RUTHZIL TRATOR COMERCIAL DE PEÇAS LTDA 11 97083-6812 ROLANDO CITRANGULO

TRATOR 5078E

JOHN DEERE

MAIO 2016

CATÁLOGO DE PEÇAS

TRATOR 5078E
Edição para América do Sul

PC8548P (mai-16) Português

John Deere Montenegro
South America Edition
Printed in U.S.A. (Revised)
COPYRIGHT © 2016
DEERE & COMPANY
Moline, Illinois
All rights reserved

Índice pictórico principal

PUBM2190 A.1

020-
020-
030-

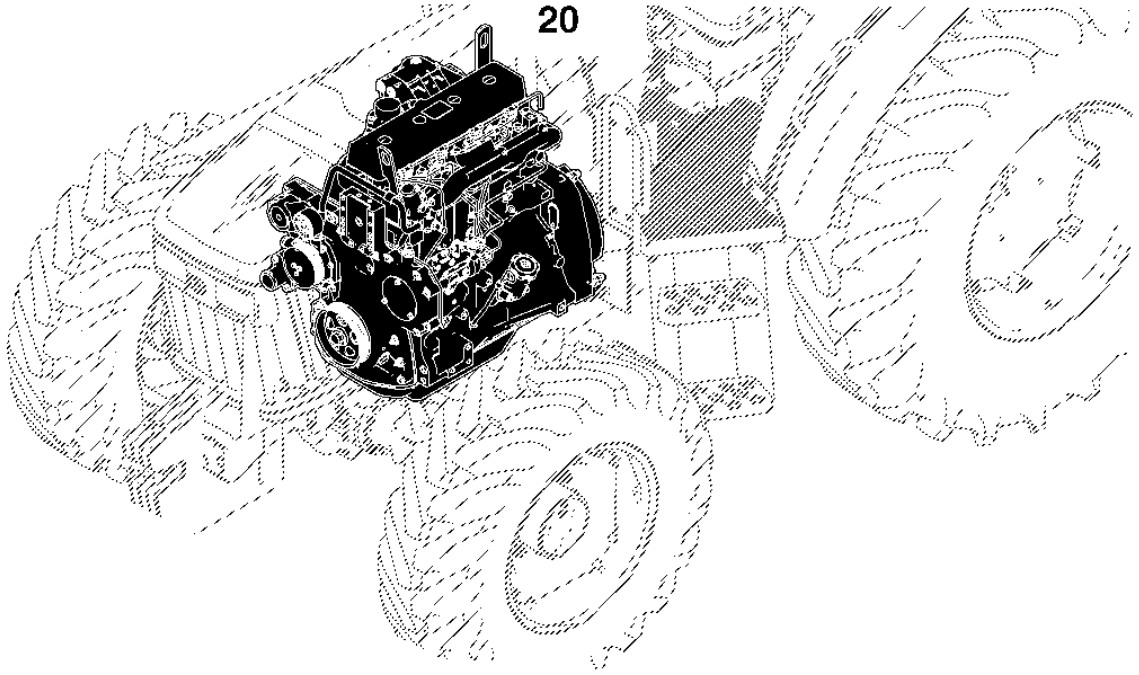

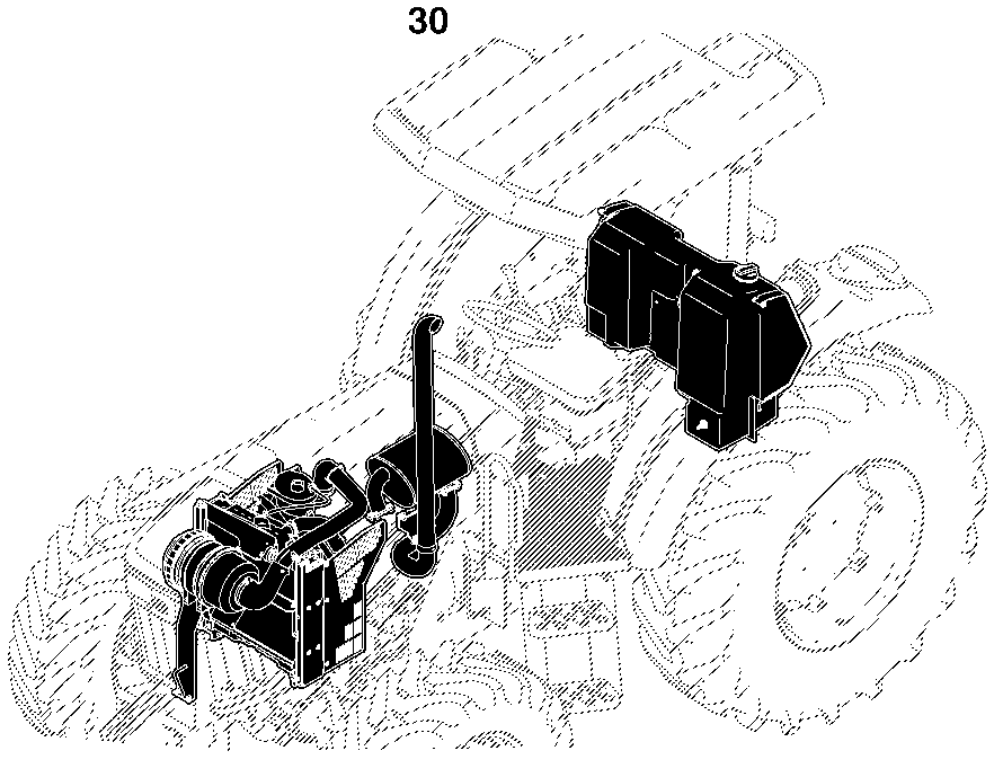

PUBM2190

Índice pictórico principal

PUBM2191 A.1

040- 1
040-

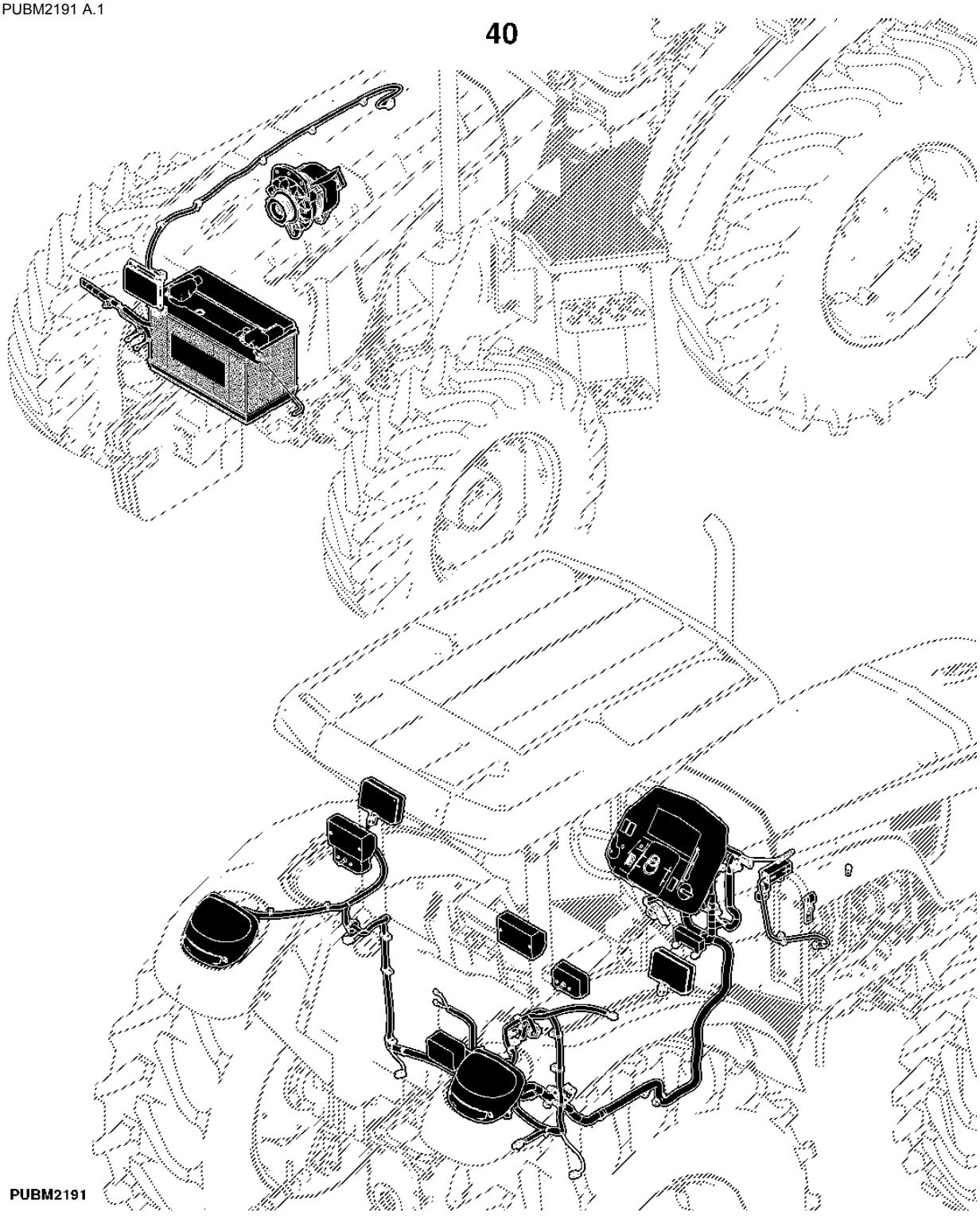

Índice pictórico principal

PUBM2193 A.1

50

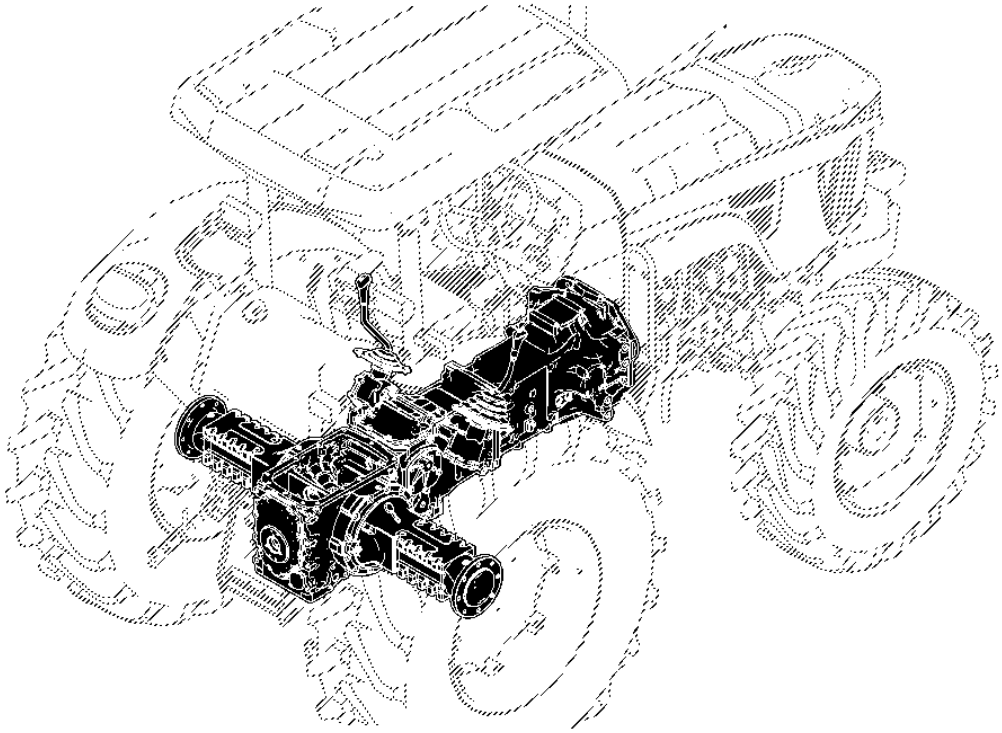

60

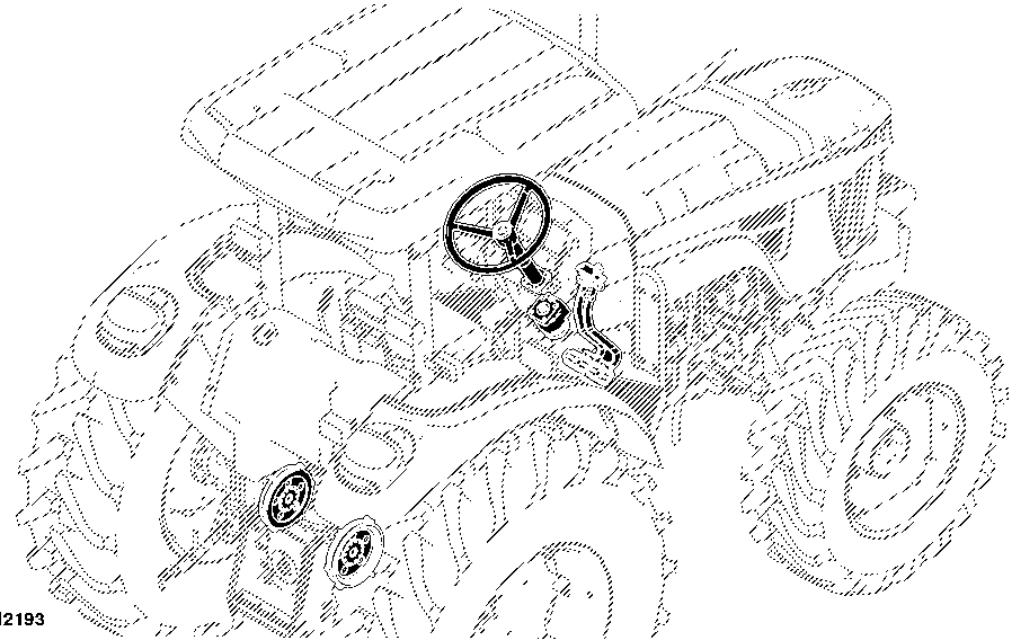

PUBM2193

Índice pictórico principal

PUBM2194 A.1

070- 2
070- 1

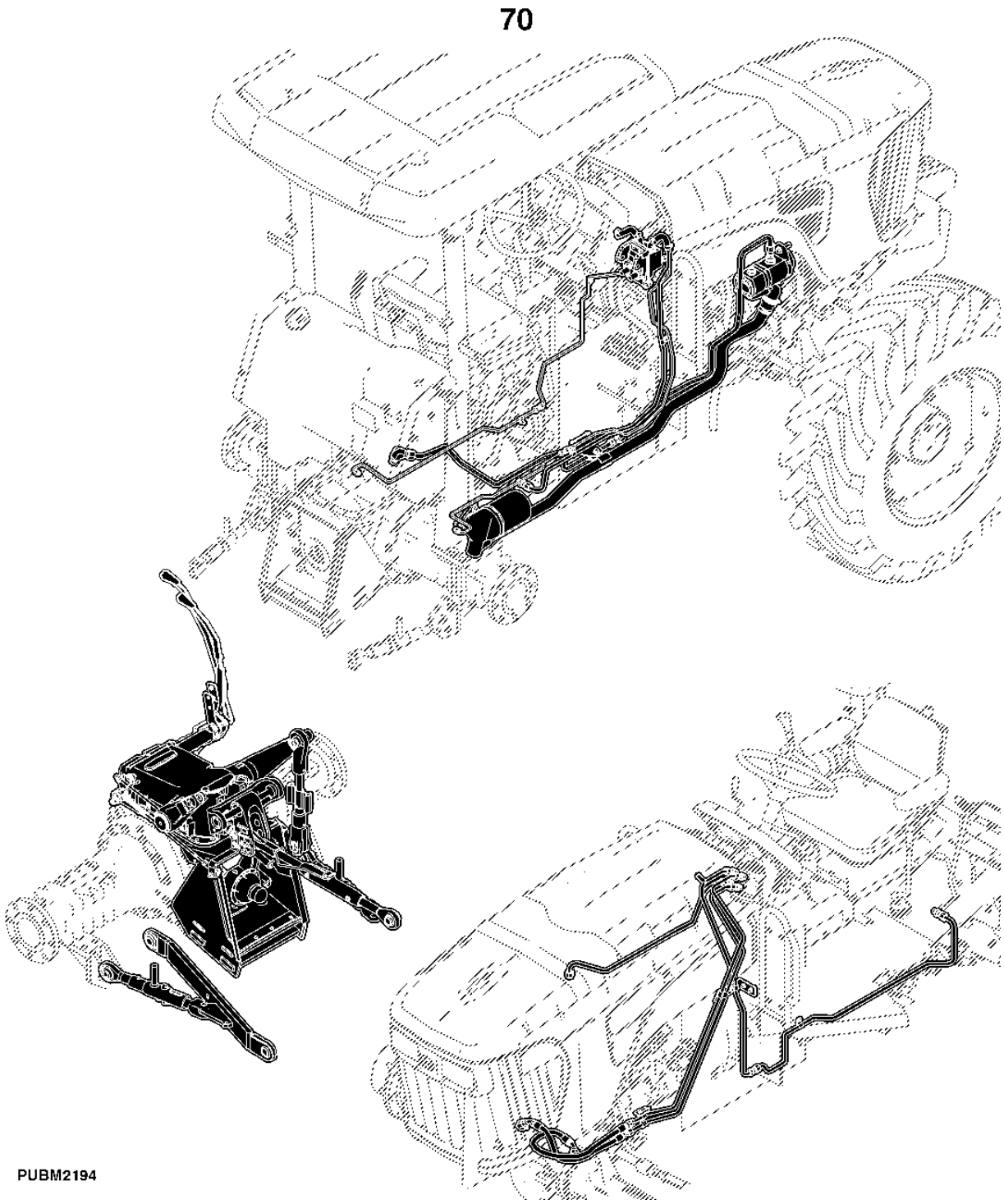

Índice pictórico principal

PUBM2195 A.1

080-	1
083-	1
085-	1

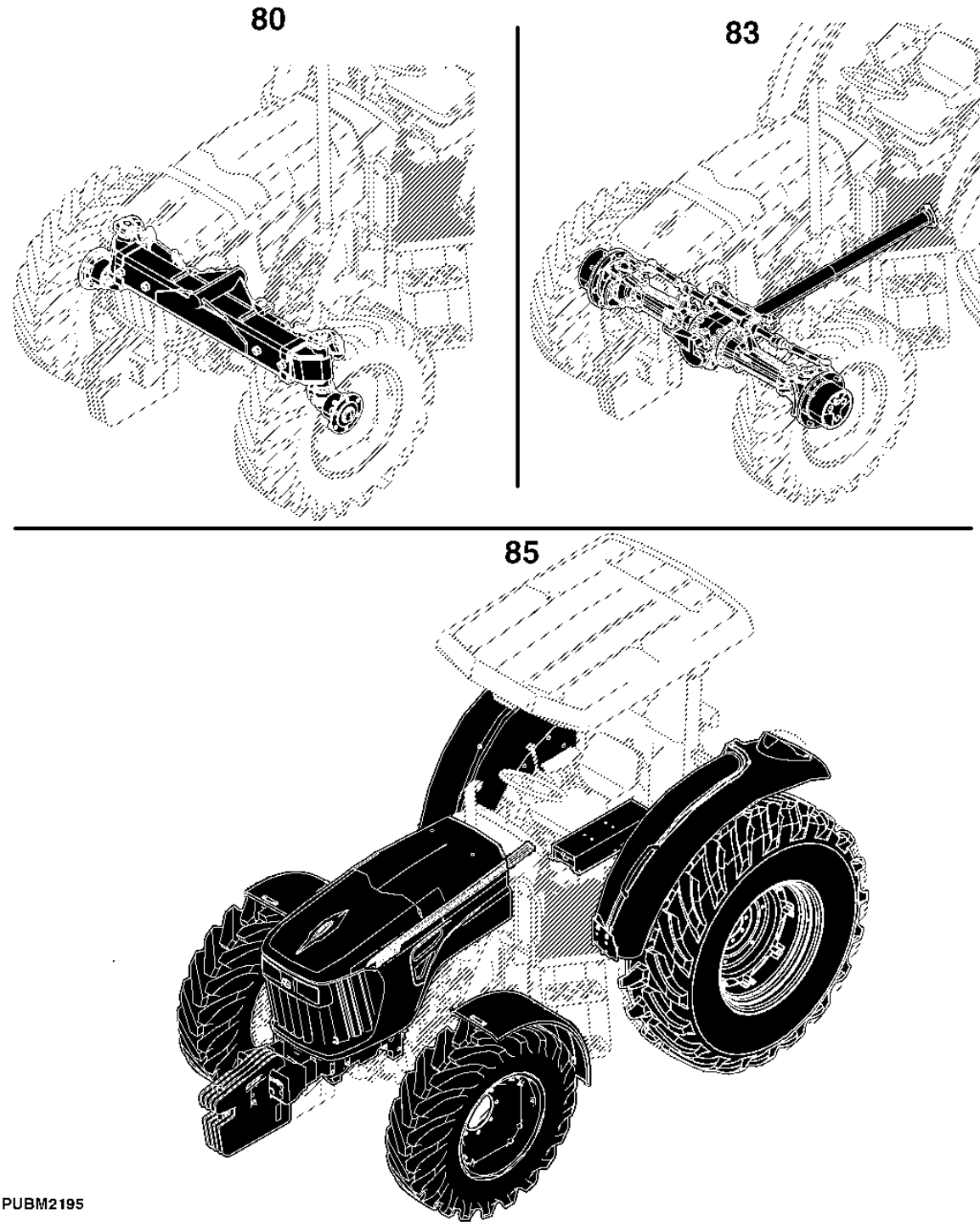

90

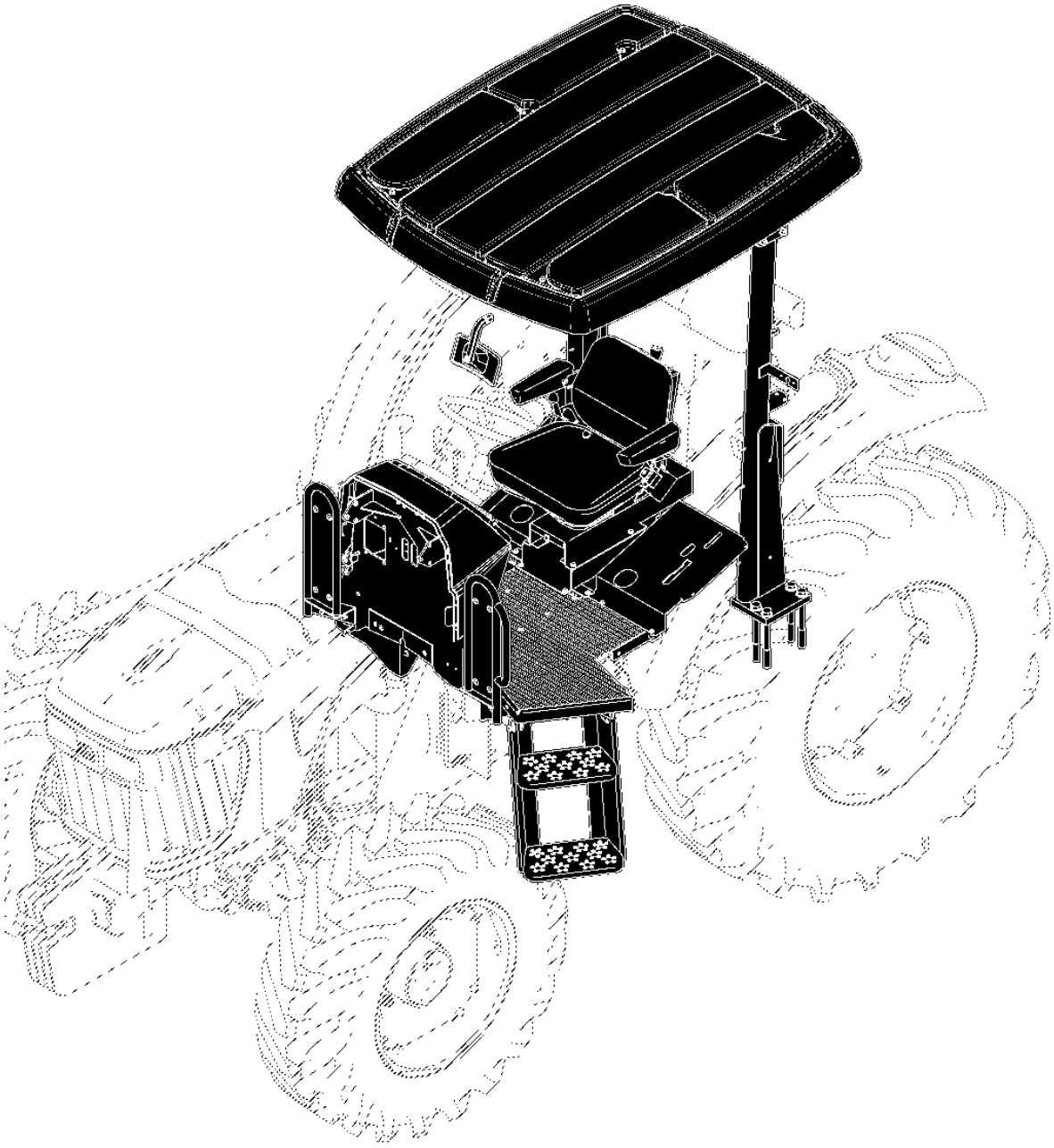

PUBM2196

91

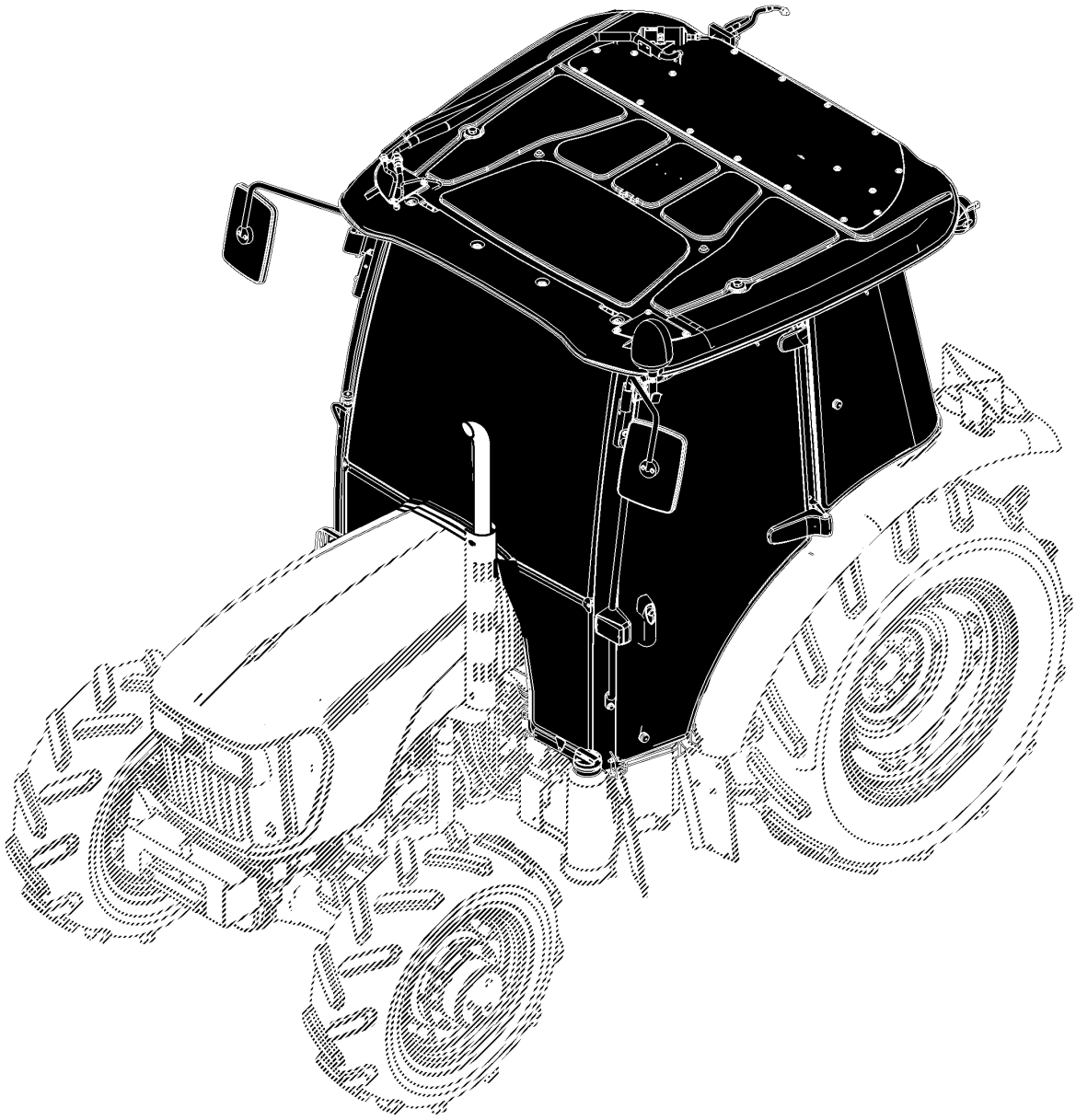

PUBM3385

Ao Cliente

Os números de peça neste Catálogo de peças estavam corretos quando o catálogo foi publicado. De acordo com a política da John Deere, nossos produtos são aprimorados continuamente. Portanto, ao fazer um pedido de peças, verifique os números de peça com seu concessionário.

Unidades de Medida do SI

As dimensões métricas são fornecidas conforme aplicável do começo ao fim deste catálogo de peças.

Identificação de Resistência de Parafusos

Os parafusos que devem ter qualidades de alta resistência equivalentes à classe 10.9 do sistema métrico (SAE grau 8) ou superior são identificados do começo ao fim deste catálogo pela descrição 10.9, 12.9 ou 14.9. Todos os parafusos padrão são da classe 8.8 do sistema métrico (SAE grau 5) ou inferior.

Ilustrações

As ilustrações neste catálogo destinam-se apenas como uma referência para concessionários e clientes. Estas ilustrações não representam necessariamente a visualização exata das peças.

Ilustrações Exibidas em Caixas

As peças com legenda exibidas em caixas na ilustração estão disponíveis como um conjunto de serviço ou um acessório. Essas peças também podem incluir peças não disponíveis para serviço. As ilustrações podem não mostrar todas as peças individuais de um acessório. Uma caixa sem legenda inclui peças não atuais.

Orientação do Produto

Uma seta mostrada com uma ilustração destina-se a indicar a direção do movimento de avanço do produto. Os lados Direito (RH) e Esquerdo (LH) são determinados pelo movimento de avanço do produto.

Orientação do Motor

Os lados Direito (RH) e Esquerdo (LH) são determinados estando no volante do motor e de frente para o motor.

Componentes John Deere Remanufaturados

As peças REMAN listadas neste catálogo destinam-se ao reparo ou substituição de componentes originais do equipamento que apresentem defeito ou desgate. Os componentes John Deere Reman são fabricados conforme os rigorosos padrões John Deere e produzidos conforme as especificações originais John Deere que incorporam as mais recentes melhorias de projeto e desempenho.

Trator Ag and Turf — Marcas Comerciais

ActiveCommand Steering™	GreenStar™	PowrQuad™
ActiveSeat™	Harvest Smart™	PowrReverser™
AirCushion™	HarvestLab™	PowrSync™
AutoPowr™	HillMaster™	ProDrive™
AutoQuad™	HydraFlex™	QuikTach™
AutoTrac™	iMatch™	Reman™
Bullet Rotor™	iTorque™	Roll-Gard™
ClimaTrak™	IVLOC™	Service ADVISOR™
ComfortCommand™	IVT™	StarFire™
ComfortGard™	JDLink™	StellarSupport™
CommandARM™	Load Command™	STS™
CommandCenter™	Mega Track™	SyncReverser™
CommandTouch™	Nothing Runs Like a Deere™	SyncroPlus™
CommandView™	Parallel Tracking™	SyncShift™
Contour-Master™	PermaClutch 2™	SyncShuttle™
COOL-GARD™	Phoenix™	TLS™ (Suspensão Articulada Tripla)
Field Office™	Power Zero™	TMIII™
FieldCruise™	PowerGard™	TMII™
Funk™	PowerTech™	Vari-Cool™

Trator Ag and Turf — Termos e Abreviações

Frase	Significado	Frase	Significado
A/C	Ar-condicionado	OD	Diâmetro Externo
ALSO ORDER	Encomende Também	OOS	Estação do Operador Aberta
APPL	Somente Nesta Aplicação	OPTION	Opção
AR	Conforme Necessário	OR	Ou
ASSY	Conjunto Completo	ORD	Encomende
ATC	Unidade de Controle para ClimaTrak™	ORD W/	Encomende Com
BCU	Unidade de Controle Básico	OS	Superdimensionado
BIF	Informante Básico	PC0	Módulo de Alimentação (Teto)
CNLA	Completo Não Está Mais Disponível (Encomende Peças Individuais)	PC5	Módulo de Alimentação (Transmissão)
CTL	Corte no Comprimento	PC6	Módulo de Alimentação (HF, CAB)
DSM	Módulo de Interruptores Distribuídos do Informante do Trator	PEC	Unidade de Controle para PowrQuad™ / E-ICV
ECU	Unidade de Controle do Motor	PKG	Pacote de
EPC	Unidade de Controle da Transmissão PowrQuad™ PLUS	PLC	Unidade de Controle da Trava de Estacionamento
EPQT	Transmissão Operada Eletricamente PowrQuad™	PRF	Monitor de Desempenho
ETC	Controle Eletrônico da Temperatura	PTO	Tomada de Potência
FI	Kit de Instalação em Campo	RATIO	Relação
FIP	Bomba Injetora de Combustível	RCU	Unidade de Controle do Reversor
FOR	Para	REAR	Traseira
FRONT	Dianteira	REMAN	Remanufaturado
GSD	Monitor GreenStar™	RH	Do Lado Direito
HCS	Suspensão Hidráulica da Cabine	SCV	Válvula de Controle Seletivo
HTC	Unidade de Controle do Aquecedor	SFA	Unidade de Controle para Suspensão do Eixo Dianteiro e/ou Suspensão da Cabine
ID	Diâmetro Interno	SIC	Unidade de Controle E-SCV/E-ICV
INCL	Inclui	SSU	Unidade de Controle para Sistema de Direção (AutoTrac™)
INCL KEYS	Incluindo as Chaves	STD	Padrão
IOOS	Estação do Operador Aberta Isolada	SUB	Substituído por
JDL	Unidade de controle JDLink™	SUB FOR	Substituto para
KIT	Kit	TCU	Unidade de Controle da Transmissão (AutoPowr™/IVT™)
LGTH	Comprimento	TEC	Unidade de Controle de Equipamento do Trator

LH	Do Lado Esquerdo		TK	Espessura
Frase	**Significado**		**Frase**	**Significado**
LOW	Inferior		TSC	Unidade de Controle para Eixo da MFWD com TLS™ e Suspensão da Cabine
MARKED	Marcado		UIC	Unidade de Controle da Interface do Usuário
MF	Fabricação de		UIM	Módulo de Interface do Usuário
MFWD	Tração Dianteira Mecânica		UP	Superior
M-ICV	Válvula de Controle Operada Mecanicamente (Montagem Intermediária)		USE WITH	Use Com
M-SCV	Válvula de Controle Seletivo Operada Mecanicamente		VTI	Monitor Isobus John Deere
NA	Não Aplicável		W/	Com
NLA	Não Está Mais Disponível		W/O	Sem
NSEP	Não Fornecido Separadamente		Z	Número de Dentes da Engrenagem e da Roda Dentada

Número de Identificação do Produto, 17 Dígitos

PUBM2349 A.1

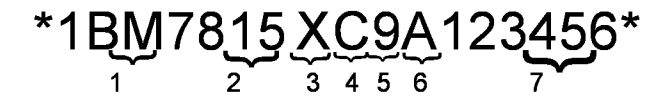

PUBM2349

1 - Fabricante do Trator	1BM - JOHN DEERE MONTENEGRO
2 - Modelo do Trator	5078
3 - Sufixo do Modelo	E
4 - Letra de Verificação	Calculado usando os outros 16 dígitos
5- Ano de Fabricação	De acordo com o ano da tabela de fabricação
6 - Tipo de Transmissão	De Acordo com a Tabela de Tipo de Transmissão
7 - Número de Série do Trator	123456 (Seis Dígitos)

O número de identificação do produto está localizado no lado direito da estrutura principal.

Tabela de Ano de Fabricação (5 Dígitos)

Caracteres Utilizados para Designar o Ano de Produção do Trator							
Ano	**Código**	**Ano**	**Código**	**Ano**	**Código**	**Ano**	**Código**
2008	8	2018	J	2028	W	2038	8
2009	9	2019	K	2029	X	2039	9
2010	A	2020	L	2030	Y	2040	A
2011	B	2021	M	2031	1	2041	B
2012	C	2022	N	2032	2	2042	C
2013	D	2023	P	2033	3	2043	D
2014	E	2024	R	2034	4	2044	E
2015	F	2025	S	2035	5	2045	F
2016	G	2026	T	2036	6	2046	G
2017	H	2027	V	2037	7	2047	H

Tabela de Tipo de Transmissão (6 Dígitos)

Tipos de Transmissão para Tratores das Séries 6000 e 7000
A - Syncroplus
D - PowrQuad 30 km/h
H - PowrQuad Plus 30 km/h
G - PowrQuad Plus 40 km/h

Tipos de Transmissão para Tratores da Série 5000
0 – Colar Deslocador, 9x3
1 – SR 12x12, Estreita
2 – PR 12x12, Estreita
3 – TSS 9x3, Estreita
4 – TSS 9x3
5 – SR 12x4
6 – PR 12x12
7 – PR 16x16
8 – TSS e HC
9 – PR e HC

Número de Série da TDM

LVP229 A.1

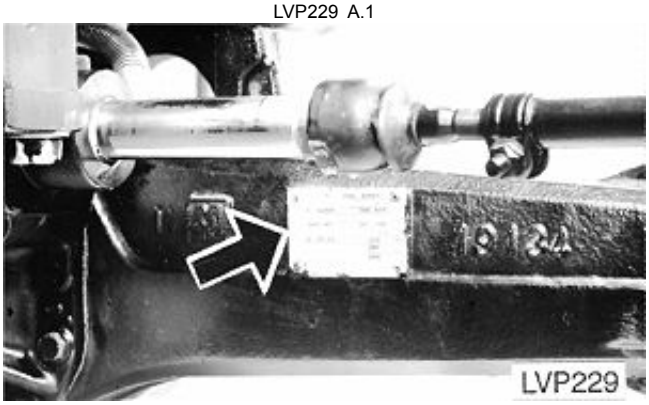

A Placa do Número de Série da TDM Está Localizada na Superfície Traseira do Lado Direito do Alojamento do Eixo Dianteiro.

Placa do Número de Série do Motor — 4045 e 6068

RGP11355 A.1

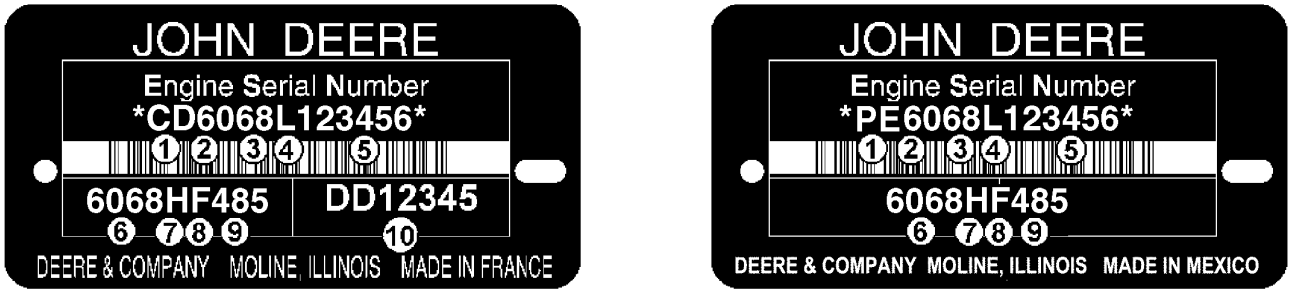

RGP11355

O Número de Série do Motor é Definido por 13 Caracteres	
Primeira Linha	Indica
1 — Duas letras para designação da fábrica do motor	PE: Torreon, México, CD: Saran, França, JX: Rosario, Argentina, UG: Teda, China
2 — Um dígito para o número de cilindros.	4 Cilindros, 6 Cilindros
3 — Três dígitos para cilindrada em litros	045: 4,5 Litros, 068: 6,8 Litros
4 — Uma letra para o nível de emissão	B= Não Certificado C= Nível de emissão Classe 1/Estágio I G= Nível de emissão Classe 2/Estágio II L= Nível de emissão Classe 3/Estágio IIIA R= Nível de emissão Interim Classe 4/Estágio IIIB U ou V= Nível de emissão Final Classe 4/Estágio IV
5 — Seis dígitos	123456= Número sequencial de fabricação do motor. Os números sequenciais começam em 000001
O Tipo de Motor é Definido por 9 Caracteres Alfanuméricos	
6 — Quatro dígitos	Igual aos itens 2 e 3 acima
7 — Uma letra para o tipo de aspiração	A= Turboalimentado com aftercooler ar-água D= Naturalmente Aspirado T= Turboalimentado H= Turboalimentado com aftercooler ar-ar S= Turboalimentado com aftercooler ar-água marinha
8 — Uma ou duas letras para aplicação OEM	F: OEM, FM: Marítimo, FH: HazLoc, FN: Gás Natural Comprimido
8 — Uma ou duas letras para aplicação de Veículo John Deere	DW, KV: Construção, RW, LV, L, BM: Trator, TJ: Florestal, H, Z, CQ : Colheitadeira, N: Colhedora/Pulverizador, E: Segadora Condicionadora
9 — Dois ou três dígitos para versão	485
10 — Duas Letras e 5 ou 6 dígitos para o Número de peça do motor	DD12345 (Motores Somente de Saran)

Identificação do Número de Série do Bloco Curto

RGP4460 A.1

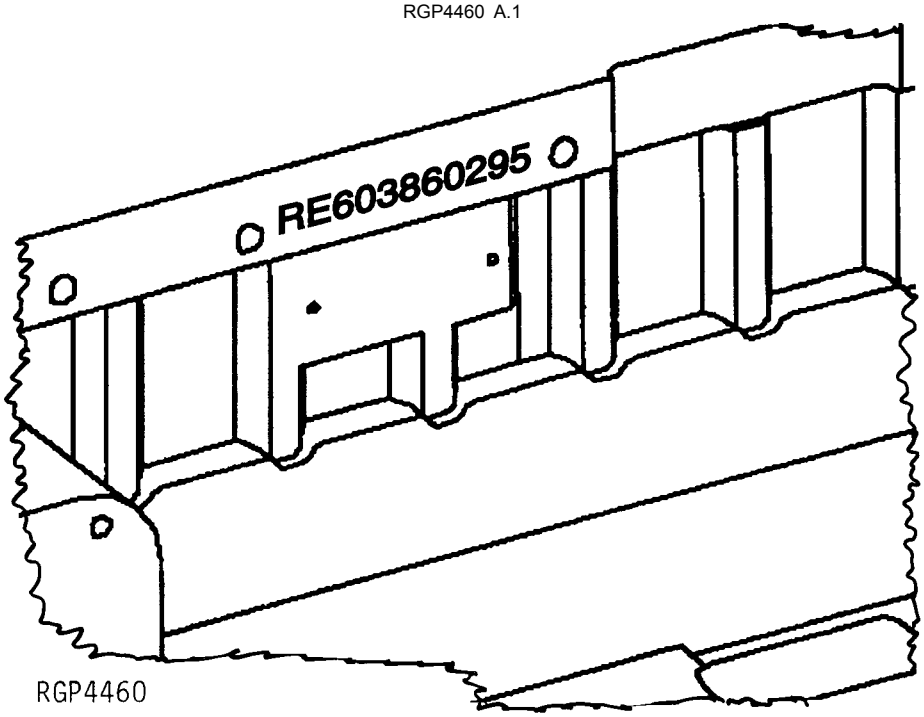

Número de série estampado na peça fundida do bloco perto da placa do número de série anterior.

1.	RE60386	Número de Peça de Serviço
2.	02	Mês de Montagem
3.	95	Ano de Montagem

Transmissão PowrQuad™, Número de Série do Componente

A.1

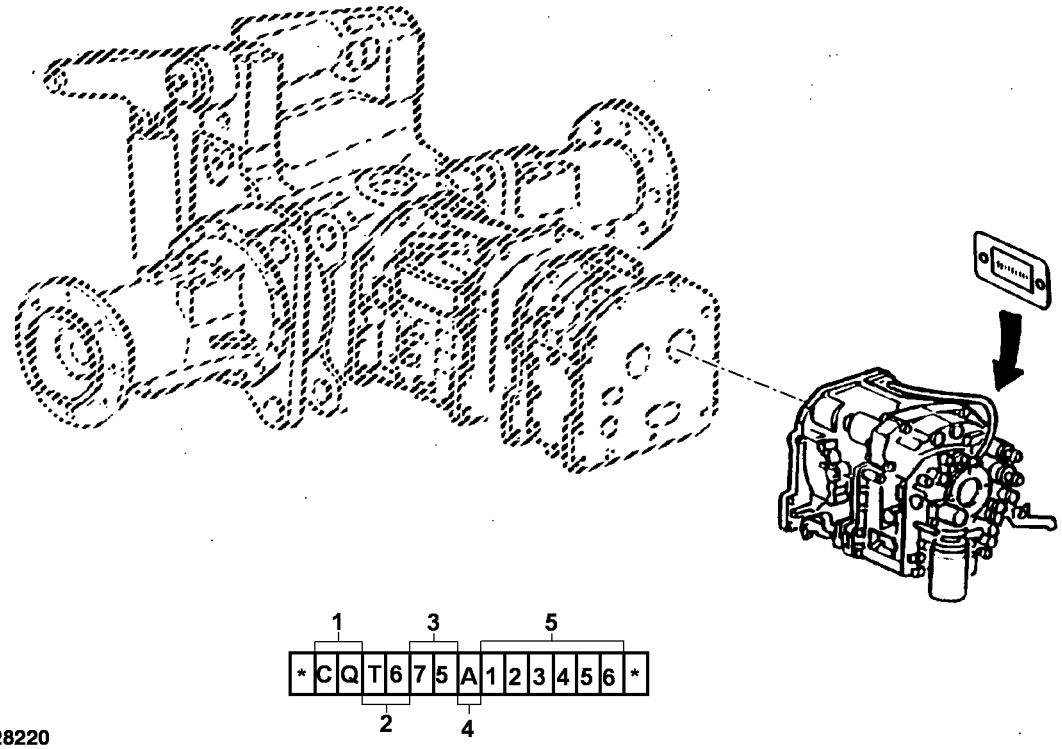

PY028220

1 - Fabricante do Componente	BM - John Deere Montenegro
2 - Tipo de Transmissão	TF - SYNCROPLUS
	T6 - PowrQuad™
3 - Modelo do Trator	5078E
4 - Engate	A - Com Engate
	B - Sem Engate
5 - Número de Série do Componente	123456 (Seis Dígitos)

Número de Série da Transmissão

A.1

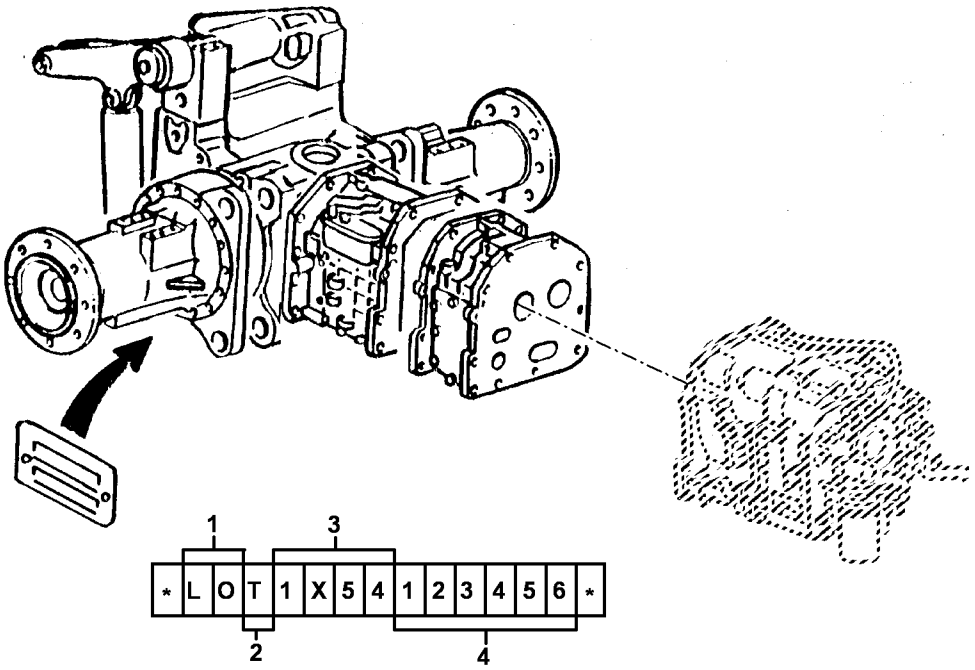

PY028268

1 - Fabricante do Componente	LO - John Deere Mannheim
2 - Identificação do Componente	T - Transmissão
3 - Modelo do Trator	5078E
4 - Número de Série da Transmissão	123456 (Seis Dígitos)

Conteúdo

20 Motor 4045DBM03-RE545461 27
030 PERIFERICOS DO MOTOR, TANQUE E SISTEMA DE ADMISSAO 103
040 SISTEMA ELETRICO 147
050 TRANSMISSAO 219
060 SISTEMA DE DIRECAO E FREIO 299
070 SISTEMA HIDRAULICO 323
080 2WD EIXO 395
083 4WD EIXO 403
085 RODAS, DIVERSOS 435
090 PLATAFORMA DO OPERADOR 495
91 Cabine 531

Índice alfabético

Página

A

Adapter Fitting, Brake Lines, Cab ... 318
ADJUSTABLE STABILIZER BAR, RIGHT HAND (- 008872) ... 386
Adjusting Strap, Fuel Lines ... 114
AIR INTAKE (1723)-1723-4045DBM03-RE545461 ... 39
Arm, Brake Pedals, Cab ... 314
Arm, Park Pawl ... 250
ARMS, ROCKER (4901)-4901-4045DBM03-RE545461 ... 74
Assembly, Short Block-9902-4045DBM03-RE545461 ... 100
Axle, Front MFWD ... 426

B

Balancer Shaft-4502-4045DBM03-RE545461 ... 66
BALL JOINT, TIE ROD ... 400
Battery Cable, Fuse Link ... 210
Battery Cable, Wiring Harness, Cab ... 176
Battery Support ... 158
BEARING CAP, MAIN-4607-4045DBM03-RE545461 ... 68
BEARINGS / CRANKSHAFT (4715)-4715-4045DBM03-RE545461 ... 70
Bearings, Connecting Rod-4833-4045DBM03-RE545461 ... 72
Bell Crank, Control Lever EPTO ... 378
Bellcrank, Accelerator Assembly, Cab ... 286
BELT TENSIONER (8726)-8726-4045DBM03-RE545461 ... 90
Belt, Fan Drive ... 130
BELT, SEAT (3") ... 520
Bezel, Acoustical Upholstery ... 550
Blade, Fan Drive ... 130
BLOCK, CYLINDER-4607-4045DBM03-RE545461 ... 68
Block, Short Assembly-9902-4045DBM03-RE545461 ... 100
Blower, HVAC Unit ... 588
Bolted Grab Handle, LH ... 581
Boot, Cowl Extension ... 563
Boot, Range Shift Lever ... 256
Boot, Steering Column ... 294
Bracket, A/C Lines, Cab ... 118
Bracket, Accelerator Assembly, Cab ... 286
Bracket, Clutch ... 288
Bracket, Controller W/O SCV, Cab ... 344
Bracket, Cowl Extension ... 563
Bracket, Fresh Air Filter ... 546
Bracket, Front Console ... 562
Bracket, Front Console Wiring Harness, Cab ... 182
Bracket, Front Windshield ... 594
Bracket, Fuel Tank ... 110
Bracket, Hood Mountings ... 472
Bracket, Instrument Panel ... 206
Bracket, Lower Front Window ... 580
BRACKET, OUTSIDE REAR VIEW MIRROR ... 512
Bracket, Rear Hitch Controller ... 350
Bracket, Rear SCV Controller ... 342
Bracket, Seat Base ... 542
Bracket, Step, 3 Stair, LH, Cab ... 482, 484
Bracket, Travel Warning Alarm, Backup Alarm (007627 -) ... 198
Bracket, Wiring Harness, Cab ... 176, 178
Brake Light, Tail Lamp ... 190
Bulb, Work Light ... 604
Bumper, Rubber ... 288

C

Cable, Accelerator Assembly, Cab ... 286
Cable, HVAC Control, Cab ... 582
Camshaft-4607-4045DBM03-RE545461 ... 68
Cap, Oil Filler-1202-4045DBM03-RE545461 ... 30
Clearance Lights And Turn-Signal ... 184
CLUTCH (C/S) ... 224
Compression Spring, Gear Shift Lever ... 254
Compression Spring, Range Shift Lever ... 256
Condenser ... 134
Connecting Rod Bearing-4833-4045DBM03-RE545461 ... 72
Connecting Rods-4833-4045DBM03-RE545461 ... 72
Connectors ... 214, 216
Console RH, Cab ... 556
Console, PTO Mechanism ... 560
Control Support, Frontal Sheet ... 562
Control Valve, Dual SCV ... 340
CONTROL VALVE, ROCKSHAFT (W/O SCV) ... 368
Control, Gear Shift Lever ... 292
Control, HVAC ... 582
Control, Range Lever ... 292
Core, Heat Exchanger ... 588
Cover Kit-30BQ-4045DBM03-RE545461 ... 56
Cover, Cab Floor ... 545
Cover, Cab Post ... 552
Cover, Control Support ... 562
Cover, Fender, RH and LH ... 548
COVER, FLOOR MAT ... 540
COVER, FRONT WHEEL HUB ... 402
COVER, FRONT, TRANSMISSION ... 140, 144
Cover, Hitch and SCV Controller W / O Hitch ... 348
Cover, LH Console ... 554
Cover, Oil Filler Neck-1202-4045DBM03-RE545461 ... 30
Cover, PTO Mechanism ... 560
Cover, Radio Kit ... 602
Cover, Roof ... 590
COVER, TIMING GEAR AND WATER PUMP (4428)-4428-4045DBM03-RE545461 ... 64
Cover, Valve-1103-4045DBM03-RE545461 ... 29
Cover, Without Fuel Pump-3799-4045DBM03-RE545461 ... 62
CRANKSHAFT / BEARINGS (4715)-4715-4045DBM03-RE545461 ... 70
Crankshaft Pulley-1328-4045DBM03-RE545461 ... 32
CYLINDER BLOCK-4607-4045DBM03-RE545461 ... 68
Cylinder Head And Valves-5102-4045DBM03-RE545461 ... 78
Cylinder Head Gasket-5102-4045DBM03-RE545461 ... 78
Cylinder Head-5102-4045DBM03-RE545461 ... 78
CYLINDER LINER KIT, PISTON, PISTON RINGS (324H) ... 98
Cylinder Liner Packing-4833-4045DBM03-RE545461 ... 72
CYLINDER, STEERING (GLOBAL 2WD) ... 400

D

Deflector, Battery Support (- 009288) ... 154
Deflector, Battery Support (009289 -) ... 156
DEFLECTOR, HEADLIGHT ... 194
DIPSTICK, OIL (4001)-4001-4045DBM03-RE545461 ... 63
Direction/Position Light, Indicator Lamp ... 184
DISK, CLUTCH (C/S) ... 224
Door, Escape Window, RH ... 572
Drain Plug, Oil Pan-19DJ-4045DBM03-RE545461 ... 40
Drain Valve, Fuel Tank ... 106
Drain Valve, Fuel Tank, 100L ... 108
DRAWBAR ... 374
Drive Shaft, Final Drive, Heavy Duty (001463 -) ... 278
Duct, Air Cleaner ... 142
Dust Cover, Air Filter ... 546
Dust Plug, Dual SCV ... 340

E

ECONOMIC PTO LEVER ... 263
Engine Gasket Kit-9901-4045DBM03-RE545461 ... 96
Engine Oil Pump-5001-4045DBM03-RE545461 ... 76
Evaporator, HVAC Unit ... 588
EXHAUST MANIFOLD-2827-4045DBM03-RE545461 ... 47
Exhaust Valve, Cylinder Head-5102-4045DBM03-RE545461 ... 78
Extension, Cowl ... 563

F

Fan And Pulley ... 128
Fan, Drive ... 130
Fan, Shroud ... 126
Fender Flood Lamp (- XXXXXX) ... 188
Fender, RH and LH ... 462
Filler Cap, Fuel Tank ... 106, 110
Filler Cap, Fuel Tank, 100L ... 108
FILTER , FUEL (35DL)-35DL-4045DBM03-RE545461 ... 58
Filter Head-8812-4045DBM03-RE545461 ... 92
Filter, Fresh Air ... 546
Filter, Oil-8812-4045DBM03-RE545461 ... 92
Finger Guards ... 138
Flasher, Front Console Wiring Harness, Cab ... 182
Flood Lamp, Fender (- XXXXXX) ... 188
Flood lamp, Work Light ... 604
Floodlamp, Working Lights, General ... 186
Floodlamp, Working Lights, General (- XXXXXX) ... 188
FLYWHEEL HOUSING-1456-4045DBM03-RE545461 ... 33

Índice alfabético - continuação

Página

FLYWHEEL-1561-4045DBM03-RE545461 34
Foam, Fresh Air Filter 546
Frame, Cab 538
FRONT COVER,TRANSMISSION 140, 144
FRONT GRILL 470
FRONT PLATE (3602)-3602-4045DBM03-RE545461 60
FUEL FILTER (35DL)-35DL-4045DBM03-RE545461 58
Fuel Injection Pump-16Z8-4045DBM03-RE545461 36
Fuel Lines-16Z8-4045DBM03-RE545461 36
Fuel Sender, Fuel Tank 106
Fuel Sender, Fuel Tank, 100L 108

G

Gas Operated Cylinder, Hood 466
Gas Operated Cylinder, Hood Mountings 472
Gasket Kit, Engine-9901-4045DBM03-RE545461 96
Gasket, Cylinder Head-5102-4045DBM03-RE545461 78
Gasket, Oil Filler-1202-4045DBM03-RE545461 30
Gasket, Oil Pan-19DJ-4045DBM03-RE545461 40
Gasket, Thermostat Cover-2170-4045DBM03-RE545461 44
Gear, Oil Pump-5001-4045DBM03-RE545461 76
GEARS-IDLE (UPPER AND LOWER)
(3602)-3602-4045DBM03-RE545461 60
GLOBAL 2WD FRONT AXLE (XXXXXX -) 398
Grille, Acoustical Upholstery 550
Grommet, A/C Cooling Lines 586
Ground Cable, Wiring Harness, Cab 176

H

Handle, Accelerator Assembly, Cab 286
Handle, Door 574
Handle, LH 581
Handle, Three Point Hitch Lift Links (- XXXXXX) 382
Handrail, Door 574
Harness, Wiring 202
Head, Cylinder-5102-4045DBM03-RE545461 78
Heater Core 588
Hinge, Gas Operated Cylinder 472
Holder, Battery Cables And Support 152
Holder, Rear View Mirror, LH 567
Holder, Rear View Mirror, RH 566
HOOD 470
Hood, Door Lock, Cab, LH 570
HORN (OPTIONAL) 208
Hose, A/C Cooling Lines 586
Hose, Brake Lines, Cab 318
Hose, Fuel Lines 114
Hose, Fuel Lines, Cab 116
Hose, Fuel Tank 106
Hose, Hydraulic Filter 334
Hose, Radiator (- 009288) 122
Hose, Radiator (009289 -) 124
Hose, Radiator Coolant Tank 126
HOSE, VENTILATING SYSTEM
(2916)-2916-4045DBM03-RE545461 48
Hose, Water Drain 588
Hoses, Steering 338
HOUSING , OIL COLLER (5934)-5934-4045DBM03-RE545461 82
Housing, Final Drive, Heavy Duty (001463 -) 278
HOUSING, FLYWHEEL-1456-4045DBM03-RE545461 33
HOUSING, ROCKSHAFT CONTROL VALVE (W/O SCV) 368
HUB, FRONT WHEEL 402
Hub, MFWD 430
Hydraulic Filter 334

I

IDLE GEARS (UPPER AND LOWER)
(3602)-3602-4045DBM03-RE545461 60
Indicator Lamp, Position/Direction Light 184
Injection Nozzle-16Z8-4045DBM03-RE545461 36
INLET, WATER PUMP (5701)-5701-4045DBM03-RE545461 80
Intake Valve, Cylinder Head-5102-4045DBM03-RE545461 78
INTAKE, AIR (1723)-1723-4045DBM03-RE545461 39
Intake, Oil Pump-19DJ-4045DBM03-RE545461 40
Isolator Assembly, Mounting Parts 600
Isolator, A/C Cooling Lines 586
Isolator, Fuel Lines 114

Página

Isolator, Hood 466
Isolator, Rear Window 569

J

Junction Block, Fuse Link 210
Junction Block, Wiring Harness, Cab 178

K

Kit, Engine Gasket-9901-4045DBM03-RE545461 96
Kit, Rear Wheel Weight 448
Kit, Starter Motor-30BQ-4045DBM03-RE545461 56
Knob, Accelerator 136
Knob, Control Lever EPTO 378
Knob, Gear Shift Lever 254
Knob, Hitch and SCV 346
Knob, Range Shift Lever 256
Knob, Rear SCV Controller 342
Knob, Rockshaft Control Valve 364

L

Label, Hood 609
Label, Starter Motor-30BQ-4045DBM03-RE545461 56
Lable, Cowl 608
Lable, Model 5078 608
Lable, PTO Lever 607
Lamp, Amber Warning 192
Latch, Gas Operated Cylinder 472
Latch, Side Window Tinted, LH 576
Latch, Side Window Tinted, RH 578
Leaf Spring, Brake Pedals, Cab 314
Lever Arm, MFWD assembly 290
Lever, Accelerator 136
Lever, Accelerator Assembly, Cab 286
LEVER, PTO 263
Lever, PTO Mechanism 560
Lever, Rear SCV Control 350
Lever, Rear SCV Controller 342
Lever, Steering Column, Cab 304
LIFT STRAPS (9813) (TJ15)-9813-4045DBM03-RE545461 94
Lighter, RH Console, Cab 556
Line, Compressor 132
Liner, Piston Kit-4833-4045DBM03-RE545461 72
LINKAGE, PTO LEVER 263
Lock Pedal, Differential 296
Lock Plate, Door Lock, Cab, LH 570
Louver, Acoustical Upholstery 550

M

MAIN BEARING CAP-4607-4045DBM03-RE545461 68
MANIFOLD EXHAUST-2827-4045DBM03-RE545461 47
Mirror, Inner 568
MIRROR, INSIDE 514
MIRROR, OUTSIDE REAR VIEW 512
Motor Starter (676831 - 678772)-3093-4045DBM03-RE545461 54
Motor, Starting (- 676355)-30AQ-4045DBM03-RE545461 52
Motor, Starting-30BQ-4045DBM03-RE545461 56
Mountings, Hood 472

N

Neck, Oil Filler and Cover-1202-4045DBM03-RE545461 30
Neck, Oil Filler-1202-4045DBM03-RE545461 30

O

OIL BY-PASS VALVE-4607-4045DBM03-RE545461 68
OIL COLLER (5934)-5934-4045DBM03-RE545461 82
OIL DIPSTICK (4001)-4001-4045DBM03-RE545461 63
Oil Filler Neck and Cover-1202-4045DBM03-RE545461 30
Oil Filler Neck-1202-4045DBM03-RE545461 30
Oil Filter-8812-4045DBM03-RE545461 92
Oil Line, Brake Lines, Cab 318
Oil Line, SCV 332

Índice alfabético - continuação

Página

Oil Lines, Dual SCV ... 340
Oil Pan Gasket-19DJ-4045DBM03-RE545461 ... 40
Oil Pan-19DJ-4045DBM03-RE545461 ... 40
OIL PRESSURE SWITCH (7641)-7641-4045DBM03-RE545461 ... 88
Oil Pump Intake-19DJ-4045DBM03-RE545461 ... 40
Oil Pump-5001-4045DBM03-RE545461 ... 76

P

Pad, Fenders ... 548
Padlock, Toolbox ... 490
Pan, Oil-19DJ-4045DBM03-RE545461 ... 40
Panel, hvac controls, cab ... 582
Panel, RH Console, Cab ... 556
Pedal, Accelerator ... 136
Pedal, Accelerator Assembly, Cab ... 286
Pedal, Differential Lock ... 296
PIN, FRONT AXLE MOUNTING ... 402
Pipe Plug, Cylinder Head-5102-4045DBM03-RE545461 ... 78
PIPE PLUG(6599) ... 84
Piston Liner Kit-4833-4045DBM03-RE545461 ... 72
Piston, Brake Disks ... 316
PISTON, PISTON RINGS AND CYLINDER LINER KIT (324H) ... 98
Piston-4833-4045DBM03-RE545461 ... 72
Planet Pinion, Final Drive, Heavy Duty (001463 -) ... 278
Plate, Battery Support (- 009288) ... 154
Plate, Battery Support (009289 -) ... 156
Plate, Cab Cover ... 545
Plate, Radiator (- 009288) ... 122
Plate, Radiator (009289 -) ... 124
PLATE-FRONT (3602)-3602-4045DBM03-RE545461 ... 60
Plates, Fenders RH and LH ... 462
PLUG (6599) ... 84
Plug, Controller W/O SCV ... 344
Plug, Cover Post ... 552
Plug, Cyinder Head-5102-4045DBM03-RE545461 ... 78
PLUG, PLASTIC ... 480
Position/Direction Light, Indicator Lamp ... 184
POWER TAKE OFF LEVER ... 263
POWER TAKE OFF SHIELD ... 374
PRESSURE PLATE, CLUTCH (C/S) ... 224
PTO GUARD (FOR EUROPEAN TRACTORS) ... 380
PTO LEVER AND LINKAGE ... 263
PTO SHIELD ... 374
PTO STUB GUARD ... 380
Pulley And Fan ... 128
Pulley Crankshaft-1328-4045DBM03-RE545461 ... 32
PULLEY, WATER PUMP (2002)-2002-4045DBM03-RE545461 ... 42
PUMP PULLEY, WATER (2002)-2002-4045DBM03-RE545461 ... 42
Pump, Fuel Injection-16Z8-4045DBM03-RE545461 ... 36
Pump, Fuel Transfer ... 112
Pump, Oil-5001-4045DBM03-RE545461 ... 76
PUMP-WATER (4428)-4428-4045DBM03-RE545461 ... 64
PUSH RODS (4901)-4901-4045DBM03-RE545461 ... 74

Q

QUICK-TACH FRONT WEIGHTS ... 476

R

Radiator ... 126
Rear Axle Kit, Final Drive, Heavy Duty (001463 -) ... 278
REAR PTO LEVER AND LINKAGE ... 263
Rear View Mirror, Outer, LH ... 567
Rear View Mirror, Outer, RH ... 566
REAR VIEW MIRROR, OUTSIDE ... 512
Receiver-Dryer, A/C Lines ... 118
Relay, Front Console Wiring Harness, Cab ... 182
Relay, Wiring Harness, Cab ... 178
RELIEF VALVE, ROCKSHAFT (W/O SCV) ... 368
Reman Camshaft-4607-4045DBM03-RE545461 ... 68
REMAN CRANKSHAFT-4715-4045DBM03-RE545461 ... 70
Reman Cylinder Head-5102-4045DBM03-RE545461 ... 78
Reman Fuel Injection Nozzle-16Z8-4045DBM03-RE545461 ... 36
Reman Oil Pump-5001-4045DBM03-RE545461 ... 76
Reman Starter Motor (676831 - 678772)-3093-4045DBM03-RE545461 ... 54
REMAN WATER PUMP-4428-4045DBM03-RE545461 ... 64
Reman, Connecting Rod-4833-4045DBM03-RE545461 ... 72
Retainer, Cylinder Head-5102-4045DBM03-RE545461 ... 78
Rim, Tire and Wheel Assembly ... 441
Ring Kit, Piston-4833-4045DBM03-RE545461 ... 72
RINGS, PISTON AND CYLINDER LINER KIT (324H) ... 98
Rivet, Plastic, Cab Post ... 552
Rivet, Push ... 564
ROCKER ARM SHAFT (4901)-4901-4045DBM03-RE545461 ... 74
ROCKER ARMS (4901)-4901-4045DBM03-RE545461 ... 74
Rocker Switch, HVAC Controls, Cab ... 582
Rocker Switch, Instrument Panel ... 206
ROCKSHAFT CONTROL VALVE (W/O SCV) ... 368
Rod, Accelerator ... 136
RODS, PUSH (4901)-4901-4045DBM03-RE545461 ... 74
Rotary Switch, Cowl ... 544
Rotator, Cylinder Head-5102-4045DBM03-RE545461 ... 78

S

Screen Grill, Hood ... 466
SCREENS,SIDE ... 470
Seal Kit, Dual SCV ... 340, 366
SEAL KIT, ROCKSHAFT CONTROL VALVE (W/O SCV) ... 368
SEAL KIT, STEERING CYLINDER (GLOBAL 2WD) ... 400
SEAL KIT, STEERING VALVE ... 302, 310
Seal Kit, Valve ... 332
Seal, Thermostat Cover-2170-4045DBM03-RE545461 ... 44
Seat (- XXXXX) ... 516
Seat Assembly (- XXXXX) ... 516
Seat Assembly, Cab ... 542
SEAT BELT, 3" ... 520
Seat Bracket (- XXXXX) ... 516
Seat Support (- XXXXX) ... 516
Sensor, Air Cleaner ... 142
SENSOR, TEMPERATURE (6606)-6606-4045DBM03-RE545461 ... 86
SENSOR,TACHOMETER (6701) (BM04)-6701-4045DBM03-RE545461 ... 87
Shaft, Accelerator ... 136
Shaft, Balancer-4502-4045DBM03-RE545461 ... 66
Shaft, Park Pawl ... 250
Shaft, PTO Lever ... 560
SHAFT, ROCKER ARM (4901)-4901-4045DBM03-RE545461 ... 74
SHIELD, PTO ... 374
Shield, Starter Motor ... 166
Short Block Assembly-9902-4045DBM03-RE545461 ... 100
Shroud, Radiator ... 126
Shroud, Radiator (- 009288) ... 122
Shroud, Radiator (009289 -) ... 124
Solenoid Kit, Fuel Injection Pump ... 38
Spacer, PTO Lever ... 560
SPINDLE, FRONT WHEEL ... 402
Spring Valve-5102-4045DBM03-RE545461 ... 78
Starter (- 676355)-30AQ-4045DBM03-RE545461 ... 52
Starter Motor (676831 - 678772)-3093-4045DBM03-RE545461 ... 54
Starter Motor Kit-30BQ-4045DBM03-RE545461 ... 56
Starter Motor Shield ... 166
Starter Motor-30BQ-4045DBM03-RE545461 ... 56
Starter Relay, Wiring Harness, Cab ... 176
Starting Motor (- 676355)-30AQ-4045DBM03-RE545461 ... 52
STEERING VALVE SEAL KIT ... 310
Steering Wheel, Cab ... 304
Strainer, Fuel Tank ... 106
Strainer, Fuel Tank, 100L ... 108
STRAPS, LIFT (9813) (TJ15)-9813-4045DBM03-RE545461 ... 94
Stud, Front Axle Support ... 464
Stud, Starter Motor-30BQ-4045DBM03-RE545461 ... 56
Support, Accelerator Assembly, Cab ... 286
Support, Compressor ... 132
Support, Fuel Tank ... 110
Support, Fuel Tank, 100L ... 108
Support, Fuse Link ... 210
Support, Heater Lines, Cab ... 120
Support, Hood ... 468
Support, Hydraulic Filter ... 334
Support, Radiator ... 126
Support, Radiator (- 009288) ... 122
Support, Radiator (009289 -) ... 124
Sway Block, Adjustable Stabilizer Bar, RH / LH (008873 -) ... 388
Switch, HVAC Control, Cab ... 582
SWITCH, PTO ... 263
Switch, Rocker, Instrument Panel ... 206
SWITCH, TEMPERATURE (6606)-6606-4045DBM03-RE545461 ... 86
Switch, Thermo, HVAC Unit ... 588

Índice alfabético - continuação

Página

Switch, Toggle, Instrument Panel 206
SWITCH,OIL PRESSURE (7641)-7641-4045DBM03-RE545461 88
System, Ventilating-29AN-4045DBM03-RE545461 50

T

TACHOMETER SENSOR (6701) (BM04)-6701-4045DBM03-RE545461 87
Tail Lamp, With Brake Light 190
Tail Lights And Turn Signal Lights 190
Tank, Fuel 110
TEMPERATURE SENSOR (6606)-6606-4045DBM03-RE545461 86
TEMPERATURE SWITCH (6606)-6606-4045DBM03-RE545461 86
TENSIONER, BELT (8726)-8726-4045DBM03-RE545461 90
Thermostat Cover Gasket-2170-4045DBM03-RE545461 44
THERMOSTAT-2204-4045DBM03-RE545461 46
TIE ROD (GLOBAL 2WD) 400
TIMING GEAR COVER AND WATER PUMP (4428)-4428-4045DBM03-RE545461 64
Tire, Agro Forestry 439, 446
Toggle Switch, HVAC Control, Cab 582
TOOLBOX (- 005441) 458
TRANSMISSION FRONT COVER 140, 144
Travel Alarm 200
Tube, Oil Pump-5001-4045DBM03-RE545461 76
Tube, Thermostat Cover-2170-4045DBM03-RE545461 44
Turn-Signal and Clearance Lights 184
Turning Light 192

U

Universal Joint, Hitch 346

V

V-Belt, Fan Drive 130
Valve Cover-1103-4045DBM03-RE545461 29
VALVE SEAL KIT, STEERING 302, 310
Valve Seat Insert, Cylinder Head-5102-4045DBM03-RE545461 78
Valve, Dual SCV 366
VALVE, ENGINE OIL BY-PASS-4607-4045DBM03-RE545461 68
Valve, Exhaust-5102-4045DBM03-RE545461 78
Valve, Intake-5102-4045DBM03-RE545461 78
VALVE, ROCKSHAFT CONTROL (W/O SCV) 368
Valve, Spring-5102-4045DBM03-RE545461 78
Valve, Water, HVAC Unit 588
Valves, Cylinder Head-5102-4045DBM03-RE545461 78
Vent System-29AN-4045DBM03-RE545461 50
VENTILATING SYSTEM (2916)-2916-4045DBM03-RE545461 48

W

Warning Alarm 200
Warning Lights 606
WATER PUMP (4428)-4428-4045DBM03-RE545461 64
WATER PUMP INLET (5701)-5701-4045DBM03-RE545461 80
WATER PUMP PULLEY (2002)-2002-4045DBM03-RE545461 42
Weatherstrip, Escape Window, RH 572
Weatherstrip, Rear Window 598
Weatherstrip, Side Window Tinted, LH 576
Weatherstrip, Side Window, RH 578
Weatherstrip, Windshield 594
WEIGHT, REAR WHEEL 478
Wheel Center, Rear Wheel 450
WHEEL HUB, FRONT 402
Wheel Ring, Rear Wheel 450
Wheel, Rear 449
Window, Lower Front, Cab 580
Windowpane, Rear Window 569, 598
Windshield 594
Wiper Arm, Windshield Wiper 596
Wiper Motor, Windshield Wiper 596
Wiring Harness, Battery Cables 152
Wiring Harness, Front Console, Cab 182
Wiring Harness, RH Console, Cab 556
Wiring Harness, Roof 590
Without Fuel Pump, Cover-3799-4045DBM03-RE545461 62
Work Lights 186

Página

Y

Yoke Link End, Three Point Hitch Lift Links (- XXXXXX) 382
Yoke, Control Lever EPTO 378
Yoke, Hitch and SCV 346

Índice pictórico por seção

RGP14979 B.1

4045DBM03

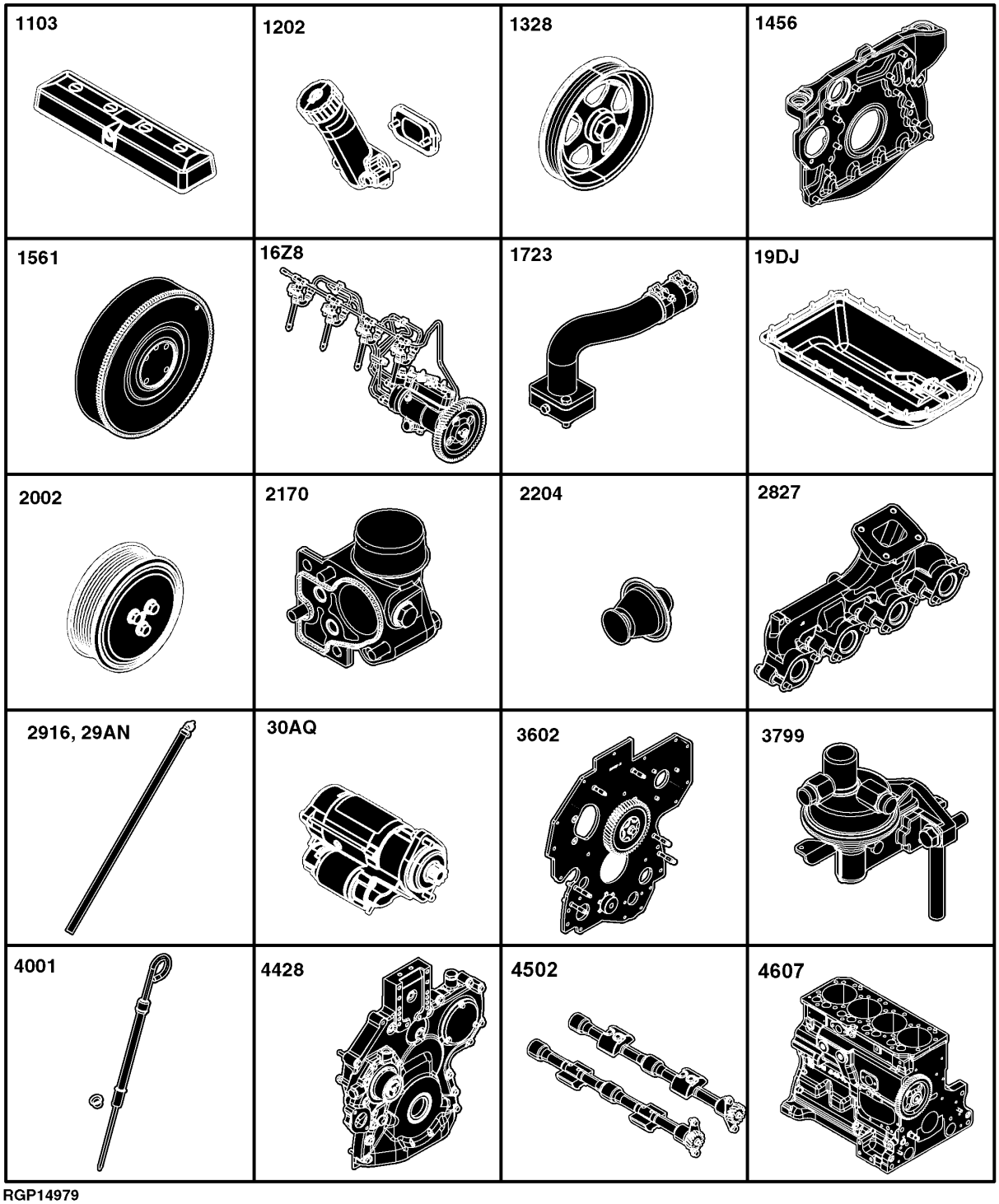

RGP14979

1103-	29
1202-	30
1328-	32
1456-	33
1561-	34
16Z8-	36
16Z8A-	38
1723-	39
19DJ-	40
2002-	42
2170-	44
2204-	46
2827-	47
2916-	48
29AN-	50
30AQ-	52
3093-	54
30BQ-	56
3602-	60
3799-	62
4001-	63
4428-	64
4502-	66
4607-	68

Índice pictórico por seção

RGP14980 B.1

35DL-	58
4715-	70
4833-	72
4901-	74
5001-	76
5102-	78
5701-	80
5934-	82
6599-	84
6606-	86
6701-	87
7641-	88
8726-	90
8812-	92
9813-	94
1-	96
2-	98
3-	100

4045DBM03



RGP14980

1103 Tampa da Válvula

RE59798PCDF01 A.1

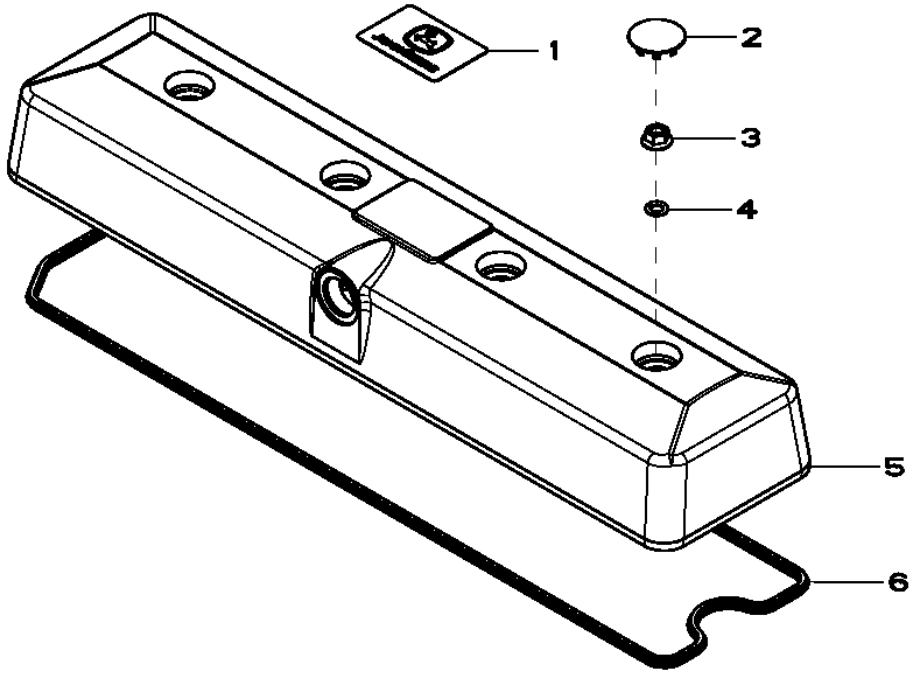

Item	*Nº peça*	*Descrição*	*Qtde*	*Nº série motor*	*Notas*
1	R521401	EmblEma	1		
2	H23125	Plugue	4		
3	R123574	Porca	4		
4	R123575	Anel o	4		
5	.....	Tampa de válvula	1		(MARKED R519779) (ORDER RE70401 AND RE59801)
6	R524480	Junta	1		
	RE520539	Kit de juntas	AR		(A)

(A) APROPRIADOS PARA ALTA TEMPERATURA, INCLUEM INSTRUÇÕES

1202 Gargalo de Abastecimento de Óleo

1202_RE59356_PCD B.1

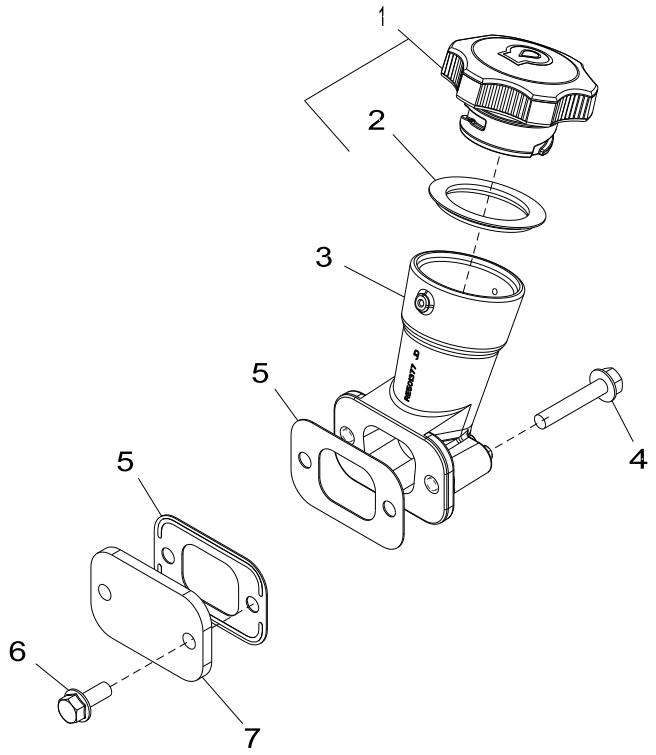

1202_RE59356_PCD

Item	*Nº peça*	*Descrição*	*Qtde*	*Nº série motor*	*Notas*
1	RE500005	Tampa do abasTecimenTo	1		ORDER RE535560
	RE535560	Tampa do abasTecimenTo	1		
2	R502902	Junta de vedação	1		ID= 44 mm
3	RE501377	Bocal de enchimento	1		
4	RE67239	Parafuso	2		(A)
5	R136495	Junta	2		
6	RE67238	Parafuso	2		(A)
7	R116296	Capa	1		

(A) Roscas com Vedante Pré-aplicado

1328 Polia do Virabrequim

1328_RE515238_PCD A.1

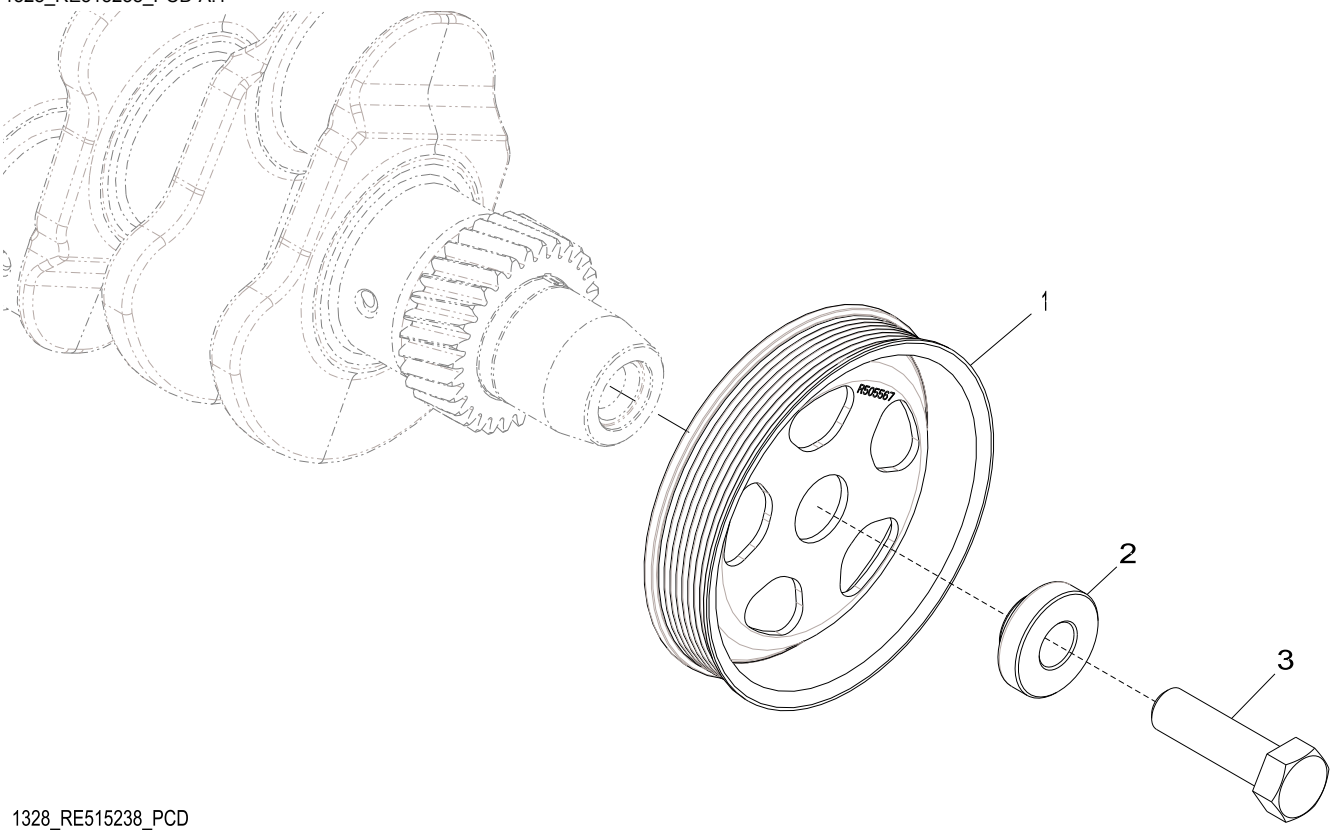

1328_RE515238_PCD

Item	*Nº peça*	*Descrição*	*Qtde*	*Nº série motor*	*Notas*
1	R505567	Polia	1		OD = 173 mm
2	R515040	Bucha	1		OD = 50 mm
3	R516648	Parafuso sextavado	1		(A) M20 X 70

(A) Única Utilização

1456 Cobertura do volante do motor

RE517252PCDA01 A.1

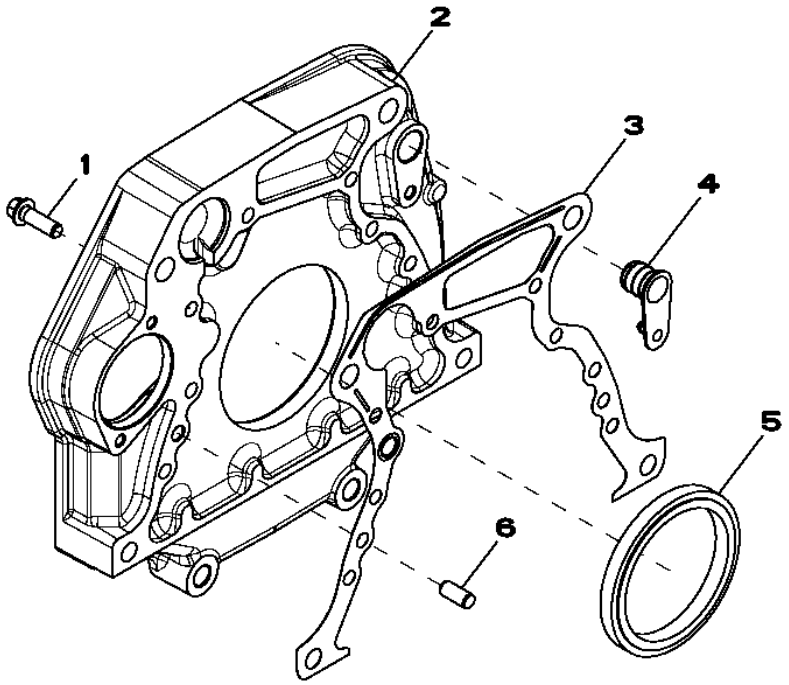

Item	*Nº peça*	*Descrição*	*Qtde*	*Nº série motor*	*Notas*
1	R135918	Parafuso	8		
2	R515028	Carcaça	1		
3	DZ101888	Junta	1		
4	R131769	Plugue	1		
5	RE44574	Vedação	1		
6	R48685	Pino de centragem	2		

1561 Volante do Motor

RE506172PCDD01 A.1

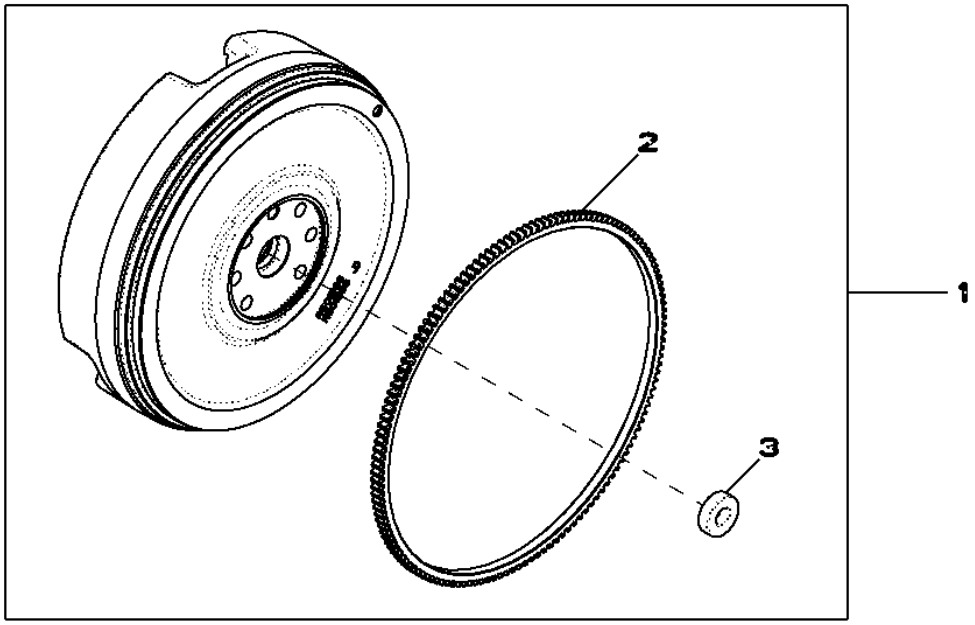

Item	*Nº peça*	*Descrição*	*Qtde*	*Nº série motor*	*Notas*
1	RE502964	Volante	1		
2	R114282	Coroa	1		
3	JD9449	Rolamento de esfeRas	1		

16Z8 Bomba de Injeção de Combustível

RE540073PCDA01 A.1

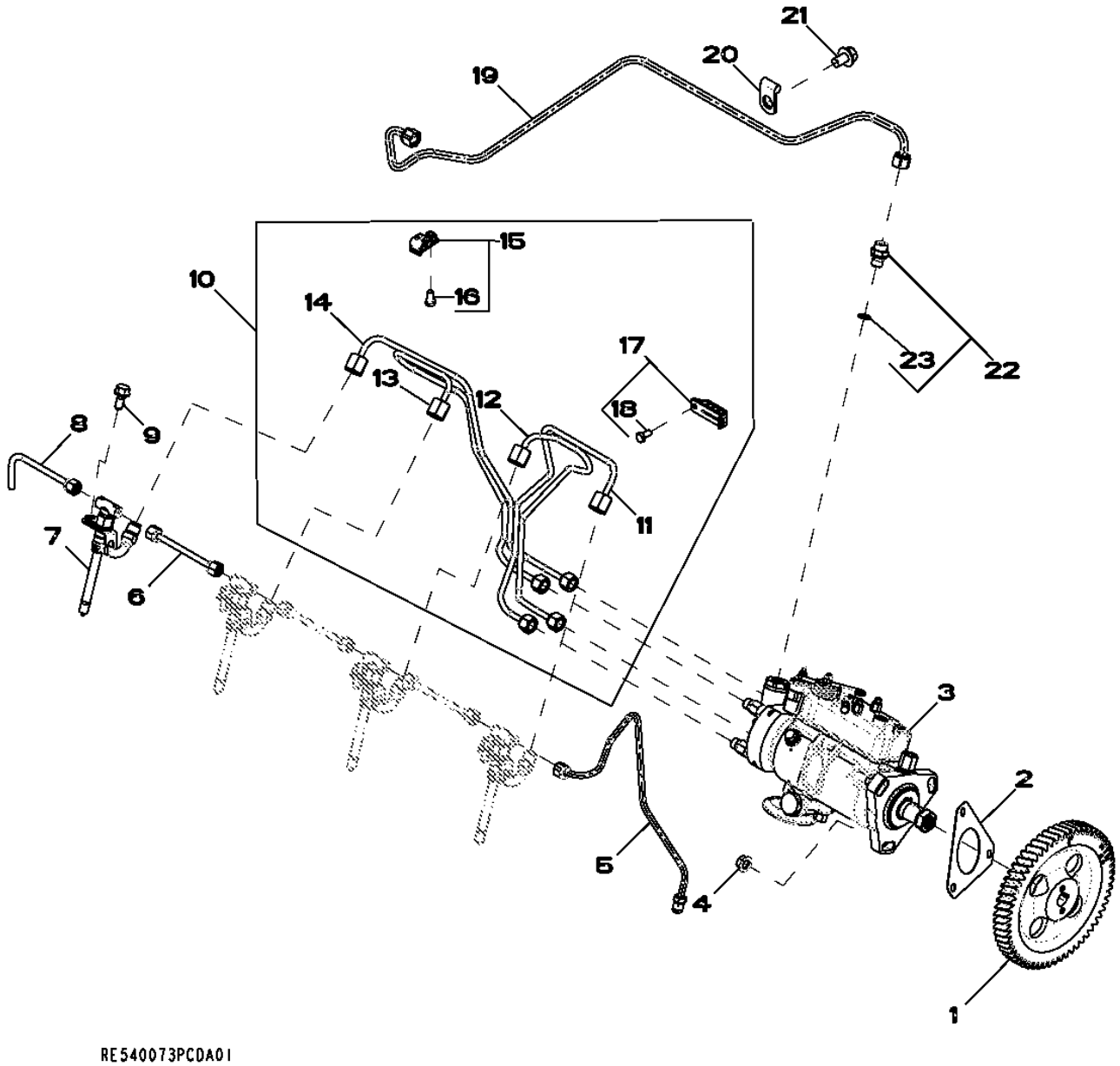

Item	Nº peça	Descrição	Qtde	Nº série motor	Notas
1	R132267	EngrEnagem	1		
2	R97354	Junta	1		
3	RE545462	Bombainjetora combustível	1		SUB FOR RE533045
4	14M7298	Porca com flange	3		M8
5	RE47730	Linha de combustivel	1		
6	RE68748	Tubo	3		
7	RE60062	Bico injetor	4		
	SE501102	Bico injetor remanufaturado	4		REMAN FOR RE60062
8	RE502150	Linha de combustivel	1		
9	R116366	Parafuso	4		
10	RE538058	Linha de combustivel	1		
11	.....	Linha de combustivel	1		ORDER RE538058
12	.....	Linha de combustivel	1		ORDER RE538058
13	.....	Linha de combustivel	1		ORDER RE538058
14	.....	Linha de combustivel	1		ORDER RE538058
15	RE19797	Braçadeira	2		
16	19M6614	Parafuso sextavado	1		M6 X 12
17	RE19799	Braçadeira	1		
18	19M6614	Parafuso sextavado	1		M6 X 12
19	RE533048	Linha de combustivel	1		
20	T30367	Braçadeira	1		
21	19M7783	Parafuso	1		M10 X 16
22	RE60029	Adaptador	1		
23	51M7040	Anel o	1		9.300 X 2.200 mm

Bomba Injetora de Combustível, Solenoide

CD37289A A.1

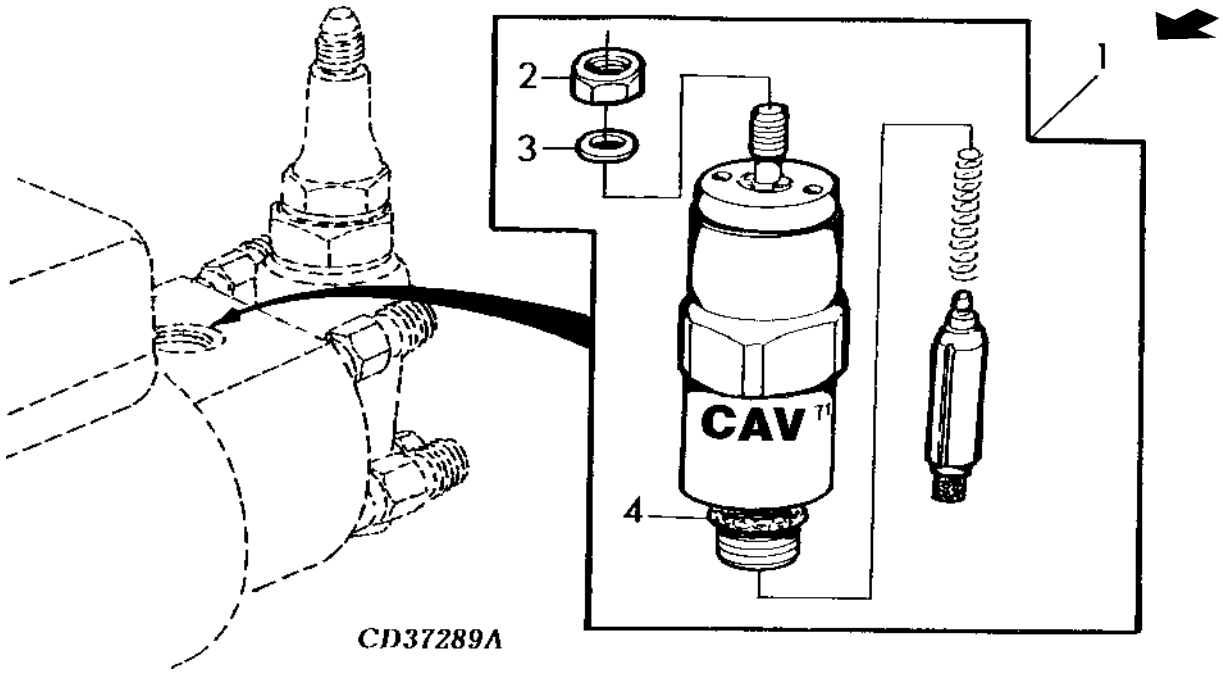

Item	*Nº peça*	*Descrição*	*Qtde*	*Nº série motor*	*Notas*
1	RE54064	Solenóide	1		
	RE22744	Solenóide	1		(A)
2	R67150	Porca	1		M5
3	12M7060	Arruela	1		5.300 mm
4	R67147	Anel o	1		

(A) Para o Brasil

1723 Admissão de Ar

RE500241PCDA01 A.1

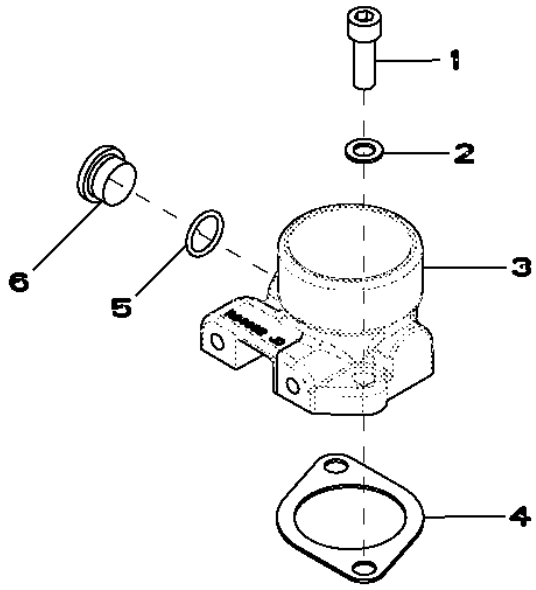

RE500241PCDA01

Item	*Nº peça*	*Descrição*	*Qtde*	*Nº série motor*	*Notas*
1	19M7576	Parafuso	2		M10 X 30
2	24M7096	Arruela	2		10.500 X 18 X 1.600 mm
3	R84992	Duto de ar	1		
4	R81275	Junta	1		
5	R26906	Anel o	1		
6	T58477	Tampão	1		

19DJ Bandeja de Óleo

19DJ_RE540262_PCD A.1

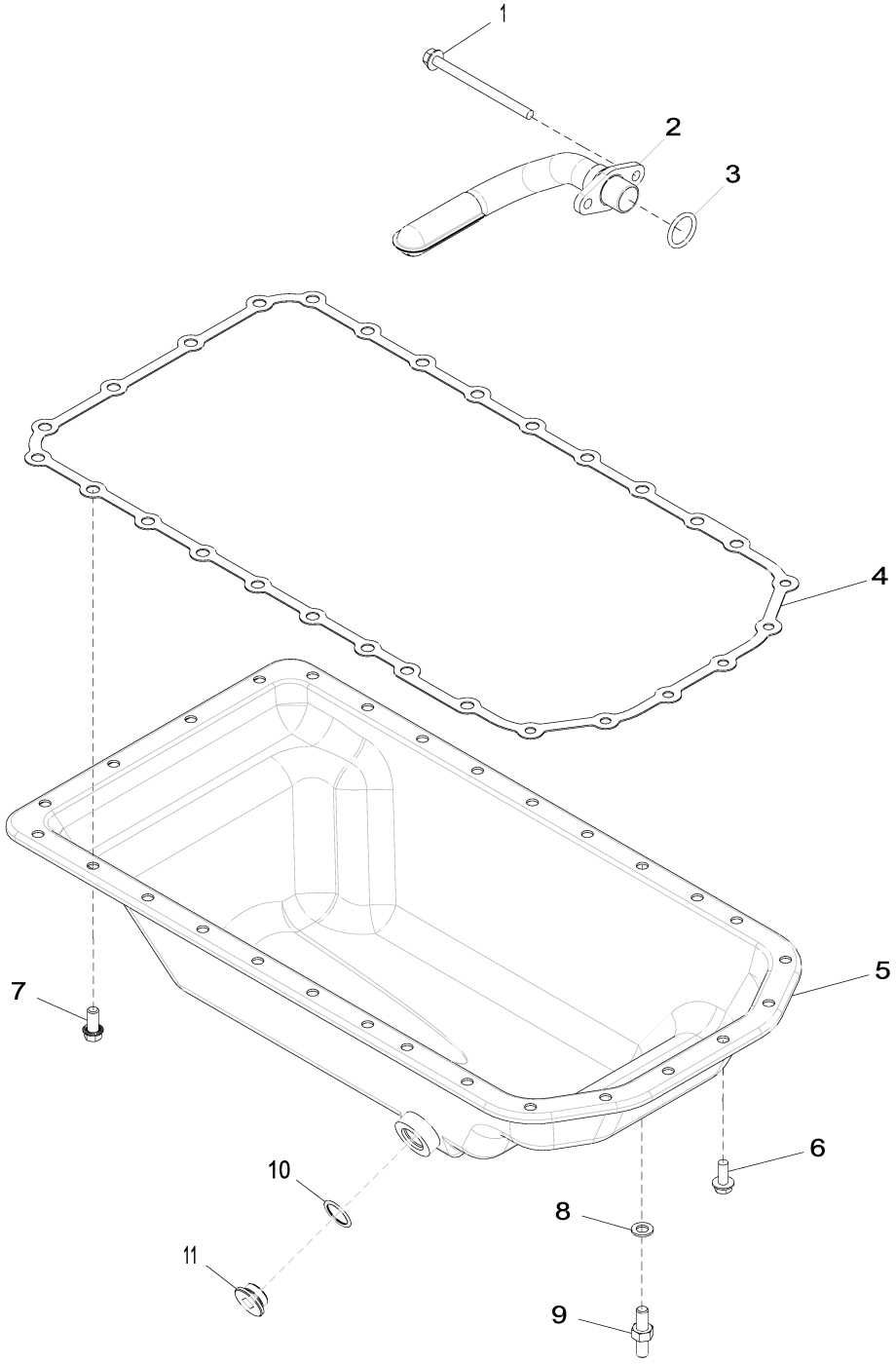

19DJ_RE540262_PCD

Item	*Nº peça*	*Descrição*	*Qtde*	*Nº série motor*	*Notas*
1	19M10075	Parafuso	2		M8 X 110
2	RE516280	Entrada da Bombade óleo	1		
3	R61871	Anel o	1		
4	R521525	Junta	1		
5	RE503026	Cárter	1		SUB FOR RE57482
6	19M8062	Parafuso	6		M8 X 20
7	R505537	Parafuso sextavado	21		
8	12M7135	Arruela de pressão	1		10 mm
9	R500375	Pino	1		
10	R120247	Anel	1		
11	R515195	Tampão de dreno	1		(A)
	R503808	Tampão de dreno	1		(B)

(A) Somente para o Mercado de Exportação

(B) Para o Mercado da Índia Somente

2002 Polia da Bomba de Água

RE57779PCDD03 A.1

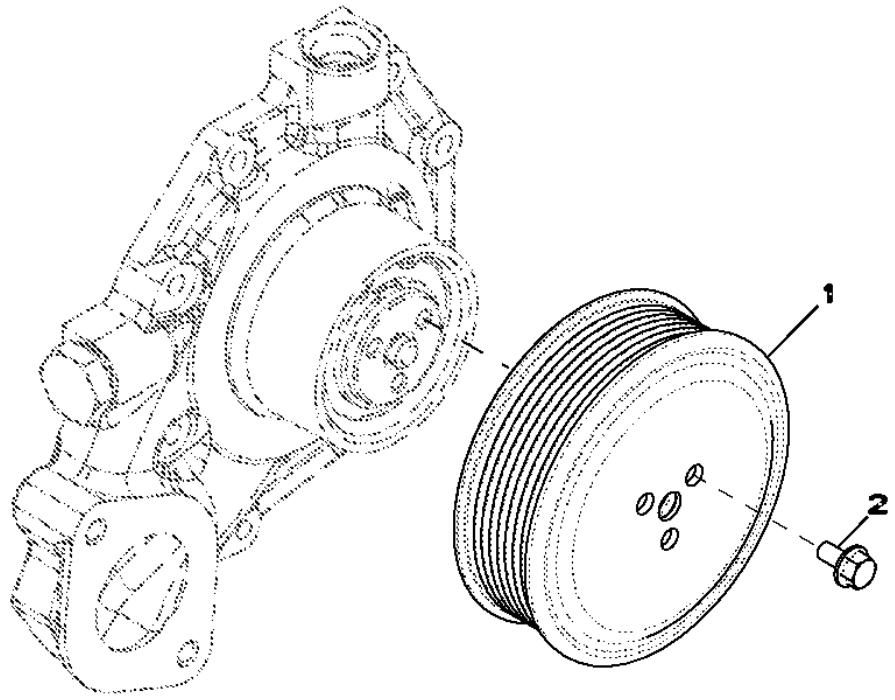

Item	*Nº peça*	*Descrição*	*Qtde*	*Nº série motor*	*Notas*
1	R121038	Polia	1		
2	19M7774	Parafuso	3		M6 X 12

2170 Tampa do Termostato

2170_RE540312_PCD A.1

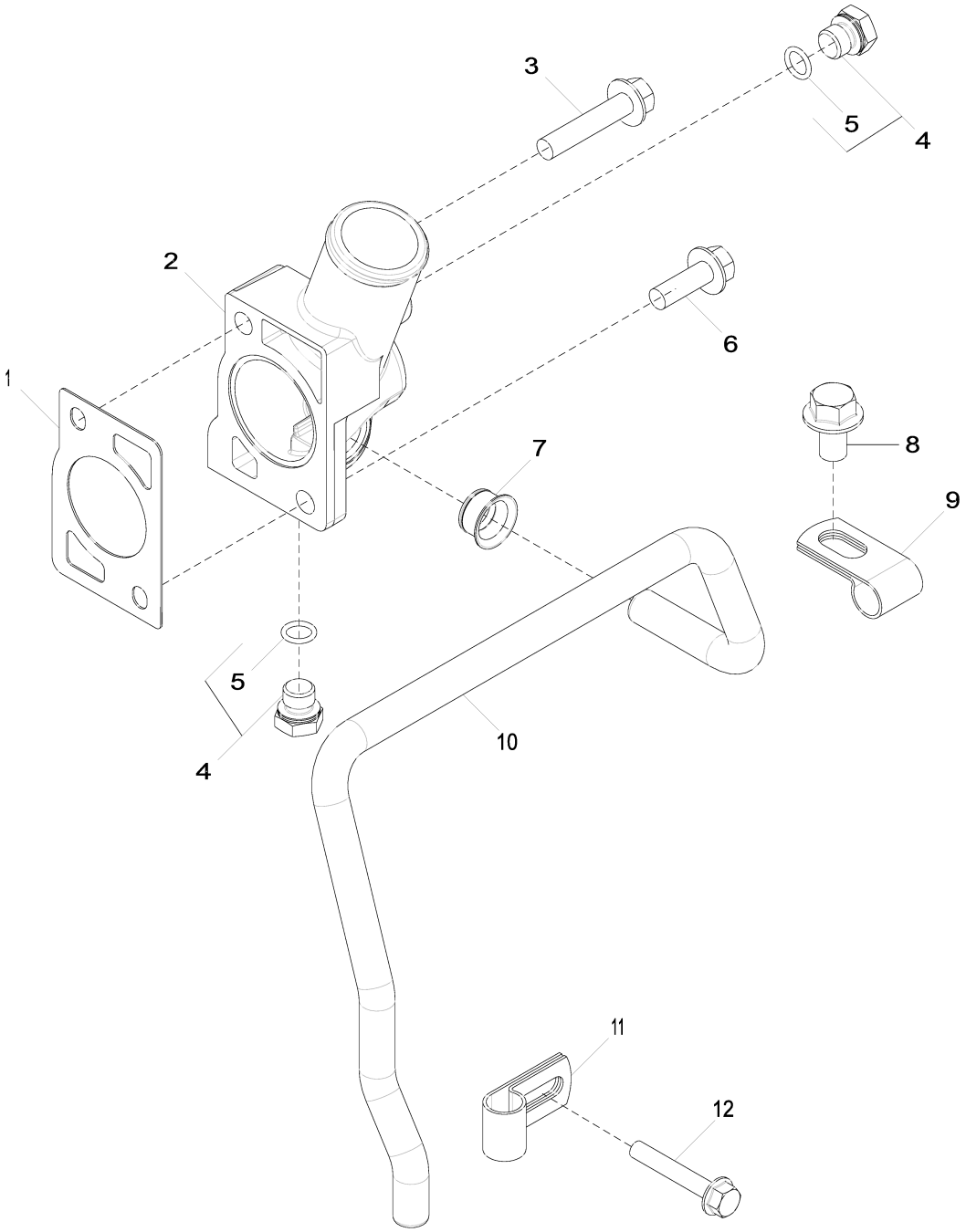

2170_RE540312_PCD

Item	*Nº peça*	*Descrição*	*Qtde*	*Nº série motor*	*Notas*
1	R502814	Junta	1		
2	R501130	Capa	1		
3	19M8292	Parafuso	1		M10 X 50
4	RE46684	Tampão	3		
5	51M7041	Anel o	1		11.300 X 2.200 mm
6	19M7786	Parafuso	1		M10 X 30
7	R123226	Vedação	1		
8	19M7787	Parafuso	1		M12 X 20
9	R123323	Braçadeira	1		
10	R532156	Tubo	1		
11	R123324	Braçadeira	1		
12	19M7800	Parafuso	1		M8 X 50

2204 Válvula Termostática

RE501083PCDA01 A.1

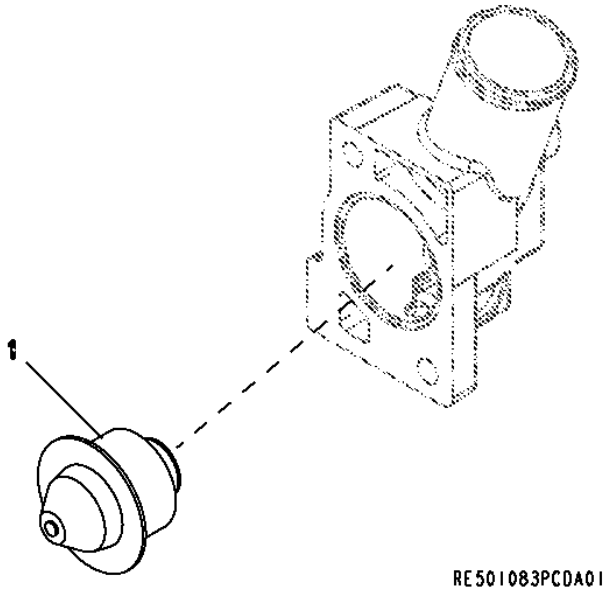

Item	*Nº peça*	*Descrição*	*Qtde*	*Nº série motor*	*Notas*
1	RE501052	TermosTaTo	1		

2827 Coletor de Descarga

RE71486PCDD01 A.1

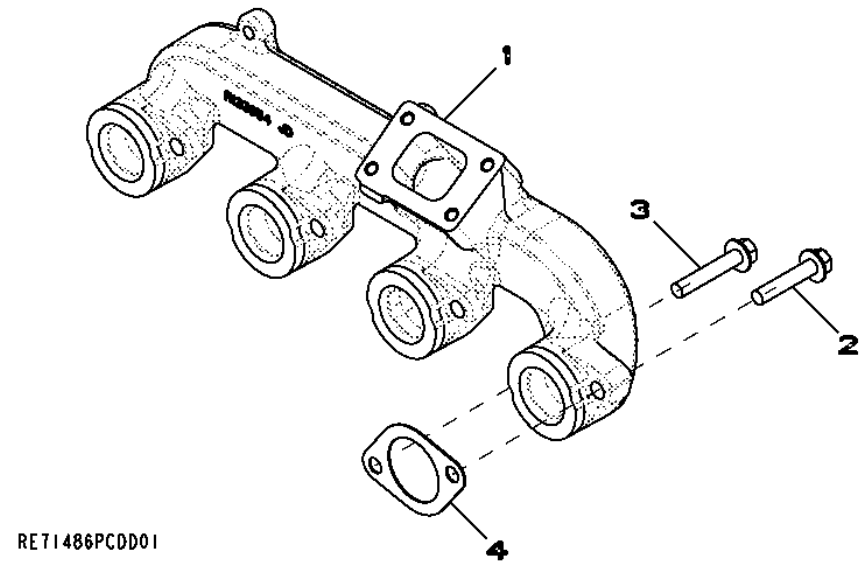

Item	*Nº peça*	*Descrição*	*Qtde*	*Nº série motor*	*Notas*
1	R133954	Coletor de escape	1		
2	19M8292	Parafuso	4		M10 X 50
3	19M8528	Parafuso	4		M10 X 55
4	R521439	Junta	4		

2916 Sistema de Ventilação

RE501678PCDD01 A.1

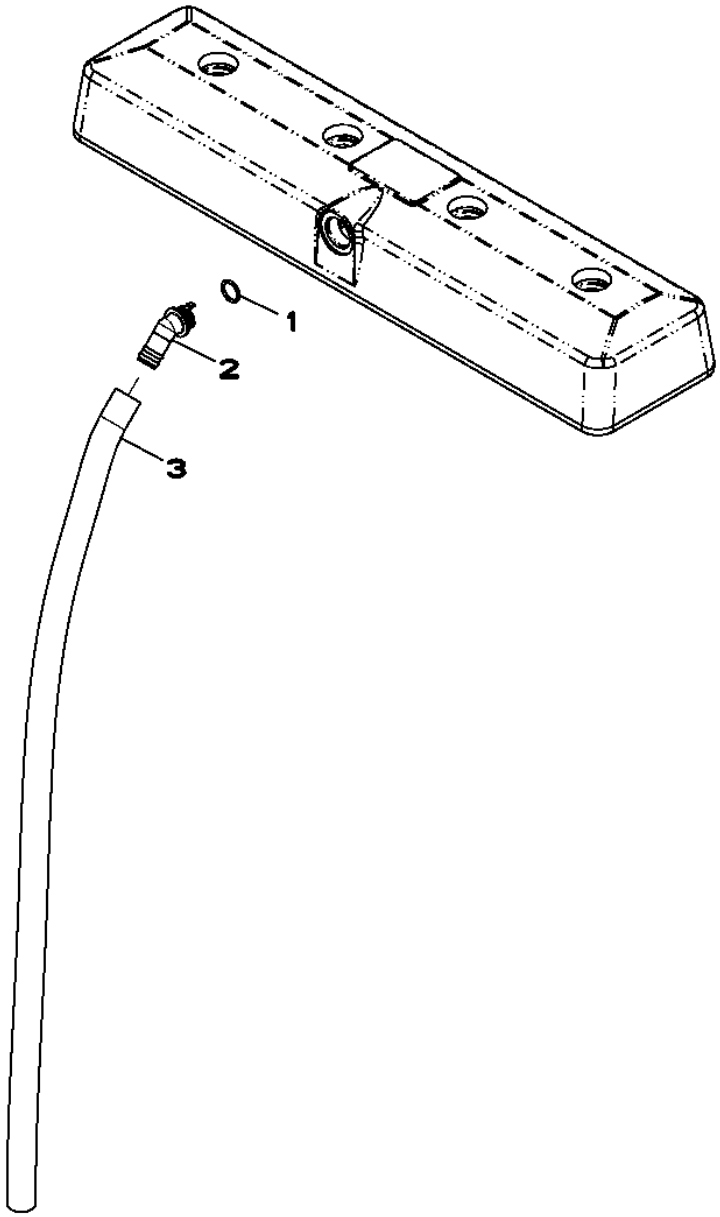

RE501678PCDD01

Item	*Nº peça*	*Descrição*	*Qtde*	*Nº série motor*	*Notas*
1	R72328	Anel o	1		
2	R123586	Conexão em ângulo	1		
3	.....	Mangueira em metro	1		(MAKE FROM TY24401)

29AN Sistema de Ventilação

29AN_RE551006_PCD A.1

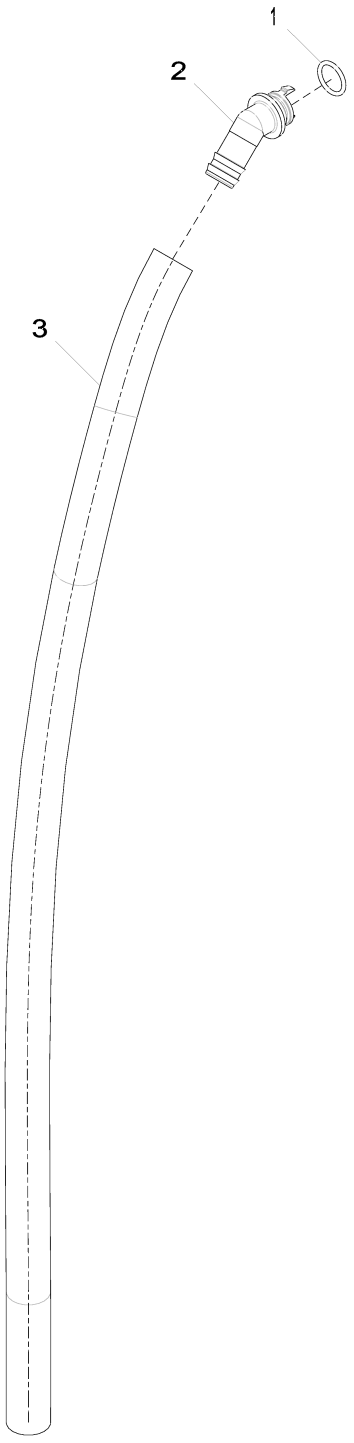

29AN_RE551006_PCD

Item	*Nº peça*	*Descrição*	*Qtde*	*Nº série motor*	*Notas*
1	R72328	Anel o	1		
2	R123586	Conexão em ângulo	1		
3	R122401	Tubo	1		

30AQ Motor de Partida (- 676355)

30AQ_RE540096_PCD A.1

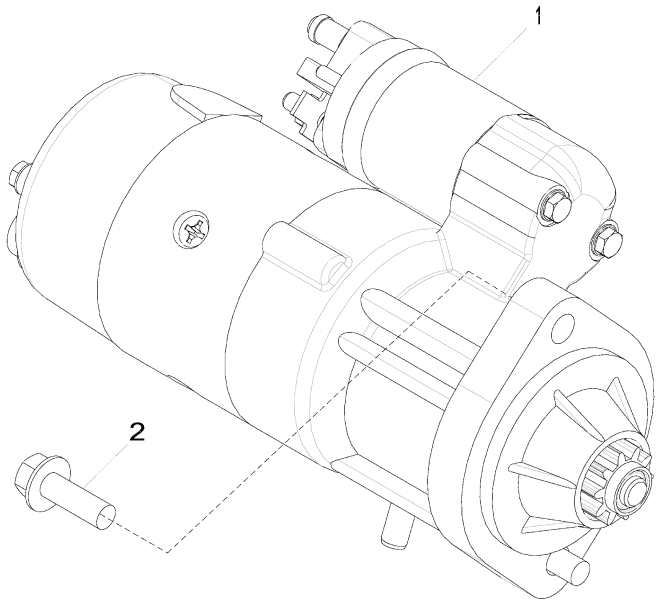

30AQ_RE540096_PCD

Item	*Nº peça*	*Descrição*	*Qtde*	*Nº série motor*	*Notas*
1	RE529594	Motor de partida	1		12 V, 3 KW
2	19M7786	Parafuso	2		M10 X 30

3093 Motor de Partida (676831 - 678772)

3093_RE524796_PCD A.1

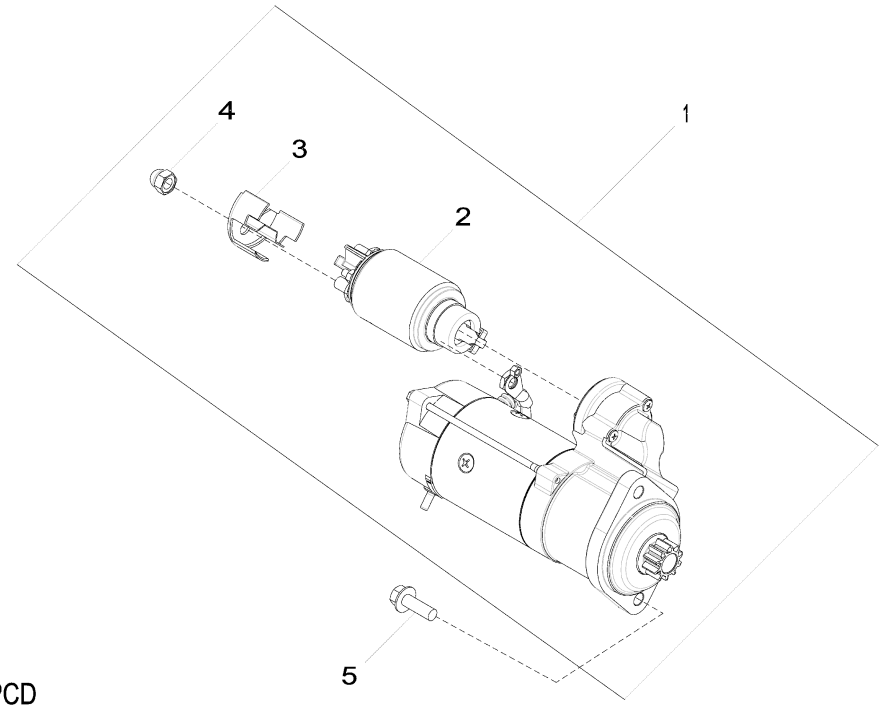

3093_RE524796_PCD

Item	*Nº peça*	*Descrição*	*Qtde*	*Nº série motor*	*Notas*
1	RE516157	Kit para motor de partida	1		12V (INCLUDES R517440, R135432)
	SE501852	Motor de partida remanufat.	1		12V (REMAN FOR RE516157)
2	RE549434	Solenóide	1		
3	R517440	Capa	1		
4	R135432	Porca	1		
5	19M7786	Parafuso	2		M10 X 30

30BQ Motor de Partida

30BQ_RE546855_PCD C.1

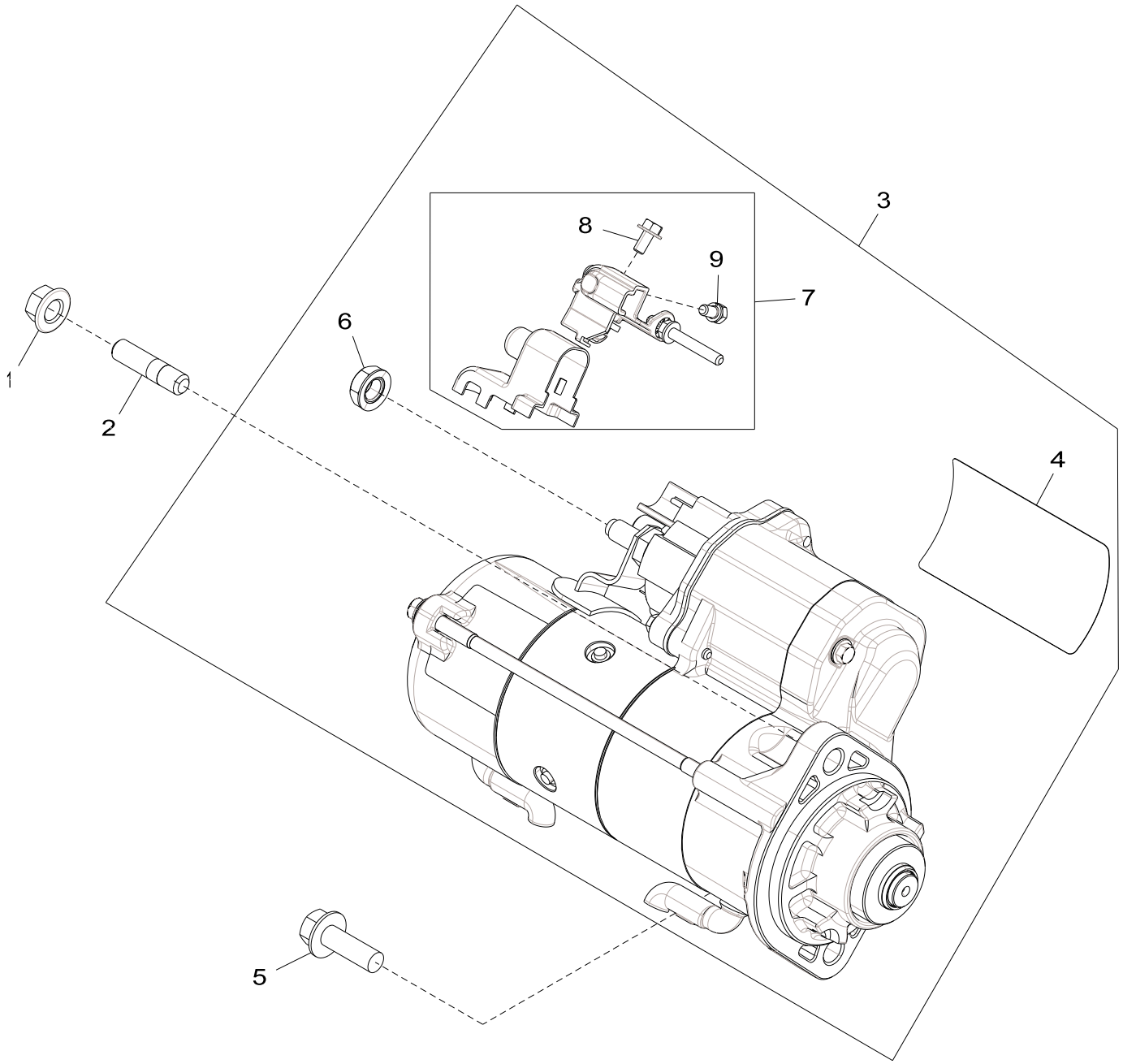

30BQ_RE546855_PCD

Item	*Nº peça*	*Descrição*	*Qtde*	*Nº série motor*	*Notas*
1	14M7296	Porca com flange	1		M10
2	42M7058	Pino	1		
3	RE546860	Kit para motor de partida	1		12 V
4	T146102	Etiqueta	1		
5	19M7786	Parafuso	1		M10 X 30
6	R533839	Porca com flange	1		
7	RE549139	Kit da cobertura	1		
8	R533838	Parafuso	1		
9	RE71256	Parafuso c/arruela	1		

35DL Filtro de Combustível

RE521133PCDA01 A.1

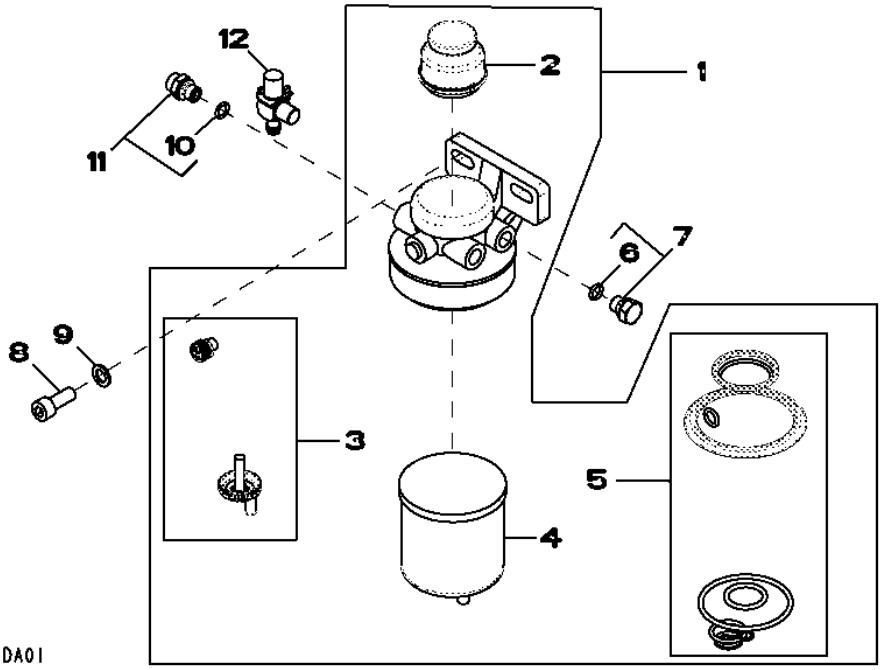

Item	*Nº peça*	*Descrição*	*Qtde*	*Nº série motor*	*Notas*
1	RE521129	Filtro de combustível	1		
2	RE50467	Bombamanual	1		
3	RE60854	Kit da válvula	1		
4	RE62418	Filtro de combustível	1		
5	RE516553	Kit retentor	1		
6	51M7040	Anel o	1		9.300 X 2.200 mm
7	RE46686	Conexão	2		
8	19M8328	Parafuso	2		M10 X 25
9	24M7096	Arruela	2		10.500 X 18 X 1.600 mm
10	51M7040	Anel o	1		9.300 X 2.200 mm
11	RE60029	Adaptador	1		
12	R109379	Conexão em ângulo	1		

3602 Placa Dianteira e Engrenagens Intermediárias (Superior e Inferior)

RE58179PCDD02 A.1

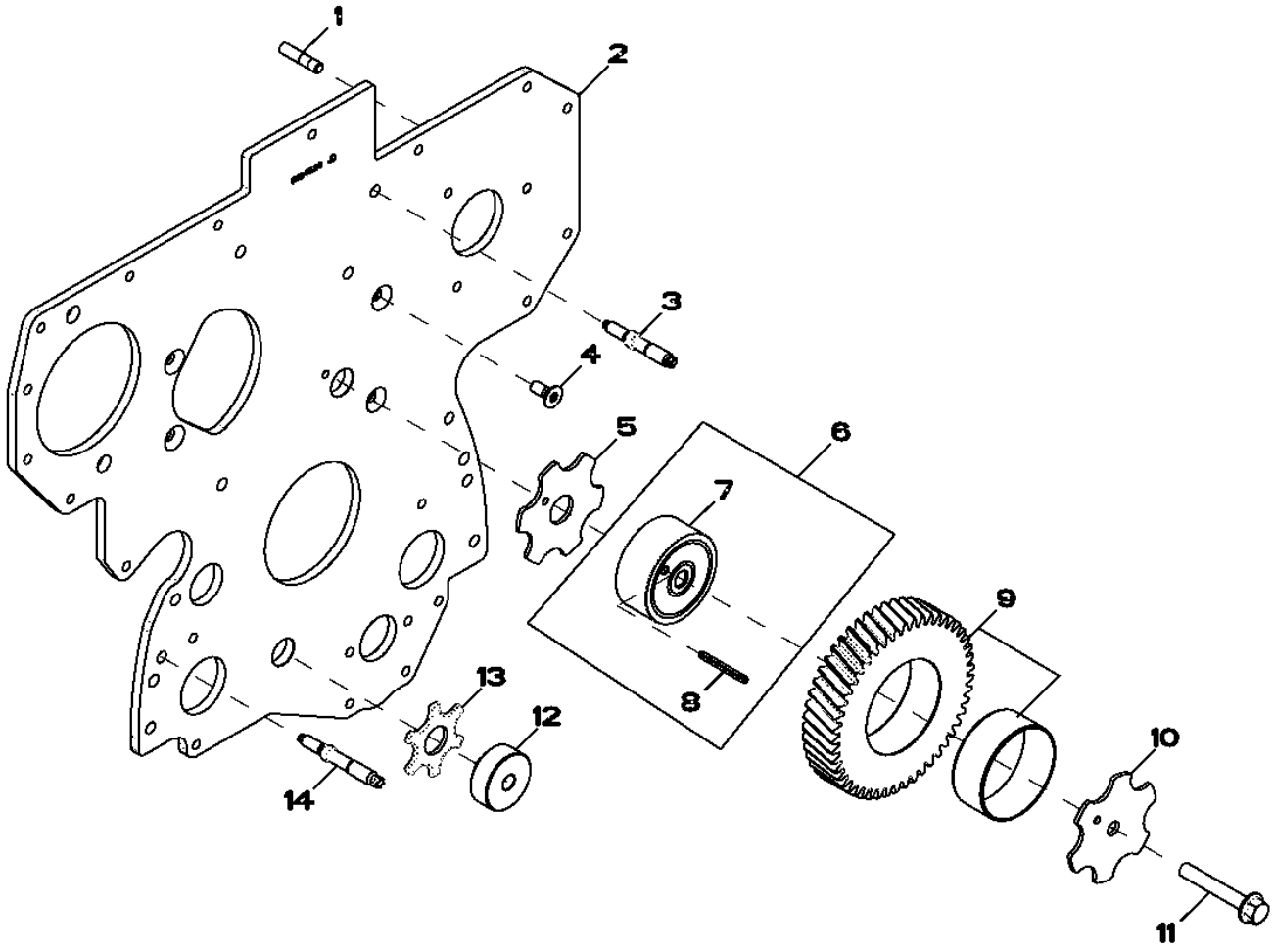

RE58179PCDD02

Item	Nº peça	Descrição	Qtde	Nº série motor	Notas
1	R116386	Pino	3		LGTH= 37MM
2	R134526	Placa	1		
3	R134518	Pino	2		LGTH= 68MM
4	R136475	Parafuso	4		
5	R123174	Arruela de pressão	1		
6	RE505641	Eixo	1		
7	R120641	Eixo	1		
8	34H288	Pino elástico	1		3/16" X 1-3/4"
9	RE508932	EngrEnagem	1		Z= 49, (MARKED R505121)
10	R131206	Arruela de encosto	1		
11	19M8997	Parafuso	1		M10 X 65
12	R114194	Eixo	1		
13	R101225	Arruela de encosto	1		
14	R123584	Pino	4		LGTH= 79MM

3799 Tampa da Bomba de Transferência de Combustível

RE59619PCDD02 A.1

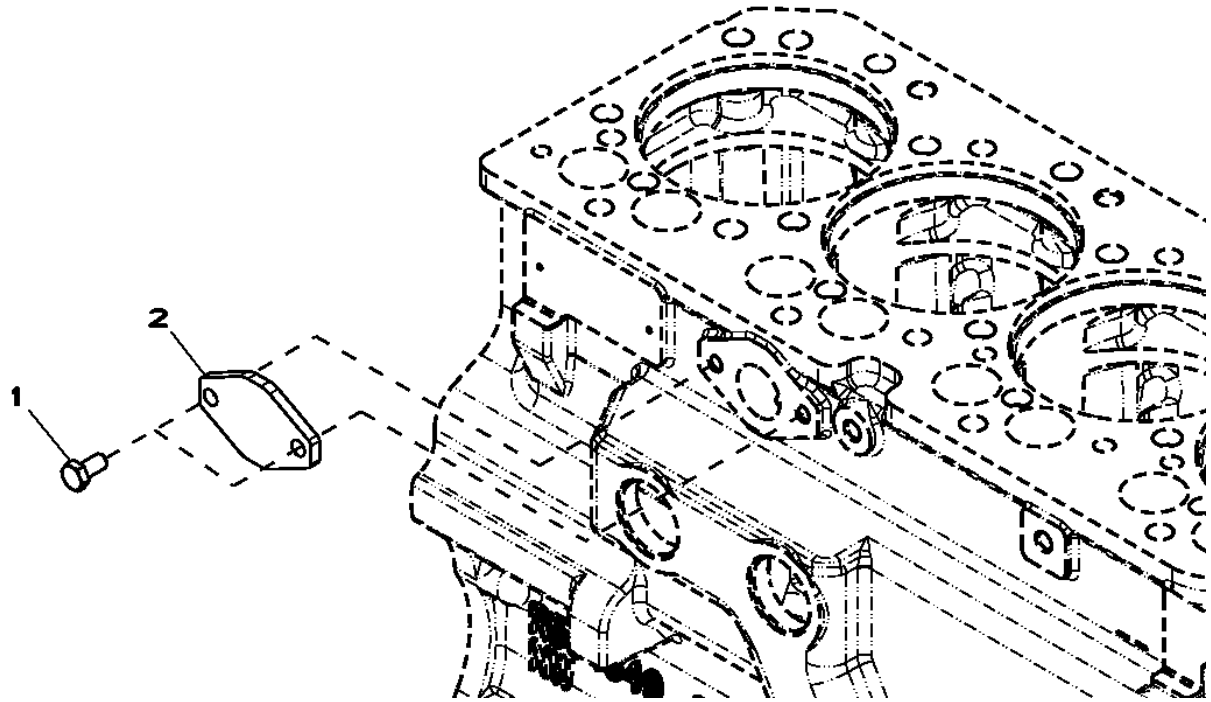

Item	*Nº peça*	*Descrição*	*Qtde*	*Nº série motor*	*Notas*
1	RE66334	Parafuso sextavado	2		(A) 10.9
2	R123396	Capa	1		
..	.....	Junta líquida	1		

(A) Roscas com Vedante Pré-aplicado

4001 Vareta de Óleo do Motor

RE59700PCDD02 A.1

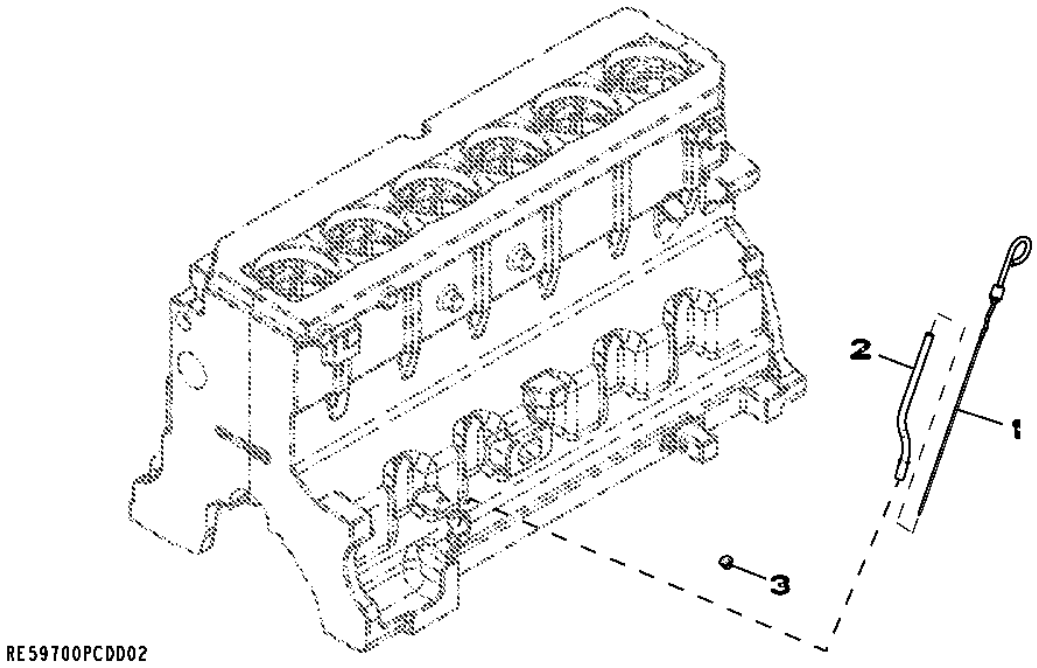

Item	*Nº peça*	*Descrição*	*Qtde*	*Nº série motor*	*Notas*
1	RE69243	Vareta de niVel	1		
2	R130055	Tubo vareTa de nível	1		
3	R502725	Plugue	1		

4428 Tampa da Engrenagem de Distribuição

RE509417PCDF03 A.1

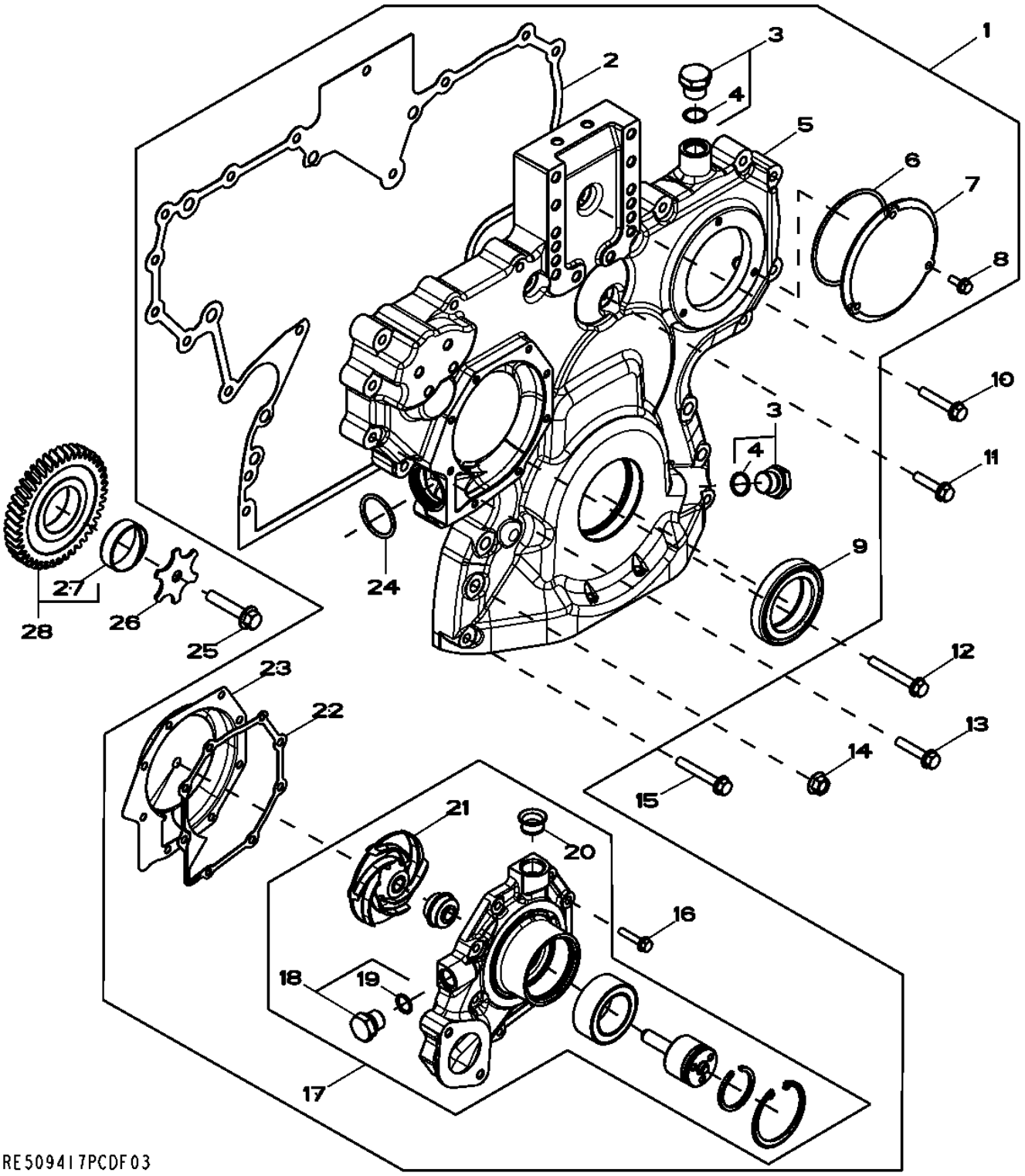

Item	*Nº peça*	*Descrição*	*Qtde*	*Nº série motor*	*Notas*
1	RE532941	Kit	1		(A)
2	R520131	Junta	1		
3	RE517370	Conexão	1		M20 X 1.5
4	51M7044	Anel o	1		17.300 X 2.200 mm
5	.....	Capa	1		NSEP (MARKED R520129) (ORDER RE532941)
6	R121424	Anel o	1		91.669 X 3.531 mm (3-39/64" X 0.139")
7	R121411	Capa	1		
8	19M7775	Parafuso	3		M6 X 16
9	RE538097	Vedação	1		
10	RE67239	Parafuso	1		(B) M8 X 45
11	19M8291	Parafuso	1		M8 X 35
12	19M7801	Parafuso	1		M8 X 60
13	19M8317	Parafuso	10		M8 X 40
14	14M7296	Porca com flange	6		M10
15	19M7979	Parafuso	2		M8 X 55
16	19M7796	Parafuso	8		M6 X 30
17	RE505981	Bombad'água	1		(ALSO ORDER R123417 AND R123226)
	SE501610	Bombad'água remanufaturada	1		(REMAN FOR RE505981)
18	RE46685	Tampão	1		M18 X 1.5
19	51M7043	Anel o	1		15.300 X 2.200 mm
20	R123226	Vedação	1		
21	.....	Impulsor	1		NSEP (MARKED R121036) (ORDER RE505981)
22	R123417	Junta	1		
23	RE508566	Inserto	1		(A)
24	R504734	Anel o	1		37.694 X 3.531 mm (1-31/64" X 0.139")
25	19M8966	Parafuso	1		M10 X 50
26	R131283	Arruela de encosto	1		11 X 60 X 3 MM
27	RE56369	EngrEnagem	1		Z= 43, (MARKED R120636)
28	R114193	Bucha	1		

(A) INCLUI INSTRUÇÕES

(B) ROSCAS COM VEDANTE PRÉ-APLICADO

4502 Eixo Balanceador

4502_RE501265_PCD B.1

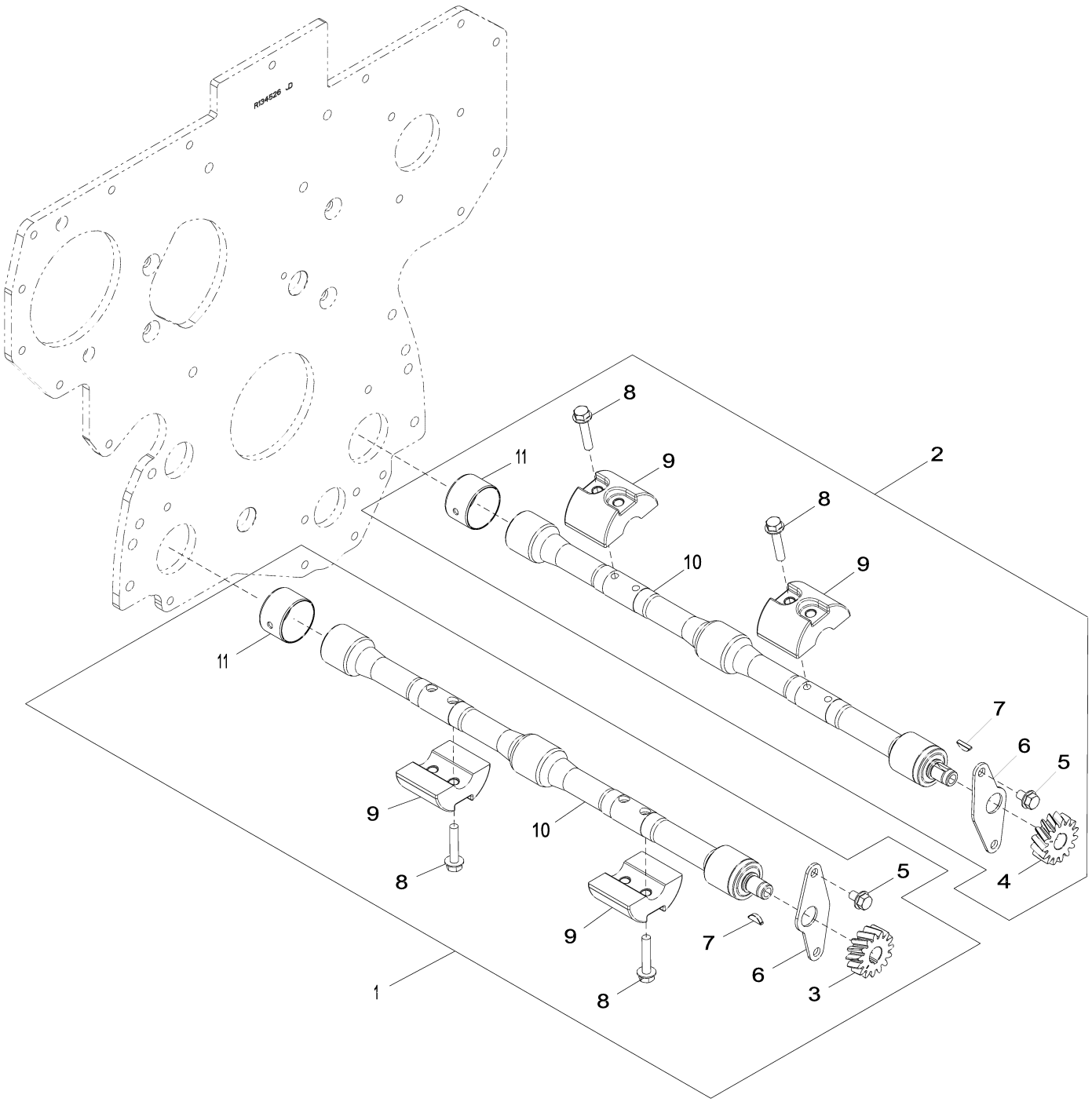

4502_RE501265_PCD

Item	Nº peça	Descrição	Qtde	Nº série motor	Notas
1	RE502447	Eixo compensador	1		RH, KIT
2	RE502446	Eixo compensador	1		LH, KIT
3	R120637	EngrEnagem	1		Z= 15, RH
4	R120639	EngrEnagem	1		Z= 15, LH
5	19M7864	Parafuso	4		M8 X 12
6	R116078	Placa	1		
7	R133303	Chaveta	1		
8	19M7798	Parafuso	8		M8 X 40
9	R500265	Peso	4		
10	.....	Eixo compensador	1		NSEP (MARKEDRE500448) (ORDER RE502447)RH
	.....	Eixo compensador	1		NSEP (MARKED RE500449) (ORDER RE502446)LH
11	R115299	Bucha	1		

4607 Bloco de Cilindros

RE71548PCDD03 A.1

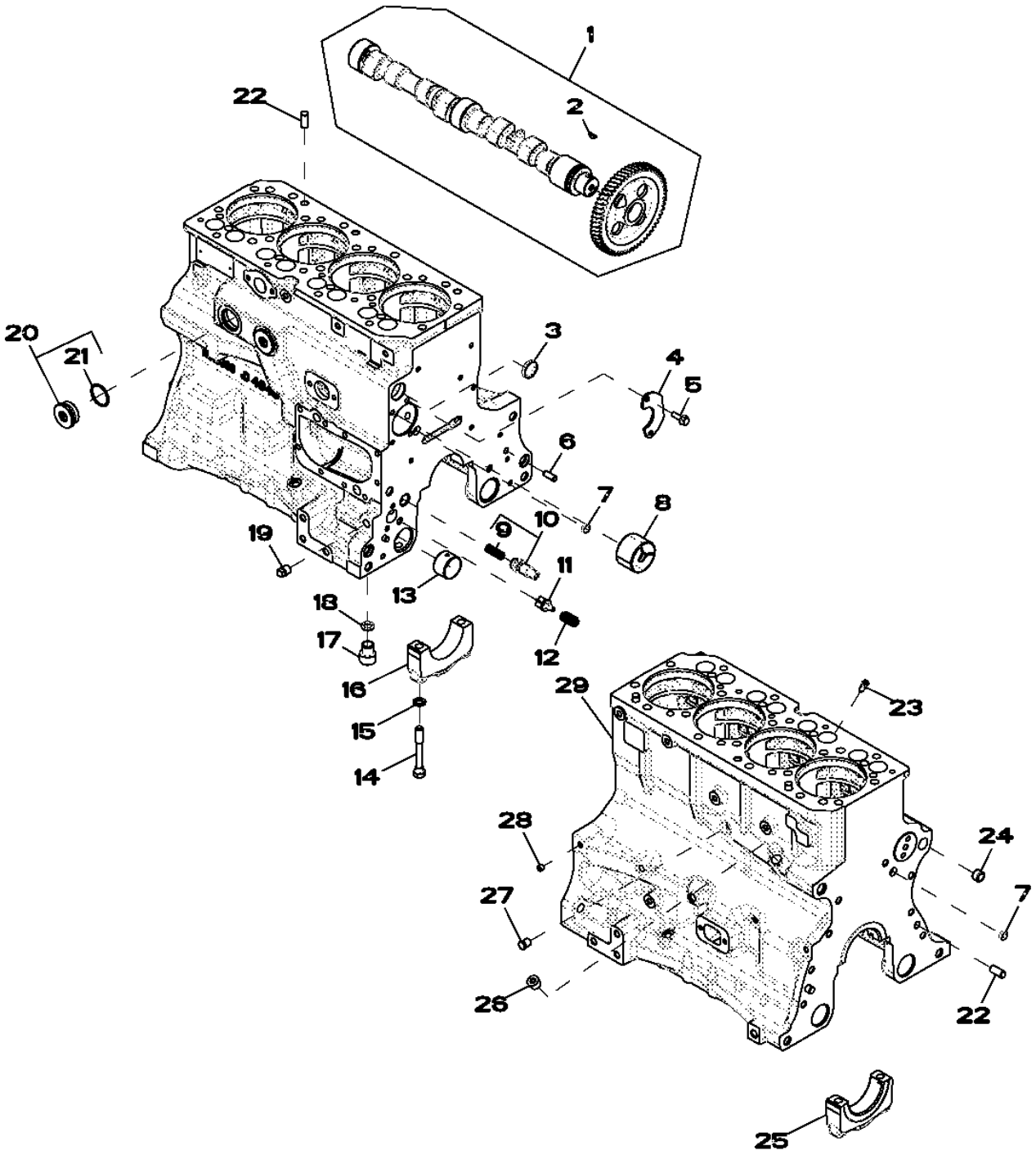

Item	Nº peça	Descrição	Qtde	Nº série motor	Notas
1	RE56375	Eixo de cames	1		
	SE501624	Comando de Válvulas Reman	1		REMAN FOR RE56375
2	R133303	Chaveta	1		
3	R116466	Plugue	1		
4	R132518	Placa	1		
5	19M7867	Parafuso	2		M8 X 25
6	R26650	Pino de centragem	2		
7	T18891	Plugue	2		
8	R119874	Bucha	1		
9	.....	Mola de compressão	1		ORDER RE505501
10	RE505501	VálVula de sangria	1		
11	R121043	VálVula	1		
12	R111137	Mola	1		
13	R115299	Bucha	6		
14	T23474	Parafuso sextavado	10		
15	T20168	Arruela	10		
16	R114241	Tampa do rolamenTo	4		
17	R115390	Bucha	1		
18	R75892	Anel o	1		
19	15H695	Tampão	1		3/8"
20	RE508185	Conexão	2		INCLUDES U13639
21	U13639	Anel o	1		
22	R48685	Pino de centragem	4		
23	R131182	Orifício	4		
24	R26493	Bucha	1		
25	R132186	Tampa do rolamenTo	1		
26	15H584	Tampão	1		1/2"
27	RE507807	Tampão	1		
28	RE71255	Tampão	1		
29	.....	Bloco de cilindro	1		MARKED R534787

4715 Rolamentos do Virabrequim

RE515513PCDD03 A.1

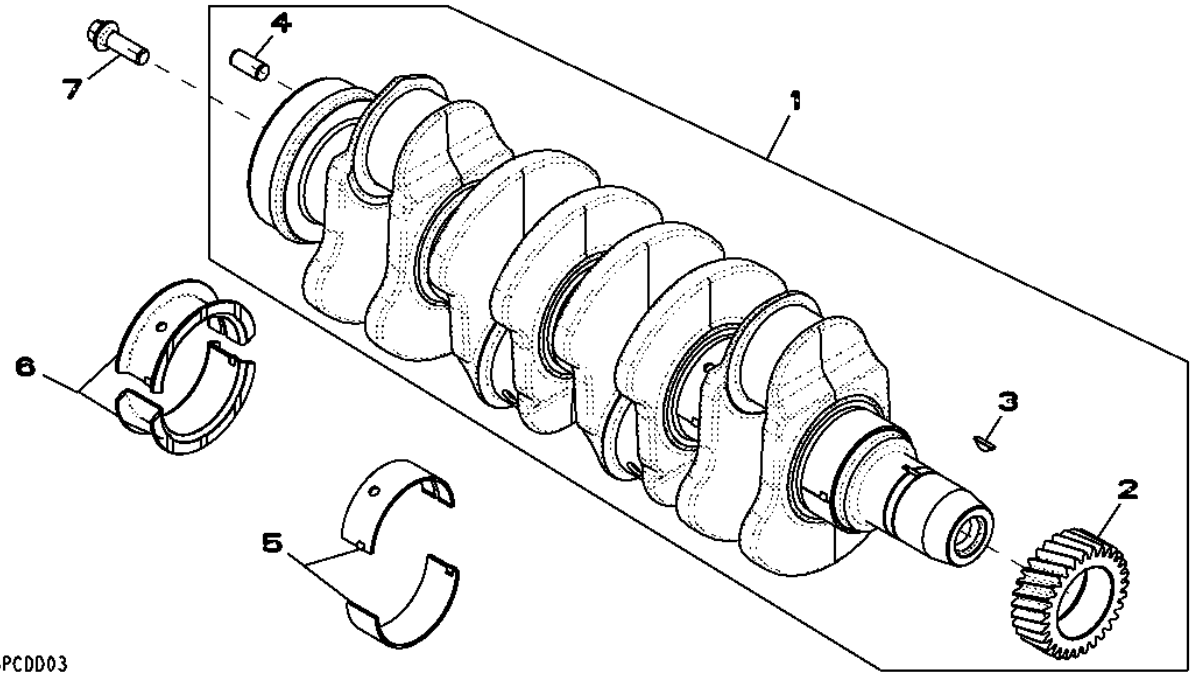

Item	*Nº peça*	*Descrição*	*Qtde*	*Nº série motor*	*Notas*
1	RE506195	Virabrequim	1		(A)
	SE501656	Virabrequim remanufaturado	1		(B) (REMAN FOR RE506195)
2	R120631	EngrEnagem	1		
3	R505609	Chaveta	1		
4	R48685	Pino de centragem	1		
5	RE65165	Conj. do rolamento	4		STD (MARKED R123561 AND R123562)
6	RE65168	Conj. do rolamento	1		STD (MARKED R123563 AND R123564)
7	R135918	Parafuso	4		

(A) DIRETRIZES DE RETÍFICA : CONSULTE CTM104

(B) COM ROLAMENTOS

4833 Bielas e Pistões

4833_RE520834_PCD A.3

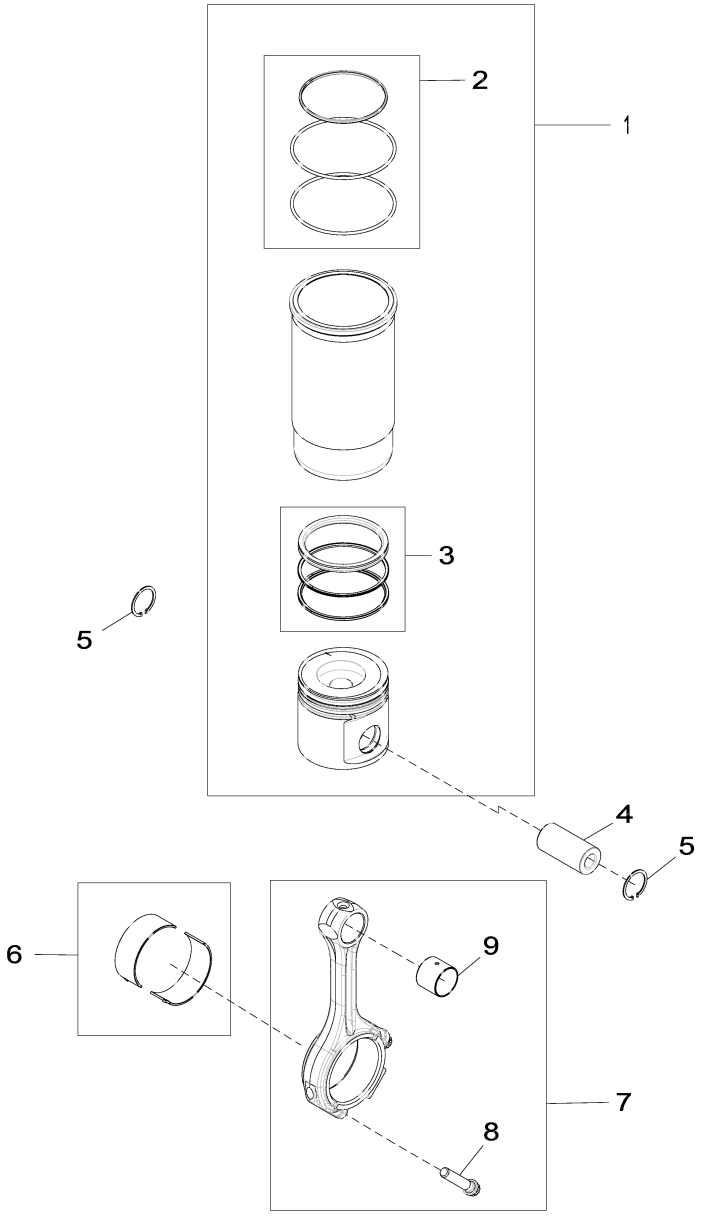

4833_RE520834_PCD

Item	Nº peça	Descrição	Qtde	Nº série motor	Notas
1	RE520835	Kit pistão e camisa	4		
2	AR65507	Kit - anel o	4		PKG (3)
3	RE66271	Kit anéis de pistão	4		PKG (3)
4	R123178	Pino do Pistão	4		
5	M41029	Anel de pressão	8		
6	RE65908	Rolamento	8		
7	RE500002	Biela	4		
	SE501096	Biela remanufaturada	1		REMAN FOR RE500002
8	R501124	Parafuso	2		
9	R123960	Bucha	1		

4901 Balancim / Eixo / Tucho / Haste de Comando

RE57618PCDB02 A.1

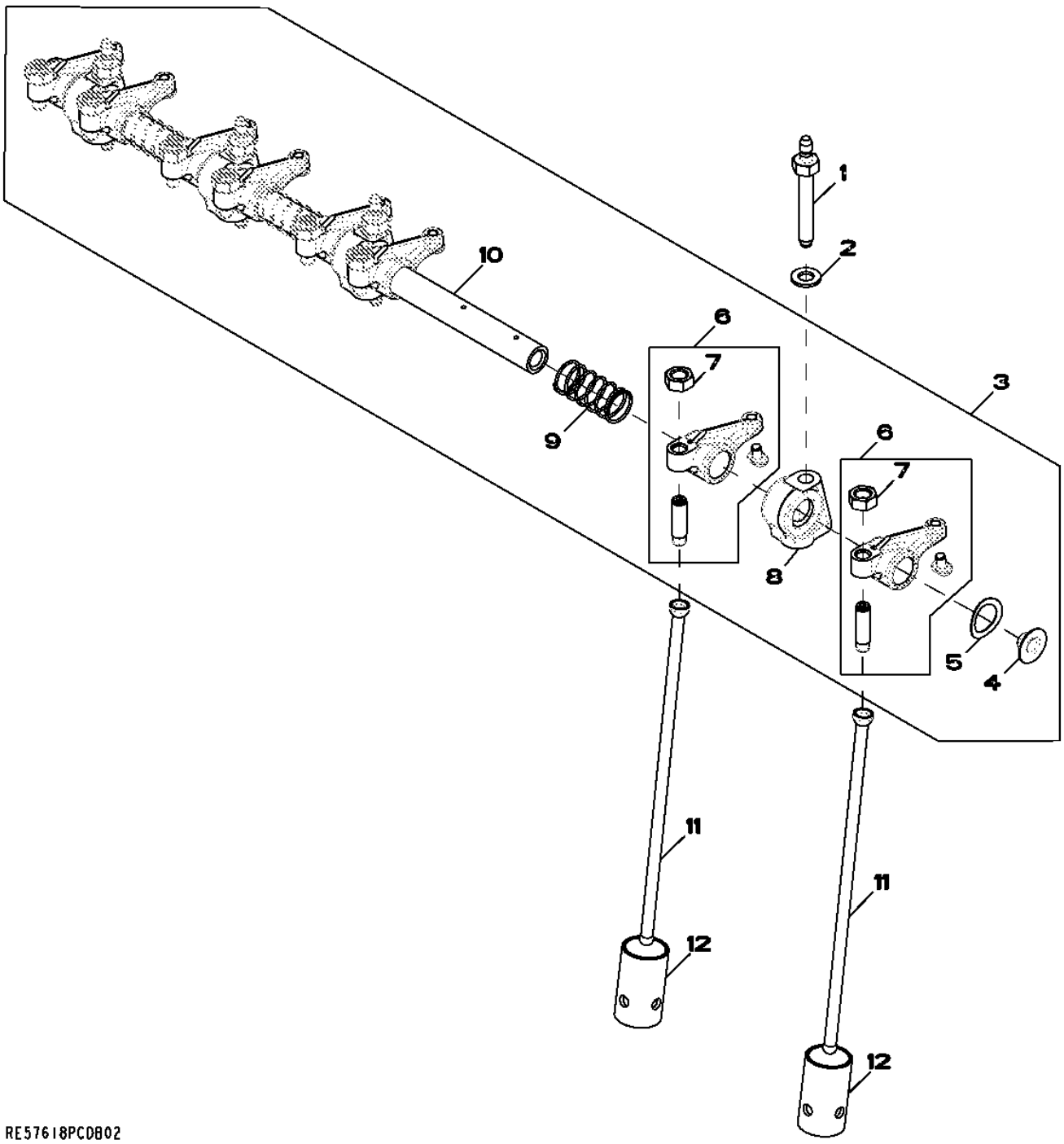

Item	Nº peça	Descrição	Qtde	Nº série motor	Notas
1	R123271	Pino	4		
2	24M7346	Arruela	4		11 X 20 X 2 mm
3	RE548059	Eixo do balancim	1		INCLUDES R123271, 24M7346 AND (4) R504813; SUB FOR RE519736
4	R54565	Plugue	2		
5	T20316	Arruela	2		
6	RE508317	Balancim	8		
7	14M7148	Porca	1		M10
8	R123161	Suporte	4		
9	T20314	Mola	3		
10	.....	Eixo do balancim	1		NLA; ORDER RE548059
11	R107731	Vareta	8		
12	R123565	Peça acionada Pelo came	8		
..	R504813	Paraf. auto-frenante	1		

5001 Bomba de Óleo do Motor

5001_RE57763_PCD B.2

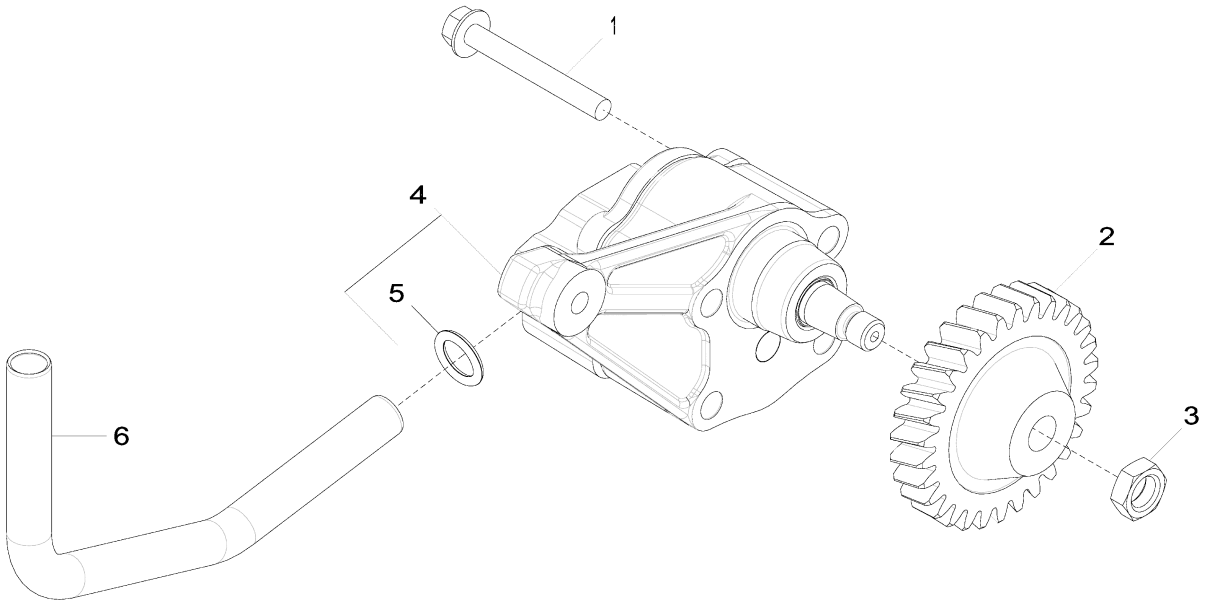

5001_RE57763_PCD

Item	Nº peça	Descrição	Qtde	Nº série motor	Notas
1	19M7802	Parafuso	2		M8 X 65
2	R120638	EngrEnagem	1		Z = 30
3	14M7066	Porca	1		M12
4	DZ100057	Bombade óleo	1		SUB FOR RE504914
	SE501814	Bombade óleo remanufatur.	1		REMAN FOR DZ100057 OR RE504914
5	R97185	Anel o	1		
6	R121376	Tubo	1		

5102 Cabeçote dos cilíndros e válvulas

5102_RE59432_PCD A.1

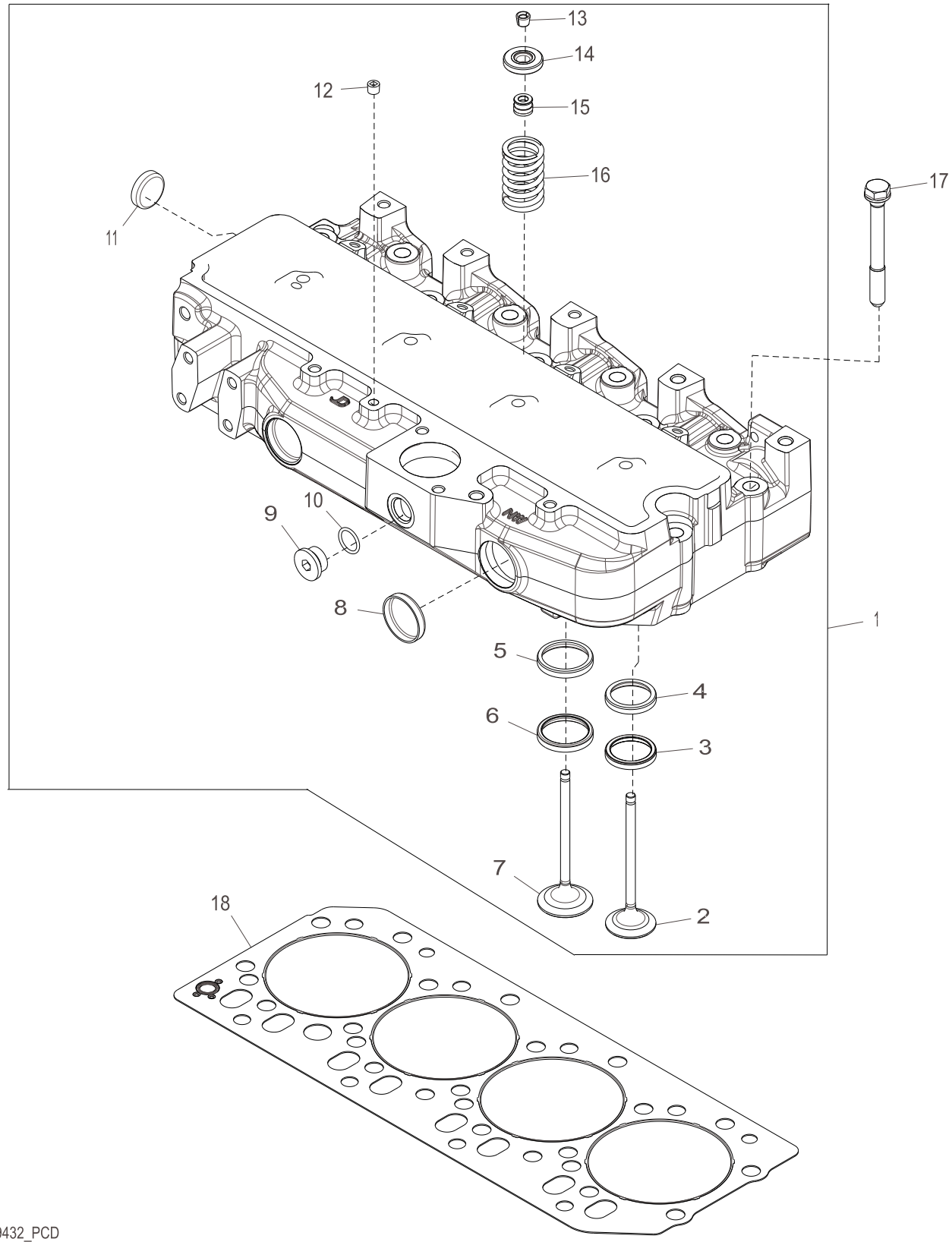

5102_RE59432_PCD

Item	Nº peça	Descrição	Qtde	Nº série motor	Notas
1	RE57234	Cabeçote	1		MARKED R121402
	SE501579	Cabeça do cilindro remanuf.			REMAN FOR RE57234
2	R90692	VálVula de escape	6		STD
	R97492	VálVula de escape	AR		OD +0.381MM
	R97493	VálVula de escape	AR		OD +0.762MM
3	R85687	Inserto de assento válvula	4		
4	R106829	Inserto de assento válvula	1		
5	R106831	Inserto de assento válvula	1		
6	R98063	Inserto de assento válvula	4		
7	R98062	VálVula de admissão	6		STD
	R97490	VálVula de admissão	AR		OD +0.381MM
	R97491	VálVula de admissão	AR		OD +0.762MM
8	R43409	Plugue	2		
9	T58477	Conexão	1		
10	R26906	Anel o	1		
11	CD16284	Plugue	1		
12	RE71255	Tampão	1		
13	R91889	RetentoR	16		
14	RE60005	RotadoR	8		
15	RE31617	Vedação	8		
16	R26125	Mola	8		
17	R85363	Parafuso sextavado	18		
18	R116515	Vedação de cilindro	1		

5701 Entrada da Bomba de Água

RE59313PCDD02 A.1

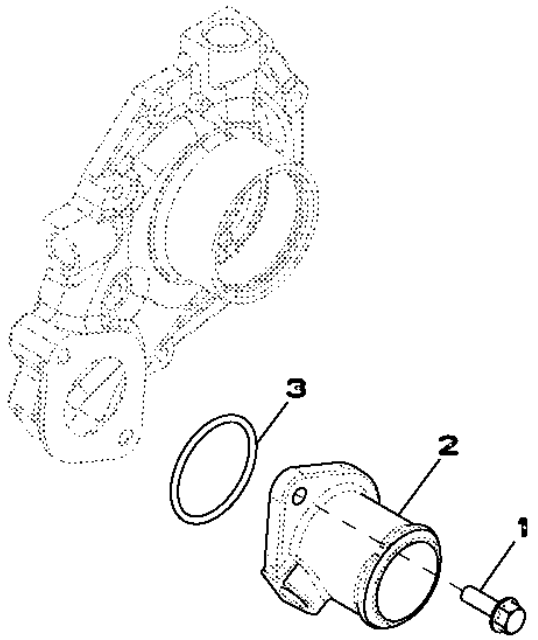

RE59313PCDD02

Item	*Nº peça*	*Descrição*	*Qtde*	*Nº série motor*	*Notas*
1	19M7867	Parafuso	2		M8 X 25
2	R121634	Carcaça	1		
3	R89944	Anel o	1		

5934 Resfriador do Óleo do Motor

RE509282PCDD01 A.1

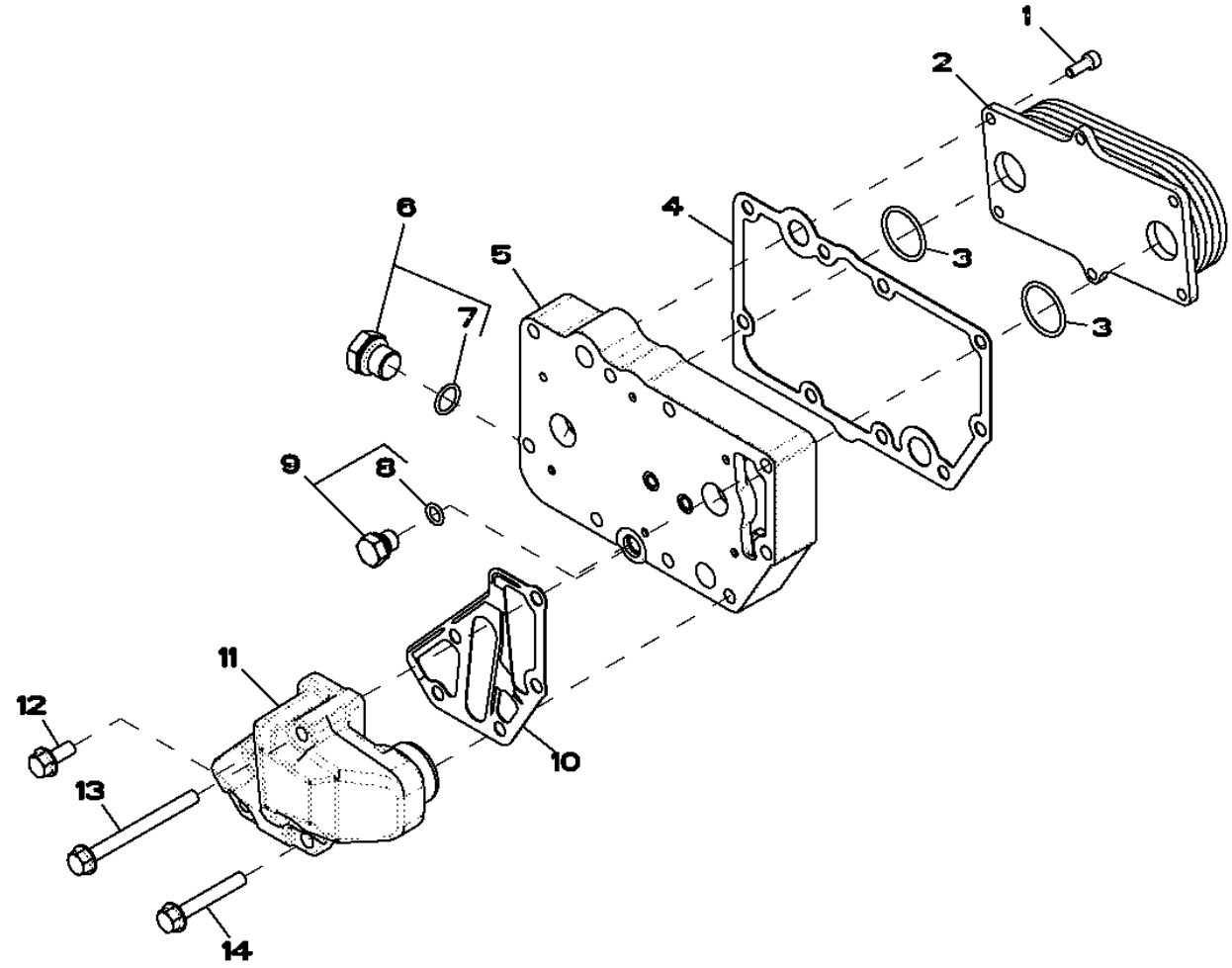

RE509282PCDD01

Item	*Nº peça*	*Descrição*	*Qtde*	*Nº série motor*	*Notas*
1	RE67231	Parafuso	6		
2	RE560753	ResfRiadoR de óleo	1		(B) SUB FOR RE59296
3	T122075	Anel o	2		
4	R123501	Junta	1		
5	R504283	Carcaça	1		
6	RE46685	Tampão	1		
7	51M7043	Anel o	1		15.300 X 2.200 mm
8	51M7040	Anel o	1		9.300 X 2.200 mm
9	RE46686	Conexão	1		
10	R501428	Junta	1		
11	R502811	Adaptador	1		ORDER RE508599
12	RE67238	Parafuso	2		
13	19M7913	Parafuso	2		M8 X 90
14	19M7979	Parafuso	2		M8 X 55

(A) 5 Placas

PLUGUE 6599

RE59445PCDB01 A.1

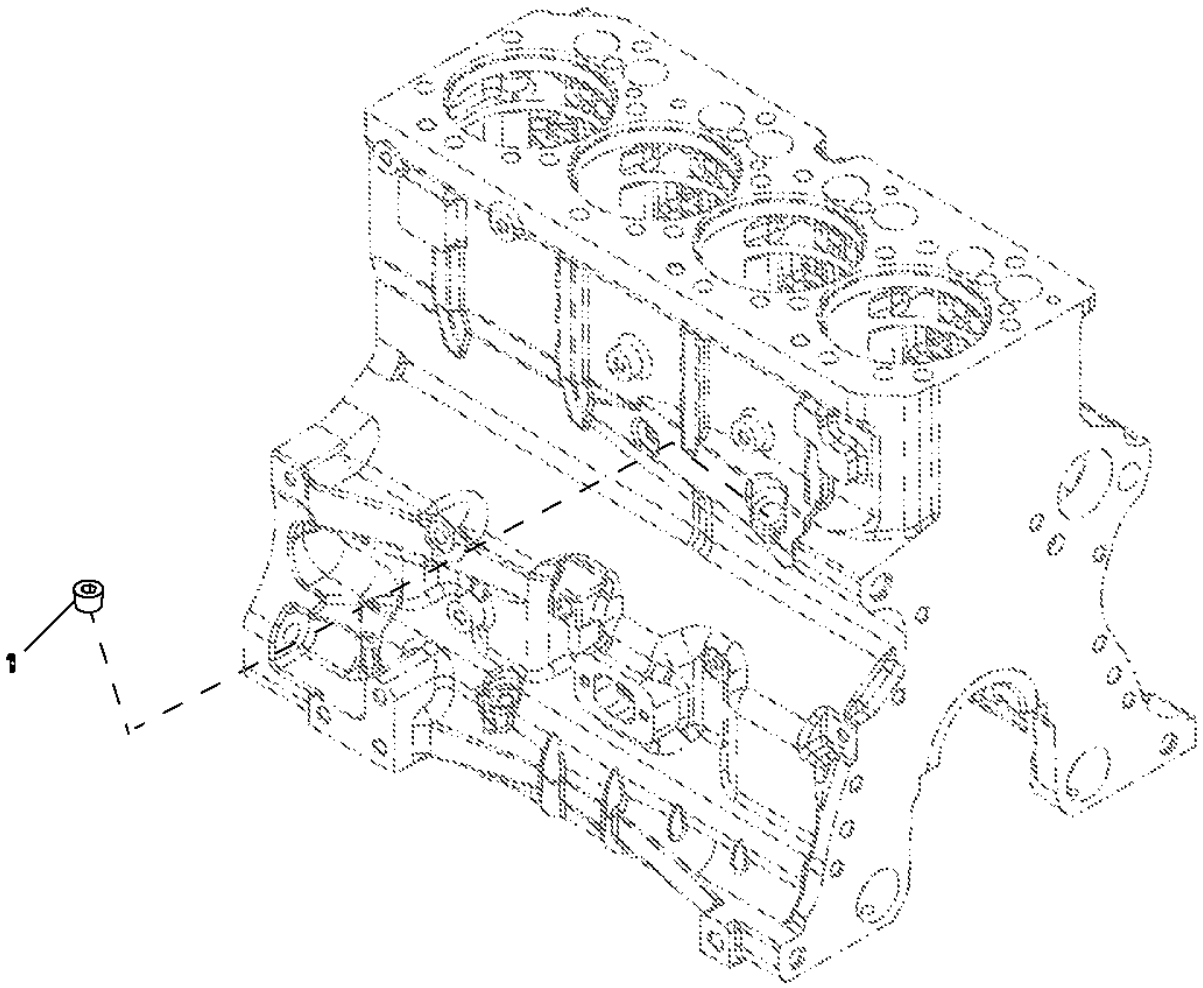

RE59445PCDB01

Item	*Nº peça*	*Descrição*	*Qtde*	*Nº série motor*	*Notas*
1	RE57836	Tampão	1		

6606 Interruptor de Temperatura

RE501099PCDD01 A.1

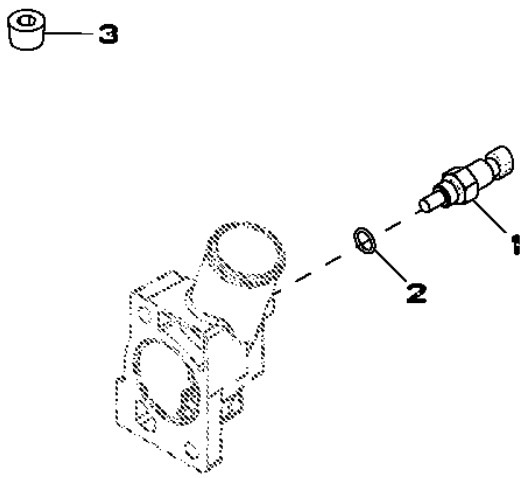

RE501099PCDD01

Item	*Nº peça*	*Descrição*	*Qtde*	*Nº série motor*	*Notas*
1	RE500844	SenSor	1		
2	R26448	Anel o	1		
3	15H584	Tampão	1		1/2"

6701 Fiação e Interruptor do Tacômetro

RE59977PCDD01 A.1

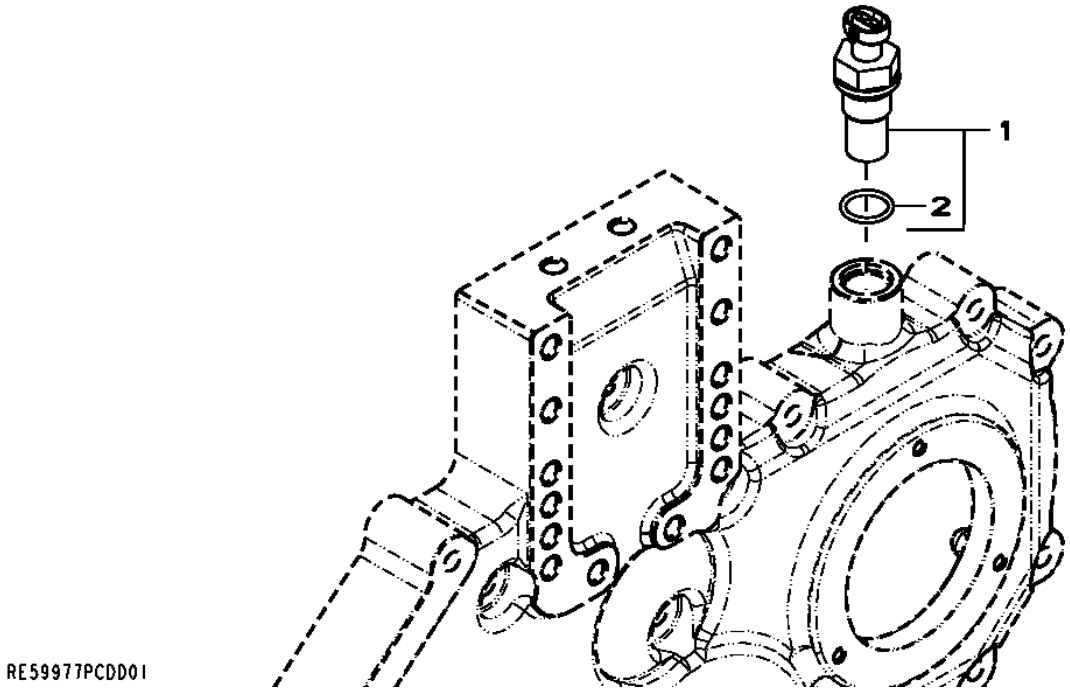

Item	*Nº peça*	*Descrição*	*Qtde*	*Nº série motor*	*Notas*
1	RE519144	SenSor	1		
2	51M7044	Anel o	1		17.300 X 2.200 mm

7641 Pressostato do Óleo

RE542209PCDA01 A.1

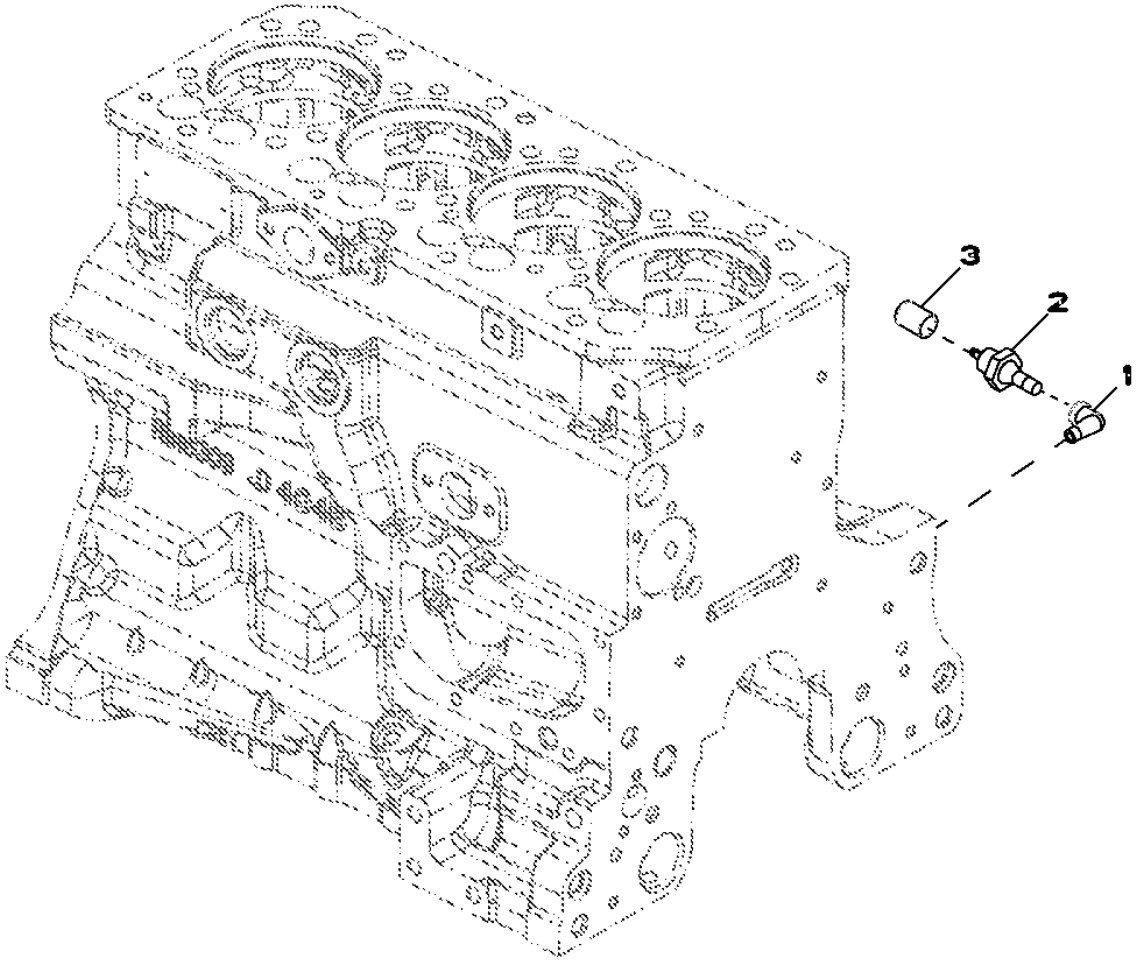

RE542209PCDA01

Item	*Nº peça*	*Descrição*	*Qtde*	*Nº série motor*	*Notas*
1	15H197	Conexão em ângulo	1		1/8"
2	AT85174	Interruptor	1		
3	.....	Plugue	1		

8726 Tensionador da Correia

RE528385PCDA01 A.1

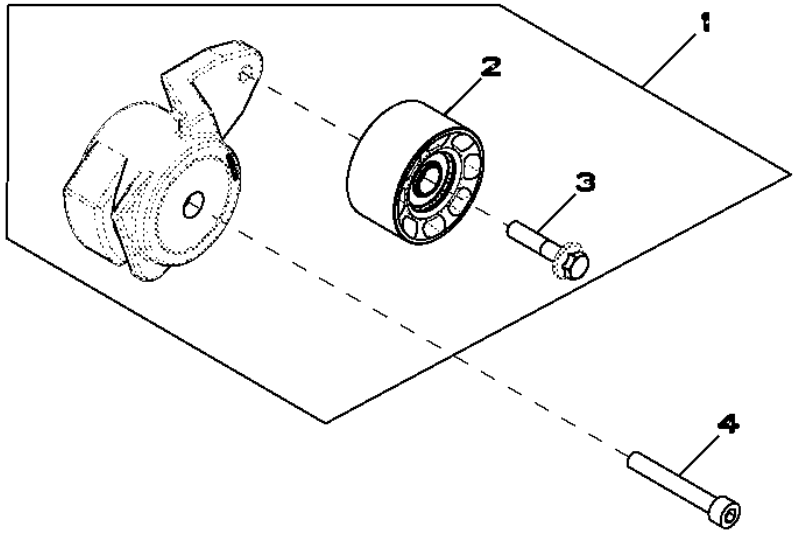

RE528385PCDA01

Item	*Nº peça*	*Descrição*	*Qtde*	*Nº série motor*	*Notas*
1	RE70536	Tensionador de correia	1		
2	RE505264	Polia	1		
3	R503813	Parafuso	1		
4	19M8131	Parafuso	1		M10 X 70

8812 Filtro do Óleo do Motor

RE71482PCDD01 A.1

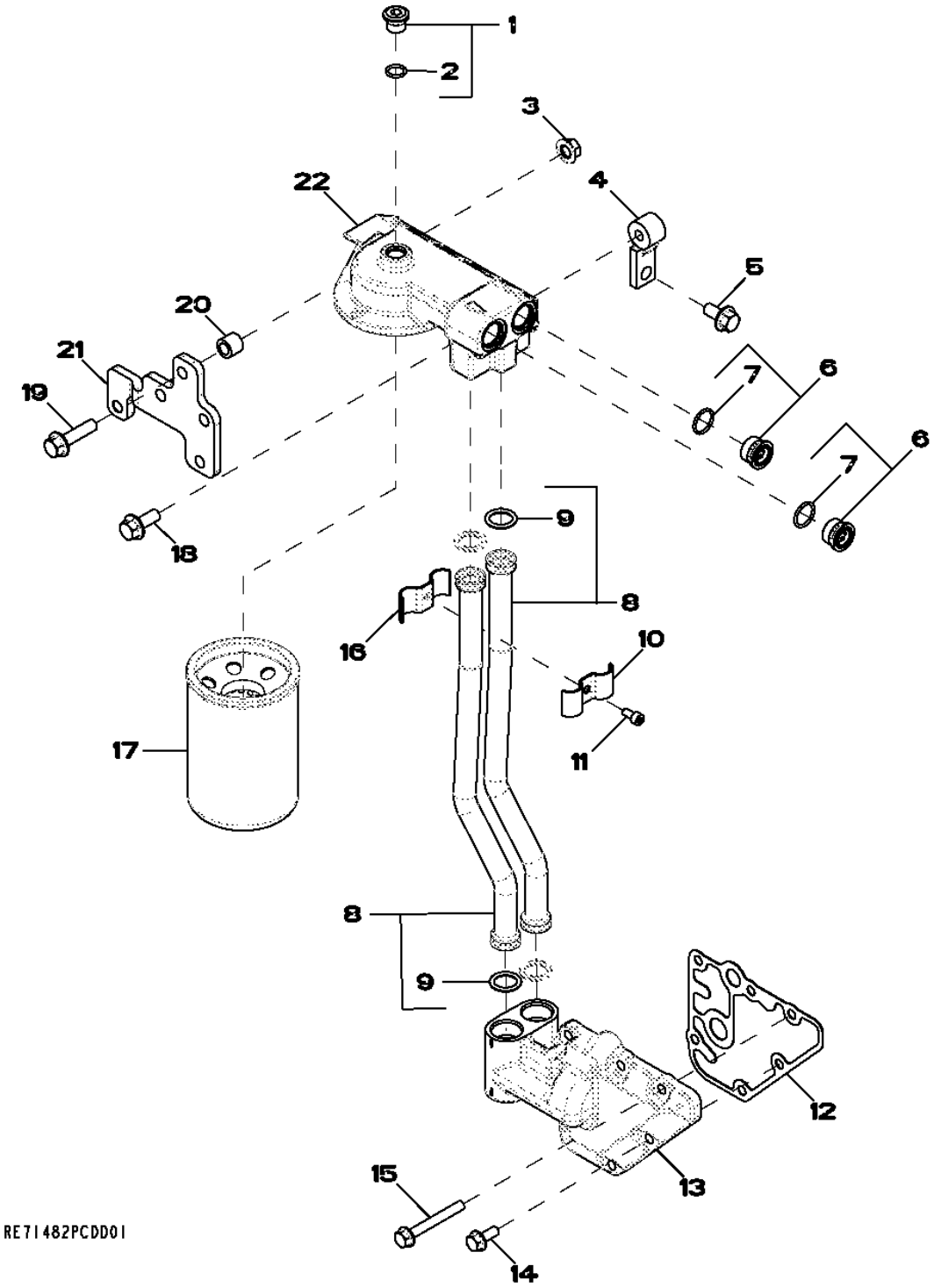

Item	Nº peça	Descrição	Qtde	Nº série motor	Notas
1	RE52242	Tampão de dreno	1		
2	51M7042	Anel o	1		13.300 X 2.200 mm
3	14M7296	Porca com flange	1		M10
4	R134974	Suporte	1		
5	19M7784	Parafuso	4		M10 X 20
6	RE505232	Conexão	2		
7	51M7045	Anel o	1		19.300 X 2.200 mm
8	RE519745	Tubo	2		
9	R517488	Anel o	2		
10	R518145	Semi-braçadeira	1		
11	19M8618	Parafuso	1		M6 X 12
12	R123525	Junta	1		
13	R504153	Adaptador	1		
14	RE67238	Parafuso	1		
15	19M7802	Parafuso	5		M8 X 65
16	R518146	Semi-braçadeira	1		
17	RE59754	Filtro de óleo	1		
18	19M7785	Parafuso	1		M10 X 25
19	19M7804	Parafuso	1		M10 X 40
20	28H865	Bucha	1		0.423" X 0.675" X 9/16"
21	R134971	Apoio	1		
22	RE503727	Cabeçote do filtro	1		

9813 Tirantes de Elevação

RE502864PCDC01 A.1

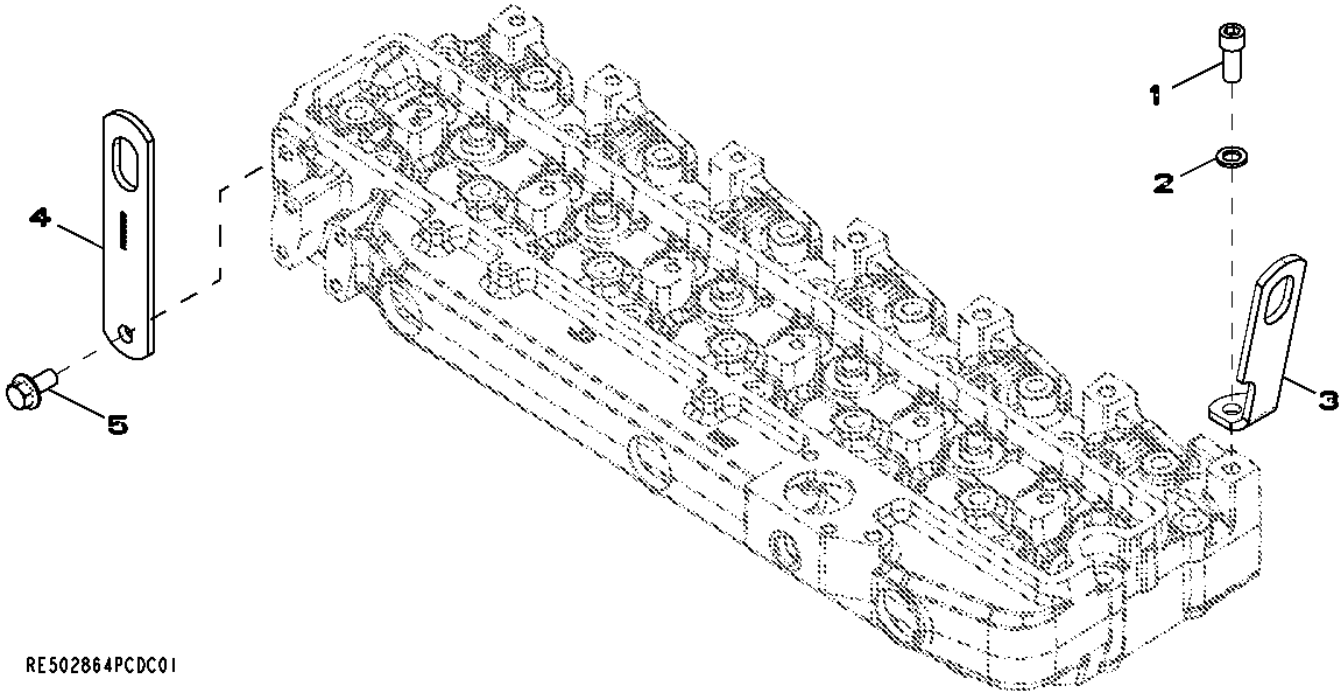

Item	*Nº peça*	*Descrição*	*Qtde*	*Nº série motor*	*Notas*
1	19M7988	Parafuso	1		M12 X 30
2	R32214	Arruela	1		
3	R502175	Suporte	1		
4	R502329	Correia	1		
5	19M7788	Parafuso	1		M12 X 25

9901 Kit de Juntas do Motor

9901_AJ61842_PCD A.1

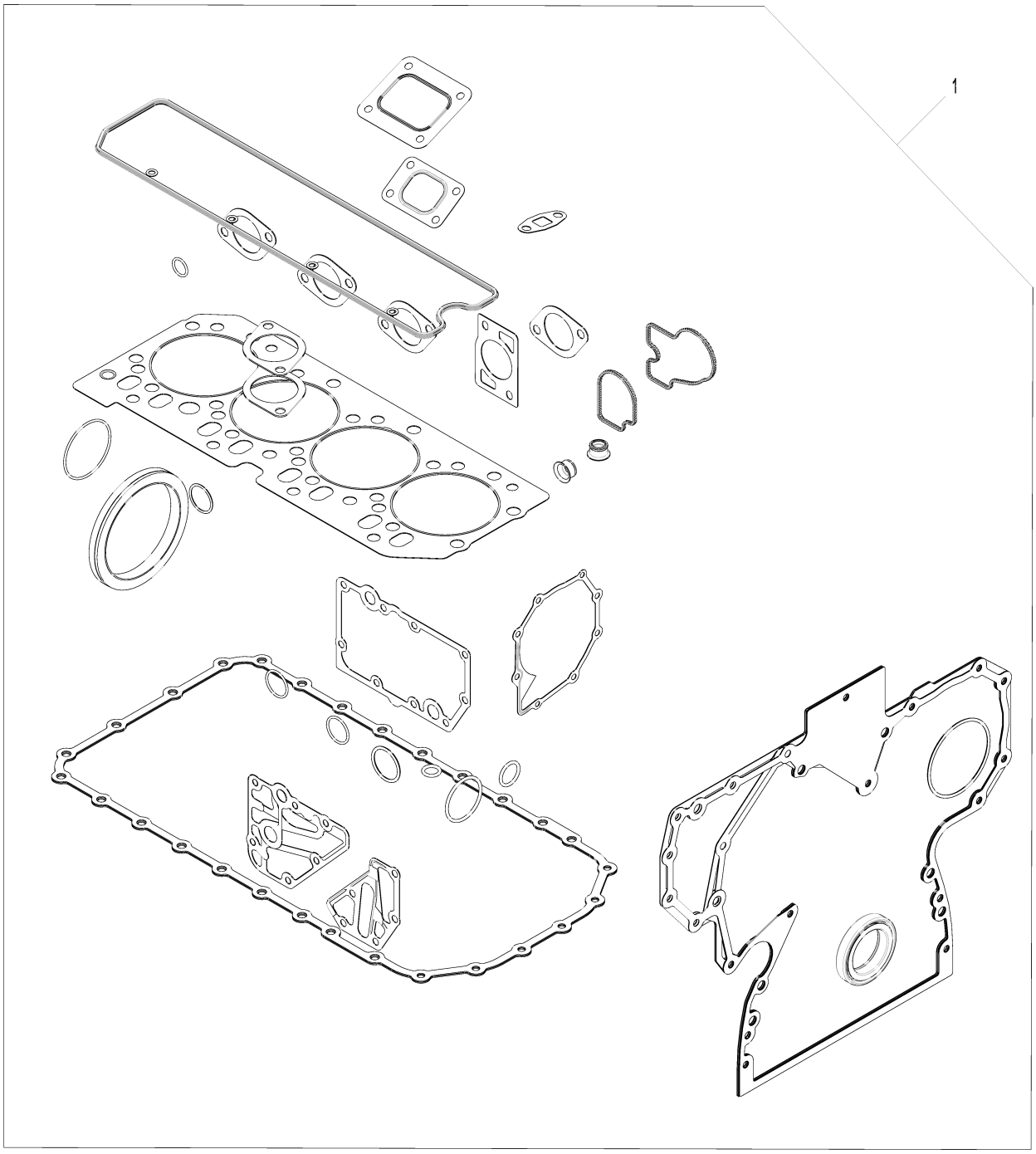

9901_AJ61842_PCD

Item	*Nº peça*	*Descrição*	*Qtde*	*Nº série motor*	*Notas*
1	AJ61842	Kit de juntas	1		

PISTÃO / CAMISA - KIT

CD40211A A.1

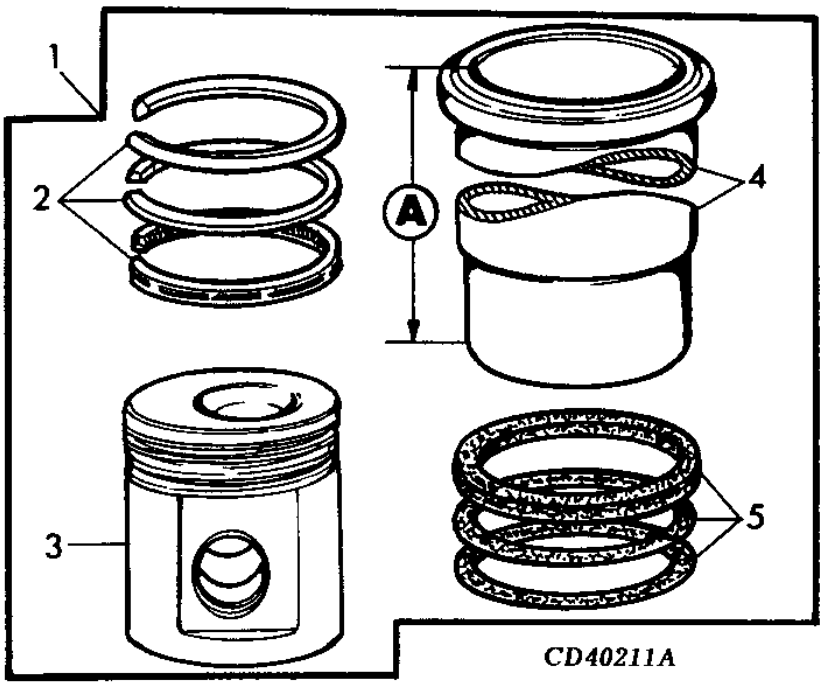

Item	*Nº peça*	*Descrição*	*Qtde*	*Nº série motor*	*Notas*
1	RE520835	Kit pistão e camisa	4		(SUB FOR RE505110)
2	RE66271	Kit anéis de pistão	1		PKG (3)
3	.....	Pistão	1		(MARKED RE505101) (ORDER RE520835) NSEP
4	.....	Camisa de cilindro	1		A = 218MM, NSEP, (ORDER RE520835)
5	AR65507	Kit - anel o	1		PKG (3)

9902 Conjunto do Bloco Curto

CDP45835C A.1

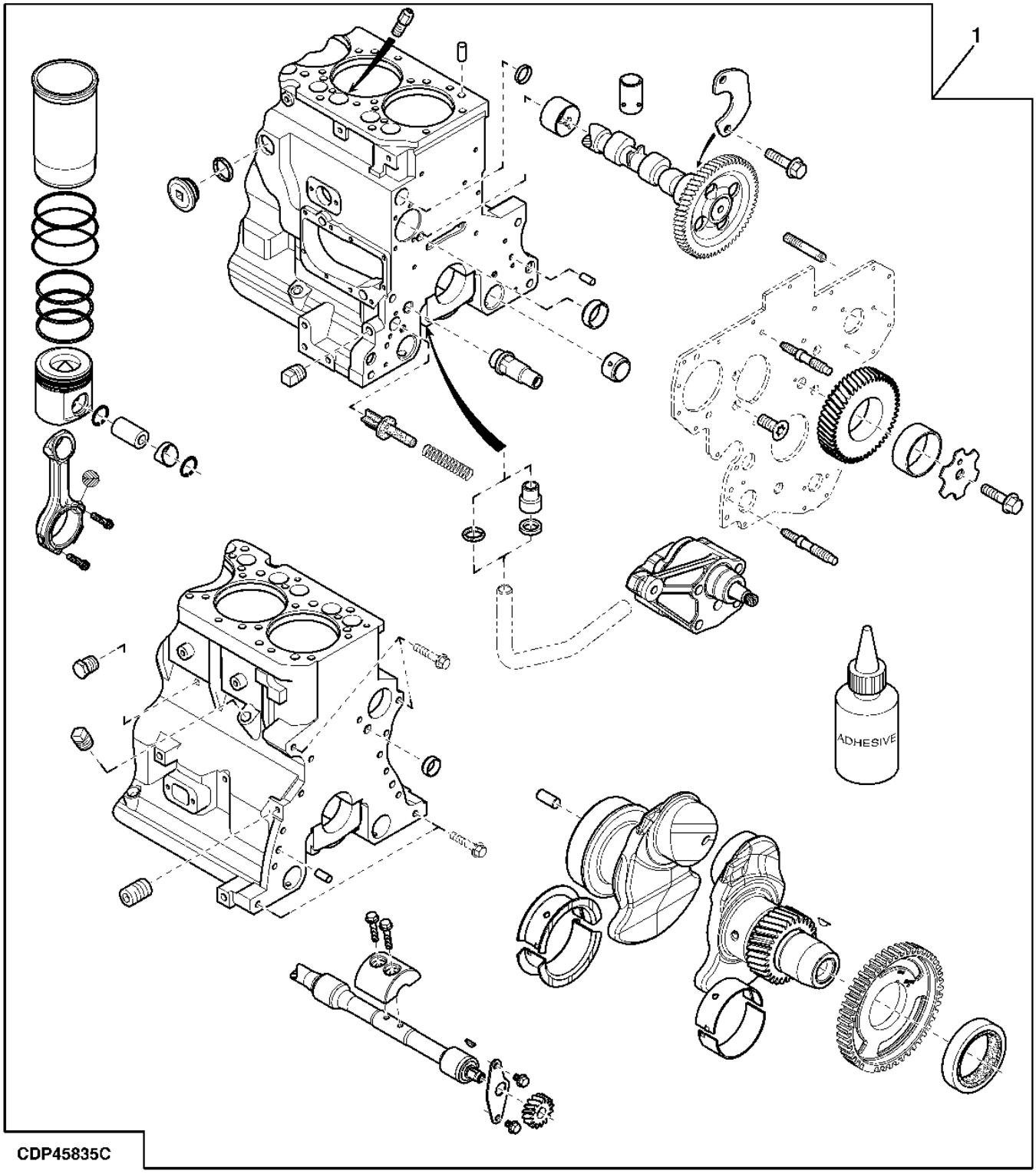

Item	*Nº peça*	*Descrição*	*Qtde*	*Nº série motor*	*Notas*
1	RE544903	Bloco de cil.c/peças móveis	1		(A)

(A) Pode Não Ser Conforme Ilustrado

Índice pictórico por seção

BM238818 A.1

1-	106
2-	122
3-	128
4-	136
5-	138
6-	140
7-	144
8-	114
9-	108
10-	124

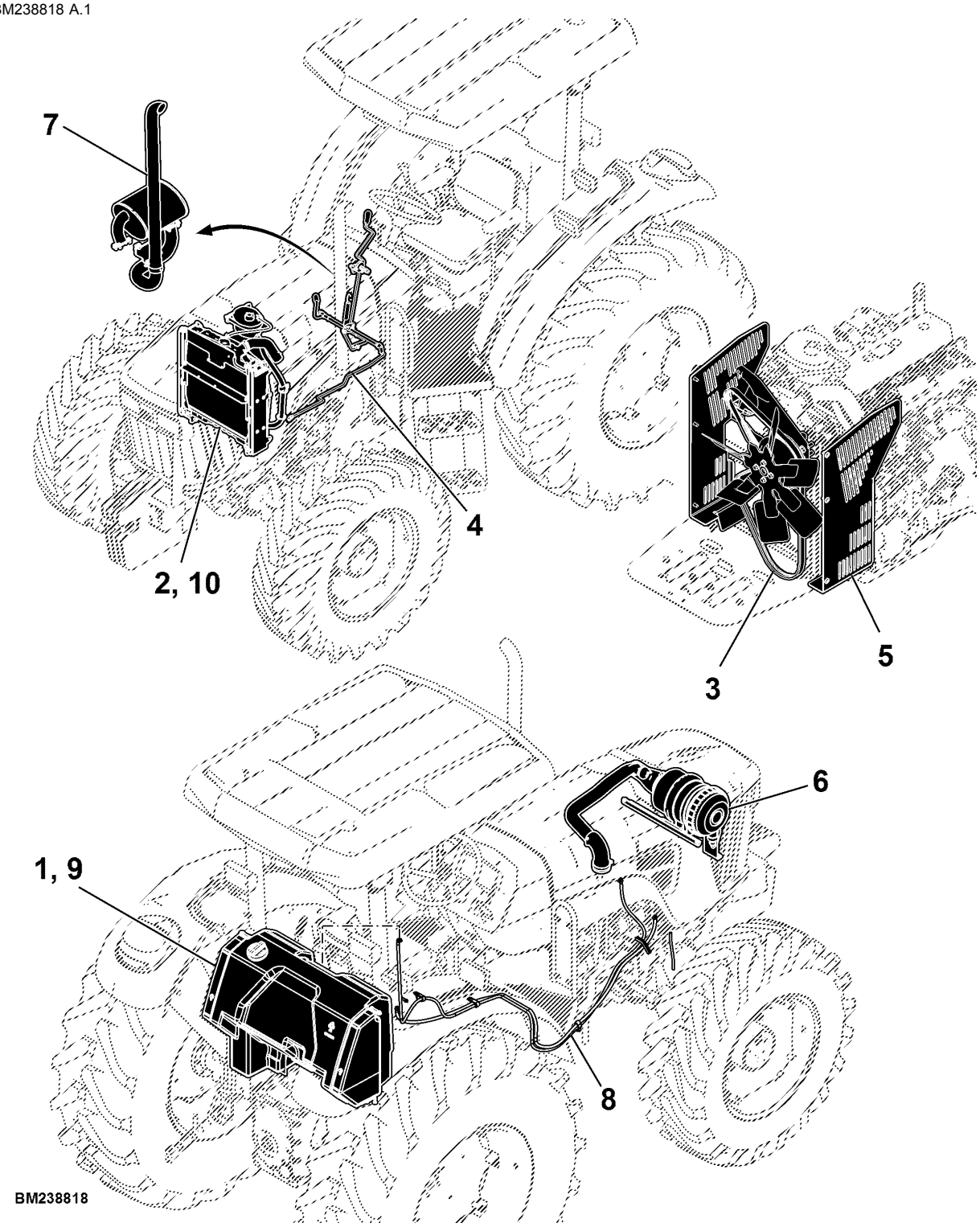

Índice pictórico por seção

PUBM3383 A.1

1-	116
2-	118
3-	120

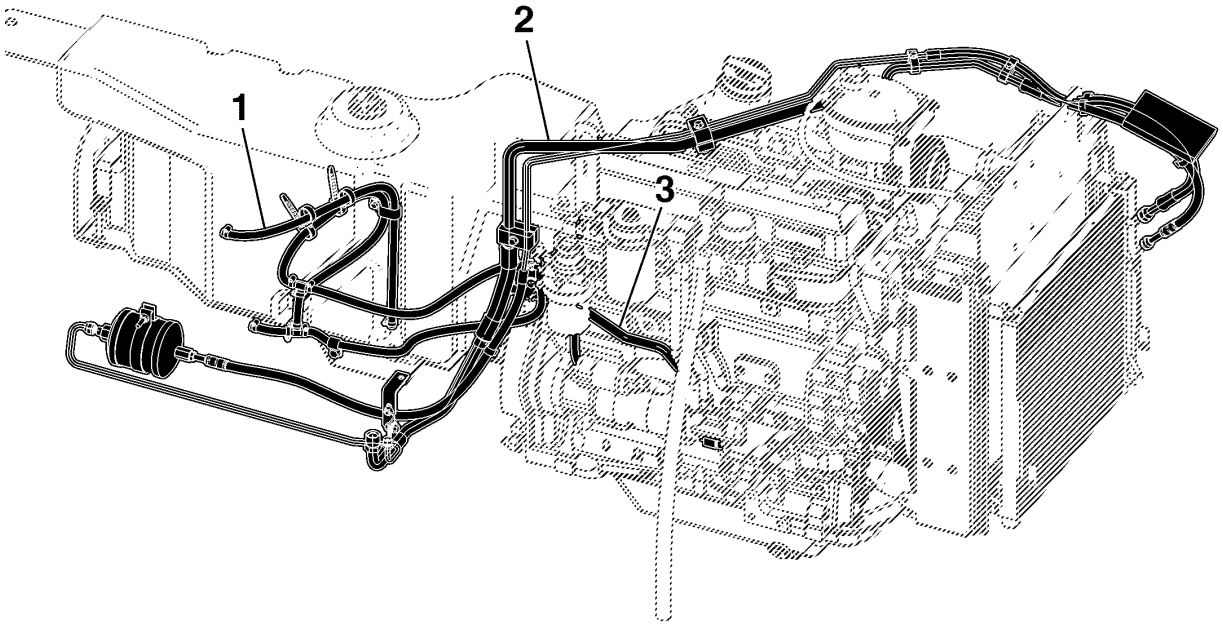

PUBM3383

Tanque de Combustível

PUBM2990 A.1

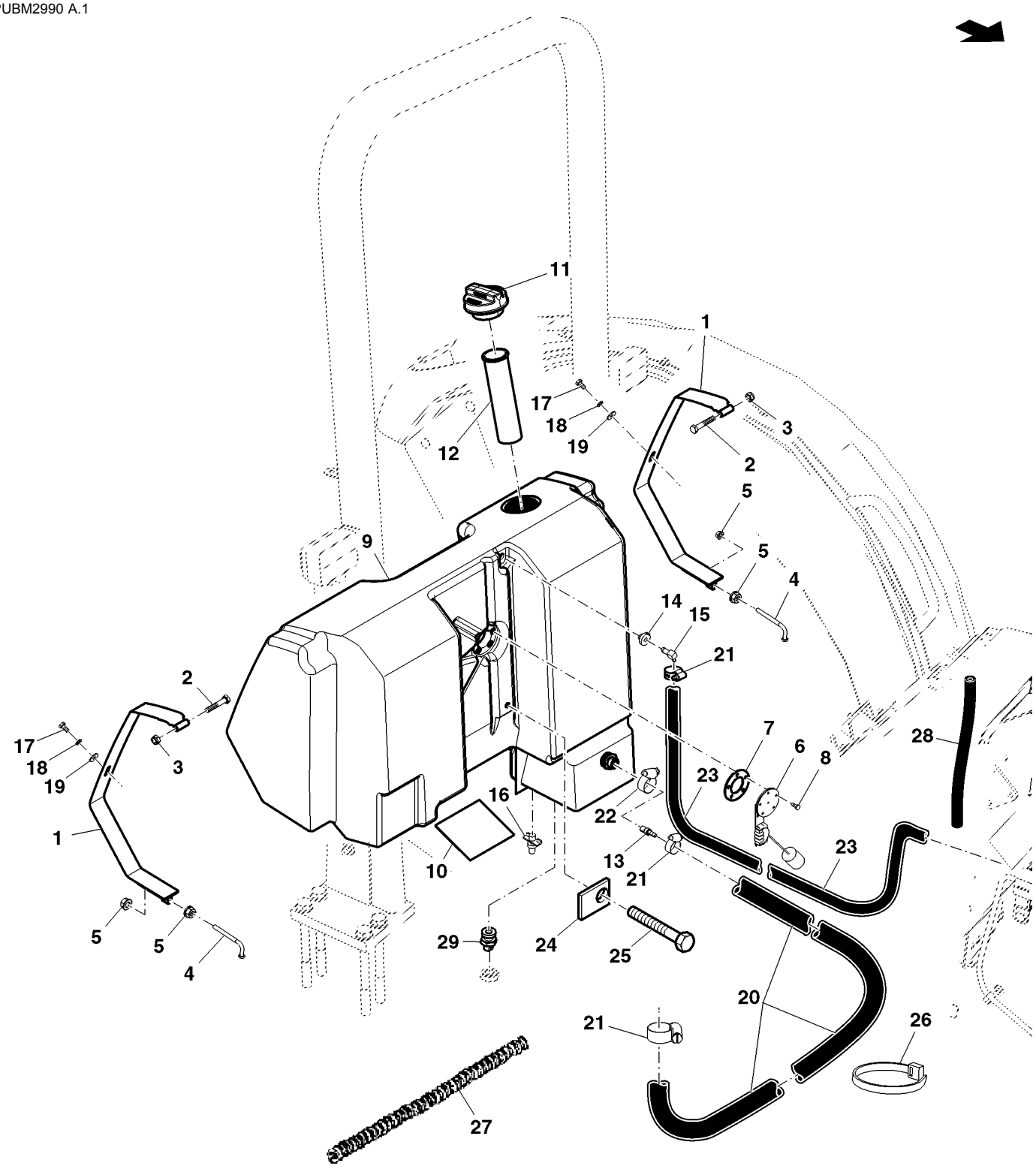

PUBM2990

Item	Nº peça	Descrição	Qtde	Nº série trator	Notas
1	DQ44818	Correia	1		SUB FOR DQ60556
	DQ44819	Correia	1		
2	19M7181	Parafuso sextavado	2		M10 X 55
3	14M7167	Porca de segurança	2		M10
4	R138407	Parafuso	2		
5	14M7298	Porca com flange	4		M8, SUB FOR 14M7296
6	SJ14193	Emissor combustível	1		SUB FOR RE190977
7	CQ26211	Junta	1		
8	21M7265	Parafuso	5		M5 X 12
9	SJ11187	Tanque de combusTível	1		ORDER SJ16906; SUB FOR MN10301
10	R105281	Apoio	1		
11	AL113086	Tampa do abasTecimenTo	1		
12	AL206587	Coador	1		SUB FOR CQ29104
13	SJ12290	Conexão	1		SUB FOR CQ40583
14	M66005	Bucha	1		
15	R119551	Conexão em ângulo	1		
16	SU21654	Tampa	1		SUB FOR AT13740
17	19M6614	Parafuso sextavado	2		M6 X 12
18	12M7006	Arruela de pressão	2		6 mm
19	24M7139	Arruela	2		6.400 X 18 X 1.600 mm
20	SU23396	Mangueira	1		ORDER CQ55027; SUB FOR CQ43814
	CQ55027	Mangueira	1		7.93 X 2.9
21	SG06401	Braçadeira	2		
22	MN10411	Braçadeira	2		
23	SU23397	Mangueira	1		CTL 2800 mm, MF MN11040; SUB FOR R109237
	MN11040	Mangueira	1		
24	CQ29127	Correia de ajuste	2		
25	21M7144	Parafuso	2		M6 X 10
26	CQ28556	Braçadeira	2		
27	CQ28559	Protetor	1		
28	CQ29167	Mangueira	1		CTL 200 mm, MF MN11040
	MN11040	Mangueira	1		
29	AT13740	VálVula de dreno	1		SUB FOR SJ11190

Tanque de Combustível, 100 l

PUBM232014 A.1

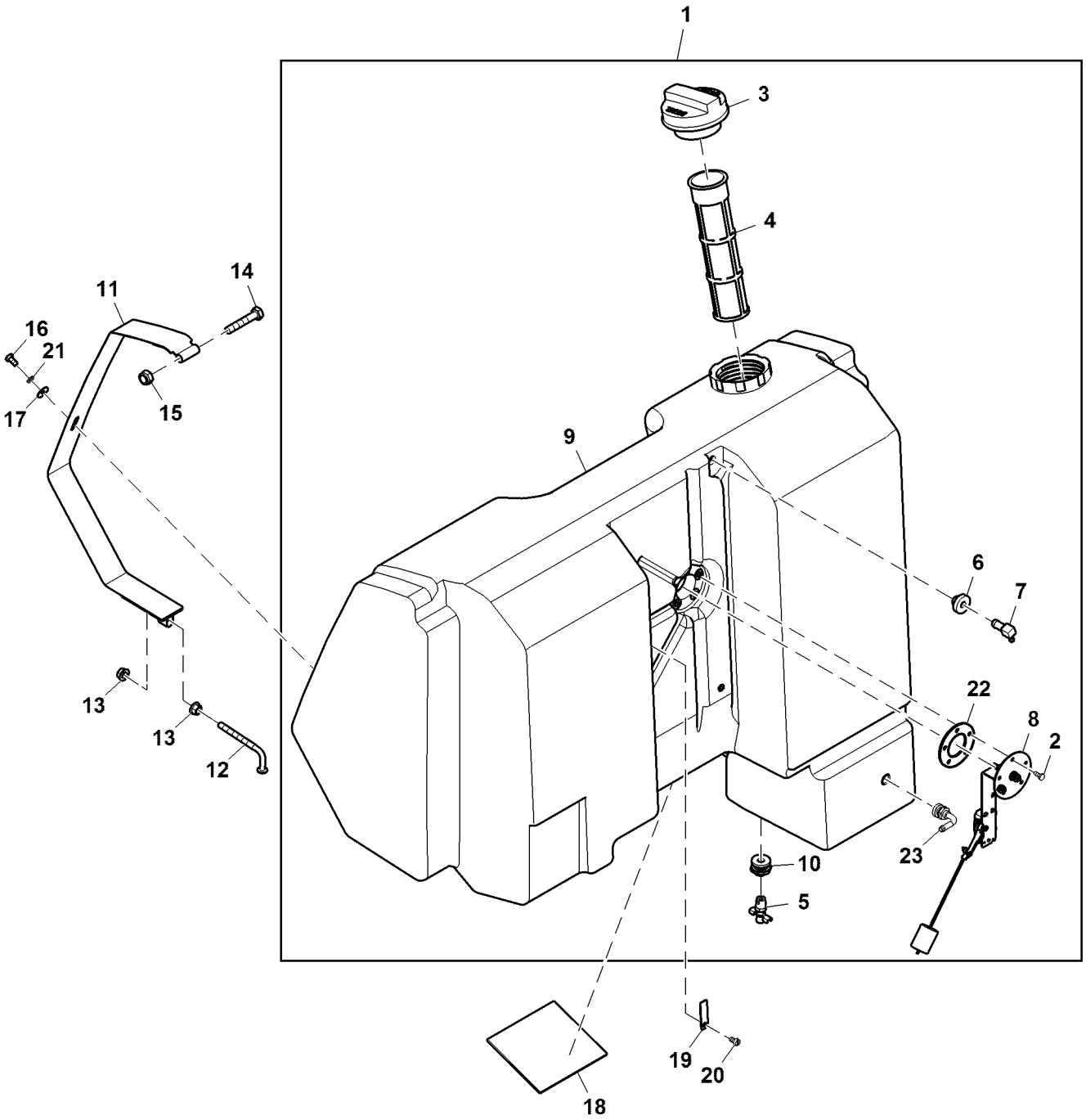

PUBM232014

Item	*Nº peça*	*Descrição*	*Qtde*	*Nº série*	*Notas*
1	SJ22858	Tanque de combusTível	1		SUB FOR SJ16906
2	21M7265	Parafuso	5		M5 X 12
3	AL113086	Tampa do abasTecimenTo	1		
4	AL206587	Coador	1		
5	AT13740	VálVula de dreno	1		SUB FOR SU21654
6	M66005	Bucha	1		
7	R119551	Conexão em ângulo	1		
8	SJ14193	Emissor combustível	1		
9	SJ22859	Tanque de combusTível	1		ORDER SJ22858
10	SJ16915	Conexão	1		
11	DQ60556	Suporte	2		
12	R138407	Parafuso	2		
13	14M7298	Porca com flange	4		M8
14	19M7181	Parafuso sextavado	2		M10 X 55
15	14M7167	Porca de segurança	2		M10
16	19M6614	Parafuso sextavado	2		M6 X 12
17	24M7139	Arruela	2		6.400 X 18 X 1.600 mm
18	R105281	Apoio	1		
19	CQ29127	Correia de ajuste	1		
20	21M7144	Parafuso	1		M6 X 10
21	12M7006	Arruela de pressão	2		6 mm
22	CQ26211	Junta	1		
23	SJ12290	Conexão	1		

Tanque de Combustível, Cabine

ETN90257B1 A.1

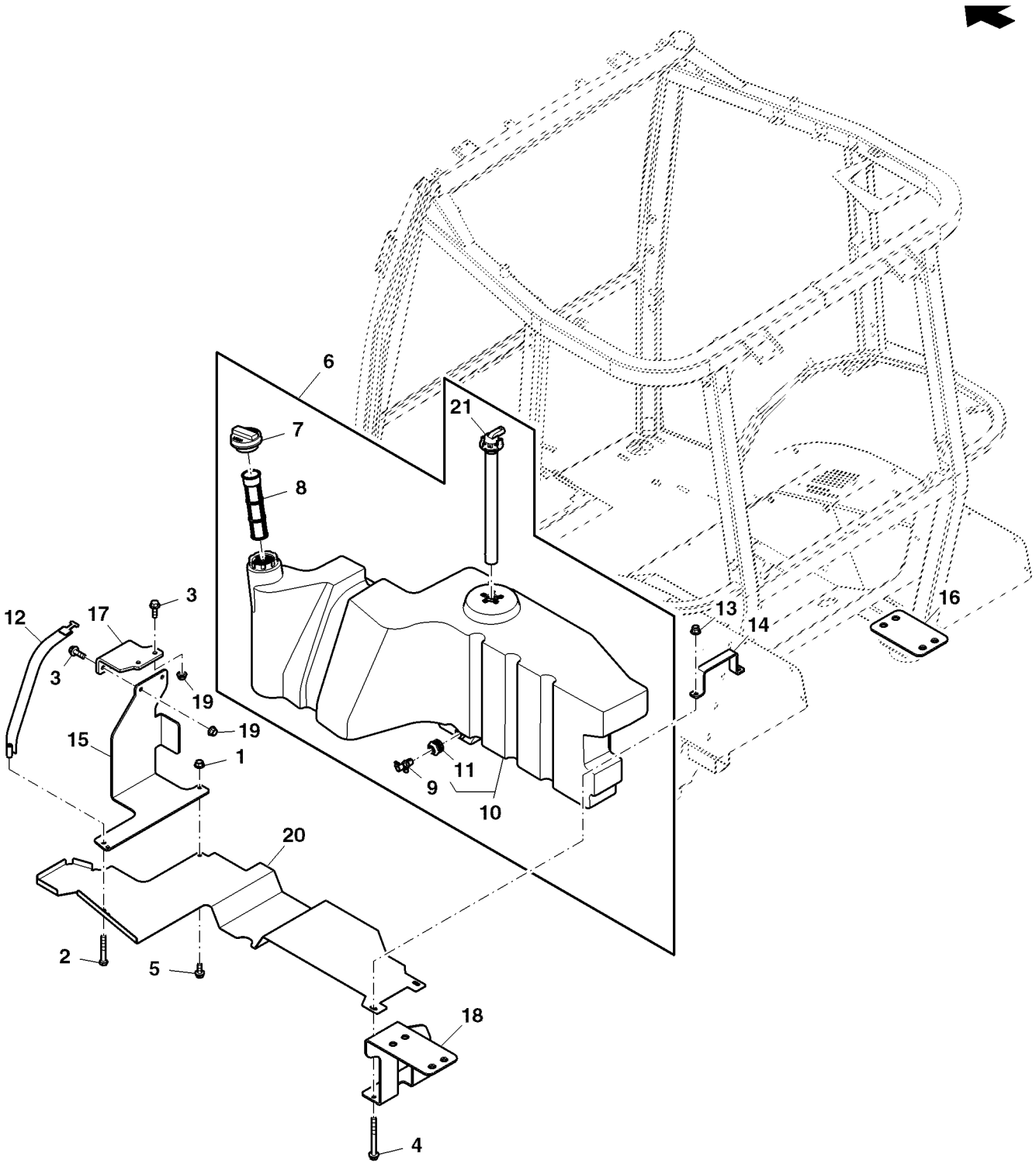

ETN90257B1

Item	*Nº peça*	*Descrição*	*Qtde*	*Nº série*	*Notas*
1	14M7298	Porca com flange	2		M8
2	19M7385	Parafuso sextavado	1		M10 X 70
3	19M7786	Parafuso	4		M10 X 30
4	19M7812	Parafuso	2		M10 X 100
5	19M7866	Parafuso	2		M8 X 20
6	SJ16971	Tanque de combusTível	1		
7	AL113086	Tampa do abasTecimenTo	1		
8	AL206587	Coador	1		
9	AT13740	VálVula de dreno	1		
10	19M8832	Parafuso	1		M14 X 30
11	SJ16915	Conexão	1		
12	SJ17247	Cinta	1		
13	14M7400	Porca de segurança	2		M10
14	SU30934	Suporte	1		
15	SU30936	Suporte	1		
16	SU31478	Espaçador	1		
17	SU40177	Suporte	1		SUB FOR SU36597
18	SU36596	Suporte	1		
19	14M7296	Porca com flange	2		M10
20	SU38592	Suporte	1		
21	SJ11622	Emissor combustível	1		

Transferência da Bomba de Combustível, Cabine

ETN99590A A.1

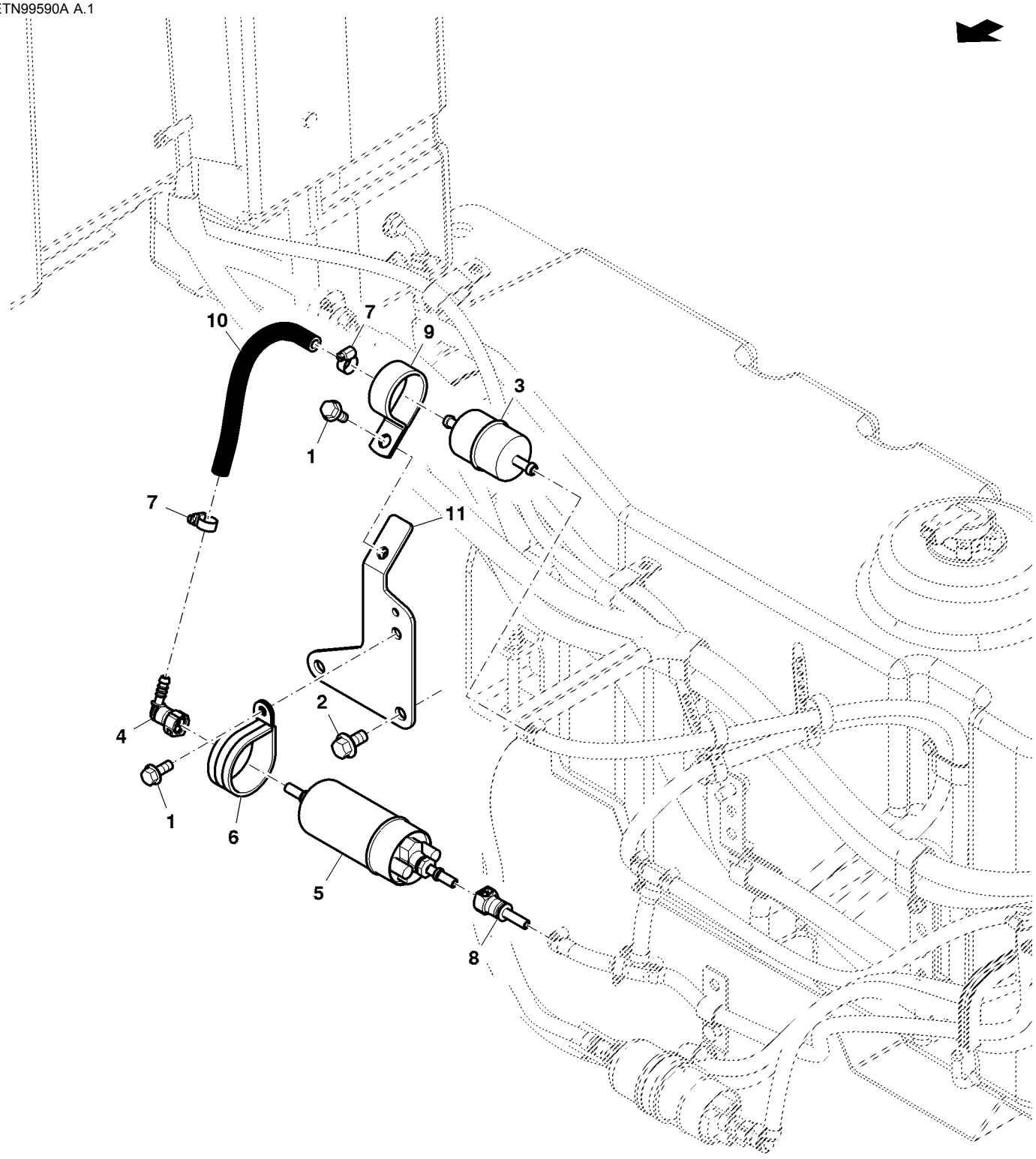

ETN99590A

Item	*Nº peça*	*Descrição*	*Qtde*	*Nº série*	*Notas*
1	19M7866	Parafuso	2		M8 X 20
2	19M7784	Parafuso	2		M10 X 20
3	T257865	Filtro de combustível	1		
4	AL154046	Engate rápido	1		
5	AL168483	Bombade combustível	1		
6	AL169412	Braçadeira	1		
7	SG06401	Braçadeira	2		
8	RE218699	Engate rápido	1		
9	N205415	Braçadeira	1		
10	CQ55027	Mangueira	1		CTL 200 mm; SUB FOR SU32527
11	SU32529	Placa	1		

Linhas de Combustível

PUBM227275 A.1

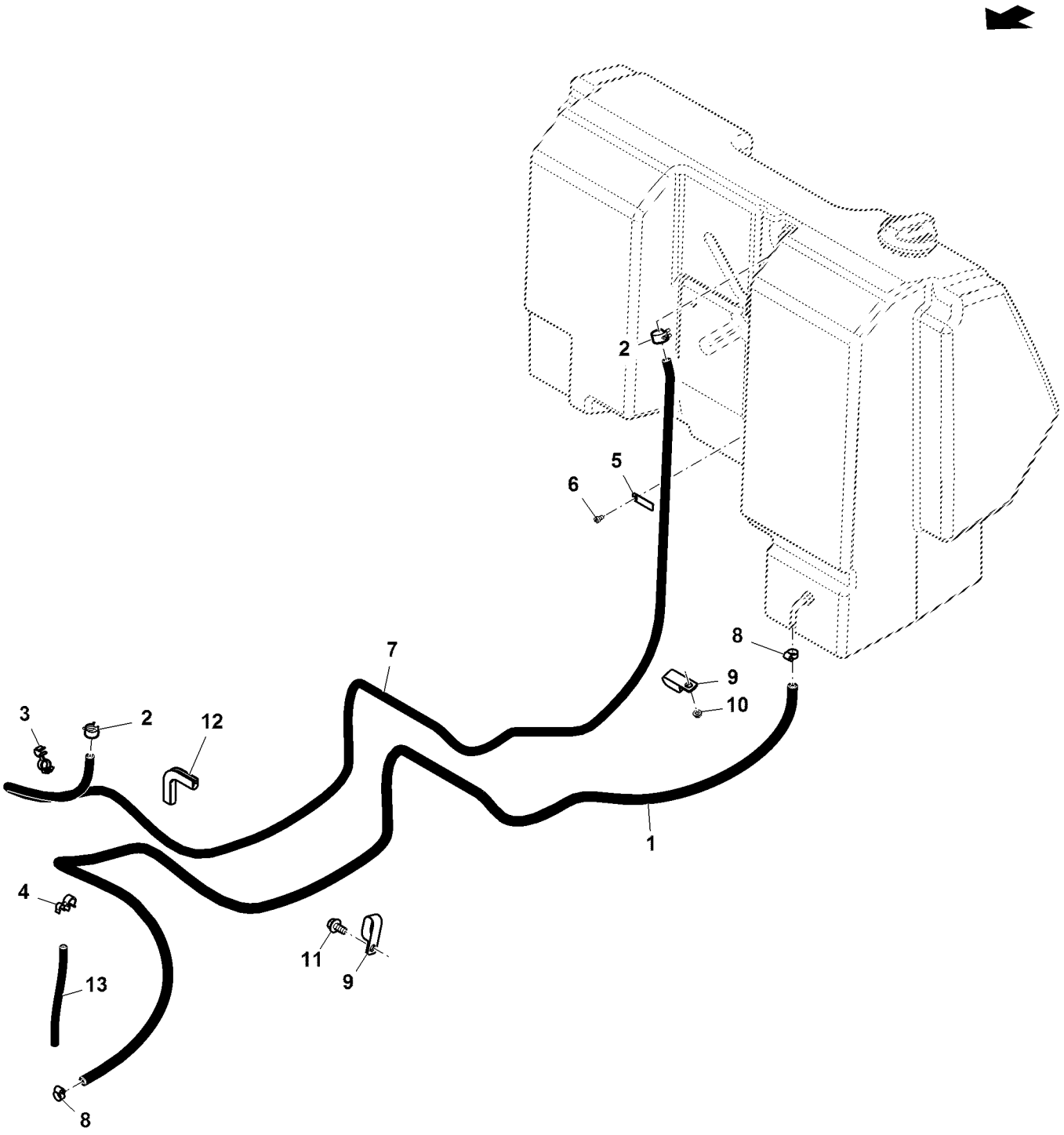

PUBM227275

Item	*Nº peça*	*Descrição*	*Qtde*	*Nº série trator*	*Notas*
1	CQ55027	Mangueira	1		7.93 X 2.9; SUB FOR SU23396
2	L112762	Braçadeira	2		SUB FOR R56101
3	L172406	Presilha	2		
4	R224392	Presilha	1		
5	CQ29127	Correia de ajuste	1		
6	21M7144	Parafuso	1		M6 X 10
7	SU23397	Mangueira	1		CTL 2800 mm, MF MN11040
	MN11040	Mangueira	1		
8	SG06401	Braçadeira	2		
9	R49921	Braçadeira	3		
10	14M7303	Porca com flange	2		M6
11	19M7784	Parafuso	1		M10 X 20
12	SU24470	Isolador	1		
13	CQ29167	Mangueira	1		CTL 200 mm, MF MN11040
	MN11040	Mangueira	1		

Linhas de Combustível, Cabine

BM244084 A.1

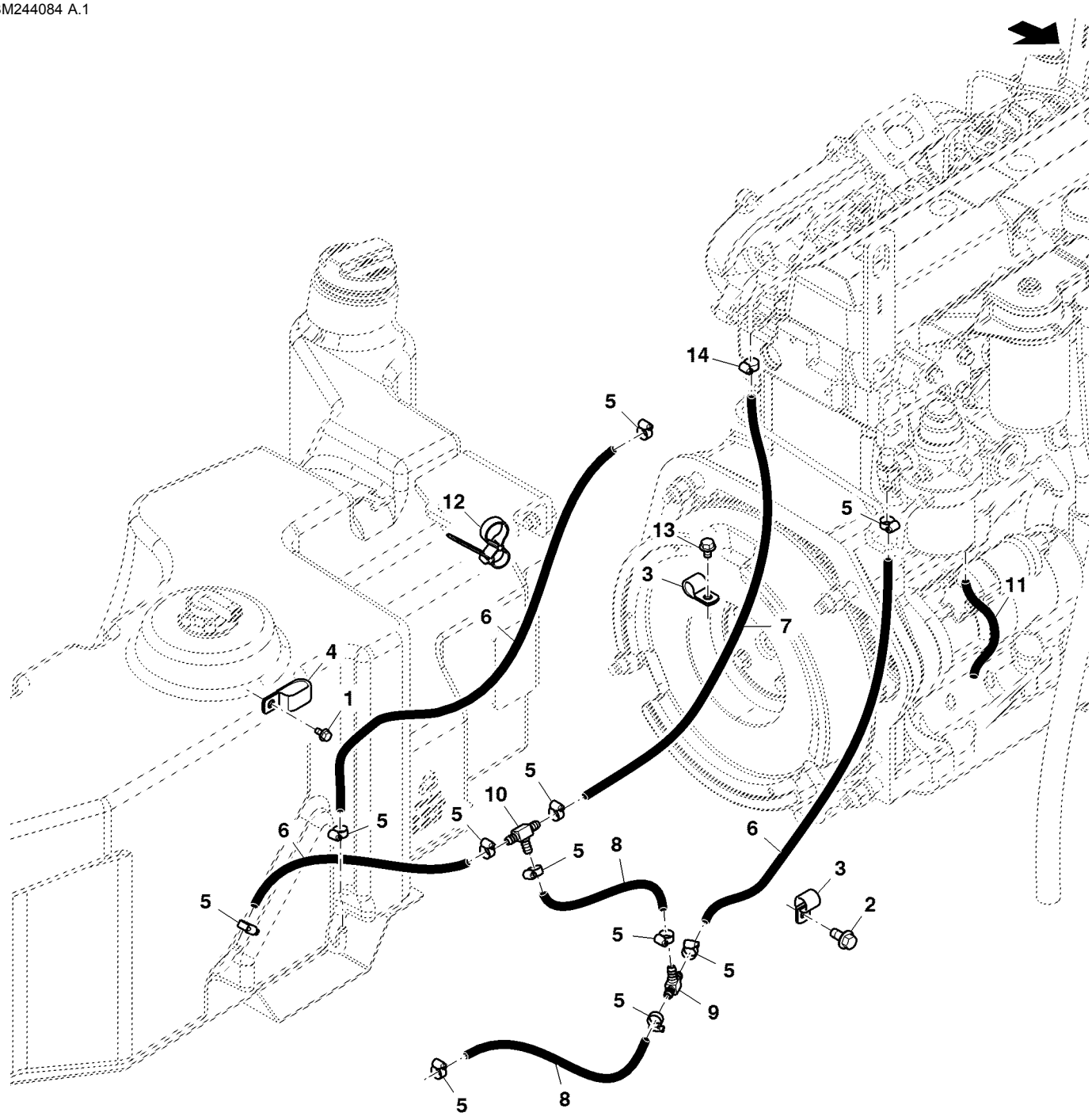

BM244084

Item	*Nº peça*	*Descrição*	*Qtde*	*Nº série*	*Notas*
1	19M7774	Parafuso	1		M6 X 12
2	19M7784	Parafuso	1		M10 X 20
3	AH78125	Presilha	2		
4	R49921	Braçadeira	1		
5	SG06401	Braçadeira	12		
6	SU31240	Mangueira	3		CTL 740 mm, MF CQ55027
	CQ55027	Mangueira	3		
7	SU41756	Mangueira	1		CTL 830 mm, MF MN11040; SUB FOR SU31241
	MN11040	Mangueira	3		
8	SU31341	Mangueira	2		CTL 80 mm, MF CQ55027
	CQ55027	Mangueira	3		
9	SU31342	Conexão em t	1		
10	SU31860	Conexão em t	1		
11	CQ29167	Mangueira	1		CTL 200 mm, MF MN11040
	MN11040	Mangueira	1		
12	L169299	Cinta	2		
13	19M7864	Parafuso	1		M8 X 12
14	L112762	Braçadeira	1		SUB FOR R56101

Linhas do Ar-condicionado, Cabine

ETN94680BR01 A.1

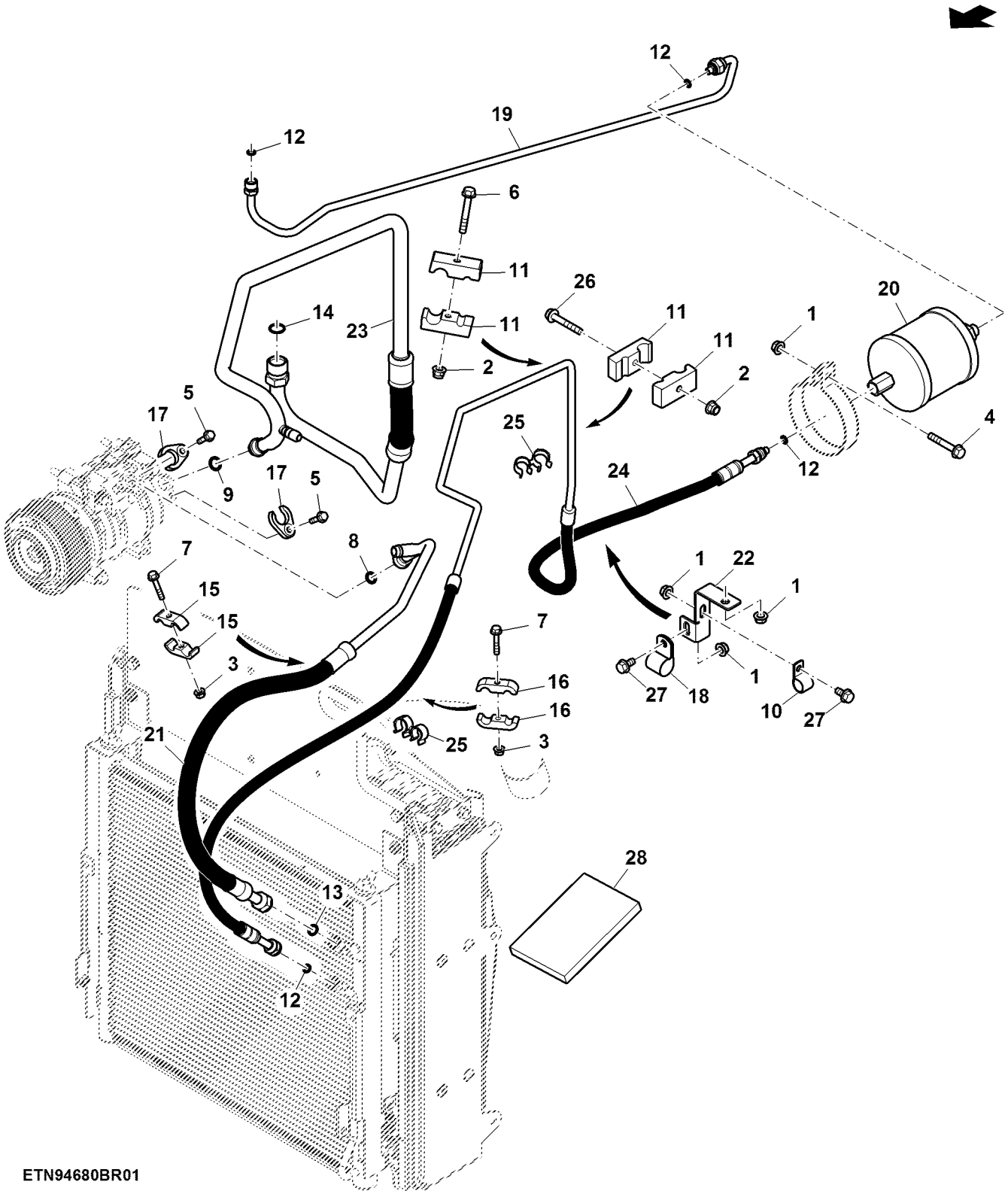

Item	*Nº peça*	*Descrição*	*Qtde*	*Nº série*	*Notas*
1	14M7298	Porca com flange	4		M8
2	14M7396	Porca de segurança	2		M8
3	14M7608	Porca com flange	2		M6
4	19M7800	Parafuso	1		M8 X 50
5	19M7863	Parafuso	2		M6 X 25
6	19M7979	Parafuso	1		M8 X 55
7	19M8290	Parafuso	2		M6 X 35
8	51M7089	Anel o	1		10.800 X 2.400 mm
9	51M7090	Anel o	1		13.400 X 2.400 mm
10	AH77724	Presilha	1		
11	H114865	Braçadeira	4		
12	R183409	Anel o	4		
13	R183410	Anel o	1		
14	R183412	Anel o	1		
15	R201228	Semi-braçadeira	2		
16	R216044	Semi-braçadeira	2		
17	R295484	Braçadeira	2		
18	R73291	Braçadeira	1		
19	RE275412	Tubulação	1		
20	RE576834	Depósito Desumidificador	1		SUB FOR RE291794
21	SJ303314	Tubulação	1		
22	SU36478	Apoio	1		
23	SJ20520	Tubulação	1		
24	SJ20521	Tubulação	1		
25	R215302	Presilha	3		
26	19M8319	Parafuso	1		M8 X 50
27	19M7865	Parafuso	2		M8 X 16
28	SU37880	Isolador	1		

Linhas do Aquecedor, Cabine

BM261458 A.1

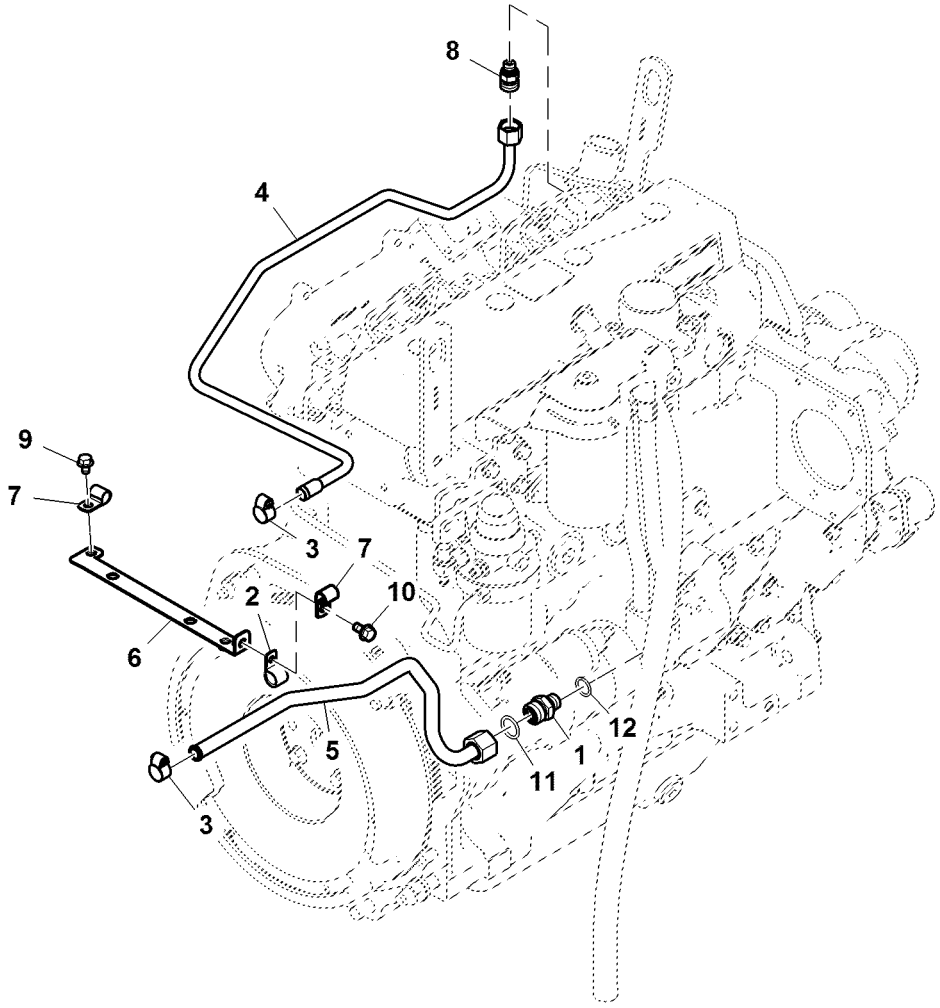

BM261458

Item	*Nº peça*	*Descrição*	*Qtde*	*Nº série*	*Notas*
1	38H5010	Adaptador	1		
2	AH77724	Presilha	1		
3	TY22465	Abraçadeira para mangueira	2		
4	SJ17388	Tubulação	1		
5	SJ17389	Tubulação	1		
6	SJ17393	Suporte	1		
7	H75541	Braçadeira	2		
8	38H5009	Adaptador	1		
9	19M7864	Parafuso	1		M8 X 12
10	19M7865	Parafuso	1		M8 X 16
11	T77935	PART MISSING IN WISE	1		
12	51M7043	Anel o	1		15.300 X 2.200 mm

Radiador (- 009288)

BM229380 A.1

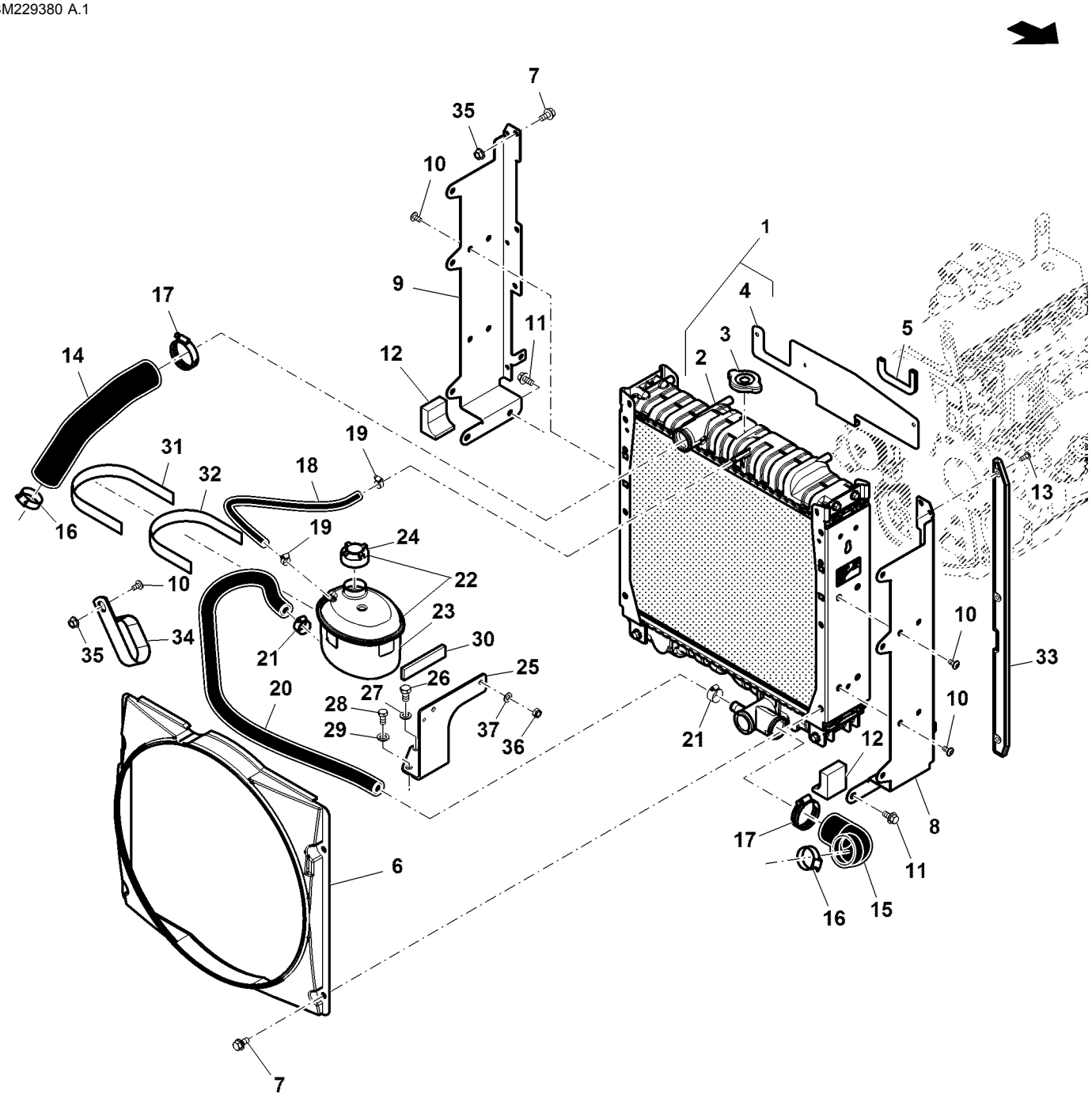

BM229380

Item	Nº peça	Descrição	Qtde	Nº série trator	Notas
1	SJ11026	RadiadoR	1		
2	SJ11027	RadiadoR	1		
3	DQ50149	Tampa	1		
4	SU23607	Placa	1		
5	SU24469	Isolador	1		
6	CQ47667	Adutor	1		
7	19M7865	Parafuso	6		M8 X 16
8	SJ11928	Suporte	1		
9	SJ11929	Suporte	1		
10	19M8675	Parafuso	AR		M8 X 16
11	19M7784	Parafuso	4		M10 X 20
12	CQ47107	Vedação	2		
13	R113189	Rebite	6		
14	R135251	Mangueira do radiador	1		
15	R135250	Mangueira do radiador	1		
16	SG01001	Braçadeira	2		
17	DQ15378	Braçadeira	2		
18	R109375	Mangueira	1		
19	SG06401	Braçadeira	2		
20	CQ48276	Mangueira do radiador	1		
21	DQ10173	Braçadeira	2		
22	DQ50146	Tanque	1		
23	CQ50147	Tanque	1		
24	DQ50148	Tampa	1		
25	SU24414	Apoio	1	-002172	
	SU29672	Suporte	1	002173-	
26	19M7386	Parafuso sextavado	1		M12 X 20
27	12M7067	Arruela de pressão	1		12 mm
28	19M7166	Parafuso sextavado	1		M10 X 20
29	12M7066	Arruela de pressão	1		10 mm
30	CQ50125	Isolador	1		
31	DQ49496	Correia	1		
32	CQ50129	Isolador	1		
33	SU23605	Guia	2		
34	L159016	Braçadeira	1		
35	14M7298	Porca com flange	3		M8
36	14M7166	Porca de segurança	2		M8
37	24M7026	Arruela	2		9 X 17 X 1.600 mm

Radiador (009289 -)

ETN113642ER1 A.1

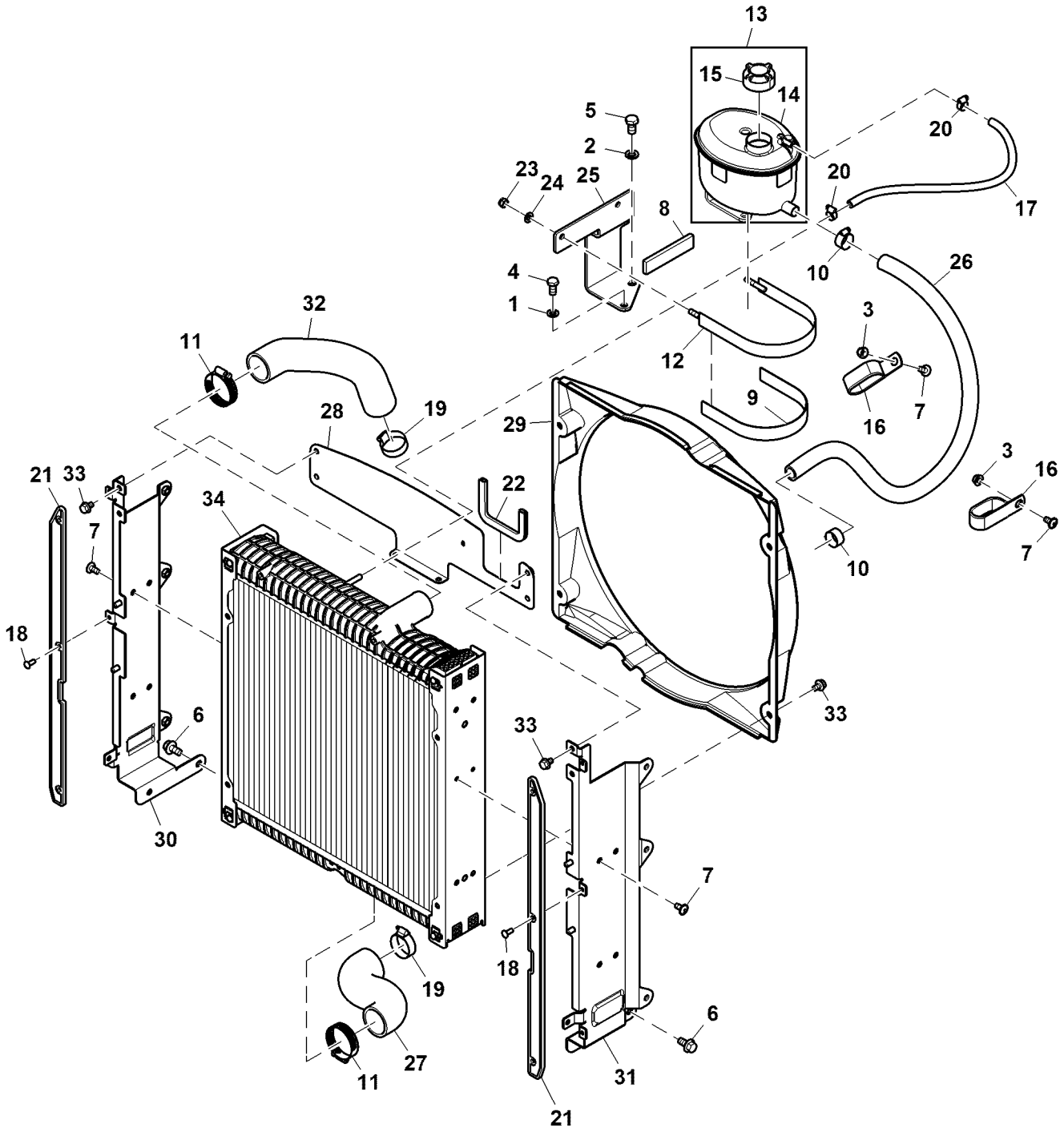

ETN113642ER1

Item	Nº peça	Descrição	Qtde	Nº série trator	Notas
1	12M7066	Arruela de pressão	1		10 mm
2	12M7067	Arruela de pressão	1		12 mm
3	14M7298	Porca com flange	2		M8
4	19M7166	Parafuso sextavado	1		M10 X 20
5	19M7386	Parafuso sextavado	1		M12 X 20
6	19M7784	Parafuso	4		M10 X 20
7	19M8675	Parafuso	10		M8 X 16
8	CQ50125	Isolador	1		
9	CQ50129	Isolador	1		
10	DQ10173	Braçadeira	2		
11	DQ15378	Braçadeira	2		
12	DQ49496	Correia	1		
13	DQ50146	Tanque	1		
14	CQ50147	Tanque	1		
15	DQ50148	Tampa	1		
16	L159016	Braçadeira	2		
17	R109375	Mangueira	1		
18	R113189	Rebite	6		
19	SG01001	Braçadeira	2		
20	SG06401	Braçadeira	2		
21	SU23605	Guia	2		
22	SU24469	Isolador	1		
23	14M7166	Porca de segurança	2		M8
24	24M7026	Arruela	2		9 X 17 X 1.600 mm
25	SU29672	Suporte	1		
26	SU35500	Mangueira do radiador	1		
27	SU35501	Mangueira do radiador	1		
28	SJ20281	Placa	1		
29	SU45907	Adutor	1		SUB FOR SU35415
30	SJ19758	Suporte	1		
31	SJ19759	Suporte	1		
32	SJ18063	Mangueira do radiador	1		
33	19M7864	Parafuso	8		M8 X 12
34	SJ19757	RadiadoR	1		

Conjunto do Radiador, Cabine

ETN94662A A.1

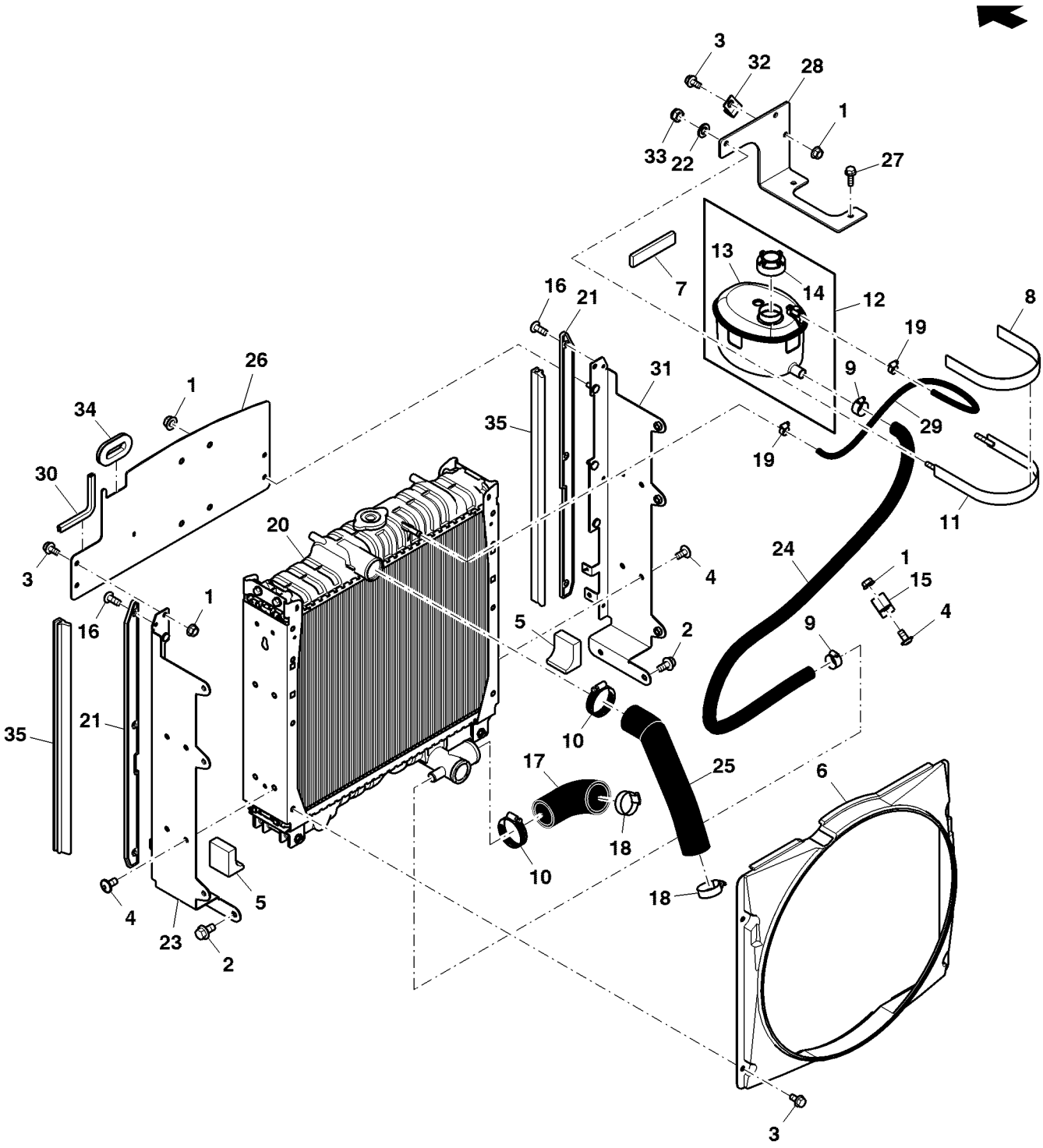

ETN94662A

Item	*Nº peça*	*Descrição*	*Qtde*	*Nº série*	*Notas*
1	14M7298	Porca com flange	6		M8
2	19M7784	Parafuso	4		M10 X 20
3	19M7865	Parafuso	7		M8 X 16
4	19M8675	Parafuso	9		M8 X 16
5	CQ47107	Vedação	2		
6	CQ47667	Adutor	1		
7	CQ50125	Isolador	1		
8	CQ50129	Isolador	1		
9	DQ10173	Braçadeira	2		
10	DQ15378	Braçadeira	2		
11	DQ49496	Correia	1		
12	DQ50146	Tanque	1		
13	CQ50147	Tanque	1		
14	DQ50148	Tampa	1		
15	L159016	Braçadeira	1		
16	R113189	Rebite	6		
17	R135250	Mangueira do radiador	1		
18	SG01001	Braçadeira	2		
19	SG06401	Braçadeira	2		
20	SJ11027	RadiadoR	1		
21	SU23605	Guia	2		
22	24M7026	Arruela	2		9 X 17 X 1.600 mm
23	SJ16602	Suporte	1		
24	SU40182	Mangueira do radiador	1		SUB FOR SU29887
25	SJ18063	Mangueira do radiador	1		
26	SU29874	Placa	1		
27	19M7867	Parafuso	2		M8 X 25
28	SU29875	Apoio	1		
29	SU29886	Mangueira	1		
30	L158306	Isolador	1		
31	SJ16601	Suporte	1		
32	H75541	Braçadeira	1		
33	14M7166	Porca de segurança	2		M8
34	SU300950	Passa-fio	1		
35	SU37366	Isolador	2		

POLIA E VENTILADOR

PUBM2084 A.1

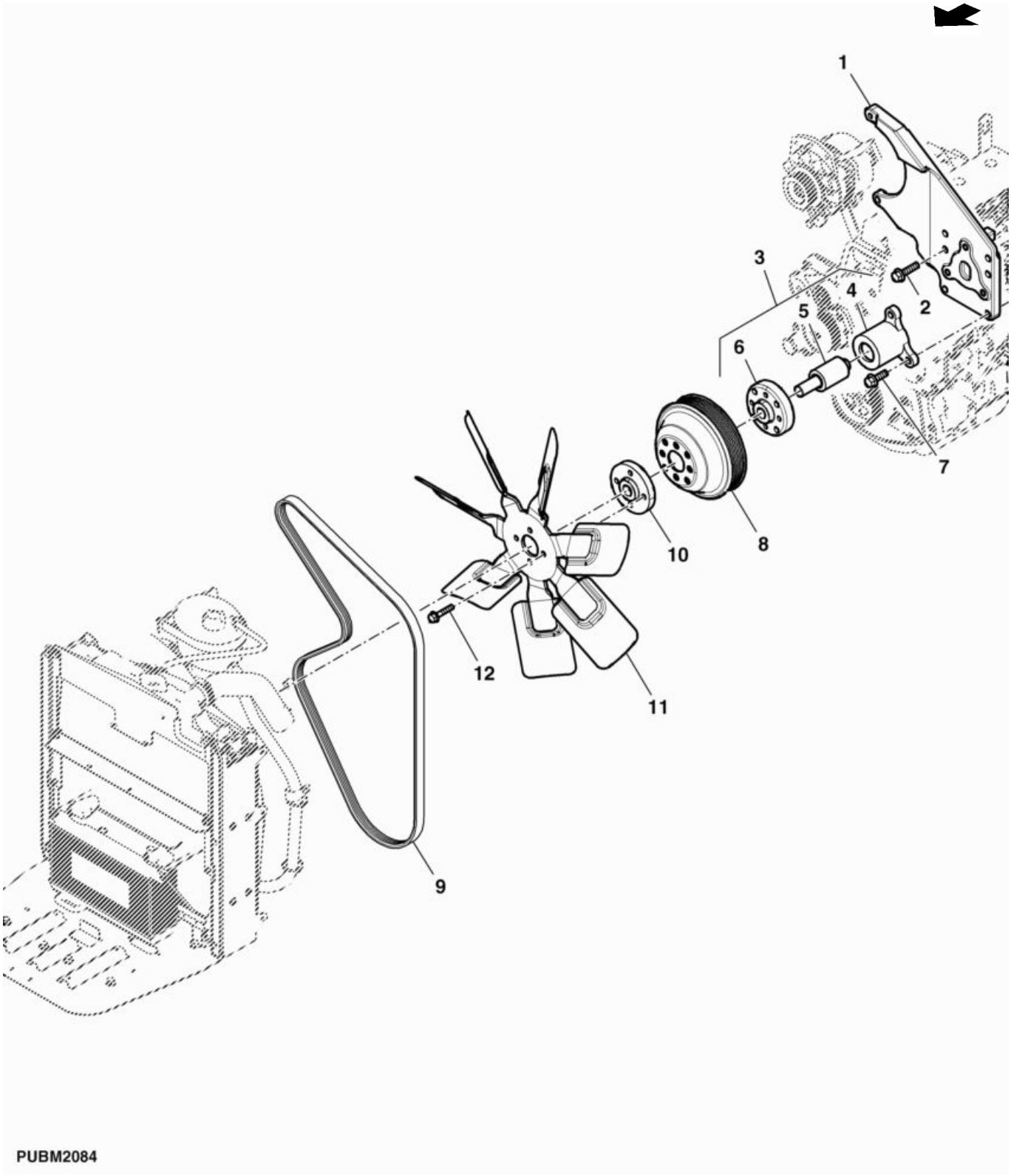

Item	*Nº peça*	*Descrição*	*Qtde*	*Nº série trator*	*Notas*
1	SU24416	Suporte	1	-002172	SUB FOR CQ45611
	SU29473	Suporte	1	002173-	
2	19M8162	Parafuso	6		M10 X 40
3	RE178505	Rolamento	1		
4	.....	Mancal	1		NSEP; ORDER RE178505
5	R116621	Rolamento	1		
6	R116622	Cubo	1		
7	19M7786	Parafuso	3		M10 X 30
8	R128660	Polia	1		
9	SU23824	Correia trapezoidal	1	-002172	1600 X 17.400 mm (62.992" X 0.685"), SUB FORR135822
	SU29595	Correia trapezoidal	1	002173-	
10	SU43376	Espaçador	1		SUB FOR R135507
11	RE62634	Ventilador	1		
12	19M8291	Parafuso	4		M8 X 35

Conjunto do Ventilador, Cabine

ETN94668C A.1

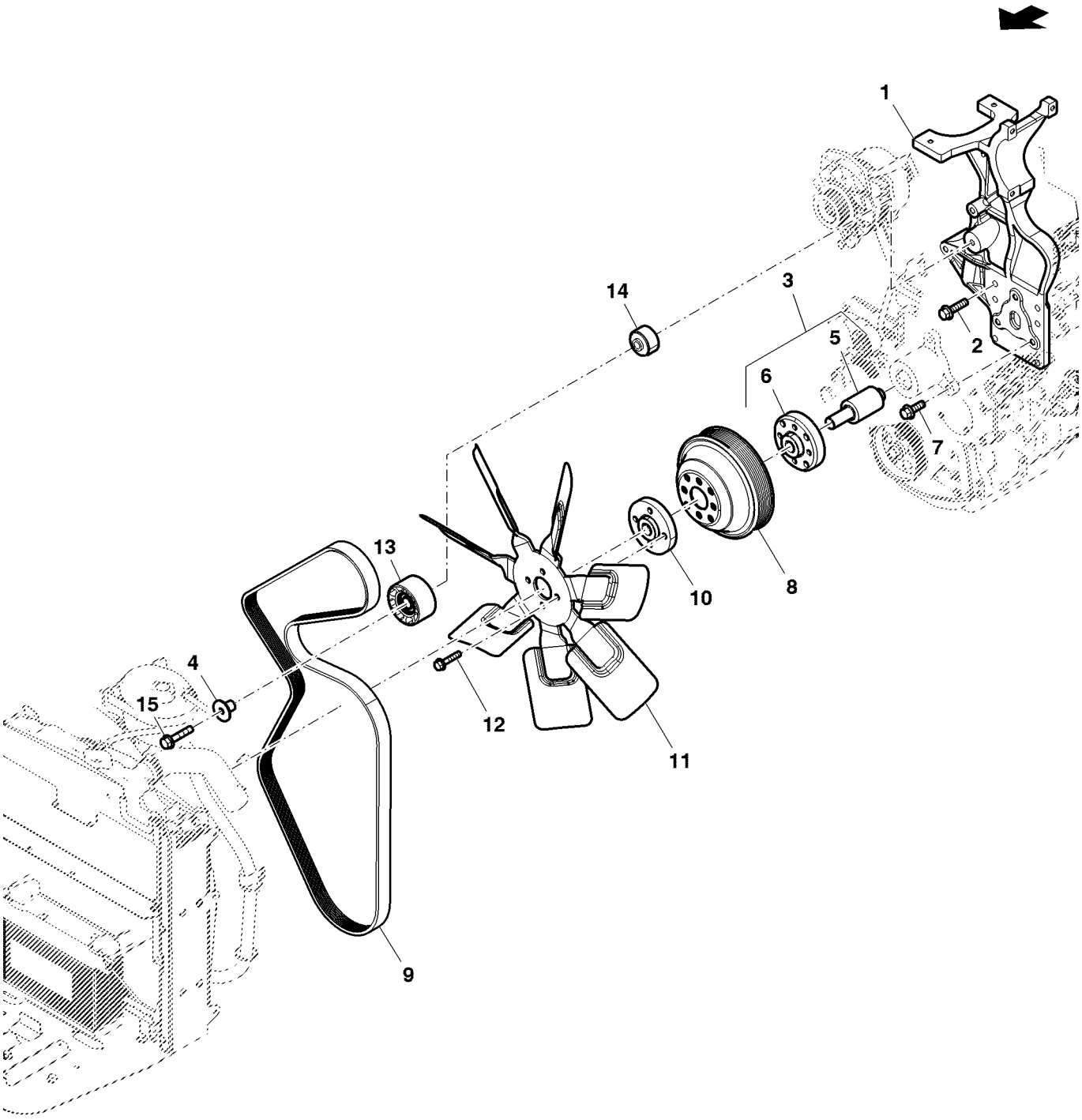

ETN94668C

Item	*Nº peça*	*Descrição*	*Qtde*	*Nº série*	*Notas*
1	SU29881	Suporte	1		
2	19M8162	Parafuso	6		M10 X 40
3	RE178505	Rolamento	1		
4	R502079	Luva	1		
5	R116621	Rolamento	1		
6	R116622	Cubo	1		
7	19M7786	Parafuso	3		M10 X 30
8	R128660	Polia	1		
9	SU32080	Correia trapezoidal	1		
10	SU43376	Espaçador	1		SUB FOR R135507
11	RE62634	Ventilador	1		
12	19M8291	Parafuso	4		M8 X 35
13	RE505264	Polia	1		
14	R500320	Espaçador	1		
15	19M7807	Parafuso	1		M10 X 60

Compressor, Cabine

ETN94669A A.1

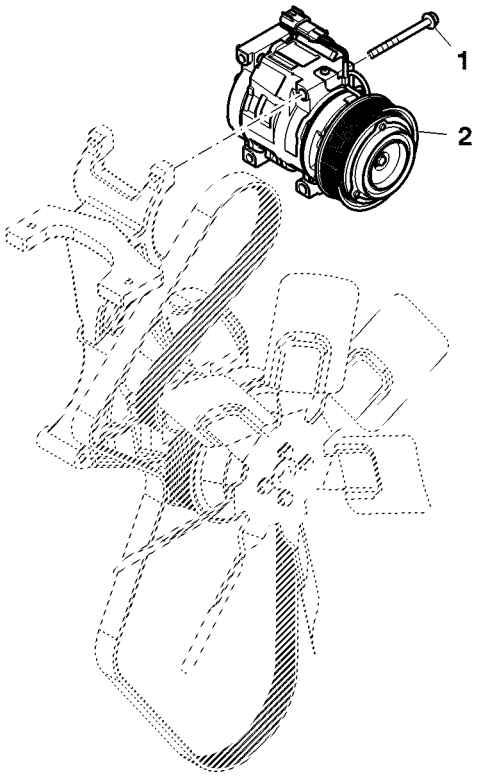

ETN94669A

Item	*Nº peça*	*Descrição*	*Qtde*	*Nº série*	*Notas*
1	19M7913	Parafuso	3		M8 X 90
2	RE284680	Compressor	1		

Condensador de Vapor, Cabine

ETN94670B A.1

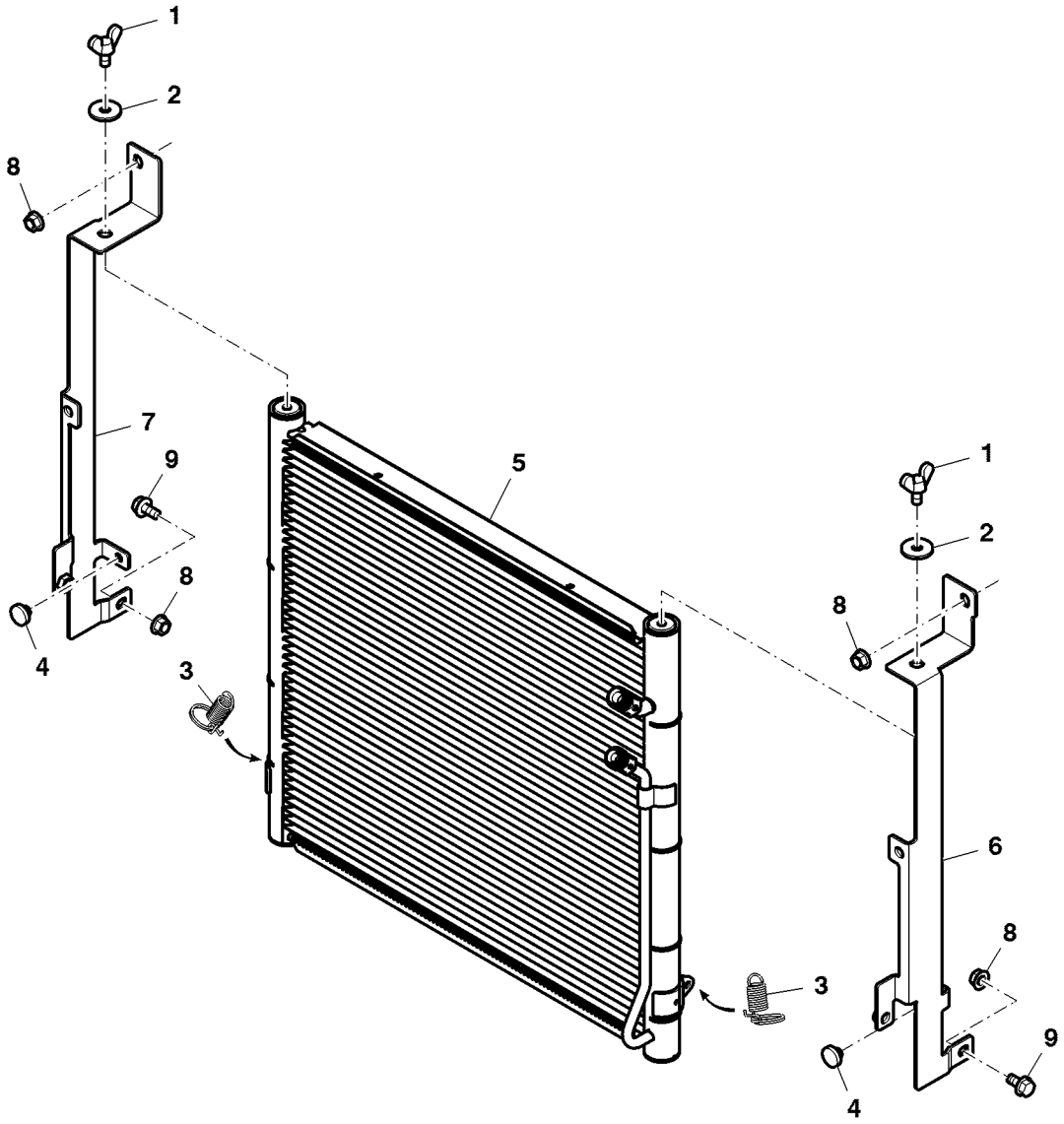

ETN94670B

Item	*Nº peça*	*Descrição*	*Qtde*	*Nº série*	*Notas*
1	21M7243	Parafuso borboleta	2		M8 X 16
2	24M7024	Arruela	2		9 X 28 X 3 mm
3	AL158721	Mola de tração	2		
4	M139937	Pára-choque	2		
5	RE243441	Condensador de vapor	1		
6	SJ16613	Suporte	1		
7	SJ16614	Suporte	1		
8	14M7298	Porca com flange	4		M8
9	19M7865	Parafuso	2		M8 X 16

Acelerador

ETN72275D A.1

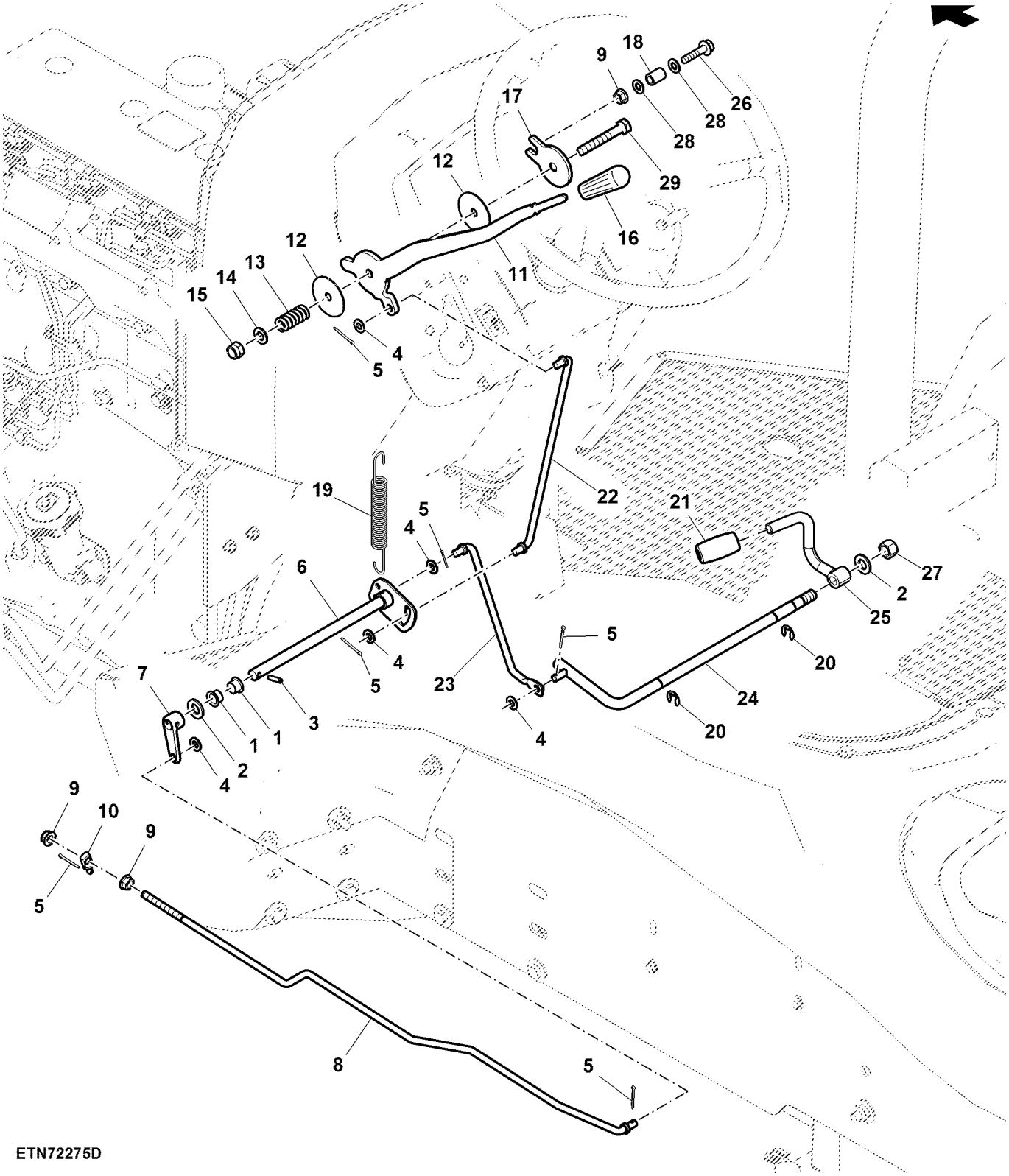

Item	Nº peça	Descrição	Qtde	Nº série trator	Notas
1	H93442	Arruela	2		
2	24M7047	Arruela	2		13 X 24 X 2.500 mm
3	34M7030	Pino elástico	1		5 X 20 mm
4	24M7055	Arruela	5		8.400 X 16 X 1.600 mm
5	11M7009	Contra-pino	6		2 X 16 mm
6	DQ27177	Eixo	1		
7	R137135	Alavanca	1		
8	CQ37009	TiranTe	1		
9	14M7298	Porca com flange	3		M8
10	R135647	Rótula	1		
11	R109160	Alavanca	1		
12	R105812	Arruela	2		
13	K2172R	Mola de compressão	1		
14	24M7040	Arruela	1		11 X 20 X 2 mm
15	14M7517	Porca de segurança	1		M10
16	R161383	Botão	1		
17	RE45975	Placa	1		
18	28H1903	Bucha	1		0.364" X 0.540" X 3/4"
19	M94036	Mola de tração	1		
20	40M7030	Anel de pressão	2		
21	R137738	Botão	1		
22	SU22812	TiranTe	1		
23	SU24666	TiranTe	1		SUB FOR SU22813
24	SJ11882	TiranTe	1		
25	SJ13094	Pedal	1		SUB FOR SJ11783
26	19M8291	Parafuso	1		M8 X 35
27	14M7367	Porca de segurança	1		M12
28	24M7026	Arruela	2		9 X 17 X 1.600 mm
29	19M2874	Parafuso sextavado	1		M10 X 70

PROTETORES DE DEDOS

PUBM2827 A.1

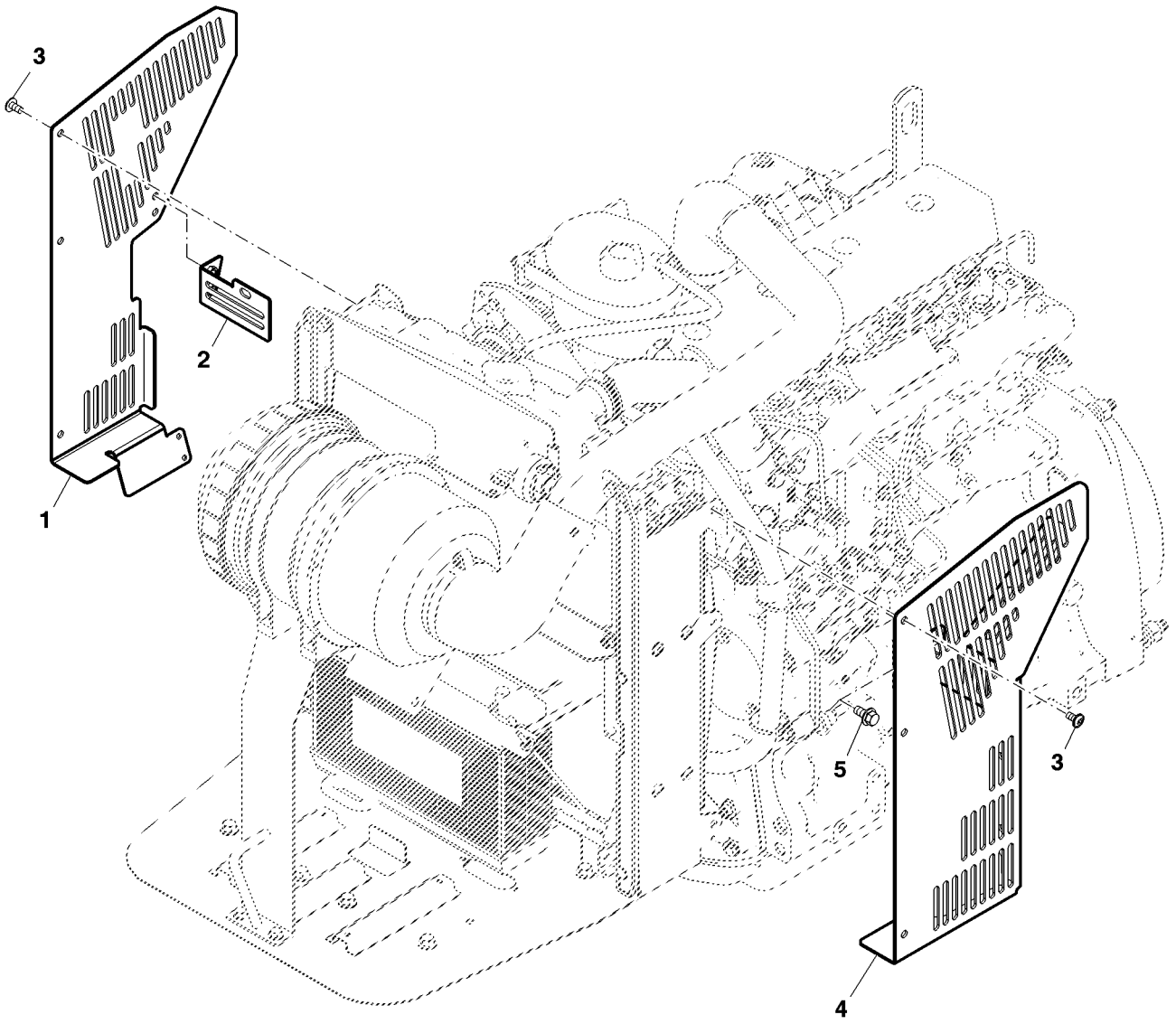

PUBM2827

Item	*Nº peça*	*Descrição*	*Qtde*	*Nº série trator*	*Notas*
1	SU24177	Proteção	1	-002172	RH; SUB FOR SU22911
	SU43955	Proteção	1	002173-	RH; SUB FOR SU40121
2	SJ11969	Apoio	1		NLA; ORDER SU24464
	SU24464	Suporte	1		
3	19M8675	Parafuso	6		M8 X 16
4	SJ25802	Proteção	1		ESQ, SUB FOR SJ11968
5	19M7784	Parafuso	2		M10 X 20

FILTRO DE AR

PUBM2802 A.2

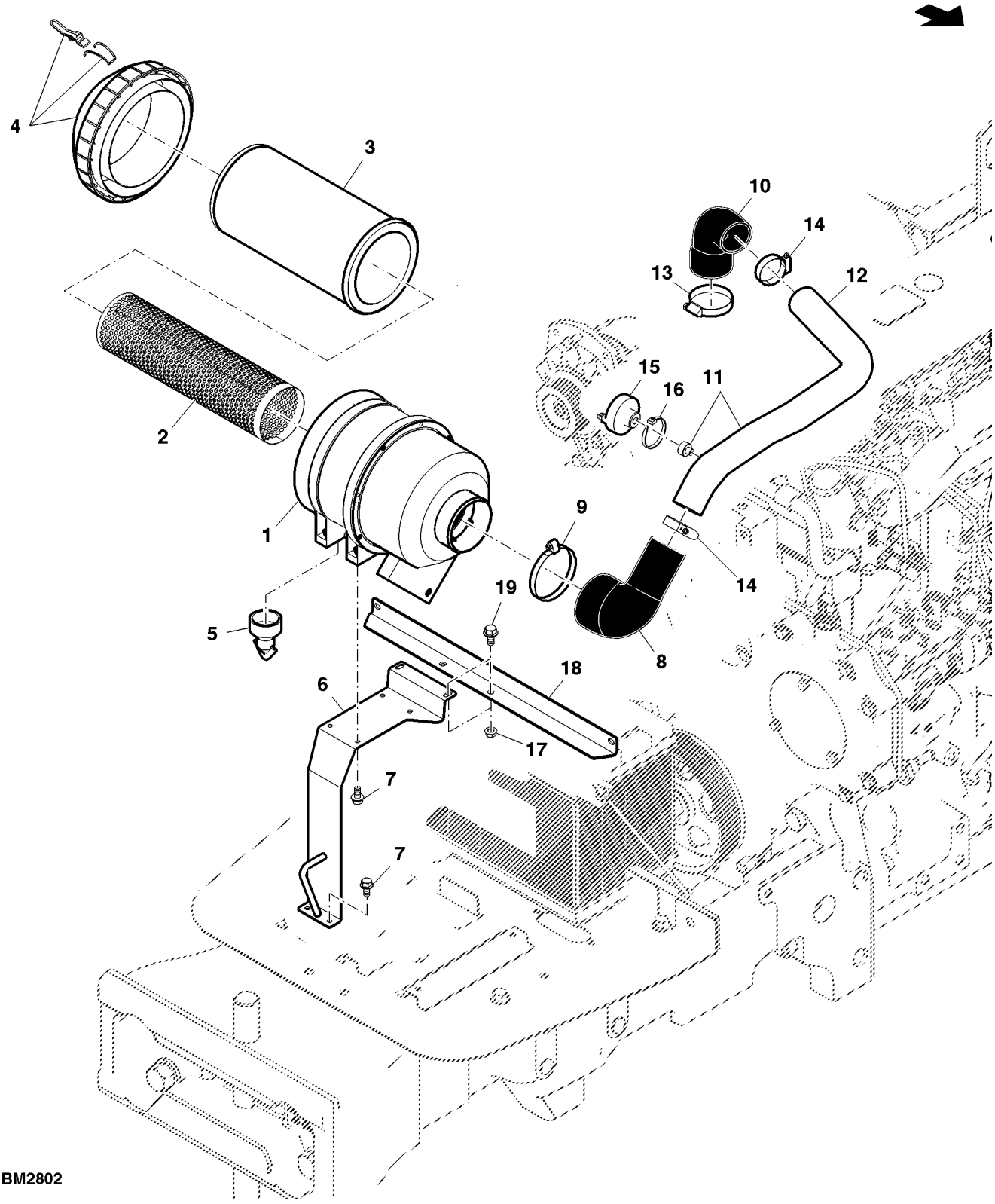

PUBM2802

Item	*Nº peça*	*Descrição*	*Qtde*	*Nº série trator*	*Notas*
1	SJ17536	Filtro de ar	1		INCLUDES DQ59138, DQ59139, SJ10434 AND SU20579; SUB FOR DQ58614
2	DQ59139	Elemento de filtro	1		
3	DQ59138	Elemento de filtro	1		
4	SJ10434	Capa	1		
5	SU20579	VálVula	1		
6	SJ11700	Suporte	1		
7	19M7865	Parafuso	8		M8 X 16
8	CQ58524	Mangueira	1		
9	AL150169	Abraçadeira para mangueira	1		
10	R135355	Mangueira	1		
11	DQ59185	Tubo	1		
12	CQ48932	Tubulação esTruTural	1		
13	RE52702	Braçadeira	1		
14	RE40436	Braçadeira	2		
15	DQ26315	Indicador	1		
16	CQ28556	Braçadeira	1		
17	14M7298	Porca com flange	4		M8
18	SU22979	Suporte	1		

Purificador, Cabine Aspirada

ETN94665A1 A.1

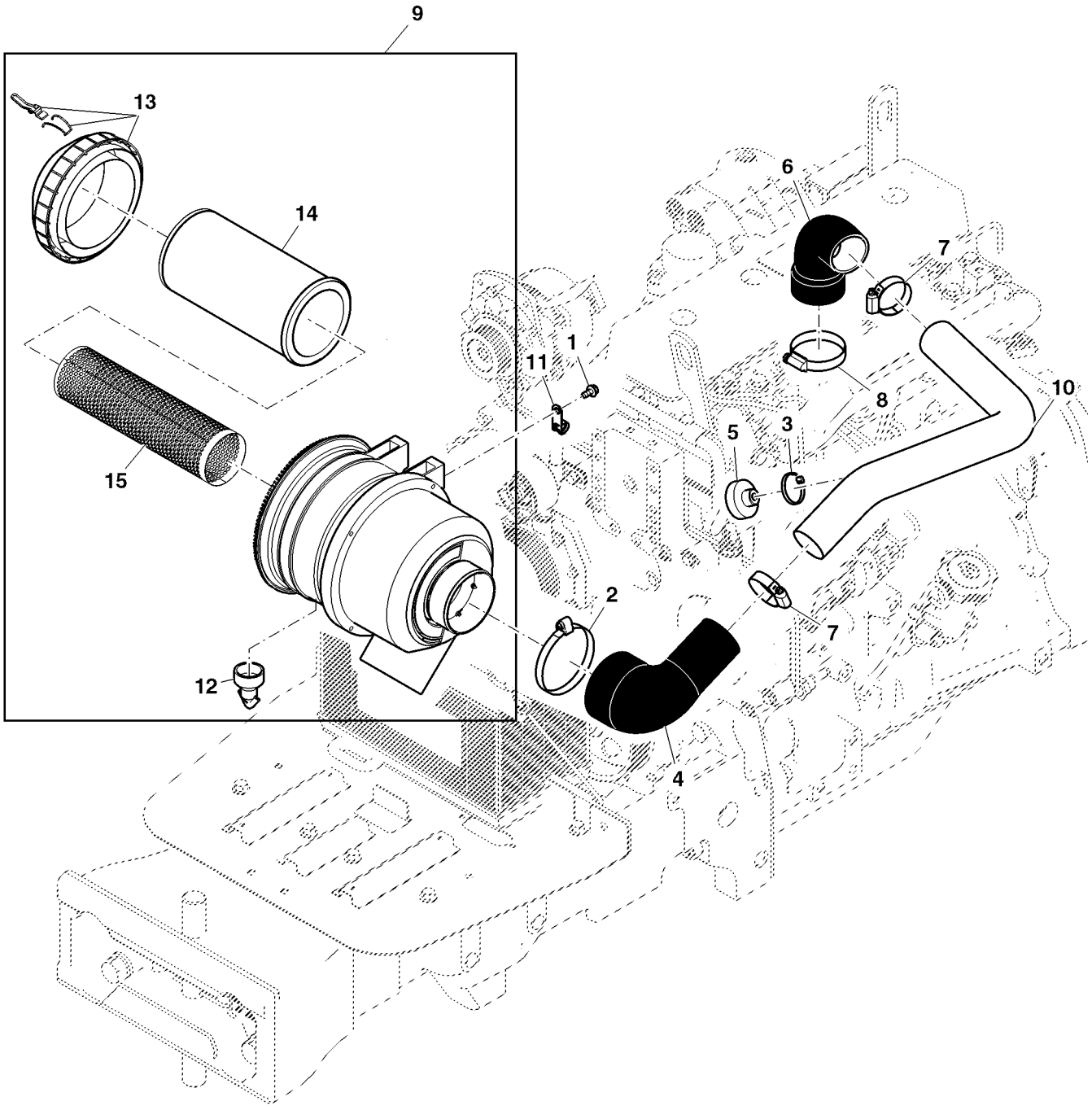

ETN94665A1

Item	*Nº peça*	*Descrição*	*Qtde*	*Nº série*	*Notas*
1	19M7865	Parafuso	1		M8 X 16
2	AL150169	Abraçadeira para mangueira	1		
3	CQ28556	Braçadeira	1		
4	CQ58524	Mangueira	1		
5	DQ26315	Indicador	1		
6	R135355	Mangueira	1		
7	RE40436	Braçadeira	1		
8	RE52702	Braçadeira	1		
9	SJ17420	Filtro de ar	1		
10	SU29877	Tubo	1		
11	57M9432	Braçadeira	1		
12	SU20579	VálVula	1		
13	SJ10434	Capa	1		
14	DQ59138	Elemento de filtro	1		
15	DQ59139	Elemento de filtro	1		

SISTEMA DE ESCAPAMENTO

PUBM2098 A.1

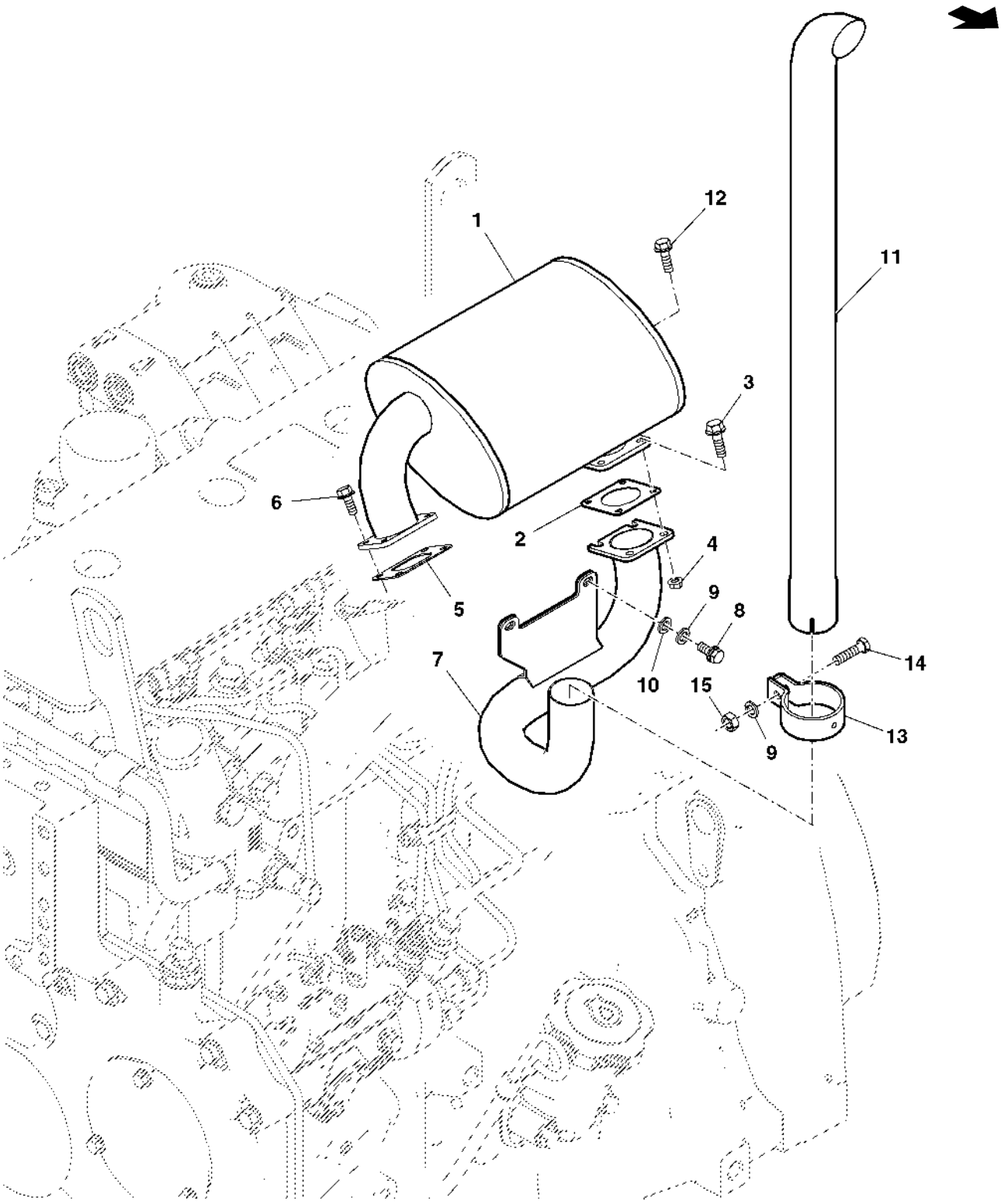

PUBM2098

Item	*Nº peça*	*Descrição*	*Qtde*	*Nº série trator*	*Notas*
1	SJ18610	SilencioSo	1		SUB FOR DQ48283
2	R105053	Junta	1		
3	19M7867	Parafuso	4		M8 X 25
4	14M7298	Porca com flange	4		M8
5	R105059	Junta	1		
6	19M7866	Parafuso	4		M8 X 20
7	SJ11697	Conexão em ângulo	1		
8	19M7167	Parafuso sextavado	2		M10 X 25
9	12M7066	Arruela de pressão	2		10 mm
10	24M7040	Arruela	2		11 X 20 X 2 mm
11	SU24468	Cano de descarga	1		SUB FOR CQ26002
12	19M7784	Parafuso	1		M10 X 20
13	CQ10293	Braçadeira	1		
14	19M7382	Parafuso sextavado	1		M10 X 40
15	12M7066	Arruela de pressão	1		10 mm

Índice pictórico por seção

BM274226 A.1

1-	150
2-	152
3-	160
4-	164
21-	166
7-	172
8-	174
9-	184
10-	186
11-	188
12-	190
13-	194
14-	196
22-	154
23-	156
24-	198

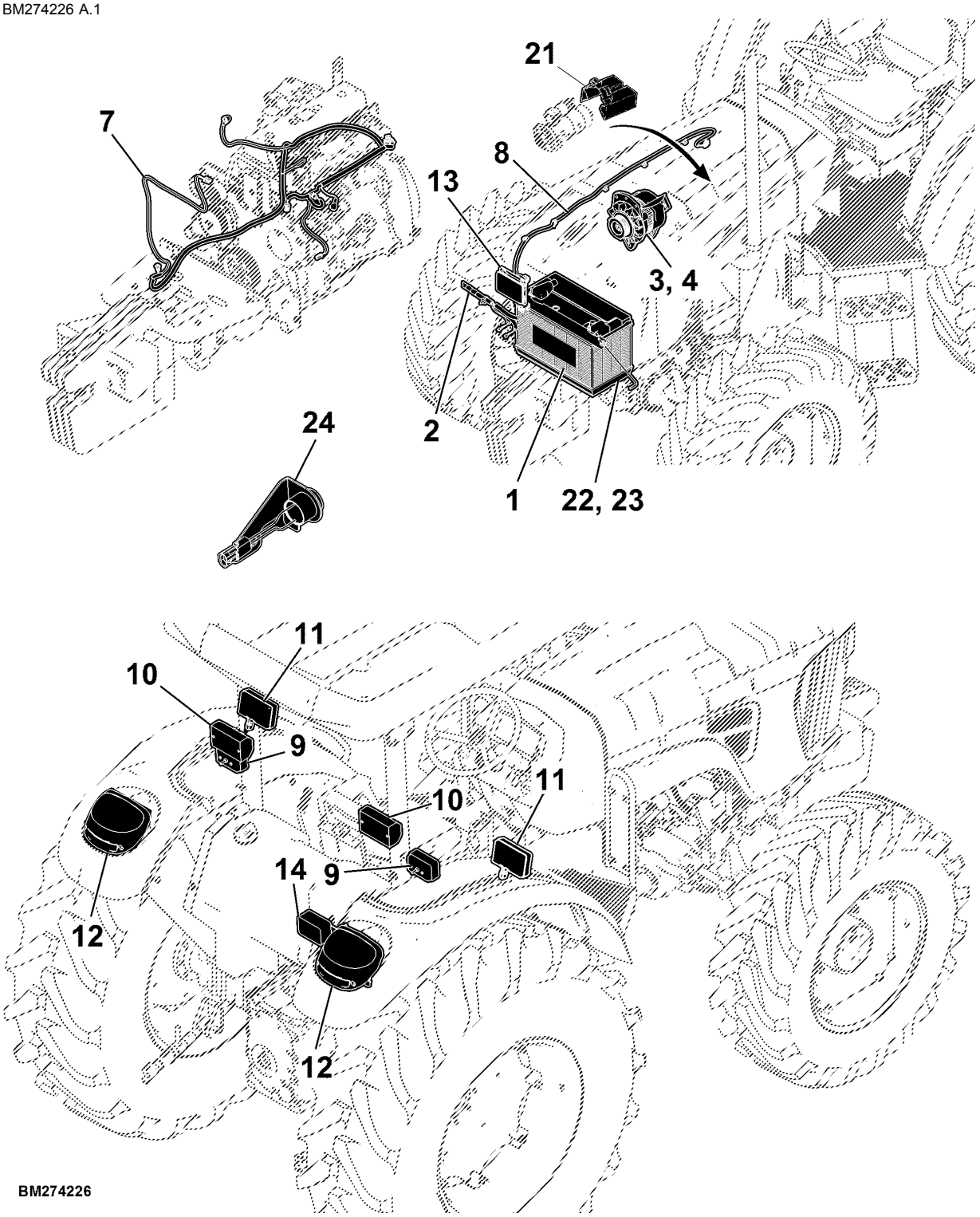

Índice pictórico por seção

BM276220 A.1

5-	168
6-	170
15-	204
16-	208
17-	210
18-	212
19-	214
20-	216
25-	180

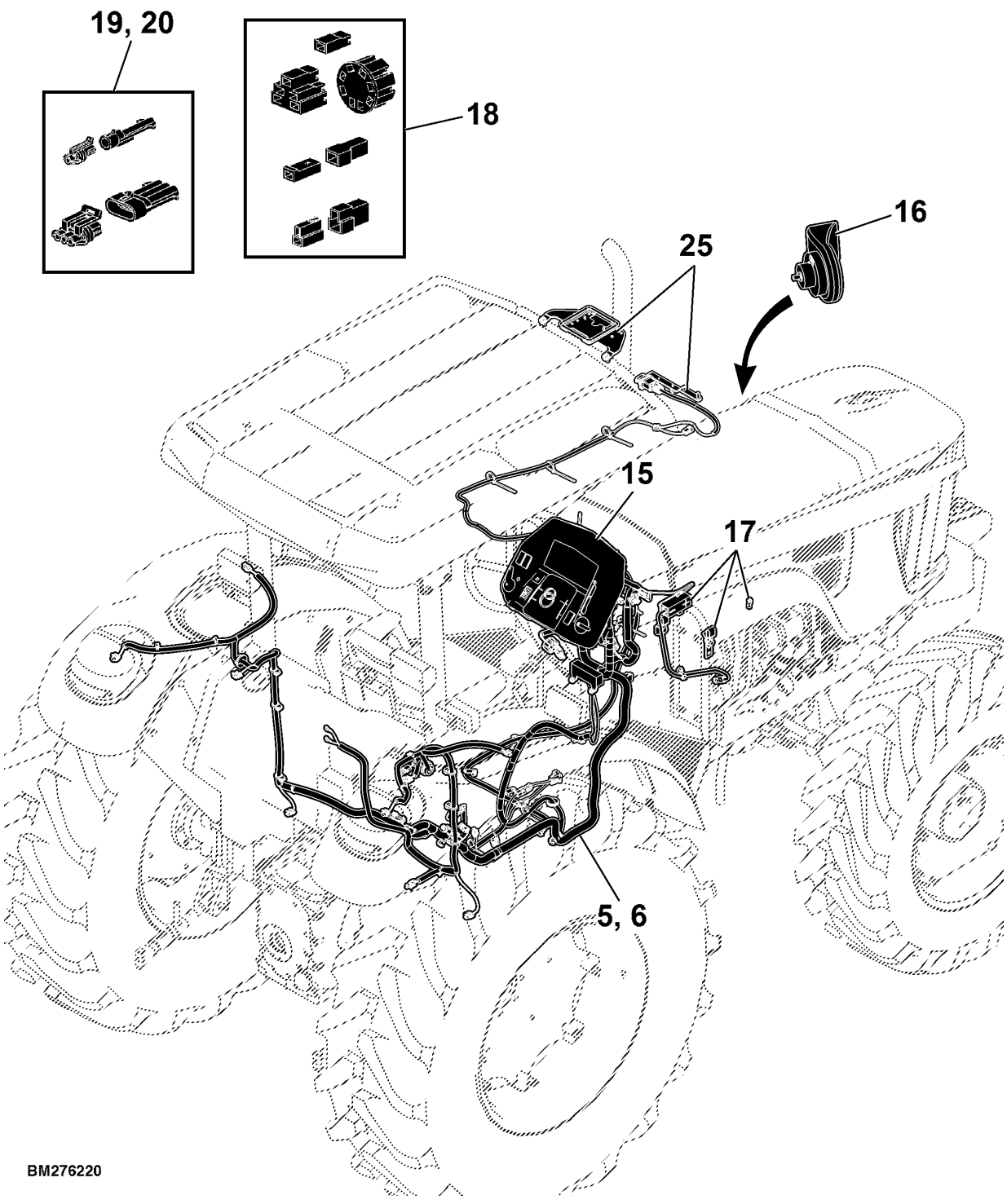

BATERIA CARREGADA UMIDA

PUBM2146 A.1

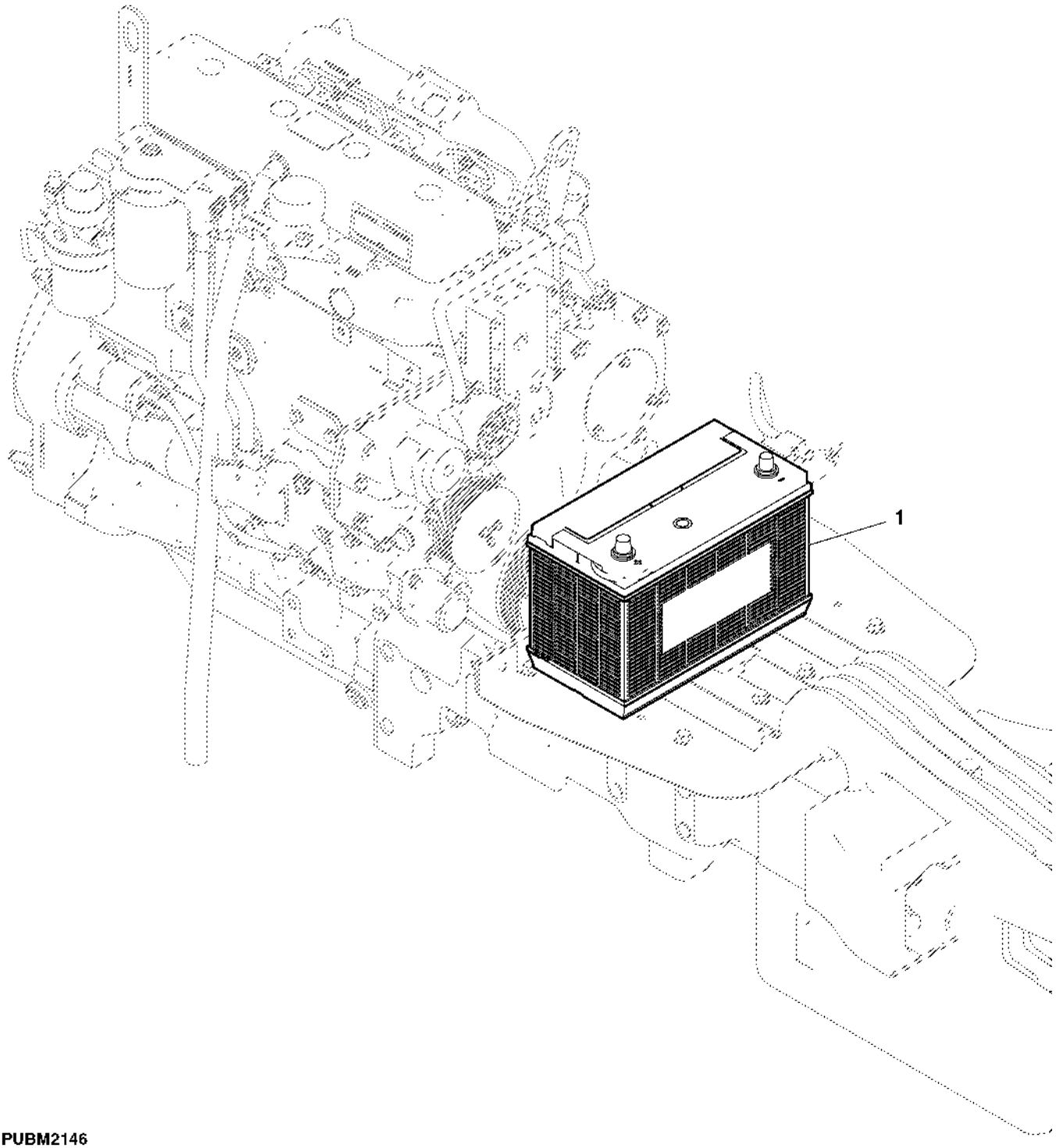

Item	Nº peça	Descrição	Qtde	Nº série trator	Notas
1	SJ10989	Bateria com carga úmida	1		

Cabos da Bateria

BM233713 A.1

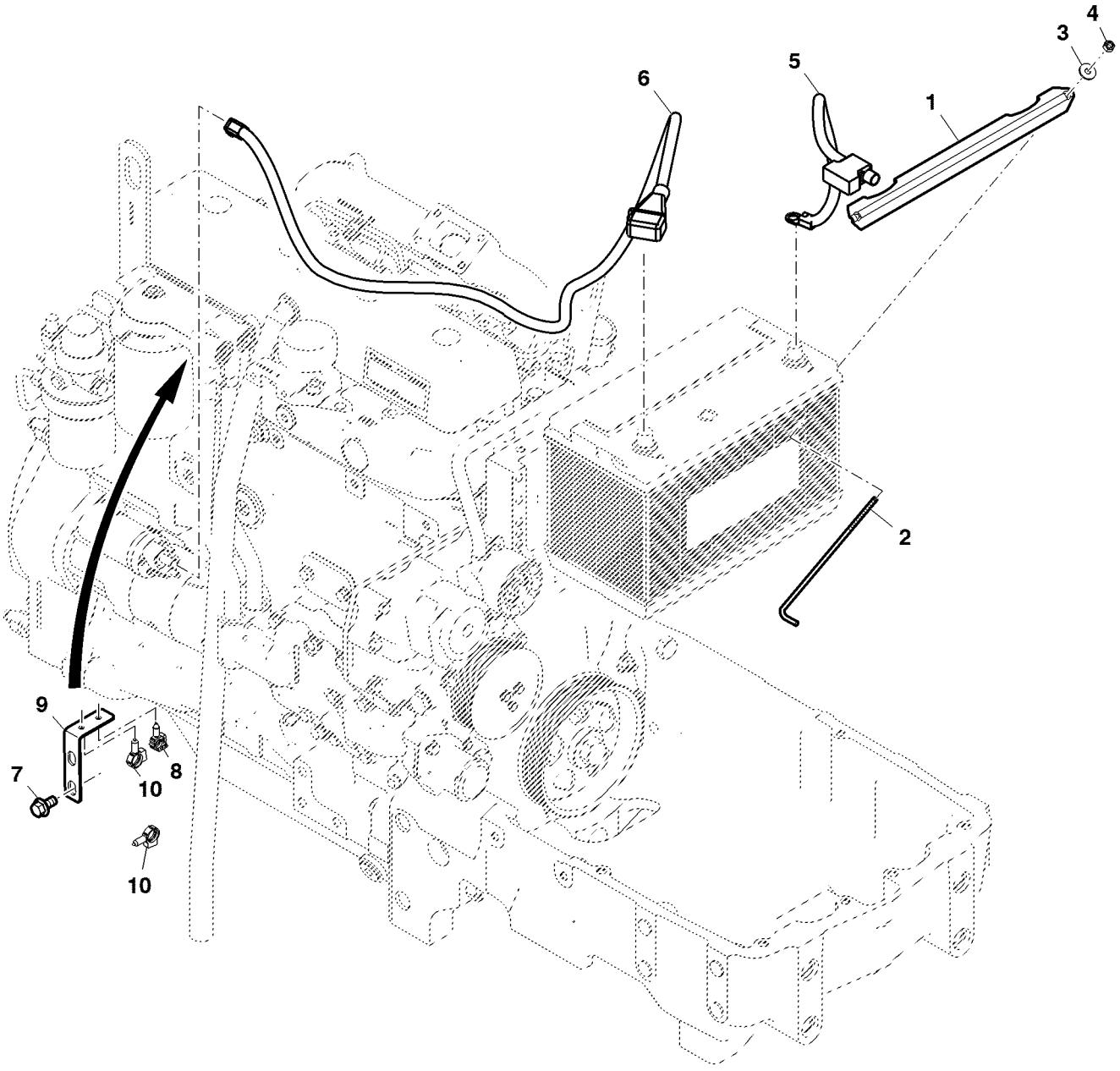

BM233713

Item	Nº peça	Descrição	Qtde	Nº série trator	Notas
1	L158303	Suporte	1		
2	R127270	Paraf. com gancho	2		SUB FOR CQ44462
3	24M7139	Arruela	2		6.400 X 18 X 1.600 mm
4	14M7027	Porca	2		M6
5	RE72691	Chicote	1		
6	DQ43569	Cabo	1		SUB FOR SJ12752
7	19M7787	Parafuso	2		M12 X 20
8	H141394	Presilha	1		
9	SU23313	Suporte	1		
10	57M8902	Presilha	2		

Suporte da Bateria (- 009288)

ETN71986A A.1

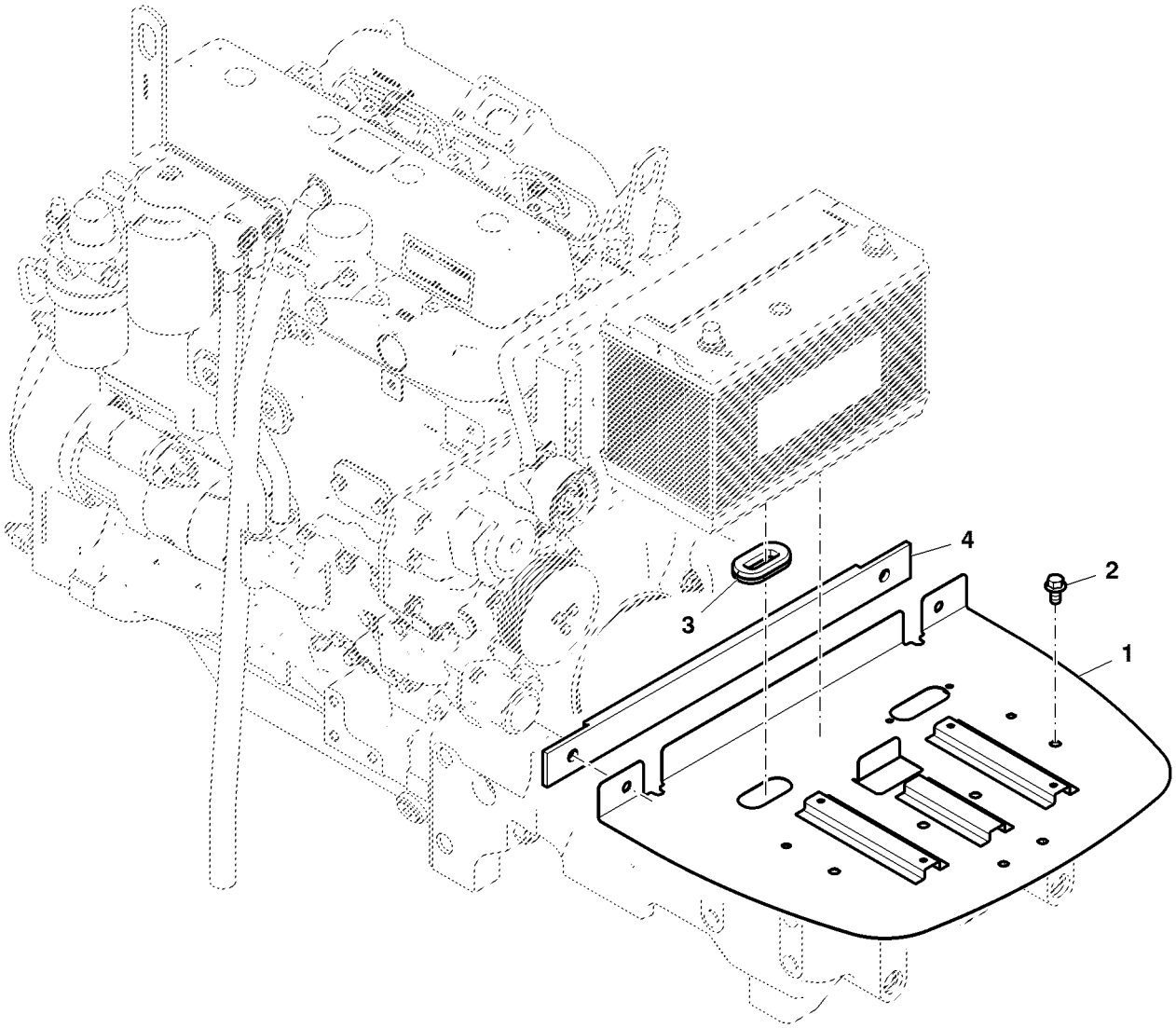

ETN71986A

Item	*Nº peça*	*Descrição*	*Qtde*	*Nº série*	*Notas*
1	SJ11698	Placa	1		
2	19M7784	Parafuso	6		M10 X 20
3	SU300950	Passa-fio	1		
4	CQ48364	Defletor	1		

Suporte da Bateria (009289 -)

ETN118576A A.1

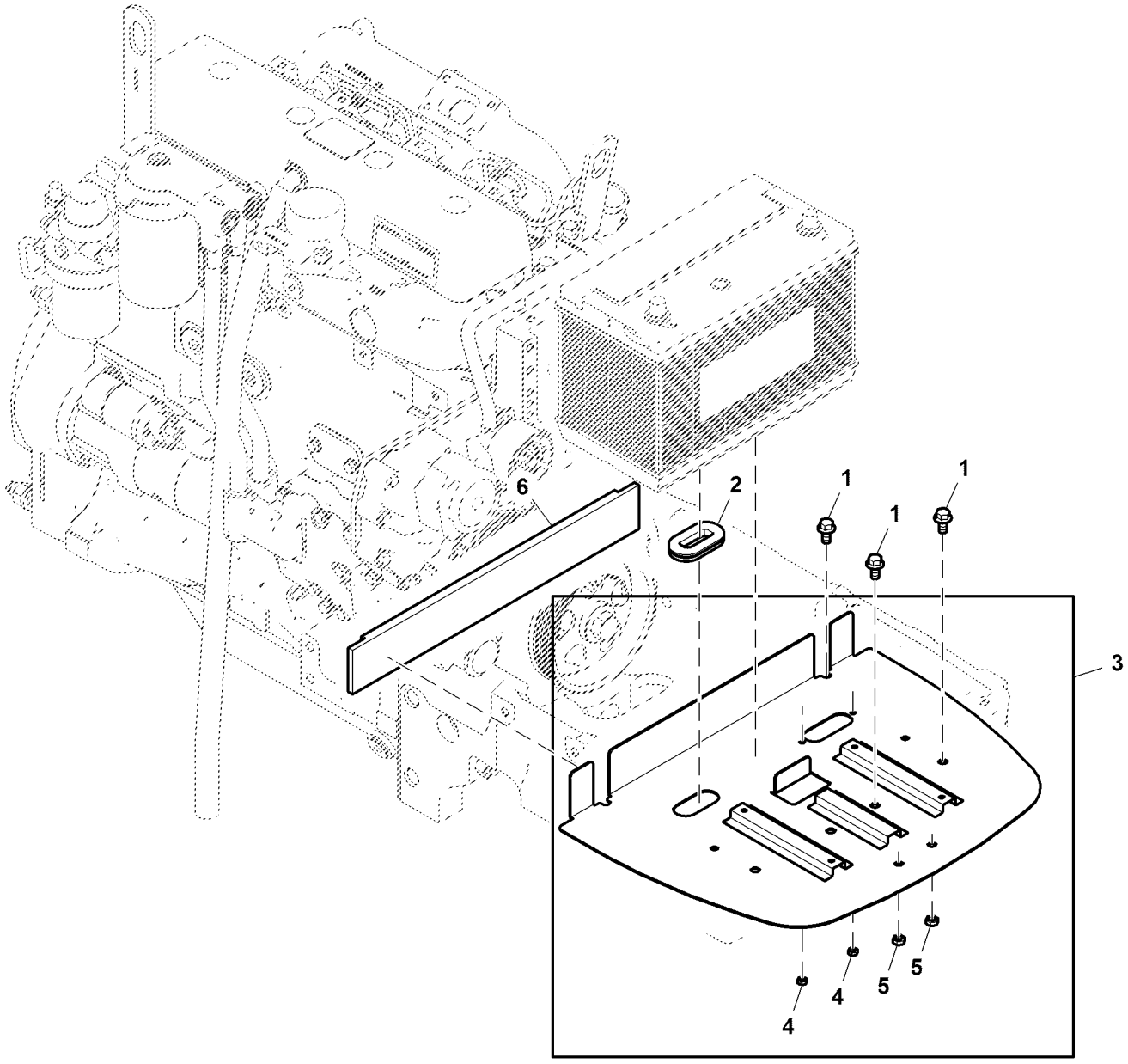

ETN118576A

Item	*Nº peça*	*Descrição*	*Qtde*	*Nº série*	*Notas*
1	19M7784	Parafuso	6		M10 X 20
2	SU300950	Passa-fio	1		
3	SJ20788	Placa	1		
4	14M7255	Porca	2		M6
5	14M7233	Porca soldável	2		M8
6	SU35503	Vedação	1		

Placa da Bateria, Cabine

ETN94666A1 A.1

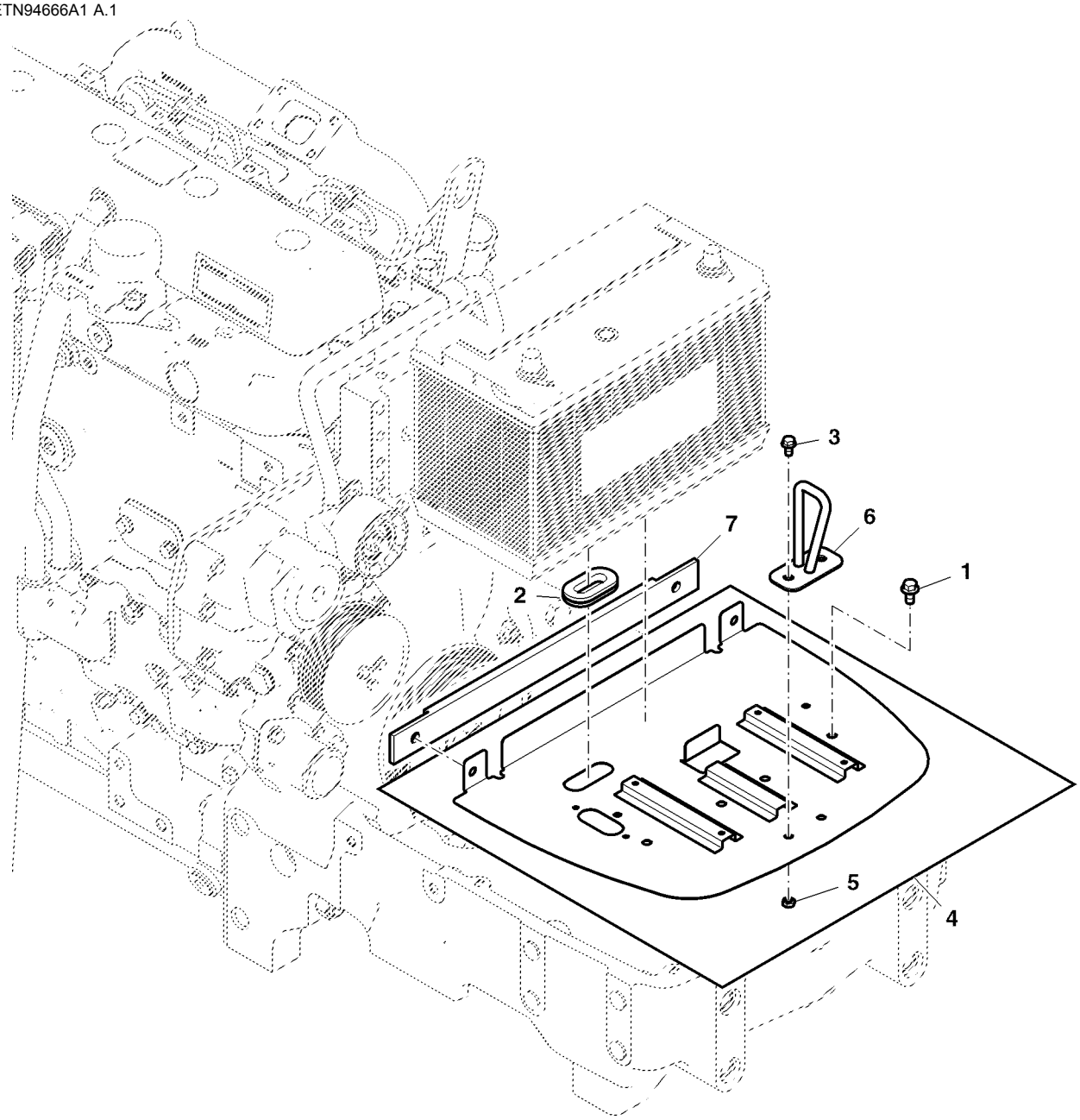

ETN94666A1

Item	*Nº peça*	*Descrição*	*Qtde*	*Nº série*	*Notas*
1	19M7784	Parafuso	6		M10 X 20
2	SU300950	Passa-fio	1		
3	19M7865	Parafuso	2		M8 X 16
4	SJ16605	Placa	1		
5	14M7233	Porca soldável	2		M8
6	SJ24437	Trinco	1		SUB FOR SJ17415
7	CQ48364	Defletor	1		

ALTERNADOR

CQ155815 A.1

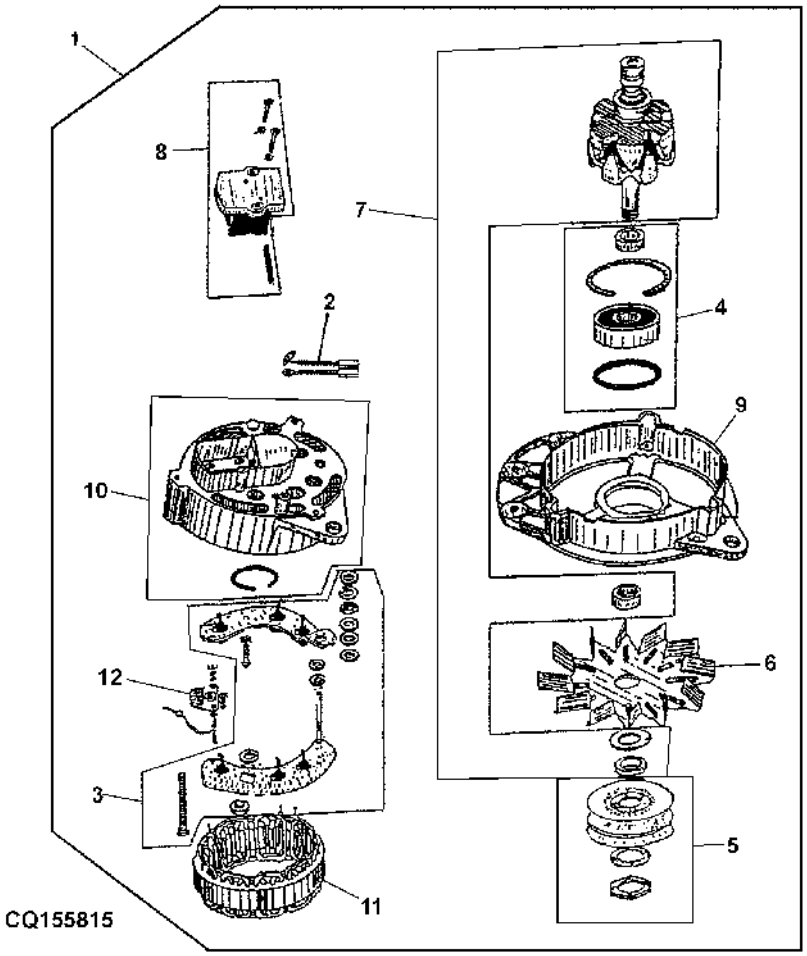

Item	Nº peça	Descrição	Qtde	Nº série trator	Notas
1	RE515812	Alternador	1	-002172	
	RE529377	Alternador	1	002173-	
2	AJ60117	Jogo de escovas	1		
3	AJ61410	Porta-diodos	1		
4	AJ61412	Tampa do rolamenTo	1		
5	AJ61414	Polia	1		
6	AJ61415	Ventilador	1		
7	AJ61413	RotoR	1		
8	AJ58806	ReguladoR de voltagem	1		
9	AJ61372	Capa	1		
10	AJ61369	Capa	1		
11	AJ61374	Estator	1		
12	AJ61411	RetificadoR	1		

Alternador, 90 A, Cabine

ETN1407B A.1

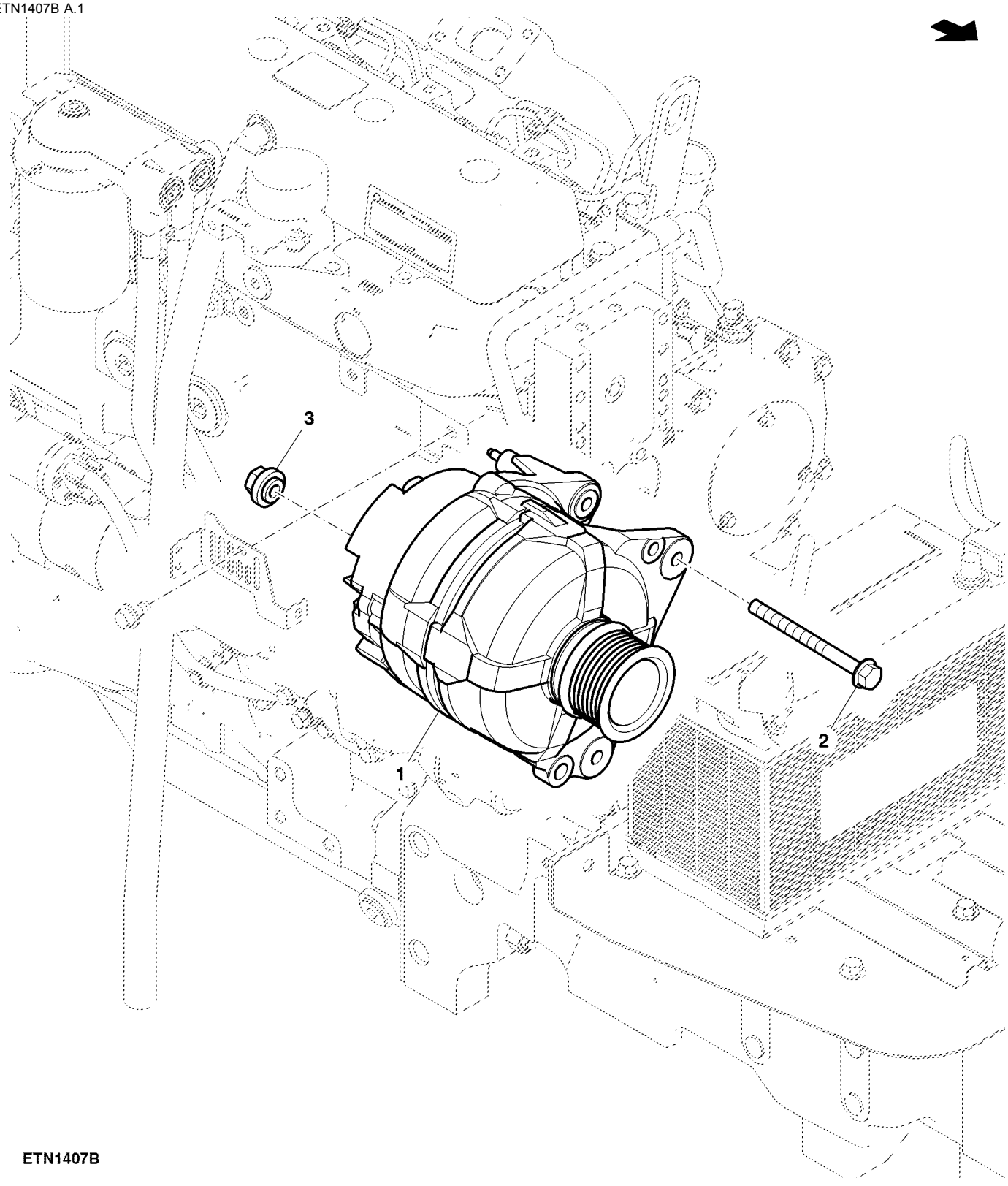

ETN1407B

Item	*Nº peça*	*Descrição*	*Qtde*	*Nº série*	*Notas*
1	RE205273	Alternador	1		
2	SU41166	Parafuso	2		M8 X 90
3	RE285712	Porca	1		

FIXACAO DO ALTERNADOR

PUBM2774 A.1

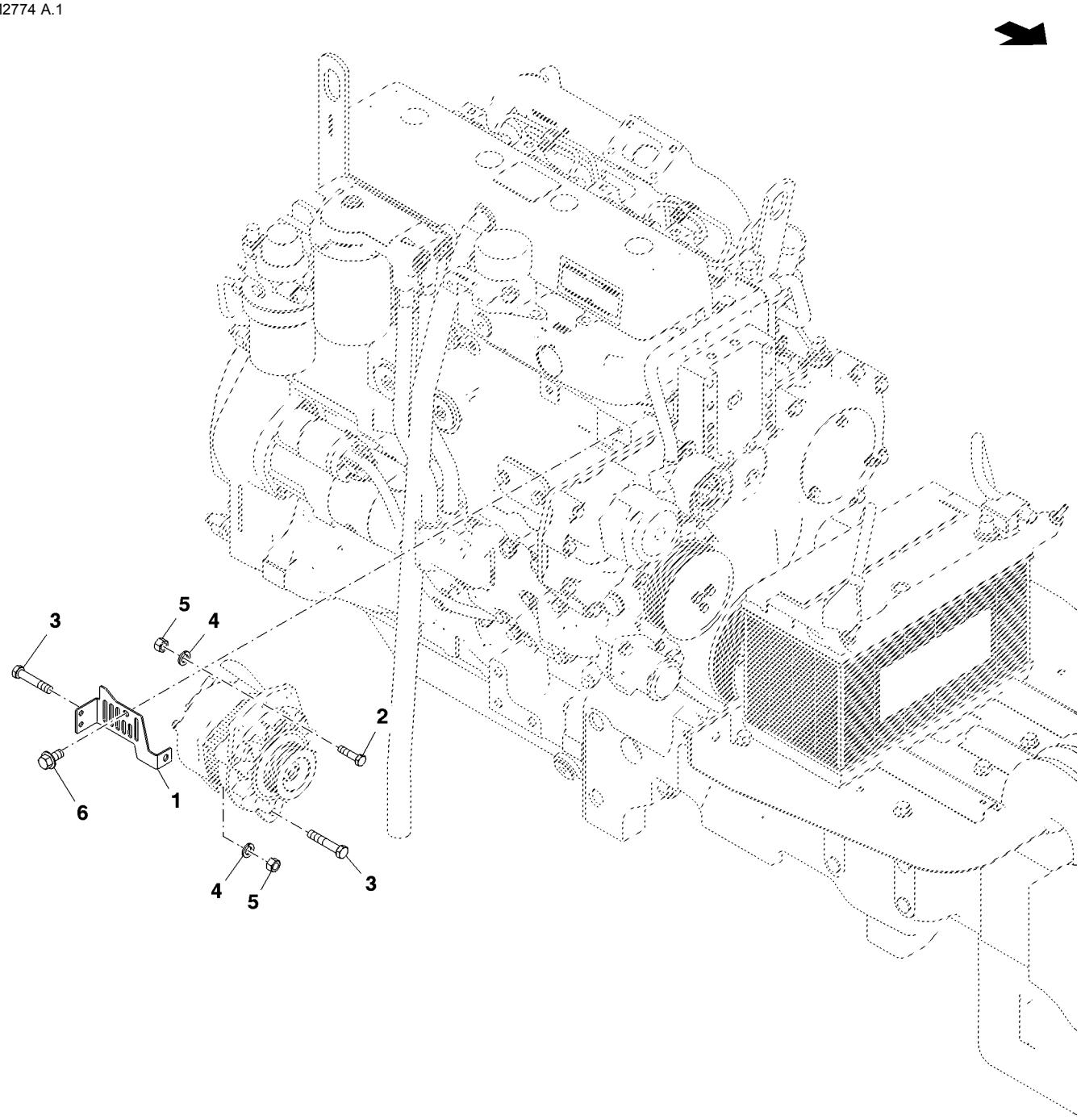

PUBM2774

Item	Nº peça	Descrição	Qtde	Nº série trator	Notas
1	SU24464	Suporte	1	-002172	SUB FOR CQ47469
2	19H1849	Parafuso sextavado	1	-002172	5/16" X 1-1/4"
3	19H3217	Parafuso sextavado	2	-002172	3/8" X 1-3/4"
4	12M7066	Arruela de pressão	2	-002172	10 mm
5	RE285712	Porca	2		M8, SUB FOR 14H1076
6	SU41166	Parafuso	1		M8 X 90, SUB FOR 19M7784

Protetor do Motor de Partida

PUBM1435 A.1

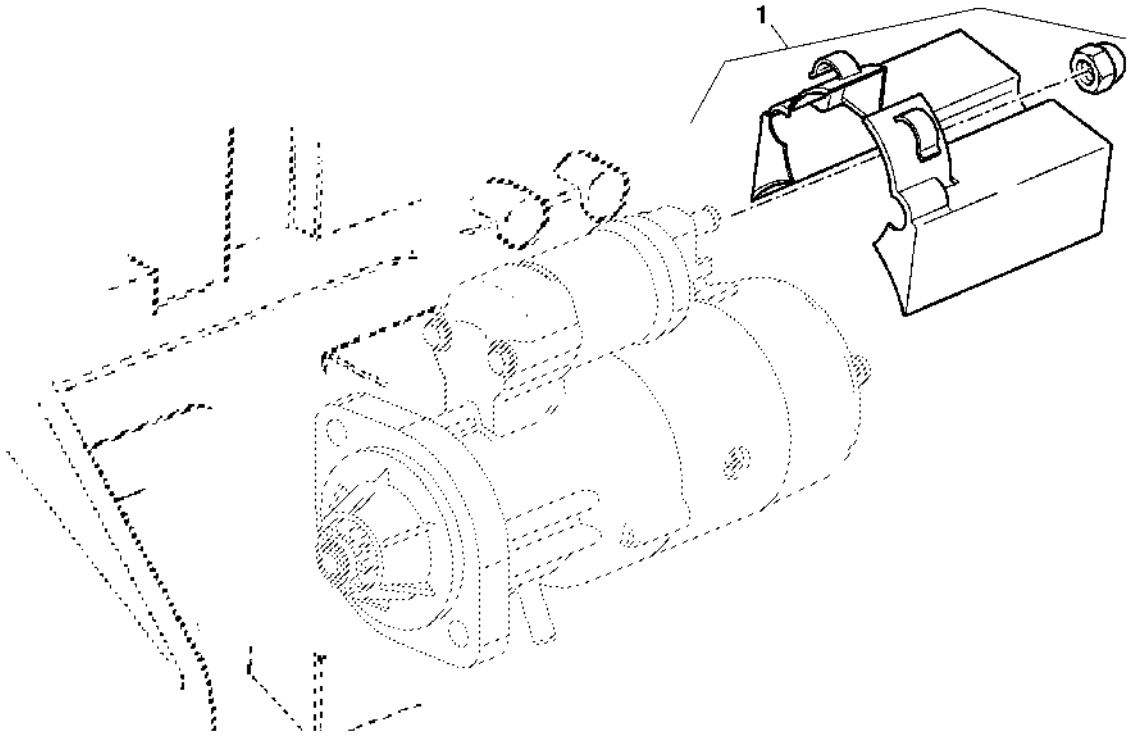

PUBM1435

Item	*Nº peça*	*Descrição*	*Qtde*	*Nº série*	*Notas*
1	RE530306	Peças de montagem	1		NLA

CHICOTE ELETRICO PLATFORMA (1/2)

PUBM2151 A.1

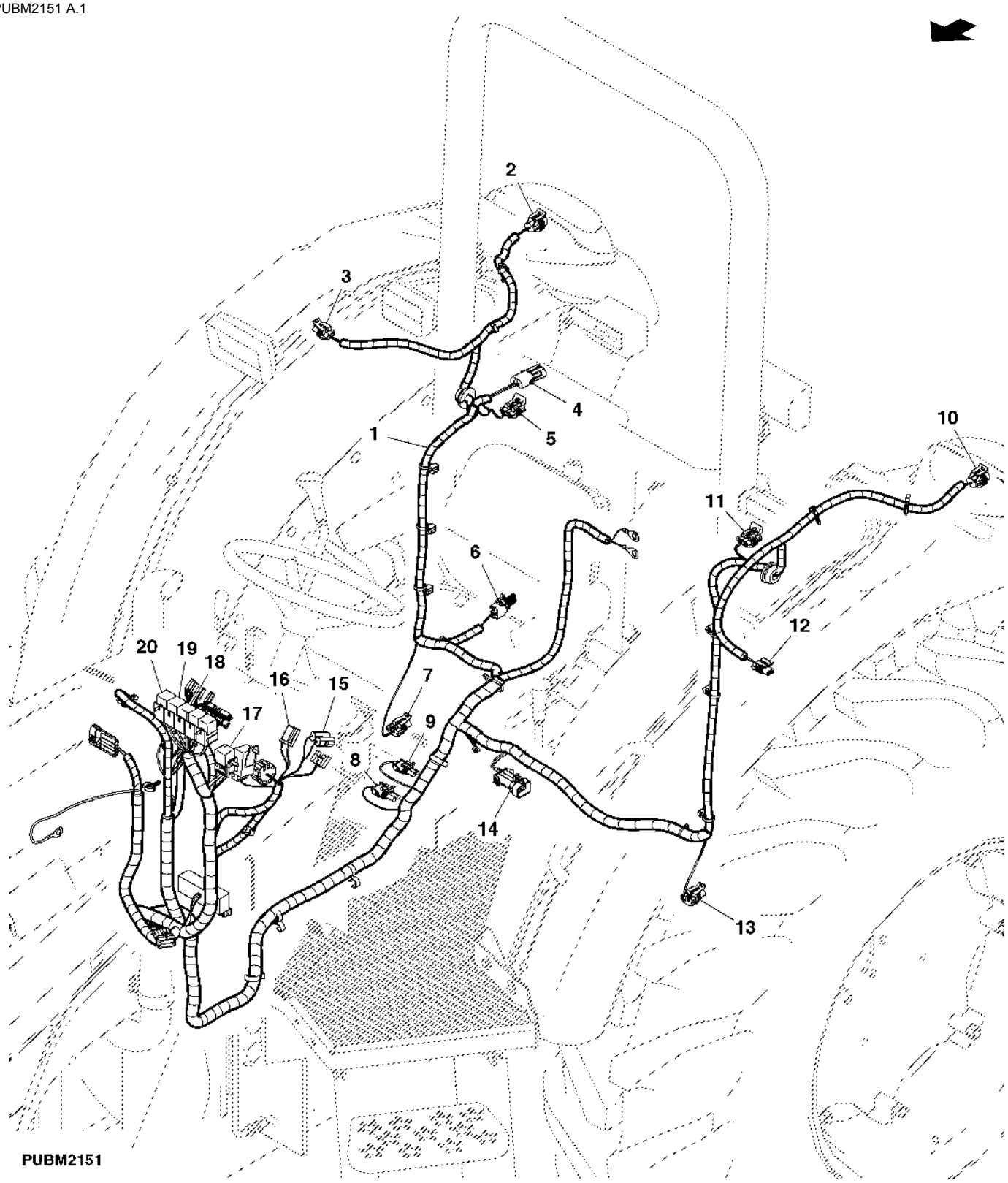

Item	Nº peça	Descrição	Qtde	Nº série trator	Notas
1	SJ11900	Chicote	1		
2	57M7349	Acessório conexão elétrica	1		(REAR TAIL/TURN/BRAKE LIGHTS-RIGHT)
	57M7347	Acessório conexão elétrica	1		
3	57M7254	Alojam. conector elétrico	1		(RIGHT FENDER FLOOD LIGHT)
	57M7289	Disp fechamento conec elétr	1		
4	R78053	Conj mont Conector elétrico	1		(BACKUP LIGHT)
5	57M7255	Alojam. conector elétrico	1		(RIGHT FRONT POS/TURN LIGHT)
	57M7290	Conj mont Conector elétrico	1		
6	RE12363	Terminal conecTor eléTrico	1		(BACKUP ALARM)
7	57M7254	Alojam. conector elétrico	1		(RIGHT REAR FLOOD LIGHT)
	57M7289	Disp fechamento conec elétr	1		
8	RE12363	Terminal conecTor eléTrico	1		(REVERSE SPEED SENSOR)
9	RE12363	Terminal conecTor eléTrico	1		(SAFETY SWITCH)
10	57M7349	Acessório conexão elétrica	1		(REAR TAIL/TURN/BRAKE LIGHTS-LEFT)
	57M7347	Acessório conexão elétrica	1		
11	57M7255	Alojam. conector elétrico	1		(LEFT FRONT POS/TURN LIGHT)
	57M7290	Conj mont Conector elétrico	1		
12	57M7254	Alojam. conector elétrico	1		(LEFT FENDER FLOOD LIGHT)
	57M7289	Disp fechamento conec elétr	1		
13	57M7254	Alojam. conector elétrico	1		(LEFT REAR FLOOD LIGHT)
	57M7289	Disp fechamento conec elétr	1		
14	57M7263	Alojam. conector elétrico	1		(REAR PTO SWITCH)
	57M7291	Conj mont Conector elétrico	1		
15	57M8815	Alojam. conector elétrico	1		(HAZARD LIGHT SW)
16	57M8815	Alojam. conector elétrico	1		(HORN SWITCH)
17	RE39967	Diodo	1		
18	RE68327	Relé	1		(FLOOD LAMPS RELAY)
19	RE68327	Relé	1		(TAIL/POS LIGHTS RELAY)
20	RE68327	Relé	1		(FUEL SHUT-OFF RELAY)

CHICOTE ELETRICO PLATFORMA (2/2)

PUBM227241 A.1

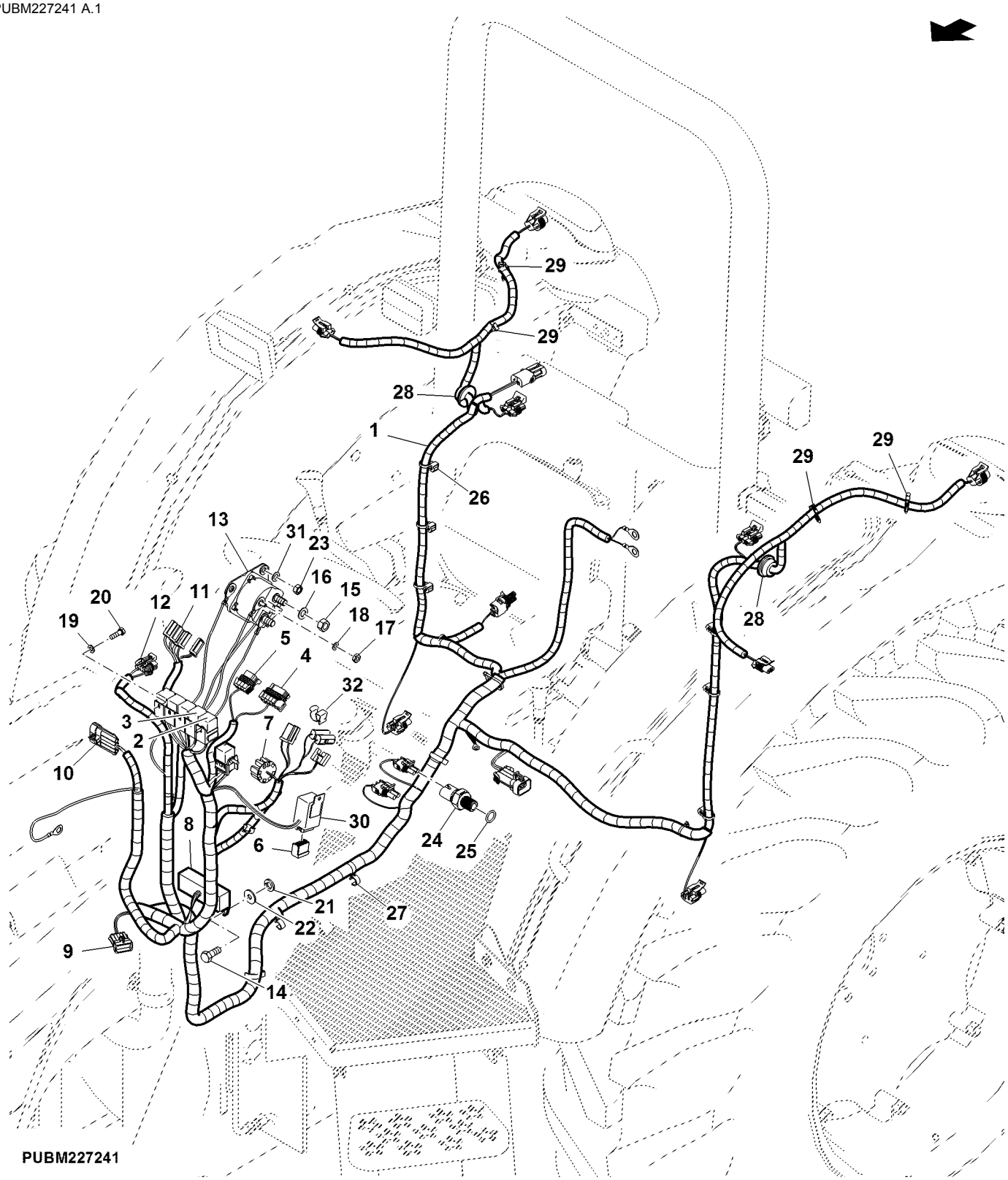

Item	Nº peça	Descrição	Qtde	Nº série trator	Notas
1	SJ11900	Chicote	1		
2	RE68327	Relé	1		(TURN LEFT RELAY)
3	RE68327	Relé	1		(TURN RIGHT RELAY)
4	57M7262	Alojam. conector elétrico	1		(INSTRUMENT PANEL)
	57M7281	Disp fechamento conec elétr	1		
5	57M7260	Alojam. conector elétrico	1		(INSTRUMENT PANEL)
	57M7291	Conj mont Conector elétrico	1		
6	L39317	Terminal conecTor eléTrico	1		(FLASHERR RELAY)
7	L78202	Alojam. conector elétrico	1		(KEY SWITCH)
8	57M8056	Módulo de relés	1		(FUSE BLOCK)
9	RE42196	Conj mont Conector elétrico	1		(W/H ENGINE)
	57M7281	Disp fechamento conec elétr	1		
10	57M7839	Conj mont Conector elétrico	1		(W/H HOOD)
	57M7469	Conj mont Conector elétrico	1		
11	57M8815	Alojam. conector elétrico	1		(LIGHT SWITCH)
12	57M7261	Alojam. conector elétrico	1		(BRAKE SW)
	57M7296	Acessório conexão elétrica	1		
13	RE164448	Relé de paRtida	1		
14	19M6614	Parafuso sextavado	2		M6 X 12
15	14H785	Porca	2		5/16"
16	12M7032	Arruela de pressão	2		8.400 mm
17	14H631	Porca	2		0.190"
18	12M7060	Arruela	2		5.300 mm
19	24M7087	Arruela	4		5.500 X 10 X 1 mm
20	19M7372	Parafuso sextavado	4		M5 X 16
21	12M7006	Arruela de pressão	2		6 mm
22	24M7139	Arruela	2		6.400 X 18 X 1.600 mm
23	14M7027	Porca	2		M6
24	RE12411	Interruptor	1		
25	R26448	Anel o	1		
26	L101519	Presilha	1		
27	AL159725	Braçadeira	5		SUB FOR R215302
28	CQ26267	Passa-fio	2		
29	H141394	Presilha	4		
30	AL202032	Lampejador	1		SUB FOR AL32891
31	24M7088	Arruela	2		6.600 X 12 X 1.600 mm
32	L110765	Braçadeira	2		

CHICOTE DO MOTOR

PUBM2808 A.1

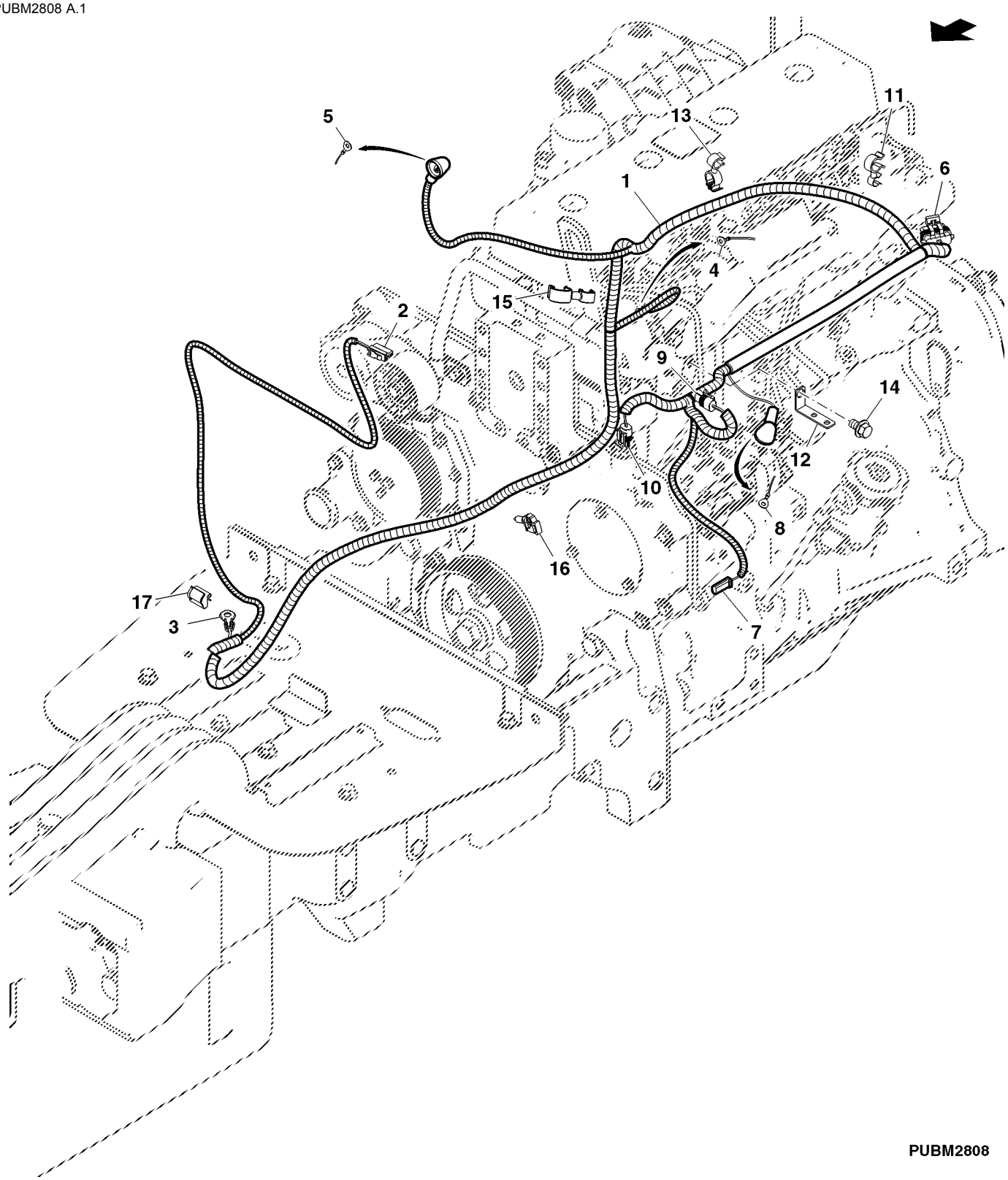

Item	Nº peça	Descrição	Qtde	Nº série trator	Notas
1	SJ14013	Chicote	1	-XXXXX	SUB FOR SJ11898
	SJ16371	Chicote	1	XXXXX-	
2	57M10146	Alojam. conector elétrico	1		(AIR FILTER RESTRICTION)
3	57M8901	Terminal conecTor eléTrico	1		(GROUND)
4	57M8595	Terminal conecTor eléTrico	1		(STARTER MOTOR SOL)
5	57M8595	Terminal conecTor eléTrico	1		(ALTERNATOR)
6	57M7262	Alojam. conector elétrico	1		(W/H PLATFORM)
7	57M8595	Terminal conecTor eléTrico	1		(FUEL SHUTOFF SOLENOID)
8	57M8815	Alojam. conector elétrico	1		(ENGINE OIL PRESSURE SW)
9	57M7850	Alojam. conector elétrico	1		(COOLANT TEMP)
10	57M7850	Alojam. conector elétrico	1		(MAGNETIC PICKUP SENSOR)
11	R224392	Presilha	4		
12	SU21629	Apoio	1		
13	L172406	Presilha	2		
14	19M7783	Parafuso	1		M10 X 16
15	R232182	Presilha	2		
16	H141394	Presilha	1		
17	L153804	Presilha	5		

CHICOTE DOS FAROIS DIANTEIROS

PUBM2149 A.1

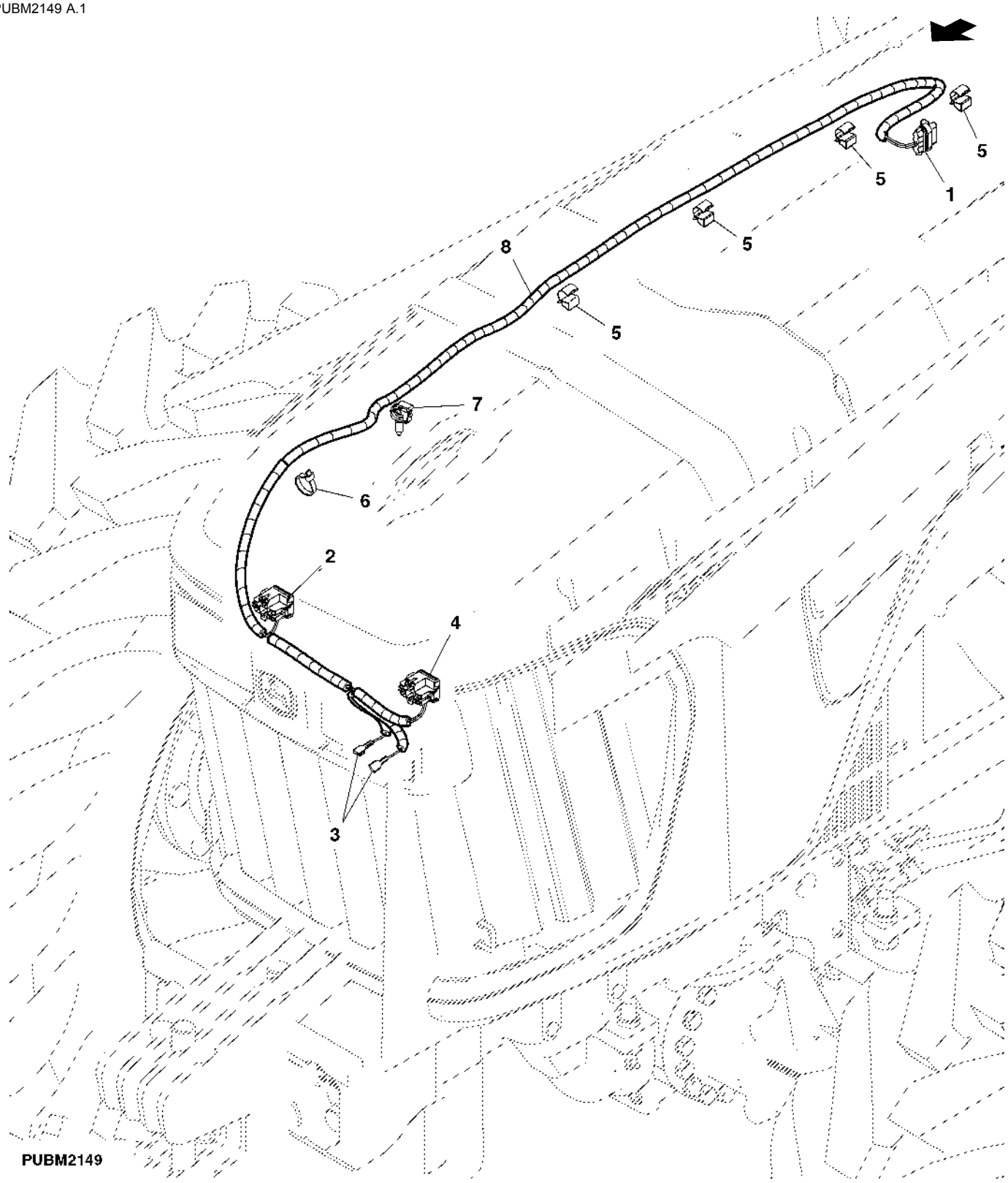

Item	Nº peça	Descrição	Qtde	Nº série trator	Notas
1	57M7840	Alojam. conector elétrico	1		(ENGINE HARNESS)
	57M7469	Conj mont Conector elétrico	1		
2	57M8934	Alojam. conector elétrico	1		(RIGHT HEADLAMP)
3	.....	Terminal conecTor eléTrico	1		(HORN)
4	57M8934	Alojam. conector elétrico	1		(LEFT HEADLAMP)
5	L115277	Presilha	4		
6	R44302	Cinta	1		
7	H141394	Presilha	1		
8	RE251153	Chicote farol dianteiro	1		

Chicote Elétrico, Cabine

ETN130133A01 A.1

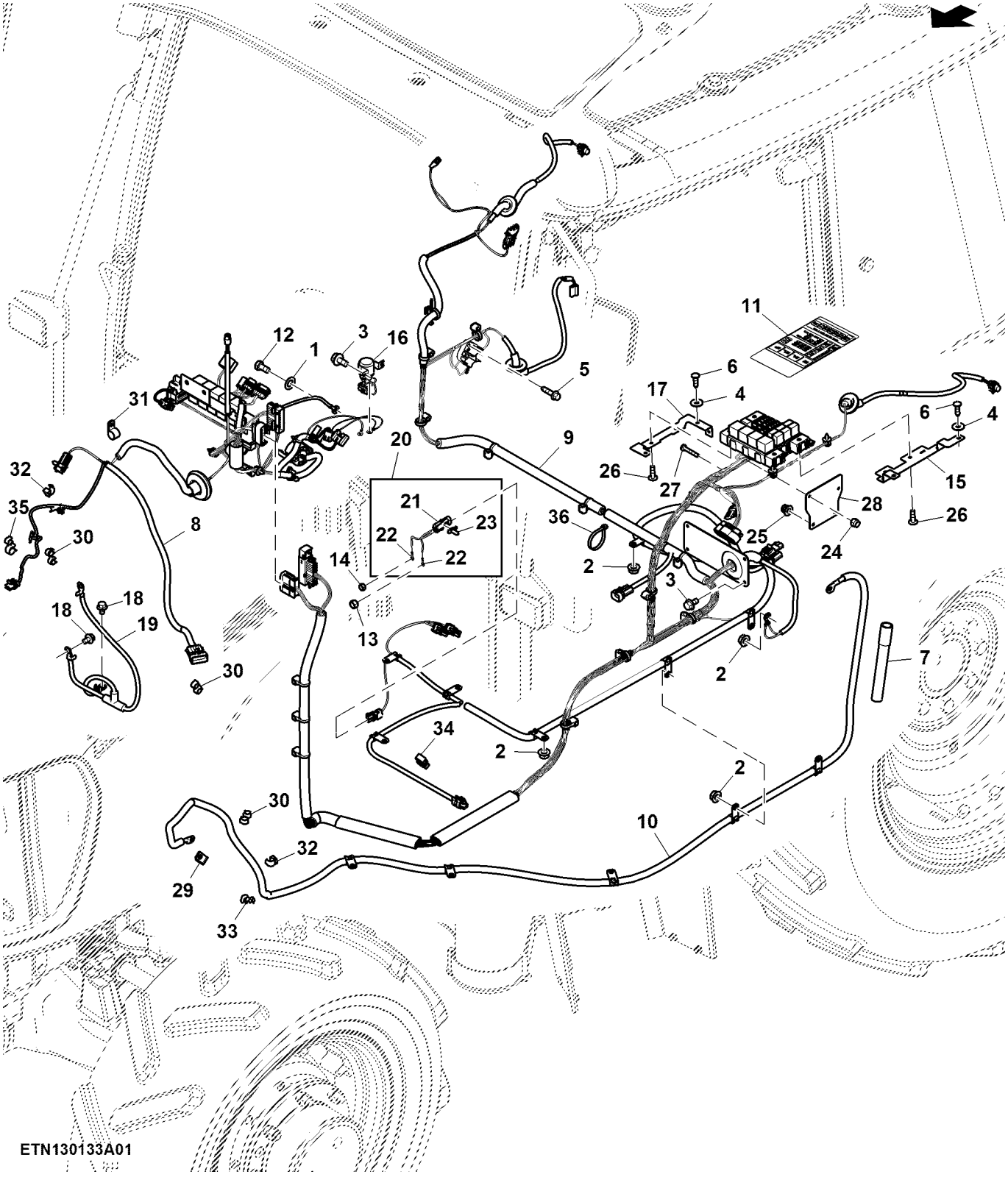

Item	Nº peça	Descrição	Qtde	Nº série	Notas
1	12M7122	Arruela de pressão	1		8.400 mm
2	14M7298	Porca com flange	9		M8
3	19M7774	Parafuso	6		M6 X 12
4	24M7251	Arruela	4		6.400 X 18 X 1.600 mm
5	37M7061	Parafuso	2		M5 X 20
6	R224342	Parafuso	4		
7	R281023	Mangueira	1		
8	SJ23050	Chicote	1		SUB FOR SJ16636
9	SJ23000	Chicote	1		SUB FOR SJ16637
10	SJ16638	Cabo da bateria	1		
11	SU31141	Etiqueta	1		
12	19M7162	Parafuso sextavado	1		M8 X 16
13	14M7297	Porca	1		M5
14	14M7139	Porca	1		M4
15	R256598	Apoio	1		
16	RE234727	Relé de paRtida	1		
17	R256599	Apoio	1		
18	19M7783	Parafuso	2		M10 X 16
19	RE187196	Cabo negativo	1		
20	SJ19290	Chicote	1		
21	R78053	Conj mont Conector elétrico	1		
22	57M8875	Terminal conecTor eléTrico	2		
23	57M8910	Presilha	1		
24	14M7360	Porca de segurança	2		M5
25	14M7397	Porca de segurança	2		M6
26	19M8649	Parafuso	4		M6 X 20
27	21M7469	Parafuso	2		M5 X 30
28	SU34959	Suporte	1		
29	R46414	Braçadeira	1		
30	AL173227	Presilha	4		
31	AH78237	Braçadeira	1		
32	L115277	Presilha	2		
33	L207500	Presilha	2		
34	R215302	Presilha	1		
35	R232182	Presilha	1		
36	CQ03753	Braçadeira	1		

Chicote Elétrico, Cabine

ETN130133A03 A.1

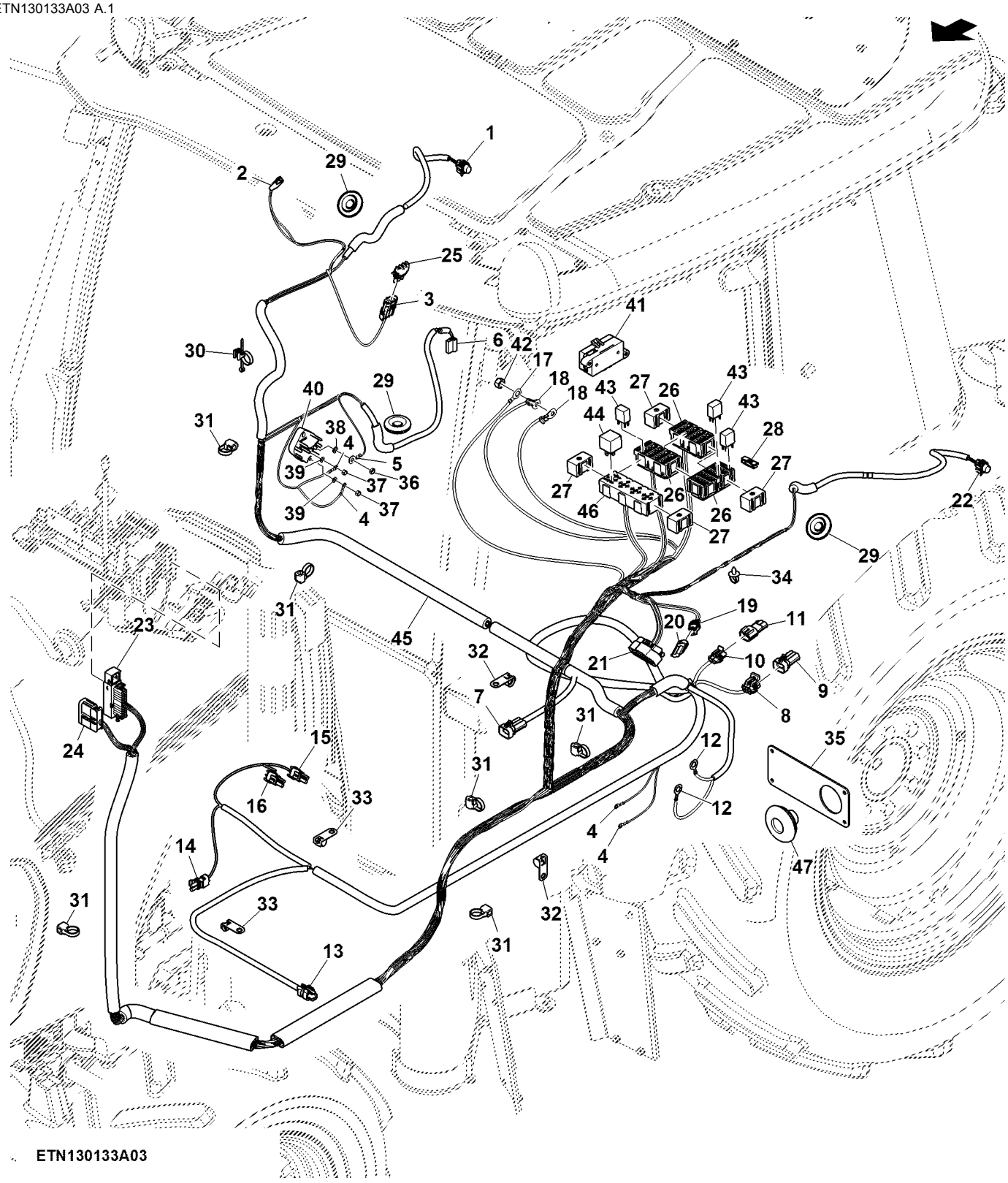

ETN130133A03

Item	Nº peça	Descrição	Qtde	Nº série	Notas
1	57M7349	Acessório conexão elétrica	1		Lanterna Direcional Direita
	57M7347	Acessório conexão elétrica	1		
2	R77476	Conj mont Conector elétrico	1		Conexão do Acendedor de Cigarros
3	R78054	Conj mont Conector elétrico	1		Tomada de Conveniência
4	57M8875	Terminal conecTor eléTrico	4		
5	57M9196	Terminal conecTor eléTrico	2		Alimentação de Acessórios do Bloco de Junção
6	R77476	Conj mont Conector elétrico	1		Bomba do Lavador Dianteiro
7	57M7263	Alojam. conector elétrico	1		Interruptor da PTO Traseira
	57M7291	Conj mont Conector elétrico	1		
8	57M7260	Alojam. conector elétrico	1		Extensão 2 da Conexão do Reboque
	57M7291	Conj mont Conector elétrico	1		
9	57M7263	Alojam. conector elétrico	1		Tampa Contra Poeira
	57M7291	Conj mont Conector elétrico	1		
10	57M7309	Alojam. conector elétrico	1		Extensão 1 da Conexão do Reboque
	57M7306	Disp fechamento conec elétr	1		
11	57M7304	Alojam. conector elétrico	1		Tampa Contra Poeira
	57M7306	Disp fechamento conec elétr	1		
12	57M7894	Terminal conecTor eléTrico	2		
13	57M9772	Alojam. conector elétrico	1		Sensor de Nível de Combustível
14	RE12363	Terminal conecTor eléTrico	1		BOMBA DE TRANSFERÊNCIA DE COMBUSTÍVEL
15	RE12363	Terminal conecTor eléTrico	1		Interruptor de Partida em Neutro
16	RE12363	Terminal conecTor eléTrico	1		Interruptor de Velocidade de Marcha à Ré
17	57M8865	Terminal conecTor eléTrico	1		
18	57M8901	Terminal conecTor eléTrico	2		
19	57M7254	Alojam. conector elétrico	1		Lâmpada Esquerda da Placa
	57M7289	Disp fechamento conec elétr	1		
20	57M7256	Alojam. conector elétrico	1		Tampa Contra Poeira
	57M7289	Disp fechamento conec elétr	1		
21	57M8279	Alojam. conector elétrico	1		Chicote do Teto
22	57M7349	Acessório conexão elétrica	1		Lanterna Direcional Esquerda
	57M7347	Acessório conexão elétrica	1		
23	57M8944	Alojam. conector elétrico	1		Conector 2 do Console Dianteiro
	57M8943	Disp fechamento conec elétr	1		
	57M7259	Vedação conector elétrico	1		
24	57M8281	Alojam. conector elétrico	1		Conector 1 do Console Dianteiro
25	RE12364	Conj mont Conector elétrico	1		
26	57M8756	Acessório conexão elétrica	3		
27	57M8749	Acessório conexão elétrica	4		
28	RE194287	Porta-fusível	1		
29	Z53033	Passa-fio	3		
30	AH225365	Presilha	1		
31	CB01483609	Cinta	13		
32	57M9432	Braçadeira	4		
33	57M9435	Braçadeira	3		
34	RE258807	Cinta	2		
35	SU26079	Apoio	1		
36	14M7194	Porca	1		M6
37	14M7297	Porca	2		M5
38	24M7088	Arruela	1		6.600 X 12 X 1.600 mm
39	24M7087	Arruela	2		5.500 X 10 X 1 mm
40	RE186986	Bloco de união	1		
41	RE48875	Bloco de união	1		
42	14M7274	Porca	1		M10
43	57M8853	Relé	7		
44	RE68327	Relé	4		
45	SJ23000	Chicote	1		SUB FOR SJ16637
46	57M8750	Alojam. conector elétrico	1		
47	R213135	Passa-fio	1		

Chicote Elétrico, AutoTrac™

ETN150979A A.1

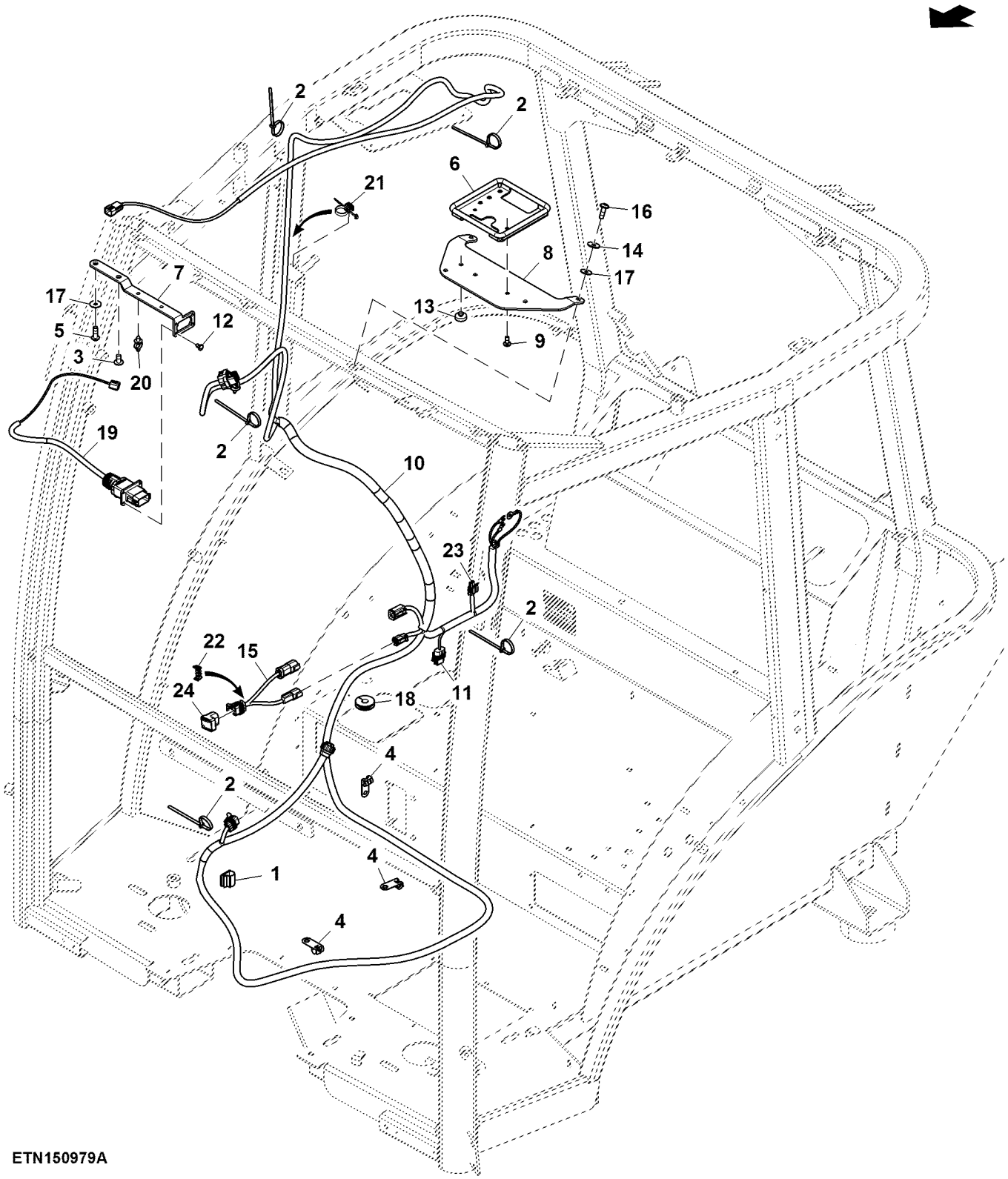

Item	*Nº peça*	*Descrição*	*Qtde*	*Nº série*	*Notas*
1	R47474	Presilha	2		
2	R44302	Cinta	8		
3	19M8675	Parafuso	1		M8 X 16
4	57M9435	Braçadeira	5		
5	R216839	Parafuso	1		
6	PF81190	Kit do suporte	1		
7	N312712	Apoio	1		
8	N405107	Apoio	1		
9	03M7467	Parafuso	2		M6 X 16
10	SJ27221	Chicote	1		
11	57M8267	Alojam. conector elétrico	1		
12	37M7255	Parafuso	4		
13	R209721	Pára-choque	2		
14	24M7260	Arruela	2		8.400 X 24 X 2 mm
15	PF80831	Chicote	1		
16	19M8386	Parafuso	2		M8 X 25
17	A21710	Arruela	3		
18	R138179	Passa-fio	1		
19	SJ292981	Chicote	1		
20	RE258807	Cinta	1		
21	AH225365	Presilha	1		
22	57M7291	Conj mont Conector elétrico	1		
23	57M7328	Alojam. conector elétrico	2		
24	RE207311	Unidade de controle eletrôn	1		

Chicote Elétrico do Console Dianteiro, Cabine

ETN130133A02 A.1

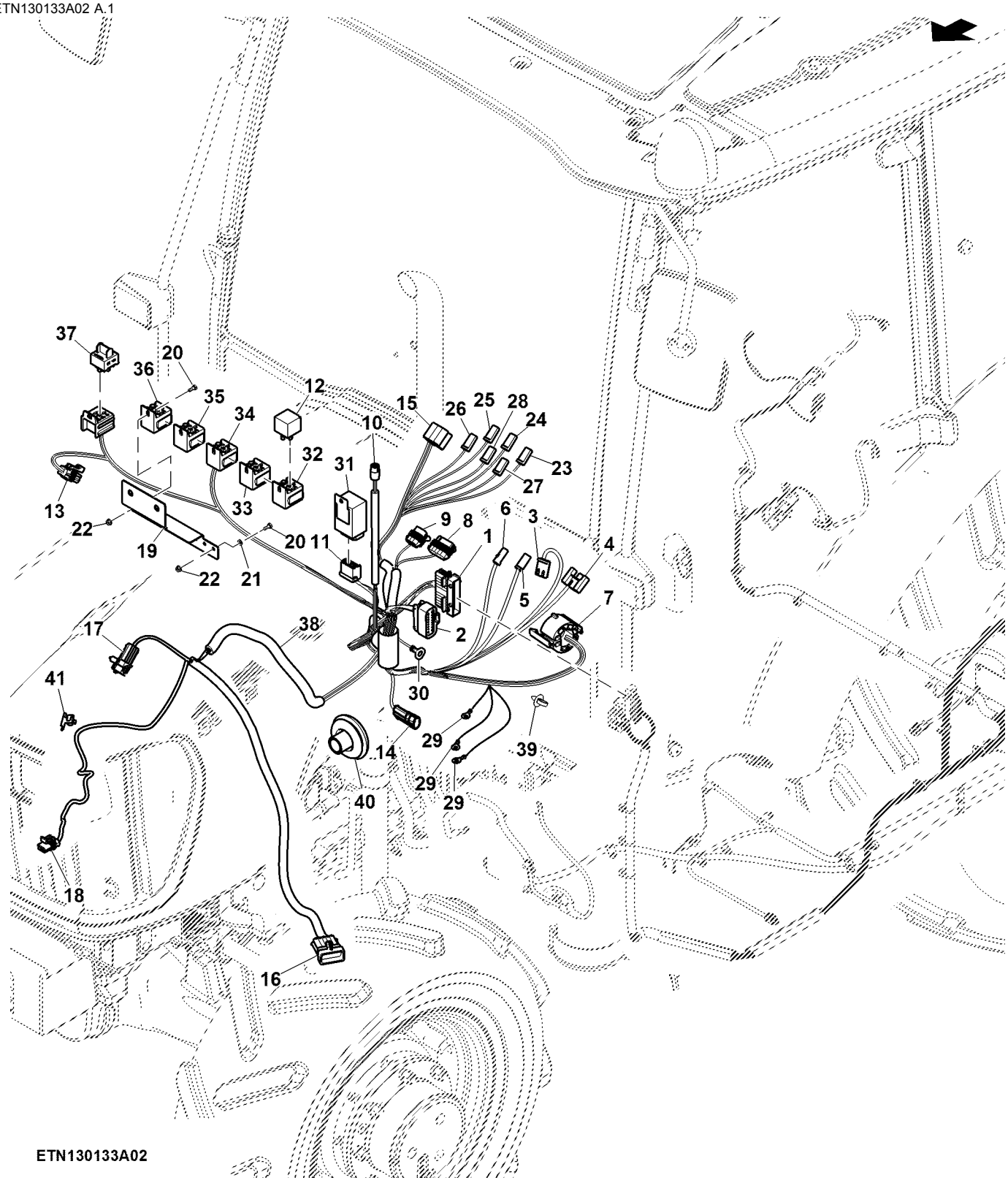

Item	Nº peça	Descrição	Qtde	Nº série	Notas
1	57M8070	Alojam. conector elétrico	1		Conector 2 do Chicote da Cabine
	57M8943	Disp fechamento conec elétr	1		
	57M8076	Terminal conecTor eléTrico	1		
	57M7259	Vedação conector elétrico	1		
2	57M8156	Alojam. conector elétrico	1		Conector 1 do Chicote da Cabine
3	R77480	Conj mont Conector elétrico	1		Interruptor da Buzina
4	57M7183	Alojam. conector elétrico	1		Interruptor da Lanterna Direcional
5	T28583	Alojam. conector elétrico	1		Interruptor do Pisca-Alerta
6	T28583	Alojam. conector elétrico	1		Interruptor do Pisca-Alerta
7	R250370	Alojam. conector elétrico	1		Chave de Partida
	57M9153	Disp fechamento conec elétr	1		
8	57M7262	Alojam. conector elétrico	1		J1 do Grupo de Instrumentos
	57M8907	Disp fechamento conec elétr	1		
9	57M7260	Alojam. conector elétrico	1		J2 do Grupo de Instrumentos
	57M7291	Conj mont Conector elétrico	1		
10	L38802	Terminal conecTor eléTrico	1		Motor do Limpador Dianteiro
11	L39317	Terminal conecTor eléTrico	1		Relé do Pisca-Pisca
12	RE68327	Relé	5		
13	57M7261	Alojam. conector elétrico	1		Interruptor de Freio
	57M7296	Acessório conexão elétrica	1		
14	57M7256	Alojam. conector elétrico	1		Bobina do Relé de Partida
	57M7289	Disp fechamento conec elétr	1		
15	RE46735	Conj mont Conector elétrico	1		Interruptor do Limpador
16	RE42196	Conj mont Conector elétrico	1		Chicote do Motor
	57M7281	Disp fechamento conec elétr	1		
17	57M7839	Conj mont Conector elétrico	1		Chicote do Capô
	57M7469	Conj mont Conector elétrico	1		
18	57M7309	Alojam. conector elétrico	1		Embreagem do Compressor do Ar-condicionado
	57M7306	Disp fechamento conec elétr	1		
19	SU40369	Apoio	1		
20	19M7598	Parafuso sextavado	4		M4 X 10
21	24M7117	Arruela	4		4.300 X 9 X 0.800 mm
22	M136173	Porca de segurança	4		
23	R77502	Tubo	1		Interruptor de Luz B
24	R77502	Tubo	1		Interruptor de Luz FL
25	R77502	Tubo	1		Interruptor de Luz W
26	R77502	Tubo	1		Interruptor de Luz HD1
27	R77502	Tubo	1		Interruptor de Luz HD2
28	R77502	Tubo	1		
29	57M8873	Terminal conecTor eléTrico	3		Relé de Partida
30	57M8866	Terminal conecTor eléTrico	3		Terra do Chassi
31	AL202032	Lampejador	1		SUB FOR AL32891
32	ET15766	Alojam. conector elétrico	1		Relé da Lanterna Direcional Esquerda
33	ET15766	Alojam. conector elétrico	1		Relé da Lanterna Direcional Direita
34	ET15766	Alojam. conector elétrico	1		Relé de Desligamento da PTO em Neutro
35	ET15766	Alojam. conector elétrico	1		Relé de Trava em Neutro
36	ET15766	Alojam. conector elétrico	1		Relé de Vazão de Combustível
37	RE262484	Diodo	1		
38	SJ23050	Chicote	1		SUB FOR SJ16636
39	RE258807	Cinta	6		
40	R138078	Passa-fio	1		
41	57M11168	Acessório conexão elétrica	1		

Luzes da Lanterna Direcional e de Posição

PUBM2095 A.1

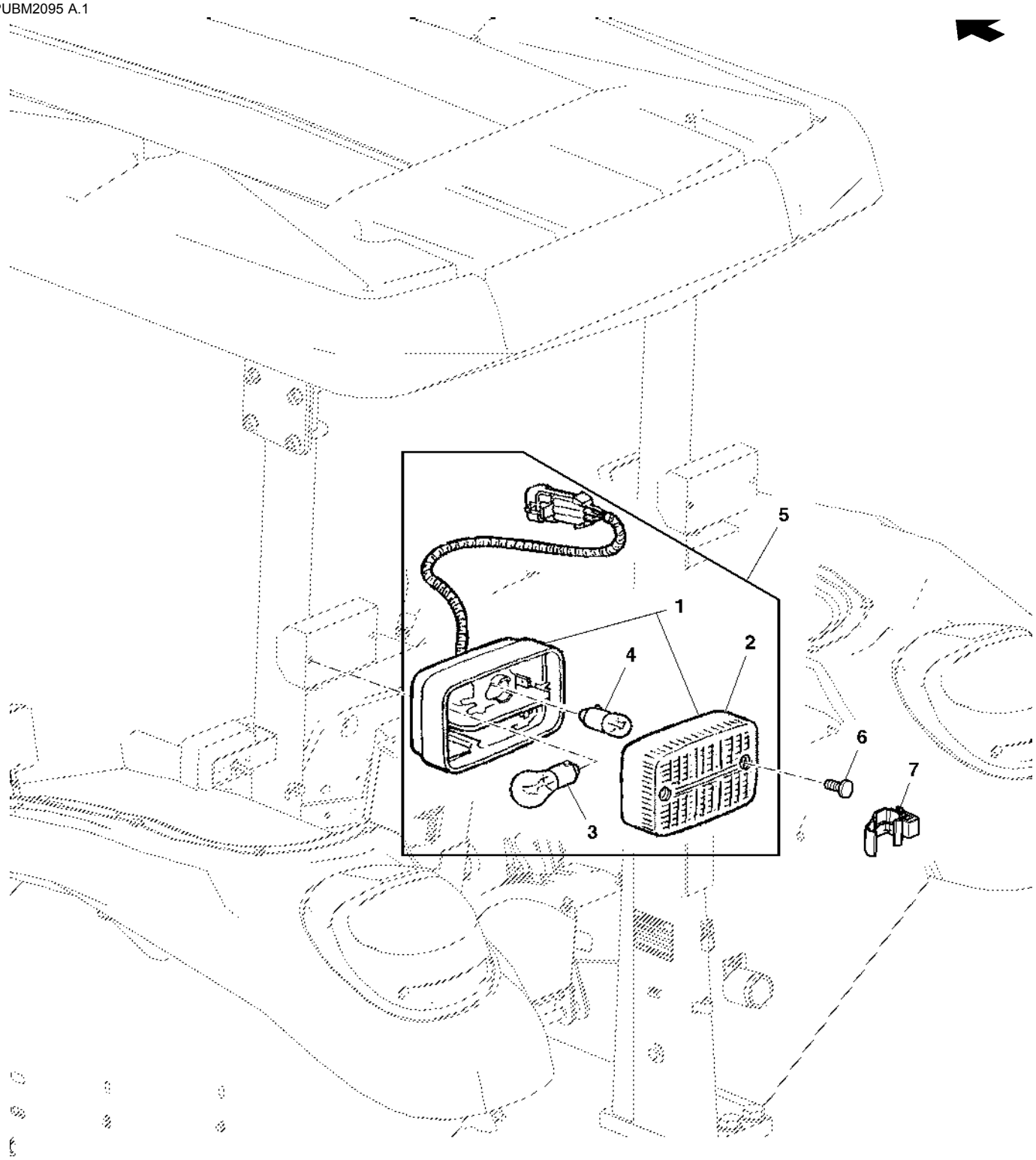

PUBM2095

Item	Nº peça	Descrição	Qtde	Nº série trator	Notas
1	AL75641	Luz de posição	1		
2	L75588	Luz de posição	1		
3	57M7014	Lâmpada	1		21W
4	57M6498	Farol	1		
5	AL75642	Luz de posição	1		
6	21M7265	Parafuso	2		M5 X 12
7	L170015	Braçadeira	1		

Luzes de Trabalho

PUBM2162 A.1

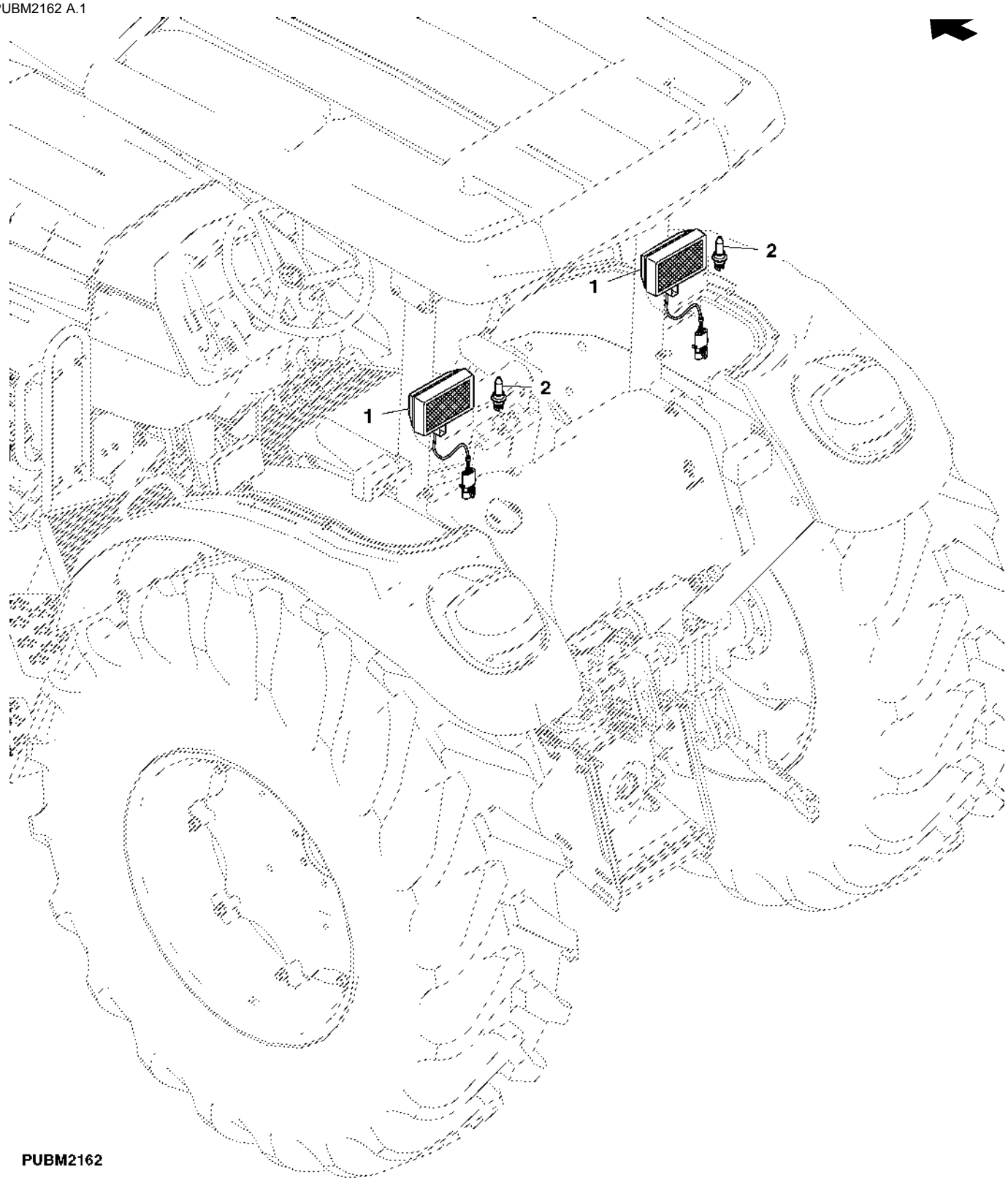

Item	*Nº peça*	*Descrição*	*Qtde*	*Nº série trator*	*Notas*
1	DQ25853	Farol dianteiro	2		
2	AS04904	Lâmpada	2		

Holofote do Para-lama (- XXXXXX)

ETN72768 A.1

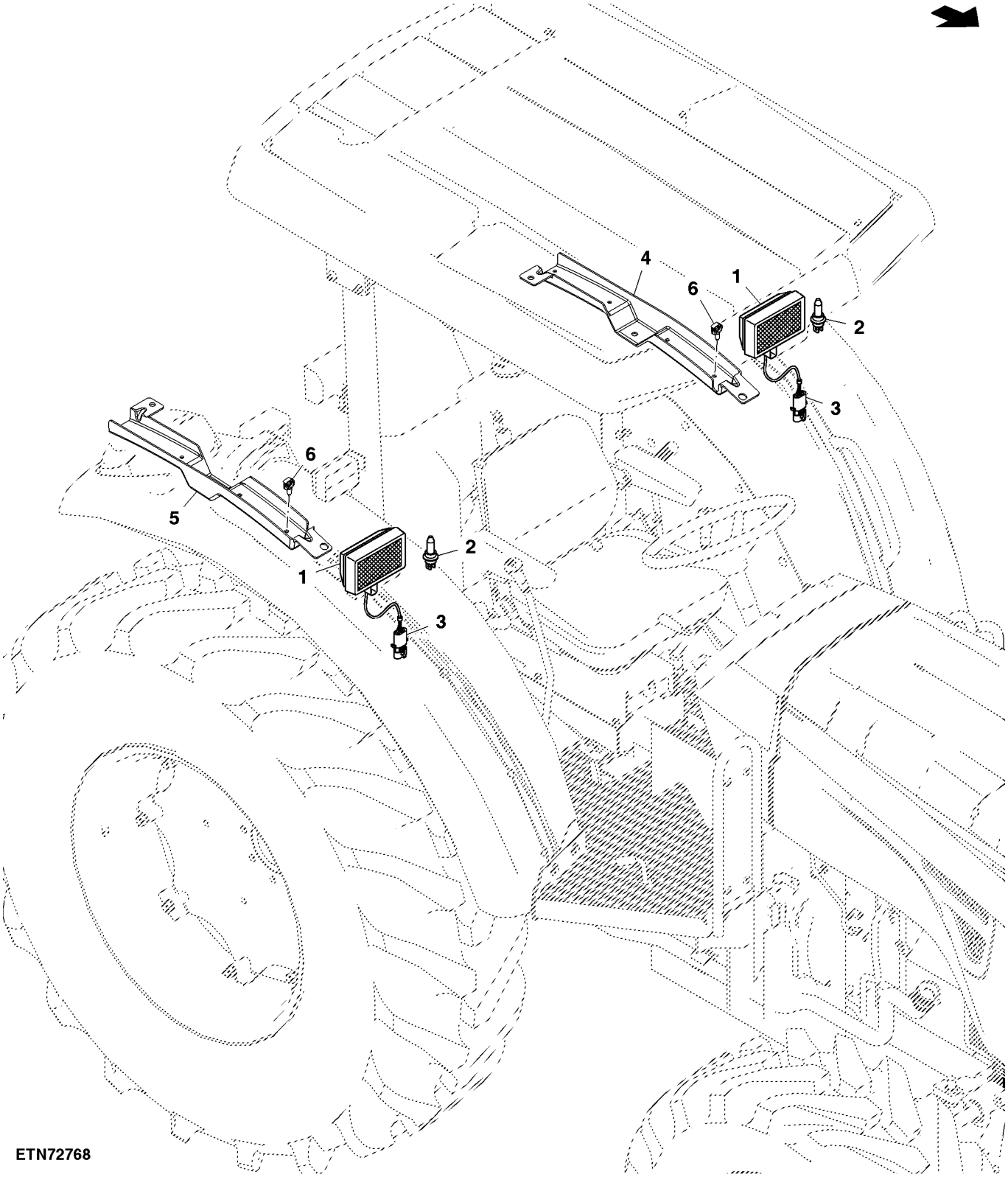

ETN72768

Item	Nº peça	Descrição	Qtde	Nº série trator	Notas
1	SJ12751	Farol de serviço	2		
2	AS04904	Lâmpada	2		
3	57M7256	Alojam. conector elétrico	2		
	57M7289	Disp fechamento conec elétr	2		
	R104919	Terminal conecTor eléTrico	2		
4	SU24000	Blindagem	1		
5	SU24074	Blindagem	1		
6	H141394	Presilha	4		

Lanternas Traseiras e Luzes de Sinalização Direcional

LX033270 A.1

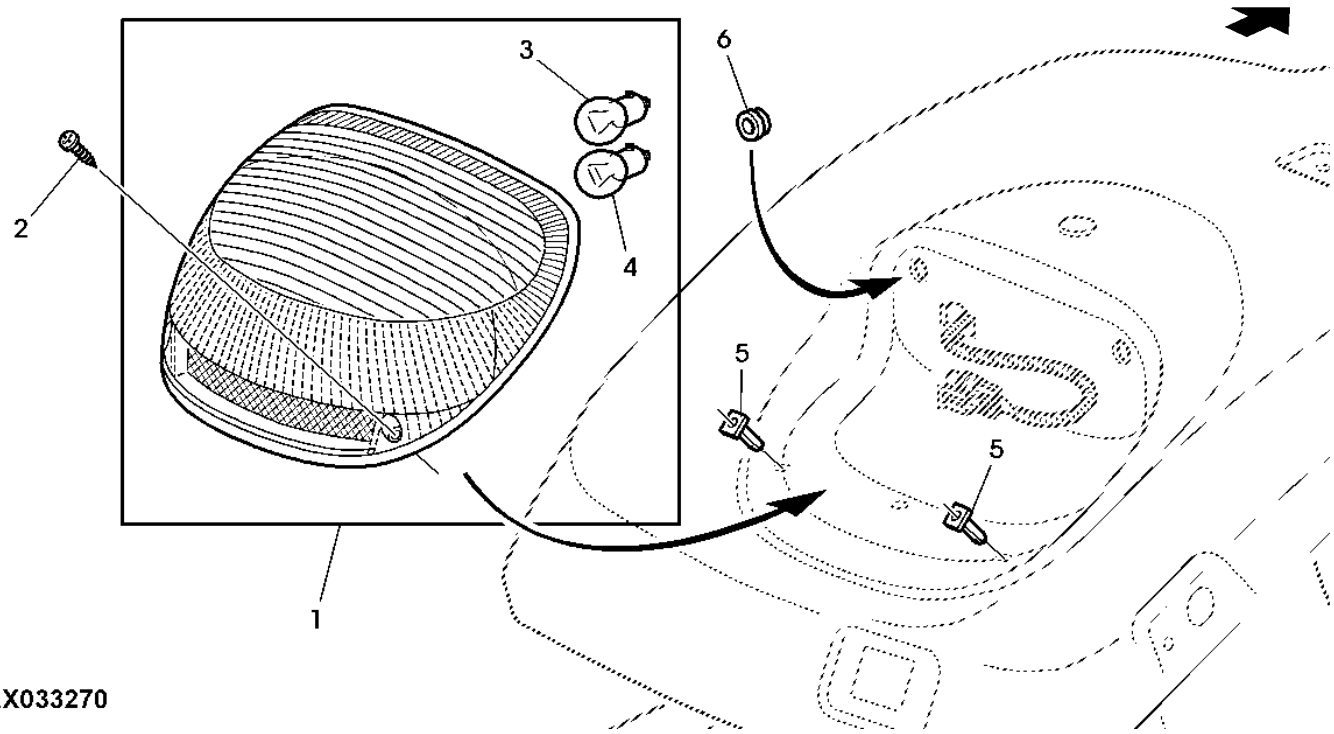

Item	*Nº peça*	*Descrição*	*Qtde*	*Nº série trator*	*Notas*
1	AL210180	Luz traseira	2		SUB FOR AL176143
2	37M7520	Parafuso	4		
3	57M7014	Lâmpada	1		12V-21W
4	57M7011	Lâmpada	1		12V-21/5W
5	L151980	Porca de segurança	4		
6	L152943	Passa-fio	4		

Lanterna Direcional, Teto, Cabine

PUBM1851 A.1

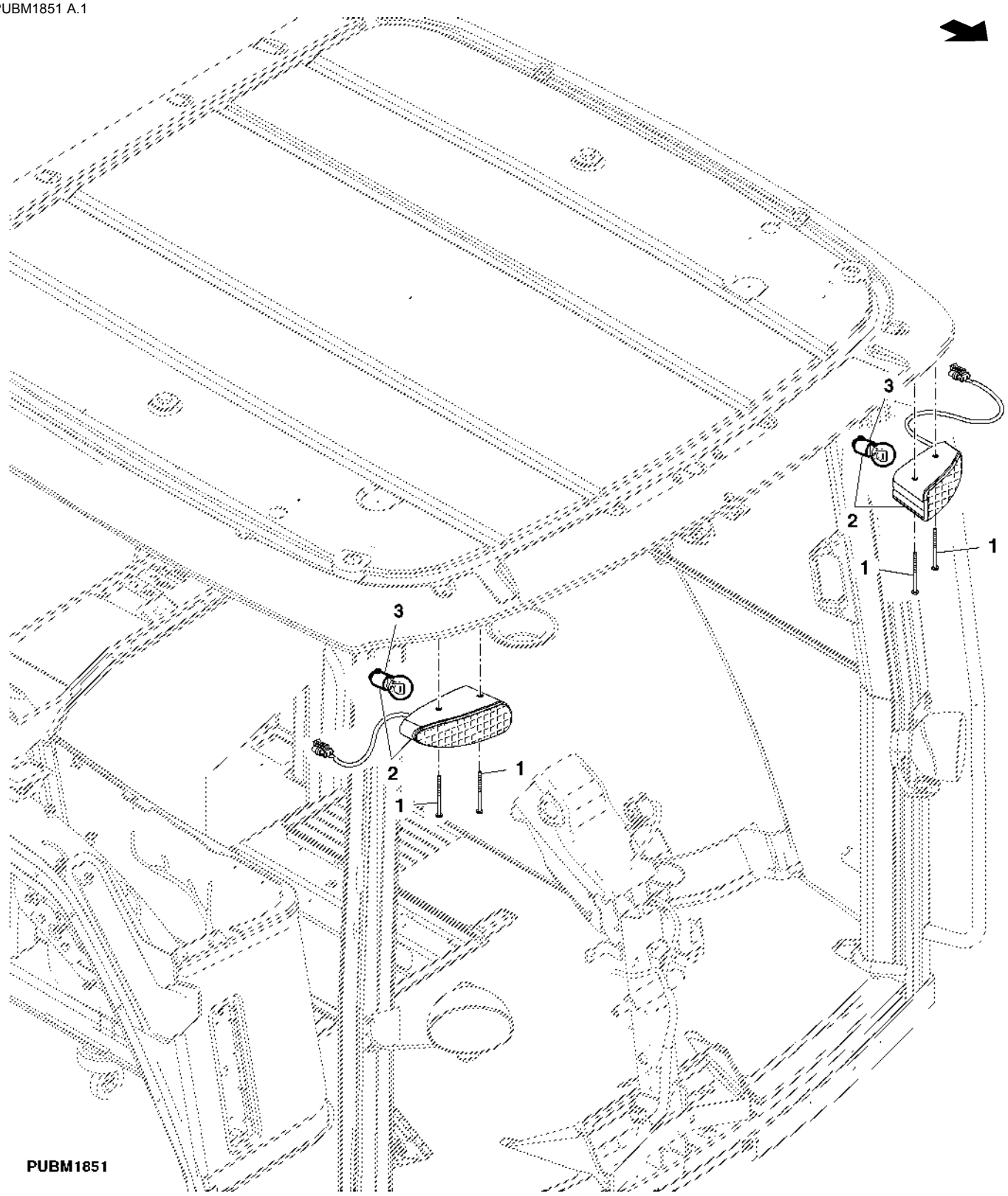

Item	*Nº peça*	*Descrição*	*Qtde*	*Nº série trator*	*Notas*
1	21M7452	Parafuso	4		M6 X 90
2	RE217551	Farol	2		
3	RE49778	Lâmpada	4		

FAROIS DIANTEIROS

PY52645 A.1

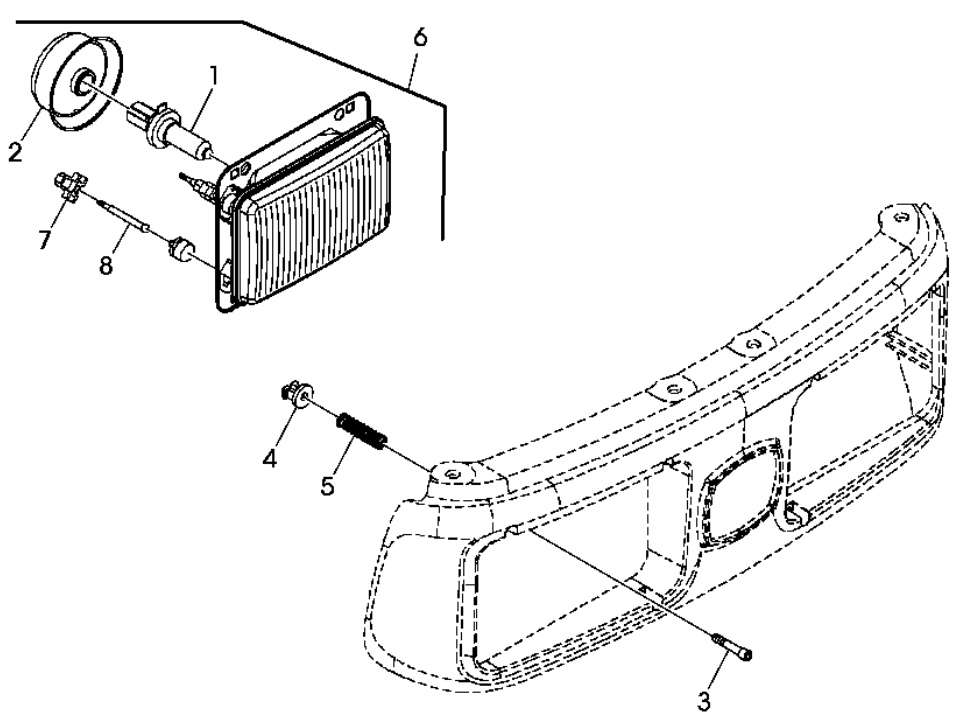

PY52645

Item	*Nº peça*	*Descrição*	*Qtde*	*Nº série*	*Notas*
1	57M7166	Lâmpada	2		
2	R285345	Tampa	2		
3	R184736	Parafuso allen	6		
4	R180276	Inserto	6		
5	R184730	Mola	6		
6	RE269110	Farol dianteiro	2		
7	R228423	Porca	6		
8	R228422	Pino	6		

Luz de Avanço e Alarme de Marcha à Ré

PUBM2097 A.1

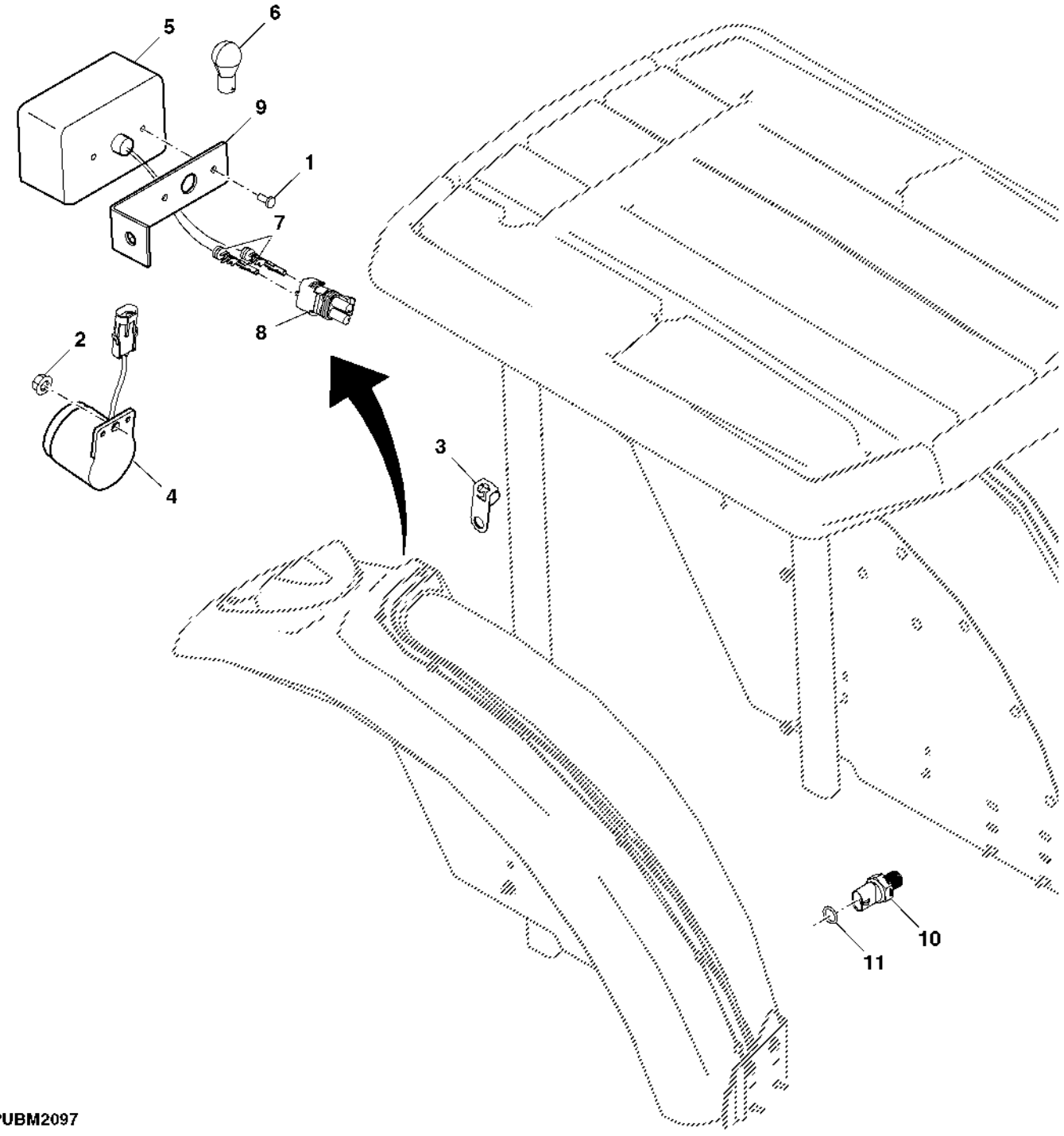

Item	Nº peça	Descrição	Qtde	Nº série trator	Notas
1	21M7265	Parafuso	2	-002897	M5 X 12
2	14M7298	Porca com flange	1		M8
3	57M9437	Braçadeira	1		
4	SJ11086	Alarme de marcha	1		
5	SJ11089	Kit luz de emergência	1	-002897	
6	57M7014	Lâmpada	1		
7	R78059	Conj mont Conector elétrico	2		
8	RE12363	Terminal conecTor eléTrico	1		
9	SU21532	Apoio	1	-002897	
10	RE12411	Interruptor	1		
11	R26448	Anel o	1		

Alarme de Advertência de Deslocamento, Alarme de Marcha à Ré (007627 -)

ETN125620A A.1

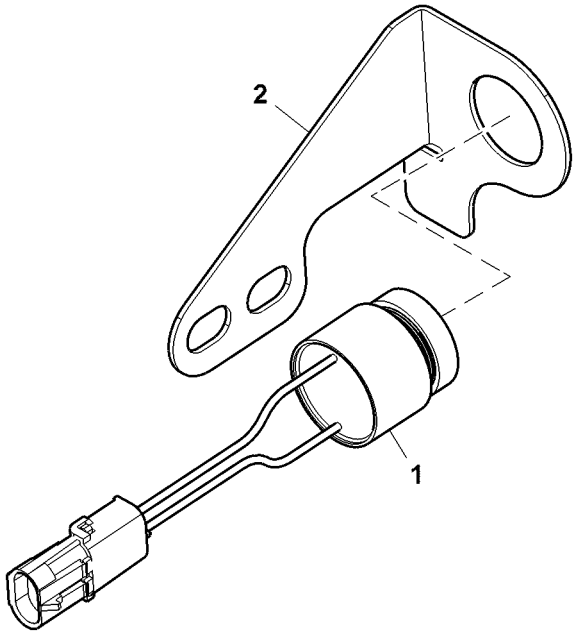

ETN125620A

Item	*Nº peça*	*Descrição*	*Qtde*	*Nº série*	*Notas*
1	SJ21985	Alarme de marcha	1		
2	SU38561	Suporte	1		

Alarme, Advertência de Deslocamento, Cabine

ETN99926A A.1

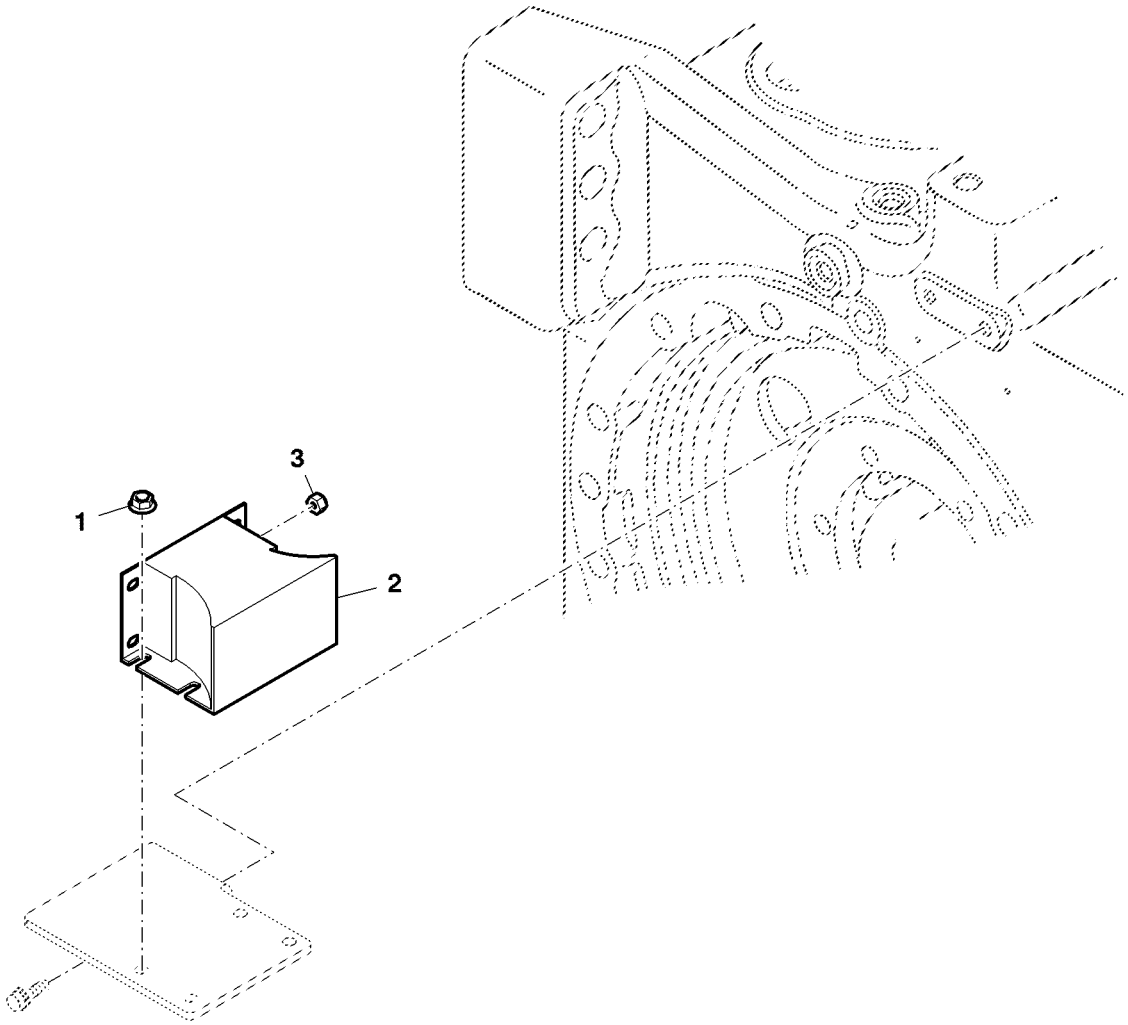

ETN99926A

Item	*Nº peça*	*Descrição*	*Qtde*	*Nº série*	*Notas*
1	14M7303	Porca com flange	4		M6
2	AT120461	Alarme de marcha	1		
3	M63431	Porca de segurança	2		

Fonte de Alimentação Elétrica, Cabine

ETN87556 A.1

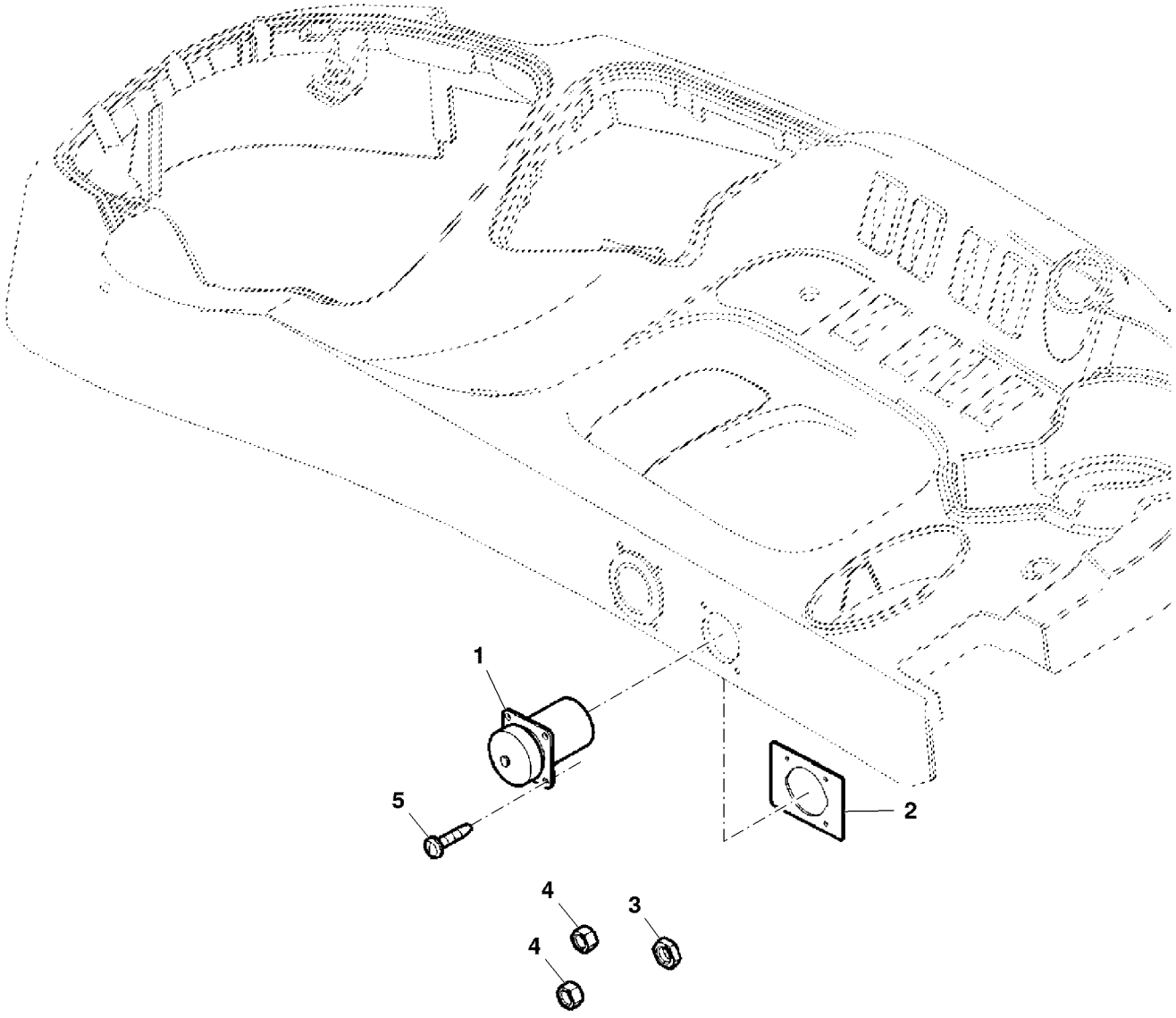

ETN87556

Item	*Nº peça*	*Descrição*	*Qtde*	*Nº série*	*Notas*
1	RE51091	Chicote	1		
2	SU20298	Correia	1		
3	14M7194	Porca	1		M6
4	14M7297	Porca	2		M5
5	37M7095	Parafuso	4		

PAINEL DE INSTRUMENTOS

PUBM2164 A.1

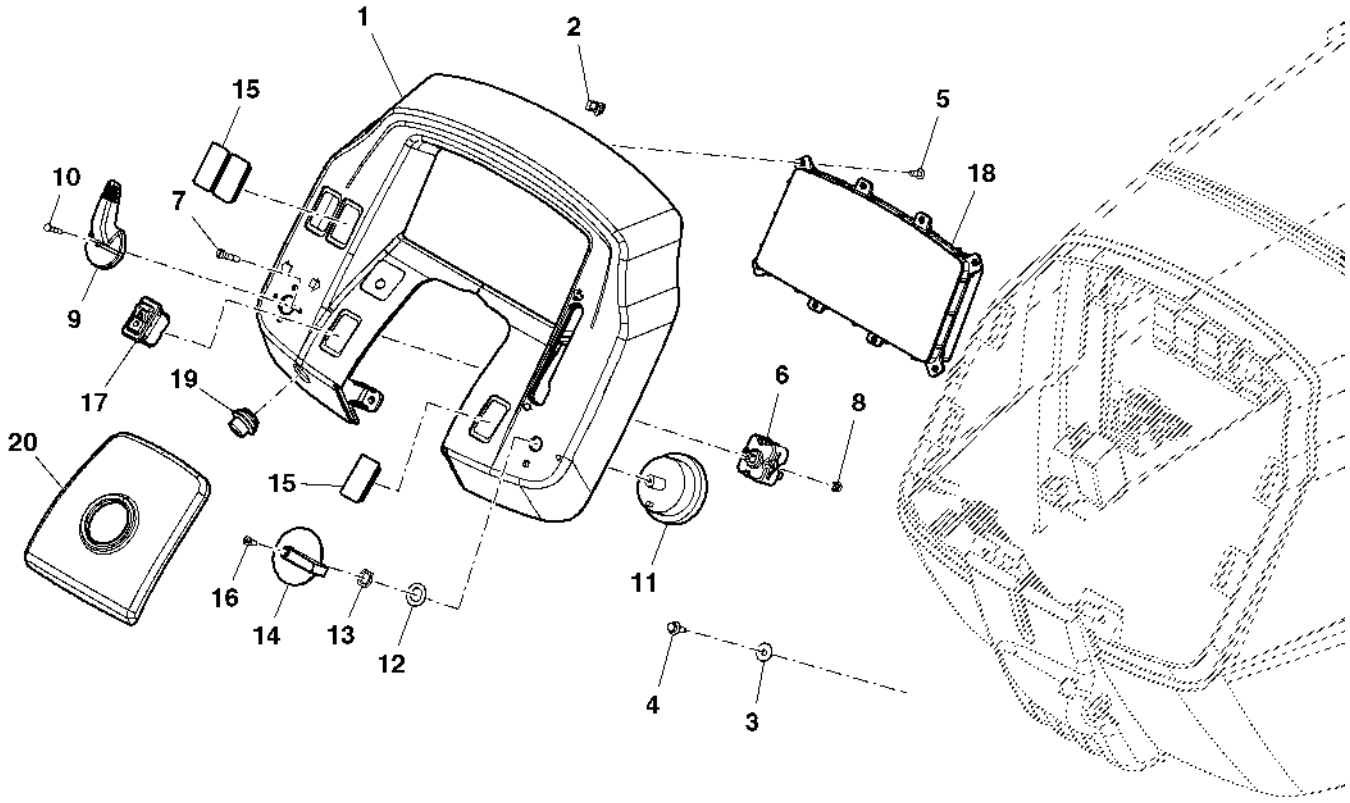

PUBM2164

Item	Nº peça	Descrição	Qtde	Nº série trator	Notas
1	SJ12177	Painel de instrumentos	1		
	R198325	Painel de instrumentos	1		
2	R120160	Presilha	6		
3	24M7251	Arruela	2		6.400 X 18 X 1.600 mm, NLA
4	37M7090	Parafuso	2		M6 X 16
5	37M7181	Parafuso	8		
6	AL35179	Interruptor	1		
7	21M7197	Parafuso	2		M4 X 20
8	14M7139	Porca	2		M4, SUB FOR 14M7100
9	R140843	Botão	1		
10	21M7284	Parafuso	1		M3 X 16
11	AL65432	Interruptor de alavanca	1		
12	12H292	Arruela de pressão	1		1/2"
13	A4655R	Porca	1		
14	R122872	Botão	1		
15	M115279	Plugue	3		
16	21H973	Parafuso	1		0.164" X 3/8"
17	RE55036	Interruptor de alavanca	1		
18	MN10254	Central de controles	1		
19	RE188846	Interruptor	1		
20	SU24616	Protetor	1		SUB FOR SU23316

Painel de Instrumentos, Cabine

ETN95042B A.1

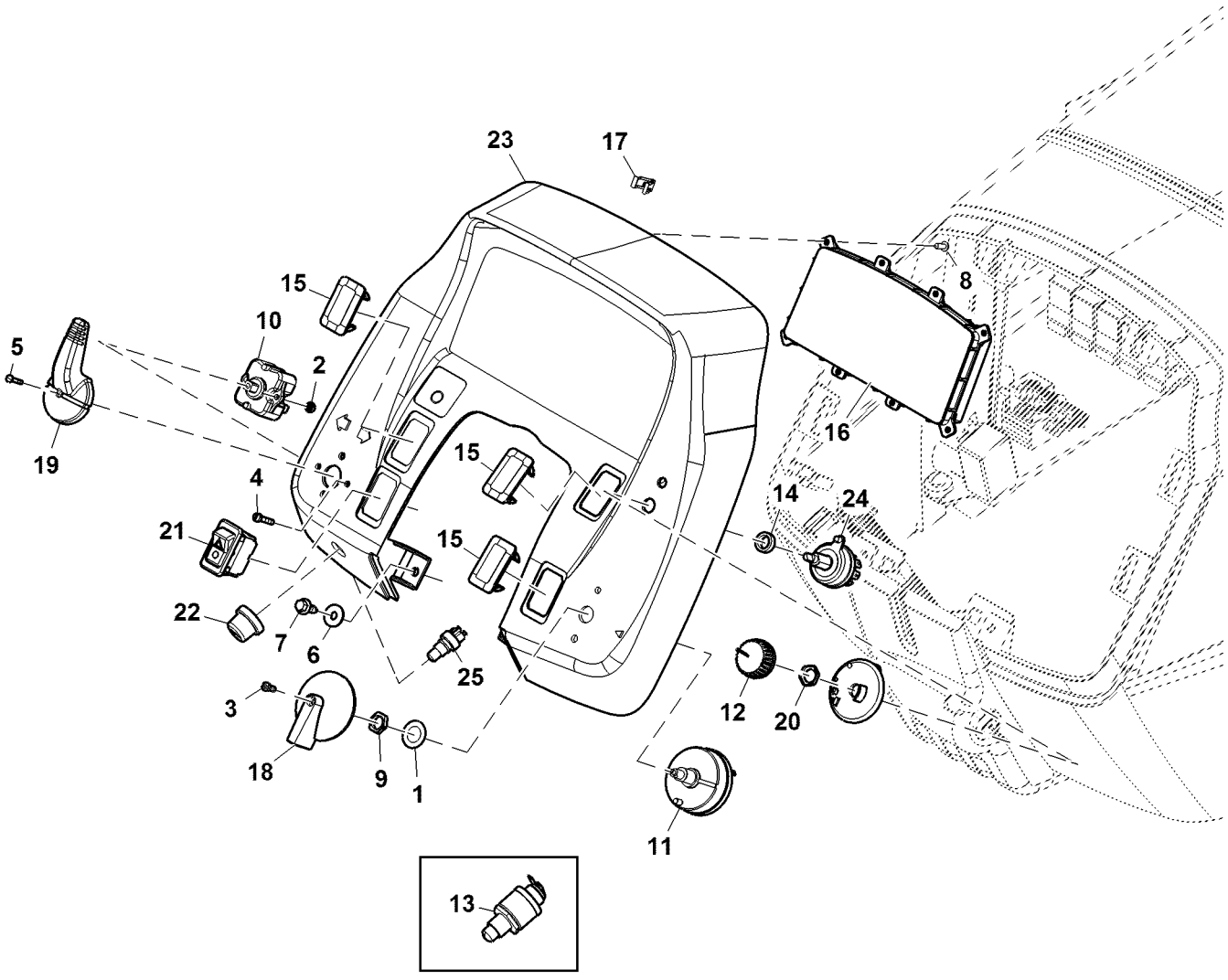

ETN95042B

Item	*Nº peça*	*Descrição*	*Qtde*	*Nº série*	*Notas*
1	12H292	Arruela de pressão	1		1/2"
2	14M7100	Porca	2		M4
3	21H973	Parafuso	1		0.164" X 3/8"
4	21M7197	Parafuso	2		M4 X 20
5	21M7284	Parafuso	1		M3 X 16
6	24M7251	Arruela	2		6.400 X 18 X 1.600 mm
7	37M7090	Parafuso	2		M6 X 16
8	37M7181	Parafuso	8		
9	A4655R	Porca	1		
10	AL35179	Interruptor	1		
11	AL65432	Interruptor de alavanca	1		
12	AL76568	Botão	1		
13	AR20235	Interruptor	1		
14	L79933	Arruela	1		
15	M115279	Plugue	3		
16	MN10254	Central de controles	1		
17	R120160	Presilha	6		
18	R122872	Botão	1		
19	R140843	Botão	1		
20	R44165	Porca de segurança	1		
21	RE55036	Interruptor de alavanca	1		
22	T55501	Tampa	1		
23	SU27427	Painel de instrumentos	1		
24	RE46634	Interruptor	1		
25	R39554	Interruptor	1		

BUZINA

PUBM2634A A.1

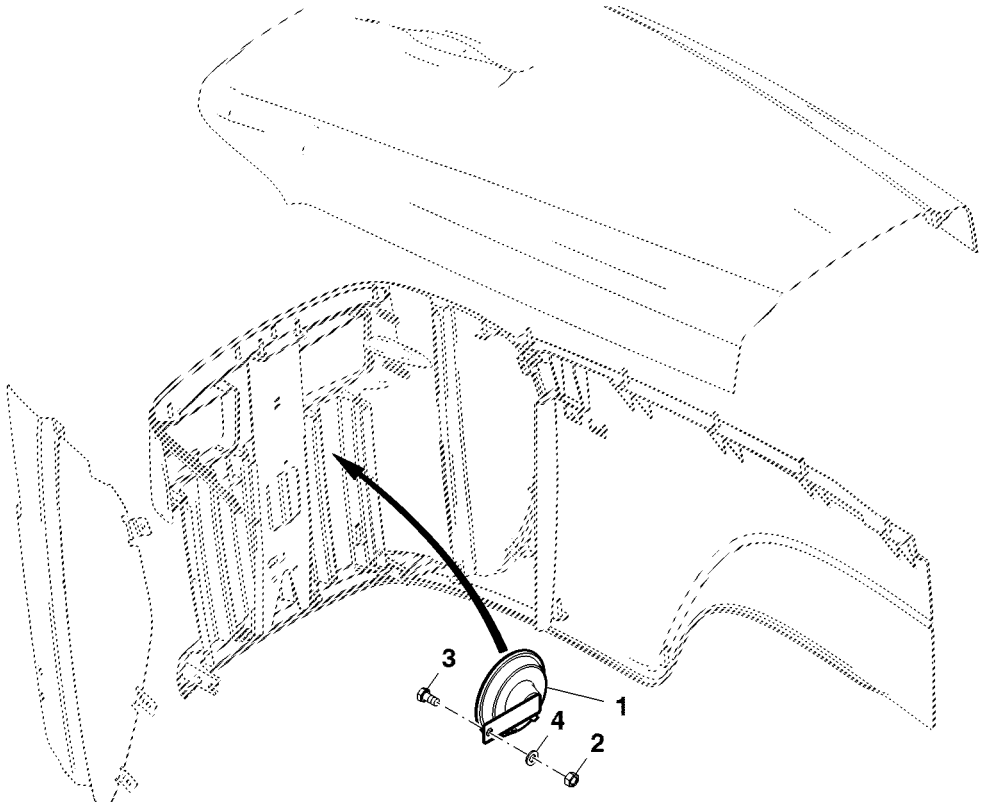

PUBM2634A

Item	*Nº peça*	*Descrição*	*Qtde*	*Nº série trator*	*Notas*
1	AL203265	Buzina	1		
2	14M7273	Porca	1		M8
3	19M7297	Parafuso sextavado	1		M8 X 12
4	24M7055	Arruela	1		8.400 X 16 X 1.600 mm

Articulação do Fusível

ETN129159A A.1

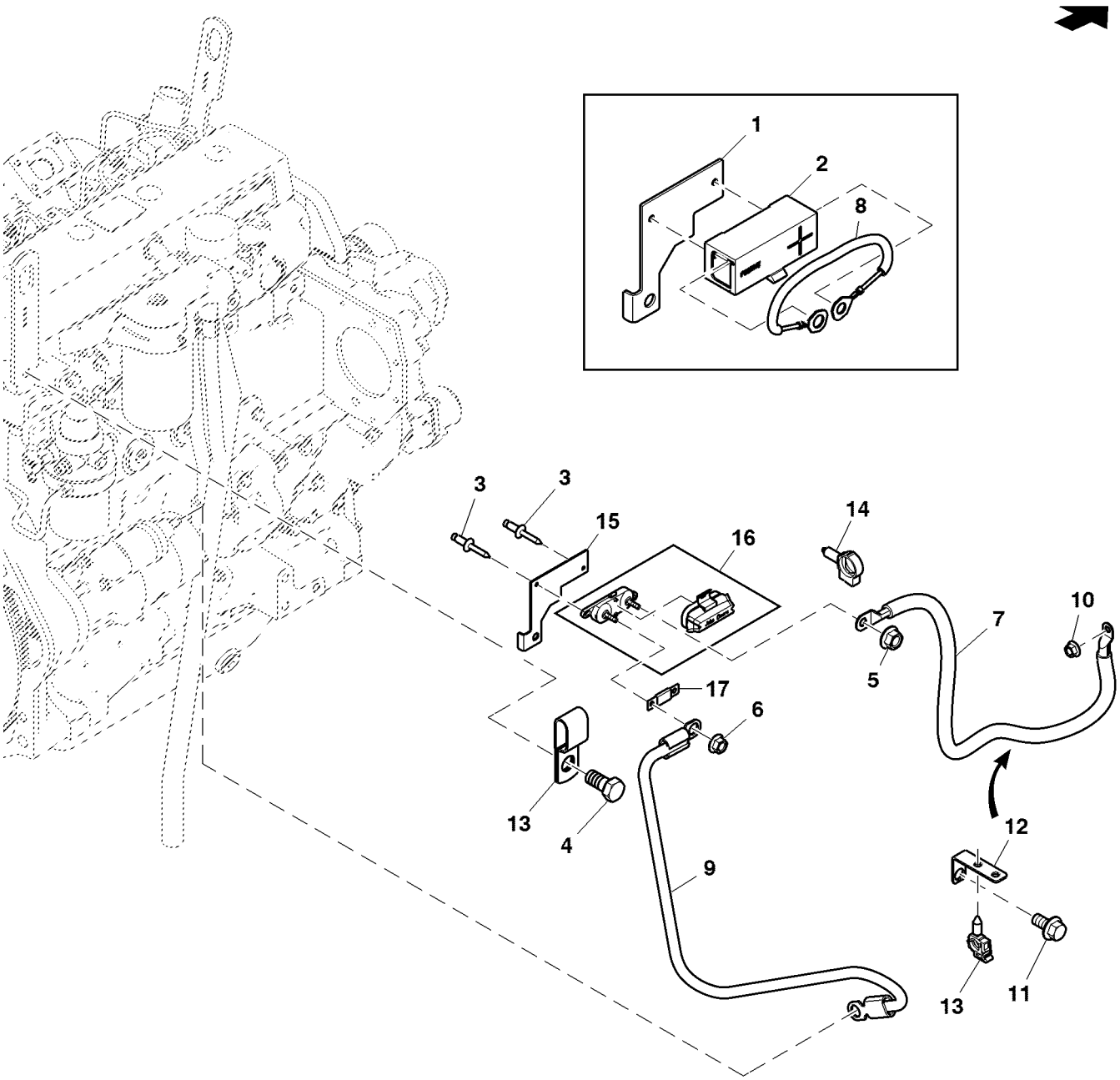

ETN129159A

Item	Nº peça	Descrição	Qtde	Nº série trator	Notas
1	SU24226	Suporte	1		SUB FOR CQ45142
2	RE48867	Bloco de união	1		
3	R113189	Rebite	2		6.350 mm (1/4")
4	19M7787	Parafuso	1		M12 X 20, SUB FOR 19M2472
5	14M7296	Porca com flange	1		M10
6	14M7298	Porca com flange	2		M8
7	SJ14316	Cabo	1	-XXXXX	SUB FOR SJ12645
	SJ16443	Cabo	1	XXXXX-	
8	RE49736	Terminal	1		SUB FOR RE69298
9	SJ14769	Cabo da bateria	1		SUB FOR RE71264
10	14M7303	Porca com flange	1		M6
11	19M7783	Parafuso	1		M10 X 16, SUB FOR 19M7784
12	SU21629	Apoio	1		SUB FOR L157826
13	H141394	Presilha	1		SUB FOR R127657
14	57M8902	Presilha	1		
15	SU40083	Suporte	1		
16	RE239622	Bloco de união	1		
17	57M7960	Fusível	1		

TERMINAIS E CONECTORES ELETRICOS

CQ152634 A.1

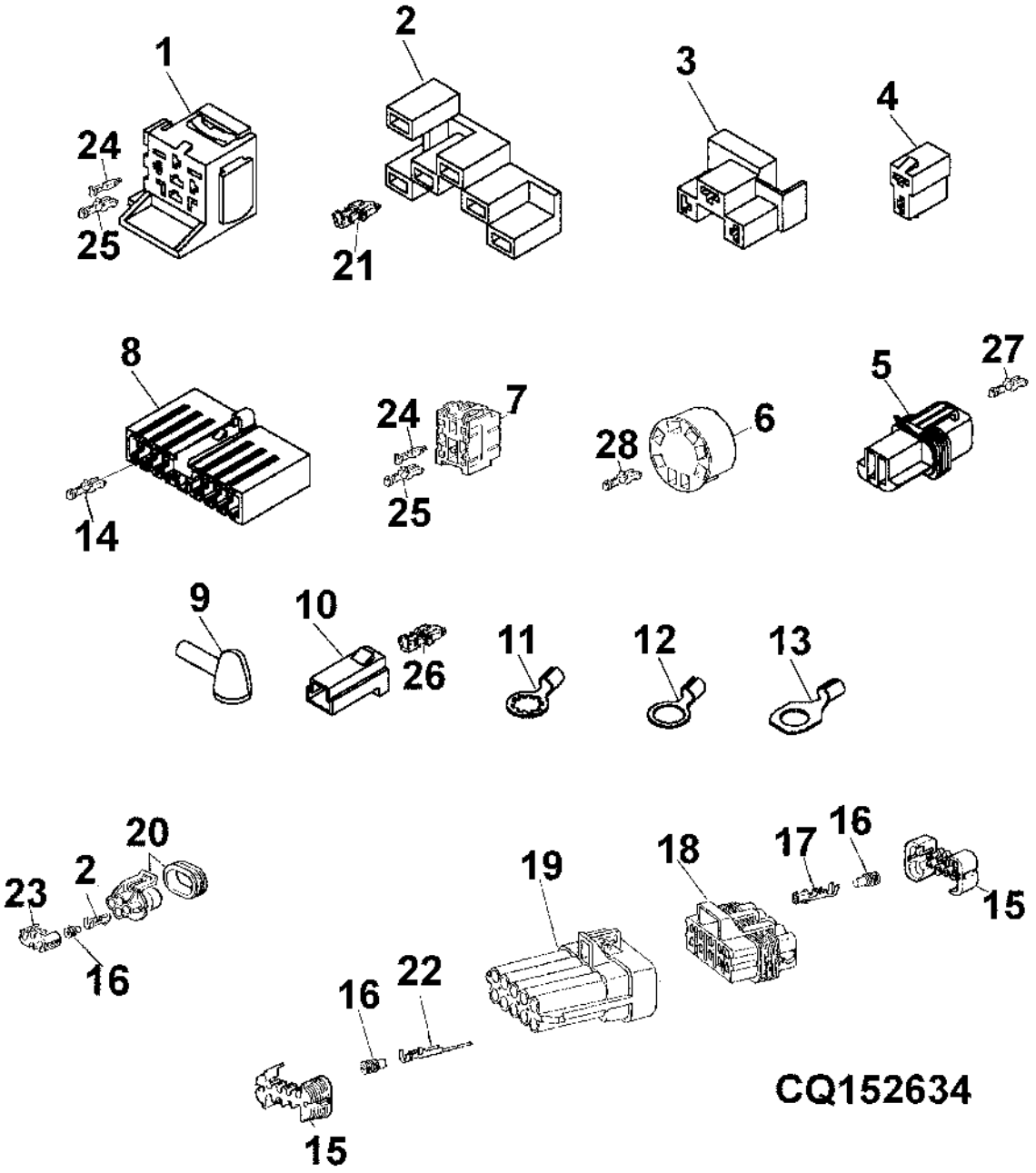

Item	Nº peça	Descrição	Qtde	Nº série trator	Notas
1	ET15766	Alojam. conector elétrico	AR		
2	E64911	Conector	AR		
3	CQ09403	Conector	AR		
4	CQ10886	Conector	AR		
5	RE42192	Conector	AR		
6	RE46736	Conj mont Conector elétrico	AR		
7	57M7385	Alojam. conector elétrico	AR		(A)
8	57M7503	Alojam. conector elétrico	AR		
9	R74993	Protetor	AR		
10	T28583	Alojam. conector elétrico	AR		
11	57M7557	Conector	AR		TK= 1.5MM
12	57M7564	Terminal conecTor eléTrico	AR		TK= 1.0MM
13	57M7552	Conj mont Conector elétrico	AR		TK= 2.5MM
14	57M7502	Terminal conecTor eléTrico	AR		TK= 0.5MM
	57M7489	Terminal conecTor eléTrico	AR		TK= 1.0MM
15	57M7281	Disp fechamento conec elétr	AR		
16	57M7258	Vedação conector elétrico	AR		
17	R104846	Terminal conecTor eléTrico	AR		TK= 1.0MM
18	57M7262	Alojam. conector elétrico	AR		
19	57M7265	Alojam. conector elétrico	AR		
20	57M7349	Acessório conexão elétrica	AR		
21	U46662	Terminal conecTor eléTrico	AR		
22	57M7252	Terminal conecTor eléTrico	AR		OD= 2.5MM
23	57M7347	Acessório conexão elétrica	AR		
24	57M7514	Terminal conecTor eléTrico	AR		TK= 2.0MM
25	57M7513	Terminal conecTor eléTrico	AR		TK= 1.0MM
26	U46662	Terminal conecTor eléTrico	AR		
	57M7498	Conector	AR		TK= 2.5MM
27	57M7829	Terminal conecTor eléTrico	AR		
28	57M7511	Terminal conecTor eléTrico	AR		OD= 0.5 - 0.75MM
	57M7429	Terminal conecTor eléTrico	AR		OD= 1.00 - 1.5MM
	57M7842	Conj mont Conector elétrico	AR		

(A) AMARELO

CONECTORES

PUBM3170 A.1

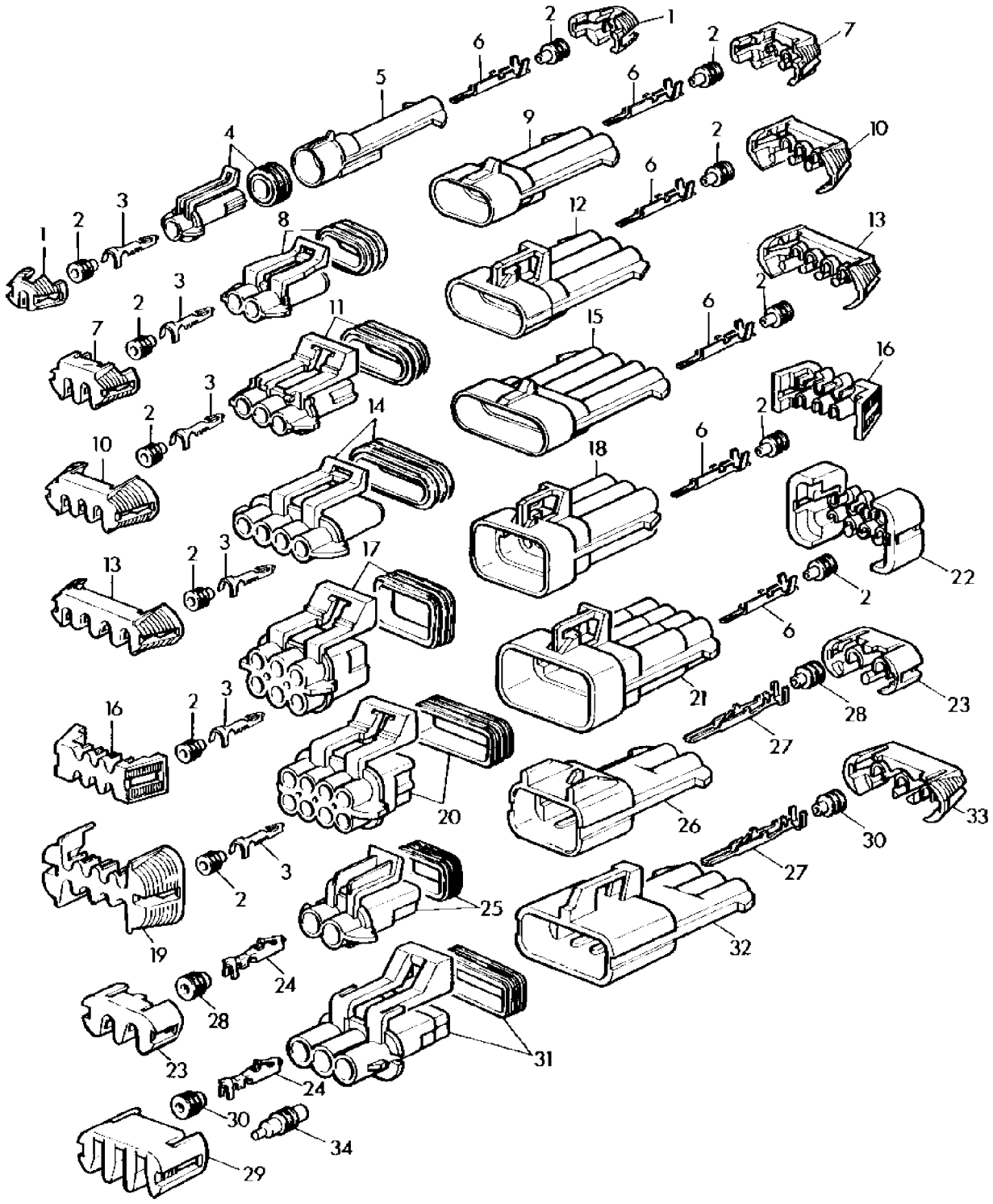

PUBM3170

Item	Nº peça	Descrição	Qtde	Nº série trator	Notas
1	57M7315	Acessório conexão elétrica	AR		
	57M7364	Alojam. conector elétrico	AR		
2	57M7258	Vedação conector elétrico	AR		
3	R104846	Terminal conecTor eléTrico	AR		(A)
4	57M7266	Alojam. conector elétrico	AR		
	57M7259	Vedação conector elétrico	AR		LGTH= 16MM
5	57M7267	Alojam. conector elétrico	AR		
	R78064	Conect elétr tomada cavidad	AR		
6	R104919	Terminal conecTor eléTrico	AR		
7	57M7289	Disp fechamento conec elétr	AR		
8	57M7254	Alojam. conector elétrico	AR		
	57M7328	Alojam. conector elétrico	AR		
9	57M7256	Alojam. conector elétrico	AR		
	57M7365	Alojam. conector elétrico	AR		
10	57M7290	Conj mont Conector elétrico	AR		(SUB FOR 57M7317)
11	57M7255	Alojam. conector elétrico	AR		
12	57M7257	Alojam. conector elétrico	AR		
13	57M7318	Acessório conexão elétrica	AR		
14	57M7247	Alojam. conector elétrico	AR		
15	57M7244	Alojam. conector elétrico	AR		
16	57M7291	Conj mont Conector elétrico	AR		
17	57M7260	Alojam. conector elétrico	AR		
18	57M7263	Alojam. conector elétrico	AR		
19	57M7296	Acessório conexão elétrica	AR		
20	57M7261	Alojam. conector elétrico	AR		
21	57M7264	Alojam. conector elétrico	AR		
22	57M7283	Disp fechamento conec elétr	AR		
23	57M7306	Disp fechamento conec elétr	AR		
24	57M7298	Terminal conecTor eléTrico	AR		(A)
	57M7299	Terminal conecTor eléTrico	AR		(A)
25	57M7309	Alojam. conector elétrico	AR		
26	57M7304	Alojam. conector elétrico	AR		
27	57M7291	Conj mont Conector elétrico	AR		(A)
28	R78063	Vedação conector elétrico	AR		
29	57M7274	Acessório conexão elétrica	AR		
30	R78059	Conj mont Conector elétrico	AR		
31	57M7280	Alojam. conector elétrico	AR		
32	57M7305	Alojam. conector elétrico	AR		
33	57M7307	Conj mont Conector elétrico	AR		
34	57M7252	Terminal conecTor eléTrico	AR		OD= 2.5MM

(A) SECAO DE CABO/LARGURA DO CONECTOR

CONECTORES

PUBM0272 A.1

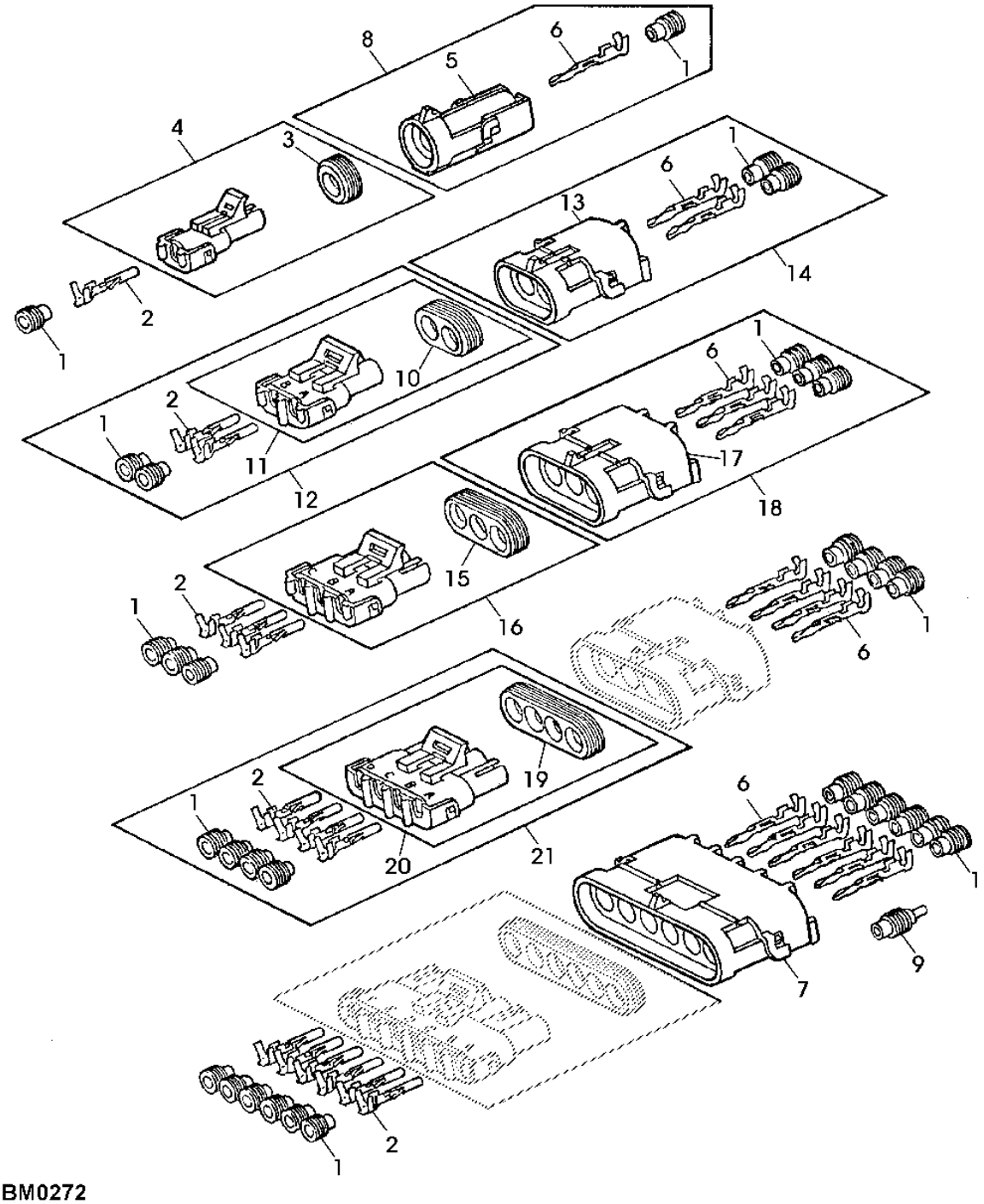

PUBM0272

Item	Nº peça	Descrição	Qtde	Nº série trator	Notas
1	R78063	Vedação conector elétrico	AR		(A)
	R78059	Conj mont Conector elétrico	AR		(B)
	R78062	Vedação conector elétrico	AR		(C)
2	R78057	Terminal conecTor eléTrico	AR		TK= 0.8MM, 213MM
	R78060	Terminal conecTor eléTrico	AR		TK= 2.0MM, 213MM
3	RE12333	Conj mont Conector elétrico	AR		
4	R78055	Conj mont Conector elétrico	AR		
5	RE12366	Conj mont Conector elétrico	AR		
6	R78061	Terminal conecTor eléTrico	AR		TK= 2.0MM, 213MM
	R78058	Conj mont Conector elétrico	AR		TK= 0.8MM, 213MM
7	R78056	Conj mont Conector elétrico	AR		
8	R78051	Vedação	AR		
9	R78064	Conect elétr tomada cavidad	AR		
10	R78048	Acessório conexão elétrica	AR		
11	RE12363	Terminal conecTor eléTrico	AR		
12	RE12331	Conj mont Conector elétrico	AR		
13	R78053	Conj mont Conector elétrico	AR		
14	RE12330	Conj mont Conector elétrico	AR		
15	R78049	Vedação	AR		
16	RE12364	Conj mont Conector elétrico	AR		
17	R78054	Conj mont Conector elétrico	AR		
18	RE12332	Conj mont Conector elétrico	AR		
19	R78050	Vedação	AR		
20	RE12365	Conj mont Conector elétrico	AR		
21	R78057	Terminal conecTor eléTrico	AR		(SUB FOR 57M7303)

(A) CINZA (B) VERDE (C) AZUL

Índice pictórico por seção

BM274219 A.1

1-	221
2-	224
3-	226
4-	228
5-	230
6-	232
7-	234
8-	236
9-	238
10-	240
11-	242
13-	246
34-	248
16-	254
17-	256
29-	278
29-	276
35-	222

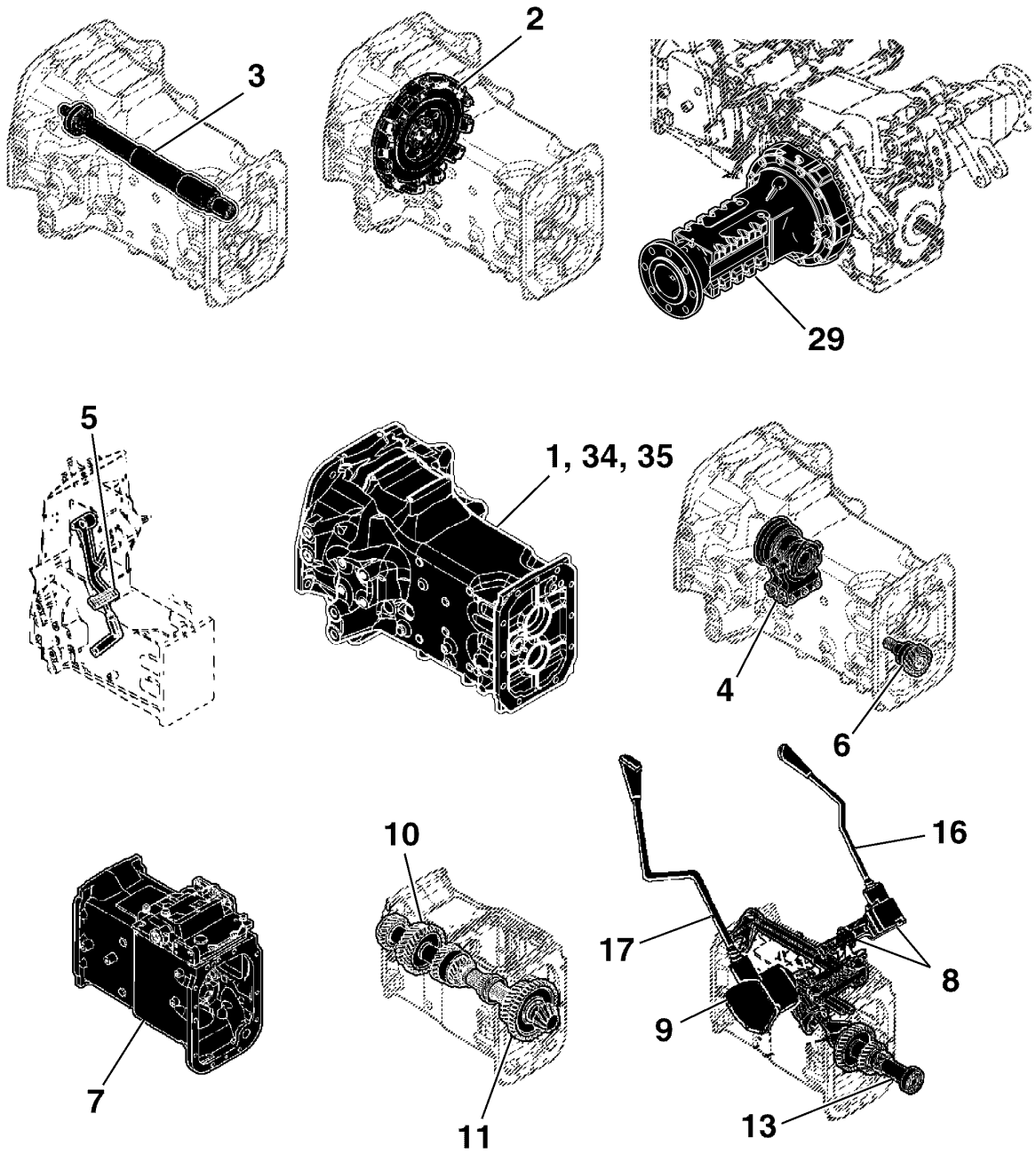

BM274219

Índice pictórico por seção

PUBM1296 A.1

12-	244
14-	250
15-	252
18-	258
19-	260
20-	261
21-	262
22-	263
23-	264
24-	266
25-	268
26-	270
27-	272
28-	274
30-	280
31-	282
32-	284
33-	285

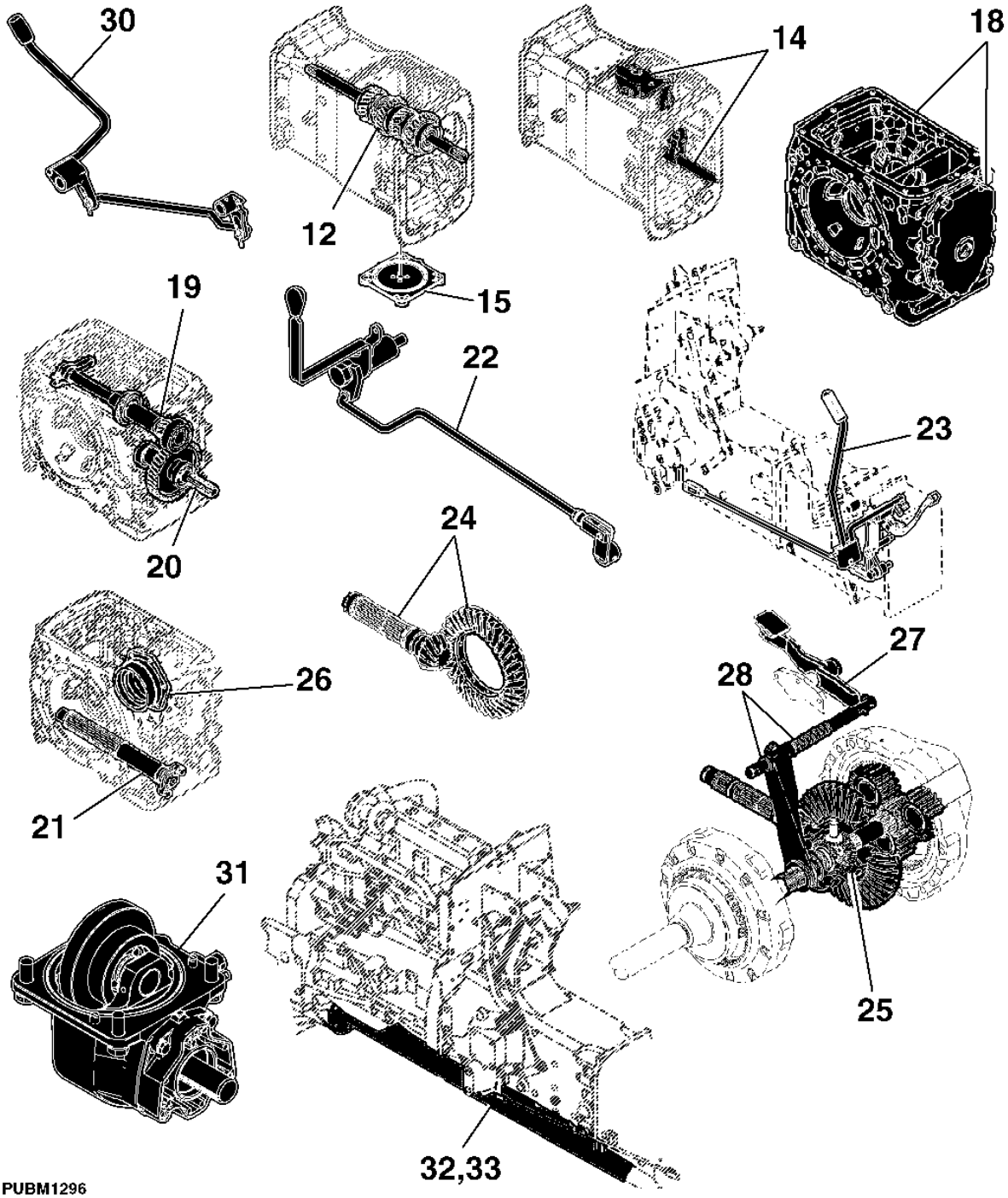

PUBM1296

CAIXA DA EMBREAGEM

PY55021 A.1

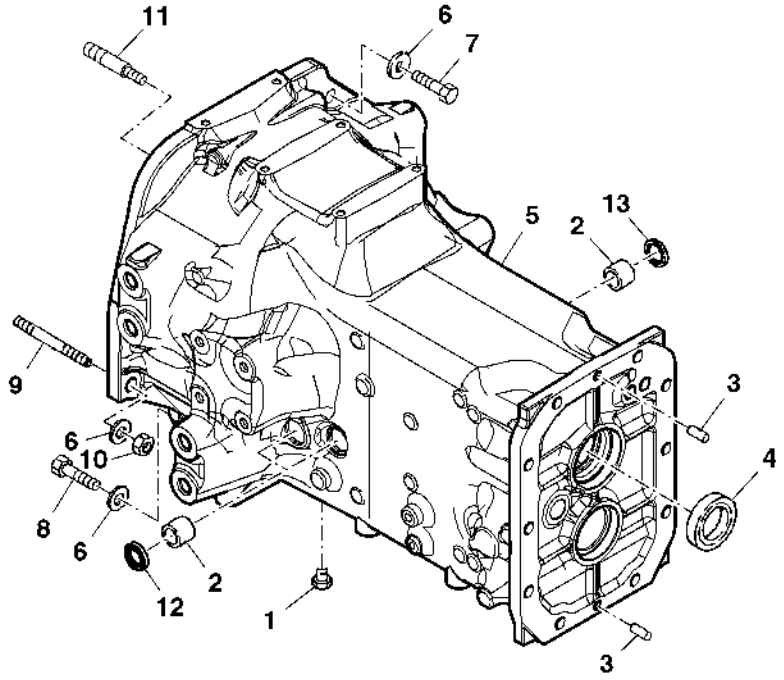

PY55021

Item	Nº peça	Descrição	Qtde	Nº série trator	Notas
1	RE507807	Tampão	1		
2	R242410	Bucha	4		
3	44M7072	Pino	2		10 X 23 mm
4	RE72136	Vedação	1		
5	R134989	Carcaça	1		
6	R42363	Arruela	6		
7	19H2718	Parafuso sextavado	2		5/8" X 4-3/4", , SUB FOR R128310
8	19H3107	Parafuso sextavado	2		5/8" X 2-3/4",
9	R128804	Pino	2		
10	14H1039	Porca	4		5/8"
11	R135912	Pino	1		
12	RE239148	Vedação	2		
13	SU20034	Plugue	2		

Peças de Montagem da Carcaça da Embreagem

ETN71989C A.1

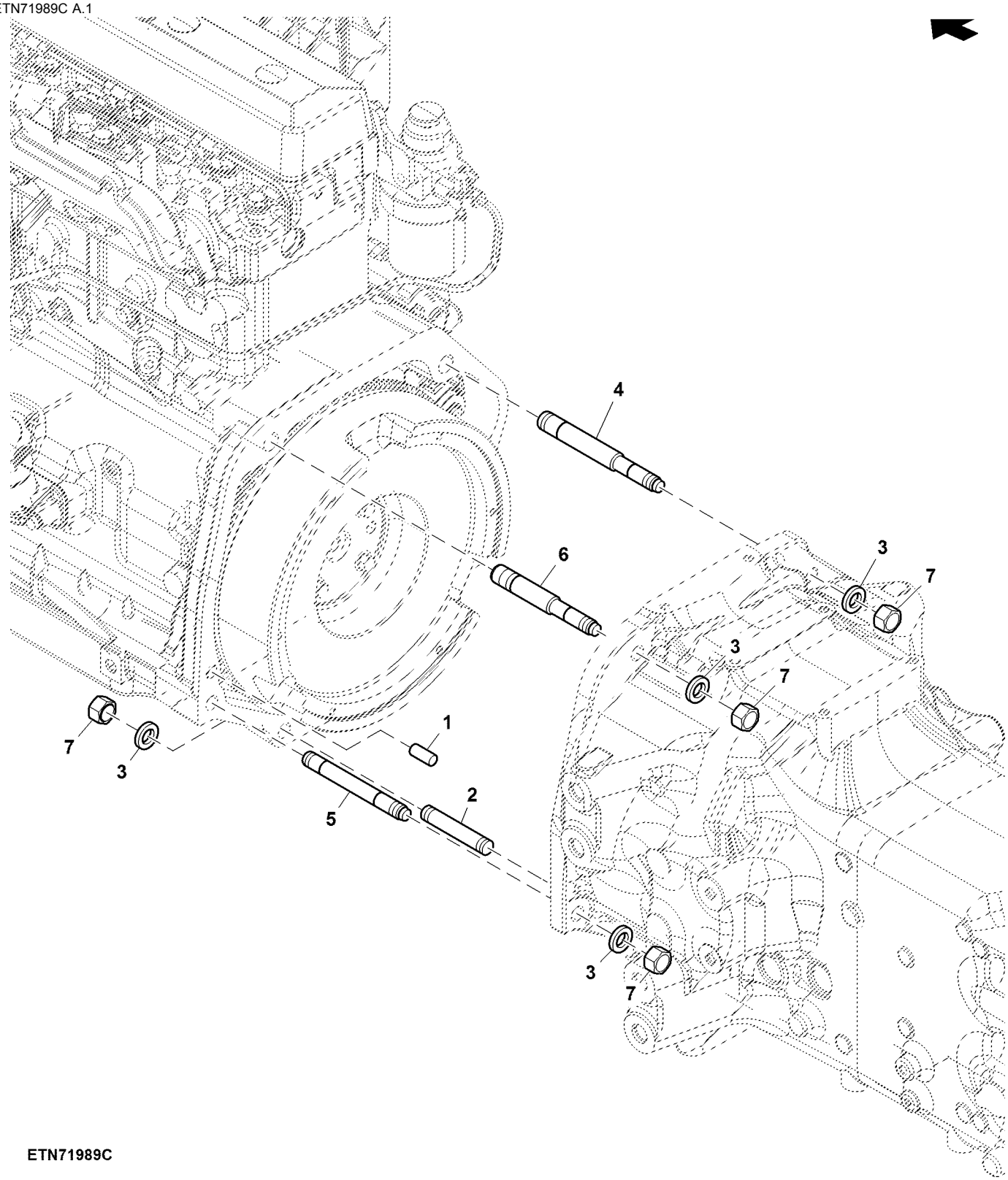

ETN71989C

Item	*Nº peça*	*Descrição*	*Qtde*	*Nº série*	*Notas*
1	R48685	Pino de centragem	2		
2	SU44166	Pino	2		
3	R42363	Arruela	6		
4	R137613	TiranTe	1		
5	R135525	Pino	2		
6	R135912	Pino	1		
7	14M7276	Porca	6		M16

Embreagem Luk

CQ300689 A.1

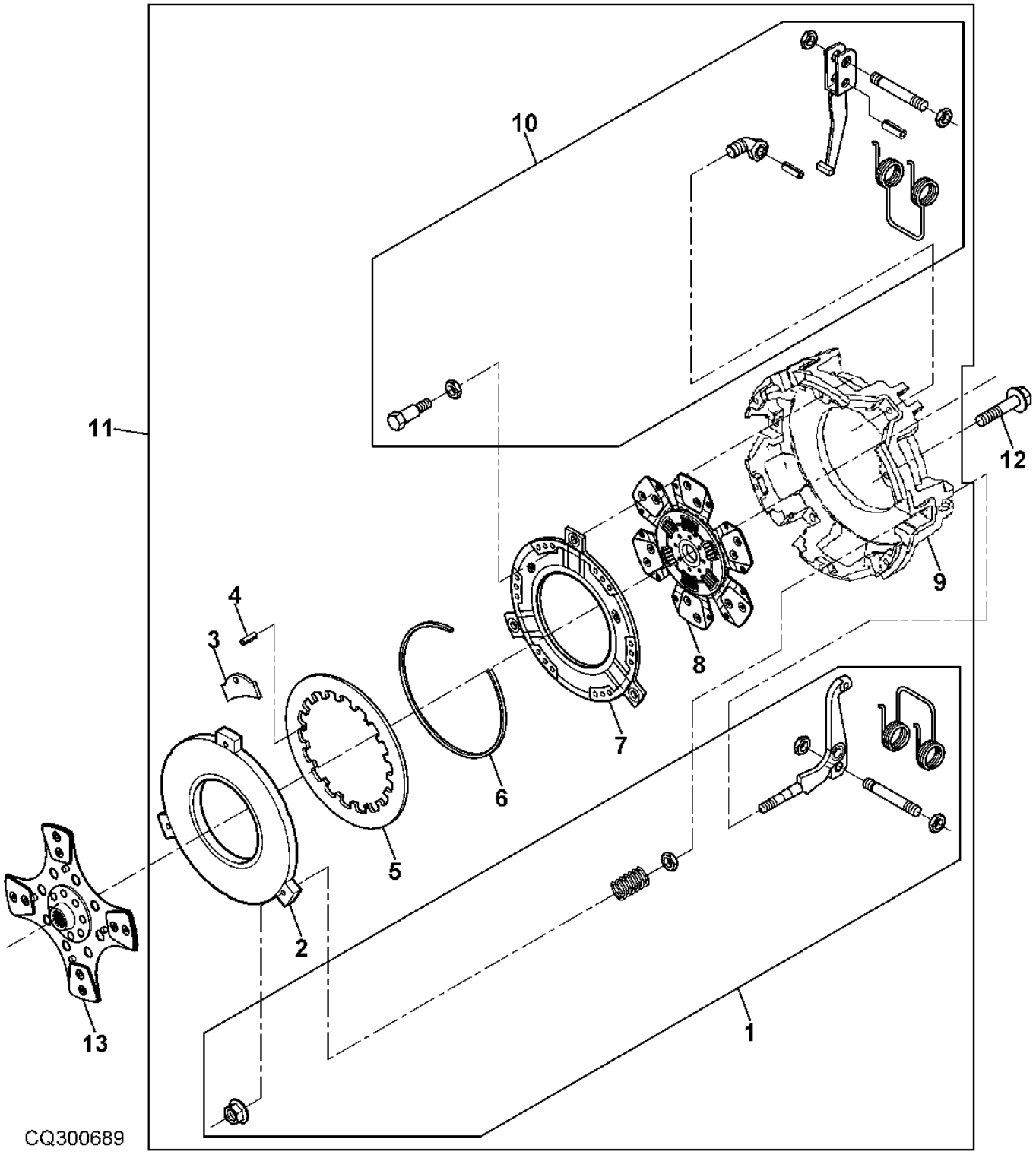

Item	*Nº peça*	*Descrição*	*Qtde*	*Nº série*	*Notas*
1	RE177561	Kit embreagem	1		
	RE211446	Botão	1		
2	R177564	Placa	1		
3	R139943	RetentoR	6		
4	R139940	Pino elástico	1		
5	R177572	Mola	1		
6	R139942	Anel	1		
7	R139939	Placa	1		NSEP (ORD RE211277)
8	RE177574	Disco de embreagem	1		(A)
9	.....	Carcaça	1		NSEP (ORD RE211277)
10	RE72967	Kit embreagem	1		(B)
11	RE211277	EmbreagEm	1		
12	19M8318	Parafuso	6		M8 X 45
13	RE227648	Disco de embreagem	1		PTO

(A) Tração

(B) Peças de Fixação da Embreagem da Tração

EIXO DA EMBREAGEM

LVP168 A.1

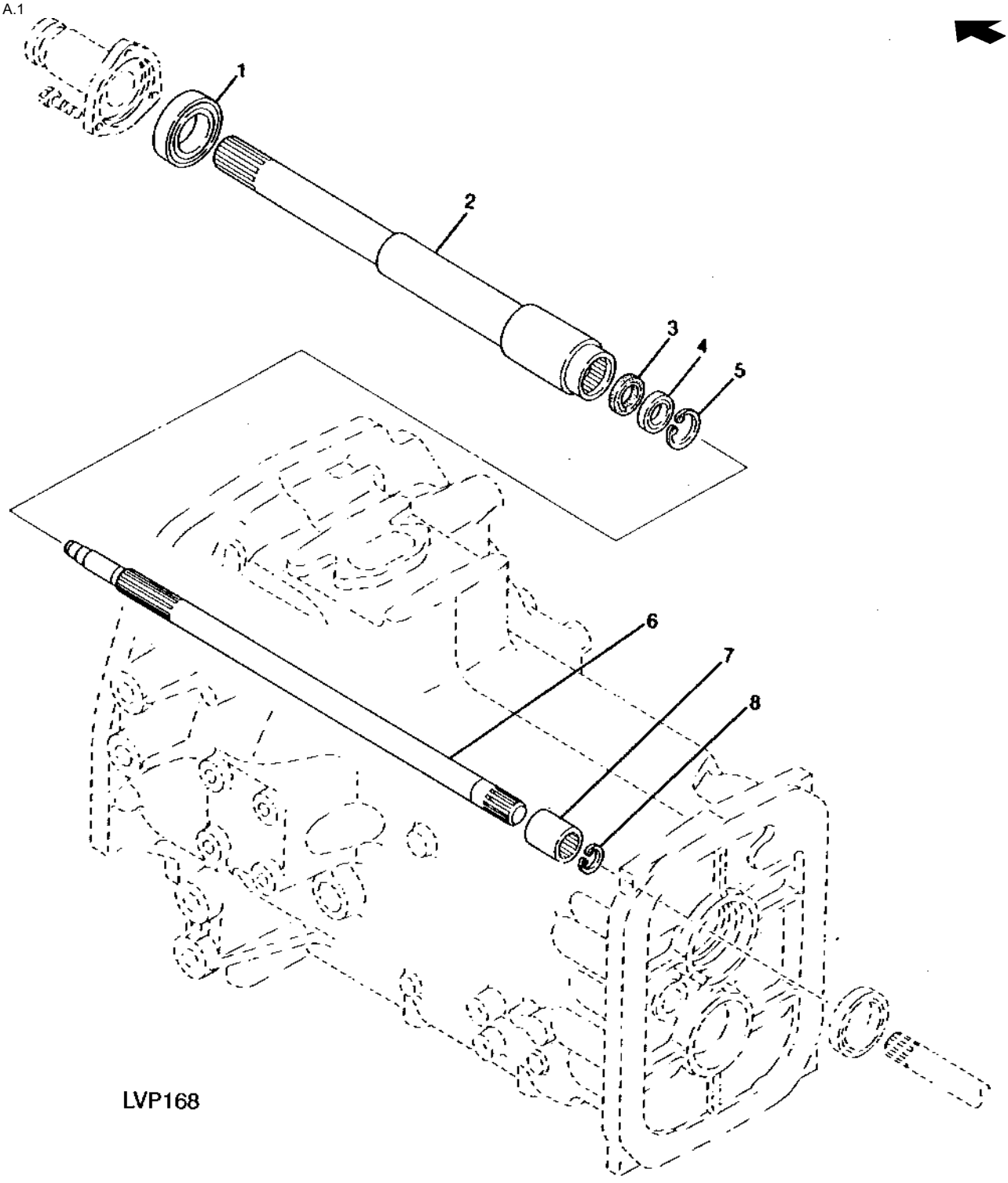

Item	*Nº peça*	*Descrição*	*Qtde*	*Nº série*	*Notas*
1	ET17385	Rolamento de esfeRas	1		SUB FOR RE72074
2	RE72061	Eixo	1		
3	RE72086	Vedação	1		
4	RE72060	Rolamento de esfeRas	1		
5	40M7199	Anel de pressão	1		
6	R134958	Eixo	1		
7	R138286	Luva estriada	1		
8	40M1851	Anel de pressão	1		

LIBERACAO DA EMBREAGEM

PUBM1244 A.1

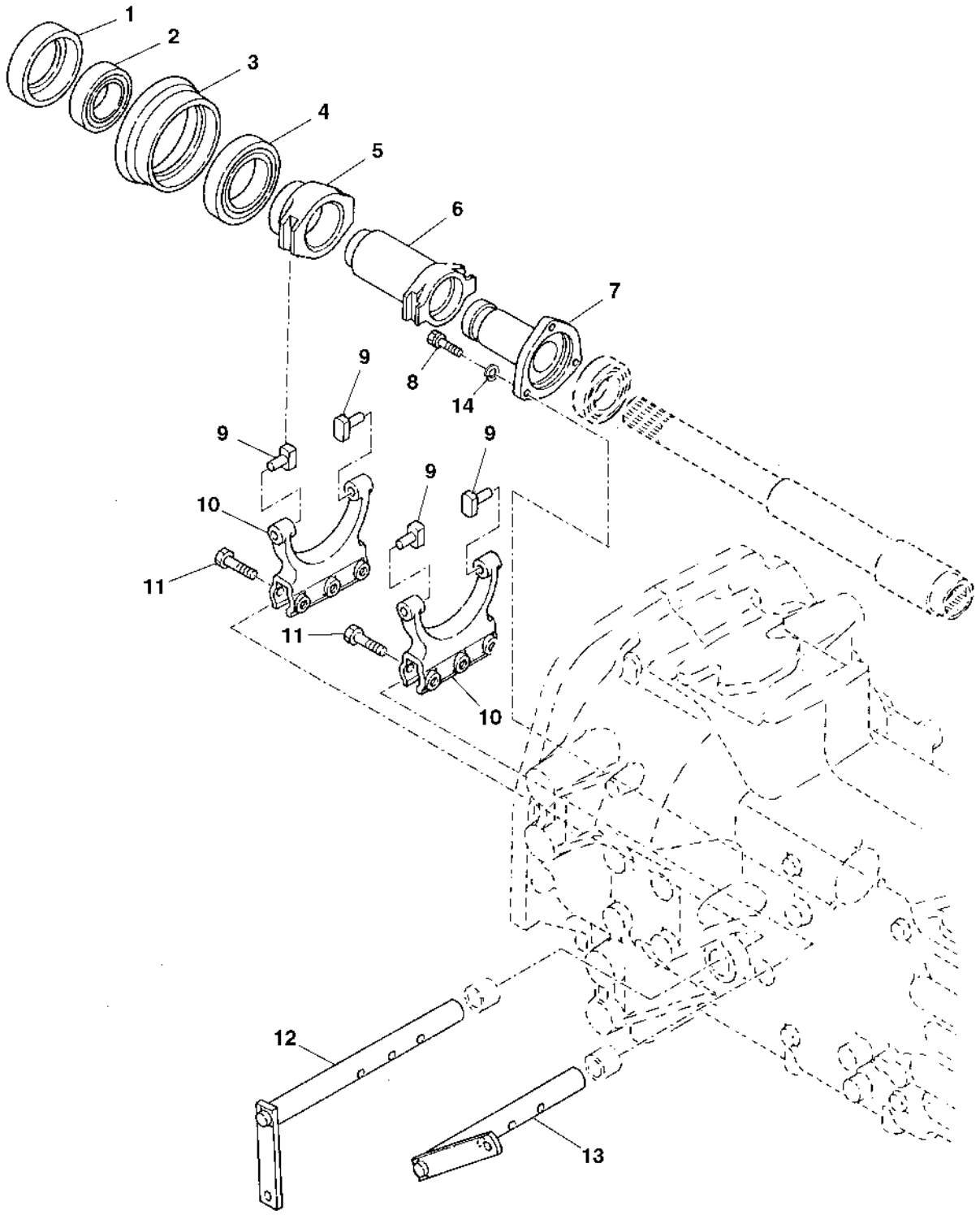

PUBM1244

Item	*Nº peça*	*Descrição*	*Qtde*	*Nº série*	*Notas*
1	R141619	Anel de câmbio	1		
2	RE173315	Rolamento de esfeRas	1		
3	R141077	Bucha	1		
4	RE173314	Rolamento de esfeRas	1		
5	R141076	Luva	1		
6	R141075	Luva	1		
7	R172747	Guia	1		
8	19M7513	Parafuso sextavado	3		M8 X 30
9	R233207	Atuador	4		
10	R113794	Forquilha	2		
11	19M7358	Parafuso sextavado	6		M10 X 40
12	RE72078	Eixo	1		
13	RE72062	Eixo	1		
14	12M7065	Arruela de pressão	3		8 mm

PEDAL DA EMBREAGEM

ETN72252C A.1

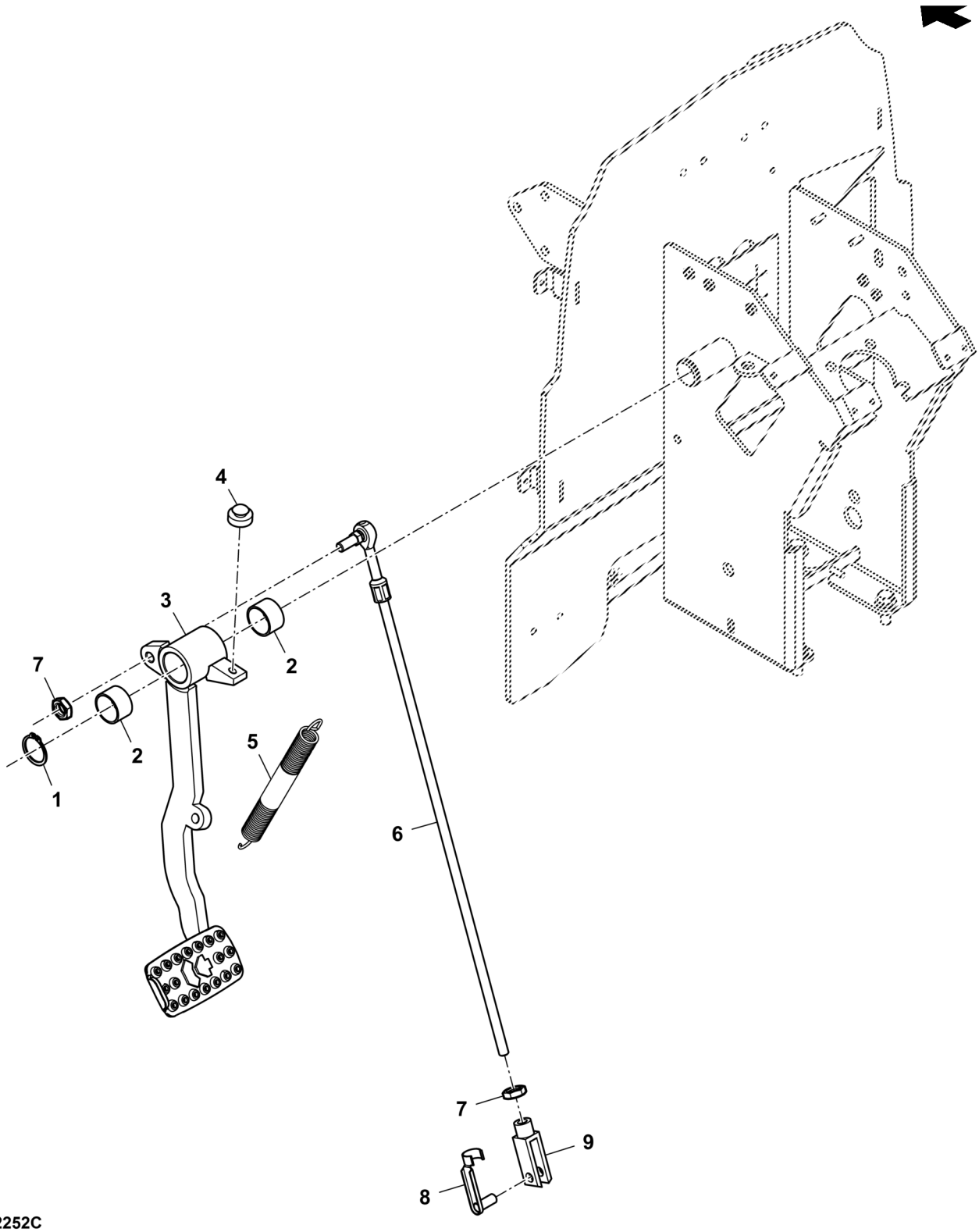

ETN72252C

Item	*Nº peça*	*Descrição*	*Qtde*	*Nº série*	*Notas*
1	40M1831	Anel de pressão	1		
2	R109327	Bucha	2		
3	SJ19711	Pedal	1		
4	R114361	Pára-choque	1		
5	R139916	Mola de tração	1		
6	DQ47690	Haste de ligação	1		ORD W/ 14M7296
7	14M7152	Porca	2		M10
8	45M7063	Pino fixador	1		
9	54M4422	Forquilha	1		

EIXO INTERMEDIARIO DE RE

LVP966 A.1

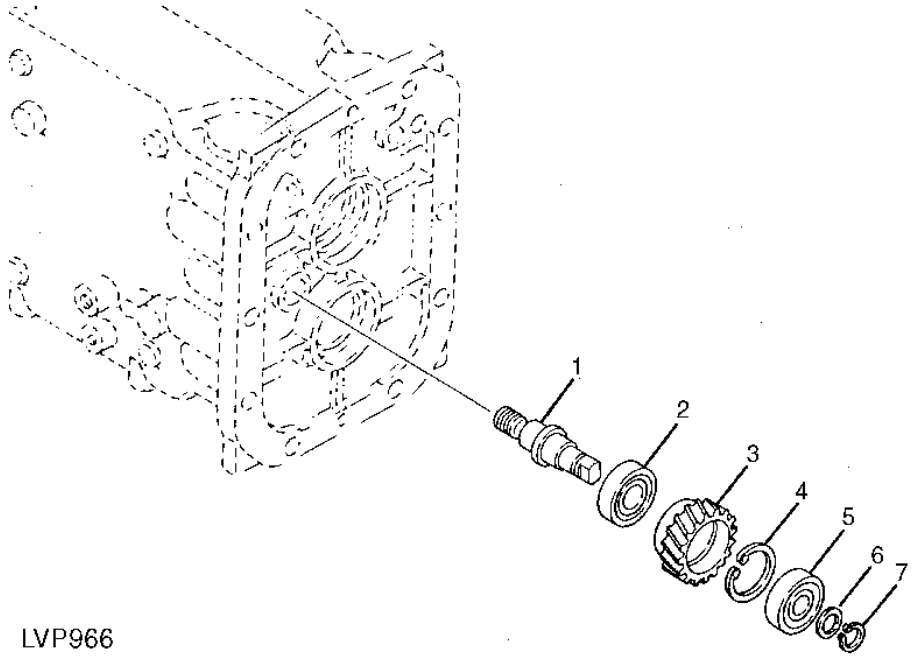

LVP966

Item	*Nº peça*	*Descrição*	*Qtde*	*Nº série*	*Notas*
1	R138210	Eixo	1		
2	R113851	Rolamento	1		
3	R134988	Coroa	1		
4	40M1865	Anel de pressão	1		
5	R113850	Rolamento	1		
6	R138335	Arruela	1		
7	R138332	Anel de pressão	1		

CAIXA DA TRANSMISSAO

PUBM2884A1 A.1

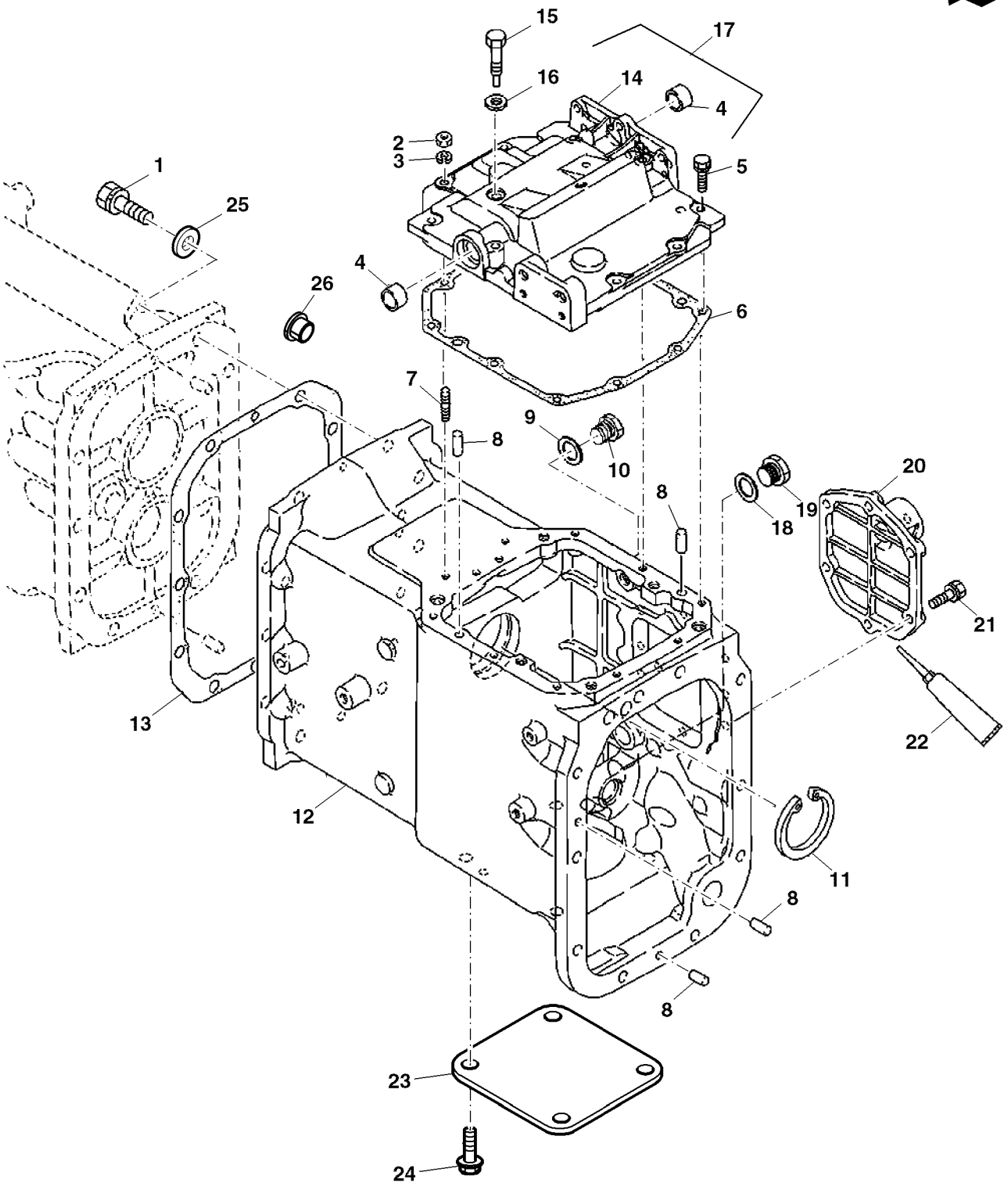

PUBM2884A1

Item	*Nº peça*	*Descrição*	*Qtde*	*Nº série*	*Notas*
1	19M7335	Parafuso sextavado	10		M14 X 45
2	14M7273	Porca	2		M8
3	12M7065	Arruela de pressão	2		8 mm
4	R121862	Bucha	2		
5	19M7513	Parafuso sextavado	AR		M8 X 30,
6	R138169	Junta	1		
7	R138278	Pino	2		
8	44M7072	Pino	4		10 X 23 mm
9	51M7045	Anel o	1		19.300 X 2.200 mm
10	R95065	Conexão	1		
11	40M7115	Anel de pressão	1		
12	R181960	Carcaça	1		
13	R138168	Junta	1		
14	R173949	Capa	1		
15	R128740	Parafuso	1		
16	R138277	Arruela	1		
17	RE71881	Capa	1		
18	51M4247	Anel de vedação	1		
19	R127567	Tampão	1		
20	R264397	Capa	1		
21	19M7786	Parafuso	6		M10 X 30
22	DT5362	Selante	1		
23	R141010	Capa	1		
24	19M8672	Parafuso	4		M14 X 25
25	12M7068	Arruela de pressão	10		14 mm
26	99M7009	Plugue	4		
..	R191211	Selante	AR		

MUDANCA DE MARCHA COM TSS COMPLETA

PUBM1257 A.1

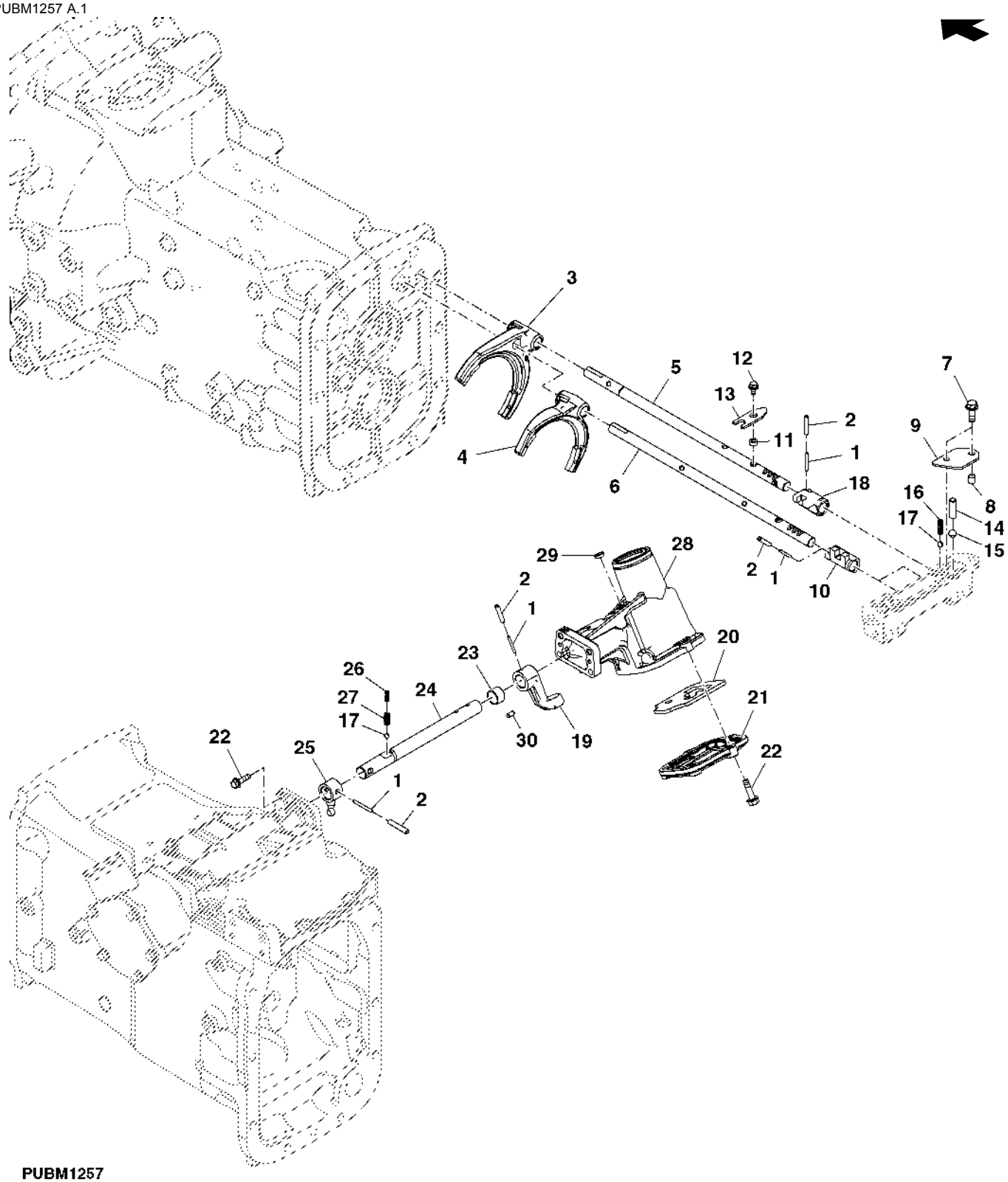

PUBM1257

Item	Nº peça	Descrição	Qtde	Nº série	Notas
1	34M6335	Pino	4		
2	34M3866	Pino	4		
3	SU289032	Garfo	1		
4	R260489	Garfo	1		
5	R138197	Eixo	1		
6	SU24054	Eixo	1		SUB FOR R262305
7	19M7774	Parafuso	2		M6 X 12
8	R138192	Bucha	2		
9	R138195	Braço	1		
10	R139945	Comutador	1		
11	12M7065	Arruela de pressão	1		8 mm
12	19M7513	Parafuso sextavado	1		M8 X 30,
13	R138201	Placa	1		
14	R138203	Pino	1		
15	H23836	Esfera	1		
16	R138202	Mola de compressão	2		
17	R138677	Esfera	3		
18	R139944	Comutador	1		
19	R137919	Braço	1		
20	R183027	Guia	AR		
21	R137917	Capa	1		
22	19M7868	Parafuso	AR		M8 X 30
23	R121862	Bucha	1		
24	R137920	Eixo	1		
25	RE72614	Braço	1		
26	R138212	Mola de tração	1		
27	R138213	Mola de compressão	1		
28	R138984	Carcaça	1		
29	R138501	Plugue	AR		
30	R141711	Pino de centragem	AR		

CAMBIO DE GRUPOS

PUBM1256 A.1

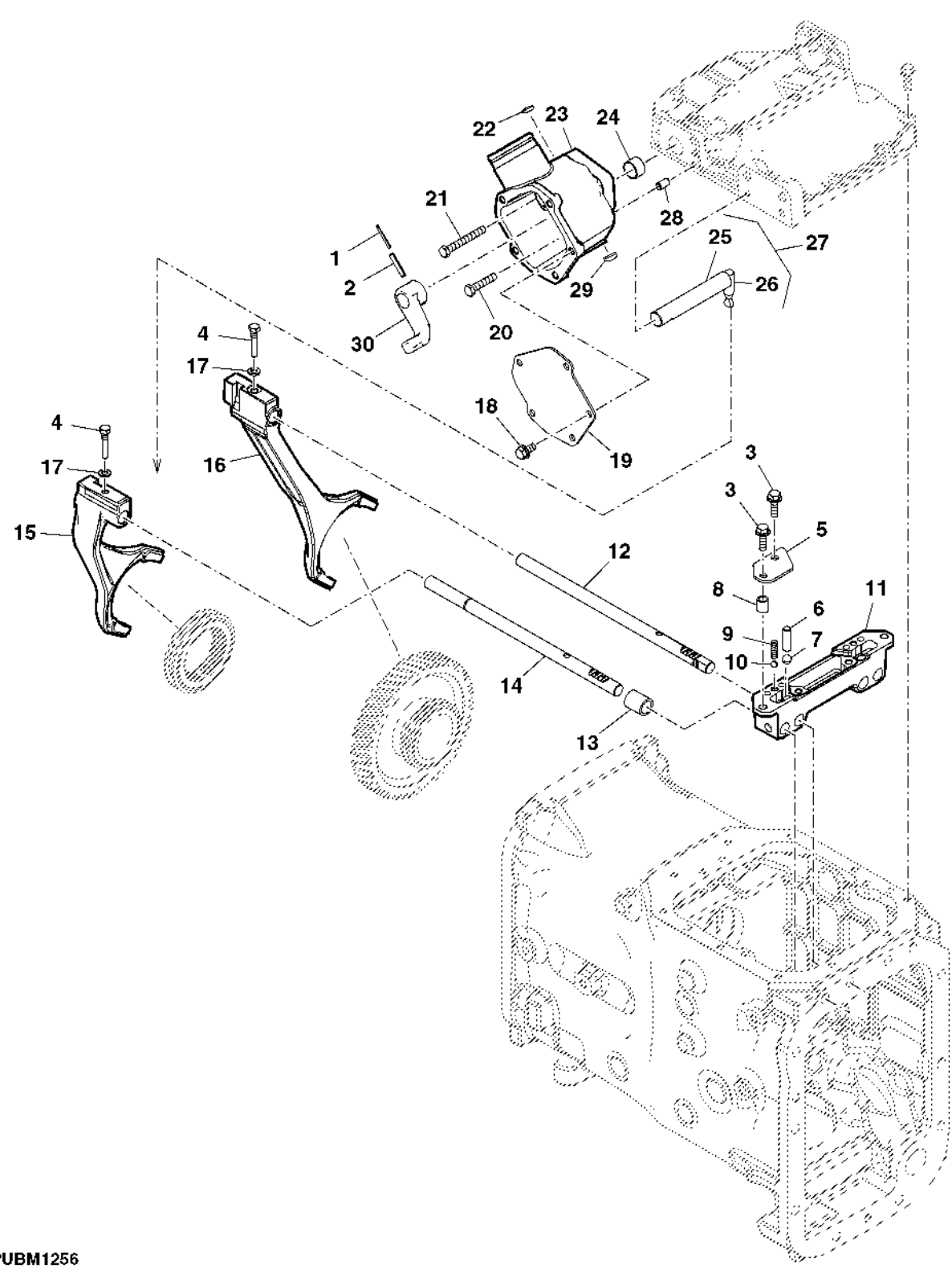

PUBM1256

Item	Nº peça	Descrição	Qtde	Nº série	Notas
1	34M6335	Pino	1		
2	34M3866	Pino	1		
3	19M7867	Parafuso	3		M8 X 25,
4	R113889	Parafuso	2		
5	R138201	Placa	1		
6	R138203	Pino	1		
7	H23836	Esfera	1		
8	R138205	Bucha	2		
9	R138202	Mola de compressão	2		
10	R138677	Esfera	2		
11	R138204	Suporte	1		
12	R141083	Eixo	1		
13	R138286	Luva estriada	1		
14	R138533	Eixo	1		
15	R141081	Garfo	1		(A)
	SU24924	Garfo	1		(B)
16	R141080	Garfo	1		(A)
	SU23863	Garfo	1		(B)
17	12M7065	Arruela de pressão	2		8 mm
18	19M7865	Parafuso	5		M8 X 16
19	R140924	Capa	1		
20	19M7922	Parafuso sextavado	1		M8 X 40
21	19M8402	Parafuso sextavado	1		M8 X 65
22	R138501	Plugue	1		
23	R138985	Caixa	1		
24	R121862	Bucha	1		
25	.....	Eixo	1		(ORD RE172748)
26	.....	Braço	1		(ORD RE172748)
27	RE172748	Braço	1		
28	R141711	Pino de centragem	1		
29	R138502	Tampa	1		
30	R137919	Braço	1		

(A) Tratores sem Cabine
(B) Tratores com Cabine

EIXO ACIONADO

PY51064 A.1

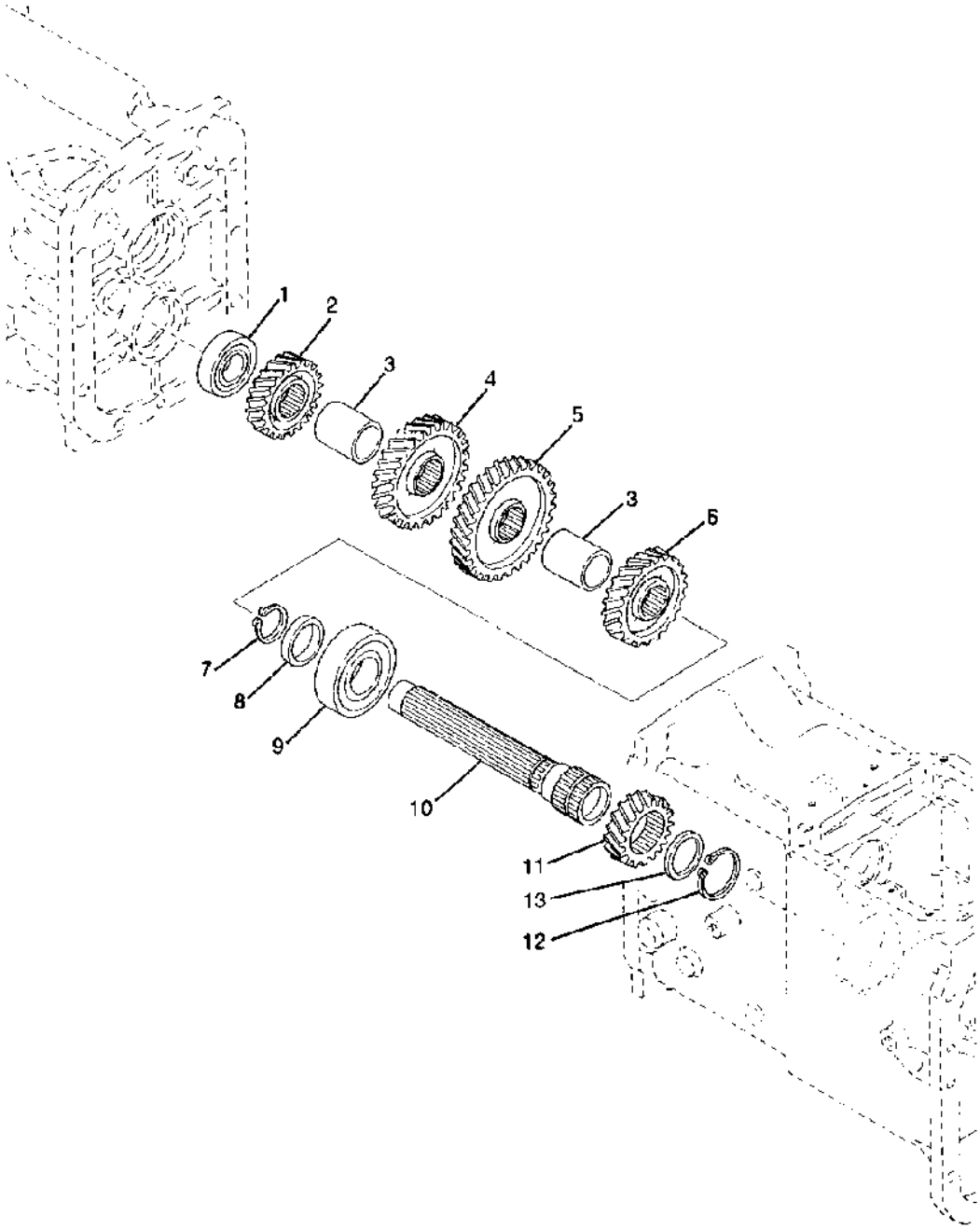

PY51064

Item	*Nº peça*	*Descrição*	*Qtde*	*Nº série*	*Notas*
1	RE209975	Rolamento de esfeRas	1		
2	R134967	Coroa	1		Z=34
3	R138263	Espaçador	2		
4	R134973	EngrEnagem	1		Z=47
5	R134969	EngrEnagem	1		Z=50
6	R113828	EngrEnagem	1		Z=39
7	40M1835	Anel de pressão	1		
8	R138264	Bucha	1		
9	RE65757	Rolamento de esfeRas	1		
10	R138266	Eixo	1		
11	R138178	EngrEnagem	1		Z=27
12	40M7066	Anel de pressão	1		
13	R138265	Bucha	1		

EIXO DIFERENCIAL

PY50086A A.1

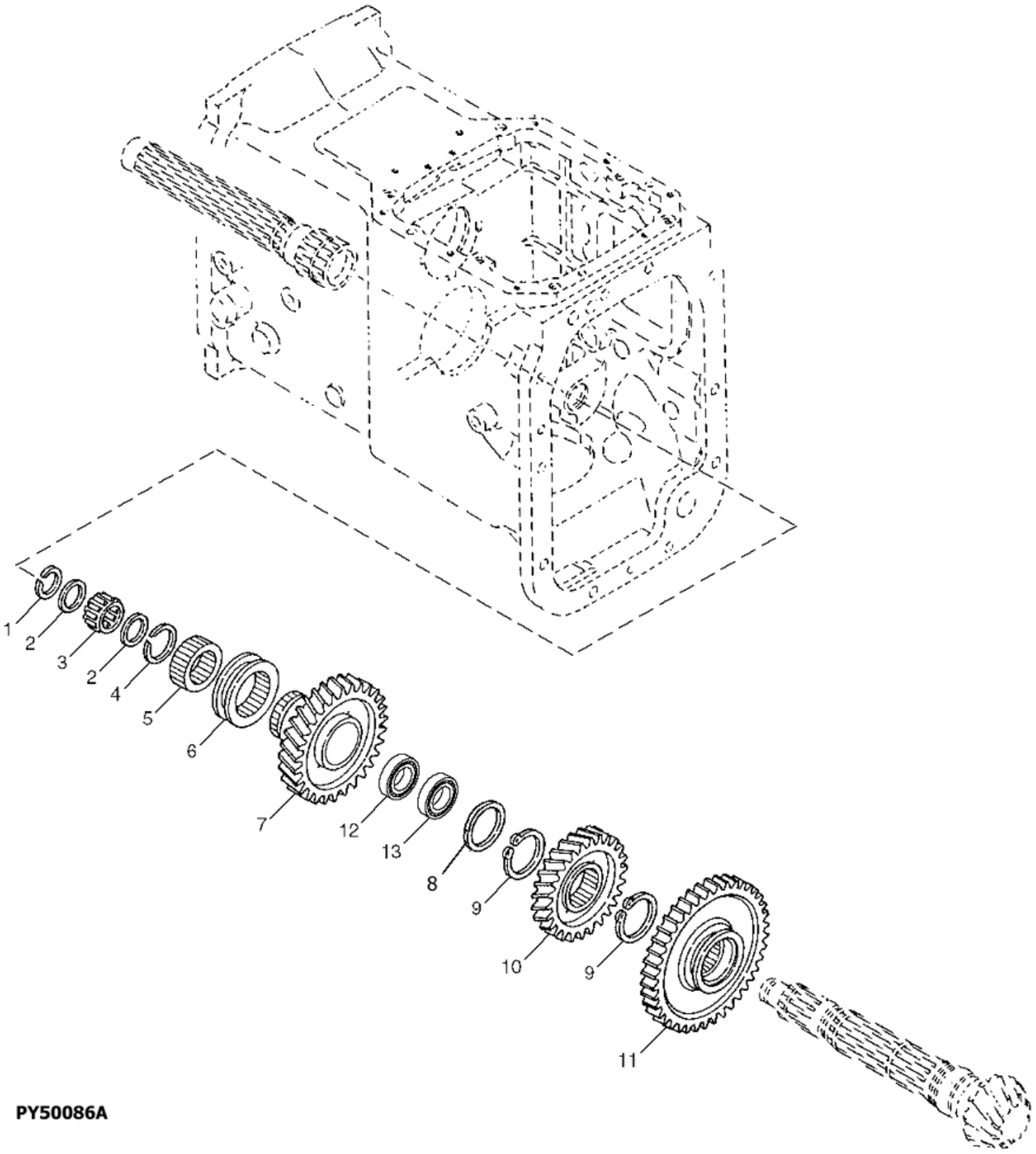

PY50086A

Item	*Nº peça*	*Descrição*	*Qtde*	*Nº série*	*Notas*
1	R138343	Anel de pressão	1		
2	R138189	Arruela	2		
3	SJ305624	Rolamento	1		
4	R138342	Anel de pressão	1		
5	R135080	Bucha	1		
6	R138188	Anel de câmbio	1		
7	R138262	EngrEnagem helicoidal	1		Z=43
8	R138190	Arruela	1		
9	40M7047	Anel de pressão	2		
10	R134961	EngrEnagem helicoidal	1		Z=29
11	R141078	EngrEnagem	1		Z=42
12	RE72325	Rolamento de esfeRas	1		
13	RE73530	Rolamento de esfeRas	1		

EIXO SUPERIOR DA TRANSMISSAO COM TSS COMPLETA

PY52464 A.1

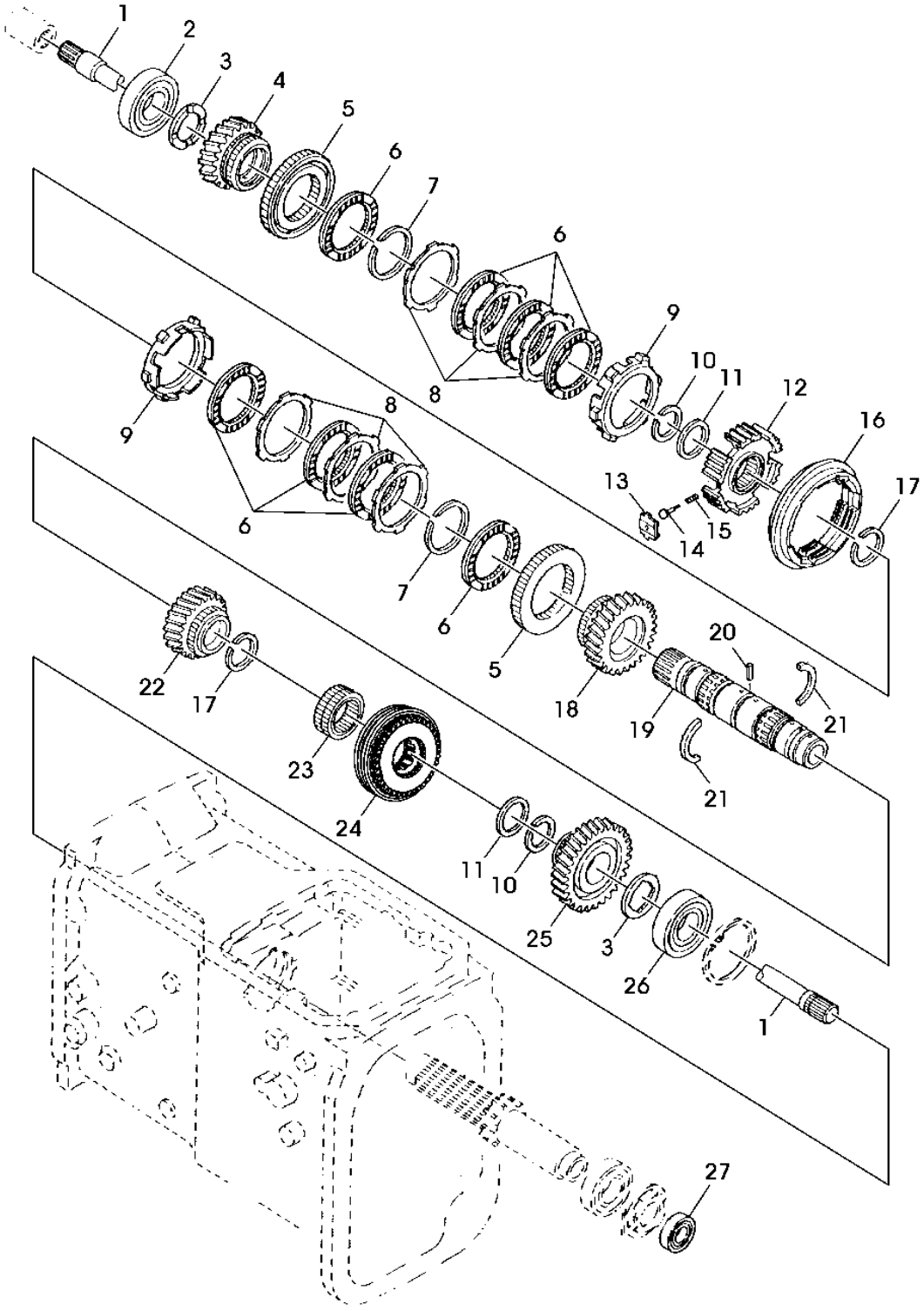

PY52464

Item	*Nº peça*	*Descrição*	*Qtde*	*Nº série*	*Notas*
1	R134980	Eixo	1		
2	RE72127	Rolamento de esfeRas	1		
3	SU24118	Arruela	2		SUB FOR R138177
4	R120607	EngrEnagem	1		Z=32
5	SU288288	Porta-colar	2		
6	RE266130	Disco	8		
7	R120611	Anel de pressão	2		
8	R266132	Placa	6		
9	SU288290	Cilindro	2		
10	R138330	Anel de pressão	2		
11	R138175	Arruela	2		
12	SU288283	EngrEnagem	1		
13	SU288299	Inserto	3		
14	SU288295	Limitador	3		
15	R120618	Mola de compressão	3		
16	SU288284	EngrEnagem	1		
17	R138329	Anel de pressão	2		
18	R120608	EngrEnagem	1		Z=38
19	R134979	Eixo	1		
20	34M7095	Pino elástico	1		4 X 14 mm
21	R138176	Arruela	2		
22	R260485	EngrEnagem helicoidal	1		Z=28
23	R138173	Bucha	1		
24	RE260847	Sincronizador	1		
25	R281916	EngrEnagem helicoidal	1		Z=43
26	RE72064	Rolamento	1		
27	RE72063	Rolamento	1		

EIXO DE REDUCAO DE GRUPOS

LVP161 A.1

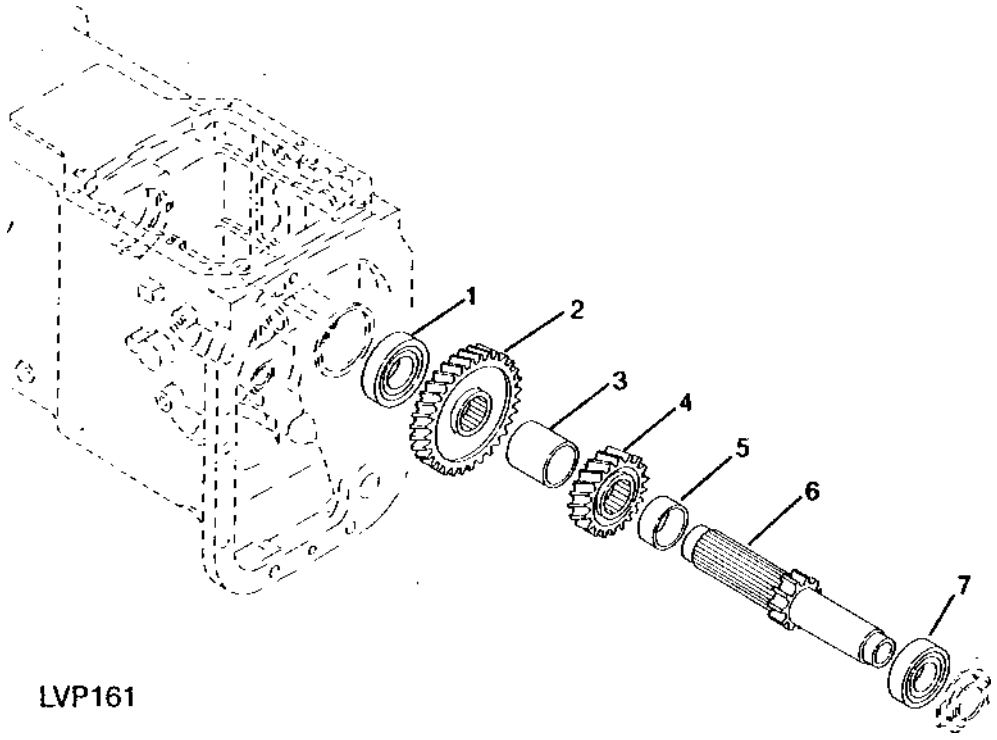

LVP161

Item	*Nº peça*	*Descrição*	*Qtde*	*Nº série*	*Notas*
1	RE72064	Rolamento	1		
2	R134985	EngrEnagem	1		Z=50
3	R138187	Bucha	1		
4	R113834	EngrEnagem	1		Z=29
5	R138186	Bucha	1		
6	R252741	Eixo	1		
7	RE72073	Rolamento de esfeRas	1		

CREEPER

CQ302343 A.1

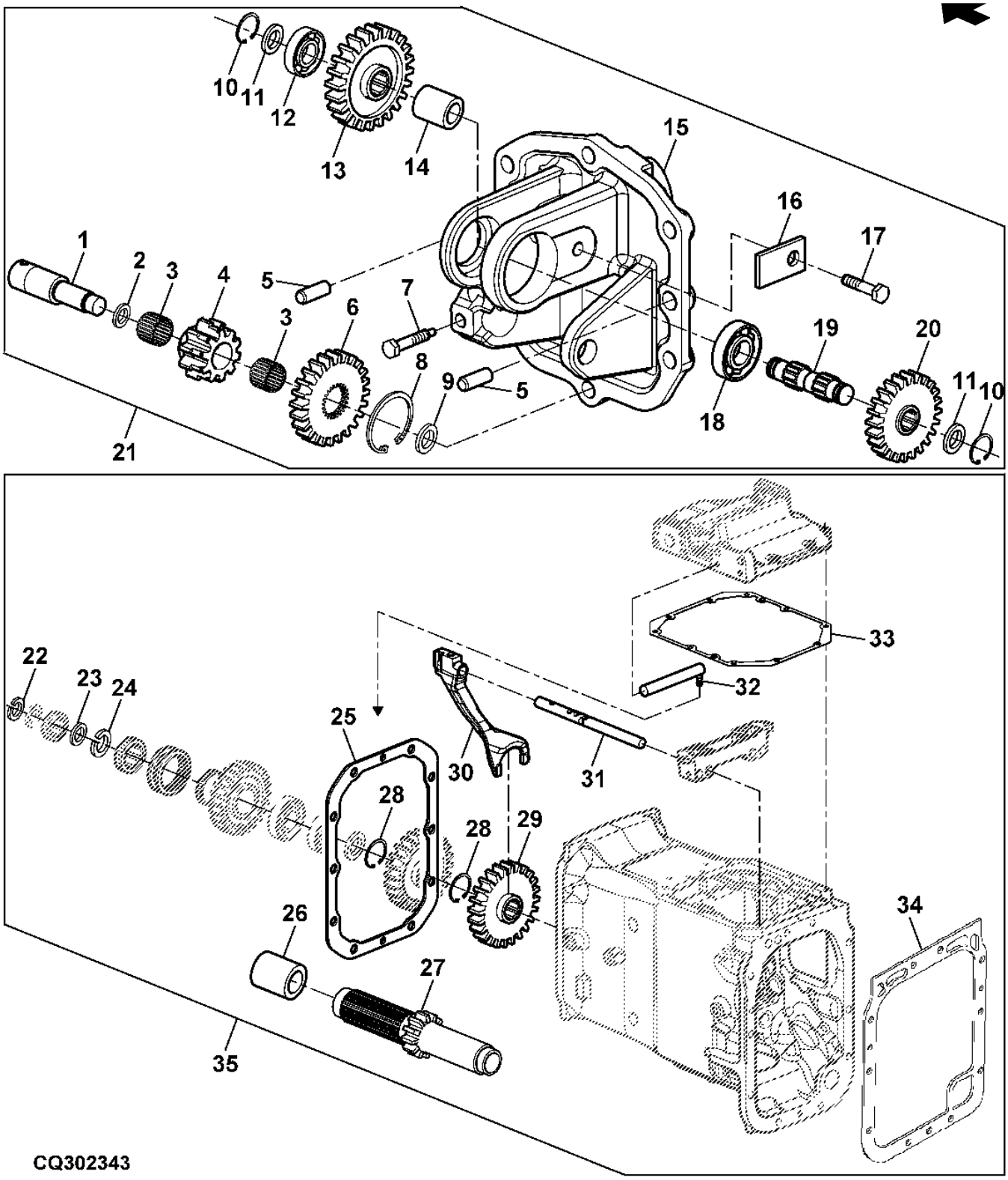

Item	Nº peça	Descrição	Qtde	Nº série	Notas
1	R130360	Eixo	1		
2	R130366	Arruela	1		
3	R130364	Agulha	2		
4	R141086	EngrEnagem cil. reta	1		Z = 10
5	44M7131	Pino de centragem	2		
6	R180116	EngrEnagem	1		
7	R113889	Parafuso	1		
8	40M7047	Anel de pressão	1		
9	R124930	Arruela	1		
10	40M1823	Anel de pressão	2		
11	R113959	Arruela	2		
12	JD7180	Rolamento de esfeRas	1		
13	R141085	Coroa	1		Z = 18
14	R113960	Bucha	1		
15	R135332	Caixa	1		
16	R130365	Placa	1		
17	19M7139	Parafuso sextavado	1		M8 X 20
	12M7065	Arruela de pressão	1		8 mm
18	M805969	Rolamento	1		
19	R135060	Eixo	1		
20	R135061	EngrEnagem	1		
21	RE170130	Prancha de rodízios	1		NLA; SUB FOR RE180180; ORDER SJ16069
22	R114043	Anel	1		
23	R113844	Arruela	1		
24	R113846	Anel de pressão	1		
25	R138168	Junta	1		
26	R113835	Espaçador	1		
27	SU23578	Eixo de acionamento	1		SUB FOR R141094
28	40M7047	Anel de pressão	2		
29	R130354	EngrEnagem cil. reta	1		Z = 42; SUB FOR R141078
30	R141080	Garfo	1		
31	R141083	Eixo	1		
32	RE172748	Braço	1		SUB FOR R141084
33	R138169	Junta	1		
34	R138234	Junta	1		
35	RE73811	Kit	AR		NLA; ORDER PS630041
	PS630041	Acessórios/catál de pacotes	1		FI (INCL KEYS 22 TO 35)
..	PS630040	Especificação	1		FI (INCL KEYS 1 TO 21)

Catraca do Parque

PUBM1252 A.1

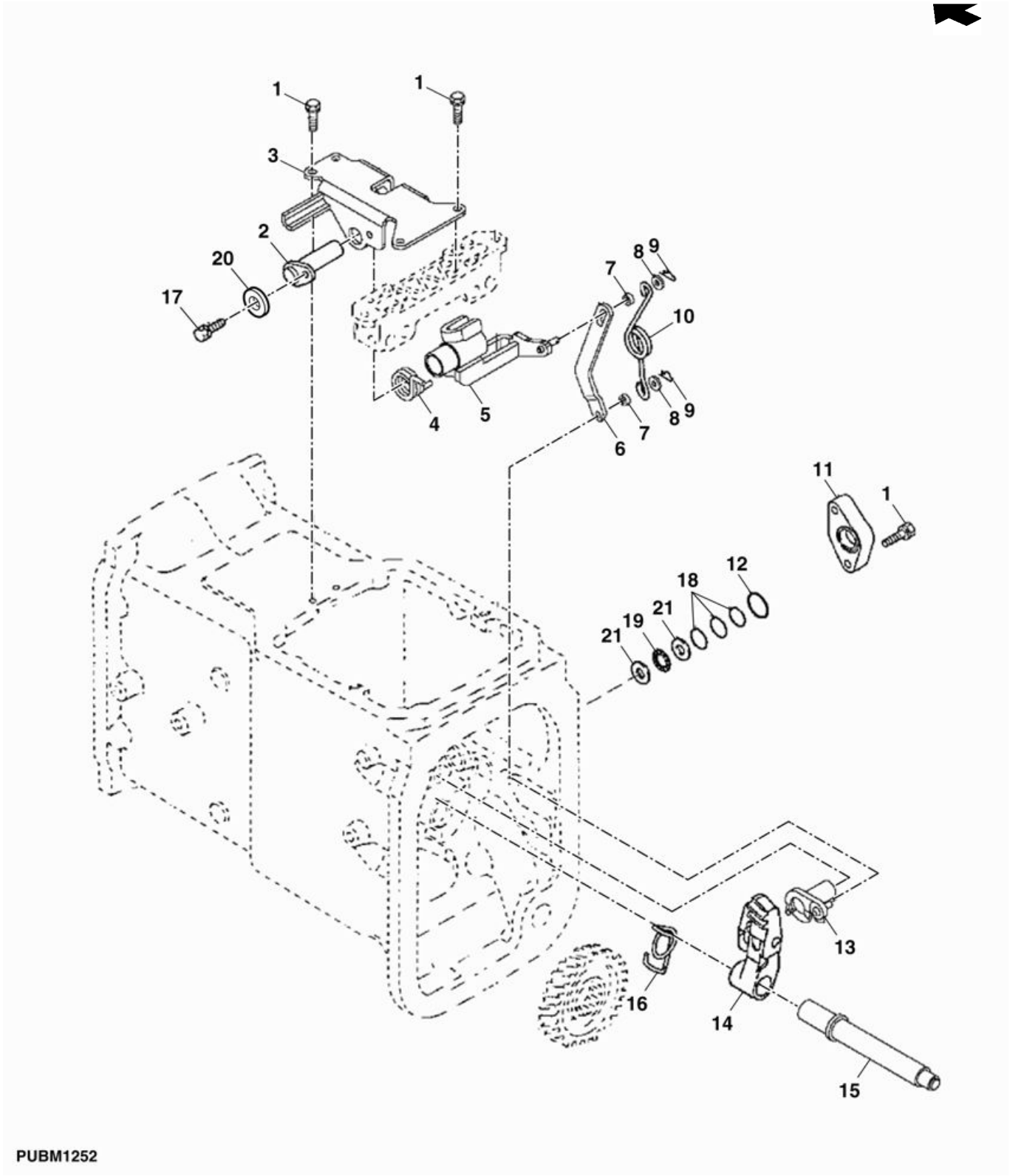

Item	*Nº peça*	*Descrição*	*Qtde*	*Nº série*	*Notas*
1	19M7868	Parafuso	6		M8 X 30
2	RE72070	Eixo	1		
3	RE185566	Guia	1		
4	R138219	Mola de torção	1		
5	SJ12016	Braço	1		SUB FOR RE185568
6	R138218	Ligação	1		
7	R138192	Bucha	2		
8	R138220	Arruela	2		
9	R228055	Pino	2		
10	R183022	Mola de torção	1		
11	SU22597	Capa	1		SUB FOR R177719
12	SU20566	Anel o	1		
13	RE185561	Came	1		
14	RE183248	Lingüeta	1		
15	R138231	Eixo	1		
16	R138232	Mola	1		
17	19M3129	Parafuso sextavado	1		M8 X 20
18	R138225	Calço	AR		
19	R177717	Rolamento axial	1		
20	12M7065	Arruela de pressão	1		8 mm
21	R177718	Pista do rolamento	2		

TAMPA, SEM CAIXA DE REDUCAO

PUBM1208 A.1

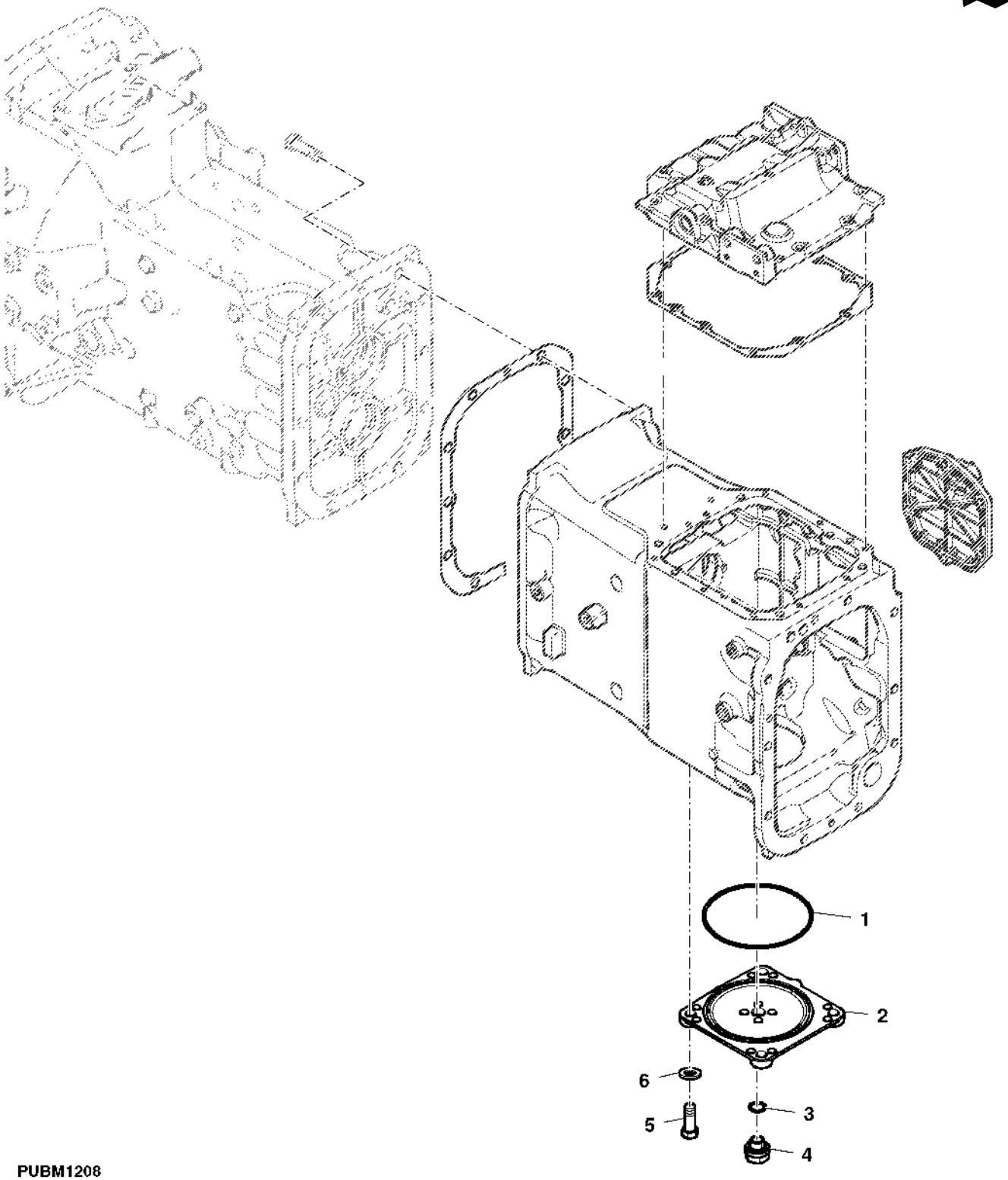

Item	*Nº peça*	*Descrição*	*Qtde*	*Nº série*	*Notas*
1	R113804	Anel o	1		
2	R113800	Capa	1		
3	TH103574	Anel o	1		
4	R139953	Tampão de dreno	1		
5	19M7490	Parafuso sextavado	4		M14 X 40
6	12M7068	Arruela de pressão	4		14 mm

Alavanca de Mudança de Marcha

PUBM1232 A.1

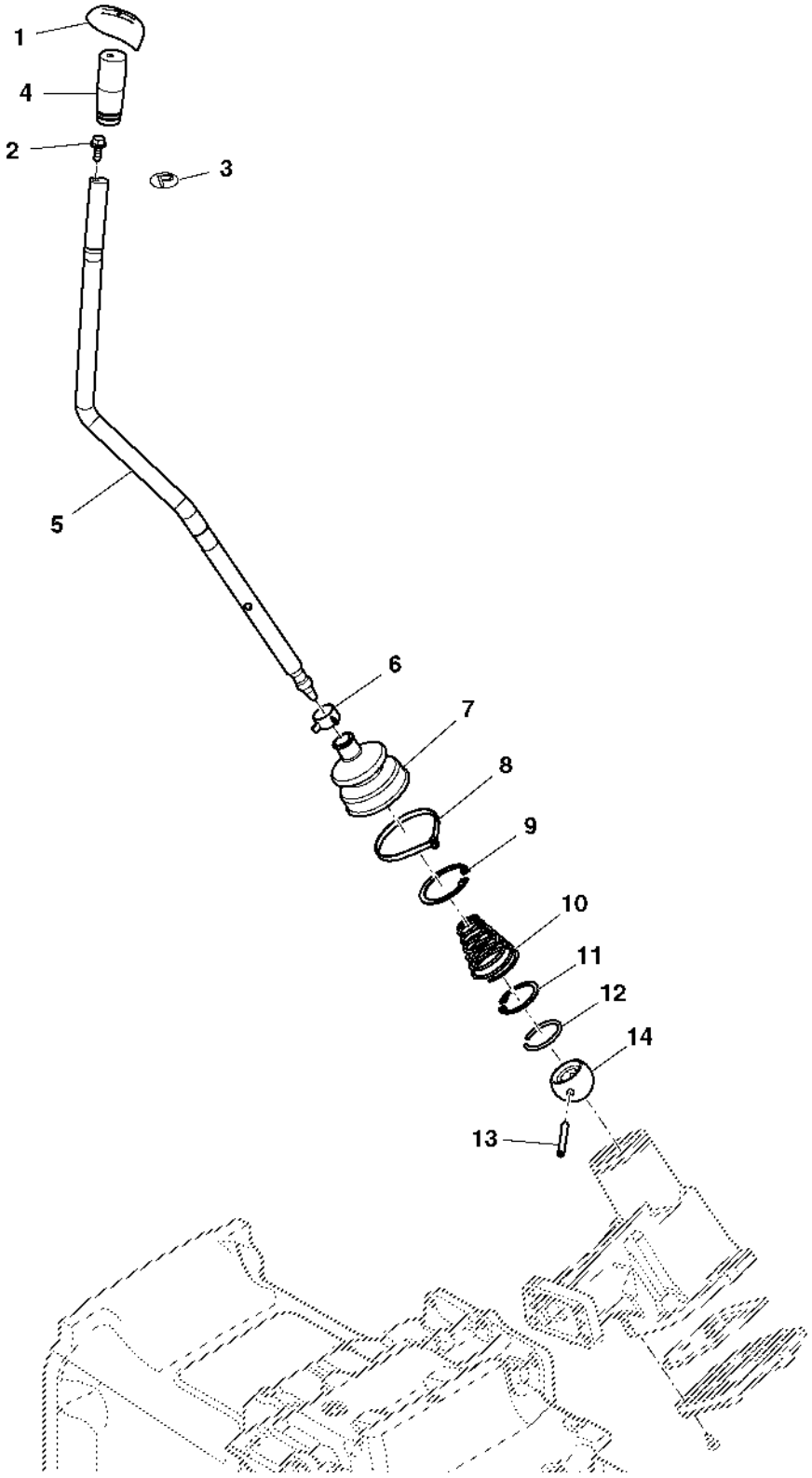

PUBM1232

Item	*Nº peça*	*Descrição*	*Qtde*	*Nº série*	*Notas*
1	R137726	Inserto	1		
2	19M7775	Parafuso	AR		M6 X 16
3	R138058	Etiqueta	AR		
4	L77805	Botão	1		
5	CQ33239	Alavanca	1		SUB FOR SU23783
6	R137939	Braçadeira	1		
7	SU293622	Protetor	1		
8	L41858	Cinta	1		
9	40M7227	Anel de pressão	1		
10	R137142	Mola de compressão	1		
11	40M1860	Anel de pressão	1		
12	R137143	Anel	1		
13	34M7044	Pino elástico	1		6 X 50 mm
14	R137141	Esfera	1		

Alavanca de Mudança de Faixa

PUBM1231 A.1

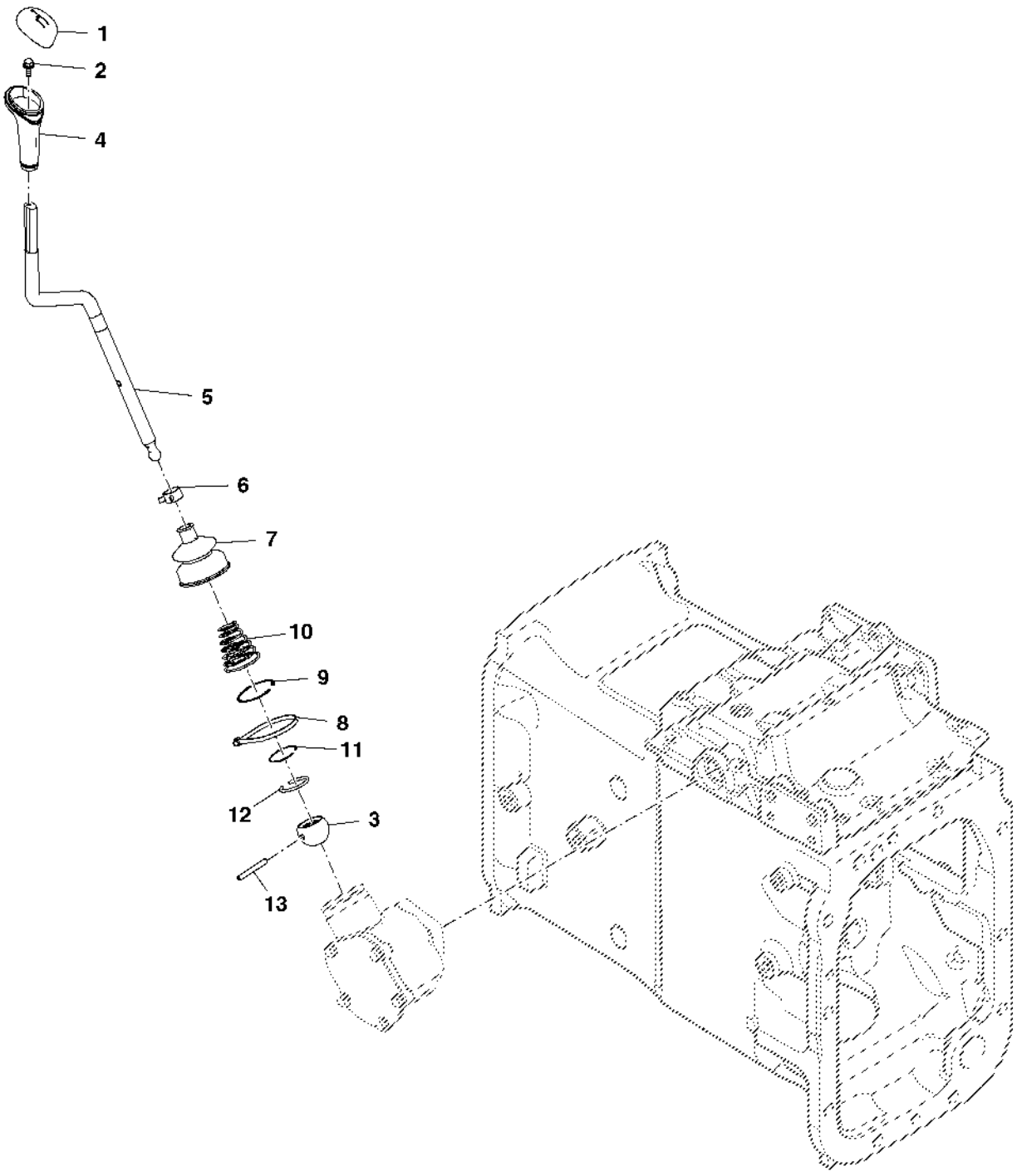

PUBM1231

Item	*Nº peça*	*Descrição*	*Qtde*	*Nº série*	*Notas*
1	R252584	Inserto	1		
	R137725	Inserto	1		(A)
2	19M7775	Parafuso	AR		M6 X 16
3	R137141	Esfera	1		
4	L77805	Botão	1		
5	CQ33857	Alavanca	1		
6	R137939	Braçadeira	1		
7	SU293622	Protetor	1		
8	L41858	Cinta	1		
9	40M7227	Anel de pressão	1		
10	R137142	Mola de compressão	1		
11	40M1860	Anel de pressão	1		
12	R137143	Anel	1		
13	34M7044	Pino elástico	1		6 X 50 mm

(A) COM CREEPER

CAIXA TRASEIRA

PUBM2212 A.1

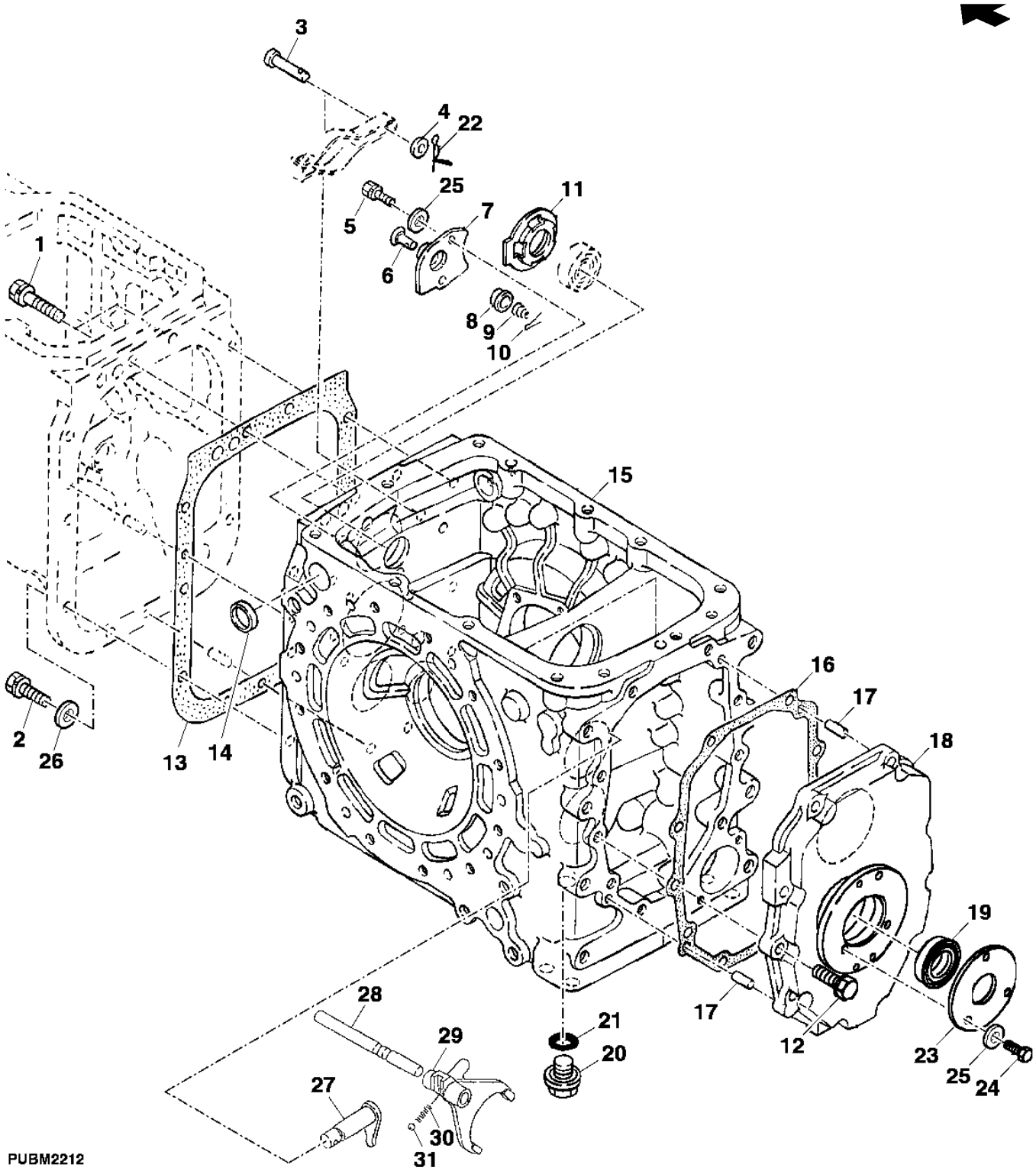

Item	*Nº peça*	*Descrição*	*Qtde*	*Nº série*	*Notas*
1	RE179284	Parafuso c/arruela	2		(10.9)
2	RE179283	Parafuso c/arruela	8		(10.9)
3	R141211	Pino	1		
4	24M7047	Arruela	1		13 X 24 X 2.500 mm
5	19M7881	Parafuso	2		M8 X 20
6	R138280	Cone de válvula	1		
7	R138235	Placa	1		
8	R138281	Assento de válvula	1		
9	R138238	Mola de compressão	1		
10	11M7094	Contra-pino	1		1.600 X 16 mm
11	R138236	Arruela de retenção	1		
12	19M7493	Parafuso sextavado	10		M12 X 40,
13	R138234	Junta	1		
14	R140505	Plugue	1		
15	R281266	Carcaça	1		
16	R138237	Junta	1		
17	44M7072	Pino	2		10 X 23 mm
18	R125431	Capa	1		
19	RE61719	Vedação	1		
20	RE189743	Tampão de dreno	1		
21	TH103574	Anel o	1		
22	R138224	Pino	1		
23	R138282	Placa	1		
24	19M7932	Parafuso sextavado	3		M8 X 16
25	12M7065	Arruela de pressão	3		8 mm
26	12M7067	Arruela de pressão	10		12 mm
27	RE172751	Braço	1		
28	R125426	Eixo cardã	1		
29	SU34329	Garfo	1		SUB FOR R125427
30	R138202	Mola de compressão	1		
31	R138677	Esfera	1		
..	R141525	Graxa	1		

EIXO TRACAO TDP

CQ301431 A.1

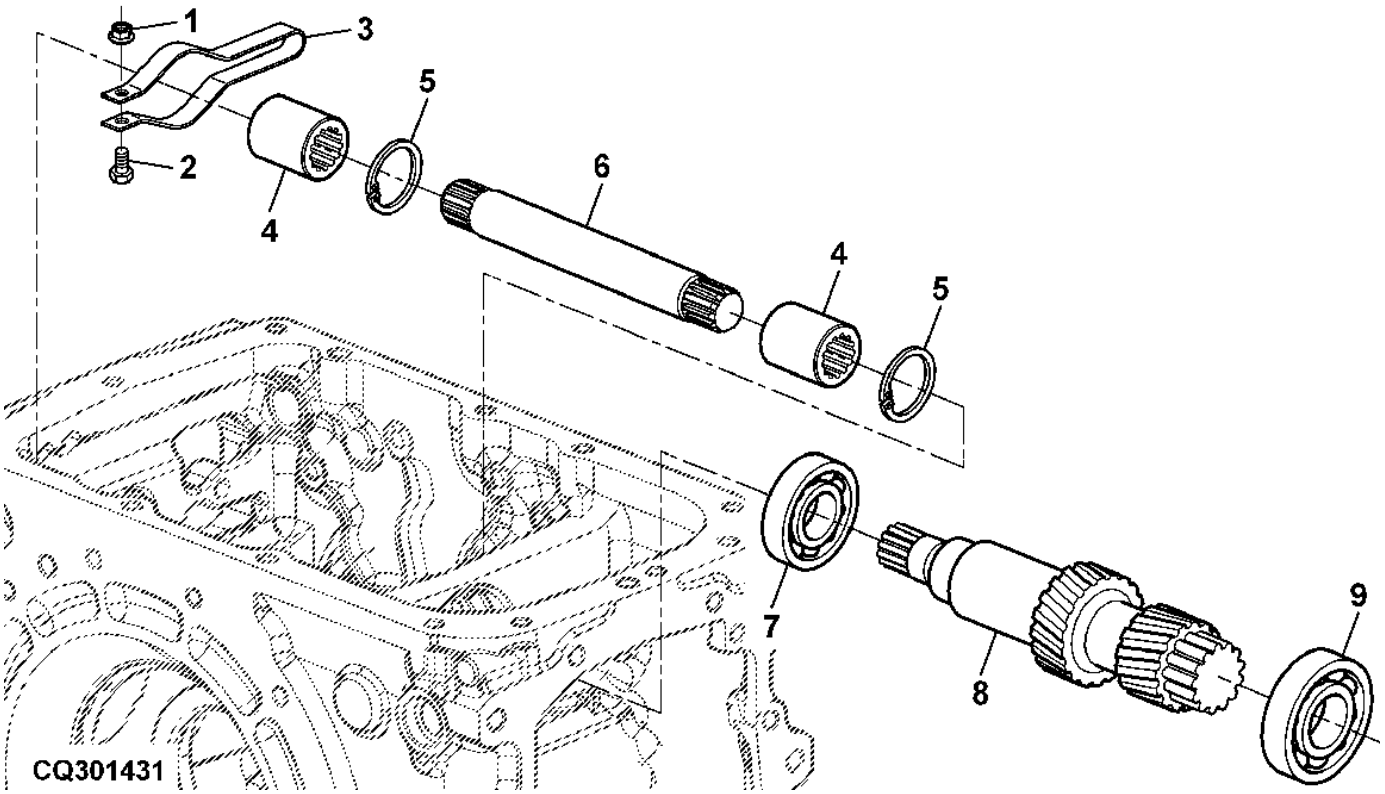

Item	*Nº peça*	*Descrição*	*Qtde*	*Nº série*	*Notas*
1	14M7397	Porca de segurança	1		M6
2	19M7560	Parafuso sextavado	1		M6 X 16
3	R138193	Mola	1		
4	R138286	Luva estriada	2		
5	40M1851	Anel de pressão	2		
6	R134981	Eixo	1		
7	RE72125	Rolamento de esfeRas	1		
8	R125299	EngrEnagem	1		
9	RE61631	Rolamento de esfeRas	1		

EIXO DA TDP

PUBM2179 A.1

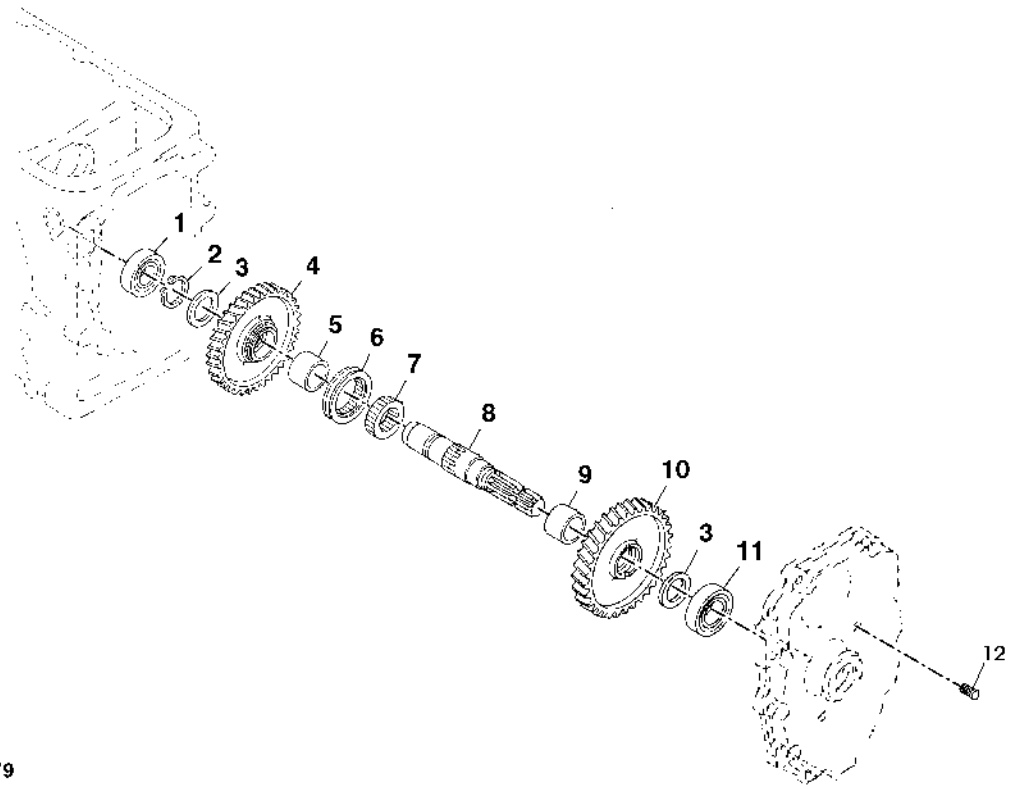

PUBM2179

Item	*Nº peça*	*Descrição*	*Qtde*	*Nº série*	*Notas*
1	RE72128	Rolamento de esfeRas	1		
2	40M1835	Anel de pressão	1		
3	R125326	Arruela	2		
4	R125303	EngrEnagem	1		Z =60
5	R140987	Bucha	1		
6	R125305	Comutador	1		
7	R125304	EngrEnagem	1		
8	R125301	Eixo cardã	1		
9	R125323	Bucha	1		
10	R125302	EngrEnagem	1		Z= 66
11	RE61645	Rolamento de esfeRas	1		
12	R27329	Parafuso	2		

PENEIRA DE OLEO

LVP1075 A.1

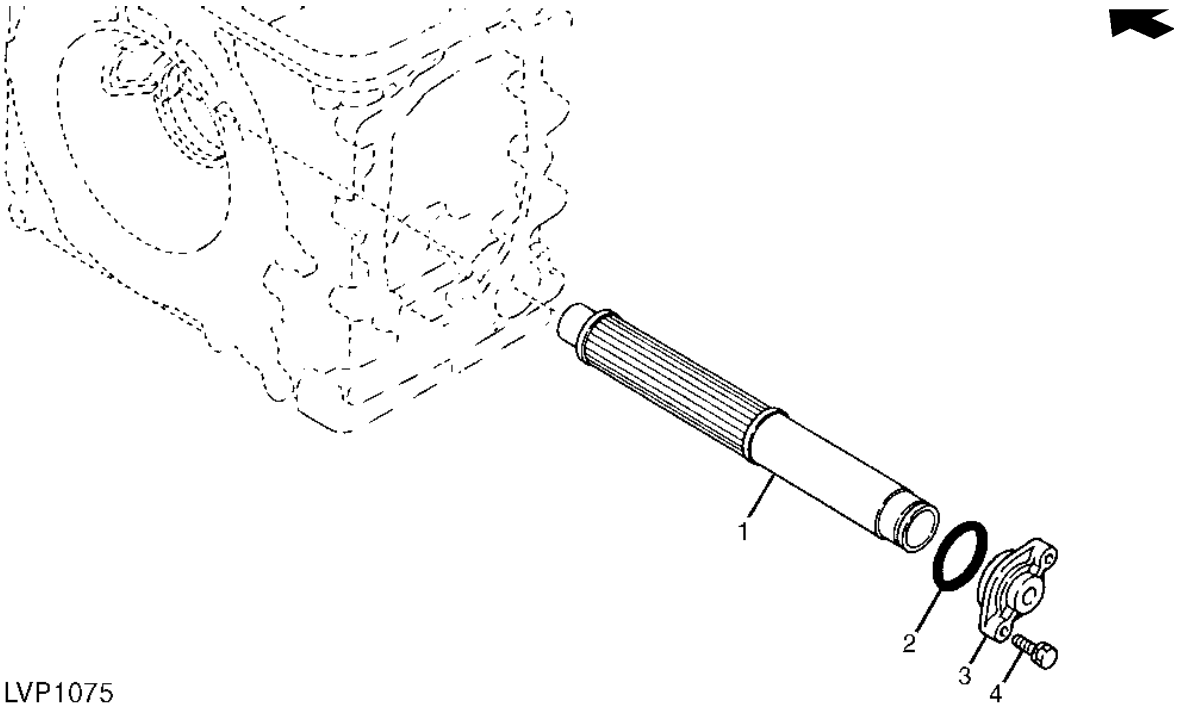

LVP1075

Item	*Nº peça*	*Descrição*	*Qtde*	*Nº série*	*Notas*
1	RE72875	Peneira	1		
2	TH105683	Anel o	1		
3	R138171	Capa	1		
4	19M7513	Parafuso sextavado	2		M8 X 30

ALAVANCA DA TDP ECONOMICA 2WD

PUBM1224 A.1

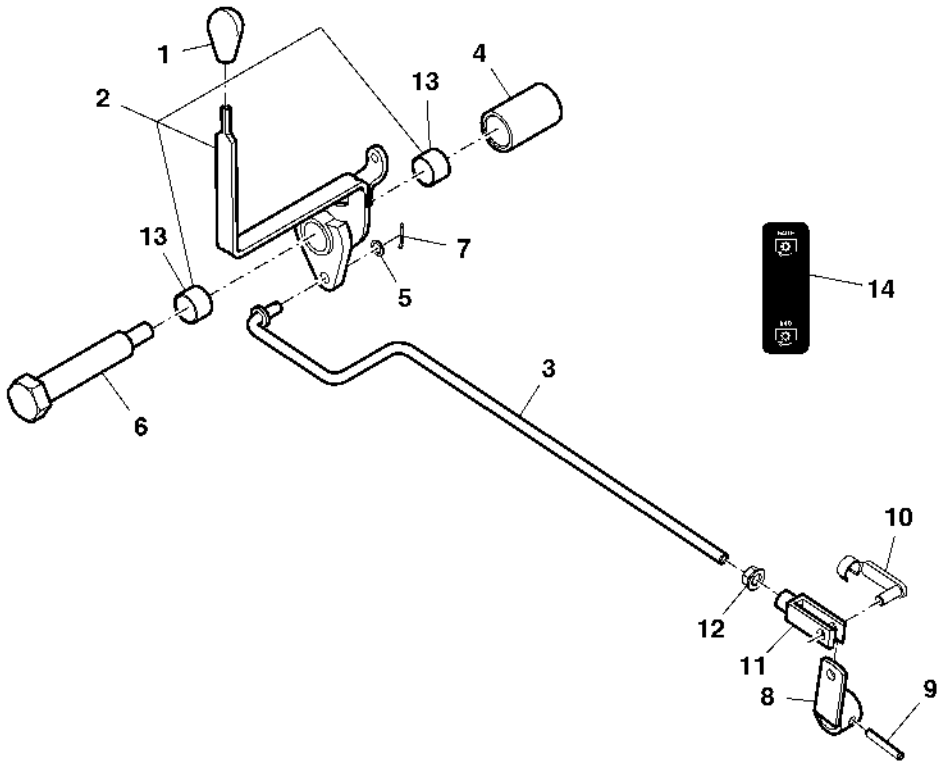

PUBM1224

Item	*Nº peça*	*Descrição*	*Qtde*	*Nº série*	*Notas*
1	SU37229	Botão	1		SUB FOR M117536
2	SJ10621	Alavanca	1		
3	R223085	TiranTe	1		
4	R137834	Espaçador	1		2WD
5	24M7313	Arruela	1		8.100 X 12 X 1.200 mm
6	R137833	Parafuso	1		
7	11M7009	Contra-pino	1		2 X 16 mm
8	RE54703	Braço	1		
9	34M7216	Pino elástico	1		6 X 35 mm
10	45M7065	Pino de trava	1		
11	54M4420	Forquilha	1		
12	14M7298	Porca com flange	1		M8
13	R109294	Bucha	2		
14	R182926	Etiqueta	1		

ALAVANCA DA TDP TRASEIRA E VARETAS

BM267679 A.1

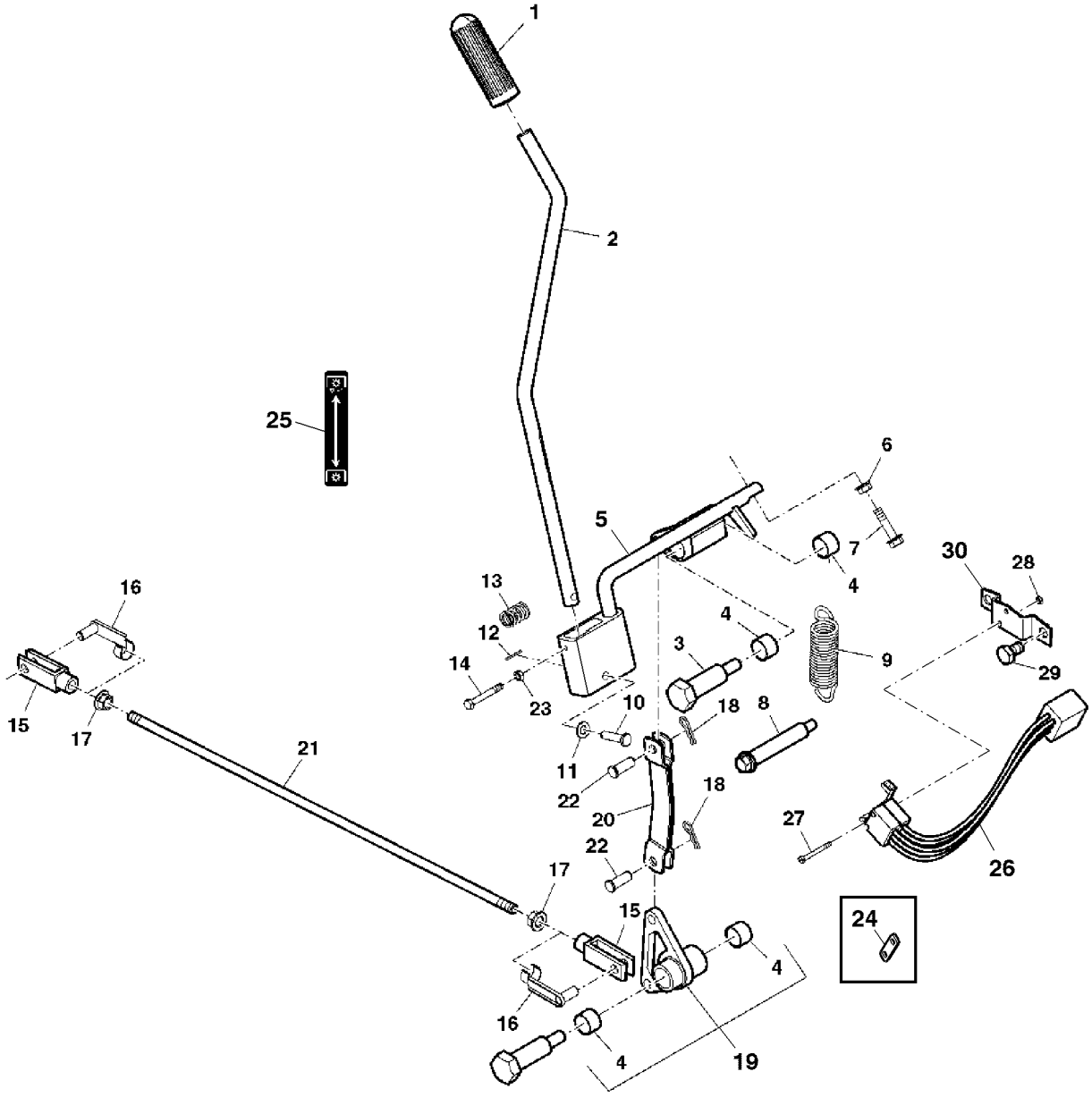

BM267679

Item	Nº peça	Descrição	Qtde	Nº série trator	Notas
1	R197506	Botão	1		SUB FOR R109330
2	SU36671	Alavanca	1		SUB FOR CQ33865
3	R105271	Parafuso	2		SUB FOR R139952
4	R109294	Bucha	4		
5	SJ14059	Alavanca	1		SUB FOR MN10249
6	14M7298	Porca com flange	1		M8
7	19M7897	Parafuso	1		M8 X 35
8	R105291	Parafuso	1		
9	R33279	Mola	1		LGTH= 113MM, SUB FOR R141186
10	45M7052	Pino fixador	1		8 X 35 mm
11	24M7026	Arruela	1		9 X 17 X 1.600 mm
12	11M7009	Contra-pino	1		2 X 16 mm
13	T70920	Mola de compressão	1		
14	19M7161	Parafuso sextavado	1		M6 X 45
15	54M4422	Forquilha	2		
16	45M7063	Pino fixador	2		
17	14M7296	Porca com flange	2		M10
18	R46528	Pino de trava	2		
19	RE45783	Alavanca articulada	1		
20	DQ72494	Ligação	1		
21	R105274	TiranTe	1		
22	R140961	Pino	2		
23	14M7027	Porca	1		M6
24	SU40377	Suporte	1		
25	R182928	Etiqueta	1		
26	RE42470	Interruptor	1		
27	21M7232	Parafuso	2		M3 X 30
28	14M7030	Porca	2		M3
29	19M7297	Parafuso sextavado	2		M8 X 12
30	SU44551	Suporte	1		

EIXO COROA E PINHAO

PUBM1254 A.1

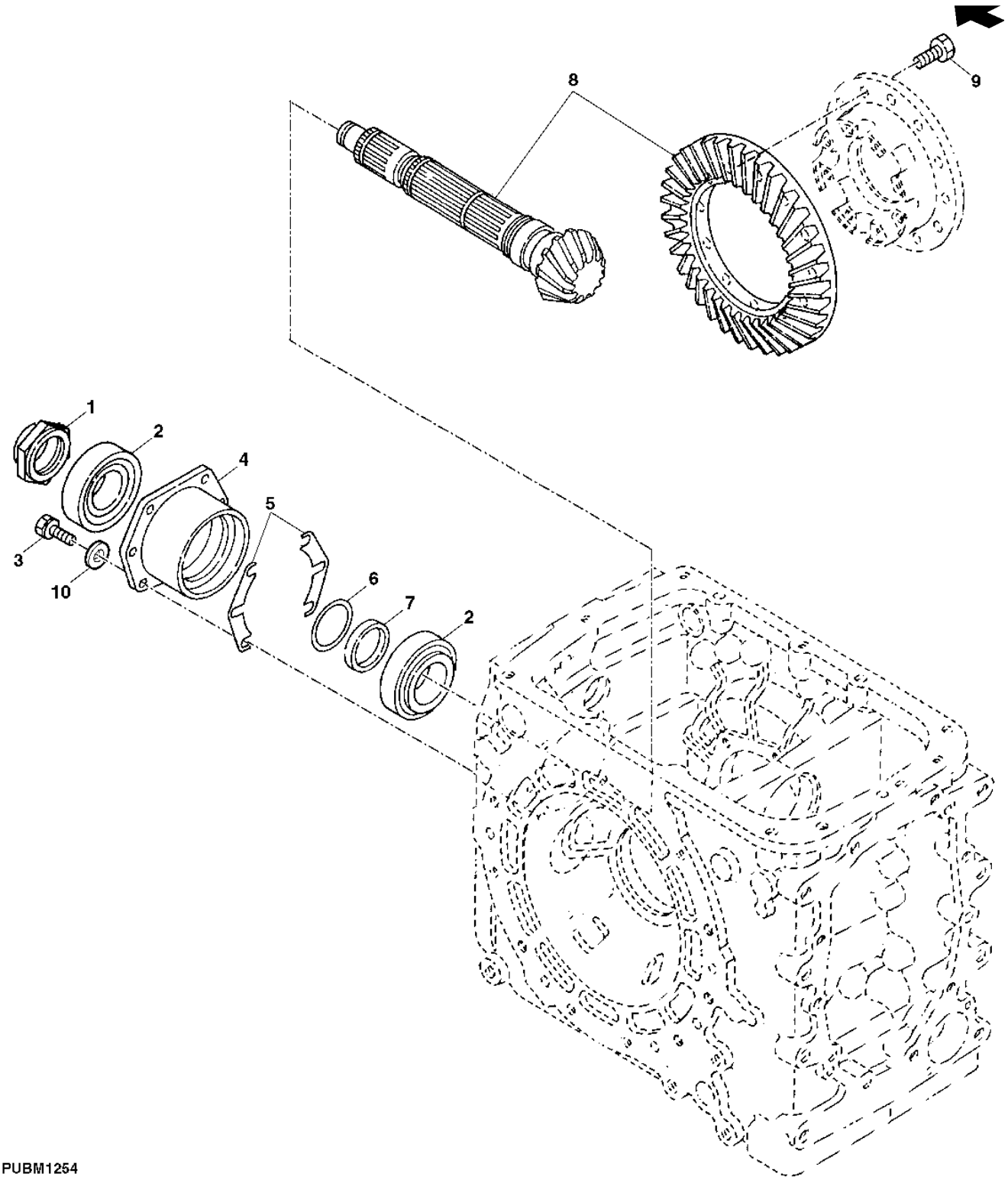

Item	*Nº peça*	*Descrição*	*Qtde*	*Nº série*	*Notas*
1	R138242	Porca	1		
2	RE72119	Rolamento de Rolos cônicos	2		
3	19M7168	Parafuso sextavado	6		M10 X 30
4	R138244	RetentoR	1		
5	R138337	Calço	4		TK=0.3 MM
	R138338	Calço	4		TK=0.5 MM
	R138336	Calço	4		TK=0.1 MM
6	R138273	Calço	3		TK=0.1 MM
	R138275	Calço	3		TK=0.2 MM
	R138274	Calço	3		TK=0.15 MM
7	R138243	Arruela	1		
8	RE73620	EngrEnagem	1		KIT
9	SU289671	Parafuso	12		
10	12M7066	Arruela de pressão	6		10 mm

ENGRENAGENS DO DIFERENCIAL

PUBM0671 A.1

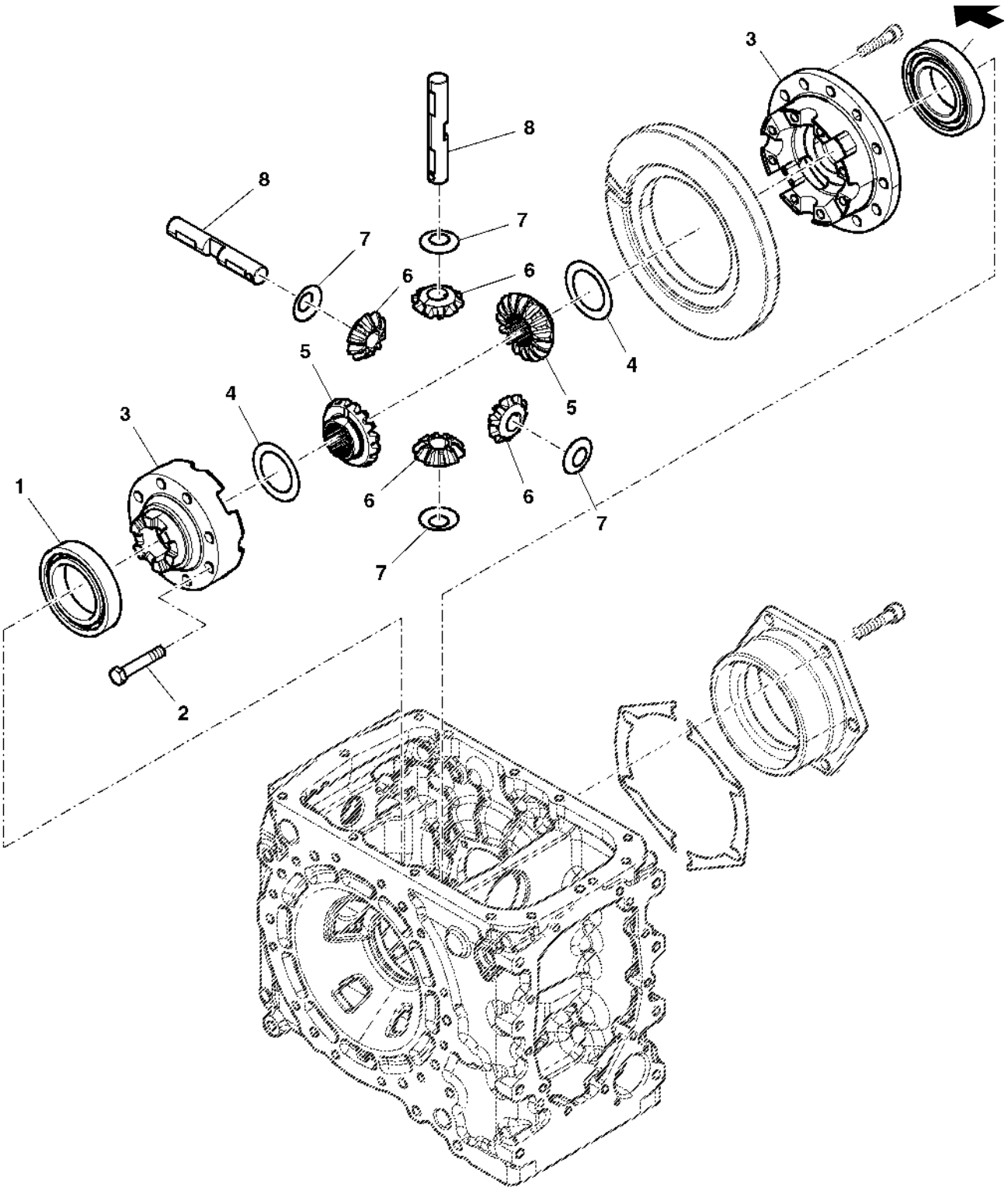

PUBM0671

Item	*Nº peça*	*Descrição*	*Qtde*	*Nº série*	*Notas*
1	RE72129	Rolamento	1		
2	19M7331	Parafuso sextavado	8		M12 X 65
3	RE73259	Carcaça	1		
4	R138245	Arruela	2		
5	R134963	EngrEnagem	2		
6	R139207	Coroa	4		
7	R138247	Arruela	4		
8	R138246	Eixo	2		
9	RE72126	Rolamento de esfeRas	1		

PORTA DIFERENCIAL

PUBM1255 A.1

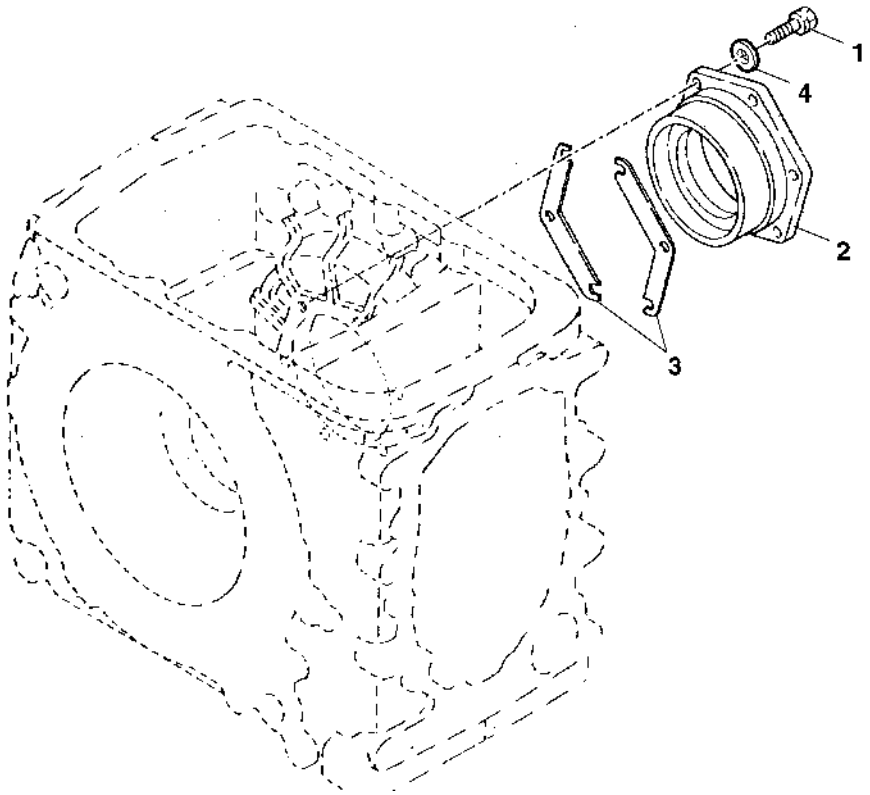

PUBM1255

Item	*Nº peça*	*Descrição*	*Qtde*	*Nº série*	*Notas*
1	19M7168	Parafuso sextavado	6		M10 X 30
2	R135078	Mancal	1		
3	R138340	Calço	AR		TK= 0.3 MM
	R279950	Calço	AR		TK=0.15MM
	R138339	Calço	AR		TK=0.1MM
	R138341	Calço	AR		TK=0.5MM
4	12M7066	Arruela de pressão	6		10 mm

Bloqueio do Diferencial / Pedal / Articulação de Liberação

ETN72957A A.1

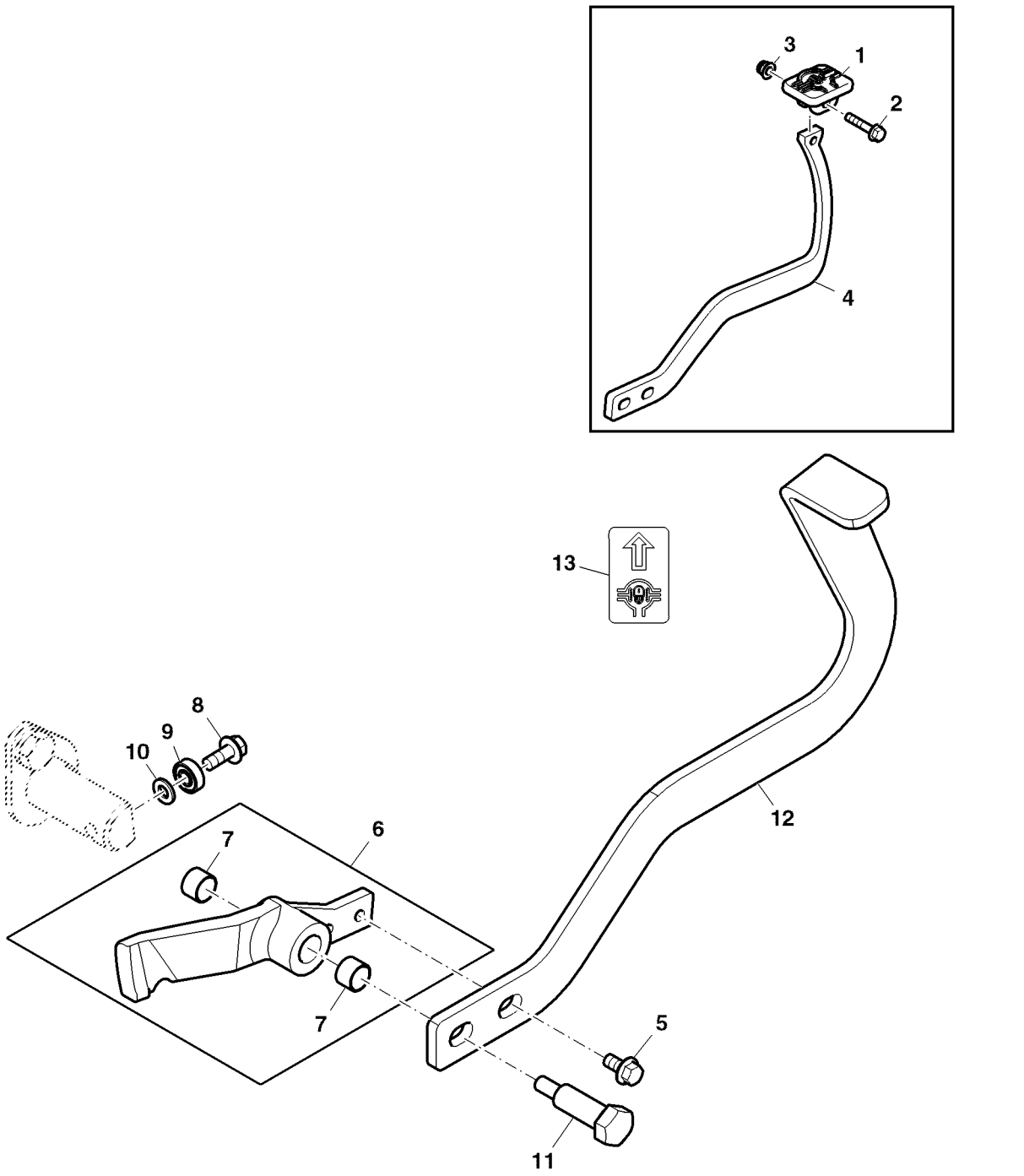

ETN72957A

Item	*Nº peça*	*Descrição*	*Qtde*	*Nº série*	*Notas*
1	R141731	Apoio	1		
2	19M7798	Parafuso	1		M8 X 40
3	14M7396	Porca de segurança	1		M8
4	R199098	Braço	1		
5	19M7784	Parafuso	2		M10 X 20
6	RE195523	Pedal	1		
7	R109294	Bucha	2		
8	19M7785	Parafuso	1		M10 X 25
9	AA34134	Rolamento de esfeRas	1		
10	24M7239	Arruela	1		10.700 X 21 X 2.500 mm
11	R139952	Parafuso	1		ORD R105271
12	SU31470	Braço	1		SUB FOR R199098
13	M132601	Etiqueta	1		

BLOQUEIO DO DIFERENCIAL

PY55172 A.1

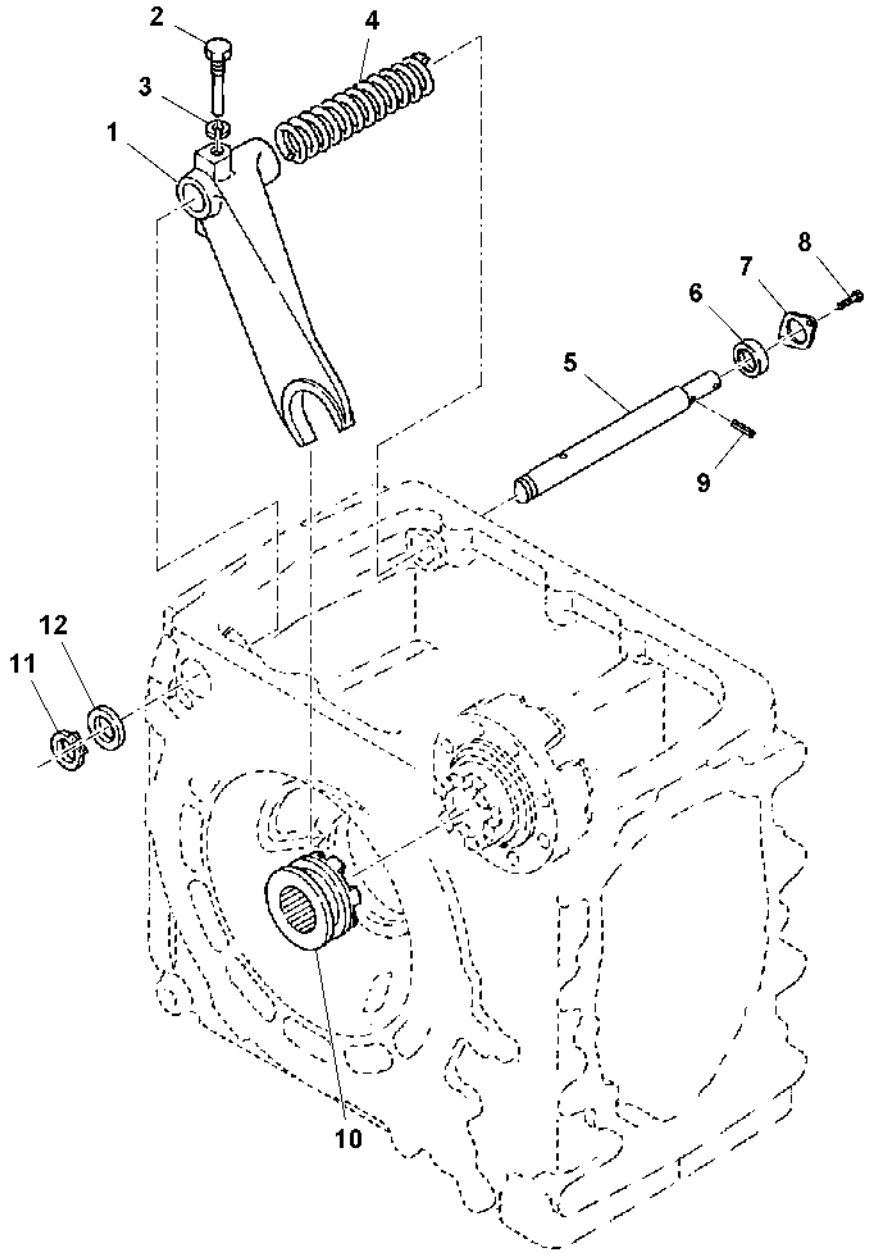

PY55172

Item	*Nº peça*	*Descrição*	*Qtde*	*Nº série*	*Notas*
1	R138241	Garfo	1		
2	R138229	Parafuso sextavado	1		
3	12M7066	Arruela de pressão	1		10 mm
4	R138226	Mola de compressão	1		
5	R138240	Eixo	1		
6	SJ12599	Vedação	1		SUB FOR RE72120
7	R113918	Placa	1		
8	19M7865	Parafuso	2		M8 X 16, (SUB FOR 19M3129)
9	34M7047	Pino elástico	1		8 X 40 mm
10	R138227	Bloqueio do diferencial	1		
11	R138334	Anel de pressão	1		
12	R138279	Arruela	1		

Redução Final, Padrão (- 001462)

BM233708 A.1

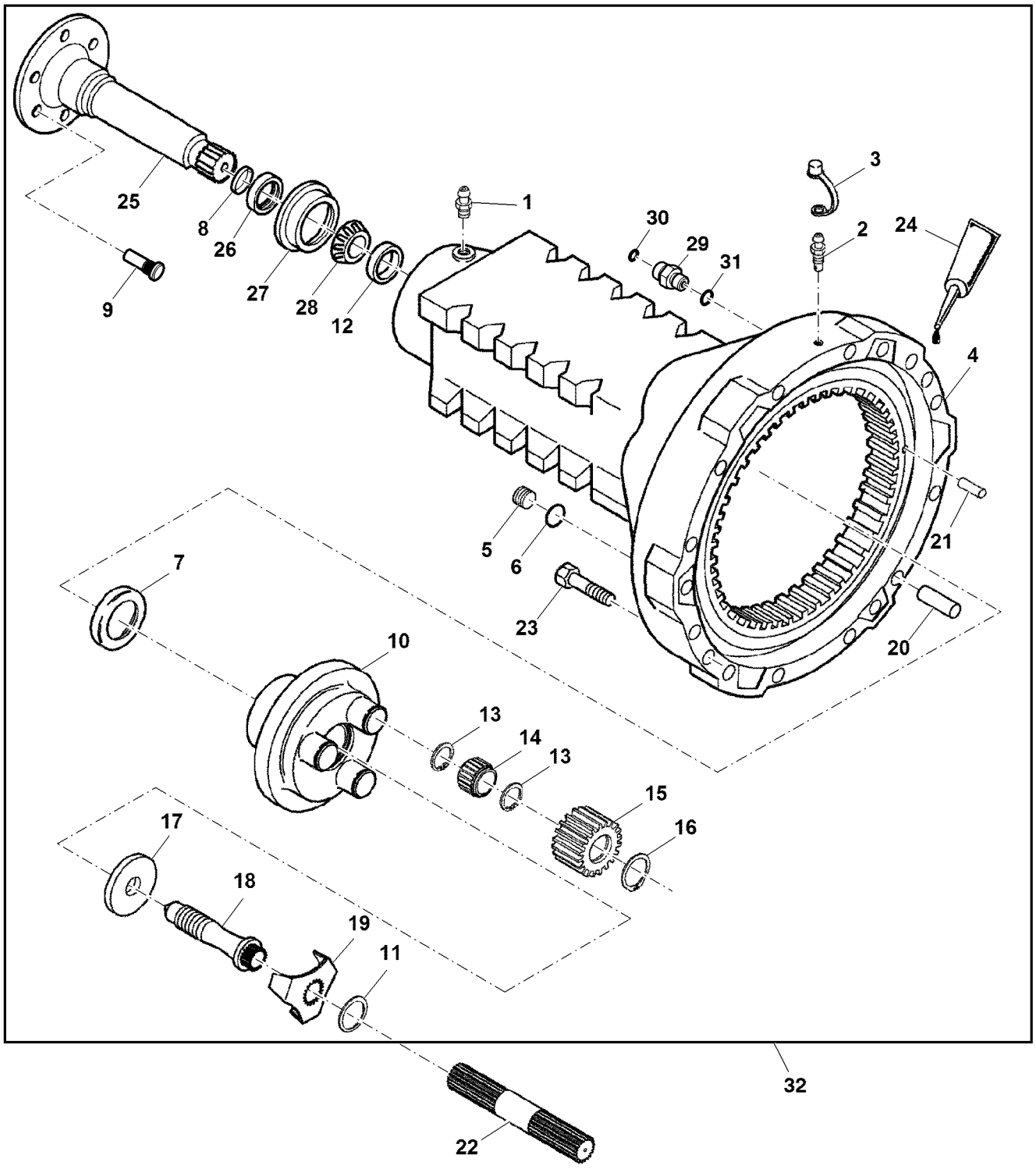

BM233708

Item	*Nº peça*	*Descrição*	*Qtde*	*Nº série*	*Notas*
1	JD7763	Conexão de lubrificação	2		SUB FOR JD7759
2	R21612	VálVula de sangria	2		
3	R47862	Tampa	2		
4	RE283417	Carcaça	2		SUB FOR SJ12337
5	L41079	Tampão	2		
6	L41443	Anel o	2		
7	AL38357	Vedação	2		AL39391
8	L207969	Rolamento de Rolos cônicos	2		
9	R212823	Paraf. de roda	1		
10	L101359	Porta-Planetários	2		
11	L41383	Anel	1		
12	JD8206	Capa de rolamento	2		
13	L112530	Anel de pressão	12		
14	AL76888	Rolamento cilíndRico	6		
15	L113164	Planetário	AR		
16	40M7243	Anel de pressão	6		
17	L77324	Bucha	2		
18	L77363	Parafuso	2		
19	L101271	Placa de segurança	2		
20	R122210	Pino	10		
21	L79274	Pino de centragem	3		
22	L111418	Eixo de acionamento	1		LH
	L111417	Eixo de acionamento	1		RH
23	19M7818	Parafuso	24		M12 X 80
24	CQ25602	Adesivo	2		
25	J57068	Eixo	2		
26	AT20703	Vedação	2		
27	L35542	Guia	2		
28	JD8946	Cone de rolamento	2		
29	38H5001	Adaptador	2		
30	T77814	Anel o	2		
31	51M7040	Anel o	2		9.300 X 2.200 mm
32	DQ43520	Freio	2		NLA; ORDER PY0439
	PY0439	Eixo traseiro	2		USE WITH (12) R254962

Redução Final, Serviço Pesado (001463 -)

BM254398 A.1

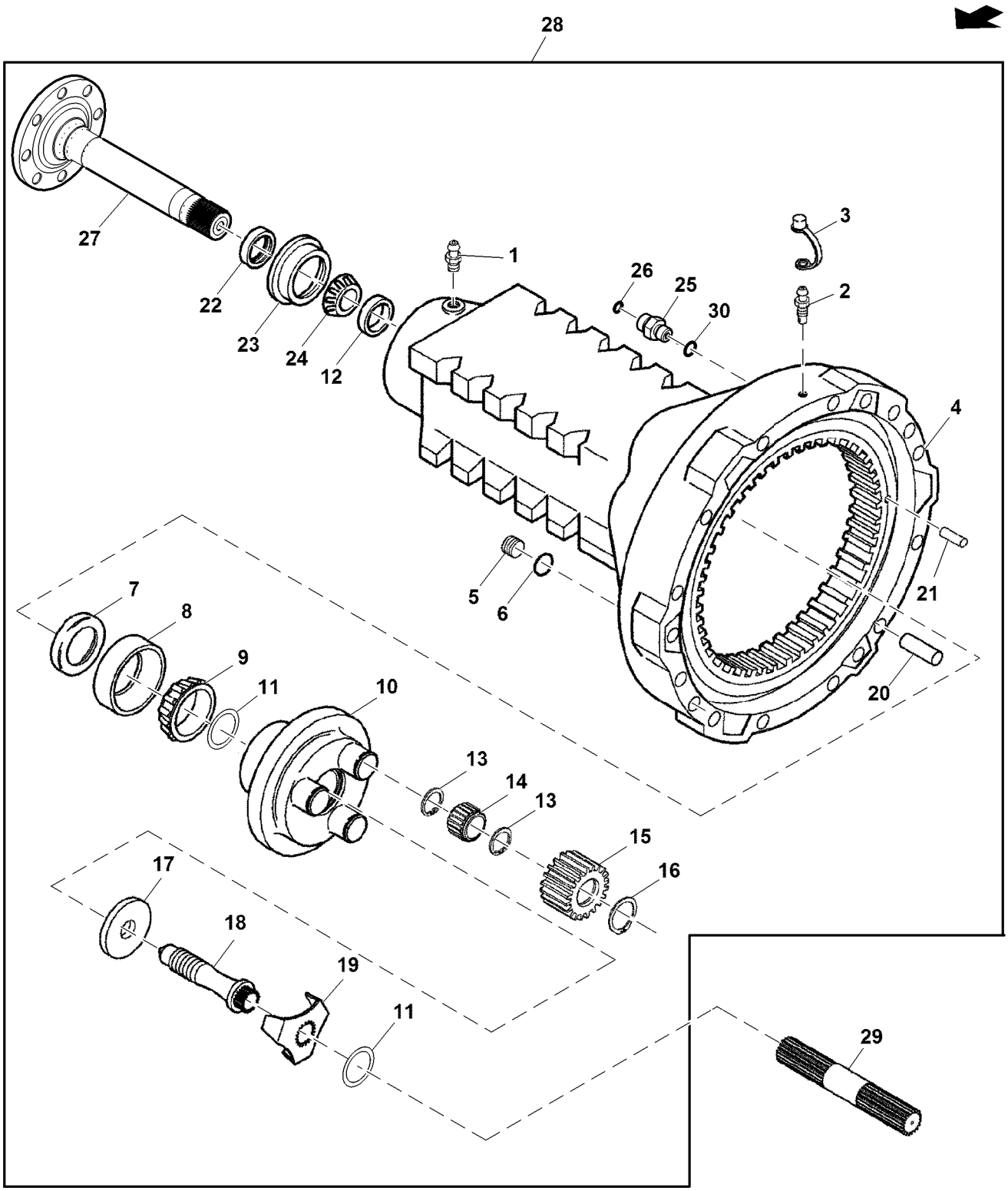

BM254398

Item	Nº peça	Descrição	Qtde	Nº série	Notas
1	JD7763	Conexão de lubrificação	1		
2	R21612	VálVula de sangria	1		
3	R47862	Tampa	1		
4	RE283417	Carcaça	1		
5	L41079	Tampão	1		
6	L41443	Anel o	1		
7	AL38357	Vedação	1		
8	L207969	Rolamento de Rolos cônicos	1		NSEP; ORDER AL208150
9	AL208119	Rolamento de Rolos cônicos	1		NSEP; ORDER AL208150
10	R281797	Porta-Planetários	1		
11	R281298	Arruela de encosto	1		
12	JD8206	Capa de rolamento	1		
13	L112530	Anel de pressão	6		
14	AL76888	Rolamento cilíndRico	3		
15	L113164	Planetário	3		
16	40M7243	Anel de pressão	3		
17	R281299	Bucha	1		
18	L77363	Parafuso	1		
19	R281304	Placa de segurança	1		
20	R122210	Pino	5		
21	L79274	Pino de centragem	3		
22	AT20703	Vedação	1		
23	L35542	Guia	1		
24	JD8946	Cone de rolamento	1		
25	38H5001	Adaptador	1		
26	T77814	Anel o	1		
27	R281795	Eixo	1		USE WITH (8) R212823
	R212823	Paraf. de roda	8		
28	MN10949	Kit do eixo	1		
29	L113389	Eixo de acionamento	1		LH
	L113388	Eixo de acionamento	1		RH
30	51M7040	Anel o	1		9.300 X 2.200 mm

ALAVANCA DA TRACAO DIANTEIRA E VARETA

PUBM1226 A.1

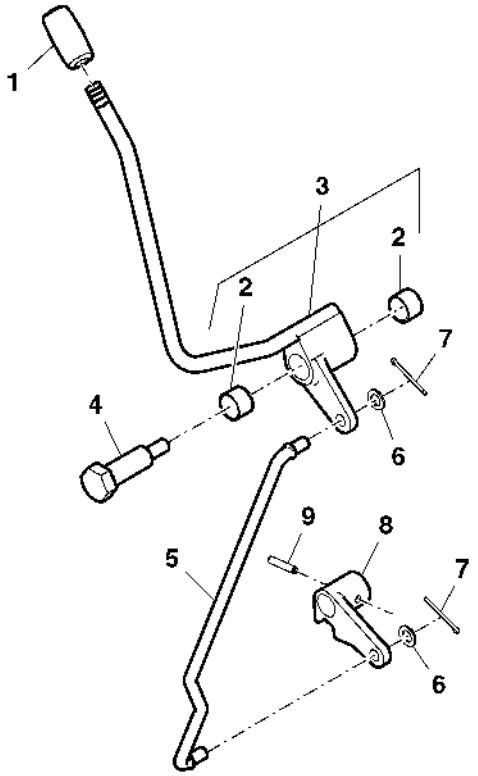

PUBM1226

Item	*Nº peça*	*Descrição*	*Qtde*	*Nº série*	*Notas*
1	R274601	Botão	1		
2	R109294	Bucha	2		
3	SJ13128	Alavanca	1		SUB FOR DQ43763
4	R105271	Parafuso	1		
5	R105277	TiranTe	1		
6	24M7096	Arruela	2		10.500 X 18 X 1.600 mm
7	11M7017	Contra-pino	2		3.200 X 32 mm
8	RE264351	Alavanca	1		SUB FOR R105278
9	34M7040	Pino elástico	1		6 X 30 mm

CAIXA DE ENGRENAGENS DA TRACAO DIANTEIRA

PUBM1225 A.1

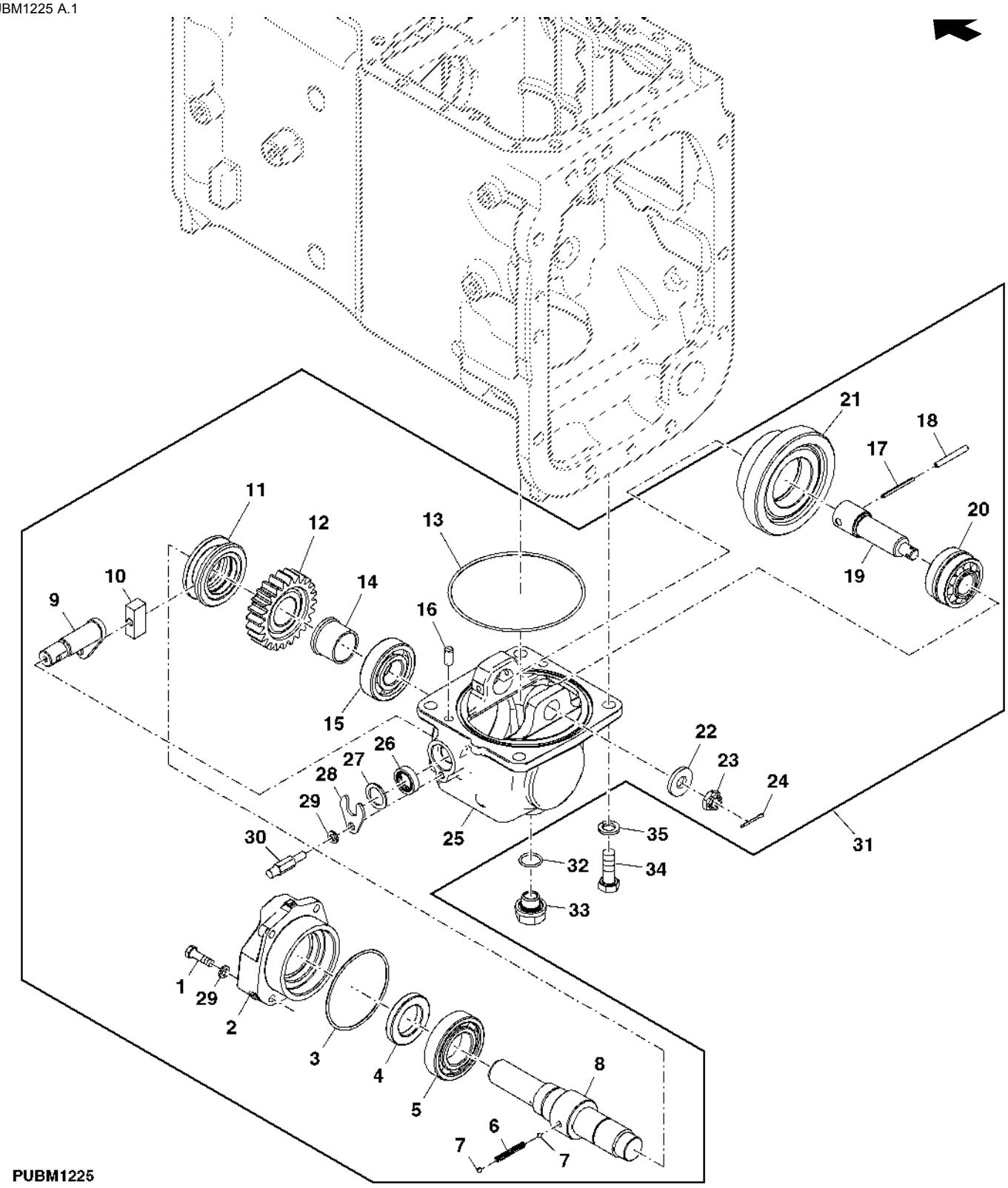

Item	*Nº peça*	*Descrição*	*Qtde*	*Nº série*	*Notas*
1	19M7288	Parafuso sextavado	4		M8 X 30
2	R281964	Capa	1		SUB FOR R124933
3	T110446	Anel o	1		
4	RE173318	Vedação	1		
5	JD9345	Rolamento de esfeRas	1		
6	R113969	Mola de compressão	1		
7	400R	Esfera	2		
8	R124935	Eixo de acionamento	1		
9	RE173752	Braço	1		
10	R113972	Calço	1		
11	R195571	Anel de câmbio	1		
12	R195570	EngrEnagem	1		
13	R113804	Anel o	1		
14	R195572	Espaçador	2		
15	R124941	Rolamento de esfeRas	1		
16	44M7131	Pino de centragem	1		
17	R173299	Pino elástico	1		
18	34M7044	Pino elástico	1		6 X 50 mm
19	R113964	Eixo	1		
20	CH17487	Rolamento	1		SUB FOR RE173312
21	R124934	EngrEnagem	1		
22	R113971	Arruela	1		
23	14M7395	Porca	1		M14
24	11M7015	Contra-pino	1		3.200 X 25 mm
25	R124932	Caixa	1		
26	R124940	Vedação	1		
27	R124939	Arruela	1		
28	R124938	Placa	1		
29	12M7065	Arruela de pressão	1		8 mm
30	R114045	Pino	1		
31	RE188061	Caixa de engrenagens	1		
32	TH103574	Anel o	1		
33	R139953	Tampão de dreno	1		
34	19M7490	Parafuso sextavado	1		M14 X 40
35	12M7068	Arruela de pressão	1		14 mm

Eixo de Acionamento Universal / Eixo de Acionamento do Eixo Dianteiro

PUBM1228 A.1

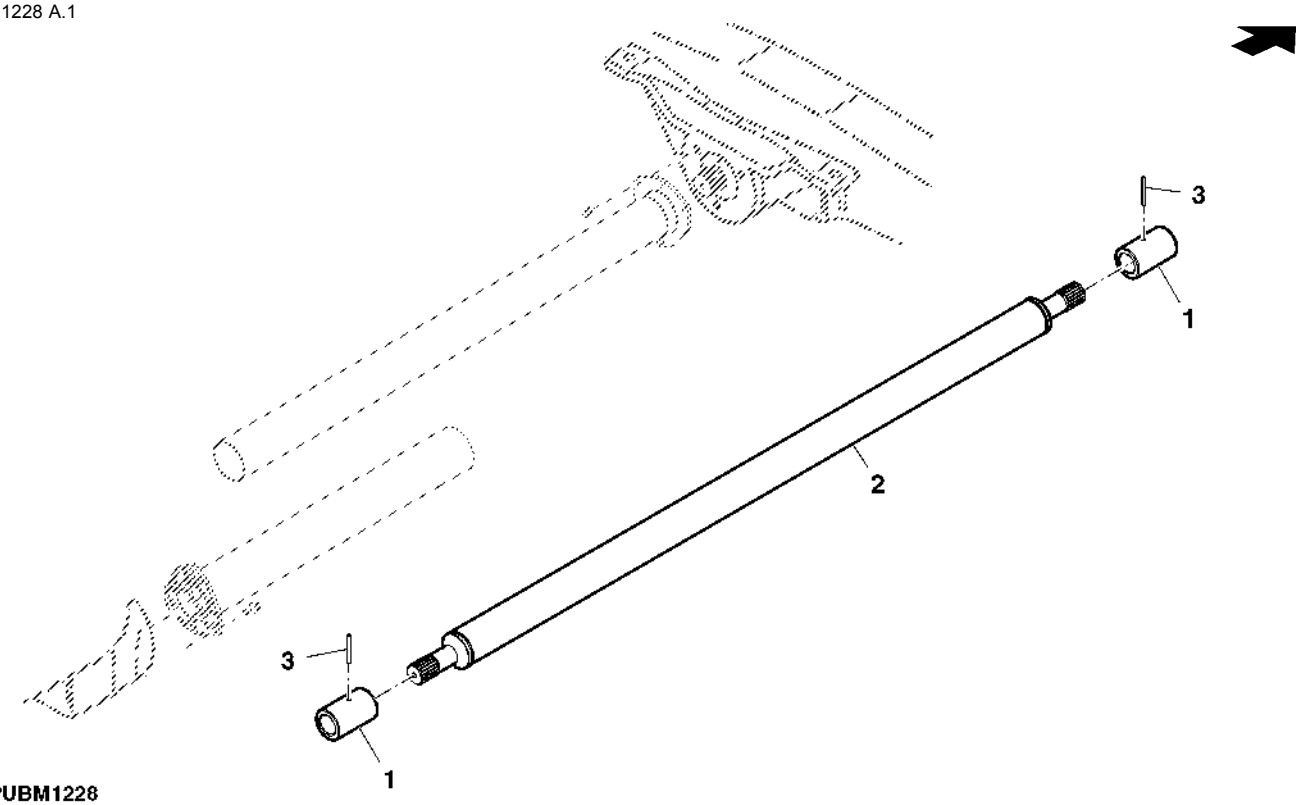

Item	*Nº peça*	*Descrição*	*Qtde*	*Nº série*	*Notas*
1	R222832	Luva estriada	2		SUB FOR CQ52006
2	RE276625	Eixo de acionamento	1		
3	34M7036	Pino elástico	2		5 X 45 mm

Protetor de Eixo de Acionamento MFWD

PUBM1227 A.1

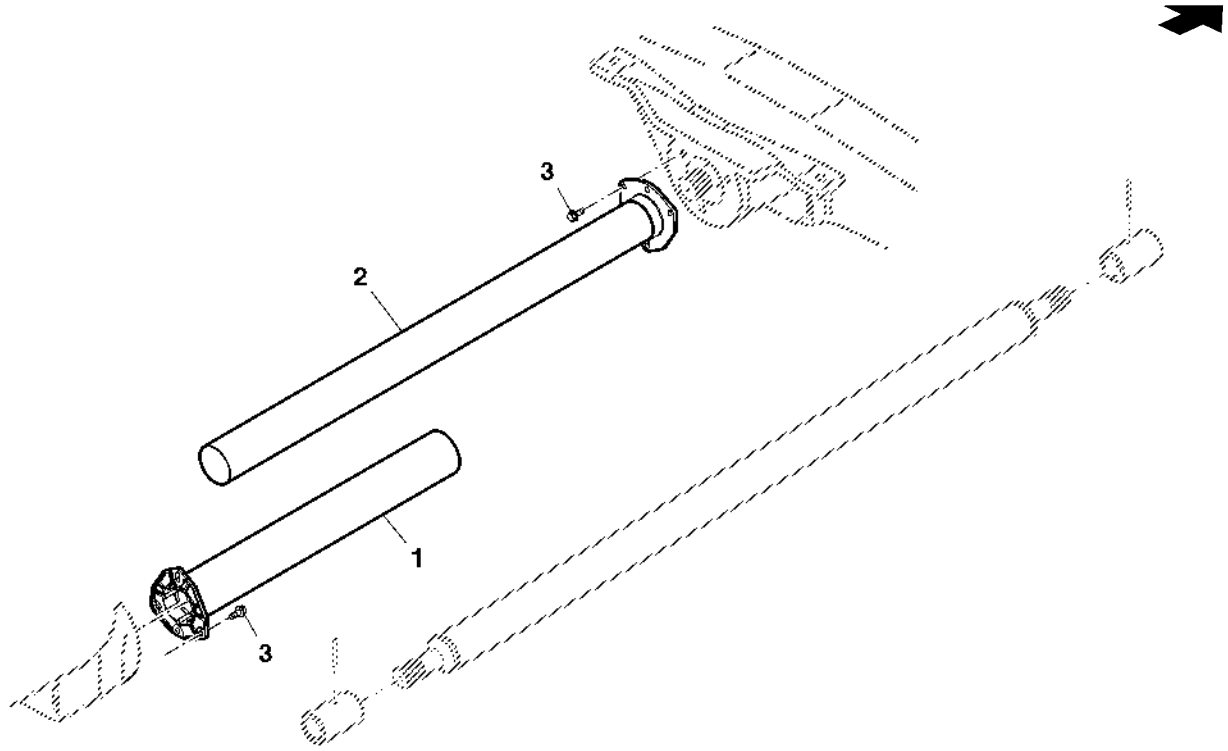

PUBM1227

Item	*Nº peça*	*Descrição*	*Qtde*	*Nº série*	*Notas*
1	RE45609	Tubo	1		
2	RE45607	Tubo	1		
3	19M7866	Parafuso	6		M8 X 20

Conjunto do Acelerador, Cabine

ETN93727K A.1

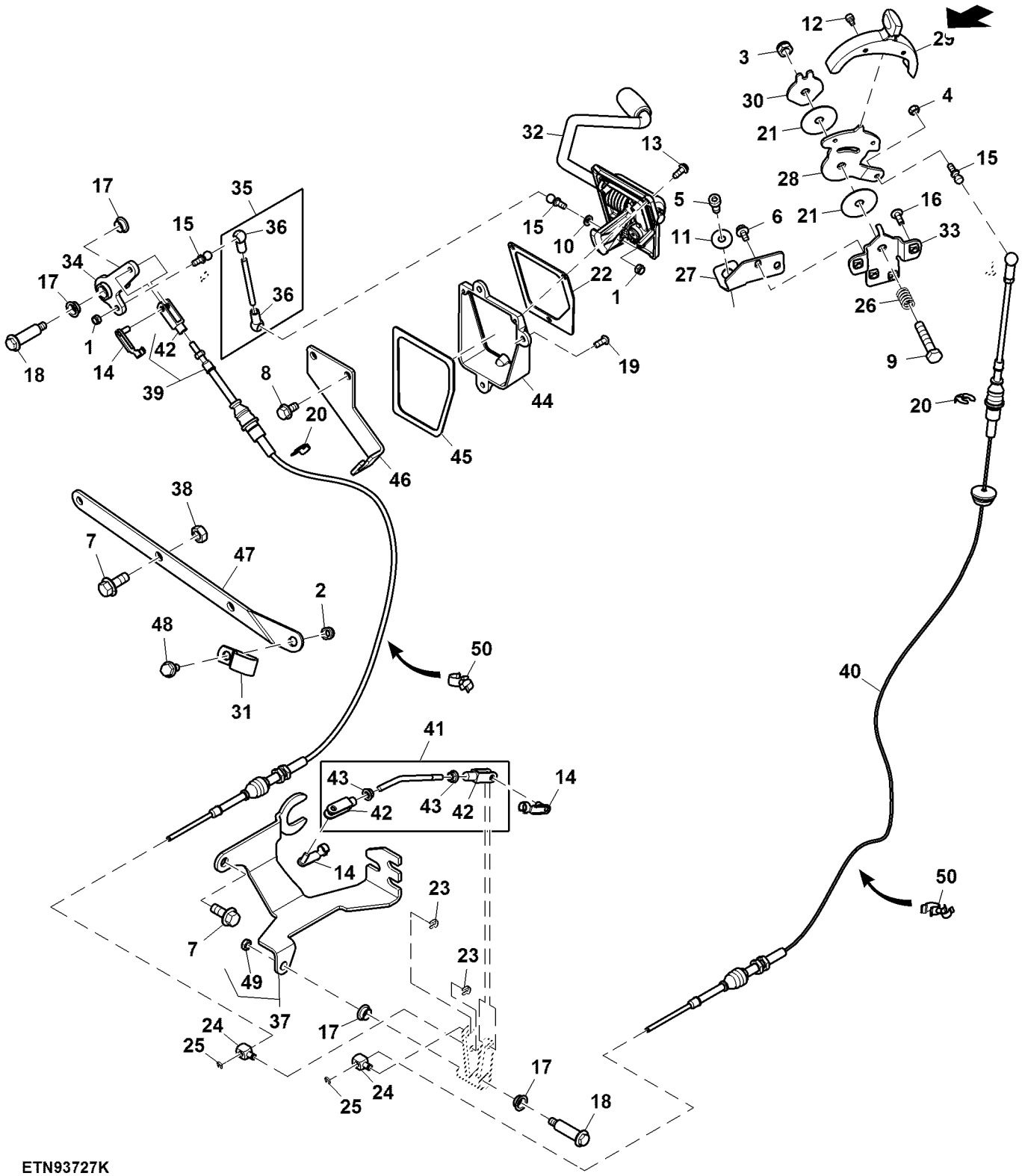

Item	Nº peça	Descrição	Qtde	Nº série	Notas
1	14M7165	Porca de segurança	2		M6
2	14M7166	Porca de segurança	1		M8
3	14M7167	Porca de segurança	1		M10
4	14M7272	Porca	1		M6
5	19M7660	Parafuso	1		M8 X 20
6	19M7774	Parafuso	2		M6 X 12
7	19M7785	Parafuso	3		M10 X 25
8	19M7865	Parafuso	2		M8 X 16
9	19M8600	Parafuso sextavado	1		M10 X 50
10	24M7054	Arruela	1		6.400 X 12 X 1.600 mm
11	24M7260	Arruela	1		8.400 X 24 X 2 mm
12	37M7238	Parafuso	2		M5 X 8
13	37M7298	Parafuso	3		
14	45M7080	Pino de trava	3		
15	55M7012	Pino esférico	3		
16	L151020	Parafuso	2		
17	M111058	Bucha	4		
18	M111701	Parafuso	2		
19	21M7577	Parafuso allen	3		M6 X 16
20	R112612	Anel de pressão	2		
21	R113364	Arruela	2		
22	R183366	Junta	1		
23	R192894	Presilha	2		
24	R211832	Rótula	2		
25	R213036	Presilha	2		
26	R216210	Mola	1		
27	R277471	Suporte	1		
28	R277473	Alavanca	1		
29	R277475	Alavanca	1		
30	R280041	Placa	1		
31	R35668	Braçadeira	1		
32	RE243294	Pedal	1		
33	RE279003	Apoio	1		
34	RE279346	Alavanca articulada	1		
35	RE279351	TiranTe	1		
36	56M7006	Soquete p/ junta eSférica	2		
37	SJ24342	Apoio	1		SUB FOR SJ20086
38	14M7140	Porca	2		M10
39	SJ25742	Cabo	1		SUB FOR SJ16620
40	SJ25743	Cabo	1		SUB FOR SJ16621
41	SJ292726	Kit do acelerador	1		ORDER SJ22048
	SJ22048	Kit do acelerador	1		
42	L80052	Forquilha	3		
43	14M7303	Porca com flange	2		M6
44	SU25633	Espaçador	1		
45	SU26316	Vedação	1		
46	SU35878	Apoio	1		
47	SU31295	Apoio	1		
48	19M7866	Parafuso	1		M8 X 20
49	14M7233	Porca soldável	1		M8
50	R224392	Presilha	2		

Pedal da Embreagem, Cabine

BM247312 A.1

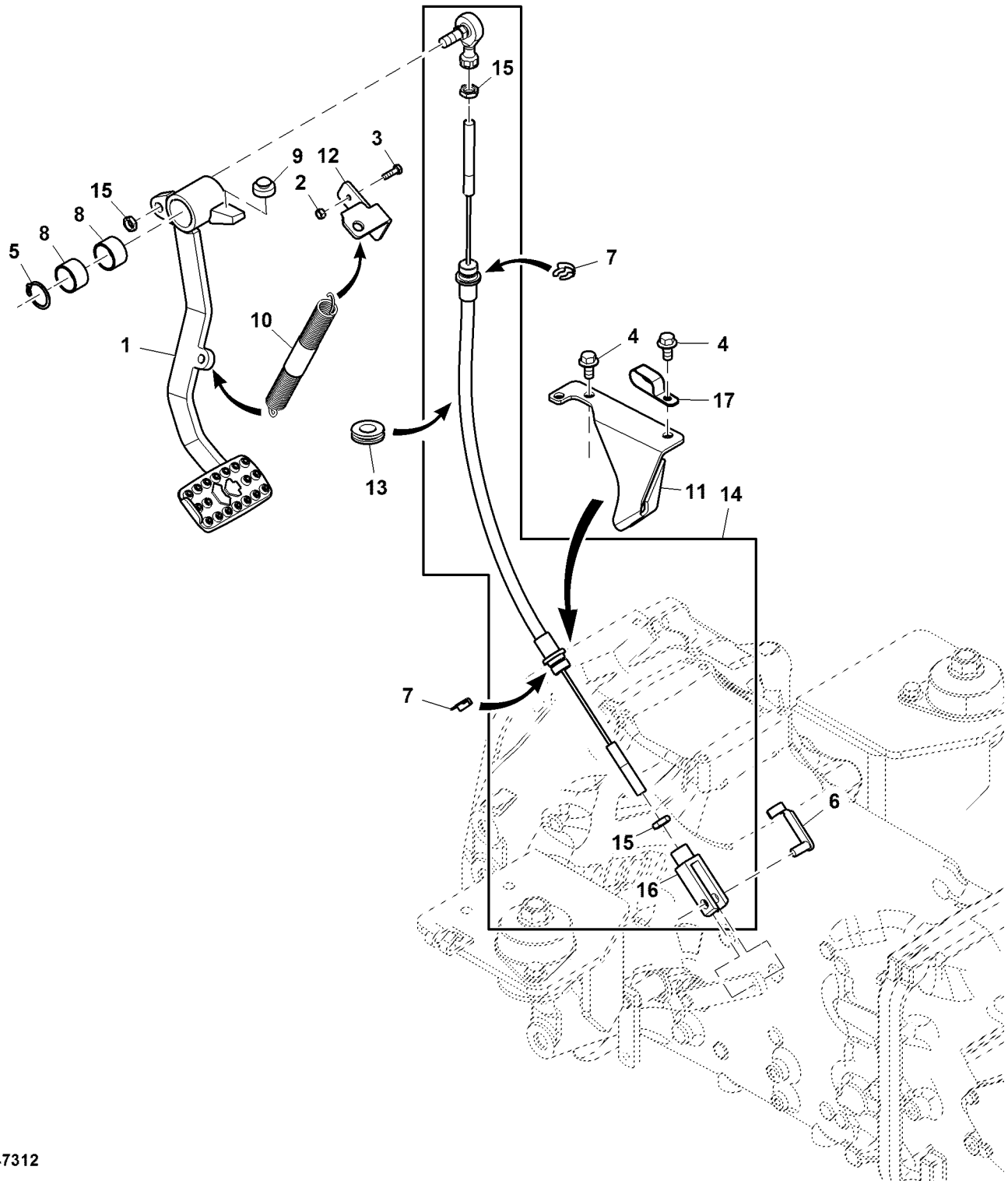

BM247312

Item	*Nº peça*	*Descrição*	*Qtde*	*Nº série*	*Notas*
1	SJ19711	Pedal	1		
2	14M7272	Porca	2		M6
3	19M7077	Parafuso sextavado	2		M6 X 20
4	19M7784	Parafuso	2		M10 X 20
5	40M7084	Anel de pressão	1		
6	45M7063	Pino fixador	1		
7	L79076	Anel de pressão	2		
8	R109327	Bucha	2		
9	R139038	Pára-choque	1		
10	R139916	Mola de tração	1		
11	R187280	Apoio	1		
12	SU30522	Apoio	1		
13	R115350	Passa-fio	1		
14	SJ22687	Cabo	1		
15	14M7152	Porca	3		M10
16	54M4422	Forquilha	1		
17	R50454	Braçadeira	1		

Alavanca de Controle, Conjunto da MFWD, Cabine

BM219886 A.1

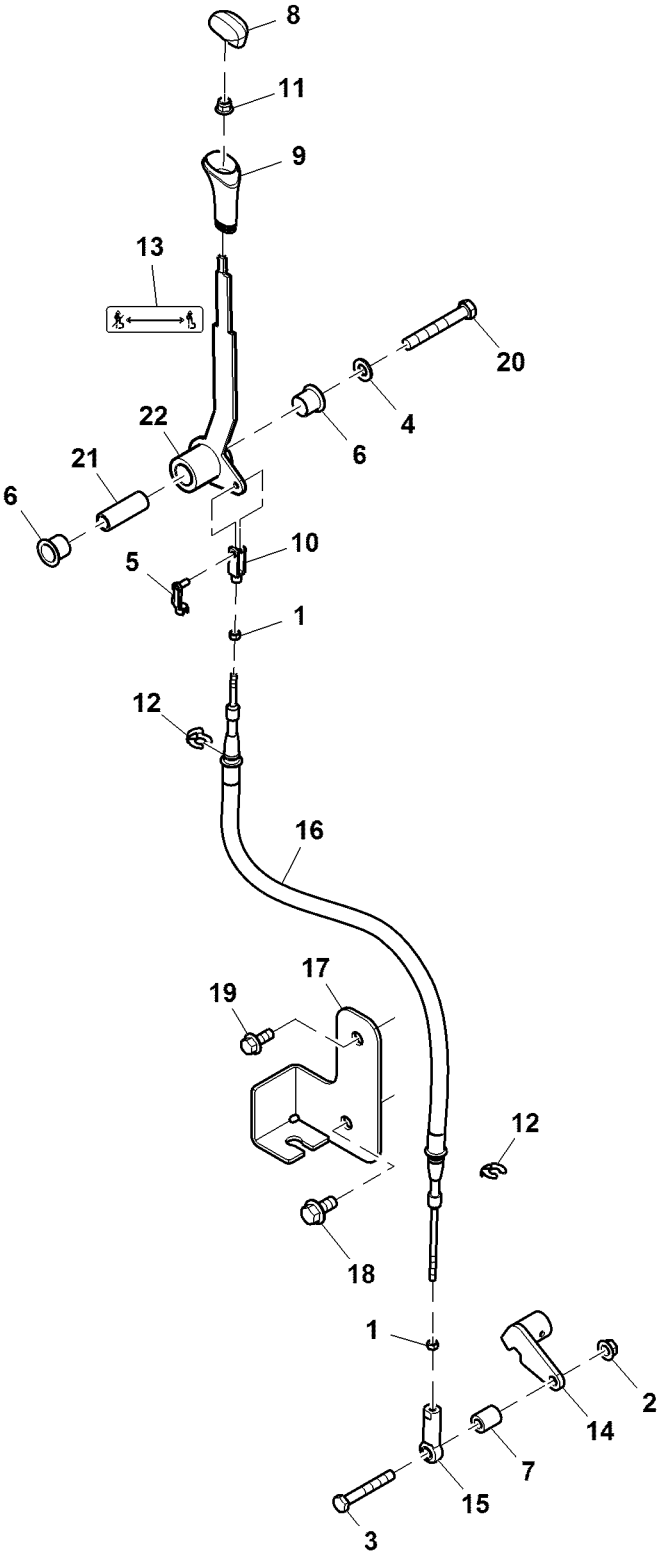

BM219886

Item	*Nº peça*	*Descrição*	*Qtde*	*Nº série*	*Notas*
1	14M7272	Porca	2		M6
2	14M7400	Porca de segurança	1		M10
3	19M7875	Parafuso sextavado	1		M10 X 70
4	24M7047	Arruela	1		13 X 24 X 2.500 mm
5	45M7080	Pino de trava	1		
6	L110766	Bucha	2		
7	L111452	Bucha	1		
8	L171481	Inserto	1		
9	L77747	Botão	1		
10	L80052	Forquilha	1		
11	14M7396	Porca de segurança	1		M8
12	R112612	Anel de pressão	2		
13	R253022	Etiqueta	1		
14	RE264351	Alavanca	1		
15	SJ10715	Extremidade da ligação	1		
16	SJ16615	Cabo	1		
17	SU31645	Apoio	1		
18	19M7788	Parafuso	1		M12 X 25
19	19M7785	Parafuso	1		M10 X 25
20	19M8122	Parafuso sextavado	1		M12 X 85
21	SU36908	Espaçador	1		
22	SJ20958	Alavanca	1		

Alavanca de Controle, Conjunto da MFWD, Cabine

ETN96863F01 A.1

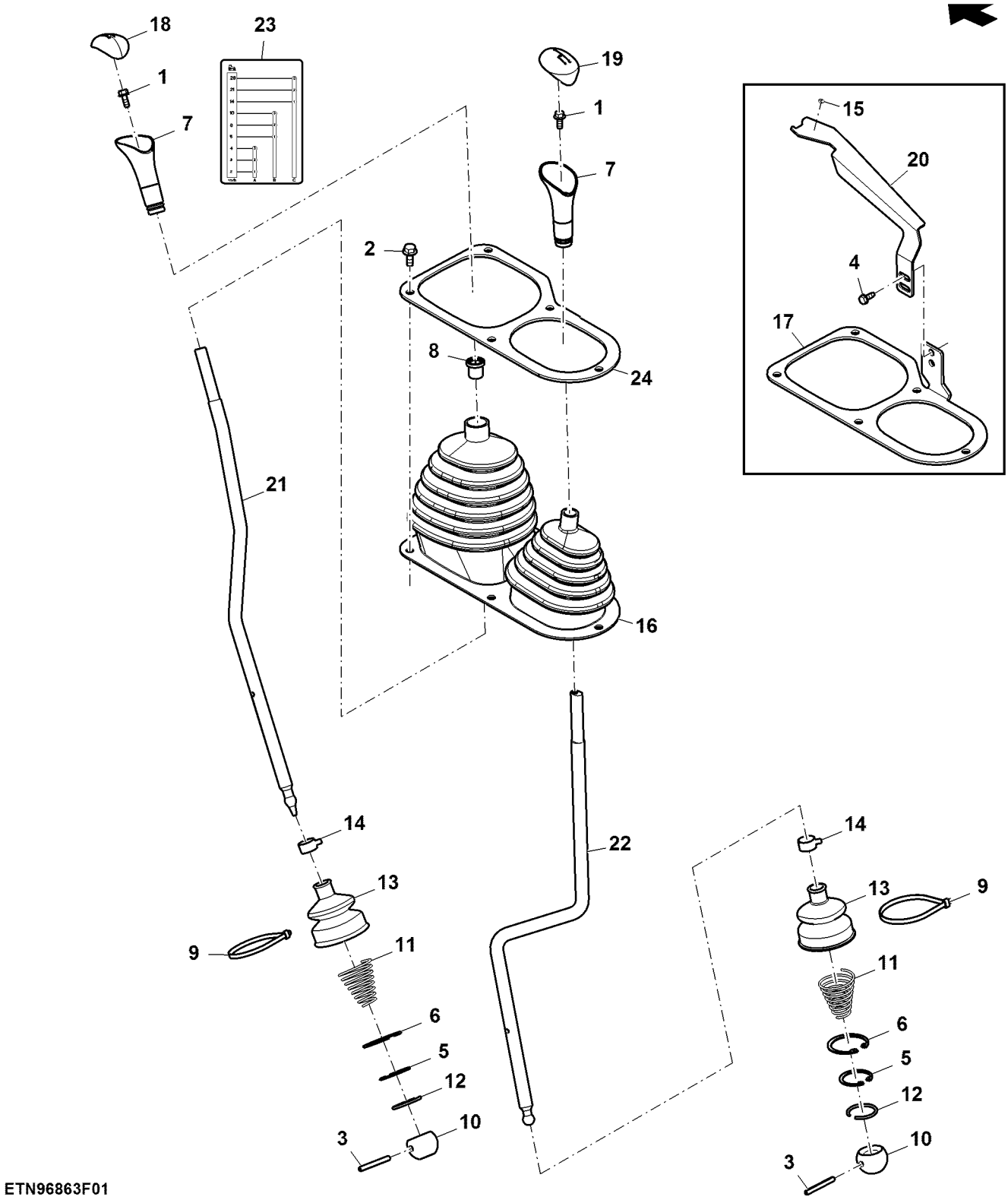

ETN96863F01

Item	Nº peça	Descrição	Qtde	Nº série	Notas
1	19M7775	Parafuso	2		M6 X 16
2	19M7866	Parafuso	5		M8 X 20
3	34M7044	Pino elástico	2		6 X 50 mm
4	37M7361	Parafuso	2		M6 X 16
5	40M1860	Anel de pressão	2		
6	40M7227	Anel de pressão	2		
7	L77805	Botão	2		
8	M158746	Bucha	1		
9	R105388	Cinta	2		
10	R137141	Esfera	2		
11	R137142	Mola de compressão	2		
12	R137143	Anel	2		
13	SU293622	Protetor	2		
14	R201828	Braçadeira	2		
15	R138058	Etiqueta	1		
16	R244233	Protetor	1		
17	R244234	RetentoR	1		SUB FOR SJ14238
18	R137726	Inserto	1		
19	R252584	Inserto	1		
20	SU36385	Indicador	1		
21	SJ19906	Controle	1		
22	SJ19907	Controle	1		
23	CQ60025	Etiqueta	1		
24	R244234	RetentoR	1		

Tampa, PowrReverser, Cabine

ETN1348B A.1

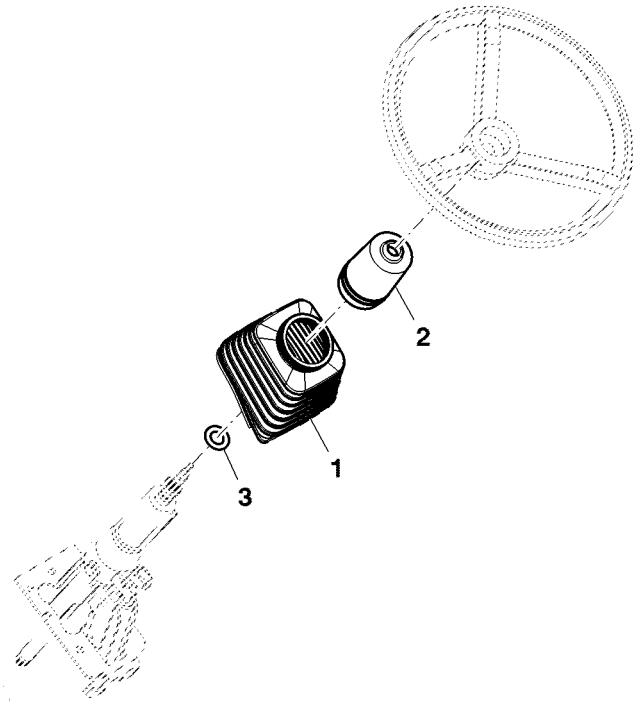

ETN1348B

Item	*Nº peça*	*Descrição*	*Qtde*	*Nº série*	*Notas*
1	R275917	Protetor	1		
2	R198292	Tampa	1		
3	24H1628	Arruela	1		29/32" X 1-5/8" X 0.060"

Pedal do Bloqueio do Diferencial, Cabine

ETN93429C A.1

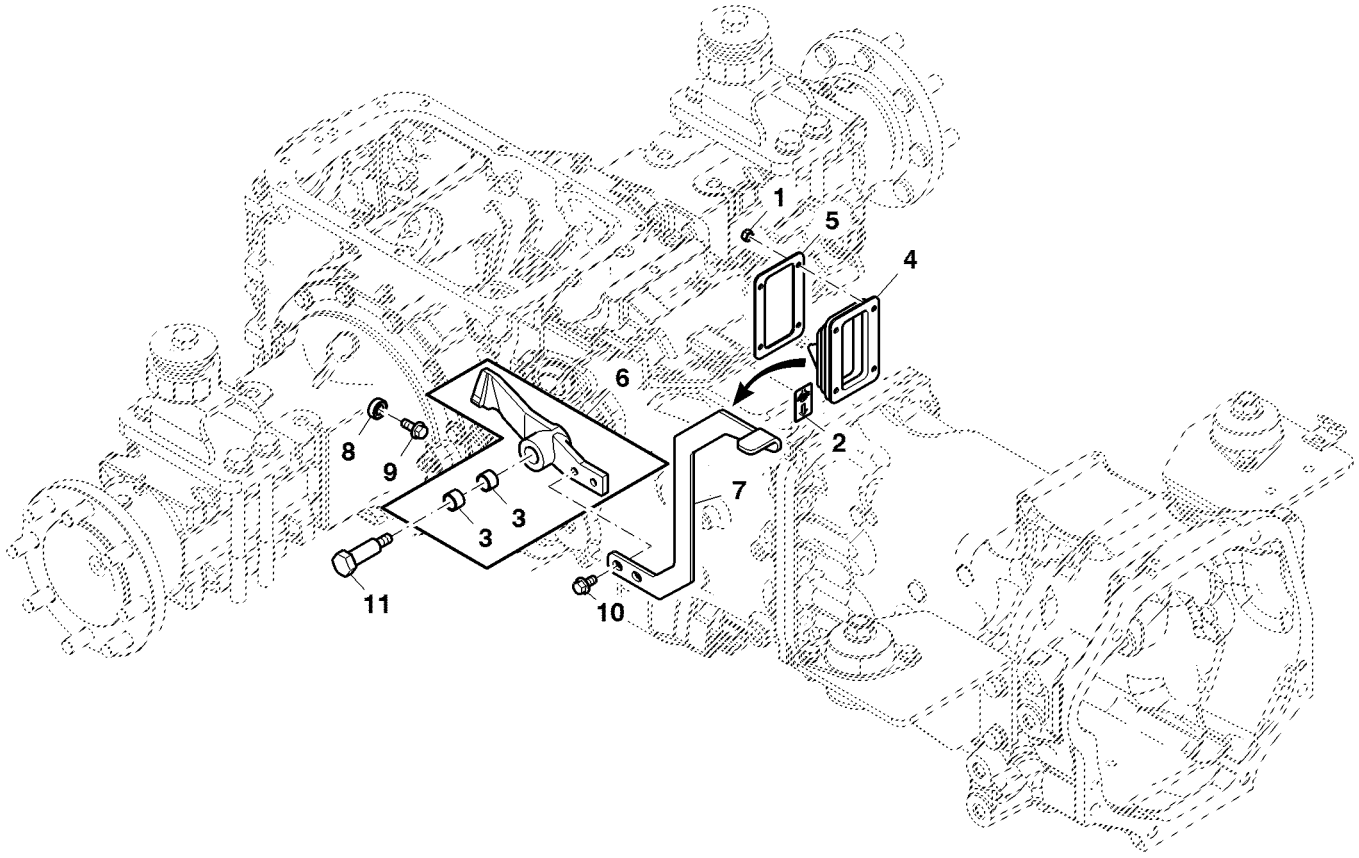

ETN93429C

Item	*Nº peça*	*Descrição*	*Qtde*	*Nº série*	*Notas*
1	14M7272	Porca	4		M6
2	M132601	Etiqueta	1		
3	R109294	Bucha	2		
4	R234827	Protetor	1		
5	R234960	Placa	1		
6	RE195523	Pedal	1		
7	SU29873	Pedal	1		
8	AA34134	Rolamento de esfeRas	1		
9	19M7785	Parafuso	1		M10 X 25
10	19M7784	Parafuso	2		M10 X 20
11	R105271	Parafuso	1		

Índice pictórico por seção

BM276219 A.1

1-	
2-	
3-	
4-	
5-	
6-	306
7-	308

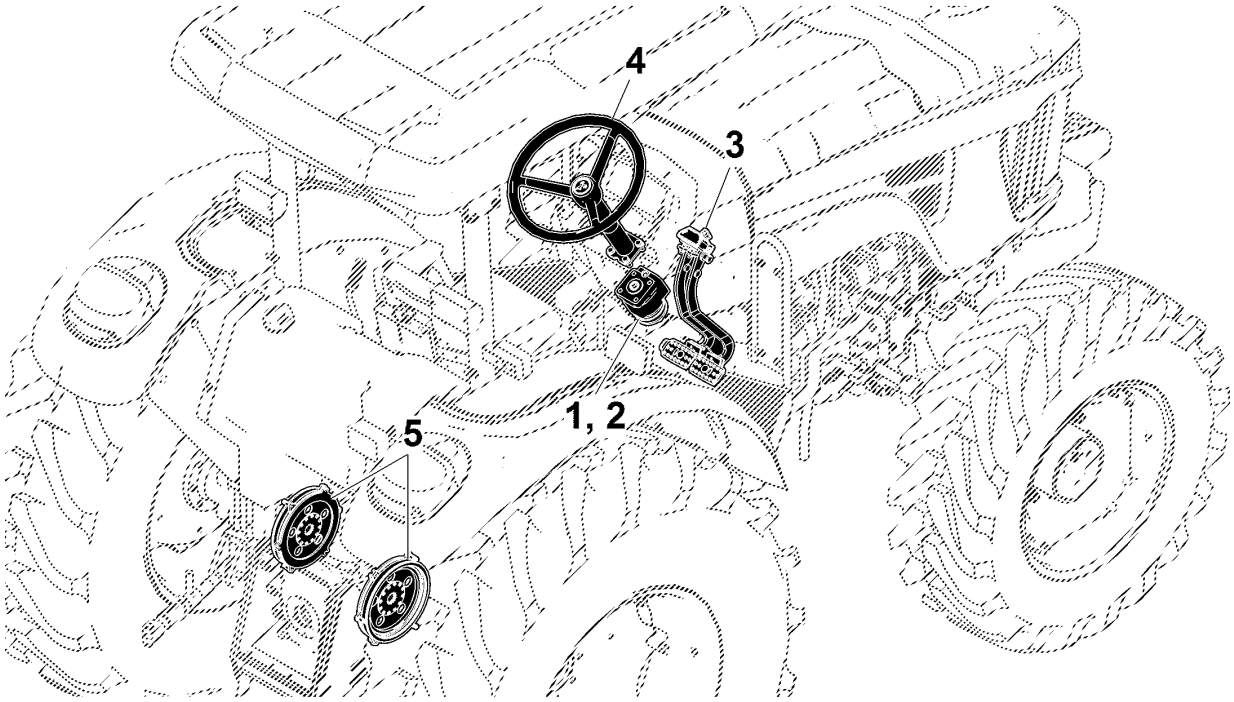

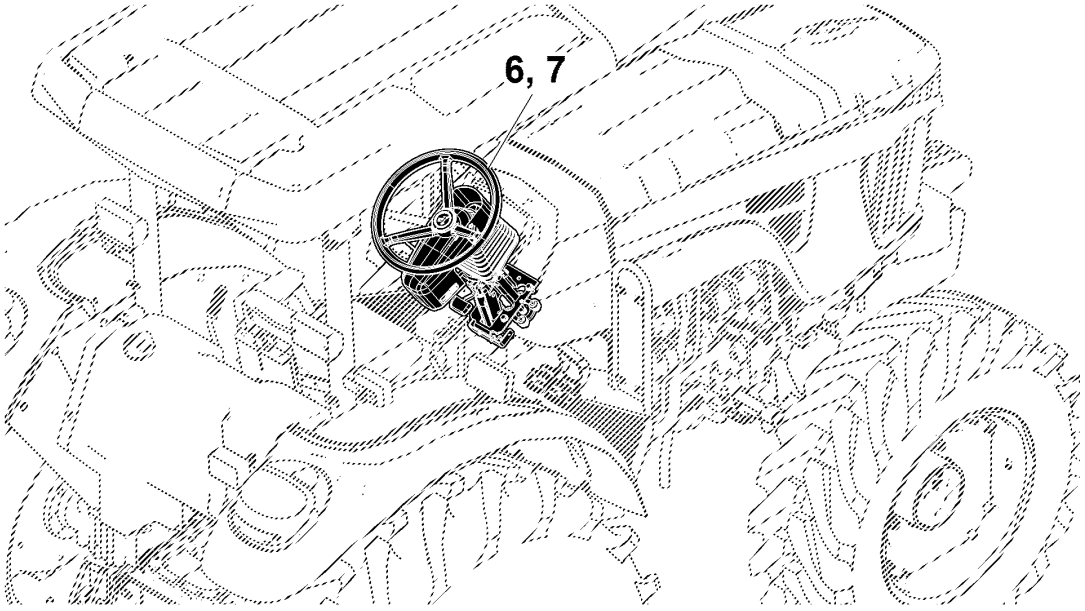

BM276219

VALVULA DA DIRECAO

ETN1075AR1 A.1

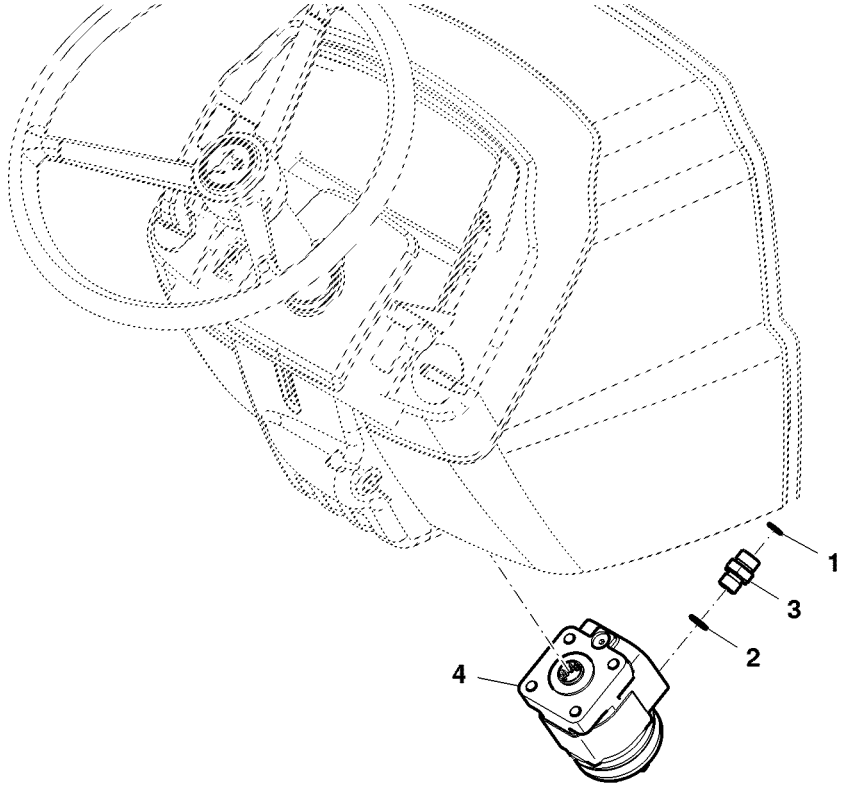

ETN1075AR1

Item	*Nº peça*	*Descrição*	*Qtde*	*Nº série trator*	*Notas*
1	T77857	Anel o	4		
2	51M7043	Anel o	4		15.300 X 2.200 mm
3	38H5003	Adaptador	4		
4	RE239222	VálVula	1		

KIT VEDACAO DA VALVULA DA DIRECAO

LVP811 A.1

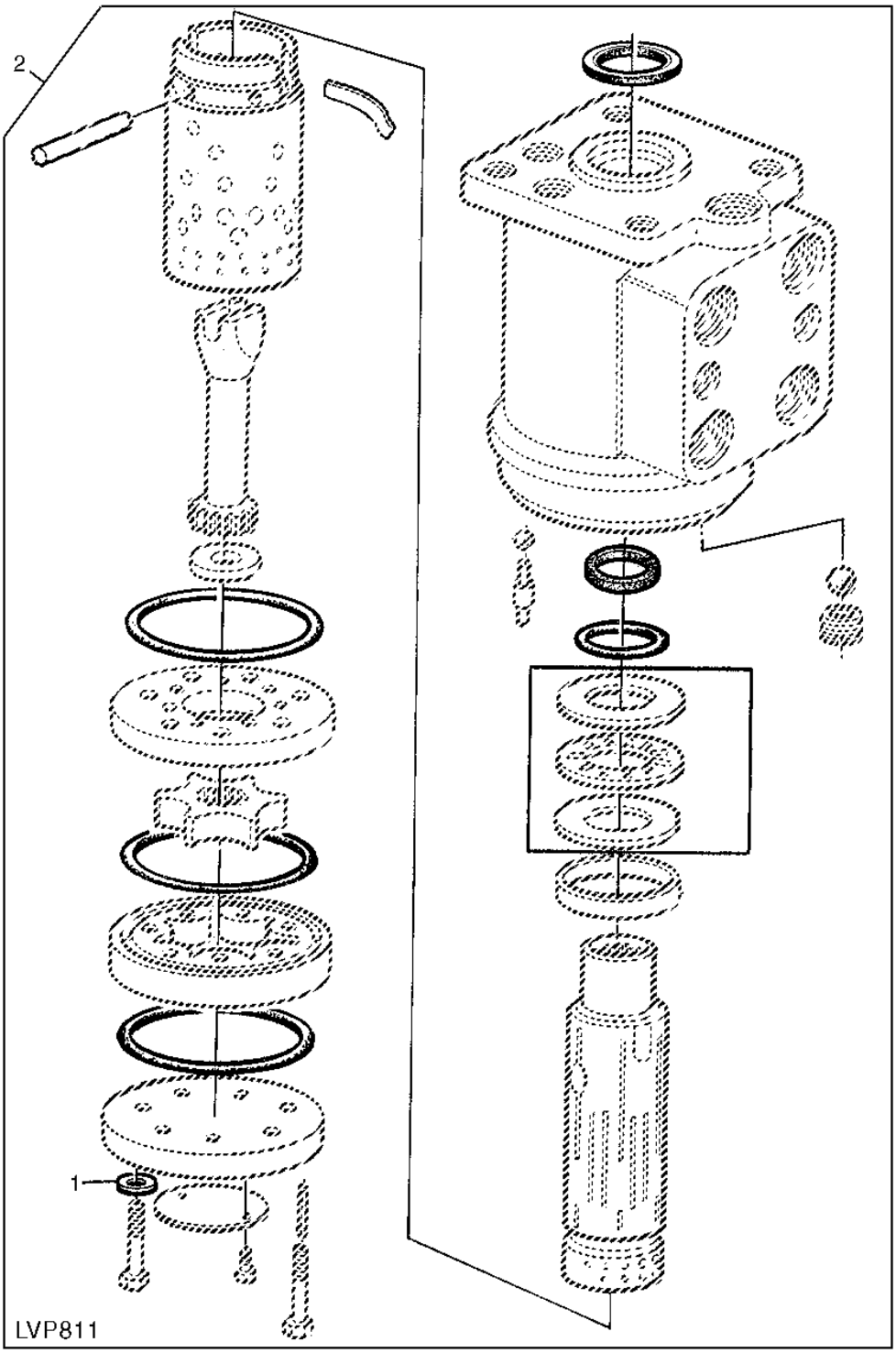

Item	Nº peça	Descrição	Qtde	Nº série trator	Notas
1	Z31456	Arruela	1		
2	AL112819	Kit retentor	1		

Coluna da Direção, Cabine

ETN91763A A.1

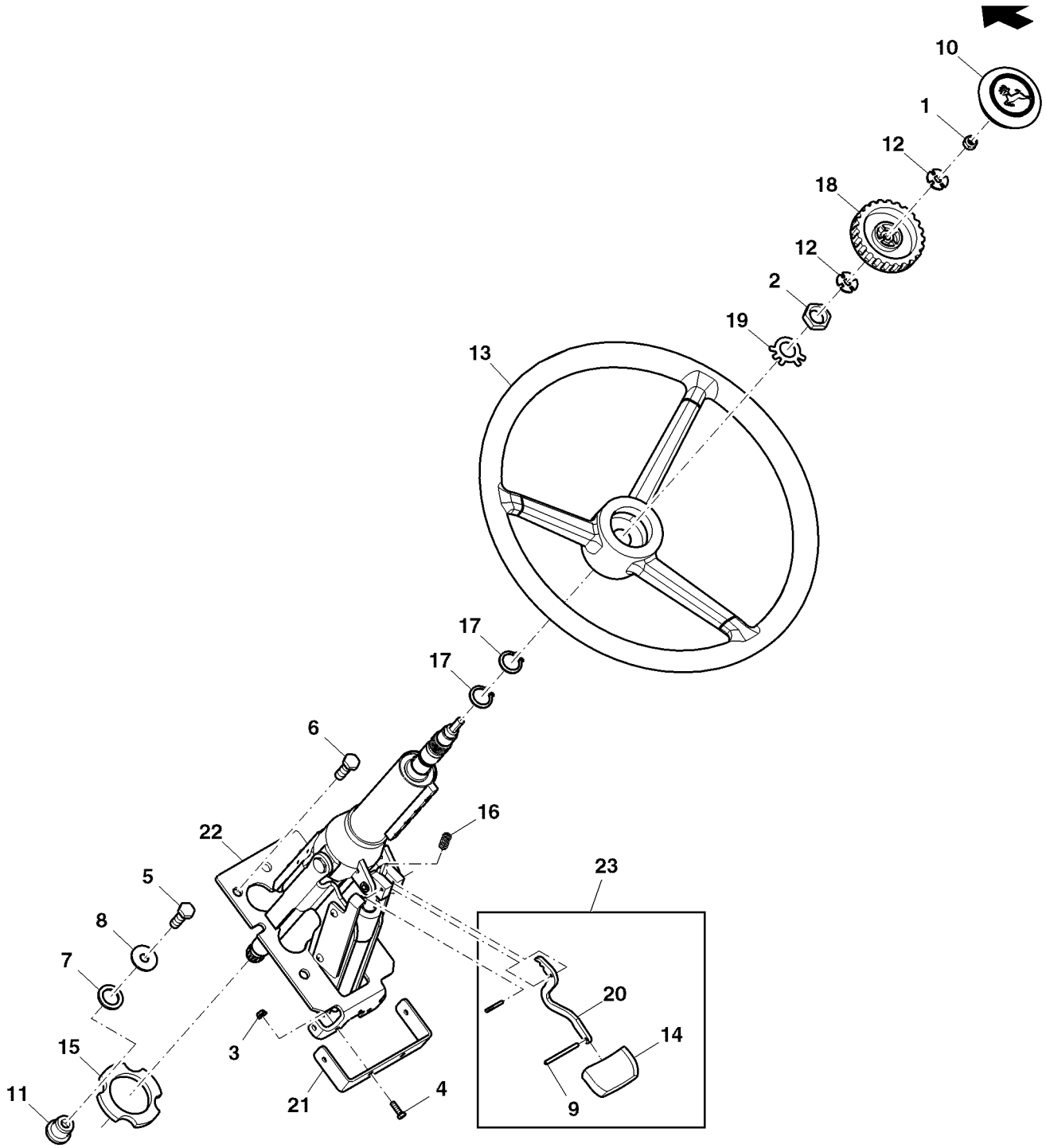

ETN91763A

Item	*Nº peça*	*Descrição*	*Qtde*	*Nº série*	*Notas*
1	14M7166	Porca de segurança	1		M8
2	14M7209	Porca	1		M18
3	14M7375	Porca com flange	2		M5
4	19M7372	Parafuso sextavado	2		M5 X 16
5	19M7662	Parafuso sextavado	4		M10 X 30
6	19M7785	Parafuso	4		M10 X 25
7	24H1746	Arruela	4		25/32" X 1-1/8" X 0.120"
8	24M7178	Arruela	4		10.500 X 30 X 2.500 mm
9	34M7131	Pino elástico	1		4 X 50 mm
10	AL155227	Capa	1		
11	AT116162	Isolador	4		
12	L100436	Arruela	2		
13	L172182	Volante de direção	1		
14	R106302	Botão	1		
15	R111729	Isolador	1		
16	R113190	Mola	1		
17	R114841	Anel de pressão	2		
18	R117246	Botão	1		
19	R141192	Arruela de pressão	1		
20	RE180491	Kit da alavanca	1		
21	R198329	Apoio	1		
22	RE273639	Coluna de direção	1		
23	AL208516	Kit da alavanca	1		

Coluna de Direção, Autotrac™

ETN151569A A.1

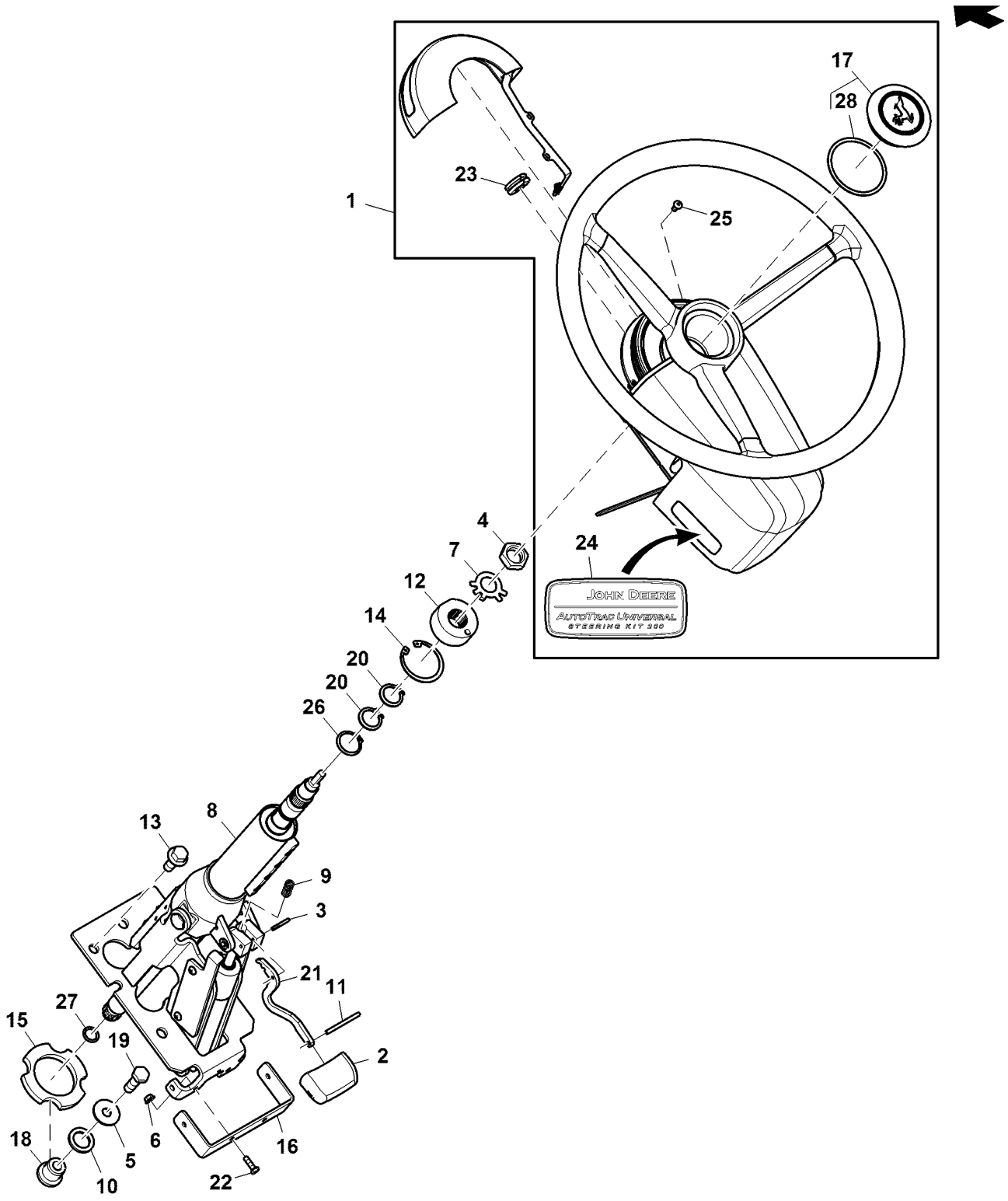

ETN151569A

Item	*Nº peça*	*Descrição*	*Qtde*	*Nº série*	*Notas*
1	PF90613	Unidade de direção	1		
2	R106302	Botão	1		
3	R115711	Pino de centragem	1		
4	14M7209	Porca	1		M18
5	24M7178	Arruela	4		10.500 X 30 X 2.500 mm
6	14M7375	Porca com flange	2		M5
7	R141192	Arruela de pressão	1		
8	RE273639	Coluna de direção	1		
9	R113190	Mola	1		
10	24H1746	Arruela	4		25/32" X 1-1/8" X 0.120"
11	34M7131	Pino elástico	1		4 X 50 mm
12	PF12168	Cubo	1		
13	19M7785	Parafuso	4		M10 X 25
14	40M1863	Anel de pressão	1		
15	R111729	Isolador	1		
16	R198329	Apoio	1		
17	AL155227	Capa	1		
18	AT116162	Isolador	4		
19	19M7662	Parafuso sextavado	4		M10 X 30
20	R114841	Anel de pressão	2		
21	R180492	Alavanca	1		
22	19M7372	Parafuso sextavado	2		M5 X 16
23	M85517	Passa-fio	1		
24	PF12948	Etiqueta	1		
25	R212988	Parafuso allen	6		
26	40M7195	Anel de pressão	1		
27	51M7090	Anel o	1		13.400 X 2.400 mm
28	B3690R	Anel o	1		

Peças de Montagem do Suporte Antirrotação

ETN150606A A.1

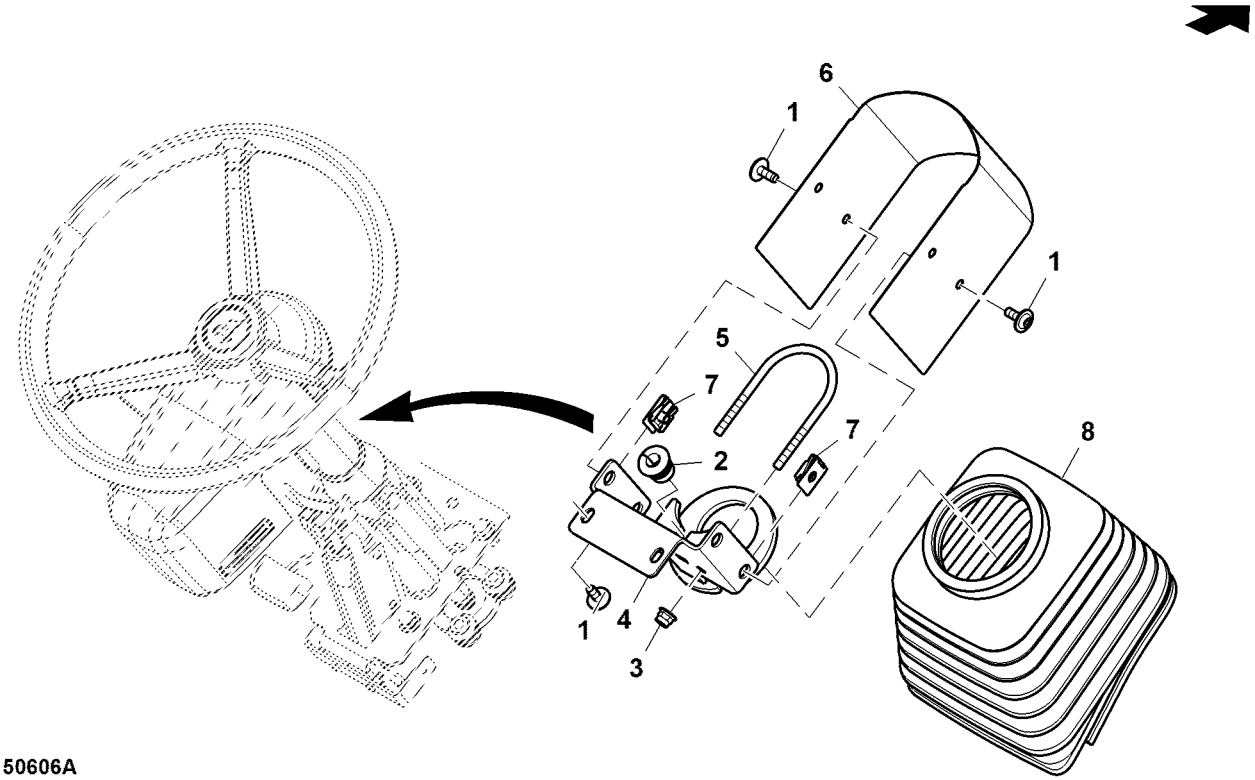

ETN150606A

Item	*Nº peça*	*Descrição*	*Qtde*	*Nº série*	*Notas*
1	L157372	Parafuso	6		
2	L157793	Passa-fio	1		
3	14M7397	Porca de segurança	2		M6
4	SJ27389	Apoio	1		
5	SU46104	Parafuso u	1		
6	SU46085	Capa	1		
7	L102357	Porca	4		
8	R275917	Protetor	1		

VOLANTE DA DIRECAO, COMPONENTES

PUBM2115 A.1

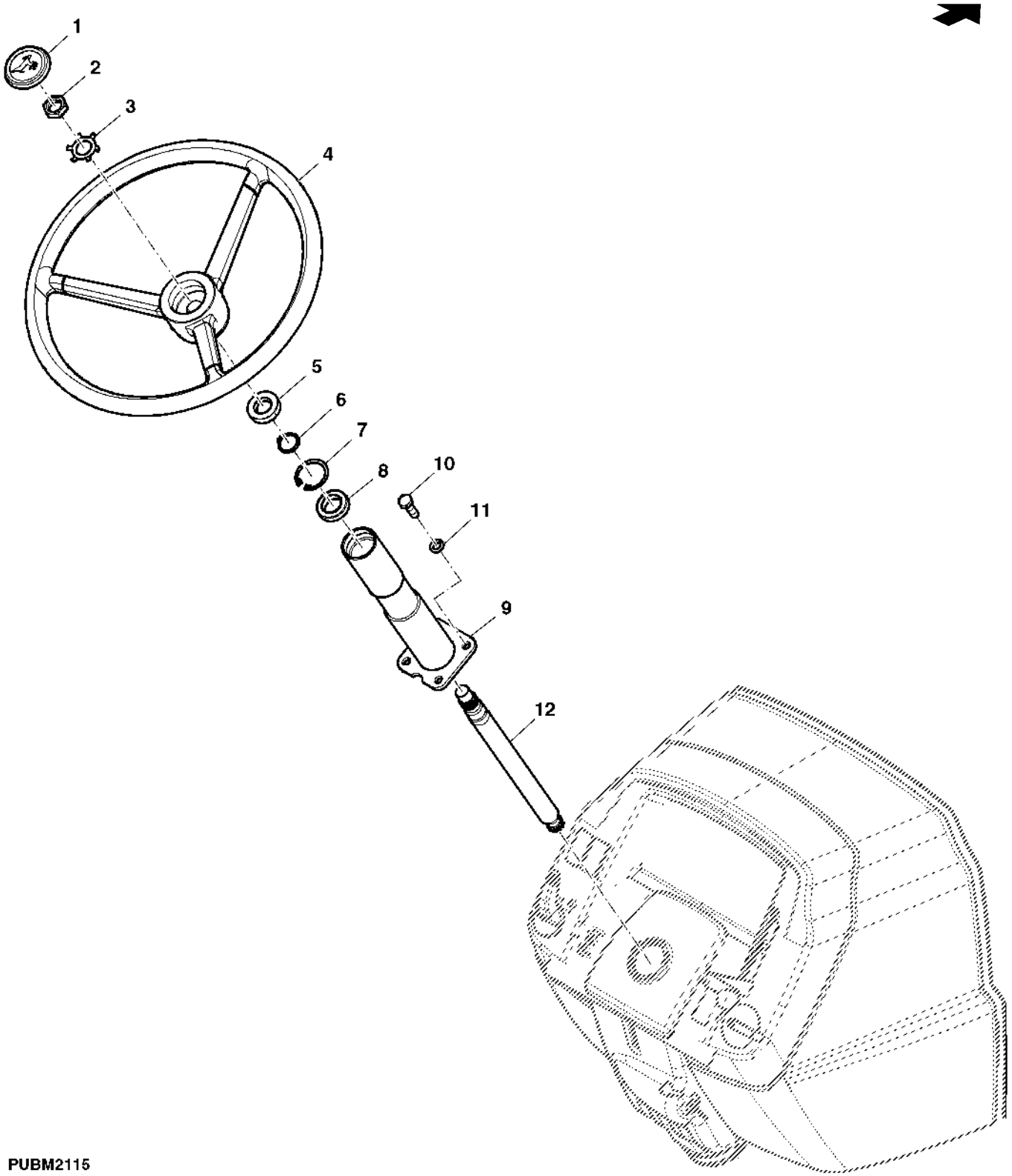

Item	Nº peça	Descrição	Qtde	Nº série trator	Notas
1	AL155228	Capa	1		
2	14M7209	Porca	1		M18
3	T17148	Arruela de pressão	1		
4	L172182	Volante de direção	1		
5	DQ29537	Vedação	AR		
6	40M1828	Anel de pressão	AR		
7	40M1861	Anel de pressão	AR		
8	DQ24768	Cone de rolamento	1		
9	DQ48607	Tubo	1		
10	19M7168	Parafuso sextavado	AR		M10 X 30
11	12M7066	Arruela de pressão	AR		10 mm
12	CQ29538	Eixo do volante de direção	AR		

PEDAIS E VALVULA DO FREIO

BM233718 A.1

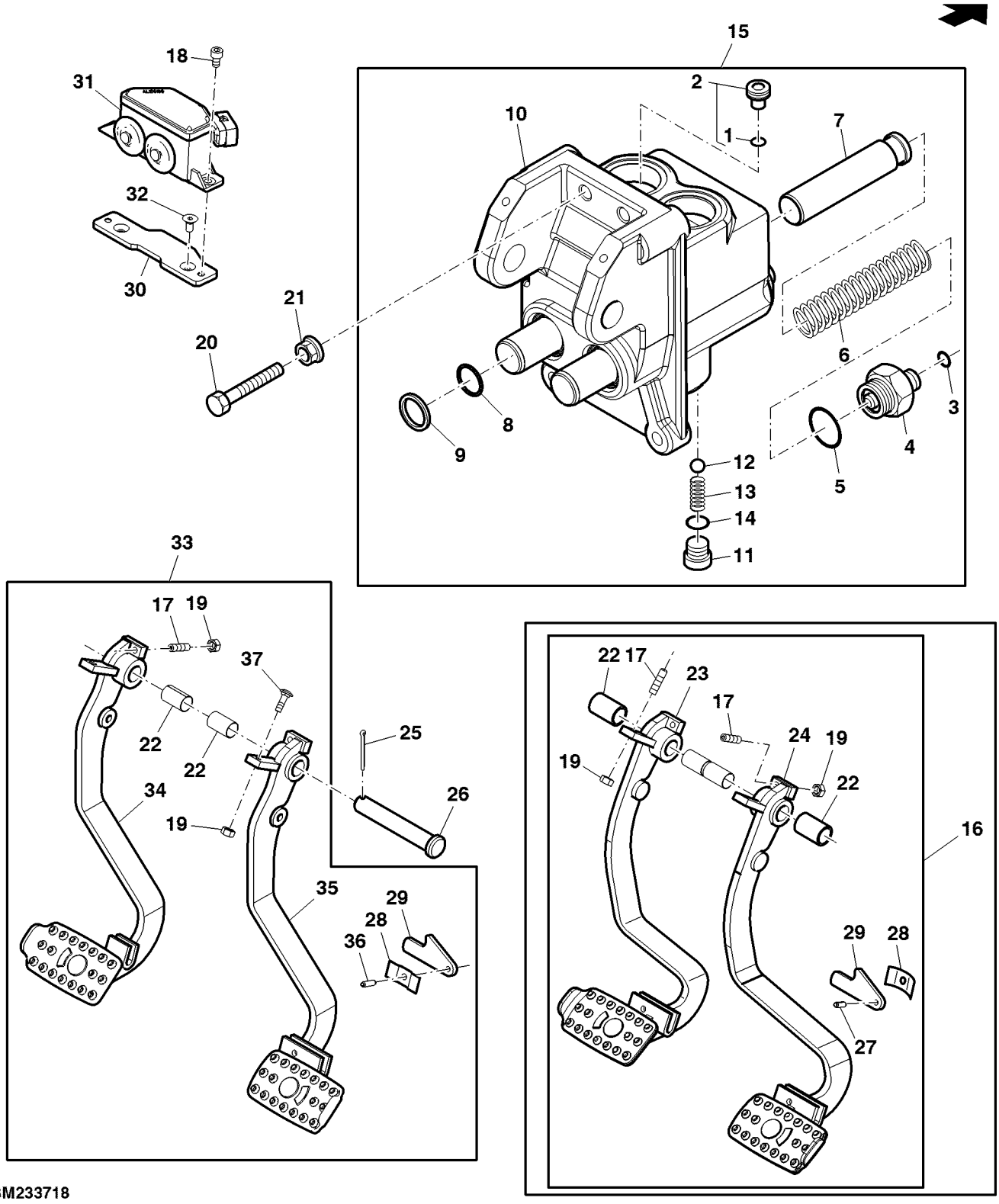

BM233718

Item	Nº peça	Descrição	Qtde	Nº série trator	Notas
1	R26906	Anel o	2		
2	AL70242	VálVula de contr.pneumático	2		
3	T77814	Anel o	2		
4	RE223501	Kit conexão	2		
5	U12547	Anel o	2		
6	L62883	Mola de compressão	2		
7	.....	Pistão	2		ORDER RE230251
8	T22101	Vedação	2		
9	R495R	Anel o	2		
10	.....	Carcaça	1		ORDER RE230251
11	R39112	Conexão	2		
12	D2361R	Esfera	2		
13	T21816	Mola de compressão	2		
14	R26375	Anel o	2		16.358 X 2.210 mm (0.644" X 0.087")
15	RE230251	Carretel de válvula	1		
16	SJ11862	Freio	1		ORDER SJ13611
17	22M7168	Parafuso de fenda	2		M8 X 30
18	19M8579	Parafuso	2		M6 X 10
19	14M7273	Porca	4		M8
20	19M7168	Parafuso sextavado	2		M10 X 30
21	14M7296	Porca com flange	2		M10
22	B177R	Bucha	2		
23	SJ11865	Pedal	1		LH; ORDER SJ13611
24	SJ11863	Pedal	1		RH; ORDER SJ13611
25	11M7017	Contra-pino	1		3.200 X 32 mm
26	SU299689	Pino	1		
27	34M7197	Pino elástico	1		6 X 16 mm, USE WITH SJ11862
28	R50034	Mola de lâminas	1		
29	R221354	Braço	1		
30	L156135	Placa	1		
31	AL156199	Interrup. de pressão	1		
32	19M9198	Parafuso	2		M6 X 12
33	SJ13611	Pedal	1		
34	SJ13614	Pedal	1		LH; ORDER SJ13611
35	SJ13615	Pedal	1		RH; ORDER SJ13611
36	34M7038	Pino elástico	1		6 X 20 mm, USE WITH SJ13611
37	03M7331	Parafuso	2		M8 X 35

Pedais do Freio, Cabine

ETN112886AR1 A.1

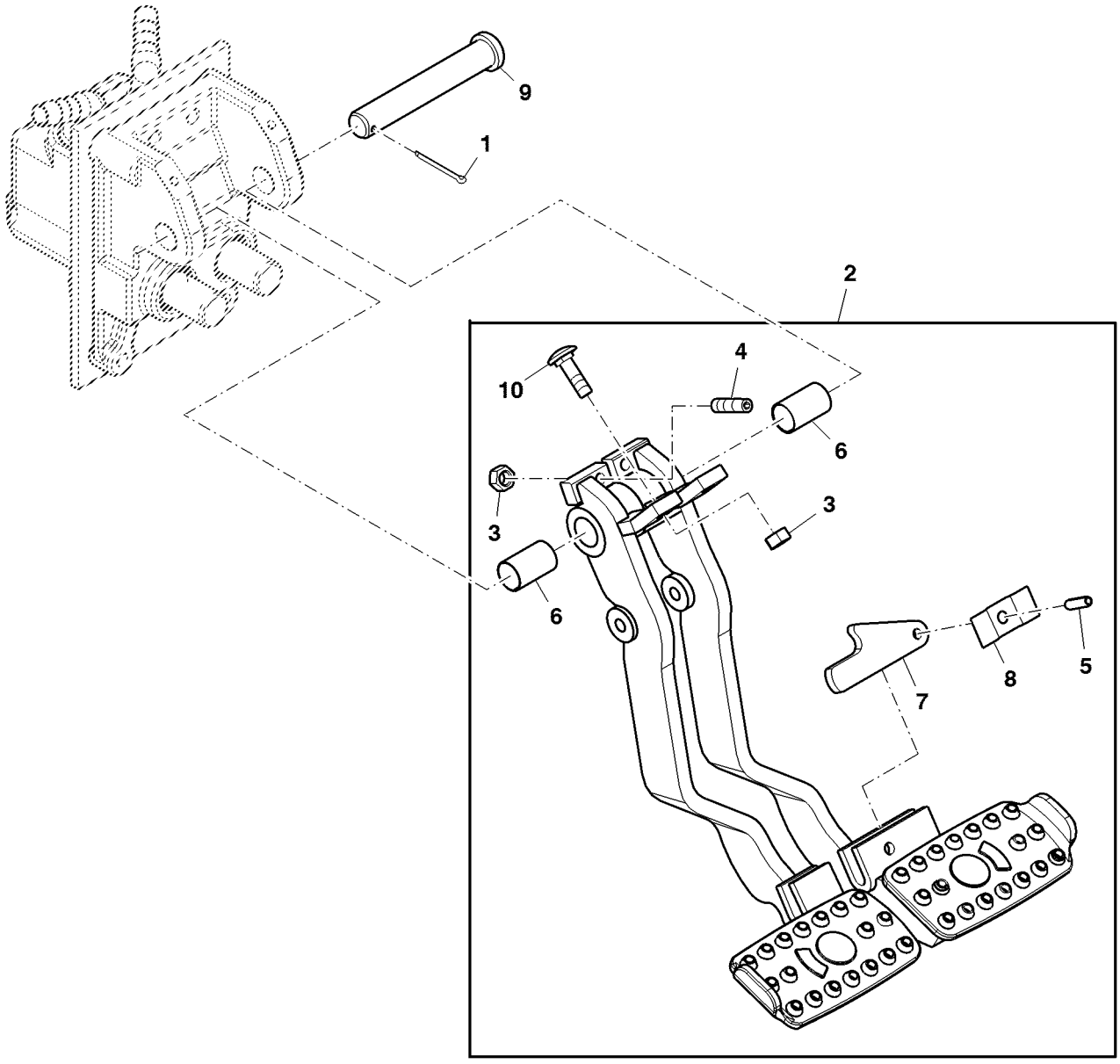

ETN112886AR1

Item	*Nº peça*	*Descrição*	*Qtde*	*Nº série*	*Notas*
1	11M7017	Contra-pino	1		3.200 X 32 mm
2	SJ19034	Pedal	1		
3	14M7273	Porca	4		M8
4	22M7168	Parafuso de fenda	2		M8 X 30
5	34M7038	Pino elástico	1		6 X 20 mm
6	B177R	Bucha	2		
7	R221354	Braço	1		
8	R50034	Mola de lâminas	1		
9	SU299689	Pino	1		
10	03M7331	Parafuso	2		M8 X 35

Discos do Freio

PUBM2138 A.1

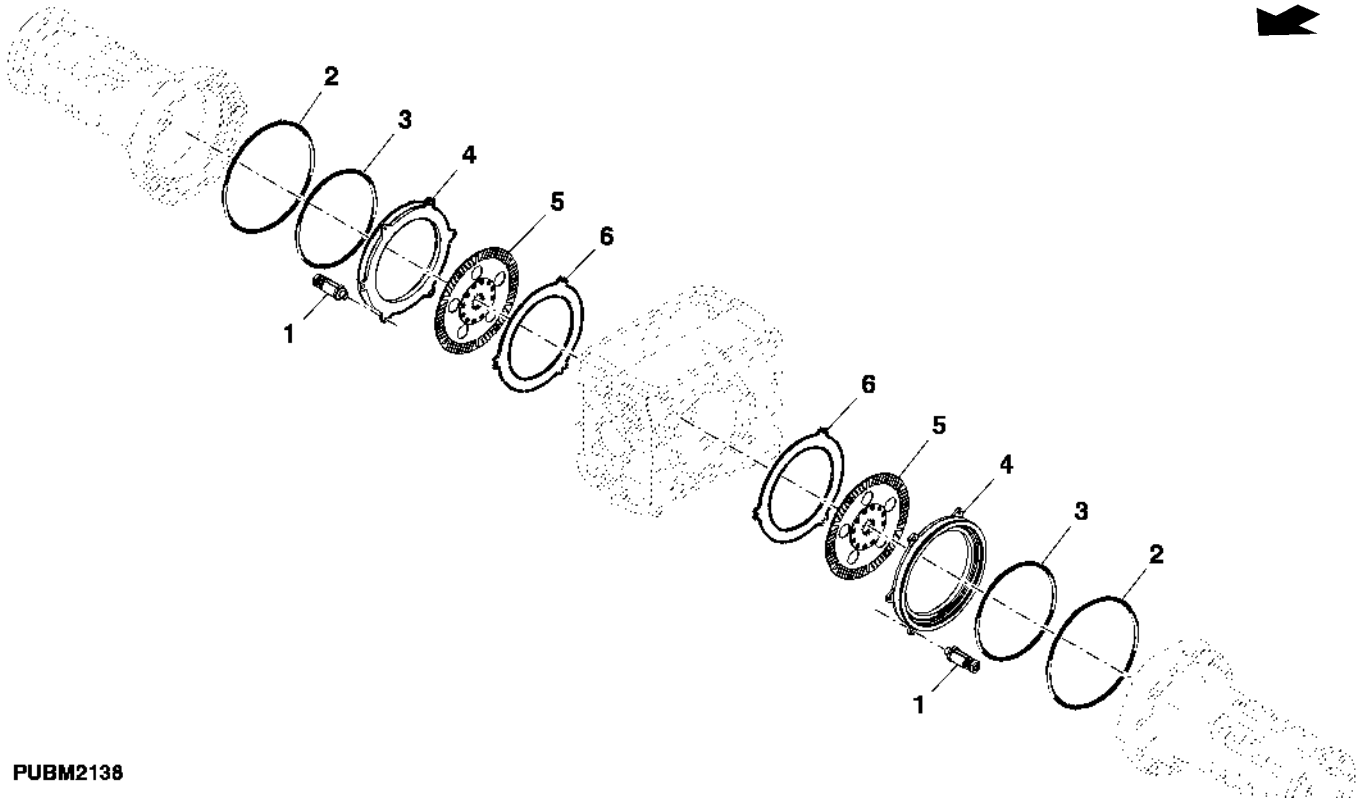

PUBM2138

Item	*Nº peça*	*Descrição*	*Qtde*	*Nº série trator*	*Notas*
1	AL181920	Mola	6		
2	L116345	Anel o	2		
3	L116346	Anel o	2		
4	L101856	Pistão	2		
5	SJ17870	Disco de freio	2		SUB FOR AL162808
6	L77358	Disco atuador do freio	2		

Linhas de Freio, Cabine

BM261272 A.1

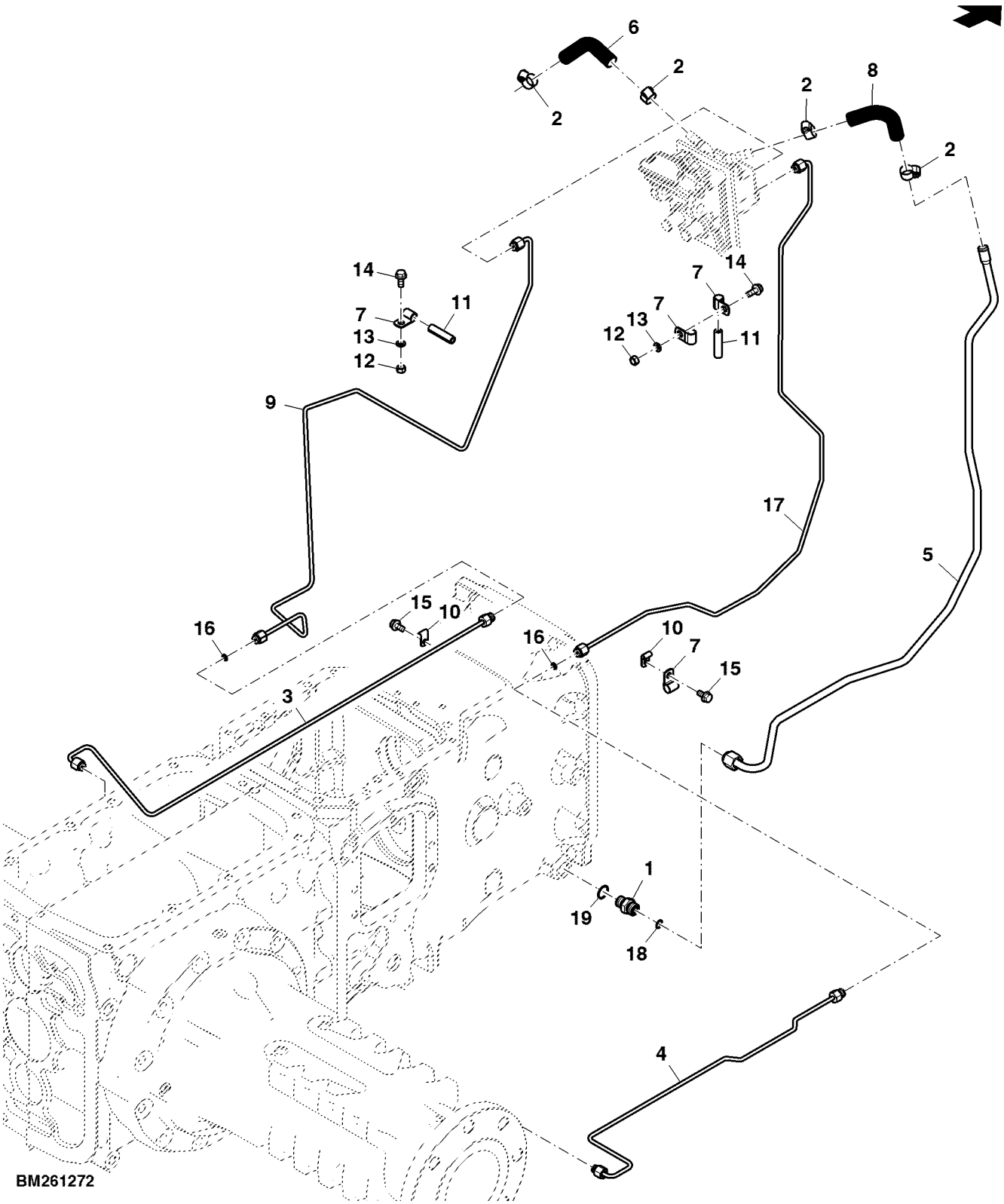

Item	*Nº peça*	*Descrição*	*Qtde*	*Nº série*	*Notas*
1	38H5003	Adaptador	1		
2	TY22465	Abraçadeira para mangueira	4		
3	SJ19087	Tubulação de óleo	1		SUB FOR SJ12612
4	SJ19088	Tubulação de óleo	1		SUB FOR SJ12615
5	SJ16596	Tubulação de óleo	1		
6	SU23571	Mangueira hidráulica	1		
7	H75541	Braçadeira	4		
8	SU23764	Mangueira hidráulica	1		
9	SJ16597	Tubulação de óleo	1		
10	H22660	Presilha	2		
11	TY22501	Mangueira	2		
12	14M7029	Porca	2		M8
13	12M7065	Arruela de pressão	2		8 mm
14	19M7866	Parafuso	2		M8 X 20
15	19M7865	Parafuso	2		M8 X 16
16	T77814	Anel o	2		
17	SJ16598	Tubulação de óleo	1		
18	T77857	Anel o	1		
19	51M7043	Anel o	1		15.300 X 2.200 mm

Válvula do Freio e Interruptor, Cabine

ETN11586B1 A.1

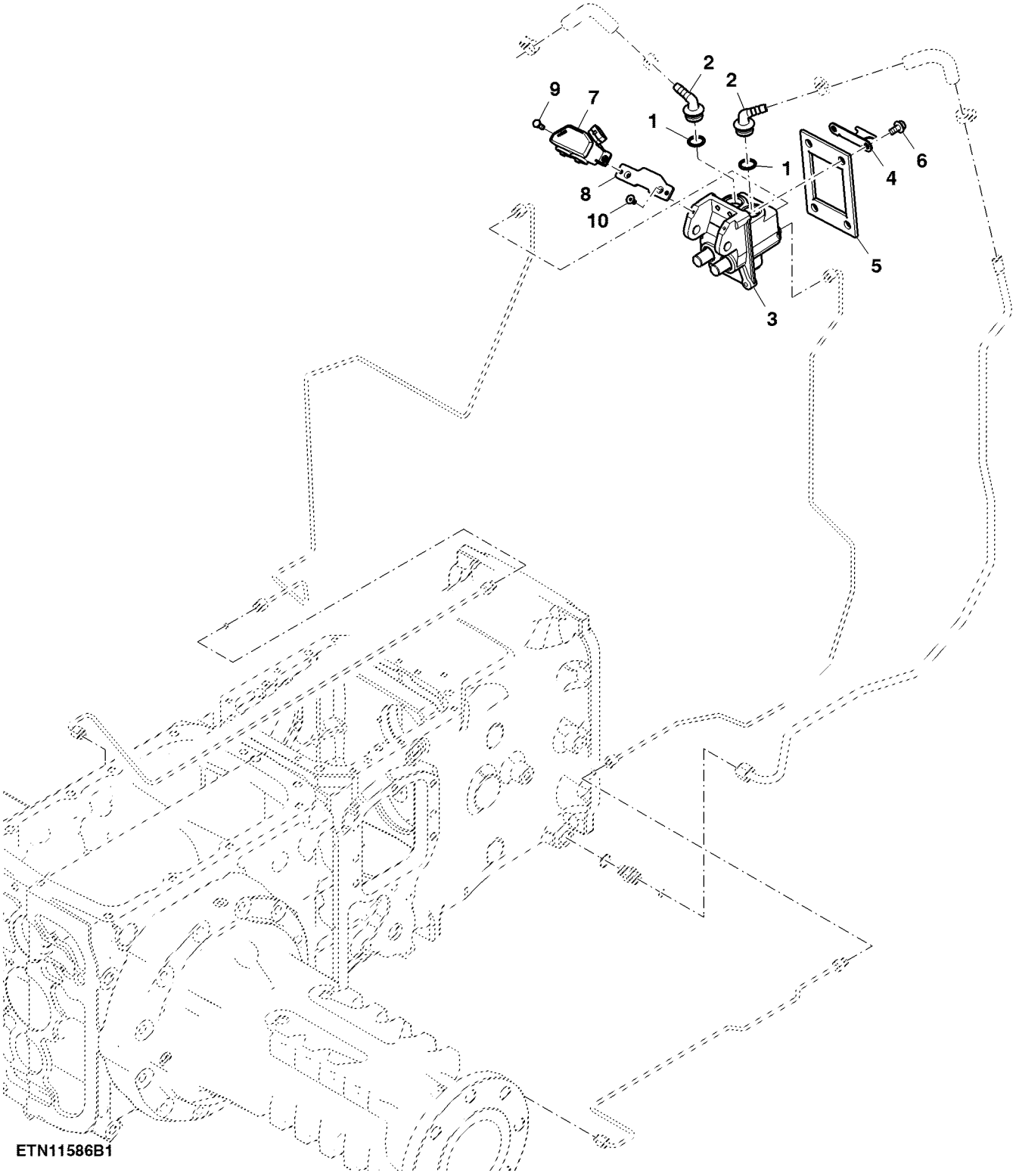

ETN11586B1

Item	*Nº peça*	*Descrição*	*Qtde*	*Nº série*	*Notas*
1	A4730R	Anel o	2		
2	L56974	Conexão de mangueira	2		
3	RE230251	Carretel de válvula	1		
4	R109302	RetentoR	1		
5	R225225	Isolador	1		
6	19M7784	Parafuso	4		M10 X 20
7	AL156199	Interrup. de pressão	1		
8	L156135	Placa	1		
9	19M8425	Parafuso sextavado	2		M6 X 16
10	19M9198	Parafuso	2		M6 X 12

Índice pictórico por seção

PUBM2176 A.1

1-	326
2-	328
3-	330
4-	336

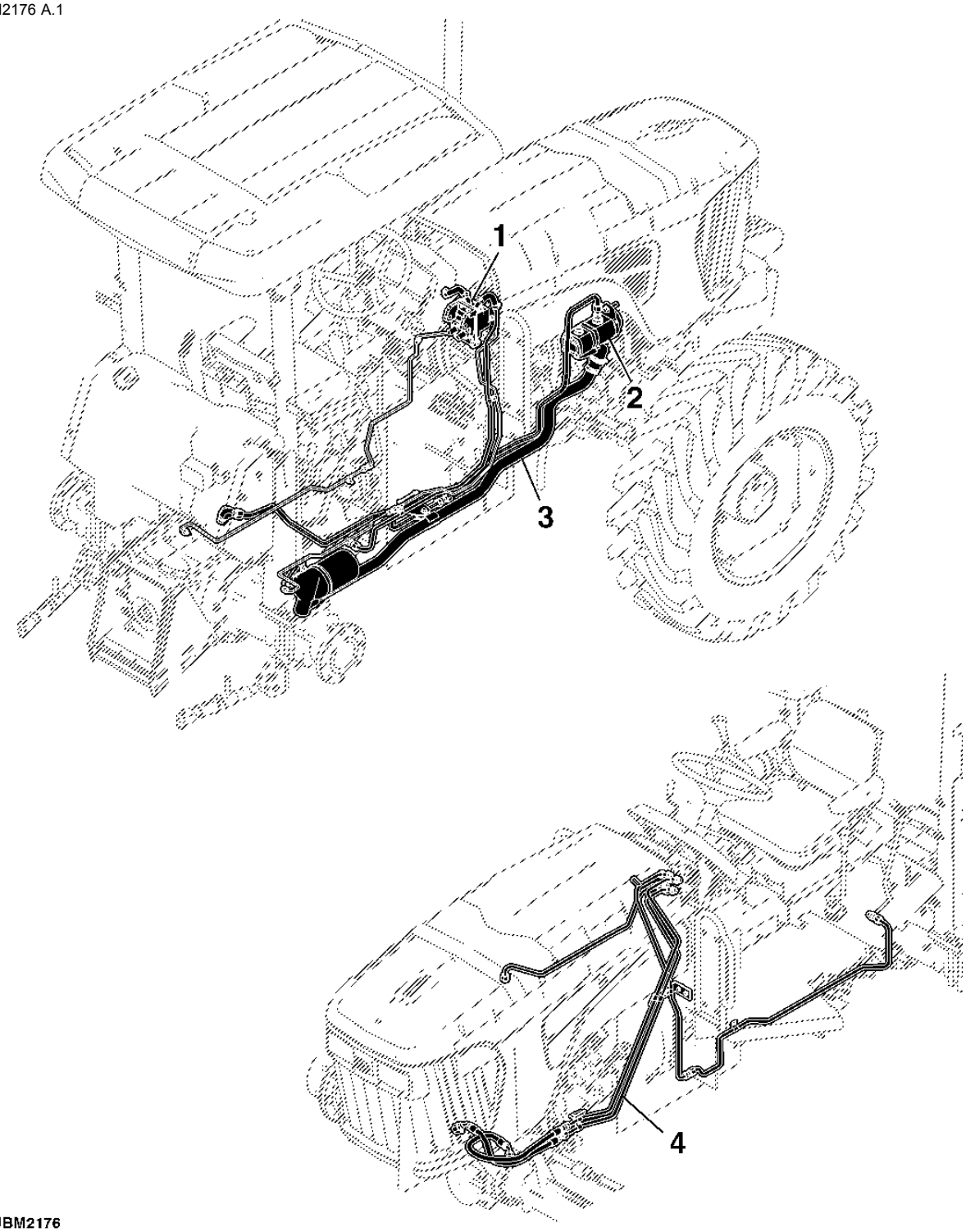

PUBM2176

Índice pictórico por seção

PUBM2923 A.1

5-	352
6-	354
7-	390
8-	356
9-	358
10-	360
11-	362
12-	364
20-	368
21-	370
13-	372
14-	374
15-	376
16-	380
17-	382
18-	384
22-	392
19-	386

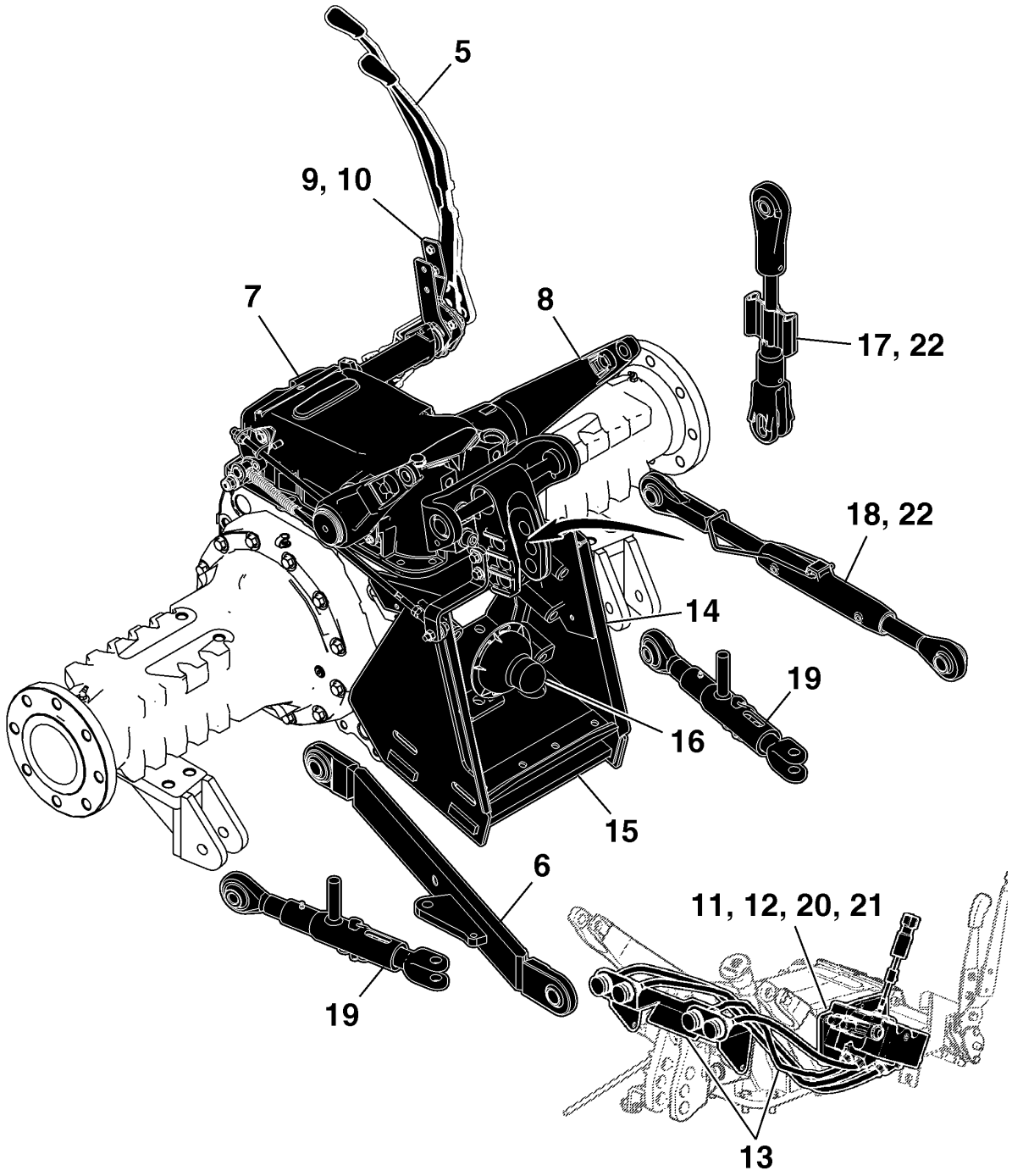

PUBM2923

LINHAS HIDRAULICAS DO FREIO

BM254399 A.1

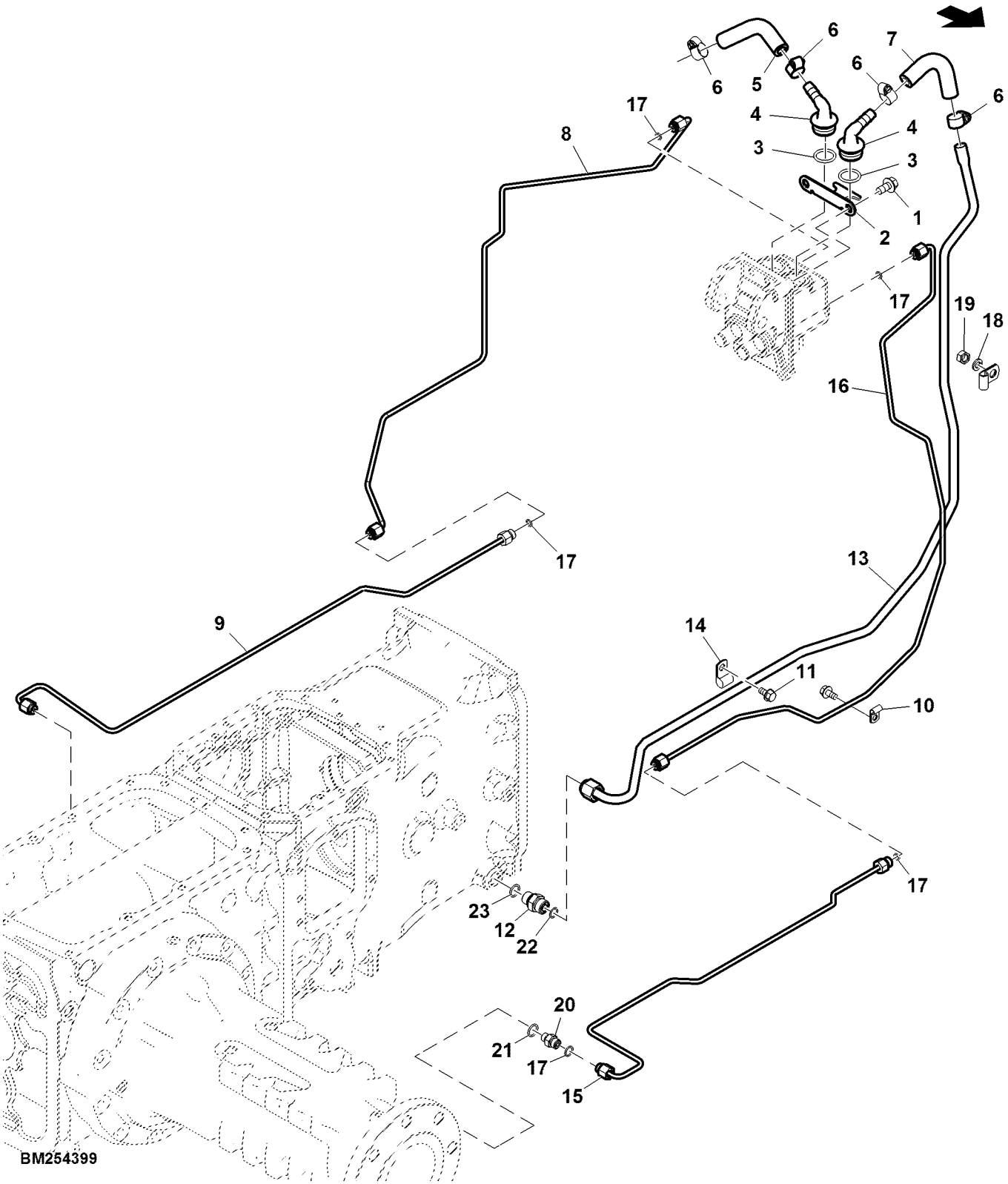

Item	Nº peça	Descrição	Qtde	Nº série trator	Notas
1	19M7784	Parafuso	4		M10 X 20
2	R109302	RetentoR	1		
3	A4730R	Anel o	2		
4	L56974	Conexão de mangueira	2		
5	SU23571	Mangueira hidráulica	1		
6	TY22465	Abraçadeira para mangueira	4		SUB FOR AR21837
7	SU23764	Mangueira hidráulica	1		
8	SJ12613	Tubulação de óleo	1		
9	SJ19087	Tubulação de óleo	1		SUB FOR SJ12612
10	H22660	Presilha	4		
11	19M7865	Parafuso	3		M8 X 16
12	38H5003	Adaptador	1		
13	SJ13080	Tubulação de óleo	1		SUB FOR SJ302120
14	H75541	Braçadeira	2		
15	SJ19088	Tubulação de óleo	1		SUB FOR SJ12615
16	SJ12614	Tubulação de óleo	1		
17	T77814	Anel o	2		
18	12M7065	Arruela de pressão	1		8 mm
19	14M7029	Porca	1		M8
20	38H5001	Adaptador	1		
21	51M7040	Anel o	1		9.300 X 2.200 mm
22	T77857	Anel o	1		
23	51M7043	Anel o	1		15.300 X 2.200 mm

BOMBA HIDRAULICA (BOSCH)

BM261166 A.1

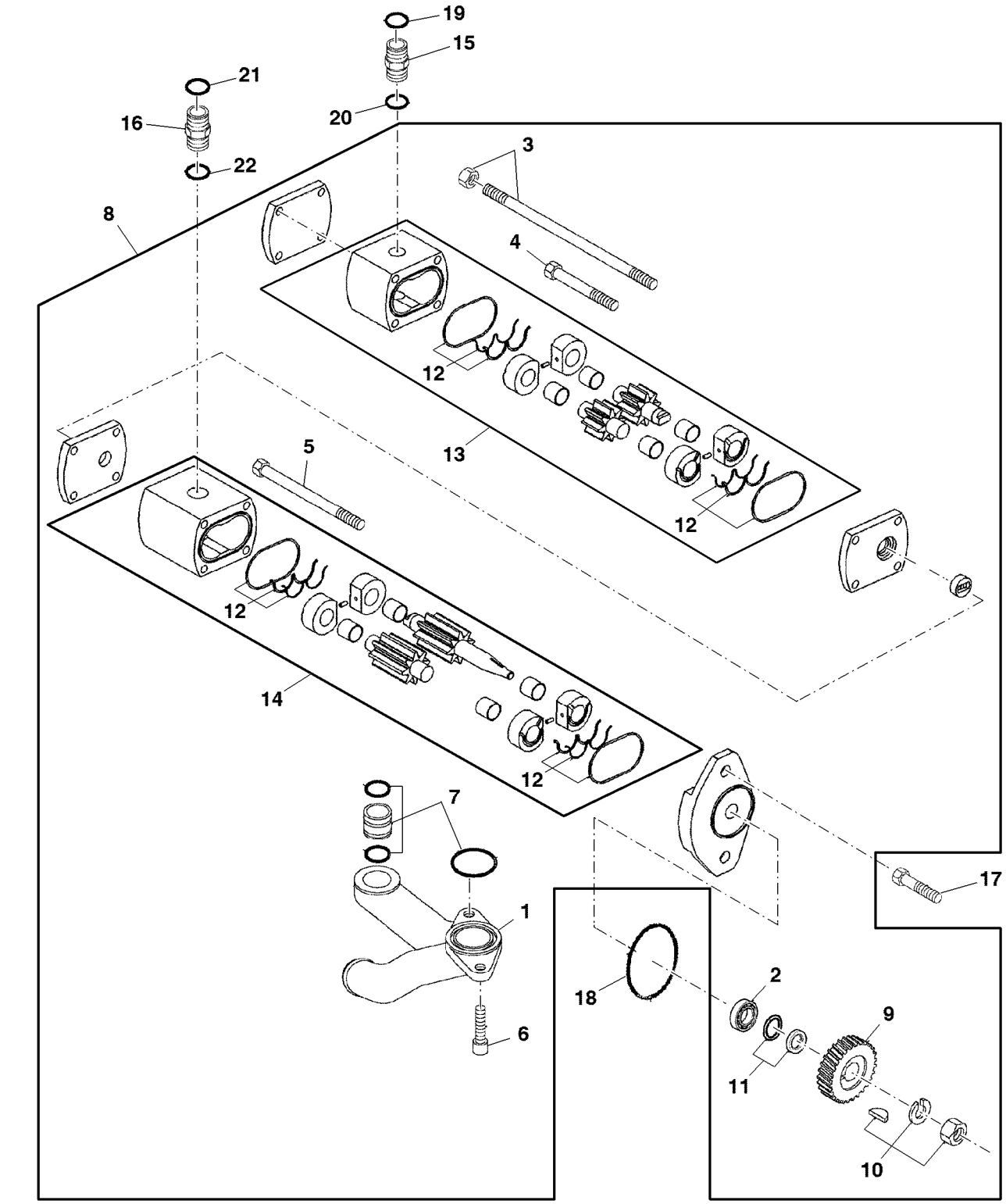

BM261166

Item	Nº peça	Descrição	Qtde	Nº série trator	Notas
1	CQ53673	Coletor	1		
2	DQ40260	Rolamento	1		
3	DQ71418	âncora	1		
4	DQ53663	âncora	1		(A)
5	DQ71419	âncora	1		
6	DQ53661	âncora	1		
7	DQ53666	Anel o	1		
8	DQ70069	Bombahidráulica	1		26/43 LPM
9	CQ53672	EngrEnagem	1		
10	DQ53665	âncora	1		
11	DQ34992	Kit de juntas	1		
12	DQ71420	Bombahidráulica	4		
13	DQ72252	Bombahidráulica	1		
14	DQ71421	Bombahidráulica	1		
15	38H5076	Adaptador	1		
16	38H5152	Adaptador	1		
17	19M7814	Parafuso	2		M12 X 50
18	CQ61196	Anel o	1		
19	T77857	Anel o	1		
20	51M7045	Anel o	1		19.300 X 2.200 mm
21	T77932	Anel o	1		
22	51M7047	Anel o	1		23.600 X 2.900 mm

(A) MENOR

FILTRO HIDRAULICO, LINHA DE SUCCAO E LINHA DE ALIMENTACAO DO EIXO OSCILANTE

PUBM2118 A.1

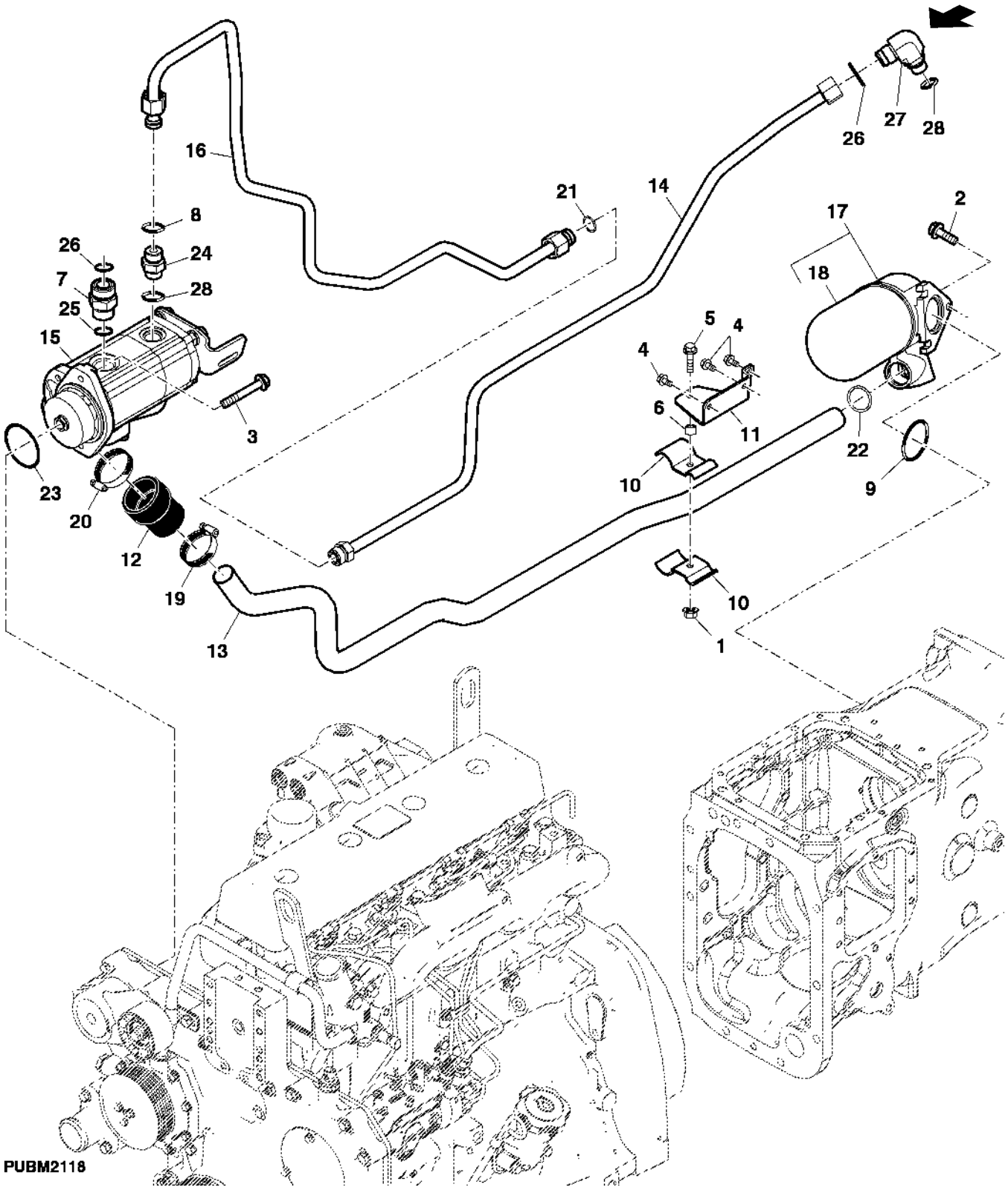

Item	Nº peça	Descrição	Qtde	Nº série trator	Notas
1	14M7296	Porca com flange	1		M10
2	19M7785	Parafuso	3		M10 X 25
3	19M7814	Parafuso	2		M12 X 50
4	19M7865	Parafuso	3		M8 X 16
5	19M8162	Parafuso	1		M10 X 40
6	28H3394	Bucha	1		0.493" X 0.675" X 1/2"
7	38H5152	Adaptador	1		
8	T77857	Anel o	1		
9	F1870R	Anel o	2		
10	CQ72498	Braçadeira	2		
11	DQ72496	Apoio	1		
12	R139009	Mangueira	1		
13	CQ71389	Tubulação de óleo	1		
14	SJ26394	Tubo de óleo	1		SUB FOR DQ44100
15	DQ70069	Bombahidráulica	1		W/ SCV
16	DQ71390	Tubulação de óleo	1		W/SCV
17	RE72823	Cabeçote do filtro	1		ASSY
18	RE45864	Elemento de filtro	1		
19	DQ28476	Braçadeira	1		
20	DQ15378	Braçadeira	1		
21	T77858	Anel o	1		
22	U10289	Anel o	1		
23	CQ61196	Anel o	1		
24	38H5076	Adaptador	1		
25	51M7047	Anel o	1		23.600 X 2.900 mm
26	T77932	Anel o	1		
27	38H5018	Conexão em ângulo	1		
28	51M7045	Anel o	1		19.300 X 2.200 mm

Válvula, Comando Hidráulico sem SCV, Cabine

ETN98405 A.1

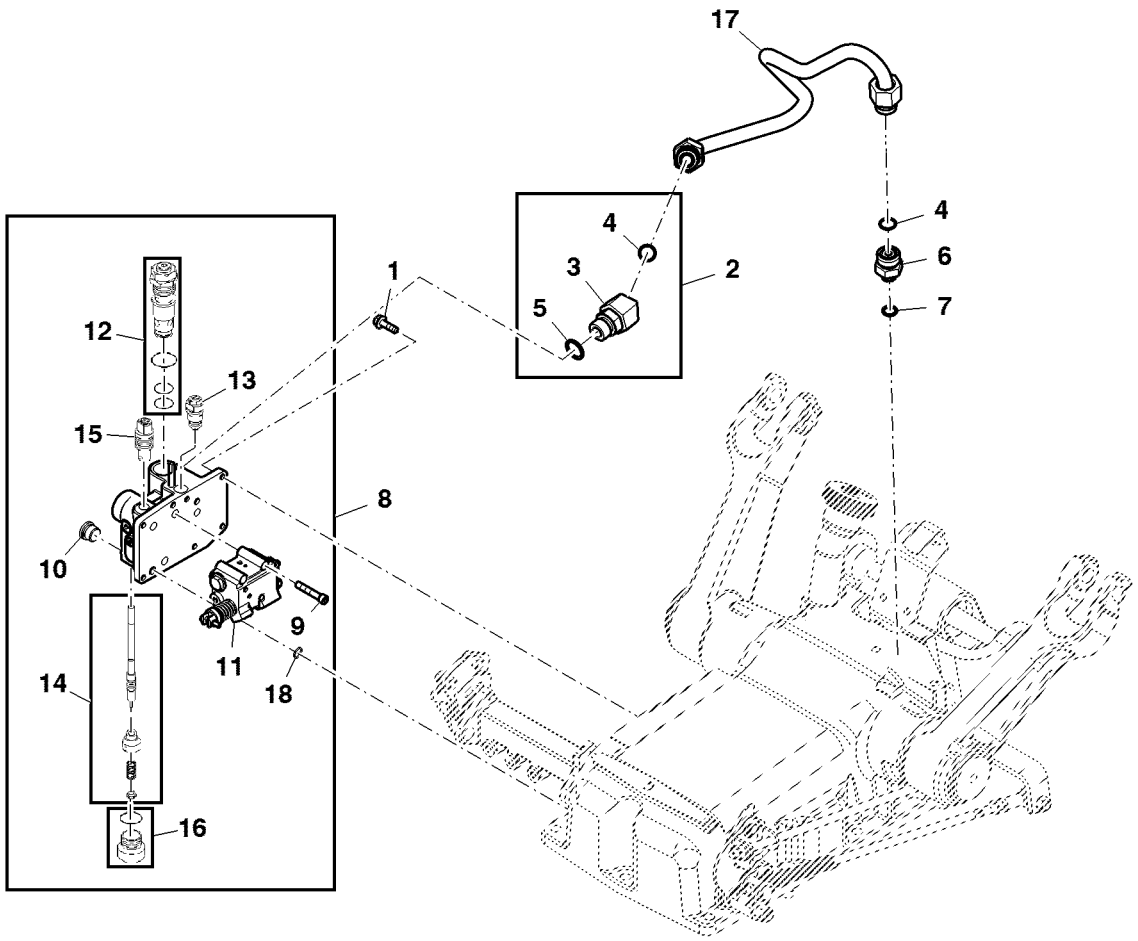

ETN98405

Item	*Nº peça*	*Descrição*	*Qtde*	*Nº série*	*Notas*
1	19M7867	Parafuso	6		M8 X 25
2	61M5129	Conexão em ângulo	1		
3	38H5129	Conexão em ângulo	1		
4	T77858	Anel o	2		
5	51M7047	Anel o	1		23.600 X 2.900 mm
6	38H5168	Adaptador	1		
7	51M7043	Anel o	1		15.300 X 2.200 mm
8	SJ13470	VálVula	1		INCLUDES RE226025
	RE226025	Kit retentor	1		
9	19M8506	Parafuso	3		M8 X 60
10	AT49216	Tampão	1		
11	RE225959	VálVula	1		
12	RE226012	VálVula	1		
13	RE226020	VálVula	1		
14	SJ13525	VálVula	1		
15	SJ13762	VálVula	1		
16	RE539469	Conexão	1		
17	SJ17242	Tubulação de óleo	1		
18	T77857	Anel o	1		

Filtro Hidráulico e Linhas de Óleo, Cabine

ETN98558 A.1

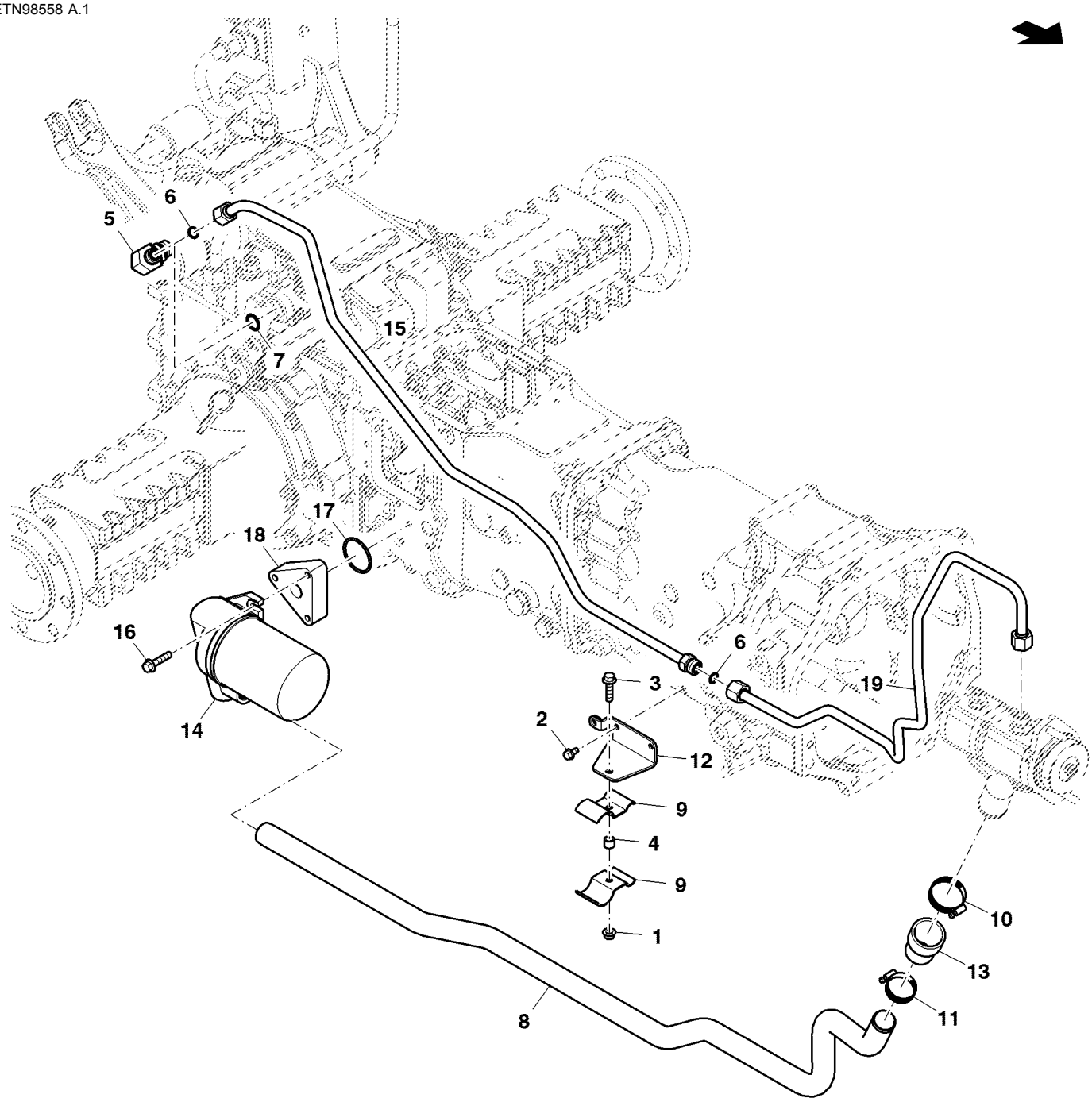

ETN98558

Item	*Nº peça*	*Descrição*	*Qtde*	*Nº série*	*Notas*
1	14M7296	Porca com flange	1		M10
2	19M7865	Parafuso	2		M8 X 16
3	19M8162	Parafuso	1		M10 X 40
4	28H3394	Bucha	1		0.493" X 0.675" X 1/2"
5	38H5337	Conexão em ângulo	1		
6	T77932	Anel o	2		
7	51M7047	Anel o	1		23.600 X 2.900 mm
8	CQ71389	Tubulação de óleo	1		Pump Suction
9	CQ72498	Braçadeira	2		
10	DQ15378	Braçadeira	1		
11	DQ28476	Braçadeira	1		
12	DQ72496	Apoio	1		
13	R139009	Mangueira	1		
14	RE72823	Cabeçote do filtro	1		
15	SJ17041	Tubulação de óleo	1		RCV Inlet
16	19M7785	Parafuso	3		M10 X 25
17	F1870R	Anel o	1		
18	R140816	Espaçador	1		
19	SJ17184	Tubulação de óleo	1		Pump to SCV

CONDUITES ET RACCORDS DE DIRECTION ASSISTEE

BM258501 A.1

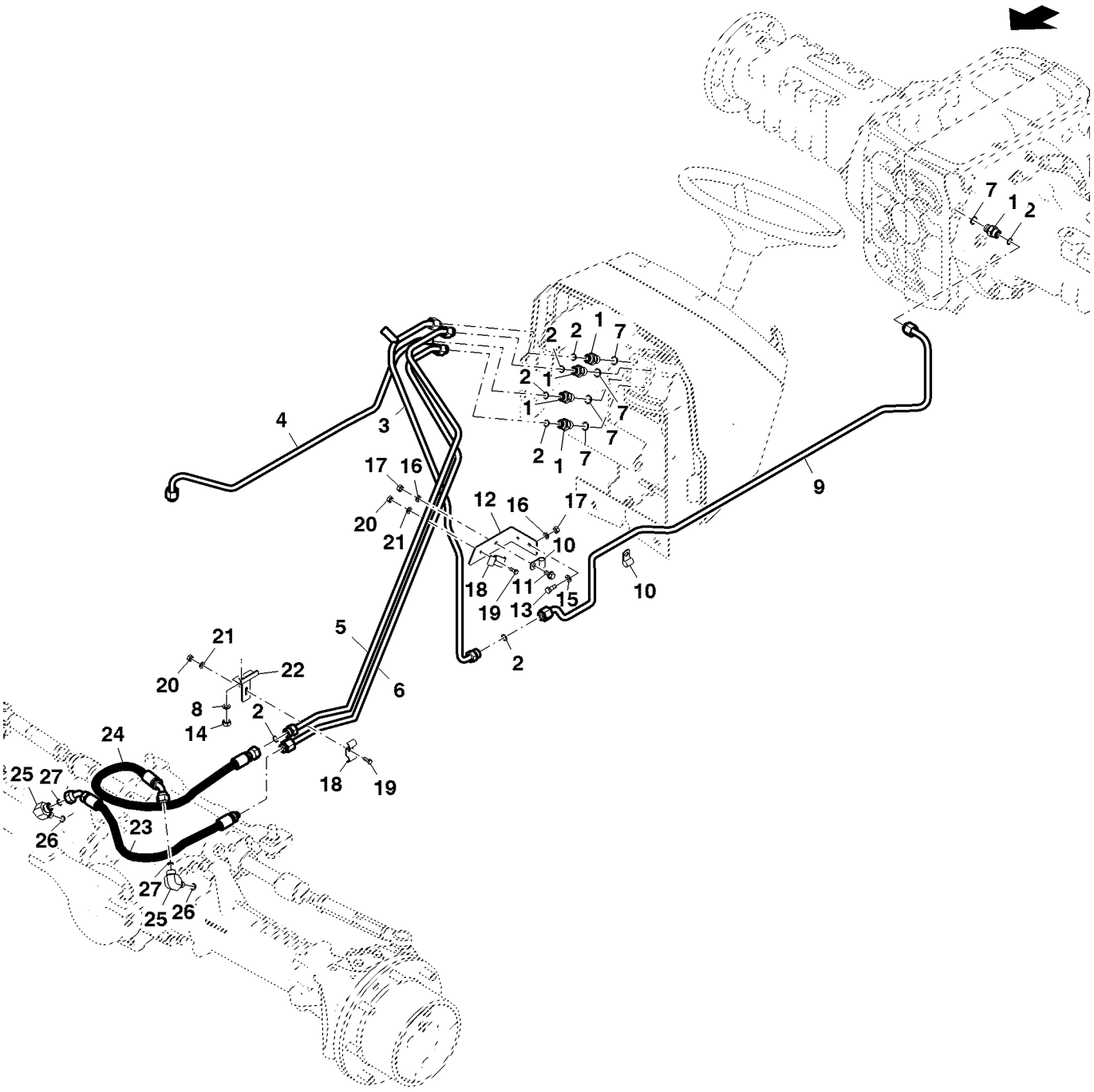

BM258501

Item	Nº peça	Descrição	Qtde	Nº série trator	Notas
1	38H5003	Adaptador	5		
2	T77857	Anel o	8		
3	SJ12426	Tubulação de óleo	1		
4	SJ12467	Tubulação de óleo	1		
5	SJ12405	Tubulação de óleo	1		LH
6	SJ12404	Tubulação de óleo	1		RH
7	51M7043	Anel o	4		15.300 X 2.200 mm
8	12H304	Arruela de pressão	1		3/8"
9	SJ12418	Tubulação de óleo	2		
10	H75541	Braçadeira	2		
11	19M7866	Parafuso	1		M8 X 20
12	SU23502	Cantoneira	1		
13	19M7775	Parafuso	3		M6 X 16
14	14M7140	Porca	1		M10
15	14M7303	Porca com flange	2		M6
16	12M7065	Arruela de pressão	1		8 mm
17	14M7303	Porca com flange	1		M6
18	R139006	Braçadeira	2		
19	19M7560	Parafuso sextavado	1		M6 X 16
20	14M7027	Porca	2		M6
21	12M7006	Arruela de pressão	2		6 mm
22	CQ45390	Apoio	1		
23	DQ45918	Mangueira hidráulica	1		LGTH=620MM
	DQ44756	Mangueira hidráulica	1		LGTH= 520MM, RH
24	RE73155	Mangueira hidráulica	1		LGTH=620MM
	DQ44755	Mangueira hidráulica	1		LGTH=730MM, LH
25	38H5023	Conexão em ângulo	2		4X4, USE WITH DQ45918, RE73155
	DQ30767	Conexão	2		4X2
	38H5002	Adaptador	2		USE WITH DQ44755, DQ44756
26	51M7041	Anel o	4		11.300 X 2.200 mm
27	T77613	Anel o	2		9.250 X 1.780 mm (0.364" X 0.070")

Linhas de Óleo, Direção, Cabine

ETN93153CR1 A.1

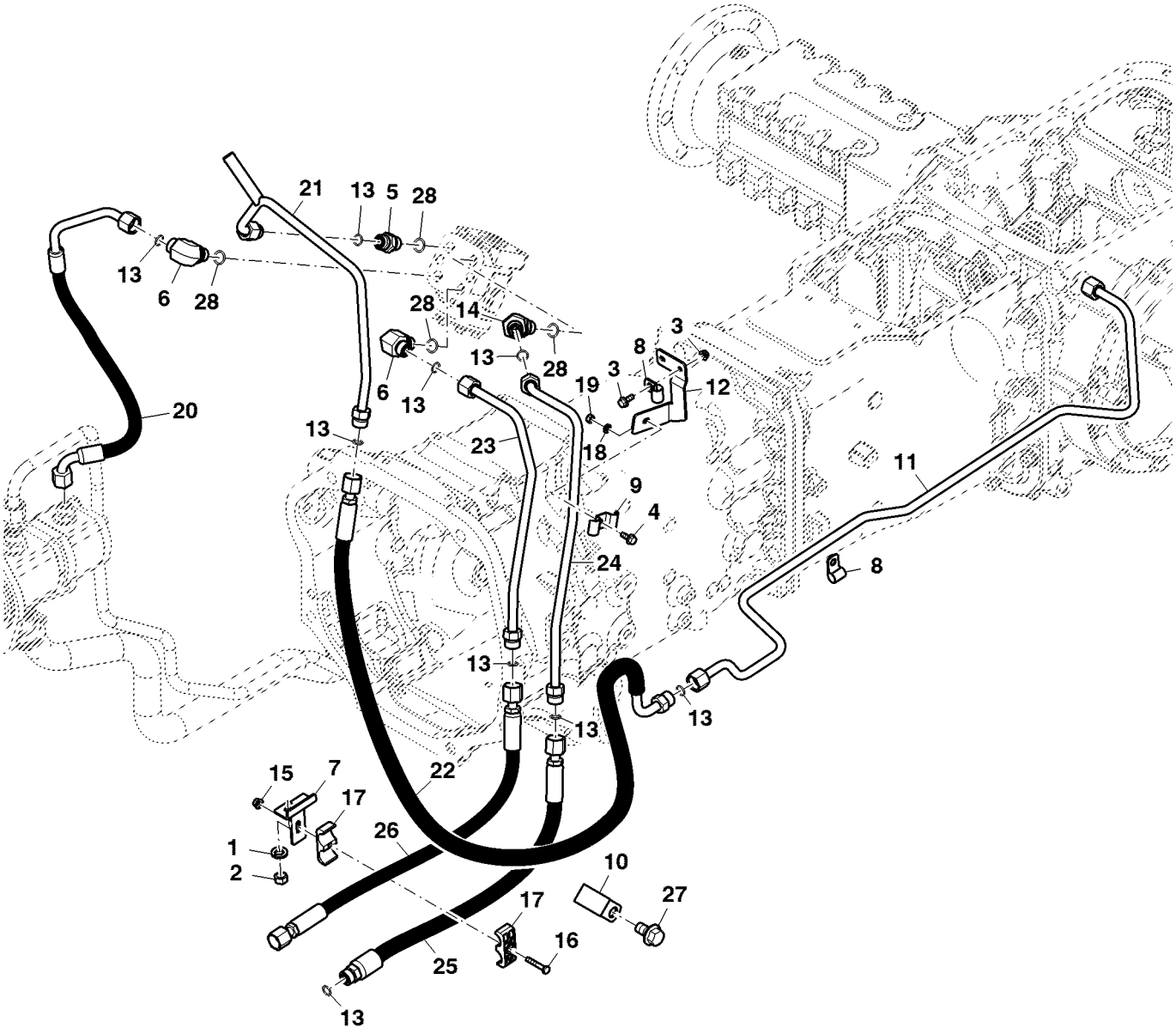

ETN93153CR1

Item	*Nº peça*	*Descrição*	*Qtde*	*Nº série*	*Notas*
1	12H301	Arruela de pressão	1		1/2"
2	14M7274	Porca	1		M10
3	14M7303	Porca com flange	2		M6
4	19M7775	Parafuso	3		M6 X 16
5	38H5003	Adaptador	1		
6	38H5017	Conexão em ângulo	2		
7	CQ45390	Apoio	1		
8	H75541	Braçadeira	2		
9	R139006	Braçadeira	1		
10	RE67586	Braçadeira	1		
11	SJ16119	Tubulação de óleo	1		Steering Return Rear
12	SU29350	Apoio	1		
13	T77857	Anel o	5		
14	38H5071	Conexão em ângulo	1		
15	14M7608	Porca com flange	1		M6
16	19M7177	Parafuso sextavado	1		M6 X 35
17	L41980	Braçadeira	2		
18	12H302	Arruela de pressão	1		1/4"
19	14M7272	Porca	1		M6
20	SJ21498	Tubulação	1		
21	SJ21366	Tubulação de óleo	1		
22	SJ21369	Mangueira hidráulica	1		
23	SJ21367	Tubulação de óleo	1		Steering RH
24	SJ21368	Tubulação de óleo	1		Steering LH
25	SJ21371	Mangueira hidráulica	1		RH
26	SJ21372	Mangueira hidráulica	1		
27	19M8672	Parafuso	1		M14 X 25
28	51M7043	Anel o	4		15.300 X 2.200 mm

Válvula de Controle Seletivo Dupla, Cabine

BM267682 A.1

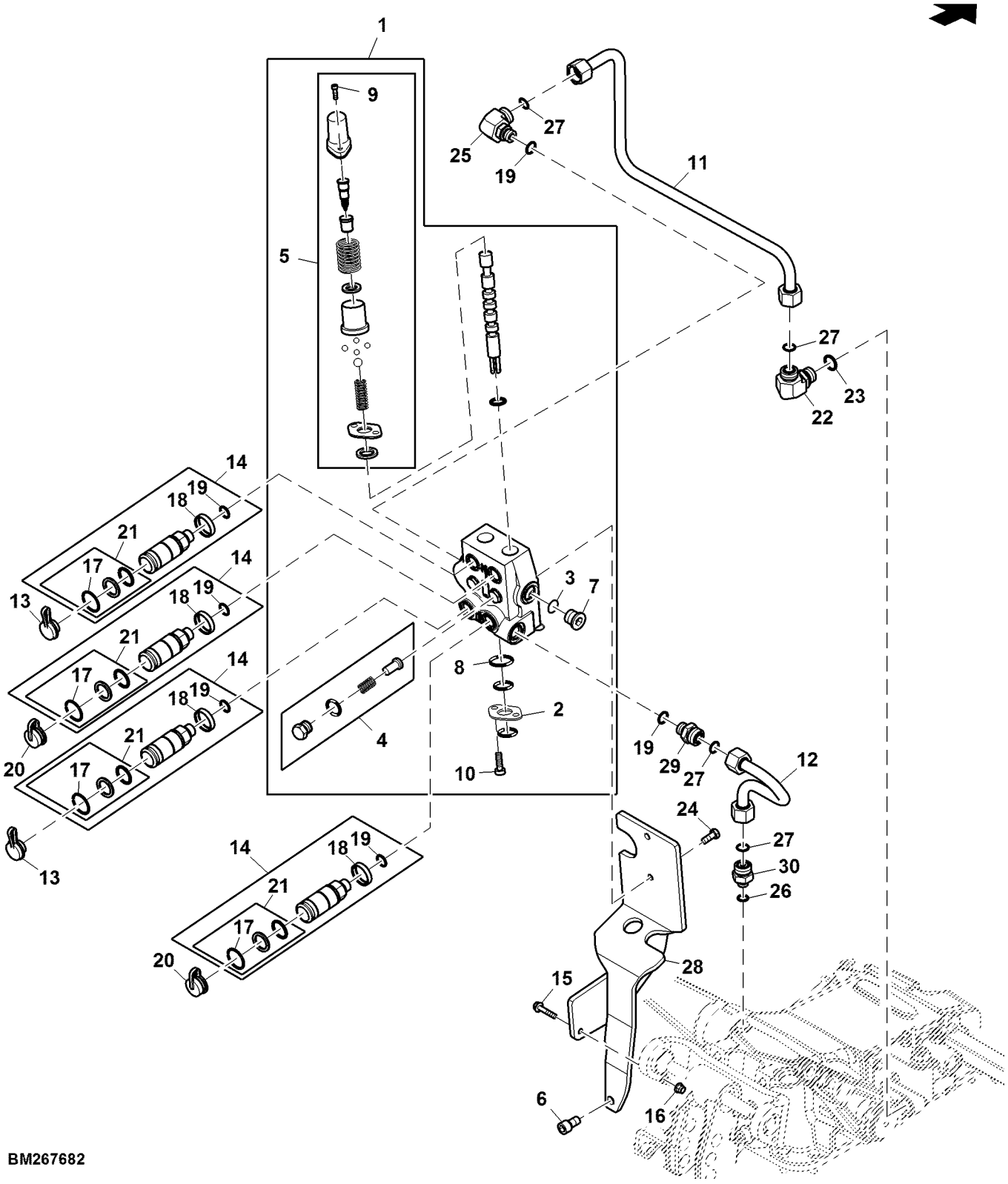

BM267682

Item	*Nº peça*	*Descrição*	*Qtde*	*Nº série*	*Notas*
1	SJ12131	VálVula de controle remoto	1		INCLUDES RE73109
	RE73109	Kit retentor	1		
2	AL118383	Flange	2		
3	F3171R	Anel o	1		
4	RE222161	Kit da válvula	2		
5	RE226691	Kit do limitador	2		
6	19M9201	Parafuso	1		M14 X 25
7	R27175	Tampão de dreno	1		
8	R51603	Anel o	4		
9	19M8505	Parafuso	4		M6 X 25
10	19M8553	Parafuso	4		M6 X 16
11	SJ21606	Tubulação de óleo	1		SUB FOR SJ17044
12	SJ21607	Tubulação de óleo	1		SUB FOR SJ17045
13	A15899	Plugue	2		
14	AL200979	Conexão engate rápido	4		ORDER AL166181 AND AL112951
15	19M8317	Parafuso	1		M8 X 40
16	14M7396	Porca de segurança	1		M8
17	40M7102	Anel de pressão	4		
18	L112370	Capa	4		
19	51M7045	Anel o	4		19.300 X 2.200 mm
20	L209633	Plugue	2		
21	AL205022	Kit retentor	4		
22	38H5019	Conexão em ângulo	1		
23	51M7047	Anel o	1		23.600 X 2.900 mm
24	19M7167	Parafuso sextavado	2		M10 X 25
25	38H5066	Conexão em ângulo	1		
26	51M7043	Anel o	1		15.300 X 2.200 mm
27	T77858	Anel o	4		
28	SJ21616	Apoio	1		
29	38H5121	Adaptador	1		
30	38H5168	Adaptador	1		

Controlador da SCV Traseira, Cabine

ETN143686A01 A.1

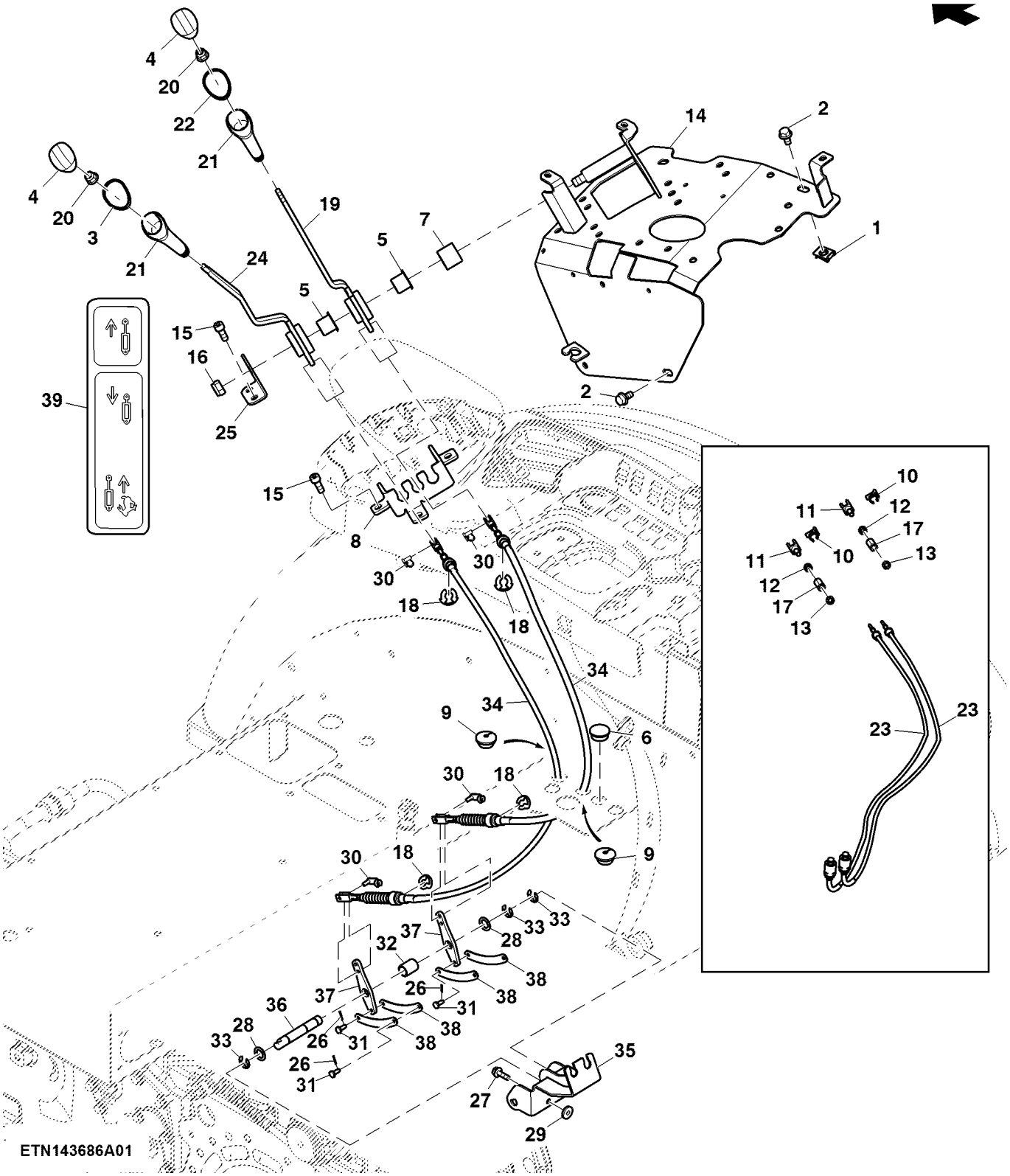

Item	*Nº peça*	*Descrição*	*Qtde*	*Nº série*	*Notas*
1	L55969	Porca	2		
2	19M7865	Parafuso	4		M8 X 16
3	L171710	Anel	1		
4	L171481	Inserto	2		
5	L110766	Bucha	2		
6	99M7011	Plugue	1		
7	L101931	Espaçador	1		
8	SU299823	Apoio	1		
9	L76801	Passa-fio	2		
10	45M7101	Pino de trava	2		
11	R218651	Forquilha	2		
12	14M7336	Porca	2		M6
13	14M7194	Porca	2		M6
14	SJ299022	Apoio	1		RH
15	19M8446	Parafuso	5		M8 X 20
16	14M7168	Porca de segurança	1		M12
17	14M7487	Tensor	2		
18	L79076	Anel de pressão	2		
19	RE259404	Alavanca	1		
20	14M7396	Porca de segurança	2		M8
21	L77747	Botão	2		
22	L171711	Anel	1		
23	SJ19947	Cabo	2		ORDER SJ25656
24	RE259905	Alavanca de controle	1		
25	R204907	Apoio	1		
26	11M7076	Contra-pino	4		1.600 X 12 mm
27	19M7867	Parafuso	1		M8 X 25
28	24H1658	Arruela	2		21/32" X 1" X 0.060"
29	24M7332	Arruela	1		8.400 X 23 X 4 mm
30	45M7080	Pino de trava	4		
31	CQ03980	Pino	4		
32	CQ14503	Bucha	1		
33	F2863R	Anel de pressão	3		
34	SJ25656	Cabo	2		
35	SJ25737	Apoio	1		
36	SU43879	Eixo	1		
37	SU43880	Alavanca articulada	2		
38	SU44255	Ligação	4		
39	SU44307	Etiqueta	1		

Controlador sem SCV, Cabine

ETN93495 A.1

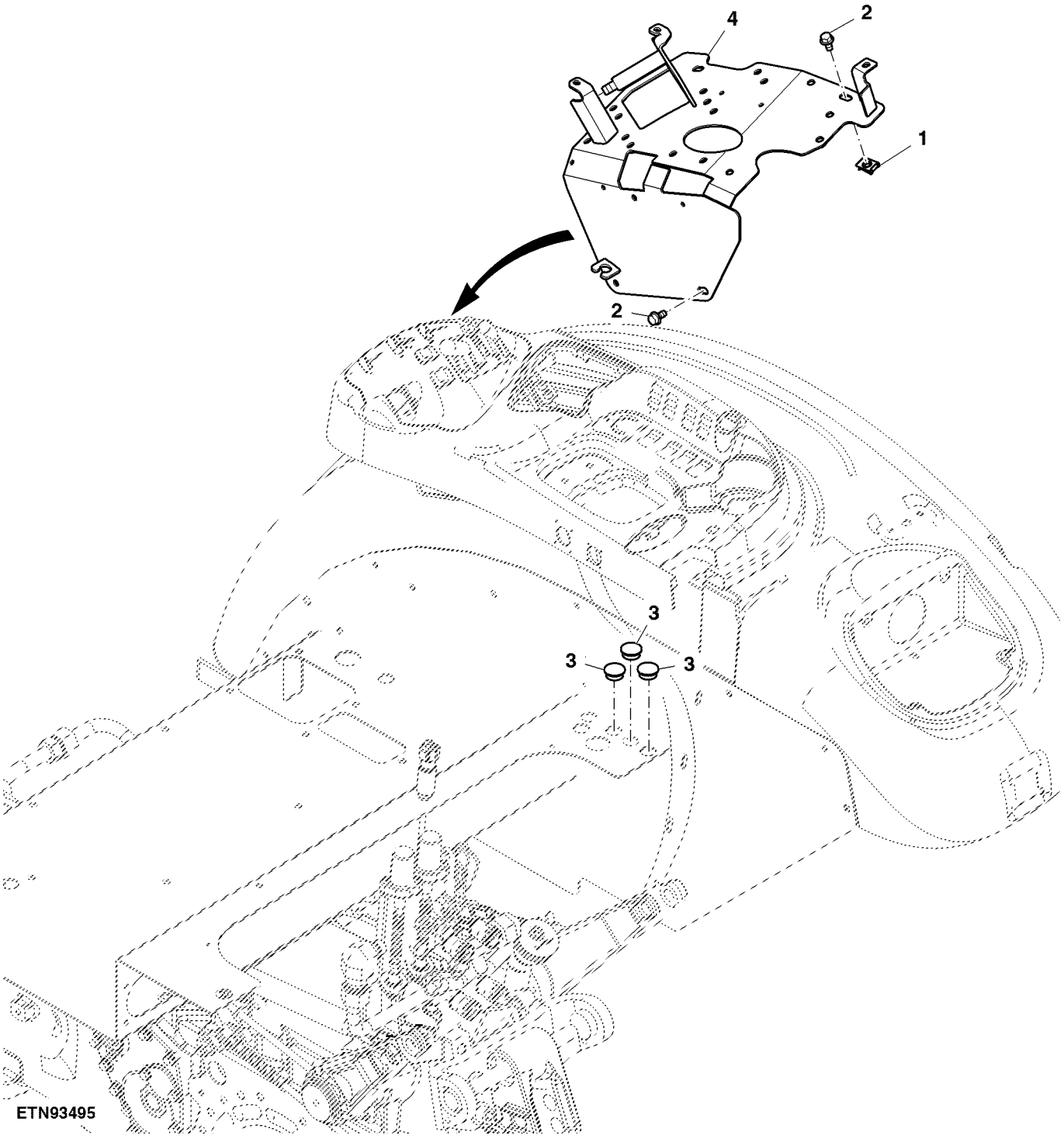

Item	*Nº peça*	*Descrição*	*Qtde*	*Nº série*	*Notas*
1	19M7865	Parafuso	4		M8 X 16
2	99M7011	Plugue	3		
3	L55969	Porca	3		
4	SJ299022	Apoio	1		

Controlador do Engate e SCV, Cabine

ETN93547 A.1

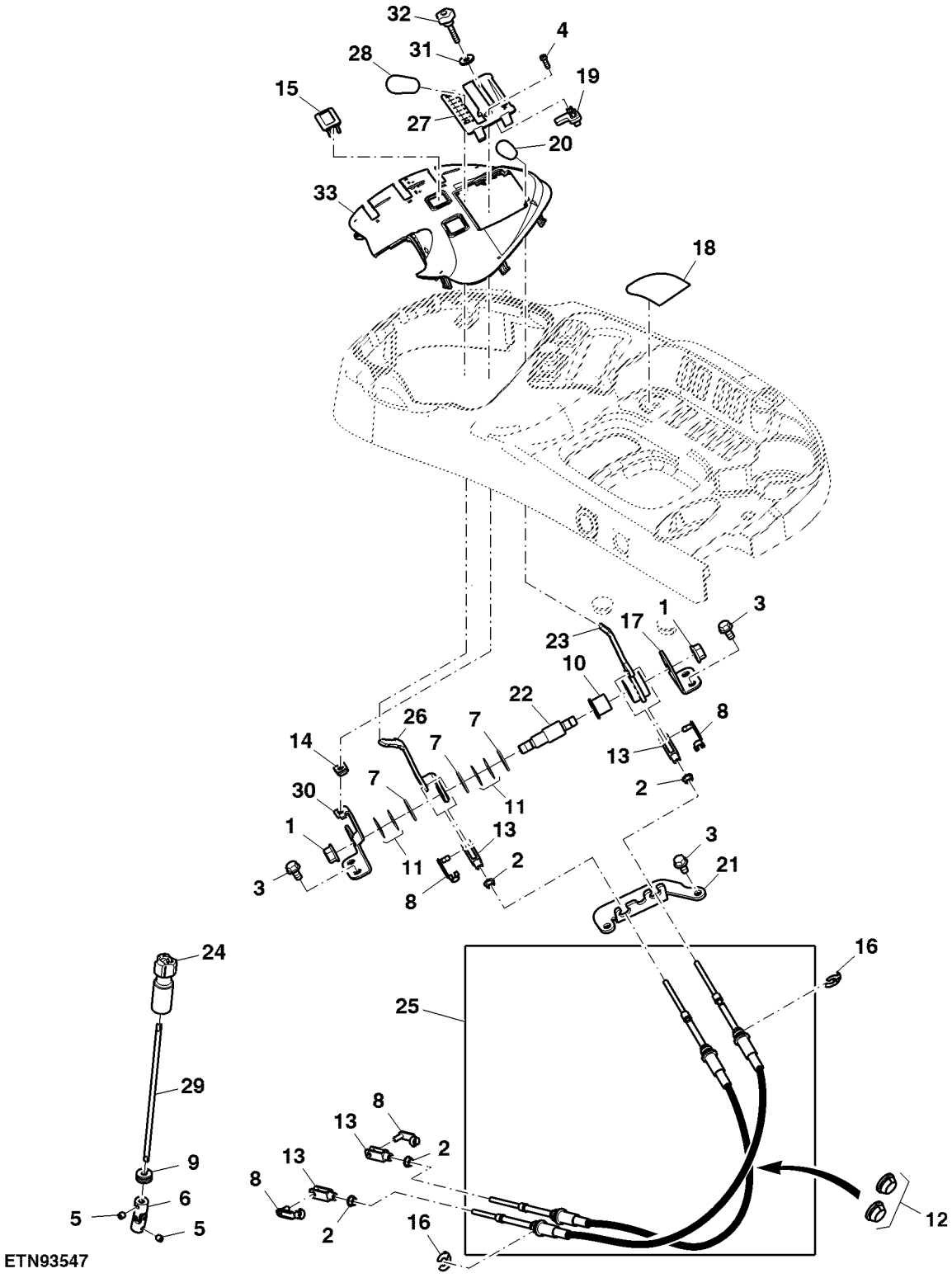

Item	*Nº peça*	*Descrição*	*Qtde*	*Nº série*	*Notas*
1	14M7299	Porca com flange	2		M12
2	14M7303	Porca com flange	4		M6
3	19M7865	Parafuso	6		M8 X 16
4	19M8774	Parafuso	1		M5 X 15
5	22M7079	Parafuso de fenda	2		M6 X 6
6	SU22070	Junta universal	1		
7	24M7421	Arruela	3		16.300 X 32 X 2 mm
8	45M7080	Pino de trava	4		
9	A3411R	Passa-fio	1		
10	L110766	Bucha	1		
11	L112676	Arrela de disco	4		
12	L76801	Passa-fio	2		
13	L80052	Forquilha	4		
14	L80355	Porca de segurança	1		
15	M115279	Plugue	2		
16	R112612	Anel de pressão	4		
17	R204907	Apoio	1		
18	R262955	Etiqueta	1		
19	R264647	Limitador	1		
20	R269302	Botão	1		
21	R281928	Apoio	1		
22	R285478	Pino	1		
23	RE262537	Alavanca	1		
24	RE73337	Botão	1		
25	SJ18301	Cabo de puxar e empurrar	2		
26	SJ11809	Alavanca de controle	1		
27	SJ300770	Capa	1		
28	SU21208	Manete	1		
29	SU29890	Eixo	1		
30	SU300767	Apoio	1		
31	SU301258	Arruela	1		
32	SU301703	Botão	1		
33	SU303178	Painel	1		

Engate e Controlador de SCV sem Engate

BM219088 A.1

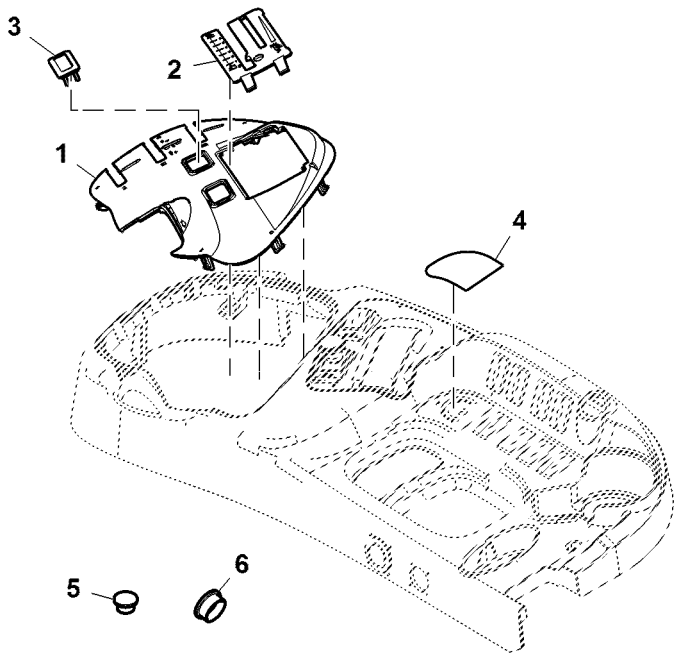

BM219088

Item	*Nº peça*	*Descrição*	*Qtde*	*Nº série*	*Notas*
1	SU303178	Painel	1		
2	SJ300770	Capa	1		
3	M115279	Plugue	2		
4	R262955	Etiqueta	1		
5	99M7009	Plugue	1		
6	99M7011	Plugue	2		

Controlador do Engate Traseiro, Cabine

BM274208 A.1

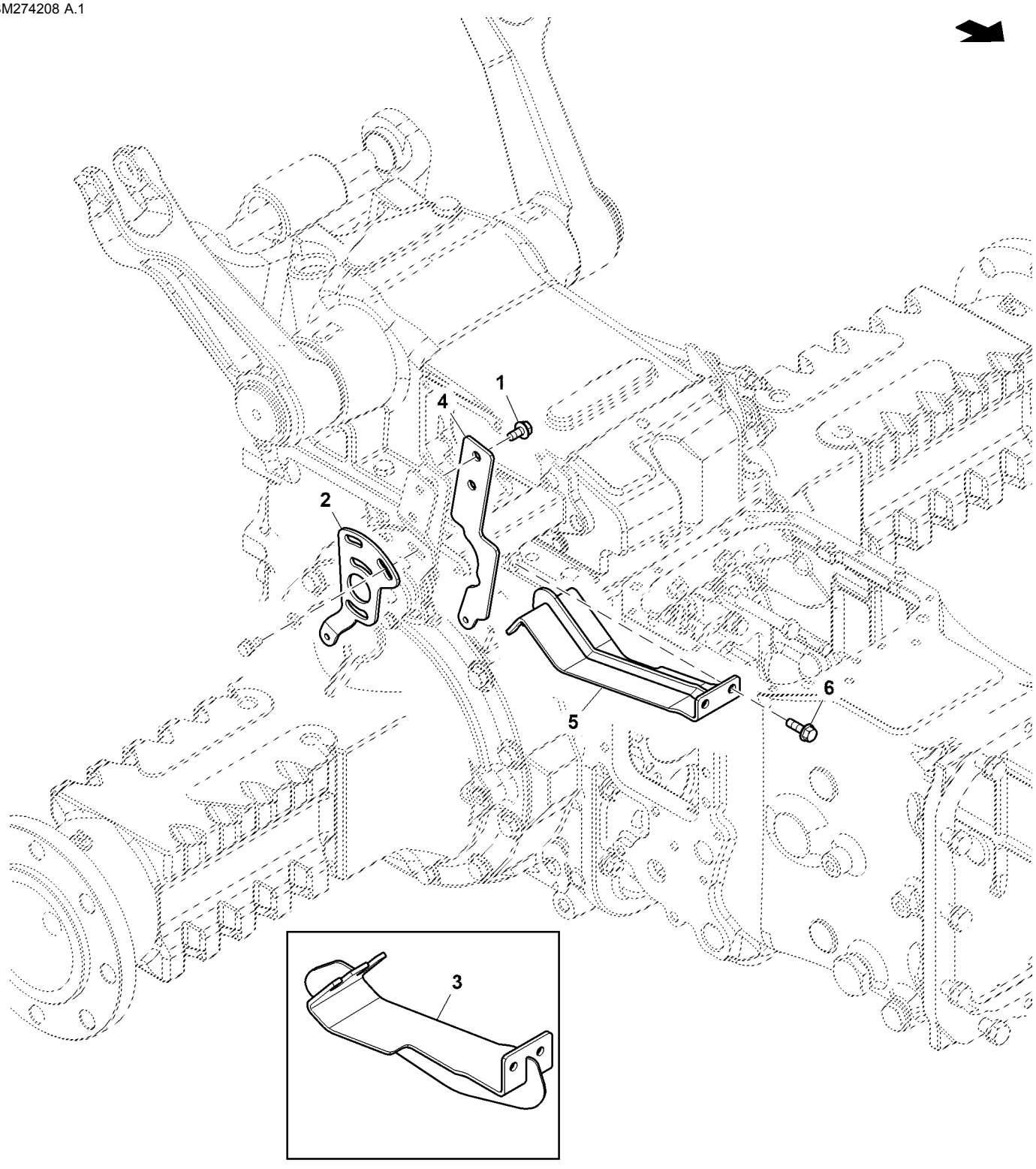

BM274208

Item	*Nº peça*	*Descrição*	*Qtde*	*Nº série*	*Notas*
1	19M7865	Parafuso	2		M8 X 16
2	R176925	Alavanca	1		
3	SJ24226	Apoio	1		SUB FOR SJ17728; ORDER SJ25697
4	SU38961	Alavanca	1		SUB FOR SU27773
5	SJ25697	Apoio	1		
6	19M7867	Parafuso	2		M8 X 25

ALAVANCA DA VCR

PUBM2123 A.1

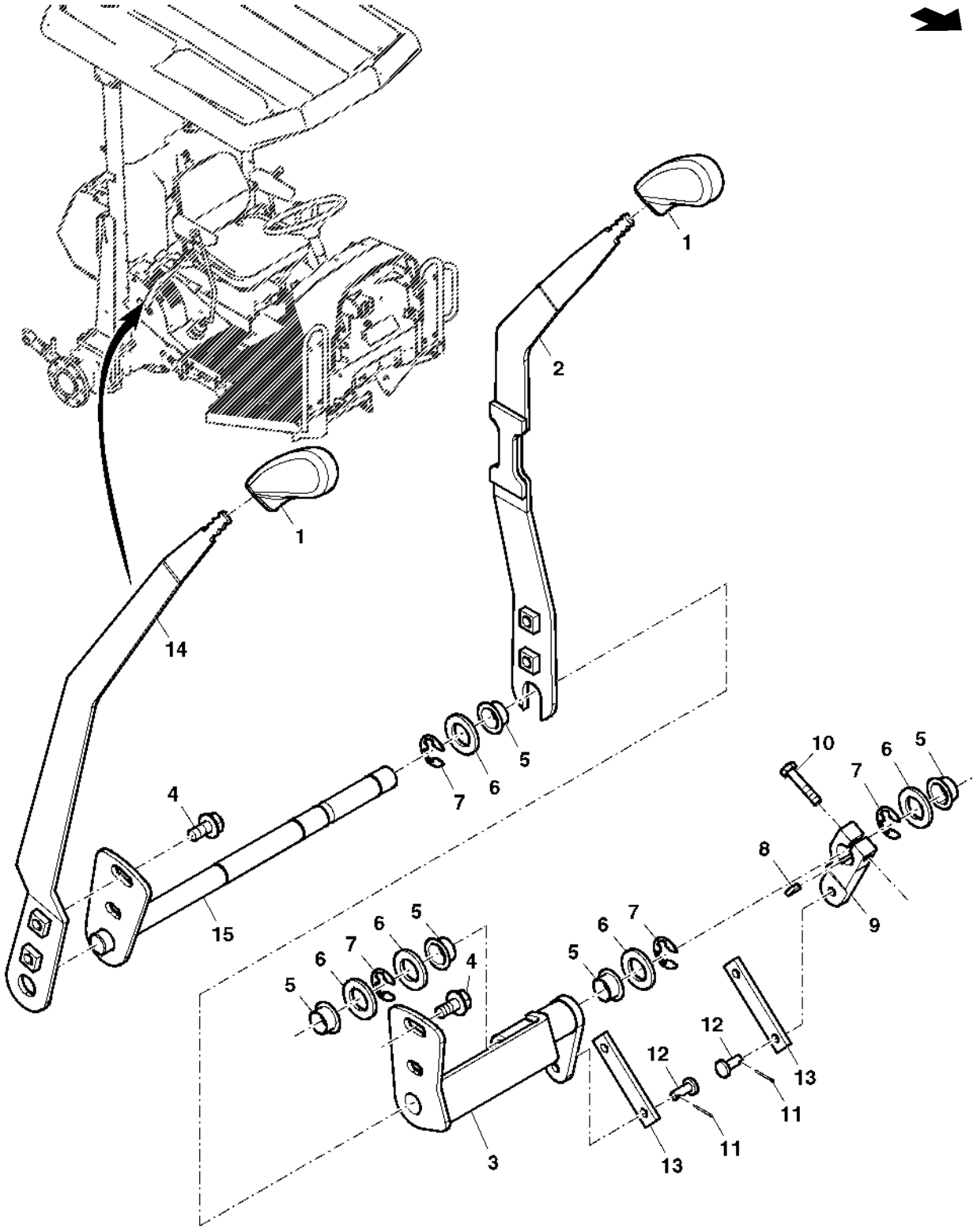

PUBM2123

Item	*Nº peça*	*Descrição*	*Qtde*	*Nº série trator*	*Notas*
1	M48534	Botão	2		
2	DQ46571	Alavanca	1		(A) (C)
3	SJ17576	Alavanca	1		SUB FOR DQ60682
4	19M7865	Parafuso	4		M8 X 16
5	T39639	Arruela	5		
6	24M7049	Arruela	5		17.500 X 30 X 3 mm
7	F2863R	Anel de pressão	4		
8	26M4221	Chaveta	1		3 X 13 mm
9	CQ26108	Alavanca	1		
10	19M3121	Parafuso sextavado	1		M6 X 30
11	11M7076	Contra-pino	4		1.600 X 12 mm
12	CQ03980	Pino	4		
13	CQ27591	Correia	2		
14	DQ60679	Alavanca	1		(B)
	DQ46570	Alavanca	1		INCLUDES IN KIT PS630037
15	DQ60681	Alavanca	1		
..	**PS630037**	**VálVula de controle**	**1**		**FI**

(A) ALAVANCA DA SEGUNDA VCR

(B) ALAVANCA DA PRIMEIRA VCR

(C) UTILIZADO SOMENTE EM PS

BRACOS DE LEVANTE

PUBM2178 A.1

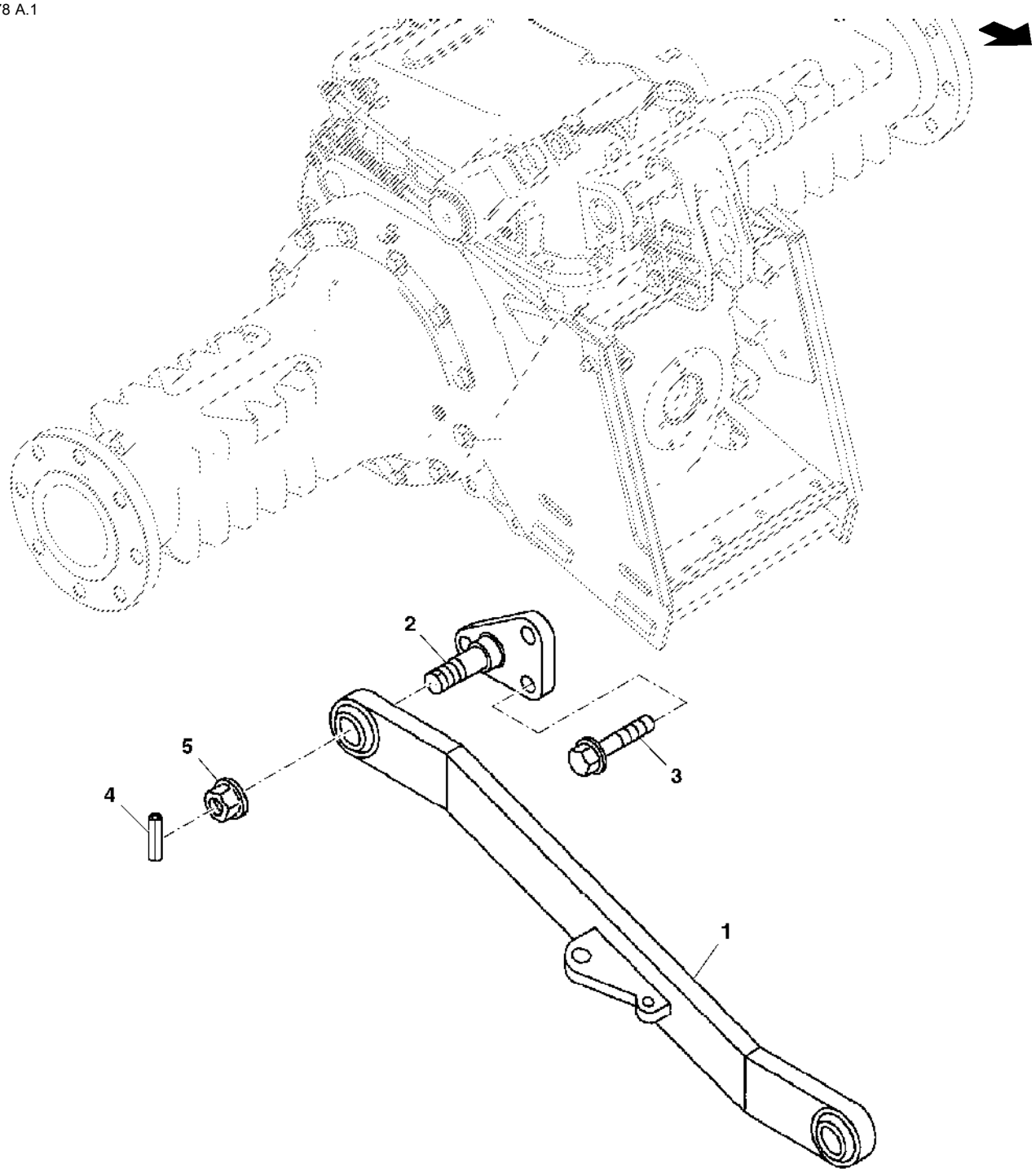

PUBM2178

Item	*Nº peça*	*Descrição*	*Qtde*	*Nº série trator*	*Notas*
1	DQ65275	Braço de elevação	2	-004654	
	SJ17619	Braço de elevação	2	004655-	
2	R114402	Suporte	2		
3	19M8435	Parafuso	6		M14 X 35
4	34M7102	Pino elástico	2		5 X 26 mm
5	14M7300	Porca com flange	2		M20

EIXO, CILINDRO E BRACO DE ELEVACAO EIXO OSCILANTE

BM264056 A.1

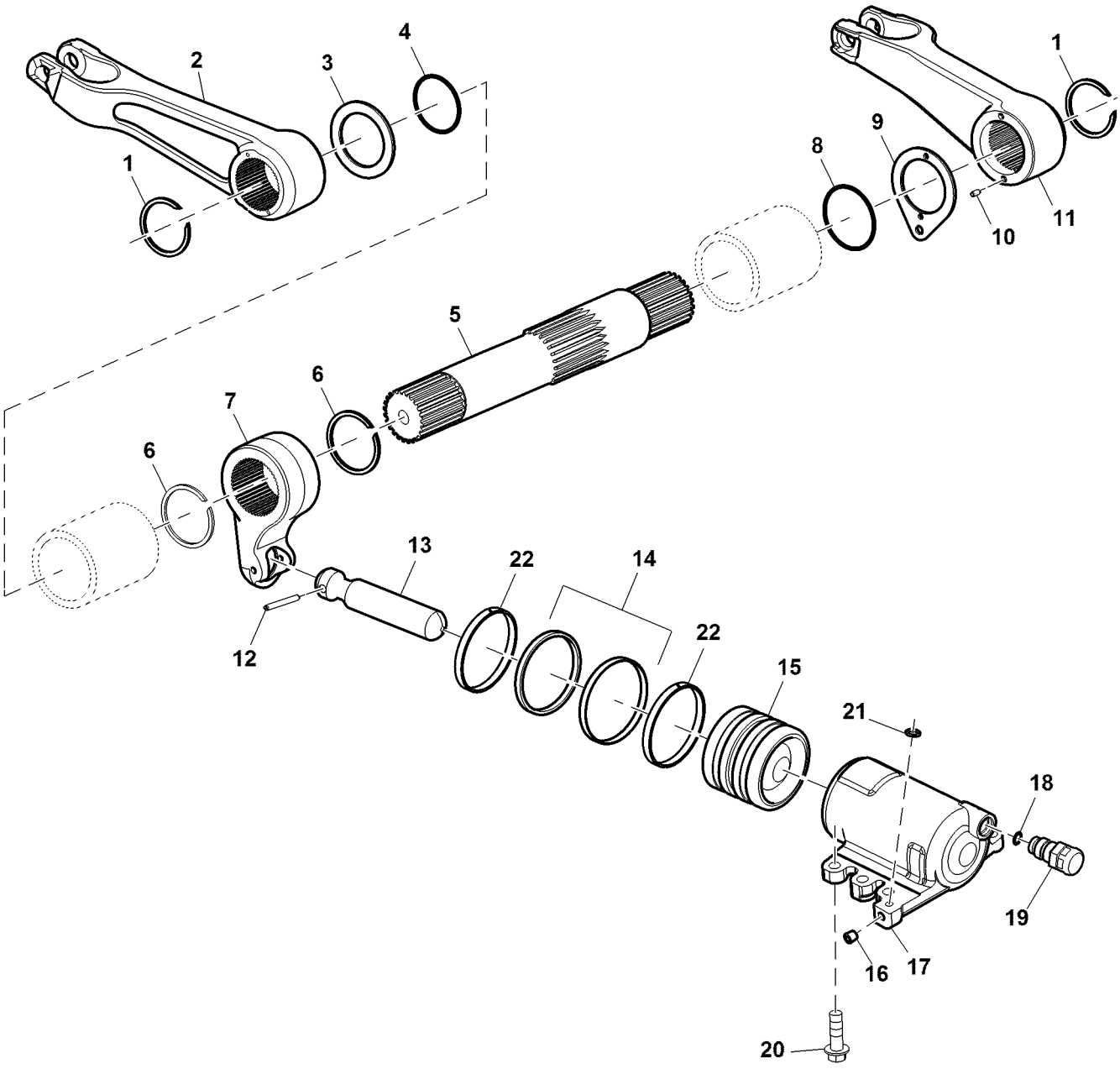

BM264056

Item	Nº peça	Descrição	Qtde	Nº série trator	Notas
1	R712R	Anel de pressão	2		
2	R256694	Braço elevador	1		RH
3	R105158	Arruela	1		
4	R105215	Anel o	1		
5	R105156	Eixo	1		
6	R26246	Anel de pressão	2		
7	R242975	Braço	1	-00449	ORDER SU300940
	SU300940	Braço	1	00450-	
8	A4494R	Anel o	1		
9	R105159	Arruela	1		
10	SU289312	Pino elástico	2		
11	R256695	Braço elevador	1		LH
12	34H110	Pino elástico	1		1/4" X 2-1/4"
13	R105155	TiranTe	1		
14	RE262678	Kit retentor	1		
15	R141190	Pistão	1		
16	15H275	Tampão	1		1/4"
17	SJ24643	Cilindro	1	-00449	INCLUDES 15H275; SUB FOR RE42482
	SU20343	Cilindro hidráulico	1	00450-	ALSO ORDER 15H275
18	T36492	Anel o	1		
19	RE251427	VálVula de alíVio de press.	1		
20	19M7769	Parafuso	6		M14 X 45
21	T75497	Anel o	1		
22	R141191	Anel de desgaste	2		

ARTICULACAO DE CONTROLE EIXO OSCILANTE

PUBM1242 A.1

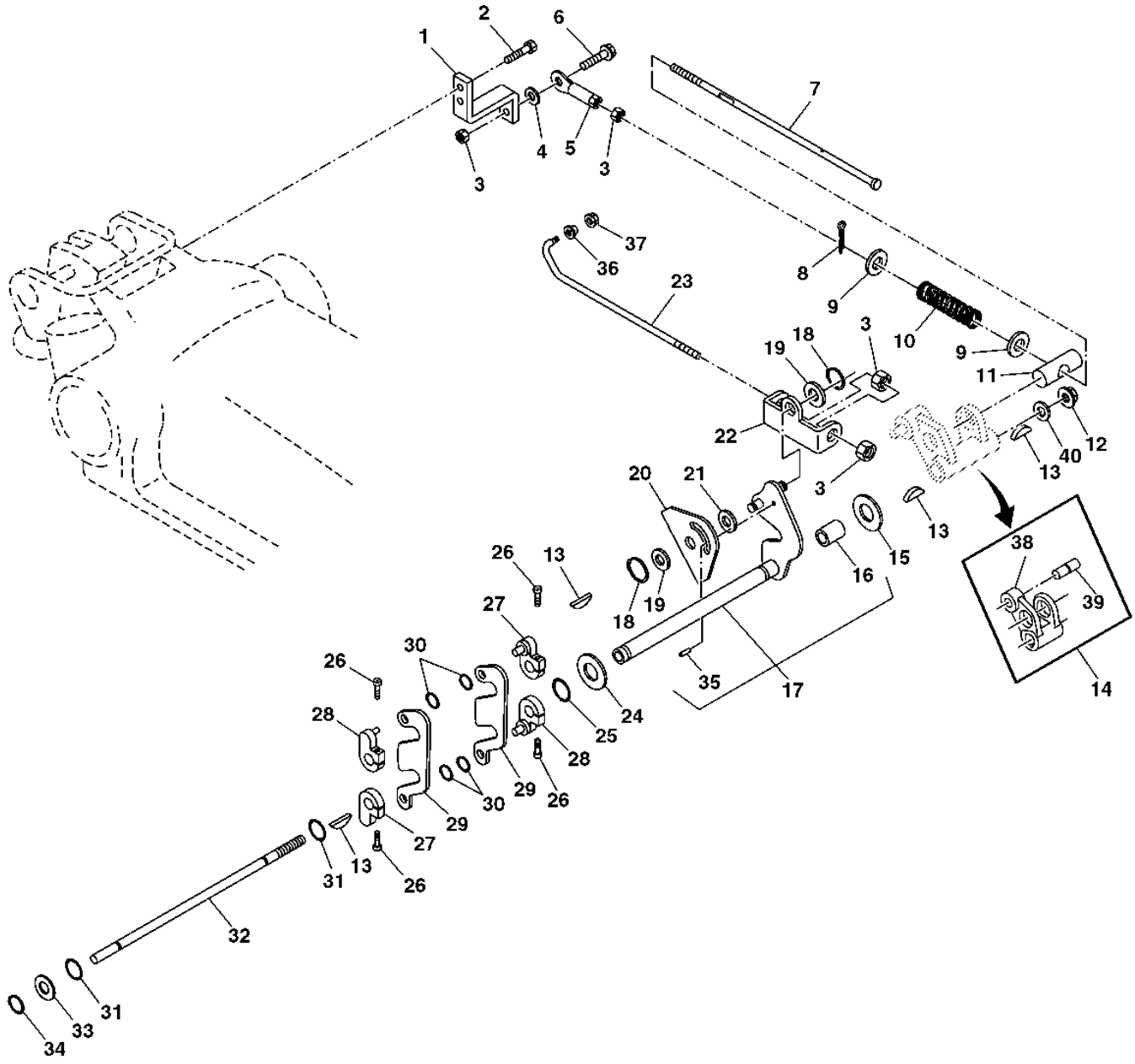

PUBM1242

Item	Nº peça	Descrição	Qtde	Nº série trator	Notas
1	R242282	Apoio	1		
2	19M7785	Parafuso	2		M10 X 25
3	14M7274	Porca	4		M10
4	24H1781	Arruela	1		13/32" X 7/8" X 1/4"
5	RE42501	Extremidade da ligação	1		
6	19M8162	Parafuso	1		M10 X 40
7	R105186	Parafuso	1	-00449	(ORDER SU300939)
	SU300939	Parafuso	1	00450-	
8	11M7009	Contra-pino	1		2 X 16 mm
9	24M7096	Arruela	2		10.500 X 18 X 1.600 mm
10	R105187	Mola de compressão	1		
11	R105201	Pino	1		
12	14M7529	Porca de segurança	1		M12
13	26H70	Chaveta	4		1/8" X 1/2"
14	RE45979	Alavanca	1		INCLUDES R114056
15	24M7038	Arruela	1		13.500 X 24 X 2.500 mm
16	R105208	Bucha	1		
17	SJ291137	Alavanca	1	-00449	(ORDER SJ10687)
	SJ10687	Alavanca	1	00450-	
18	R26871	Anel de pressão	2		
19	24H1849	Arruela	2		17/32" X 1" X 0.036"
20	R114057	Alavanca	1		
21	R114360	Arruela	1		
22	R105189	Forquilha	1		
23	R114429	TiranTe	1		
24	R105168	Arruela	AR		
25	R34404	Anel o	1		
26	19M8505	Parafuso	4		M6 X 25
27	RE42486	Alavanca	2		
28	RE42487	Alavanca	2		
29	R105174	Ligação	1		
30	R72653	Anel de pressão	4		
31	P51212	Anel o	2		
32	R105183	Eixo	1		
33	R105216	Arruela	1		
34	R32507	Anel de pressão	1		
35	SU299123	Pino	1		
36	R114430	Arruela	1		
37	14M7303	Porca com flange	1		M6
38	R105184	Alavanca	1		ORDER RE45979
39	R114056	Pino	1		
40	24M7047	Arruela	1		13 X 24 X 2.500 mm

ALAVANCAS DE COMANDO EIXO OSCILANTE

PY51272 A.1

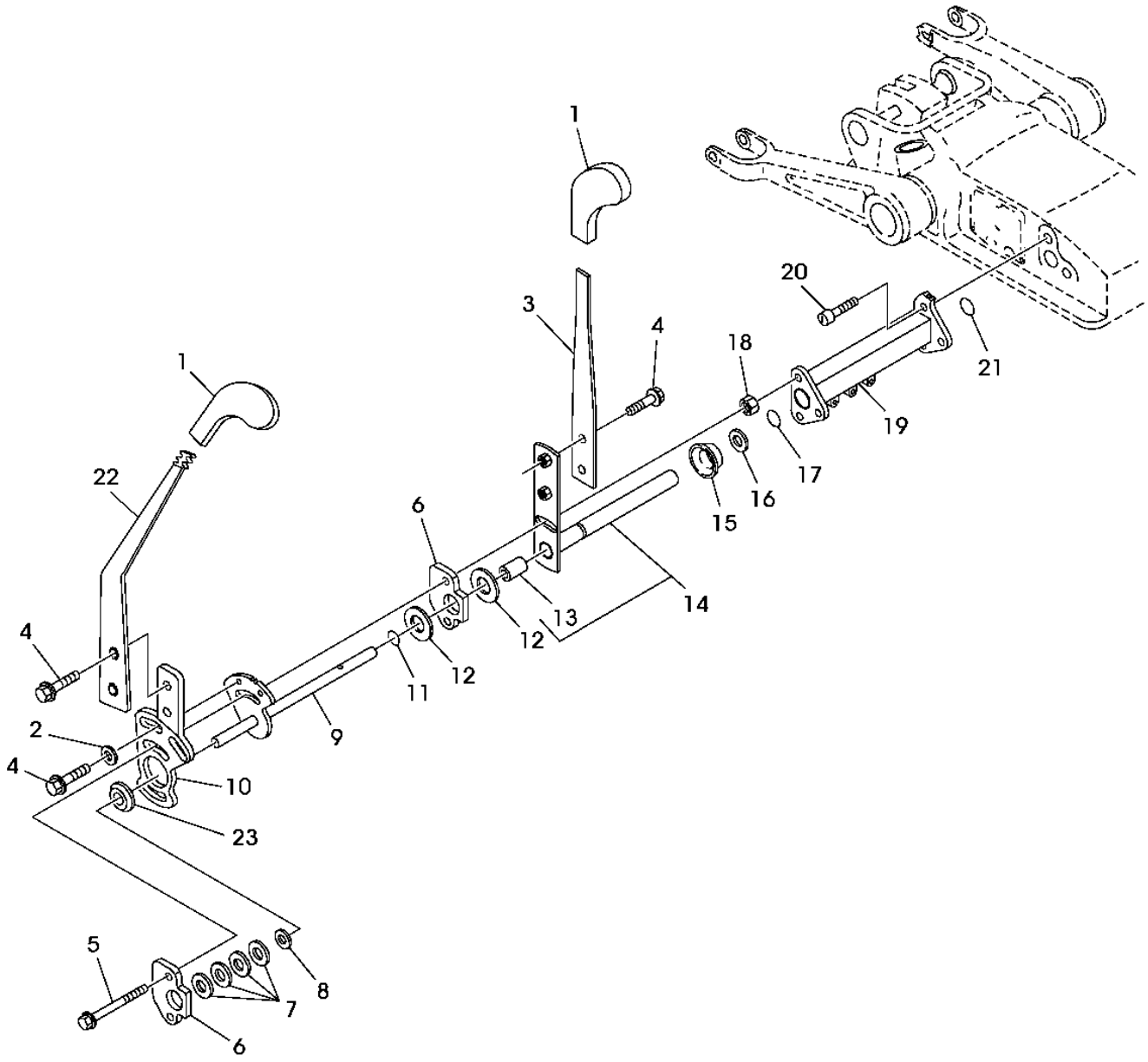

PY51272

Item	Nº peça	Descrição	Qtde	Nº série trator	Notas
1	M48534	Botão	2		
2	24M7238	Arruela	2		8.700 X 17 X 2 mm
3	R109337	Alavanca	1		
4	19M7865	Parafuso	6		M8 X 16
5	19M7803	Parafuso	2		M8 X 70
6	R105175	Eixo	2		
7	12M6601	Arrela de disco	4		14.200 X 28 X 1.500 mm
8	R105216	Arruela	1		
9	RE46035	Placa	1		
10	RE46017	Alavanca	1		
11	P51212	Anel o	1		
12	R105198	Disco	2		
13	R105208	Bucha	1		
14	RE46011	Alavanca	1		
15	R105166	Espaçador	1		
16	R105168	Arruela	1		
17	R34404	Anel o	1		
18	14M7273	Porca	2		M8
19	R105173	Mancal	1		
20	19M8533	Parafuso	2		M10 X 25
21	H21957	Anel o	1		
22	R114421	Alavanca de controle	1		
23	R114422	Espaçador	1		

Válvula de Controle do Eixo Oscilante

PUBM1505 A.1

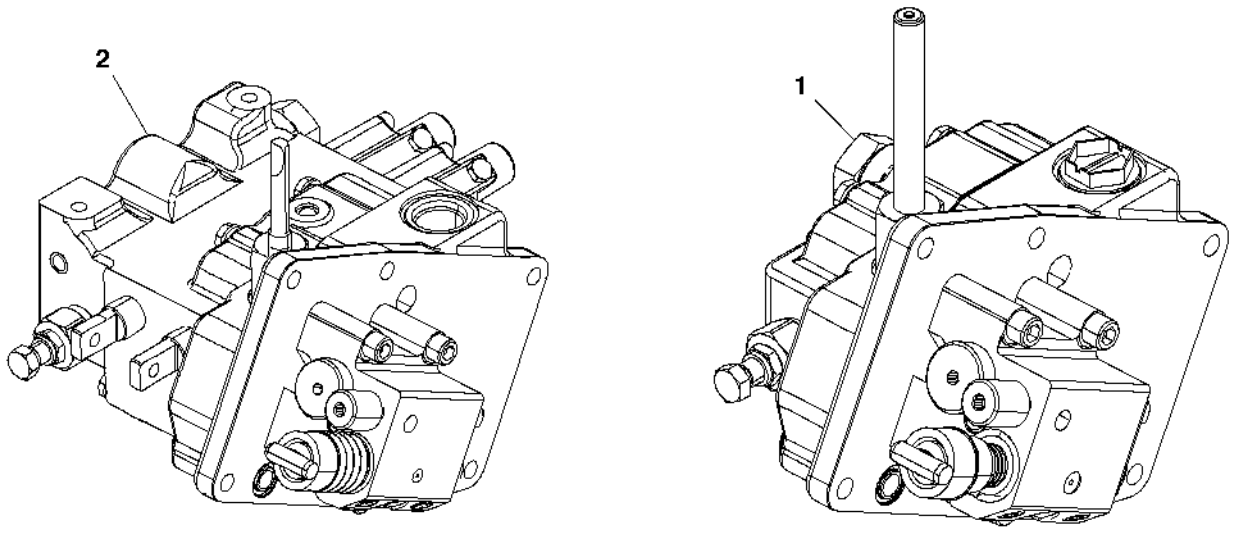

PUBM1505

Item	*Nº peça*	*Descrição*	*Qtde*	*Nº série trator*	*Notas*
1	RE177112	VálVula	1		(B)
2	RE177116	VálVula	1		(A)

(A) COM VALVULA DE CONTROLE SELETIVO

(B) SEM VALVULA DE CONTROLE SELETIVO

VALVULA DE CONTROLE DO LEVANTE HIDRAULICO

BM258494 A.1

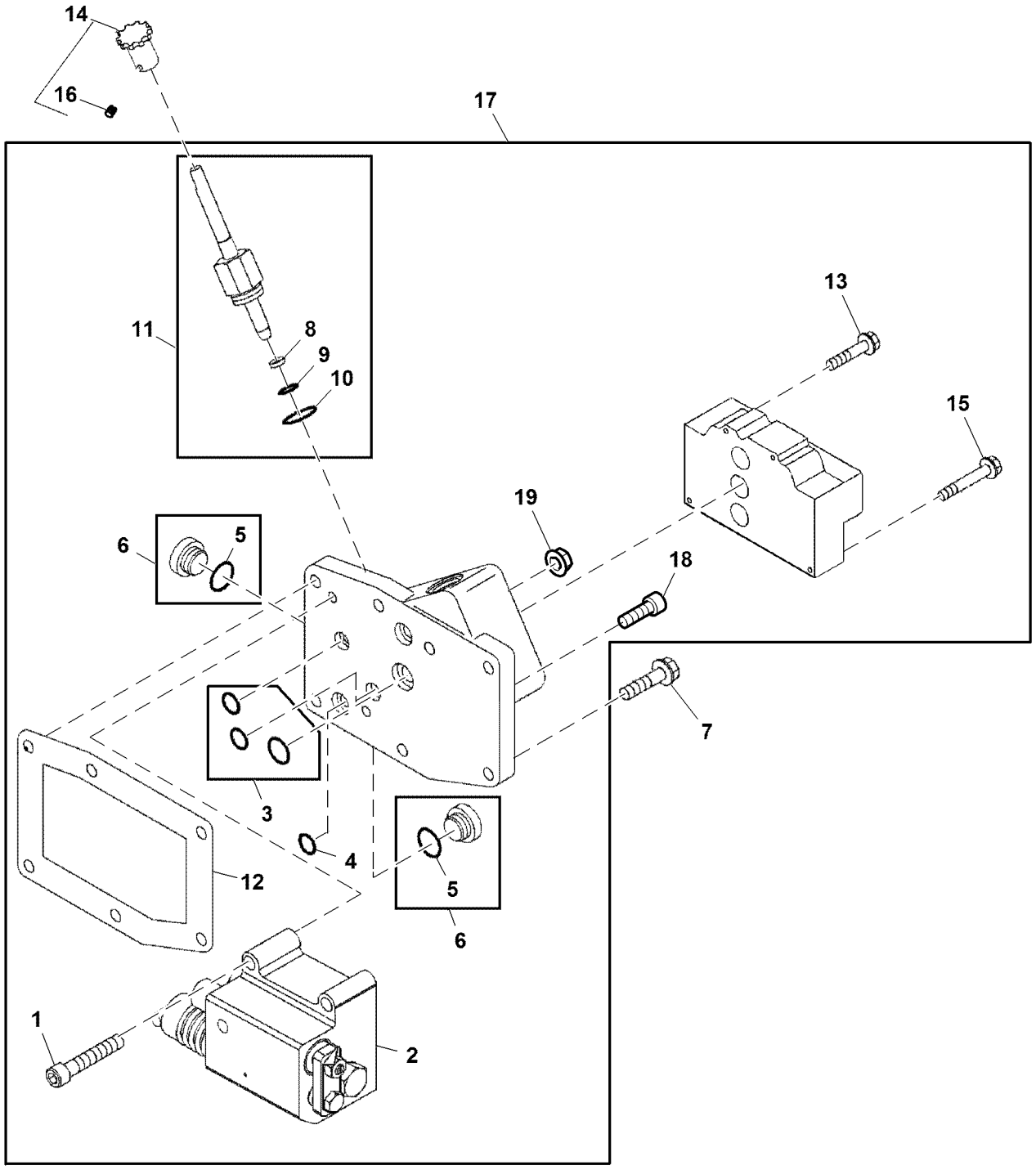

BM258494

Item	Nº peça	Descrição	Qtde	Nº série trator	Notas
1	M1035T	Parafuso	3		
2	RE247623	VálVula	1		
3	RE45959	Kit retentor	1		
4	T36492	Anel o	2		
5	R26448	Anel o	2		
6	RE45958	Plugue	2		
7	19M7867	Parafuso	6		M8 X 25
8	R34129	Anel de apoio	1		
9	R26375	Anel o	1		
10	51M7043	Anel o	1		15.300 X 2.200 mm
11	RE182816	Kit - válv. levante	1		
12	PM38657	Selante	AR		50 ML
13	19H2650	Parafuso sextavado	2		1/4" X 2"
14	RE73337	Botão	1		
15	19H2474	Parafuso sextavado	1		(A) 1/4" X 1-1/2"
	19H3754	Parafuso sextavado	1		(B) 1/4" X 3-1/4"
16	22M7083	Parafuso de fenda	1		M6 X 12
17	RE177112	VálVula	1		(A) INCLUDES RE42497
	RE177116	VálVula	2		(B) (INCL RE60527)
18	19M7657	Parafuso	1		M8 X 25
19	14M7298	Porca com flange	1		M8

(A) SEM VCR

(B) COM DUPLA VCR

Válvula de Controle do Eixo Oscilante, SCV Dupla, Cabine

BM260311 A.1

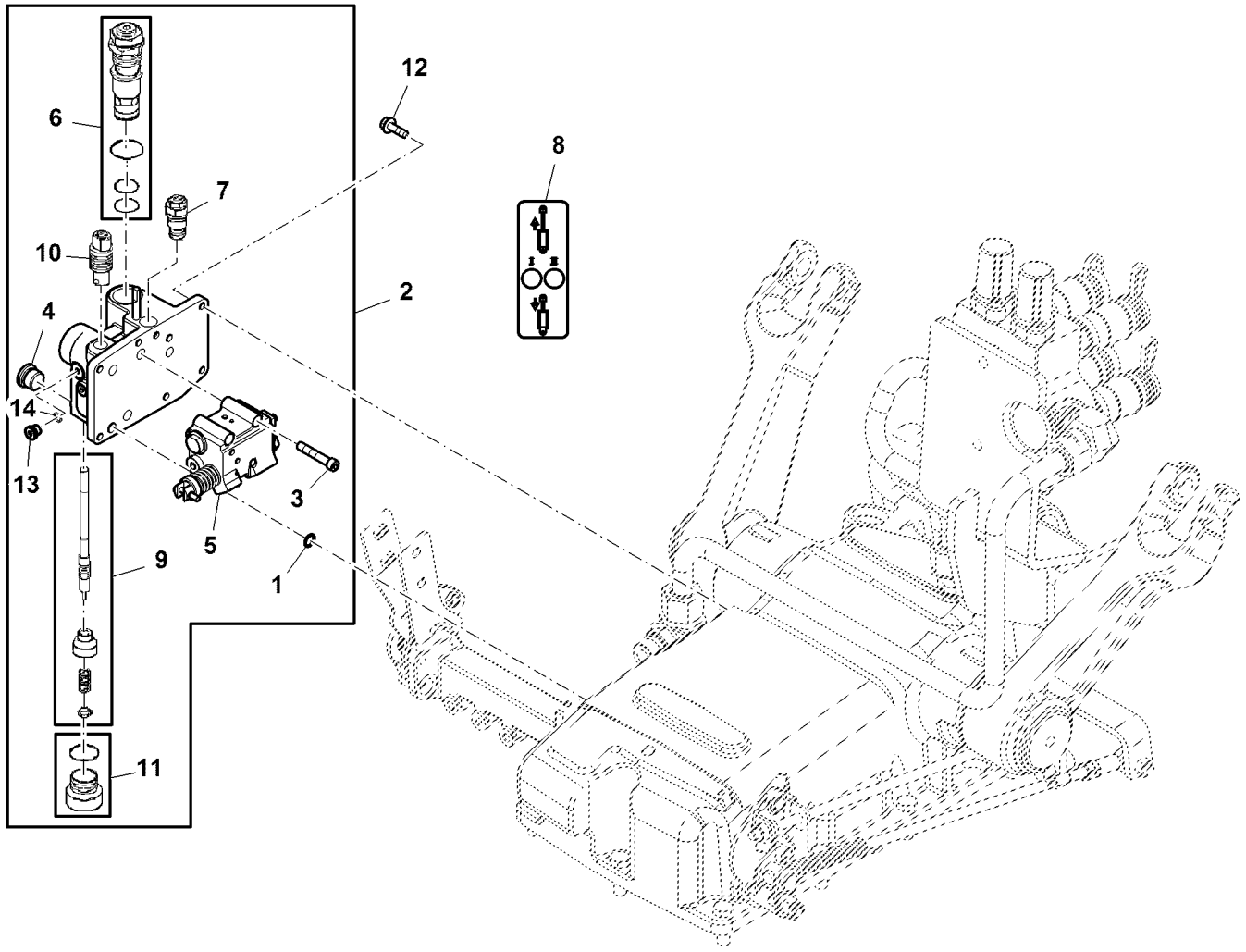

BM260311

Item	*Nº peça*	*Descrição*	*Qtde*	*Nº série*	*Notas*
1	T77857	Anel o	1		
2	SJ13470	VálVula	6		
3	19M8506	Parafuso	1		M8 X 60
4	AT49216	Tampão	1		
5	RE225959	VálVula	2		
6	RE226012	VálVula	1		
	AL112953	Kit retentor	1		
7	RE226020	VálVula	1		
	RE226025	Kit retentor	1		
8	L200909	Etiqueta	1		
9	SJ13525	VálVula	1		
10	SJ13762	VálVula	1		
11	RE539469	Conexão	1		
12	19M7867	Parafuso	3		M8 X 25
13	64M1017	Tampão de dreno	1		
14	51M7041	Anel o	1		11.300 X 2.200 mm

VALVULA DE CONTROLE DO EIXO OSCILANTE (SEM VALVULA DE CONTROLE SELETIVO)

CQ156298 A.1

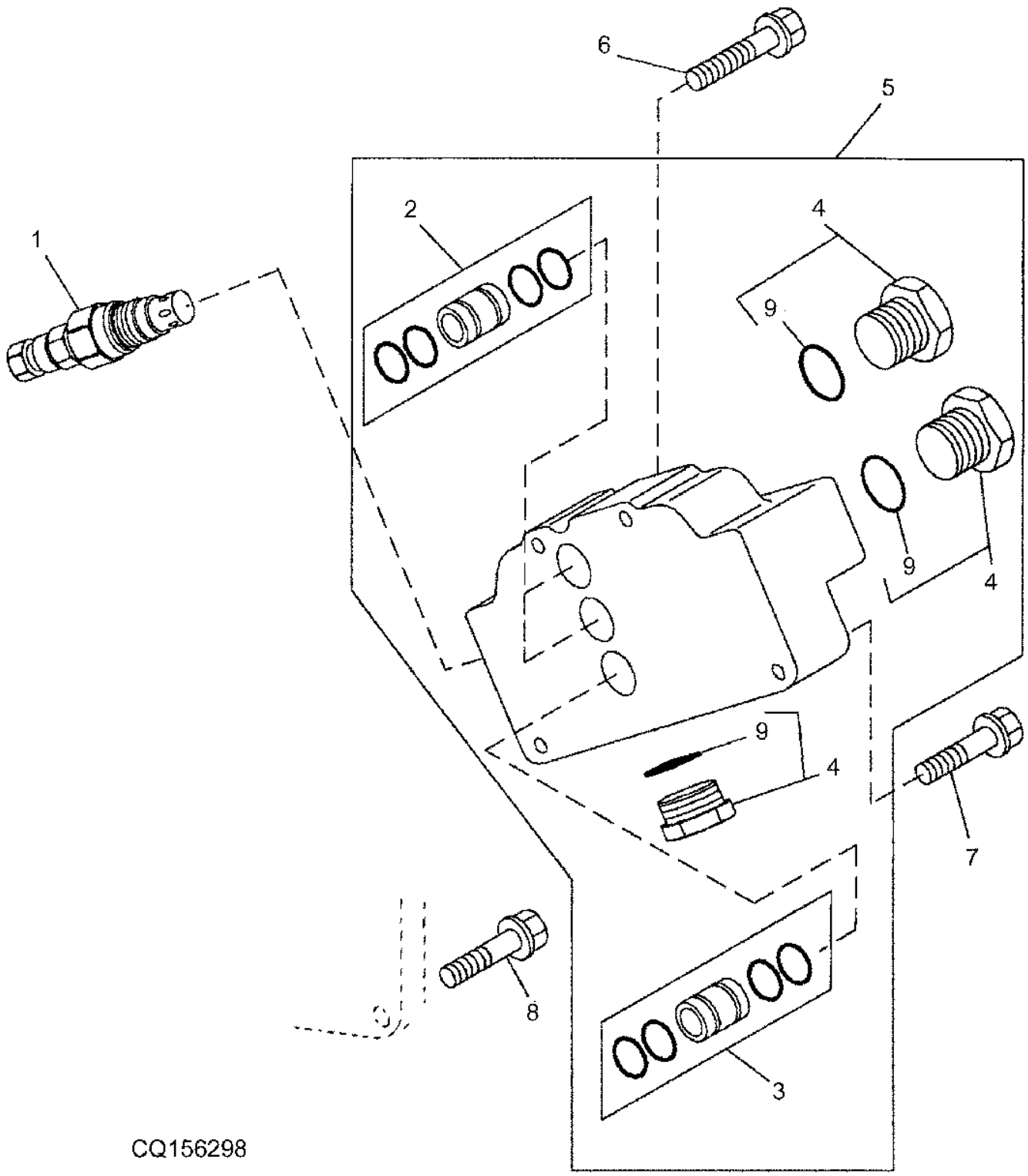

Item	Nº peça	Descrição	Qtde	Nº série trator	Notas
1	RE45861	VálVula de alíVio de press.	1		
2	RE45736	Tubo	2		
3	RE45735	Tubo	1		
4	RE45960	Plugue	3		
5	RE42497	Capa	1		
6	19H2650	Parafuso sextavado	2		1/4" X 2"
7	19H2474	Parafuso sextavado	2		1/4" X 1-1/2"
8	19M7867	Parafuso	5		M8 X 25
9	51M7045	Anel o	3		19.300 X 2.200 mm

VALVULA DE CONTROLE SELETIVA

CQ155059 A.1

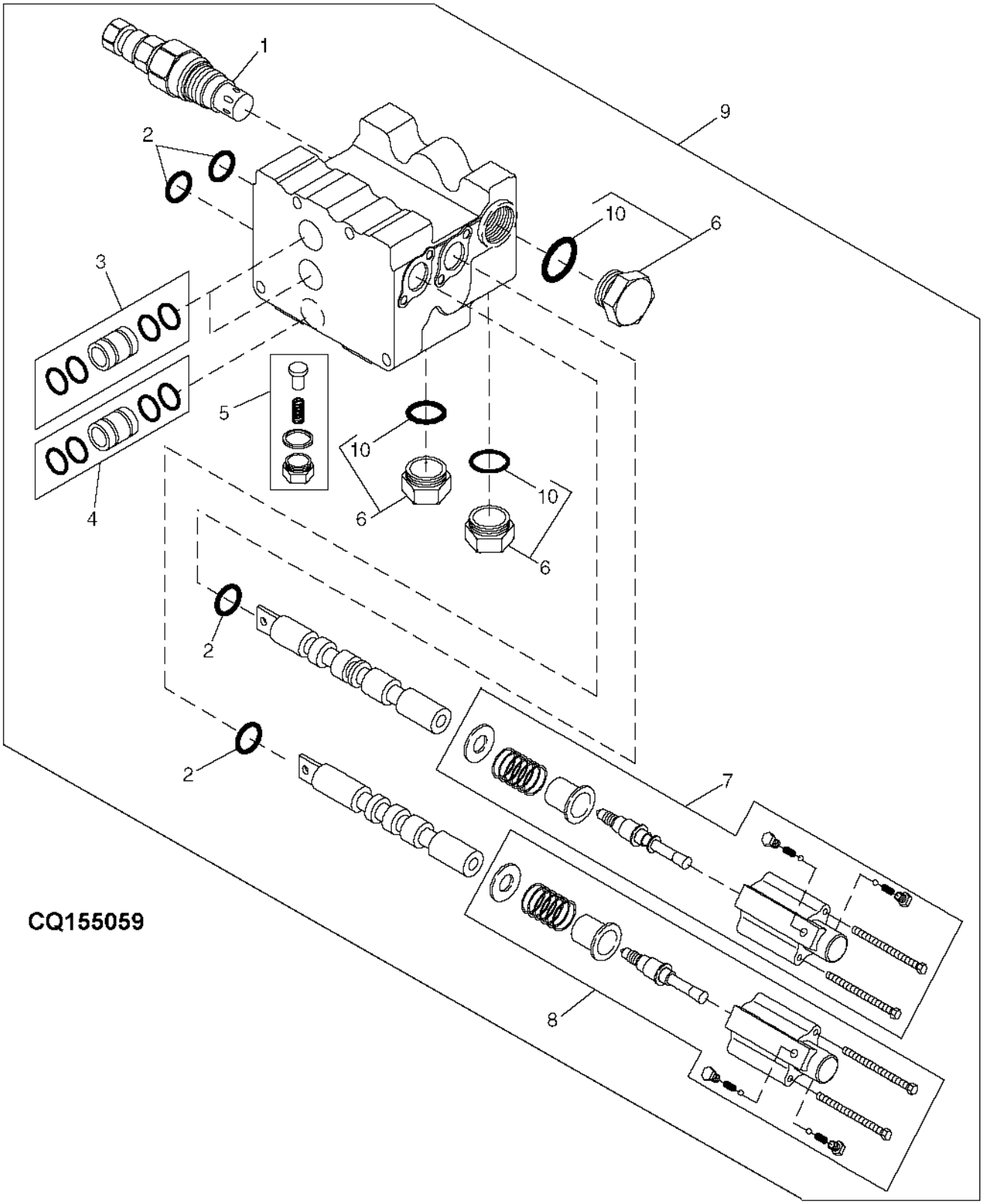

Item	*Nº peça*	*Descrição*	*Qtde*	*Nº série trator*	*Notas*
1	RE45861	VálVula de alíVio de press.	1		
2	R51603	Anel o	4		
3	RE45736	Tubo	2		
4	RE45735	Tubo	1		
5	RE45952	VálVula de retenção	2		
6	RE45960	Plugue	3		
7	RE45954	Kit do limitador	1		
8	RE45955	Kit do limitador	1		
9	RE60527	VálVula	1		
10	51M7045	Anel o	3		19.300 X 2.200 mm
..	**PS630037**	**VálVula de controle**	**1**		**FI**

SCV Hidráulica Dupla

BM261146 A.1

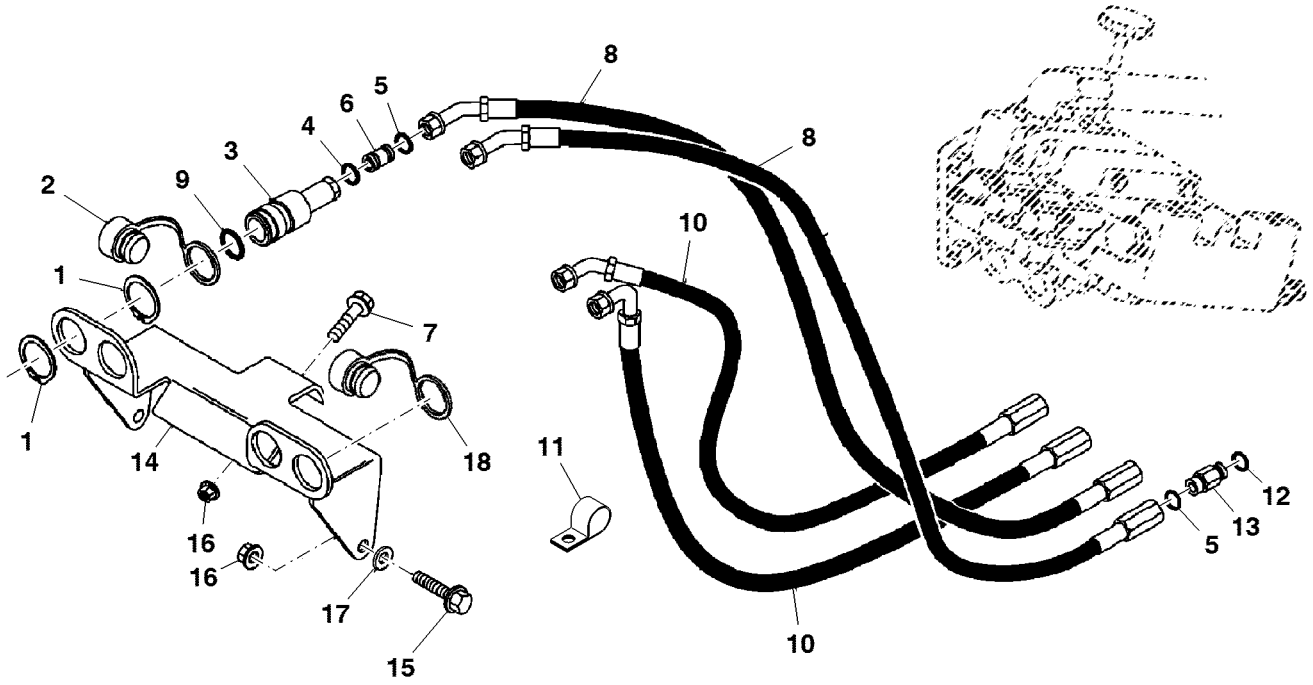

BM261146

Item	Nº peça	Descrição	Qtde	Nº série trator	Notas
1	R120797	Anel de pressão	8		
2	A15899	Plugue	2		
3	DQ63442	Engate rápido	4		
4	51M7045	Anel o	4		19.300 X 2.200 mm
5	T77857	Anel o	8		
6	38H5076	Adaptador	4		
7	19M3129	Parafuso sextavado	AR		M8 X 20
8	RE45723	Mangueira hidráulica	2		
9	R83630	Anel o	4		
10	SJ302125	Mangueira hidráulica	2		
11	CQ03769	Braçadeira	AR		
12	51M7043	Anel o	4		15.300 X 2.200 mm
13	38H5003	Adaptador	4		
14	CQ36028	Apoio	1		
15	19M7322	Parafuso sextavado	AR		M8 X 35
16	14M7298	Porca com flange	AR		M8
17	24M7238	Arruela	AR		8.700 X 17 X 2 mm
18	L209633	Plugue	2		
..	L64500	Selante	AR		

Suporte da Barra de Tração e Proteção da PTO

BM233725 A.1

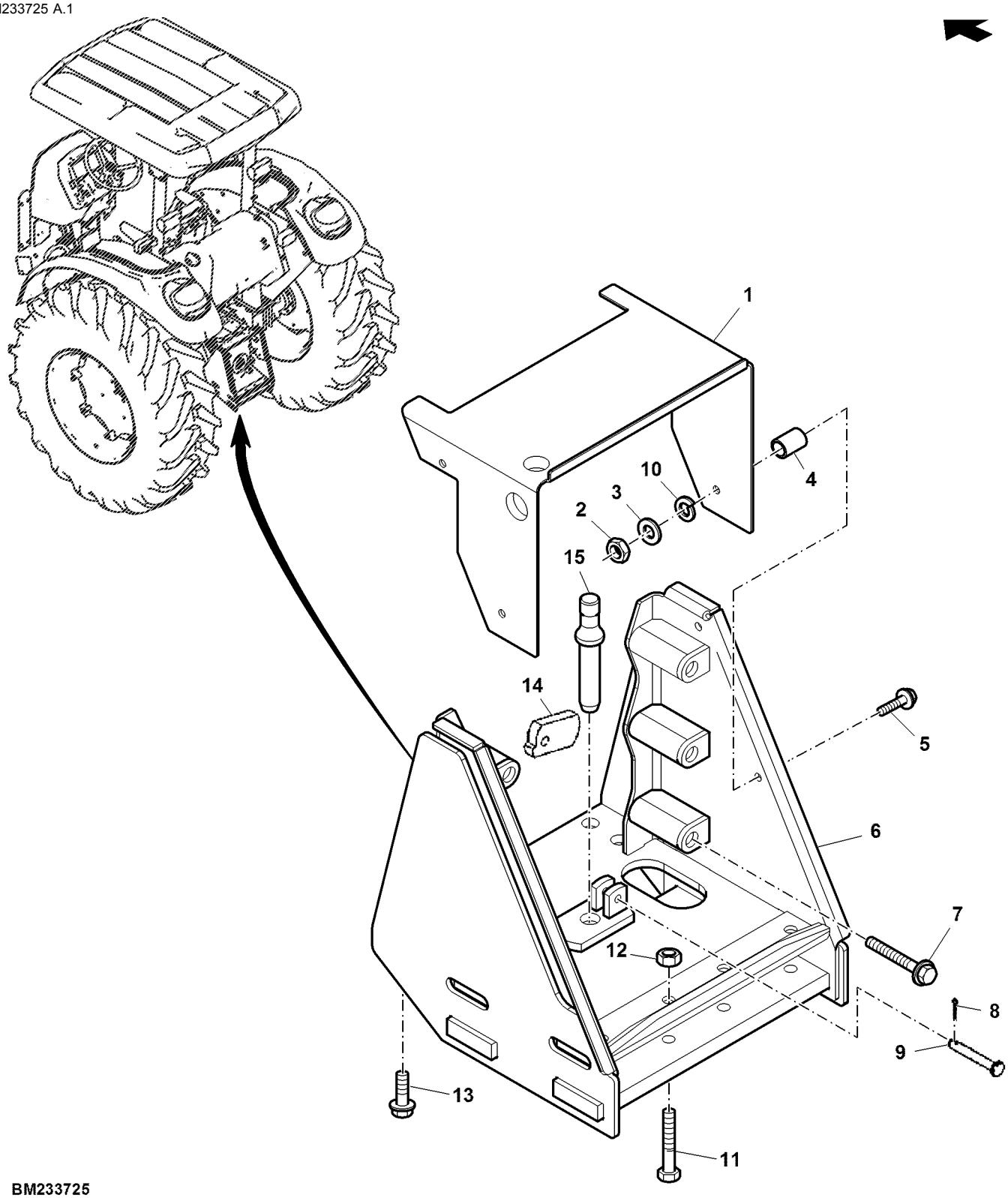

BM233725

Item	Nº peça	Descrição	Qtde	Nº série trator	Notas
1	SU39319	Blindagem	1		SUB FOR CQ34699
2	14M7029	Porca	4		M8
3	24M7026	Arruela	4		9 X 17 X 1.600 mm
4	R130484	Espaçador	4		
5	19M7139	Parafuso sextavado	4		M8 X 20
6	DQ33523	Suporte	1		
7	19M8727	Parafuso sextavado	6		M14 X 100
8	11M7077	Contra-pino	1		1.600 X 25 mm
9	R52107	Pino fixador	1		
10	12M7065	Arruela de pressão	4		8 mm
11	19M7943	Parafuso sextavado	2		M12 X 90
12	14M7313	Porca de segurança	2		M12
13	19M7792	Parafuso	4		M16 X 30
14	CQ33582	Chapa	1		
15	R105241	Pino	1		
..	L31343	Selante	1		

TRAVA DE ENGATE DA BARRA DE TRACAO

PUBM2137 A.1

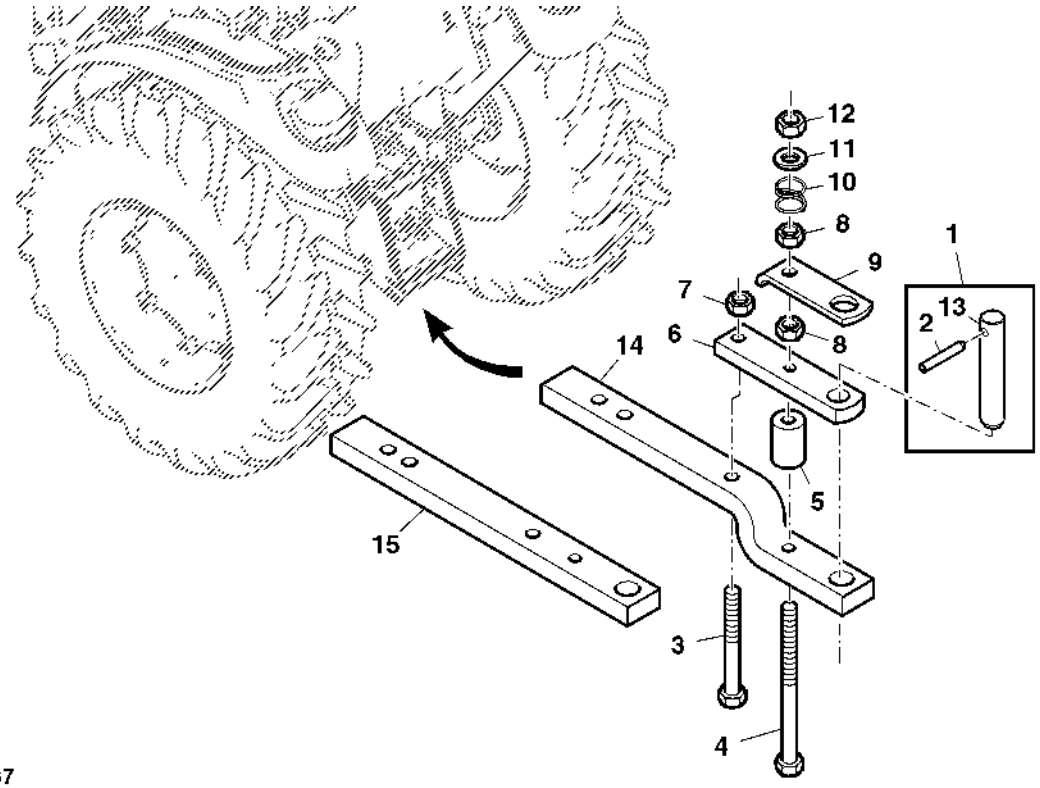

PUBM2137

Item	*Nº peça*	*Descrição*	*Qtde*	*Nº série trator*	*Notas*
1	DQ34065	Pino	1		LGTH=174.5 mm
	DQ34064	Pino	1		LGTH=247.5 mm
2	CQ31233	Pino elástico	1		
3	19M9431	Parafuso sextavado	1		M18 X 80
4	CQ31207	Parafuso sextavado	1		
5	CQ29429	Espaçador	1		
6	SU302296	Barra de tração	1		
7	CQ31201	Porca	1		
8	14M7276	Porca	2		M16
9	CQ27851	Suporte	1		
10	L79149	Mola	1		
11	24M7318	Arruela	1		19 X 34 X 3 mm
12	14M7260	Porca	1		M16
13	CQ33967	Pino	1		LGTH=174.5 mm
	CQ33966	Pino	1		LGTH=247.5 mm
14	SU302297	Barra de tração	1		
15	SU302295	Barra de tração	1		

Alavanca de Controle, E-PTO, Cabine

ETN93555A A.1

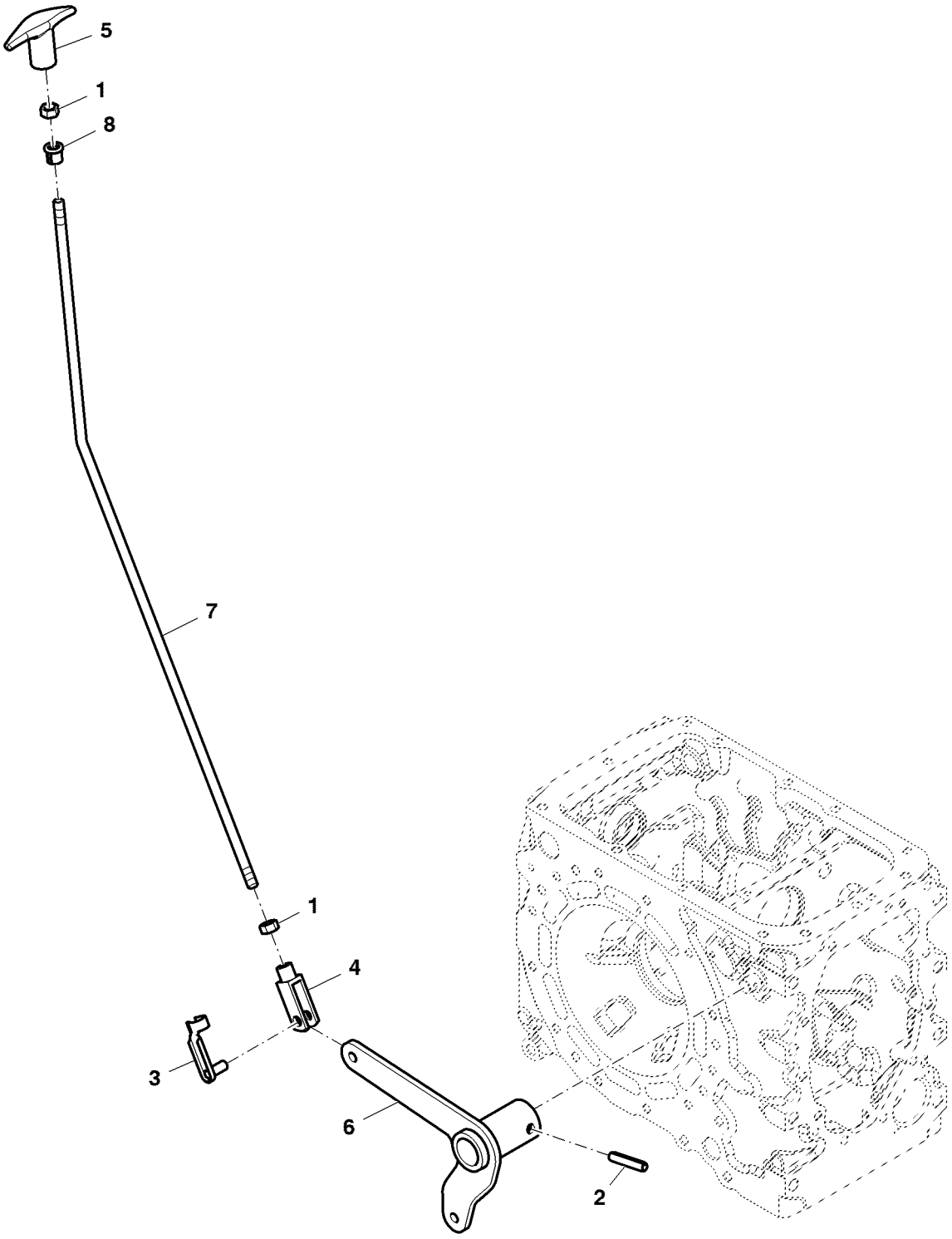

ETN93555A

Item	*Nº peça*	*Descrição*	*Qtde*	*Nº série*	*Notas*
1	14M7272	Porca	2		M6
2	34M7040	Pino elástico	1		6 X 30 mm
3	45M7080	Pino de trava	1		
4	L80052	Forquilha	1		
5	R259038	Botão	1		
6	SJ11884	Alavanca articulada	1		
7	SU29893	Haste do câmbio	1		
8	SU27961	Bucha	1		

TAMPA DA TDP

PUBM2217 A.1

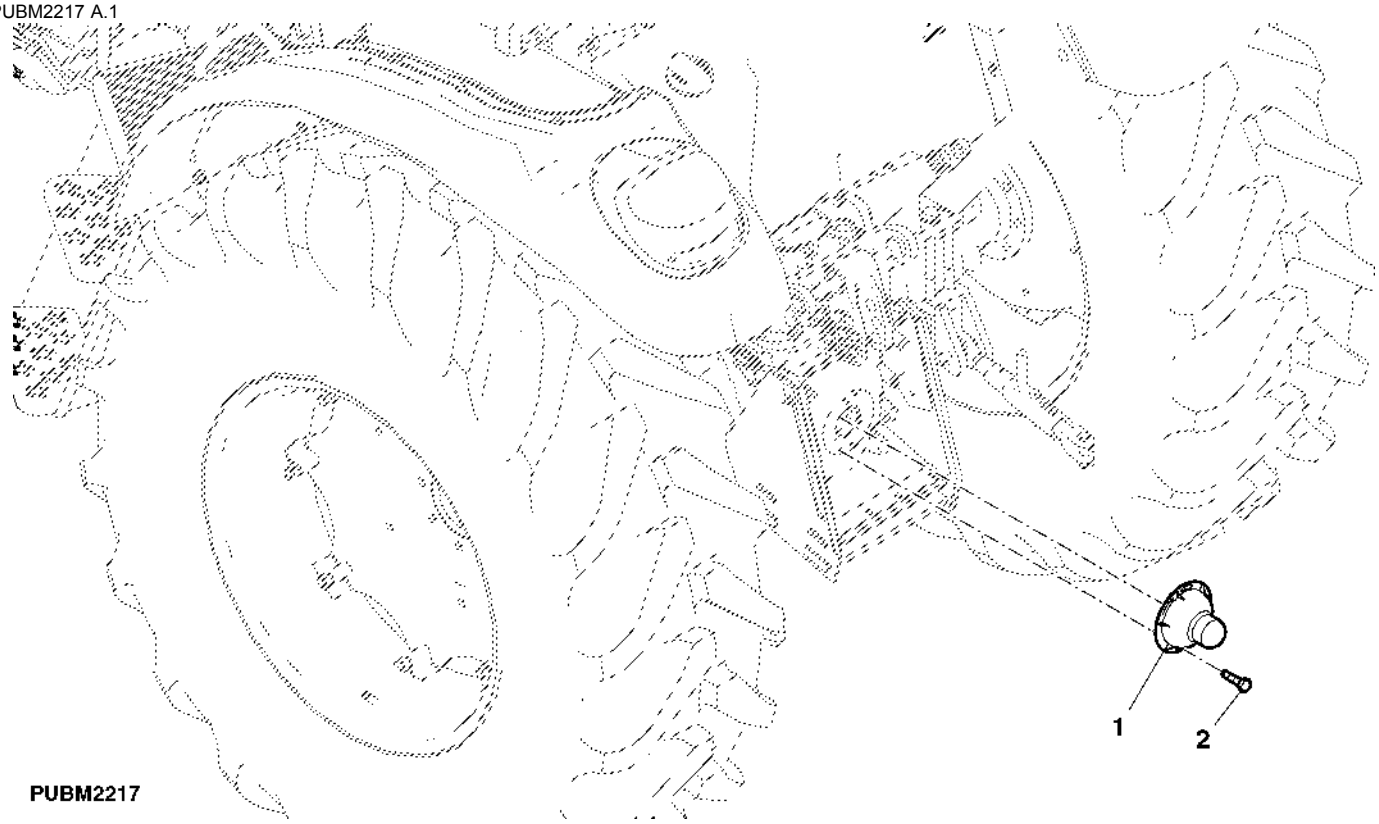

Item	*Nº peça*	*Descrição*	*Qtde*	*Nº série trator*	*Notas*
1	L79109	Proteção	1		
2	R27329	Parafuso	2		

TENSORES LATERAIS DO ENGATE DE 3 PONTOS (- XXXXXX)

LVP2084 A.1

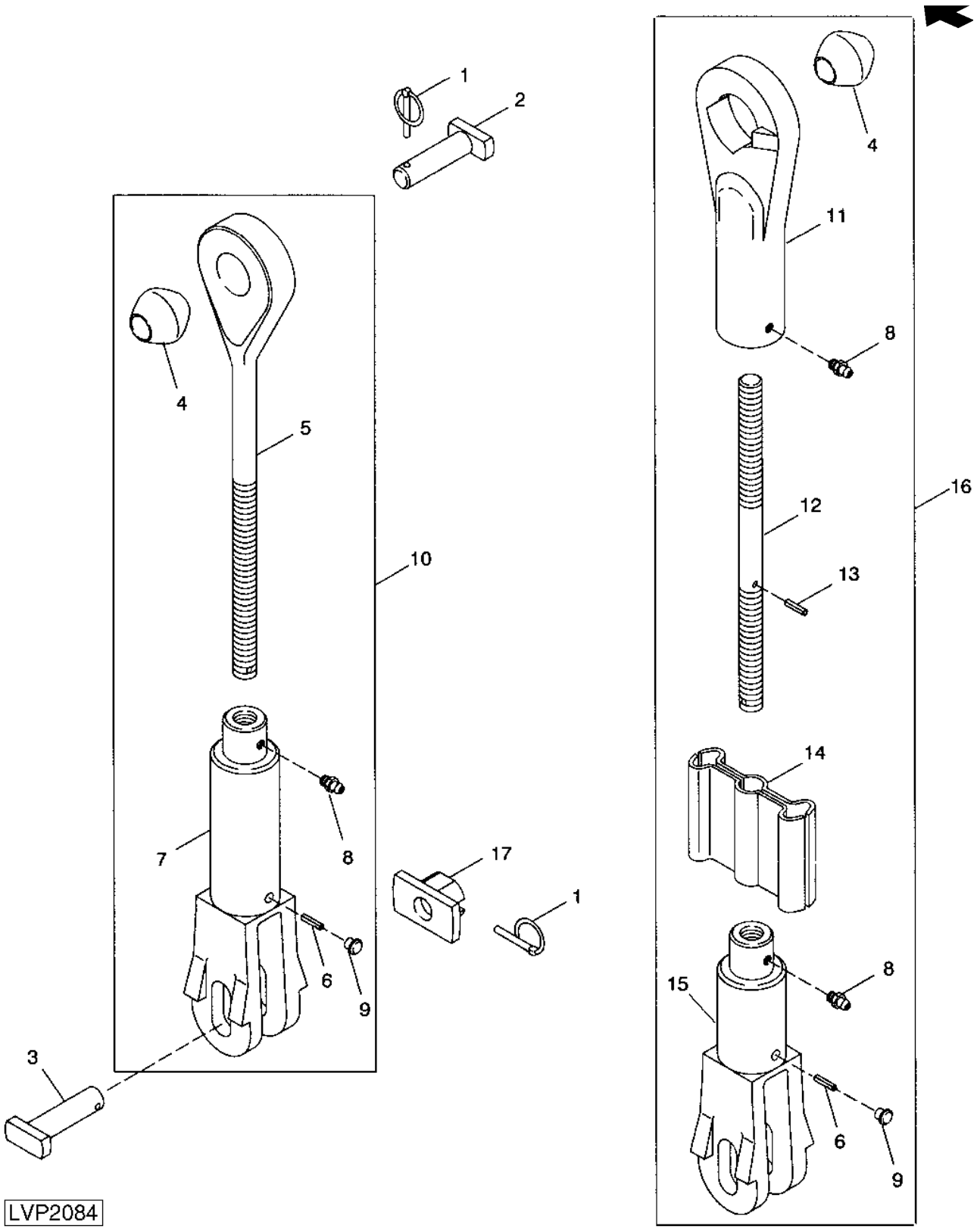

Item	Nº peça	Descrição	Qtde	Nº série trator	Notas
1	AR60372	Pino de engate ráPido	4		
2	R105228	Pino	2		
3	R120540	Pino	2		
4	T21901	Esfera	2		
5	R243222	Tensor laTeral	1		
6	34M7031	Pino elástico	2		5 X 24 mm
7	R243221	Garfo com engate nas extre.	1		
8	JD7798	Conexão de lubrificação	4		
9	99M7016	Plugue	4		
10	DQ65276	Tensor laTeral	1		LH
11	R243218	Tensor laTeral	1		
12	R243220	Tensor laTeral	1		
13	CE17307	Pino elástico	1		
14	RE42504	Alavanca	1		
15	R243217	Garfo com engate nas extre.	1		
16	DQ65277	Tensor laTeral	1		RH
17	R105230	RetentoR	2		

BRACO CENTRAL DO LEVANTE DE TRES PONTOS (- XXXXXX)

PUBM2174 A.1

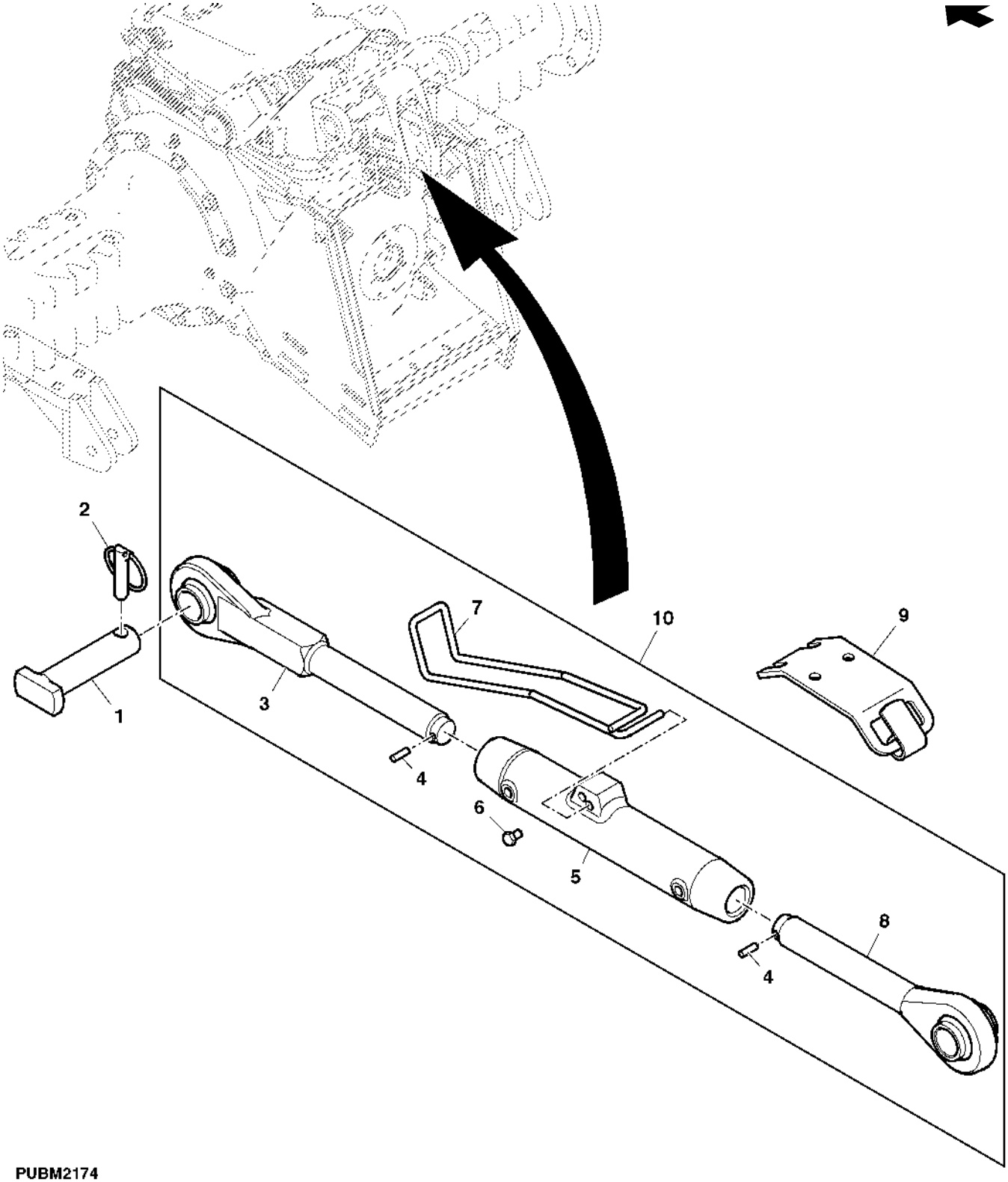

PUBM2174

Item	Nº peça	Descrição	Qtde	Nº série trator	Notas
1	R105256	Pino	1		
2	AR62149	Pino de engate ráPido	1		
3	RE243213	Extremidade da ligação	1		
4	34M7032	Pino elástico	2		5 X 28 mm
5	R243207	Tensor	1		
6	99M7016	Plugue	4		
7	L63659	Alavanca	1		
8	RE243212	Extremidade da ligação	1		
9	RE45698	Apoio	1		
10	DQ65278	Tensor cenTral	1		

Barra Estabilizadora Ajustável, Direita / Esquerda (- 008872)

PUBM2124A A.1

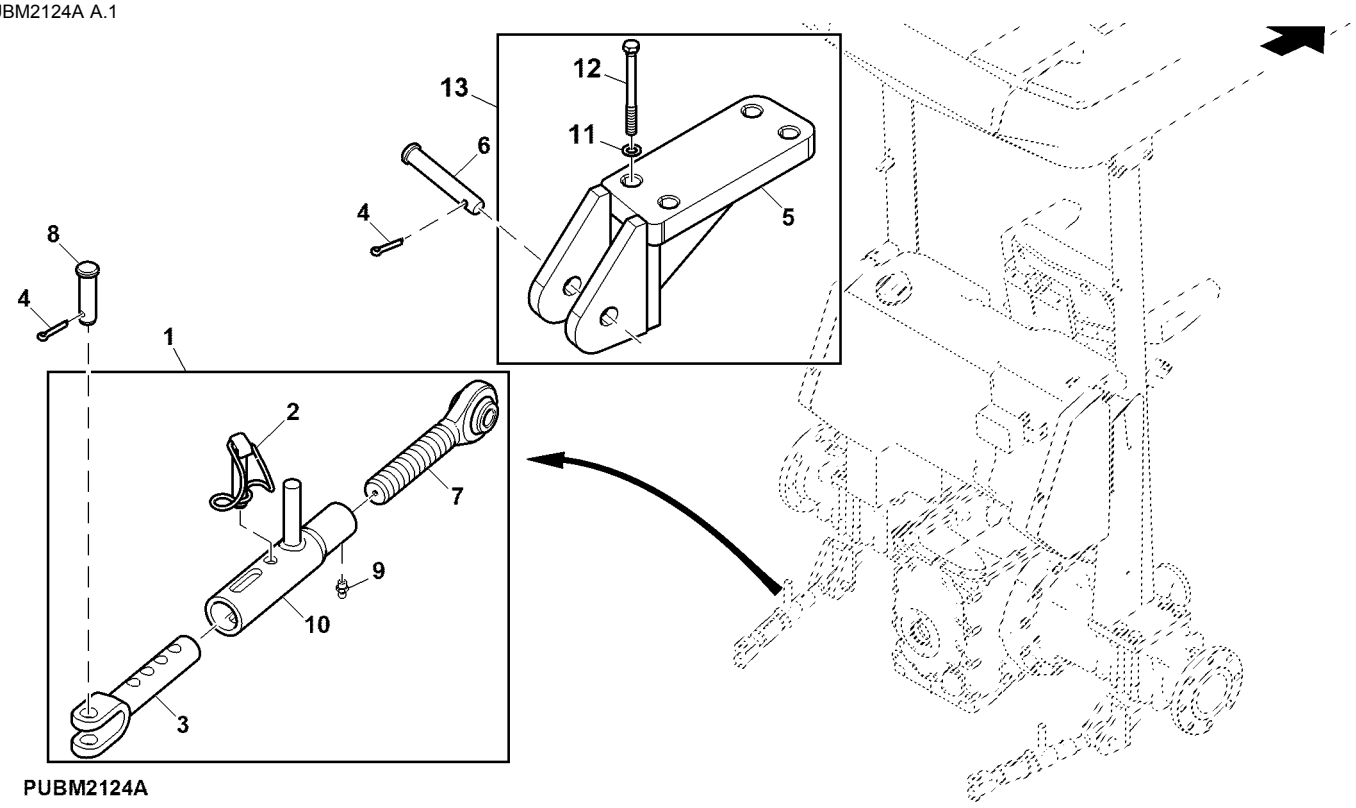

PUBM2124A

Item	*Nº peça*	*Descrição*	*Qtde*	*Nº série trator*	*Notas*
1	AL201899	Estabilizador	1		(A) ORDER AL214096
	AL214096	Estabilizador	1		SUB FOR AL201899
2	L202151	Pino elástico	2		
3	SU292160	Bloco de oscilação	2		
4	L174417	Arruela de pressão	4		SUB FOR 11M7054
5	SJ18807	Apoio	1		SUB FOR SJ10440; RH
	SJ18808	Apoio	1		SUB FOR SJ10439; LH
6	R58262	Pino fixador	2		SUB FOR CQ26016
7	AL201900	Ligação	2		
8	L77493	Pino fixador	2		
9	SU292606	Conexão de lubrificação	2		
10	L202150	Tubo	2		
11	24M7051	Arruela	8		21 X 37 X 3 mm
12	R268941	Parafuso sextavado	8		
13	MPBM10013	Kit do estabilizador	1		

Barra Estabilizadora Ajustável, Direita / Esquerda (008873 -)

ETN131370A A.1

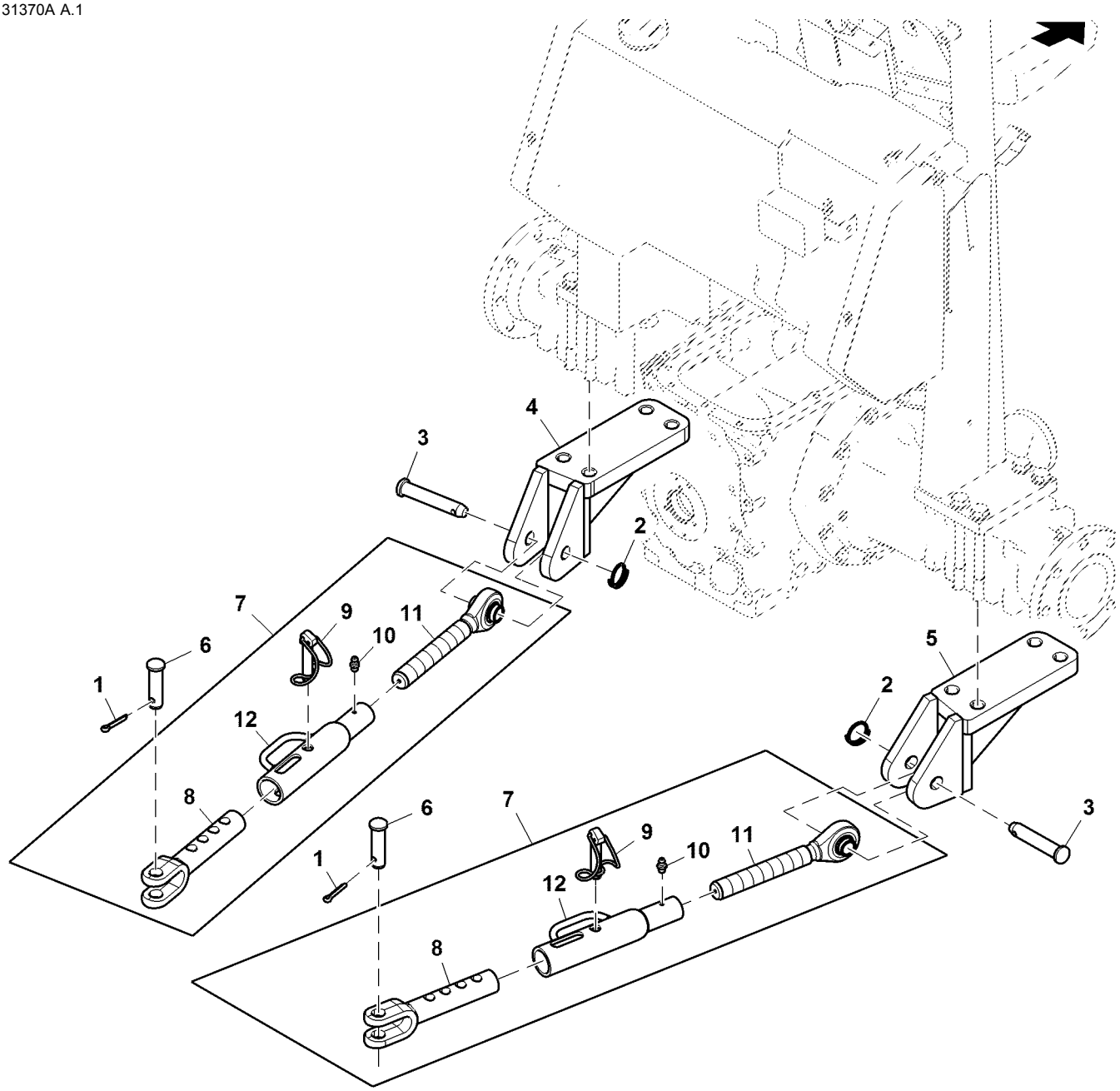

ETN131370A

Item	*Nº peça*	*Descrição*	*Qtde*	*Nº série*	*Notas*
1	11M7054	Contra-pino	2		6.300 X 32 mm
2	L174417	Arruela de pressão	2		
3	R58262	Pino fixador	2		
4	SJ18808	Apoio	1		SUB FOR SJ10439
5	SJ18807	Apoio	1		SUB FOR SJ10440
6	L77493	Pino fixador	2		
7	SJ23525	Estabilizador	2		
8	SU292160	Bloco de oscilação	1		
9	L202151	Pino elástico	1		
10	L211925	Tensor cenTral	1		
11	SJ23523	Estabilizador	1		
12	SJ23524	Estabilizador	1		

Carcaça do Virabrequim, Vareta e Suporte da Articulação Central

PUBM2144 A.1

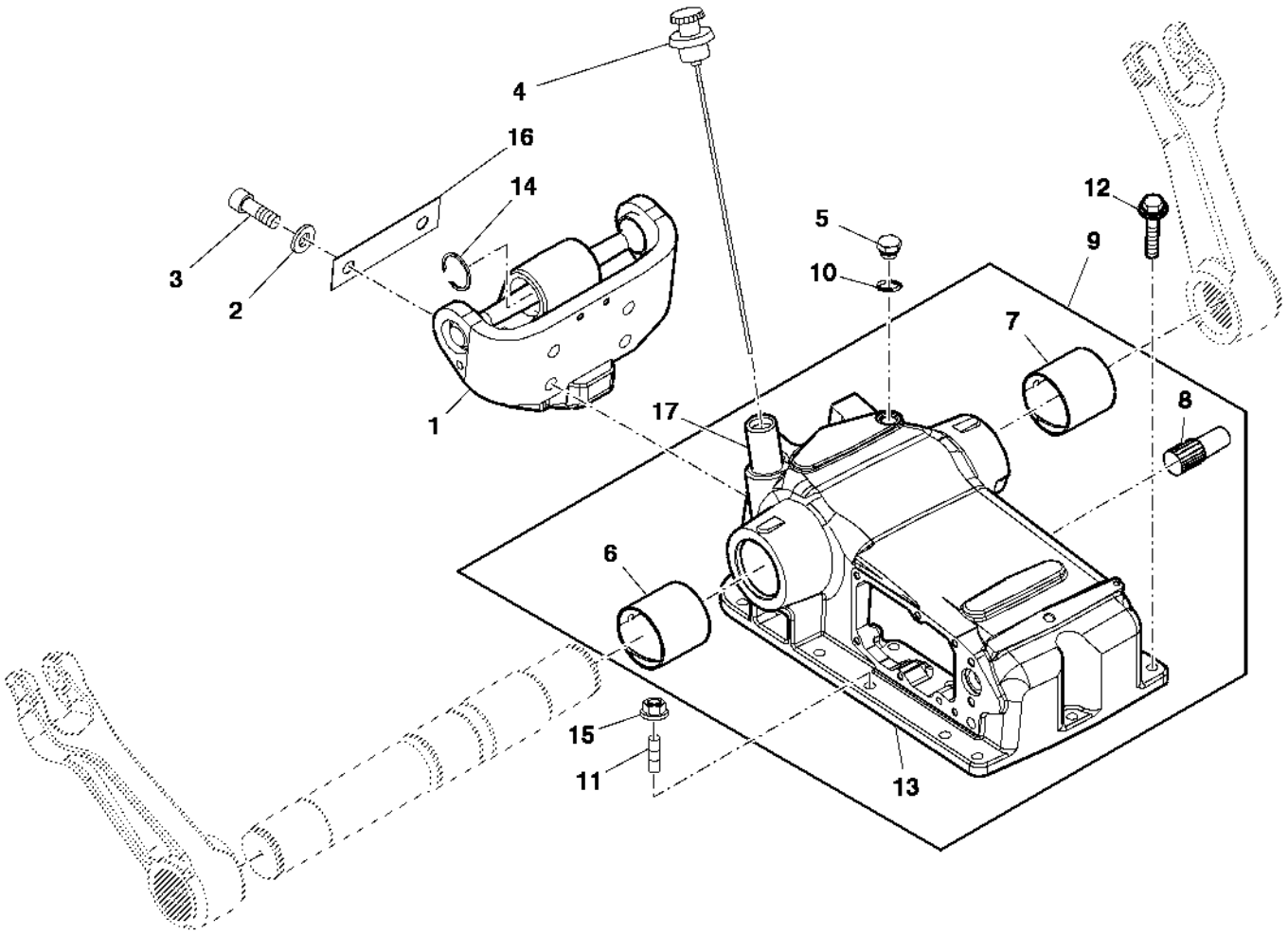

PUBM2144

Item	Nº peça	Descrição	Qtde	Nº série trator	Notas
1	RE242277	Apoio	1		
2	24M7241	Arruela	4		17 X 34 X 4 mm
3	19M8445	Parafuso	4		M16 X 45,
4	RE208696	Vareta de niVel	1		SUB FOR DQ60600
5	R238981	Tampão	1		
6	R105151	Bucha	1		RH
7	R105152	Bucha	1		LH
8	R114056	Pino	1	-00449	
	R253024	Parafuso allen	1	00450-	
9	RE242273	Carcaça	1	-00449	INCL KEYS 6-8 & 13; ORDER SU300940,SJ300942
	SJ300942	Carcaça	1	00450-	INCL KEYS 6-8 & 13
10	51M7043	Anel o	1		15.300 X 2.200 mm
11	42M7069	Pino	2		
12	19M7790	Parafuso	10		M12 X 35,
13	RE242275	Carcaça	1	-00449	INCL KEYS 6 & 7
	.....	Carcaça	1	00450-	NSEP, ORDER SJ300942
14	R34399	Anel de pressão	2		
15	14M7299	Porca com flange	1		M12
16	P67040	Calço	1	00450-	
17	R105153	Tubo	1		SUB FOR CQ60114
..	RE233801	Elevador hidráulico	1	-00449	ROCKSHAFT UNIT W/O CONTROL VALVE
..	SJ12492	Elevador hidráulico	1	00450-	HEAVY DUTY ROCKSHAFT

Braços de Elevação do Engate de Três Pontos

BM244091 A.1

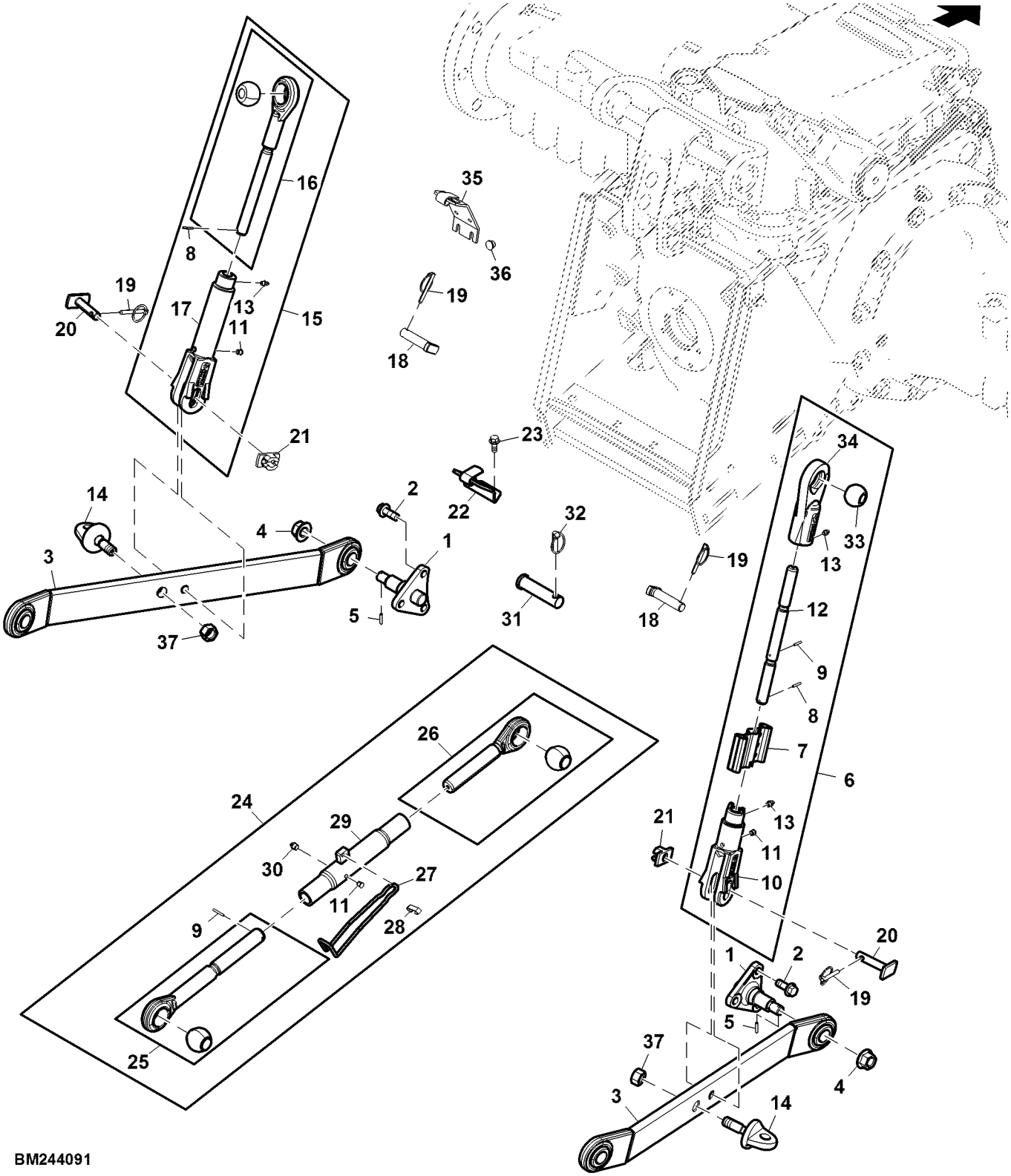

Item	Nº peça	Descrição	Qtde	Nº série	Notas
1	R141682	Suporte	2		
2	19M8435	Parafuso	6		M14 X 35
3	SJ17619	Braço de elevação	2		INCLUDES 14M7138 AND SU41100; SUB FOR DQ57310
4	14M7300	Porca com flange	2		M20
5	34M7102	Pino elástico	2		5 X 26 mm
6	SJ12759	Tensor laTeral	1		RH; ORDER DQ65277
7	SU23932	Tensor cenTral	1		
8	SU23933	Tensor laTeral	1		
9	SU23930	Tensor cenTral	1		
10	SU23934	Forquilha	1		
11	SU23931	Tensor cenTral	2		
12	SU23935	TiranTe	1		
13	SU292606	Conexão de lubrificação	3		
14	SU41100	Braço de elevação	2		
15	SJ12760	Tensor laTeral	1		LH; ORDER DQ65276
16	SJ12773	Tensor laTeral	1		
17	SU23953	Forquilha	1		
18	R105228	Pino	2		
19	AR60372	Pino de engate ráPido	2		
20	R120540	Pino	2		
21	R105230	RetentoR	2		
22	RE73213	Apoio	1		
23	19M7785	Parafuso	2		M10 X 25
24	SJ12758	Tensor cenTral	1		
25	SJ12770	Tensor cenTral	1		
26	SJ12771	Tensor cenTral	1		
27	SU33548	Tensor cenTral	1		SUB FOR SU23961
28	L202147	Suporte	1		
29	SJ12772	Corpo de junção	1		
30	SU23929	Tensor cenTral	1		
31	R105256	Pino	1		SUB FOR R139684
32	AR62149	Pino de engate ráPido	1		
33	SU23939	Esfera	1		
34	SU23936	Tensor laTeral	1		
35	RE45698	Apoio	1		
36	99M7009	Plugue	2		
37	14M7138	Porca	2		M18

Índice pictórico por seção

PUBM2202 A.1

1-	396
2-	398
3-	400
4-	402

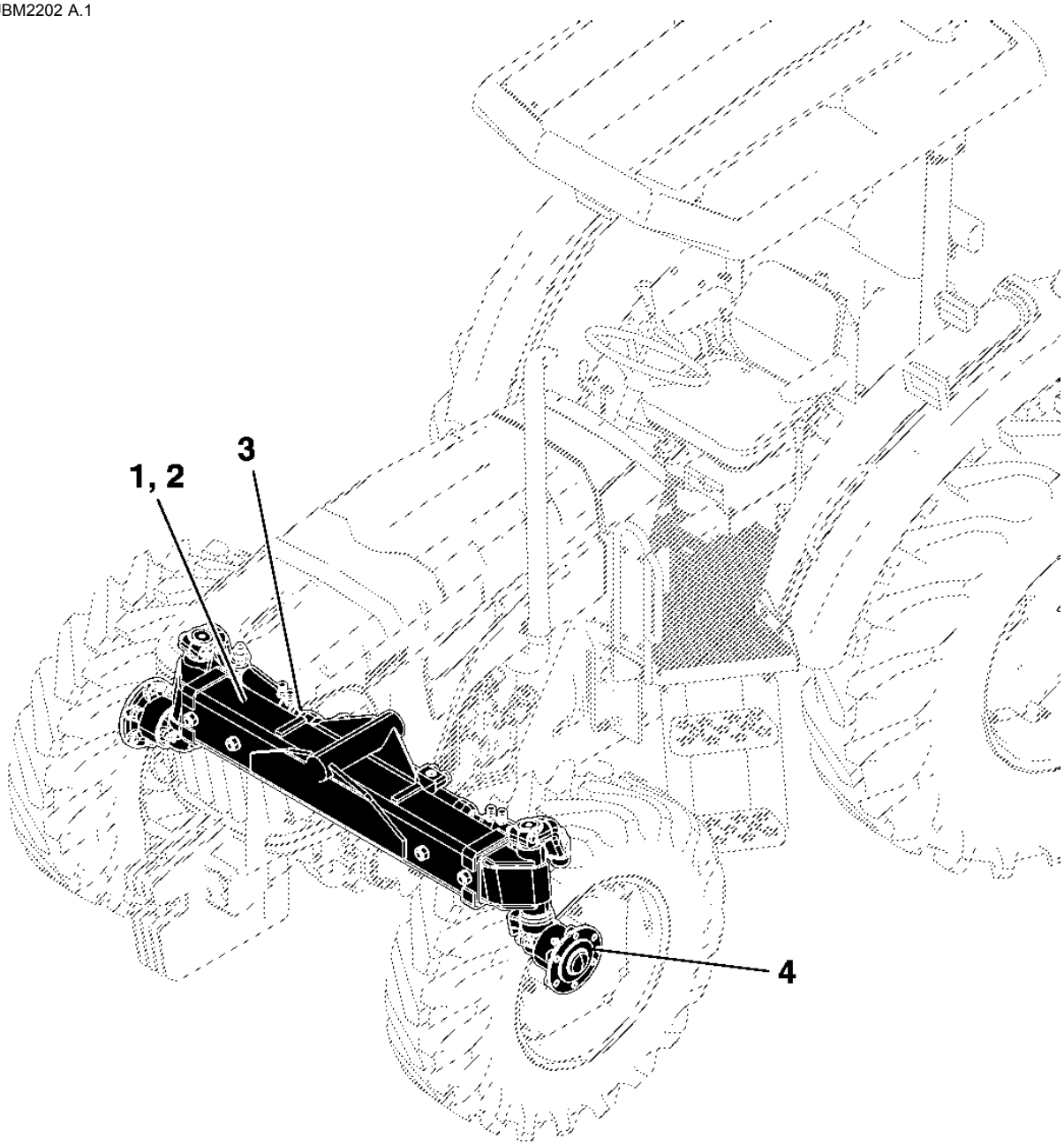

PUBM2202

Eixo Dianteiro, 2WD (- XXXXXX)

PUBM0627 A.1

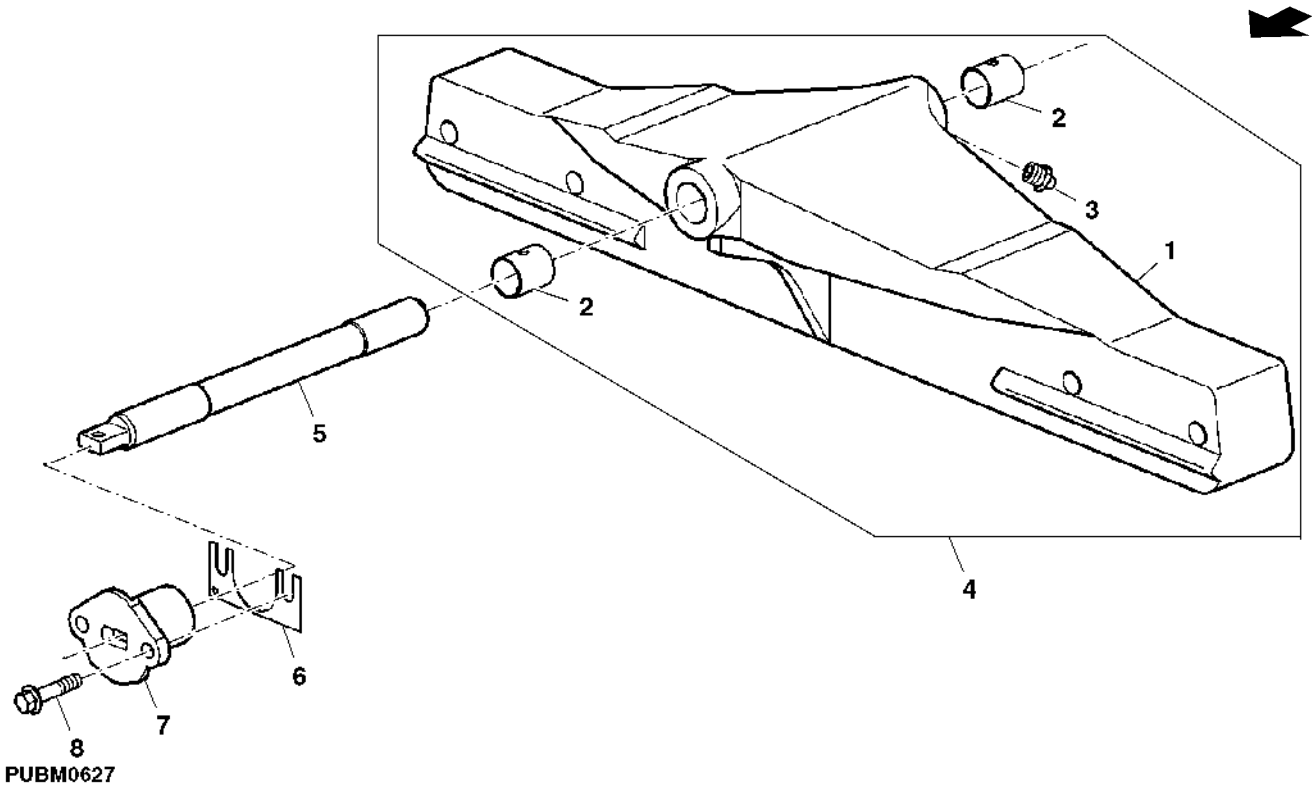

Item	*Nº peça*	*Descrição*	*Qtde*	*Nº série*	*Notas*
1	J57026	Eixo dianteiro	1		
2	J57073	Bucha	2		
3	JD7798	Conexão de lubrificação	1		
4	DQ40362	Eixo dianteiro	1		
5	R105065	Pino	1		
6	R182337	Suplemento Sólido	3		
7	R195444	RetentoR	1		
8	19M7790	Parafuso	2		M12 X 35

Eixo Dianteiro, 2WD (XXXXXX -)

P13571 A.1

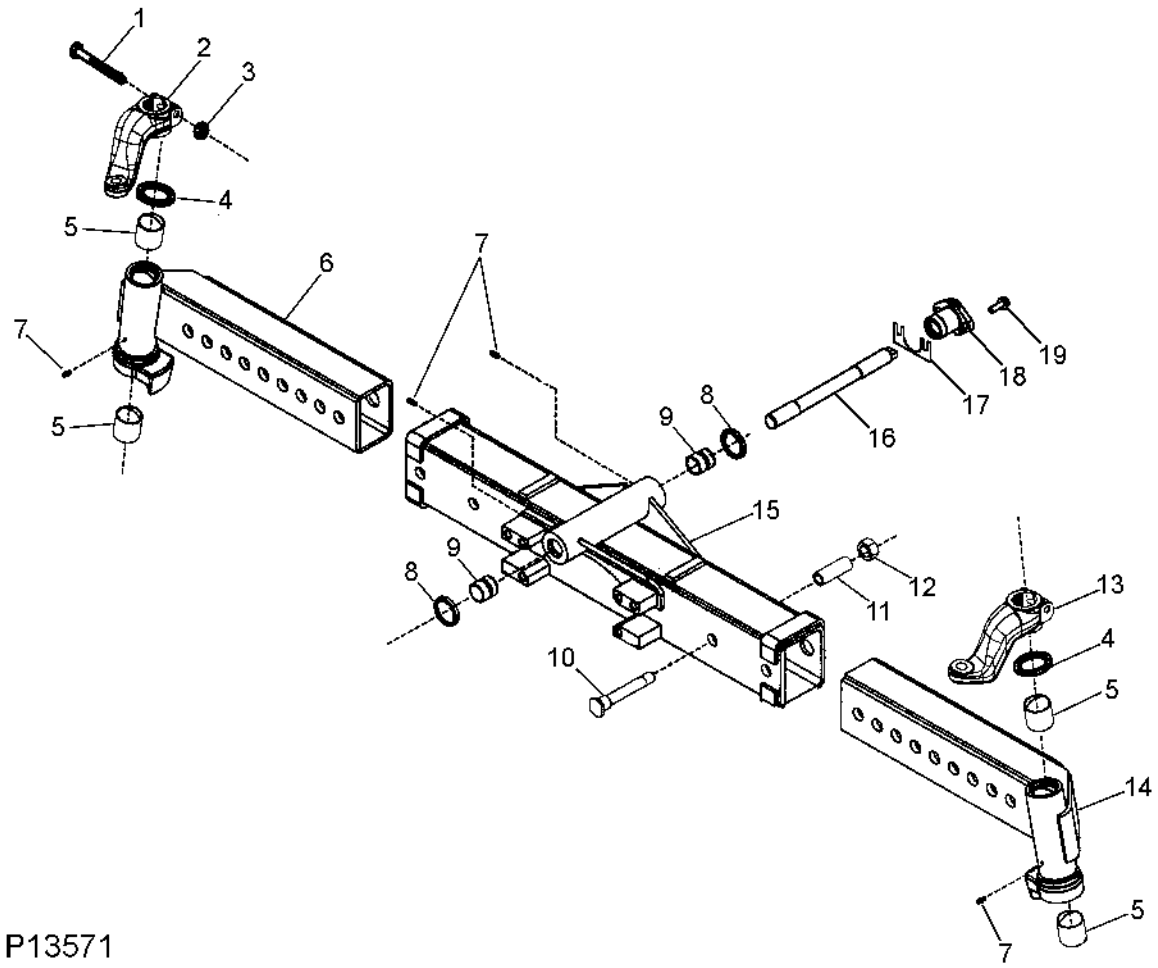

Item	Nº peça	Descrição	Qtde	Nº série trator	Notas
1	19M7943	Parafuso sextavado	2		M12 X 90
2	R217614	Braço de direção	1		
3	14M7275	Porca	2		M12
4	R217611	Vedação	2		
5	R217605	Bucha	4		
6	RE217602	Joelho do eixo	1		
7	58M5573	Conexão de lubrificação	4		
8	R217613	Vedação	2		
9	R217606	Bucha	2		
10	R217618	Pino	4		
11	R217619	Bucha	4		
12	14M7306	Porca	4		M20
13	R217615	Braço de direção	1		
14	RE217603	Joelho do eixo	1		
15	RE217600	Carcaça	1		
16	R105065	Pino	1		
17	R182337	Suplemento Sólido	3		
18	R195444	RetentoR	1		
19	19M7790	Parafuso	2		M12 X 35
..	RE284630	Eixo dianteiro	1		

CILINDRO E BARRAS DA DIRECAO

PY57402 A.1

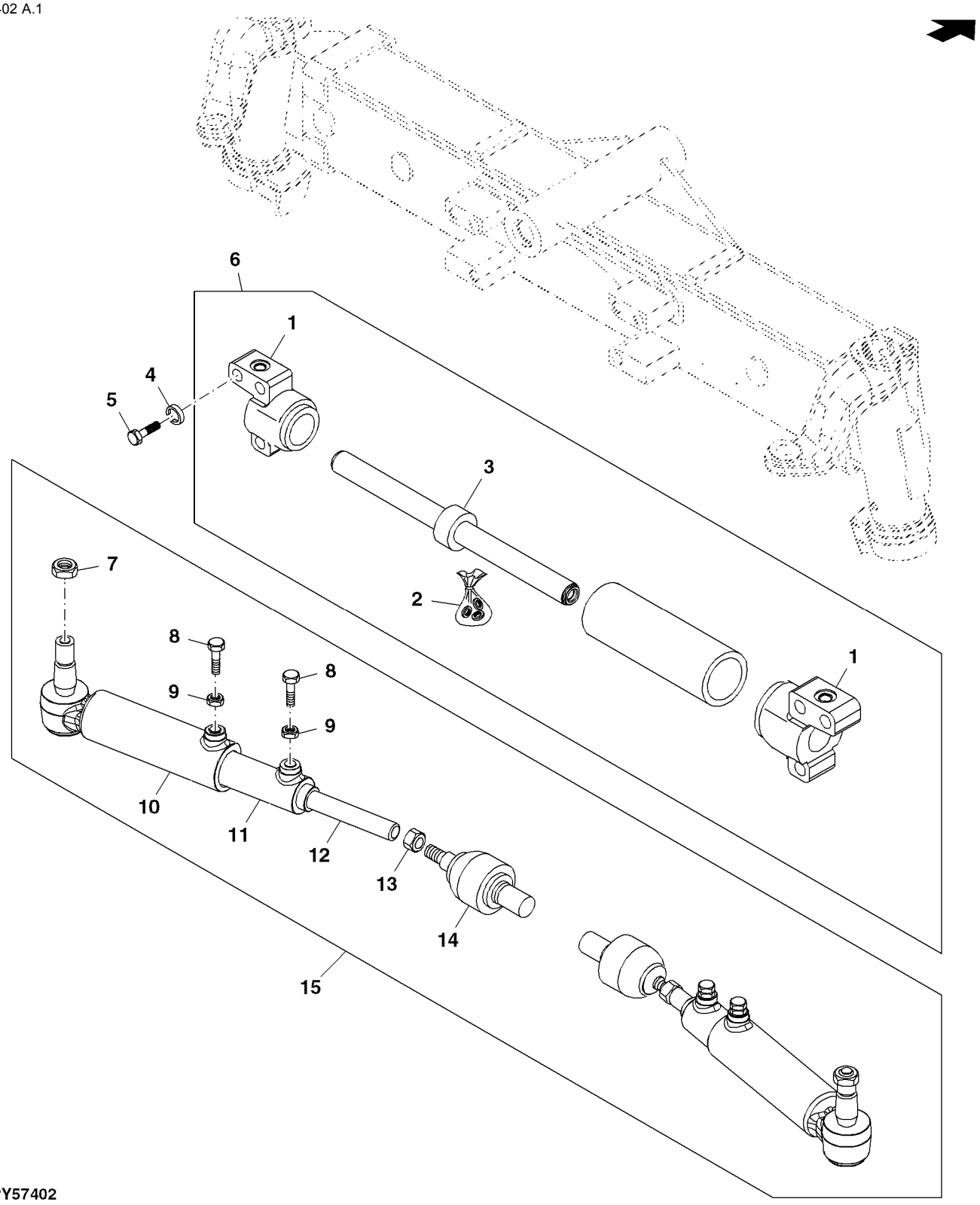

PY57402

Item	*Nº peça*	*Descrição*	*Qtde*	*Nº série*	*Notas*
1	R284626	Capa do cilindro hidráulico	2		
2	RE284625	Kit retentor	1		
3	R284627	TiranTe	1		
4	R114001	Arruela	6		
5	R113998	Parafuso	6		
6	RE284628	Cilindro	1		
7	14M7371	Porca de segurança	2		M18
8	R217821	Parafuso sextavado	4		
9	14M7066	Porca	4		M12
10	RE217819	Junta esférica	2		
11	RE217820	Tubo	2		
12	RE217818	TiranTe	2		
13	14M7209	Porca	2		M18
14	RE217817	Terminal da barra de direçã	2		
15	RE217616	Haste de ligação	2		

EIXO E CUBO

PY51602 A.1

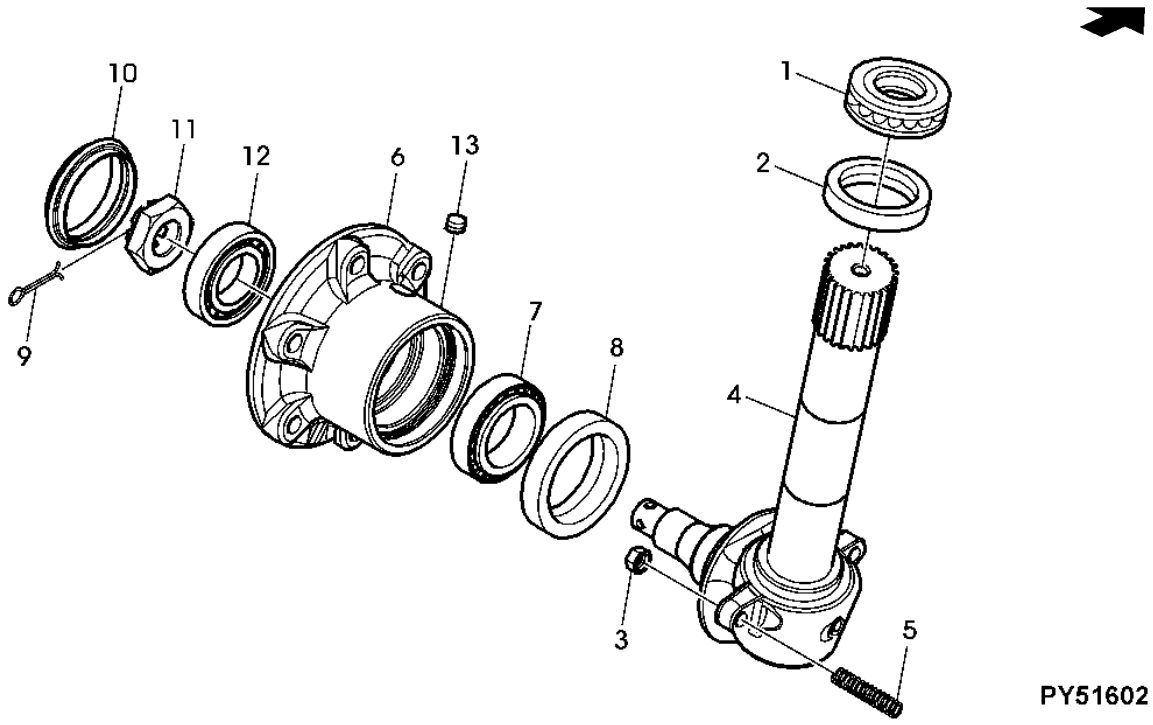

Item	*Nº peça*	*Descrição*	*Qtde*	*Nº série*	*Notas*
1	RE216333	Rolamento axial	2		
2	R217612	Vedação	2		
3	14M7154	Porca	4		M12
4	RE217608	Ponta de eixo	1		LH
	RE217610	Ponta de eixo	1		RH
5	R216330	Pino	4		
6	R217617	Cubo	2		
7	RE246865	Rolamento de Rolos cônicos	2		
8	R217607	Anel de vedação	2		
9	11M7030	Contra-pino	2		5 X 40 mm
10	R109451	Capa	2		
11	R114016	Porca	2		
12	RE208806	Rolamento	2		ID= 30 MM (1.18 IN)
13	58M5578	Conexão de lubrificação	2		

Índice pictórico por seção

PUBM2980 A.1

1-	405
2-	406
3-	408
4-	410
5-	412
6-	414
7-	416
8-	418
9-	420

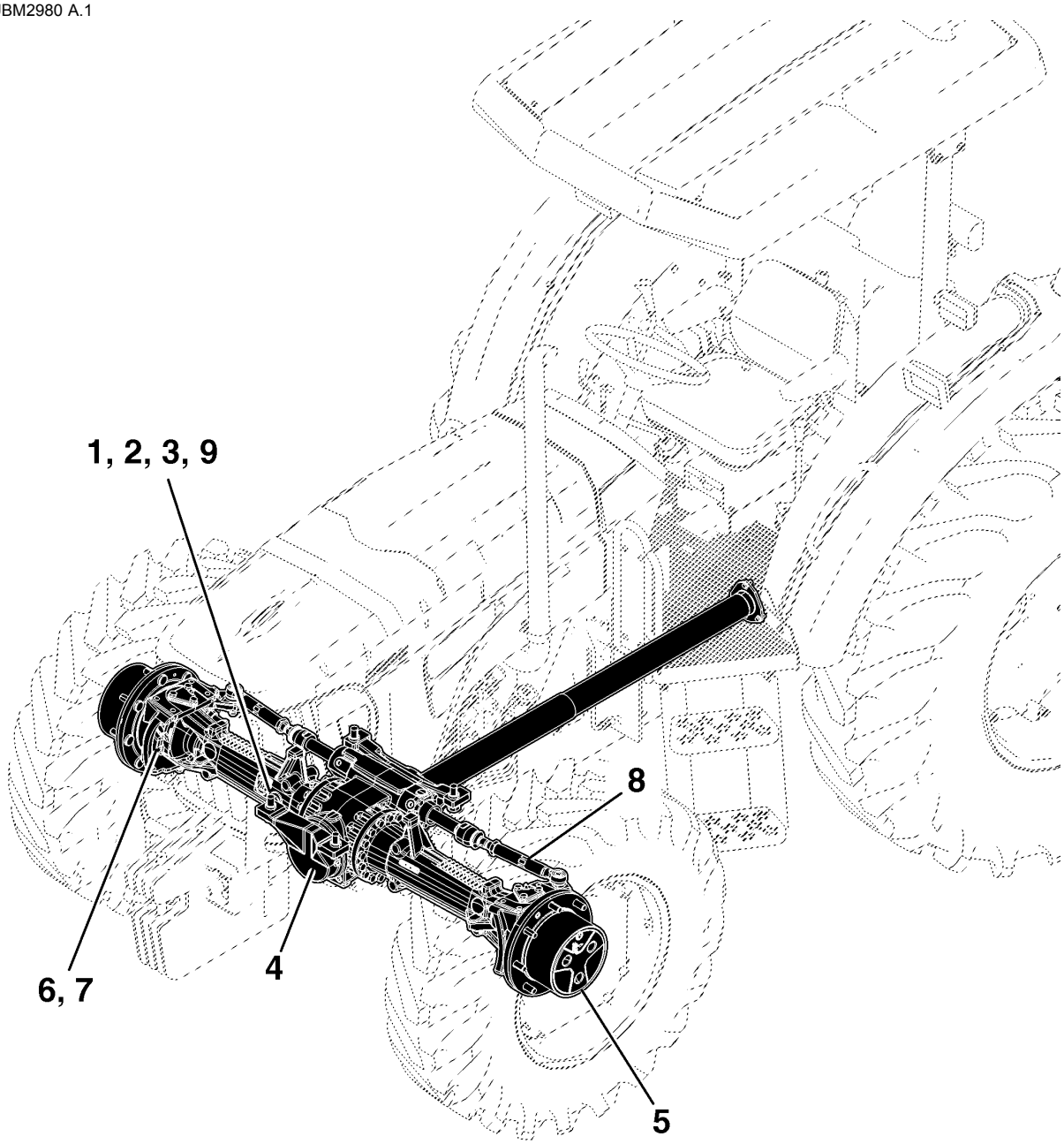

PUBM2980

Índice pictórico por seção

PUBM3288 A.1

10-	422
11-	424
12-	426
13-	428
14-	430
15-	432

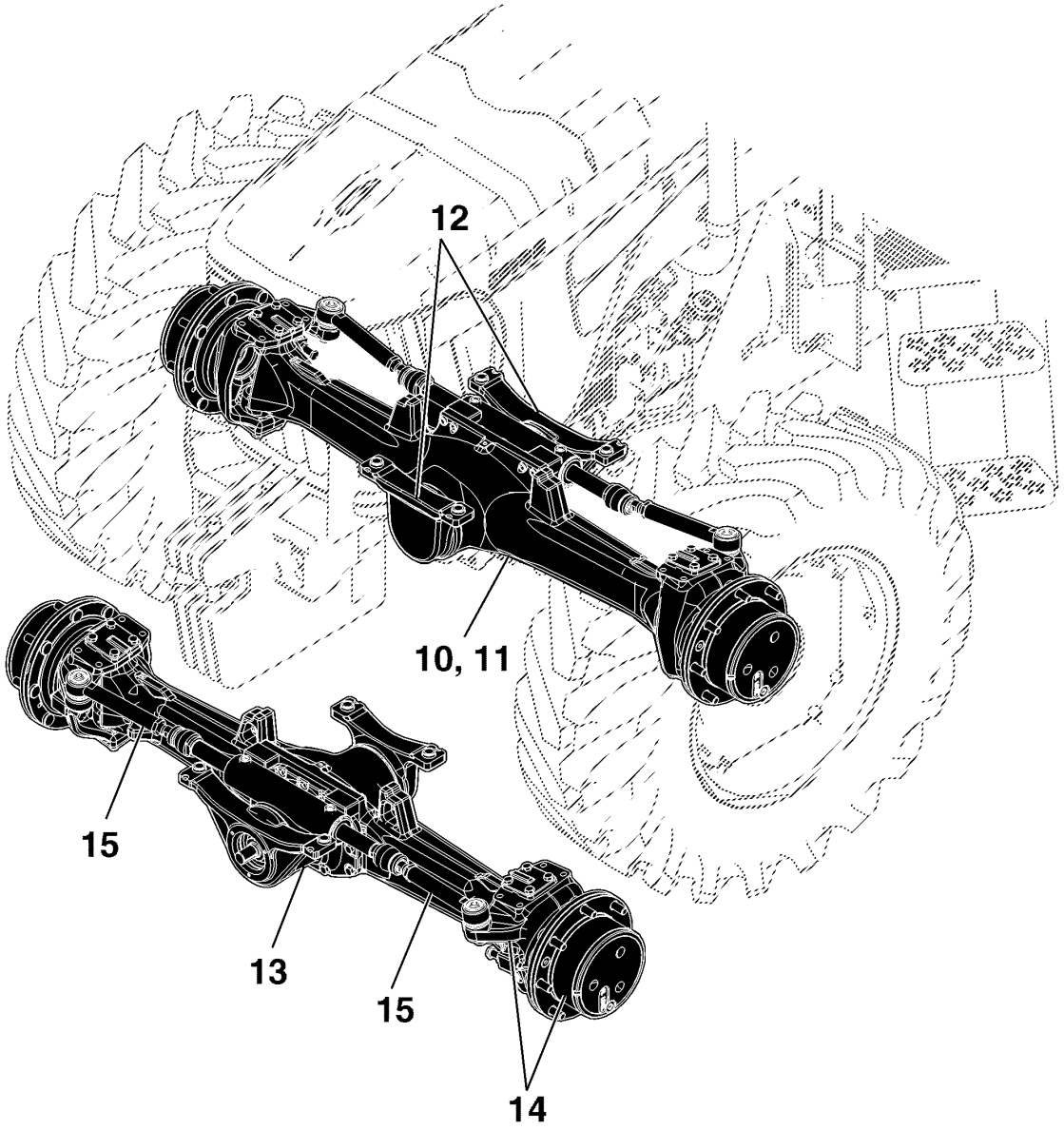

PUBM3288

TRAÇÃO DIANTEIRA MECÂNICA (ZF)

CQ151518 A.1

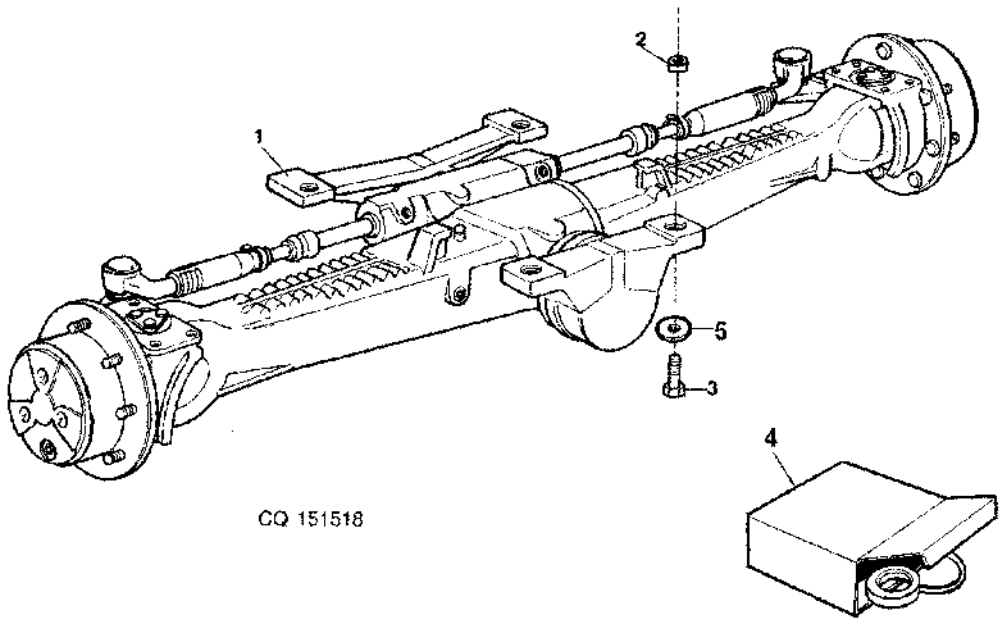

Item	*Nº peça*	*Descrição*	*Qtde*	*Nº série trator*	*Notas*
1	DQ50797	Eixo dianteiro	1	-000012	USE WITH FRONT AXLE ZF APL 335
	SJ10650	Eixo dianteiro	1	000013-	USE WITH FRONT AXLE ZF AS 3035
2	CQ60158	Guia	4		
3	19M8102	Parafuso sextavado	4	-000012	M20 X 65, USE WITH FRONT AXLE ZF APL 335
	19M7851	Parafuso	4	000013-	M20 X 60, USE WITH FRONT AXLE ZF AS 3035
4	SJ11371	Kit retentor	AR	000013-	SUB FOR DQ29417
5	R114918	Arruela	4	000013-	

EIXO DE ACIONAMENTO DIANTEIRO - COMPONENTES (ZF APL 335)

PUBM2166 A.1

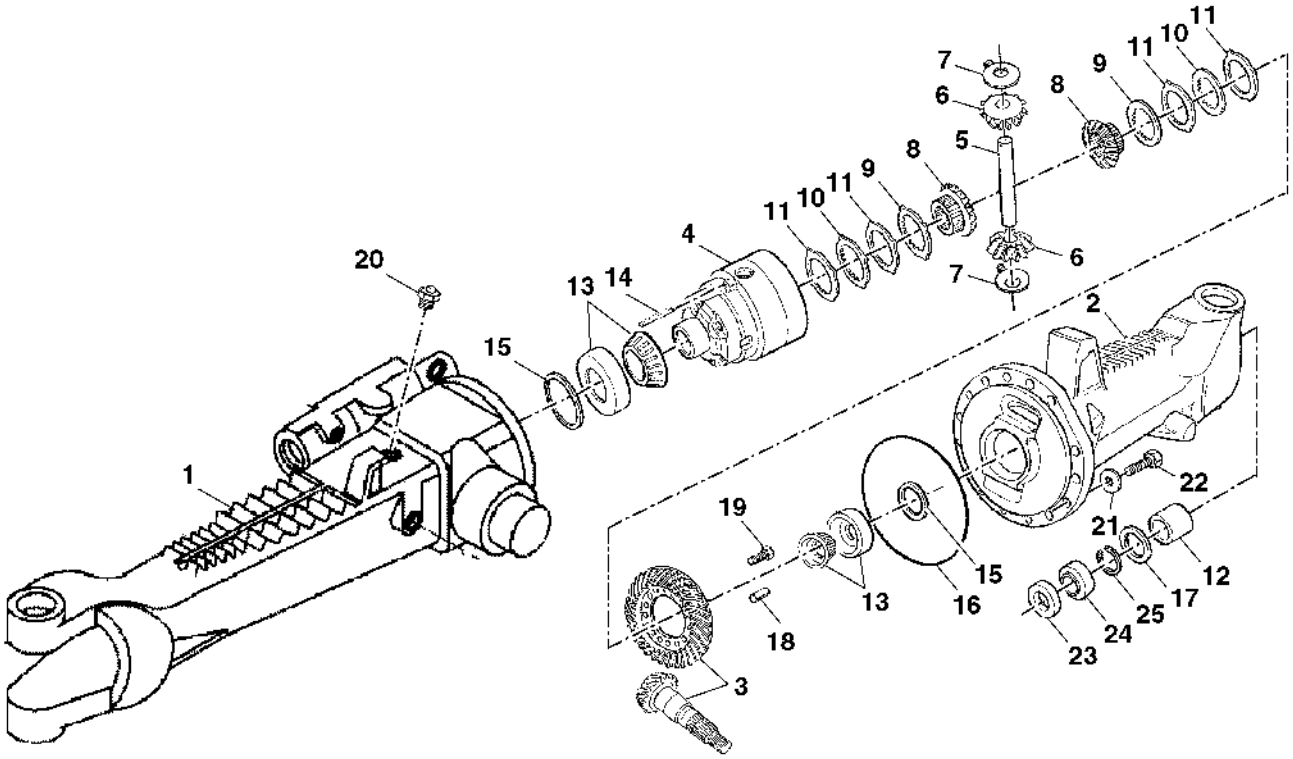

PUBM2166

Item	Nº peça	Descrição	Qtde	Nº série	Notas
1	CQ29346	Ponte	1	-000012	ORD SU23035, SU23036, L40306, (15) CQ29335, (15) L40014
2	CQ29347	Ponte	1	-000012	ORD SU23034
3	DQ51863	Coroa e pinhão	1	-000012	
4	CQ29326	Gaiola	1	-000012	
5	SU21969	Eixo	1	-000012	
6	L101698	Coroa	1	-000012	SUB FOR L40192
7	L40136	Arruela de encosto	1	-000012	
8	CQ29330	EngrEnagem de corrEnte	1	-000012	
9	L40258	Disco com estriado interno	1	-000012	
10	L40280	Disco com estriado interno	1	-000012	
11	CQ29327	Disco com estriado externo	AR	-000012	TK= 1.1MM
	L40022	Disco com estriado externo	AR	-000012	TK= 1.2MM
	CQ29328	Lâmina	AR	-000012	TK= 1.3MM
	CQ29329	Lâmina	AR	-000012	TK= 1.4MM
12	L60088	Bucha	2	-000012	
13	CQ32596	Rolamento	1	-000012	
14	CQ29333	Pino elástico	1	-000012	
15	L60119	Calço	AR	-000012	TK= 0.55MM
	L40094	Calço	AR	-000012	TK= 0.60MM
	L60118	Calço	AR	-000012	TK= 0.65MM
	L40095	Calço	AR	-000012	TK= 0.70MM
	L40096	Arruela	AR	-000012	TK= 0.80MM
	L40091	Arruela	AR	-000012	TK= 0.85MM
	L40097	Arruela	AR	-000012	TK=0.90MM
	L40090	Arruela	AR	-000012	TK= 0.95MM
	L40093	Calço	AR	-000012	TK=1.50MM
	L40092	Calço	AR	-000012	TK= 1.75MM
	L40098	Arruela	AR	-000012	TK= 1.0 MM
	L40099	Arruela	AR	-000012	TK= 1.1 MM
	L40088	Arruela	AR	-000012	TK= 1.15 MM
16	L40306	Anel o	1	-000012	
17	CQ27244	Vedação	AR	-000012	
18	T116409	Pino elástico	AR	-000012	
19	CQ29332	Parafuso	AR	-000012	
20	AL32877	RespiRo	1	-000012	
21	L40014	Arruela	1	-000012	
22	CQ29335	Parafuso sextavado	1	-000012	
23	CQ29344	Chapa	2	-000012	
24	CQ27245	Vedação	2	-000012	
25	CQ27246	Anel de pressão	2	-000012	

EIXO DE ACIONAMENTO DIANTEIRO - COMPONENTES (ZF AS 3035)

PUBM2167 A.1

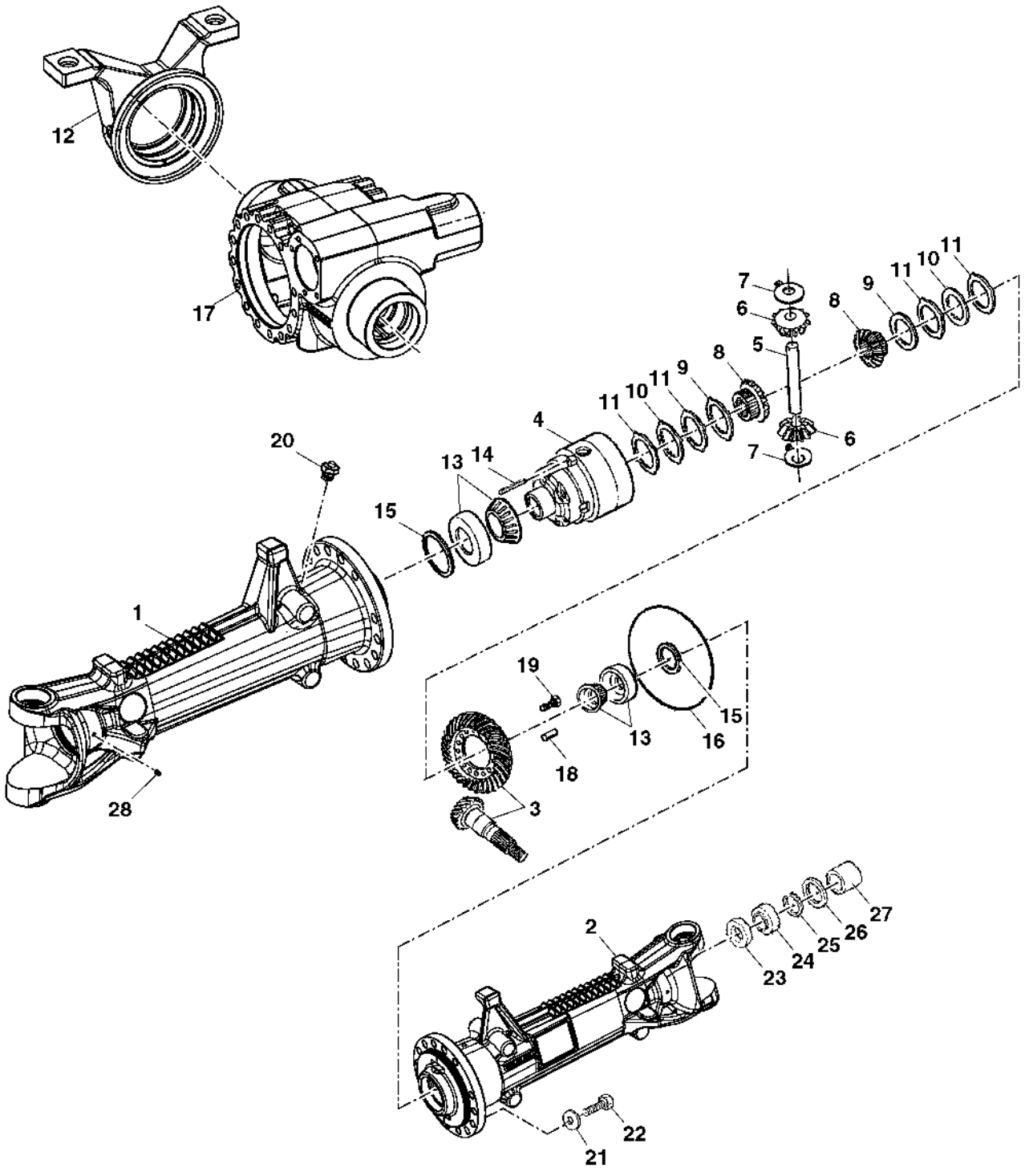

PUBM2167

Item	Nº peça	Descrição	Qtde	Nº série	Notas
1	SU23034	Ponte	1	000013-	LH
2	SU23035	Ponte	1	000013-	RH
3	DQ51863	Coroa e pinhão	1	000013-	
4	CQ29326	Gaiola	1	000013-	
5	SU21969	Eixo	1	000013-	
6	L101698	Coroa	1	000013-	SUB FOR L40192
7	L40136	Arruela de encosto	1	000013-	
8	CQ29330	EngrEnagem de corrEnte	1	000013-	
9	L40258	Disco com estriado interno	1	000013-	
10	L40280	Disco com estriado interno	1	000013-	
11	CQ29327	Disco com estriado externo	AR	000013-	TK=1.1MM
	L40022	Disco com estriado externo	AR	000013-	TK=1.2MM
	CQ29328	Lâmina	AR	000013-	TK=1.3MM
	CQ29329	Lâmina	AR	000013-	TK=1.4MM
12	CQ29349	Suporte	1	000013-	
13	CQ32596	Rolamento	1	000013-	
14	CQ29333	Pino elástico	1	000013-	
15	L60119	Calço	AR	000013-	TK= 0.55MM
	L40094	Calço	AR	000013-	TK= 0.60MM
	L60118	Calço	AR	000013-	TK= 0.65MM
	L40095	Calço	AR	000013-	TK= 0.70MM
	L40096	Arruela	AR	000013-	TK=0.80MM
	L40091	Arruela	AR	000013-	TK= 0.85MM
	L40097	Arruela	AR	000013-	TK=0.90MM
	L40090	Arruela	AR	000013-	TK= 0.95MM
	L40093	Calço	AR	000013-	TK= 1.50MM
	L40092	Calço	AR	000013-	TK= 1.75MM
	L40098	Arruela	AR	000013-	TK= 1.0 MM
	L40099	Arruela	AR	000013-	TK= 1.1 MM
	L40088	Arruela	AR	000013-	TK= 1.15 MM
16	L40306	Anel o	1	000013-	
17	SU23036	Carcaça	1	000013-	
18	T116409	Pino elástico	AR	000013-	
19	CQ29332	Parafuso	AR	000013-	
20	AL32877	RespiRo	1	000013-	
21	L40014	Arruela	1	000013-	
22	CQ29335	Parafuso sextavado	1	000013-	
23	CQ29344	Chapa	2	000013-	
24	CQ27245	Vedação	2	000013-	
25	CQ27246	Anel de pressão	2	000013-	
26	CQ27244	Vedação	AR	000013-	
27	L60088	Bucha	2	000013-	
28	CQ29345	Bocal	1	000013-	

CONJUNTO DE ENGRENAGENS CÔNICAS, FWD-AXLE (ZF)

PUBM2168 A.1

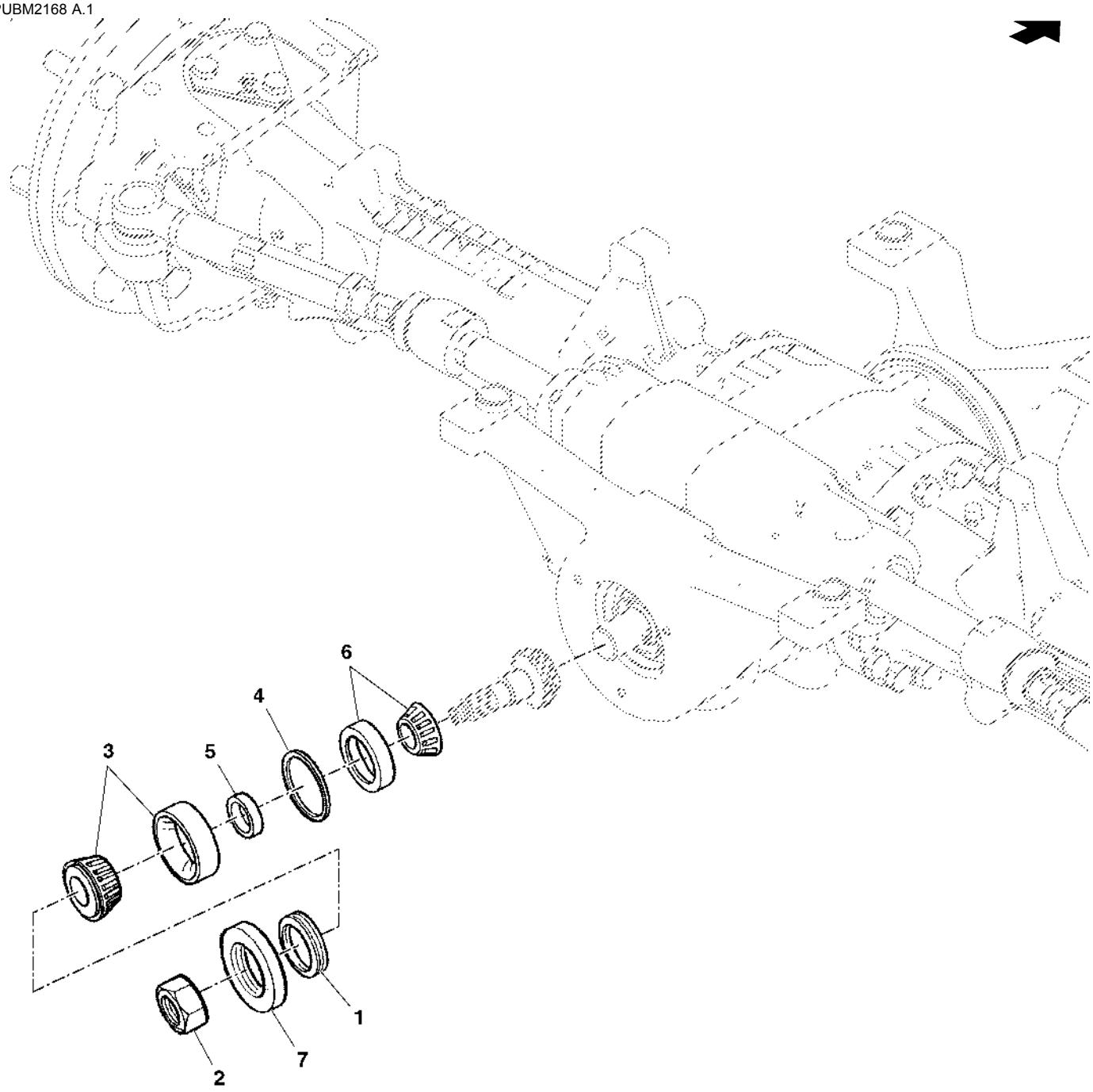

PUBM2168

Item	Nº peça	Descrição	Qtde	Nº série	Notas
1	CQ67641	Vedação	1	000013-	
2	CQ29317	Porca	1	000013-	
3	CQ32594	Rolamento	1	000013-	
4	L60042	Calço	1	000013-	TK= 0.50MM
	L60043	Calço	1	000013-	TK= 0.60MM
	L60052	Calço	1	000013-	TK= 0.65MM
	L60044	Calço	1	000013-	TK= 0.70MM
	L60053	Calço	1	000013-	TK= 0.75MM
	L60045	Arruela	1	000013-	TK= 0.80MM
	L60054	Arruela	1	000013-	TK= 0.85MM
	L60046	Arruela	1	000013-	TK= 0.90MM
	L60055	Arruela	1	000013-	TK= 0.95MM
	L60056	Arruela	1	000013-	TK= 1.05MM
5	L61226	Espaçador	1	-000012	TK= 11.30MM, Use with Front Axle ZF APL 335
	L61266	Arruela	1	000013-	TK= 11.30MM, Use with Front Axle ZF AS 3035
	L61227	Espaçador	1	000013-	TK= 11.33MM
	L61228	Espaçador	1	000013-	TK= 11.36MM
	L61229	Espaçador	1	000013-	TK= 11.39MM
	L61230	Espaçador	1	000013-	TK= 11.42MM
	L61231	Espaçador	1	000013-	TK= 11.45MM
	L61232	Espaçador	1	000013-	TK= 11.48MM
	L61233	Espaçador	1	000013-	TK= 11.51MM
	L61234	Espaçador	1	000013-	TK= 11.54MM
	L61235	Espaçador	1	000013-	TK= 11.57MM
	L61236	Espaçador	1	000013-	TK= 11.60MM
	L61237	Espaçador	1	000013-	TK= 11.63MM
	L61238	Espaçador	1	000013-	TK= 11.66MM
	L61239	Espaçador	1	000013-	TK= 11.69MM
	L61240	Espaçador	1	000013-	TK= 11.72MM
	L61241	Espaçador	1	000013-	TK= 11.75MM
	L61242	Espaçador	1	000013-	TK= 11.78MM
	L61243	Espaçador	1	000013-	TK= 11.81MM
	L61244	Espaçador	1	000013-	TK= 11.84MM
	L61245	Espaçador	1	000013-	TK= 11.87MM
	L61246	Espaçador	1	000013-	TK= 11.90MM
	L61247	Espaçador	1	000013-	TK= 11.93MM
	L61248	Espaçador	1	000013-	TK= 11.96MM
	L61249	Espaçador	1	000013-	TK= 11.99MM
	L61250	Espaçador	1	000013-	TK= 12.02MM
	L61251	Espaçador	1	000013-	TK= 12.05MM
	L61252	Espaçador	1	000013-	TK= 12.08MM
	CQ29315	Espaçador	1	000013-	TK= 12.11MM
	CQ29316	Espaçador	1	000013-	TK= 12.14MM
	L61255	Espaçador	1	000013-	TK= 12.17MM, ORDER L61256
	L61256	Espaçador	1	000013-	TK= 12.20MM
	L61257	Espaçador	1	000013-	TK= 12.23MM
	L61258	Espaçador	1	000013-	TK= 12.26MM
	L61259	Espaçador	1	000013-	TK= 12.29MM
	L61260	Espaçador	1	000013-	TK= 12.32MM
	L61261	Espaçador	1	000013-	TK= 12.35MM
	L61262	Bucha	1	000013-	TK= 12.38MM
6	AL71099	Rolamento	1	000013-	
7	L39992	Proteção	1	000013-	

REDUÇÃO FINAL (ZF)

PUBM1434 A.1

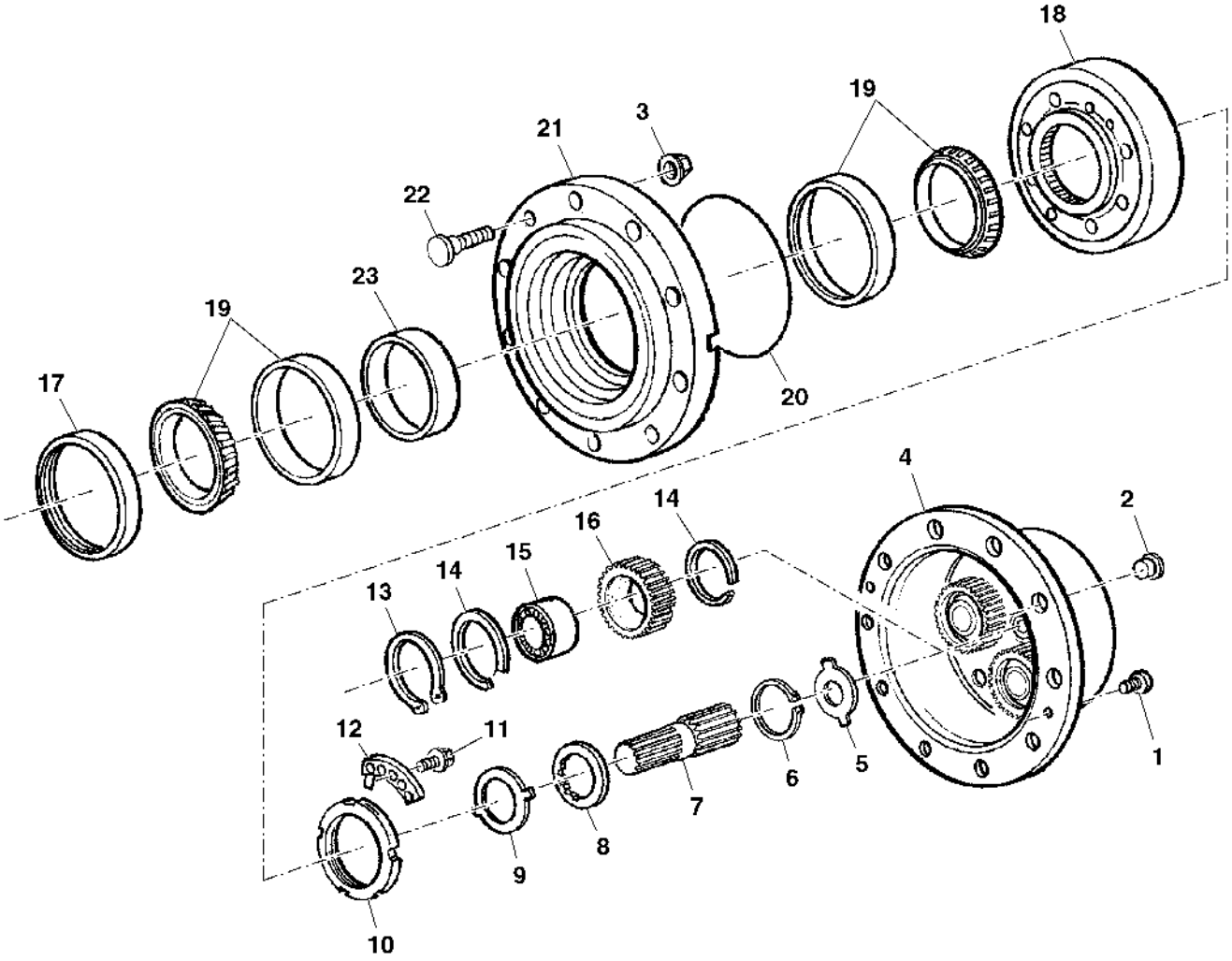

PUBM1434

Item	Nº peça	Descrição	Qtde	Nº série	Notas
1	CQ64114	Parafuso	4	000013-	
2	CQ27242	Plugue	2	000013-	
3	DQ20973	Porca com flange	AR	000013-	
4	CQ72047	Porta-Planetários	2	000013-	
5	L39997	Arruela	2	000013-	TK= 1.5MM
	L55602	Arruela	1	000013-	TK= 1.7MM
	L40121	Arruela	1	000013-	TK= 2.0MM
	L55603	Arruela	1	000013-	TK= 2.2MM
	L41008	Arruela	1	000013-	TK= 2.5MM
	CQ27305	Arruela	1	000013-	TK= 2.7MM
	L41170	Arruela	1	000013-	TK= 3.0MM
6	CQ29407	Anel	2	000013-	
7	CQ52025	EngrEnagem de corrEnte	2	000013-	
8	CQ29406	Arruela de encosto	2	000013-	
9	T82565	Arruela de encosto	2	000013-	
10	T116822	Porca	2	000013-	
11	19M7902	Parafuso	4	000013-	M8 X 16
12	T116827	Arruela	2	000013-	
13	40M4624	Anel de pressão	6	000013-	
14	L41159	Anel de pressão	12	000013-	
15	AL39377	Rolamento cilíndRico	6		USE WITH FRONT AXLE ZF APL 335
	JD10250	Rolamento cilíndRico	6		USE WITH FRONT AXLE ZF AS 3035
16	CQ29408	EngrEnagem de corrEnte	6	000013-	
17	AL200971	Vedação	2	000013-	SUB FOR AL68616
18	CQ27301	Coroa	2	000013-	
19	JD10249	Rolamento de Rolos cônicos	4	000013-	
20	L40281	Anel o	2	000013-	
21	CQ52024	Cubo	2	000013-	
22	CQ49408	Parafuso	16	000013-	
23	CQ27271	Espaçador	1	000013-	TK= 14.089MM
	CQ27272	Espaçador	1	000013-	TK= 14.114MM
	CQ27273	Espaçador	1	000013-	TK= 14.139MM
	CQ27274	Espaçador	1	000013-	TK= 14.164MM
	CQ27275	Espaçador	1	000013-	TK= 14.189MM
	CQ27276	Espaçador	1	000013-	TK= 14.214MM
	CQ27277	Espaçador	1	000013-	TK= 14.239MM
	CQ27278	Espaçador	1	000013-	TK= 14.264MM
	CQ27279	Espaçador	1	000013-	TK= 14.289MM
	CQ27280	Espaçador	1	000013-	TK= 14.314MM
	CQ27281	Espaçador	1	000013-	TK= 14.339MM
	CQ27282	Espaçador	1	000013-	TK= 14.364MM
	CQ27283	Espaçador	1	000013-	TK= 14.389MM
	CQ27284	Espaçador	1	000013-	TK= 14.414MM
	CQ27285	Espaçador	1	000013-	TK= 14.439MM
	CQ27286	Espaçador	1	000013-	TK= 14.464MM
	CQ27287	Espaçador	1	000013-	TK= 14.489MM
	CQ27288	Espaçador	1	000013-	TK= 14.514MM
	CQ27289	Espaçador	1	000013-	TK= 14.539MM
	CQ27290	Espaçador	1	000013-	TK= 14.564MM
	CQ27291	Espaçador	1	000013-	TK= 14.589MM
	CQ27292	Espaçador	1	000013-	TK= 14.619MM
	CQ27293	Espaçador	1	000013-	TK= 14.639MM
	CQ27294	Espaçador	1	000013-	TK= 14.664MM
	CQ27295	Espaçador	1	000013-	TK= 14.689MM
	CQ27296	Espaçador	1	000013-	TK= 14.714MM

CARCAÇA ARTICULADA, FWD-AXLE (ZF APL 335)

CQ155394 A.1

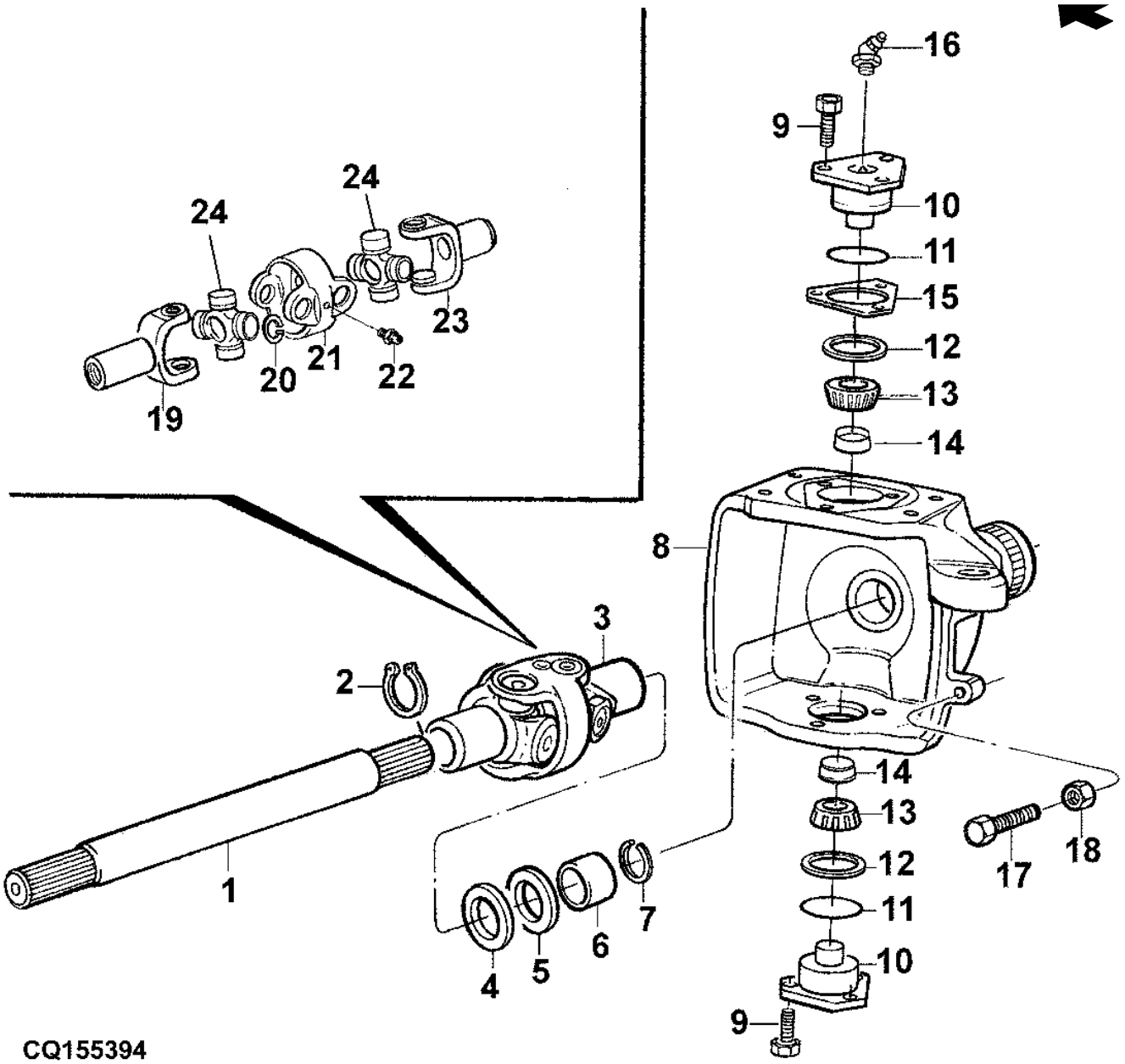

Item	Nº peça	Descrição	Qtde	Nº série	Notas
1	CQ29348	Eixo	2	-000012	ORDER SU23037
	SU23037	Forquilha	2		
2	CQ29378	Anel de pressão	2	-000012	
3	DQ29371	Ligação	2	-000012	NLA; ORDER CQ50407, (8) CQ29372, CQ32601, (2) DQ28539, DQ29376, (2) CQ32600
4	CQ27989	Vedação	2	-000012	
5	CQ27244	Vedação	2	-000012	
6	L60088	Bucha	2	-000012	
7	CQ29378	Anel de pressão	2	-000012	
8	CQ67640	Carcaça	1	-000012	RH
	CQ67639	Carcaça	1	-000012	LH
9	19M8011	Parafuso sextavado	12	-000012	M12 X 30
10	L60086	Munhão	4	-000012	
11	CQ32849	Anel o	4	-000012	
12	L60084	Vedação	4	-000012	
	CQ29378	Anel de pressão	2	-000012	
13	DQ29368	Rolamento cilíndRico	4	-000012	
14	L60083	Plugue	4	-000012	
15	L63127	Calço	AR	-000012	TK= 0.2MM
	L63128	Calço	AR	-000012	TK= 0.3MM
	L41006	Arruela	AR	-000012	TK= 0.4MM
	L40075	Arruela	AR	-000012	TK= 1.0MM
	L41007	Arruela	AR	-000012	TK= 0.8MM
	L40076	Calço	AR	-000012	TK= 0.6MM
	L40074	Arruela	AR	-000012	TK= 1.4MM
16	L40552	Conexão de lubrificação	4	-000012	
17	CQ27297	Parafuso	2	-000012	
18	CQ27298	Porca	2	-000012	
19	DQ29376	Comutador	2	-000012	ORDER SU23037
	SU23037	Forquilha	2		
20	CQ29372	Anel de pressão	AR	-000012	TK= 1.2.MM
	CQ29374	Anel de pressão	AR	-000012	TK= 1.3MM
	CQ29373	Anel de pressão	AR	-000012	TK= 1.5MM
	CQ29375	Anel de pressão	AR	-000012	TK= 1.7MM
21	CQ32601	Garfo	2	-000012	
22	DQ28539	Conexão de lubrificação	4	-000012	
23	CQ50407	Comutador	2	-000012	
24	CQ32600	Cruzeta	4	-000012	

CARCAÇA ARTICULADA, FWD-AXLE (ZF AS 3035)

PUBM2868 A.1

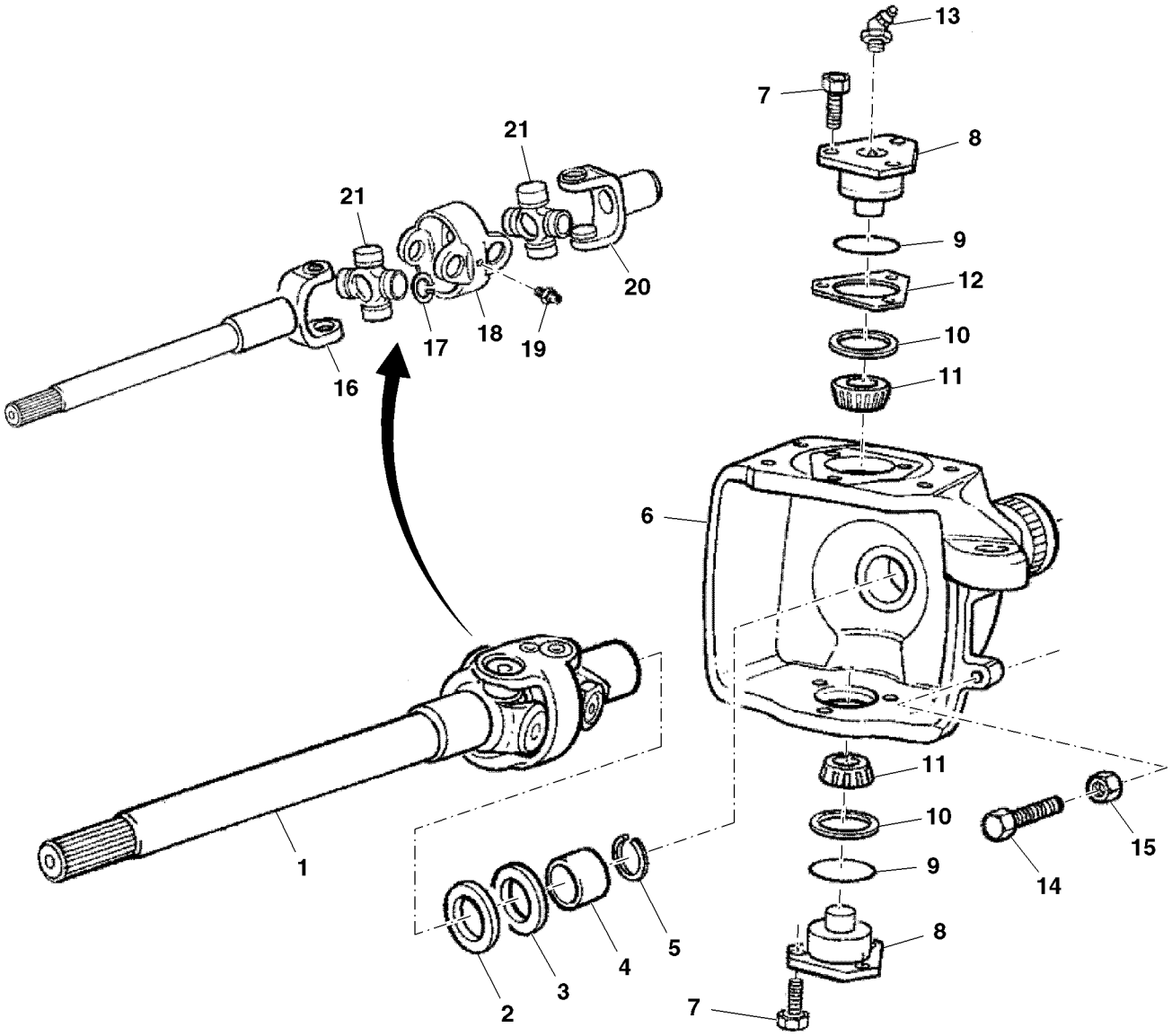

PUBM2868

Item	Nº peça	Descrição	Qtde	Nº série	Notas
1	SJ12017	Ligação	12	000013-	
2	CQ27989	Vedação	2	000013-	
3	CQ27244	Vedação	2	000013-	
4	L60088	Bucha	2	000013-	
5	CQ29378	Anel de pressão	2	000013-	
6	CQ67640	Carcaça	1	000013-	RH
	CQ67639	Carcaça	1	000013-	LH
7	19M8011	Parafuso sextavado	12	000013-	M12 X 30
8	L60086	Munhão	4	000013-	
9	CQ32849	Anel o	4	000013-	
10	L60084	Vedação	4	000013-	
11	DQ29368	Rolamento cilíndRico	4	000013-	
12	L63127	Calço	AR	000013-	TK= 0.2MM
	L63128	Calço	AR	000013-	TK= 0.3MM
	L41006	Arruela	AR	000013-	TK= 0.4MM
	L40075	Arruela	AR	000013-	TK= 1.0MM
	L41007	Arruela	AR	000013-	TK= 0.8MM
	L40076	Calço	AR	000013-	TK= 0.6MM
	L40074	Arruela	AR	000013-	TK= 1.4MM
13	L40552	Conexão de lubrificação	4	000013-	
14	CQ27297	Parafuso	2	000013-	
15	CQ27298	Porca	2	000013-	
16	SU23038	Comutador	2	000013-	
17	SU23039	Anel de pressão	16	000013-	TK= 1.4MM
18	.....	Garfo	2	000013-	
19	DQ28539	Conexão de lubrificação	4	000013-	
20	.....	Comutador	2	000013-	
21	SJ12018	Cruzeta	4	000013-	
	L61207	Rolamento de caRdã	2		

CILINDRO HIDRÁULICO (ZF)

PUBM2169 A.1

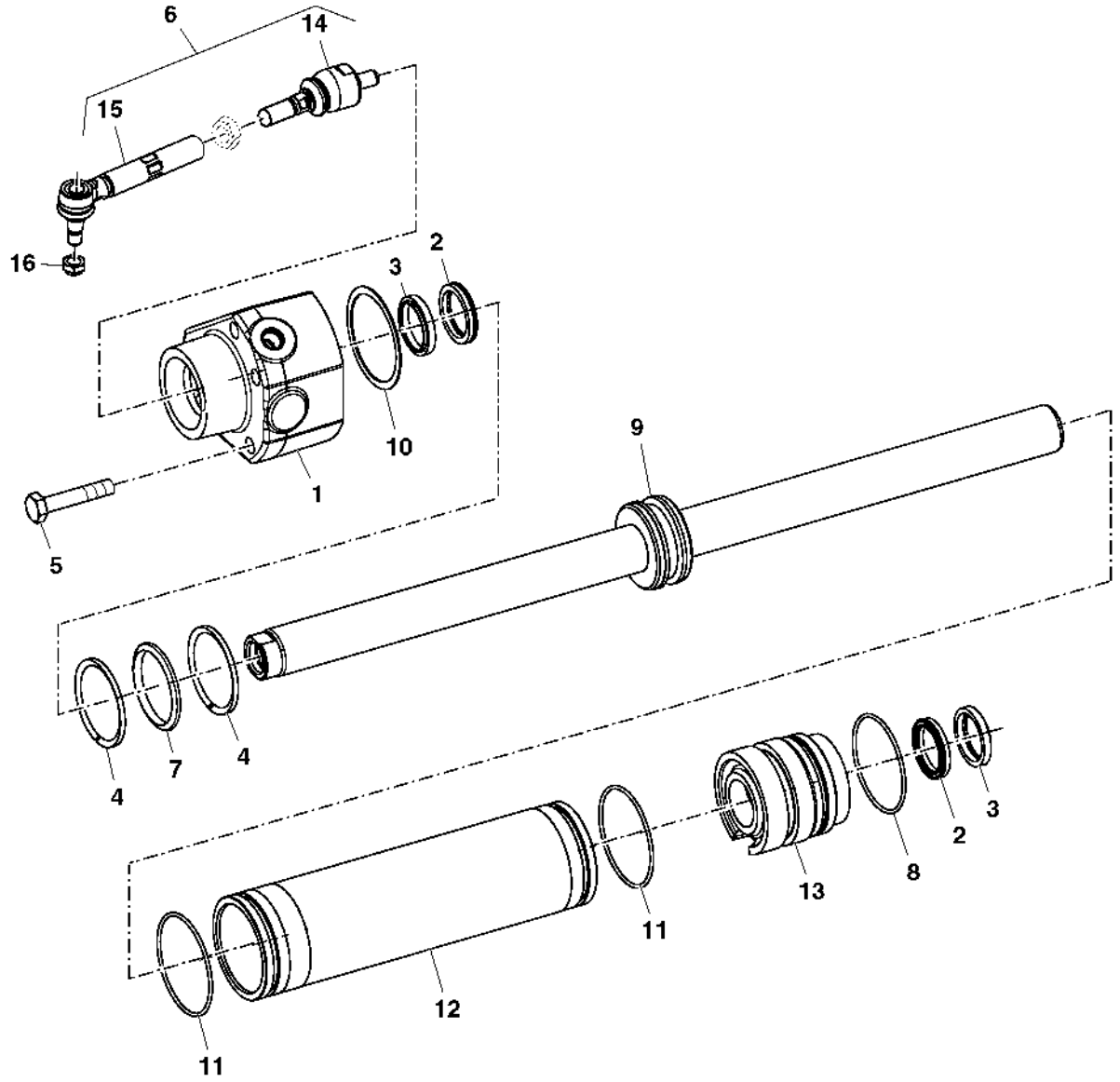

PUBM2169

Item	Nº peça	Descrição	Qtde	Nº série	Notas
1	CQ32621	Guia	1	000013-	
2	L41317	Vedação	2	000013-	
3	CQ32620	RetentoR	2	000013-	
4	L40163	Anel raspador	2	000013-	
5	19M8081	Parafuso sextavado	5	000013-	M10 X 80
6	DQ67129	Barra de direção	1	000013-	
7	L40035	Anel o	1	000013-	
8	L40320	Anel o	2	000013-	
9	SJ11370	Haste cilindro hidráulico	1	000013-	
10	L60115	Arruela	1	000013-	TK= 0.9MM
	L40162	Arruela	1	000013-	TK= 1.0MM
	L40161	Arruela	1	000013-	TK= 1.1MM
	L40160	Arruela	1	000013-	TK= 1.2MM
	L40159	Arruela	1	000013-	TK= 1.3MM
	L40158	Arruela	1	000013-	TK= 1.4MM
	L40157	Arruela	1	000013-	TK= 1.5MM
	L40156	Arruela	1	000013-	TK= 1.6MM
	L40155	Arruela	1	000013-	TK= 1.7MM
	L39999	Arruela	1	000013-	TK= 1.8MM
11	L40318	Anel o	2	000013-	
12	L40025	Camisa do cilindro hidr.	1	000013-	
13	L41315	Guia	1	000013-	
14	DQ67130	Terminal da barra de direçã	2	000013-	
15	DQ67131	Terminal da barra de direçã	1	000013-	RH
16	CQ64111	Porca de segurança	1	-000012	USE WITH FRONT AXLE ZF APL 335
	14M7371	Porca de segurança	1	000013-	M18, USE WITH FRONT AXLE ZF AS 3035

SUPORTE (ZF)

PUBM2181 A.1

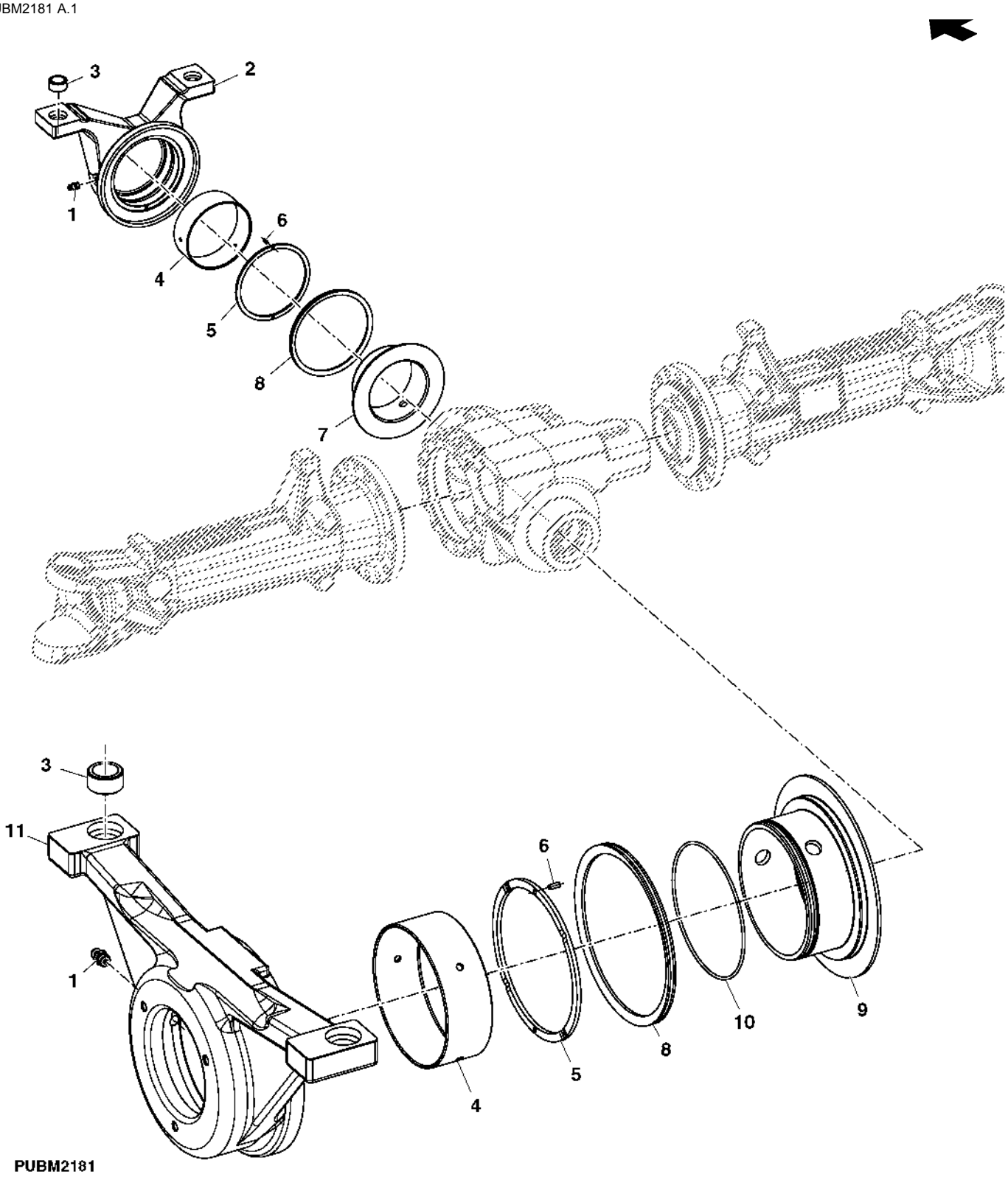

Item	Nº peça	Descrição	Qtde	Nº série	Notas
1	CQ32571	Engraxadeira	1	000013-	
2	CQ29349	Suporte	1	000013-	
3	CQ29324	Bucha	2	000013-	
4	CQ29321	Bucha	1	000013-	
5	CQ29319	Arruela	1	000013-	TK= 3.75MM
	CQ29350	Arruela	1	000013-	TK= 3.85MM
	CQ29351	Arruela	1	000013-	TK= 3.95MM
	CQ29352	Arruela	1	000013-	TK= 4.05MM
	CQ29353	Arruela	1	000013-	TK= 4.15MM
	CQ29354	Arruela	1	000013-	TK= 4.25MM
	CQ29355	Arruela	1	000013-	TK= 4.35MM
	CQ29356	Arruela	1	000013-	TK= 4.45MM
	CQ29357	Arruela	1	000013-	TK= 4.55MM
	CQ29358	Arruela	1	000013-	TK= 4.60MM
6	34M3845	Pino elástico	2	000013-	4 X 10 mm
7	CQ29359	Bucha	1	000013-	
8	CQ29323	Espaçador	1	000013-	
9	CQ29320	Bucha	1	000013-	
10	CQ50406	Anel o	1	000013-	
11	SJ11209	Suporte eixo dianteiro	1	000013-	

Peças de Montagem, MFWD, DANA

ETN66492 A.1

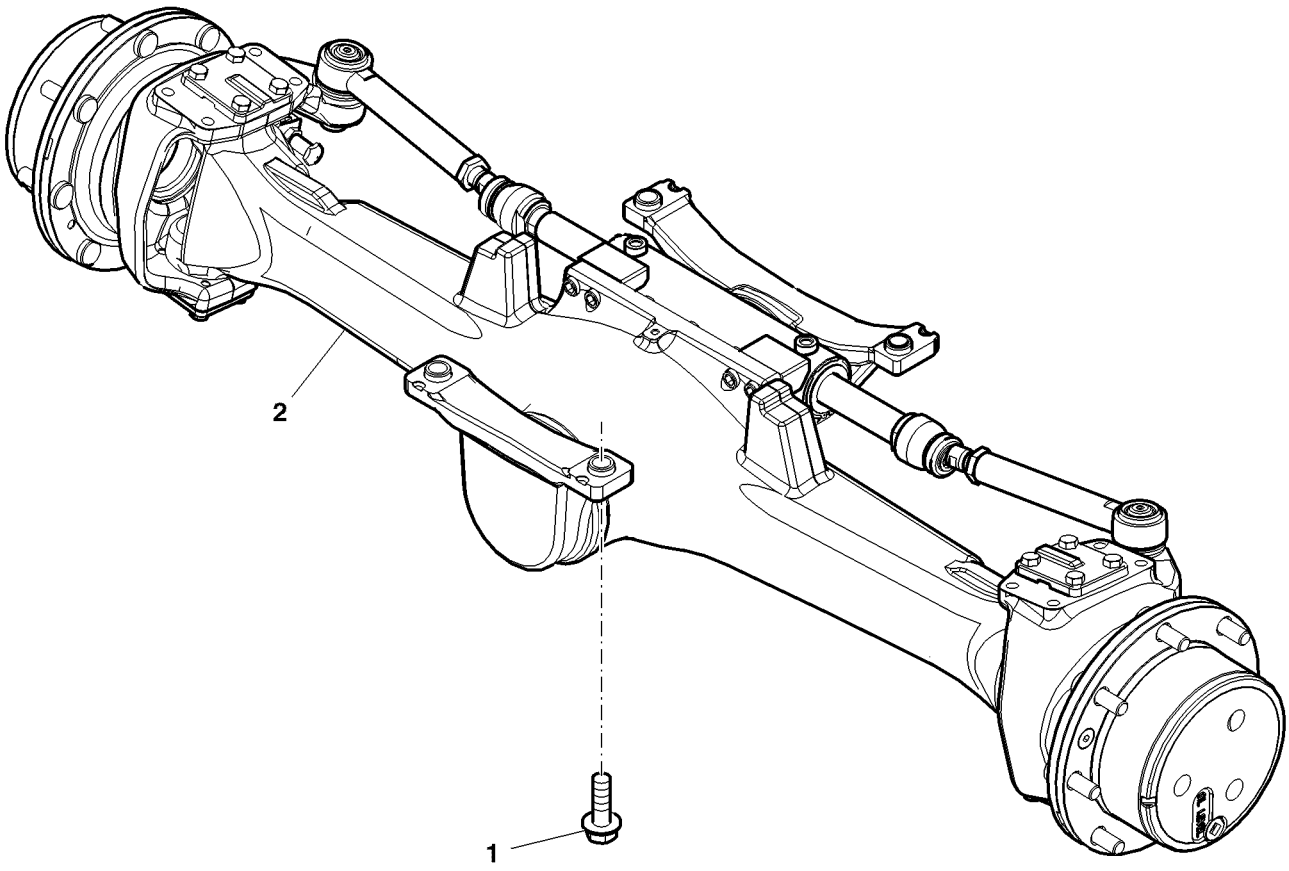

ETN66492

Item	Nº peça	Descrição	Qtde	Nº série trator	Notas
1	19M7894	Parafuso	4		M20 X 70, SUB FOR 19M7851
2	SJ10206	Eixo dianteiro	1		SUB FOR RE265159

Eixo Dianteiro da MFWD, DANA

PY52401 A.1

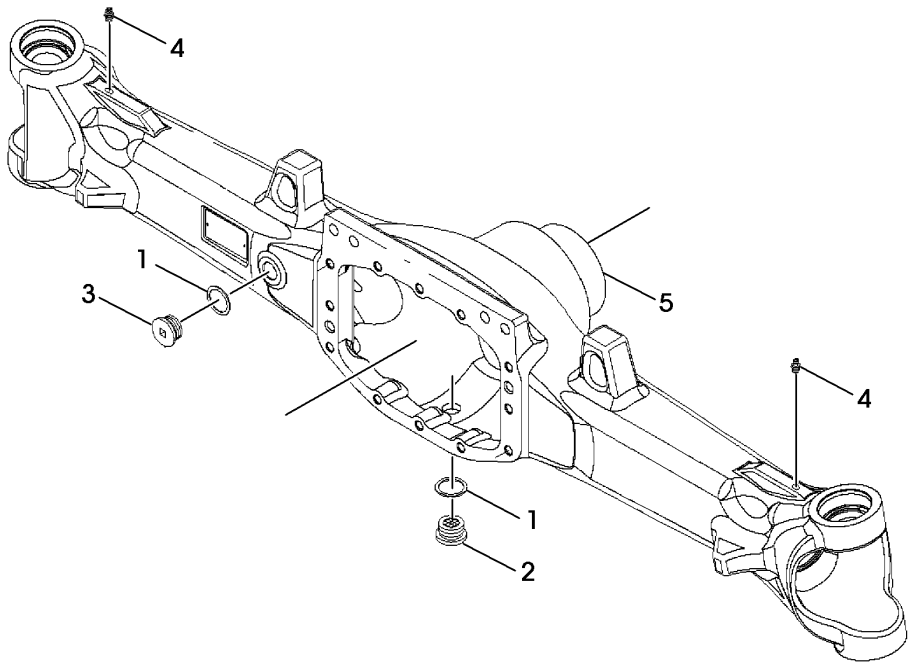

PY52401

Item	*Nº peça*	*Descrição*	*Qtde*	*Nº série*	*Notas*
1	L157598	Disco	2		
2	L169940	Tampão de dreno	1		
3	L169942	Tampão de dreno	1		
4	58M5574	Conexão de lubrificação	2		
5	R282354	Carcaça	1		

Suporte Dianteiro e Traseiro, Eixo Dianteiro, MFWD

PY52197 A.1

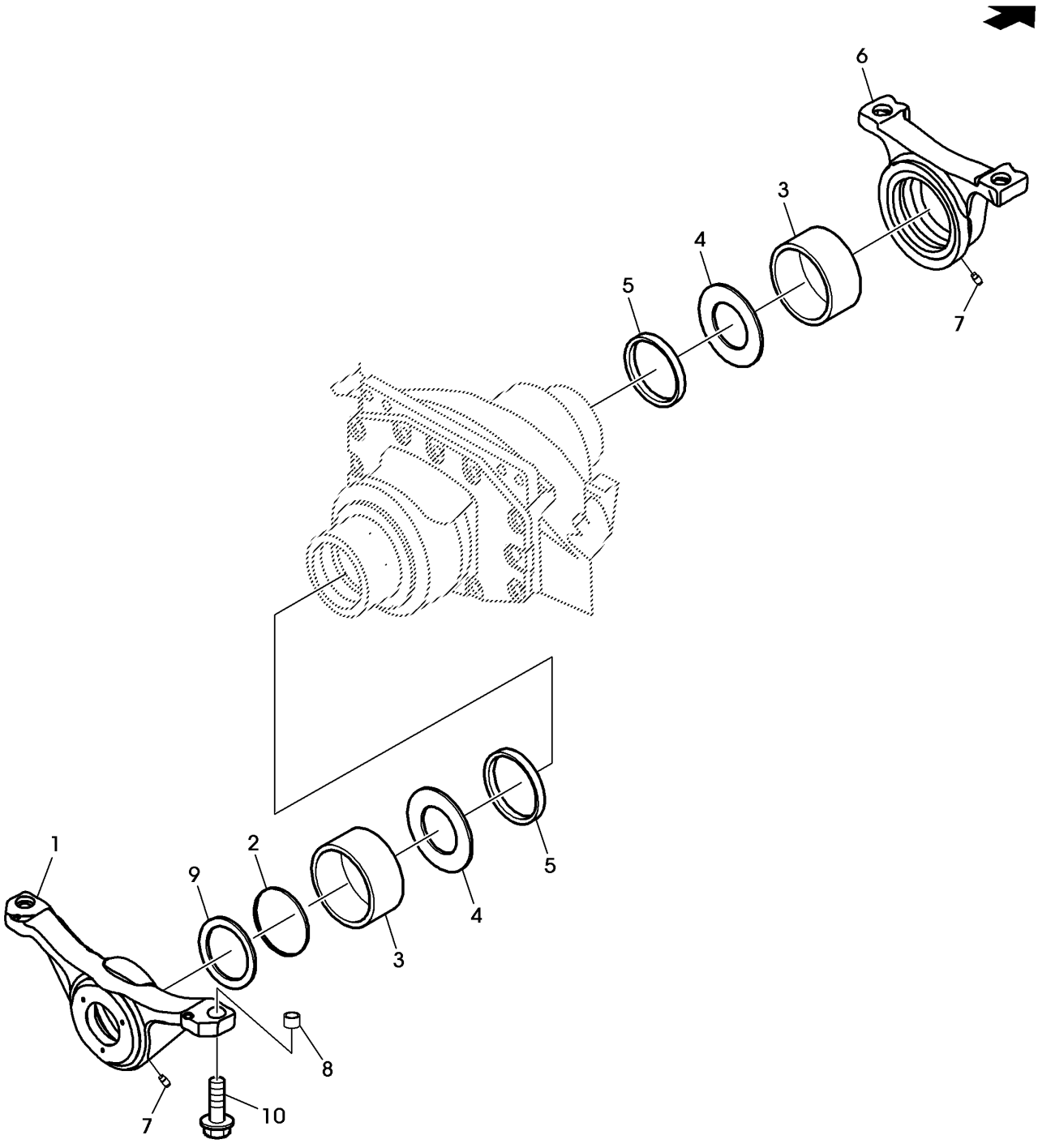

PY52197

Item	*Nº peça*	*Descrição*	*Qtde*	*Nº série*	*Notas*
1	R282530	Suporte eixo dianteiro	1		Rear
2	R271460	Anel o	1		
3	R271461	Bucha	2		
4	R271462	Arruela de encosto	2		
5	R271463	Anel vedação em "v'	2		
6	R271464	Suporte eixo dianteiro	1		Front
7	58M5575	Conexão de lubrificação	2		
8	R271465	Pino de centragem	4		
9	R282391	Vedação	1		
10	19M7851	Parafuso	4		M20 X 60

Diferencial da MFWD, DANA

PY52066 A.1

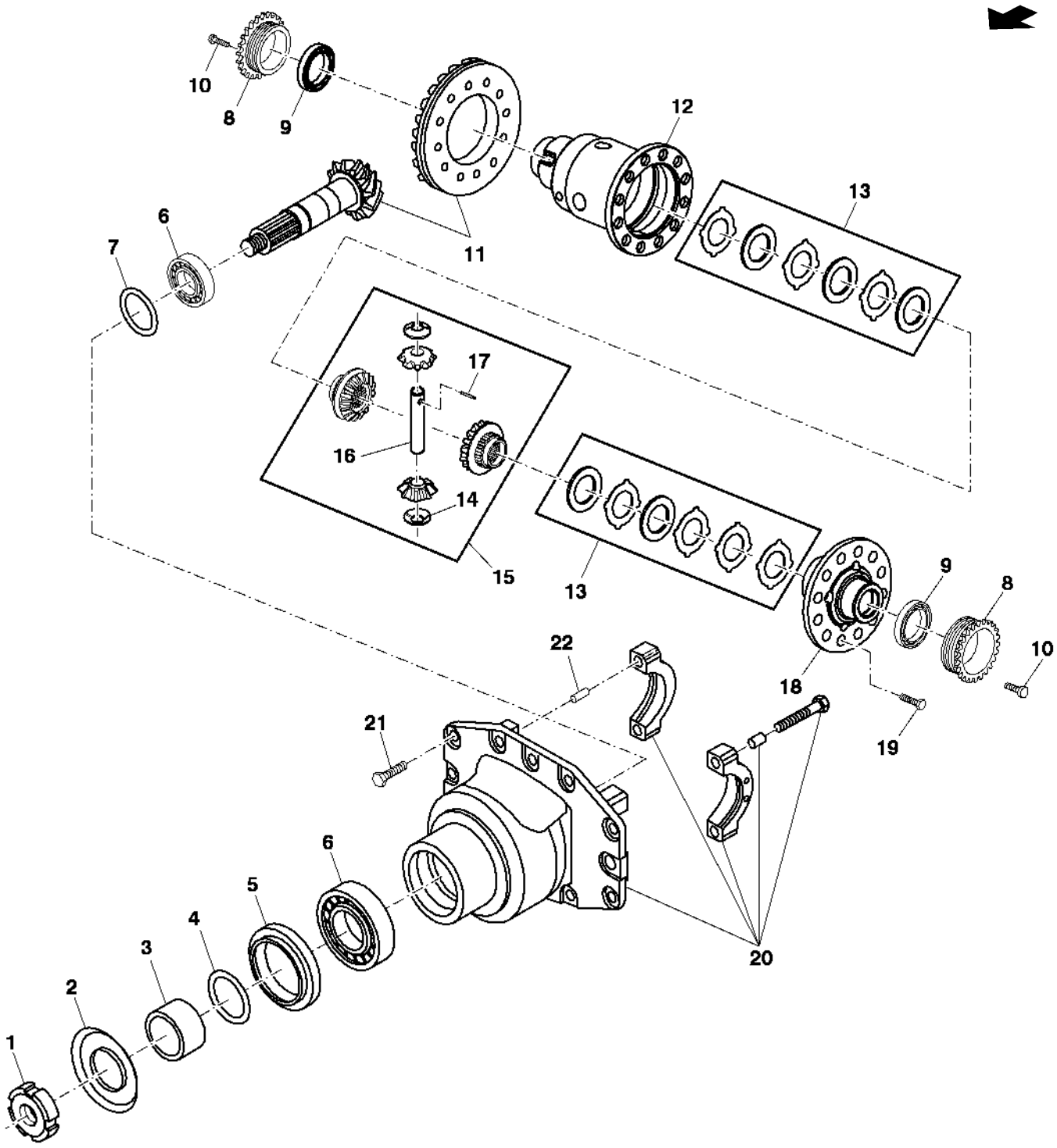

PY52066

Item	*Nº peça*	*Descrição*	*Qtde*	*Nº série*	*Notas*
1	R271123	Porca de segurança	1		
2	R271125	Capa	1		
3	R271127	Espaçador	1		
4	RE271129	Kit de calços	1		
5	AL159591	Vedação	1		
6	RE272371	Rolamento	2		
7	RE271375	Kit de calços	1		
8	R271377	Porca	2		
9	RE272373	Rolamento	2		
10	R272325	Parafuso sextavado	2		
11	RE271380	Coroa e pinhão	1		
12	R271381	Carcaça	1		
13	RE271382	Kit do disco	2		
14	R271383	Arruela de encosto	2		
15	RE271384	Kit do diferencial	1		
16	R271385	Eixo	1		
17	R271386	Pino de centragem	1		
18	R271387	Capa	1		
19	19M8011	Parafuso sextavado	12		M12 X 30
20	RE271388	Carcaça	1		
21	L157635	Parafuso	12		
22	R272326	Pino de centragem	12		

Suporte do Cubo da MFWD / Acionamento Planetário e Conjunto Articulado, DANA

PY52199 A.1

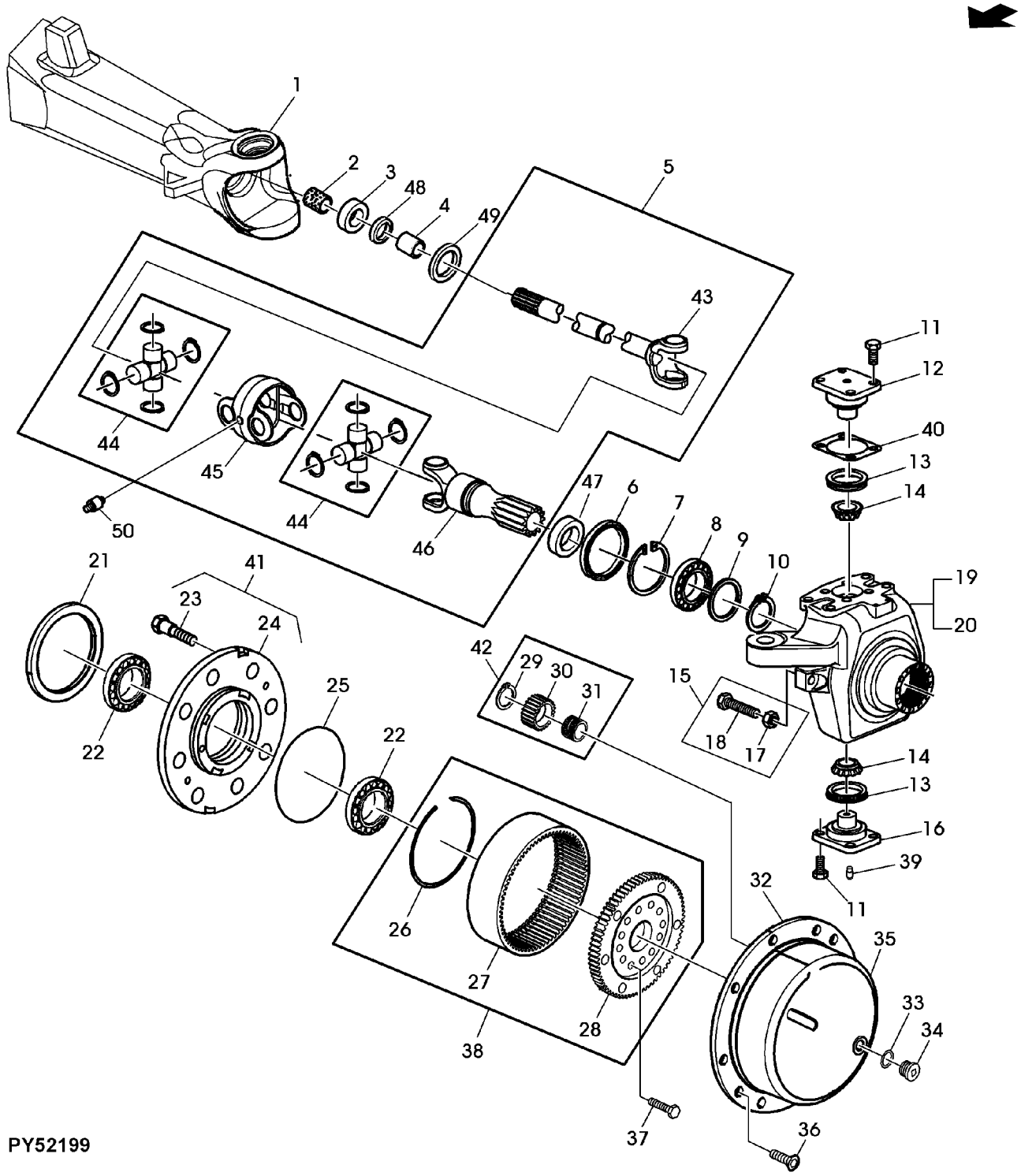

Item	Nº peça	Descrição	Qtde	Nº série	Notas
1	R282354	Carcaça	1		
2	R271391	Bucha	2		
3	RE282355	Vedação	2		
4	L114652	Bucha	2		
5	RE282356	Junta univ. c/eixo	2		
6	RE282357	Vedação	2		
7	40M7115	Anel de pressão	2		
8	RE272342	Rolamento de esfeRas	2		
9	L157610	Disco	2		
10	40M7166	Anel de pressão	2		
11	L157635	Parafuso	16		
12	R282358	Pino mestre	2		
13	RE271398	Vedação	4		
14	RE272374	Rolamento	4		
15	RE271406	Kit do parafuso	2		INCLUDES (2) 14M7260, (2) L157587
16	R282359	Pino mestre	2		
17	14M7260	Porca	2		M16
18	L157587	Parafuso	2		
19	R271409	Carcaça	1		RH
20	R271410	Carcaça	1		LH
21	AL159594	Vedação	2		
22	RE272375	Rolamento	4		
23	R271411	Pino	16		
24	R271412	Cubo	2		
25	L157607	Anel	2		
26	L157620	Anel de pressão	2		
27	R271413	Coroa	2		
28	R271414	Cubo	2		
29	40M7013	Anel de pressão	6		
30	R271416	EngrEnagem	6		
31	RE271420	Rolamento cilíndRico	6		
32	RE271421	Conjunto da engrenagem	2		INCLUDES (2) R271422, RE271426
33	L157598	Disco	2		
34	L169940	Tampão de dreno	2		
35	R271422	Porta-Planetários	2		
36	L157625	Parafuso	4		
37	L156892	Parafuso	24		
38	RE271423	Conjunto da engrenagem	2		INCL KEYS 26-28
39	58M5575	Conexão de lubrificação	4		
40	RE271424	Kit de calços	1		
41	RE271425	Kit do cubo	2		INCLUDES (12) R271411, (2) R271412
42	RE271426	Conjunto da engrenagem	6		
43	R271429	Forquilha	1		(A)
44	RE271430	Cruzeta	2		
45	R282384	Carcaça	1		
46	R271433	Forquilha	1		(B)
47	RE282385	Vedação	2		
48	RE282386	Vedação	2		
49	R282389	Capa	2		
50	58M5574	Conexão de lubrificação	1		

(A) Lado do diferencial

(B) Lado da Redução

Hastes de Ligação e Cilindro de Direção da MFWD, DANA

PY56768 A.1

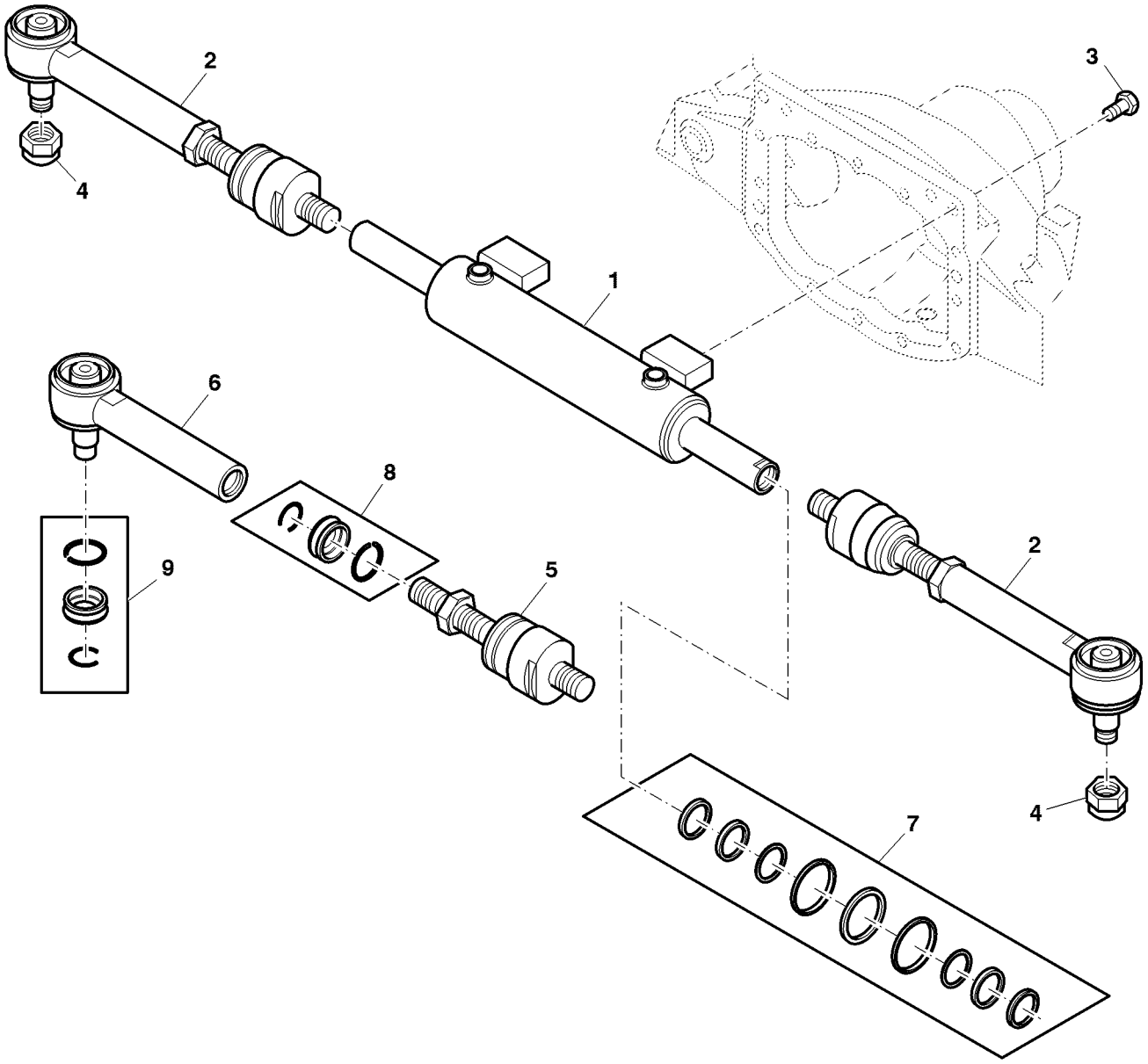

PY56768

Item	*Nº peça*	*Descrição*	*Qtde*	*Nº série*	*Notas*
1	RE271434	Kit cilindro e pistão	1		
2	RE271437	Haste de ligação	2		INCLUDES RE271440, RE271441, RE271457, RE271458
3	R272327	Parafuso sextavado	4		
4	L157600	Porca de segurança	2		
5	RE271440	Terminal da barra de direçã	1		INCLUDES RE271457
6	RE271441	Terminal da barra de direçã	1		INCLUDES RE271458
7	RE271456	Kit cilindro hidráulico	1		
8	RE271457	Kit retentor	1		
9	RE271458	Kit retentor	1		

Índice pictórico por seção

PUBM3339 A.1

1-	436
2-	437
3-	438
4-	442
5-	444
6-	447
7-	464
8-	472
9-	470
10-	458
10-	460
11-	478
12-	476
13-	492
14-	480
15-	487
16-	456
17-	454
18-	448
19-	439
20-	446
21-	474

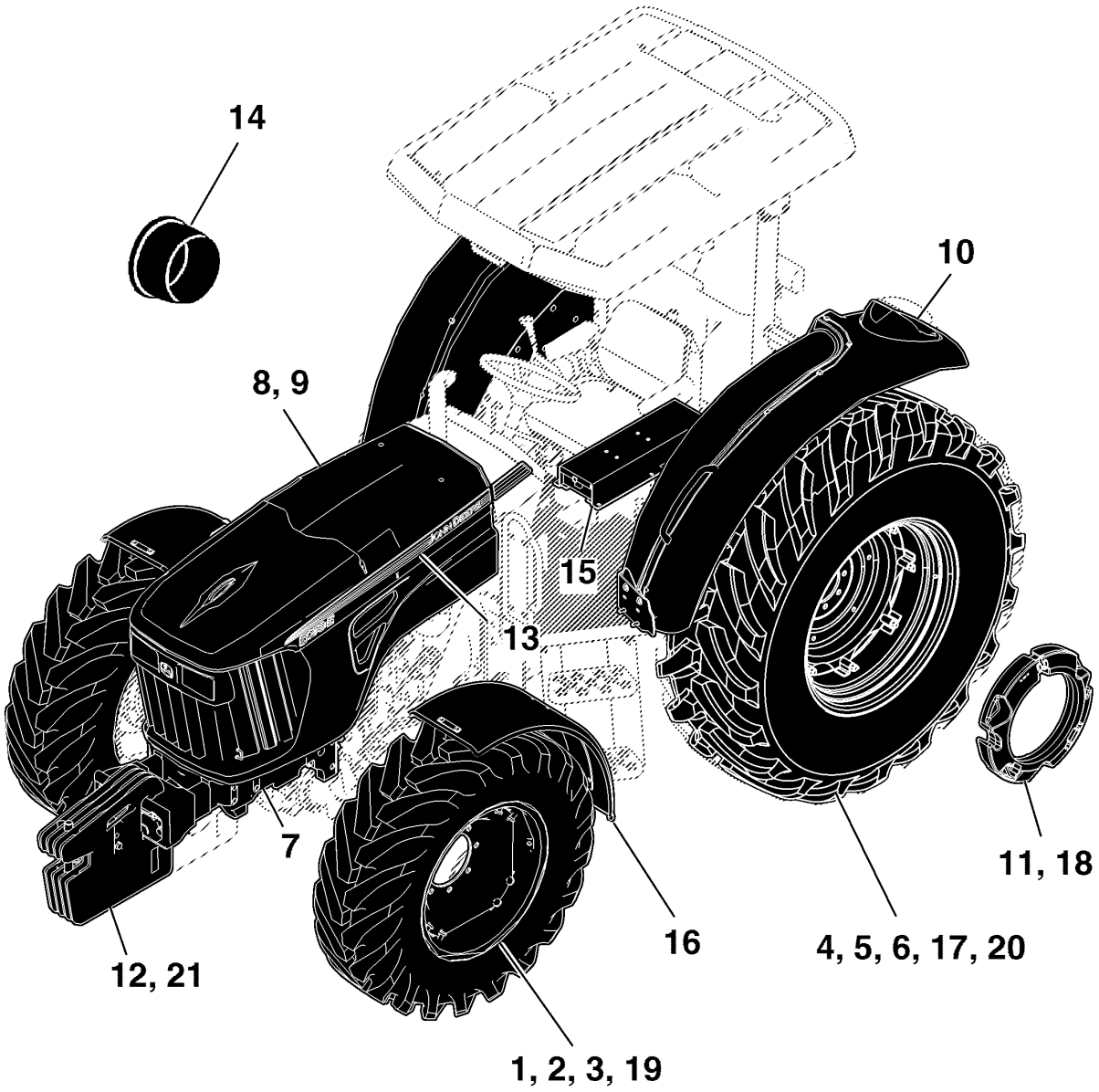

PUBM3339

RODADO DIANTEIRO

PUBM1263 A.1

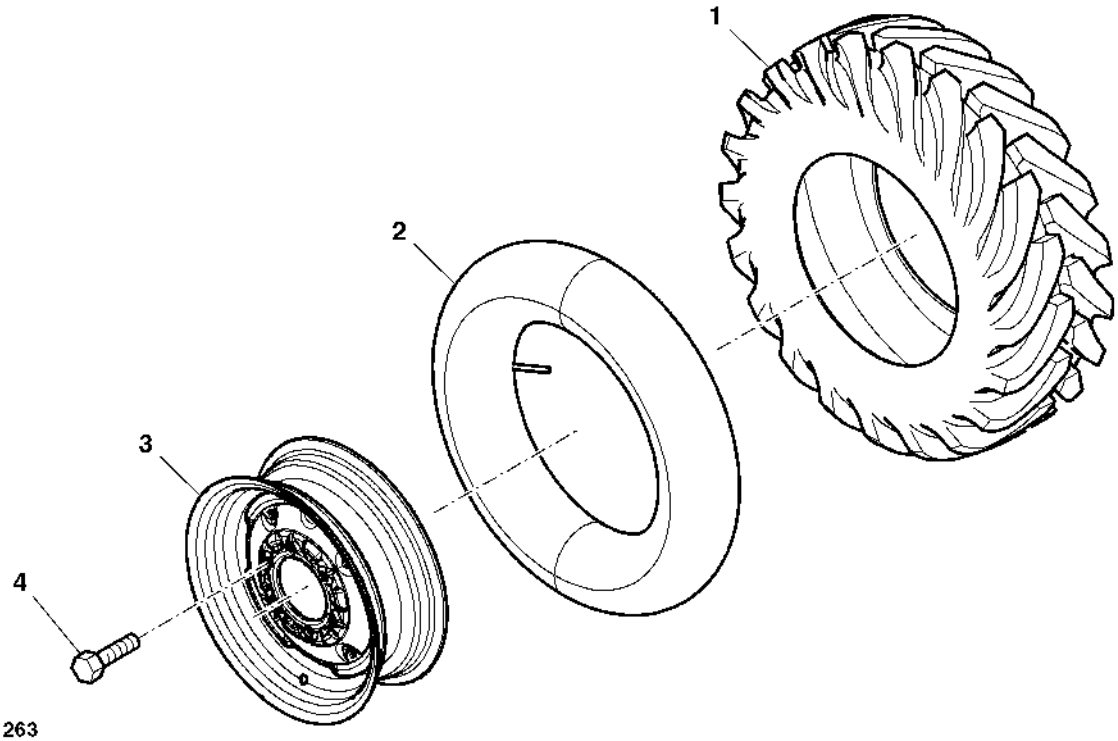

PUBM1263

Item	*Nº peça*	*Descrição*	*Qtde*	*Nº série*	*Notas*
1	CQ26411	Pneu	2		7.50-16 F2 - 8PR
	CQ26410	Pneu	2		7.50-18 F2 - 8PR
2	CQ07591	câmara de ar, pneu	2		7.50-16 F2 - 8PR
	CQ24731	câmara de ar, pneu	2		7.50-18 F2 - 8PR
3	JD3039	Roda	2		7.50-16 F2 - 8PR
	JD3211	Roda	2		7.50-18 F2 - 8PR
4	JD16	Paraf. de roda	12		7.50-18 F2 - 8PR

RODADO DIANTEIRO

PUBM1264A A.1

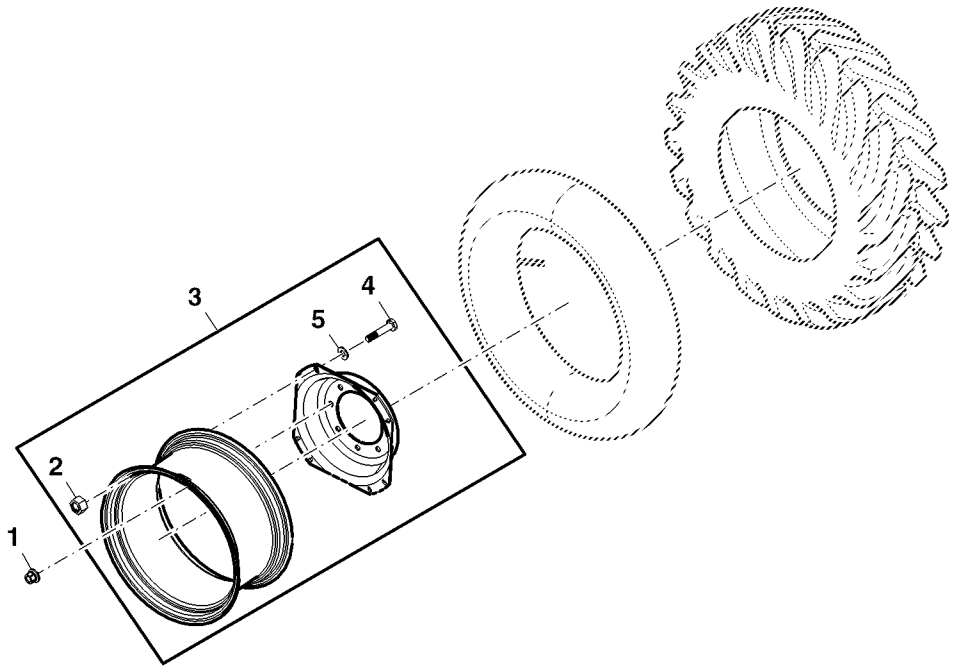

PUBM1264A

Item	*Nº peça*	*Descrição*	*Qtde*	*Nº série*	*Notas*
1	14M7238	Porca com flange	16		M18
2	14M7276	Porca	16		M16
3	RE261134	Aro e roda central	2		W12X24
4	L41560	Parafuso	16		
5	L208869	Arruela	16		SUB FOR L115344

RODADO DIANTEIRO

PUBM1265 A.1

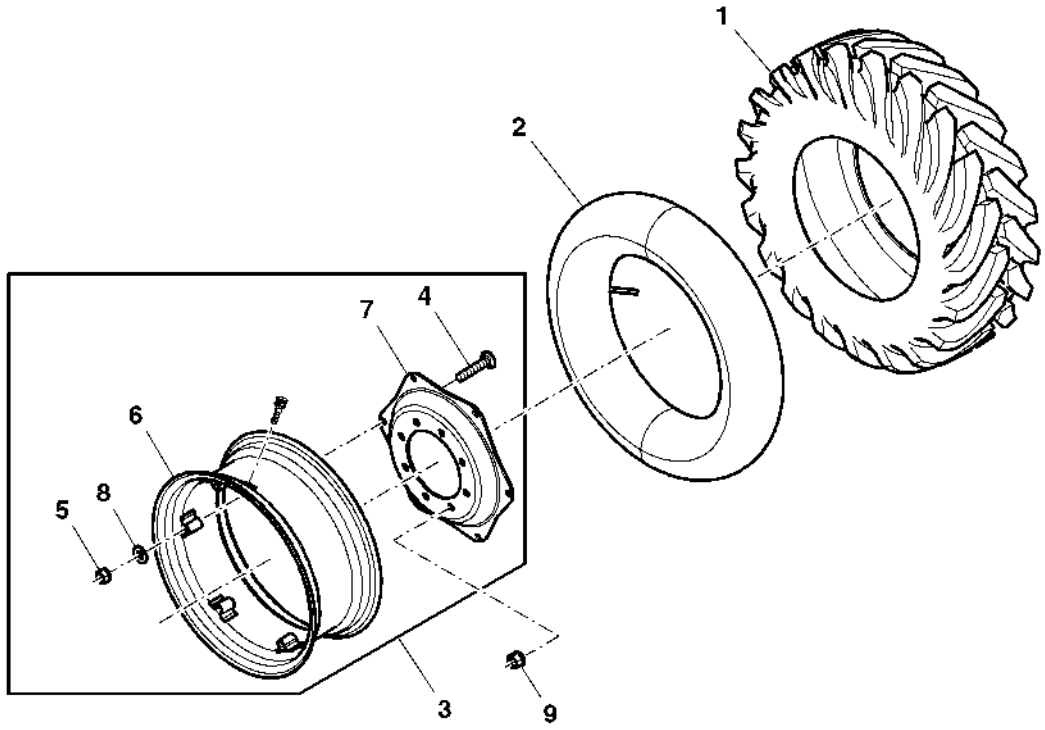

PUBM1265

Item	*Nº peça*	*Descrição*	*Qtde*	*Nº série*	*Notas*
1	SJ11965	Pneu	2		11.2-24 R1 6PR
	CQ34452	Pneu	2		11.2-28 R1 6PR
	CQ69107	Pneu	2		12.4-24 R1 6PR
2	CQ34453	câmara de ar, pneu	2		11.2-28 R1 6PR
	CQ01252	câmara	2		12.4-24 R1 6PR
3	DQ31503	Roda	2		11.2-28 R1 6PR
	AP39596	Roda	2		12.4-24 R1 6PR
4	CQ29426	Parafuso	16		11.2-28 R1 6PR
	03M7212	Parafuso	12		M16 X 80, 12.4-24 R1 6PR
5	CQ29427	Porca	16		11.2-28 R1 6PR
	14M7276	Porca	12		M16, 12.4-24 R1 6PR
6	DQ34723	Aro de roda	2		11.2-28 R1 6PR
	AP39595	Aro	2		12.4-24 R1 6PR
7	CQ30872	Disco de roda	2		11.2-28 R1 6PR
	P71251	Disco de roda	2		12.4-24 R1 6PR
8	CQ29428	Arruela	16		11.2-28 R1 6PR
	24M7241	Arruela	12		17 X 34 X 4 mm, 12.4-24 R1 6PR
9	14M7238	Porca com flange	16		M18, SUB FOR DQ20973

Rodas Dianteiras, Agrossilvicultura

ETN105649B A.1

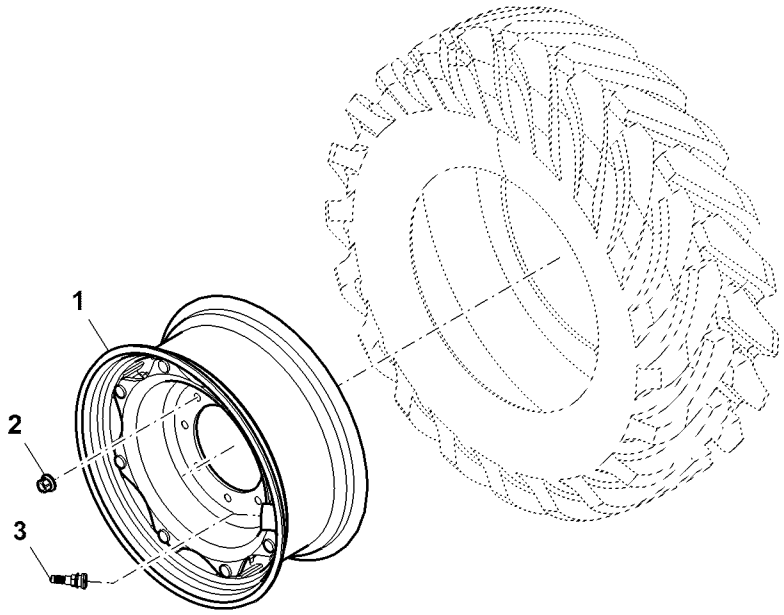

ETN105649B

Item	*Nº peça*	*Descrição*	*Qtde*	*Nº série*	*Notas*
1	SJ18290	Roda	2		W10X24; USE WITH; 12.4-24 R1
2	14M7238	Porca com flange	16		M18, SUB FOR DQ20973
3	AT25226	VálVula do pneu	1		

Conjunto de Pneu e Roda, Dianteiro

PUBM1264A A.1

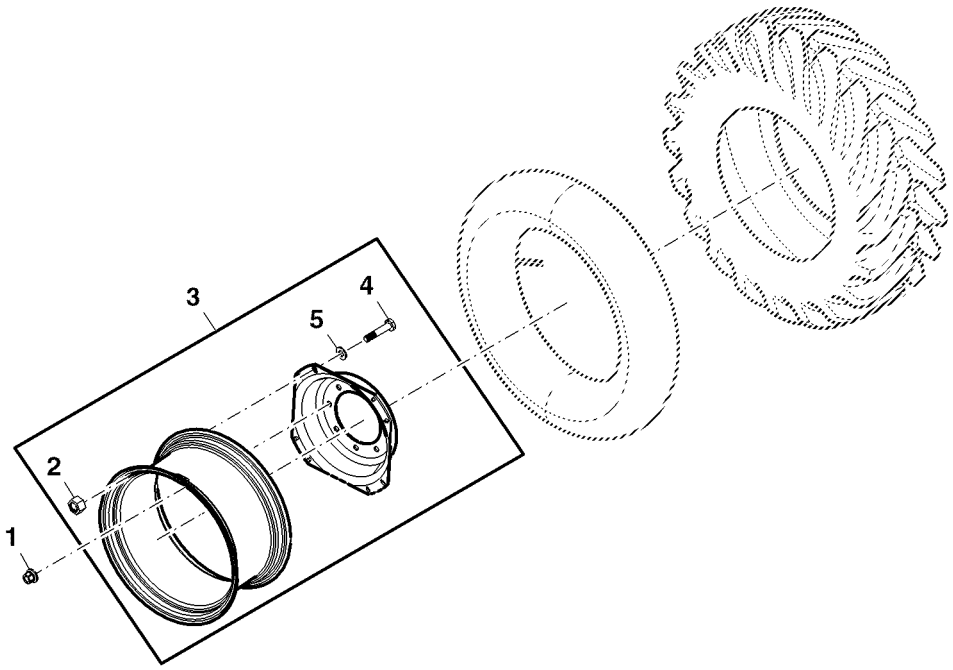

PUBM1264A

Item	*Nº peça*	*Descrição*	*Qtde*	*Nº série*	*Notas*
1	14M7238	Porca com flange	16		M18
2	14M7276	Porca	AR		M16
3	SJ17396	Roda	2		9.5 - 24 R1
4	L41560	Parafuso	AR		
5	L208869	Arruela	16		

Conjunto de Pneu e Roda, Dianteiro

ETN72785B A.1

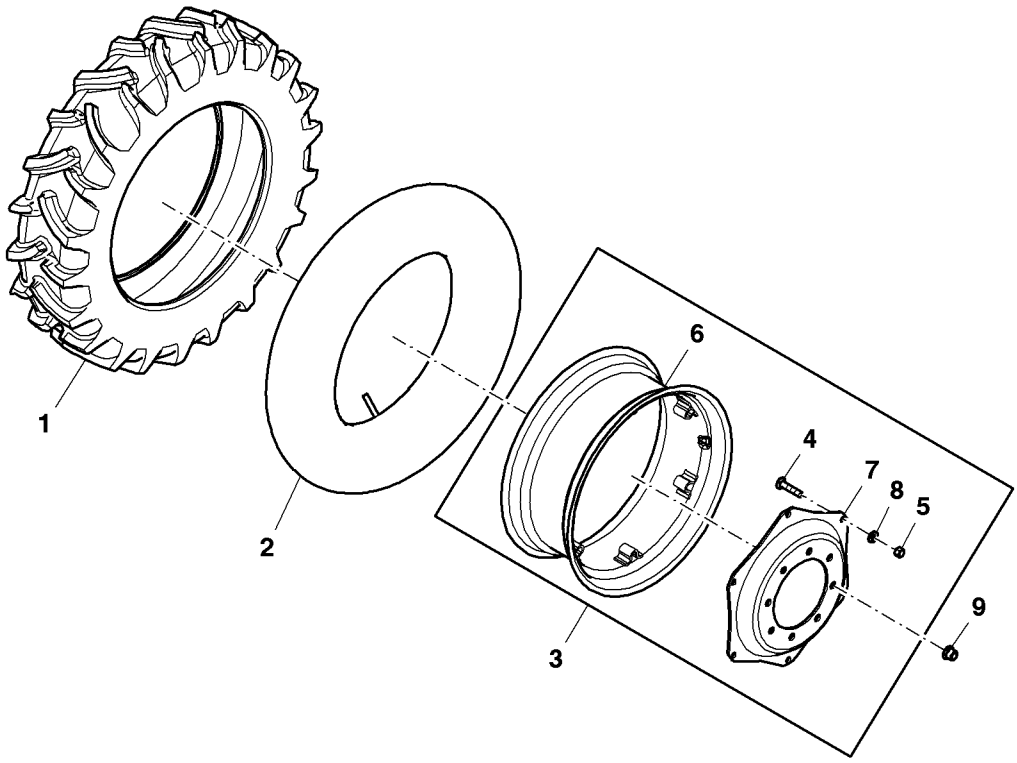

ETN72785B

Item	*Nº peça*	*Descrição*	*Qtde*	*Nº série*	*Notas*
1	SJ11965	Pneu	2		
2	CQ01252	câmara	2		
3	AP39596	Roda	2		
4	03M7212	Parafuso	12		M16 X 80
5	14M7276	Porca	12		M16
6	AP39595	Aro	2		
7	P71251	Disco de roda	2		
8	24M7241	Arruela	12		17 X 34 X 4 mm
9	14M7238	Porca com flange	16		M18

Rodas Traseiras / Pesos nas Rodas

PUBM2709 A.1

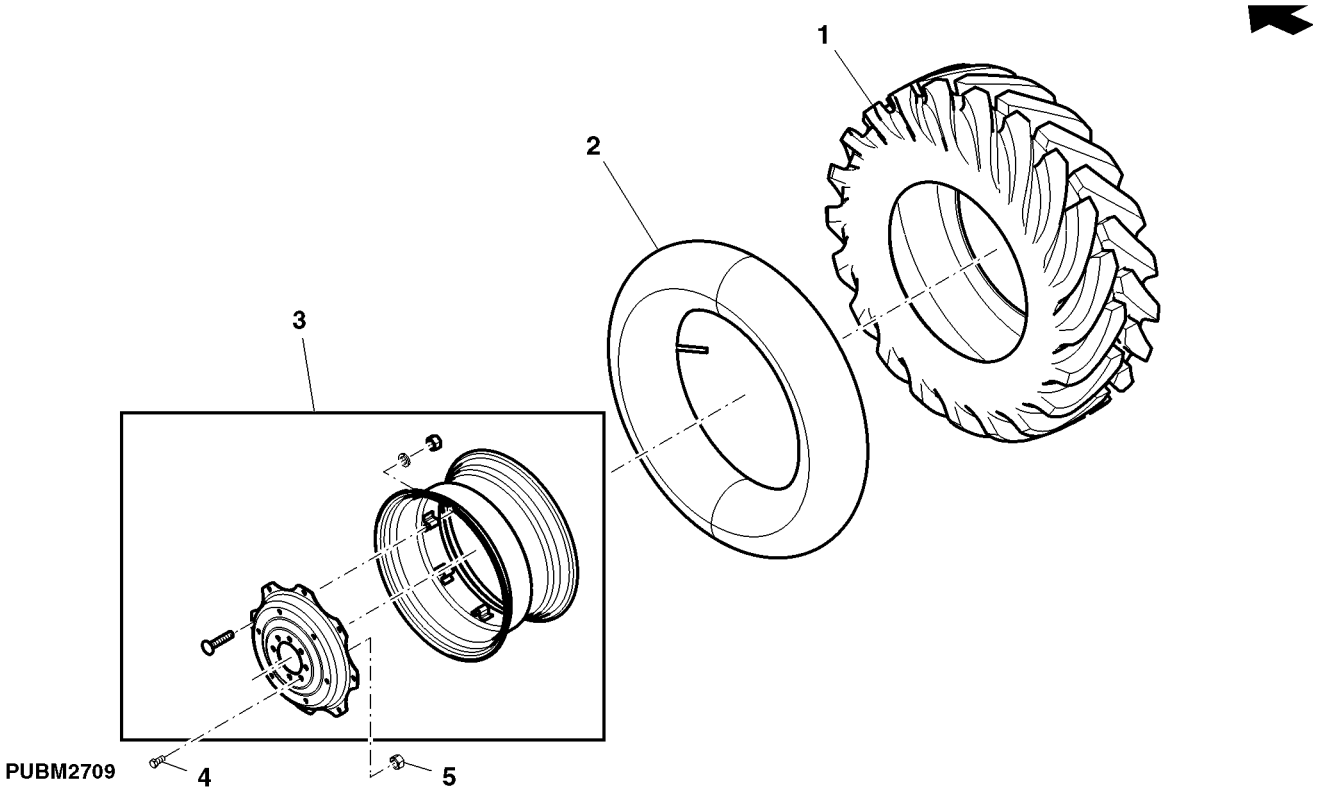

Item	*Nº peça*	*Descrição*	*Qtde*	*Nº série*	*Notas*
1	CQ28684	Pneu	2		16.9-30 R1 6 PR
	SU23024	Montagem da roda e pneu	2		18.4-30 R1 8PR
	CQ65206	Pneu	2		18.4-30 R1 FL 10PR
	CQ66249	Pneu	2		23.1-26 R2 FL 10PR
2	CQ28563	câmara de ar, pneu	2		16.9-30, 18.4-30 R1
	SG09101	câmara de ar, pneu	2		23.1-26 R2 FL 10PR
3	DQ46095	Roda	2	-001462	(A) DW 14X30
	DQ46345	Roda	2	-001462	(A) DW 16X30
	DQ24921	Roda	2	-001462	(A) DW 20X26
	SJ13052	Roda	2	001463-	(B)
	SJ13051	Roda	2		DW 16X30, USE WITH 18.4-30 R1 10PR
	SJ14387	Roda	2	001463-	(B) SUB FOR SJ13051
4	CQ26970	Parafuso sextavado	16		
5	R224924	Porca com flange	16		

(A) Padrão
(B) Serviço Pesado

RODAS TRASEIRAS

PUBM1267 B.1

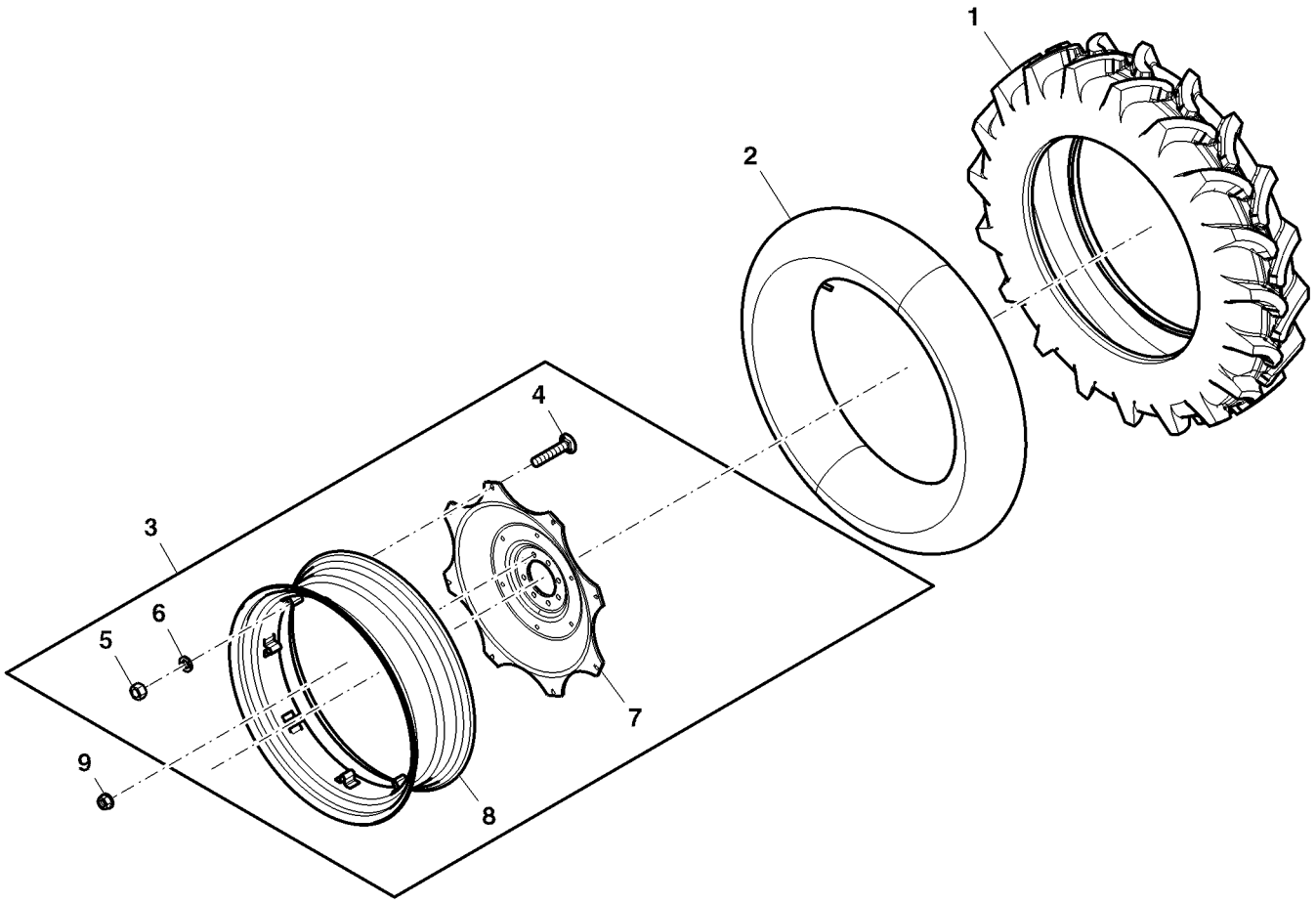

PUBM1267

Item	*Nº peça*	*Descrição*	*Qtde*	*Nº série*	*Notas*
1	CQ25620	Pneu	2		13.6-38 R1
	CQ40864	Pneu	2		15.5-38 R1
2	CQ25621	câmara de ar, pneu	2		13.6-38 R1
	CQ25614	câmara de ar, pneu	2		15.5-38 R1
3	DQ25619	Roda	2	-001462	(A) DW 12X38
	DQ25487	Roda	2	-001462	(A) W14X38
	SJ13049	Roda	2	001463-	(B)
	SJ13050	Roda	2	001463-	(B)
4	CQ29426	Parafuso	16		
5	CQ29427	Porca	16		15.875 mm (5/8")
6	CQ29428	Arruela	16		
7	DQ30268	Aro de roda	2		W12X38
	DQ30267	Aro de roda	2		W14X38
8	CQ30875	Disco de roda	2	-001462	(A)
	SU24297	Disco de roda	2	001463-	(B)
9	R224924	Porca com flange	16		
..	**PS630042**	**Roda**	**1**		**13.6-38 R1 6PR FL**

(A) Padrão (B) Serviço Pesado

Rodas Traseiras, Agrossilvicultura

ETN105650B A.1

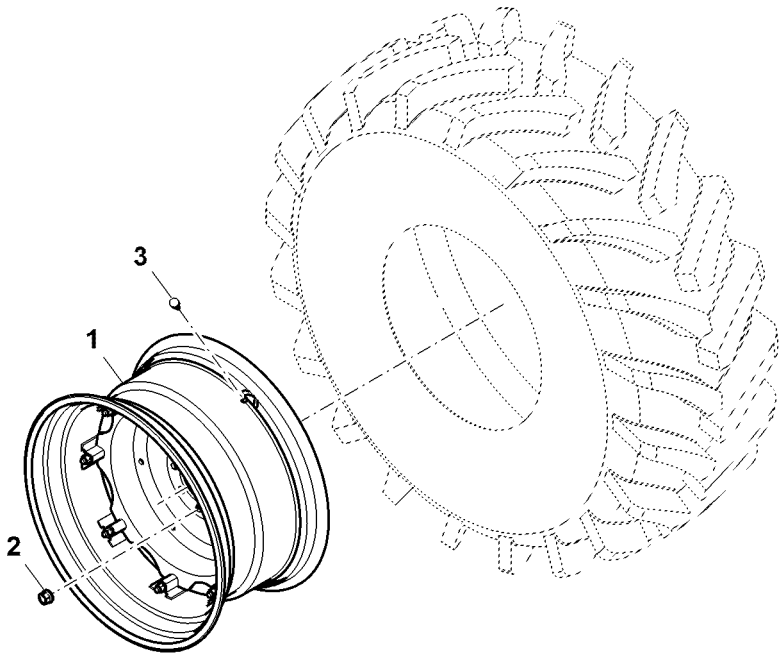

ETN105650B

Item	*Nº peça*	*Descrição*	*Qtde*	*Nº série*	*Notas*
1	SJ18289	Roda	2		W15LX30; USE WITH 18.4-30 R1
2	R224924	Porca com flange	16		M20X1.5
3	AT25226	VálVula do pneu	2		

Rodas Traseiras / Pesos nas Rodas

PUBM1268 A.1

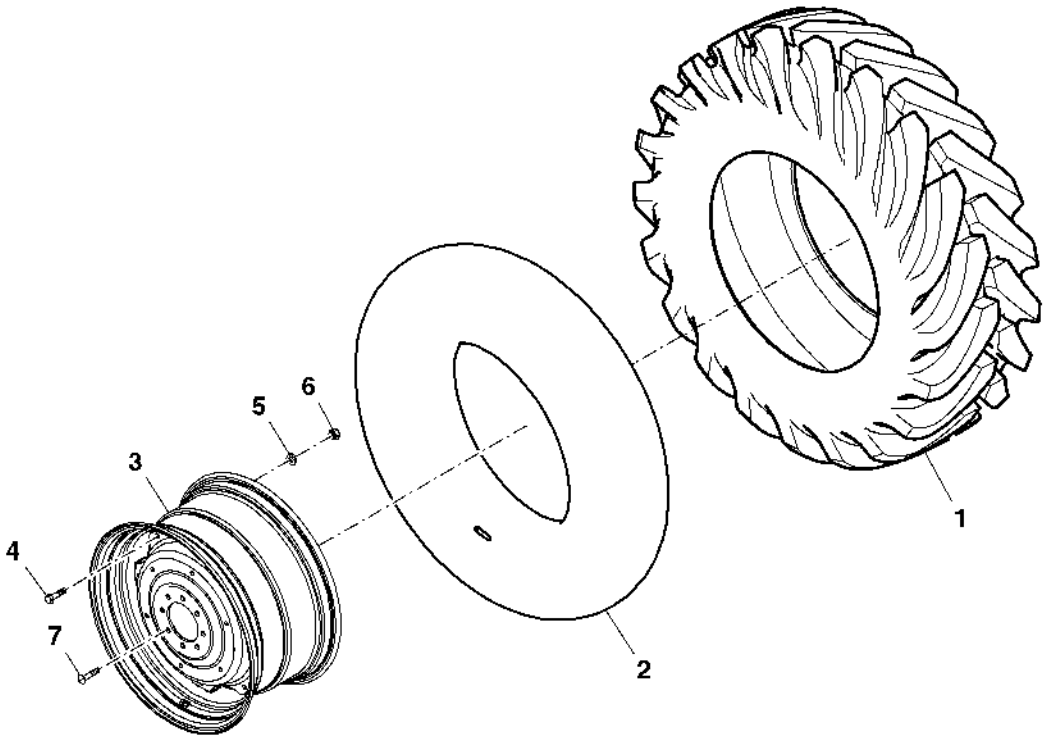

PUBM1268

Item	*Nº peça*	*Descrição*	*Qtde*	*Nº série*	*Notas*
1	CQ32548	Pneu	2		18.4-30 PR8 R2
2	CQ28563	câmara de ar, pneu	2		16.9-30 R1
3	MN10351	Roda	2	-001462	(A) D15X30
	SJ14387	Roda	2	001463-	(B)
4	L41560	Parafuso	16		
5	L208869	Arruela	16		SUB FOR L115344
6	14M7276	Porca	16		M16
7	CQ26970	Parafuso sextavado	16	-001462	(A)
	R224924	Porca com flange	16	001463-	(B)

(A) Padrão
(B) Serviço Pesado

Peso da Roda Traseira, Kit

PUBM2934 A.1

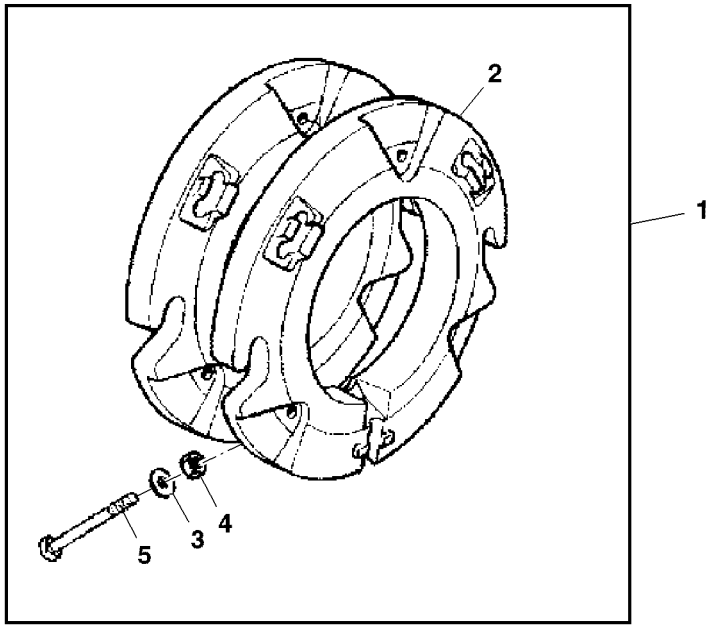

PUBM2934

Item	*Nº peça*	*Descrição*	*Qtde*	*Nº série*	*Notas*
1	PS630007	Contrapeso	1		FI
2	L28230	Peso	2		38.5 Kg
3	24M7049	Arruela	AR		17.500 X 30 X 3 mm
4	14M7142	Porca	AR		M16
5	CQ27128	Parafuso	2		

Roda Traseira, Cabine

ETN78397B A.1

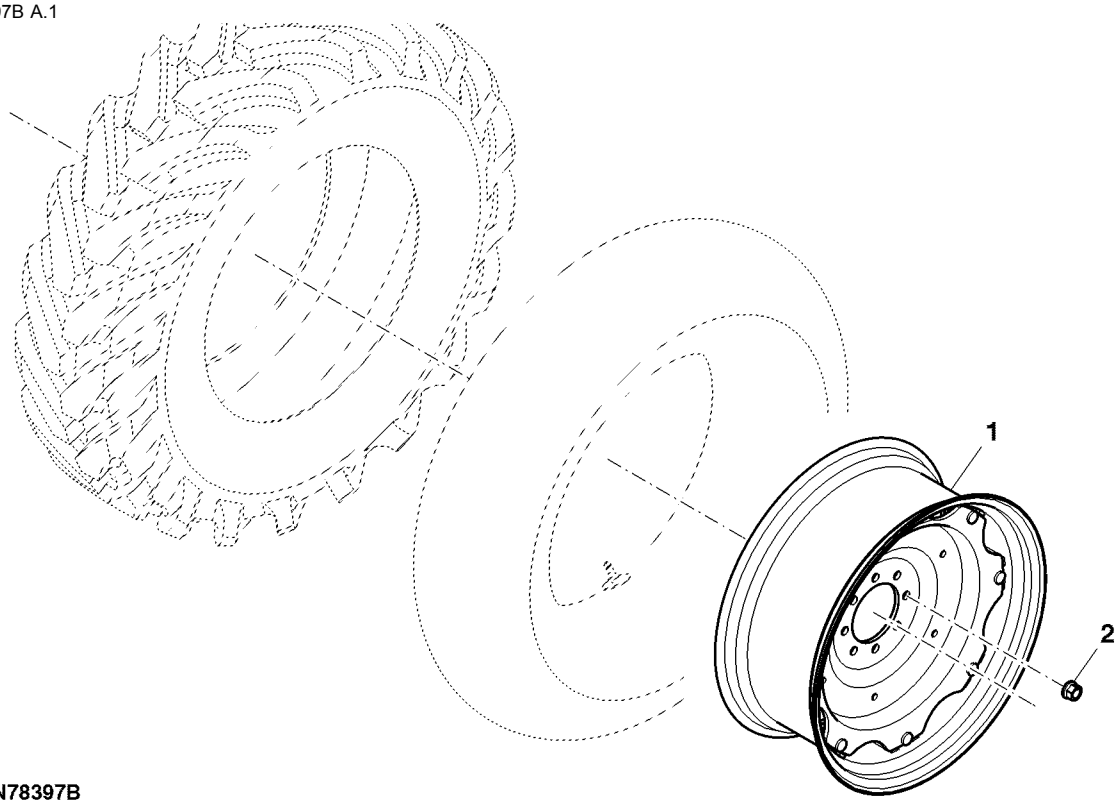

ETN78397B

Item	*Nº peça*	*Descrição*	*Qtde*	*Nº série*	*Notas*
1	SJ14387	Roda	2		W15LX30
2	R224924	Porca com flange	16		

Roda Traseira, Cabine

ETN78401A A.1

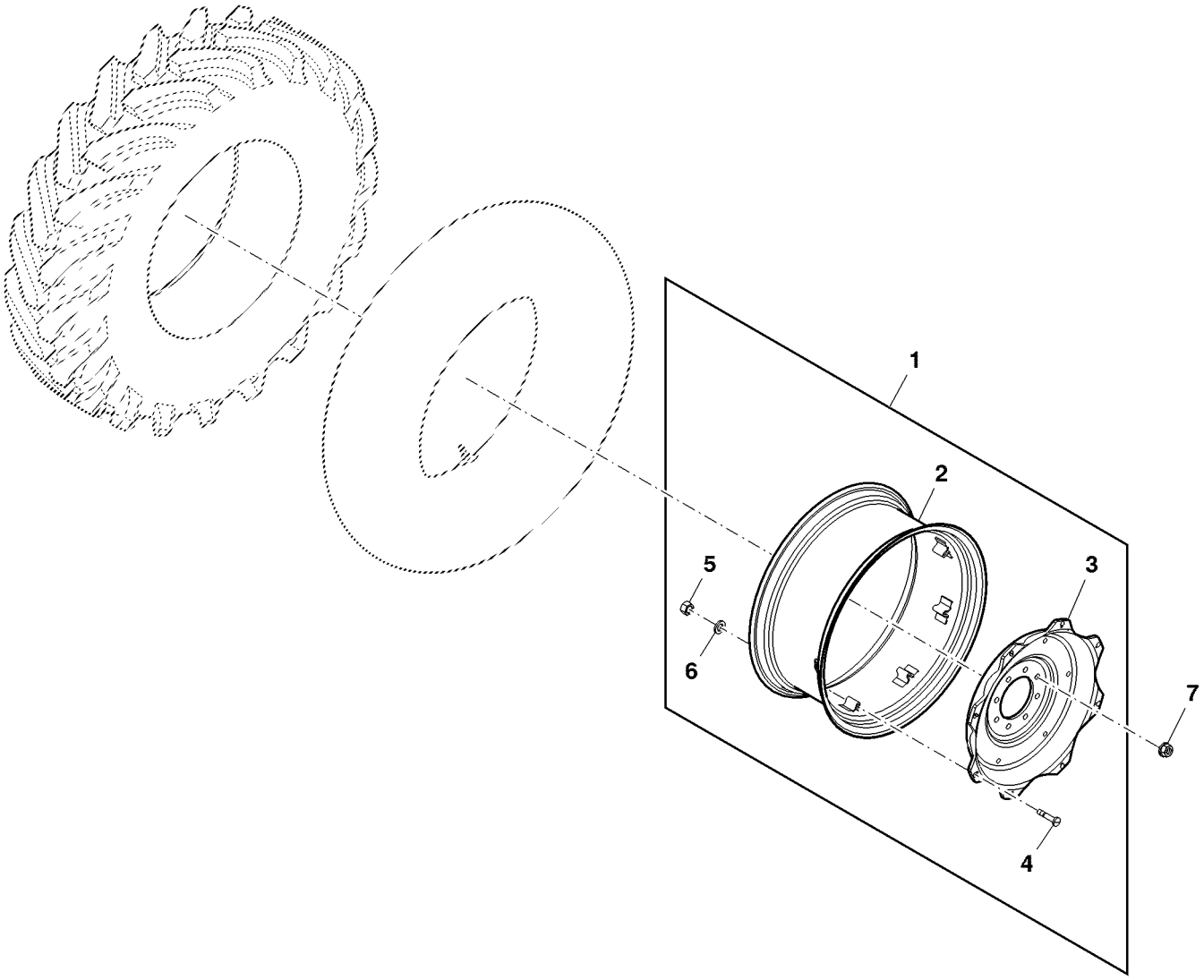

ETN78401A

Item	*Nº peça*	*Descrição*	*Qtde*	*Nº série*	*Notas*
1	SJ13053	Roda	2		
2	DQ30263	Aro de roda	2		
3	SU24298	Disco de roda	2		
4	CQ29426	Parafuso	16		
5	CQ29427	Porca	16		
6	CQ29428	Arruela	16		
7	R224924	Porca com flange	16		

Rodas Dianteiras, OOS / Cabine

ETN112946AR1 A.1

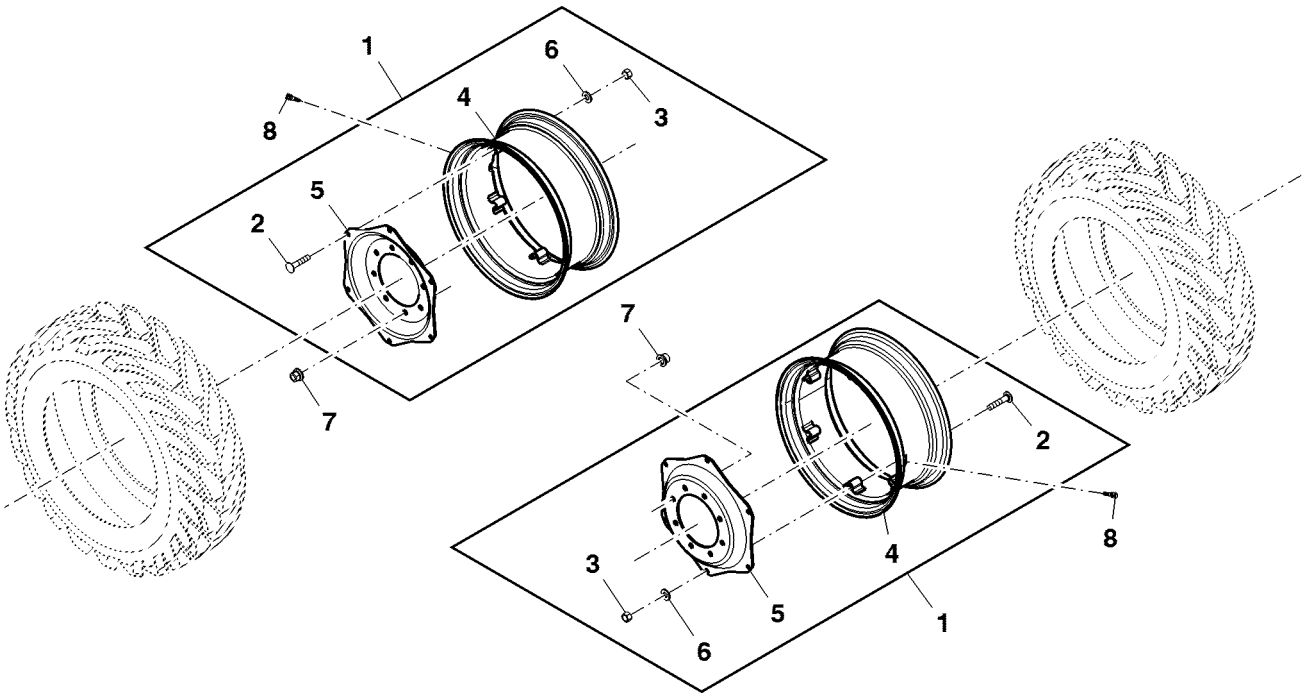

ETN112946AR1

Item	*Nº peça*	*Descrição*	*Qtde*	*Nº série*	*Notas*
1	AP39596	Roda	2		
	DQ46096	Roda	2		ORDER AP39596
2	03M7212	Parafuso	12		M16 X 80
3	14M7276	Porca	12		M16
4	AP39595	Aro	2		
5	P71251	Disco de roda	2		
6	24M7241	Arruela	12		17 X 34 X 4 mm
7	14M7238	Porca com flange	16		M18
8	AT25226	VálVula do pneu	2		

Roda Traseira, 13.6–38 R1

PUBM1267 B.1

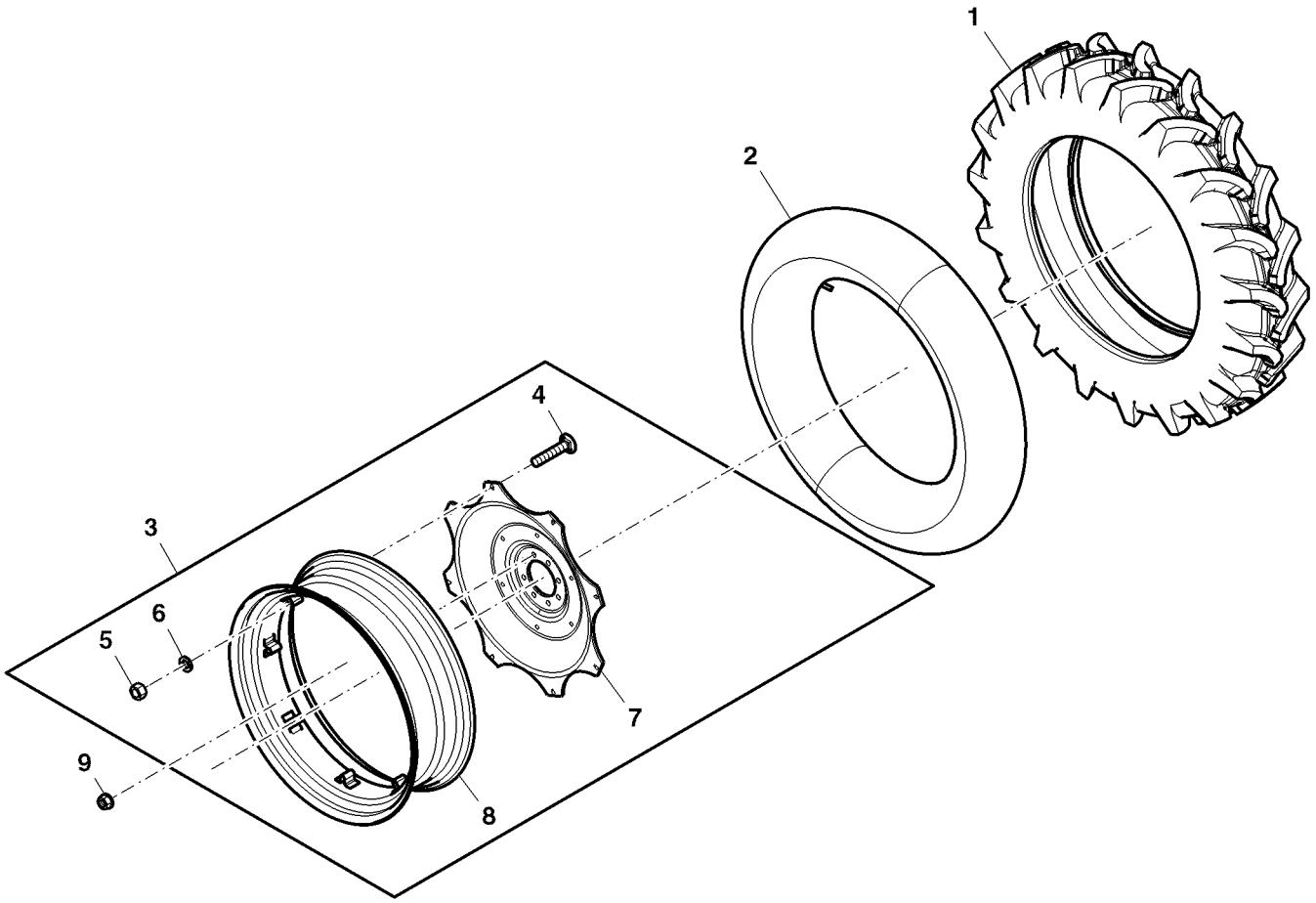

PUBM1267

Item	*Nº peça*	*Descrição*	*Qtde*	*Nº série*	*Notas*
1	CQ25620	Pneu	2		13.6-38 R1
2	CQ25621	câmara de ar, pneu	2		13.6-38 R1
3	SJ26891	Roda	2		SUB FOR SJ13049
4	CQ29426	Parafuso	16		
5	CQ29427	Porca	16		15.875 mm (5/8")
6	CQ29428	Arruela	16		
7	SU24297	Disco de roda	2		
8	DQ30268	Aro de roda	2		W12X38
9	R224924	Porca com flange	16		

PARALAMAS DIANTEIROS

LX001909 A.1

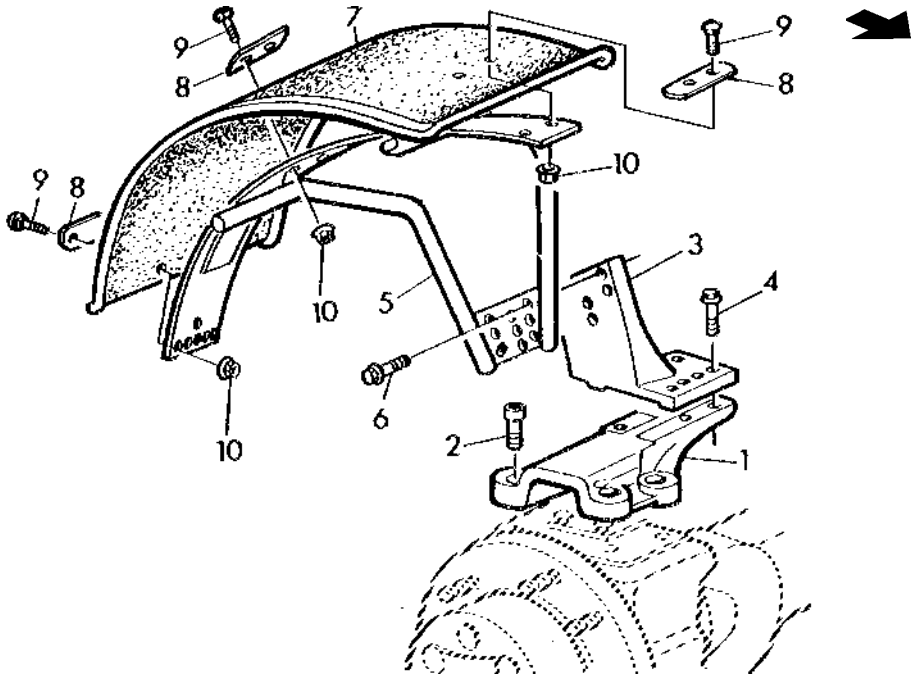

LX 001909

Item	*Nº peça*	*Descrição*	*Qtde*	*Nº série*	*Notas*
1	L216249	Base	2		SUB FOR L165957
2	19M8653	Parafuso	8		M16 X 35
3	L114160	Apoio	1		RH
	L114159	Apoio	1		LH
4	19M7791	Parafuso	4		M12 X 40
5	AL69320	Suporte	1		RH
	AL69331	Suporte	1		LH
6	19M7790	Parafuso	6		M12 X 35
7	MN10384	Pára-lama	2		
8	L27099	Correia	6		
9	03M7264	Parafuso	12		M10 X 25
10	14M7296	Porca com flange	12		M10
..	**PS630000**	**Pára-lama**	**1**		**FI**

PARALAMAS (- 005441)

PUBM2613 A.1

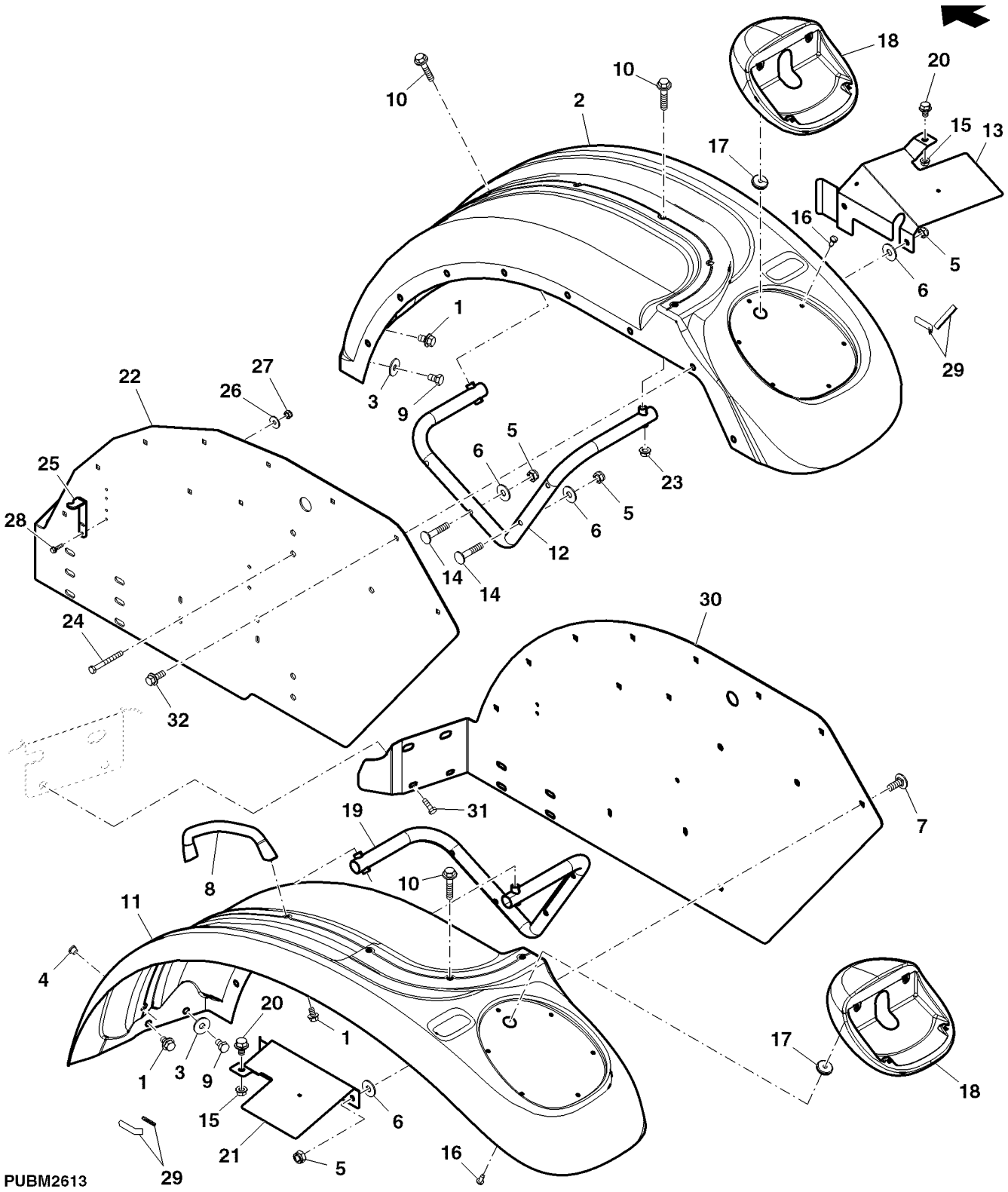

Item	*Nº peça*	*Descrição*	*Qtde*	*Nº série*	*Notas*
1	19M7783	Parafuso	1		M10 X 16
2	NF100035	Pára-lama	1		SUB FOR MN10755;RH
3	24M7178	Arruela	24		10.500 X 30 X 2.500 mm
4	99M7107	Plugue	7		
5	14M7167	Porca de segurança	28		M10
6	24M7136	Arruela	24		10.500 X 27 X 2 mm
7	03M7084	Parafuso	11		M10 X 25
8	SU21679	Alavanca	1		
9	19M7557	Parafuso sextavado	2		M10 X 16
10	19M7808	Parafuso	4		M10 X 65
11	NF100034	Pára-lama	1		SUB FOR MN10754;LH
12	SJ11167	Apoio	1		
13	SU21681	Blindagem	1		
14	03M7463	Parafuso	8		M10 X 50
15	14M7298	Porca com flange	2		M8
16	37M7337	Parafuso	12		
17	CQ02164	Passa-fio	2		
18	NF100975	Suporte	2		
19	SJ11169	Apoio	1		
20	19M7865	Parafuso	1		M8 X 16, SUB FOR 19M7864
21	SU21680	Blindagem	1		
22	SU21271	Chapa	1		RH
23	14M7296	Porca com flange	3		M10
24	19M7408	Parafuso sextavado	4		M10 X 90
25	DQ39137	Indicador	1		
26	24M7267	Arruela	2		6.400 X 11 X 1.600 mm
27	14M7009	Porca	2		M6
28	19M7775	Parafuso	6		M6 X 16
29	CQ17598	Isolador	4		
30	SU21287	Chapa	1		LH
31	19M7168	Parafuso sextavado	12		M10 X 30
32	19M7785	Parafuso	1		M10 X 25

Para-lama Traseiro (005442 -)

ETN93864 A.1

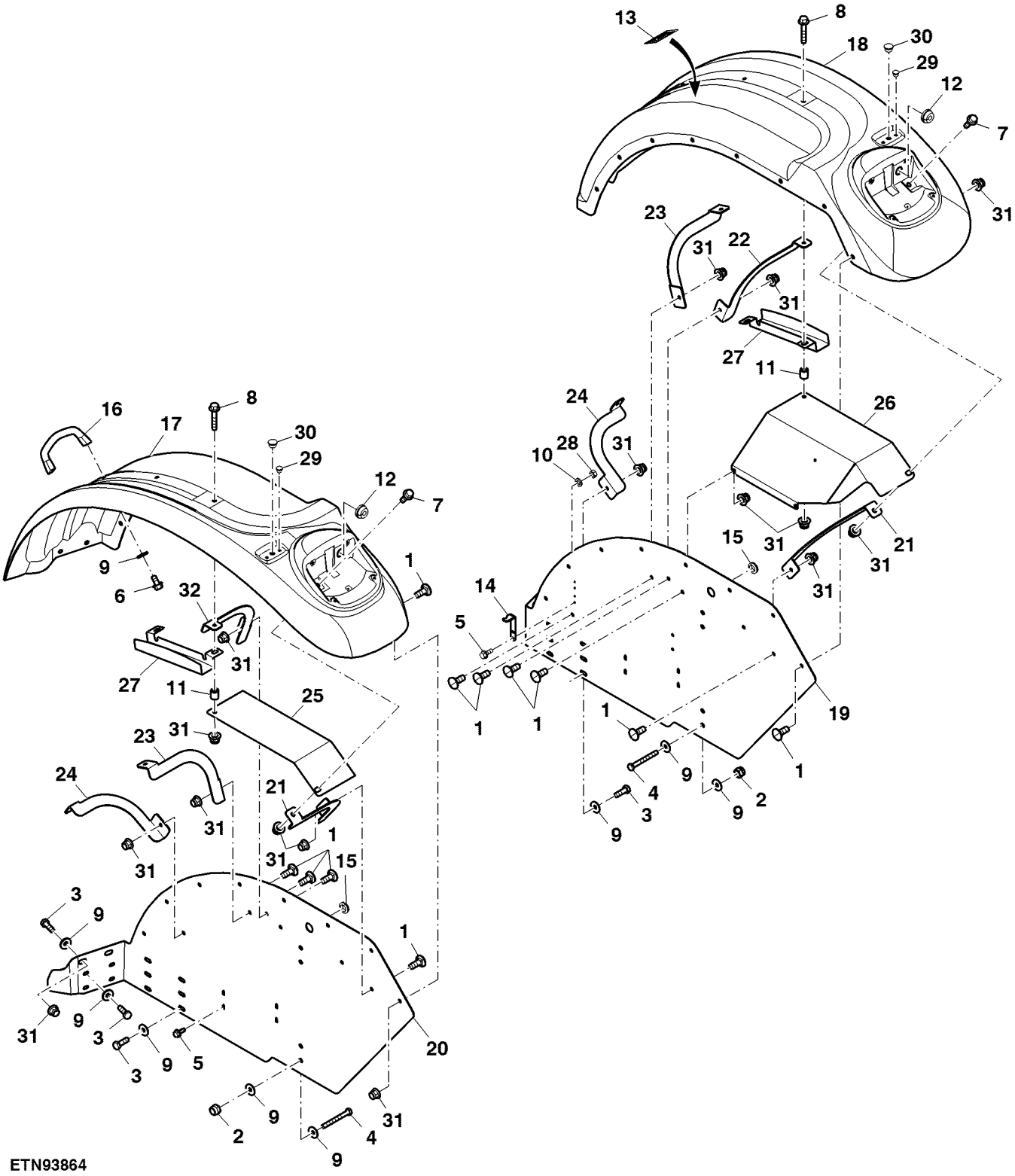

Item	*Nº peça*	*Descrição*	*Qtde*	*Nº série*	*Notas*
1	03M7191	Parafuso	28		M10 X 25
2	14M7517	Porca de segurança	4		M10
3	19M7168	Parafuso sextavado	12		M10 X 30
4	19M7408	Parafuso sextavado	4		M10 X 90
5	19M7775	Parafuso	4		M6 X 16
6	19M7784	Parafuso	2		M10 X 20
7	19M7786	Parafuso	4		M10 X 30
8	19M8528	Parafuso	2		M10 X 55
9	24M7178	Arruela	59		10.500 X 30 X 2.500 mm
10	24M7267	Arruela	2		6.400 X 11 X 1.600 mm
11	28H3427	Bucha	2		0.546" X 0.840" X 15/16"
12	CQ02164	Passa-fio	2		
13	CQ60025	Etiqueta	1		
14	DQ39137	Indicador	1		
15	L39888	Passa-fio	2		
16	SU21679	Alavanca	1		
17	SU28751	Pára-lama	1		
18	SU28752	Pára-lama	1		
19	SU29611	Chapa	1		
20	SU29612	Chapa	1		
21	SU30235	Apoio	2		
22	SU30410	Apoio	1		
23	SU30412	Apoio	2		
24	SU30413	Apoio	2		
25	SU30414	Proteção	1		
26	SU30415	Proteção	1		
27	SU30416	Proteção	2		
28	14M7009	Porca	2		M6
29	99M7121	Plugue	4		
30	99M7009	Plugue	2		
31	14M7400	Porca de segurança	38		M10
32	SU30409	Apoio	1		

Para-lamas Traseiros, Cabine

BM264066 A.1

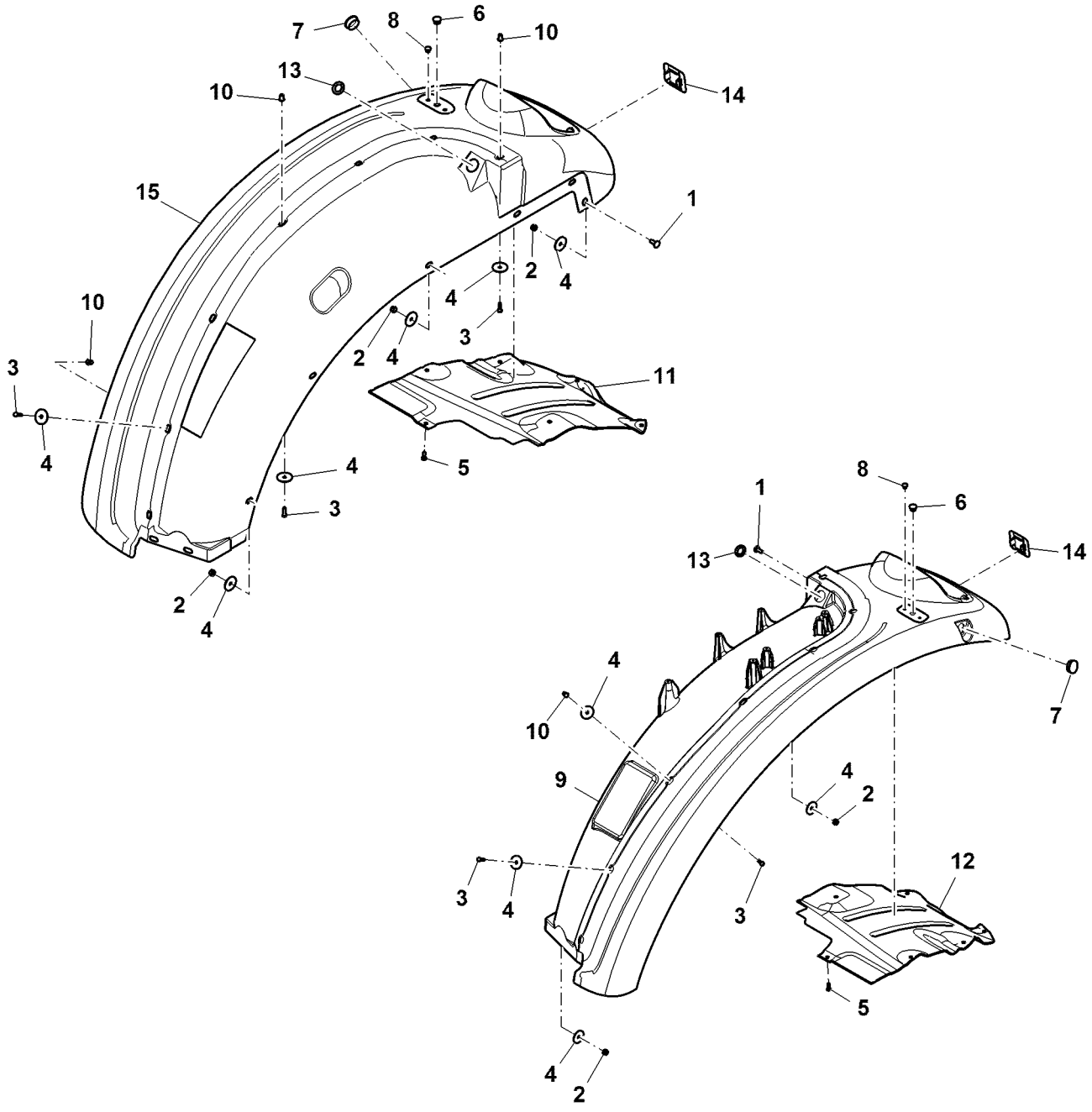

BM264066

Item	*Nº peça*	*Descrição*	*Qtde*	*Nº série*	*Notas*
1	03M7184	Parafuso	4		M8 X 20
2	14M7166	Porca de segurança	10		M8
3	19M7077	Parafuso sextavado	14		M6 X 20
4	24H1291	Arruela	24		21/64" X 1-15/32" X 7/64"
5	R224342	Parafuso	12		
6	99M7032	Plugue	2		
7	99M7056	Plugue	2		
8	99M7121	Plugue	4		
9	R252619	Pára-lama	1		SUB FOR SU24155; LH
10	R182137	Porca	14		
11	R193089	Placa	1		RH
12	R193126	Placa	1		LH
13	R196554	Isolador	2		
14	R206454	Plugue	2		
15	R252621	Pára-lama	1		SUB FOR SU24154; RH

Suporte do Eixo Dianteiro

BM233714 A.1

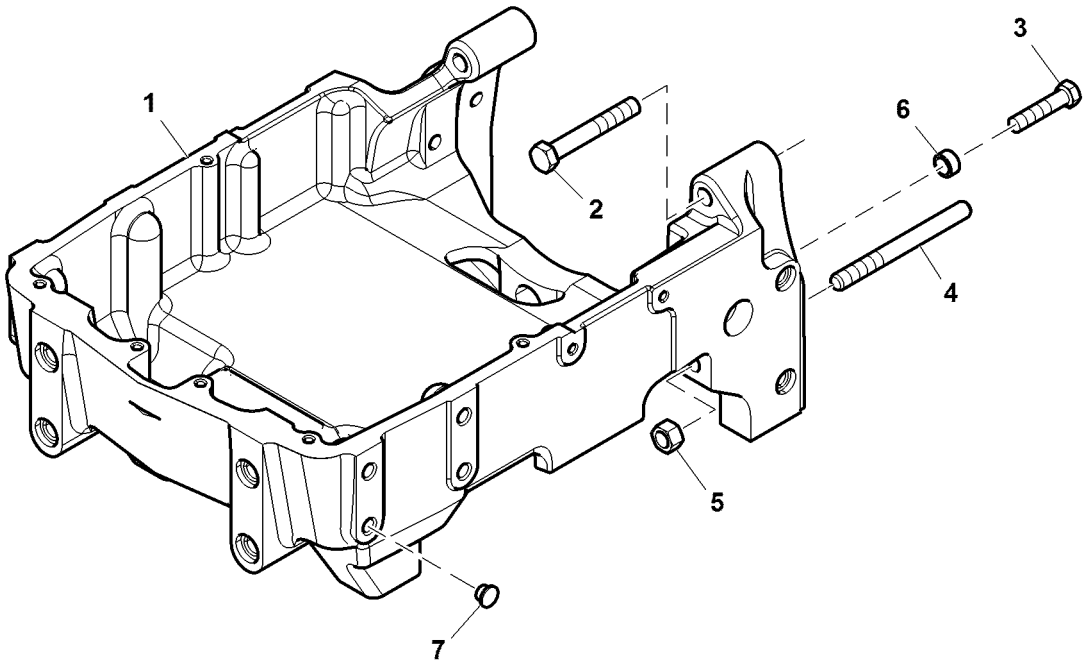

BM233714

Item	*Nº peça*	*Descrição*	*Qtde*	*Nº série*	*Notas*
1	SU41534	Suporte eixo dianteiro	1		SUB FOR MN10063
2	19M7884	Parafuso sextavado	2		M16 X 110, SUB FOR 19H3169
3	19H2359	Parafuso sextavado	2		9/16" X 2-1/2"
4	R141705	TiranTe	2		SUB FOR R141683
5	14M7276	Porca	2		M16, SUB FOR 14H1039
6	T26929	Bucha	2		
7	99M7009	Plugue	14		

Capô, Cabine

ETN90256B A.1

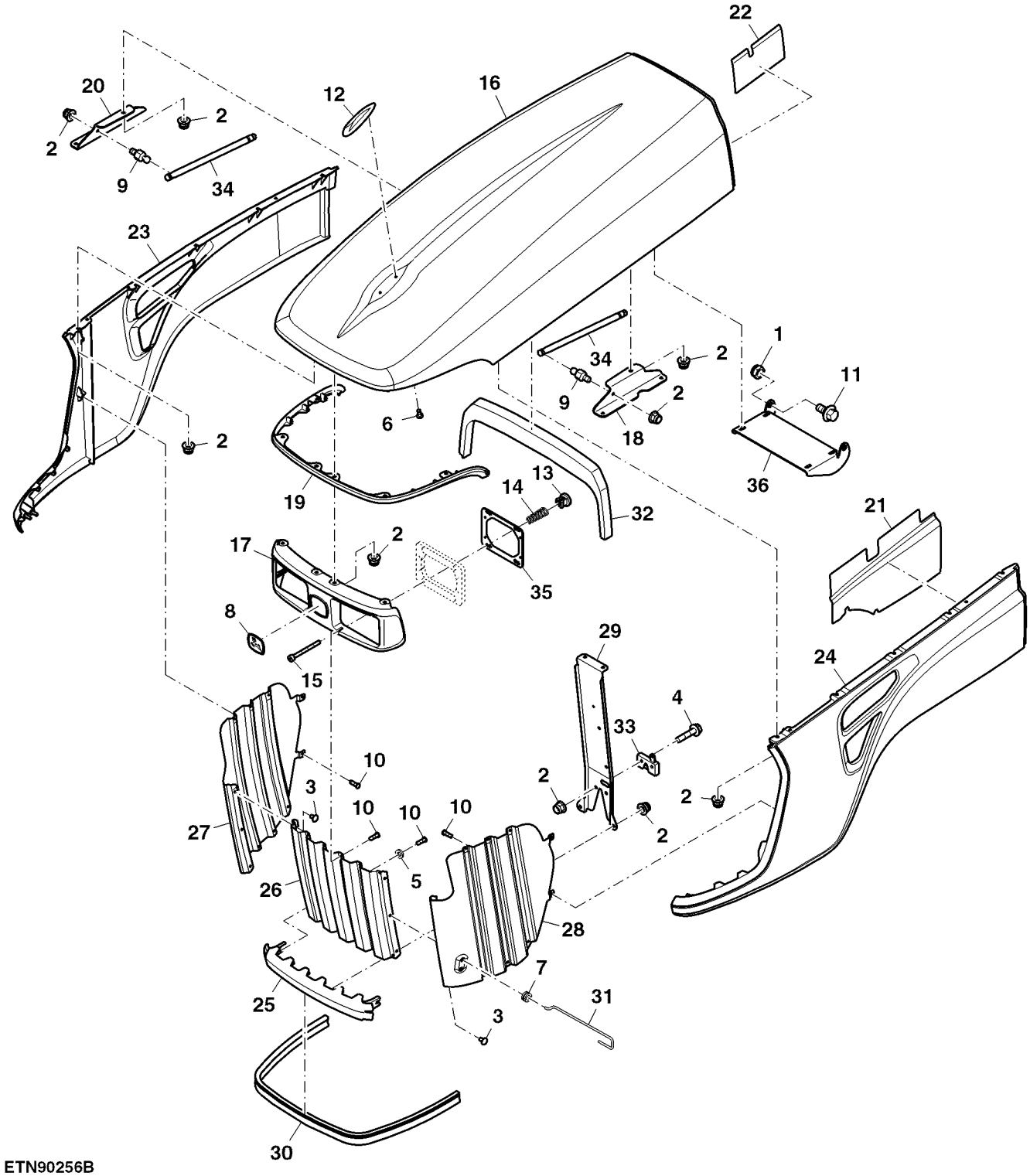

ETN90256B

Item	Nº peça	Descrição	Qtde	Nº série	Notas
1	14M7167	Porca de segurança	2		M10
2	14M7396	Porca de segurança	38		M8
3	16M7110	Rebite	6		5 mm
4	19M7897	Parafuso	2		M8 X 35
5	24M7054	Arruela	4		6.400 X 12 X 1.600 mm
6	37M7181	Parafuso	2		
7	CQ62315	Passa-fio	2		
8	JD5866	Etiqueta	1		
9	L78979	Pino esférico	2		
10	M93511	Parafuso	28		
11	R124180	Parafuso	2		
12	R169906	Dispositivo	1		
13	R180276	Inserto	6		
14	R184730	Mola	6		
15	R184736	Parafuso allen	6		
16	R184810	Capô	1		
17	R188979	Moldura	1		
18	R198912	Apoio	1		
19	R204684	Flange	1		
20	R224036	Apoio	1		
21	R237992	Vedação	1		
22	R239152	Vedação	2		
23	R241974	Capô	1		
24	R241975	Capô	1		
25	R241977	Capô	1		
26	R242009	Peneira	1		
27	R242011	Peneira	1		
28	R242013	Peneira	1		
29	R242014	Apoio	1		
30	R256486	Isolador	1		
31	R256490	TiranTe	1		
32	R256652	Vedação	1		
33	RE206779	Trava	1		
34	RE262720	Cilindro operado a gás	2		
35	RE269110	Farol dianteiro	2		
36	SU36981	Dobradiça	1		

Suporte do Capô, Cabine

ETN90255A A.1

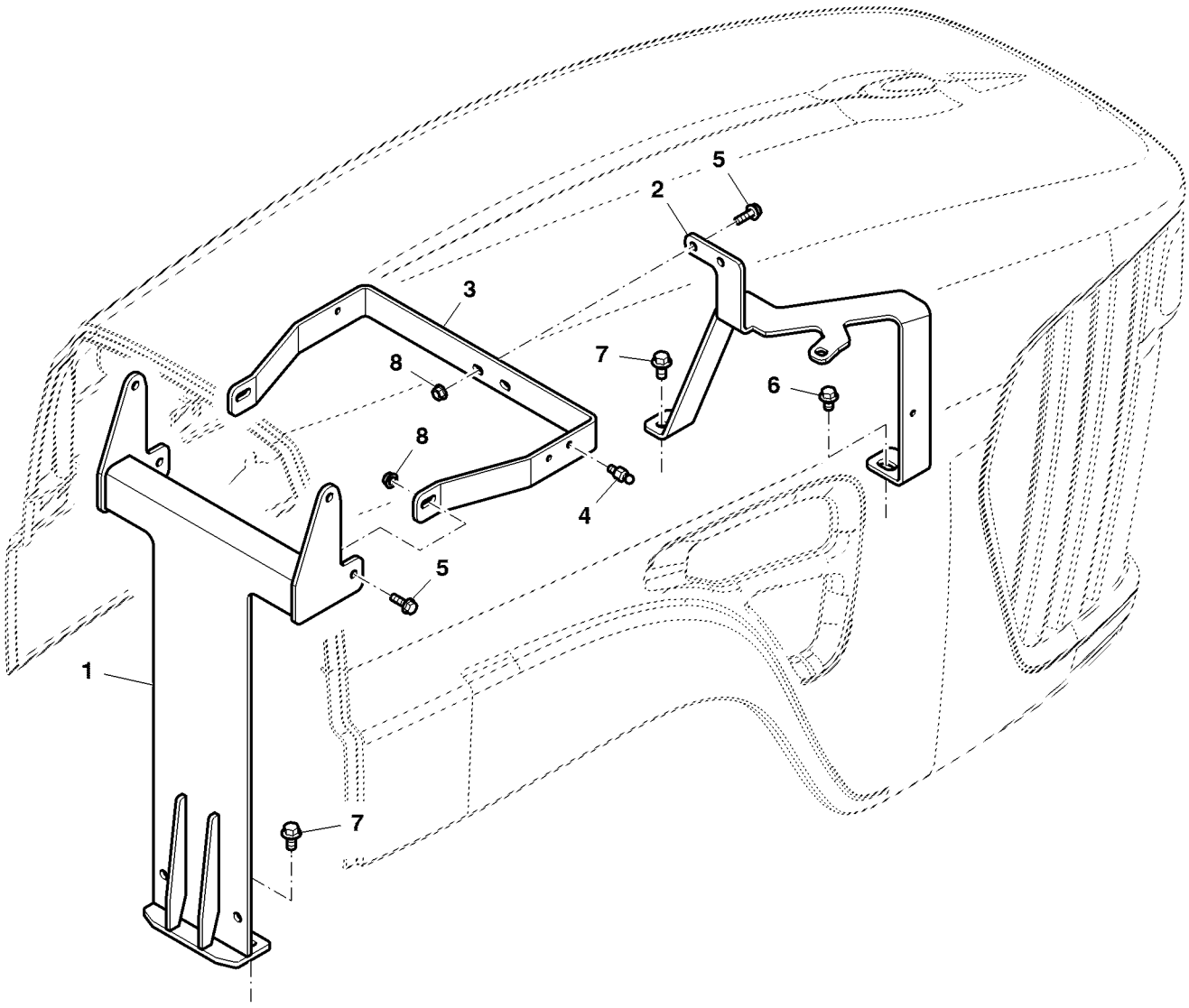

ETN90255A

Item	*Nº peça*	*Descrição*	*Qtde*	*Nº série*	*Notas*
1	SJ15673	Suporte	1		
2	SU30619	Suporte	1		
3	SU30620	Suporte	1		
4	L78979	Pino esférico	2		
5	19M7867	Parafuso	4		M8 X 25
6	19M7787	Parafuso	1		M12 X 20
7	19M7784	Parafuso	3		M10 X 20
8	14M7298	Porca com flange	8		M8

CAPO/TELAS LATERAIS/GRADE DIANTEIRA

PUBM2110 B.1

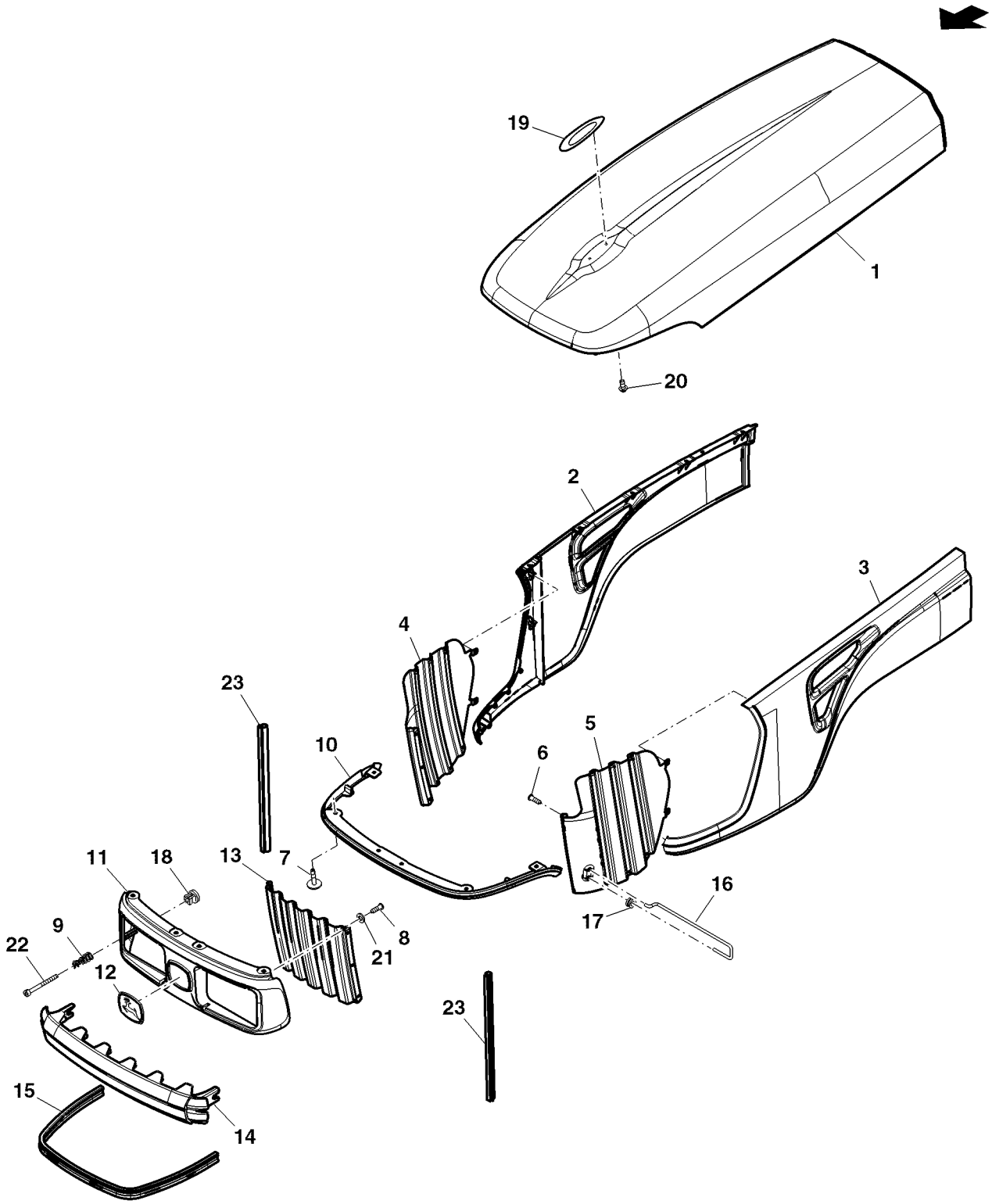

PUBM2110

Item	*Nº peça*	*Descrição*	*Qtde*	*Nº série*	*Notas*
1	R252673	Capô	1		
2	R241974	Capô	1		RH
3	R241975	Capô	1		LH
4	R242011	Peneira	1		RH
5	R242013	Peneira	1		LH
6	16M7110	Rebite	6		5 mm
7	R263120	Parafuso	20		
8	M93511	Parafuso	22		
9	R180276	Inserto	6		
10	R204684	Flange	1		
11	R188979	Moldura	1		
12	JD5866	Etiqueta	1		
13	R242009	Peneira	1		
14	R241977	Capô	1		
15	R256486	Isolador	1		
16	R256490	TiranTe	1		
17	CQ62315	Passa-fio	2		
18	R184730	Mola	6		
19	R169906	Dispositivo	1		
20	37M7181	Parafuso	2		
21	24M7054	Arruela	4		6.400 X 12 X 1.600 mm
22	R184736	Parafuso allen	6		
23	SU22875	Isolador	2		

Suportes do Capô

PUBM227199 A.1

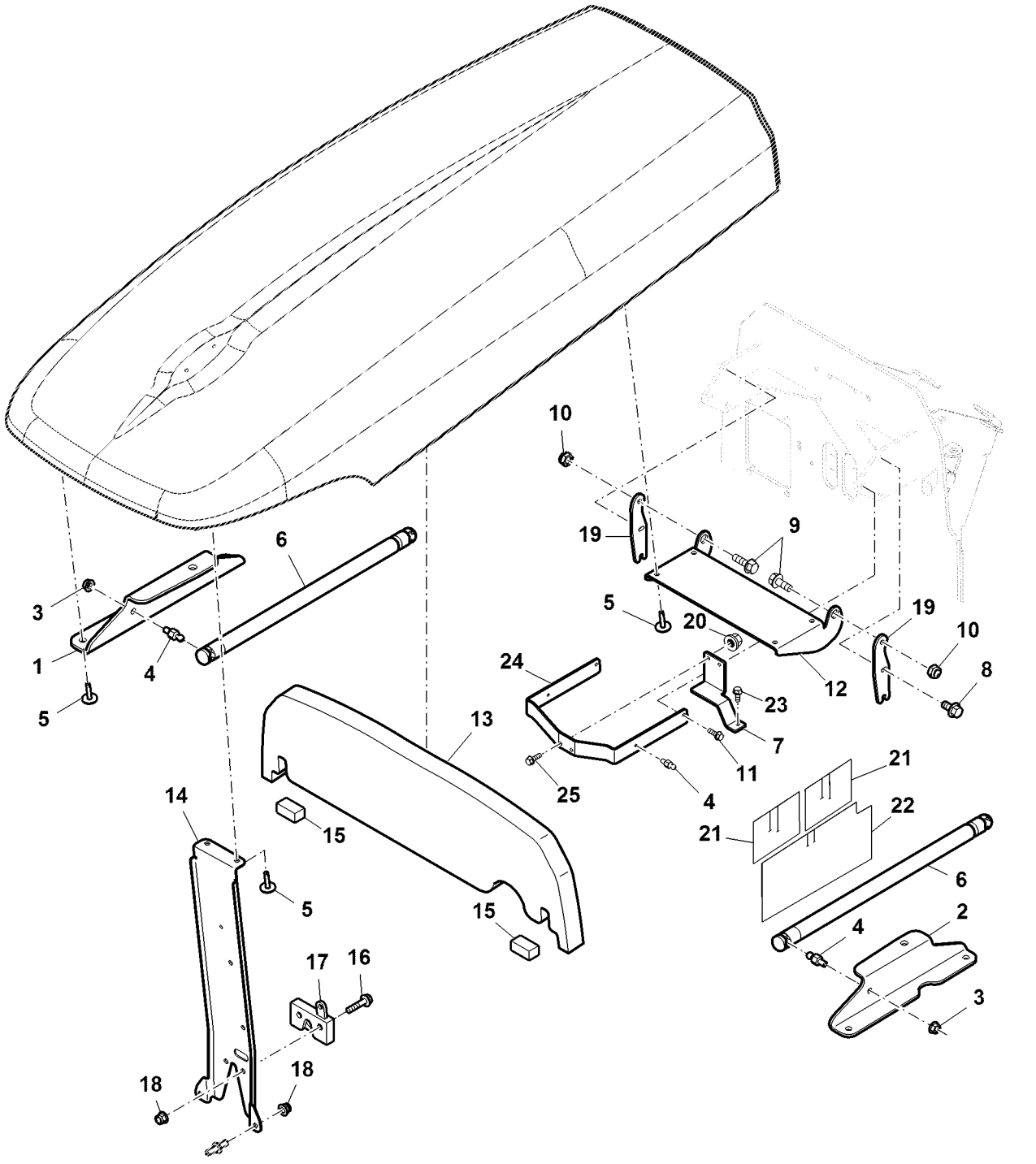

PUBM227199

Item	*Nº peça*	*Descrição*	*Qtde*	*Nº série*	*Notas*
1	R224036	Apoio	1		RH
2	R198912	Apoio	1		LH
3	14M7396	Porca de segurança	AR		M8
4	L78979	Pino esférico	4		
5	R263120	Parafuso	10		
6	RE262720	Cilindro operado a gás	2		
7	SU22353	Apoio	1		
8	19M7866	Parafuso	6		M8 X 20
9	R124180	Parafuso	2		
10	14M7167	Porca de segurança	2		M10
11	19M7784	Parafuso	4		M10 X 20
12	R210921	Dobradiça	1		
13	SU40052	Vedação	1		SUB FOR SU22874
14	R242014	Apoio	1		SUB FOR MN10765
15	SU22354	Placa	2		
16	19M7897	Parafuso	2		M8 X 35
17	RE206779	Trava	1		
18	14M7396	Porca de segurança	4		M8
19	SU22354	Placa	2		
20	14M7298	Porca com flange	2		M8
21	R237992	Vedação	1		
22	R239152	Vedação	2		
23	19M7784	Parafuso	1		M10 X 20, SUB FOR 19M7787
24	SU22355	Placa	1		
25	19M7867	Parafuso	2		M8 X 25

Contrapesos Dianteiros

PUBM3314 A.1

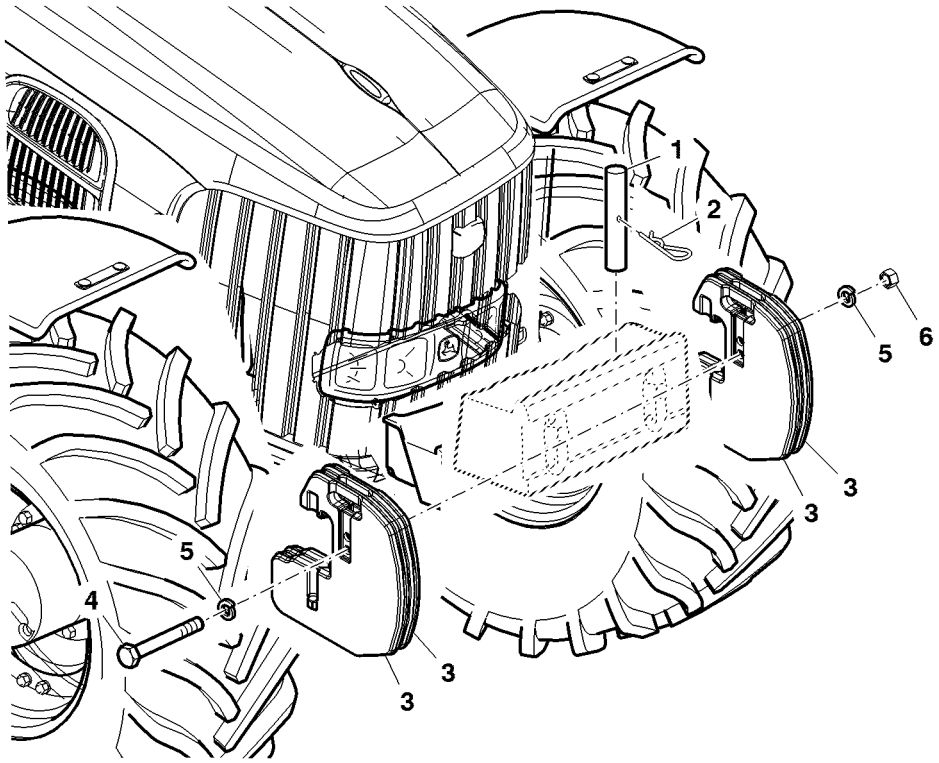

PUBM3314

Item	*Nº peça*	*Descrição*	*Qtde*	*Nº série*	*Notas*
1	L169060	Pino fixador	1		
2	L18955	Pino de engate ráPido	1		
3	L212335	Peso	AR		40 KG
4	19M7882	Parafuso	1		(A) M16 X 170
	19M8485	Parafuso sextavado	1		(B) M16 X 90
	19M9024	Parafuso sextavado	1		(C) M16 X 250
5	12M7044	Arruela de pressão	2		18.500 mm
6	14M7276	Porca	1		M16

(A) Para 2 Contrapesos Dianteiros

(B) Para 4 Contrapesos Dianteiros

(C) Para 6 Contrapesos Dianteiros

Acessório, Contrapesos Dianteiros, 40 Kg

BM225987 A.1

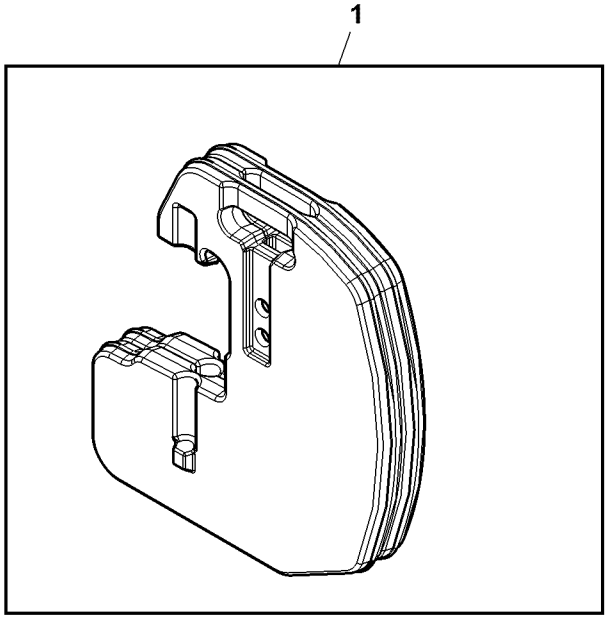

BM225987

Item	*Nº peça*	*Descrição*	*Qtde*	*Nº série*	*Notas*
1	BL15291	Peso	1		

PESOS DIANTEIROS DE ACOPL. RAPIDO

PUBM2107 A.1

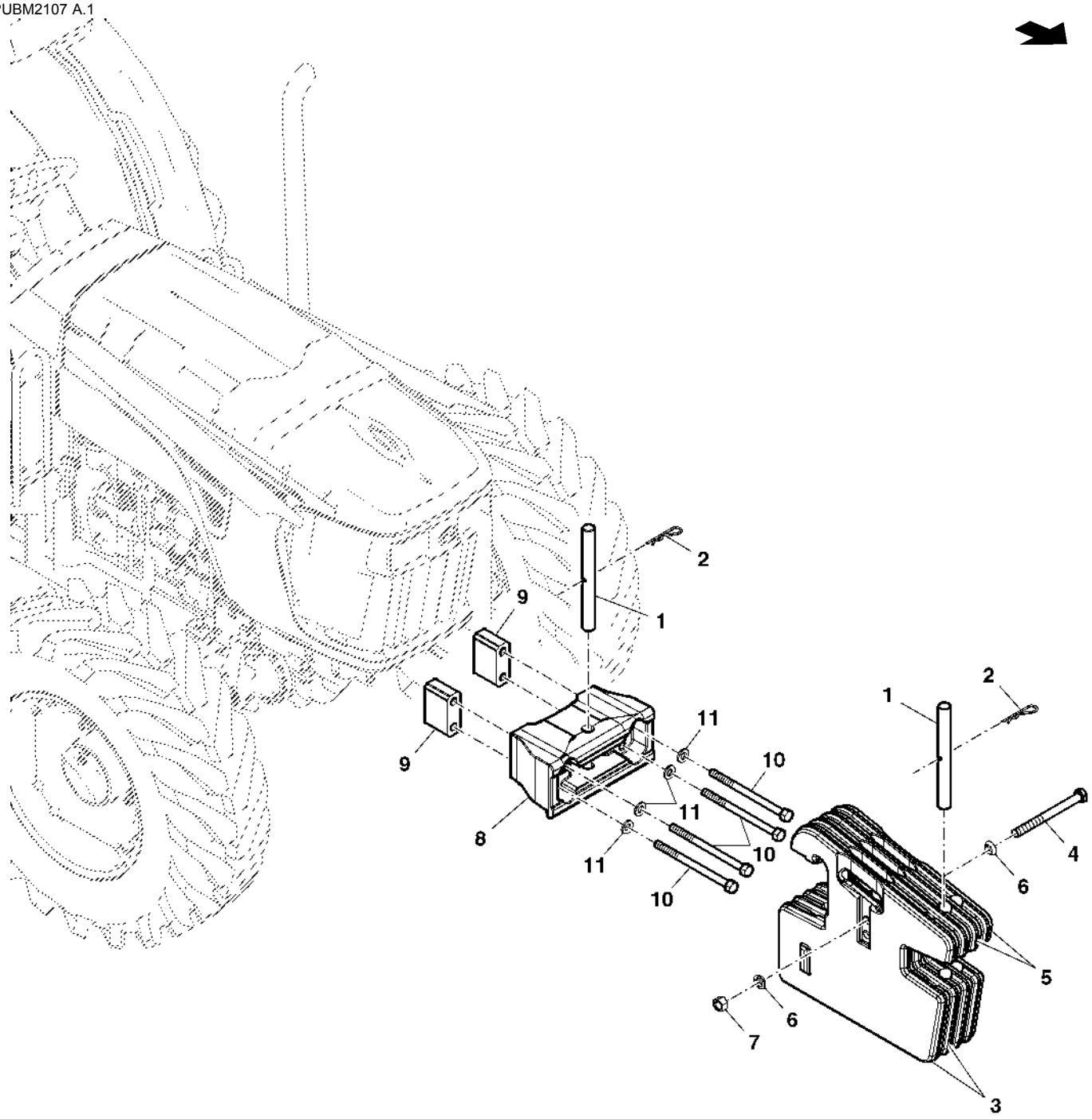

PUBM2107

Item	*Nº peça*	*Descrição*	*Qtde*	*Nº série*	*Notas*
1	T32146	Pino fixador	2		
2	L18955	Pino de engate ráPido	2		
3	L38450	Peso	1		(A) RH
4	19M7882	Parafuso	1		M16 X 170, , FOR 4 WEIGHTS
	19M8485	Parafuso sextavado	1		M16 X 90, , FOR 2 WEIGHTS
	19M8976	Parafuso sextavado	1		M16 X 320, , FOR 4 WEIGHTS
	19M9024	Parafuso sextavado	1		M16 X 250, , FOR 4 WEIGHTS
	19M9426	Parafuso sextavado	1		M16 X 270, , FOR 4 WEIGHTS
5	L38449	Peso	1		(A) LH
6	12M7044	Arruela de pressão	2		18.500 mm
7	14M7276	Porca	1		M16
8	SU21203	Suporte	1		
9	CQ45077	Espaçador	2		
10	CQ44761	Parafuso sextavado	4		
11	C2214E	Arruela	4		
..	**PS630005**	**Contrapeso**	**1**		**FI FOR 2 WEIGHTS 50 KGS W/O SUPPORT**
..	**PS630018**	**Conjs prontos p/carregamen.**	**1**		**FI FOR 4 WEIGHTS**
..	**PS630034**	**Número p/ ideNt. de partes**	**1**		**FI FOR 2 WEIGHTS 50 KGS W/ SUPPORT**

(A) Contrapesos Dianteiros de 50 kg

PESO DE RODA TRASEIRA

CQ151633 A.1

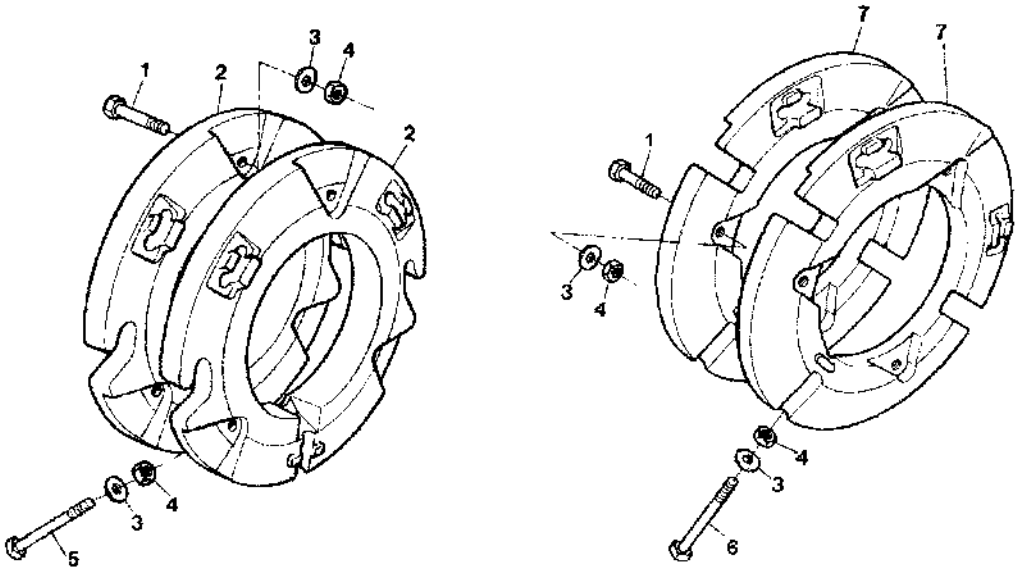

CQ151633

Item	*Nº peça*	*Descrição*	*Qtde*	*Nº série*	*Notas*
1	19M7343	Parafuso sextavado	12		M16 X 60
2	L28230	Peso	2		38, 5 KG
3	24M7049	Arruela	12		17.500 X 30 X 3 mm
4	14M7142	Porca	12		M16
5	CQ27128	Parafuso	2		
6	CQ26402	Parafuso	AR		
7	L28228	Peso	2		
..	**PS630007**	**Contrapeso**	**1**		**FI WITH 38, 5 KG**

BUJOES PLASTICOS

L110468 A.1

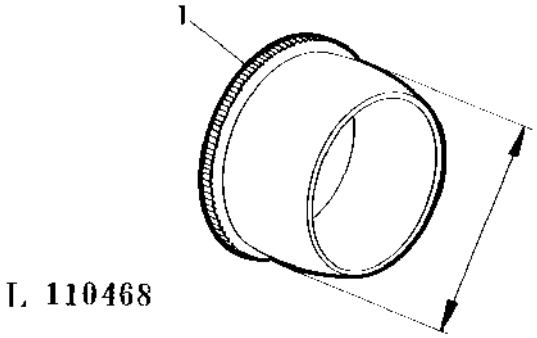

Item	Nº peça	Descrição	Qtde	Nº série	Notas
1	99M7009	Plugue	AR		(A) OD= 14.5MM
	99M7098	Plugue	AR		(A) OD= 6MM
	99M7043	Plugue	AR		(A) OD= 7MM
	99M7106	Plugue	AR		(A) OD= 7.5MM
	99M7059	Plugue	AR		(A) OD= 8.5MM
	99M7016	Plugue	AR		(A) OD= 9MM
	99M7090	Plugue	AR		(A) OD= 10MM
	99M7070	Plugue	AR		(A) OD= 10.5MM
	99M7015	Plugue	AR		(A) OD= 11MM
	99M7077	Plugue	AR		(A) OD= 11.5MM
	99M7107	Plugue	AR		(A) OD= 12MM
	99M7073	Plugue	AR		(A) OD= 12.5MM
	99M7095	Plugue	AR		(A) OD= 13MM
	99M7045	Plugue	AR		(A) OD= 13.5MM
	99M7082	Plugue	AR		(A) OD= 14MM
	99M7105	Plugue	AR		(A) OD= 5.5MM
	99M7032	Plugue	AR		(A) OD= 15.5MM
	99M7108	Plugue	AR		(A) OD= 16MM
	99M7109	Plugue	AR		(A) OD= 17MM
	99M7012	Plugue	AR		(A) OD= 17.5MM
	99M7057	Plugue	AR		(A) OD= 18MM
	99M7010	Plugue	AR		(A) OD= 19MM
	99M7038	Plugue	AR		(A) OD= 19.5MM
	99M7091	Plugue	AR		(A) OD= 21MM
	99M7011	Plugue	AR		(A) OD= 23.6MM
	99M7087	Plugue	AR		(A) OD= 25.5MM
	99M7014	Plugue	AR		(A) OD= 27MM
	99M7049	Plugue	AR		(A) OD= 29.5MM
	99M7056	Plugue	AR		(A) OD= 31.8MM
	99M7093	Plugue	AR		(A) OD= 58.5MM

Degrau, 2 Degraus, Cabine

ETN131378A A.1

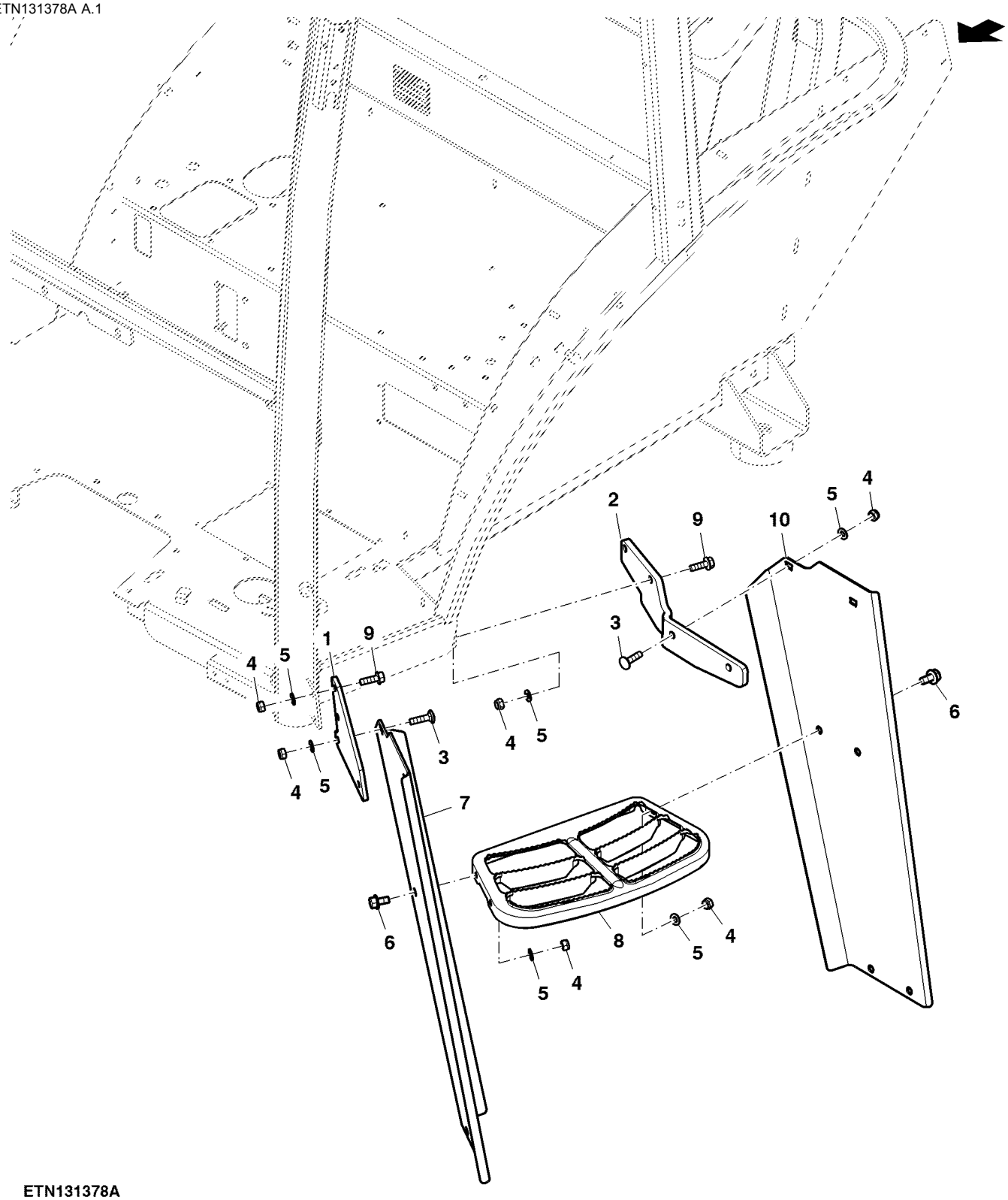

ETN131378A

Item	*Nº peça*	*Descrição*	*Qtde*	*Nº série*	*Notas*
1	SU40845	Apoio	1		
2	SU39663	Apoio	1		
3	03M7186	Parafuso	4		M8 X 30
4	14M7426	Porca de segurança	20		M8
5	24M7055	Arruela	20		8.400 X 16 X 1.600 mm
6	19M7865	Parafuso	12		M8 X 16
7	SU40847	Apoio	1		
8	L102114	Degrau	3		
9	19M7867	Parafuso	4		M8 X 25
10	SU40846	Apoio	1		

Degrau, 3 Degraus, Esquerdo, Cabine

ETN3825C A.1

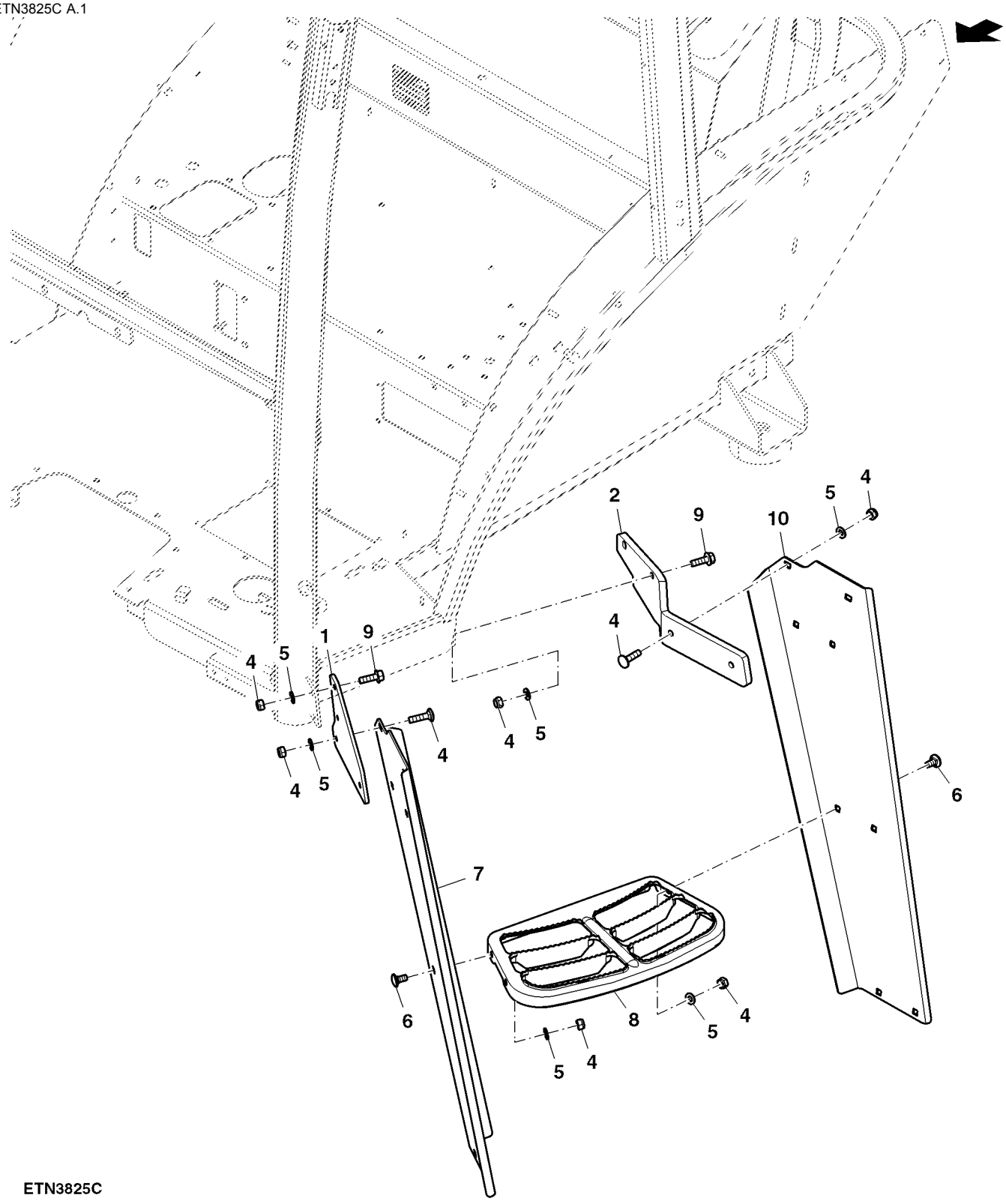

ETN3825C

Item	*Nº peça*	*Descrição*	*Qtde*	*Nº série*	*Notas*
1	SU40845	Apoio	1		SUB FOR R199134
2	SU39663	Apoio	1		SUB FOR R224160
3	03M7186	Parafuso	4		M8 X 30
4	14M7426	Porca de segurança	20		M8
5	24M7055	Arruela	20		8.400 X 16 X 1.600 mm
6	19M7865	Parafuso	12		M8 X 16
7	SU21822	Apoio	1		
8	L102114	Degrau	3		
9	19M7867	Parafuso	4		M8 X 25
10	SU21821	Apoio	1		

Roda Traseira

PUBM3378 A.1

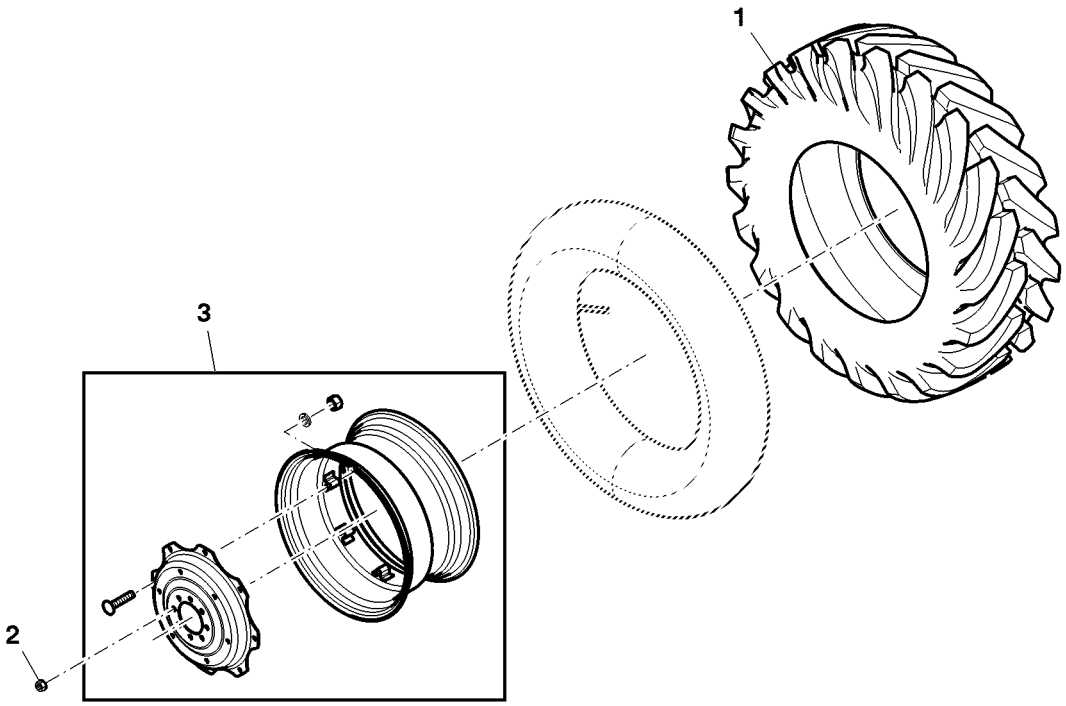

PUBM3378

Item	*Nº peça*	*Descrição*	*Qtde*	*Nº série*	*Notas*
1	CQ28684	Pneu	2		
2	R224924	Porca com flange	16		
3	DQ46095	Roda	2		

CAIXA DE FERRAMENTAS (- 006082)

PUBM2833 A.1

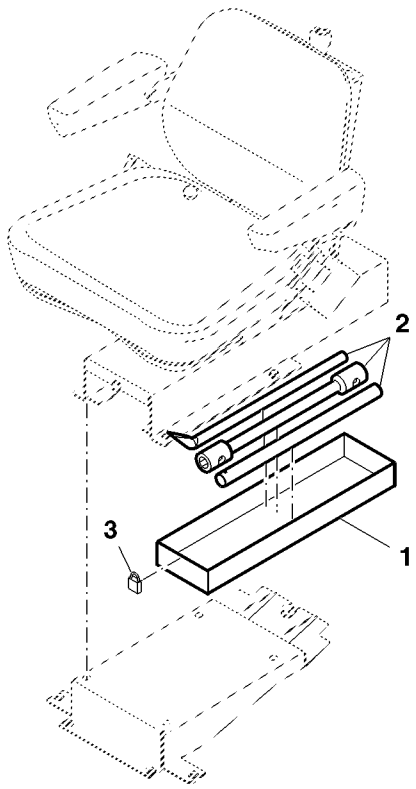

PUBM2833

Item	*Nº peça*	*Descrição*	*Qtde*	*Nº série*	*Notas*
1	DQ33516	Caixa de ferramentas	1		
2	SJ14073	Jogo de ferramentas	1		27 X 1 1/8, SUB FOR DQ26672, CQ04507
	SJ14074	Jogo de ferramentas	1		7/8 X 1 1/8, SUB FOR DQ26673, CQ04507
3	DQ04397	Fechadura	1		

Caixa de Ferramentas (006083 -)

PUBM2747A A.1

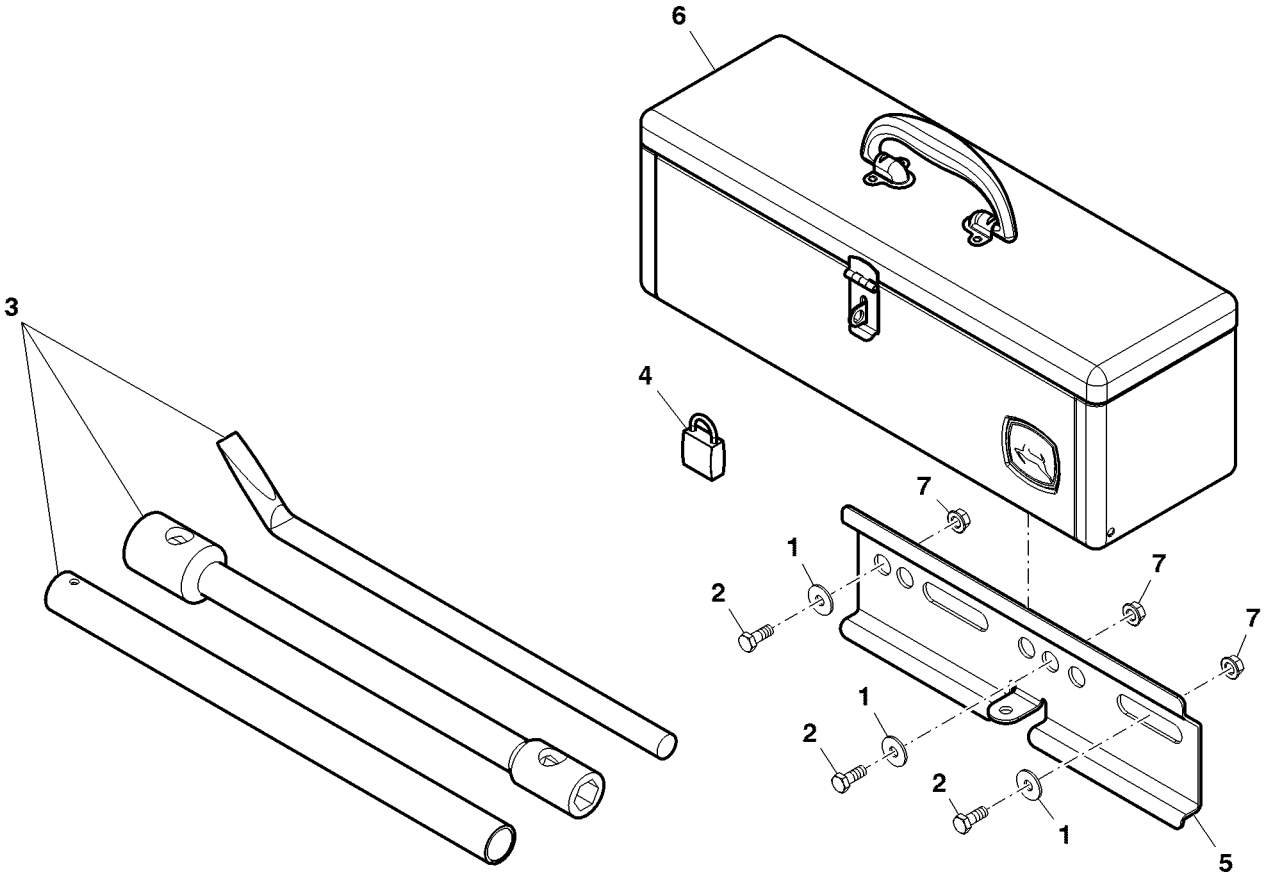

PUBM2747A

Item	*Nº peça*	*Descrição*	*Qtde*	*Nº série*	*Notas*
1	24M7298	Arruela	3		8.400 X 25 X 2 mm
2	19M7881	Parafuso	3		M8 X 20
3	SJ14073	Jogo de ferramentas	1		27 X 11/8
	SJ14074	Jogo de ferramentas	1		7/8 X 11/8
4	DQ04397	Fechadura	1		
5	L39119	Viga	1		
6	RE275592	Caixa de ferramentas	1		
7	14M7298	Porca com flange	3		M8

Caixa de Ferramentas, Cabine

ETN99421B A.1

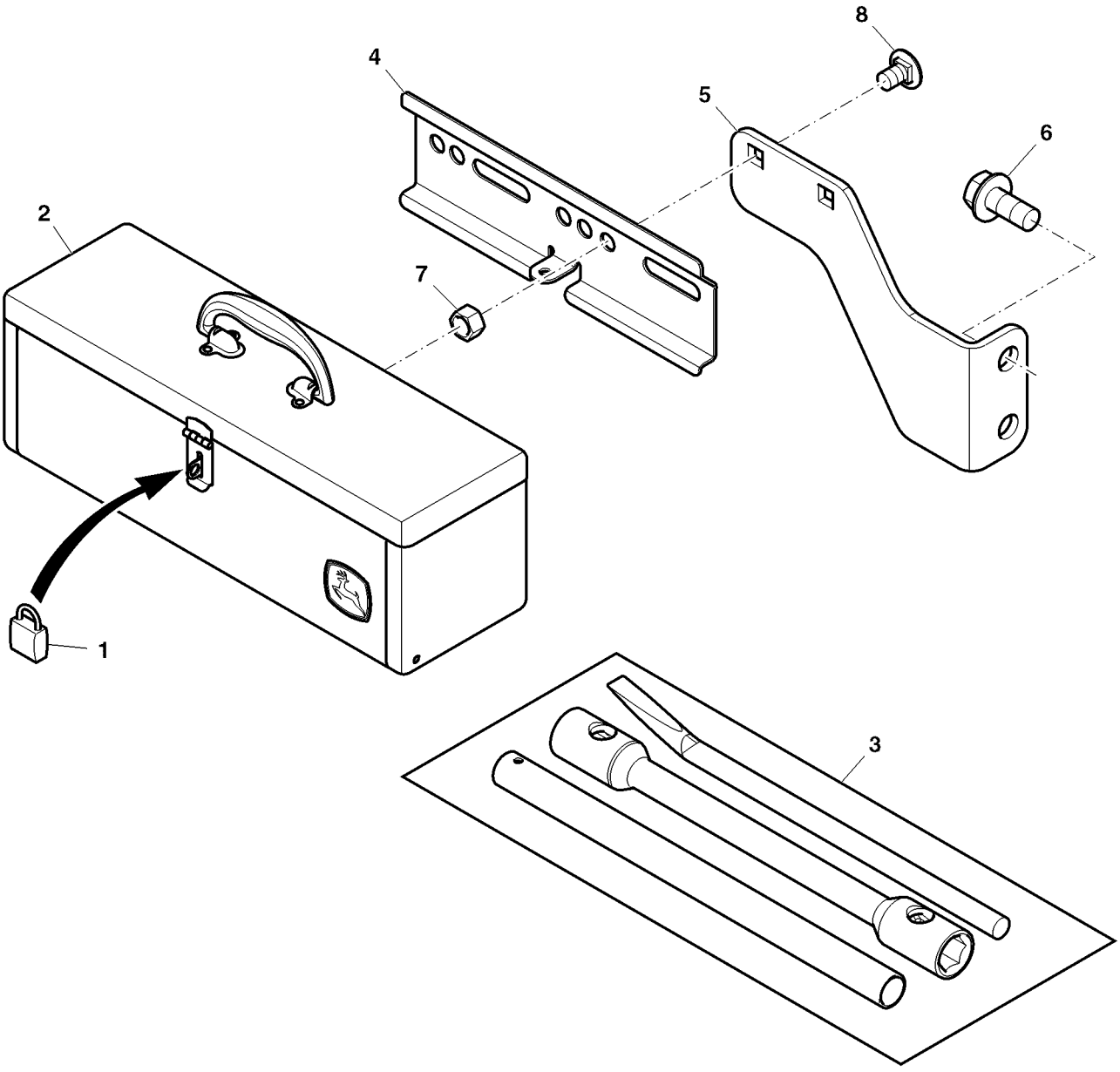

ETN99421B

Item	*Nº peça*	*Descrição*	*Qtde*	*Nº série*	*Notas*
1	DQ04397	Fechadura	1		
2	RE275592	Caixa de ferramentas	1		
3	SJ14073	Jogo de ferramentas	1		
4	L39119	Viga	1		
5	SU31205	Apoio	1		
6	19M8060	Parafuso	2		M20 X 45
7	14M7276	Porca	2		M16
8	03M7349	Parafuso	2		M16 X 25

ADESIVOS

BM258496 A.1

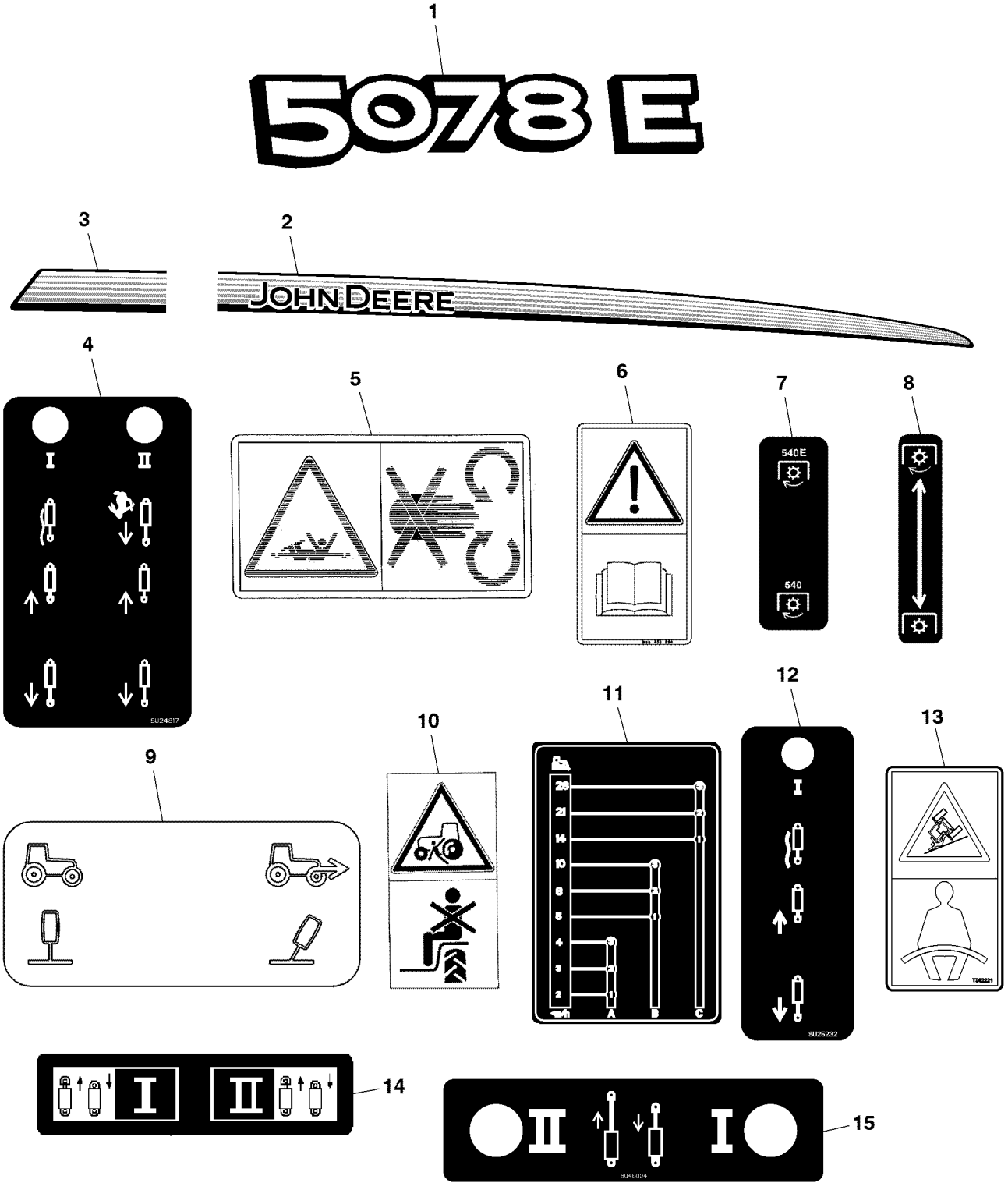

BM258496

Item	*Nº peça*	*Descrição*	*Qtde*	*Nº série*	*Notas*
1	SU22302	Etiqueta	1		RH 5078E
	SU22303	Etiqueta	1		LH 5078E
2	R244337	Etiqueta	1		RH
	R244338	Etiqueta	1		LH
3	R244335	Etiqueta	1		RH
	R244336	Etiqueta	1		LH
4	SU24817	Etiqueta	1		SUB FOR R109398
5	H151673	Etiqueta	1		
6	CC40740	Etiqueta	1		
7	R182926	Etiqueta	1		
8	R182928	Etiqueta	1		
9	SU289559	Etiqueta	1		
10	L64996	Etiqueta	1		
11	CQ60025	Etiqueta	1		
12	SU25232	Etiqueta	1		
13	T302221	Adesivo de segurança	1		No Text Seat Belt
14	R109398	Etiqueta	1		
15	SU46004	Etiqueta	1		

Índice pictórico por seção

PUBM2132 B.1

1-	496
2-	498
3-	500
4-	502
5-	504
6-	506
7-	508
8-	510
9-	514
10-	516
11-	520
12-	522
13-	512

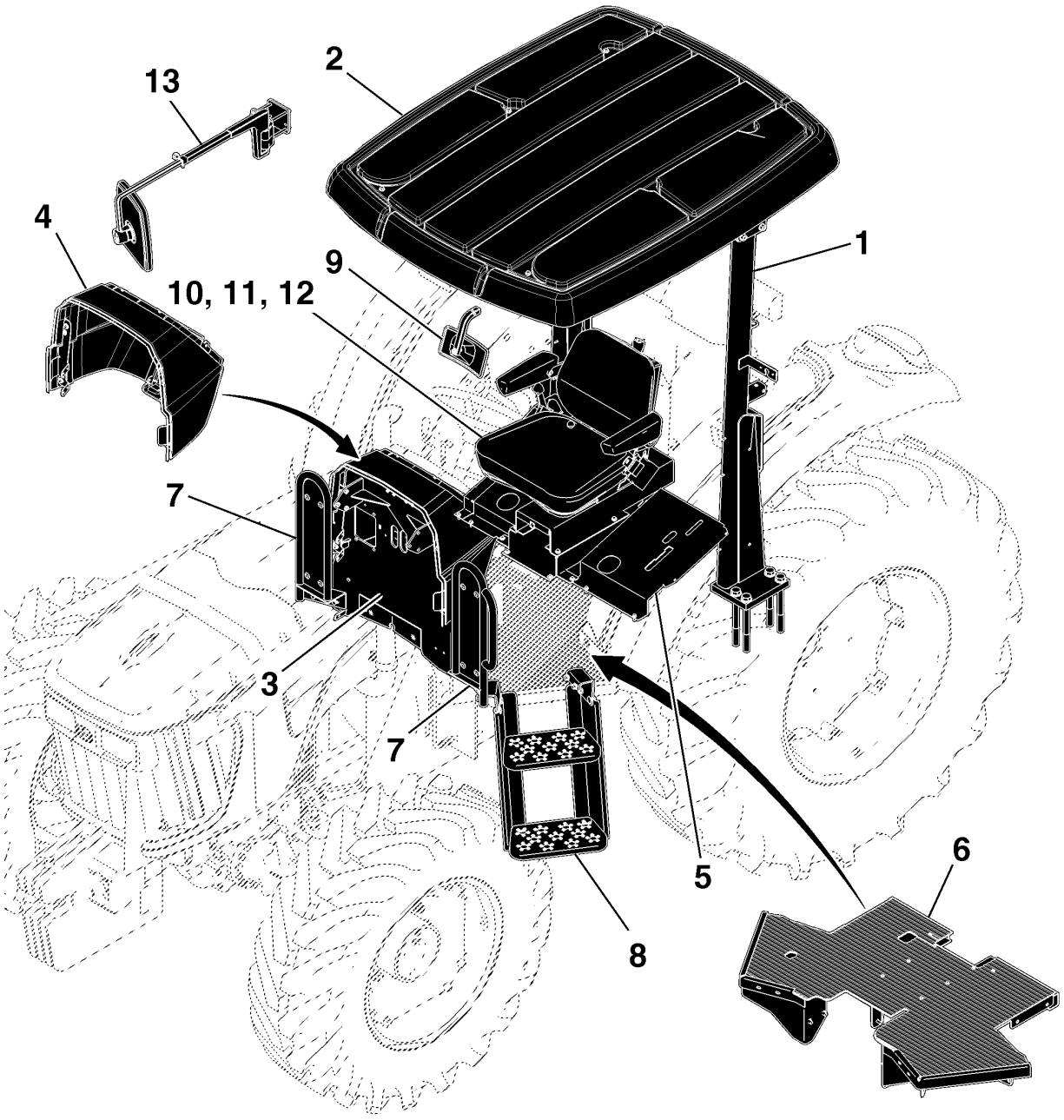

PUBM2132

ESTRUTURA PROT. ANTI-CAPOTAMENTO

BM261134 A.1

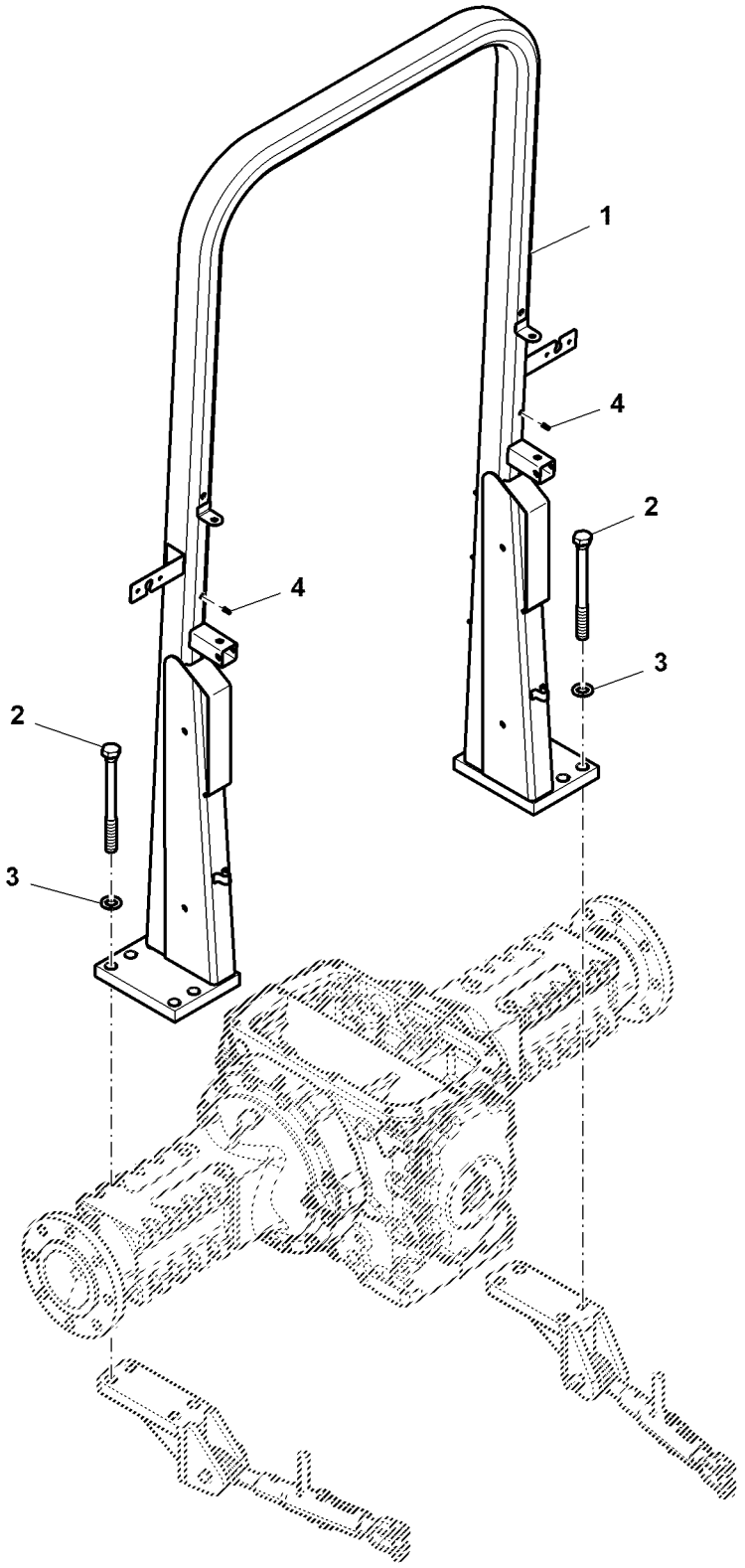

BM261134

Item	*Nº peça*	*Descrição*	*Qtde*	*Nº série*	*Notas*
1	SJ19246	Roll-GaRd	1		SUB FOR SJ12222
2	19M7890	Parafuso sextavado	8		M24 X 240, USE WITH SJ19246
	R268941	Parafuso sextavado	8		
3	24M7351	Arruela	8		25 X 44 X 4 mm, USE WITH SJ19246
	24M7051	Arruela	8		21 X 37 X 3 mm
4	L79134	Parafuso soldável	8		

PECAS DE MONTAGEM DO TOLDO

ETN68232F A.1

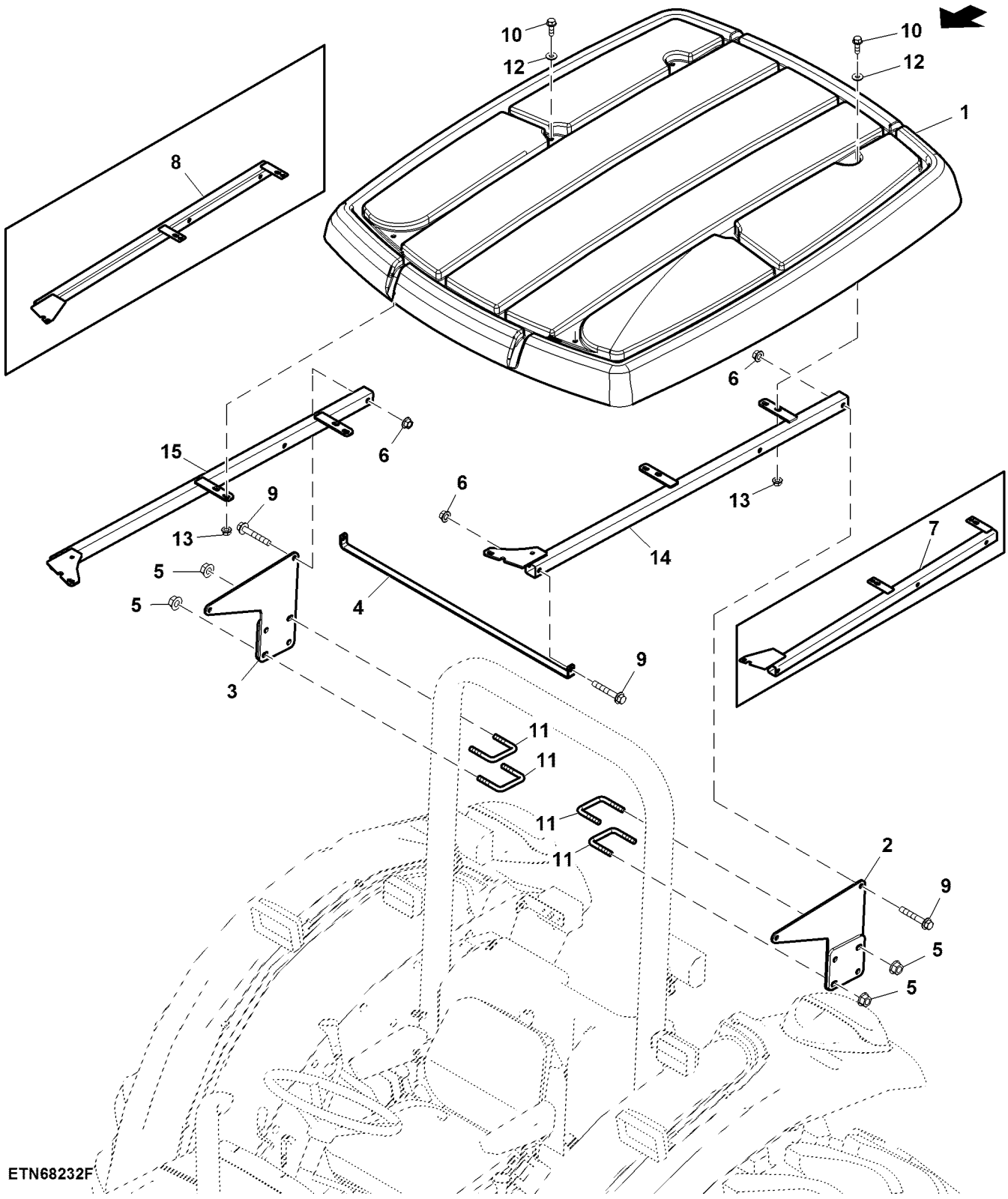

Item	*Nº peça*	*Descrição*	*Qtde*	*Nº série*	*Notas*
1	CQ47831	TeTo	1		
2	RE265194	Apoio	1		LH
3	RE265195	Apoio	1		RH
4	SU21422	Correia	1		
5	E62934	Porca com flange	8		
6	14M7296	Porca com flange	6		M10
7	SJ299388	Suporte	1	-008501	LH
8	SJ299389	Suporte	1	-008501	RH
9	19M7808	Parafuso	6		M10 X 65
10	19M7868	Parafuso	4		M8 X 30
11	R138805	Parafuso u	4		
12	24M7008	Arruela	4		8.400 X 22 X 1.500 mm
13	14M7396	Porca de segurança	4		M8
14	SJ19392	Suporte	1	008502-	LH
15	SJ19393	Suporte	1	008502-	RH

APOIO DOS COMANDOS

BM280478 A.1

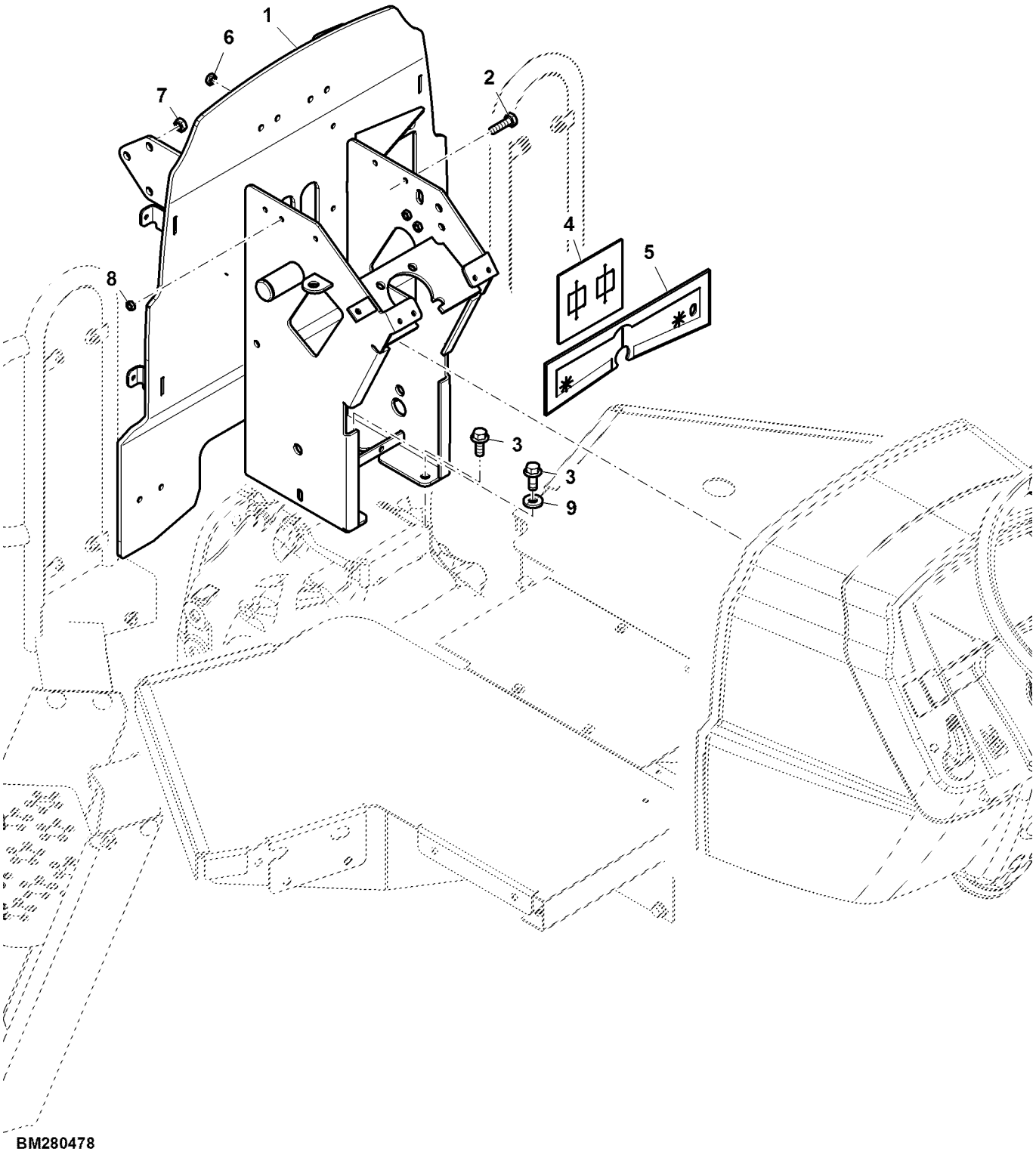

Item	*Nº peça*	*Descrição*	*Qtde*	*Nº série*	*Notas*
1	SJ17707	Suporte do controle	1		INCLUDES 24M7213, (2) 14M7442, (2) 14M7255, (3) 19M3118 AND (6) 14M7233; SUB FOR SJ11747
2	19M3118	Parafuso sextavado	4		M6 X 20
3	19M7785	Parafuso	4		M10 X 25
4	CQ65319	Vedação	1		
5	CQ47105	Defletor	1		
6	14M7442	Porca	2		M5
7	14M7233	Porca soldável	6		M8
8	14M7255	Porca	2		M6
9	24M7213	Arruela	1		10.500 X 25 X 4 mm

CRUSCOTTI (ESTACAO DO OPERADOR ABERTA)

PUBM3167 A.1

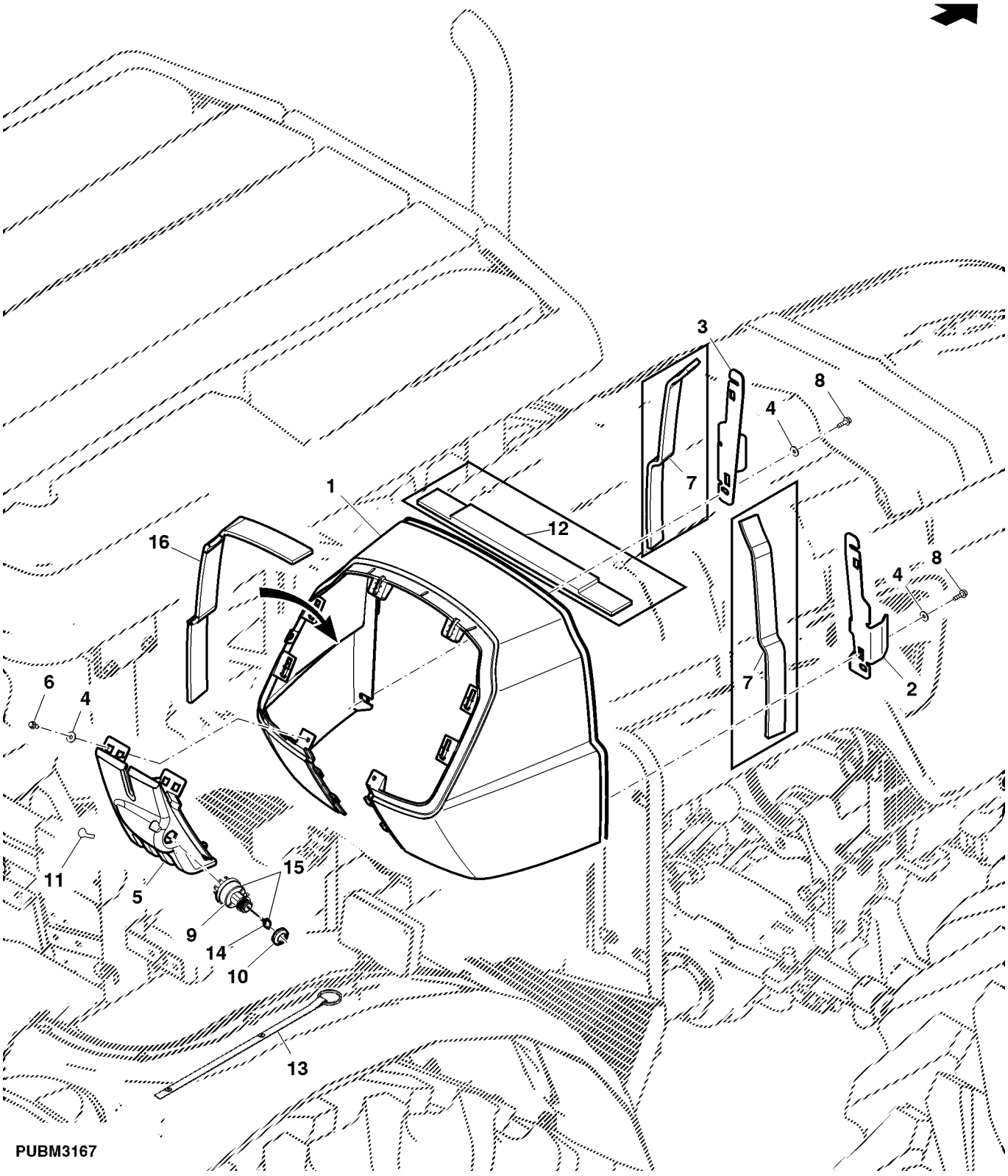

Item	*Nº peça*	*Descrição*	*Qtde*	*Nº série*	*Notas*
1	R198326	Capota	1		
2	SU24349	Chapa	1		RH; SUB FOR R280427
3	R224210	Apoio	1		LH
4	24M7251	Arruela	6		6.400 X 18 X 1.600 mm
5	R198280	Capa	1		
6	37M7090	Parafuso	2		M6 X 16
7	R237394	Isolador	2		SUB CQ47097
8	37M7090	Parafuso	4		M6 X 16, SUB FOR 19M7862
9	RE61717	Interruptor giratório	1		
10	R44342	Porca	1		USE WITH RE45963
	R115974	Porca	1		USE WITH RE61717
11	R205341	Etiqueta	1		
12	CQ64057	Apoio	1		SUB CQ47097
13	DQ70988	Chaveiro	1		
14	RE183935	Chave	1		
15	RE45963	Interruptor giratório	1		ORDER RE183935 AND RE61717
16	CQ47097	Apoio	2		SUB FOR R237394 AND CQ64057

CAPOTA DE COMANDO LATERAL

ETN69585 A.1

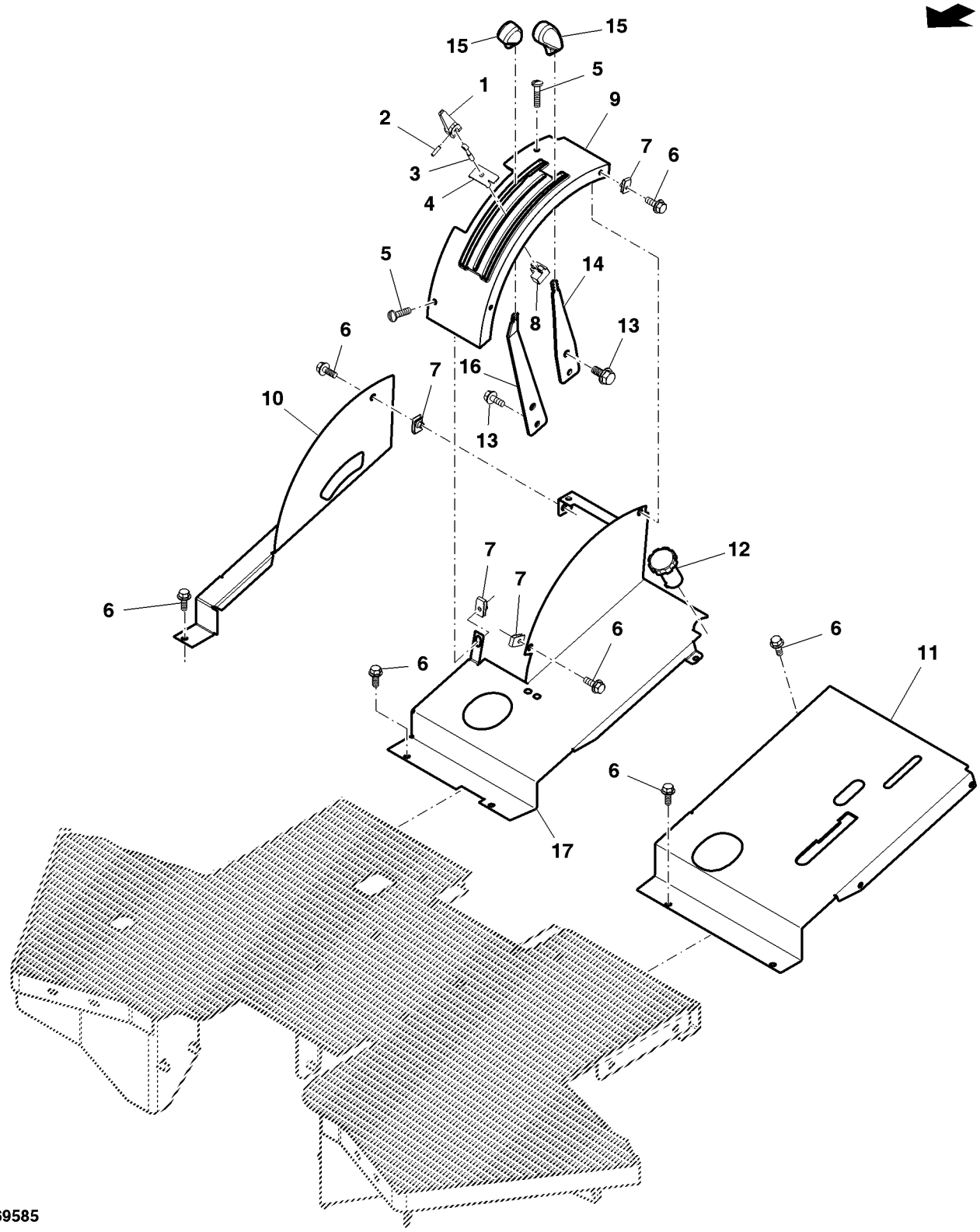

ETN69585

Item	*Nº peça*	*Descrição*	*Qtde*	*Nº série*	*Notas*
1	R34537	Came	1		
2	34H73	Pino elástico	2		3/16" X 3/4"
3	R42641	Parafuso com olhal	1		
4	R249555	Placa de segurança	1		
5	21M7267	Parafuso	2		M6 X 20
6	19M7775	Parafuso	10		M6 X 16
7	M84972	Porca	4		
8	R249554	Limitador	1		
9	SU21873	Quadrante	1		
10	SJ20803	Capa	1		SUB FOR DQ33444
11	SJ11143	Console	1		
12	RE58886	Botão	1		
13	19M7865	Parafuso	4		M8 X 16
14	R109337	Alavanca	1		
15	M48534	Botão	2		
16	R114421	Alavanca de controle	1		
17	SJ18313	Capa	1		SUB FOR DQ51599

PLACA DO PISO E DESCANSOS DE PE

ETN72012A A.1

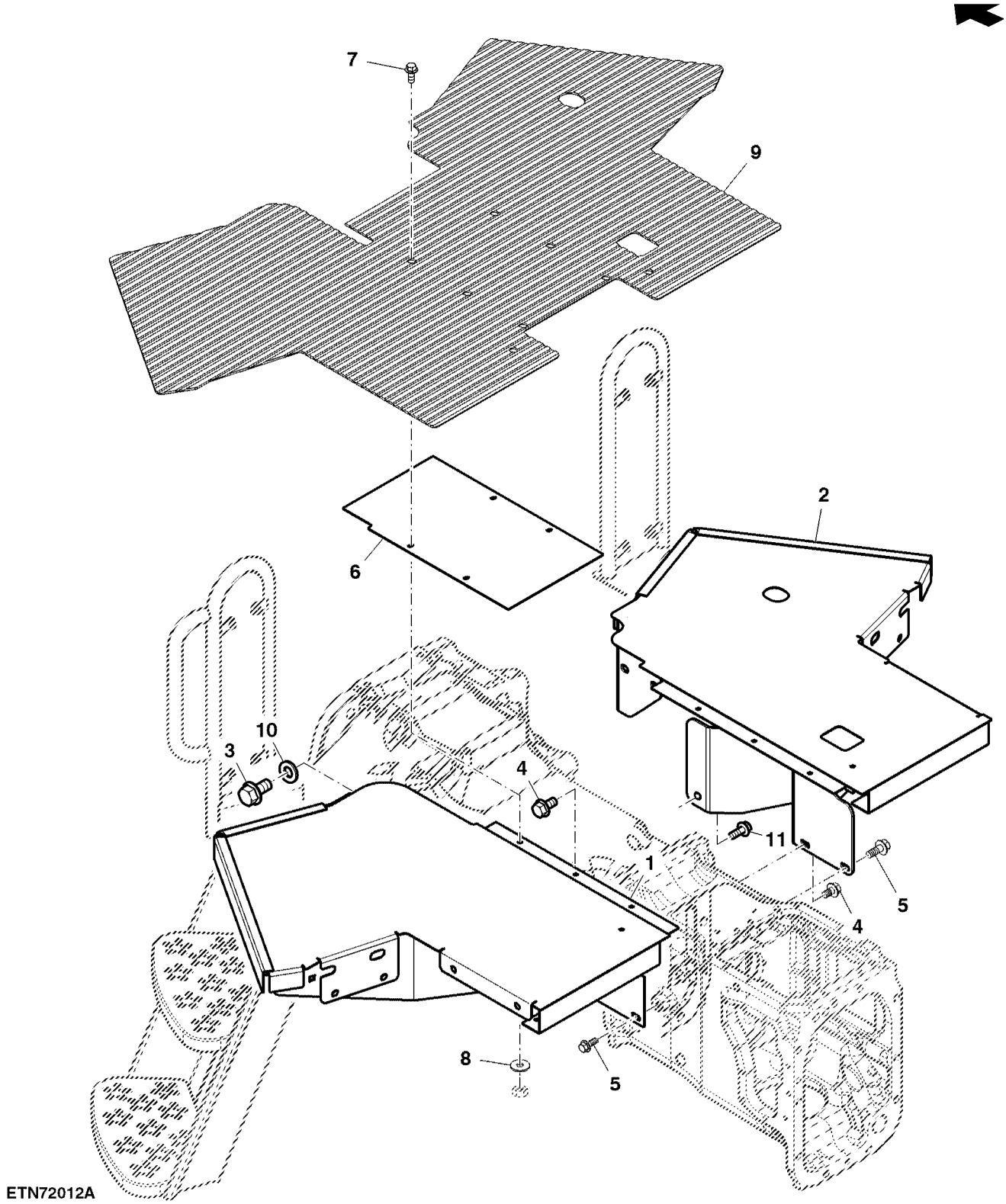

Item	*Nº peça*	*Descrição*	*Qtde*	*Nº série*	*Notas*
1	SJ11744	Piso	1	-004390	LH
	SJ17213	Piso	1	004391-	LH; SUB FOR SJ16936
2	SJ13307	Piso	1	-004390	RH; SUB FOR SJ11745
	SJ17215	Piso	1	004391-	RH; SUB FOR SJ16934
3	19M7787	Parafuso	4	-004390	M12 X 20
	19M7394	Parafuso sextavado	4	004391-	M16 X 25
4	19M7785	Parafuso	1		M10 X 25
5	19M7784	Parafuso	4		M10 X 20
6	SU22503	Capa	1		
7	19M7775	Parafuso	4		M6 X 16, SUB FOR 24M7139 AND 19M7560
8	B28057	Arruela	4		
9	SU24804	TapeTe	1		SUB FOR SU22895
10	24M7180	Arruela	4	-004390	13 X 37 X 3 mm
	24M7053	Arruela	4	004391-	17 X 30 X 3 mm
11	19M7783	Parafuso	1		M10 X 16

Proteção e Corrimão Dianteiros

PUBM3181 A.1

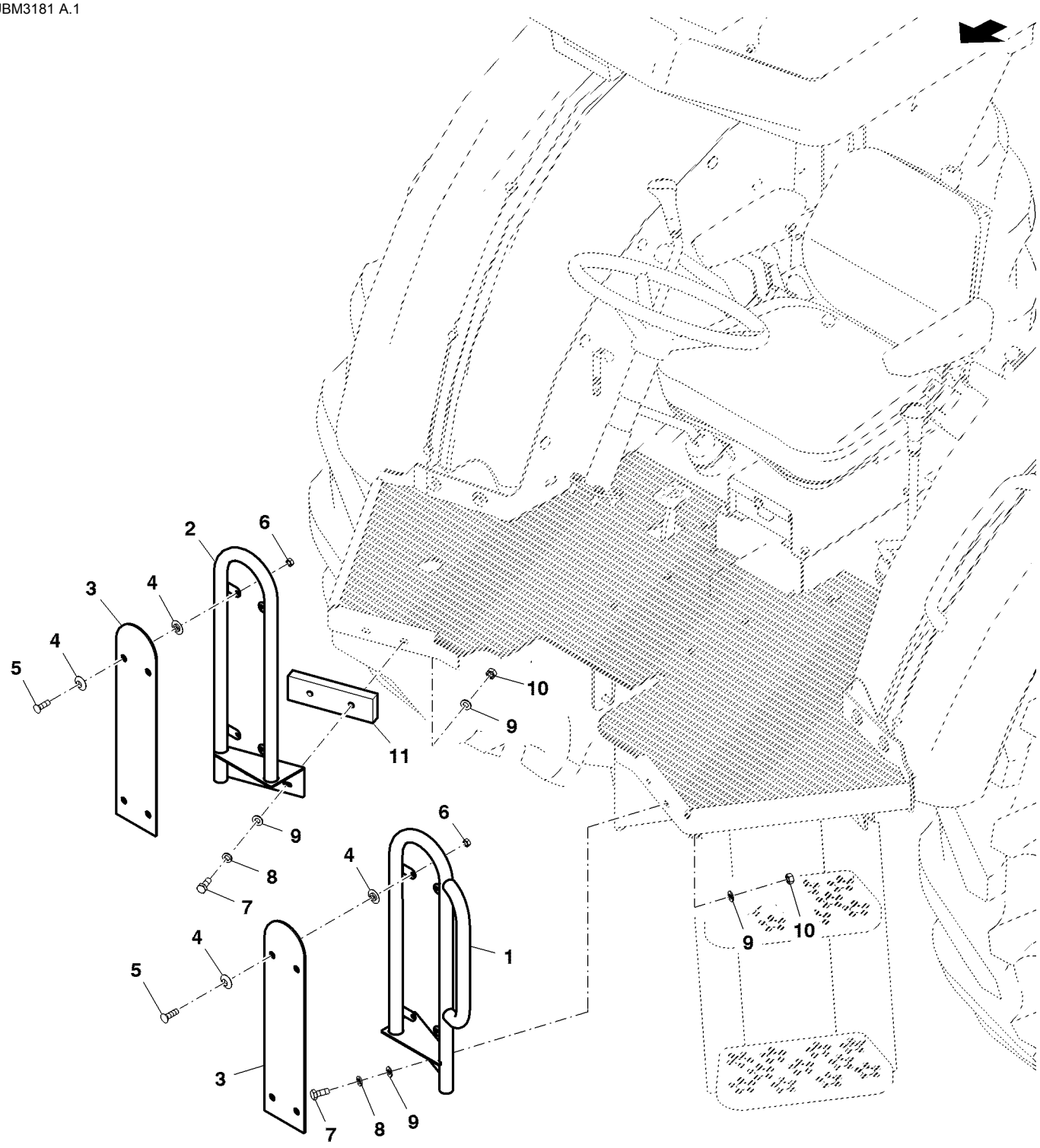

PUBM3181

Item	*Nº peça*	*Descrição*	*Qtde*	*Nº série*	*Notas*
1	SJ13090	Corrimão	1		LH; SUB FOR DQ46591
2	SJ13088	Corrimão	1		RH; SUB FOR DQ46590
3	CQ28128	Vidraça	2		
4	R96216	Arruela	16		
5	21M7502	Parafuso	8		M6 X 20
6	14M7165	Porca de segurança	8		M6
7	19M7139	Parafuso sextavado	4		M8 X 20
	19M8317	Parafuso	2		M8 X 40, Use With SU23902
8	12M7065	Arruela de pressão	4		8 mm
9	24M7055	Arruela	8		8.400 X 16 X 1.600 mm
10	14M7029	Porca	6		M8
11	SU23902	Correia	1	-002948	

ESCADA

PUBM2092 A.1

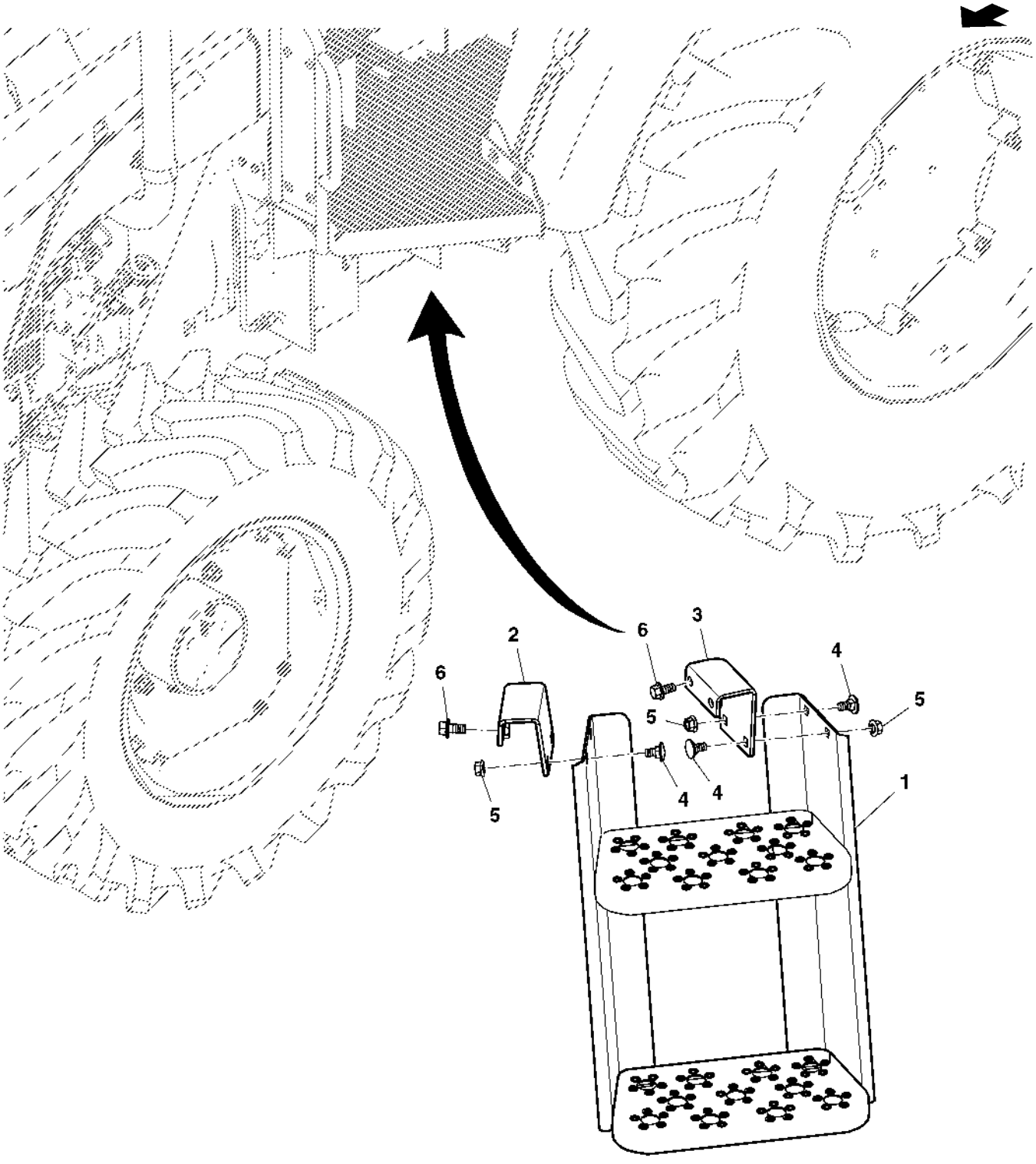

PUBM2092

Item	*Nº peça*	*Descrição*	*Qtde*	*Nº série*	*Notas*
1	DQ52393	Escada	1		
2	SJ12606	Apoio	1		
3	SJ12607	Apoio	1		
4	03M7088	Parafuso	4		M10 X 20
5	14M7296	Porca com flange	4		M10
6	19M7784	Parafuso	4		M10 X 20

ESPELHO RETROVISOR

ETN14071A A.1

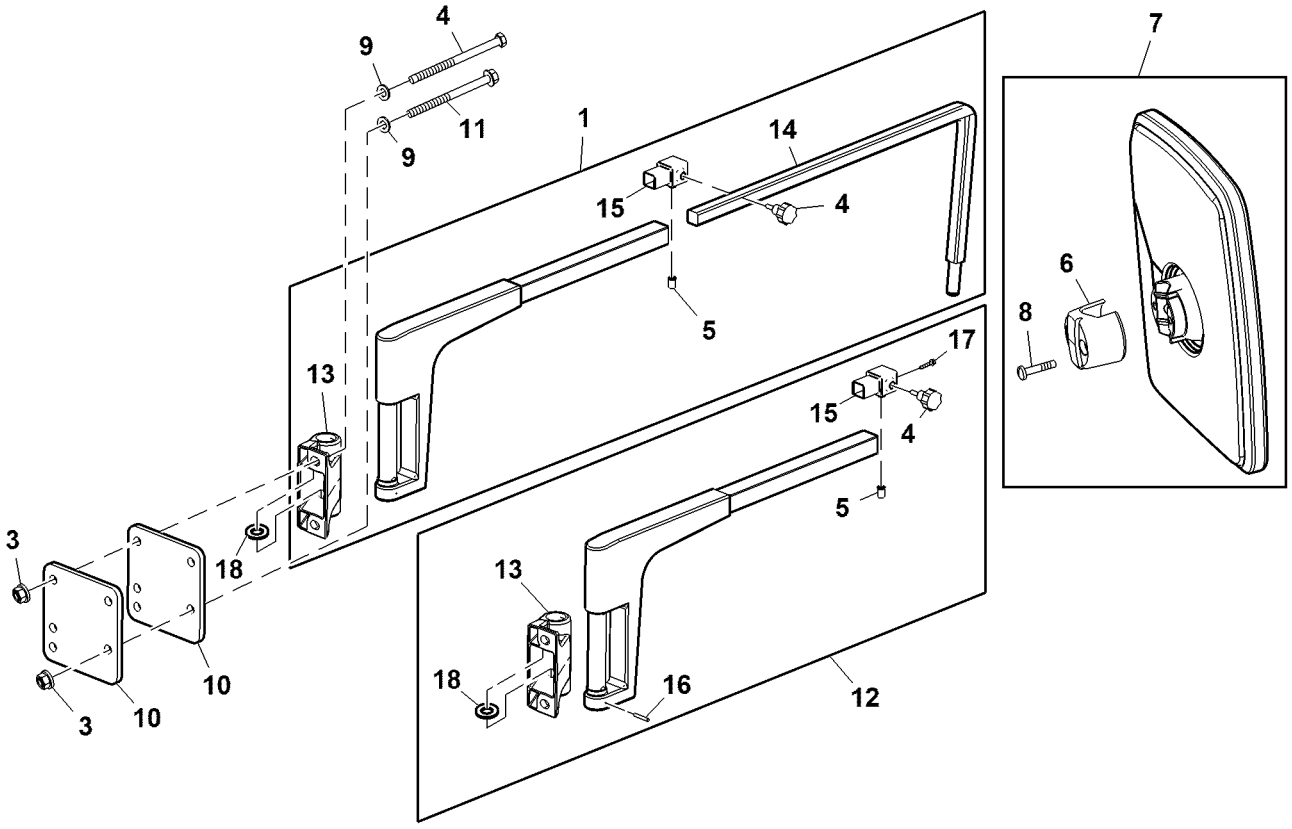

ETN14071A

Item	Nº peça	Descrição	Qtde	Nº série trator	Notas
1	AL77484	Apoio	1		
2	19M7750	Parafuso sextavado	1		M8 X 110
3	14M7298	Porca com flange	4		M8
4	L78176	Botão	1		
5	L38797	Tampa	1		
6	L79784	Adaptador	1		
7	AL78021	RetRovisoR	1		
8	21M7423	Parafuso	2		M6 X 30
9	24M7362	Arruela	1		8.400 X 16 X 1.600 mm
10	P71124	Suporte	1		
11	19M7970	Parafuso	3		M8 X 100
12	AL78505	Braço	1		
13	L78172	Apoio	1		
14	L78173	TiranTe	1		
15	L78174	Tubulação esTruTural	1		
16	34M7098	Pino elástico	1		4 X 26 mm
17	21M7022	Parafuso	1		M5 X 20
18	24M7047	Arruela	2		13 X 24 X 2.500 mm
..	L79781	Cantoneira	2		

RETROVISOR INTERNO

BM276247 A.1

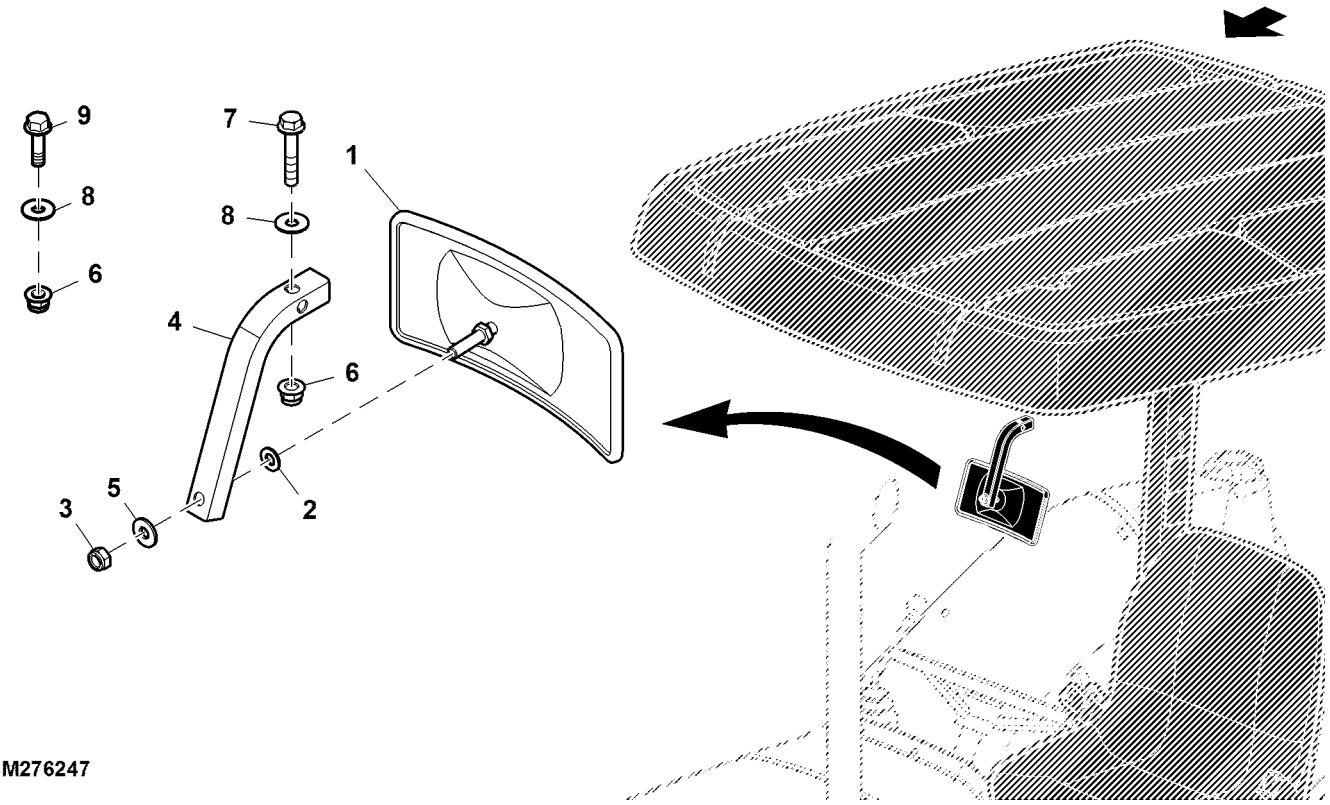

BM276247

Item	*Nº peça*	*Descrição*	*Qtde*	*Nº série*	*Notas*
1	AT186760	RetRovisoR	1		
2	24M7055	Arruela	1		8.400 X 16 X 1.600 mm
3	14M7166	Porca de segurança	1		M8
4	SU20627	Apoio	1		
5	R210137	Arruela	1		
6	14M7396	Porca de segurança	2		M8
7	19M7799	Parafuso	1		M8 X 45
8	24M7008	Arruela	2		8.400 X 22 X 1.500 mm
9	19M7868	Parafuso	1		M8 X 30

ASSENTO (- XXXXX)

PUBM2126 A.1

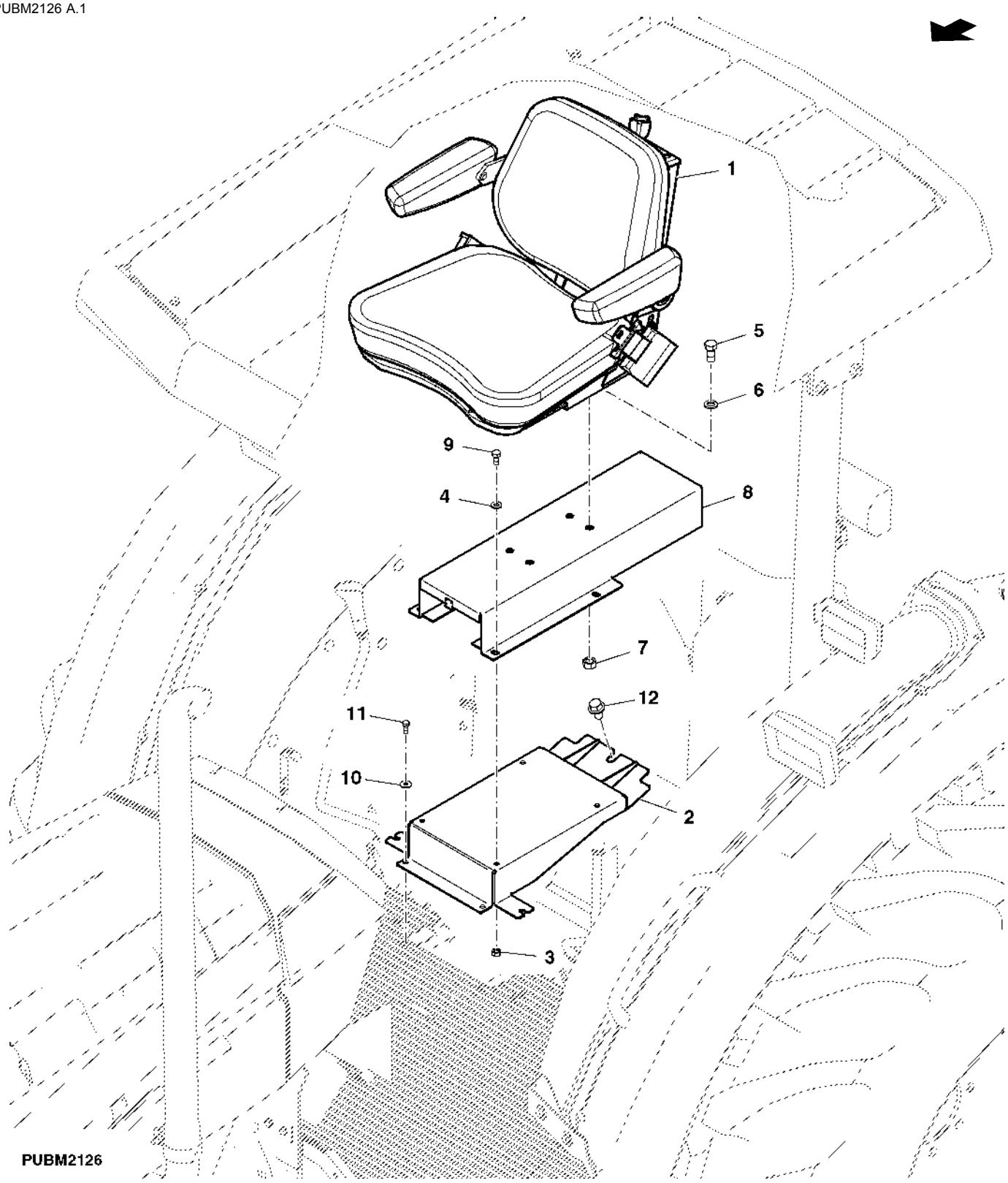

Item	*Nº peça*	*Descrição*	*Qtde*	*Nº série*	*Notas*
1	MN10233	Conjunto de assento	1		
2	SJ11746	Chapa	1		
3	14M7137	Porca	4		M8
4	24M7026	Arruela	4		9 X 17 X 1.600 mm
5	19M7268	Parafuso sextavado	4		M12 X 25
6	12M7067	Arruela de pressão	4		12 mm
7	14M7031	Porca	4		M12
8	DQ33518	Suporte	1		
9	19M7162	Parafuso sextavado	4		M8 X 16
10	24M7139	Arruela	4		6.400 X 18 X 1.600 mm
11	19M7560	Parafuso sextavado	4		M6 X 16
12	19M7787	Parafuso	1		M12 X 20

Assento (XXXXX -)

PUBM2126A A.1

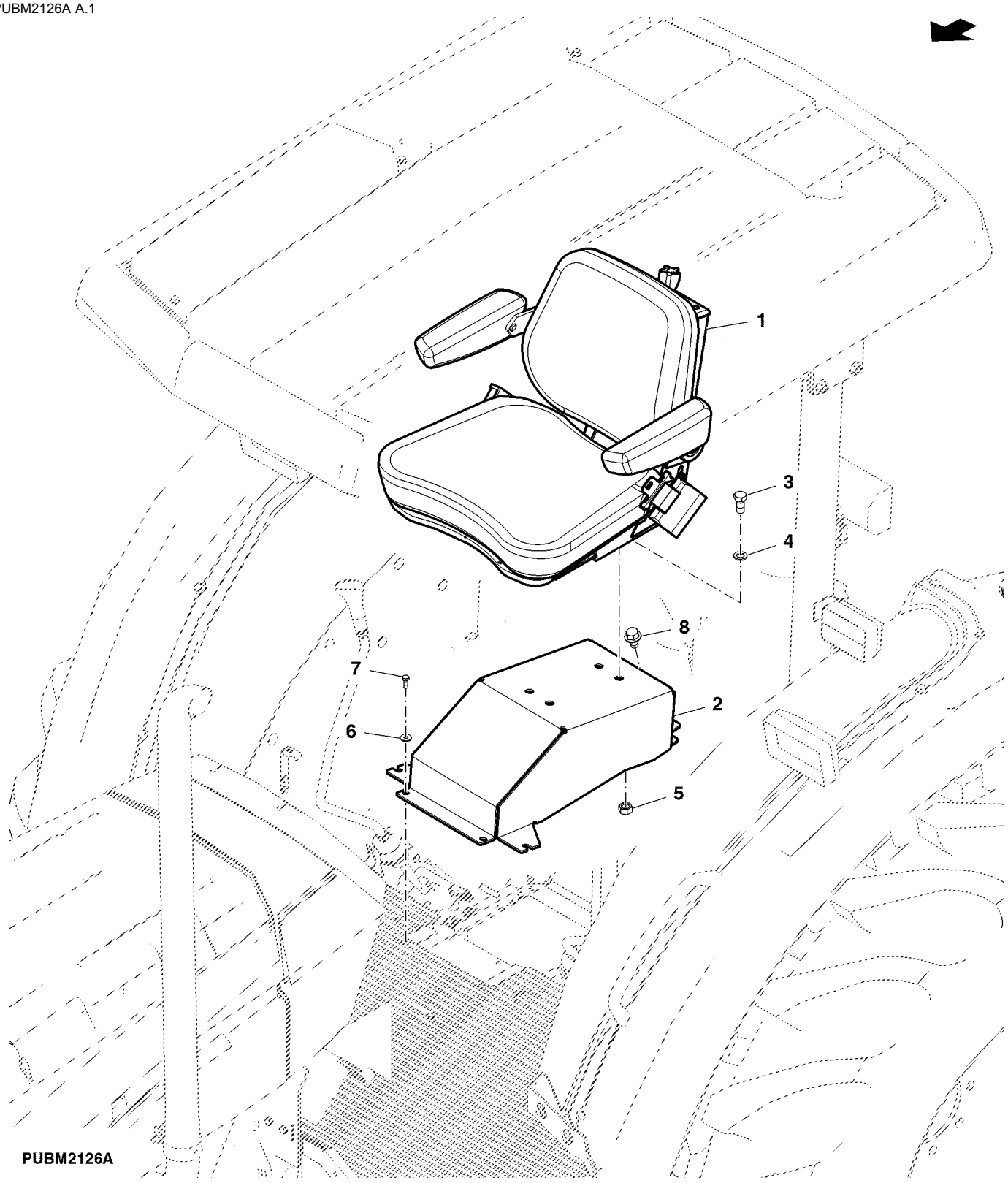

Item	*Nº peça*	*Descrição*	*Qtde*	*Nº série*	*Notas*
1	MN10233	Conjunto de assento	1		
2	SJ17580	Chapa	1		
3	19M7268	Parafuso sextavado	4		M12 X 25
4	12M7067	Arruela de pressão	4		12 mm
5	14M7275	Porca	4		M12
6	24M7139	Arruela	4		6.400 X 18 X 1.600 mm
7	19M7560	Parafuso sextavado	4		M6 X 16
8	19M7787	Parafuso	1		M12 X 20

ASSENTO

PUBM1247 A.1

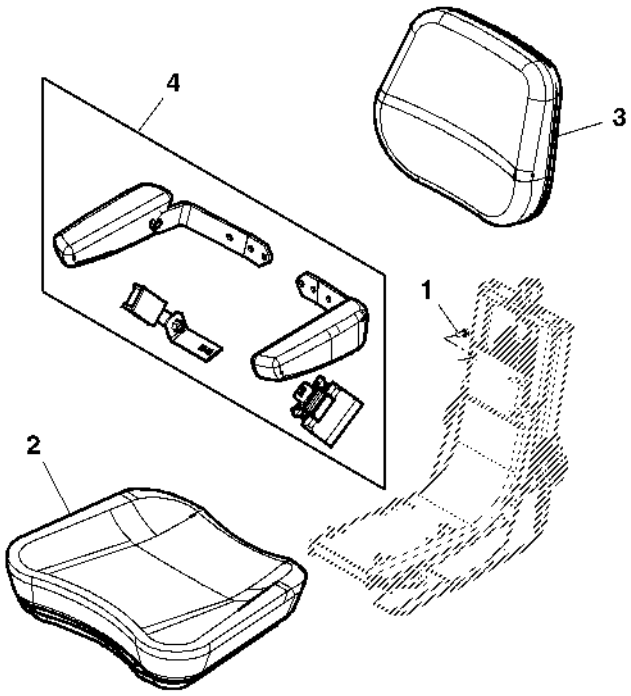

PUBM1247

Item	*Nº peça*	*Descrição*	*Qtde*	*Nº série*	*Notas*
1	19M7162	Parafuso sextavado	4		M8 X 16
2	RE224696	Coxim	1		
3	RE224698	Coxim	1		
4	AP39780	Apoio para braço	1		

ASSENTO

PUBM1248 A.1

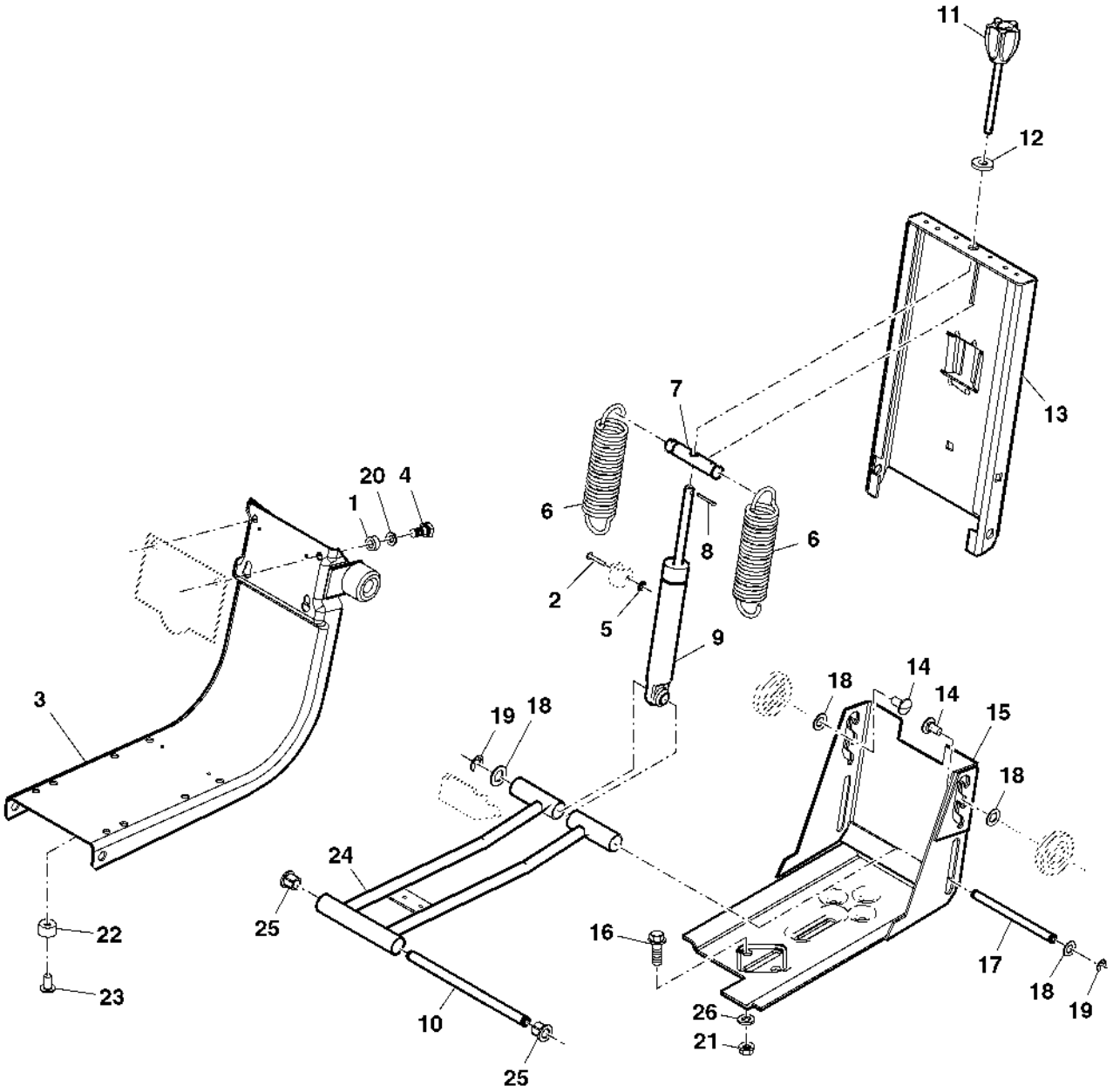

PUBM1248

Item	*Nº peça*	*Descrição*	*Qtde*	*Nº série*	*Notas*
1	R224694	Arruela	4		
2	R224676	Pino fixador	1		
3	RE224679	Suporte	1		
4	19M7162	Parafuso sextavado	4		M8 X 16
5	R225013	Porca de Pressão	1		
6	R224682	Mola	2		
7	R224688	Pino fixador	1		
8	11M7059	Contra-pino	1		3.200 X 20 mm
9	R224685	Amortecedor de torção	1		
10	R224681	Pino fixador	1		
11	R224690	Botão	1		
12	24M7213	Arruela	3		10.500 X 25 X 4 mm
13	R141518	Suporte	1		
14	03M7190	Parafuso	2		M10 X 20
15	RE232929	Base	1		
16	19M7790	Parafuso	4		M12 X 35
17	R224689	Pino fixador	1		
18	24H1341	Arruela	2		17/32" X 15/16" X 0.060"
19	40M7030	Anel de pressão	4		
20	24M3739	Arruela	4		8 X 15 X 2 mm
21	14M7319	Porca de segurança	4		M12
22	R140817	Pára-choque	3		
23	16M7101	Rebite	3		5 mm
24	RE227772	Braço	1		
25	R224683	Bucha	6		
26	24M7240	Arruela	4		13 X 25 X 3 mm

Assento, OOS, DS44/631

PUBM2126A A.1

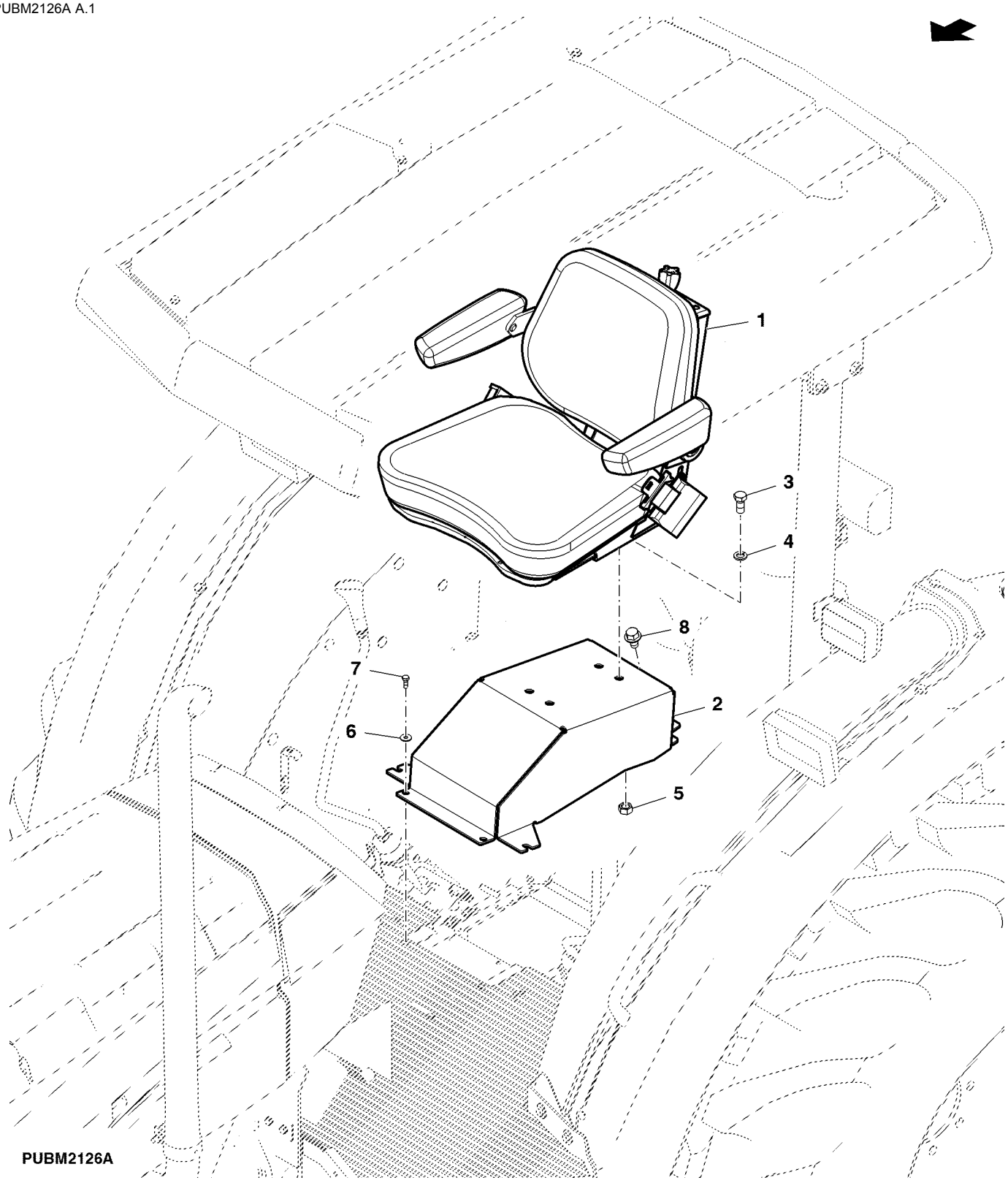

Item	*Nº peça*	*Descrição*	*Qtde*	*Nº série*	*Notas*
1	DQ63806	Assento	1		
2	SJ17580	Chapa	1		
3	19M7268	Parafuso sextavado	4		M12 X 25
4	12M7067	Arruela de pressão	4		12 mm
5	14M7275	Porca	4		M12
6	24M7139	Arruela	4		6.400 X 18 X 1.600 mm
7	19M7560	Parafuso sextavado	4		M6 X 16
8	19M7787	Parafuso	1		M12 X 20

Conjunto de Assento e Cinto de Segurança, DS44/631

CQ300505 A.1

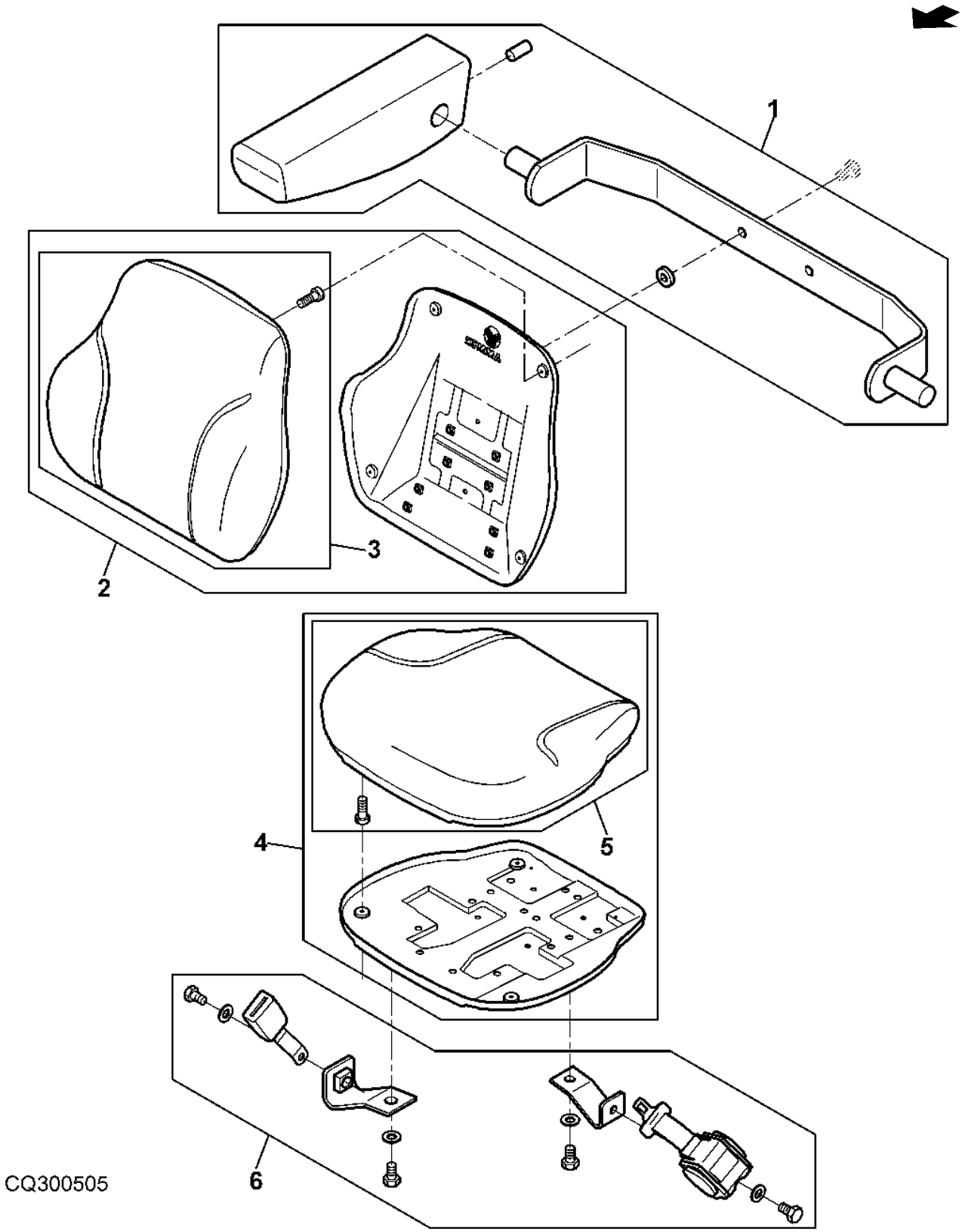

Item	*Nº peça*	*Descrição*	*Qtde*	*Nº série*	*Notas*
1	DQ58193	Kit	1		
2	DQ58191	Kit	1		
3	DQ58192	Kit	1		
4	DQ58189	Kit	1		
5	DQ58190	Kit	1		
6	DQ58194	Cinto de segurança	1		

Conjunto de Assento, DS44/631

CQ300506 A.1

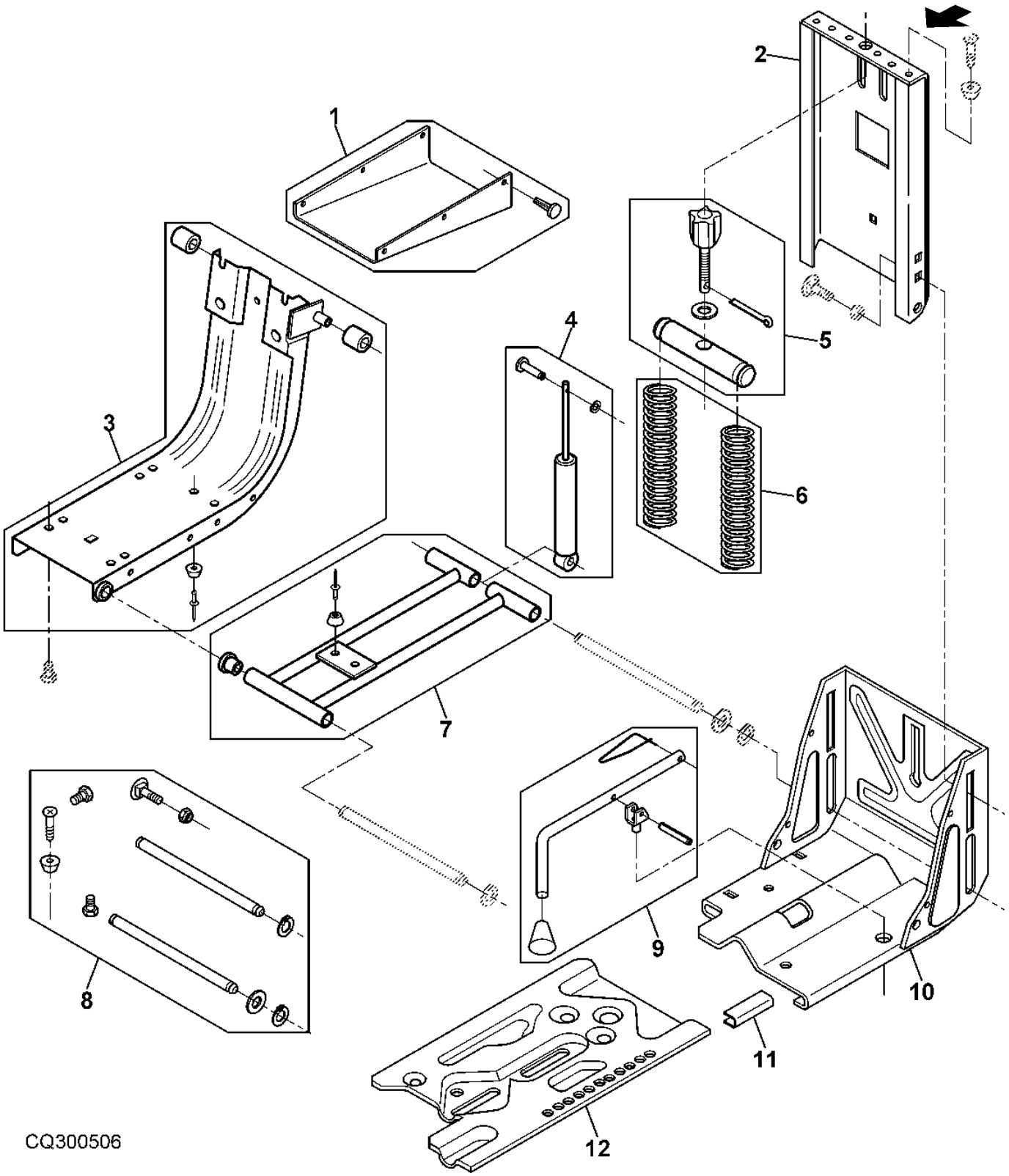

Item	*Nº peça*	*Descrição*	*Qtde*	*Nº série*	*Notas*
1	DQ65990	Proteção	1		
2	CQ58205	Slide	1		
3	DQ65991	Estrutura	1		
4	DQ58199	Amortecedor	1		
5	DQ42160	ReguladoR	1		
6	DQ42174	Mola	1		
7	DQ42161	Kit suspensão do assento	1		
8	DQ64363	Kit de peças	1		
9	DQ42163	Alavanca	1		
10	DQ64362	Suporte	1		
11	DQ42175	Kit de peças	1		
12	CQ58204	Base	1		

Índice pictórico por seção

PUBM3380 A.1

1-	580
2-	569
3-	590
4-	594
5-	596

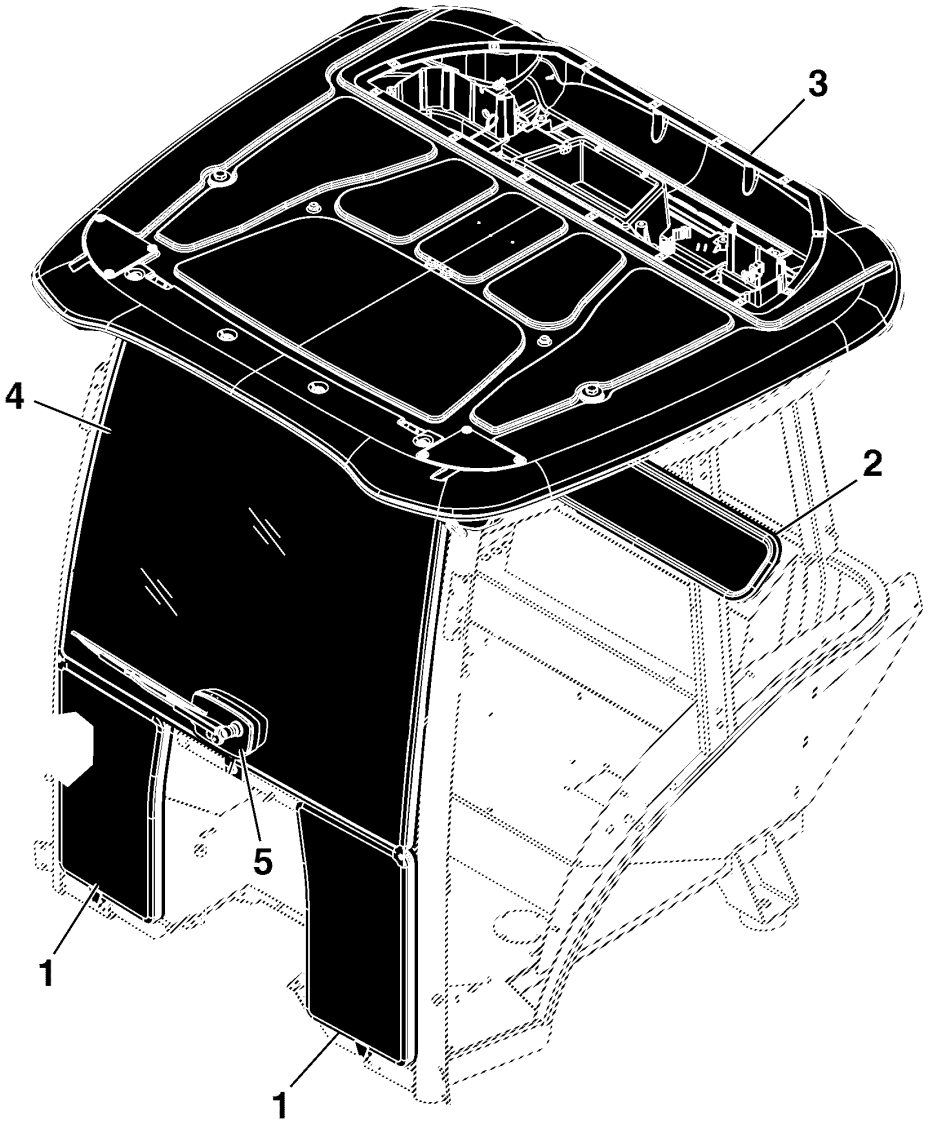

PUBM3380

Índice pictórico por seção

BM274227 A.1

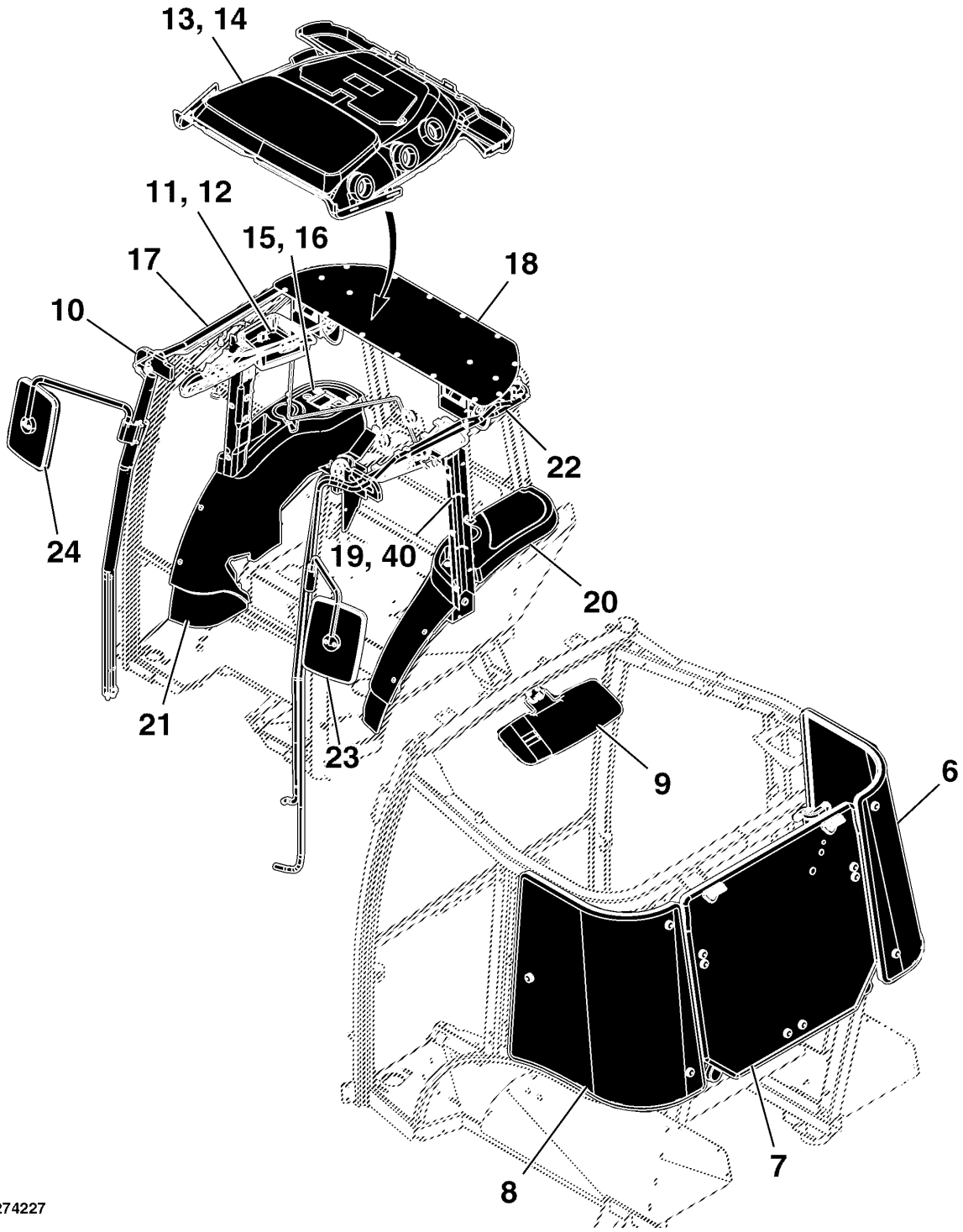

BM274227

6-	578
7-	598
8-	576
9-	593
10-	586
11-	550
13-	592
15-	558
16-	556
18-	588
19-	552
20-	554
21-	548
22-	584
23-	567
24-	566
40-	553

Índice pictórico por seção

PUBM3382A A.1

25-	570
26-	546
26-	547
27-	606
28-	574
29-	604
30-	572
31-	602
32-	538
33-	581
34-	600
39-	536

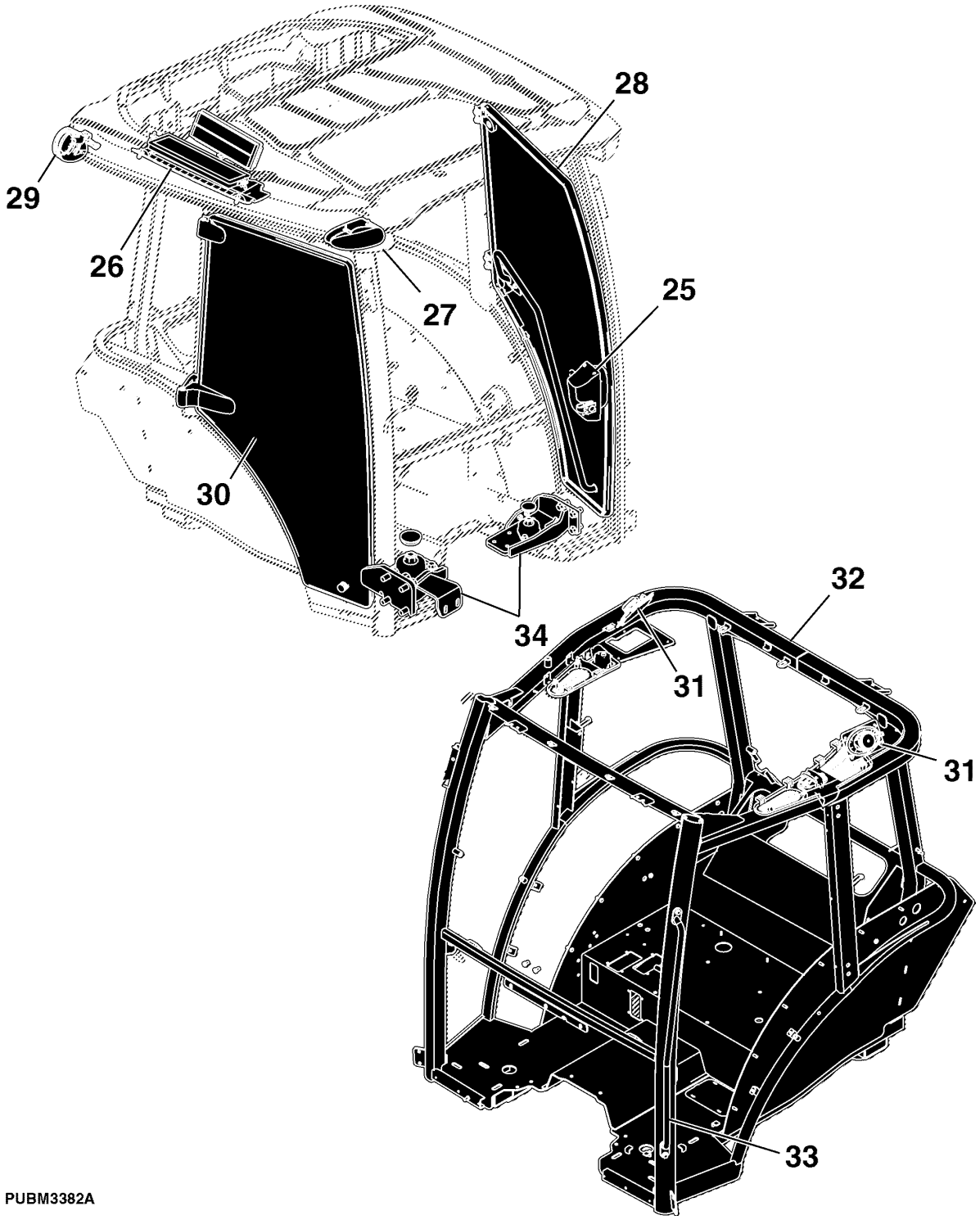

PUBM3382A

Índice pictórico por seção

PUBM3384 A.1

35-	544
36-	540
37-	562
38-	542

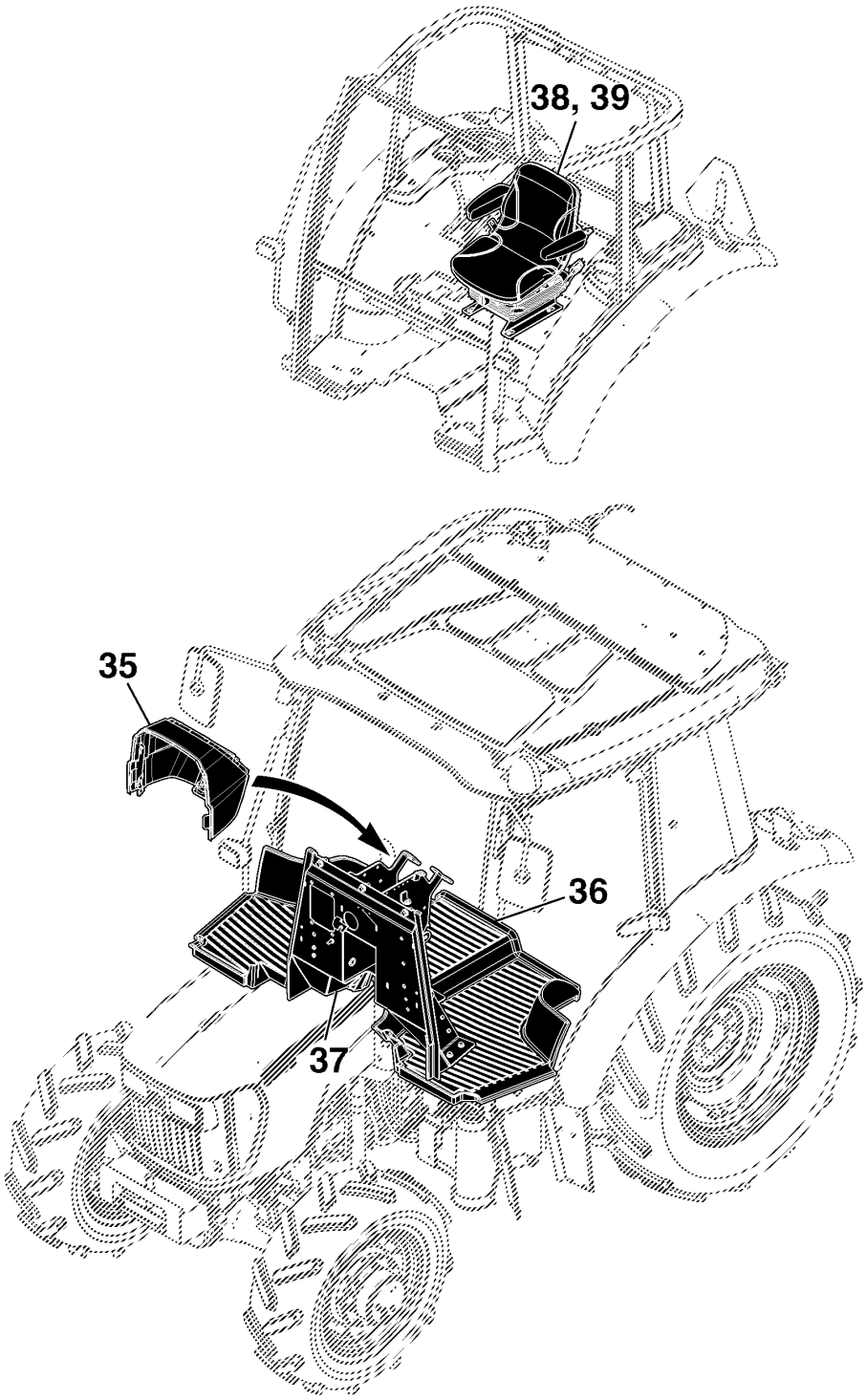

PUBM3384

Cabine

RX223602 A.1

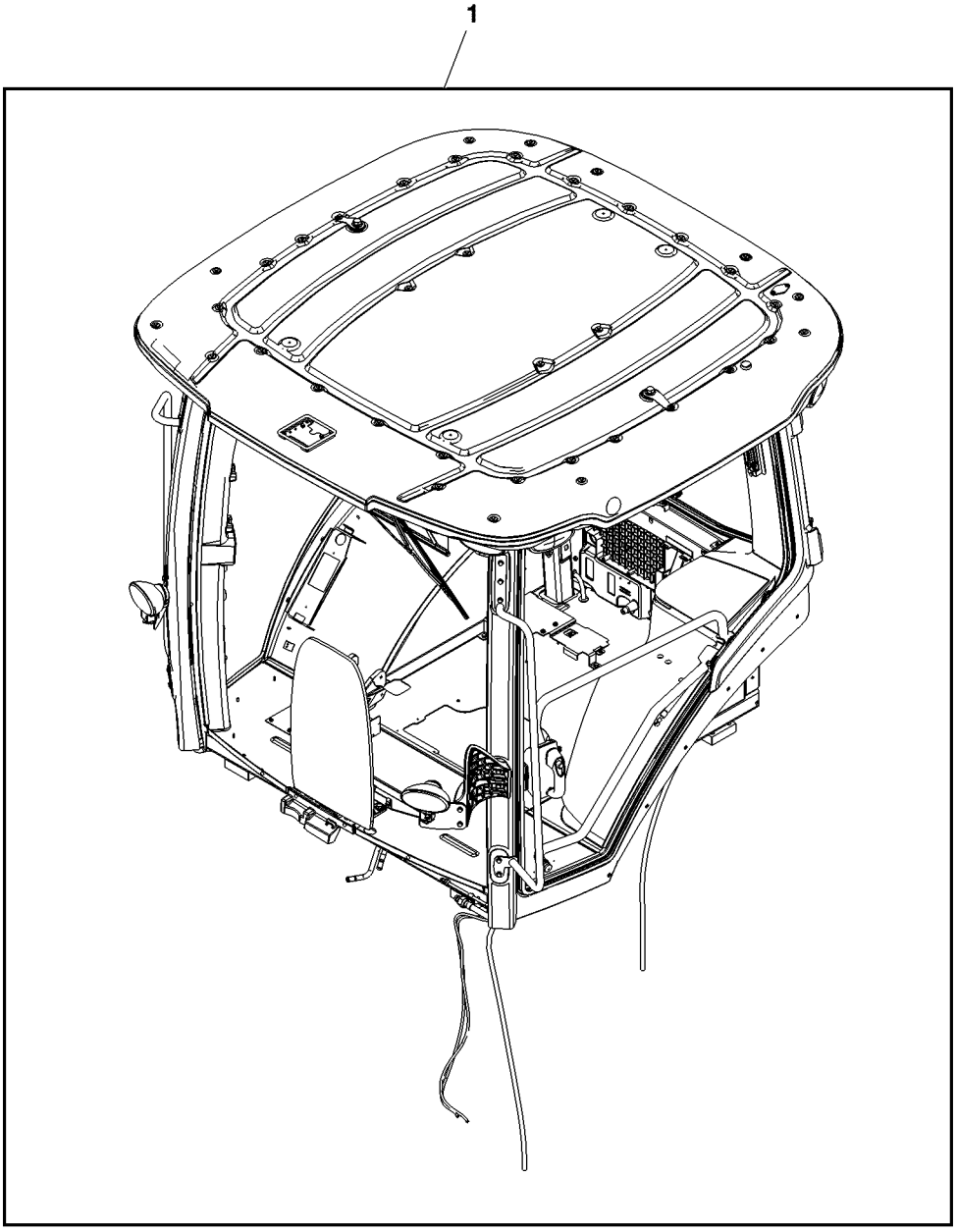

RX223602

Item	*Nº peça*	*Descrição*	*Qtde*	*Nº série*	*Notas*
1	MN11113	Cabine	1		

Estrutura da Cabine

BM264051 A.1

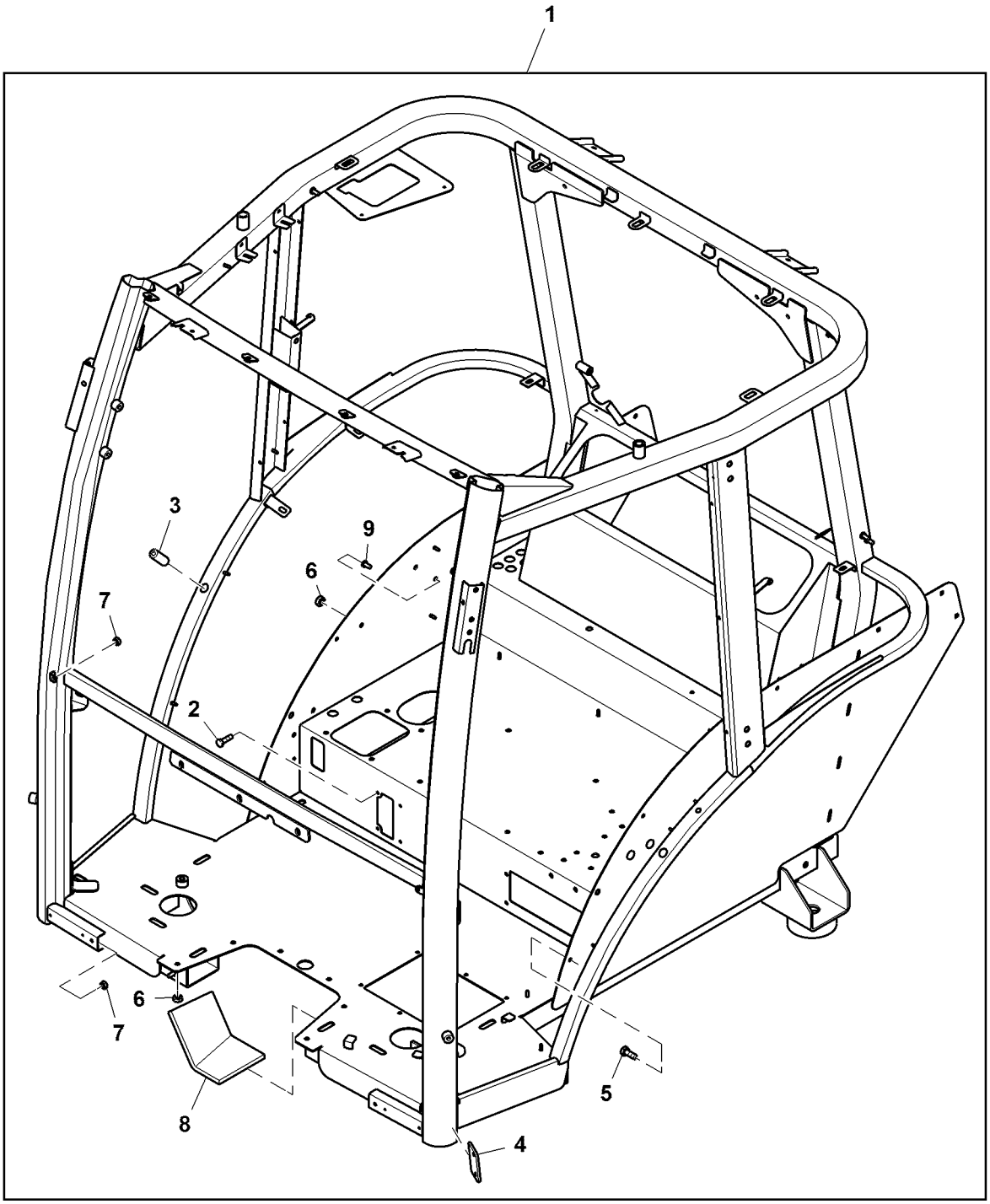

BM264051

Item	*Nº peça*	*Descrição*	*Qtde*	*Nº série*	*Notas*
1	SJ16084	Estrutura da cabine	1		
2	19M7077	Parafuso sextavado	4		M6 X 20
3	R204124	Pino fixador	1		
4	R199135	Correia	1		
5	19M7139	Parafuso sextavado	6		M8 X 20
6	14M7233	Porca soldável	29		M8
7	14M7255	Porca	15		M6
8	L79909	Apoio	1		
9	L78937	Parafuso soldável	32		

Tapete de Piso, Cabine

BM219889 A.1

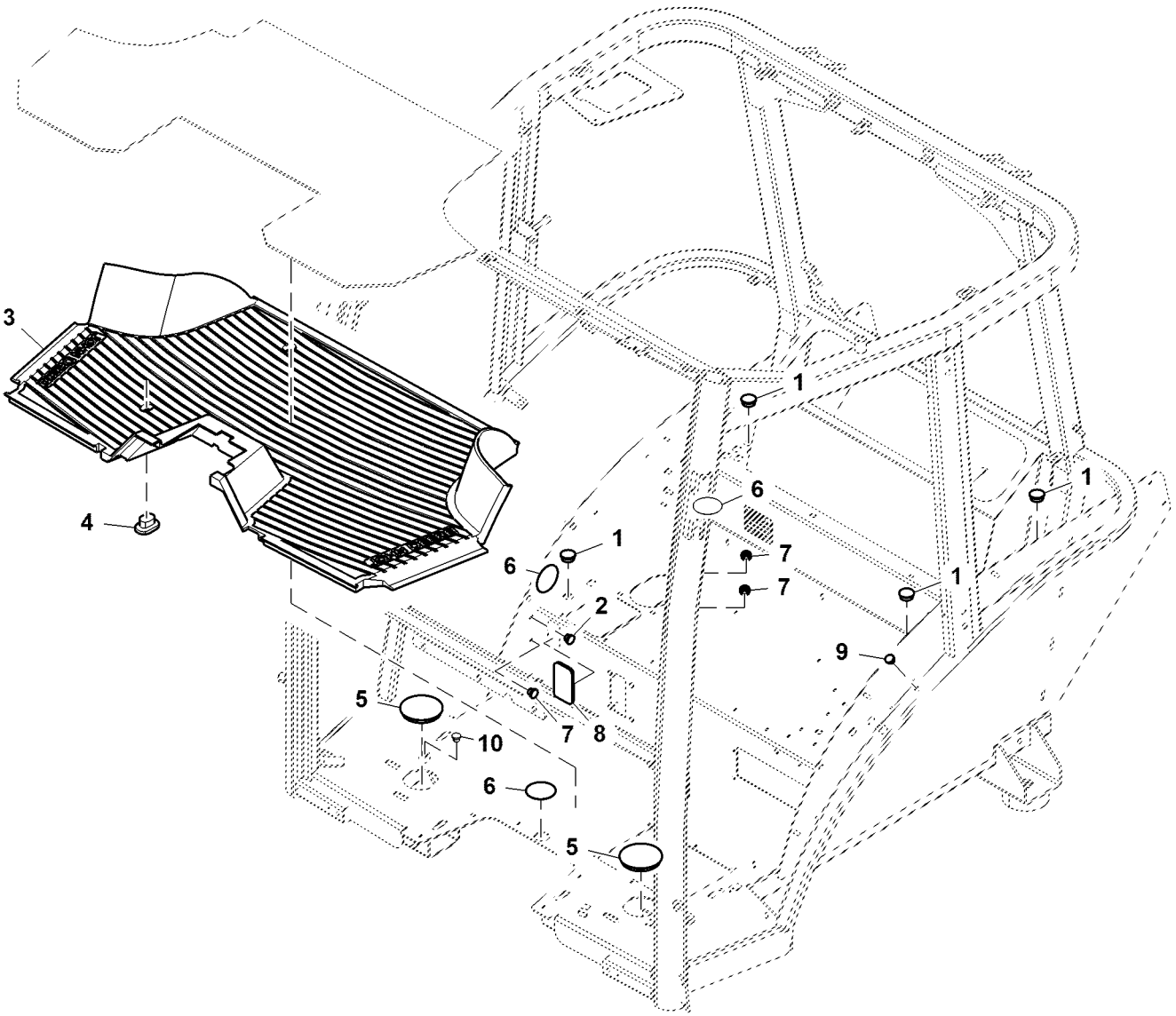

BM219889

Item	*Nº peça*	*Descrição*	*Qtde*	*Nº série*	*Notas*
1	99M7011	Plugue	4		
2	99M7015	Plugue	1		
3	R205337	TapeTe	1		
4	R259821	Plugue	2		
5	Z42837	Plugue	2		
6	R204258	Capa	3		
7	99M7121	Plugue	3		
8	SU20044	Plugue	1		
9	99M7077	Plugue	2		
10	99M7016	Plugue	1		

Montagens de Assento / Almofada / Apoio de Braço do Operador

BM276248 A.1

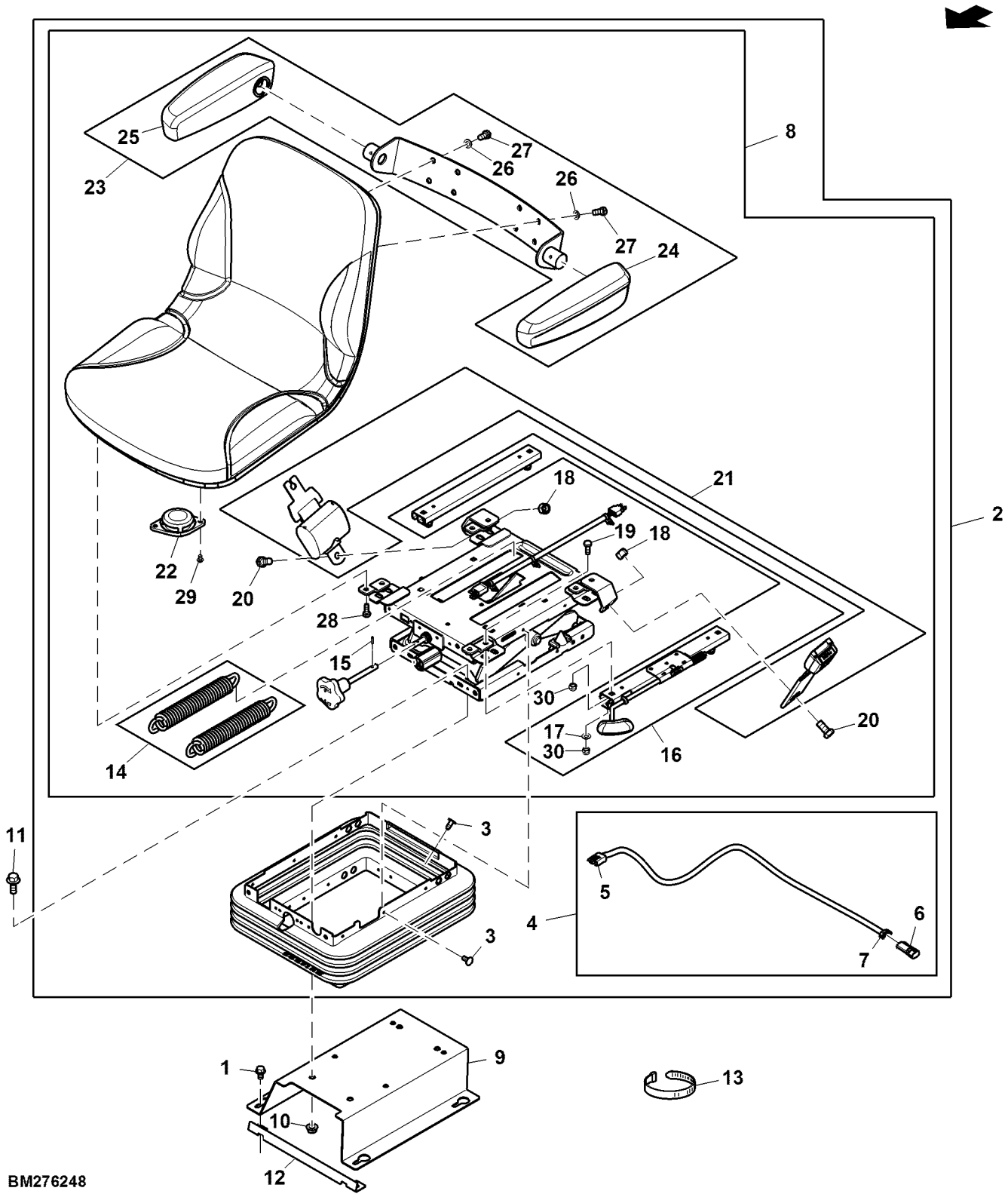

Item	Nº peça	Descrição	Qtde	Nº série	Notas
1	19M7866	Parafuso	4		M8 X 20
2	SJ17146	Conjunto de assento	1		
3	LVU13979	Plugue	21		
4	SJ10689	Chicote	1		
5	AM106328	Conj mont Conector elétrico	1		
6	57M7985	Conj mont Conector elétrico	1		
7	57M7289	Disp fechamento conec elétr	1		
8	LVA18709	Conjunto de assento	1		
9	SU20946	Apoio	1		
10	14M7296	Porca com flange	4		M10
11	19M7785	Parafuso	4		M10 X 25
12	SU23348	Apoio	1		
13	R44302	Cinta	1		
14	LVA18522	Conj. de peças da mola	1		
15	34M7094	Pino elástico	1		4 X 16 mm
16	MIA10502	Kit trilhos do assento	1		
17	T27860	Arruela	4		
18	14M7638	Porca de segurança	2		M12
19	19M7881	Parafuso	4		M8 X 20
20	19M7872	Parafuso sextavado	2		M12 X 25
21	LVA12335	Kit da correia	1		
22	AET10449	Interruptor	1		
23	LVA14483	Apoio para braço	1		
24	AT312728	Kit do apoio para braço	1		
25	AT312730	Kit do apoio para braço	1		
26	12H304	Arruela de pressão	4		3/8"
27	19H1936	Parafuso sextavado	4		3/8" X 3/4"
28	19H1900	Parafuso sextavado	4		5/16" X 3/4"
29	21H1352	Parafuso	2		1/4" X 3/8"
30	14M7426	Porca de segurança	8		M8

Painel de Instrumentos, Cabine

ETN1298A A.1

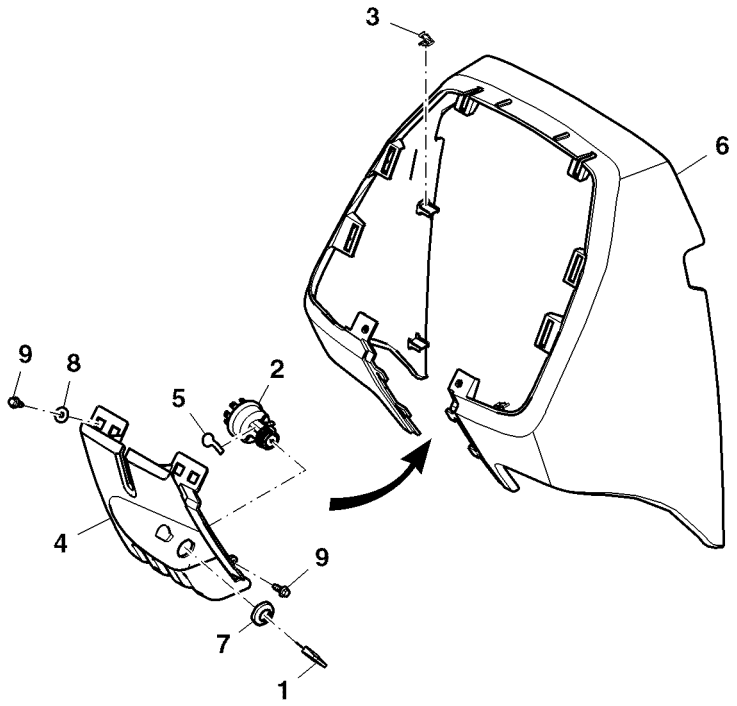

ETN1298A

Item	*Nº peça*	*Descrição*	*Qtde*	*Nº série*	*Notas*
1	RE183935	Chave	1		
2	RE61717	Interruptor giratório	1		
3	R120160	Presilha	4		
4	R198280	Capa	1		
5	R205341	Etiqueta	1		
6	R264610	Capota	1		
7	R44342	Porca	1		
8	24M7251	Arruela	2		6.400 X 18 X 1.600 mm
9	37M7090	Parafuso	4		M6 X 16

Tampas da Cabine

ETN75045C A.1

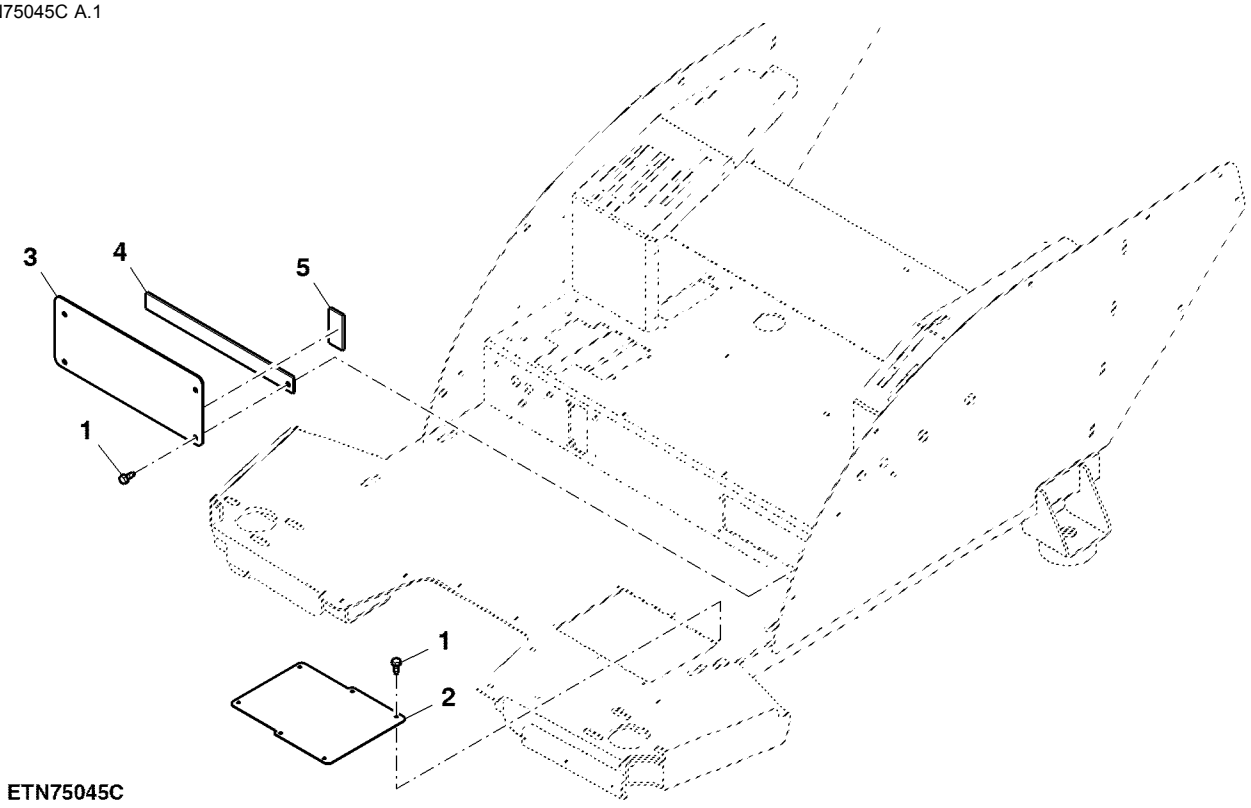

ETN75045C

Item	*Nº peça*	*Descrição*	*Qtde*	*Nº série*	*Notas*
1	37M7176	Parafuso	10		M6 X 16
2	R209795	Capa	1		
3	R247624	Placa	1		
4	DT5471	Vedação	2		CTL 275 mm
5	DT5471	Vedação	2		CTL 56 mm

Filtro de Ar Fresco, Cabine

NP21983 A.1

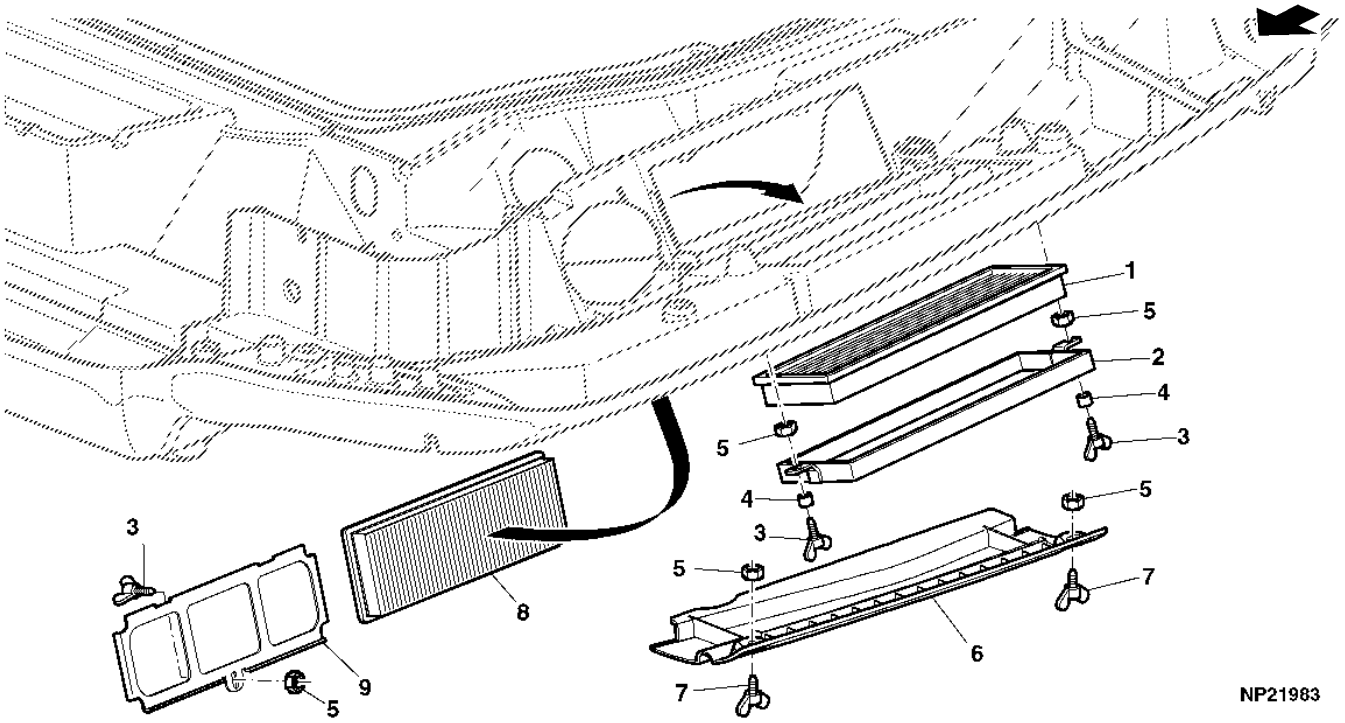

Item	*Nº peça*	*Descrição*	*Qtde*	*Nº série*	*Notas*
1	RE198488	Filtro de ar	2		
2	RE207248	Apoio	2		
3	21M7344	Parafuso	6		M6 X 25
4	R186627	Arruela	4		
5	R201796	Porca	10		
6	R203287	Capa	1		RH
	R203288	Capa	1		LH
7	R228791	Parafuso borboleta	4		
8	RE195491	Filtro de ar	2		
9	R262346	Estrutura	2		

Acessório, Filtro de Ar de Carvão Ativado

SJ14288AB B.1

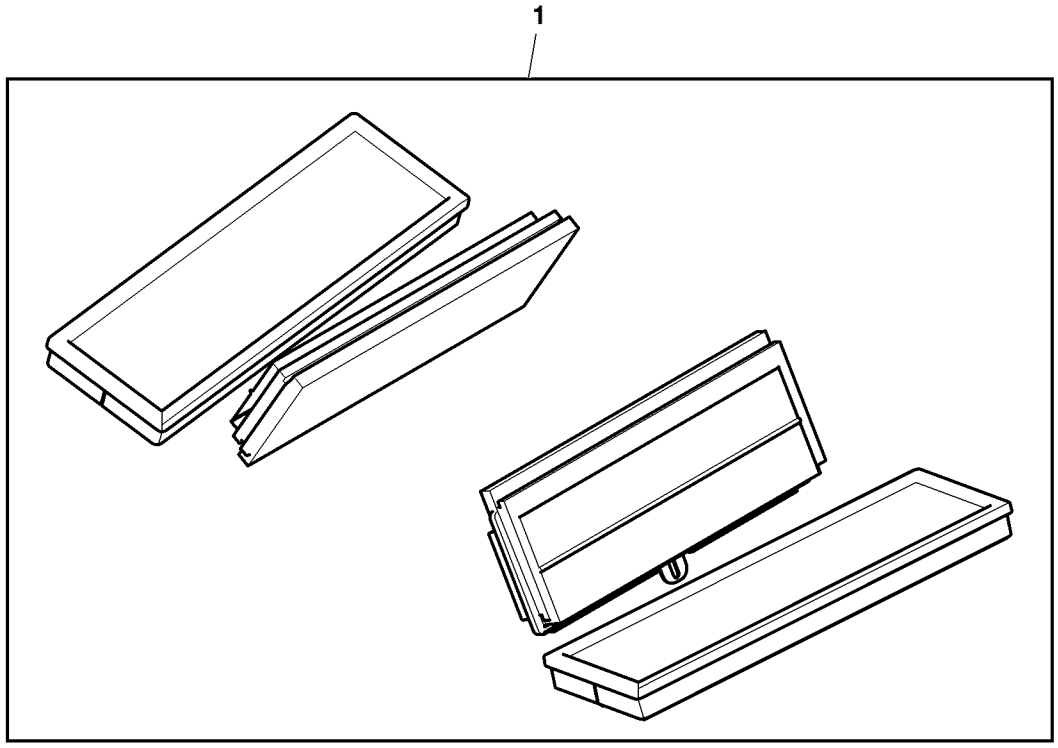

SJ14288AB

Item	*Nº peça*	*Descrição*	*Qtde*	*Nº série*	*Notas*
1	SJ14288	Filtro de ar de carvão ati	1		FI

Para-lamas com Revestimento Acústico, Cabine

ETN79570A1 A.1

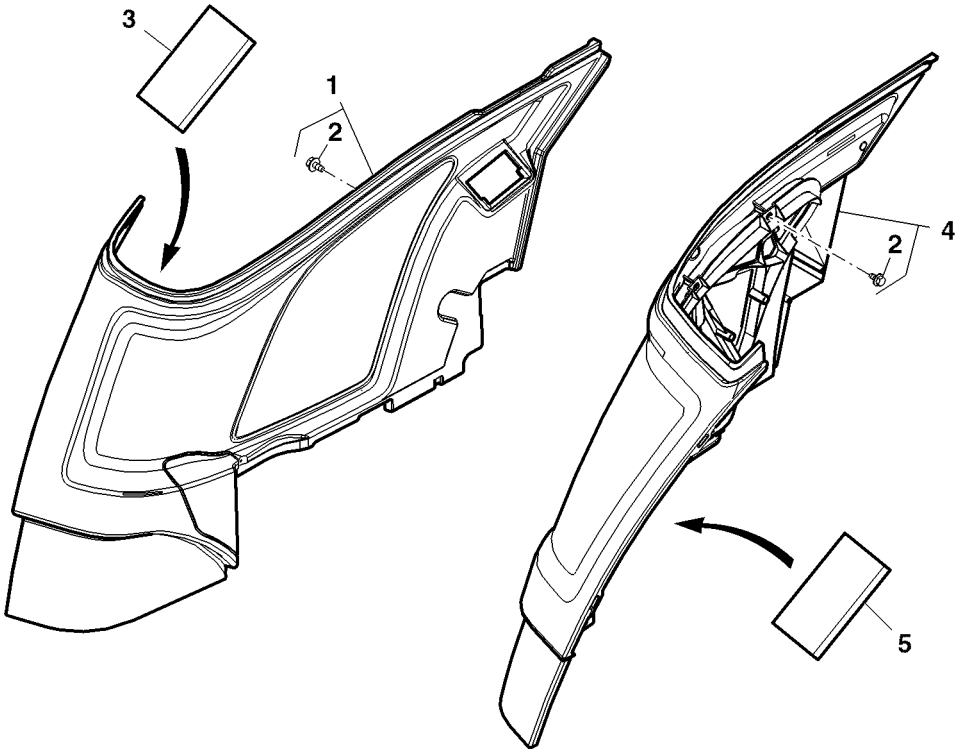

ETN79570A1

Item	*Nº peça*	*Descrição*	*Qtde*	*Nº série*	*Notas*
1	RE267171	Capa	1		RH
2	M117141	Parafuso	17		
3	R224370	Apoio	1		RH
4	SJ13271	Capa	1		LH
5	R222316	Apoio	1		LH

Revestimento Acústico, Cabine

BM244095 A.1

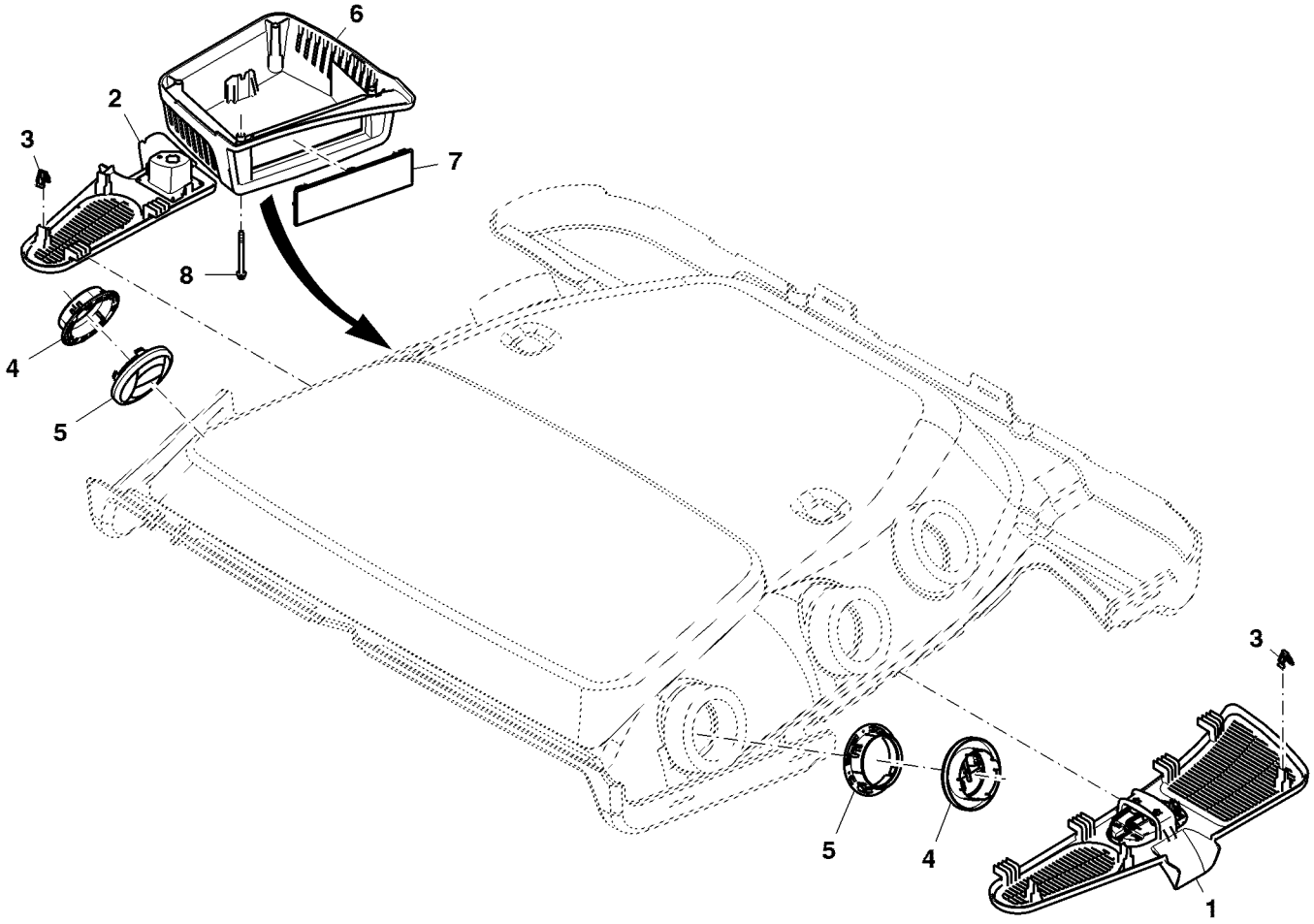

BM244095

Item	*Nº peça*	*Descrição*	*Qtde*	*Nº série*	*Notas*
1	RE196261	Grade	1		LH
2	RE217056	Grade	1		RH
3	R120160	Presilha	5		
4	R235196	Veneziana de aeração	6		
5	RE209204	Veneziana de aeração	6		
6	SU288322	Moldura	1		
7	L152335	Capa	1		
8	37M7233	Parafuso	4		M6 X 70

Revestimento Acústico, Coluna da Cabine

BM274222 A.1

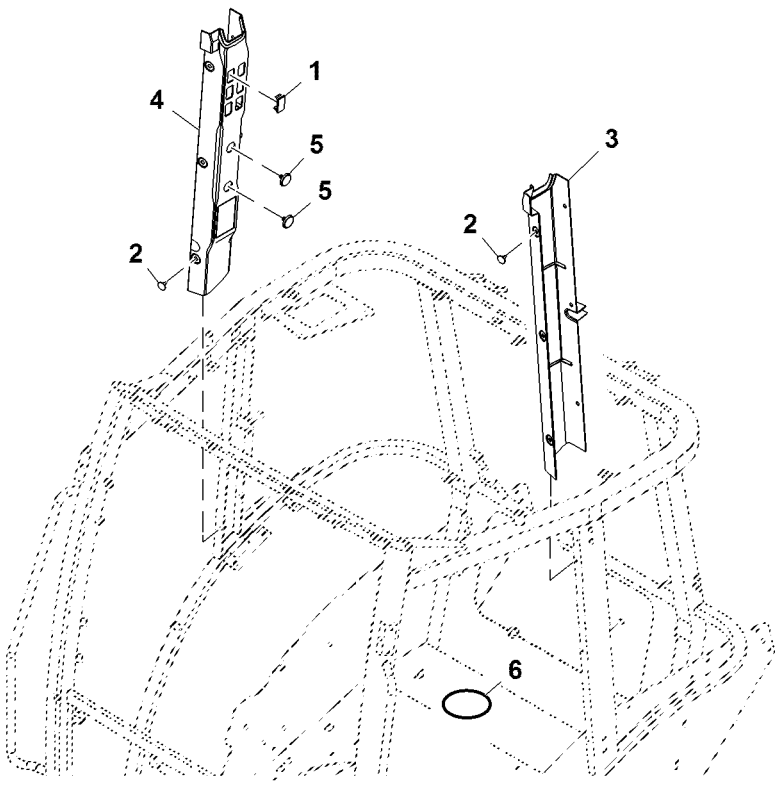

BM274222

Item	*Nº peça*	*Descrição*	*Qtde*	*Nº série*	*Notas*
1	L166804	Plugue	6		SUB FOR L114509
2	R201072	Rebite	12		
3	R275950	Capa	1		ESQ
4	R275951	Capa	1		LD
5	L151570	Plugue	2		SUB FOR L113659
6	R204258	Capa	1		

Revestimento Acústico, Coluna da Cabine do Pulverizador

ETN12563DR1 A.1

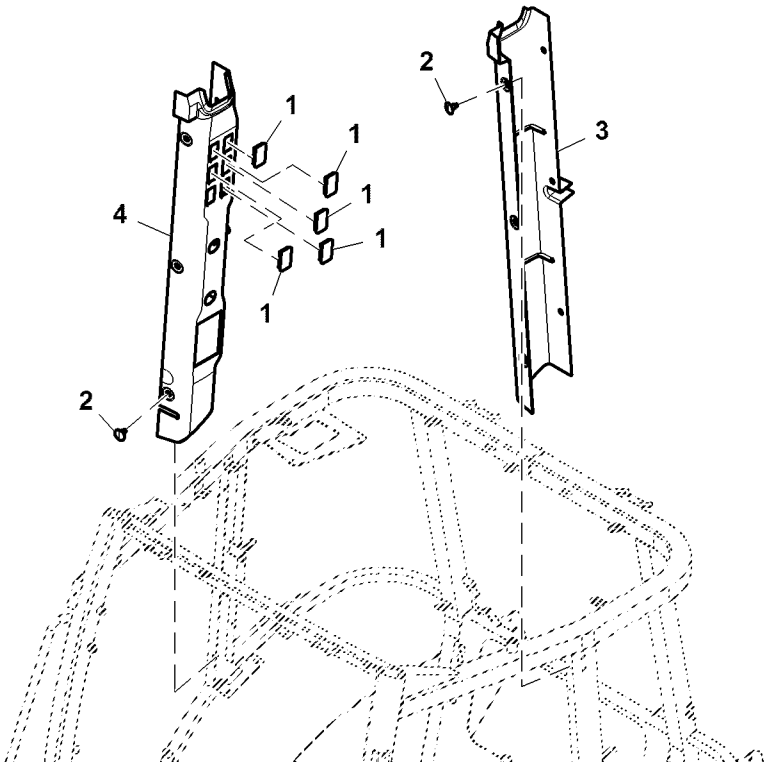

ETN12563DR1

Item	*Nº peça*	*Descrição*	*Qtde*	*Nº série*	*Notas*
1	M115279	Plugue	5		
2	R201072	Rebite	12		
3	R275950	Capa	1		
4	SU300119	Capa	1		

Console, Esquerdo, Cabine

ETN106036AR01 A.1

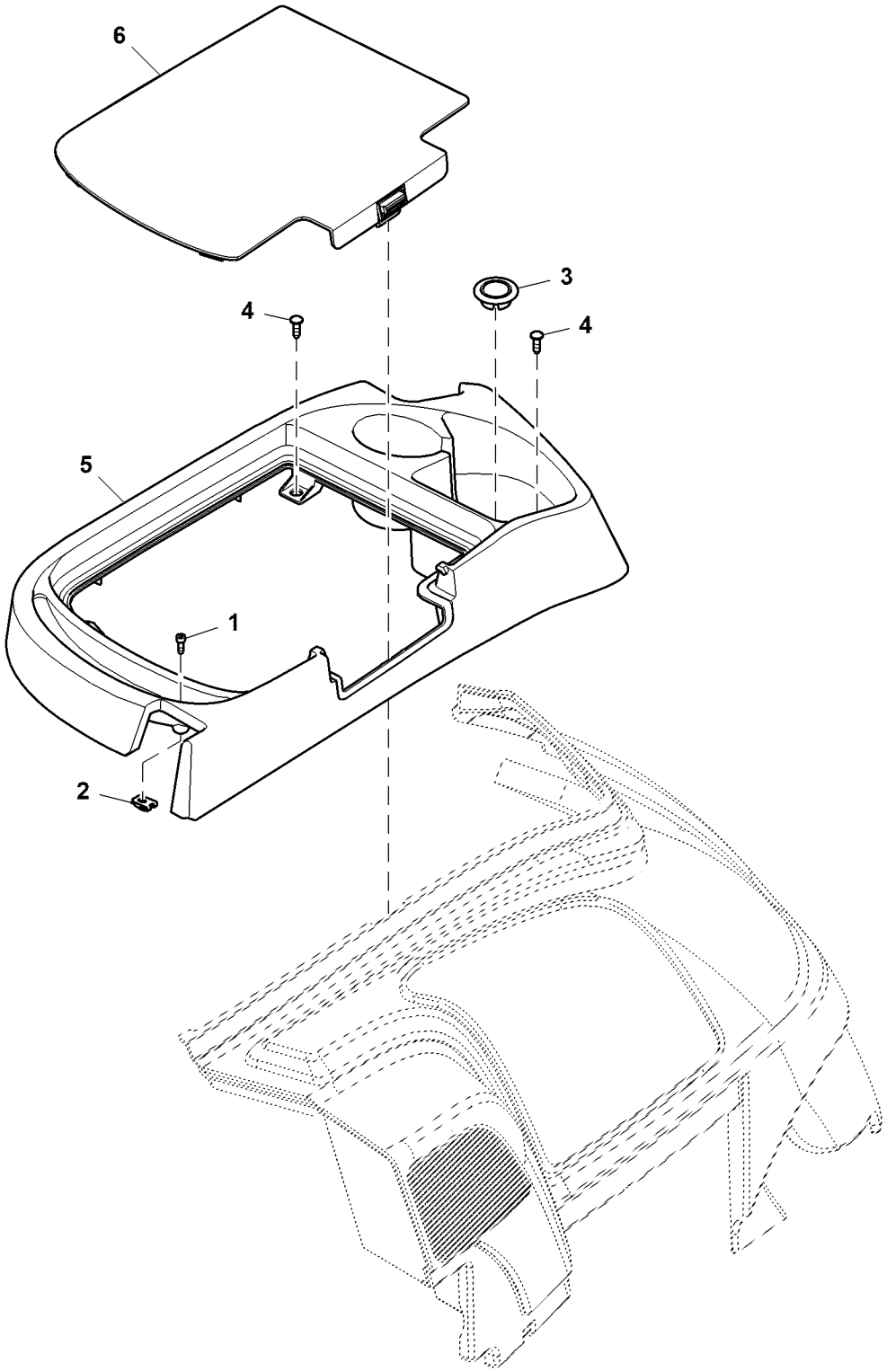

ETN106036AR01

Item	Nº peça	Descrição	Qtde	Nº série	Notas
1	19M7712	Parafuso	1		M5 X 14
2	AL115814	Porca	1		
3	L112282	Plugue	1		
4	R224342	Parafuso	3		
5	SU33074	Console	1		LH; SUB FOR R250383
6	SU33073	Capa	1		SUB FOR SJ303260

Console, Direito, Cabine

ETN1311D01 A.1

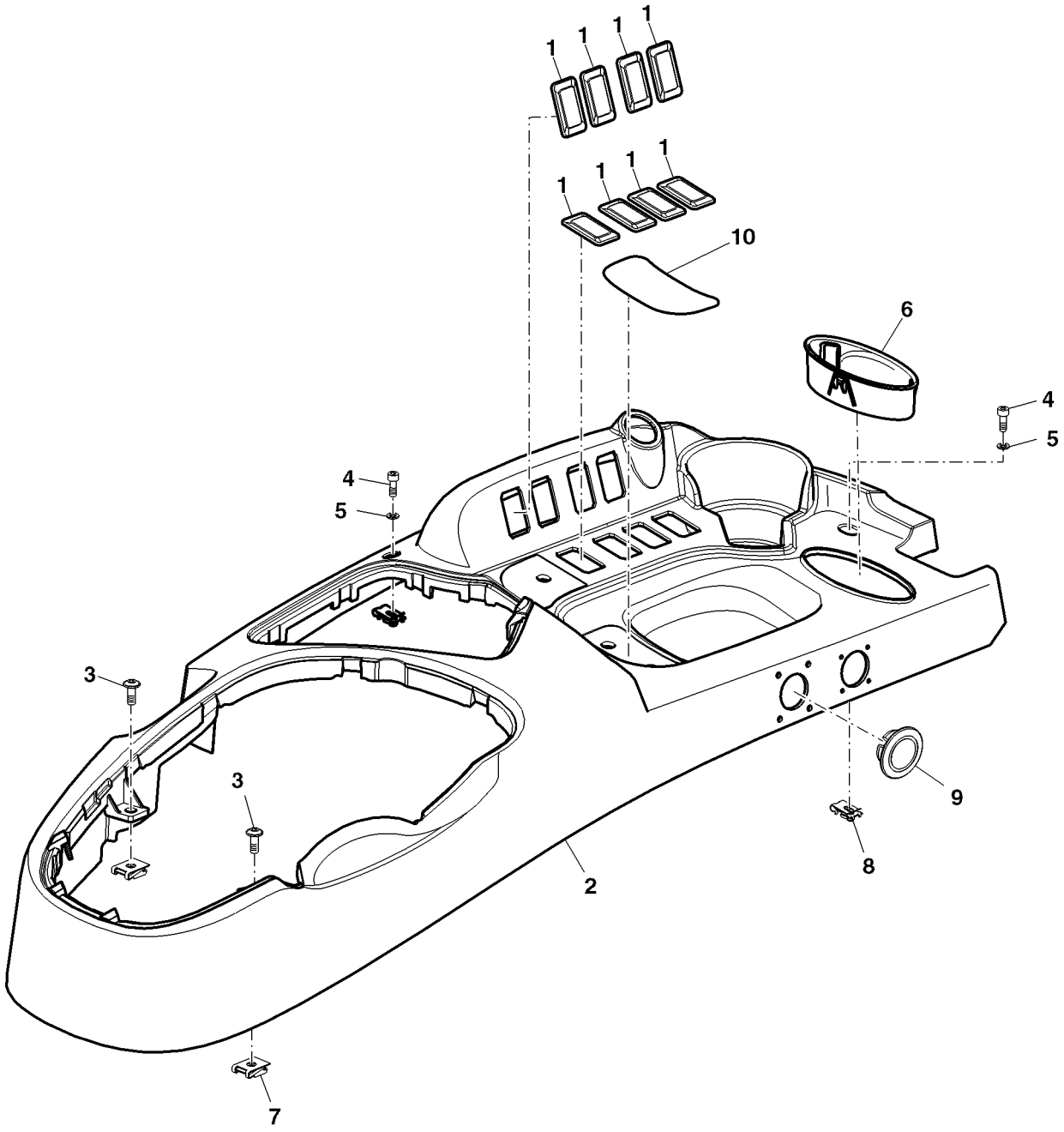

ETN1311D01

Item	*Nº peça*	*Descrição*	*Qtde*	*Nº série*	*Notas*
1	L166804	Plugue	8		
2	SU21405	Painel	1		RH
3	L151020	Parafuso	2		
4	19M7712	Parafuso	2		M5 X 14
5	24M7027	Arruela	2		5.300 X 10 X 1 mm
6	R253720	Armazém	1		INCLUDES R190645
	R190645	Console	1		
7	L102357	Porca	2		
8	AL115814	Porca	2		
9	L112282	Plugue	1		
10	R262953	Etiqueta	1		

Cinzeiro

ETN3702B A.1

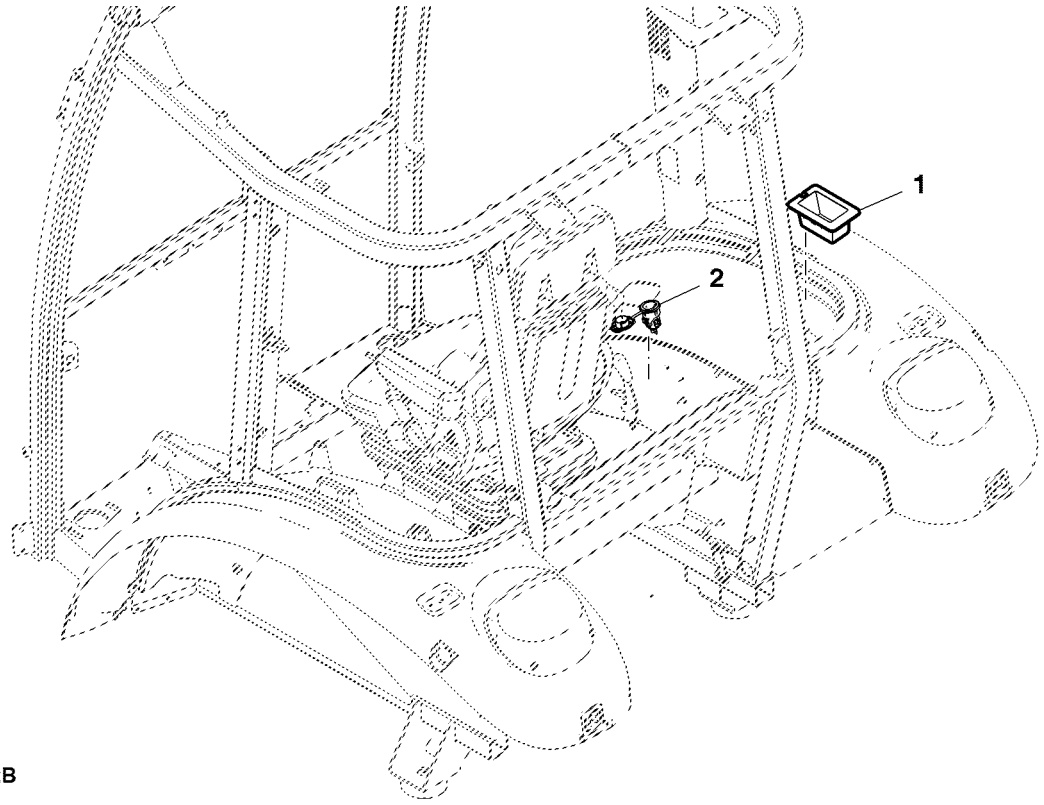

ETN3702B

Item	*Nº peça*	*Descrição*	*Qtde*	*Nº série*	*Notas*
1	R212866	Inserto	1		
2	AL175223	Tomada de saída	1		

Console, Mecanismo da PTO, Cabine

ETN94960F A.1

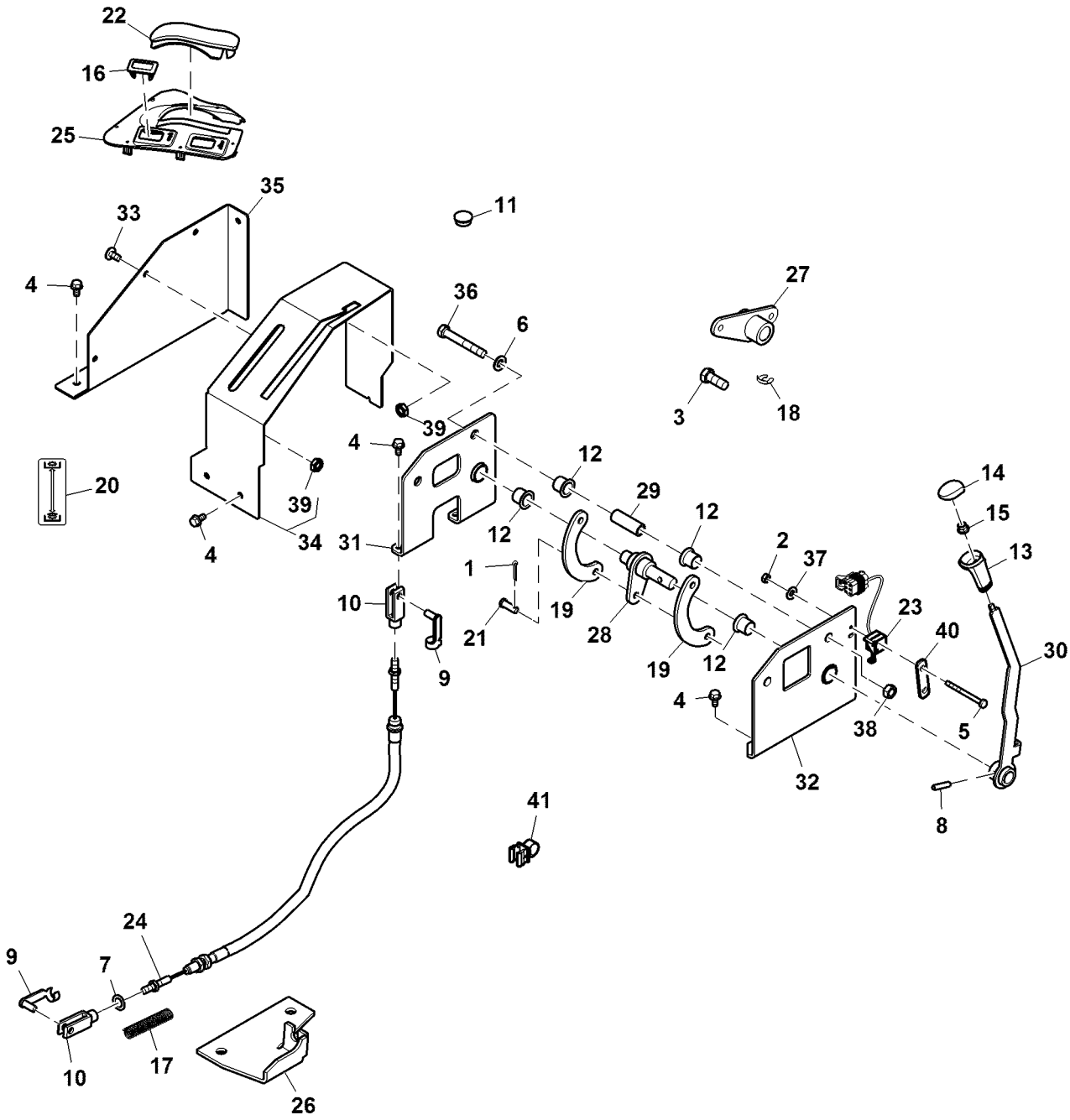

ETN94960F

Item	Nº peça	Descrição	Qtde	Nº série	Notas
1	11M7017	Contra-pino	2		3.200 X 32 mm
2	14M7196	Porca	2		M3
3	19M6332	Parafuso sextavado	2		M14 X 35
4	19M7865	Parafuso	12		M8 X 16
5	21M7290	Parafuso	2		M3 X 35
6	24M7047	Arruela	1		13 X 24 X 2.500 mm
7	24M7178	Arruela	1		10.500 X 30 X 2.500 mm
8	34M7046	Pino elástico	1		8 X 36 mm
9	45M7063	Pino fixador	2		
10	54M4422	Forquilha	2		
11	99M7011	Plugue	2		
12	L110766	Bucha	4		
13	L77747	Botão	1		
14	L78981	Inserto	1		
15	M111717	Porca de Pressão	1		
16	M115279	Plugue	2		
17	M74908	Mola de compressão	1		
18	R112612	Anel de pressão	1		
19	R140825	Ligação	2		
20	R182928	Etiqueta	1		
21	R185916	Pino fixador	2		
22	R285970	Plugue	1		
23	RE42470	Interruptor	1		
24	SJ16618	Cabo de puxar e empurrar	1		
25	SU299378	Painel	1		
26	SU31532	Apoio	1		
27	SJ20892	Cubo	1		
28	SJ20836	Eixo	1		
29	SU36908	Espaçador	1		
30	SJ20837	Alavanca	1		
31	SJ20644	Suporte	1		
32	SJ20835	Apoio	1		
33	19M8851	Parafuso	4		M6 X 12
34	SJ20957	Console	1		
35	SU36959	Capa	1		
36	19M8122	Parafuso sextavado	1		M12 X 85
37	24M7117	Arruela	2		4.300 X 9 X 0.800 mm
38	14M7302	Porca soldável	2		M12
39	14M7255	Porca	4		M6
40	SU40377	Suporte	1		
41	AH225363	Presilha	1		

Suporte do Controle, Cabine

ETN96826D A.1

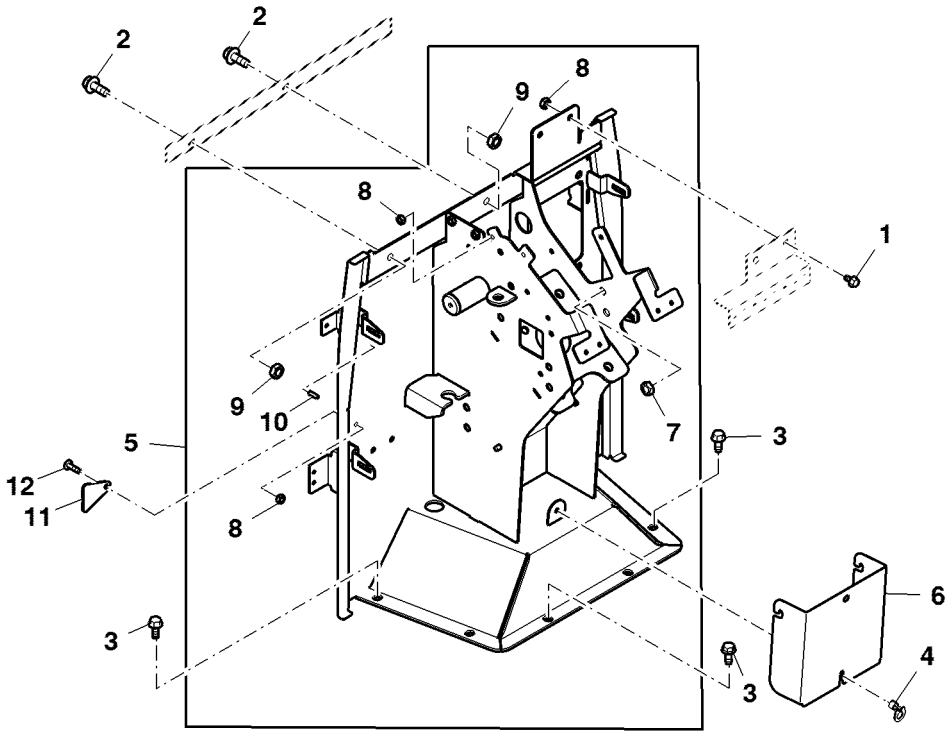

ETN96826D

Item	*Nº peça*	*Descrição*	*Qtde*	*Nº série*	*Notas*
1	19M7774	Parafuso	2		M6 X 12
2	19M7785	Parafuso	3		M10 X 25
3	19M7866	Parafuso	6		M8 X 20
4	AM102018	Presilha	1		
5	SJ17007	Suporte do controle	1		
6	SU38371	Capa	1		SUB FOR SU27077
7	14M7233	Porca soldável	9		M8
8	14M7255	Porca	11		M6
9	14M7285	Porca	7		M10
10	L79134	Parafuso soldável	3		
11	R206825	Apoio	2		
12	19M8649	Parafuso	2		M6 X 20

DtlExtensão do Painel de Instrumentos, Cabine

BM219888 A.1

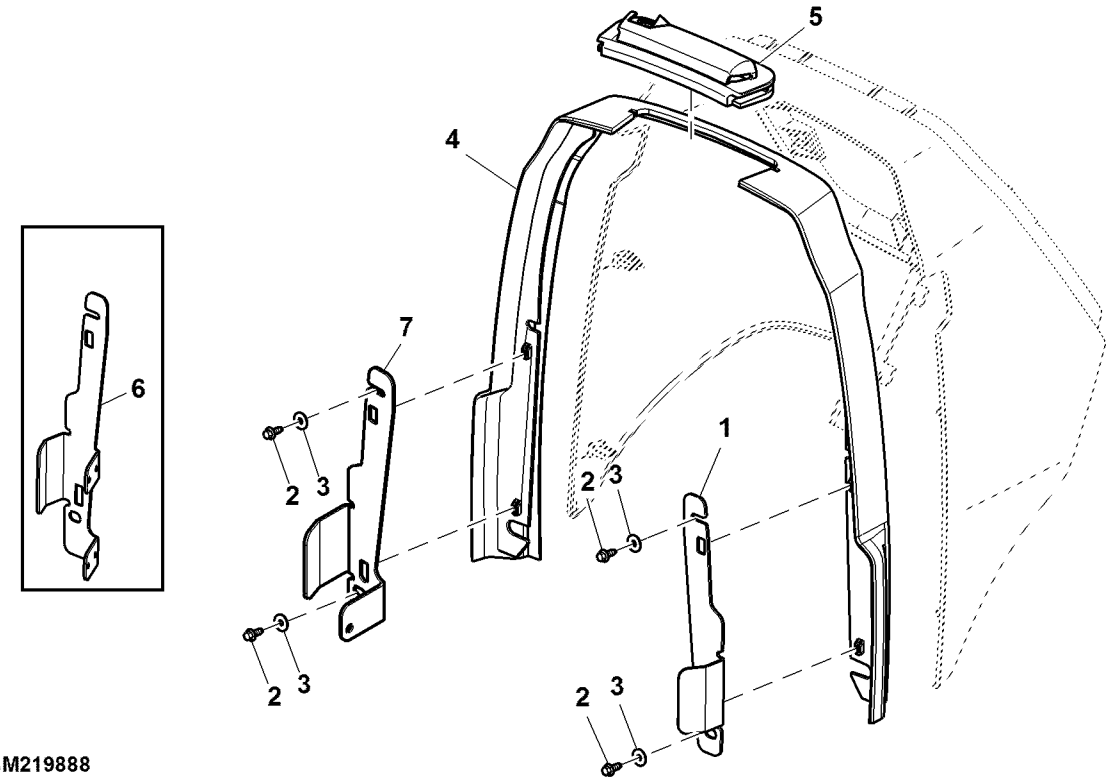

BM219888

Item	*Nº peça*	*Descrição*	*Qtde*	*Nº série trator*	*Notas*
1	R224210	Apoio	1		LH
2	37M7090	Parafuso	4		M6 X 16
3	24M7251	Arruela	4		6.400 X 18 X 1.600 mm
4	R267007	Extensão	1		
5	R218302	Protetor	1		
6	R280427	Apoio	1		RH
7	SU40202	Apoio	1		SUB FOR SU37367

Tomada, Console, Cabine

ETN2818B2 A.1

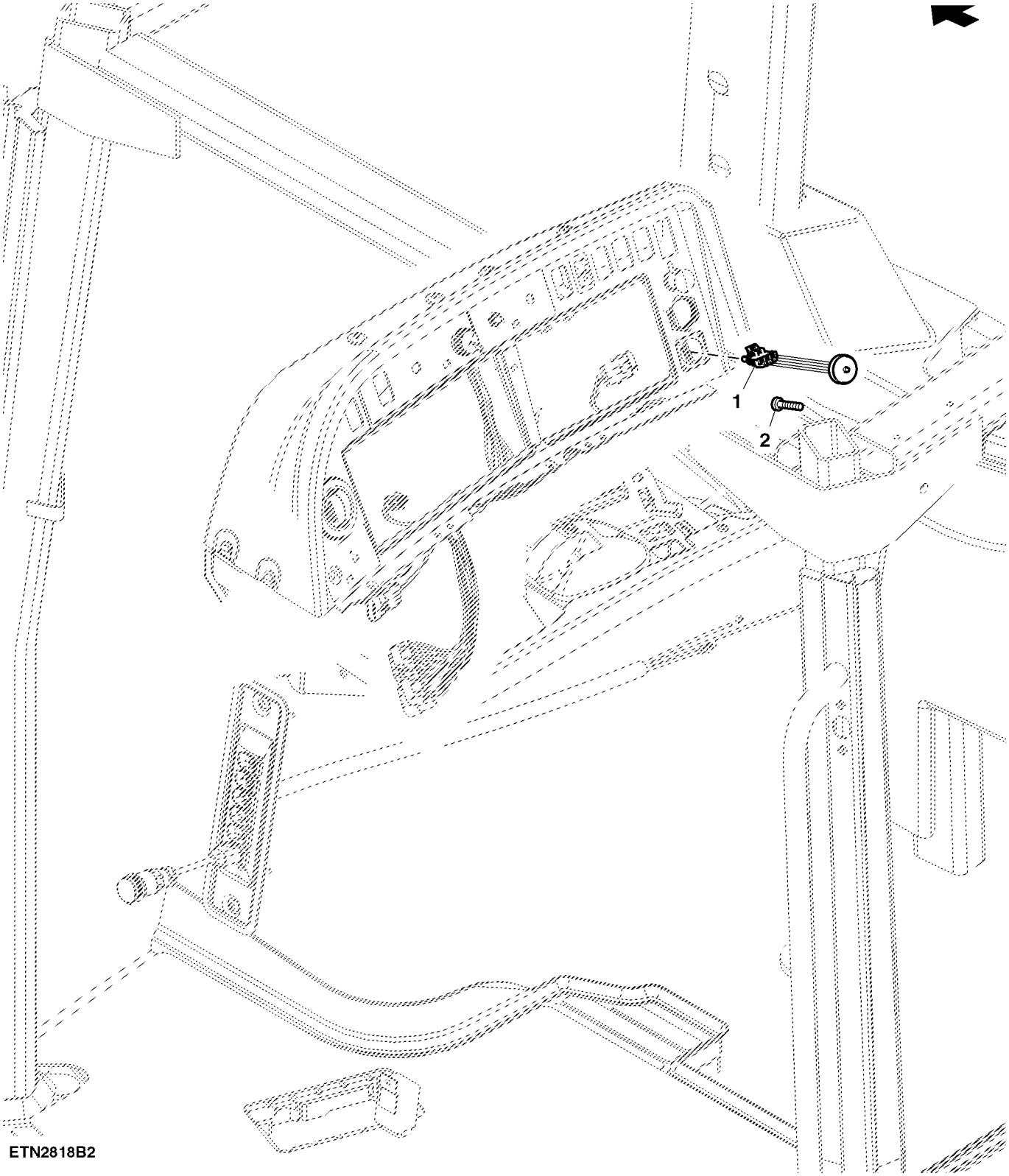

ETN2818B2

Item	Nº peça	Descrição	Qtde	Nº série	Notas
1	RE297563	Chicote	1		
2	37M7095	Parafuso	4		

Retrovisor, Direito, Cabine

ETN95031A A.1

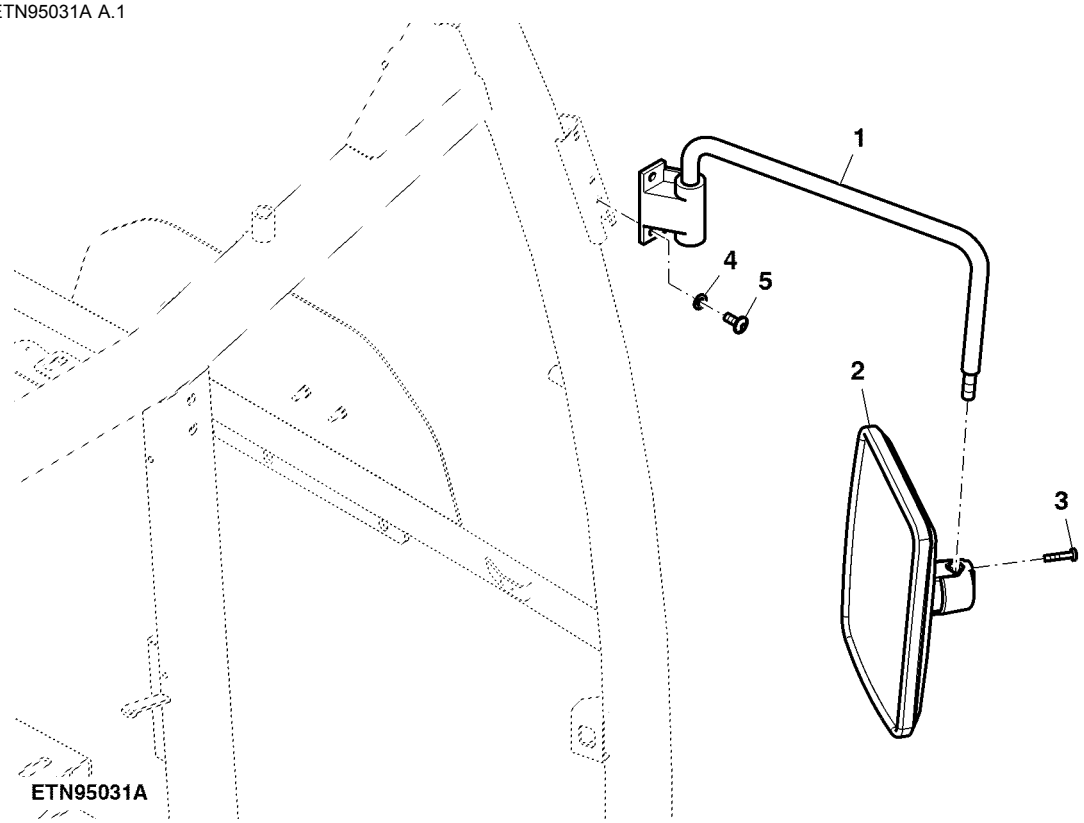

Item	*Nº peça*	*Descrição*	*Qtde*	*Nº série*	*Notas*
1	AL77486	RetentoR	1		RH
2	AL78021	RetRovisoR	1		
3	21M7423	Parafuso	2		M6 X 30
4	24M7362	Arruela	2		8.400 X 16 X 1.600 mm
5	19M8599	Parafuso	2		M8 X 20

Retrovisor, Esquerdo, Cabine

ETN95030A A.1

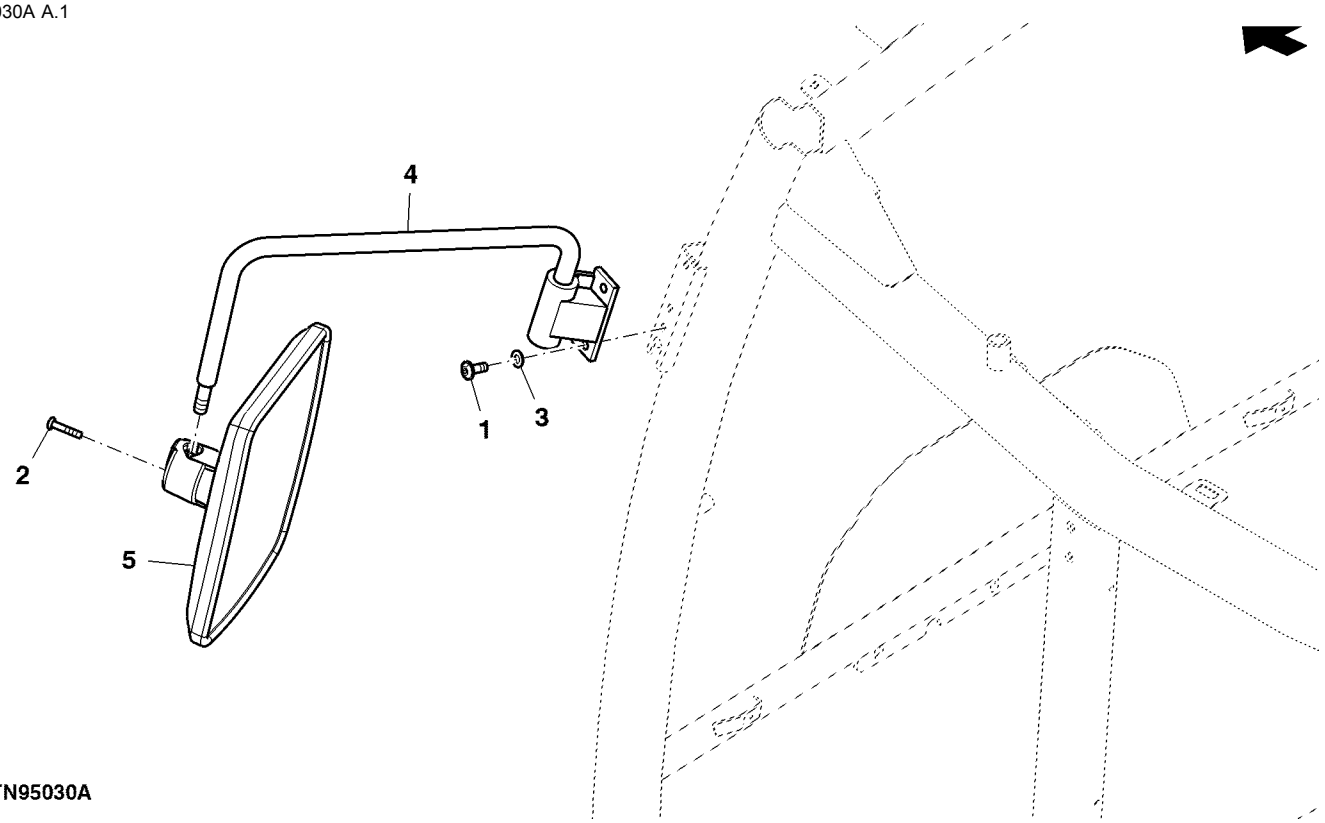

ETN95030A

Item	*Nº peça*	*Descrição*	*Qtde*	*Nº série*	*Notas*
1	19M8599	Parafuso	2		M8 X 20
2	21M7423	Parafuso	2		M6 X 30
3	24M7362	Arruela	2		8.400 X 16 X 1.600 mm
4	AL77485	Suporte	1		LH
5	AL78021	RetRovisoR	1		

Espelho Retrovisor, Cabine

ETN1506C B.2

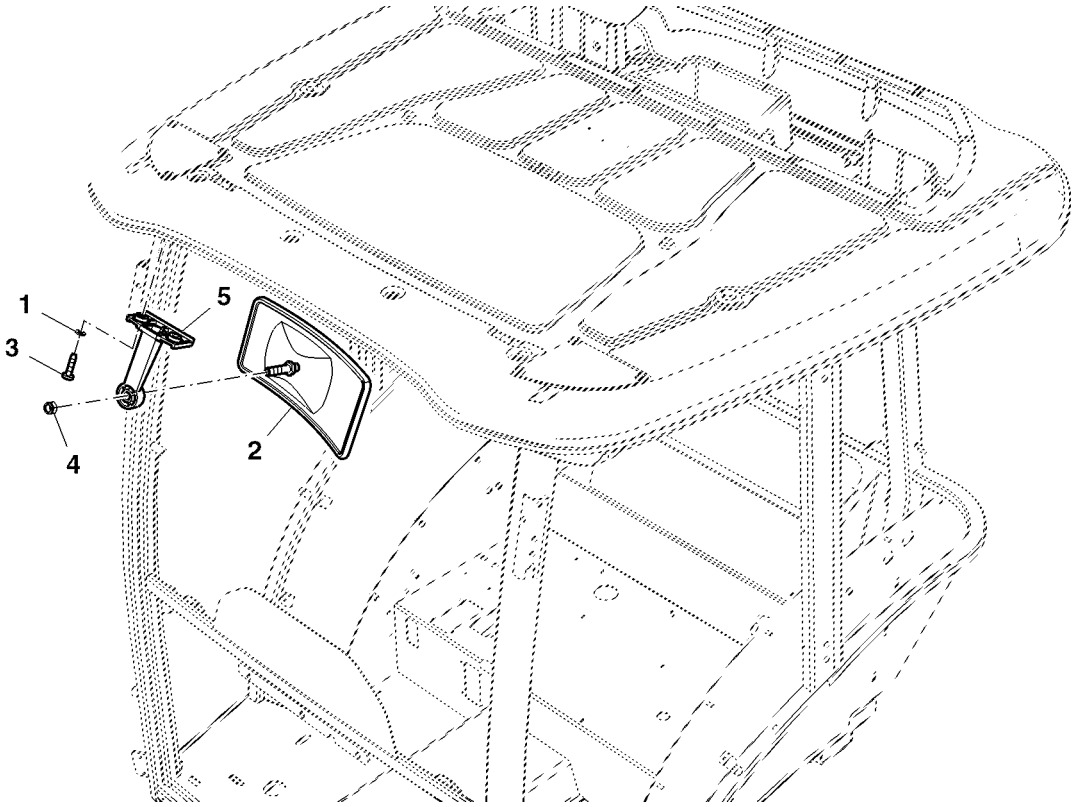

ETN1506C

Item	*Nº peça*	*Descrição*	*Qtde*	*Nº série*	*Notas*
1	24M7054	Arruela	2		6.400 X 12 X 1.600 mm
2	AT186760	RetRovisoR	1		
3	37M7258	Parafuso	2		M6 X 25
4	L113993	Porca	1		
5	L113657	RetentoR	1		

Janela Traseira, Inferior, Colorida, Cabine

ETN93134A A.1

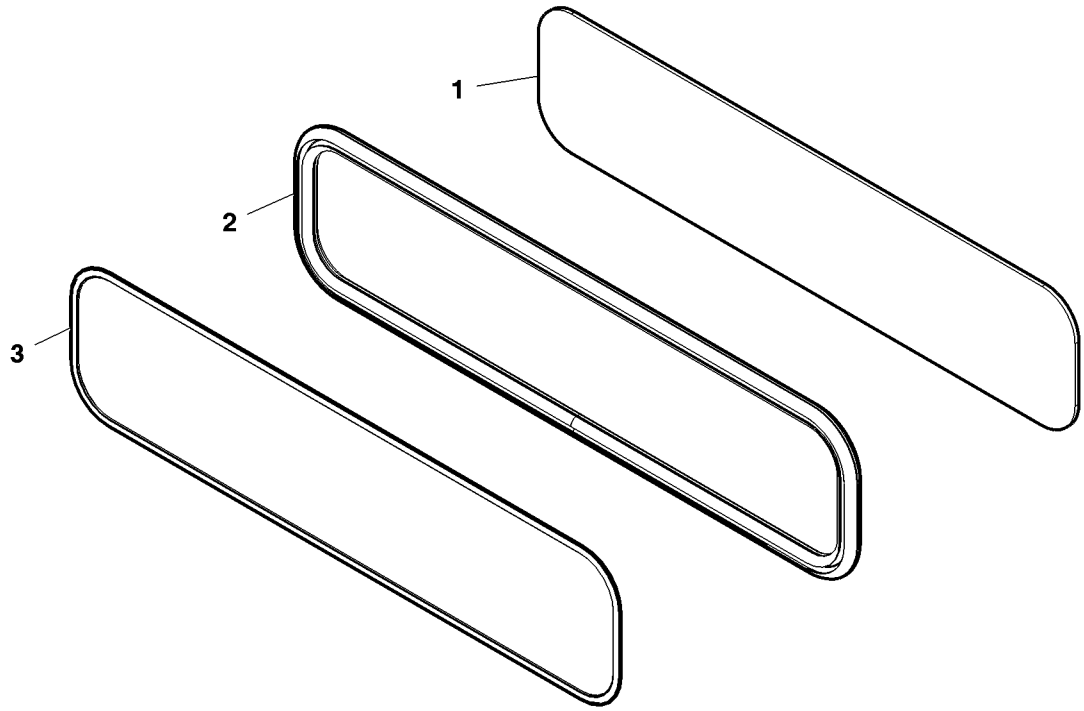

ETN93134A

Item	*Nº peça*	*Descrição*	*Qtde*	*Nº série*	*Notas*
1	R198148	Isolador	1		
2	R198149	Vedação	1		
3	SU29353	Vidraça	1		

Fechadura da Porta, Esquerda, Cabine

ETN1525C A.1

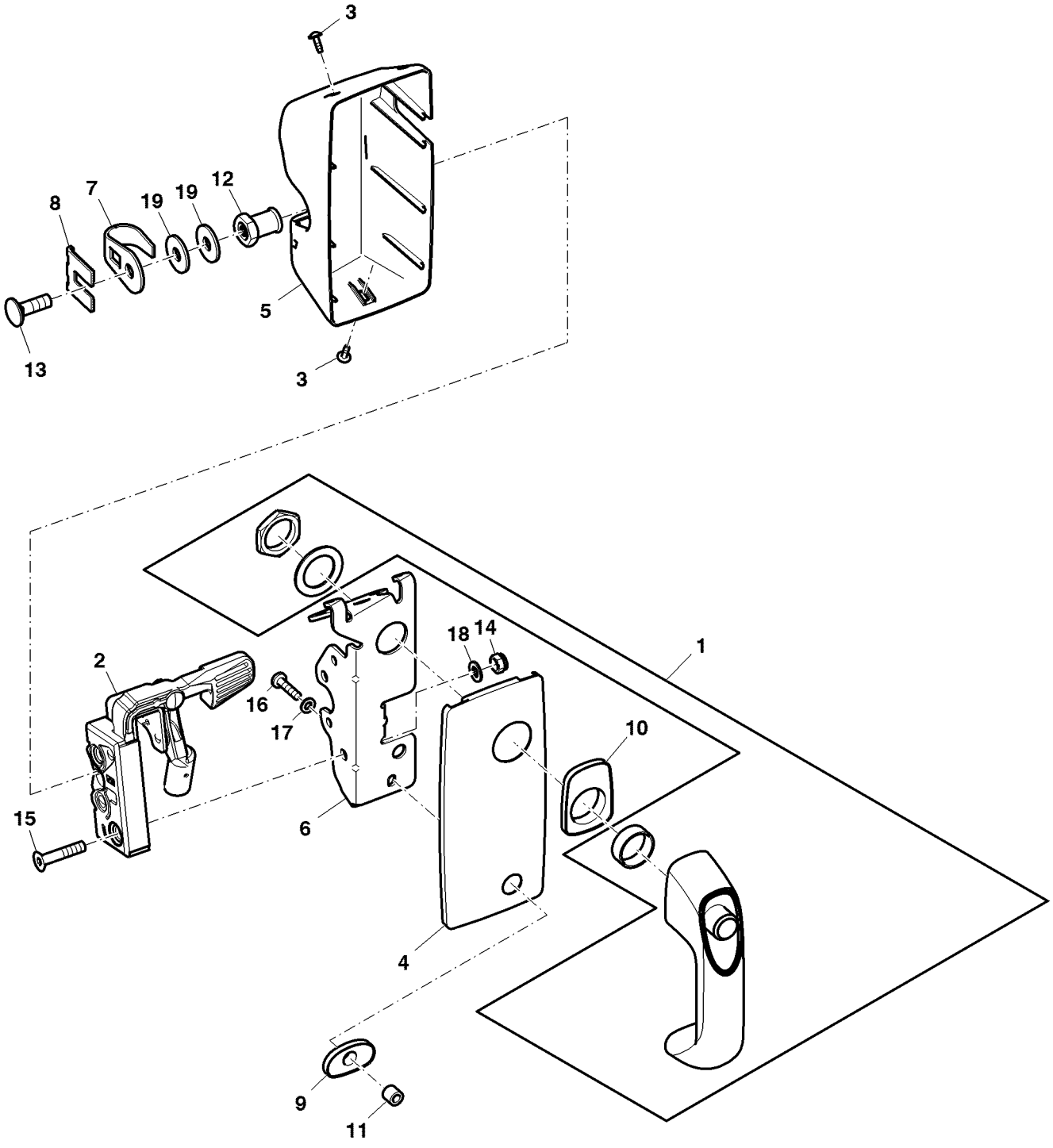

ETN1525C

Item	*Nº peça*	*Descrição*	*Qtde*	*Nº série*	*Notas*
1	AL113174	Alavanca	1		
2	AL202908	Fechadura	1		
3	L102588	Parafuso	3		
4	L113436	Placa	1		
5	L113438	Capô	1		
6	L113440	Cantoneira	1		
7	L113717	Grampo	1		
8	L212464	Placa de segurança	1		SUB FOR L113718
9	L113907	Arruela de vedação	1		
10	L113908	Arruela de vedação	1		
11	L78691	Bucha	1		
12	SU21848	Limitador	1		
13	03M7192	Parafuso	1		M10 X 30
14	14M7166	Porca de segurança	2		M8
15	19M7574	Parafuso	2		M8 X 40
16	21M7310	Parafuso	1		M6 X 25
17	24M7054	Arruela	1		6.400 X 12 X 1.600 mm
18	24M7055	Arruela	2		8.400 X 16 X 1.600 mm
19	24M7178	Arruela	2		10.500 X 30 X 2.500 mm

Janela de Escape, Direita

ETN115578AR01 A.1

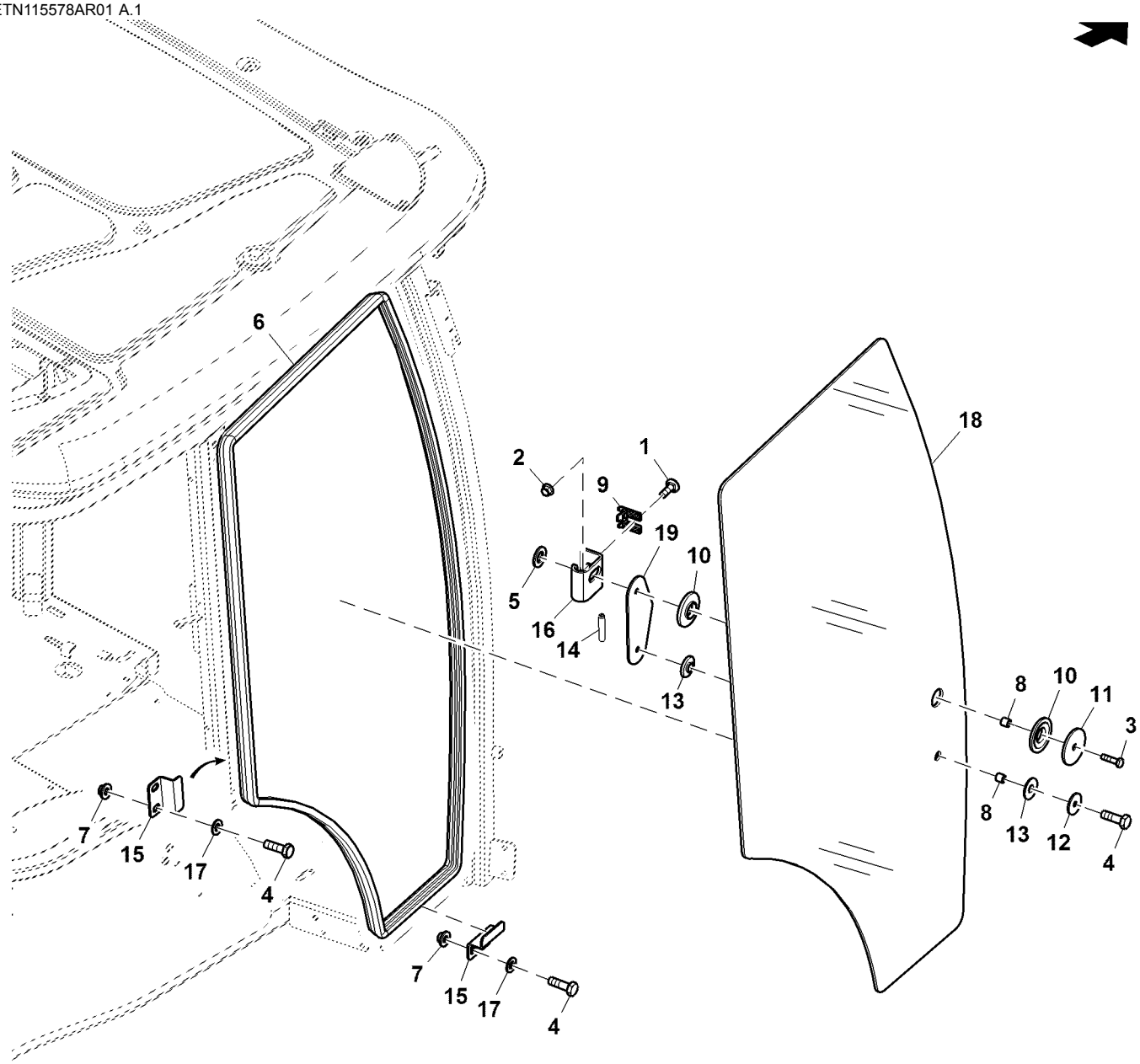

ETN115578AR01

Item	*Nº peça*	*Descrição*	*Qtde*	*Nº série*	*Notas*
1	03M7192	Parafuso	1		M10 X 30
2	14M7296	Porca com flange	1		M10
3	19M7288	Parafuso sextavado	1		M8 X 30
4	19M7163	Parafuso sextavado	7		M8 X 25
5	24M7053	Arruela	1		17 X 30 X 3 mm
6	R225427	Vedação	1		
7	AL117519	Porca com flange	6		
8	H25220	Bucha	2		
9	L212464	Placa de segurança	1		SUB FOR L113718
10	L155606	Arruela de vedação	2		
11	L77651	Arruela	1		
12	L58890	Arruela	1		
13	R108077	Arruela de vedação	2		
14	34H394	Pino elástico	1		3/16" X 15/16"
15	R121790	Braçadeira	3		
16	R195062	Placa	1		
17	24M7055	Arruela	6		8.400 X 16 X 1.600 mm
18	SU33104	Porta	1		ORDER SU41101
	SU41101	Porta	1		
19	RE241193	Placa	1		

Porta, Lado Esquerdo

BM219086 A.1

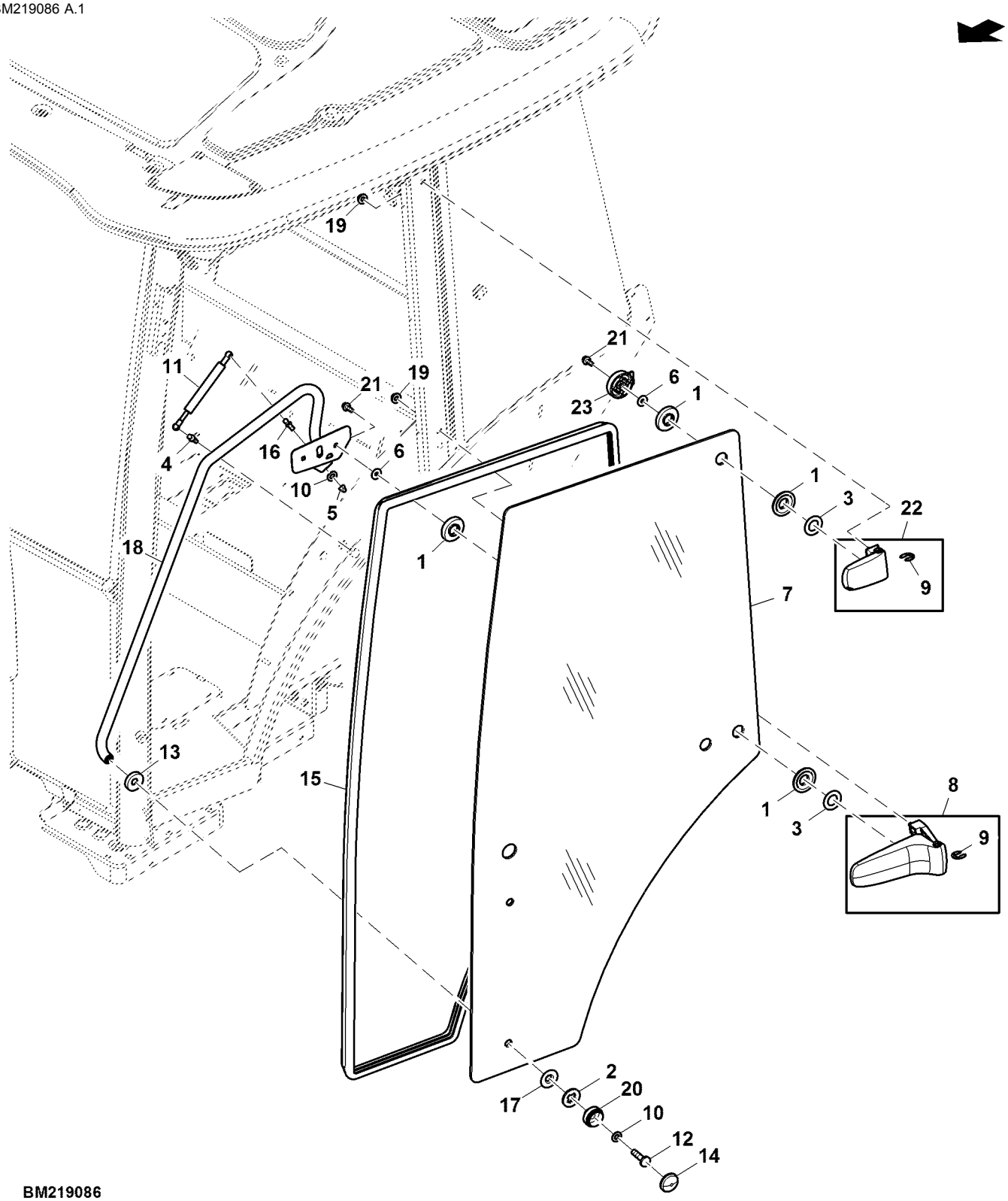

BM219086

Item	*Nº peça*	*Descrição*	*Qtde*	*Nº série*	*Notas*
1	L155606	Arruela de vedação	6		
2	L78704	Arruela de vedação	1		
3	L115989	Arruela	6		
4	R216014	Pino esférico	1		
5	14M7478	Porca de segurança	1		M8
6	24M7298	Arruela	3		8.400 X 25 X 2 mm
7	SU33103	Porta	1		SUB FOR R273148
8	AL179831	Dobradiça	1		Inferior
9	40M7059	Anel de pressão	2		
10	24M7055	Arruela	2		8.400 X 16 X 1.600 mm
11	AL174358	Cilindro operado a gás	1		
12	21M7392	Parafuso	1		M8 X 30
13	L78769	Arruela	1		
14	L78703	Tampa	1		
15	R225427	Vedação	1		SUB FOR R272791
16	R97588	Pino esférico	1		
17	L78768	Arruela	1		
18	RE262463	Corrimão	1		ESQ
19	AL117519	Porca	4		
20	L78851	Bucha	1		
21	19M7866	Parafuso	3		M8 X 20
22	AL179829	Dobradiça	1		Superior
23	R271072	Arruela	1		

Janela Lateral Colorida, Esquerda, Cabine

BM233874 A.1

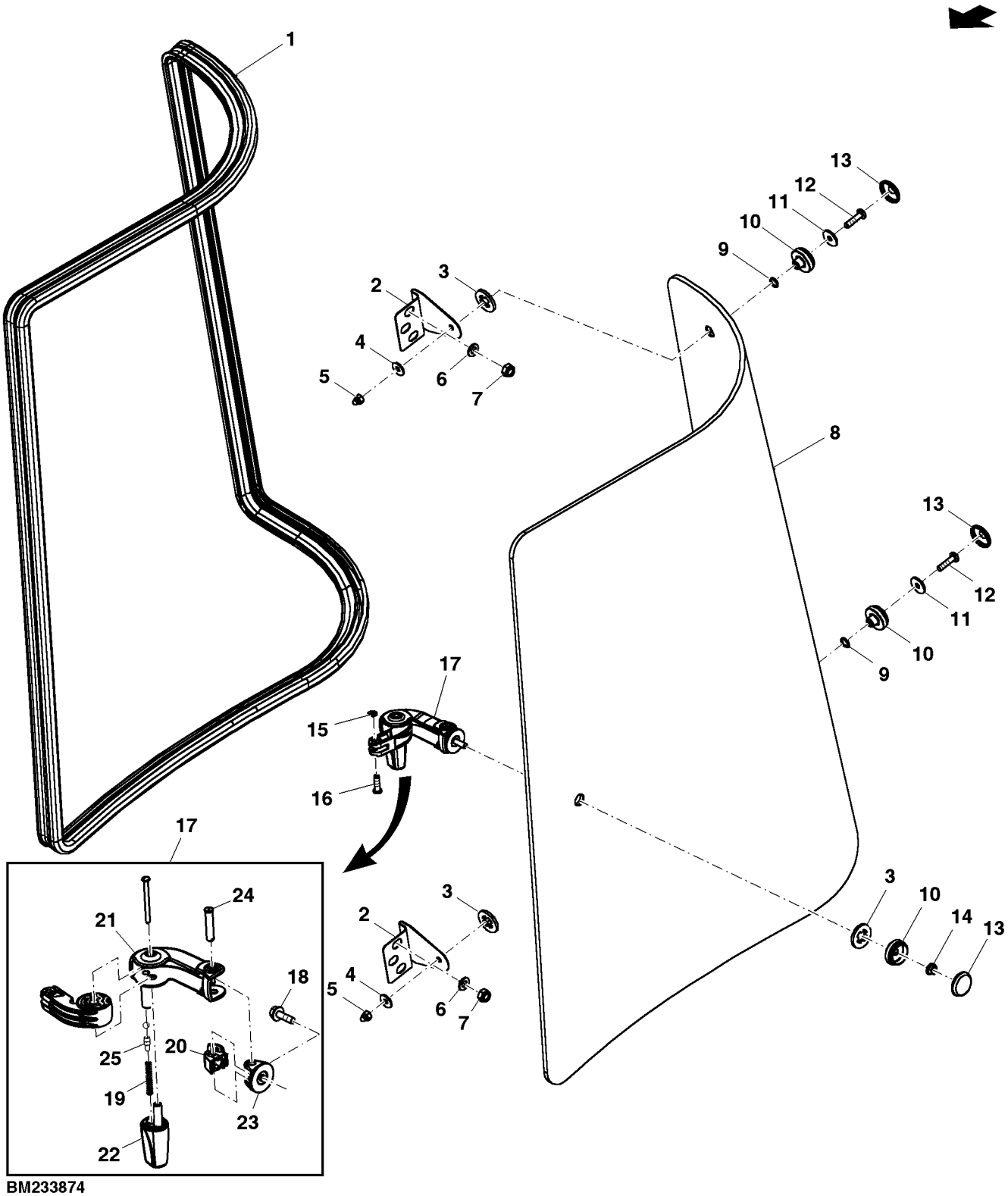

BM233874

Item	Nº peça	Descrição	Qtde	Nº série	Notas
1	R225431	Vedação	1		SUB FOR R272792
2	R282468	Dobradiça	2		
3	L78704	Arruela de vedação	3		
4	24M7251	Arruela	2		6.400 X 18 X 1.600 mm
5	14M7329	Porca de segurança	2		M6
6	24M7055	Arruela	4		8.400 X 16 X 1.600 mm
7	14M7166	Porca de segurança	4		M8
8	SU33101	Janela	1		SUB FOR R201574
9	L53976	Anel o	2		
10	L78705	Bucha	3		
11	24M7309	Arruela	2		6.600 X 22 X 2 mm
12	21M7310	Parafuso	2		M6 X 25
13	L78703	Tampa	3		
14	14M7303	Porca com flange	1		M6
15	40M7088	Anel de pressão	1		
16	L115740	Pino fixador	1		
17	RE218401	Trava	1		
18	19M7862	Parafuso	1		M6 X 20
19	L115738	Mola de compressão	1		
20	L152090	Chapa para união	1		
21	L152093	Carcaça	1		
22	L152088	Alavanca	1		
23	L152091	Suporte	1		
24	L152087	Pino fixador	1		
25	L115739	Pino fixador	1		

Janela Lateral Traseira, Direita, Cabine

ETN124620AR01 A.1

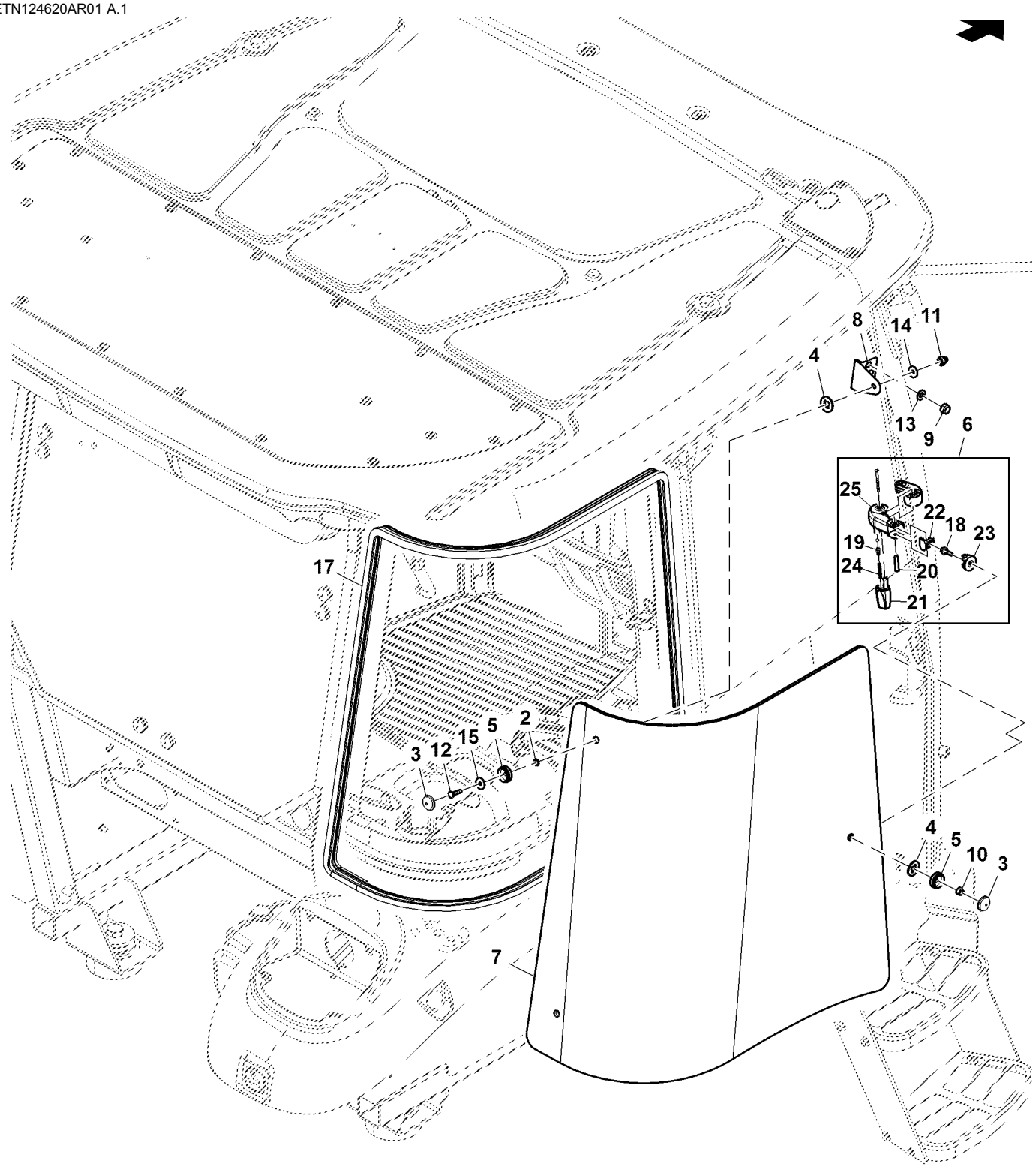

ETN124620AR01

Item	Nº peça	Descrição	Qtde	Nº série	Notas
1	L115740	Pino fixador	1		
2	L53976	Anel o	2		
3	L78703	Tampa	3		
4	L78704	Arruela de vedação	3		
5	L78705	Bucha	3		
6	RE218400	Trava	1		INCLUDES L152092
7	SU33102	Janela	1		SUB FOR R201575
8	R282468	Dobradiça	2		
9	14M7166	Porca de segurança	4		M8
10	14M7303	Porca com flange	1		M6
11	14M7329	Porca de segurança	2		M6
12	21M7310	Parafuso	2		M6 X 25
13	24M7055	Arruela	4		8.400 X 16 X 1.600 mm
14	24M7251	Arruela	2		6.400 X 18 X 1.600 mm
15	24M7309	Arruela	2		6.600 X 22 X 2 mm
16	40M7088	Anel de pressão	1		
17	R225431	Vedação	1		SUB FOR R272792
18	19M7862	Parafuso	1		M6 X 20
19	L115739	Pino fixador	1		
20	L152087	Pino fixador	1		
21	L152088	Alavanca	1		
22	L152090	Chapa para união	1		
23	L152091	Suporte	1		
24	L115738	Mola de compressão	1		
25	L152092	Carcaça	1		

Janela Inferior Dianteira, Cabine

ETN1514B1 A.1

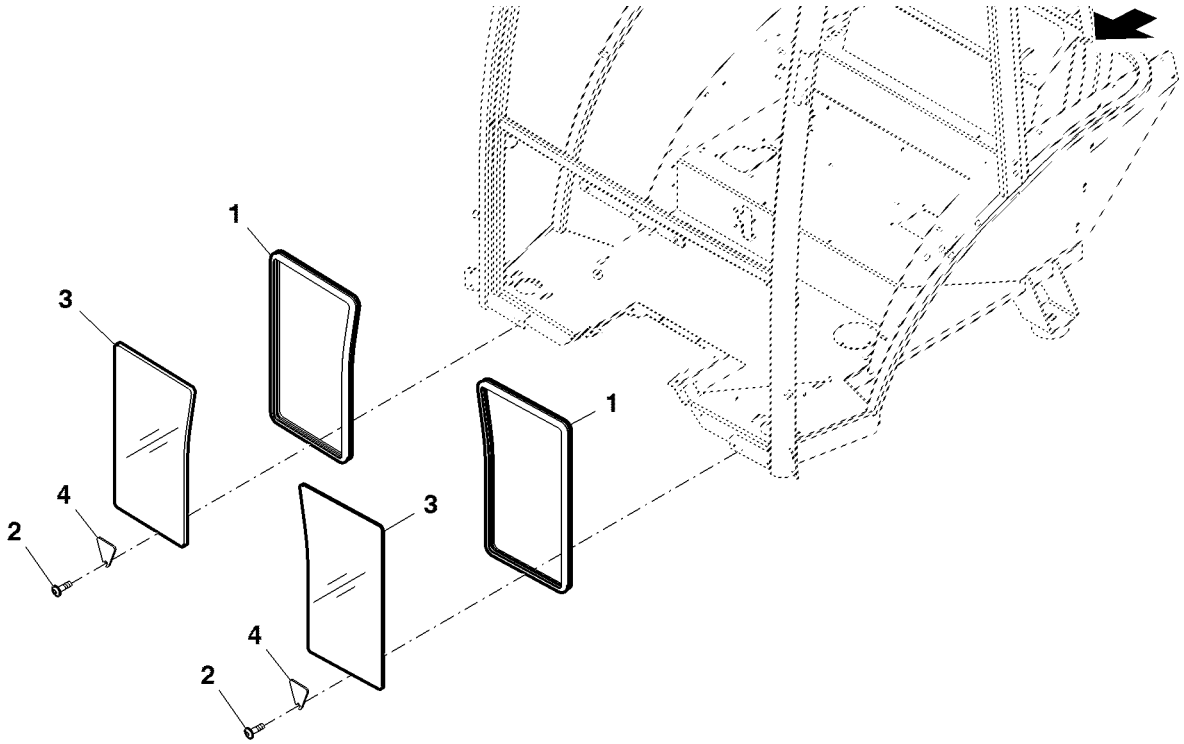

ETN1514B1

Item	*Nº peça*	*Descrição*	*Qtde*	*Nº série*	*Notas*
1	R225430	Vedação	2		SUB FOR R272788
2	19M8649	Parafuso	2		M6 X 20
3	SU33105	Vidraça	2		SUB FOR R199280
4	R206825	Apoio	2		

Maçaneta, Cabine

ETN73606B A.1

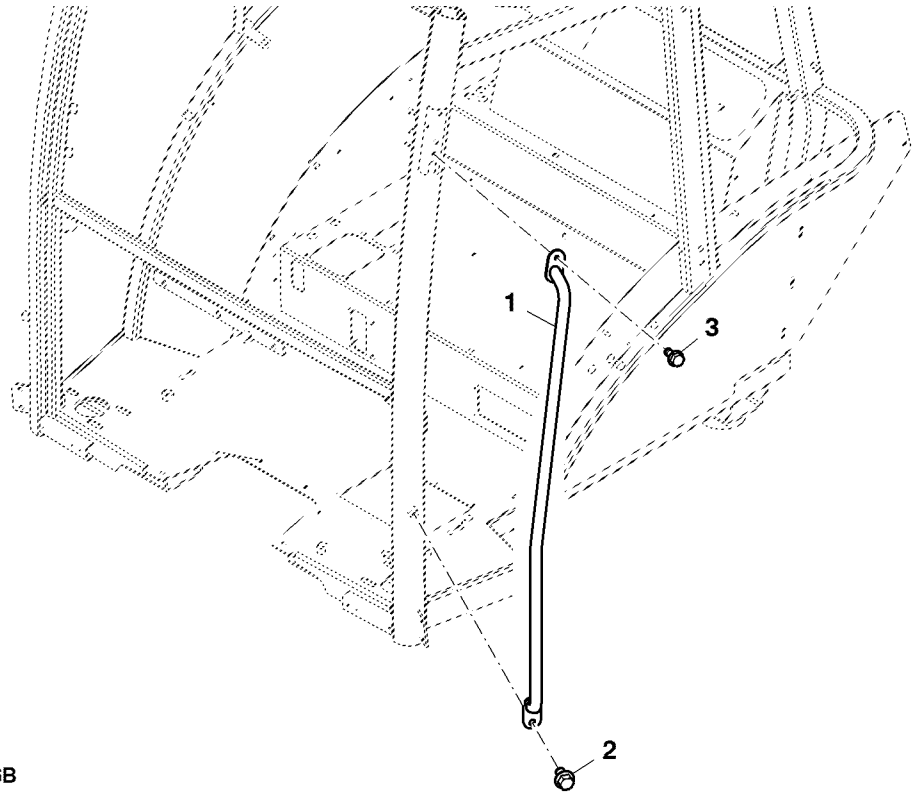

ETN73606B

Item	*Nº peça*	*Descrição*	*Qtde*	*Nº série*	*Notas*
1	RE277009	Alavanca	1		
2	19M7783	Parafuso	1		M10 X 16
3	19M7866	Parafuso	1		M8 X 20

Controles do HVAC, Cabine

ETN1504F A.1

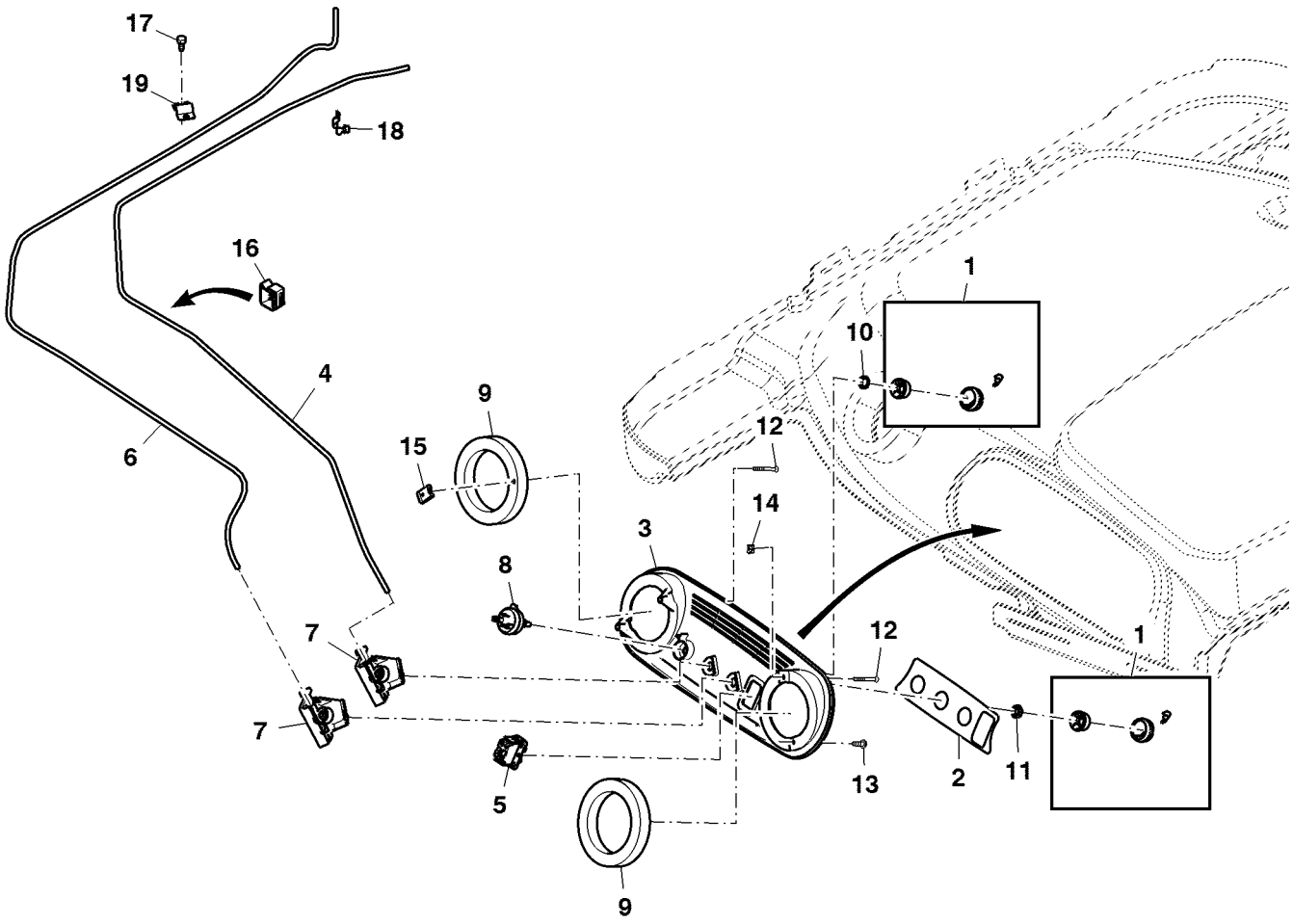

ETN1504F

Item	*Nº peça*	*Descrição*	*Qtde*	*Nº série*	*Notas*
1	AL76568	Botão	3		
2	R274743	Etiqueta	1		
3	R263116	Painel	1		
4	SJ14101	Cabo	1		
5	AZ61795	Interruptor de alavanca	1		
6	SJ14100	Cabo	1		
7	RE46742	Controle	2		
8	RE43497	Interruptor	1		
9	R141064	Isolador	2		
10	R44165	Porca de segurança	1		
11	R248076	Porca	2		
12	37M7291	Parafuso	3		
13	37M7284	Parafuso	1		
14	R213298	Porca de segurança	1		
15	L39603	Porca	2		
16	L151529	Porta-cabos	1		
17	37M7063	Parafuso	3		
18	L57881	Presilha	1		
19	R224137	Braçadeira	1		

Linhas do Aquecedor, Cabine

NP22015 A.1

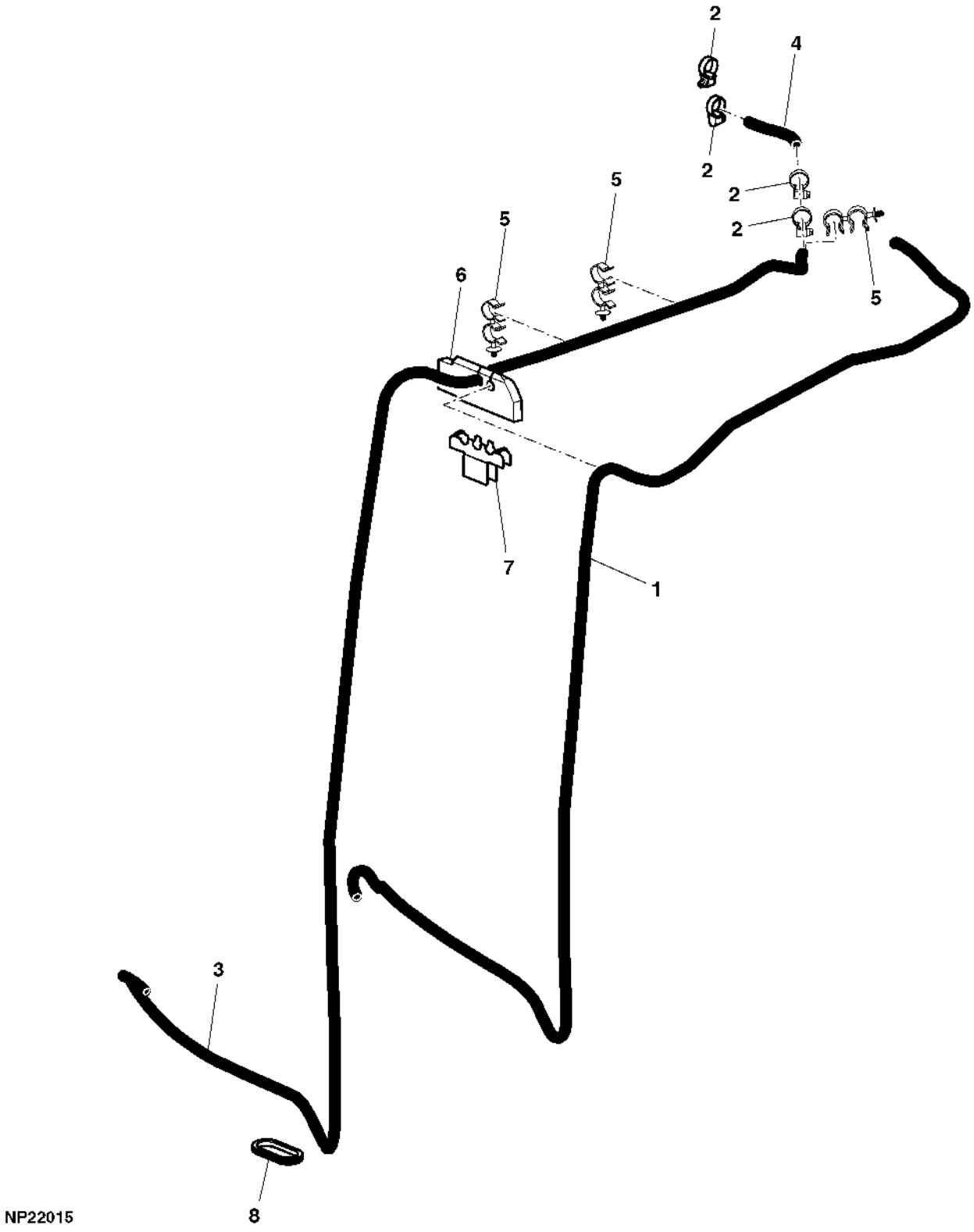

Item	Nº peça	Descrição	Qtde	Nº série trator	Notas
1	R280046	Mangueira	1		Return
2	AL80154	Braçadeira	4		
3	R244476	Mangueira	1		Supply
4	R193641	Mangueira	1		Supply
5	R199462	Presilha	3		
6	R281596	Passa-fio	1		
7	R207173	RetentoR	1		
8	H209379	Passa-fio	1		

Linhas de Arrefecimento do Ar-condicionado, Cabine

ETN1530C A.1

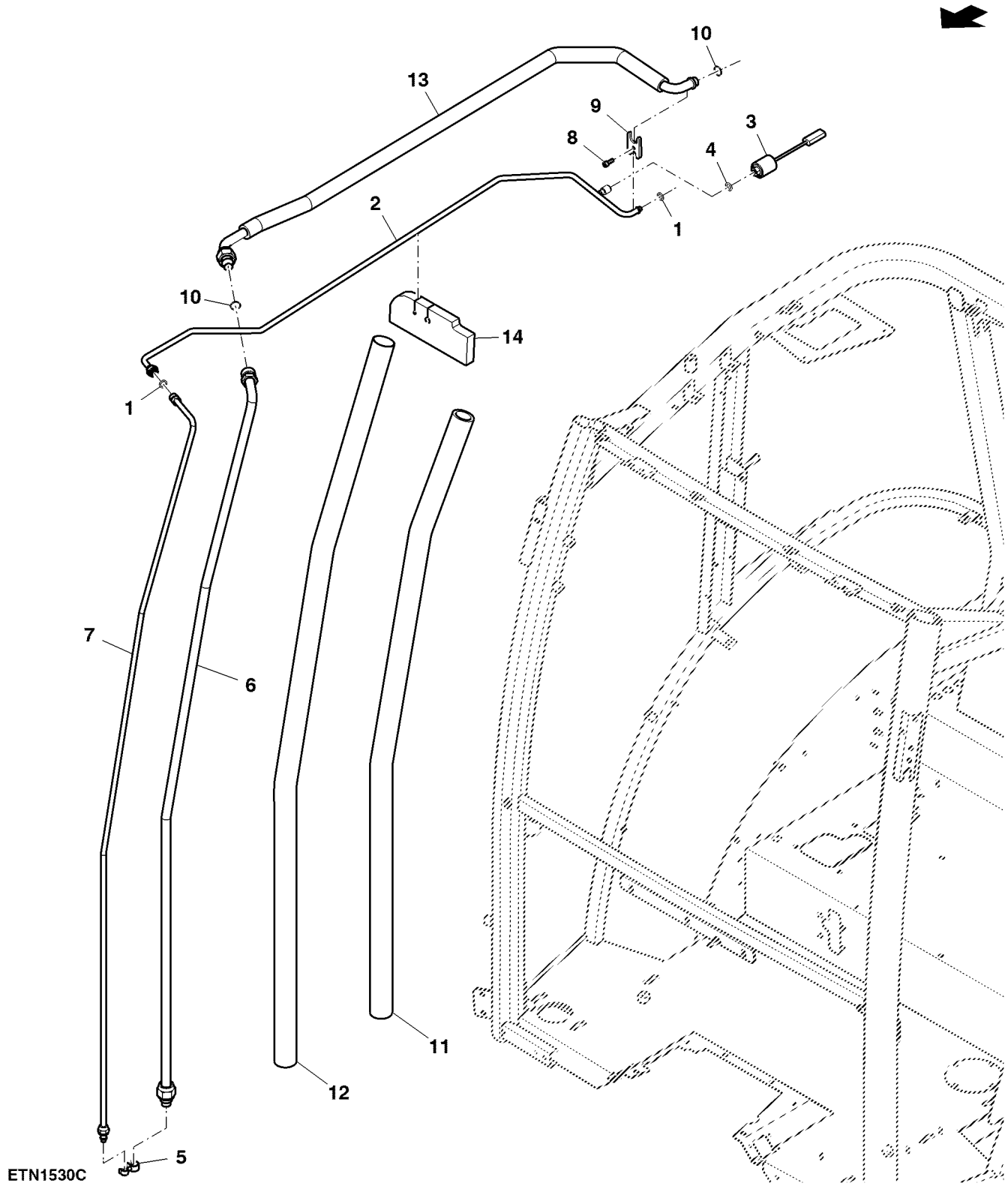

Item	Nº peça	Descrição	Qtde	Nº série	Notas
1	R10093	Anel o	2		
2	RE263518	Tubulação	1		
3	AL168231	SenSor	1		
4	L151429	Anel o	1		
5	R232182	Presilha	1		
6	RE220970	Tubulação	1		
7	RE220969	Tubulação	1		
8	19M7768	Parafuso	1		M6 X 16
9	L157801	Placa	1		
10	T143169	Anel o	2		
11	R179994	Isolador	1		
12	R214676	Mangueira	1		
13	RE242974	Tubulação	1		
14	SU23168	Passa-fio	1		

Unidade do HVAC

BM264063 A.1

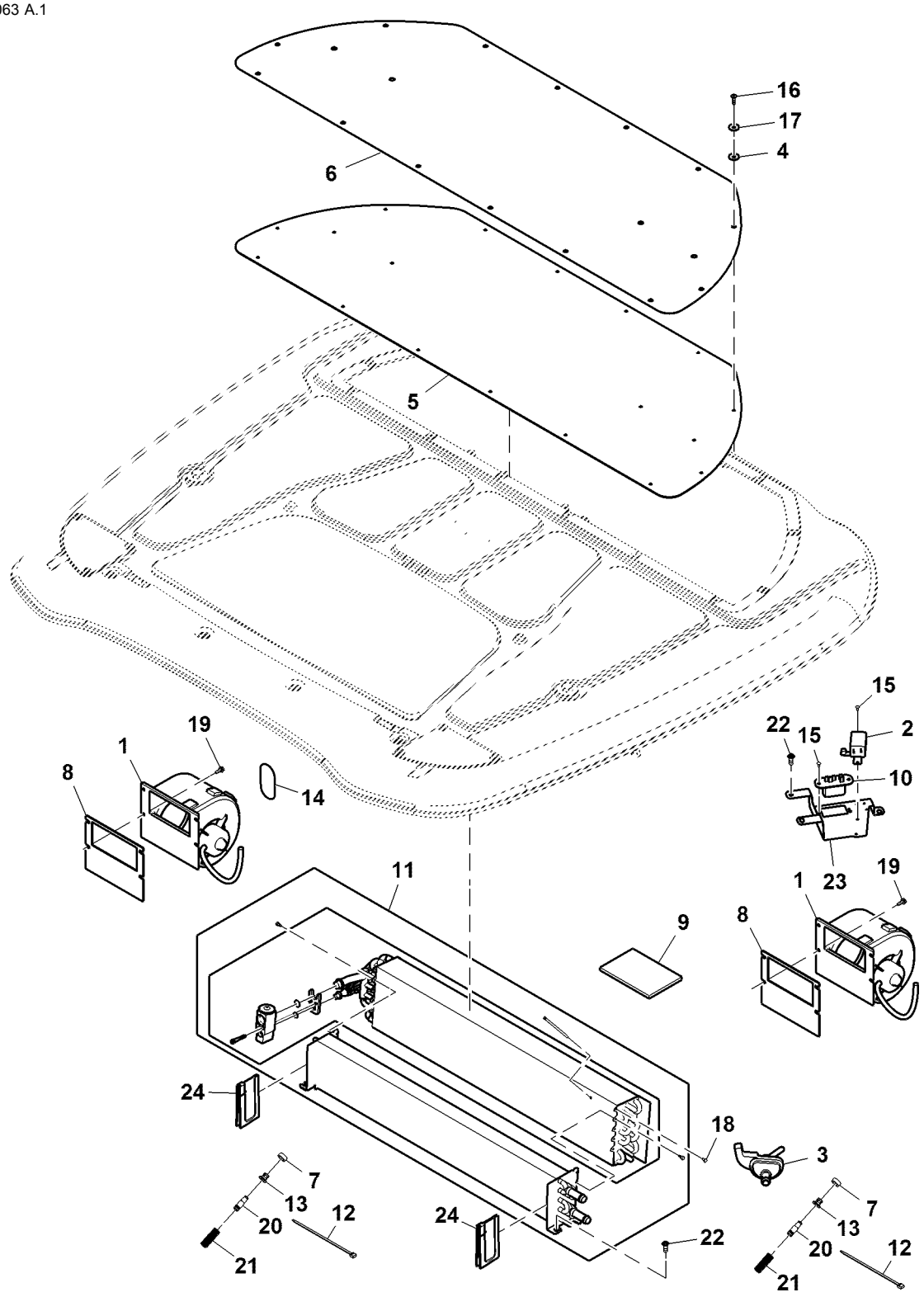

BM264063

Item	Nº peça	Descrição	Qtde	Nº série	Notas
1	AL214942	Soprador	2		SUB FOR AL110881
2	AL175777	Interruptor de temperatura	1		
3	AT193500	VálVula operada a mão	1		
4	A21710	Arruela	18		
5	R267334	Vedação	1		
6	R267335	Capa	1		
7	L169203	Arruela	2		
8	L79884	Junta	2		
9	L79909	Apoio	1		
10	RE176676	ResistoR	1		
11	SJ10196	Núcleo	1		
12	R44302	Cinta	4		
13	R60263	Bucha	2		
14	R81207	Capa	1		
15	16M7106	Rebite	4		4 mm
16	19M8649	Parafuso	18		M6 X 20
17	24M7309	Arruela	18		6.600 X 22 X 2 mm
18	37M7063	Parafuso	1		
19	37M7361	Parafuso	4		M6 X 16
20	R60264	Tubulação	2		
21	R214023	Mangueira	2		
22	R216838	Parafuso	7		
23	R224751	Apoio	1		
24	R263738	Extensão	2		

Teto, sem Teto Solar, Cabine

BM264057 A.1

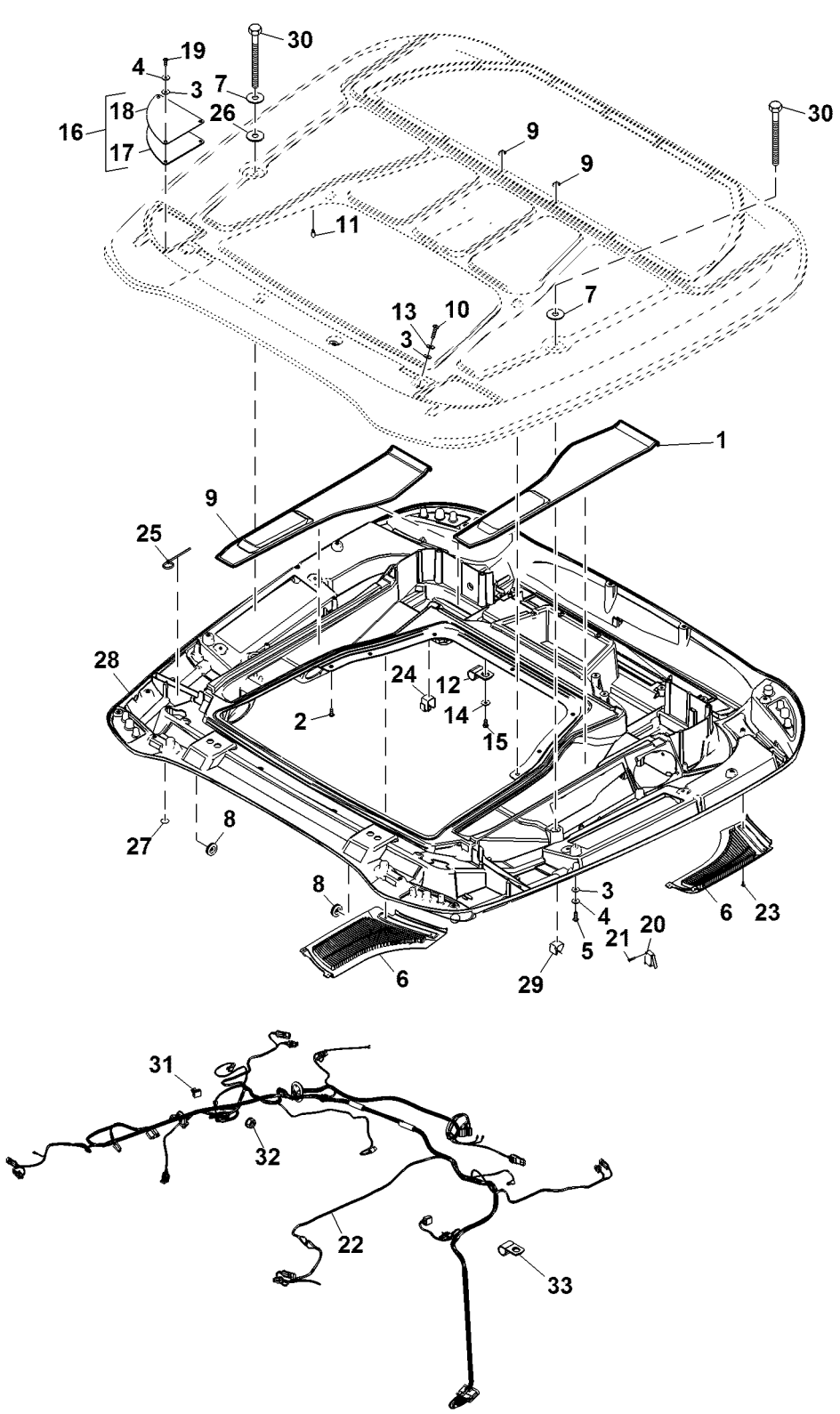

BM264057

Item	*Nº peça*	*Descrição*	*Qtde*	*Nº série*	*Notas*
1	R252612	Capa	1		LH
2	R216838	Parafuso	7		
3	A21710	Arruela	21		
4	24M7309	Arruela	19		6.600 X 22 X 2 mm
5	R216839	Parafuso	13		
6	R214102	Veneziana de aeração	1		RH
	R214103	Veneziana de aeração	1		LH
7	24M7315	Arruela	2		17 X 50 X 3 mm
8	L100644	Passa-fio	2		
9	R252615	Capa	1		RH
10	19M8386	Parafuso	2		M8 X 25
11	AR48015	Lâmpada	1		
12	H75541	Braçadeira	1		
13	24M7260	Arruela	4		8.400 X 24 X 2 mm
14	24M7207	Arruela	5		8.400 X 24 X 2 mm
15	19M7932	Parafuso sextavado	5		M8 X 16
16	RE196527	Capa	1		RH
	RE196529	Capa	1		LH
17	R196533	Vedação	1		RH
	R196531	Vedação	1		LH
18	R196528	Capa	2		
19	19M8649	Parafuso	6		M6 X 20
20	RE48234	Chicote	1		
21	37M7056	Parafuso	2		
22	RE198603	Chicote do teto	1		
23	L102588	Parafuso	8		
24	L151529	Porta-cabos	7		
25	R44302	Cinta	3		
26	L200226	Arruela	2		
27	L154103	Capa	1		
28	RE252604	TeTo	1		
29	L115766	Braçadeira	2		
30	19M7501	Parafuso sextavado	2		M16 X 110
31	57M9229	Presilha	1		
32	14M7416	Porca com flange	1		M8
33	H75541	Braçadeira	1		

Tecido de Revestimento do Teto, Cabine

ETN1502A A.1

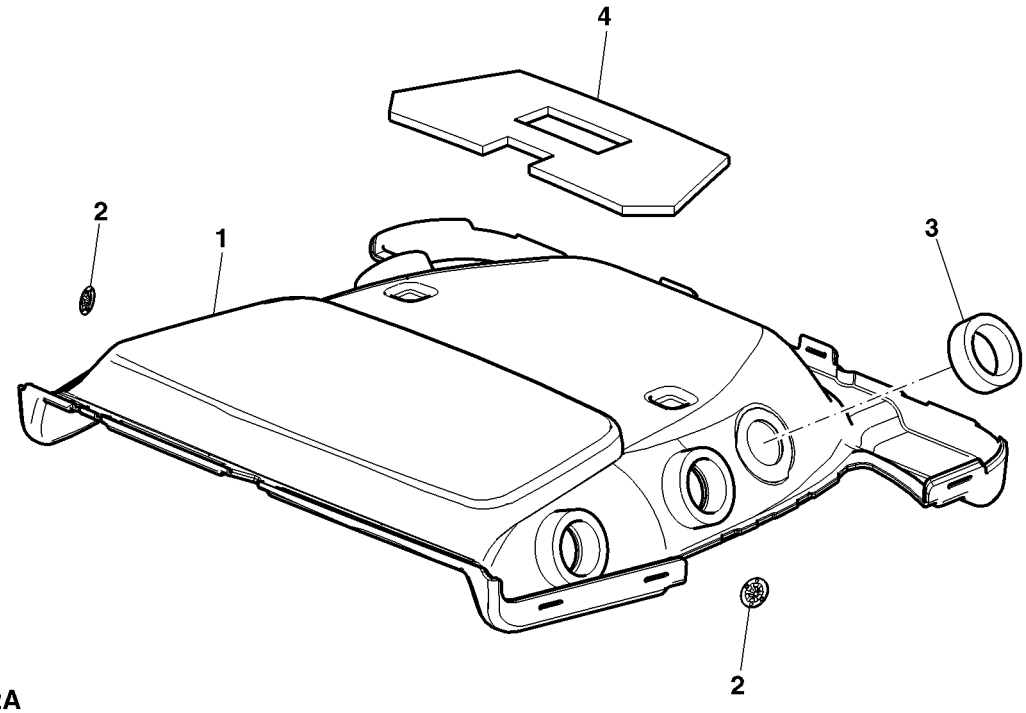

ETN1502A

Item	*Nº peça*	*Descrição*	*Qtde*	*Nº série*	*Notas*
1	SJ14532	Guarnição de teto	1		
2	R195461	Porca de Pressão	2		
3	R191725	Isolador	4		
4	R190831	Apoio	1		

Quebra-sol, Cabine

ETN11029B. A.1

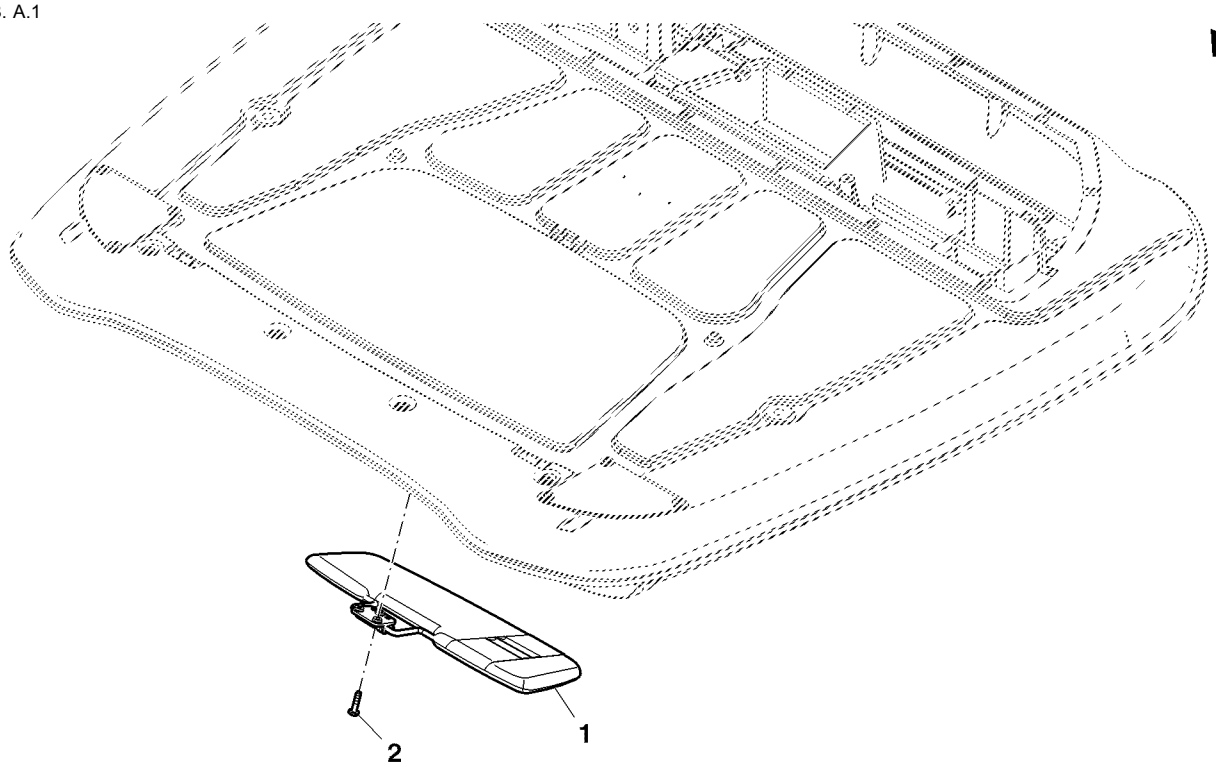

ETN11029B

Item	*Nº peça*	*Descrição*	*Qtde*	*Nº série*	*Notas*
1	AL154903	Pára-sol	1		
2	37M7258	Parafuso	3		M6 X 25

Para-brisa, Cabine

ETN93105A A.1

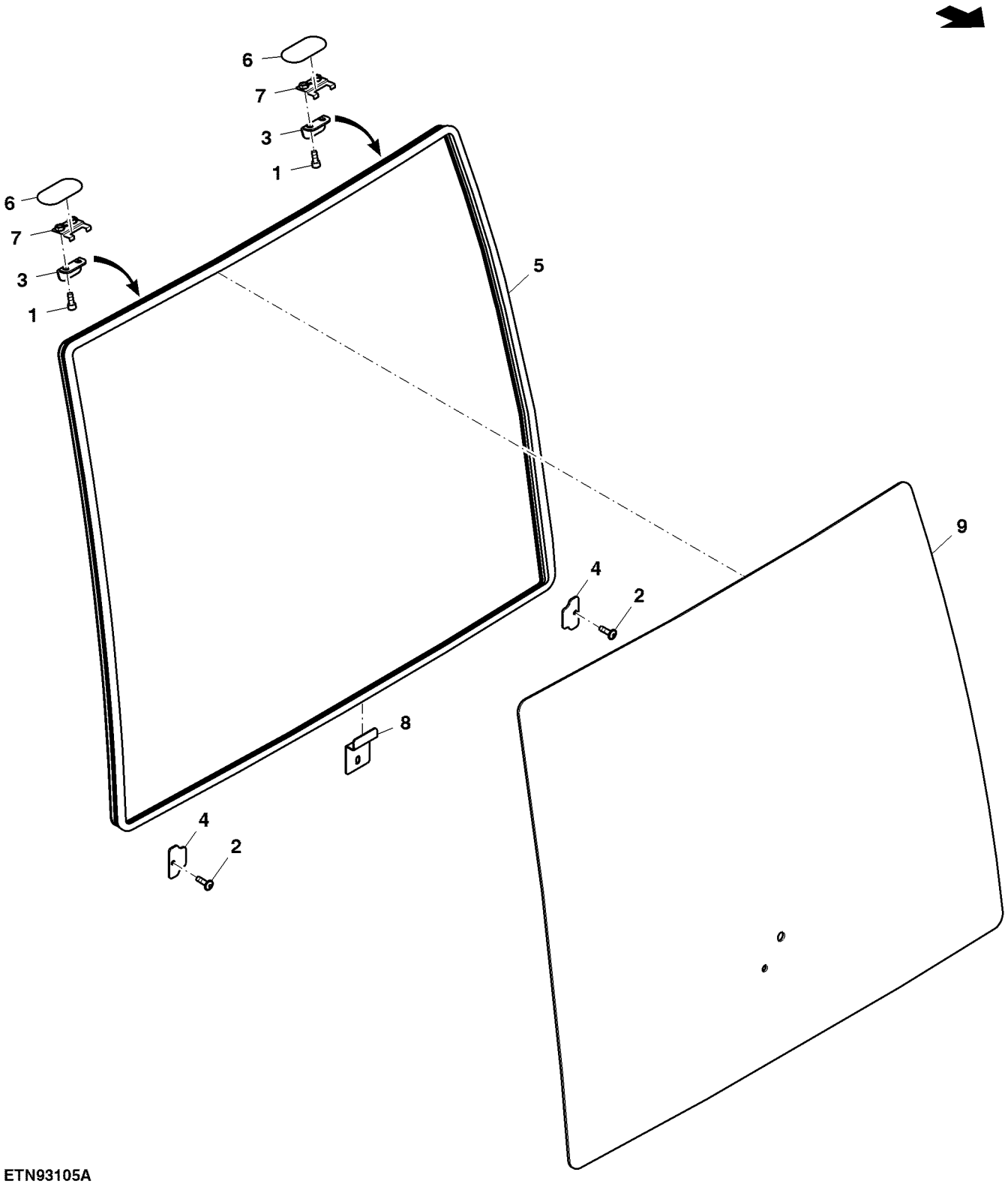

ETN93105A

Item	Nº peça	Descrição	Qtde	Nº série	Notas
1	19M7660	Parafuso	4		M8 X 20
2	19M8649	Parafuso	2		M6 X 20
3	R193790	Apoio	2		
4	R199282	RetentoR	2		
5	R225433	Vedação	1		SUB FOR R272790
6	R81207	Capa	2		
7	RE203112	Apoio	2		
8	SU24112	Apoio	1		
9	SU29335	Pára-brisa	1		

Limpador de Para-brisa, Cabine

ETN115234A B.1

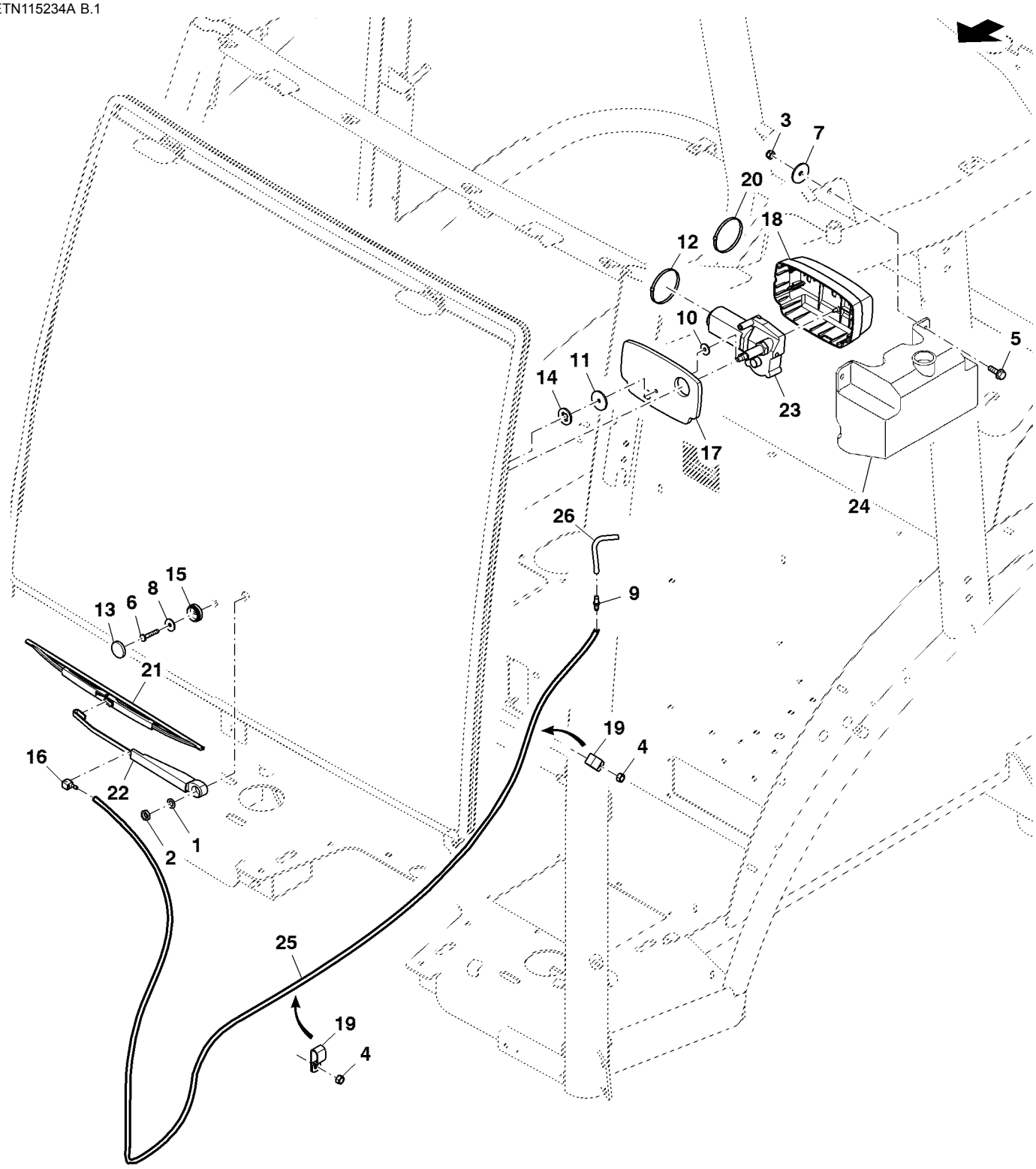

ETN115234A

Item	*Nº peça*	*Descrição*	*Qtde*	*Nº série*	*Notas*
1	12M7032	Arruela de pressão	1		8.400 mm
2	14M7151	Porca	1		M8
3	14M7166	Porca de segurança	2		M8
4	14M7273	Porca	3		M8
5	19M7867	Parafuso	2		M8 X 25
6	21M7327	Parafuso	1		M6 X 35
7	24H1291	Arruela	2		21/64" X 1-15/32" X 7/64"
8	24M7309	Arruela	1		6.600 X 22 X 2 mm
9	AL114275	VálVula de retenção	1		
10	L114314	Arruela	1		
11	L37975	Arruela de pressão	1		
12	H77698	Cinta	1		
13	L78703	Tampa	1		
14	L78704	Arruela de vedação	1		
15	L78705	Bucha	1		
16	R181163	Bico	1		
17	R259046	Vedação	1		
18	R259047	Capa	1		
19	R35668	Braçadeira	3		
20	R44302	Cinta	2		
21	RE258480	Palheta do limP. Pára-brisa	1		
22	RE258481	Haste limp. de pára-brisa	1		
23	RE259354	Motor do limp. pára-brisa	1		
24	AL205624	ReseRvatóRio	1		
25	R120653	Mangueira	1		CTL 3000 mm, MF DT5102
26	.....	Mangueira	1		CTL 100 mm, MF TY25139

Janela Traseira, Superior, Cabine

ETN93147AR01 A.1

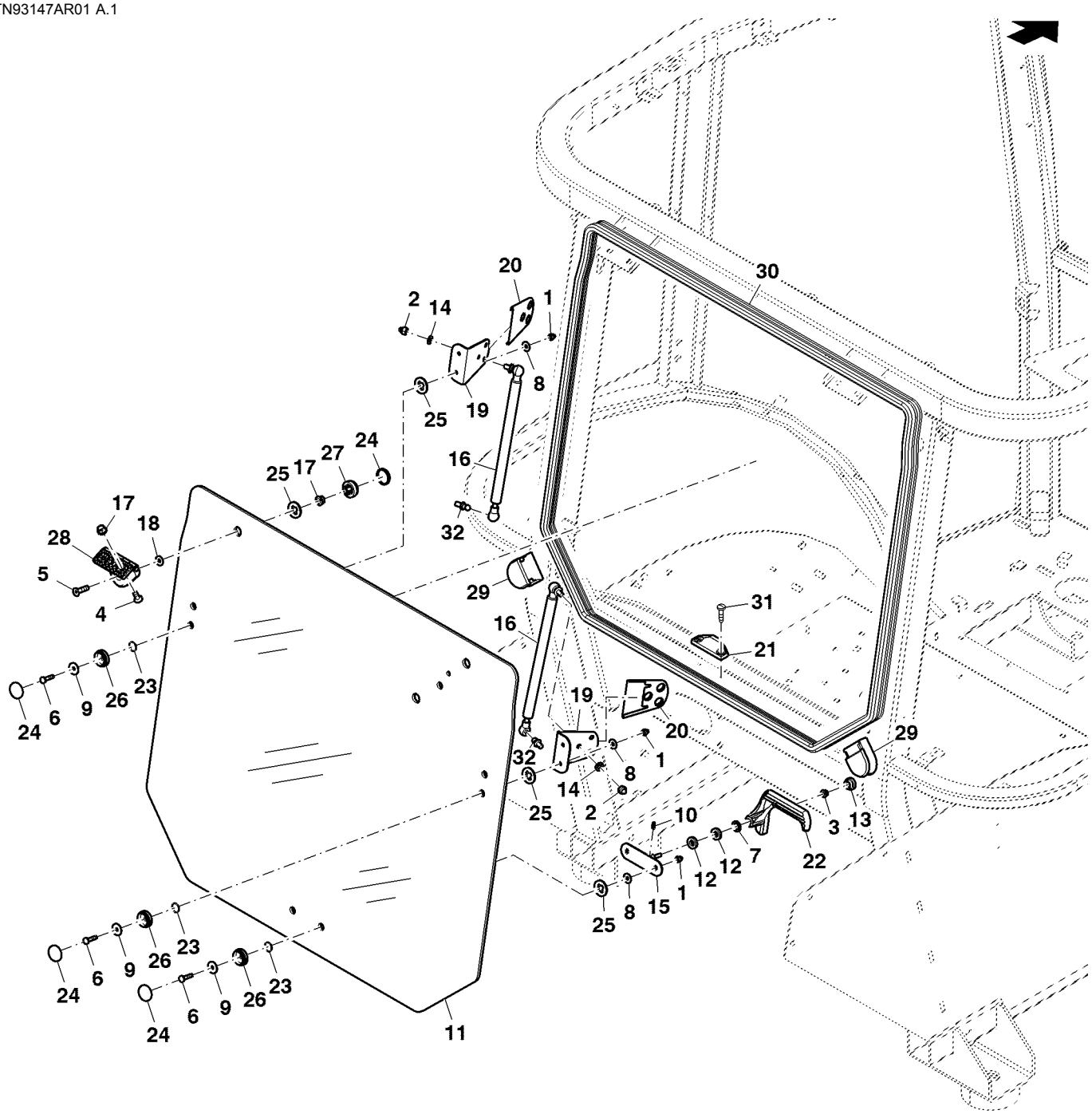

ETN93147AR01

Item	Nº peça	Descrição	Qtde	Nº série	Notas
1	14M7329	Porca de segurança	6		M6
2	14M7478	Porca de segurança	2		M8
3	14M7608	Porca com flange	1		M6
4	19M7573	Parafuso	4		M8 X 20
5	19M8703	Parafuso	2		M8 X 30
6	21M7310	Parafuso	6		M6 X 25
7	24M7044	Arruela	1		13 X 20 X 2 mm
8	24M7251	Arruela	6		6.400 X 18 X 1.600 mm
9	24M7309	Arruela	6		6.600 X 22 X 2 mm
10	34M7126	Pino elástico	1		5 X 12 mm
11	SU33106	Vidraça	1		ORDER SU41555
	SU41555	Vidraça	1		
12	T27260	Arruela	2		
13	99M7109	Plugue	1		
14	24M7362	Arruela	2		8.400 X 16 X 1.600 mm
15	AL173630	Apoio	1		
16	AL114803	Cilindro operado a gás	2		
17	H137328	Porca de segurança	6		
18	L110367	Arruela	2		
19	L111414	Cantoneira	2		
20	L111440	Capa	2		
21	L168270	Trava	1		
22	L168271	Alavanca	1		
23	L53976	Anel o	6		
24	L78703	Tampa	8		
25	L78704	Arruela de vedação	8		
26	L78705	Bucha	6		
27	L78851	Bucha	2		
28	NF101367	Dobradiça	2		
29	R201470	Passa-fio	2		
30	R225431	Vedação	1		SUB FOR R272792
31	37M7258	Parafuso	2		M6 X 25, SUB FOR R54477
32	R97588	Pino esférico	2		

Peças de Montagem, Cabine

ETN92473D A.1

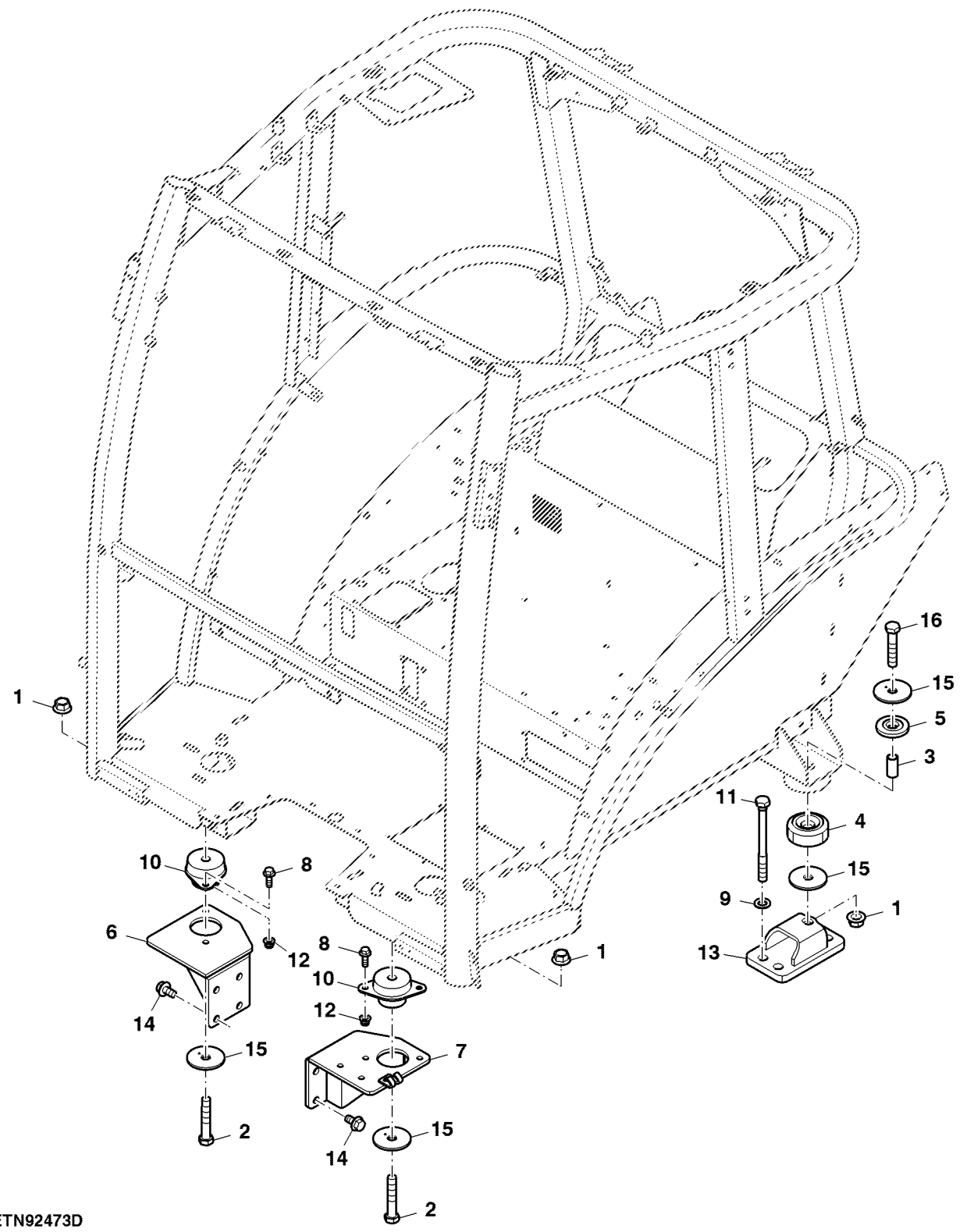

Item	*Nº peça*	*Descrição*	*Qtde*	*Nº série*	*Notas*
1	14M7300	Porca com flange	4		M20
2	19M9136	Parafuso sextavado	2		M20 X 110
3	L76782	Luva	2		
4	R111173	Isolador	2		
5	R66375	Isolador	2		
6	SJ15879	Suporte	1		
7	SJ15880	Suporte	1		
8	19M7790	Parafuso	4		M12 X 35
9	24M7051	Arruela	8		21 X 37 X 3 mm
10	RE186357	Isolador	2		
11	R268941	Parafuso sextavado	8		
12	14M7401	Porca de segurança	4		M12
13	SJ22002	Suporte	2		SUB FOR SJ16939
14	19M7792	Parafuso	6		M16 X 30
15	R183012	Arruela	6		
16	19M7963	Parafuso sextavado	2		M20 X 100
17	SU31478	Espaçador	2		
18	19M7793	Parafuso	2		M16 X 40

Bujão e Tampa, Kit de Rádio

ETN107968B A.1

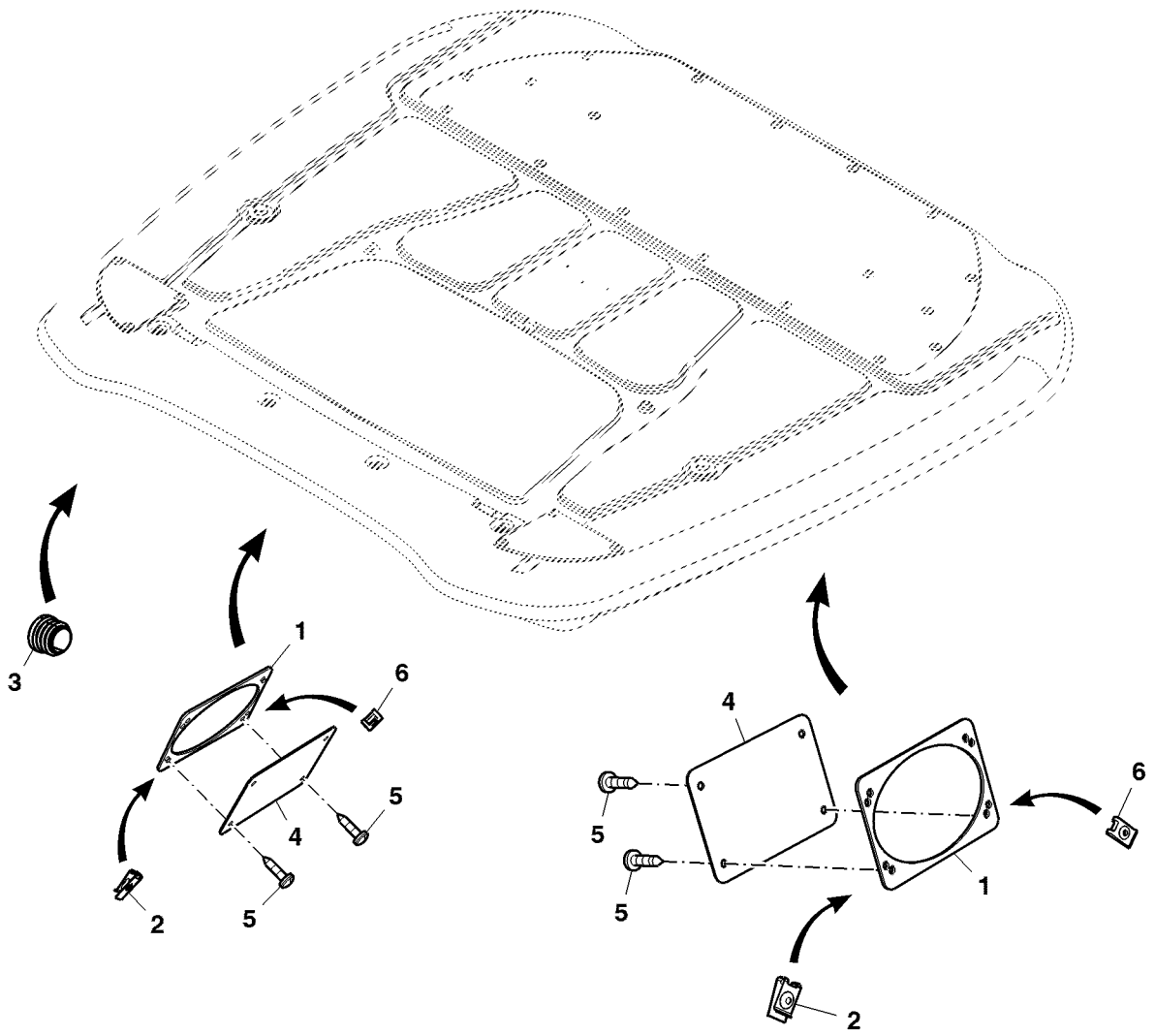

ETN107968B

Item	*Nº peça*	*Descrição*	*Qtde*	*Nº série*	*Notas*
1	R193590	Vedação	2		
2	R213298	Porca de segurança	2		
3	L102358	Plugue	1		
4	SU33989	Capa	2		
5	37M7274	Parafuso	4		
6	R216086	Porca	2		

Holofote do Para-lama, Cabine

ETN1510D04 A.1

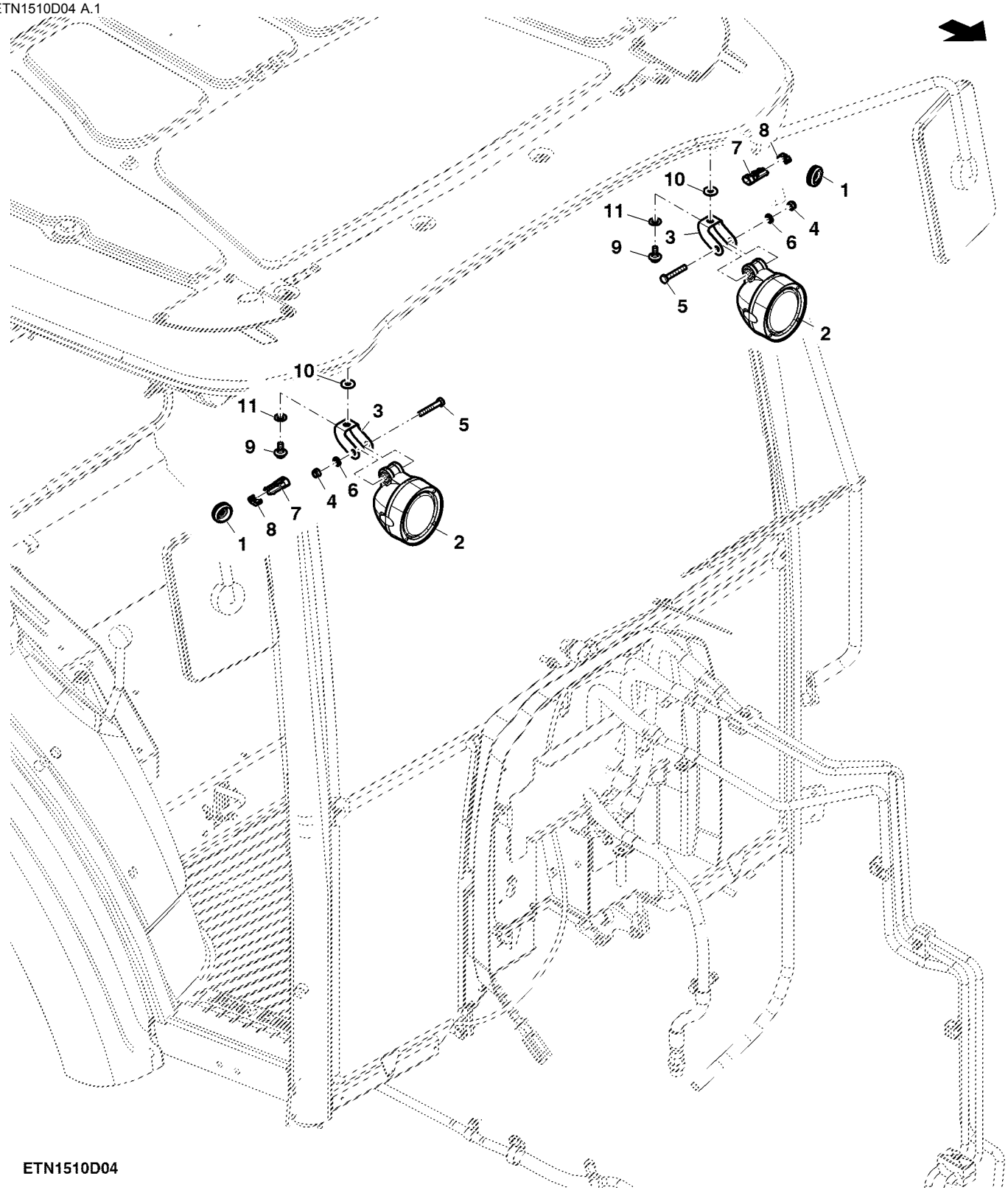

ETN1510D04

Item	Nº peça	Descrição	Qtde	Nº série	Notas
1	L100644	Passa-fio	2		
2	RE219708	Farol de serviço	4		
3	R269748	Apoio	4		
4	14M7166	Porca de segurança	4		M8
5	19M7269	Parafuso sextavado	4		M8 X 50
6	24M7055	Arruela	4		8.400 X 16 X 1.600 mm
7	57M7256	Alojam. conector elétrico	4		
8	57M7289	Disp fechamento conec elétr	4		
9	SU29991	Parafuso	4		
10	24M7298	Arruela	4		8.400 X 25 X 2 mm
11	12M7142	Arruela	4		10.500 X 21 X 1 mm

Lâmpada Indicadora, Cabine

ETN117895B A.1

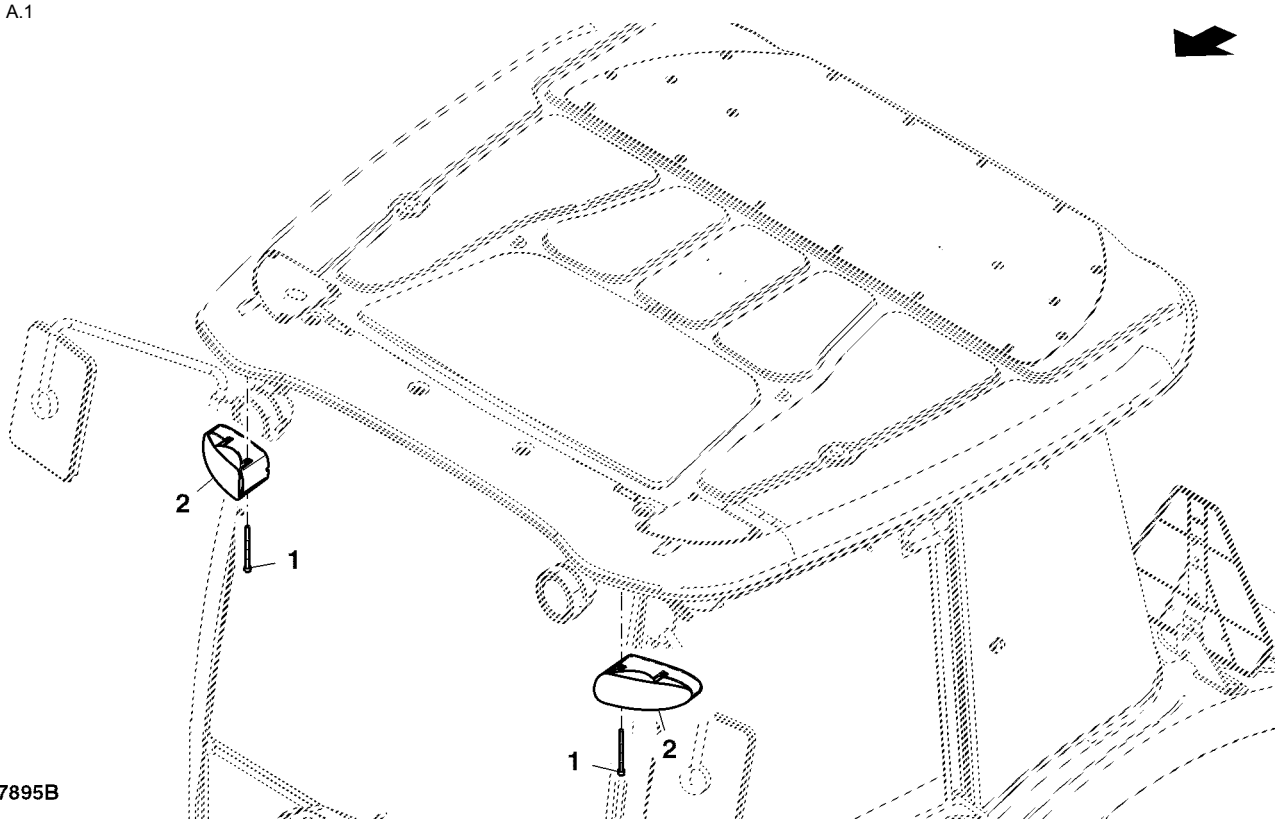

Item	*Nº peça*	*Descrição*	*Qtde*	*Nº série*	*Notas*
1	19M8482	Parafuso	4		M6 X 80
2	RE217551	Farol	2		INCLUDES RE49778
	RE49778	Lâmpada	4		

Etiqueta, EPTO, MFWD, Cabine

ETN70133A A.1

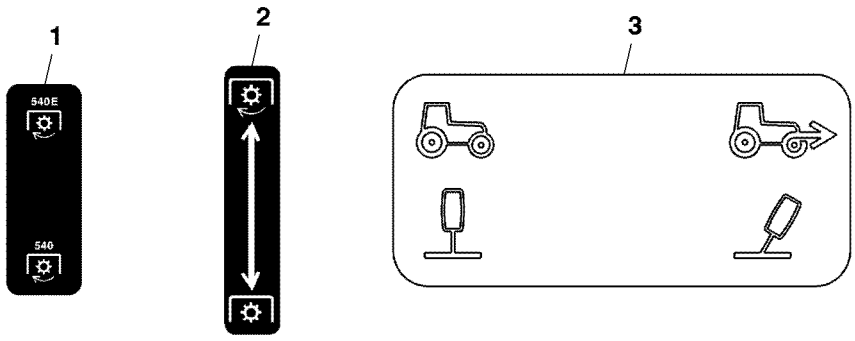

ETN70133A

Item	*Nº peça*	*Descrição*	*Qtde*	*Nº série*	*Notas*
1	R182926	Etiqueta	1		
2	R182928	Etiqueta	1		
3	SU289559	Etiqueta	1		

Etiqueta, Designação do Modelo, Cabine

ETN73429A A.1

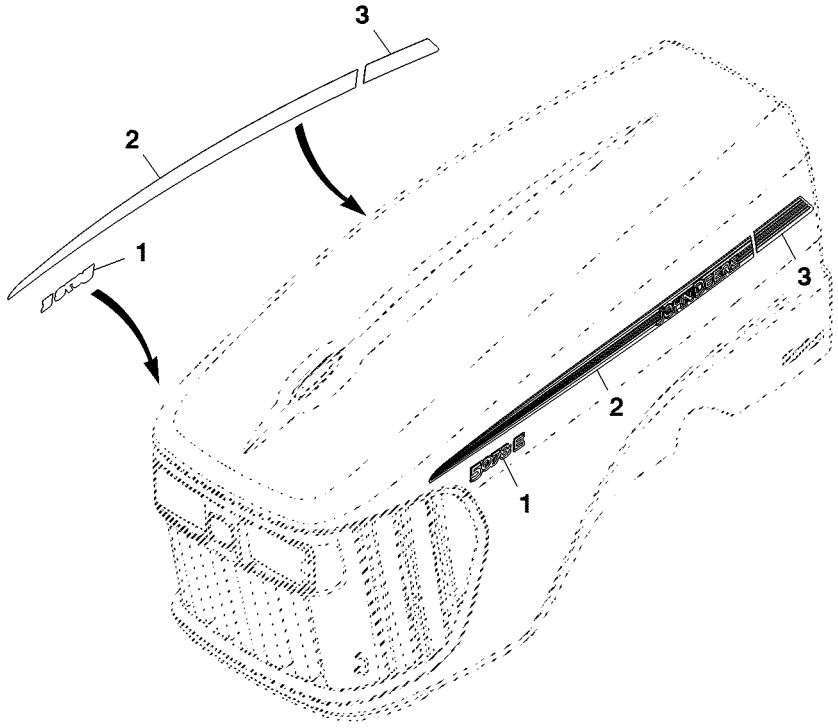

ETN73429A

Item	*Nº peça*	*Descrição*	*Qtde*	*Nº série*	*Notas*
1	SU22302	Etiqueta	1		LH
	SU22303	Etiqueta	1		RH
2	R244337	Etiqueta	1		LH
	R244338	Etiqueta	1		RH
3	R244335	Etiqueta	1		LH
	R244336	Etiqueta	1		RH

Etiqueta, Cabine

ETN104000A A.1

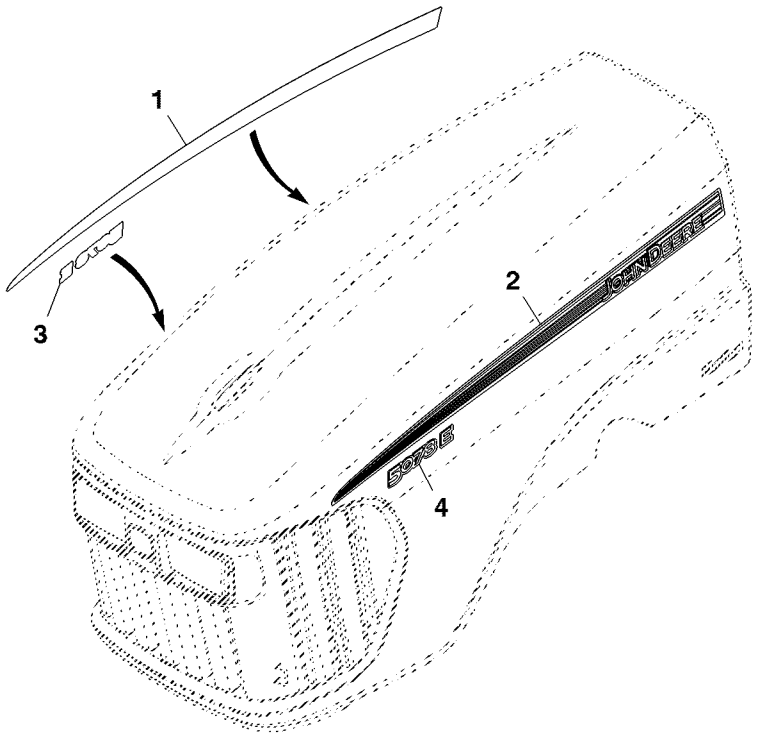

ETN104000A

Item	*Nº peça*	*Descrição*	*Qtde*	*Nº série*	*Notas*
1	R244339	Etiqueta	1		
2	R244340	Etiqueta	1		
3	SU22302	Etiqueta	1		
4	SU22303	Etiqueta	1		

Índice numérico

Nº peça	Item	Página
400R	7	283
A15899	13	341
A15899	2	373
A21710	17	181
A21710	4	589
A21710	3	591
A3411R	9	347
A4494R	8	357
A4655R	13	205
A4655R	9	207
A4730R	1	321
A4730R	3	327
AA34134	9	273
AA34134	8	297
AET10449	22	543
AH225363	41	561
AH225365	30	179
AH225365	21	181
AH77724	10	119
AH77724	2	121
AH78125	3	117
AH78237	31	177
AJ58806	8	161
AJ60117	2	161
AJ61369	10	161
AJ61372	9	161
AJ61374	11	161
AJ61410	3	161
AJ61411	12	161
AJ61412	4	161
AJ61413	7	161
AJ61414	5	161
AJ61415	6	161
AJ61842	1	97
AL110881	1	589
AL112819	2	303
AL112951	14	341
AL112953	6	367
AL113086	11	107
AL113086	3	109
AL113086	7	111
AL113174	1	571
AL114275	9	597
AL114803	16	599
AL115814	2	555
AL115814	8	557
AL117519	7	573
AL117519	19	575
AL118383	2	341
AL150169	9	141
AL150169	2	143
AL154046	4	113
AL154903	1	593
AL155227	10	305
AL155227	17	307
AL155228	1	311
AL156199	31	313
AL156199	7	321
AL158721	3	135
AL159591	5	429
AL159594	21	431
AL159725	27	171
AL162808	5	316
AL166181	14	341
AL168231	3	587
AL168483	5	113
AL169412	6	113
AL173227	30	177
AL173630	15	599
AL174358	11	575
AL175223	2	558
AL175777	2	589
AL176143	1	190
AL179829	22	575
AL179831	8	575
AL181920	1	316
AL200971	17	413
AL200979	14	341
AL201899	1	386
AL201900	7	386
AL202032	30	171
AL202032	31	183
AL202908	2	571
AL203265	1	208
AL205022	21	341
AL205624	24	597
AL206587	12	107
AL206587	4	109
AL206587	8	111
AL208119	9	279
AL208150	8	279
AL208150	9	279
AL208516	23	305
AL210180	1	190
AL214096	1	386
AL214942	1	589
AL32877	20	407
AL32877	20	409
AL32891	30	171
AL32891	31	183
AL35179	6	205
AL35179	10	207
AL38357	7	277
AL38357	7	279
AL39377	15	413
AL65432	11	205
AL65432	11	207
AL68616	17	413
AL69320	5	456
AL69331	5	456
AL70242	2	313
AL71099	6	411
AL75641	1	185
AL75642	5	185
AL76568	12	207
AL76568	1	583
AL76888	14	277
AL76888	14	279
AL77484	1	513
AL77485	4	567
AL77486	1	566
AL78021	7	513
AL78021	2	566
AL78021	5	567
AL78505	12	513
AL80154	2	585
AM102018	4	562
AM106328	5	543
AP39595	6	438
AP39595	6	441
AP39595	4	452
AP39596	3	438
AP39596	3	441
AP39596	1	452
AP39780	4	520
AR20235	13	207
AR21837	6	327
AR48015	11	591
AR60372	1	383
AR60372	19	393
AR62149	2	385
AR62149	32	393
AR65507	2	73
AR65507	5	98
AS04904	2	187
AS04904	2	189
AT116162	11	305
AT116162	18	307
AT120461	2	201
AT13740	16	107
AT13740	29	107
AT13740	5	109
AT13740	9	111
AT186760	1	514
AT186760	2	568
AT193500	3	589
AT20703	26	277
AT20703	22	279
AT25226	3	439
AT25226	3	446
AT25226	8	452
AT312728	24	543
AT312730	25	543
AT49216	10	333
AT49216	4	367
AT85174	2	89
AZ61795	5	583
B177R	22	313
B177R	6	315
B28057	8	507
B3690R	28	307
BL15291	1	475
C2214E	11	477
CB01483609	31	179
CC40740	6	493
CD16284	11	79
CE17307	13	383
CH17487	20	283
CQ01252	2	438
CQ01252	2	441
CQ02164	17	459
CQ02164	12	461
CQ03753	36	177
CQ03769	11	373
CQ03980	31	343
CQ03980	12	353
CQ04507	2	487
CQ07591	2	436
CQ09403	3	213
CQ10293	13	145
CQ10886	4	213
CQ14503	32	343
CQ17598	29	459
CQ24731	2	436
CQ25602	24	277
CQ25614	2	445
CQ25620	1	445
CQ25620	1	455
CQ25621	2	445
CQ25621	2	455
CQ26002	11	145
CQ26016	6	386
CQ26108	9	353
CQ26211	7	107
CQ26211	22	109
CQ26267	28	171
CQ26402	6	478
CQ26410	1	436
CQ26411	1	436
CQ26970	4	442
CQ26970	7	447
CQ27128	5	448
CQ27128	5	478
CQ27242	2	413
CQ27244	17	407
CQ27244	26	409
CQ27244	5	415
CQ27244	3	417
CQ27245	24	407
CQ27245	24	409
CQ27246	25	407
CQ27246	25	409
CQ27271	23	413
CQ27272	23	413
CQ27273	23	413
CQ27274	23	413
CQ27275	23	413
CQ27276	23	413
CQ27277	23	413
CQ27278	23	413
CQ27279	23	413
CQ27280	23	413
CQ27281	23	413
CQ27282	23	413
CQ27283	23	413
CQ27284	23	413
CQ27285	23	413
CQ27286	23	413
CQ27287	23	413
CQ27288	23	413
CQ27289	23	413
CQ27290	23	413
CQ27291	23	413
CQ27292	23	413
CQ27293	23	413
CQ27294	23	413
CQ27295	23	413
CQ27296	23	413
CQ27297	17	415
CQ27297	14	417
CQ27298	18	415
CQ27298	15	417

Índice numérico - continuação

Nº peça	Item	Página
CQ27301	18	413
CQ27305	5	413
CQ27591	13	353
CQ27851	9	376
CQ27989	4	415
CQ27989	2	417
CQ28128	3	509
CQ28556	26	107
CQ28556	16	141
CQ28556	3	143
CQ28559	27	107
CQ28563	2	442
CQ28563	2	447
CQ28684	1	442
CQ28684	1	486
CQ29127	24	107
CQ29127	19	109
CQ29127	5	115
CQ29167	28	107
CQ29167	13	115
CQ29167	11	117
CQ29315	5	411
CQ29316	5	411
CQ29317	2	411
CQ29319	5	421
CQ29320	9	421
CQ29321	4	421
CQ29323	8	421
CQ29324	3	421
CQ29326	4	407
CQ29326	4	409
CQ29327	11	407
CQ29327	11	409
CQ29328	11	407
CQ29328	11	409
CQ29329	11	407
CQ29329	11	409
CQ29330	8	407
CQ29330	8	409
CQ29332	19	407
CQ29332	19	409
CQ29333	14	407
CQ29333	14	409
CQ29335	1	407
CQ29335	22	407
CQ29335	22	409
CQ29344	23	407
CQ29344	23	409
CQ29345	28	409
CQ29346	1	407
CQ29347	2	407
CQ29348	1	415
CQ29349	12	409
CQ29349	2	421
CQ29350	5	421
CQ29351	5	421
CQ29352	5	421
CQ29353	5	421
CQ29354	5	421
CQ29355	5	421
CQ29356	5	421
CQ29357	5	421
CQ29358	5	421
CQ29359	7	421
CQ29372	20	415
CQ29372	3	415
CQ29373	20	415
CQ29374	20	415
CQ29375	20	415
CQ29378	12	415
CQ29378	2	415
CQ29378	7	415
CQ29378	5	417
CQ29406	8	413
CQ29407	6	413
CQ29408	16	413
CQ29426	4	438
CQ29426	4	445
CQ29426	4	451
CQ29426	4	455
CQ29427	5	438
CQ29427	5	445
CQ29427	5	451
CQ29427	5	455
CQ29428	8	438
CQ29428	6	445
CQ29428	6	451
CQ29428	6	455
CQ29429	5	376
CQ29538	12	311
CQ30872	7	438
CQ30875	8	445
CQ31201	7	376
CQ31207	4	376
CQ31233	2	376
CQ32548	1	447
CQ32571	1	421
CQ32594	3	411
CQ32596	13	407
CQ32596	13	409
CQ32600	24	415
CQ32600	3	415
CQ32601	21	415
CQ32601	3	415
CQ32620	3	419
CQ32621	1	419
CQ32849	11	415
CQ32849	9	417
CQ33239	5	255
CQ33582	14	375
CQ33857	5	257
CQ33865	2	265
CQ33966	13	376
CQ33967	13	376
CQ34452	1	438
CQ34453	2	438
CQ34699	1	375
CQ36028	14	373
CQ37009	8	137
CQ40583	13	107
CQ40864	1	445
CQ43814	20	107
CQ44462	2	153
CQ44761	10	477
CQ45077	9	477
CQ45142	1	211
CQ45390	22	337
CQ45390	7	339
CQ47097	12	503
CQ47097	16	503
CQ47097	7	503
CQ47105	5	501
CQ47107	12	123
CQ47107	5	127
CQ47469	1	165
CQ47667	6	123
CQ47667	6	127
CQ47831	1	499
CQ48276	20	123
CQ48364	4	155
CQ48364	7	159
CQ48932	12	141
CQ49408	22	413
CQ50125	30	123
CQ50125	8	125
CQ50125	7	127
CQ50129	32	123
CQ50129	9	125
CQ50129	8	127
CQ50147	23	123
CQ50147	14	125
CQ50147	13	127
CQ50406	10	421
CQ50407	23	415
CQ50407	3	415
CQ52006	1	284
CQ52024	21	413
CQ52025	7	413
CQ53672	9	329
CQ53673	1	329
CQ55027	20	107
CQ55027	10	113
CQ55027	1	115
CQ55027	6	117
CQ55027	8	117
CQ58204	12	529
CQ58205	2	529
CQ58524	8	141
CQ58524	4	143
CQ60025	23	293
CQ60025	13	461
CQ60025	11	493
CQ60114	17	391
CQ60158	2	405
CQ61196	18	329
CQ61196	23	331
CQ62315	7	467
CQ62315	17	471
CQ64057	12	503
CQ64057	16	503
CQ64111	16	419
CQ64114	1	413
CQ65206	1	442
CQ65319	4	501
CQ66249	1	442
CQ67639	8	415
CQ67639	6	417
CQ67640	8	415
CQ67640	6	417
CQ67641	1	411
CQ69107	1	438
CQ71389	13	331
CQ71389	8	335
CQ72047	4	413
CQ72498	10	331
CQ72498	9	335
D2361R	12	313
DQ04397	3	487
DQ04397	4	489
DQ04397	1	491
DQ10173	21	123
DQ10173	10	125
DQ10173	9	127
DQ15378	17	123
DQ15378	11	125
DQ15378	10	127
DQ15378	20	331
DQ15378	10	335
DQ20973	3	413
DQ20973	9	438
DQ20973	2	439
DQ24768	8	311
DQ24921	3	442
DQ25487	3	445
DQ25619	3	445
DQ25853	1	187
DQ26315	15	141
DQ26315	5	143
DQ26672	2	487
DQ26673	2	487
DQ27177	6	137
DQ28476	19	331
DQ28476	11	335
DQ28539	22	415
DQ28539	3	415
DQ28539	19	417
DQ29368	13	415
DQ29368	11	417
DQ29371	3	415
DQ29376	19	415
DQ29376	3	415
DQ29417	4	405
DQ29537	5	311
DQ30263	2	451
DQ30267	7	445
DQ30268	7	445
DQ30268	8	455
DQ30767	25	337
DQ31503	3	438
DQ33444	10	505
DQ33516	1	487
DQ33518	8	517
DQ33523	6	375
DQ34064	1	376
DQ34065	1	376
DQ34723	6	438
DQ34992	11	329
DQ39137	25	459
DQ39137	14	461

Índice numérico - continuação

Nº peça	Item	Página
DQ40260	2	329
DQ40362	4	396
DQ42160	5	529
DQ42161	7	529
DQ42163	9	529
DQ42174	6	529
DQ42175	11	529
DQ43520	32	277
DQ43569	6	153
DQ43763	3	280
DQ44100	14	331
DQ44755	24	337
DQ44755	25	337
DQ44756	23	337
DQ44756	25	337
DQ44818	1	107
DQ44819	1	107
DQ45918	23	337
DQ45918	25	337
DQ46095	3	442
DQ46095	3	486
DQ46096	1	452
DQ46345	3	442
DQ46570	14	353
DQ46571	2	353
DQ46590	2	509
DQ46591	1	509
DQ47690	6	231
DQ48283	1	145
DQ48607	9	311
DQ49496	31	123
DQ49496	12	125
DQ49496	11	127
DQ50146	22	123
DQ50146	13	125
DQ50146	12	127
DQ50148	24	123
DQ50148	15	125
DQ50148	14	127
DQ50149	3	123
DQ50797	1	405
DQ51599	17	505
DQ51863	3	407
DQ51863	3	409
DQ52393	1	511
DQ53661	6	329
DQ53663	4	329
DQ53665	10	329
DQ53666	7	329
DQ57310	3	393
DQ58189	4	527
DQ58190	5	527
DQ58191	2	527
DQ58192	3	527
DQ58193	1	527
DQ58194	6	527
DQ58199	4	529
DQ58614	1	141
DQ59138	1	141
DQ59138	3	141
DQ59138	14	143
DQ59139	1	141
DQ59139	2	141
DQ59139	15	143
DQ59185	11	141
DQ60556	1	107
DQ60556	11	109
DQ60600	4	391
DQ60679	14	353
DQ60681	15	353
DQ60682	3	353
DQ63442	3	373
DQ63806	1	525
DQ64362	10	529
DQ64363	8	529
DQ65275	1	355
DQ65276	10	383
DQ65276	15	393
DQ65277	16	383
DQ65277	6	393
DQ65278	10	385
DQ65990	1	529
DQ65991	3	529
DQ67129	6	419
DQ67130	14	419
DQ67131	15	419
DQ70069	8	329
DQ70069	15	331
DQ70988	13	503
DQ71390	16	331
DQ71418	3	329
DQ71419	5	329
DQ71420	12	329
DQ71421	14	329
DQ72252	13	329
DQ72494	20	265
DQ72496	11	331
DQ72496	12	335
DT5102	25	597
DT5362	22	235
DT5471	4	545
DT5471	5	545
DZ100057	4	77
DZ101888	3	33
E62934	5	499
E64911	2	213
ET15766	32	183
ET15766	33	183
ET15766	34	183
ET15766	35	183
ET15766	36	183
ET15766	1	213
ET17385	1	227
F1870R	9	331
F1870R	17	335
F2863R	33	343
F2863R	7	353
F3171R	3	341
H114865	11	119
H137328	17	599
H141394	8	153
H141394	29	171
H141394	16	173
H141394	7	175
H141394	6	189
H141394	13	211
H151673	5	493
H209379	8	585
H21957	21	361
H22660	10	319
H22660	10	327
H23125	2	29
H23836	15	237
H23836	7	239
H25220	8	573
H75541	7	121
H75541	32	127
H75541	7	319
H75541	14	327
H75541	10	337
H75541	8	339
H75541	12	591
H75541	33	591
H77698	12	597
H93442	1	137
J57026	1	396
J57068	25	277
J57073	2	396
JD10249	19	413
JD10250	15	413
JD16	4	436
JD3039	3	436
JD3211	3	436
JD5866	8	467
JD5866	12	471
JD7180	12	249
JD7759	1	277
JD7763	1	277
JD7763	1	279
JD7798	8	383
JD7798	3	396
JD8206	12	277
JD8206	12	279
JD8946	28	277
JD8946	24	279
JD9345	5	283
JD9449	3	34
K2172R	13	137
L100436	12	305
L100644	8	591
L100644	1	605
L101271	19	277
L101359	10	277
L101519	26	171
L101698	6	407
L101698	6	409
L101856	4	316
L101931	7	343
L102114	8	483
L102114	8	485
L102357	7	308
L102357	7	557
L102358	3	603
L102588	3	571
L102588	23	591
L110367	18	599
L110765	32	171
L110766	6	291
L110766	5	343
L110766	10	347
L110766	12	561
L111414	19	599
L111417	22	277
L111418	22	277
L111440	20	599
L111452	7	291
L112282	3	555
L112282	9	557
L112370	18	341
L112530	13	277
L112530	13	279
L112676	11	347
L112762	2	115
L112762	14	117
L113164	15	277
L113164	15	279
L113388	29	279
L113389	29	279
L113436	4	571
L113438	5	571
L113440	6	571
L113657	5	568
L113659	5	552
L113717	7	571
L113718	8	571
L113718	9	573
L113907	9	571
L113908	10	571
L113993	4	568
L114159	3	456
L114160	3	456
L114314	10	597
L114509	1	552
L114652	4	431
L115277	5	175
L115277	32	177
L115344	5	437
L115344	5	447
L115738	19	577
L115738	24	579
L115739	25	577
L115739	19	579
L115740	16	577
L115740	1	579
L115766	29	591
L115989	3	575
L116345	2	316
L116346	3	316
L151020	16	287
L151020	3	557
L151429	4	587
L151529	16	583
L151529	24	591
L151570	5	552
L151980	5	190
L152087	24	577
L152087	20	579
L152088	22	577
L152088	21	579

Índice numérico - continuação

Nº peça	Item	Página
L152090	20	577
L152090	22	579
L152091	23	577
L152091	23	579
L152092	25	579
L152092	6	579
L152093	21	577
L152335	7	551
L152943	6	190
L153804	17	173
L154103	27	591
L155606	10	573
L155606	1	575
L156135	30	313
L156135	8	321
L156892	37	431
L157372	1	308
L157587	15	431
L157587	18	431
L157598	1	424
L157598	33	431
L157600	4	433
L157607	25	431
L157610	9	431
L157620	26	431
L157625	36	431
L157635	21	429
L157635	11	431
L157793	2	308
L157801	9	587
L157826	12	211
L158303	1	153
L158306	30	127
L159016	34	123
L159016	16	125
L159016	15	127
L165957	1	456
L166804	1	552
L166804	1	557
L168270	21	599
L168271	22	599
L169060	1	474
L169203	7	589
L169299	12	117
L169940	2	424
L169940	34	431
L169942	3	424
L170015	7	185
L171481	8	291
L171481	4	343
L171710	3	343
L171711	22	343
L172182	13	305
L172182	4	311
L172406	3	115
L172406	13	173
L174417	4	386
L174417	2	389
L18955	2	474
L18955	2	477
L200226	26	591
L200909	8	367
L202147	28	393
L202150	10	386
L202151	2	386
L202151	9	389
L207500	33	177
L207969	8	277
L207969	8	279
L208869	5	437
L208869	5	440
L208869	5	447
L209633	20	341
L209633	18	373
L211925	10	389
L212335	3	474
L212464	8	571
L212464	9	573
L216249	1	456
L27099	8	456
L28228	7	478
L28230	2	448
L28230	2	478
L31343	..	375
L35542	27	277
L35542	23	279
L37975	11	597
L38449	5	477
L38450	3	477
L38797	5	513
L38802	10	183
L39119	5	489
L39119	4	491
L39317	6	171
L39317	11	183
L39603	15	583
L39888	15	461
L39992	7	411
L39997	5	413
L39999	10	419
L40014	1	407
L40014	21	407
L40014	21	409
L40022	11	407
L40022	11	409
L40025	12	419
L40035	7	419
L40074	15	415
L40074	12	417
L40075	15	415
L40075	12	417
L40076	15	415
L40076	12	417
L40088	15	407
L40088	15	409
L40090	15	407
L40090	15	409
L40091	15	407
L40091	15	409
L40092	15	407
L40092	15	409
L40093	15	407
L40093	15	409
L40094	15	407
L40094	15	409
L40095	15	407
L40095	15	409
L40096	15	407
L40096	15	409
L40097	15	407
L40097	15	409
L40098	15	407
L40098	15	409
L40099	15	407
L40099	15	409
L40121	5	413
L40136	7	407
L40136	7	409
L40155	10	419
L40156	10	419
L40157	10	419
L40158	10	419
L40159	10	419
L40160	10	419
L40161	10	419
L40162	10	419
L40163	4	419
L40192	6	407
L40192	6	409
L40258	9	407
L40258	9	409
L40280	10	407
L40280	10	409
L40281	20	413
L40306	1	407
L40306	16	407
L40306	16	409
L40318	11	419
L40320	8	419
L40552	16	415
L40552	13	417
L41006	15	415
L41006	12	417
L41007	15	415
L41007	12	417
L41008	5	413
L41079	5	277
L41079	5	279
L41159	14	413
L41170	5	413
L41315	13	419
L41317	2	419
L41383	11	277
L41443	6	277
L41443	6	279
L41560	4	437
L41560	4	440
L41560	4	447
L41858	8	255
L41858	8	257
L41980	17	339
L53976	9	577
L53976	2	579
L53976	23	599
L55602	5	413
L55603	5	413
L55969	1	343
L55969	3	345
L56974	2	321
L56974	4	327
L57881	18	583
L58890	12	573
L60042	4	411
L60043	4	411
L60044	4	411
L60045	4	411
L60046	4	411
L60052	4	411
L60053	4	411
L60054	4	411
L60055	4	411
L60056	4	411
L60083	14	415
L60084	12	415
L60084	10	417
L60086	10	415
L60086	8	417
L60088	12	407
L60088	27	409
L60088	6	415
L60088	4	417
L60115	10	419
L60118	15	407
L60118	15	409
L60119	15	407
L60119	15	409
L61207	21	417
L61226	5	411
L61227	5	411
L61228	5	411
L61229	5	411
L61230	5	411
L61231	5	411
L61232	5	411
L61233	5	411
L61234	5	411
L61235	5	411
L61236	5	411
L61237	5	411
L61238	5	411
L61239	5	411
L61240	5	411
L61241	5	411
L61242	5	411
L61243	5	411
L61244	5	411
L61245	5	411
L61246	5	411
L61247	5	411
L61248	5	411
L61249	5	411
L61250	5	411
L61251	5	411
L61252	5	411
L61255	5	411
L61256	5	411
L61257	5	411
L61258	5	411
L61259	5	411

Índice numérico - continuação

Nº peça	Item	Página
L61260	5	411
L61261	5	411
L61262	5	411
L61266	5	411
L62883	6	313
L63127	15	415
L63127	12	417
L63128	15	415
L63128	12	417
L63659	7	385
L64500	..	373
L64996	10	493
L75588	2	185
L76782	3	601
L76801	9	343
L76801	12	347
L77324	17	277
L77358	6	316
L77363	18	277
L77363	18	279
L77493	8	386
L77493	6	389
L77651	11	573
L77747	9	291
L77747	21	343
L77747	13	561
L77805	4	255
L77805	4	257
L77805	7	293
L78172	13	513
L78173	14	513
L78174	15	513
L78176	4	513
L78202	7	171
L78691	11	571
L78703	14	575
L78703	13	577
L78703	3	579
L78703	13	597
L78703	24	599
L78704	2	575
L78704	3	577
L78704	4	579
L78704	14	597
L78704	25	599
L78705	10	577
L78705	5	579
L78705	15	597
L78705	26	599
L78768	17	575
L78769	13	575
L78851	20	575
L78851	27	599
L78937	9	539
L78979	9	467
L78979	4	469
L78979	4	473
L78981	14	561
L79076	7	289
L79076	18	343
L79109	1	380
L79134	4	497
L79134	10	562
L79149	10	376
L79274	21	277
L79274	21	279
L79781	..	513
L79784	6	513
L79884	8	589
L79909	8	539
L79909	9	589
L79933	14	207
L80052	42	287
L80052	10	291
L80052	13	347
L80052	4	379
L80355	14	347
LVA12335	21	543
LVA14483	23	543
LVA18522	14	543
LVA18709	8	543
LVU13979	3	543
M1035T	1	365
M111058	17	287
M111701	18	287
M111717	15	561
M115279	15	205
M115279	15	207
M115279	15	347
M115279	3	348
M115279	1	553
M115279	16	561
M117141	2	548
M117536	1	263
M132601	13	273
M132601	2	297
M136173	22	183
M139937	4	135
M158746	8	293
M41029	5	73
M48534	1	353
M48534	1	361
M48534	15	505
M63431	3	201
M66005	14	107
M66005	6	109
M74908	17	561
M805969	18	249
M84972	7	505
M85517	23	307
M93511	10	467
M93511	8	471
M94036	19	137
MIA10502	16	543
MN10063	1	464
MN10233	1	517
MN10233	1	519
MN10249	5	265
MN10254	18	205
MN10254	16	207
MN10301	9	107
MN10351	3	447
MN10384	7	456
MN10411	22	107
MN10754	11	459
MN10755	2	459
MN10765	14	473
MN10949	28	279
MN11040	23	107
MN11040	28	107
MN11040	13	115
MN11040	7	115
MN11040	11	117
MN11040	7	117
MN11113	1	537
MPBM10013	13	386
N205415	9	113
N312712	7	181
N405107	8	181
NF100034	11	459
NF100035	2	459
NF100975	18	459
NF101367	28	599
P51212	31	359
P51212	11	361
P67040	16	391
P71124	10	513
P71251	7	438
P71251	7	441
P71251	5	452
PF12168	12	307
PF12948	24	307
PF80831	15	181
PF81190	6	181
PF90613	1	307
PM38657	12	365
PS630000	..	456
PS630005	..	477
PS630007	1	448
PS630007	..	478
PS630018	..	477
PS630034	..	477
PS630037	..	353
PS630037	14	353
PS630037	..	371
PS630040	..	249
PS630041	35	249
PS630041	35	249
PS630042	..	445
PY0439	32	277
R10093	1	587
R101225	13	61
R104846	17	213
R104846	3	215
R104919	3	189
R104919	6	215
R105053	2	145
R105059	5	145
R105065	5	396
R105065	16	399
R105151	6	391
R105152	7	391
R105153	17	391
R105155	13	357
R105156	5	357
R105158	3	357
R105159	9	357
R105166	15	361
R105168	24	359
R105168	16	361
R105173	19	361
R105174	29	359
R105175	6	361
R105183	32	359
R105184	38	359
R105186	7	359
R105187	10	359
R105189	22	359
R105198	12	361
R105201	11	359
R105208	16	359
R105208	13	361
R105215	4	357
R105216	33	359
R105216	8	361
R105228	2	383
R105228	18	393
R105230	17	383
R105230	21	393
R105241	15	375
R105256	1	385
R105256	31	393
R105271	3	265
R105271	11	273
R105271	4	280
R105271	11	297
R105274	21	265
R105277	5	280
R105278	8	280
R105281	10	107
R105281	18	109
R105291	8	265
R105388	9	293
R105812	12	137
R106302	14	305
R106302	2	307
R106829	4	79
R106831	5	79
R107731	11	75
R108077	13	573
R109160	11	137
R109237	23	107
R109294	13	263
R109294	4	265
R109294	7	273
R109294	2	280
R109294	3	297
R109302	4	321
R109302	2	327
R109327	2	231
R109327	8	289
R109337	3	361
R109337	14	505
R109375	18	123
R109375	17	125
R109379	12	58
R109398	14	493
R109398	4	493
R109451	10	402

Índice numérico - continuação

Nº peça	Item	Página
R111137	12	69
R111173	4	601
R111729	15	305
R111729	15	307
R112612	20	287
R112612	12	291
R112612	16	347
R112612	18	561
R113189	13	123
R113189	18	125
R113189	16	127
R113189	3	211
R113190	16	305
R113190	9	307
R113364	21	287
R113794	10	229
R113800	2	253
R113804	1	253
R113804	13	283
R113828	6	241
R113834	4	246
R113835	26	249
R113844	23	249
R113846	24	249
R113850	5	232
R113851	2	232
R113889	4	239
R113889	7	249
R113918	7	275
R113959	11	249
R113960	14	249
R113964	19	283
R113969	6	283
R113971	22	283
R113972	10	283
R113998	5	401
R114001	4	401
R114016	11	402
R114043	22	249
R114045	30	283
R114056	14	359
R114056	39	359
R114056	8	391
R114057	20	359
R114193	28	65
R114194	12	61
R114241	16	69
R114282	2	34
R114360	21	359
R114361	4	231
R114402	2	355
R114421	22	361
R114421	16	505
R114422	23	361
R114429	23	359
R114430	36	359
R114841	17	305
R114841	20	307
R114918	5	405
R115299	11	67
R115299	13	69
R115350	13	289
R115390	17	69
R115711	3	307
R115974	10	503
R116078	6	67
R116296	7	31
R116366	9	37
R116386	1	61
R116466	3	69
R116515	18	79
R116621	5	129
R116621	5	131
R116622	6	129
R116622	6	131
R117246	18	305
R119551	15	107
R119551	7	109
R119874	8	69
R120160	2	205
R120160	17	207
R120160	3	544
R120160	3	551
R120247	10	41
R120540	3	383
R120540	20	393
R120607	4	245
R120608	18	245
R120611	7	245
R120618	15	245
R120631	2	70
R120636	27	65
R120637	3	67
R120638	2	77
R120639	4	67
R120641	7	61
R120653	25	597
R120797	1	373
R121036	21	65
R121038	1	42
R121043	11	69
R121376	6	77
R121402	1	79
R121411	7	65
R121424	6	65
R121634	2	80
R121790	15	573
R121862	4	235
R121862	23	237
R121862	24	239
R122210	20	277
R122210	20	279
R122401	3	51
R122872	14	205
R122872	18	207
R123161	8	75
R123174	5	61
R123178	4	73
R123226	7	45
R123226	17	65
R123226	20	65
R123271	1	75
R123271	3	75
R123323	9	45
R123324	11	45
R123396	2	62
R123417	17	65
R123417	22	65
R123501	4	83
R123525	12	93
R123561	5	70
R123562	5	70
R123563	6	70
R123564	6	70
R123565	12	75
R123574	3	29
R123575	4	29
R123584	14	61
R123586	2	49
R123586	2	51
R123960	9	73
R124180	11	467
R124180	9	473
R124930	9	249
R124932	25	283
R124933	2	283
R124934	21	283
R124935	8	283
R124938	28	283
R124939	27	283
R124940	26	283
R124941	15	283
R125299	8	260
R125301	8	261
R125302	10	261
R125303	4	261
R125304	7	261
R125305	6	261
R125323	9	261
R125326	3	261
R125426	28	259
R125427	29	259
R125431	18	259
R127270	2	153
R127567	19	235
R127657	13	211
R128310	7	221
R128660	8	129
R128660	8	131
R128740	15	235
R128804	9	221
R130055	2	63
R130354	29	249
R130360	1	249
R130364	3	249
R130365	16	249
R130366	2	249
R130484	4	375
R131182	23	69
R131206	10	61
R131283	26	65
R131769	4	33
R132186	25	69
R132267	1	37
R132518	4	69
R133303	7	67
R133303	2	69
R133954	1	47
R134518	3	61
R134526	2	61
R134958	6	227
R134961	10	243
R134963	5	269
R134967	2	241
R134969	5	241
R134971	21	93
R134973	4	241
R134974	4	93
R134979	19	245
R134980	1	245
R134981	6	260
R134985	2	246
R134988	3	232
R134989	5	221
R135060	19	249
R135061	20	249
R135078	2	270
R135080	5	243
R135250	15	123
R135250	17	127
R135251	14	123
R135332	15	249
R135355	10	141
R135355	6	143
R135432	1	55
R135432	4	55
R135507	10	129
R135507	10	131
R135525	5	223
R135647	10	137
R135822	9	129
R135912	11	221
R135912	6	223
R135918	1	33
R135918	7	70
R136475	4	61
R136495	5	31
R137135	7	137
R137141	14	255
R137141	3	257
R137141	10	293
R137142	10	255
R137142	10	257
R137142	11	293
R137143	12	255
R137143	12	257
R137143	12	293
R137613	4	223
R137725	1	257
R137726	1	255
R137726	18	293
R137738	21	137
R137833	6	263
R137834	4	263
R137917	21	237
R137919	19	237
R137919	30	239
R137920	24	237
R137939	6	255

Índice numérico - continuação

Nº peça	Item	Página
R137939	6	257
R138058	3	255
R138058	15	293
R138078	40	183
R138168	13	235
R138168	25	249
R138169	6	235
R138169	33	249
R138171	3	262
R138173	23	245
R138175	11	245
R138176	21	245
R138177	3	245
R138178	11	241
R138179	18	181
R138186	5	246
R138187	3	246
R138188	6	243
R138189	2	243
R138190	8	243
R138192	8	237
R138192	7	251
R138193	3	260
R138195	9	237
R138197	5	237
R138201	13	237
R138201	5	239
R138202	16	237
R138202	9	239
R138202	30	259
R138203	14	237
R138203	6	239
R138204	11	239
R138205	8	239
R138210	1	232
R138212	26	237
R138213	27	237
R138218	6	251
R138219	4	251
R138220	8	251
R138224	22	259
R138225	18	251
R138226	4	275
R138227	10	275
R138229	2	275
R138231	15	251
R138232	16	251
R138234	34	249
R138234	13	259
R138235	7	259
R138236	11	259
R138237	16	259
R138238	9	259
R138240	5	275
R138241	1	275
R138242	1	267
R138243	7	267
R138244	4	267
R138245	4	269
R138246	8	269
R138247	7	269
R138262	7	243
R138263	3	241
R138264	8	241
R138265	13	241
R138266	10	241
R138273	6	267
R138274	6	267
R138275	6	267
R138277	16	235
R138278	7	235
R138279	12	275
R138280	6	259
R138281	8	259
R138282	23	259
R138286	7	227
R138286	13	239
R138286	4	260
R138329	17	245
R138330	10	245
R138332	7	232
R138334	11	275
R138335	6	232
R138336	5	267
R138337	5	267
R138338	5	267
R138339	3	270
R138340	3	270
R138341	3	270
R138342	4	243
R138343	1	243
R138407	4	107
R138407	12	109
R138501	29	237
R138501	22	239
R138502	29	239
R138533	14	239
R138677	17	237
R138677	10	239
R138677	31	259
R138805	11	499
R138984	28	237
R138985	23	239
R139006	18	337
R139006	9	339
R139009	12	331
R139009	13	335
R139038	9	289
R139207	6	269
R139684	31	393
R139916	5	231
R139916	10	289
R139939	7	225
R139940	4	225
R139942	6	225
R139943	3	225
R139944	18	237
R139945	10	237
R139952	3	265
R139952	11	273
R139953	4	253
R139953	33	283
R140505	14	259
R140816	18	335
R140817	22	523
R140825	19	561
R140843	9	205
R140843	19	207
R140924	19	239
R140961	22	265
R140987	5	261
R141010	23	235
R141064	9	583
R141075	6	229
R141076	5	229
R141077	3	229
R141078	11	243
R141078	29	249
R141080	16	239
R141080	30	249
R141081	15	239
R141083	12	239
R141083	31	249
R141084	32	249
R141085	13	249
R141086	4	249
R141094	27	249
R141186	9	265
R141190	15	357
R141191	22	357
R141192	19	305
R141192	7	307
R141211	3	259
R141518	13	523
R141525	..	259
R141619	1	229
R141682	1	393
R141683	4	464
R141705	4	464
R141711	30	237
R141711	28	239
R141731	1	273
R161383	16	137
R169906	12	467
R169906	19	471
R172747	7	229
R173299	17	283
R173949	14	235
R176925	2	351
R177564	2	225
R177572	5	225
R177717	19	251
R177718	21	251
R177719	11	251
R179994	11	587
R180116	6	249
R180276	4	194
R180276	13	467
R180276	9	471
R180492	21	307
R181163	16	597
R181960	12	235
R182137	10	463
R182337	6	396
R182337	17	399
R182926	14	263
R182926	7	493
R182926	1	607
R182928	25	265
R182928	8	493
R182928	20	561
R182928	2	607
R183012	15	601
R183022	10	251
R183027	20	237
R183366	22	287
R183409	12	119
R183410	13	119
R183412	14	119
R184730	5	194
R184730	14	467
R184730	18	471
R184736	3	194
R184736	15	467
R184736	22	471
R184810	16	467
R185916	21	561
R186627	4	546
R187280	11	289
R188979	17	467
R188979	11	471
R190645	6	557
R190831	4	592
R191211	..	235
R191725	3	592
R192894	23	287
R193089	11	463
R193126	12	463
R193590	1	603
R193641	4	585
R193790	3	595
R195062	16	573
R195444	7	396
R195444	18	399
R195461	2	592
R195570	12	283
R195571	11	283
R195572	14	283
R196528	18	591
R196531	17	591
R196533	17	591
R196554	13	463
R197506	1	265
R198148	1	569
R198149	2	569
R198280	5	503
R198280	4	544
R198292	2	294
R198325	1	205
R198326	1	503
R198329	21	305
R198329	16	307
R198912	18	467
R198912	2	473
R199098	12	273
R199098	4	273
R199134	1	485
R199135	4	539
R199280	3	580

Índice numérico - continuação

Nº peça	Item	Página
R199282	4	595
R199462	5	585
R201072	2	552
R201072	2	553
R201228	15	119
R201470	29	599
R201574	8	577
R201575	7	579
R201796	5	546
R201828	14	293
R203287	6	546
R203288	6	546
R204124	3	539
R204258	6	541
R204258	6	552
R204684	19	467
R204684	10	471
R204907	25	343
R204907	17	347
R205337	3	541
R205341	11	503
R205341	5	544
R206454	14	463
R206825	11	562
R206825	4	580
R207173	7	585
R209721	13	181
R209795	2	545
R210137	5	514
R210921	12	473
R211832	24	287
R212823	9	277
R212823	27	279
R212866	1	558
R212988	25	307
R213036	25	287
R213135	47	179
R213298	14	583
R213298	2	603
R214023	21	589
R214102	6	591
R214103	6	591
R214676	12	587
R215302	25	119
R215302	27	171
R215302	34	177
R216014	4	575
R216044	16	119
R216086	6	603
R21612	2	277
R21612	2	279
R216210	26	287
R216330	5	402
R216838	22	589
R216838	2	591
R216839	5	181
R216839	5	591
R217605	5	399
R217606	9	399
R217607	8	402
R217611	4	399
R217612	2	402
R217613	8	399
R217614	2	399
R217615	13	399
R217617	6	402
R217618	10	399
R217619	11	399
R217821	8	401
R218302	5	563
R218651	11	343
R221354	29	313
R221354	7	315
R222316	5	548
R222832	1	284
R223085	3	263
R224036	20	467
R224036	1	473
R224137	19	583
R224160	2	485
R224210	3	503
R224210	1	563
R224342	6	177
R224342	5	463
R224342	4	555
R224370	3	548
R224392	4	115
R224392	11	173
R224392	50	287
R224676	2	523
R224681	10	523
R224682	6	523
R224683	25	523
R224685	9	523
R224688	7	523
R224689	17	523
R224690	11	523
R224694	1	523
R224751	23	589
R224924	5	442
R224924	9	445
R224924	2	446
R224924	7	447
R224924	2	449
R224924	7	451
R224924	9	455
R224924	2	486
R225013	5	523
R225225	5	321
R225427	6	573
R225427	15	575
R225430	1	580
R225431	1	577
R225431	17	579
R225431	30	599
R225433	5	595
R228055	9	251
R228422	8	194
R228423	7	194
R228791	7	546
R232182	15	173
R232182	35	177
R232182	5	587
R233207	9	229
R234827	4	297
R234960	5	297
R235196	4	551
R237394	16	503
R237394	7	503
R237992	21	467
R237992	21	473
R238981	5	391
R239152	22	467
R239152	22	473
R241974	23	467
R241974	2	471
R241975	24	467
R241975	3	471
R241977	25	467
R241977	14	471
R242009	26	467
R242009	13	471
R242011	27	467
R242011	4	471
R242013	28	467
R242013	5	471
R242014	29	467
R242014	14	473
R242282	1	359
R242410	2	221
R242975	7	357
R243207	5	385
R243217	15	383
R243218	11	383
R243220	12	383
R243221	7	383
R243222	5	383
R244233	16	293
R244234	17	293
R244234	24	293
R244335	3	493
R244335	3	608
R244336	3	493
R244336	3	608
R244337	2	493
R244337	2	608
R244338	2	493
R244338	2	608
R244339	1	609
R244340	2	609
R244476	3	585
R247624	3	545
R248076	11	583
R249554	8	505
R249555	4	505
R250370	7	183
R250383	5	555
R252584	1	257
R252584	19	293
R252612	1	591
R252615	9	591
R252619	9	463
R252621	15	463
R252673	1	471
R252741	6	246
R253022	13	291
R253024	8	391
R253720	6	557
R254962	32	277
R256486	30	467
R256486	15	471
R256490	31	467
R256490	16	471
R256598	15	177
R256599	17	177
R256652	32	467
R256694	2	357
R256695	11	357
R259038	5	379
R259046	17	597
R259047	18	597
R259821	4	541
R260485	22	245
R260489	4	237
R26125	16	79
R262305	6	237
R262346	9	546
R26246	6	357
R262953	10	557
R262955	18	347
R262955	4	348
R263116	3	583
R263120	7	471
R263120	5	473
R263738	24	589
R26375	14	313
R26375	9	365
R264397	20	235
R26448	25	171
R26448	11	197
R26448	5	365
R26448	2	86
R264610	6	544
R264647	19	347
R26493	24	69
R266132	8	245
R26650	6	69
R267007	4	563
R267334	5	589
R267335	6	589
R26871	18	359
R268941	12	386
R268941	2	497
R268941	11	601
R26906	1	313
R26906	5	39
R26906	10	79
R269302	20	347
R269748	3	605
R271072	23	575
R271123	1	429
R271125	2	429
R271127	3	429
R271377	8	429
R271381	12	429
R271383	14	429
R271385	16	429
R271386	17	429
R271387	18	429

Índice numérico - continuação

Nº peça	Item	Página
R271391	2	431
R271409	19	431
R271410	20	431
R271411	23	431
R271411	41	431
R271412	24	431
R271412	41	431
R271413	27	431
R271414	28	431
R271416	30	431
R271422	32	431
R271422	35	431
R271429	43	431
R271433	46	431
R271460	2	427
R271461	3	427
R271462	4	427
R271463	5	427
R271464	6	427
R271465	8	427
R27175	7	341
R272325	10	429
R272326	22	429
R272327	3	433
R272788	1	580
R272790	5	595
R272791	15	575
R272792	1	577
R272792	17	579
R272792	30	599
R273148	7	575
R27329	12	261
R27329	2	380
R274601	1	280
R274743	2	583
R275917	1	294
R275917	8	308
R275950	3	552
R275950	3	553
R275951	4	552
R277471	27	287
R277473	28	287
R277475	29	287
R279950	3	270
R280041	30	287
R280046	1	585
R280427	2	503
R280427	6	563
R281023	7	177
R281266	15	259
R281298	11	279
R281299	17	279
R281304	19	279
R281596	6	585
R281795	27	279
R281797	10	279
R281916	25	245
R281928	21	347
R281964	2	283
R282354	5	424
R282354	1	431
R282358	12	431
R282359	16	431
R282384	45	431
R282389	49	431
R282391	9	427
R282468	2	577
R282468	8	579
R282530	1	427
R284626	1	401
R284627	3	401
R285345	2	194
R285478	22	347
R285970	22	561
R295484	17	119
R32214	2	94
R32507	34	359
R33279	9	265
R34129	8	365
R34399	14	391
R34404	25	359
R34404	17	361
R34537	1	505
R35668	31	287
R35668	19	597
R39112	11	313
R39554	25	207
R42363	6	221
R42363	3	223
R42641	3	505
R43409	8	79
R44165	20	207
R44165	10	583
R44302	6	175
R44302	2	181
R44302	13	543
R44302	12	589
R44302	25	591
R44302	20	597
R44342	10	503
R44342	7	544
R46414	29	177
R46528	18	265
R47474	1	181
R47862	3	277
R47862	3	279
R48685	1	223
R48685	6	33
R48685	22	69
R48685	4	70
R495R	9	313
R49921	9	115
R49921	4	117
R500265	9	67
R500320	14	131
R50034	28	313
R50034	8	315
R500375	9	41
R501124	8	73
R501130	2	45
R501428	10	83
R502079	4	131
R502175	3	94
R502329	4	94
R502725	3	63
R502811	11	83
R502814	1	45
R502902	2	31
R503808	11	41
R503813	3	90
R504153	13	93
R504283	5	83
R50454	17	289
R504734	24	65
R504813	..	75
R504813	3	75
R505121	9	61
R505537	7	41
R505567	1	32
R505609	3	70
R515028	2	33
R515040	2	32
R515195	11	41
R51603	8	341
R51603	2	371
R516648	3	32
R517440	1	55
R517440	3	55
R517488	9	93
R518145	10	93
R518146	16	93
R519779	5	29
R520129	5	65
R520131	2	65
R52107	9	375
R521401	1	29
R521439	4	47
R521525	4	41
R524480	6	29
R532156	10	45
R533838	8	57
R533839	6	57
R534787	29	69
R54477	31	599
R54565	4	75
R56101	2	115
R56101	14	117
R58262	6	386
R58262	3	389
R60263	13	589
R60264	20	589
R61871	3	41
R66375	5	601
R67147	4	38
R67150	2	38
R712R	1	357
R72328	1	49
R72328	1	51
R72653	30	359
R73291	18	119
R74993	9	213
R75892	18	69
R77476	2	179
R77476	6	179
R77480	3	183
R77502	23	183
R77502	24	183
R77502	25	183
R77502	26	183
R77502	27	183
R77502	28	183
R78048	10	217
R78049	15	217
R78050	19	217
R78051	8	217
R78053	4	169
R78053	21	177
R78053	13	217
R78054	3	179
R78054	17	217
R78055	4	217
R78056	7	217
R78057	2	217
R78057	21	217
R78058	6	217
R78059	7	197
R78059	30	215
R78059	1	217
R78060	2	217
R78061	6	217
R78062	1	217
R78063	28	215
R78063	1	217
R78064	5	215
R78064	9	217
R81207	14	589
R81207	6	595
R81275	4	39
R83630	9	373
R84992	3	39
R85363	17	79
R85687	3	79
R89944	3	80
R90692	2	79
R91889	13	79
R95065	10	235
R96216	4	509
R97185	5	77
R97354	2	37
R97490	7	79
R97491	7	79
R97492	2	79
R97493	2	79
R97588	16	575
R97588	32	599
R98062	7	79
R98063	6	79
RE12330	14	217
RE12331	12	217
RE12332	18	217
RE12333	3	217
RE12363	6	169
RE12363	8	169
RE12363	9	169
RE12363	14	179
RE12363	15	179
RE12363	16	179
RE12363	8	197
RE12363	11	217

Índice numérico - continuação

Nº peça	Item	Página
RE12364	25	179
RE12364	16	217
RE12365	20	217
RE12366	5	217
RE12411	24	171
RE12411	10	197
RE164448	13	171
RE170130	21	249
RE172748	25	239
RE172748	26	239
RE172748	27	239
RE172748	32	249
RE172751	27	259
RE173312	20	283
RE173314	4	229
RE173315	2	229
RE173318	4	283
RE173752	9	283
RE176676	10	589
RE177112	1	362
RE177112	17	365
RE177116	2	362
RE177116	17	365
RE177561	1	225
RE177574	8	225
RE178505	3	129
RE178505	4	129
RE178505	3	131
RE179283	2	259
RE179284	1	259
RE180180	21	249
RE180491	20	305
RE182816	11	365
RE183248	14	251
RE183935	14	503
RE183935	15	503
RE183935	1	544
RE185561	13	251
RE185566	3	251
RE185568	5	251
RE186357	10	601
RE186986	40	179
RE187196	19	177
RE188061	31	283
RE188846	19	205
RE189743	20	259
RE190977	6	107
RE194287	28	179
RE195491	8	546
RE195523	6	273
RE195523	6	297
RE196261	1	551
RE196527	16	591
RE196529	16	591
RE19797	15	37
RE19799	17	37
RE198488	1	546
RE198603	22	591
RE203112	7	595
RE205273	1	163
RE206779	33	467
RE206779	17	473
RE207248	2	546
RE207311	24	181
RE208696	4	391
RE208806	12	402
RE209204	5	551
RE209975	1	241
RE211277	11	225
RE211277	7	225
RE211277	9	225
RE211446	1	225
RE216333	1	402
RE217056	2	551
RE217551	2	193
RE217551	2	606
RE217600	15	399
RE217602	6	399
RE217603	14	399
RE217608	4	402
RE217610	4	402
RE217616	15	401
RE217817	14	401
RE217818	12	401
RE217819	10	401
RE217820	11	401
RE218400	6	579
RE218401	17	577
RE218699	8	113
RE219708	2	605
RE220969	7	587
RE220970	6	587
RE222161	4	341
RE223501	4	313
RE224679	3	523
RE224696	2	520
RE224698	3	520
RE225959	11	333
RE225959	5	367
RE226012	12	333
RE226012	6	367
RE226020	13	333
RE226020	7	367
RE226025	8	333
RE226025	7	367
RE226691	5	341
RE22744	1	38
RE227648	13	225
RE227772	24	523
RE230251	10	313
RE230251	15	313
RE230251	7	313
RE230251	3	321
RE232929	15	523
RE233801	..	391
RE234727	16	177
RE239148	12	221
RE239222	4	300
RE239622	16	211
RE241193	19	573
RE242273	9	391
RE242275	13	391
RE242277	1	391
RE242974	13	587
RE243212	8	385
RE243213	3	385
RE243294	32	287
RE243441	5	135
RE246865	7	402
RE247623	2	365
RE251153	8	175
RE251427	19	357
RE252604	28	591
RE258480	21	597
RE258481	22	597
RE258807	34	179
RE258807	20	181
RE258807	39	183
RE259354	23	597
RE259404	19	343
RE259905	24	343
RE260847	24	245
RE261134	3	437
RE262463	18	575
RE262484	37	183
RE262537	23	347
RE262678	14	357
RE262720	34	467
RE262720	6	473
RE263518	2	587
RE264351	8	280
RE264351	14	291
RE265159	2	423
RE265194	2	499
RE265195	3	499
RE266130	6	245
RE267171	1	548
RE269110	6	194
RE269110	35	467
RE271129	4	429
RE271375	7	429
RE271380	11	429
RE271382	13	429
RE271384	15	429
RE271388	20	429
RE271398	13	431
RE271406	15	431
RE271420	31	431
RE271421	32	431
RE271423	38	431
RE271424	40	431
RE271425	41	431
RE271426	32	431
RE271426	42	431
RE271430	44	431
RE271434	1	433
RE271437	2	433
RE271440	2	433
RE271440	5	433
RE271441	2	433
RE271441	6	433
RE271456	7	433
RE271457	2	433
RE271457	5	433
RE271457	8	433
RE271458	2	433
RE271458	6	433
RE271458	9	433
RE272342	8	431
RE272371	6	429
RE272373	9	429
RE272374	14	431
RE272375	22	431
RE273639	22	305
RE273639	8	307
RE275412	19	119
RE275592	6	489
RE275592	2	491
RE276625	2	284
RE277009	1	581
RE279003	33	287
RE279346	34	287
RE279351	35	287
RE282355	3	431
RE282356	5	431
RE282357	6	431
RE282385	47	431
RE282386	48	431
RE283417	4	277
RE283417	4	279
RE284625	2	401
RE284628	6	401
RE284630	..	399
RE284680	2	132
RE285712	3	163
RE285712	5	165
RE291794	20	119
RE297563	1	565
RE31617	15	79
RE39967	17	169
RE40436	14	141
RE40436	7	143
RE42192	5	213
RE42196	9	171
RE42196	16	183
RE42470	26	265
RE42470	23	561
RE42482	17	357
RE42486	27	359
RE42487	28	359
RE42497	17	365
RE42497	5	369
RE42501	5	359
RE42504	14	383
RE43497	8	583
RE44574	5	33
RE45607	2	285
RE45609	1	285
RE45698	9	385
RE45698	35	393
RE45723	8	373
RE45735	3	369
RE45735	4	371
RE45736	2	369
RE45736	3	371
RE45783	19	265
RE45861	1	369
RE45861	1	371
RE45864	18	331

Índice numérico - continuação

Nº peça	Item	Página
RE45952	5	371
RE45954	7	371
RE45955	8	371
RE45958	6	365
RE45959	3	365
RE45960	4	369
RE45960	6	371
RE45963	10	503
RE45963	15	503
RE45975	17	137
RE45979	14	359
RE45979	38	359
RE46011	14	361
RE46017	10	361
RE46035	9	361
RE46634	24	207
RE46684	4	45
RE46685	18	65
RE46685	6	83
RE46686	7	58
RE46686	9	83
RE46735	15	183
RE46736	6	213
RE46742	7	583
RE47730	5	37
RE48234	20	591
RE48867	2	211
RE48875	41	179
RE49736	8	211
RE49778	3	193
RE49778	2	606
RE500002	7	73
RE500005	1	31
RE500448	10	67
RE500449	10	67
RE500844	1	86
RE501052	1	46
RE501377	3	31
RE502150	8	37
RE502446	10	67
RE502446	2	67
RE502447	1	67
RE502447	10	67
RE502964	1	34
RE503026	5	41
RE503727	22	93
RE50467	2	58
RE504914	4	77
RE505101	3	98
RE505110	1	98
RE505232	6	93
RE505264	13	131
RE505264	2	90
RE505501	10	69
RE505501	9	69
RE505641	6	61
RE505981	17	65
RE505981	21	65
RE506195	1	70
RE507807	1	221
RE507807	27	69
RE508185	20	69
RE508317	6	75
RE508566	23	65
RE508599	11	83
RE508932	9	61
RE51091	1	203
RE515812	1	161
RE516157	1	55
RE516280	2	41
RE516553	5	58
RE517370	3	65
RE519144	1	87
RE519736	3	75
RE519745	8	93
RE520539	6	29
RE520835	1	73
RE520835	1	98
RE520835	3	98
RE520835	4	98
RE521129	1	58
RE52242	1	93
RE52702	13	141
RE52702	8	143
RE529377	1	161
RE529594	1	53
RE530306	1	166
RE532941	1	65
RE532941	5	65
RE533045	3	37
RE533048	19	37
RE535560	1	31
RE538058	10	37
RE538058	11	37
RE538058	12	37
RE538058	13	37
RE538058	14	37
RE538097	9	65
RE539469	16	333
RE539469	11	367
RE54064	1	38
RE544903	1	101
RE545462	3	37
RE546860	3	57
RE54703	8	263
RE548059	10	75
RE548059	3	75
RE549139	7	57
RE549434	2	55
RE55036	17	205
RE55036	21	207
RE560753	2	83
RE56369	27	65
RE56375	1	69
RE57234	1	79
RE57482	5	41
RE576834	20	119
RE57836	1	85
RE58886	12	505
RE59296	2	83
RE59754	17	93
RE59801	5	29
RE60005	14	79
RE60029	22	37
RE60029	11	58
RE60062	7	37
RE60527	17	365
RE60527	9	371
RE60854	3	58
RE61631	9	260
RE61645	11	261
RE61717	10	503
RE61717	15	503
RE61717	9	503
RE61717	2	544
RE61719	19	259
RE62418	4	58
RE62634	11	129
RE62634	11	131
RE65165	5	70
RE65168	6	70
RE65757	9	241
RE65908	6	73
RE66271	3	73
RE66271	2	98
RE66334	1	62
RE67231	1	83
RE67238	6	31
RE67238	12	83
RE67238	14	93
RE67239	4	31
RE67239	10	65
RE67586	10	339
RE68327	18	169
RE68327	19	169
RE68327	20	169
RE68327	2	171
RE68327	3	171
RE68327	44	179
RE68327	12	183
RE68748	6	37
RE69243	1	63
RE69298	8	211
RE70401	5	29
RE70536	1	90
RE71255	28	69
RE71255	12	79
RE71256	9	57
RE71264	9	211
RE71881	17	235
RE72060	4	227
RE72061	2	227
RE72062	13	229
RE72063	27	245
RE72064	26	245
RE72064	1	246
RE72070	2	251
RE72073	7	246
RE72074	1	227
RE72078	12	229
RE72086	3	227
RE72119	2	267
RE72120	6	275
RE72125	7	260
RE72126	9	269
RE72127	2	245
RE72128	1	261
RE72129	1	269
RE72136	4	221
RE72325	12	243
RE72614	25	237
RE72691	5	153
RE72823	17	331
RE72823	14	335
RE72875	1	262
RE72967	10	225
RE73109	1	341
RE73155	24	337
RE73155	25	337
RE73213	22	393
RE73259	3	269
RE73337	24	347
RE73337	14	365
RE73530	13	243
RE73620	8	267
RE73811	35	249
SE501096	7	73
SE501102	7	37
SE501579	1	79
SE501610	17	65
SE501624	1	69
SE501656	1	70
SE501814	4	77
SE501852	1	55
SG01001	16	123
SG01001	19	125
SG01001	18	127
SG06401	21	107
SG06401	7	113
SG06401	8	115
SG06401	5	117
SG06401	19	123
SG06401	20	125
SG06401	19	127
SG09101	2	442
SJ10196	11	589
SJ10206	2	423
SJ10434	1	141
SJ10434	4	141
SJ10434	13	143
SJ10439	5	386
SJ10439	4	389
SJ10440	5	386
SJ10440	5	389
SJ10621	2	263
SJ10650	1	405
SJ10687	17	359
SJ10689	4	543
SJ10715	15	291
SJ10989	1	151
SJ11026	1	123
SJ11027	2	123
SJ11027	20	127
SJ11086	4	197
SJ11089	5	197
SJ11143	11	505
SJ11167	12	459
SJ11169	19	459
SJ11187	9	107

Índice numérico - continuação

Nº peça	Item	Página
SJ11190	29	107
SJ11209	11	421
SJ11370	9	419
SJ11371	4	405
SJ11622	21	111
SJ11697	7	145
SJ11698	1	155
SJ11700	6	141
SJ11744	1	507
SJ11745	2	507
SJ11746	2	517
SJ11747	1	501
SJ11783	25	137
SJ11809	26	347
SJ11862	16	313
SJ11862	27	313
SJ11863	24	313
SJ11865	23	313
SJ11882	24	137
SJ11884	6	379
SJ11898	1	173
SJ11900	1	169
SJ11900	1	171
SJ11928	8	123
SJ11929	9	123
SJ11965	1	438
SJ11965	1	441
SJ11968	4	139
SJ11969	2	139
SJ12016	5	251
SJ12017	1	417
SJ12018	21	417
SJ12131	1	341
SJ12177	1	205
SJ12222	1	497
SJ12290	13	107
SJ12290	23	109
SJ12337	4	277
SJ12404	6	337
SJ12405	5	337
SJ12418	9	337
SJ12426	3	337
SJ12467	4	337
SJ12492	..	391
SJ12599	6	275
SJ12606	2	511
SJ12607	3	511
SJ12612	3	319
SJ12612	9	327
SJ12613	8	327
SJ12614	16	327
SJ12615	4	319
SJ12615	15	327
SJ12645	7	211
SJ12751	1	189
SJ12752	6	153
SJ12758	24	393
SJ12759	6	393
SJ12760	15	393
SJ12770	25	393
SJ12771	26	393
SJ12772	29	393
SJ12773	16	393
SJ13049	3	445
SJ13049	3	455
SJ13050	3	445
SJ13051	3	442
SJ13052	3	442
SJ13053	1	451
SJ13080	13	327
SJ13088	2	509
SJ13090	1	509
SJ13094	25	137
SJ13128	3	280
SJ13271	4	548
SJ13307	2	507
SJ13470	8	333
SJ13470	2	367
SJ13525	14	333
SJ13525	9	367
SJ13611	33	313
SJ13611	34	313
SJ13611	35	313
SJ13611	36	313
SJ13614	34	313
SJ13615	35	313
SJ13762	15	333
SJ13762	10	367
SJ14013	1	173
SJ14059	5	265
SJ14073	2	487
SJ14073	3	489
SJ14073	3	491
SJ14074	2	487
SJ14074	3	489
SJ14100	6	583
SJ14101	4	583
SJ14193	6	107
SJ14193	8	109
SJ14238	17	293
SJ14288	1	547
SJ14316	7	211
SJ14387	3	442
SJ14387	3	447
SJ14387	1	449
SJ14532	1	592
SJ14769	9	211
SJ15673	1	469
SJ15879	6	601
SJ15880	7	601
SJ16069	21	249
SJ16084	1	539
SJ16119	11	339
SJ16371	1	173
SJ16443	7	211
SJ16596	5	319
SJ16597	9	319
SJ16598	17	319
SJ16601	31	127
SJ16602	23	127
SJ16605	4	159
SJ16613	6	135
SJ16614	7	135
SJ16615	16	291
SJ16618	24	561
SJ16620	39	287
SJ16621	40	287
SJ16636	8	177
SJ16636	38	183
SJ16637	9	177
SJ16637	45	179
SJ16638	10	177
SJ16906	9	107
SJ16906	1	109
SJ16915	10	109
SJ16915	11	111
SJ16934	2	507
SJ16936	1	507
SJ16939	13	601
SJ16971	6	111
SJ17007	5	562
SJ17041	15	335
SJ17044	11	341
SJ17045	12	341
SJ17146	2	543
SJ17184	19	335
SJ17213	1	507
SJ17215	2	507
SJ17242	17	333
SJ17247	12	111
SJ17388	4	121
SJ17389	5	121
SJ17393	6	121
SJ17396	3	440
SJ17415	6	159
SJ17420	9	143
SJ17536	1	141
SJ17576	3	353
SJ17580	2	519
SJ17580	2	525
SJ17619	1	355
SJ17619	3	393
SJ17707	1	501
SJ17728	3	351
SJ17870	5	316
SJ18063	32	125
SJ18063	25	127
SJ18289	1	446
SJ18290	1	439
SJ18301	25	347
SJ18313	17	505
SJ18610	1	145
SJ18807	5	386
SJ18807	5	389
SJ18808	5	386
SJ18808	4	389
SJ19034	2	315
SJ19087	3	319
SJ19087	9	327
SJ19088	4	319
SJ19088	15	327
SJ19246	1	497
SJ19246	2	497
SJ19246	3	497
SJ19290	20	177
SJ19392	14	499
SJ19393	15	499
SJ19711	3	231
SJ19711	1	289
SJ19757	34	125
SJ19758	30	125
SJ19759	31	125
SJ19906	21	293
SJ19907	22	293
SJ19947	23	343
SJ20086	37	287
SJ20281	28	125
SJ20520	23	119
SJ20521	24	119
SJ20644	31	561
SJ20788	3	157
SJ20803	10	505
SJ20835	32	561
SJ20836	28	561
SJ20837	30	561
SJ20892	27	561
SJ20957	34	561
SJ20958	22	291
SJ21366	21	339
SJ21367	23	339
SJ21368	24	339
SJ21369	22	339
SJ21371	25	339
SJ21372	26	339
SJ21498	20	339
SJ21606	11	341
SJ21607	12	341
SJ21616	28	341
SJ21985	1	198
SJ22002	13	601
SJ22048	41	287
SJ22687	14	289
SJ22858	1	109
SJ22858	9	109
SJ22859	9	109
SJ23000	9	177
SJ23000	45	179
SJ23050	8	177
SJ23050	38	183
SJ23523	11	389
SJ23524	12	389
SJ23525	7	389
SJ24226	3	351
SJ24342	37	287
SJ24437	6	159
SJ24643	17	357
SJ25656	23	343
SJ25656	34	343
SJ25697	3	351
SJ25697	5	351
SJ25737	35	343
SJ25742	39	287
SJ25743	40	287
SJ25802	4	139
SJ26394	14	331
SJ26891	3	455
SJ27221	10	181
SJ27389	4	308
SJ291137	17	359

Índice numérico - continuação

Nº peça	*Item*	*Página*
SJ292726	41	287
SJ292981	19	181
SJ299022	14	343
SJ299022	4	345
SJ299388	7	499
SJ299389	8	499
SJ300770	27	347
SJ300770	2	348
SJ300942	13	391
SJ300942	9	391
SJ302120	13	327
SJ302125	10	373
SJ303260	6	555
SJ303314	21	119
SJ305624	3	243
SU20034	13	221
SU20044	8	541
SU20298	2	203
SU20343	17	357
SU20566	12	251
SU20579	1	141
SU20579	5	141
SU20579	12	143
SU20627	4	514
SU20946	9	543
SU21203	8	477
SU21208	28	347
SU21271	22	459
SU21287	30	459
SU21405	2	557
SU21422	4	499
SU21532	9	197
SU21629	12	173
SU21629	12	211
SU21654	16	107
SU21654	5	109
SU21679	8	459
SU21679	16	461
SU21680	21	459
SU21681	13	459
SU21821	10	485
SU21822	7	485
SU21848	12	571
SU21873	9	505
SU21969	5	407
SU21969	5	409
SU22070	6	347
SU22302	1	493
SU22302	1	608
SU22302	3	609
SU22303	1	493
SU22303	1	608
SU22303	4	609
SU22353	7	473
SU22354	15	473
SU22354	19	473
SU22355	24	473
SU22503	6	507
SU22597	11	251
SU22812	22	137
SU22813	23	137
SU22874	13	473
SU22875	23	471
SU22895	9	507
SU22911	1	139
SU22979	18	141
SU23024	1	442
SU23034	2	407
SU23034	1	409
SU23035	1	407
SU23035	2	409
SU23036	1	407
SU23036	17	409
SU23037	1	415
SU23037	19	415
SU23038	16	417
SU23039	17	417
SU23168	14	587
SU23313	9	153
SU23316	20	205
SU23348	12	543
SU23396	20	107
SU23396	1	115
SU23397	23	107
SU23397	7	115
SU23502	12	337
SU23571	6	319
SU23571	5	327
SU23578	27	249
SU23605	33	123
SU23605	21	125
SU23605	21	127
SU23607	4	123
SU23764	8	319
SU23764	7	327
SU23783	5	255
SU23824	9	129
SU23863	16	239
SU23902	11	509
SU23902	7	509
SU23929	30	393
SU23930	9	393
SU23931	11	393
SU23932	7	393
SU23933	8	393
SU23934	10	393
SU23935	12	393
SU23936	34	393
SU23939	33	393
SU23953	17	393
SU23961	27	393
SU24000	4	189
SU24054	6	237
SU24074	5	189
SU24112	8	595
SU24118	3	245
SU24154	15	463
SU24155	9	463
SU24177	1	139
SU24226	1	211
SU24297	8	445
SU24297	7	455
SU24298	3	451
SU24349	2	503
SU24414	25	123
SU24416	1	129
SU24464	2	139
SU24464	1	165
SU24468	11	145
SU24469	5	123
SU24469	22	125
SU24470	12	115
SU24616	20	205
SU24666	23	137
SU24804	9	507
SU24817	4	493
SU24924	15	239
SU25232	12	493
SU25633	44	287
SU26079	35	179
SU26316	45	287
SU27077	6	562
SU27427	23	207
SU27773	4	351
SU27961	8	379
SU28751	17	461
SU28752	18	461
SU288283	12	245
SU288284	16	245
SU288288	5	245
SU288290	9	245
SU288295	14	245
SU288299	13	245
SU288322	6	551
SU289032	3	237
SU289312	10	357
SU289559	9	493
SU289559	3	607
SU289671	9	267
SU292160	3	386
SU292160	8	389
SU292606	9	386
SU292606	13	393
SU29335	9	595
SU29350	12	339
SU29353	3	569
SU293622	7	255
SU293622	7	257
SU293622	13	293
SU29473	1	129
SU29595	9	129
SU29611	19	461
SU29612	20	461
SU29672	25	123
SU29672	25	125
SU29873	7	297
SU29874	26	127
SU29875	28	127
SU29877	10	143
SU29881	1	131
SU29886	29	127
SU29887	24	127
SU29890	29	347
SU29893	7	379
SU299123	35	359
SU299378	25	561
SU299689	26	313
SU299689	9	315
SU299823	8	343
SU29991	9	605
SU300119	4	553
SU300767	30	347
SU300939	7	359
SU300940	7	357
SU300940	9	391
SU300950	34	127
SU300950	3	155
SU300950	2	157
SU300950	2	159
SU301258	31	347
SU301703	32	347
SU302295	15	376
SU302296	6	376
SU302297	14	376
SU30235	21	461
SU303178	33	347
SU303178	1	348
SU30409	32	461
SU30410	22	461
SU30412	23	461
SU30413	24	461
SU30414	25	461
SU30415	26	461
SU30416	27	461
SU30522	12	289
SU30619	2	469
SU30620	3	469
SU30934	14	111
SU30936	15	111
SU31141	11	177
SU31205	5	491
SU31240	6	117
SU31241	7	117
SU31295	47	287
SU31341	8	117
SU31342	9	117
SU31470	12	273
SU31478	16	111
SU31478	17	601
SU31532	26	561
SU31645	17	291
SU31860	10	117
SU32080	9	131
SU32527	10	113
SU32529	11	113
SU33073	6	555
SU33074	5	555
SU33101	8	577
SU33102	7	579
SU33103	7	575
SU33104	18	573
SU33105	3	580
SU33106	11	599
SU33548	27	393
SU33989	4	603
SU34329	29	259
SU34959	28	177
SU35415	29	125
SU35500	26	125

Índice numérico - continuação

Nº peça	Item	Página
SU35501	27	125
SU35503	6	157
SU35878	46	287
SU36385	20	293
SU36478	22	119
SU36596	18	111
SU36597	17	111
SU36671	2	265
SU36908	21	291
SU36908	29	561
SU36959	35	561
SU36981	36	467
SU37229	1	263
SU37366	35	127
SU37367	7	563
SU37880	28	119
SU38371	6	562
SU38561	2	198
SU38592	20	111
SU38961	4	351
SU39319	1	375
SU39663	2	483
SU39663	2	485
SU40052	13	473
SU40083	15	211
SU40121	1	139
SU40177	17	111
SU40182	24	127
SU40202	7	563
SU40369	19	183
SU40377	24	265
SU40377	40	561
SU40845	1	483
SU40845	1	485
SU40846	10	483
SU40847	7	483
SU41100	14	393
SU41100	3	393
SU41101	18	573
SU41166	2	163
SU41166	6	165
SU41534	1	464
SU41555	11	599
SU41756	7	117
SU43376	10	129
SU43376	10	131
SU43879	36	343
SU43880	37	343
SU43955	1	139
SU44166	2	223
SU44255	38	343
SU44307	39	343
SU44551	30	265
SU45907	29	125
SU46004	15	493
SU46085	6	308
SU46104	5	308
T110446	3	283
T116409	18	407
T116409	18	409
T116822	10	413
T116827	12	413
T122075	3	83
T143169	10	587
T146102	4	57
T17148	3	311
T18891	7	69
T20168	15	69
T20314	9	75
T20316	5	75
T21816	13	313
T21901	4	383
T22101	8	313
T23474	14	69
T257865	3	113
T26929	6	464
T27260	12	599
T27860	17	543
T28583	5	183
T28583	6	183
T28583	10	213
T302221	13	493
T30367	20	37
T32146	1	477
T36492	18	357
T36492	4	365
T39639	5	353
T55501	22	207
T58477	6	39
T58477	9	79
T70920	13	265
T75497	21	357
T77613	27	337
T77814	30	277
T77814	26	279
T77814	3	313
T77814	16	319
T77814	17	327
T77857	1	300
T77857	18	319
T77857	22	327
T77857	19	329
T77857	8	331
T77857	18	333
T77857	2	337
T77857	13	339
T77857	1	367
T77857	5	373
T77858	21	331
T77858	4	333
T77858	27	341
T77932	21	329
T77932	26	331
T77932	6	335
T77935	11	121
T82565	9	413
TH103574	3	253
TH103574	21	259
TH103574	32	283
TH105683	2	262
TY22465	3	121
TY22465	2	319
TY22465	6	327
TY22501	11	319
TY24401	3	49
TY25139	26	597
U10289	22	331
U12547	5	313
U13639	20	69
U13639	21	69
U46662	21	213
U46662	26	213
Z31456	1	303
Z42837	5	541
Z53033	29	179