RUTHZIL TRATOR COMERCIAL DE PEÇAS LTDA 11 97083-6812 ROLANDO CITRANGULO

MAIO 2014

Tractor 5085E



JOHN DEERE

CATÁLOGO DE PEÇAS

Tractor 5085E

PC8549P (mai-14) Português



John Deere Montenegro
South America Edition
Printed in U.S.A. (Revised)
COPYRIGHT © 2014
DEERE & COMPANY
Moline, Illinois
All rights reserved

Índice pictórico principal

PUBM2190 A.1

20-	1
20-	2
30-	1

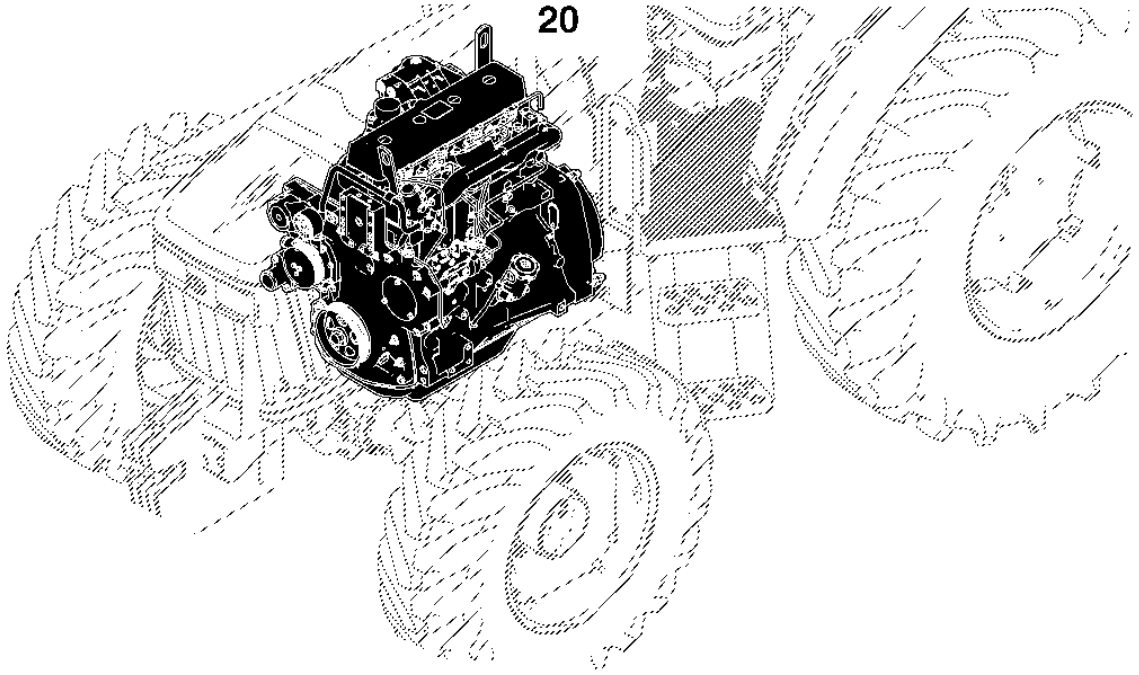

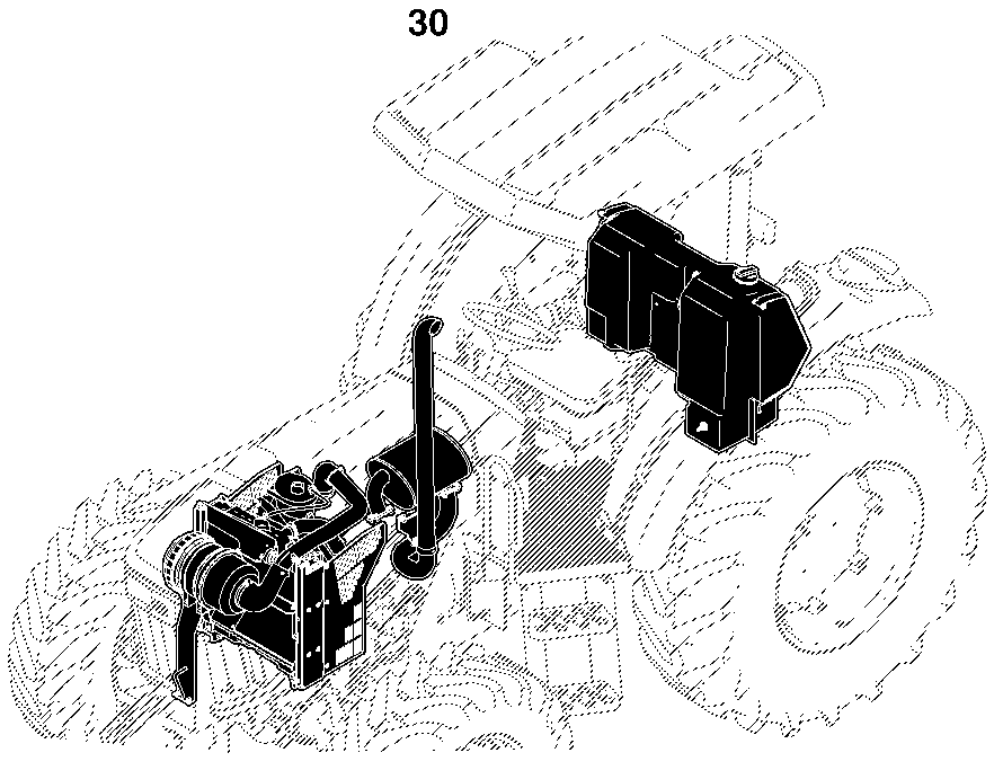

PUBM2190

Índice pictórico principal

PUBM2191 A.1

040- 2
040- 1

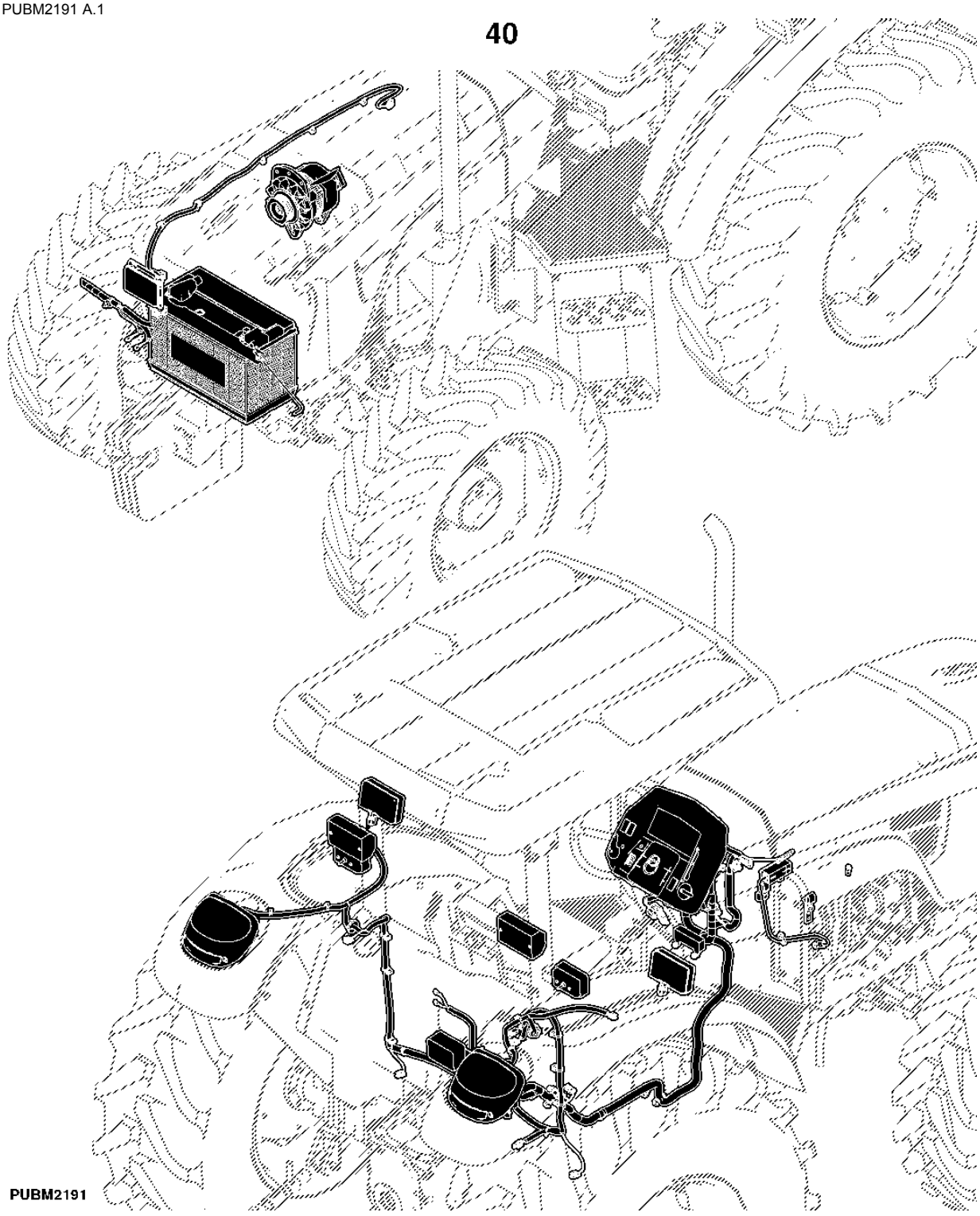

Índice pictórico principal

PUBM2193 A.1

050-	1
050-	2
060-	1

50

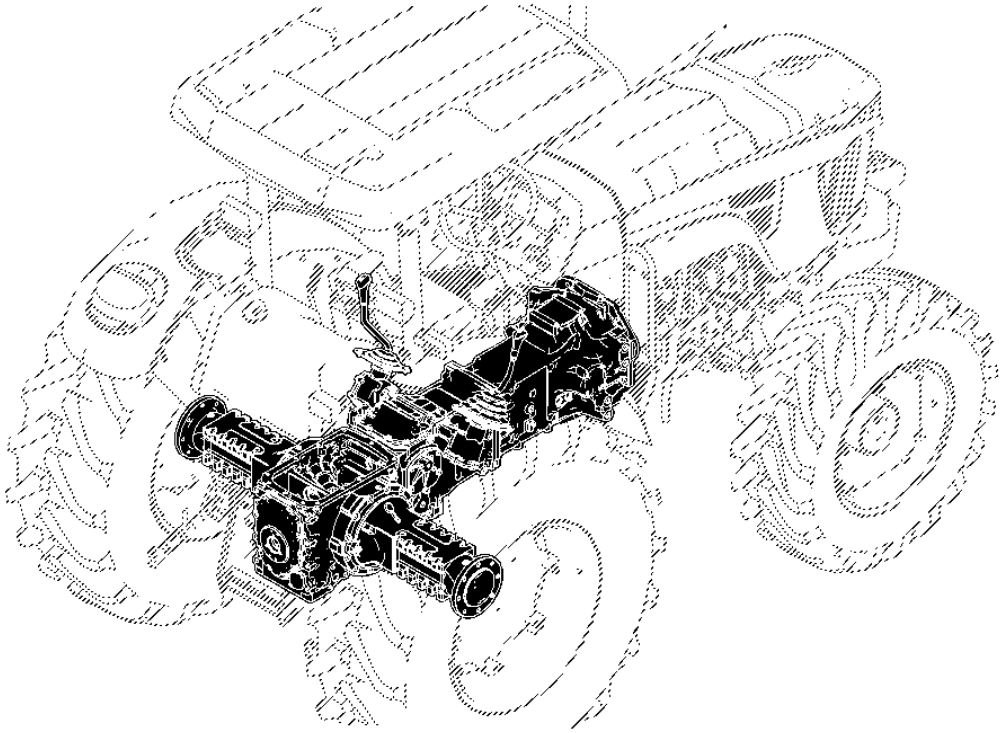

60

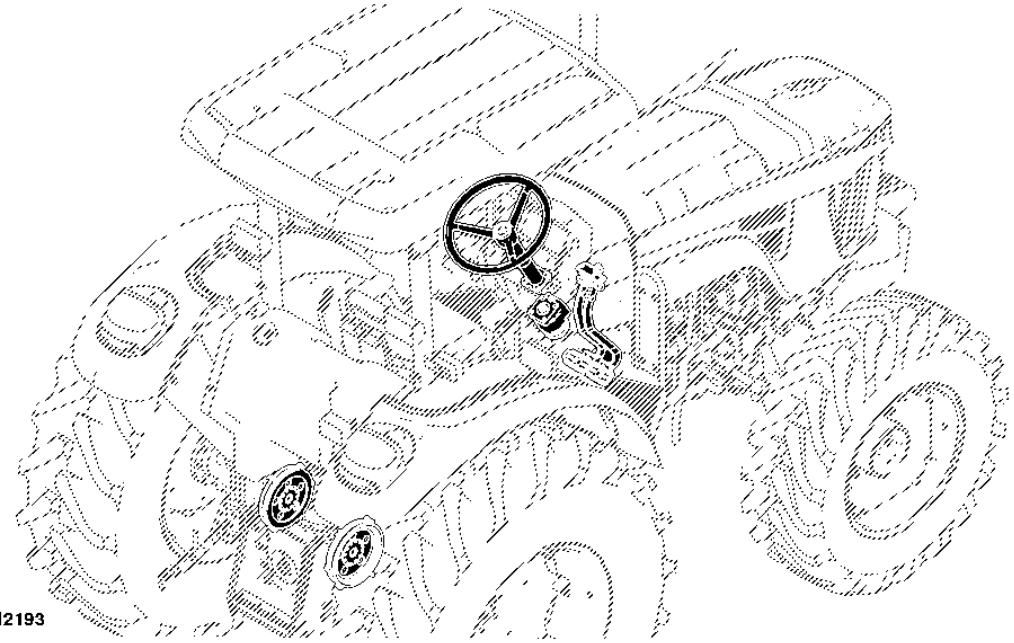

PUBM2193

Índice pictórico principal

PUBM2194 A.1

070- 1
070- 2

70

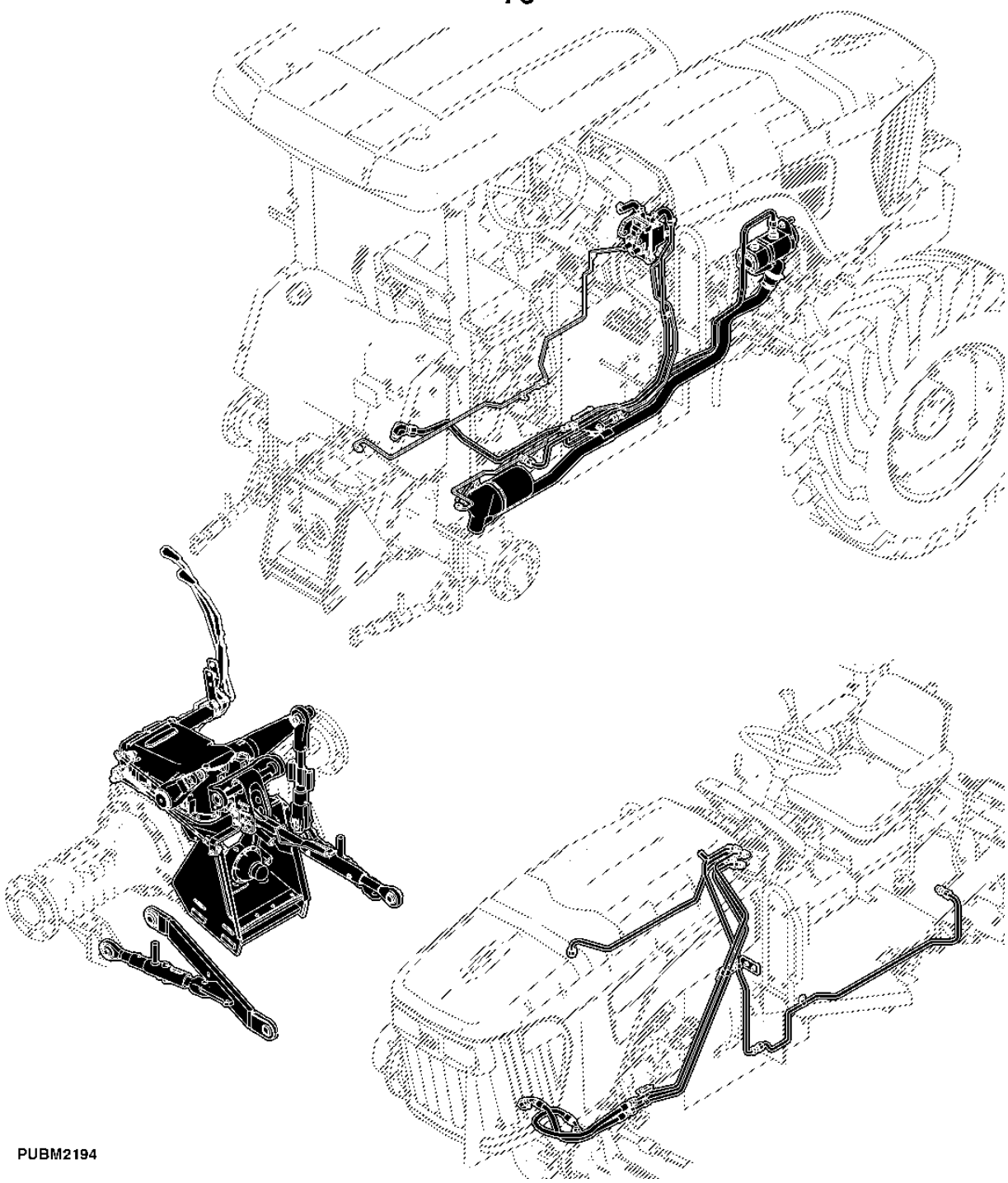

PUBM2194

Índice pictórico principal

PUBM2195 A.1

080-	1
083-	1
085-	1

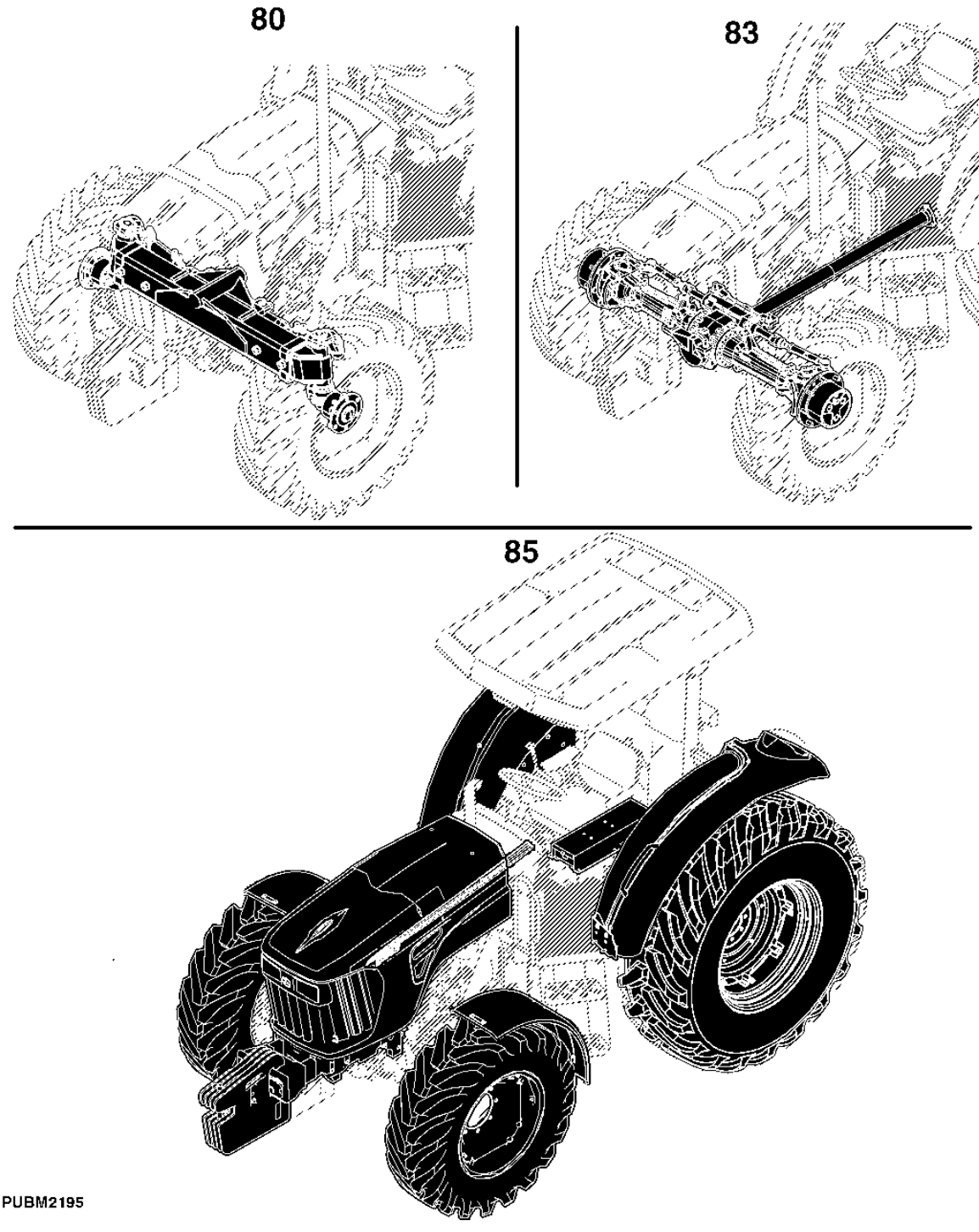

90

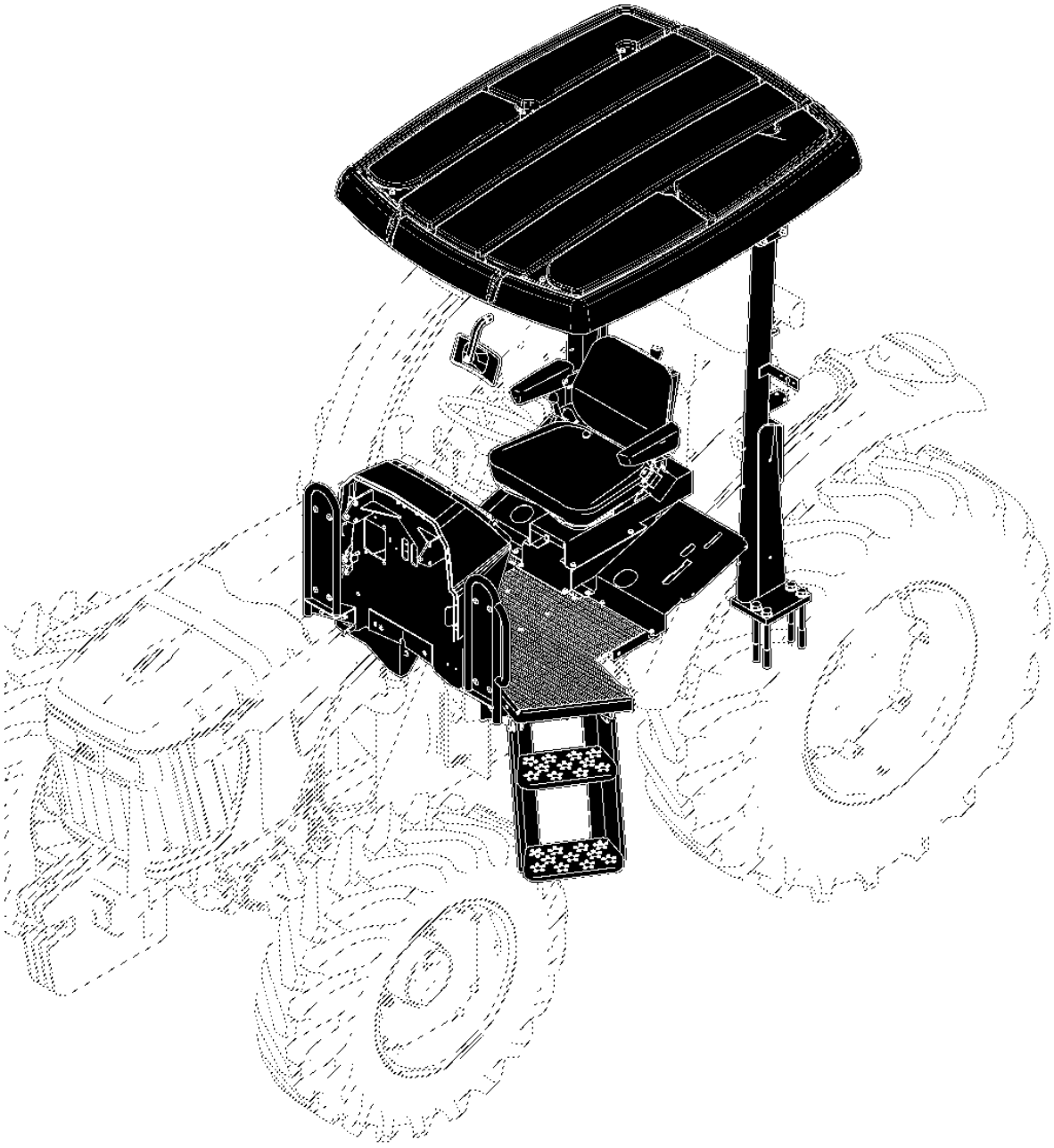

PUBM2196

91

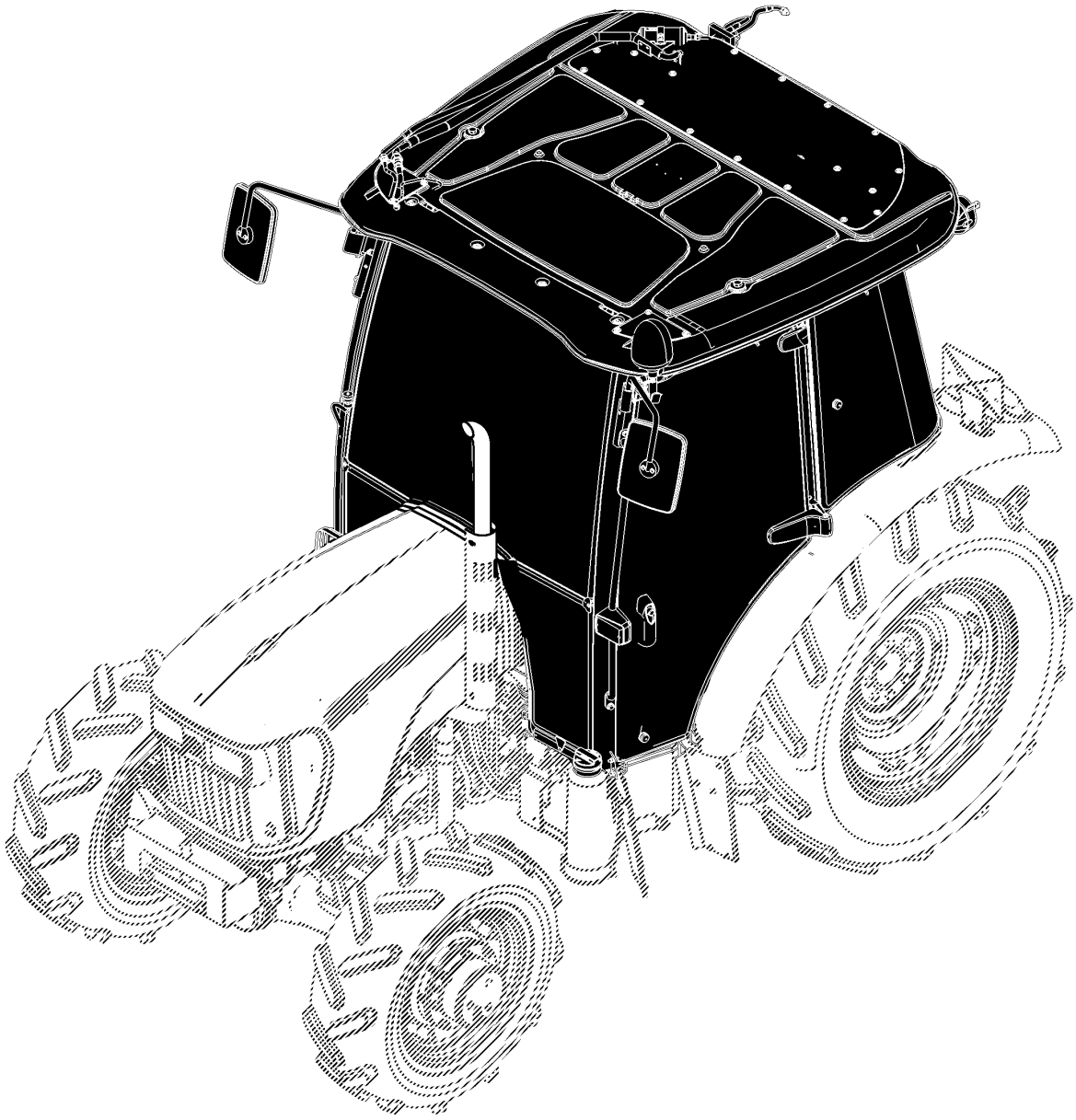

PUBM3385

Ao Cliente

Os números de peça neste Catálogo de peças estavam corretos quando o catálogo foi publicado. De acordo com a política da John Deere, nossos produtos são aprimorados continuamente. Portanto, ao fazer um pedido de peças, verifique os números de peça com seu concessionário.

Unidades de Medida do SI

As dimensões métricas são fornecidas conforme aplicável do começo ao fim deste catálogo de peças.

Identificação de Resistência de Parafusos

Os parafusos que devem ter qualidades de alta resistência equivalentes à classe 10.9 do sistema métrico (SAE grau 8) ou superior são identificados do começo ao fim deste catálogo pela descrição 10.9, 12.9 ou 14.9. Todos os parafusos padrão são da classe 8.8 do sistema métrico (SAE grau 5) ou inferior.

Ilustrações

As ilustrações neste catálogo destinam-se apenas como uma referência para concessionários e clientes. Estas ilustrações não representam necessariamente a visualização exata das peças.

Ilustrações Exibidas em Caixas

As peças com legenda exibidas em caixas na ilustração estão disponíveis como um conjunto de serviço ou um acessório. Essas peças também podem incluir peças não disponíveis para serviço. As ilustrações podem não mostrar todas as peças individuais de um acessório. Uma caixa sem legenda inclui peças não atuais.

Orientação do Produto

Uma seta mostrada com uma ilustração destina-se a indicar a direção do movimento de avanço do produto. Os lados Direito (RH) e Esquerdo (LH) são determinados pelo movimento de avanço do produto.

Orientação do Motor

Os lados Direito (RH) e Esquerdo (LH) são determinados estando no volante do motor e de frente para o motor.

Componentes John Deere Remanufaturados

As peças REMAN listadas neste catálogo destinam-se ao reparo ou substituição de componentes originais do equipamento que apresentem defeito ou desgate. Os componentes John Deere Reman são fabricados conforme os rigorosos padrões John Deere e produzidos conforme as especificações originais John Deere que incorporam as mais recentes melhorias de projeto e desempenho.

Informações da Listagem de Números de Série

As informações sobre número de série são listadas para mostrar em quais máquinas cada peça pode ser utilizada, por exemplo:

	–		**A peça pode ser utilizada em todos os produtos.**
000000	–		**A peça pode ser usada em produtos que começam com o número de série listado.**
	–	**000000**	**A peça pode ser usada em produtos até (e incluindo) o número de série listado.**
000000	–	**000000**	**A peça pode ser usada em produtos entre (e incluindo) os números de série listados.**

Quando XXXXXX é listado no lugar do número de série, uma alteração no número de série foi feita, porém o número de série exato não estava disponível quando o catálogo foi publicado.

Trator Ag and Turf — Marcas Comerciais

ActiveCommand Steering™	GreenStar™	PowrQuad™
ActiveSeat™	Harvest Smart™	PowrReverser™
AirCushion™	HarvestLab™	PowrSync™
AutoPowr™	HillMaster™	ProDrive™
AutoQuad™	HydraFlex™	QuikTach™
AutoTrac™	iMatch™	Reman™
Bullet Rotor™	iTorque™	Roll-Gard™
ClimaTrak™	IVLOC™	Service ADVISOR™
ComfortCommand™	IVT™	StarFire™
ComfortGard™	JDLink™	StellarSupport™
CommandARM™	Load Command™	STS™
CommandCenter™	Mega Track™	SyncReverser™
CommandTouch™	Nothing Runs Like a Deere™	SyncroPlus™
CommandView™	Parallel Tracking™	SyncShift™
Contour-Master™	PermaClutch 2™	SyncShuttle™
COOL-GARD™	Phoenix™	TLS™ (Suspensão Articulada Tripla)
Field Office™	Power Zero™	TMIII™
FieldCruise™	PowerGard™	TMII™
Funk™	PowerTech™	Vari-Cool™

Trator Ag and Turf — Termos e Abreviações

Frase	Significado	Frase	Significado
A/C	Ar-condicionado	OD	Diâmetro Externo
ALSO ORDER	Encomende Também	OOS	Estação do Operador Aberta
APPL	Somente Nesta Aplicação	OPTION	Opção
AR	Conforme Necessário	OR	Ou
ASSY	Conjunto Completo	ORD	Encomende
ATC	Unidade de Controle para ClimaTrak™	ORD W/	Encomende Com
BCU	Unidade de Controle Básico	OS	Superdimensionado
BIF	Informante Básico	PC0	Módulo de Alimentação (Teto)
CNLA	Completo Não Está Mais Disponível (Encomende Peças Individuais)	PC5	Módulo de Alimentação (Transmissão)
CTL	Corte no Comprimento	PC6	Módulo de Alimentação (HF, CAB)
DSM	Módulo de Interruptores Distribuídos do Informante do Trator	PEC	Unidade de Controle para PowrQuad™ / E-ICV
ECU	Unidade de Controle do Motor	PKG	Pacote de
EPC	Unidade de Controle da Transmissão PowrQuad™ PLUS	PLC	Unidade de Controle da Trava de Estacionamento
EPQT	Transmissão Operada Eletricamente PowrQuad™	PRF	Monitor de Desempenho
ETC	Controle Eletrônico da Temperatura	PTO	Tomada de Potência
FI	Kit de Instalação em Campo	RATIO	Relação
FIP	Bomba Injetora de Combustível	RCU	Unidade de Controle do Reversor
FOR	Para	REAR	Traseira
FRONT	Dianteira	REMAN	Remanufaturado
GSD	Monitor GreenStar™	RH	Do Lado Direito
HCS	Suspensão Hidráulica da Cabine	SCV	Válvula de Controle Seletivo
HTC	Unidade de Controle do Aquecedor	SFA	Unidade de Controle para Suspensão do Eixo Dianteiro e/ou Suspensão da Cabine
ID	Diâmetro Interno	SIC	Unidade de Controle E-SCV/E-ICV
INCL	Inclui	SSU	Unidade de Controle para Sistema de Direção (AutoTrac™)
INCL KEYS	Incluindo as Chaves	STD	Padrão
IOOS	Estação do Operador Aberta Isolada	SUB	Substituído por
JDL	Unidade de controle JDLink™	SUB FOR	Substituto para
KIT	Kit	TCU	Unidade de Controle da Transmissão (AutoPowr™/IVT™)
LGTH	Comprimento	TEC	Unidade de Controle de Equipamento do Trator

LH	Do Lado Esquerdo		TK	Espessura
Frase	**Significado**		**Frase**	**Significado**
LOW	Inferior		TSC	Unidade de Controle para Eixo da MFWD com TLS™ e Suspensão da Cabine
MARKED	Marcado		UIC	Unidade de Controle da Interface do Usuário
MF	Fabricação de		UIM	Módulo de Interface do Usuário
MFWD	Tração Dianteira Mecânica		UP	Superior
M-ICV	Válvula de Controle Operada Mecanicamente (Montagem Intermediária)		USE WITH	Use Com
M-SCV	Válvula de Controle Seletivo Operada Mecanicamente		VTI	Monitor Isobus John Deere
NA	Não Aplicável		W/	Com
NLA	Não Está Mais Disponível		W/O	Sem
NSEP	Não Fornecido Separadamente		Z	Número de Dentes da Engrenagem e da Roda Dentada

Número de Identificação do Produto, 17 Dígitos

PUBM2349 A.1

1BM7815XC9A123456
1 2 3 4 5 6 7

PUBM2349

1 - Fabricante do Trator	1BM - JOHN DEERE MONTENEGRO
2 - Modelo do Trator	5085
3 - Sufixo do Modelo	E
4 - Letra de Verificação	Calculado usando os outros 16 dígitos
5- Ano de Fabricação	De acordo com o ano da tabela de fabricação
6 - Tipo de Transmissão	De Acordo com a Tabela de Tipo de Transmissão
7 - Número de Série do Trator	123456 (Seis Dígitos)

O número de identificação do produto está localizado no lado direito da estrutura principal.

Tabela de Ano de Fabricação (5 Dígitos)

Caracteres Utilizados para Designar o Ano de Produção do Trator							
Ano	**Código**	**Ano**	**Código**	**Ano**	**Código**	**Ano**	**Código**
2008	8	2018	J	2028	W	2038	8
2009	9	2019	K	2029	X	2039	9
2010	A	2020	L	2030	Y	2040	A
2011	B	2021	M	2031	1	2041	B
2012	C	2022	N	2032	2	2042	C
2013	D	2023	P	2033	3	2043	D
2014	E	2024	R	2034	4	2044	E
2015	F	2025	S	2035	5	2045	F
2016	G	2026	T	2036	6	2046	G
2017	H	2027	V	2037	7	2047	H

Tabela de Tipo de Transmissão (6 Dígitos)

Tipos de Transmissão para Tratores das Séries 6000 e 7000
A - Syncroplus
D - PowrQuad 30 km/h
H - PowrQuad Plus 30 km/h
G - PowrQuad Plus 40 km/h

Tipos de Transmissão para Tratores da Série 5000
0 – Colar Deslocador, 9x3
1 – SR 12x12, Estreita
2 – PR 12x12, Estreita
3 – TSS 9x3, Estreita
4 – TSS 9x3
5 – SR 12x4
6 – PR 12x12
7 – PR 16x16
8 – TSS e HC
9 – PR e HC

Número de Série da TDM

LVP229 A.1

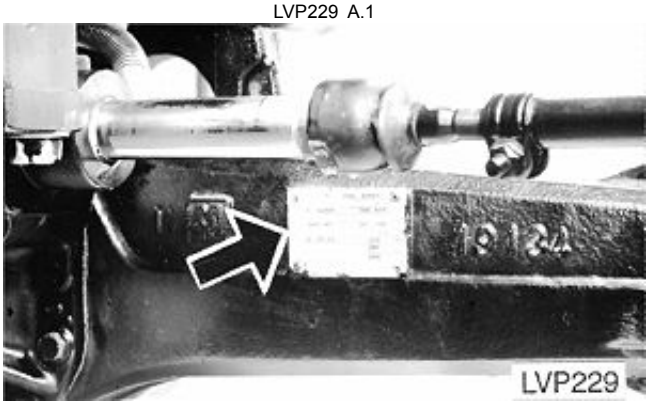

A Placa do Número de Série da TDM Está Localizada na Superfície Traseira do Lado Direito do Alojamento do Eixo Dianteiro.

Placa do Número de Série do Motor — 4045 e 6068

RGP11355 A.1

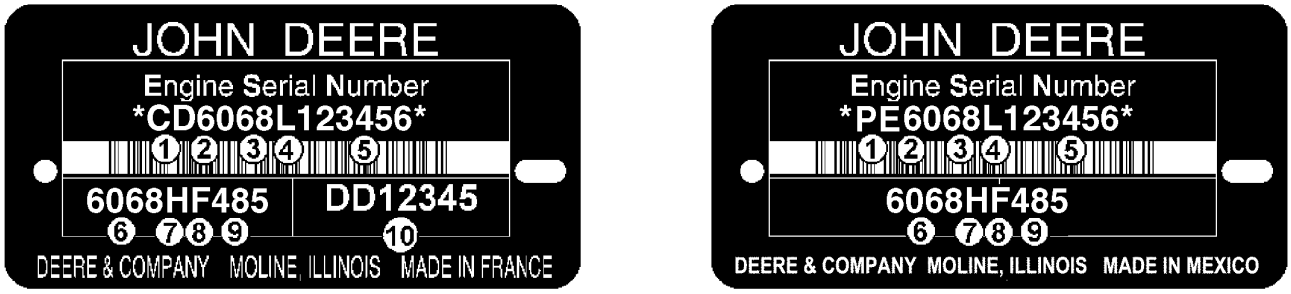

RGP11355

O Número de Série do Motor é Definido por 13 Caracteres	
Primeira Linha	Indica
1 — Duas letras para designação da fábrica do motor	PE: Torreon, México, CD: Saran, França, JX: Rosario, Argentina, UG: Teda, China
2 — Um dígito para o número de cilindros.	4 Cilindros, 6 Cilindros
3 — Três dígitos para cilindradas em litros	045: 4,5 Litros, 068: 6,8 Litros
4 — Uma letra para o nível de emissão	B= Não Certificado C= Nível de emissão Classe 1/Estágio I G= Nível de emissão Classe 2/Estágio II L= Nível de emissão Classe 3/Estágio IIIA R= Nível de emissão Interim Classe 4/Estágio IIIB
5 — Seis dígitos	123456= Número sequencial de fabricação do motor. Os números sequenciais começam em 000001
O Tipo de Motor é Definido por 9 Caracteres Alfanuméricos	
6 — Quatro dígitos	Igual aos itens 2 e 3 acima
7 — Uma letra para o tipo de aspiração	A= Turbocomprimido com aftercooler ar-água D= Naturalmente Aspirado T= Turbocomprimido H= Turbocomprimido com aftercooler ar-ar S= Turbocomprimido com aftercooler ar-água marinha
8 — Uma ou duas letras para aplicação OEM	F: OEM, FM: Marítimo, FH: HazLoc, FN: Gás Natural Comprimido
8 — Uma ou duas letras para aplicação de Veículo John Deere	DW, KV: Construção, RW, LV, L, BM: Trator, TJ: Florestal, H, Z, CQ : Colheitadeira, N: Colhedora/Pulverizador, E: Segadora Condicionadora
9 — Dois ou três dígitos para versão	485
10 — Duas Letras e 5 ou 6 dígitos para o Número de peça do motor	DD12345 (Motores Somente de Saran)

Identificação do Número de Série do Bloco Curto

RGP4460 A.1

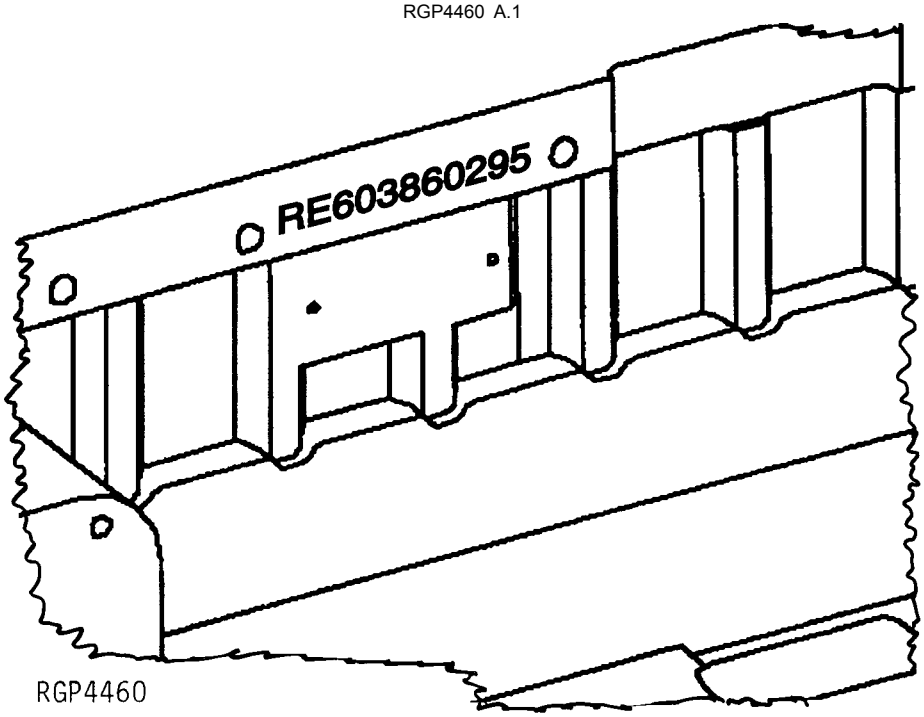

Número de série estampado na peça fundida do bloco perto da placa do número de série anterior.

1.	RE60386	Número de Peça de Serviço
2.	02	Mês de Montagem
3.	95	Ano de Montagem

Transmissão PowrQuad™, Número de Série do Componente

A.1

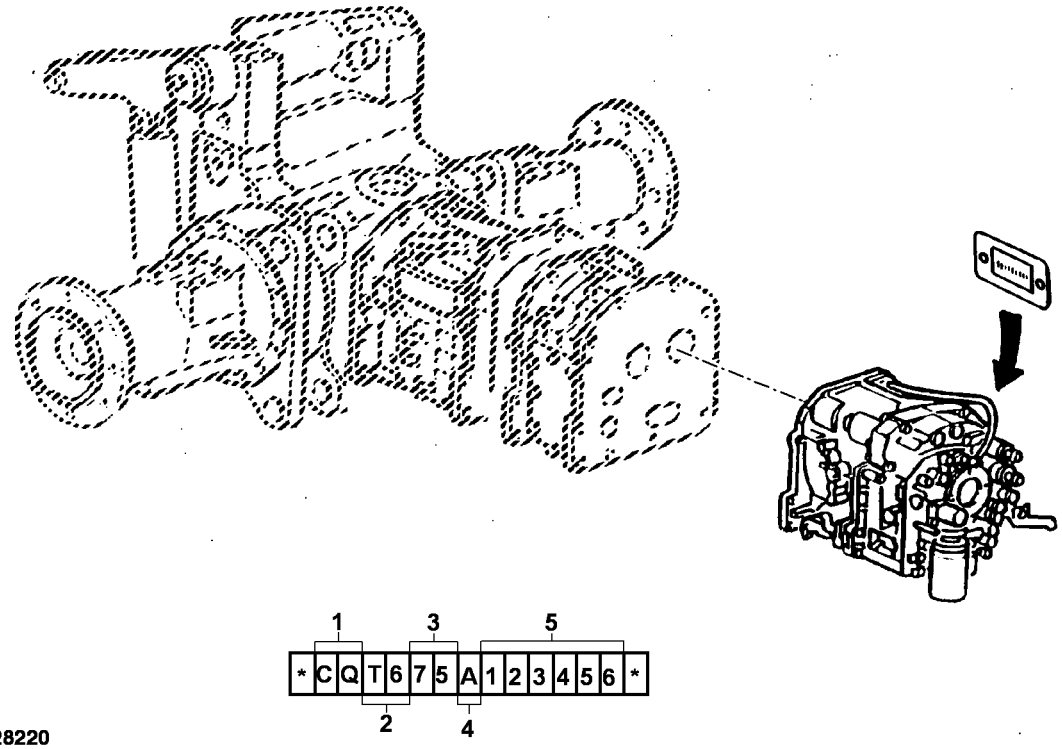

PY028220

1 - Fabricante do Componente	BM - John Deere Montenegro
2 - Tipo de Transmissão	TF - SYNCROPLUS
	T6 - PowrQuad™
3 - Modelo do Trator	5085E
4 - Engate	A - Com Engate
	B - Sem Engate
5 - Número de Série do Componente	123456 (Seis Dígitos)

Número de Série da Transmissão

A.1

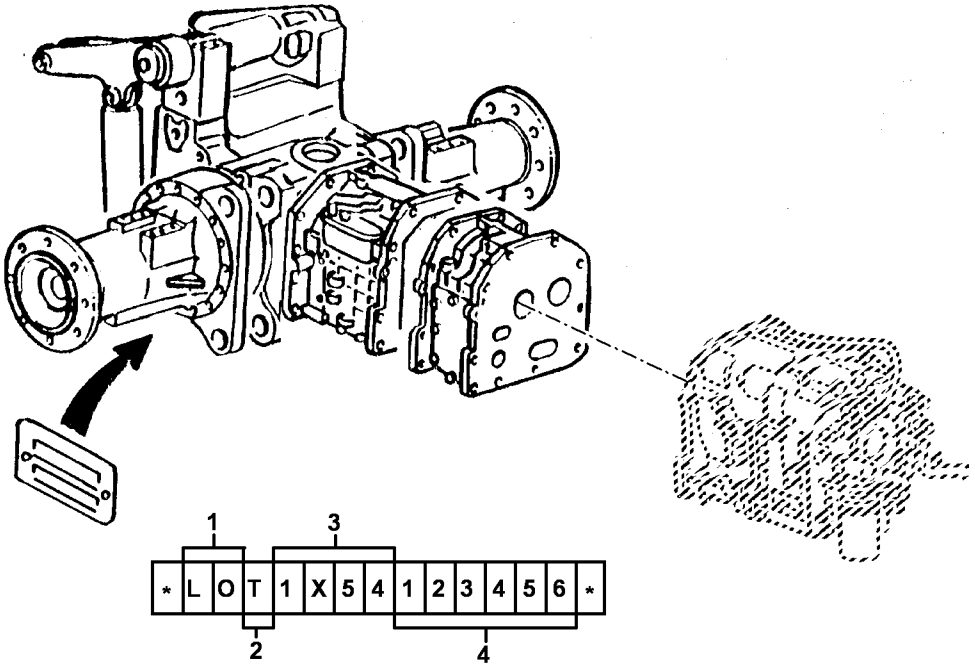

PY028268

1 - Fabricante do Componente	LO - John Deere Mannheim
2 - Identificação do Componente	T - Transmissão
3 - Modelo do Trator	5085E
4 - Número de Série da Transmissão	123456 (Seis Dígitos)

Conteúdo

20 Motor 4045TBM04 23
030 PERIFERICOS DO MOTOR, TANQUE E SISTEMA DE ADMISSAO 93
040 SISTEMA ELETRICO 135
050 TRANSMISSAO 195
060 SISTEMA DE DIRECAO E FREIO 281
070 SISTEMA HIDRAULICO 301
080 2WD EIXO 365
083 4WD EIXO 373
085 RODAS, DIVERSOS 405
090 PLATAFORMA DO OPERADOR 463
91 Cabine 491

Índice pictórico por seção

RGP14975 B.1

4045TBM04

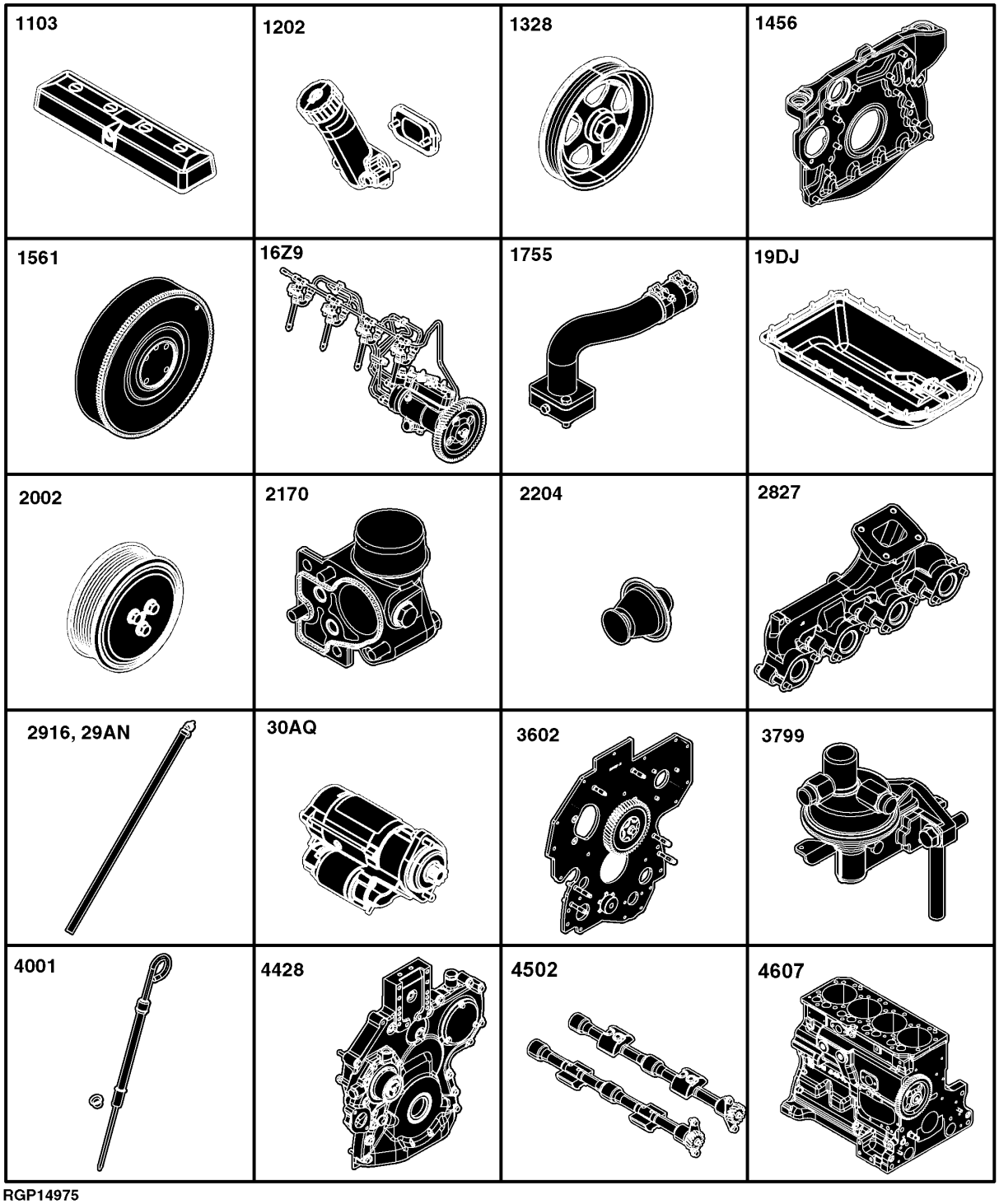

RGP14975

1103-	25
1202-	26
1328-	27
1456-	28
1561-	29
16Z9-	30
1755-	32
19DJ-	34
2002-	36
2170-	38
2204-	40
2827-	41
2916-	42
30AQ-	46
3093-	48
30CE-	50
3602-	54
3799-	56
4001-	57
4428-	58
4502-	60
4607-	62

Índice pictórico por seção

RGP14978 A.1



35DL-	52
4715-	64
4823-	66
4901-	68
5001-	70
5102-	72
5701-	74
5934-	76
65WZ-	78
6606-	80
6701-	81
7641-	82
8726-	84
8812-	86
9844-	88

1103 Tampa da Válvula

RE59798PCDF01 A.1

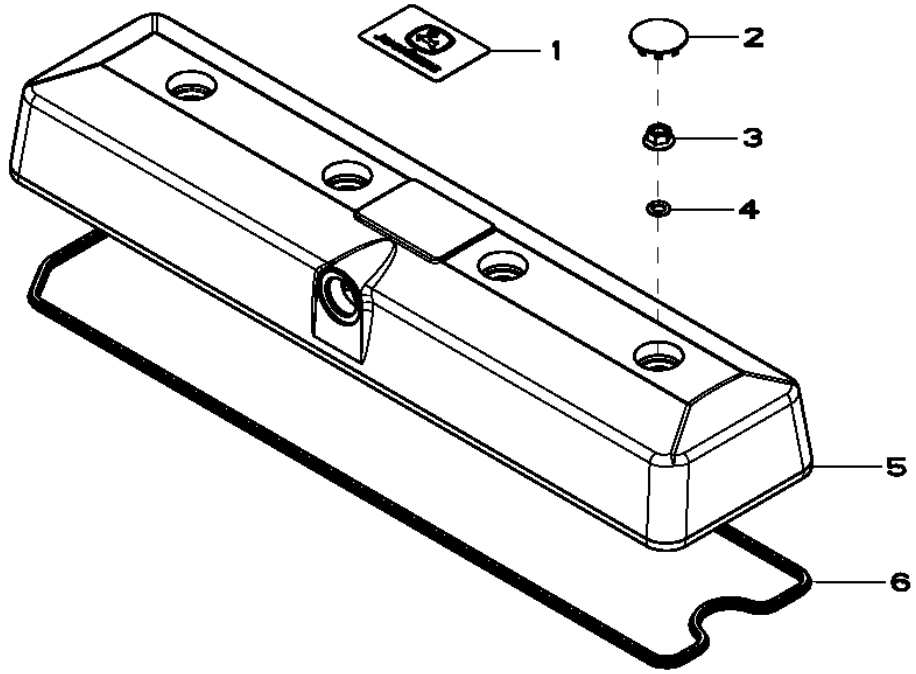

Item	*Nº peça*	*Descrição*	*Qtde*	*Nº série motor*	*Notas*
1	R521401	EmblEma	1		
2	H23125	Plugue	4		
3	R123574	Porca	4		
4	R123575	Anel o	4		
5	.....	Tampa de válvula	1		(MARKED R519779) (ORDER RE70401 AND RE59801)
6	R524480	Junta	1		
	RE520539	Kit de juntas	AR		(A)

(A) APROPRIADOS PARA ALTA TEMPERATURA, INCLUEM INSTRUÇÕES

1202 Gargalo de Enchimento de Óleo - Lado Esquerdo

RE59356PCDE02 A.1

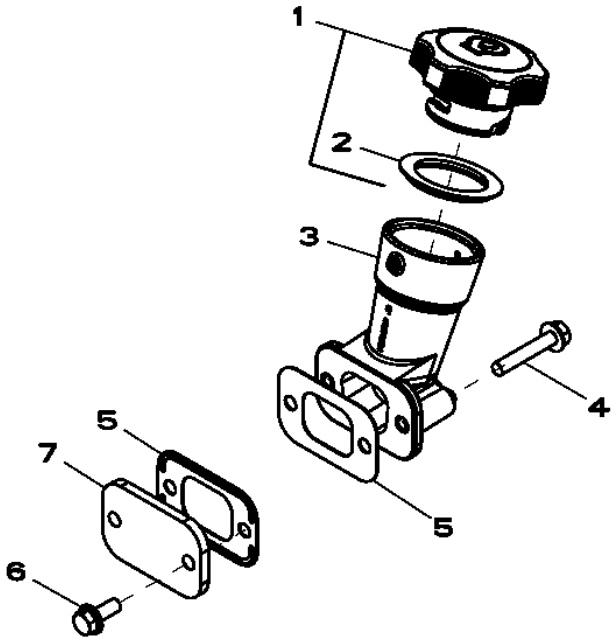

Item	*Nº peça*	*Descrição*	*Qtde*	*Nº série motor*	*Notas*
1	RE535560	Tampa do abasTecimenTo	1		(SUB FOR RE500005)
2	R502902	Junta de vedação	1		ID= 44MM
3	RE501377	Bocal de enchimento	1		
4	RE67239	Parafuso	2		(A)
5	R136495	Junta	2		
6	RE67238	Parafuso	2		(A)
7	R116296	Capa	1		

(A) Roscas com Vedante Pré-aplicado

1328 Polia do Virabrequim

RE515238PCDD04 A.1

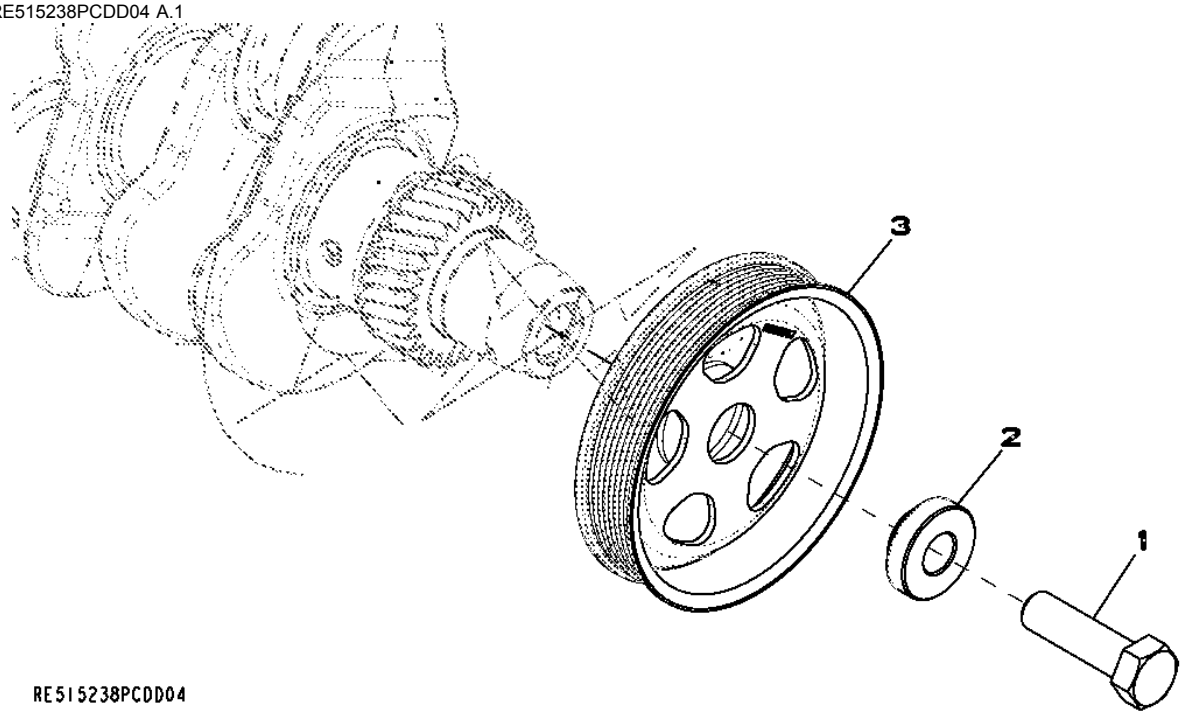

Item	*Nº peça*	*Descrição*	*Qtde*	*Nº série motor*	*Notas*
1	R516648	Parafuso sextavado	1		(A) M20 X 70
2	R515040	Bucha	1		OD = 50 mm
3	R505567	Polia	1		OD = 173 mm

(A) Única Utilização

1456 Cobertura do volante do motor

RE517252PCDA01 A.1

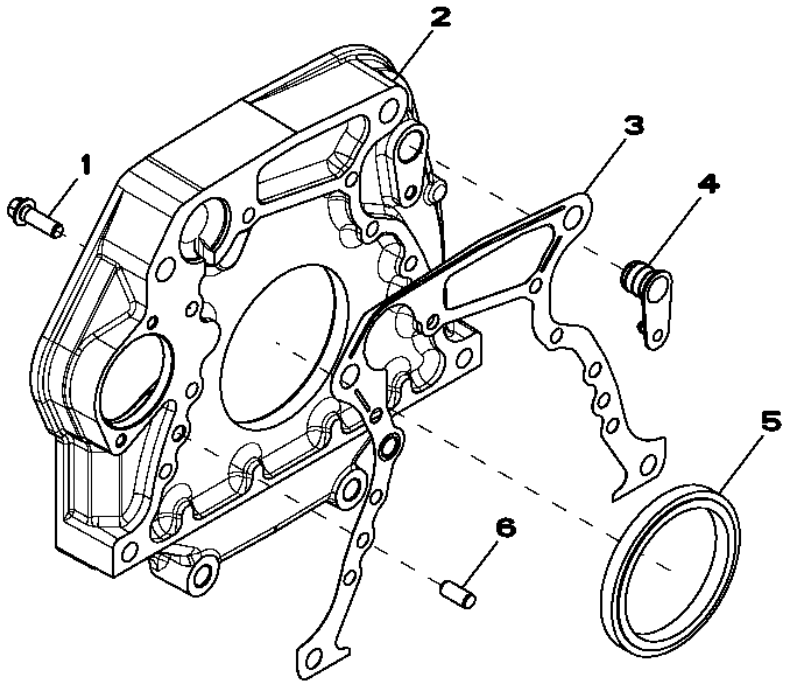

Item	*Nº peça*	*Descrição*	*Qtde*	*Nº série motor*	*Notas*
1	R135918	Parafuso	8		
2	R515028	Carcaça	1		
3	R515050	Junta	1		
4	R131769	Plugue	1		
5	RE44574	Vedação	1		
6	R48685	Pino de centragem	2		

1561 Volante do Motor

RE506172PCDD01 A.1

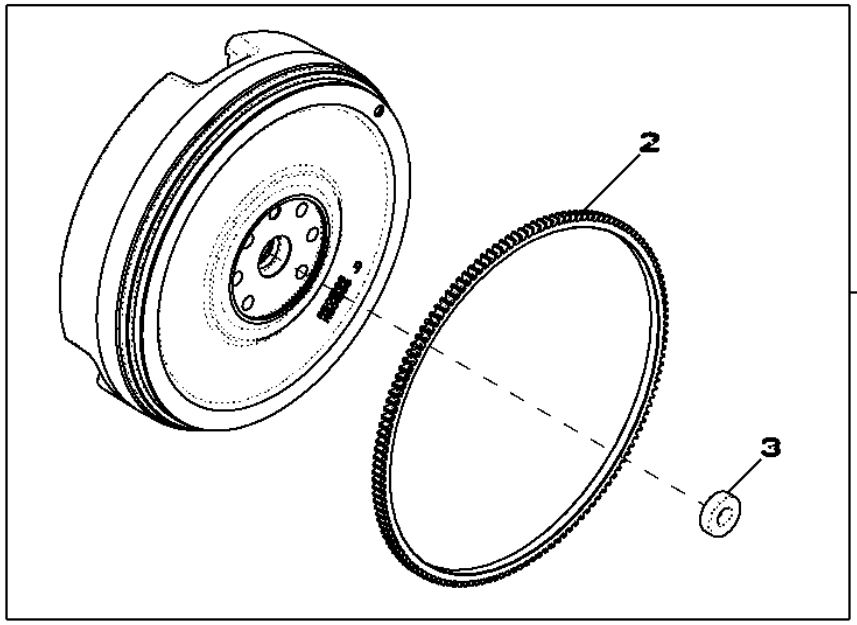

RE506172PCDD01

Item	*Nº peça*	*Descrição*	*Qtde*	*Nº série motor*	*Notas*
1	RE502964	Volante	1		
2	R114282	Coroa	1		
3	JD9449	Rolamento de esfeRas	1		

16Z9 Bomba de Injeção de Combustível

RE540074PCDB01 A.1

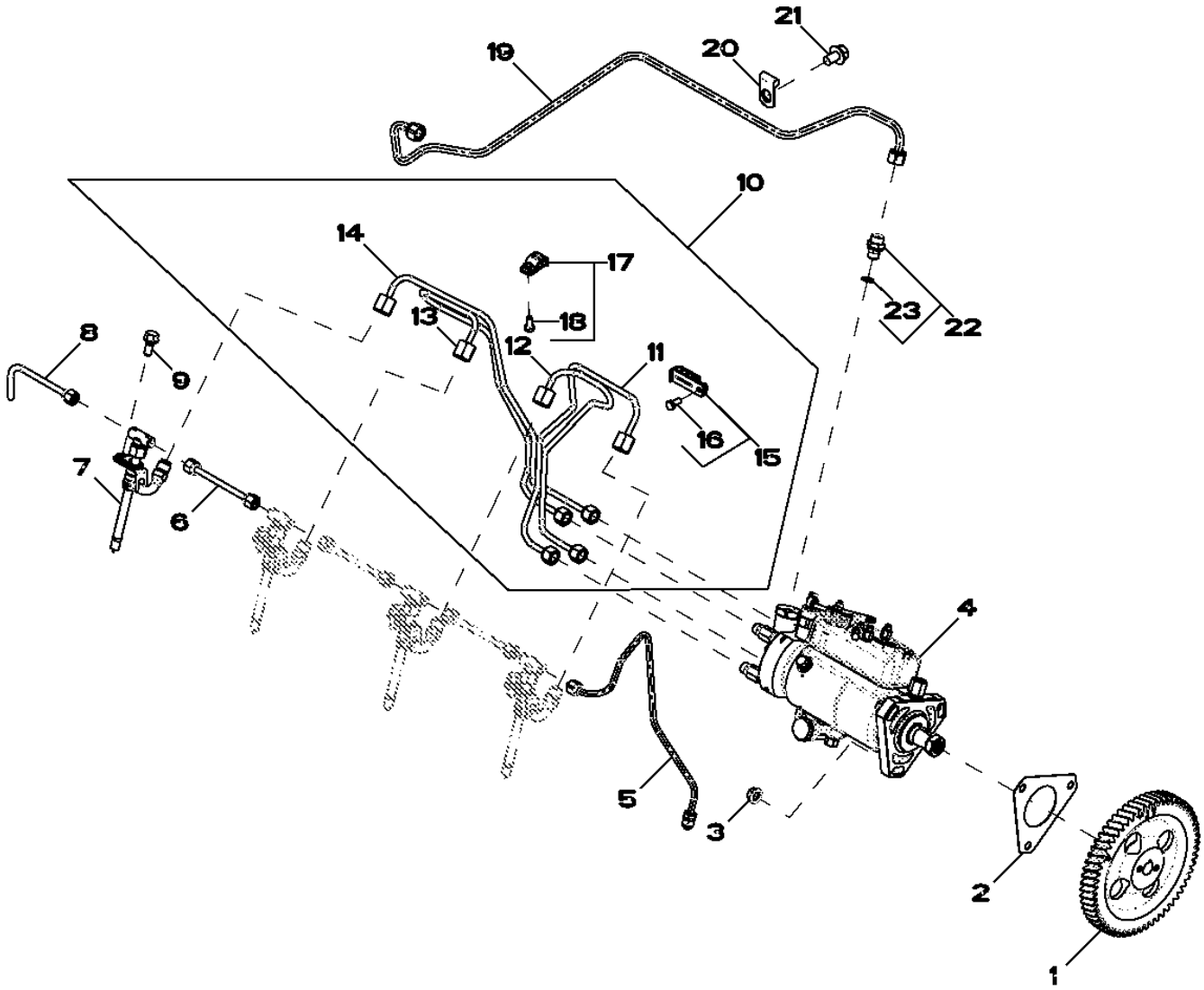

Item	Nº peça	Descrição	Qtde	Nº série motor	Notas
1	R132267	EngrEnagem	1		
2	R97354	Junta	1		
3	14M7298	Porca com flange	3		M8
4	RE545512	Bombainjetora combustível	1		
5	RE47730	Linha de combustivel	1		
6	RE68748	Tubo	3		
7	RE48786	Bico injetor	4		
	SE501101	Bico injetor remanufaturado	4		(REMAN FOR RE48786)
8	RE502150	Linha de combustivel	1		
9	R116366	Parafuso	4		
10	RE538058	Linha de combustivel	1		
11	.....	Linha de combustivel	1		(ORDER RE538058)
12	.....	Linha de combustivel	1		(ORDER RE538058)
13	.....	Linha de combustivel	1		(ORDER RE538058)
14	.....	Linha de combustivel	1		(ORDER RE538058)
15	RE19799	Braçadeira	1		
16	19M7923	Parafuso sextavado	1		M6 X 12
17	RE19797	Braçadeira	2		
18	19M7923	Parafuso sextavado	1		M6 X 12
19	RE533048	Linha de combustivel	1		
20	T30367	Braçadeira	1		
21	19M7783	Parafuso	1		M10 X 16
22	RE60029	Adaptador	1		
23	51M7040	Anel o	1		9.300 X 2.200 mm

1755 Admissão de Ar

RE505113PCDD02 A.1

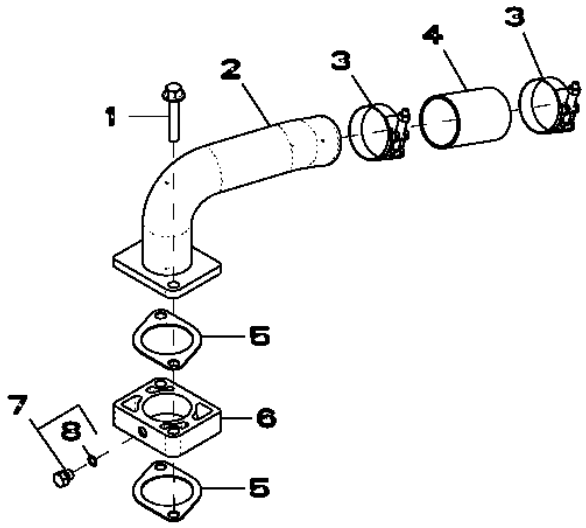

RE505113PCDD02

Item	*Nº peça*	*Descrição*	*Qtde*	*Nº série motor*	*Notas*
1	19M8526	Parafuso	2		M10 X 190
2	RE503251	Admissão de ar	1		
3	R110531	Braçadeira	2		
4	R500596	Mangueira	1		
5	R81275	Junta	2		
6	R501472	Espaçador	1		(ALSO ORDER (2) R81275)
7	RE60071	Conexão	1		
8	51M7039	Anel o	1		8.100 X 1.600 mm

19DJ Bandeja de Óleo

RE540262PCDA01 A.1

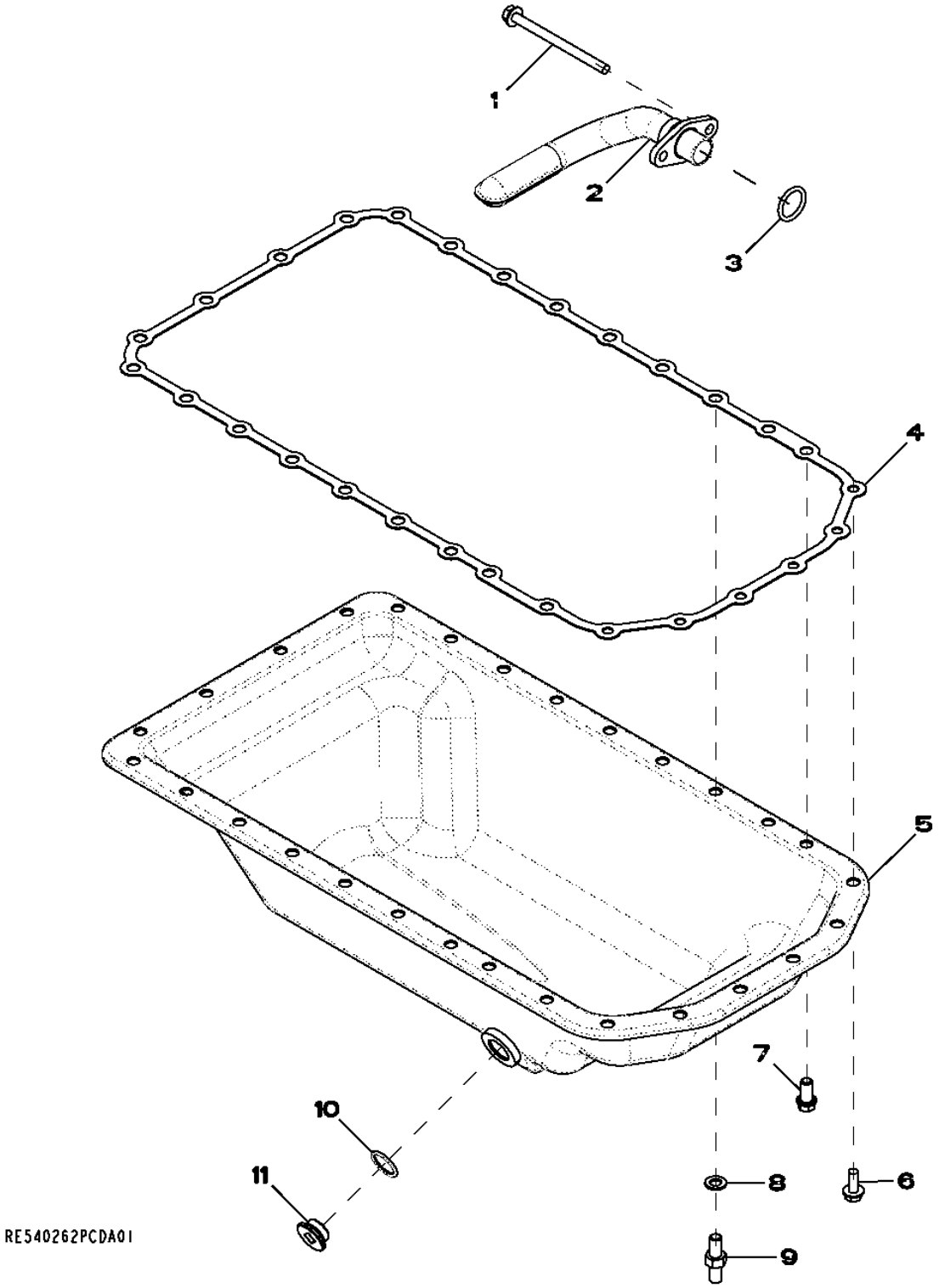

Item	Nº peça	Descrição	Qtde	Nº série motor	Notas
1	19M10075	Parafuso	2		M8 X 110
2	RE516280	Entrada da Bombade óleo	1		
3	R61871	Anel o	1		
4	R521525	Junta	1		
5	RE57482	Cárter	1		
6	19M8062	Parafuso	6		M8 X 20
7	R505537	Parafuso sextavado	21		
8	12M7135	Arruela de pressão	1		10 mm
9	R500375	Pino	1		
10	R120247	Anel	1		
11	R515195	Tampão de dreno	1		

2002 Polia da Bomba de Água

RE57779PCDD03 A.1

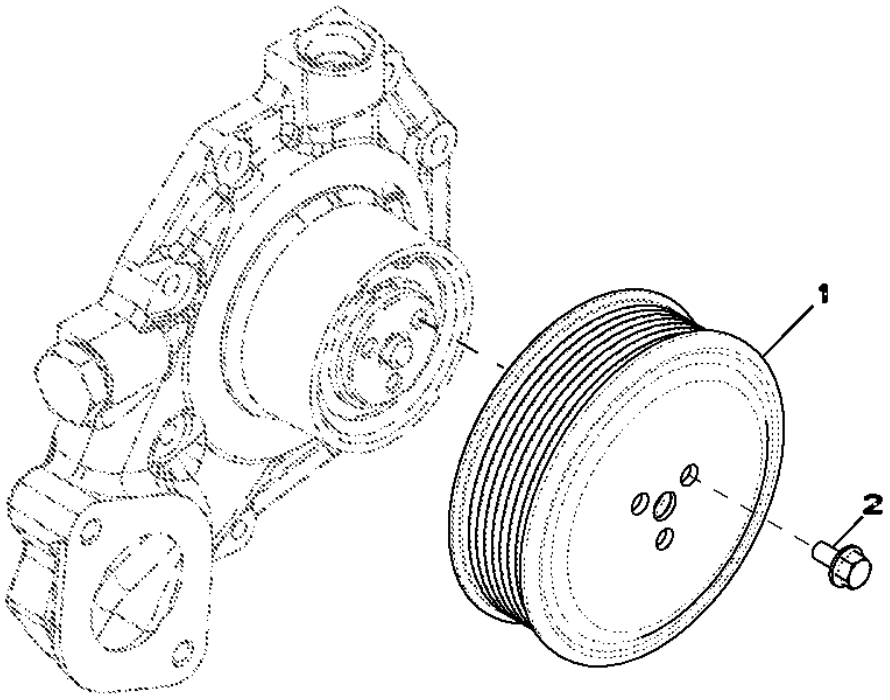

Item	*Nº peça*	*Descrição*	*Qtde*	*Nº série motor*	*Notas*
1	R121038	Polia	1		
2	19M7774	Parafuso	3		M6 X 12

2170 Tampa do Termostato

2170_RE540312_PCD A.1

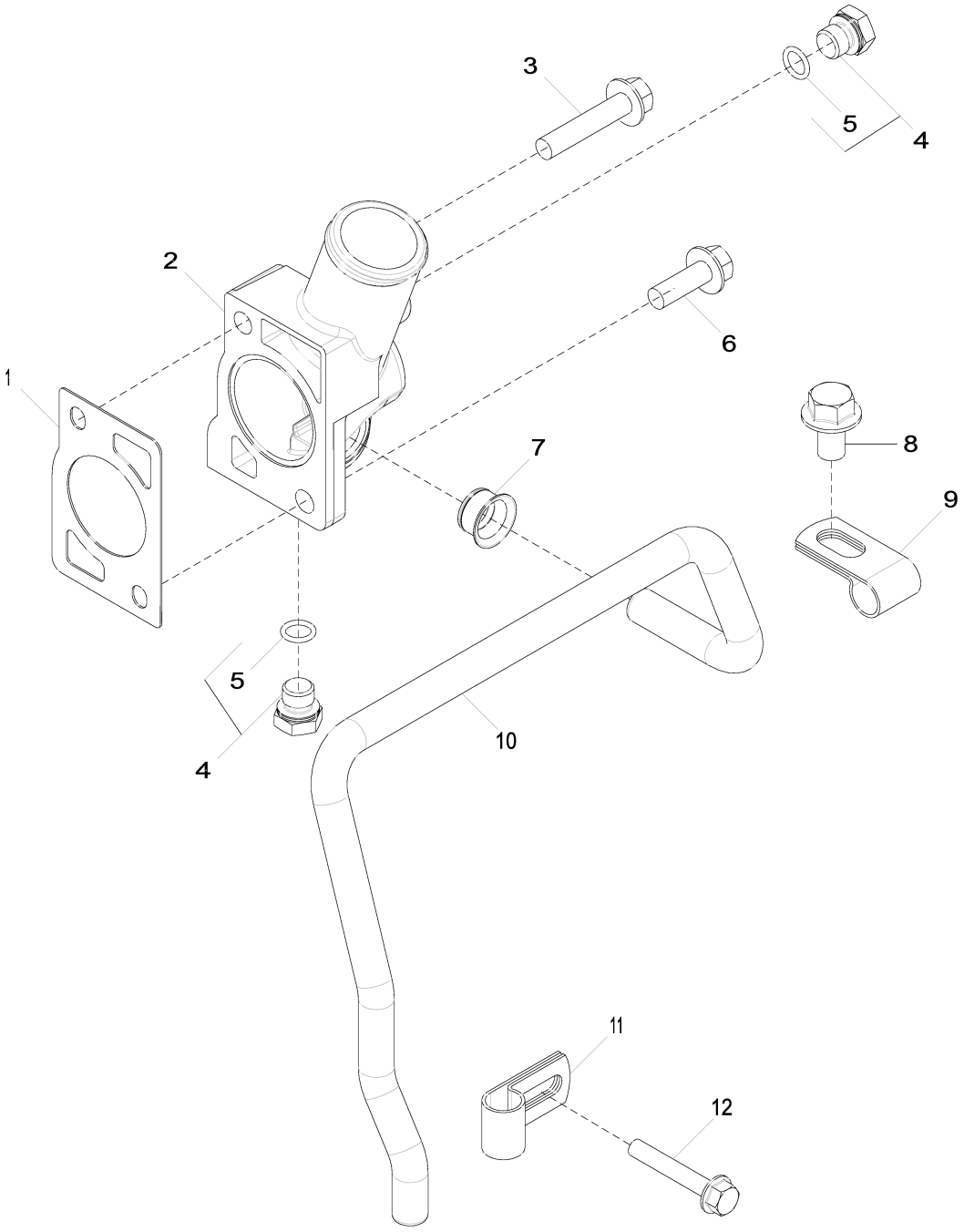

2170_RE540312_PCD

Item	Nº peça	Descrição	Qtde	Nº série motor	Notas
1	R502814	Junta	1		
2	R501130	Capa	1		
3	19M8292	Parafuso	1		M10 X 50
4	RE46684	Tampão	3		
5	51M7041	Anel o	1		11.300 X 2.200 mm
6	19M7786	Parafuso	1		M10 X 30
7	R123226	Vedação	1		
8	19M7787	Parafuso	1		M12 X 20
9	R123323	Braçadeira	1		
10	R532156	Tubo	1		
11	R123324	Braçadeira	1		
12	19M7800	Parafuso	1		M8 X 50

2204 Válvula Termostática

RE501083PCDA01 A.1

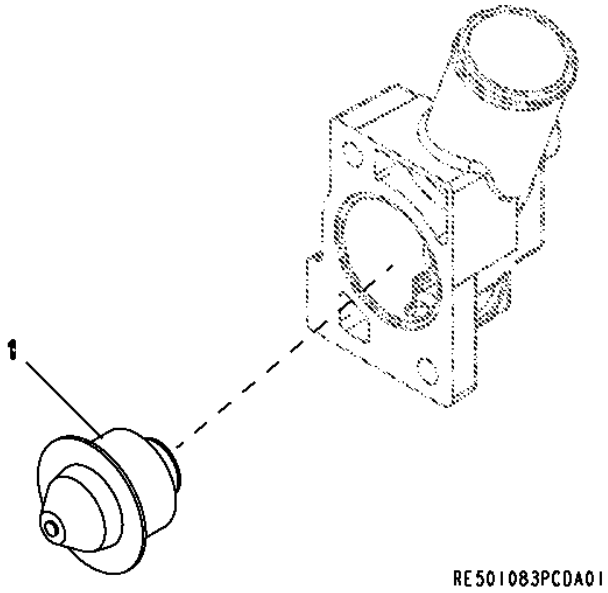

Item	*Nº peça*	*Descrição*	*Qtde*	*Nº série motor*	*Notas*
1	RE501052	TermosTaTo	1		

2827 Coletor de Descarga

RE71486PCDD01 A.1

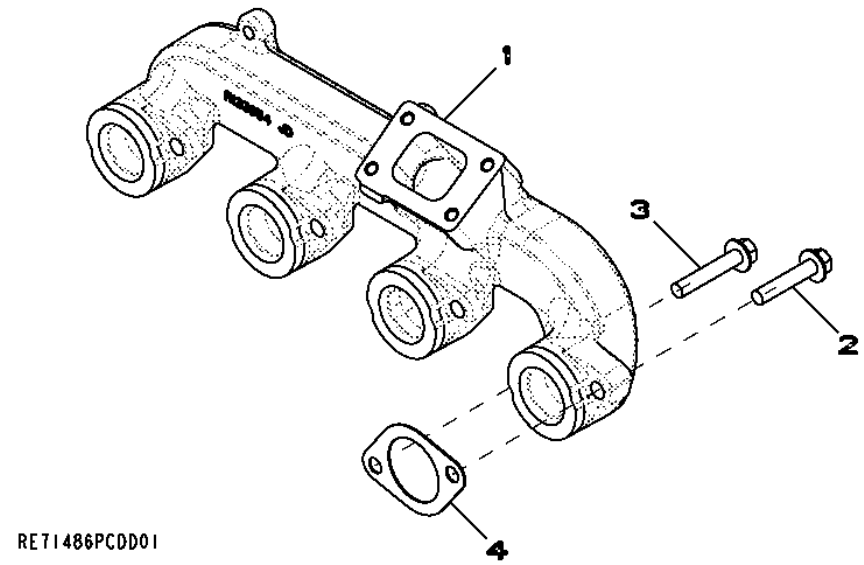

Item	*Nº peça*	*Descrição*	*Qtde*	*Nº série motor*	*Notas*
1	R133954	Coletor de escape	1		
2	19M8292	Parafuso	4		M10 X 50
3	19M8528	Parafuso	4		M10 X 55
4	R521439	Junta	4		

2916 Sistema de Ventilação

RE501678PCDD01 A.1

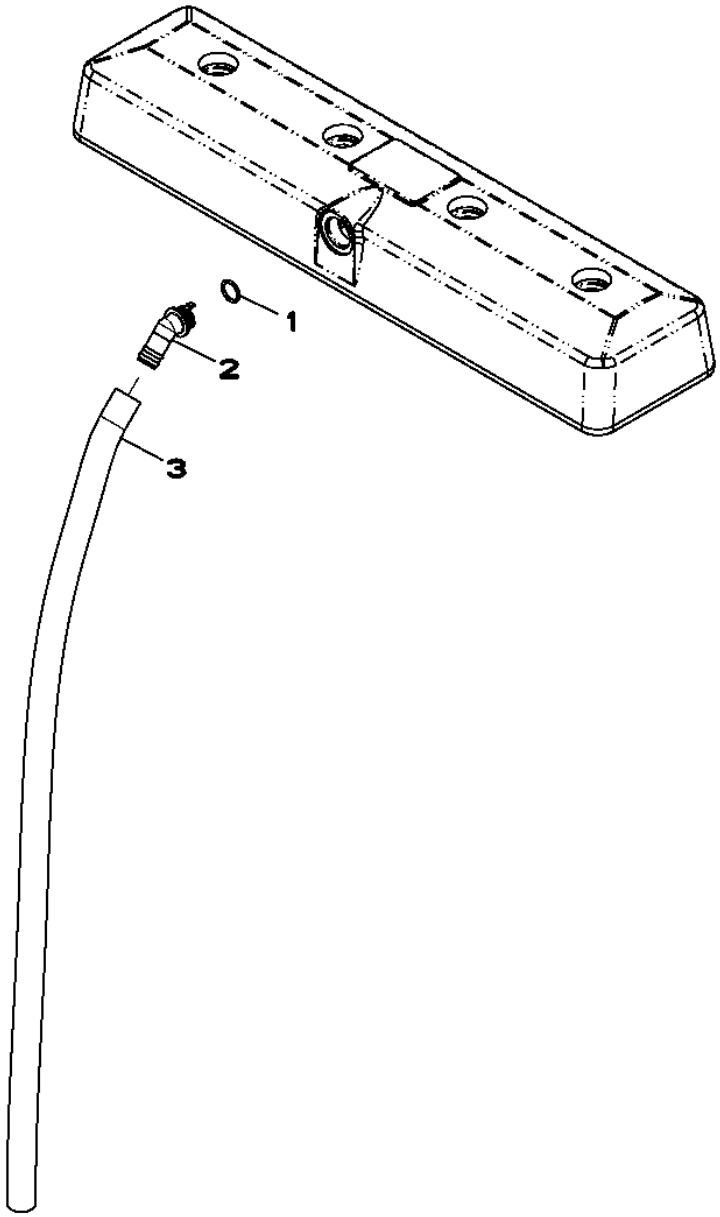

RE501678PCDD01

Item	Nº peça	Descrição	Qtde	Nº série motor	Notas
1	R72328	Anel o	1		
2	R123586	Conexão em ângulo	1		
3	.....	Mangueira em metro	1		(MAKE FROM TY24401)

29AN Sistema de Ventilação

29AN_RE551006_PCD A.1

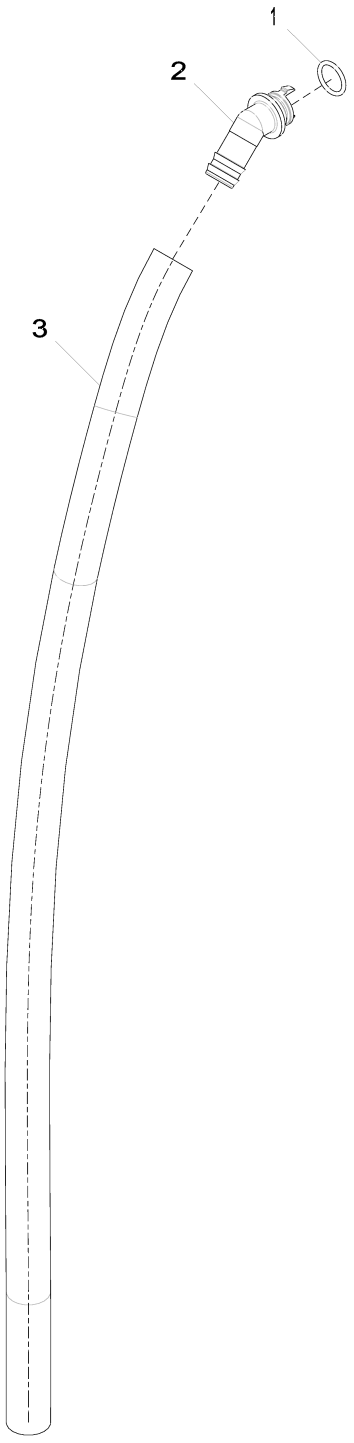

29AN_RE551006_PCD

Item	Nº peça	Descrição	Qtde	Nº série motor	Notas
1	R72328	Anel o	1		
2	R123586	Conexão em ângulo	1		
3	R122401	Tubo	1		

30AQ Motor de Partida (- 676355)

30AQ_RE540096_PCD A.1

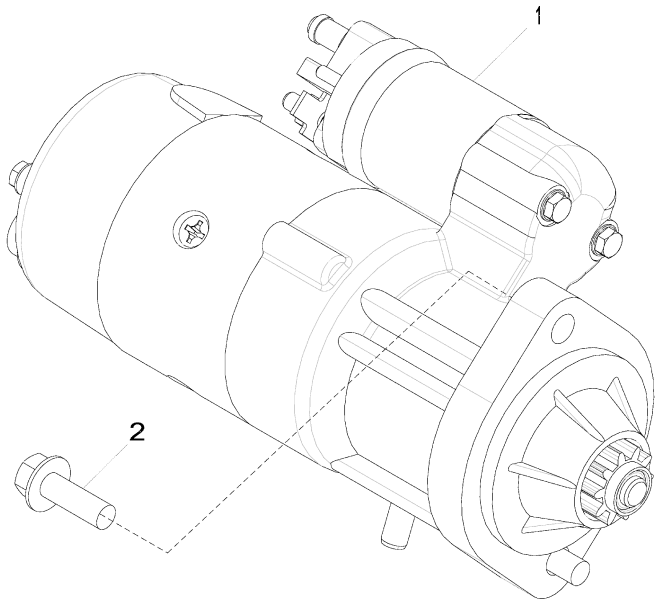

30AQ_RE540096_PCD

Item	Nº peça	Descrição	Qtde	Nº série motor	Notas
1	RE529594	Motor de partida	1		12 V, 3 KW
2	19M7786	Parafuso	2		M10 X 30

3093 Motor de Partida (676831 - 678772)

3093_RE524796_PCD A.1

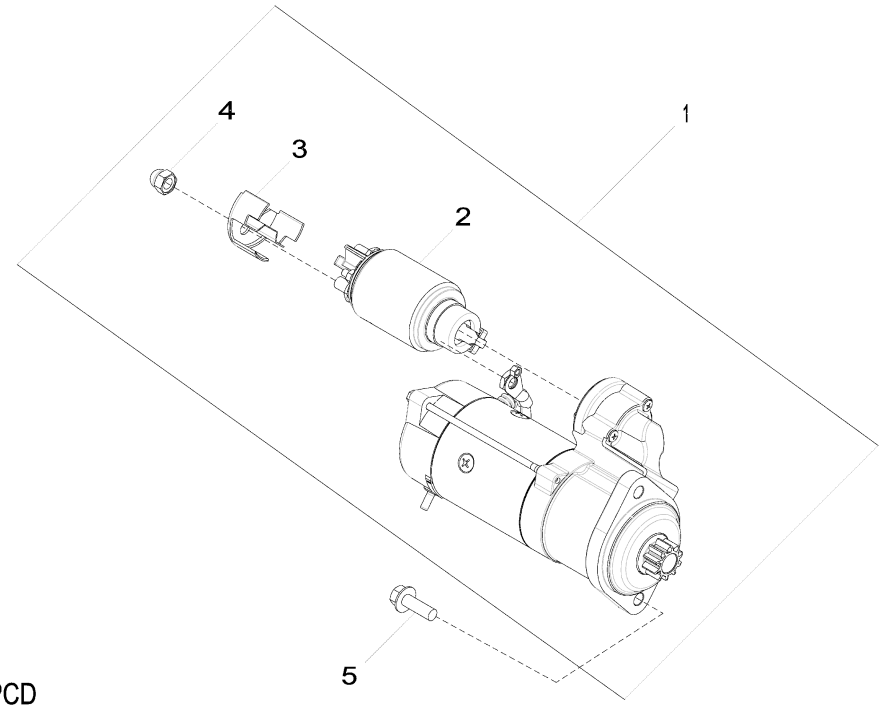

3093_RE524796_PCD

Item	Nº peça	Descrição	Qtde	Nº série motor	Notas
1	RE516157	Kit para motor de partida	1		12V (INCLUDES R517440, R135432)
	SE501852	Motor de partida remanufat.	1		12V (REMAN FOR RE516157)
2	RE549434	Solenóide	1		
3	R517440	Capa	1		
4	R135432	Porca	1		
5	19M7786	Parafuso	2		M10 X 30

30CE Motor de Partida (679836 -)

30CE_RE556424_PCD A.2

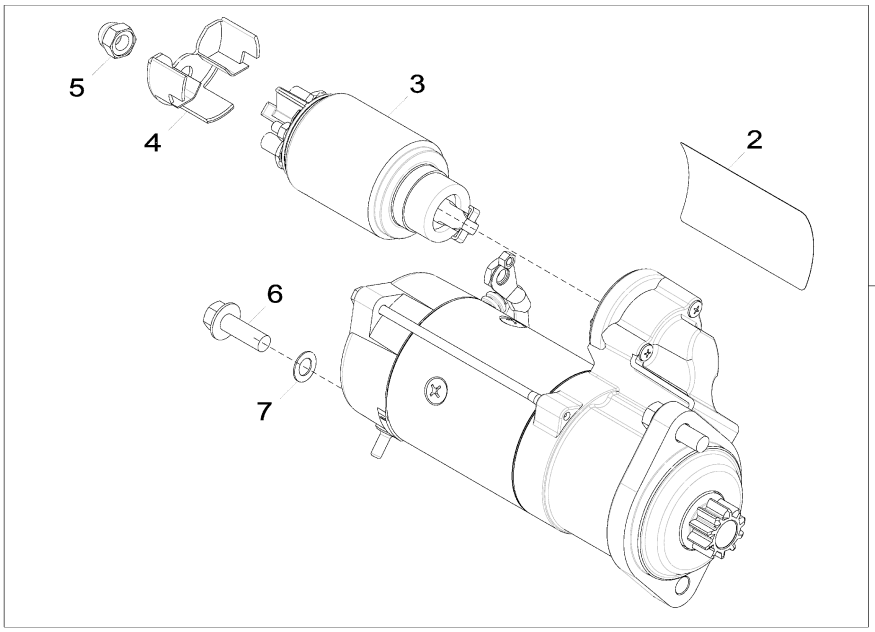

30CE_RE556424_PCD

Item	*Nº peça*	*Descrição*	*Qtde*	*Nº série motor*	*Notas*
1	RE516157	Kit para motor de partida	1		(A)
	SE501852	Motor de partida remanufat.	1		REMAN FOR RE516157
2	R116617	Etiqueta	1		
3	RE549434	Solenóide	1		
4	R517440	Capa	1		
5	R135432	Porca	1		
6	19M7786	Parafuso	2		M10 X 30
7	12M7033	Arruela de pressão	1		10.500 mm

(A) Motor de Partida Iskra

35DL Filtro de Combustível

RE521133PCDA01 A.1

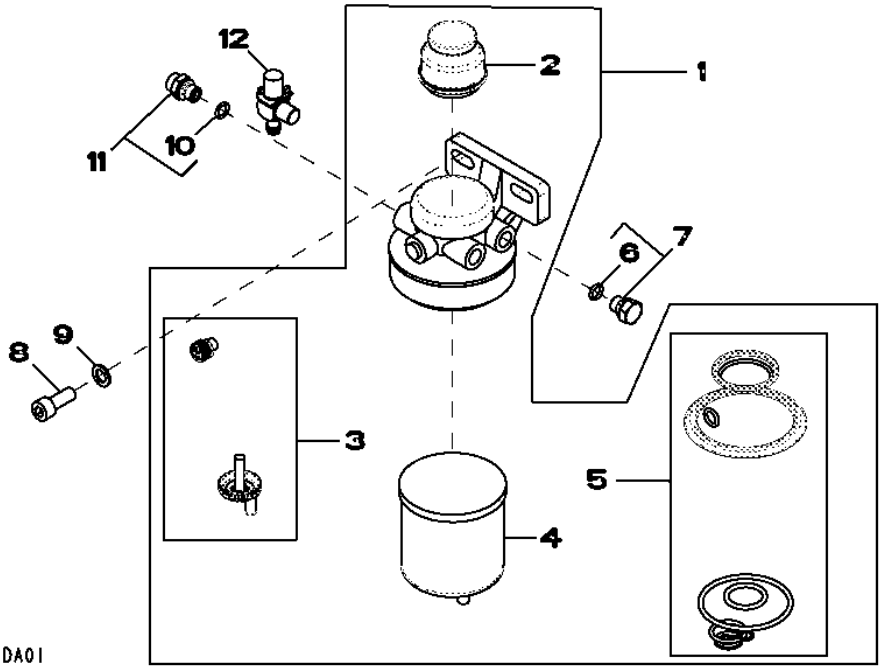

Item	*Nº peça*	*Descrição*	*Qtde*	*Nº série motor*	*Notas*
1	RE521129	Filtro de combustível	1		
2	RE50467	Bombamanual	1		
3	RE60854	Kit da válvula	1		
4	RE62418	Filtro de combustível	1		
5	RE516553	Kit retentor	1		
6	51M7040	Anel o	1		9.300 X 2.200 mm
7	RE46686	Conexão	2		
8	19M8328	Parafuso	2		M10 X 25
9	24M7096	Arruela	2		10.500 X 18 X 1.600 mm
10	51M7040	Anel o	1		9.300 X 2.200 mm
11	RE60029	Adaptador	1		
12	R109379	Conexão em ângulo	1		

3602 Placa Dianteira e Engrenagens Intermediárias (Superior e Inferior)

RE58179PCDD02 A.1

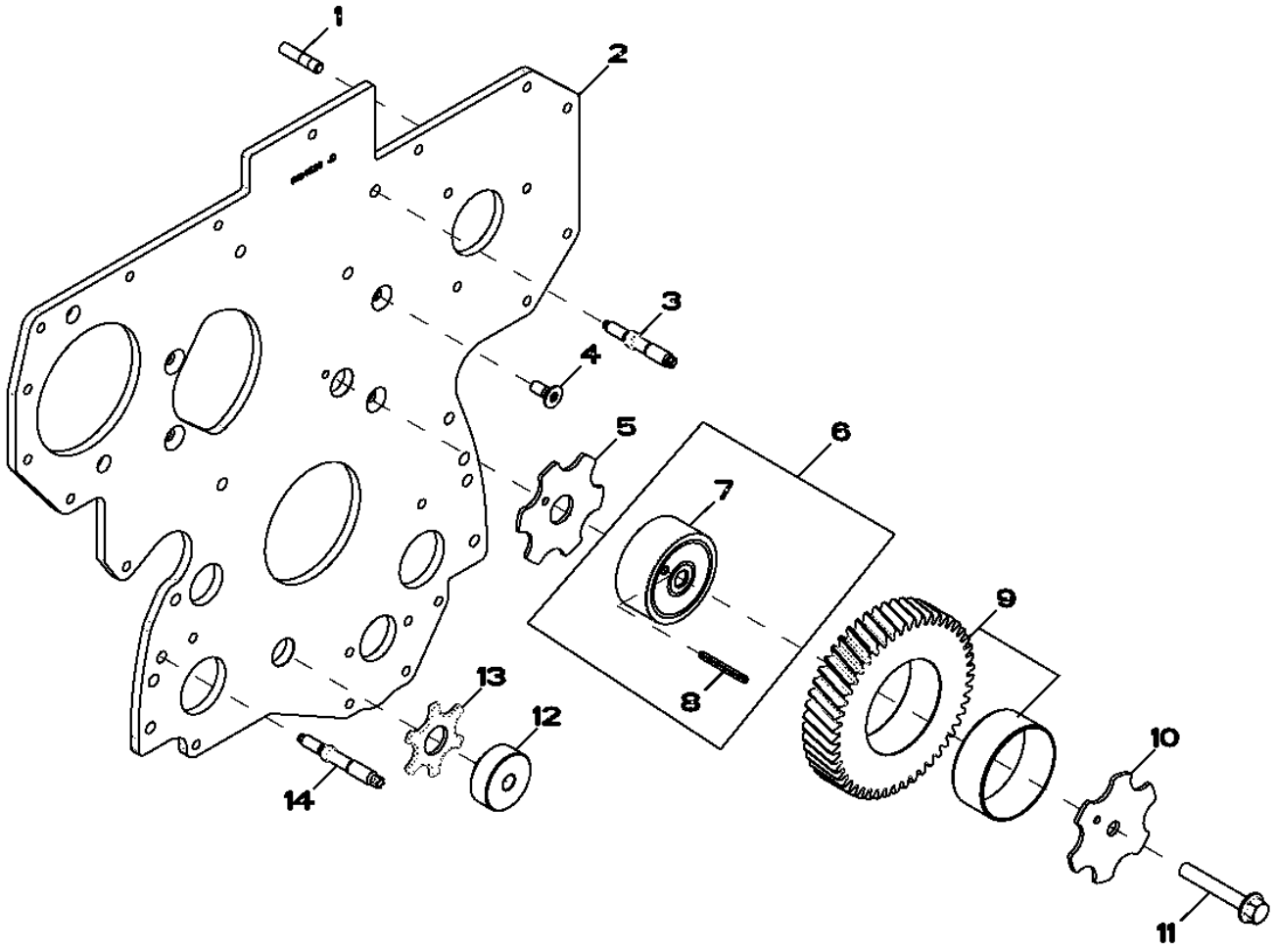

RE58179PCDD02

Item	Nº peça	Descrição	Qtde	Nº série motor	Notas
1	R116386	Pino	3		LGTH= 37MM
2	R134526	Placa	1		
3	R134518	Pino	2		LGTH= 68MM
4	R136475	Parafuso	4		
5	R123174	Arruela de pressão	1		
6	RE505641	Eixo	1		
7	R120641	Eixo	1		
8	34H288	Pino elástico	1		3/16" X 1-3/4"
9	RE508932	EngrEnagem	1		Z= 49, (MARKED R505121)
10	R131206	Arruela de encosto	1		
11	19M8997	Parafuso	1		M10 X 65
12	R114194	Eixo	1		
13	R101225	Arruela de encosto	1		
14	R123584	Pino	4		LGTH= 79MM

3799 Tampa da Bomba de Transferência de Combustível

RE59619PCDD02 A.1

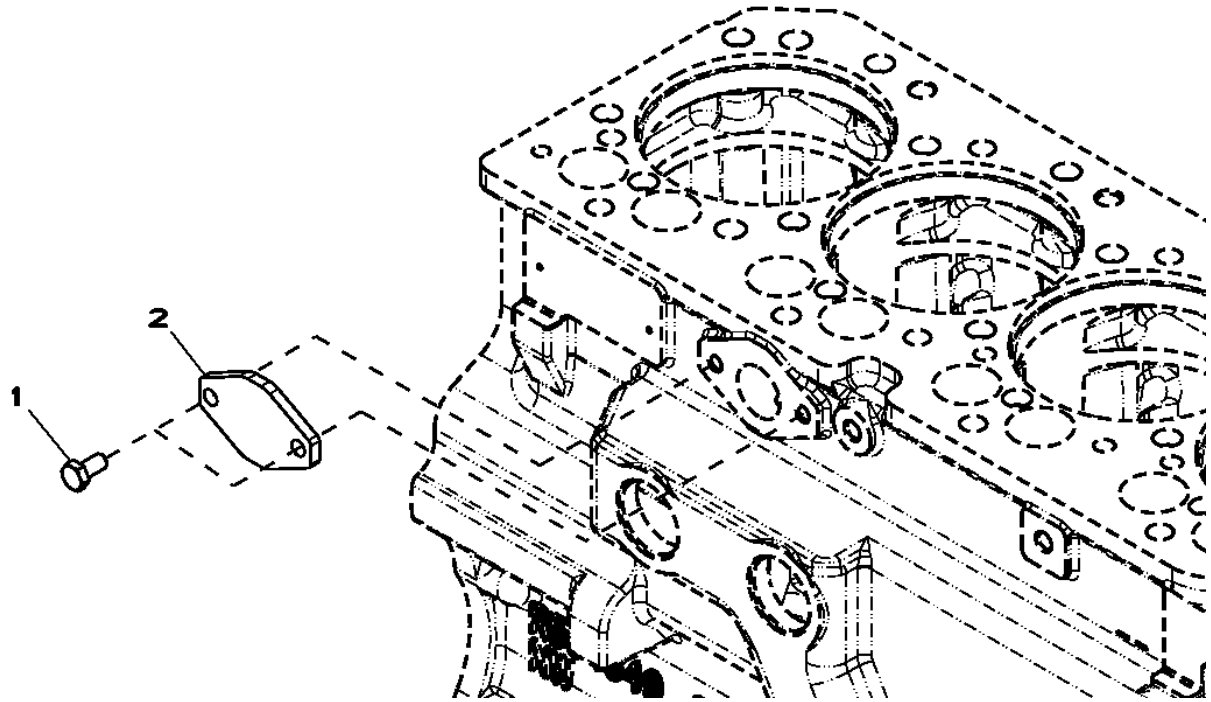

Item	*Nº peça*	*Descrição*	*Qtde*	*Nº série motor*	*Notas*
1	RE66334	Parafuso sextavado	2		(A) 10.9
2	R123396	Capa	1		
..	.....	Junta líquida	1		

(A) Roscas com Vedante Pré-aplicado

4001 Vareta de Óleo do Motor

RE59700PCDD02 A.1

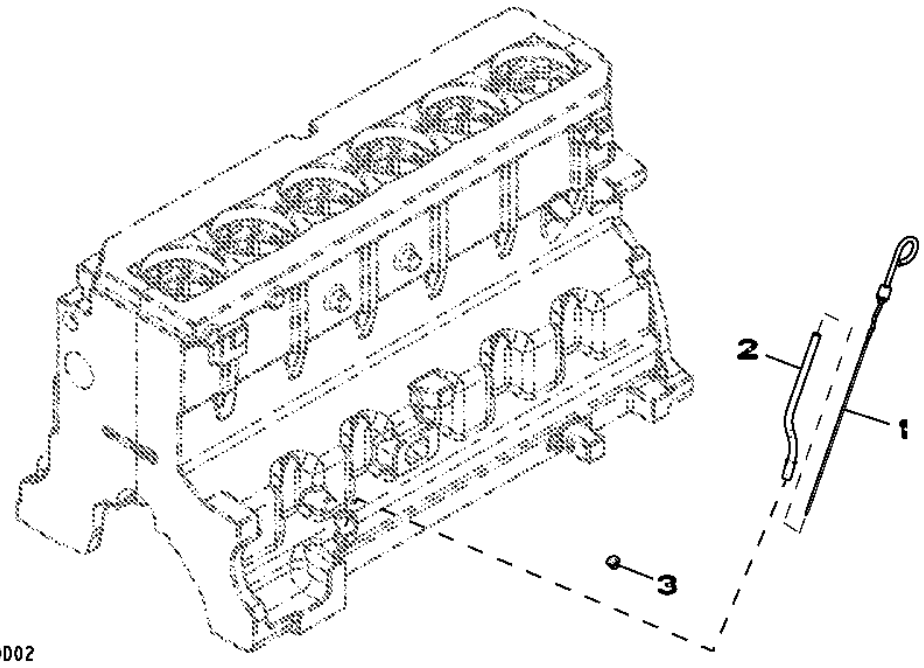

Item	*Nº peça*	*Descrição*	*Qtde*	*Nº série motor*	*Notas*
1	RE69243	Vareta de niVel	1		
2	R130055	Tubo vareTa de nível	1		
3	R502725	Plugue	1		

4428 Tampa da Engrenagem de Distribuição

RE509417PCDF03 A.1

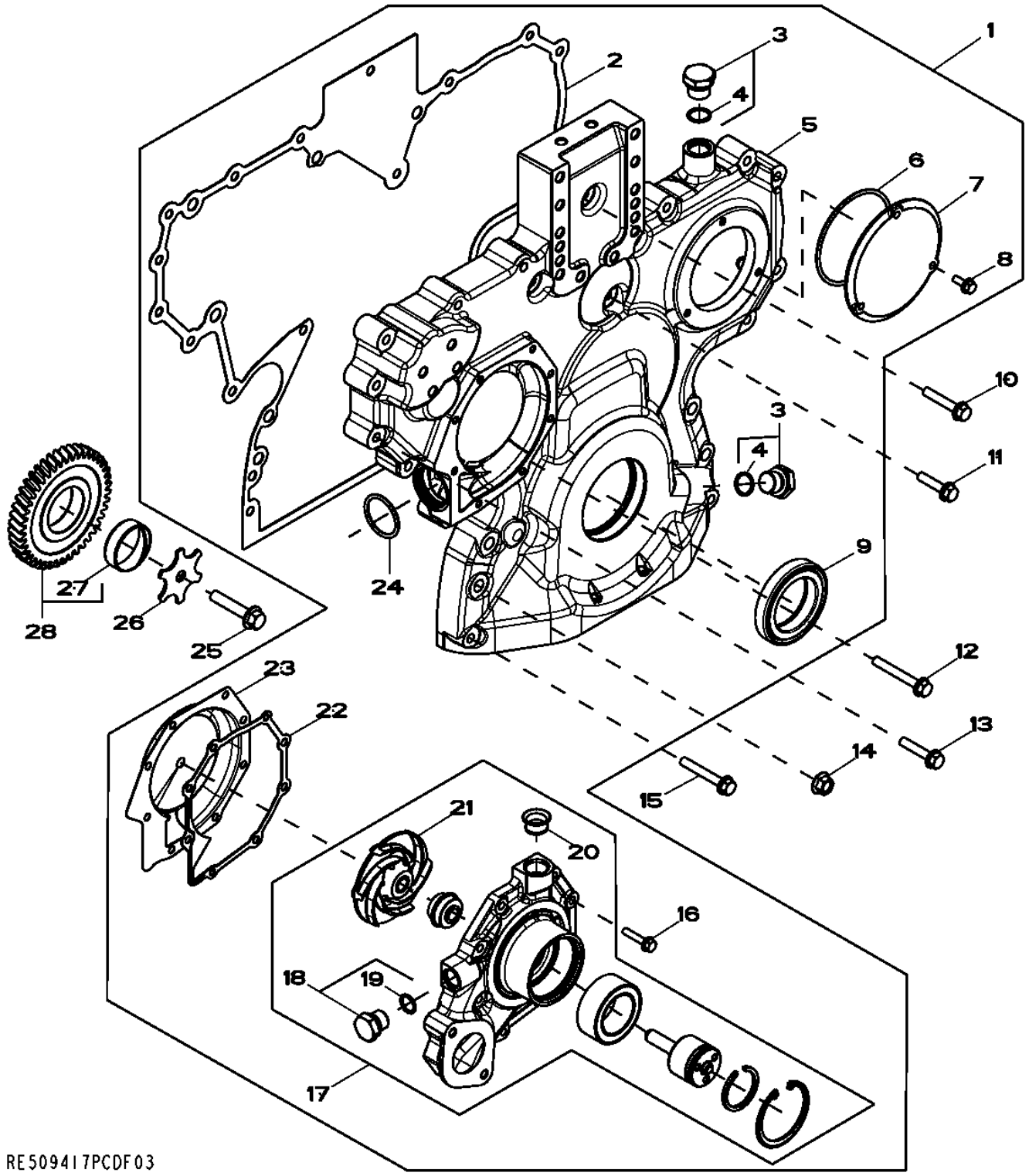

Item	Nº peça	Descrição	Qtde	Nº série motor	Notas
1	RE532941	Kit	1		(A)
2	R520131	Junta	1		
3	RE517370	Conexão	1		M20 X 1.5
4	51M7044	Anel o	1		17.300 X 2.200 mm
5	.....	Capa	1		NSEP (MARKED R520129) (ORDER RE532941)
6	R121424	Anel o	1		91.669 X 3.531 mm
7	R121411	Capa	1		
8	19M7775	Parafuso	3		M6 X 16
9	RE538097	Vedação	1		
10	RE67239	Parafuso	1		(B) M8 X 45
11	19M8291	Parafuso	1		M8 X 35
12	19M7801	Parafuso	1		M8 X 60
13	19M8317	Parafuso	10		M8 X 40
14	14M7296	Porca com flange	6		M10
15	19M7979	Parafuso	2		M8 X 55
16	19M7796	Parafuso	8		M6 X 30
17	RE505981	Bombad'água	1		(ALSO ORDER R123417 AND R123226)
	SE501610	Bombad'água remanufaturada	1		(REMAN FOR RE505981)
18	RE46685	Tampão	1		M18 X 1.5
19	51M7043	Anel o	1		15.300 X 2.200 mm
20	R123226	Vedação	1		
21	.....	Impulsor	1		NSEP (MARKED R121036) (ORDER RE505981)
22	R123417	Junta	1		
23	RE508566	Inserto	1		(A)
24	R504734	Anel o	1		37.694 X 3.531 mm
25	19M8966	Parafuso	1		M10 X 50
26	R131283	Arruela de encosto	1		11 X 60 X 3 MM
27	RE56369	EngrEnagem	1		Z= 43, (MARKED R120636)
28	R114193	Bucha	1		

(A) INCLUI INSTRUÇÕES

(B) ROSCAS COM VEDANTE PRÉ-APLICADO

4502 Eixo Balanceador

4502_RE501265_PCD A.1

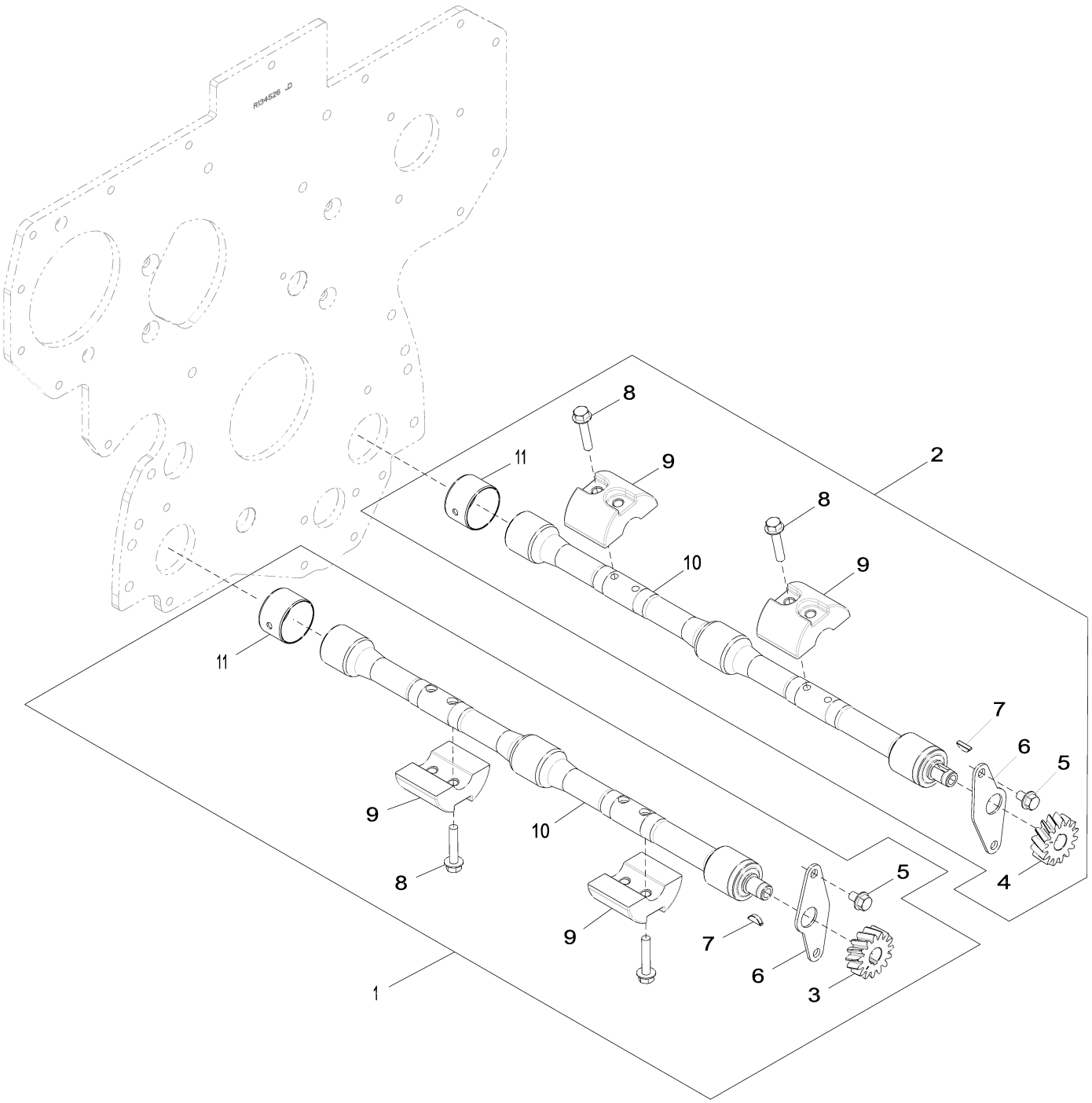

4502_RE501265_PCD

Item	Nº peça	Descrição	Qtde	Nº série motor	Notas
1	RE502447	Eixo compensador	1		RH, KIT
2	RE502446	Eixo compensador	1		LH, KIT
3	R120637	EngrEnagem	1		Z= 15, RH
4	R120639	EngrEnagem	1		Z= 15, LH
5	19M7864	Parafuso	4		M8 X 12
6	R116078	Placa	1		
7	R133303	Chaveta	1		
8	19M7798	Parafuso	8		M8 X 40
9	R500265	Peso	4		
10	.....	Eixo compensador	1		NSEP (MARKEDRE500448) (ORDER RE502447)RH
	.....	Eixo compensador	1		NSEP (MARKED RE500449) (ORDER RE502446)LH
11	R115299	Bucha	1		

4607 Bloco de Cilindros

RE71548PCDD03 A.1

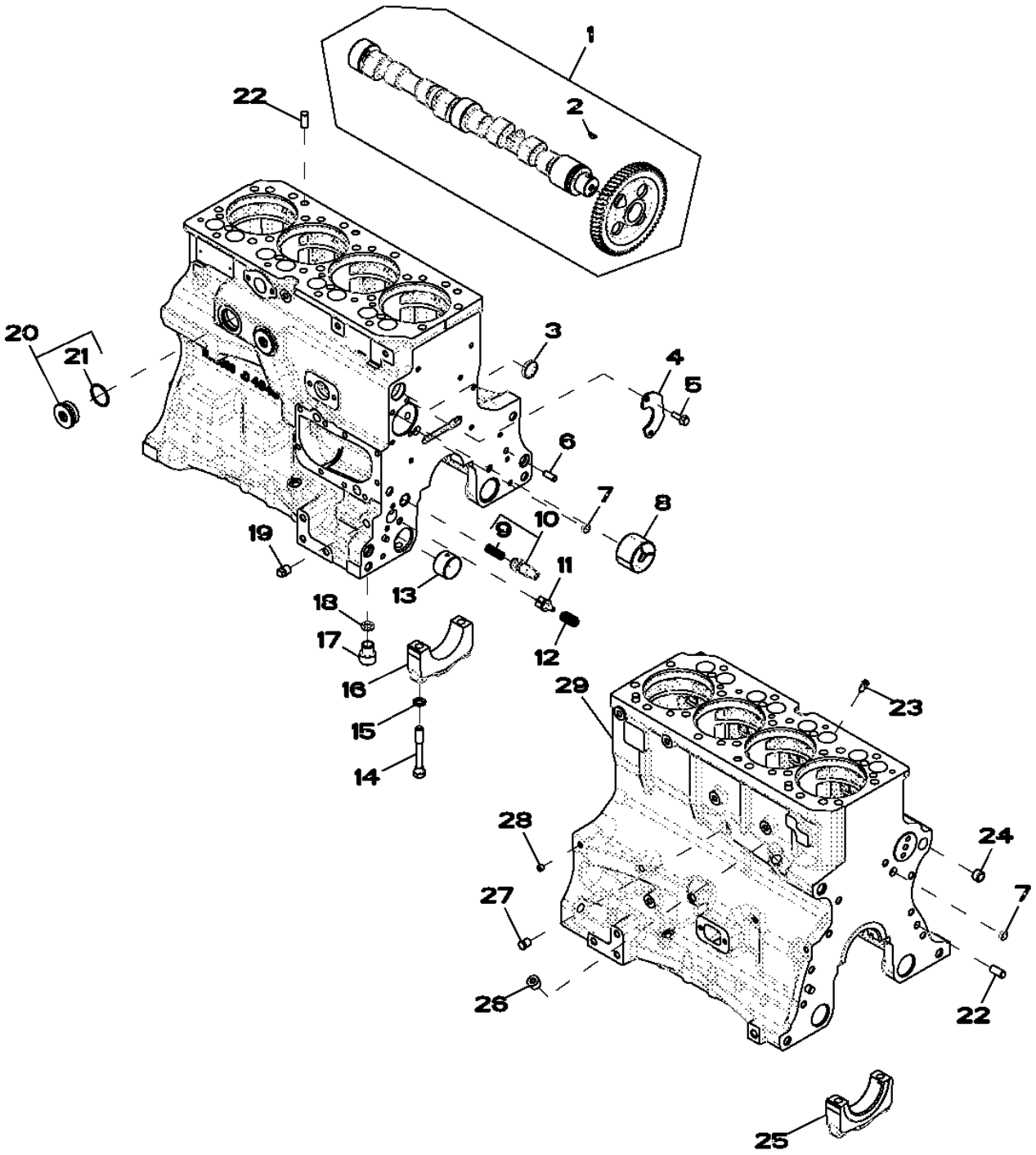

Item	Nº peça	Descrição	Qtde	Nº série motor	Notas
1	RE56375	Eixo de cames	1		
	SE501624	Comando de Válvulas Reman	1		(REMAN FOR RE56375)
2	R133303	Chaveta	1		
3	R116466	Plugue	1		
4	R132518	Placa	1		
5	19M7867	Parafuso	2		M8 X 25
6	R26650	Pino de centragem	2		
7	T18891	Plugue	2		
8	R119874	Bucha	1		
9	R131425	Mola de compressão	1		
10	RE505501	VálVula de sangria	1		(INCLUDES R131425)
11	R121043	VálVula	1		
12	R111137	Mola	1		
13	R115299	Bucha	6		
14	T23474	Parafuso sextavado	10		
15	T20168	Arruela	10		
16	R114241	Tampa do rolamenTo	4		
17	R115390	Bucha	1		
18	R75892	Anel o	1		
19	15H695	Tampão	1		3/8"
20	RE508185	Conexão	2		(INCLUDES U13639)
21	U13639	Anel o	1		
22	R48685	Pino de centragem	4		
23	R131182	Orifício	4		
24	R26493	Bucha	1		
25	R132186	Tampa do rolamenTo	1		
26	15H584	Tampão	1		1/2"
27	RE507807	Tampão	1		
28	RE71255	Tampão	1		
29	.....	Bloco de cilindro	1		NSEP (ORDER RE500731 OR RE500732) (MARKED R516309)

4715 Rolamentos do Virabrequim

RE515513PCDD03 A.1

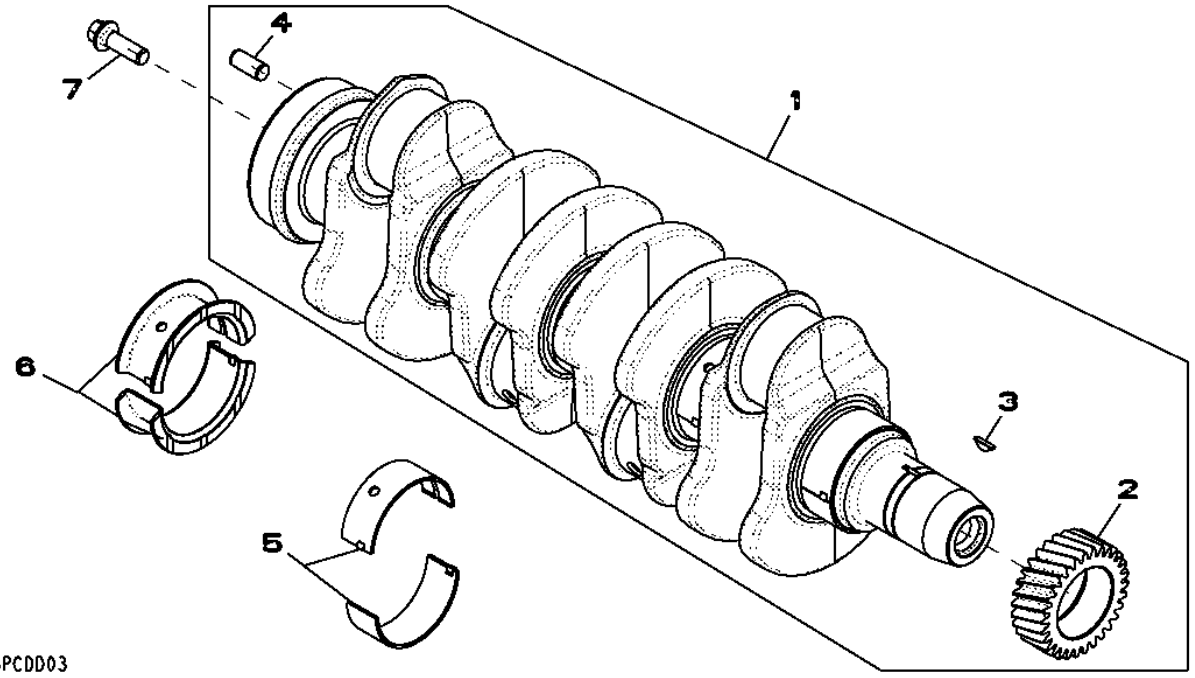

Item	*Nº peça*	*Descrição*	*Qtde*	*Nº série motor*	*Notas*
1	RE506195	Virabrequim	1		(A)
	SE501656	Virabrequim remanufaturado	1		(B) (REMAN FOR RE506195)
2	R120631	EngrEnagem	1		
3	R505609	Chaveta	1		
4	R48685	Pino de centragem	1		
5	RE65165	Conj. do rolamento	4		STD (MARKED R123561 AND R123562)
6	RE65168	Conj. do rolamento	1		STD (MARKED R123563 AND R123564)
7	R135918	Parafuso	4		

(A) DIRETRIZES DE RETÍFICA : CONSULTE CTM104

(B) COM ROLAMENTOS

4823 Bielas e Pistões

RE508160PCDB01 A.1

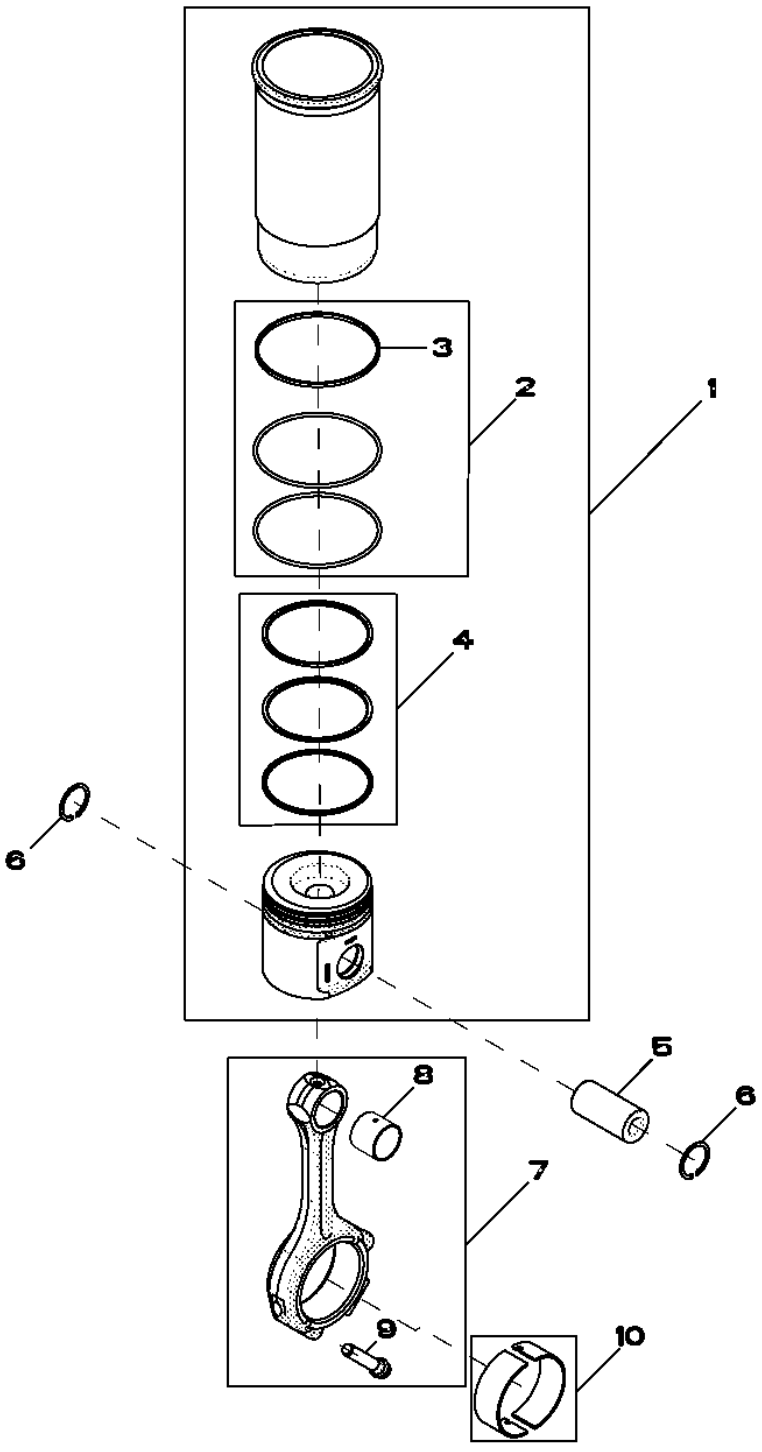

Item	Nº peça	Descrição	Qtde	Nº série motor	Notas
1	RE507920	Kit pistão e camisa	4		
2	AR65507	Kit - anel o	4		
3	R48767	Junta de vedação	4		
4	RE507852	Kit anéis de pistão	4		
5	R123178	Pino do Pistão	4		
6	M41029	Anel de pressão	8		
7	RE500002	Biela	4		
	SE501096	Biela remanufaturada	4		(REMAN FOR RE500002)
8	R123960	Bucha	1		
9	R501124	Parafuso	2		
10	RE65908	Rolamento	4		

4901 Balancim / Eixo / Tucho / Haste de Comando

RE57618PCDB02 A.1

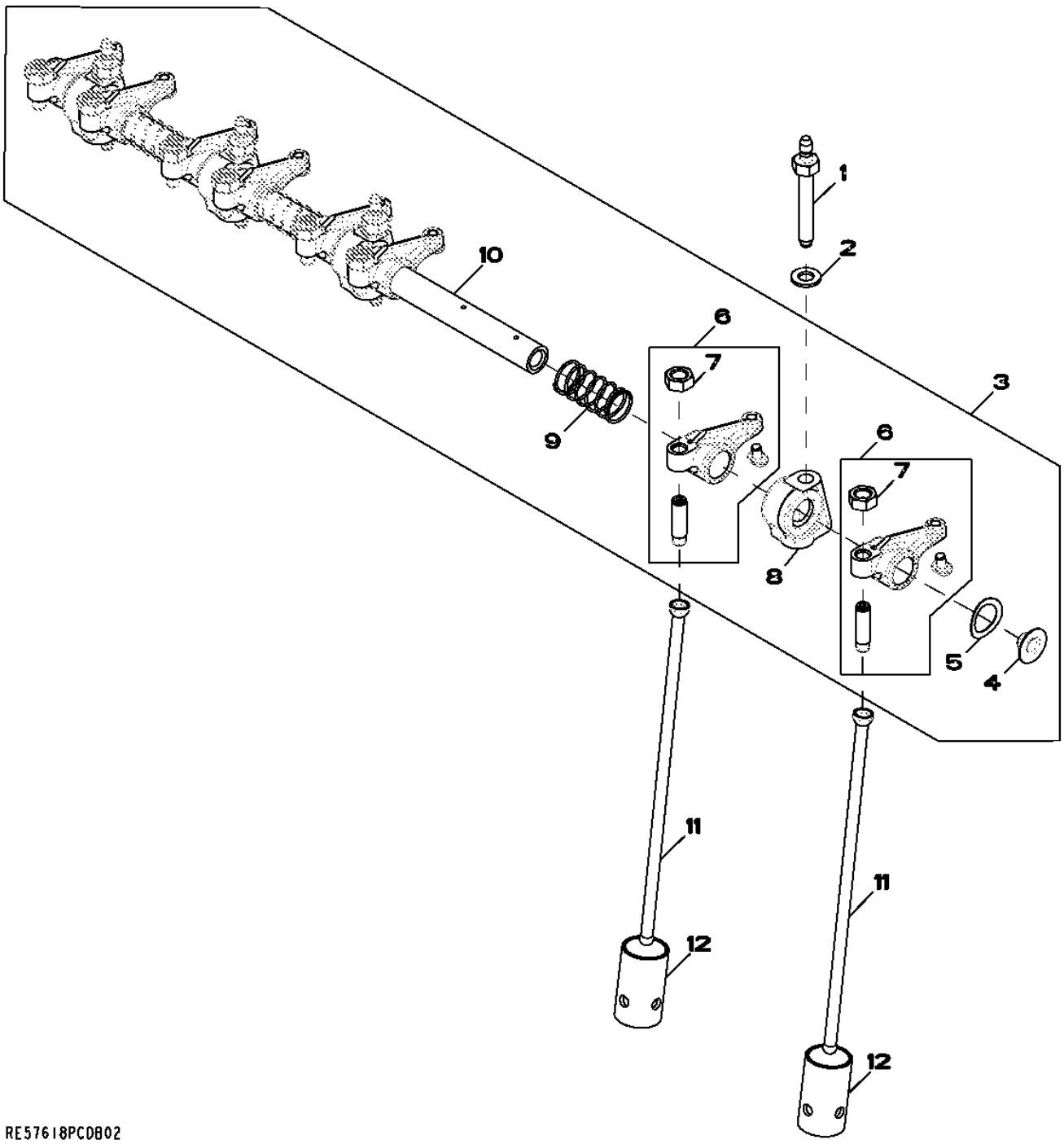

Item	Nº peça	Descrição	Qtde	Nº série motor	Notas
1	R123271	Pino	4		
2	24M7346	Arruela	4		11 X 20 X 2 mm
3	RE548059	Eixo do balancim	1		INCLUDES R123271, 24M7346 AND (4) R504813; SUB FOR RE519736
4	R54565	Plugue	2		
5	T20316	Arruela	2		
6	RE508317	Balancim	8		
7	14M7148	Porca	1		M10
8	R123161	Suporte	4		
9	T20314	Mola	3		
10	.....	Eixo do balancim	1		NLA; ORDER RE548059
11	R107731	Vareta	8		
12	R123565	Peça acionada Pelo came	8		
..	R504813	Paraf. auto-frenante	1		

5001 Bomba de Óleo do Motor

RE57763PCDD02 A.1

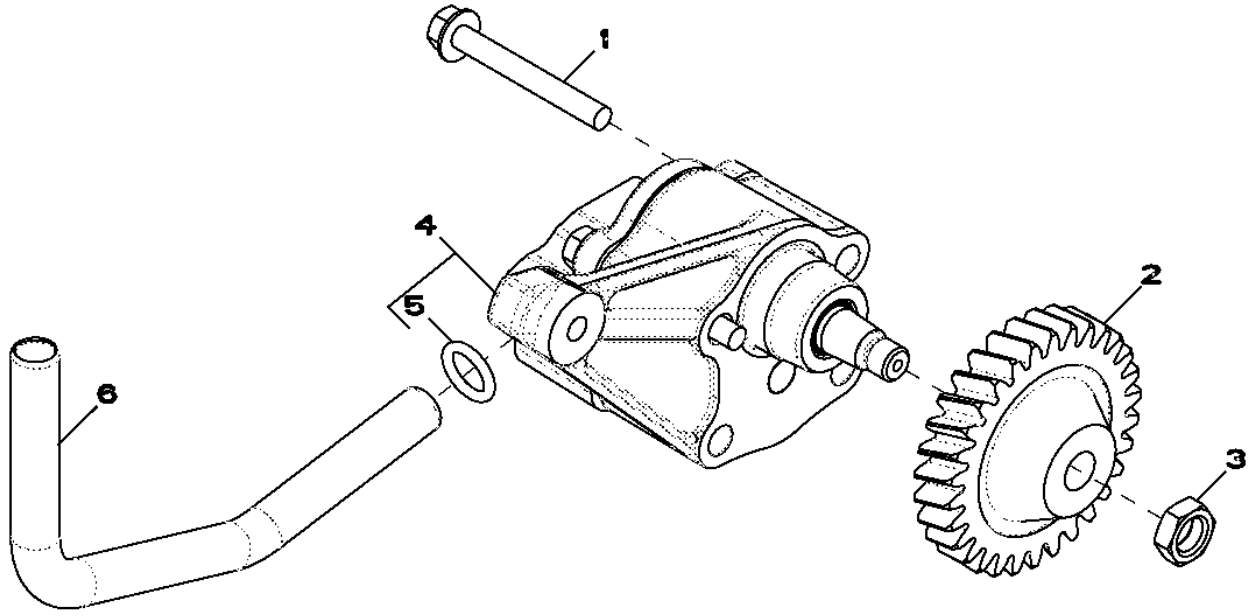

RE57763PCDD02

Item	*Nº peça*	*Descrição*	*Qtde*	*Nº série motor*	*Notas*
1	19M8987	Parafuso	2		M8 X 65
2	R120638	EngrEnagem	1		Z= 30
3	14M7066	Porca	1		M12
4	RE504914	Bombade óleo	1		
	SE501814	Bombade óleo remanufatur.	1		(REMAN FOR RE504914)
5	R97185	Anel o	1		
6	R121376	Tubo	1		

5102 Cabeçote dos cilíndros e válvulas

RE59432PCDD04 A.1

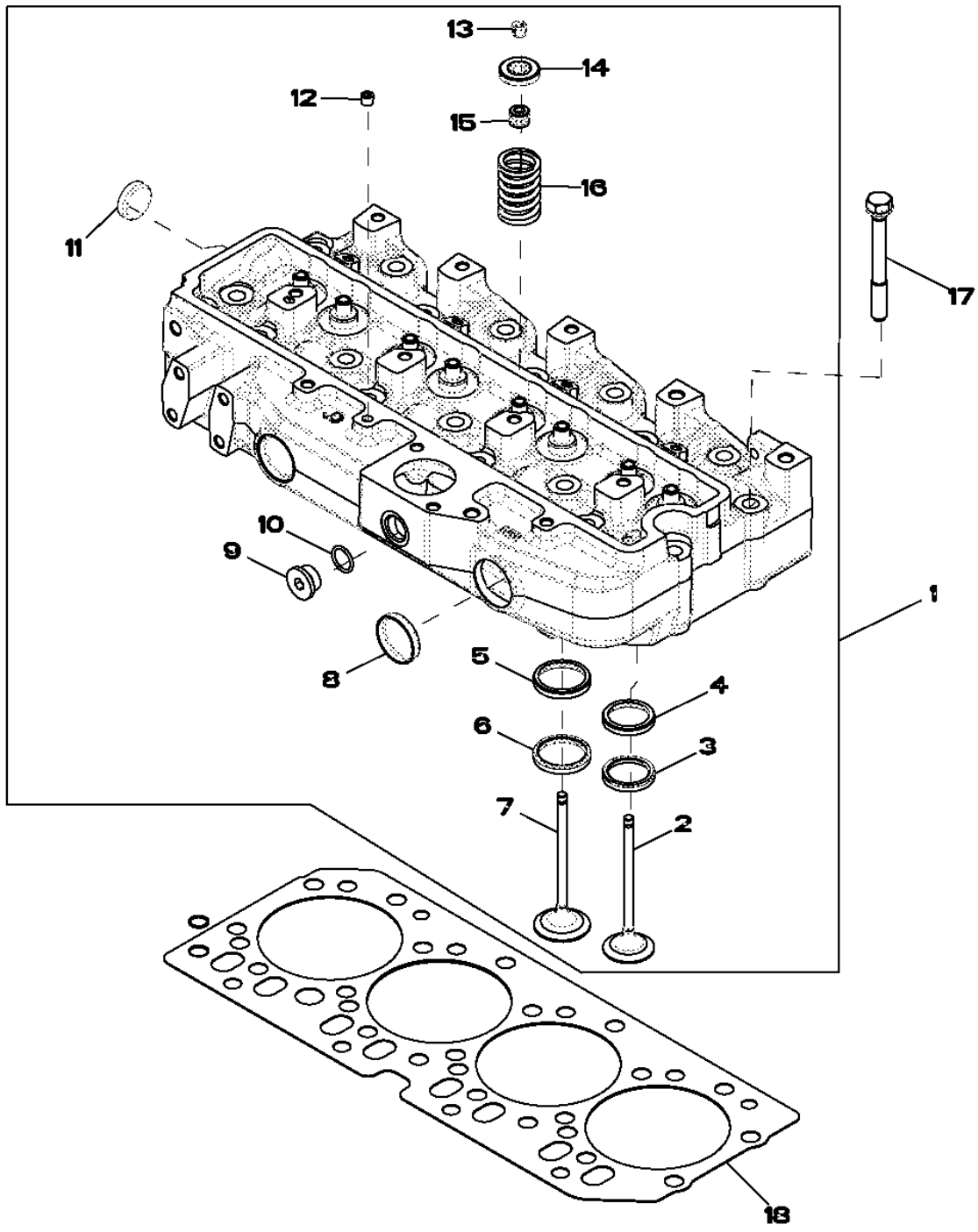

Item	Nº peça	Descrição	Qtde	Nº série motor	Notas
1	RE57234	Cabeçote	1		
	SE501579	Cabeça do cilindro remanuf.	1		(REMAN FOR RE57234)
2	R90692	VálVula de escape	6		STD
	R97492	VálVula de escape	AR		OD +0.381MM
	R97493	VálVula de escape	AR		OD +0.762MM
3	R85687	Inserto de assento válvula	4		
4	R106829	Inserto de assento válvula	4		
5	R106831	Inserto de assento válvula	4		
6	R98063	Inserto de assento válvula	4		
7	R98062	VálVula de admissão	6		STD
	R97490	VálVula de admissão	AR		OD +0.381MM
	R97491	VálVula de admissão	AR		OD +0.762MM
8	R43409	Plugue	2		
9	T58477	Conexão	1		
10	R26906	Anel o	1		
11	CD16284	Plugue	1		
12	RE71255	Tampão	1		
13	R91889	RetentoR	16		
14	RE60005	RotadoR	8		
15	RE31617	Vedação	8		
16	R26125	Mola	8		
17	R85363	Parafuso sextavado	18		
18	R116515	Vedação de cilindro	1		

5701 Entrada da Bomba de Água

RE59313PCDD02 A.1

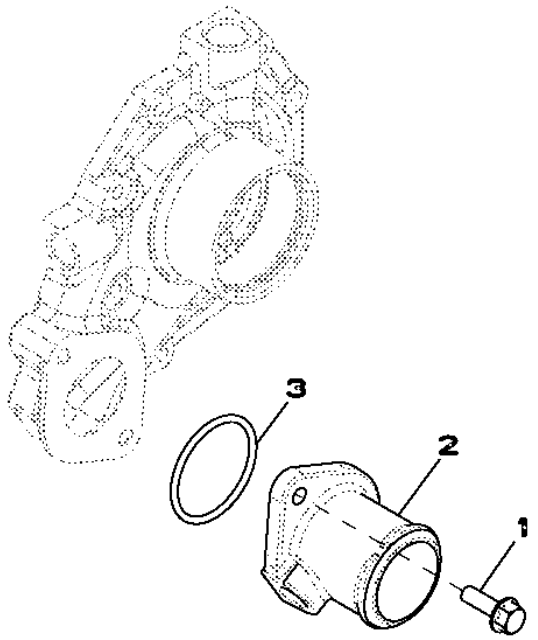

RE59313PCDD02

Item	*Nº peça*	*Descrição*	*Qtde*	*Nº série motor*	*Notas*
1	19M7867	Parafuso	2		M8 X 25
2	R121634	Carcaça	1		
3	R89944	Anel o	1		

5934 Resfriador do Óleo do Motor

RE509282PCDD01 A.1

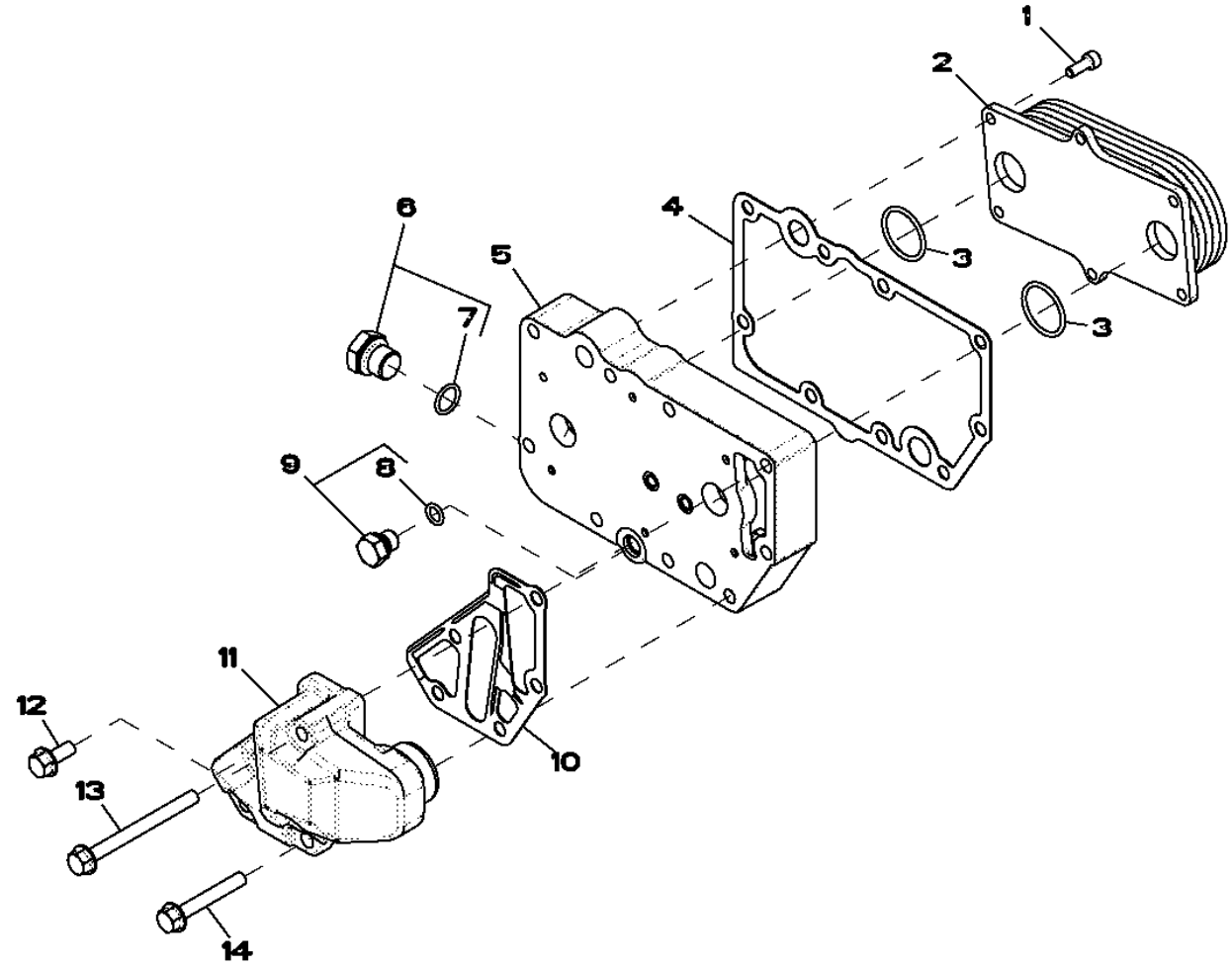

RE509282PCDD01

Item	Nº peça	Descrição	Qtde	Nº série motor	Notas
1	RE67231	Parafuso	6		
2	RE59296	ResfRiadoR de óleo	1		
3	T122075	Anel o	2		
4	R123501	Junta	1		
5	R504283	Carcaça	1		
6	RE46685	Tampão	1		
7	51M7043	Anel o	1		15.300 X 2.200 mm
8	51M7040	Anel o	1		9.300 X 2.200 mm
9	RE46686	Conexão	1		
10	R501428	Junta	1		
11	R502811	Adaptador	1		(ORDER RE508599)
12	RE67238	Parafuso	2		
13	19M7913	Parafuso	2		M8 X 90
14	19M7979	Parafuso	2		M8 X 55

65WZ Turbocompressor

RE540143PCDB01 A.1

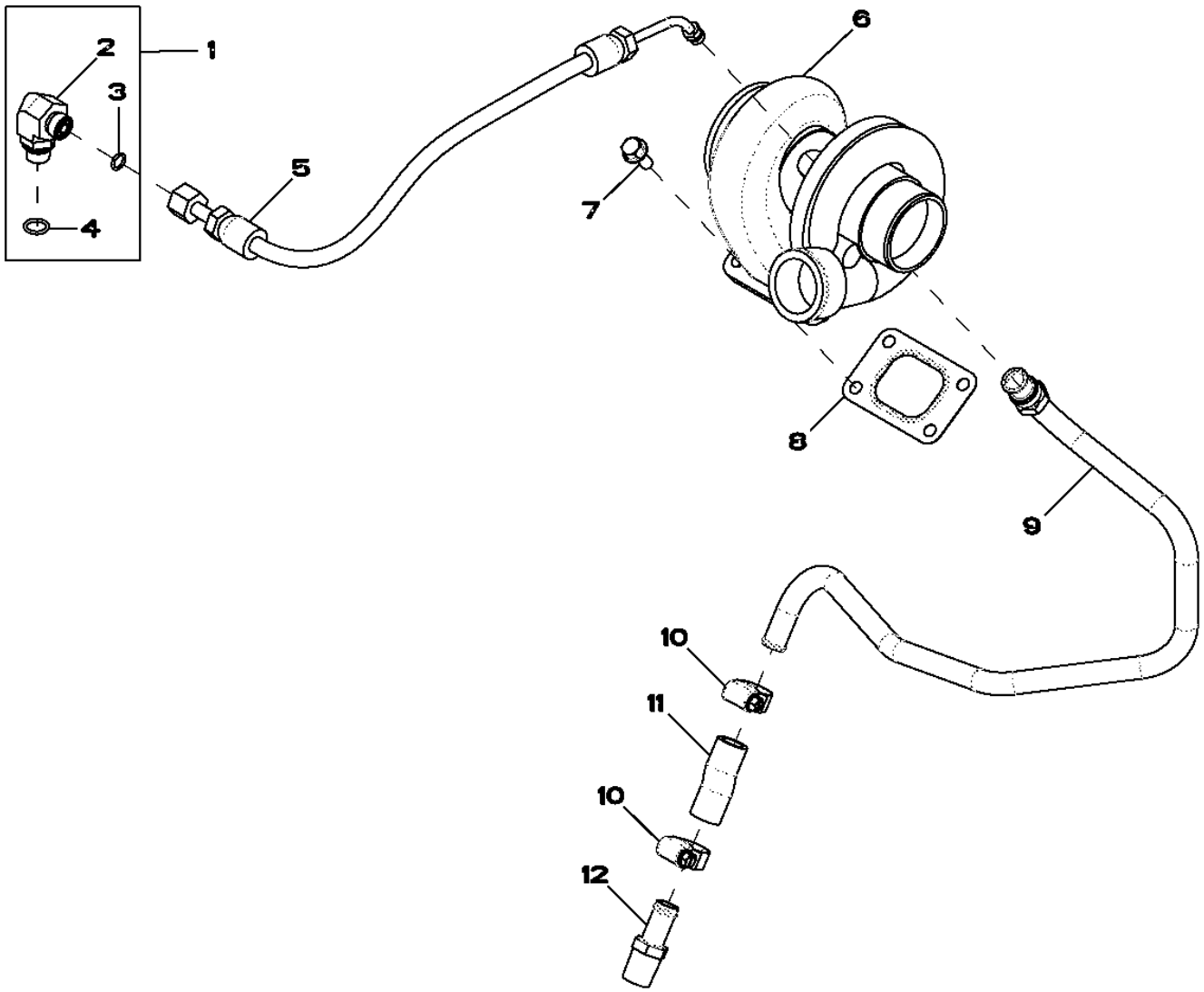

Item	Nº peça	Descrição	Qtde	Nº série motor	Notas
1	61M5035	Conexão em ângulo	1		
2	38H5035	Conexão em ângulo	1		
3	T77613	Anel o	1		
4	51M7042	Anel o	1		13.300 X 2.200 mm
5	RE507791	Mangueira hidráulica	1		
6	RE71550	TurboalimenTador	1		
	SE502194	TurboalimenTador remanufaT.	1		REMAN FOR RE71550
7	19M7866	Parafuso	4		M8 X 20
8	R90737	Junta	1		
9	RE501963	Tubulação de óleo	1		
10	RE65978	Braçadeira	2		
11	R501538	Mangueira	1		
12	R41985	Conexão	1		

6606 Interruptor de Temperatura

RE501099PCDD01 A.1

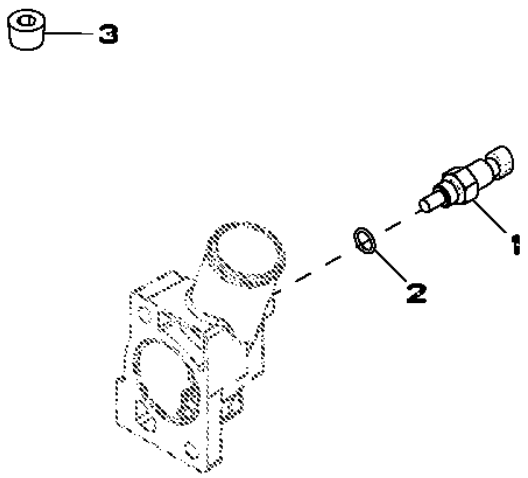

RE501099PCDD01

Item	*Nº peça*	*Descrição*	*Qtde*	*Nº série motor*	*Notas*
1	RE500844	SenSor	1		
2	R26448	Anel o	1		
3	15H584	Tampão	1		1/2"

6701 Fiação e Interruptor do Tacômetro

RE59977PCDD01 A.1

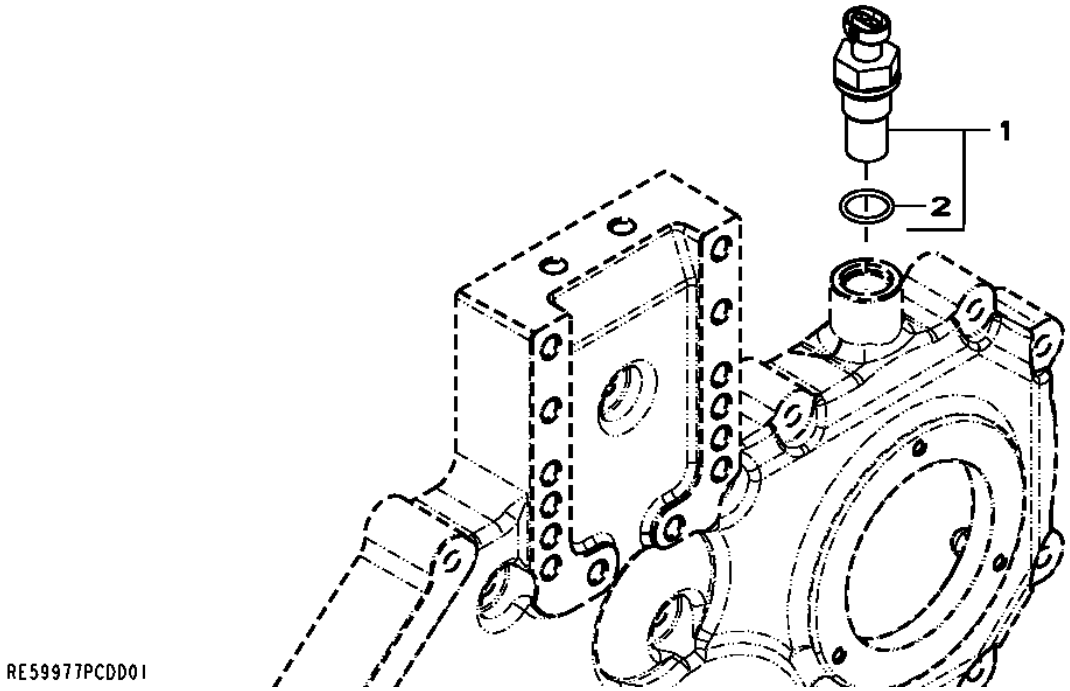

Item	*Nº peça*	*Descrição*	*Qtde*	*Nº série motor*	*Notas*
1	RE519144	SenSor	1		
2	51M7044	Anel o	1		17.300 X 2.200 mm

7641 Pressostato do Óleo

RE542209PCDA01 A.1

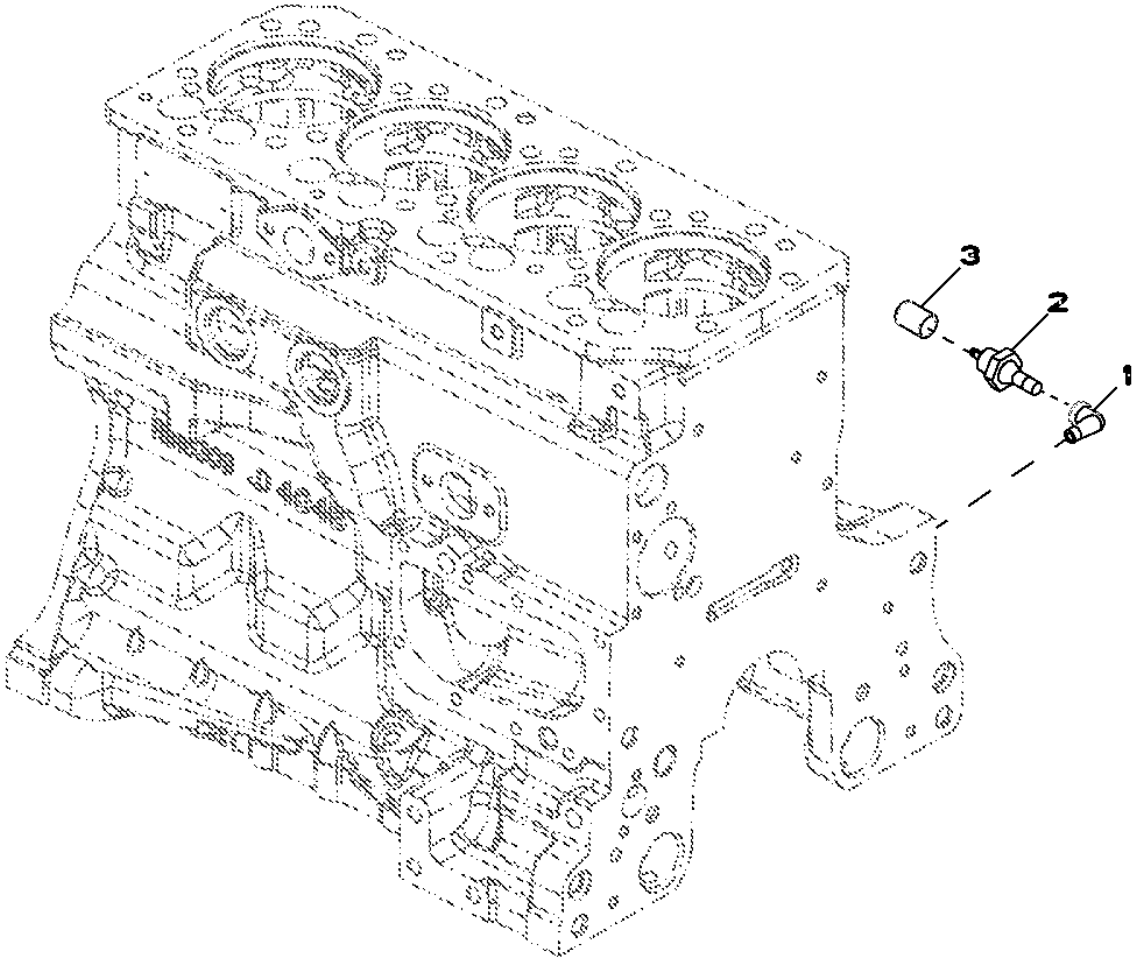

RE542209PCDA01

Item	Nº peça	Descrição	Qtde	Nº série motor	Notas
1	15H197	Conexão em ângulo	1		1/8"
2	AT85174	Interruptor	1		
3	.....	Plugue	1		

8726 Tensionador da Correia

RE528385PCDA01 A.1

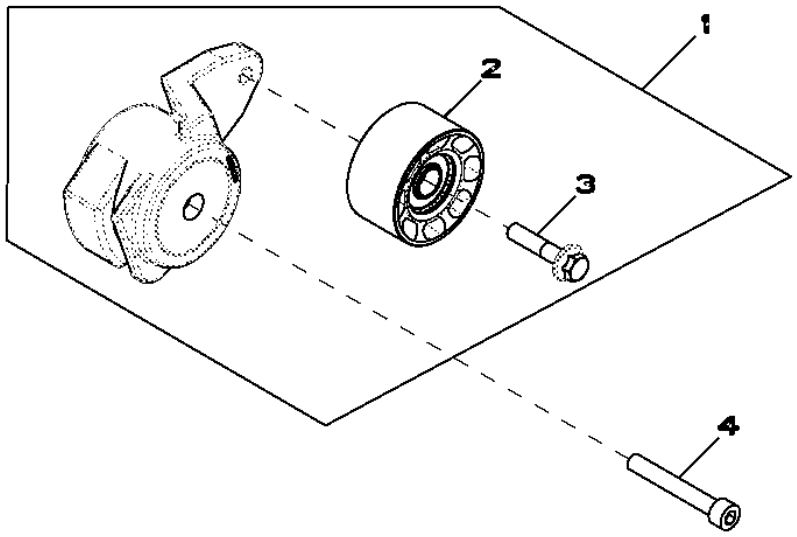

RE528385PCDA01

Item	*Nº peça*	*Descrição*	*Qtde*	*Nº série motor*	*Notas*
1	RE70536	Tensionador de correia	1		
2	RE505264	Polia	1		
3	R503813	Parafuso	1		
4	19M8131	Parafuso	1		M10 X 70

8812 Filtro do Óleo do Motor

RE71482PCDD01 A.1

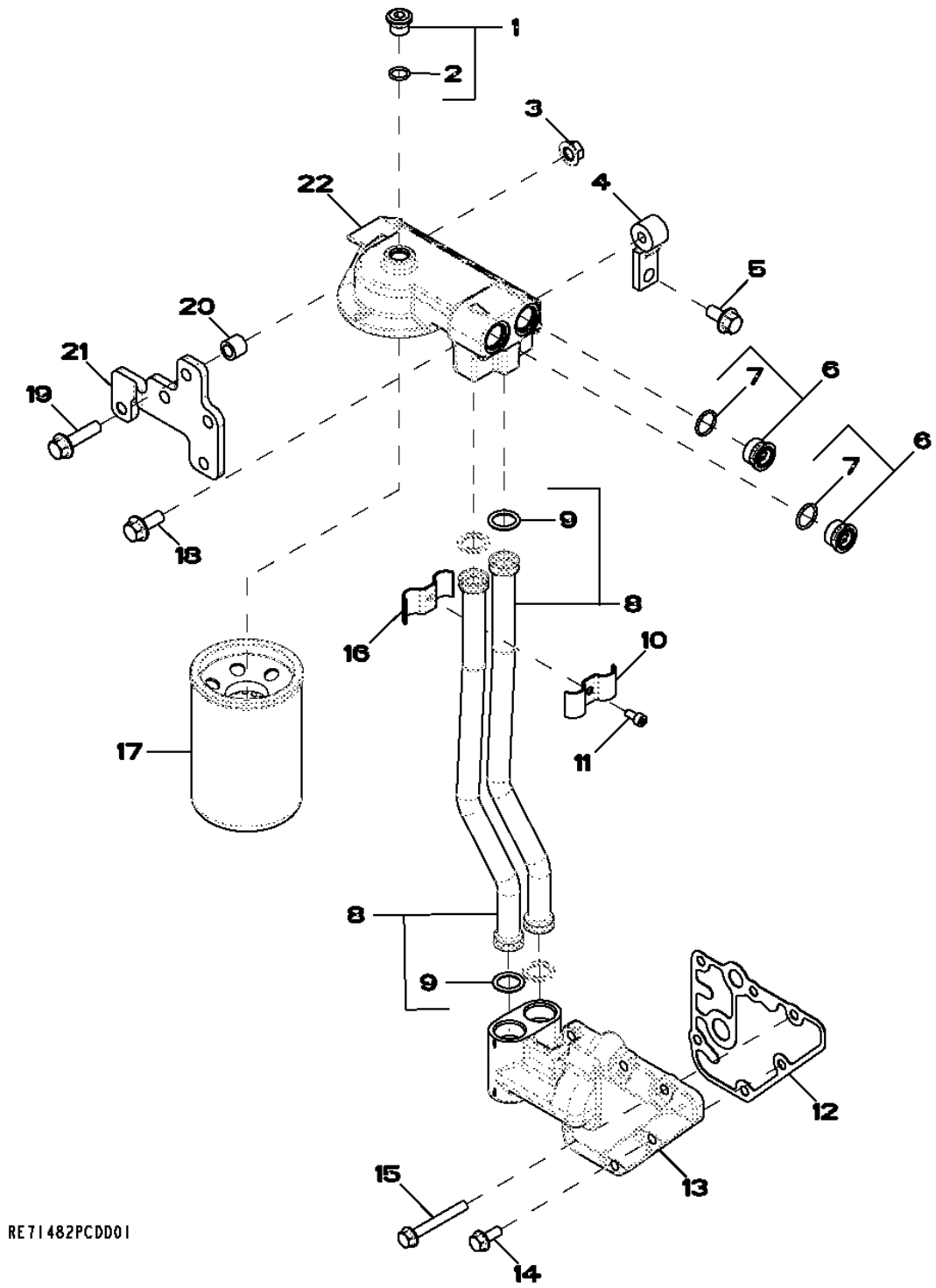

Item	Nº peça	Descrição	Qtde	Nº série motor	Notas
1	RE52242	Tampão de dreno	1		
2	51M7042	Anel o	1		13.300 X 2.200 mm
3	14M7296	Porca com flange	1		M10
4	R134974	Suporte	1		
5	19M7784	Parafuso	4		M10 X 20
6	RE505232	Conexão	2		
7	51M7045	Anel o	1		19.300 X 2.200 mm
8	RE519745	Tubo	2		
9	R517488	Anel o	2		
10	R518145	Semi-braçadeira	1		
11	19M8618	Parafuso	1		M6 X 12
12	R123525	Junta	1		
13	R504153	Adaptador	1		
14	RE67238	Parafuso	1		
15	19M7802	Parafuso	5		M8 X 65
16	R518146	Semi-braçadeira	1		
17	RE59754	Filtro de óleo	1		
18	19M7785	Parafuso	1		M10 X 25
19	19M7804	Parafuso	1		M10 X 40
20	28H865	Bucha	1		0.423" X 0.675" X 9/16"
21	R134971	Apoio	1		
22	RE503727	Cabeçote do filtro	1		

9844 Tirantes de Elevação

9844_RE541542_PCD A.1

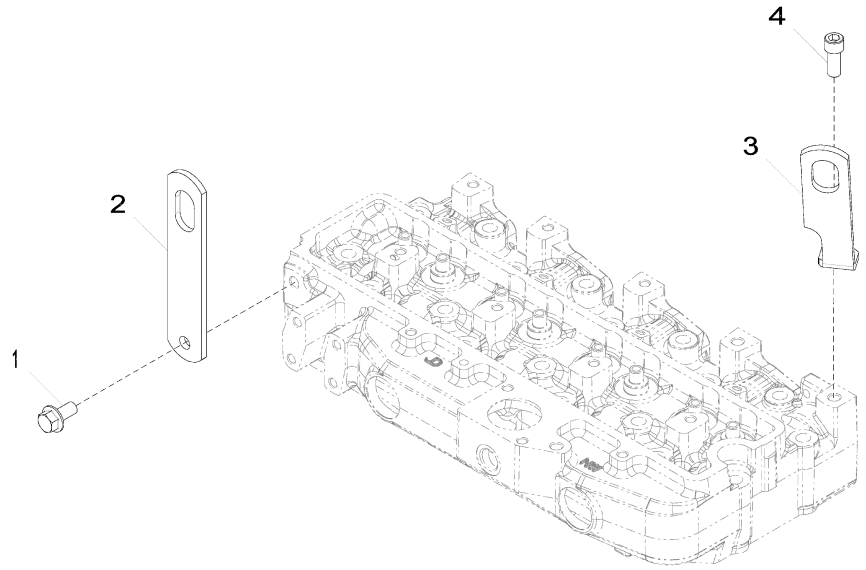

9844_RE541542_PCD

Item	Nº peça	Descrição	Qtde	Nº série motor	Notas
1	19M7788	Parafuso	1		M12 X 25
2	R502329	Correia	1		SUB FOR R502330
3	R502175	Correia	1		SUB FOR R502174
4	R526876	Parafuso sextavado	1		

9901 Kit de Juntas do Motor

9901_AJ61842_PCD A.1

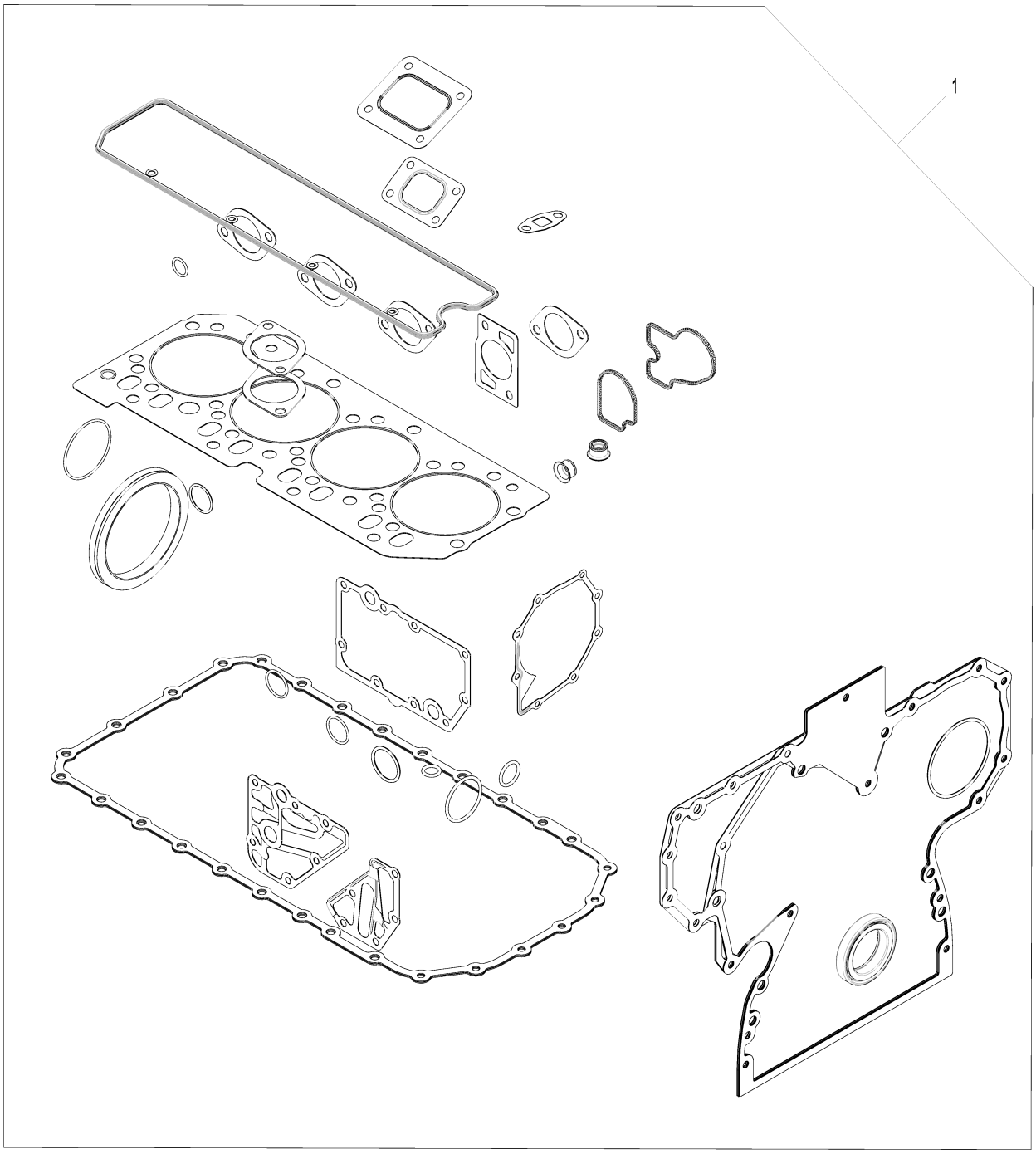

9901_AJ61842_PCD

Item	Nº peça	Descrição	Qtde	Nº série motor	Notas
1	AJ61842	Kit de juntas	1		

KIT DE PISTÃO E CAMISA

RGP10396 A.1

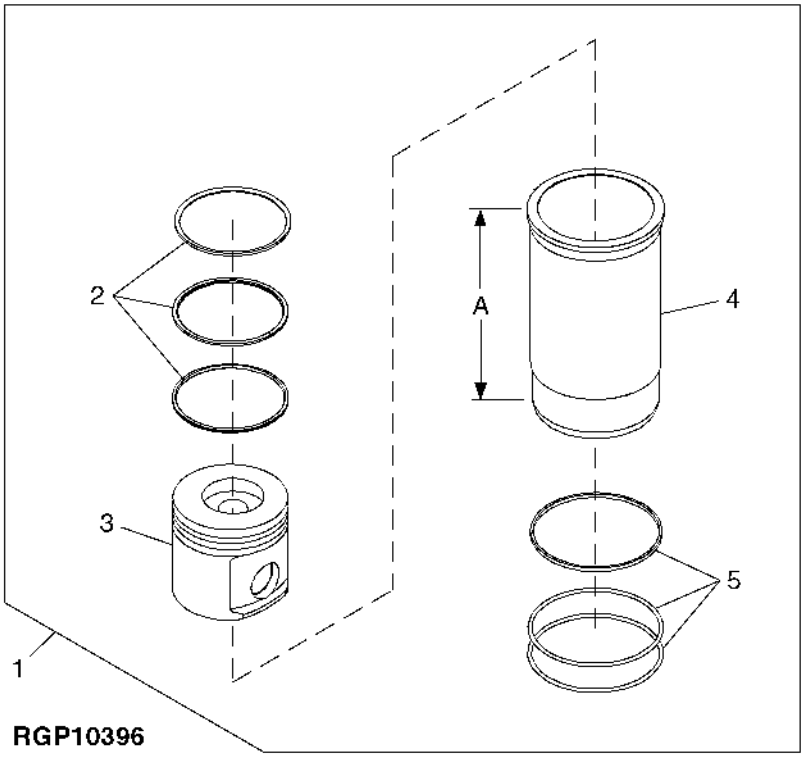

Item	*Nº peça*	*Descrição*	*Qtde*	*Nº série motor*	*Notas*
1	RE507920	Kit pistão e camisa	4		
2	RE507852	Kit anéis de pistão	1		
3	.....	Pistão	1		A= 218MM , NSEP ,, (ORDER RE507920)
4	.....	Camisa de cilindro	1		
5	AR65507	Kit - anel o	1		

Índice pictórico por seção

PUBM2930 A.1

3-	116
3-	116
1-	96
9-	98
2-	112
8-	104
4-	124
5-	126
6-	128
7-	132

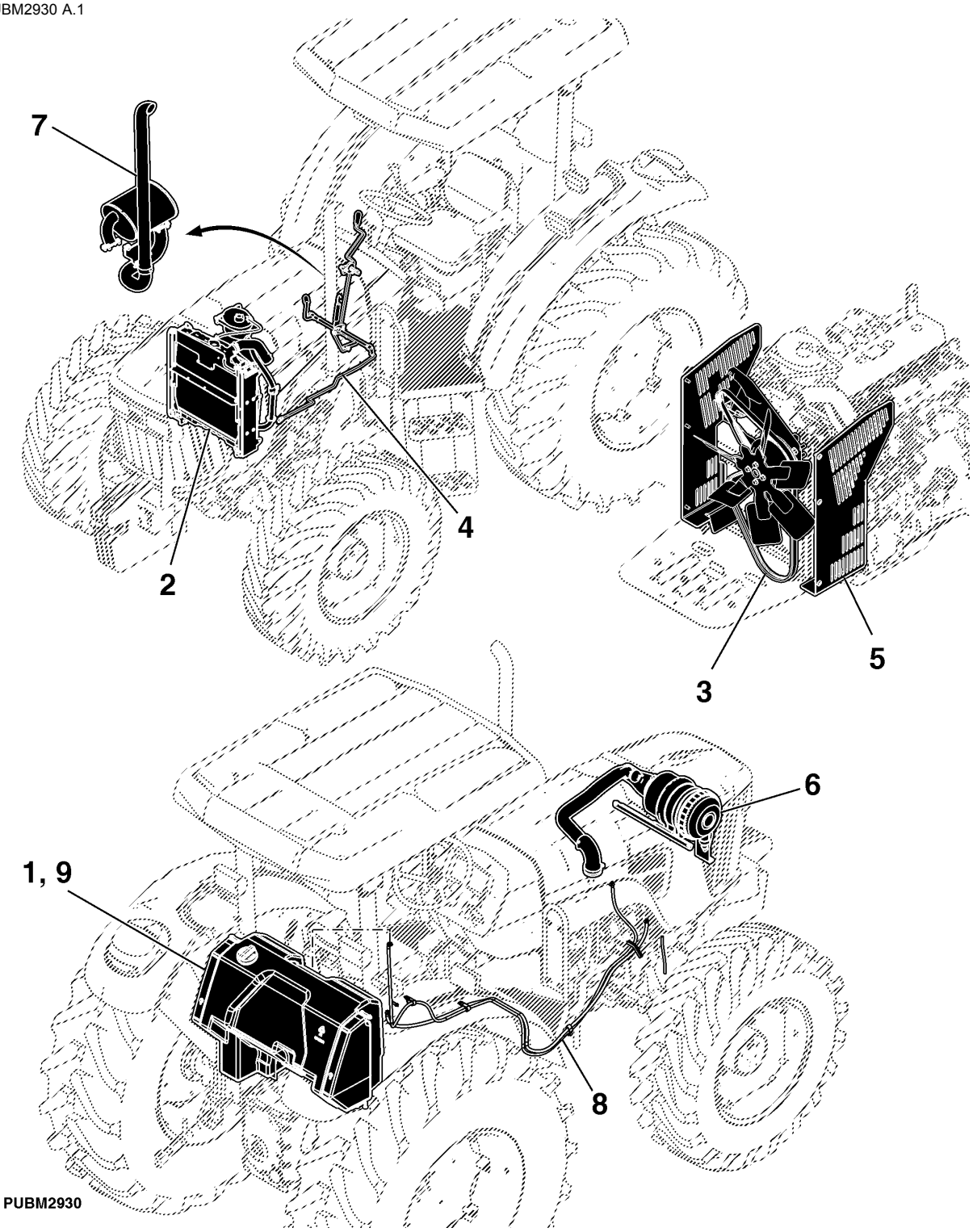

PUBM2930

Índice pictórico por seção

PUBM3383 A.1

1-	106
2-	108
3-	110

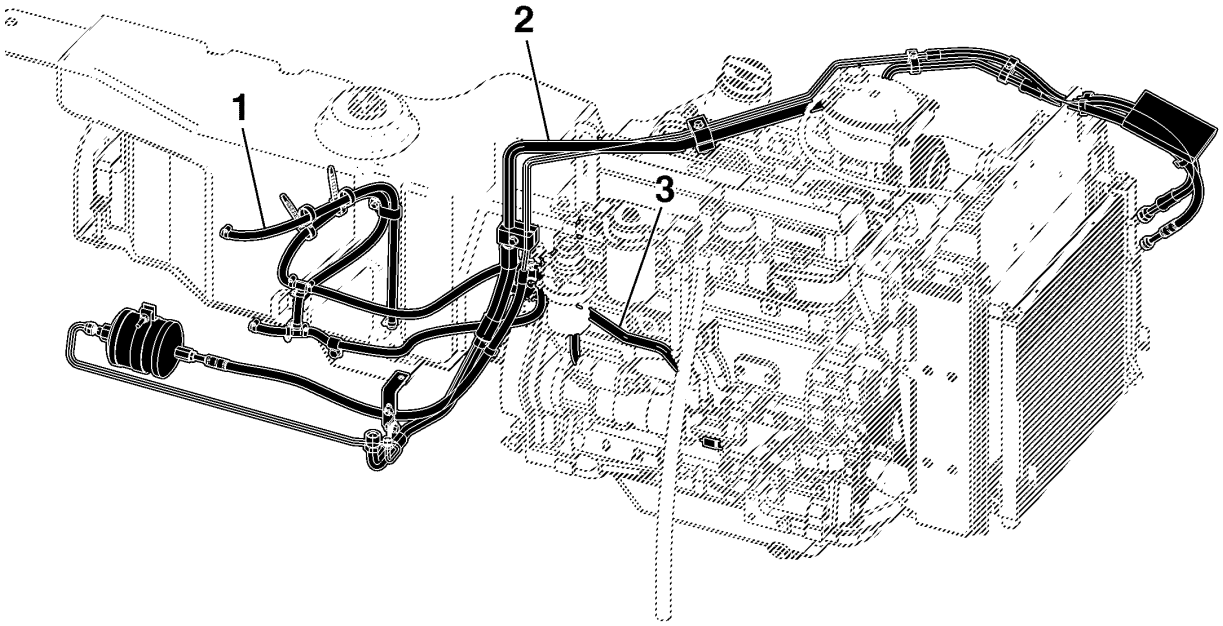

PUBM3383

TANQUE DE COMBUSTIVEL (- XXXXXX)

PUBM2990 A.1

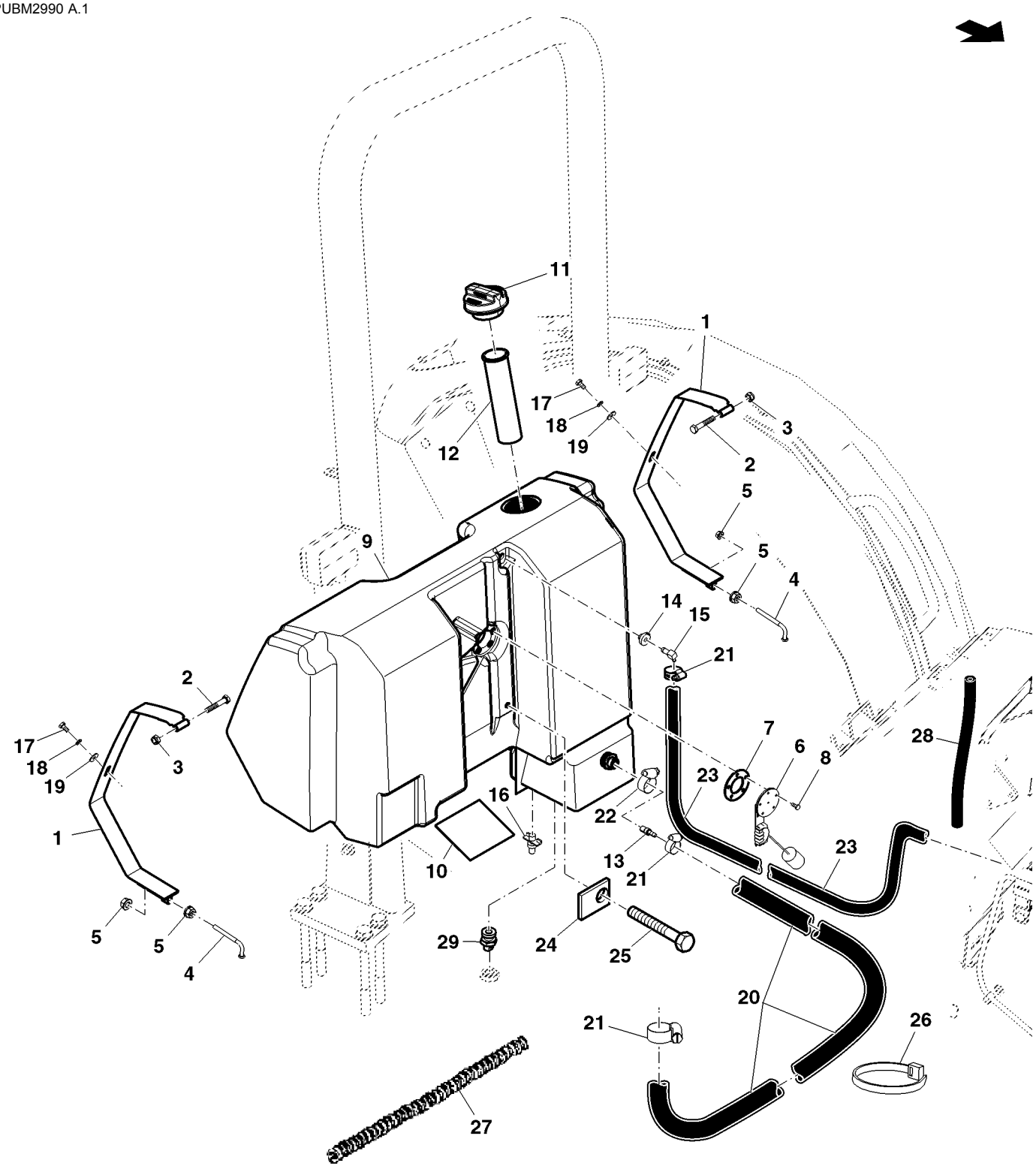

PUBM2990

Item	Nº peça	Descrição	Qtde	Nº série trator	Notas
1	DQ44818	Correia	1		SUB FOR DQ60556
	DQ44819	Correia	1		
2	19M7181	Parafuso sextavado	2	-XXXXXX	M10 X 55
3	14M7167	Porca de segurança	2	-XXXXXX	M10
4	R138407	Parafuso	2	-XXXXXX	
5	14M7298	Porca com flange	4	-XXXXXX	M8, SUB FOR 14M7296
6	SJ14193	Emissor combustível	1	-XXXXXX	SUB FOR RE190977
7	CQ26211	Junta	1	-XXXXXX	
8	21M7265	Parafuso	5	-XXXXXX	M5 X 12
9	SJ11187	Tanque de combusTível	1	-XXXXXX	SUB FOR MN10301
10	R105281	Apoio	1	-XXXXXX	
11	AL113086	Tampa do abasTecimenTo	1	-XXXXXX	
12	AL206587	Coador	1	-XXXXXX	SUB FOR CQ29104
13	SJ12290	Conexão	1	-XXXXXX	SUB FOR CQ40583
14	M66005	Bucha	1	-XXXXXX	
15	R119551	Conexão em ângulo	1	-XXXXXX	
16	SU21654	Tampa	1	-XXXXXX	SUB FOR AT13740
17	19M6614	Parafuso sextavado	2	-XXXXXX	M6 X 12
18	12M7006	Arruela de pressão	2	-XXXXXX	6 mm
19	24M7139	Arruela	2	-XXXXXX	6.400 X 18 X 1.600 mm
20	SU23397	Mangueira	1	-XXXXXX	SUB FOR R109237
21	SG06401	Braçadeira	2	-XXXXXX	
22	MN10411	Braçadeira	2	-XXXXXX	
23	SU23396	Mangueira	1	-XXXXXX	SUB FOR CQ43814
24	CQ29127	Correia de ajuste	2	-XXXXXX	
25	21M7144	Parafuso	2	-XXXXXX	M6 X 10
26	CQ28556	Braçadeira	2	-XXXXXX	
27	CQ28559	Protetor	1	-XXXXXX	
28	CQ29167	Mangueira	1	-XXXXXX	
29	SJ11190	Conexão	1		

Tanque de Combustível (XXXXXX -)

PUBM3340 A.1

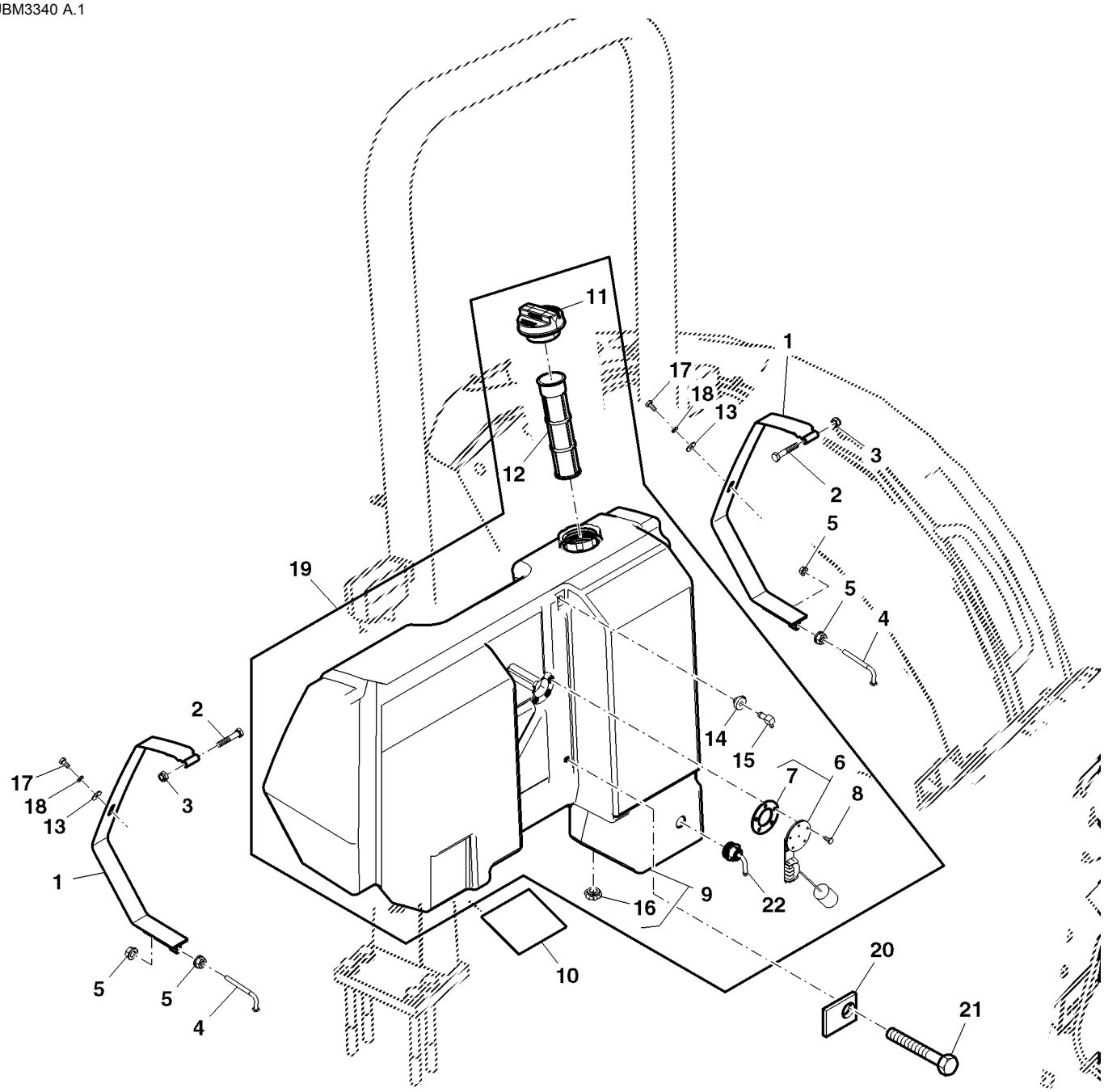

PUBM3340

Item	*Nº peça*	*Descrição*	*Qtde*	*Nº série*	*Notas*
1	DQ44818	Correia	1		SUB FOR DQ60556
	DQ44819	Correia	1		
2	19M7181	Parafuso sextavado	2		M10 X 55
3	14M7167	Porca de segurança	2		M10
4	R138407	Parafuso	2		
5	14M7298	Porca com flange	4		M8
6	RE190977	Emissor combustível	1		
7	CQ26211	Junta	1		
8	21M7265	Parafuso	5		M5 X 12
9	SJ11187	Tanque de combusTível	1		INCLUDES SU21654
10	R105281	Apoio	1		
11	AL113086	Tampa do abasTecimenTo	1		
12	AL206587	Coador	1		
13	24M7139	Arruela	2		6.400 X 18 X 1.600 mm
14	M66005	Bucha	1		
15	R119551	Conexão em ângulo	1		
16	SU21654	Tampa	1		
17	19M6614	Parafuso sextavado	2		M6 X 12
18	12M7006	Arruela de pressão	2		6 mm
19	SJ12325	Tanque de combusTível	1		ASSY
20	CQ29127	Correia de ajuste	1		
21	21M7144	Parafuso	1		M6 X 10
22	SJ11190	Conexão	1	-XXXXXX	NLA; ORDER AT13740
	AT13740	VálVula de dreno	1		
	SJ12290	Conexão	1	XXXXXX-	

Tanque de Combustível, Cabine

ETN90257B1 A.1

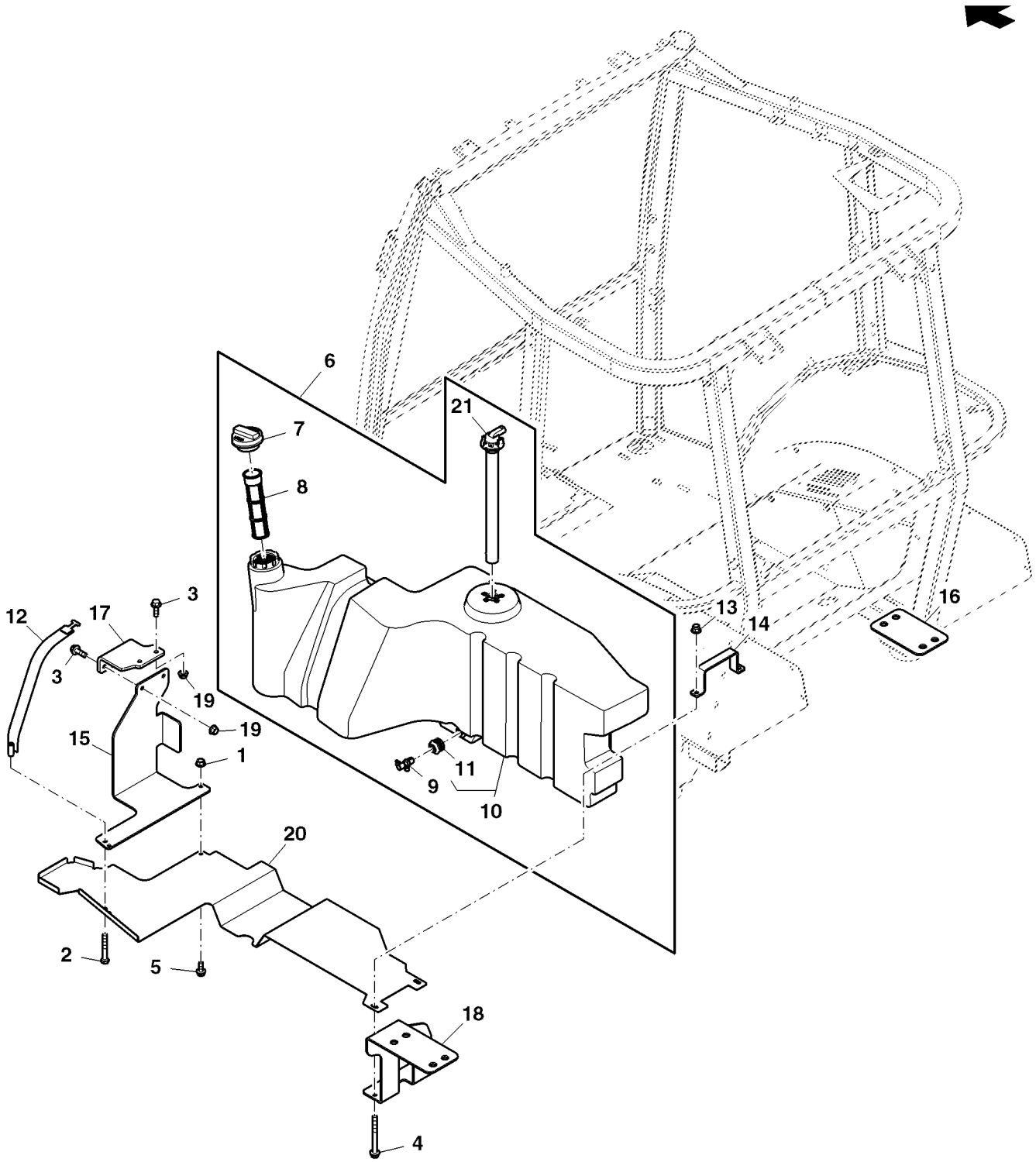

ETN90257B1

Item	*Nº peça*	*Descrição*	*Qtde*	*Nº série*	*Notas*
1	14M7298	Porca com flange	2		M8
2	19M7385	Parafuso sextavado	1		M10 X 70
3	19M7786	Parafuso	4		M10 X 30
4	19M7812	Parafuso	2		M10 X 100
5	19M7866	Parafuso	2		M8 X 20
6	SJ16971	Tanque de combusTível	1		
7	AL113086	Tampa do abasTecimenTo	1		
8	AL206587	Coador	1		
9	AT13740	VálVula de dreno	1		
10	SJ16972	Tanque de combusTível	1		
11	SJ16915	Conexão	1		
12	SJ17247	Cinta	1		
13	14M7400	Porca de segurança	2		M10
14	SU30934	Suporte	1		
15	SU30936	Suporte	1		
16	SU31478	Espaçador	1		
17	SU36597	Suporte	1		
18	SU36596	Suporte	1		
19	14M7296	Porca com flange	2		M10
20	SU38592	Suporte	1		
21	SJ11622	Emissor combustível	1		

Transferência da Bomba de Combustível, Cabine

ETN99590A A.1

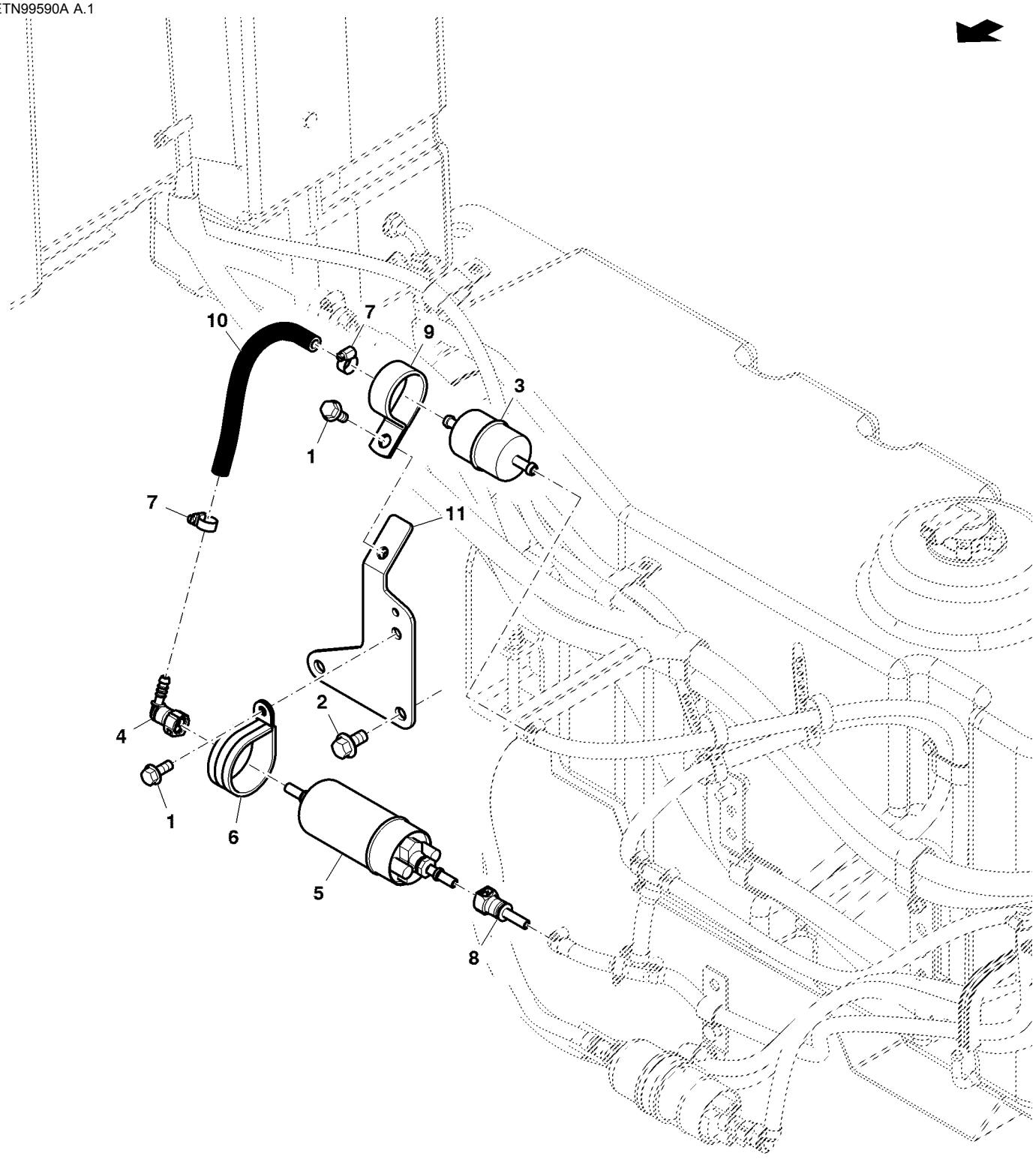

ETN99590A

Item	*Nº peça*	*Descrição*	*Qtde*	*Nº série*	*Notas*
1	19M7866	Parafuso	2		M8 X 20
2	19M7784	Parafuso	2		M10 X 20
3	T257865	Filtro de combustível	1		
4	AL154046	Engate rápido	1		
5	AL168483	Bombade combustível	1		
6	AL169412	Braçadeira	1		
7	SG06401	Braçadeira	2		
8	RE218699	Engate rápido	1		
9	N205415	Braçadeira	1		
10	SU32527	Mangueira	1		
11	SU32529	Placa	1		

Linhas de Combustível

PUBM2552 A.1

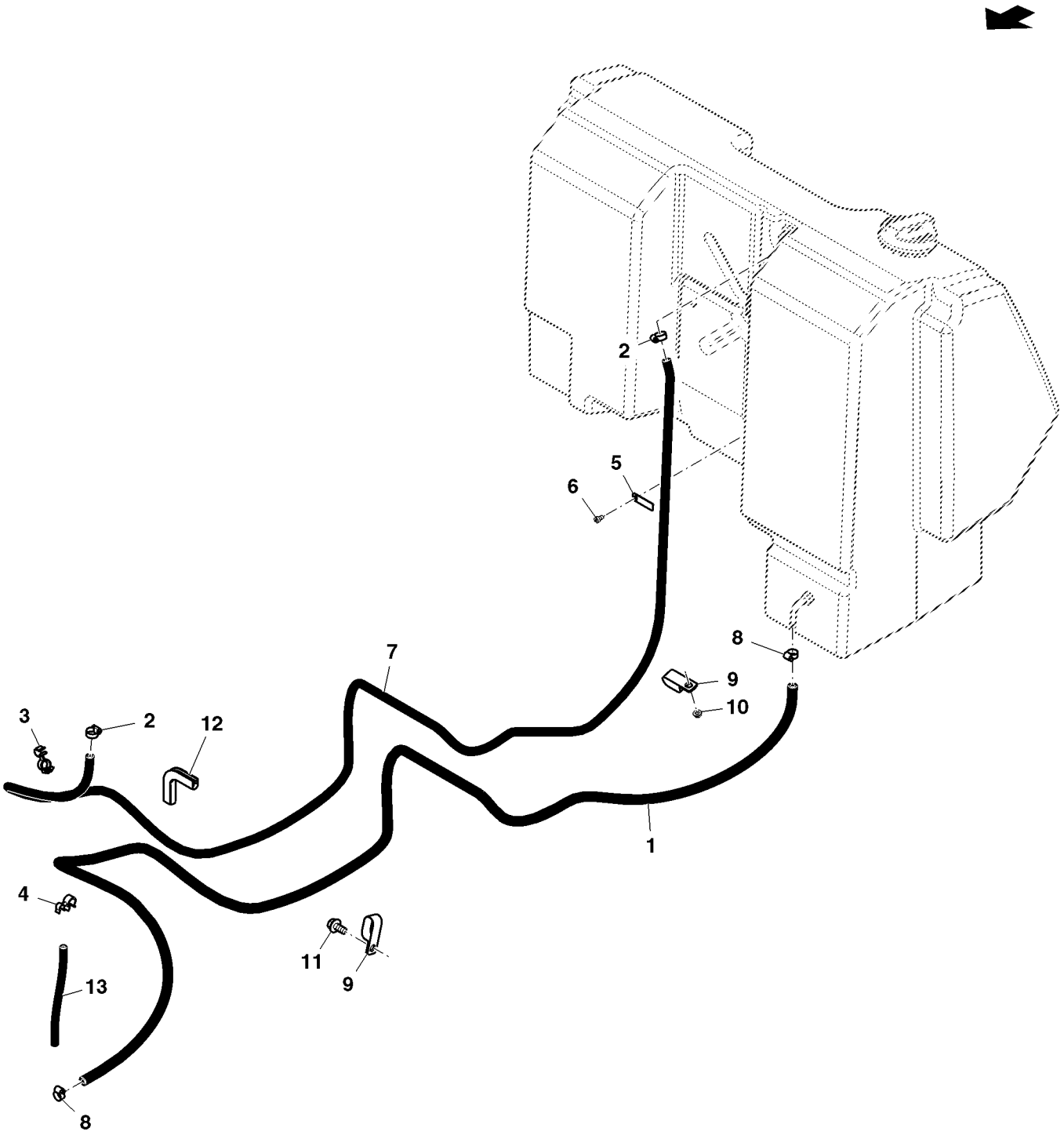

PUBM2552

Item	*Nº peça*	*Descrição*	*Qtde*	*Nº série trator*	*Notas*
1	SU23396	Mangueira	1		
2	MN10411	Braçadeira	2		
3	L172406	Presilha	2		
4	R224392	Presilha	1		
5	CQ29127	Correia de ajuste	1		
6	21M7144	Parafuso	1		M6 X 10
7	SU23397	Mangueira	1		
8	SG06401	Braçadeira	2		
9	R49921	Braçadeira	3		
10	14M7303	Porca com flange	2		M6
11	19M7784	Parafuso	1		M10 X 20
12	SU24470	Isolador	1		
13	CQ29167	Mangueira	1		

Linhas de Combustível, Cabine

ETN99526D A.1

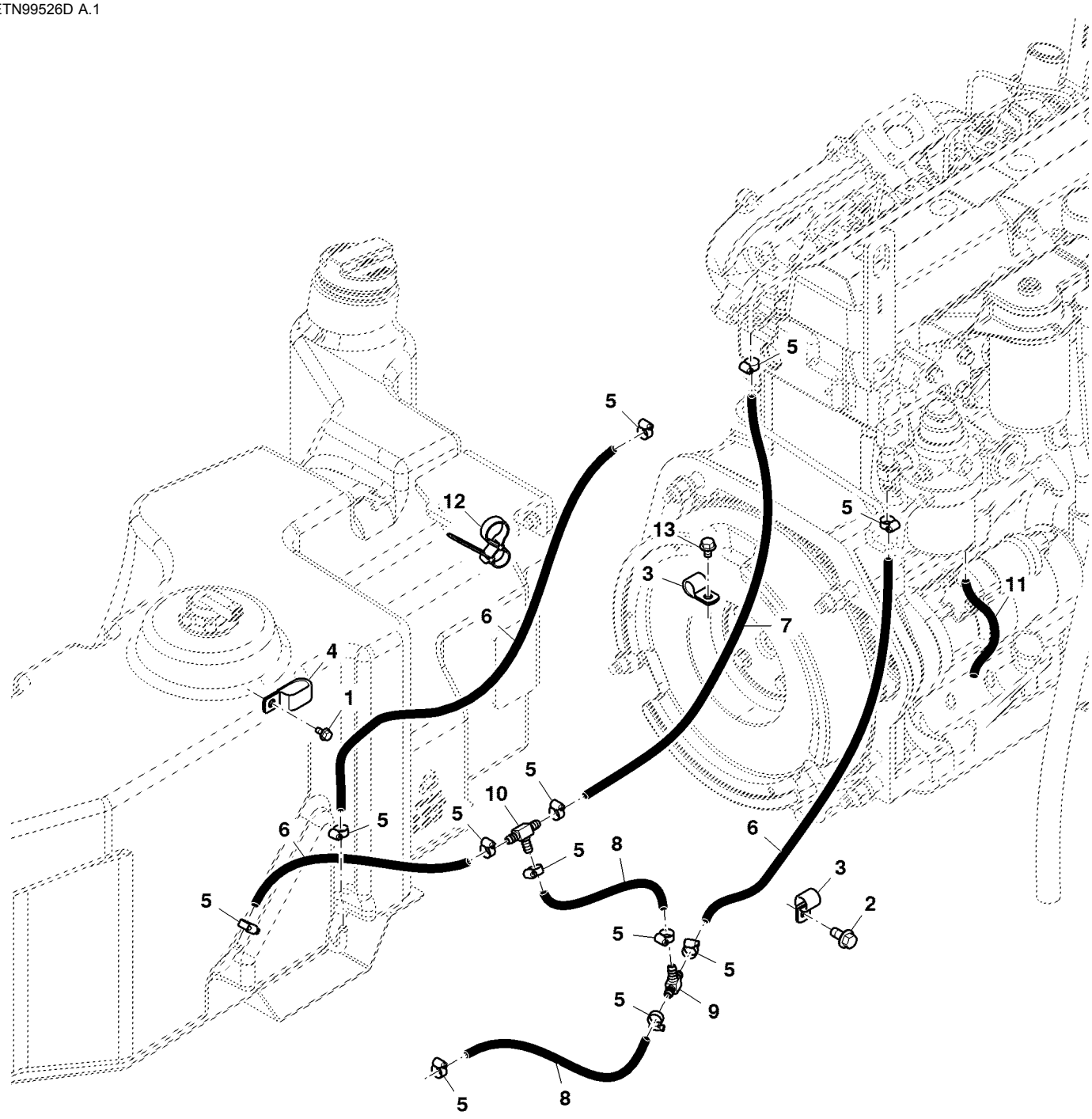

ETN99526D

Item	*Nº peça*	*Descrição*	*Qtde*	*Nº série*	*Notas*
1	19M7774	Parafuso	1		M6 X 12
2	19M7784	Parafuso	1		M10 X 20
3	AH78125	Presilha	2		
4	R49921	Braçadeira	1		
5	SG06401	Braçadeira	12		
6	SU31240	Mangueira	3		
7	SU31241	Mangueira	1		
8	SU31341	Mangueira	2		
9	SU31342	Conexão em t	1		
10	SU31860	Conexão em t	1		
11	CQ29167	Mangueira	1		
12	L169299	Cinta	2		
13	19M7864	Parafuso	1		M8 X 12

Linhas do Ar-condicionado, Cabine

ETN94680B A.1

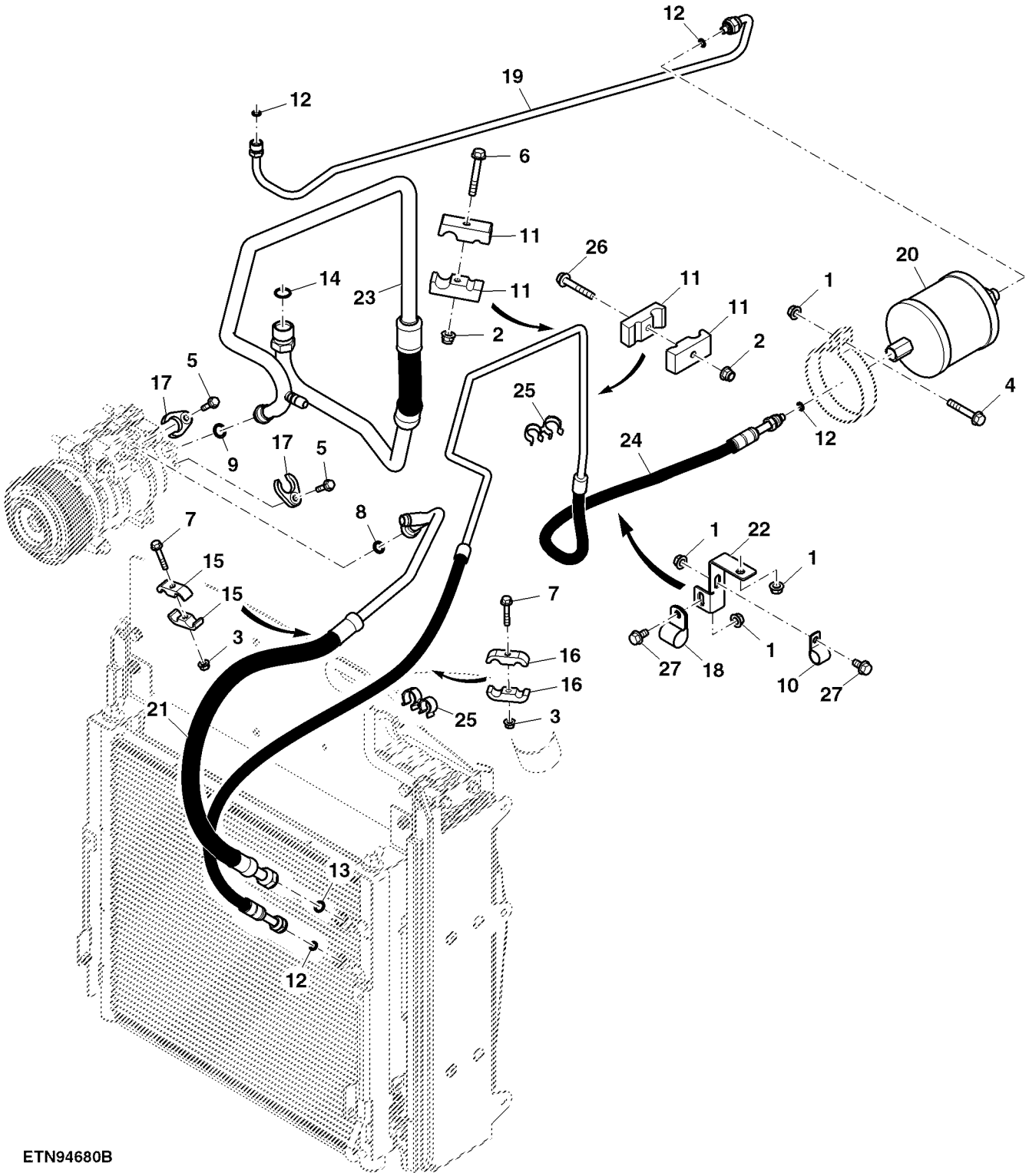

Item	*Nº peça*	*Descrição*	*Qtde*	*Nº série*	*Notas*
1	14M7298	Porca com flange	3		M8
2	14M7396	Porca de segurança	2		M8
3	14M7608	Porca com flange	2		M6
4	19M7800	Parafuso	1		M8 X 50
5	19M7863	Parafuso	2		M6 X 25
6	19M7979	Parafuso	1		M8 X 55
7	19M8290	Parafuso	2		M6 X 35
8	51M7089	Anel o	1		10.800 X 2.400 mm
9	51M7090	Anel o	1		13.400 X 2.400 mm
10	AH77724	Presilha	1		
11	H114865	Braçadeira	4		
12	R183409	Anel o	4		
13	R183410	Anel o	1		
14	R183412	Anel o	1		
15	R201228	Semi-braçadeira	2		
16	R216044	Semi-braçadeira	2		
17	R295484	Braçadeira	2		
18	R73291	Braçadeira	1		
19	RE275412	Tubulação	1		
20	RE291794	Depósito Desumidificador	1		
21	SJ303314	Tubulação	1		
22	SU36478	Apoio	1		
23	SJ20520	Tubulação	1		
24	SJ20521	Tubulação	1		
25	R215302	Presilha	3		
26	19M8319	Parafuso	1		M8 X 50
27	19M7865	Parafuso	2		M8 X 16

Linhas do Aquecedor, Cabine

ETN98642C A.1

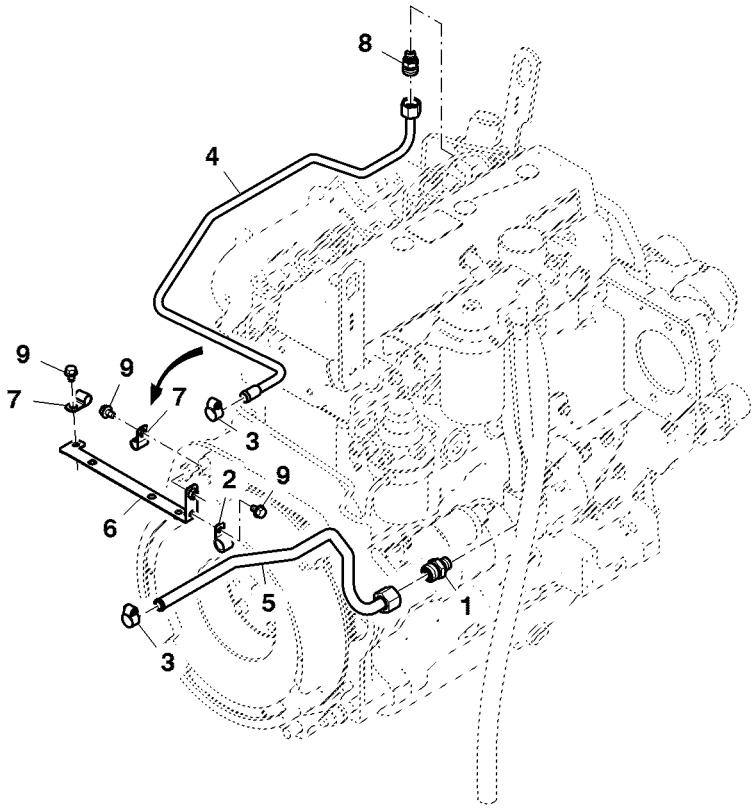

ETN98642C

Item	*Nº peça*	*Descrição*	*Qtde*	*Nº série*	*Notas*
1	61M5010	Adaptador	1		
2	AH77724	Presilha	1		
3	TY22465	Abraçadeira para mangueira	2		
4	SJ17388	Tubulação	1		
5	SJ17389	Tubulação	1		
6	SJ17393	Suporte	1		
7	H75541	Braçadeira	2		
8	61M5009	Adaptador	1		
9	19M7864	Parafuso	3		M8 X 12

Radiador/Cobertura/Proteção

PUBM2952 A.1

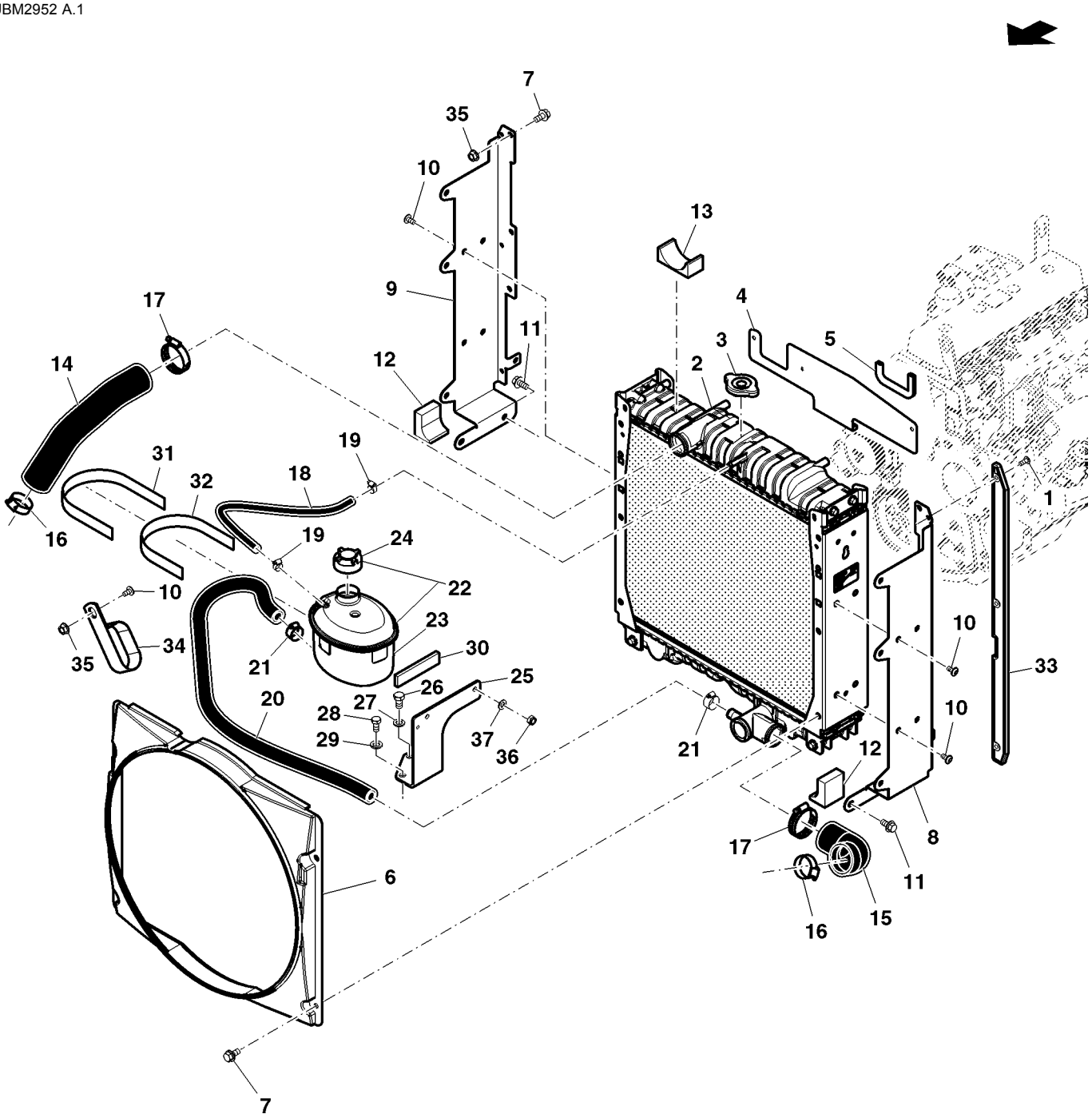

PUBM2952

Item	Nº peça	Descrição	Qtde	Nº série trator	Notas
1	R113189	Rebite	6		
2	SJ11027	RadiadoR	1		
3	DQ50149	Tampa	1		
4	SU23607	Placa	1		
5	SU24469	Isolador	1		
6	CQ47667	Adutor	1		
7	19M7865	Parafuso	6		M8 X 16
8	SJ11928	Suporte	1		
9	SJ11929	Suporte	1		
10	19M8675	Parafuso	AR		M8 X 16
11	19M7784	Parafuso	4		M10 X 20
12	CQ47107	Vedação	2		
13	CQ48369	Defletor	1		
14	R135251	Mangueira do radiador	1		
15	R135250	Mangueira do radiador	1		
16	SG01001	Braçadeira	2		
17	DQ15378	Braçadeira	2		
18	R109375	Mangueira	1		
19	SG06401	Braçadeira	2		
20	CQ48276	Mangueira do radiador	1		
21	DQ10173	Braçadeira	2		
22	DQ50146	Tanque	1		
23	CQ50147	Tanque	1		
24	DQ50148	Tampa	1		
25	SU24414	Apoio	1	-001205	
	SU29672	Suporte	1	001206-	
26	19M7386	Parafuso sextavado	1		M12 X 20
27	12M7067	Arruela de pressão	1		12 mm
28	19M7166	Parafuso sextavado	1		M10 X 20
29	12M7066	Arruela de pressão	1		10 mm
30	CQ50125	Isolador	1		
31	DQ49496	Correia	1		
32	CQ50129	Isolador	1		
33	SU23605	Guia	2		
34	L159016	Braçadeira	1		
35	14M7298	Porca com flange	3		M8
36	14M7166	Porca de segurança	2		M8
37	24M7026	Arruela	2		9 X 17 X 1.600 mm

Conjunto do Radiador, Cabine

ETN94662A A.1

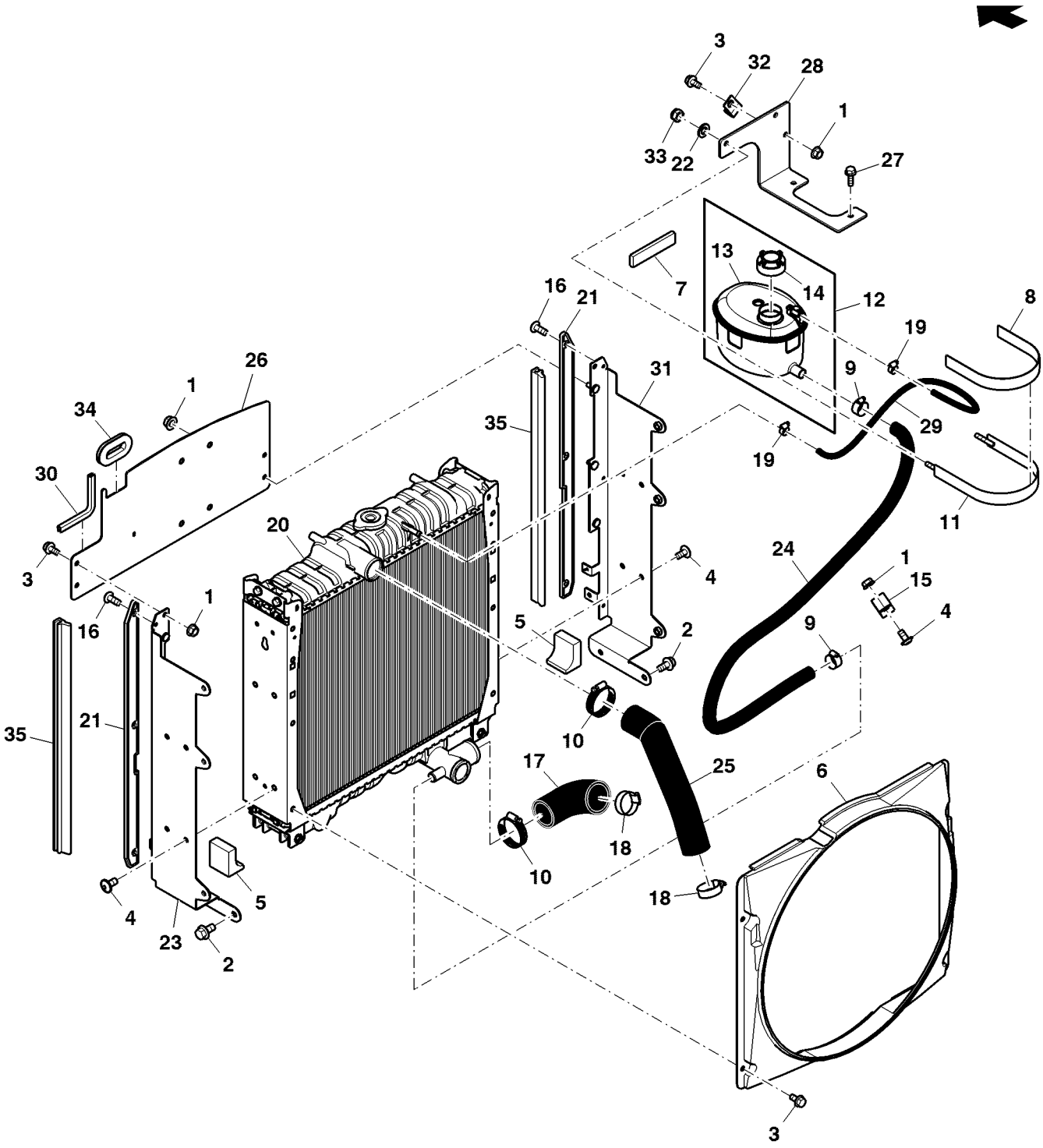

ETN94662A

Item	*Nº peça*	*Descrição*	*Qtde*	*Nº série*	*Notas*
1	14M7298	Porca com flange	6		M8
2	19M7784	Parafuso	4		M10 X 20
3	19M7865	Parafuso	7		M8 X 16
4	19M8675	Parafuso	9		M8 X 16
5	CQ47107	Vedação	2		
6	CQ47667	Adutor	1		
7	CQ50125	Isolador	1		
8	CQ50129	Isolador	1		
9	DQ10173	Braçadeira	2		
10	DQ15378	Braçadeira	2		
11	DQ49496	Correia	1		
12	DQ50146	Tanque	1		
13	CQ50147	Tanque	1		
14	DQ50148	Tampa	1		
15	L159016	Braçadeira	1		
16	R113189	Rebite	6		
17	R135250	Mangueira do radiador	1		
18	SG01001	Braçadeira	2		
19	SG06401	Braçadeira	2		
20	SJ11027	RadiadoR	1		
21	SU23605	Guia	2		
22	24M7026	Arruela	2		9 X 17 X 1.600 mm
23	SJ16602	Suporte	1		
24	SU29887	Mangueira do radiador	1		
25	SJ18063	Mangueira do radiador	1		
26	SU29874	Placa	1		
27	19M7867	Parafuso	2		M8 X 25
28	SU29875	Apoio	1		
29	SU29886	Mangueira	1		
30	L158306	Isolador	1		
31	SJ16601	Suporte	1		
32	R329586	Braçadeira	1		
33	14M7166	Porca de segurança	2		M8
34	SU300950	Passa-fio	1		
35	SU37366	Isolador	2		

Polia e Ventilador

PUBM2084 A.1

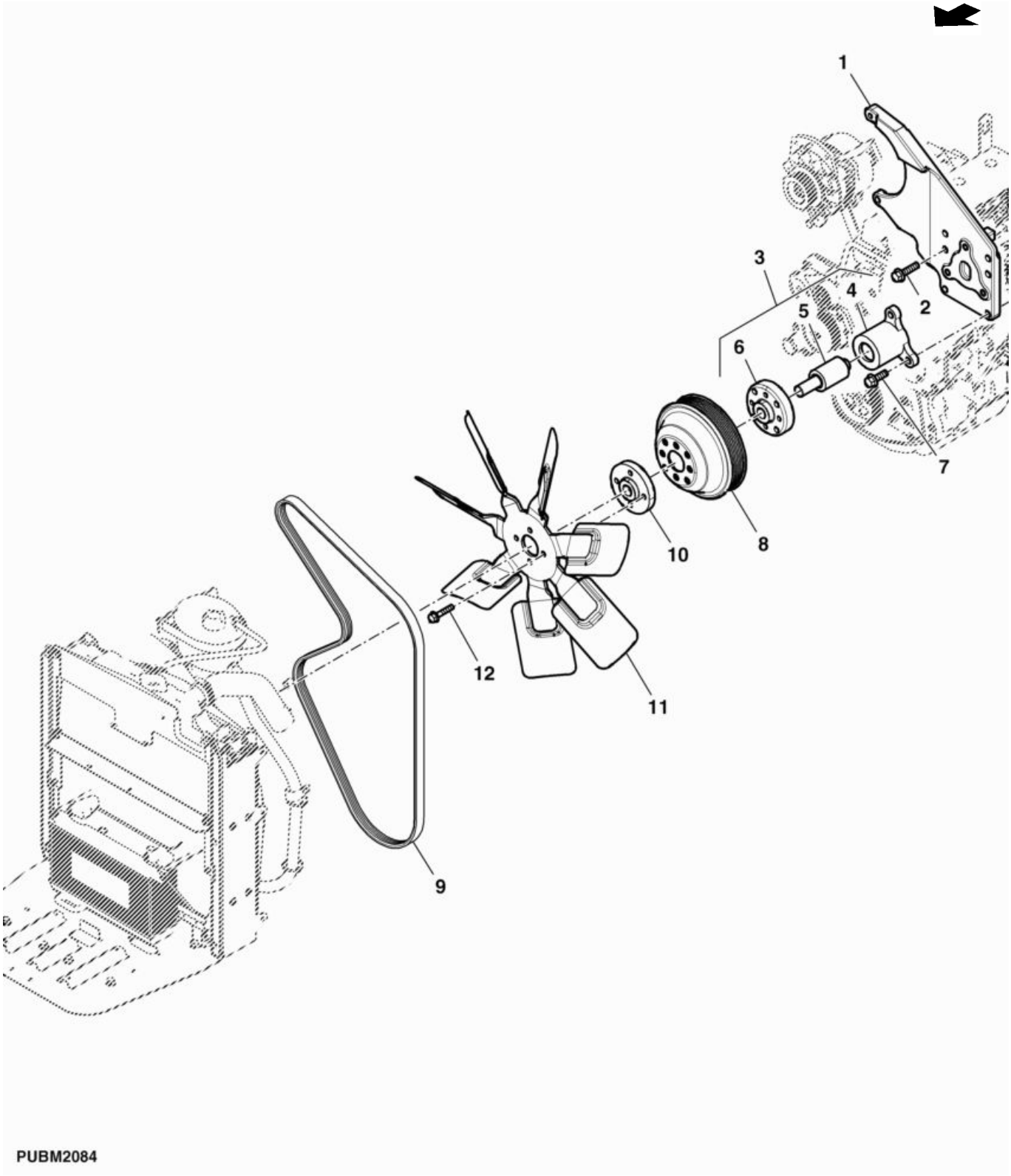

Item	*Nº peça*	*Descrição*	*Qtde*	*Nº série trator*	*Notas*
1	SU24416	Suporte	1	-001205	SUB FOR CQ45611
	SU29473	Suporte	1	001206-	
2	19M8162	Parafuso	6		M10 X 40
3	RE178505	Rolamento	1		
4	.....	Mancal	1		NSEP; ORDER RE178505
5	R116621	Rolamento	1		
6	R116622	Cubo	1		
7	19M7786	Parafuso	3		M10 X 30
8	R128660	Polia	1		
9	SU23824	Correia trapezoidal	1	-001205	1600 X 17.400 mm, SUB FORR135822
	SU29595	Correia trapezoidal	1	001206-	
10	R135507	Espaçador	1		
11	RE62634	Ventilador	1		
12	19M8317	Parafuso	4		M8 X 40

Conjunto do Ventilador, Cabine

ETN94668A1 A.1

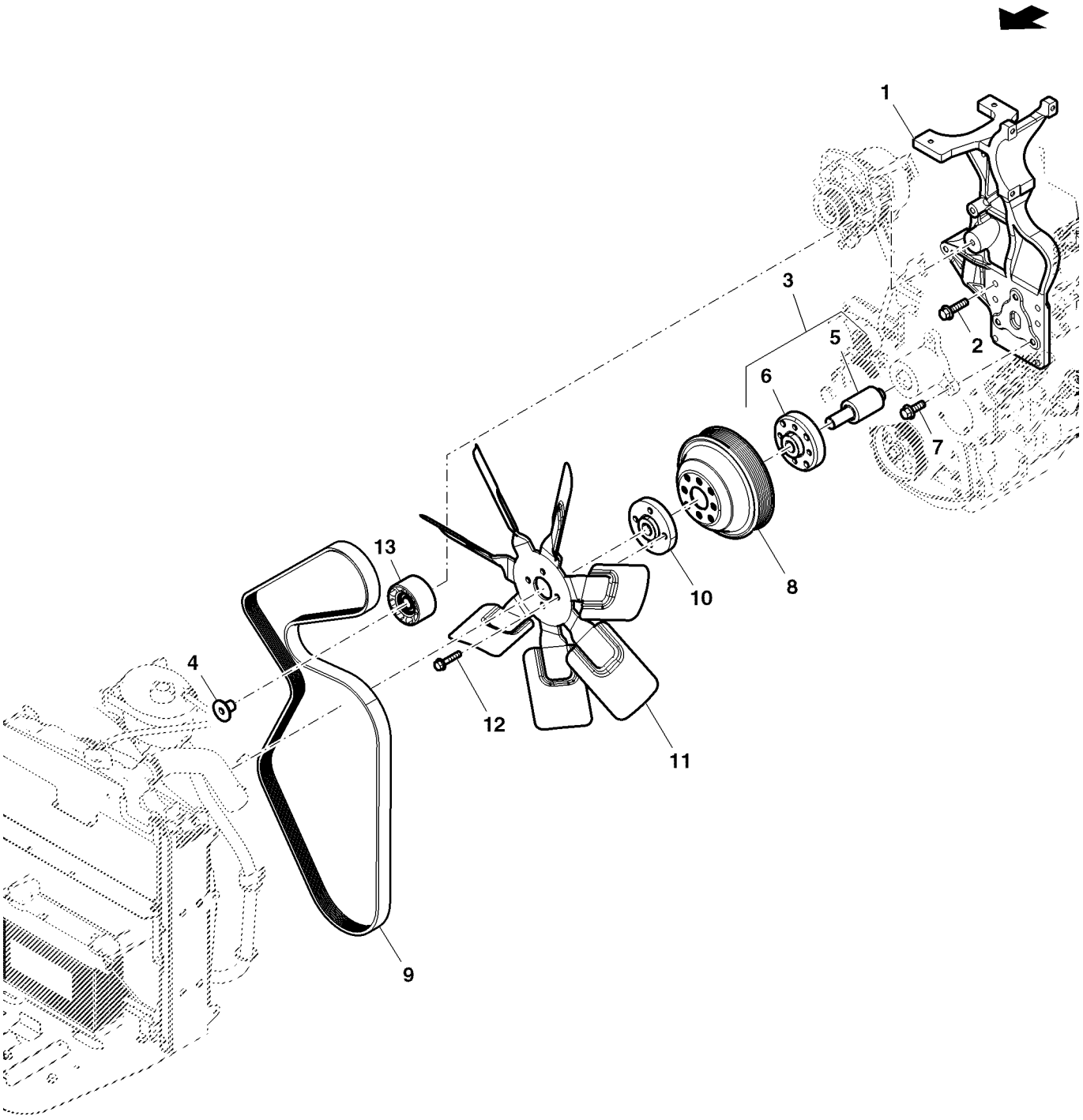

ETN94668A1

Item	*Nº peça*	*Descrição*	*Qtde*	*Nº série*	*Notas*
1	SU29881	Suporte	1		
2	19M8162	Parafuso	6		M10 X 40
3	RE178505	Rolamento	1		
4	R502079	Luva	1		
5	R116621	Rolamento	1		
6	R116622	Cubo	1		
7	19M7786	Parafuso	3		M10 X 30
8	R128660	Polia	1		
9	SU32080	Correia trapezoidal	1		
10	R135507	Espaçador	1		
11	RE62634	Ventilador	1		
12	19M8317	Parafuso	4		M8 X 40
13	RE505264	Polia	1		

Compressor, Cabine

ETN94669A A.1

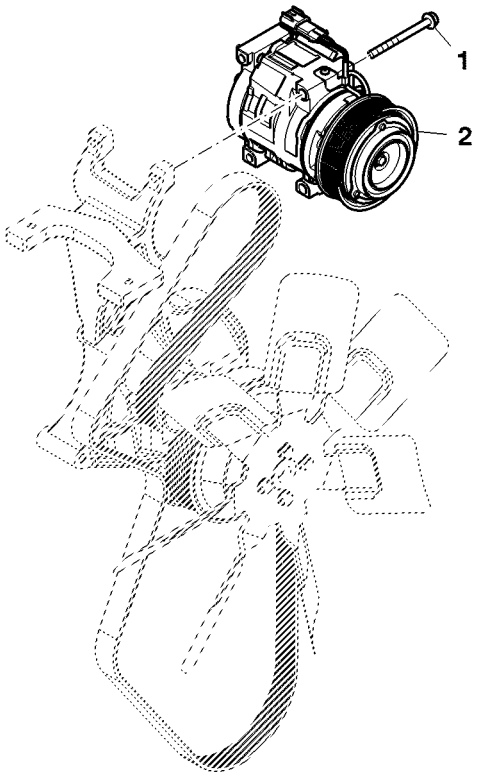

ETN94669A

Item	*Nº peça*	*Descrição*	*Qtde*	*Nº série*	*Notas*
1	19M7913	Parafuso	3		M8 X 90
2	RE284680	Compressor	1		

Condensador de Vapor, Cabine

ETN94670B A.1

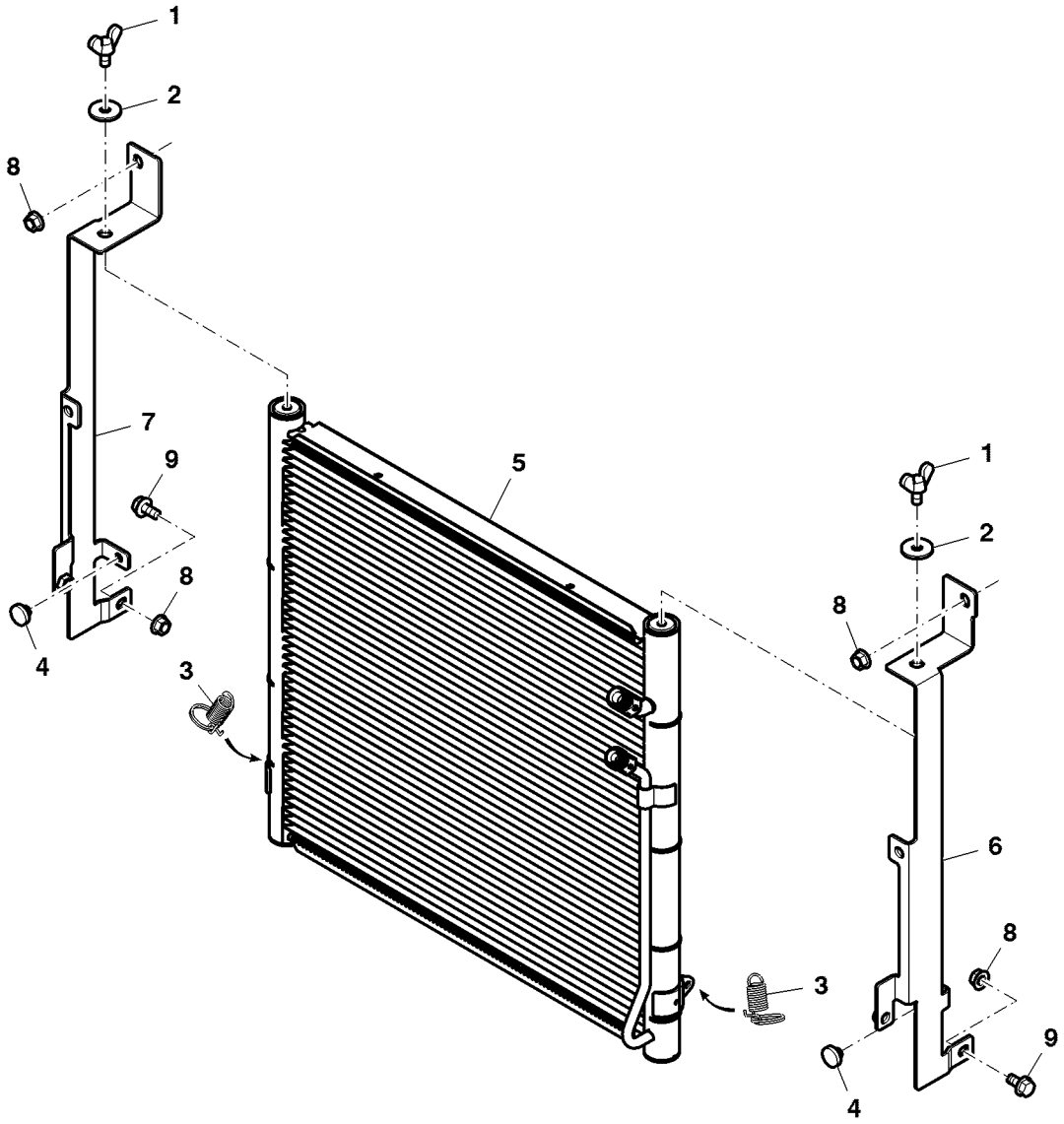

ETN94670B

Item	*Nº peça*	*Descrição*	*Qtde*	*Nº série*	*Notas*
1	21M7243	Parafuso borboleta	2		M8 X 16
2	24M7024	Arruela	2		9 X 28 X 3 mm
3	AL158721	Mola de tração	2		
4	M139937	Pára-choque	2		
5	RE243441	Condensador de vapor	1		
6	SJ16613	Suporte	1		
7	SJ16614	Suporte	1		
8	14M7298	Porca com flange	4		M8
9	19M7865	Parafuso	2		M8 X 16

ACELERADOR

PUBM2953 A.1

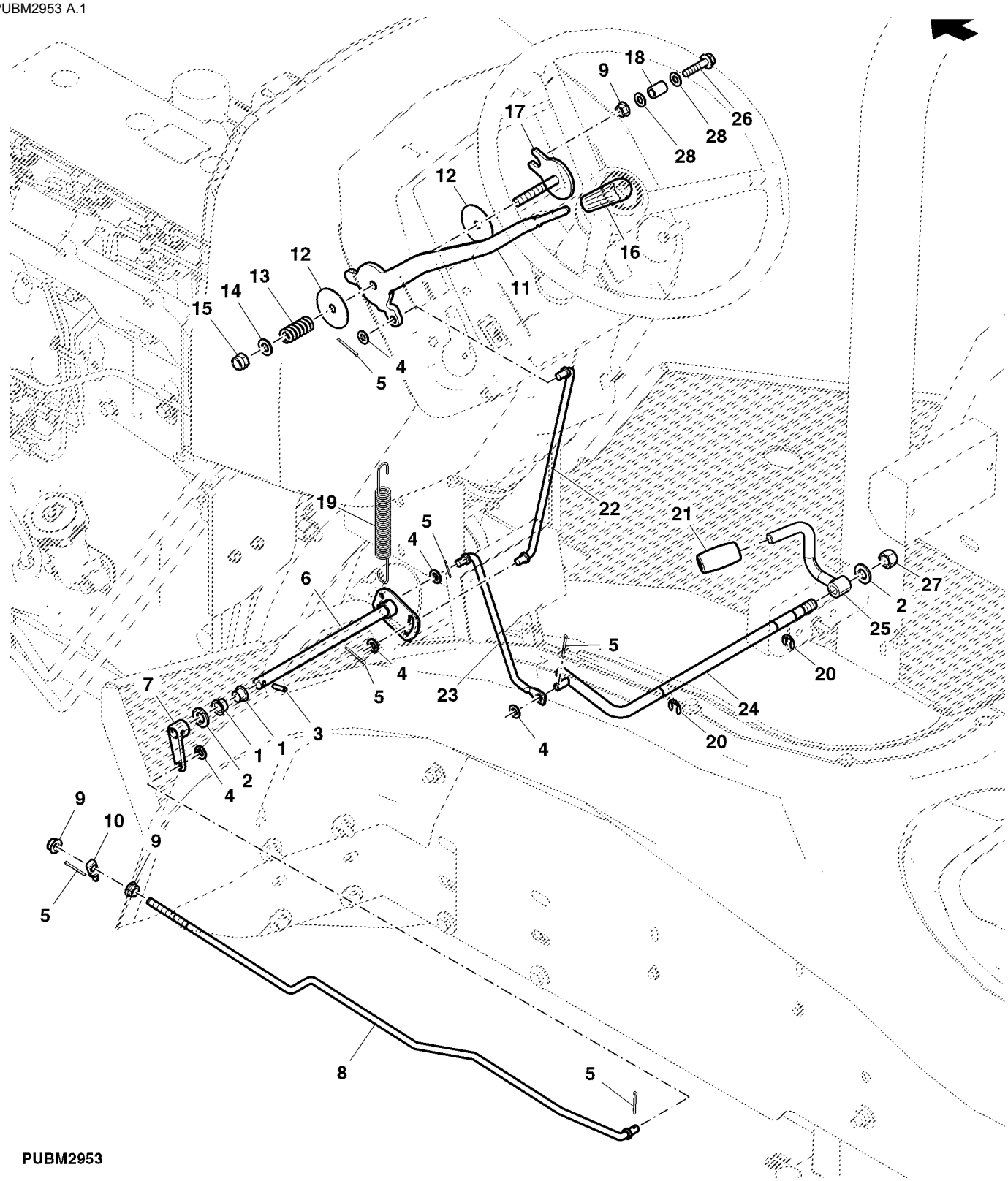

PUBM2953

Item	Nº peça	Descrição	Qtde	Nº série trator	Notas
1	H93442	Arruela	2		
2	24M7047	Arruela	2		13 X 24 X 2.500 mm
3	34M7030	Pino elástico	1		5 X 20 mm
4	24M7055	Arruela	5		8.400 X 16 X 1.600 mm
5	11M7009	Contra-pino	6		2 X 16 mm
6	DQ27177	Eixo	1		
7	R137135	Alavanca	1		
8	CQ37009	TiranTe	1		
9	14M7298	Porca com flange	3		M8
10	R135647	Rótula	1		
11	R109160	Alavanca	1		
12	R105812	Arruela	2		
13	K2172R	Mola de compressão	1		
14	24M7040	Arruela	1		11 X 20 X 2 mm
15	14M7517	Porca de segurança	1		M10
16	R161383	Botão	1		
17	RE45975	Placa	1		
18	28H1903	Bucha	1		0.364" X 0.540" X 3/4"
19	M94036	Mola de tração	1		
20	40M7030	Anel de pressão	2		
21	R137738	Botão	1		
22	SU22812	TiranTe	1		
23	SU24666	TiranTe	1		SUB FOR SU22813
24	SJ11882	TiranTe	1		
25	SJ13094	Pedal	1		SUB FOR SJ11783
26	19M8291	Parafuso	1		M8 X 35
27	14M7367	Porca de segurança	1		M12
28	24M7026	Arruela	2		9 X 17 X 1.600 mm

PROTETORES DE DEDOS

PUBM2827 A.1

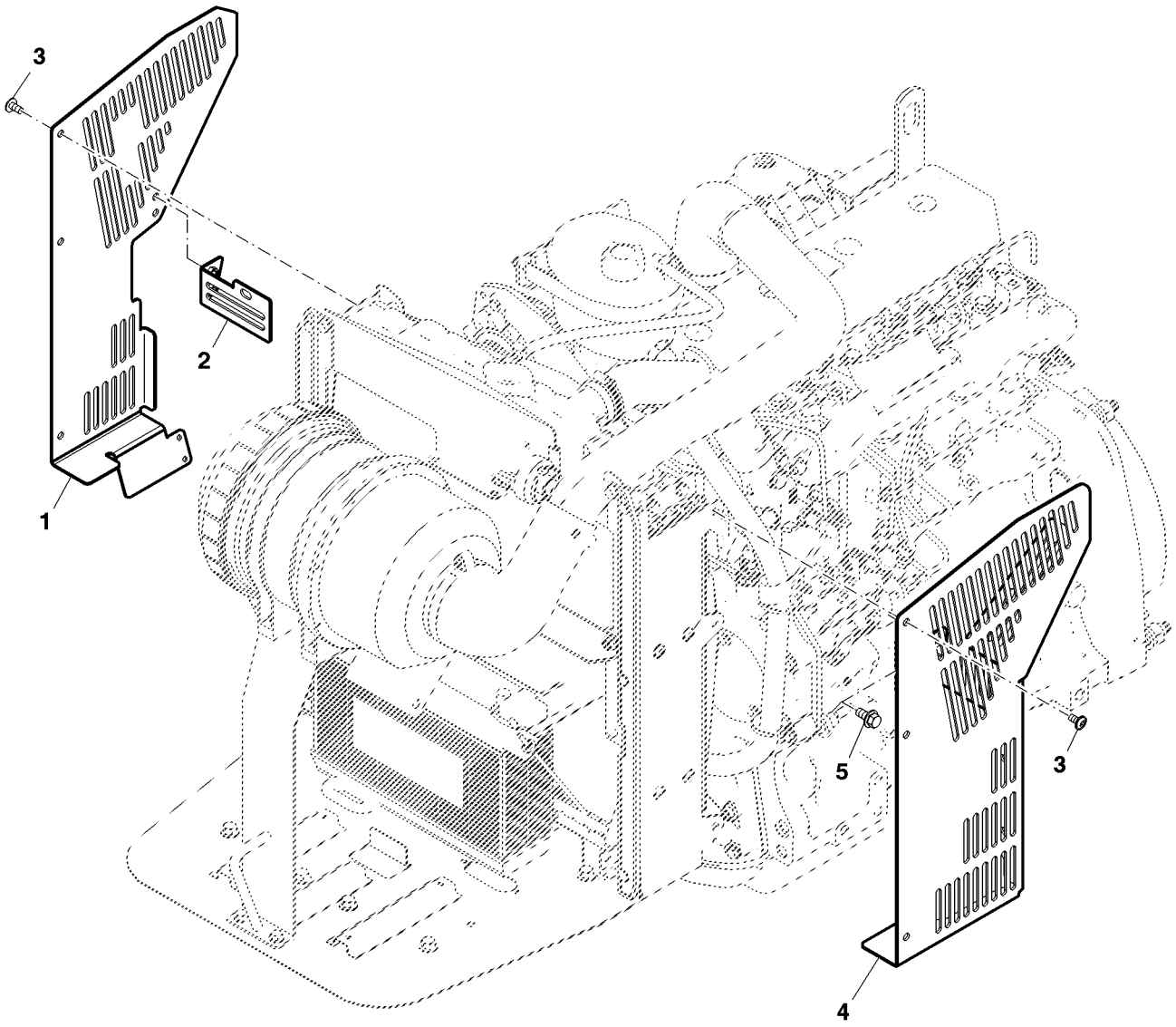

PUBM2827

Item	*Nº peça*	*Descrição*	*Qtde*	*Nº série trator*	*Notas*
1	SU24177	Proteção	1	-002172	RH; SUB FOR SU22911
	SU29671	Proteção	1	002173-	
2	SJ11969	Apoio	1	-XXXXXX	NLA ORD SU24464
3	19M8675	Parafuso	6		M8 X 16
4	SJ11968	Proteção	1		LH
5	19M7784	Parafuso	2		M10 X 20

FILTRO DE AR

PUBM2954 A.1

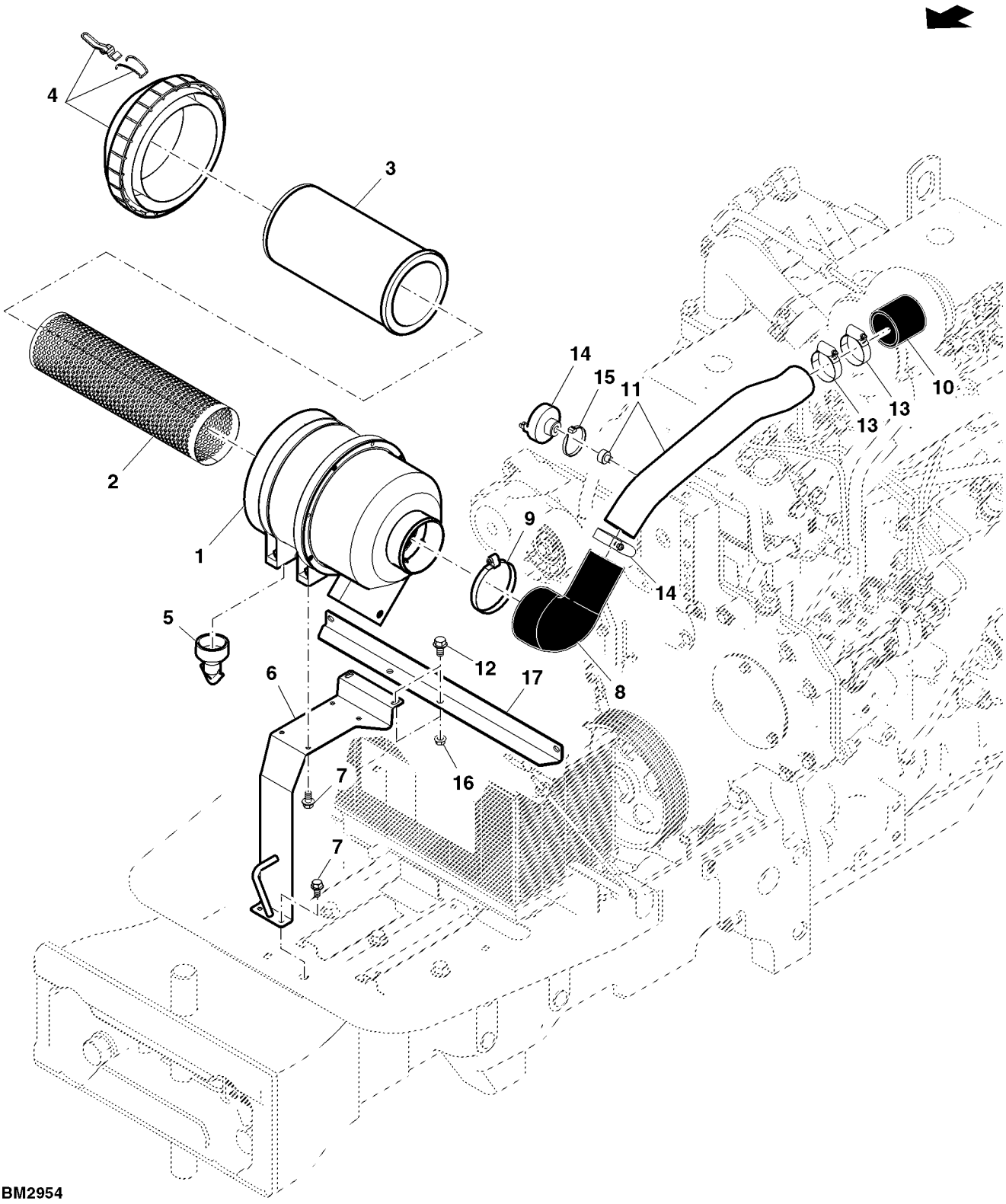

PUBM2954

Item	*Nº peça*	*Descrição*	*Qtde*	*Nº série trator*	*Notas*
1	DQ58614	Filtro de ar	1		INCLUDES DQ59138, DQ59139, SJ10434 And SU20579
2	DQ59139	Elemento de filtro	1		
3	DQ59138	Elemento de filtro	1		
4	SJ10434	Capa	1		
5	SU20579	VálVula	1		
6	SJ11700	Suporte	1		
7	19M7865	Parafuso	6		M8 X 16
8	CQ58524	Mangueira	1		
9	AL150169	Abraçadeira para mangueira	1		
10	R135256	Mangueira de sucção	1		
11	DQ59184	Tubo	1		
12	19M7865	Parafuso	2		M8 X 16
13	RE40436	Braçadeira	3		
14	DQ26315	Indicador	1		
15	CQ28556	Braçadeira	1		
16	14M7298	Porca com flange	4		M8
17	SU22979	Suporte	1		

Turbo do Purificador de Ar, Cabine

ETN94664A A.1

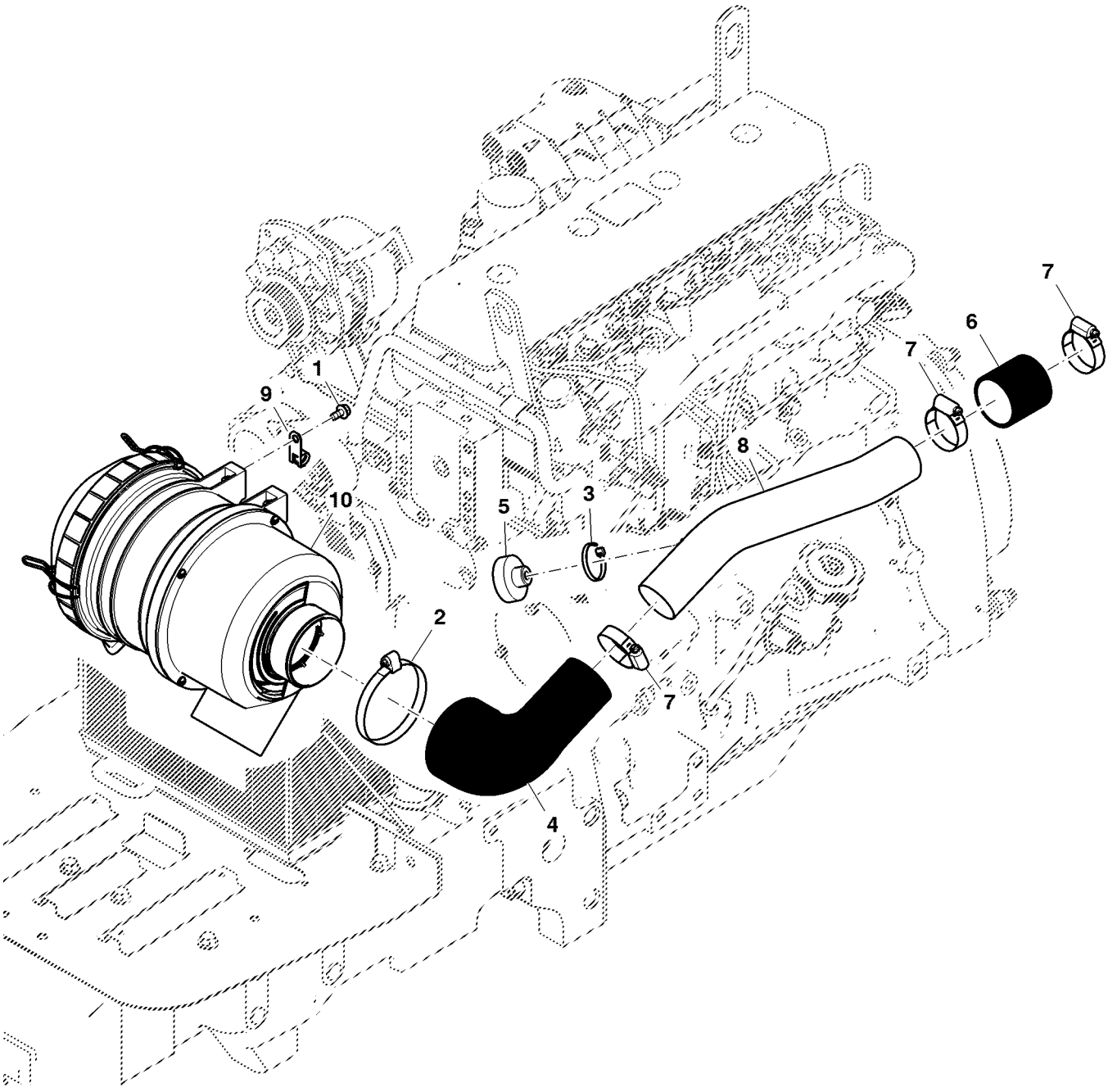

ETN94664A

Item	*Nº peça*	*Descrição*	*Qtde*	*Nº série*	*Notas*
1	19M7865	Parafuso	4		M8 X 16
2	AL150169	Abraçadeira para mangueira	1		
3	CQ28556	Braçadeira	1		
4	CQ58524	Mangueira	1		
5	DQ26315	Indicador	1		
6	R135256	Mangueira de sucção	1		
7	RE40436	Braçadeira	3		
8	SU29876	Tubo	1		
9	57M9432	Braçadeira	1		
10	SJ17420	Filtro de ar	1		

SISTEMA DE ESCAPAMENTO

PUBM2102 A.1

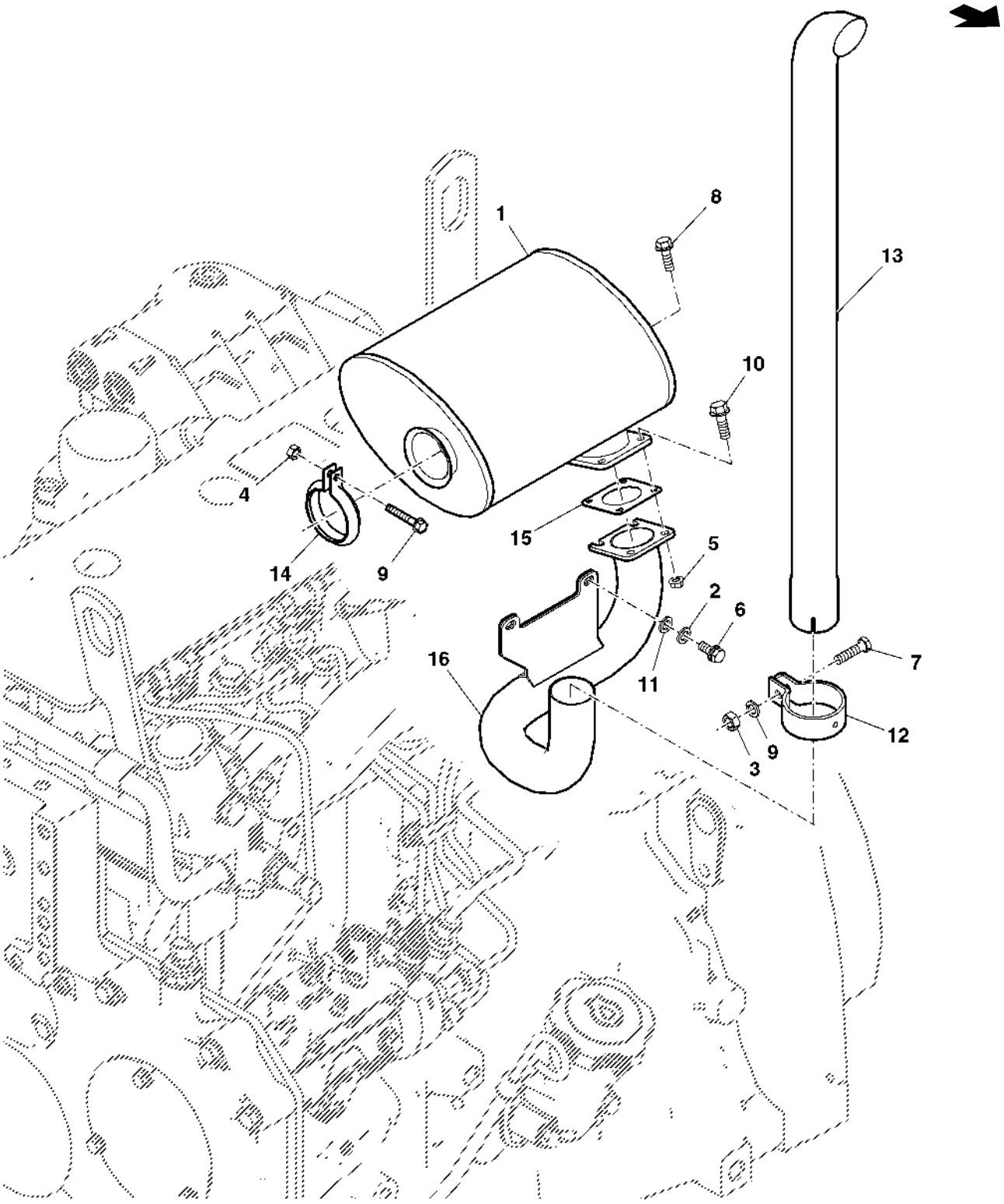

PUBM2102

Item	Nº peça	Descrição	Qtde	Nº série trator	Notas
1	DQ48284	SilencioSo	1		
2	12M7066	Arruela de pressão	1		10 mm
3	14M7140	Porca	1		M10
4	14M7273	Porca	1		M8
5	14M7298	Porca com flange	1		M8
6	19M7167	Parafuso sextavado	1		M10 X 25
7	19M7382	Parafuso sextavado	6		M10 X 40
8	19M7784	Parafuso	1		M10 X 20
9	19M7800	Parafuso	1		M8 X 50
10	19M7867	Parafuso	1		M8 X 25
11	24M7040	Arruela	1		11 X 20 X 2 mm
12	CQ10293	Braçadeira	1		
13	SU24468	Cano de descarga	1		SUB FOR CQ26002
14	CQ53038	Braçadeira	1		
15	R105053	Junta	1		
16	SJ11697	Conexão em ângulo	1		

Índice pictórico por seção

PUBM2864 A.1

1-	138
2-	140
3-	144
4-	148
21-	150
7-	156
8-	158
9-	162
10-	164
11-	166
12-	168
13-	172
14-	174

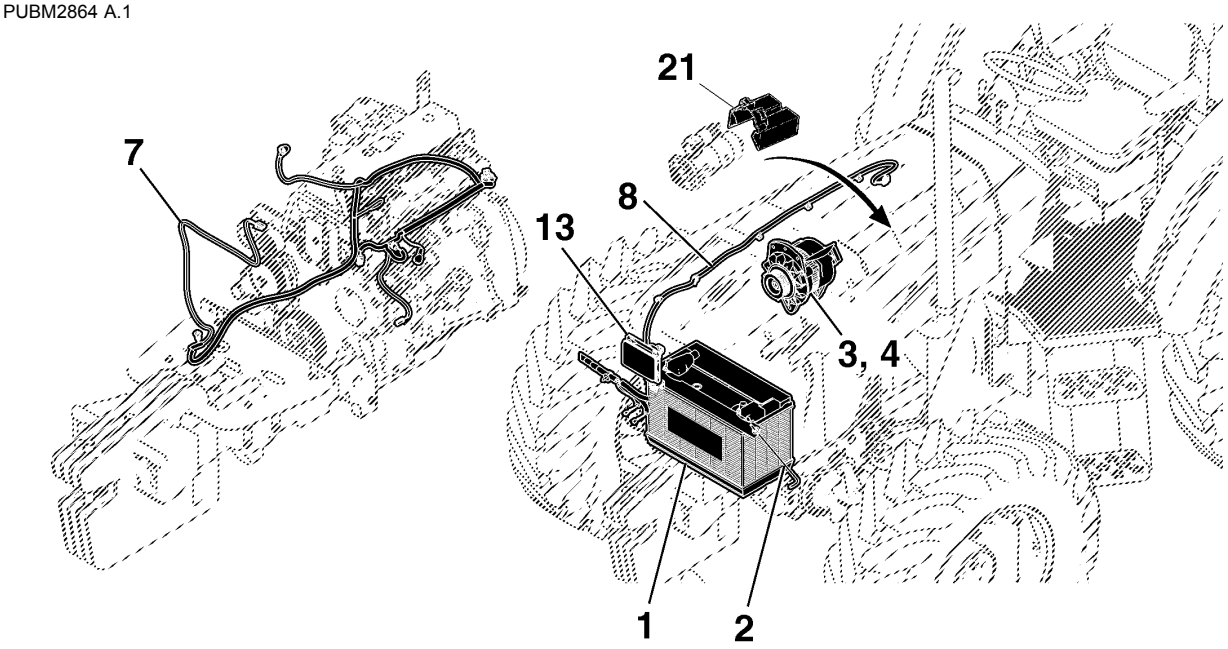

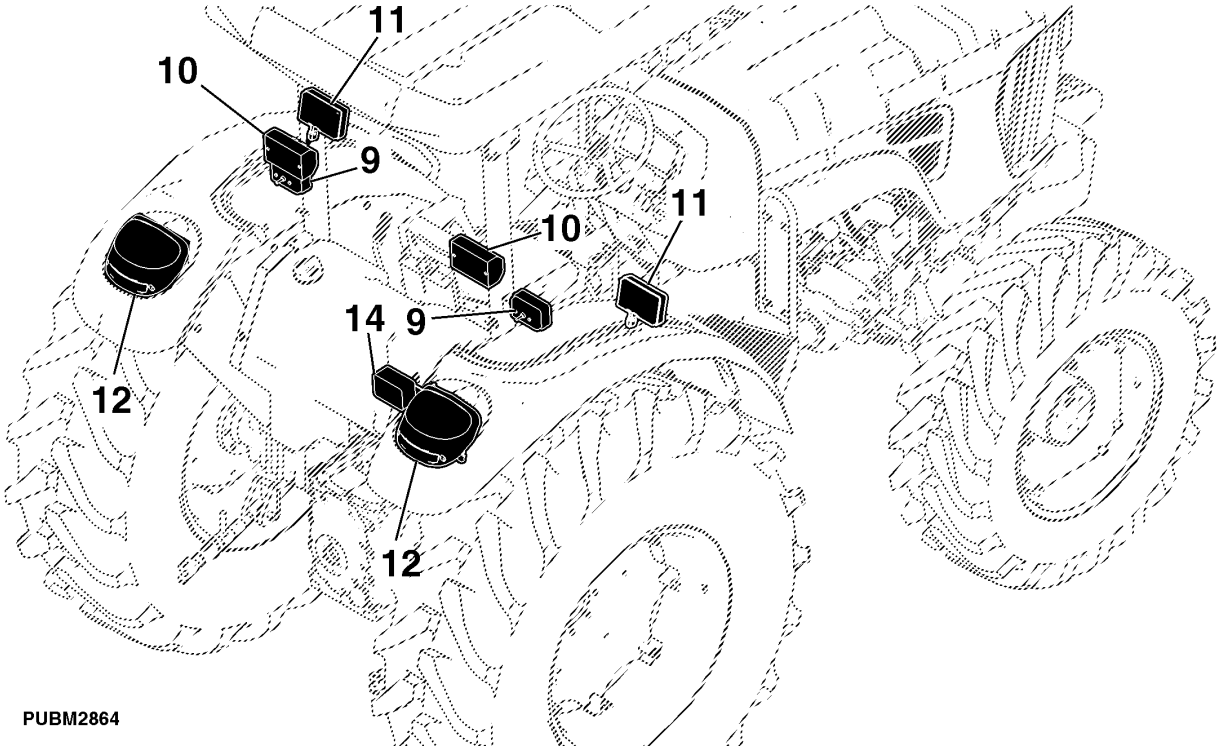

PUBM2864

Índice pictórico por seção

PUBM2171 A.1

5-	152
6-	154
15-	180
16-	184
17-	186
18-	188
19-	190
20-	192

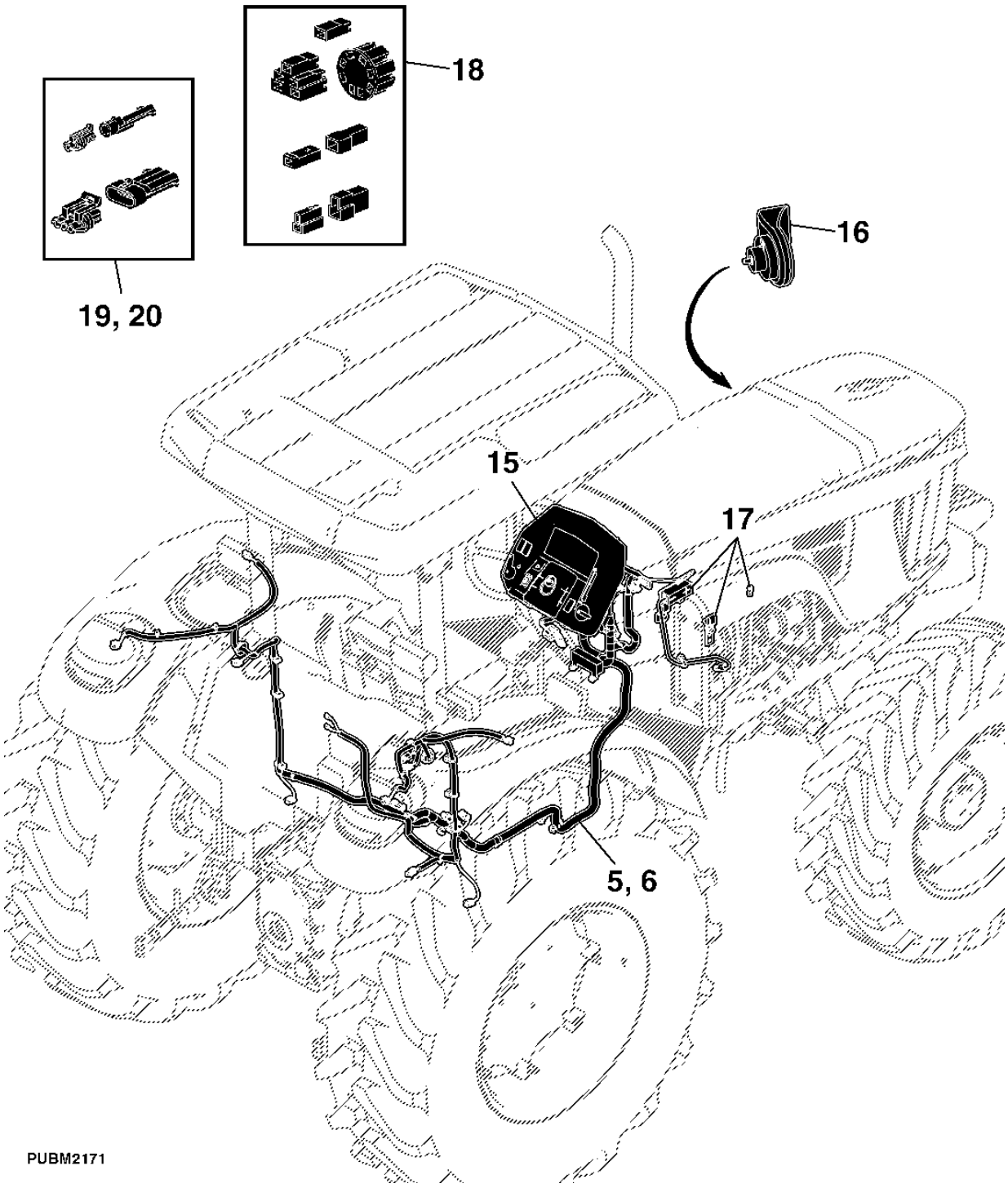

Bateria Carregada Úmida

PUBM2146 A.1

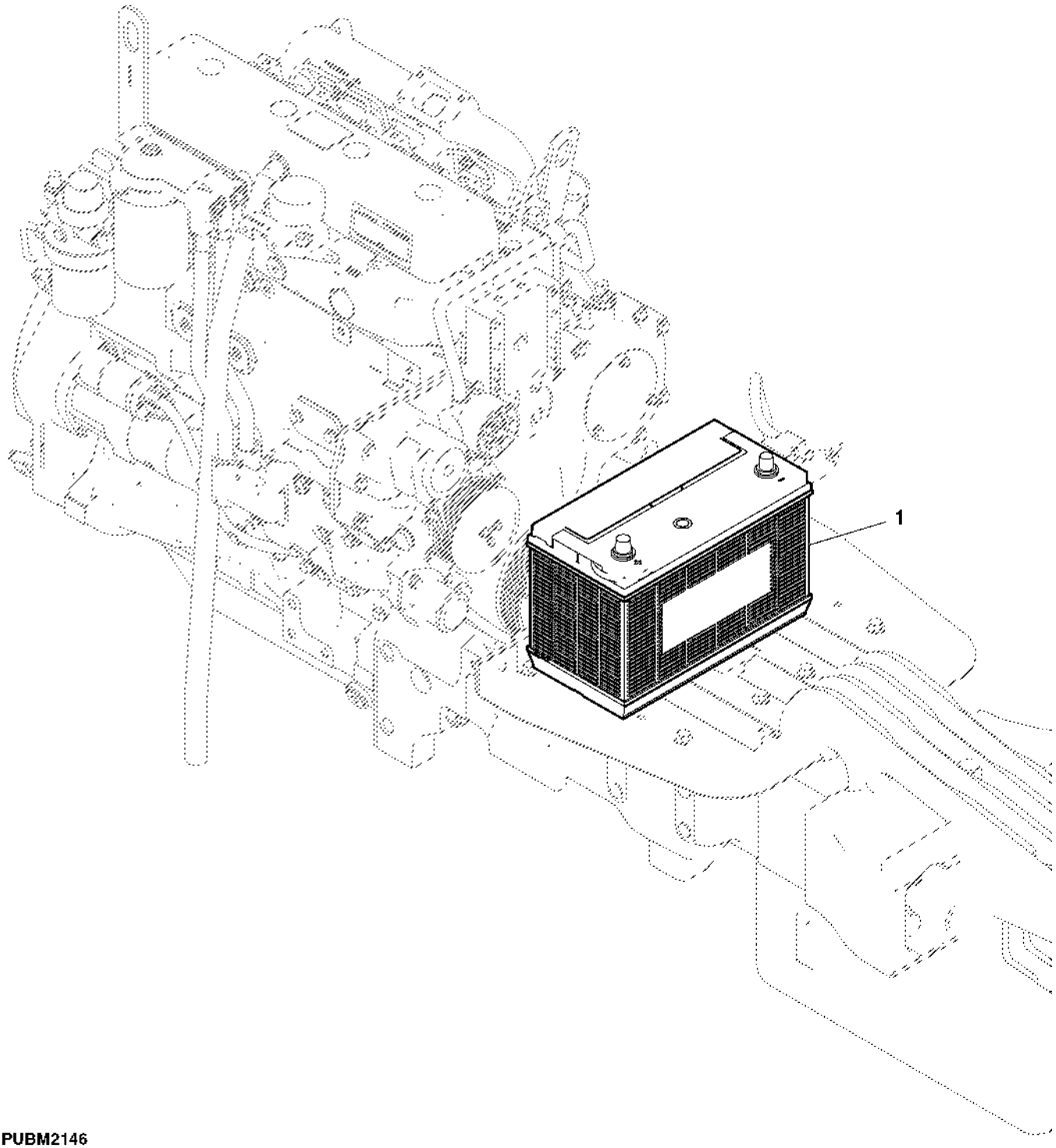

Item	Nº peça	Descrição	Qtde	Nº série trator	Notas
1	SJ10989	Bateria com carga úmida	1		100AH, 750A (SUB FOR DQ68477)

Cabos da Bateria e Suporte

PUBM2611 A.1

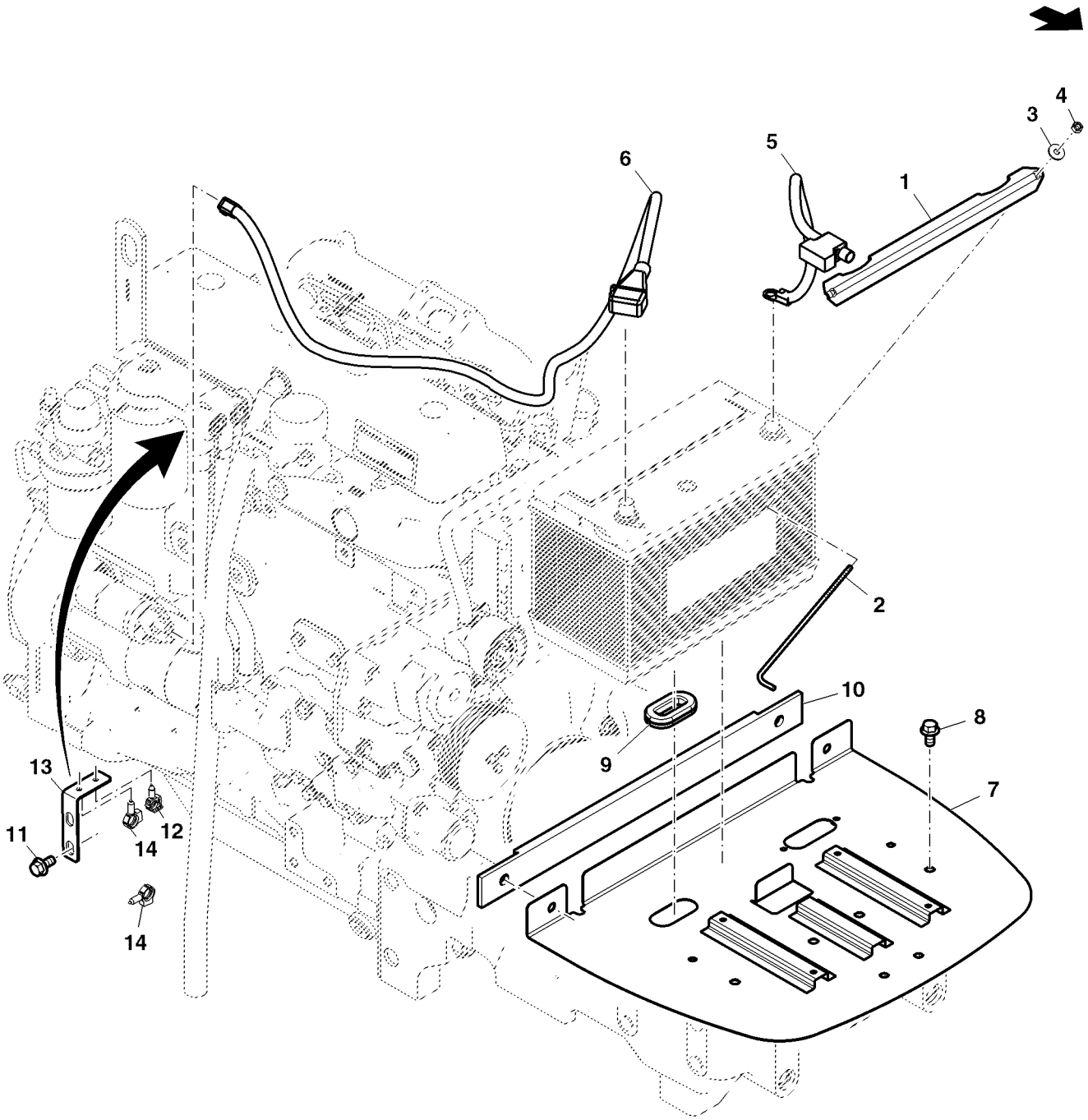

PUBM2611

Item	Nº peça	Descrição	Qtde	Nº série trator	Notas
1	L158303	Suporte	1		
2	R127270	Paraf. com gancho	2		SUB FOR CQ44462
3	24M7139	Arruela	2		6.400 X 18 X 1.600 mm
4	14M7027	Porca	2		M6
5	RE72691	Chicote	1		
6	RE71264	Cabo da bateria	1		SUB FOR DQ43569
7	SJ11698	Placa	1		
8	19M7784	Parafuso	6		M10 X 20
9	SU300950	Passa-fio	1		
10	CQ48364	Defletor	1		
11	19M7787	Parafuso	2		M12 X 20
12	H141394	Presilha	1		
13	SU23313	Suporte	1		
14	57M8902	Presilha	2		

Placa da Bateria, Cabine

ETN94666A1 A.1

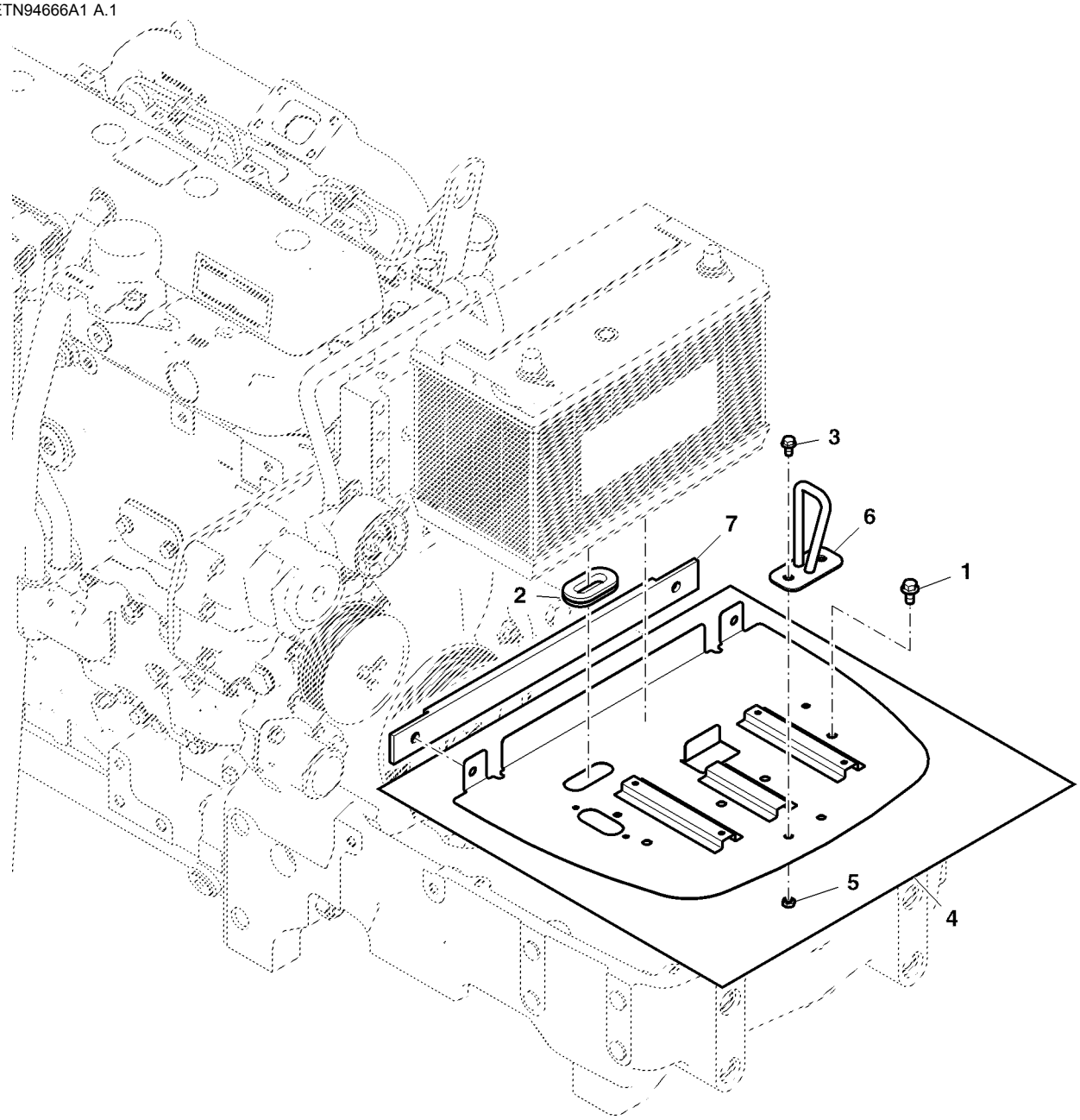

ETN94666A1

Item	*Nº peça*	*Descrição*	*Qtde*	*Nº série*	*Notas*
1	19M7784	Parafuso	6		M10 X 20
2	SU300950	Passa-fio	1		
3	19M7865	Parafuso	2		M8 X 16
4	SJ16605	Placa	1		
5	14M7233	Porca soldável	2		M8
6	SJ17415	Trinco	1		
7	CQ48364	Defletor	1		

Alternador

CQ155815 A.1

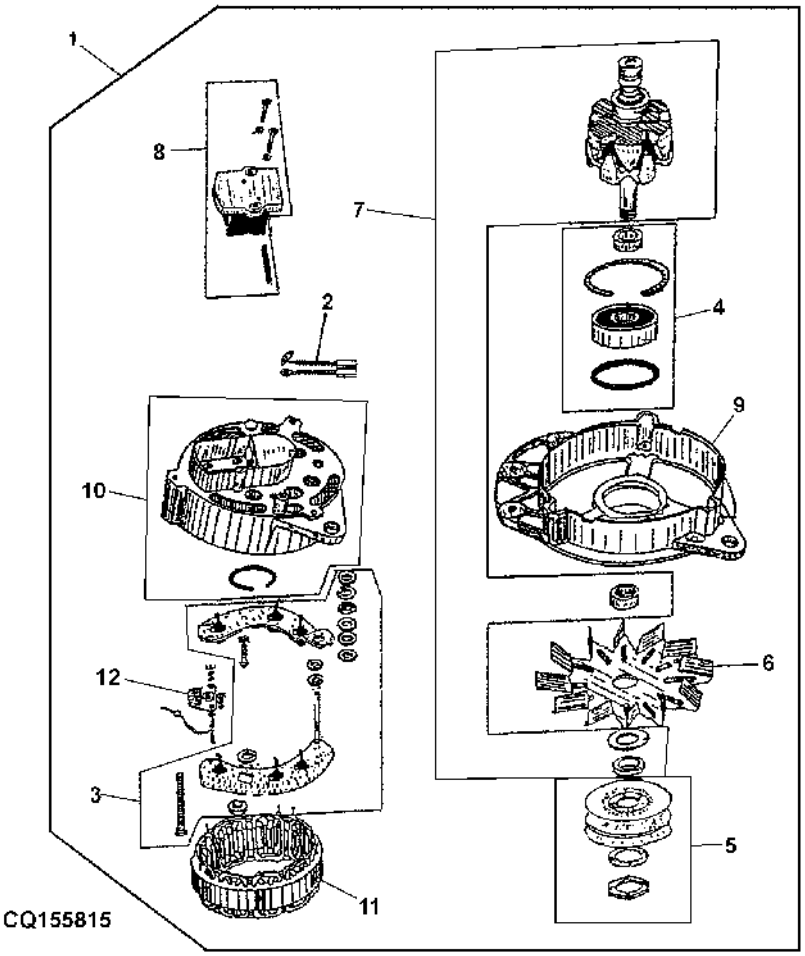

Item	Nº peça	Descrição	Qtde	Nº série trator	Notas
1	RE515812	Alternador	1	-001205	
	RE529377	Alternador	1	-001206	
2	AJ60117	Jogo de escovas	1		
3	AJ61410	Porta-diodos	1		
4	AJ61412	Tampa do rolamenTo	1		
5	AJ61414	Polia	1		
6	AJ61415	Ventilador	1		
7	AJ61413	RotoR	1		
8	AJ58806	ReguladoR de voltagem	1		
9	AJ61372	Capa	1		
10	AJ61369	Capa	1		
11	AJ61374	Estator	1		
12	AJ61411	RetificadoR	1		

Alternador, Cabine

ETN1407B A.1

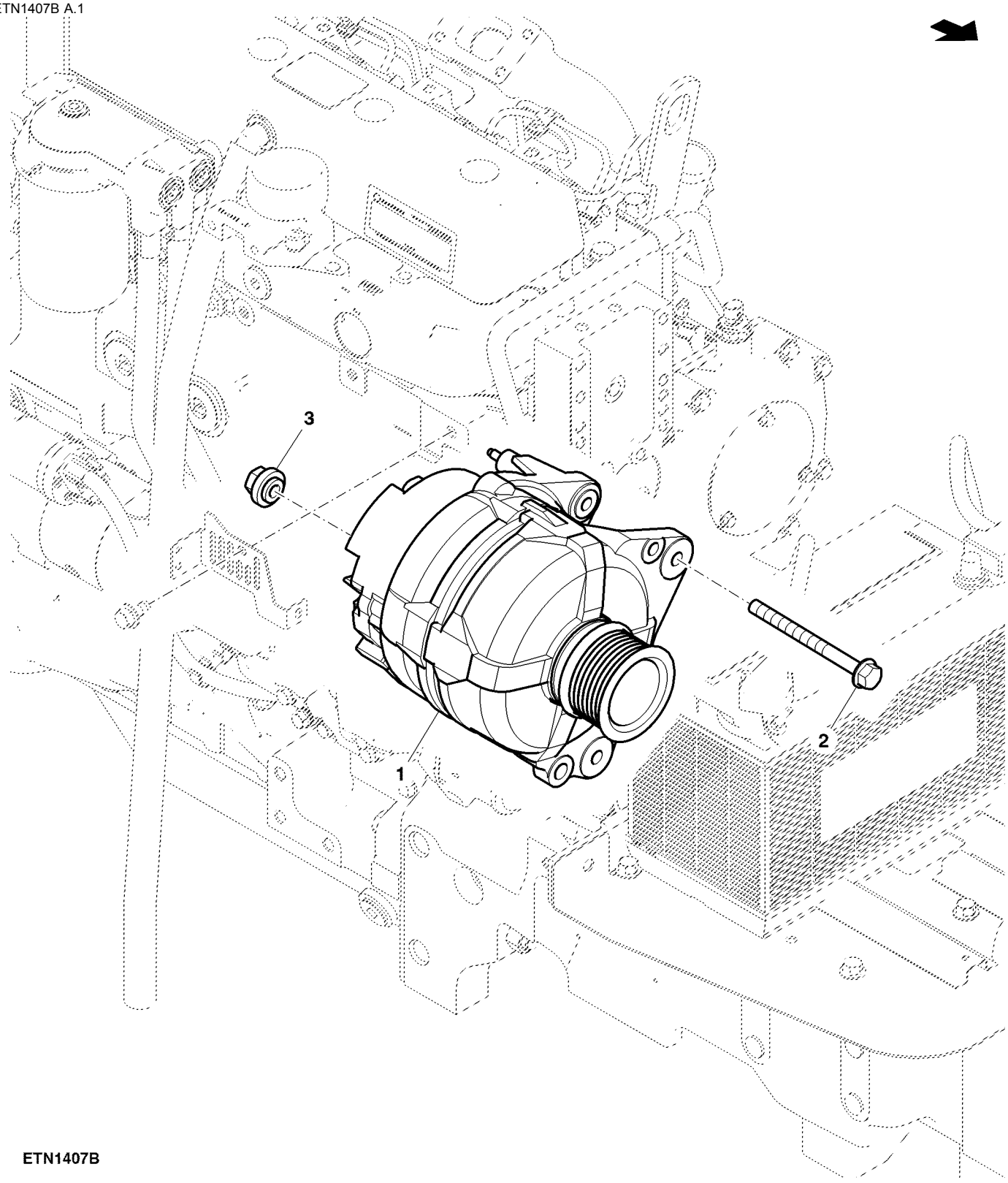

ETN1407B

Item	*Nº peça*	*Descrição*	*Qtde*	*Nº série*	*Notas*
1	RE205273	Alternador	1		
2	19M7913	Parafuso	2		M8 X 90
3	RE285712	Porca	1		

Fixação do Alternador

PUBM2774 A.1

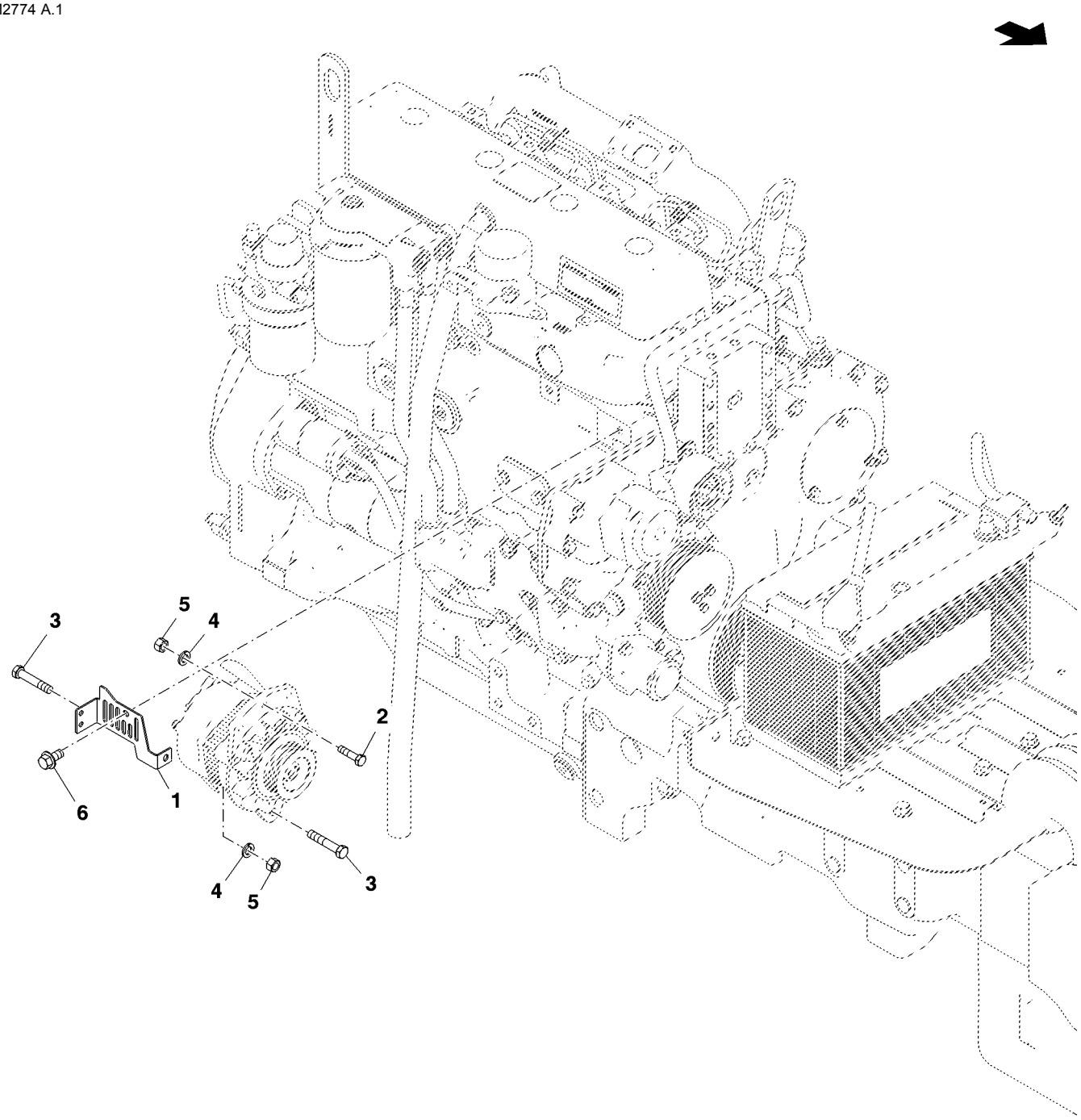

PUBM2774

Item	Nº peça	Descrição	Qtde	Nº série trator	Notas
1	SU24464	Suporte	1		SUB FOR CQ47469
2	19H1849	Parafuso sextavado	1	-001205	5/16" X 1-1/4"
3	19H3217	Parafuso sextavado	2	-001205	3/8" X 1-3/4", SUB FOR 19H3065
4	12M7066	Arruela de pressão	2	-001205	10 mm
5	RE285712	Porca	2		M8, SUB FOR 14H1076
6	19M7913	Parafuso	1		M8 X 90, SUB FOR 19M7784

Protetor do Motor de Partida

PUBM1435 A.1

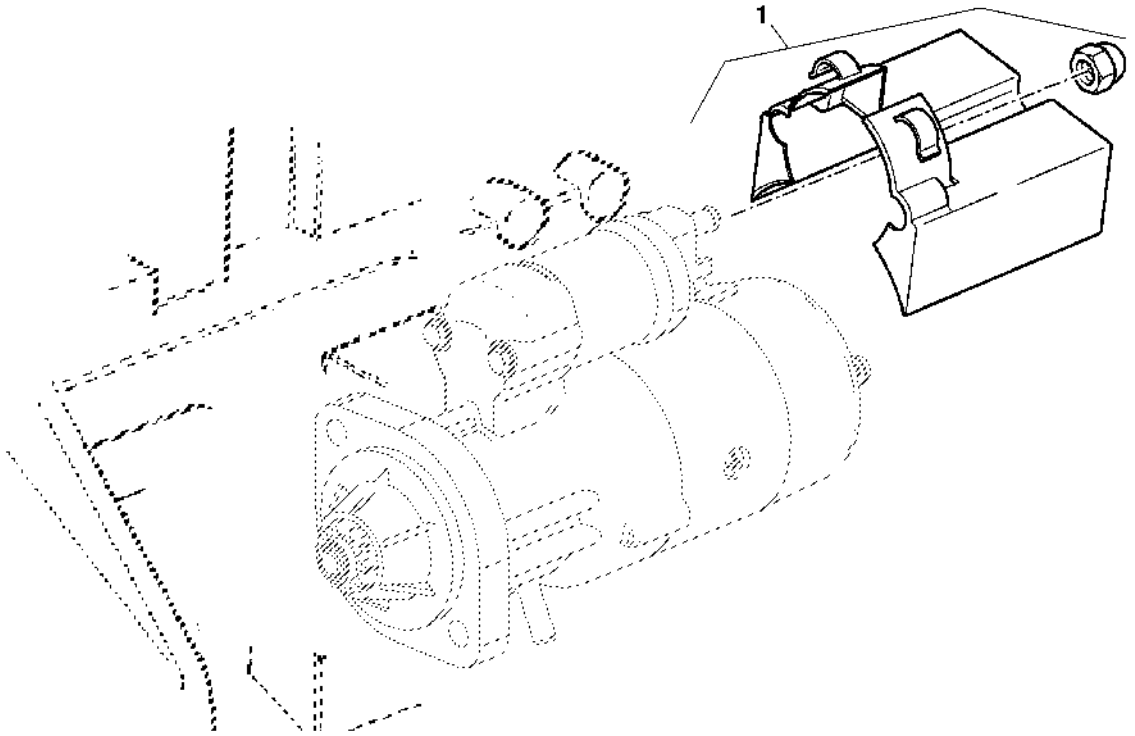

PUBM1435

Item	*Nº peça*	*Descrição*	*Qtde*	*Nº série*	*Notas*
1	RE530306	Kit	1	NLA	

Chicote Elétrico da Plataforma (1/2)

PUBM2151 A.1

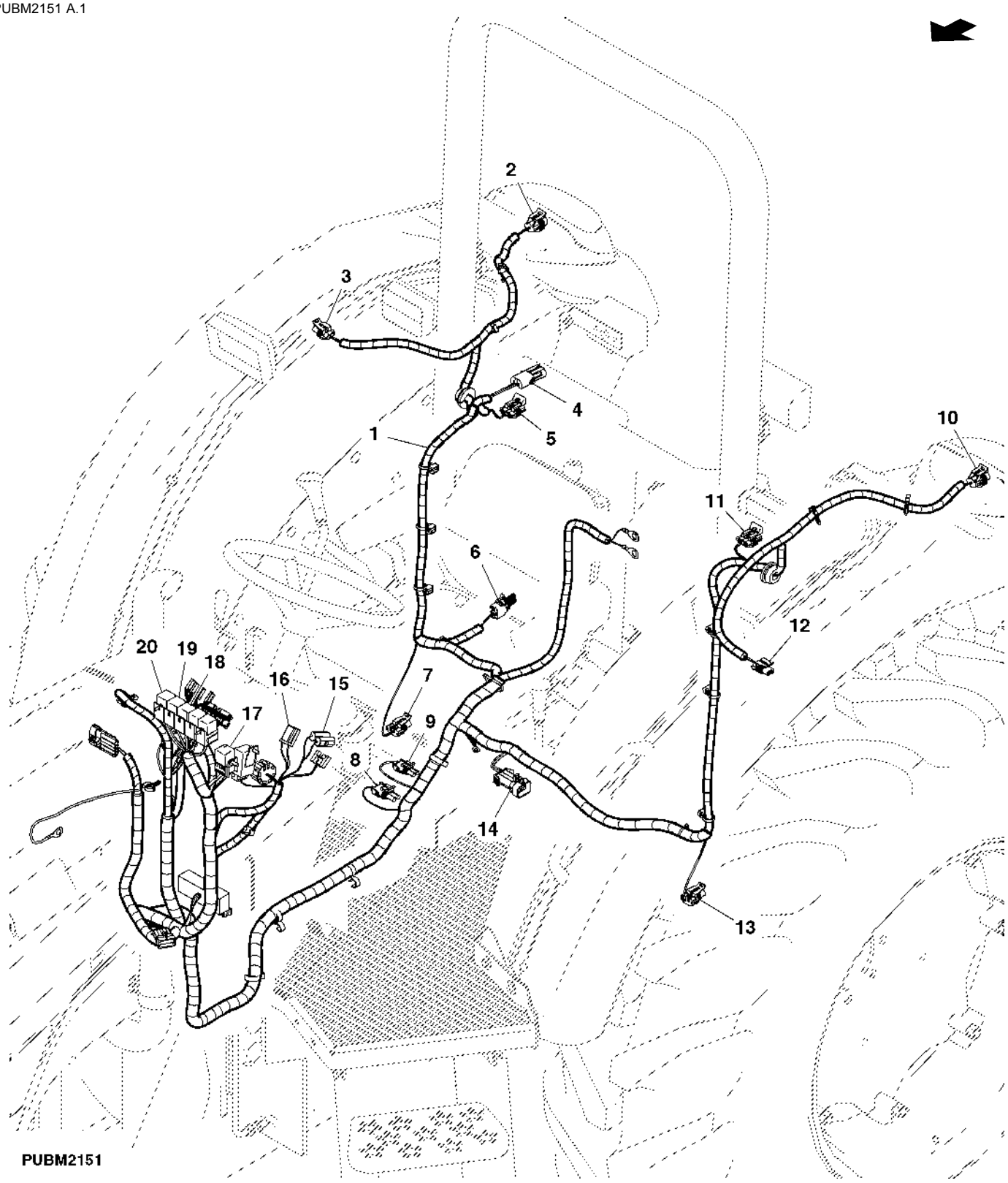

Item	Nº peça	Descrição	Qtde	Nº série trator	Notas
1	SJ11900	Chicote	1		
2	57M7349	Acessório conexão elétrica	1		(A) RH
	57M7347	Acessório conexão elétrica	1		
3	57M7254	Alojam. conector elétrico	1		(B) RH
	57M7289	Disp fechamento conec elétr	1		
4	R78053	Conj mont Conector elétrico	1		(C)
5	57M7255	Alojam. conector elétrico	1		(D) RH
	57M7290	Conj mont Conector elétrico	1		
6	RE12363	Terminal conecTor eléTrico	1		(E)
7	57M7254	Alojam. conector elétrico	1		(F) RH
	57M7289	Disp fechamento conec elétr	1		
8	RE12363	Terminal conecTor eléTrico	1		(G)
9	RE12363	Terminal conecTor eléTrico	1		(H)
10	57M7349	Acessório conexão elétrica	1		(A) LH
	57M7347	Acessório conexão elétrica	1		
11	57M7255	Alojam. conector elétrico	1		(D) LH
	57M7290	Conj mont Conector elétrico	1		
12	57M7254	Alojam. conector elétrico	1		(B) LH
	57M7289	Disp fechamento conec elétr	1		
13	57M7254	Alojam. conector elétrico	1		(F) LH
	57M7289	Disp fechamento conec elétr	1		
14	57M7263	Alojam. conector elétrico	1		(I)
	57M7291	Conj mont Conector elétrico	1		
15	57M8815	Alojam. conector elétrico	1		(J)
16	57M8815	Alojam. conector elétrico	1		(K)
17	RE39967	Diodo	1		
18	RE68327	Relé	1		(L)
19	RE68327	Relé	1		(M)
20	RE68327	Relé	1		(N)

(A) Luzes Traseiras da Lanterna/Direcional/do Freio
(B) Holofote do Para-lama
(C) Luz de Marcha à Ré
(D) Luz de Posição/Lanterna Direcional Dianteira
(E) Alarme de Ré
(F) Luz do Holofote Traseiro
(G) Sensor de Velocidade de Ré
(H) Interruptor de Segurança
(I) Interruptor da TDP Traseira
(J) Interruptor da Luz de Perigo
(K) Interruptor da buzina
(L) Relé do Holofote
(M) Relé das Luzes Traseira/de Posição
(N) Relé de Corte de Combustível

Chicote Elétrico da Plataforma (2/2)

PUBM2906 A.1

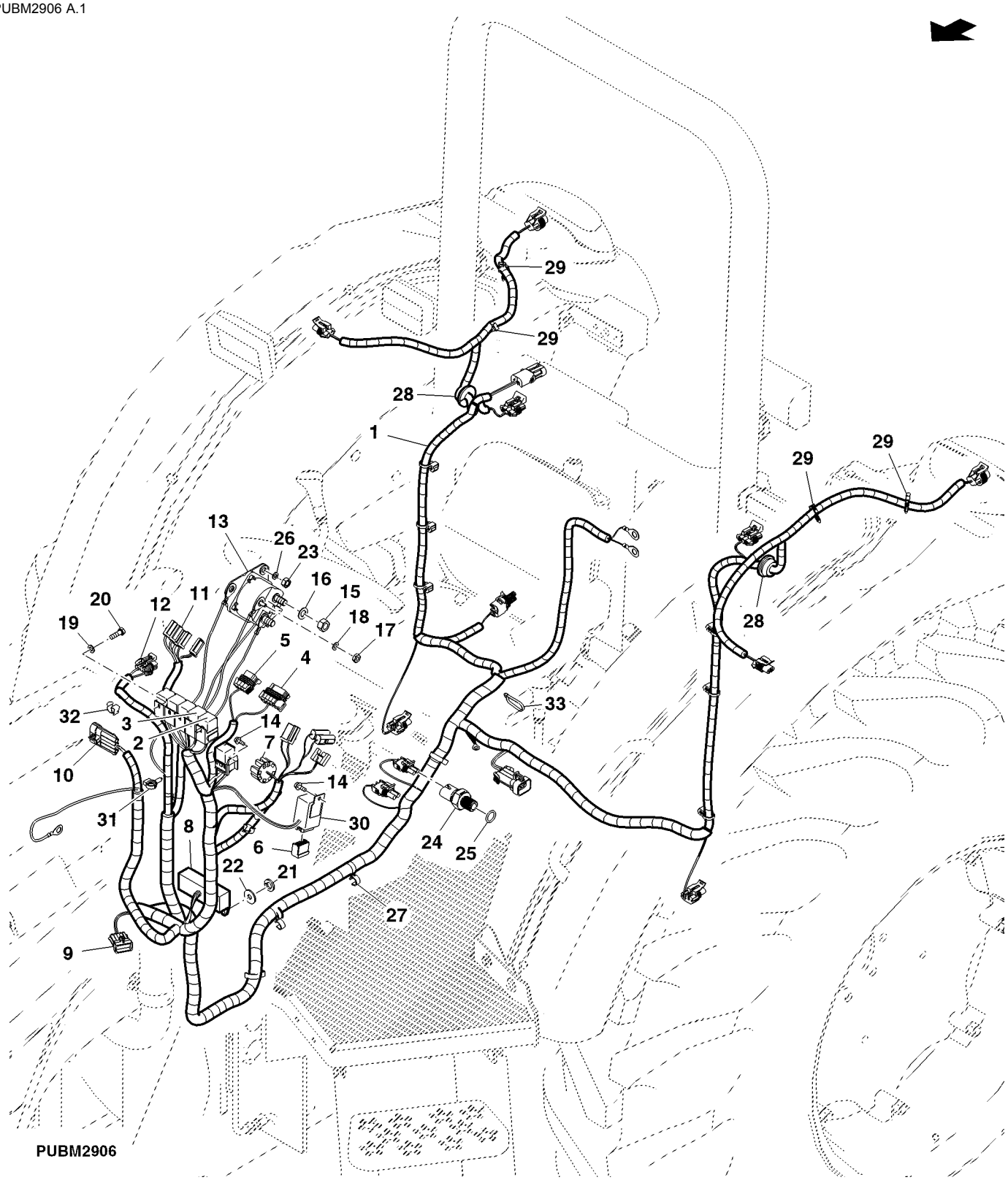

Item	Nº peça	Descrição	Qtde	Nº série trator	Notas
1	SJ11900	Chicote	1		
2	RE68327	Relé	1		(A) LH
3	RE68327	Relé	1		(A) RH
4	57M7262	Alojam. conector elétrico	1		(B)
	57M7281	Disp fechamento conec elétr	1		
5	57M7260	Alojam. conector elétrico	1		(B)
	57M7291	Conj mont Conector elétrico	1		
6	L39317	Terminal conecTor eléTrico	1		(C)
7	L78202	Alojam. conector elétrico	1		(D)
8	57M8056	Módulo de relés	1		(E)
9	RE42196	Conj mont Conector elétrico	1		(F)
	57M7281	Disp fechamento conec elétr	1		
10	57M7839	Conj mont Conector elétrico	1		(G)
	57M7469	Conj mont Conector elétrico	1		
11	57M8815	Alojam. conector elétrico	1		(H)
12	57M7261	Alojam. conector elétrico	1		(I)
	57M7296	Acessório conexão elétrica	1		
13	RE164448	Relé de paRtida	1		
14	19M7775	Parafuso	2		M6 X 16
15	14H785	Porca	2		5/16"
16	12M7032	Arruela de pressão	2		8.400 mm
17	14H631	Porca	2		0.190"
18	12M7060	Arruela	2		5.300 mm
19	24M7087	Arruela	4		5.500 X 10 X 1 mm
20	19M7372	Parafuso sextavado	2		M5 X 16
21	14M7272	Porca	2		M6, SUB FOR 12M7006
22	24M7139	Arruela	2		6.400 X 18 X 1.600 mm
23	14M7027	Porca	2		M6
24	RE12411	Interruptor	1		
25	R26448	Anel o	1		
26	24M7088	Arruela	2		6.600 X 12 X 1.600 mm
27	AL159725	Braçadeira	5		SUB FOR R215302
28	CQ26267	Passa-fio	2		
29	H141394	Presilha	4		
30	AL32891	Lampejador	1		
31	57M8902	Presilha	1		
32	L110765	Braçadeira	2		
33	R44302	Cinta	3		

(A) Relé da Lanterna Direcional
(B) Painel de Instrumentos
(C) Relé do Pisca-pisca
(D) Chave de partida
(E) BLOCO DE FUSÍVEIS
(F) COM MOTOR
(G) COM CAPÔ
(H) Interruptor das luzes
(I) Interruptor do Freio

Chicote Elétrico do Motor

PUBM2808 A.1

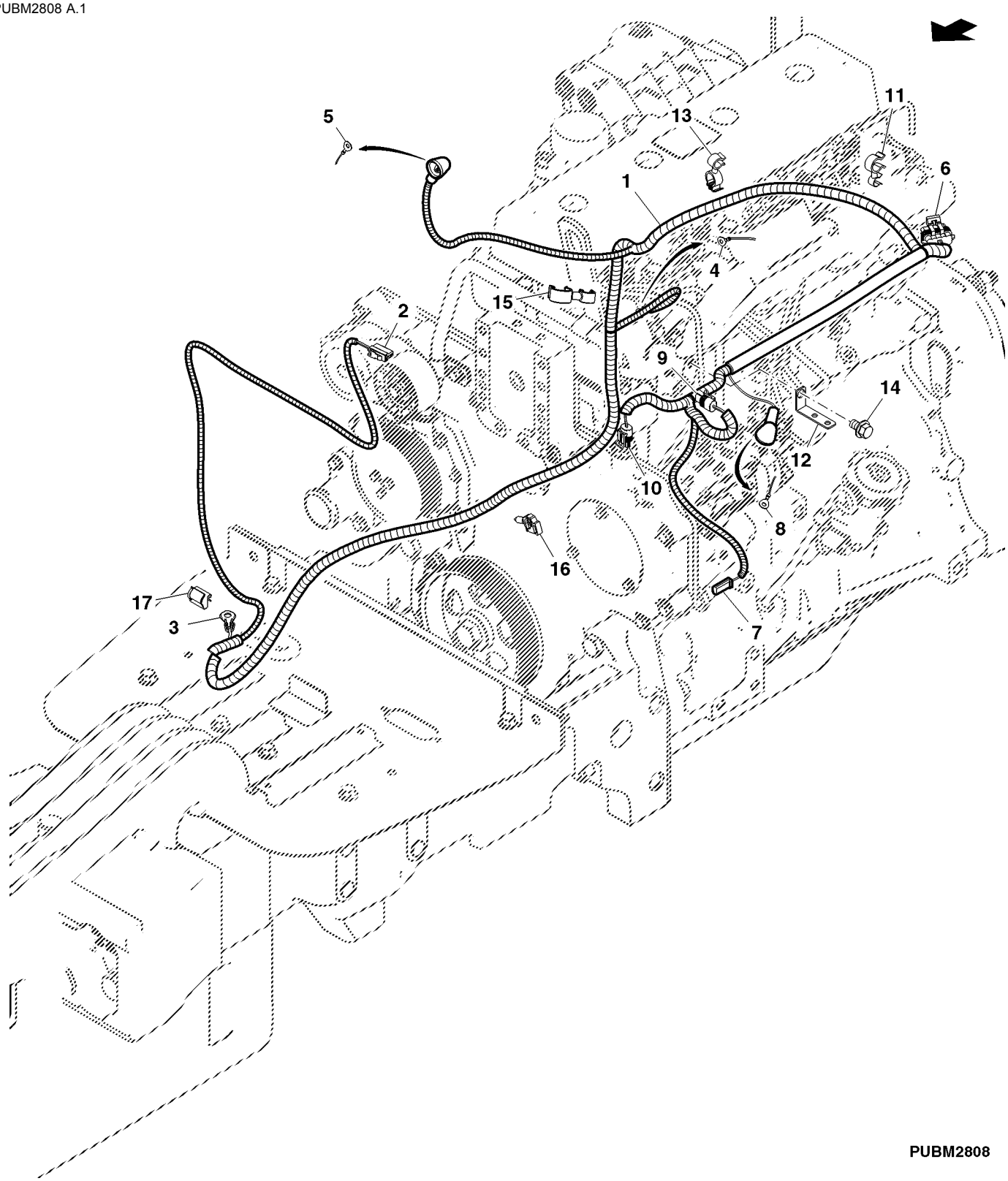

Item	Nº peça	Descrição	Qtde	Nº série trator	Notas
1	SJ14013	Chicote	1	-XXXXX	SUB FOR SJ11898
	SJ16371	Chicote	1	XXXXX-	
2	57M10146	Alojam. conector elétrico	1		(A)
3	57M8901	Terminal conecTor eléTrico	1		(B)
4	57M8595	Terminal conecTor eléTrico	1		(C)
5	57M8595	Terminal conecTor eléTrico	1		(D)
6	57M7262	Alojam. conector elétrico	1		(E)
7	57M8595	Terminal conecTor eléTrico	1		(F)
8	57M8815	Alojam. conector elétrico	1		(G)
9	57M7850	Alojam. conector elétrico	1		(H)
10	57M7850	Alojam. conector elétrico	1		(I)
11	R224392	Presilha	4		
12	SU21629	Apoio	1		
13	L172406	Presilha	2		
14	19M7783	Parafuso	1		M10 X 16
15	R232182	Presilha	2		
16	H141394	Presilha	1		
17	L153804	Presilha	5		

(A) Restrição do Filtro de Ar

(B) Terra

(C) Solenoide do Motor de Partida

(D) Alternador

(E) COM PLATAFORMA

(F) Solenoide do corte de combustível

(G) Pressostato de Óleo do Motor

(H) Temperatura do Líquido de Arrefecimento

(I) Sensor de Captador Magnético

Chicote Elétrico do Farol

PUBM2149 A.1

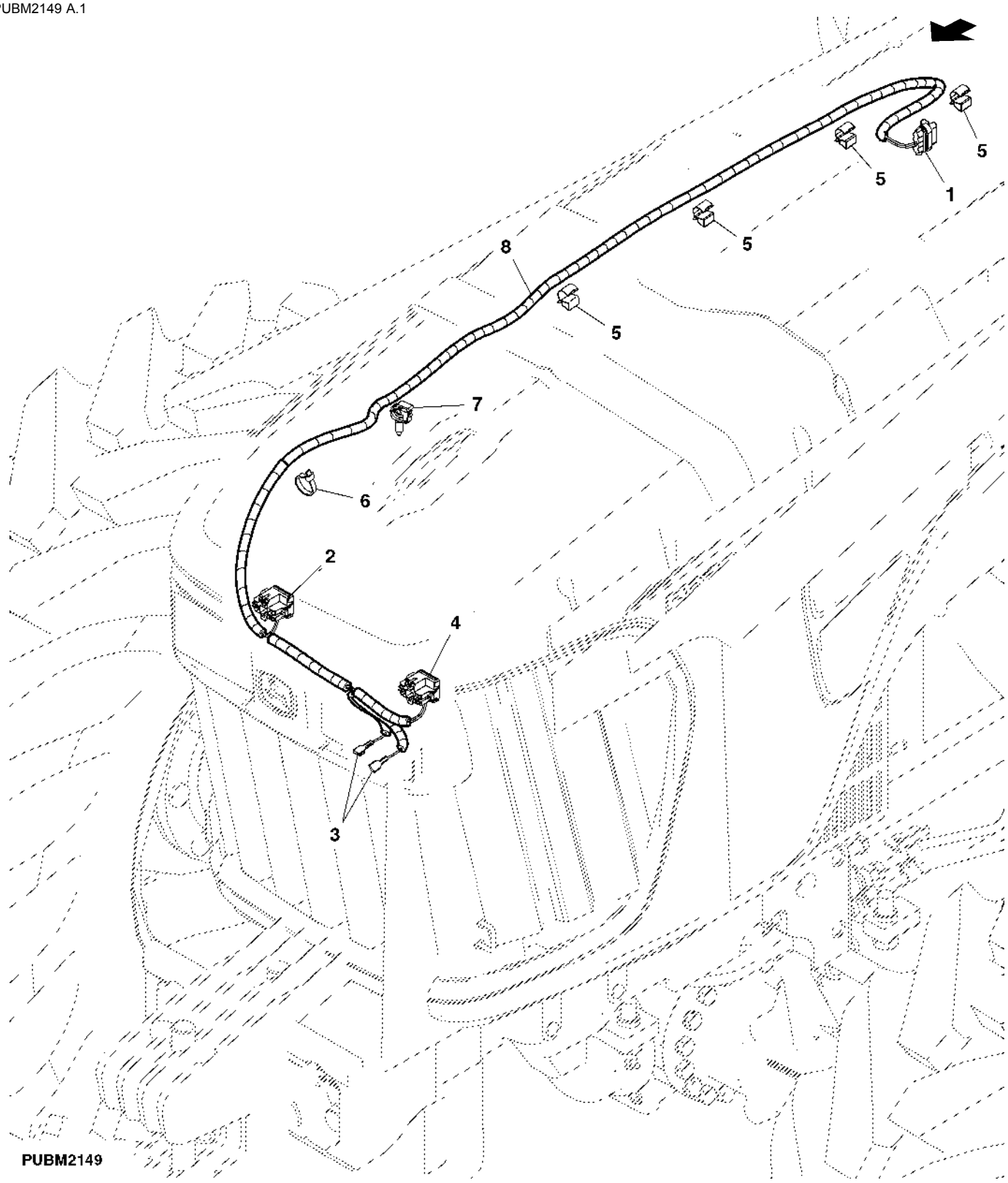

Item	Nº peça	Descrição	Qtde	Nº série trator	Notas
1	57M7840	Alojam. conector elétrico	1		(A)
	57M7469	Conj mont Conector elétrico	1		
2	57M8934	Alojam. conector elétrico	1		(B) RH
3	.....	Terminal conecTor eléTrico	1		(C)
4	57M8934	Alojam. conector elétrico	1		(B) LH
5	L115277	Presilha	4		
6	R44302	Cinta	1		
7	H141394	Presilha	1		
8	RE251153	Chicote farol dianteiro	1		

(A) Chicote do Motor
(B) Lâmpada do Farol
(C) Buzina

Chicote Elétrico, Cabine

ETN95041C2 A.1

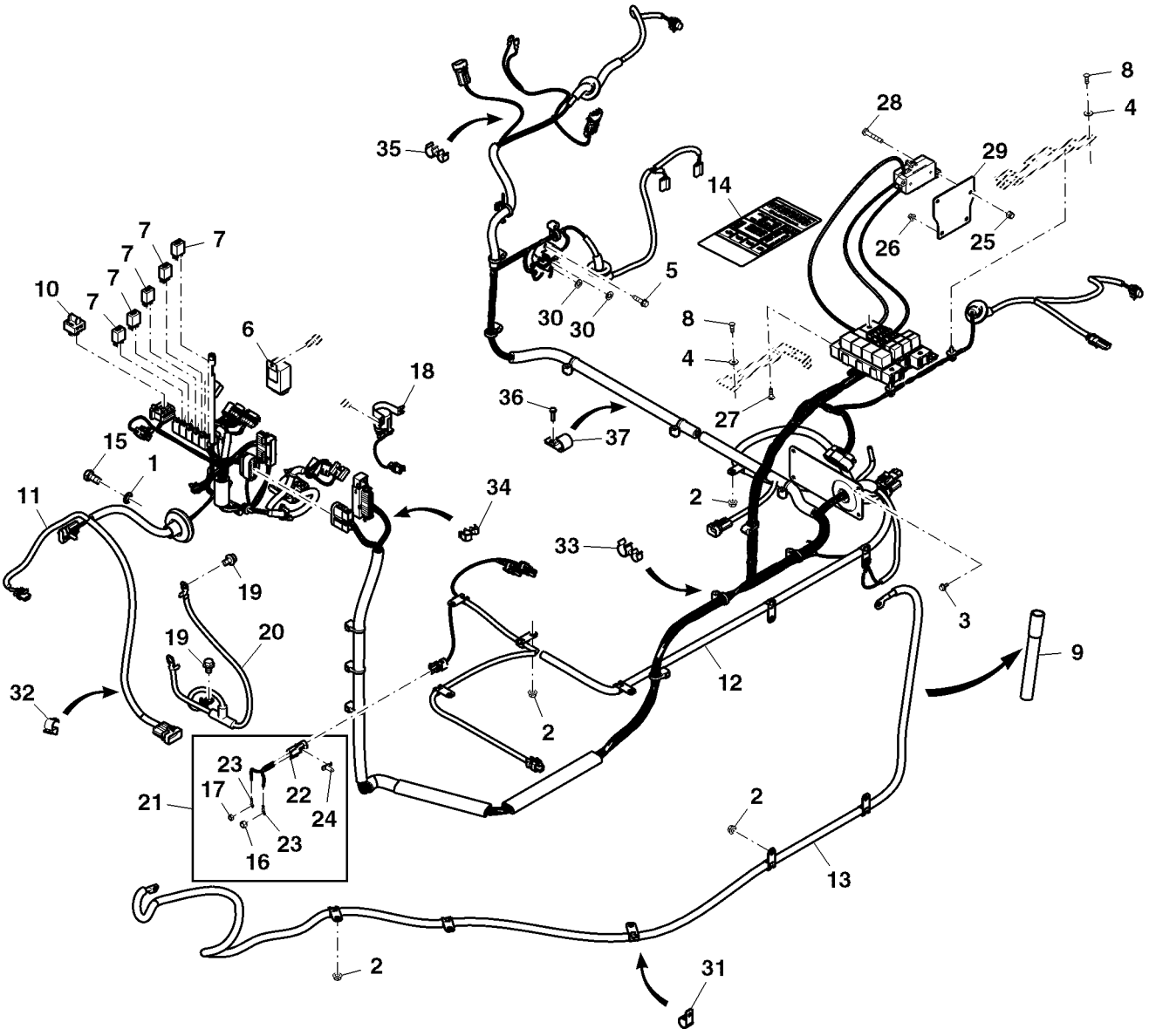

ETN95041C2

Item	Nº peça	Descrição	Qtde	Nº série	Notas
1	12M7122	Arruela de pressão	1		8.400 mm
2	14M7298	Porca com flange	9		M8
3	19M7774	Parafuso	6		M6 X 12
4	24M7251	Arruela	4		6.400 X 18 X 1.600 mm
5	37M7061	Parafuso	2		M5 X 20
6	AL32891	Lampejador	1		
7	AL76702	Relé	5		
8	R224342	Parafuso	4		
9	R281023	Mangueira	1		
10	RE262484	Diodo	1		
11	SJ16636	Chicote	1		
12	SJ16637	Chicote	1		
13	SJ16638	Cabo da bateria	1		
14	SU31141	Etiqueta	1		
15	19M7162	Parafuso sextavado	1		M8 X 16
16	14M7297	Porca	1		M5
17	14M7139	Porca	1		M4
18	RE234727	Relé de paRtida	1		
19	19M7783	Parafuso	2		M10 X 16
20	RE187196	Cabo negativo	1		
21	SJ19290	Chicote	1		
22	R78053	Conj mont Conector elétrico	1		
23	57M8875	Terminal conecTor eléTrico	2		
24	57M8910	Presilha	1		
25	14M7360	Porca de segurança	2		M5
26	14M7397	Porca de segurança	2		M6
27	19M8649	Parafuso	4		M6 X 20
28	21M7469	Parafuso	2		M5 X 30
29	SU34959	Suporte	1		
30	24M7087	Arruela	4		5.500 X 10 X 1 mm
31	AH78237	Braçadeira	1		
32	L115277	Presilha	1		
33	AL173227	Presilha	4		
34	L207500	Presilha	2		
35	R232182	Presilha	1		
36	19M7372	Parafuso sextavado	4		M5 X 16
37	R46414	Braçadeira	1		

Luzes da Lanterna Direcional e de Posição

PUBM2095 A.1

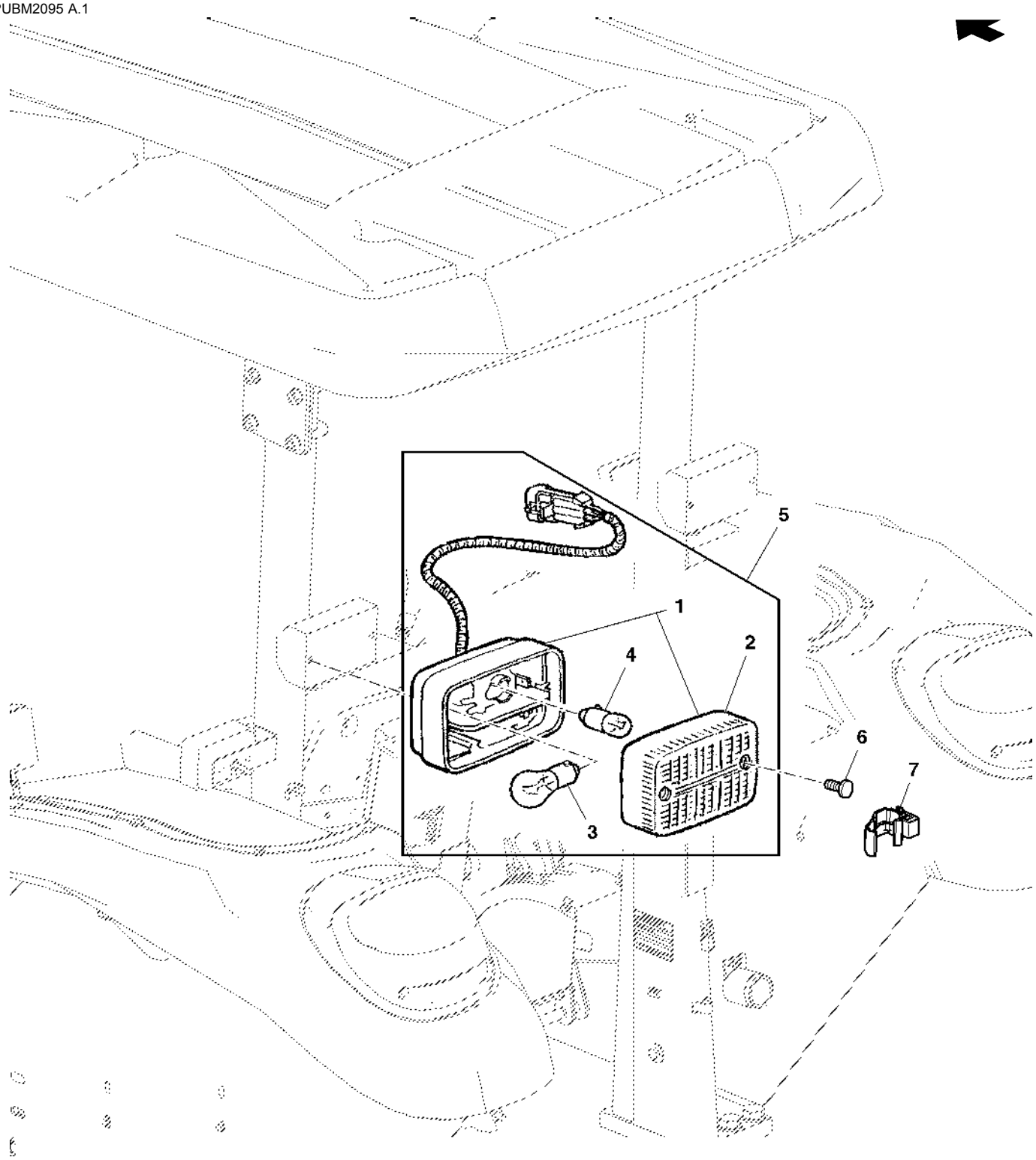

PUBM2095

Item	Nº peça	Descrição	Qtde	Nº série trator	Notas
1	AL75641	Luz de posição	1		
2	L75588	Luz de posição	1		
3	57M7014	Lâmpada	1		21W
4	57M6498	Lâmpada	1		
5	AL75642	Luz de posição	1		
6	21M7265	Parafuso	2		M5 X 12
7	L170015	Braçadeira	1		

Luzes de Trabalho

PUBM2162 A.1

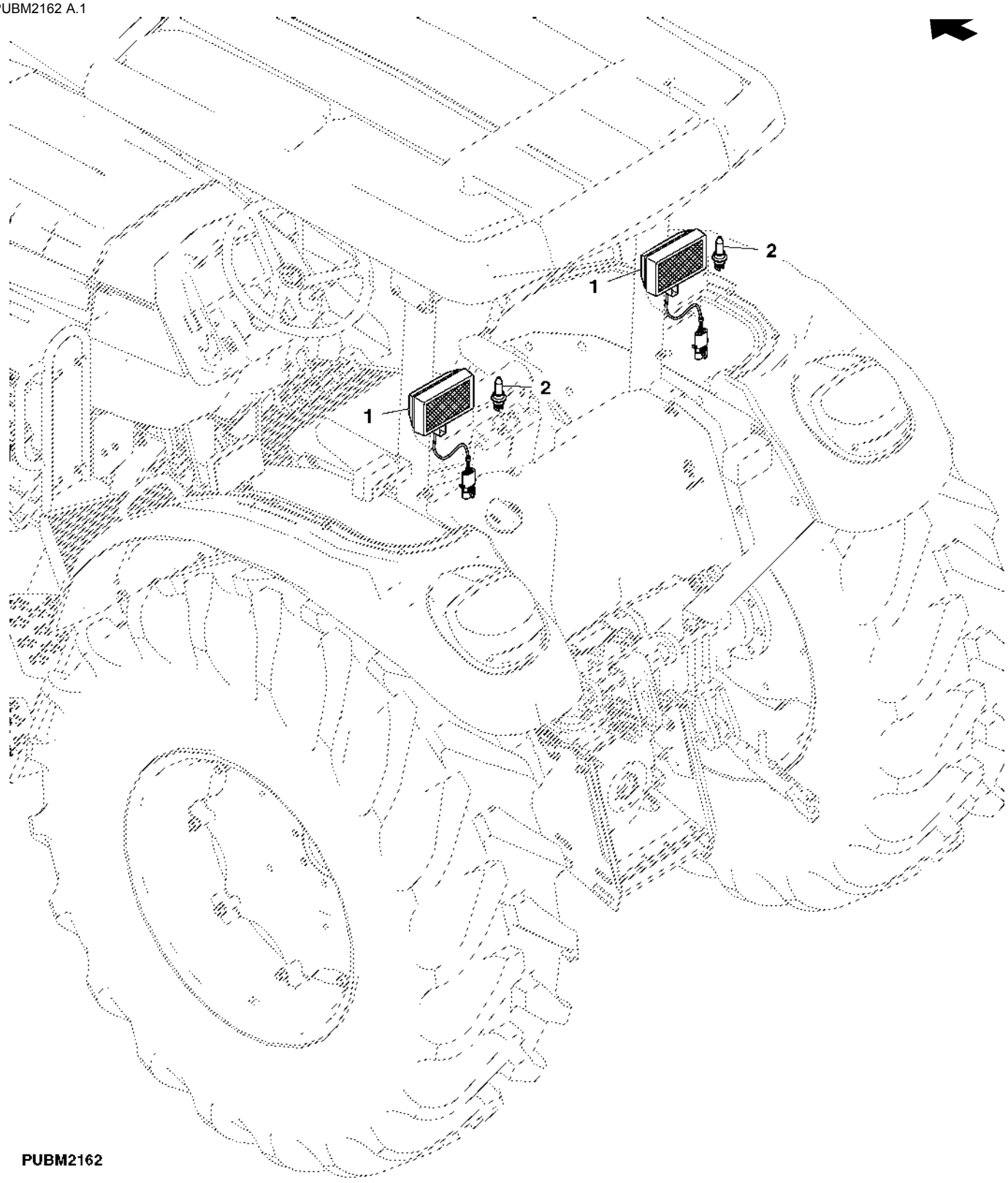

Item	*Nº peça*	*Descrição*	*Qtde*	*Nº série trator*	*Notas*
1	DQ25853	Farol dianteiro	2		
2	AS04904	Lâmpada	2		

Holofote do Para-lama (- XXXXXX)

ETN72768 A.1

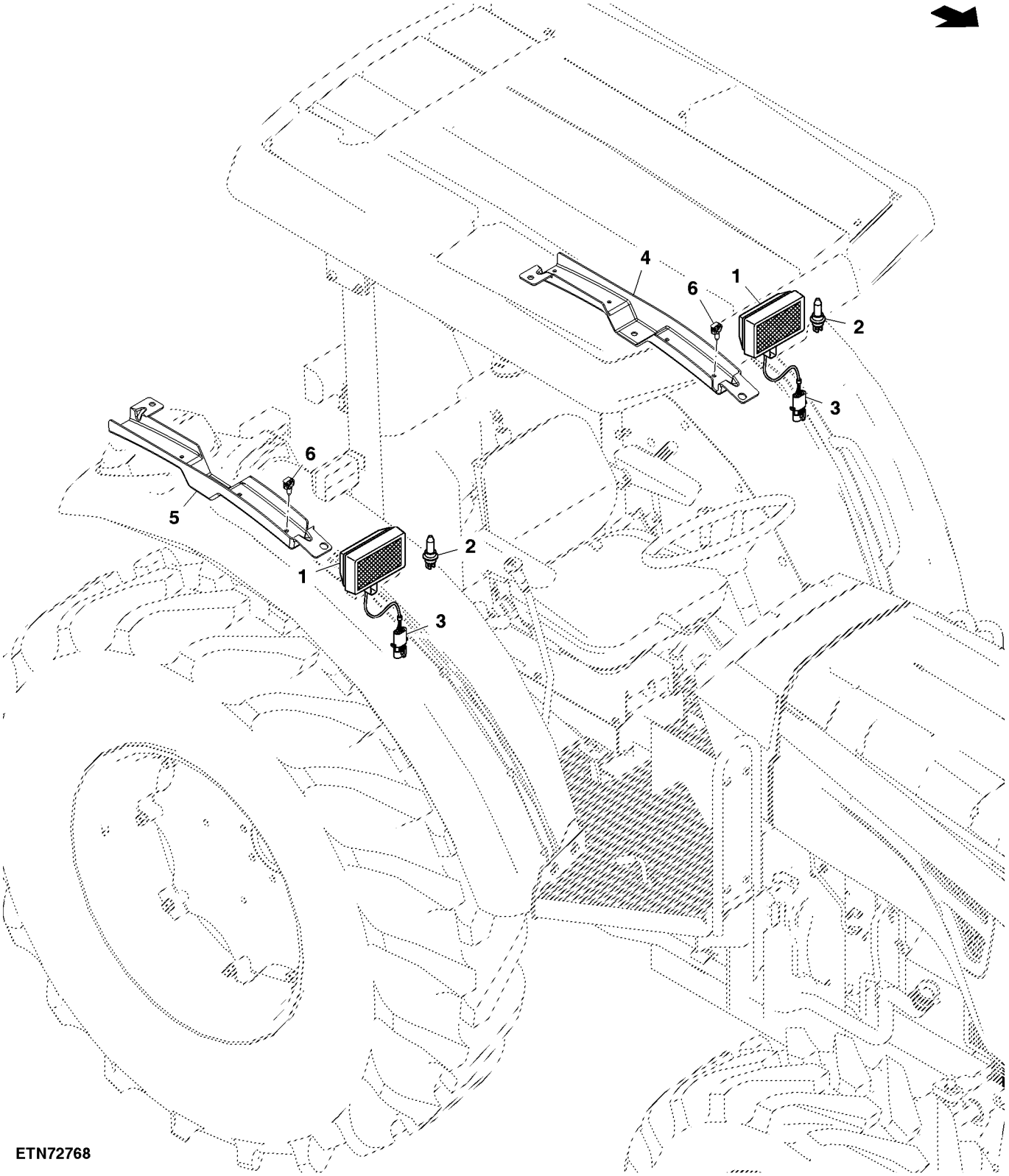

ETN72768

Item	Nº peça	Descrição	Qtde	Nº série trator	Notas
1	SJ12751	Farol de serviço	2		
2	AS04904	Lâmpada	2		
3	57M7256	Alojam. conector elétrico	2		
	57M7289	Disp fechamento conec elétr	2		
	R104919	Terminal conecTor eléTrico	2		
4	SU24000	Blindagem	1		
5	SU24074	Blindagem	1		
6	H141394	Presilha	4		

Lanternas Traseiras e Luzes de Sinalização Direcional

LX033270 A.1

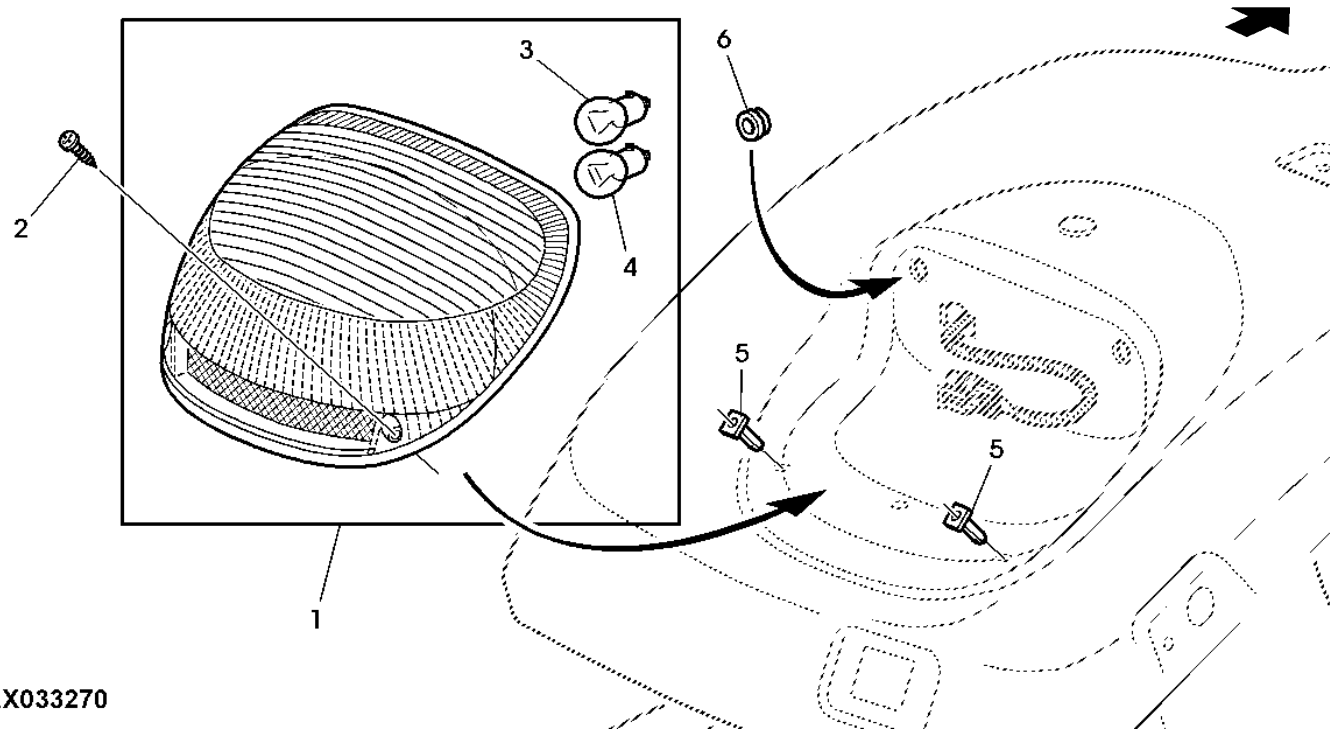

Item	*Nº peça*	*Descrição*	*Qtde*	*Nº série trator*	*Notas*
1	AL210810	Kit retentor	2		SUB FOR AL176143
2	37M7274	Parafuso	4		
3	57M7014	Lâmpada	1		12V-21W
4	57M7011	Lâmpada	1		12V-21/5W
5	L151980	Porca de segurança	4		
6	L152943	Passa-fio	4		

Lanterna Direcional, Teto, Cabine

PUBM1851 A.1

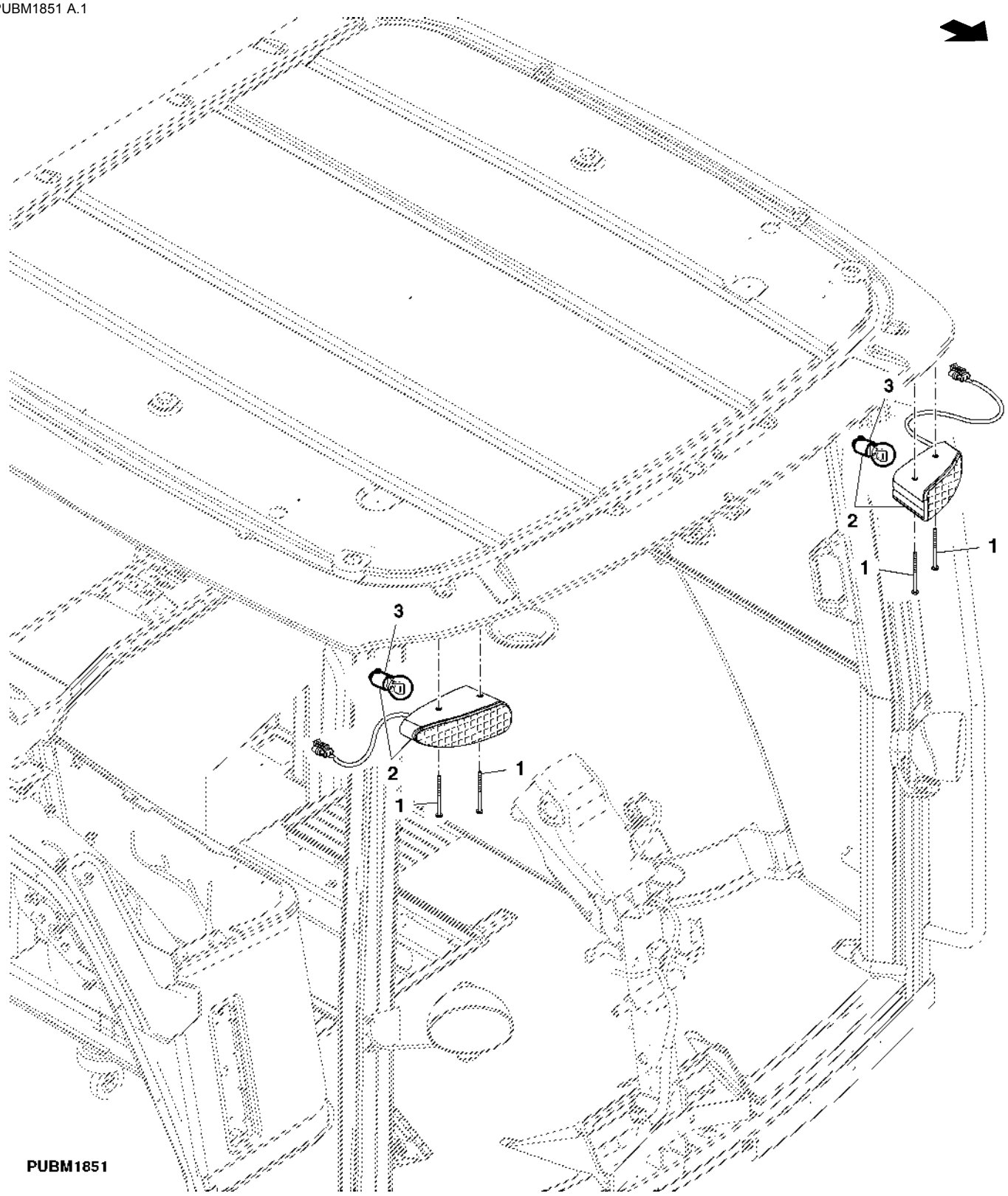

Item	*Nº peça*	*Descrição*	*Qtde*	*Nº série trator*	*Notas*
1	21M7452	Parafuso	4		M6 X 90
2	RE217551	Farol	2		
3	RE49778	Lâmpada	4		

Faróis

PY52645 A.1

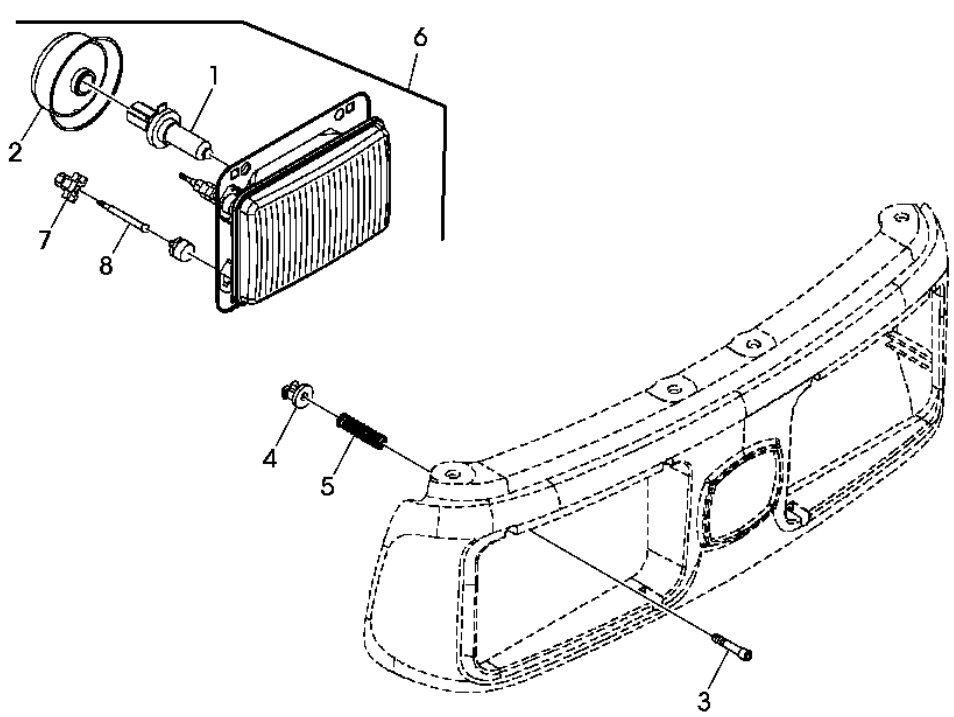

PY52645

Item	*Nº peça*	*Descrição*	*Qtde*	*Nº série*	*Notas*
1	57M7166	Lâmpada	2		
2	R285345	Tampa	2		
3	R184736	Parafuso allen	6		
4	R180276	Inserto	6		
5	R184730	Mola	6		
6	RE269110	Farol dianteiro	2		
7	R228423	Porca	6		
8	R228422	Pino	6		
9	R284955	Vedação	2		

Luz de Avanço e Alarme de Marcha à Ré

PUBM2097 A.1

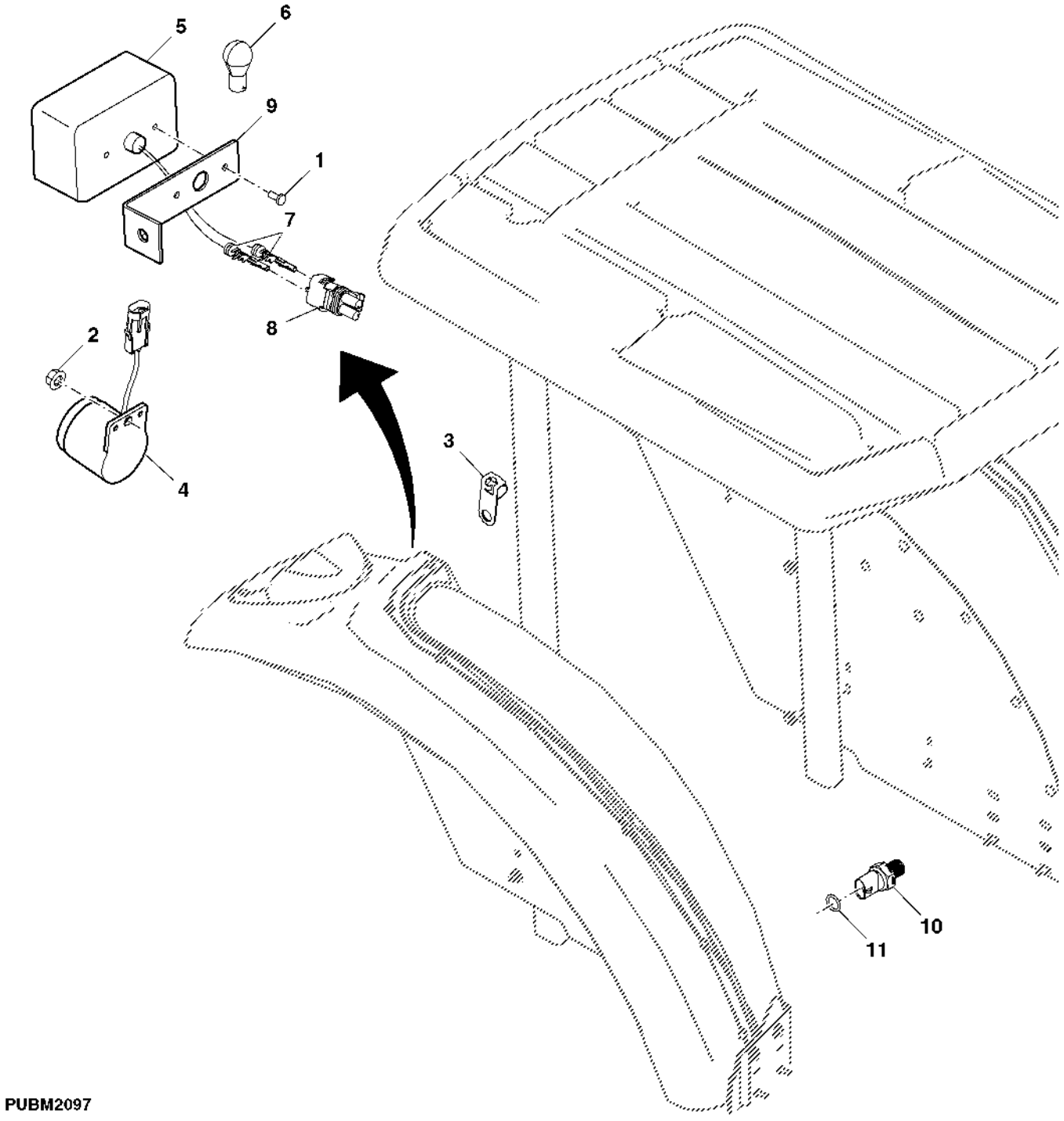

Item	Nº peça	Descrição	Qtde	Nº série trator	Notas
1	21M7265	Parafuso	2	-001418	M5 X 12
2	14M7298	Porca com flange	1		M8
3	57M9437	Braçadeira	1		
4	SJ11086	Alarme de marcha	1		
5	SJ11089	Kit luz de emergência	1	-001418	
6	57M7014	Lâmpada	1		
7	R78059	Conj mont Conector elétrico	2		
8	RE12363	Terminal conecTor eléTrico	1		
9	SU21532	Apoio	1	-001418	
10	RE12411	Interruptor	1		
11	R26448	Anel o	1		

Alarme, Advertência de Deslocamento, Cabine

ETN99926A A.1

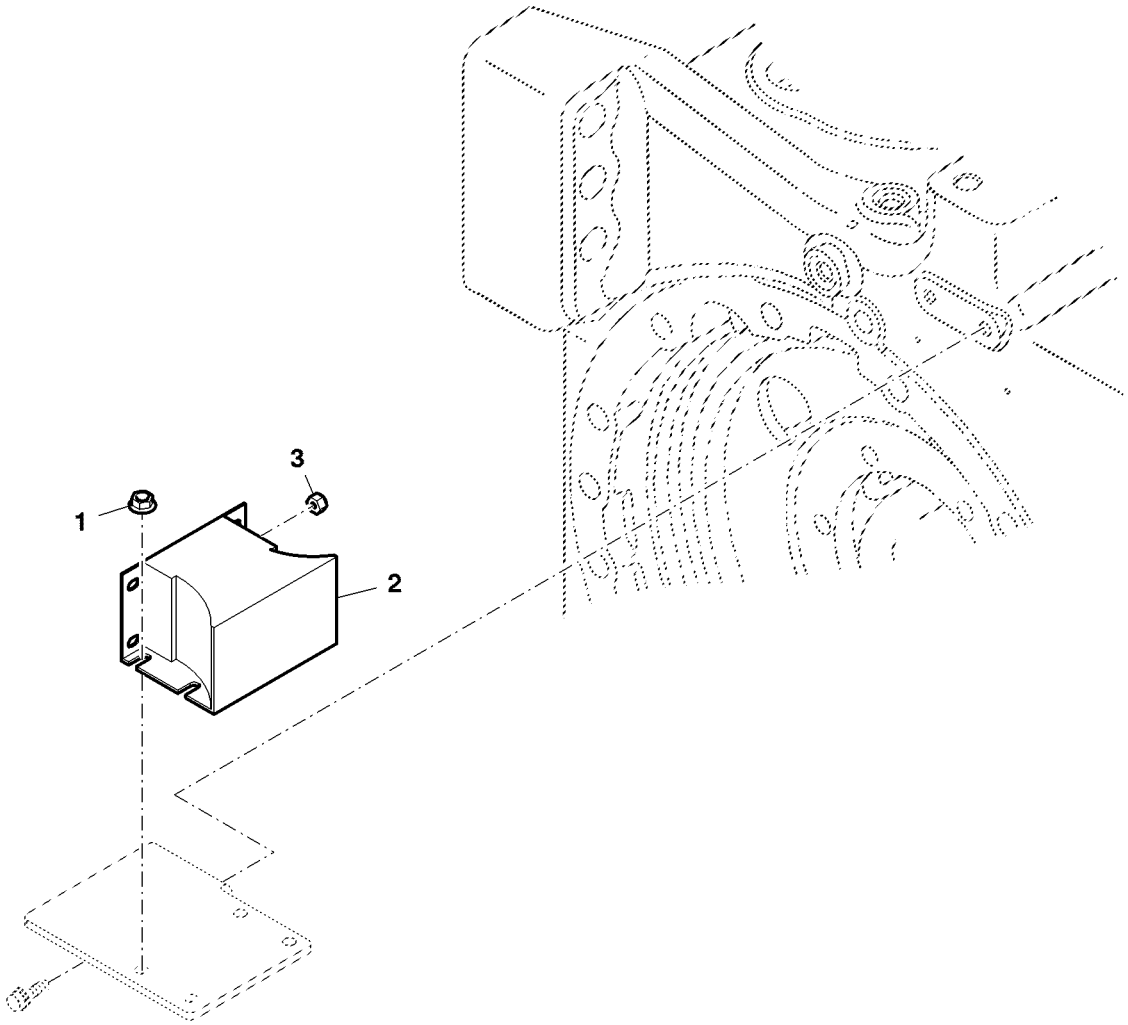

ETN99926A

Item	*Nº peça*	*Descrição*	*Qtde*	*Nº série*	*Notas*
1	14M7303	Porca com flange	4		M6
2	AT120461	Alarme de marcha	1		
3	M63431	Porca de segurança	2		

Fonte de Alimentação Elétrica, Cabine

ETN87556 A.1

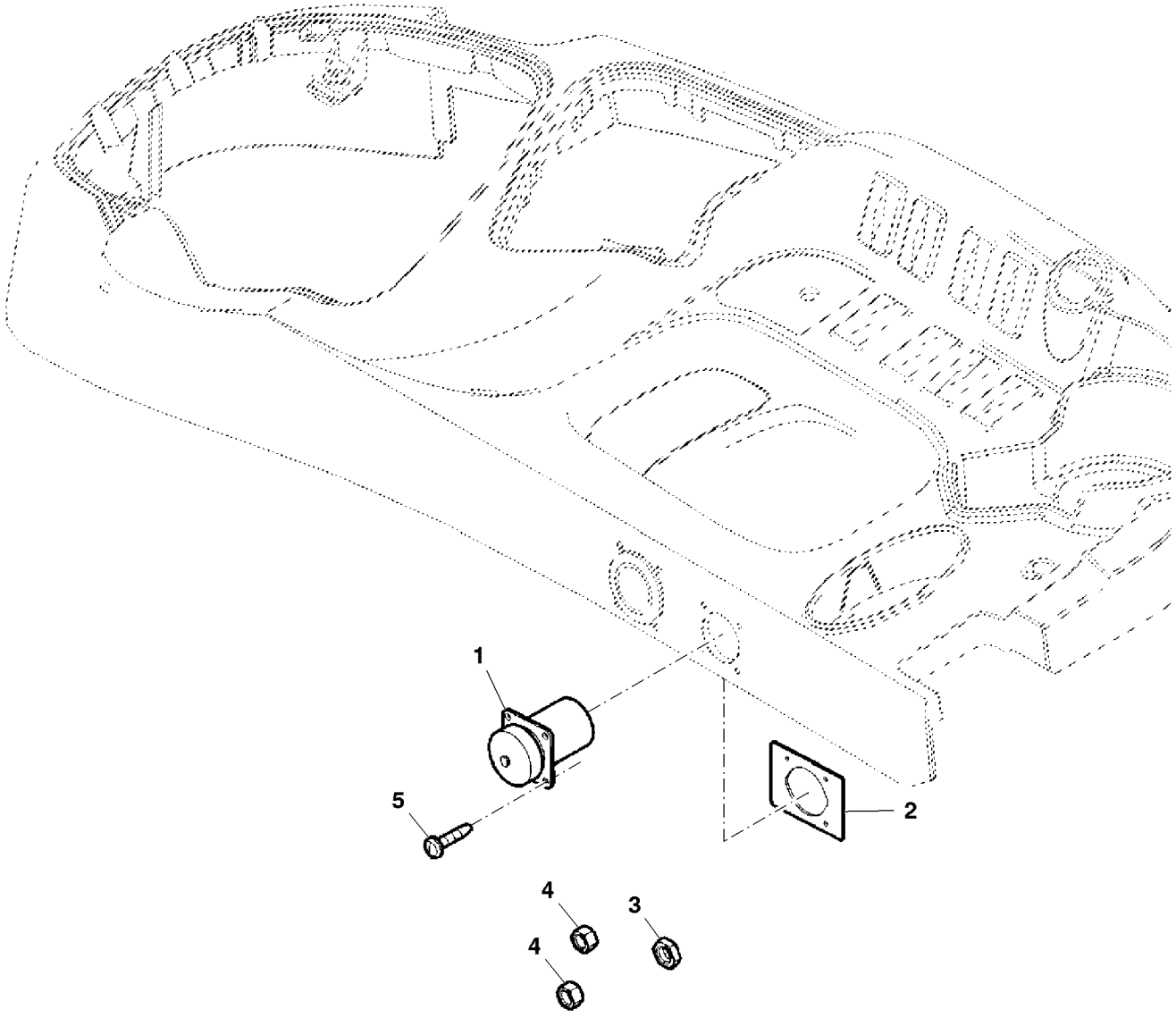

ETN87556

Item	*Nº peça*	*Descrição*	*Qtde*	*Nº série*	*Notas*
1	RE51091	Chicote	1		
2	SU20298	Correia	1		
3	14M7194	Porca	1		M6
4	14M7297	Porca	2		M5
5	37M7095	Parafuso	4		

PAINEL DE INSTRUMENTOS

PUBM2164 A.1

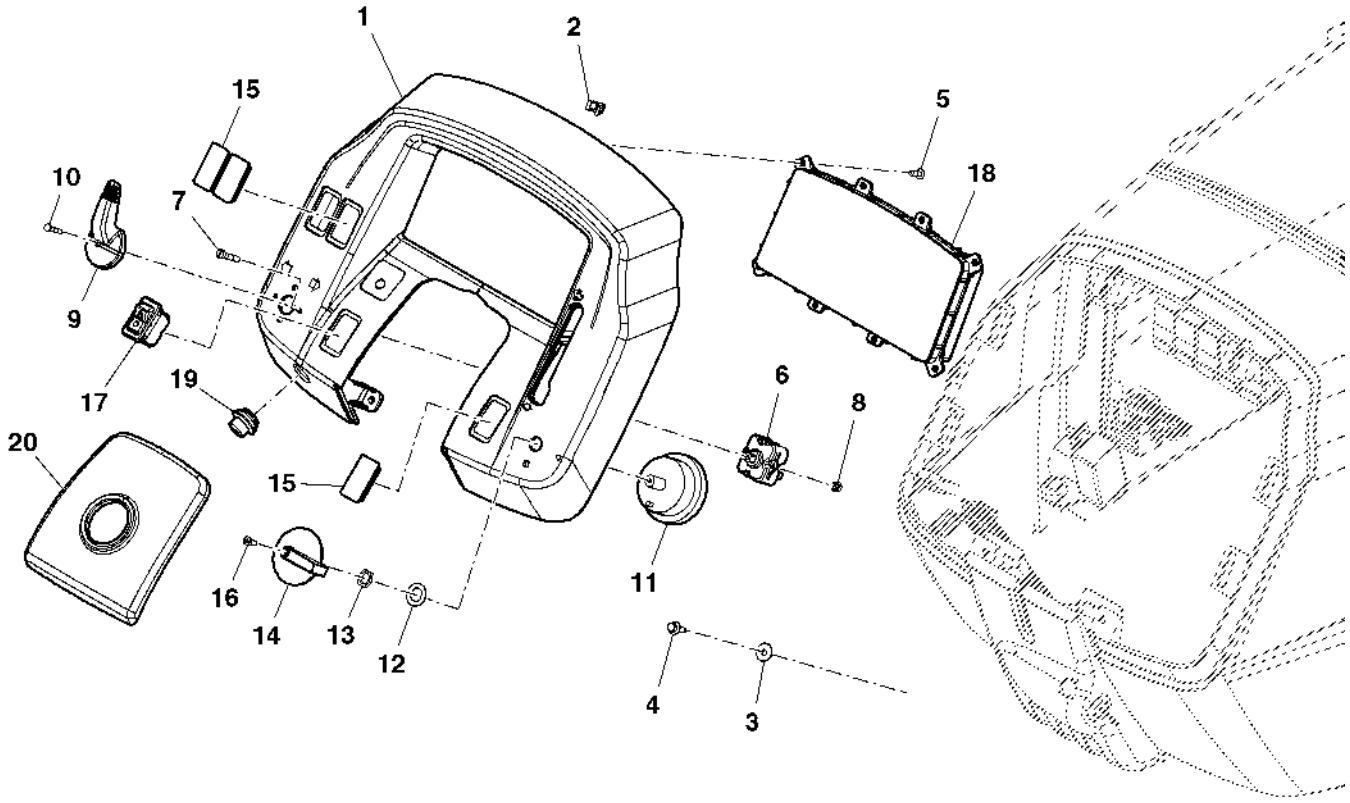

PUBM2164

Item	Nº peça	Descrição	Qtde	Nº série trator	Notas
1	SJ12177	Painel de instrumentos	1		
	R198325	Painel de instrumentos	1		
2	R120160	Presilha	6		
3	24M7251	Arruela	2		6.400 X 18 X 1.600 mm, NLA
4	37M7090	Parafuso	2		M6 X 16
5	37M7181	Parafuso	8		
6	AL35179	Interruptor	1		
7	21M7197	Parafuso	2		M4 X 20
8	14M7139	Porca	2		M4, SUB FOR 14M7100
9	R140843	Botão	1		
10	21M7284	Parafuso	1		M3 X 16
11	AL65432	Interruptor de alavanca	1		
12	12H292	Arruela de pressão	1		1/2"
13	A4655R	Porca	1		
14	R122872	Botão	1		
15	M115279	Plugue	3		
16	21H973	Parafuso	1		0.164" X 3/8"
17	RE55036	Interruptor de alavanca	1		
18	MN10254	Central de controles	1		
19	RE188846	Interruptor	1		
20	SU23316	Protetor	1		

Painel de Instrumentos, Cabine

ETN95042A A.1

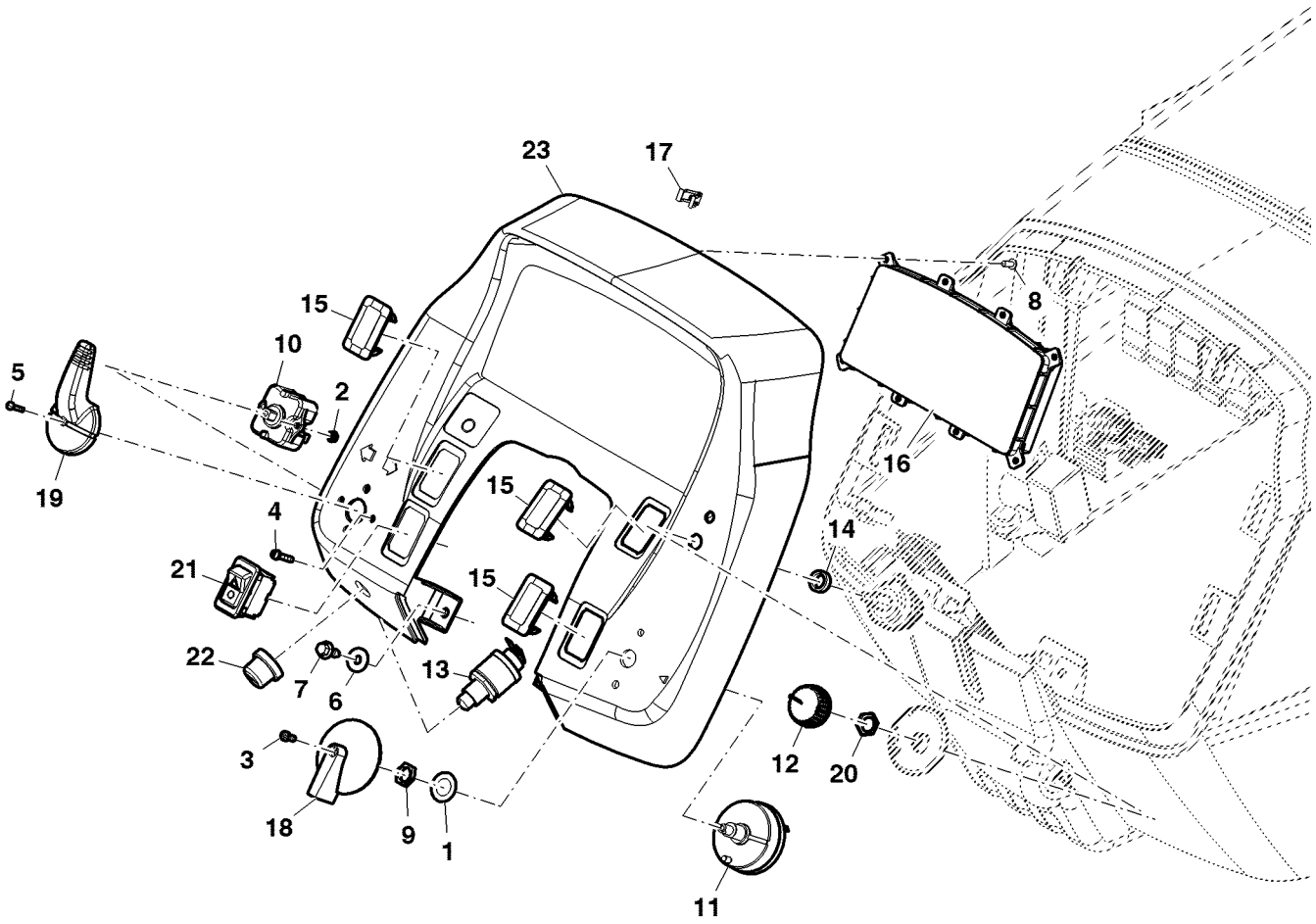

ETN95042A

Item	*Nº peça*	*Descrição*	*Qtde*	*Nº série*	*Notas*
1	12H292	Arruela de pressão	1		1/2"
2	14M7100	Porca	2		M4
3	21H973	Parafuso	1		0.164" X 3/8"
4	21M7197	Parafuso	2		M4 X 20
5	21M7284	Parafuso	1		M3 X 16
6	24M7251	Arruela	2		6.400 X 18 X 1.600 mm
7	37M7090	Parafuso	2		M6 X 16
8	37M7181	Parafuso	8		
9	A4655R	Porca	1		
10	AL35179	Interruptor	1		
11	AL65432	Interruptor de alavanca	1		
12	AL76568	Botão	1		
13	AR20235	Interruptor	1		
14	L79933	Arruela	1		
15	M115279	Plugue	3		
16	MN10254	Central de controles	1		
17	R120160	Presilha	6		
18	R122872	Botão	1		
19	R140843	Botão	1		
20	R44165	Porca de segurança	1		
21	RE55036	Interruptor de alavanca	1		
22	T55501	Tampa	1		
23	SU27427	Painel de instrumentos	1		

BUZINA

PUBM2634A A.1

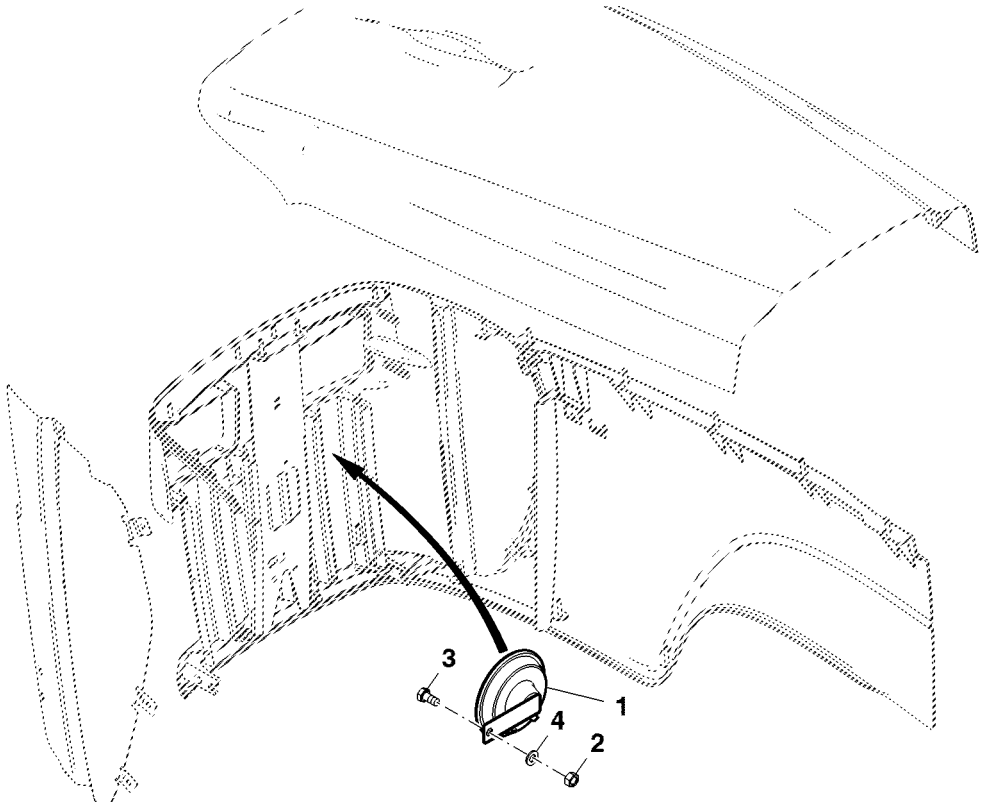

PUBM2634A

Item	*Nº peça*	*Descrição*	*Qtde*	*Nº série trator*	*Notas*
1	AL203265	Buzina	1		
2	14M7273	Porca	1		M8
3	19M7297	Parafuso sextavado	1		M8 X 12
4	24M7055	Arruela	1		8.400 X 16 X 1.600 mm

ANEL DE FUSIVEL

PUBM2907 A.1

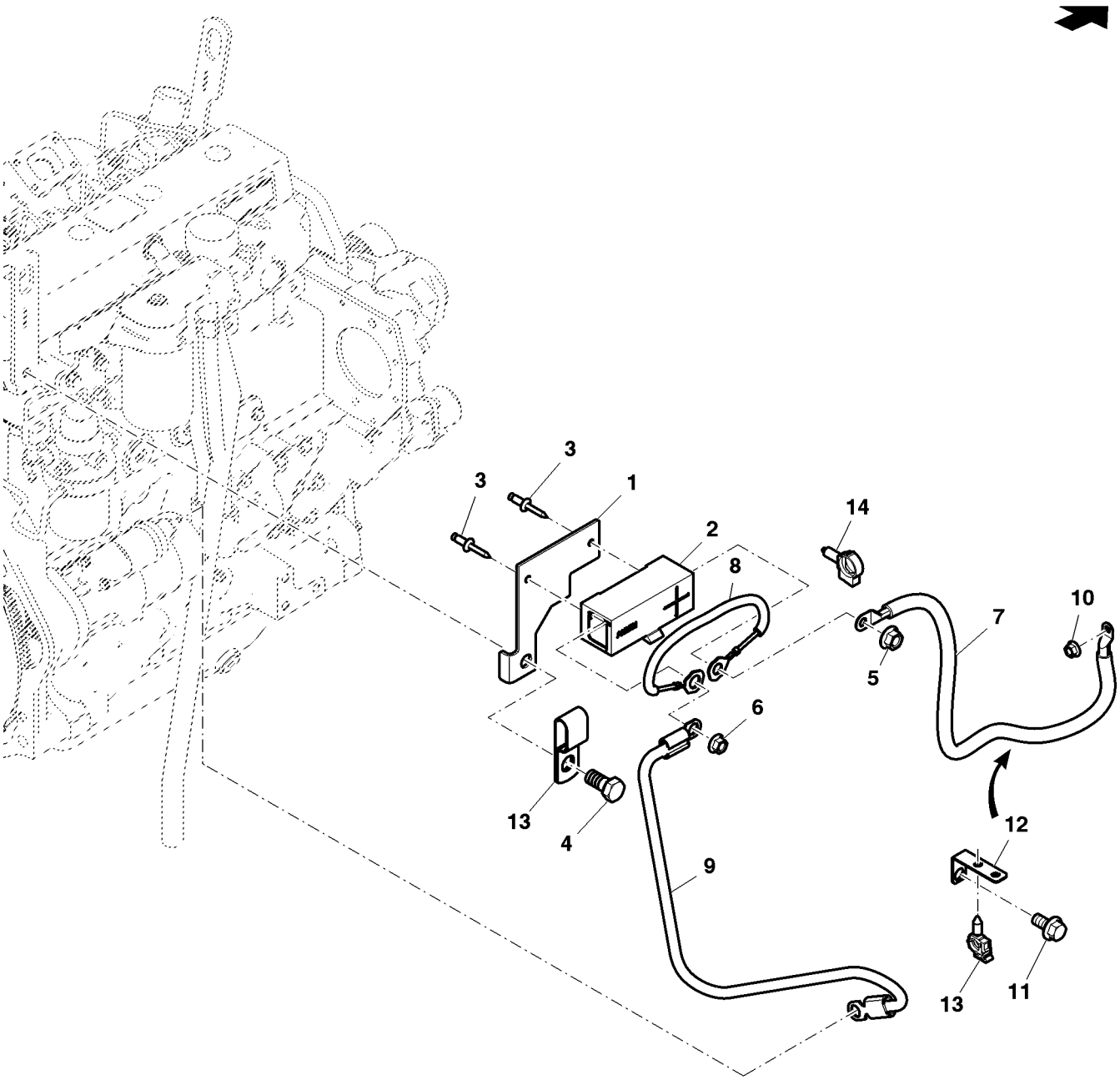

PUBM2907

Item	Nº peça	Descrição	Qtde	Nº série trator	Notas
1	SU24226	Suporte	1		SUB FOR CQ45142
2	RE48867	Bloco de união	1		
3	R113189	Rebite	2		6.350 mm
4	19M7787	Parafuso	1		M12 X 20, SUB FOR 19M2472
5	14M7296	Porca com flange	1		M10
6	14M7298	Porca com flange	1		M8
7	SJ14316	Cabo	1	-XXXXX	SUB FOR SJ12645
	SJ16443	Cabo	1	XXXXX-	
8	RE69298	Chicote	1		
9	SJ14769	Cabo da bateria	1		SUB FOR RE71264
10	14M7303	Porca com flange	1		M6
11	19M7783	Parafuso	1		M10 X 16, SUB FOR 19M7784
12	SU21629	Apoio	1		SUB FOR L157826
13	H141394	Presilha	2		SUB FOR R127657
14	57M8902	Presilha	1		

TERMINAIS E CONECTORES ELETRICOS

CQ152634 A.1

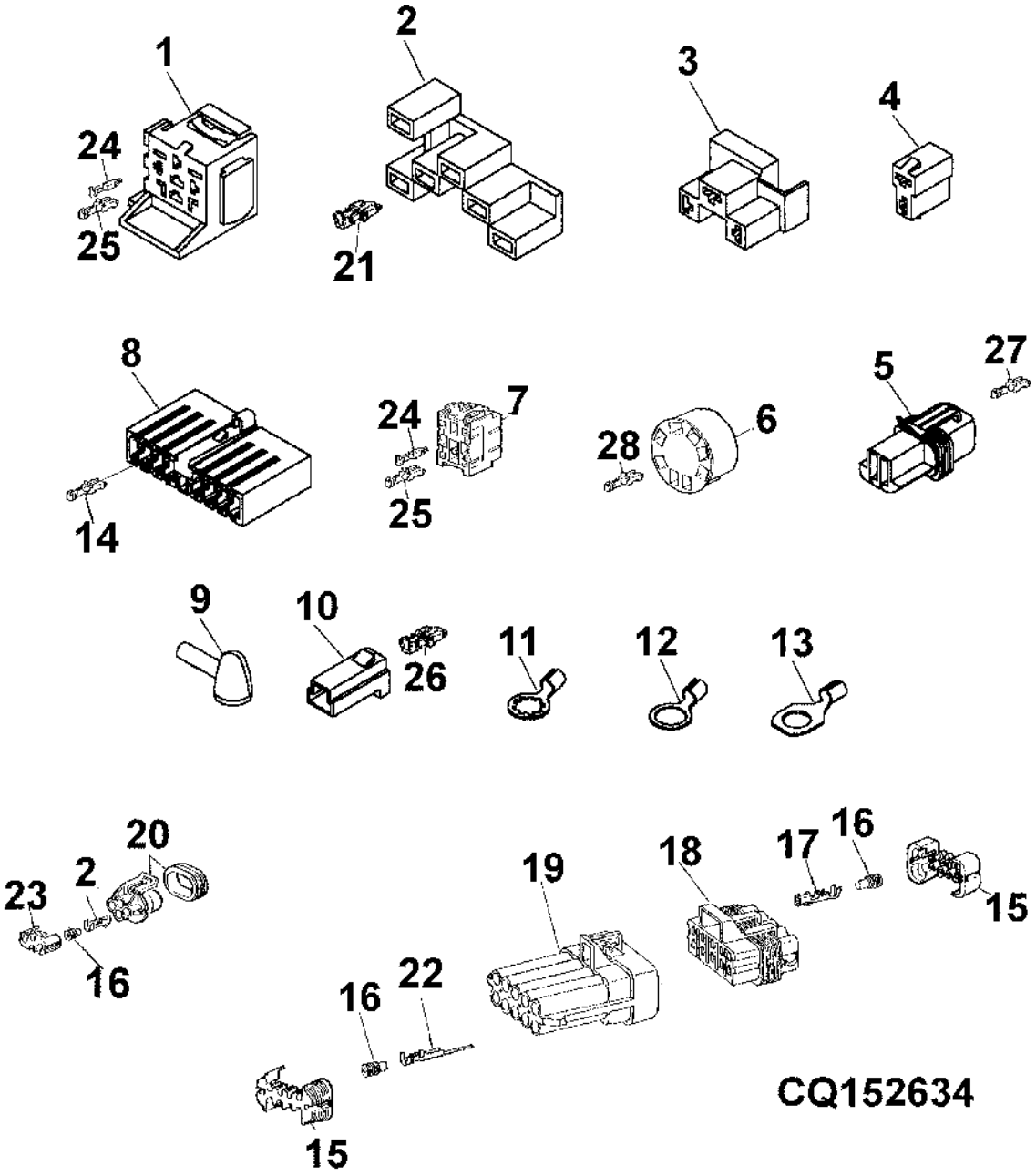

Item	Nº peça	Descrição	Qtde	Nº série trator	Notas
1	ET15766	Alojam. conector elétrico	AR		
2	E64911	Conector	AR		
3	CQ09403	Conector	AR		
4	CQ10886	Conector	AR		
5	RE42192	Conector	AR		
6	RE46736	Conj mont Conector elétrico	AR		
7	57M7385	Alojam. conector elétrico	AR		(A)
8	57M7503	Alojam. conector elétrico	AR		
9	R74993	Protetor	AR		
10	T28583	Alojam. conector elétrico	AR		
11	57M7557	Conector	AR		TK= 1.5MM
12	57M7564	Terminal conecTor eléTrico	AR		TK= 1.0MM
13	57M7552	Conj mont Conector elétrico	AR		TK= 2.5MM
14	57M7502	Terminal conecTor eléTrico	AR		TK= 0.5MM
	57M7489	Terminal conecTor eléTrico	AR		TK= 1.0MM
15	57M7281	Disp fechamento conec elétr	AR		
16	57M7258	Vedação conector elétrico	AR		
17	R104846	Terminal conecTor eléTrico	AR		TK= 1.0MM
18	57M7262	Alojam. conector elétrico	AR		
19	57M7265	Alojam. conector elétrico	AR		
20	57M7349	Acessório conexão elétrica	AR		
21	U46662	Terminal conecTor eléTrico	AR		
22	57M7252	Terminal conecTor eléTrico	AR		OD 2.5MM
23	57M7347	Acessório conexão elétrica	AR		
24	57M7514	Terminal conecTor eléTrico	AR		TK= 2.0MM
25	57M7513	Terminal conecTor eléTrico	AR		TK= 1.0MM
26	U46662	Terminal conecTor eléTrico	AR		
	57M7498	Conector	AR		TK= 2.5MM
27	57M7829	Terminal conecTor eléTrico	AR		
28	57M7511	Terminal conecTor eléTrico	AR		OD= 0.5 - 0.75MM
	57M7429	Terminal conecTor eléTrico	AR		OD= 1.00 - 1.5MM
	57M7842	Conj mont Conector elétrico	AR		

(A) AMARELO

CONECTORES

PUBM3170 A.1

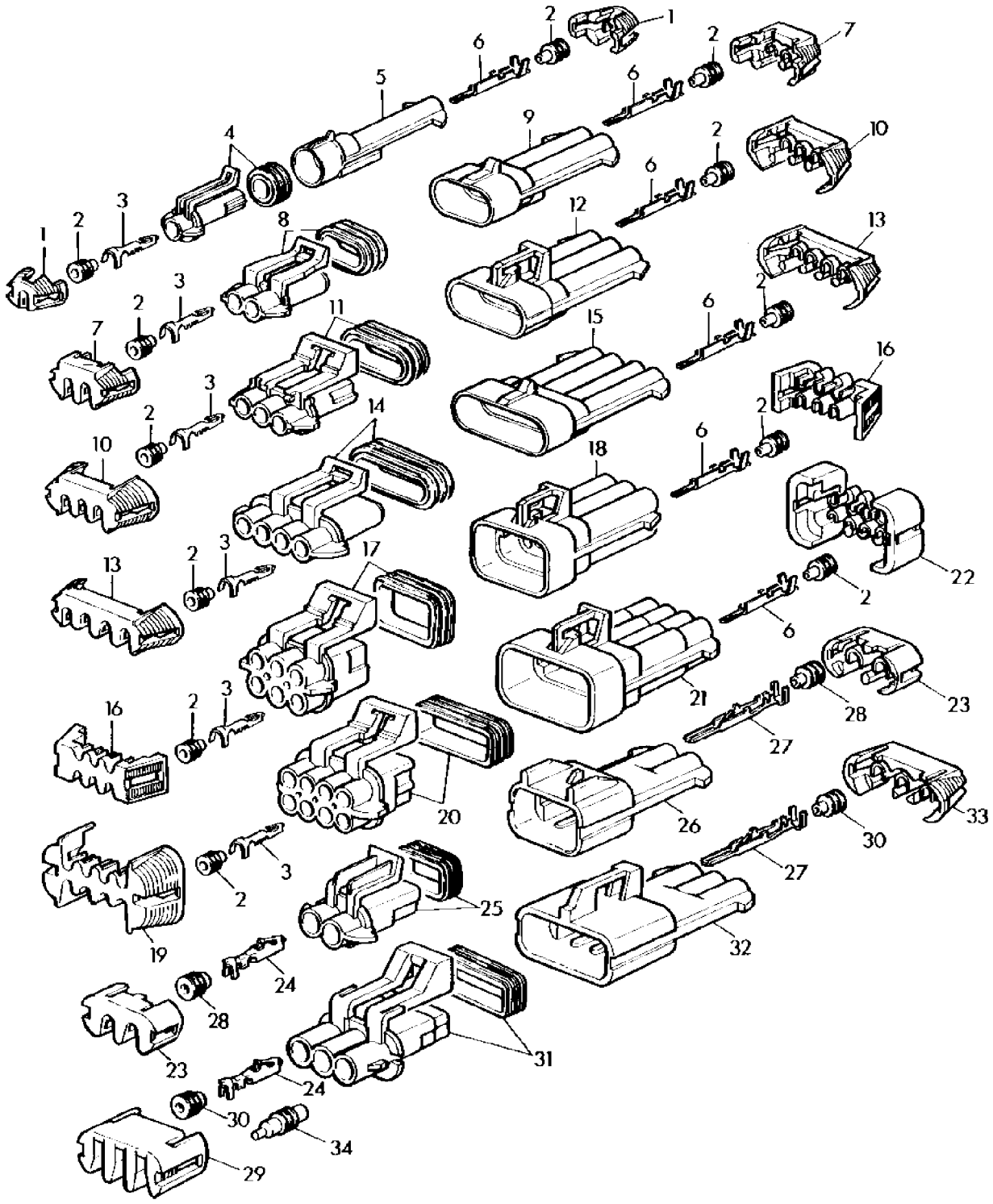

PUBM3170

Item	Nº peça	Descrição	Qtde	Nº série trator	Notas
1	57M7315	Acessório conexão elétrica	AR		
	57M7364	Alojam. conector elétrico	AR		
2	57M7258	Vedação conector elétrico	AR		
3	R104846	Terminal conecTor eléTrico	AR		(A)
4	57M7266	Alojam. conector elétrico	AR		
	57M7259	Conect elétr tomada cavidad	AR		LGTH= 16MM
5	57M7267	Alojam. conector elétrico	AR		
	R78064	Conect elétr tomada cavidad	AR		
6	R104919	Terminal conecTor eléTrico	AR		
7	57M7289	Disp fechamento conec elétr	AR		
8	57M7254	Alojam. conector elétrico	AR		
	57M7328	Alojam. conector elétrico	AR		
9	57M7256	Alojam. conector elétrico	AR		
	57M7365	Alojam. conector elétrico	AR		
10	57M7290	Conj mont Conector elétrico	AR		(SUB FOR 57M7317)
11	57M7255	Alojam. conector elétrico	AR		
12	57M7257	Alojam. conector elétrico	AR		
13	57M7318	Acessório conexão elétrica	AR		
14	57M7247	Alojam. conector elétrico	AR		
15	57M7244	Alojam. conector elétrico	AR		
16	57M7291	Conj mont Conector elétrico	AR		
17	57M7260	Alojam. conector elétrico	AR		
18	57M7263	Alojam. conector elétrico	AR		
19	57M7296	Acessório conexão elétrica	AR		
20	57M7261	Alojam. conector elétrico	AR		
21	57M7264	Alojam. conector elétrico	AR		
22	57M7283	Disp fechamento conec elétr	AR		
23	57M7306	Disp fechamento conec elétr	AR		
24	57M7298	Terminal conecTor eléTrico	AR		(A)
	57M7299	Terminal conecTor eléTrico	AR		(A)
25	57M7309	Alojam. conector elétrico	AR		
26	57M7304	Alojam. conector elétrico	AR		
27	57M7291	Conj mont Conector elétrico	AR		(A)
28	R78063	Vedação conector elétrico	AR		
29	57M7274	Acessório conexão elétrica	AR		
30	R78059	Conj mont Conector elétrico	AR		
31	57M7280	Alojam. conector elétrico	AR		
32	57M7305	Alojam. conector elétrico	AR		
33	57M7307	Conj mont Conector elétrico	AR		
34	57M7252	Terminal conecTor eléTrico	AR		OD= 2.5MM

(A) SECAO DE CABO/LARGURA DO CONECTOR

CONECTORES

PUBM0272 A.1

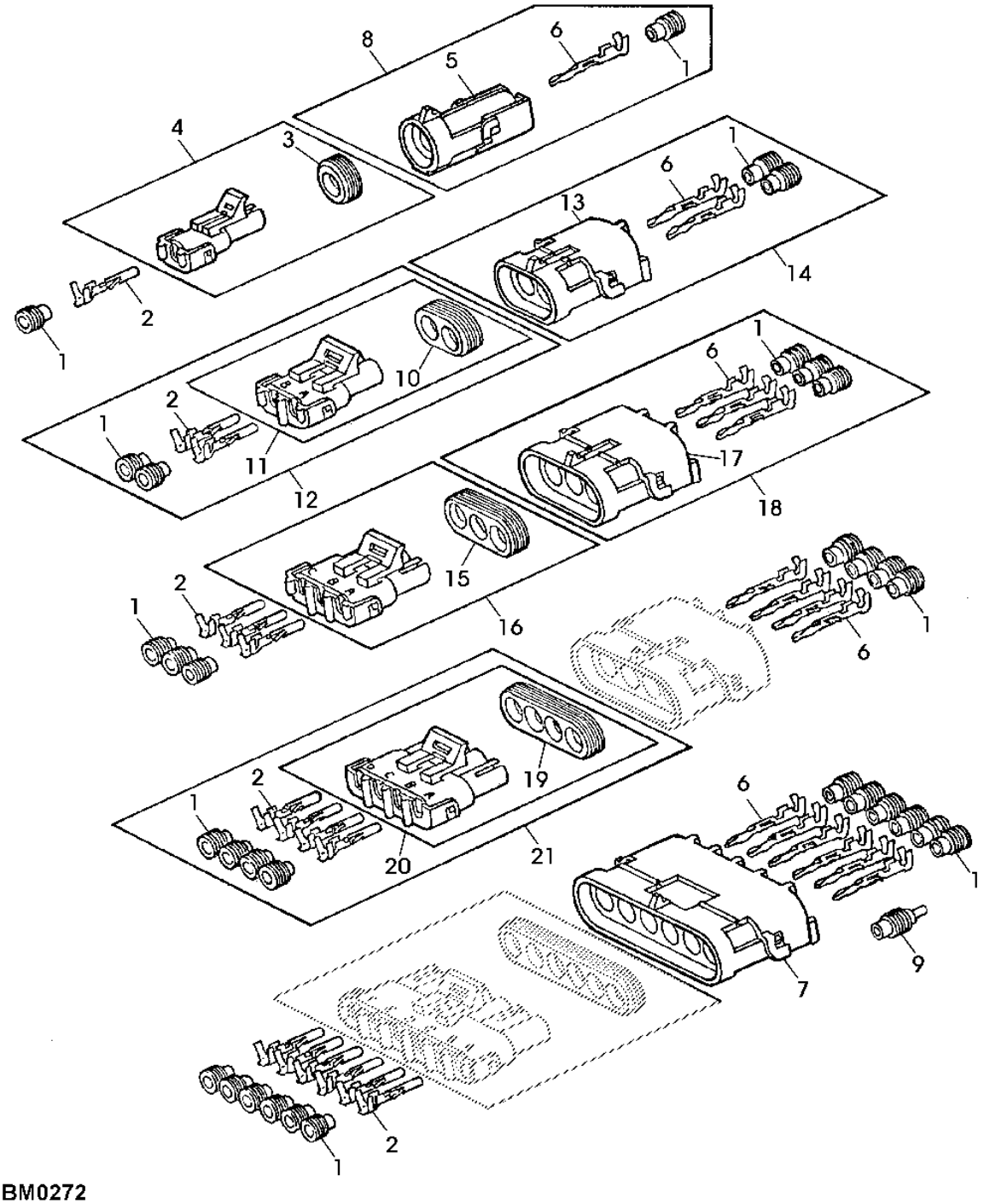

PUBM0272

Item	Nº peça	Descrição	Qtde	Nº série trator	Notas
1	R78063	Vedação conector elétrico	AR		(A)
	R78059	Conj mont Conector elétrico	AR		(B)
	R78062	Vedação conector elétrico	AR		(C)
2	R78057	Terminal conecTor eléTrico	AR		TK= 0.8MM, 213MM
	R78060	Terminal conecTor eléTrico	AR		TK= 2.0MM, 213MM
3	RE12333	Conj mont Conector elétrico	AR		
4	R78055	Conj mont Conector elétrico	AR		
5	RE12366	Conj mont Conector elétrico	AR		
6	R78061	Terminal conecTor eléTrico	AR		TK= 2.0MM, 213MM
	R78058	Conj mont Conector elétrico	AR		TK= 0.8MM, 213MM
7	R78056	Conj mont Conector elétrico	AR		
8	R78051	Vedação	AR		
9	R78064	Conect elétr tomada cavidad	AR		
10	R78048	Acessório conexão elétrica	AR		
11	RE12363	Terminal conecTor eléTrico	AR		
12	RE12331	Conj mont Conector elétrico	AR		
13	R78053	Conj mont Conector elétrico	AR		
14	RE12330	Conj mont Conector elétrico	AR		
15	R78049	Vedação	AR		
16	RE12364	Conj mont Conector elétrico	AR		
17	R78054	Conj mont Conector elétrico	AR		
18	RE12332	Conj mont Conector elétrico	AR		
19	R78050	Vedação	AR		
20	RE12365	Conj mont Conector elétrico	AR		
21	R78057	Terminal conecTor eléTrico	AR		(SUB FOR 57M7303)

(A) CINZA (B) VERDE (C) AZUL

Índice pictórico por seção

PUBM2214 A.1

11-	226
12-	228
13-	230
16-	234
19-	240
20-	242
21-	243
22-	244
23-	246
24-	248
25-	250
26-	252
27-	254
29-	260
30-	262
31-	264
33-	270
34-	272
35-	274
36-	275

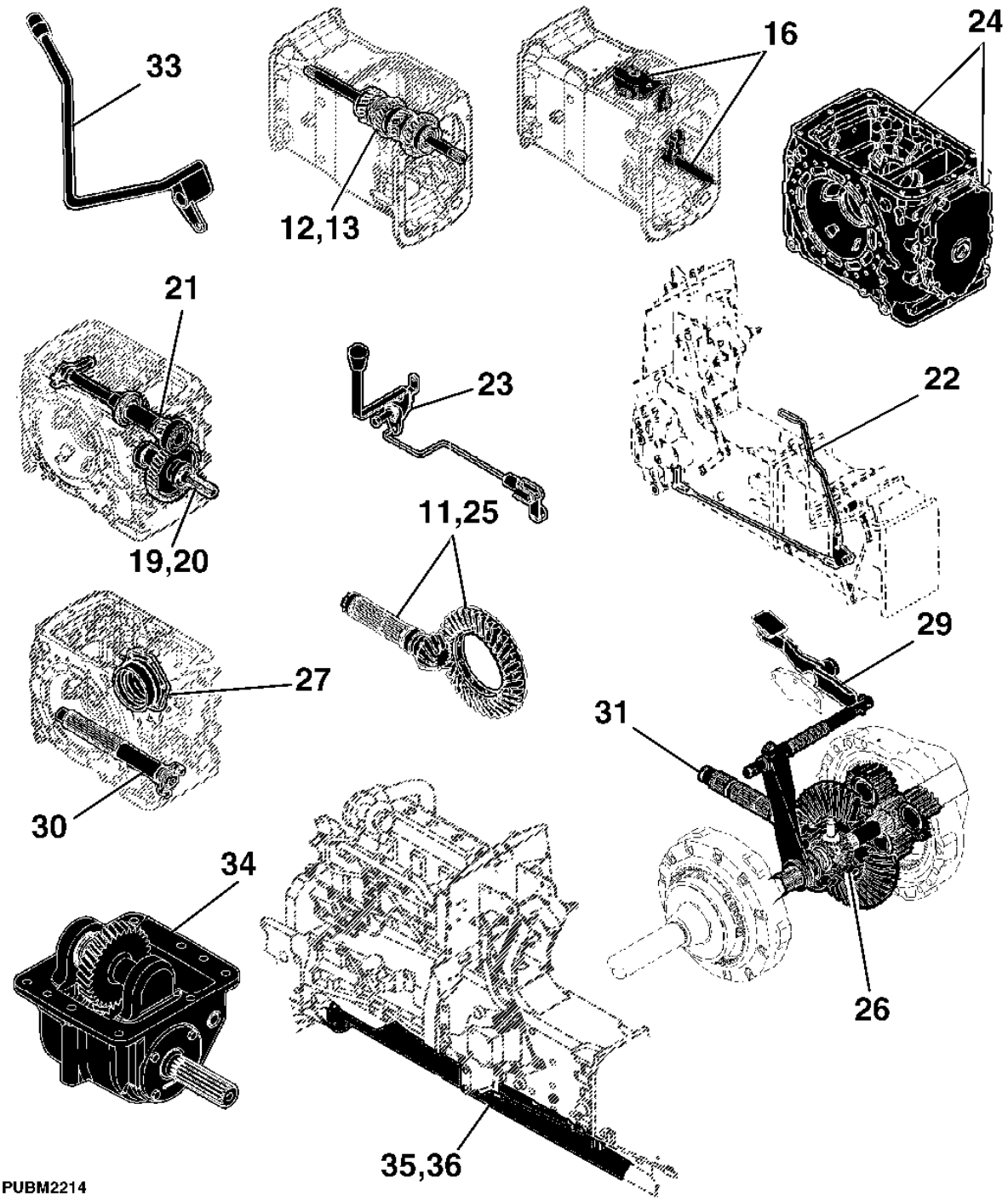

PUBM2214

Índice pictórico por seção

PUBM2215 A.1

1-	198
2-	200
3-	202
4-	204
5-	206
6-	210
7-	212
8-	220
9-	222
10-	224
14-	231
15-	232
17-	236
18-	238
28-	255
32-	266
32-	268

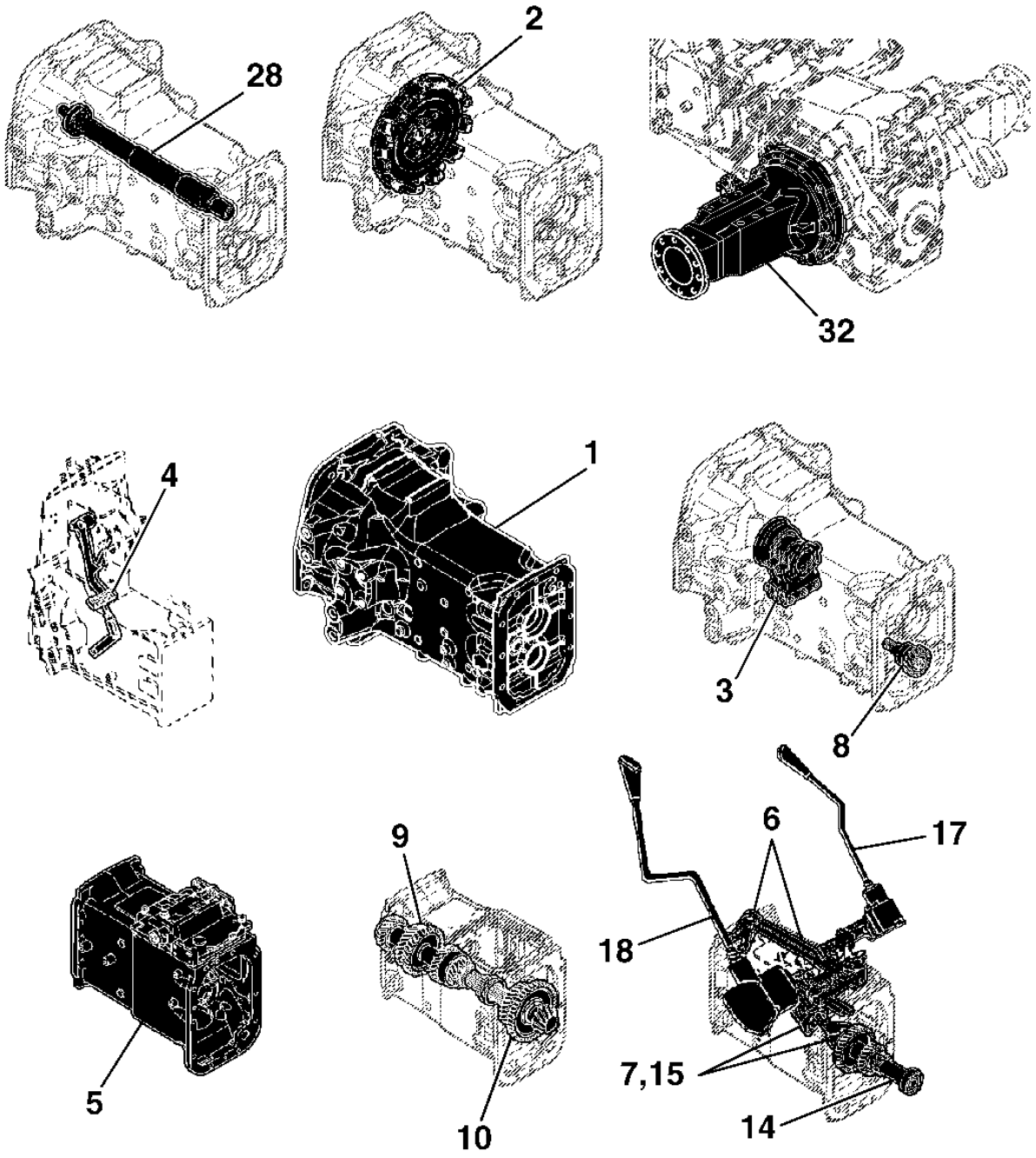

PUBM2215

Carcaça da Embreagem

PUBM2940 A.1

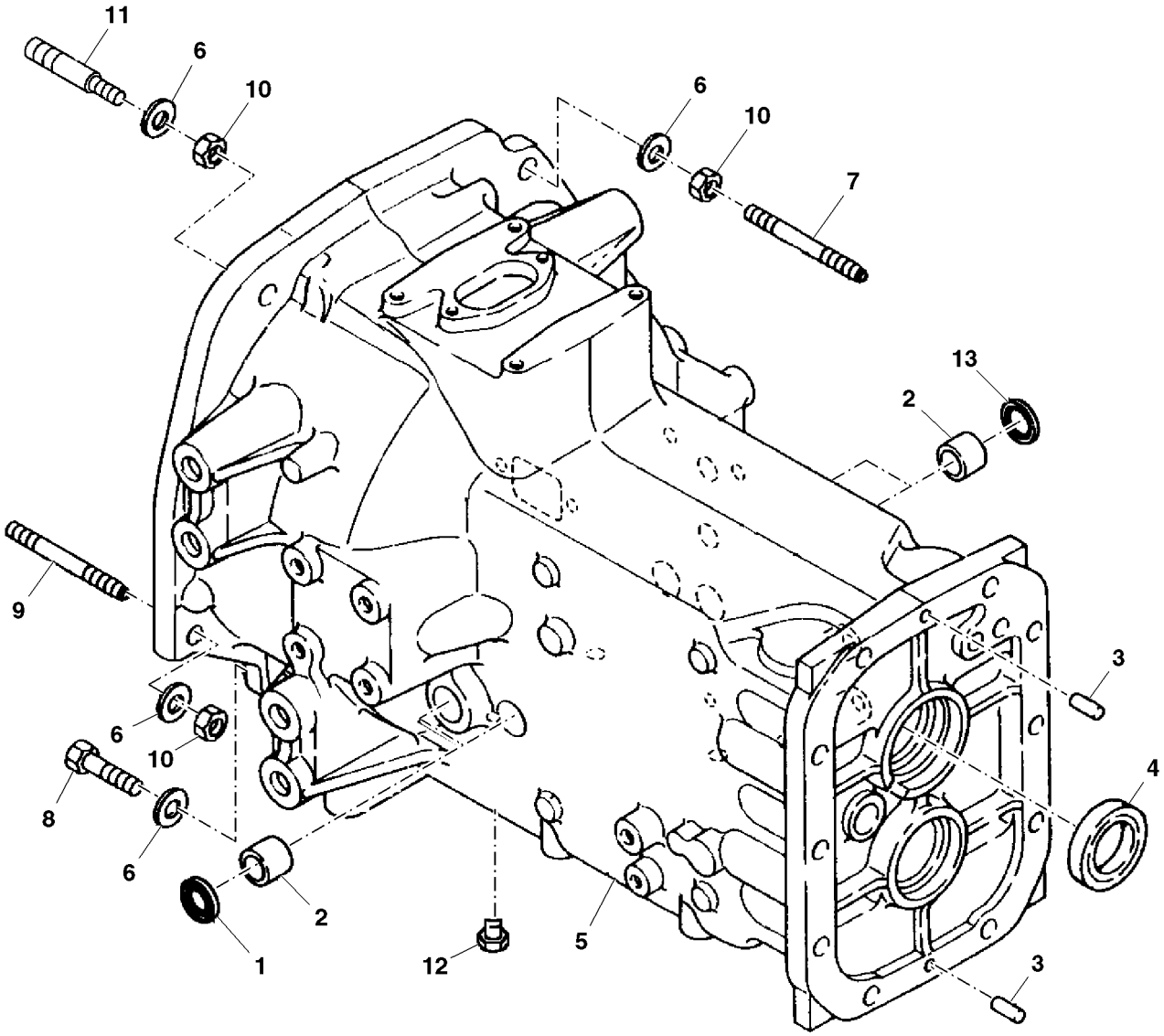

PUBM2940

Item	*Nº peça*	*Descrição*	*Qtde*	*Nº série*	*Notas*
1	RE239148	Vedação	1		
2	R138285	Bucha	4		
3	44M7131	Pino de centragem	2		
4	R113778	Anel de vedação	1		
5	R171689	Carcaça	1	-002373	
	SU34267	Carcaça	1	002374-	
6	R42363	Arruela	2		SUB FOR R70268
7	R137613	TiranTe	1		
8	19H3107	Parafuso sextavado	2		5/8" X 2-3/4",
9	R135525	Pino	2		
10	14M7276	Porca	4		M16
11	R135912	Pino	1		
12	RE507807	Tampão	1	-001540	6.350 mm
	19M7984	Parafuso sextavado	1	001541-	M10 X 12
	CH10555	Arruela	1	001541-	
13	R141189	Plugue	1		

EMBREAGEM

CQ300689 A.1

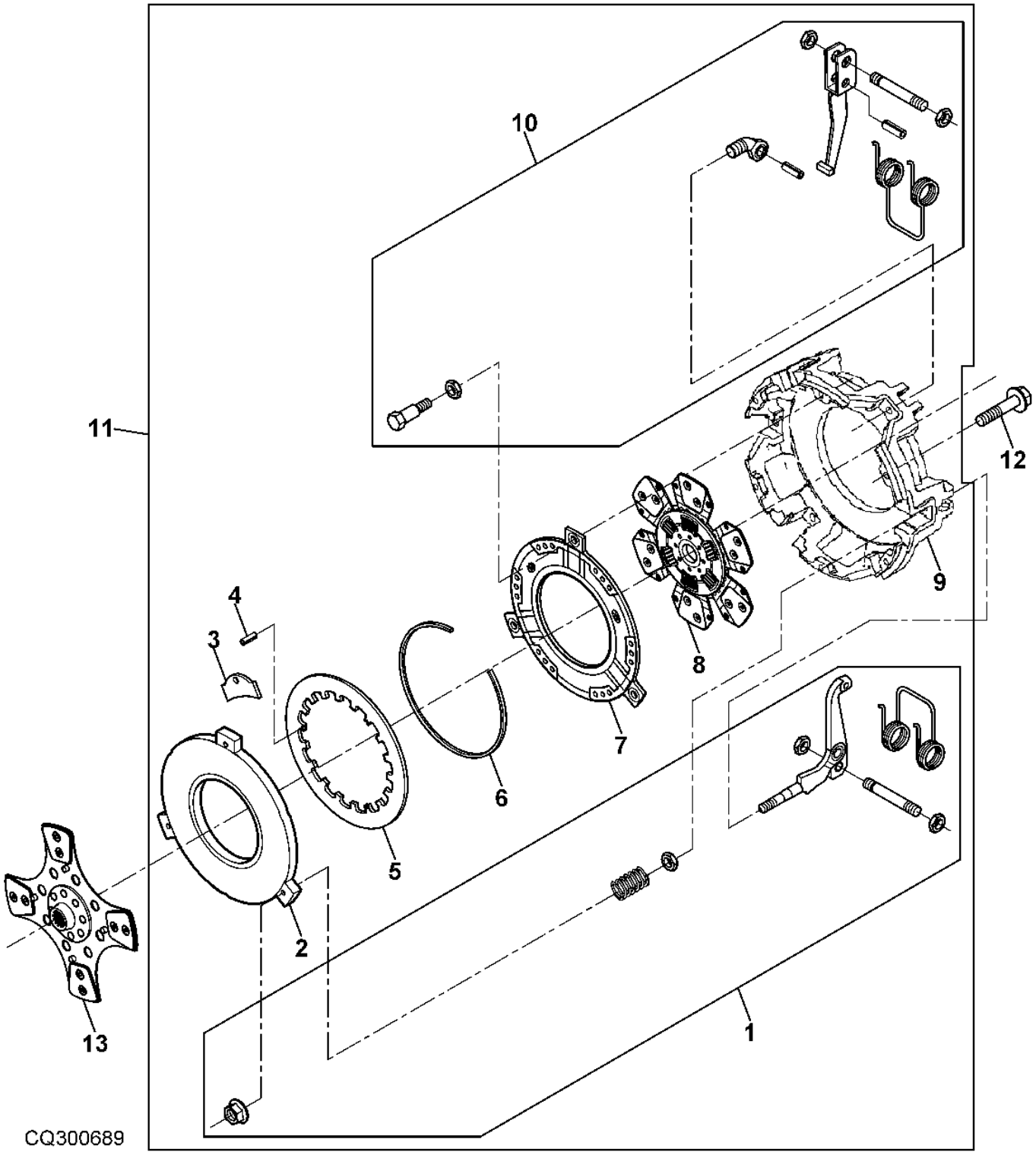

Item	Nº peça	Descrição	Qtde	Nº série trator	Notas
1	RE211446	Botão	1		
2	R177564	Placa	1		
3	R139943	RetentoR	6		
4	R139940	Pino elástico	1		
5	R177572	Mola	1		
6	R139942	Anel	1		
7	R139939	Placa	1		NSEP (ORD RE211277)
8	RE177574	Disco de embreagem	1		TRACTION
9	.....	Carcaça	1		NSEP (ORD RE211277)
10	RE72967	Kit embreagem	1		TRACTION CLUTCH HARDWARE
11	RE211277	EmbreagEm	1		
12	19M8318	Parafuso	6		M8 X 45
13	RE227648	Disco de embreagem	1		PTO

LIBERACAO DA EMBREAGEM

LVP170 A.1

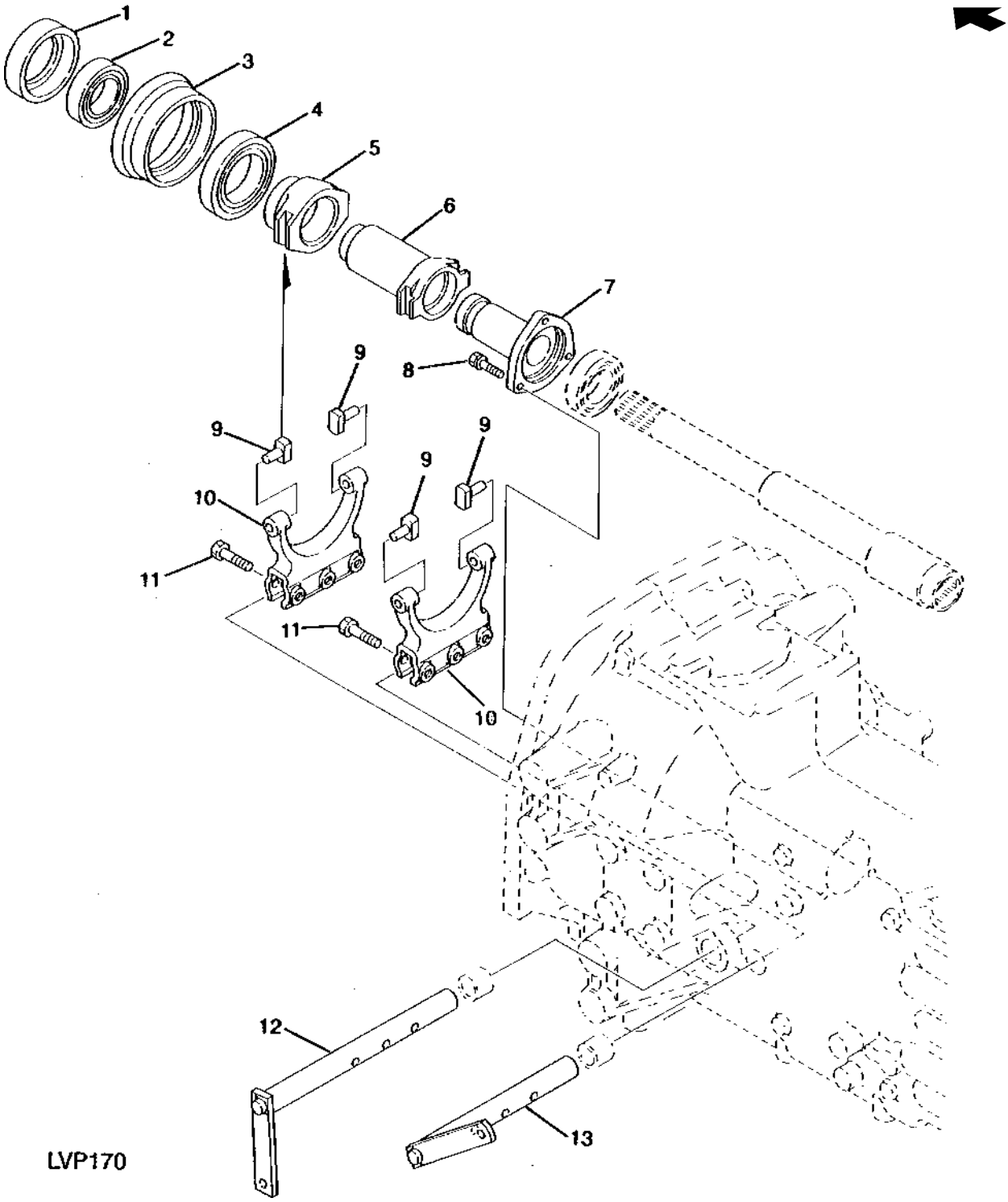

Item	Nº peça	Descrição	Qtde	Nº série trator	Notas
1	R139807	Anel de câmbio	1	-001729	
	SU24161	Anel de câmbio	1	001730-	
2	RE173315	Rolamento de esfeRas	1	-001729	
	SJ13239	Rolamento	1	001730-	
3	R141077	Bucha	1	-001729	
	SU24163	Anel de câmbio	1	001730-	
4	RE173314	Rolamento de esfeRas	1		
5	R141076	Luva	1	-001729	
	SU24162	Luva	1	001730-	
6	R141075	Luva	1	-001729	
	SU24160	Luva	1	001730-	
7	R137609	Guia	1		
8	19M7288	Parafuso sextavado	3		M8 X 30
	12M7065	Arruela de pressão	3		8 mm
9	R233207	Atuador	4		
10	R113794	Forquilha	2		
11	19M7358	Parafuso sextavado	6		M10 X 40
12	RE72078	Eixo	1		
13	RE72062	Eixo	1		

Pedal de Embreagem

ETN72252 A.1

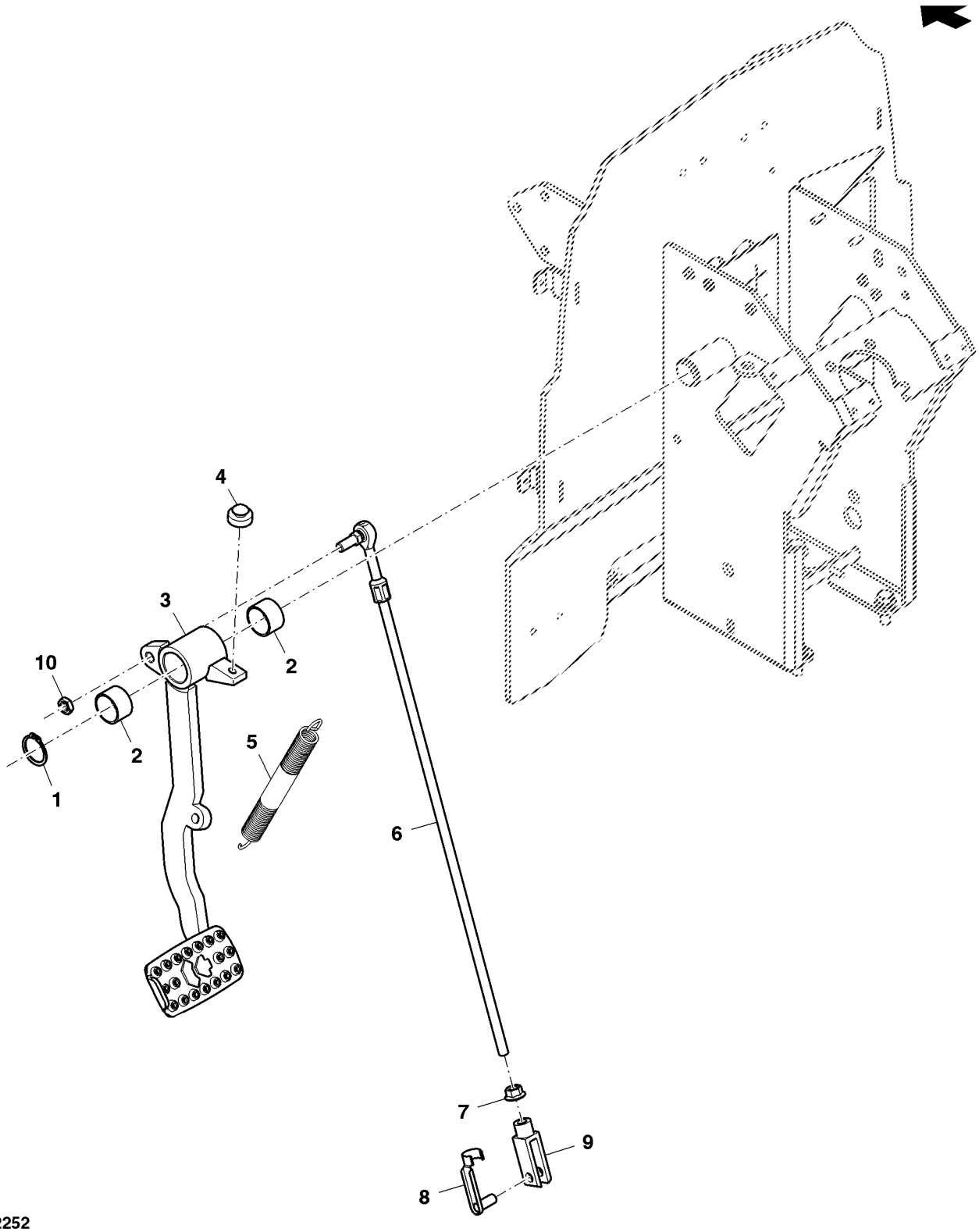

ETN72252

Item	*Nº peça*	*Descrição*	*Qtde*	*Nº série*	*Notas*
1	40M1831	Anel de pressão	1		
2	R109327	Bucha	2		
3	SJ11868	Pedal	1		
4	R114361	Pára-choque	1		
5	R139916	Mola de tração	1		
6	DQ47690	Haste de ligação	1		(ORD W/ 14M7296)
7	14M7296	Porca com flange	1		M10
8	45M7063	Pino fixador	1		
9	54M4422	Forquilha	1		
10	14M7152	Porca	1		M10

CAIXA DA TRANSMISSAO

PUBM2198 A.1

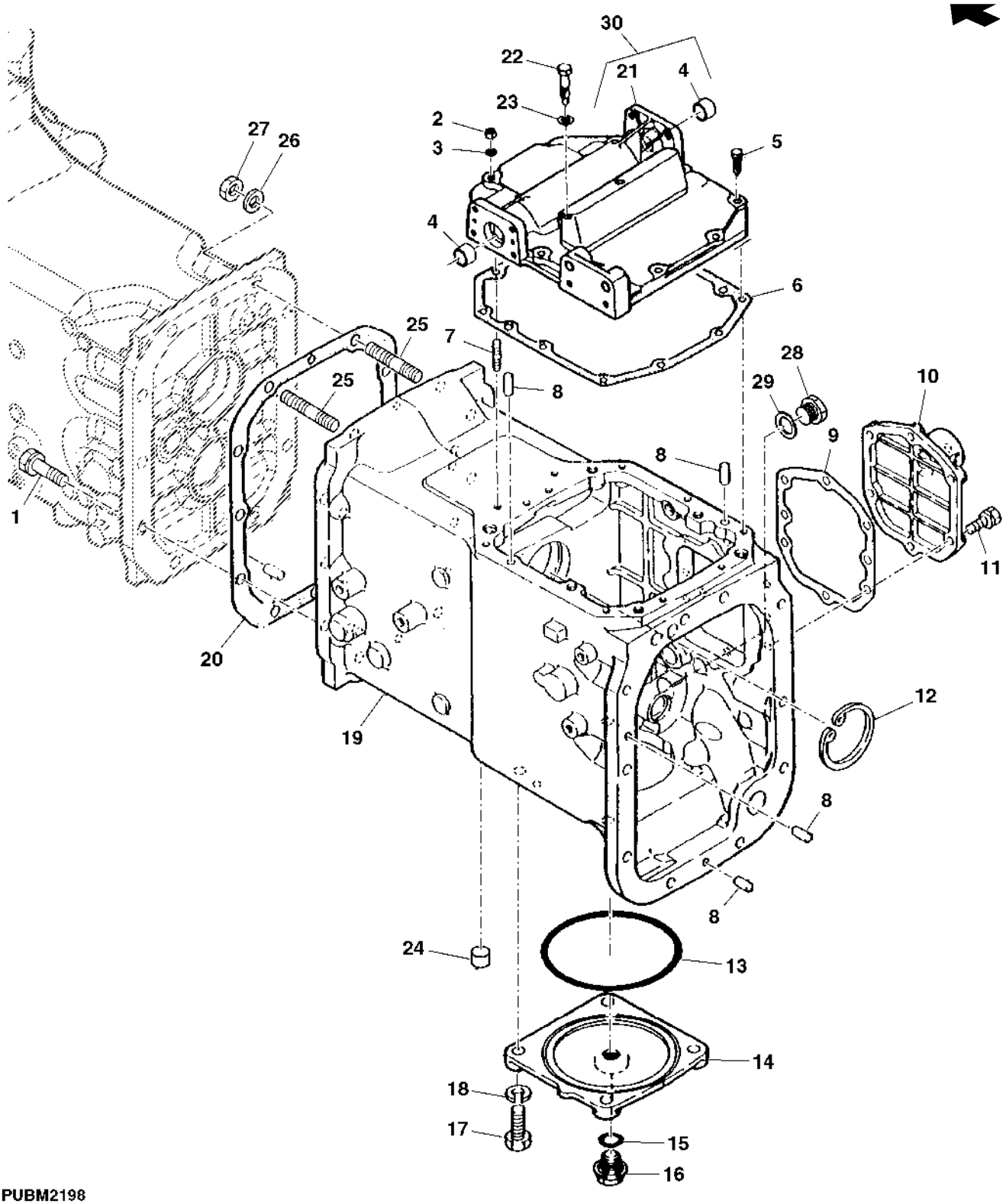

PUBM2198

Item	Nº peça	Descrição	Qtde	Nº série trator	Notas
1	19M7335	Parafuso sextavado	10		M14 X 45
	12M7068	Arruela de pressão	10		14 mm
2	14M7273	Porca	2		M8
3	12M7065	Arruela de pressão	2		8 mm
4	R121862	Bucha	2		
5	19M7513	Parafuso sextavado	8		M8 X 30
	12M7065	Arruela de pressão	8		8 mm
6	R138169	Junta	1		
7	42M3445	Pino	2		
8	44M7072	Pino	4		10 X 23 mm
9	TY16021	Selante	AR		
10	R113801	Capa	1		NLA; ORDER R264397
	R264397	Capa	1		SUB FOR R113801
11	19M7168	Parafuso sextavado	6		M10 X 30
	12M7066	Arruela de pressão	6		10 mm
12	40M7115	Anel de pressão	1		
13	R113804	Anel o	1		
14	R113800	Capa	1		
15	TH103574	Anel o	1		
16	R139953	Tampão de dreno	1		
17	19M7490	Parafuso sextavado	4		M14 X 40
18	12M7068	Arruela de pressão	4		14 mm
19	R181960	Carcaça	1		
20	R138168	Junta	1		
21	R173949	Capa	1		
22	R128740	Parafuso	1		
23	51M7012	Anel de vedação	1		
24	R127566	Tampa	1		
25	44M7131	Pino de centragem	2		
26	24M7145	Arruela	2		15 X 24 X 2.500 mm
27	R127568	Junta	2		
28	R127567	Tampão	1		
29	51M4247	Anel de vedação	1		
30	RE71881	Capa	1		

Accelerator Assembly, Cab

ETN93727D A.1

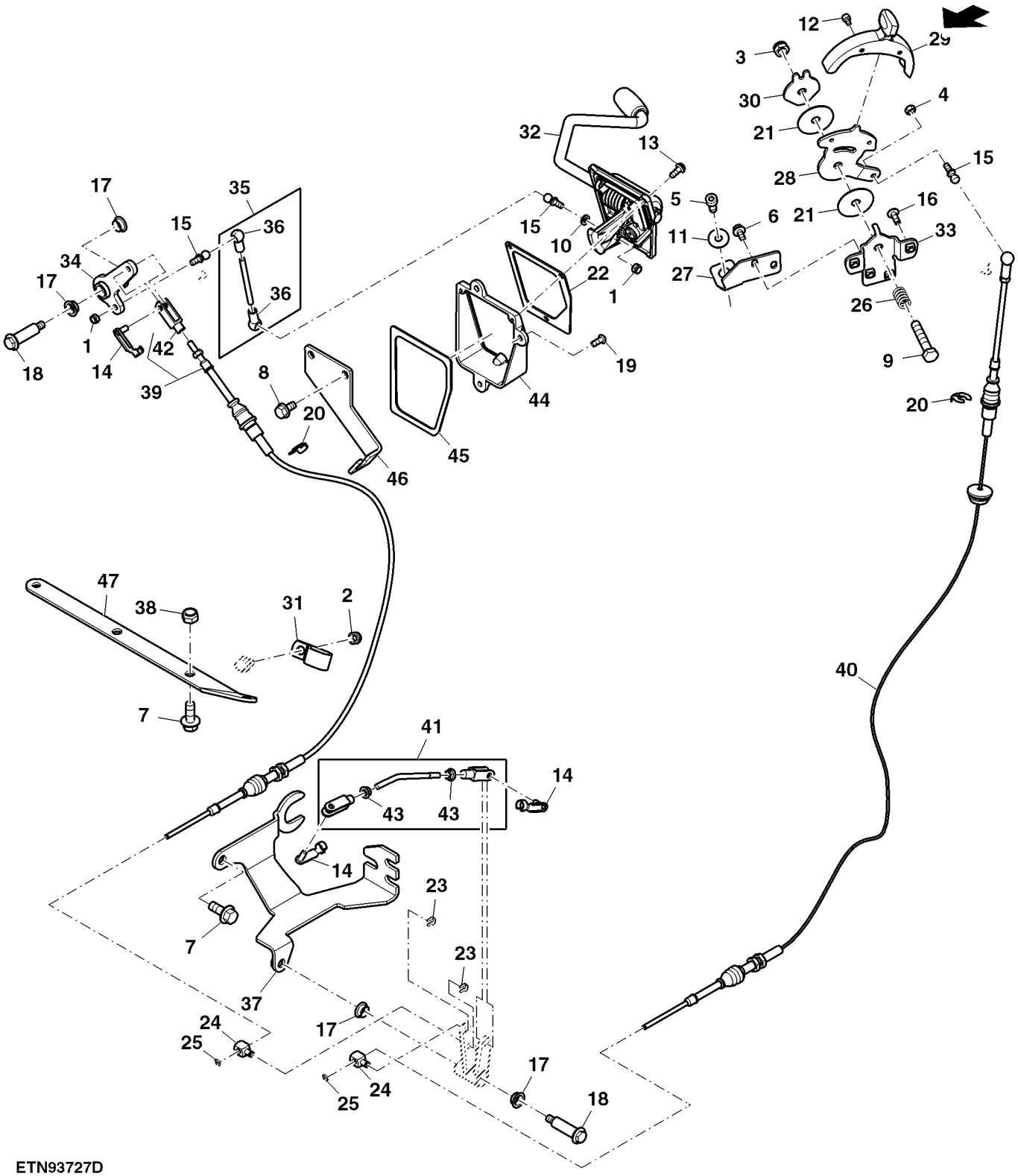

ETN93727D

Item	Nº peça	Descrição	Qtde	Nº série	Notas
1	14M7165	Porca de segurança	2		M6
2	14M7166	Porca de segurança	1		M8
3	14M7167	Porca de segurança	1		M10
4	14M7272	Porca	1		M6
5	19M7660	Parafuso	1		M8 X 20
6	19M7774	Parafuso	2		M6 X 12
7	19M7785	Parafuso	3		M10 X 25
8	19M7865	Parafuso	2		M8 X 16
9	19M8600	Parafuso sextavado	1		M10 X 50
10	24M7054	Arruela	1		6.400 X 12 X 1.600 mm
11	24M7260	Arruela	1		8.400 X 24 X 2 mm
12	37M7238	Parafuso	2		M5 X 8
13	37M7298	Parafuso	3		
14	45M7080	Pino de trava	3		
15	55M7012	Pino esférico	3		
16	L151020	Parafuso	2		
17	M111058	Bucha	4		
18	M111701	Parafuso	2		
19	M114063	Parafuso	3		
20	R112612	Anel de pressão	2		
21	R113364	Arruela	2		
22	R183366	Junta	1		
23	R192894	Presilha	2		
24	R211832	Rótula	2		
25	R213036	Presilha	2		
26	R216210	Mola	1		
27	R277471	Suporte	1		
28	R277473	Alavanca	1		
29	R277475	Alavanca	1		
30	R280041	Placa	1		
31	R35668	Braçadeira	1		
32	RE243294	Pedal	1		
33	RE279003	Apoio	1		
34	RE279346	Alavanca articulada	1		
35	RE279351	TiranTe	1		
36	56M7006	Soquete p/ junta eSférica	2		
37	SJ20086	Apoio	1		
38	14M7610	Porca de segurança	2		M10
39	SJ16620	Cabo	1		
40	SJ16621	Cabo	1		
41	SJ292726	Kit do acelerador	1		
42	L80052	Forquilha	2		
43	14M7303	Porca com flange	2		M6
44	SU25633	Espaçador	1		
45	SU26316	Vedação	1		
46	SU35878	Apoio	1		
47	SU31295	Apoio	1		

MECANISMOS DE MARCHAS

PUBM2199 A.1

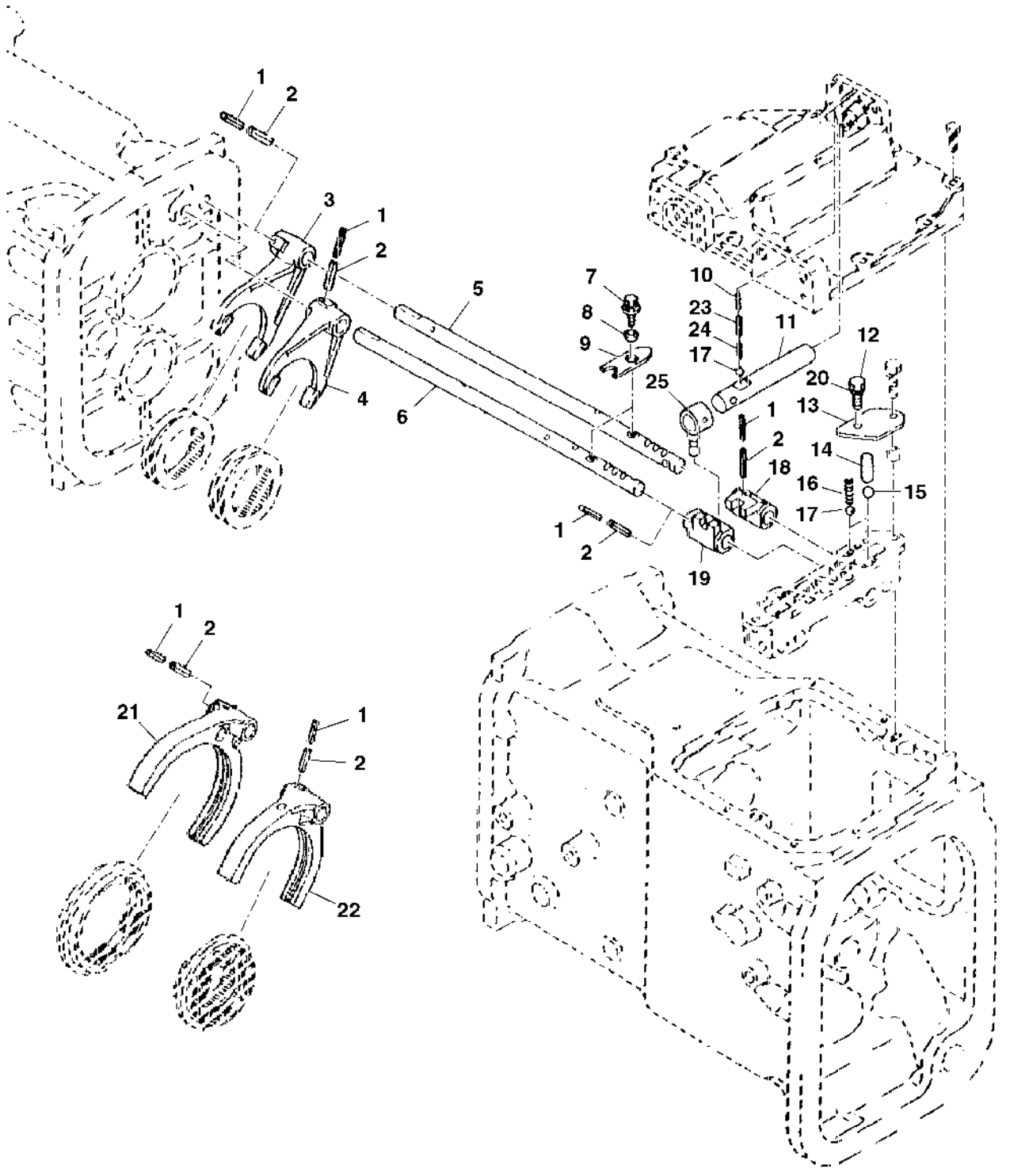

PUBM2199

Item	Nº peça	Descrição	Qtde	Nº série trator	Notas
1	34M7025	Pino elástico	6		3.500 X 30 mm
2	34M7269	Pino elástico	6		6 X 30 mm
3	R120629	Garfo	1		
4	R260489	Garfo	1		
5	R138197	Eixo	1		
6	R262305	Eixo	1		
7	19M7560	Parafuso sextavado	AR		M6 X 16
8	R113861	Arruela	2		
9	R138195	Braço	1		
10	R138111	Mola de compressão	1		
11	R137920	Eixo	1		
12	19M7513	Parafuso sextavado	1		M8 X 30
13	R113870	Placa	1		
14	R113872	Pino	1		
15	H23836	Esfera	1		
16	CQ53221	Mola de compressão	2		
17	R26552	Esfera	3		
18	R139944	Comutador	1	400478-	ORDER R113869
19	R125452	Comutador	1		
20	12M7065	Arruela de pressão	1		8 mm
21	R113866	Garfo	1		ORDER R138199
22	R113865	Garfo	1		ORDER R138198
23	R121858	Mola de compressão	1		
24	R138112	Mola de compressão	1		
25	RE72614	Braço	1		

MECANISMO SELETOR DE GRUPO

CQ301424 A.1

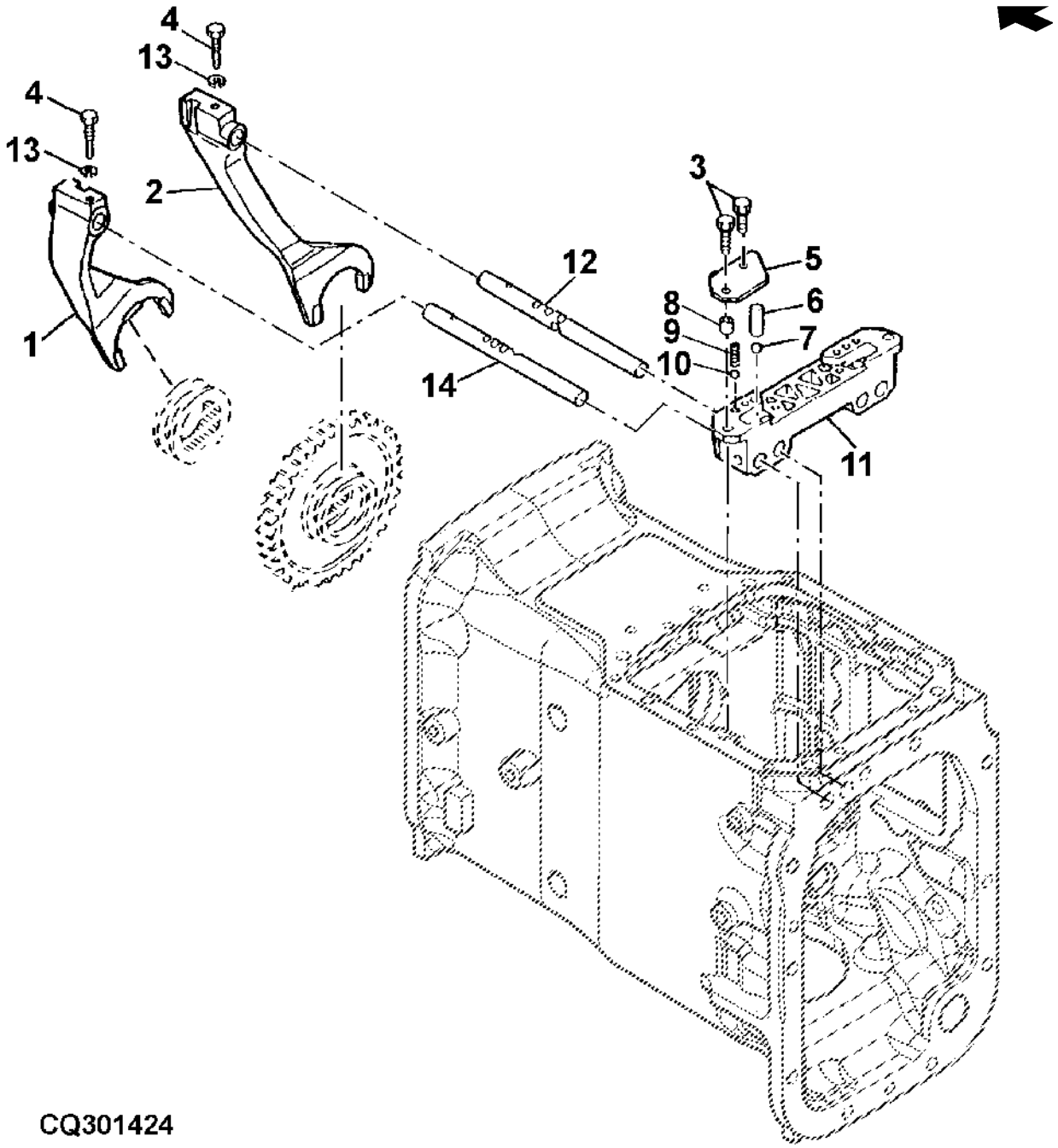

Item	Nº peça	Descrição	Qtde	Nº série trator	Notas
1	R141081	Garfo	1		
2	P66866	Garfo	1		
3	19M7513	Parafuso sextavado	3		M8 X 30
4	R113889	Parafuso	2		
5	R113870	Placa	1		
6	R113872	Pino	1		
7	H23836	Esfera	1		
8	R138205	Bucha	2		
9	CQ53221	Mola de compressão	2		
10	R26552	Esfera	2		
11	R138204	Suporte	1		
12	P66865	Eixo	1		
13	12M7065	Arruela de pressão	2		8 mm
14	R138533	Eixo	1		

Mudança de Faixa, Controle Direito, 9/3, Cabine

ETN80843C B.1

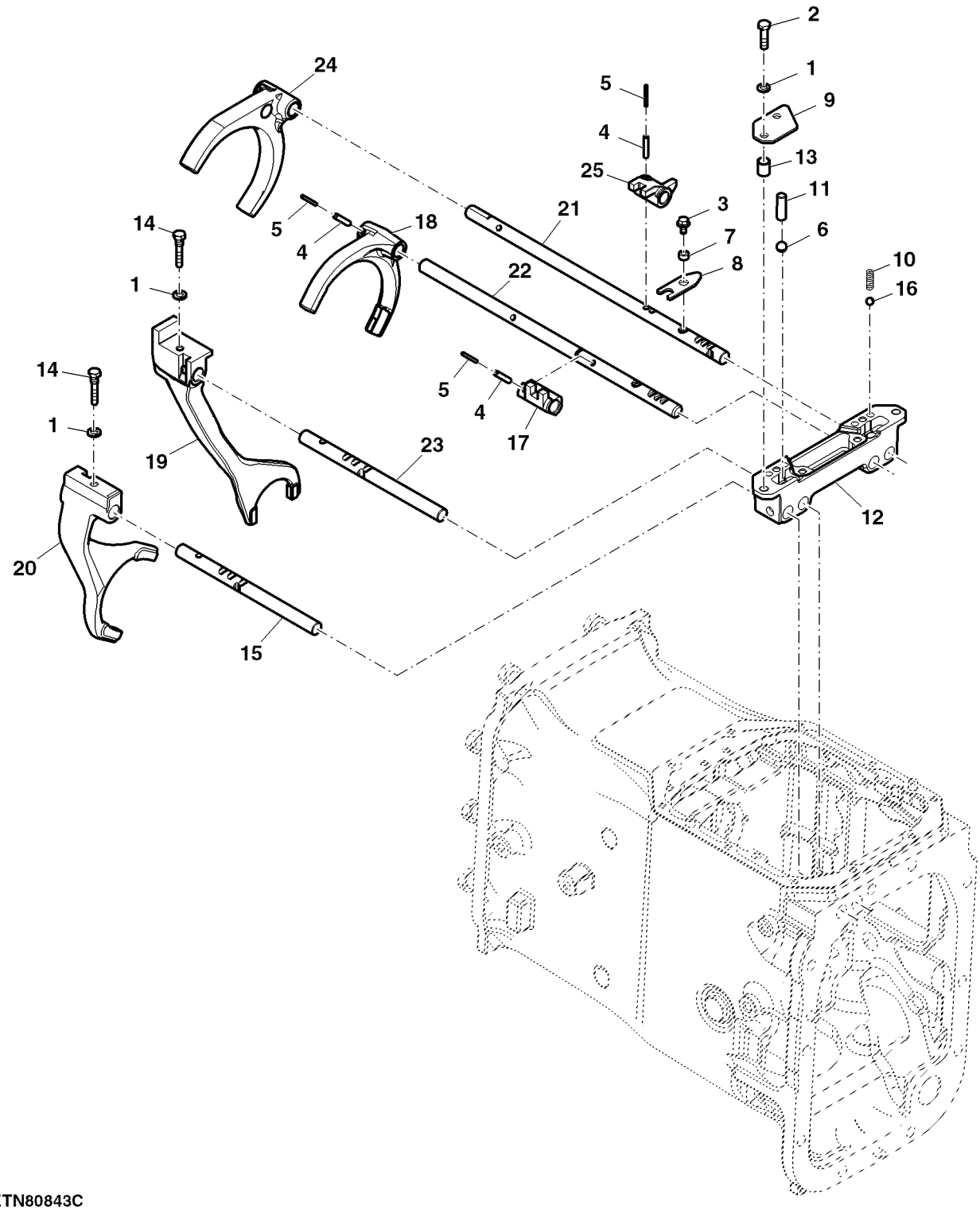

ETN80843C

Item	*Nº peça*	*Descrição*	*Qtde*	*Nº série*	*Notas*
1	12M7065	Arruela de pressão	6		8 mm
2	19M7513	Parafuso sextavado	4		M8 X 30
3	19M7774	Parafuso	2		M6 X 12
4	34M3866	Pino elástico	4		6 X 32 mm
5	34M6335	Pino elástico	4		3.500 X 32 mm
6	H23836	Esfera	2		
7	R138192	Bucha	2		
8	R138195	Braço	1		
9	R138201	Placa	2		
10	R138202	Mola de compressão	4		
11	R138203	Pino	2		
12	R138204	Suporte	1		
13	R138205	Bucha	2		
14	R138209	Parafuso sextavado	2		
15	R138533	Eixo	1		
16	R138677	Esfera	4		
17	R139945	Comutador	1		
18	R260489	Garfo	1		
19	SU23863	Garfo	1		
20	SU24924	Garfo	1		
21	SU24926	Haste do câmbio	1		
22	SU25010	Eixo	1		
23	R141083	Eixo	1		
24	SU289032	Garfo	1		
25	SU31147	Comutador	1		

Conjunto do Controle, Direito, Lingueta de Estacionamento, Cabine

PUBM3374 A.1

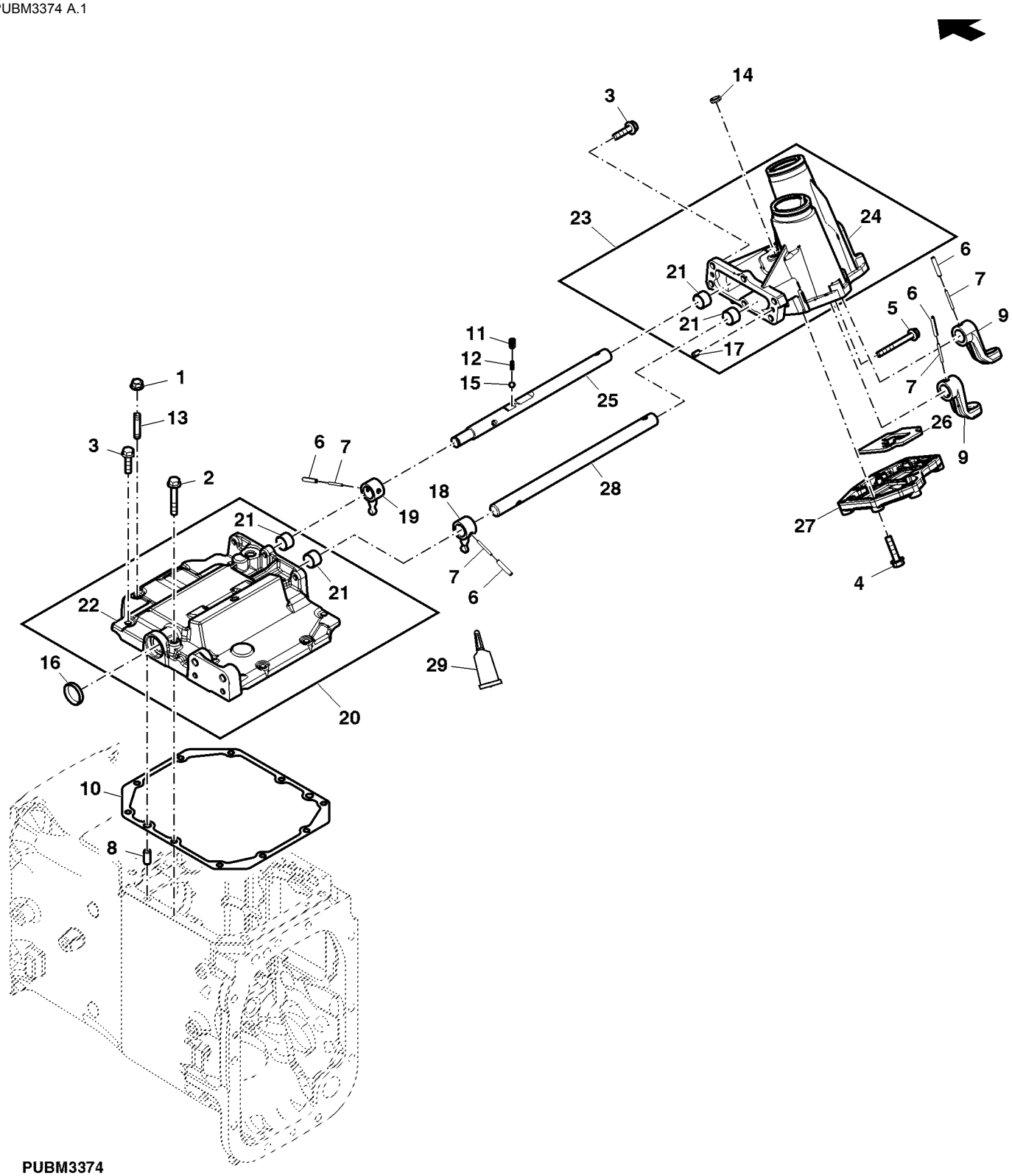

PUBM3374

Item	*Nº peça*	*Descrição*	*Qtde*	*Nº série*	*Notas*
1	14M7298	Porca com flange	2		M8
2	19M7800	Parafuso	2		M8 X 50
3	19M7868	Parafuso	11		M8 X 30
4	19M7897	Parafuso	8		M8 X 35
5	19M8874	Parafuso	1		M8 X 75
6	34M3866	Pino elástico	4		6 X 32 mm
7	34M6335	Pino elástico	4		3.500 X 32 mm
8	44M7072	Pino	2		10 X 23 mm
9	R137919	Braço	2		
10	R138169	Junta	1		
11	R138212	Mola de tração	1		
12	R138213	Mola de compressão	1		
13	R138278	Pino	2		
14	R138501	Plugue	2		
15	R138677	Esfera	1		
16	R140505	Plugue	2		
17	R141711	Pino de centragem	2		
18	RE182133	Braço	1		
19	RE72614	Braço	1		
20	SJ13665	Comutador	1		INCLUDES (2) R121862, SU25098
21	R121862	Bucha	4		
22	SU25098	Carcaça	1		
23	SJ304038	Carcaça	1		INCLUDES (2) R121862, SU303437
24	SU303437	Carcaça	1		
25	SU25097	Haste do câmbio	1		
26	SU303434	Guia	1		
27	SU303435	Capa	1		
28	SU303444	Eixo	1		
29	DT5362	Selante	1		

Conjunto da Lingueta de Estacionamento, Cabine

PUBM3377 A.1

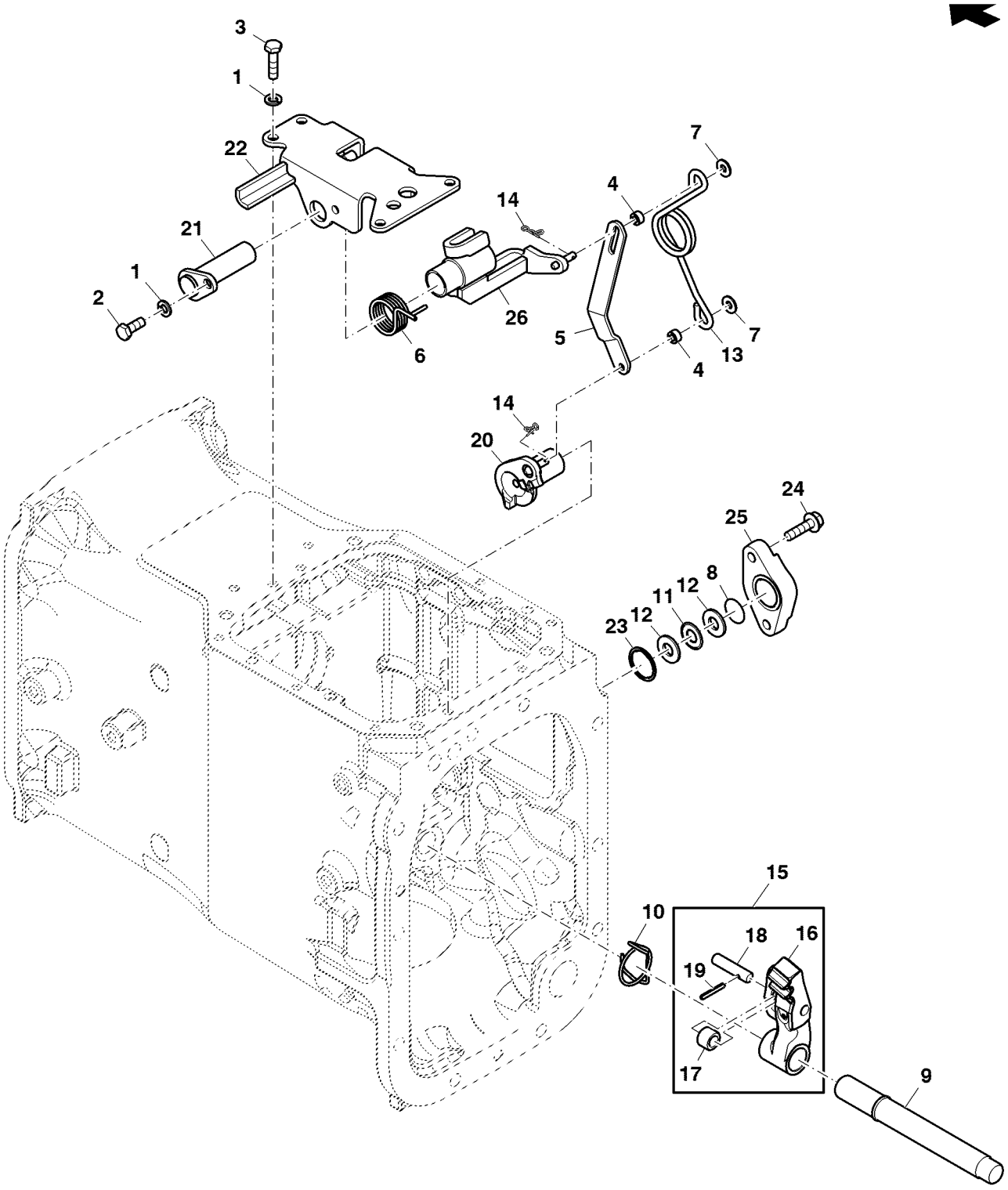

PUBM3377

Item	*Nº peça*	*Descrição*	*Qtde*	*Nº série*	*Notas*
1	12M7065	Arruela de pressão	5		8 mm
2	19M3129	Parafuso sextavado	1		M8 X 20
3	19M7513	Parafuso sextavado	4		M8 X 30
4	R138192	Bucha	2		
5	R138218	Ligação	1		
6	R138219	Mola de torção	1		
7	R138220	Arruela	2		
8	R138225	Calço	1		
9	R138231	Eixo	1		
10	R138232	Mola	1		
11	R177717	Rolamento axial	1		
12	R177718	Pista do rolamento	2		
13	R183022	Mola de torção	1		
14	R228055	Pino	2		
15	RE183248	Lingüeta	1		
16	R177712	Lingüeta	1		
17	R177713	Rolete	1		
18	R177714	Pino	1		
19	34M5720	Pino elástico	1		4 X 26 mm
20	RE185561	Came	1		
21	RE72070	Eixo	1		
22	SJ10527	Guia	1		
23	SU20566	Anel o	1		
24	19M7868	Parafuso	2		M8 X 30
25	SU22597	Capa	1		
26	SJ12016	Braço	1		

Eixo Intermediário de Ré

PUBM0656 A.1

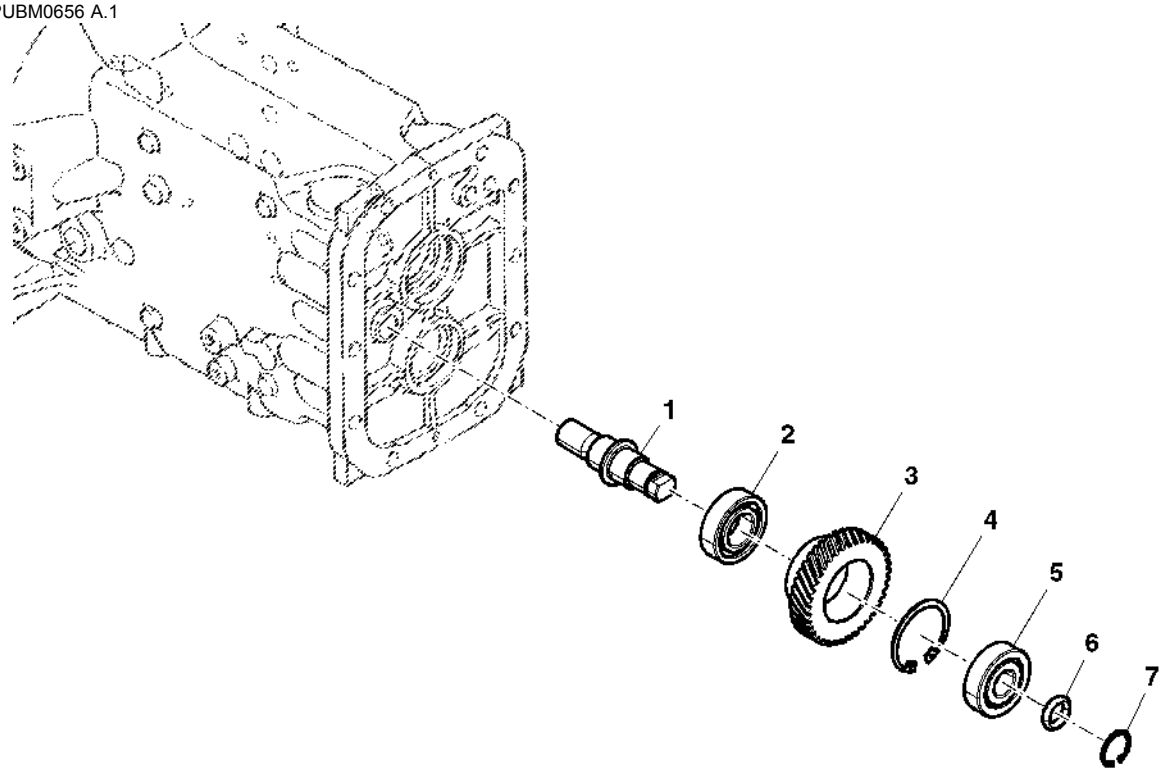

PUBM0656

Item	*Nº peça*	*Descrição*	*Qtde*	*Nº série*	*Notas*
1	R120626	Eixo	1		
2	RE72138	Rolamento	1		
3	R120627	EngrEnagem	1		Z = 26
4	40M7216	Anel de pressão	1		
5	R113850	Rolamento	1		
6	R138335	Arruela	1		
7	R138332	Anel de pressão	1		

Eixo Acionado, Engrenagem e Rolamentos

CQ154534 A.1

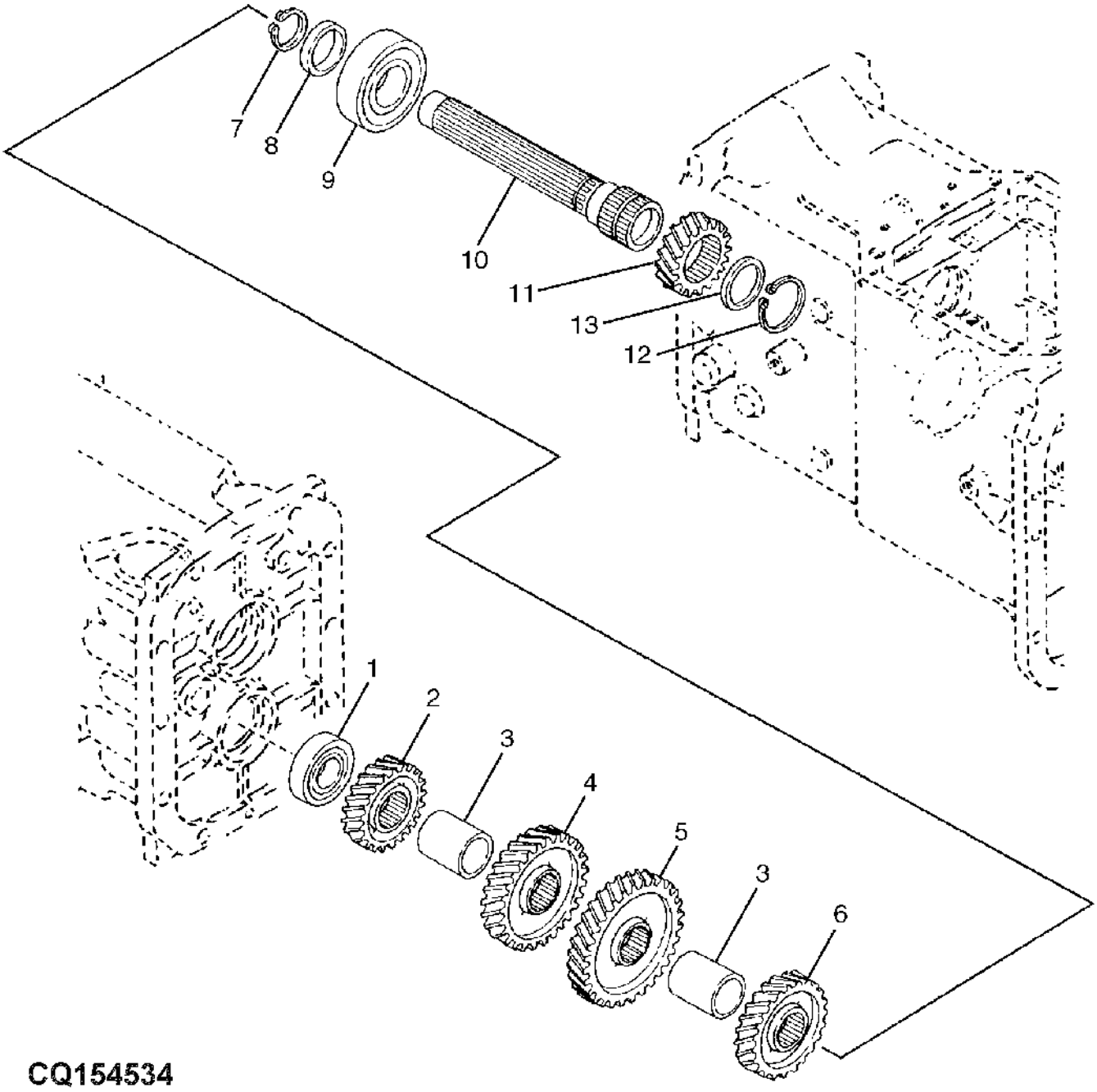

Item	*Nº peça*	*Descrição*	*Qtde*	*Nº série*	*Notas*
1	RE174017	Rolamento de esfeRas	1		
2	R113824	EngrEnagem	1		Z = 34
3	R136286	Bucha	2		
4	R120630	EngrEnagem	1		Z = 47
5	R113826	EngrEnagem	1		Z = 50
6	R113828	EngrEnagem	1		Z = 39
7	40M7058	Anel de pressão	1		
8	R136287	Bucha	1		
9	RE65757	Rolamento	1		
10	R138266	Eixo	1		
11	R113831	EngrEnagem	1		Z = 27
12	40M7066	Anel de pressão	1		
13	R136288	Arruela	1		

EIXO MOTRIZ DO DIFERENCIAL

CQ300691 A.1

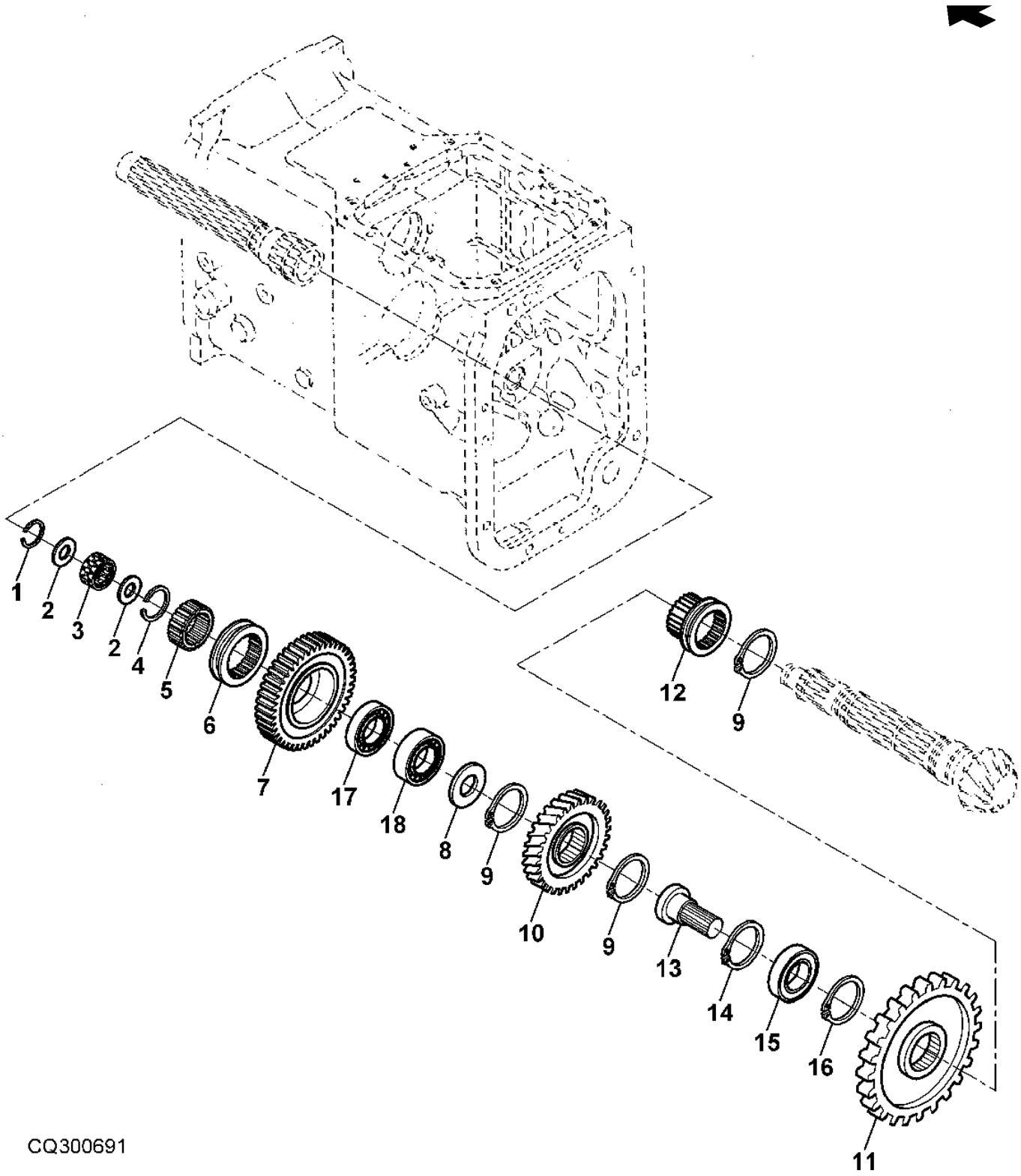

Item	Nº peça	Descrição	Qtde	Nº série trator	Notas
1	R114043	Anel	1		
2	R113844	Arruela	2		
3	RE65756	Rolamento	1		
4	R113846	Anel de pressão	1		
5	R113842	Anel de travamento	1		
6	R113843	Anel de câmbio	1		
7	R141079	EngrEnagem	1		Z = 43
8	R113845	Arruela	1		
9	40M7047	Anel de pressão	3		
10	R113840	EngrEnagem	1		Z 29
11	P66864	EngrEnagem	1		Z 42
12	P66867	Anel de câmbio	1		
13	P66868	Bucha	1		
14	M800827	Anel de pressão	1		
15	M804641	Rolamento	1		
16	CH13490	Anel de pressão	1		
17	RE72325	Rolamento de esfeRas	1		
18	RE73530	Rolamento de esfeRas	1		
..	DQ66322	Coroa	1		(INCL KEY 7, 17, 18 & RE73620)

KIT DE CAMPO ENGRENAGEM "B" COM ROLAMENTO

CQ154559 A.1

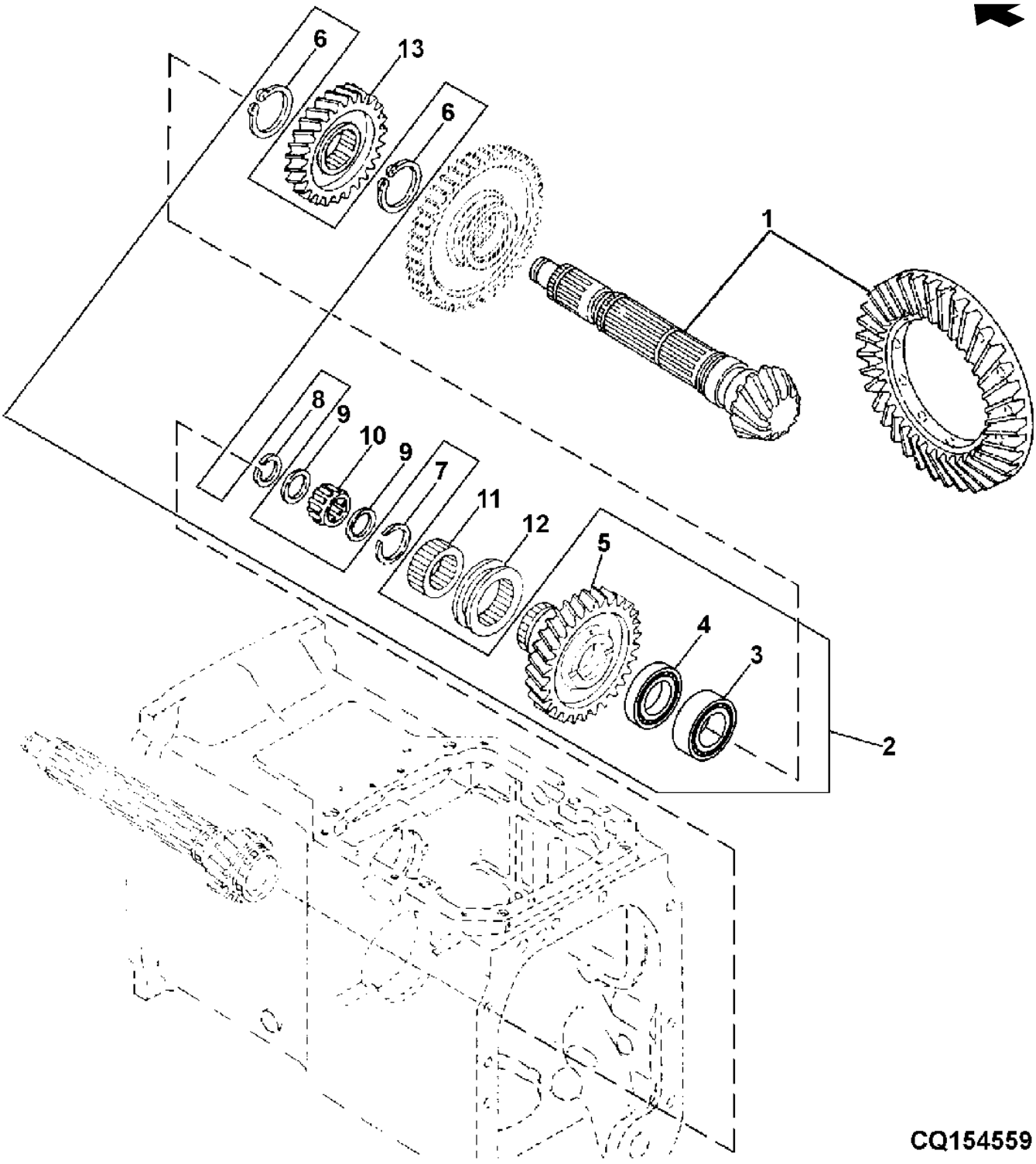

Item	Nº peça	Descrição	Qtde	Nº série trator	Notas
1	RE73620	EngrEnagem	1		
2	RE179008	Kit	1		
3	CH16404	Rolamento	1		
4	JD8514	Rolamento de esfeRas	1		
5	R141079	EngrEnagem	1		
6	40M7047	Anel de pressão	2		
7	R113846	Anel de pressão	1		
8	R114043	Anel	1		
9	R113844	Arruela	2		
10	RE65756	Rolamento	1		
11	R113842	Anel de travamento	1		
12	R113843	Anel de câmbio	1		
13	R113840	EngrEnagem	1		

EIXO SUPERIOR DA TRANSMISSAO TSS

CQ154536 A.1

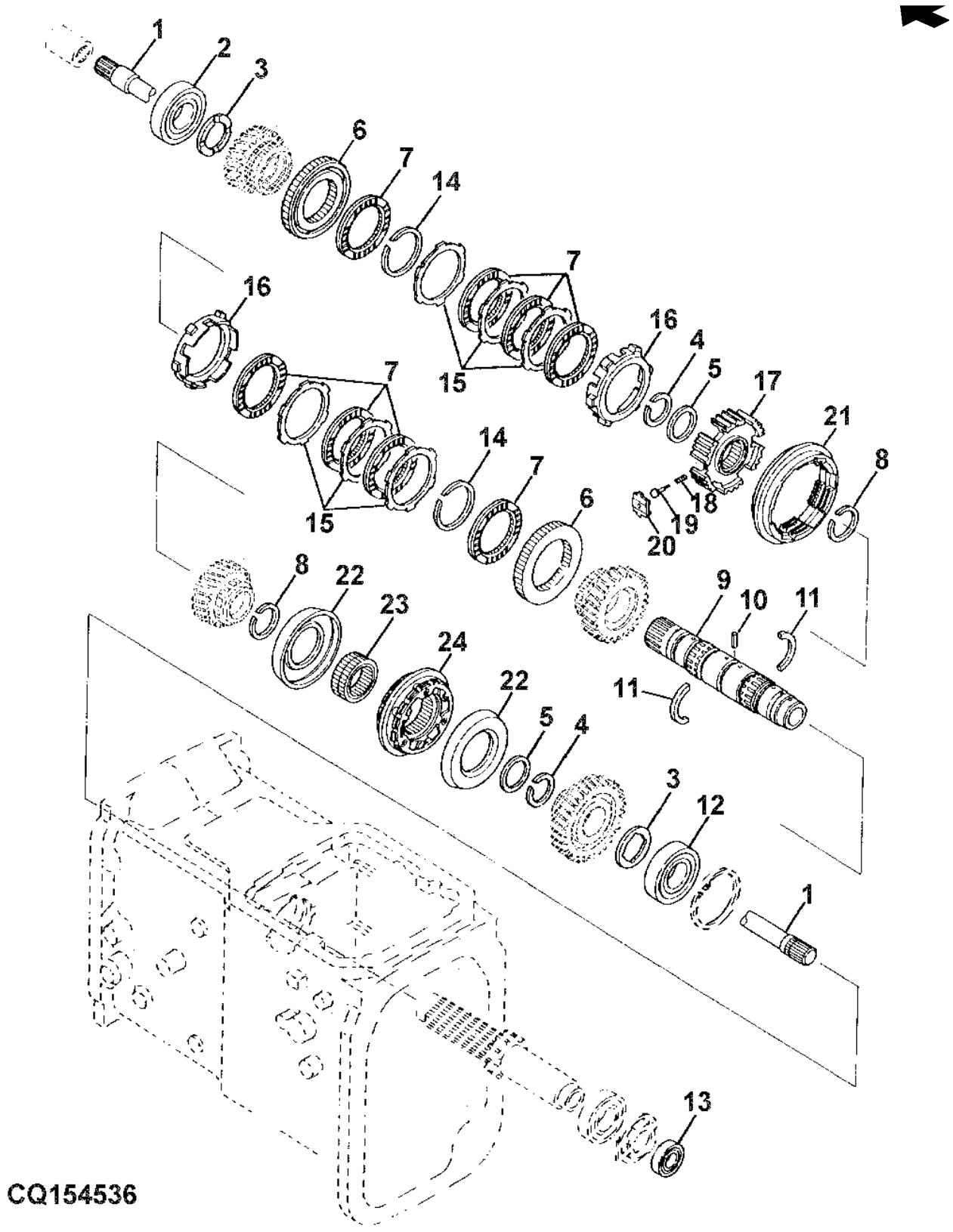

Item	Nº peça	Descrição	Qtde	Nº série trator	Notas
1	R134980	Eixo	1		
2	JD9345	Rolamento de esfeRas	1		
3	R113819	Arruela	2		NLA; ORDER R138177
	R138177	Arruela	2		SUB FOR R113819
4	R113821	Anel de pressão	2		
5	R113817	Arruela	2		
6	SU288288	Porta-colar	2		
7	RE266130	Disco	8		
8	R113822	Anel de pressão	2		
9	R120623	Eixo	1		
10	34M7095	Pino elástico	1		4 X 14 mm
11	R138176	Arruela	2		
12	RE45907	Rolamento	1		
13	JD30543	Rolamento de esfeRas	1		
14	R120611	Anel de pressão	2		
15	R266132	Placa	6		
16	SU288290	Cilindro	2		
17	SU288283	EngrEnagem	1		
18	R120618	Mola de compressão	3		
19	SU288295	Limitador	3		
20	SU288299	Inserto	3		
21	SU288284	EngrEnagem	1		
22	L150336	Sincronizador	2		
23	R120625	EngrEnagem	1		
24	RE260847	Sincronizador	1		
..	MN10452	Sincronizador	1		INCL KEYS 6, 7, 15-21

ENGRENAGENS MOTRIZES DO EIXO SUPERIOR DA TRANSMISSAO

CQ154537 A.1

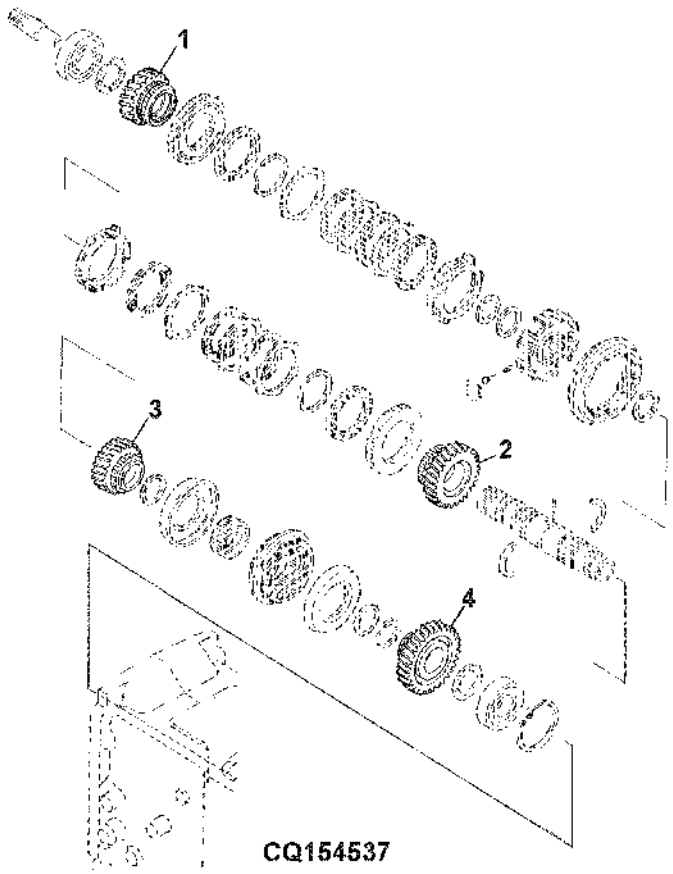

Item	*Nº peça*	*Descrição*	*Qtde*	*Nº série trator*	*Notas*
1	R120607	EngrEnagem	1		Z 32
2	R120608	EngrEnagem	1		Z 38
3	R260485	EngrEnagem helicoidal	1		Z 28
4	R281916	EngrEnagem helicoidal	1		Z 43

Eixo da Redução de Faixa

LVP161 A.1

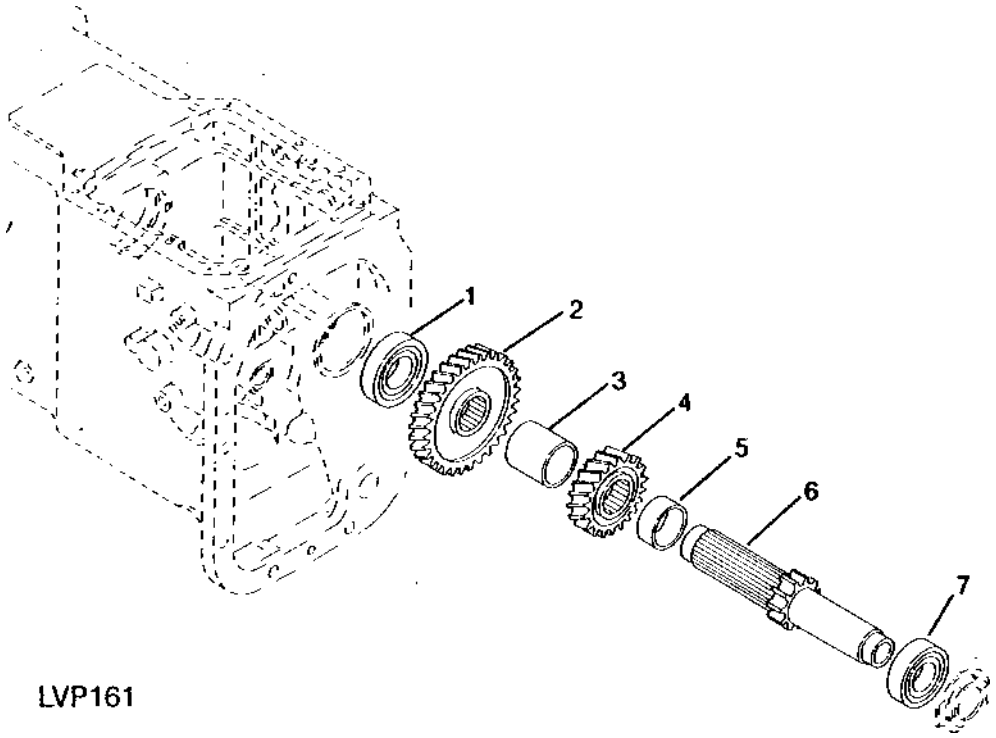

Item	*Nº peça*	*Descrição*	*Qtde*	*Nº série*	*Notas*
1	RE45907	Rolamento	1		
2	R113833	EngrEnagem	1		Z = 50
3	R113836	Espaçador	1		
4	R113834	EngrEnagem	1		Z = 29
5	P66863	Bucha	1		
6	P66862	Eixo	1		
7	RE45950	Rolamento	1		

CREEPER

CQ302343 A.1

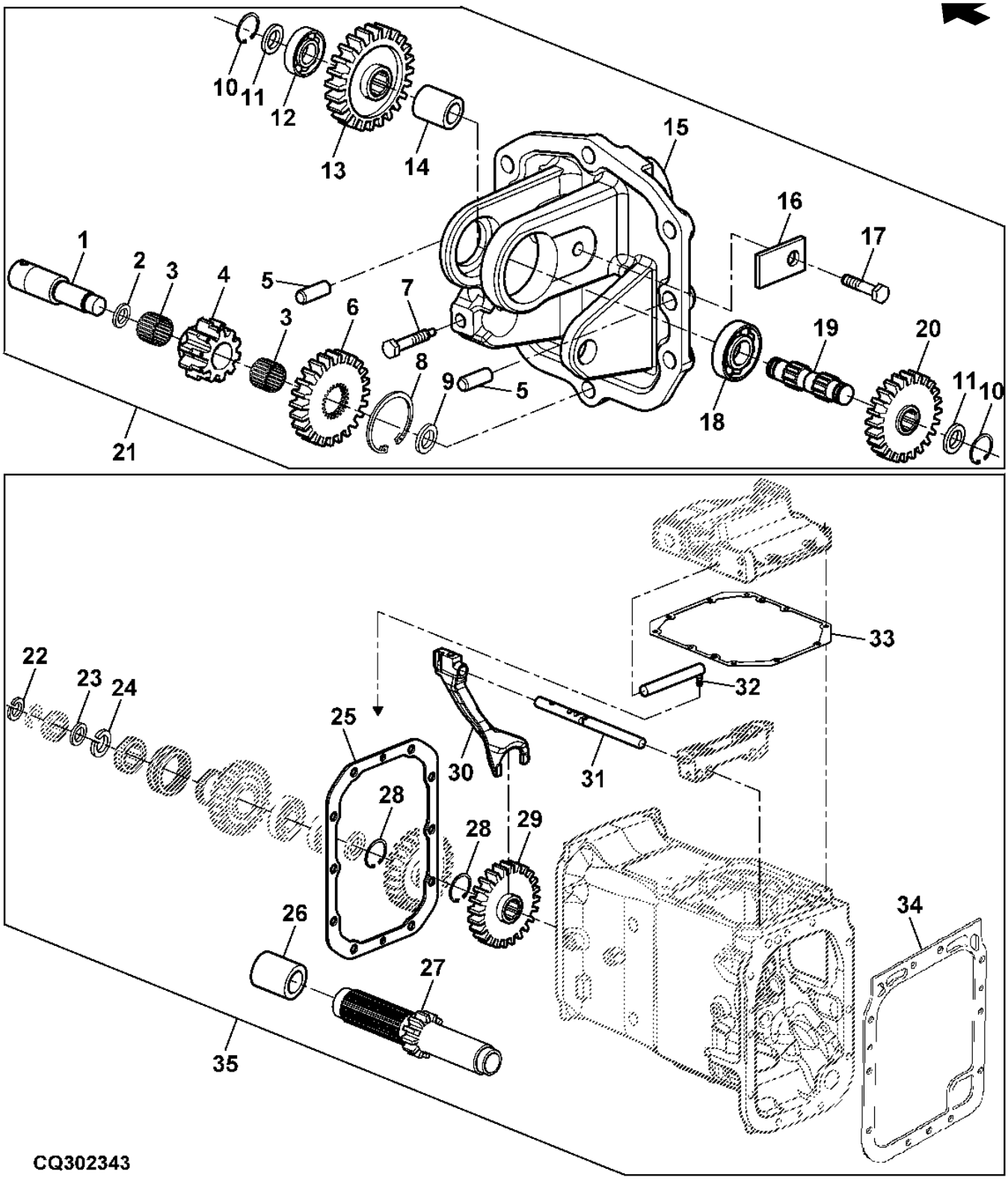

Item	*Nº peça*	*Descrição*	*Qtde*	*Nº série*	*Notas*
1	R130360	Eixo	1		
2	R130366	Arruela	1		
3	R130364	Agulha	2		
4	R141086	EngrEnagem cil. reta	1		Z = 10
5	44M7131	Pino de centragem	2		
6	R180116	EngrEnagem	1		
7	R113889	Parafuso	1		
8	40M7047	Anel de pressão	1		
9	R124930	Arruela	1		
10	40M1823	Anel de pressão	2		
11	R113959	Arruela	2		
12	JD7180	Rolamento de esfeRas	1		
13	R141085	Coroa	1		Z = 18
14	R113960	Bucha	1		
15	R135332	Caixa	1		
16	R130365	Placa	1		
17	19M7139	Parafuso sextavado	1		M8 X 20
	12M7065	Arruela de pressão	1		8 mm
18	M805969	Rolamento	1		
19	R135060	Eixo	1		
20	R135061	EngrEnagem	1		
21	RE170130	Prancha de rodízios	1		CNLA, SUB FOR RE180180ORDER SJ16069
22	R114043	Anel	1		
23	R113844	Arruela	1		
24	R113846	Anel de pressão	1		
25	R138168	Junta	1		
26	R113835	Espaçador	1		
27	R141094	Eixo	1		
28	40M7047	Anel de pressão	2		
29	R141078	EngrEnagem	1		Z = 42
30	R141080	Garfo	1		
31	R141083	Eixo	1		
32	R141084	Braço	1		
33	R138169	Junta	1		
34	R138234	Junta	1		
35	RE73811	Kit	1		
..	PS630040	Especificação	1		FI (INCL KEYS 1 - 21)
..	PS630041	Número p/ ideNt. de partes	1		FI (INCL KEYS 22 - 35)

GATILHO DE ESTACIONAMENTO

PUBM1608 A.1

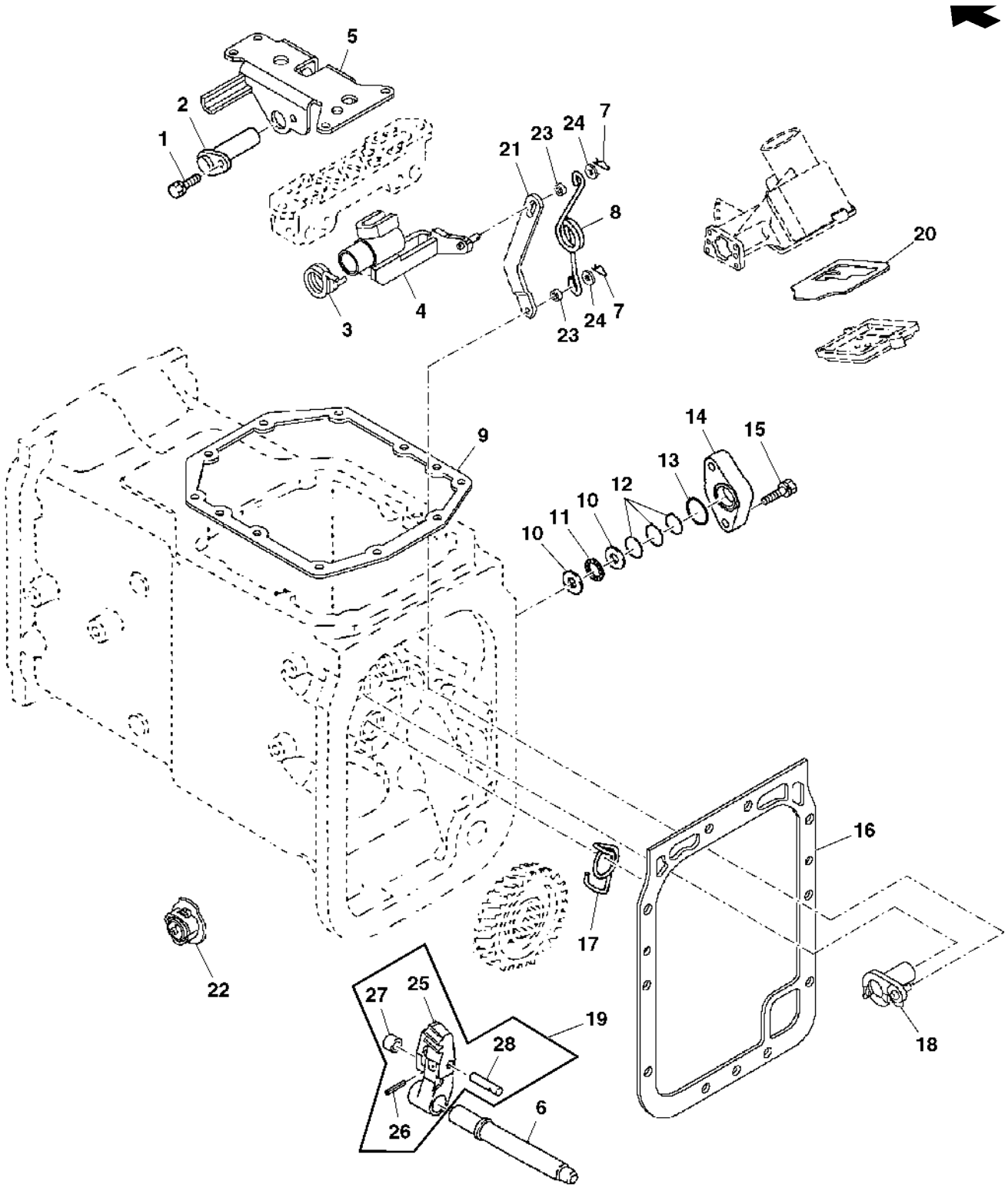

ArtNumber

Item	Nº peça	Descrição	Qtde	Nº série trator	Notas
1	19M7139	Parafuso sextavado	1		M8 X 20
	12M7065	Arruela de pressão	1		8 mm
2	RE72070	Eixo	1		
3	R138219	Mola de torção	1		
4	RE185568	Braço	1		
5	RE185566	Guia	1		
6	R113924	Eixo	1		
7	T110005	Pino	2		
8	R183022	Mola de torção	1		
9	R138169	Junta	1		
10	R177718	Pista do rolamento	2		
11	R177717	Rolamento axial	1		
12	R138225	Calço	3		
13	TH109189	Anel o	1		
14	R177719	Capa	1		
15	19M8291	Parafuso	2		M8 X 35
16	R138234	Junta	1		
17	R113927	Mola de torção	1		
18	RE185561	Came	1		
19	RE183248	Lingüeta	1		
20	R183027	Guia	1		
21	R138218	Ligação	1		
22	RE188114	Medidor	1		
23	R113861	Arruela	1		
24	R177714	Pino	1		
25	R177712	Lingüeta	1		
26	34M7098	Pino elástico	1		4 X 26 mm
27	R177713	Rolete	1		
28	R177714	Pino	1		
..	DQ64098	Kit de peças	1		INCL KEYS 1-21 AND 23-27

ALAVANCA DE CAMBIO

CQ301812 A.1

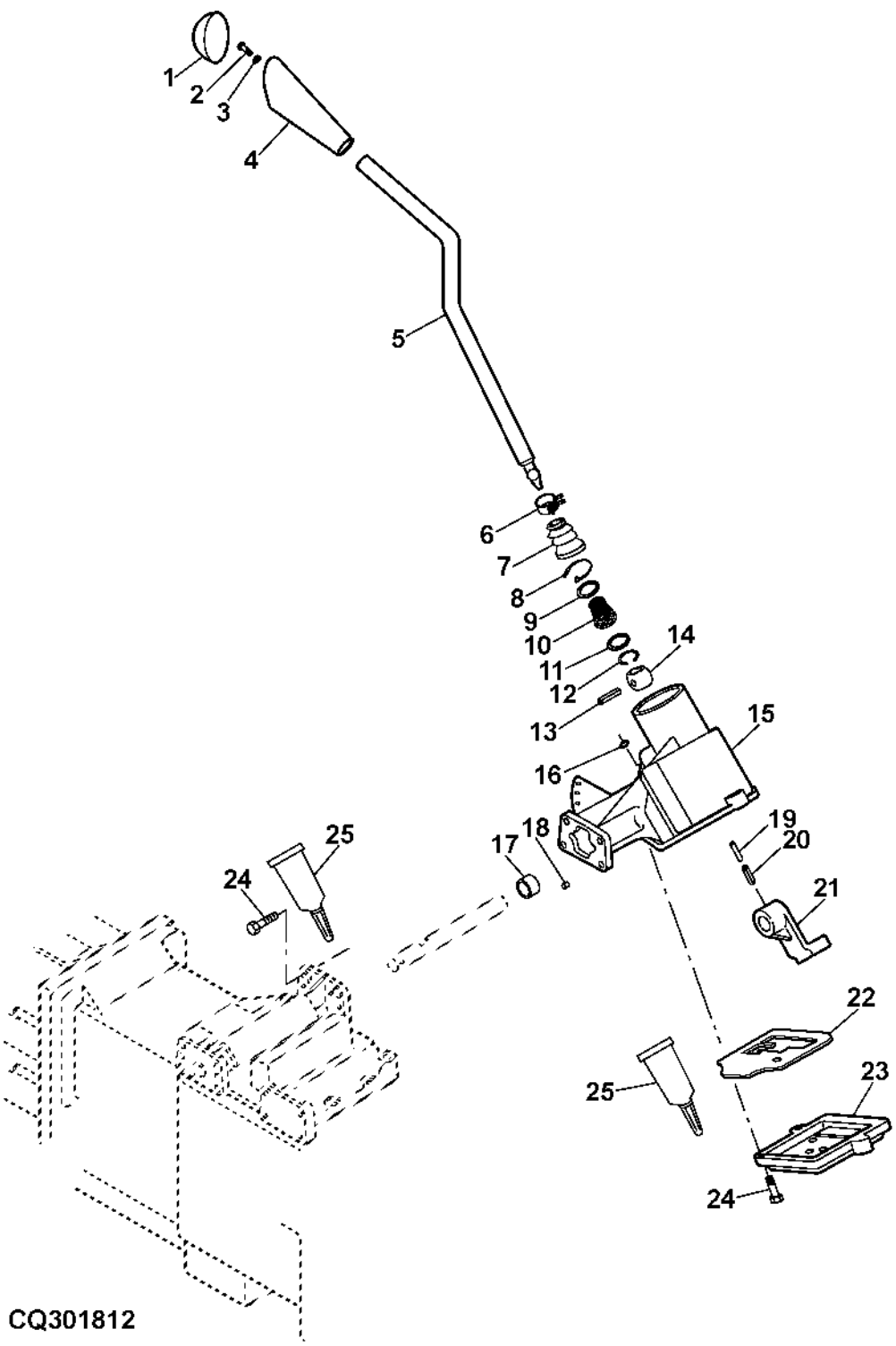

Item	Nº peça	Descrição	Qtde	Nº série trator	Notas
1	R137726	Inserto	1		
2	19M7775	Parafuso	AR		M6 X 16
3	24M7088	Arruela	AR		6.600 X 12 X 1.600 mm
4	L77805	Botão	1		
5	SU23783	Alavanca	1		
6	R201828	Braçadeira	1		
7	SU293622	Protetor	1		MARKED R137144
8	R139947	Cinta	1		
9	40M7227	Anel de pressão	1		
10	R218667	Mola de compressão	1		
11	40M1860	Anel de pressão	1		
12	R137143	Anel	1		
13	34M7044	Pino elástico	1		6 X 50 mm
14	R137141	Esfera	1		
15	R138984	Carcaça	1		
16	M807315	Tampa	1		
17	R121862	Bucha	1		
18	M87808	Pino	2		
19	34M7025	Pino elástico	2		3.500 X 30 mm
20	34M7269	Pino elástico	5		6 X 30 mm
21	R137919	Braço	1		
22	R183027	Guia	1		
23	R137917	Capa	1		
24	M805570	Parafuso	9		
25	R140488	Graxa	1		

Alavancas do Câmbio de Faixa

CQ301430 A.1

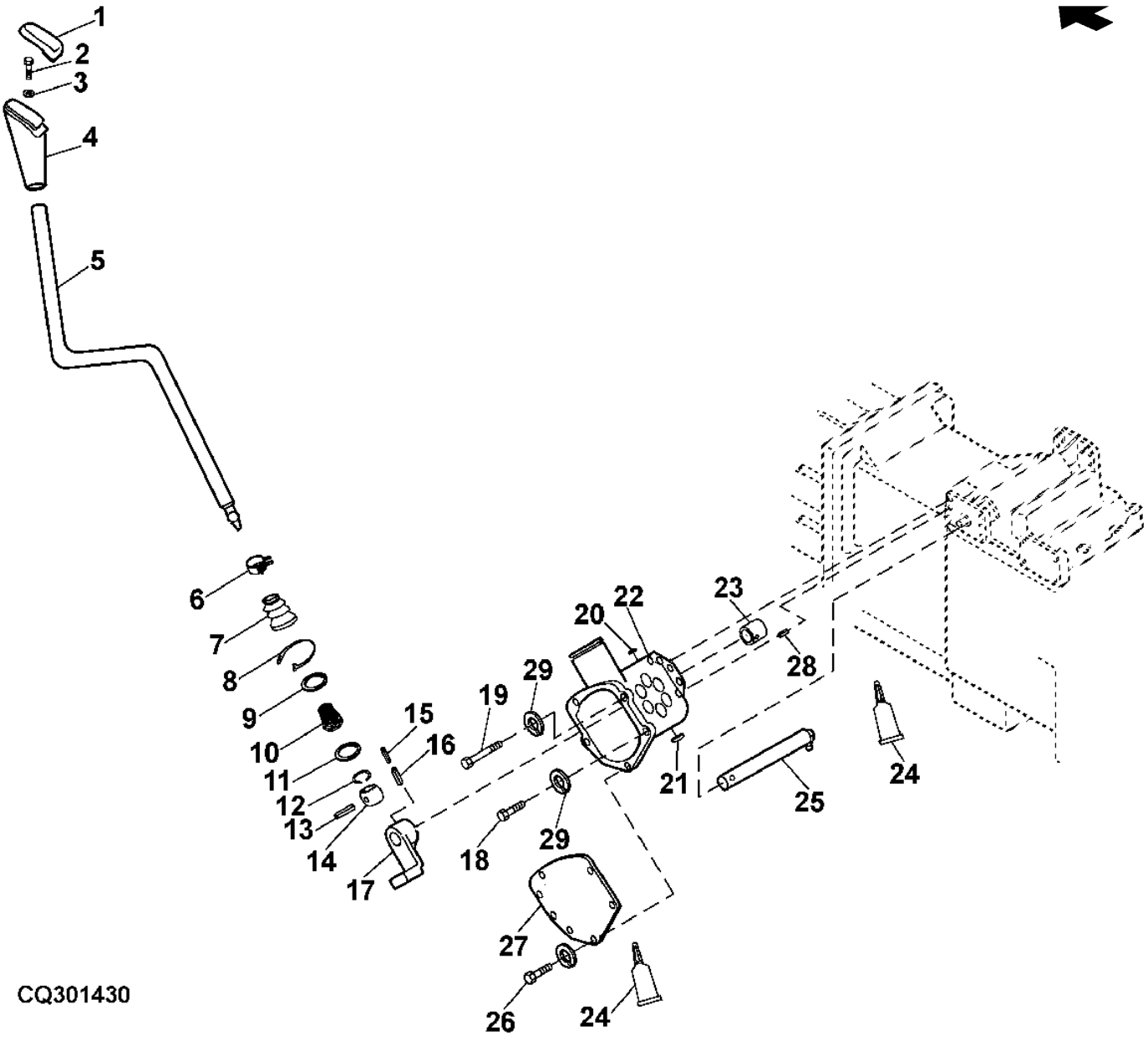

Item	Nº peça	Descrição	Qtde	Nº série trator	Notas
1	R252584	Inserto	1		
	R137725	Inserto	1		(A)
2	19M7775	Parafuso	AR		M6 X 16
3	24M7088	Arruela	AR		6.600 X 12 X 1.600 mm
4	L77805	Botão	1		
5	CQ33857	Alavanca	1		
6	CQ28556	Braçadeira	1		
7	SU293622	Protetor	1		SUB FOR R137144
8	L41858	Cinta	1		
9	40M7227	Anel de pressão	1		
10	R137142	Mola de compressão	1		
11	40M1860	Anel de pressão	1		
12	R137143	Anel	1		
13	34M7044	Pino elástico	1		6 X 50 mm
14	R137141	Esfera	1		
15	34M7025	Pino elástico	1		3.500 X 30 mm
16	34M7269	Pino elástico	1		6 X 30 mm
17	R137919	Braço	1		
18	19M7301	Parafuso sextavado	1		M8 X 40
19	19M7270	Parafuso sextavado	1		M8 X 65
20	R138501	Plugue	1		
21	R138502	Tampa	1		
22	R138985	Caixa	1		
23	R121862	Bucha	1		
24	TY15934	Selante	1		
25	RE72607	Braço	1		
26	19M7139	Parafuso sextavado	5		M8 X 20, (USE WITH R137924)
27	R140924	Capa	1		(ORD R140924 AND (5) 19M7139)
28	44M7049	Pino	1		6 X 12 mm
29	12M7065	Arruela de pressão	AR		8 mm

(A) COM CREEPER

EIXO DA TDP

CQ151505 A.1

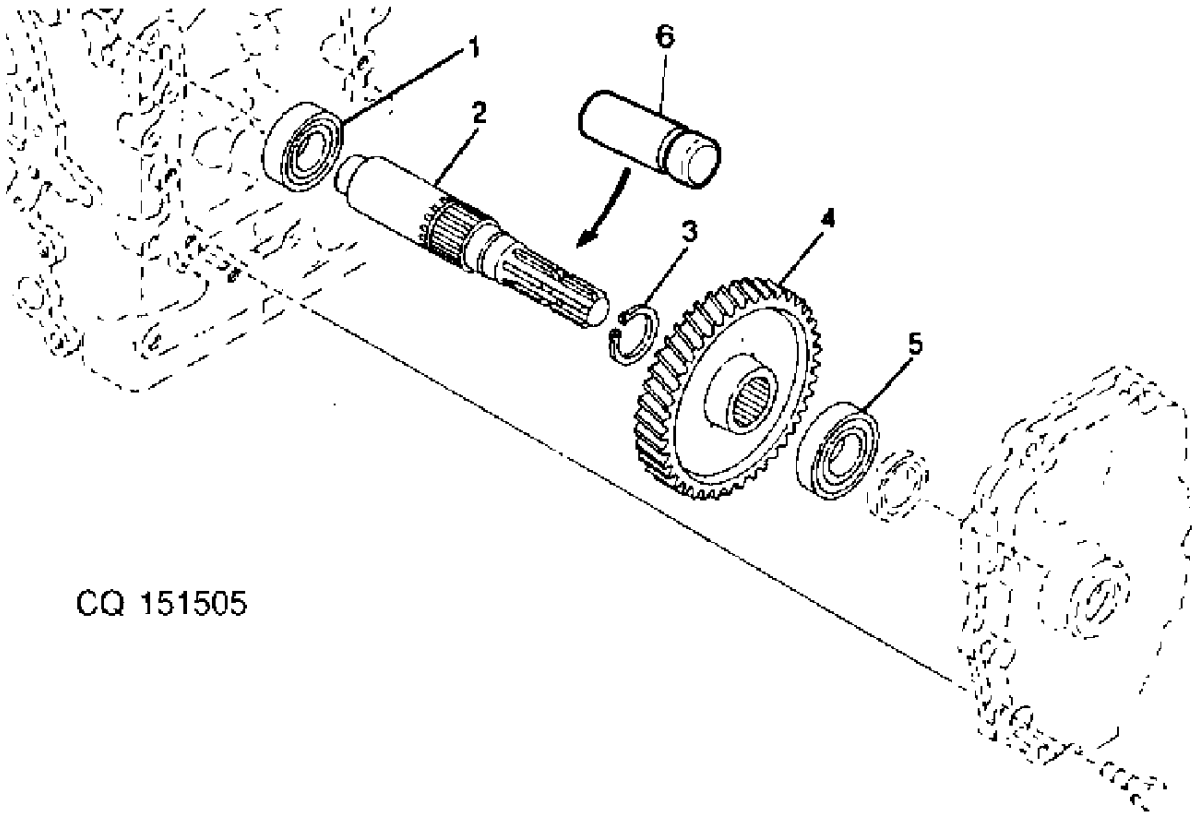

Item	*Nº peça*	*Descrição*	*Qtde*	*Nº série*	*Notas*
1	JD9344	Rolamento de esfeRas	1		
2	R113859	Eixo	1	-XXXXX	
	SU22629	Eixo	1	XXXXX-	
3	40M7047	Anel de pressão	1		
4	R132216	EngrEnagem	1		Z = 64
5	RE61645	Rolamento de esfeRas	1		
6	L12974	Tampa	1		

EIXO DA TDP ECONOMICA

LVP2086 A.1

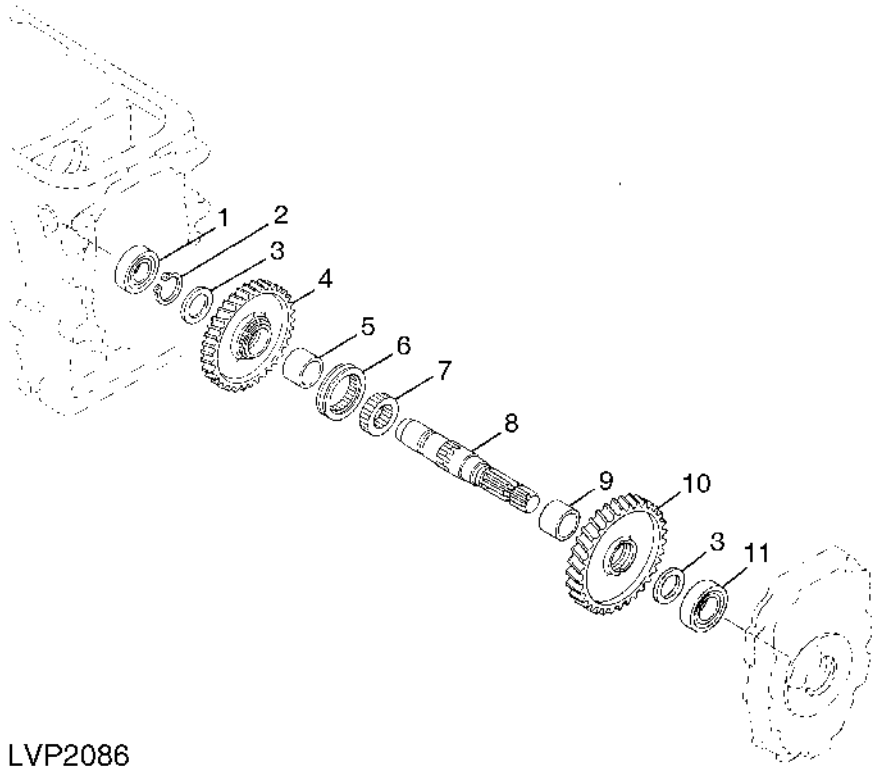

LVP2086

Item	*Nº peça*	*Descrição*	*Qtde*	*Nº série trator*	*Notas*
1	JD9344	Rolamento de esfeRas	1		
2	R113846	Anel de pressão	1		
3	R125326	Arruela	2		
4	R125303	EngrEnagem	1		Z 60
5	R140987	Bucha	1		
6	R125305	Comutador	1		
7	R125304	EngrEnagem	1		
8	R125301	Eixo cardã	1		
9	R125323	Bucha	1		
10	R125302	EngrEnagem	1		Z 66
11	RE61645	Rolamento de esfeRas	1		

EIXO DE TRANSMISSAO DA TDP

CQ301431 A.1

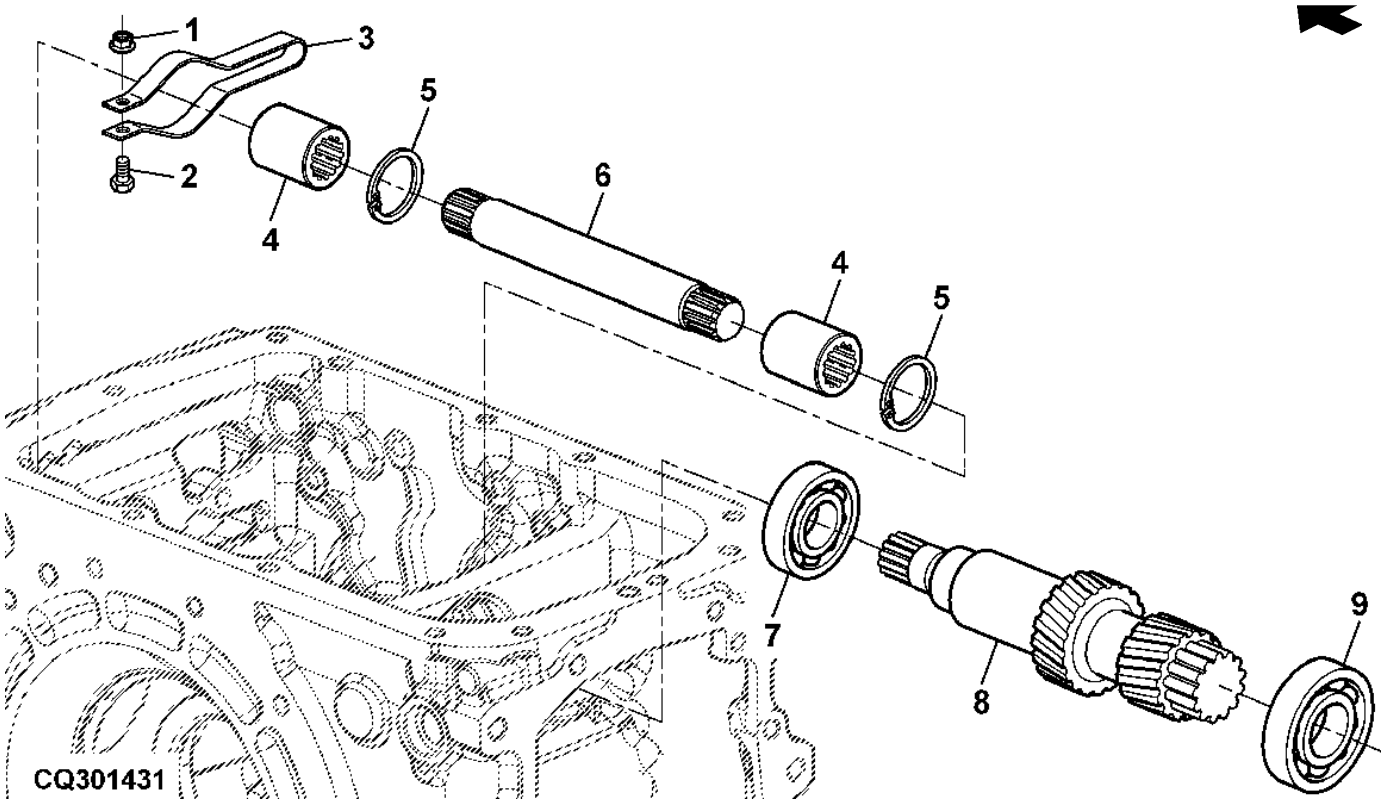

Item	*Nº peça*	*Descrição*	*Qtde*	*Nº série*	*Notas*
1	14M7397	Porca de segurança	1		M6
2	19M6614	Parafuso sextavado	1		M6 X 12
3	R113854	Mola	1		
4	R113785	Luva estriada	2		
5	40M1851	Anel de pressão	2		
6	R134981	Eixo	1		
7	JD9258	Rolamento de esfeRas	1		
8	R132215	EngrEnagem	1		
9	RE61631	Rolamento de esfeRas	1		

ALAVANCA DA TDP TRASEIRA E VARETAS

PUBM1221 A.1

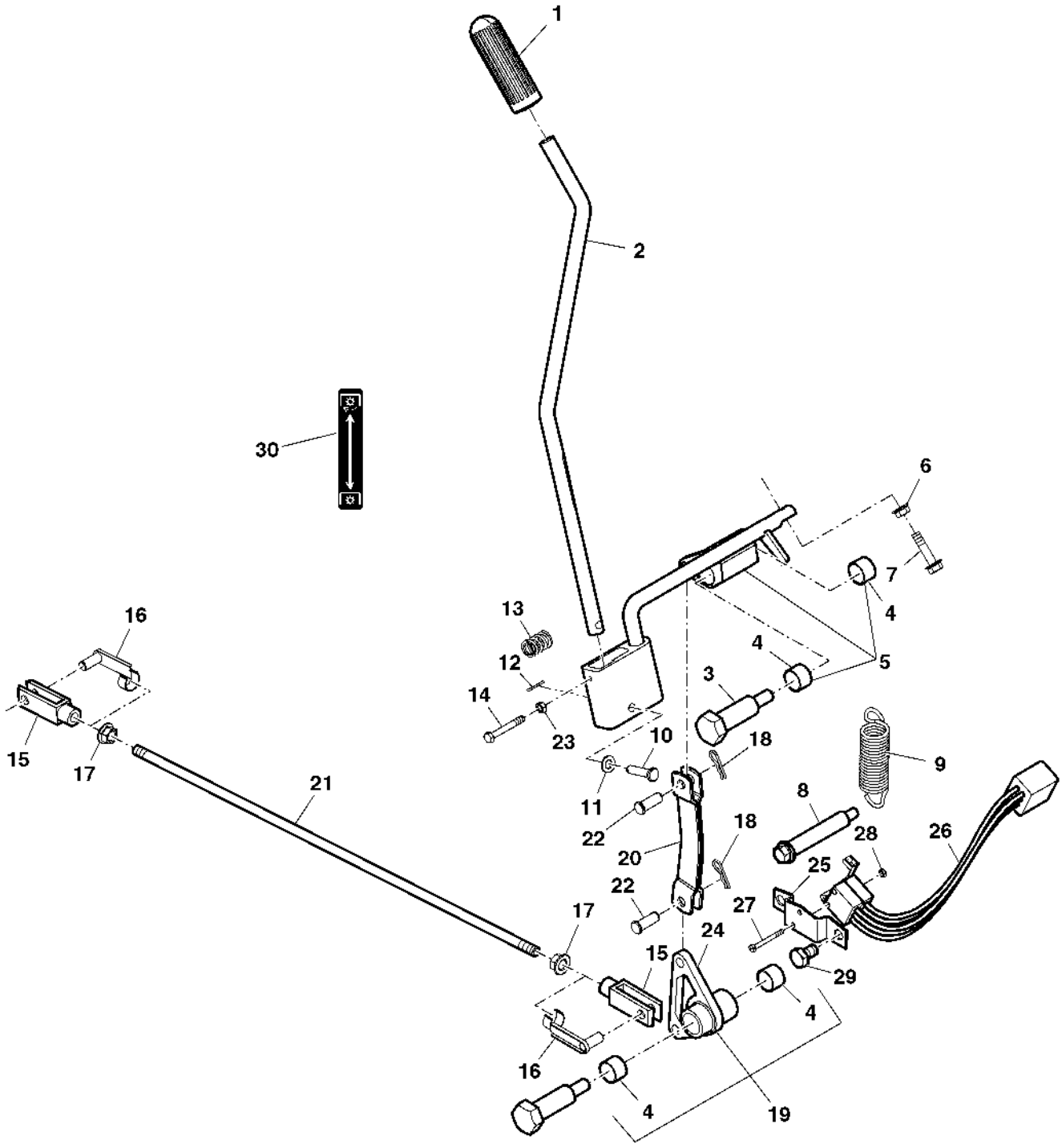

PUBM1221

Item	Nº peça	Descrição	Qtde	Nº série trator	Notas
1	R197506	Botão	1		SUB FOR R109330
2	CQ33865	Alavanca	1		
3	R139952	Parafuso	2		
4	R109294	Bucha	4		
5	SJ14060	Alavanca	1		SUB FOR MN10249
6	14M7298	Porca com flange	1		M8
7	19M7897	Parafuso	1		M8 X 35
8	R105291	Parafuso	1		
9	R141186	Mola	1		LGTH= 113MM
10	45M7052	Pino fixador	1		8 X 35 mm
11	24M7026	Arruela	1		9 X 17 X 1.600 mm
12	11M7009	Contra-pino	1		2 X 16 mm
13	T70920	Mola de compressão	1		
14	19M7161	Parafuso sextavado	1		M6 X 45
15	54M4422	Forquilha	2		
16	45M7063	Pino fixador	2		
17	14M7296	Porca com flange	2		M10
18	R46528	Pino de trava	2		
19	RE45783	Alavanca articulada	1		
20	DQ72494	Ligação	1		
21	R105274	TiranTe	1		
22	R140961	Pino	2		
23	14M7027	Porca	AR		M6
24	R105273	Alavanca articulada	1		
25	SU303275	Apoio	1		SUB FOR MN10211
26	RE42470	Interruptor	1		
27	21M7232	Parafuso	2		M3 X 30
28	14M7030	Porca	2		M3
29	19M7297	Parafuso sextavado	2		M8 X 12
30	R182928	Etiqueta	1		

ALAVANCA DA TDP ECONOMICA

PUBM1224 A.1

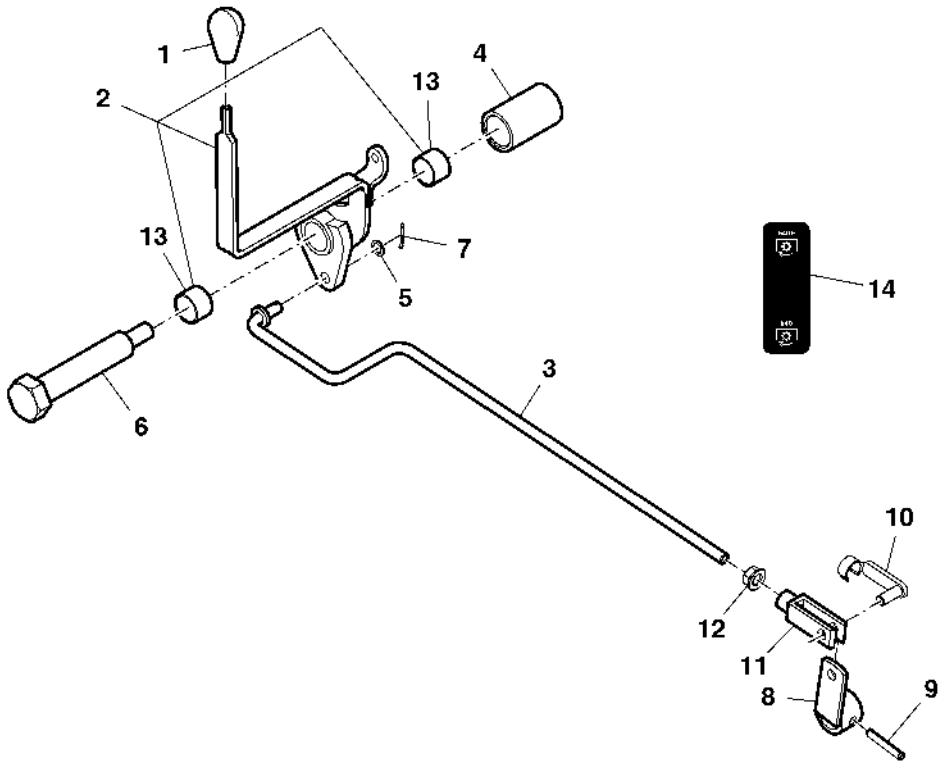

PUBM1224

Item	*Nº peça*	*Descrição*	*Qtde*	*Nº série trator*	*Notas*
1	M117536	Botão	1		
2	SJ10621	Alavanca	1		
3	R223085	TiranTe	1		
4	R137834	Espaçador	1		
5	24M7313	Arruela	1		8.100 X 12 X 1.200 mm
6	R137833	Parafuso	1		
7	11M7009	Contra-pino	1		2 X 16 mm
8	RE54703	Braço	1		
9	34M7216	Pino elástico	1		6 X 35 mm
10	45M7065	Pino de trava	1		
11	54M4420	Forquilha	1		
12	14M7298	Porca com flange	1		M8
13	R109294	Bucha	2		
14	R182926	Etiqueta	1		

CAIXA TRASEIRA

PUBM3174 A.1

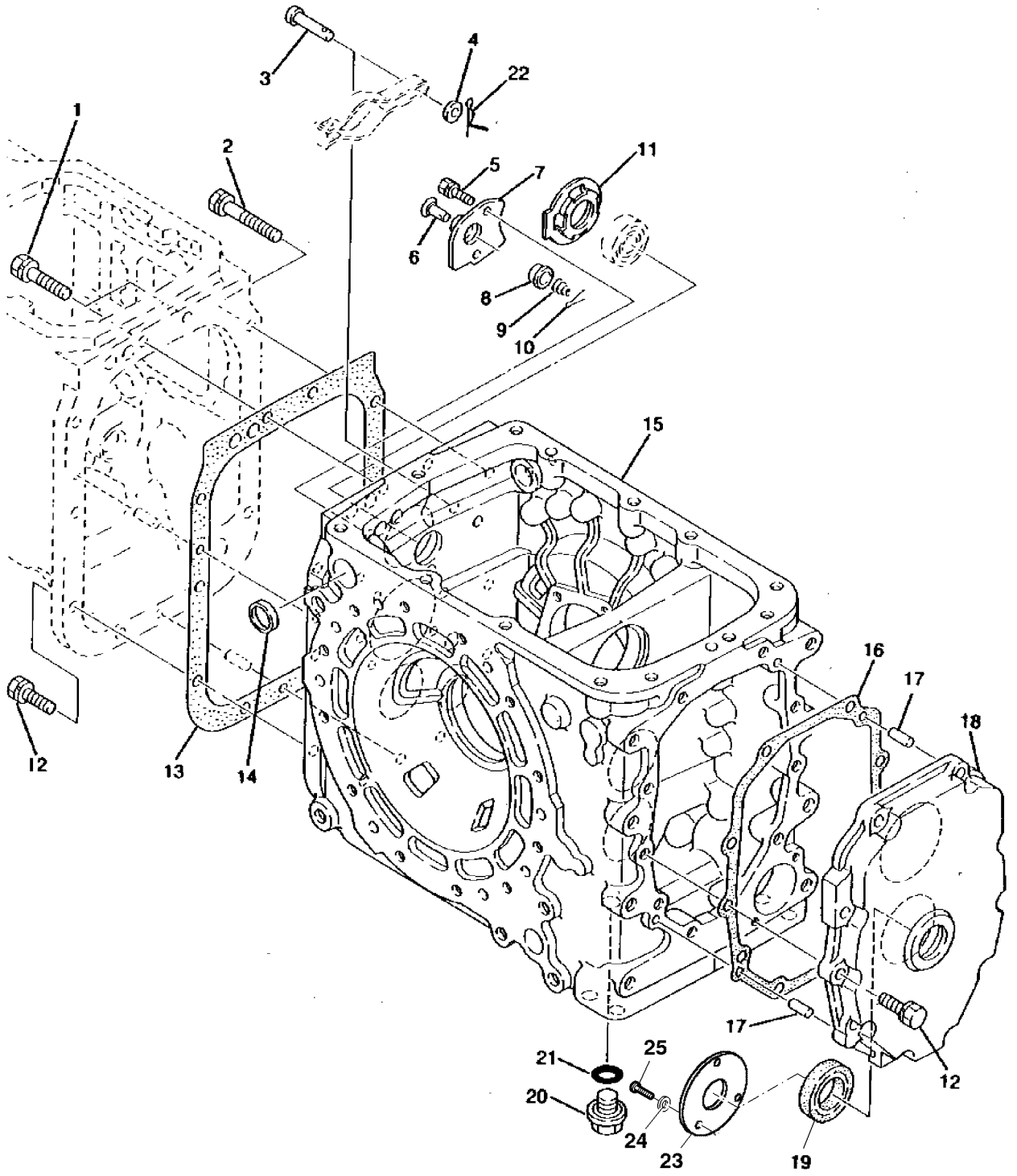

PUBM3174

Item	Nº peça	Descrição	Qtde	Nº série trator	Notas
1	RE179284	Parafuso c/arruela	2		
	CH13085	Arruela de pressão	2		
2	R179630	Parafuso c/arruela	1		
	CH13085	Arruela de pressão	1		
3	45M7042	Pino fixador	1		12 X 50 mm
4	24M7047	Arruela	1		13 X 24 X 2.500 mm
5	19M7139	Parafuso sextavado	2		M8 X 20
	12M7065	Arruela de pressão	2		8 mm
6	R138280	Cone de válvula	1		
7	R138235	Placa	1		
8	R138281	Assento de válvula	1		
9	R113911	Mola de compressão	1		
10	11M7094	Contra-pino	1		1.600 X 16 mm
11	SU25069	Arruela de retenção	1		SUB FOR R138236
12	19M7493	Parafuso sextavado	AR		M12 X 40
	12M7067	Arruela de pressão	AR		12 mm
13	R138234	Junta	1		
14	RE45930	Plugue	1		
15	R187218	Caixa	1		
16	R138237	Junta	1		
17	44M7131	Pino de centragem	2		
18	R113909	Capa	1	-001540	ORDER R125431, SU22629, RE61719, R138282, 12M7065 AND 19M7932
	R125431	Capa	1	001541-	
19	RE173318	Vedação	1	-001540	
	RE61719	Vedação	1	001541-	
20	R139953	Tampão de dreno	1		
21	TH103574	Anel o	1		
22	R114403	Pino	1		
23	R138282	Placa	1	001541-	
24	12M7065	Arruela de pressão	3	001541-	8 mm
25	19M7932	Parafuso sextavado	3	001541-	M8 X 16

COROA DENTADA E PINHAO

CQ151508 A.1

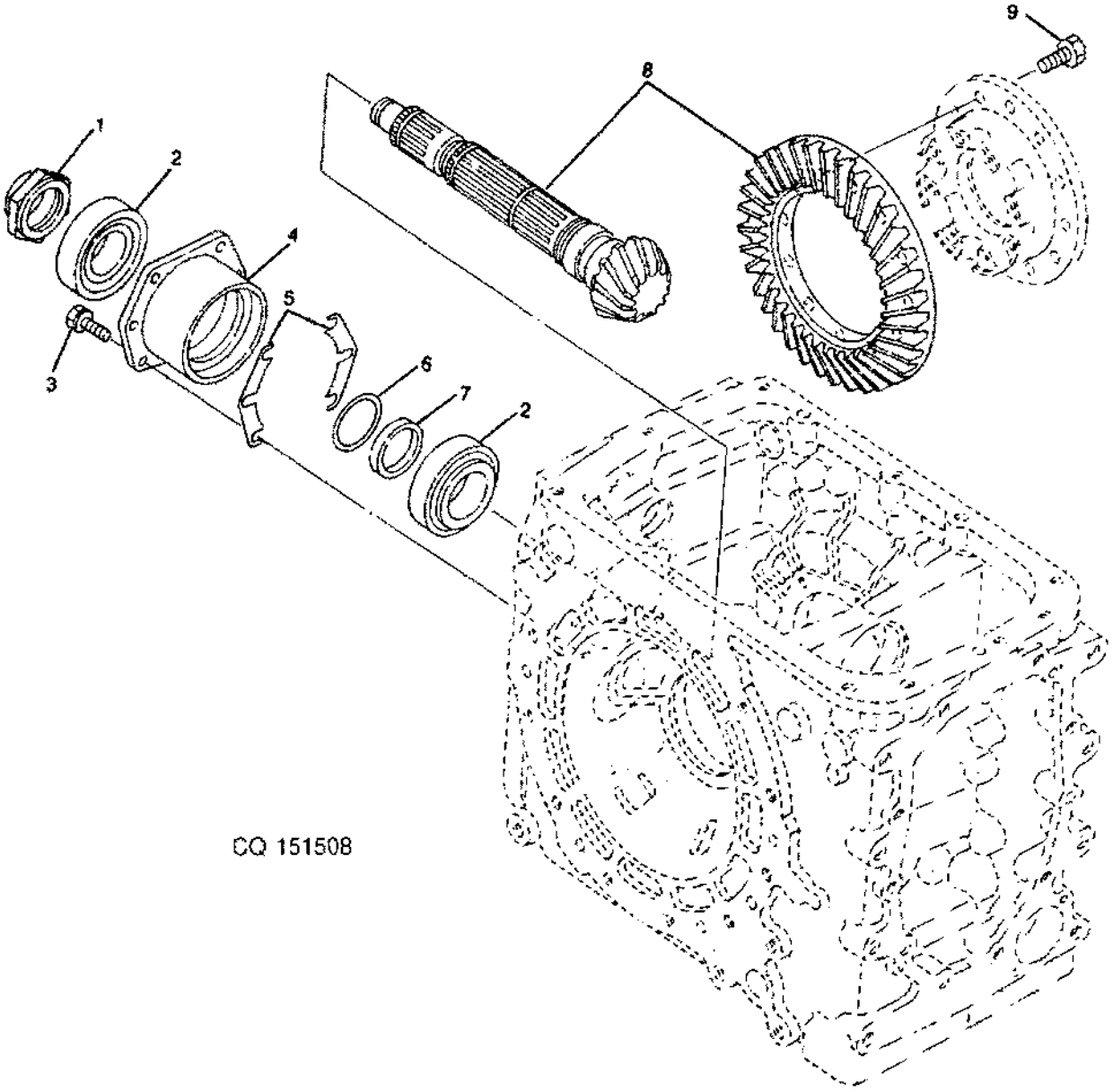

Item	Nº peça	Descrição	Qtde	Nº série trator	Notas
1	R113894	Porca	1		
2	RE72119	Rolamento de Rolos cônicos	2		
3	19M7168	Parafuso sextavado	AR		M10 X 30
	12M7066	Arruela de pressão	AR		10 mm
4	R130356	RetentoR	1		
5	R138336	Calço	1		
	R138337	Calço	1		
	R138338	Calço	1		
6	RE45927	Calço	1		
7	R130363	Arruela	1		
8	RE73620	EngrEnagem	1		
9	R114046	Parafuso	12		

Engrenagens do Diferencial

PUBM0671 A.1

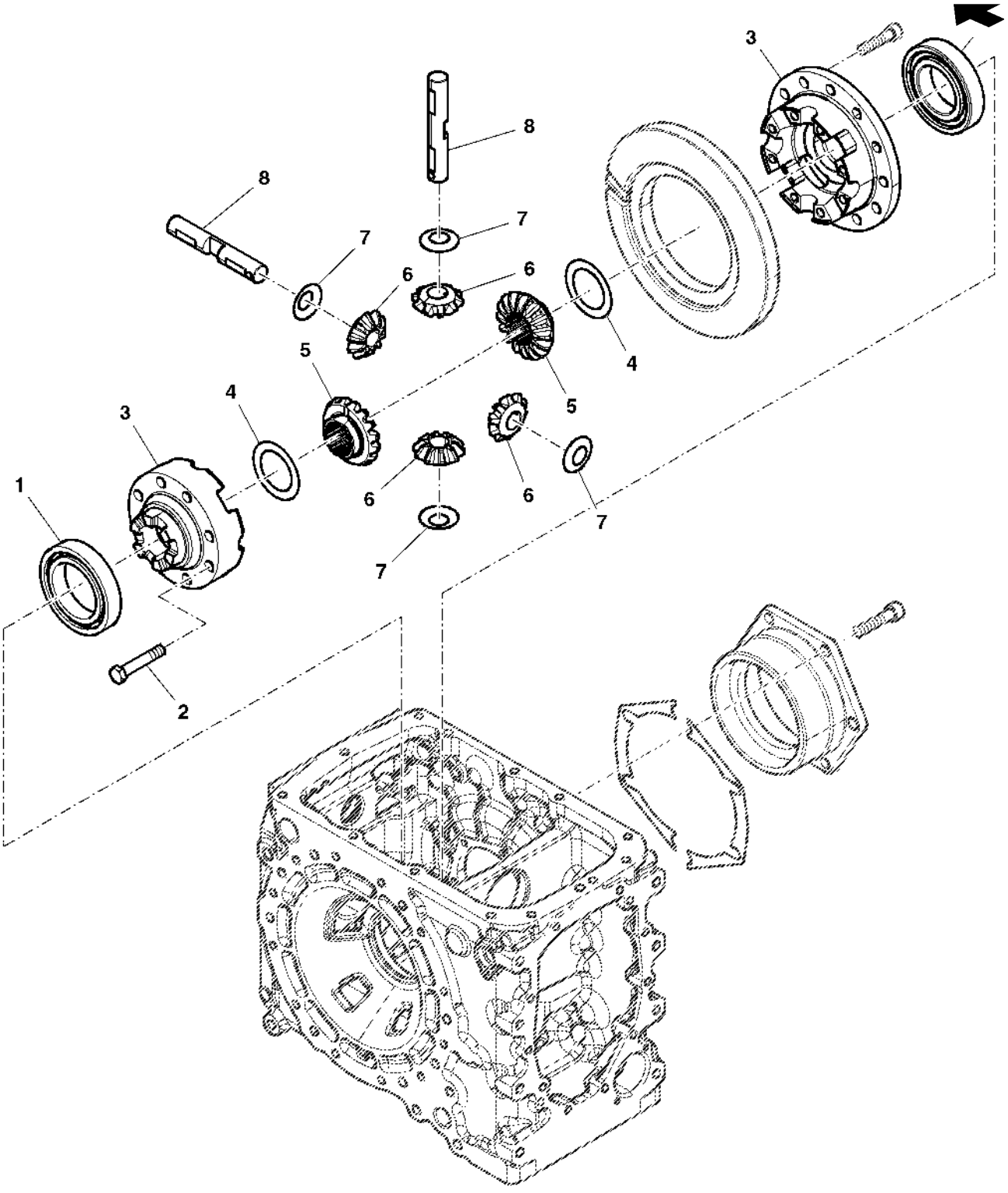

PUBM0671

Item	*Nº peça*	*Descrição*	*Qtde*	*Nº série*	*Notas*
1	JD9437	Rolamento de esfeRas	1		
2	19M7331	Parafuso sextavado	8		M12 X 65
3	RE73259	Diferencial	1		
4	R138245	Arruela	2		
5	R134963	Coroa	2		
6	R139207	Coroa	4		
7	R138247	Arruela	4		
8	R138246	Eixo	2		
9	JD8537	Rolamento de esfeRas	1		

Transportadores do Diferencial

LVP4614 A.1

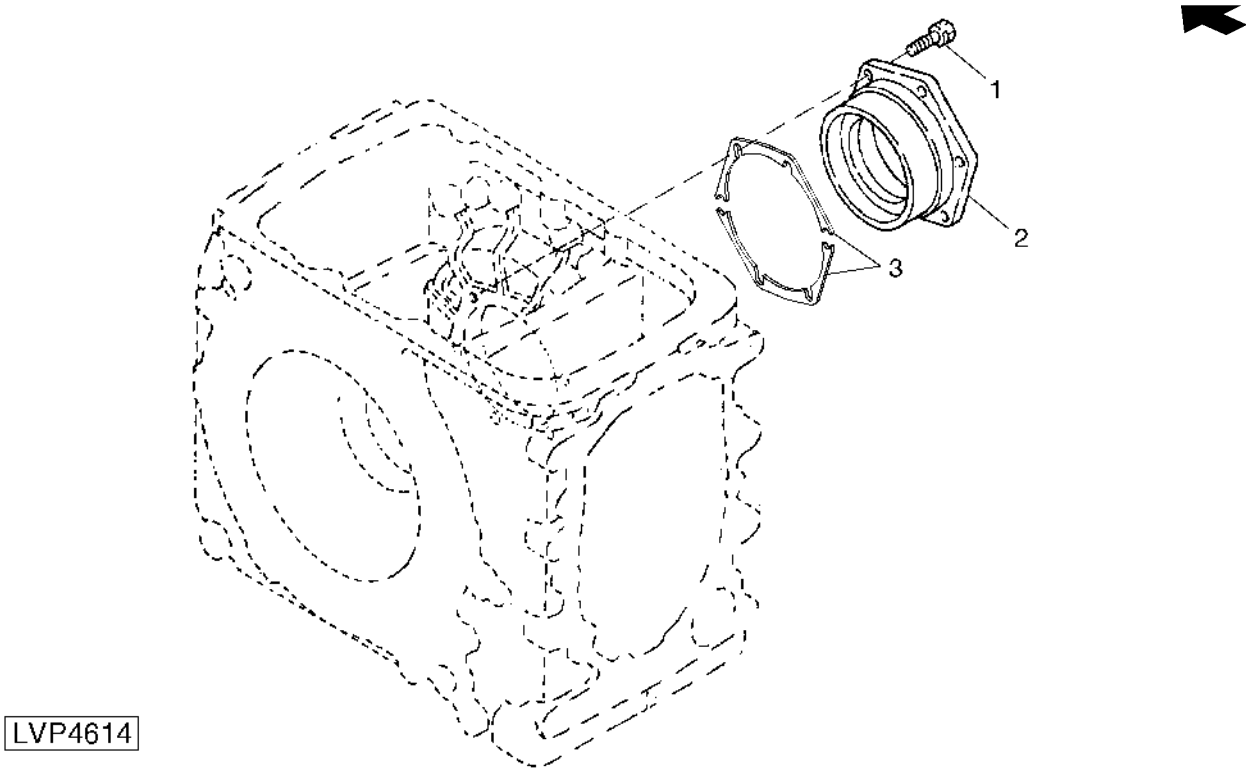

Item	*Nº peça*	*Descrição*	*Qtde*	*Nº série*	*Notas*
1	19M7168	Parafuso sextavado	6		M10 X 30
	12M7066	Arruela de pressão	6		10 mm
2	R113904	Porta-Planetários	1		
3	R138339	Calço	2		TK=0.1MM
	R138340	Calço	2		TK=0.3MM
	R138341	Calço	2		TK=0.5MM

Eixo da Embreagem

LVP2056 A.1

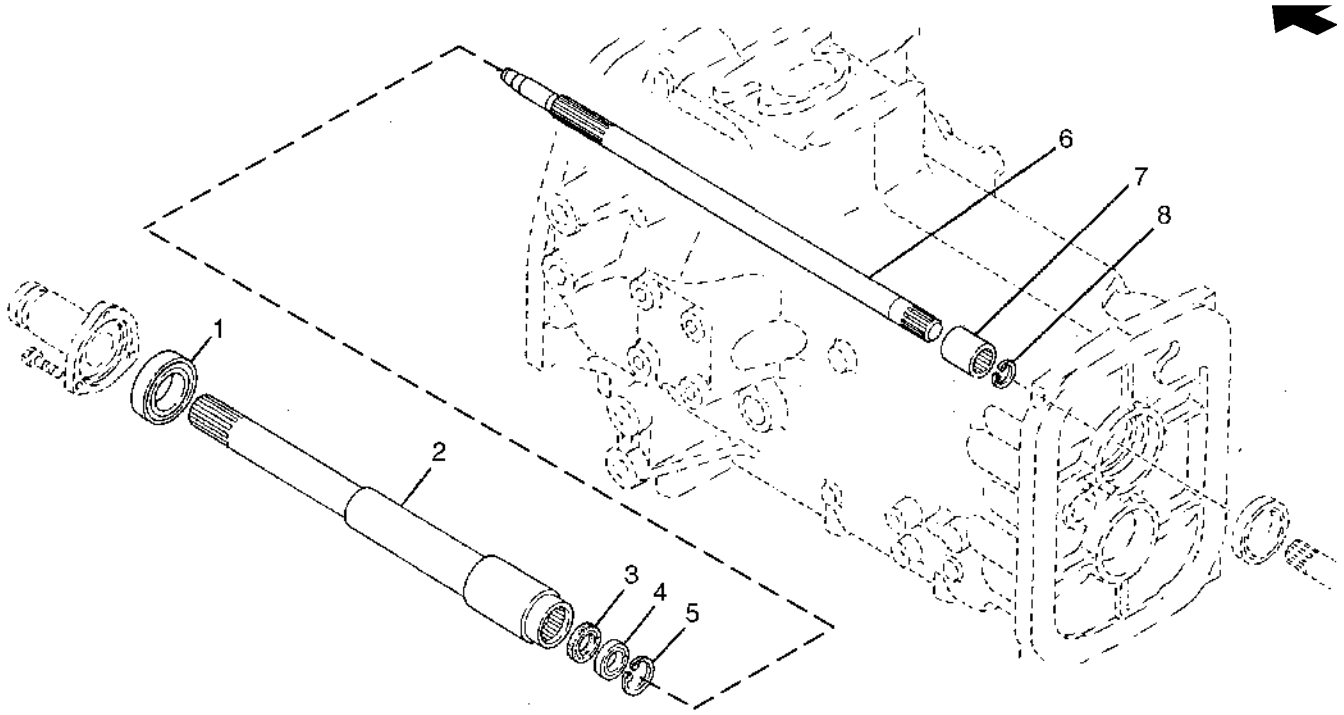

LVP2056

Item	*Nº peça*	*Descrição*	*Qtde*	*Nº série*	*Notas*
1	JD7147	Rolamento de esfeRas	1		
2	RE72061	Eixo	1		
3	RE45899	Anel de vedação	1		
4	RE45901	Rolamento	1		
5	40M7199	Anel de pressão	1		
6	R134958	Eixo	1		
7	R113785	Luva estriada	1		
8	40M1851	Anel de pressão	1		

Pedal da Embreagem, Cabine

ETN93428B1 A.1

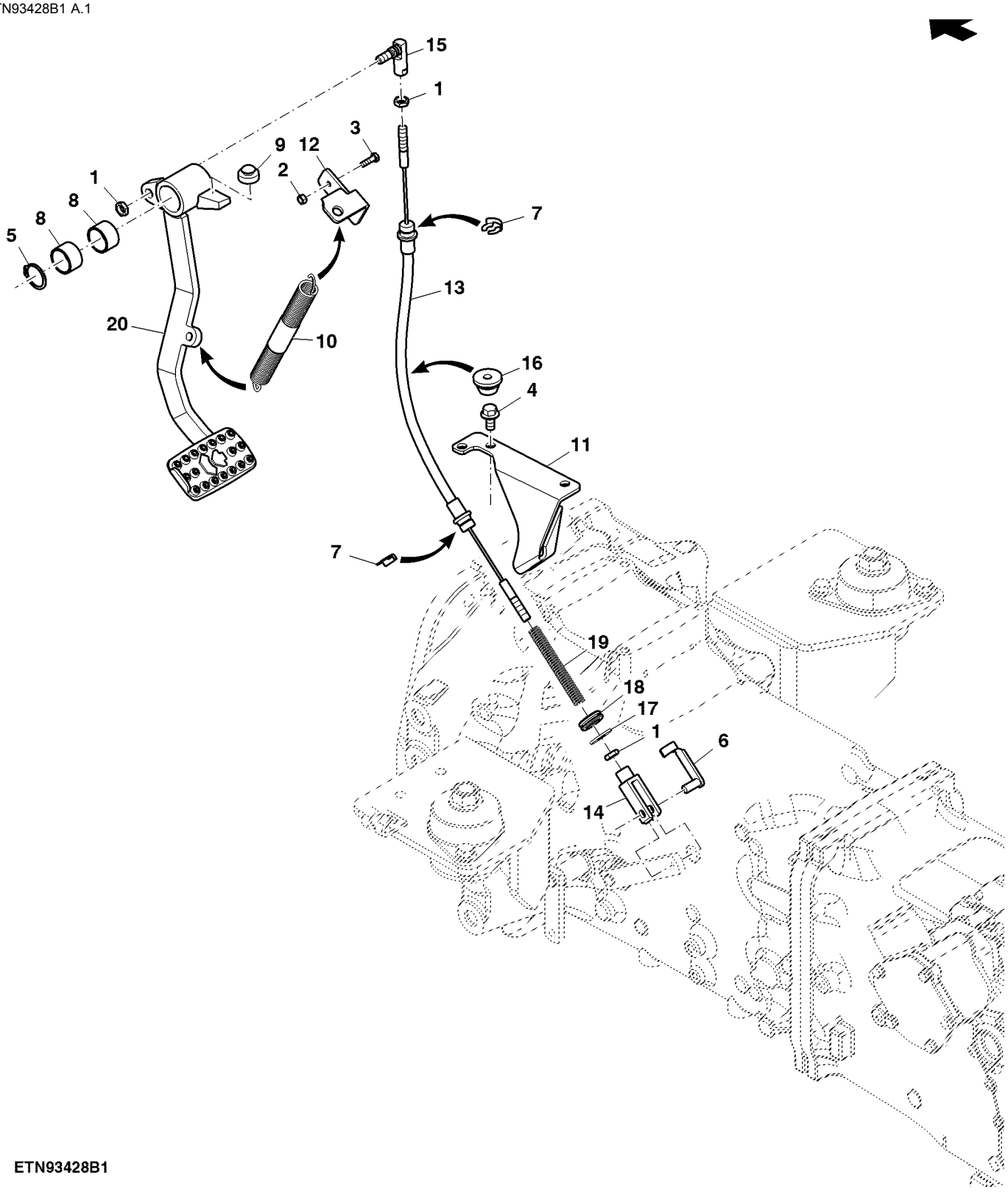

ETN93428B1

Item	*Nº peça*	*Descrição*	*Qtde*	*Nº série*	*Notas*
1	14M7152	Porca	1		M10
2	14M7272	Porca	2		M6
3	19M7077	Parafuso sextavado	2		M6 X 20
4	19M7784	Parafuso	2		M10 X 20
5	40M7084	Anel de pressão	1		
6	45M7063	Pino fixador	1		
7	L79076	Anel de pressão	2		
8	R109327	Bucha	2		
9	R139038	Pára-choque	1		
10	R139916	Mola de tração	1		
11	R187280	Apoio	1		
12	SU30522	Apoio	1		
13	SJ19946	Cabo	1		
14	54M4422	Forquilha	1		
15	SJ17386	Terminal da barra de direçã	1		
16	CQ25923	Passa-fio	1		
17	24M7178	Arruela	1		10.500 X 30 X 2.500 mm
18	L79337	Passa-fio	1		
19	R182183	Mola de compressão	1		
20	SJ19711	Pedal	1		

Pedal do Bloqueio do Diferencial, Cabine

ETN93429C A.1

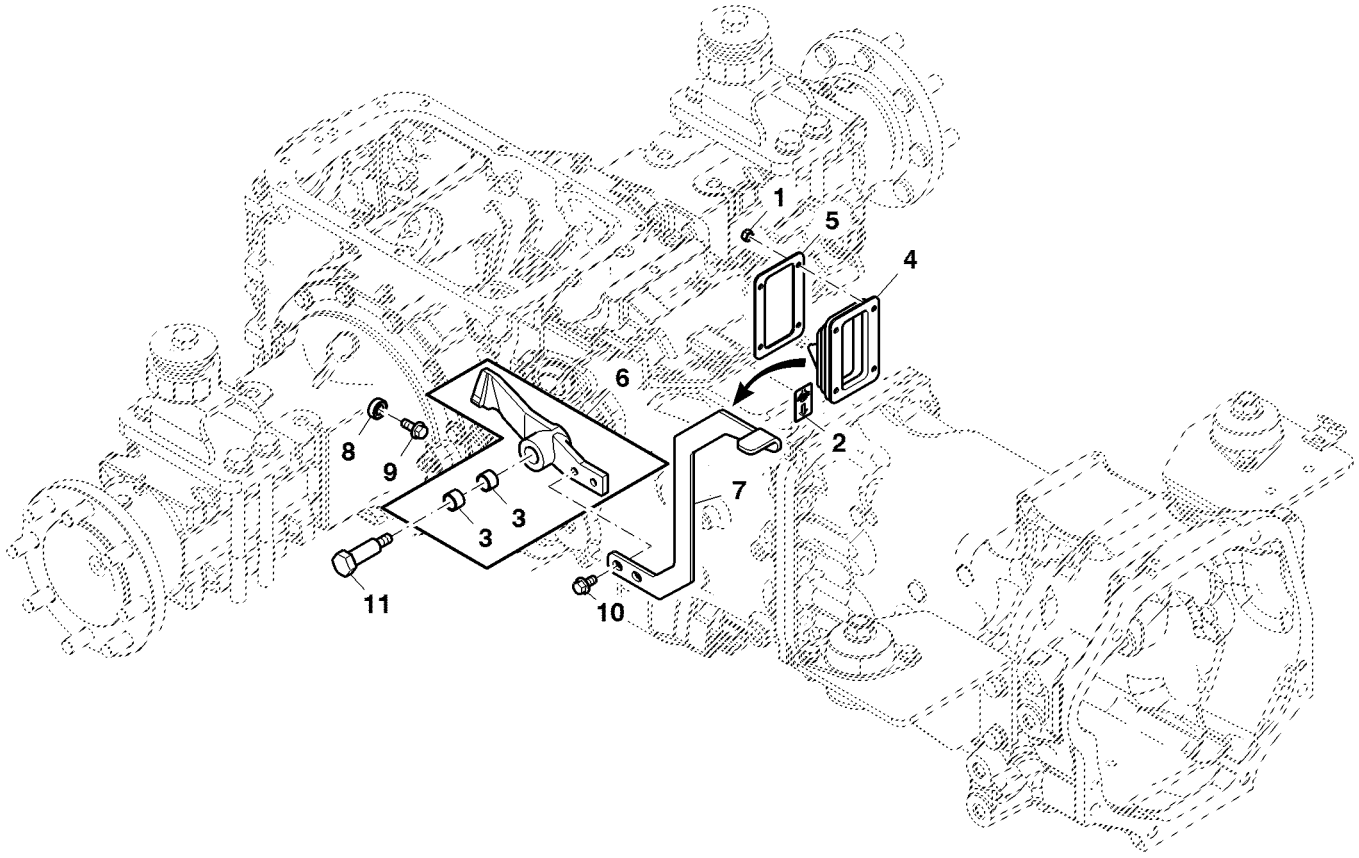

ETN93429C

Item	*Nº peça*	*Descrição*	*Qtde*	*Nº série*	*Notas*
1	14M7272	Porca	4		M6
2	M132601	Etiqueta	1		
3	R109294	Bucha	2		
4	R234827	Protetor	1		
5	R234960	Placa	1		
6	RE195523	Pedal	1		
7	SU29873	Pedal	1		
8	AA34134	Rolamento de esfeRas	1		
9	19M7785	Parafuso	1		M10 X 25
10	19M7784	Parafuso	2		M10 X 20
11	R105271	Parafuso	1		

Bloqueio do Diferencial / Pedal / Articulação de Liberação

ETN69664A A.1

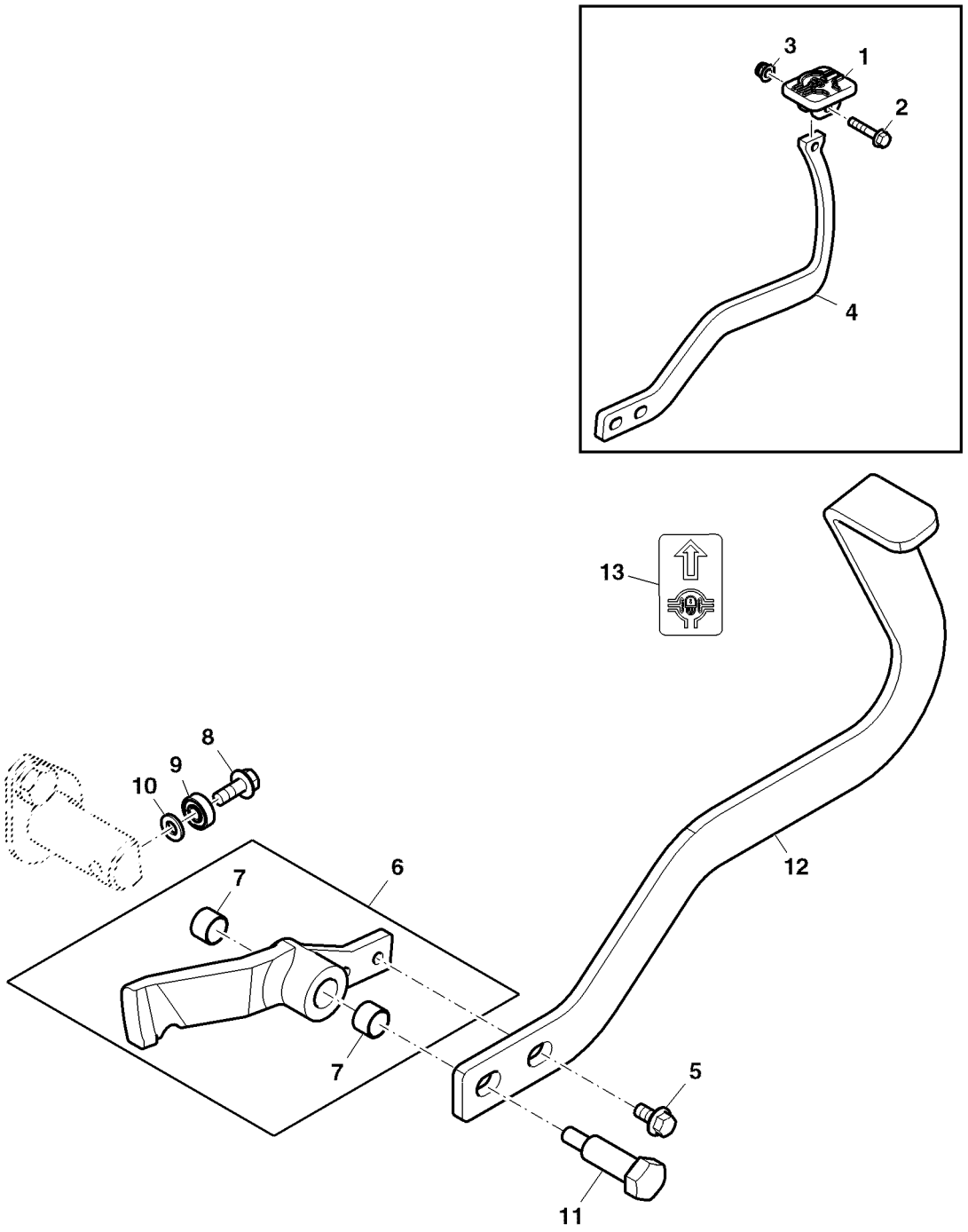

ETN69664A

Item	*Nº peça*	*Descrição*	*Qtde*	*Nº série*	*Notas*
1	R141731	Apoio	1		
2	19M7798	Parafuso	1		M8 X 40
3	14M7396	Porca de segurança	1		M8
4	R199098	Braço	1		
5	19M7784	Parafuso	2		M10 X 20
6	RE195523	Pedal	1		
7	R109294	Bucha	2		
8	19M7785	Parafuso	2		M10 X 25
9	AA34134	Rolamento de esfeRas	1		
10	24M7239	Arruela	1		10.700 X 21 X 2.500 mm
11	R139952	Parafuso	1		ORDER R105271
12	SU31470	Braço	1		SUB FOR R199098
13	M132601	Etiqueta	1		

Tela de Óleo

PUBM3310 A.1

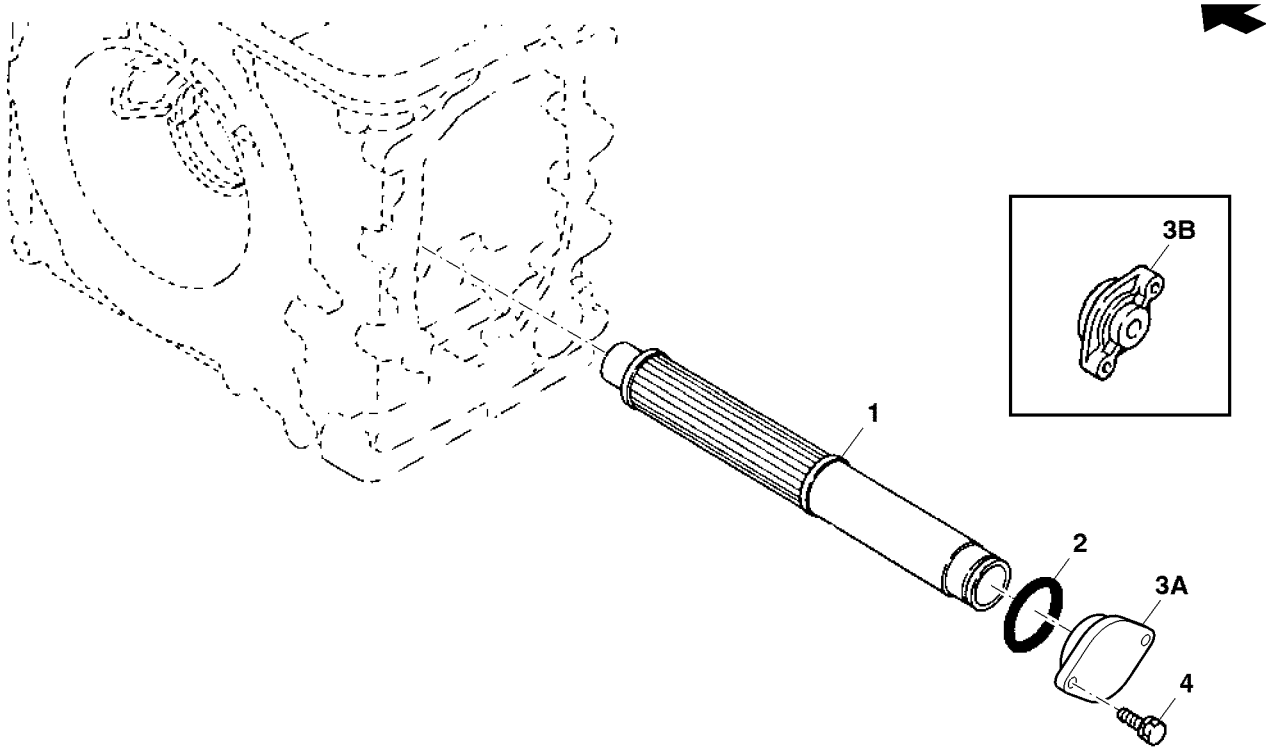

PUBM3310

Item	*Nº peça*	*Descrição*	*Qtde*	*Nº série*	*Notas*
1	RE72875	Peneira	1		
2	TH105683	Anel o	1		
3A	R138171	Capa	1		
3B	R113807	Capa	1		
4	19M7288	Parafuso sextavado	2		M8 X 30, USE WITH 12M7065
	12M7065	Arruela de pressão	2		8 mm

Bloqueio do Diferencial

PUBM1238 A.1

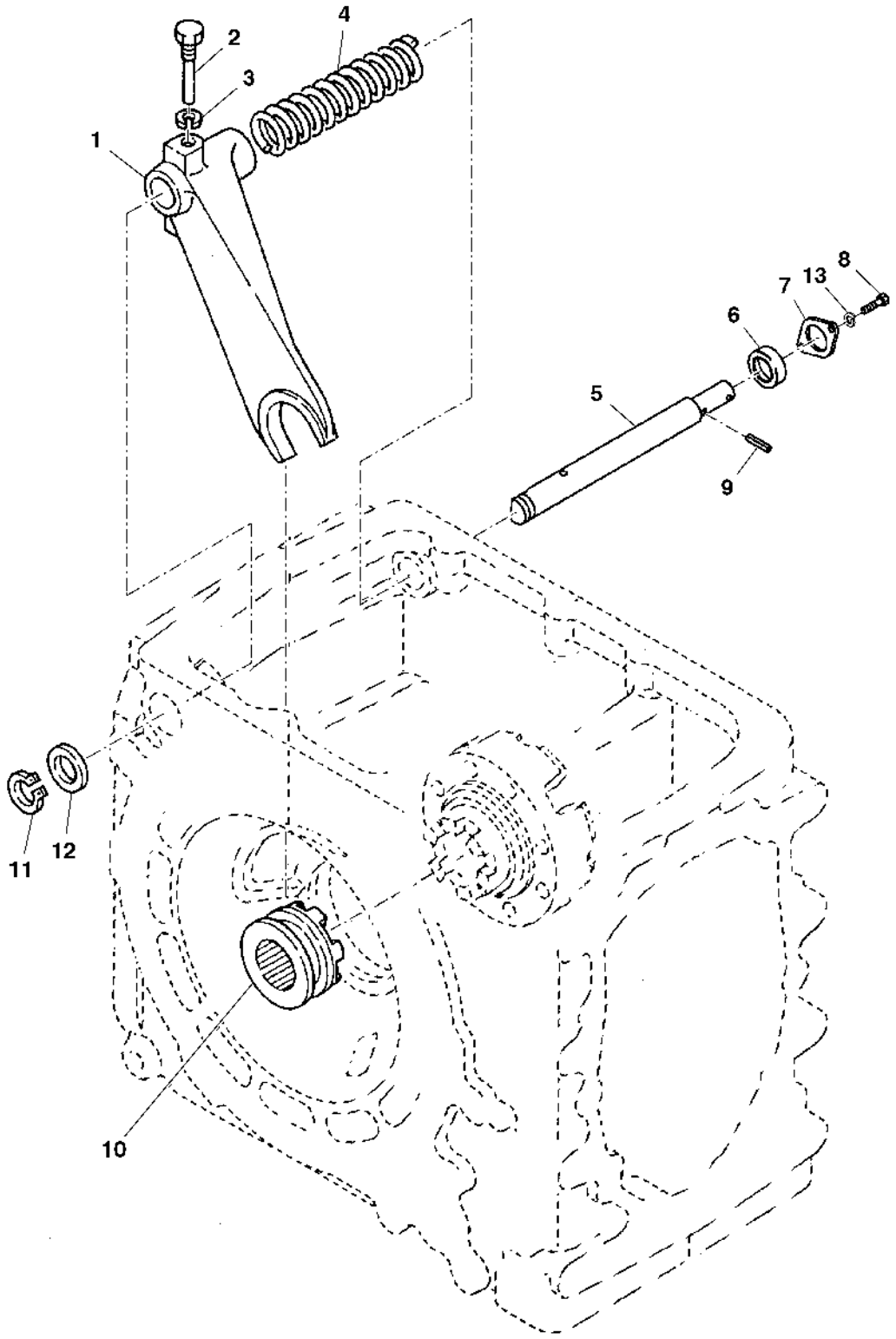

PUBM1238

Item	*Nº peça*	*Descrição*	*Qtde*	*Nº série*	*Notas*
1	R138241	Comutador	1		
2	R113919	Parafuso	1		
3	12M7066	Arruela de pressão	1		10 mm
4	R113916	Mola de compressão	1		
5	R113914	Eixo	1		
6	RE72120	Vedação	1		
7	R113918	Placa	1		
8	19M7139	Parafuso sextavado	2		M8 X 20
9	34M7047	Pino elástico	1		8 X 40 mm
10	R138227	Anel de travamento	1		
11	R138334	Anel de pressão	1		
12	R138279	Arruela	1		
13	12M7065	Arruela de pressão	2		8 mm

REDUCAO FINAL

PUBM3155 B.1

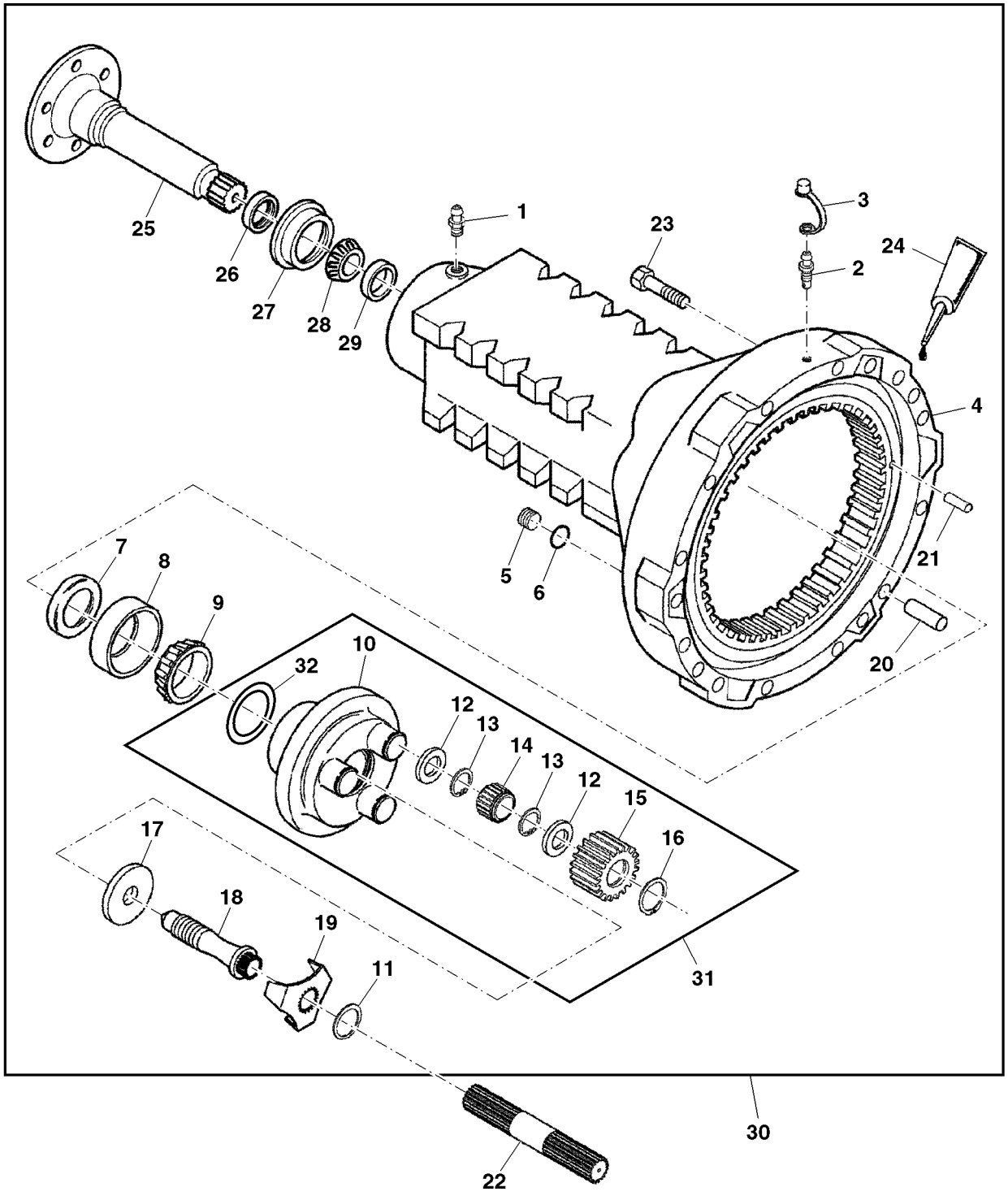

PUBM3155

Item	Nº peça	Descrição	Qtde	Nº série trator	Notas
1	JD7759	Conexão de lubrificação	2		
2	R21612	VálVula de sangria	2		
3	R47862	Tampa	2		
4	L112614	Carcaça	2		INCLUDES L79274; SUB FOR SJ12337
5	L41079	Tampão	2		
6	L41443	Anel o	2		
7	AL39391	Vedação	2		
8	JD7425	Capa de rolamento	2		
9	JD8103	Cone de rolamento	1		
10	L101359	Porta-Planetários	2	-000789	(A)
	R281797	Porta-Planetários	2	000790-	(B)
11	L41383	Anel	1		
12	L77362	Anel de pressão	12		
13	L112530	Anel de pressão	12		
14	AL76888	Rolamento cilíndRico	6		
15	L113164	Planetário	AR		
16	40M7243	Anel de pressão	6		
17	L77324	Bucha	2	-000789	(A)
	R281299	Bucha	2	000790-	(B)
18	L77363	Parafuso	2		
19	L101271	Placa de segurança	2	-000789	(A)
	R281304	Placa de segurança	1	000790-	(B)
20	R122210	Pino	10		
21	L79274	Pino de centragem	3		
22	L111418	Eixo de acionamento	1	-000789	(A) LH
	L111417	Eixo de acionamento	1	-000789	(A) RH
	L113389	Eixo de acionamento	1	000790-	(B) LH
	L113388	Eixo de acionamento	1	000790-	(B) RH
23	19M7818	Parafuso	24		M12 X 80
24	L64500	Selante	2		SUB FOR CQ25602; ALSO ORDER CQ56217
	CQ56217	Ativador	AR		ALSO ORDER L64500
25	L157716	Semi-eixo	2		SUB FOR J57068
26	AT20703	Vedação	2		
27	L35542	Guia	2		
28	JD8946	Cone de rolamento	2		
29	JD8206	Capa de rolamento	2		
30	DQ43520	Eixo traseiro	2		
31	PY0468	Número p/ ideNt. de partes	2		
32	R212825	Arruela de encosto	2		
	R281298	Arruela de encosto	2	000790-	(B)
..	DQ43016	Eixo traseiro	1		(INCL (2) DQ43520)

(A) Padrão

(B) Serviço Pesado

Acessório, Eixo Traseiro

MN10949 A.1

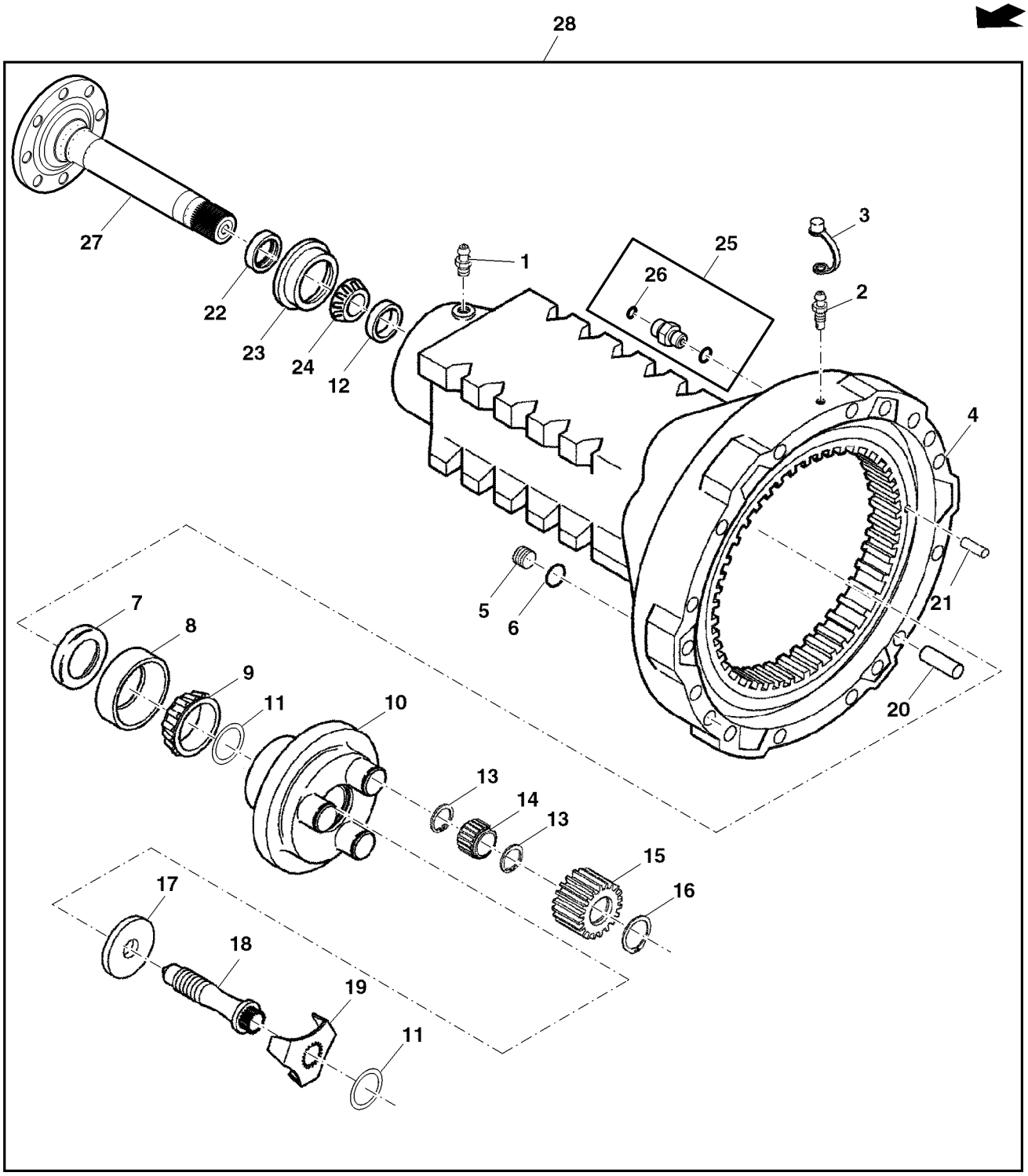

MN10949

Item	Nº peça	Descrição	Qtde	Nº série	Notas
1	JD7763	Conexão de lubrificação	1		
2	R21612	VálVula de sangria	1		
3	R47862	Tampa	1		
4	RE283417	Carcaça	1		
5	L41079	Tampão	1		
6	L41443	Anel o	1		
7	AL38357	Vedação	1		
8	L207969	Rolamento de Rolos cônicos	1		NSEP; ORDER AL208150
9	AL208119	Rolamento de Rolos cônicos	1		NSEP; ORDER AL208150
10	R281797	Porta-Planetários	1		
11	R281298	Arruela de encosto	1		
12	JD8206	Capa de rolamento	1		
13	L112530	Anel de pressão	6		
14	AL76888	Rolamento cilíndRico	3		
15	L113164	Planetário	3		
16	40M7243	Anel de pressão	3		
17	R281299	Bucha	1		
18	L77363	Parafuso	1		
19	R281304	Placa de segurança	1		
20	R122210	Pino	5		
21	L79274	Pino de centragem	3		
22	AT20703	Vedação	1		
23	L35542	Guia	1		
24	JD8946	Cone de rolamento	1		
25	61M5001	Adaptador	1		
26	T77814	Anel o	1		
27	R281795	Eixo	1		USE WITH (8) R212823
	R212823	Paraf. de roda	8		
28	MN10949	Kit do eixo	1		

ALAVANCA DA TRACAO DIANTEIRA E VARETA

PUBM1226 A.1

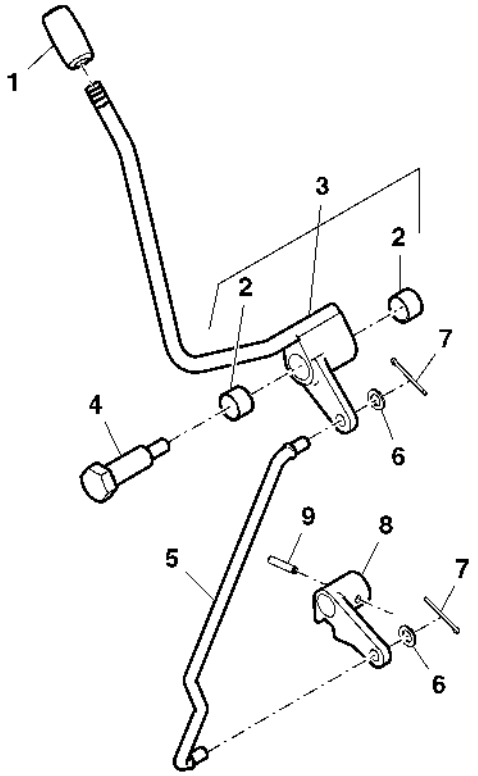

PUBM1226

Item	*Nº peça*	*Descrição*	*Qtde*	*Nº série trator*	*Notas*
1	R274601	Botão	1		
2	R109294	Bucha	2		
3	SJ13128	Alavanca	1		SUB FOR DQ43763
4	R105271	Parafuso	1		
5	R105277	TiranTe	1		
6	24M7096	Arruela	2		10.500 X 18 X 1.600 mm
7	11M7017	Contra-pino	2		3.200 X 32 mm
8	RE264351	Alavanca	1		SUB FOR R105278
9	34M7040	Pino elástico	1		6 X 30 mm

CAIXA DE ENGRENAGENS DA TRACAO DIANTEIRA

PUBM1225 A.1

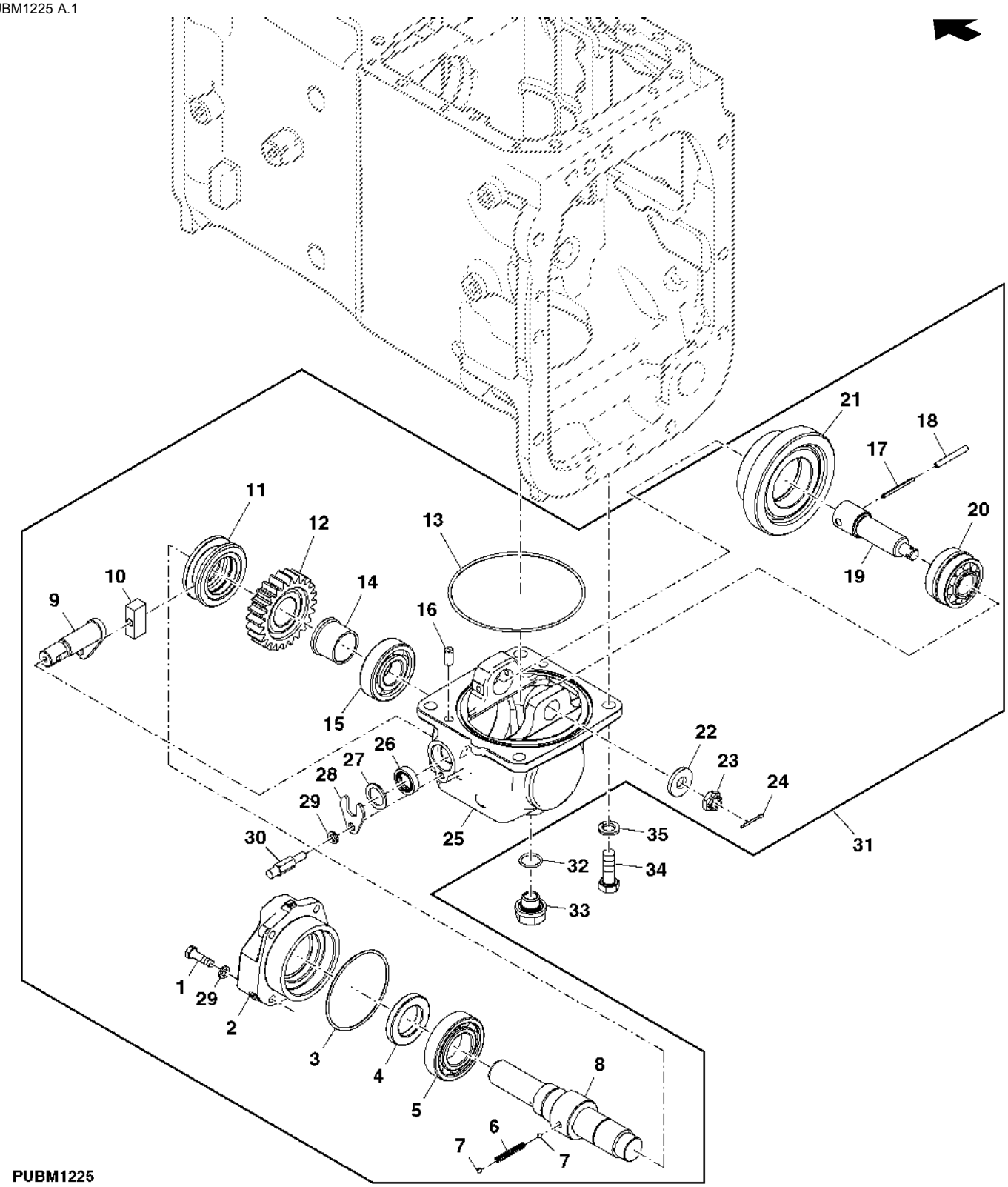

Item	Nº peça	Descrição	Qtde	Nº série trator	Notas
1	19M7288	Parafuso sextavado	4		M8 X 30
2	R281964	Capa	1		
3	T110446	Anel o	1		
4	RE173318	Vedação	1		
5	JD9345	Rolamento de esfeRas	1		
6	R113969	Mola de compressão	1		
7	400R	Esfera	2		
8	R124935	Eixo de acionamento	1		
9	RE173752	Braço	1		
10	R113972	Calço	1		
11	R195571	Anel de câmbio	1		
12	R195570	EngrEnagem	1		
13	R113804	Anel o	1		
14	R195572	Espaçador	2		
15	R124941	Rolamento de esfeRas	1		
16	44M7131	Pino de centragem	1		
17	R173299	Pino elástico	1		
18	34M7044	Pino elástico	1		6 X 50 mm
19	R113964	Eixo	1		
20	RE173312	Rolamento	1		
21	R124934	EngrEnagem	1		
22	R113971	Arruela	1		
23	14M7395	Porca	1		M14
24	11M7015	Contra-pino	1		3.200 X 25 mm
25	R124932	Caixa	1		
26	R124940	Vedação	1		
27	R124939	Arruela	1		
28	R124938	Placa	1		
29	12M7065	Arruela de pressão	AR		8 mm
30	R114045	Pino	1		
31	RE188061	Caixa de engrenagens	1		
32	TH103574	Anel o	1		
33	R139953	Tampão de dreno	1		
34	19M7490	Parafuso sextavado	1		M14 X 40
35	12M7068	Arruela de pressão	1		14 mm

EIXO DE ACIONAMENTO TRANSMISSAO A TDM

PUBM1228 A.1

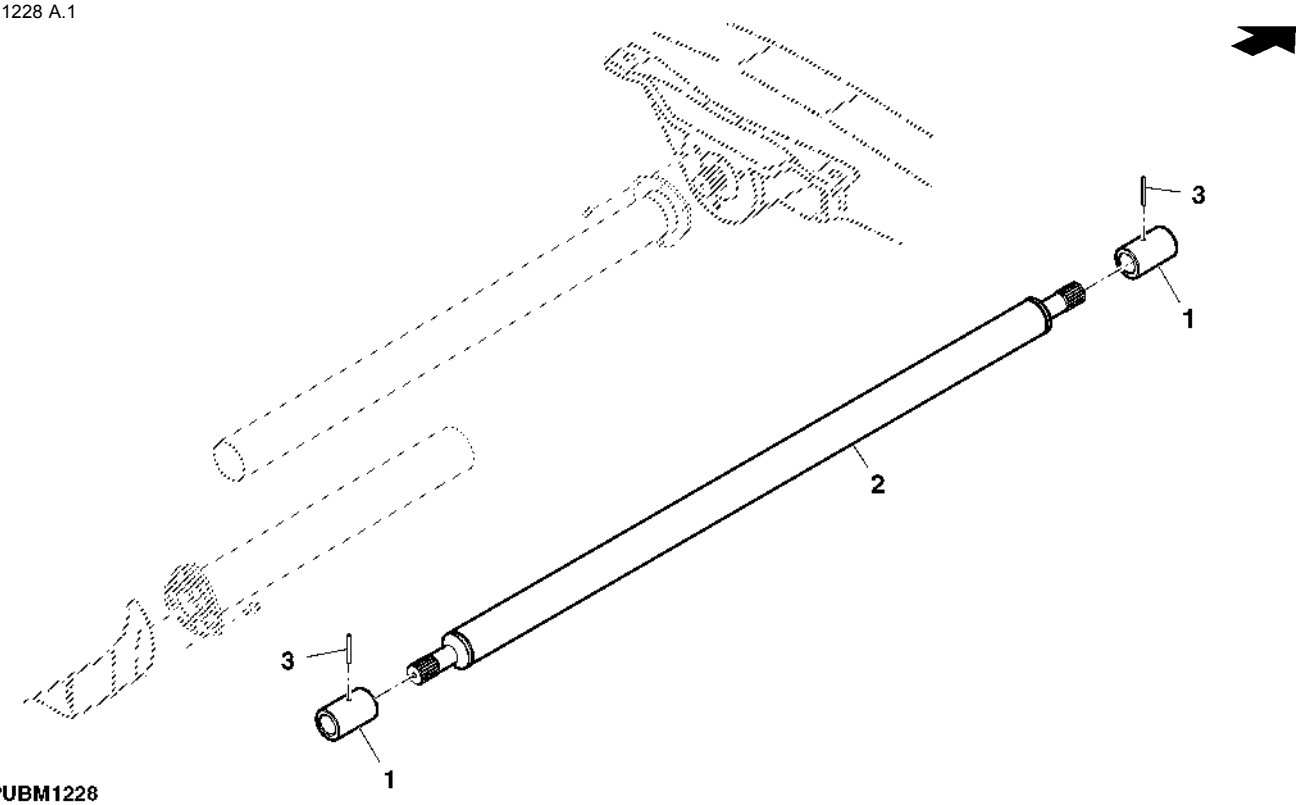

Item	Nº peça	Descrição	Qtde	Nº série trator	Notas
1	CQ52006	Luva estriada	1		
2	RE276625	Eixo de acionamento	1		
3	34M7036	Pino elástico	2		5 X 45 mm

PROTECAO DO EIXO DE ACIONAMENTO DA TDM

PUBM1227 A.1

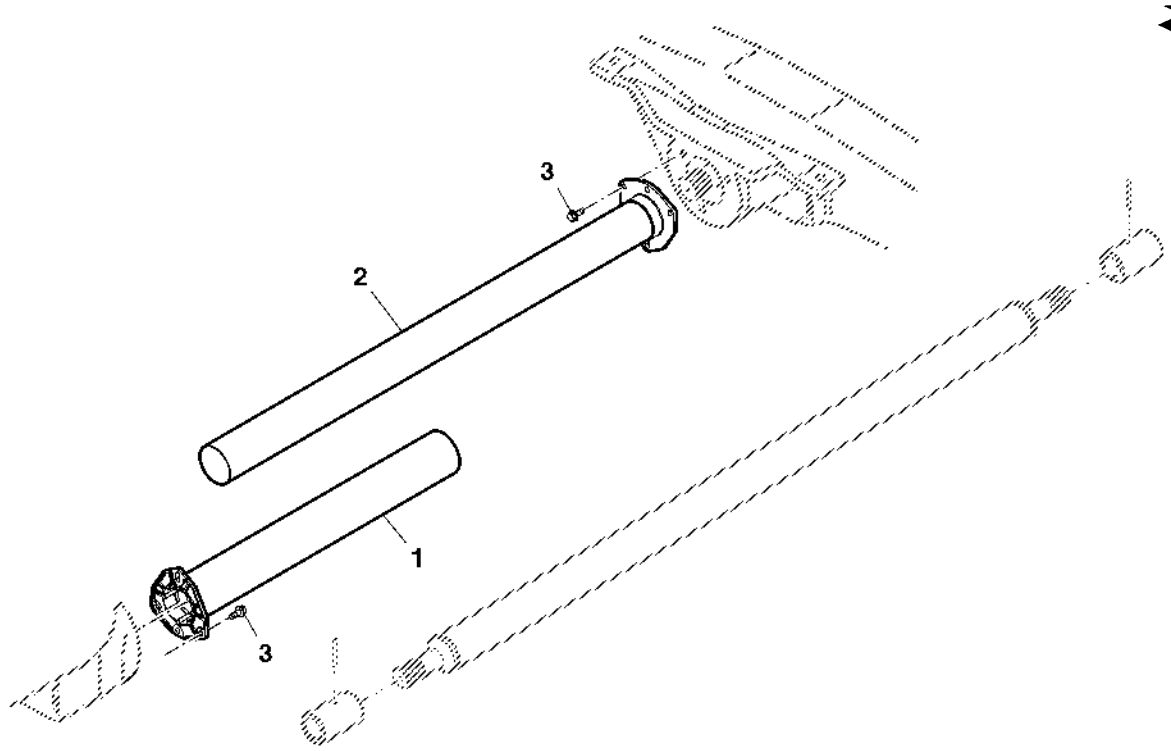

PUBM1227

Item	*Nº peça*	*Descrição*	*Qtde*	*Nº série trator*	*Notas*
1	RE45609	Tubo	1		
2	RE45607	Tubo	1		
3	19M7786	Parafuso	AR		M10 X 30

Alavanca de Controle, Conjunto da MFWD, Cabine

ETN93493B A.1

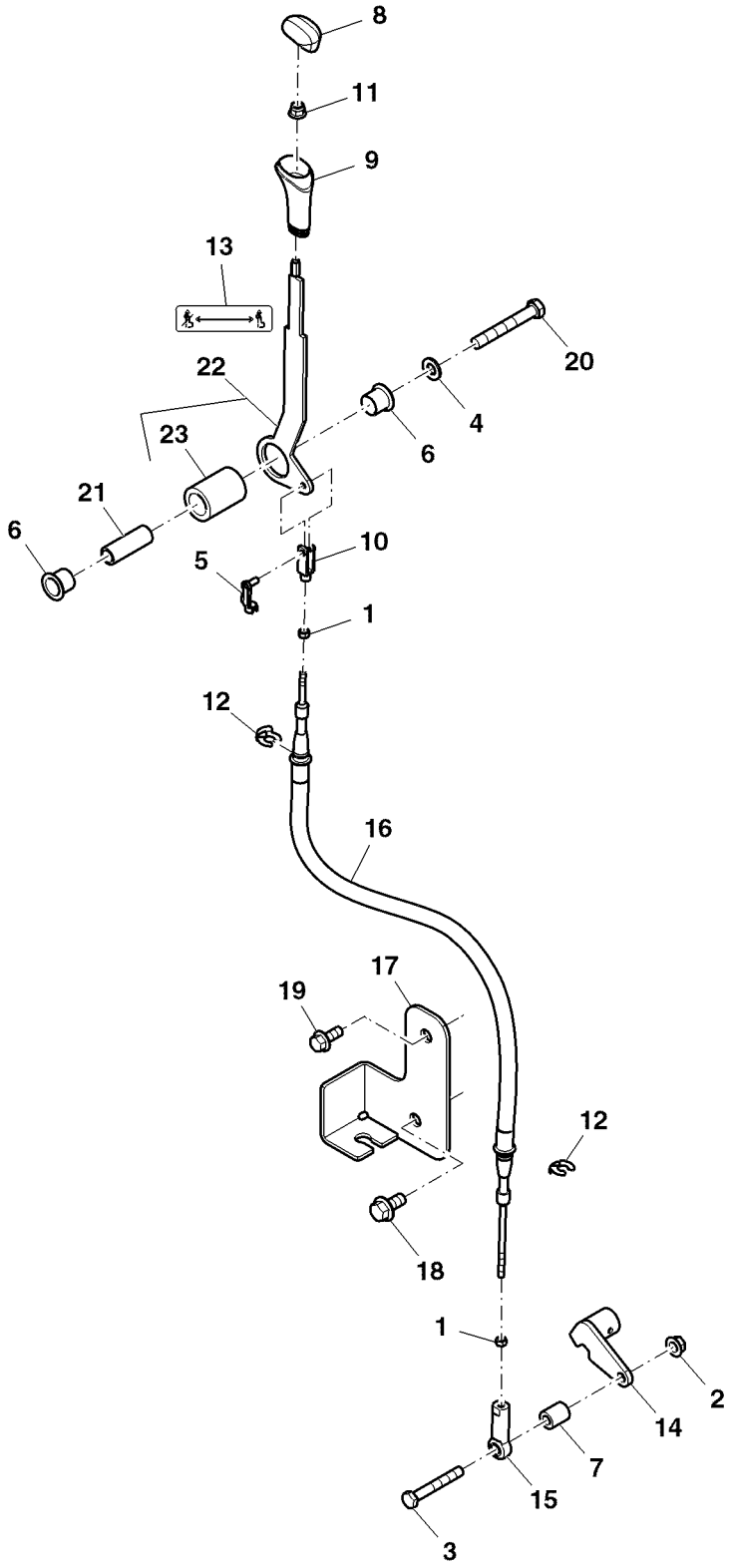

ETN93493B

Item	*Nº peça*	*Descrição*	*Qtde*	*Nº série*	*Notas*
1	14M7272	Porca	2		M6
2	14M7296	Porca com flange	1		M10
3	19M7875	Parafuso sextavado	1		M10 X 70
4	24M7047	Arruela	1		13 X 24 X 2.500 mm
5	45M7080	Pino de trava	1		
6	L110766	Bucha	2		
7	L111452	Bucha	1		
8	L171481	Inserto	1		
9	L77747	Botão	1		
10	L80052	Forquilha	1		
11	M111717	Porca de Pressão	1		
12	R112612	Anel de pressão	2		
13	R253022	Etiqueta	1		
14	RE264351	Alavanca	1		
15	SJ10715	Extremidade da ligação	1		
16	SJ16615	Cabo	1		
17	SU31645	Apoio	1		
18	19M7788	Parafuso	1		M12 X 25
19	19M7785	Parafuso	1		M10 X 25
20	19M8122	Parafuso sextavado	1		M12 X 85
21	SU36908	Espaçador	1		
22	SJ20958	Alavanca	1		
23	SU36960	Alavanca	1		

Alavanca de Controle, Conjunto da MFWD, Cabine

ETN96863D B.1

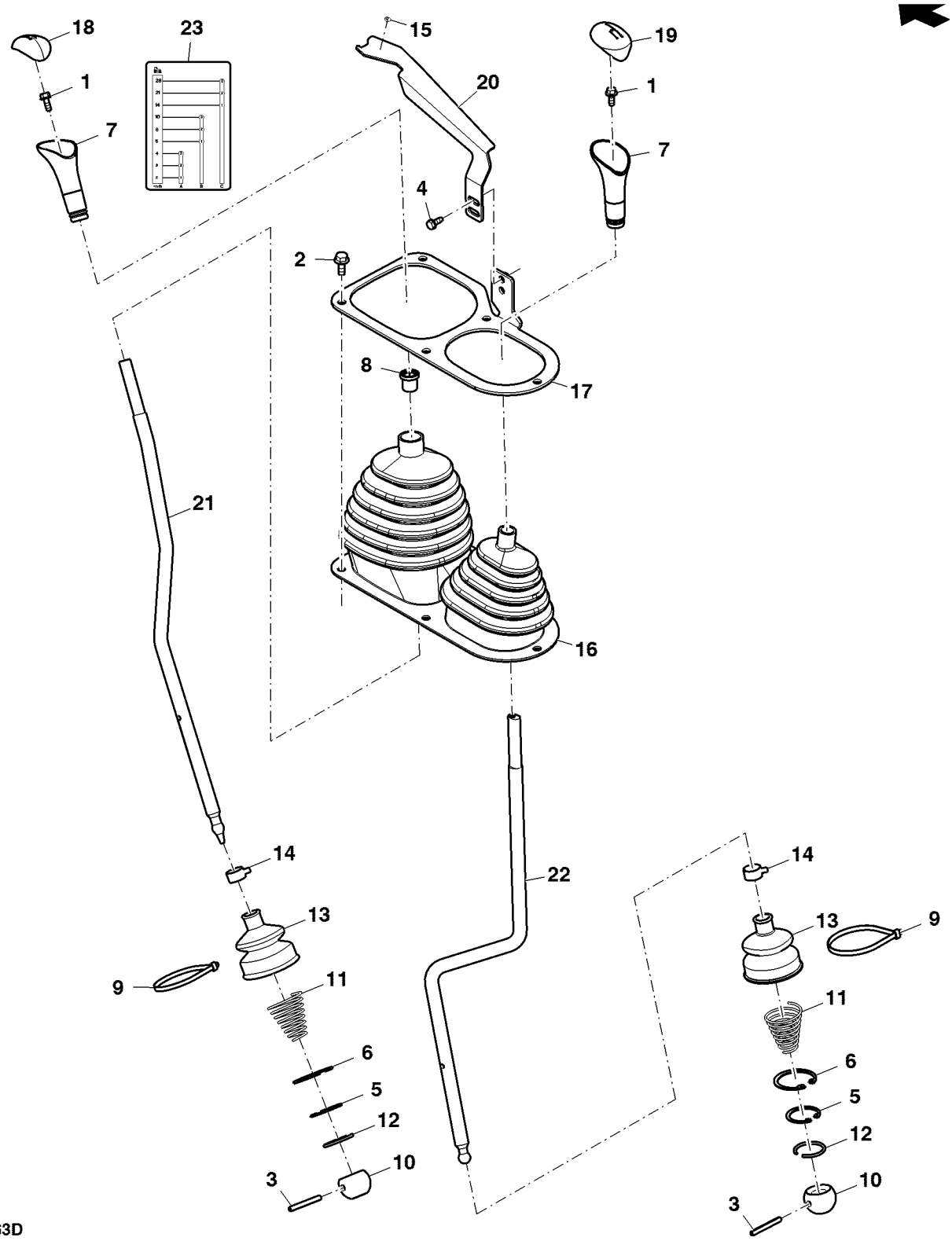

ETN96863D

Item	*Nº peça*	*Descrição*	*Qtde*	*Nº série*	*Notas*
1	19M7775	Parafuso	2		M6 X 16
2	19M7866	Parafuso	5		M8 X 20
3	34M7044	Pino elástico	2		6 X 50 mm
4	37M7361	Parafuso	2		M6 X 16
5	40M1860	Anel de pressão	2		
6	40M7227	Anel de pressão	2		
7	L77805	Botão	2		
8	M158746	Bucha	1		
9	R105388	Cinta	2		
10	R137141	Esfera	2		
11	R137142	Mola de compressão	2		
12	R137143	Anel	2		
13	SU293622	Protetor	2		
14	R137939	Braçadeira	2		
15	R138058	Etiqueta	1		
16	R244233	Protetor	1		
17	SJ14238	Placa	1		
18	R137726	Inserto	1		
19	R252584	Inserto	1		
20	SU36385	Indicador	1		
21	SJ19906	Controle	1		
22	SJ19907	Controle	1		
23	CQ60025	Etiqueta	1		

Cover, Power Reverser, Cab

ETN1348B A.1

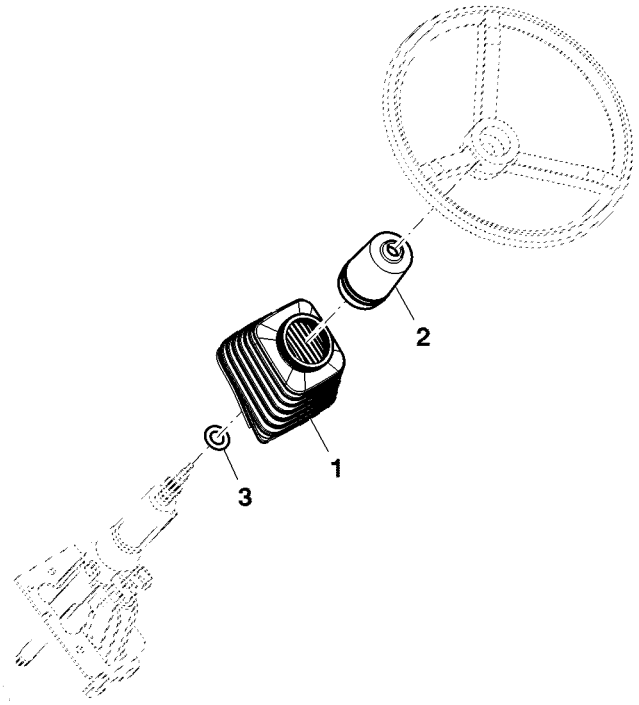

ETN1348B

Item	*Nº peça*	*Descrição*	*Qtde*	*Nº série*	*Notas*
1	R275917	Protetor	1		
2	R198292	Tampa	1		
3	24H1628	Arruela	1		29/32" X 1-5/8" X 0.060"

Índice pictórico por seção

PUBM2139 A.1

1-	282
2-	284
3-	290
4-	288
5-	294

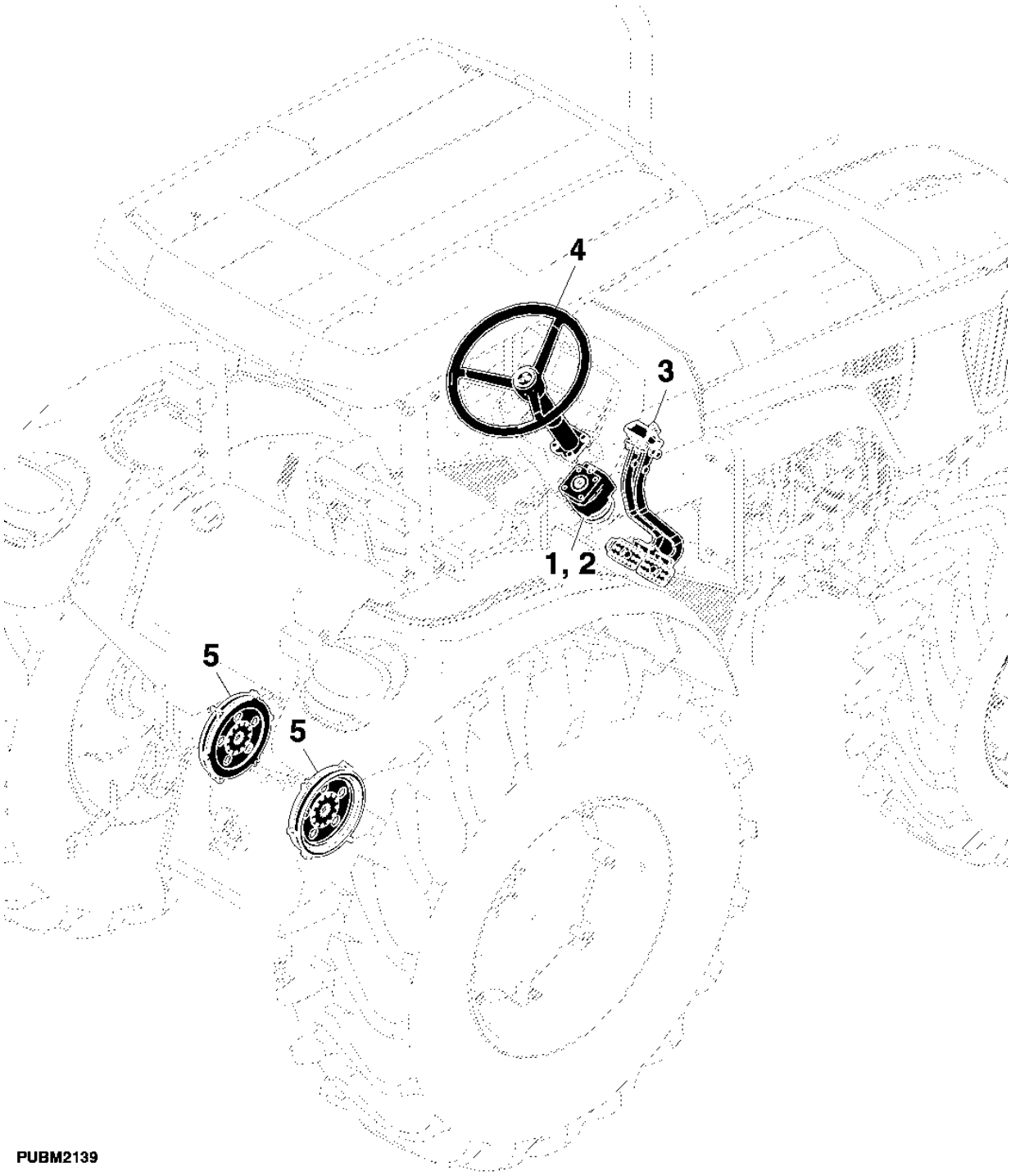

PUBM2139

Válvula de Direção

PUBM2960 A.1

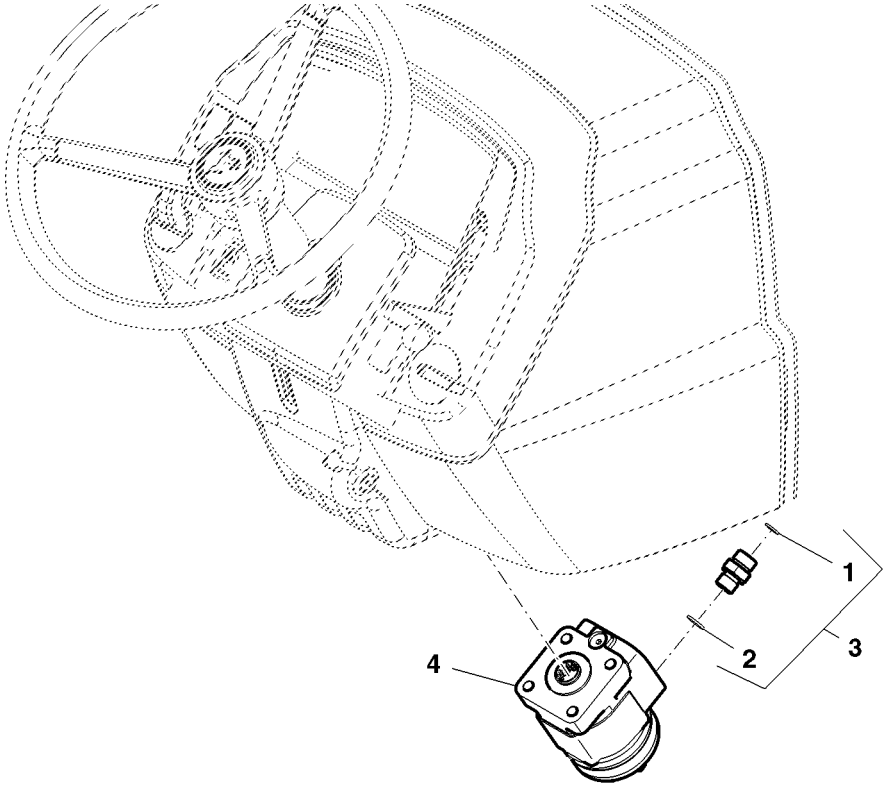

PUBM2960

Item	*Nº peça*	*Descrição*	*Qtde*	*Nº série trator*	*Notas*
1	T77857	Anel o	4		
2	51M7043	Anel o	4		15.300 X 2.200 mm
3	61M5003	Adaptador	4		
4	RE239222	VálVula	1		

KIT VEDACAO DA VALVULA DA DIRECAO

LVP811 A.1

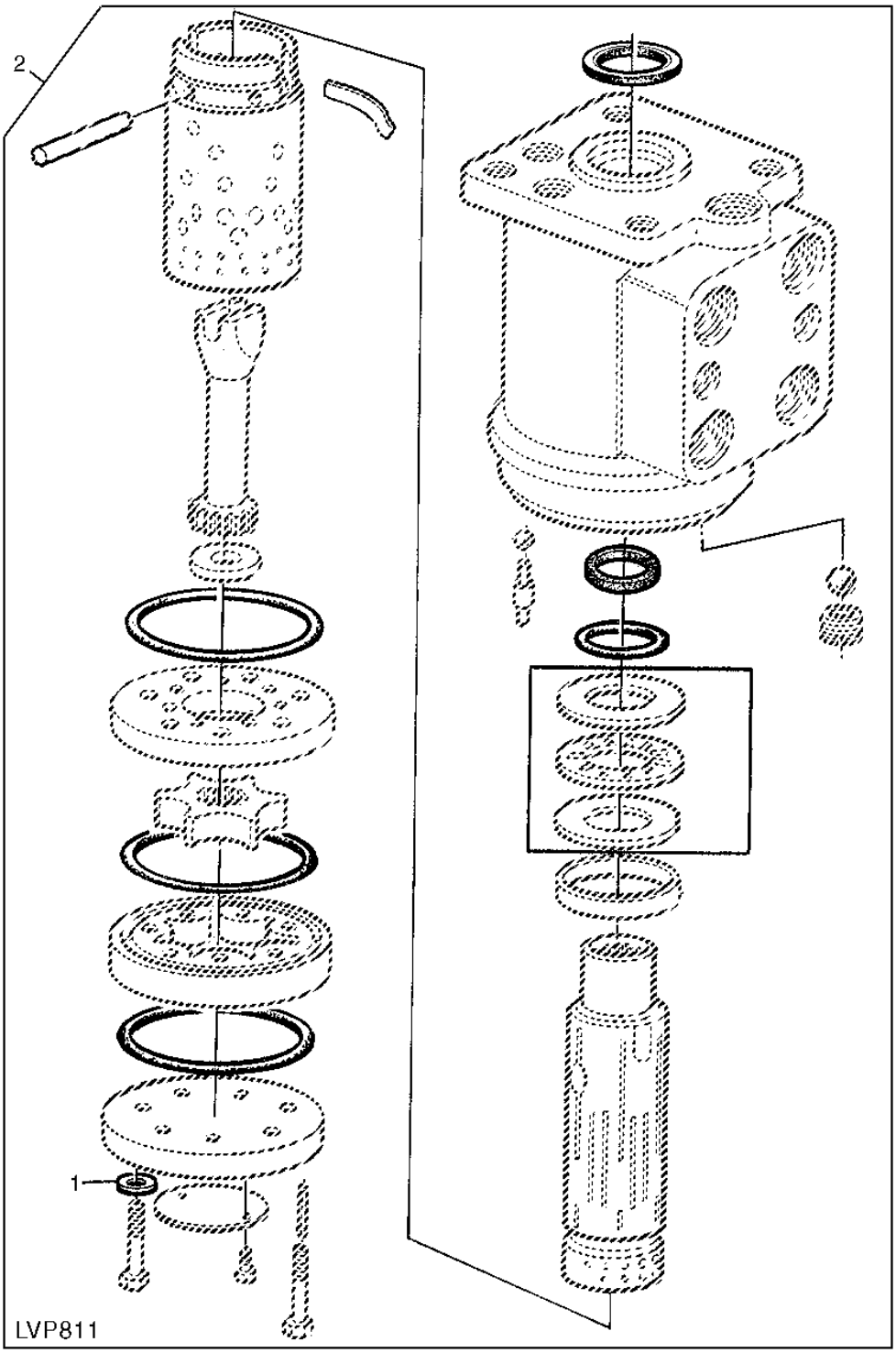

Item	*Nº peça*	*Descrição*	*Qtde*	*Nº série trator*	*Notas*
1	Z31456	Arruela	1		
2	AL112819	Kit retentor	1		

Coluna da Direção, Cabine

ETN91763A A.1

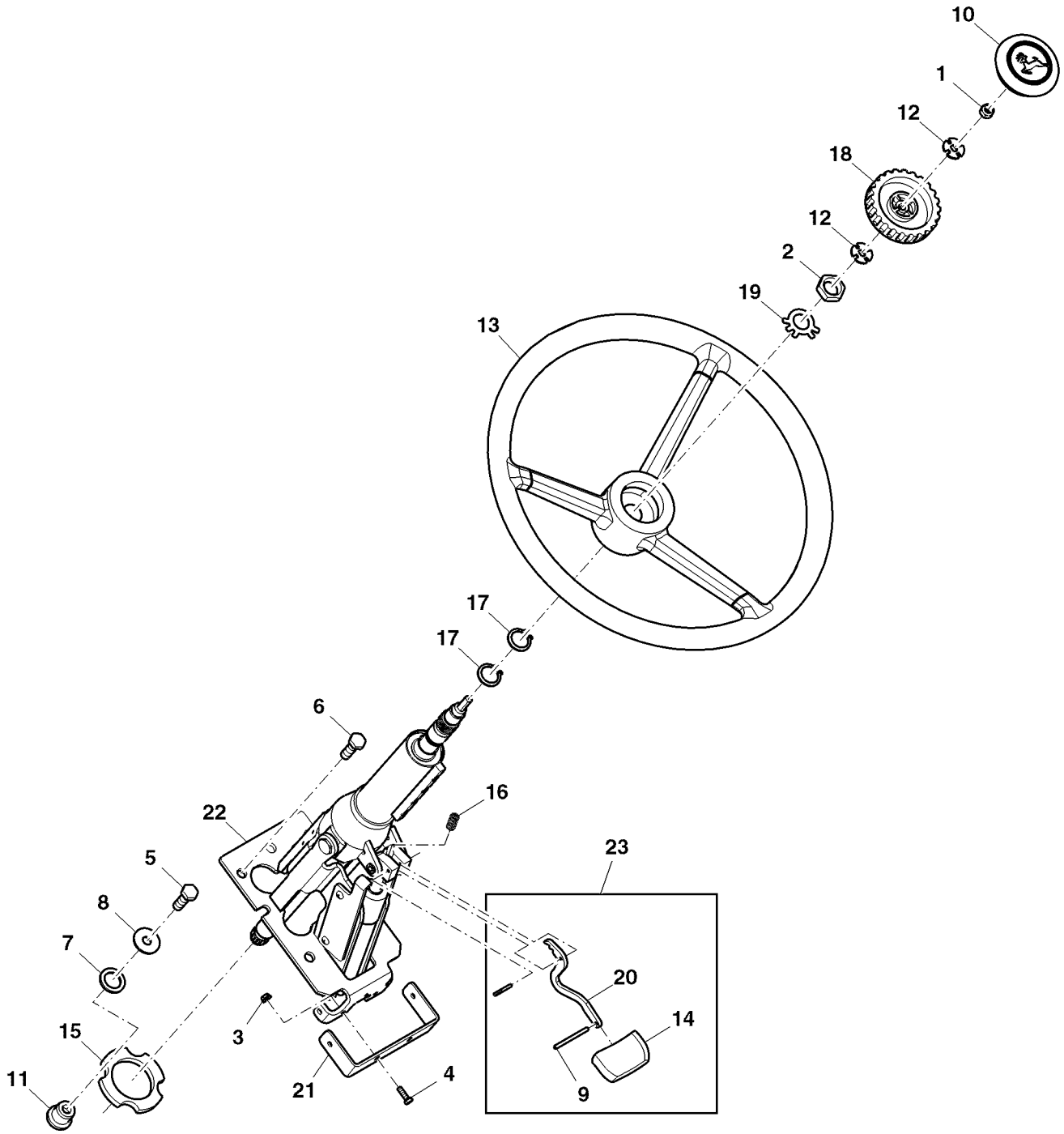

ETN91763A

Item	*Nº peça*	*Descrição*	*Qtde*	*Nº série*	*Notas*
1	14M7166	Porca de segurança	1		M8
2	14M7209	Porca	1		M18
3	14M7375	Porca com flange	2		M5
4	19M7372	Parafuso sextavado	2		M5 X 16
5	19M7662	Parafuso sextavado	4		M10 X 30
6	19M7785	Parafuso	4		M10 X 25
7	24H1746	Arruela	4		25/32" X 1-1/8" X 0.120"
8	24M7178	Arruela	4		10.500 X 30 X 2.500 mm
9	34M7131	Pino elástico	1		4 X 50 mm
10	AL155227	Capa	1		
11	AT116162	Isolador	4		
12	L100436	Arruela	2		
13	L172182	Volante de direção	1		
14	R106302	Botão	1		
15	R111729	Isolador	1		
16	R113190	Mola	1		
17	R114841	Anel de pressão	2		
18	R117246	Botão	1		
19	R141192	Arruela de pressão	1		
20	R180491	PART MISSING IN WISE	1		
21	R198329	Apoio	1		
22	RE273639	Coluna de direção	1		
23	AL208516	Kit da alavanca	1		

VOLANTE DA DIRECAO, COMPONENTES

PUBM2115 A.1

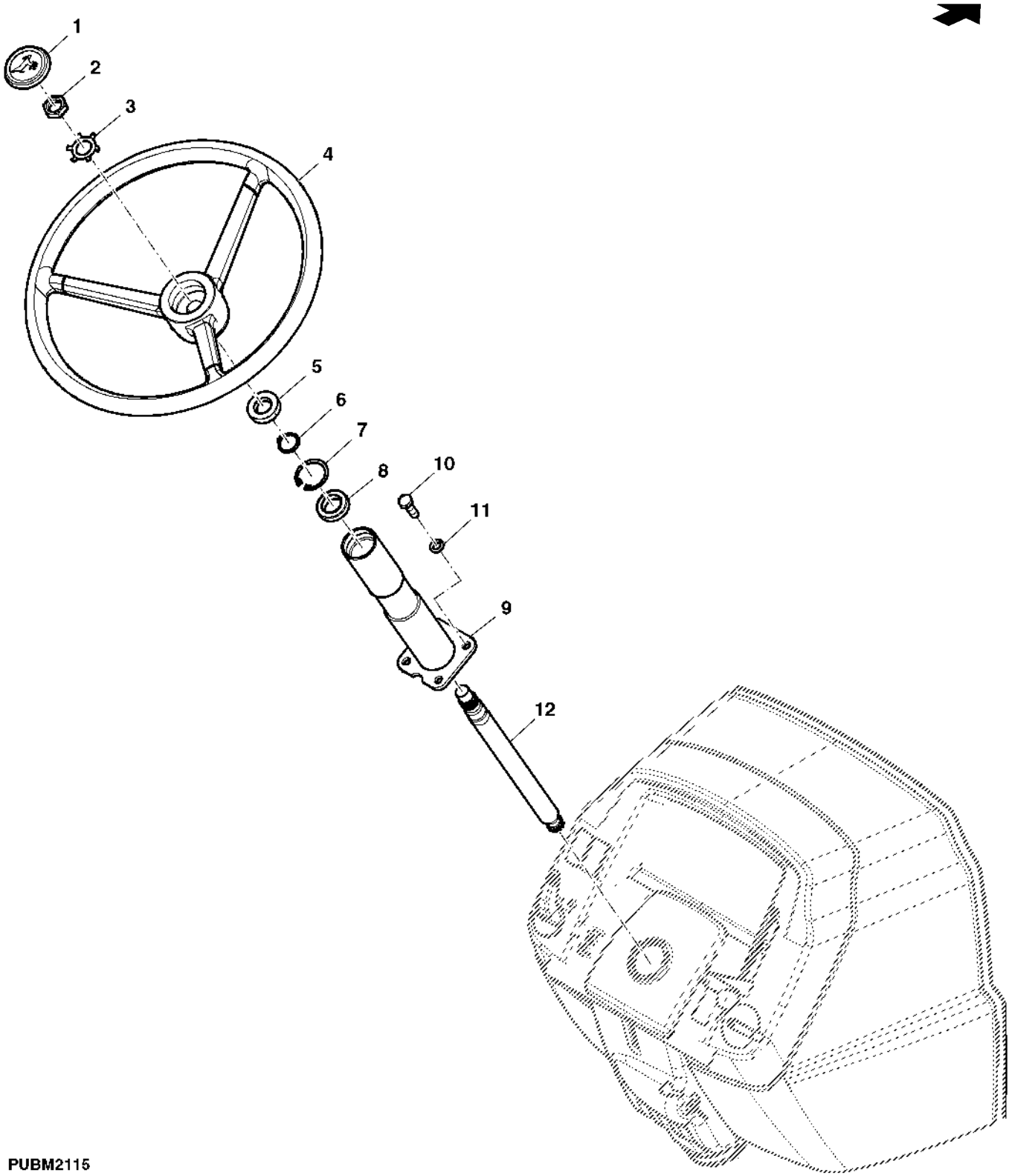

Item	*Nº peça*	*Descrição*	*Qtde*	*Nº série trator*	*Notas*
1	AL155228	Capa	1		
2	14M7209	Porca	1		M18
3	T17148	Arruela de pressão	1		
4	L172182	Volante de direção	1		
5	DQ29537	Vedação	AR		
6	40M1828	Anel de pressão	AR		
7	40M1861	Anel de pressão	AR		
8	DQ24768	Cone de rolamento	1		
9	DQ48607	Tubo	1		
10	19M7168	Parafuso sextavado	AR		M10 X 30
11	12M7066	Arruela de pressão	AR		10 mm
12	CQ29538	Eixo do volante de direção	AR		

PEDAIS E VALVULA DO FREIO

PUBM2500 A.1

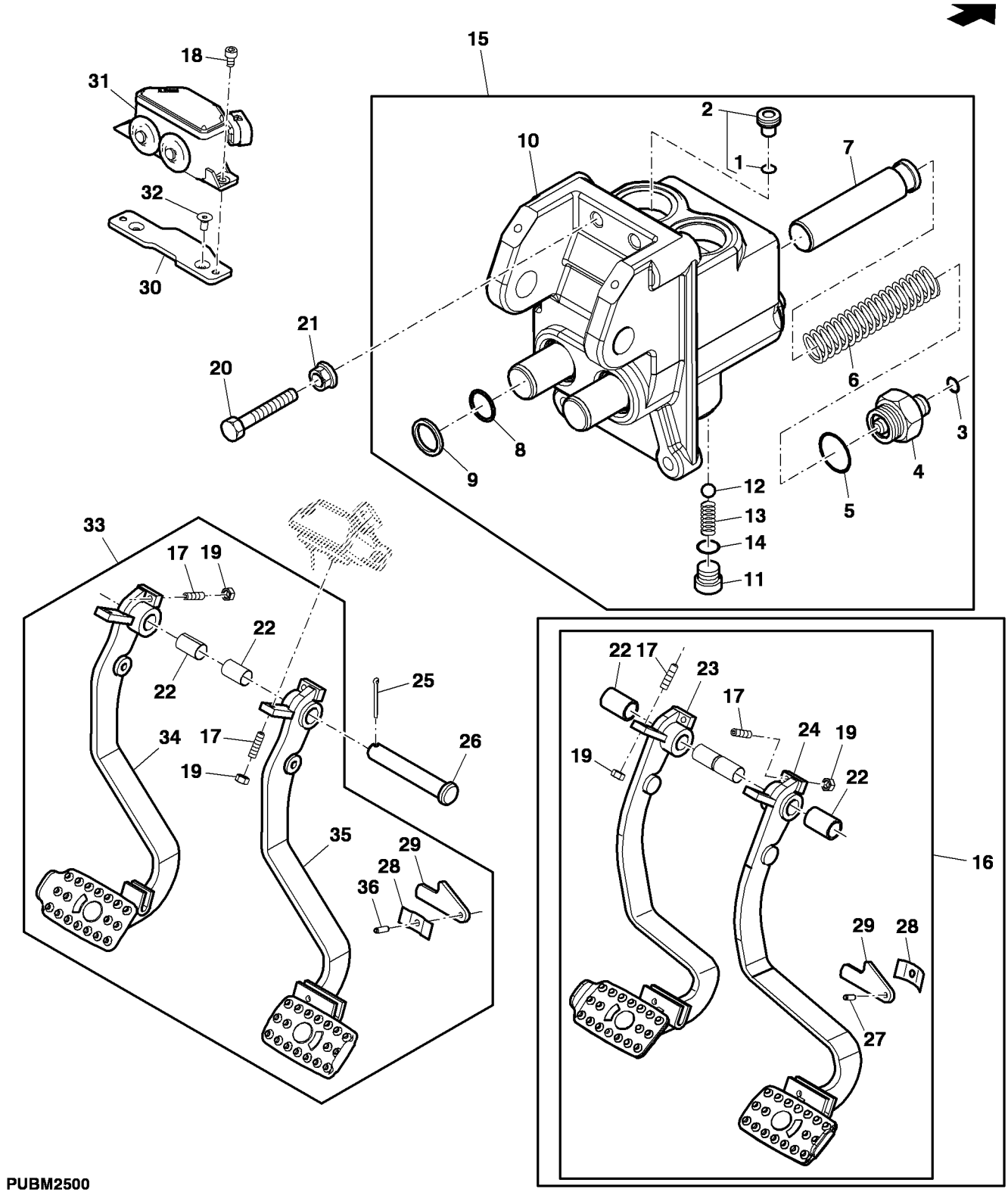

PUBM2500

Item	Nº peça	Descrição	Qtde	Nº série trator	Notas
1	R26906	Anel o	2		
2	AL70242	VálVula de contr.pneumático	2		
3	T77814	Anel o	2		
4	RE223501	Kit conexão	2		
5	U12547	Anel o	2		
6	L62883	Mola de compressão	2		
7	.....	Pistão	2		(ORD RE230251)
8	T22101	Vedação	2		
9	R495R	Anel o	2		
10	.....	Carcaça	1		(ORD RE230251)
11	R39112	Conexão	2		
12	D2361R	Esfera	2		
13	T21816	Mola de compressão	2		
14	R26375	Anel o	2		16.358 X 2.210 mm
15	RE230251	Carretel de válvula	1		
16	SJ11862	Freio	1	-XXXXXX	
17	22M7168	Parafuso de fenda	4		M8 X 30
18	19M8579	Parafuso	2		M6 X 10
19	14M7273	Porca	4		M8
20	19M7786	Parafuso	2		M10 X 30
21	14M7296	Porca com flange	2		M10
22	B177R	Bucha	2		
23	SJ11865	Pedal	1	-XXXXXX	LH (ORD SJ13611)
24	SJ11863	Pedal	1	-XXXXXX	RH (ORD SJ13611)
25	11M7017	Contra-pino	1		3.200 X 32 mm
26	SU299689	Pino	1		
27	34M7197	Pino elástico	1	-XXXXXX	6 X 16 mm
28	R50034	Mola de lâminas	1		
29	R221354	Braço	1		
30	L156135	Placa	1		
31	AL156199	Interrup. de pressão	1		
32	19M9198	Parafuso	2		M6 X 12
33	SJ13611	Pedal	1	XXXXXX-	INCL KEYS 17, 19, 22, 28, 29, 34-36
34	SJ13614	Pedal	1	XXXXXX-	LH; ORDER SJ13611
35	SJ13615	Pedal	1	XXXXXX-	RH; ORDER SJ13611
36	34M7038	Pino elástico	1	XXXXXX-	6 X 20 mm

Pedais do Freio, Cabine

ETN112886A A.1

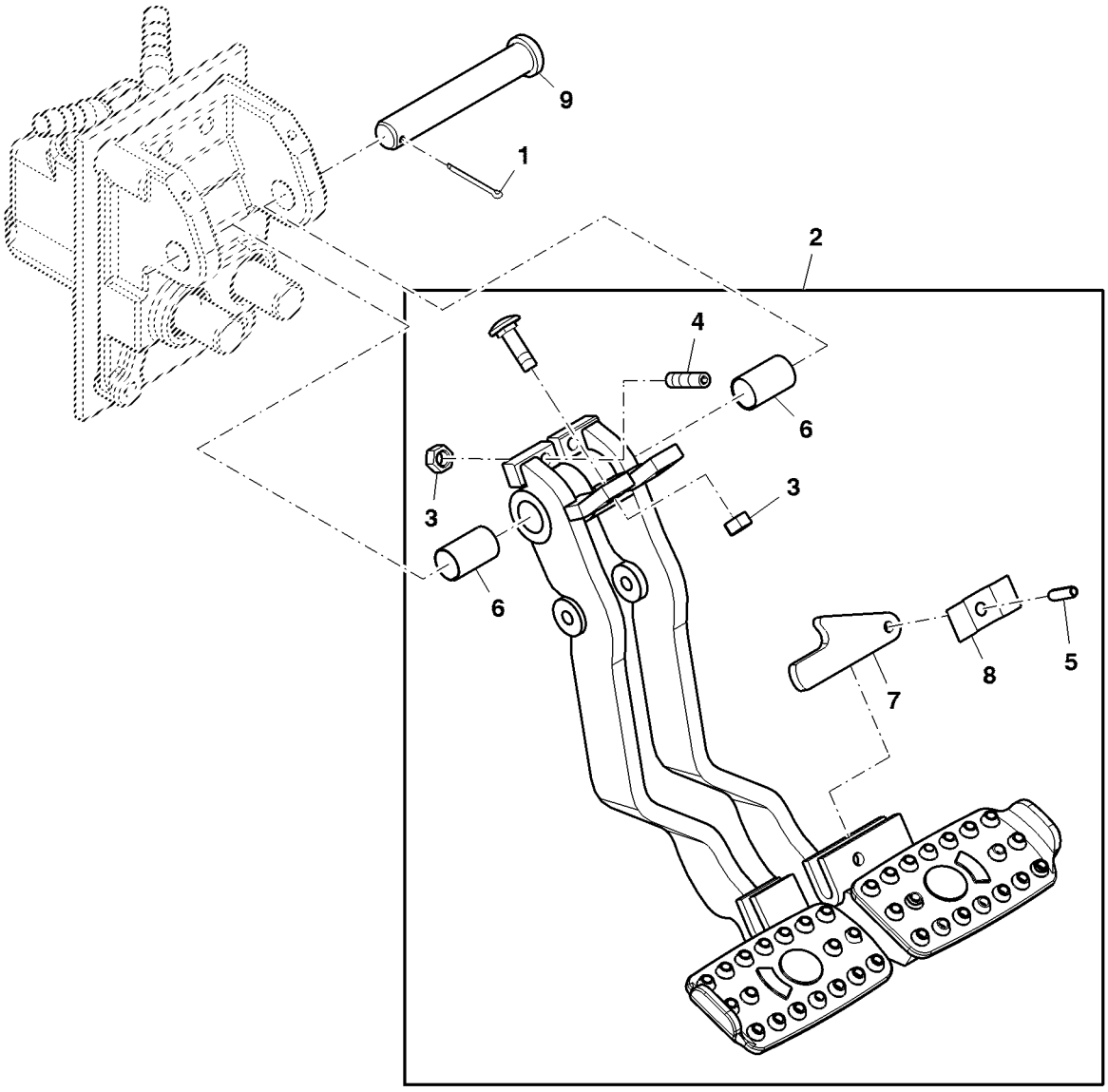

ETN112886A

Item	*Nº peça*	*Descrição*	*Qtde*	*Nº série*	*Notas*
1	11M7017	Contra-pino	1		3.200 X 32 mm
2	SJ19034	Pedal	1		
3	14M7273	Porca	4		M8
4	22M7168	Parafuso de fenda	4		M8 X 30
5	34M7038	Pino elástico	1		6 X 20 mm
6	B177R	Bucha	2		
7	R221354	Braço	1		
8	R50034	Mola de lâminas	1		
9	SU299689	Pino	1		

DISCOS DE FREIO

PUBM2138 A.1

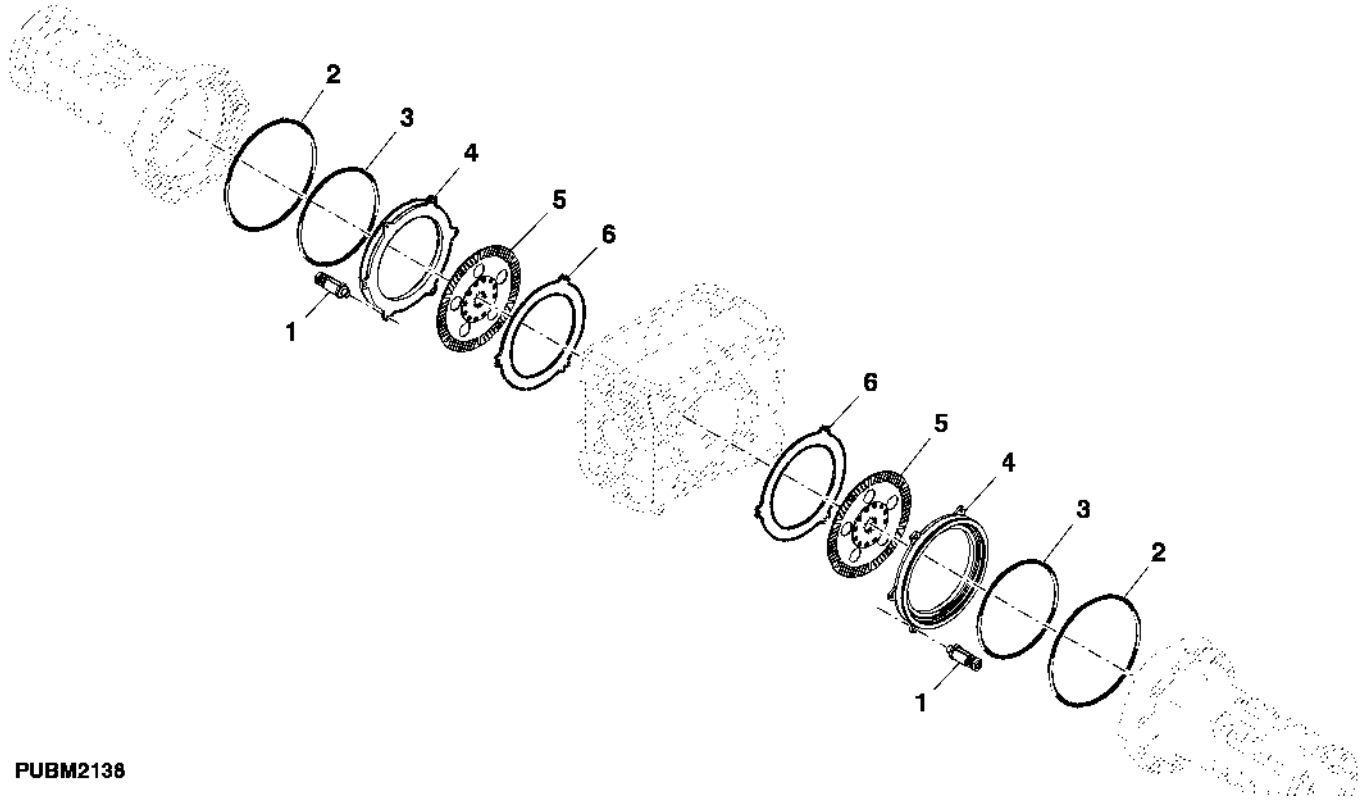

PUBM2138

Item	*Nº peça*	*Descrição*	*Qtde*	*Nº série trator*	*Notas*
1	AL181920	Mola	6		
2	L116345	Anel o	2		
3	L116346	Anel o	2		
4	L101856	Pistão	2		
5	AL162808	Disco de freio	2		
6	L77358	Disco atuador do freio	2		
..	DT5267	Graxa	1		

Linhas de Freio, Cabine

ETN93384B A.1

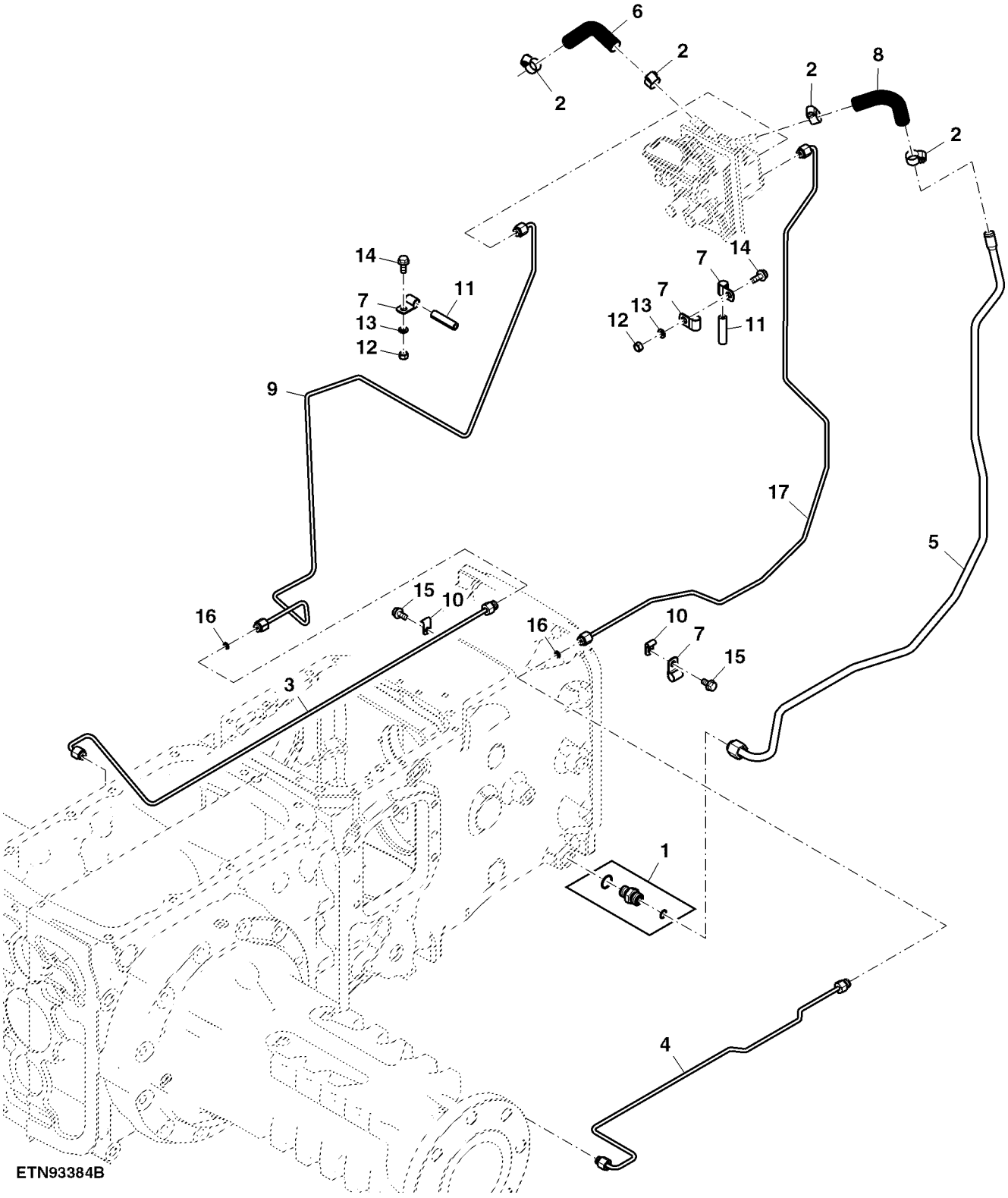

Item	*Nº peça*	*Descrição*	*Qtde*	*Nº série*	*Notas*
1	61M5003	Adaptador	1		
2	TY22465	Abraçadeira para mangueira	4		
3	SJ12612	Tubulação de óleo	1		
4	SJ12615	Tubulação de óleo	1		
5	SJ16596	Tubulação de óleo	1		
6	SU23571	Mangueira hidráulica	1		
7	H75541	Braçadeira	4		
8	SU23764	Mangueira hidráulica	1		
9	SJ16597	Tubulação de óleo	1		
10	H22660	Presilha	2		
11	TY22501	Mangueira	2		
12	14M7029	Porca	2		M8
13	12M7065	Arruela de pressão	2		8 mm
14	19M7866	Parafuso	2		M8 X 20
15	19M7865	Parafuso	2		M8 X 16
16	T77814	Anel o	2		
17	SJ16598	Tubulação de óleo	1		

Válvula do Freio e Interruptor, Cabine

ETN11586B1 A.1

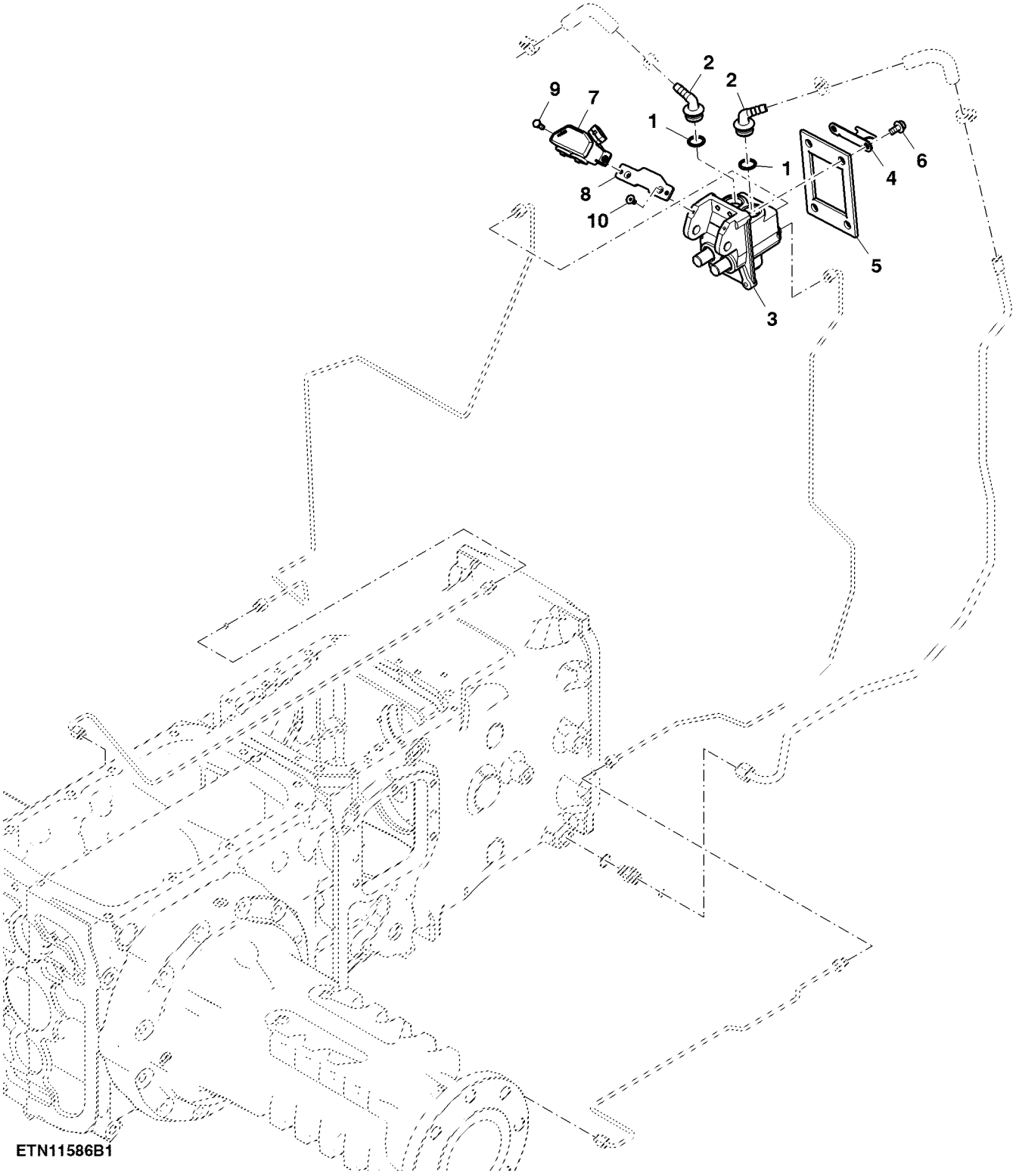

ETN11586B1

Item	*Nº peça*	*Descrição*	*Qtde*	*Nº série*	*Notas*
1	A4730R	Anel o	2		
2	L56974	Conexão de mangueira	2		
3	RE230251	Carretel de válvula	1		
4	R109302	RetentoR	1		
5	R225225	Isolador	1		
6	19M7784	Parafuso	4		M10 X 20
7	AL156199	Interrup. de pressão	1		
8	L156135	Placa	1		
9	19M7560	Parafuso sextavado	2		M6 X 16
10	19M9198	Parafuso	2		M6 X 12

Índice pictórico por seção

PUBM2189 A.1

22-	312
5-	322
6-	332
7-	334
8-	336
9-	338
10-	340
11-	342
12-	346
20-	348
21-	350
13-	352
14-	356
15-	358
16-	359
17-	360
18-	362
19-	364

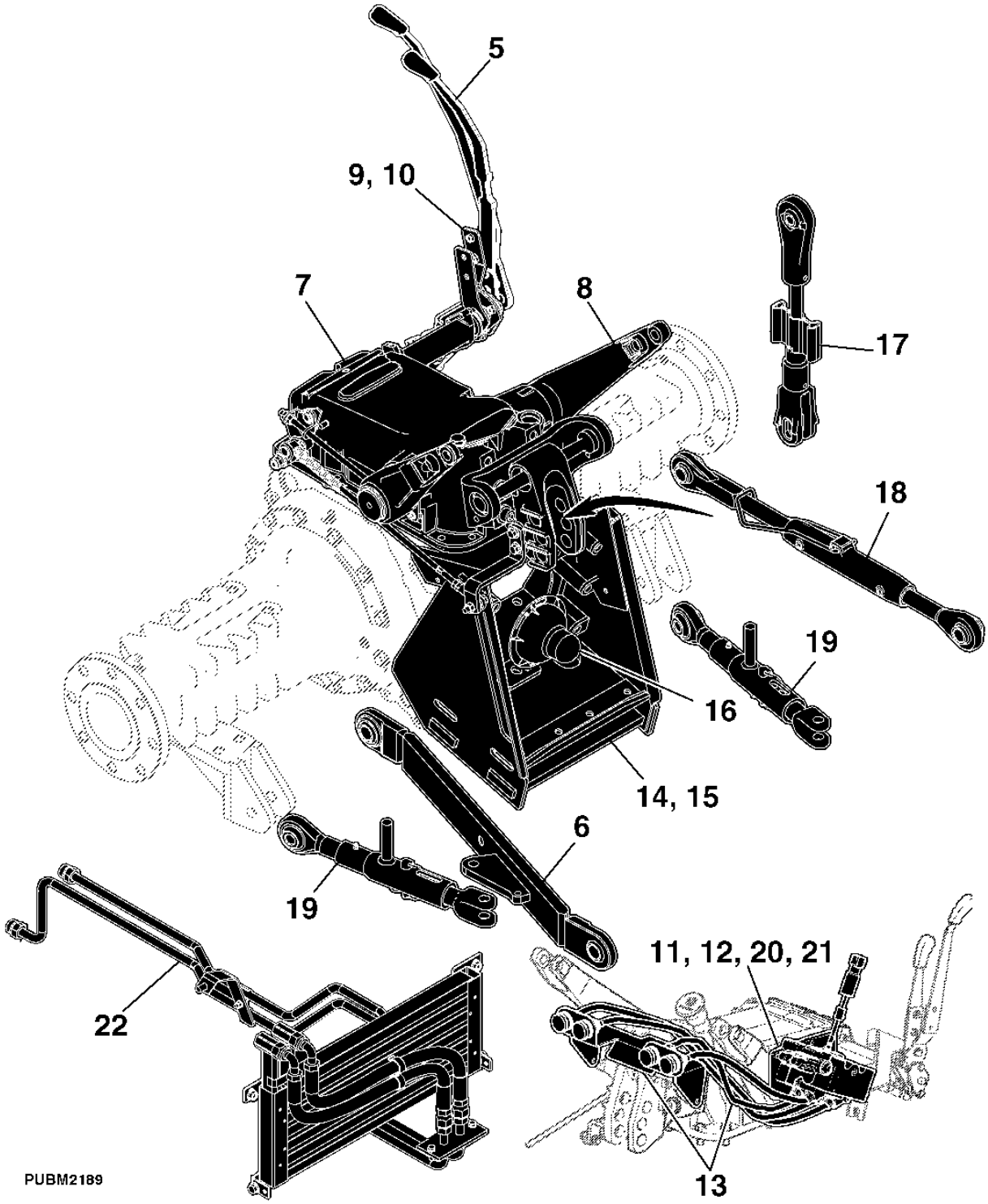

Índice pictórico por seção

PUBM2176 A.1

1-	304
2-	306
3-	310
4-	316

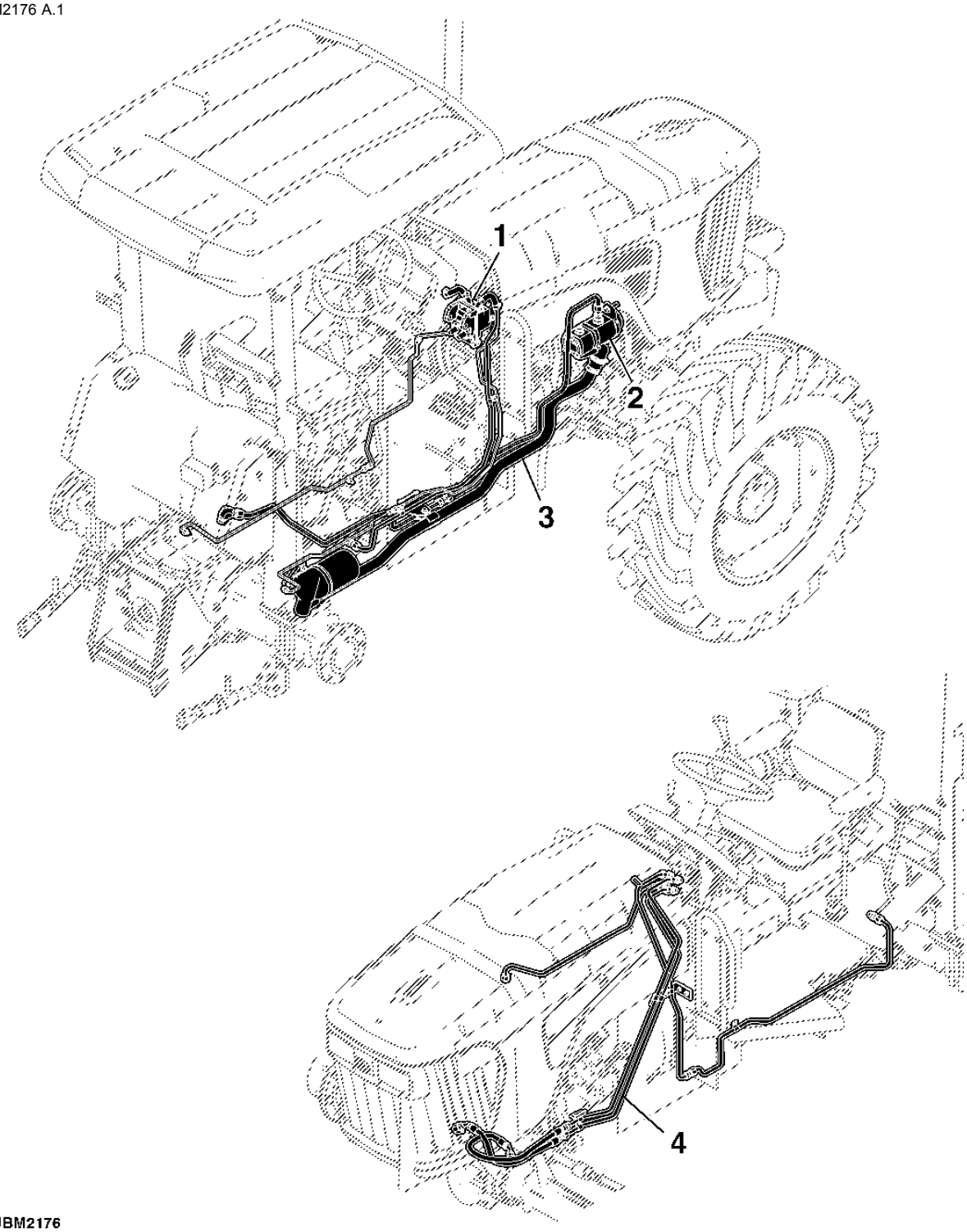

PUBM2176

LINHAS HIDRAULICAS DO FREIO

PUBM2962 A.1

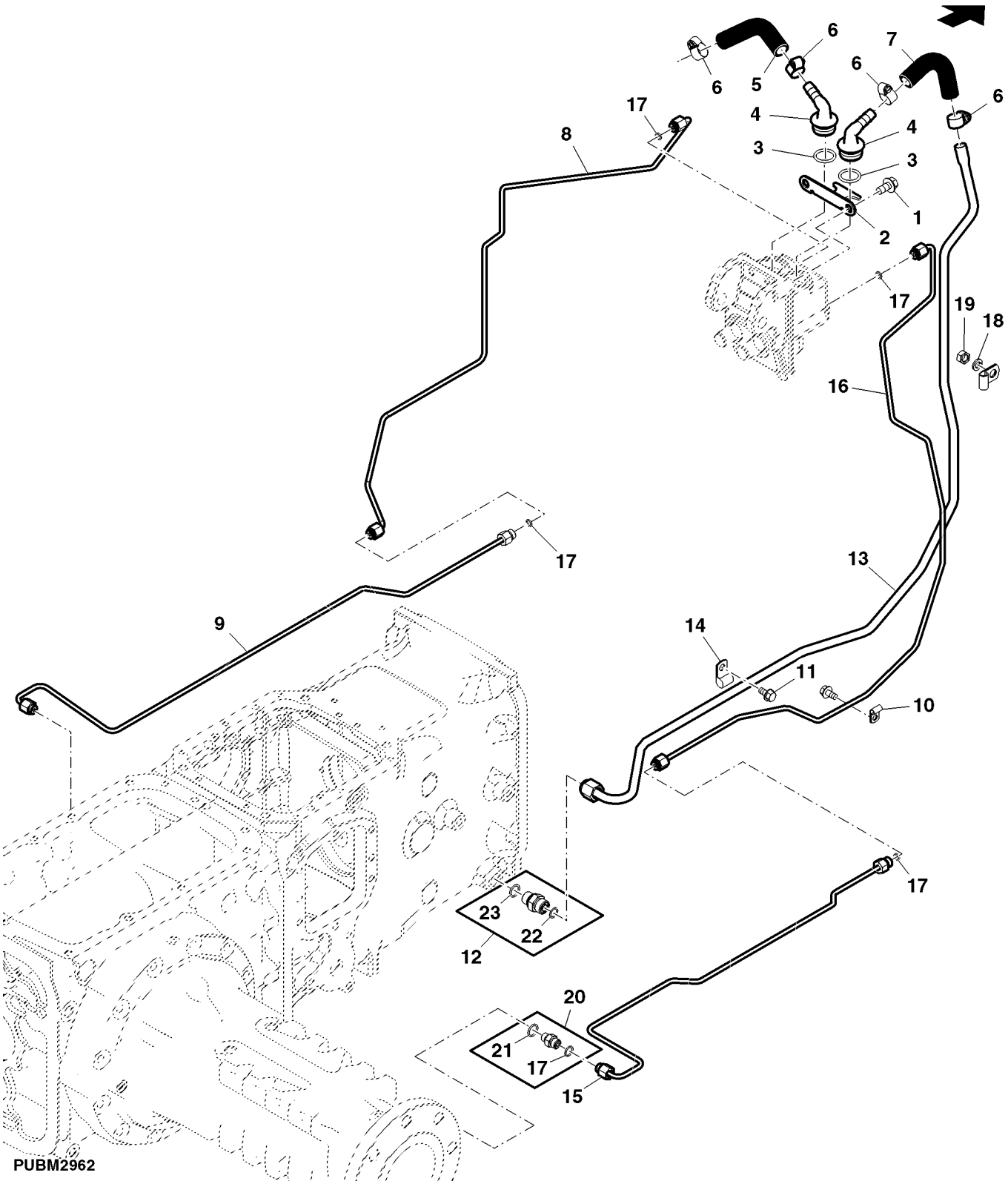

Item	Nº peça	Descrição	Qtde	Nº série trator	Notas
1	19M7784	Parafuso	4		M10 X 20
2	R109302	RetentoR	1		
3	A4730R	Anel o	2		
4	L56974	Conexão de mangueira	2		
5	SU23571	Mangueira hidráulica	1		
6	TY22465	Abraçadeira para mangueira	4		SUB FOR AR21837
7	SU23764	Mangueira hidráulica	1		
8	SJ12613	Tubulação de óleo	1		
9	SJ12612	Tubulação de óleo	1		
10	H22660	Presilha	4		
11	19M7865	Parafuso	3		M8 X 16
12	61M5003	Adaptador	1		
13	SJ13080	Tubulação de óleo	1		SUB FOR SJ302120
14	H75541	Braçadeira	2		
15	SJ12615	Tubulação de óleo	1		
16	SJ12614	Tubulação de óleo	1		
17	T77814	Anel o	2		
18	12M7065	Arruela de pressão	1		8 mm
19	14M7029	Porca	1		M8
20	61M5001	Adaptador	1		
21	51M7040	Anel o	1		9.300 X 2.200 mm
22	T77857	Anel o	1		
23	51M7043	Anel o	1		15.300 X 2.200 mm

Bomba Hidráulica (Bosch)

PUBM2963 A.1

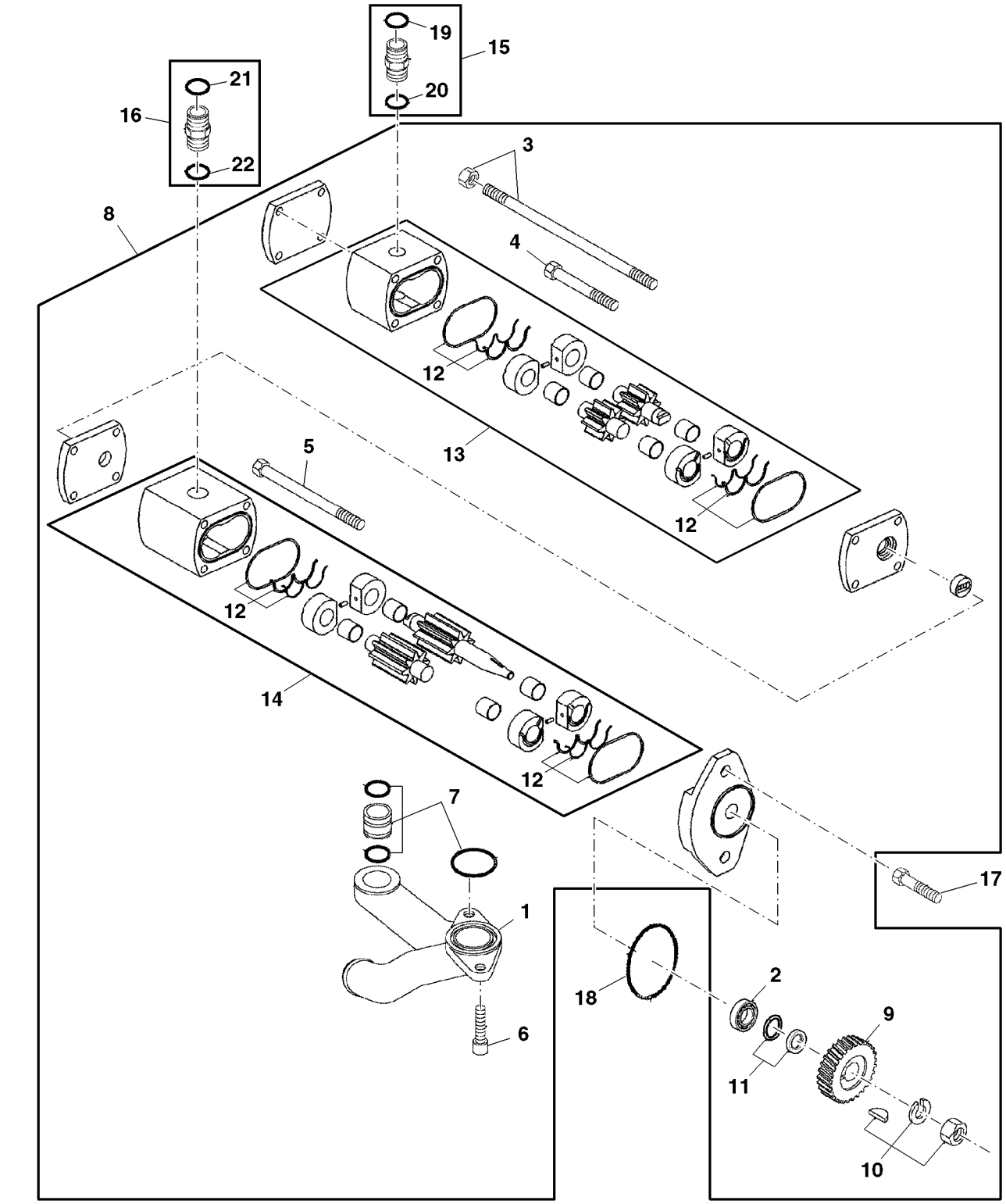

PUBM2963

Item	*Nº peça*	*Descrição*	*Qtde*	*Nº série trator*	*Notas*
1	CQ53673	Coletor	1		
2	DQ40260	Rolamento	1		
3	DQ71418	Item de fixação	1		
4	DQ53663	Item de fixação	1		(A)
5	DQ71419	Item de fixação	1		
6	DQ53661	Item de fixação	1		
7	DQ53666	Kit retentor	1		
8	DQ70069	Bombahidráulica	1		26/43 LPM
9	CQ53672	EngrEnagem	1		
10	DQ53665	Item de fixação	1		
11	DQ34992	Kit de juntas	1		
12	DQ71420	Kit retentor	1		
13	DQ72252	Kit do reparo de bomba	1		
14	DQ71421	Kit do reparo de bomba	1		
15	61M5076	Adaptador	1		
16	61M5152	Adaptador	1		
17	19M7814	Parafuso	2		M12 X 50
18	CQ61196	Anel o	1		
19	T77857	Anel o	1		
20	51M7045	Anel o	1		19.300 X 2.200 mm
21	T77932	Anel o	1		
22	51M7047	Anel o	1		23.600 X 2.900 mm

(A) MENOR

Filtro Hidráulico e Linhas de Óleo, Cabine

ETN97103 A.1

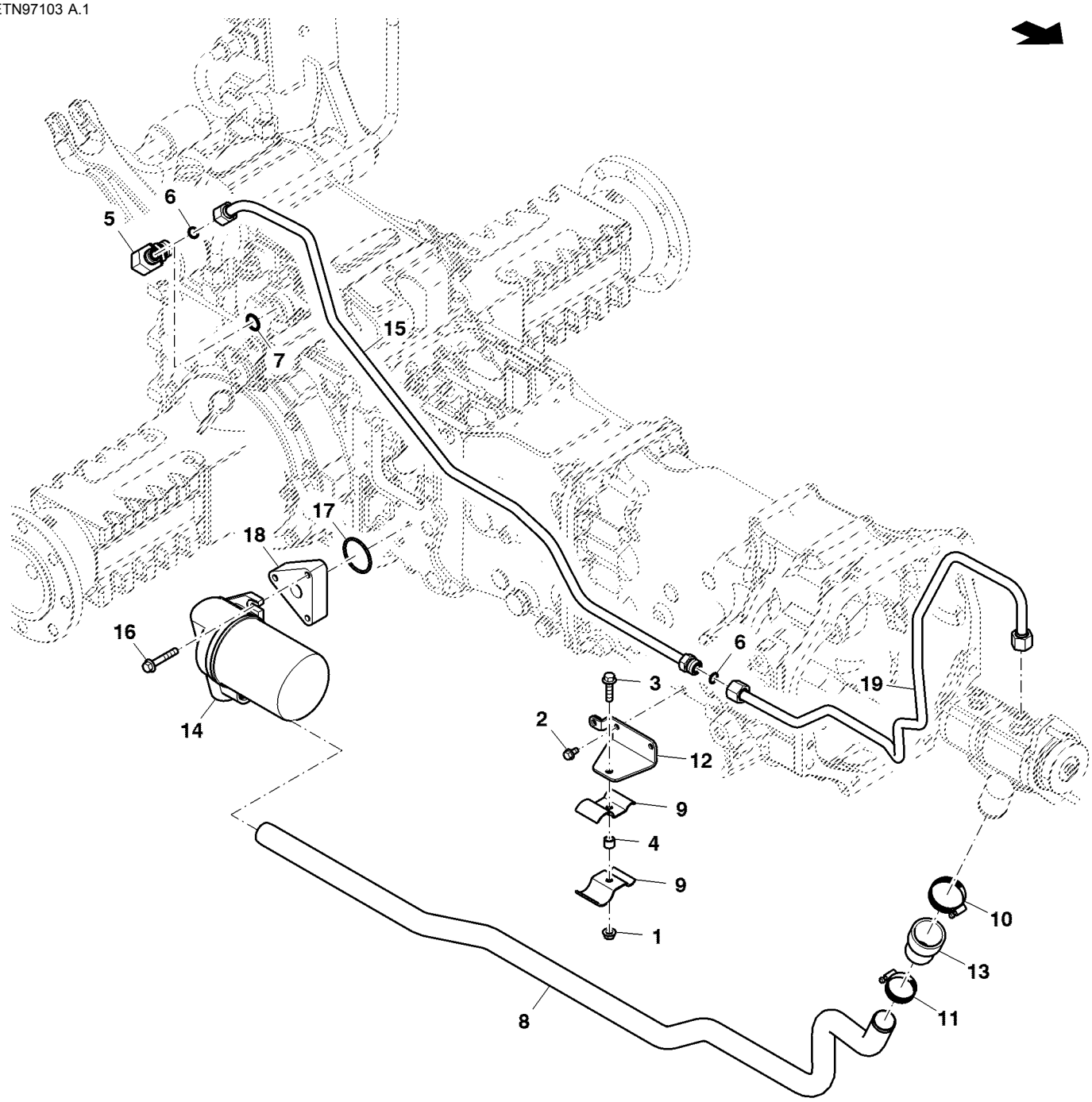

ETN97103

Item	*Nº peça*	*Descrição*	*Qtde*	*Nº série*	*Notas*
1	14M7296	Porca com flange	1		M10
2	19M7865	Parafuso	2		M8 X 16
3	19M8162	Parafuso	1		M10 X 40
4	28H3394	Bucha	1		0.493" X 0.675" X 1/2"
5	38H5337	Conexão em ângulo	1		
6	T77932	Anel o	2		
7	51M7047	Anel o	1		23.600 X 2.900 mm
8	CQ71389	Tubulação de óleo	1		Pump Suction
9	CQ72498	Braçadeira	2		
10	DQ15378	Braçadeira	1		
11	DQ28476	Braçadeira	1		
12	DQ72496	Apoio	1		
13	R139009	Mangueira	1		
14	RE72823	Cabeçote do filtro	1		
15	SJ17041	Tubulação de óleo	1		RCV Inlet
16	19M7807	Parafuso	3		M10 X 60
17	F1870R	Anel o	1		
18	R140816	Espaçador	1		
19	SJ17184	Tubulação de óleo	1		Pump to SCV

Filtro Hidráulico, Linha de Sucção e Linha de Fornecimento do Eixo Oscilante

PUBM2965 A.1

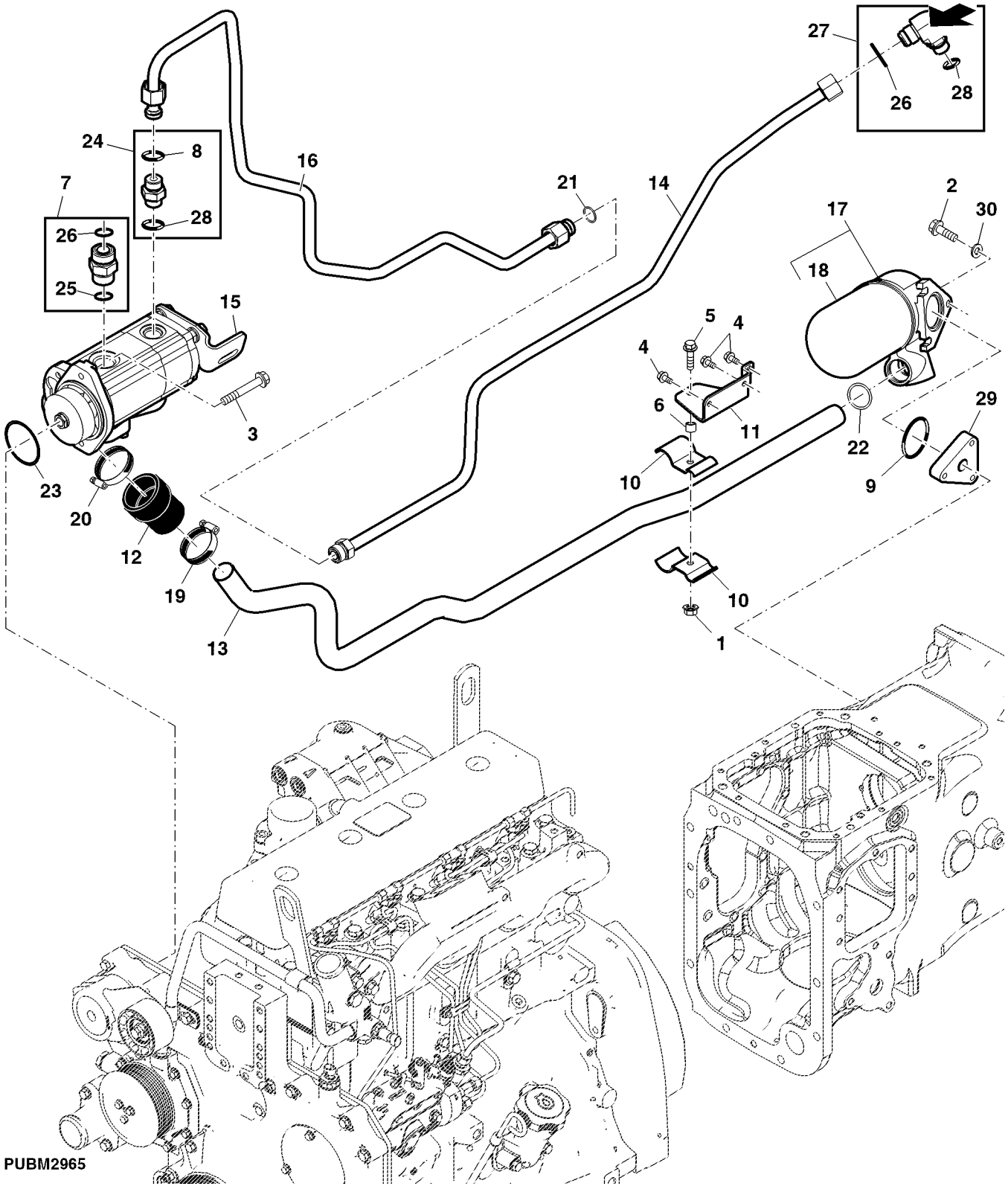

Item	Nº peça	Descrição	Qtde	Nº série trator	Notas
1	14M7296	Porca com flange	1		M10
2	19M7785	Parafuso	3		M10 X 25
	19M7807	Parafuso	3		M10 X 60, SUB FOR 19M7156
3	19M7814	Parafuso	2		M12 X 50
4	19M7865	Parafuso	3		M8 X 16
5	19M8162	Parafuso	1		M10 X 40
6	28H3394	Bucha	1		0.493" X 0.675" X 1/2"
7	61M5152	Adaptador	1		
8	T77857	Anel o	1		
9	F1870R	Anel o	2		
10	CQ72498	Braçadeira	2		
11	DQ72496	Apoio	1		
12	R139009	Mangueira	1		
13	CQ71389	Tubulação de óleo	1		
14	DQ44100	Tubo de óleo	1		
15	DQ70069	Bombahidráulica	1		
16	DQ71390	Tubulação de óleo	1		
17	RE72823	Cabeçote do filtro	1		ASSY
18	RE45864	Elemento de filtro	1		
19	DQ28476	Braçadeira	1		
20	DQ15378	Braçadeira	1		
21	T77858	Anel o	1		
22	U10289	Anel o	1		
23	CQ61196	Anel o	1		
24	61M5076	Adaptador	1		
25	51M7047	Anel o	1		23.600 X 2.900 mm
26	T77932	Anel o	1		
27	61M5018	Conexão em ângulo	1		INCL KEYS 26 & 28
28	51M7045	Anel o	1		19.300 X 2.200 mm
29	R140816	Espaçador	1		
30	24M7040	Arruela	3		11 X 20 X 2 mm

Linhas do Resfriador de Óleo Hidráulico

PUBM2177 A.1

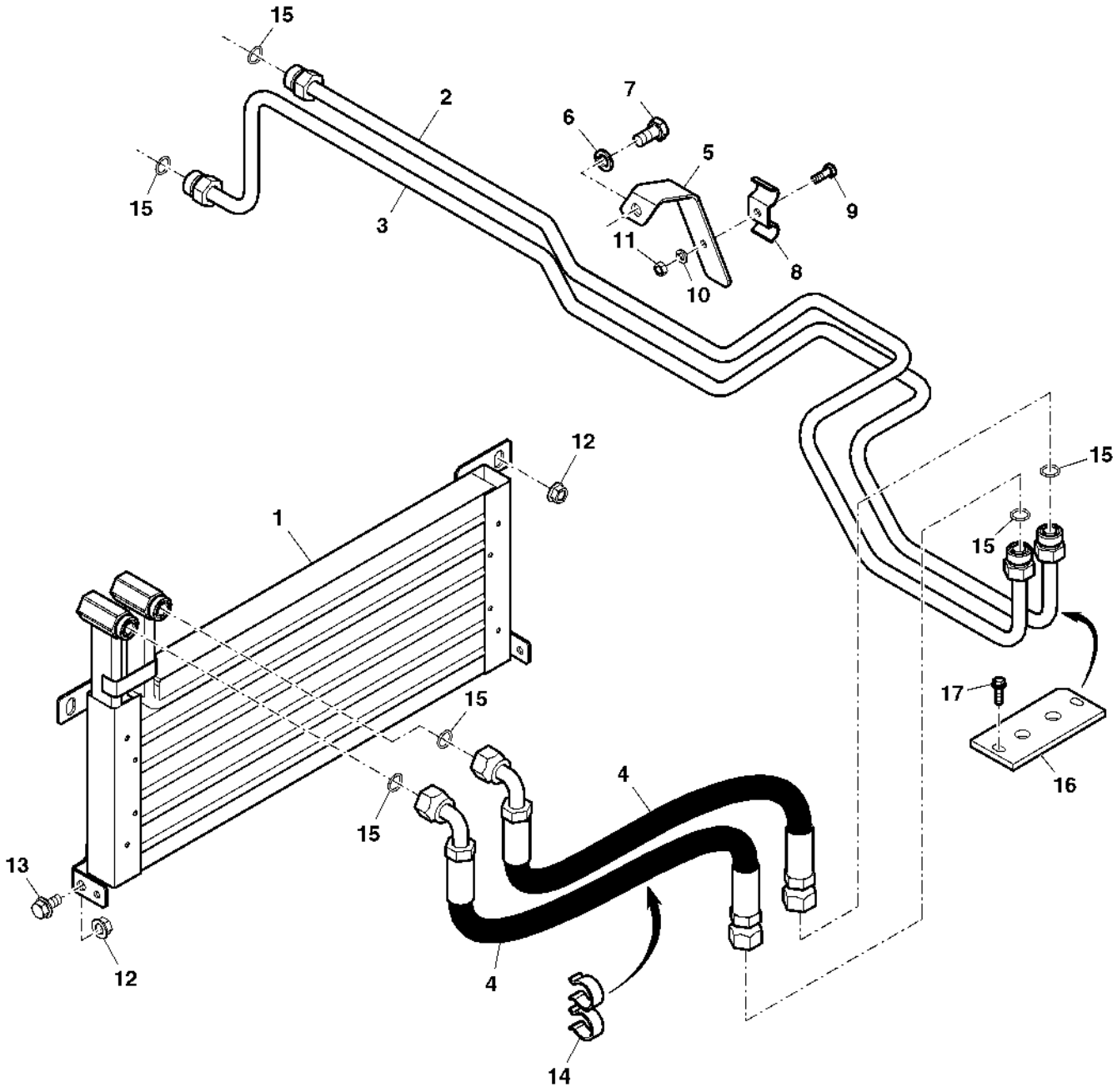

PUBM2177

Item	Nº peça	Descrição	Qtde	Nº série trator	Notas
1	RE71729	ResfRiadoR de óleo	1		
2	SJ12416	Tubulação de óleo	1		
3	SJ12417	Tubulação de óleo	1		
4	DQ61963	Mangueira hidráulica	2		
5	SU23619	Chapa	1		
6	12M7066	Arruela de pressão	1		10 mm
7	19M7166	Parafuso sextavado	1		M10 X 20
8	R139006	Braçadeira	1		
9	19M7560	Parafuso sextavado	1		M6 X 16
10	12M7006	Arruela de pressão	1		6 mm
11	14M7027	Porca	1		M6
12	14M7298	Porca com flange	4		M8
13	19M7865	Parafuso	2		M8 X 16
14	AL157838	Braçadeira	1		
15	T77857	Anel o	6		
16	SU23734	Vedação	1		
17	37M7061	Parafuso	2		M5 X 20

Resfriador de Óleo Hidráulico, Cabine

ETN94667 A.1

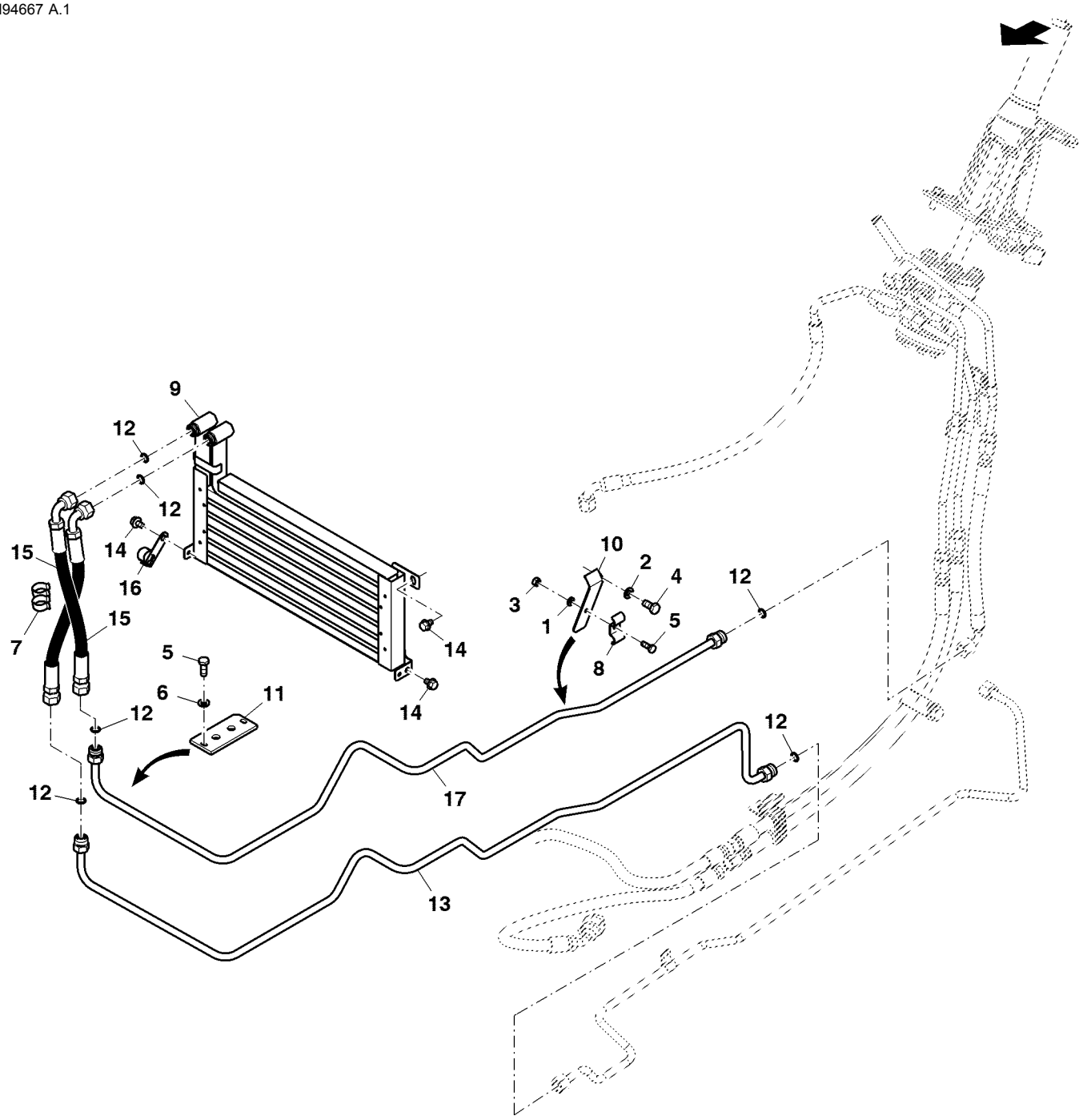

ETN94667

Item	*Nº peça*	*Descrição*	*Qtde*	*Nº série*	*Notas*
1	12M7006	Arruela de pressão	1		6 mm
2	12M7066	Arruela de pressão	1		10 mm
3	14M7027	Porca	1		M6
4	19M7166	Parafuso sextavado	1		M10 X 20
5	19M7560	Parafuso sextavado	3		M6 X 16
6	24M7088	Arruela	2		6.600 X 12 X 1.600 mm
7	AL157838	Braçadeira	1		
8	R139006	Braçadeira	1		
9	RE71729	ResfRiadoR de óleo	1		
10	SU23619	Chapa	1		
11	SU23734	Vedação	1		
12	T77857	Anel o	6		
13	SJ16607	Tubulação de óleo	1		Oil Cooler Return
14	19M7864	Parafuso	4		M8 X 12
15	SJ16609	Mangueira hidráulica	2		
16	57M8824	Acessório conexão elétrica	1		
17	SJ16606	Tubulação de óleo	1		Oil Cooler Inlet

CONDUITES ET RACCORDS DE DIRECTION ASSISTEE

PUBM2133 A.1

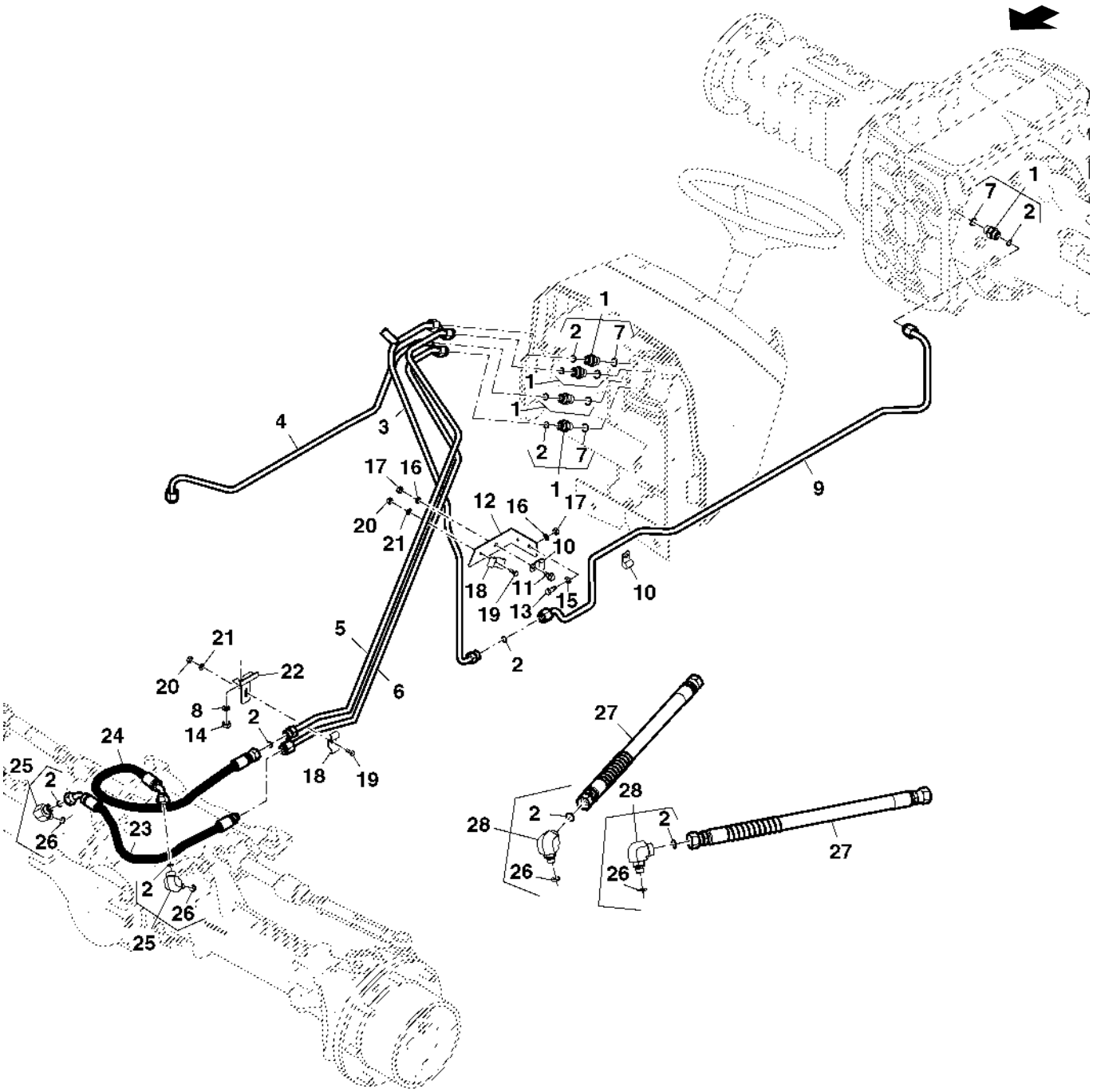

PUBM2133

Item	Nº peça	Descrição	Qtde	Nº série trator	Notas
1	61M5003	Adaptador	5		
2	T77857	Anel o	8		
3	SJ12429	Tubulação de óleo	1		
4	SJ12467	Tubulação de óleo	1		
5	SJ12405	Tubulação de óleo	1		LH
6	SJ12404	Tubulação de óleo	1		RH
7	51M7043	Anel o	4		15.300 X 2.200 mm
8	12H304	Arruela de pressão	1		3/8"
9	SJ12418	Tubulação de óleo	1		
10	H75541	Braçadeira	2		
11	19M7866	Parafuso	1		M8 X 20
12	SU23502	Cantoneira	1		
13	19M7775	Parafuso	3		M6 X 16
14	14M7140	Porca	1		M10
15	14M7303	Porca com flange	2		M6
16	12M7065	Arruela de pressão	1		8 mm
17	14M7029	Porca	1		M8
18	R139006	Braçadeira	2		
19	19M7560	Parafuso sextavado	1		M6 X 16
20	14M7027	Porca	2		M6
21	12M7006	Arruela de pressão	2		6 mm
22	CQ45390	Apoio	1		
23	DQ45918	Mangueira hidráulica	1		620MM
	DQ44756	Mangueira hidráulica	1		RH 520MM 4X2
24	RE73155	Mangueira hidráulica	1		620MM
	DQ44755	Mangueira hidráulica	1		LH 730MM 4X2
25	61M5023	Conexão em ângulo	1		4X4
	DQ30767	Conexão	2		4X2
26	51M7041	Anel o	AR		11.300 X 2.200 mm
27	RE177365	Mangueira hidráulica	2		
28	61M5023	Conexão em ângulo	2		

Linhas de Óleo, Válvula de Direção, Cabine

ETN93491 A.1

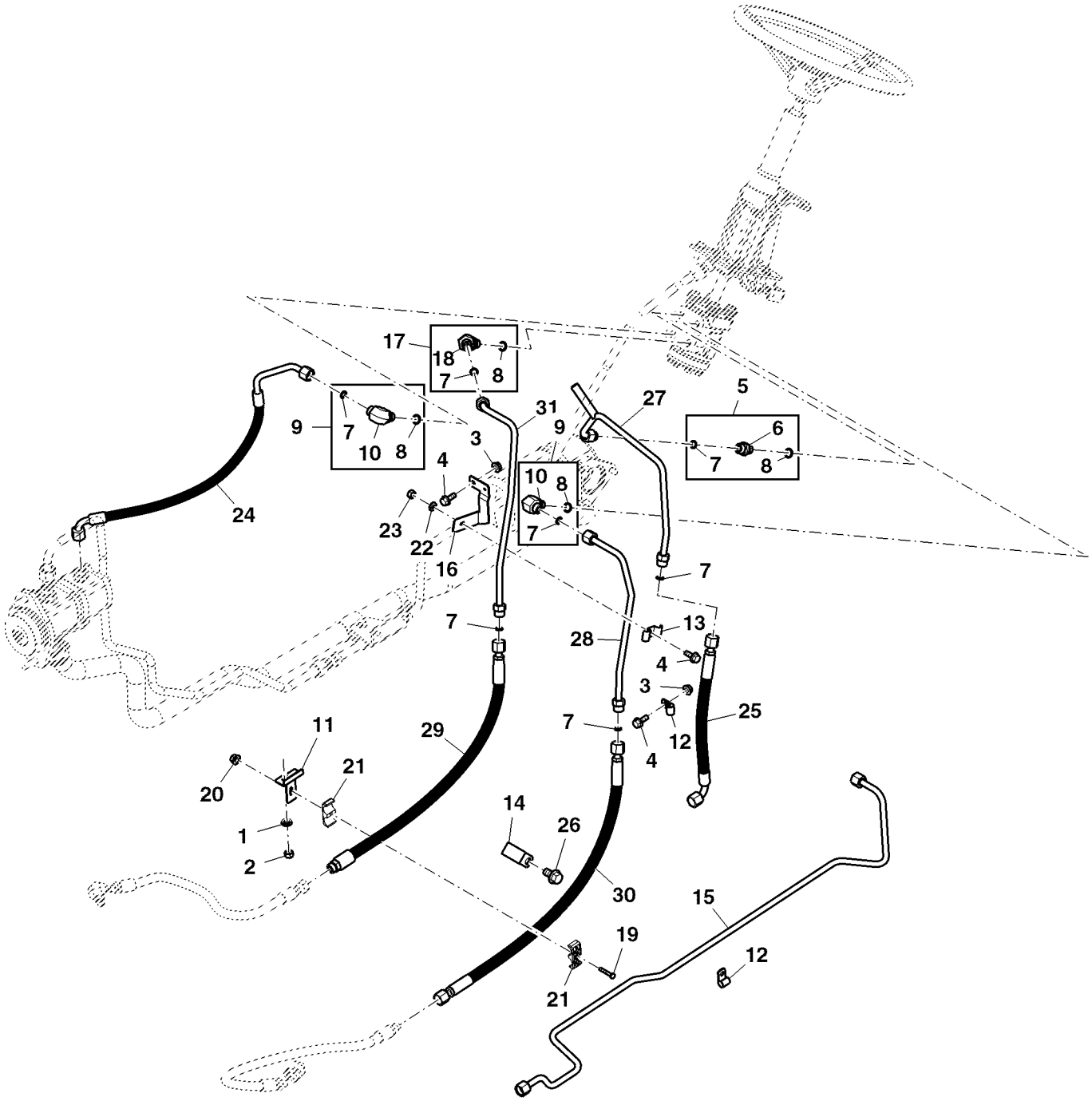

ETN93491

Item	*Nº peça*	*Descrição*	*Qtde*	*Nº série*	*Notas*
1	12H301	Arruela de pressão	1		1/2"
2	14M7274	Porca	1		M10
3	14M7303	Porca com flange	2		M6
4	19M7775	Parafuso	3		M6 X 16
5	61M5003	Adaptador	1		
6	38H5003	Adaptador	1		
7	T77857	Anel o	8		
8	51M7043	Anel o	4		15.300 X 2.200 mm
9	61M5017	Conexão em ângulo	2		
10	38H5017	Conexão em ângulo	2		
11	CQ45390	Apoio	1		
12	H75541	Braçadeira	2		
13	R139006	Braçadeira	1		
14	RE67586	Braçadeira	1		
15	SJ16119	Tubulação de óleo	1		Steering Return Rear
16	SU29350	Apoio	1		
17	61M5071	Conexão em ângulo	1		
18	38H5071	Conexão em ângulo	1		
19	19M7177	Parafuso sextavado	1		M6 X 35
20	14M7608	Porca com flange	1		M6
21	L41980	Braçadeira	2		
22	12H302	Arruela de pressão	1		1/4"
23	14M7272	Porca	1		M6
24	SJ21498	Tubulação	1		
25	SJ21370	Mangueira hidráulica	1		
26	19M8672	Parafuso	1		M14 X 25
27	SJ21366	Tubulação de óleo	1		Steering RH
28	SJ21367	Tubulação de óleo	1		Steering LH
29	SJ21371	Mangueira hidráulica	1		RH
30	SJ21372	Mangueira hidraulica-fabric	1		
31	SJ21368	Tubulação de óleo	1		LH

Válvula de Controle Seletivo Dupla, Cabine

PUBM3376 A.1

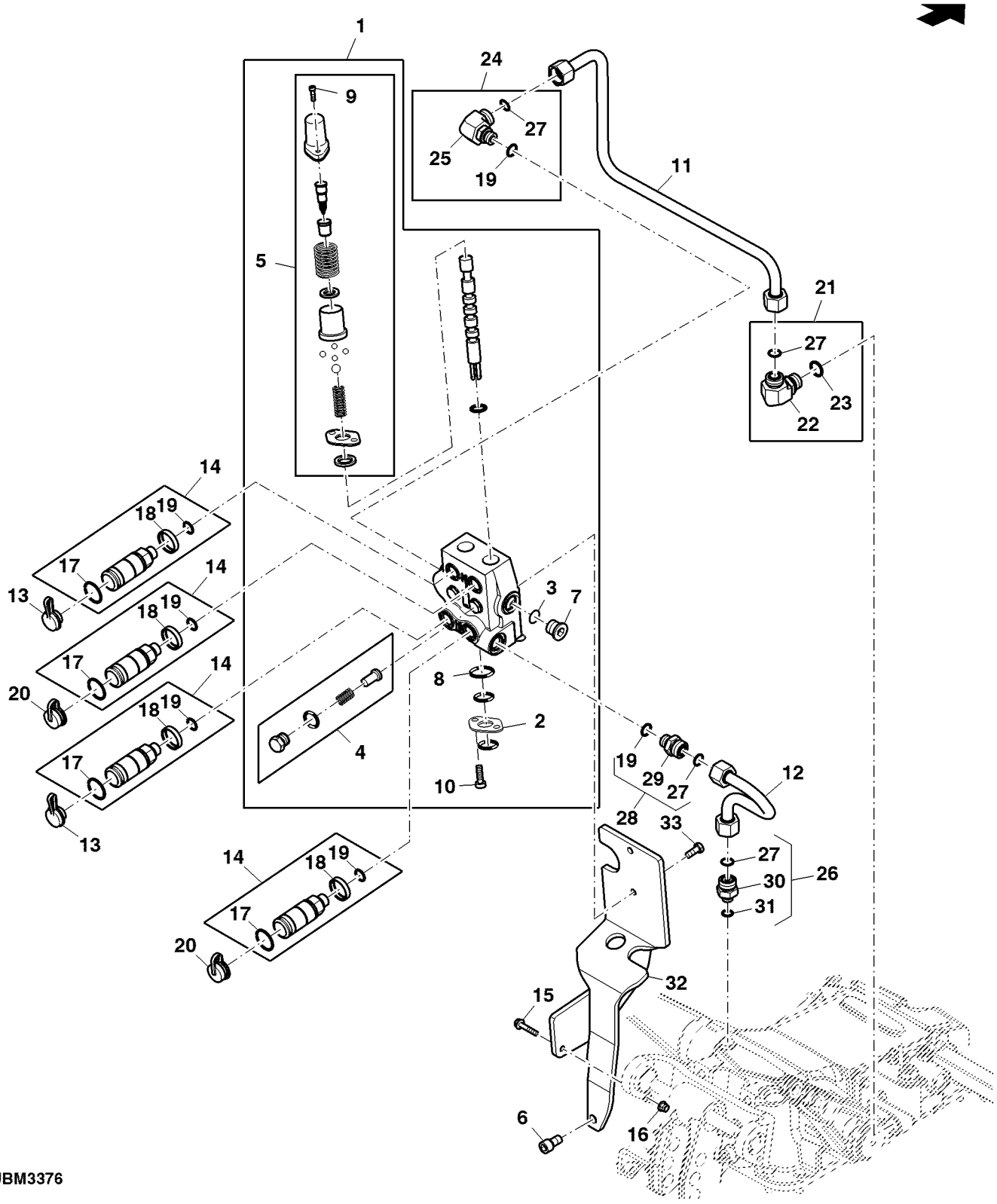

PUBM3376

Item	Nº peça	Descrição	Qtde	Nº série	Notas
1	SJ12131	VálVula de controle remoto	1		INCLUDES RE73109
	RE73109	Kit retentor	1		
2	AL118383	Flange	2		
3	F3171R	Anel o	1		
4	RE222161	Kit	2		
5	RE226691	Kit do limitador	2		
6	19M9201	Parafuso	1		M14 X 25
7	R27175	Tampão de dreno	1		
8	R51603	Anel o	4		
9	19M8505	Parafuso	4		M6 X 25
10	19M8553	Parafuso	4		M6 X 16
11	SJ21606	Tubulação de óleo	1		SUB FOR SJ17044
12	SJ21607	Tubulação de óleo	1		SUB FOR SJ17045
13	A15899	Plugue	2		
14	AL112951	Conexão engate rápido	4		ORDER AL166181 AND 40M7102
	AL166181	Conexão engate rápido	4		
15	19M8317	Parafuso	1		M8 X 40
16	14M7396	Porca de segurança	1		M8
17	40M7102	Anel de pressão	4		
18	L112370	Capa	4		
19	51M7045	Anel o	4		19.300 X 2.200 mm
20	L209633	Plugue	2		
21	61M5019	Conexão em ângulo	1		
22	38H5019	Conexão em ângulo	1		
23	51M7047	Anel o	1		23.600 X 2.900 mm
24	61M5066	Conexão em ângulo	1		
25	38H5066	Conexão em ângulo	1		
26	61M5168	Adaptador	1		
27	T77858	Anel o	4		
28	61M5121	Adaptador	1		
29	38H5121	Adaptador	1		
30	38H5168	Adaptador	1		
31	51M7043	Anel o	1		15.300 X 2.200 mm
32	SJ21616	Apoio	1		
33	19M7167	Parafuso sextavado	2		M10 X 25

ALAVANCA DA VCR

PUBM2123 A.1

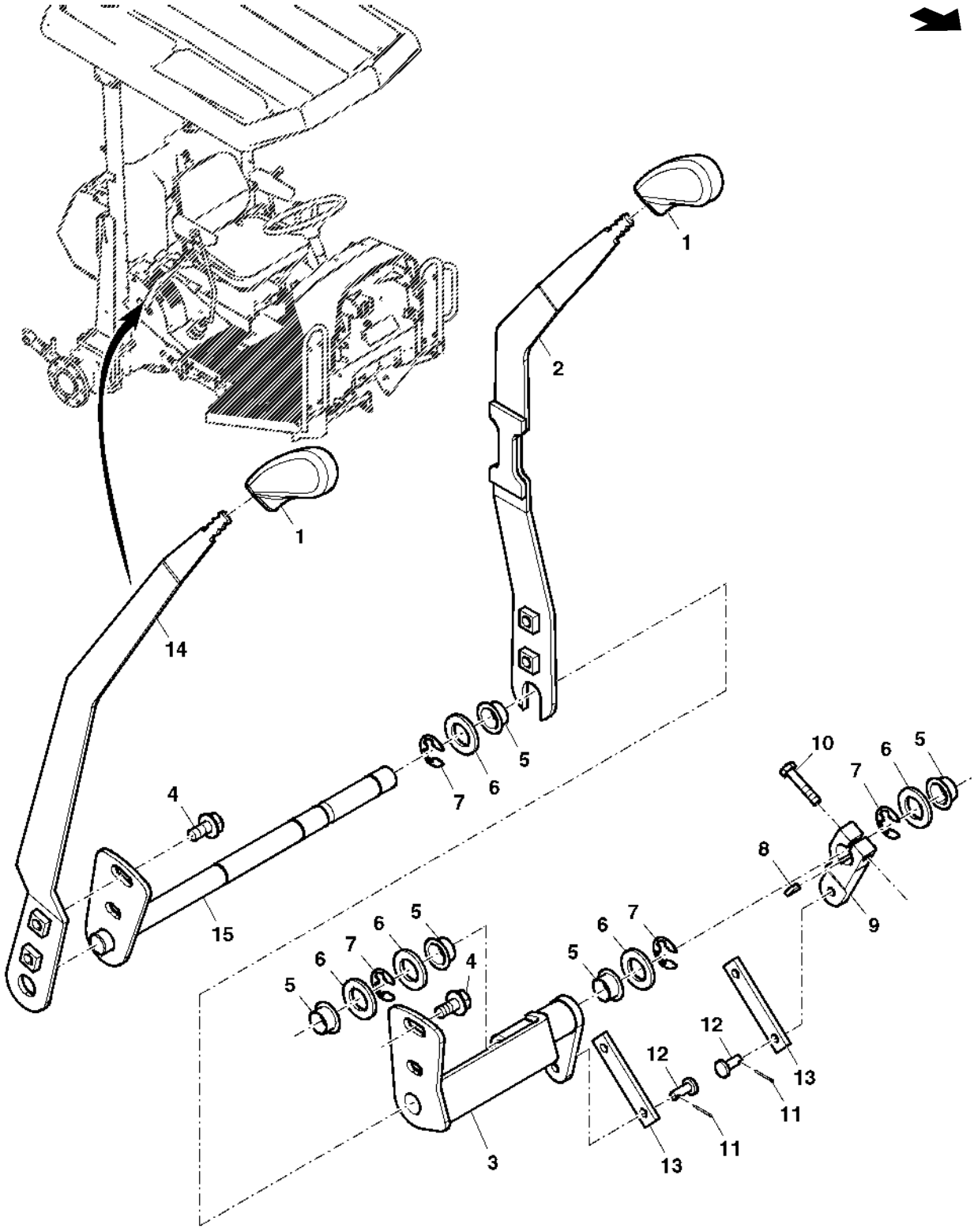

PUBM2123

Item	*Nº peça*	*Descrição*	*Qtde*	*Nº série trator*	*Notas*
1	M48534	Botão	2		
2	DQ46571	Alavanca	1		(A)
3	SJ17576	Alavanca	1		SUB FOR DQ60682
4	19M7865	Parafuso	4		M8 X 16
5	T39639	Arruela	5		
6	24M7049	Arruela	5		17.500 X 30 X 3 mm
7	F2863R	Anel de pressão	4		
8	26M4221	Chaveta	1		3 X 13 mm
9	CQ26108	Alavanca	1		
10	19M3121	Parafuso sextavado	1		M6 X 30
11	11M7076	Contra-pino	4		1.600 X 12 mm
12	CQ03980	Pino	4		
13	CQ27591	Correia	2		
14	DQ46570	Alavanca	1		(B) FI
	DQ60679	Alavanca	1		(B)
15	DQ60681	Alavanca	1		
..	**PS630037**	**VálVula de controle**	**1**		**FI**

(A) SEGUNDA ALAVANCA DA VÁLVULA DA SCV

(B) ALAVANCA DA PRIMEIRA VCR

Controlador da SCV Traseira, Cabine

ETN93551 A.1

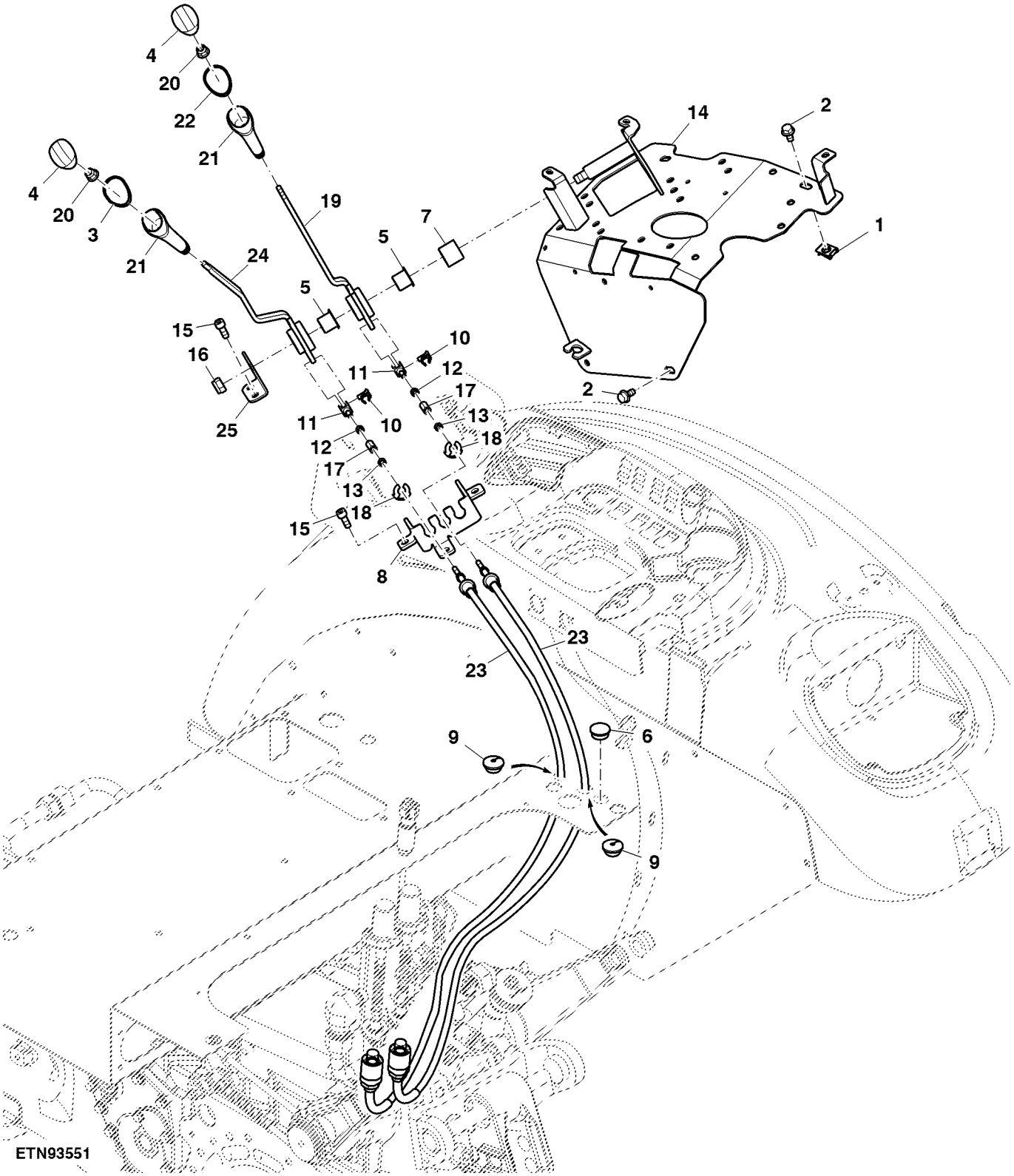

Item	*Nº peça*	*Descrição*	*Qtde*	*Nº série*	*Notas*
1	L55969	Porca	2		
2	19M7865	Parafuso	4		M8 X 16
3	L171710	Anel	1		
4	M113899	Inserto	2		
5	L110766	Bucha	2		
6	99M7011	Plugue	1		
7	L101931	Espaçador	1		
8	SU299823	Apoio	1		
9	L76801	Passa-fio	2		
10	45M7101	Pino de trava	2		
11	R218651	Forquilha	2		
12	14M7336	Porca	2		M6
13	14M7194	Porca	2		M6
14	SJ299022	Apoio	1		RH
15	19M8446	Parafuso	5		M8 X 20
16	14M7168	Porca de segurança	1		M12
17	14M7487	Tensor	2		
18	L79076	Anel de pressão	2		
19	RE259404	Alavanca	1		
20	14M7396	Porca de segurança	2		M8
21	L77747	Botão	2		
22	L171711	Anel	1		
23	SJ19947	Cabo	2		
24	RE259905	Alavanca de controle	1		
25	R204907	Apoio	1		

Controlador sem SCV, Cabine

ETN93495 A.1

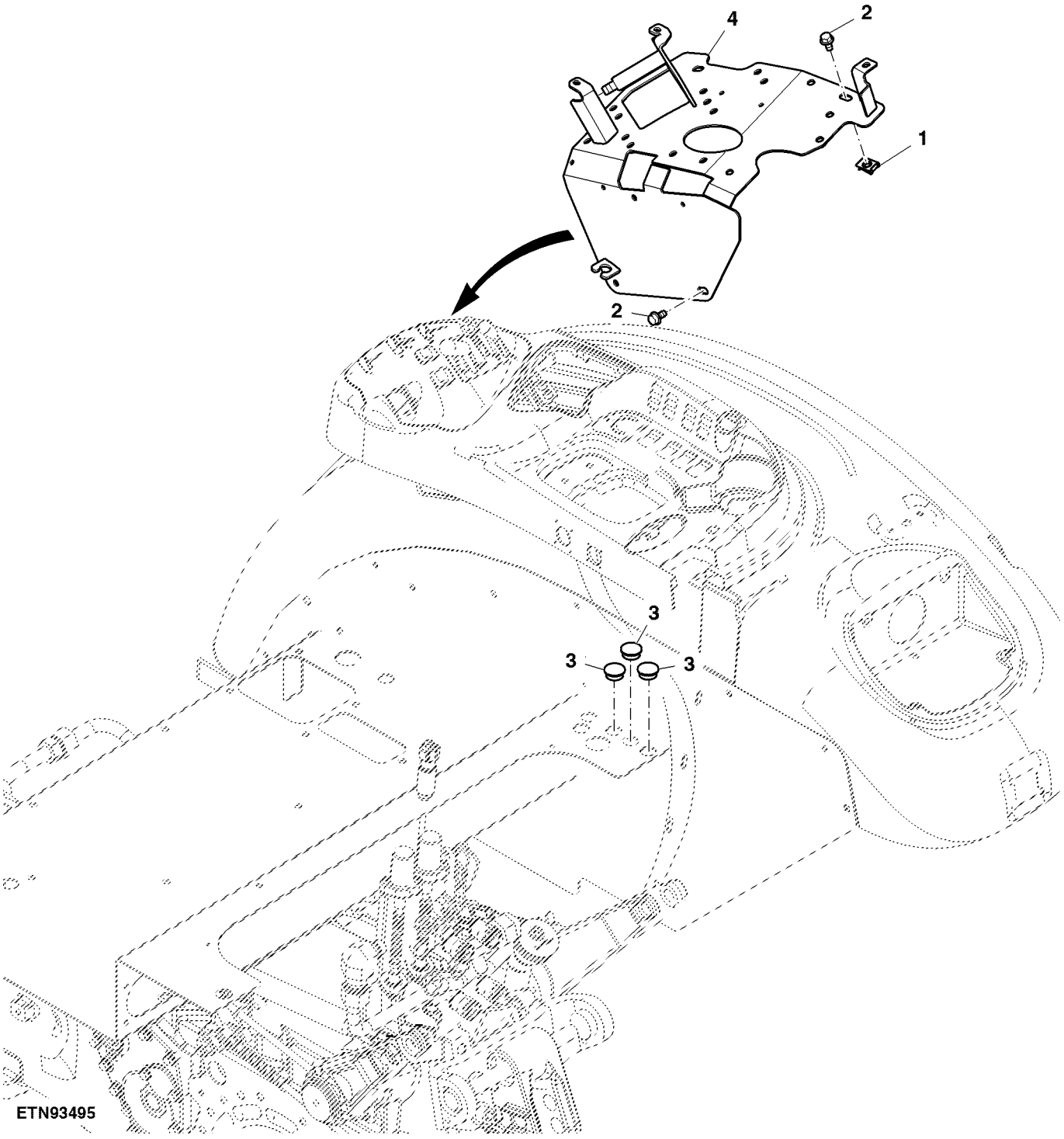

Item	*Nº peça*	*Descrição*	*Qtde*	*Nº série*	*Notas*
1	19M7865	Parafuso	4		M8 X 16
2	99M7011	Plugue	3		
3	L55969	Porca	3		
4	SJ299022	Apoio	1		

Controlador do Engate e SCV, Cabine

ETN93547 A.1

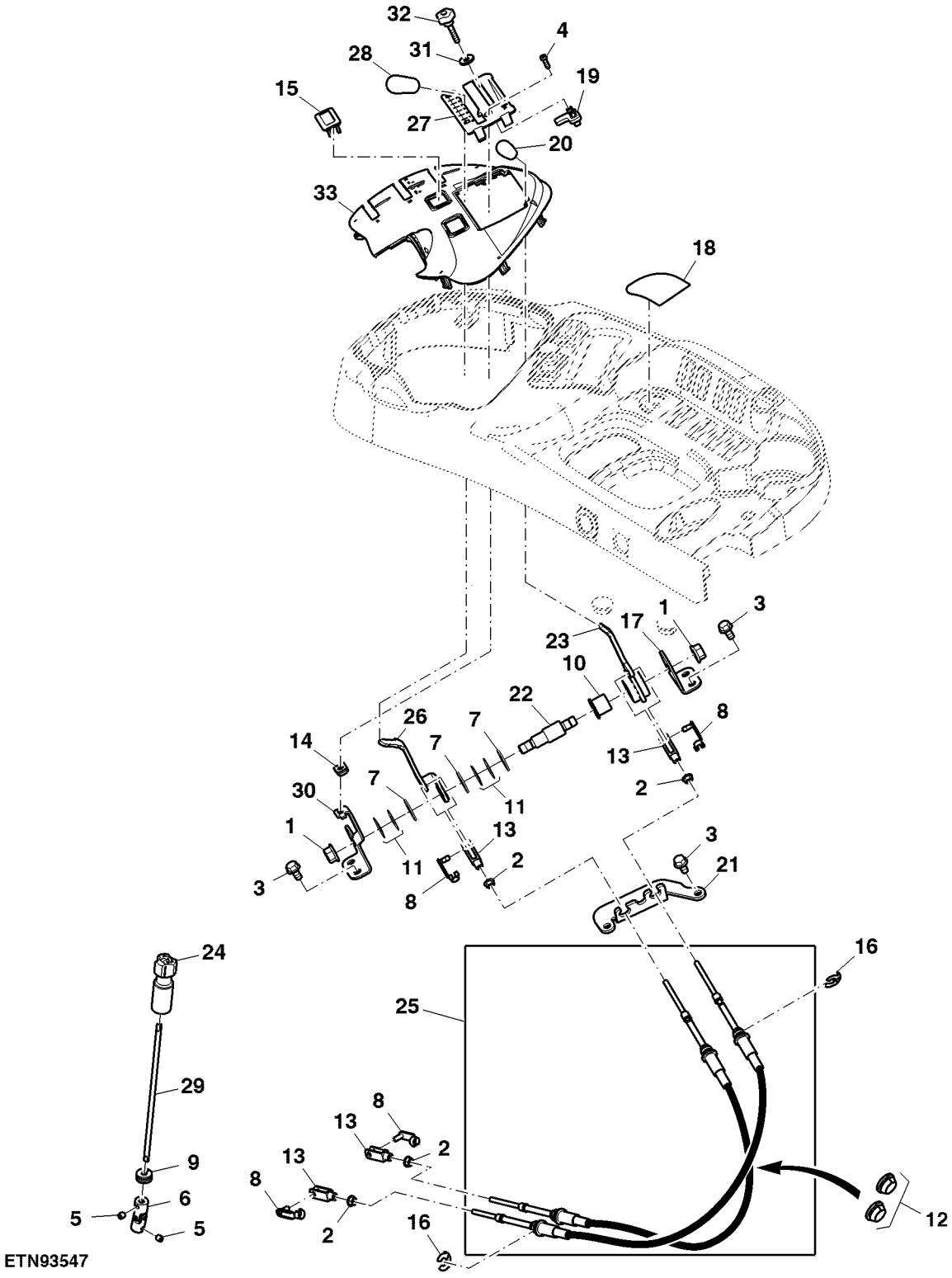

Item	*Nº peça*	*Descrição*	*Qtde*	*Nº série*	*Notas*
1	14M7299	Porca com flange	2		M12
2	14M7303	Porca com flange	4		M6
3	19M7865	Parafuso	6		M8 X 16
4	19M8774	Parafuso	1		M5 X 15
5	22M7079	Parafuso de fenda	2		M6 X 6
6	SU22070	Junta universal	1		
7	24M7421	Arruela	3		16.300 X 32 X 2 mm
8	45M7080	Pino de trava	4		
9	A3411R	Passa-fio	1		
10	L110766	Bucha	1		
11	L112676	Arrela de disco	4		
12	L76801	Passa-fio	2		
13	L80052	Forquilha	4		
14	L80355	Porca de segurança	1		
15	M115279	Plugue	2		
16	R112612	Anel de pressão	4		
17	R204907	Apoio	1		
18	R262955	Etiqueta	1		
19	R264647	Limitador	1		
20	R269302	Botão	1		
21	R281928	Apoio	1		
22	R285478	Pino	1		
23	RE262537	Alavanca	1		
24	RE73337	Botão	1		
25	SJ18301	Cabo de puxar e empurrar	2		
26	SJ11809	Alavanca de controle	1		
27	SJ300770	Capa	1		
28	SU21208	Manete	1		
29	SU29890	Eixo	1		
30	SU300767	Apoio	1		
31	SU301258	Arruela	1		
32	SU301703	Botão	1		
33	SU303178	Painel	1		

Controlador do Engate Traseiro, Cabine

ETN101627 A.1

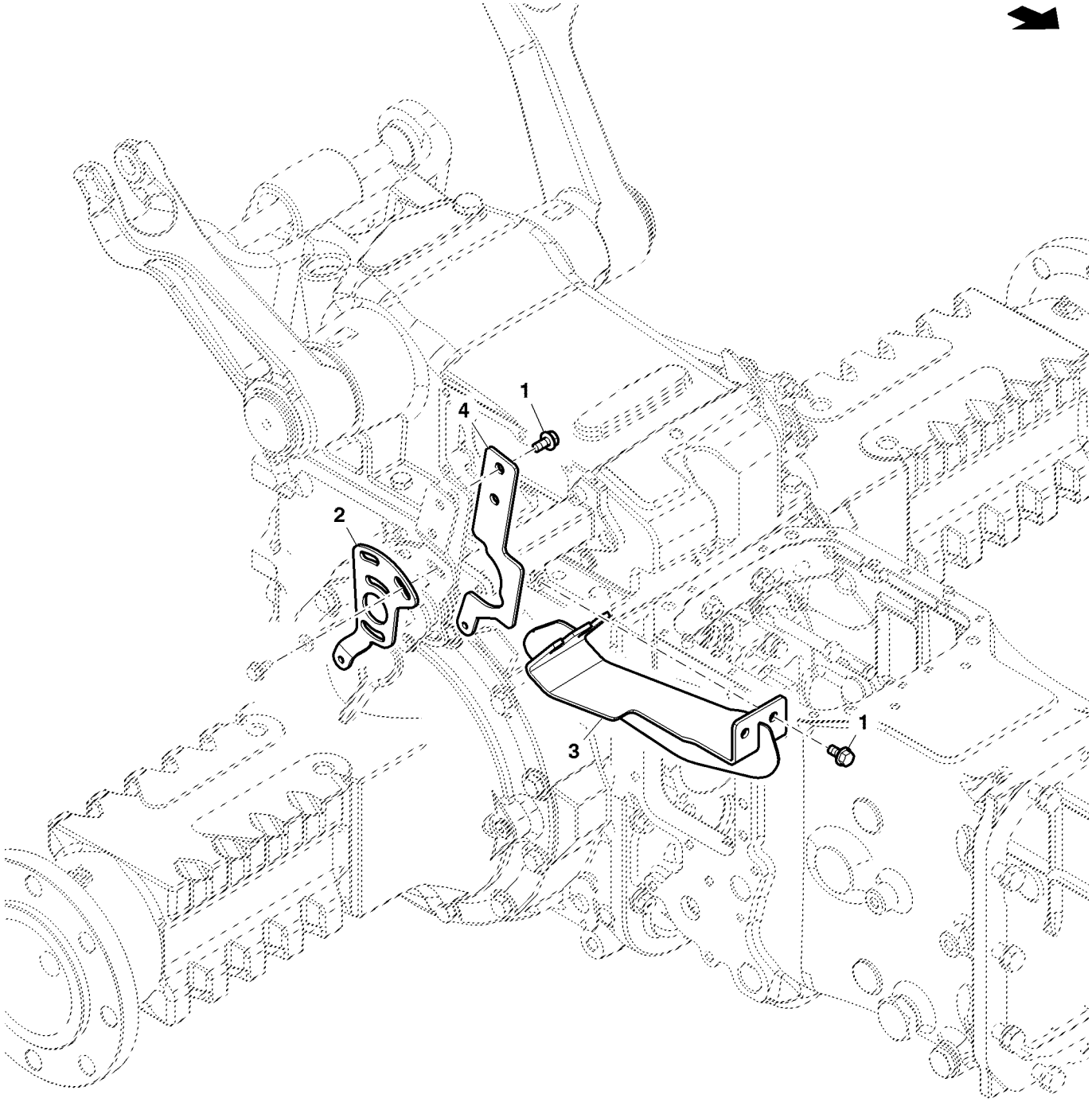

ETN101627

Item	*Nº peça*	*Descrição*	*Qtde*	*Nº série*	*Notas*
1	19M7865	Parafuso	4		M8 X 16
2	R176925	Alavanca	1		
3	SJ17728	Apoio	1		
4	SU27773	Alavanca	1		

BRACOS DE LEVANTE

PUBM2178 A.1

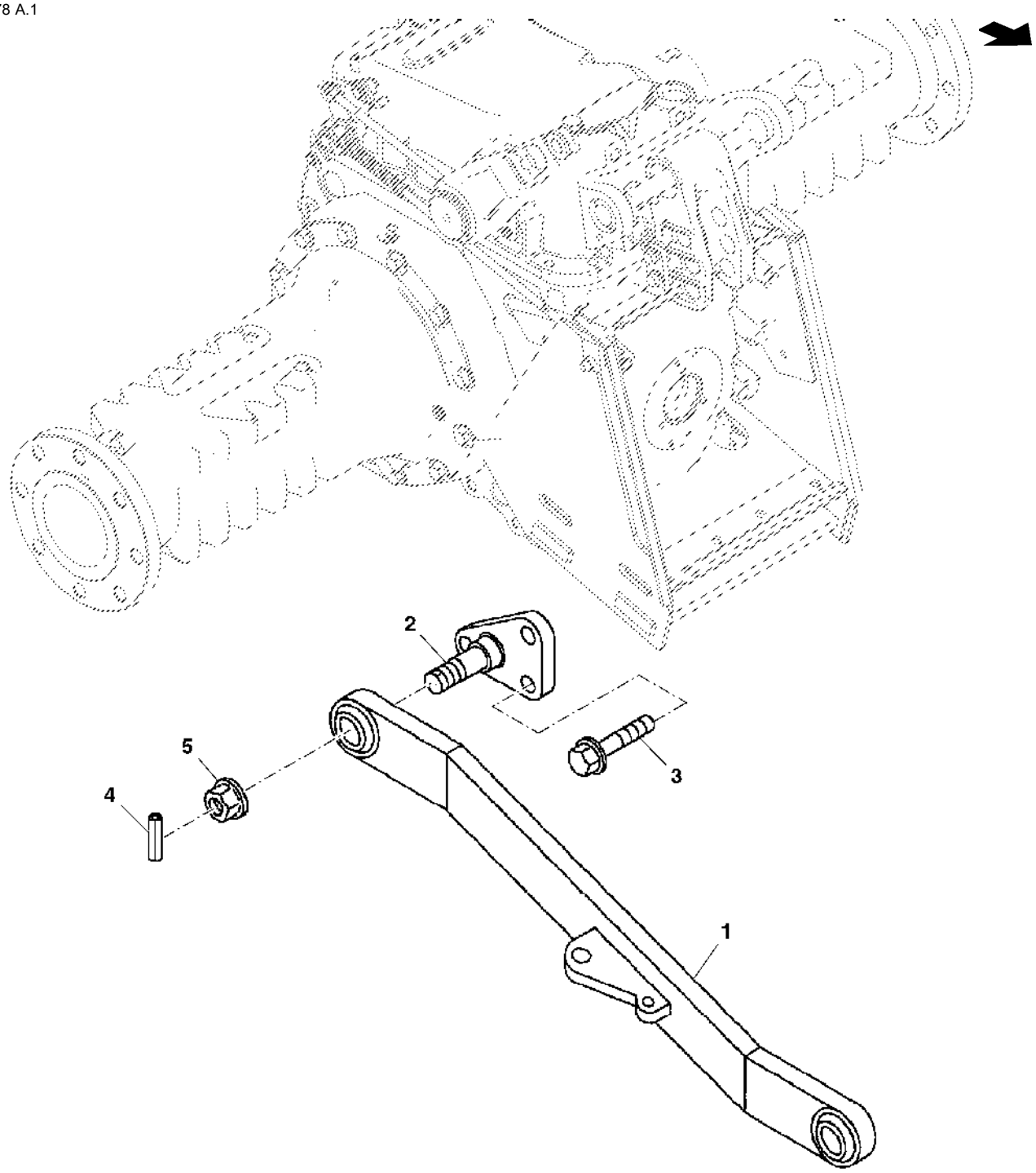

PUBM2178

Item	Nº peça	Descrição	Qtde	Nº série trator	Notas
1	DQ65275	Braço de elevação	2	-XXXXX	
	SJ17619	Braço de elevação	2	XXXXX-	
2	R141682	Suporte	1		SUB FOR R114402
3	19M8435	Parafuso	6		M14 X 35
4	34M7102	Pino elástico	2		5 X 26 mm
5	14M7300	Porca com flange	2		M20

SUPORTE BRACO CENTRAL, VARETA DE NIVEL E ALOJAMENTO EIXO OSCILANTE

PUBM2144 A.1

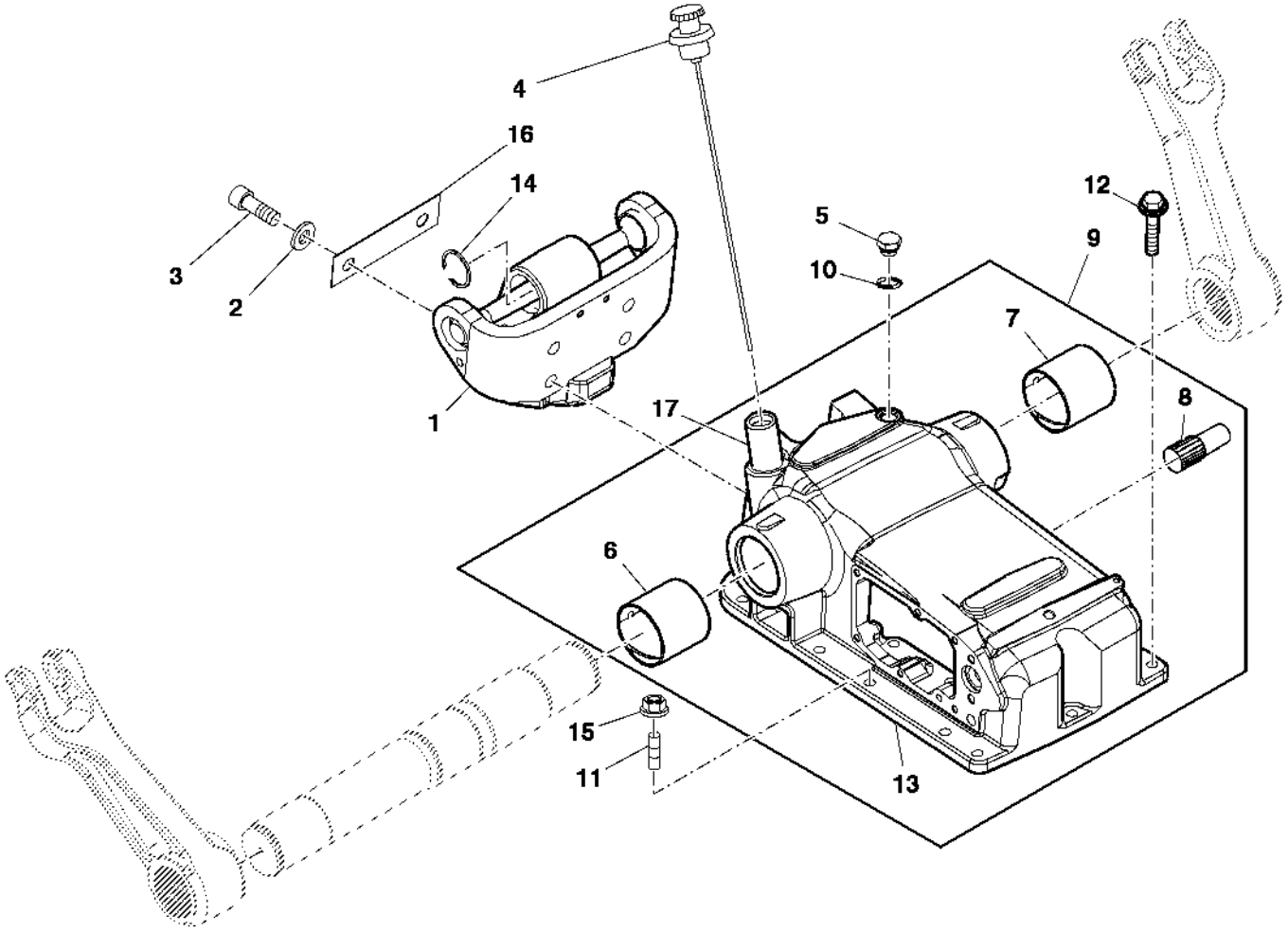

PUBM2144

Item	Nº peça	Descrição	Qtde	Nº série trator	Notas
1	RE242277	Apoio	1		
2	24M7241	Arruela	4		17 X 34 X 4 mm
3	19M8445	Parafuso	4		M16 X 45, (12.9)
4	DQ60600	Vareta de niVel	1		
5	R107770	Tampão	1		SUB FOR R238981
6	R105151	Bucha	1		RH
7	R105152	Bucha	1		LH
8	R114056	Pino	1	-4000670	
	R253024	Parafuso allen	1	4000671-	
9	RE242273	Carcaça	1	-4000670	INCL KEYS 6-8 & 13 (ORDER SJ300942,SU300940)
	SJ300942	Carcaça	1	4000671-	INCL KEYS 6-8 & 13
10	51M7043	Anel o	1		15.300 X 2.200 mm
11	42M7069	Pino	2		
12	19M7790	Parafuso	11		M12 X 35, (10.9)
13	RE242275	Carcaça	1	-4000670	INCL KEYS 6 & 7
	.....	Carcaça	1	4000671-	NSEP, ORDER SJ300942
14	R34399	Anel de pressão	2		
15	14M7299	Porca com flange	1		M12
16	P67040	Calço	1	4000671-	
17	CQ60114	Bocal de enchimento	1		
..	RE233801	Elevador hidráulico	1	-4000670	(ROCKSHAFT UNIT W/O CONTROL VALVE)
..	SJ12492	Elevador hidráulico	1	4000671-	(HEAVY DUTY ROCKSHAFT)

EIXO, CILINDRO E BRACO DE ELEVACAO EIXO OSCILANTE

PUBM2145 A.1

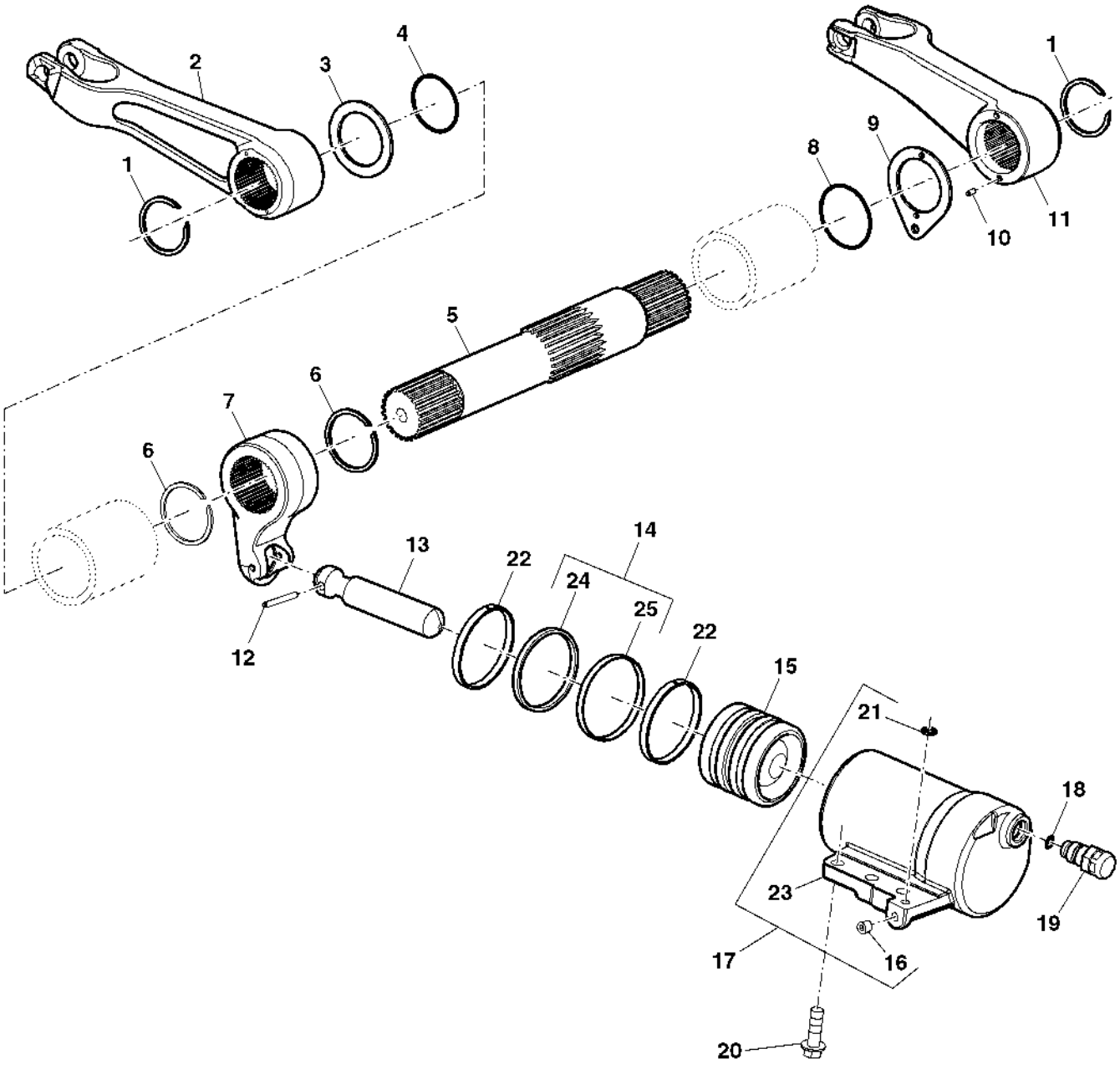

PUBM2145

Item	Nº peça	Descrição	Qtde	Nº série trator	Notas
1	R712R	Anel de pressão	2		
2	R256694	Braço elevador	1		RH
3	R105158	Arruela	1		
4	R105215	Anel o	1		
5	R105156	Eixo	1		
6	R26246	Anel de pressão	2		
7	R242975	Braço	1	-4000670	(ORDER SU300940)
	SU300940	Braço	1	4000671-	
8	A4494R	Anel o	1		
9	R105159	Arruela	1		
10	SU289312	Pino elástico	2		
11	R256695	Braço elevador	1		LH
12	34H110	Pino elástico	1		1/4" X 2-1/4"
13	R105155	TiranTe	1		
14	RE262678	Kit retentor	1		
15	R141190	Pistão	1		
16	15H275	Tampão	1		1/4"
17	RE42482	Cilindro	1	-4000670	INCL KEY 16, 21 & 23 (ORDER SJ291352)
	SJ291352	Cilindro	1	4000671-	INCL KEY 16, 21 & 23
18	T36492	Anel o	1		
19	RE251427	VálVula de alíVio de press.	1		
20	19M7769	Parafuso	6		M14 X 45
21	T75497	Anel o	1		
22	R141191	Anel de desgaste	2		
23	R105165	Cilindro	1		
24	R262651	Vedação	1		
25	R262652	Anel de vedação	1		

ARTICULACAO DE CONTROLE EIXO OSCILANTE

PUBM1242 A.1

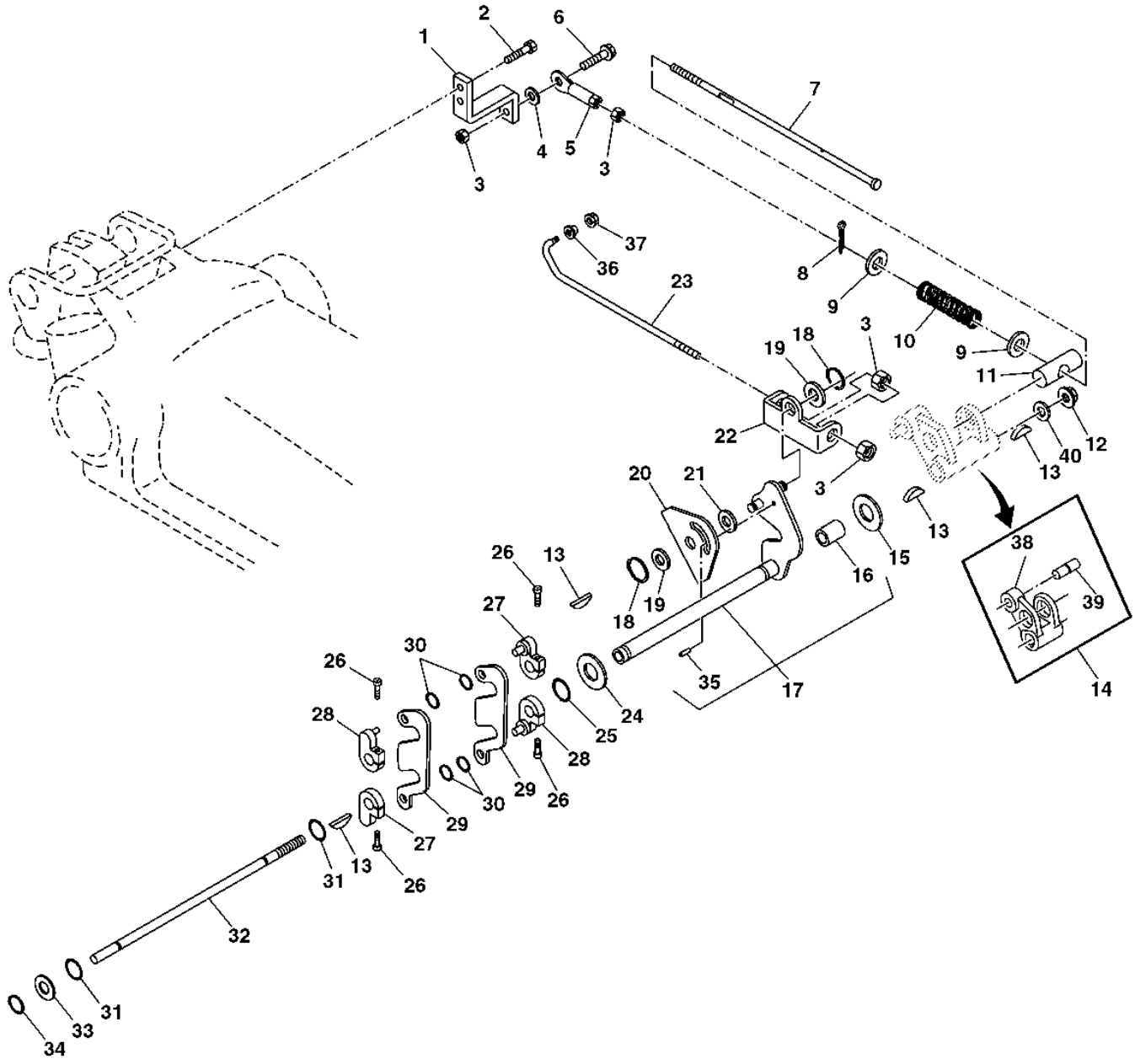

PUBM1242

Item	Nº peça	Descrição	Qtde	Nº série trator	Notas
1	R242282	Apoio	1		
2	19M7785	Parafuso	2		M10 X 25
3	14M7274	Porca	4		M10
4	24H1781	Arruela	1		13/32" X 7/8" X 1/4"
5	RE42501	Extremidade da ligação	1		
6	19M8162	Parafuso	1		M10 X 40
7	SU24239	Parafuso	1	-4000670	SUB FOR SU300939
	R105186	Parafuso	1	4000671-	ORDER SU300939
8	11M7009	Contra-pino	1		2 X 16 mm
9	24M7096	Arruela	2		10.500 X 18 X 1.600 mm
10	R105187	Mola de compressão	1		
11	R105201	Pino	1		
12	14M7491	Porca	1		M10, SUB FOR 14M7529
13	26H70	Chaveta	4		1/8" X 1/2"
14	RE45979	Alavanca	1		
15	24M7038	Arruela	1		13.500 X 24 X 2.500 mm
16	R105208	Bucha	1		
17	SJ291137	Alavanca	1	-4000670	(ORDER SJ10687)
	SJ10687	Alavanca	1	4000671-	
18	R26871	Anel de pressão	2		
19	24H1849	Arruela	2		17/32" X 1" X 0.036"
20	R114057	Alavanca	1		
21	R114360	Arruela	1		
22	R105189	Forquilha	1		
23	R114429	TiranTe	1		
24	R105168	Arruela	AR		
25	R34404	Anel o	1		
26	19M8505	Parafuso	4		M6 X 25
27	RE42486	Alavanca	2		
28	RE42487	Alavanca	2		
29	R105174	Ligação	1		
30	R72653	Anel de pressão	4		
31	P51212	Anel o	2		
32	R105183	Eixo	1		
33	R105216	Arruela	1		
34	R32507	Anel de pressão	1		
35	SU299123	Pino	1		
36	R114430	Arruela	1		
37	14M7303	Porca com flange	1		M6
38	R105184	Alavanca	1		
39	R114056	Pino	1		
40	24M7047	Arruela	1		13 X 24 X 2.500 mm

ALAVANCAS DE COMANDO EIXO OSCILANTE

PY51272 A.1

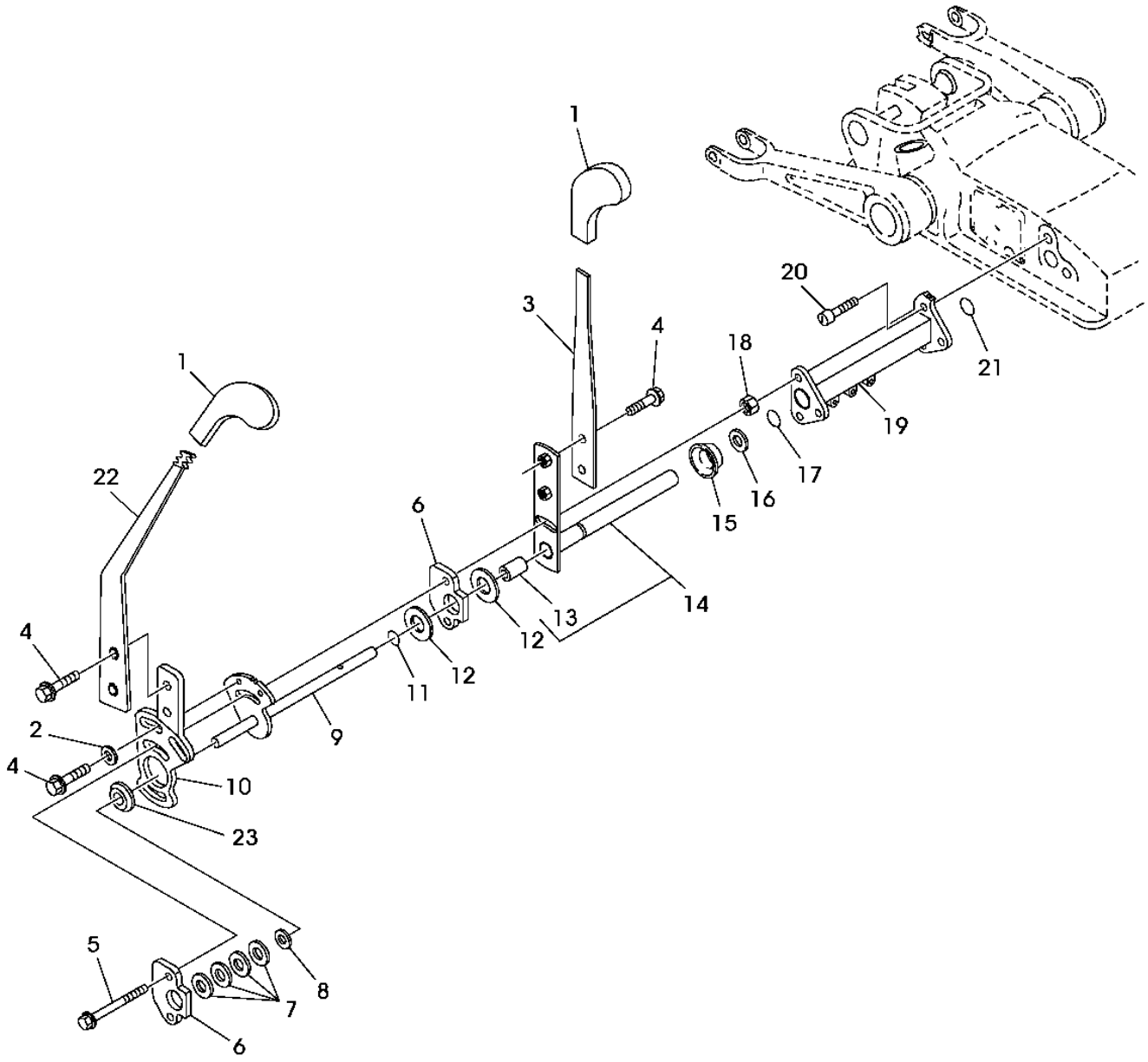

PY51272

Item	Nº peça	Descrição	Qtde	Nº série trator	Notas
1	M48534	Botão	2		
2	24M7238	Arruela	2		8.700 X 17 X 2 mm
3	R109337	Alavanca	1		
4	19M7865	Parafuso	6		M8 X 16
5	19M7803	Parafuso	2		M8 X 70
6	R105175	Eixo	2		
7	12M6601	Arrela de disco	4		14.200 X 28 X 1.500 mm
8	R105216	Arruela	1		
9	RE46035	Placa	1		
10	RE46017	Alavanca	1		
11	P51212	Anel o	1		
12	R105198	Disco	2		
13	R105208	Bucha	1		
14	RE46011	Alavanca	1		
15	R105166	Espaçador	1		
16	R105168	Arruela	1		
17	R34404	Anel o	1		
18	14M7273	Porca	2		M8
19	R105173	Mancal	1		
20	19M8533	Parafuso	2		M10 X 25
21	H21957	Anel o	1		
22	R114421	Alavanca de controle	1		
23	R114422	Espaçador	1		

Válvula de Controle do Eixo Oscilante

PUBM1505 A.1

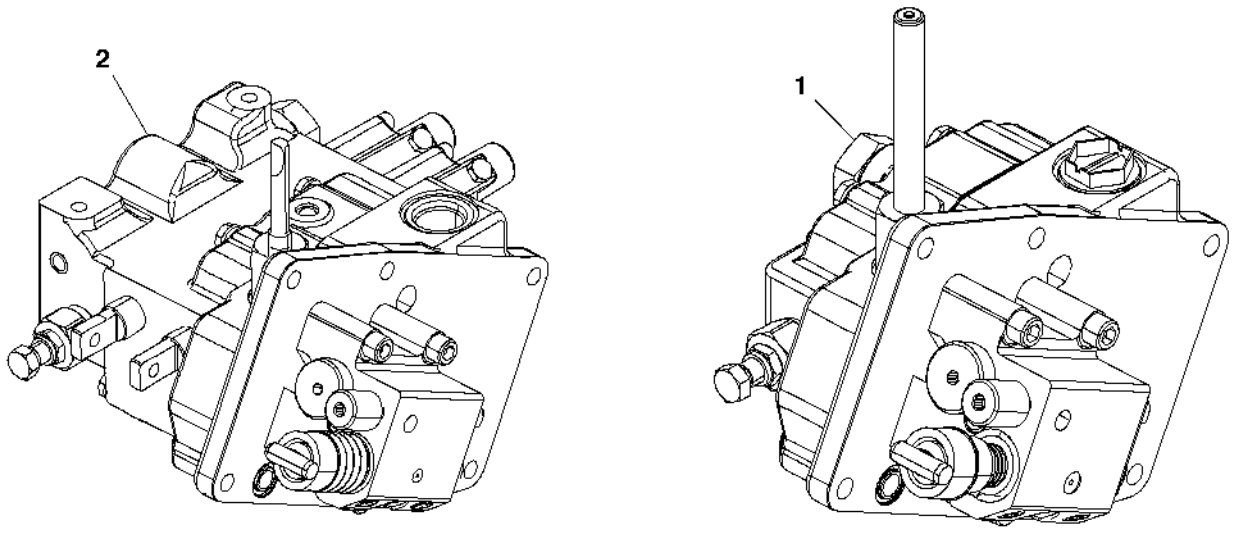

PUBM1505

Item	*Nº peça*	*Descrição*	*Qtde*	*Nº série trator*	*Notas*
1	RE177112	VálVula	1		(B)
2	RE177116	VálVula	1		(A)

(A) COM VALVULA DE CONTROLE SELETIVO

(B) SEM VALVULA DE CONTROLE SELETIVO

Válvula de Controle do Eixo Oscilante, SCV Dupla, Cabine

PUBM3375 A.1

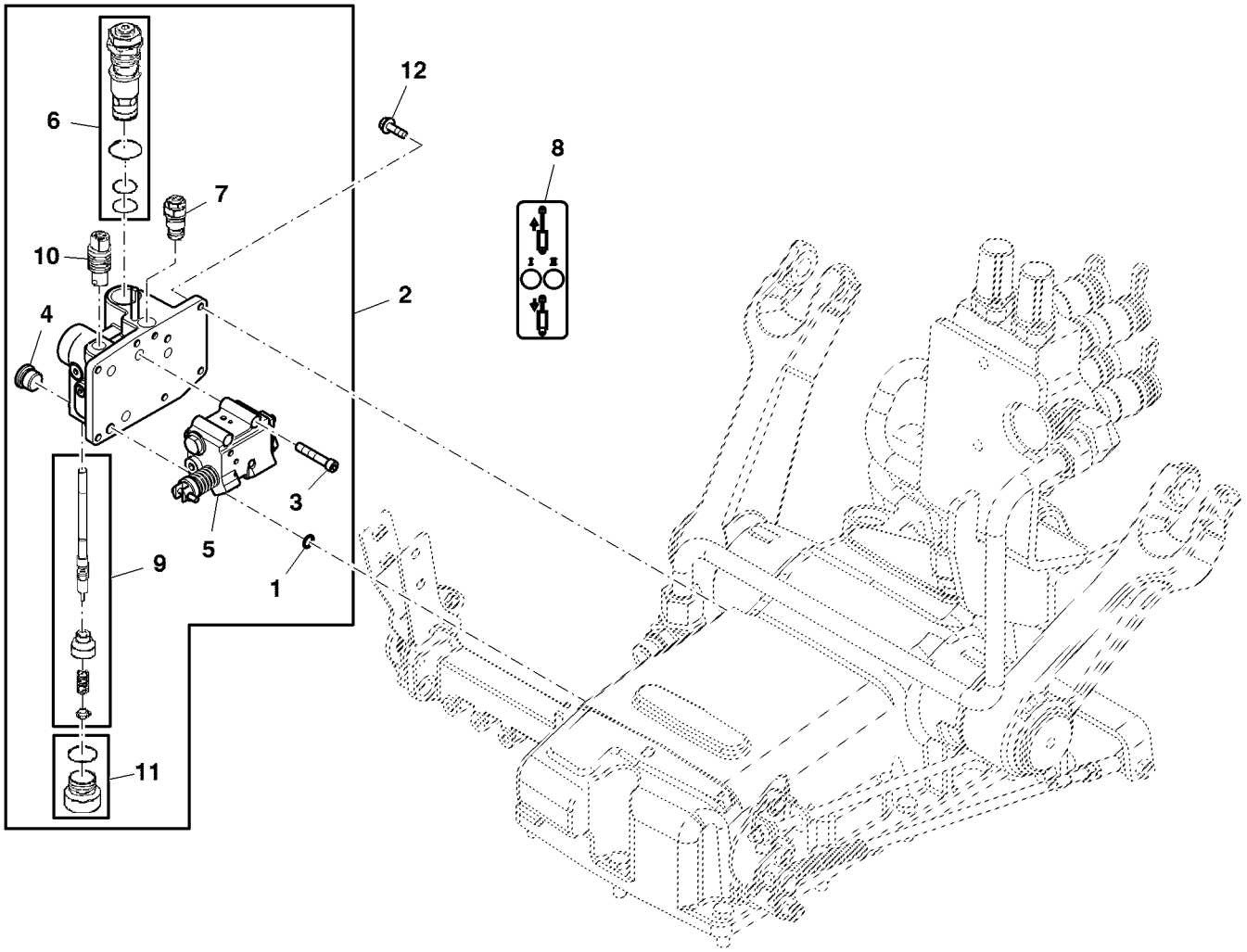

PUBM3375

Item	*Nº peça*	*Descrição*	*Qtde*	*Nº série*	*Notas*
1	T77857	Anel o	1		
2	SJ13470	VálVula	6		
3	19M8506	Parafuso	1		M8 X 60
4	AT49216	Tampão	1		
5	RE225959	VálVula	2		
6	RE226012	VálVula	1		
7	RE226020	VálVula	1		
	RE226025	Kit retentor	1		
8	L200909	Etiqueta	1		
9	SJ13525	VálVula	1		
10	SJ13762	VálVula	1		
11	RE539469	Conexão	1		
12	19M7867	Parafuso	3		M8 X 25

Válvula de Controle do Eixo Oscilante

PUBM2968 A.1

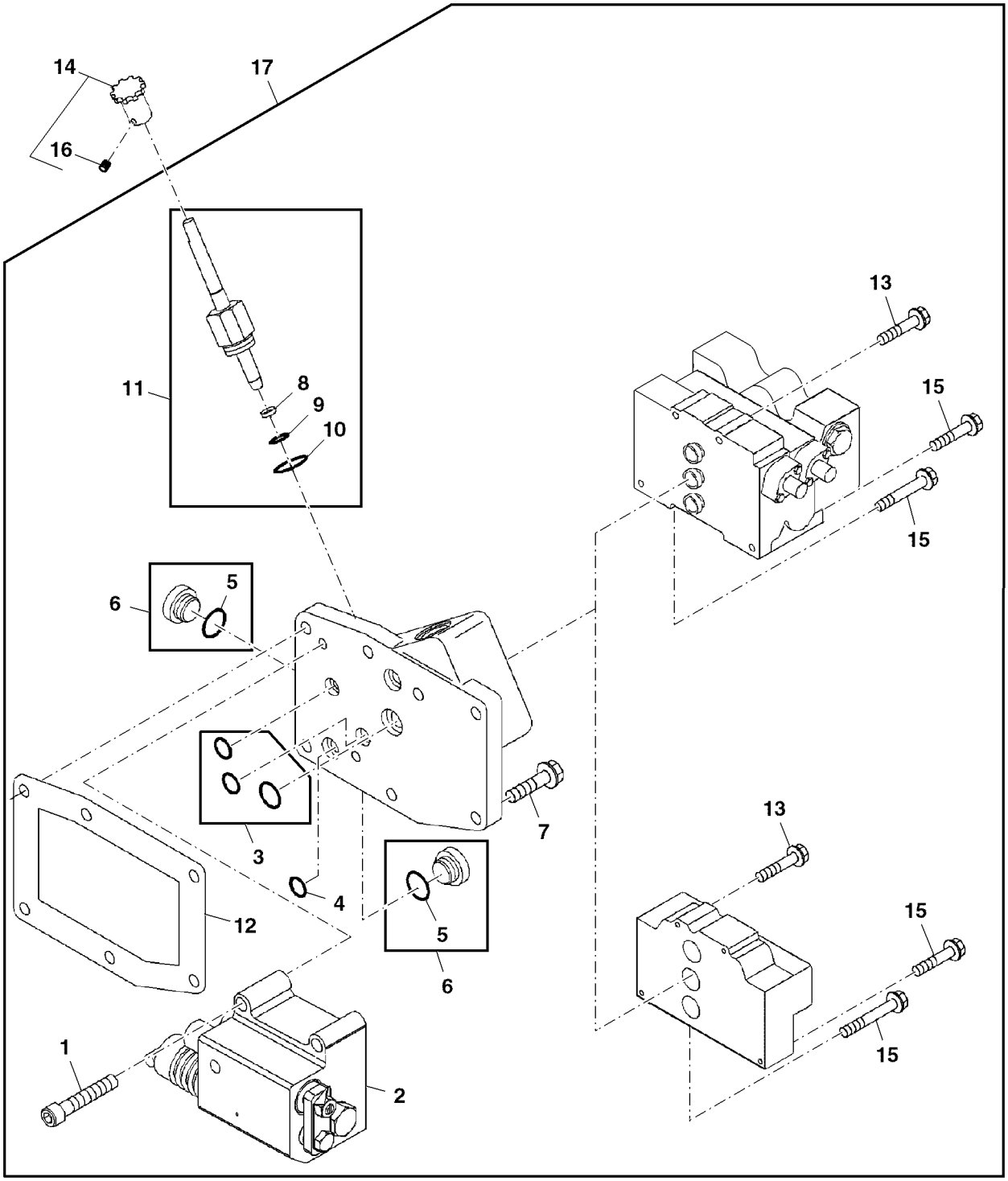

PUBM2968

Item	Nº peça	Descrição	Qtde	Nº série trator	Notas
1	M1035T	Parafuso	3		
2	RE247623	VálVula	1		
3	RE45959	Kit retentor	1		
4	T36492	Anel o	2		
5	R26448	Anel o	2		
6	RE45958	Plugue	2		
7	19M7867	Parafuso	6		M8 X 25
8	R34129	Anel de apoio	1		
9	R26375	Anel o	1		
10	51M7043	Anel o	1		15.300 X 2.200 mm
11	RE182816	Kit - válv. levante	1		
12	PM38657	Selante	AR		50 ML
13	19H2650	Parafuso sextavado	2		1/4" X 2"
14	RE73337	Botão	1		
15	19H2474	Parafuso sextavado	1		(A) 1/4" X 1-1/2"
	19H3754	Parafuso sextavado	1		(B) 1/4" X 3-1/4"
16	22M7083	Parafuso de fenda	1		M6 X 12
17	RE177112	VálVula	1		(A) (INCL RE42497)
	RE177116	VálVula	2		(B) (INCL RE60527)

(A) SEM VCR

(B) COM DUPLA VCR

Válvula de Controle do Eixo Oscilante, Sem SCV

CQ156298 A.1

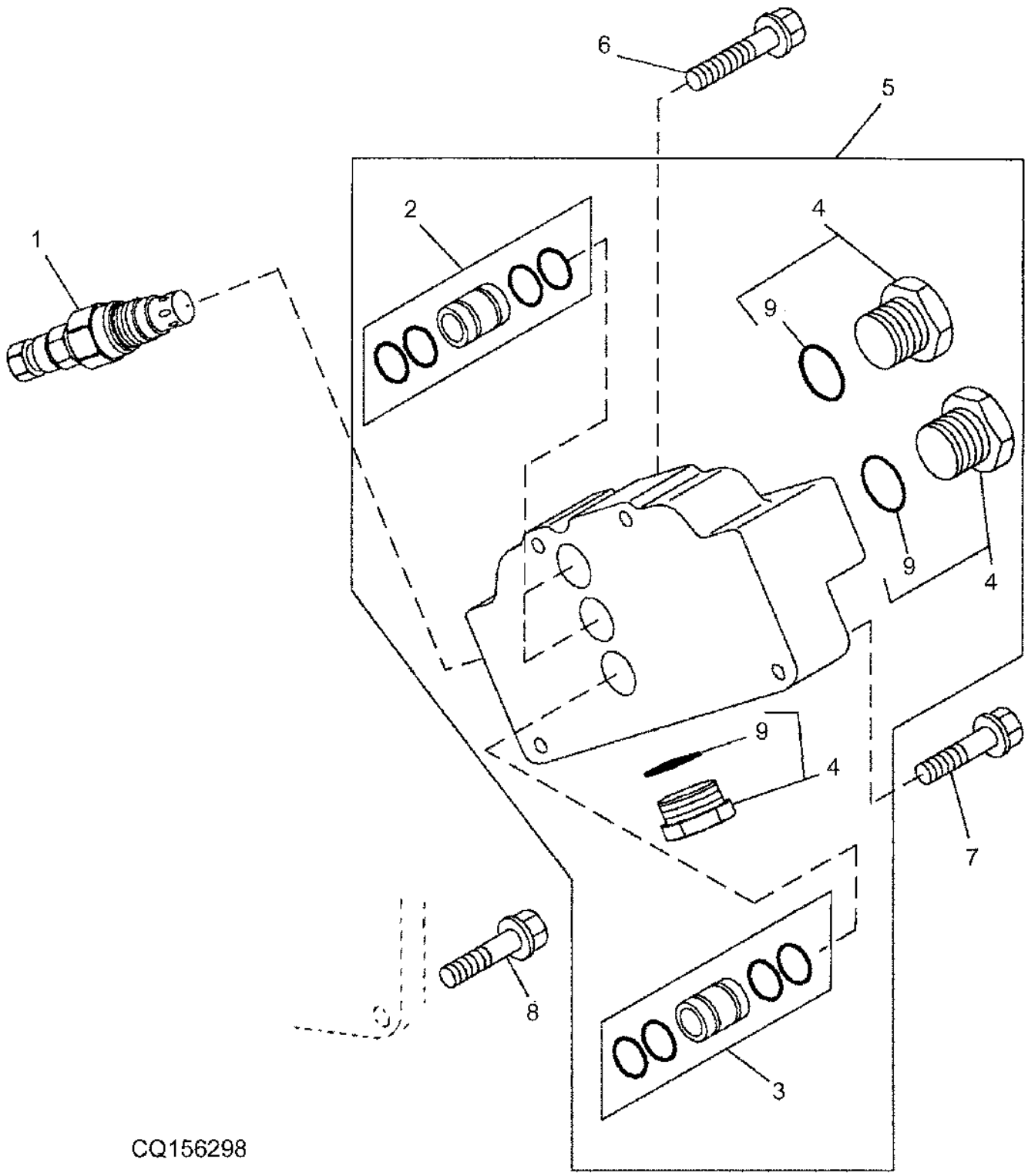

Item	Nº peça	Descrição	Qtde	Nº série trator	Notas
1	RE45861	VálVula de alíVio de press.	1		
2	RE45736	Tubo	2		
3	RE45735	Tubo	1		
4	RE45960	Plugue	3		
5	RE42497	Capa	1		
6	19H2650	Parafuso sextavado	2		1/4" X 2"
7	19H2474	Parafuso sextavado	2		1/4" X 1-1/2"
8	19M7867	Parafuso	5		M8 X 25
9	51M7045	Anel o	3		19.300 X 2.200 mm

Válvula de Controle do Eixo Oscilante, Com SCV

CQ155059 A.1

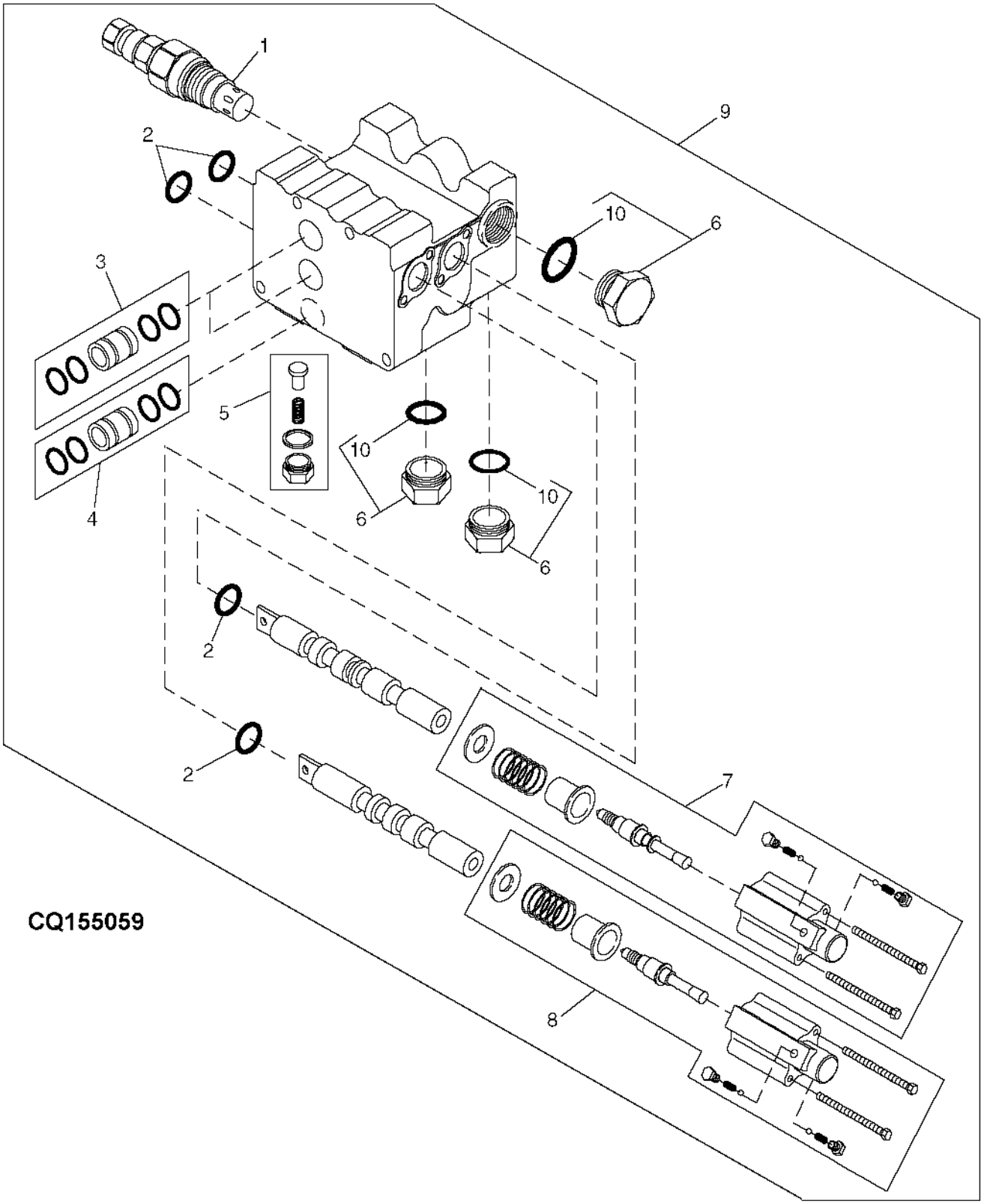

Item	*Nº peça*	*Descrição*	*Qtde*	*Nº série trator*	*Notas*
1	RE45861	VálVula de alíVio de press.	1		
2	R51603	Anel o	4		
3	RE45736	Tubo	2		
4	RE45735	Tubo	1		
5	RE45952	Kit	2		
6	RE45960	Plugue	3		
7	RE45954	Kit do limitador	1		
8	RE45955	Kit do limitador	1		
9	RE60527	VálVula	1		
10	51M7045	Anel o	3		19.300 X 2.200 mm
..	**PS630037**	**VálVula de controle**	**1**		**FI**

SCV Hidráulica Dupla

PUBM1260A A.1

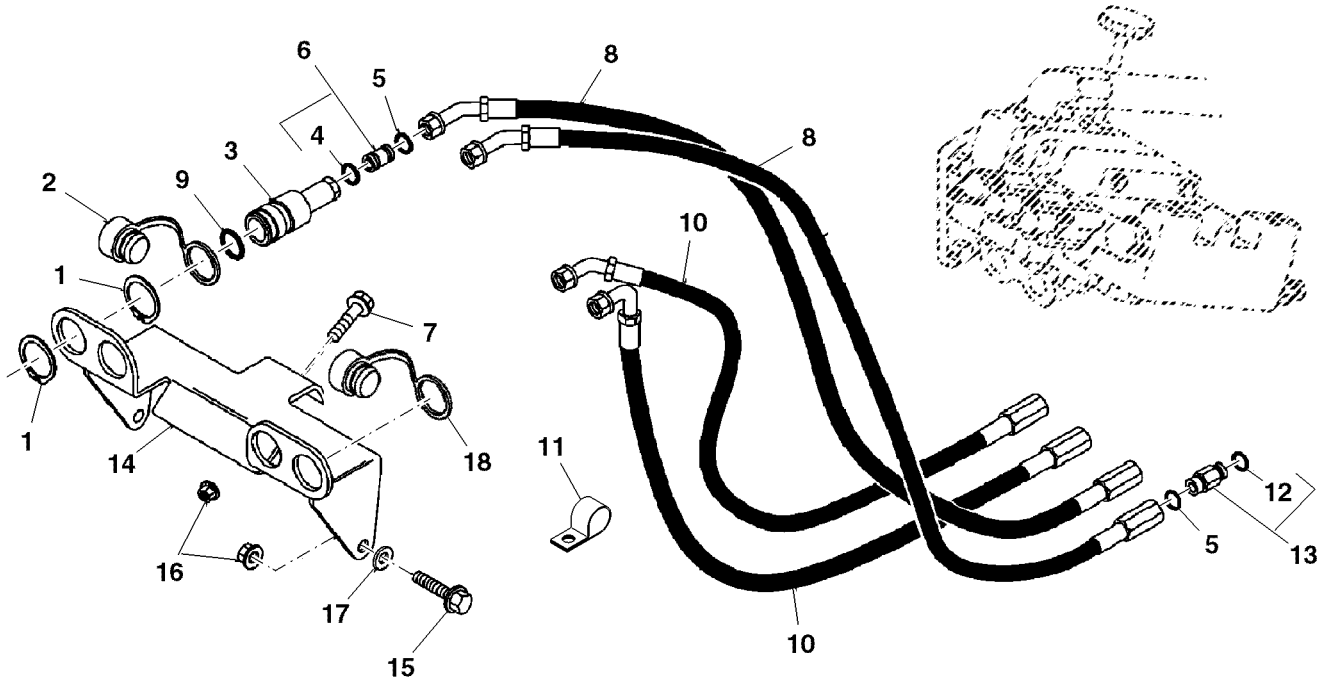

PUBM1260A

Item	Nº peça	Descrição	Qtde	Nº série trator	Notas
1	R120797	Anel de pressão	8		
2	A15899	Plugue	2		
3	DQ63442	Engate rápido	4		
4	51M7045	Anel o	4		19.300 X 2.200 mm
5	T77857	Anel o	8		
6	61M5076	Adaptador	4		
7	19M3129	Parafuso sextavado	AR		M8 X 20
8	RE45723	Mangueira hidráulica	2		
9	R83630	Anel o	4		
10	SJ302125	Mangueira hidráulica	2		
11	CQ03769	Braçadeira	AR		
12	51M7043	Anel o	4		15.300 X 2.200 mm
13	61M5003	Adaptador	4		
14	CQ36028	Apoio	1		
15	19M7322	Parafuso sextavado	AR		M8 X 35
16	14M7298	Porca com flange	AR		M8
17	24M7238	Arruela	AR		8.700 X 17 X 2 mm
18	L209633	Plugue	2		
..	L64500	Selante	AR		

Válvula, Comando Hidráulico sem SCV, Cabine

ETN98405 A.1

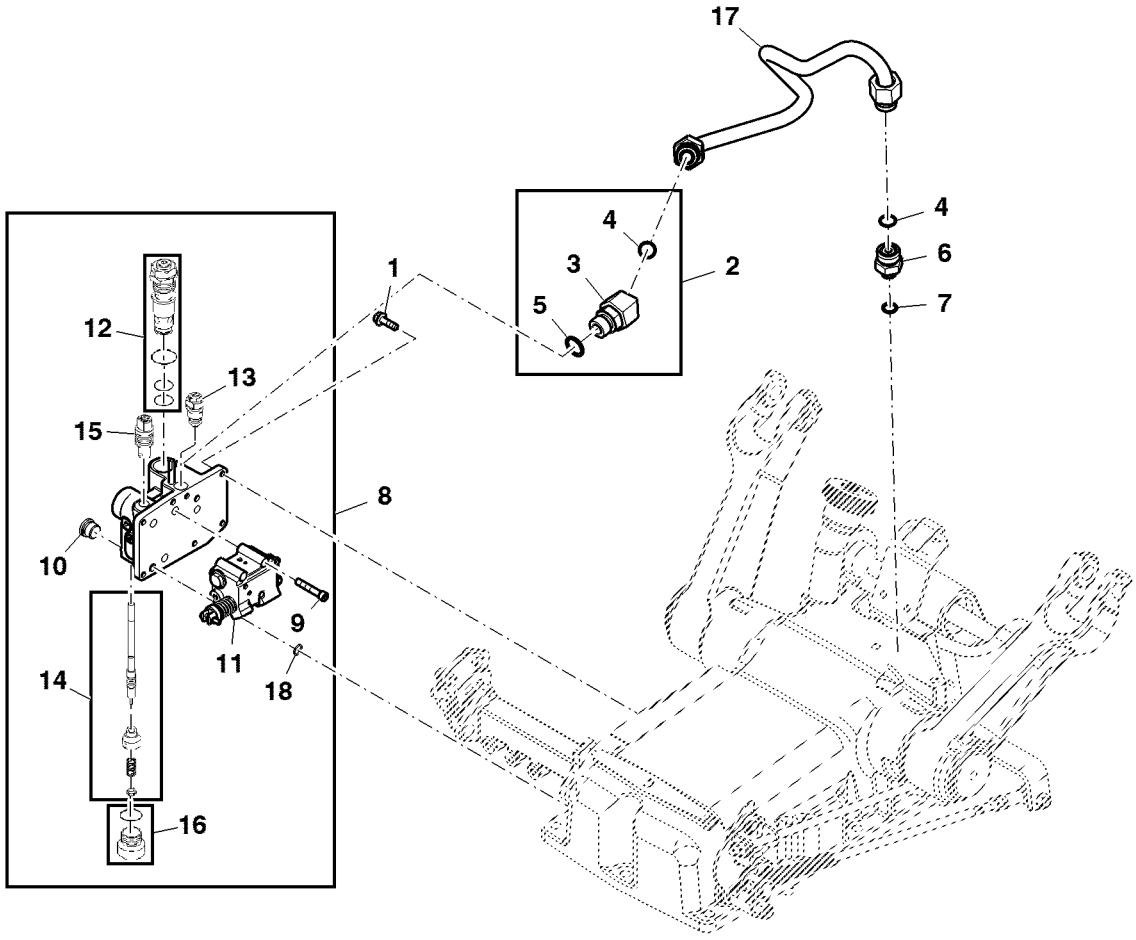

ETN98405

Item	*Nº peça*	*Descrição*	*Qtde*	*Nº série*	*Notas*
1	19M7867	Parafuso	6		M8 X 25
2	61M5129	Conexão em ângulo	1		
3	38H5129	Conexão em ângulo	1		
4	T77858	Anel o	2		
5	51M7047	Anel o	1		23.600 X 2.900 mm
6	38H5168	Adaptador	1		
7	51M7043	Anel o	1		15.300 X 2.200 mm
8	SJ13470	VálVula	1		INCLUDES RE226025
	RE226025	Kit retentor	1		
9	19M8506	Parafuso	3		M8 X 60
10	AT49216	Tampão	1		
11	RE225959	VálVula	1		
12	RE226012	VálVula	1		
13	RE226020	VálVula	1		
14	SJ13525	VálVula	1		
15	SJ13762	VálVula	1		
16	RE539469	Conexão	1		
17	SJ17242	Tubulação de óleo	1		
18	T77857	Anel o	1		

Suporte da Barra de Tração e Proteção da PTO

PUBM2136 A.1

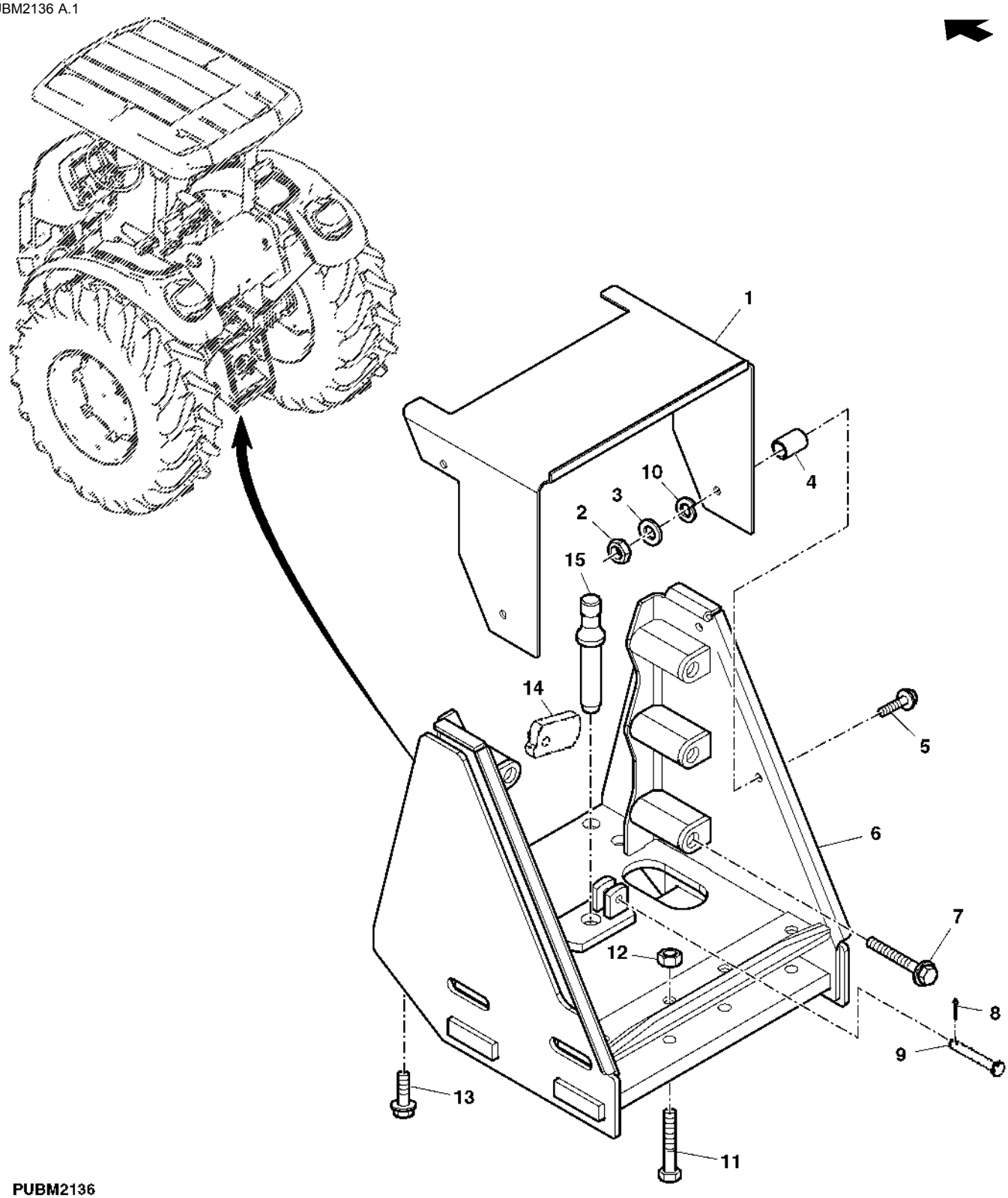

Item	Nº peça	Descrição	Qtde	Nº série trator	Notas
1	CQ34699	Blindagem	1		
2	14M7029	Porca	4		M8
3	24M7026	Arruela	4		9 X 17 X 1.600 mm
4	R130484	Espaçador	4		
5	19M7139	Parafuso sextavado	4		M8 X 20
6	DQ33523	Suporte	1		
7	19M8727	Parafuso sextavado	6		M14 X 100
8	11M7077	Contra-pino	1		1.600 X 25 mm
9	R52107	Pino fixador	1		
10	12M7065	Arruela de pressão	4		8 mm
11	19M7943	Parafuso sextavado	2		M12 X 90
12	14M7313	Porca de segurança	2		M12
13	19M7792	Parafuso	4		M16 X 30
14	CQ33582	Chapa	1		
15	R105241	Pino	1		
..	L31343	Selante	1		

TRAVA DE ENGATE DA BARRA DE TRACAO

PUBM2137 A.1

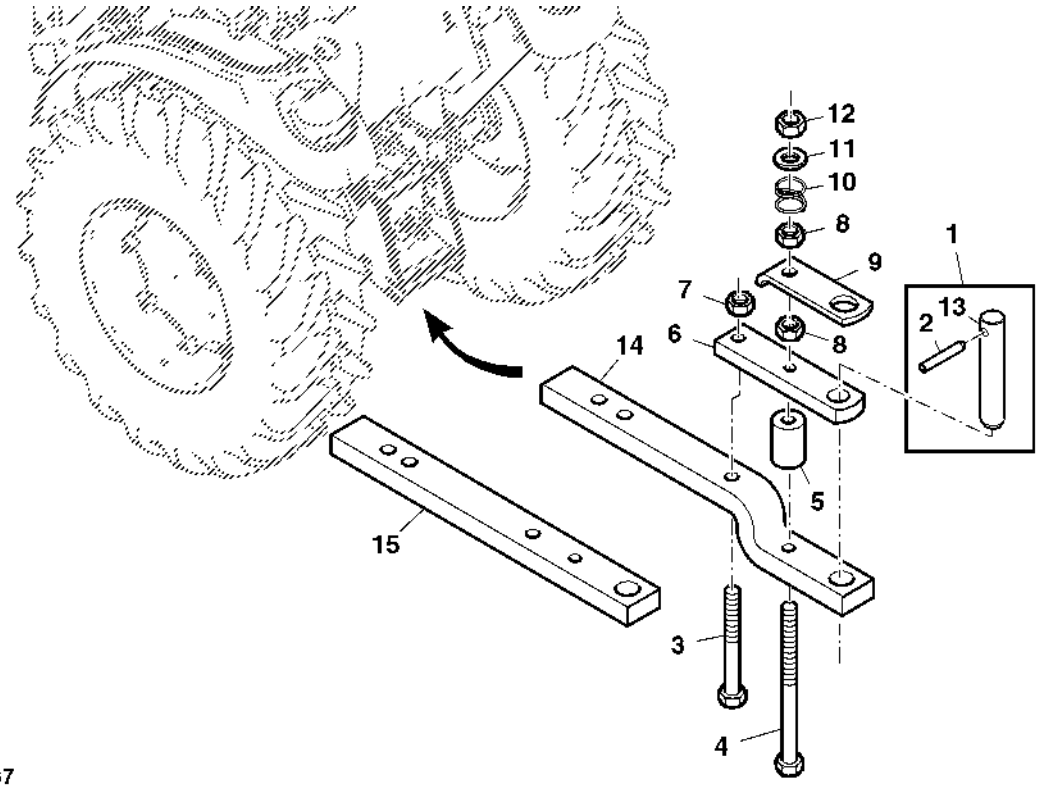

PUBM2137

Item	*Nº peça*	*Descrição*	*Qtde*	*Nº série trator*	*Notas*
1	DQ34064	Pino	1		LGTH= 247, 5MM
2	CQ31233	Pino elástico	1		
3	19M9431	Parafuso sextavado	1		M18 X 80
4	CQ31207	Parafuso sextavado	1		
5	CQ29429	Espaçador	1		
6	SU302296	Barra de tração	1		
7	CQ31201	Porca	1		
8	14M7276	Porca	2		M16
9	CQ27851	Suporte	1		
10	L79149	Mola	1		
11	24M7318	Arruela	1		19 X 34 X 3 mm
12	14M7260	Porca	1		M16
13	CQ33966	Pino	1		LGTH= 247, 5MM
14	SU302297	Barra de tração	1		
15	SU302295	Barra de tração	1		

Tampa da PTO

PUBM2217 A.1

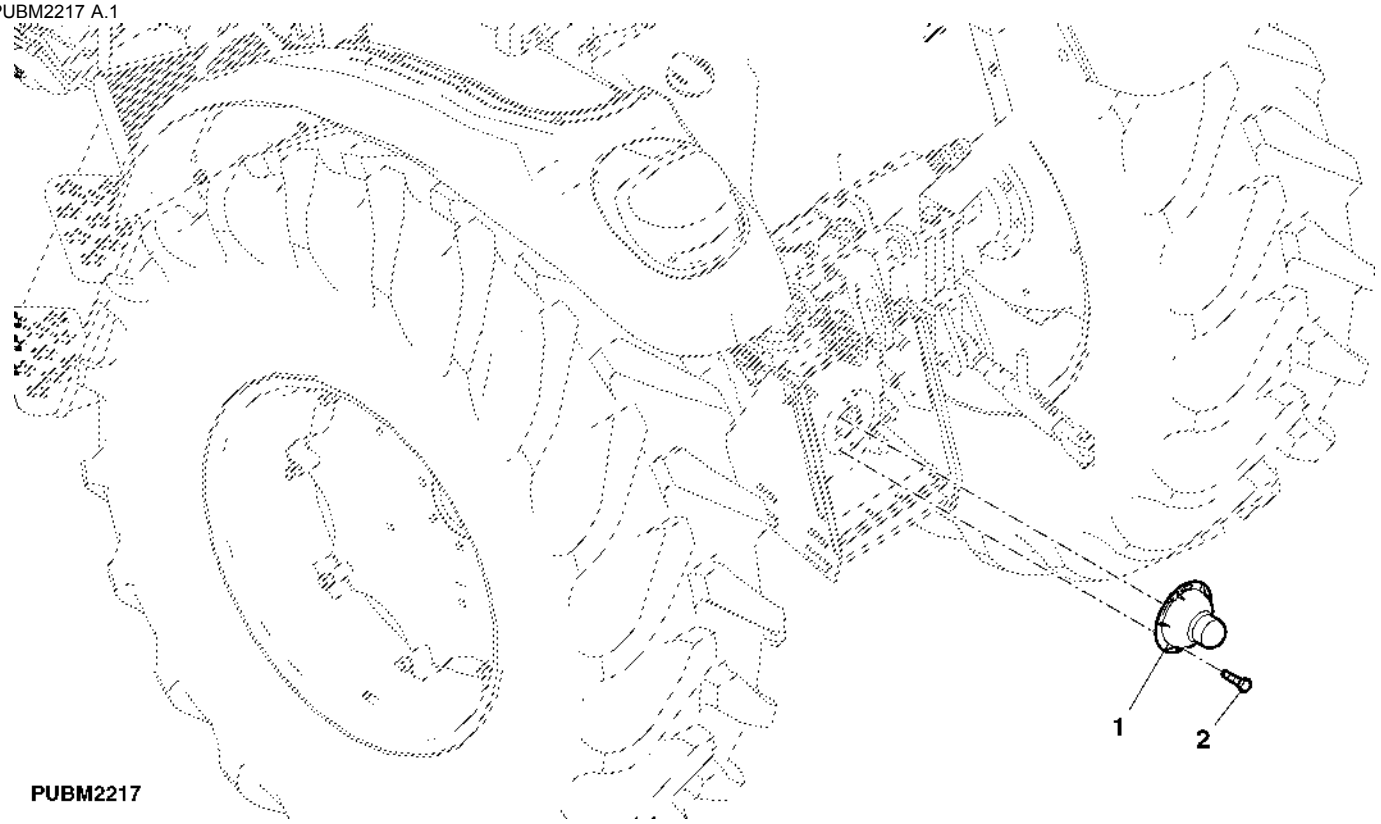

Item	*Nº peça*	*Descrição*	*Qtde*	*Nº série trator*	*Notas*
1	L79109	Proteção	1		
2	R27329	Parafuso	2		

TENSORES LATERAIS DO ENGATE DE 3 PONTOS

LVP2084 A.1

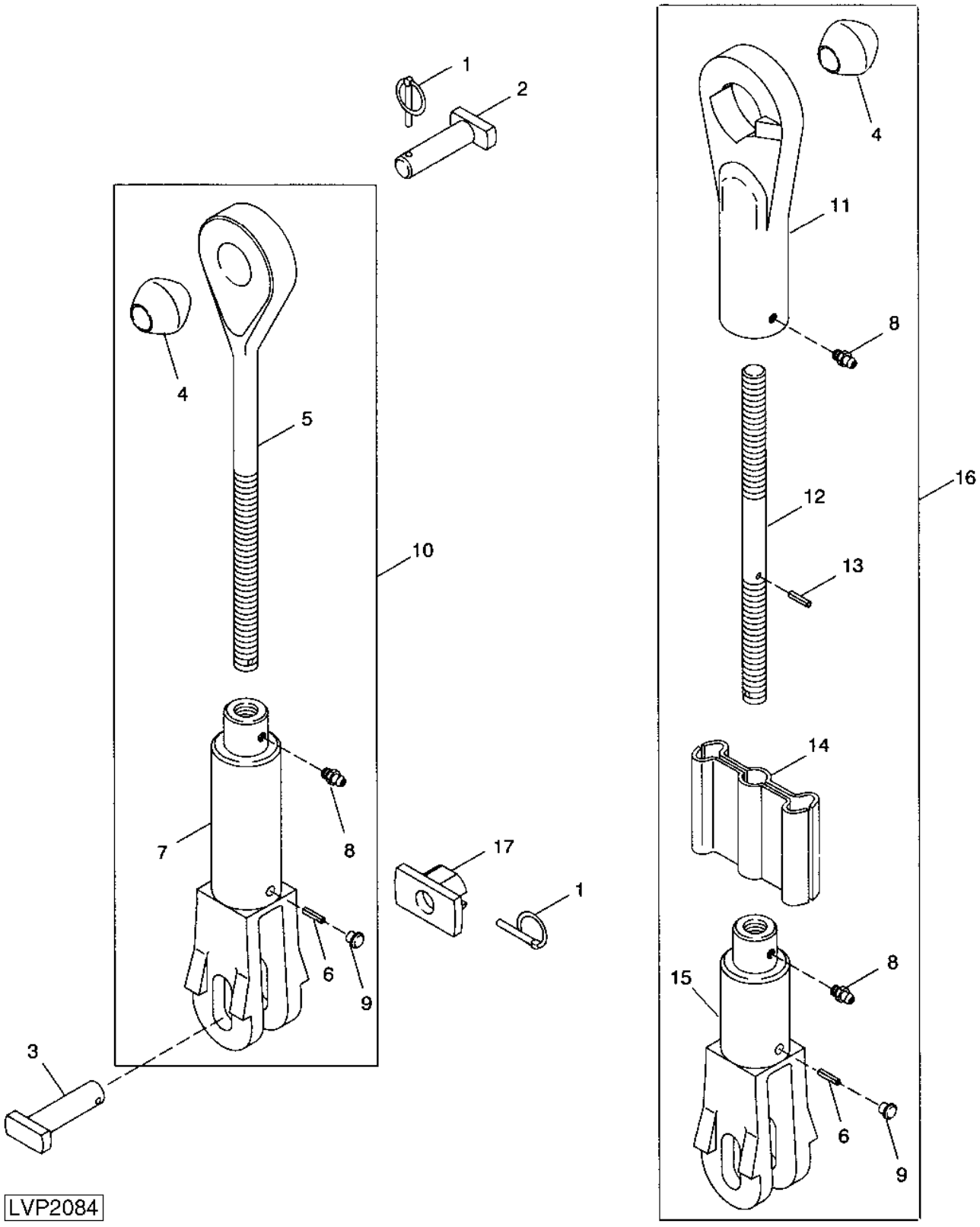

Item	Nº peça	Descrição	Qtde	Nº série trator	Notas
1	AR60372	Pino de engate ráPido	4	-XXXXXX	
2	R105228	Pino	2	-XXXXXX	
3	R120540	Pino	2	-XXXXXX	
4	T21901	Esfera	2	-XXXXXX	
5	R243222	Tensor laTeral	1	-XXXXXX	
6	34M7031	Pino elástico	2	-XXXXXX	5 X 24 mm
7	R243221	Garfo com engate nas extre.	1	-XXXXXX	
8	JD7798	Conexão de lubrificação	4	-XXXXXX	
9	99M7016	Plugue	4	-XXXXXX	
10	DQ65276	Tensor laTeral	1	-XXXXXX	LH
11	R243218	Tensor laTeral	1	-XXXXXX	
12	R243220	Tensor laTeral	1	-XXXXXX	
13	CE17307	Pino elástico	1	-XXXXXX	
14	RE42504	Alavanca	1	-XXXXXX	
15	R243217	Garfo com engate nas extre.	1	-XXXXXX	
16	DQ65277	Tensor laTeral	1	-XXXXXX	RH
17	R105230	RetentoR	2	-XXXXXX	

BRACO CENTRAL DO LEVANTE DE TRES PONTOS

PUBM2174 A.1

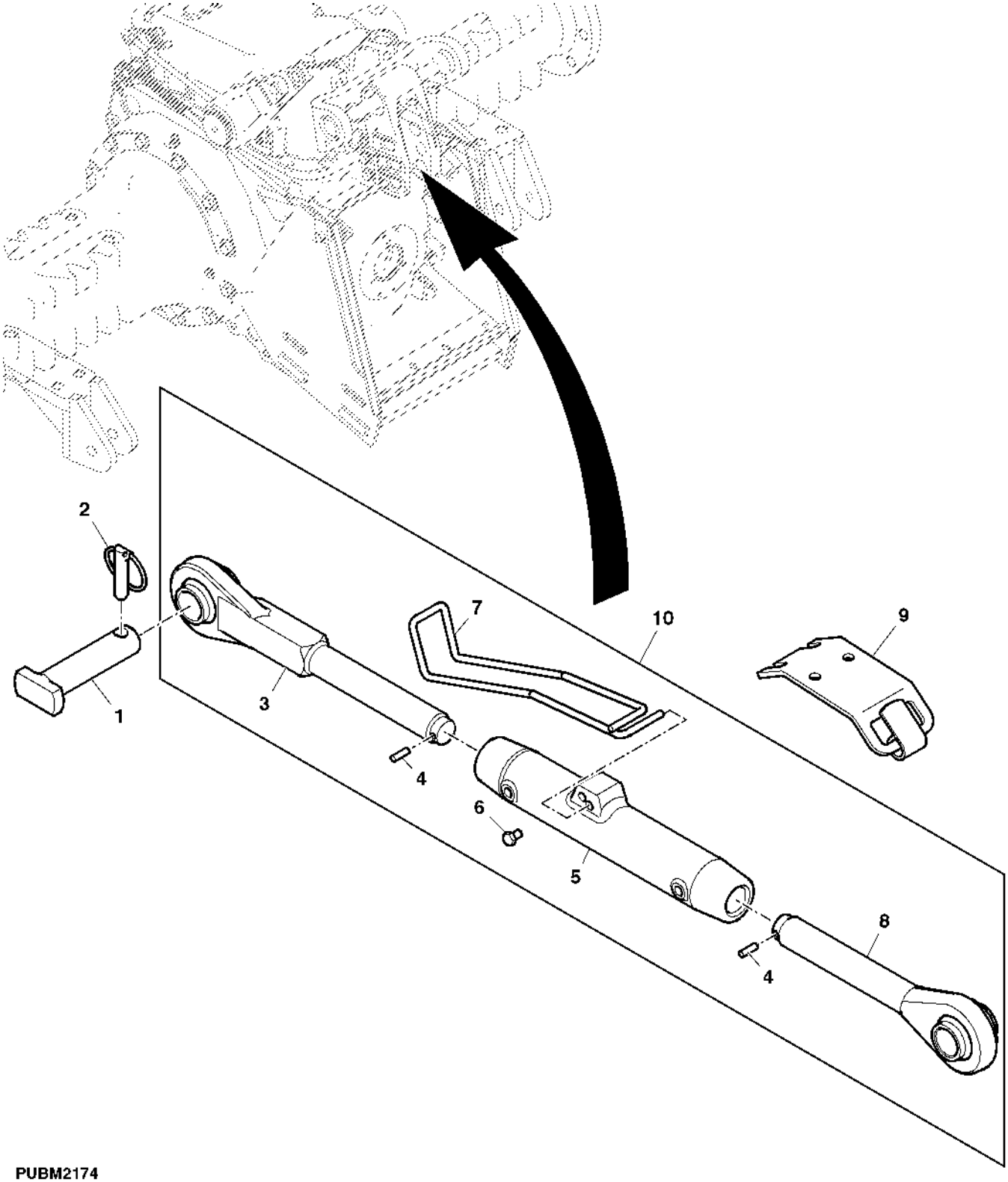

PUBM2174

Item	Nº peça	Descrição	Qtde	Nº série trator	Notas
1	R105256	Pino	1	-XXXXXX	
2	AR62149	Pino de engate ráPido	1	-XXXXXX	
3	RE243213	Extremidade da ligação	1	-XXXXXX	
4	34M7032	Pino elástico	2	-XXXXXX	5 X 28 mm
5	R243207	Tensor	1	-XXXXXX	
6	99M7016	Plugue	4	-XXXXXX	
7	L63659	Alavanca	1	-XXXXXX	
8	RE243212	Extremidade da ligação	1	-XXXXXX	
9	RE45698	Apoio	1	-XXXXXX	
10	DQ65278	Tensor cenTral	1	-XXXXXX	

Barra Ajustável do Estabilizador, Direito/Esquerdo

PUBM2124 A.1

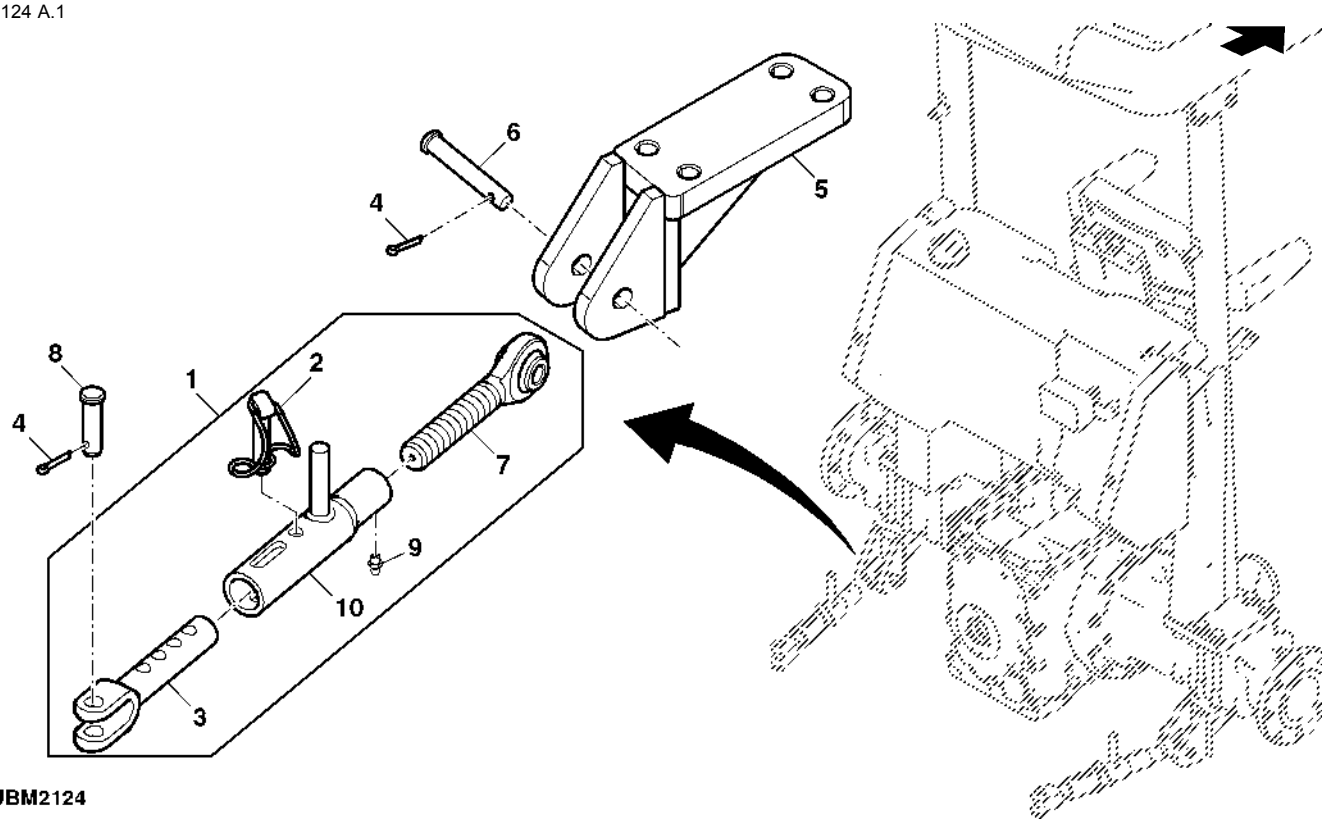

PUBM2124

Item	*Nº peça*	*Descrição*	*Qtde*	*Nº série trator*	*Notas*
1	AL201899	Estabilizador	1		(A) ORDER AL214096
	AL214096	Estabilizador	1		SUB FOR AL201899
2	L202151	Pino elástico	2		
3	SU292160	Bloco de oscilação	2		
4	L174417	Arruela de pressão	4		SUB FOR 11M7054
5	SJ10440	Apoio	1		RH
	SJ10439	Apoio	1		LH
6	R58262	Pino fixador	2		SUB FOR CQ26016
7	AL201900	Ligação	2		
8	L77493	Pino fixador	2		
9	SU292606	Conexão de lubrificação	2		
10	L202150	Tubo	2		

Índice pictórico por seção

PUBM2202 A.1

1-	366
2-	368
3-	370
4-	372

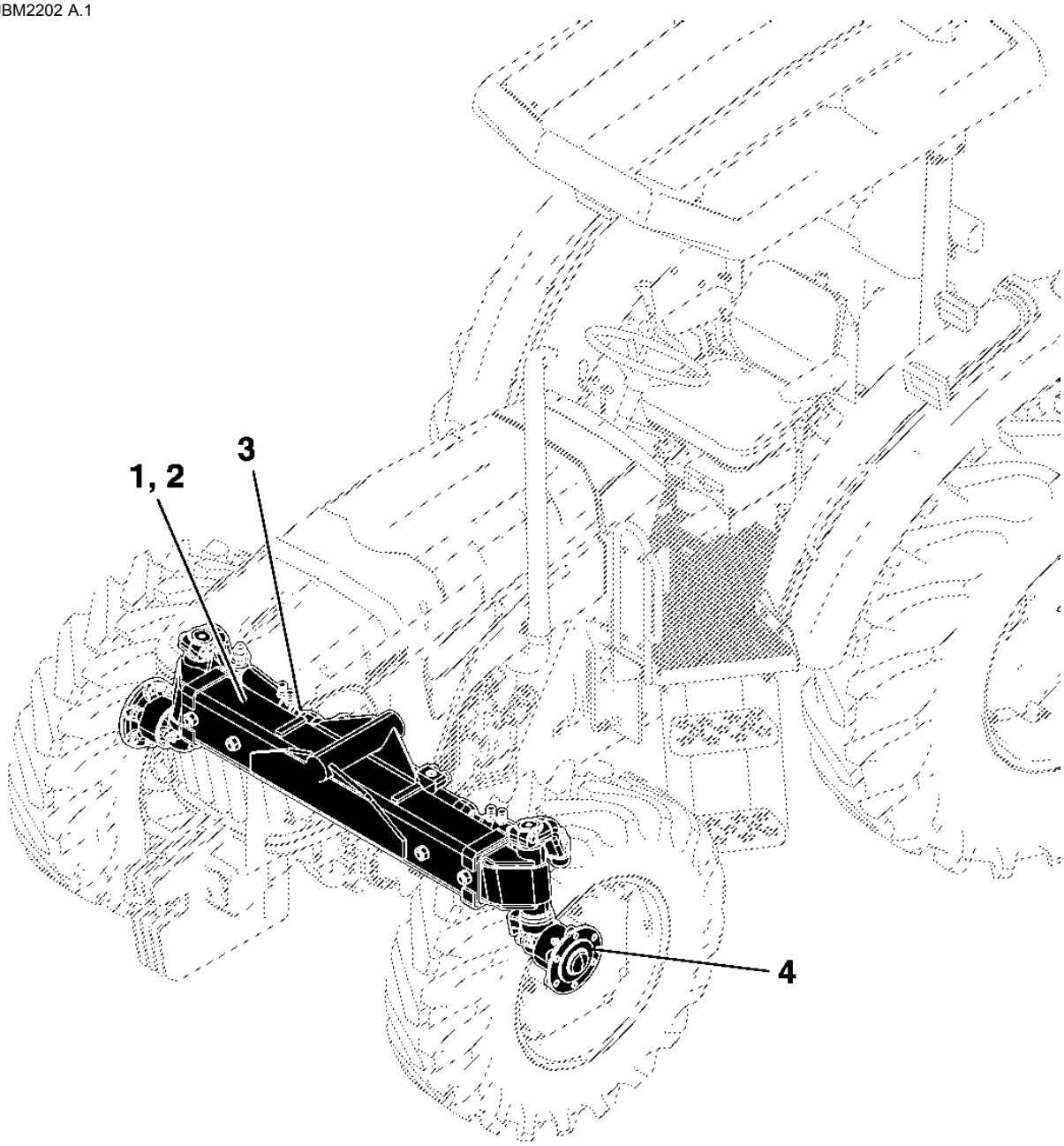

PUBM2202

Eixo Dianteiro, 2WD (- XXXXXX)

PUBM0627 A.1

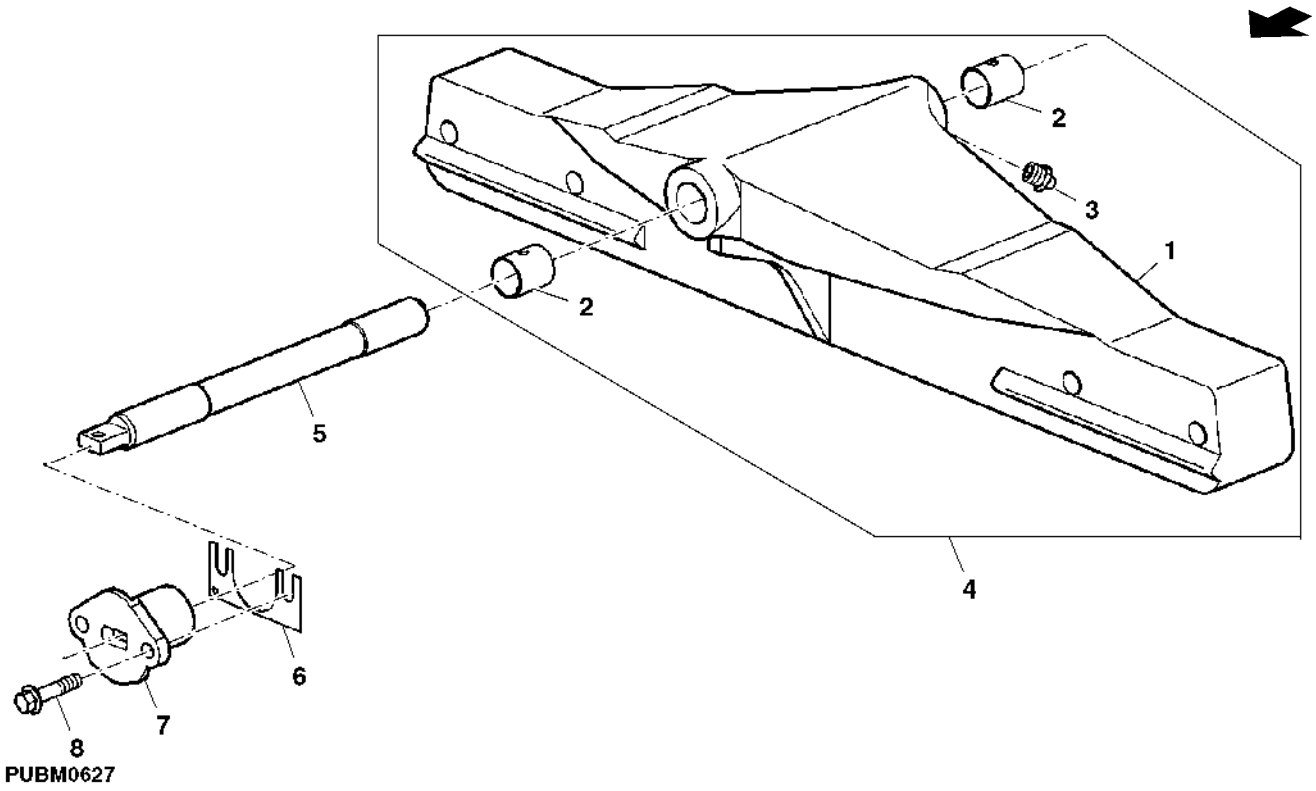

Item	*Nº peça*	*Descrição*	*Qtde*	*Nº série*	*Notas*
1	J57026	Eixo dianteiro	1		
2	J57073	Bucha	2		
3	JD7798	Conexão de lubrificação	1		
4	DQ40362	Eixo dianteiro	1		
5	R105065	Pino	1		
6	R182337	Suplemento Sólido	3		
7	R195444	RetentoR	1		
8	19M7790	Parafuso	2		M12 X 35

Eixo Dianteiro, 2WD (XXXXXX -)

P13571 A.1

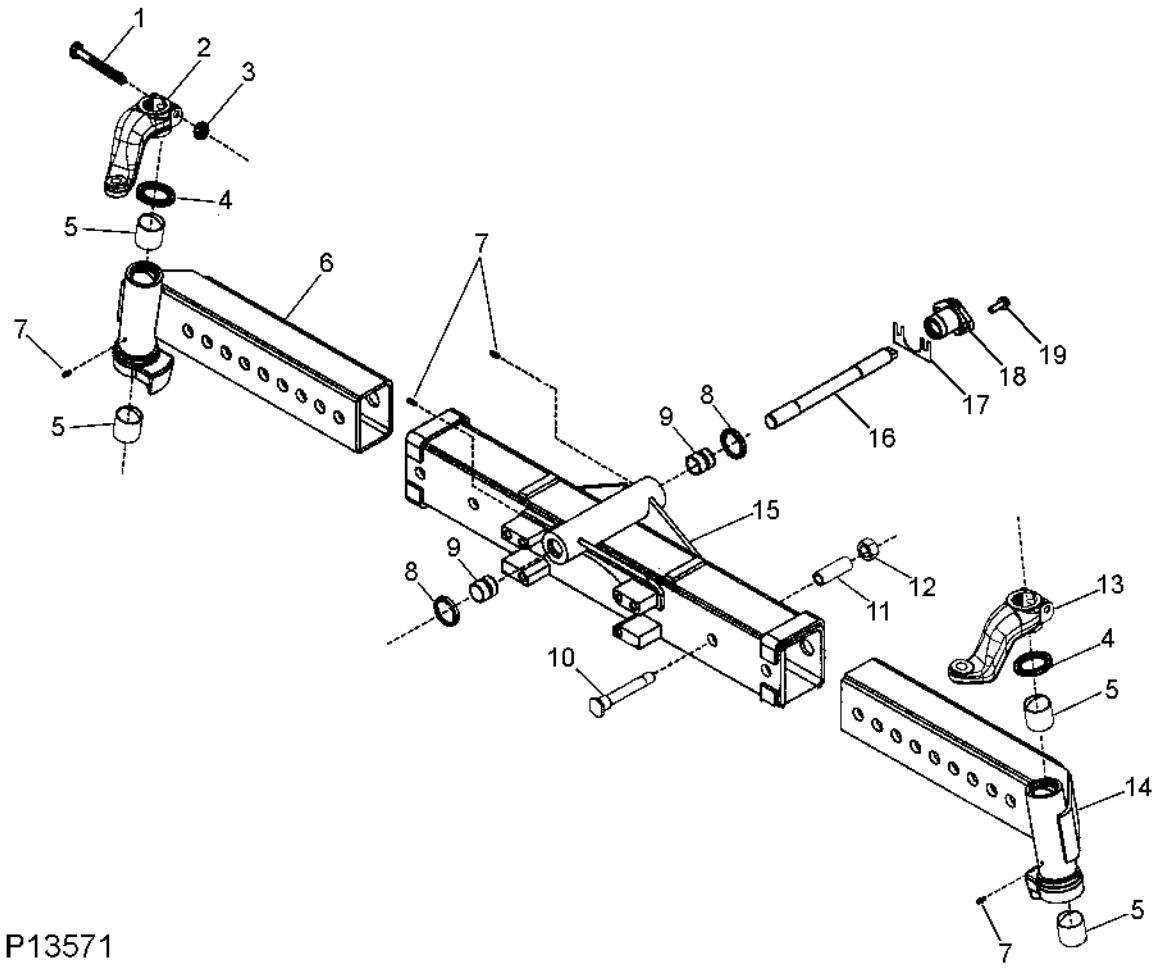

Item	Nº peça	Descrição	Qtde	Nº série trator	Notas
1	19M7943	Parafuso sextavado	2		M12 X 90
2	R217614	Braço de direção	1		
3	14M7275	Porca	2		M12
4	R217611	Vedação	2		
5	R217605	Bucha	4		
6	RE217602	Joelho do eixo	1		
7	58M5573	Conexão de lubrificação	4		
8	R217613	Vedação	2		
9	R217606	Bucha	2		
10	R217618	Pino	4		
11	R217619	Bucha	4		
12	14M7306	Porca	4		M20
13	R217615	Braço de direção	1		
14	RE217603	Joelho do eixo	1		
15	RE217600	Carcaça	1		
16	R105065	Pino	1		
17	R182337	Suplemento Sólido	3		
18	R195444	RetentoR	1		
19	19M7790	Parafuso	2		M12 X 35
..	RE284630	Eixo dianteiro	1		

CILINDRO E BARRAS DA DIRECAO

PY57402 A.1

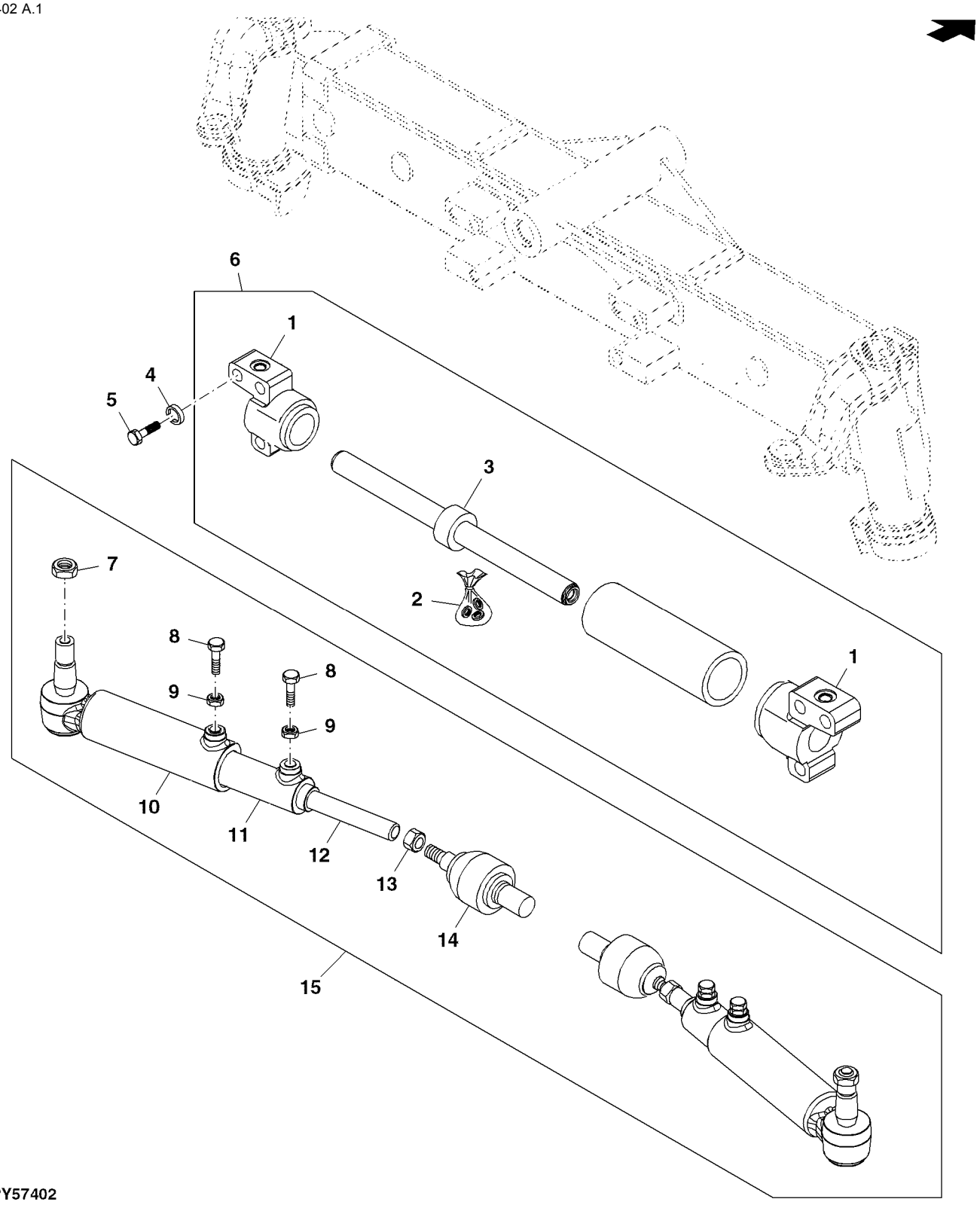

PY57402

Item	*Nº peça*	*Descrição*	*Qtde*	*Nº série*	*Notas*
1	R284626	Capa do cilindro hidráulico	2		
2	RE284625	Kit retentor	1		
3	R284627	TiranTe	1		
4	R114001	Arruela	6		
5	R113998	Parafuso	6		
6	RE284628	Cilindro	1		
7	14M7371	Porca de segurança	2		M18
8	R217821	Parafuso sextavado	4		
9	14M7066	Porca	4		M12
10	RE217819	Junta esférica	2		
11	RE217820	Tubo	2		
12	RE217818	TiranTe	2		
13	14M7209	Porca	2		M18
14	RE217817	Terminal da barra de direçã	2		
15	RE217616	Haste de ligação	2		

EIXO E CUBO

PY51602 A.1

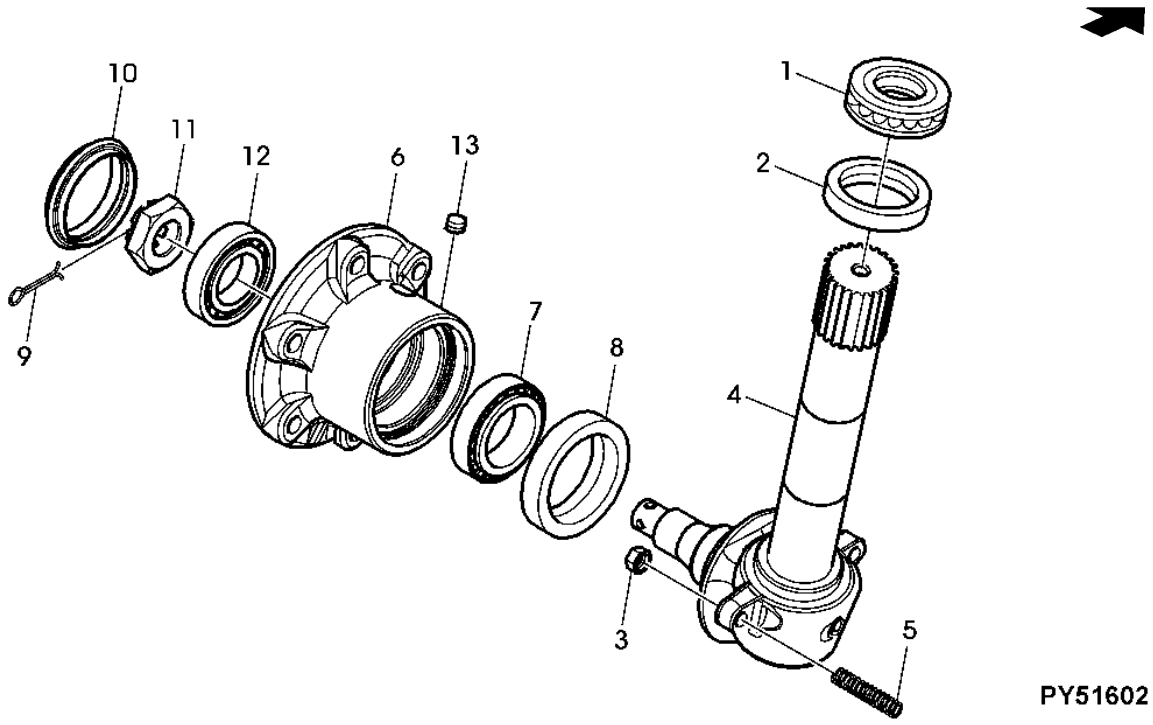

Item	*Nº peça*	*Descrição*	*Qtde*	*Nº série*	*Notas*
1	RE216333	Rolamento axial	2		
2	R217612	Vedação	2		
3	14M7154	Porca	4		M12
4	RE217608	Ponta de eixo	1		LH
	RE217610	Ponta de eixo	1		RH
5	R216330	Pino	4		
6	R217617	Cubo	2		
7	RE246865	Rolamento de Rolos cônicos	2		
8	R217607	Anel de vedação	2		
9	11M7030	Contra-pino	2		5 X 40 mm
10	R109451	Capa	2		
11	R114016	Porca	2		
12	RE208806	Rolamento	2		ID= 30 MM (1.18 IN)
13	58M5578	Conexão de lubrificação	2		

Índice pictórico por seção

PUBM2980 A.1

1-	375
2-	376
3-	378
4-	380
5-	382
6-	384
7-	386
8-	388
9-	390

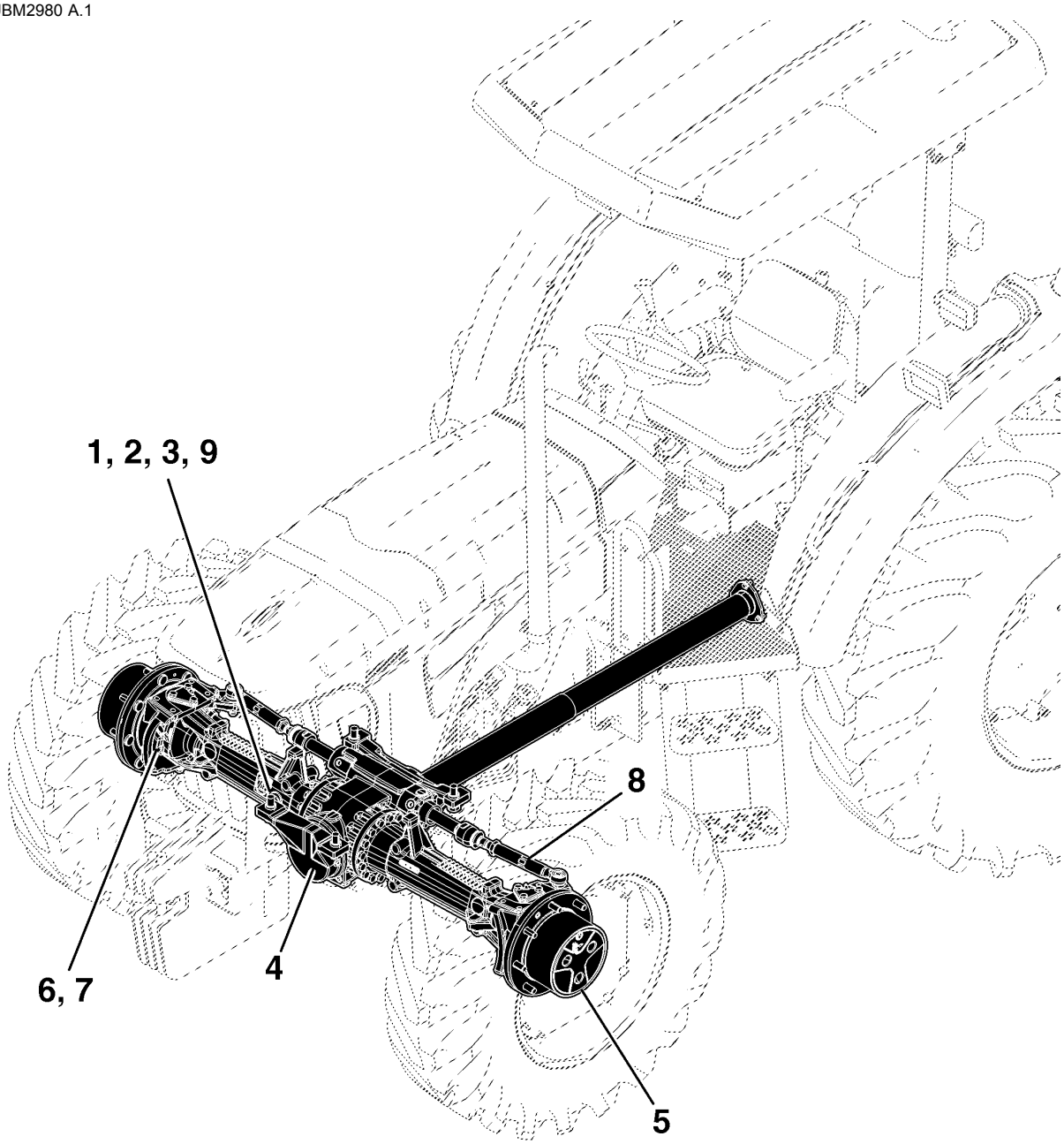

PUBM2980

Índice pictórico por seção

PUBM3288 A.1

10-	392
11-	394
12-	396
13-	398
14-	400
15-	402

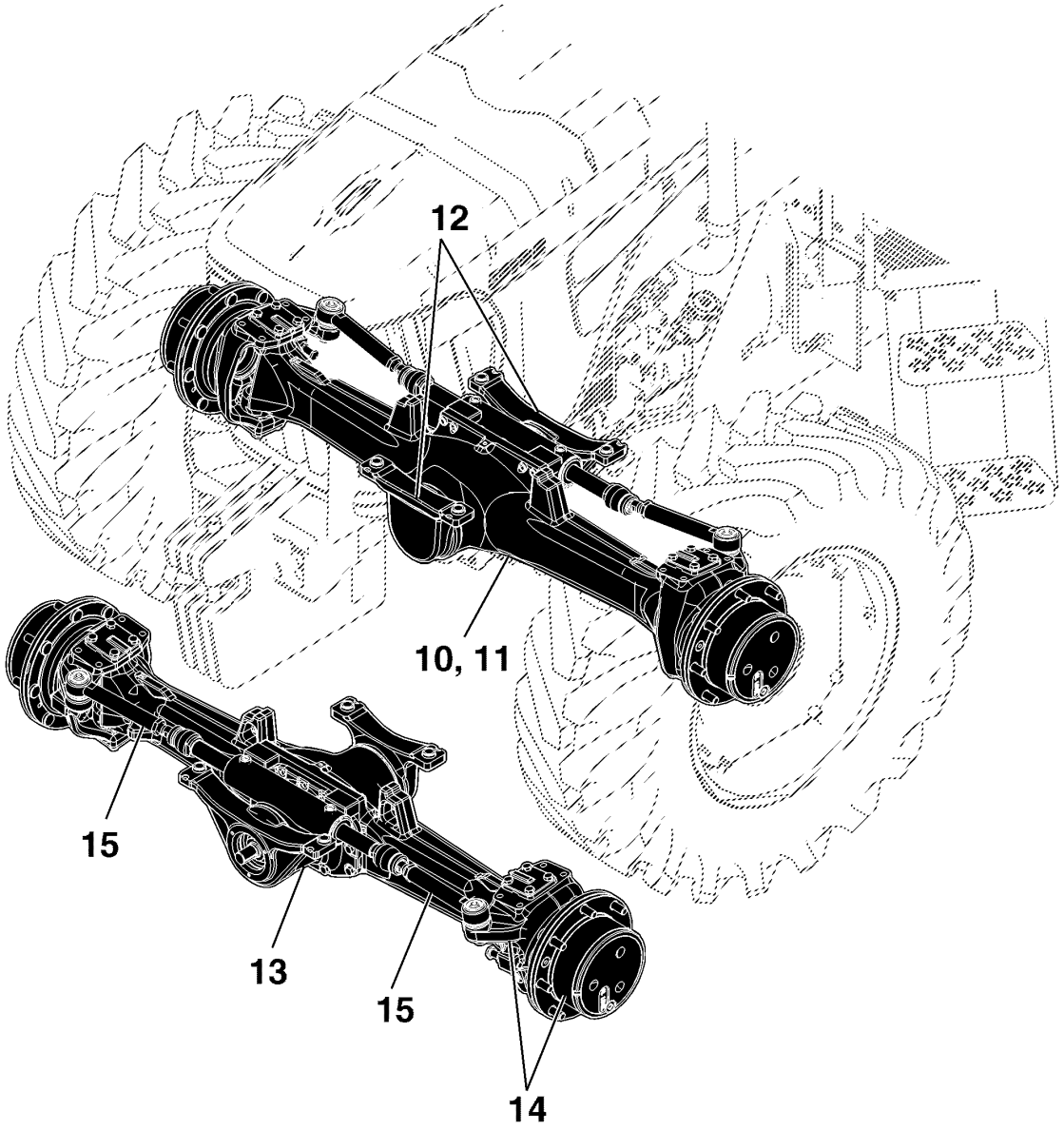

PUBM3288

TRAÇÃO DIANTEIRA MECÂNICA (ZF)

CQ151518 A.1

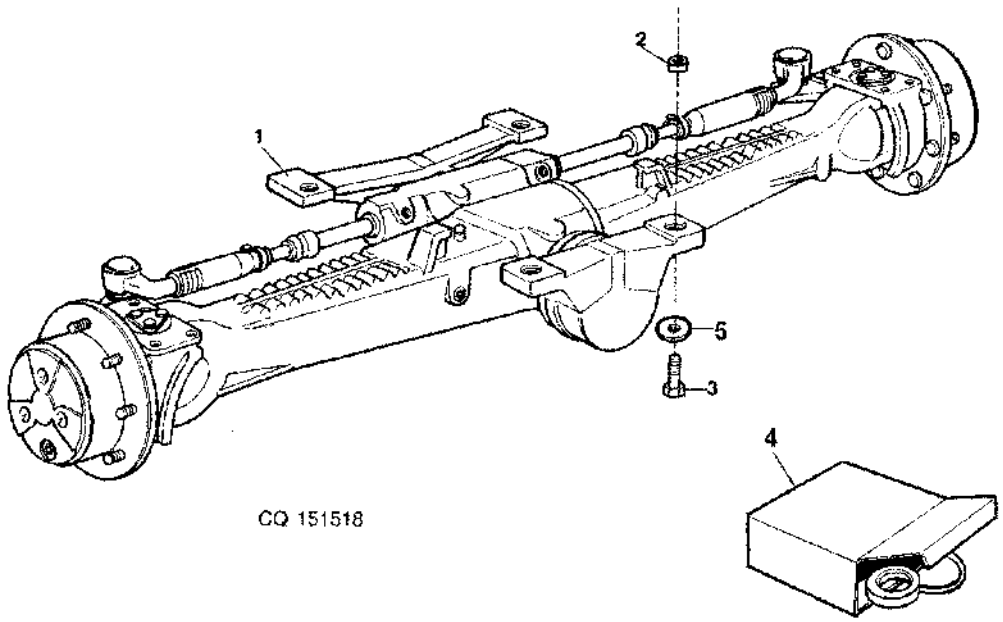

Item	*Nº peça*	*Descrição*	*Qtde*	*Nº série trator*	*Notas*
1	DQ50797	Eixo dianteiro	1	-000229	USE WITH FRONT AXLE ZF APL 335
	SJ10650	Eixo dianteiro	1	000230-	USE WITH FRONT AXLE ZF AS 3035
2	CQ60158	Guia	4		
3	19M8102	Parafuso sextavado	4	-000229	M20 X 65, USE WITH FRONT AXLE ZF APL 335
	19M7851	Parafuso	4	000230-	M20 X 60, USE WITH FRONT AXLE ZF AS 3035
4	SJ11371	Kit retentor	AR	000230-	SUB FOR DQ29417
5	R114918	Arruela	4	000230-	

EIXO DE ACIONAMENTO DIANTEIRO - COMPONENTES (ZF APL 335)

PUBM2166 A.1

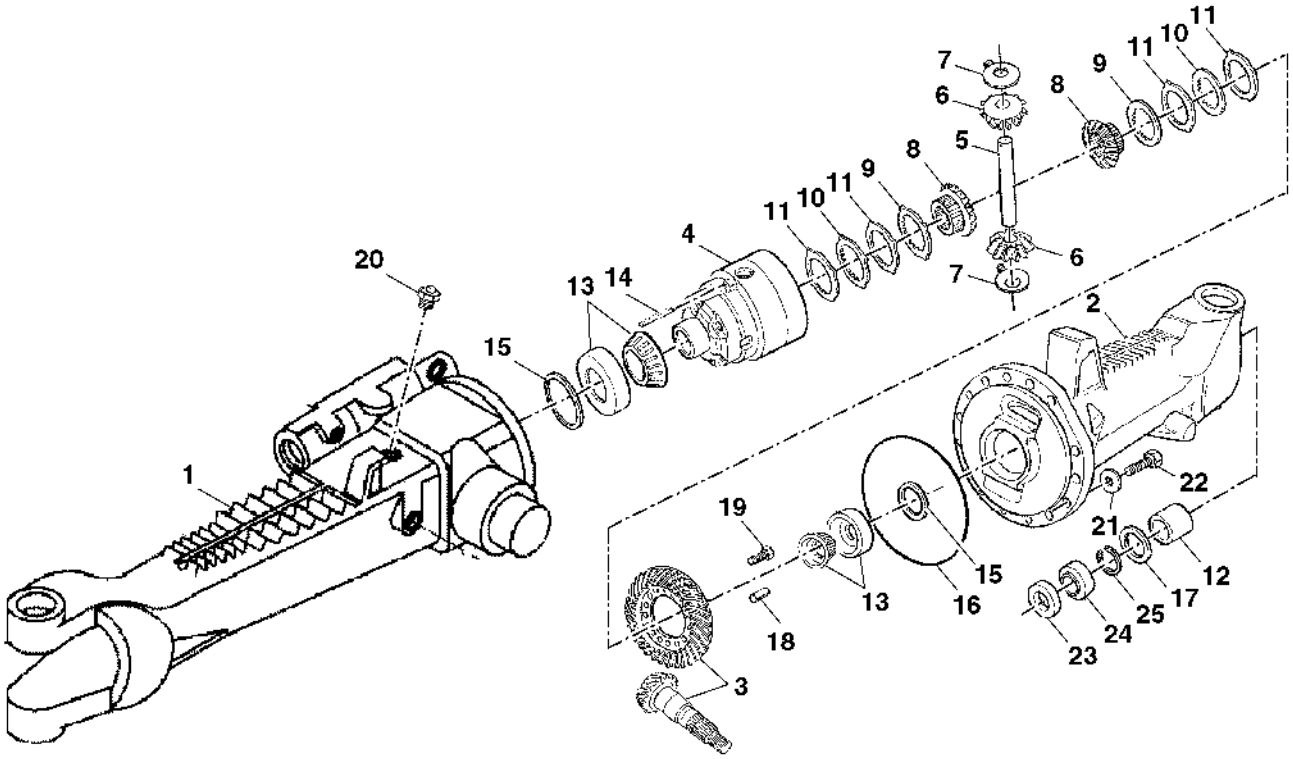

PUBM2166

Item	Nº peça	Descrição	Qtde	Nº série	Notas
1	CQ29346	Ponte	1	-000229	ORD SU23035, SU23036, L40306, (15) CQ29335, (15) L40014
2	CQ29347	Ponte	1	-000229	ORD SU23034
3	DQ51863	Coroa e pinhão	1	-000229	
4	CQ29326	Gaiola	1	-000229	
5	SU21969	Eixo	1	-000229	
6	L101698	Coroa	1	-000229	SUB FOR L40192
7	L40136	Arruela de encosto	1	-000229	
8	CQ29330	EngrEnagem de corrEnte	1	-000229	
9	L40258	Disco com estriado interno	1	-000229	
10	L40280	Disco com estriado interno	1	-000229	
11	CQ29327	Disco com estriado externo	AR	-000229	TK= 1.1MM
	L40022	Disco com estriado externo	AR	-000229	TK= 1.2MM
	CQ29328	Lâmina	AR	-000229	TK= 1.3MM
	CQ29329	Lâmina	AR	-000229	TK= 1.4MM
12	L60088	Bucha	2	-000229	
13	CQ32596	Rolamento	1	-000229	
14	CQ29333	Pino elástico	1	-000229	
15	L60119	Calço	AR	-000229	TK= 0.55MM
	L40094	Calço	AR	-000229	TK= 0.60MM
	L60118	Calço	AR	-000229	TK= 0.65MM
	L40095	Calço	AR	-000229	TK= 0.70MM
	L40096	Arruela	AR	-000229	TK= 0.80MM
	L40091	Arruela	AR	-000229	TK= 0.85MM
	L40097	Arruela	AR	-000229	TK= 0.90MM
	L40090	Arruela	AR	-000229	TK= 0.95MM
	L40093	Calço	AR	-000229	TK= 1.50MM
	L40092	Calço	AR	-000229	TK= 1.75MM
	L40098	Arruela	AR	-000229	TK= 1.0 MM
	L40099	Arruela	AR	-000229	TK= 1.1 MM
	L40088	Arruela	AR	-000229	TK= 1.15 MM
16	L40306	Anel o	1	-000229	
17	CQ27244	Vedação	AR	-000229	
18	T116409	Pino elástico	AR	-000229	
19	CQ29332	Parafuso	AR	-000229	
20	AL32877	RespiRo	1	-000229	
21	L40014	Arruela	1	-000229	
22	CQ29335	Parafuso sextavado	1	-000229	
23	CQ29344	Chapa	2	-000229	
24	CQ27245	Vedação	2	-000229	
25	CQ27246	Anel de pressão	2	-000229	

EIXO DE ACIONAMENTO DIANTEIRO - COMPONENTES (ZF AS 3035)

PUBM2167 A.1

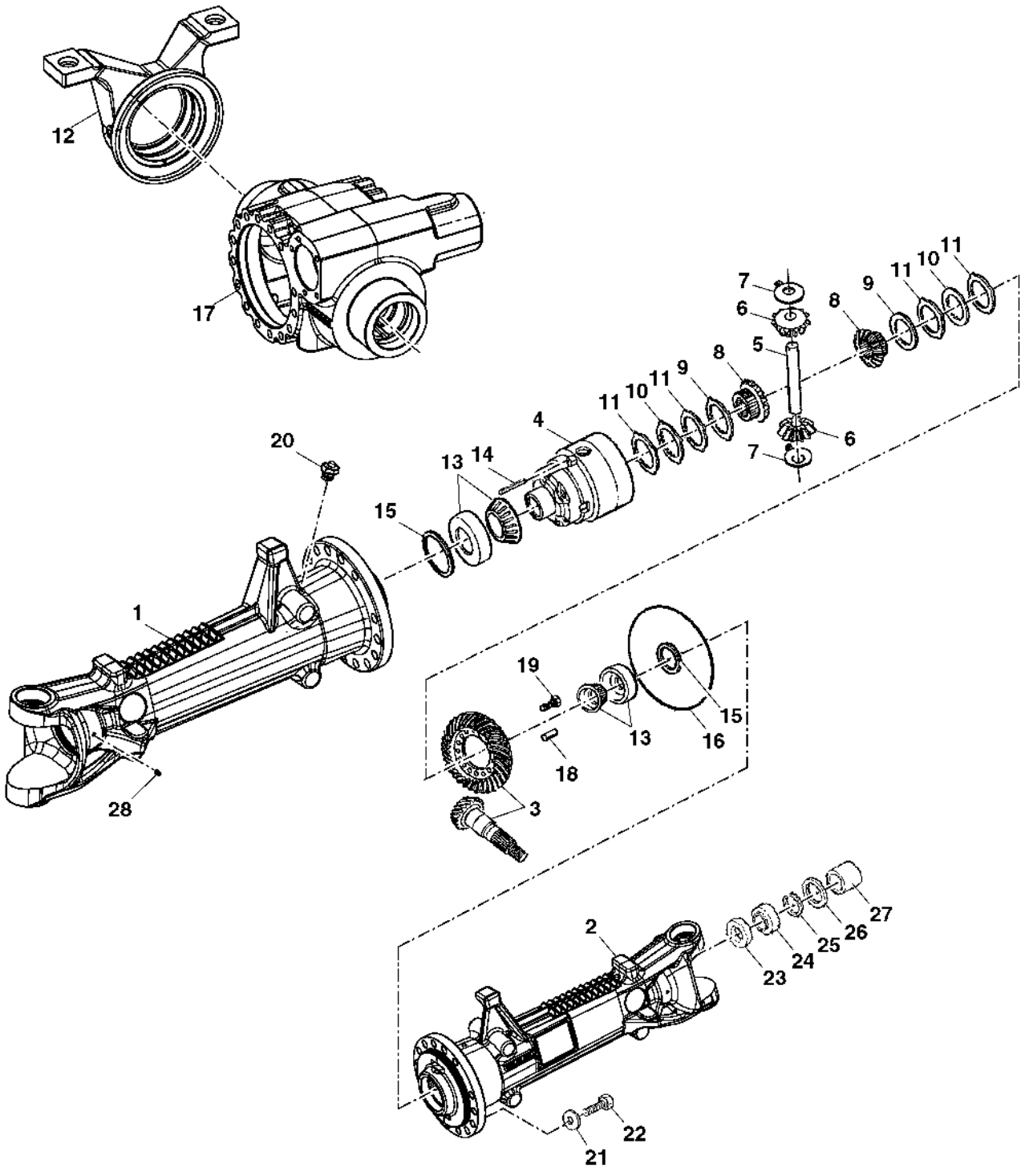

PUBM2167

Item	Nº peça	Descrição	Qtde	Nº série	Notas
1	SU23034	Ponte	1	000230-	LH
2	SU23035	Ponte	1	000230-	RH
3	DQ51863	Coroa e pinhão	1	000230-	
4	CQ29326	Gaiola	1	000230-	
5	SU21969	Eixo	1	000230-	
6	L101698	Coroa	1	000230-	SUB FOR L40192
7	L40136	Arruela de encosto	1	000230-	
8	CQ29330	EngrEnagem de corrEnte	1	000230-	
9	L40258	Disco com estriado interno	1	000230-	
10	L40280	Disco com estriado interno	1	000230-	
11	CQ29327	Disco com estriado externo	AR	000230-	TK= 1.1MM
	L40022	Disco com estriado externo	AR	000230-	TK= 1.2MM
	CQ29328	Lâmina	AR	000230-	TK= 1.3MM
	CQ29329	Lâmina	AR	000230-	TK= 1.4MM
12	CQ29349	Suporte	1	000230-	
13	CQ32596	Rolamento	1	000230-	
14	CQ29333	Pino elástico	1	000230-	
15	L60119	Calço	AR	000230-	TK= 0.55MM
	L40094	Calço	AR	000230-	TK= 0.60MM
	L60118	Calço	AR	000230-	TK= 0.65MM
	L40095	Calço	AR	000230-	TK= 0.70MM
	L40096	Arruela	AR	000230-	TK= 0.80MM
	L40091	Arruela	AR	000230-	TK= 0.85MM
	L40097	Arruela	AR	000230-	TK= 0.90MM
	L40090	Arruela	AR	000230-	TK= 0.95MM
	L40093	Calço	AR	000230-	TK= 1.50MM
	L40092	Calço	AR	000230-	TK= 1.75MM
	L40098	Arruela	AR	000230-	TK= 1.0 MM
	L40099	Arruela	AR	000230-	TK= 1.1 MM
	L40088	Arruela	AR	000230-	TK= 1.15 MM
16	L40306	Anel o	1	000230-	
17	SU23036	Carcaça	1	000230-	
18	T116409	Pino elástico	AR	000230-	
19	CQ29332	Parafuso	AR	000230-	
20	AL32877	RespiRo	1	000230-	
21	L40014	Arruela	1	000230-	
22	CQ29335	Parafuso sextavado	1	000230-	
23	CQ29344	Chapa	2	000230-	
24	CQ27245	Vedação	2	000230-	
25	CQ27246	Anel de pressão	2	000230-	
26	CQ27244	Vedação	AR	000230-	
27	L60088	Bucha	2	000230-	
28	CQ29345	Bocal	1	000230-	

CONJUNTO DE ENGRENAGENS CÔNICAS, FWD-AXLE (ZF)

PUBM2168 A.1

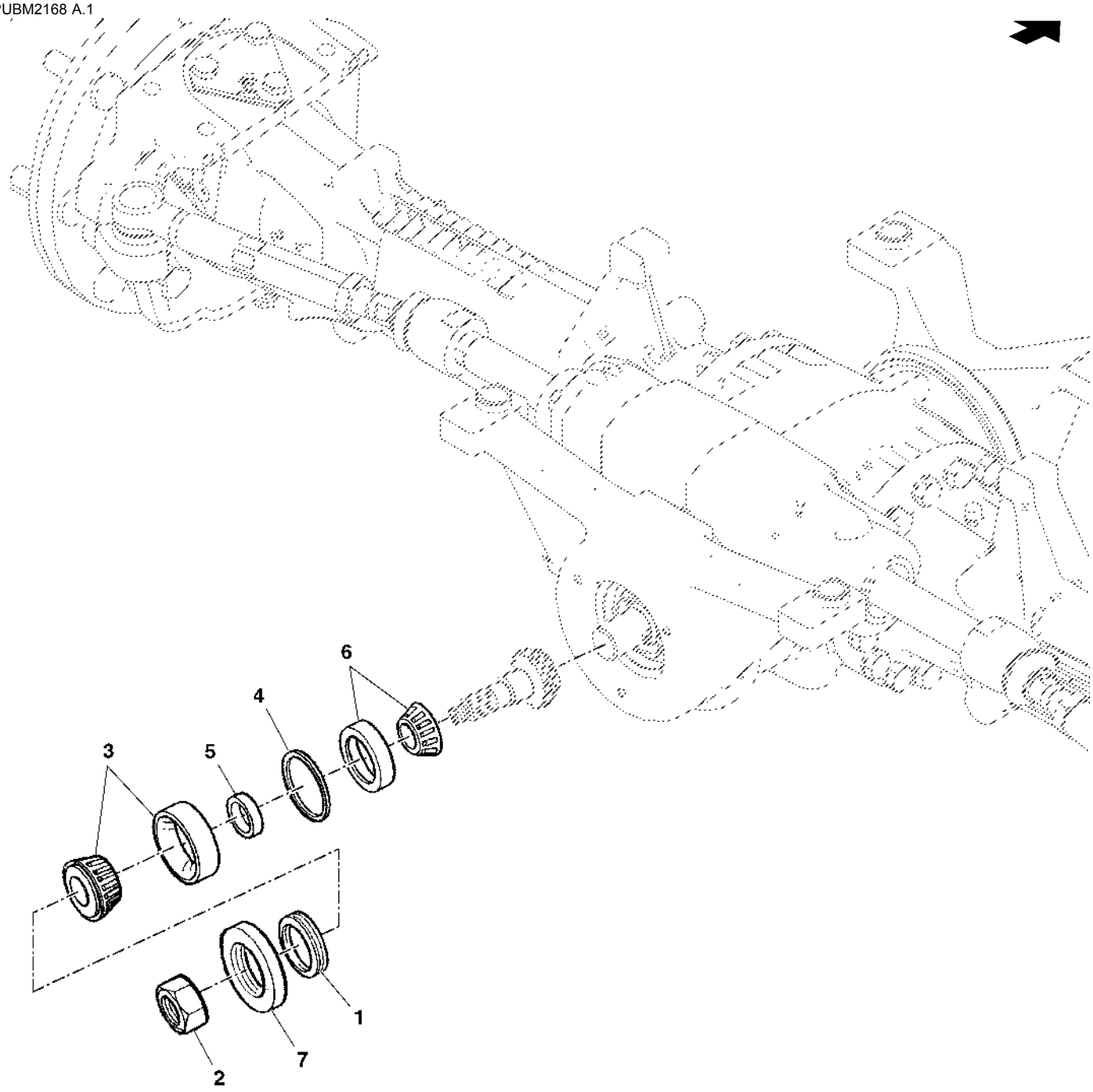

PUBM2168

Item	Nº peça	Descrição	Qtde	Nº série	Notas
1	CQ67641	Vedação	1	000230-	
2	CQ29317	Porca	1	000230-	
3	CQ32594	Rolamento	1	000230-	
4	L60042	Calço	1	000230-	TK= 0.50MM
	L60043	Calço	1	000230-	TK= 0.60MM
	L60052	Calço	1	000230-	TK= 0.65MM
	L60044	Calço	1	000230-	TK= 0.70MM
	L60053	Calço	1	000230-	TK= 0.75MM
	L60045	Arruela	1	000230-	TK= 0.80MM
	L60054	Arruela	1	000230-	TK= 0.85MM
	L60046	Arruela	1	000230-	TK= 0.90MM
	L60055	Arruela	1	000230-	TK= 0.95MM
	L60056	Arruela	1	000230-	TK= 1.05MM
5	L61226	Espaçador	1	-000229	TK= 11.30MM, Use with Front Axle ZF APL 335
	L61266	Arruela	1	000230-	TK= 11.30MM, Use with Front Axle ZF AS 3035
	L61227	Espaçador	1	000230-	TK= 11.33MM
	L61228	Espaçador	1	000230-	TK= 11.36MM
	L61229	Espaçador	1	000230-	TK= 11.39MM
	L61230	Espaçador	1	000230-	TK= 11.42MM
	L61231	Espaçador	1	000230-	TK= 11.45MM
	L61232	Espaçador	1	000230-	TK= 11.48MM
	L61233	Espaçador	1	000230-	TK= 11.51MM
	L61234	Espaçador	1	000230-	TK= 11.54MM
	L61235	Espaçador	1	000230-	TK= 11.57MM
	L61236	Espaçador	1	000230-	TK= 11.60MM
	L61237	Espaçador	1	000230-	TK= 11.63MM
	L61238	Espaçador	1	000230-	TK= 11.66MM
	L61239	Espaçador	1	000230-	TK= 11.69MM
	L61240	Espaçador	1	000230-	TK= 11.72MM
	L61241	Espaçador	1	000230-	TK= 11.75MM
	L61242	Espaçador	1	000230-	TK= 11.78MM
	L61243	Espaçador	1	000230-	TK= 11.81MM
	L61244	Espaçador	1	000230-	TK= 11.84MM
	L61245	Espaçador	1	000230-	TK= 11.87MM
	L61246	Espaçador	1	000230-	TK= 11.90MM
	L61247	Espaçador	1	000230-	TK= 11.93MM
	L61248	Espaçador	1	000230-	TK= 11.96MM
	L61249	Espaçador	1	000230-	TK= 11.99MM
	L61250	Espaçador	1	000230-	TK= 12.02MM
	L61251	Espaçador	1	000230-	TK= 12.05MM
	L61252	Espaçador	1	000230-	TK= 12.08MM
	CQ29315	Espaçador	1	000230-	TK= 12.11MM
	CQ29316	Espaçador	1	000230-	TK= 12.14MM
	L61255	Espaçador	1	000230-	TK= 12.17MM, ORDER L61256
	L61256	Espaçador	1	000230-	TK= 12.20MM
	L61257	Espaçador	1	000230-	TK= 12.23MM
	L61258	Espaçador	1	000230-	TK= 12.26MM
	L61259	Espaçador	1	000230-	TK= 12.29MM
	L61260	Espaçador	1	000230-	TK= 12.32MM
	L61261	Espaçador	1	000230-	TK= 12.35MM
	L61262	Bucha	1	000230-	TK= 12.38MM
6	AL71099	Rolamento	1	000230-	
7	L39992	Proteção	1	000230-	

REDUÇÃO FINAL (ZF)

PUBM1434 A.1

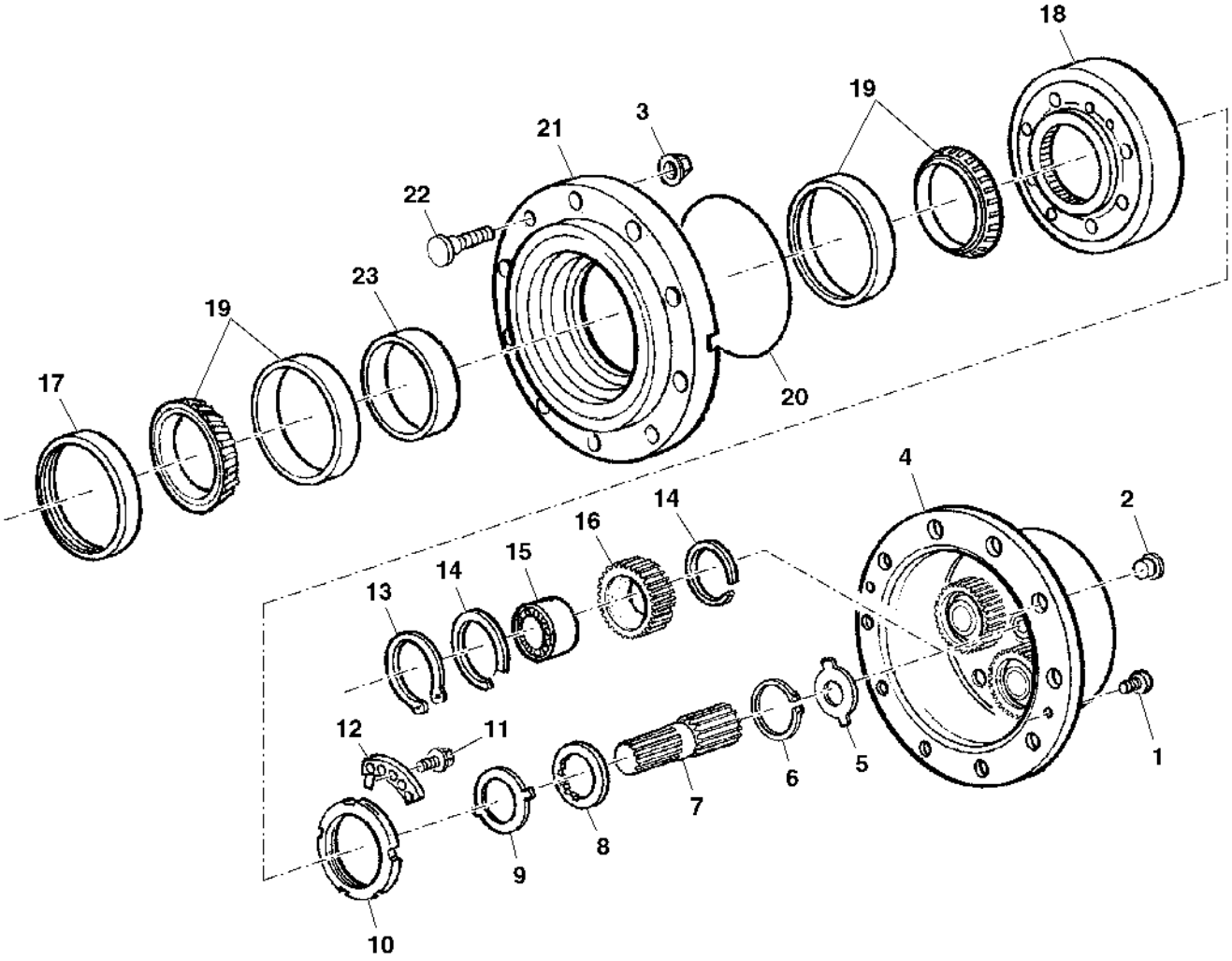

PUBM1434

Item	Nº peça	Descrição	Qtde	Nº série	Notas
1	CQ64114	Parafuso	4	000230-	
2	CQ27242	Plugue	2	000230-	
3	DQ20973	Porca com flange	AR	000230-	
4	CQ72047	Porta-Planetários	2	000230-	
5	L39997	Arruela	2	000230-	TK= 1.5MM
	L55602	Arruela	1	000230-	TK= 1.7MM
	L40121	Arruela	1	000230-	TK= 2.0MM
	L55603	Arruela	1	000230-	TK= 2.2MM
	L41008	Arruela	1	000230-	TK= 2.5MM
	CQ27305	Arruela	1	000230-	TK= 2.7MM
	L41170	Arruela	1	000230-	TK= 3.0MM
6	CQ29407	Anel	2	000230-	
7	CQ52025	EngrEnagem de corrEnte	2	000230-	
8	CQ29406	Arruela de encosto	2	000230-	
9	T82565	Arruela de encosto	2	000230-	
10	T116822	Porca	2	000230-	
11	19M7902	Parafuso	4	000230-	M8 X 16
12	T116827	Arruela	2	000230-	
13	40M4624	Anel de pressão	6	000230-	
14	L41159	Anel de pressão	12	000230-	
15	JD10250	Rolamento cilíndRico	1		
16	CQ29408	EngrEnagem de corrEnte	6	000230-	
17	AL68616	Vedação	2	000230-	
18	CQ27301	Coroa	2	000230-	
19	JD10249	Rolamento de Rolos cônicos	4	000230-	
20	L40281	Anel o	2	000230-	
21	CQ52024	Cubo	2	000230-	
22	CQ49408	Parafuso	16	000230-	
23	CQ27271	Espaçador	1	000230-	TK= 14.089MM
	CQ27272	Espaçador	1	000230-	TK= 14.114MM
	CQ27273	Espaçador	1	000230-	TK= 14.139MM
	CQ27274	Espaçador	1	000230-	TK= 14.164MM
	CQ27275	Espaçador	1	000230-	TK= 14.189MM
	CQ27276	Espaçador	1	000230-	TK= 14.214MM
	CQ27277	Espaçador	1	000230-	TK= 14.239MM
	CQ27278	Espaçador	1	000230-	TK= 14.264MM
	CQ27279	Espaçador	1	000230-	TK= 14.289MM
	CQ27280	Espaçador	1	000230-	TK= 14.314MM
	CQ27281	Espaçador	1	000230-	TK= 14.339MM
	CQ27282	Espaçador	1	000230-	TK= 14.364MM
	CQ27283	Espaçador	1	000230-	TK= 14.389MM
	CQ27284	Espaçador	1	000230-	TK= 14.414MM
	CQ27285	Espaçador	1	000230-	TK= 14.439MM
	CQ27286	Espaçador	1	000230-	TK= 14.464MM
	CQ27287	Espaçador	1	000230-	TK= 14.489MM
	CQ27288	Espaçador	1	000230-	TK= 14.514MM
	CQ27289	Espaçador	1	000230-	TK= 14.539MM
	CQ27290	Espaçador	1	000230-	TK= 14.564MM
	CQ27291	Espaçador	1	000230-	TK= 14.589MM
	CQ27292	Espaçador	1	000230-	TK= 14.619MM
	CQ27293	Espaçador	1	000230-	TK= 14.639MM
	CQ27294	Espaçador	1	000230-	TK= 14.664MM
	CQ27295	Espaçador	1	000230-	TK= 14.689MM
	CQ27296	Espaçador	1	000230-	TK= 14.714MM

CARCAÇA ARTICULADA, FWD-AXLE (ZF APL 335)

CQ155394 A.1

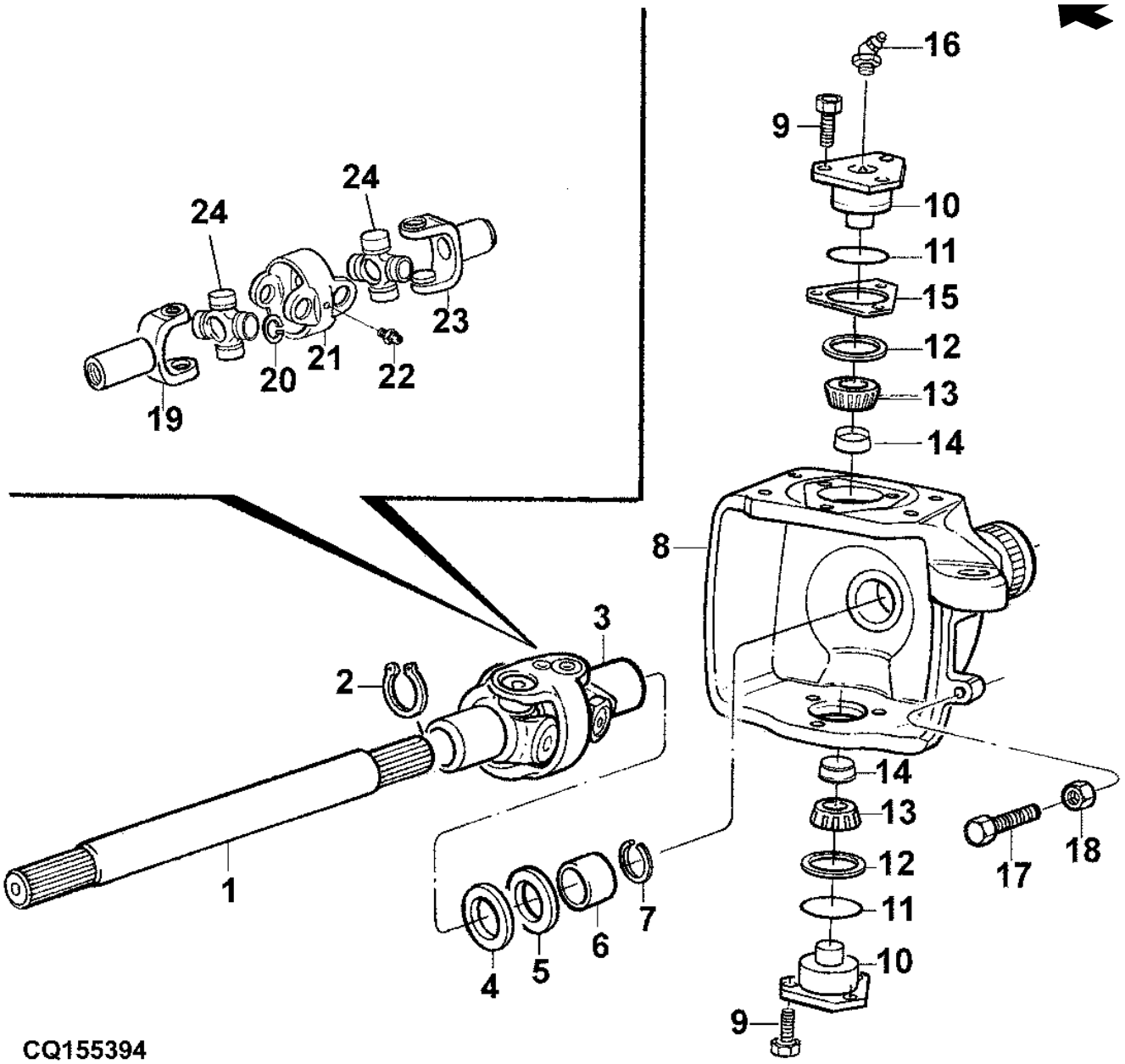

Item	Nº peça	Descrição	Qtde	Nº série	Notas
1	CQ29348	Eixo	2	-000229	
2	CQ29378	Anel de pressão	2	-000229	
3	DQ29371	Ligação	2	-000229	NLA; ORDER CQ50407, (8) CQ29372, CQ32601, (2) DQ28539, DQ29376, (2) CQ32600
4	CQ27989	Vedação	2	-000229	
5	CQ27244	Vedação	2	-000229	
6	L60088	Bucha	2	-000229	
7	CQ29378	Anel de pressão	2	-000229	
8	CQ67640	Carcaça	1	-000229	RH
	CQ67639	Carcaça	1	-000229	LH
9	19M8011	Parafuso sextavado	12	-000229	M12 X 30
10	L60086	Munhão	4	-000229	
11	CQ32849	Anel o	4	-000229	
12	L60084	Vedação	4	-000229	
	CQ29378	Anel de pressão	2	-000229	
13	DQ29368	Rolamento cilíndRico	4	-000229	
14	L60083	Plugue	4	-000229	
15	L63127	Calço	AR	-000229	TK= 0.2MM
	L63128	Calço	AR	-000229	TK= 0.3MM
	L41006	Arruela	AR	-000229	TK= 0.4MM
	L40075	Arruela	AR	-000229	TK= 1.0MM
	L41007	Arruela	AR	-000229	TK= 0.8MM
	L40076	Calço	AR	-000229	TK= 0.6MM
	L40074	Arruela	AR	-000229	TK= 1.4MM
16	L40552	Conexão de lubrificação	4	-000229	
17	CQ27297	Parafuso	2	-000229	
18	CQ27298	Porca	2	-000229	
19	CQ50407	Comutador	2	-000229	
20	CQ29372	Anel de pressão	AR	-000229	TK= 1.2.MM
	CQ29374	Anel de pressão	AR	-000229	TK= 1.3MM
	CQ29373	Anel de pressão	AR	-000229	TK= 1.5MM
	CQ29375	Anel de pressão	AR	-000229	TK= 1.7MM
21	CQ32601	Garfo	2	-000229	
22	DQ28539	Conexão de lubrificação	4	-000229	
23	DQ29376	Comutador	2	-000229	
24	CQ32600	Cruzeta	4	-000229	

CARCAÇA ARTICULADA, FWD-AXLE (ZF AS 3035)

PUBM2868 A.1

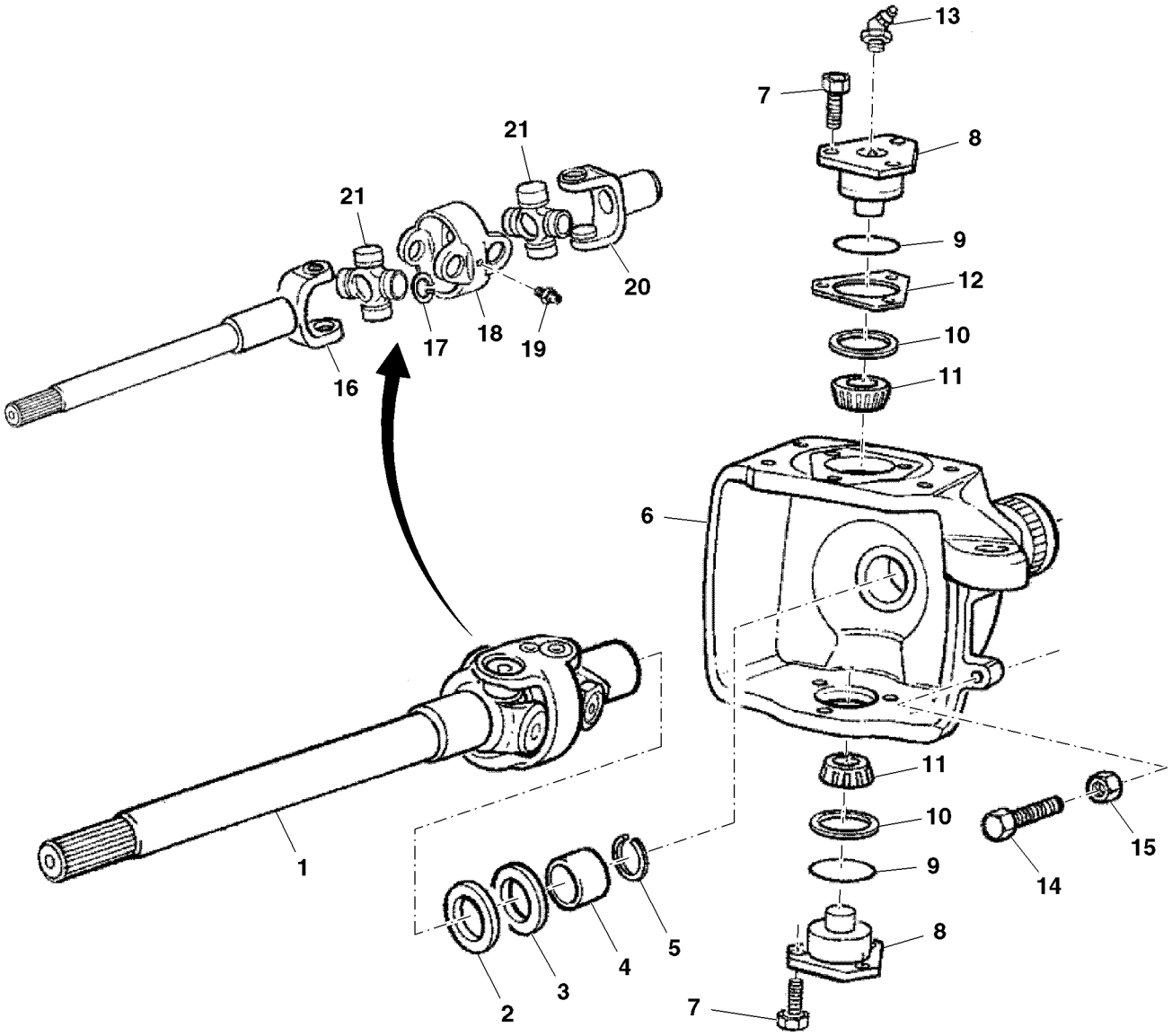

PUBM2868

Item	Nº peça	Descrição	Qtde	Nº série	Notas
1	SJ12017	Ligação	12	000230-	
2	CQ27989	Vedação	2	000230-	
3	CQ27244	Vedação	2	000230-	
4	L60088	Bucha	2	000230-	
5	CQ29378	Anel de pressão	2	000230-	
6	CQ67640	Carcaça	1	000230-	RH
	CQ67639	Carcaça	1	000230-	LH
7	19M8011	Parafuso sextavado	12	000230-	M12 X 30
8	L60086	Munhão	4	000230-	
9	CQ32849	Anel o	4	000230-	
10	L60084	Vedação	4	000230-	
11	DQ29368	Rolamento cilíndRico	4	000230-	
12	L63127	Calço	AR	000230-	TK= 0.2MM
	L63128	Calço	AR	000230-	TK= 0.3MM
	L41006	Arruela	AR	000230-	TK= 0.4MM
	L40075	Arruela	AR	000230-	TK= 1.0MM
	L41007	Arruela	AR	000230-	TK= 0.8MM
	L40076	Calço	AR	000230-	TK= 0.6MM
	L40074	Arruela	AR	000230-	TK= 1.4MM
13	L40552	Conexão de lubrificação	4	000230-	
14	CQ27297	Parafuso	2	000230-	
15	CQ27298	Porca	2	000230-	
16	SU23038	Comutador	2	000230-	
17	SU23039	Anel de pressão	16	000230-	TK= 1.4MM
18	.....	Garfo	2	000230-	
19	DQ28539	Conexão de lubrificação	4	000230-	
20	.....	Comutador	2	000230-	
21	SJ12018	Cruzeta	4	000230-	

CILINDRO HIDRÁULICO (ZF)

PUBM2169 A.1

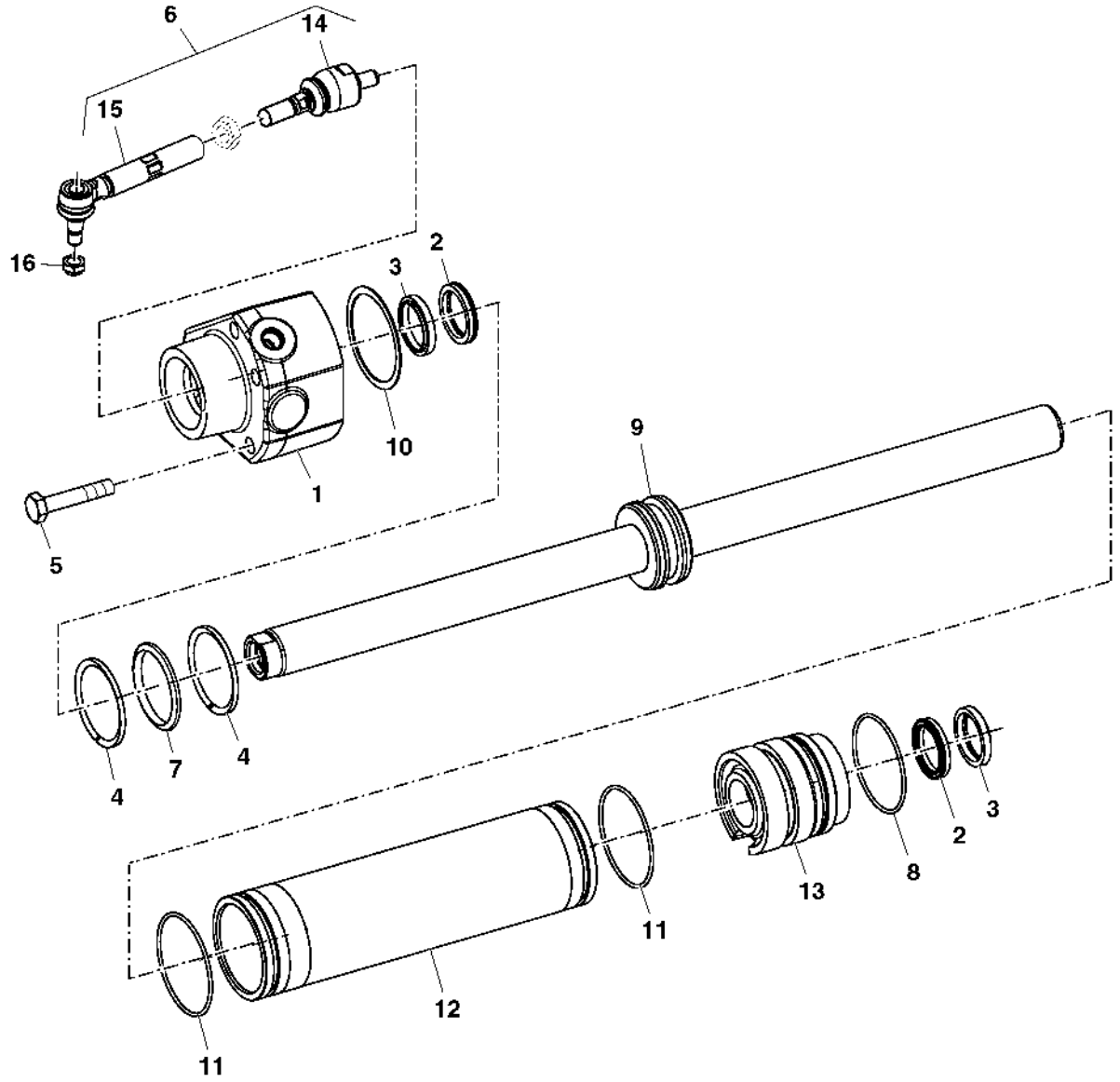

PUBM2169

Item	Nº peça	Descrição	Qtde	Nº série	Notas
1	CQ32621	Guia	1	000230-	
2	L41317	Vedação	2	000230-	
3	CQ32620	RetentoR	2	000230-	
4	L40163	Anel raspador	2	000230-	
5	19M8081	Parafuso sextavado	5	000230-	M10 X 80
6	DQ67129	Barra de direção	1	000230-	
7	L40035	Anel o	1	000230-	
8	L40320	Anel o	2	000230-	
9	SJ11370	Haste cilindro hidráulico	1	000230-	
10	L60115	Arruela	1	000230-	TK= 0.9MM
	L40162	Arruela	1	000230-	TK= 1.0MM
	L40161	Arruela	1	000230-	TK= 1.1MM
	L40160	Arruela	1	000230-	TK= 1.2MM
	L40159	Arruela	1	000230-	TK= 1.3MM
	L40158	Arruela	1	000230-	TK= 1.4MM
	L40157	Arruela	1	000230-	TK= 1.5MM
	L40156	Arruela	1	000230-	TK= 1.6MM
	L40155	Arruela	1	000230-	TK= 1.7MM
	L39999	Arruela	1	000230-	TK= 1.8MM
11	L40318	Anel o	2	000230-	
12	L40025	Camisa do cilindro hidr.	1	000230-	
13	L41315	Guia	1	000230-	
14	DQ67130	Terminal da barra de direçã	2	000230-	
15	DQ67131	Terminal da barra de direçã	1	000230-	RH
16	CQ64111	Porca de segurança	1	-000229	USE WITH FRONT AXLE ZF APL 335
	14M7371	Porca de segurança	1	000230-	M18, , USE WITH FRONT AXLE ZF AS 3035

SUPORTE (ZF)

PUBM2181 A.1

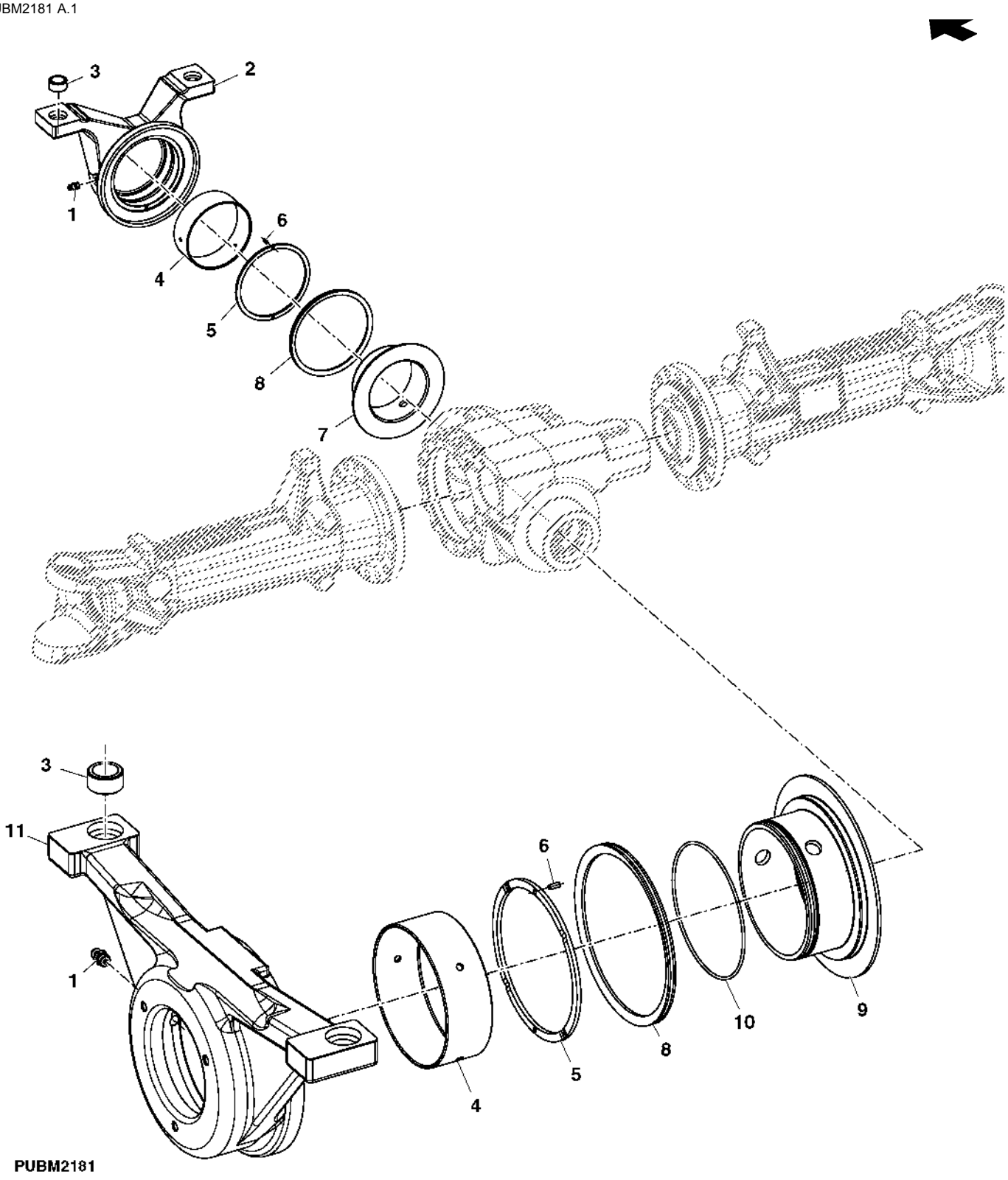

Item	*Nº peça*	*Descrição*	*Qtde*	*Nº série*	*Notas*
1	CQ32571	Engraxadeira	1	000230-	
2	CQ29349	Suporte	1	000230-	
3	CQ29324	Bucha	2	000230-	
4	CQ29321	Bucha	1	000230-	
5	CQ29319	Arruela	1	000230-	TK= 3.75MM
	CQ29350	Arruela	1	000230-	TK= 3.85MM
	CQ29351	Arruela	1	000230-	TK= 3.95MM
	CQ29352	Arruela	1	000230-	TK= 4.05MM
	CQ29353	Arruela	1	000230-	TK= 4.15MM
	CQ29354	Arruela	1	000230-	TK= 4.25MM
	CQ29355	Arruela	1	000230-	TK= 4.35MM
	CQ29356	Arruela	1	000230-	TK= 4.45MM
	CQ29357	Arruela	1	000230-	TK= 4.55MM
	CQ29358	Arruela	1	000230-	TK= 4.60MM
6	34M3845	Pino elástico	2	000230-	4 X 10 mm
7	CQ29359	Bucha	1	000230-	
8	CQ29323	Espaçador	1	000230-	
9	CQ29320	Bucha	1	000230-	
10	CQ50406	Anel o	1	000230-	
11	SJ11209	Suporte eixo dianteiro	1	000230-	

Peças de Montagem, MFWD, DANA

ETN66492 A.1

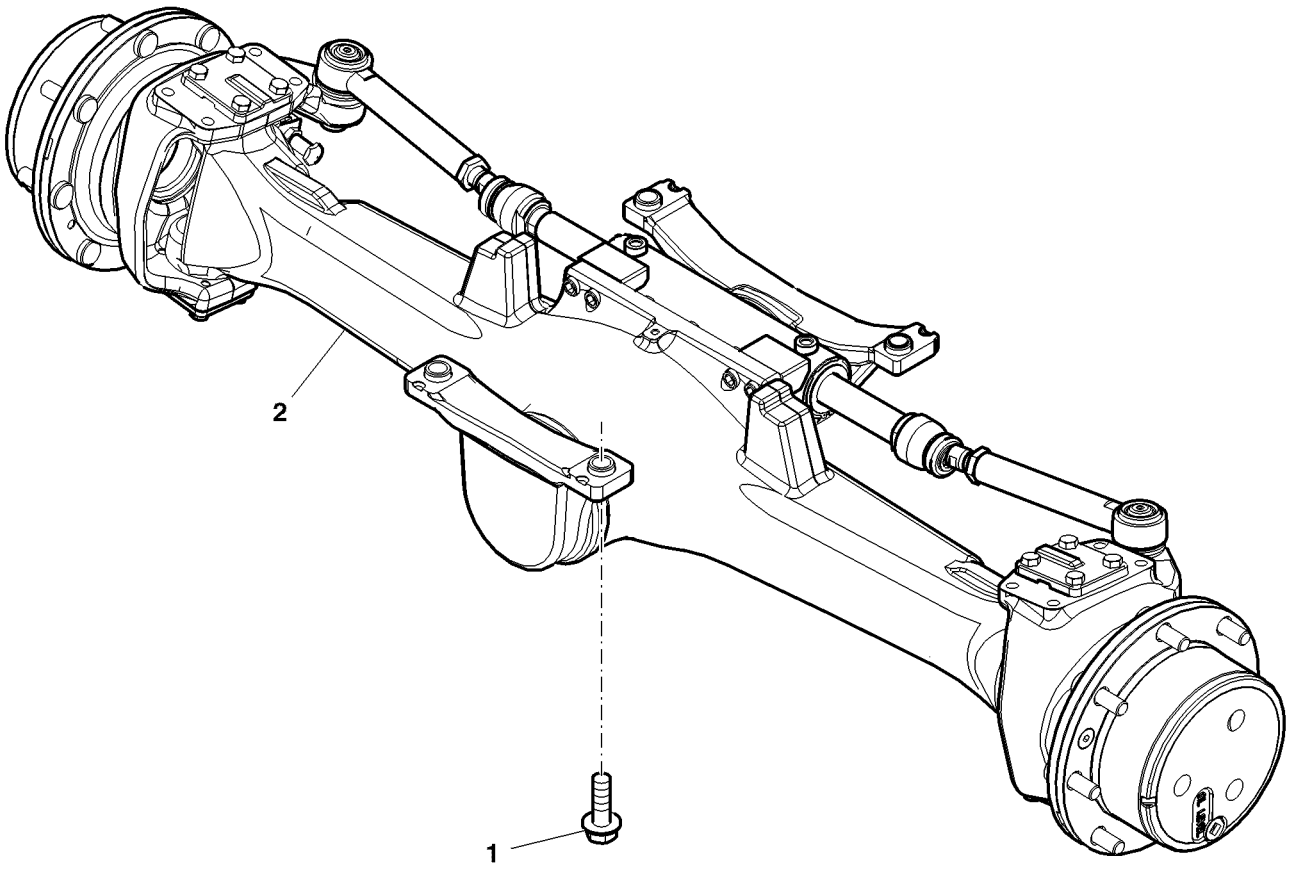

ETN66492

Item	Nº peça	Descrição	Qtde	Nº série trator	Notas
1	19M7894	Parafuso	4		M20 X 70, SUB FOR 19M7851
2	SJ10206	Eixo dianteiro	1		SUB FOR RE265159

Eixo Dianteiro da MFWD, DANA

PY52401 A.1

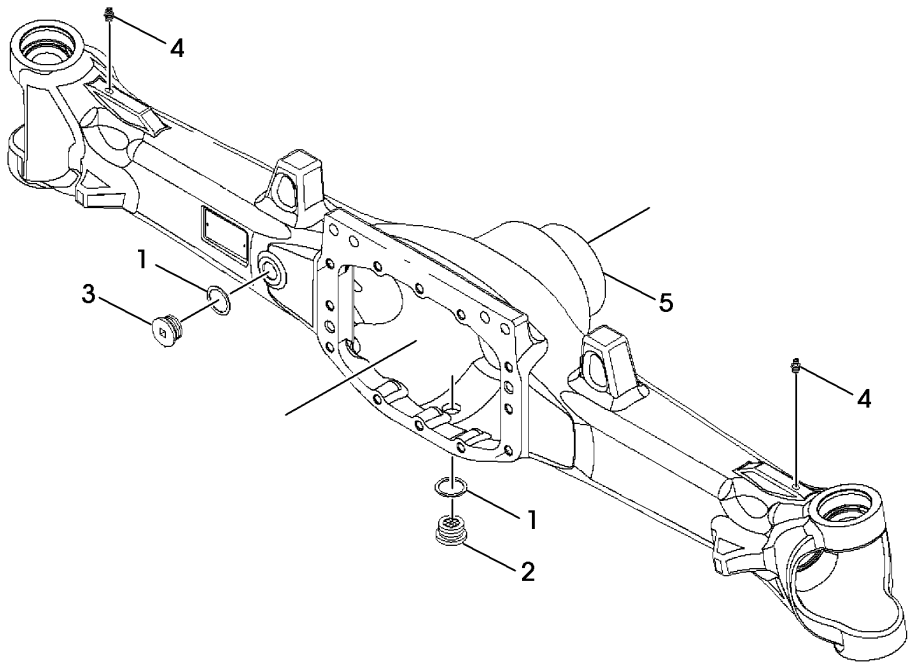

PY52401

Item	*Nº peça*	*Descrição*	*Qtde*	*Nº série*	*Notas*
1	L157598	Disco	2		
2	L169940	Tampão de dreno	1		
3	L169942	Tampão de dreno	1		
4	58M5574	Conexão de lubrificação	2		
5	R282354	Carcaça	1		

Suporte Dianteiro e Traseiro, Eixo Dianteiro, MFWD

PY52197 A.1

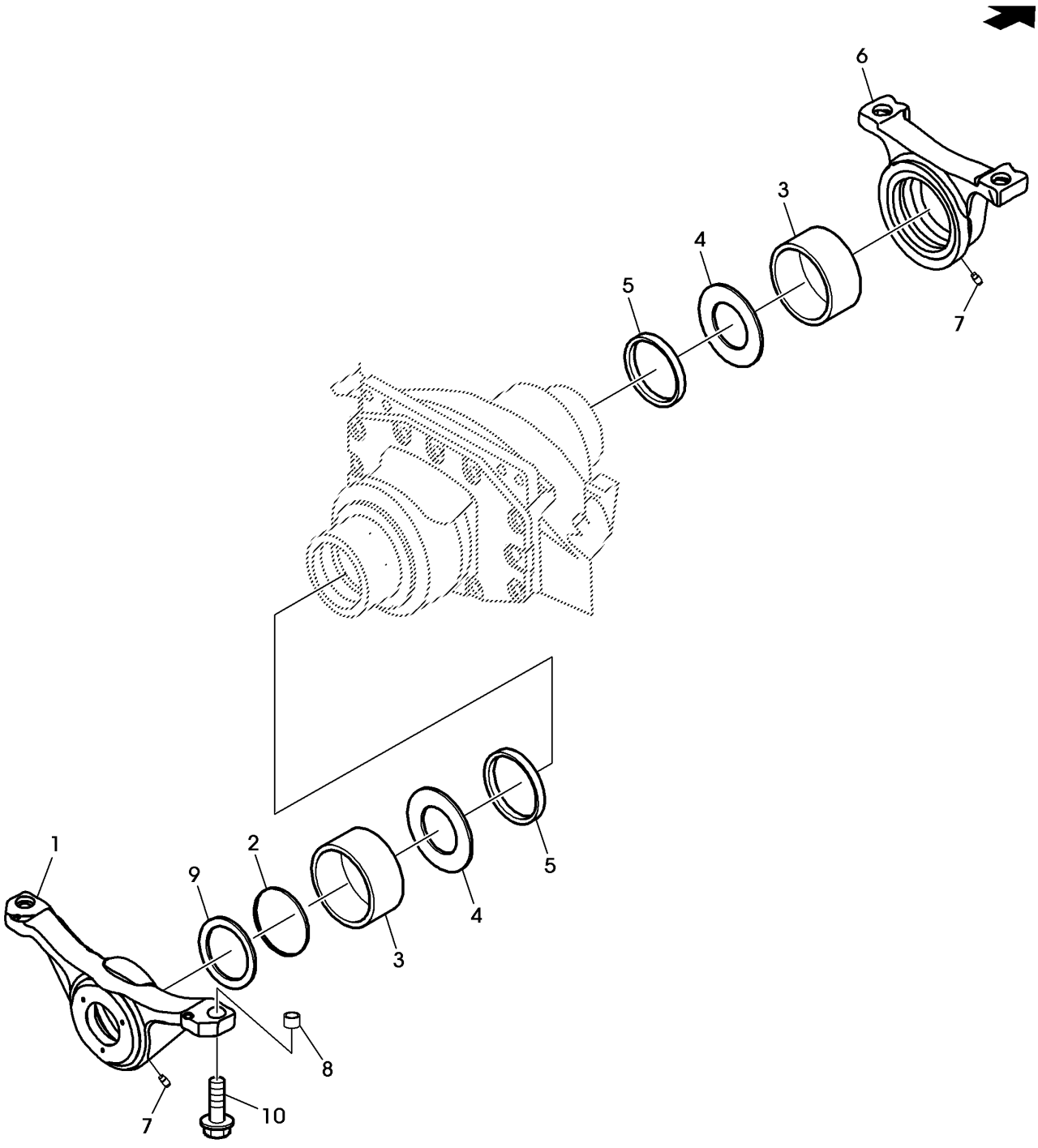

PY52197

Item	*Nº peça*	*Descrição*	*Qtde*	*Nº série*	*Notas*
1	R282530	Suporte eixo dianteiro	1		Rear
2	R271460	Anel o	1		
3	R271461	Bucha	2		
4	R271462	Arruela de encosto	2		
5	R271463	Anel vedação em "v'	2		
6	R271464	Suporte eixo dianteiro	1		Front
7	58M5575	Conexão de lubrificação	2		
8	R271465	Pino de centragem	4		
9	R282391	Vedação	1		
10	19M7851	Parafuso	4		M20 X 60
..	DT5267	Graxa	1		
..	DT5173	óleo	1		

Diferencial da MFWD, DANA

PY52066 A.1

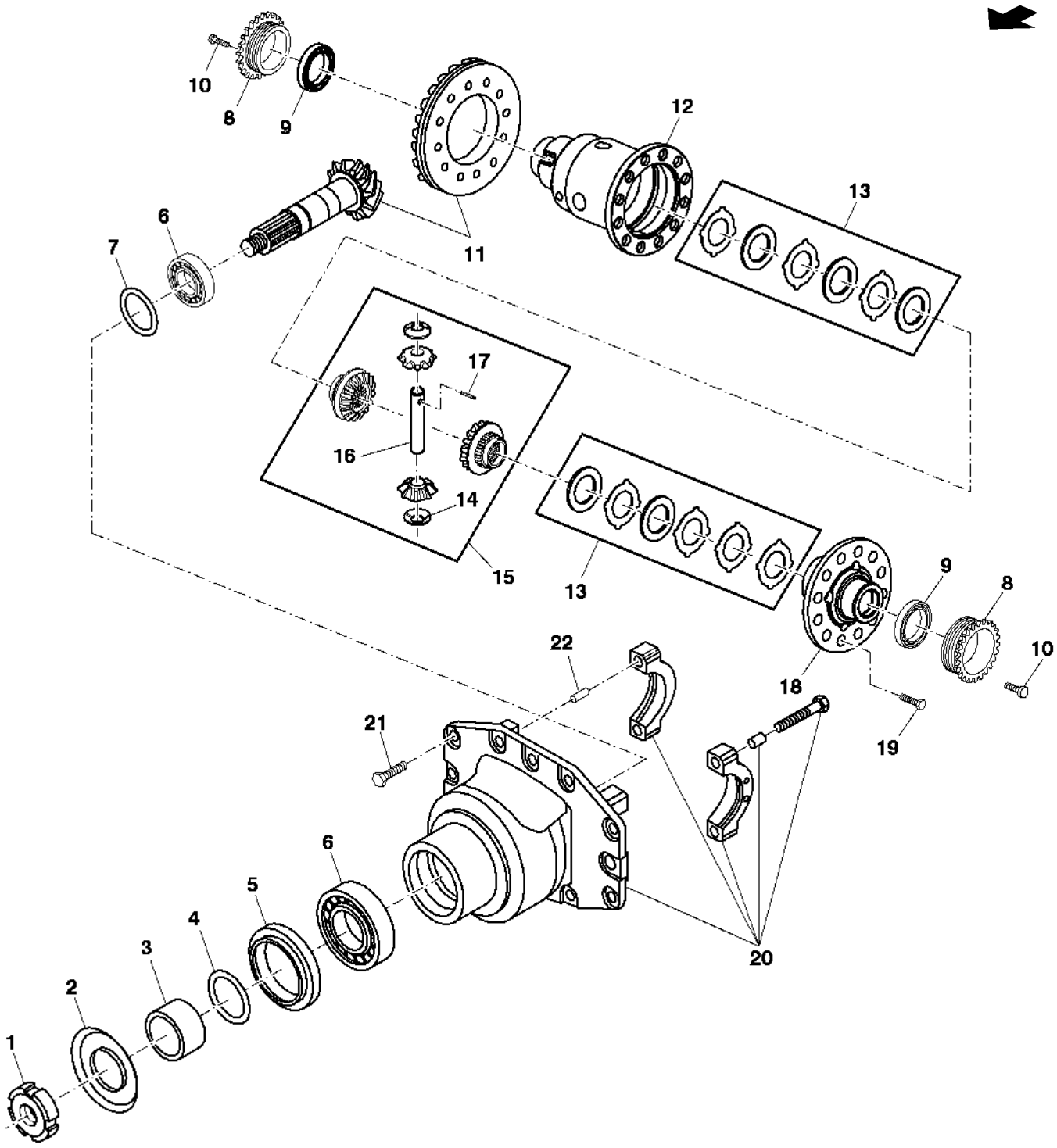

PY52066

Item	*Nº peça*	*Descrição*	*Qtde*	*Nº série*	*Notas*
1	R271123	Porca de segurança	1		
2	R271125	Capa	1		
3	R271127	Espaçador	1		
4	RE271129	Kit de calços	1		
5	AL159591	Vedação	1		
6	RE272371	Rolamento	2		
7	RE271375	Kit de calços	1		
8	R271377	Porca	2		
9	RE272373	Rolamento	2		
10	R272325	Parafuso sextavado	2		
11	RE271380	Coroa e pinhão	1		
12	R271381	Carcaça	1		
13	RE271382	Kit do disco	2		
14	R271383	Arruela de encosto	2		
15	RE271384	Kit do diferencial	1		
16	R271385	Eixo	1		
17	R271386	Pino de centragem	1		
18	R271387	Capa	1		
19	19M8011	Parafuso sextavado	12		M12 X 30
20	RE271388	Carcaça	1		
21	L157635	Parafuso	12		
22	R272326	Pino de centragem	12		

Suporte do Cubo da MFWD / Acionamento Planetário e Conjunto Articulado, DANA

PY52199 A.1

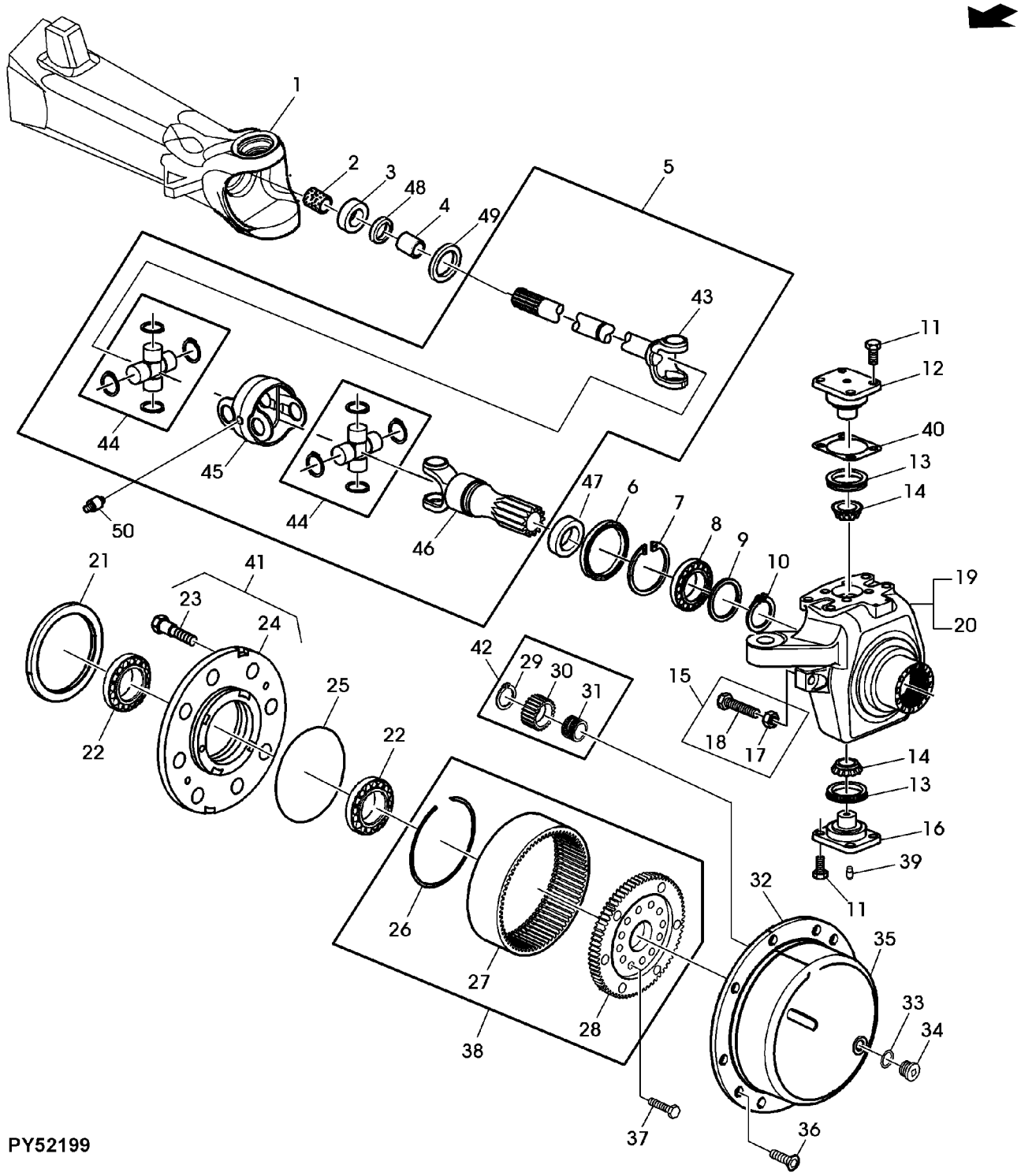

Item	Nº peça	Descrição	Qtde	Nº série	Notas
1	R282354	Carcaça	1		
2	R271391	Bucha	2		
3	RE282355	Vedação	2		
4	L114652	Bucha	2		
5	RE282356	Junta univ. c/eixo	2		
6	RE282357	Vedação	2		
7	40M7115	Anel de pressão	2		
8	RE272342	Rolamento de esfeRas	2		
9	L157610	Disco	2		
10	40M7166	Anel de pressão	2		
11	L157635	Parafuso	16		
12	R282358	Pino mestre	2		
13	RE271398	Vedação	4		
14	RE272374	Rolamento	4		
15	RE271406	Kit do parafuso	2		INCLUDES (2) 14M7260, (2) L157587
16	R282359	Pino mestre	2		
17	14M7260	Porca	2		M16
18	L157587	Parafuso	2		
19	R271409	Carcaça	1		RH
20	R271410	Carcaça	1		LH
21	AL159594	Vedação	2		
22	RE272375	Rolamento	4		
23	R271411	Pino	16		
24	R271412	Cubo	2		
25	L157607	Anel	2		
26	L157620	Anel de pressão	2		
27	R271413	Coroa	2		
28	R271414	Cubo	2		
29	40M7013	Anel de pressão	6		
30	R271416	EngrEnagem	6		
31	RE271420	Rolamento cilíndRico	6		
32	RE271421	Conjunto da engrenagem	2		INCLUDES (2) R271422, RE271426
33	L157598	Disco	2		
34	L169940	Tampão de dreno	2		
35	R271422	Porta-Planetários	2		
36	L157625	Parafuso	4		
37	L156892	Parafuso	24		
38	RE271423	Conjunto da engrenagem	2		INCL KEYS 26-28
39	58M5575	Conexão de lubrificação	4		
40	RE271424	Kit de calços	1		
41	RE271425	Kit do cubo	2		INCLUDES (12) R271411, (2) R271412
42	RE271426	Conjunto da engrenagem	6		
43	R271429	Forquilha	1		(A)
44	RE271430	Cruzeta	2		
45	R282384	Carcaça	1		
46	R271433	Forquilha	1		(B)
47	RE282385	Vedação	2		
48	RE282386	Vedação	2		
49	R282389	Capa	2		
50	58M5574	Conexão de lubrificação	1		

(A) Lado do diferencial

(B) Lado da Redução

Hastes de Ligação e Cilindro de Direção da MFWD, DANA

PY56768 A.1

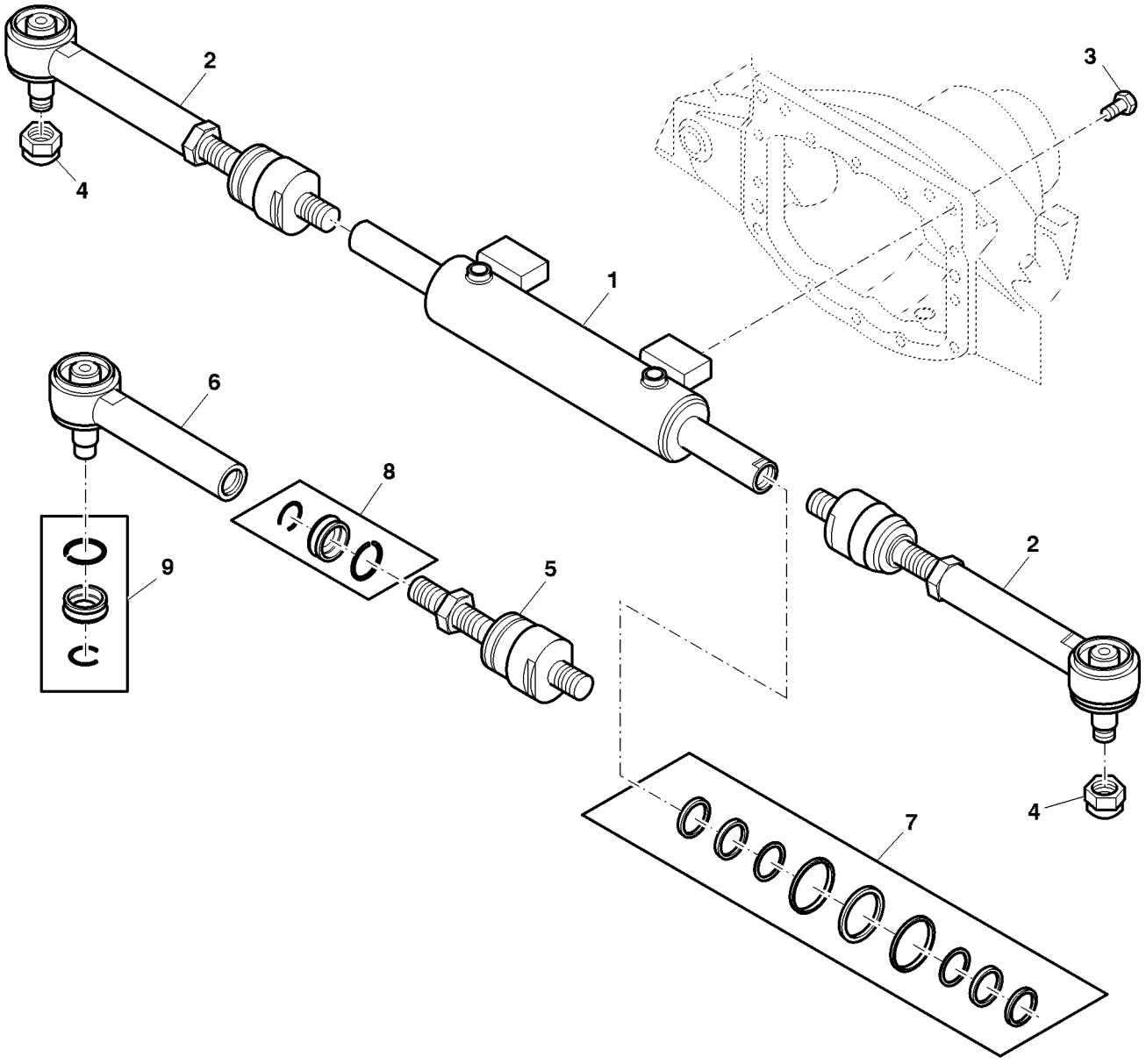

PY56768

Item	*Nº peça*	*Descrição*	*Qtde*	*Nº série*	*Notas*
1	RE271434	Kit cilindro e pistão	1		
2	RE271437	Haste de ligação	2		INCLUDES RE271440, RE271441, RE271457, RE271458
3	R272327	Parafuso sextavado	4		
4	L157600	Porca de segurança	2		
5	RE271440	Terminal da barra de direçã	1		INCLUDES RE271457
6	RE271441	Terminal da barra de direçã	1		INCLUDES RE271458
7	RE271456	Kit cilindro hidráulico	1		
8	RE271457	Kit retentor	1		
9	RE271458	Kit retentor	1		

Índice pictórico por seção

PUBM3339 A.1

1-	406
2-	407
3-	408
4-	412
5-	413
6-	414
7-	434
8-	442
9-	440
10-	428
10-	430
11-	448
12-	446
13-	460
14-	450
15-	454
16-	427
17-	424
18-	426
19-	409
20-	415
21-	444

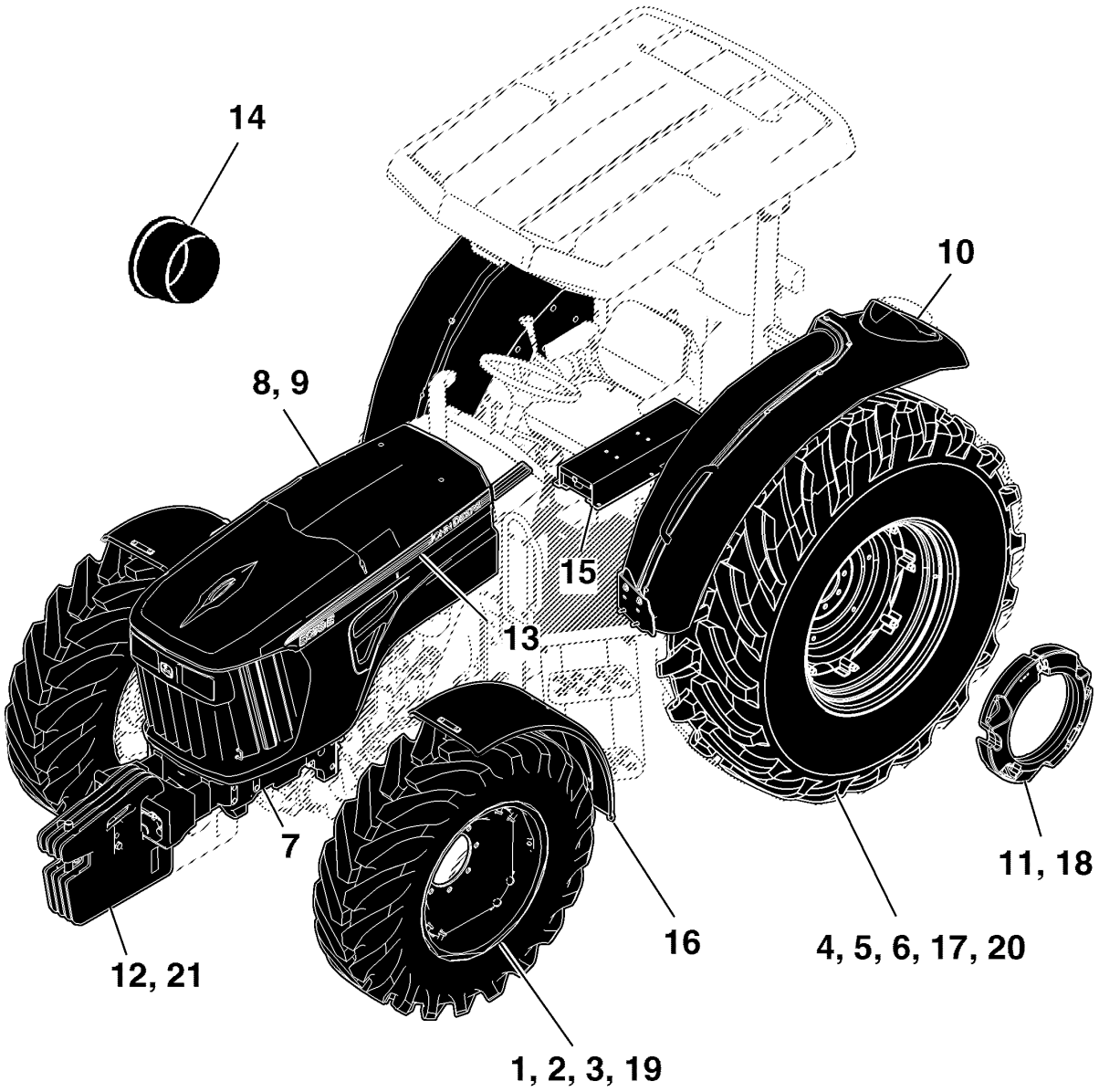

PUBM3339

RODADO DIANTEIRO

PUBM1263A A.1

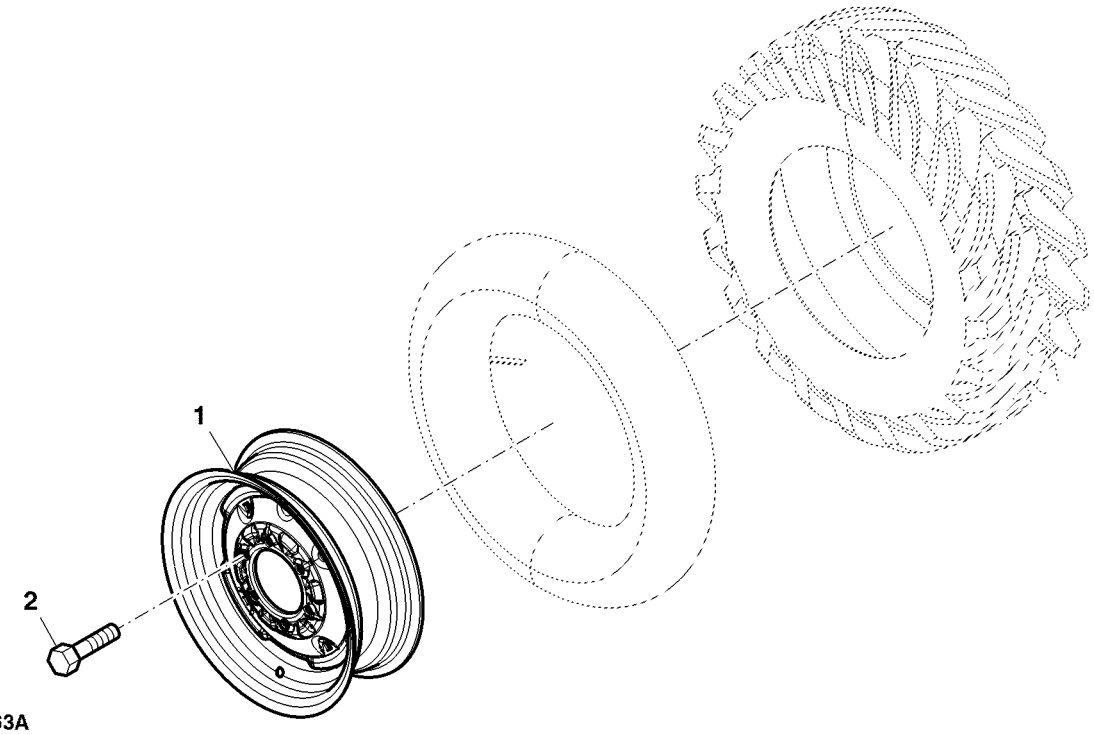

PUBM1263A

Item	*Nº peça*	*Descrição*	*Qtde*	*Nº série*	*Notas*
1	JD3039	Roda	2		7.50-16 F2 - 8PR
	JD3211	Roda	2		7.50-18 F2 - 8PR
2	JD16	Paraf. de roda	12		7.50-18 F2 - 8PR

Rodas Dianteiras, Ajustáveis

PUBM1264A A.1

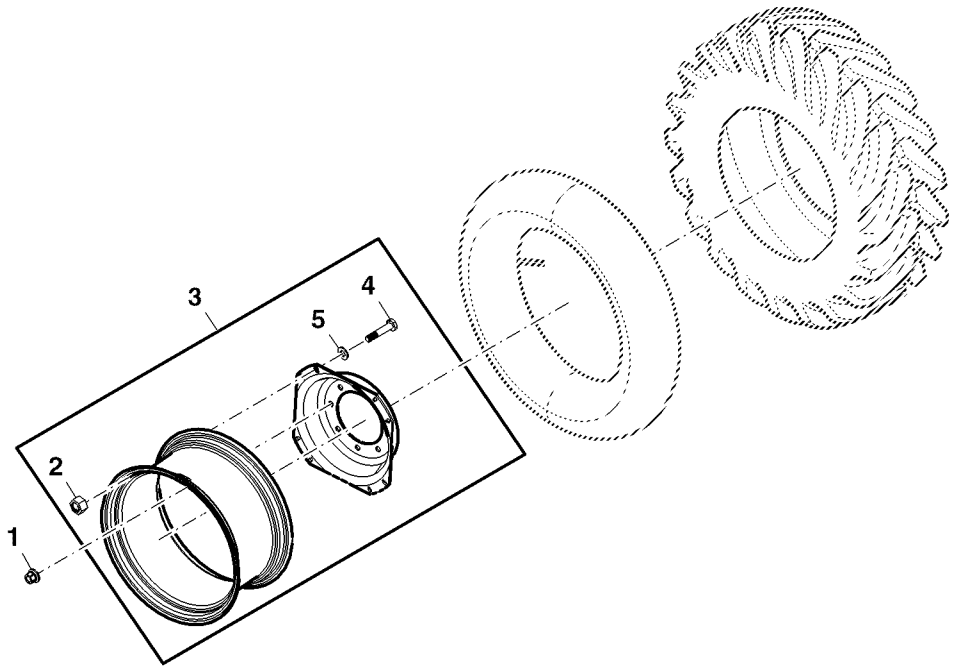

PUBM1264A

Item	*Nº peça*	*Descrição*	*Qtde*	*Nº série*	*Notas*
1	14M7238	Porca com flange	16		M18
2	14M7276	Porca	16		M16
3	RE261134	Aro e roda central	2		W12 x 24, Use With 14.9-24 R2 8PR
4	L41560	Parafuso	16		
5	L208869	Arruela	16		SUB FOR L115344

RODADO DIANTEIRO

PUBM1265 A.1

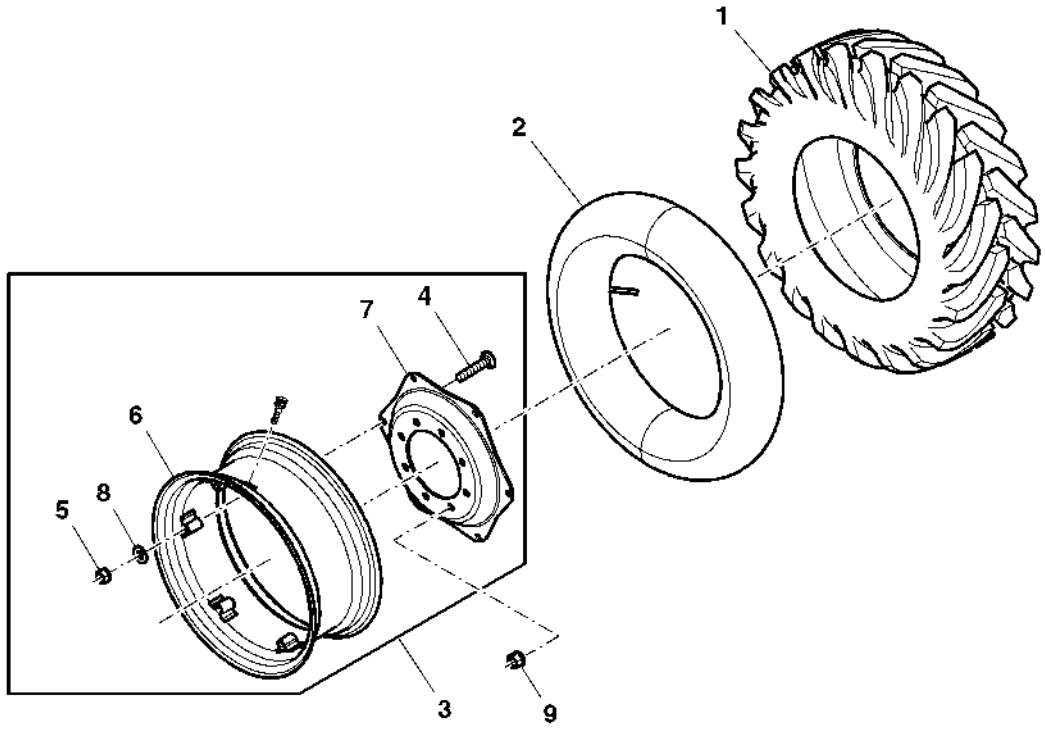

PUBM1265

Item	*Nº peça*	*Descrição*	*Qtde*	*Nº série*	*Notas*
1	SJ11965	Pneu	2		
	CQ34452	Pneu	2		11.2-28 R1 6PR
	CQ69107	Pneu	2		12.4-24 R1 6PR
2	CQ34453	câmara de ar, pneu	2		11.2-28 R1 6PR
	CQ01252	câmara	2		12.4-24 R1 6PR
3	DQ31503	Roda	2		11.2-28 R1 6PR
	AP39596	Roda	2		12.4-24 R1 6PR
4	CQ29426	Parafuso	16		11.2-28 R1 6PR
	03M7212	Parafuso	12		M16 X 80, 12.4-24 R1 6PR
5	CQ29427	Porca	16		11.2-28 R1 6PR
	14M7276	Porca	12		M16, 12.4-24 R1 6PR
6	DQ34723	Aro de roda	2		11.2-28 R1 6PR
	AP39595	Aro	2		12.4-24 R1 6PR
7	CQ30872	Disco de roda	2		11.2-28 R1 6PR
	P71251	Disco de roda	2		12.4-24 R1 6PR
8	CQ29428	Arruela	16		11.2-28 R1 6PR
	24M7241	Arruela	12		17 X 34 X 4 mm, 12.4-24 R1 6PR
9	14M7238	Porca com flange	16		M18, SUB FOR DQ20973

Rodas Dianteiras, Agrossilvicultura

ETN105649A A.1

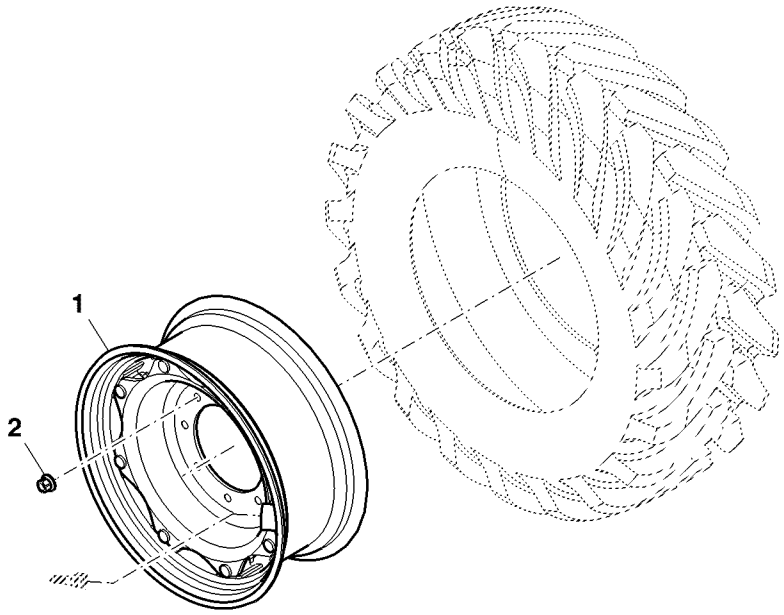

ETN105649A

Item	*Nº peça*	*Descrição*	*Qtde*	*Nº série*	*Notas*
1	SJ18290	Roda	2		W10X24; USE WITH; 12.4-24 R1
2	14M7238	Porca com flange	16		M18, SUB FOR DQ20973

Conjunto de Pneu e Roda, Dianteiro

ETN72785B A.1

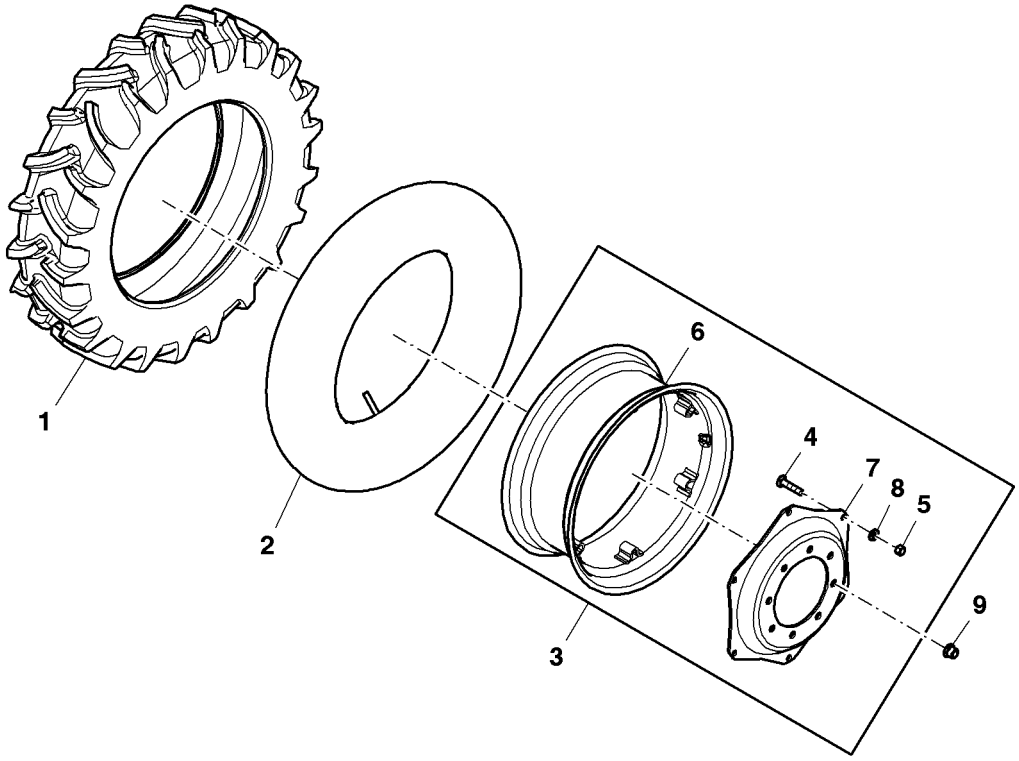

ETN72785B

Item	*Nº peça*	*Descrição*	*Qtde*	*Nº série*	*Notas*
1	SJ11965	Montagem da roda e pneu	2		
2	CQ01252	câmara	2		
3	AP39596	Roda	2		
4	03M7212	Parafuso	12		M16 X 80
5	14M7276	Porca	12		M16
6	AP39595	Aro	2		
7	P71251	Disco de roda	2		
8	24M7241	Arruela	12		17 X 34 X 4 mm
9	14M7238	Porca com flange	16		M18

Conjunto de Pneu e Roda, Dianteiro

ETN98799A A.1

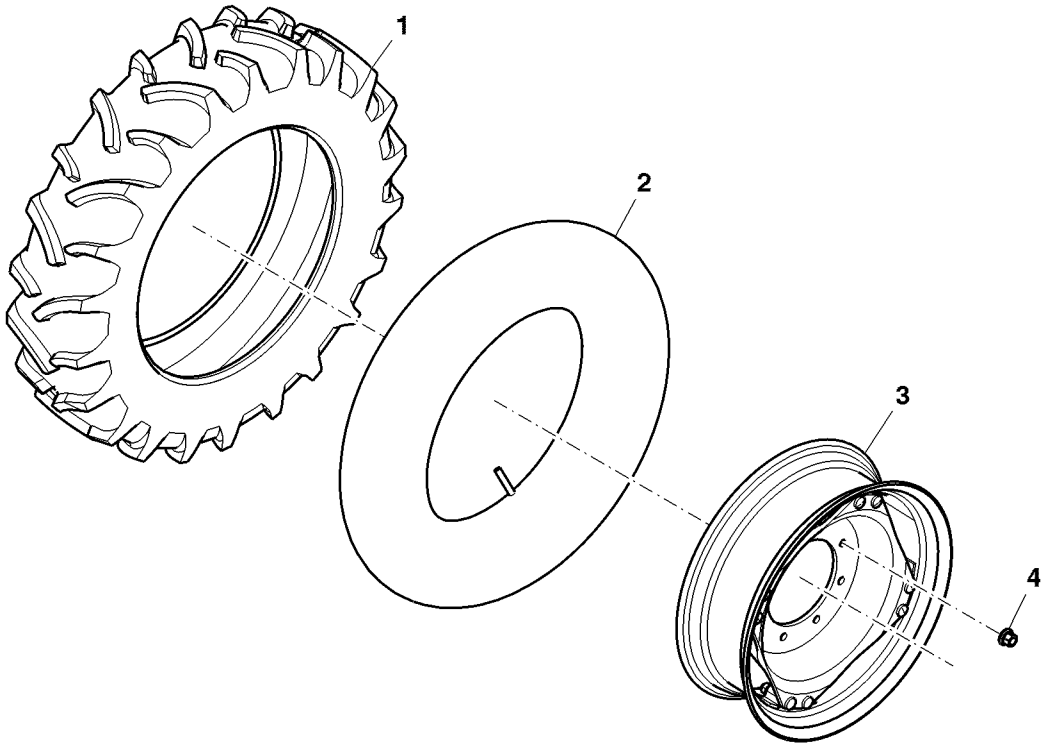

ETN98799A

Item	*Nº peça*	*Descrição*	*Qtde*	*Nº série*	*Notas*
1	CQ37633	Pneu	2		
2	DQ37634	câmara de ar, pneu	2		
3	SJ17396	Roda	2		
4	14M7238	Porca com flange	16		M18

RODAS TRASEIRAS (18.4-30 R1 FL 10PR)

PUBM1266 B.1

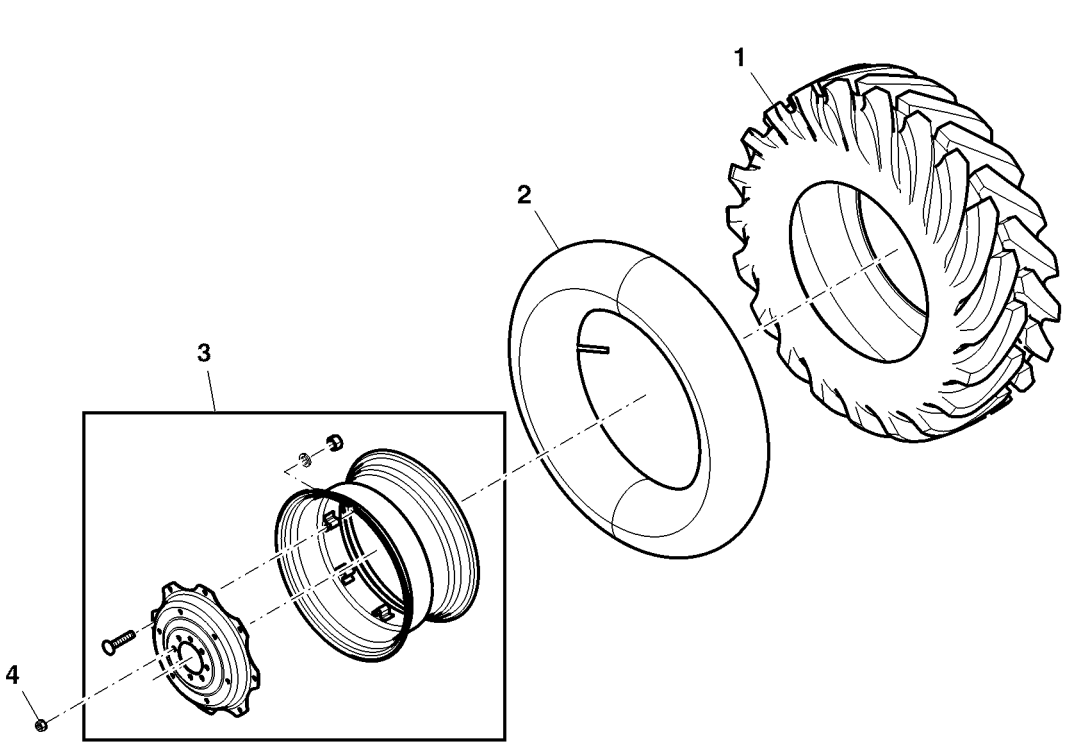

PUBM1266

Item	*Nº peça*	*Descrição*	*Qtde*	*Nº série*	*Notas*
1	CQ28684	Pneu	2		16.9-30 R1 6 PR
	SU23024	Montagem da roda e pneu	2		18.4-30 R1 8PR
	CQ65206	Pneu	2		18.4-30 R1 FL 10PR
	CQ66249	Pneu	2		23.1-26 R2 FL 10PR
2	CQ28563	câmara de ar, pneu	2		16.9-30, 18.4-30 R1
	SG09101	câmara de ar, pneu	2		23.1-26 R2 FL 10PR
3	DQ46095	Roda	2	-000789	(A) DW 14X30
	DQ46345	Roda	2	-000789	(A) DW 16X30
	DQ24921	Roda	2	-000789	(A) DW 20X26
	SJ14387	Roda	2	000790-	(B) SUB FOR SJ13051
	SJ13052	Roda	2	000790-	(B)
4	R224924	Porca com flange	16		

(A) Padrão
(B) Serviço Pesado

RODAS TRASEIRAS

PUBM2860 A.1

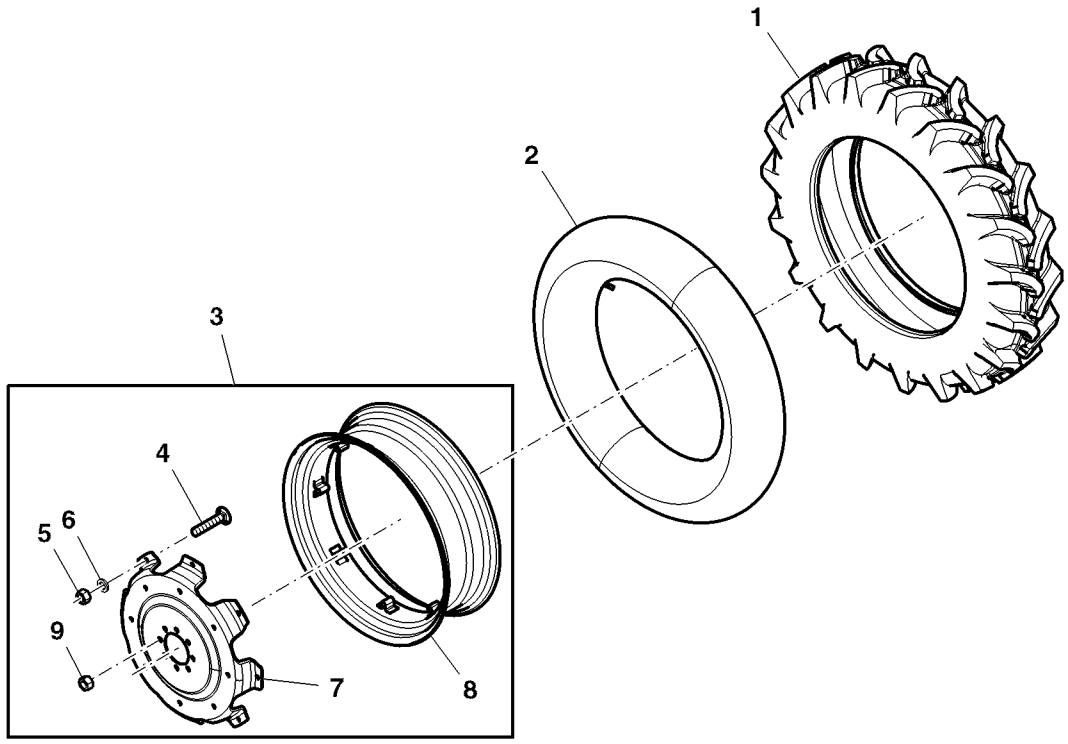

PUBM2860

Item	*Nº peça*	*Descrição*	*Qtde*	*Nº série*	*Notas*
1	CQ25620	Pneu	2		13.6-38 R1
	CQ40864	Pneu	2		15.5-38 R1
2	CQ25621	câmara de ar, pneu	2		13.6-38 R1
	CQ25614	câmara de ar, pneu	2		15.5-38 R1
3	DQ25619	Roda	2	-000789	(A) DW 12X38
	DQ25487	Roda	2	-000789	(A) W14X38
	SJ13049	Roda	2	000790-	(B)
	SJ13050	Roda	2	000790-	(B)
4	CQ29426	Parafuso	16		
5	CQ29427	Porca	16		15.875 mm
6	CQ29428	Arruela	16		
7	CQ30875	Disco de roda	2	-000789	(B)
	SU24297	Disco de roda	2	000790-	(B)
8	DQ30268	Aro de roda	2		W12X38
	DQ30267	Aro de roda	2		W14X38
9	R224924	Porca com flange	16		
..	**PS630042**	**Roda**	**1**		**FI 13.6-38 R1 6PR FL**

(A) Padrão

(B) Serviço Pesado

RODAS TRASEIRAS (18.4-30 R2 FL 6PR)

PUBM1268 A.1

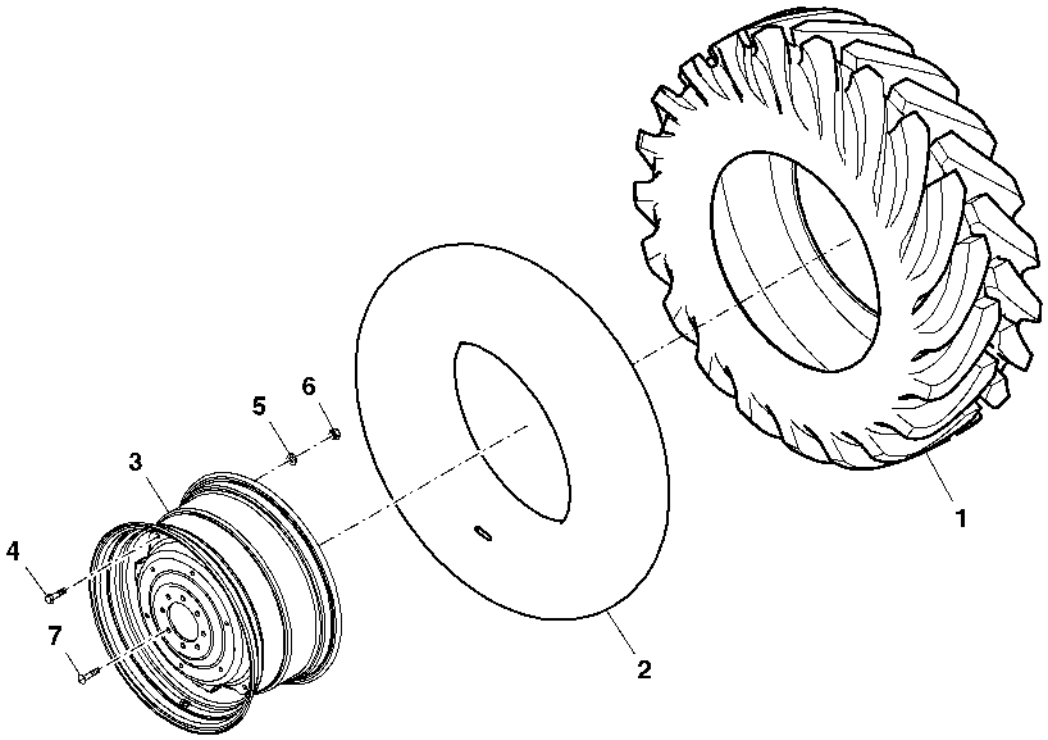

PUBM1268

Item	*Nº peça*	*Descrição*	*Qtde*	*Nº série*	*Notas*
1	CQ32548	Pneu	2		18.4-30 PR8 R2
2	CQ28563	câmara de ar, pneu	2		16.9-30 R1
3	MN10351	Roda	2	-000789	(A) D15X30
	SJ14387	Roda	2	000790-	(B)
4	L41560	Parafuso	16		
5	L208869	Arruela	16		SUB FOR L115344
6	14M7276	Porca	16		M16
7	CQ26970	Parafuso sextavado	16	-000789	(A)
	R224924	Porca com flange	16	000790-	(B)

(A) Padrão
(B) Serviço Pesado

Rodas Traseiras, Agrossilvicultura

ETN105650A A.1

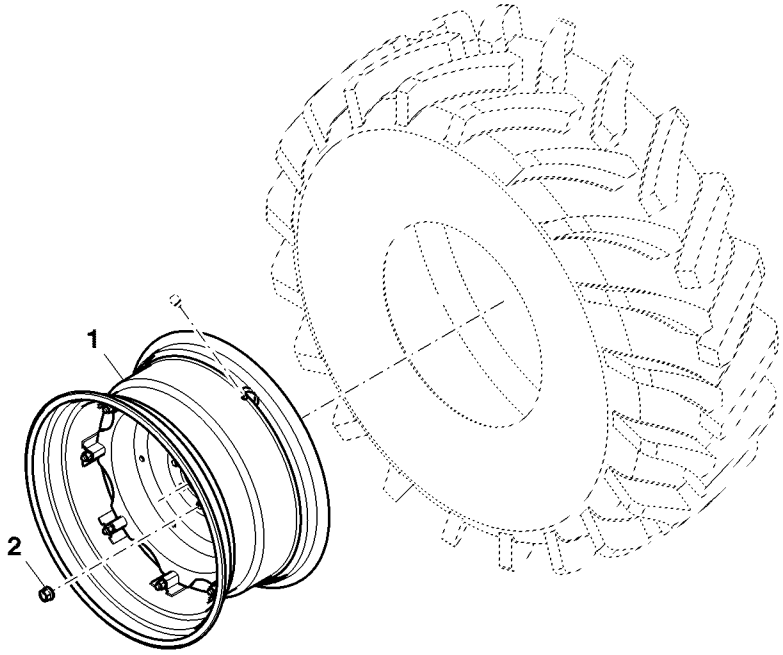

ETN105650A

Item	*Nº peça*	*Descrição*	*Qtde*	*Nº série*	*Notas*
1	SJ18289	Roda	2		W15LX30; USE WITH 18.4-30 R1
2	R224924	Porca com flange	16		M20X1.5

Roda Traseira, Cabine

ETN78397B A.1

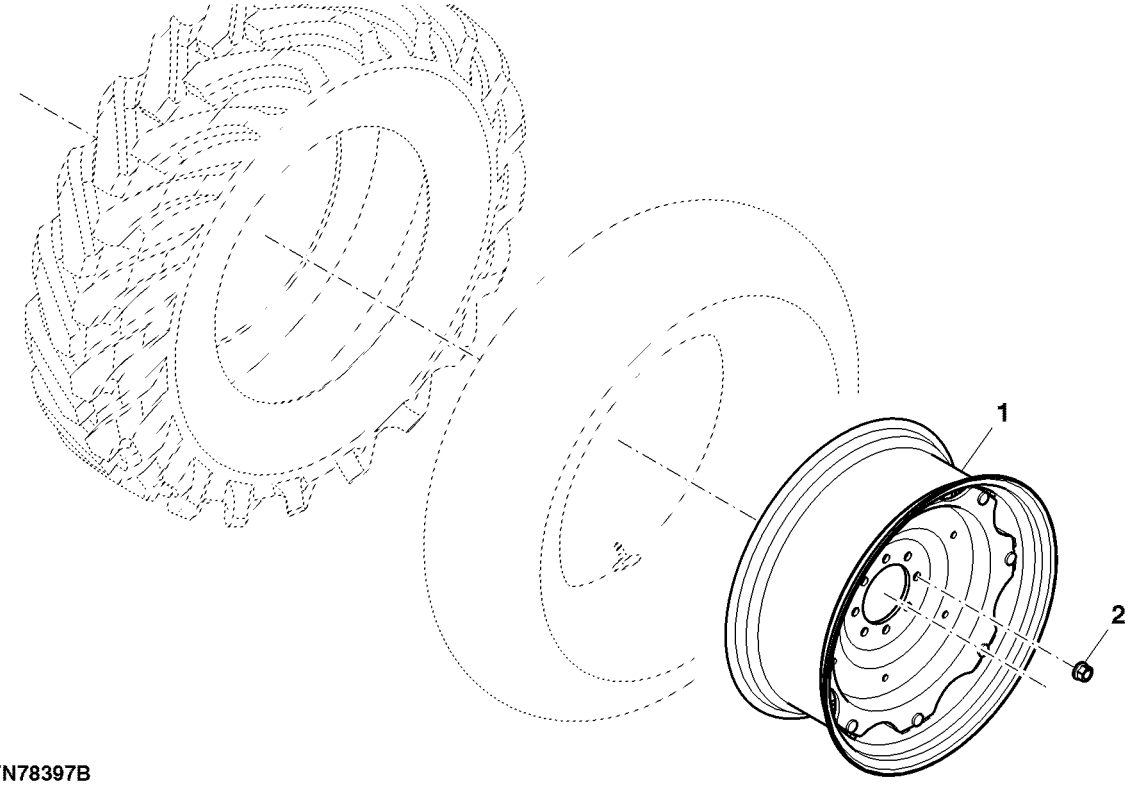

ETN78397B

Item	*Nº peça*	*Descrição*	*Qtde*	*Nº série*	*Notas*
1	SJ14387	Roda	2		W15LX30
2	R224924	Porca com flange	16		

Roda Traseira, Cabine

ETN78401A A.1

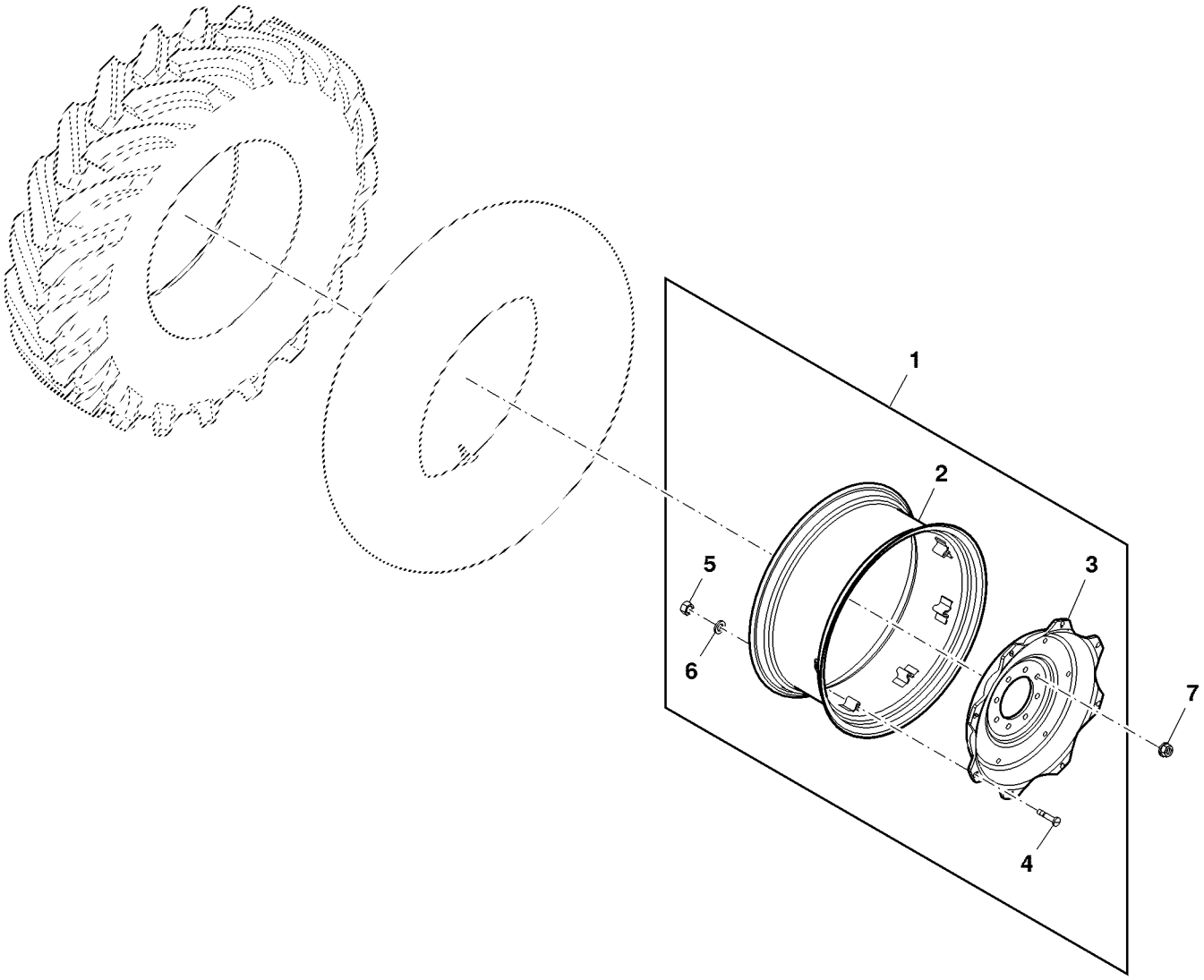

ETN78401A

Item	*Nº peça*	*Descrição*	*Qtde*	*Nº série*	*Notas*
1	SJ13053	Roda	2		
2	DQ30263	Aro de roda	2		
3	SU24298	Disco de roda	2		
4	CQ29426	Parafuso	16		
5	CQ29427	Porca	16		
6	CQ29428	Arruela	16		
7	R224924	Porca com flange	16		

Rodas Dianteiras, OOS / Cabine

ETN112946A A.1

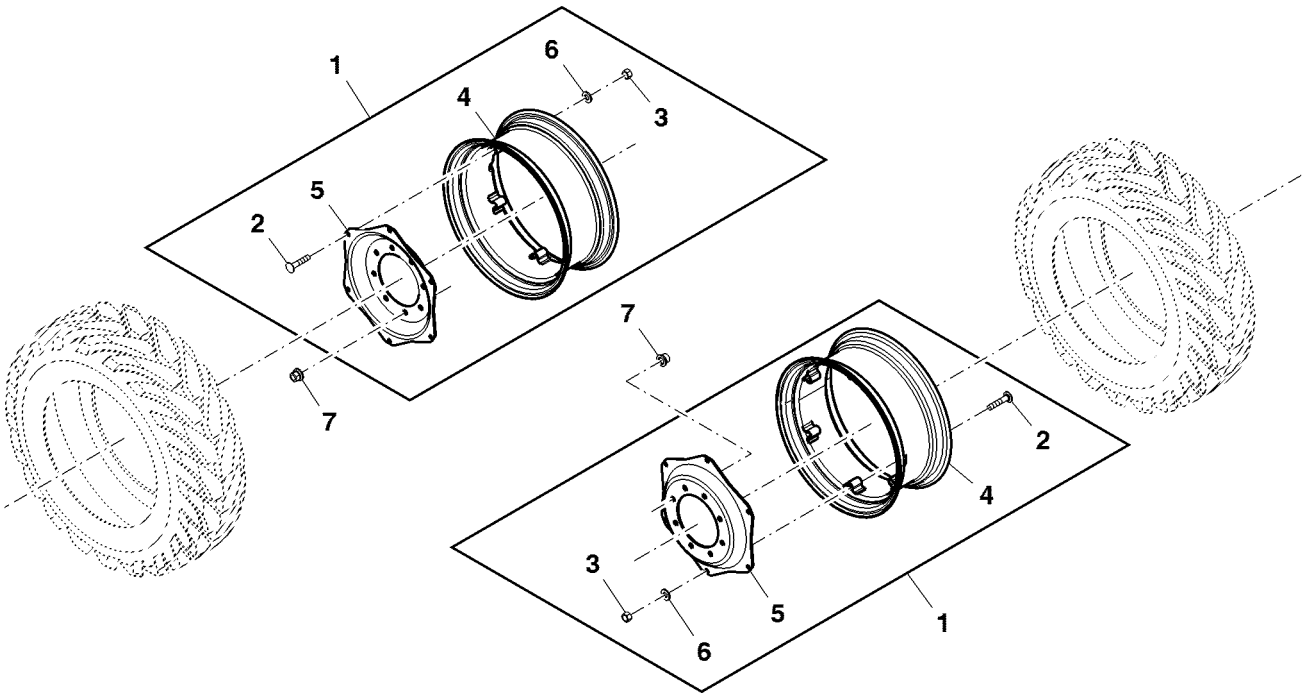

ETN112946A

Item	*Nº peça*	*Descrição*	*Qtde*	*Nº série*	*Notas*
1	AP39596	Roda	2		
2	03M7212	Parafuso	12		M16 X 80
3	14M7276	Porca	12		M16
4	AP39595	Aro	2		
5	P71251	Disco de roda	2		
6	24M7241	Arruela	12		17 X 34 X 4 mm
7	14M7238	Porca com flange	16		M18

Rodas Dianteiras, OOS / Cabine

ETN124509A A.1

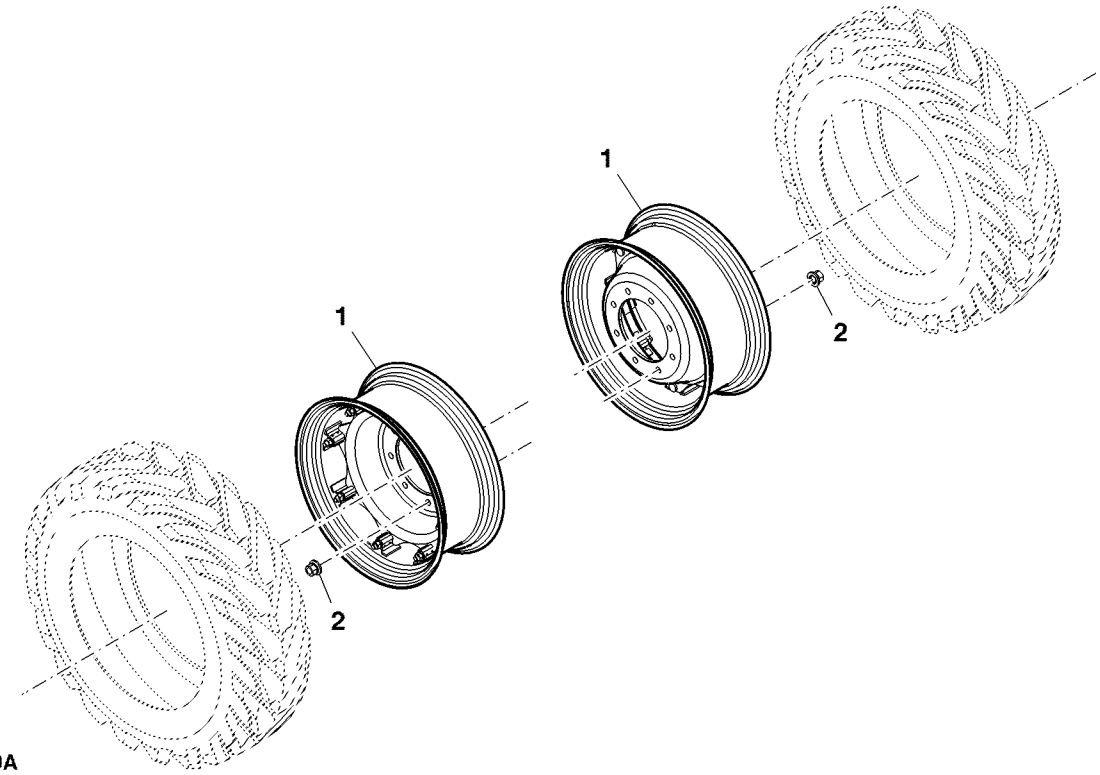

ETN124509A

Item	*Nº peça*	*Descrição*	*Qtde*	*Nº série*	*Notas*
1	DQ46096	Roda	2		
2	14M7238	Porca com flange	16		M18

Roda Traseira

PUBM3378 A.1

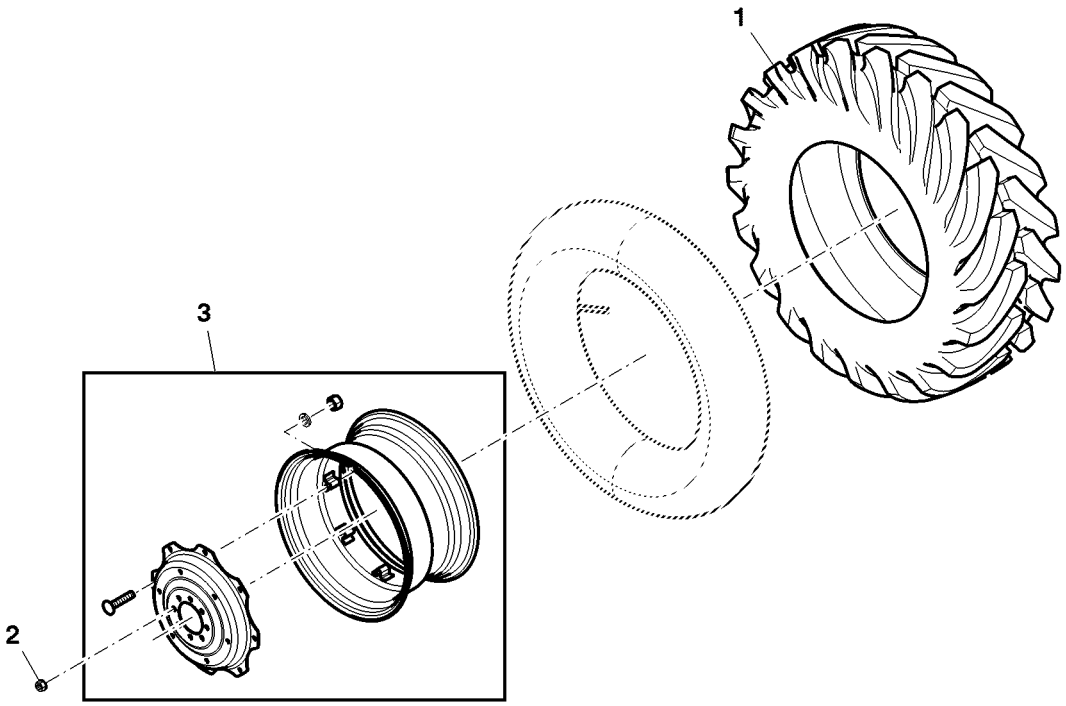

PUBM3378

Item	*Nº peça*	*Descrição*	*Qtde*	*Nº série*	*Notas*
1	CQ28684	Pneu	2		
2	R224924	Porca com flange	16		
3	DQ46095	Roda	2		

Kit de Roda Traseira, Ajustável

PUBM2936 A.1

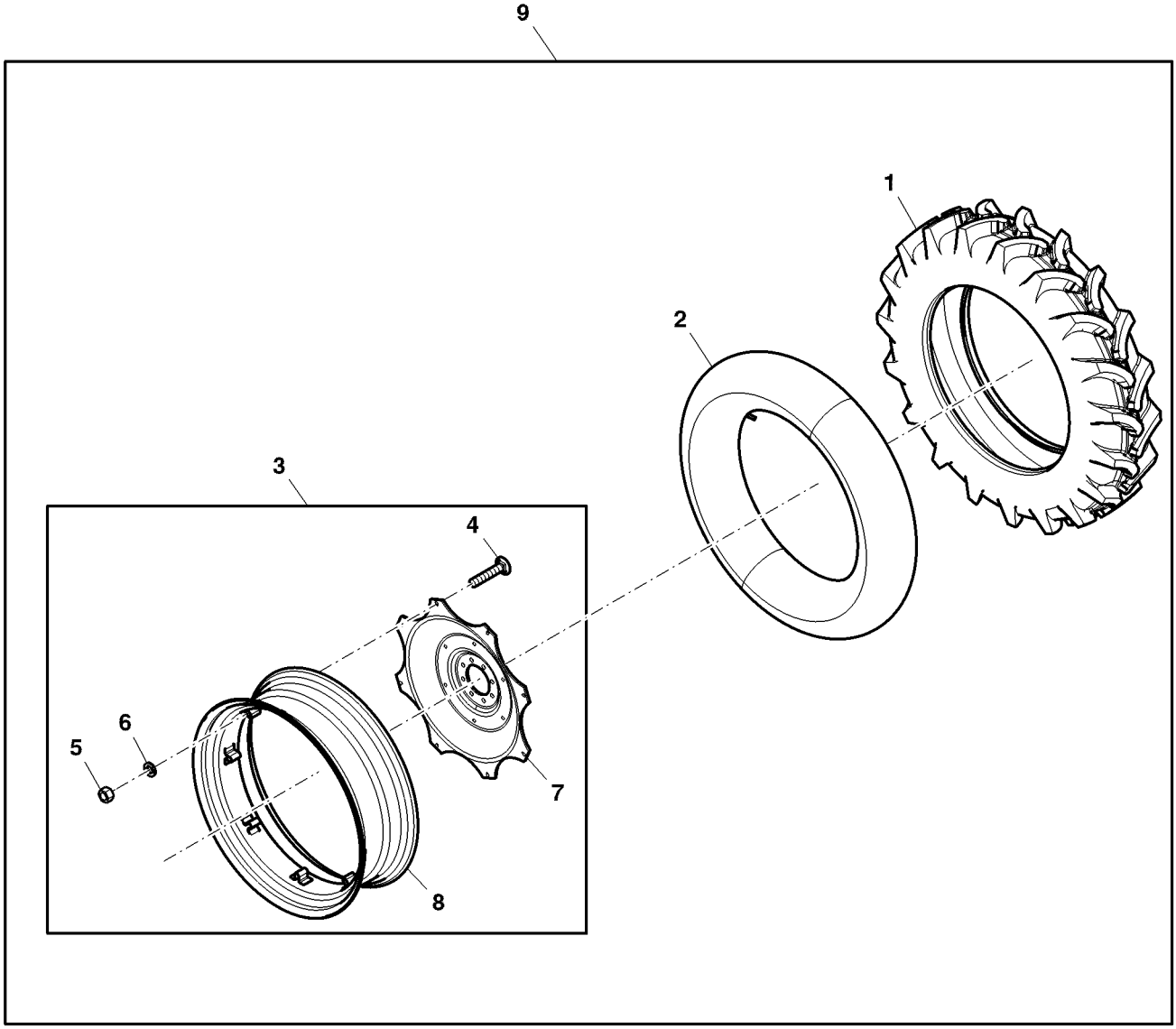

PUBM2936

Item	*Nº peça*	*Descrição*	*Qtde*	*Nº série*	*Notas*
1	CQ25620	Pneu	2		13.6-38 R1 6PR
2	CQ25621	câmara de ar, pneu	2		13.6-38, Use With 13.6-38 R1 6PR
3	DQ25619	Roda	2		DW 12X38, Use With 13.6-38 R1 6PR
4	CQ29426	Parafuso	16		
5	CQ29427	Porca	16		15.875 mm
6	CQ29428	Arruela	16		
7	CQ30875	Disco de roda	2		Use With 13.6-38 R1 6PR
8	DQ30268	Aro de roda	2		W12X38, Use With 13.6-38 R1 6PR
9	PS630042	Roda	1		FI

Peso da Roda Traseira, Kit

PUBM2934 A.1

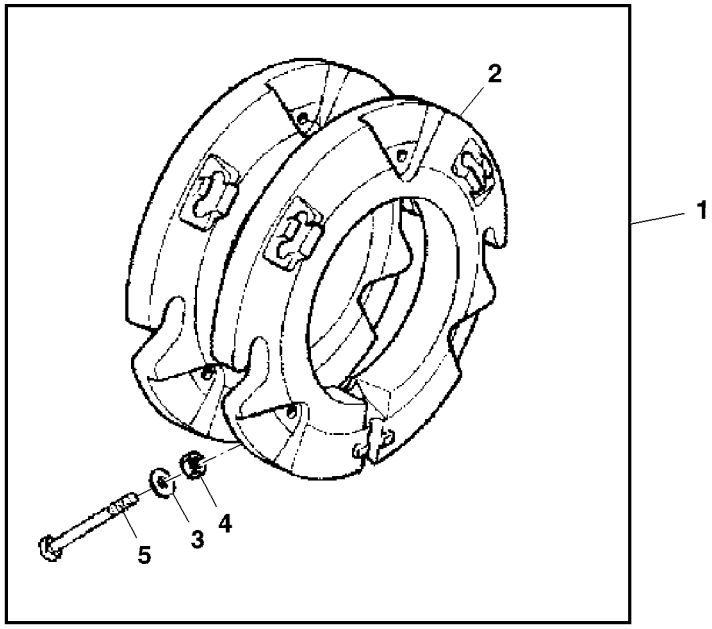

PUBM2934

Item	*Nº peça*	*Descrição*	*Qtde*	*Nº série*	*Notas*
1	PS630007	Contrapeso	1		FI
2	L28230	Peso	2		38.5 Kg
3	24M7049	Arruela	AR		17.500 X 30 X 3 mm
4	14M7142	Porca	AR		M16
5	CQ27128	Parafuso	2		

PARALAMAS DIANTEIROS

LX001909 A.1

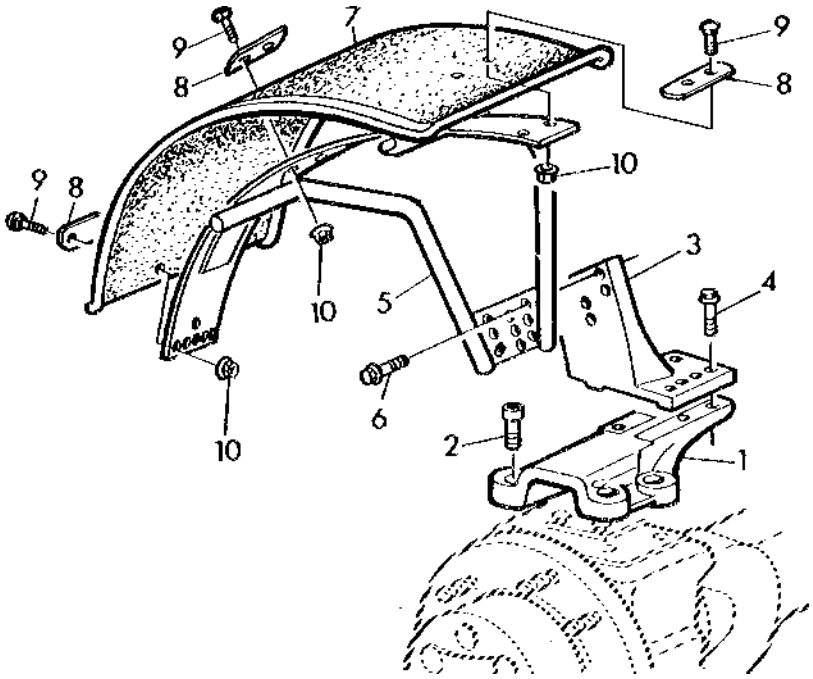

LX 001909

Item	*Nº peça*	*Descrição*	*Qtde*	*Nº série*	*Notas*
1	L165957	Base	2		
2	19M8653	Parafuso	8		M16 X 35
3	L114160	Apoio	1		RH
	L114159	Apoio	1		LH
4	19M7791	Parafuso	4		M12 X 40
5	AL69320	Suporte	1		RH
	AL69331	Suporte	1		LH
6	19M7790	Parafuso	6		M12 X 35
7	MN10384	Pára-lama	2		
8	L27099	Correia	6		
9	03M7264	Parafuso	12		M10 X 25
10	14M7296	Porca com flange	12		M10
..	**PS630000**	**Pára-lama**	**1**		**FI**

Para-lama Traseiro (- 002000)

PUBM2613 A.1

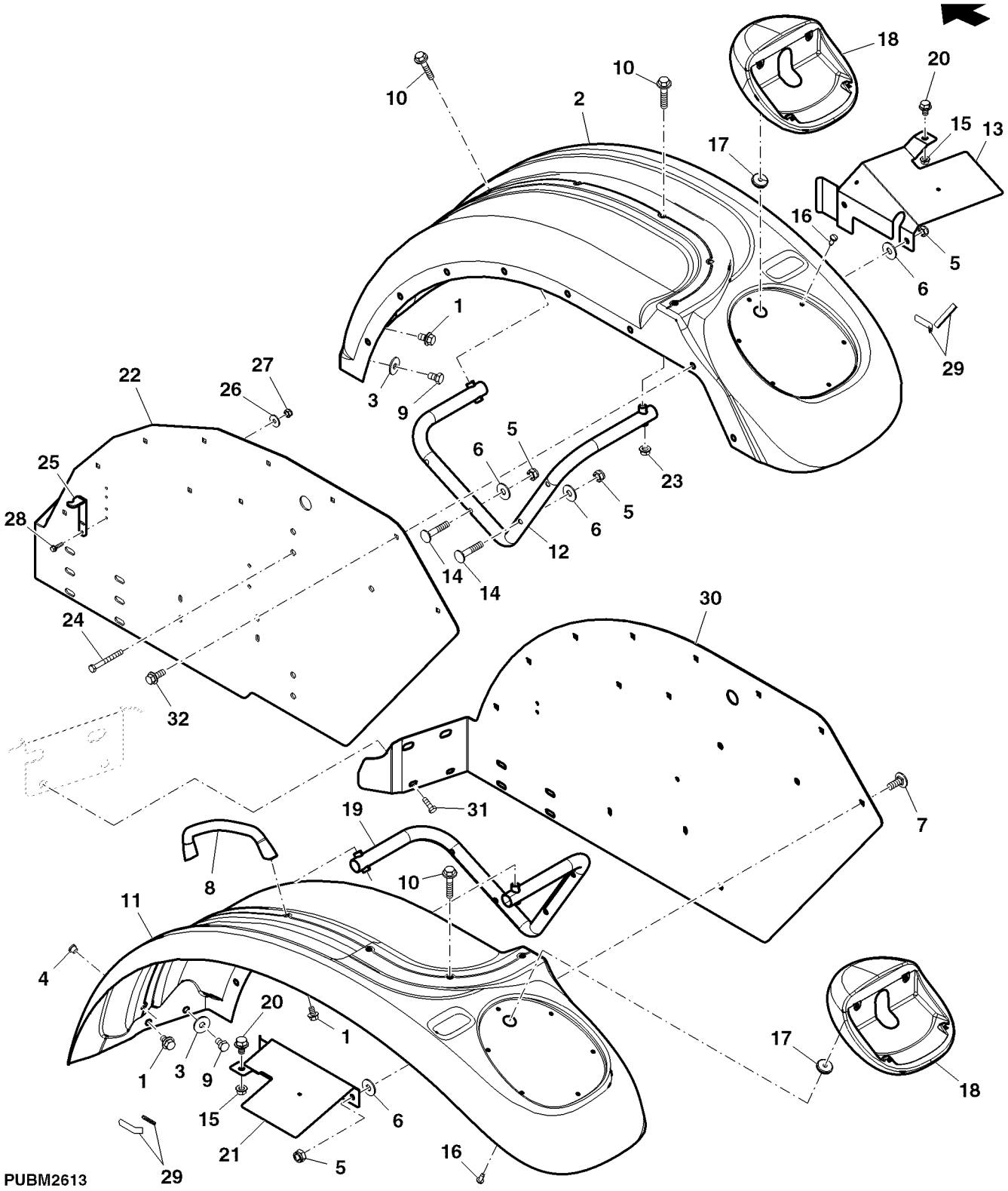

Item	Nº peça	Descrição	Qtde	Nº série	Notas
1	19M7783	Parafuso	1		M10 X 16
2	NF100035	Pára-lama	1		RHORDER MN10755
	MN10755	Pára-lama	1		
3	24M7178	Arruela	24		10.500 X 30 X 2.500 mm
4	99M7107	Plugue	7		
5	14M7167	Porca de segurança	28		M10
6	24M7136	Arruela	24		10.500 X 27 X 2 mm
7	03M7084	Parafuso	11		M10 X 25
8	SU21679	Alavanca	1		
9	19M7557	Parafuso sextavado	2		M10 X 16
10	19M7808	Parafuso	4		M10 X 65
11	NF100034	Pára-lama	1		LHORDER MN10754
	MN10754	Pára-lama	1		
12	SJ11167	Apoio	1		
13	SU21681	Blindagem	1		
14	03M7463	Parafuso	8		M10 X 50
15	14M7298	Porca com flange	2		M8
16	37M7337	Parafuso	12		
17	CQ02164	Passa-fio	2		
18	NF100975	Suporte	2		
19	SJ11169	Apoio	1		
20	19M7865	Parafuso	1		M8 X 16, SUB FOR 19M7864
21	SU21680	Blindagem	1		
22	SU21271	Chapa	1		RH
23	14M7296	Porca com flange	3		M10
24	19M7408	Parafuso sextavado	4		M10 X 90
25	DQ39137	Indicador	1		
26	24M7267	Arruela	2		6.400 X 11 X 1.600 mm
27	14M7009	Porca	2		M6
28	19M7775	Parafuso	6		M6 X 16
29	SU21684	Isolador	4		
30	SU21287	Chapa	1		LH
31	19M7168	Parafuso sextavado	12		M10 X 30
32	19M7785	Parafuso	1		M10 X 25

Para-lama Traseiro (002001 -)

ETN93864 A.1

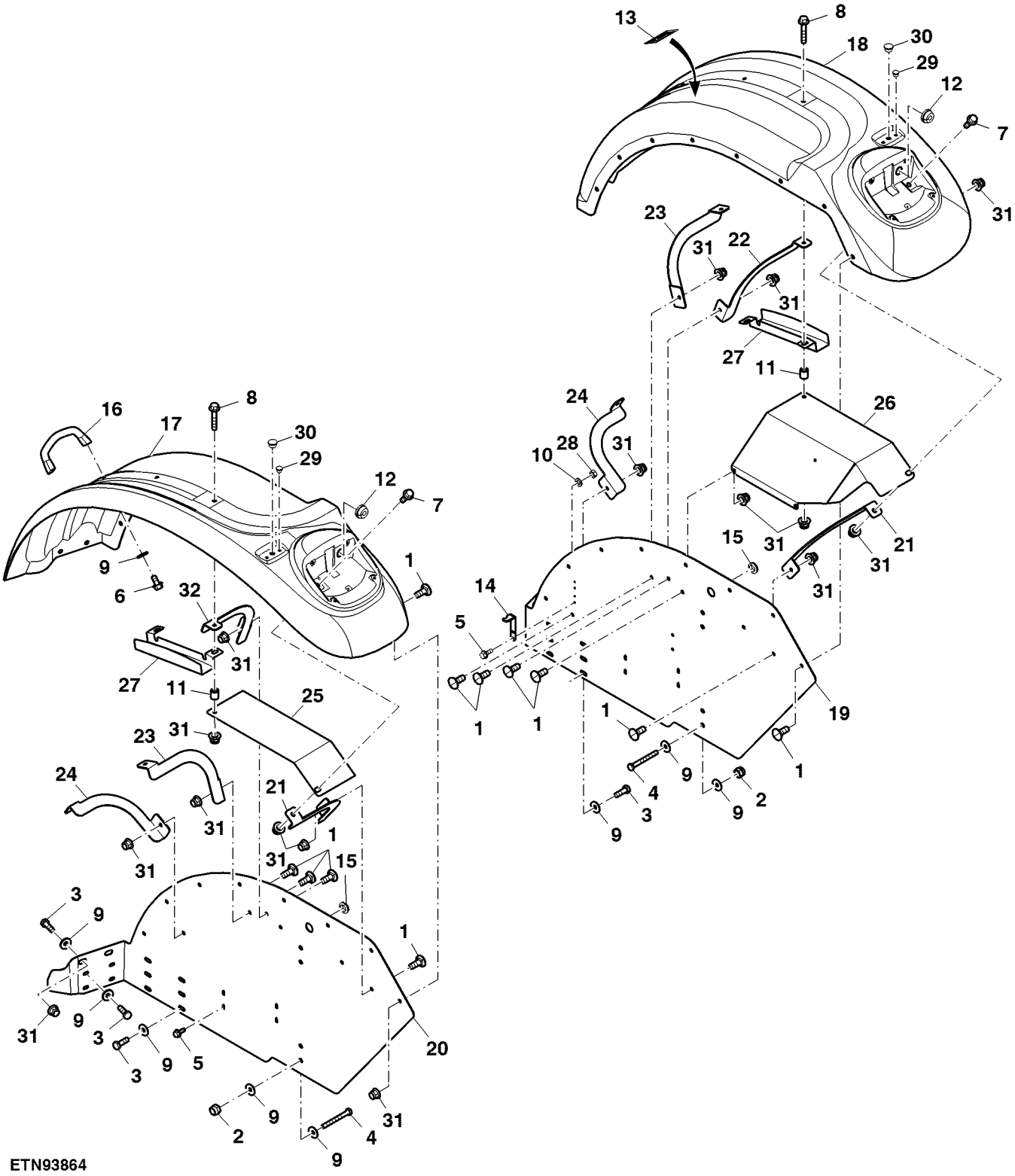

Item	*Nº peça*	*Descrição*	*Qtde*	*Nº série*	*Notas*
1	03M7191	Parafuso	28		M10 X 25
2	14M7517	Porca de segurança	4		M10
3	19M7168	Parafuso sextavado	12		M10 X 30
4	19M7408	Parafuso sextavado	4		M10 X 90
5	19M7775	Parafuso	4		M6 X 16
6	19M7784	Parafuso	2		M10 X 20
7	19M7786	Parafuso	4		M10 X 30
8	19M8528	Parafuso	2		M10 X 55
9	24M7178	Arruela	59		10.500 X 30 X 2.500 mm
10	24M7267	Arruela	2		6.400 X 11 X 1.600 mm
11	28H3427	Bucha	2		0.546" X 0.840" X 15/16"
12	CQ02164	Passa-fio	2		
13	CQ60025	Etiqueta	1		
14	DQ39137	Indicador	1		
15	L39888	Passa-fio	2		
16	SU21679	Alavanca	1		
17	SU28751	Pára-lama	1		
18	SU28752	Pára-lama	1		
19	SU29611	Chapa	1		
20	SU29612	Chapa	1		
21	SU30235	Apoio	2		
22	SU30410	Apoio	1		
23	SU30412	Apoio	2		
24	SU30413	Apoio	2		
25	SU30414	Proteção	1		
26	SU30415	Proteção	1		
27	SU30416	Proteção	2		
28	14M7009	Porca	2		M6
29	99M7121	Plugue	4		
30	99M7009	Plugue	2		
31	14M7400	Porca de segurança	38		M10
32	SU30409	Apoio	1		

Para-lamas Traseiros, Cabine

ETN93380A A.1

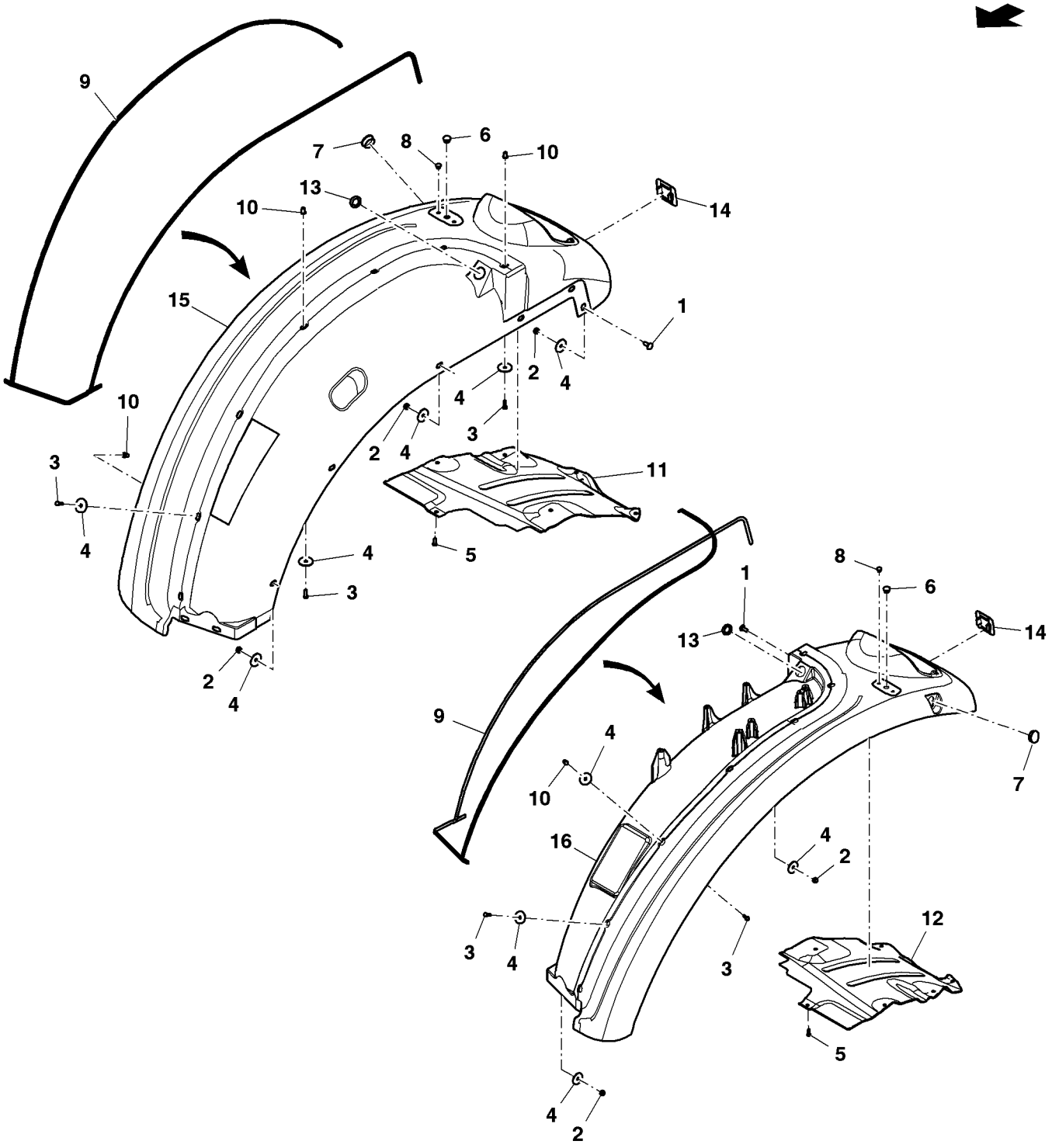

ETN93380A

Item	*Nº peça*	*Descrição*	*Qtde*	*Nº série*	*Notas*
1	03M7184	Parafuso	4		M8 X 20
2	14M7166	Porca de segurança	10		M8
3	19M7077	Parafuso sextavado	14		M6 X 20
4	24H1291	Arruela	24		21/64" X 1-15/32" X 7/64"
5	R224342	Parafuso	12		
6	99M7032	Plugue	2		
7	99M7056	Plugue	2		
8	99M7121	Plugue	4		
9	DT5471	Vedação	2		
10	R182137	Porca	14		
11	R193089	Placa	1		RH
12	R193126	Placa	1		LH
13	R196554	Isolador	2		
14	R206454	Plugue	2		
15	SU24154	Pára-lama	1		RH
16	SU24155	Pára-lama	1		LH

APOIO DIANTEIRO

PUBM2108 A.1

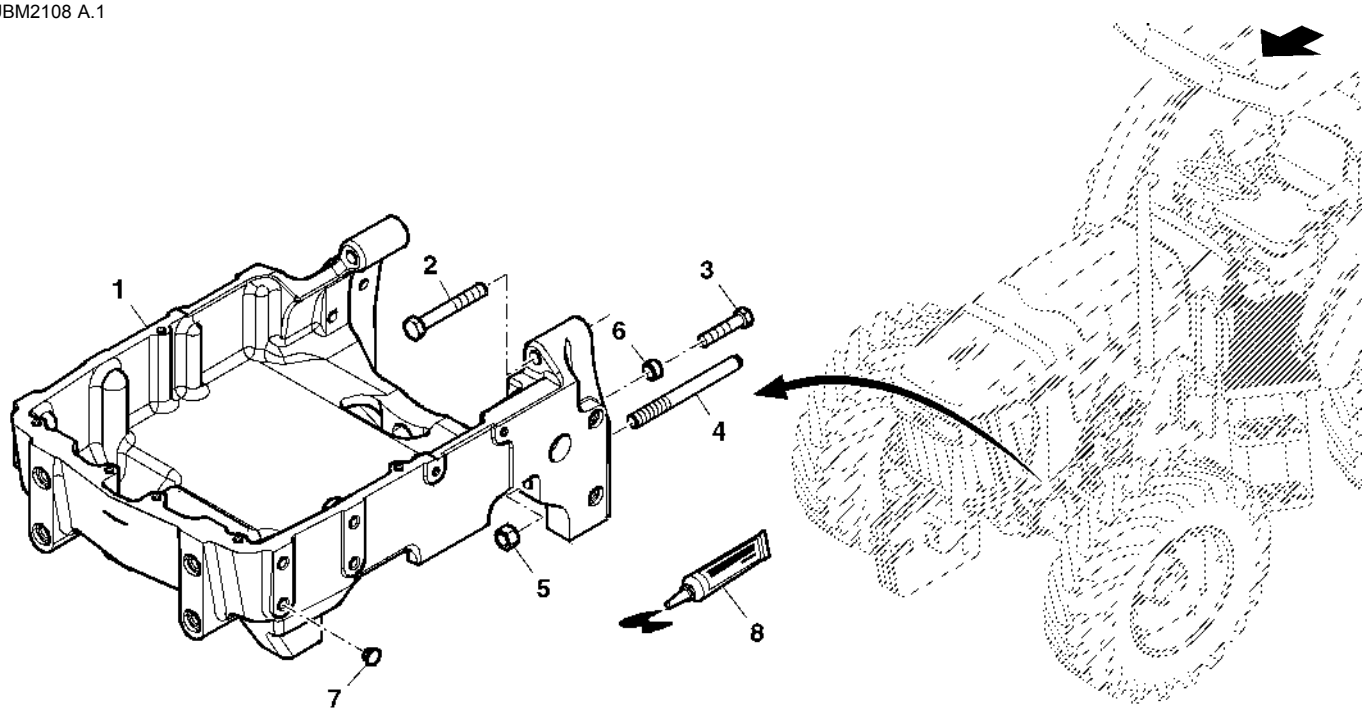

PUBM2108

Item	*Nº peça*	*Descrição*	*Qtde*	*Nº série*	*Notas*
1	MN10063	Suporte eixo dianteiro	1		
2	19M7884	Parafuso sextavado	2		M16 X 110
3	19H2359	Parafuso sextavado	2		9/16" X 2-1/2"
4	R141705	TiranTe	2		
5	14M7276	Porca	2		M16
6	T26929	Bucha	2		
7	99M7009	Plugue	14		
8	L64500	Selante	AR		SUB FOR CQ25602; ALSO ORDER CQ56217
	CQ56217	Ativador	AR		ALSO ORDER L64500

Capô, Cabine

ETN90256B A.1

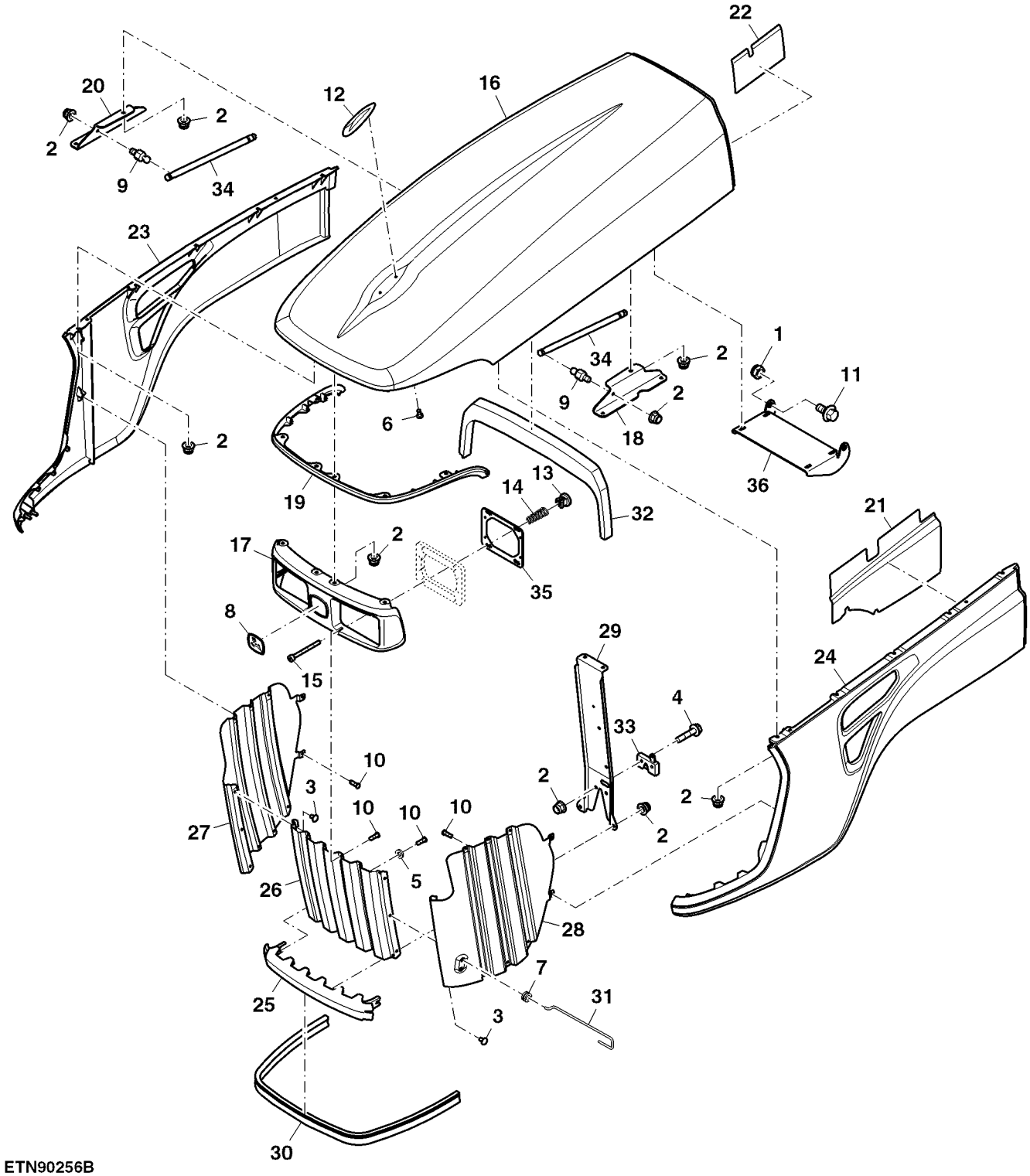

ETN90256B

Item	Nº peça	Descrição	Qtde	Nº série	Notas
1	14M7167	Porca de segurança	2		M10
2	14M7396	Porca de segurança	38		M8
3	16M7110	Rebite	6		5 mm
4	19M7897	Parafuso	2		M8 X 35
5	24M7054	Arruela	4		6.400 X 12 X 1.600 mm
6	37M7181	Parafuso	2		
7	CQ62315	Passa-fio	2		
8	JD5866	Etiqueta	1		
9	L78979	Pino esférico	2		
10	M93511	Parafuso	28		
11	R124180	Parafuso	2		
12	R169906	Dispositivo	1		
13	R180276	Inserto	6		
14	R184730	Mola	6		
15	R184736	Parafuso allen	6		
16	R184810	Capô	1		
17	R188979	Moldura	1		
18	R198912	Apoio	1		
19	R204684	Flange	1		
20	R224036	Apoio	1		
21	R237992	Vedação	1		
22	R239152	Vedação	2		
23	R241974	Capô	1		
24	R241975	Capô	1		
25	R241977	Capô	1		
26	R242009	Peneira	1		
27	R242011	Peneira	1		
28	R242013	Peneira	1		
29	R242014	Apoio	1		
30	R256486	Isolador	1		
31	R256490	TiranTe	1		
32	R256652	Vedação	1		
33	RE206779	Trava	1		
34	RE262720	Cilindro operado a gás	2		
35	RE269110	Farol dianteiro	2		
36	SU36981	Dobradiça	1		

Suporte do Capô, Cabine

ETN90255A A.1

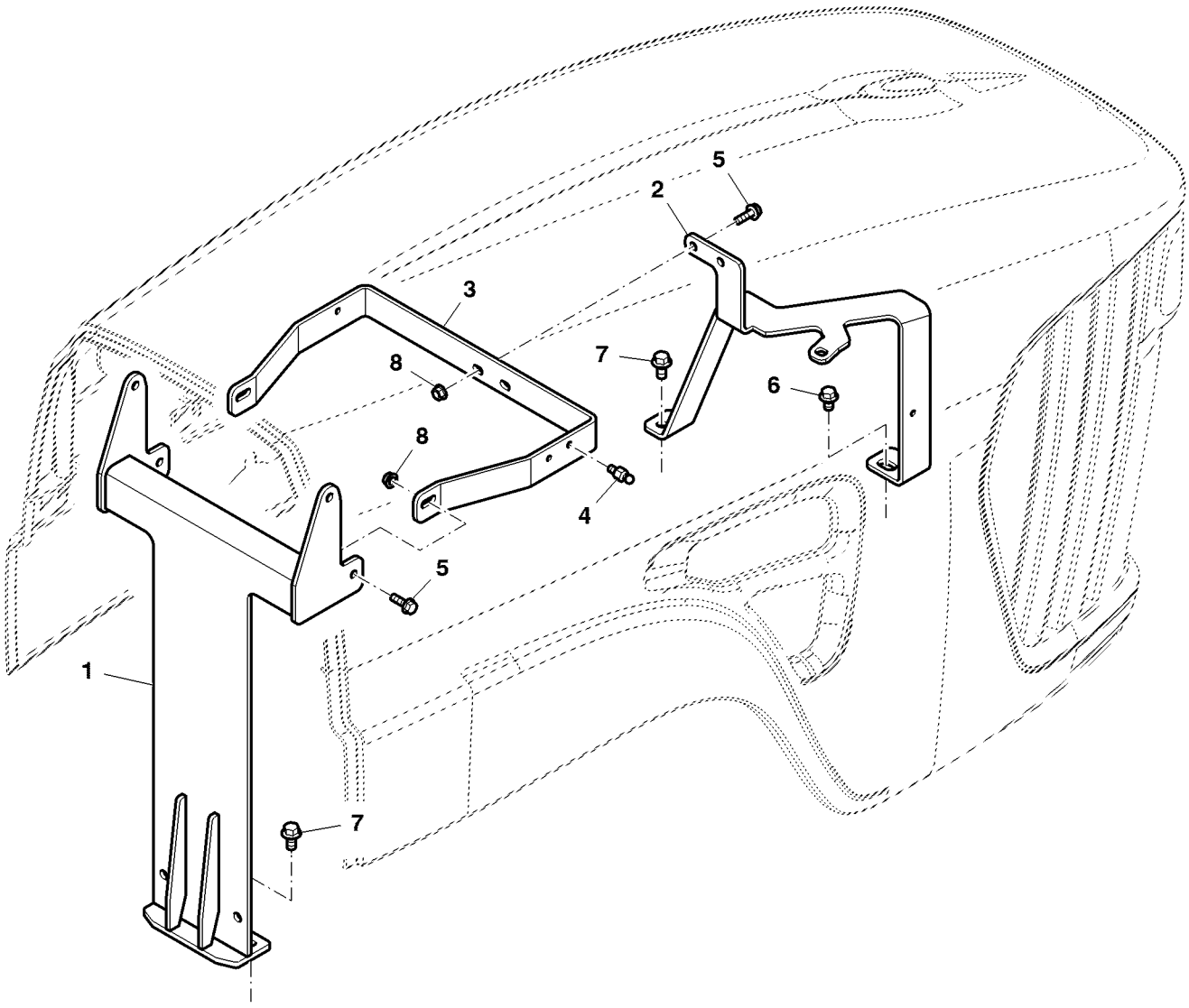

ETN90255A

Item	*Nº peça*	*Descrição*	*Qtde*	*Nº série*	*Notas*
1	SJ15673	Suporte	1		
2	SU30619	Suporte	1		
3	SU30620	Suporte	1		
4	L78979	Pino esférico	2		
5	19M7867	Parafuso	4		M8 X 25
6	19M7787	Parafuso	1		M12 X 20
7	19M7784	Parafuso	3		M10 X 20
8	14M7298	Porca com flange	8		M8

CAPO/TELAS LATERAIS/GRADE DIANTEIRA

PUBM2110 B.1

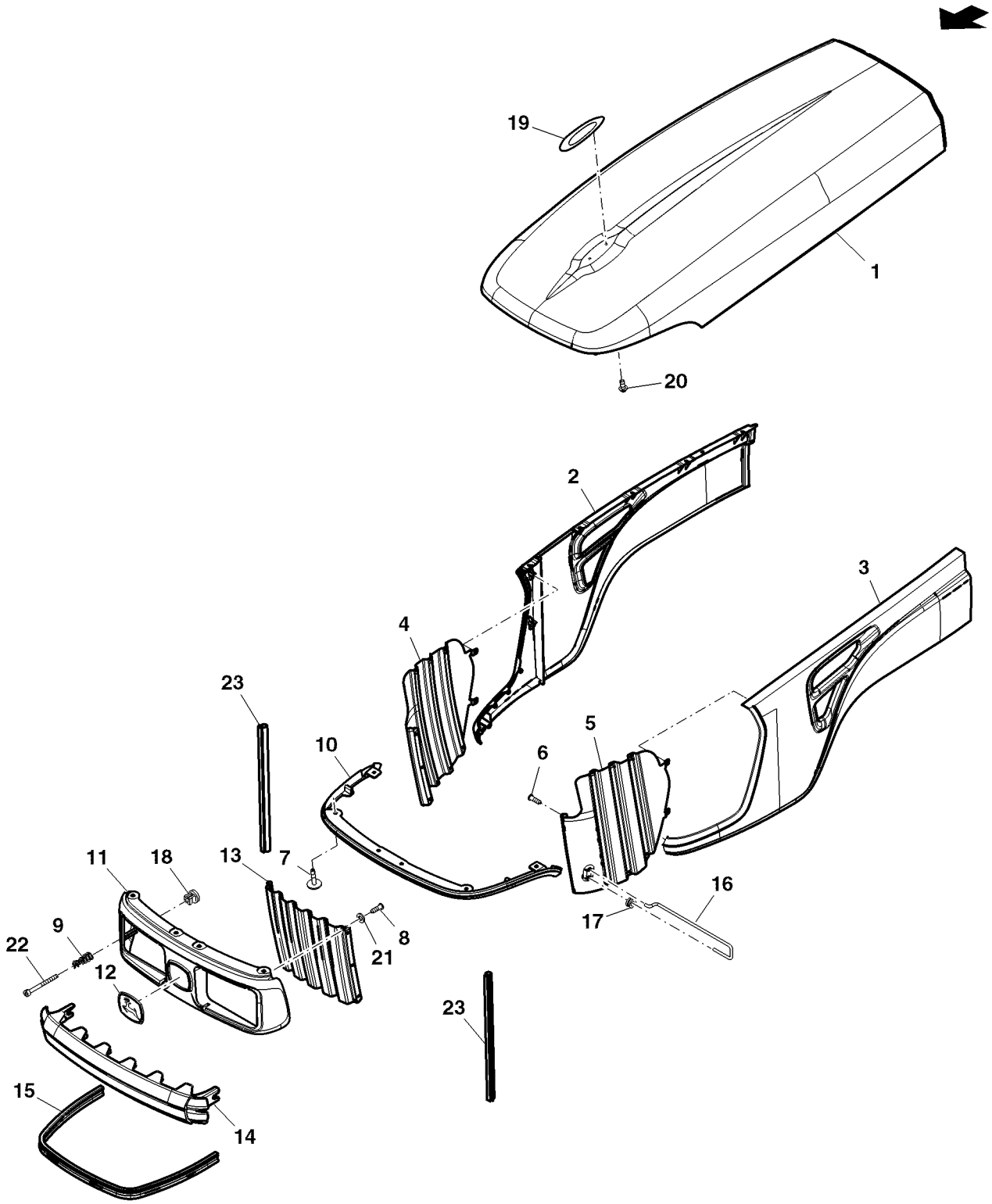

PUBM2110

Item	*Nº peça*	*Descrição*	*Qtde*	*Nº série*	*Notas*
1	R252673	Capô	1		
2	R241974	Capô	1		RH
3	R241975	Capô	1		LH
4	R242011	Peneira	1		RH
5	R242013	Peneira	1		LH
6	16M7110	Rebite	6		5 mm
7	R263120	Parafuso	20		
8	M93511	Parafuso	22		
9	R180276	Inserto	6		
10	R204684	Flange	1		
11	R188979	Moldura	1		
12	JD5866	Etiqueta	1		
13	R242009	Peneira	1		
14	R241977	Capô	1		
15	R256486	Isolador	1		
16	R256490	TiranTe	1		
17	CQ62315	Passa-fio	2		
18	R184730	Mola	6		
19	R169906	Dispositivo	1		
20	37M7181	Parafuso	2		
21	24M7054	Arruela	4		6.400 X 12 X 1.600 mm
22	R184736	Parafuso allen	6		
23	SU22875	Isolador	2		

COXINS DO CAPO

PUBM2778 A.4

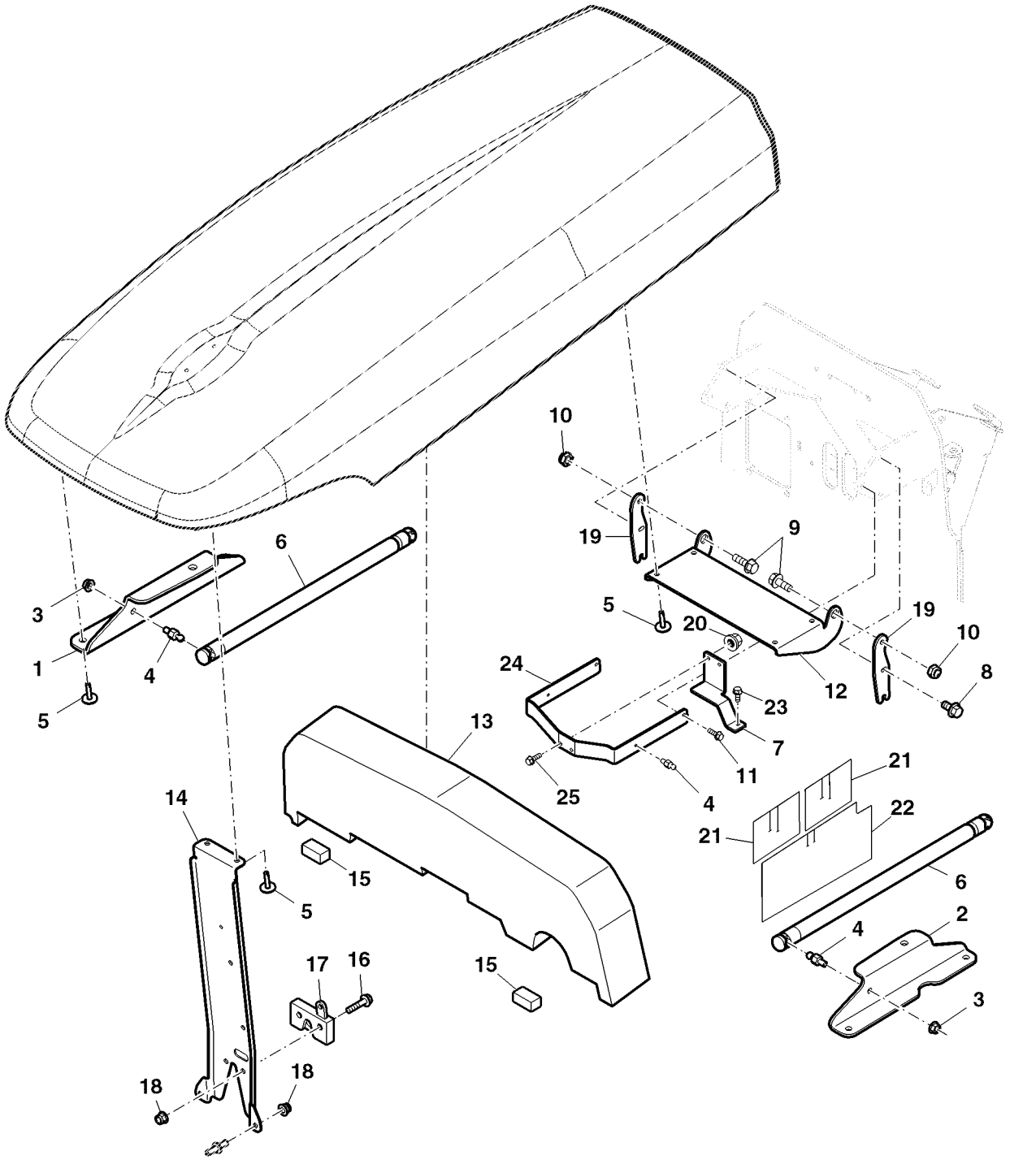

PUBM2778

Item	*Nº peça*	*Descrição*	*Qtde*	*Nº série*	*Notas*
1	R224036	Apoio	1		RH
2	R198912	Apoio	1		LH
3	14M7396	Porca de segurança	AR		M8
4	L78979	Pino esférico	4		
5	R263120	Parafuso	10		
6	RE262720	Cilindro operado a gás	2		
7	SU22353	Apoio	1		
8	19M7866	Parafuso	6		M8 X 20
9	R124180	Parafuso	2		
10	14M7167	Porca de segurança	2		M10
11	19M7784	Parafuso	4		M10 X 20
12	R210921	Dobradiça	1		
13	SU22874	Vedação	1		
14	R242014	Apoio	1		SUB FOR MN10765
15	SU22354	Placa	2		
16	19M7897	Parafuso	2		M8 X 35
17	RE206779	Trava	1		
18	14M7396	Porca de segurança	4		M8
19	SU22354	Placa	2		
20	14M7298	Porca com flange	2		M8
21	R237992	Vedação	1		
22	R239152	Vedação	2		
23	19M7784	Parafuso	1		M10 X 20, SUB FOR 19M7787
24	SU22355	Placa	1		
25	19M7867	Parafuso	2		M8 X 25

Contrapesos Dianteiros

PUBM3314 A.1

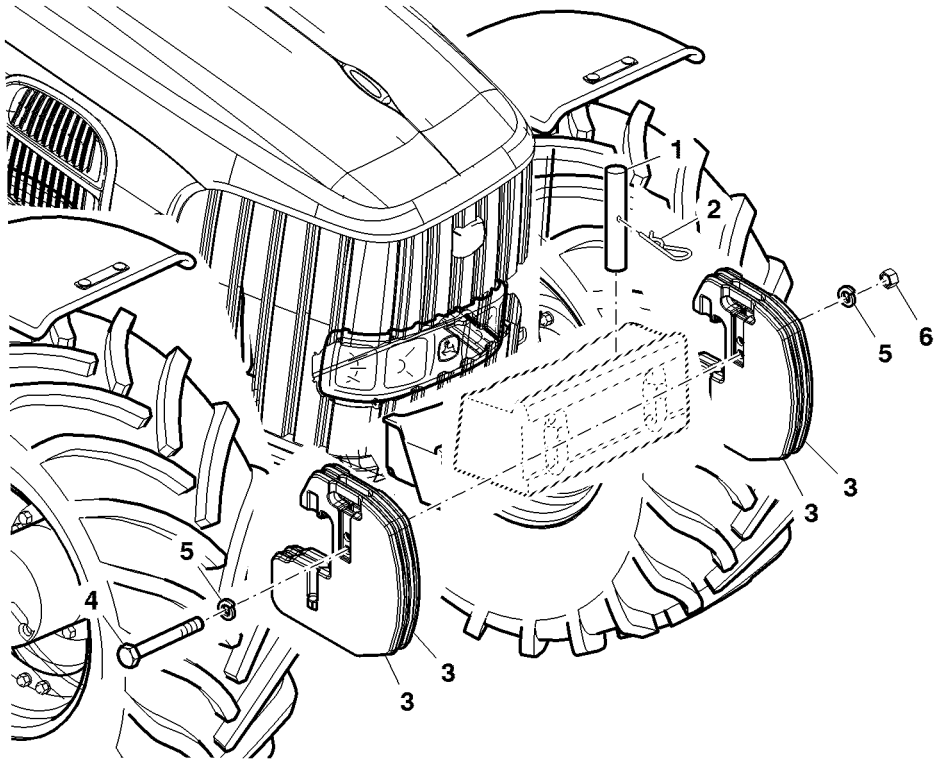

PUBM3314

Item	*Nº peça*	*Descrição*	*Qtde*	*Nº série*	*Notas*
1	L169060	Pino fixador	1		
2	L18955	Pino de engate ráPido	1		
3	L212335	Peso	AR		40 KG
4	19M7882	Parafuso	1		(A) M16 X 170
	19M8485	Parafuso sextavado	1		(B) M16 X 90
	19M9024	Parafuso sextavado	1		(C) M16 X 250
5	12M7044	Arruela de pressão	2		18.500 mm
6	14M7276	Porca	1		M16

(A) Para 2 Contrapesos Dianteiros

(B) Para 4 Contrapesos Dianteiros

(C) Para 6 Contrapesos Dianteiros

PESOS DIANTEIROS DE ACOPL. RAPIDO

PUBM2107 A.1

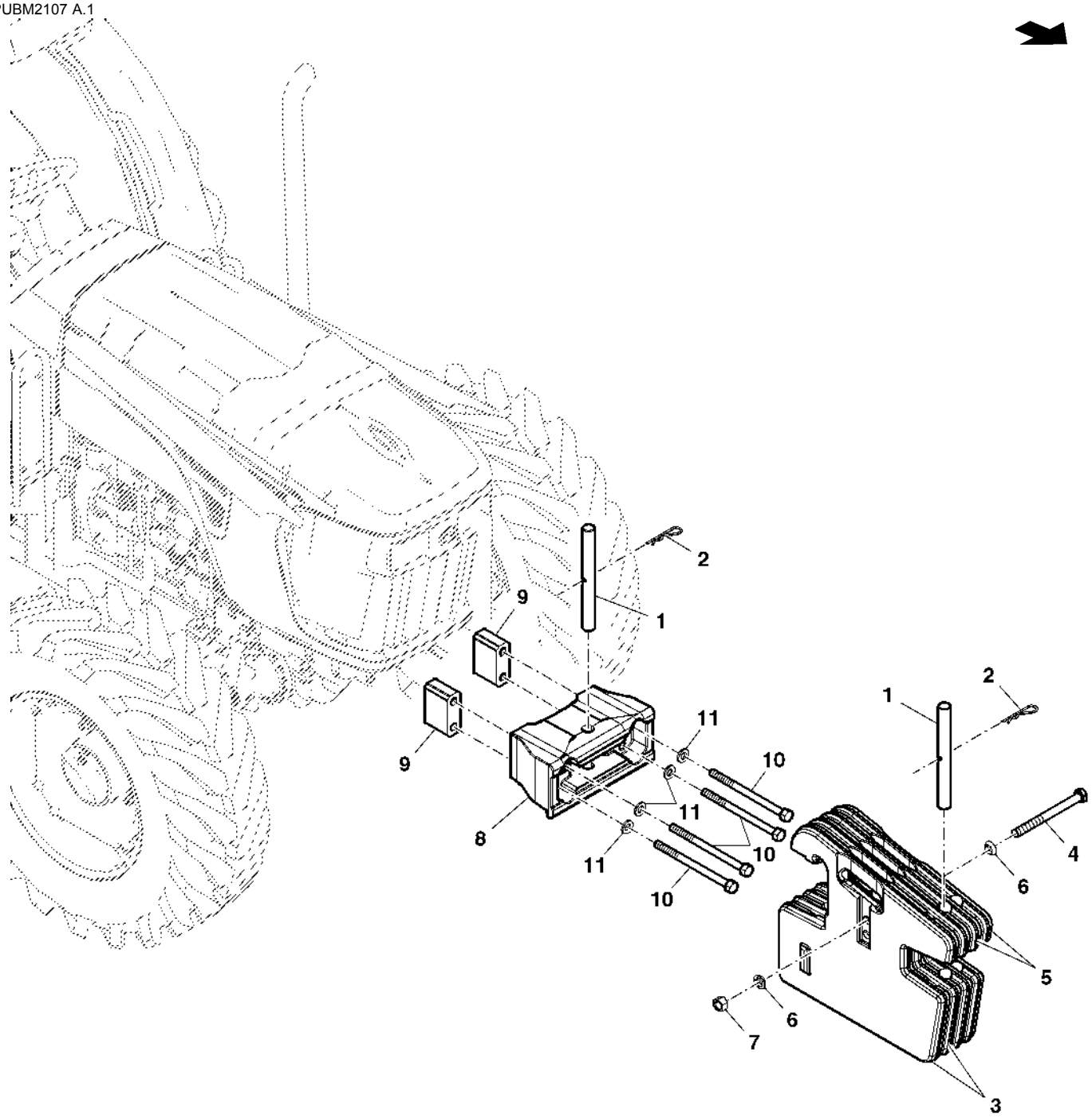

PUBM2107

Item	*Nº peça*	*Descrição*	*Qtde*	*Nº série*	*Notas*
1	T32146	Pino fixador	2		
	L169060	Pino fixador	1		40 KG
2	L18955	Pino de engate ráPido	2		
3	L38450	Peso	1		
	L212335	Peso	1		40 KG
4	19M8485	Parafuso sextavado	1		(A) M16 X 90
	19M7822	Parafuso	1		(B) M12 X 160
	19M9024	Parafuso sextavado	1		(C) M16 X 250
	19M8976	Parafuso sextavado	1		(D) M16 X 320
	19M9426	Parafuso sextavado	3		(E) M16 X 270
5	L38449	Peso	1		
6	12M7044	Arruela de pressão	2		18.500 mm
7	14M7276	Porca	1		M16
8	SU21203	Suporte	1		
9	CQ45077	Espaçador	2		
10	CQ44761	Parafuso sextavado	4		
11	C2214E	Arruela	4		
..	**PS630005**	**Contrapeso**	**1**		**FI FOR 2 WEIGHTS 50 KGS W/O SUPPORT**
..	**PS630018**	**Conjs prontos p/carregamen.**	**1**		**FI FOR 4 WEIGHTS**
..	**PS630034**	**Número p/ ideNt. de partes**	**1**		**FI FOR 2 WEIGHTS 50 KGS W/ SUPPORT**

(A) Use com 2 Pesos Dianteiros

(B) Use com 4 Pesos Dianteiros

(C) Use com 6 Pesos Dianteiros

(D) Use com 8 Pesos Dianteiros

(E) Use com Mais de 8 Pesos Dianteiros

PESO DE RODA TRASEIRA

CQ151633 A.1

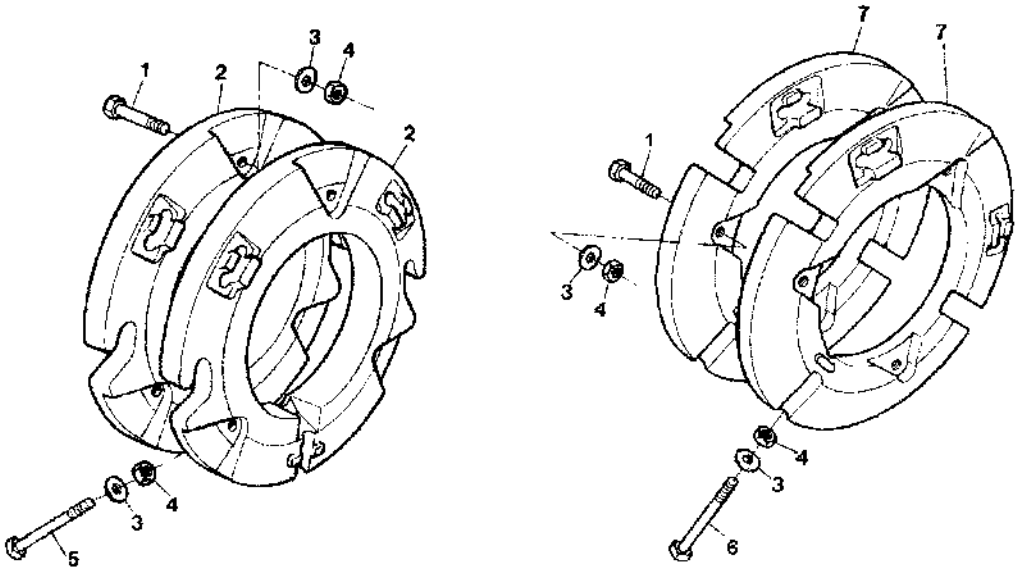

CQ151633

Item	*Nº peça*	*Descrição*	*Qtde*	*Nº série*	*Notas*
1	19M7343	Parafuso sextavado	12		M16 X 60
2	L28230	Peso	2		38, 5 KG
3	24M7049	Arruela	AR		17.500 X 30 X 3 mm
4	14M7142	Porca	AR		M16
5	CQ27128	Parafuso	2		
6	CQ26402	Parafuso	2		
7	L28228	Peso	2		55KG
..	**PS630007**	**Contrapeso**	**1**		**FI WITH 38, 5 KG**

BUJOES PLASTICOS

L110468 A.1

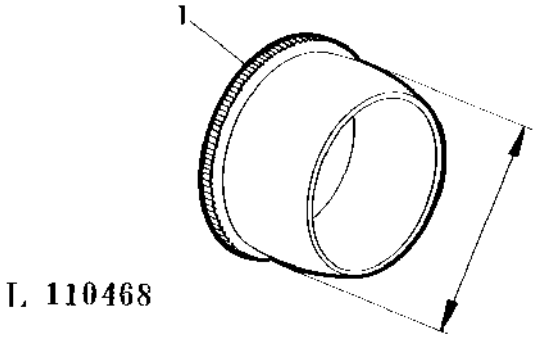

Item	Nº peça	Descrição	Qtde	Nº série	Notas
1	99M7009	Plugue	AR		OD= 14.5MM,, BLACK
	99M7098	Plugue	AR		OD= 6MM,, BLACK
	99M7043	Plugue	AR		OD= 7MM,, BLACK
	99M7106	Plugue	AR		OD= 7.5MM,, BLACK
	99M7059	Plugue	AR		OD= 8.5MM,, BLACK
	99M7016	Plugue	AR		OD= 9MM,, BLACK
	99M7090	Plugue	AR		OD= 10MM,, BLACK
	99M7070	Plugue	AR		OD= 10.5MM,, BLACK
	99M7015	Plugue	AR		OD= 11MM,, BLACK
	99M7077	Plugue	AR		OD= 11.5MM,, BLACK
	99M7107	Plugue	AR		OD= 12MM,, BLACK
	99M7073	Plugue	AR		OD= 12.5MM, , BLACK
	99M7095	Plugue	AR		OD= 13MM, , BLACK
	99M7045	Plugue	AR		OD= 13.5MM,, BLACK
	99M7082	Plugue	AR		OD= 14MM, , BLACK
	99M7105	Plugue	AR		OD= 5.5MM,, BLACK
	99M7032	Plugue	AR		OD= 15.5MM,, BLACK
	99M7108	Plugue	AR		OD= 16MM,, BLACK
	99M7109	Plugue	AR		OD= 17MM,, BLACK
	99M7012	Plugue	AR		OD= 17.5MM,, BLACK
	99M7057	Plugue	AR		OD= 18MM,, BLACK
	99M7010	Plugue	AR		OD= 19MM,, BLACK
	99M7038	Plugue	AR		OD= 19.5MM,, BLACK
	99M7091	Plugue	AR		OD= 21MM,, BLACK
	99M7011	Plugue	AR		OD= 23.6MM,, BLACK
	99M7087	Plugue	AR		OD= 25.5MM,, BLACK
	99M7014	Plugue	AR		OD= 27MM, , BLACK
	99M7049	Plugue	AR		OD= 29.5MM,, BLACK
	99M7056	Plugue	AR		OD= 31.8MM,, BLACK
	99M7093	Plugue	AR		OD= 58.5MM,, BLACK

Degrau, Esquerdo, Cabine

ETN3825C A.1

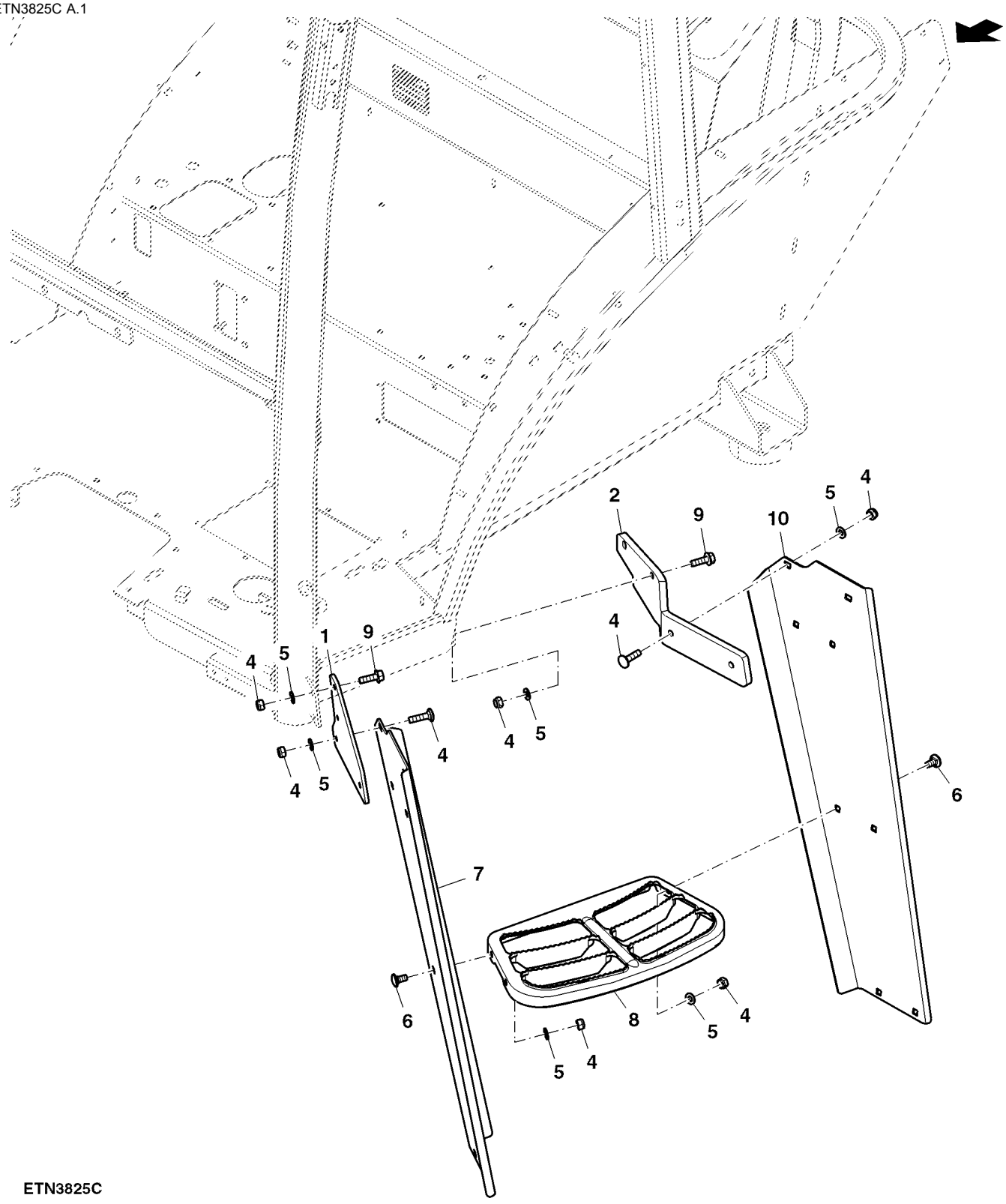

ETN3825C

Item	*Nº peça*	*Descrição*	*Qtde*	*Nº série*	*Notas*
1	R199134	Apoio	1		
2	R224160	Apoio	1		
3	03M7186	Parafuso	4		M8 X 30
4	14M7166	Porca de segurança	20		M8
5	24M7055	Arruela	20		8.400 X 16 X 1.600 mm
6	03M7183	Parafuso	12		M8 X 16
7	SU21822	Apoio	1		
8	L102114	Degrau	3		
9	19M7867	Parafuso	4		M8 X 25
10	SU21821	Apoio	1		

CAIXA DE FERRAMENTAS (- XXXXX)

PUBM2833 A.1

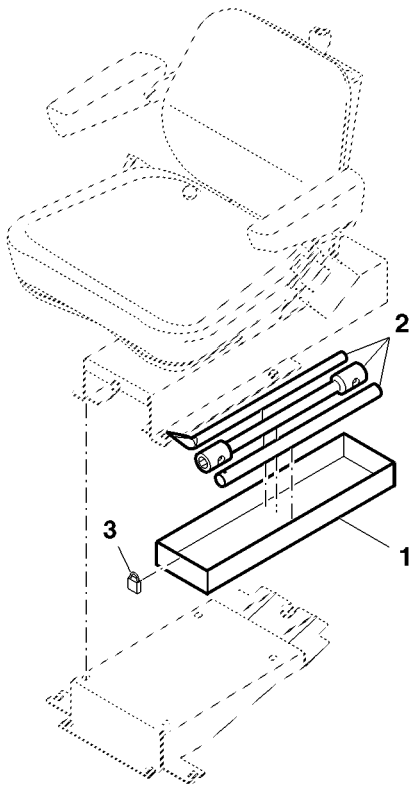

PUBM2833

Item	*Nº peça*	*Descrição*	*Qtde*	*Nº série*	*Notas*
1	DQ33516	Caixa de ferramentas	1		
2	SJ14073	Jogo de ferramentas	1		27 X 1 1/8, SUB FOR DQ26672, CQ04507
	SJ14074	Jogo de ferramentas	1		7/8 X 1 1/8, SUB FOR DQ26673, CQ04507
3	DQ04397	Fechadura	1		

Caixa de Ferramentas (XXXXX -)

PUBM2747A A.1

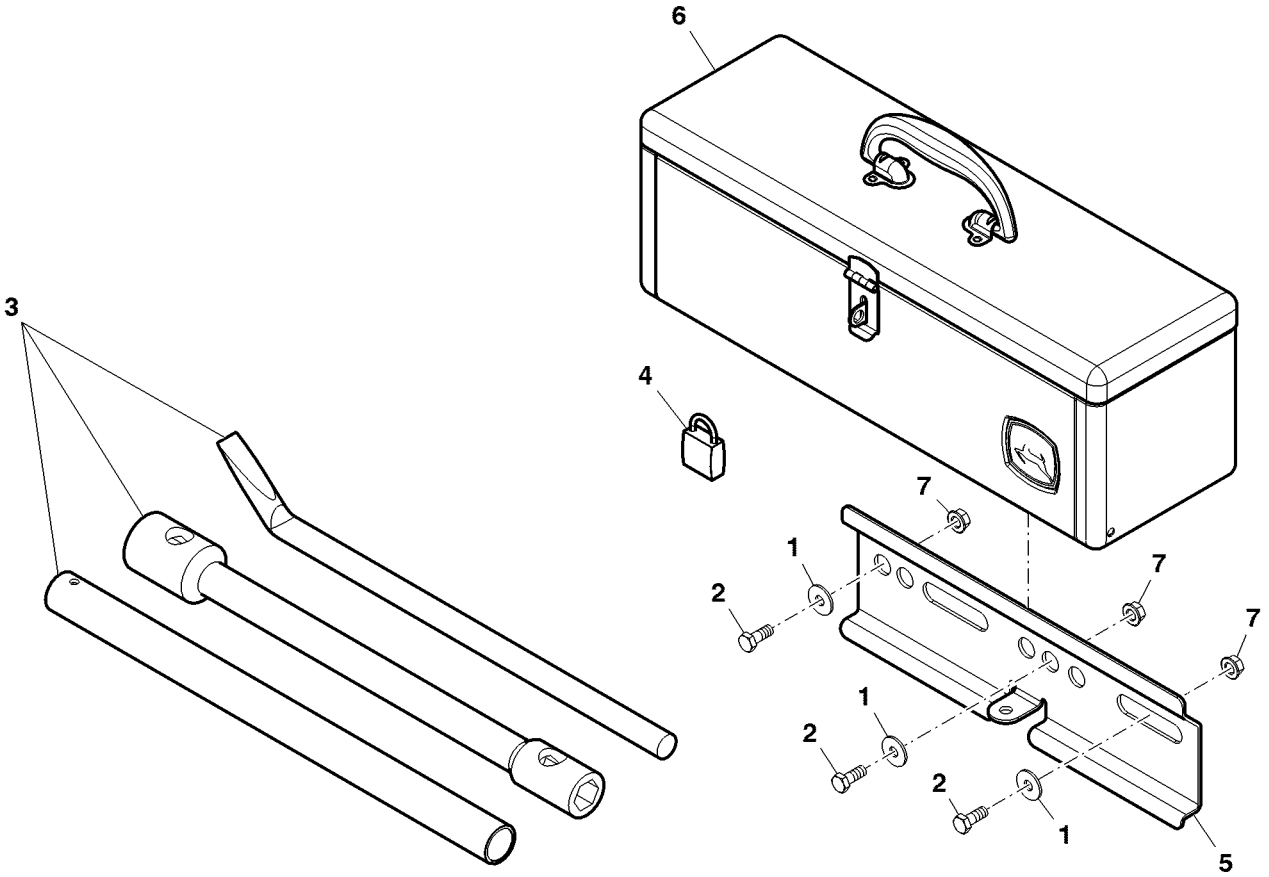

PUBM2747A

Item	*Nº peça*	*Descrição*	*Qtde*	*Nº série*	*Notas*
1	24M7298	Arruela	3		8.400 X 25 X 2 mm
2	19M7881	Parafuso	3		M8 X 20
3	SJ14073	Jogo de ferramentas	1		27 X 11/8
	SJ14074	Jogo de ferramentas	1		7/8 X 11/8
4	DQ04397	Fechadura	1		
5	L39119	Viga	1		
6	RE275592	Caixa de ferramentas	1		
7	14M7298	Porca com flange	3		M8

Toolbox, Cab

ETN99421B A.1

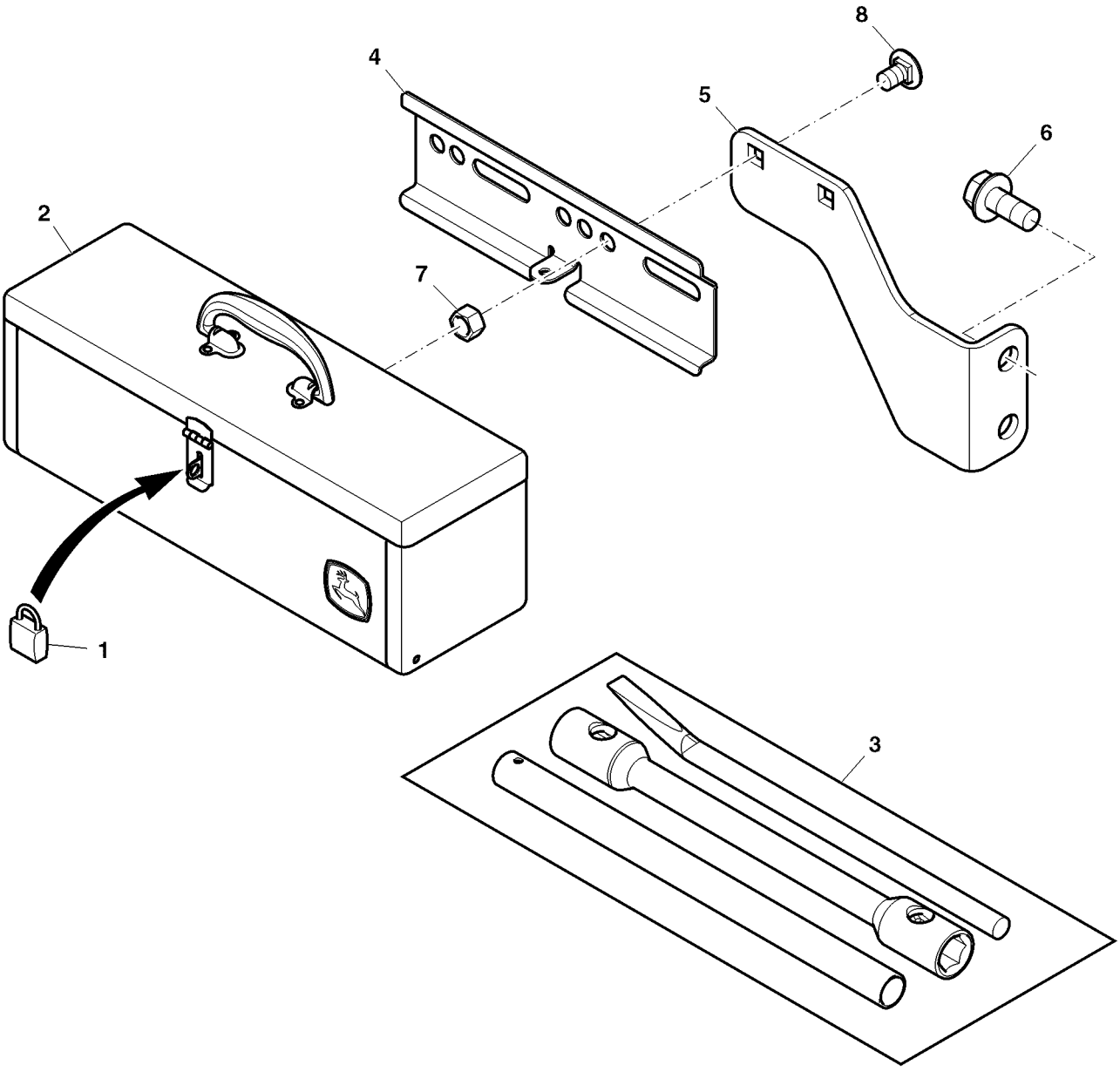

ETN99421B

Item	*Nº peça*	*Descrição*	*Qtde*	*Nº série*	*Notas*
1	DQ04397	Fechadura	1		
2	RE275592	Caixa de ferramentas	1		
3	SJ14073	Jogo de ferramentas	1		
4	L39119	Viga	1		
5	SU31205	Apoio	1		
6	19M8060	Parafuso	2		M20 X 45
7	14M7276	Porca	2		M16
8	03M7349	Parafuso	2		M16 X 25

ADESIVOS

PUBM2762A A.1

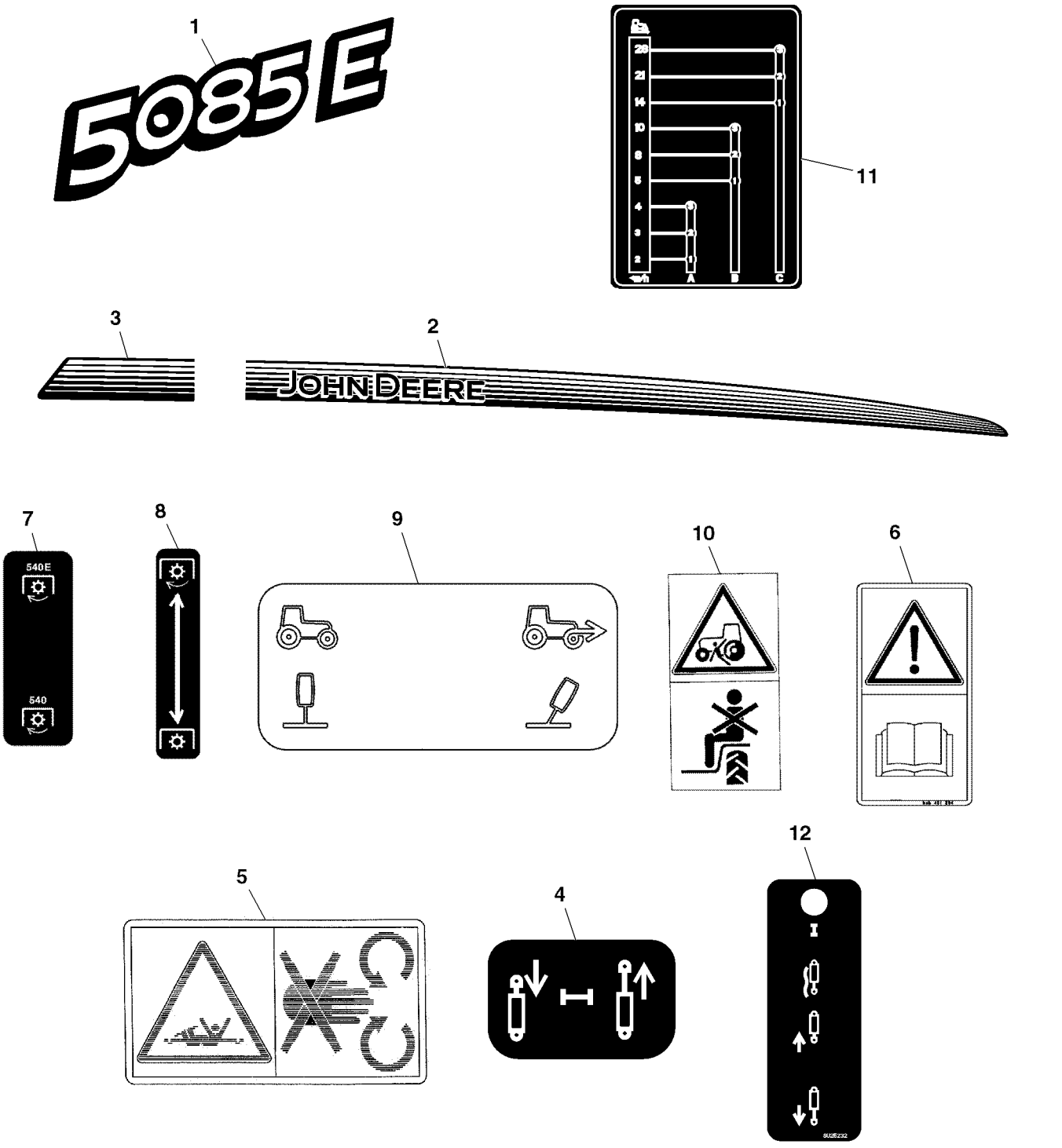

PUBM2762A

Item	*Nº peça*	*Descrição*	*Qtde*	*Nº série*	*Notas*
1	SU22304	Etiqueta	1		RH 5085E
	SU22305	Etiqueta	1		LH 5085E
2	R244337	Etiqueta	1		RH
	R244338	Etiqueta	1		LH
3	R244335	Etiqueta	1		RH
	R244336	Etiqueta	1		LH
4	R109398	Etiqueta	1		
5	H151673	Etiqueta	1		
6	CC40740	Etiqueta	1		
7	R182926	Etiqueta	1		
8	R182928	Etiqueta	1		
9	SU289559	Etiqueta	1		
10	L64996	Etiqueta	1		
11	CQ60025	Etiqueta	1		
12	SU25232	Etiqueta	1		

Índice pictórico por seção

PUBM2132 B.1

1-	464
2-	466
3-	468
4-	470
5-	472
6-	474
7-	476
8-	478
9-	480
10-	482
11-	486
12-	488
13-	481

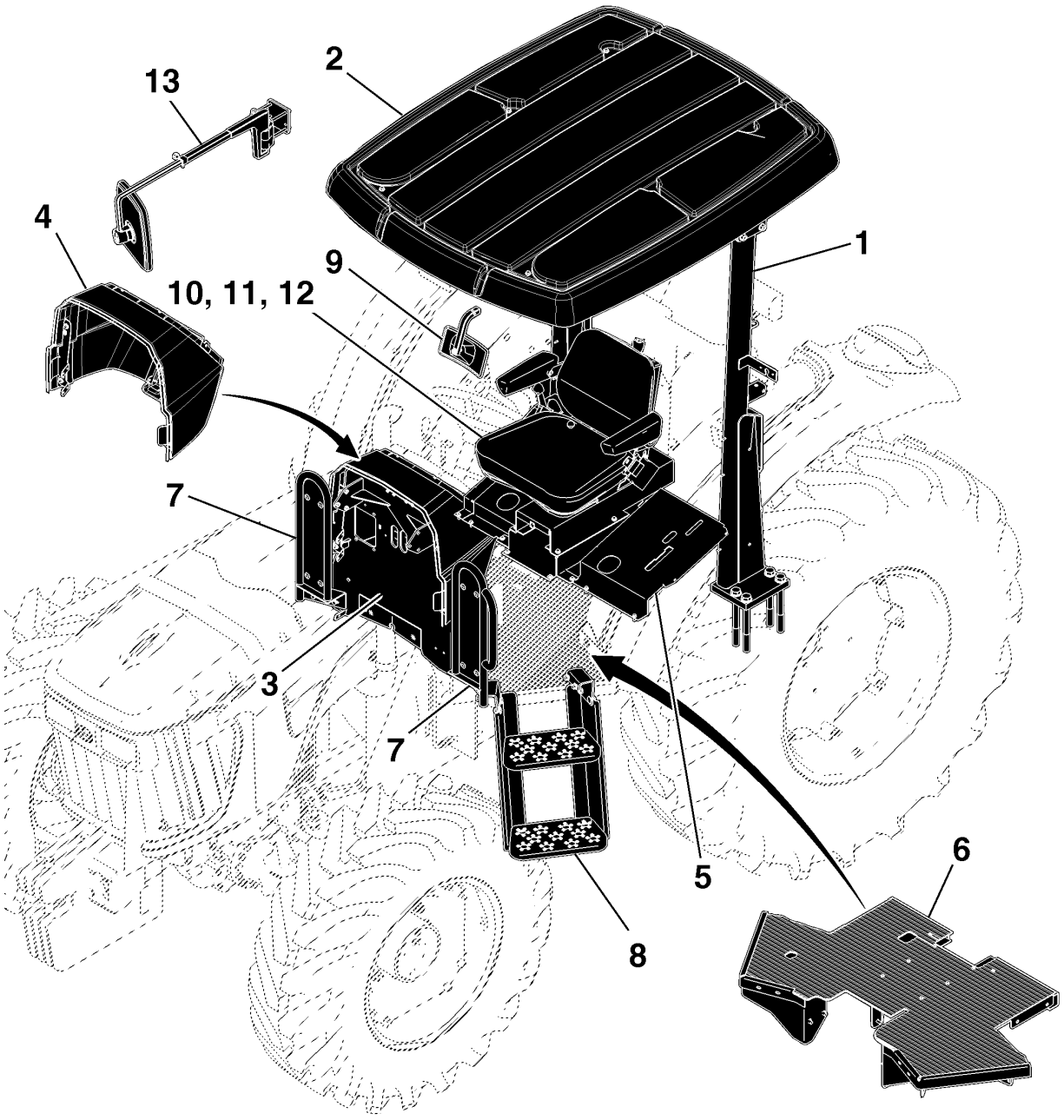

PUBM2132

ESTRUTURA PROT. ANTI-CAPOTAMENTO

PUBM2127 A.1

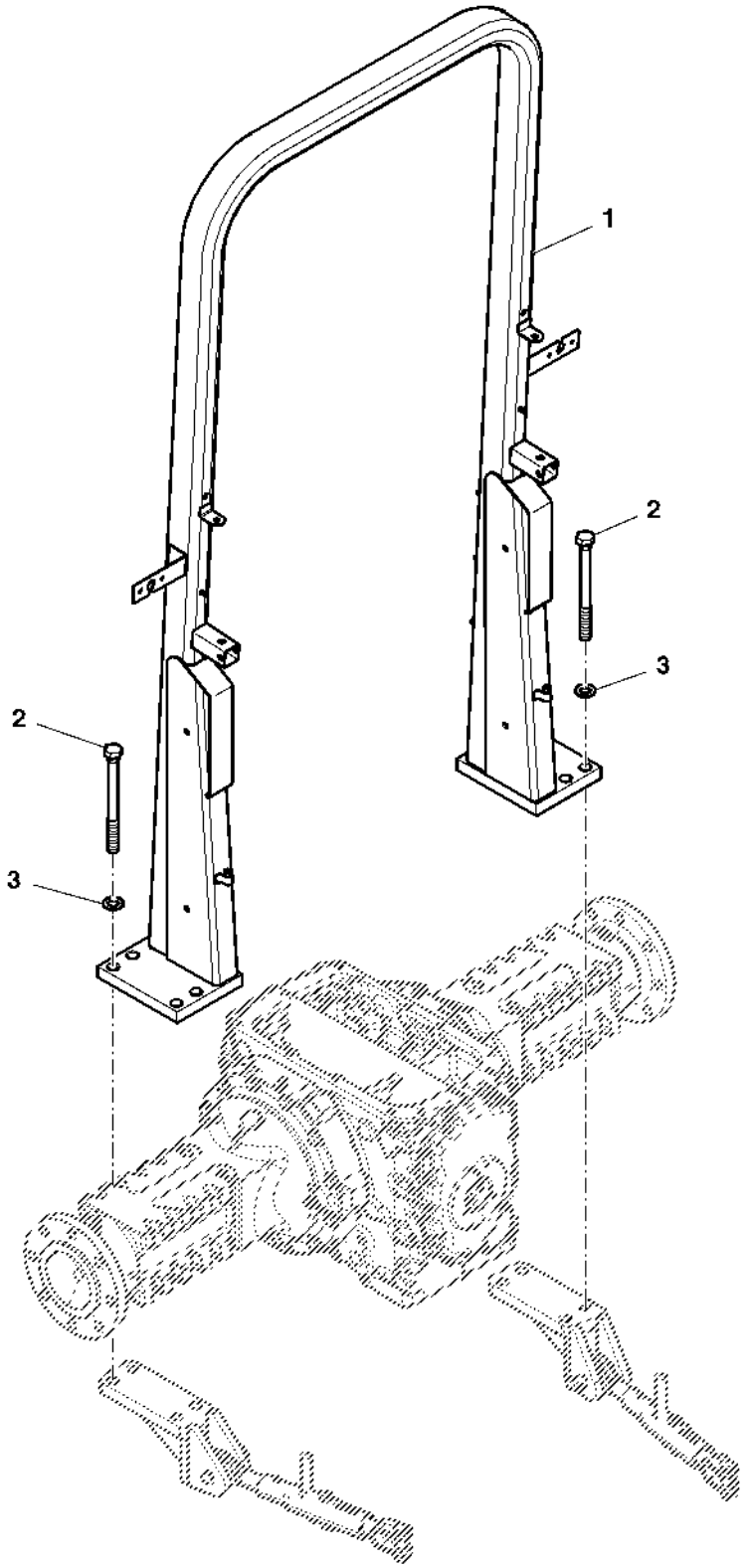

PUBM2127

Item	*Nº peça*	*Descrição*	*Qtde*	*Nº série*	*Notas*
1	SJ12222	Roll-GaRd	1		
2	R268941	Parafuso sextavado	8		
3	24M7051	Arruela	8		21 X 37 X 3 mm

PECAS DE MONTAGEM DO TOLDO

PUBM2129 A.1

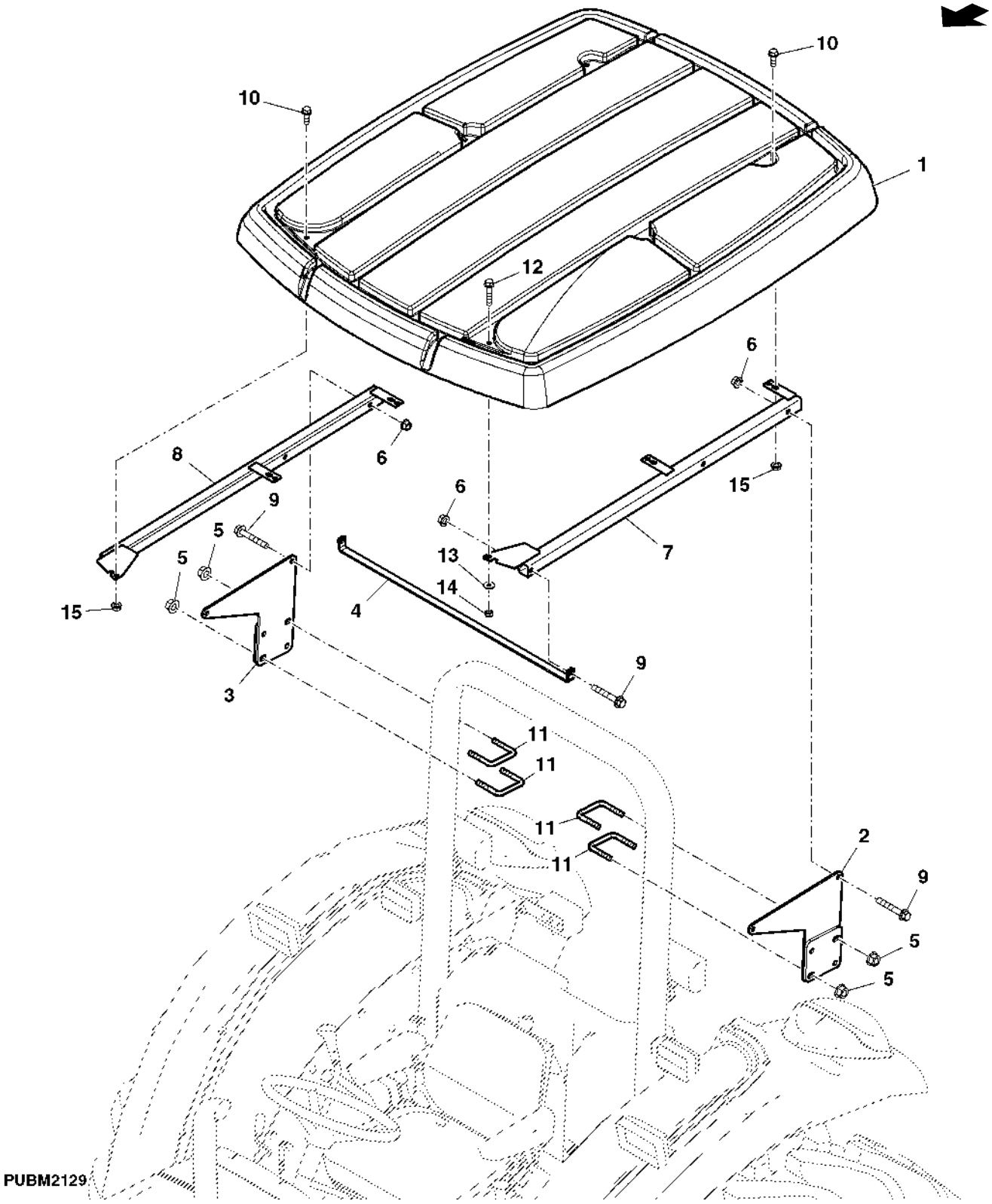

Item	*Nº peça*	*Descrição*	*Qtde*	*Nº série*	*Notas*
1	CQ47831	TeTo	1		
2	RE265194	Apoio	1		LH
3	RE265195	Apoio	1		RH
4	SU21422	Correia	1		
5	E62934	Porca com flange	8		
6	14M7296	Porca com flange	AR		M10
7	SJ299388	Suporte	1		LH
8	SJ299389	Suporte	1		RH
9	19M7808	Parafuso	6		M10 X 65
10	19M7867	Parafuso	5		M8 X 25
11	R138805	Parafuso u	4		
12	19M7799	Parafuso	1		M8 X 45
13	24M7008	Arruela	6		8.400 X 22 X 1.500 mm
14	14M7396	Porca de segurança	1		M8
15	14M7298	Porca com flange	5		M8

APOIO DOS COMANDOS

PUBM2120 A.1

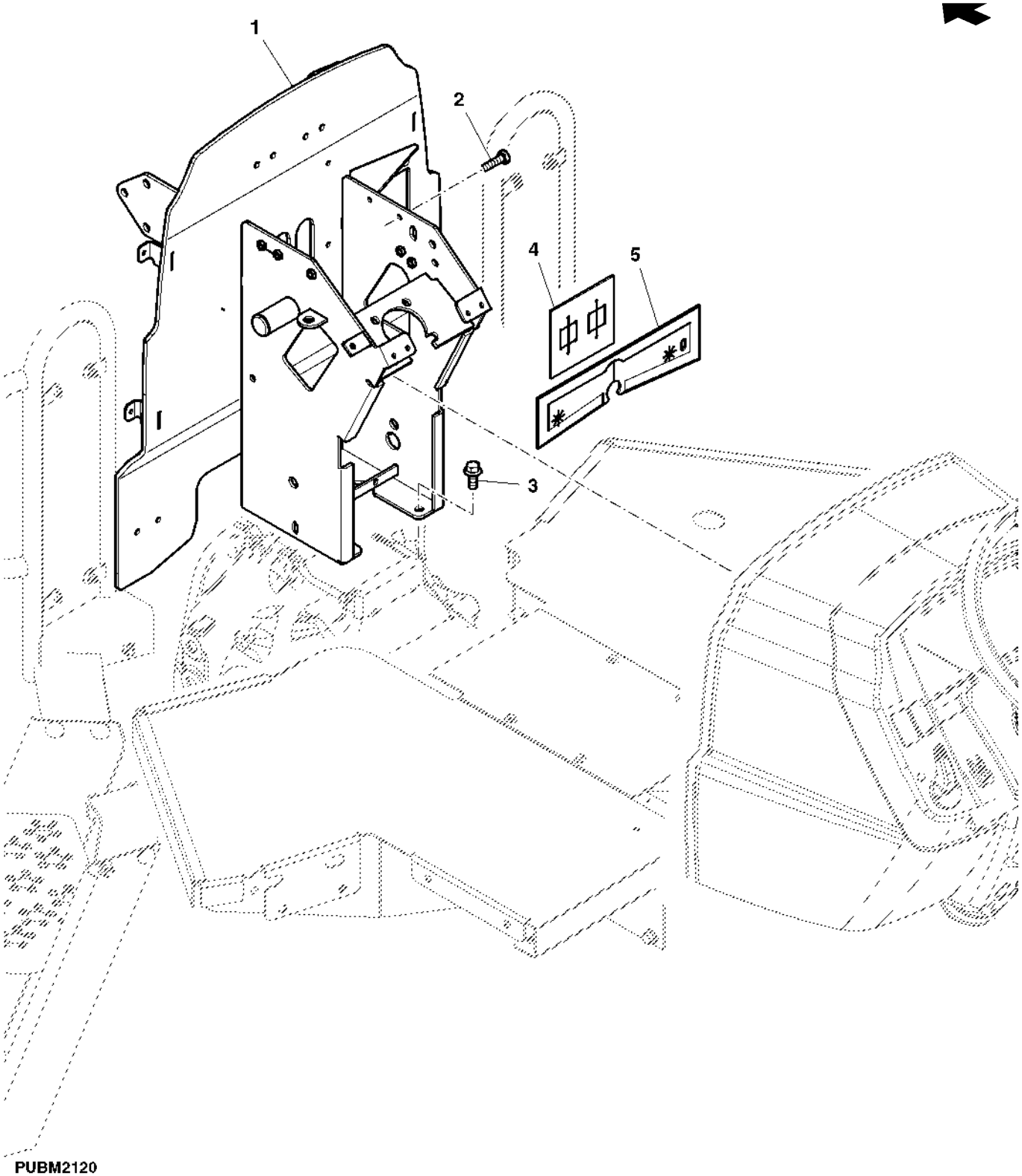

Item	*Nº peça*	*Descrição*	*Qtde*	*Nº série*	*Notas*
1	SJ17707	Suporte do controle	1		SUB FOR SJ11747
2	19M3118	Parafuso sextavado	4		M6 X 20
3	19M7785	Parafuso	4		M10 X 25
4	CQ65319	Vedação	1		
5	CQ47105	Defletor	1		

CRUSCOTTI (ESTACAO DO OPERADOR ABERTA)

PUBM3167 A.1

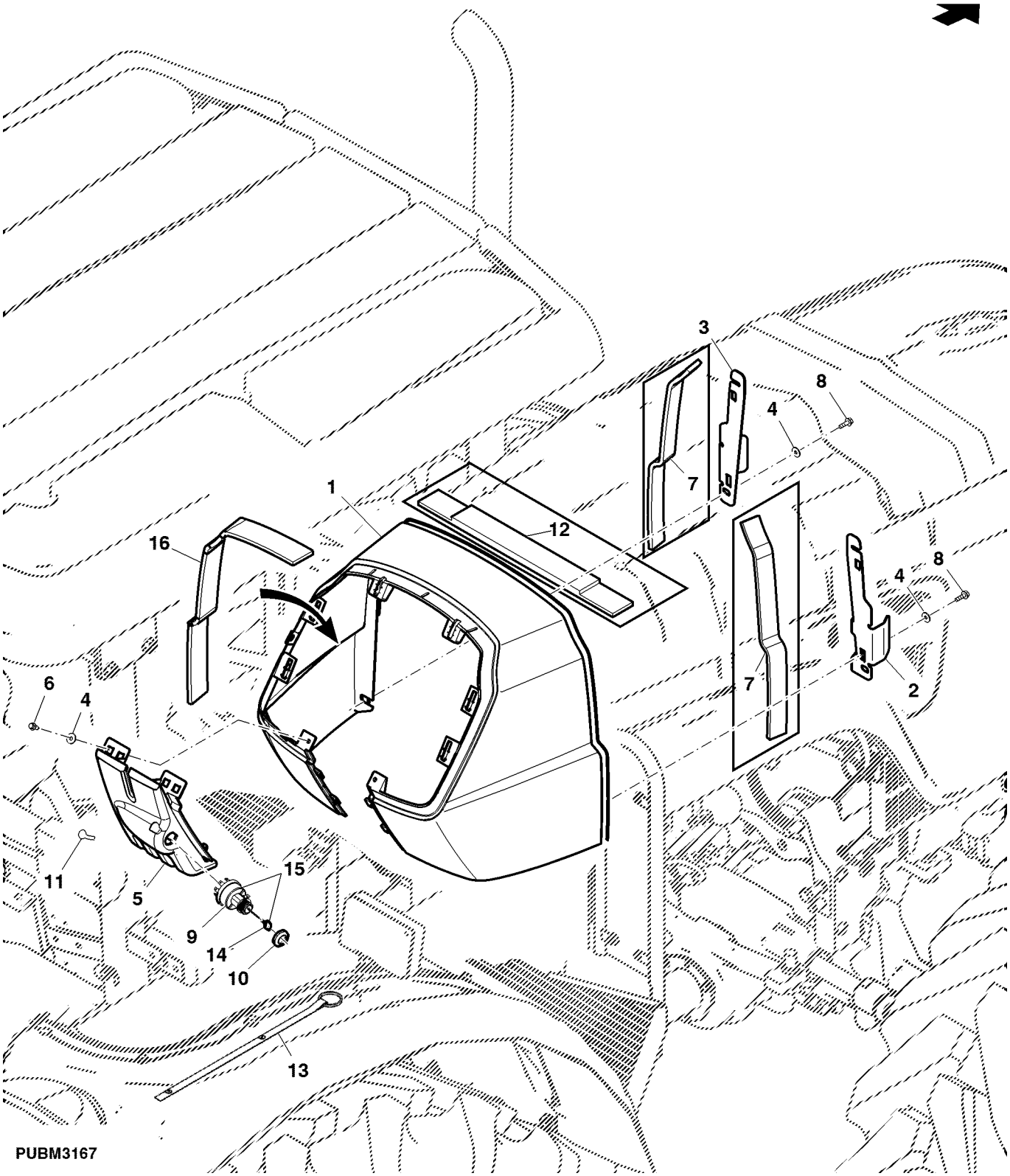

Item	*Nº peça*	*Descrição*	*Qtde*	*Nº série*	*Notas*
1	R198326	Capota	1		
2	SU24349	Chapa	1		RH; SUB FOR R280427
3	R224210	Apoio	1		LH
4	24M7251	Arruela	6		6.400 X 18 X 1.600 mm
5	R198280	Capa	1		
6	37M7090	Parafuso	2		M6 X 16
7	R237394	Isolador	2		SUB CQ47097
8	37M7090	Parafuso	4		M6 X 16, SUB FOR 19M7862
9	RE45963	Interruptor giratório	1	-XXXXXX	
10	R44342	Porca	1	-XXXXXX	
	R115974	Porca	1	XXXXXX-	
11	R205341	Etiqueta	1		
12	CQ64057	Apoio	1		SUB CQ47097
13	DQ70988	Chaveiro	1		
14	RE183935	Chave	1	XXXXXX-	
15	RE61717	Interruptor giratório	1	XXXXXX-	
16	CQ47097	Apoio	2		SUB FOR R237394 AND CQ64057

CAPOTA DE COMANDO LATERAL

ETN69585 A.1

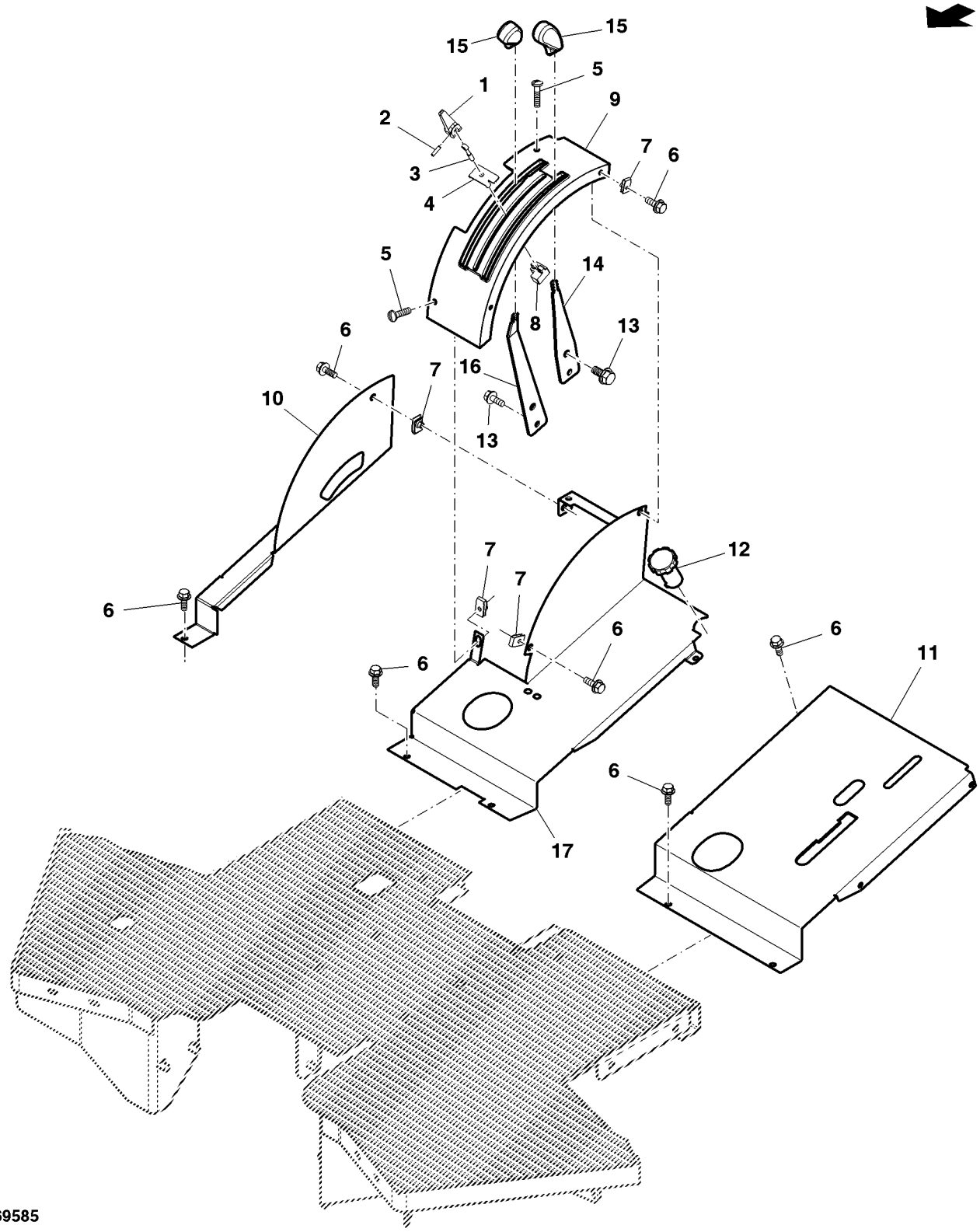

ETN69585

Item	*Nº peça*	*Descrição*	*Qtde*	*Nº série*	*Notas*
1	R34537	Came	1		
2	34H73	Pino elástico	2		3/16" X 3/4"
3	R42641	Parafuso com olhal	1		
4	R249555	Placa de segurança	1		
5	21M7267	Parafuso	2		M6 X 20
6	19M7775	Parafuso	10		M6 X 16
7	M84972	Porca	4		
8	R249554	Limitador	1		
9	SU21873	Quadrante	1		
10	DQ33444	Suporte	1		
11	SJ11143	Console	1		
12	RE58886	Botão	1		
13	19M7865	Parafuso	4		M8 X 16
14	R109337	Alavanca	1		
15	M48534	Botão	2		
16	R114421	Alavanca de controle	1		
17	SJ18313	Capa	1		SUB FOR DQ51599

PLACA DO PISO E DESCANSOS DE PE

ETN72012A A.1

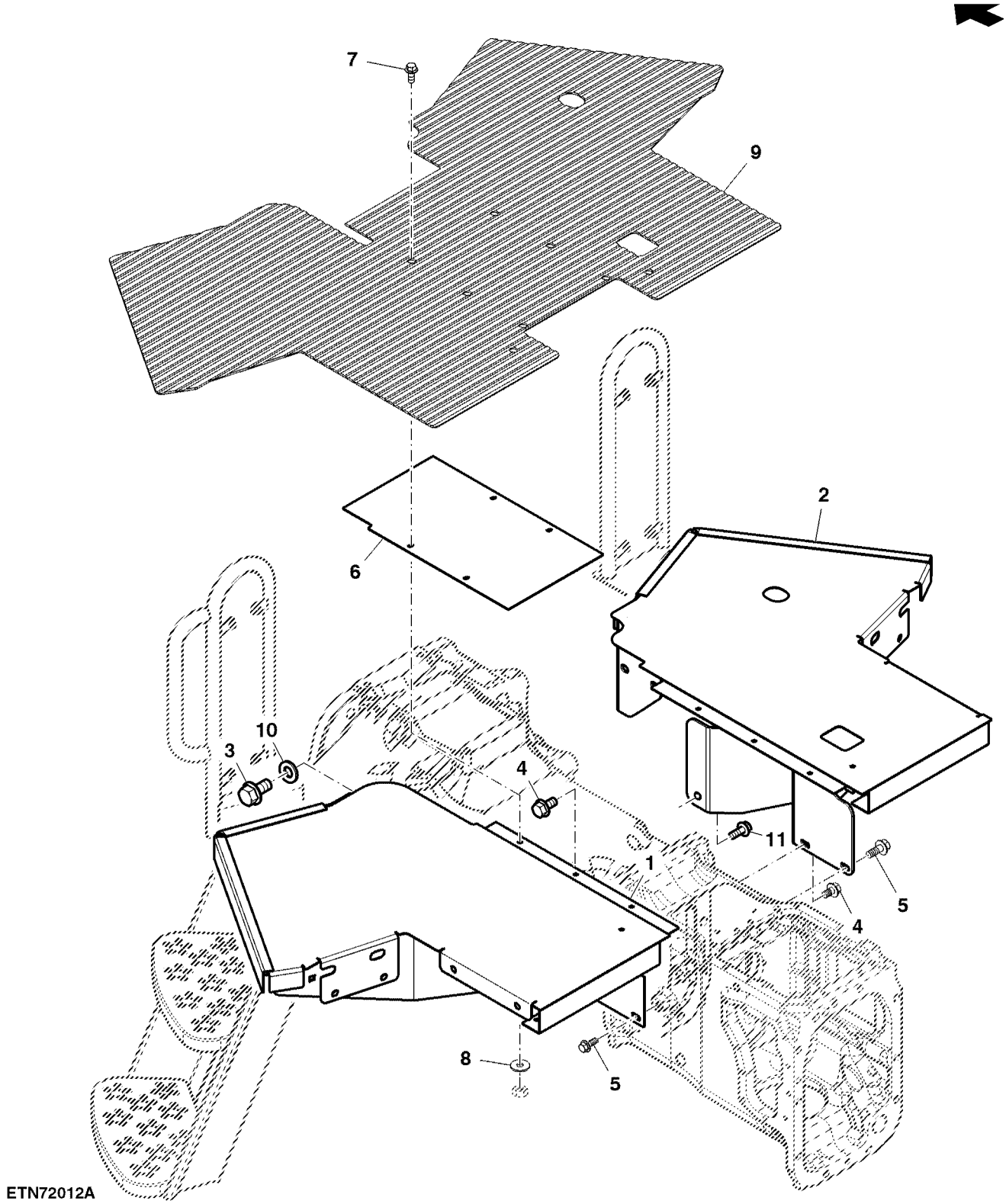

Item	*Nº peça*	*Descrição*	*Qtde*	*Nº série*	*Notas*
1	SJ11744	Piso	1	-001680	LH
	SJ16936	Piso	1	001681-	LH
2	SJ13307	Piso	1	-001680	RH; SUB FOR SJ11745
	SJ16934	PART MISSING IN WISE	1	001681-	RH
3	19M7787	Parafuso	4	-001680	M12 X 20
	19M7394	Parafuso sextavado	4	001681-	M16 X 25
4	19M7785	Parafuso	1		M10 X 25
5	19M7784	Parafuso	4		M10 X 20
6	SU22503	Capa	1		
7	19M7775	Parafuso	4		M6 X 16, SUB FOR 24M7139 AND 19M7560
8	B28057	Arruela	4		
9	SU24804	TapeTe	1		SUB FOR SU22895
10	24M7180	Arruela	4	-001680	13 X 37 X 3 mm
	24M7053	Arruela	4	001681-	17 X 30 X 3 mm
11	19M7783	Parafuso	1		M10 X 16

Proteção e Corrimão Dianteiros

PUBM3181 A.1

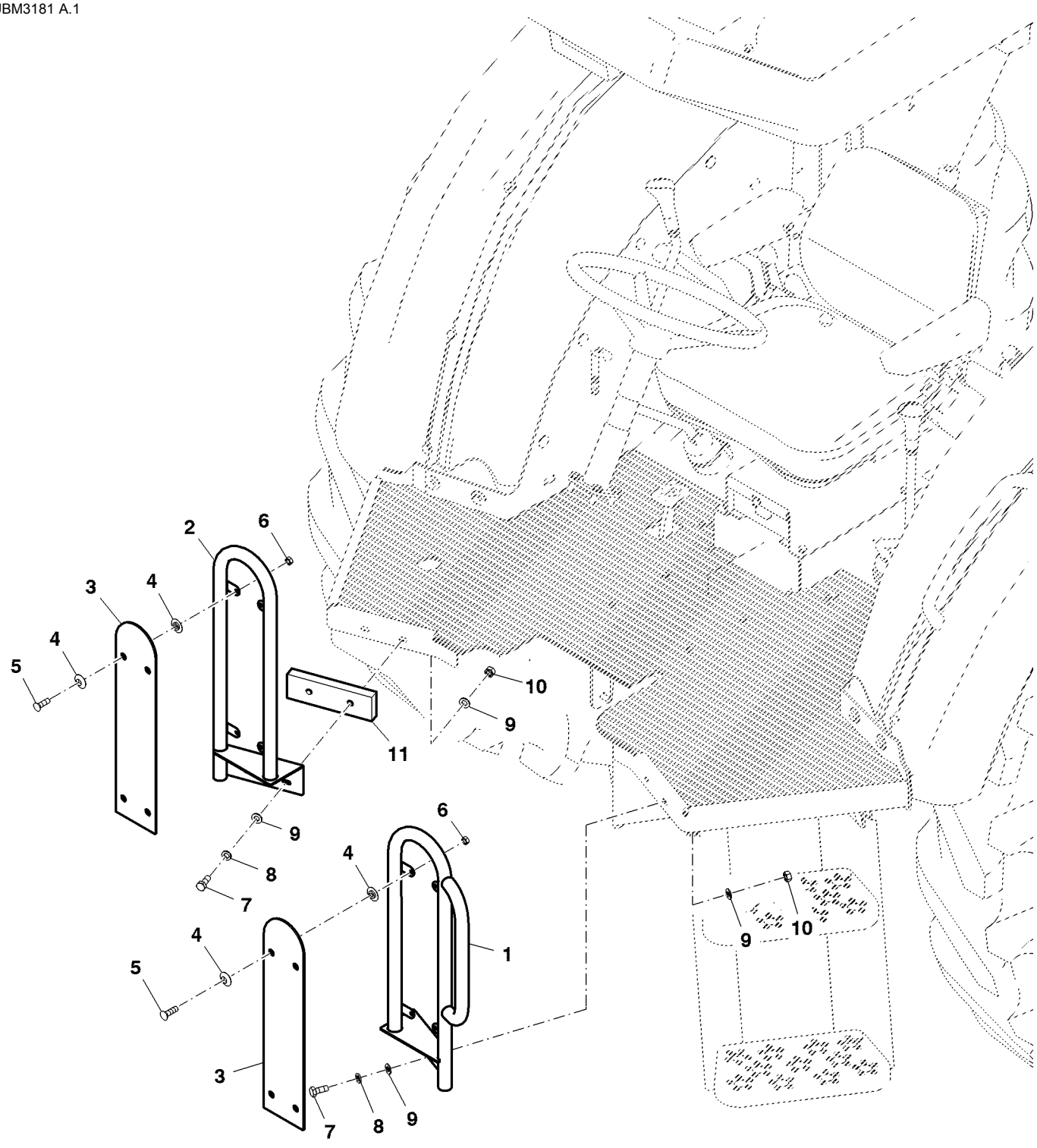

PUBM3181

Item	*Nº peça*	*Descrição*	*Qtde*	*Nº série*	*Notas*
1	SJ13090	Corrimão	1		LH; SUB FOR DQ46591
2	SJ13088	Corrimão	1		RH; SUB FOR DQ46590
3	CQ28128	Vidraça	2		
4	R96216	Arruela	16		
5	21M7502	Parafuso	8		M6 X 20
6	14M7027	Porca	8		M6
7	19M7139	Parafuso sextavado	4		M8 X 20
	19M8317	Parafuso	2		M8 X 40, Use With SU23902
8	12M7065	Arruela de pressão	4		8 mm
9	24M7055	Arruela	8		8.400 X 16 X 1.600 mm
10	14M7029	Porca	6		M8
11	SU23902	Correia	1	-001430	

ESCADA

PUBM2092 A.1

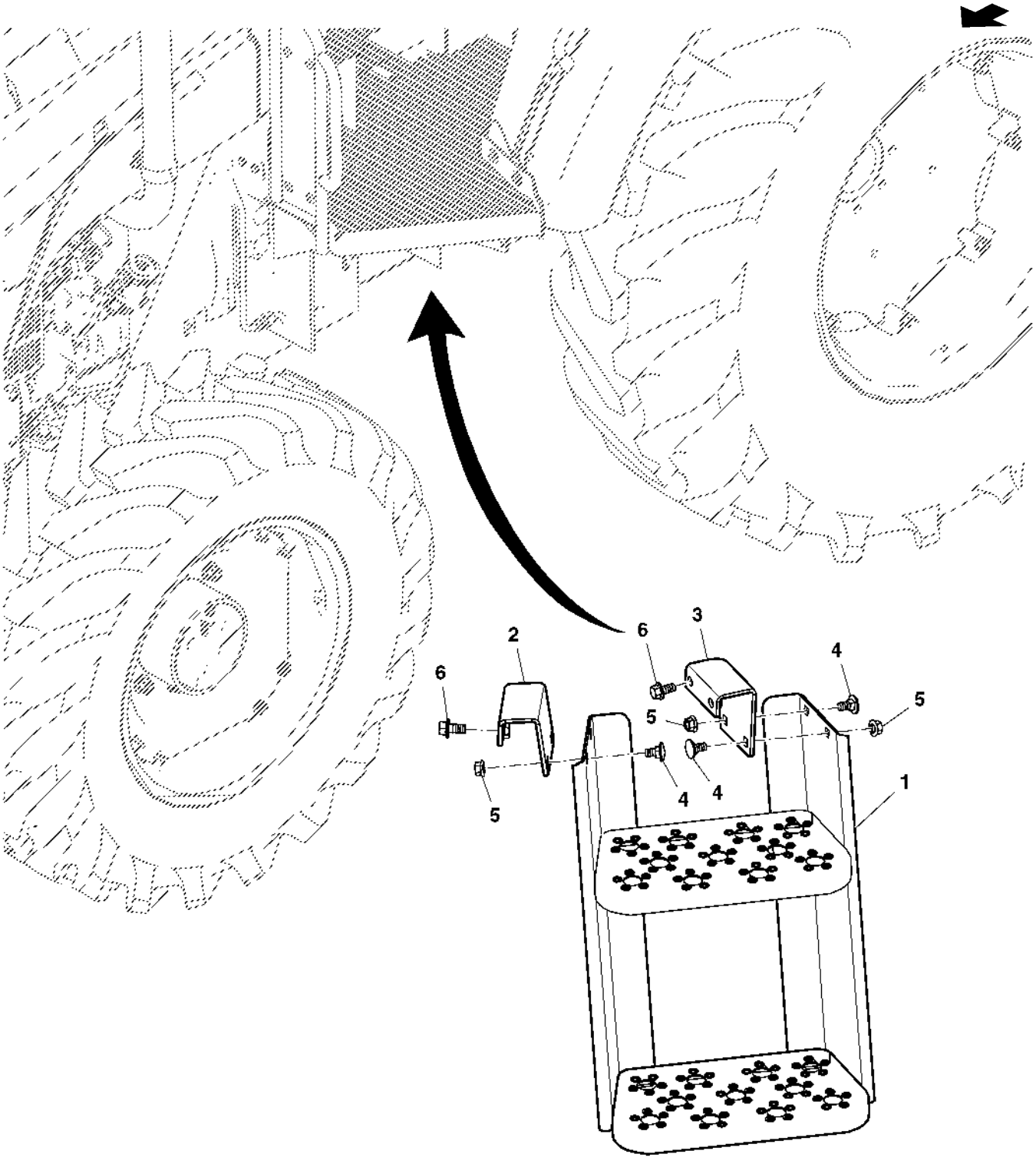

PUBM2092

Item	*Nº peça*	*Descrição*	*Qtde*	*Nº série*	*Notas*
1	DQ52393	Escada	1		
2	SJ12606	Apoio	1		
3	SJ12607	Apoio	1		
4	03M7088	Parafuso	4		M10 X 20
5	14M7296	Porca com flange	4		M10
6	19M7784	Parafuso	4		M10 X 20

RETROVISOR INTERNO

PUBM1704 A.1

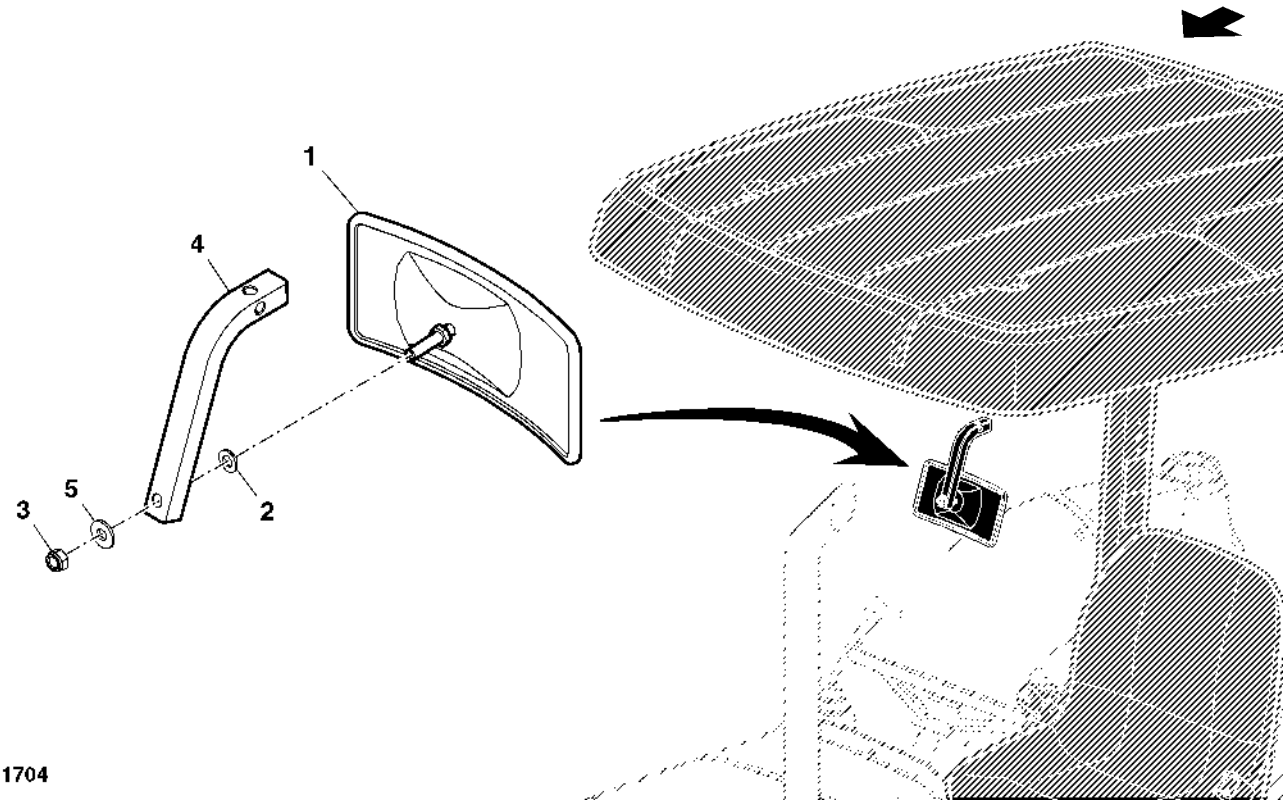

PUBM1704

Item	*Nº peça*	*Descrição*	*Qtde*	*Nº série*	*Notas*
1	AT186760	RetRovisoR	1		
2	24M7055	Arruela	1		8.400 X 16 X 1.600 mm
3	14M7166	Porca de segurança	1		M8
4	SU20627	Apoio	1		
5	R210137	Arruela	1		

ESPELHO RETROVISOR

PUBM1350 A.1

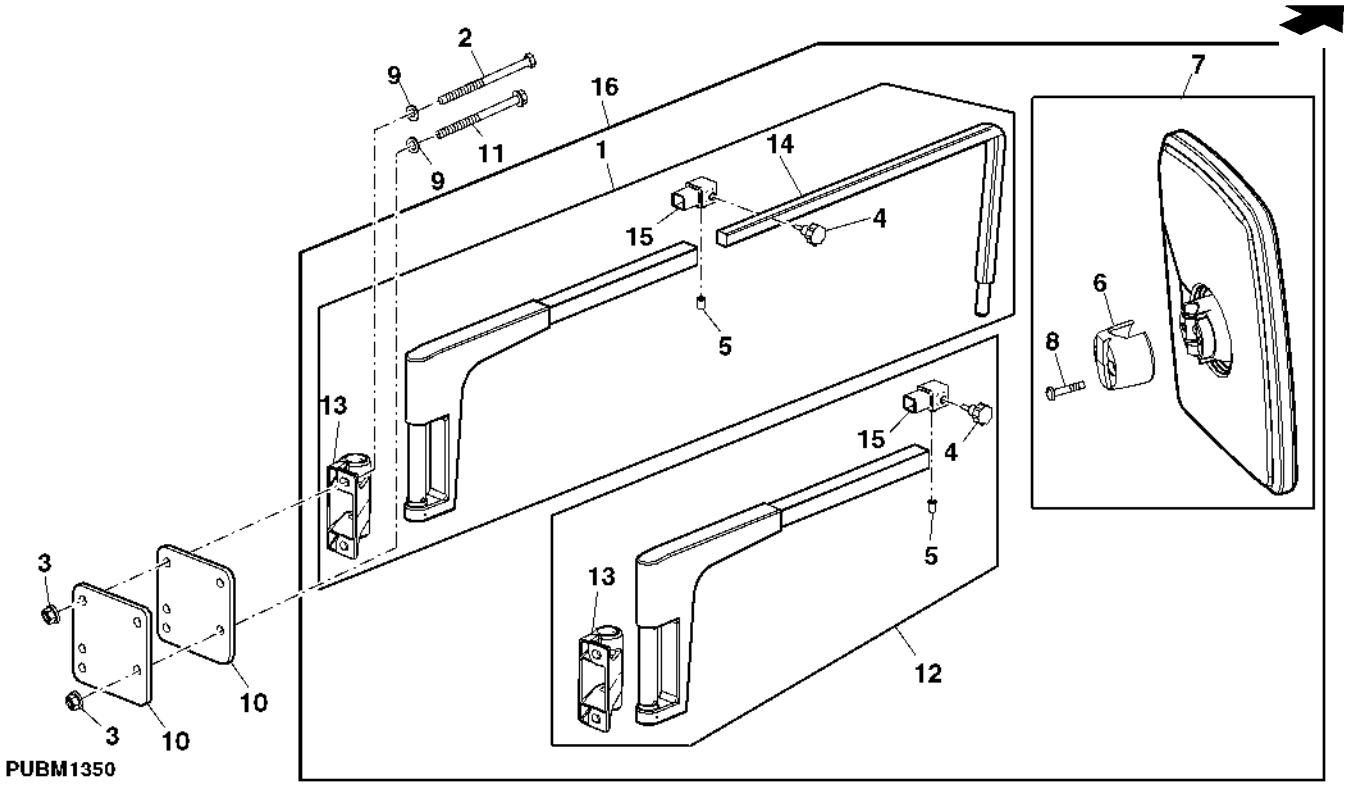

Item	*Nº peça*	*Descrição*	*Qtde*	*Nº série trator*	*Notas*
1	AL77484	Apoio	1		
2	19M7750	Parafuso sextavado	1		M8 X 110
3	14M7298	Porca com flange	4		M8
4	L78176	Botão	1		
5	L38797	Tampa	1		
6	L79784	Adaptador	1		
7	AL78021	RetRovisoR	1		
8	21M7423	Parafuso	2		M6 X 30
9	24M7362	Arruela	1		8.400 X 16 X 1.600 mm
10	P71124	Suporte	1		
11	19M7970	Parafuso	3		M8 X 100
12	AL78505	Braço	1		
13	L78172	Apoio	1		
14	L78173	TiranTe	1		
15	L78174	Tubulação esTruTural	1		

Assento (- XXXXX)

PUBM2126 A.1

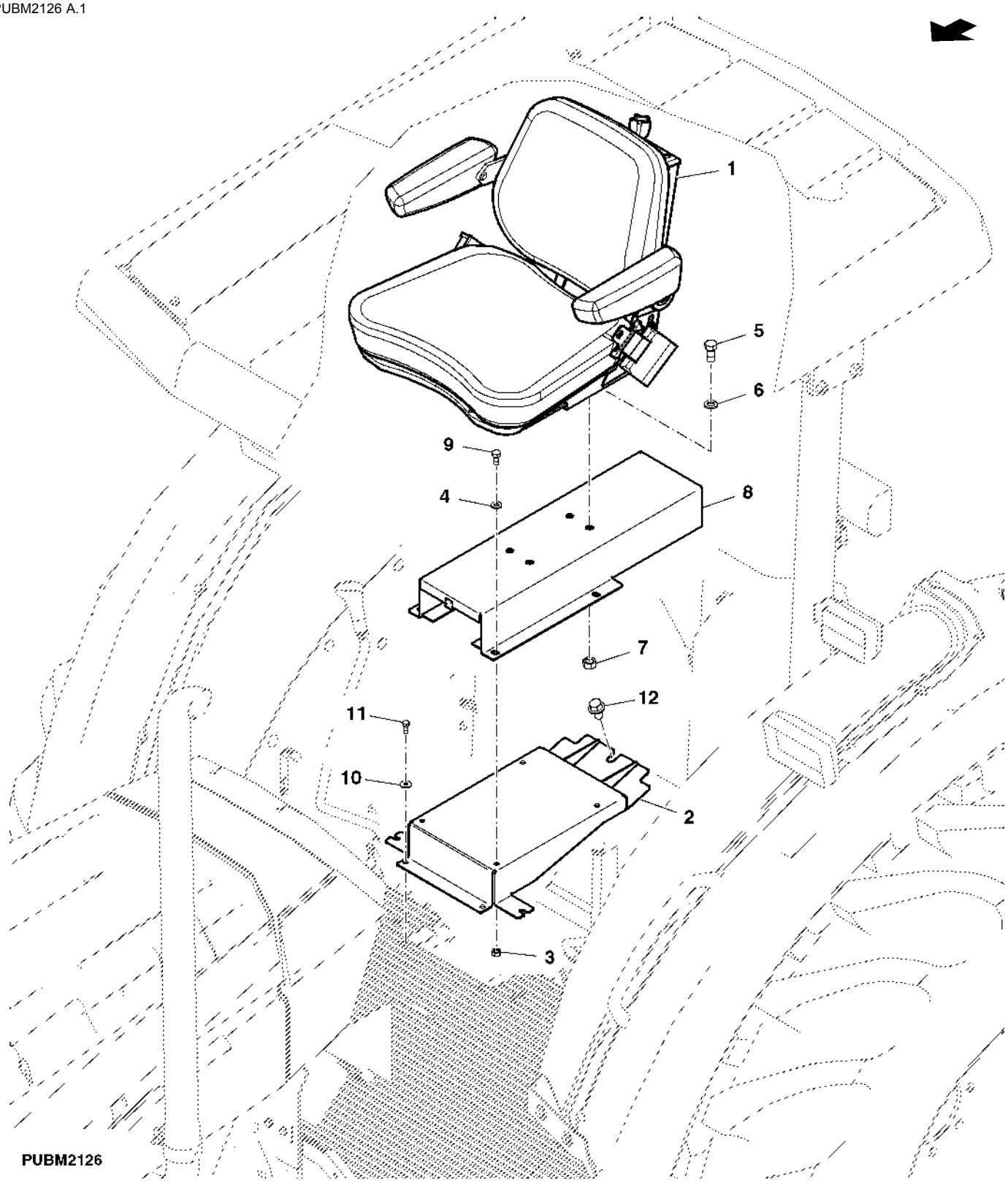

Item	*Nº peça*	*Descrição*	*Qtde*	*Nº série*	*Notas*
1	MN10233	Conjunto de assento	1		
2	SJ11746	Chapa	1		
3	14M7137	Porca	4		M8
4	24M7026	Arruela	4		9 X 17 X 1.600 mm
5	19M7268	Parafuso sextavado	4		M12 X 25
6	12M7067	Arruela de pressão	4		12 mm
7	14M7031	Porca	4		M12
8	DQ33518	Suporte	1		
9	19M7162	Parafuso sextavado	4		M8 X 16
10	24M7139	Arruela	4		6.400 X 18 X 1.600 mm
11	19M7560	Parafuso sextavado	4		M6 X 16
12	19M7787	Parafuso	1		M12 X 20

Assento (XXXXX -)

PUBM2126A A.1

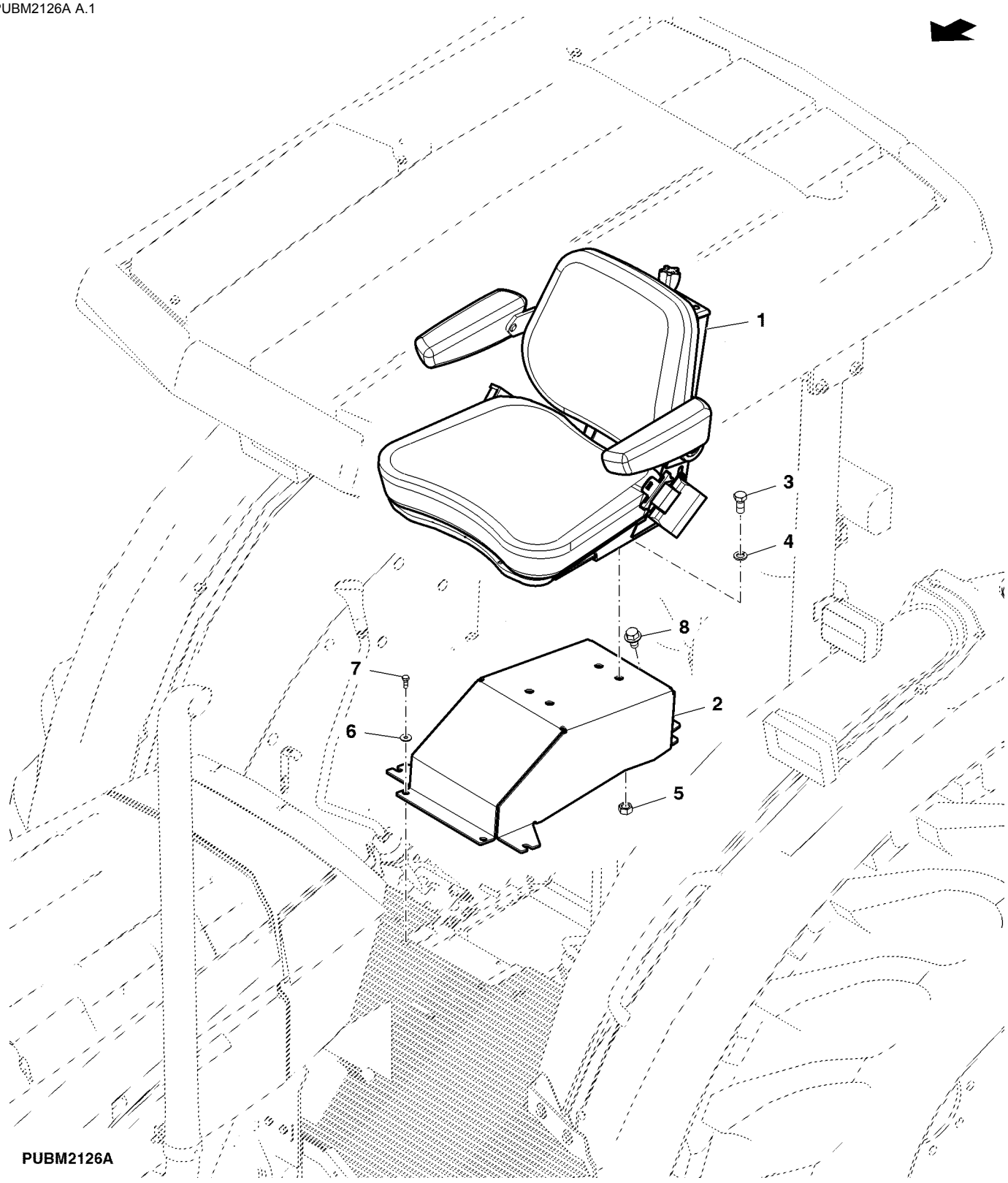

Item	*Nº peça*	*Descrição*	*Qtde*	*Nº série*	*Notas*
1	MN10233	Conjunto de assento	1		
2	SJ17580	Chapa	1		
3	19M7268	Parafuso sextavado	4		M12 X 25
4	12M7067	Arruela de pressão	4		12 mm
5	14M7275	Porca	4		M12
6	24M7139	Arruela	4		6.400 X 18 X 1.600 mm
7	19M7560	Parafuso sextavado	4		M6 X 16
8	19M7787	Parafuso	1		M12 X 20

ASSENTO

PUBM1247 A.1

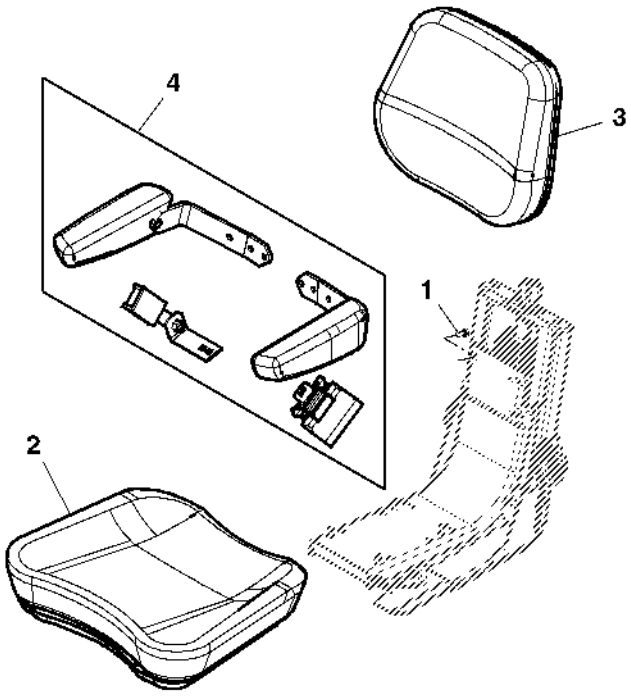

PUBM1247

Item	*Nº peça*	*Descrição*	*Qtde*	*Nº série*	*Notas*
1	19M7162	Parafuso sextavado	4		M8 X 16
2	RE224696	Coxim	1		
3	RE224698	Coxim	1		
4	AP39780	Apoio para braço	1		

ASSENTO

PUBM1248 A.1

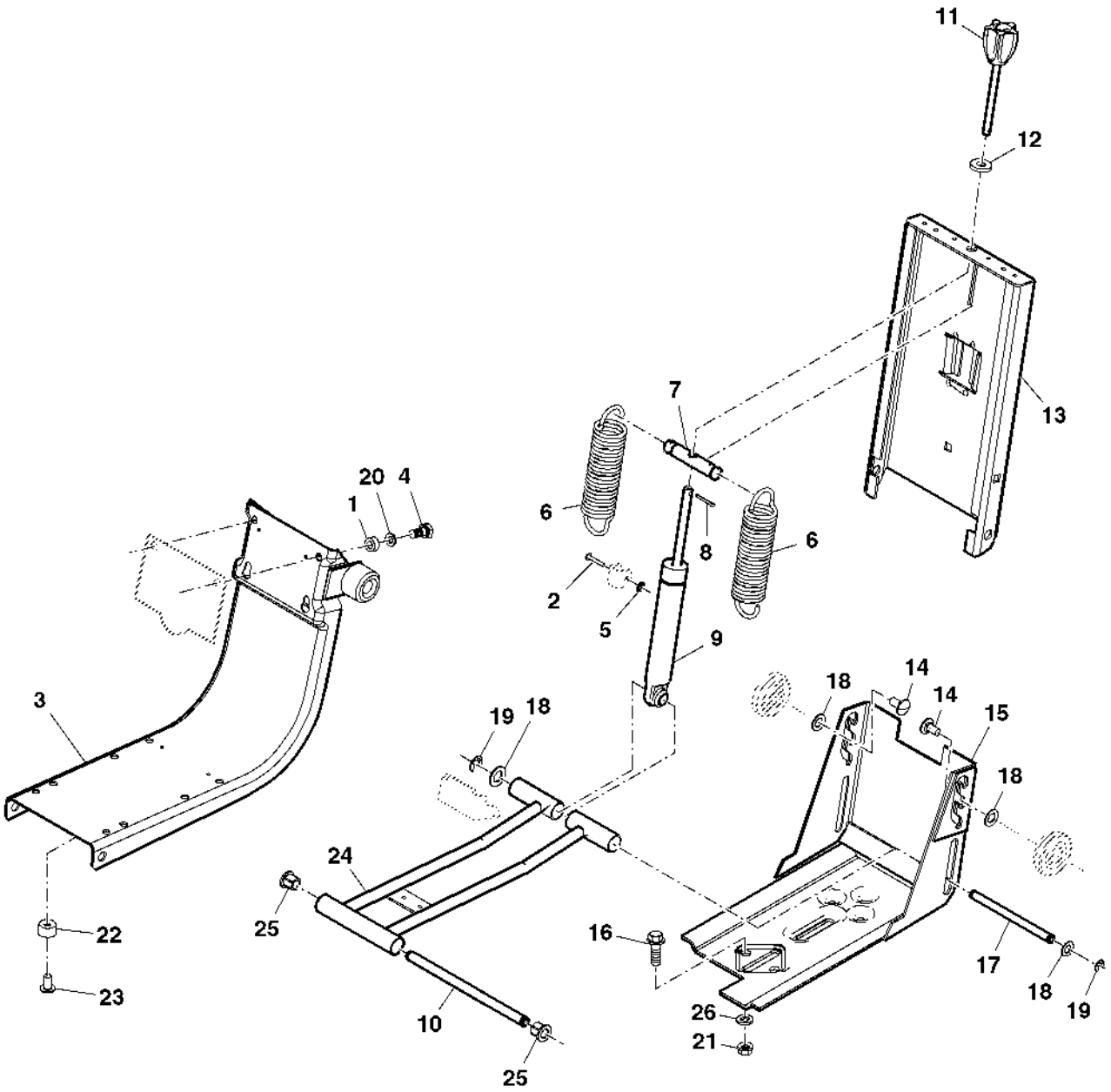

PUBM1248

Item	*Nº peça*	*Descrição*	*Qtde*	*Nº série*	*Notas*
1	R224694	Arruela	4		
2	R224676	Pino fixador	1		
3	RE224679	Suporte	1		
4	19M7162	Parafuso sextavado	4		M8 X 16
5	R225013	Porca de Pressão	1		
6	R224682	Mola	2		
7	R224688	Pino fixador	1		
8	11M7059	Contra-pino	1		3.200 X 20 mm
9	R224685	Amortecedor de torção	1		
10	R224681	Pino fixador	1		
11	R224690	Botão	1		
12	24M7213	Arruela	3		10.500 X 25 X 4 mm
13	R141518	Suporte	1		
14	03M7190	Parafuso	2		M10 X 20
15	RE232929	Base	1		
16	19M7790	Parafuso	4		M12 X 35
17	R224689	Pino fixador	1		
18	24H1341	Arruela	2		17/32" X 15/16" X 0.060"
19	40M7030	Anel de pressão	4		
20	24M3739	Arruela	4		8 X 15 X 2 mm
21	14M7319	Porca de segurança	4		M12
22	R140817	Pára-choque	3		
23	16M7101	Rebite	3		5 mm
24	RE227772	Braço	1		
25	R224683	Bucha	6		
26	24M7240	Arruela	4		13 X 25 X 3 mm

Índice pictórico por seção

PUBM3380 A.1

1-	538
2-	527
3-	548
4-	552
5-	554

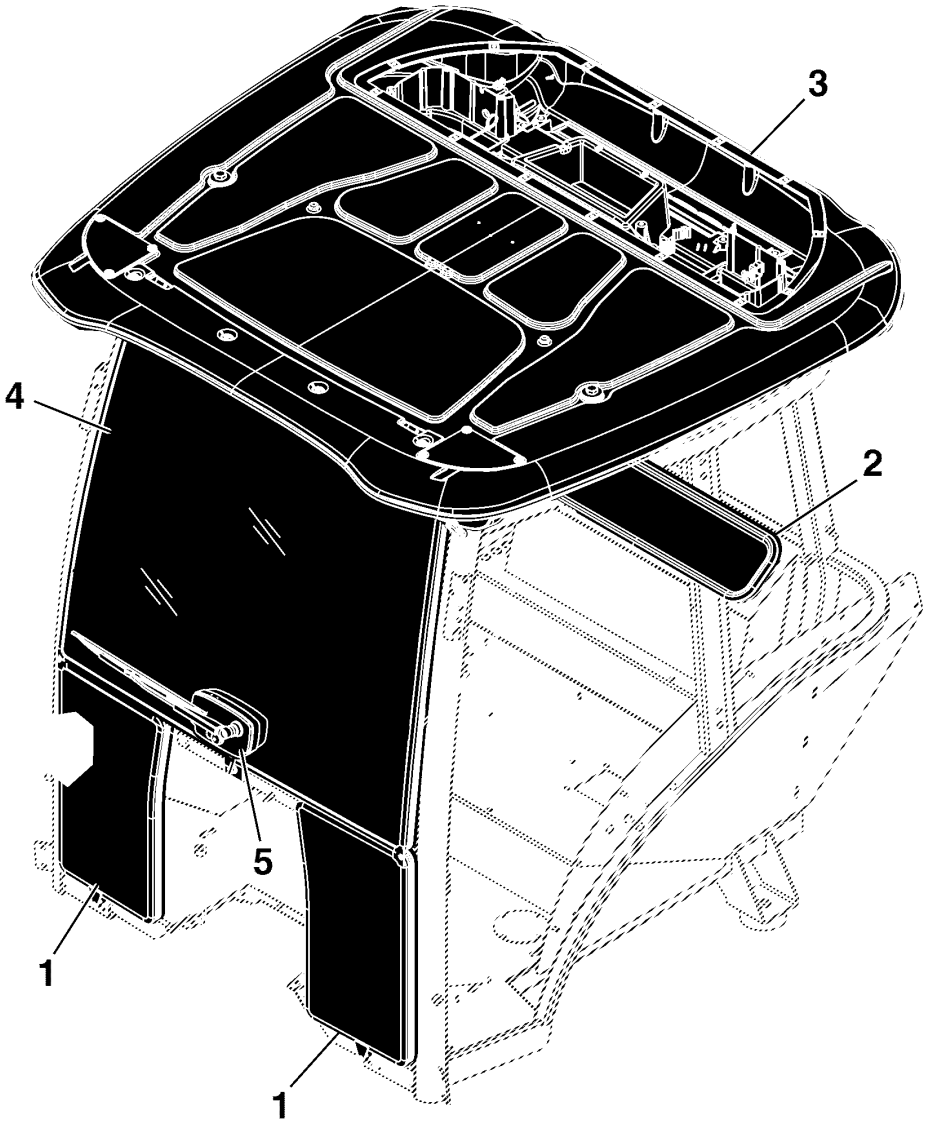

PUBM3380

Índice pictórico por seção

PUBM3381A A.1

6-	536
7-	556
8-	534
9-	551
10-	544
11-	504
13-	550
15-	516
16-	514
18-	546
19-	506
20-	512
21-	510
22-	542
23-	525
24-	526

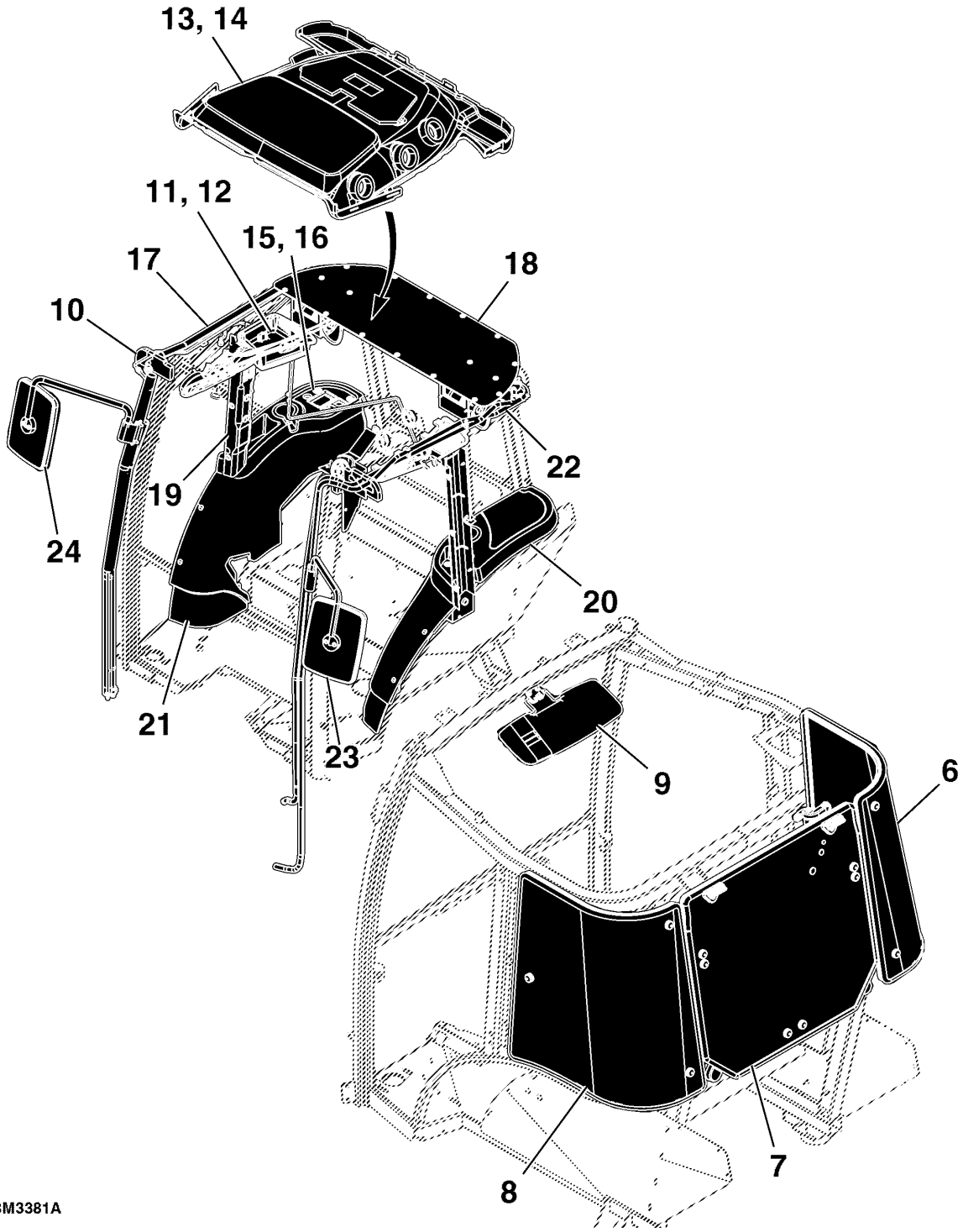

PUBM3381A

Índice pictórico por seção

PUBM3382A A.1

25-	528
26-	508
27-	560
28-	532
29-	562
30-	530
31-	564
32-	496
33-	539
34-	558

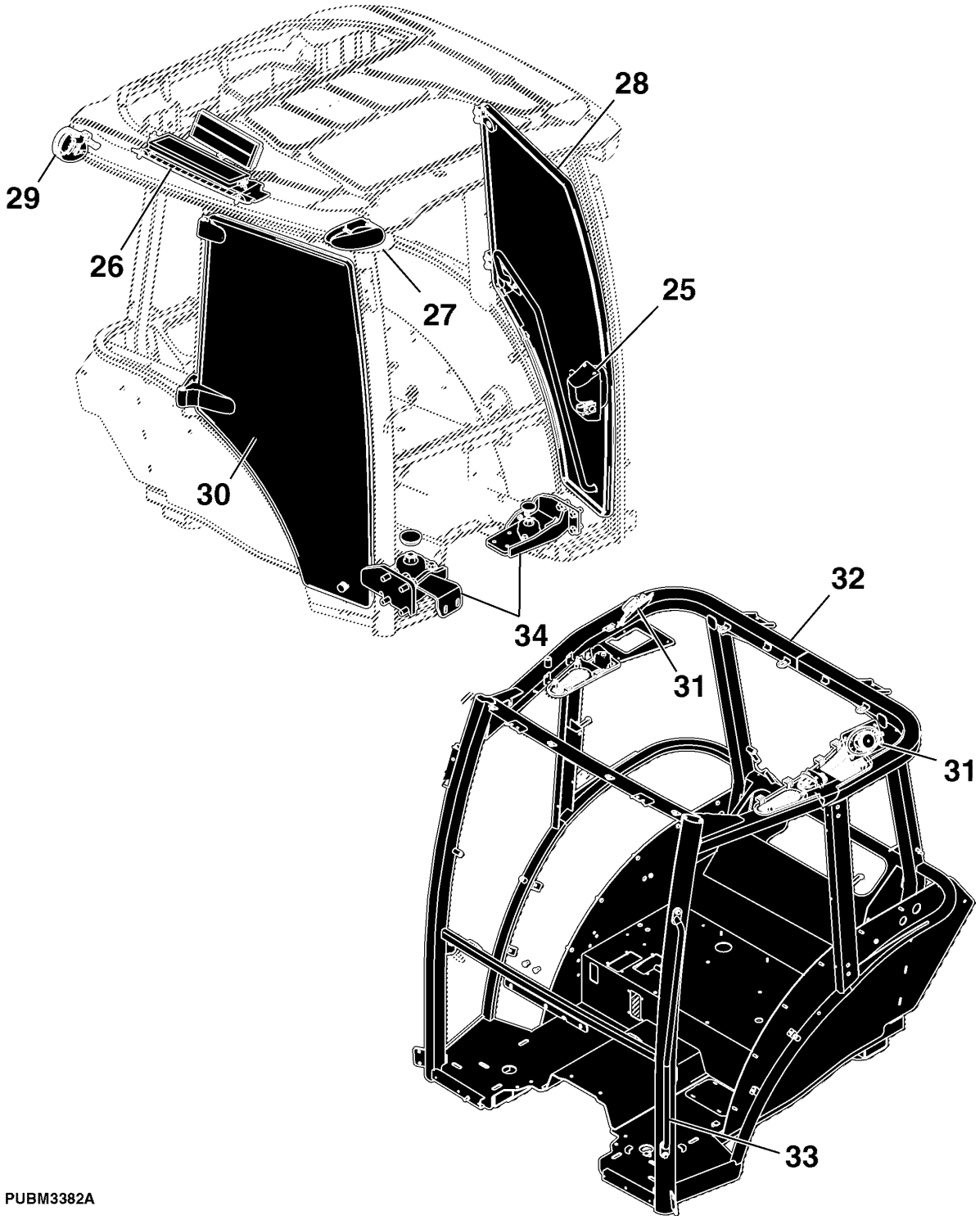

PUBM3382A

Índice pictórico por seção

PUBM3384 A.1

35-	502
36-	498
37-	520
38-	500

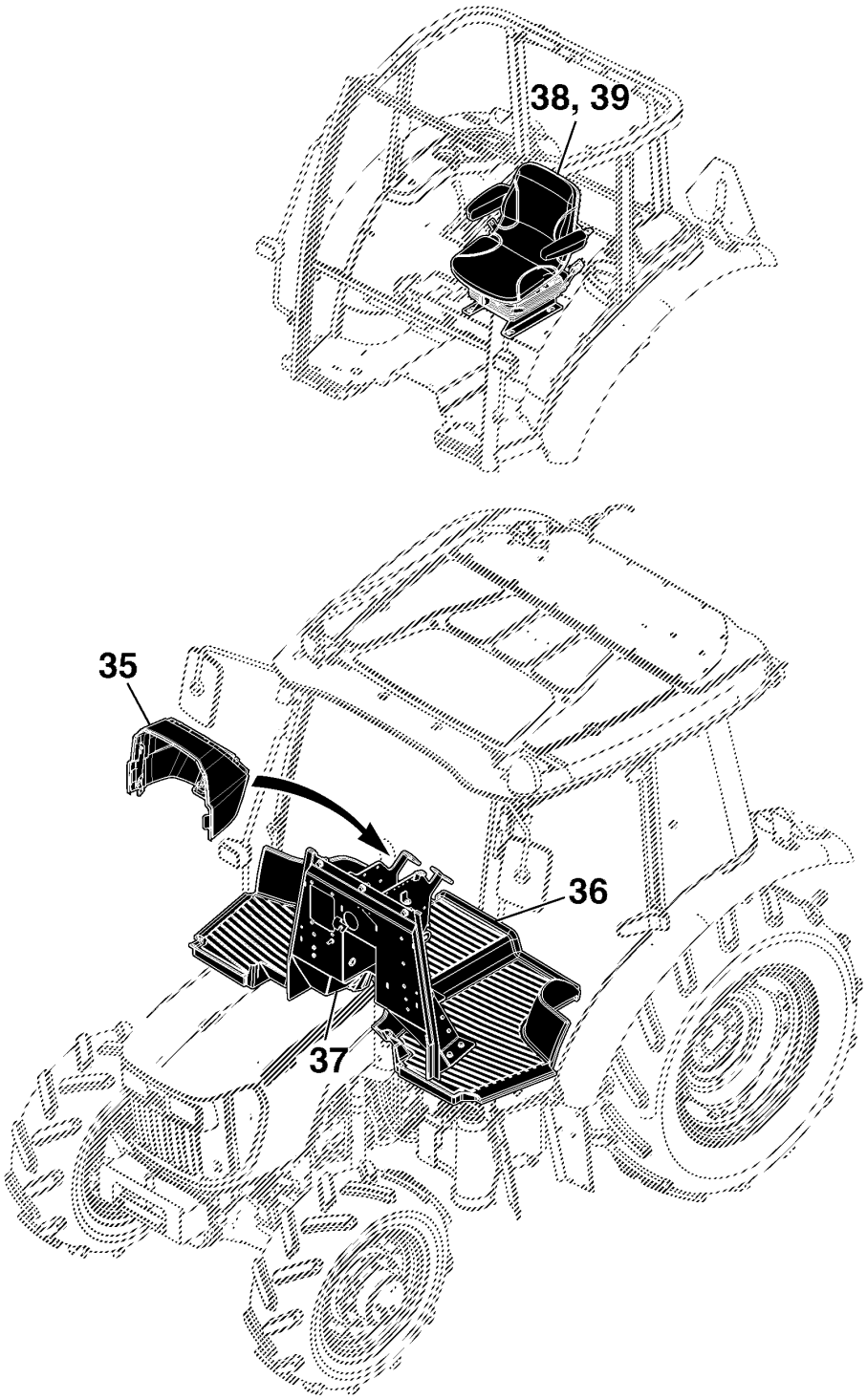

PUBM3384

Estrutura da Cabine

ETN92505A01 A.1

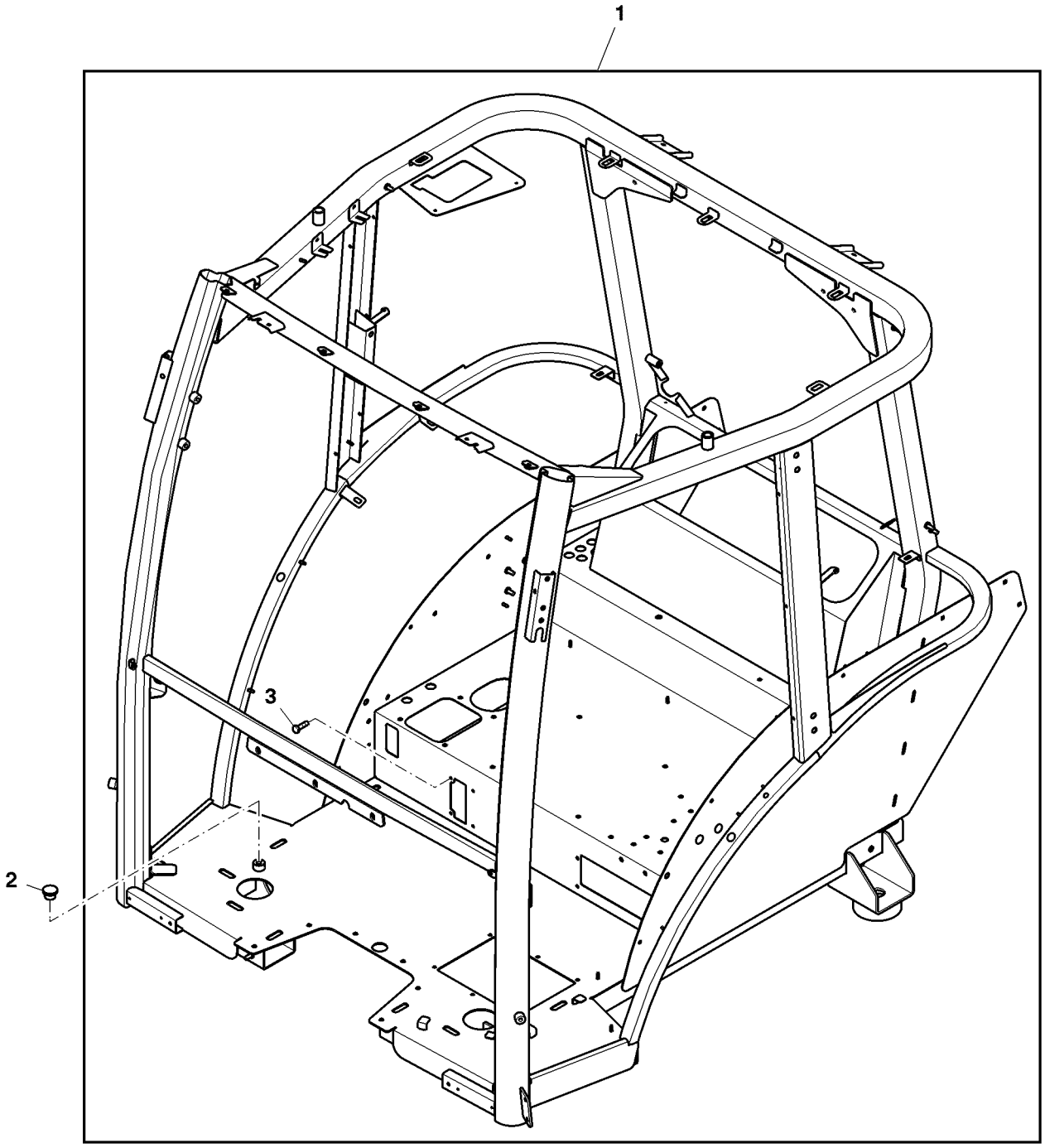

ETN92505A01

Item	*Nº peça*	*Descrição*	*Qtde*	*Nº série*	*Notas*
1	SJ16084	Estrutura da cabine	1		
2	99M7077	Plugue	1		
3	19M7077	Parafuso sextavado	4		M6 X 20

Tapete de Piso, Cabine

ETN91764B A.1

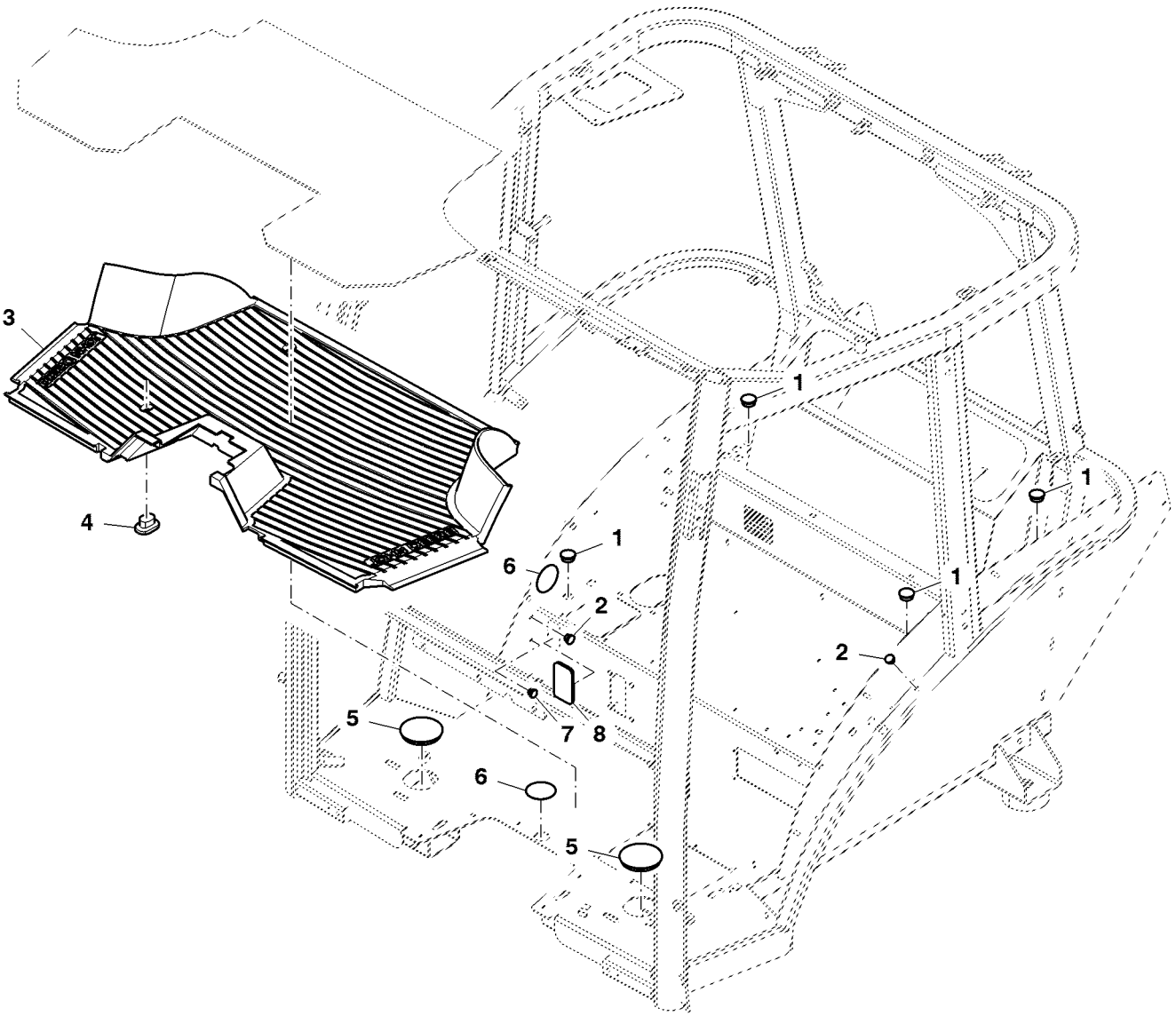

ETN91764B

Item	*Nº peça*	*Descrição*	*Qtde*	*Nº série*	*Notas*
1	99M7011	Plugue	4		
2	99M7015	Plugue	2		
3	R205337	TapeTe	1		
4	R259821	Plugue	2		
5	Z42837	Plugue	2		
6	R204258	Capa	2		
7	99M7016	Plugue	1		
8	SU20044	Plugue	1		

Montagens de Assento / Almofada / Apoio de Braço do Operador

ETN67357D A.2

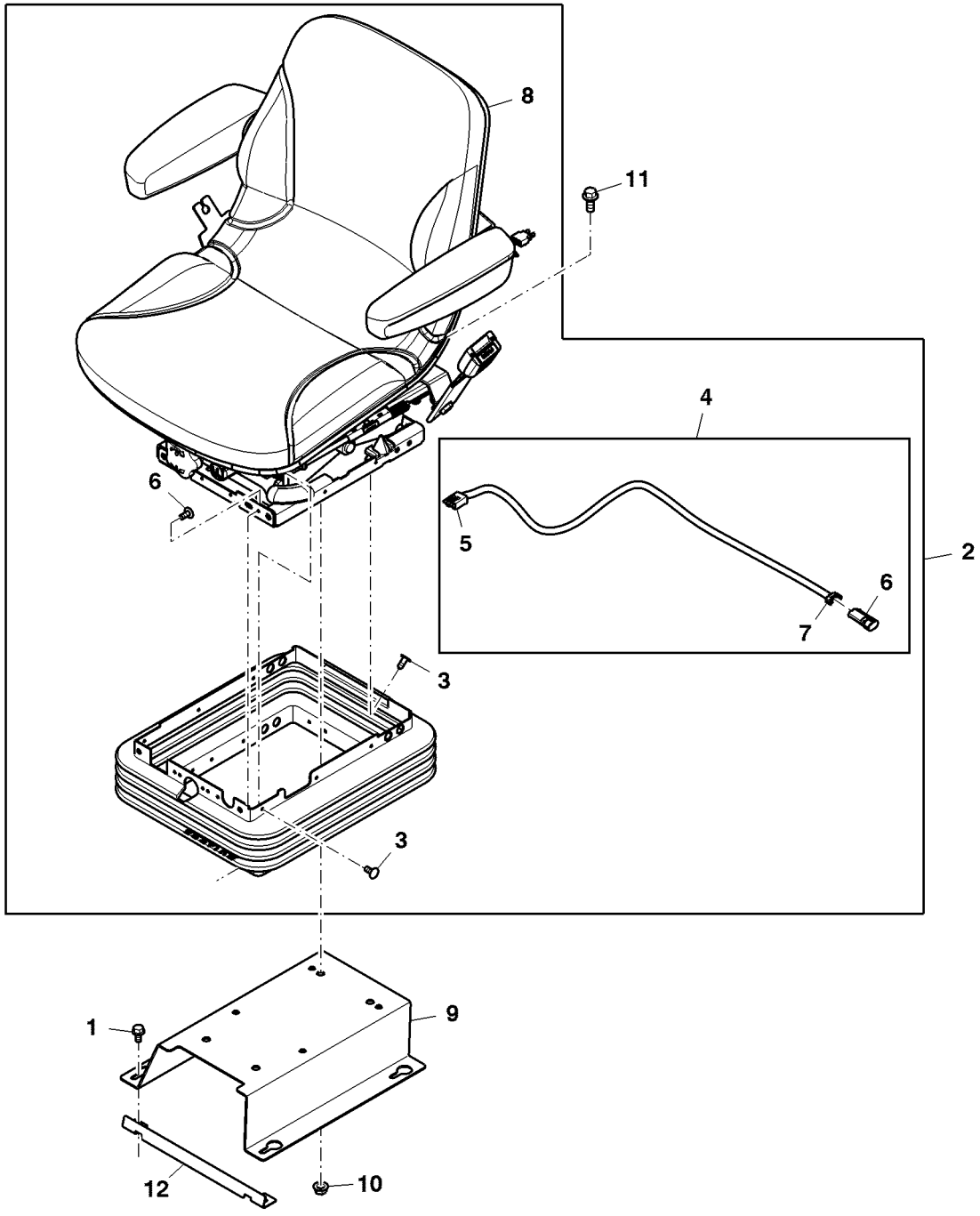

ETN67357D

Item	*Nº peça*	*Descrição*	*Qtde*	*Nº série*	*Notas*
1	19M7865	Parafuso	4		M8 X 16
2	SJ17146	Conjunto de assento	1		
3	LVU13979	Plugue	21		
4	SJ10689	Chicote	1		
5	AM106328	Conj mont Conector elétrico	1		
6	57M7985	Conj mont Conector elétrico	1		
7	57M7289	Disp fechamento conec elétr	1		
8	LVA18709	Conjunto de assento	1		
9	SU20946	Apoio	1		
10	14M7296	Porca com flange	4		M10
11	19M7785	Parafuso	4		M10 X 25
12	SU23348	Apoio	1		

Painel de Instrumentos, Cabine

ETN1298A A.1

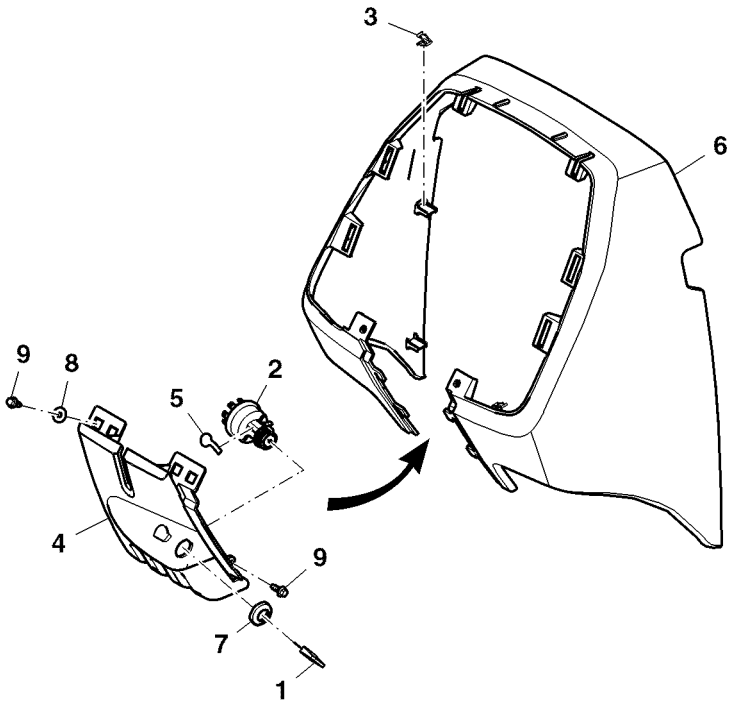

ETN1298A

Item	*Nº peça*	*Descrição*	*Qtde*	*Nº série*	*Notas*
1	RE183935	Chave	1		
2	RE61717	Interruptor giratório	1		
3	R120160	Presilha	4		
4	R198280	Capa	1		
5	R205341	Etiqueta	1		
6	R264610	Capota	1		
7	R44342	Porca	1		
8	24M7251	Arruela	2		6.400 X 18 X 1.600 mm
9	37M7090	Parafuso	4		M6 X 16

Tampas da Cabine

ETN75045C A.1

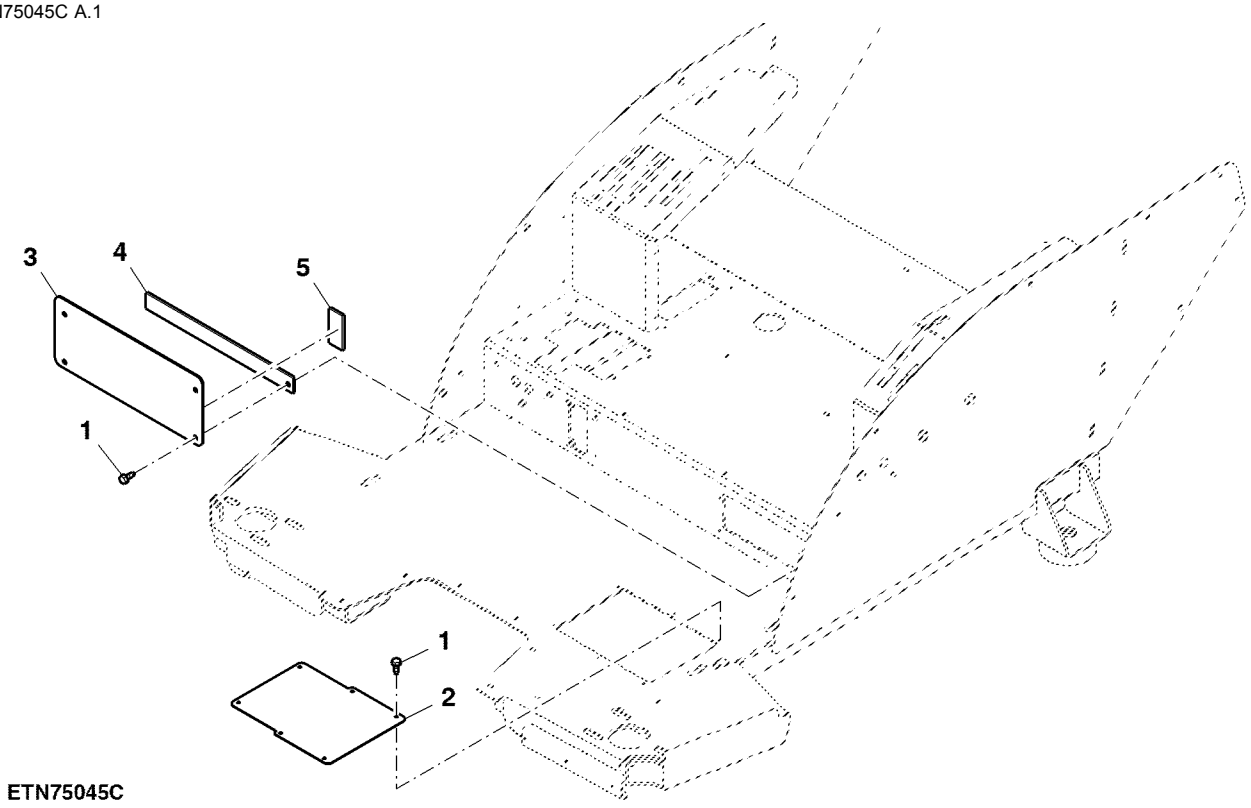

ETN75045C

Item	*Nº peça*	*Descrição*	*Qtde*	*Nº série*	*Notas*
1	37M7176	Parafuso	10		M6 X 16
2	R209795	Capa	1		
3	R247624	Placa	1		
4	DT5471	Vedação	2		CTL 275 mm
5	DT5471	Vedação	2		CTL 56 mm

Revestimento Acústico, Cabine

ETN1503B A.1

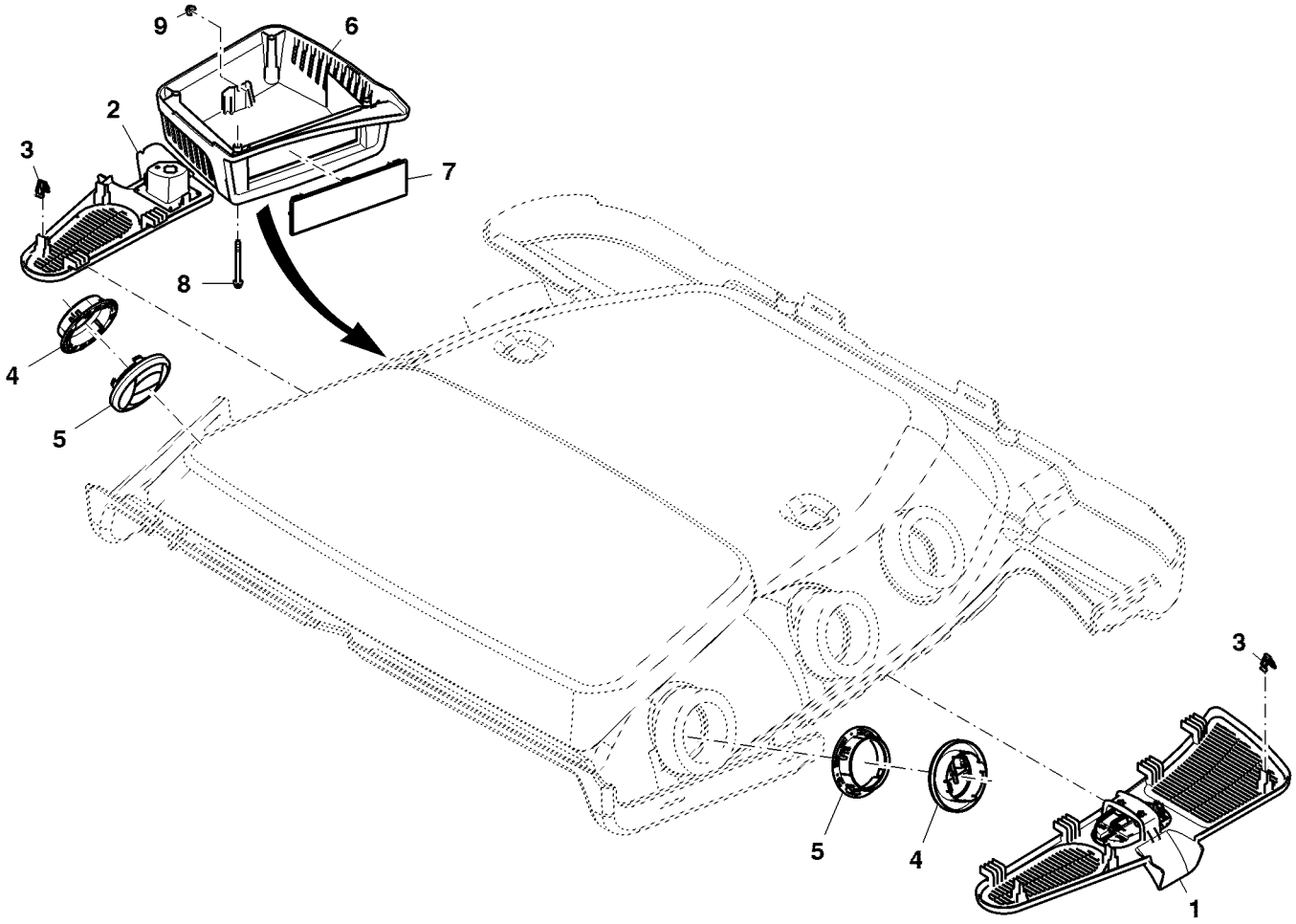

ETN1503B

Item	*Nº peça*	*Descrição*	*Qtde*	*Nº série*	*Notas*
1	RE196261	Grade	1		LH
2	RE217056	Grade	1		RH
3	R120160	Presilha	5		
4	R235196	Veneziana de aeração	6		
5	RE209204	Veneziana de aeração	6		
6	SU288322	Moldura	1		
7	L152335	Capa	1		
8	37M7233	Parafuso	4		M6 X 70
9	14M7375	Porca com flange	1		M5

Revestimento Acústico, Coluna da Cabine

ETN10967B1 A.1

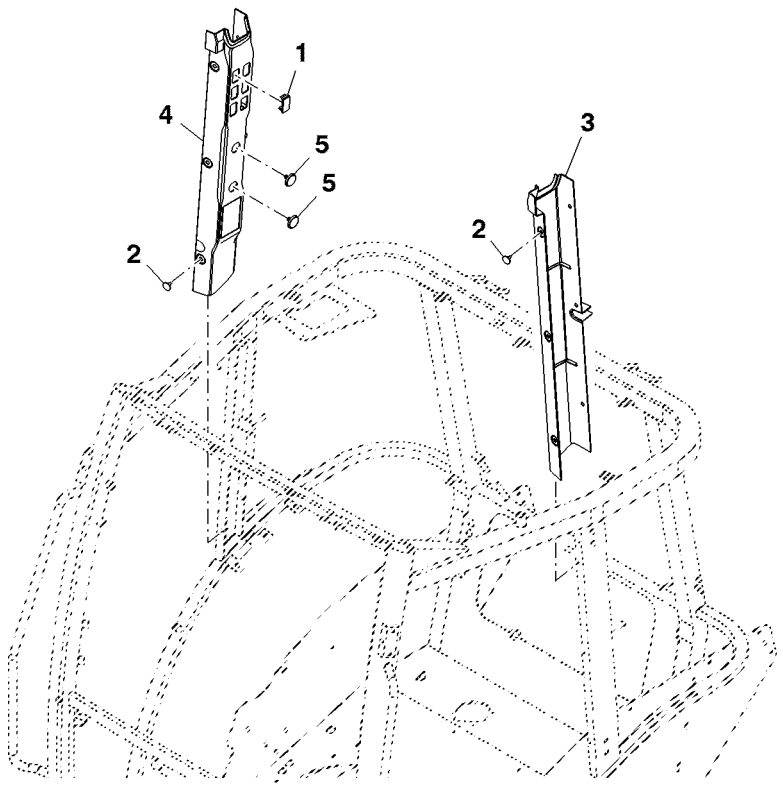

ETN10967B1

Item	*Nº peça*	*Descrição*	*Qtde*	*Nº série*	*Notas*
1	L114509	Plugue	6		
2	R201072	Rebite	12		
3	R275950	Capa	1		ESQ
4	R275951	Capa	1		LD
5	L113659	Plugue	2		

Filtro de Ar Fresco, Cabine

ETN11007B B.1

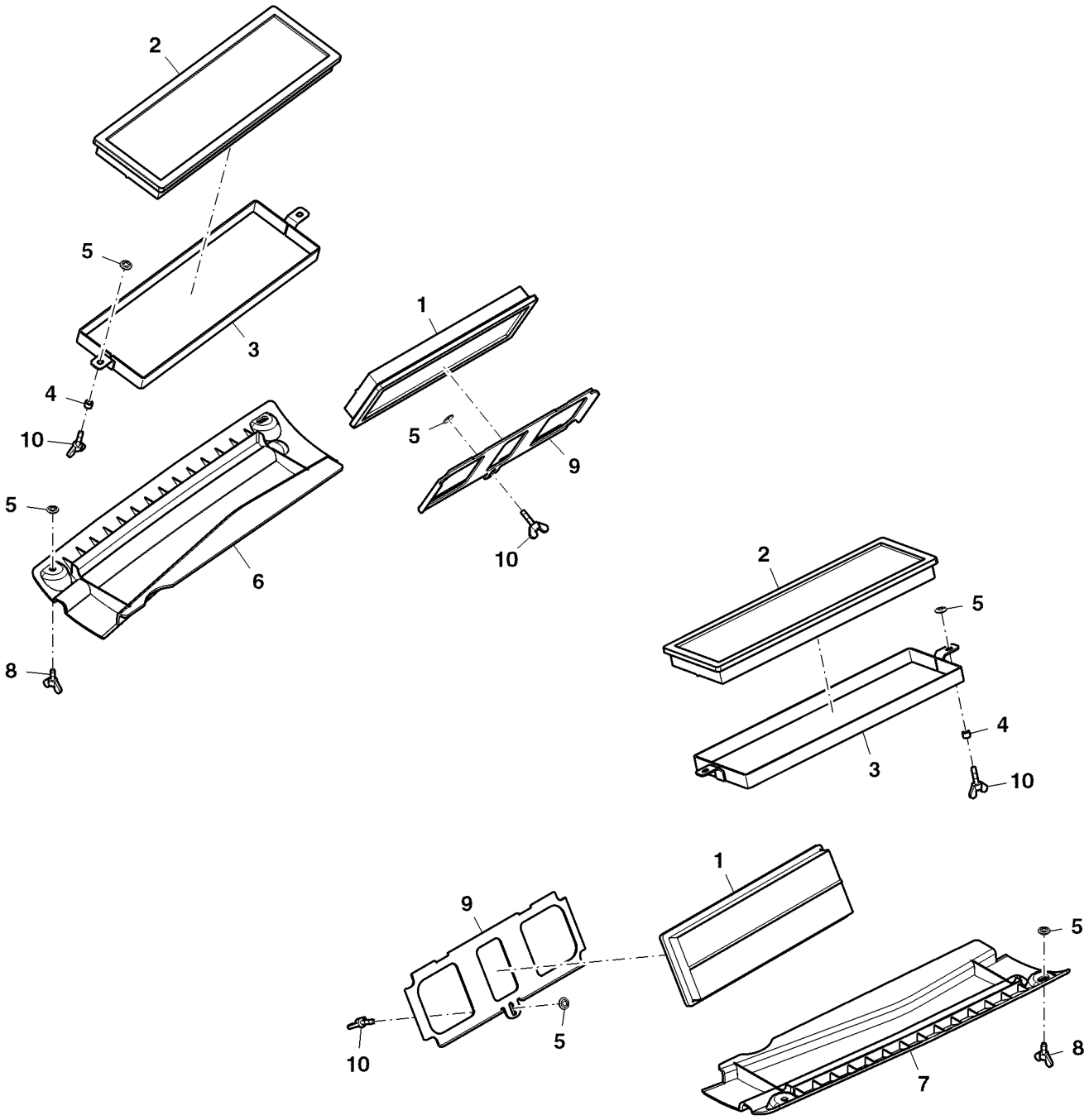

ETN11007B

Item	*Nº peça*	*Descrição*	*Qtde*	*Nº série*	*Notas*
1	RE195491	Filtro de ar	2		
2	RE198488	Filtro de ar	2		
3	RE207248	Apoio	2		
4	R186627	Arruela	4		
5	R201796	Porca	10		
6	R203287	Capa	1		
7	R203288	Capa	1		
8	R228791	Parafuso borboleta	4		
9	R262346	Estrutura	2		
10	21M7344	Parafuso	6		M6 X 25

Para-lamas com Revestimento Acústico, Cabine

ETN79570A1 A.1

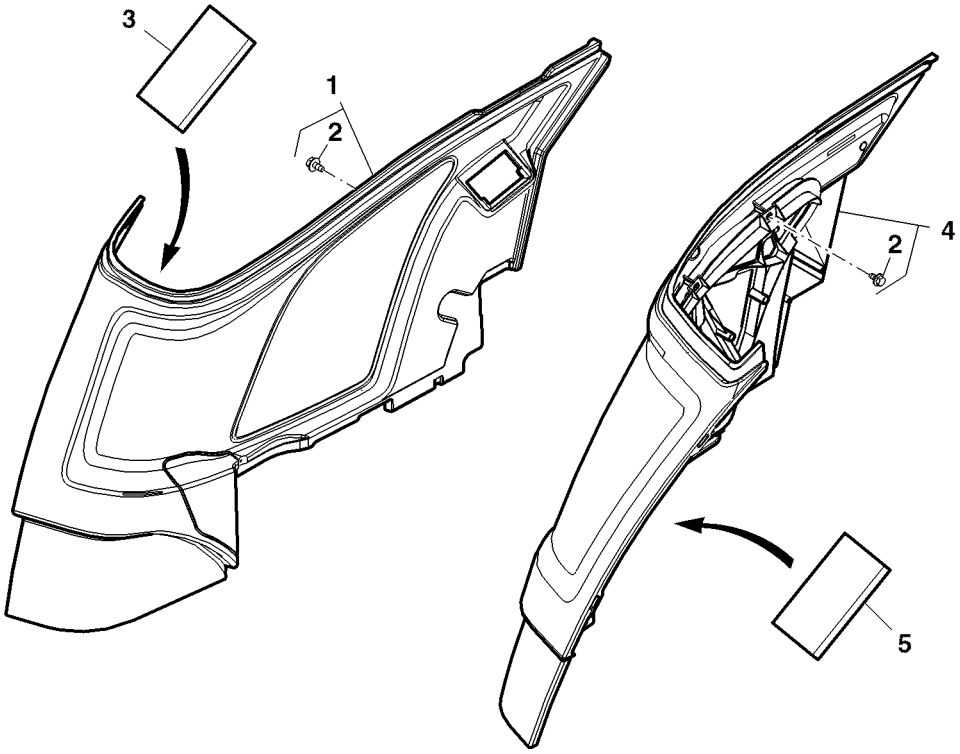

ETN79570A1

Item	*Nº peça*	*Descrição*	*Qtde*	*Nº série*	*Notas*
1	RE267171	Capa	1		RH
2	M117141	Parafuso	17		
3	R224370	Apoio	1		RH
4	SJ13271	Capa	1		LH
5	R222316	Apoio	1		LH

Console, Esquerdo, Cabine

ETN86961A1 A.1

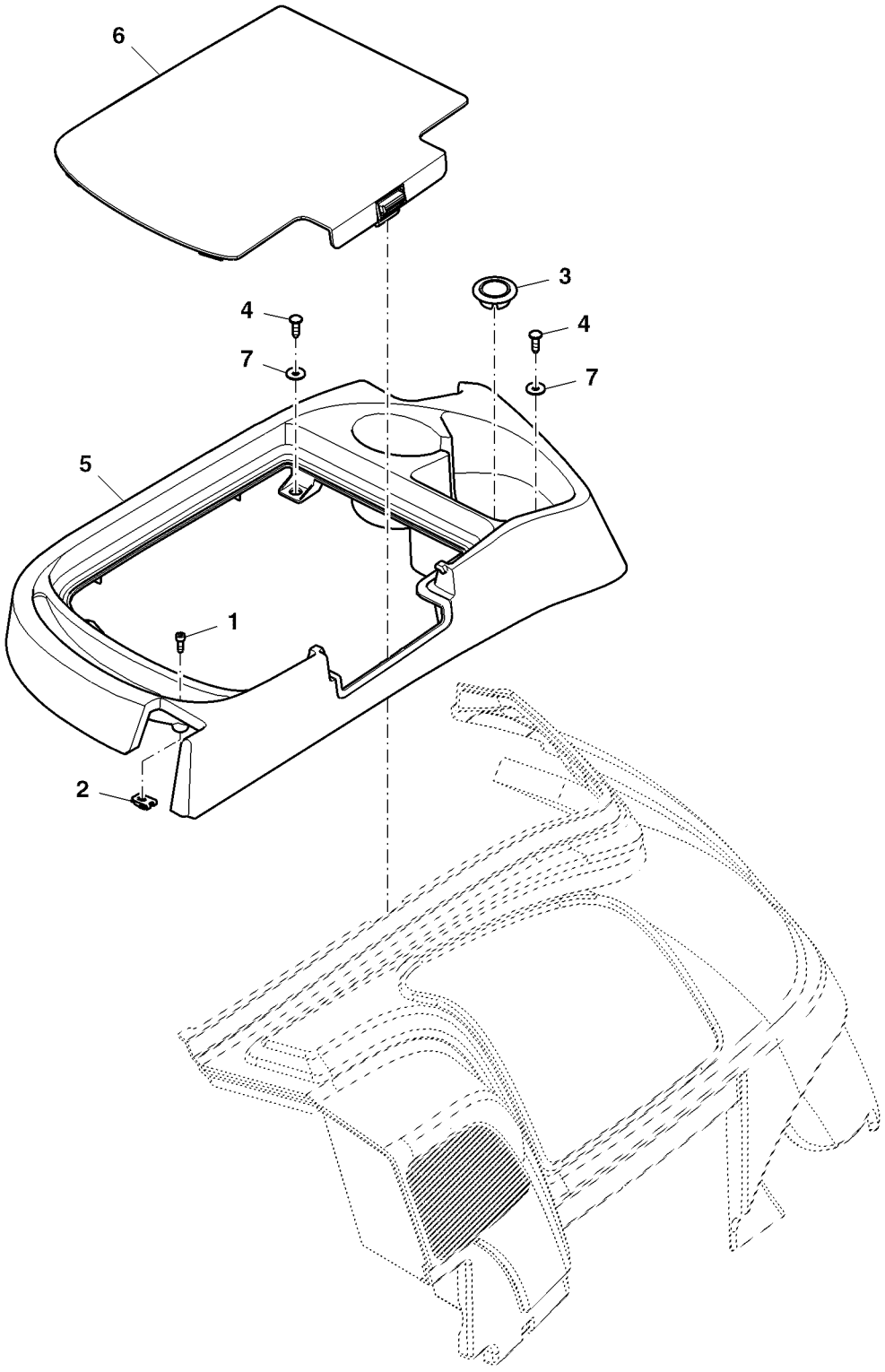

ETN86961A1

Item	*Nº peça*	*Descrição*	*Qtde*	*Nº série*	*Notas*
1	19M7712	Parafuso	1		M5 X 14
2	AL115814	Porca	1		
3	L112282	Plugue	1		
4	R224342	Parafuso	3		
5	R250383	Console	1		LH
6	SJ303260	Capa	1		
7	24M7251	Arruela	3		6.400 X 18 X 1.600 mm

Console, Direito, Cabine

ETN1311D1 A.1

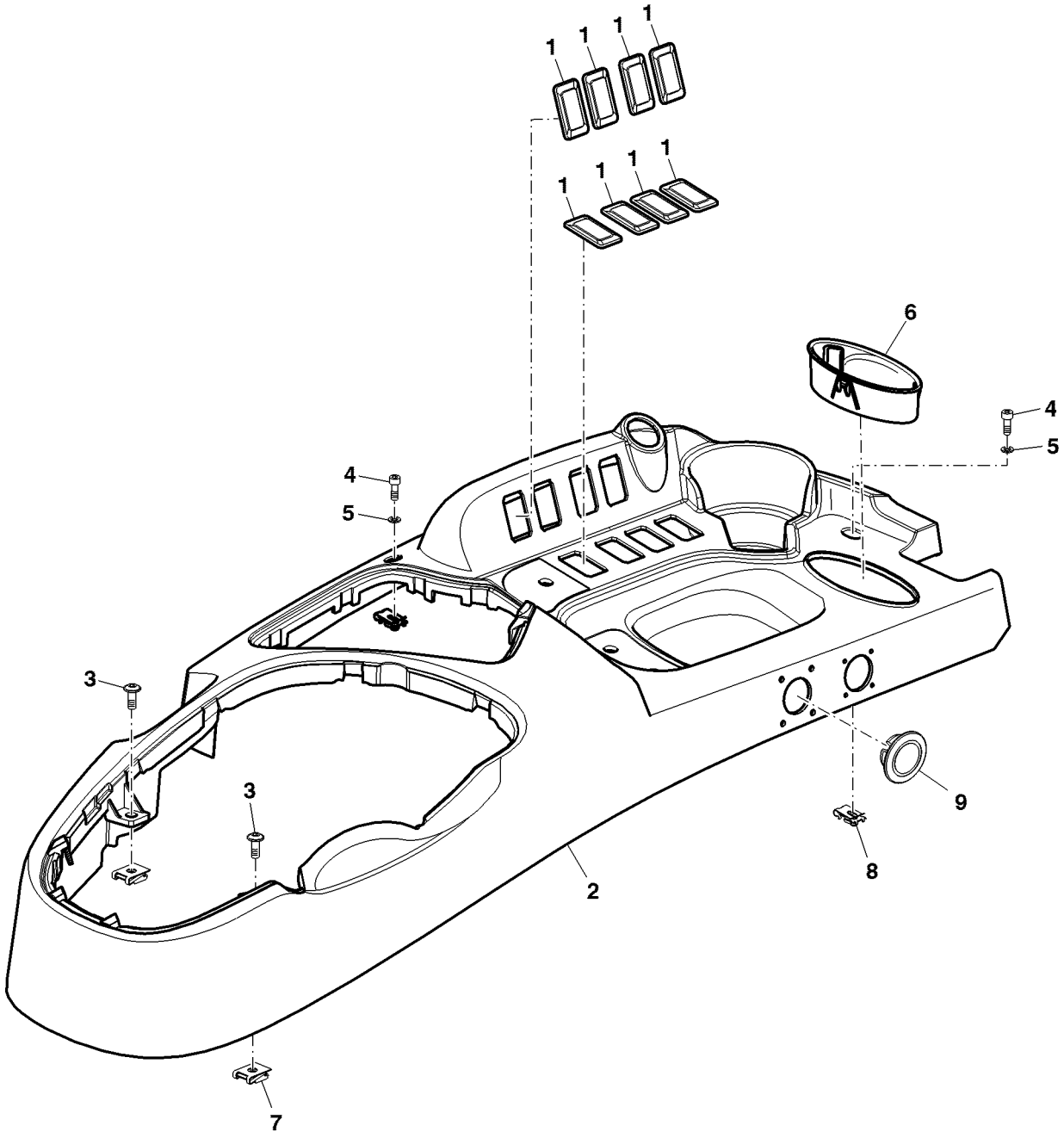

ETN1311D1

Item	*Nº peça*	*Descrição*	*Qtde*	*Nº série*	*Notas*
1	L166804	Plugue	8		
2	SU21405	Painel	1		RH
3	L151020	Parafuso	2		
4	19M7712	Parafuso	2		M5 X 14
5	24M7027	Arruela	2		5.300 X 10 X 1 mm
6	R253720	Armazém	1		
7	L102357	Porca	2		
8	AL115814	Porca	2		
9	L112282	Plugue	1		

Cinzeiro

ETN3702B A.1

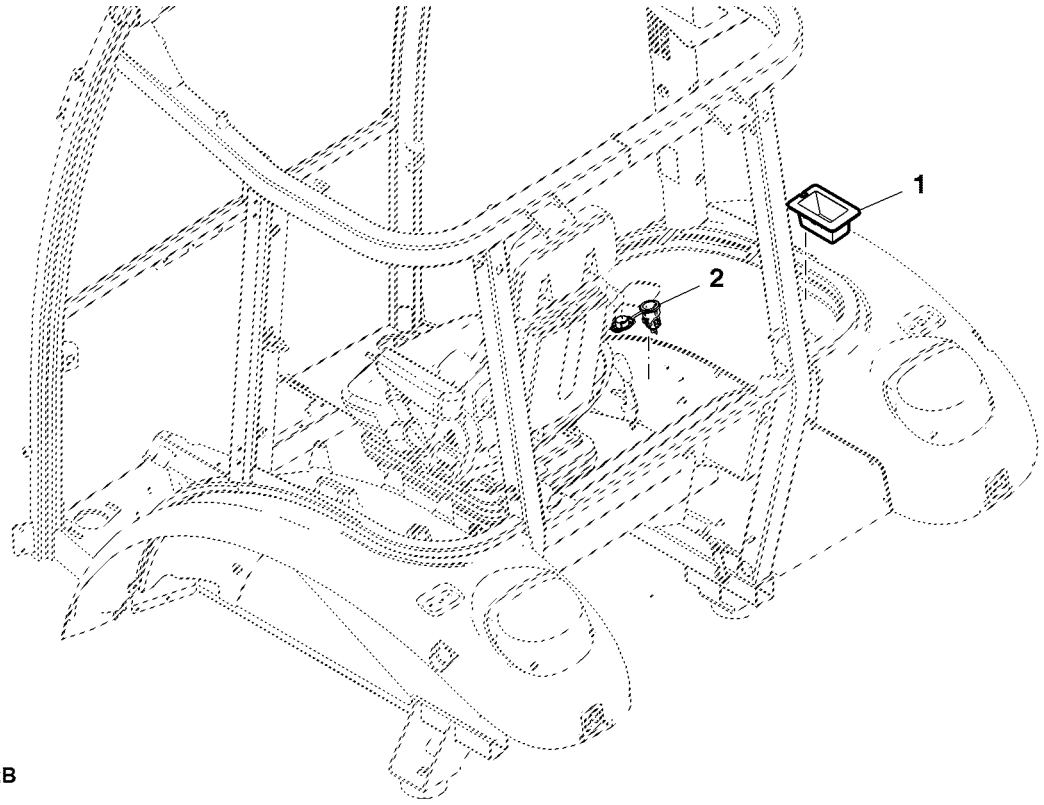

ETN3702B

Item	*Nº peça*	*Descrição*	*Qtde*	*Nº série*	*Notas*
1	R212866	Inserto	1		
2	AL175223	Tomada de saída	1		

Console, Mecanismo da PTO, Cabine

ETN94960B A.1

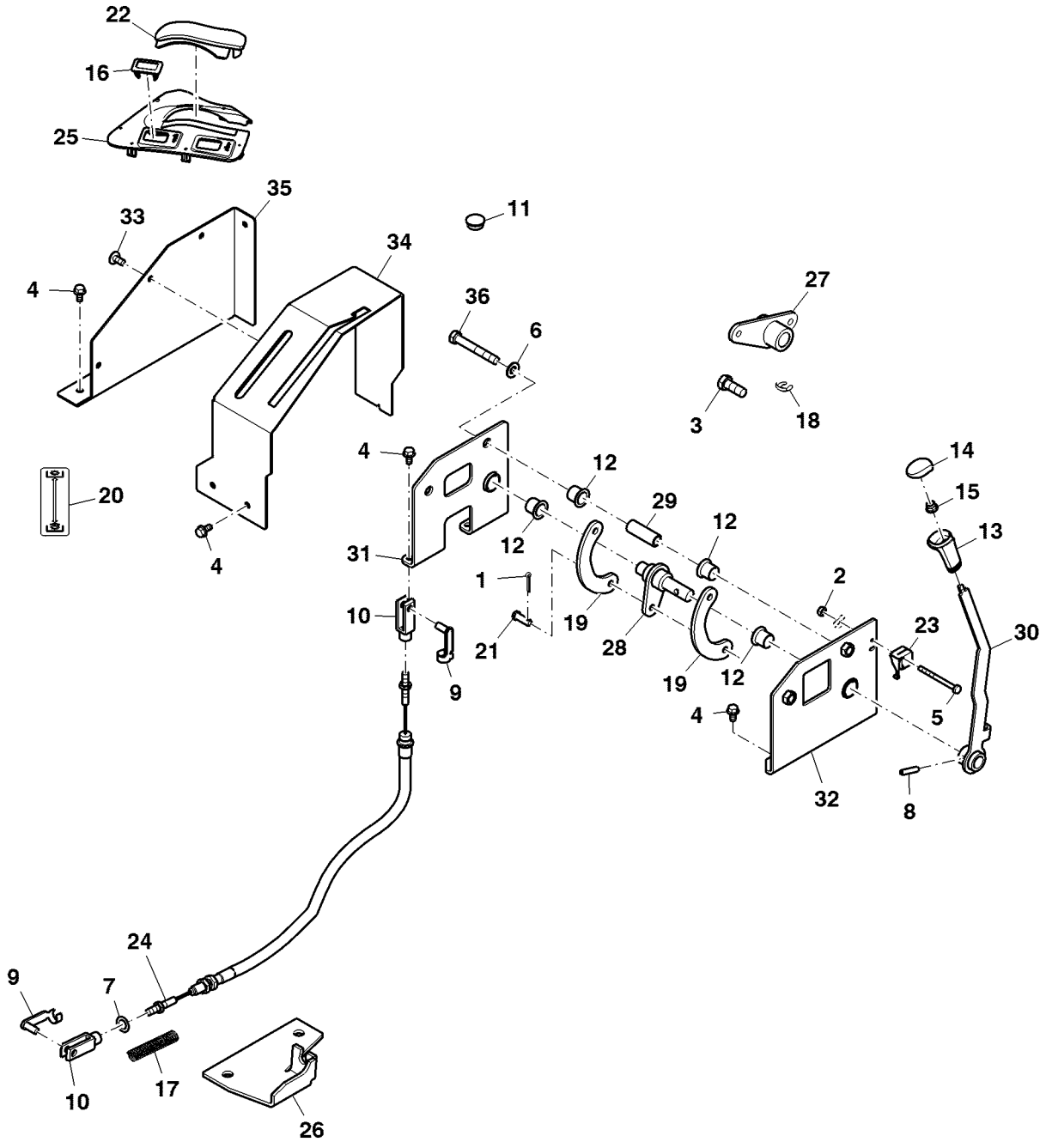

ETN94960B

Item	Nº peça	Descrição	Qtde	Nº série	Notas
1	11M7012	Contra-pino	2		3.200 X 16 mm
2	14M7196	Porca	2		M3
3	19M6332	Parafuso sextavado	2		M14 X 35
4	19M7865	Parafuso	12		M8 X 16
5	21M7290	Parafuso	2		M3 X 35
6	24M7047	Arruela	1		13 X 24 X 2.500 mm
7	24M7178	Arruela	1		10.500 X 30 X 2.500 mm
8	34M7046	Pino elástico	1		8 X 36 mm
9	45M7063	Pino fixador	2		
10	54M4422	Forquilha	2		
11	99M7011	Plugue	2		
12	L110766	Bucha	4		
13	L77747	Botão	1		
14	L78981	Inserto	1		
15	M111717	Porca de Pressão	1		
16	M115279	Plugue	2		
17	M74908	Mola de compressão	1		
18	R112612	Anel de pressão	1		
19	R140825	Ligação	2		
20	R182928	Etiqueta	1		
21	R185916	Pino fixador	2		
22	R285970	Plugue	1		
23	RE42470	Interruptor	1		
24	SJ16618	Cabo de puxar e empurrar	1		
25	SU299378	Painel	1		
26	SU31532	Apoio	1		
27	SJ20892	Cubo	1		
28	SJ20836	Eixo	1		
29	SU36908	Espaçador	1		
30	SJ20837	Alavanca	1		
31	SJ20644	Suporte	1		
32	SJ20835	Apoio	1		
33	19M8851	Parafuso	4		M6 X 12
34	SJ20957	Console	1		
35	SU36959	Capa	1		
36	19M8122	Parafuso sextavado	1		M12 X 85

Suporte do Controle, Cabine

ETN96826A1 A.1

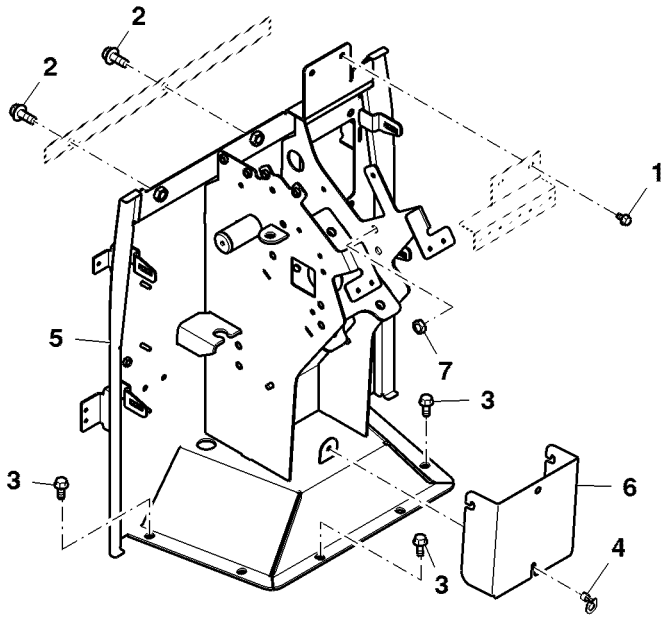

ETN96826A1

Item	*Nº peça*	*Descrição*	*Qtde*	*Nº série*	*Notas*
1	19M7774	Parafuso	2		M6 X 12
2	19M7785	Parafuso	3		M10 X 25
3	19M7866	Parafuso	6		M8 X 20
4	AM102018	Presilha	1		
5	SJ17007	Suporte do controle	1		
6	SU27077	Capa	1		
7	14M7233	Porca soldável	11		M8

DtlExtensão do Painel de Instrumentos, Cabine

ETN1299A A.1

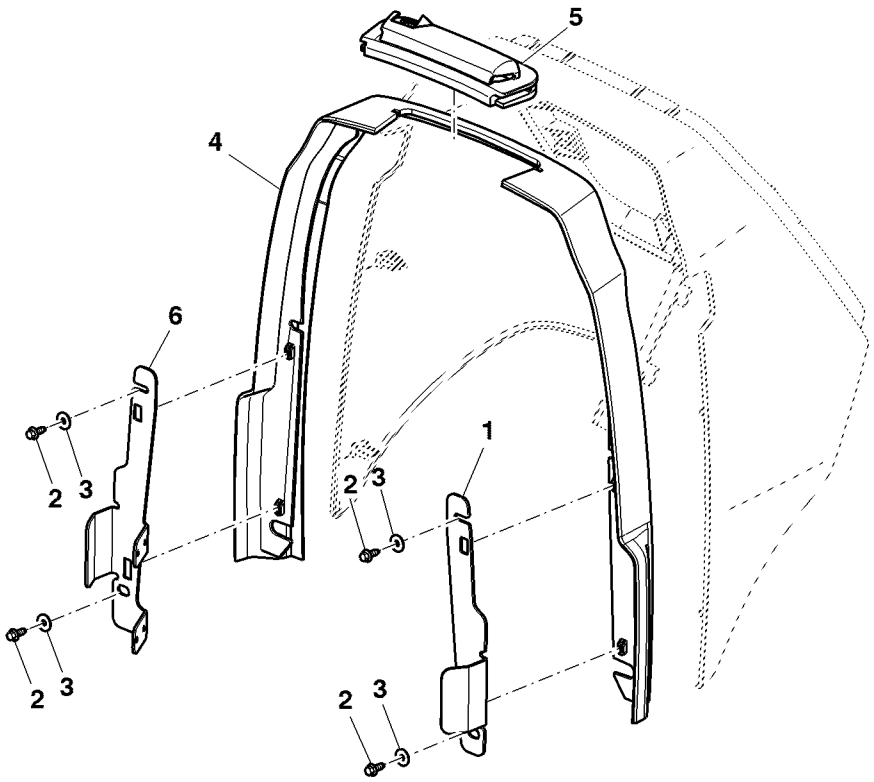

ETN1299A

Item	*Nº peça*	*Descrição*	*Qtde*	*Nº série trator*	*Notas*
1	R224210	Apoio	1		LH
2	37M7090	Parafuso	4		M6 X 16
3	24M7251	Arruela	4		6.400 X 18 X 1.600 mm
4	R267007	Extensão	1		
5	R218302	Protetor	1		
6	R280427	Apoio	1		RH

Tomada, Console, Cabine

ETN2818B1 A.1

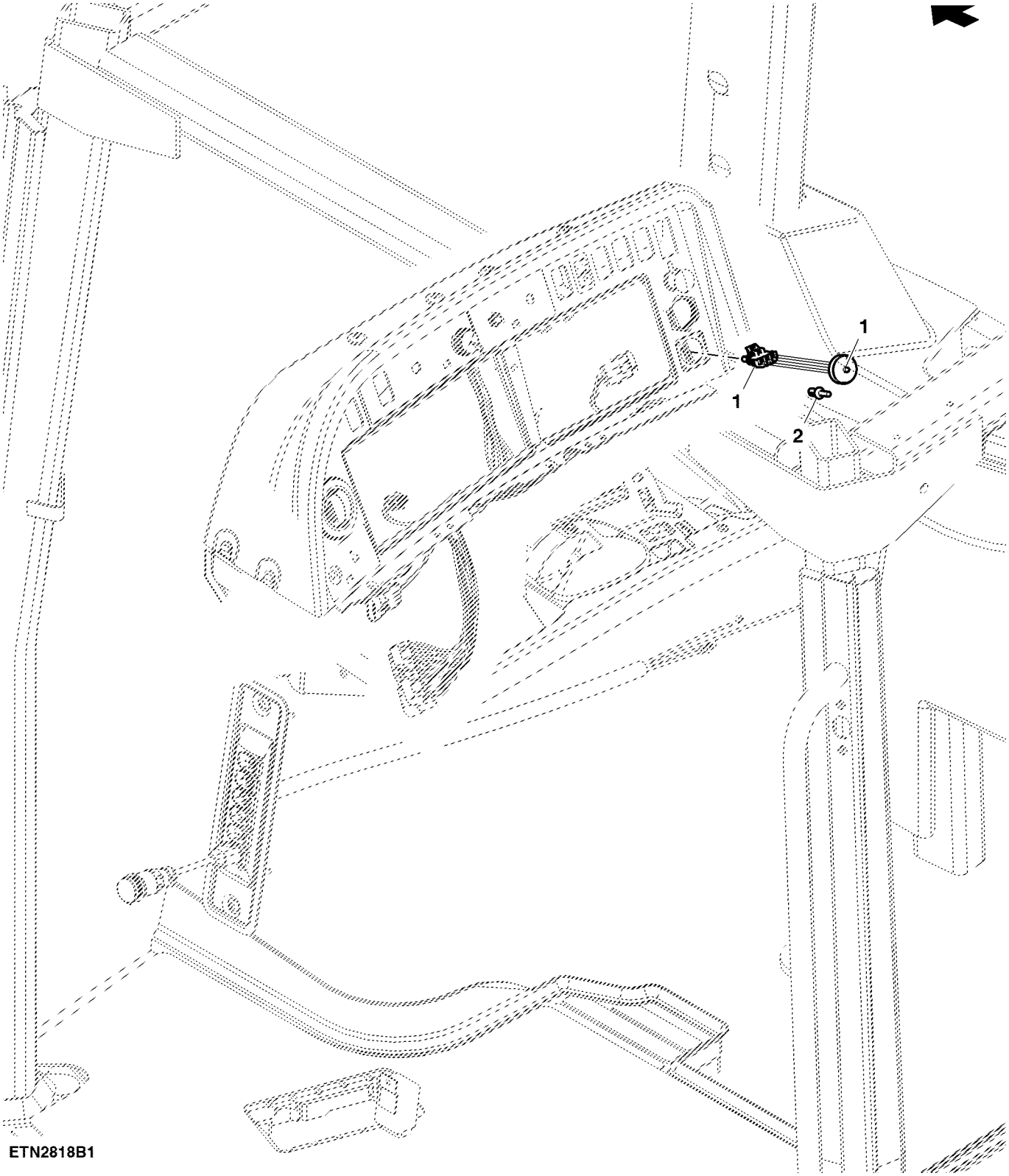

ETN2818B1

Item	Nº peça	Descrição	Qtde	Nº série	Notas
1	RE297563	Chicote	1		
2	R108166	Rebite	1		

Espelho Retrovisor, Cabine

ETN1506C B.2

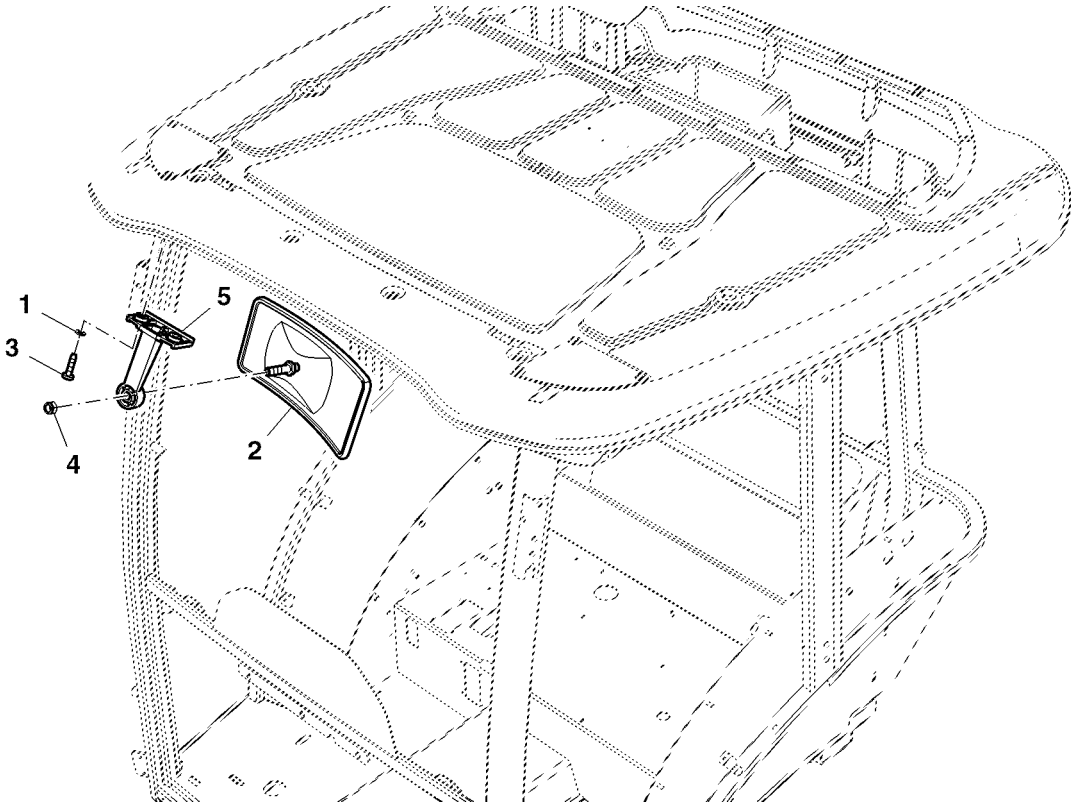

ETN1506C

Item	*Nº peça*	*Descrição*	*Qtde*	*Nº série*	*Notas*
1	24M7054	Arruela	2		6.400 X 12 X 1.600 mm
2	AT186760	RetRovisoR	1		
3	37M7258	Parafuso	2		M6 X 25
4	L113993	Porca	1		
5	L113657	RetentoR	1		

Retrovisor, Esquerdo, Cabine

ETN95030A A.1

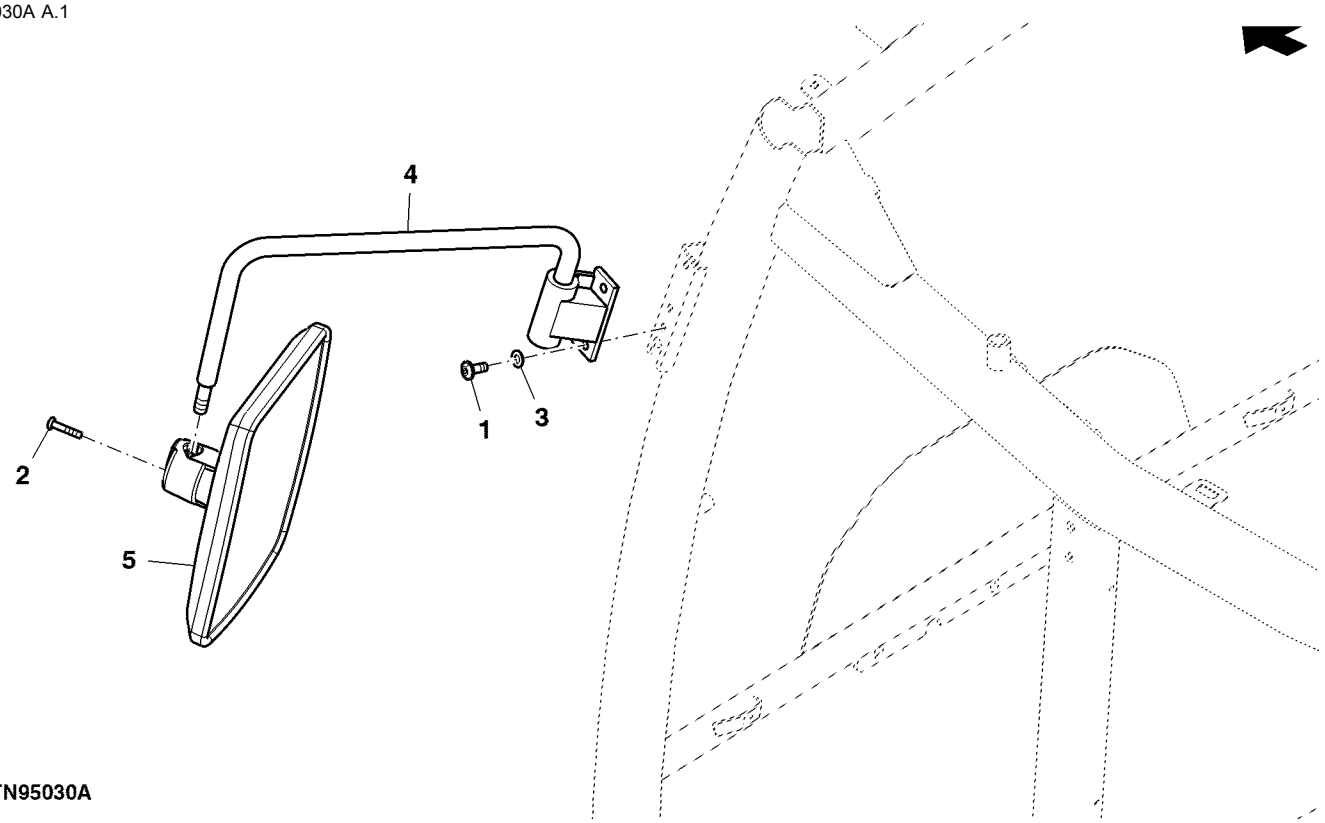

ETN95030A

Item	*Nº peça*	*Descrição*	*Qtde*	*Nº série*	*Notas*
1	19M8599	Parafuso	2		M8 X 20
2	21M7423	Parafuso	2		M6 X 30
3	24M7362	Arruela	2		8.400 X 16 X 1.600 mm
4	AL77485	Suporte	1		LH
5	AL78021	RetRovisoR	1		

Retrovisor, Direito, Cabine

ETN95031A A.1

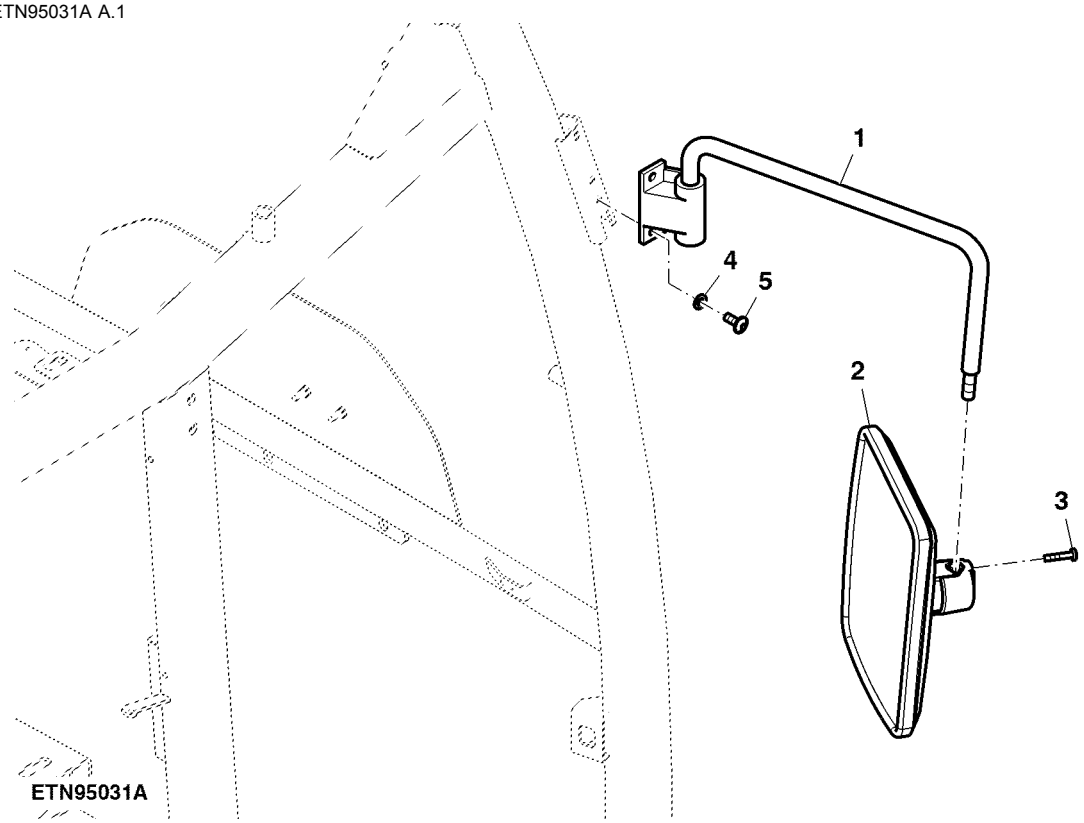

Item	*Nº peça*	*Descrição*	*Qtde*	*Nº série*	*Notas*
1	AL77486	RetentoR	1		RH
2	AL78021	RetRovisoR	1		
3	21M7423	Parafuso	2		M6 X 30
4	24M7362	Arruela	2		8.400 X 16 X 1.600 mm
5	19M8599	Parafuso	2		M8 X 20

Janela Traseira, Inferior, Colorida, Cabine

ETN93134A A.1

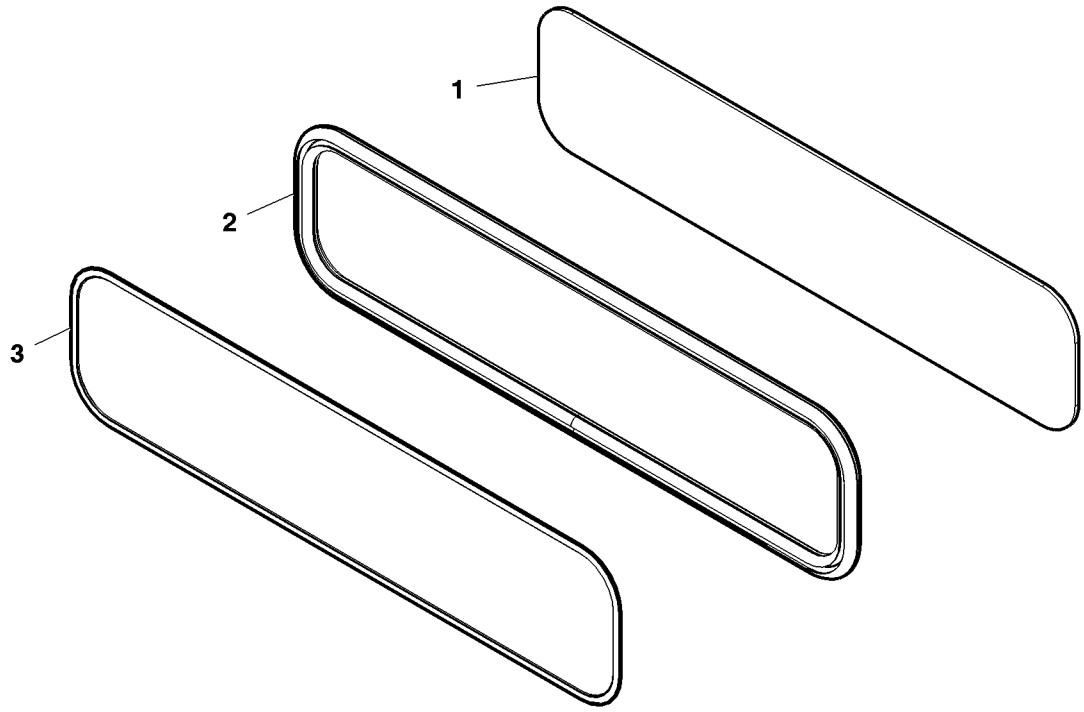

ETN93134A

Item	*Nº peça*	*Descrição*	*Qtde*	*Nº série*	*Notas*
1	R198148	Isolador	1		
2	R198149	Vedação	1		
3	SU29353	Vidraça	1		

Fechadura da Porta, Esquerda, Cabine

ETN1525C A.1

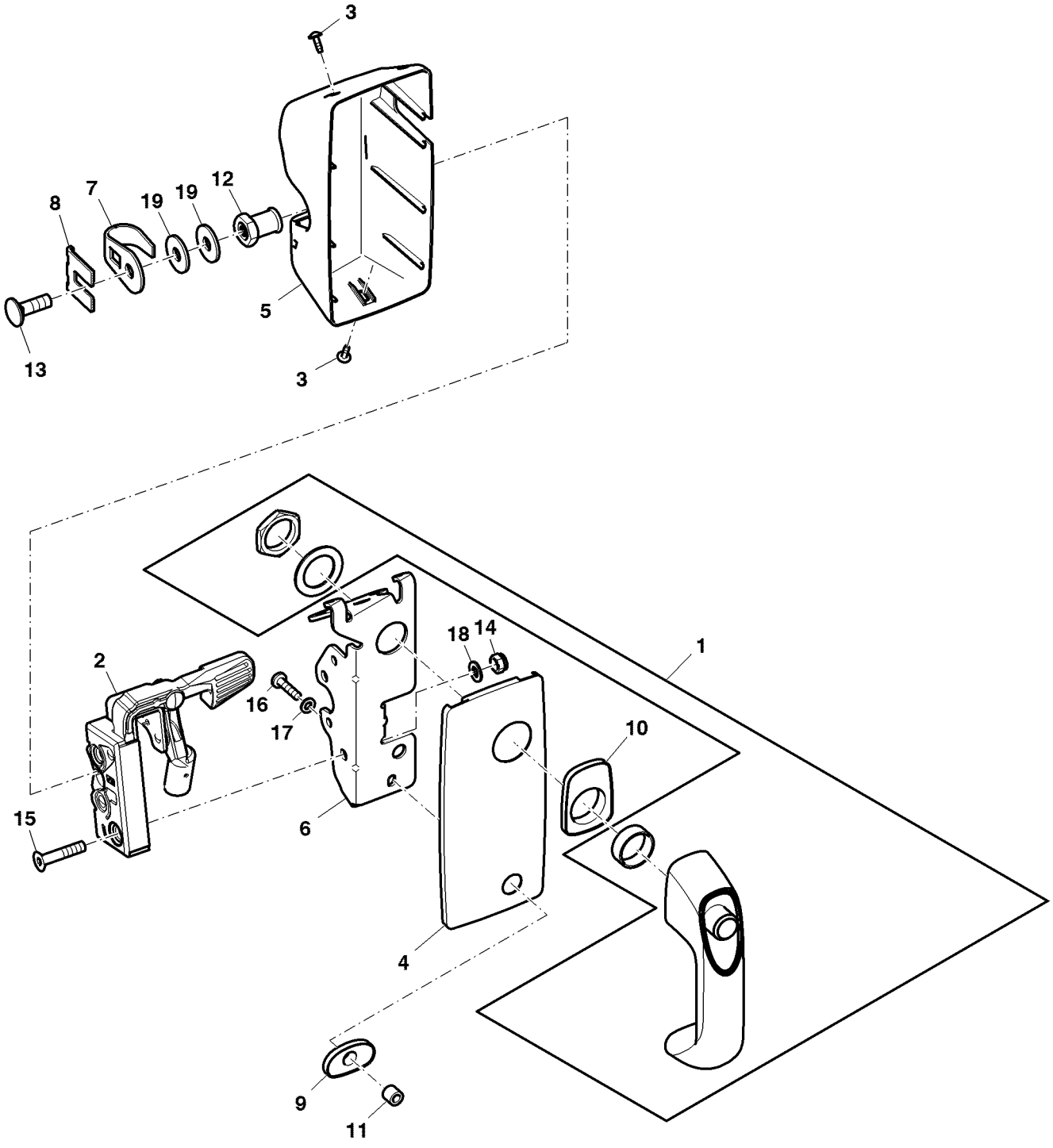

ETN1525C

Item	*Nº peça*	*Descrição*	*Qtde*	*Nº série*	*Notas*
1	AL113174	Alavanca	1		
2	AL202908	Fechadura	1		
3	L102588	Parafuso	3		
4	L113436	Placa	1		
5	L113438	Capô	1		
6	L113440	Cantoneira	1		
7	L113717	Grampo	1		
8	L113718	Placa de segurança	1		
9	L113907	Arruela de vedação	1		
10	L113908	Arruela de vedação	1		
11	L78691	Bucha	1		
12	SU21848	Limitador	1		
13	03M7192	Parafuso	1		M10 X 30
14	14M7166	Porca de segurança	2		M8
15	19M7574	Parafuso	2		M8 X 40
16	21M7310	Parafuso	1		M6 X 25
17	24M7054	Arruela	1		6.400 X 12 X 1.600 mm
18	24M7055	Arruela	2		8.400 X 16 X 1.600 mm
19	24M7178	Arruela	2		10.500 X 30 X 2.500 mm

Janela de Escape, Direita

ETN80483A A.1

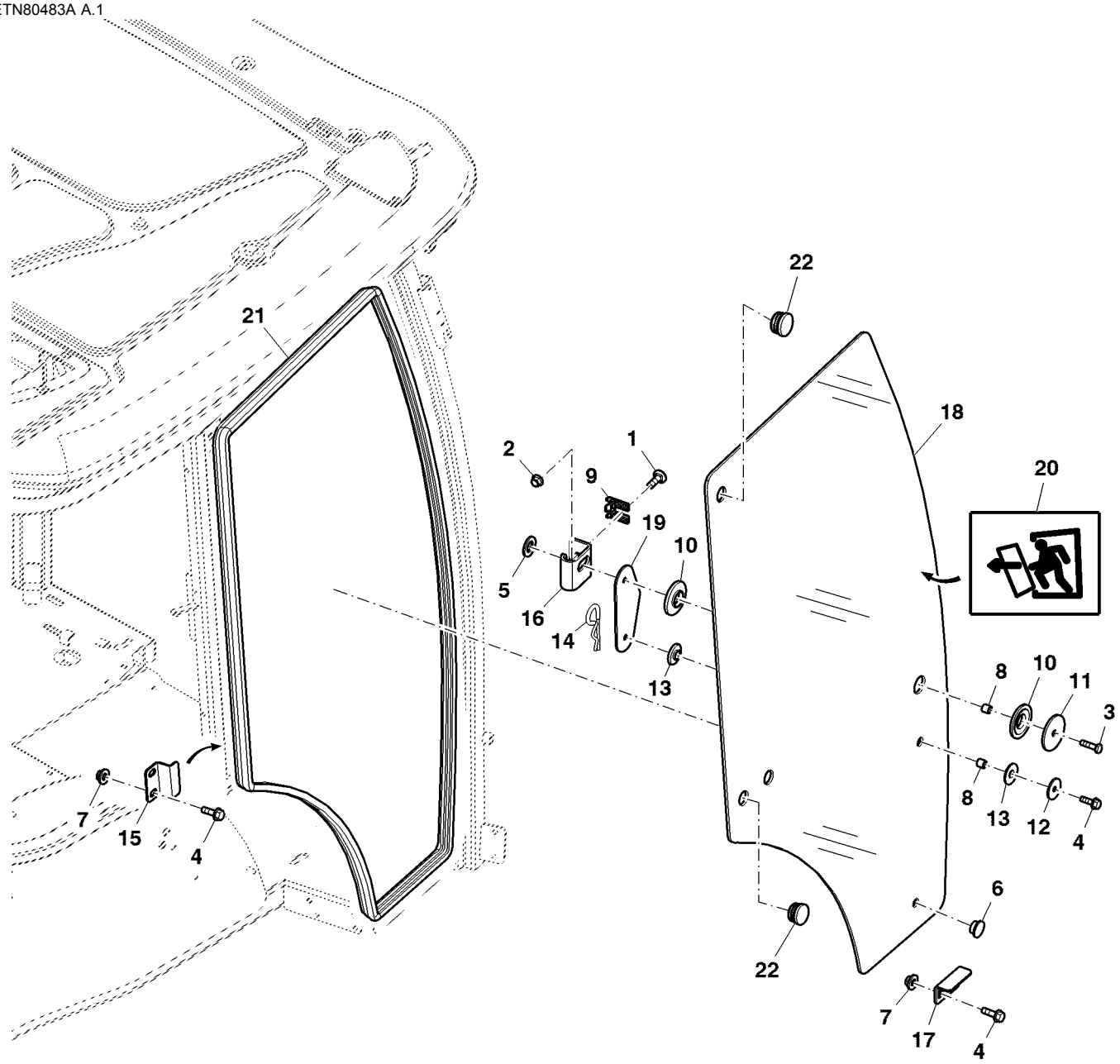

ETN80483A

Item	*Nº peça*	*Descrição*	*Qtde*	*Nº série*	*Notas*
1	03M7192	Parafuso	1		M10 X 30
2	14M7296	Porca com flange	1		M10
3	19M7288	Parafuso sextavado	1		M8 X 30
4	19M7867	Parafuso	7		M8 X 25
5	24M7053	Arruela	1		17 X 30 X 3 mm
6	99M7057	Plugue	1		
7	AL117519	Porca soldável	6		
8	H25220	Bucha	2		
9	L113718	Placa de segurança	1		
10	L155606	Arruela de vedação	2		
11	L77651	Arruela	1		
12	L58890	Arruela	2		
13	R108077	Arruela de vedação	2		
14	R121787	Pino de trava	1		
15	R121790	Braçadeira	2		
16	R195062	Placa	1		
17	R202247	Cantoneira	1		
18	R273149	Porta	1		
19	RE241193	Placa	1		
20	SU301227	Etiqueta	1		
21	R272791	Vedação	1		
22	SU23588	Tampão	3		

Porta, Lado Esquerdo

ETN79157A1 A.1

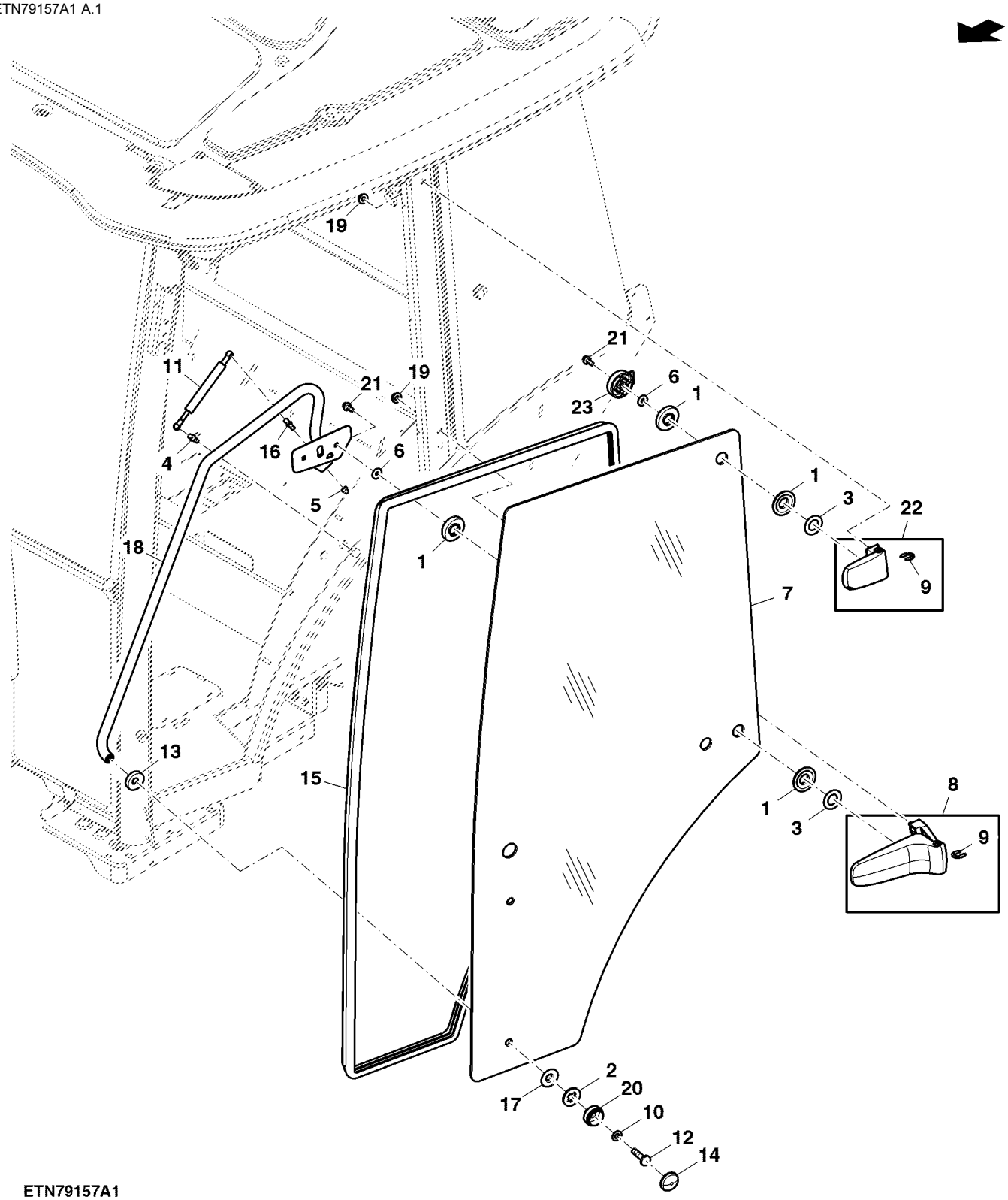

ETN79157A1

Item	*Nº peça*	*Descrição*	*Qtde*	*Nº série*	*Notas*
1	L155606	Arruela de vedação	6		
2	L78704	Arruela de vedação	1		
3	L115989	Arruela	3		
4	R216014	Pino esférico	1		
5	14M7478	Porca de segurança	1		M8
6	24M7298	Arruela	3		8.400 X 25 X 2 mm
7	R273148	Porta	1		
8	AL179831	Dobradiça	1		Inferior
9	40M7059	Anel de pressão	2		
10	24M7055	Arruela	1		8.400 X 16 X 1.600 mm
11	AL174358	Cilindro operado a gás	1		
12	21M7392	Parafuso	1		M8 X 30
13	L78769	Arruela	1		
14	L78703	Tampa	1		
15	R272791	Vedação	1		
16	R97588	Pino esférico	1		
17	L78768	Arruela	1		
18	RE262463	Corrimão	1		ESQ
19	AL117519	Porca	4		
20	L78851	Bucha	1		
21	19M7866	Parafuso	3		M8 X 20
22	AL179829	Dobradiça	1		Superior
23	R271072	Arruela	1		

Janela Lateral Colorida, Esquerda, Cabine

ETN1517E A.1

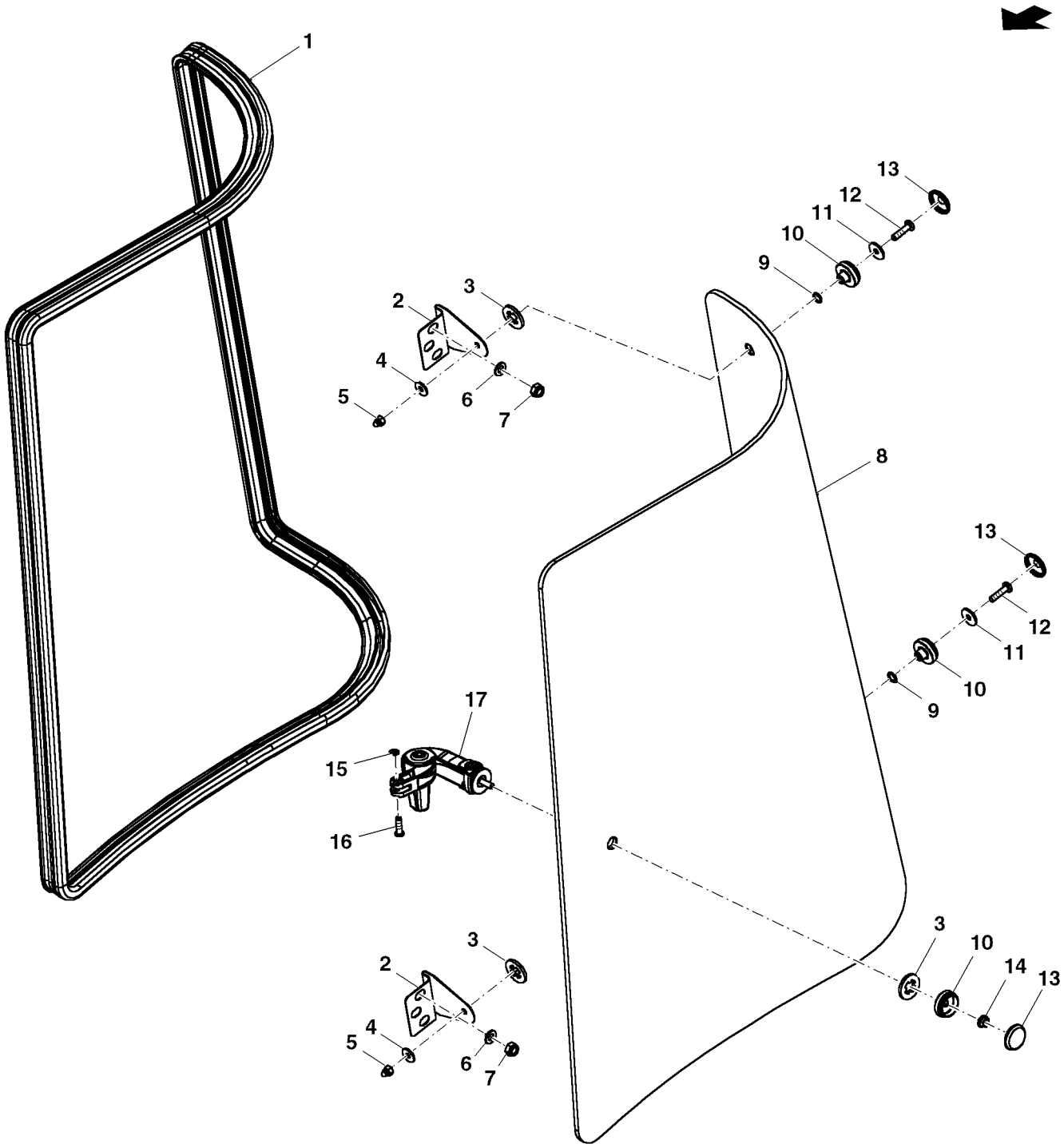

ETN1517E

Item	Nº peça	Descrição	Qtde	Nº série	Notas
1	R272792	Vedação	1		
2	R282468	Dobradiça	2		
3	L78704	Arruela de vedação	3		
4	24M7251	Arruela	2		6.400 X 18 X 1.600 mm
5	14M7329	Porca de segurança	2		M6
6	24M7055	Arruela	4		8.400 X 16 X 1.600 mm
7	14M7166	Porca de segurança	4		M8
8	R201574	Janela	1		
9	L53976	Anel o	2		
10	L78705	Bucha	3		
11	24M7309	Arruela	2		6.600 X 22 X 2 mm
12	21M7310	Parafuso	2		M6 X 25
13	L78703	Tampa	3		
14	14M7303	Porca com flange	1		M6
15	40M7088	Anel de pressão	1		
16	L115740	Pino fixador	1		
17	RE218401	Trava	1		

Janela Lateral Traseira, Direita, Cabine

ETN1516B01 A.1

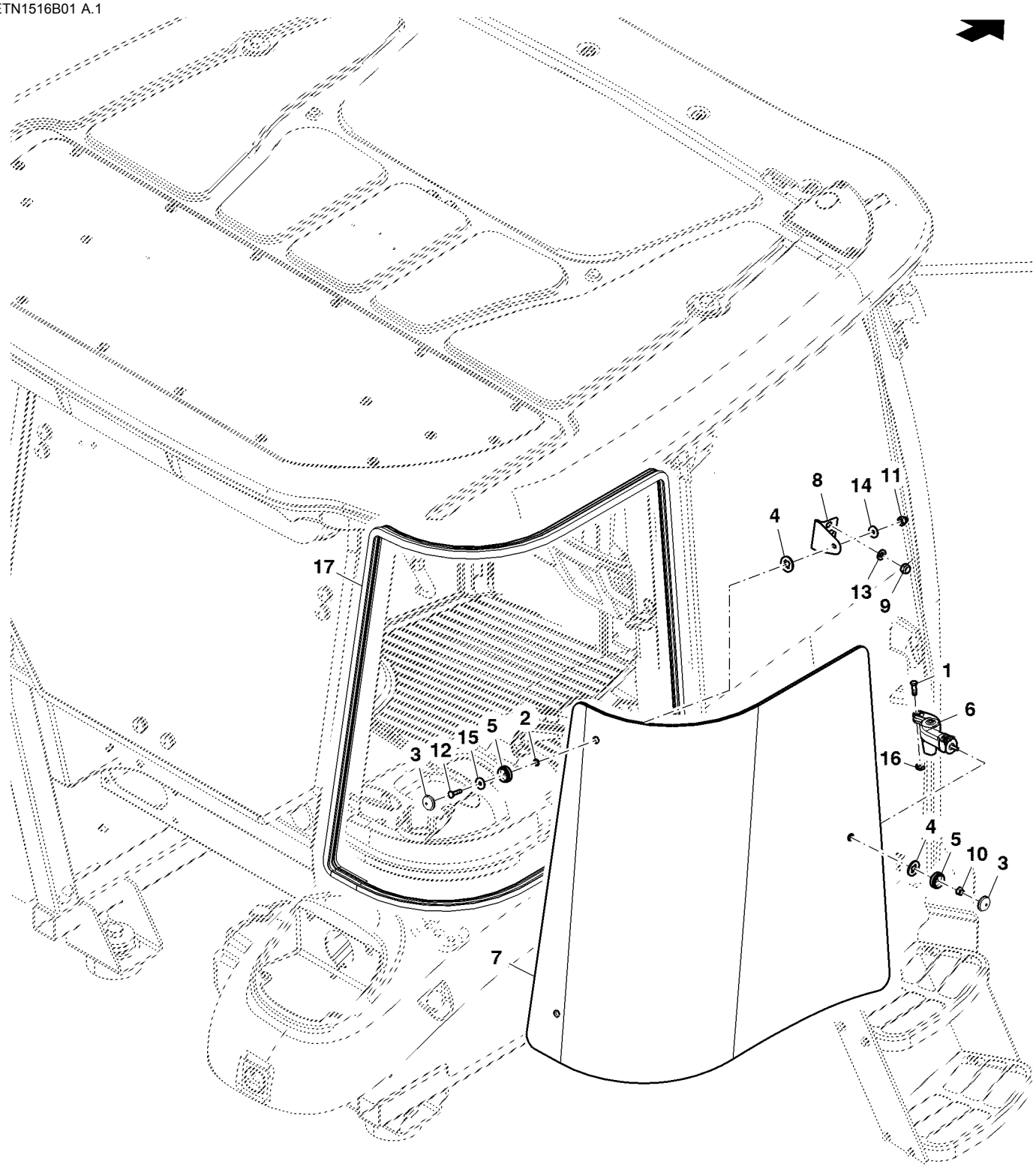

ETN1516B01

Item	*Nº peça*	*Descrição*	*Qtde*	*Nº série*	*Notas*
1	L115740	Pino fixador	1		
2	L53976	Anel o	2		
3	L78703	Tampa	3		
4	L78704	Arruela de vedação	3		
5	L78705	Bucha	3		
6	RE218400	Trava	1		
7	R201575	Janela	1		
8	R282468	Dobradiça	2		
9	14M7166	Porca de segurança	4		M8
10	14M7303	Porca com flange	1		M6
11	14M7329	Porca de segurança	2		M6
12	21M7310	Parafuso	2		M6 X 25
13	24M7055	Arruela	4		8.400 X 16 X 1.600 mm
14	24M7251	Arruela	2		6.400 X 18 X 1.600 mm
15	24M7309	Arruela	2		6.600 X 22 X 2 mm
16	40M7088	Anel de pressão	1		
17	R272792	Vedação	1		

Janela Inferior Dianteira, Cabine

ETN1514B1 A.1

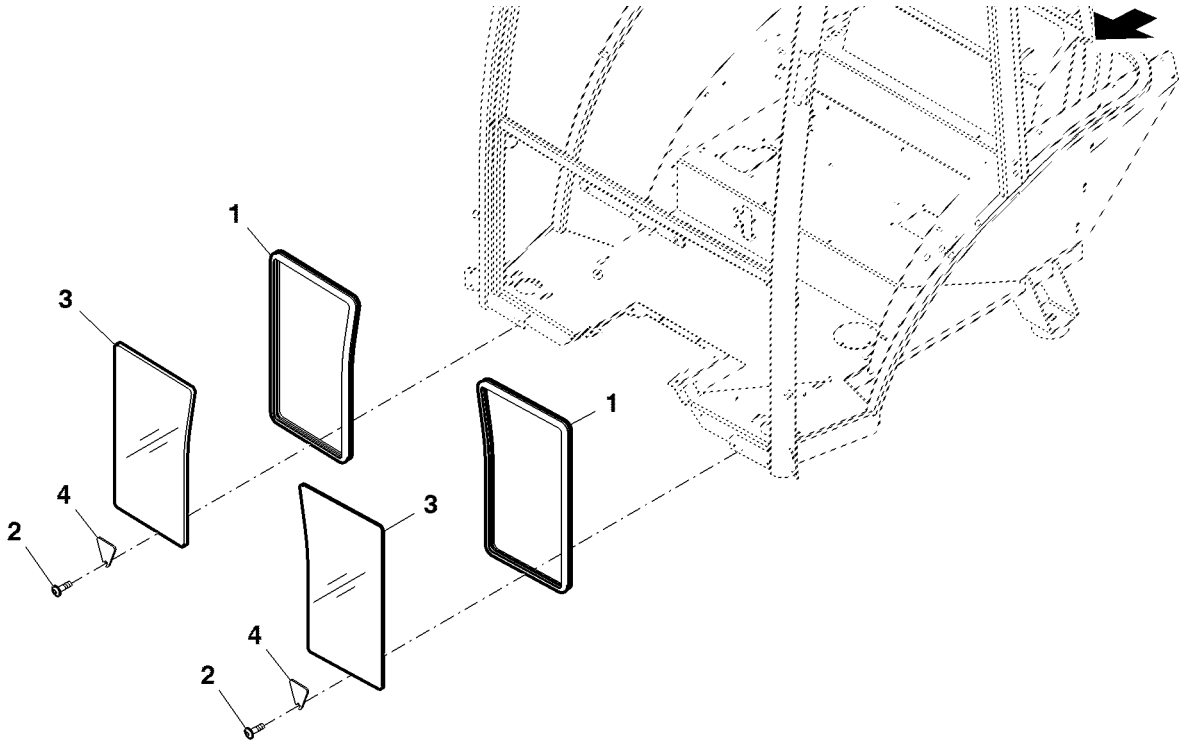

ETN1514B1

Item	*Nº peça*	*Descrição*	*Qtde*	*Nº série*	*Notas*
1	R272788	Vedação	2		
2	19M8649	Parafuso	2		M6 X 20
3	R199280	Vidraça	2		
4	R206825	Apoio	2		

Maçaneta, Cabine

ETN73606B A.1

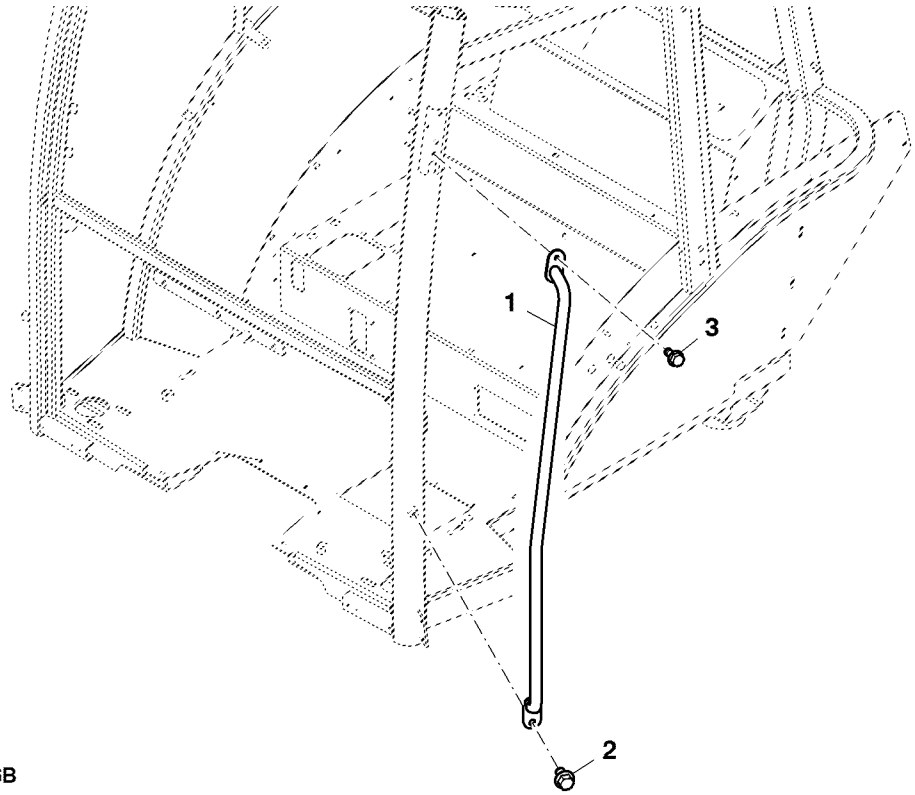

ETN73606B

Item	*Nº peça*	*Descrição*	*Qtde*	*Nº série*	*Notas*
1	RE277009	Alavanca	1		
2	19M7783	Parafuso	1		M10 X 16
3	19M7866	Parafuso	1		M8 X 20

Controles do HVAC, Cabine

ETN1504F A.1

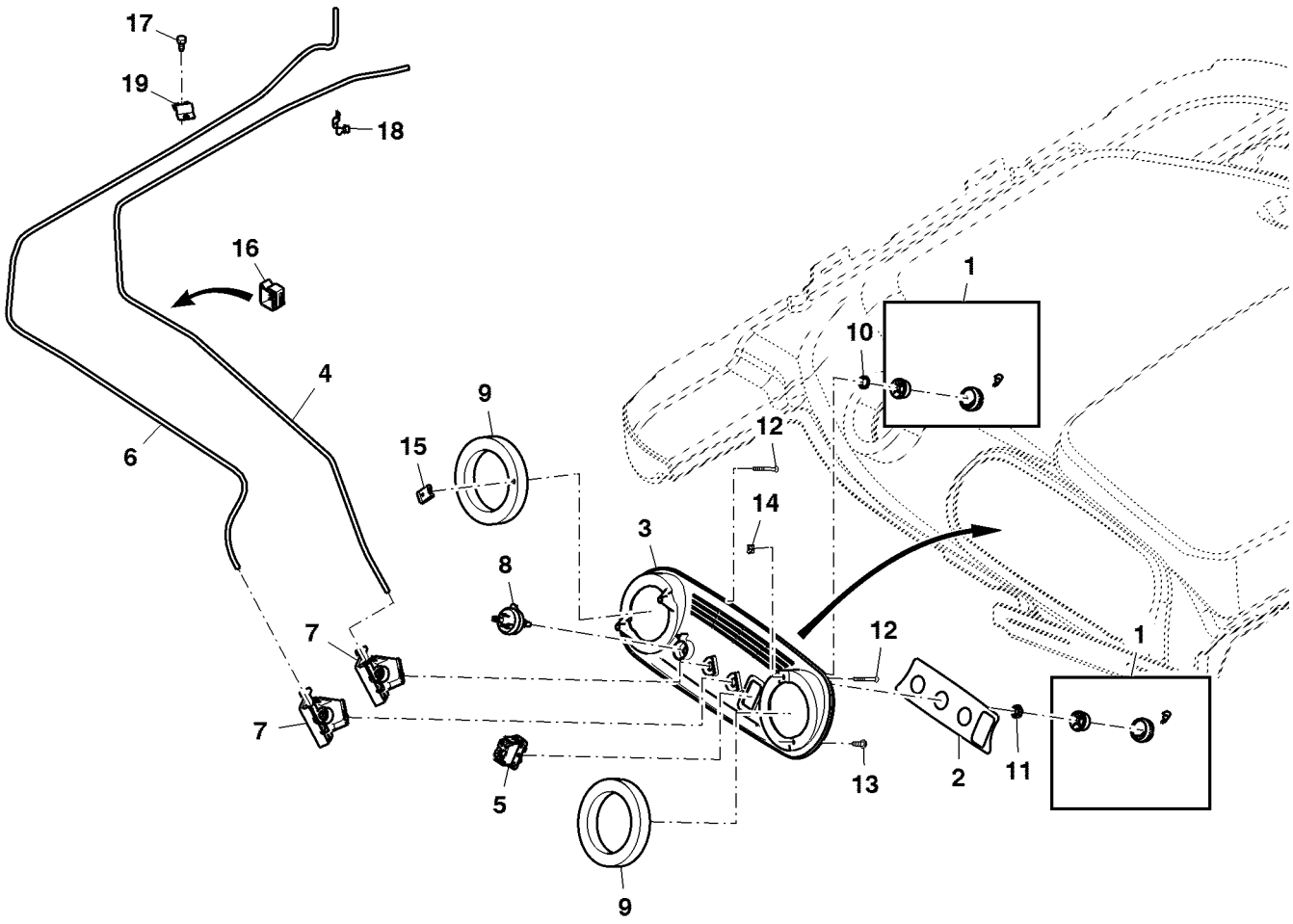

ETN1504F

Item	Nº peça	Descrição	Qtde	Nº série	Notas
1	AL76568	Botão	3		
2	R274743	Etiqueta	1		
3	R263116	Painel	1		
4	SJ14101	Cabo	1		
5	AZ61795	Interruptor de alavanca	1		
6	SJ14100	Cabo	1		
7	RE46742	Controle	2		
8	RE43497	Interruptor	1		
9	R141064	Isolador	2		
10	R44165	Porca de segurança	1		
11	R248076	Porca	2		
12	37M7291	Parafuso	3		
13	37M7284	Parafuso	1		
14	R213298	Porca de segurança	1		
15	L39603	Porca	2		
16	L151529	Porta-cabos	1		
17	37M7036	Parafuso	3		
18	L57881	Presilha	1		
19	R224137	Braçadeira	1		

Linhas do Aquecedor, Cabine

NP22015 A.1

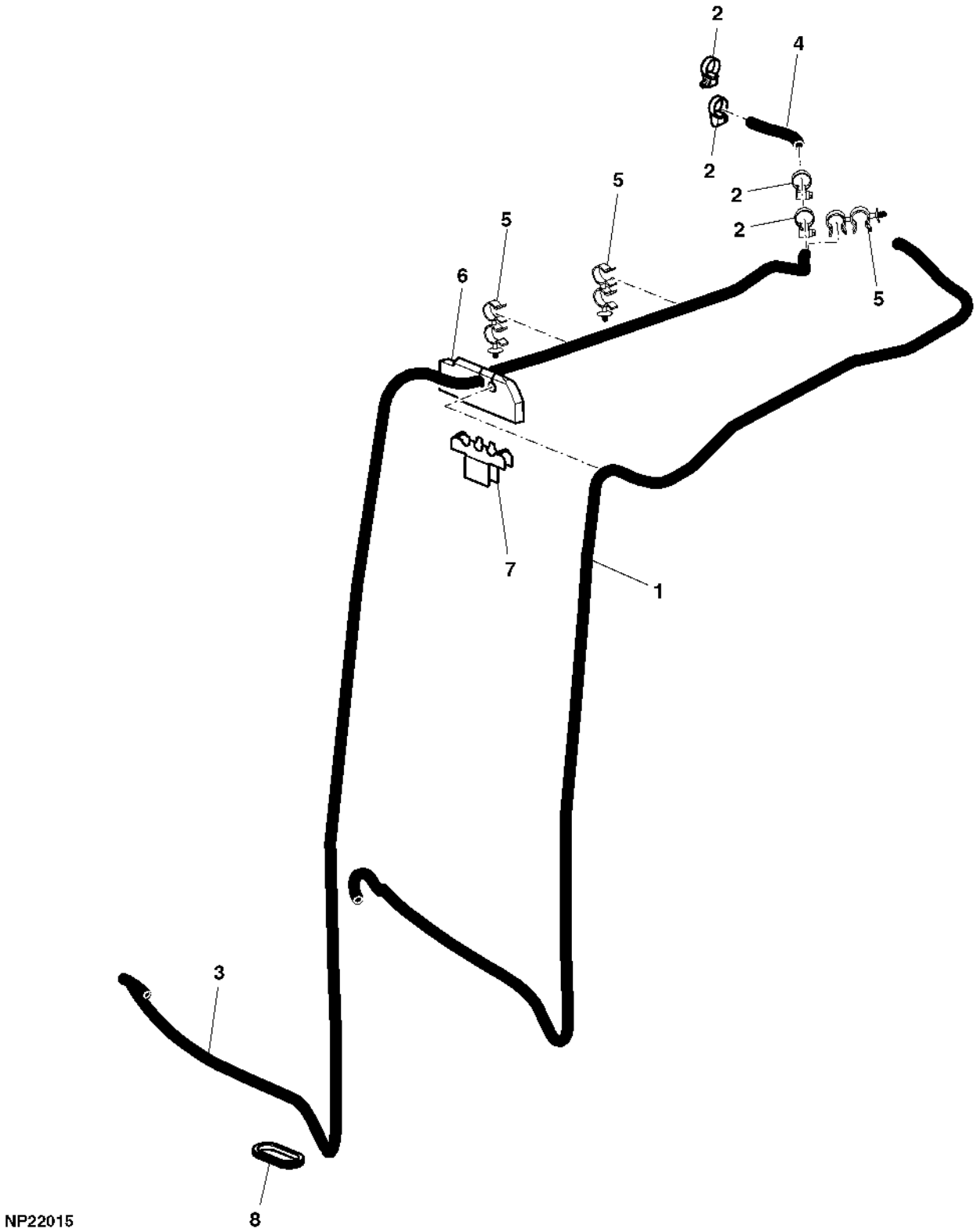

Item	Nº peça	Descrição	Qtde	Nº série trator	Notas
1	R280046	Mangueira	1		Return
2	AL80154	Braçadeira	4		
3	R244476	Mangueira	1		Supply
4	R193641	Mangueira	1		Supply
5	R199462	Presilha	3		
6	R281596	Passa-fio	1		
7	R207173	RetentoR	1		
8	H209379	Passa-fio	1		

Linhas de Arrefecimento do Ar-condicionado, Cabine

ETN1530C A.1

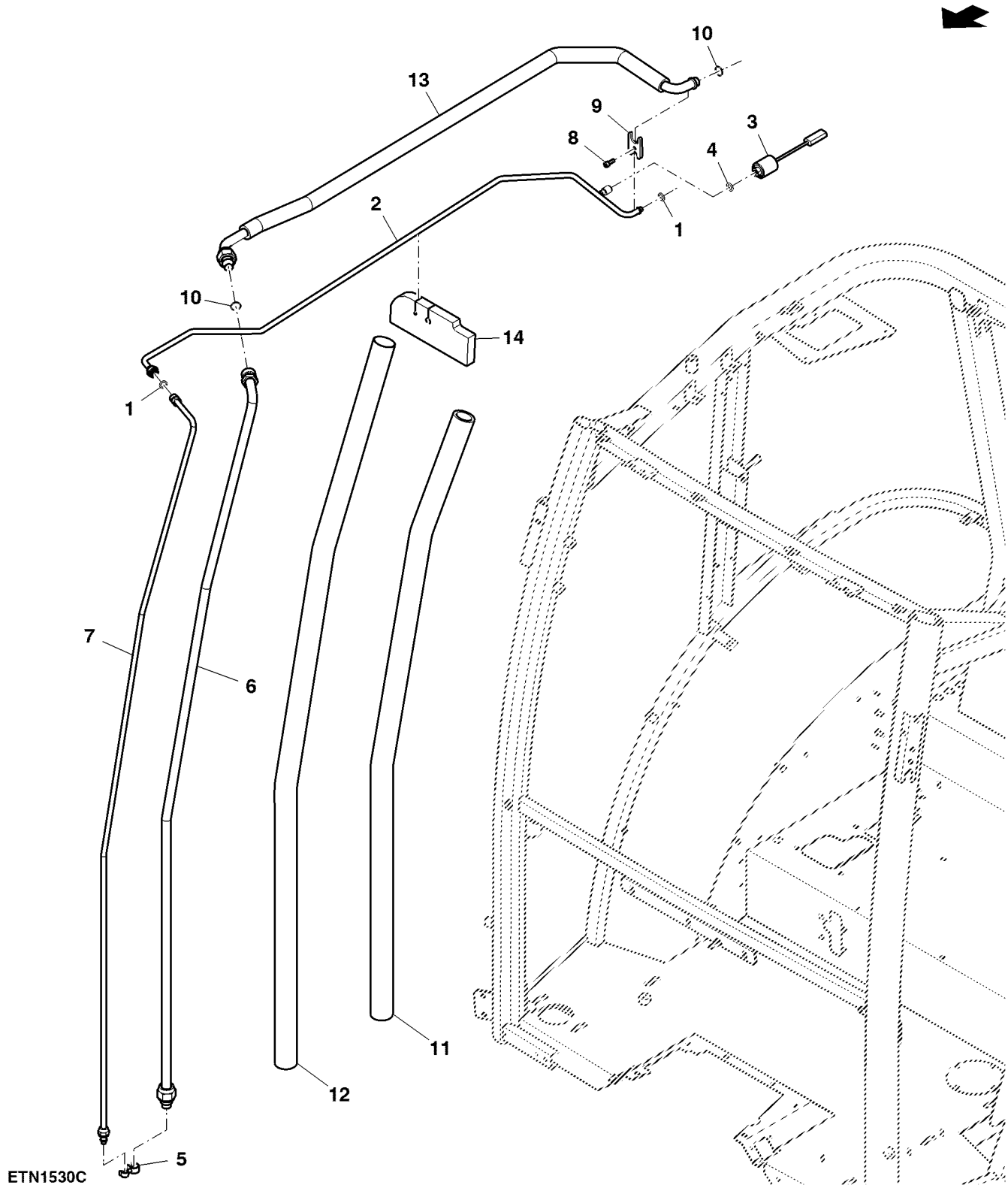

Item	Nº peça	Descrição	Qtde	Nº série	Notas
1	R10093	Anel o	2		
2	RE263518	Tubulação	1		
3	AL168231	SenSor	1		
4	L151429	Anel o	1		
5	R232182	Presilha	1		
6	RE220970	Tubulação	1		
7	RE220969	Tubulação	1		
8	19M7768	Parafuso	1		M6 X 16
9	L157801	Placa	1		
10	T143169	Anel o	2		
11	R179994	Isolador	1		
12	R214676	Mangueira	1		
13	RE242974	Tubulação	1		
14	SU23168	Passa-fio	1		

Unidade do HVAC

ETN1529C3 A.1

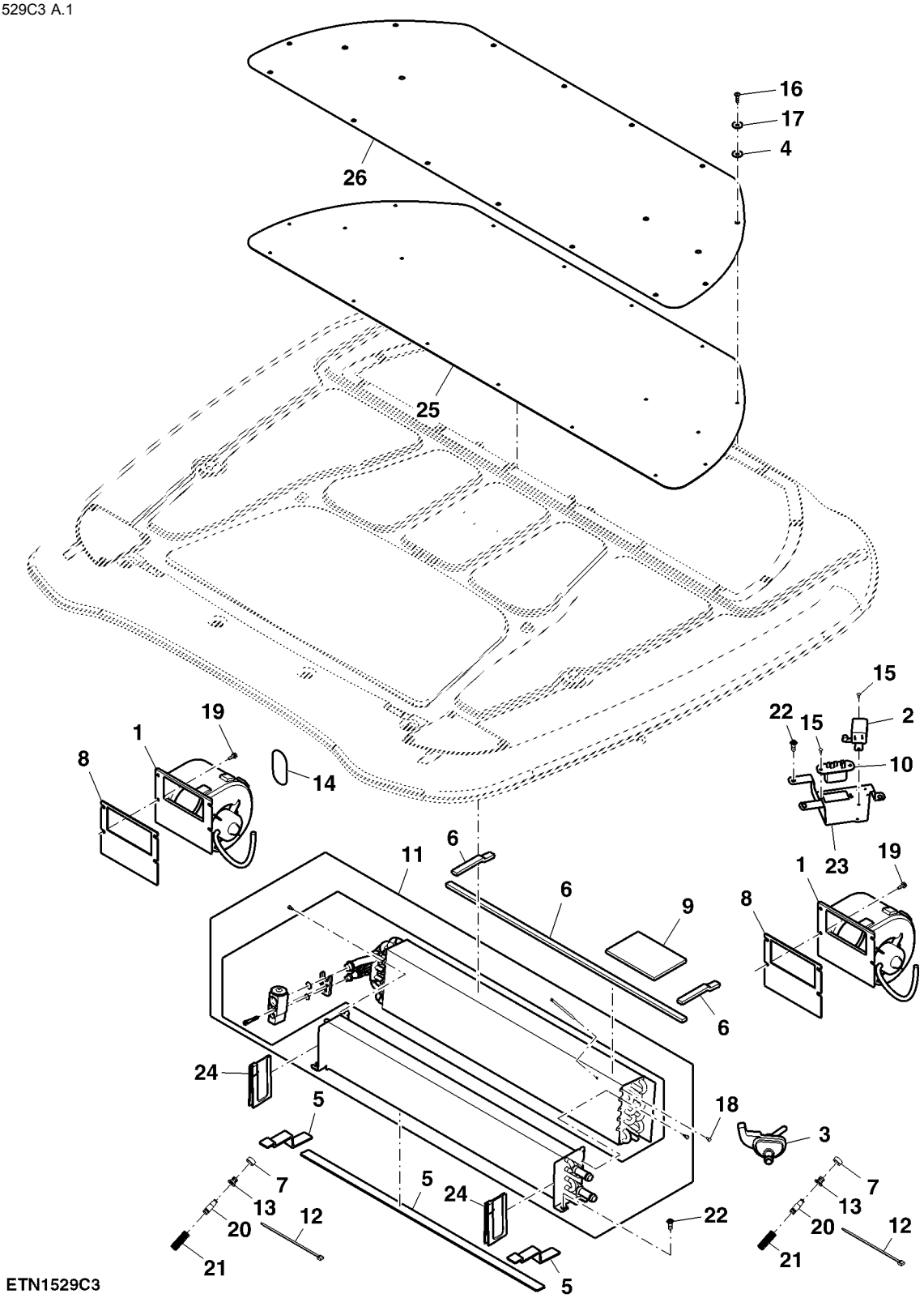

ETN1529C3

Item	*Nº peça*	*Descrição*	*Qtde*	*Nº série*	*Notas*
1	AL110881	Soprador	2		
2	AL175777	Interruptor de temperatura	1		
3	AT193500	VálVula operada a mão	1		
4	A21710	Arruela	18		
5	DT5471	Vedação	3		
6	DT5472	Vedação	3		
7	L169203	Arruela	2		
8	L79884	Junta	2		
9	L79909	Apoio	1		
10	RE176676	ResistoR	1		
11	SJ10196	Núcleo	1		
12	R44302	Cinta	2		
13	R60263	Bucha	2		
14	R81207	Capa	1		
15	16M7106	Rebite	4		4 mm
16	19M8649	Parafuso	18		M6 X 20
17	24M7309	Arruela	18		6.600 X 22 X 2 mm
18	37M7063	Parafuso	1		
19	37M7361	Parafuso	4		M6 X 16
20	R60264	Tubulação	2		
21	R214023	Mangueira	2		
22	R216838	Parafuso	7		
23	R224751	Apoio	1		
24	R263738	Extensão	2		
25	R267334	Vedação	1		
26	R267335	Capa	1		

Teto, sem Teto Solar, Cabine

ETN1526E1 A.1

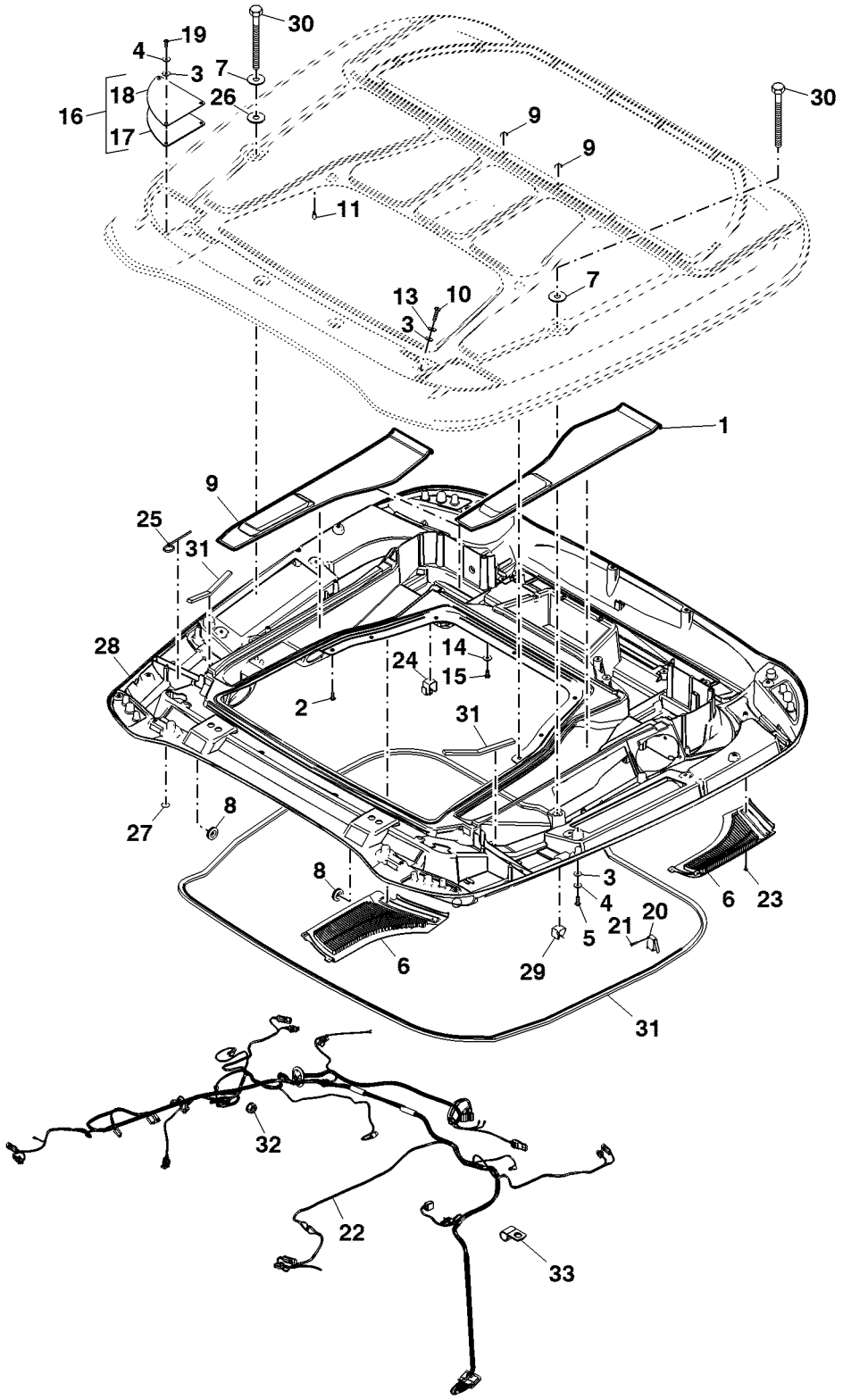

ETN1526E1

Item	Nº peça	Descrição	Qtde	Nº série	Notas
1	R252612	Capa	1		LH
2	R216838	Parafuso	7		
3	A21710	Arruela	21		
4	24M7309	Arruela	19		6.600 X 22 X 2 mm
5	R216839	Parafuso	13		
6	R214102	Veneziana de aeração	1		RH
	R214103	Veneziana de aeração	1		LH
7	24M7315	Arruela	2		17 X 50 X 3 mm
8	L100644	Passa-fio	2		
9	R252615	Capa	1		RH
10	19M8386	Parafuso	2		M8 X 25
11	AR48015	Lâmpada	1		
12	H75541	Braçadeira	1		
13	24M7260	Arruela	4		8.400 X 24 X 2 mm
14	24M7207	Arruela	5		8.400 X 24 X 2 mm
15	19M7932	Parafuso sextavado	5		M8 X 16
16	RE196527	Capa	1		RH
	RE196529	Capa	1		LH
17	R196533	Vedação	1		RH
	R196531	Vedação	1		LH
18	R196528	Capa	2		
19	19M8649	Parafuso	6		M6 X 20
20	RE48234	Chicote	1		
21	37M7056	Parafuso	2		
22	RE198603	Chicote do teto	1		
23	L102588	Parafuso	8		
24	L151529	Porta-cabos	7		
25	R44302	Cinta	3		
26	L200226	Arruela	2		
27	L154103	Capa	1		
28	RE252604	TeTo	1		
29	L115766	Braçadeira	2		
30	19M7501	Parafuso sextavado	2		M16 X 110
31	DT5472	Vedação	3		
32	14M7416	Porca com flange	1		M8
33	H75541	Braçadeira	1		

Tecido de Revestimento do Teto, Cabine

ETN1502A A.1

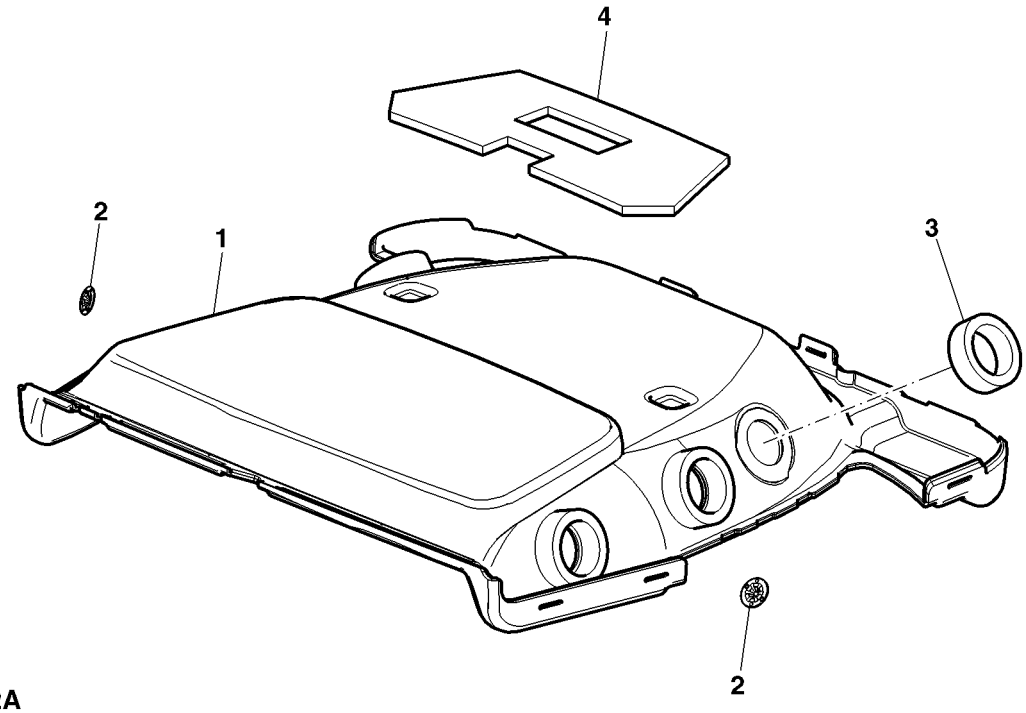

ETN1502A

Item	*Nº peça*	*Descrição*	*Qtde*	*Nº série*	*Notas*
1	SJ14532	Guarnição de teto	1		
2	R195461	Porca de Pressão	2		
3	R191725	Isolador	4		
4	R190831	Apoio	1		

Quebra-sol, Cabine

ETN11029B. A.1

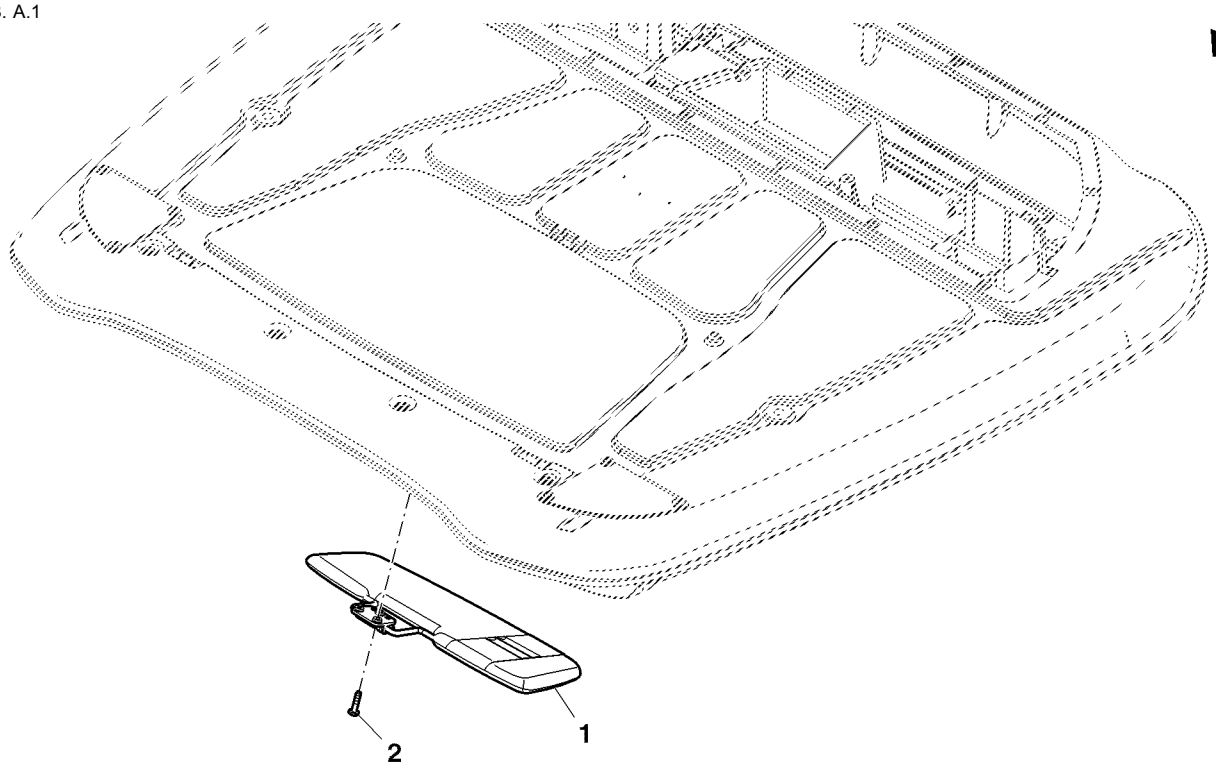

ETN11029B

Item	*Nº peça*	*Descrição*	*Qtde*	*Nº série*	*Notas*
1	AL154903	Pára-sol	1		
2	37M7258	Parafuso	3		M6 X 25

Para-brisa, Cabine

ETN93105A A.1

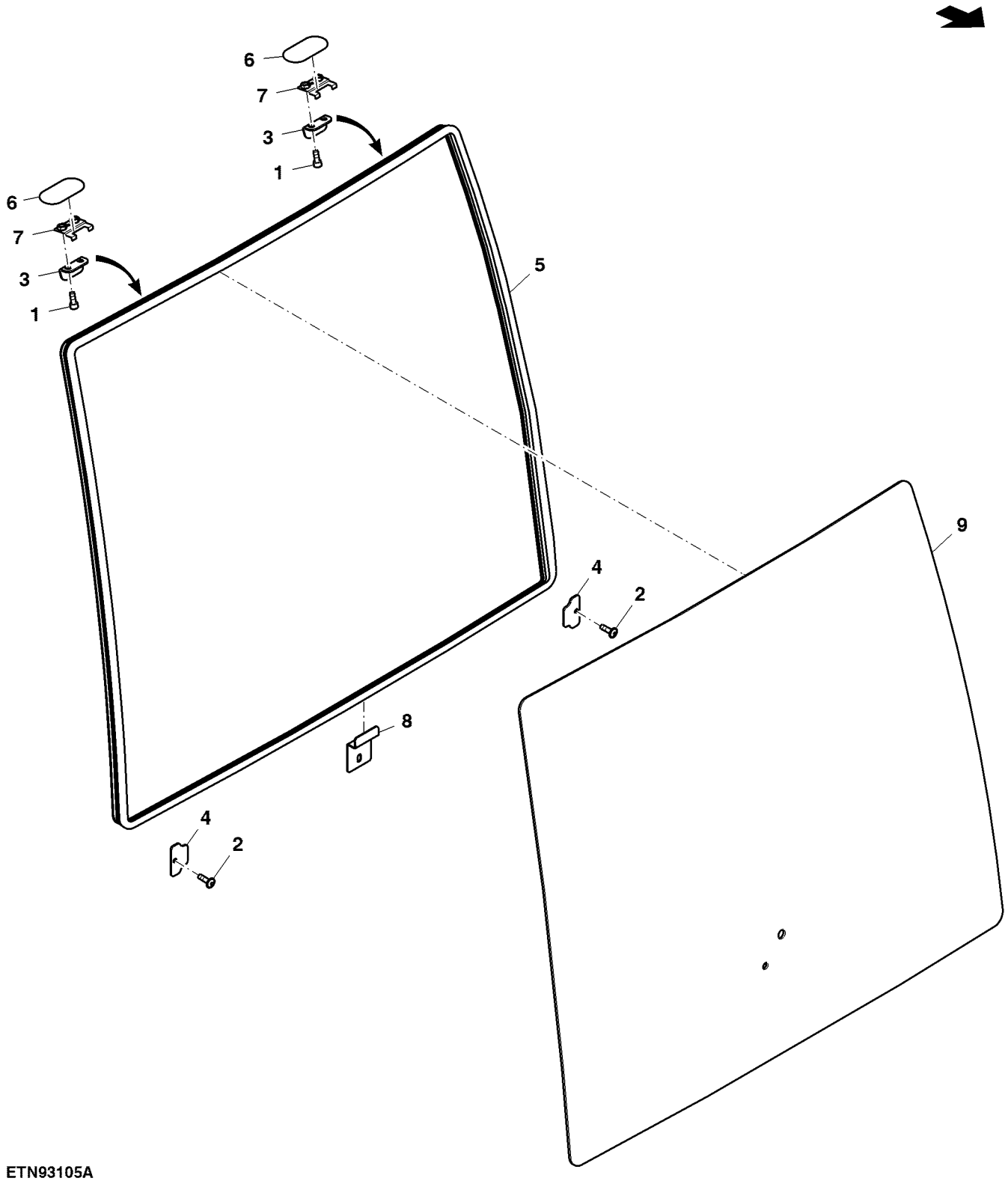

ETN93105A

Item	*Nº peça*	*Descrição*	*Qtde*	*Nº série*	*Notas*
1	19M7660	Parafuso	4		M8 X 20
2	19M8649	Parafuso	2		M6 X 20
3	R193790	Apoio	2		
4	R199282	RetentoR	2		
5	R272790	Vedação	1		
6	R81207	Capa	2		
7	RE203112	Apoio	2		
8	SU24112	Apoio	1		
9	SU29335	Pára-brisa	1		

Limpador de Para-brisa, Cabine

ETN115234A B.1

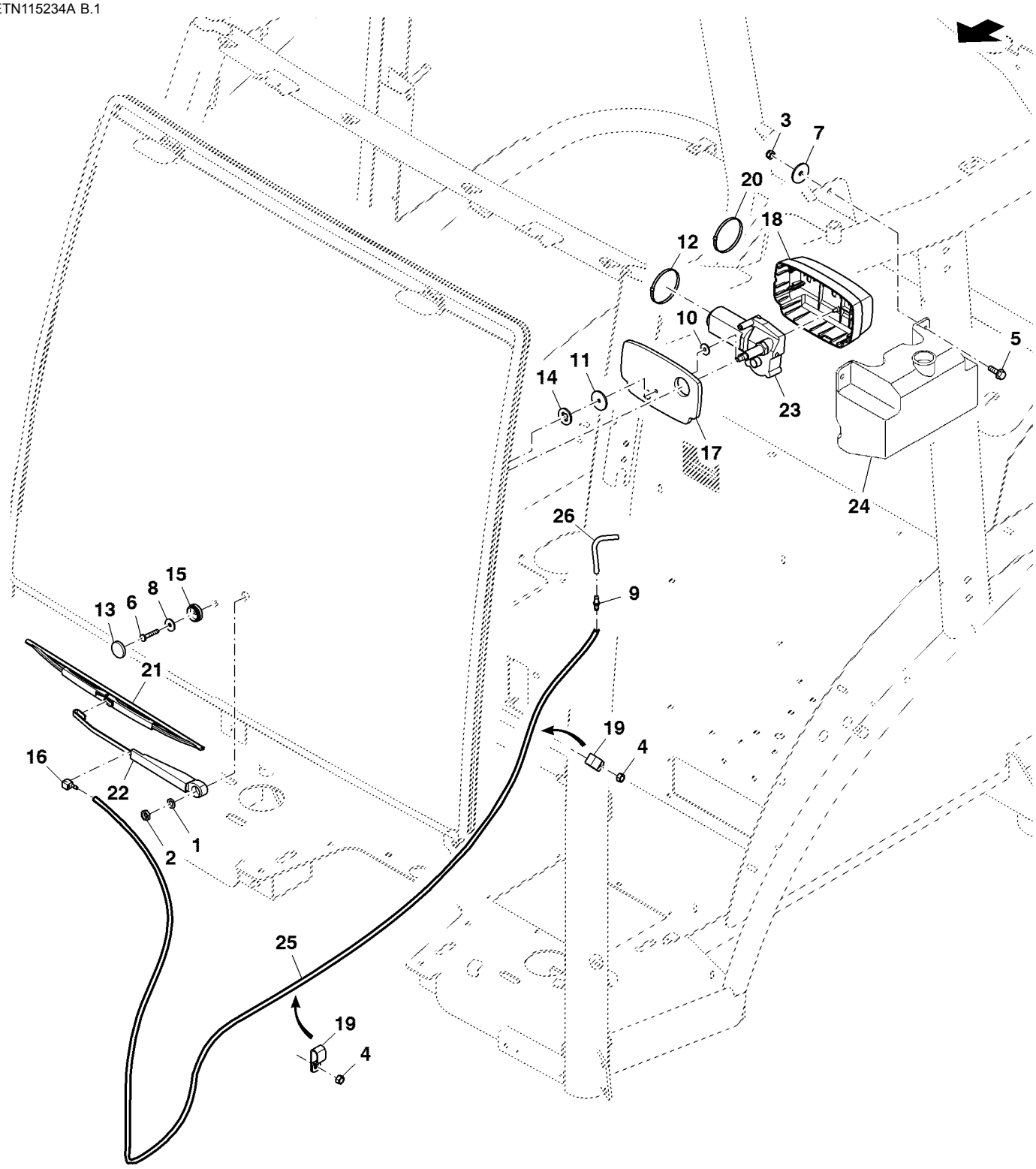

ETN115234A

Item	Nº peça	Descrição	Qtde	Nº série	Notas
1	12M7032	Arruela de pressão	1		8.400 mm
2	14M7151	Porca	1		M8
3	14M7166	Porca de segurança	2		M8
4	14M7273	Porca	2		M8
5	19M7867	Parafuso	2		M8 X 25
6	21M7327	Parafuso	1		M6 X 35
7	24H1291	Arruela	2		21/64" X 1-15/32" X 7/64"
8	24M7309	Arruela	1		6.600 X 22 X 2 mm
9	AL114275	VálVula de retenção	1		
10	L114314	Arruela	1		
11	L37975	Arruela de pressão	1		
12	L41858	Cinta	1		
13	L78703	Tampa	1		
14	L78704	Arruela de vedação	1		
15	L78705	Bucha	1		
16	R181163	Bico	1		
17	R259046	Vedação	1		
18	R259047	Capa	1		
19	R35668	Braçadeira	2		
20	R44302	Cinta	2		
21	RE258480	Palheta do limP. Pára-brisa	1		
22	RE258481	Haste limp. de pára-brisa	1		
23	RE259354	Motor do limp. pára-brisa	1		
24	AL205624	ReseRvatóRio	1		
25	R120653	Mangueira	1		CTL 3000 mm, MF DT5102
26	.....	Mangueira	1		CTL 100 mm, MF TY25139

Janela Traseira, Superior, Cabine

ETN93147B A.1

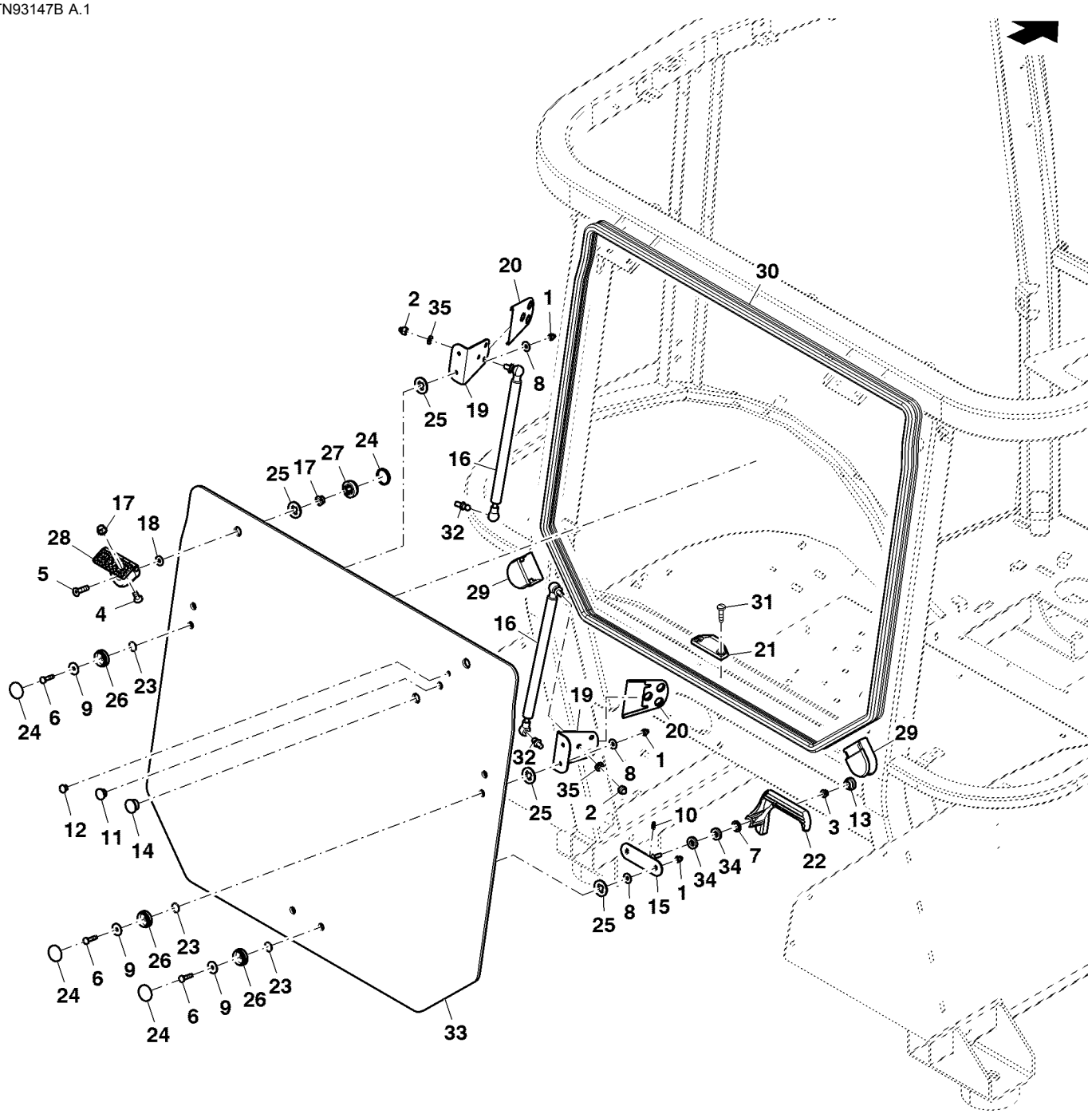

ETN93147B

Item	Nº peça	Descrição	Qtde	Nº série	Notas
1	14M7329	Porca de segurança	6		M6
2	14M7478	Porca de segurança	2		M8
3	14M7608	Porca com flange	1		M6
4	19M7573	Parafuso	4		M8 X 20
5	19M8703	Parafuso	2		M8 X 30
6	21M7310	Parafuso	6		M6 X 25
7	24M7044	Arruela	1		13 X 20 X 2 mm
8	24M7251	Arruela	6		6.400 X 18 X 1.600 mm
9	24M7309	Arruela	6		6.600 X 22 X 2 mm
10	34M7126	Pino elástico	1		5 X 12 mm
11	99M7082	Plugue	1		
12	99M7090	Plugue	1		
13	99M7109	Plugue	1		
14	99M7135	Plugue	1		
15	AL173630	Apoio	1		
16	AL114803	Cilindro operado a gás	2		
17	H137328	Porca de segurança	6		
18	L110367	Arruela	2		
19	L111414	Cantoneira	2		
20	L111440	Capa	2		
21	L168270	Trava	1		
22	L168271	Alavanca	1		
23	L53976	Anel o	6		
24	L78703	Tampa	8		
25	L78704	Arruela de vedação	8		
26	L78705	Bucha	6		
27	L78851	Bucha	2		
28	NF101367	Dobradiça	2		
29	R201470	Passa-fio	2		
30	R272792	Vedação	1		
31	R54477	Rebite	2		
32	R97588	Pino esférico	2		
33	SU33106	Vidraça	1		
34	T27260	Arruela	2		
35	24M7362	Arruela	2		8.400 X 16 X 1.600 mm

Peças de Montagem, Cabine

ETN92473D A.1

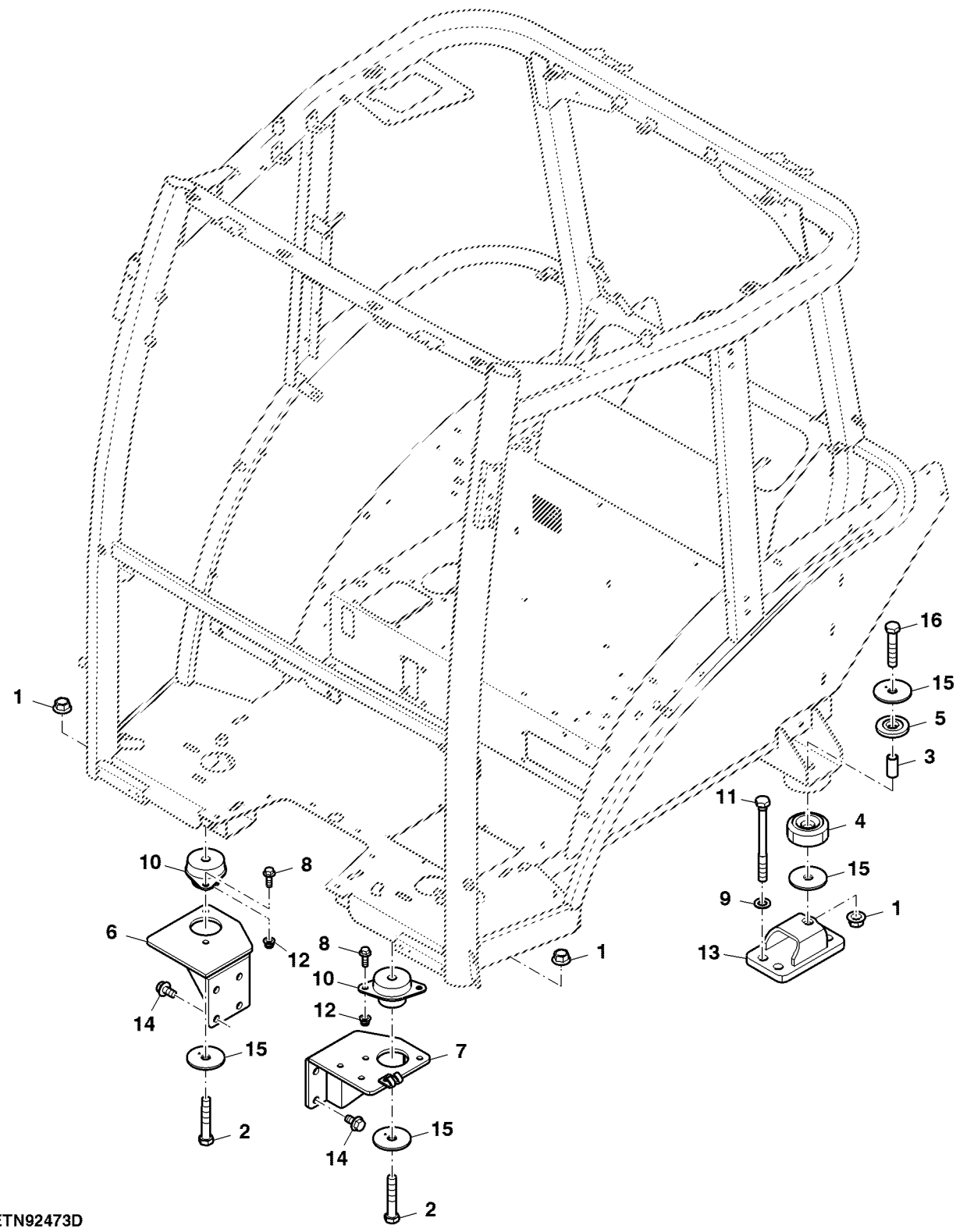

Item	*Nº peça*	*Descrição*	*Qtde*	*Nº série*	*Notas*
1	14M7300	Porca com flange	4		M20
2	19M7969	Parafuso sextavado	2		M20 X 110
3	L76782	Luva	2		
4	R111173	Isolador	2		
5	R66375	Isolador	2		
6	SJ15879	Suporte	1		
7	SJ15880	Suporte	1		
8	19M7790	Parafuso	4		M12 X 35
9	24M7051	Arruela	8		21 X 37 X 3 mm
10	RE186357	Isolador	2		
11	R268941	Parafuso sextavado	8		
12	14M7401	Porca de segurança	4		M12
13	SJ16939	Suporte	2		
14	19M7792	Parafuso	8		M16 X 30
15	R183012	Arruela	6		
16	19M7963	Parafuso sextavado	2		M20 X 100

Lâmpada Indicadora, Cabine

ETN117895B A.1

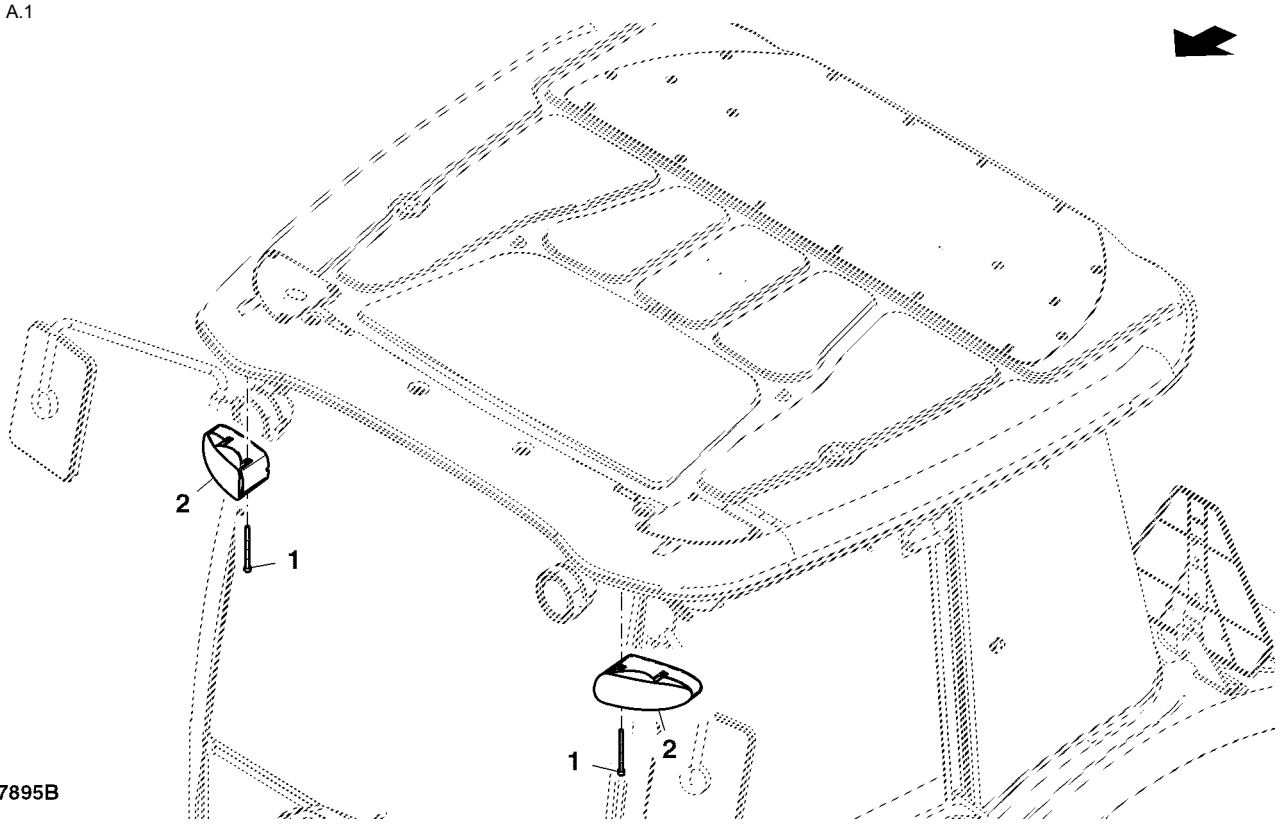

Item	*Nº peça*	*Descrição*	*Qtde*	*Nº série*	*Notas*
1	19M8482	Parafuso	4		M6 X 80
2	RE217551	Farol	2		INCLUDES RE49778
	RE49778	Lâmpada	4		

Holofote do Para-lama, Cabine

ETN1510D04 A.1

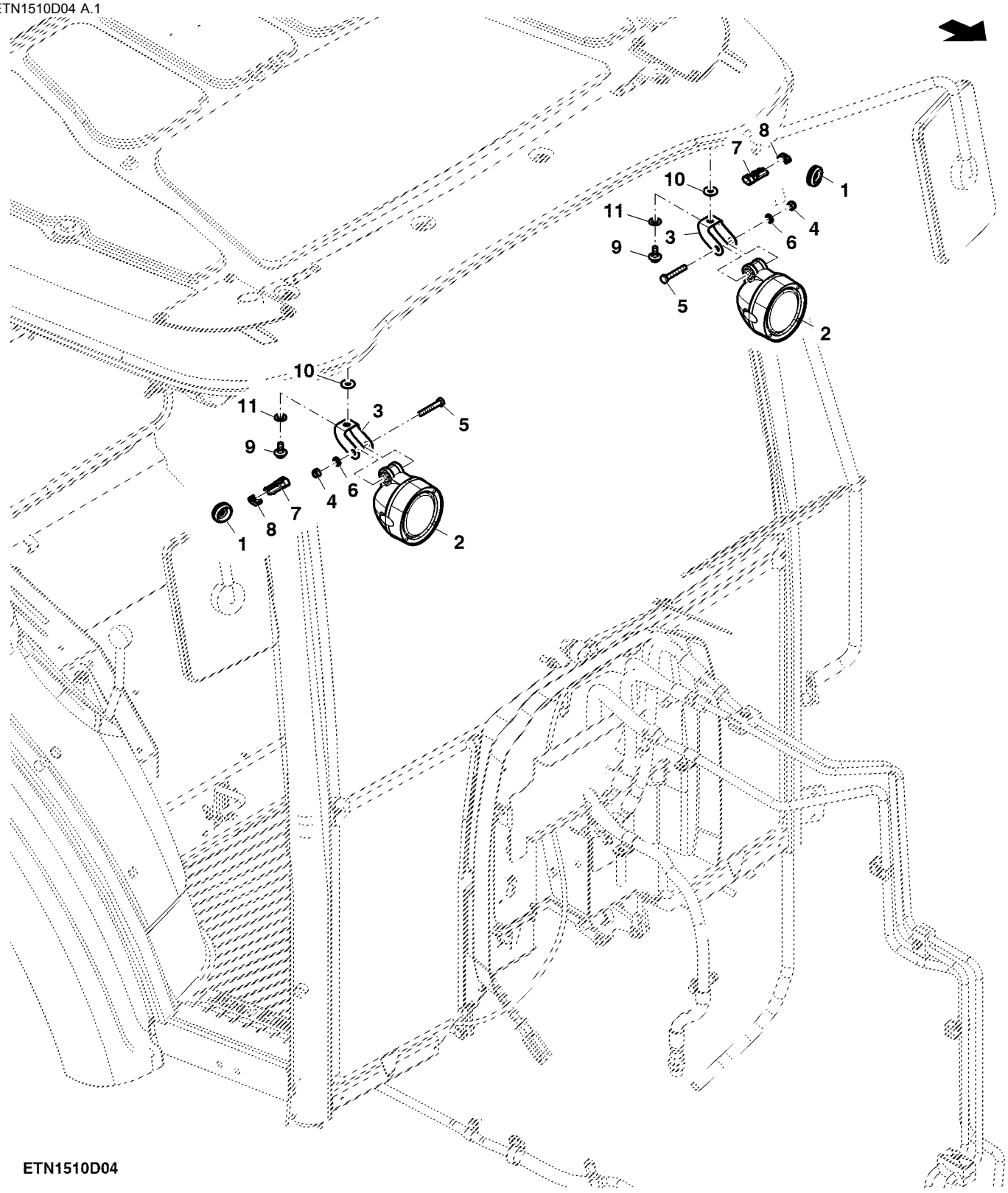

ETN1510D04

Item	*Nº peça*	*Descrição*	*Qtde*	*Nº série*	*Notas*
1	L100644	Passa-fio	2		
2	RE219708	Farol de serviço	4		
3	R269748	Apoio	4		
4	14M7166	Porca de segurança	4		M8
5	19M7269	Parafuso sextavado	4		M8 X 50
6	24M7055	Arruela	4		8.400 X 16 X 1.600 mm
7	57M7256	Alojam. conector elétrico	4		
8	57M7289	Disp fechamento conec elétr	4		
9	SU29991	Parafuso	4		
10	24M7298	Arruela	4		8.400 X 25 X 2 mm
11	12M7142	Arruela	4		10.500 X 21 X 1 mm

Bujão e Tampa, Kit de Rádio

ETN107968B A.1

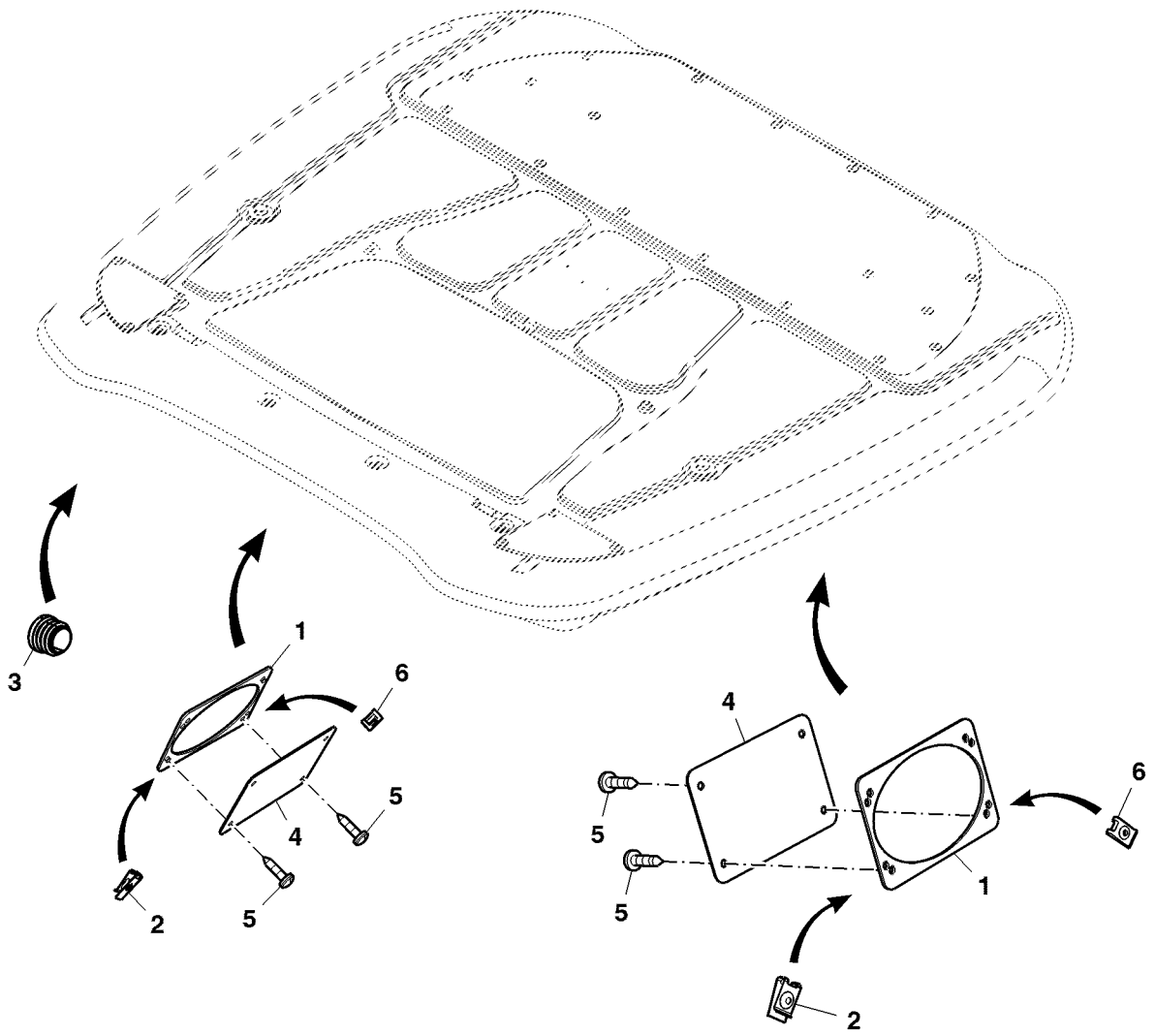

ETN107968B

Item	*Nº peça*	*Descrição*	*Qtde*	*Nº série*	*Notas*
1	R193590	Vedação	2		
2	R213298	Porca de segurança	2		
3	L102358	Plugue	1		
4	SU33989	Capa	2		
5	37M7274	Parafuso	4		
6	R216086	Porca	2		

Etiqueta, Designação do Modelo

ETN73430A A.1

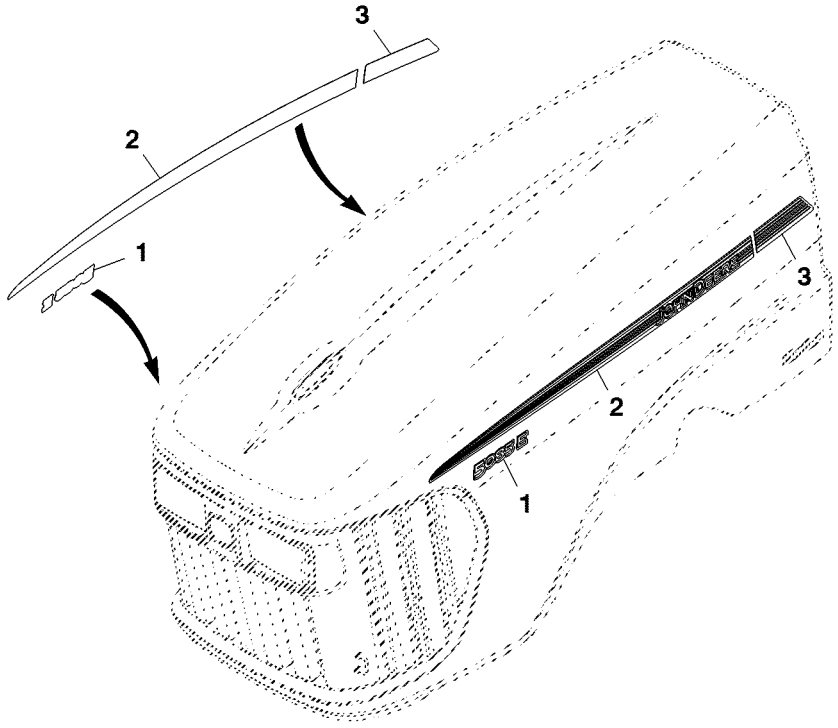

ETN73430A

Item	*Nº peça*	*Descrição*	*Qtde*	*Nº série*	*Notas*
1	SU22304	Etiqueta	1		LH
	SU22305	Etiqueta	1		RH
2	R244337	Etiqueta	1		LH
	R244338	Etiqueta	1		RH
3	R244335	Etiqueta	1		LH
	R244336	Etiqueta	1		RH

Etiqueta, Cabine

ETN104001A A.1

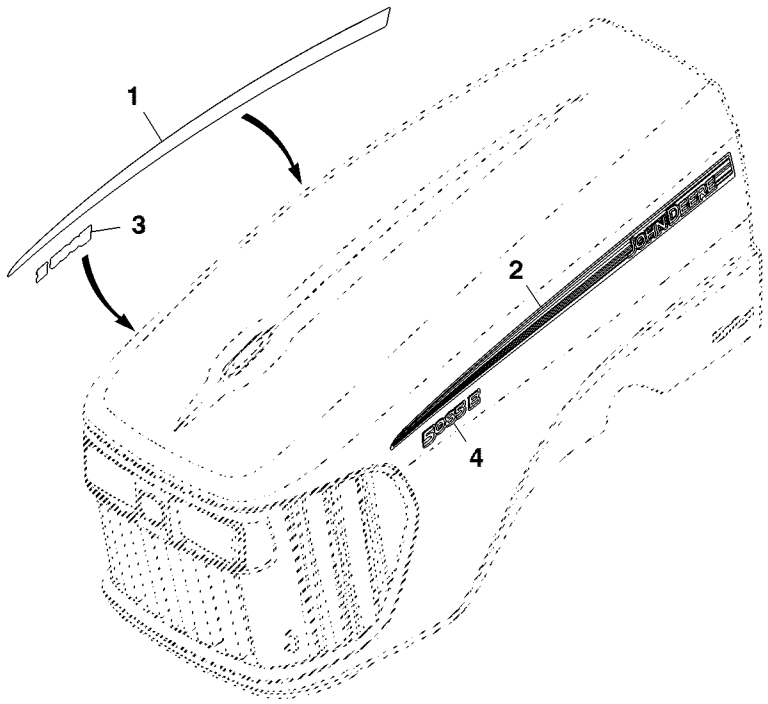

ETN104001A

Item	*Nº peça*	*Descrição*	*Qtde*	*Nº série*	*Notas*
1	R244339	Etiqueta	1		RH
2	R244340	Etiqueta	1		LH
3	SU22304	Etiqueta	1		RH
4	SU22305	Etiqueta	1		LH

Índice numérico

Nº peça	Item	Página
03M7084	7	429
03M7088	4	479
03M7183	6	453
03M7184	1	433
03M7186	3	453
03M7190	14	489
03M7191	1	431
03M7192	13	529
03M7192	1	531
03M7212	4	408
03M7212	4	410
03M7212	2	420
03M7264	9	427
03M7349	8	459
03M7463	14	429
11M7009	5	125
11M7009	12	245
11M7009	7	246
11M7009	8	339
11M7012	1	519
11M7015	24	273
11M7017	7	270
11M7017	25	291
11M7017	1	293
11M7030	9	372
11M7054	4	364
11M7059	8	489
11M7076	11	323
11M7077	8	357
11M7094	10	249
12H292	12	181
12H292	1	183
12H301	1	319
12H302	22	319
12H304	8	317
12M6601	7	341
12M7006	21	155
12M7006	10	313
12M7006	1	315
12M7006	21	317
12M7006	18	97
12M7006	18	99
12M7032	16	155
12M7032	1	555
12M7033	7	51
12M7044	5	444
12M7044	6	447
12M7060	18	155
12M7065	8	203
12M7065	3	207
12M7065	5	207
12M7065	20	211
12M7065	13	213
12M7065	1	215
12M7065	1	219
12M7065	17	233
12M7065	1	235
12M7065	29	239
12M7065	18	249
12M7065	24	249
12M7065	5	249
12M7065	4	262
12M7065	13	265
12M7065	29	273
12M7065	13	297
12M7065	18	305
12M7065	16	317
12M7065	10	357
12M7065	8	477
12M7066	29	113
12M7066	2	133
12M7066	4	149
12M7066	11	207
12M7066	3	251
12M7066	1	254
12M7066	3	265
12M7066	11	289
12M7066	6	313
12M7066	2	315
12M7067	27	113
12M7067	12	249
12M7067	6	483
12M7067	4	485
12M7068	1	207
12M7068	18	207
12M7068	35	273
12M7122	1	161
12M7135	8	35
12M7142	11	563
14H1076	5	149
14H631	17	155
14H785	15	155
14M7009	27	429
14M7009	28	431
14M7027	4	141
14M7027	23	155
14M7027	23	245
14M7027	11	313
14M7027	3	315
14M7027	20	317
14M7027	6	477
14M7029	12	297
14M7029	19	305
14M7029	17	317
14M7029	2	357
14M7029	10	477
14M7030	28	245
14M7031	7	483
14M7066	9	371
14M7066	3	70
14M7100	8	181
14M7100	2	183
14M7137	3	483
14M7139	17	161
14M7139	8	181
14M7140	3	133
14M7140	14	317
14M7142	4	426
14M7142	4	448
14M7148	7	69
14M7151	2	555
14M7152	10	205
14M7152	1	257
14M7154	3	372
14M7165	1	209
14M7166	36	113
14M7166	33	115
14M7166	2	209
14M7166	1	287
14M7166	2	433
14M7166	4	453
14M7166	3	480
14M7166	14	529
14M7166	7	535
14M7166	9	537
14M7166	3	555
14M7166	4	563
14M7167	3	209
14M7167	5	429
14M7167	1	437
14M7167	10	443
14M7167	3	97
14M7167	3	99
14M7168	16	325
14M7194	3	179
14M7194	13	325
14M7196	2	519
14M7209	2	287
14M7209	2	289
14M7209	13	371
14M7233	5	143
14M7233	7	520
14M7238	1	407
14M7238	9	408
14M7238	2	409
14M7238	9	410
14M7238	4	411
14M7238	7	420
14M7238	2	421
14M7260	12	358
14M7260	15	401
14M7260	17	401
14M7272	21	155
14M7272	4	209
14M7272	2	257
14M7272	1	259
14M7272	1	277
14M7272	23	319
14M7273	4	133
14M7273	2	184
14M7273	2	207
14M7273	19	291
14M7273	3	293
14M7273	18	341
14M7273	4	555
14M7274	2	319
14M7274	3	339
14M7275	3	369
14M7275	5	485
14M7276	10	199
14M7276	8	358
14M7276	2	407
14M7276	5	408
14M7276	5	410
14M7276	6	414
14M7276	3	420
14M7276	5	434
14M7276	6	444
14M7276	7	447
14M7276	7	459
14M7296	19	101
14M7296	5	187
14M7296	6	205
14M7296	7	205
14M7296	17	245
14M7296	2	277
14M7296	21	291
14M7296	1	309
14M7296	1	311
14M7296	10	427
14M7296	23	429
14M7296	6	467
14M7296	5	479
14M7296	10	501
14M7296	2	531
14M7296	14	59
14M7296	3	87
14M7296	5	97
14M7297	16	161
14M7297	4	179
14M7298	1	101
14M7298	1	109
14M7298	35	113
14M7298	1	115
14M7298	8	123
14M7298	9	125
14M7298	16	129
14M7298	5	133
14M7298	2	161
14M7298	2	175
14M7298	6	187
14M7298	1	217
14M7298	6	245
14M7298	12	246
14M7298	3	31
14M7298	12	313
14M7298	16	353
14M7298	15	429
14M7298	8	439
14M7298	20	443
14M7298	7	457
14M7298	15	467
14M7298	3	481
14M7298	5	97
14M7298	5	99
14M7299	1	329
14M7299	15	335
14M7300	5	333
14M7300	1	559
14M7303	10	105
14M7303	1	177
14M7303	10	187
14M7303	43	209
14M7303	15	317
14M7303	3	319
14M7303	2	329
14M7303	37	339
14M7303	14	535
14M7303	10	537
14M7306	12	369
14M7313	12	357
14M7319	21	489

Índice numérico - continuação

Nº peça	Item	Página
14M7329	5	535
14M7329	11	537
14M7329	1	557
14M7336	12	325
14M7360	25	161
14M7367	27	125
14M7371	7	371
14M7371	16	389
14M7375	3	287
14M7375	9	505
14M7395	23	273
14M7396	2	109
14M7396	3	261
14M7396	16	321
14M7396	20	325
14M7396	2	437
14M7396	18	443
14M7396	3	443
14M7396	14	467
14M7397	26	161
14M7397	1	243
14M7400	13	101
14M7400	31	431
14M7401	12	559
14M7416	32	549
14M7478	5	533
14M7478	2	557
14M7487	17	325
14M7491	12	339
14M7517	15	125
14M7517	2	431
14M7529	12	339
14M7608	3	109
14M7608	20	319
14M7608	3	557
14M7610	38	209
15H197	1	83
15H275	16	337
15H584	26	63
15H584	3	80
15H695	19	63
16M7101	23	489
16M7106	15	547
16M7110	3	437
16M7110	6	441
19H1849	2	149
19H2359	3	434
19H2474	15	347
19H2474	7	349
19H2650	13	347
19H2650	6	349
19H3065	3	149
19H3107	8	199
19H3217	3	149
19H3754	15	347
19M10075	1	35
19M2472	4	187
19M3118	2	469
19M3121	10	323
19M3129	2	219
19M3129	7	353
19M6332	3	519
19M6614	2	243
19M6614	17	97
19M6614	17	99
19M7077	3	257
19M7077	3	433
19M7077	3	497
19M7139	17	233
19M7139	1	235
19M7139	26	239
19M7139	27	239
19M7139	5	249
19M7139	8	265
19M7139	5	357
19M7139	7	477
19M7156	2	311
19M7161	14	245
19M7162	15	161
19M7162	9	483
19M7162	1	486
19M7162	4	489
19M7166	28	113
19M7166	7	313
19M7166	4	315
19M7167	6	133
19M7167	33	321
19M7168	11	207
19M7168	3	251
19M7168	1	254
19M7168	10	289
19M7168	31	429
19M7168	3	431
19M7177	19	319
19M7181	2	97
19M7181	2	99
19M7268	5	483
19M7268	3	485
19M7269	5	563
19M7270	19	239
19M7288	8	203
19M7288	4	262
19M7288	1	273
19M7288	3	531
19M7297	3	184
19M7297	29	245
19M7301	18	239
19M7322	15	353
19M7331	2	253
19M7335	1	207
19M7343	1	448
19M7358	11	203
19M7372	20	155
19M7372	36	161
19M7372	4	287
19M7382	7	133
19M7385	2	101
19M7386	26	113
19M7394	3	475
19M7408	24	429
19M7408	4	431
19M7490	17	207
19M7490	34	273
19M7493	12	249
19M7501	30	549
19M7513	5	207
19M7513	12	211
19M7513	3	213
19M7513	2	215
19M7513	3	219
19M7557	9	429
19M7560	7	211
19M7560	9	299
19M7560	9	313
19M7560	5	315
19M7560	19	317
19M7560	7	475
19M7560	11	483
19M7560	7	485
19M7573	4	557
19M7574	15	529
19M7660	5	209
19M7660	1	553
19M7662	5	287
19M7712	1	513
19M7712	4	515
19M7750	2	481
19M7768	8	545
19M7769	20	337
19M7774	1	107
19M7774	3	161
19M7774	6	209
19M7774	3	215
19M7774	2	36
19M7774	1	520
19M7775	14	155
19M7775	2	237
19M7775	2	239
19M7775	1	279
19M7775	13	317
19M7775	4	319
19M7775	28	429
19M7775	5	431
19M7775	6	473
19M7775	7	475
19M7775	8	59
19M7783	14	157
19M7783	19	161
19M7783	11	187
19M7783	21	31
19M7783	1	429
19M7783	11	475
19M7783	2	539
19M7784	2	103
19M7784	11	105
19M7784	2	107
19M7784	11	113
19M7784	2	115
19M7784	5	127
19M7784	8	133
19M7784	8	141
19M7784	1	143
19M7784	6	149
19M7784	11	187
19M7784	4	257
19M7784	10	259
19M7784	5	261
19M7784	6	299
19M7784	1	305
19M7784	6	431
19M7784	7	439
19M7784	11	443
19M7784	23	443
19M7784	5	475
19M7784	6	479
19M7784	5	87
19M7785	7	209
19M7785	9	259
19M7785	8	261
19M7785	19	277
19M7785	6	287
19M7785	2	311
19M7785	2	339
19M7785	32	429
19M7785	3	469
19M7785	4	475
19M7785	11	501
19M7785	2	520
19M7785	18	87
19M7786	3	101
19M7786	7	117
19M7786	7	119
19M7786	3	275
19M7786	20	291
19M7786	6	39
19M7786	7	431
19M7786	2	47
19M7786	5	49
19M7786	6	51
19M7787	11	141
19M7787	4	187
19M7787	8	39
19M7787	6	439
19M7787	23	443
19M7787	3	475
19M7787	12	483
19M7787	8	485
19M7788	18	277
19M7788	1	89
19M7790	12	335
19M7790	8	366
19M7790	19	369
19M7790	6	427
19M7790	16	489
19M7790	8	559
19M7791	4	427
19M7792	13	357
19M7792	14	559
19M7796	16	59
19M7798	2	261
19M7798	8	61
19M7799	12	467
19M7800	4	109
19M7800	9	133
19M7800	2	217
19M7800	12	39
19M7801	12	59
19M7802	15	87
19M7803	5	341

Índice numérico - continuação

Nº peça	Item	Página
19M7804	19	87
19M7807	16	309
19M7807	2	311
19M7808	10	429
19M7808	9	467
19M7812	4	101
19M7814	17	307
19M7814	3	311
19M7818	23	267
19M7822	4	447
19M7851	3	375
19M7851	1	393
19M7851	10	397
19M7863	5	109
19M7864	13	107
19M7864	9	111
19M7864	14	315
19M7864	20	429
19M7864	5	61
19M7865	27	109
19M7865	7	113
19M7865	3	115
19M7865	9	123
19M7865	12	129
19M7865	7	129
19M7865	1	131
19M7865	3	143
19M7865	8	209
19M7865	15	297
19M7865	11	305
19M7865	2	309
19M7865	4	311
19M7865	13	313
19M7865	4	323
19M7865	2	325
19M7865	1	327
19M7865	3	329
19M7865	1	331
19M7865	4	341
19M7865	20	429
19M7865	13	473
19M7865	1	501
19M7865	4	519
19M7866	5	101
19M7866	1	103
19M7866	2	279
19M7866	14	297
19M7866	11	317
19M7866	8	443
19M7866	3	520
19M7866	21	533
19M7866	3	539
19M7866	7	79
19M7867	27	115
19M7867	10	133
19M7867	12	345
19M7867	7	347
19M7867	8	349
19M7867	1	355
19M7867	5	439
19M7867	25	443
19M7867	9	453
19M7867	10	467
19M7867	4	531
19M7867	5	555
19M7867	5	63
19M7867	1	74
19M7868	3	217
19M7868	24	219
19M7875	3	277
19M7881	2	457
19M7882	4	444
19M7884	2	434
19M7894	1	393
19M7897	4	217
19M7897	7	245
19M7897	4	437
19M7897	16	443
19M7902	11	383
19M7913	1	120
19M7913	2	147
19M7913	6	149
19M7913	13	77
19M7923	16	31
19M7923	18	31
19M7932	18	249
19M7932	25	249
19M7932	15	549
19M7943	11	357
19M7943	1	369
19M7963	16	559
19M7969	2	559
19M7970	11	481
19M7979	6	109
19M7979	15	59
19M7979	14	77
19M7984	12	199
19M8011	9	385
19M8011	7	387
19M8011	19	399
19M8060	6	459
19M8062	6	35
19M8081	5	389
19M8102	3	375
19M8122	20	277
19M8122	36	519
19M8131	4	84
19M8162	2	117
19M8162	2	119
19M8162	3	309
19M8162	5	311
19M8162	6	339
19M8290	7	109
19M8291	26	125
19M8291	15	235
19M8291	11	59
19M8292	3	39
19M8292	2	41
19M8317	12	117
19M8317	12	119
19M8317	15	321
19M8317	7	477
19M8317	13	59
19M8318	12	201
19M8319	26	109
19M8328	8	52
19M8386	10	549
19M8435	3	333
19M8445	3	335
19M8446	15	325
19M8482	1	560
19M8485	4	444
19M8485	4	447
19M8505	9	321
19M8505	26	339
19M8506	3	345
19M8506	9	355
19M8526	1	32
19M8528	3	41
19M8528	8	431
19M8533	20	341
19M8553	10	321
19M8579	18	291
19M8599	1	525
19M8599	5	526
19M8600	9	209
19M8618	11	87
19M8649	27	161
19M8649	2	538
19M8649	16	547
19M8649	19	549
19M8649	2	553
19M8653	2	427
19M8672	26	319
19M8675	10	113
19M8675	4	115
19M8675	3	127
19M8703	5	557
19M8727	7	357
19M8774	4	329
19M8851	33	519
19M8874	5	217
19M8966	25	59
19M8976	4	447
19M8987	1	70
19M8997	11	55
19M9024	4	444
19M9024	4	447
19M9198	32	291
19M9198	10	299
19M9201	6	321
19M9426	4	447
19M9431	3	358
21H973	16	181
21H973	3	183
21M7144	6	105
21M7144	25	97
21M7144	21	99
21M7197	7	181
21M7197	4	183
21M7232	27	245
21M7243	1	123
21M7265	6	163
21M7265	1	175
21M7265	8	97
21M7265	8	99
21M7267	5	473
21M7284	10	181
21M7284	5	183
21M7290	5	519
21M7310	16	529
21M7310	12	535
21M7310	12	537
21M7310	6	557
21M7327	6	555
21M7344	10	509
21M7392	12	533
21M7423	8	481
21M7423	2	525
21M7423	3	526
21M7452	1	171
21M7469	28	161
21M7502	5	477
22M7079	5	329
22M7083	16	347
22M7168	17	291
22M7168	4	293
24H1291	4	433
24H1291	7	555
24H1341	18	489
24H1628	3	280
24H1746	7	287
24H1781	4	339
24H1849	19	339
24M3739	20	489
24M7008	13	467
24M7024	2	123
24M7026	37	113
24M7026	22	115
24M7026	28	125
24M7026	11	245
24M7026	3	357
24M7026	4	483
24M7027	5	515
24M7038	15	339
24M7040	14	125
24M7040	11	133
24M7040	30	311
24M7044	7	557
24M7047	2	125
24M7047	4	249
24M7047	4	277
24M7047	40	339
24M7047	6	519
24M7049	6	323
24M7049	3	426
24M7049	3	448
24M7051	3	465
24M7051	9	559
24M7053	10	475
24M7053	5	531
24M7054	10	209
24M7054	5	437
24M7054	21	441
24M7054	1	524
24M7054	17	529
24M7055	4	125
24M7055	4	184
24M7055	5	453

Índice numérico - continuação

Nº peça	Item	Página
24M7055	9	477
24M7055	2	480
24M7055	18	529
24M7055	10	533
24M7055	6	535
24M7055	13	537
24M7055	6	563
24M7087	19	155
24M7087	30	161
24M7088	26	155
24M7088	3	237
24M7088	3	239
24M7088	6	315
24M7096	6	270
24M7096	9	339
24M7096	9	52
24M7136	6	429
24M7139	3	141
24M7139	22	155
24M7139	7	475
24M7139	10	483
24M7139	6	485
24M7139	19	97
24M7139	13	99
24M7145	26	207
24M7178	17	257
24M7178	8	287
24M7178	3	429
24M7178	9	431
24M7178	7	519
24M7178	19	529
24M7180	10	475
24M7207	14	549
24M7213	12	489
24M7238	2	341
24M7238	17	353
24M7239	10	261
24M7240	26	489
24M7241	2	335
24M7241	8	408
24M7241	8	410
24M7241	6	420
24M7251	4	161
24M7251	3	181
24M7251	6	183
24M7251	4	471
24M7251	8	502
24M7251	7	513
24M7251	3	521
24M7251	4	535
24M7251	14	537
24M7251	8	557
24M7260	11	209
24M7260	13	549
24M7267	26	429
24M7267	10	431
24M7298	1	457
24M7298	6	533
24M7298	10	563
24M7309	11	535
24M7309	15	537
24M7309	17	547
24M7309	4	549
24M7309	8	555
24M7309	9	557
24M7313	5	246
24M7315	7	549
24M7318	11	358
24M7346	2	69
24M7346	3	69
24M7362	9	481
24M7362	3	525
24M7362	4	526
24M7362	35	557
24M7421	7	329
26H70	13	339
26M4221	8	323
28H1903	18	125
28H3394	4	309
28H3394	6	311
28H3427	11	431
28H865	20	87
34H110	12	337
34H288	8	55
34H73	2	473
34M3845	6	391
34M3866	4	215
34M3866	6	217
34M5720	19	219
34M6335	5	215
34M6335	7	217
34M7025	1	211
34M7025	19	237
34M7025	15	239
34M7030	3	125
34M7031	6	361
34M7032	4	363
34M7036	3	274
34M7038	36	291
34M7038	5	293
34M7040	9	270
34M7044	13	237
34M7044	13	239
34M7044	18	273
34M7044	3	279
34M7046	8	519
34M7047	9	265
34M7095	10	229
34M7098	26	235
34M7102	4	333
34M7126	10	557
34M7131	9	287
34M7197	27	291
34M7216	9	246
34M7269	2	211
34M7269	20	237
34M7269	16	239
37M7036	17	541
37M7056	21	549
37M7061	5	161
37M7061	17	313
37M7063	18	547
37M7090	4	181
37M7090	7	183
37M7090	6	471
37M7090	8	471
37M7090	9	502
37M7090	2	521
37M7095	5	179
37M7176	1	503
37M7181	5	181
37M7181	8	183
37M7181	6	437
37M7181	20	441
37M7233	8	505
37M7238	12	209
37M7258	3	524
37M7258	2	551
37M7274	2	168
37M7274	5	565
37M7284	13	541
37M7291	12	541
37M7298	13	209
37M7337	16	429
37M7361	4	279
37M7361	19	547
38H5003	6	319
38H5017	10	319
38H5019	22	321
38H5035	2	79
38H5066	25	321
38H5071	18	319
38H5121	29	321
38H5129	3	355
38H5168	30	321
38H5168	6	355
38H5337	5	309
400R	7	273
40M1823	10	233
40M1828	6	289
40M1831	1	205
40M1851	5	243
40M1851	8	255
40M1860	11	237
40M1860	11	239
40M1860	5	279
40M1861	7	289
40M4624	13	383
40M7013	29	401
40M7030	20	125
40M7030	19	489
40M7047	9	225
40M7047	6	227
40M7047	28	233
40M7047	8	233
40M7047	3	241
40M7058	7	223
40M7059	9	533
40M7066	12	223
40M7084	5	257
40M7088	15	535
40M7088	16	537
40M7102	14	321
40M7102	17	321
40M7115	12	207
40M7115	7	401
40M7166	10	401
40M7199	5	255
40M7216	4	220
40M7227	9	237
40M7227	9	239
40M7227	6	279
40M7243	16	267
40M7243	16	269
42M3445	7	207
42M7069	11	335
44M7049	28	239
44M7072	8	207
44M7072	8	217
44M7131	3	199
44M7131	25	207
44M7131	5	233
44M7131	17	249
44M7131	16	273
45M7042	3	249
45M7052	10	245
45M7063	8	205
45M7063	16	245
45M7063	6	257
45M7063	9	519
45M7065	10	246
45M7080	14	209
45M7080	5	277
45M7080	8	329
45M7101	10	325
51M4247	29	207
51M7012	23	207
51M7039	8	32
51M7040	21	305
51M7040	23	31
51M7040	10	52
51M7040	6	52
51M7040	8	77
51M7041	26	317
51M7041	5	39
51M7042	4	79
51M7042	2	87
51M7043	2	282
51M7043	23	305
51M7043	7	317
51M7043	8	319
51M7043	31	321
51M7043	10	335
51M7043	10	347
51M7043	12	353
51M7043	7	355
51M7043	19	59
51M7043	7	77
51M7044	4	59
51M7044	2	81
51M7045	20	307
51M7045	28	311
51M7045	19	321
51M7045	9	349
51M7045	10	351
51M7045	4	353
51M7045	7	87
51M7047	22	307
51M7047	7	309

Índice numérico - continuação

Nº peça	Item	Página
51M7047	25	311
51M7047	23	321
51M7047	5	355
51M7089	8	109
51M7090	9	109
54M4420	11	246
54M4422	9	205
54M4422	15	245
54M4422	14	257
54M4422	10	519
55M7012	15	209
56M7006	36	209
57M10146	2	157
57M6498	4	163
57M7011	4	168
57M7014	3	163
57M7014	3	168
57M7014	6	175
57M7166	1	172
57M7244	15	191
57M7247	14	191
57M7252	22	189
57M7252	34	191
57M7254	12	153
57M7254	13	153
57M7254	3	153
57M7254	7	153
57M7254	8	191
57M7255	11	153
57M7255	5	153
57M7255	11	191
57M7256	3	167
57M7256	9	191
57M7256	7	563
57M7257	12	191
57M7258	16	189
57M7258	2	191
57M7259	4	191
57M7260	5	155
57M7260	17	191
57M7261	12	155
57M7261	20	191
57M7262	4	155
57M7262	6	157
57M7262	18	189
57M7263	14	153
57M7263	18	191
57M7264	21	191
57M7265	19	189
57M7266	4	191
57M7267	5	191
57M7274	29	191
57M7280	31	191
57M7281	4	155
57M7281	9	155
57M7281	15	189
57M7283	22	191
57M7289	12	153
57M7289	13	153
57M7289	3	153
57M7289	7	153
57M7289	3	167
57M7289	7	191
57M7289	7	501
57M7289	8	563
57M7290	11	153
57M7290	5	153
57M7290	10	191
57M7291	14	153
57M7291	5	155
57M7291	16	191
57M7291	27	191
57M7296	12	155
57M7296	19	191
57M7298	24	191
57M7299	24	191
57M7303	21	193
57M7304	26	191
57M7305	32	191
57M7306	23	191
57M7307	33	191
57M7309	25	191
57M7315	1	191
57M7317	10	191
57M7318	13	191
57M7328	8	191
57M7347	10	153
57M7347	2	153
57M7347	23	189
57M7349	10	153
57M7349	2	153
57M7349	20	189
57M7364	1	191
57M7365	9	191
57M7385	7	189
57M7429	28	189
57M7469	10	155
57M7469	1	159
57M7489	14	189
57M7498	26	189
57M7502	14	189
57M7503	8	189
57M7511	28	189
57M7513	25	189
57M7514	24	189
57M7552	13	189
57M7557	11	189
57M7564	12	189
57M7829	27	189
57M7839	10	155
57M7840	1	159
57M7842	28	189
57M7850	10	157
57M7850	9	157
57M7985	6	501
57M8056	8	155
57M8595	4	157
57M8595	5	157
57M8595	7	157
57M8815	15	153
57M8815	16	153
57M8815	11	155
57M8815	8	157
57M8824	16	315
57M8875	23	161
57M8901	3	157
57M8902	14	141
57M8902	31	155
57M8902	14	187
57M8910	24	161
57M8934	2	159
57M8934	4	159
57M9432	9	131
57M9437	3	175
58M5573	7	369
58M5574	4	394
58M5574	50	401
58M5575	7	397
58M5575	39	401
58M5578	13	372
61M5001	25	269
61M5001	20	305
61M5003	3	282
61M5003	1	297
61M5003	12	305
61M5003	1	317
61M5003	5	319
61M5003	13	353
61M5009	8	111
61M5010	1	111
61M5017	9	319
61M5018	27	311
61M5019	21	321
61M5023	25	317
61M5023	28	317
61M5035	1	79
61M5066	24	321
61M5071	17	319
61M5076	15	307
61M5076	24	311
61M5076	6	353
61M5121	28	321
61M5129	2	355
61M5152	16	307
61M5152	7	311
61M5168	26	321
99M7009	30	431
99M7009	7	434
99M7009	1	451
99M7010	1	451
99M7011	6	325
99M7011	2	327
99M7011	1	451
99M7011	1	499
99M7011	11	519
99M7012	1	451
99M7014	1	451
99M7015	1	451
99M7015	2	499
99M7016	9	361
99M7016	6	363
99M7016	1	451
99M7016	7	499
99M7032	6	433
99M7032	1	451
99M7038	1	451
99M7043	1	451
99M7045	1	451
99M7049	1	451
99M7056	7	433
99M7056	1	451
99M7057	1	451
99M7057	6	531
99M7059	1	451
99M7070	1	451
99M7073	1	451
99M7077	1	451
99M7077	2	497
99M7082	1	451
99M7082	11	557
99M7087	1	451
99M7090	1	451
99M7090	12	557
99M7091	1	451
99M7093	1	451
99M7095	1	451
99M7098	1	451
99M7105	1	451
99M7106	1	451
99M7107	4	429
99M7107	1	451
99M7108	1	451
99M7109	1	451
99M7109	13	557
99M7121	29	431
99M7121	8	433
99M7135	14	557
A15899	13	321
A15899	2	353
A21710	4	547
A21710	3	549
A3411R	9	329
A4494R	8	337
A4655R	13	181
A4655R	9	183
A4730R	1	299
A4730R	3	305
AA34134	8	259
AA34134	9	261
AH77724	10	109
AH77724	2	111
AH78125	3	107
AH78237	31	161
AJ58806	8	145
AJ60117	2	145
AJ61369	10	145
AJ61372	9	145
AJ61374	11	145
AJ61410	3	145
AJ61411	12	145
AJ61412	4	145
AJ61413	7	145
AJ61414	5	145
AJ61415	6	145
AJ61842	1	91
AL110881	1	547
AL112819	2	285
AL112951	14	321
AL113086	7	101

Índice numérico - continuação

Nº peça	Item	Página
AL113086	11	97
AL113086	11	99
AL113174	1	529
AL114275	9	555
AL114803	16	557
AL115814	2	513
AL115814	8	515
AL117519	7	531
AL117519	19	533
AL118383	2	321
AL150169	9	129
AL150169	2	131
AL154046	4	103
AL154903	1	551
AL155227	10	287
AL155228	1	289
AL156199	31	291
AL156199	7	299
AL157838	14	313
AL157838	7	315
AL158721	3	123
AL159591	5	399
AL159594	21	401
AL159725	27	155
AL162808	5	294
AL166181	14	321
AL168231	3	545
AL168483	5	103
AL169412	6	103
AL173227	33	161
AL173630	15	557
AL174358	11	533
AL175223	2	516
AL175777	2	547
AL176143	1	168
AL179829	22	533
AL179831	8	533
AL181920	1	294
AL201899	1	364
AL201900	7	364
AL202908	2	529
AL203265	1	184
AL205624	24	555
AL206587	8	101
AL206587	12	97
AL206587	12	99
AL208119	9	269
AL208150	8	269
AL208150	9	269
AL208516	23	287
AL210810	1	168
AL214096	1	364
AL32877	20	377
AL32877	20	379
AL32891	30	155
AL32891	6	161
AL35179	6	181
AL35179	10	183
AL38357	7	269
AL39391	7	267
AL65432	11	181
AL65432	11	183
AL68616	17	383
AL69320	5	427
AL69331	5	427
AL70242	2	291
AL71099	6	381
AL75641	1	163
AL75642	5	163
AL76568	12	183
AL76568	1	541
AL76702	7	161
AL76888	14	267
AL76888	14	269
AL77484	1	481
AL77485	4	525
AL77486	1	526
AL78021	7	481
AL78021	5	525
AL78021	2	526
AL78505	12	481
AL80154	2	543
AM102018	4	520
AM106328	5	501
AP39595	6	408
AP39595	6	410
AP39595	4	420
AP39596	3	408
AP39596	3	410
AP39596	1	420
AP39780	4	486
AR20235	13	183
AR21837	6	305
AR48015	11	549
AR60372	1	361
AR62149	2	363
AR65507	2	67
AR65507	5	92
AS04904	2	165
AS04904	2	167
AT116162	11	287
AT120461	2	177
AT13740	9	101
AT13740	16	97
AT13740	22	99
AT186760	1	480
AT186760	2	524
AT193500	3	547
AT20703	26	267
AT20703	22	269
AT49216	4	345
AT49216	10	355
AT85174	2	83
AZ61795	5	541
B177R	22	291
B177R	6	293
B28057	8	475
C2214E	11	447
CC40740	6	461
CD16284	11	73
CE17307	13	361
CH10555	12	199
CH13085	1	249
CH13085	2	249
CH13490	16	225
CH16404	3	227
CQ01252	2	408
CQ01252	2	410
CQ02164	17	429
CQ02164	12	431
CQ03769	11	353
CQ03980	12	323
CQ04507	2	454
CQ09403	3	189
CQ10293	12	133
CQ10886	4	189
CQ25602	24	267
CQ25602	8	434
CQ25614	2	413
CQ25620	1	413
CQ25620	1	425
CQ25621	2	413
CQ25621	2	425
CQ25923	16	257
CQ26002	13	133
CQ26016	6	364
CQ26108	9	323
CQ26211	7	97
CQ26211	7	99
CQ26267	28	155
CQ26402	6	448
CQ26970	7	414
CQ27128	5	426
CQ27128	5	448
CQ27242	2	383
CQ27244	17	377
CQ27244	26	379
CQ27244	5	385
CQ27244	3	387
CQ27245	24	377
CQ27245	24	379
CQ27246	25	377
CQ27246	25	379
CQ27271	23	383
CQ27272	23	383
CQ27273	23	383
CQ27274	23	383
CQ27275	23	383
CQ27276	23	383
CQ27277	23	383
CQ27278	23	383
CQ27279	23	383
CQ27280	23	383
CQ27281	23	383
CQ27282	23	383
CQ27283	23	383
CQ27284	23	383
CQ27285	23	383
CQ27286	23	383
CQ27287	23	383
CQ27288	23	383
CQ27289	23	383
CQ27290	23	383
CQ27291	23	383
CQ27292	23	383
CQ27293	23	383
CQ27294	23	383
CQ27295	23	383
CQ27296	23	383
CQ27297	17	385
CQ27297	14	387
CQ27298	18	385
CQ27298	15	387
CQ27301	18	383
CQ27305	5	383
CQ27591	13	323
CQ27851	9	358
CQ27989	4	385
CQ27989	2	387
CQ28128	3	477
CQ28556	15	129
CQ28556	3	131
CQ28556	6	239
CQ28556	26	97
CQ28559	27	97
CQ28563	2	412
CQ28563	2	414
CQ28684	1	412
CQ28684	1	422
CQ29104	12	97
CQ29127	5	105
CQ29127	24	97
CQ29127	20	99
CQ29167	13	105
CQ29167	11	107
CQ29167	28	97
CQ29315	5	381
CQ29316	5	381
CQ29317	2	381
CQ29319	5	391
CQ29320	9	391
CQ29321	4	391
CQ29323	8	391
CQ29324	3	391
CQ29326	4	377
CQ29326	4	379
CQ29327	11	377
CQ29327	11	379
CQ29328	11	377
CQ29328	11	379
CQ29329	11	377
CQ29329	11	379
CQ29330	8	377
CQ29330	8	379
CQ29332	19	377
CQ29332	19	379
CQ29333	14	377
CQ29333	14	379
CQ29335	1	377
CQ29335	22	377
CQ29335	22	379
CQ29344	23	377
CQ29344	23	379
CQ29345	28	379
CQ29346	1	377
CQ29347	2	377
CQ29348	1	385
CQ29349	12	379
CQ29349	2	391

Índice numérico - continuação

Nº peça	Item	Página
CQ29350	5	391
CQ29351	5	391
CQ29352	5	391
CQ29353	5	391
CQ29354	5	391
CQ29355	5	391
CQ29356	5	391
CQ29357	5	391
CQ29358	5	391
CQ29359	7	391
CQ29372	20	385
CQ29372	3	385
CQ29373	20	385
CQ29374	20	385
CQ29375	20	385
CQ29378	12	385
CQ29378	2	385
CQ29378	7	385
CQ29378	5	387
CQ29406	8	383
CQ29407	6	383
CQ29408	16	383
CQ29426	4	408
CQ29426	4	413
CQ29426	4	419
CQ29426	4	425
CQ29427	5	408
CQ29427	5	413
CQ29427	5	419
CQ29427	5	425
CQ29428	8	408
CQ29428	6	413
CQ29428	6	419
CQ29428	6	425
CQ29429	5	358
CQ29538	12	289
CQ30872	7	408
CQ30875	7	413
CQ30875	7	425
CQ31201	7	358
CQ31207	4	358
CQ31233	2	358
CQ32548	1	414
CQ32571	1	391
CQ32594	3	381
CQ32596	13	377
CQ32596	13	379
CQ32600	24	385
CQ32600	3	385
CQ32601	21	385
CQ32601	3	385
CQ32620	3	389
CQ32621	1	389
CQ32849	11	385
CQ32849	9	387
CQ33582	14	357
CQ33857	5	239
CQ33865	2	245
CQ33966	13	358
CQ34452	1	408
CQ34453	2	408
CQ34699	1	357
CQ36028	14	353
CQ37009	8	125
CQ37633	1	411
CQ40583	13	97
CQ40864	1	413
CQ43814	23	97
CQ44462	2	141
CQ44761	10	447
CQ45077	9	447
CQ45142	1	187
CQ45390	22	317
CQ45390	11	319
CQ47097	12	471
CQ47097	16	471
CQ47097	7	471
CQ47105	5	469
CQ47107	12	113
CQ47107	5	115
CQ47469	1	149
CQ47667	6	113
CQ47667	6	115
CQ47831	1	467
CQ48276	20	113
CQ48364	10	141
CQ48364	7	143
CQ48369	13	113
CQ49408	22	383
CQ50125	30	113
CQ50125	7	115
CQ50129	32	113
CQ50129	8	115
CQ50147	23	113
CQ50147	13	115
CQ50406	10	391
CQ50407	19	385
CQ50407	3	385
CQ52006	1	274
CQ52024	21	383
CQ52025	7	383
CQ53038	14	133
CQ53221	16	211
CQ53221	9	213
CQ53672	9	307
CQ53673	1	307
CQ56217	24	267
CQ56217	8	434
CQ58524	8	129
CQ58524	4	131
CQ60025	23	279
CQ60025	13	431
CQ60025	11	461
CQ60114	17	335
CQ60158	2	375
CQ61196	18	307
CQ61196	23	311
CQ62315	7	437
CQ62315	17	441
CQ64057	12	471
CQ64057	16	471
CQ64111	16	389
CQ64114	1	383
CQ65206	1	412
CQ65319	4	469
CQ66249	1	412
CQ67639	8	385
CQ67639	6	387
CQ67640	8	385
CQ67640	6	387
CQ67641	1	381
CQ69107	1	408
CQ71389	8	309
CQ71389	13	311
CQ72047	4	383
CQ72498	9	309
CQ72498	10	311
D2361R	12	291
DQ04397	3	454
DQ04397	4	457
DQ04397	1	459
DQ10173	21	113
DQ10173	9	115
DQ15378	17	113
DQ15378	10	115
DQ15378	10	309
DQ15378	20	311
DQ20973	3	383
DQ20973	9	408
DQ20973	2	409
DQ24768	8	289
DQ24921	3	412
DQ25487	3	413
DQ25619	3	413
DQ25619	3	425
DQ25853	1	165
DQ26315	14	129
DQ26315	5	131
DQ26672	2	454
DQ26673	2	454
DQ27177	6	125
DQ28476	11	309
DQ28476	19	311
DQ28539	22	385
DQ28539	3	385
DQ28539	19	387
DQ29368	13	385
DQ29368	11	387
DQ29371	3	385
DQ29376	23	385
DQ29376	3	385
DQ29417	4	375
DQ29537	5	289
DQ30263	2	419
DQ30267	8	413
DQ30268	8	413
DQ30268	8	425
DQ30767	25	317
DQ31503	3	408
DQ33444	10	473
DQ33516	1	454
DQ33518	8	483
DQ33523	6	357
DQ34064	1	358
DQ34723	6	408
DQ34992	11	307
DQ37634	2	411
DQ39137	25	429
DQ39137	14	431
DQ40260	2	307
DQ40362	4	366
DQ43016	..	267
DQ43520	..	267
DQ43520	30	267
DQ43569	6	141
DQ43763	3	270
DQ44100	14	311
DQ44755	24	317
DQ44756	23	317
DQ44818	1	97
DQ44818	1	99
DQ44819	1	97
DQ44819	1	99
DQ45918	23	317
DQ46095	3	412
DQ46095	3	422
DQ46096	1	421
DQ46345	3	412
DQ46570	14	323
DQ46571	2	323
DQ46590	2	477
DQ46591	1	477
DQ47690	6	205
DQ48284	1	133
DQ48607	9	289
DQ49496	31	113
DQ49496	11	115
DQ50146	22	113
DQ50146	12	115
DQ50148	24	113
DQ50148	14	115
DQ50149	3	113
DQ50797	1	375
DQ51599	17	473
DQ51863	3	377
DQ51863	3	379
DQ52393	1	479
DQ53661	6	307
DQ53663	4	307
DQ53665	10	307
DQ53666	7	307
DQ58614	1	129
DQ59138	1	129
DQ59138	3	129
DQ59139	1	129
DQ59139	2	129
DQ59184	11	129
DQ60556	1	97
DQ60556	1	99
DQ60600	4	335
DQ60679	14	323
DQ60681	15	323
DQ60682	3	323
DQ61963	4	313
DQ63442	3	353
DQ64098	..	235
DQ65275	1	333
DQ65276	10	361
DQ65277	16	361

Índice numérico - continuação

Nº peça	Item	Página
DQ65278	10	363
DQ66322	..	225
DQ67129	6	389
DQ67130	14	389
DQ67131	15	389
DQ68477	1	139
DQ70069	8	307
DQ70069	15	311
DQ70988	13	471
DQ71390	16	311
DQ71418	3	307
DQ71419	5	307
DQ71420	12	307
DQ71421	14	307
DQ72252	13	307
DQ72494	20	245
DQ72496	12	309
DQ72496	11	311
DT5102	25	555
DT5173	..	397
DT5267	..	294
DT5267	..	397
DT5362	29	217
DT5471	9	433
DT5471	4	503
DT5471	5	503
DT5471	5	547
DT5472	6	547
DT5472	31	549
E62934	5	467
E64911	2	189
ET15766	1	189
F1870R	17	309
F1870R	9	311
F2863R	7	323
F3171R	3	321
H114865	11	109
H137328	17	557
H141394	12	141
H141394	29	155
H141394	16	157
H141394	7	159
H141394	6	167
H141394	13	187
H151673	5	461
H209379	8	543
H21957	21	341
H22660	10	297
H22660	10	305
H23125	2	25
H23836	15	211
H23836	7	213
H23836	6	215
H25220	8	531
H75541	7	111
H75541	7	297
H75541	14	305
H75541	10	317
H75541	12	319
H75541	12	549
H75541	33	549
H93442	1	125
J57026	1	366
J57068	25	267
J57073	2	366
JD10249	19	383
JD10250	15	383
JD16	2	406
JD3039	1	406
JD30543	13	229
JD3211	1	406
JD5866	8	437
JD5866	12	441
JD7147	1	255
JD7180	12	233
JD7425	8	267
JD7759	1	267
JD7763	1	269
JD7798	8	361
JD7798	3	366
JD8103	9	267
JD8206	29	267
JD8206	12	269
JD8514	4	227
JD8537	9	253
JD8946	28	267
JD8946	24	269
JD9258	7	243
JD9344	1	241
JD9344	1	242
JD9345	2	229
JD9345	5	273
JD9437	1	253
JD9449	3	29
K2172R	13	125
L100436	12	287
L100644	8	549
L100644	1	563
L101271	19	267
L101359	10	267
L101698	6	377
L101698	6	379
L101856	4	294
L101931	7	325
L102114	8	453
L102357	7	515
L102358	3	565
L102588	3	529
L102588	23	549
L110367	18	557
L110765	32	155
L110766	6	277
L110766	5	325
L110766	10	329
L110766	12	519
L111414	19	557
L111417	22	267
L111418	22	267
L111440	20	557
L111452	7	277
L112282	3	513
L112282	9	515
L112370	18	321
L112530	13	267
L112530	13	269
L112614	4	267
L112676	11	329
L113164	15	267
L113164	15	269
L113388	22	267
L113389	22	267
L113436	4	529
L113438	5	529
L113440	6	529
L113657	5	524
L113659	5	506
L113717	7	529
L113718	8	529
L113718	9	531
L113907	9	529
L113908	10	529
L113993	4	524
L114159	3	427
L114160	3	427
L114314	10	555
L114509	1	506
L114652	4	401
L115277	5	159
L115277	32	161
L115344	5	407
L115344	5	414
L115740	16	535
L115740	1	537
L115766	29	549
L115989	3	533
L116345	2	294
L116346	3	294
L12974	6	241
L150336	22	229
L151020	16	209
L151020	3	515
L151429	4	545
L151529	16	541
L151529	24	549
L151980	5	168
L152335	7	505
L152943	6	168
L153804	17	157
L154103	27	549
L155606	10	531
L155606	1	533
L156135	30	291
L156135	8	299
L156892	37	401
L157587	15	401
L157587	18	401
L157598	1	394
L157598	33	401
L157600	4	403
L157607	25	401
L157610	9	401
L157620	26	401
L157625	36	401
L157635	21	399
L157635	11	401
L157716	25	267
L157801	9	545
L157826	12	187
L158303	1	141
L158306	30	115
L159016	34	113
L159016	15	115
L165957	1	427
L166804	1	515
L168270	21	557
L168271	22	557
L169060	1	444
L169060	1	447
L169203	7	547
L169299	12	107
L169940	2	394
L169940	34	401
L169942	3	394
L170015	7	163
L171481	8	277
L171710	3	325
L171711	22	325
L172182	13	287
L172182	4	289
L172406	3	105
L172406	13	157
L174417	4	364
L18955	2	444
L18955	2	447
L200226	26	549
L200909	8	345
L202150	10	364
L202151	2	364
L207500	34	161
L207969	8	269
L208869	5	407
L208869	5	414
L209633	20	321
L209633	18	353
L212335	3	444
L212335	3	447
L27099	8	427
L28228	7	448
L28230	2	426
L28230	2	448
L31343	..	357
L35542	27	267
L35542	23	269
L37975	11	555
L38449	5	447
L38450	3	447
L38797	5	481
L39119	5	457
L39119	4	459
L39317	6	155
L39603	15	541
L39888	15	431
L39992	7	381
L39997	5	383
L39999	10	389
L40014	1	377
L40014	21	377
L40014	21	379
L40022	11	377

Índice numérico - continuação

Nº peça	Item	Página
L40022	11	379
L40025	12	389
L40035	7	389
L40074	15	385
L40074	12	387
L40075	15	385
L40075	12	387
L40076	15	385
L40076	12	387
L40088	15	377
L40088	15	379
L40090	15	377
L40090	15	379
L40091	15	377
L40091	15	379
L40092	15	377
L40092	15	379
L40093	15	377
L40093	15	379
L40094	15	377
L40094	15	379
L40095	15	377
L40095	15	379
L40096	15	377
L40096	15	379
L40097	15	377
L40097	15	379
L40098	15	377
L40098	15	379
L40099	15	377
L40099	15	379
L40121	5	383
L40136	7	377
L40136	7	379
L40155	10	389
L40156	10	389
L40157	10	389
L40158	10	389
L40159	10	389
L40160	10	389
L40161	10	389
L40162	10	389
L40163	4	389
L40192	6	377
L40192	6	379
L40258	9	377
L40258	9	379
L40280	10	377
L40280	10	379
L40281	20	383
L40306	1	377
L40306	16	377
L40306	16	379
L40318	11	389
L40320	8	389
L40552	16	385
L40552	13	387
L41006	15	385
L41006	12	387
L41007	15	385
L41007	12	387
L41008	5	383
L41079	5	267
L41079	5	269
L41159	14	383
L41170	5	383
L41315	13	389
L41317	2	389
L41383	11	267
L41443	6	267
L41443	6	269
L41560	4	407
L41560	4	414
L41858	8	239
L41858	12	555
L41980	21	319
L53976	9	535
L53976	2	537
L53976	23	557
L55602	5	383
L55603	5	383
L55969	1	325
L55969	3	327
L56974	2	299
L56974	4	305
L57881	18	541
L58890	12	531
L60042	4	381
L60043	4	381
L60044	4	381
L60045	4	381
L60046	4	381
L60052	4	381
L60053	4	381
L60054	4	381
L60055	4	381
L60056	4	381
L60083	14	385
L60084	12	385
L60084	10	387
L60086	10	385
L60086	8	387
L60088	12	377
L60088	27	379
L60088	6	385
L60088	4	387
L60115	10	389
L60118	15	377
L60118	15	379
L60119	15	377
L60119	15	379
L61226	5	381
L61227	5	381
L61228	5	381
L61229	5	381
L61230	5	381
L61231	5	381
L61232	5	381
L61233	5	381
L61234	5	381
L61235	5	381
L61236	5	381
L61237	5	381
L61238	5	381
L61239	5	381
L61240	5	381
L61241	5	381
L61242	5	381
L61243	5	381
L61244	5	381
L61245	5	381
L61246	5	381
L61247	5	381
L61248	5	381
L61249	5	381
L61250	5	381
L61251	5	381
L61252	5	381
L61255	5	381
L61256	5	381
L61257	5	381
L61258	5	381
L61259	5	381
L61260	5	381
L61261	5	381
L61262	5	381
L61266	5	381
L62883	6	291
L63127	15	385
L63127	12	387
L63128	15	385
L63128	12	387
L63659	7	363
L64500	24	267
L64500	..	353
L64500	8	434
L64996	10	461
L75588	2	163
L76782	3	559
L76801	9	325
L76801	12	329
L77324	17	267
L77358	6	294
L77362	12	267
L77363	18	267
L77363	18	269
L77493	8	364
L77651	11	531
L77747	9	277
L77747	21	325
L77747	13	519
L77805	4	237
L77805	4	239
L77805	7	279
L78172	13	481
L78173	14	481
L78174	15	481
L78176	4	481
L78202	7	155
L78691	11	529
L78703	14	533
L78703	13	535
L78703	3	537
L78703	13	555
L78703	24	557
L78704	2	533
L78704	3	535
L78704	4	537
L78704	14	555
L78704	25	557
L78705	10	535
L78705	5	537
L78705	15	555
L78705	26	557
L78768	17	533
L78769	13	533
L78851	20	533
L78851	27	557
L78979	9	437
L78979	4	439
L78979	4	443
L78981	14	519
L79076	7	257
L79076	18	325
L79109	1	359
L79149	10	358
L79274	21	267
L79274	4	267
L79274	21	269
L79337	18	257
L79784	6	481
L79884	8	547
L79909	9	547
L79933	14	183
L80052	42	209
L80052	10	277
L80052	13	329
L80355	14	329
LVA18709	8	501
LVU13979	3	501
M1035T	1	347
M111058	17	209
M111701	18	209
M111717	11	277
M111717	15	519
M113899	4	325
M114063	19	209
M115279	15	181
M115279	15	183
M115279	15	329
M115279	16	519
M117141	2	510
M117536	1	246
M132601	2	259
M132601	13	261
M139937	4	123
M158746	8	279
M41029	6	67
M48534	1	323
M48534	1	341
M48534	15	473
M63431	3	177
M66005	14	97
M66005	14	99
M74908	17	519
M800827	14	225
M804641	15	225
M805570	24	237
M805969	18	233

Índice numérico - continuação

Nº peça	Item	Página
M807315	16	237
M84972	7	473
M87808	18	237
M93511	10	437
M93511	8	441
M94036	19	125
MN10063	1	434
MN10211	25	245
MN10233	1	483
MN10233	1	485
MN10249	5	245
MN10254	18	181
MN10254	16	183
MN10301	9	97
MN10351	3	414
MN10384	7	427
MN10411	2	105
MN10411	22	97
MN10452	..	229
MN10754	11	429
MN10754	11	429
MN10755	2	429
MN10765	14	443
MN10949	28	269
N205415	9	103
NF100034	11	429
NF100035	2	429
NF100975	18	429
NF101367	28	557
P51212	31	339
P51212	11	341
P66862	6	231
P66863	5	231
P66864	11	225
P66865	12	213
P66866	2	213
P66867	12	225
P66868	13	225
P67040	16	335
P71124	10	481
P71251	7	408
P71251	7	410
P71251	5	420
PM38657	12	347
PS630000	..	427
PS630005	..	447
PS630007	1	426
PS630007	..	448
PS630018	..	447
PS630034	..	447
PS630037	..	323
PS630037	..	351
PS630040	..	233
PS630041	..	233
PS630042	..	413
PS630042	9	425
PY0468	31	267
R10093	1	545
R101225	13	55
R104846	17	189
R104846	3	191
R104919	3	167
R104919	6	191
R105053	15	133
R105065	5	366
R105065	16	369
R105151	6	335
R105152	7	335
R105155	13	337
R105156	5	337
R105158	3	337
R105159	9	337
R105165	23	337
R105166	15	341
R105168	24	339
R105168	16	341
R105173	19	341
R105174	29	339
R105175	6	341
R105183	32	339
R105184	38	339
R105186	7	339
R105187	10	339
R105189	22	339
R105198	12	341
R105201	11	339
R105208	16	339
R105208	13	341
R105215	4	337
R105216	33	339
R105216	8	341
R105228	2	361
R105230	17	361
R105241	15	357
R105256	1	363
R105271	11	259
R105271	11	261
R105271	4	270
R105273	24	245
R105274	21	245
R105277	5	270
R105278	8	270
R105281	10	97
R105281	10	99
R105291	8	245
R105388	9	279
R105812	12	125
R106302	14	287
R106829	4	73
R106831	5	73
R107731	11	69
R107770	5	335
R108077	13	531
R108166	2	523
R109160	11	125
R109237	20	97
R109294	4	245
R109294	13	246
R109294	3	259
R109294	7	261
R109294	2	270
R109302	4	299
R109302	2	305
R109327	2	205
R109327	8	257
R109337	3	341
R109337	14	473
R109375	18	113
R109379	12	52
R109398	4	461
R109451	10	372
R110531	3	32
R111137	12	63
R111173	4	559
R111729	15	287
R112612	20	209
R112612	12	277
R112612	16	329
R112612	18	519
R113189	1	113
R113189	16	115
R113189	3	187
R113190	16	287
R113364	21	209
R113778	4	199
R113785	4	243
R113785	7	255
R113794	10	203
R113800	14	207
R113801	10	207
R113804	13	207
R113804	13	273
R113807	3B	262
R113817	5	229
R113819	3	229
R113821	4	229
R113822	8	229
R113824	2	223
R113826	5	223
R113828	6	223
R113831	11	223
R113833	2	231
R113834	4	231
R113835	26	233
R113836	3	231
R113840	10	225
R113840	13	227
R113842	5	225
R113842	11	227
R113843	6	225
R113843	12	227
R113844	2	225
R113844	9	227
R113844	23	233
R113845	8	225
R113846	4	225
R113846	7	227
R113846	24	233
R113846	2	242
R113850	5	220
R113854	3	243
R113859	2	241
R113861	8	211
R113861	23	235
R113865	22	211
R113866	21	211
R113869	18	211
R113870	13	211
R113870	5	213
R113872	14	211
R113872	6	213
R113889	4	213
R113889	7	233
R113894	1	251
R113904	2	254
R113909	18	249
R113911	9	249
R113914	5	265
R113916	4	265
R113918	7	265
R113919	2	265
R113924	6	235
R113927	17	235
R113959	11	233
R113960	14	233
R113964	19	273
R113969	6	273
R113971	22	273
R113972	10	273
R113998	5	371
R114001	4	371
R114016	11	372
R114043	1	225
R114043	8	227
R114043	22	233
R114045	30	273
R114046	9	251
R114056	8	335
R114056	39	339
R114057	20	339
R114193	28	59
R114194	12	55
R114241	16	63
R114282	2	29
R114360	21	339
R114361	4	205
R114402	2	333
R114403	22	249
R114421	22	341
R114421	16	473
R114422	23	341
R114429	23	339
R114430	36	339
R114841	17	287
R114918	5	375
R115299	11	61
R115299	13	63
R115390	17	63
R115974	10	471
R116078	6	61
R116296	7	26
R116366	9	31
R116386	1	55
R116466	3	63
R116515	18	73
R116617	2	51
R116621	5	117
R116621	5	119
R116622	6	117

Índice numérico - continuação

Nº peça	Item	Página
R116622	6	119
R117246	18	287
R119551	15	97
R119551	15	99
R119874	8	63
R120160	2	181
R120160	17	183
R120160	3	502
R120160	3	505
R120247	10	35
R120540	3	361
R120607	1	230
R120608	2	230
R120611	14	229
R120618	18	229
R120623	9	229
R120625	23	229
R120626	1	220
R120627	3	220
R120629	3	211
R120630	4	223
R120631	2	64
R120636	27	59
R120637	3	61
R120638	2	70
R120639	4	61
R120641	7	55
R120653	25	555
R120797	1	353
R121036	21	59
R121038	1	36
R121043	11	63
R121376	6	70
R121411	7	59
R121424	6	59
R121634	2	74
R121787	14	531
R121790	15	531
R121858	23	211
R121862	4	207
R121862	20	217
R121862	21	217
R121862	23	217
R121862	17	237
R121862	23	239
R122210	20	267
R122210	20	269
R122401	3	45
R122872	14	181
R122872	18	183
R123161	8	69
R123174	5	55
R123178	5	67
R123226	7	39
R123226	17	59
R123226	20	59
R123271	1	69
R123271	3	69
R123323	9	39
R123324	11	39
R123396	2	56
R123417	17	59
R123417	22	59
R123501	4	77
R123525	12	87
R123561	5	64
R123562	5	64
R123563	6	64
R123564	6	64
R123565	12	69
R123574	3	25
R123575	4	25
R123584	14	55
R123586	2	43
R123586	2	45
R123960	8	67
R124180	11	437
R124180	9	443
R124930	9	233
R124932	25	273
R124934	21	273
R124935	8	273
R124938	28	273
R124939	27	273
R124940	26	273
R124941	15	273
R125301	8	242
R125302	10	242
R125303	4	242
R125304	7	242
R125305	6	242
R125323	9	242
R125326	3	242
R125431	18	249
R125452	19	211
R127270	2	141
R127566	24	207
R127567	28	207
R127568	27	207
R127657	13	187
R128660	8	117
R128660	8	119
R128740	22	207
R130055	2	57
R130356	4	251
R130360	1	233
R130363	7	251
R130364	3	233
R130365	16	233
R130366	2	233
R130484	4	357
R131182	23	63
R131206	10	55
R131283	26	59
R131425	10	63
R131425	9	63
R131769	4	28
R132186	25	63
R132215	8	243
R132216	4	241
R132267	1	31
R132518	4	63
R133303	7	61
R133303	2	63
R133954	1	41
R134518	3	55
R134526	2	55
R134958	6	255
R134963	5	253
R134971	21	87
R134974	4	87
R134980	1	229
R134981	6	243
R135060	19	233
R135061	20	233
R135250	15	113
R135250	17	115
R135251	14	113
R135256	10	129
R135256	6	131
R135332	15	233
R135432	1	49
R135432	4	49
R135432	5	51
R135507	10	117
R135507	10	119
R135525	9	199
R135647	10	125
R135822	9	117
R135912	11	199
R135918	1	28
R135918	7	64
R136286	3	223
R136287	8	223
R136288	13	223
R136475	4	55
R136495	5	26
R137135	7	125
R137141	14	237
R137141	14	239
R137141	10	279
R137142	10	239
R137142	11	279
R137143	12	237
R137143	12	239
R137143	12	279
R137144	7	237
R137144	7	239
R137609	7	203
R137613	7	199
R137725	1	239
R137726	1	237
R137726	18	279
R137738	21	125
R137833	6	246
R137834	4	246
R137917	23	237
R137919	9	217
R137919	21	237
R137919	17	239
R137920	11	211
R137924	26	239
R137939	14	279
R138058	15	279
R138111	10	211
R138112	24	211
R138168	20	207
R138168	25	233
R138169	6	207
R138169	10	217
R138169	33	233
R138169	9	235
R138171	3A	262
R138176	11	229
R138177	3	229
R138192	7	215
R138192	4	219
R138195	9	211
R138195	8	215
R138197	5	211
R138198	22	211
R138199	21	211
R138201	9	215
R138202	10	215
R138203	11	215
R138204	11	213
R138204	12	215
R138205	8	213
R138205	13	215
R138209	14	215
R138212	11	217
R138213	12	217
R138218	5	219
R138218	21	235
R138219	6	219
R138219	3	235
R138220	7	219
R138225	8	219
R138225	12	235
R138227	10	265
R138231	9	219
R138232	10	219
R138234	34	233
R138234	16	235
R138234	13	249
R138235	7	249
R138236	11	249
R138237	16	249
R138241	1	265
R138245	4	253
R138246	8	253
R138247	7	253
R138266	10	223
R138278	13	217
R138279	12	265
R138280	6	249
R138281	8	249
R138282	18	249
R138282	23	249
R138285	2	199
R138332	7	220
R138334	11	265
R138335	6	220
R138336	5	251
R138337	5	251
R138338	5	251
R138339	3	254
R138340	3	254
R138341	3	254

Índice numérico - continuação

Nº peça	Item	Página
R138407	4	97
R138407	4	99
R138501	14	217
R138501	20	239
R138502	21	239
R138533	14	213
R138533	15	215
R138677	16	215
R138677	15	217
R138805	11	467
R138984	15	237
R138985	22	239
R139006	8	313
R139006	8	315
R139006	18	317
R139006	13	319
R139009	13	309
R139009	12	311
R139038	9	257
R139207	6	253
R139807	1	203
R139916	5	205
R139916	10	257
R139939	7	201
R139940	4	201
R139942	6	201
R139943	3	201
R139944	18	211
R139945	17	215
R139947	8	237
R139952	3	245
R139952	11	261
R139953	16	207
R139953	20	249
R139953	33	273
R140488	25	237
R140505	16	217
R140816	18	309
R140816	29	311
R140817	22	489
R140825	19	519
R140843	9	181
R140843	19	183
R140924	27	239
R140961	22	245
R140987	5	242
R141064	9	541
R141075	6	203
R141076	5	203
R141077	3	203
R141078	29	233
R141079	7	225
R141079	5	227
R141080	30	233
R141081	1	213
R141083	23	215
R141083	31	233
R141084	32	233
R141085	13	233
R141086	4	233
R141094	27	233
R141186	9	245
R141189	13	199
R141190	15	337
R141191	22	337
R141192	19	287
R141518	13	489
R141682	2	333
R141705	4	434
R141711	17	217
R141731	1	261
R161383	16	125
R169906	12	437
R169906	19	441
R171689	5	199
R173299	17	273
R173949	21	207
R176925	2	331
R177564	2	201
R177572	5	201
R177712	16	219
R177712	25	235
R177713	17	219
R177713	27	235
R177714	18	219
R177714	24	235
R177714	28	235
R177717	11	219
R177717	11	235
R177718	12	219
R177718	10	235
R177719	14	235
R179630	2	249
R179994	11	545
R180116	6	233
R180276	4	172
R180276	13	437
R180276	9	441
R180491	20	287
R181163	16	555
R181960	19	207
R182137	10	433
R182183	19	257
R182337	6	366
R182337	17	369
R182926	14	246
R182926	7	461
R182928	30	245
R182928	8	461
R182928	20	519
R183012	15	559
R183022	13	219
R183022	8	235
R183027	20	235
R183027	22	237
R183366	22	209
R183409	12	109
R183410	13	109
R183412	14	109
R184730	5	172
R184730	14	437
R184730	18	441
R184736	3	172
R184736	15	437
R184736	22	441
R184810	16	437
R185916	21	519
R186627	4	509
R187218	15	249
R187280	11	257
R188979	17	437
R188979	11	441
R190831	4	550
R191725	3	550
R192894	23	209
R193089	11	433
R193126	12	433
R193590	1	565
R193641	4	543
R193790	3	553
R195062	16	531
R195444	7	366
R195444	18	369
R195461	2	550
R195570	12	273
R195571	11	273
R195572	14	273
R196528	18	549
R196531	17	549
R196533	17	549
R196554	13	433
R197506	1	245
R198148	1	527
R198149	2	527
R198280	5	471
R198280	4	502
R198292	2	280
R198325	1	181
R198326	1	471
R198329	21	287
R198912	18	437
R198912	2	443
R199098	12	261
R199098	4	261
R199134	1	453
R199280	3	538
R199282	4	553
R199462	5	543
R201072	2	506
R201228	15	109
R201470	29	557
R201574	8	535
R201575	7	537
R201796	5	509
R201828	6	237
R202247	17	531
R203287	6	509
R203288	7	509
R204258	6	499
R204684	19	437
R204684	10	441
R204907	25	325
R204907	17	329
R205337	3	499
R205341	11	471
R205341	5	502
R206454	14	433
R206825	4	538
R207173	7	543
R209795	2	503
R210137	5	480
R210921	12	443
R211832	24	209
R212823	27	269
R212825	32	267
R212866	1	516
R213036	25	209
R213298	14	541
R213298	2	565
R214023	21	547
R214102	6	549
R214103	6	549
R214676	12	545
R215302	25	109
R215302	27	155
R216014	4	533
R216044	16	109
R216086	6	565
R21612	2	267
R21612	2	269
R216210	26	209
R216330	5	372
R216838	22	547
R216838	2	549
R216839	5	549
R217605	5	369
R217606	9	369
R217607	8	372
R217611	4	369
R217612	2	372
R217613	8	369
R217614	2	369
R217615	13	369
R217617	6	372
R217618	10	369
R217619	11	369
R217821	8	371
R218302	5	521
R218651	11	325
R218667	10	237
R221354	29	291
R221354	7	293
R222316	5	510
R223085	3	246
R224036	20	437
R224036	1	443
R224137	19	541
R224160	2	453
R224210	3	471
R224210	1	521
R224342	8	161
R224342	5	433
R224342	4	513
R224370	3	510
R224392	4	105
R224392	11	157
R224676	2	489
R224681	10	489
R224682	6	489

Índice numérico - continuação

Nº peça	Item	Página
R224683	25	489
R224685	9	489
R224688	7	489
R224689	17	489
R224690	11	489
R224694	1	489
R224751	23	547
R224924	4	412
R224924	9	413
R224924	7	414
R224924	2	415
R224924	2	416
R224924	7	419
R224924	2	422
R225013	5	489
R225225	5	299
R228055	14	219
R228422	8	172
R228423	7	172
R228791	8	509
R232182	15	157
R232182	35	161
R232182	5	545
R233207	9	203
R234827	4	259
R234960	5	259
R235196	4	505
R237394	16	471
R237394	7	471
R237992	21	437
R237992	21	443
R238981	5	335
R239152	22	437
R239152	22	443
R241974	23	437
R241974	2	441
R241975	24	437
R241975	3	441
R241977	25	437
R241977	14	441
R242009	26	437
R242009	13	441
R242011	27	437
R242011	4	441
R242013	28	437
R242013	5	441
R242014	29	437
R242014	14	443
R242282	1	339
R242975	7	337
R243207	5	363
R243217	15	361
R243218	11	361
R243220	12	361
R243221	7	361
R243222	5	361
R244233	16	279
R244335	3	461
R244335	3	566
R244336	3	461
R244336	3	566
R244337	2	461
R244337	2	566
R244338	2	461
R244338	2	566
R244339	1	567
R244340	2	567
R244476	3	543
R247624	3	503
R248076	11	541
R249554	8	473
R249555	4	473
R250383	5	513
R252584	1	239
R252584	19	279
R252612	1	549
R252615	9	549
R252673	1	441
R253022	13	277
R253024	8	335
R253720	6	515
R256486	30	437
R256486	15	441
R256490	31	437
R256490	16	441
R256652	32	437
R256694	2	337
R256695	11	337
R259046	17	555
R259047	18	555
R259821	4	499
R260485	3	230
R260489	4	211
R260489	18	215
R26125	16	73
R262305	6	211
R262346	9	509
R26246	6	337
R262651	24	337
R262652	25	337
R262955	18	329
R263116	3	541
R263120	7	441
R263120	5	443
R263738	24	547
R26375	14	291
R26375	9	347
R264397	10	207
R26448	25	155
R26448	11	175
R26448	5	347
R26448	2	80
R264610	6	502
R264647	19	329
R26493	24	63
R26552	17	211
R26552	10	213
R266132	15	229
R26650	6	63
R267007	4	521
R267334	25	547
R267335	26	547
R26871	18	339
R268941	2	465
R268941	11	559
R26906	1	291
R26906	10	73
R269302	20	329
R269748	3	563
R271072	23	533
R271123	1	399
R271125	2	399
R271127	3	399
R271377	8	399
R271381	12	399
R271383	14	399
R271385	16	399
R271386	17	399
R271387	18	399
R271391	2	401
R271409	19	401
R271410	20	401
R271411	23	401
R271411	41	401
R271412	24	401
R271412	41	401
R271413	27	401
R271414	28	401
R271416	30	401
R271422	32	401
R271422	35	401
R271429	43	401
R271433	46	401
R271460	2	397
R271461	3	397
R271462	4	397
R271463	5	397
R271464	6	397
R271465	8	397
R27175	7	321
R272325	10	399
R272326	22	399
R272327	3	403
R272788	1	538
R272790	5	553
R272791	21	531
R272791	15	533
R272792	1	535
R272792	17	537
R272792	30	557
R273148	7	533
R273149	18	531
R27329	2	359
R274601	1	270
R274743	2	541
R275917	1	280
R275950	3	506
R275951	4	506
R277471	27	209
R277473	28	209
R277475	29	209
R280041	30	209
R280046	1	543
R280427	2	471
R280427	6	521
R281023	9	161
R281298	32	267
R281298	11	269
R281299	17	267
R281299	17	269
R281304	19	267
R281304	19	269
R281596	6	543
R281795	27	269
R281797	10	267
R281797	10	269
R281916	4	230
R281928	21	329
R281964	2	273
R282354	5	394
R282354	1	401
R282358	12	401
R282359	16	401
R282384	45	401
R282389	49	401
R282391	9	397
R282468	2	535
R282468	8	537
R282530	1	397
R284626	1	371
R284627	3	371
R284955	9	172
R285345	2	172
R285478	22	329
R285970	22	519
R295484	17	109
R32507	34	339
R329586	32	115
R34129	8	347
R34399	14	335
R34404	25	339
R34404	17	341
R34537	1	473
R35668	31	209
R35668	19	555
R39112	11	291
R41985	12	79
R42363	6	199
R42641	3	473
R43409	8	73
R44165	20	183
R44165	10	541
R44302	33	155
R44302	6	159
R44302	12	547
R44302	25	549
R44302	20	555
R44342	10	471
R44342	7	502
R46414	37	161
R46528	18	245
R47862	3	267
R47862	3	269
R48685	6	28
R48685	22	63
R48685	4	64
R48767	3	67
R495R	9	291
R49921	9	105

Índice numérico - continuação

Nº peça	Item	Página
R49921	4	107
R500265	9	61
R50034	28	291
R50034	8	293
R500375	9	35
R500596	4	32
R501124	9	67
R501130	2	39
R501428	10	77
R501472	6	32
R501538	11	79
R502079	4	119
R502174	3	89
R502175	3	89
R502329	2	89
R502330	2	89
R502725	3	57
R502811	11	77
R502814	1	39
R502902	2	26
R503813	3	84
R504153	13	87
R504283	5	77
R504734	24	59
R504813	..	69
R504813	3	69
R505121	9	55
R505537	7	35
R505567	3	27
R505609	3	64
R515028	2	28
R515040	2	27
R515050	3	28
R515195	11	35
R51603	8	321
R51603	2	351
R516309	29	63
R516648	1	27
R517440	1	49
R517440	3	49
R517440	4	51
R517488	9	87
R518145	10	87
R518146	16	87
R519779	5	25
R520129	5	59
R520131	2	59
R52107	9	357
R521401	1	25
R521439	4	41
R521525	4	35
R524480	6	25
R526876	4	89
R532156	10	39
R54477	31	557
R54565	4	69
R58262	6	364
R60263	13	547
R60264	20	547
R61871	3	35
R66375	5	559
R70268	6	199
R712R	1	337
R72328	1	43
R72328	1	45
R72653	30	339
R73291	18	109
R74993	9	189
R75892	18	63
R78048	10	193
R78049	15	193
R78050	19	193
R78051	8	193
R78053	4	153
R78053	22	161
R78053	13	193
R78054	17	193
R78055	4	193
R78056	7	193
R78057	2	193
R78057	21	193
R78058	6	193
R78059	7	175
R78059	30	191
R78059	1	193
R78060	2	193
R78061	6	193
R78062	1	193
R78063	28	191
R78063	1	193
R78064	5	191
R78064	9	193
R81207	14	547
R81207	6	553
R81275	5	32
R81275	6	32
R83630	9	353
R85363	17	73
R85687	3	73
R89944	3	74
R90692	2	73
R90737	8	79
R91889	13	73
R96216	4	477
R97185	5	70
R97354	2	31
R97490	7	73
R97491	7	73
R97492	2	73
R97493	2	73
R97588	16	533
R97588	32	557
R98062	7	73
R98063	6	73
RE12330	14	193
RE12331	12	193
RE12332	18	193
RE12333	3	193
RE12363	6	153
RE12363	8	153
RE12363	9	153
RE12363	8	175
RE12363	11	193
RE12364	16	193
RE12365	20	193
RE12366	5	193
RE12411	24	155
RE12411	10	175
RE164448	13	155
RE170130	21	233
RE173312	20	273
RE173314	4	203
RE173315	2	203
RE173318	19	249
RE173318	4	273
RE173752	9	273
RE174017	1	223
RE176676	10	547
RE177112	1	342
RE177112	17	347
RE177116	2	342
RE177116	17	347
RE177365	27	317
RE177574	8	201
RE178505	3	117
RE178505	4	117
RE178505	3	119
RE179008	2	227
RE179284	1	249
RE180180	21	233
RE182133	18	217
RE182816	11	347
RE183248	15	219
RE183248	19	235
RE183935	14	471
RE183935	1	502
RE185561	20	219
RE185561	18	235
RE185566	5	235
RE185568	4	235
RE186357	10	559
RE187196	20	161
RE188061	31	273
RE188114	22	235
RE188846	19	181
RE190977	6	97
RE190977	6	99
RE195491	1	509
RE195523	6	259
RE195523	6	261
RE196261	1	505
RE196527	16	549
RE196529	16	549
RE19797	17	31
RE19799	15	31
RE198488	2	509
RE198603	22	549
RE203112	7	553
RE205273	1	147
RE206779	33	437
RE206779	17	443
RE207248	3	509
RE208806	12	372
RE209204	5	505
RE211277	11	201
RE211277	7	201
RE211277	9	201
RE211446	1	201
RE216333	1	372
RE217056	2	505
RE217551	2	171
RE217551	2	560
RE217600	15	369
RE217602	6	369
RE217603	14	369
RE217608	4	372
RE217610	4	372
RE217616	15	371
RE217817	14	371
RE217818	12	371
RE217819	10	371
RE217820	11	371
RE218400	6	537
RE218401	17	535
RE218699	8	103
RE219708	2	563
RE220969	7	545
RE220970	6	545
RE222161	4	321
RE223501	4	291
RE224679	3	489
RE224696	2	486
RE224698	3	486
RE225959	5	345
RE225959	11	355
RE226012	6	345
RE226012	12	355
RE226020	7	345
RE226020	13	355
RE226025	7	345
RE226025	8	355
RE226691	5	321
RE227648	13	201
RE227772	24	489
RE230251	10	291
RE230251	15	291
RE230251	7	291
RE230251	3	299
RE232929	15	489
RE233801	..	335
RE234727	18	161
RE239148	1	199
RE239222	4	282
RE241193	19	531
RE242273	9	335
RE242275	13	335
RE242277	1	335
RE242974	13	545
RE243212	8	363
RE243213	3	363
RE243294	32	209
RE243441	5	123
RE246865	7	372
RE247623	2	347
RE251153	8	159
RE251427	19	337
RE252604	28	549
RE258480	21	555
RE258481	22	555

Índice numérico - continuação

Nº peça	Item	Página
RE259354	23	555
RE259404	19	325
RE259905	24	325
RE260847	24	229
RE261134	3	407
RE262463	18	533
RE262484	10	161
RE262537	23	329
RE262678	14	337
RE262720	34	437
RE262720	6	443
RE263518	2	545
RE264351	8	270
RE264351	14	277
RE265159	2	393
RE265194	2	467
RE265195	3	467
RE266130	7	229
RE267171	1	510
RE269110	6	172
RE269110	35	437
RE271129	4	399
RE271375	7	399
RE271380	11	399
RE271382	13	399
RE271384	15	399
RE271388	20	399
RE271398	13	401
RE271406	15	401
RE271420	31	401
RE271421	32	401
RE271423	38	401
RE271424	40	401
RE271425	41	401
RE271426	32	401
RE271426	42	401
RE271430	44	401
RE271434	1	403
RE271437	2	403
RE271440	2	403
RE271440	5	403
RE271441	2	403
RE271441	6	403
RE271456	7	403
RE271457	2	403
RE271457	5	403
RE271457	8	403
RE271458	2	403
RE271458	6	403
RE271458	9	403
RE272342	8	401
RE272371	6	399
RE272373	9	399
RE272374	14	401
RE272375	22	401
RE273639	22	287
RE275412	19	109
RE275592	6	457
RE275592	2	459
RE276625	2	274
RE277009	1	539
RE279003	33	209
RE279346	34	209
RE279351	35	209
RE282355	3	401
RE282356	5	401
RE282357	6	401
RE282385	47	401
RE282386	48	401
RE283417	4	269
RE284625	2	371
RE284628	6	371
RE284630	..	369
RE284680	2	120
RE285712	3	147
RE285712	5	149
RE291794	20	109
RE297563	1	523
RE31617	15	73
RE39967	17	153
RE40436	13	129
RE40436	7	131
RE42192	5	189
RE42196	9	155
RE42470	26	245
RE42470	23	519
RE42482	17	337
RE42486	27	339
RE42487	28	339
RE42497	17	347
RE42497	5	349
RE42501	5	339
RE42504	14	361
RE43497	8	541
RE44574	5	28
RE45607	2	275
RE45609	1	275
RE45698	9	363
RE45723	8	353
RE45735	3	349
RE45735	4	351
RE45736	2	349
RE45736	3	351
RE45783	19	245
RE45861	1	349
RE45861	1	351
RE45864	18	311
RE45899	3	255
RE45901	4	255
RE45907	12	229
RE45907	1	231
RE45927	6	251
RE45930	14	249
RE45950	7	231
RE45952	5	351
RE45954	7	351
RE45955	8	351
RE45958	6	347
RE45959	3	347
RE45960	4	349
RE45960	6	351
RE45963	9	471
RE45975	17	125
RE45979	14	339
RE46011	14	341
RE46017	10	341
RE46035	9	341
RE46684	4	39
RE46685	18	59
RE46685	6	77
RE46686	7	52
RE46686	9	77
RE46736	6	189
RE46742	7	541
RE47730	5	31
RE48234	20	549
RE48786	7	31
RE48867	2	187
RE49778	3	171
RE49778	2	560
RE500002	7	67
RE500005	1	26
RE500448	10	61
RE500449	10	61
RE500731	29	63
RE500732	29	63
RE500844	1	80
RE501052	1	40
RE501377	3	26
RE501963	9	79
RE502150	8	31
RE502446	10	61
RE502446	2	61
RE502447	1	61
RE502447	10	61
RE502964	1	29
RE503251	2	32
RE503727	22	87
RE50467	2	52
RE504914	4	70
RE505232	6	87
RE505264	13	119
RE505264	2	84
RE505501	10	63
RE505641	6	55
RE505981	17	59
RE505981	21	59
RE506195	1	64
RE507791	5	79
RE507807	12	199
RE507807	27	63
RE507852	4	67
RE507852	2	92
RE507920	1	67
RE507920	1	92
RE507920	3	92
RE508185	20	63
RE508317	6	69
RE508566	23	59
RE508599	11	77
RE508932	9	55
RE51091	1	179
RE515812	1	145
RE516157	1	49
RE516157	1	51
RE516280	2	35
RE516553	5	52
RE517370	3	59
RE519144	1	81
RE519736	3	69
RE519745	8	87
RE520539	6	25
RE521129	1	52
RE52242	1	87
RE529377	1	145
RE529594	1	47
RE530306	1	150
RE532941	1	59
RE532941	5	59
RE533048	19	31
RE535560	1	26
RE538058	10	31
RE538058	11	31
RE538058	12	31
RE538058	13	31
RE538058	14	31
RE538097	9	59
RE539469	11	345
RE539469	16	355
RE545512	4	31
RE54703	8	246
RE548059	10	69
RE548059	3	69
RE549434	2	49
RE549434	3	51
RE55036	17	181
RE55036	21	183
RE56369	27	59
RE56375	1	63
RE57234	1	73
RE57482	5	35
RE58886	12	473
RE59296	2	77
RE59754	17	87
RE59801	5	25
RE60005	14	73
RE60029	22	31
RE60029	11	52
RE60071	7	32
RE60527	17	347
RE60527	9	351
RE60854	3	52
RE61631	9	243
RE61645	5	241
RE61645	11	242
RE61717	15	471
RE61717	2	502
RE61719	18	249
RE61719	19	249
RE62418	4	52
RE62634	11	117
RE62634	11	119
RE65165	5	64
RE65168	6	64
RE65756	3	225
RE65756	10	227
RE65757	9	223
RE65908	10	67
RE65978	10	79

Índice numérico - continuação

Nº peça	Item	Página	Nº peça	Item	Página	Nº peça	Item	Página
RE66334	1	56	SJ10715	15	277	SJ13525	9	345
RE67231	1	77	SJ10989	1	139	SJ13525	14	355
RE67238	6	26	SJ11027	2	113	SJ13611	33	291
RE67238	12	77	SJ11027	20	115	SJ13611	34	291
RE67238	14	87	SJ11086	4	175	SJ13611	35	291
RE67239	4	26	SJ11089	5	175	SJ13614	34	291
RE67239	10	59	SJ11143	11	473	SJ13615	35	291
RE67586	14	319	SJ11167	12	429	SJ13665	20	217
RE68327	18	153	SJ11169	19	429	SJ13762	10	345
RE68327	19	153	SJ11187	9	97	SJ13762	15	355
RE68327	20	153	SJ11187	9	99	SJ14013	1	157
RE68327	2	155	SJ11190	29	97	SJ14060	5	245
RE68327	3	155	SJ11190	22	99	SJ14073	2	454
RE68748	6	31	SJ11209	11	391	SJ14073	3	457
RE69243	1	57	SJ11370	9	389	SJ14073	3	459
RE69298	8	187	SJ11371	4	375	SJ14074	2	454
RE70401	5	25	SJ11622	21	101	SJ14074	3	457
RE70536	1	84	SJ11697	16	133	SJ14100	6	541
RE71255	28	63	SJ11698	7	141	SJ14101	4	541
RE71255	12	73	SJ11700	6	129	SJ14193	6	97
RE71264	6	141	SJ11744	1	475	SJ14238	17	279
RE71264	9	187	SJ11745	2	475	SJ14316	7	187
RE71550	6	79	SJ11746	2	483	SJ14387	3	412
RE71729	1	313	SJ11747	1	469	SJ14387	3	414
RE71729	9	315	SJ11783	25	125	SJ14387	1	416
RE71881	30	207	SJ11809	26	329	SJ14532	1	550
RE72061	2	255	SJ11862	16	291	SJ14769	9	187
RE72062	13	203	SJ11863	24	291	SJ15673	1	439
RE72070	21	219	SJ11865	23	291	SJ15879	6	559
RE72070	2	235	SJ11868	3	205	SJ15880	7	559
RE72078	12	203	SJ11882	24	125	SJ16069	21	233
RE72119	2	251	SJ11898	1	157	SJ16084	1	497
RE72120	6	265	SJ11900	1	153	SJ16119	15	319
RE72138	2	220	SJ11900	1	155	SJ16371	1	157
RE72325	17	225	SJ11928	8	113	SJ16443	7	187
RE72607	25	239	SJ11929	9	113	SJ16596	5	297
RE72614	25	211	SJ11965	1	408	SJ16597	9	297
RE72614	19	217	SJ11965	1	410	SJ16598	17	297
RE72691	5	141	SJ11968	4	127	SJ16601	31	115
RE72823	14	309	SJ11969	2	127	SJ16602	23	115
RE72823	17	311	SJ12016	26	219	SJ16605	4	143
RE72875	1	262	SJ12017	1	387	SJ16606	17	315
RE72967	10	201	SJ12018	21	387	SJ16607	13	315
RE73109	1	321	SJ12131	1	321	SJ16609	15	315
RE73155	24	317	SJ12177	1	181	SJ16613	6	123
RE73259	3	253	SJ12222	1	465	SJ16614	7	123
RE73337	24	329	SJ12290	13	97	SJ16615	16	277
RE73337	14	347	SJ12290	22	99	SJ16618	24	519
RE73530	18	225	SJ12325	19	99	SJ16620	39	209
RE73620	..	225	SJ12337	4	267	SJ16621	40	209
RE73620	1	227	SJ12404	6	317	SJ16636	11	161
RE73620	8	251	SJ12405	5	317	SJ16637	12	161
RE73811	35	233	SJ12416	2	313	SJ16638	13	161
SE501096	7	67	SJ12417	3	313	SJ16915	11	101
SE501101	7	31	SJ12418	9	317	SJ16934	2	475
SE501579	1	73	SJ12429	3	317	SJ16936	1	475
SE501610	17	59	SJ12467	4	317	SJ16939	13	559
SE501624	1	63	SJ12492	..	335	SJ16971	6	101
SE501656	1	64	SJ12606	2	479	SJ16972	10	101
SE501814	4	70	SJ12607	3	479	SJ17007	5	520
SE501852	1	49	SJ12612	3	297	SJ17041	15	309
SE501852	1	51	SJ12612	9	305	SJ17044	11	321
SE502194	6	79	SJ12613	8	305	SJ17045	12	321
SG01001	16	113	SJ12614	16	305	SJ17146	2	501
SG01001	18	115	SJ12615	4	297	SJ17184	19	309
SG06401	7	103	SJ12615	15	305	SJ17242	17	355
SG06401	8	105	SJ12645	7	187	SJ17247	12	101
SG06401	5	107	SJ12751	1	167	SJ17386	15	257
SG06401	19	113	SJ13049	3	413	SJ17388	4	111
SG06401	19	115	SJ13050	3	413	SJ17389	5	111
SG06401	21	97	SJ13051	3	412	SJ17393	6	111
SG09101	2	412	SJ13052	3	412	SJ17396	3	411
SJ10196	11	547	SJ13053	1	419	SJ17415	6	143
SJ10206	2	393	SJ13080	13	305	SJ17420	10	131
SJ10434	1	129	SJ13088	2	477	SJ17576	3	323
SJ10434	4	129	SJ13090	1	477	SJ17580	2	485
SJ10439	5	364	SJ13094	25	125	SJ17619	1	333
SJ10440	5	364	SJ13128	3	270	SJ17707	1	469
SJ10527	22	219	SJ13239	2	203	SJ17728	3	331
SJ10621	2	246	SJ13271	4	510	SJ18063	25	115
SJ10650	1	375	SJ13307	2	475	SJ18289	1	415
SJ10687	17	339	SJ13470	2	345	SJ18290	1	409
SJ10689	4	501	SJ13470	8	355	SJ18301	25	329

Índice numérico - continuação

Nº peça	Item	Página
SJ18313	17	473
SJ19034	2	293
SJ19290	21	161
SJ19711	20	257
SJ19906	21	279
SJ19907	22	279
SJ19946	13	257
SJ19947	23	325
SJ20086	37	209
SJ20520	23	109
SJ20521	24	109
SJ20644	31	519
SJ20835	32	519
SJ20836	28	519
SJ20837	30	519
SJ20892	27	519
SJ20957	34	519
SJ20958	22	277
SJ21366	27	319
SJ21367	28	319
SJ21368	31	319
SJ21370	25	319
SJ21371	29	319
SJ21372	30	319
SJ21498	24	319
SJ21606	11	321
SJ21607	12	321
SJ21616	32	321
SJ291137	17	339
SJ291352	17	337
SJ292726	41	209
SJ299022	14	325
SJ299022	4	327
SJ299388	7	467
SJ299389	8	467
SJ300770	27	329
SJ300942	13	335
SJ300942	9	335
SJ302120	13	305
SJ302125	10	353
SJ303260	6	513
SJ303314	21	109
SJ304038	23	217
SU20044	8	499
SU20298	2	179
SU20566	23	219
SU20579	1	129
SU20579	5	129
SU20627	4	480
SU20946	9	501
SU21203	8	447
SU21208	28	329
SU21271	22	429
SU21287	30	429
SU21405	2	515
SU21422	4	467
SU21532	9	175
SU21629	12	157
SU21629	12	187
SU21654	16	97
SU21654	16	99
SU21679	8	429
SU21679	16	431
SU21680	21	429
SU21681	13	429
SU21684	29	429
SU21821	10	453
SU21822	7	453
SU21848	12	529
SU21873	9	473
SU21969	5	377
SU21969	5	379
SU22070	6	329
SU22304	1	461
SU22304	1	566
SU22304	3	567
SU22305	1	461
SU22305	1	566
SU22305	4	567
SU22353	7	443
SU22354	15	443
SU22354	19	443
SU22355	24	443
SU22503	6	475
SU22597	25	219
SU22629	2	241
SU22629	18	249
SU22812	22	125
SU22813	23	125
SU22874	13	443
SU22875	23	441
SU22895	9	475
SU22911	1	127
SU22979	17	129
SU23024	1	412
SU23034	2	377
SU23034	1	379
SU23035	1	377
SU23035	2	379
SU23036	1	377
SU23036	17	379
SU23038	16	387
SU23039	17	387
SU23168	14	545
SU23313	13	141
SU23316	20	181
SU23348	12	501
SU23396	1	105
SU23396	23	97
SU23397	7	105
SU23397	20	97
SU23502	12	317
SU23571	6	297
SU23571	5	305
SU23588	22	531
SU23605	33	113
SU23605	21	115
SU23607	4	113
SU23619	5	313
SU23619	10	315
SU23734	16	313
SU23734	11	315
SU23764	8	297
SU23764	7	305
SU23783	5	237
SU23824	9	117
SU23863	19	215
SU23902	11	477
SU23902	7	477
SU24000	4	167
SU24074	5	167
SU24112	8	553
SU24154	15	433
SU24155	16	433
SU24160	6	203
SU24161	1	203
SU24162	5	203
SU24163	3	203
SU24177	1	127
SU24226	1	187
SU24239	7	339
SU24297	7	413
SU24298	3	419
SU24349	2	471
SU24414	25	113
SU24416	1	117
SU24464	2	127
SU24464	1	149
SU24468	13	133
SU24469	5	113
SU24470	12	105
SU24666	23	125
SU24804	9	475
SU24924	20	215
SU24926	21	215
SU25010	22	215
SU25069	11	249
SU25097	25	217
SU25098	20	217
SU25098	22	217
SU25232	12	461
SU25633	44	209
SU26316	45	209
SU27077	6	520
SU27427	23	183
SU27773	4	331
SU28751	17	431
SU28752	18	431
SU288283	17	229
SU288284	21	229
SU288288	6	229
SU288290	16	229
SU288295	19	229
SU288299	20	229
SU288322	6	505
SU289032	24	215
SU289312	10	337
SU289559	9	461
SU292160	3	364
SU292606	9	364
SU29335	9	553
SU29350	16	319
SU29353	3	527
SU293622	7	237
SU293622	7	239
SU293622	13	279
SU29473	1	117
SU29595	9	117
SU29611	19	431
SU29612	20	431
SU29671	1	127
SU29672	25	113
SU29873	7	259
SU29874	26	115
SU29875	28	115
SU29876	8	131
SU29881	1	119
SU29886	29	115
SU29887	24	115
SU29890	29	329
SU299123	35	339
SU299378	25	519
SU299689	26	291
SU299689	9	293
SU299823	8	325
SU29991	9	563
SU300767	30	329
SU300939	7	339
SU300940	9	335
SU300940	7	337
SU300950	34	115
SU300950	9	141
SU300950	2	143
SU301227	20	531
SU301258	31	329
SU301703	32	329
SU302295	15	358
SU302296	6	358
SU302297	14	358
SU30235	21	431
SU303178	33	329
SU303275	25	245
SU303434	26	217
SU303435	27	217
SU303437	23	217
SU303437	24	217
SU303444	28	217
SU30409	32	431
SU30410	22	431
SU30412	23	431
SU30413	24	431
SU30414	25	431
SU30415	26	431
SU30416	27	431
SU30522	12	257
SU30619	2	439
SU30620	3	439
SU30934	14	101
SU30936	15	101
SU31141	14	161
SU31147	25	215
SU31205	5	459
SU31240	6	107
SU31241	7	107
SU31295	47	209
SU31341	8	107
SU31342	9	107
SU31470	12	261
SU31478	16	101

Índice numérico - continuação

Nº peça	Item	Página
SU31532	26	519
SU31645	17	277
SU31860	10	107
SU32080	9	119
SU32527	10	103
SU32529	11	103
SU33106	33	557
SU33989	4	565
SU34267	5	199
SU34959	29	161
SU35878	46	209
SU36385	20	279
SU36478	22	109
SU36596	18	101
SU36597	17	101
SU36908	21	277
SU36908	29	519
SU36959	35	519
SU36960	23	277
SU36981	36	437
SU37366	35	115
SU38592	20	101
T110005	7	235
T110446	3	273
T116409	18	377
T116409	18	379
T116822	10	383
T116827	12	383
T122075	3	77
T143169	10	545
T17148	3	289
T18891	7	63
T20168	15	63
T20314	9	69
T20316	5	69
T21816	13	291
T21901	4	361
T22101	8	291
T23474	14	63
T257865	3	103
T26929	6	434
T27260	34	557
T28583	10	189
T30367	20	31
T32146	1	447
T36492	18	337
T36492	4	347
T39639	5	323
T55501	22	183
T58477	9	73
T70920	13	245
T75497	21	337
T77613	3	79
T77814	26	269
T77814	3	291
T77814	16	297
T77814	17	305
T77857	1	282
T77857	22	305
T77857	19	307
T77857	8	311
T77857	15	313
T77857	12	315
T77857	2	317
T77857	7	319
T77857	1	345
T77857	5	353
T77857	18	355
T77858	21	311
T77858	27	321
T77858	4	355
T77932	21	307
T77932	6	309
T77932	26	311
T82565	9	383
TH103574	15	207
TH103574	21	249
TH103574	32	273
TH105683	2	262
TH109189	13	235
TY15934	24	239
TY16021	9	207
TY22465	3	111
TY22465	2	297
TY22465	6	305
TY22501	11	297
TY24401	3	43
TY25139	26	555
U10289	22	311
U12547	5	291
U13639	20	63
U13639	21	63
U46662	21	189
U46662	26	189
Z31456	1	285
Z42837	5	499