JULHO 1977

Massey Ferguson Perkins S.A.

50X

RUTHZIL TRATOR COMERCIAL DE PEÇAS LTDA 11 97083-6812 ROLANDO CITRANGULO

TRATORES, COLHEITADEIRAS E IMPLEMENTOS
MASSEY-FERGUSON
SÃO PROJETADOS E FABRICADOS PARA OFERECER
MELHOR DESEMPENHO E MAIOR DURABILIDADE

PEÇAS GENUÍNAS DE REPOSIÇÃO
SÃO AS MESMAS UTILIZADAS NA NOSSA PRODUÇÃO.
SÃO FABRICADAS SOB O MESMO RÍGIDO CONTROLE
DAS ESPECIFICAÇÕES TÉCNICAS DAS PEÇAS
APLICADAS NA MONTAGEM DOS NOSSOS PRODUTOS.

PUBLICAÇÃO Nº 487 114 M5

USE SOMENTE PEÇAS GENUINAS MASSEY FERGUSON

IMPRESSO NO BRASIL

TRATOR

MF Massey Ferguson

Massey Ferguson Perkins S.A.

INFORMAÇÕES GERAIS

Este catálogo relaciona todas as peças de reposição para trator MF 50X produzido no Brasil.

Na primeira parte - páginas em algarismo romanos - aparecem os índices pictorial e numérico, o que permite a rápida localização das peças dentro do catálogo.

Na segunda parte - páginas numeradas em algarismos arábicos - apaerecem os quadros ilustrados e suas respectivas descrições, facilitando a pronta identificação das peças.

Especial atenção deverá ser dada na identificação das peças, observando-se sempre quantidade indicada na coluna de aplicação, limitações de séries de fabricação, etc.

Como proceder para solicitar corretamente conjuntos de reposição, jogos de reparos e peças avulsas:

1) peças fornecidas sob forma de conjuntos ou avulsas.

Ex:	REF.	Nº DA PEÇA	DESCRIÇÃO
	1	184 472 M93	Bomba hidráulica
	2	182 005 M93	↑ Carcaça traseira
	3	1 662 591 M91	Válvula
	4	181 993 M91	↓ Árvore excêntrica

2) peças não fornecidas avulsas. Use o conjuto que as procedem.

Ex.:	REF.	Nº DA PEÇA	DESCRIÇÃO
	1	2 710 005 M91	Jogo planet. satélite
	2	- --- --- ---	↑ Planetária
	3	- --- --- ---	↓ Satélite

3) peças não fornecidas avulsas. Use o jogo que as incluem. Neste caso vide "NOTAS" no rodapé da página.

Ex:	REF.	Nº DA PEÇA	DESCRIÇÃO
	1	1 484 359 M91	Assento completo
	2(A)	- --- --- ---	↑ Pino travador
	3(A)	- --- --- ---	Borracha de encosto
	4(A)	- --- --- ---	↓ Mola
	-(B)	2 710 628 M91	Jogo de reparo

NOTA: As peças descritas com recuo de alinhamento entendem-se como componentes de conjuntos que as precede.

As informações ou alterações transmitidas através de Boletins de Peças deverão ser imediatamente anotadas no catálogo, nas respectivas páginas, mantendo-o dessa forma sempre atualizado.

Os pedidos de peças genuínas de reposição devem ser encaminhados para:

MASSEY FERGUSON PERKINS S/A.
Estrada do Campo Limpo, 6197
Caixa Postal : 30.240 - SP
CEP : 05787 - São Paulo - Brasil
Telegrama: FARMING - SP
Telex: FARMING - SPLO -(011) - 21681
Telefones: 211-7022 (PABX)
212-6795 (direto - Peças)

Obedecendo as seguintes normas:

- Usar unicamente os formulários apropriados;
- Seguir criteriosamente as instruções impressas nos formulários de pedido.

EVITE PEDIDOS DE EMERGÊNCIA, MANTENDO UM ESTOQUE ADEQUADO E EQUILIBRADO ATRAVÉS DE PEDIDOS MENSAIS

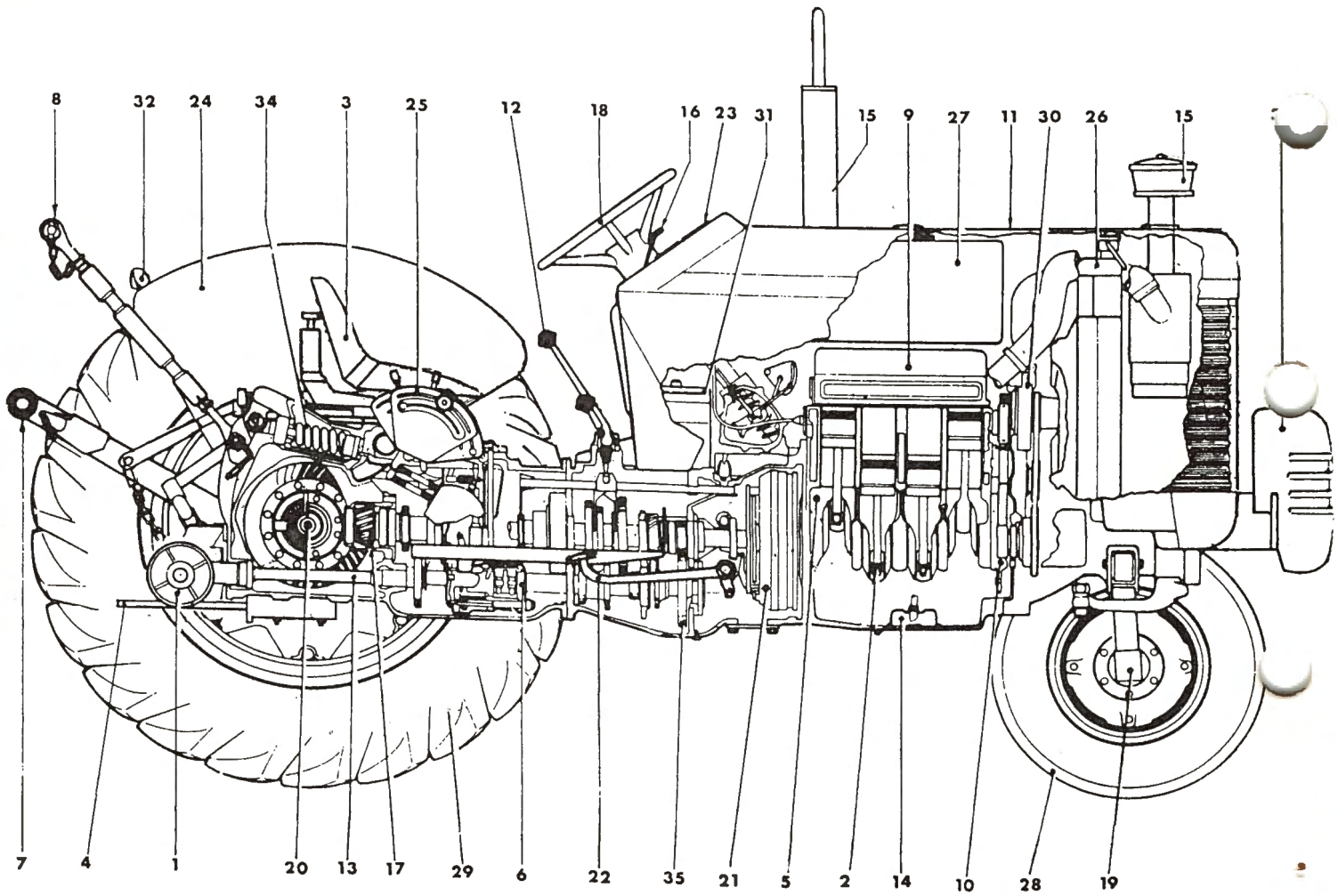
8
32
24
34
3
25
12
18
16
23
31
15
9
27
11
30
26
15
7
4
1
20
13
17
29
6
22
35
21
5
2
14
10
28
19

REF.	DESCRIÇÃO	REF.
1	Acionador com polia de força	106-109
2	Árvore de manivelas	5
3	Assento	97
4	Barra de tração	90
5	Bloco de cilindros	2
-	Bomba alimentadora e filtros de combustível	17
6	Bomba hidráulica	77-78
-	Bomba injetora e tubulações	14
7	Braço inferior e estabilizadores	89
8	Braço superior e niveladores	86
9	Cabeçote e tampa de válvulas	10
10	Caixa de distribuição e árvore de comando	6
11	Capuz e painéis	93
12	Carcaça da caixa de transmissão e alavancas	30-33
13	Carcaça central e tomada de força	42
14	Cárter e bomba óleo lubrificante	9
15	Coletor de admissão, escape e filtro de ar	13
16	Controle de aceleração e estrangulamento	29
17	Diferencial	45-46
18	Direção	61-62-65-66-69-70
19	Eixo dianteiro	54-57
20	Eixo traseiro	49
21	Embreagem simples para transmissão	41
22	Freio e pedais	50
—	Gerador (Dínamo) Wapsa e Bosch	22
23	Instrumentos do painel	101
—	Motor de partida Wapsa e Bosch	21
24	Pára-lamas e soleiras	94
25	Quadrante de controle do hidráulico	82-85
26	Radiador	25
27	Reservatório de combustível	26
28	Roda dianteira e cubo	58
29	Rodas traseiras e pesos	53
30	Sistema de arrefecimento	18
31	Sistema elétrico	102
32	Sistema de iluminação	105
33	Suporte, para choque e pesos dianteiro	98
34	Tampa e braços hidráulico	73-74
35	Transmissão	34-37-38
—	Válvula de controle de pressão e alavancas	81

Nº DA PEÇA	PAG.	REF.	Nº DA PEÇA	PAG.	REF.	Nº DA PEÇA	PAG.	REF.	Nº DA PEÇA	PAG.	REF.	Nº DA PEÇA	PAG.	REF.	Nº DA PEÇA	PAG.	REF.
GK 1 346	22	37	180 338 M92	58	3	180 442 M2	30	42	180 511 M2	69	44	180 864 M1	50	31	180 990 M1	73	66
2 412 X	109	16	180 355 M2	54	18		33	42		70	44	180 904 M2	42	12		74	60
2 673 X	13	35		57	18	180 443 M1	30	40	180 552 M1	106	1	180 905 M1	42	11	180 991 M1	73	65
2 950 X	30	34	180 371 M91	58	2	180 444 M1	41	19		109	1	180 908 M1	73	9	180 993 M91	73	64
	33	34	180 378 M91	53	7	180 445 M1	34	48	180 573 M1	61	38		74	9	180 997 M2	73	70
2 957 X	82	9	180 403 M1	34	13		37	48		62	38	180 914 M91	89	22		74	68
12 501 X	50	28		37	13		38	51		65	38	180 916 M1	73	47	181 008 M1	73	62
13 222 X	54	30		38	22	180 446 M1	30	35		66	38	180 917 M1	73	46	181 011 M1	73	58
13 223 X	54	5	180 405 M1	34	11		33	35		69	38	180 926 M1	77	63	181 012 M1	73	57
13 710 X	49	6	180 406 M1	34	5	180 449 M1	41	18		70	38	180 927 M2	77	17	181 015 M1	82	2
13 811 X	54	14	180 409 M1	34	12	180 451 M2	41	15	180 579 M4	30	29		78	17		82	6
	57	14		37	12	180 452 M1	41	16		33	29	180 928 M1	77	19	181 016 M1	82	3
	57	30		38	21	180 453 M1	30	44	180 581 M1	30	28		78	19		82	7
	58	15	180 410 M1	34	7	180 455 M1	45	22		33	28	180 929 M1	77	16	181 018 M1	73	40
	61	65	180 411 M1	34	6		46	31	180 583 M1	30	33		78	16	181 019 M93	82	1
	62	65	180 412 M1	34	8	180 456 M1	45	23		33	33	180 930 M1	77	18	181 022 M93	82	5
	65	65	180 413 M1	34	4		46	32	180 590 M1	94	22		78	18	181 033 M1	82	12
	86	39	180 414 M1	34	9	180 457 M1	30	45	180 596 M1	49	10	180 933 M1	77	13	181 038 M91	82	13
	86	46	180 415 M1	34	40	180 458 M1	34	50	180 673 M1	93	14		78	6	181 039 M91	82	14
14 708 X	109	4		37	40		37	50		93	41	180 934 M1	77	35	181 040 M1	82	15
15 853 X	106	11		38	41		38	53		93	49	180 937 M91	77	41	181 041 M1	82	18
15 854 X	106	14	180 418 M1	30	38		38	60	180 776 M1	102	13	180 940 M1	77	40		85	27
16 234 X	106	13		33	38	180 460 M1	42	44	180 801 M1	30	3		78	108		85	44
16 346 X	50	41		42	27	180 461 M1	42	35		33	3	180 941 M1	77	42	181 047 M1	82	27
19 467 X	106	20	180 419 M1	34	39	180 462 M1	34	30	180 802 M1	49	5	180 942 M2	77	38	181 142 M1	102	14
22 465 X	109	10		37	39		37	30	180 809 M1	50	14	180 947 M1	77	31	181 149 M1	50	10
22 604 X	109	14		38	40	180 463 M1	42	34	180 812 M1	50	65	180 948 M1	77	30	181 150 M1	50	11
22 764 X	81	59	180 420 M1	34	26	180 464 M1	42	36	180 813 M1	50	64	180 961 M1	77	46	181 204 M92	42	38
29 951 X	57	3		37	26	180 465 M1	42	42	180 814 M1	50	50	180 972 M2	73	26	181 215 M1	42	29
150 662 M1	58	8	180 428 M2	34	32	180 466 M3	42	16	180 815 M1	50	51		74	26	181 217 M1	42	21
180 002 M1	30	36		37	32	180 474 M1	30	8	180 819 M92	50	46	180 974 M1	73	32		85	68
	33	36	180 433 M1	34	46		33	8	180 825 M91	50	53		74	32	181 218 M91	42	20
	41	17		37	46		42	10	180 827 M1	50	54	180 979 M2	73	24	181 224 M1	45	24
180 004 M1	49	22		38	49	180 482 M1	30	49	180 828 M1	50	49		74	24	181 225 M91	42	47
180 008 M1	58	9	180 434 M1	34	33	180 502 M1	42	33	180 832 M1	50	52	180 980 M2	73	25	181 229 M2	49	24
180 010 M1	58	11		37	33	180 511 M2	30	18	180 833 M1	50	58		74	25		89	3
180 020 M1	106	8	180 435 M1	34	1		33	18	180 835 M1	50	59	180 981 M1	73	20	181 237 M1	34	45
180 021 M1	106	24	180 437 M1	30	41		61	44	180 853 M1	86	20		74	20		37	45
180 085 M1	25	23	180 438 M2	30	43		62	44		86	36	180 982 M1	73	30		38	48
180 313 M1	42	46		33	43		65	44	180 856 M91	89	41		74	30	181 253 M1	45	19
180 333 M1	89	31	180 439 M2	30	37		66	35	180 859 M1	89	42	180 983 M91	73	68		46	28

Nº DA PEÇA	PAG.	REF.	Nº DA PEÇA	PAG.	REF.	Nº DA PEÇA	PAG.	REF.	Nº DA PEÇA	PAG.	REF.	Nº DA PEÇA	PAG.	REF.	Nº DA PEÇA	PAG.	REF.
181 258 M1	49	15	182 541 M1	54	7	183 615 M93	86	11	185 551 M93	77	56	188 636 M91	26	1	190 856 M1	73	6
181 267 M1	42	48	182 576 M92	61	60	183 619 M92	86	11	185 555 M1	77	55	188 649 M1	93	29	190 859 M1	73	52
181 316 M92	97	2		62	60	183 838 M1	77	33	185 777 M1	45	20	188 650 M1	93	28	190 884 M91	73	60
181 319 M1	97	3		65	60	184 012 M3	34	15		46	29	188 655 M1	13	25	190 885 M91	73	61
181 320 M1	97	4	182 580 M1	73	21		37	15	185 778 M1	45	18	188 659 M2	13	26	190 975 M1	49	5
181 321 M1	97	5		74	21		38	34		46	27	188 660 M92	93	8	191 068 M93	21	-
181 322 M2	97	6	182 581 M1	73	22	184 079 M91	86	10	185 839 M91	77	57	188 664 M91	93	9		102	15
181 323 M1	97	11		74	22	184 170 M1	37	27	185 854 M92	86	1	188 669 M1	29	30	191 142 M1	58	14
181 328 M1	58	6	182 582 M1	73	23	184 171 M1	50	66	186 058 M1	54	6	188 683 M1	13	14	191 211 M1	73	49
181 345 M1	86	27		74	23	184 225 M91	86	9	186 067 M3	54	38	188 704 M1	13	23	191 221 M1	30	39
181 354 M1	89	30	182 587 M2	73	42	184 355 M91	86	13		61	91	189 278 M91	54	3		33	39
181 408 M2	42	8	182 588 M2	73	44	184 357 M1	89	33		62	91	189 284 M1	25	20		42	28
181 777 M1	89	19	183 021 M2	54	18		89	54		65	91	189 285 M1	25	19	191 250 M1	45	15
181 778 M1	89	12	183 037 M1	34	55	184 358 M1	86	24	186 081 M3	54	20	189 357 M1	93	51		46	24
181 799 M1	34	43		37	55	184 359 M2	73	37		57	20	189 364 M91	77	59	191 263 M1	86	31
	37	43		38	56	184 362 M91	86	9	186 083 M3	54	19	189 366 M1	77	48	191 315 M1	61	40
181 844 M2	89	8		38	59	184 367 M91	89	32	186 200 M91	50	36	189 367 M1	77	49		62	40
181 883 M2	89	7	183 038 M1	34	54	184 368 M1	89	34	186 358 M2	54	19	189 368 M1	77	60		65	40
181 958 M1	50	4		37	54		89	55	186 359 M2	54	20	189 370 M91	77	58		66	40
181 960 M1	50	3		38	58	184 471 M1	77	15	186 591 M1	29	32	189 373 M1	77	47		69	40
181 964 M1	50	29	183 039 M1	34	53	184 472 M93	77	1	186 610 M93	102	20	189 427 M92	77	34		70	40
181 982 M1	73	31		37	53	184 551 M1	86	2	186 809 M1	90	3	189 449 M1	34	49	191 326 M1	29	5
	74	31		38	57	184 552 M91	86	3	187 168 M1	34	18		37	49	191 370 M91	29	1
181 993 M91	77	8	183 040 M1	34	51	184 553 M91	86	4	187 217 M1	13	38		38	52	191 451 M91	54	1
181 999 M1	77	20		37	51	184 554 M1	89	58	187 689 M1	46	9	189 481 M91	25	17	192 007 M1	30	32
182 002 M1	77	37		38	54	184 555 M1	86	6	188 330 M91	102	21	190 038 M91	17	37		33	32
182 004 M1	50	9	183 071 M1	30	5	184 592 M1	30	2	188 403 M91	25	1	190 039 M91	17	38	193 092 M1	86	31
182 005 M93	77	2		33	5		33	2	188 423 M93	82	-	190 045 M1	26	3	193 238 M1	50	39
182 006 M91	77	23	183 085 M1	34	36	184 632 M91	90	6	188 435 M1	42	24	190 046 M91	17	36		50	40
182 007 M1	77	61		37	36	184 770 M2	37	1	188 453 M91	25	2	190 047 M91	17	27	194 624 M1	57	29
182 274 M2	82	22	183 086 M1	54	11		38	37	188 459 M1	25	10	190 065 M1	93	59	195 175 M1	54	17
	82	25		54	13	184 779 M92	93	53	188 460 M1	25	22	190 606 M91	45	17		57	17
182 278 M1	49	23	183 254 M1	49	7	184 789 M1	33	58	188 462 M91	25	5	190 628 M91	26	12	195 177 M1	109	13
182 282 M1	82	23	183 256 M92	49	11		34	58	188 514 M1	49	21	190 632 M91	26	9	195 178 M1	109	12
182 308 M91	94	21	183 259 M1	49	9		37	58	188 517 M1	50	1	190 688 M1	25	6	195 222 M1	34	25
182 309 M91	94	20	183 260 M1	49	9	184 891 M91	86	9	188 518 M1	50	8	190 709 M91	41	1		34	29
182 318 M1	25	7	183 261 M1	49	9	185 220 M1	86	32	188 542 M91	29	23	190 710 M91	41	8		37	25
182 376 M1	50	20	183 267 M1	42	4	185 251 M1	46	7	188 545 M1	29	15	190 799 M1	77	11		37	29
	93	56	183 268 M1	42	2	185 252 M1	46	8	188 615 M1	93	46	190 823 M1	18	17	195 239 M1	89	38
182 539 M1	54	7	183 505 M2	101	2	185 320 M1	105	15	188 618 M91	93	50	190 848 M1	77	12	195 242 M1	50	12
182 540 M1	54	7	183 614 M2	86	12	185 422 M92	94	7	188 627 M1	93	1	190 855 M1	73	69	195 251 M1	106	21

Nº DA PEÇA	PAG.	REF.
195 270 M1	50	37
195 284 M1	42	39
195 363 M1	34	20
	34	37
	37	20
	37	37
	38	13
	38	15
	38	18
	38	20
	38	38
195 387 M1	73	2
	73	5
	74	2
	74	5
	85	56
195 396 M1	89	35
	89	39
	89	50
195 415 M1	89	36
	89	51
195 453 M1	42	37
195 457 M1	86	30
195 468 M1	42	32
195 472 M1	106	22
195 473 M1	106	23
195 474 M1	106	9
195 493 M1	34	19
	34	38
	37	19
	37	38
	38	19
	38	39
195 498 M1	42	40
195 499 M1	34	44
	37	44
	38	47
195 500 M1	34	41
	37	41
	38	42
195 503 M1	61	6

Nº DA PEÇA	PAG.	REF.
195 503 M1	66	6
195 505 M1	34	24
	34	28
	37	24
	37	28
195 506 M1	42	41
195 507 M1	34	42
	37	42
	38	44
195 512 M1	34	27
195 513 M1	42	17
195 522 M1	42	43
195 523 M1	34	31
	37	31
195 527 M1	106	7
195 556 M1	49	26
195 561 M1	73	8
	74	8
	82	4
	82	8
	85	11
195 562 M1	42	57
	73	53
	74	53
195 565 M1	73	41
195 568 M1	77	36
195 569 M1	42	3
195 573 M1	73	29
	74	29
195 575 M1	73	67
	74	61
195 576 M1	77	39
195 578 M1	77	62
195 583 M1	73	39
195 617 M1	82	16
195 618 M1	82	17
195 644 M1	86	35
195 648 M1	86	28
195 663 M1	50	6
	73	59
	82	11

Nº DA PEÇA	PAG.	REF.
195 675 M1	49	13
195 677 M1	49	14
195 678 M2	49	8
	109	25
195 682 M1	106	16
195 708 M1	86	8
	90	7
195 874 M1	73	7
	74	7
195 876 M1	78	80
195 904 M1	50	30
195 910 M1	50	2
195 946 M1	77	43
	78	109
195 950 M1	61	15
195 951 M1	77	4
	77	25
195 994 M1	82	20
196 010 M1	29	22
	93	54
196 013 M1	93	65
196 049 M1	54	4
196 050 M2	54	29
196 057 M1	61	61
	62	61
	65	61
196 060 M1	54	11
	54	13
	57	11
	57	13
196 066 M1	61	66
	62	66
	65	66
196 097 M1	45	16
	46	25
200 191 M1	86	44
204 220 M1	106	15
300 975 M1	49	12
330 797 X1	30	13
	33	13
338 552 X1	38	14

Nº DA PEÇA	PAG.	REF.
339 337 X1	65	34
	69	34
350 027 X1	13	17
350 351 X1	58	7
350 355 X1	54	24
	57	24
353 426 X1	41	23
	49	17
	50	17
	50	34
	54	41
	61	94
	62	94
	65	94
	97	16
	97	47
	102	19
353 427 X1	53	6
	53	12
	53	13
	53	20
	53	27
	53	34
	53	40
	54	23
	54	36
	57	23
	57	36
	61	36
	62	30
	65	36
	66	30
	66	63
	69	36
	69	63
	70	36
	70	63
	89	11
	89	21
	94	19
353 429 X1	53	46

Nº DA PEÇA	PAG.	REF.
353 429 X1	53	54
	61	58
	61	95
	62	58
	62	95
	65	58
	65	95
	66	58
	69	58
	70	58
	89	48
	89	57
353 430 X1	30	23
	33	23
	50	38
	85	51
353 431 X1	13	36
	25	15
	61	76
	61	89
	62	76
	62	89
	65	76
	65	89
	66	70
	66	78
	69	70
	69	78
	70	70
	70	78
	94	6
	94	12
	94	25
	102	35
353 435 X1	50	61
	54	26
	57	26
353 436 X1	54	27
	57	27
353 437 X1	66	84
	66	89

Nº DA PEÇA	PAG.	REF.
353 437 X1	69	84
	69	89
	70	84
	70	89
	73	56
	89	29
353 438 X1	73	36
	74	36
353 501 X1	93	15
353 502 X1	82	26
	82	30
353 506 X1	29	6
	29	18
353 508 X1	42	49
353 518 X1	17	32
	81	50
353 537 X1	94	2
	94	8
353 538 X1	17	34
	85	48
353 540 X1	94	3
	94	9
	102	33
353 546 X1	61	74
	61	87
	62	74
	62	87
	65	74
	65	87
	66	68
	66	76
	69	68
	69	76
	70	68
	70	76
353 558 X1	73	48
	106	2
	109	2
353 562 X1	89	59
	97	13
353 565 X1	30	11

Nº DA PEÇA	PAG.	REF.	Nº DA PEÇA	PAG.	REF.	Nº DA PEÇA	PAG.	REF.	Nº DA PEÇA	PAG.	REF.	Nº DA PEÇA	PAG.	REF.	Nº DA PEÇA	PAG.	REF.
353 566 X1	30	11	353 689 X1	37	47	353 710 X1	50	26	353 757 X1	89	43,61	353 925 X1	106	18	354 270 X1	34	17
	33	11		38	50	353 711 X1	102	16		97	46	353 927 X1	89	5	354 272 X1	37	17
353 571 X1	41	21		93	38	353 712 X1	30	17	353 760 X1	42	31	353 928 X1	58	12		38	35
	50	15	353 690 X1	30	47		33	16		61	39		89	5	354 276 X1	62	32
	50	32		33	34					62	39		106	4		66	32
353 572 X1	54	39		33	56	353 713 X1	73	14		65	39	353 961 X1	61	90	354 278 X1	73	13
	61	92		34	56	353 718 X1	98	13		66	39		62	90	354 279 X1	73	16
	62	92		37	34	353 720 X1	73	15		69	39		65	90		74	16
	65	92		37	56	353 724 X1	61	62		70	39		73	3	354 285 X1	54	32
353 576 X1	102	17		38	3		62	62	353 762 X1	89	4		74	3		57	32
353 600 X1	66	82		42	51		65	62	353 774 X1	49	25	353 964 X1	30	12		98	4
	66	87	353 691 X1	70	34	353 726 X1	98	2		53	5		33	12	354 393 X1	109	29
	69	82	353 694 X1	93	7		98	4		53	12	353 989 X1	102	9	354 415 X1	77	64
	69	87	353 696 X1	42	22		98	8		53	19	354 039 X1	77	45	354 416 X1	42	15
	70	82		42	25		98	14		53	26		78	119	354 441 X1	33	55
	70	87	353 697 X1	93	33	353 729 X1	54	31		53	33		81	46	354 642 X1	77	28
353 611 X1	53	43		93	36		57	31		53	53		85	16	354 648 X1	74	13
	94	17	353 698 X1	25	8	353 753 X1	13	18		89	4	354 041 X1	93	60	354 681 X1	54	33
353 622 X1	66	61		106	26		29	34	353 870 X1	53	52	354 048 X1	29	11		57	33
	69	61	353 700 X1	30	10		85	65	353 894 X1	94	16		106	19	354 698 X1	93	7
	70	61		30	15	353 754 X1	29	7	353 901 X1	30	50	354 055 X1	50	13	354 717 X1	98	13
353 625 X1	54	21		30	19		29	19	353 916 X1	42	13		89	40	355 124 X1	93	52
	57	21		33	10		78	118		81	52	354 057 X1	25	13	355 125 X1	93	61
353 648 X1	89	9		33	15		81	45	353 918 X1	29	9	354 059 X1	50	44	355 286 X1	73	18
	94	16		33	19		82	21		29	14		89	6		73	71
353 651 X1	53	38		50	24		82	24		29	21		89	45		74	18
353 652 X1	54	34		61	45		82	28		29	28	354 068 X1	58	13		74	69
	57	34		62	45		85	15		50	23		86	18	355 434 X1	50	42
	89	9		65	45		85	25		73	63		86	38	355 564 X1	85	33
	94	16		66	36		93	48		82	29		89	6	355 565 X1	13	16
353 665 X1	77	53		69	45		102	5		82	32		89	37		13	41
	93	47		70	45	353 755 X1	26	4		85	24		89	52		26	6
353 666 X1	78	67		94	26		82	10		85	42	354 071 X1	106	5	355 584 X1	97	8
	93	42		109	8	353 756 X1	29	10		93	17	354 076 X1	30	6	355 617 X1	102	6
			353 701 X1	73	11		78	127		93	67		33	6	355 645 X1	66	93
353 676 X1	42	60		74	11		81	39		94	29	354 120 X1	81	42		69	93
	78	59	353 706 X1	66	91		85	49	353 919 X1	82	19		93	63		70	93
353 678 X1	13	15		69	91		93	26		85	28	354 187 X1	77	44	355 863 X1	93	44
353 683 X1	77	51		70	91		94	5		85	45	354 230 X1	53	45	356 040 X1	77	5
	78	123	353 708 X1	30	16		94	11		93	58	354 239 X1	97	7	357 214 X1	94	16
353 689 X1	34	47		33	17		102	36	353 925 X1	89	44	354 264 X1	41	10	357 515 X1	29	31

ÍNDICE NUMÉRICO DAS PEÇAS MASSEY FERGUSON

Nº DA PEÇA	PAG.	REF.
357 515 X1	93	6
	93	32
357 616 X1	85	62
358 932 X1	78	113
358 936 X1	78	57
358 945 X1	85	7
359 002 X1	77	32
	78	86
359 004 X1	78	68
359 105 X1	21	46
359 136 X1	74	41
359 290 X1	85	61
360 348 X1	25	3
	25	18
361 023 X1	78	62
361 163 X1	81	16
361 203 X1	50	5
361 332 X1	29	35
361 406 X1	81	29
361 526 X1	73	48
	74	48
	74	65
*362 355 X1	81	58
*362 429 X1	30	47
362 437 X1	33	53
362 443 X1	73	35
363 593 X1	74	35
	85	6
364 281 X1	73	33
364 683 X1	74	33
	86	7
	37	10
366 317 X1	38	33
	74	56
368 124 X1	78	84
375 109 X1	89	17
375 112 X1	81	3
375 184 X1	17	31
375 794 X1	98	2
376 286 X1	54	9
376 290 X1	90	8
376 398 X1	77	52
*362 361 X1		

Nº DA PEÇA	PAG.	REF.
376 407 X1	82	33
376 408 X1	42	45
376 448 X1	78	128
	81	38
376 460 X1	74	14
376 702 X1	81	51
376 716 X1	93	5
	93	11
	93	20
	93	31
	93	62
376 718 X1	29	8
	29	13
	29	20
	29	27
	50	22
	82	31
	85	32
	93	16
	93	43
	93	57
	93	66
	94	28
	102	10
376 719 X1	13	40
	17	33
	26	5
	42	61
	65	18
	65	35
	69	18
	69	35
	77	50
	78	60
	78	124
376 720 X1	17	35
	25	14
	30	46
	33	52
	34	16
	37	16

Nº DA PEÇA	PAG.	REF.
376 720 X1	38	36
	41	11
	42	52
	61	75
	61	88
	62	75
	62	88
	65	75
	65	88
	66	69
	66	77
	69	69
	69	77
	70	35
	70	69
	70	77
	85	71
	93	39
	94	4
	94	10
	94	24
	102	34
376 721 X1	25	9
	41	22
	49	16
	50	16
	50	25
	50	33
	54	40
	61	93
	62	93
	65	93
	66	92
	69	92
	70	92
	73	12
	74	12
	77	29
	89	60
	93	34
	93	37

Nº DA PEÇA	PAG.	REF.
376 721 X1	97	15
	98	3
	102	18
	106	3
	106	27
	109	3
	109	9
376 722 X1	61	63
	62	33
	62	63
	65	63
	66	33
	66	83
	66	88
	69	83
	69	88
	70	83
	70	88
	89	28
	109	28
376 724 X1	53	39
	54	22
	54	35
	54	43
	57	22
	57	35
	66	62
	69	62
	70	62
	89	10
	89	20
	94	18
	98	3
	98	5
	98	9
376 726 X1	50	60
	98	14
376 781 X1	74	15
376 953 X1	85	69
377 355 X1	42	56
377 426 X1	85	-

Nº DA PEÇA	PAG.	REF.
377 474 X1	81	36
377 480 X1	38	4
377 489 X1	78	65
377 492 X1	78	94
377 493 X1	78	121
	81	34
377 496 X1	81	9
377 497 X1	78	95
377 498 X1	81	57
377 499 X1	78	56
377 500 X1	78	70
377 501 X1	78	46
377 502 X1	78	96
	78	97
377 504 X1	81	4
377 527 X1	78	33
377 528 X1	78	32
377 531 X1	78	77
377 543 X1	78	98
377 581 X1	85	30
	85	47
377 605 X1	78	126
	81	64
377 607 X1	85	26
	85	43
390 985 X1	38	5
391 264 X1	65	10
	69	10
391 838 X1	33	50
400 060 M2	73	34
	74	34
487 037 M92	105	25
487 044 M91	102	1
487 049 M1	61	11
487 050 M91	102	2
487 053 M2	29	24
487 056 M1	105	2
487 058 M1	105	5
487 059 M1	105	27
487 062 M91	17	39
487 065 M1	105	24

Nº DA PEÇA	PAG.	REF.
487 069 M2	61	41
	62	41
	65	41
	66	41
	69	41
	70	41
487 072 M1	105	14
487 073 M1	105	16
487 074 M1	101	13
487 075 M1	41	9
487 077 M91	29	12
	29	26
487 088 M1	105	28
487 089 M1	105	29
487 090 M1	25	21
487 094 M1	94	23
	97	12
487 096 M1	29	33
487 104 M2	42	23
487 106 M91	105	4
487 107 M1	41	2
487 108 M1	41	3
487 110 M1	41	6
487 112 M1	105	30
487 137 M1	93	4
	93	10
	93	19
	93	30
487 147 M91	53	10
487 150 M92	53	9
487 151 M91	53	8
487 154 M91	93	35
487 158 M91	102	4
487 160 M1	102	3
487 162 M91	101	3
487 166 M91	101	4
487 168 M1	101	5
	101	8
	101	11
487 171 M2	45	21
	46	30

Nº DA PEÇA	PAG.	REF.
487 174 M91	53	14
487 207 M93	54	15
487 208 M93	54	16
487 209 M92	101	10
487 211 M92	101	7
487 237 M1	50	18
487 238 M91	94	1
487 292 M1	41	5
487 293 M1	41	4
487 318 M92	102	11
487 320 M93	61	70
	62	70
	65	70
487 327 M91	61	69
	61	78
	62	69
	62	78
	65	69
	65	78
487 331 M91	61	82
	62	82
	65	82
487 336 M92	61	51
	62	51
	65	51
487 342 M1	61	83
	62	83
	65	83
487 343 M1	61	49
	61	53
	61	73
	61	81
	62	49
	62	53
	62	73
	62	81
	65	49
	65	53
	65	73
	65	81
487 344 M1	61	84

Nº DA PEÇA	PAG.	REF.
487 344 M1	62	84
	65	84
487 345 M1	61	50
	61	54
	61	72
	61	80
	61	85
	62	50
	62	54
	62	72
	62	80
	62	85
	65	50
	65	54
	65	72
	65	80
	65	85
487 346 M94	61	67
	62	67
	65	67
487 350 M1	61	56
	62	56
	65	56
487 351 M1	61	55
	62	55
	65	55
487 352 M1	61	57
	62	57
	65	57
487 353 M92	61	46
	62	46
	65	46
487 363 M94	61	68
	62	68
	65	68
487 378 M91	101	12
487 387 M1	105	12
	105	22
487 399 M91	26	2
487 400 M92	61	77
	62	77

Nº DA PEÇA	PAG.	REF.
487 400 M92	65	77
487 421 M1	101	18
487 423 M91	86	23
487 426 M1	93	25
487 433 M1	94	13
487 437 M92	86	23
487 438 M1	86	32
487 456 M1	26	8
487 497 M1	50	47
487 513 M2	13	34
487 540 M91	53	21
487 541 M92	13	37
487 566 M1	41	14
487 567 M2	41	13
487 667 M1	98	12
487 678 M2	102	8
487 803 M91	22	-
	102	22
487 846 M2	109	20
487 847 M1	109	24
487 848 M1	109	11
487 850 M1	109	27
487 851 M1	109	26
487 855 M1	109	26
487 857 M1	109	18
487 858 M1	109	19
487 859 M1	109	26
487 860 M1	109	5
487 861 M1	109	5
487 862 M1	109	5
487 863 M1	109	15
487 864 M1	109	15
487 865 M1	109	15
487 866 M1	109	15
487 988 M91	58	1
487 989 M91	54	15
487 990 M91	54	16
487 999 M91	54	10
488 001 M91	54	12
488 006 M91	53	28
488 030 M92	58	2

Nº DA PEÇA	PAG.	REF.
488 037 M1	109	5
488 038 M1	109	5
488 088 M91	102	12
488 107 M91	41	7
488 119 M91	97	9
488 123 M91	86	14
488 129 M2	102	8
488 131 M91	58	3
488 138 M1	30	7
	33	7
	42	9
488 175 M1	50	62
	50	63
488 344 M1	49	20
488 347 M91	101	14
488 349 M1	101	15
488 352 M1	50	56
488 403 M91	89	1
	89	2
488 421 M3	109	11
488 422 M1	109	13
488 423 M1	109	12
488 432 M91	93	40
488 433 M91	61	86
	62	86
	65	86
488 437 M92	89	2
488 438 M92	89	1
488 439 M92	53	23
488 444 M1	89	12
488 459 M1	30	27
	33	27
488 463 M91	105	9
	105	19
488 467 M1	105	11
	105	21
488 468 M1	105	10
	105	20
488 470 M91	105	8
	105	18
488 472 M91	105	6

Nº DA PEÇA	PAG.	REF.
488 473 M91	105	7
488 474 M91	105	17
488 476 M1	58	6
488 478 M91	49	18
488 489 M1	89	3
488 492 M91	53	15
488 493 M91	53	16
488 506 M91	58	1
488 513 M91	45	1
	46	10
488 518 M91	45	4
	46	13
488 536 M91	53	22
488 584 M91	53	-
488 585 M91	53	-
488 586 M91	53	-
488 587 M91	53	-
488 588 M91	53	-
488 589 M91	53	-
488 635 M91	13	10
488 638 M1	13	12
488 806 M1	13	33
488 818 M2	73	38
488 819 M91	29	29
488 823 M1	50	21
	94	27
488 825 M91	109	17
488 846 M1	13	13
488 847 M91	13	11
488 848 M1	13	47
488 849 M1	13	48
488 850 M91	54	2
488 865 M1	65	13
	69	13
488 880 M1	65	24
488 883 M1	65	20
488 885 M1	65	5
	69	5
488 887 M1	65	15
488 888 M1	65	14
488 891 M91	65	8

Nº DA PEÇA	PAG.	REF.
488 891 M91	69	8
488 892 M1	65	7
	69	7
488 898 M1	65	28
	69	29
488 899 M1	65	16
488 900 M1	65	3
	69	3
488 901 M1	65	6
	69	6
488 902 M1	65	33
	69	33
488 903 M1	65	29
488 905 M1	65	26
	69	26
488 906 M1	65	27
	69	27
488 928 M1	86	26
488 952 M2	34	35
	37	35
	41	12
488 959 M91	105	1
488 982 M91	49	1
488 983 M91	49	3
488 984 M1	86	25
488 988 M2	90	2
489 148 M91	25	16
489 294 M91	94	14
489 298 M91	54	12
489 299 M91	54	10
489 314 M91	54	15
489 315 M91	54	16
489 332 M91	54	12
489 333 M91	54	10
489 335 M91	73	27
	74	27
489 348 M1	89	14
489 471 M1	98	7
489 492 M1	86	17
	86	21
	86	37

Nº DA PEÇA	PAG.	REF.
489 492 M1	86	42
489 535 M3	30	1
	33	1
489 714 M91	54	28
489 926 M91	98	1
489 957 M1	73	54
489 958 M1	73	55
490 001 M1	45	7
	46	4
	46	16
490 011 M1	54	17
490 019 M1	54	25
	57	25
490 038 M1	105	-
490 165 M91	97	10
490 172 M1	101	9
490 234 M91	49	18
490 269 M1	53	3
	53	17
	53	24
	53	31
490 270 M91	53	2
	53	30
490 271 M91	53	1
	53	29
490 283 M1	89	18
490 285 M91	93	13
490 322 M1	41	20
490 353 M91	26	7
490 679 M2	42	7
	89	27
490 682 M91	45	17
	46	26
490 686 M1	89	25
490 687 M1	89	26
490 688 M1	89	24
490 698 M1	30	14
	33	14
490 702 M1	30	24
490 703 M1	30	25
	33	25
490 719 M92	90	1
490 724 M2	62	31
	66	31
490 725 M1	62	8
490 726 M91	62	1
490 762 M91	61	64
	62	64
	65	64
490 763 M1	61	37
	62	37
	65	37
	66	37
	69	37
	70	37
490 802 M1	25	24
490 803 M1	13	22
490 804 M1	13	24
490 808 M1	42	5
	90	2
512 048 M2	57	4
514 958 M1	45	11
	46	20
516 509 M1	37	5
	38	28
516 512 M2	37	11
	38	24
516 526 M1	37	8
	38	31
517 636 M1	42	11
518 414 M1	37	9
	38	32
518 415 M1	37	4
	38	27
518 938 M92	37	2
	38	25
520 700 M2	34	22
	37	22
	38	16
521 181 M1	30	9
	33	9
521 401 M1	46	9
522 259 M1	57	8
646 059 M1	58	10
667 556 M1	106	17
675 222 M1	106	6
731 352 M2	26	10
731 353 M1	26	11
762 026 M1	77	21
	85	5
763 402 M1	58	4
768 300 M1	30	20
	33	20
	61	43
	62	43
	65	43
	66	34
	69	43
	70	43
824 261 M1	53	37
825 510 M1	17	15
825 776 M1	45	13
	46	22
826 760 M1	42	50
	102	7
826 997 M1	29	2
827 002 M1	29	4
827 003 M1	29	17
827 211 M1	30	31
	33	31
827 690 M1	30	26
	33	26
827 718 M2	77	22
827 719 M91	34	2
827 897 M1	13	43
827 921 M1	93	3
827 926 M1	13	44
828 020 M1	33	57
	34	57
	37	57
828 089 M1	13	21
828 171 M92	93	21
828 175 M91	93	18
828 217 M1	53	4
	53	11
	53	18
	53	25
	53	32
828 537 M91	53	21
828 607 M91	73	50
828 665 M1	53	50
828 666 M1	53	51
828 927 M91	77	6
829 185 M1	93	27
829 251 M1	93	24
829 741 M1	101	17
830 735 M91	34	52
	37	52
	38	55
830 741 M91	73	51
831 054 M1	58	5
	109	7
831 055 M1	58	8
	109	6
831 077 M1	58	4
	109	22
831 078 M1	58	7
	109	21
831 117 M1	78	117
831 240 M1	93	55
831 262 M1	86	13
831 288 M1	93	23
831 337 M1	106	10
831 452 M1	77	7
	81	66
831 461 M1	81	19
831 519 M1	77	27
	78	35
831 522 M91	53	14
831 527 M1	30	30
	33	30
831 533 M1	78	36
831 649 M1	54	42
831 907 M1	77	54
831 985 M1	98	10
832 212 M1	13	39
832 307 M1	29	16
	29	25
832 813 M1	50	43
834 211 M1	37	7
	38	30
850 127 M1	58	5
850 778 M1	50	7
	74	71
880 069 M2	42	14
880 957 M1	38	17
881 162 M2	90	3
881 336 M1	54	-
882 118 M1	45	6
	46	15
882 451 M1	73	19
	74	19
882 868 M1	57	6
882 869 M1	57	6
883 935 M2	38	2
884 387 M1	85	39
885 444 M91	74	42
	74	44
885 454 M1	73	43
	73	45
	74	43
	74	45
886 029 M1	74	40
886 043 M1	74	58
886 089 M1	38	6
886 352 M1	42	19
886 353 M1	42	18
886 366 M91	42	16
886 404 M2	74	38
886 410 M1	74	49
886 719 M1	41	16
887 076 M2	74	39
888 701 M1	30	48
890 971 M91	17	25
890 972 M91	17	30
890 976 M91	17	28
891 904 M1	34	21
	37	21
891 947 M1	45	14
	46	23
892 171 M1	46	9
892 172 M1	46	9
892 173 M1	46	9
892 689 M1	54	8
894 302 M2	45	8
	46	17
894 307 M1	42	30
894 607 M1	77	14
	78	7
894 608 M1	77	10
	78	11
894 702 M1	37	18
894 703 M1	30	37
	33	37
897 020 M1	37	6
	38	29
897 065 M2	30	40
	33	40
897 242 M1	58	9
897 493 M1	78	9
897 504 M1	78	91
897 567 M3	74	37
897 580 M1	73	46
	74	46
897 581 M3	73	47
	74	47
897 594 M2	74	52
897 597 M1	74	51
897 599 M1	78	90
897 712 M2	57	2
897 726 M1	45	10
	46	19
898 017 M1	57	7
898 018 M1	57	6
898 019 M1	57	6
898 020 M1	57	6

Nº DA PEÇA	PAG.	REF.
898 124 M1	74	64
898 125 M1	74	59
898 137 M1	81	44
898 153 M2	81	41
898 183 M1	85	41
898 189 M1	85	3
898 194 M1	85	12
898 196 M1	85	14
898 198 M91	85	31
898 201 M1	85	23
898 329 M1	73	28
	74	28
898 712 M2	46	5
898 713 M1	77	3
	77	24
899 199 M1	45	24
	46	33
906 149 M91	38	1
906 468 M1	38	46
906 473 M1	38	43
964 167 M1	33	54
964 926 M1	38	7
964 944 M1	38	8
965 661 M92	49	4
969 350 M92	49	2
1 000 251 M1	77	9
	78	14
1 000 557 M1	81	15
1 006 336 M1	109	23
1 007 240 M1	78	81
1 440 218 X1	65	19
	69	19
1 440 486 X1	22	47
1 442 466 X1	78	106
1 442 621 X1	78	55
1 481 084 M1	105	13
	105	23
1 481 151 M1	25	4
1 481 254 M2	93	1
1 481 255 M91	93	9
I 481 257 M1	93	2
1 481 265 M91	93	45
1 481 300 M1	25	2
1 481 301 M1	25	19
1 481 302 M1	25	20
1 481 303 M1	25	23
1 481 304 M1	25	22
1 481 305 M91	25	17
1 481 308 M91	25	16
1 481 363 M91	42	26
1 481 382 M1	57	19
1 481 383 M92	57	12
1 481 384 M92	57	10
1 481 392 M91	57	15
1 481 393 M91	57	16
1 481 403 M91	57	1
1 481 412 M92	98	1
1 481 420 M91	13	19
1 481 465 M92	66	46
	69	46
	70	46
1 481 471 M1	66	60
	69	60
	70	60
1 481 487 M1	73	1
1 481 516 M1	73	37
1 481 520 M1	73	38
1 481 534 M91	66	51
	69	51
	70	51
1 481 549 M91	101	1
1 481 550 M2	101	19
1 481 555 M2	69	11
1 481 557 M1	66	8
1 481 578 M1	97	14
1 481 664 M91	93	29
1 481 665 M91	93	28
1 481 727 M1	93	22
1 481 784 M1	93	3
1 481 789 M1	30	22
	33	22
1 481 790 M1	30	21
1 481 790 M1	33	21
1 481 942 M2	74	54
1 481 948 M92	66	71
	69	71
	70	71
1 481 947 M92	66	64
	69	64
	70	64
1 481 950 M92	66	66
	66	72
	69	66
	69	72
	70	66
	70	72
1 481 952 M91	66	74
	69	74
	70	74
1 482 024 M1	29	3
1 482 044 M1	25	11
1 482 045 M1	25	13
1 482 048 M91	25	1
1 482 112 M91	45	9
1 482 137 M1	73	10
	74	10
	77	26
	78	5
	109	31
1 482 462 M1	66	95
	69	95
	70	95
1 482 518 M91	53	35
1 482 523 M92	69	71
	70	71
1 482 524 M92	69	64
	70	64
1 482 527 M92	57	12
1 482 528 M92	57	10
1 482 531 M91	57	1
1 482 545 M91	93	64
1 482 597 M92	69	66
	69	72
1 482 597 M92	70	66
	70	72
1 482 598 M1	49	6
1 482 616 M91	94	1
1 482 629 M1	86	26
1 482 640 M92	66	59
	69	59
	70	59
1 482 648 M91	73	42
1 482 649 M91	73	44
1 482 653 M91	86	23
1 482 654 M91	94	15
1 482 657 M1	50	39
1 482 660 M91	89	1
1 482 661 M91	89	2
1 482 668 M1	89	47
1 482 670 M1	50	29
1 482 671 M1	50	30
1 482 675 M1	50	35
1 482 676 M1	50	35
1 482 677 M1	50	35
1 482 682 M1	50	62
1 482 683 M1	50	63
1 482 687 M91	50	27
1 482 689 M91	86	-
	86	5
	89	23
	89	46
1 482 773 M91	49	2
1 482 775 M91	49	4
1 482 800 M91	89	16
1 482 802 M91	89	15
1 482 808 M91	49	19
1 482 810 M1	50	62
	50	63
1 482 843 M1	50	19
1 482 899 M91	94	7
1 482 941 M91	46	1
1 482 986 M1	70	25
1 482 987 M91	66	1
	69	1
1 482 987 M91	70	1
1 482 988 M1	70	29
1 484 294 M91	66	80
	66	86
	69	80
	69	86
	70	80
	70	86
1 484 296 M91	66	90
	69	90
	70	90
1 484 317 M1	25	10
1 484 355 M91	73	64
1 484 359 M91	97	-
1 484 764 M91	66	79
	69	79
	70	79
1 484 765 M91	66	85
	69	85
	70	85
1 484 780 M1	33	24
1 484 797 M91	74	50
1 484 822 M1	42	1
1 484 928 M1	74	1
1 484 981 M1	90	5
1 484 982 M1	90	4
1 660 323 M1	74	63
	74	67
1 660 324 M91	74	57
1 661 918 M91	74	66
1 661 353 M1	78	125
	81	63
1 661 547 M91	81	43
1 662 591 M91	81	62
1 662 594 M91	81	65
1 750 615 M1	105	3
1 753 018 M1	86	22
	86	43
1 850 450 M1	17	26
1 851 061 M1	50	48
1 851 533 M91	45	5
1 851 533 M91	46	4
	46	14
1 851 766 M1	9	43
1 852 686 M91	73	4
	74	4
	109	30
1 860 038 M1	78	8
1 860 114 M91	81	26
1 860 402 M1	85	40
1 860 403 M1	85	22
1 860 761 M1	33	49
1 860 764 M1	33	47
1 860 765 M1	33	48
1 860 767 M1	33	51
1 860 773 M1	33	41
1 862 576 M2	78	111
1 862 866 M1	33	44
1 862 867 M1	33	46
1 862 868 M2	33	45
1 863 267 M1	89	56
1 863 283 M1	89	53
1 863 502 M1	42	55
1 865 012 M1	78	4
	78	31
1 867 421 M1	81	18
1 867 478 M1	81	22
1 868 009 M2	38	12
1 868 010 M1	38	45
1 868 428 M91	78	2
1 868 431 M3	78	34
1 868 435 M3	78	15
1 868 444 M1	78	69
1 868 451 M2	78	64
1 868 452 M1	78	63
1 868 453 M3	78	61
1 868 454 M2	78	71
1 868 456 M1	78	122
1 868 459 M1	78	54
1 868 460 M1	78	43
1 868 464 M1	78	45
1 868 465 M1	78	44

Nº DA PEÇA	PAG.	REF.	Nº DA PEÇA	PAG.	REF.	Nº DA PEÇA	PAG.	REF.	Nº DA PEÇA	PAG.	REF.	Nº DA PEÇA	PAG.	REF.	Nº DA PEÇA	PAG.	REF.
1 868 466 M1	78	42	1 869 830 M1	78	107	2 700 273 M1	38	11	2 710 106 M1	66	13	2 710 168 M91	61	29	2 710 227 M1	65	52
1 868 467 M1	78	79	1 869 831 M1	78	66	2 700 274 M1	38	10	2 710 107 M1	62	14	2 710 169 M1	61	17		65	71
1 868 469 M1	78	83	1 869 935 M2	81	8	2 710 005 M91	45	9		66	14		61	34		65	79
1 868 471 M91	78	120	1 869 962 M93	78	29		46	18	2 710 108 M1	62	15		70	17		66	48
1 868 485 M1	78	99	1 870 072 M2	78	39	2 710 069 M91	65	21		66	15	2 710 170 M1	61	26		66	52
1 868 486 M1	78	100	1 870 089 M1	78	85	2 710 077 M1	65	2		70	19	2 710 171 M1	61	27		66	65
1 868 495 M1	81	25	1 870 099 M2	81	5	2 710 078 M1	65	11	2 710 110 M1	61	31	2 710 172 M1	61	28		66	67
1 868 504 M1	81	27	1 870 100 M1	81	7	2 710 079 M1	65	17		62	27	2 710 173 M1	61	20		66	73
1 868 536 M1	38	43	1 870 101 M2	81	35		69	17		66	27	2 710 174 M1	61	21		66	75
1 868 538 M1	78	129	1 870 149 M1	38	9	2 710 085 M91	86	15		70	31	2 710 175 M1	61	24		69	48
1 868 544 M91	78	12	1 870 190 M92	81	47	2 710 087 M1	86	16	2 710 111 M1	61	32	2 710 176 M1	61	19		69	52
1 868 554 M1	42	33	1 870 194 M1	81	53	2 710 091 M91	65	22		62	28	2 710 177 M91	61	14		69	65
1 868 557 M93	42	38	1 870 199 M92	78	78	2 710 092 M91	62	2		66	28	2 710 179 M91	61	7		69	67
1 868 741 M1	78	20	1 870 219 M92	85	4		66	2		70	32	2 710 180 M1	61	16		69	73
1 868 742 M1	78	21	1 870 225 M1	85	8	2 710 093 M1	62	3	2 710 112 M1	61	33	2 710 181 M91	61	2		69	75
1 868 743 M1	78	23	1 870 240 M1	85	1		66	3		62	29	2 710 182 M1	61	4		70	48
1 868 778 M1	42	46	1 870 243 M91	85	10	2 710 095 M1	62	17		66	29	2 710 183 M1	61	3		70	52
1 868 839 M1	81	32	1 870 244 M1	85	9		66	17		70	33	2 710 184 M1	61	12		70	65
1 868 848 M1	81	54	1 870 293 M1	81	28		69	21	2 710 113 M1	61	23		65	12		70	67
1 868 850 M1	81	55	1 870 340 M91	85	38	2 710 096 M1	62	16		62	19		69	12		70	73
1 868 854 M1	81	31	1 870 341 M92	85	21		66	16		65	23		70	12		70	75
1 868 898 M96	78	1	1 870 763 M92	78	92	2 710 097 M1	62	20		66	19	2 710 185 M1	61	13	2 710 378 M91	21	8
1 868 921 M91	42	54	1 870 809 M91	78	52		66	20		69	23		70	13	2 710 389 M91	70	22
1 869 074 M1	85	2	1 870 810 M1	78	41		69	20		70	23	2 710 186 M91	61	22	2 710 390 M91	70	7
1 869 075 M1	85	17	1 870 811 M1	78	40		69	24	2 710 114 M1	62	6	2 710 189 M91	61	22	2 710 391 M1	70	6
1 869 093 M92	81	40	1 870 819 M1	78	131	2 710 098 M1	62	24	2 710 115 M1	61	5	2 710 215 M91	66	18	2 710 392 M1	70	3
1 869 098 M92	81	47	1 870 820 M1	78	130		66	24		62	5	2 710 217 M91	66	7	2 710 393 M91	70	14
1 869 104 M91	81	48	1 870 830 M2	81	23	2 710 099 M1	62	21		66	5	2 710 219 M1	69	30	2 710 394 M1	70	16
1 869 107 M1	81	49	1 870 834 M1	81	33		66	21		70	5	2 710 220 M91	69	22	2 710 395 M1	70	24
1 869 119 M1	74	6	1 870 835 M1	81	30	2 710 100 M1	62	22	2 710 116 M1	62	9	2 710 223 M1	69	14	2 710 396 M1	70	21
1 869 134 M2	85	57	1 870 838 M2	81	21		66	22		66	9	2 710 224 M1	69	16	2 710 397 M1	70	20
1 869 136 M1	85	60	1 870 849 M1	78	22	2 710 101 M1	62	23	2 710 117 M1	62	10	2 710 225 M1	69	2	2 710 398 M1	70	26
1 869 138 M1	85	64	1 871 659 M1	78	38		66	23		66	10	2 710 227 M1	61	48	2 710 399 M91	70	2
1 869 405 M92	85	66	1 871 660 M1	78	37	2 710 102 M1	62	25	2 710 141 M91	62	18		61	52	2 710 400 M91	70	30
1 869 407 M1	85	59	1 871 872 M91	85	55		66	25	2 710 142 M91	62	26		61	71	2 710 403 M1	70	11
1 869 408 M1	85	63	1 872 015 M1	81	37	2 710 103 M91	62	7		66	26		61	79	2 710 404 M1	70	27
1 869 490 M1	42	59	1 872 044 M1	81	56	2 710 104 M91	62	11	2 710 143 M1	65	31		62	48	2 710 405 M1	70	28
1 869 491 M1	42	58	1 872 066 M1	81	24		66	11		69	31		62	52	2 710 423 M1	21	1
1 869 529 M2	78	58	1 872 240 M1	85	29	2 710 105 M1	62	12	2 710 145 M91	21	-		62	71	2 710 425 M1	21	1
1 869 826 M93	78	110		85	50		66	12	2 710 148 M1	65	25		62	79	2 710 429 M1	21	3
1 869 828 M1	78	112	2 521 700 M91	81	60	2 710 106 M1	62	13	2 710 150 M1	14	19		65	48	2 710 431 M91	21	23

Nº DA PEÇA	PAG.	REF.	Nº DA PEÇA	PAG.	REF.	Nº DA PEÇA	PAG.	REF.	Nº DA PEÇA	PAG.	REF.	Nº DA PEÇA	PAG.	REF.	Nº DA PEÇA	PAG.	REF.
2 710 433 M91	21	23	2 710 523 M91	22	9	2 730 398 M1	21	35	2 801 093 M1	38	23						
2 710 436 M91	21	2	2 710 524 M1	22	18	2 730 408 M92	21	56	2 801 391 M1	53	48						
2 710 437 M93	21	2	2 710 616 M1	105	26	2 730 411 M91	22	33	2 801 392 M1	53	44						
2 710 443 M91	21	19	2 710 617 M91	97	22	2 730 412 M1	22	53	2 801 394 M1	53	42						
2 710 445 M91	21	19	2 710 618 M1	97	24	2 730 413 M91	22	55	2 801 403 M1	53	49						
2 710 447 M1	21	21	2 710 619 M1	97	25	2 730 414 M1	22	59	2 801 621 M1	101	19						
2 710 448 M1	21	9	2 710 620 M1	97	27	2 730 415 M91	22	-	2 801 679 M91	45	12						
2 710 449 M1	21	21	2 710 621 M92	97	28	2 730 416 M1	22	34		46	21						
2 710 451 M91	21	17	2 710 622 M1	97	30	2 730 417 M1	22	32	2 801 717 M1	85	70						
2 710 452 M91	21	17	2 710 623 M1	97	32	2 730 419 M1	22	38	2 801 719 M1	85	58						
2 710 454 M1	22	1	2 710 624 M1	97	34	2 730 421 M91	22	48	2 801 981 M91	86	45						
2 710 456 M1	22	3	2 710 625 M91	97	35	2 730 424 M91	22	49	2 801 995 M1	50	67						
2 710 461 M1	22	17	2 710 626 M91	97	37	2 730 426 M1	22	58	2 802 199 M92	89	49						
2 710 462 M91	22	25	2 710 627 M1	97	44	2 730 427 M1	22	42	2 802 212 M91	85	35						
2 710 463 M1	22	27	2 710 628 M91	97	-	2 730 432 M1	21	57	2 802 217 M91	81	61						
2 710 465 M1	22	18	2 710 629 M1	22	21	2 730 435 M91	21	40	2 802 286 M1	57	9						
2 710 466 M91	22	24	2 710 630 M1	21	31	2 730 442 M91	21	33		90	9						
2 710 467 M91	22	24	2 710 637 M1	13	20	2 730 444 M91	21	41	2 802 713 M91	101	16						
2 710 474 M1	22	12	2 710 640 M91	22	9	2 730 445 M1	21	52	2 802 739 M91	101	6						
	22	22	2 710 641 M1	21	7	2 730 447 M91	21	37	640 8204	53	-						
2 710 476 M1	22	30	2 710 642 M91	21	8	2 730 448 M91	21	39	640 8206	53	-						
2 710 480 M91	22	-	2 710 643 M1	21	13	2 730 450 M1	21	32	640 8207	53	-						
2 710 483 M1	22	26	2 710 657 M1	22	1	2 730 452 M91	21	47	640 8216	98	11						
2 710 484 M1	21	10	2 710 659 M91	17	29	2 730 453 M1	21	54	640 8224	98	11						
2 710 488 M1	21	14	2 710 685 M91	21	4	2 730 454 M91	21	58	640 8504	109	-						
2 710 489 M1	21	15	2 710 686 M1	70	15	2 730 455 M91	21	-									
2 710 490 M1	21	20	2 710 692 M1	66	81	2 730 456 M91	21	49									
2 710 491 M91	21	22		66	94	2 800 065 M1	85	67									
2 710 492 M91	21	16		69	81	2 800 067 M1	85	37									
2 710 493 M1	22	21		69	94	2 800 070 M1	85	20									
2 710 494 M1	22	23		70	81	2 800 153 M1	74	55									
2 710 503 M1	65	9		70	94	2 800 248 M1	41	14									
	69	9	2 710 698 M1	21	80	2 800 610 M1	42	53									
2 710 509 M1	21	10	2 710 733 M91	61	7	2 800 732 M91	57	28									
2 710 512 M1	21	11	2 710 758 M91	50	57	2 800 762 M91	85	10									
2 710 513 M1	21	12	2 710 759 M91	50	45	2 800 764 M91	85	4									
2 710 515 M1	21	13	2 730 393 M1	21	42	2 800 766 M1	85	1									
2 710 519 M1	21	20		21	48	2 801 012 M1	74	70									
2 710 520 M1	21	27	2 730 394 M91	21	43	2 801 013 M1	74	70									
2 710 521 M1	21	29	2 730 396 M1	21	38	2 801 093 M1	34	14									
2 710 522 M1	21	30	2 730 397 M91	21	-		37	14									

Nº DA PEÇA	PAG.	REF.	Nº DA PEÇA	PAG.	REF.	Nº DA PEÇA	PAG.	REF.	Nº DA PEÇA	PAG.	REF.	Nº DA PEÇA	PAG.	REF.	Nº DA PEÇA	PAG.	REF.
30 428	17	18	0 095 199	2	-	0 490 484	18	11	0 650 710	2	3	0 826 243	10	15	0 920 106	2	41
30 854	2	-		6	33	0 490 485	10	-	0 650 722	13	8		13	3		6	20
	2	29	0 095 250	5	7		10	57	0 690 061	6	10		13	29		10	51
32 346	18	3	0 095 315	14	24	0 490 486	2	-	0 720 677	10	28	0 826 265	9	10		18	10
35 504	14	19	0 096 213	10	65		18	33	0 720 798	2	36		9	12		18	34
36 823	14	1	0 096 214	102	25	0 490 491	10	-	0 726 260	14	16	0 826 409	10	7	0 920 108	9	8
71 015	9	42	0 096 232	6	17		10	50	0 745 105	2	8		13	32	0 920 109	10	4
75 014	18	26	0 096 234	6	4	0 490 514	2	-	0 746 051	9	35	0 826 444	18	29		10	46
75 022	18	26	0 096 243	2	20		9	44	0 746 214	6	26	0 826 462	10	12		18	24
77 071	14	18	0 096 245	9	6	0 490 538	17	17	0 746 251	2	40	0 826 466	10	11	0 920 113	10	-
77 166	14	18	0 096 437	18	23	0 490 738	10	-	0 746 253	18	16	0 826 469	10	9		14	20
84 402	5	1	0 096 440	6	40		13	2	0 746 254	6	3	0 826 472	10	13	0 920 126	78	82
315 202	10	68	0 096 441	18	25	0 560 244	9	32		9	26	0 827 613	102	30	0 920 146	17	31
315 205	2	42	0 096 834	5	25		9	37		10	59	0 827 619	14	2	0 920 298	9	34
315 225	2	-	0 101 138	10	31	0 566 002	10	43		14	10	0 870 001	2	7	0 920 299	2	23
	2	1	0 150 008	10	25	0 576 002	2	21	0 746 255	2	31	0 910 002	10	22		2	32
315 236	2	-	0 170 033	10	41		9	14		18	21	0 920 003	9	7		6	5
	5	12	0 180 574	14	14		10	66		18	35		13	30		9	27
315 250	5	2	0 180 831	9	30		13	6	0 746 354	2	22		14	3	0 920 883	6	32
315 250-A	5	2	0 201 045	18	32		14	5	0 746 355	6	43	0 920 004	10	47	0 921 062	5	24
315 250-B	5	2	0 202 016	18	38		102	32	0 746 451	10	3		14	22	0 921 176	14	25
315 250-C	5	2	0 202 058	10	54	0 576 051	6	42	0 746 454	2	34	0 920 006	10	19	0 940 737	10	56
315 255	2	-	0 230 001	10	26		10	18		9	46	0 920 052	6	15	0 940 738	6	31
	5	1	0 330 505	10	38		10	48	0 748 352	6	37	0 920 053	6	18	0 941 083	10	61
315 260	2	-	0 330 811	5	14		10	63	0 748 353	6	14		6	21	0 941 183	18	12
	5	5	0 350 005	6	30		14	21	0 748 354	6	13		6	23	0 993 257	10	42
315 270	5	4	0 350 016	2	37		18	31	0 748 405	6	19		6	27	0 995 260	17	15
315 270-A	5	4	0 350 507	14	8	0 576 064	13	31	0 748 414	6	22		9	13	0 995 415	5	20
315 270-B	5	4	0 380 156	18	4	0 576 102	9	11	0 748 419	18	8		10	58	0 995 447	6	29
315 270-C	5	4	0 410 132	5	15		10	52	0 780 005	10	39		10	67	0 999 692	2	-
315 280	6	7	0 410 236	5	23	0 576 111	10	44	0 780 006	10	24		13	5	0 999 694	9	2
315 288	10	30	0 460 022	18	6	0 576 152	10	29	0 780 067	6	9		14	4	0 999 757	10	53
315 290	18	13	0 490 115	10	-		10	64	0 780 175	10	40		18	15	2 154 007	2	10
315 295	2	16		10	17	0 610 045	2	39	0 780 240	17	8		18	20	2 184 545	9	45
315 296	10	1	0 490 184	10	-	0 640 142	2	-	0 780 310	9	17		102	31	2 185 189	5	21
315 299	9	43		18	27	0 650 204	13	7	0 800 099	9	18	0 920 054	2	35	2 232 133	18	9
635 776	17	29	0 490 481	10	-	0 650 507	10	33	0 826 201	17	20		6	41	2 411 151	6	36
0 050 119	5	6		13	28	0 650 540	10	2	0 826 223	10	14		9	47	2 414 111	2	-
0 050 132	10	35	0 490 482	10	-	0 650 566	2	5		13	4		10	62		6	11
	10	37		18	19	0 650 685	10	5	0 826 243	9	9		18	22	2 415 209	18	5
0 050 265	9	29	0 490 484	2	-	0 650 692	2	4		10	8		18	30	2 487 004	9	4

Nº DA PEÇA	PAG.	REF.	Nº DA PEÇA	PAG.	REF.	Nº DA PEÇA	PAG.	REF.	Nº DA PEÇA	PAG.	REF.	Nº DA PEÇA	PAG.	REF.	Nº DA PEÇA	PAG.	REF.
2 641 406	17	1	35 737 169	9	31	70 180 057	18	39	70 990 082	18	14						
2 726 194	2	14	36 172 116	6	38	70 180 059	18	37	70 990 194	6	34						
3 152 100	17	23	36 271 704	5	13	70 200 082	9	40	70 990 317	9	39						
3 152 114	5	3	36 476 516	10	60	70 230 007	10	26	70 990 318	18	1						
3 152 114-A	5	3	36 534 313	102	24	70 250 025	6	1	70 990 340	9	42						
3 152 124	2	-	36 542 515	102	28	70 320 005	9	15	70 990 417	9	19						
3 152 125	9	20	36 671 511	102	23	70 410 001	6	25	70 990 578	14	23						
3 152 126	9	20	36 812 136	2	15	70 410 020	5	23	70 990 676	10	34						
3 152 129	2	-		10	-	70 440 032	2	27	70 990 677	10	36						
	5	10	36 813 136	2	-	70 490 018	2	15	70 990 970	18	1						
3 152 130	10	32		6	8		10	-	70 991 112	9	19						
3 152 132	5	9	36 814 121	2	-	70 490 034	2	-	70 991 131	5	22						
26 410 008	17	16		6	2		6	39	80 201 361	2	30						
26 410 042	17	24	36 817 134	2	-	70 490 062	2	-	80 650 722	13	8						
31 145 631	18	7		2	25		17	19									
31 147 784	5	17	36 862 511	2	-	70 490 063	2	-									
31 164 362	6	28		2	28		14	6									
31 164 441	14	7	36 862 512	2	-	70 500 001	5	13									
31 415 261	6	24		6	12	70 530 006	2	2									
31 431 261	10	21	36 884 109	2	-	70 576 100	14	17									
31 734 116	14	9		9	3	70 600 002	14	15									
32 524 134	2	13	37 188 519	10	49	70 650 002	2	6									
32 754 412	10	10	37 354 312	6	16	70 730 005	18	5									
32 754 415	2	-	37 711 331	18	2	70 730 006	2	-									
	2	11	37 732 106	2	26		2	19									
33 114 118	2	24	37 746 221	18	28	70 750 032	18	3									
	6	6	37 765 841	13	1	70 820 007	2	-									
33 114 412	17	21	37 766 361	18	18		2	12									
33 176 308	5	16	37 781 271	13	27	70 830 017	9	1									
33 221 115	17	22	37 813 113	2	38	70 830 069	9	1									
33 221 319	5	8	41 115 008	9	28	70 860 001	10	27									
	10	20	41 115 025	9	28	70 910 002	10	22									
33 242 407	9	16	41 314 078	9	19	70 910 003	10	21									
33 261 723	10	6	70 050 030	10	35	70 920 008	9	5									
33 415 133	10	23		10	37	70 920 009	5	18									
33 532 121	9	33	70 090 011	5	19	70 920 065	13	9									
	9	38	70 100 303	10	31	70 940 082	2	9									
33 555 127	10	45	70 150 011	6	35	70 940 100	2	33									
34 711 129	9	36	70 150 013	10	16	70 990 064	14	11									
34 821 422	18	36	70 170 024	5	11	70 990 065	14	12									
35 354 251	9	41	70 180 055	10	55	70 990 066	14	13									

REF.	Nº DA PEÇA	DESCRIÇÃO	QUANT. 50X
1	315 225	Bloco de cilindros	1
2	70 530 006	Camisa do cilindro	3
3	0 650 710	Bujão da câmara d'água	5
4	0 650 692	Bujão da galeria d'água	1
5	0 650 566	Bujão da galeria de pressão	2
6	70 650 002	Bujão de drenagem	1
7	0 870 001	Anel localizador da capa	8
8	0 745 105	Parafuso da capa do mancal	8
9	70 940 082	Placa de identificação	1
10	2 154 007	Parafuso de fixação da placa	4
11	32 754 415	Prisioneiro-fixação do cabeçote e porta injet.	6
12	70 820 007	Prisioneiro-fixação do cabeçote	8
13	32 524 134	Prisioneiro-fixação do cabeçote	1
14	2 726 194	Anel trava do prisioneiro do furo traseiro	2
15	70 490 018	Junta do cabeçote — Opcionais	1
15	36 812 136	Junta do cabeçote — Opcionais	1
16	315 295	Alojamento do vedador traseiro	1
19	70 730 006	Vedador traseiro	2
20	0 096 243	Parafuso de união das tampas	2
21	0 576 002	Porca retentora das tampas	2
22	0 746 354	Parafuso-fixação do alojamento	6
23	0 920 299	Arruela anti-vibrante	6
24	33 114 118	Calço	6
25	36 817 134	Junta do alojamento ao bloco	1
26	37 732 106	Cotovelo do medidor de pressão óleo	1
27	70 440 032	Carcaça do acionador do taquímetro	1
28	36 862 511	Junta da carcaça do acionador	1
29	30 854	Vedador do acionador	1
30	80 201 361	Conexão acionadora	1
31	0 746 255	Parafuso-fixação da carcaça	3
32	0 920 299	Arruela anti-vibrante	3
33	70 940 100	Placa adaptadora de transmissão	1
34	0 746 454	Parafuso da placa ao bloco	6
35	0 920 054	Arruela de pressão	6
36	0 720 798	Parafuso da placa ao bloco-nos furos sup.	2
37	0 350 016	Pino guia do bloco a placa	2
38	37 813 113	Bujão de inspeção	1
39	0 610 045	Contra-pino	1
40	0 746 251	Bujão do bloco	1
41	0 920 106	Arruela lisa	1
42	315 205	Jogo de juntas do bloco - composto de:	1
	36 817 134	Junta da tampa traseira Pág. 2 Ref.25	1
	70 730 006	Vedador traseiro Pág. 2 Ref.19	2

REF.	Nº DA PEÇA	DESCRIÇÃO	QUANT. 50X
	36 862 511	Junta da carcaça do acion. Pág. 2 Ref.28	1
	30 854	Vedador da carcaça do acion. Pág. 2 Ref.29	1
	36 814 121	Junta da caixa distribuição Pág. 6 Ref. 2	1
	36 813 136	Junta da tampa dianteira Pág. 6 Ref. 8	1
	70 490 034	Junta da placa à cx.distrib. Pág. 6 Ref.39	1
	36 862 512	Junta da tampa de inspeção Pág. 6 Ref.12	1
	2 414 111	Vedador de óleo Pág. 6 Ref.11	1
	0 490 514	Junta do filtro óleo Pág. 9 Ref.44	1
	0 640 142	Anel "O" Pág. 9 Ref.21	1
	0 999 694	Junta do cárter Pág. 9 Ref. 2	1
	36 884 109	Junta do cárter tras.e diant. Pág. 9 Ref. 3	2
	70 490 063	Junta da bomba injetora Pág.14 Ref. 6	1
	70 490 062	Junta da bomba alimentadora Pág.17 Ref.19	1
	0 490 484	Junta da bomba d'água Pág.18 Ref.11	1
	0 490 486	Junta da conexão entr.d'água Pág.18 Ref.33	1
	3 152 124	Motor parcial	1
	315 225	Bloco de cilindros	1
	315 255	Árvore de manivelas	1
	3 152 129	Pistão	1
	315 236	Jogo de anel	3
	315 260	Biela	3
	32 754 415	Prisioneiro	6
	70 820 007	Prisioneiro	8
	0 095 199	Parafuso	1

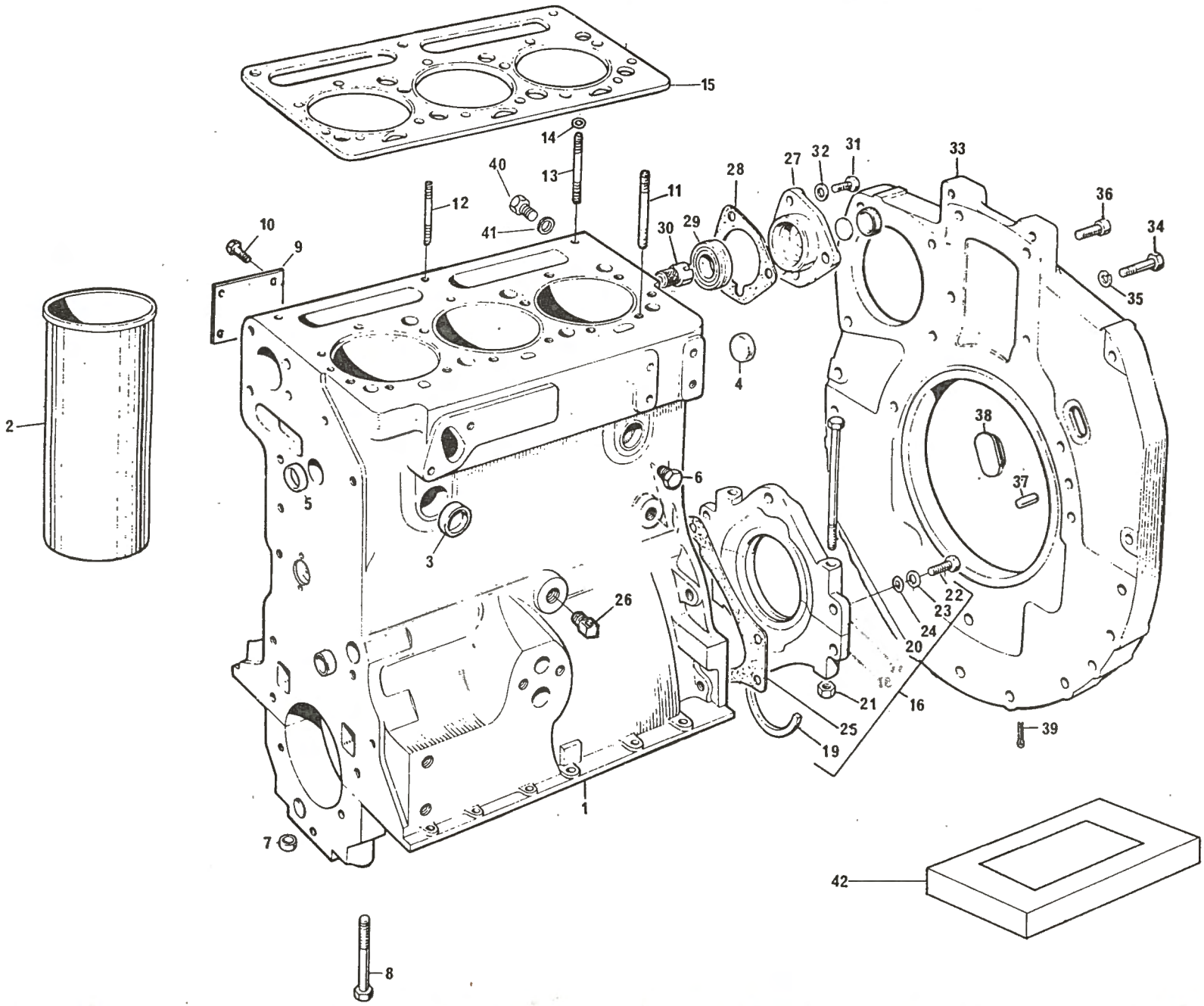
1
2
3
4
5
6
7
8
9
10
11
12
13
14
15
16
19
20
21
22
23
24
25
26
27
28
29
30
31
32
33
34
35
36
37
38
39
40
41
42

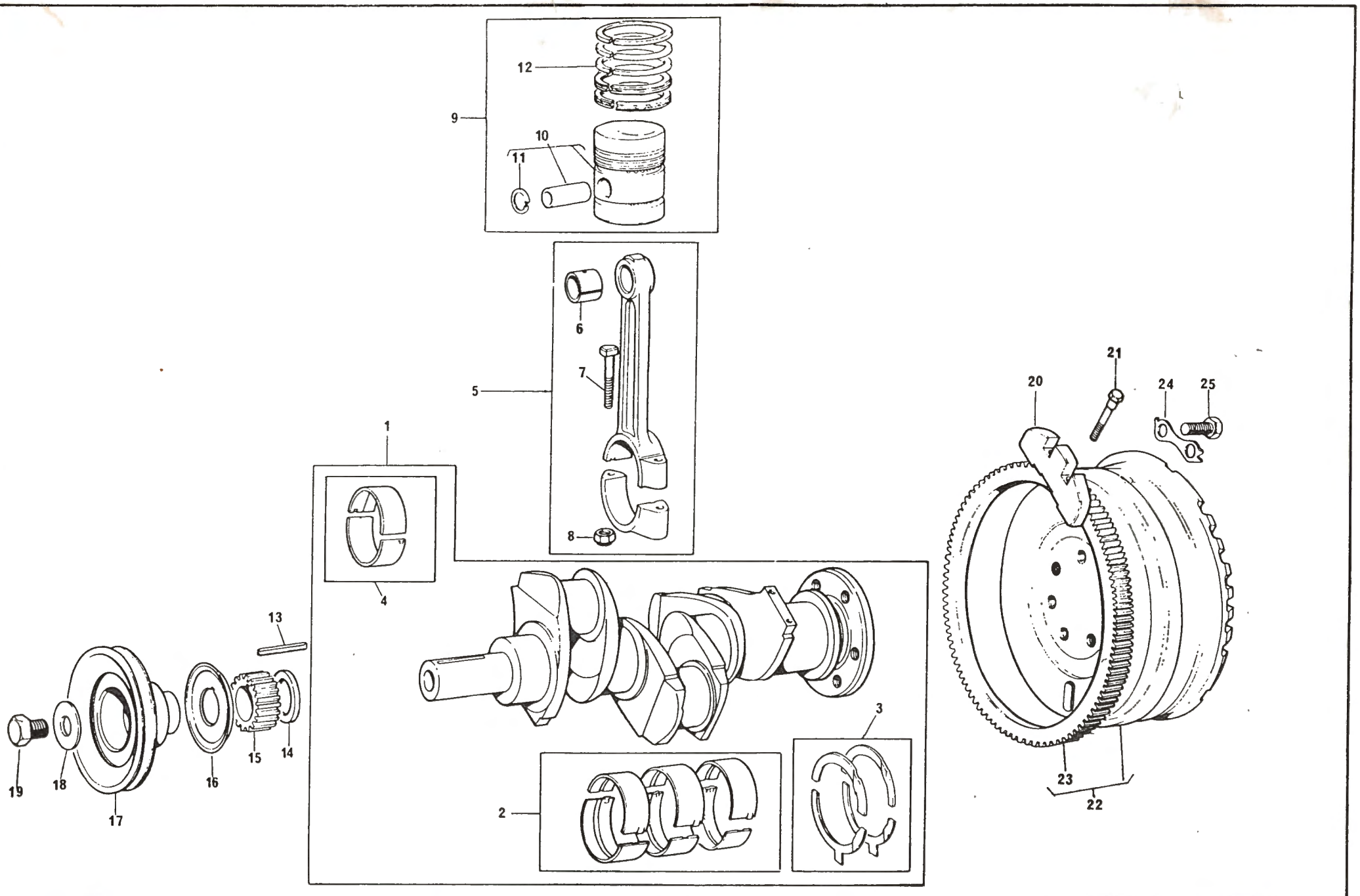
1
2
3
4
5
6
7
8
9
10
11
12
13
14
15
16
17
18
19
20
21
22
23
24
25

REF.	Nº DA PEÇA	D E S C R I Ç Ã O	QUANT. 50X
1	315 255	Árvore de manivelas } Opcionais	1
1	84 402	Árvore de manivelas }	1
2	315 250	Jogo de casquilhos dos mancais S.T.D	1
2	315 250 A	Jogo de casquilhos dos mancais 010"	1
2	315 250 B	Jogo de casquilhos dos mancais 020"	1
2	315 250 C	Jogo de casquilhos dos mancais 030"	1
3	3 152 114	Jogo de arruelas de encosto S.T.D	1
3	3 152 114 A	Jogo de arruelas de encosto .0075"	1
4	315 270	Jogo de casquilhos das bielas S.T.D.	1
4	315 270 A	Jogo de casquilhos das bielas 010"	1
4	315 270 B	Jogo de casquilhos das bielas 020"	1
4	315 270 C	Jogo de casquilhos das bielas 030"	1
5	315 260	Biela-completa	3
6	0 050 119	Bucha da biela	3
7	0 095 250	Parafuso da biela	6
8	33 221 319	Porca da biela	6
9	3 152 132	Pistão com anéis	1
10	3 152 129	Pistão com pino e trava	1
11	70 170 024	Anel trava	6
12	315 236	Jogo de anel	3
13	36 271 704	Chaveta da engrenagem } Opcionais	1
13	70 500 001	Chaveta da engrenagem }	1
14	0 330 811	Distanciador da engrenagem	1
15	0 410 132	Engrenagem da árvore de manivelas	1
16	33 176 308	Defletor de óleo	1
17	31 147 784	Polia da árvore de manivelas	1
18	70 920 009	Arruela lisa	1
19	70 090 011	Parafuso de fixação da polia	1
20	0 995 415	Contra-peso da árvore de manivelas	2
21	2 185 189	Parafuso - fixação do contra-peso	4
22	70 991 131	Volante com cremalheira	1
23	0 410 236	Cremalheira } Opcionais	1
23	70 410 020	Cremalheira }	1
24	0 921 062	Arruela trava	3
25	0 096 834	Parafuso - fixação do volante	6

REF.	Nº DA PEÇA	D E S C R I Ç Ã O	QUANT. 50X

REF.	Nº DA PEÇA	D E S C R I Ç Ã O	QUANT. 50X
1	70 250 025	Caixa de distribuição	1
2	36 814 121	Junta da caixa de distribuição ao bloco	1
3	0 746 254	Parafuso da caixa ao bloco	9
4	0 096 234	Parafuso da caixa ao bloco	2
5	0 920 299	Arruela anti-vibrante	14
6	33 114 118	Calço do parafuso	14
7	315 280	Tampa dianteira da caixa de distribuição	1
8	36 813 136	Junta da tampa dianteira	1
9	0 780 067	Mola de apôio da árvore de comando	1
10	0 690 061	Rebite da mola de apôio	1
11	2 414 111	Vedador de óleo da tampa dianteira	1
12	36 862 512	Junta do bocal de enchimento	1
13	0 748 354	Parafuso da tampa dianteira à caixa	1
14	0 748 353	Parafuso da tampa dianteira à caixa	8
15	0 920 052	Arruela de pressão	9
16	37 354 312	Tampa inferior da caixa de distribuição	1
17	0 096 232	Parafuso da tampa inferior à caixa	2
18	0 920 053	Arruela de pressão	2
19	0 748 405	Parafuso da tampa dianteira à tampa inferior	3
20	0 920 106	Arruela lisa - no furo inferior	1
21	0 920 053	Arruela de pressão	2
22	0 748 414	Parafuso da tampa dianteira à caixa	2
23	0 920 053	Arruela de pressão	2
24	31 415 261	Árvore de comando de válvulas	1
25	70 410 001	Engrenagem da árvore de comando	1
26	0 746 214	Parafuso - fixação da engrenagem	3
27	0 920 053	Arruela de pressão	3
28	31 164 362	Engrenagem intermediária	1
29	0 995 447	Cubo da engrenagem	1
30	0 350 005	Pino de localização do cubo	1
31	0 940 738	Placa retentora	1
32	0 920 883	Arruela trava	1
33	0 095 199	Parafuso - fixação do cubo	1
34	70 990 194	Bocal de enchimento de óleo	1
35	70 150 011	Tampa do bocal	1
36	2 411 151	Arruela lisa	6
37	0 748 352	Parafuso de fixação do bocal	6
38	36 172 116	Tampa da tomada de força	1
39	70 490 034	Junta da tampa à caixa de distribuição	1
40	0 096 440	Parafuso da tampa à caixa de distribuição	2
41	0 920 054	Arruela de pressão	2
42	0 576 051	Porca retentora	2
43	0 746 355	Parafuso da caixa distribuição ao bloco	3

REF.	Nº DA PEÇA	D E S C R I Ç Ã O	QUANT. 50X

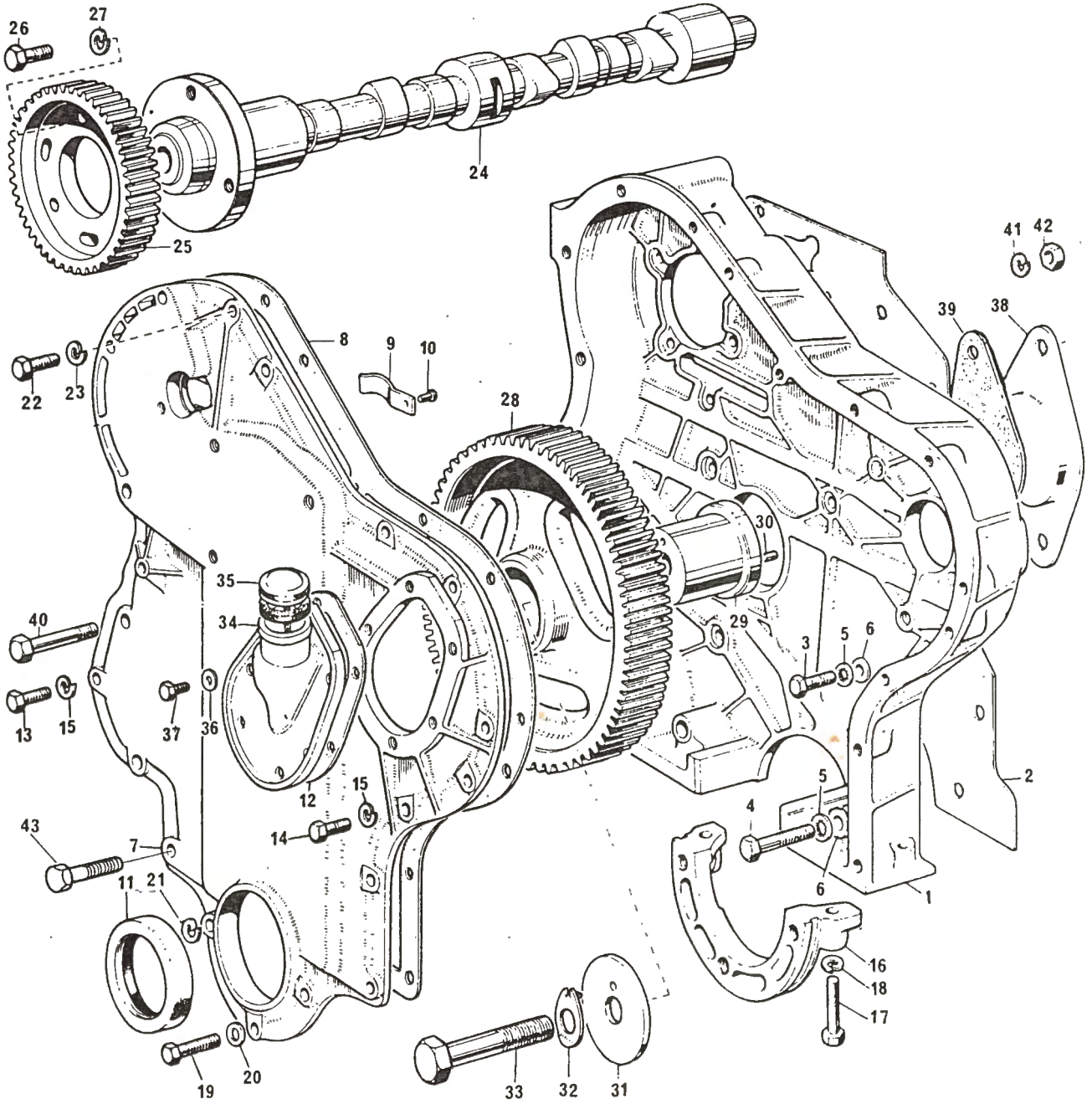
26
27
24
25
41
42
39
38
8
9
10
22
23
28
30
35
34
40
29
3
5
6
13
15
37
36
12
15
2
5
4
43
14
7
6
11
21
1
16
18
17
19
20
33
32
31

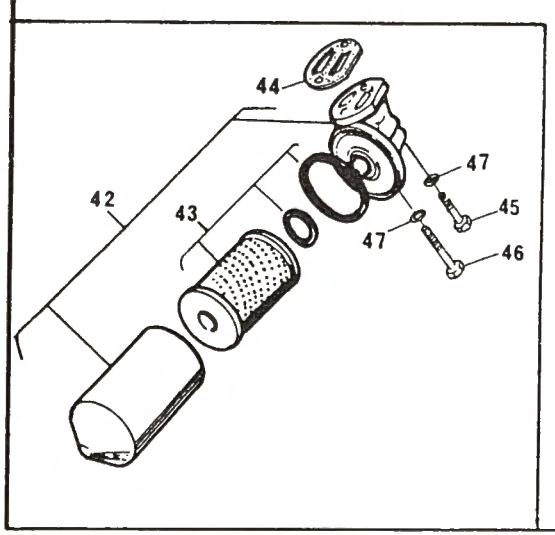
44
42
43
47
47
45
46

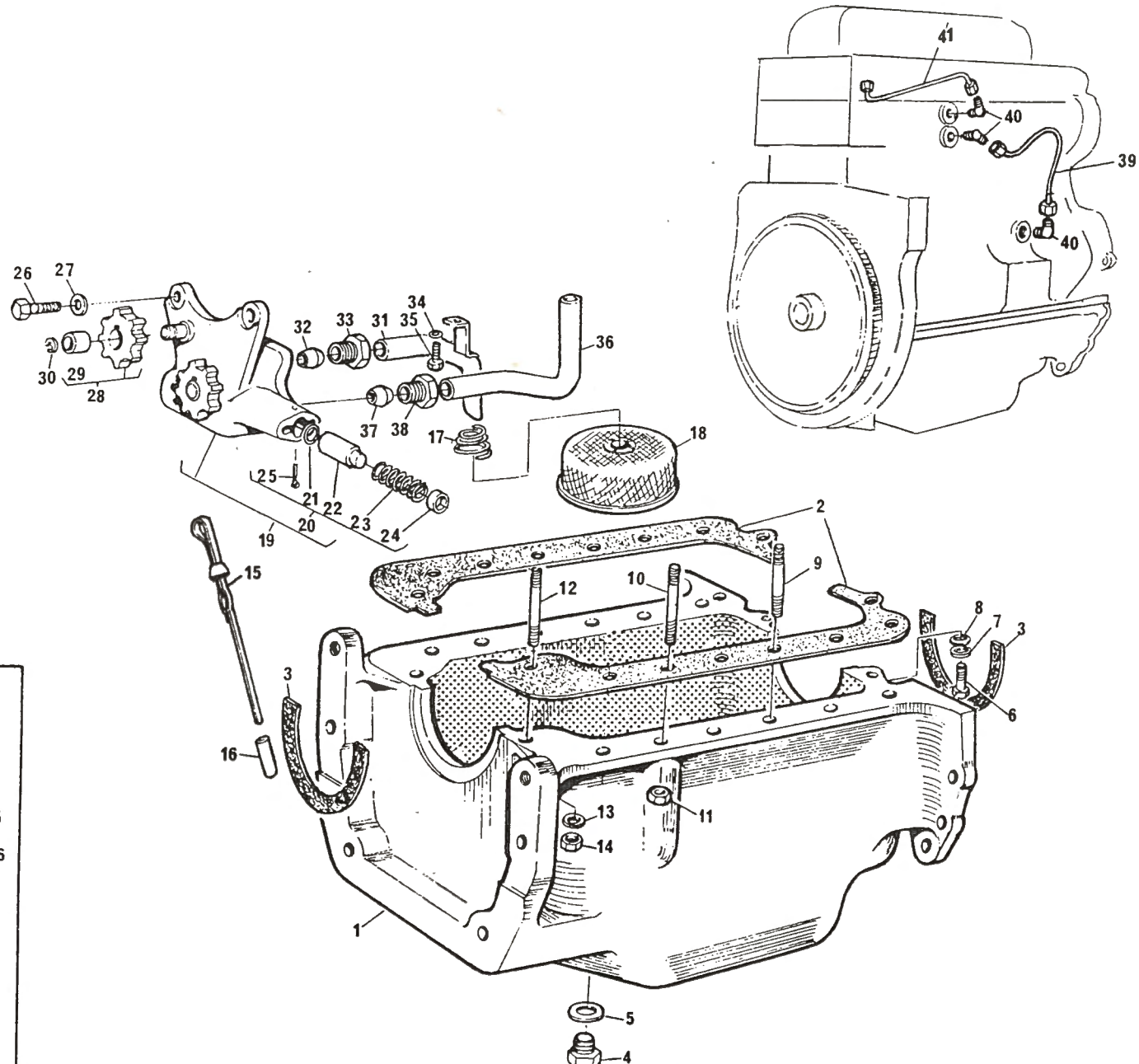
41
40
39
40
26
27
30
29
28
32
33
31
35
34
36
37
38
17
18
25
21
22
20
23
24
19
15
2
12
10
9
8
7
3
6
3
16
13
14
11
1
5
4

REF.	Nº DA PEÇA	D E S C R I Ç Ã O	QUANT. 50X
1(A)	70 830 017	Cárter de óleo lubrificante	1
1(B)	70 830 069	Cárter de óleo lubrificante	1
2	0 999 694	Junta do cárter	1
3	36 884 109	Junta do cárter traseira e dianteira	2
4	2 487 004	Bujão de dreno do cárter	1
5	70 920 008	Arruela de vedação	1
6	0 096 245	Parafuso do cárter ao bloco	2
7	0 920 003	Arruela lisa	2
8	0 920 108	Arruela lisa de alumínio	2
9	0 826 243	Prisioneiro do bloco ao cárter	7
10(B)	0 826 265	Prisioneiro do bloco ao cárter	5
11	0 576 102	Porca sextavada	12
12	0 826 265	Prisioneiro da caixa distribuição ao cárter	2
13	0 920 053	Arruela de pressão	2
14	0 576 002	Porca sextavada	2
15	70 320 005	Vareta medidora do nível óleo	1
16	33 242 407	Tubo da vareta medidora	1
17	0 780 310	Mola da peneira	1
18	0 800 099	Peneira do cárter de óleo lubrificante	1
19	70 991 112	Bomba de óleo lubrificante — Opcionais	1
19	70 990 417	Bomba de óleo lubrificante — Opcionais	1
19	41 314 078	Bomba de óleo lubrificante — Opcionais	1
20	3 152 125	Reparo da válvula de alívio	1
20(C)	3 152 126	Reparo da válvula de alívio	1
21	- --- ---	Anel "O"	1
22	- --- ---	Êmbolo da válvula de alívio	1
23	- --- ---	Mola da válvula de alívio	1
24	- --- ---	Capa retentora da mola	1
25	- --- ---	Contra-pino	1
26	0 746 254	Parafuso da bomba à capa do mancal	3
27	0 920 299	Arruela de pressão	3
28	41 115 008	Engrenagem intermediária — Opcionais	1
28	41 115 025	Engrenagem intermediária — Opcionais	1
29	0 050 265	Bucha da engrenagem	1
30	0 180 831	Anel trava	1
31	35 737 169	Tubo de sucção de óleo lubrificante	1
32	0 560 244	Oliva do tubo de sucção	1
33	33 532 121	Porca do tubo de sucção	1
34	0 920 298	Arruela antivibrante	1
35	0 746 051	Parafuso de fixação do tubo	1
36	34 711 129	Tubo de saída de óleo lubrificante	1
37	0 560 244	Oliva do tubo de saída	2
38	33 532 121	Porca do tubo de saída	2
39	70 990 317	Tubo lubrif.da galeria pressão à câmara comando	1
40	70 200 082	Conexão cotovelo	3
41	35 354 251	Tubo da câmara do comando ao cabeçote	1
42	70 990 340	Filtro de óleo lubrificante — Opcionais	1
42	71 015	Filtro de óleo lubrificante — Opcionais	1
43	315 299	Elemento com juntas — Opcionais	1
43	1 851 766 M1	Elemento sem juntas — Opcionais	1
44	0 490 514	Junta do filtro ao bloco	1
45	2 184 545	Parafuso de fixação do filtro - longo	1
46	0 746 454	Parafuso de fixação do filtro - curto	1
47	0 920 054	Arruela de pressão	2

NOTAS:

(A) Suspensão antiga usada até a série 28771.

(B) Suspensão nova usada a partir da série 28772.

(C) Usado sòmente em motores com a bomba de óleo 70 991 112 - Z.F.

REF.	Nº DA PEÇA	DESCRIÇÃO	QUANT. 50X
1	315 296	Cabeçote do motor	1
2	0 650 540	Bujão	2
3	0 746 451	Bujão	2
4	0 920 109	Arruela lisa	2
5	0 650 685	Bujão de saída d'água	3
6	33 261 723	Guia de válvulas	6
7	0 826 409	Prisioneiro da tampa da câmara	9
8	0 826 243	Prisioneiro do cabeçote ao coletor escape	4
9	0 826 469	Prisioneiro do cabeçote ao suporte do balanc.	2
10	32 754 412	Prisioneiro do cabeçote ao suporte do balanc.	2
11	0 826 466	Prisioneiro do cabeçote a alça de levant.	2
12	0 826 462	Prisioneiro do cabeçote a alça de levant.	1
13	0 826 472	Prisioneiro do cabeçote a alça de levant.	1
14	0 826 223	Prisioneiro do cabeçote ao corpo entrada ar	5
15	0 826 243	Prisioneiro do cabeçote ao corpo entrada ar	1
16	70 150 013	Tampa da câmara de combustão	3
17	0 490 115	Junta da tampa ao cabeçote	3
18	0 576 051	Porca de fixação da tampa	9
19	0 920 006	Arruela lisa	1
20	33 221 319	Porca de fixação do cabeçote	15
21	31 431 261	Válvula de admissão — Opcionais	3
21	70 910 003	Válvula de admissão — Opcionais	3
22	0 910 002	Válvula de escape — Opcionais	3
22	70 910 002	Válvula de escape — Opcionais	3
23	33 415 133	Prato inferior da mola	6
24	0 780 006	Mola das válvulas	6
25	0 150 008	Prato superior da mola	6
26	0 230 001	Trava das molas das válvulas — Opcionais	12
26	70 230 007	Trava das molas das válvulas — Opcionais	12
27	70 860 001	Tucho das válvulas	6
28	0 720 677	Parafuso de regulagem do tucho	6
29	0 576 152	Contra-porca do parafuso de regulagem	6
30	315 288	Eixo dos balanceiros completo	1
31	70 100 303	Suporte do eixo dos balanceiros — Opcionais	4
31	0 101 138	Suporte do eixo dos balanceiros — Opcionais	4
32	3 152 130	Eixo balanceiro	1
33	0 650 507	Bujão do eixo	2
34	70 990 676	Balanceiro-direito	3
35	70 050 030	Bucha do balanceiro — Opcionais	3
35	0 050 132	Bucha do balanceiro — Opcionais	3
36	70 990 677	Balanceiro-esquerdo	3
37	70 050 030	Bucha do balanceiro — Opcionais	3
37	0 050 132	Bucha do balanceiro — Opcionais	3
38	0 330 505	Distanciador do eixo dos balanceiros	4
39	0 780 005	Mola do eixo dos balanc.-dianteira e traseira	2
40	0 780 175	Mola do eixo dos balanceiros-central	1
41	0 170 033	Anel trava	2
42	0 993 257	Tubo de lubrificação do eixo balanceiro	1
43	0 566 002	Oliva do tubo de lubrificação	1
44	0 576 111	Porca do tubo de lubrificação	1
45	33 555 127	União do tubo ao cabeçote	1
46	0 920 109	Arruela lisa	1
47	0 920 004	Arruela lisa	4
48	0 576 051	Porca de fixação do eixo balanceiro	4
49	37 188 519	Tampa de válvulas	1
50	0 490 491	Junta da tampa	1
51	0 920 106	Arruela lisa	2
52	0 576 102	Porca sextavada de fixação da tampa	2
53	0 999 757	Tubo de extensão do respiro	1
54	0 202 058	Mangueira do tubo do respiro	1
55	70 180 055	Braçadeira	2
56	0 940 737	Tampa traseira do cabeçote	1
57	0 490 485	Junta da tampa traseira ao cabeçote	1
58	0 920 053	Arruela de pressão	6
59	0 746 254	Parafuso de fixação da tampa	6
60	36 476 516	Alça de levantamento traseira	1
61	0 941 083	Alça de levantamento dianteira	1
62	0 920 054	Arruela de pressão	4
63	0 576 051	Porca de fixação da alça	3
64	0 576 152	Porca de fixação da alça	1
65	0 096 213	Parafuso do tubo respiro a tampa diant.caixa	1
66	0 576 002	Porca	1
67	0 920 053	Arruela de pressão	1
68	315 202	Jogo de juntas do cabeçote - composto de:	1
	70 490 018	Junta do cabeçote — Opcionais — Pág. 2 Ref.15	1
	36 812 136	Junta do cabeçote — Opcionais — Pág. 2 Ref.15	1
	0 490 485	Junta tampa traseira — Pág.10 Ref.57	1
	0 490 115	Junta tampa da câmara — Pág.10 Ref.17	3
	0 490 491	Junta da tampa do cabeçote — Pág.10 Ref.50	1
	0 490 738	Junta do coletor de admissão — Pág.13 Ref. 2	1
	0 490 481	Junta do coletor de escape — Pág.13 Ref.28	2
	0 490 482	Junta da carcaça do termost. — Pág.18 Ref.19	1
	0 490 184	Junta da conexão superior — Pág.18 Ref.27	1
	0 920 113	Arruela de vedação do injetor — Pág.14 Ref.20	3

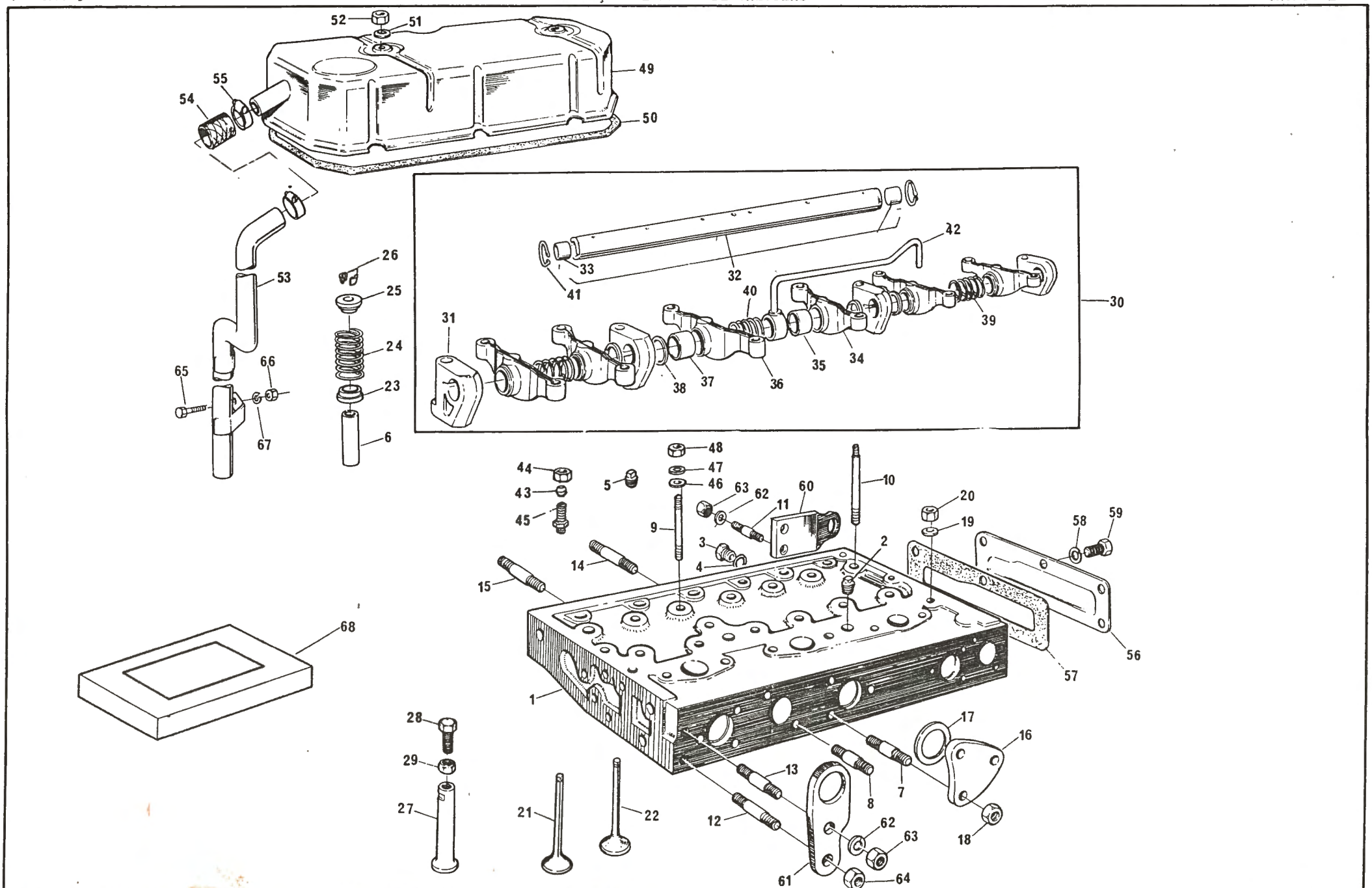
52
51
49
50
55
54
53
26
25
24
23
6
65
66
67
30
42
33
32
41
40
39
31
38
37
36
35
34
48
47
46
44
43
45
5
63
62
60
11
10
20
19
58
59
9
3
4
14
15
2
56
57
68
1
28
29
27
21
22
13
12
8
7
17
16
18
62
63
61
64

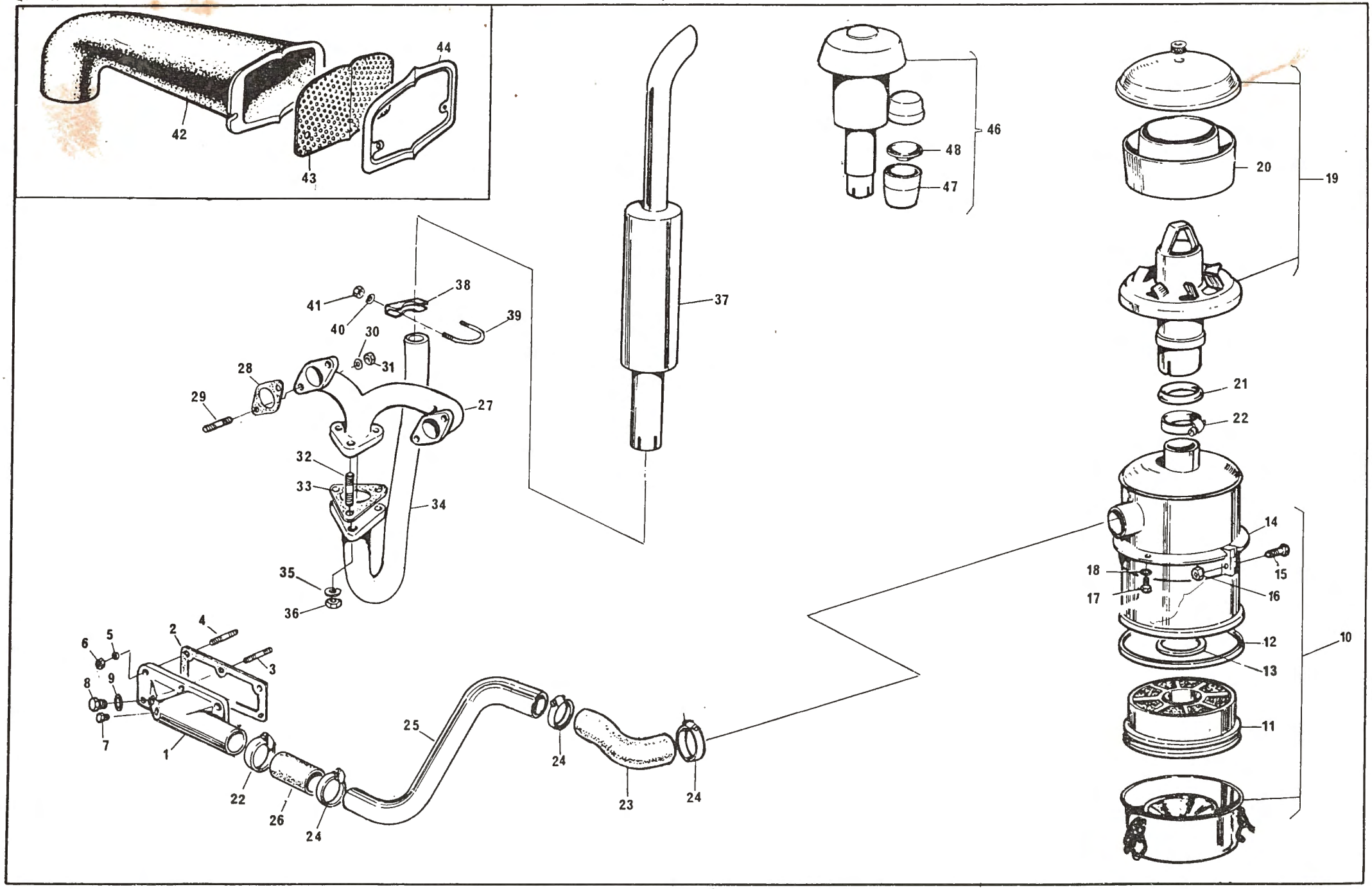
42
43
44
37
46
48
47
19
20
21
22
10
14
15
16
17
18
12
13
11
41
40
38
39
30
31
28
29
27
32
33
34
35
36
6
5
2
4
3
8
9
7
1
22
26
24
25
24
23
24

QUADRO: 6 — COLETOR ADMISSÃO, ESCAPE E FILTRO DE AR — GRUPO: I

REF.	Nº DA PEÇA	DESCRIÇÃO	QUANT. 50X
1	37 765 841	Coletor de admissão	1
2	0 490 738	Junta do coletor ao cabeçote	1
3	0 826 243	Prisioneiro do cabeçote ao coletor-longo	1
4	0 826 223	Prisioneiro do cabeçote ao coletor	5
5	0 920 053	Arruela de pressão	6
6	0 576 002	Porca sextavada	6
7	0 650 204	Bujão	1
8	80 650 722	Bujão — Opcionais	1
8	0 650 722	Bujão — Opcionais	1
9	70 920 065	Arruela lisa	1
10	488 635 M91	Filtro de ar sem pré-filtro	1
11	488 847 M91	↳ Elemento do filtro	1
12	488 638 M1	↳ Junta do elemento	1
13	488 846 M1	Junta do elemento	1
14	188 683 M1	Braçadeira do filtro	2
15	353 678 X1	Parafuso de fixação da braçadeira	2
16	355 565 X1	Porca sextavada	2
17	350 027 X1	Parafuso de fixação do filtro	4
18	353 753 X1	Arruela lisa	4
19	1 481 420 M91	Pré-filtro de ar	1
20	2 710 637 M1	↳ Carcaça plástica	1
21	828 089 M1	Vedador do pré-filtro	1
22	490 803 M1	Braçadeira - fixação do pré-filtro e mangueira	2
23	188 704 M1	Mangueira do filtro ao tubo	1
24	490 804 M1	Braçadeira	3
25	188 655 M1	Tubo do filtro ao coletor	1
26	188 659 M2	Mangueira do coletor ao tubo	1
27	37 781 271	Coletor de escape	1
28	0 490 481	Junta do coletor ao cabeçote	2
29	0 826 243	Prisioneiro do cabeçote ao coletor	4
30	0 920 003	Arruela lisa	4
31	0 576 064	Porca sextavada	4
32	0 826 409	Prisioneiro do coletor ao cotovelo	3
33	488 806 M1	Junta do coletor ao cotovelo	1
34	487 513 M2	Cotovelo do coletor ao silencioso	1
35	2 673 X	Arruela lisa	3
36	353 431 X1	Porca de fixação do cotovelo	3
37	487 541 M92	Silencioso	1
38	187 217 M1	Braçadeira de fixação do silencioso	1
39	832 212 M1	Grampo "U" de fixação da braçadeira	1
40	376 719 X1	Arruela de pressão	2
41	355 565 X1	Porca sextavada	2
42(A)	--- --- ---	Adaptador de entrada de ar(Pedir 1481420M91)	1
43(A)	827 897 M1	Tela do adaptador	1
44(A)	827 926 M1	Suporte da tela	1
46(B)	--- --- --	Pré-filtro de ar (Pedir 1 481 420 M91)	-
47(B)	488 848 M1	↳ Copo plástico	1
48(B)	488 849 M1	↳ Funil plástico	1

NOTAS: (A) Usado até a série 22892.

(B) Usado até a série 28892.

REF.	Nº DA PEÇA	DESCRIÇÃO	QUANT. 50X
1	36 823	Bomba injetora	1
2	0 827 619	Prisioneiro da caixa distribuição à bomba	3
3	0 920 003	Arruela lisa	3
4	0 920 053	Arruela de pressão	3
5	0 576 002	Porca retentora	3
6	70 490 063	Junta da bomba à caixa distribuição	1
7	31 164 441	Engrenagem da bomba injetora	1
8	0 350 507	Pino-guia	1
9	31 734 116	Arruela trava	1
10	0 746 254	Parafuso - fixação da engrenagem	3
11	70 990 064	Tubo de injeção nº 1	1
12	70 990 065	Tubo de injeção nº 2	1
13	70 990 066	Tubo de injeção nº 3	1
14	0 180 574	Presilha de fixação dos tubos	2
15	70 600 002	Almofada da presilha	2
16	0 726 260	Parafuso de fixação da presilha	2
17	70 576 100	Porca sextavada	2
18	77 071	Injetor e porta injetor } Opcionais	3
18	77 166	Injetor e porta injetor } Opcionais	3
19	35 504	Injetor } Opcionais	3
19	2 710 150 M1	Injetor } Opcionais	3
20	0 920 113	Arruela do injetor	3
21	0 576 051	Porca retentora do porta injetor	6
22	0 920 004	Arruela lisa	6
23	70 990 578	Tubo de retorno dos injetores	1
24	0 095 315	Parafuso banjo de fixação do tubo	3
25	0 921 176	Arruela lisa de vedação	6

REF.	Nº DA PEÇA	DESCRIÇÃO	QUANT. 50X

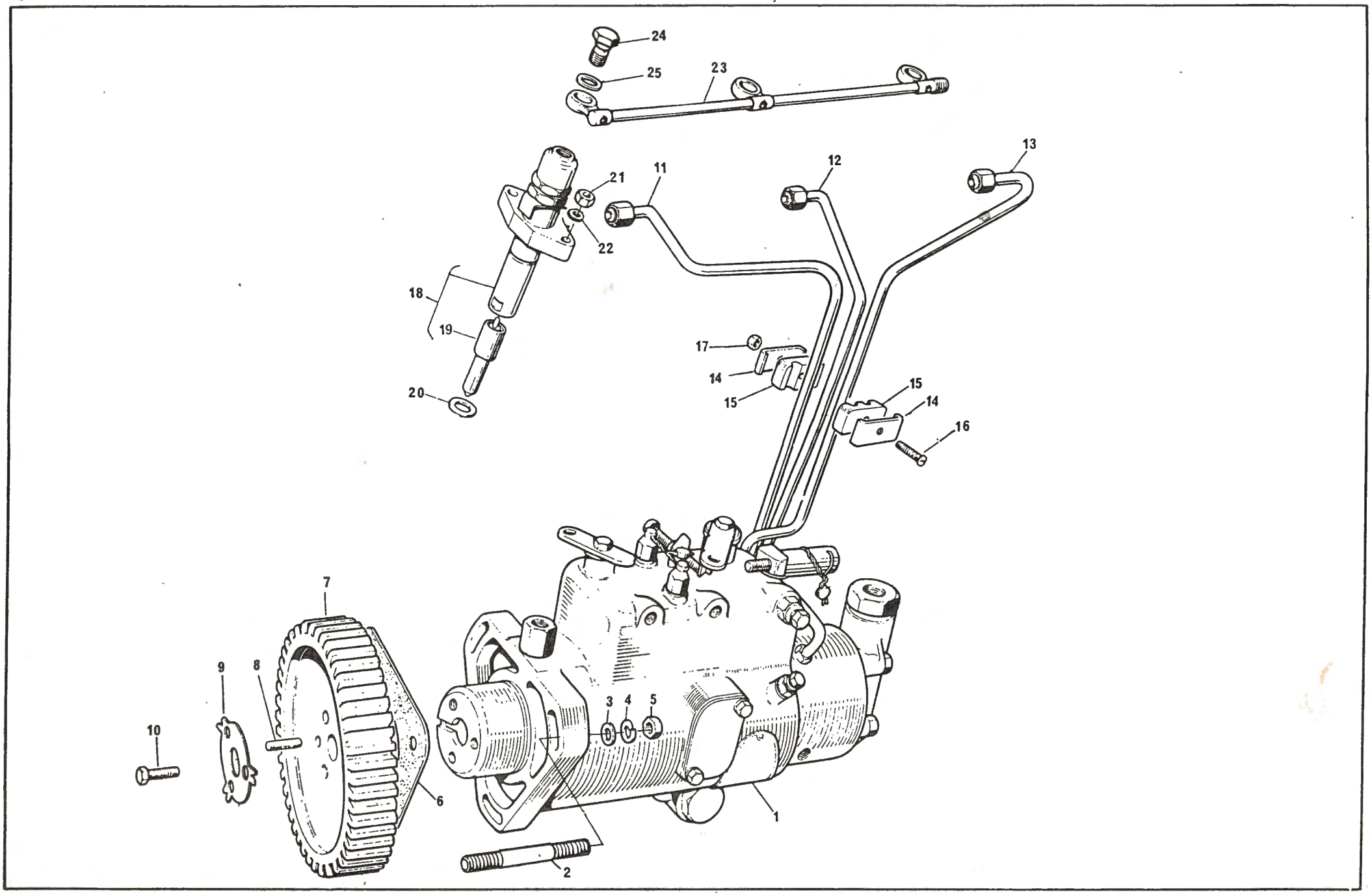
24
25
23
13
12
11
21
22
18
19
20
17
14
15
15
14
16
7
9
8
10
6
3
4
5
1
2

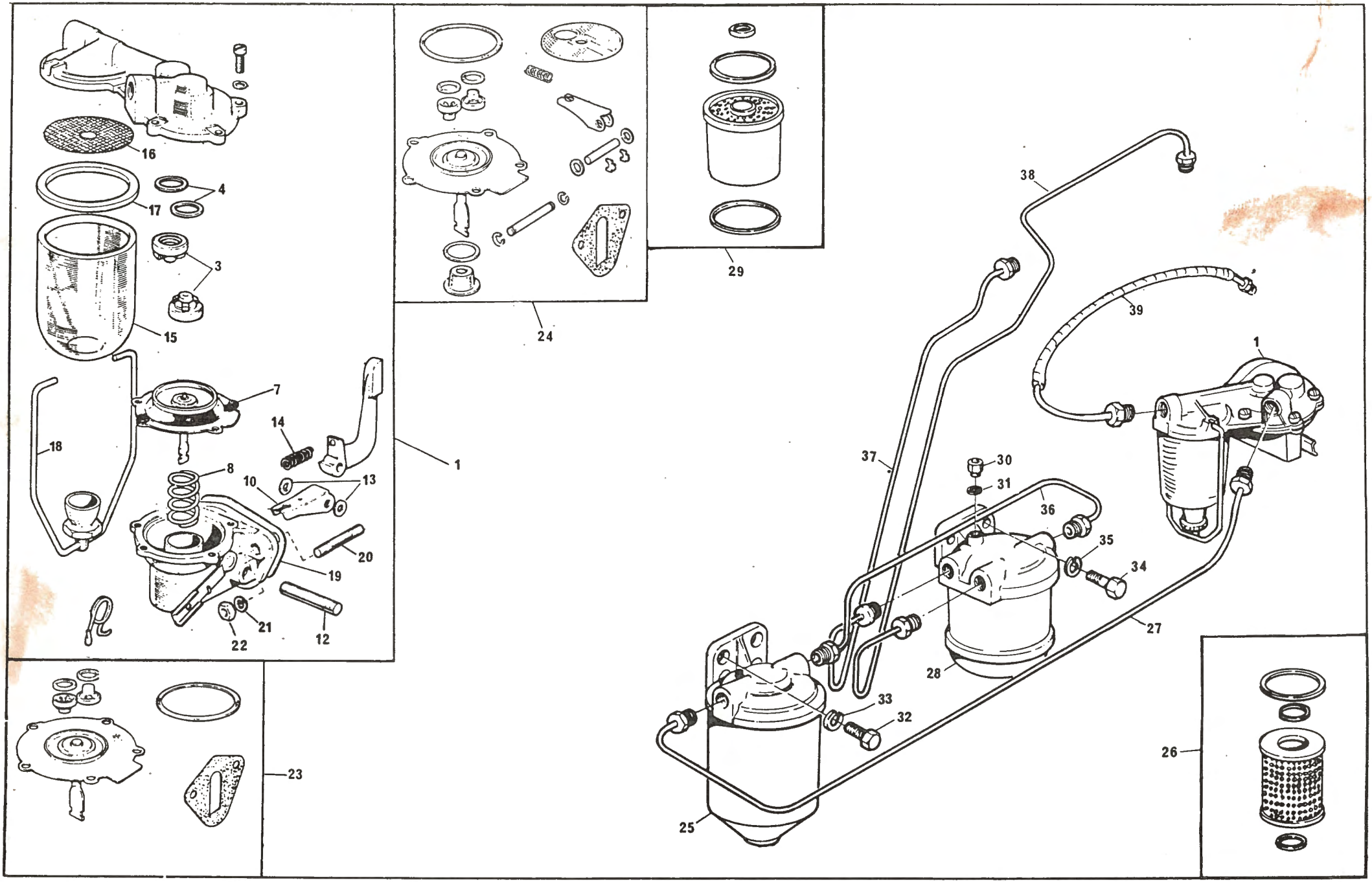
16
17
4
3
15
18
7
14
8
10
13
20
19
21
22
12
1
24
29
38
39
1
37
30
31
36
35
34
27
28
33
32
25
26
23

REF.	Nº DA PEÇA	DESCRIÇÃO	QUANT. 50X
1	2 641 406	Bomba alimentadora	1
3(A)	- --- ---	Válvula de entrada e saída	2
4(A)	- --- ---	Junta das válvulas	2
7(A)	- --- ---	Diafrágma	1
8	0 780 240	Mola de retorno	1
10(B)	- --- ---	Balanceiro	1
12(B)	- --- ---	Eixo do braço de acionamento	1
13(B)	- --- ---	Arruela lisa	2
14(B)	- --- ---	Mola do braço de acionamento	1
15	0 995 260	Copo de sedimentação — Opcionais	1
15	825 510 M1	Copo de sedimentação — Opcionais	1
16(B)	26 410 008	Tela filtrante	1
17(A)	0 490 538	Junta do copo	1
18	30 428	Alça do copo	1
19(A)	70 490 062	Junta da bomba alimentadora	1
20	0 826 201	Prisioneiro do bloco a bomba	2
21	33 114 412	Arruela lisa	2
22	33 221 115	Porca sextavada	2
23(C)	3 152 100	Reparo da bomba alimentadora-parcial	1
24(D)	26 410 042	Reparo da bomba alimentadora-completo	1
25	890 971 M91	Filtro primário de combustível	1
26	1 850 450 M1	Elemento do filtro primário	1
27	190 047 M91	Tubo da bomba alimentadora ao filtro	1
28	890 976 M91	Filtro secundário de combustível	1
29	2 710 659 M91	Elemento do filtro secundário — Opcionais	1
29	635 776	Elemento do filtro secundário — Opcionais	1
30	890 972 M91	Válvula unidirecional	1
31	375 794 X1	Arruela de vedação — Opcionais	1
31	0 920 146	Arruela de vedação — Opcionais	1
32	353 518 X1	Parafuso-fixação do filtro primário	2
33	376 719 X1	Arruela de pressão	2
34	353 538 X1	Parafuso-fixação do filtro secundário	2
35	376 720 X1	Arruela de pressão	2
36	190 046 M91	Tubo-filtro primário ao secundário	1
37	190 038 M91	Tubo do filtro secundário à bomba	1
38	190 039 M91	Tubo da bomba ao filtro secundário	1
39	487 062 M91	Tubo da torneira ao separador	1

REF.	Nº DA PEÇA	DESCRIÇÃO	QUANT. 50X

NOTAS:

(A) Componentes do reparo 3 152 100 e 26 410 042

(B) Componentes do reparo 26 410 042

(C) Inclui ítens assinalados com (A).

(D) Inclui ítens assinalados com (A) e (B).

REF.	Nº DA PEÇA	D E S C R I Ç Ã O	QUANT. 50X
1	70 990 318	Bomba d'água - completa } Opcionais	1
1	70 990 970	Bomba d'água - completa }	1
2	37 711 331	Corpo da bomba	1
3(A)	32 346	Eixo da bomba } Opcionais	1
3(A)	70 750 032	Eixo da bomba }	1
4(A)	0 380 156	Defletor	1
5(A)	70 730 005	Vedador } Opcionais	1
5(A)	2 415 209	Vedador }	1
6(A)	0 460 022	Rotor da bomba	1
7	31 145 631	Polia da bomba	1
8	0 748 419	Parafuso da bomba à tampa dianteira	3
9	2 232 133	Parafuso da bomba à tampa dianteira	1
10	0 920 106	Arruela lisa	4
11(A)	0 490 484	Junta da bomba à placa traseira	1
12	0 941 183	Placa traseira da bomba d'água	1
13	315 290	Reparo da bomba d'água	1
14	70 990 082	Ventilador de 15 1/2" 4 pás	1
15	0 920 053	Arruela de pressão	4
16	0 746 253	Parafuso - fixação do ventilador	4
17	190 823 M1	Correia do ventilador	1
18	37 766 361	Carcaça do termostato	1
19	0 490 482	Junta da carcaça	1
20	0 920 053	Arruela de pressão	3
21	0 746 255	Parafuso da carcaça ao cabeçote	3
22	0 920 054	Arruela de pressão	1
23	0 096 437	Parafuso da carcaça ao cabeçote	1
24	0 920 109	Arruela lisa	1
25	0 096 441	Parafuso da carcaça ao cabeçote	1
26	75 014	Válvula termostática } Opcionais	1
26	75 022	Válvula termostática }	1
27	0 490 184	Junta da conexão superior	1
28	37 746 221	Conexão superior de saída d'água	1
29	0 826 444	Prisioneiro da carcaça à conexão	2
30	0 920 054	Arruela de pressão	2
31	0 576 051	Porca sextavada	2
32	0 201 045	Conexão de entrada d'água no bloco	1
33	0 490 486	Junta da conexão ao bloco	1
34	0 920 106	Arruela lisa	2
35	0 746 255	Parafuso da conexão ao bloco	2
36	34 821 422	Mangueira da bomba à conexão	1
37	70 180 059	Braçadeira	2
38	0 202 016	Mangueira da conexão desvio à bomba	1
39	70 180 057	Braçadeira	2

REF.	Nº DA PEÇA	D E S C R I Ç Ã O	QUANT. 50X

NOTA: (A) Componentes do Reparo 315 290.

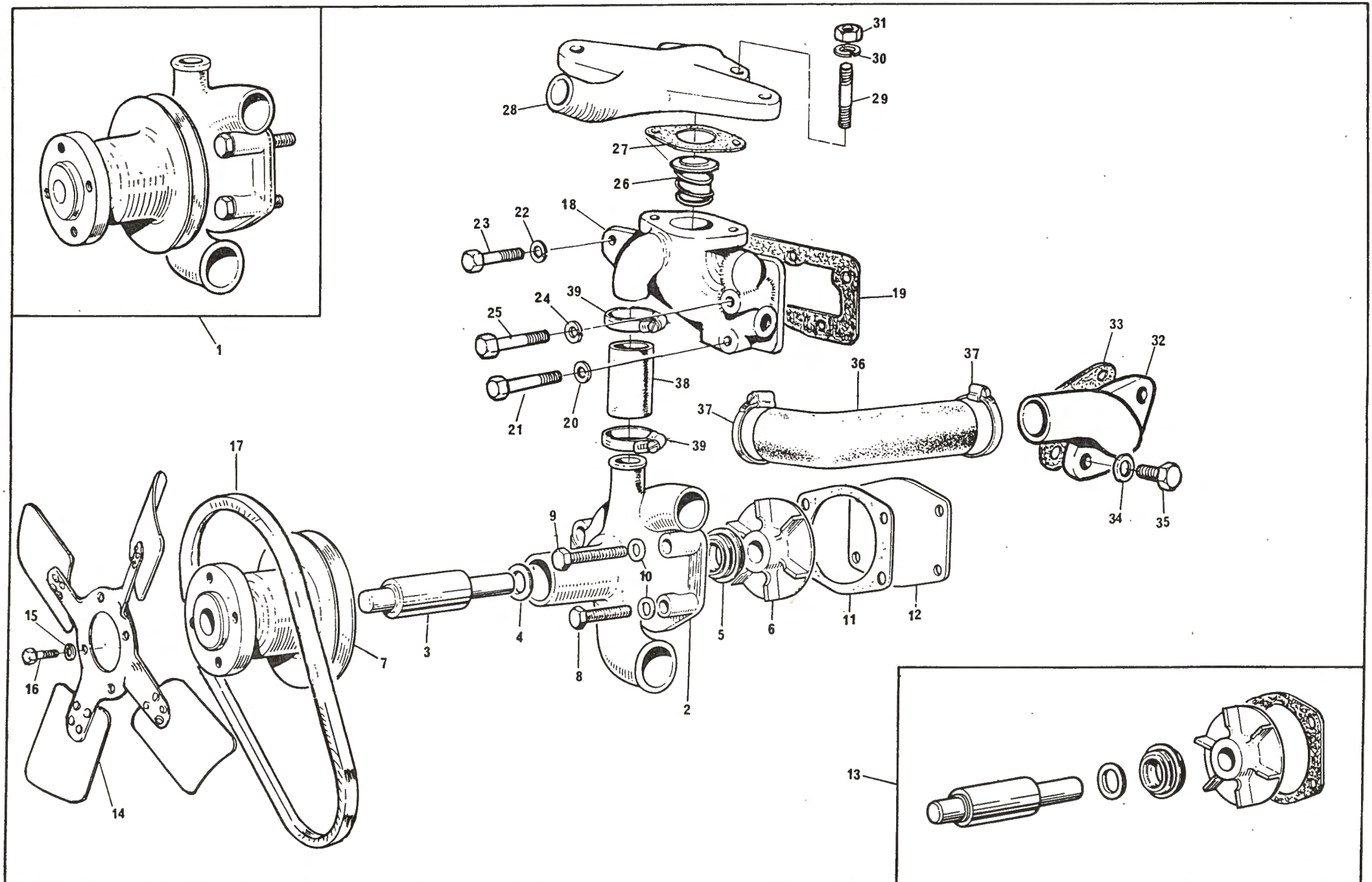
1
2
3
4
5
6
7
8
9
10
11
12
13
14
15
16
17
18
19
20
21
22
23
24
25
26
27
28
29
30
31
32
33
34
35
36
37
38
39

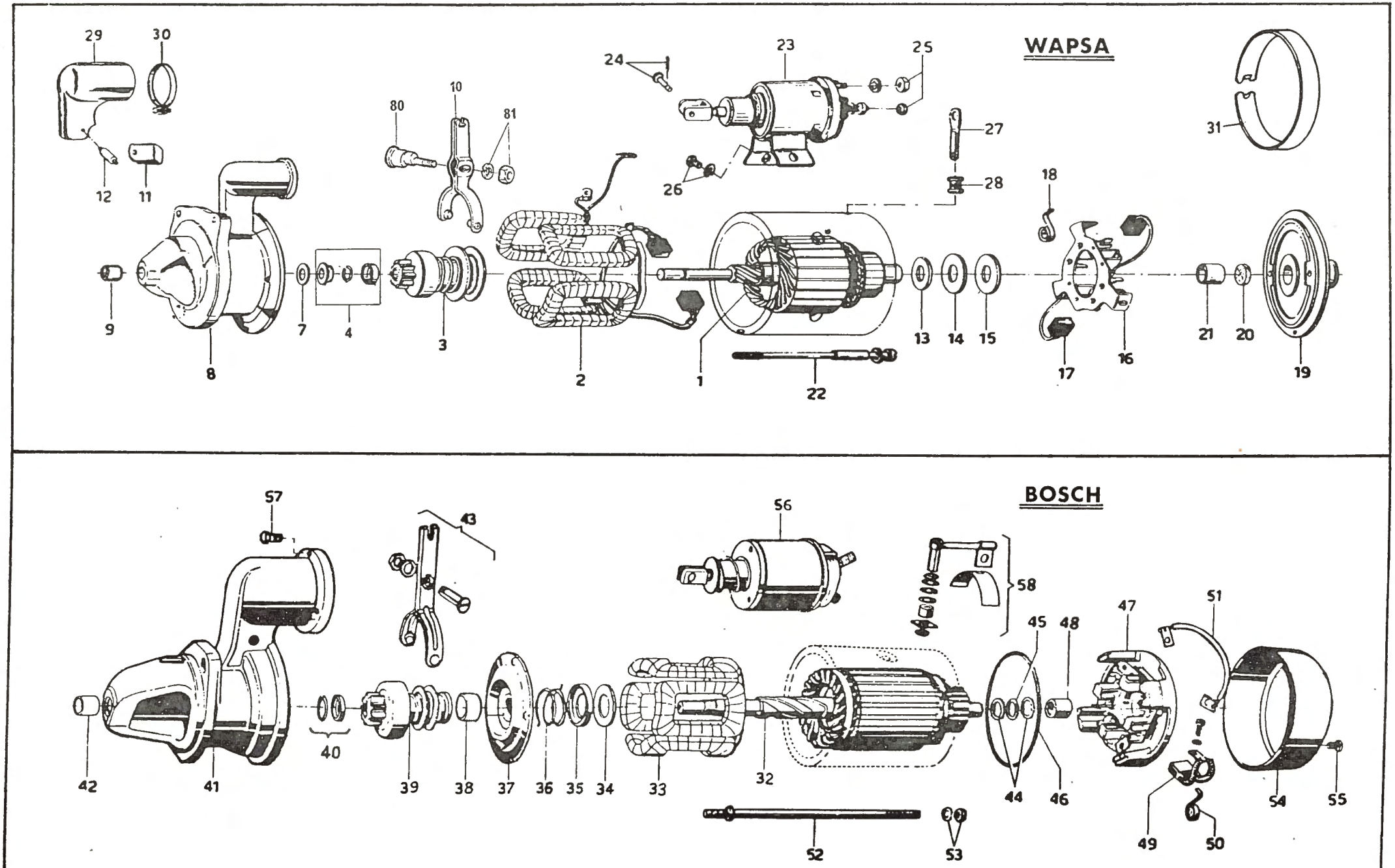
WAPSA
29
30
12
11
80
10
81
24
23
25
26
27
28
31
18
9
8
7
4
3
2
1
22
13
14
15
17
16
21
20
19
BOSCH
57
43
56
58
42
41
40
39
38
37
36
35
34
33
32
45
48
47
51
44
46
54
55
52
53
49
50

QUADRO: 10 — MOTOR DE PARTIDA WAPSA

REF.	Nº DA PEÇA	D E S C R I Ç Ã O	QUANT. 50X
-	191 068 M93	Motor de partida (WAPSA)	1
1(A)	2 710 423 M1	⎧Induzido	1
1(B)	2 710 425 M1	⎩Induzido	1
2(A)	2 710 436 M91	Bobina de campo	1
2(B)	2 710 437 M93	Bobina de campo	1
3	2 710 429 M1	Pinhão com roda livre	1
4	2 710 685 M91	Jogo de anéis	1
7	2 710 641 M1	Arruela lisa	1
8(A)	2 710 378 M91	Kit tampa do motor - lado motriz	1
8(B)	2 710 642 M91	Tampa do motor - lado motriz	1
9	2 710 448 M1	⎧Bucha da tampa	1
10(A)	2 710 509 M1	⎩Garfo de acionamento do pinhão	1
10(B)	2 710 484 M1	Garfo de acionamento do pinhão	1
11(A)	2 710 512 M1	Braçadeira - pino do garfo	1
12(A)	2 710 513 M1	Pino do garfo	1
13(A)	2 710 643 M1	Arruela de couro	1
13(B)	2 710 515 M1	Arruela de couro	1
14	2 710 488 M1	Arruela de fibra	1
15	2 710 489 M1	Arruela de fibra	1
16	2 710 492 M91	Suporte porta escovas c/escovas	1
17(A)	2 710 451 M91	⎧Jogo de escovas do motor	1
17(B)	2 710 452 M91	⎪Jogo de escovas do motor	1
18(C)	- --- --- ---	⎩Mola da escova	4
19(A)	2 710 443 M91	Tampa do motor - lado coletor (completa)	1
19(B)	2 710 445 M91	Tampa do motor - lado coletor (completa)	1
20(A)	2 710 519 M1	⎧Disco de feltro	1
20(B)	2 710 490 M1	⎪Disco de feltro	1
21(A)	2 710 447 M1	⎪Bucha da tampa	1
21(B)	2 710 449 M1	⎩Bucha da tampa	1
22	2 710 491 M91	Parafuso de fixação das tampas	2
23(A)	2 710 431 M91	Solenóide completo	1
23(B)	2 710 433 M91	Solenóide completo	1
24(C)	- --- --- ---	⎧Pino e cupilha	1
25(C)	- --- --- ---	⎩Porca	7
26(C)	- --- --- ---	Parafuso de fixação do solenóide	2
27	2 710 520 M1	Barra de ligação	1
28(C)	- --- --- --	Ilhos	1
29(A)	2 710 521 M1	Capa protetora	1
30(A)	2 710 522 M1	Braçadeira	1
31(A)	2 710 630 M1	Cinta de inspeção	1
80	2 710 698 M1	Parafuso eixo	1
81(C)	- --- --- --	Arruela e porca	1
--(D)	2 710 145 M91	Jogo de reparo	1

NOTAS:

(A) Usado até a série 28097.

(B) Introduzido a partir da série 28098.

(C) Componentes do jg. reparo nº 2 710 145 M91.

(D) Inclui ítens assinalados com (C) mais diversos itens não ilustrados.

MOTOR DE PARTIDA BOSCH — GRUPO: I

REF.	Nº DA PEÇA	D E S C R I Ç Ã O	QUANT. 50X
--	- --- --- --	Motor de partida (BOSCH) (Vide nota I)	1
32	2 730 450 M1	⎧Induzido	1
33	2 730 442 M91	⎩Bobina de campo	1
34(G)	- --- --- ---	Disco isolante	1
35	2 730 398 M1	Prato da mola	1
36(G)	- --- --- --	Mola	1
37	2 730 447 M91	Mancal intermediário	1
38(G)	2 730 396 M1	⎧Bucha do mancal	1
39	2 730 448 M91	⎩Pinhão bendix	1
40	2 730 435 M91	Jg.fix. do induzido-sistema atual c/anel	1
41	2 730 444 M91	Tampa do motor - lado motriz	1
42(G)	2 730 393 M1	⎧Bucha da tampa	1
43	2 730 394 M91	⎩Jogo de peças com garfo	1
44(G)	- --- --- ---	Arruela lisa	2
45(G)	- --- --- ---	Arruela de fibra	1
46(G)	359 105 X1	Anel "O"	1
47	2 730 452 M91	Mancal-suporte porta-escovas	1
48(G)	2 730 393 M1	⎧Bucha do mancal	1
49	2 730 456 M91	⎪Jogo de escovas	1
50(G)	- --- --- ---	⎪Mola da escova	4
51(G)	- --- --- ---	⎩Cabo de ligação com parafusos	1
52	2 730 445 M1	Prisioneiro	2
53(G)	- --- --- --	Porca e arruela de pressão	2
54	2 730 453 M1	Tampa de inspeção	1
55(G)	- --- --- --	Parafuso de fixação da tampa	2
56	2 730 408 M92	Solenóide completo	1
--	2 730 397 M91	⎧Jogo de reparo do solenóide	1
57	2 730 432 M1	⎩Parafuso de fixação do solenóide	3
58	2 730 454 M91	Jogo de peças p/conexão	1
--(H)	2 730 455 M91	Jogo de reparo do motor	1

NOTAS:

(G) Componentes do jg.reparo nº 2 730 455 M91

(H) Inclui ítens assinalados com (G).

(I) Para reposição do motor de partida BOSCH use o motor de partida completo WAPSA nº 191 068 M93 conjuntos intercambiáveis , exceto seus componentes.

QUADRO: 11

GERADOR (DÍNAMO) WAPSA

REF.	Nº DA PEÇA	D E S C R I Ç Ã O	QUANT. 50X
-	487 803 M91	Gerador blindado WAPSA	1
1(A)	2 710 454 M1	Induzido	1
1(B)	2 710 657 M1	Induzido	1
2(C)	- --- --- --	Anel de pressão	2
3	2 710 456 M1	Bobina de campo	1
4(C)	- --- --- --	Bucha isolante	2
5(C)	- --- --- --	Arruela isolante	2
6(C)	- --- --- --	Arruela lisa	2
7(C)	- --- --- --	Arruela de pressão	4
8(C)	- --- --- --	Porca sextavada	4
9(A)	2 710 640 M91	Tampa completa - lado motriz	1
9(B)	2 710 523 M91	Tampa completa - lado motriz	1
10(C)	- --- --- ---	Vedador	1
11(C)	- --- --- --	Arruela ondulada	1
12	2 710 474 M1	Rolamento de esferas	1
13(C)	- --- --- --	Guarnição	1
14(C)	- --- --- --	Chapa de fixação do rolamento	1
15(C)	- --- --- --	Parafuso de fixação da chapa	3
16(C)	- --- --- --	Arruela de pressão	3
17	2 710 461 M1	Distanciador	1
18(A)	2 710 465 M1	Polia do gerador	1
18(B)	2 710 524 M1	Polia do gerador	1
19(C)	- --- --- --	Arruela de pressão	1
20(C)	- --- --- --	Porca sextavada	1
21(A)	2 710 629 M1	Chaveta do induzido	1
21(B)	2 710 493 M1	Chaveta do induzido	1
22	2 710 474 M1	Rolamento lado coletor	1
23	2 710 494 M1	Anel elástico	1
24(A)	2 710 466 M91	Tampa completa - lado coletor	1
24(B)	2 710 467 M91	Tampa completa - lado coletor	1
25	2 710 462 M91	Jogo de escovas	1
26	2 710 483 M1	Braço de pressão	2
27	2 710 463 M1	Mola da escova	2
28(C)	- --- --- --	Arruela de pressão	2
29(C)	- --- --- --	Parafuso de fixação da escova	2
30	2 710 476 M1	Parafuso de fixação das tampas	2
31(C)	- --- --- --	Arruela de pressão	2
-(D)	2 710 480 M91	Jogo de reparo do gerador	1

NOTAS:

(A) Usado até a série 15796.

(B) Introduzido a partir da série 15797.

(C) Componentes do jg.reparo nº 2 710 480 M91.

(D) Inclui ítens assinalados com (C).

GERADOR (DÍNAMO) BOSCH

GRUPO: I

REF.	Nº DA PEÇA	D E S C R I Ç Ã O	QUANT. 50X
-	- --- --- --	Gerador blindado BOSCH (Vide nota I)	1
32	2 730 417 M1	Induzido	1
33	2 730 411 M91	Bobina de campo	1
34	2 730 416 M1	Tampa - lado motriz	1
35(F)	- --- --- --	Anel intermediário	1
36(F)	- --- --- --	Defletor	1
37	GK 1 346	Rolamento de esferas	1
38	2 730 419 M1	Chapa de fixação do rolamento	1
39(F)	- --- --- --	Anel defletor	1
40(F)	- --- --- --	Parafuso de fixação da chapa	4
41(F)	- --- --- --	Chaveta	1
42	2 730 427 M1	Polia do gerador	1
43(F)	- --- --- --	Arruela de pressão	1
44(F)	- --- --- --	Porca sextavada	1
45(F)	- --- --- --	Anel intermediário	1
46(F)	- --- --- --	Defletor	1
47	1 440 486 X1	Rolamento de esferas	1
48	2 730 421 M91	Tampa completa - lado coletor	1
49(F)	2 730 424 M91	Jogo de escovas	1
50(F)	- --- --- ---	Parafuso de fixação das escovas	2
51(F)	- --- --- ---	Arruela de pressão	2
52(F)	- --- --- ---	Mola da escova	2
53	2 730 412 M1	Parafuso de fixação das tampas	2
54(F)	- --- --- --	Arruela de pressão	1
55	2 730 413 M91	Jogo de peças para bornes	1
56(F)	- --- --- ---	Protetor de borracha	1
57(F)	- --- --- ---	Cabo	1
58(G)	2 730 426 M1	Cinta de inspeção	1
59(G)	2 730 414 M1	Parafuso de fixação da cinta	1
-(H)	2 730 415 M91	Jogo de reparo do gerador	1

NOTAS:

(F) Componentes do jg. reparo nº 2 730 415 M91.

(G) Usado até a série 25253.

(H) Inclui ítens assinalados com (F).

(I) Para reposição do Gerador Bosch, use Gerador Wapsa nº 487 803 M91 junto com o Regulador nº 488 129 M91.

WAPSA

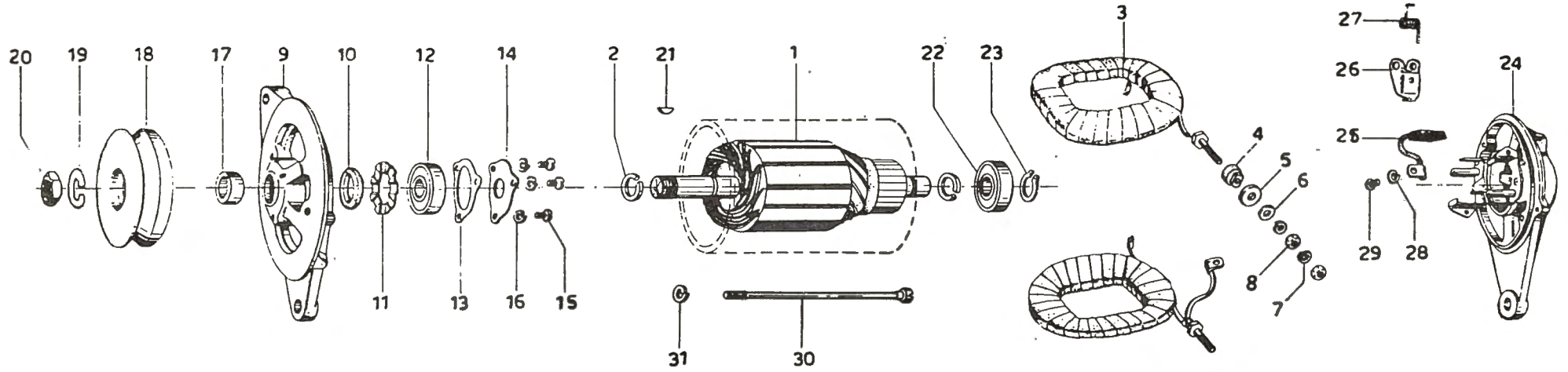
20
19
18
17
9
10
12
14
2
21
1
22
23
3
27
26
24
25
4
5
6
29
28
8
7
11
13
16
15
31
30

BOSCH

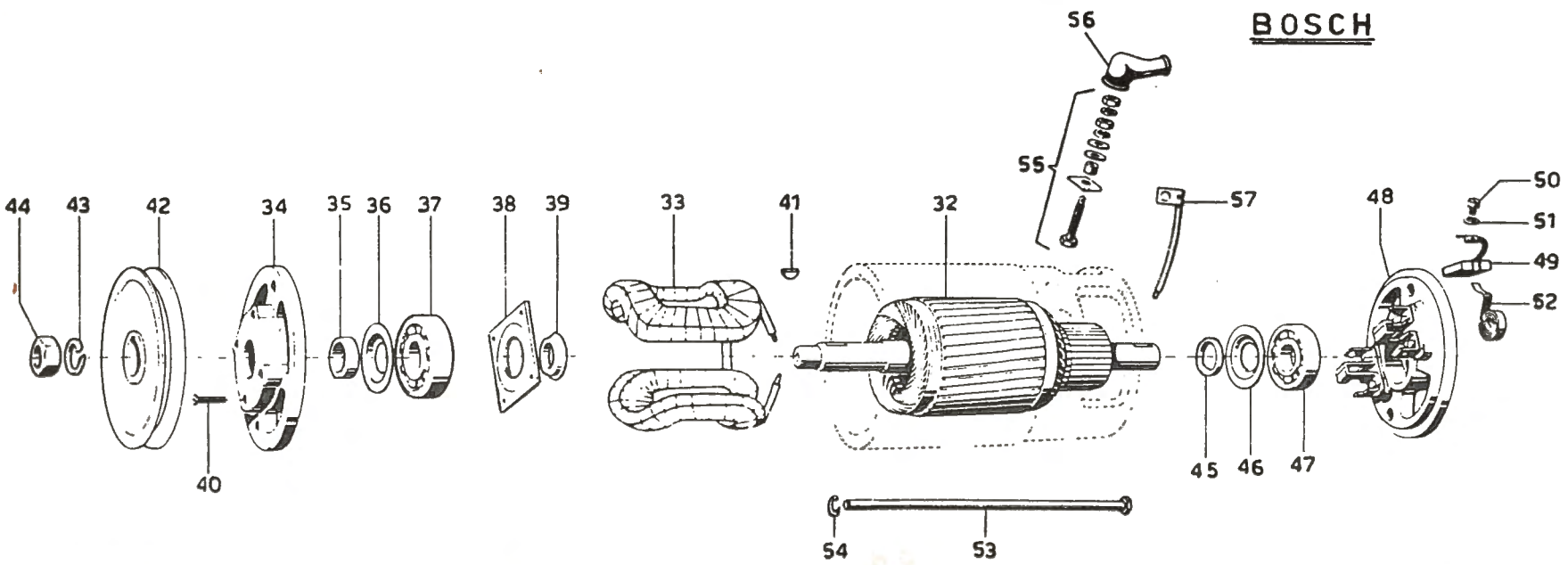
56
55
57
50
51
49
52
44
43
42
34
35
36
37
38
39
33
41
32
48
40
45
46
47
54
53

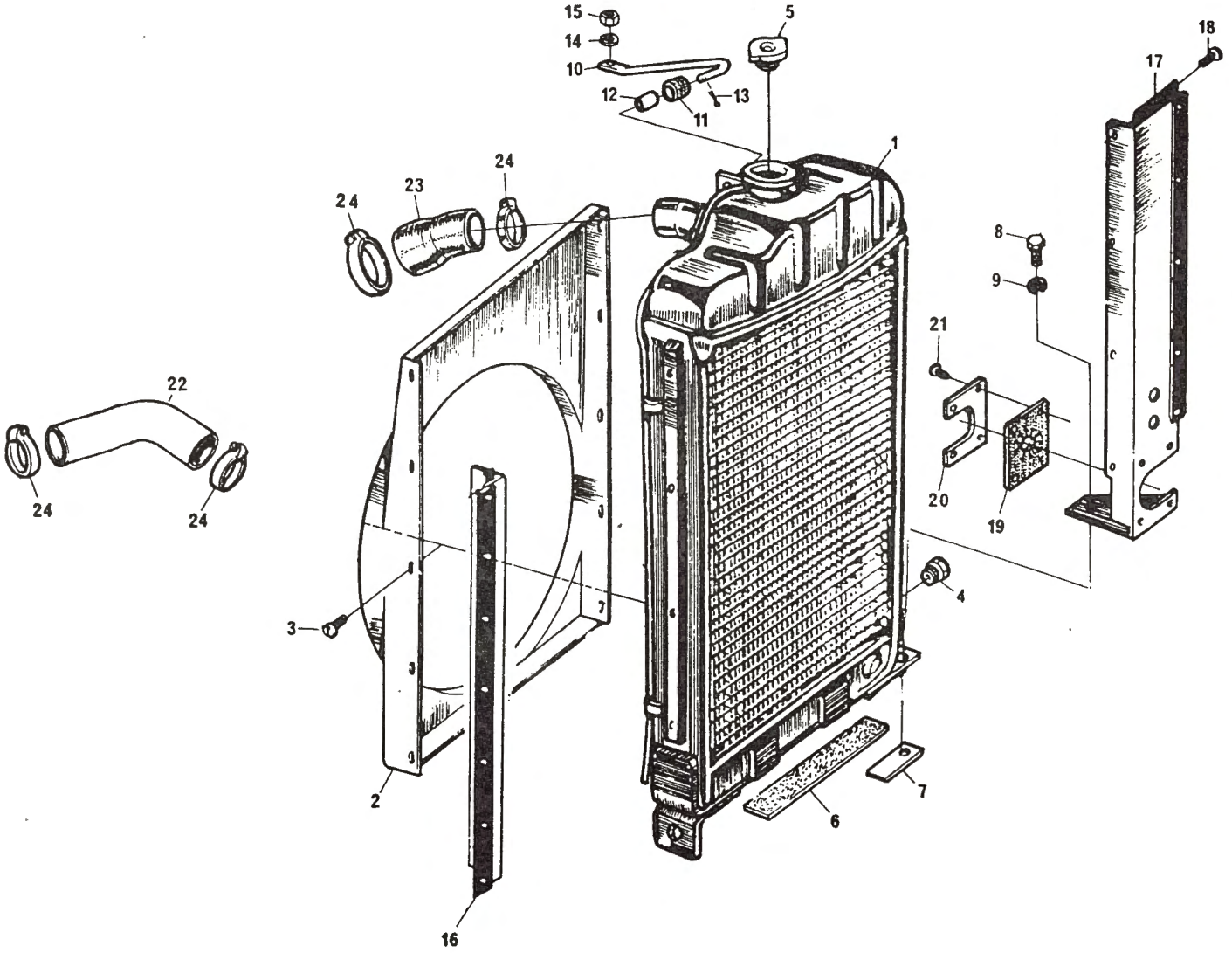
15
14
10
12
11
13
5
18
17
1
24
24
23
24
8
9
21
22
20
19
24
24
4
3
2
16
6
7

REF.	Nº DA PEÇA	DESCRIÇÃO	QUANT. 50X
1(A)	188 403 M91	Radiador d'água	1
1(B)	1 482 048 M91	Radiador d'água	1
2(A)	188 453 M91	Defletor do radiador	1
2(B)	1 481 300 M1	Defletor do radiador	1
3	360 348 X1	Parafuso fixador do defletor	8
4	1 481 151 M1	Bujão de dreno	1
5	188 462 M91	Tampa do radiador	1
6	190 688 M1	Guarnição inferior	1
7	182 318 M1	Calço do radiador	2
8	353 698 X1	Parafuso de fixação do radiador	2
9	376 721 X1	Arruela de pressão	2
10(A)	188 459 M1	Tirante de fixação do radiador	1
10(B)	1 484 317 M1	Tirante de fixação do radiador	1
11(B)	1 482 044 M1	Amortecedor de borracha	1
12(B)	1 482 045 M1	Bucha do amortecedor	1
13	354 057 X1	Cupilha do tirante	1
14	376 720 X1	Arruela de pressão	1
15	353 431 X1	Porca de fixação do tirante	1
16(A)	489 148 M91	Guarnição do radiador - direita	1
16(B)	1 481 308 M91	Guarnição do radiador - direita	1
17(A)	189 481 M91	Guarnição do radiador - esquerda	1
17(B)	1 481 305 M91	Guarnição do radiador - esquerda	1
18	360 348 X1	Parafuso de fixação das guarnições	8
19(A)	189 285 M1	Junta recortada	1
19(B)	1 481 301 M1	Junta recortada	1
20(A)	189 284 M1	Chapa da junta	1
20(B)	1 481 302 M1	Chapa da junta	1
21	487 090 M1	Grampo de fixação	4
22(A)	188 460 M1	Mangueira inferior	1
22(B)	1 481 304 M1	Mangueira inferior	1
23(A)	180 085 M1	Mangueira superior	1
23(B)	1 481 303 M1	Mangueira superior	1
24	490 802 M1	Braçadeira	4

NOTAS: (A) Usado até a série 28771.

(B) Introduzida a partir da série 28772.

REF.	Nº DA PEÇA	DESCRIÇÃO	QUANT. 50X

REF.	Nº DA PEÇA	D E S C R I Ç Ã O	QUANT. 50X
1	188 636 M91	Reservatório de combustível	1
2	487 399 M91	Tampa do reservatório	1
3	190 045 M1	Amortecedor de vibrações	4
4	353 755 X1	Arruela de amortecedor	2
5	376 719 X1	Arruela do amortecedor	6
6	355 565 X1	Porca sextavada	6
7	490 353 M91	Torneira do reservatório	1
8	487 456 M1	Conector de ligação	1
9	190 632 M91	Cano de retôrno-filtro ao reservatório	1
10	731 352 M2	Parafuso fixação do cano de retorno	1
11	731 353 M1	Arruela de vedação	2
12	190 628 M91	Cano de retorno - injetores ao reservatório	1

REF.	Nº DA PEÇA	D E S C R I Ç Ã O	QUANT. 50X

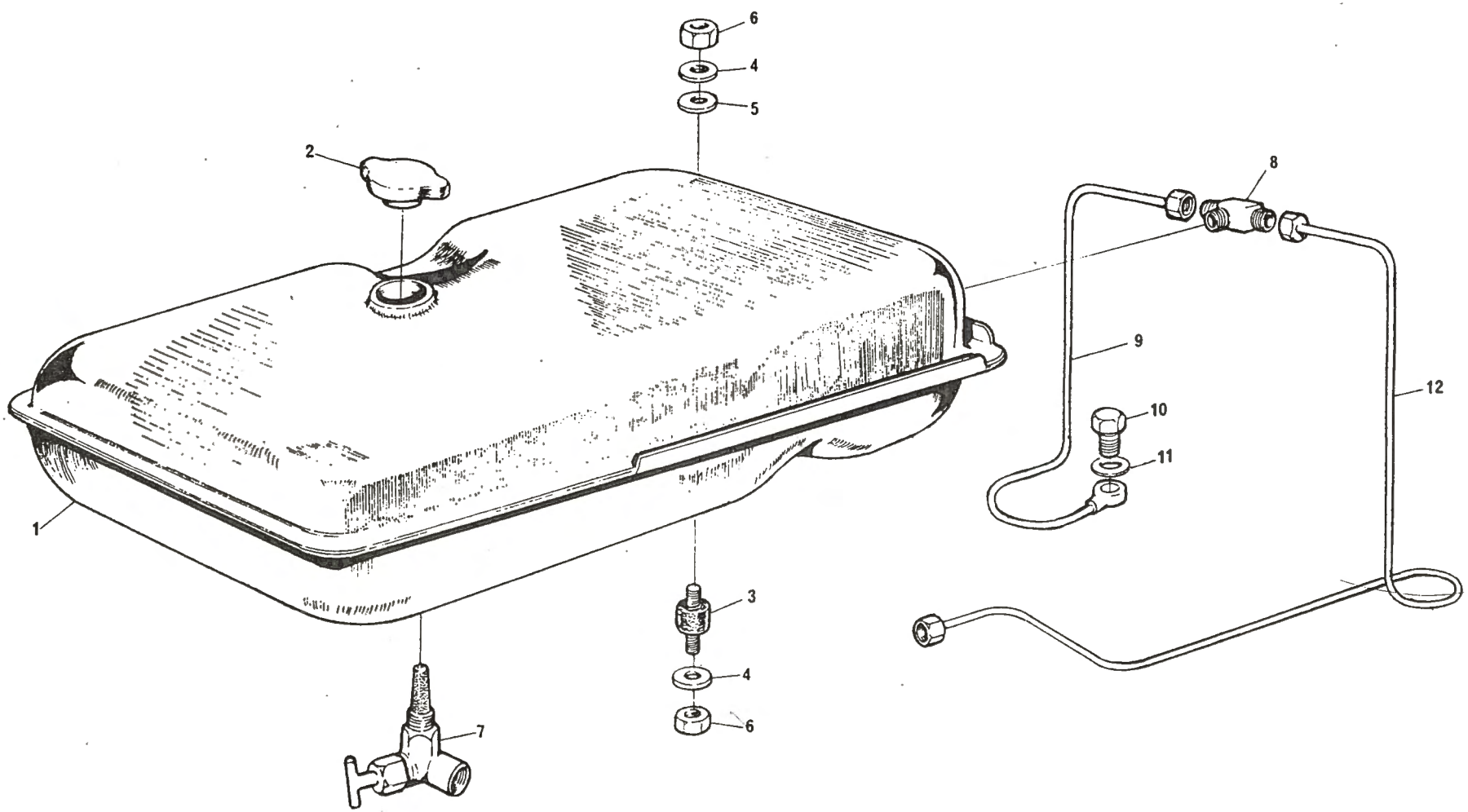
6
4
5
2
8
9
12
10
11
1
3
4
6
7

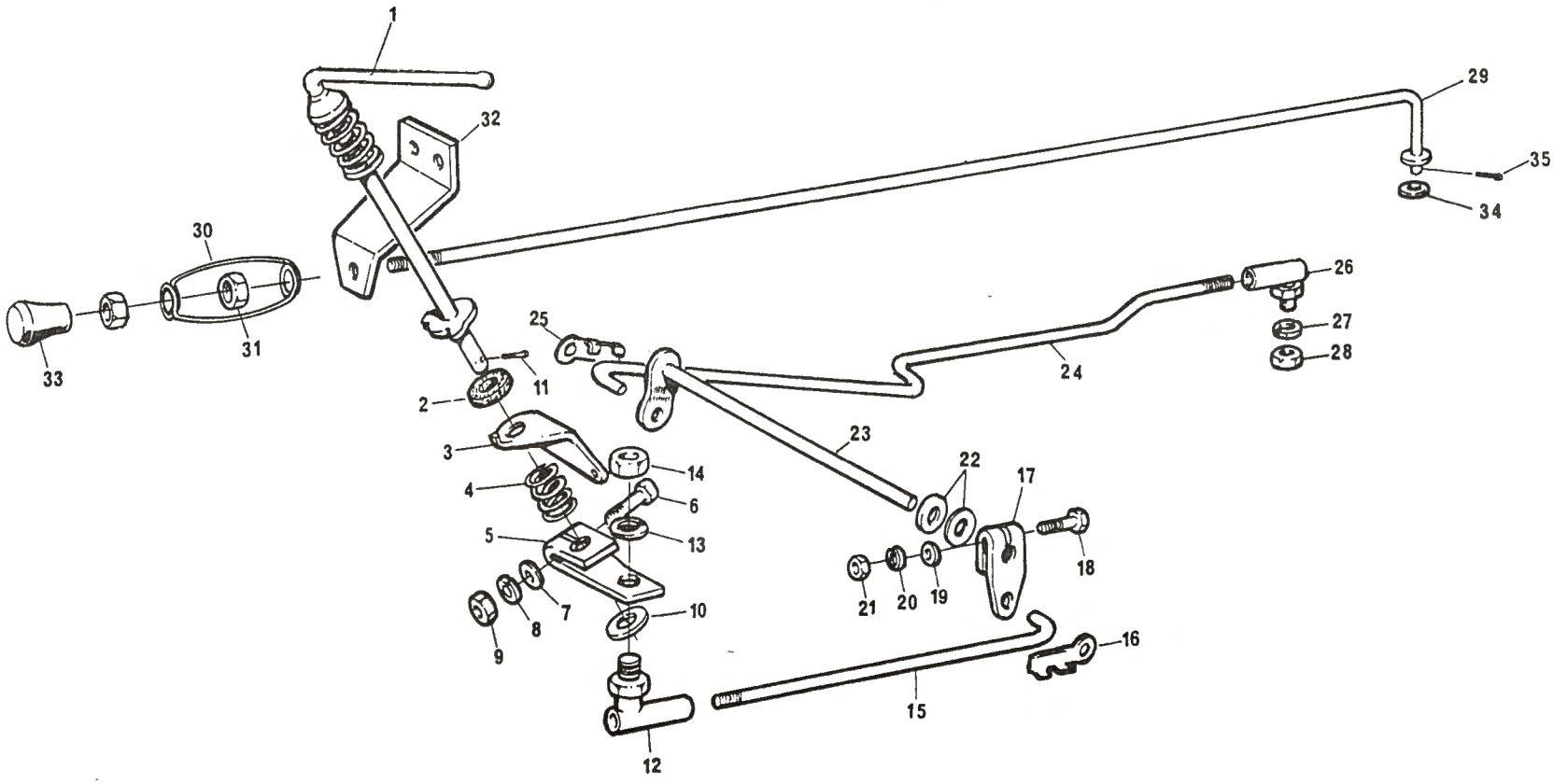
1
32
29
35
34
30
31
33
26
27
28
25
24
11
2
3
14
4
6
5
13
23
22
17
18
21
20
19
7
8
9
10
16
15
12

QUADRO: 14

CONTRÔLE DE ACELERAÇÃO E ESTRANGULAMENTO

GRUPO: I

REF.	Nº DA PEÇA	D E S C R I Ç Ã O	QUANT. 50X
1	191 370 M91	Alavanca do acelerador	1
2	826 997 M1	Disco de atrito	1
3	482 024 M1	Suporte da alavanca	1
4	827 002 M1	Mola de pressão	1
5	191 326 M1	Alavanca inferior	1
6	353 506 X1	Parafuso fixação da alavanca	1
7	353 754 X1	Arruela lisa	1
8	376 718 X1	Arruela de pressão	1
9	353 918 X1	Porca sextavada	1
10	353 756 X1	Arruela lisa	2
11	354 048 X1	Cupilha	1
12	487 077 M91	Junta esférica articulada	1
13	376 718 X1	Arruela de pressão	1
14	353 918 X1	Porca sextavada	1
15	188 545 M1	Tirante direito da acelerador	1
16	832 307 M1	Grampo do tirante	1
17	827 003 M1	Alavanca do eixo transversal	1
18	353 506 X1	Parafuso de fixação da alavanca	1
19	353 754 X1	Arruela lisa	1
20	376 718 X1	Arruela de pressão	1
21	353 918 X1	Porca sextavada	1
22	196 010 M1	Arruela elástica	2
23	188 542 M91	Eixo transversal	1
24	487 053 M2	Tirante esquerdo do acelerador	1
25	832 307 M1	Grampo do tirante	1
26	487 077 M91	Junta esférica articulada	1
27	376 718 X1	Arruela de pressão	1
28	353 918 X1	Porca sextavada	1
29	488 819 M91	Tirante do estrangulador	1
30	188 669 M1	Mola do tirante	1
31	357 515 X1	Porca sextavada	2
32	186 591 M1	Suporte do tirante	1
33	487 096 M1	Botão do tirante do estrangulador	1
34	353 753 X1	Arruela lisa	1
35	361 332 X1	Cupilha de fixação do tirante	1

REF.	Nº DA PEÇA	D E S C R I Ç Ã O	QUANT. 50X

REF.	Nº DA PEÇA	DESCRIÇÃO	QUANT. 50X
1	489 535 M3	Carcaça da caixa de transmissão	1
2	184 592 M1	Bucha do eixo da embreagem	2
3	180 801 M1	Bucha do eixo do freio	2
5	183 071 M1	Tampão superior	1
6	354 076 X1	Cupilha do furo de respiro	1
7	488 138 M1	Bujão de escoamento	1
8	180 474 M1	Junta do bujão	1
9	521 181 M1	Junta traseira da carcaça	1
10	353 700 X1	Parafuso-carcaça central à transmissão	5
11(A)	353 565 X1	Parafuso-carcaça central à transmissão	10
11(B)	353 566 X1	Parafuso-carcaça central à transmissão	8
12	353 964 X1	Prisioneiro fixação da transmissão	3
13	330 797 X1	Porca com trava de nylon	11
14	490 698 M1	Presilha do tubo	1
15	353 700 X1	Parafuso-transmissão ao motor	1
16	353 708 X1	Parafuso-transmissão ao motor	3
17	353 712 X1	Parafuso-transmissão ao motor	8
18	180 511 M2	Junta da tampa	1
19	353 700 X1	Parafuso de fixação da caixa	8
20	768 300 M1	Bujão do furo de abastecimento	1
21	1 481 790 M1	Alavanca do câmbio	1
22	1 481 789 M1	Alavanca da reduzida	1
23	353 430 X1	Contraporca dos botões	2
24	490 702 M1	Botão da alavanca de câmbio	1
25	490 703 M1	Botão da alavanca da reduzida	1
26	827 690 M1	Luva da alavanca do câmbio	1
27	488 459 M1	Luva da alavanca da reduzida	1
28	180 581 M1	Pino trava das alavancas	2
29	180 579 M4	Capa protetora da luva	2
30	831 527 M1	Anel "O" da alavanca da reduzida	1
31	827 211 M1	Anel de travamento	2
32	192 007 M1	Mola da alavanca de câmbio	1
33	180 583 M1	Assento da mola	1
34	2 950 X	Tampão	1
35	180 446 M1	Seletor da haste da reduzida	1
36	180 002 M1	Parafuso fixador dos garfos	4
37(A)	180 439 M2	Eixo do garfo da reduzida	1
37(B)	894 703 M1	Eixo do garfo da reduzida	1
38	180 418 M1	Pino de travamento de posição	3
39	191 221 M1	Mola do pino de travamento	3
40(A)	180 443 M1	Garfo da reduzida	1
40(B)	897 065 M2	Garfo da reduzida	1
41	180 437 M1	Garfo da 1ª, ré, 2ª e 3ª velocidade	2
42	180 442 M2	Eixo da ré e 1ª velocidade	1
43	180 438 M2	Eixo da 2ª e 3ª velocidade	1
44	180 453 M1	Suporte de bloqueio dos eixos	1
45	180 457 M1	Pino do suporte	1
46	376 720 X1	Arruela de pressão	2
47(A)	353 690 X1	Parafuso de fixação do batente	2
47(B)	362 437 X1	Parafuso de fixação do batente	2
48	888 701 M1	Espaçador	1
49	180 482 M1	Tampa inferior da carcaça	1
50	353 901 X1	Parafuso de fixação da tampa	4

NOTAS: (A) Usado até a série 31536.

(B) Introduzido a partir da série 31537.

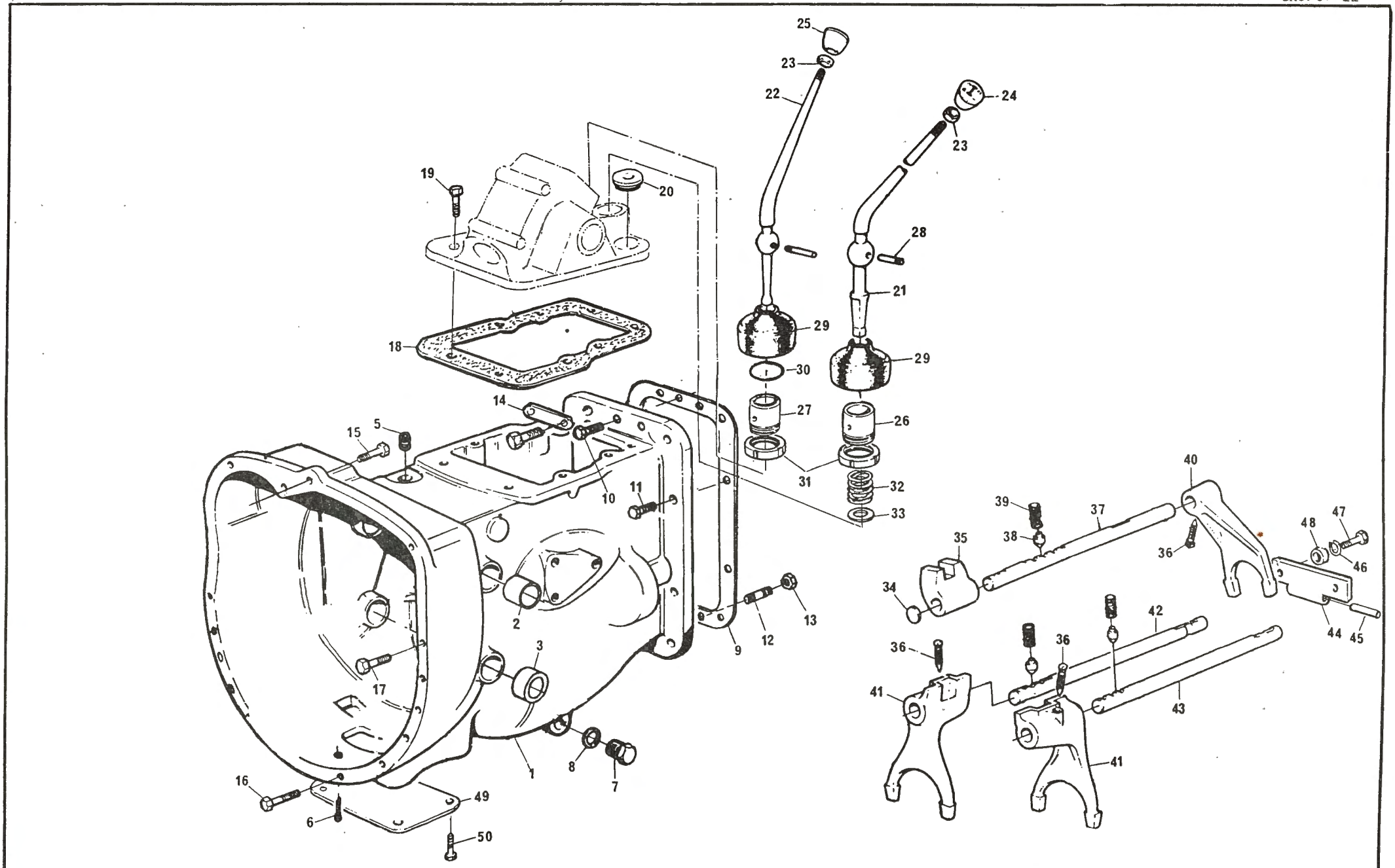
25
23
22
24
23
19
20
28
21
18
29
29
30
14
27
26
15
5
31
32
10
11
33
40
39
37
48
47
35
38
36
46
34
2
13
12
9
44
45
42
36
36
3
41
43
17
1
8
7
41
16
49
6
50

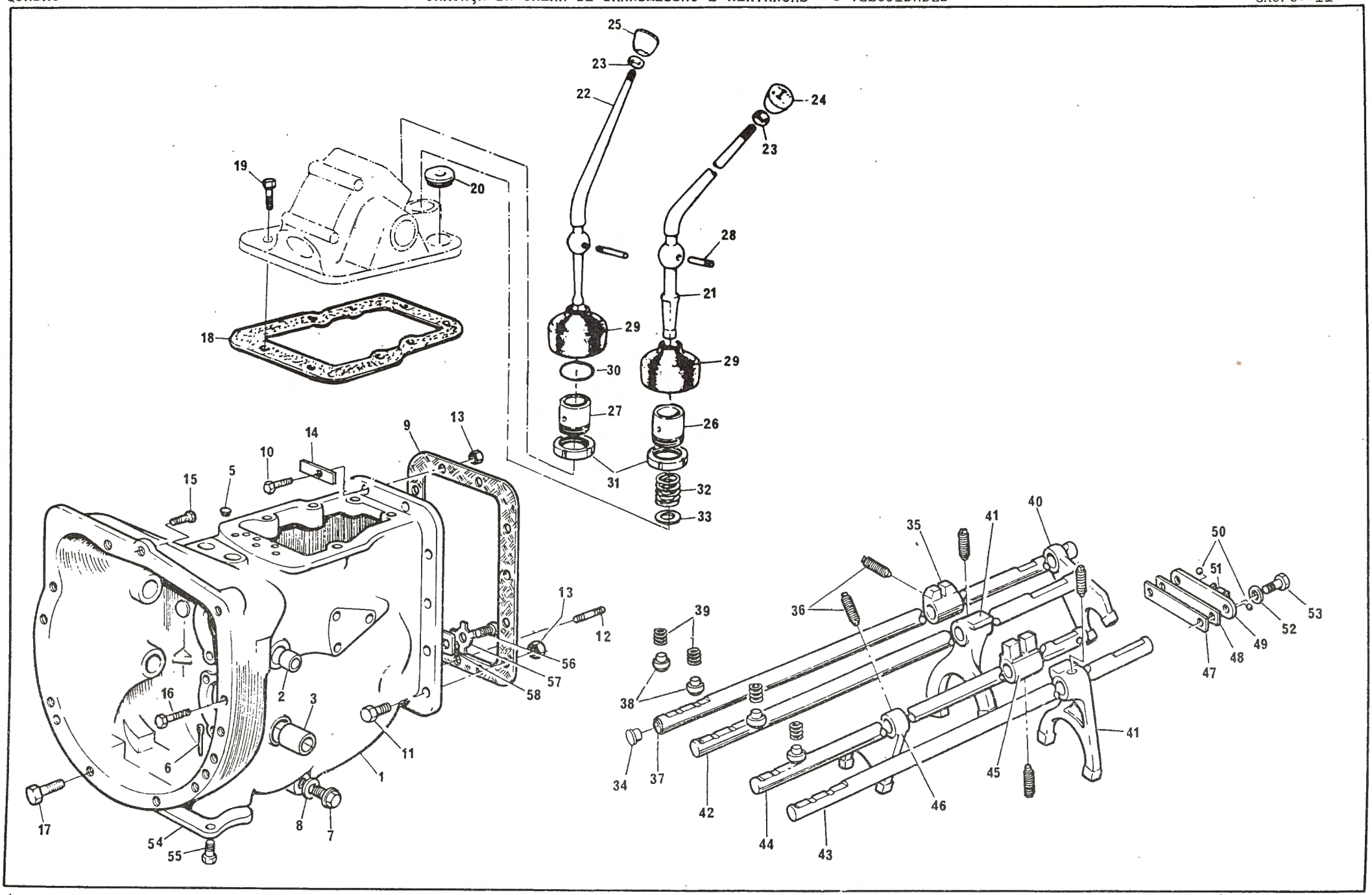
25
23
22
24
23
19
20
28
21
18
29
29
30
27
26
31
32
33
14
9
13
10
15
5
13
12
56
57
58
16
2
3
11
6
1
17
8
7
54
55
39
38
36
35
41
40
34
37
42
44
43
46
45
41
50
51
53
52
49
48
47

REF.	Nº DA PEÇA	DESCRIÇÃO	QUANT. 50X
1	489 535 M3	Carcaça da caixa de transmissão	1
2	184 592 M1	Bucha do eixo da embreagem	2
3	180 801 M1	Bucha do eixo do freio	2
5	183 071 M1	Tampão superior	1
6	354 076 X1	Cupilha do furo de respiro	1
7	488 138 M1	Bujão de escoamento	1
8	180 474 M1	Junta do bujão	1
9	521 181 M1	Junta traseira da carcaça	1
10	353 700 X1	Parafuso-carcaça central à transmissão	5
11	353 566 X1	Parafuso-carcaça central à transmissão	8
12	353 964 X1	Prisioneiro de fixação da transmissão	3
13	330 797 X1	Porca com trava de nylon	11
14	490 698 M1	Presilha do tubo	1
15	353 700 X1	Parafuso-transmissão ao motor	1
16	353 712 X1	Parafuso-transmissão ao motor	8
17	353 708 X1	Parafuso-transmissão ao motor	3
18	180 511 M2	Junta da tampa	1
19	353 700 X1	Parafuso de fixação da caixa	8
20	768 300 M1	Bujão do furo de abastecimento	1
21	1 481 790 M1	Alavanca do câmbio	1
22	1 481 789 M1	Alavanca da reduzida	1
23	353 430 X1	Contraporca dos botões	2
24	1 484 780 M1	Botão da alavanca de câmbio	1
25	490 703 M1	Botão da alavanca da reduzida	1
26	827 690 M1	Luva da alavanca do câmbio	1
27	488 459 M1	Luva da alavanca da reduzida	1
28	180 581 M1	Pino trava das alavancas	2
29	180 579 M4	Capa protetora da luva	2
30	831 527 M1	Anel "O" da alavanca da reduzida	1
31	827 211 M1	Anel de travamento	2
32	192 007 M1	Mola da alavanca de câmbio	1
33	180 583 M1	Assento da mola	1
34	2 950 X	Tampão	1
35	180 446 M1	Seletor da haste da reduzida	1
36	180 002 M1	Parafuso fixador dos garfos	6
37	894 703 M1	Eixo do garfo da reduzida	1
38	180 418 M1	Pino de travamento de posição	4
39	191 221 M1	Mola do pino de travamento	4
40	897 065 M2	Garfo da reduzida	1
41	1 860 773 M1	Garfo da 1a, ré, 2a e 3a velocidade	2
42	180 442 M2	Eixo da ré e 1a velocidade	1
43	180 438 M2	Eixo da 2a e 3a velocidade	1
44	1 862 866 M1	Eixo da 4a velocidade	2
45	1 862 868 M2	Seletor da 4a	1
46	1 862 867 M1	Garfo da 4a velocidade	1
47	1 860 764 M1	Chapa trava	1
48	1 860 765 M1	Chapa espaçadora	1
49	1 860 761 M1	Suporte da esfera	1
50	391 838 X1	Esfera de aço	2
51	1 860 767 M1	Pino distanciador da esfera	1
52	376 720 X1	Arruela de pressão	2
53	362 443 X1	Parafuso de fixação do batente	2
54	964 167 M1	Tampa inferior da carcaça	1
55	354 441 X1	Parafuso de fixação da tampa	4
56	353 690 X1	Parafuso 3/8" x 7/8"	1
57	828 020 M1	Arruela trava	1
58	184 789 M1	Batente do eixo	1

REF.	Nº DA PEÇA	D E S C R I Ç Ã O	QUANT. 50X
1	180 435 M1	Luva de engrenamento da reduzida	1
2	827 719 M91	Reduzida da transmissão	1
3	--- --- ---	Porta satélite (Pedir 827 719 M91)	1
4	180 413 M1	Eixo do satélite	3
5	180 406 M1	Engrenagem satélite	3
6	180 411 M1	Arruela espaçadora dos roletes	9
7	180 410 M1	Roletes	132
8	180 412 M1	Arruela de encosto dos satélites	6
9	180 414 M1	Arruela de encosto da reduzida	2
11	180 405 M1	Coroa dentada da reduzida	1
12	180 409 M1	Pino guia da coroa	2
13	180 403 M1	Calço da placa dianteira	1
14	2 801 093 M1	Placa dianteira	1
15	184 012 M3	Placa traseira	1
16	376 720 X1	Arruela de pressão	4
17	354 270 X1	Parafuso de fixação da coroa	4
18	187 168 M1	Árvore principal	1
19	195 493 M1	Rolamento traseiro da árvore principal	1
20	195 363 M1	Anel elástico	2
21	891 904 M1	Engrenagem da 2a e 3a velocidade	1
22	520 700 M2	Engrenagem da 1a e ré	1
24	195 505 M1	Rolamento dianteiro	1
25	195 222 M1	Anel elástico	1
26	180 420 M1	Árvore de entrada primária	1
27	195 512 M1	Anel elástico	1
28	195 505 M1	Rolamento da árvore de entrada	1
29	195 222 M1	Anel elástico	1
30	180 462 M1	Espaçador entre rolamentos	1
31	195 523 M1	Retentor da flange	1
32	180 428 M2	Flange retentora	1
33	180 434 M1	Junta da flange	1
34	353 690 X1	Parafuso de fixação do flange	4
35	488 952 M2	Rolamento da árvore primária	1
36	183 085 M1	Árvore secundária	1
37	195 363 M1	Anel elástico	1
38	195 493 M1	Rolamento traseiro da árvore intermediária	1
39	180 419 M1	Pinhão da 2a velocidade	1
40	180 415 M1	Pinhão da 3a velocidade	1
41	195 500 M1	Anel elástico	1
42	195 507 M1	Rolamento da árvore secundária	1
43	181 799 M1	Engrenagem da árvore secundária	1
44	195 499 M1	Anel elástico	1
45	181 237 M1	Junta da tampa	1
46	180 433 M1	Tampa do alojamento	1
47	353 689 X1	Parafuso de fixação da tampa	4
48	180 445 M1	Eixo do pinhão da ré	1
49	189 449 M1	Arruela espaçadora	1
50	180 458 M1	Arruela de encosto	2
51	183 040 M1	Pinhão da ré	1
52	830 735 M91	Jogo de roletes e arruelas	1
53	183 039 M1	Roletes	56
54	183 038 M1	Arruela espaçadora	1
55	183 037 M1	Arruela de encosto	2
56	353 690 X1	Parafuso de fixação do batente	1
57	828 020 M1	Arruela trava	1
58	184 789 M1	Batente do eixo	1

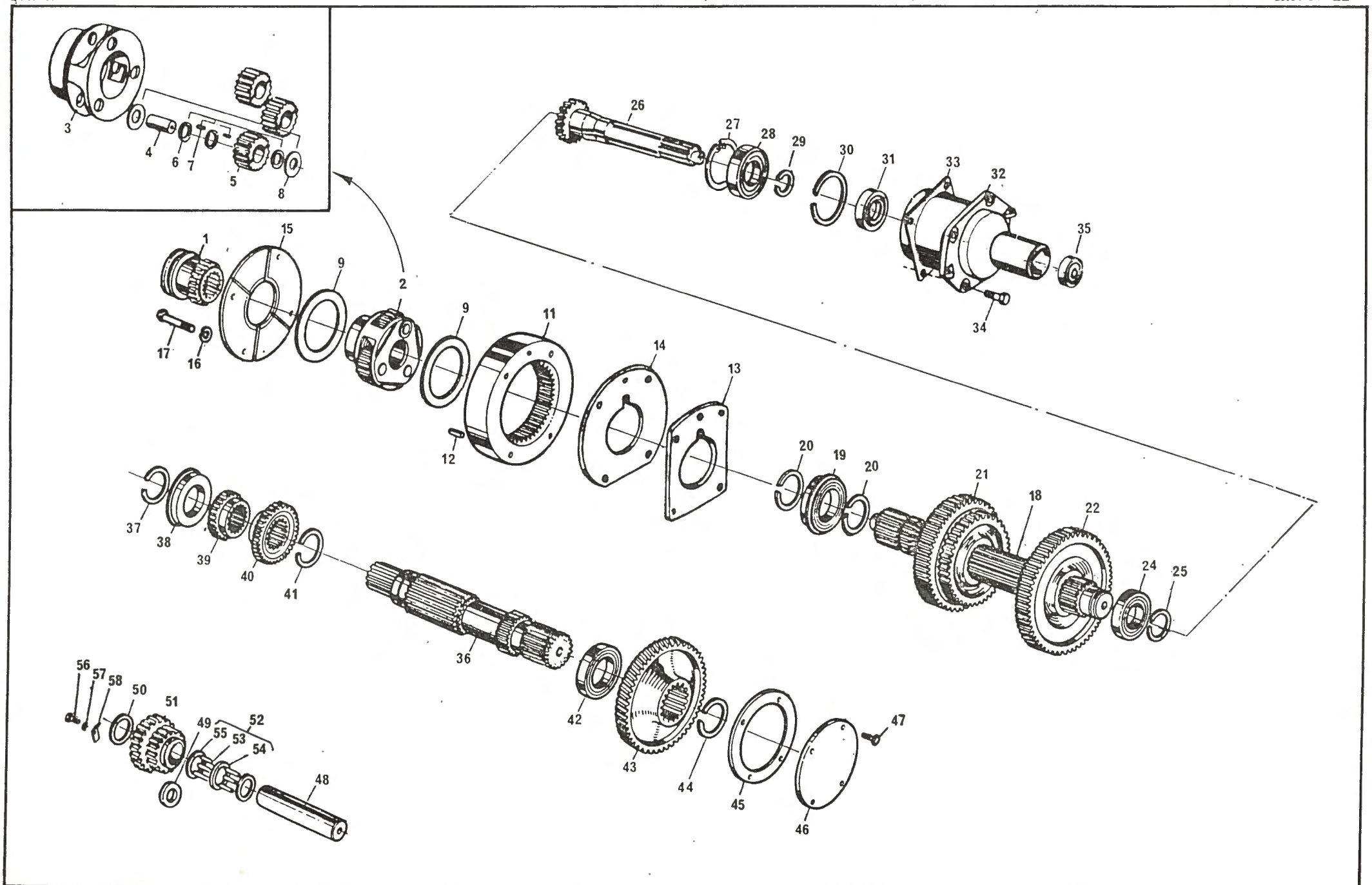
1
2
3
4
5
6
7
8
9
9
11
12
13
14
15
16
17
18
19
20
20
21
22
24
25
26
27
28
29
30
31
32
33
34
35
36
37
38
39
40
41
42
43
44
45
46
47
48
49
50
51
52
53
54
55
56
57
58

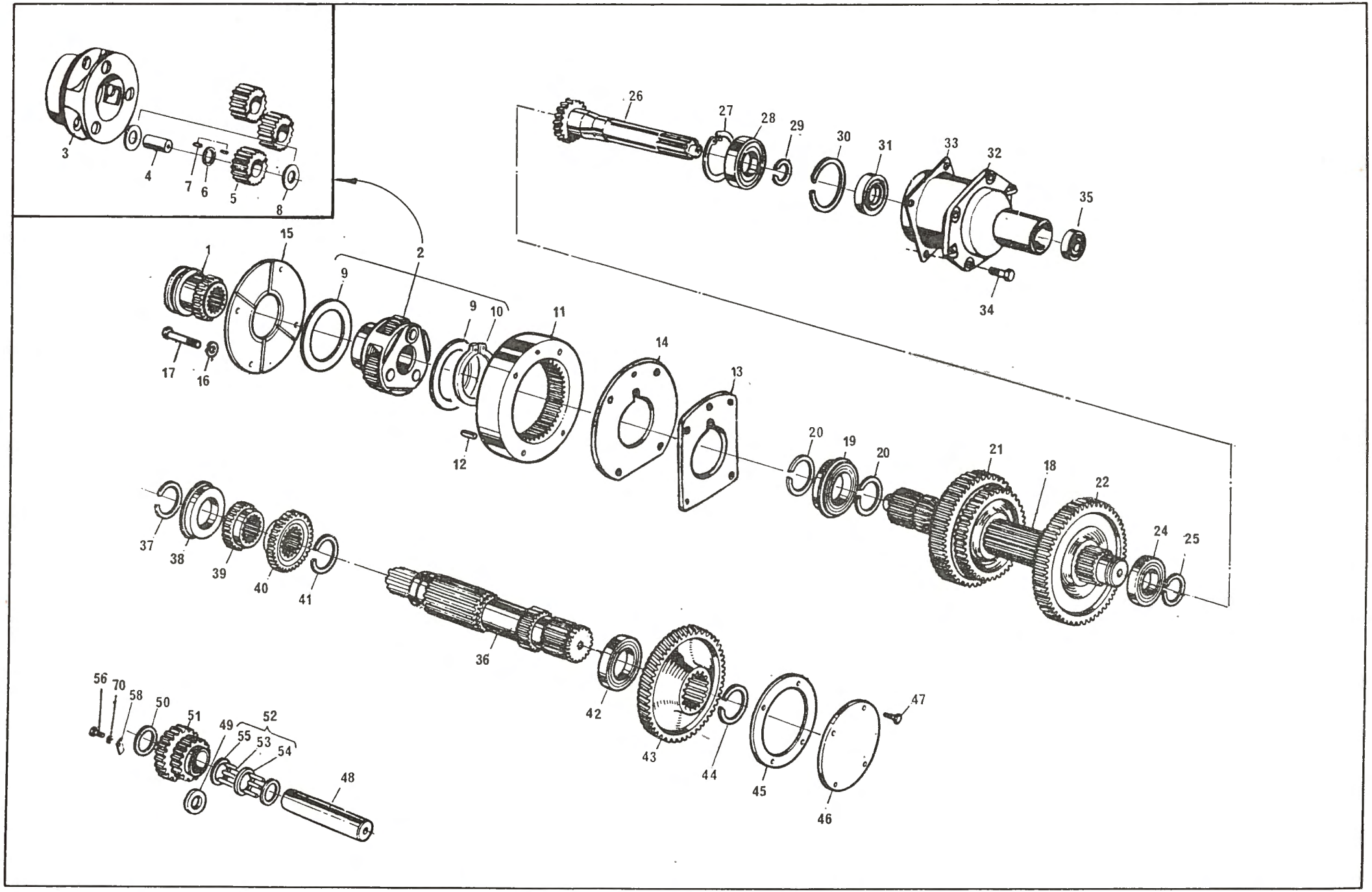
3
4
7
6
5
8
26
27
28
29
30
31
33
32
35
34
1
15
2
9
9
10
11
14
13
17
16
12
20
19
20
21
18
22
24
25
37
38
39
40
41
36
42
43
44
45
46
47
56
70
58
50
51
49
52
55
53
54
48

QUADRO: 18 — TRANSMISSÃO DE 6 VELOCIDADES (INTRODUZIDA A PARTIR DA SÉRIE 31537) — GRUPO: II

REF.	Nº DA PEÇA	D E S C R I Ç Ã O	QUANT. 50X
1	184 770 M2	Luva de engrenamento da reduzida	1
2	518 938 M92	Reduzida da transmissão	1
3	--- --- ---	Porta satélite (Pedir 518 938 M92)	1
4	518 415 M1	Eixo do satélite	3
5	516 509 M1	Engrenagem satélite	3
6	897 020 M1	Arruela espaçadora dos roletes	3
7	834 211 M1	Roletes	144
8	516 526 M1	Arruela de encosto dos satélites	6
9	518 414 M1	Arruela de encosto da reduzida	2
10	366 317 X1	Anel elástico	1
11	516 512 M2	Coroa dentada da reduzida	1
12	180 409 M1	Pino guia da coroa	2
13	180 403 M1	Calço da placa dianteira	1
14	2 801 093 M1	Placa dianteira	1
15	184 012 M3	Placa traseira	1
16	376 720 X1	Arruela de pressão	4
17	354 272 X1	Parafuso de fixação da coroa	4
18	894 702 M1	Árvore principal	1
19	195 493 M1	Rolamento traseiro da árvore principal	1
20	195 363 M1	Anel elástico	2
21	891 904 M1	Engrenagem da 2a e 3a velocidade	1
22	520 700 M2	Engrenagem da 1a e ré	1
24	195 505 M1	Rolamento dianteiro	1
25	195 222 M1	Anel elástico	1
26	180 420 M1	Árvore de entrada primária	1
27	184 170 M1	Anel elástico	1
28	195 505 M1	Rolamento da árvore de entrada	1
29	195 222 M1	Anel elástico	1
30	180 462 M1	Espaçador entre rolamentos	1
31	195 523 M1	Retentor do flange	1
32	180 428 M2	Flange retentora	1
33	180 434 M1	Junta da flange	1
34	353 690 X1	Parafuso de fixação do flange	4
35	488 952 M2	Rolamento da árvore primária	1
36	183 085 M1	Árvore secundária	1
37	195 363 M1	Anel elástico	1
38	195 493 M1	Rolamento traseiro da árvore intermediária	1
39	180 419 M1	Pinhão da 2a velocidade	1
40	180 415 M1	Pinhão da 3a velocidade	1
41	195 500 M1	Anel elástico	1
42	195 507 M1	Rolamento da árvore secundária	1
43	181 799 M1	Engrenagem da árvore secundária	1

REF.	Nº DA PEÇA	D E S C R I Ç Ã O	QUANT. 50X
44	195 499 M1	Anel elástico	1
45	181 237 M1	Junta da tampa	1
46	180 433 M1	Tampa do alojamento	1
47	353 689 X1	Parafuso de fixação da tampa	4
48	180 445 M1	Eixo do pinhão da ré	1
49	189 449 M1	Arruela espaçadora	1
50	180 458 M1	Arruela de encosto	2
51	183 040 M1	Pinhão da ré	1
52	830 735 M91	Jogo de roletes e arruelas	1
53	183 039 M1	Roletes	56
54	183 038 M1	Arruela espaçadora	1
55	183 037 M1	Arruela de encosto	2
56	353 690 X1	Parafuso de fixação do batente	1
57	828 020 M1	Arruela trava	1
58	184 789 M1	Batente do eixo	1

REF.	Nº DA PEÇA	DESCRIÇÃO	QUANT. 50X
1	906 149 M91	Flange retentora	1
2	883 935 M2	┌ Retentor de óleo	1
3	353 690 X1	Parafuso 3/8" x 7/8"	3
4	377 480 X1	Parafuso 3/8" x 1.7/8"	1
5	390 985 X1	Rolamento de esferas	1
6	886 089 M1	Anel "O" da flange	1
7	964 926 M1	Árvore de entrada	1
8	964 944 M1	Espaçador	1
9	1 870 149 M1	Árvore principal	1
10	2 700 274 M1	Espaçador	2
11	2 700 273 M1	Rolamento de agulhas	1
12	1 868 009 M2	Engrenagem da 4ª velocidade	1
13	195 363 M1	Anel elástico	1
14	338 552 X1	Rolamento de rolos	1
15	195 363 M1	Anel elástico	1
16	520 700 M2	Engrenagem da 1ª e ré	1
17	880 957 M1	Engrenagem da 2ª e 3ª velocidade	1
18	195 363 M1	Anel elástico	1
19	195 493 M1	Rolamento traseiro	1
20	195 363 M1	Anel elástico	1
21	180 409 M1	Pino guia	2
22	180 403 M1	Calço da placa	1
23	2 801 093 M1	Placa dianteira	1
24	516 512 M2	Coroa dentada	1
25	518 938 M92	Reduzida completa	1
26	--- --- ---	┌ Carcaça (Pedir 518 938 M92)	1
27	518 415 M1	│ Eixo da engrenagem	3
28	516 509 M1	│ Engrenagem satélite	3
29	897 020 M1	│ Arruela espaçadora	3
30	834 211 M1	│ Rolete	144
31	516 526 M1	│ Arruela de encosto	6
32	518 414 M1	│ Arruela de encosto	2
33	366 317 X1	└ Anel elástico	1
34	180 012 M3	Placa traseira	1
35	354 272 X1	Parafuso sextavado	4
36	376 720 X1	Arruela de pressão	3
37	184 770 M2	Luva de engrenamento da reduzida	1
38	195 363 M1	Anel elástico	1
39	195 493 M1	Rolamento dianteiro	1
40	180 419 M1	Pinhão da 2ª velocidade	1
41	180 415 M1	Pinhão da 3ª velocidade	1
42	195 500 M1	Anel elástico	1
43(A)	906 473 M1	Árvore secundária	1
43(B)	1 868 536 M1	Árvore secundária	1
44	195 507 M1	Rolamento de esferas	1
45	1 868 010 M1	Pinhão da 4ª velocidade	1
46	906 468 M1	Engrenagem intermediária - 50 dentes	1
47	195 499 M1	Anel elástico	1
48	181 237 M1	Junta da tampa	1
49	180 433 M1	Tampa da carcaça	1
50	353 689 X1	Parafuso da tampa	4
51	180 445 M1	Eixo do pinhão da ré	1
52	189 449 M1	Arruela espaçadora	1
53	180 458 M1	Arruela de encosto	1
54	183 040 M1	Pinhão da ré	1
55	830 735 M91	Jogo de roletes e arruelas	1
56	183 037 M1	┌ Arruela de encosto	56
57	183 039 M1	│ Roletes	1
58	183 038 M1	│ Arruela espaçadora	1
59	183 037 M1	└ Arruela de encosto	1
60	180 458 M1	Arruela de encosto	1

(A) Usado até a série 41716.

(B) Introduzido a partir da série 41717.

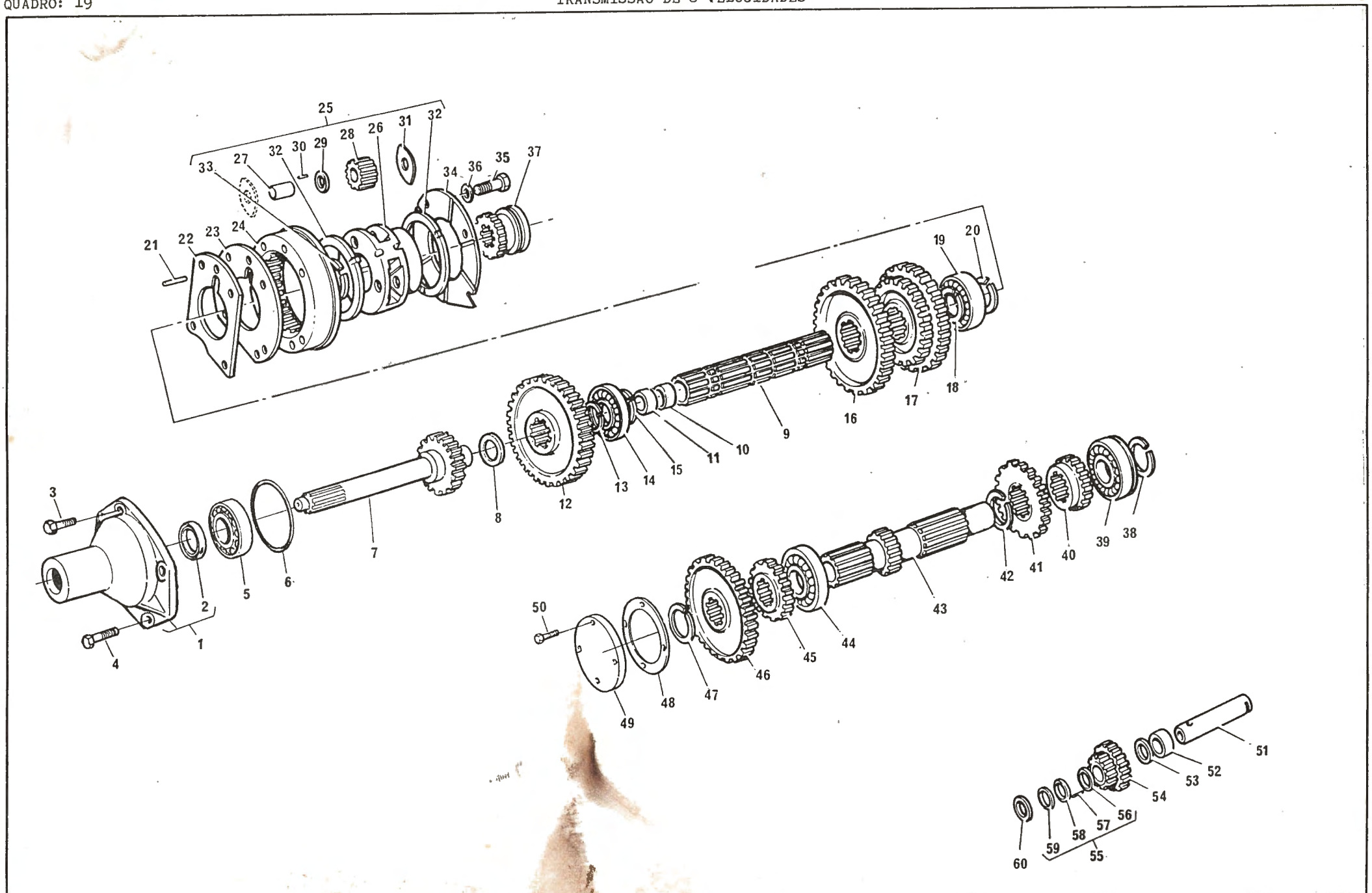
25
28
26
31
32
32
30
29
27
33
34
36
35
37
21
22
23
24
19
20
16
17
18
9
10
11
15
14
13
12
8
7
3
2
5
6
1
4
50
49
48
47
46
45
44
43
42
41
40
39
38
51
52
53
54
56
57
58
59
60
55

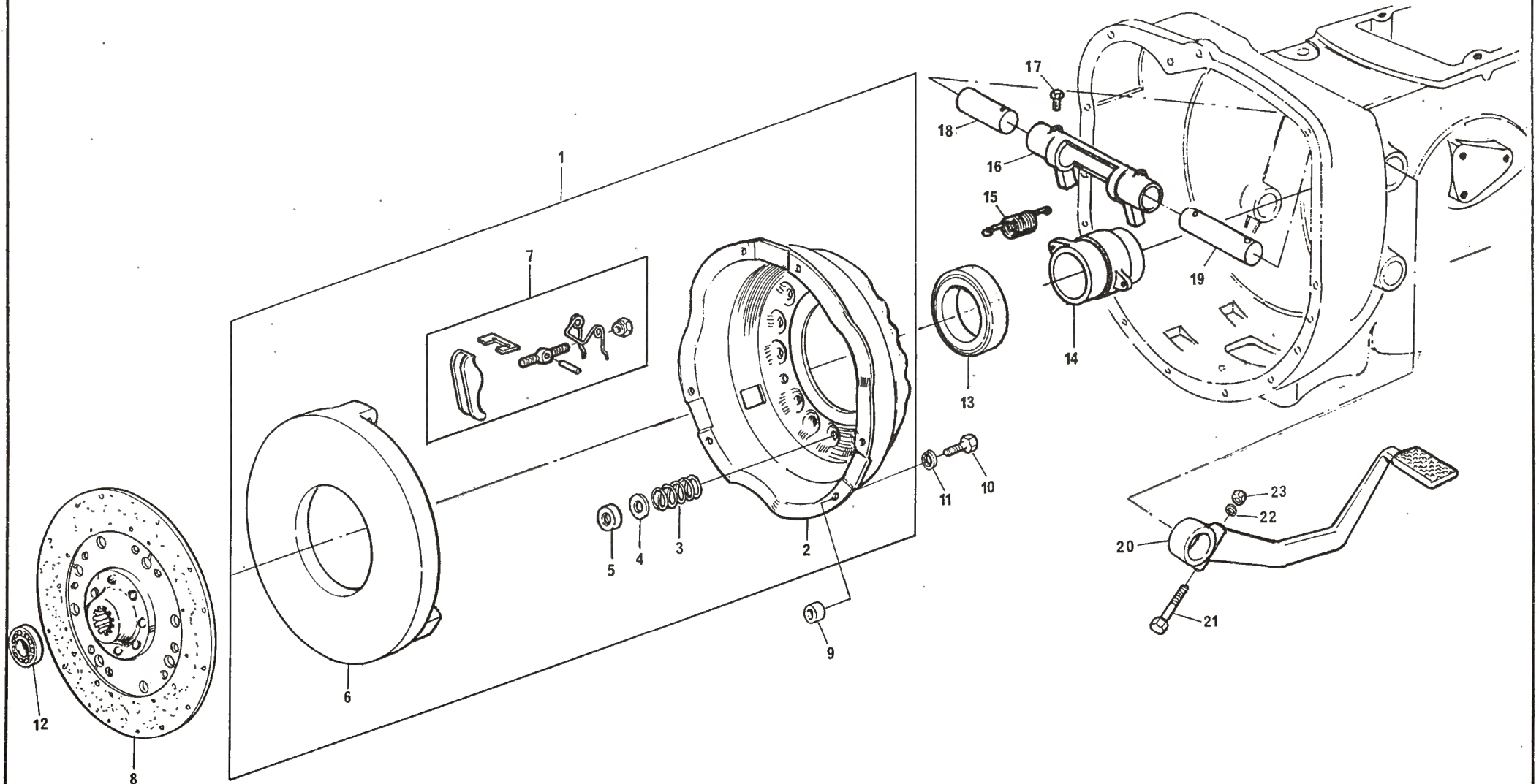
1
2
3
4
5
6
7
8
9
10
11
12
13
14
15
16
17
18
19
20
21
22
23

REF.	Nº DA PEÇA	D E S C R I Ç Ã O	QUANT. 50X
1	190 709 M91	Embreagem simples completa	1
2	487 107 M1	Coberta da embreagem	1
3	487 108 M1	Mola de pressão	9
4	487 293 M1	Calço da mola	9
5	487 292 M1	Capa do calço	9
6	487 110 M1	Platô de pressão	1
7	488 107 M91	Jogo de reparo do gafanhoto	1
8	190 710 M91	Disco de fricção	1
9	487 075 M1	Espaçador do disco	6
10	354 264 X1	Parafuso de fixação da embreagem	6
11	376 720 X1	Arruela de pressão	6
12	488 952 M2	Rolamento da extremidade do eixo piloto	1
13	487 567 M2	Rolamento do colar da embreagem	1
14(A)	487 566 M1	Colar da embreagem	1
14(B)	2 800 248 M1	Colar da embreagem	1
15	180 451 M2	Mola do colar	2
16(A)	180 452 M1	Garfo da embreagem	1
16(B)	886 719 M1	Garfo da embreagem	1
17	180 002 M1	Parafuso de fixação do garfo	2
18	180 449 M1	Eixo-pivô da embreagem	1
19	180 444 M1	Eixo do pedal da embreagem	1
20	490 322 M1	Pedal da embreagem	1
21	353 571 X1	Parafuso de fixação do pedal	1
22	376 721 X1	Arruela de pressão	1
23	353 426 X1	Porca sextavada	1

NOTAS:

(A) Usado sòmente com transmissão de 6 velocidades.

(B) Usado sòmente com transmissão de 8 velocidades.

REF.	Nº DA PEÇA	D E S C R I Ç Ã O	QUANT. 50X

REF.	Nº DA PEÇA	DESCRIÇÃO	QUANT. 50X
1(F)	1 484 822 M1	Carcaça central	1
2	183 268 M1	Prisioneiro de fixação das carcaças	24
3	195 569 M1	Prisioneiro de fixação da bomba	4
4	183 267 M1	Prisioneiro de fixação das carcaças	6
5	490 808 M1	Prisioneiro de fixação do suporte da barra	4
7	490 679 M2	Prisioneiro de fixação da placa de ancoragem	4
8	181 408 M2	Junta da tampa do hidráulico	1
9	488 138 M1	Bujão de dreno	1
10	180 474 M1	Arruela de vedação	1
11(A)	180 905 M1	Pino suporte da bomba	2
11(B)	517 636 M1	Pino suporte da bomba	2
12	180 904 M2	Junta do pino	2
13	353 916 X1	Porca de fixação do pino	4
14	880 069 M2	Luva de acoplamento	1
15	354 416 X1	Cupilha	1
16(C)	180 466 M3	Eixo propulsor	1
16(D)	886 366 M91	Eixo propulsor	1
17	195 513 M1	Rolamento de agulhas	1
18(D)	886 353 M1	Encosto da mola	1
19(D)	886 352 M1	Mola	1
20(G)	181 218 M91	Tampa do medidor de óleo	1
21(G)	181 217 M1	Junta da tampa do medidor	2
22(G)	353 696 X1	Parafuso de fixação da tampa	5
23(G)	487 104 M2	Vareta medidora do nível de óleo	1
24(G)	188 435 M1	Tampa da alavanca da tomada de força	1
25	353 696 X1	Parafuso de fixação da tampa	5
26(G)	1 481 363 M91	Garfo de mudanças	1
27	180 418 M1	Êmbolo de fixação do garfo	1
28	191 221 M1	Mola do êmbolo	1
29(G)	181 215 M1	Alavanca de mudanças	1
30(G)	894 307 M1	Vedador de óleo	1
31	353 760 X1	Arruela lisa	1
32	195 468 M1	Pino da alavanca	1
33(G)	180 502 M1	Luva de engate da tomada de força	1
33(H)	1 868 554 M1	Luva de engate da tomada de força	1
34(E)	180 463 M1	Luva dianteira	1
35	180 461 M1	Bucha da luva de engate	1
36(E)	180 464 M1	Anel de retenção da luva	1
37	195 453 M1	Rolamento de agulhas dianteiro	1
38(G)	181 204 M92	Árvore da tomada de força	1
38(H)	1 868 557 M93	Árvore da tomada de força	1
39	195 284 M1	Anel elástico	1
40	195 498 M1	Rolamento com anel traseiro	1
41	195 506 M1	Retentor traseiro	1
42	180 465 M1	Luva de fixação	1
43	195 522 M1	Anel "O"	1
44	180 460 M1	Chapa de fixação da luva	1
45	376 408 X1	Parafuso de fixação da chapa	2
46(G)	180 313 M1	Tampa traseira da tomada de força	1
46(H)	1 868 778 M1	Tampa traseira da tomada de força	1
47	181 225 M91	Distribuidor de lubrificante - direito	1
48	181 267 M1	Distribuidor de lubrificante - esquerdo	1
49	353 508 X1	Parafuso de fixação do distribuidor	2
50	826 760 M1	Porca sextavada	2
51	353 690 X1	Parafuso de fixação do distribuidor	2
52	376 720 X1	Arruela de pressão	2
53(H)	2 800 610 M1	Tampa da alavanca da tomada de força	1
54(H)	1 868 921 M91	Garfo de mudanças	1
55(H)	1 863 502 M1	Alavanca de mudanças	1
56(H)	377 355 X1	Pino	1
57(H)	195 562 M1	Anel "O"	1
58(H)	1 869 491 M1	Tampa inferior da carcaça	1
59(F-H)	1 869 490 M1	Junta da tampa	1
60(F-H)	353 676 X1	Parafuso de fixação da tampa	3
61(F-H)	376 719 X1	Arruela	3

NOTAS:

(A) Usado até as séries 25374.

(B) Introduzido a partir da série 25375.

(C) Usado até a série 31536.

(D) Introduzido a partir da série 31537.

(E) Usado até a série 17993.

(F) Ttens usados em conjunto em substituição a carcaça 489 972 M1
Usada até a série 41716

(G) Usado até a série 41716

(H) Introduzido a partir da série 41717

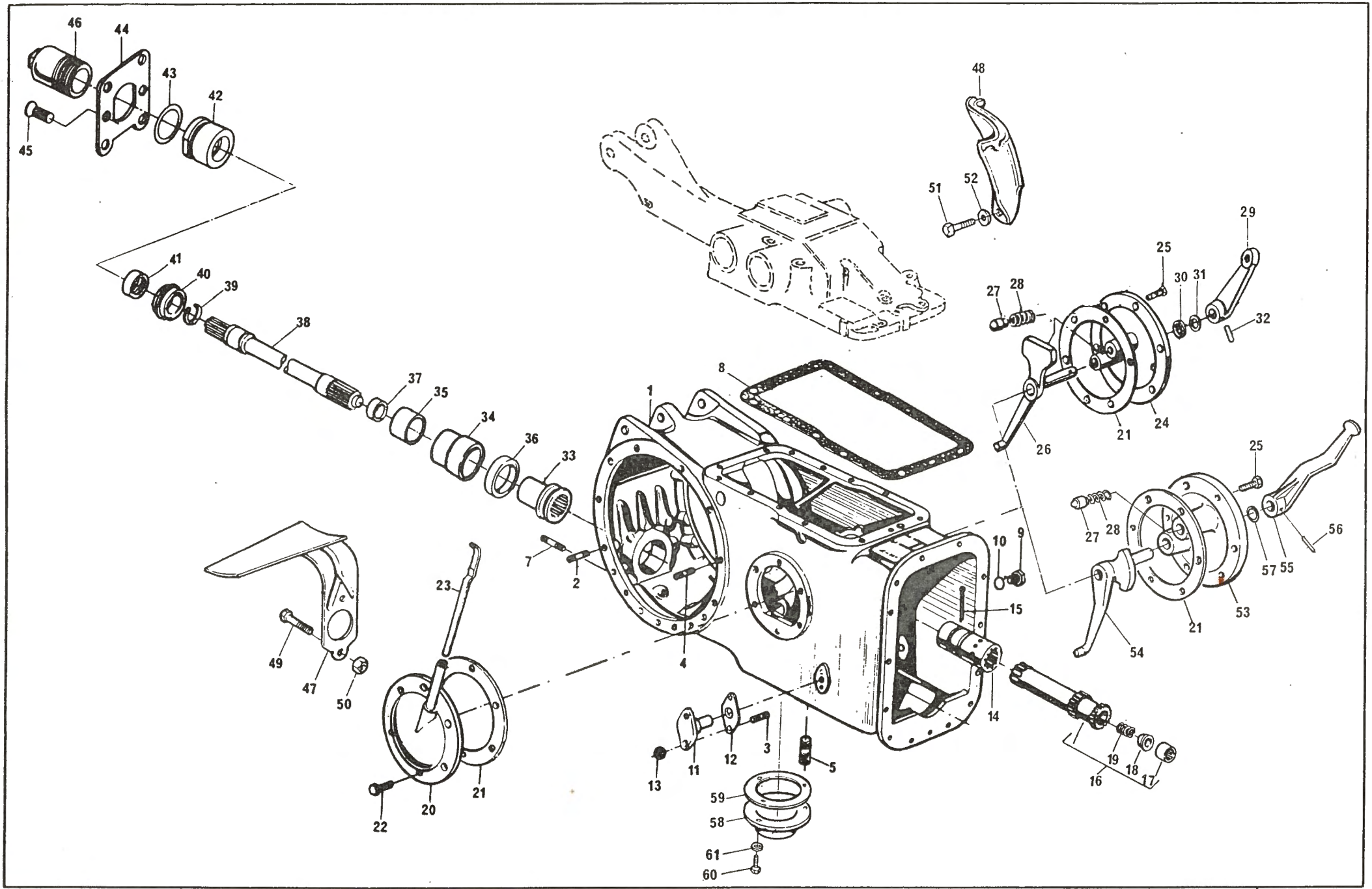
46
44
43
42
45
48
51
52
29
25
30
31
27
28
32
41
40
39
38
37
35
34
36
33
8
1
24
21
26
25
27
28
56
57
55
53
21
54
10
9
15
14
7
2
4
23
49
47
50
22
20
21
13
11
12
3
5
59
58
61
60
19
18
17
16

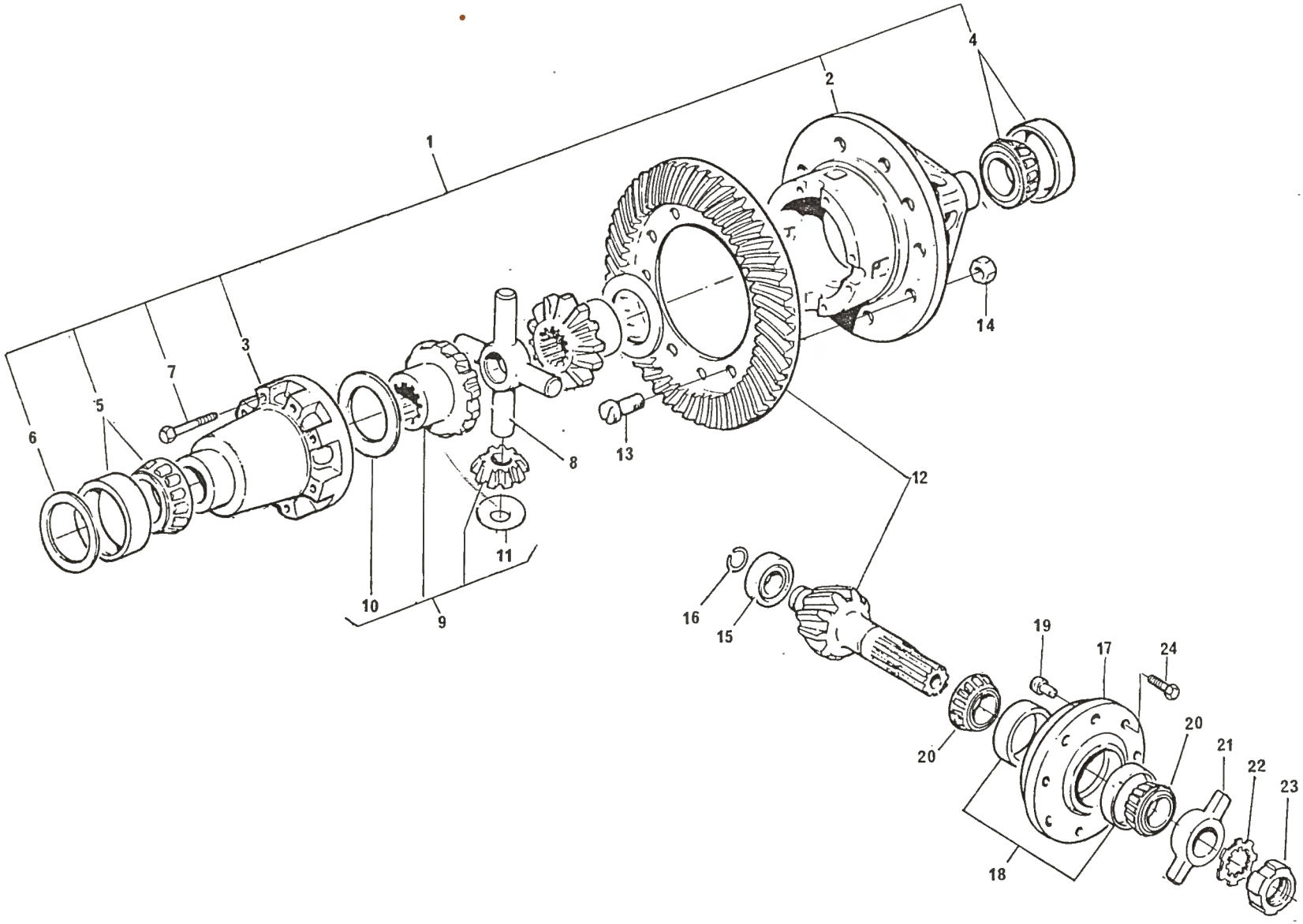
1
2
4
3
7
5
6
8
13
14
12
11
10
9
16
15
19
17
24
20
20
21
22
23
18

REF.	Nº DA PEÇA	D E S C R I Ç Ã O	QUANT. 50X
1	488 513 M91	Caixa do diferencial com rolamentos	1
2	--- --- ---	Carcaça esquerda — Pedir 488 513 M91	1
3	--- --- ---	Carcaça direita — Pedir 488 513 M91	1
4	488 518 M91	Rolamento esquerdo (capa e cone)	1
5	1 851 533 M91	Rolamento direito (capa e cone)	1
6	882 118 M1	Calço do rolamento direito	3
7	490 001 M1	Parafuso de união das carcaças	8
8	894 302 M2	Cruzeta do diferencial	1
9(A)	1 482 112 M91	Jg.planetárias,satélites e arruelas-19 estrias	1
9(B)	2 710 005 M91	Jg.planetárias,satélites e arruelas-39 estrias	1
10	897 726 M1	Arruela de encosto da planetária	2
11	514 958 M1	Arruela de encosto do satélite	4
12	2 801 679 M91	Coroa e pinhão com parafusos e porcas	1
13	825 776 M1	Parafuso de fixação da coroa	12
14	891 947 M1	Porca sextavada	12
15	191 250 M1	Rolamento guia do pinhão	1
16	196 097 M1	Anel elástico	1
17(C)	190 606 M91	Flange do pinhão	1
17(D)	490 682 M91	Flange do pinhão	1
18	185 778 M1	Capa do rolamento	2
19	181 253 M1	Pino guia do flange	1
20	185 777 M1	Cone do rolamento do pinhão	2
21	487 171 M2	Luva com pescador	1
22	180 455 M1	Arruela trava	1
23	180 456 M1	Porca de ajuste	1
24(C)	181 224 M1	Parafuso de fixação do flange	6
24(D)	899 199 M1	Parafuso de fixação do flange	6

REF.	Nº DA PEÇA	D E S C R I Ç Ã O	QUANT. 50X

NOTAS:

(A) Usado nas séries 001 à 20400 e de 20702 à 24281

(B) Usado nas séries 20401 à 20701 e a partir da série 24282.

(C) Usado até a série 25374

(D) Introduzido a partir da série 25375

REF.	Nº DA PEÇA	D E S C R I Ç Ã O	QUANT. 50X
1(A)	1 482 941 M91	Caixa do diferencial - vazia	1
2(A)	- --- --- ---	Carcaça esquerda — Pedir 1 482 941 M91	1
3(A)	- --- --- ---	Carcaça direita — Pedir 1 482 941 M91	1
4(A)	490 001 M1	Parafuso de união das carcaças	8
5(A)	898 712 M2	Manga de acoplamento	1
6(A)	1 851 533 M91	Rolamento esquerdo (capa e cone)	1
7(A)	185 251 M1	Cone do rolamento direito	1
8(A)	185 252 M1	Capa do rolamento direito	1
9(A)	521 401 M1	Calço -.025" de espessura	C.N.
9(A)	187 689 M1	Calço -.030" de espessura	C.N.
9(A)	892 173 M1	Calço -.035" de espessura	C.N.
9(A)	892 172 M1	Calço -.040" de espessura	C.N.
9(A)	892 171 M1	Calço -.045" de espessura	C.N.
10(B)	488 513 M91	Caixa do diferencial com rolamentos	1
11(B)	--- --- ---	Carcaça esquerda — Pedir 488 513 M91	1
12(B)	--- --- ---	Carcaça direita — Pedir 488 513 M91	1
13(B)	488 518 M91	Rolamento esquerdo (capa e cone)	1
14(B)	1 851 533 M91	Rolamento direito (capa e cone)	1
15(B)	882 118 M1	Calço do rolamento direito	3
16(B)	490 001 M1	Parafuso de união das carcaças	8
17	894 302 M2	Cruzeta do diferencial	1
18	2 710 005 M91	Jogo de planetárias, satélites e arruelas	1
19	897 726 M1	Arruela de encosto da planetária	2
20	514 958 M1	Arruela de encosto do satélite	4
21	2 801 679 M91	Coroa e pinhão c/parafusos e porcas	1
22	825 776 M1	Parafuso de fixação da coroa	12
23	891 947 M1	Porca sextavada	12
24	191 250 M1	Rolamento guia do pinhão	1
25	196 097 M1	Anel elástico	1
26	490 682 M91	Flange do pinhão	1
27	185 778 M1	Capa do rolamento	2
28	181 253 M1	Pino guia do flange	1
29	185 777 M1	Cone do rolamento do pinhão	2
30	487 171 M2	Luva com pescador	1
31	180 455 M1	Arruela trava	1
32	180 456 M1	Porca de ajuste	1
33	899 199 M1	Parafuso de fixação do flange	6

NOTAS:

(A) Usada nas séries 30115 à 30172, de 30248 à 30286, 30291, 34013 à 34040 e de 34079 à 34108.

(B) Usada nas séries 30173 à 30247, de 30292 à 34012 e a partir da série 34109.

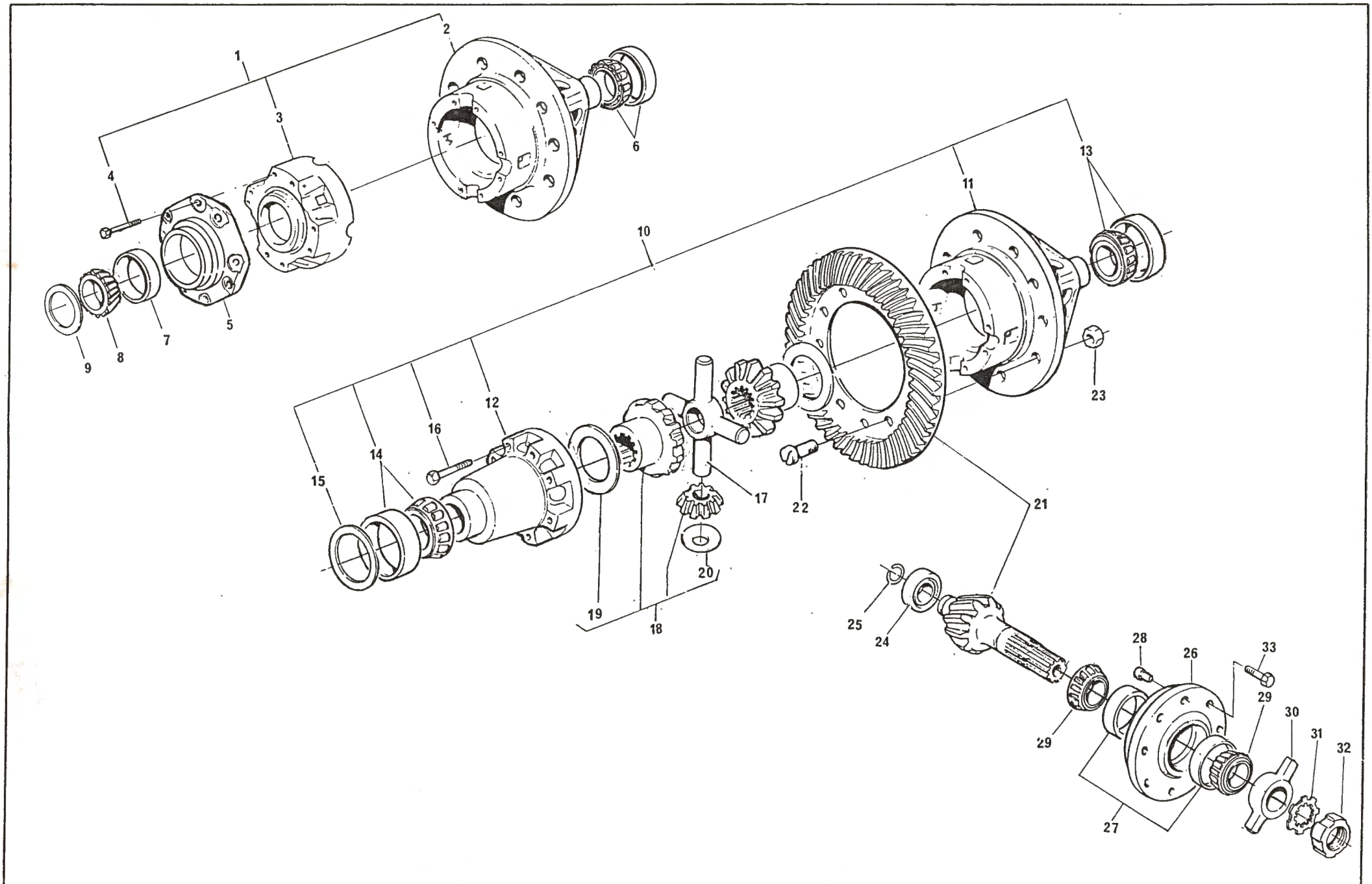
1
2
3
4
5
6
7
8
9
10
11
12
13
14
15
16
17
18
19
20
21
22
23
24
25
26
27
28
29
29
30
31
32
33

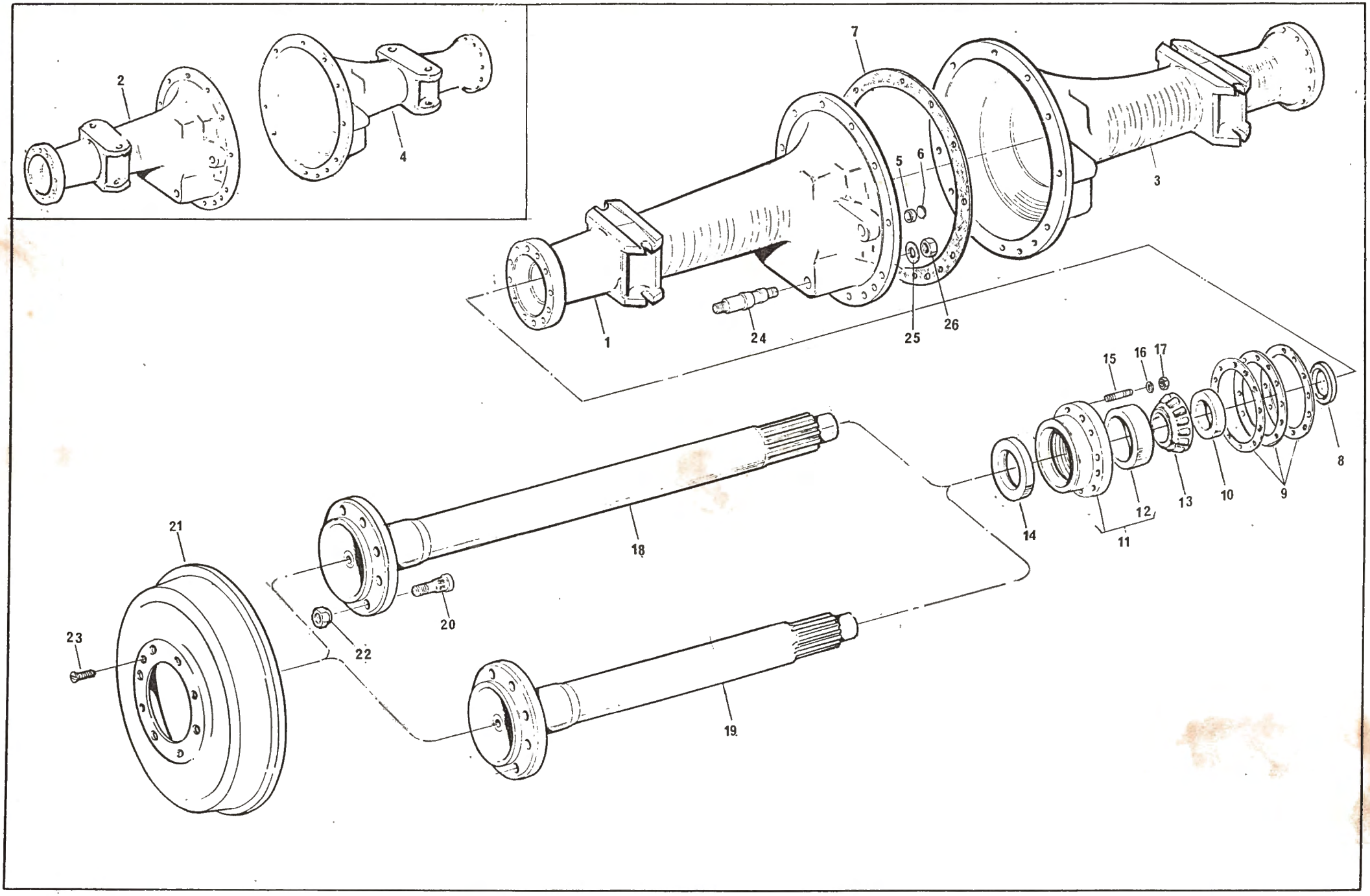
2
4
7
5
6
3
1
24
25
26
15
16
17
8
14
12
13
10
9
11
18
21
20
22
23
19

Ref.	Nº da peça	Descrição	50X Std.	50X Est.
1	488 982 M91	Carcaça da semi-árvore direita	1	-
2(A)	969 350 M92	Carcaça da semi-árvore direita	-	1
2(B)	1 482 773 M91	Carcaça da semi-árvore direita	-	1
3	488 983 M91	Carcaça da semi-árvore esquerda	1	-
4(A)	965 661 M92	Carcaça da semi-árvore esquerda	-	1
4(B)	1 482 775 M91	Carcaça da semi-árvore esquerda	-	1
5(A)	190 975 M1	Bucha do eixo transversal	-	2
5(B)	180 802 M1	Bucha do eixo transversal	2	2
6(A)	1 482 598 M1	Tampão	-	2
6(B)	13 710 X	Tampão	2	2
7	183 254 M1	Junta da carcaça	2	2
8	195 678 M2	Retentor de óleo	2	2
9	183 259 M1	Calço de ajuste do rolamento -.004"	C.N.	C.N.
9	183 260 M1	Calço de ajuste do rolamento -.016"	C.N.	C.N.
9	183 261 M1	Calço de ajuste do rolamento -.021"	C.N.	C.N.
10	180 596 M1	Colar do rolamento	2	2
11	183 256 M92	Carcaça do rolamento	2	2
12	300 975 M1	Capa do rolamento	2	2
13	195 675 M1	Cone do rolamento	2	2
14	195 677 M1	Retentor de óleo	2	2
15	181 258 M1	Prisioneiro da carcaça do rolamento	24	24
16	376 721 X1	Arruela de pressão	24	24
17	353 426 X1	Porca sextavada	24	24
18(C)	488 478 M91	Semi-árvore traseira com 19 estrias	2	-
18(D)	490 234 M91	Semi-árvore traseira com 39 estrias	2	-
19	1 482 808 M91	Semi-árvore traseira com 39 estrias	-	2
20	488 344 M1	Parafuso da semi-árvore	16	16
21	188 514 M1	Tambor do freio	2	2
22	180 004 M1	Porca do disco da roda traseira	16	16
23	182 278 M1	Parafuso - tambor do freio	4	4
24	181 229 M2	Pino do braço do levante hidráulico	2	2
25	353 774 X1	Arruela lisa	2	2
26	195 556 M1	Porca sextavada	2	2

Ref.	Nº da peça	Descrição	50X Std.	50X Est.

NOTAS:

(A) Usada nas séries 30115 à 30172, de 30248 à 30286, 30291, 34013 à 34040 e de 34079 à 34108 no MF 50X-Estreito.

(B) Usada nas séries 30173 à 30247, de 30292 à 34012 e a partir da série 34109, exceto as séries mencionadas na nota (A) no MF 50X-Estreito.

(C) Usado nas séries 001 à 20400 e de 20702 à 24281 no MF 50X - Standard.

(D) Usado nas séries 20401 à 20701 e a partir da série 24282 no MF 50X-Std.

Ref.	Nº da peça	Descrição	50X Std.	50X Est.
1	188 517 M1	Pedal do freio-direito	1	1
2	195 910 M1	Bucha do pedal	1	1
3	181 960 M1	Trava de união dos pedais	1	1
4	181 958 M1	Mola da trava	1	1
5	361 203 X1	Parafuso de fixação da trava	1	1
6	195 663 M1	Porca com trava de nylon	1	1
7	850 778 M1	Graxeira	1	1
8	188 518 M1	Pedal do freio esquerdo	1	1
9	182 004 M1	Setor de estacionamento	1	1
10	181 149 M1	Atuador do freio	1	1
11	181 150 M1	Trava do freio	1	1
12	195 242 M1	Pino do atuador do freio	1	1
13	354 055 X1	Cupilha do pino	1	1
14	180 809 M1	Mola	1	1
15	353 571 X1	Parafuso de fixação do pedal	1	1
16	376 721 X1	Arruela de pressão	1	1
17	353 426 X1	Porca sextavada	1	1
18	487 237 M1	Pedal de descanso-direito	1	1
19	1 482 843 M1	Pedal de descanso-esquerdo	1	1
20	182 376 M1	Batente dos pedais	1	1
21	488 823 M1	Parafuso-soleira ao pedal de descanso	4	4
22	376 718 X1	Arruela de pressão	4	4
23	353 918 X1	Porca sextavada	4	4
24	353 700 X1	Parafuso-pedal à carcaça 7/16" x 1 1/4"	3	3
25	376 721 X1	Arruela de pressão	6	6
26	353 710 X1	Parafuso-pedal à carcaça 7/16" x 2 1/2"	3	3
27	1 482 687 M91	Eixo dos pedais	1	1
28	12 501 X	Chaveta	1	1
29(A)	181 964 M1	Arruela espaçadora	1	-
29(B)	1 482 670 M1	Arruela espaçadora	1	1
30(A)	195 904 M1	Anel trava	1	-
30(B)	1 482 671 M1	Anel elástico	1	1
31(A)	180 864 M1	Braço do freio	1	-
32(A)	353 571 X1	Parafuso de fixação do braço	1	-
33(A)	376 721 X1	Arruela de pressão	1	-
34(A)	353 426 X1	Porca sextavada	1	-
35(B)	1 482 675 M1	Calço	C.N.	C.N.
35(B)	1 482 676 M1	Calço	C.N.	C.N.
35(B)	1 482 677 M1	Calço	C.N.	C.N.
36	186 200 M91	Tirante do freio	2	2
37	195 270 M1	⎧ Terminal de ajuste	2	2
38	353 430 X1	⎩ Porca sextavada	2	2
39(C)	193 238 M1	Braço de comando do freio-direito	1	1
39(D)	1 482 657 M1	Braço de comando do freio-direito	-	1
40	193 238 M1	Braço de comando do freio-esquerdo	1	1
41	16 346 X	Chaveta do braço ao eixo	2	2
42	355 434 X1	Parafuso de fixação da alavanca ao eixo	2	2
43	832 813 M1	Pino de fixação do tirante	4	4
44	354 059 X1	Cupilha	4	4
45	2 710 759 M91	Espelho do freio	2	2
46	180 819 M92	Sapata do freio	4	4
47	487 497 M1	⎧ Lona do freio	4	4
48	1 851 061 M1	⎩ Rebite	48	48
49	180 828 M1	Pino da sapata	4	4
50	180 814 M1	Chapa guia	2	2
51	180 815 M1	Mola do pino da sapata	4	4
52	180 832 M1	Mola do parafuso de regulagem	2	2
53	180 825 M91	Parafuso de regulagem do freio	2	2
54	180 827 M1	⎧ Porca do parafuso	2	2
55	--- --- --	⎩ Segmento do parafuso(Pedir 180825 M91)	2	2
56	488 352 M1	Tampa de inspeção	2	2
57	2 710 758 M91	Jogo de reparo do freio	I	1
58	180 833 M1	⎧ Pino de posicionamento da sapata	8	8
59	180 835 M1	⎩ Mola de posicionamento	8	8
60	376 726 X1	Arruela de pressão	4	4
61	353 435 X1	Porca do pino âncora	4	4
62	488 175 M1	Eixo excêntrico-direito	1	-
62(C)	1 482 810 M1	Eixo excêntrico-direito	-	1
62(D)	1 482 682 M1	Eixo excêntrico-direito	-	1
63	488 175 M1	Eixo excêntrico-esquerdo	1	-
63(C)	1 482 810 M1	Eixo excêntrico-esquerdo	-	1
63(D)	1 482 683 M1	Eixo excêntrico-esquerdo	-	1
64	180 813 M1	Mola do eixo	2	2
65	180 812 M1	Arruela de encosto	2	2
66	184 171 M1	Mola de retorno	1	1
67	2 801 995 M1	Suporte da mola	1	1

NOTAS:

(A) Usado até a série 32918 no MF 50X-Std.

(B) Introduzido a partir da série 32919 no MF 50X-Std.

(C) Usada nas séries 30173 à 30247, de 30292 à 34012 e a partir da série 34109 no MF 50X-Estreito.

(D) Usada nas séries 30115 à 30172, de 30248 à 30286, 30291, de 34013 à 34040 e de 34079 à 34108, no MF 50X-Estreito

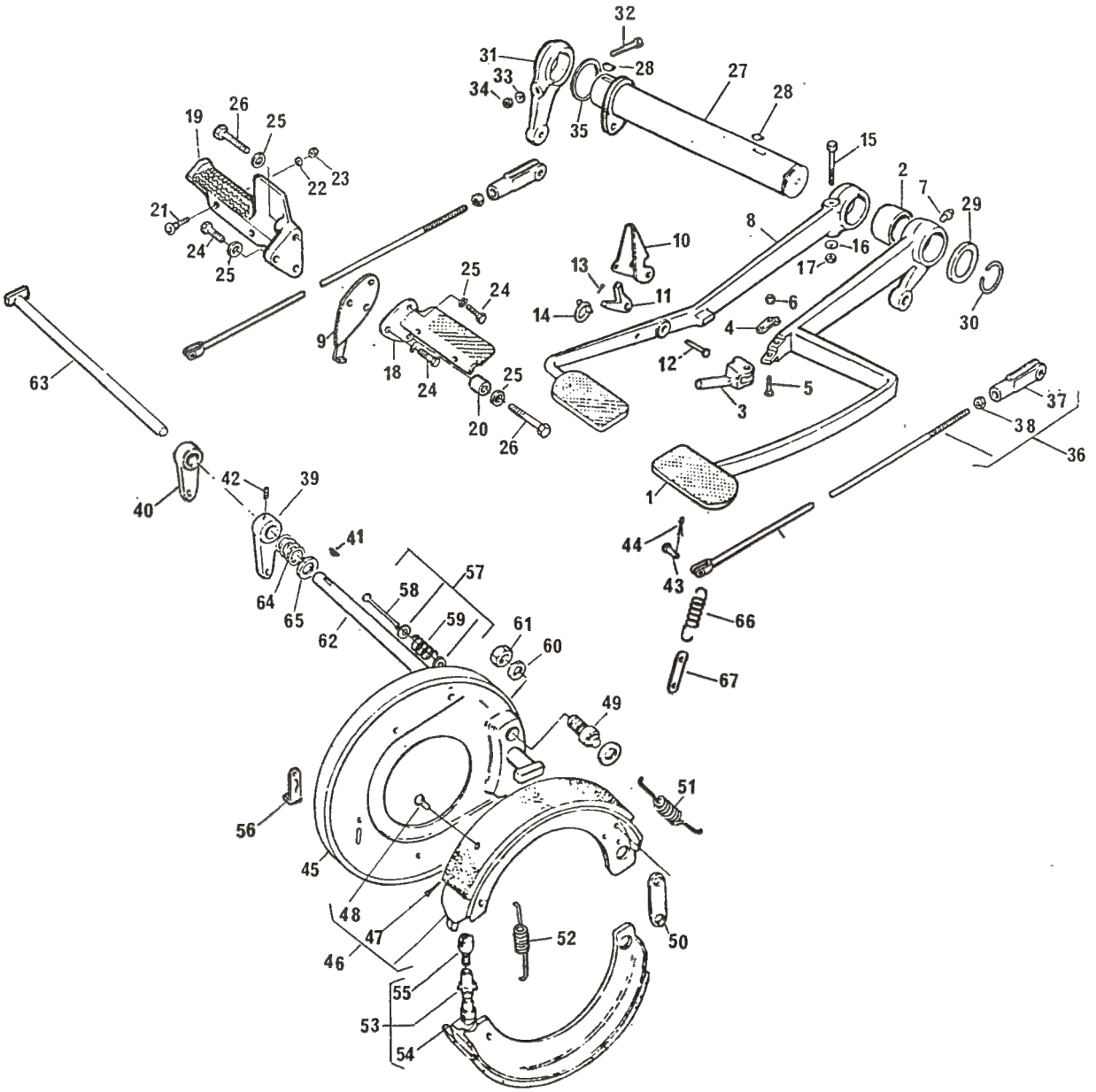
32
31
33
34
28
27
28
35
15
19
26
25
22
23
21
24
25
2
7
29
8
16
17
10
13
11
14
6
4
12
5
3
30
25
24
9
18
24
25
20
26
63
37
38
36
1
40
42
39
41
64
65
62
57
58
59
61
60
44
43
66
67
49
51
56
45
48
47
46
52
50
55
53
54

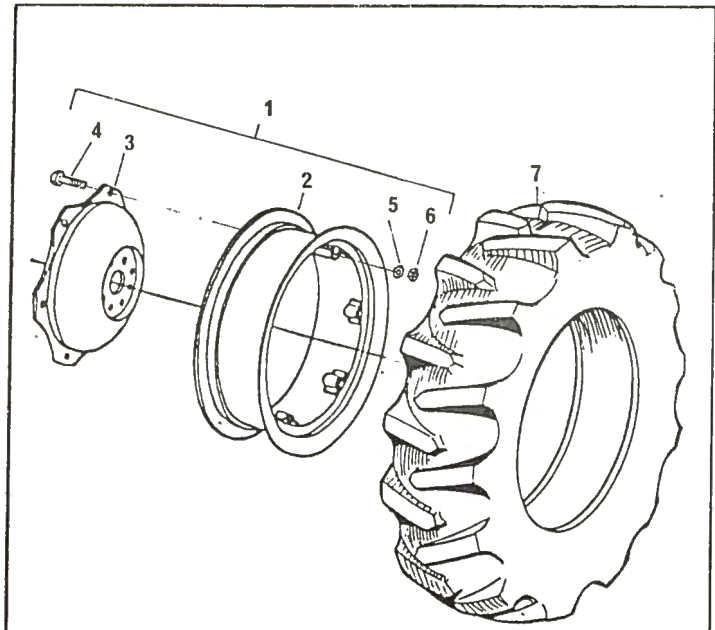
1
2
3
4
5
6
7

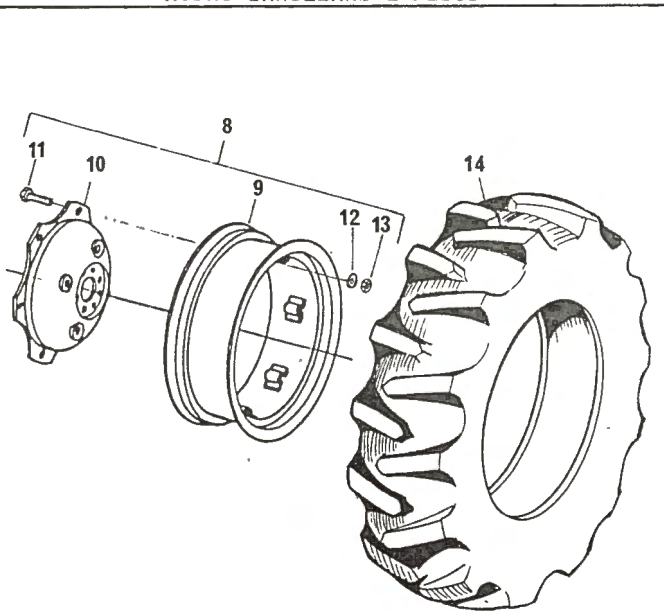
8
9
10
11
12
13
14

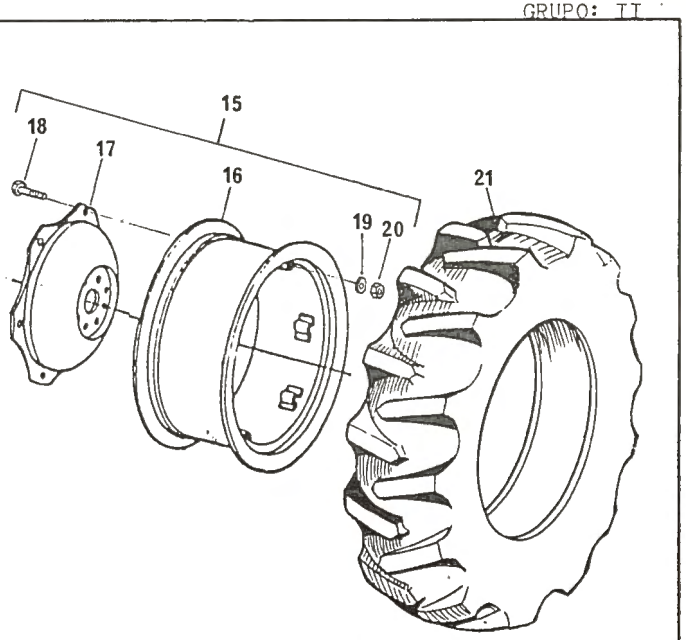
15
16
17
18
19
20
21

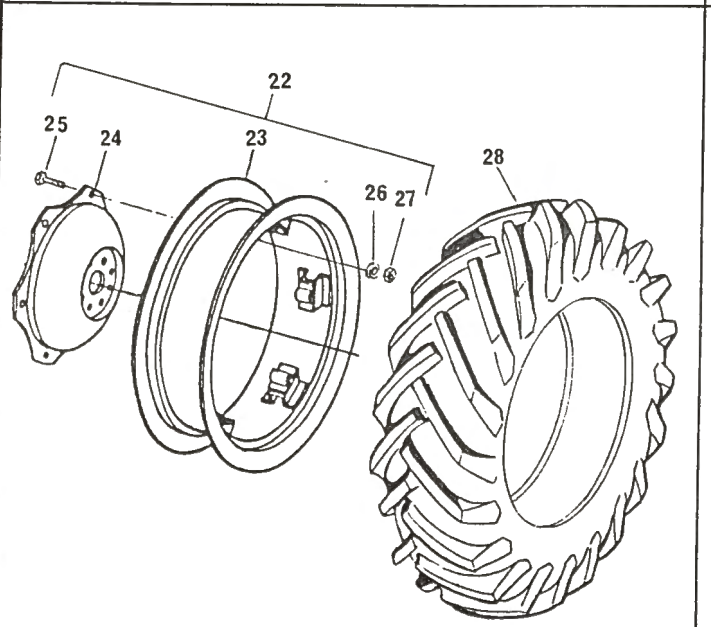
22
23
24
25
26
27
28

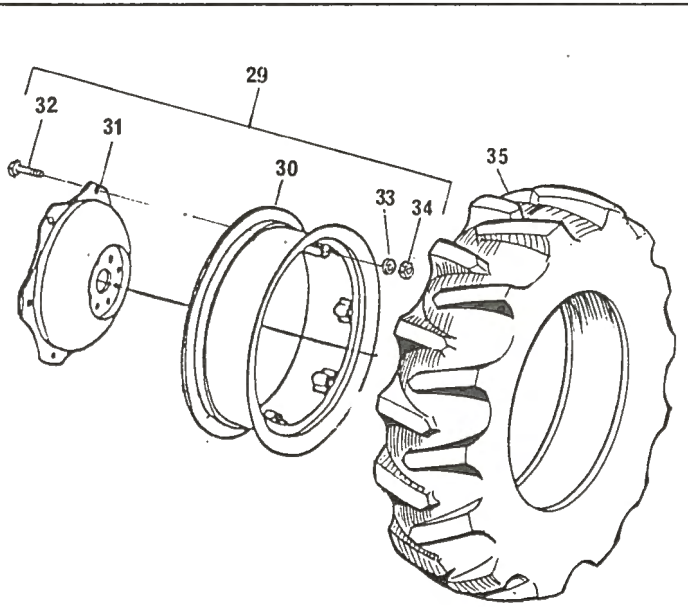
29
30
31
32
33
34
35

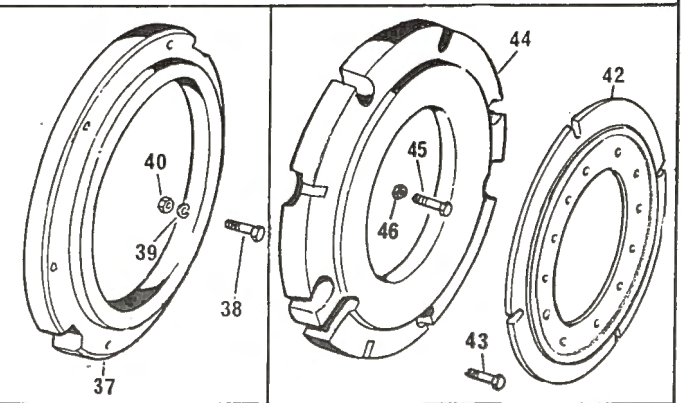
37
38
39
40
42
43
44
45
46

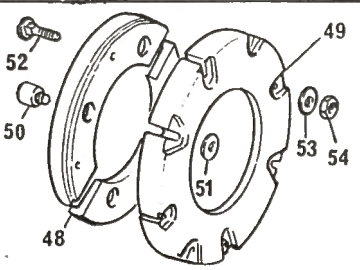
48
49
50
51
52
53
54

Ref.	Nº da peça	Descrição	50X Std.	50X Alto	50X Est.
-	488 584 M91	Rodagem montada (11 x 28)	1	-	-
1	490 271 M91	Roda completa (9 x 28)	2	-	-
2	490 270 M91	Aro da roda	2	-	-
3	490 269 M1	Disco da roda	2	-	-
4	828 217 M1	Parafuso de fix.do disco	12	-	-
5	353 774 X1	Arruela lisa	12	-	-
6	353 427 X1	Porca sextavada	12	-	-
7	180 378 M91	Pneu com câmara(12.4 x 28)-4 lonas	2	-	-
-	488 586 M91	Rodagem montada (13 x 24)	1	-	-
8	487 151 M91	Roda completa (12 x 24)	2	-	-
9	487 150 M92	Aro da roda	2	-	-
10	487 147 M91	Disco da roda	2	-	-
11	828 217 M1	Parafuso de fix.do disco	12	-	-
12	353 774 X1	Arruela lisa	12	-	-
13	353 427 X1	Porca sextavada	12	-	-
14	831 522 M91	Pneu c/câmara(13x24)-Agr.-6 lonas	2	-	-
-	488 587 M91	Rodagem montada(13 x 24)	1	-	-
8	487 151 M91	Roda completa(12 x 24)	2	-	-
9	487 150 M92	Aro da roda	2	-	-
10	487 147 M91	Disco da roda	2	-	-
11	828 217 M1	Parafuso de fix.do disco	12	-	-
12	353 774 X1	Arruela lisa	12	-	-
13	353 427 X1	Porca sextavada	12	-	-
14	487 174 M91	Pneu c/câmara(13x24)-Arroz.-4 lonas	2	-	-
-(A)	488 588 M91	Rodagem montada(13 x 28)	-	1	-
15	488 492 M91	Roda completa(12 x 28)	-	2	-
16	488 493 M91	Aro da roda	-	2	-
17	490 269 M1	Disco da roda	-	2	-
18	828 217 M1	Parafuso de fix.do disco	-	12	-
19	353 774 X1	Arruela lisa	-	12	-
20	353 427 X1	Porca sextavada	-	12	-
21	828 537 M91	Pneu c/câmara(13x28)-Agr.-6 lonas	-	2	-
-(A)	488 589 M91	Rodagem montada(13 x 28)	-	1	-
15	488 492 M91	Roda completa(12 x 28)	-	2	-
16	488 493 M91	Aro da roda	-	2	-
17	490 269 M1	Disco da roda	-	2	-
18	828 217 M1	Parafuso de fix.do disco	-	12	-
19	353 774 X1	Arruela lisa	-	12	-
20	353 427 X1	Porca sextavada	-	12	-
21	487 540 M91	Pneu c/câmara(13x28)-Arroz.-6 lonas	-	2	-

Ref.	Nº da peça	Descrição	50X Std.	50X Alto	50X Est.
-(B)	488 585 M91	Rodagem montada(12 x 38)	-	1	-
22	488 536 M91	Roda completa(11 x 38)	-	2	-
23	488 439 M92	Aro da roda	-	2	-
24	490 269 M1	Disco da roda	-	2	-
25	828 217 M1	Parafuso de fix.do disco	-	12	-
26	353 774 X1	Arruela de pressão	-	12	-
27	353 427 X1	Porca sextavada	-	12	-
28	488 006 M91	Pneu c/câmara(12x38)- 6 lonas	-	2	-
29	490 271 M91	Roda completa(9 x 28)	-	-	2
30	490 270 M91	Aro da roda	-	-	2
31	490 269 M1	Disco da roda	-	-	2
32	828 217 M1	Parafuso de fixação do disco	-	-	12
33	353 774 X1	Arruela lisa	-	-	12
34	353 427 X1	Porca sextavada	-	-	12
35	1 482 518 M91	Pneu com câmara(11.2x28)-4 lonas	-	-	2
-	640 8206	Jogo de pesos p/rodagem 11x28	1	-	-
37	824 261 M1	Peso da roda	4	-	-
38	353 651 X1	Parafuso de fixação do peso	12	-	-
39	376 724 X1	Arruela de pressão	12	-	-
40	353 427 X1	Porca sextavada	12	-	-
-	640 8204	Jogo de pesos p/rodagem 13x24	1	-	-
42	2 801 394 M1	Adaptador	2	-	-
43	353 611 X1	Parafuso-adaptador à roda	8	-	-
44	2 801 392 M1	Peso da roda	4	-	-
45	354 230 X1	Parafuso de fixação do peso	16	-	-
46	353 429 X1	Porca sextavada	16	-	-
-	640 8207	Jg.de pesos p/rodagens 13x28 e 12x38	-	1	-
48	2 801 391 M1	Adaptador	-	4	-
49	2 801 403 M1	Peso da roda	-	4	-
50	828 665 M1	Porca prisioneiro	-	12	-
51	828 666 M1	Arruela lisa	-	12	-
52	353 870 X1	Parafuso de fixação do peso	-	16	-
53	353 774 X1	Arruela lisa	-	16	-
54	353 429 X1	Porca sextavada	-	16	-

NOTAS:

(A) Usada até série 27847 no MF 50X com rodagem 13 x 28 (Alto).

(B) Usada até série 27669 no MF 50X com rodagem 12 x 38 (Alto).

Ref.	Nº da peça	Descrição	50X Std.	50X Alto
1	191 451 M91	Eixo dianteiro	1	1
2	488 850 M91	Eixo dianteiro (reforçado)	-	1
3	189 278 M91	Suporte de articulação	1	1
4	196 049 M1	┐ Bucha do suporte	1	1
5	13 223 X	┘ Graxeira	1	1
6	186 058 M1	Chapa de encosto	C.N.	C.N.
7	182 539 M1	Calço - .002" de espessura	C.N.	C.N.
7	182 540 M1	Calço - .005" de espessura	C.N.	C.N.
7	182 541 M1	Calço - .010" de espessura	2	2
8	892 689 M1	Parafuso de fixação da chapa	2	2
9	376 290 X1	Arruela de pressão	1	-
10	489 333 M91	Braço do eixo dianteiro-esquerdo	-	1
10(A)	487 999 M91	Braço do eixo dianteiro-esquerdo	-	1
10(B)	489 299 M91	Braço do eixo dianteiro-esquerdo	2	-
11	196 060 M1	┐ Bucha do braço	-	2
11	183 086 M1	┘ Bucha do braço	1	-
12	489 332 M91	Braço do eixo dianteiro-direito	-	1
12(A)	488 001 M91	Braço do eixo dianteiro-direito	-	1
12(B)	489 298 M91	Braço do eixo dianteiro-direito	2	-
13	196 060 M1	┐ Bucha do braço	-	2
13	183 086 M1	┘ Bucha do braço	2	2
14	13 811 X	Graxeira	1	-
15	487 207 M93	Manga de eixo-direita	-	1
15(A)	487 989 M91	Manga de eixo-direita	-	1
15(B)	489 314 M91	Manga de eixo-direita	1	1
-	881 336 M1	┐ Protetor do cubo	1	-
16	487 208 M93	Manga de eixo-esquerda	-	1
16(A)	487 990 M91	Manga de eixo-esquerda	-	1
16(B)	489 315 M91	Manga de eixo-esquerda	1	1
-	881 336 M1	┘ Protetor do cubo	2	-
17	195 175 M1	Rolamento de encosto	-	2
17	490 011 M1	Rolamento de encosto	2	-
18	180 355 M2	Vedador de pó	-	2
18	183 021 M2	Vedador de pó	1	-
19	186 083 M3	Braço da manga eixo direita	-	1
19	186 358 M2	Braço da manga eixo direita	1	-
20	186 081 M3	Braço da manga eixo esquerda	-	1
20	186 359 M2	Braço da manga eixo esquerda	2	2
21	353 625 X1	Parafuso-braço da manga de eixo	2	2
22	376 724 X1	Arruela de pressão	2	2
23	353 427 X1	Porca sextavada	2	2
24	350 355 X1	Chaveta do braço da manga	4	4
25	490 019 M1	Parafuso do eixo dianteiro	4	4
26	353 435 X1	Porca sextavada	4	4
27	353 436 X1	Contraporca	1	1
28	489 714 M91	Suporte do eixo dianteiro	1	1
29	196 050 M2	┐ Bucha do suporte	1	1
30	13 222 X	┘ Graxeira	1	1
31	353 729 X1	Parafuso - suporte ao motor	1	1
32	354 285 X1	Parafuso - suporte ao motor	2	2
33	354 681 X1	Parafuso - suporte ao motor	2	2
34	353 652 X1	Parafuso - suporte ao motor	6	6
35	376 724 X1	Arruela de pressão	2	2
36	353 427 X1	Porca sextavada	1	1
38	186 067 M3	Braço da barra de ligação	1	1
39	353 572 X1	Parafuso de fixação do braço	1	1
40	376 721 X1	Arruela de pressão	1	1
41	353 426 X1	Porca sextavada	4	4
42	831 649 M1	Parafuso de fixação do suporte	4	4
43	376 724 X1	Arruela de pressão		

NOTAS:

(A) Usado até a série 21202 no MF 50X - Alto.

(B) Introduzido na série 21203 e usado até a série 27847 no MF 50X - Alto.

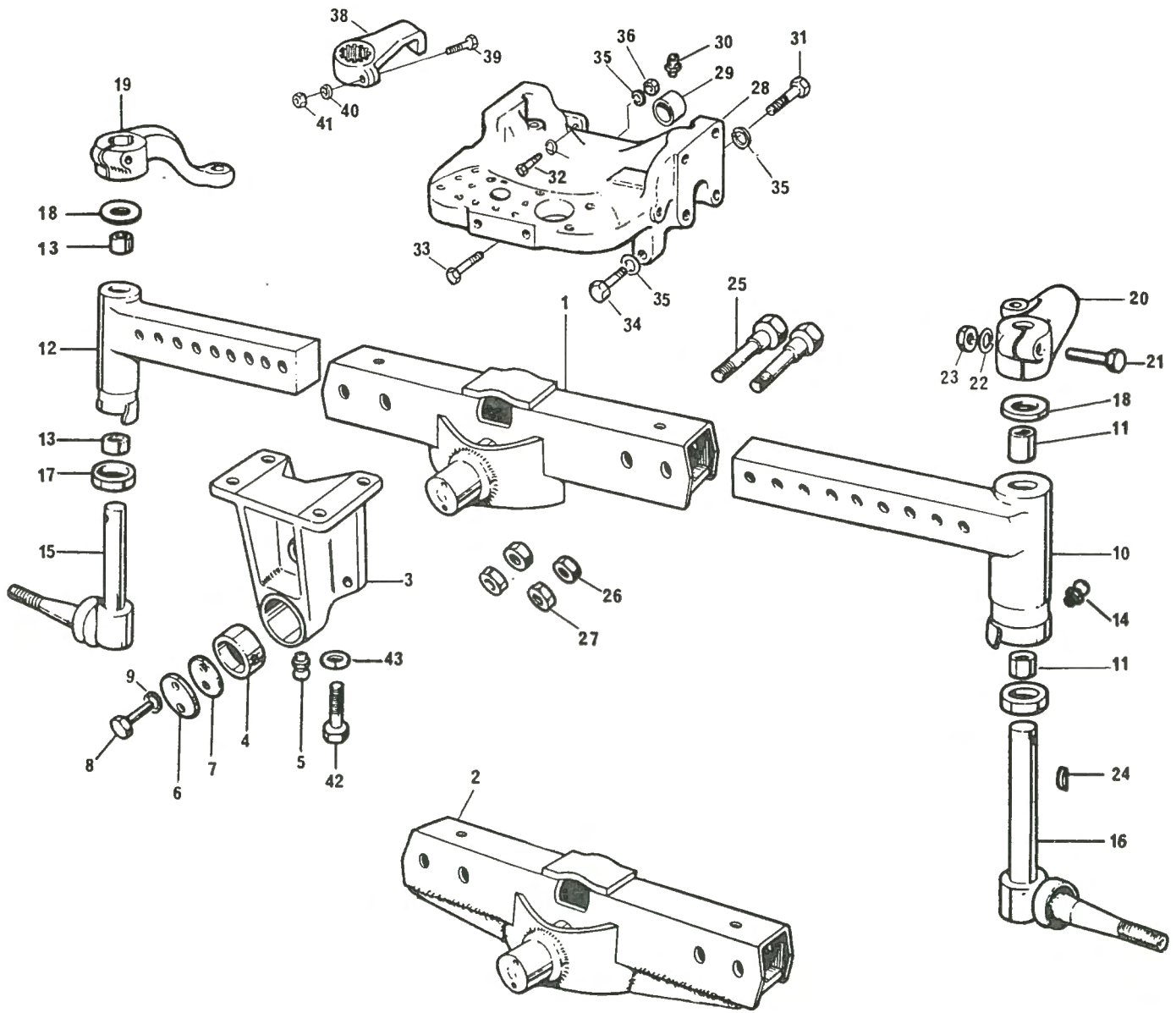
38
39
36
30
31
35
29
28
41
40
32
35
19
18
13
33
35
34
25
1
20
12
23
22
21
18
13
11
17
15
3
10
26
14
27
11
9
43
24
8
6
7
4
5
42
2
16

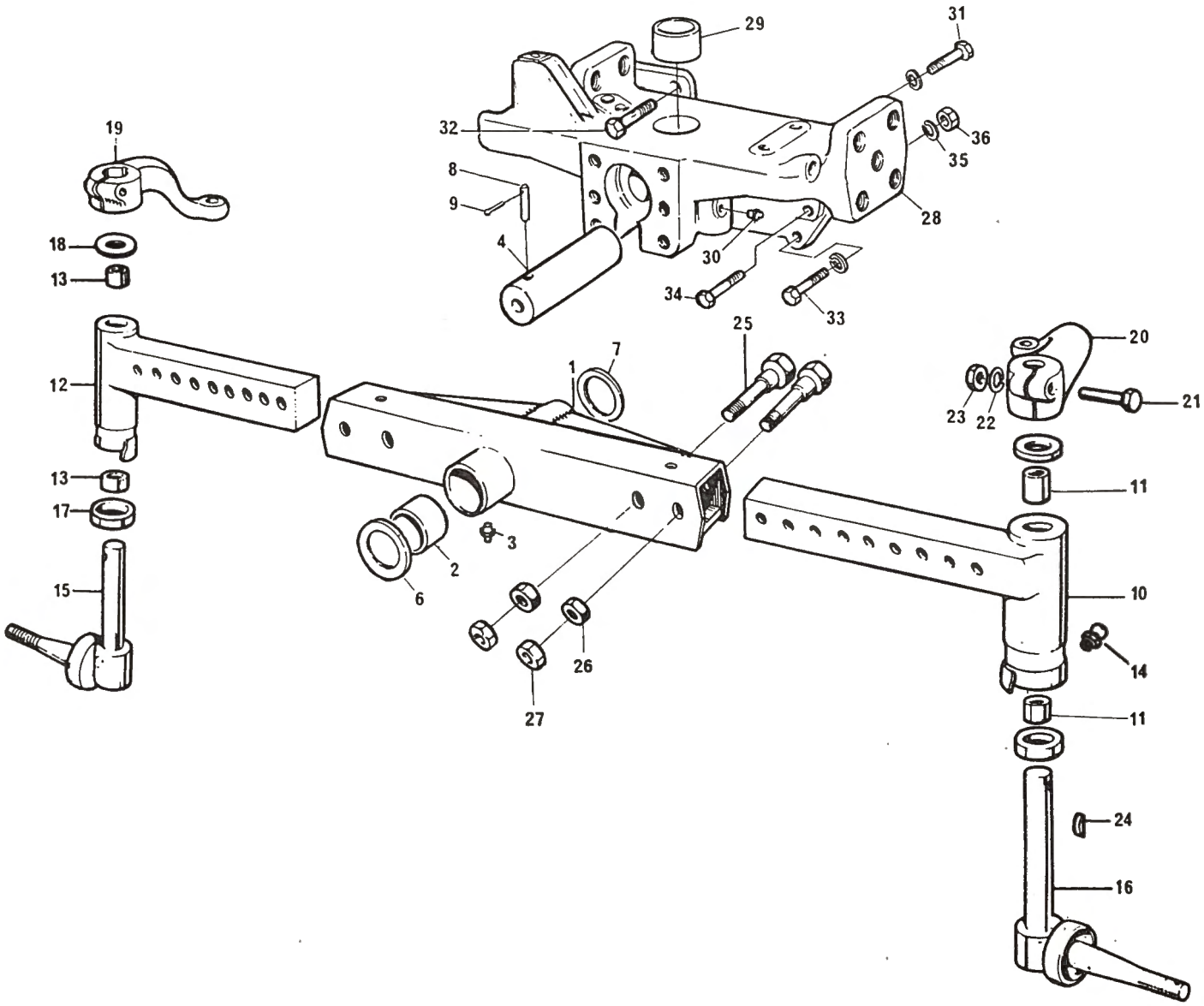
29
31
32
36
35
19
8
9
28
4
30
18
13
34
33
25
20
7
1
12
23
22
21
11
13
17
3
2
15
6
10
26
14
27
11
24
16

QUADRO: 28 — EIXO DIANTEIRO (INTRODUZIDO A PARTIR DA SÉRIE 28772) — GRUPO: III

Ref.	Nº da peça	Descrição	50X Std.	50X Est.
1	1 481 403 M91	Eixo dianteiro	1	-
1	1 482 531 M91	Eixo dianteiro	-	1
2	897 712 M2	⎧ Bucha do eixo dianteiro	2	2
3	29 951 X	⎩ Graxeira	1	1
4	512 048 M2	Pino central do eixo dianteiro	1	1
6	898 018 M1	Calço	C.N.	C.N.
6	898 019 M1	Calço	C.N.	C.N.
6	898 020 M1	Calço	C.N.	C.N.
6	882 868 M1	Calço	C.N.	C.N.
6	882 869 M1	Calço	C.N.	C.N.
7	898 017 M1	Arruela de encosto	1	1
8	522 259 M1	Pino de fixação do pino central	1	1
9	2 802 286 M1	Cupilha do pino	2	2
10	1 481 384 M92	Braço do eixo dianteiro-esquerdo	1	-
10	1 482 528 M92	Braço do eixo dianteiro-esquerdo	-	1
11	196 060 M1	⎧ Bucha do braço	2	2
12	1 481 383 M92	Braço do eixo dianteiro-direito	1	-
12	1 482 527 M92	Braço do eixo dianteiro-direito	-	1
13	196 060 M1	⎧ Bucha do braço	2	2
14	13 811 X	⎩ Graxeira	2	2
15	1 481 392 M91	Manga de eixo-direita	1	1
16	1 481 393 M91	Manga de eixo-esquerda	1	1
17	195 175 M1	Rolamento de encosto	2	2
18	180 355 M2	Vedador de pó	2	2
19	1 481 382 M1	Braço da manga de eixo-direita	1	1
20	186 081 M3	Braço da manga de eixo-esquerda	1	1
21	353 625 X1	Parafuso-braço da manga de eixo	2	2
22	376 724 X1	Arruela de pressão	2	2
23	353 427 X1	Porca sextavada	2	2
24	350 355 X1	Chaveta do braço	2	2
25	490 019 M1	Parafuso-braço do eixo	4	4
26	353 435 X1	Porca sextavada	4	4
27	353 436 X1	Contraporca	4	4
28	2 800 732 M91	Suporte do eixo dianteiro	1	1
29	194 624 M1	⎧ Bucha do suporte	2	2
30	13 811 X	⎩ Graxeira	1	1
31	353 729 X1	Parafuso-motor ao suporte	1	1
32	354 285 X1	Parafuso-motor ao suporte	1	1
33	354 681 X1	Parafuso-motor ao suporte	2	2
34	353 652 X1	Parafuso-motor ao suporte	2	2
35	376 724 X1	Arruela de pressão	6	6
36	353 427 X1	Porca sextavada	2	2

Ref.	Nº da peça	Descrição	50X Std.	50X Est.

Ref.	Nº da peça	Descrição	50X Std.	50X Alto
1	488 506 M91	Aro da roda dianteira 4.50" x 16"	2	-
1(A)	487 988 M91	Aro da roda dianteira 5.50 x 16"	-	2
2	180 371 M91	Pneu com câmara (6.00 x 16")- 4 lonas	2	-
2(A)	488 030 M92	Pneu com câmara (7.50 x 16")- 6 lonas	-	2
3(B)	180 338 M92	Cubo da roda	2	-
3(C)	488 131 M91	Cubo da roda	2	2
4(B)	763 402 M1	Capa do rolamento interno	2	-
4(C)	831 077 M1	Capa do rolamento interno	2	2
5(B)	850 127 M1	Capa do rolamento externo	2	-
5(C)	831 054 M1	Capa do rolamento externo	2	2
6(B)	181 328 M1	Parafuso do cubo da roda	12	-
6(C)	488 476 M1	Parafuso do cubo da roda	12	12
7(B)	350 351 X1	Cone do rolamento interno	2	-
7(C)	831 078 M1	Cone do rolamento interno	2	2
8(B)	150 662 M1	Cone do rolamento externo	2	-
8(C)	831 055 M1	Cone do rolamento externo	2	2
9(B)	180 008 M1	Retentor de graxa	2	-
9(C)	897 242 M1	Retentor de graxa	2	2
10	646 059 M1	Junta do cubo	2	2
11	180 010 M1	Arruela de encosto do rolamento	2	2
12	353 928 X1	Porca castelo	2	2
13	354 068 X1	Cupilha	2	2
14	191 142 M1	Calota do cubo da roda	2	2
15	13 811 X	Graxeira da calota	2	2

Ref.	Nº da peça	Descrição	50X Std.	50X Alto

NOTAS:

(A) Usada até a série 27847, no MF 50X Alto, com rodagem 13 x 28 e até a série 27669, com rodagem 12 x 38.

(B) Usada até a série 9500.

(C) Introduzido a partir da série 9501.

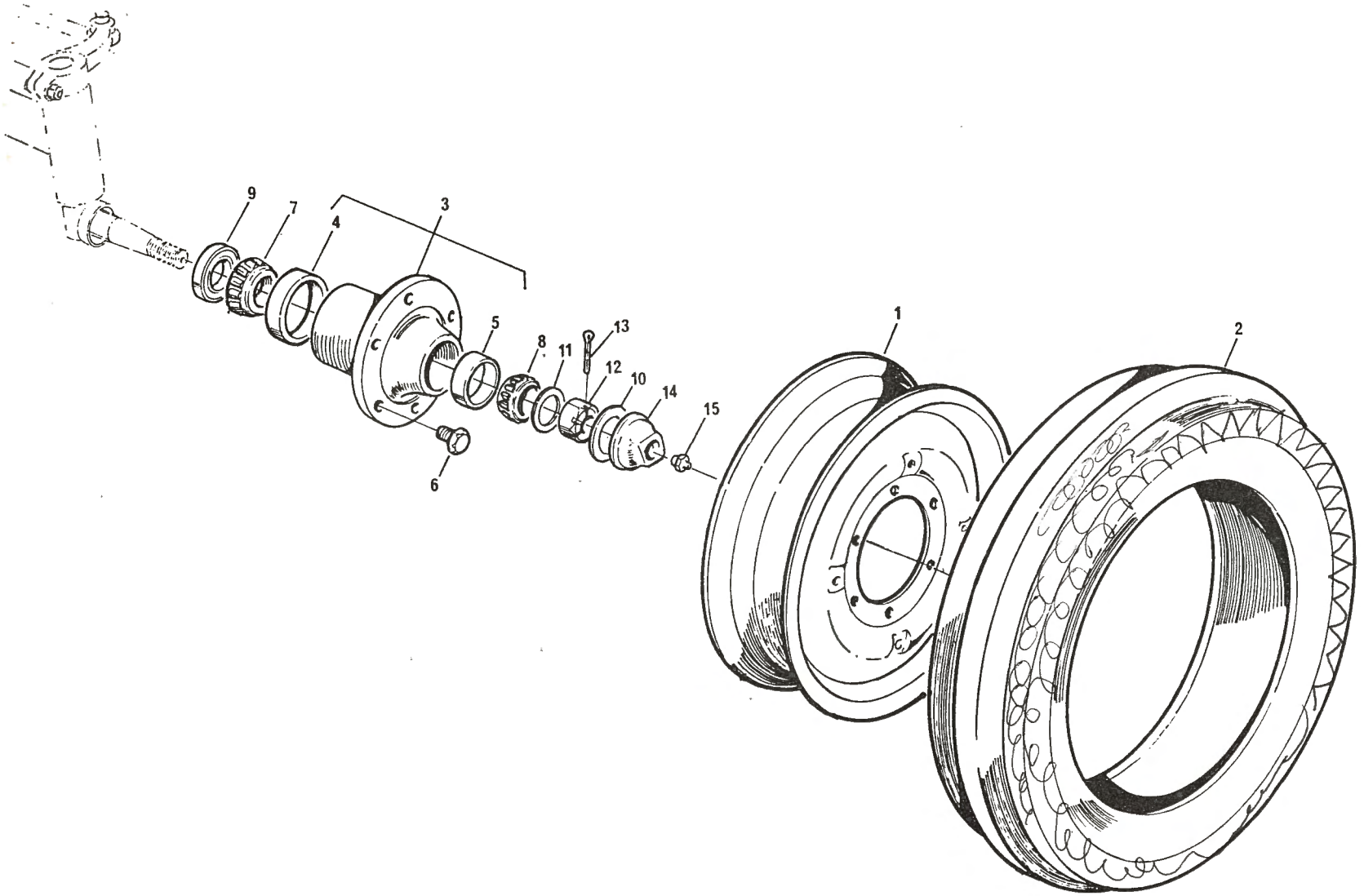
1
2
3
4
5
6
7
8
9
10
11
12
13
14
15

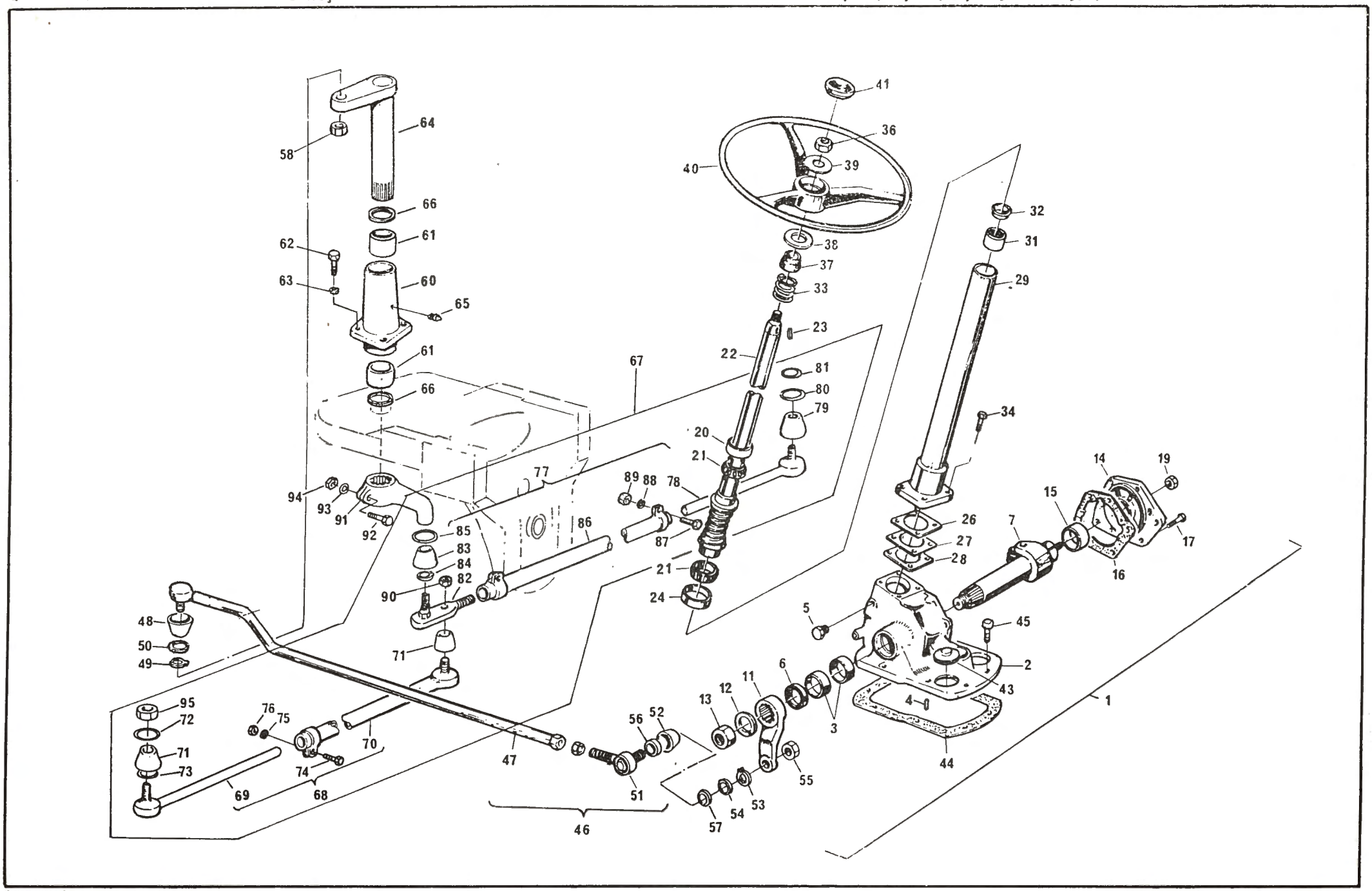
1
2
3
4
5
6
7
11
12
13
14
15
16
17
19
20
21
22
23
24
26
27
28
29
31
32
33
34
36
37
38
39
40
41
43
44
45
46
47
48
49
50
51
52
53
54
55
56
57
58
60
61
62
63
64
65
66
67
68
69
70
71
72
73
74
75
76
77
78
79
80
81
82
83
84
85
86
87
88
89
90
91
92
93
94
95

REF.	Nº DA PEÇA	D E S C R I Ç Ã O	QUANT. 50X
1(A)	- --- --- ---	Caixa de direção GEMMER	1
2	2 710 181 M91	Carcaça da caixa de direção	1
3	2 710 183 M1	Bucha da carcaça	2
4	2 710 182 M1	Pino guia	2
5	2 710 115 M1	Bujão da carçaça	1
6	195 503 M1	Retentor de oleo	1
7	2 710 179 M91	Setor da direção-usado c/sem fim 2710189M91	1
7	2 710 733 M91	Setor da direção-usado c/sem fim 2710186M91	1
11	487 049 M1	Braço da direção	1
12	2 710 184 M1	Arruela de pressão	1
13	2 710 185 M1	Porca sextavada	1
14	2 710 177 M91	Tampa lateral da caixa	1
15	195 950 M1	Rolamento de agulhas	1
16	2 710 180 M1	Junta da tampa	1
17	2 710 169 M1	Parafuso de fixação da tampa	6
19	2 710 176 M1	Porca do parafuso de ajuste	1
20	2 710 173 M1	Capa do rolamento superior	1
21	2 710 174 M1	Çone do rolamento	2
22	2 710 186 M91	Árvore/sem fim dir.-usado c/setor 2710733M91	1
22	2 710 189 M91	Árvore/sem fim dir.-usado c/setor 2710179M91	1
23	2 710 113 M1	Chaveta do volante	1
24	2 710 175 M1	Capa ajustável do rolamento inferior	1
26	2 710 170 M1	Calço vedador-branco	1
27	2 710 171 M1	Calço vedador-cinza	5
28	2 710 172 M1	Calço vedador-vermelho	1
29	2 710 168 M91	Jaqueta com rolamento	1
31	2 710 110 M1	Rolamento	1
32	2 710 111 M1	Espaçador do rolamento	1
33	2 710 112 M1	Mola	1
34	2 710 169 M1	Parafuso de fixação da jaqueta	4
36	353 427 X1	Porca do volante	1
37	490 763 M1	Capa da coluna	1
38	180 573 M1	Selo da coluna da direção	1
39	353 760 X1	Arruela do volante	1
40	191 315 M1	Volante da direção	1
41	487 069 M2	Tampa do volante	1
43	768 300 M1	Bujão do furo de abastecimento	1
44	180 511 M2	Junta - caixa de direção à transmissão	1
45	353 700 X1	Parafuso de fixação da caixa de direção	8
46	487 353 M92	Barra de direção	1
47	--- --- ---	Tubo com terminal (Pedir 487 353 M92)	1
48	2 710 227 M1	Capa protetora	1
49	487 343 M1	Anel elastico menor	1
50	487 345 M1	Anel tensor	1
51	487 336 M92	Terminal traseiro	1
52	2 710 227 M1	Capa protetora	1
53	487 343 M1	Anel elastico menor	1
54	487 345 M1	Anel tensor	1
55	487 351 M1	Porca sextavada	1
56	487 350 M1	Anel cônico	1
57	487 352 M1	Anel trava	1
58	353 429 X1	Porca dos terminais da barra	2
60	182 576 M92	Pedestal da direção	1
61	196 057 M1	Bucha do pedestal	2
62	353 724 X1	Parafuso de fixação do pedestal	4
63	376 722 X1	Arruela de pressão	4
64	490 762 M91	Eixo do pedestal	1
65	13 811 X	Graxeira do pedestal	1
66	196 066 M1	Vedador de pó	2
67	487 346 M94	Barra de ligação completa	1
68	487 363 M94	Barra de ligação esquerda	1
69	487 327 M91	Ponteira longa curva	1
70	487 320 M93	Tubo de ligação com terminal	1
71	2 710 227 M1	Capa protetora	2
72	487 345 M1	Anel tensor	2
73	487 343 M1	Anel elastico menor	2
74	353 546 X1	Parafuso da braçadeira	1
75	376 720 X1	Arruela de pressão	1
76	353 431 X1	Porca sextavada	1
77	487 400 M92	Barra de ligação direita	1
78	487 327 M91	Ponteira longa curva	1
79	2 710 227 M1	Capa protetora	1
80	487 345 M1	Anel tensor	1
81	487 343 M1	Anel elástico menor	1
82	487 331 M91	Terminal ajustável	1
83	487 342 M1	Capa protetora maior	1
84	487 344 M1	Anel elastico maior	1
85	487 345 M1	Anel tensor	1
86	488 433 M91	Tubo com braçadeiras	1
87	353 546 X1	Parafuso de fixação da braçadeira	2
88	376 720 X1	Arruela de pressão	2
89	353 431 X1	Porca sextavada	2
90	353 961 X1	Porca de união das barras	1
91	186 067 M3	Braço da barra de ligação	1
92	353 572 X1	Parafuso de fixação do braço	1
93	376 721 X1	Arruela de pressão	1
94	353 426 X1	Porca sextavada	1
95	353 429 X1	Porca de fixação das barras	2

NOTAS: (A) Use as peças abaixo em conjunto p/substituir a caixa 190 815 M91, usado até a série 25112 exceto as séries 24854, 24932, 24933, 24935 e 24936.

490 726 M91 - Caixa (1)
490 724 M2 - Suporte (1)
354 276 X1 - Parafuso(3)
376 722 X1 - Arruela (3)

REF.	Nº DA PEÇA	DESCRIÇÃO	QUANT. 50X
1	490 726 M91	Caixa direção GEMMER	1
2	2 710 092 M91	├ Carcaça da cx. de direção	1
3	2 710 093 M1	│ └ Bucha da carcaça	2
5	2 710 115 M1	├ Bujão da carcaça	1
6	2 710 114 M1	├ Retentor de óleo	1
7	2 710 103 M91	├ Setor da direção	1
8	490 725 M1	├ Braço da direção	1
9	2 710 116 M1	├ Arruela de pressão	1
10	2 710 117 M1	├ Porca sextavada	1
11	2 710 104 M91	├ Tampa lateral da caixa	1
12	2 710 105 M1	│ └ Bucha da tampa	1
13	2 710 106 M1	├ Junta da tampa	1
14	2 710 107 M1	├ Parafuso de fixação da tampa	4
15	2 710 108 M1	├ Porca de ajuste	1
16	2 710 096 M1	├ Capa do rolamento - superior	1
17	2 710 095 M1	├ Cone do rolamento	2
18	2 710 141 M91	├ Árvore e sem fim da direção	1
19	2 710 113 M1	├ Chaveta do volante	1
20	2 710 097 M1	├ Capa ajustável do rolamento inferior	1
21	2 710 099 M1	├ Calço vedador - branco	2
22	2 710 100 M1	├ Calço vedador - cinza	4
23	2 710 101 M1	├ Calço vedador - rosa	2
24	2 710 098 M1	├ Tampa inferior	1
25	2 710 102 M1	├ Parafuso de fixação da tampa inferior	4
26	2 710 142 M91	├ Jaqueta com rolamento	1
27	2 710 110 M1	│ └ Rolamento	1
28	2 710 111 M1	├ Espaçador do rolamento	1
29	2 710 112 M1	├ Mola	1
30	353 427 X1	└ Porca do volante	1
31	490 724 M2	Suporte da caixa de direção	1
32	354 276 X1	Parafuso - suporte à caixa	3
33	376 722 X1	Arruela de pressão	3
37	490 763 M1	Capa da coluna	1
38	180 573 M1	Selo da coluna da direção	1
39	353 760 X1	Arruela do volante	1
40	191 315 M1	Volante da direção	1
41	487 069 M2	Tampa do volante	1
43	768 300 M1	Bujão do furo de abastecimento	1
44	180 511 M2	Junta - caixa da direção à transmissão	1
45	353 700 X1	Parafuso de fixação da caixa de direção	8
46	487 353 M92	Barra de direção	1
47	--- --- ---	├ Tubo com terminal(Pedir 487 353 M92)	1
48	2 710 227 M1	│ ├ Capa protetora	1
49	487 343 M1	│ ├ Anel elástico menor	1
50	487 345 M1	│ └ Anel tensor	1
51	487 336 M92	├ Terminal traseiro	1
52	2 710 227 M1	│ ├ Capa protetora	1
53	487 343 M1	│ ├ Anel elástico menor	1
54	487 345 M1	│ └ Anel tensor	1
55	487 351 M1	├ Porca sextavada	1
56	487 350 M1	├ Anel cônico	1
57	487 352 M1	└ Anel trava	1
58	353 429 X1	Porca dos terminais da barra	2
60	182 576 M92	Pedestal da direção	1
61	196 057 M1	├ Bucha do pedestal	2
62	353 724 X1	Parafuso de fixação do pedestal	4
63	376 722 X1	Arruela de pressão	4
64	490 762 M91	Eixo do pedestal	1
65	13 811 X	Graxeira do pedestal	1
66	196 066 M1	Vedador de pó	2
67	487 346 M94	Barra de ligação completa	1
68	487 363 M94	├ Barra de ligação esquerda	1
69	487 327 M91	│ ├ Ponteira longa curva	1
70	487 320 M93	│ ├ Tubo de ligação com terminal	1
71	2 710 227 M1	│ │ ├ Capa protetora	2
72	487 345 M1	│ │ ├ Anel tensor	2
73	487 343 M1	│ │ └ Anel elástico menor	2
74	353 546 X1	│ ├ Parafuso da braçadeira	1
75	376 720 X1	│ ├ Arruela de pressão	1
76	353 431 X1	│ └ Porca sextavada	1
77	487 400 M92	├ Barra de ligação direita	1
78	487 327 M91	│ ├ Ponteira longa curva	1
79	2 710 227 M1	│ │ ├ Capa protetora	1
80	487 345 M1	│ │ ├ Anel tensor	1
81	487 343 M1	│ │ └ Anel elástico menor	1
82	487 331 M91	│ ├ Terminal ajustável	1
83	487 342 M1	│ │ ├ Capa protetora maior	1
84	487 344 M1	│ │ ├ Anel elástico maior	1
85	487 345 M1	│ │ └ Anel tensor	1
86	488 433 M91	│ ├ Tubo com braçadeiras	1
87	353 546 X1	│ ├ Parafuso de fixação da braçadeira	2
88	376 720 X1	│ ├ Arruela de pressão	2
89	353 431 X1	│ └ Porca sextavada	2
90	353 961 X1	└ Porca de união das barras	1
91	186 067 M3	Braço da barra de ligação	1
92	353 572 X1	Parafuso de fixação do braço	1
93	376 721 X1	Arruela de pressão	1
94	353 426 X1	Porca sextavada	1
95	353 429 X1	Porca de fixação das barras	2

REF.	Nº DA PEÇA	D E S C R I Ç Ã O	QUANT. 50X
1(A)	- --- --- ---	Caixa de direção GEMMER	1
2	2 710 181 M91	Carcaça da caixa de direção	1
3	2 710 183 M1	Bucha da carcaça	2
4	2 710 182 M1	Pino guia	2
5	2 710 115 M1	Bujão da carçaça	1
6	195 503 M1	Retentor de oleo	1
7	2 710 179 M91	Setor da direção-usado c/sem fim 2710189M91	1
7	2 710 733 M91	Setor da direção-usado c/sem fim 2710186M91	1
11	487 049 M1	Braço da direção	1
12	2 710 184 M1	Arruela de pressão	1
13	2 710 185 M1	Porca sextavada	1
14	2 710 177 M91	Tampa lateral da caixa	1
15	195 950 M1	Rolamento de agulhas	1
16	2 710 180 M1	Junta da tampa	1
17	2 710 169 M1	Parafuso de fixação da tampa	6
19	2 710 176 M1	Porca do parafuso de ajuste	1
20	2 710 173 M1	Capa do rolamento superior	1
21	2 710 174 M1	Cone do rolamento	2
22	2 710 186 M91	Árvore/sem fim dir.-usado c/setor 2710733M91	1
22	2 710 189 M91	Árvore/sem fim dir.-usado c/setor 2710179M91	1
23	2 710 113 M1	Chaveta do volante	1
24	2 710 175 M1	Capa ajustável do rolamento inferior	1
26	2 710 170 M1	Calço vedador-branco	1
27	2 710 171 M1	Calço vedador-cinza	5
28	2 710 172 M1	Calço vedador-vermelho	1
29	2 710 168 M91	Jaqueta com rolamento	1
31	2 710 110 M1	Rolamento	1
32	2 710 111 M1	Espaçador do rolamento	1
33	2 710 112 M1	Mola	1
34	2 710 169 M1	Parafuso de fixação da jaqueta	4
36	353 427 X1	Porca do volante	1
37	490 763 M1	Capa da coluna	1
38	180 573 M1	Selo da coluna da direção	1
39	353 760 X1	Arruela do volante	1
40	191 315 M1	Volante da direção	1
41	487 069 M2	Tampa do volante	1
43	768 300 M1	Bujão do furo de abastecimento	1
44	180 511 M2	Junta - caixa de direção à transmissão	1
45	353 700 X1	Parafuso de fixação da caixa de direção	8
46	487 353 M92	Barra de direção	1
47	--- --- ---	Tubo com terminal (Pedir 487 353 M92)	1
48	2 710 227 M1	Capa protetora	1
49	487 343 M1	Anel elastico menor	1
50	487 345 M1	Anel tensor	1
51	487 336 M92	Terminal traseiro	1
52	2 710 227 M1	Capa protetora	1
53	487 343 M1	Anel elastico menor	1
54	487 345 M1	Anel tensor	1
55	487 351 M1	Porca sextavada	1
56	487 350 M1	Anel cônico	1
57	487 352 M1	Anel trava	1
58	353 429 X1	Porca dos terminais da barra	2
60	182 576 M92	Pedestal da direção	1
61	196 057 M1	Bucha do pedestal	2
62	353 724 X1	Parafuso de fixação do pedestal	4
63	376 722 X1	Arruela de pressão	4
64	490 762 M91	Eixo do pedestal	1
65	13 811 X	Graxeira do pedestal	1
66	196 066 M1	Vedador de pó	2
67	487 346 M94	Barra de ligação completa	1
68	487 363 M94	Barra de ligação esquerda	1
69	487 327 M91	Ponteira longa curva	1
70	487 320 M93	Tubo de ligação com terminal	1
71	2 710 227 M1	Capa protetora	2
72	487 345 M1	Anel tensor	2
73	487 343 M1	Anel elástico menor	2
74	353 546 X1	Parafuso da braçadeira	1
75	376 720 X1	Arruela de pressão	1
76	353 431 X1	Porca sextavada	1
77	487 400 M92	Barra de ligação direita	1
78	487 327 M91	Ponteira longa curva	1
79	2 710 227 M1	Capa protetora	1
80	487 345 M1	Anel tensor	1
81	487 343 M1	Anel elástico menor	1
82	487 331 M91	Terminal ajustável	1
83	487 342 M1	Capa protetora maior	1
84	487 344 M1	Anel elastico maior	1
85	487 345 M1	Anel tensor	1
86	488 433 M91	Tubo com braçadeiras	1
87	353 546 X1	Parafuso de fixação da braçadeira	2
88	376 720 X1	Arruela de pressão	2
89	353 431 X1	Porca sextavada	2
90	353 961 X1	Porca de união das barras	1
91	186 067 M3	Braço da barra de ligação	1
92	353 572 X1	Parafuso de fixação do braço	1
93	376 721 X1	Arruela de pressão	1
94	353 426 X1	Porca sextavada	1
95	353 429 X1	Porca de fixação das barras	2

NOTAS: (A) Use as peças abaixo em conjunto p/substituir a caixa 190 815 M91, usado até a série 25112 exceto as séries 24854, 24932, 24933, 24935 e 24936.

490 726 M91 - Caixa (1)
490 724 M2 - Suporte (1)
354 276 X1 - Parafuso(3)
376 722 X1 - Arruela (3)

REF.	Nº DA PEÇA	DESCRIÇÃO	QUANT. 50X
1	490 726 M91	Caixa direção GEMMER	1
2	2 710 092 M91	Carcaça da cx. de direção	1
3	2 710 093 M1	Bucha da carcaça	2
5	2 710 115 M1	Bujão da carcaça	1
6	2 710 114 M1	Retentor de óleo	1
7	2 710 103 M91	Setor da direção	1
8	490 725 M1	Braço da direção	1
9	2 710 116 M1	Arruela de pressão	1
10	2 710 117 M1	Porca sextavada	1
11	2 710 104 M91	Tampa lateral da caixa	1
12	2 710 105 M1	Bucha da tampa	1
13	2 710 106 M1	Junta da tampa	1
14	2 710 107 M1	Parafuso de fixação da tampa	4
15	2 710 108 M1	Porca de ajuste	1
16	2 710 096 M1	Capa do rolamento - superior	1
17	2 710 095 M1	Cone do rolamento	2
18	2 710 141 M91	Árvore e sem fim da direção	1
19	2 710 113 M1	Chaveta do volante	1
20	2 710 097 M1	Capa ajustável do rolamento inferior	1
21	2 710 099 M1	Calço vedador - branco	2
22	2 710 100 M1	Calço vedador - cinza	4
23	2 710 101 M1	Calço vedador - rosa	2
24	2 710 098 M1	Tampa inferior	1
25	2 710 102 M1	Parafuso de fixação da tampa inferior	4
26	2 710 142 M91	Jaqueta com rolamento	1
27	2 710 110 M1	Rolamento	1
28	2 710 111 M1	Espaçador do rolamento	1
29	2 710 112 M1	Mola	1
30	353 427 X1	Porca do volante	1
31	490 724 M2	Suporte da caixa de direção	1
32	354 276 X1	Parafuso - suporte à caixa	3
33	376 722 X1	Arruela de pressão	3
37	490 763 M1	Capa da coluna	1
38	180 573 M1	Selo da coluna da direção	1
39	353 760 X1	Arruela do volante	1
40	191 315 M1	Volante da direção	1
41	487 069 M2	Tampa do volante	1
43	768 300 M1	Bujão do furo de abastecimento	1
44	180 511 M2	Junta - caixa da direção à transmissão	1
45	353 700 X1	Parafuso de fixação da caixa de direção	8
46	487 353 M92	Barra de direção	1
47	--- --- ---	Tubo com terminal(Pedir 487 353 M92)	1
48	2 710 227 M1	Capa protetora	1
49	487 343 M1	Anel elástico menor	1
50	487 345 M1	Anel tensor	1

REF.	Nº DA PEÇA	DESCRIÇÃO	QUANT. 50X
51	487 336 M92	Terminal traseiro	1
52	2 710 227 M1	Capa protetora	1
53	487 343 M1	Anel elástico menor	1
54	487 345 M1	Anel tensor	1
55	487 351 M1	Porca sextavada	1
56	487 350 M1	Anel cônico	1
57	487 352 M1	Anel trava	1
58	353 429 X1	Porca dos terminais da barra	2
60	182 576 M92	Pedestal da direção	1
61	196 057 M1	Bucha do pedestal	2
62	353 724 X1	Parafuso de fixação do pedestal	4
63	376 722 X1	Arruela de pressão	4
64	490 762 M91	Eixo do pedestal	1
65	13 811 X	Graxeira do pedestal	1
66	196 066 M1	Vedador de pó	2
67	487 346 M94	Barra de ligação completa	1
68	487 363 M94	Barra de ligação esquerda	1
69	487 327 M91	Ponteira longa curva	1
70	487 320 M93	Tubo de ligação com terminal	1
71	2 710 227 M1	Capa protetora	2
72	487 345 M1	Anel tensor	2
73	487 343 M1	Anel elástico menor	2
74	353 546 X1	Parafuso da braçadeira	1
75	376 720 X1	Arruela de pressão	1
76	353 431 X1	Porca sextavada	1
77	487 400 M92	Barra de ligação direita	1
78	487 327 M91	Ponteira longa curva	1
79	2 710 227 M1	Capa protetora	1
80	487 345 M1	Anel tensor	1
81	487 343 M1	Anel elástico menor	1
82	487 331 M91	Terminal ajustável	1
83	487 342 M1	Capa protetora maior	1
84	487 344 M1	Anel elástico maior	1
85	487 345 M1	Anel tensor	1
86	488 433 M91	Tubo com braçadeiras	1
87	353 546 X1	Parafuso de fixação da braçadeira	2
88	376 720 X1	Arruela de pressão	2
89	353 431 X1	Porca sextavada	2
90	353 961 X1	Porca de união das barras	1
91	186 067 M3	Braço da barra de ligação	1
92	353 572 X1	Parafuso de fixação do braço	1
93	376 721 X1	Arruela de pressão	1
94	353 426 X1	Porca sextavada	1
95	353 429 X1	Porca de fixação das barras	2

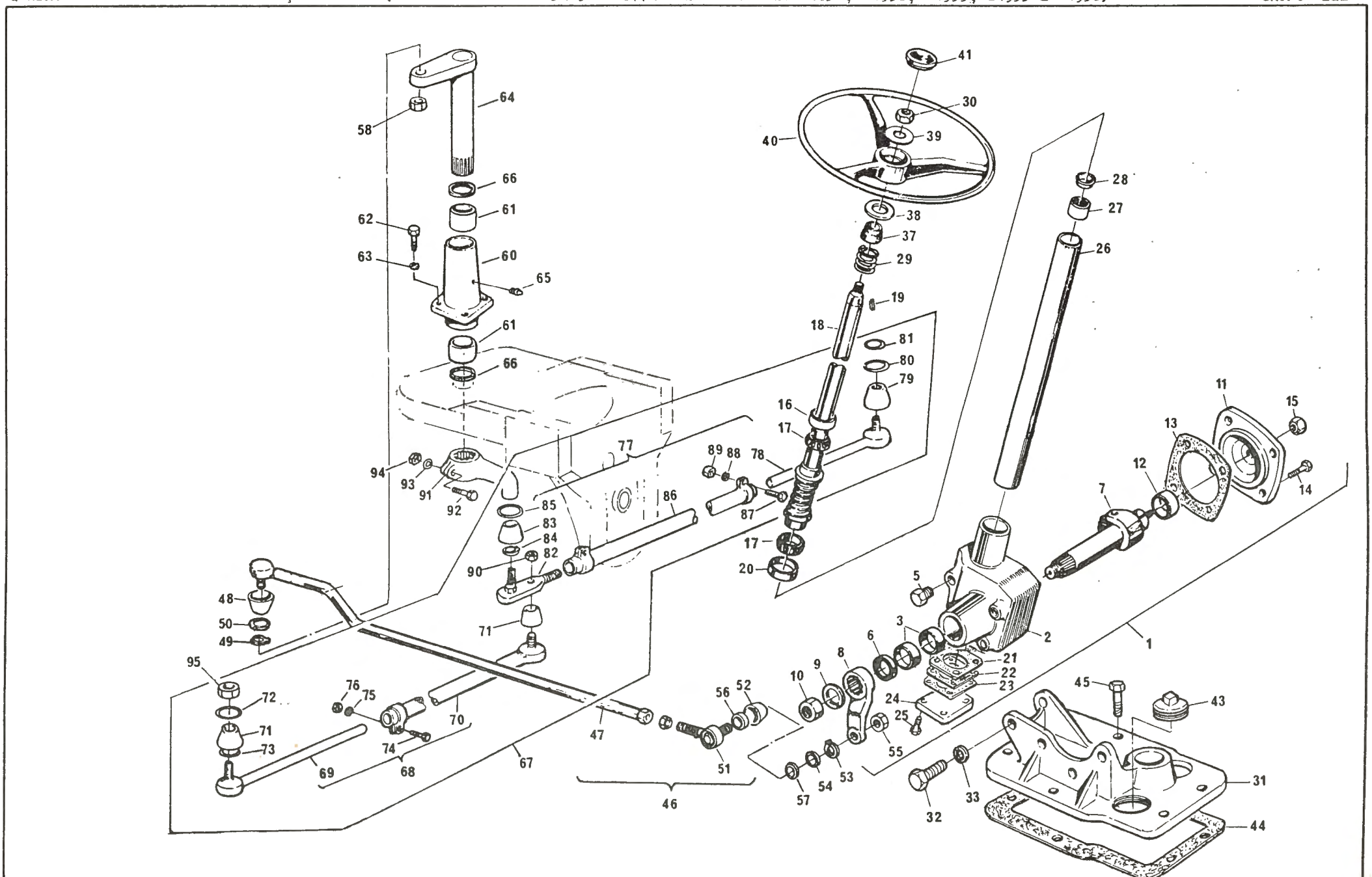
41
30
39
40
64
58
66
61
62
63
60
65
61
66
38
37
29
19
18
81
80
79
16
17
28
27
26
11
15
13
12
14
7
94
93
91
92
89
88
78
77
86
87
85
83
84
82
90
17
20
5
2
1
3
6
8
9
10
21
22
23
24
25
55
56
52
51
46
47
57
54
53
45
43
31
44
32
33
48
50
49
71
95
72
71
73
76
75
74
70
69
68
67

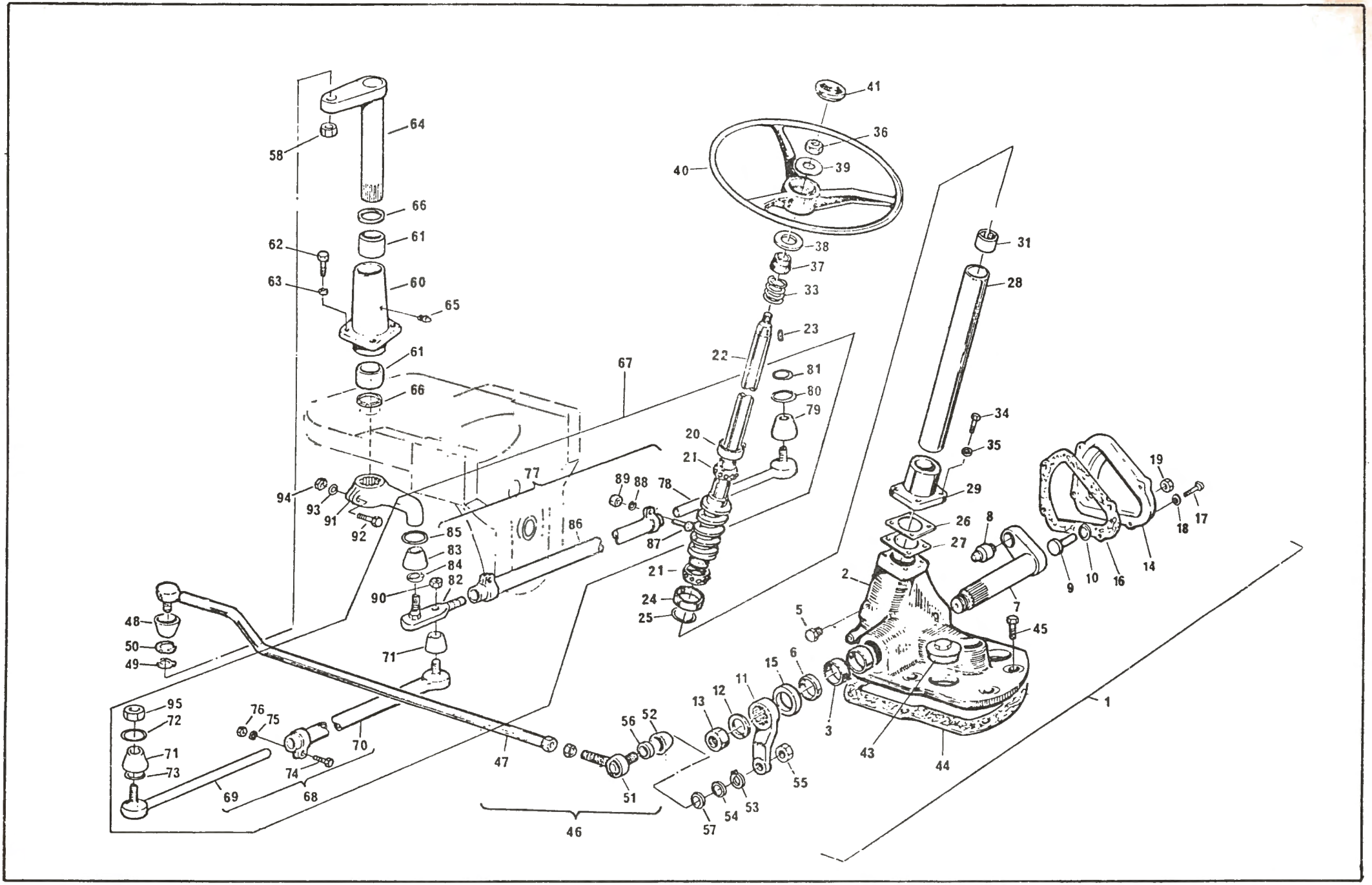
41
36
39
40
64
58
66
61
62
63
60
65
61
66
38
37
33
23
22
81
80
79
67
20
21
77
94
93
91
92
89
88
78
85
83
84
82
90
86
87
21
24
25
71
48
50
49
95
72
71
73
69
76
75
74
68
70
47
56
52
51
46
13
12
11
15
6
3
55
54
53
57
31
28
34
35
29
26
27
8
2
5
7
45
43
44
1
19
18
17
14
9
10
16

REF.	Nº DA PEÇA	D E S C R I Ç Ã O	QUANT. 50X
1(A)	- --- --- --	Caixa direção BARMELL	1
2	2 710 077 M1	Carcaça da caixa de direção	1
3	488 900 M1	Bucha da carcaça	2
5	488 885 M1	Bujão da carçaça	1
6	488 901 M1	Retentor de óleo	1
7	488 892 M1	Setor da direção	1
8	488 891 M91	Rolamento do setor	1
9	2 710 503 M1	Parafuso de regulagem	1
10	391 264 X1	Anel trava	1
11	2 710 078 M1	Braço da direção	1
12	2 710 184 M1	Arruela de pressão	1
13	488 865 M1	Porca sextavada	1
14	488 888 M1	Tampa lateral da caixa	1
15	488 887 M1	Anel de vedação	1
16	488 899 M1	Junta da tampa	1
17	2 710 079 M1	Parafuso de fixação da tampa	5
18	376 719 X1	Arruela de pressão	5
19	1 440 218 X1	Porca do parafuso de ajuste	1
20	488 883 M1	Anel de encosto superior	1
21	2 710 069 M91	Colar de esferas	2
22	2 710 091 M91	Árvore e sem fim da direção	1
23	2 710 113 M1	Chaveta do volante	1
24	488 880 M1	Anel de encosto inferior	1
25	2 710 148 M1	Anel trava	2
26	488 905 M1	Calço vedador	2
27	488 906 M1	Calço vedador	1
28	488 898 M1	Tubo externo do sem fim	1
29	488 903 M1	Suporte do tubo	1
31	2 710 143 M1	Bucha de nylon	1
33	488 902 M1	Mola	1
34	339 337 X1	Parafuso de fixação do suporte	4
35	376 719 X1	Arruela de pressão	4
36	353 427 X1	Porca do volante	1
37	490 763 M1	Capa da coluna	1
38	180 573 M1	Selo da coluna da direção	1
39	353 760 X1	Arruela do volante	1
40	191 315 M1	Volante da direção	1
41	487 069 M2	Tampa do volante	1
43	768 300 M1	Bujão do furo do abastecimento	1
44	180 511 M2	Junta - caixa de direção à transmissão	1
45	353 700 X1	Parafuso de fixação da caixa de direção	8
46	487 353 M92	Barra de direção	1
47	--- --- ---	Tubo com terminal (Pedir 487 353 M92)	1
48	2 710 227 M1	Capa protetora	1
49	487 343 M1	Anel elastico menor	1
50	487 345 M1	Anel tensor	1
51	487 336 M92	Terminal traseiro	1
52	2 710 227 M1	Capa protetora	1
53	487 343 M1	Anel elástico menor	1
54	487 345 M1	Anel tensor	1
55	487 351 M1	Porca sextavada	1
56	487 350 M1	Anel cônico	1
57	487 352 M1	Anel trava	1
58	353 429 X1	Porca dos terminais da barra	2
60	182 576 M92	Pedestal da direção	1
61	196 057 M1	Bucha do pedestal	2
62	353 724 X1	Parafuso de fixação do pedestal	4
63	376 722 X1	Arruela de pressão	4
64	490 762 M91	Eixo do pedestal	1
65	13 811 X	Graxeira do pedestal	1
66	196 066 M1	Vedador de pó	2
67	487 346 M94	Barra de ligação completa	1
68	487 363 M94	Barra de ligação esquerda	1
69	487 327 M91	Ponteira longa curva	1
70	487 320 M93	Tubo de ligação com terminal	1
71	2 710 227 M1	Capa protetora	2
72	487 345 M1	Anel tensor	2
73	487 343 M1	Anel elástico menor	2
74	353 546 X1	Parafuso da braçadeira	1
75	376 720 X1	Arruela de pressão	1
76	353 431 X1	Porca sextavada	1
77	487 400 M92	Barra de ligação direita	1
78	487 327 M91	Ponteira longa curva	1
79	2 710 227 M1	Capa protetora	1
80	487 345 M1	Anel tensor	1
81	487 343 M1	Anel elástico menor	1
82	487 331 M91	Terminal ajustável	1
83	487 342 M1	Capa protetora maior	1
84	487 344 M1	Anel elastico maior	1
85	487 345 M1	Anel tensor	1
86	488 433 M91	Tubo com braçadeiras	2
87	353 546 X1	Parafuso de fixação da braçadeira	2
88	376 720 X1	Arruela de pressão	2
89	353 431 X1	Porca sextavada	1
90	353 961 X1	Porca de união das barras	1
91	186 067 M3	Braço da barra de ligação	1
92	353 572 X1	Parafuso de fixação do braço	1
93	376 721 X1	Arruela de pressão	1
94	353 426 X1	Porca sextavada	1
95	353 429 X1	Porca de fixação das barras	2

NOTAS:

(A) Use as peças abaixo em conjunto para substituir a caixa 488 864 M91, usada nas séries 22552 à 28771.

490 726 M91	-	Caixa	(1)
490 724 M2	-	Suporte	(1)
354 276 X1	-	Parafuso	(3)
376 722 X1	-	Arruela	(3)

REF.	Nº DA PEÇA	D E S C R I Ç Ã O	QUANT. 50X
1	- --- --- ---	Caixa de direção GEMMER (Pedir 1 482 987 M91)	1
2	2 710 092 M91	Carcaça da caixa de direção	1
3	2 710 093 M1	Bucha da carcaça	2
5	2 710 115 M1	Bujão da carcaça	1
6	195 503 M1	Retentor de óleo	1
7	2 710 217 M91	Setor da direção	1
8	1 481 557 M1	Braço da direção	1
9	2 710 116 M1	Arruela de pressão	1
10	2 710 117 M1	Porca sextavada	1
11	2 710 104 M91	Tampa lateral da caixa	1
12	2 710 105 M1	Bucha da tampa	1
13	2 710 106 M1	Junta da tampa	1
14	2 710 107 M1	Parafuso de fixação da tampa	4
15	2 710 108 M1	Porca de ajuste	1
16	2 710 096 M1	Capa do rolamento superior	1
17	2 710 095 M1	Cone do rolamento	2
18	2 710 215 M91	Árvore e sem fim da direção	1
19	2 710 113 M1	Chaveta do volante	1
20	2 710 097 M1	Capa ajustável do rolamento inferior	1
21	2 710 099 M1	Calço vedador - cinza	2
22	2 710 100 M1	Calço vedador - cinza	4
23	2 710 101 M1	Calço vedador - vermelho	2
24	2 710 098 M1	Tampa inferior	1
25	2 710 102 M1	Parafuso de fixação da tampa inferior	4
26	2 710 142 M91	Jaqueta com rolamento	1
27	2 710 110 M1	Rolamento	1
28	2 710 111 M1	Espaçador do rolamento	1
29	2 710 112 M1	Mola	1
30	353 427 X1	Porca do volante	1
31	490 724 M2	Suporte da caixa de direção	1
32	354 276 X1	Parafuso - suporte à caixa	3
33	376 722 X1	Arruela de pressão	3
34	768 300 M1	Bujão do furo de abastecimento	1
35	180 511 M2	Junta - caixa de direção à transmissão	1
36	353 700 X1	Parafuso de fixação da caixa de direção	8
37	490 763 M1	Capa da coluna	1
38	180 573 M1	Selo da coluna da direção	1
39	353 760 X1	Arruela do volante	1
40	191 315 M1	Volante da direção	1
41	487 069 M2	Tampa do volante	1
46	1 481 465 M92	Barra de direção	1
48	2 710 227 M1	Capa protetora	1
51	1 481 534 M91	Terminal traseiro	1
52	2 710 227 M1	Capa protetora	1

REF.	Nº DA PEÇA	D E S C R I Ç Ã O	QUANT. 50X
58	353 429 X1	Porca dos terminais	2
59	1 482 640 M92	Eixo inferior	1
60	1 481 471 M1	Braço de comando da direção	1
61	353 622 X1	Parafuso de fixação do braço de comando	1
62	376 724 X1	Arruela de pressão	1
63	353 427 X1	Porca sextavada	1
64	1 481 947 M92	Barra de ligação esq.-NAKATA (opcional ref.79)	1
65	2 710 227 M1	Capa protetora	1
66	1 481 950 M92	Terminal regulável	1
67	2 710 227 M1	Capa protetora	1
68	353 546 X1	Parafuso	1
69	376 720 X1	Arruela de pressão	1
70	353 431 X1	Porca sextavada	1
71	1 481 948 M92	Barra de ligação dir.-NAKATA(opcional ref.85)	1
72	1 481 950 M92	Terminal regulável	1
73	2 710 227 M1	Capa protetora	1
74	1 481 952 M91	Terminal curto	1
75	2 710 227 M1	Capa protetora	1
76	353 546 X1	Parafuso	2
77	376 720 X1	Arruela de pressão	2
78	353 431 X1	Porca sextavada	2
79	1 484 764 M91	Barra de ligação esq.-COFAP(opcional ref.64)	1
80	1 484 294 M91	Terminal regulável	1
81	2 710 692 M1	Capa protetora	2
82	353 600 X1	Parafuso	1
83	376 722 X1	Arruela de pressão	1
84	353 437 X1	Porca sextavada	1
85	1 484 765 M91	Barra de ligação dir.-COFAP(opcional ref.71)	1
86	1 484 294 M91	Terminal regulável	1
87	353 600 X1	Parafuso de fixação do terminal regulável	1
88	376 722 X1	Arruela de pressão	1
89	353 437 X1	Porca sextavada	1
90	1 484 296 M91	Terminal curto	1
91	353 706 X1	Parafuso de fixação do terminal curto	1
92	376 721 X1	Arruela de pressão	1
93	355 645 X1	Porca sextavada	1
94	2 710 692 M1	Capa protetora	2
95	1 482 462 M1	Porca - eixo à barra de ligação	2

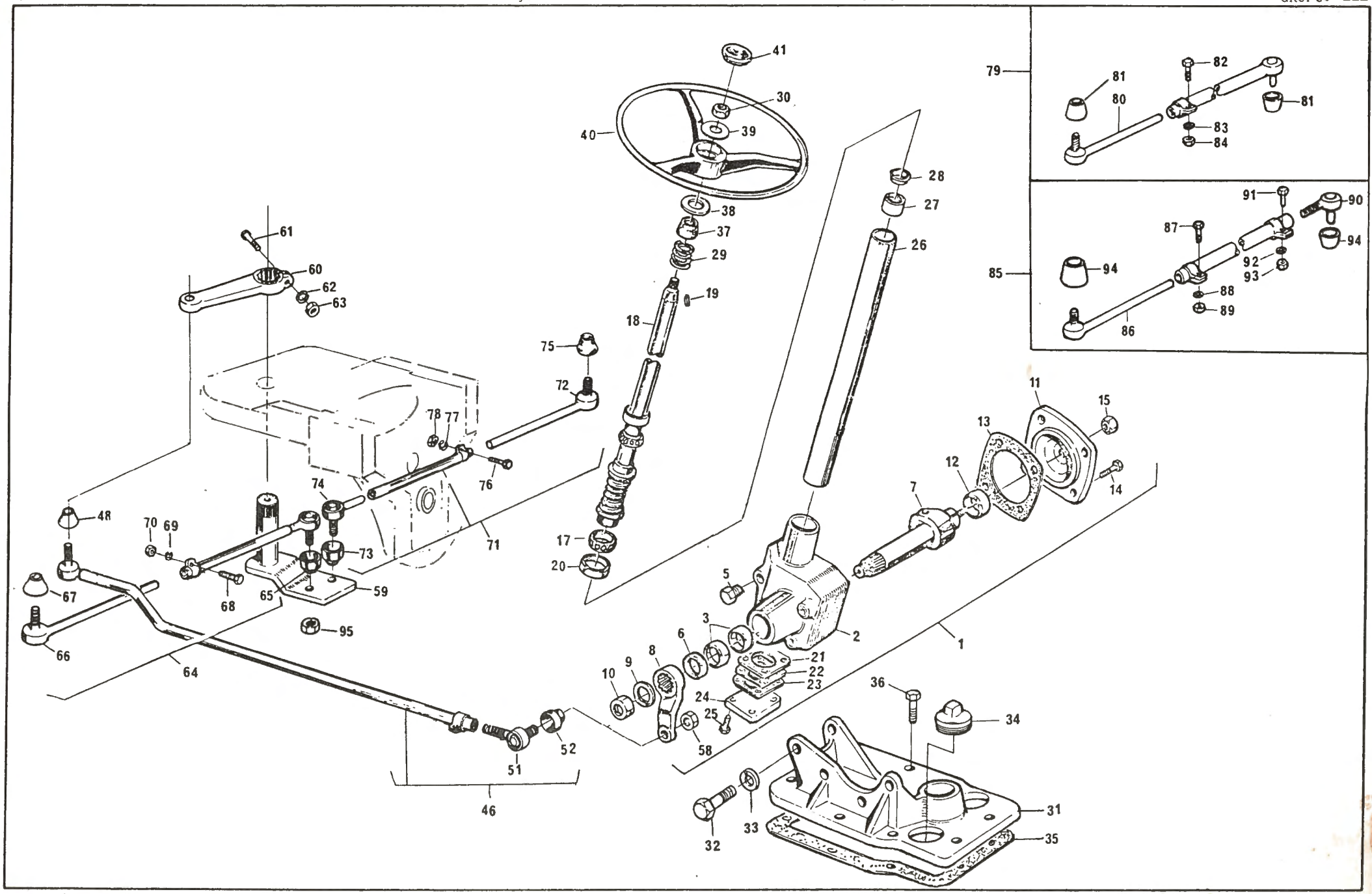
41
30
40
39
38
37
29
19
18
75
72
61
60
62
63
78
77
74
76
48
70
69
73
71
67
68
65
59
95
66
64
52
51
46
17
20
28
27
26
5
3
6
8
9
10
21
22
23
24
25
58
2
1
7
12
13
11
15
14
36
34
31
35
32
33
79
81
80
82
83
84
85
91
90
87
94
92
93
88
89
86

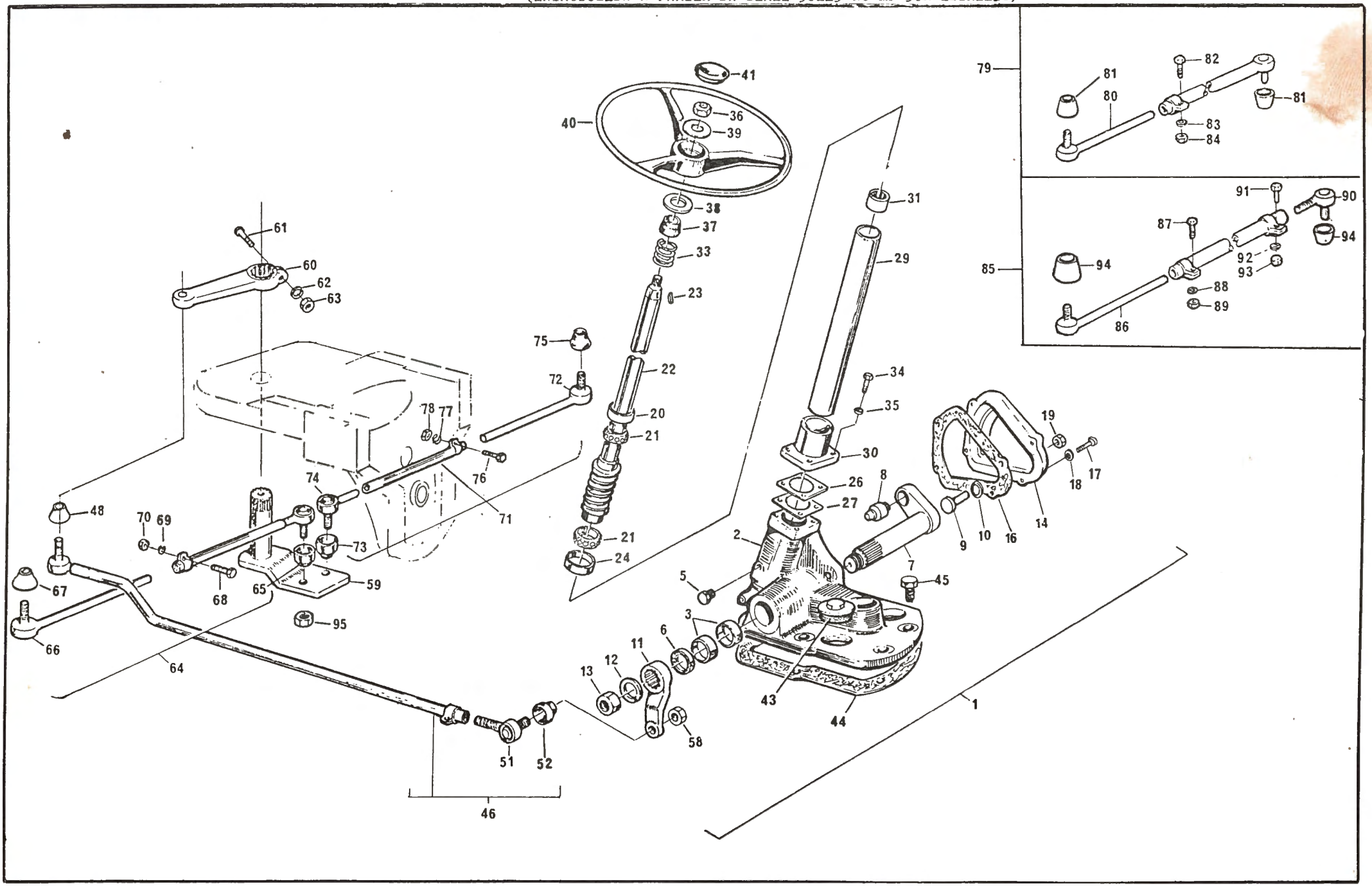
1
2
3
5
6
7
8
9
10
11
12
13
14
16
17
18
19
20
21
22
23
24
26
27
29
30
31
33
34
35
36
37
38
39
40
41
43
44
45
46
48
51
52
58
59
60
61
62
63
64
65
66
67
68
69
70
71
72
73
74
75
76
77
78
79
80
81
82
83
84
85
86
87
88
89
90
91
92
93
94
95

QUADRO: 34

DIREÇÃO BARMELL (INTRODUZIDA A PARTIR DA SÉRIE 28772 NO MF 50X-STANDARD)
(INTRODUZIDA A PARTIR DA SÉRIE 30115 NO MF 50X-ESTREITO)

GRUPO: III

Ref.	Nº da Peça	Descrição	50X Std.	50X Est.
1(A)	- --- --- --	Caixa direção BARMELL(Pedir 1482987 M91)	1	1
2	2 710 225 M1	↑Carcaça da caixa de direção	1	1
3	488 900 M1	↑Bucha da carcaça	2	2
5	488 885 M1	Bujão da carcaça	1	1
6	488 901 M1	Retentor de óleo	1	1
7	488 892 M1	Setor da direção	1	1
8	488 891 M91	Rolamento do setor	1	1
9	2 710 503 M1	Parafuso de regulagem	1	1
10	391 264 X1	Anel trava	1	1
11	1 481 555 M2	Braço da direção	1	1
12	2 710 184 M1	Arruela de pressão	1	1
13	488 865 M1	Porca sextavada	1	1
14	2 710 223 M1	Tampa lateral da caixa	1	1
16	2 710 224 M1	Junta da tampa	1	1
17	2 710 079 M1	Parafuso de fixação da tampa	5	5
18	376 719 X1	Arruela de pressão	5	5
19	1 440 218 X1	Porca do parafuso de ajuste	1	1
20	2 710 097 M1	Anel de encosto superior	1	1
21	2 710 095 M1	Colar de esferas	2	2
22	2 710 220 M91	Árvore e sem fim da direção	1	1
23	2 710 113 M1	Chaveta do volante	1	1
24	2 710 097 M1	Anel de encosto inferior	1	1
26	488 905 M1	Calço vedador	2	2
27	488 906 M1	Calço vedador	1	1
29	488 898 M1	Tubo externo do sem fim	1	1
30	2 710 219 M1	Suporte do tubo	1	1
31	2 710 143 M1	Bucha de nylon	1	1
33	488 902 M1	Mola	1	1
34	339 337 X1	Parafuso de fixação do suporte	4	4
35	376 719 X1	Arruela de pressão	4	4
36	353 427 X1	Porca do volante	1	1
37	490 763 M1	Capa da coluna	1	1
38	180 573 M1	Selo da coluna da direção	1	1
39	353 760 X1	Arruela do volante	1	1
40	191 315 M1	Volante da direção	1	1
41	487 069 M2	Tampa do volante	1	1
43	768 300 M1	Bujão do furo de abastecimento	1	1
44	180 511 M2	Junta - caixa de direção à transmissão	1	1
45	353 700 X1	Parafuso de fixação da caixa de direção	8	8
46	1 481 465 M92	Barra de direção	1	1
48	2 710 227 M1	↑Capa protetora	1	1
51	1 481 534 M91	Terminal traseiro	1	1
52	2 710 227 M1	↑Capa protetora	1	1
58	353 429 X1	Porca dos terminais	2	2
59	1 482 640 M92	Eixo inferior	1	1
60	1 481 471 M1	Braço de comando da direção	1	1
61	353 622 X1	Parafuso de fixação do braço de comando	1	1
62	376 724 X1	Arruela de pressão	1	1
63	353 427 X1	Porca sextavada	1	1
64	1 481 947 M92	Barra de ligação esq.-NAKATA(opc.à linha 79)	1	-
64	1 482 524 M92	Barra de ligação esquerda	-	1
65	2 710 227 M1	↑Capa protetora	1	1
66	1 481 950 M92	Terminal regulável	1	-
66	1 482 597 M92	Terminal regulável	-	1
67	2 710 227 M1	↑Capa protetora	1	1
68	353 546 X1	Parafuso	1	1
69	376 720 X1	Arruela de pressão	1	1
70	353 431 X1	Porca sextavada	1	1
71	1 481 948 M92	Barra de lig.dir.-NAKATA(opc.à linha 85)	1	-
71	1 482 523 M92	Barra de ligação direita	-	1
72	1 481 950 M92	↑Terminal regulável	1	-
72	1 482 597 M92	Terminal regulável	-	1
73	2 710 227 M1	↑Capa protetora	1	1
74	1 481 952 M91	Terminal curto	1	1
75	2 710 227 M1	↑Capa protetora	1	1
76	353 546 X1	Parafuso	2	2
77	376 720 X1	Arruela de pressão	2	2
78	353 431 X1	Porca sextavada	2	2
79	1 484 764 M91	Barra de lig.esq.-COFAP(opc.à linha 64)	1	-
80	1 484 294 M91	↑Terminal regulável	1	-
81	2 710 692 M1	Capa protetora	2	-
82	353 600 X1	Parafuso	1	-
83	376 722 X1	Arruela de pressão	1	-
84	353 437 X1	Porca sextavada	1	-
85	1 484 765 M91	Barra de lig.dir.-COFAP(opc.à linha 71)	1	-
86	1 484 294 M91	↑Terminal regulável	1	-
87	353 600 X1	Parafuso de fix.do terminal regulável	1	-
88	376 722 X1	Arruela de pressão	1	-
89	353 437 X1	Porca sextavada	1	-
90	1 484 296 M91	Terminal curto	1	-
91	353 706 X1	Parafuso-fix.do terminal curto	1	-
92	376 721 X1	Arruela de pressão	1	-
93	355 645 X1	Porca sextavada	1	-
94	2 710 692 M1	Capa protetora	2	-
95	1 482 462 M1	Porca - eixo à barra de ligação	2	-

NOTA:

(A) Caixa de direção BARMELL montada alternadamente, com a caixa de direção GEMMER nº 1 482 987 M91, são intercambiáveis entre si, exceto os seus componentes.

QUADRO: 35

DIREÇÃO GEMMER (INTRODUZIDA A PARTIR DA SÉRIE 31537 NO MF 50X-STANDARD) (INTRODUZIDA A PARTIR DA SÉRIE 30115 NO MF 50X-ESTREITO)

GRUPO: III

Ref.	Nº da Peça	Descrição	50X Std.	50X Est.
1(A)	1 482 987 M91	Caixa de direção GEMMER	1	1
2	2 710 399 M91	Carcaça da caixa de direção	1	1
3	2 710 392 M1	Bucha da carcaça	2	2
5	2 710 115 M1	Bujão da carcaça	1	1
6	2 710 391 M1	Retentor de óleo	1	1
7	2 710 390 M91	Setor da direção	1	1
11	2 710 403 M1	Braço da direção	1	1
12	2 710 184 M1	Arruela de pressão	1	1
13	2 710 185 M1	Porca sextavada	1	1
14	2 710 393 M91	Tampa lateral da caixa	1	1
15	2 710 686 M1	Rolamento de agulhas	1	1
16	2 710 394 M1	Junta da tampa	1	1
17	2 710 169 M1	Parafuso de fixação da tampa	6	6
19	2 710 108 M1	Porca de ajuste	1	1
20	2 710 397 M1	Capa do rolamento superior	1	1
21	2 710 396 M1	Cone do rolamento	2	2
22	2 710 389 M91	Árvore e sem fim da direção	1	1
23	2 710 113 M1	Chaveta do volante	1	1
24	2 710 395 M1	Capa ajustável do rolamento inferior	1	1
25	1 482 986 M1	Suporte de fixação da caixa	1	1
26	2 710 398 M1	Calço vedador - branco	3	3
27	2 710 404 M1	Calço vedador - cinza	4	4
28	2 710 405 M1	Calço vedador - vermelho	2	2
29	1 482 988 M1	Parafuso de fixação do suporte	1	1
30	2 710 400 M91	Jaqueta com rolamento	4	4
31	2 710 110 M1	Rolamento	1	1
32	2 710 111 M1	Espaçador do rolamento	1	1
33	2 710 112 M1	Mola	1	1
34	353 691 X1	Parafuso de fixação da jaqueta	4	4
35	376 720 X1	Arruela de pressão	4	4
36	353 427 X1	Porca do volante	1	1
37	490 763 M1	Capa da coluna	1	1
38	180 573 M1	Selo da coluna da direção	1	1
39	353 760 X1	Arruela do volante	1	1
40	191 315 M1	Volante da direção	1	1
41	487 069 M2	Tampa do volante	1	1
43	768 300 M1	Bujão do furo de abastecimento	1	1
44	180 511 M2	Junta - caixa de direção à transmissão	1	1
45	353 700 X1	Parafuso de fixação da caixa de direção	8	8
46	1 481 465 M92	Barra de direção	1	1
48	2 710 227 M1	Capa protetora	1	1
51	1 481 534 M91	Terminal traseiro	1	1
52	2 710 227 M1	Capa protetora	1	1
58	353 429 X1	Porca dos terminais	2	2
59	1 482 640 M92	Eixo inferior	1	1
60	1 481 471 M1	Braço de comando da direção	1	1
61	353 622 X1	Parafuso de fixação do braço de comando	1	1
62	376 724 X1	Arruela de pressão	1	1
63	353 427 X1	Porca sextavada	1	1
64	1 481 947 M92	Barra de lig.esq.-NAKATA(opc.à linha 79)	1	-

Ref.	Nº da Peça	Descrição	50X Std.	50X Est.
64	1 482 524 M92	Barra de ligação esquerda	-	1
65	2 710 227 M1	Capa protetora	1	1
66	1 481 950 M92	Terminal regulável	1	-
66	1 482 597 M92	Terminal regulável	-	1
67	2 710 227 M1	Capa protetora	1	1
68	353 546 X1	Parafuso	1	1
69	376 720 X1	Arruela de pressão	1	1
70	353 431 X1	Porca sextavada	1	1
71	1 481 948 M92	Barra de lig.dir.-NAKATA(opc.à linha 85)	1	-
71	1 482 523 M92	Barra de ligação direita	-	1
72	1 481 950 M92	Terminal regulável	1	-
72	1 482 597 M92	Terminal regulável	-	1
73	2 710 227 M1	Capa protetora	1	1
74	1 481 952 M91	Terminal curto	1	1
75	2 710 227 M1	Capa protetora	1	1
76	353 546 X1	Parafuso	2	2
77	376 720 X1	Arruela de pressão	2	2
78	353 431 X1	Porca sextavada	2	2
79	1 484 764 M91	Barra de lig.esq.-COFAP(opc.à linha 64)	1	-
80	1 484 294 M91	Terminal regulável	1	-
81	2 710 692 M1	Capa protetora	2	-
82	353 600 X1	Parafuso	1	-
83	376 722 X1	Arruela de pressão	1	-
84	353 437 X1	Porca sextavada	1	-
85	1 484 765 M91	Barra de lig.dir.-COFAP(opc.à linha 71)	1	-
86	1 484 294 M91	Terminal regulável	1	-
87	353 600 X1	Parafuso de fix.do terminal regulável	1	-
88	376 722 X1	Arruela de pressão	1	-
89	353 437 X1	Porca sextavada	1	-
90	1 484 296 M91	Terminal curto	1	-
91	353 706 X1	Parafuso-fixação do terminal curto	1	-
92	376 721 X1	Arruela de pressão	1	-
93	355 645 X1	Porca sextavada	1	-
94	2 710 692 M1	Capa protetora	2	-
95	1 482 462 M1	Porca - eixo à barra de ligação	2	-

NOTA:

(A) Caixa de direção GEMMER montada alternadamente com a caixa de direção BARMELL nº 1 481 171 M92, são intercambiáveis entre si exceto os seus componentes.

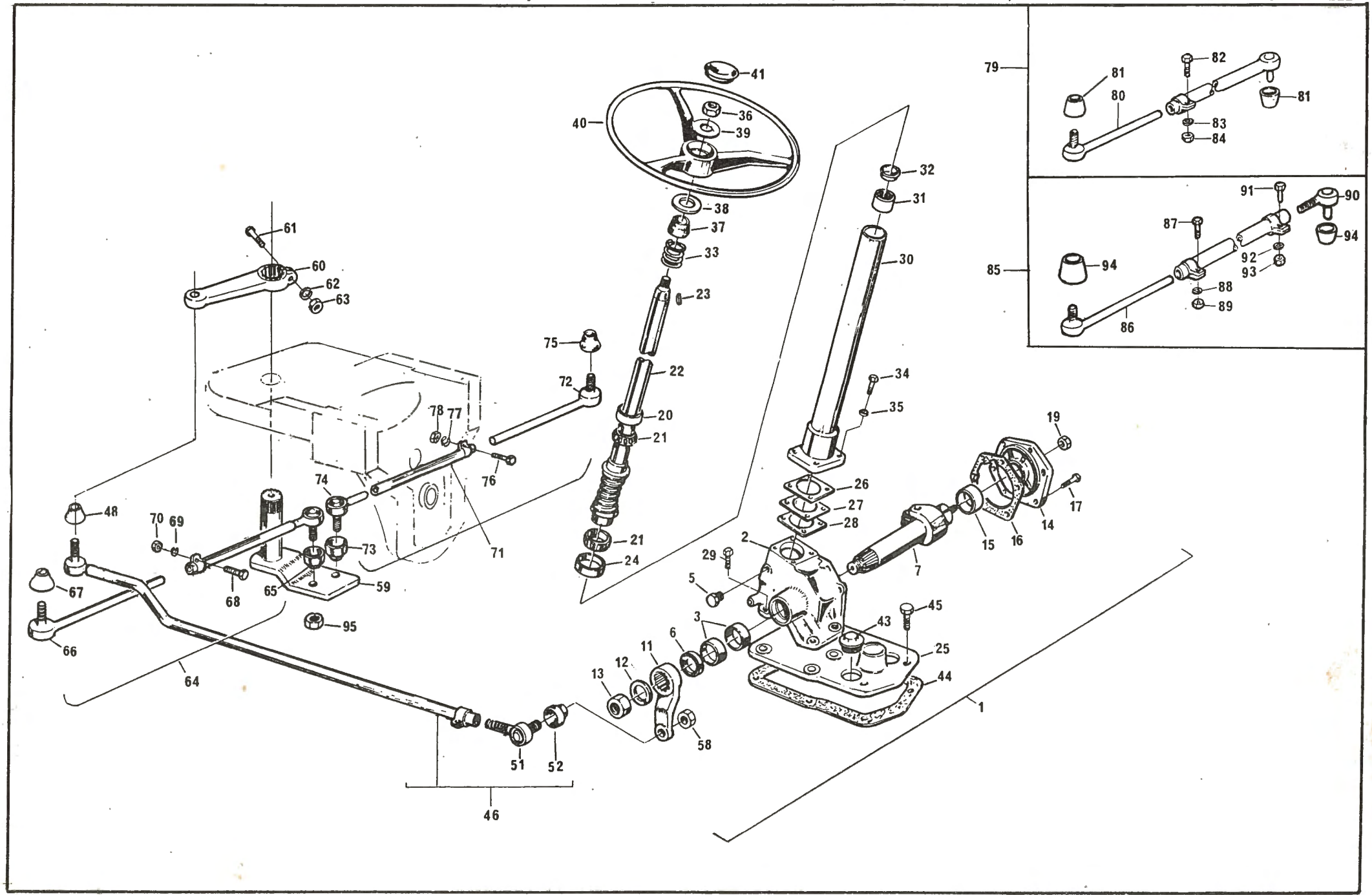
41
40
36
39
38
37
33
23
22
20
21
21
24
32
31
30
34
35
26
27
28
2
29
5
3
6
11
12
13
58
45
43
25
44
1
7
19
17
14
15
16
79
81
80
82
81
83
84
85
91
90
87
94
92
93
94
88
89
86
75
72
78
77
76
74
71
73
59
65
68
70
69
48
67
66
64
95
51
52
46
61
60
62
63

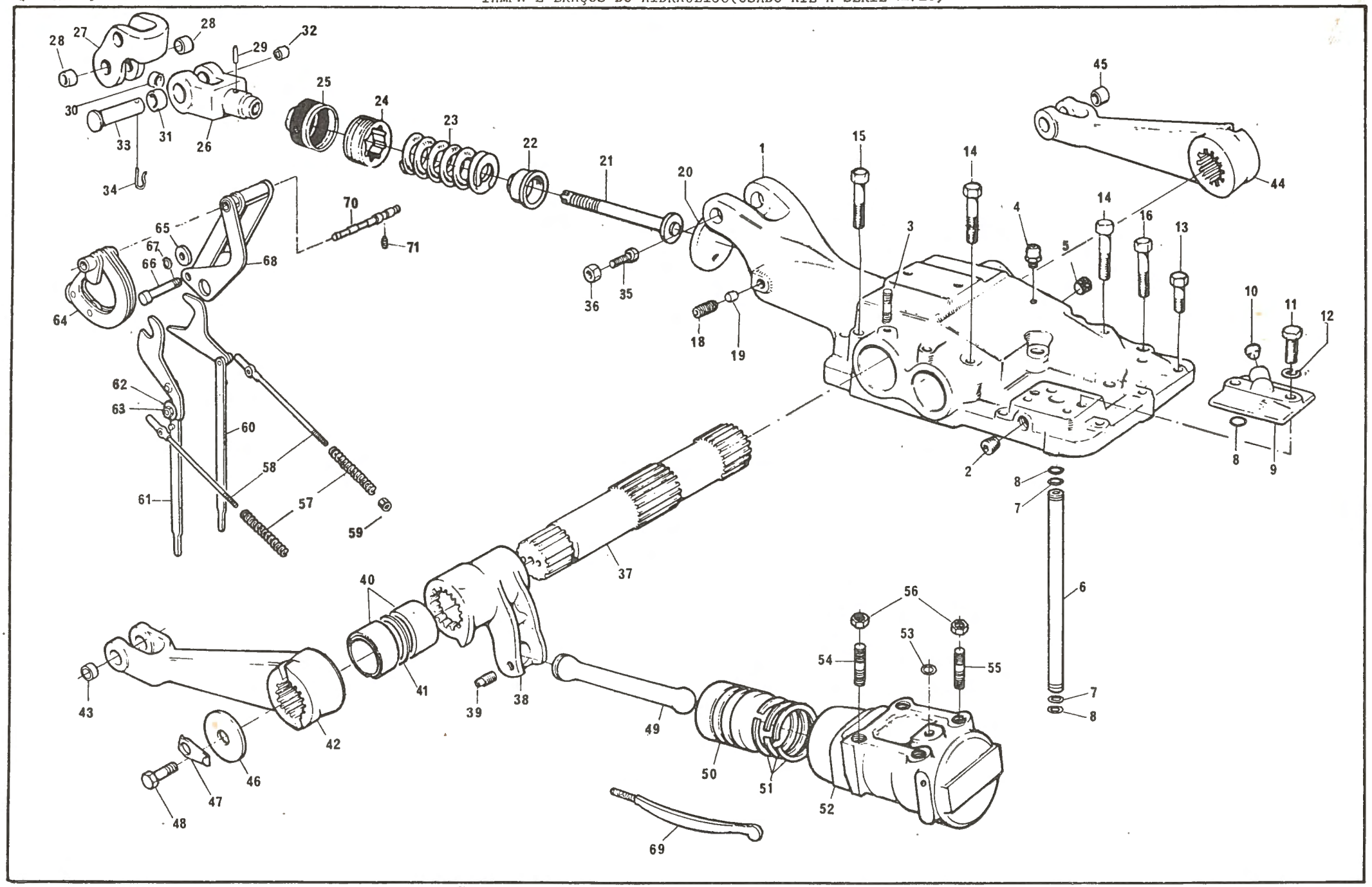
1
2
3
4
5
6
7
8
9
10
11
12
13
14
15
16
18
19
20
21
22
23
24
25
26
27
28
29
30
31
32
33
34
35
36
37
38
39
40
41
42
43
44
45
46
47
48
49
50
51
52
53
54
55
56
57
58
59
60
61
62
63
64
65
66
67
68
69
70
71

REF.	Nº DA PEÇA	DESCRIÇÃO	QUANT. 50X
1	1 481 487 M1	Tampa do sistema hidráulico	1
2	195 387 M1	Bujão lateral	2
3	353 961 X1	Prisioneiro	2
4	1 852 686 M91	Respiro da tampa	1
5	195 387 M1	Bujão da tampa	1
6	190 856 M1	Tubo de transferência	1
7	195 874 M1	Arruela	2
8	195 561 M1	Anel "O"	3
9	180 908 M1	Tampa de transferência	1
10	1 482 137 M1	Bujão da tampa	1
11	353 701 X1	Parafuso de fixação da tampa	2
12	376 721 X1	Arruela de pressão	2
13	354 278 X1	Parafuso de fixação da tampa	4
14	353 713 X1	Parafuso de fixação da tampa	2
15	353 720 X1	Parafuso de fixação da tampa	5
16	354 279 X1	Parafuso de fixação da tampa	1
18	355 286 X1	Parafuso de regulagem da mola	1
19	882 451 M1	Tampão de plástico	1
20	180 981 M1	Disco do batente de sobrecarga	1
21	182 580 M1	Haste de retenção da mola	1
22	182 581 M1	Assento da mola	1
23	182 582 M1	Mola de controle hidráulico	1
24	180 979 M2	Porca de retenção da mola	1
25	180 980 M2	Capa de borracha	1
26	180 972 M2	Garfo	1
27	489 335 M91	Articulador de engate do 3º ponto	1
28	898 329 M1	⎨Bucha do articulador	2
29	195 573 M1	Pino de união	1
30	180 982 M1	Tampão do garfo	1
31	181 982 M1	Bucha do garfo-direita	1
32	180 974 M1	Bucha do garfo-esquerda	1
33	364 683 X1	Pino	1
34	400 060 M2	Grampo de fixação do pino	1
35	363 593 X1	Parafuso de fixação do articulador	1
36	353 438 X1	Porca sextavada	1
37(A)	184 359 M2	Eixo acionador dos braços	1
37(B)	1 481 516 M1	Eixo acionador dos braços	1
38(A)	488 818 M2	Braço do levante	1
38(B)	1 481 520 M1	Braço do levante	1
39	195 583 M1	Pino-biela ao braço	1
40	181 018 M1	Bucha do eixo	4
41	195 565 M1	Anel "O"	2
42(A)	182 587 M2	Braço do levante hidráulico-direito	1
42(B)	1 482 648 M91	Braço do levante hidráulico-direito	1
43	885 454 M1	⎨Bucha	2
44(A)	182 588 M2	Braço do levante hidráulico-esquerdo	1
44(B)	1 482 649 M91	Braço do levante hidráulico-esquerdo	1
45	885 454 M1	⎨Bucha	2
46(A)	180 917 M1	Arruela do eixo	2
46(B)	897 580 M1	Arruela do eixo	2
47(A)	180 916 M1	Chapa trava	2
47(B)	897 581 M3	Chapa trava	2
48(A)	353 558 X1	Parafuso de fixação da arruela	4
48(B)	361 526 X1	Parafuso de fixação da arruela	4
49	191 211 M1	Biela do êmbolo	1
50	828 607 M91	Êmbolo com encosto	1
51	830 741 M91	Jogo de anéis (3 peças)	1
52	190 859 M1	Cilindro do levante hidráulico	1
53	195 562 M1	Anel de vedação	1
54	489 957 M1	Prisioneiro de fixação do cilindro	2
55	489 958 M1	Prisioneiro de fixação do cilindro	2
56	353 437 X1	Porca sextavada	4
57	181 012 M1	Mola de pressão	2
58	181 011 M1	Guia da alavanca	2
59	195 663 M1	Porca sextavada	2
60	190 884 M91	Alavanca do controle de profundidade	1
61	190 885 M91	Alavanca do controle de posição	1
62	181 008 M1	⎨Arruela excêntrica	1
63	353 918 X1	⎩Porca sextavada	1
64(C)	180 993 M91	Articulação do controle de posição	1
64(D)	1 484 355 M91	Articulação do controle de posição	1
65	180 991 M1	⎨Roldana	2
66	180 990 M1	Pino	1
67	195 575 M1	Anel trava do pino	1
68	180 983 M91	Articulação do controle de profundidade	1
69	190 855 M1	Tirante do controle	1
70	180 997 M2	Eixo pivô de articulação	1
71	355 286 X1	Parafuso de fixação do eixo	1

NOTAS:

(A) Usado até a série 26723.

(B) Introduzido a partir da série 26724.

(C) Usado até a série 31510.

(D) Introduzido a partir da série 31511.

REF.	Nº DA PEÇA	DESCRIÇÃO	QUANT. 50X
1	1 484 928 M1	Tampa do sistema hidráulico	1
2	195 387 M1	Bujão lateral	2
3	353 961 X1	Prisioneiro	2
4	1 852 686 M91	Respiro da tampa	1
5	195 387 M1	Bujão da tampa	1
6	1 869 119 M1	Tubo de transferência	1
7	195 874 M1	Arruela	2
8	195 561 M1	Anel "O"	3
9	180 908 M1	Tampa de transferência	1
10	1 482 137 M1	Bujão da tampa	1
11	353 701 X1	Parafuso fixação da tampa	2
12	376 721 X1	Arruela de pressão	2
13	354 648 X1	Parafuso fixação da tampa	1
14	376 460 X1	Parafuso fixação da tampa	5
15	376 781 X1	Parafuso fixação da tampa	2
16	354 279 X1	Parafuso fixação da tampa	5
18	355 286 X1	Parafuso de regulagem da mola	1
19	882 451 M1	Tampão de plástico	1
20	180 981 M1	Disco do batente de sobrecarga	1
21	182 580 M1	Haste de retenção da mola	1
22	182 581 M1	Assento da mola	1
23	182 582 M1	Mola de contrôle hidráulico	1
24	180 979 M2	Porca retenção da mola	1
25	180 980 M2	Capa de borracha	1
26	180 972 M2	Garfo	1
27	489 335 M91	Articulador de engate do 3º ponto	1
28	898 329 M1	↑ Bucha do articulador	2
29	195 573 M1	Pino de união	1
30	180 982 M1	Tampão do garfo	1
31	181 982 M1	Bucha do garfo - direita	1
32	180 974 M1	Bucha do garfo - esquerda	1
33	364 683 X1	Pino	1
34	400 060 M2	Grampo de fixação do pino	1
35	363 593 X1	Parafuso de fixação do articulador	1
36	353 438 X1	Porca sextavada	1
37	897 567 M3	Eixo acionador dos braços	1
38	886 404 M2	Braço do levante	1
39	887 076 M2	Pino - biela ao braço	1
40	886 029 M1	Bucha do eixo	2
41	359 136 X1	Anel "O"	2
42	885 444 M91	Braço do levante hidráulico - direito	1
43	885 454 M1	↑ Bucha do braço	2
44	885 444 M91	Braço do levante hidráulico esquerdo	1
45	885 454 M1	↑ Bucha do braço	2

REF.	Nº DA PEÇA	DESCRIÇÃO	QUANT. 50X
46	897 580 M1	Arruela do eixo	2
47	897 581 M3	Chapa trava	2
48	361 526 X1	Parafuso de fixação da arruela	4
49	886 410 M1	Biela do êmbolo	1
50	1 484 797 M91	Êmbolo com encosto	1
51	897 597 M1	Anel do êmbolo	3
52	897 594 M2	Cilindro do levante hidráulico ø 3.3/8"	1
53	195 562 M1	Anel de vedação	1
54	1 481 942 M2	Prisioneiro de fixação do cilindro	2
55	2 800 153 M1	Prisioneiro de fixação do cilindro	2
56	368 124 X1	Porca sextavada 6	4
57	1 660 324 M91	Articulação do contrôle da profundidade	1
58	886 043 M1	↑ Espaçador	1
59	898 125 M1	Excêntrico da articulação	1
60	180 990 M1	Pino	1
61	195 575 M1	Anel trava do pino	1
63	1 660 323 M1	Mola de pressão	1
64	898 124 M1	Haste	1
65	362 355 X1	Parafuso regulagem da articulação	1
66	1 661 918 M91	Articulação do controle de posição	1
67	1 660 323 M1	↑ Mola de pressão	1
68	180 997 M2	Eixo pivô de articulação	1
69	355 286 X1	Parafuso de fixação do eixo	1
70	2 801 012 M1	Calço -.020" de espessura	C.N.
70	2 801 013 M1	Calço -.040" de espessura	C.N.
71	850 778 M1	Graxeira	1

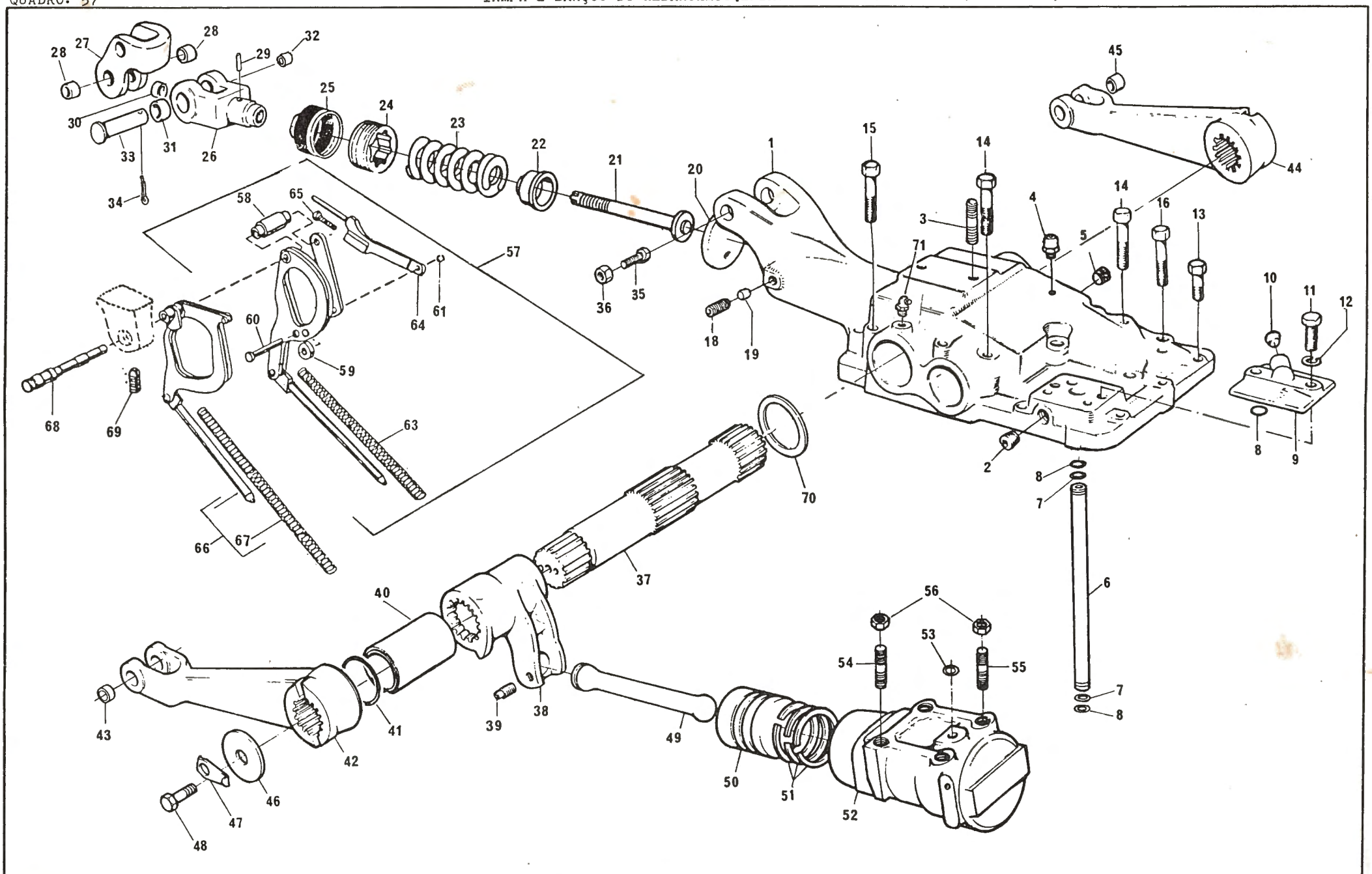
1
2
3
4
5
6
7
8
9
10
11
12
13
14
15
16
18
19
20
21
22
23
24
25
26
27
28
29
30
31
32
33
34
35
36
37
38
39
40
41
42
43
44
45
46
47
48
49
50
51
52
53
54
55
56
57
58
59
60
61
63
64
65
66
67
68
69
70
71

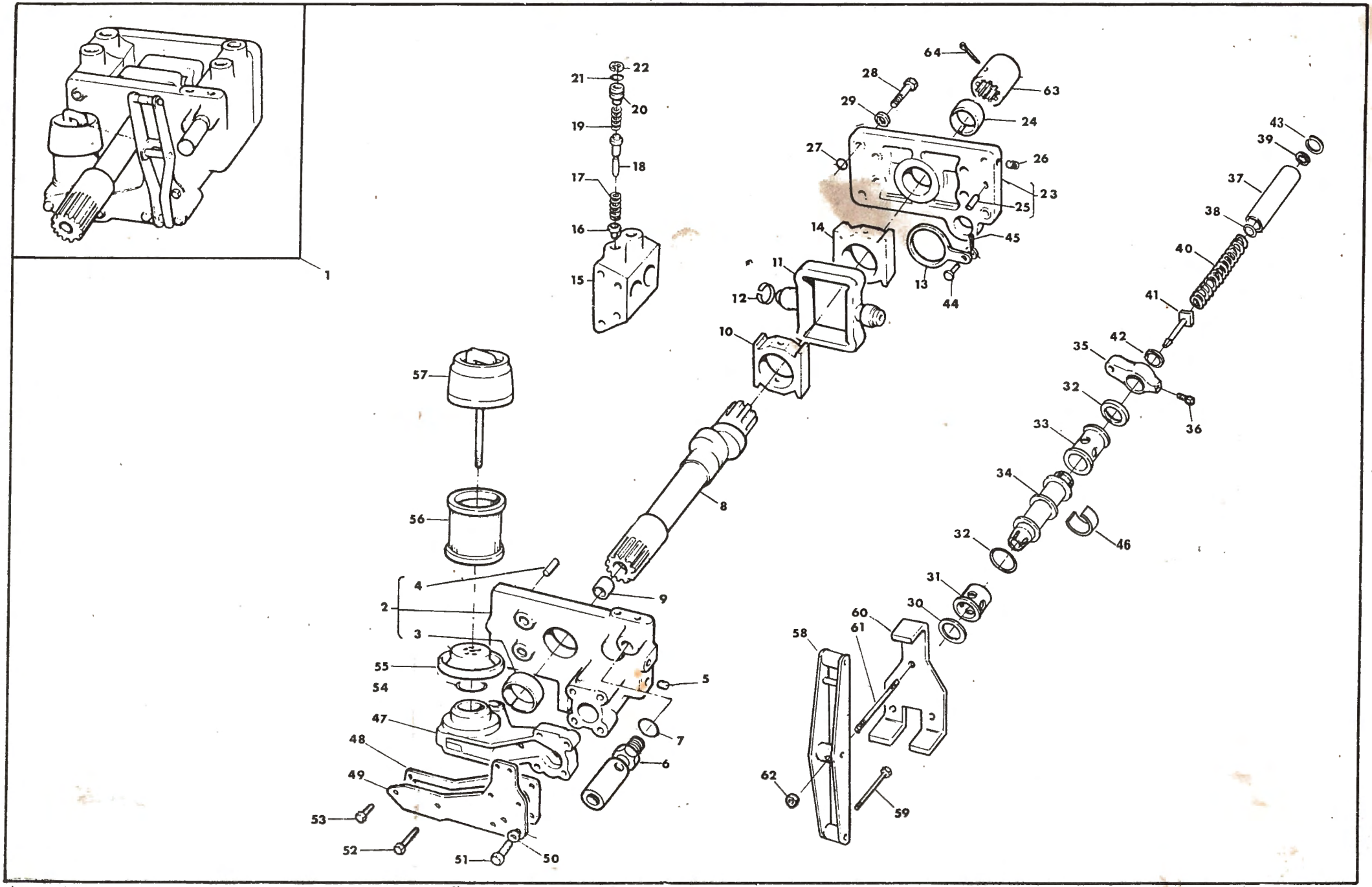
1
2
3
4
5
6
7
8
9
10
11
12
13
14
15
16
17
18
19
20
21
22
23
24
25
26
27
28
29
31
32
33
34
35
36
37
38
39
40
41
42
43
44
45
46
47
48
49
50
51
52
53
54
55
56
57
58
59
60
61
62
63
64

REF.	Nº DA PEÇA	D E S C R I Ç Ã O	QUANT. 50X
1	184 472 M93	Bomba hidráulica completa	1
2	182 005 M93	Carcaça traseira	1
3	898 713 M1	Bucha da carcaça	1
4	195 951 M1	Pino guia	2
5	356 040 X1	Bujão da carcaça	3
6	828 927 M91	Válvula de segurança	1
7	831 452 M1	Anel "O"	1
8	181 993 M91	Árvore de excêntrico	1
9	1 000 251 M1	Rolamento de agulhas	1
10	894 608 M1	Bloco traseiro do excêntrico	1
11	190 799 M1	Êmbolo da bomba	2
12	190 848 M1	Anel do êmbolo	4
13	180 933 M1	Seguidor do excêntrico	1
14	894 607 M1	Bloco dianteiro	1
15	184 471 M1	Câmara das válvulas	2
16	180 929 M1	Válvula de entrada	4
17	180 927 M2	Mola da válvula de entrada	4
18	180 930 M1	Válvula de saída	4
19	180 928 M1	Mola da válvula de saída	4
20	181 999 M1	Bujão da câmara	4
21	762 026 M1	Anel "O"	4
22	827 718 M2	Anel trava	4
23	182 006 M91	Carcaça dianteira	1
24	898 713 M1	Bucha da carcaça	1
25	195 951 M1	Pino guia	2
26	1 482 137 M1	Bujão da carcaça	2
27	831 519 M1	Anel "O"	13
28	354 642 X1	Parafuso de união das carcaças	4
29	376 721 X1	Arruela de pressão	4
30	180 948 M1	Arruela lisa	1
31	180 947 M1	Espaçador da válvula	1
32	359 002 X1	Anel "O"	2
33	183 838 M1	Espaçador do anel	1
34	189 427 M92	Válvula de controle c/arruelas retificadas	1
35	180 934 M1	Braço oscilador	1
36	195 568 M1	Parafuso fixação do braço	1
37	182 002 M1	Corpo do oscilador	1
38	180 942 M2	Disco de encosto	1
39	195 576 M1	Anel de retenção	1
40	180 940 M1	Mola da válvula	1
41	180 937 M91	Comando oscilador	1
42	180 941 M1	Anel de retenção	1
43	195 946 M1	Anel de retenção	1
44	354 187 X1	Pino - seguidor do excêntrico	1
45	354 039 X1	Cupilha de fixação do pino	1
46	180 961 M1	Anel trava da válvula	1
47	189 373 M1	Carcaça do filtro	1
48	189 366 M1	Junta da carcaça	1
49	189 367 M1	Tampa lateral da carcaça	1
50	376 719 X1	Arruela de pressão	4
51	353 683 X1	Parafuso - tampa à carcaça	4
52	362 361 X1	Parafuso - tampa à carcaça	1
53	353 665 X1	Parafuso - tampa à carcaça	1
54	831 907 M1	Anel "O"	1
55	185 555 M1	Sede do elemento filtrante	1
56	185 551 M93	Elemento filtrante	1
57	185 839 M91	Tampa do filtro	1
58	189 370 M91	Alavanca	1
59	189 364 M91	Haste de controle da válvula	1
60	189 368 M1	Suporte guia	1
61	182 007 M1	Prisioneiro da bomba	1
62	195 578 M1	Porca sextavada	1
63	180 926 M1	Luva de acoplamento	1
64	354 415 X1	Cupilha	1

REF.	Nº DA PEÇA	D E S C R I Ç Ã O	QUANT. 50X
1	1 868 898 M96	Bomba hidráulica	1
2	1 868 428 M91	Carcaça dianteira	1
4	1 865 012 M1	Bucha da carcaça	1
5	1 482 137 M1	Bujão	2
6	180 933 M1	Seguidor do excêntrico	1
7	894 607 M1	Bloco dianteiro	1
8	1 860 038 M1	Êmbolo da bomba	2
9	897 493 M1	Anel do êmbolo	4
11	894 608 M1	Bloco traseiro	1
12	1 868 544 M91	Árvore de excêntricos	1
14	1 000 251 M1	Rolamento de agulhas	1
15	1 868 435 M3	Câmara das válvulas	2
16	180 929 M1	Válvula de entrada	4
17	180 927 M2	Mola	4
18	180 930 M1	Válvula de saída	4
19	180 928 M1	Mola	4
20	1 868 741 M1	Bujão	4
21	1 868 742 M1	Anel "O"	4
22	1 870 849 M1	Anel de encosto	4
23	1 868 743 M1	Anel trava	4
29	1 869 962 M93	Carcaça traseira	1
31	1 865 012 M1	Bucha da carcaça	1
32	377 528 X1	Prisioneiro Ø 3/8" x 4.41/64"	4
33	377 527 X1	Prisioneiro	1
34	1 868 431 M3	Bujão	2
35	831 519 M1	Anel "O"	4
36	831 533 M1	Anel "O"	4
37	1 871 660 M1	Porca especial	2
38	1 871 659 M1	Porca especial	2
39	1 870 072 M2	Carcaça do filtro	1
40	1 870 811 M1	Válvula	1
41	1 870 810 M1	Anel de retenção da válvula	1
42	1 868 466 M1	Retentor	1
43	1 868 460 M1	Anel de retenção	1
44	1 868 465 M1	Mola	1
45	1 868 464 M1	Capa da mola	1
46	377 501 X1	Anel elástico	1
52	1 870 809 M91	Tampa	1
54	1 868 459 M1	Bucha	1
55	1 442 621 X1	Anel "O"	1
56	377 499 X1	Arruela especial	1
57	358 936 X1	Anel trava	1
58	1 869 529 M2	Junta da carcaça	1
59	353 676 X1	Parafuso	1
60	376 719 X1	Arruela de pressão	2
61	1 868 453 M2	Alavanca	1
62	361 023 X1	Esfera Ø 3/16"	1
63	1 868 452 M1	Mola de pressão	1
64	1 868 451 M2	Bucha da mola	1
65	377 489 X1	Pino	1
66	1 869 831 M1	Placa	1
67	353 666 X1	Parafuso de fixação da placa	2
68	359 004 X1	Arruela	1
69	1 868 444 M1	Bucha	1
70	377 500 X1	Arruela côncava	1
71	1 868 454 M2	Mola	1
77	377 531 X1	Prisioneiro	1
78	1 870 199 M92	Elemento do filtro	1
79	1 868 467 M1	Tampa	1
80	195 876 M1	Anel "O"	1
81	1 007 240 M1	Anel "O"	1
82	0 920 126	Arruela especial	1
83	1 868 469 M1	Mola	1
84	375 109 X1	Porca sextavada	1
85	1 870 089 M1	Grampo	1
86	359 002 X1	Anel "O"	1
90	897 599 M1	Rolete da alavanca	2
91	897 504 M1	Pino do rolete	1
92	1 870 763 M92	Válvula de controle de pressão	1
94	377 492 X1	Pino da válvula	1
95	377 497 X1	Arruela	1
96	377 502 X1	Anel "O"	1
97	377 502 X1	Anel "O"	1
98	377 543 X1	Arruela de encosto	1
99	1 868 485 M1	Arruela	1
100	1 868 486 M1	Espaçador	1
106	1 442 466 X1	Anel trava	1
107	1 869 830 M1	Disco de encosto	1
108	180 940 M1	Mola do oscilador	1
109	195 946 M1	Anel elástico	2
110	1 869 826 M93	Oscilador da válvula	1
111	1 862 576 M2	Guia da mola	1
112	1 869 828 M1	Colar	1
113	358 932 X1	Anel trava	1
117	831 117 M1	Pino do seguidor do excêntrico	1
118	353 754 X1	Arruela lisa	1
119	354 039 X1	Cupilha	1
120	1 868 471 M91	Alavanca	1
121	377 493 X1	Anel de retenção	1
122	1 868 456 M1	Junta	1
123	353 683 X1	Parafuso de cabeça sextavada	4
124	376 719 X1	Arruela de pressão	4
125	1 661 353 M1	Suporte da válvula	1
126	377 605 X1	Pino guia	1
127	353 756 X1	Arruela lisa	1
128	376 448 X1	Porca trava	1
129	1 868 538 M1	Luva	1
130	1 870 820 M1	Bujão	1
131	1 870 819 M1	Presilha	1

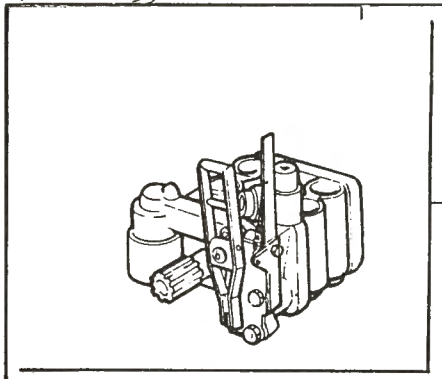
1

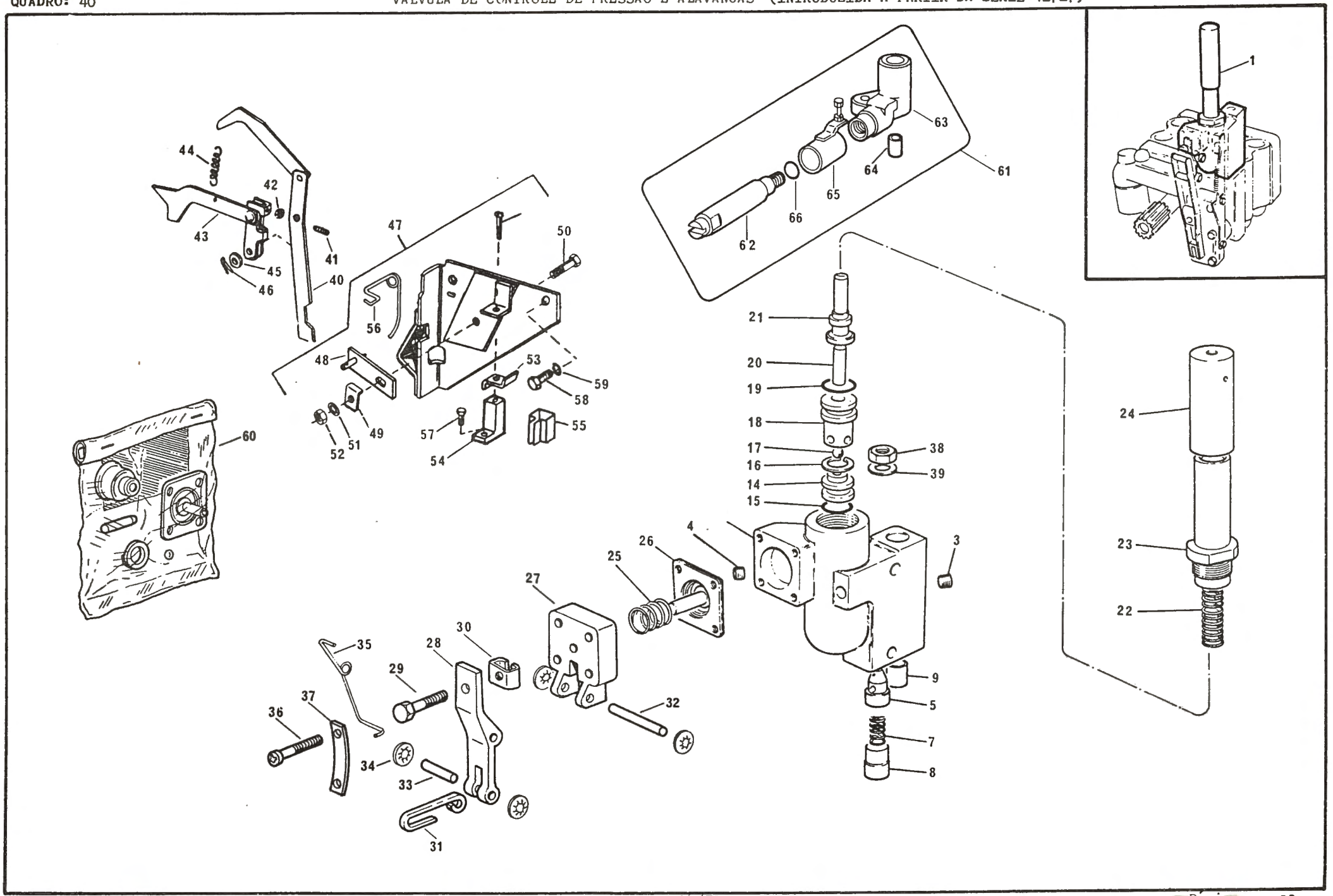
1
2
3
4
5
7
8
9
20
21
22
23
24
25
26
27
28
29
30
31
32
33
34
35
36
37
38
39
40
41
42
43
44
45
46
47
48
49
50
51
52
53
54
55
56
57
58
59
60
61
62
63
64
65
66

QUADRO: 40 — VÁLVULA DE CONTROLE DE PRESSÃO E ALAVANCAS (INTRODUZIDA A PARTIR DA SÉRIE 41717) — GRUPO: IV

REF.	Nº DA PEÇA	DESCRIÇÃO	QUANT. 50X
1(A)	--- --- --	Válvula completa - vide Nota (F)	-
3	375 184 X1	Bujão	1
4	377 504 X1	Bujão	1
5	1 870 099 M2	Válvula	1
7	1 870 100 M1	Mola	1
8	1 869 935 M2	Espaçador	1
9	377 496 X1	Bucha	1
14(B)	--- --- --	Assento	1
15	1 000 557 M1	Anel "O"	1
16(B)	361 163 X1	Arruela	1
17(B)	--- --- --	Esfera	1
18	1 867 421 M1	Guia da válvula	1
19	831 461 M1	Anel "O"	1
20(B)	--- --- --	Êmbolo	1
21	1 870 838 M2	Suporte da mola	1
22	1 867 478 M1	Mola	1
23	1 870 830 M2	Guia	1
24	1 872 066 M1	Capa	1
25	1 868 495 M1	Mola	1
26(B)	1 860 114 M91	Diafragma	1
27	1 868 504 M1	Carcaça do diafragma	1
28	1 870 293 M1	Alavanca	1
29	361 406 X1	Parafuso	1
30	1 870 835 M1	Grampo	1
31	1 868 854 M1	Braço	1
32	1 868 839 M1	Eixo pivô	1
33	1 870 834 M1	Pino	1
34	377 493 X1	Arruela	4
35	1 870 101 M2	Mola	1
36	377 474 X1	Parafuso	4
37	1 872 015 M1	Chapa mola	2
38	376 448 X1	Porca trava	1
39	353 756 X1	Arruela lisa	1
40	1 869 093 M92	Alavanca e excêntrico	1
41	898 153 M2	Parafuso de regulagem	1
42	354 120 X1	Porca sextavada	1
43	1 661 547 M91	Alavanca de controle de posição	1
44	898 137 M1	Mola de retrocesso	1
45	353 754 X1	Arruela lisa	1
46	354 039 X1	Cupilha	1
47(C)	1 869 098 M92	Suporte da alavanca	1
47(D)	1 870 190 M92	Suporte da alavanca	1
48	1 869 104 M91	Pivô do suporte	1
49	1 869 107 M1	Arruela especial	1
50	353 518 X1	Parafuso 5/16" x 7/8"	1
51	376 702 X1	Arruela lisa	1
52	353 916 X1	Porca sextavada	1
53(C)	1 870 194 M1	Placa de posicionamento	1
54(C)	1 868 848 M1	Bloco de regulagem	1
55(C)	1 868 850 M1	Presilha	1
56	1 872 044 M1	Mola	1
57(C)	377 498 X1	Parafuso de regulagem	1
58	362 429 X1	Parafuso	2
59	22 764 X	Arruela dentada	2
60(E)	2 521 700 M91	Jogo reparo da válv. controle de pressão	1
61(F)	2 802 217 M91	Jogo válvula de segurança com defletor	1
62	1 662 591 M91	Válvula de segurança	1
63	1 661 353 M1	Suporte da válvula	1
64	377 605 X1	Pino guia	1
65	1 662 594 M91	Defletor	1
66	831 452 M1	Anel "O"	1

NOTAS:

(A) Usada nas séries 41717 à 43010.

(B) Componentes do jogo de reparo nº 2 521 700 M91.

(C) Usado quando equipado com válvula de controle de pressão.

(D) Usado quando equipado com válvula de segurança.

(E) Inclui ítens assinalados com (B).

(F) Jogo - Válvula de segurança, usado em substituição à válvula de controle de pressão nº 1 869 966 M94 usada nas séries conforme Nota (A).

REF.	Nº DA PEÇA	D E S C R I Ç Ã O	QUANT. 50X
-	188 423 M93	Quadrante de controle do hidráulico	1
1	181 019 M93	Eixo do controle de profundidade	1
2	181 015 M1	Roldana do eixo	1
3	181 016 M1	Pino do eixo	1
4	195 561 M1	Anel "O"	1
5	181 022 M93	Eixo do controle de posição	1
6	181 015 M1	Roldana do eixo	1
7	181 016 M1	Pino do eixo	1
8	195 561 M1	Anel "O"	1
9	2 957 X	Chaveta do eixo	2
10	353 755 X1	Arruela lisa	2
11	195 663 M1	Porca sextavada	2
12	181 033 M1	Setor de ajustagem	1
13	181 038 M91	Alavanca do controle de profundidade	1
14	181 039 M91	Alavanca do controle de posição	1
15	181 040 M1	Espaçador do eixo	1
16	195 617 M1	Parafuso de fixação da alavanca	2
17	195 618 M1	Mola	2
18	181 041 M1	Arruela lisa	4
19	353 919 X1	Porca sextavada	2
20	195 994 M1	Parafuso do setor de ajustagem	1
21	353 754 X1	Arruela lisa	1
22	182 274 M2	Porca de regulagem	1
23	182 282 M1	Parafuso do quadrante	1
24	353 754 X1	Arruela lisa	1
25	182 274 M2	Porca de regulagem	1
26	353 502 X1	Parafuso do quadrante	2
27	181 047 M1	Arruela espaçadora	2
28	353 754 X1	Arruela lisa	2
29	353 918 X1	Porca sextavada	2
30	353 502 X1	Parafuso de fixação do quadrante	4
31	376 718 X1	Arruela de pressão	4
32	353 918 X1	Porca sextavada	4
33	376 407 X1	Parafuso de fixação do quadrante	1

REF.	Nº DA PEÇA	D E S C R I Ç Ã O	QUANT. 50X

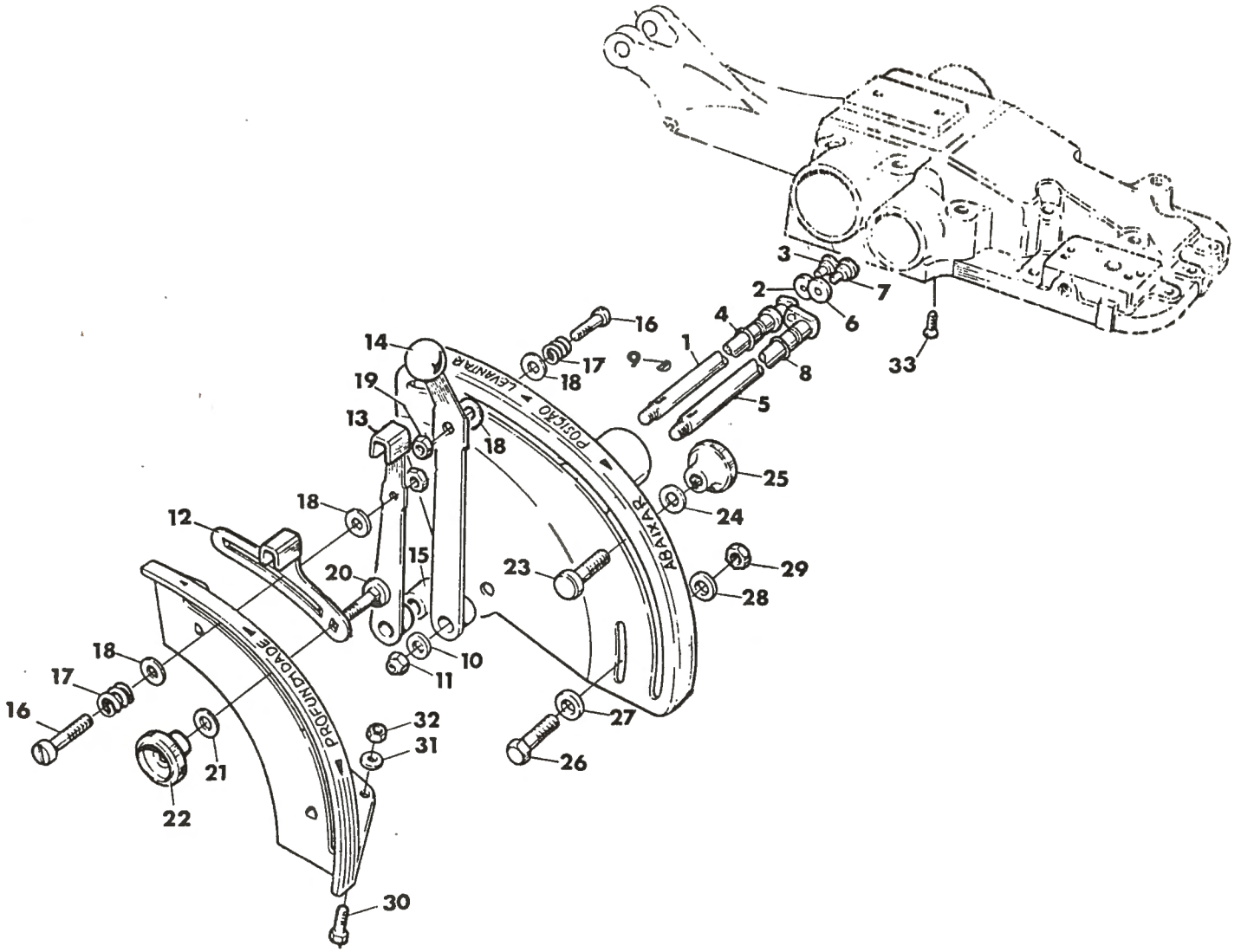
LEVANTAR
POSIÇÃO
ABAIXAR
PROFUNDIDADE
1
2
3
4
5
6
7
8
9
10
11
12
13
14
15
16
17
18
19
20
21
22
23
24
25
26
27
28
29
30
31
32
33

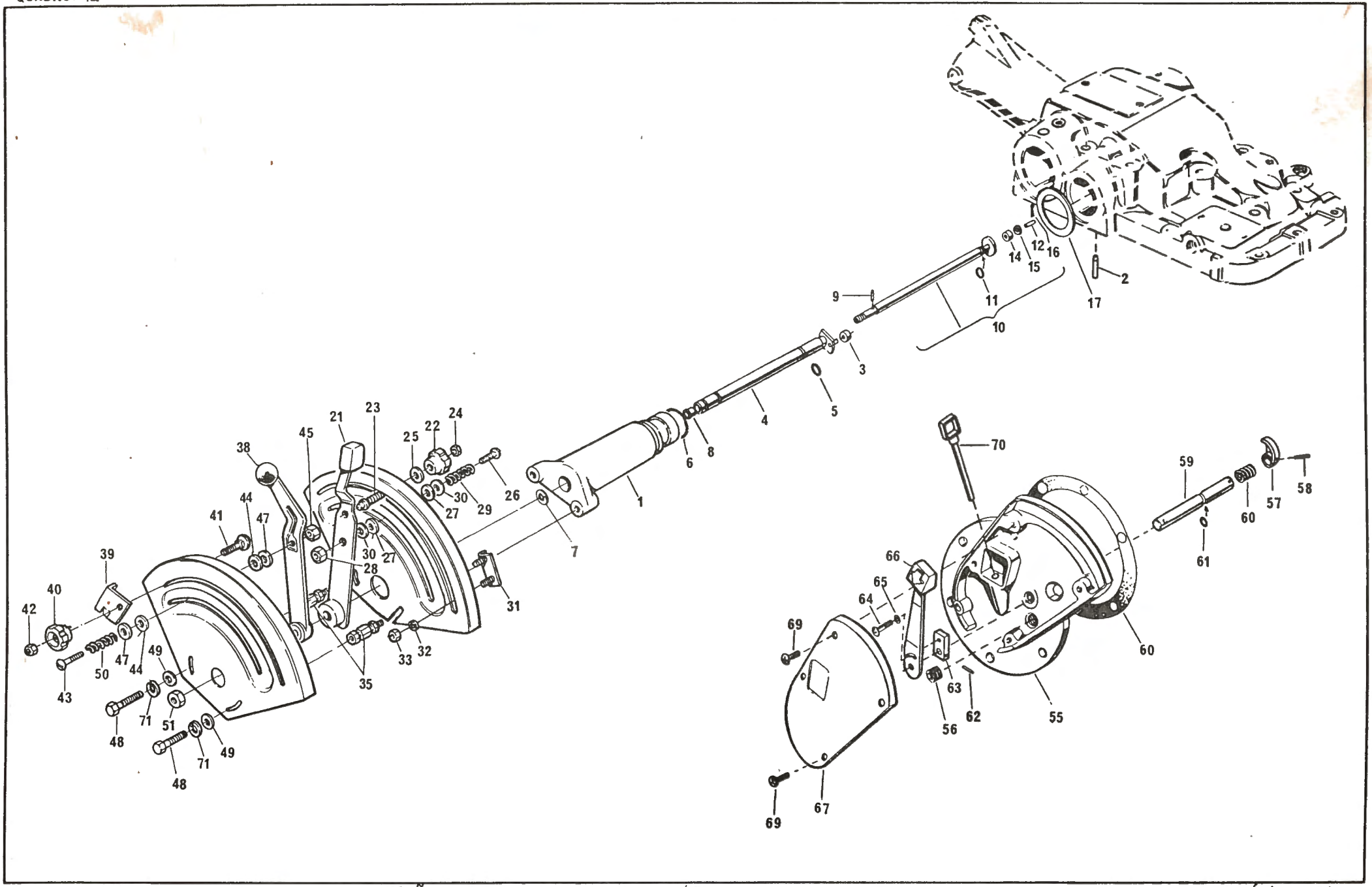
1
2
3
4
5
6
7
8
9
10
11
12
14
15
16
17
21
22
23
24
25
26
27
28
29
30
31
32
33
35
38
39
40
41
42
43
44
45
47
48
49
50
51
55
56
57
58
59
60
61
62
63
64
65
66
67
69
70
71

QUADRO: 42

QUADRANTE DE CONTROLE DO HIDRÁULICO (INTRODUZIDO A PARTIR DA SÉRIE 41717)

GRUPO: IV

Ref.	Nº da Peça	Descrição	Qtd.usada 50X	Qtd.usada 50XE
1	1 870 240 M1	Suporte do quadrante	1	-
1	2 800 766 M1	Suporte do quadrante	-	1
2	1 869 074 M1	Pino do braço	1	1
3	898 189 M1	Roldana do eixo	1	1
4	1 870 219 M92	Eixo de controle de posição	1	-
4	2 800 764 M91	Eixo de controle de posição	-	1
5	762 026 M1	Anel "O"	1	1
6	364 281 X1	Anel "O"	1	1
7	358 945 X1	Anel elástico	1	1
8	1 870 225 M1	Bucha do eixo	1	1
9	1 870 244 M1	Pino	1	1
10	1 870 243 M91	Eixo do controle de profundidade	1	-
10	2 800 762 M91	Eixo do controle de profundidade	-	1
11	195 561 M1	Anel "O"	1	1
12	898 194 M1	Pino da roldana	1	1
14	898 196 M1	Roldana do eixo	1	1
15	353 754 X1	Arruela lisa	1	1
16	354 039 X1	Cupilha	1	1
17	1 869 075 M1	Arruela especial	1	1
20	2 800 070 M1	Quadrante	1	1
21	1 870 341 M92	Alavanca	1	1
22	1 860 403 M1	Botão de regulagem	1	1
23	898 201 M1	Batente	1	1
24	353 918 X1	Porca sextavada	1	1
25	353 754 X1	Arruela lisa	1	1
26	377 607 X1	Parafuso	1	1
27	181 041 M1	Arruela lisa	1	1
28	353 919 X1	Porca	1	1
29	1 872 240 M1	Mola	1	1
30	377 581 X1	Arruela lisa	2	2
31	898 198 M91	Batente da alavanca de regulagem	1	1
32	376 718 X1	Arruela de pressão	2	2
33	355 564 X1	Porca	2	2
35	2 802 212 M91	Espaçador	2	2
37	2 800 067 M1	Quadrante	1	1
38	1 870 340 M91	Alavanca de controle de profundidade	1	1
39	884 387 M1	Regulador de profundidade	1	1
40	1 860 402 M1	Botão de regulagem	1	1
41	898 183 M1	Parafuso de retenção	1	1
42	353 918 X1	Porca sextavada	1	1
43	377 607 X1	Parafuso	1	1
44	181 041 M1	Arruela lisa	2	2
45	353 919 X1	Porca sextavada	1	1
47	377 581 X1	Arruela lisa	2	2
48	353 538 X1	Parafuso sextavado	2	2
49	353 756 X1	Arruela lisa especial	2	2
50	1 872 240 M1	Mola	1	1
51	353 430 X1	Porca sextavada	2	2
55	1 871 872 M91	Tampa do controle de reação	1	1
56	195 387 M1	Bujão	1	1
57	1 869 134 M2	Excêntrico do eixo	1	1
58	2 801 719 M1	Pino elástico 1/8" x 1.1/8"	1	1
59	1 869 407 M1	Eixo do controle de reação	1	1
60	1 869 136 M1	Mola do eixo	1	1
61	359 290 X1	Anel "O"	1	1
62	357 616 X1	Pino elástico 3/32" x 3/4"	1	1
63	1 869 408 M1	Placa de regulagem da alavanca	1	1
64	1 869 138 M1	Parafuso especial de regulagem	1	1
65	353 753 X1	Arruela lisa	1	1
66	1 869 405 M92	Alavanca de controle de reação	1	1
--	377 426 X1	Anel elástico	1	1
67	2 800 065 M1	Placa controle de reação	1	1
68	181 217 M1	Junta	1	1
69	376 953 X1	Parafuso	4	4
70	2 801 717 M1	Vareta indicadora do nível de óleo	1	1
71	376 720 X1	Arruela de pressão	2	2

Ref.	Nº da Peça	Descrição	50X Std.	50X Alto	50X Est.
1	185 854 M92	Viga de controle	-	1	-
2	184 551 M1	Bucha da viga	-	1	-
3	184 552 M91	Pino com corrente	-	1	-
4	184 553 M91	Pino com corrente e cupilha	-	1	-
5	1 482 689 M91	⎧Pino com anel	-	1	-
6	184 555 M1	Guarnição de borracha	-	1	-
7	364 683 X1	Pino de engate	1	1	1
8	195 708 M1	Grampo de retenção do pino	1	1	1
9	184 891 M91	Tubo do braço 3º ponto-compr. 438 mm	1	-	1
9(A)	184 362 M91	Tubo do braço 3º ponto-compr. 545 mm	-	1	-
9(B)	184 225 M91	Tubo do braço 3º ponto-compr. 476,2 mm	-	1	-
10	184 079 M91	Terminal c/rótula, superior	1	1	1
11	183 619 M92	Terminal c/rótula, inferior-furo Ø3/4"	1	1	1
11(C)	183 615 M93	Terminal c/rótula, inferior-furo Ø1"	-	1	-
12	183 614 M2	Mola de travamento	1	1	1
13	184 355 M91	Pino com corrente-furo Ø 3/4"	1	1	1
13(C)	831 262 M1	Pino	-	1	-
14(C)	488 123 M91	Corrente c/pino	-	1	-
--	1 482 689 M91	⎧Pino e anel	1	1	1
15(C)	2 710 085 M91	Braço nivelador regulável esquerdo	-	1	-
16(C)	2 710 087 M1	⎧Junta universal reforçada	-	1	-
17(C)	489 492 M1	⎪Pino de fixação da junta	-	1	-
18(C)	354 068 X1	⎩Cupilha	-	1	-
19	--- --- --	Braço nivelador (Pedir 2 801 981 M91)	1	1	1
20	180 853 M1	Junta universal	1	1	1
21	489 492 M1	Pino de fixação da junta	1	1	1
22	1 753 018 M1	Grampo de fixação do pino	1	1	1
23	487 437 M92	Braço nivelador regulável-compr.522,2mm	1	1	-
23	1 482 653 M91	Braço nivelador regulável-compr.522,2mm	-	-	1
23(C)	487 423 M91	Braço nivelador regulável-compr.568,3mm	-	1	-
24	184 358 M1	⎧Garfo inferior	1	1	1
25	488 984 M1	⎪Carcaça	1	1	1
26	488 928 M1	⎪Manivela de regulagem	1	1	-
26	1 482 629 M1	⎪Manivela de regulagem	-	-	1
27	181 345 M1	⎪Engrenagem	1	1	1
28	195 648 M1	⎪Rebite-manivela à engrenagem	1	1	1
30	195 457 M1	⎪Rolamento de agulhas	1	1	1
31	191 263 M1	⎪Anel de travamento da manivela	1	1	-
31	193 092 M1	⎪Anel de travamento da manivela	-	-	1
32	185 220 M1	⎪Eixo com engrenagem-compr. 265,9 mm	1	1	1
32(C)	487 438 M1	⎪Eixo com engrenagem-compr. 312,7 mm	-	1	-
35	195 644 M1	⎪Tampão do garfo	1	1	1
36	180 853 M1	⎩Junta universal	1	1	1
37	489 492 M1	⎧Pino de fixação da junta	1	1	1
38	354 068 X1	⎪Cupilha	1	1	1
39	13 811 X	⎩Graxeira	1	1	1
42	489 492 M1	Pino de fixação dos braços	2	2	2
43	1 753 018 M1	Grampo de fixação do pino	2	2	2
44(C)	200 191 M1	Graxeira	-	1	-
45	2 801 981 M91	Braço nivelador esquerdo	1	1	1
46	13 811 X	⎩Graxeira	1	1	1

NOTAS:

(A) Peça usada alternativamente com a de ref. 9(B) no trator 50X Alto, montado até as seguintes séries:
27.847 com rodagem 13 x 28
27.669 com rodagem 12 x 38

(B) Peça usada alternativamente com a de ref. 9(A) no trator 50X Alto, montado até as séries acima citadas. O uso desta peça está vinculado com as assinaladas com (C).

(C) Peças usadas no trator 50X Alto, montado até as séries citadas na nota (A). Somente em tratores que possuem o tubo do braço 3º ponto de 476,2 mm de comprimento, peça nº 184 225 M91 - ref. 9(B).

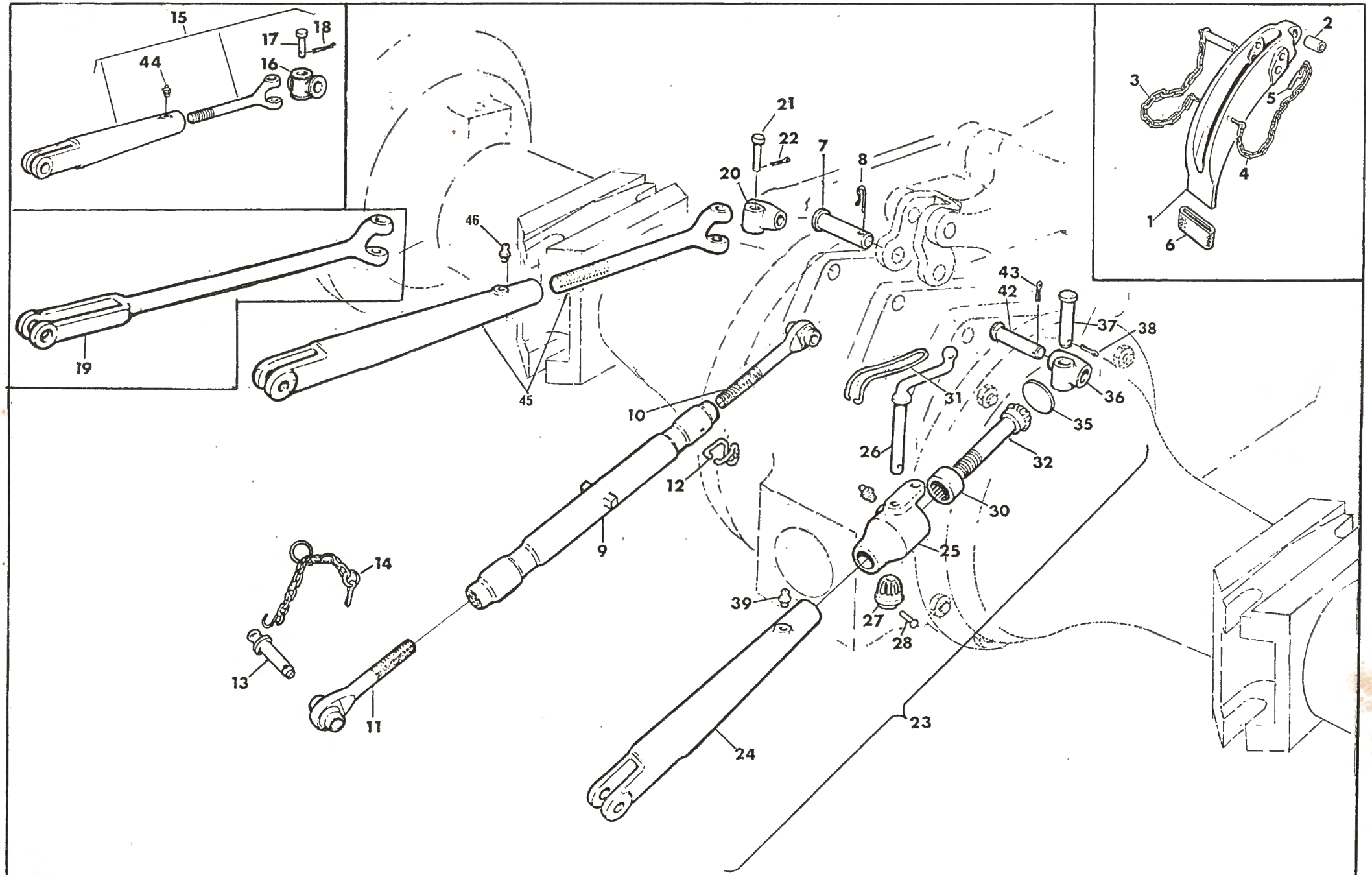
15
17
18
44
16
19
46
45
21
22
20
7
8
10
12
9
14
13
11
39
25
30
32
26
31
43
42
37
38
36
35
27
28
24
23
2
3
5
4
1
6

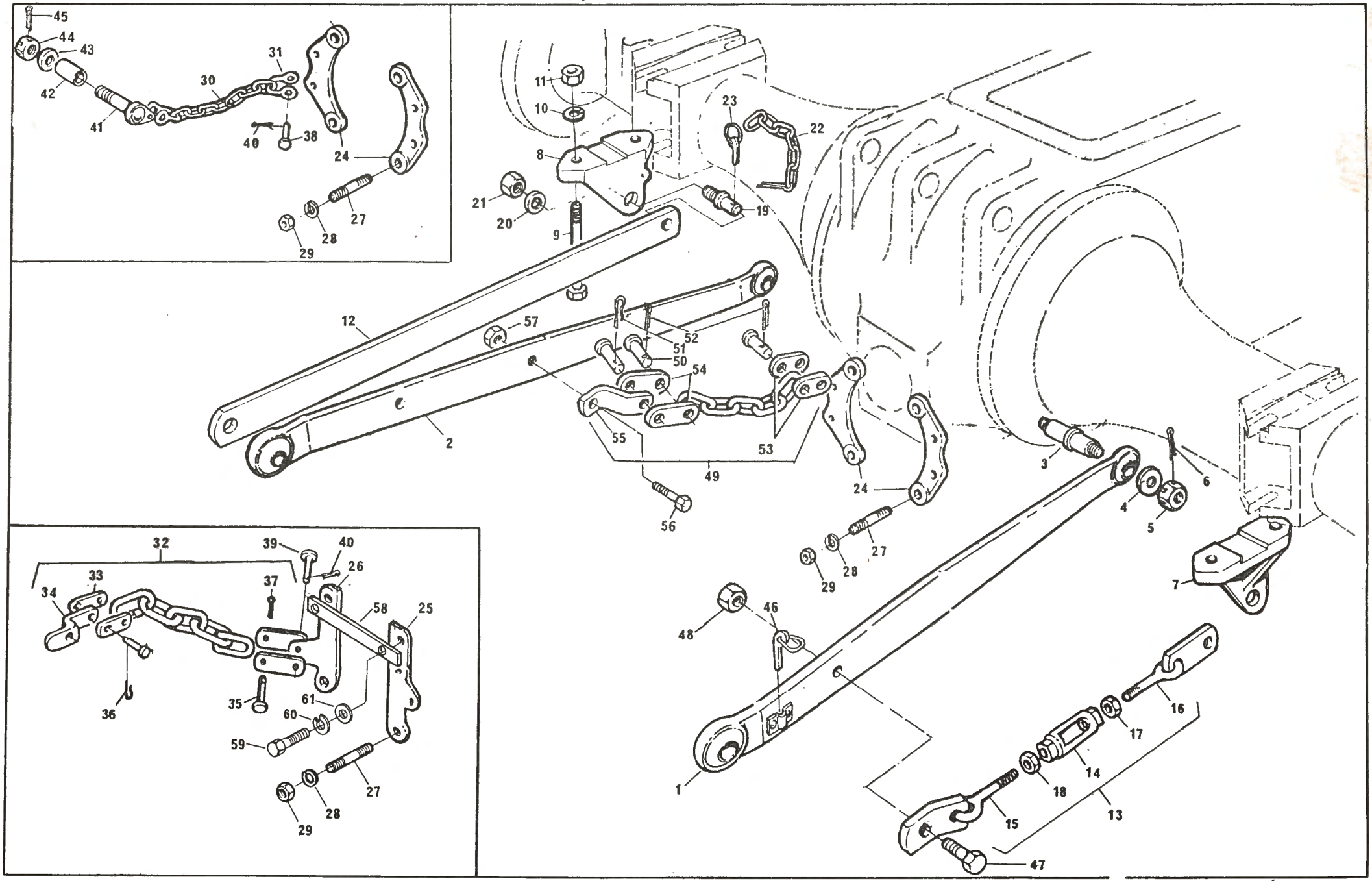
45
44
43
42
41
30
31
40
38
24
27
28
29
11
10
8
23
22
21
20
9
19
12
57
52
51
50
54
2
55
53
49
56
24
3
6
4
5
7
27
28
29
32
39
40
26
33
34
37
58
25
36
35
61
60
59
27
28
29
48
46
1
16
17
14
18
15
13
47

Ref.	Nº da Peça	Descrição	50X Std	50X Alto	50X Est
1	1 482 660 M91	Braço inferior direito	1	-	1
1(A)	488 438 M92	Braço inferior direito	-	1	-
1(B)	488 403 M91	Braço inferior direito - 860 mm	-	1	-
2	1 482 661 M91	Braço inferior esquerdo	1	-	1
2(A)	488 437 M92	Braço inferior esquerdo	-	1	-
2(B)	488 403 M91	Braço inferior esquerdo - 860 mm	-	1	-
3	181 229 M2	Pino de fixação do braço	2	2	2
3(C)	488 489 M1	Pino de fixação do braço	-	2	-
4	353 774 X1	Arruela lisa	2	2	2
4(C)	353 762 X1	Arruela lisa	-	2	-
5	353 927 X1	Porca castelo	2	2	2
5(C)	353 928 X1	Porca castelo	-	2	-
6	354 059 X1	Cupilha	2	2	2
6(C)	354 068 X1	Cupilha	-	2	-
7	181 883 M2	Suporte do estabilizador direito	1	1	1
8	181 844 M2	Suporte do estabilizador esquerdo	1	1	1
9	353 648 X1	Parafuso de fixação do suporte	4	4	-
9	353 652 X1	Parafuso de fixação do suporte	-	-	4
10	376 724 X1	Arruela de pressão	4	4	4
11	353 427 X1	Porca sextavada	4	4	4
12	181 778 M1	Barra estabilizadora	2	-	-
12(D)	488 444 M1	Barra estabilizadora	-	2	-
13	--- --- --	Tirante estabilizador(Pedir componentes)	-	-	2
14	489 348 M1	Esticador	-	-	2
15	1 482 802 M91	Terminal traseiro	-	-	2
16	1 482 800 M91	Terminal dianteiro	-	-	2
17	375 112 X1	Porca rosca direita	-	-	2
18	490 283 M1	Porca rosca esquerda	-	-	2
19	181 777 M1	Pino da barra estabilizadora	2	2	2
20	376 724 X1	Arruela lisa	2	2	2
21	353 427 X1	Porca sextavada	2	2	2
22	180 914 M91	Pino com corrente	2	2	2
23	1 482 689 M91	Pino com anel	2	2	2
24	490 688 M1	Placa de ancoragem	2	-	2
25(D)	490 686 M1	Placa de ancoragem direita	-	1	-
26(D)	490 687 M1	Placa de ancoragem esquerda	-	1	-
27	490 679 M2	Prisioneiro de fixação das placas	4	4	4
28	376 722 X1	Arruela de pressão	4	4	4
29	353 437 X1	Porca sextavada	4	4	4
30(A-E)	181 354 M1	Corrente limitadora	2	2	2
31	180 333 M1	Grampo de fixação da corrente	4	4	4
32(B)	184 367 M91	Corrente limitadora	-	2	-
33(C)	184 357 M1	Chapa de articulação	-	4	-
34(C)	184 368 M1	Chapa suporte	-	2	-
35(C)	195 396 M1	Pino fixador da chapa	-	6	-
36(C)	195 415 M1	Grampo de fixação do pino	-	2	-
37(C)	354 068 X1	Cupilha	-	4	-
38	195 239 M1	Pino de fixação da corrente	4	4	4
39(C)	195 396 M1	Pino de fixação da corrente	-	2	-
40	354 055 X1	Cupilha	4	4	4
41	180 856 M91	Parafuso-braço à barra	2	2	2
42	180 859 M1	Bucha do parafuso	2	2	2
43	353 757 X1	Arruela lisa	2	2	2
44	353 925 X1	Porca sextavada	2	2	2
45	354 059 X1	Cupilha	2	2	2
46	1 482 689 M91	Pino com anel	2	2	2
47	1 482 668 M1	Parafuso-fixação do estabilizador	-	-	2
48	353 429 X1	Porca sextavada	-	-	4
49(F)	2 802 199 M92	Corrente limitadora	2	-	2
50(F)	195 396 M1	Pino fixador da chapa	6	-	6
51(F)	195 415 M1	Grampo de fixação do pino	2	-	2
52(F)	354 068 X1	Cupilha	4	-	4
53(F)	1 863 283 M1	Chapa de articulação	4	-	4
54(F)	184 357 M1	Chapa de articulação	4	-	4
55(F)	184 368 M1	Chapa suporte	2	-	2
56(F)	1 863 267 M1	Parafuso de fixação do braço	2	-	2
57(F)	353 429 X1	Porca sextavada	4	-	4
58(D)	184 554 M1	Suporte da placa	-	1	-
59(D)	353 562 X1	Parafuso de fixação do suporte	-	2	-
60(D)	376 721 X1	Arruela de pressão	-	2	-
61(D)	353 757 X1	Arruela lisa	-	C.N.	-

NOTAS:

(A) Peças usadas alternativamente com as assinaladas com (B) no trator 50X Alto, montado até as seguintes séries: 27.847 com rodagem 13 x 28
27.669 com rodagem 12 x 38

(B) Peças usadas alternativamente com as assinaladas com (A) no trator 50X Alto, montado até as series acima citadas. O uso destas peças esta vinculado com as assinaladas com (C).

(C) Peças usadas no trator 50X Alto, montado até as séries citadas na nota (A). Somente em tratores que possuem o braço inferior, esquerdo ou direito, de 860 mm de distância entre furos, peças nº 488 403 M91 - ref. 1(B) e 2(B).

(D) Peças usadas somente no trator 50X Alto, montado até as séries:
27.847 com rodagem 13 x 28
27.669 com rodagem 12 x 38

(E) Usado até a série 41716.

(F) Introduzido a partir da série 41717.

Ref.	Nº da peça	Descrição	50X Std.	50X Alto
1	490 719 M92	Suporte da barra de tração	1	1
2(A)	488 988 M2	Prisioneiro de fixação do suporte	4	4
2(B)	490 808 M1	Prisioneiro de fixação do suporte	4	4
3(A)	881 162 M2	Porca do prisioneiro	4	4
3(B)	186 809 M1	Porca do prisioneiro	4	4
4	1 484 982 M1	Barra de tração	1	-
5(C)	1 484 981 M1	Barra de tração	-	1
6	184 632 M91	Pino de fixação da barra	1	1
7	195 708 M1	Grampo de fixação do pino	1	1
8	376 398 X1	Pino da barra	2	2
9	2 802 286 M1	Grampo de fixação do pino	2	2

NOTAS:

(A) Usada até a série 25374.

(B) Introduzida a partir da série 25375.

(C) Usada até as séries:
27847 com rodagem 13 x 28
27669 com rodagem 12 x 38

Ref.	Nº da peça	Descrição	50X Std.	50X Alto

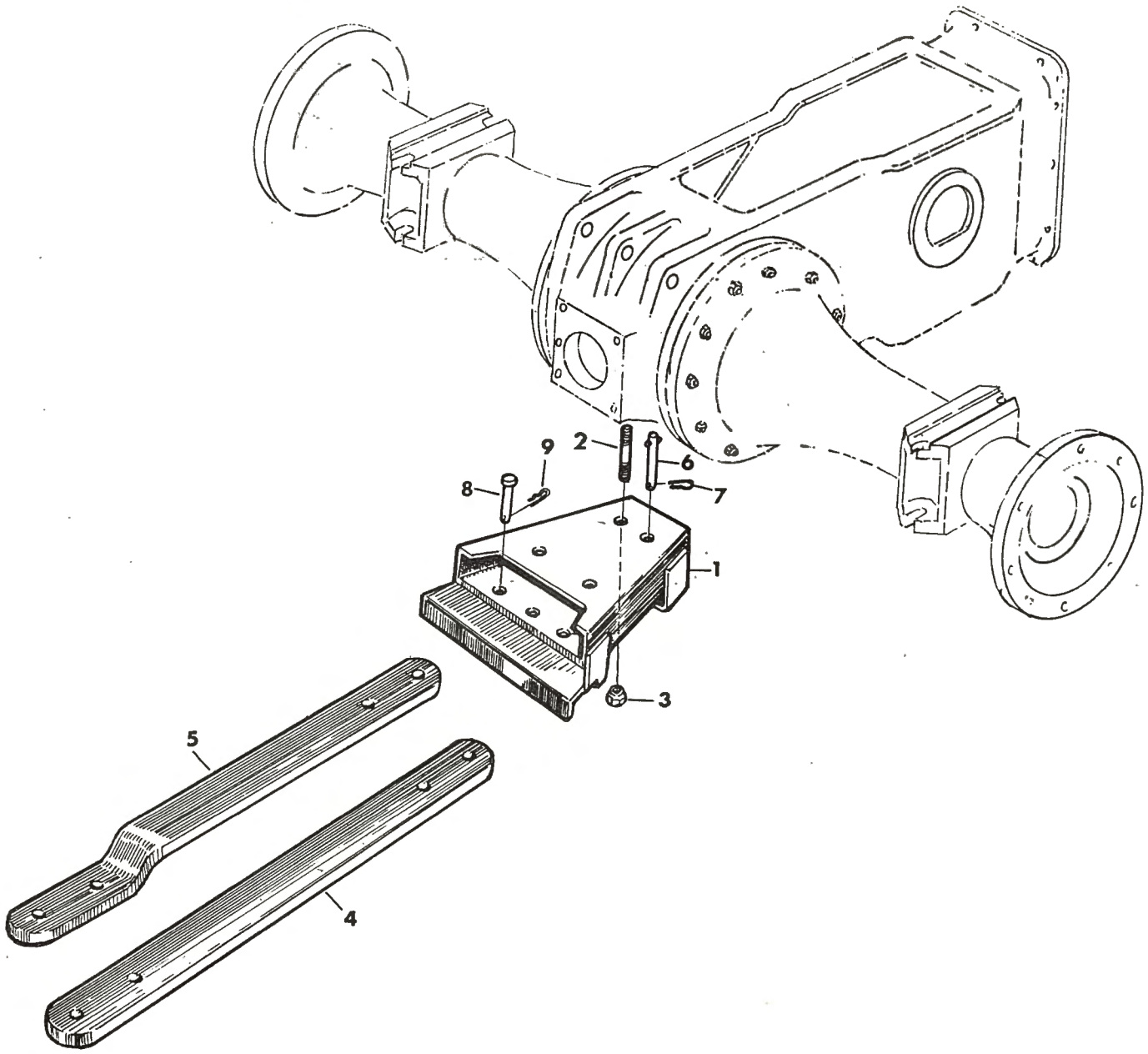
9
2
6
8
7
1
3
5
4

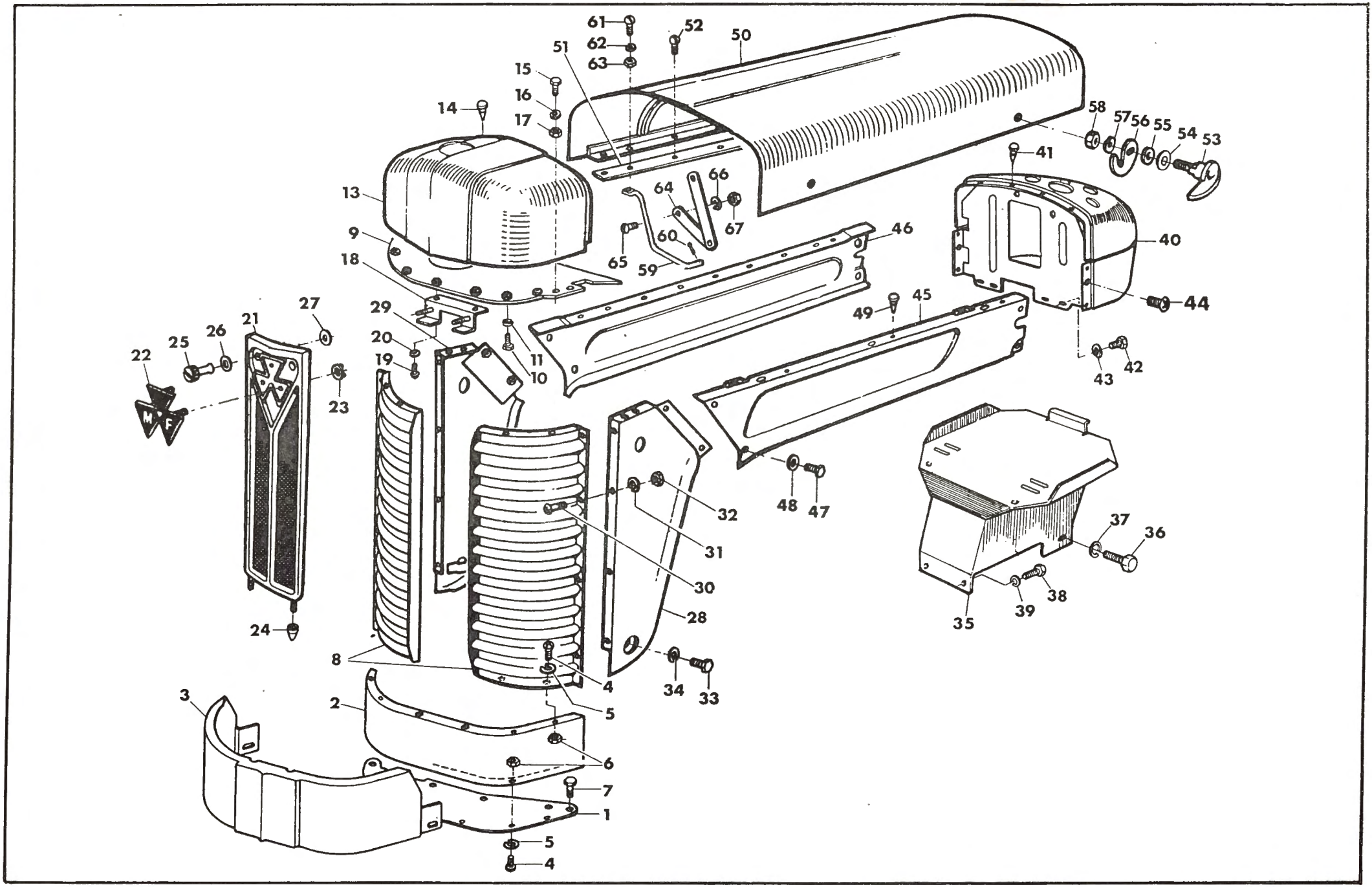
61
62
63
52
50
51
15
16
17
14
58
57
56
55
54
53
41
13
64
66
67
60
65
59
9
18
46
40
49
45
44
29
20
19
11
10
27
21
25
26
22
23
43
42
48
47
32
31
30
28
24
8
4
5
34
33
37
36
38
39
35
3
2
6
7
1
5
4

REF.	Nº DA PEÇA	DESCRIÇÃO	QUANT. 50X
1(A)	188 627 M1	Chapa inferior da grade	1
1(B)	1 481 254 M2	Chapa inferior da grade	1
2(B)	1 481 257 M1	Espaçador da grade	1
3(A)	827 921 M1	Painel inferior	1
3(B)	1 481 784 M1	Painel inferior	1
4	487 137 M1	Parafuso-fix. da chapa inferior e grade	8
5	376 716 X1	Arruela de pressão	8
6	357 515 X1	Porca sextavada	8
7(A)	354 698 X1	Parafuso fix.chapa inferior 5/8" x 5/8" UNC	8
7(B)	353 694 X1	Parafuso fix.chapa inferior 7/16" x 1/2" UNC	3
8	188 660 M92	Grade lateral	2
9(A)	188 664 M91	Chapa superior da grade	1
9(B)	1 481 255 M91	Chapa superior da grade	1
10	487 137 M1	Parafuso de fixação da grade	4
11	376 716 X1	Arruela de pressão	4
13	490 285 M91	Capuz dianteiro	1
14	180 673 M1	Amortecedor de borracha	4
15	353 501 X1	Parafuso de fixação do capuz	4
16	376 718 X1	Arruela de pressão	4
17	353 918 X1	Porca sextavada	4
18	828 175 M91	Suporte da grade central	1
19	487 137 M1	Parafuso de fixação do suporte	2
20	376 716 X1	Arruela de pressão	2
21	828 171 M92	Grade central	1
22	1 481 727 M1	Emblema "MF"	1
23	831 288 M1	Presilha de fixação do emblema	3
24	829 251 M1	Luva do pino guia	2
25	487 426 M1	Porca de fixação da grade	2
26	353 756 X1	Arruela lisa	2
27	829 185 M1	Arruela fixadora da porca	2
28(A)	188 650 M1	Painel lateral dianteiro-esquerdo	1
28(B)	1 481 665 M91	Painel lateral dianteiro-esquerdo	1
29(A)	188 649 M1	Painel lateral dianteiro-direito	1
29(B)	1 481 664 M91	Painel lateral dianteiro-direito	1
30	487 137 M1	Parafuso-painel à grade lateral	8
31	376 716 X1	Arruela de pressão	8
32	357 515 X1	Porca sextavada	8
33	353 697 X1	Parafuso fixação do painel	2
34	376 721 X1	Arruela de pressão	2
35	487 154 M91	Plataforma da bateria	1
36	353 697 X1	Parafuso-plataforma à caixa de direção	2
37	376 721 X1	Arruela de pressão	2
38	353 689 X1	Parafuso-plataforma da bateria ao motor	2
39	376 720 X1	Arruela de pressão	2
40	488 432 M91	Painel de instrumentos	1
41	180 673 M1	Amortecedor de borracha	4
42	353 666 X1	Parafuso-plataforma da bateria ao painel	4
43	376 718 X1	Arruela de pressão	4
44	355 863 X1	Parafuso de fixação do painel	2
45	1 481 265 M91	Painel lateral traseiro-esquerdo	1
46	188 615 M1	Painel lateral traseiro-direito	1
47	353 665 X1	Parafuso de fixação dos painéis	8
48	353 754 X1	Arruela lisa	8
49	180 673 M1	Amortecedor de borracha	3
50	188 618 M91	Capuz do motor	1
51	189 357 M1	Cinta fixadora do capuz	1
52	355 124 X1	Parafuso de fixação do capuz	8
53	184 779 M92	Maçaneta do capuz	2
54	196 010 M1	Arruela côncava	2
55	831 240 M1	Arruela de fibra	2
56	182 367 M1	Gancho trava	2
57	376 718 X1	Arruela de pressão	2
58	353 919 X1	Porca sextavada	2
59	190 065 M1	Tirante-braço ao painel lateral	1
60	354 041 X1	Cupilha do tirante	1
61	355 125 X1	Parafuso-tirante ao painel	1
62	376 716 X1	Arruela de pressão	2
63	354 120 X1	Porca sextavada	2
64	1 482 545 M91	Limitador do capuz	1
65	196 013 M1	Parafuso de fixação do limitador	2
66	376 718 X1	Arruela de pressão	2
67	353 918 X1	Porca sextavada	2

NOTAS: (A) Usado até a série 28771.

(B) Introduzido a partir da série 28772.

Ref.	Nº da peça	Descrição	50X Std.	50X Alto	50X Est.
1	487 238 M91	Pára-lama direito	1	1	-
1	1 482 616 M91	Pára-lama direito	-	-	1
2	353 537 X1	Parafuso de fix. do suporte sup.	2	2	2
3	353 540 X1	Parafuso de fix. do suporte inf.	4	4	4
4	376 720 X1	Arruela de pressão	6	6	6
5	353 756 X1	Arruela lisa	6	6	6
6	353 431 X1	Porca sextavada	6	6	6
7	185 422 M92	Pára-lama esquerdo	1	1	-
7	1 482 899 M91	Pára-lama esquerdo	-	-	1
8	353 537 X1	Parafuso de fix. do suporte sup.	3	3	3
9	353 540 X1	Parafuso de fix. do suporte inf.	4	4	4
10	376 720 X1	Arruela de pressão	7	7	7
11	353 756 X1	Arruela lisa	7	7	7
12	353 431 X1	Porca sextavada	7	7	7
13(A)	487 433 M1	Calço do pára-lama	-	2	-
14(B)	489 294 M91	Calço do pára-lama	-	2	-
15	1 482 654 M91	Calço do pára-lama	-	-	2
16	353 648 X1	Parafuso - pára-lama à carcaça	4	4	-
16	353 652 X1	Parafuso - calço à carcaça	-	-	4
16(A)	357 214 X1	Parafuso - calço à carcaça	-	4	-
16(B)	353 894 X1	Parafuso - calço à carcaça	-	4	-
17(A-B)	353 611 X1	Parafuso - pára-lama ao calço	-	4	4
18	376 724 X1	Arruela de pressão	8	8	8
19	353 427 X1	Porca sextavada	8	8	8
20	182 309 M91	Soleira direita	1	1	1
21	182 308 M91	Soleira esquerda	1	1	1
22	180 590 M1	Suporte da soleira	2	2	2
23	487 094 M1	Parafuso de fixação do suporte	2	2	2
24	376 720 X1	Arruela de pressão	2	2	2
25	353 431 X1	Porca sextavada	2	2	2
26	353 700 X1	Parafuso fix.soleiras 7/16"x 1 1/4"	2	2	2
27	488 823 M1	Parafuso fix. das soleiras	4	4	4
28	376 718 X1	Arruela de pressão	4	4	4
29	353 918 X1	Porca sextavada	4	4	4

Ref.	Nº da peça	Descrição	50X Std.	50X Alto	50X Est.

NOTAS:

(A) Usado até a série 27847 no MF 50X com rodagem 13x28.

(B) Usado até a série 27669 no MF 50X com rodagem 12x38.

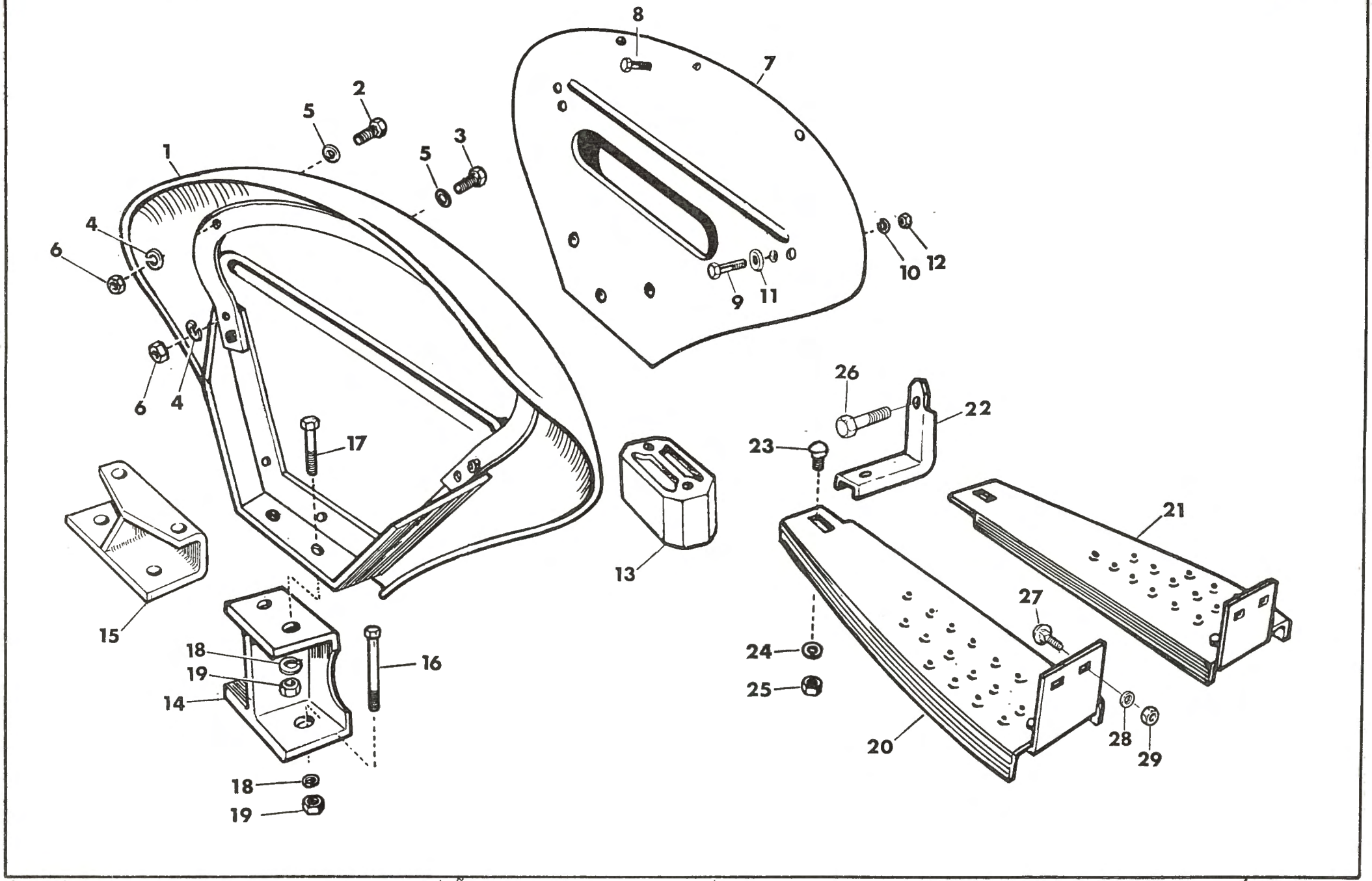
1
2
3
4
5
6
7
8
9
10
11
12
13
14
15
16
17
18
19
20
21
22
23
24
25
26
27
28
29

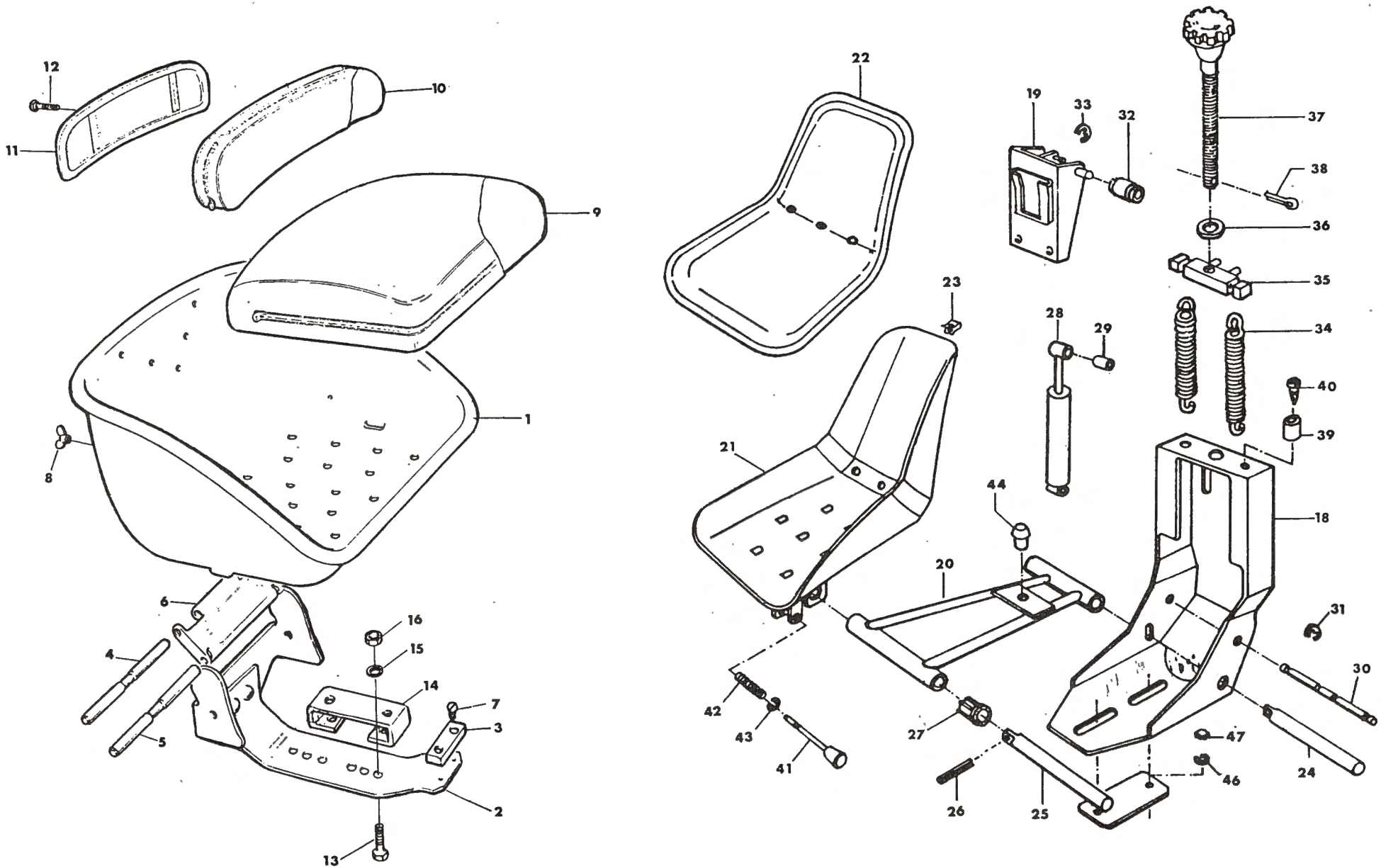
12
11
10
9
1
8
6
4
5
16
15
14
7
3
2
13
22
19
33
32
37
38
36
35
23
28
29
34
40
39
21
44
18
20
31
30
42
43
41
27
47
46
24
26
25

REF.	Nº DA PEÇA	D E S C R I Ç Ã O	QUANT. 50X
		Usado até a série 33867	
1	--- --- ---	Panela do assento (Pedir 1 484 359 M91)	1
2	181 316 M92	Suporte do assento	1
3	181 319 M1	Batente de borracha	1
4	181 320 M1	Pino do articulador	1
5	181 321 M1	Pino do articulador	1
6	181 322 M2	Articulador do assento	1
7	354 239 X1	Parafuso - batente de borracha ao suporte	2
8	355 584 X1	Porca borboleta	2
9	488 119 M91	Almofada do assento	1
10	490 165 M91	Almofada do encosto	1
11	181 323 M1	Suporte da almofada do encosto	1
12	487 094 M1	Parafuso - suporte a estrutura	2
13	353 562 X1	Parafuso de fixação do assento	2
14	1 481 578 M1	Espaçador do assento	1
15	376 721 X1	Arruela de pressão	4
16	353 426 X1	Porca sextavada	4

REF.	Nº DA PEÇA	D E S C R I Ç Ã O	QUANT. 50X
		Introduzido a partir da série 33868	
-	1 484 359 M91	Assento completo	1
18	- --- --- ---	Carcaça (Pedir 1 484 359 M91)	1
19	- --- --- ---	Carrinho flutuante (Pedir 1 484 359 M91)	1
20	- --- --- ---	Suspensão (Pedir 1 484 359 M91)	1
21	- --- --- ---	Concha do assento (Pedir 1 484 359 M91)	1
22	2 710 617 M91	Almofada com capa	1
23(A)	- --- --- ---	Grampo do revestimento	16
24	2 710 618 M1	Eixo da suspensão (curto)	1
25	2 710 619 M1	Eixo da suspensão (longo)	1
26(A)	- --- --- --	Pino elástico	2
27(A)	2 710 620 M1	Bucha da suspensão	4
28	2 710 621 M92	Amortecedor	1
29(A)	- --- --- ---	Bucha do amortecedor	2
30	2 710 622 M1	Pino de fixação do amortecedor	1
31(A)	- --- --- --	Anel elástico	4
32(A)	2 710 623 M1	Roldana do carrinho	2
33(A)	- --- --- --	Anel elástico	1
34	2 710 624 M1	Mola da suspensão	2
35	2 710 625 M91	Travessa de engate da mola	1
36(A)	- --- --- ---	Arruela lisa	2
37	2 710 626 M91	Eixo da regulagem	1
38(A)	- --- --- ---	Cupilha	1
39(A)	- --- --- ---	Borracha de encosto do carrinho	2
40(A)	- --- --- ---	Parafuso	2
41(A)	- --- --- ---	Pino travador	1
42(A)	- --- --- ---	Mola	1
43(A)	- --- --- ---	Anel elástico	1
44(A)	2 710 627 M1	Amortecedor de borracha	1
-(B)	2 710 628 M91	Jogo de reparo do assento	1
46	353 757 X1	Arruela de pressão	2
47	353 426 X1	Porca sextavada	2

NOTAS: (A) Componentes do Jogo de Reparo nº 2 710 628 M91.

(B) Inclui ítens assinalados com (A).

REF.	Nº DA PEÇA	D E S C R I Ç Ã O	QUANT. 50X
		Usado até a série 28771	
1	489 926 M91	Suporte dos pesos	1
2	376 286 X1	Parafuso de fixação do suporte	2
3	376 721 X1	Arruela de pressão	2
4	353 726 X1	Parafuso de fixação do suporte 5/8" x 1.1/2"UNC	2
5	376 724 X1	Arruela de pressão	2
7	489 471 M1	Peso dianteiro	8
8	353 726 X1	Parafuso de fixação do peso	8
9	376 724 X1	Arruela de pressão	8
10	831 985 M1	Arruela lisa	8
11(A)	640 8216	Para-choque e grade	1
12(A)	487 667 M1	Distanciador	8
13(A)	353 718 X1	Parafuso de fixação do para-choque	8
14(A)	376 726 X1	Arruela de pressão	8

NOTA: (A) Acessórios. Solicitar à Divisão de Marketing

REF.	Nº DA PEÇA	D E S C R I Ç Ã O	QUANT. 50X
		Introduzido a partir da série 28772	
1	1 481 412 M92	Suporte dos pesos	1
2	353 726 X1	Parafuso de fixação do suporte	4
3	376 724 X1	Arruela de pressão	4
4	354 285 X1	Parafuso de fixação do suporte	2
5	376 724 X1	Arruela de pressão	2
7	489 471 M1	Peso dianteiro	8
8	353 726 X1	Parafuso de fixação do peso	8
9	376 724 X1	Arruela de pressão	8
10	831 985 M1	Arruela lisa	8
11(A)	640 8224	Para-choque e grade	1
12(A)	487 667 M1	Distanciador	8
13(A)	354 717 X1	Parafuso de fixação do para-choque	8
14(A)	376 726 X1	Arruela de pressão	8

NOTA: (A) Acessórios. Solicitar à Divisão de Marketing

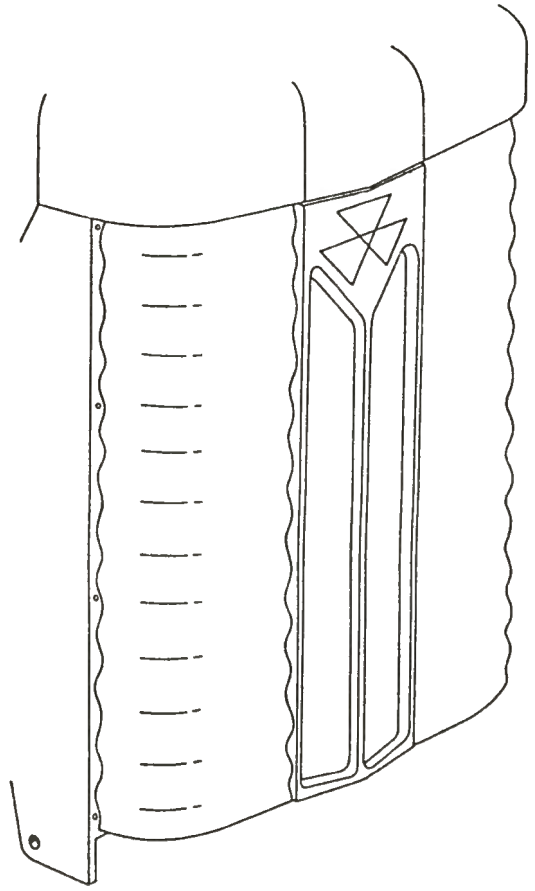

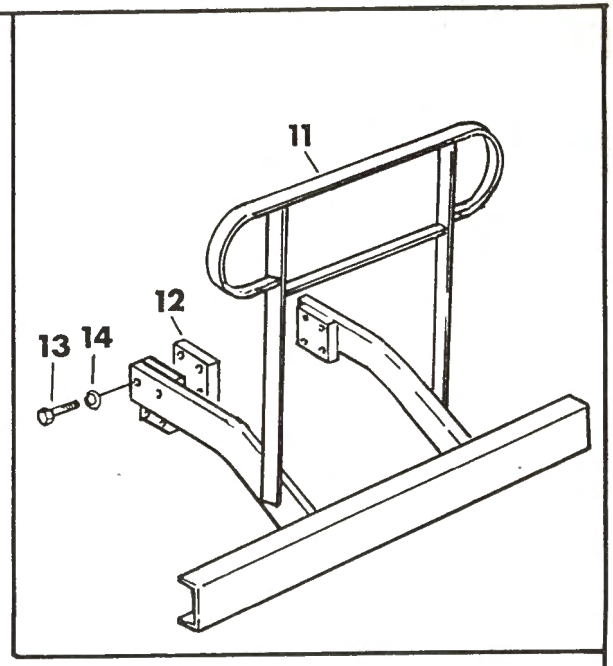
11
12
13
14

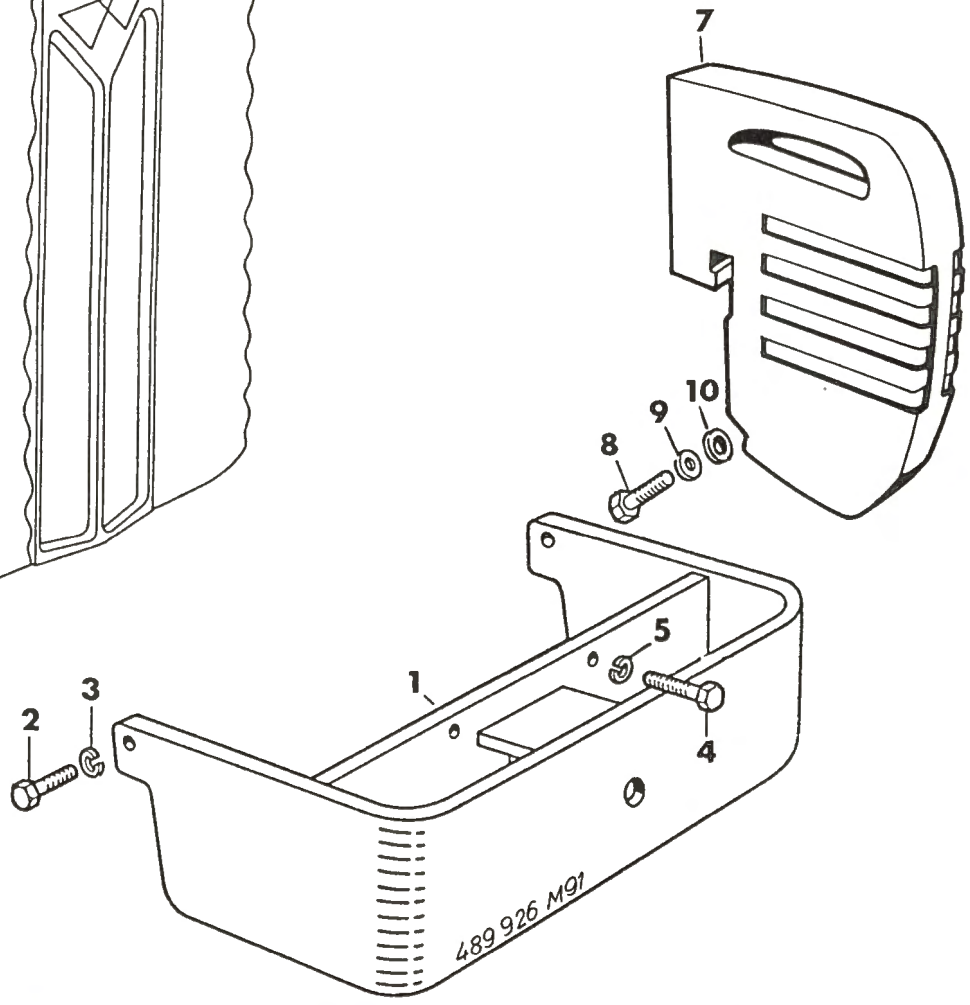
7
8
9
10
1
2
3
4
5
489 926 M91

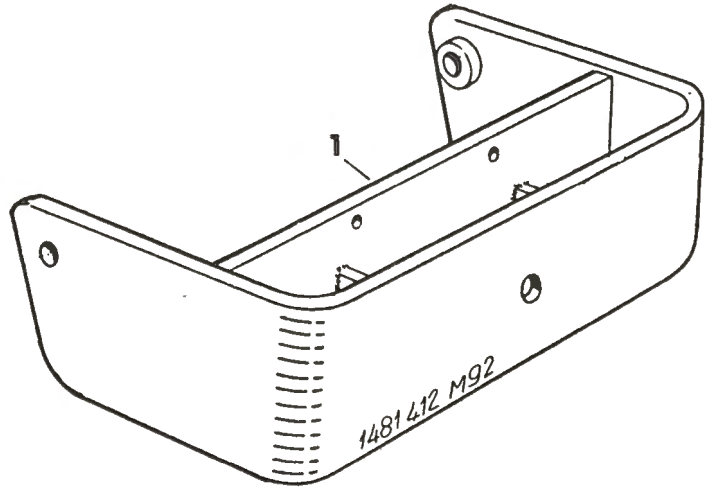
1
1481 412 M92

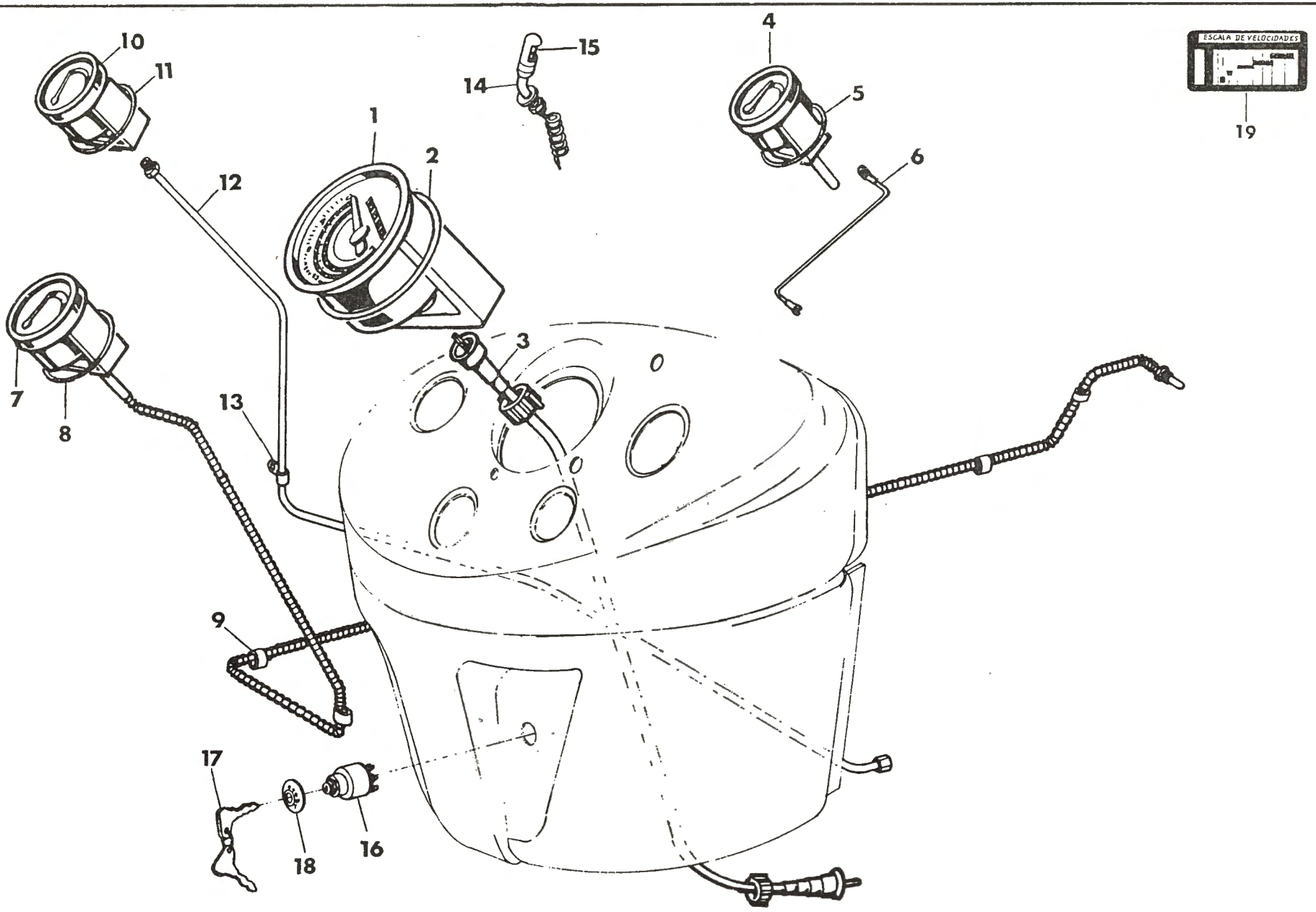
10
11
12
1
2
14
15
4
5
6
19
ESCALA DE VELOCIDADES
7
8
13
3
9
17
18
16

QUADRO: 50 — INSTRUMENTOS DO PAINEL — GRUPO: VII

REF.	Nº DA PEÇA	D E S C R I Ç Ã O	QUANT. 50X
1	1 481 549 M91	Tratômetro	1
2	183 505 M2	↳ Guarnição de borracha	1
3	487 162 M91	Cabo do tratômetro	1
4	487 166 M91	Amperímetro	1
5	487 168 M1	Guarnição de borracha	1
6	2 802 739 M91	Cabo - amperímetro ao interruptor de partida	1
7	487 211 M92	Indicador de temperatura	1
8	487 168 M1	Guarnição de borracha	1
9	490 172 M1	Presilha	4
10	487 209 M92	Manômetro de óleo	1
11	487 168 M1	Guarnição de borracha	1
12	487 378 M91	Tubo - manômetro de óleo	1
13	487 074 M1	Braçadeira	1
14	488 347 M91	Lâmpada do painel	1
15	488 349 M1	↳ Lâmpada	1
16	2 802 713 M91	Interruptor de partida	1
17	829 741 M1	↳ Chave de contacto	2
18	487 421 M1	Mostrador do interruptor	1
19	1 481 550 M2	Escala de velocidades - 6 velocidades	1
19	2 801 621 M1	Escala de velocidades - 8 velocidades	1

REF.	Nº DA PEÇA	D E S C R I Ç Ã O	QUANT. 50X

REF.	Nº DA PEÇA	DESCRIÇÃO	QUANT. 50X
1	487 044 M91	Bateria - 70 AH	1
2	487 050 M91	Fixador da bateria	1
3	487 160 M1	Parafuso fixador da bateria-traseiro	1
4	487 158 M91	Parafuso fixador da bateria-dianteiro	2
5	353 754 X1	Arruela lisa	1
6	355 617 X1	Arruela lisa	3
7	826 760 M1	Porca sextavada	3
8	488 129 M2	Regulador de voltagem - Usar com gerador WAPSA	1
8	487 678 M2	Regulador de voltagem - Usar com gerador BOSCH	1
9	353 989 X1	Parafuso de fixação do regulador	3
10	376 718 X1	Arruela de pressão	3
11	487 318 M92	Chicote principal	1
12	488 088 M91	Interruptor de segurança	1
13	180 776 M1	Capa de proteção	1
14	181 142 M1	Arruela do interruptor	1
15	191 068 M93	Motor de partida - WAPSA — Vide pág. 21	1
15	--- --- ---	Motor de partida - BOSCH — Vide pág. 21	1
16	353 711 X1	Parafuso de fixação do motor de partida	2
17	353 576 X1	Parafuso de fixação do motor de partida	1
18	376 721 X1	Arruela de pressão	3
19	353 426 X1	Porca sextavada	1
20	186 610 M93	Cabo da bateria - polo positivo	1
21	188 330 M91	Cabo da bateria - polo negativo	1
22	487 803 M91	Gerador - usar com regulador WAPSA — Vide pág.22	1
22	--- --- ---	Gerador - usar com regulador BOSCH — Vide pág.22	1
23	36 671 511	Suporte de apoio do gerador	1
24	36 534 313	Suporte tras. de apoio do gerador	1
25	0 096 214	Parafuso do suporte	2
28	36 542 515	Braço de ajuste do gerador	1
30	0 827 613	Prisioneiro de fixação do braço	1
31	0 920 053	Arruela de pressão	4
32	0 576 002	Porca sextavada	4
33	353 540 X1	Parafuso - gerador ao suporte	3
34	376 720 X1	Arruela de pressão	3
35	353 431 X1	Porca sextavada	3
36	353 756 X1	Arruela - gerador à cinta	1

REF.	Nº DA PEÇA	DESCRIÇÃO	QUANT. 50X

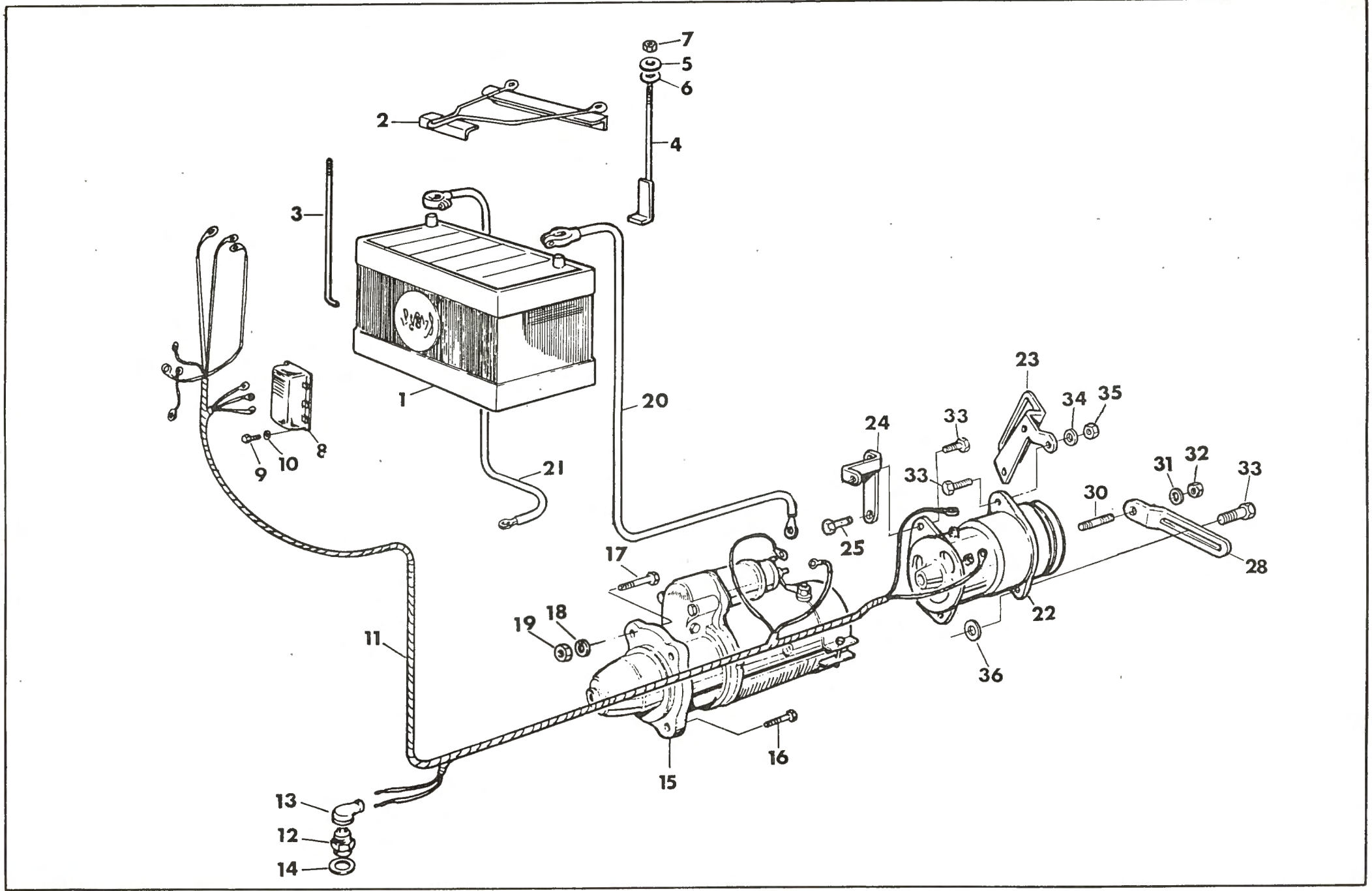
1
2
3
4
5
6
7
8
9
10
11
12
13
14
15
16
17
18
19
20
21
22
23
24
25
28
30
31
32
33
34
35
36

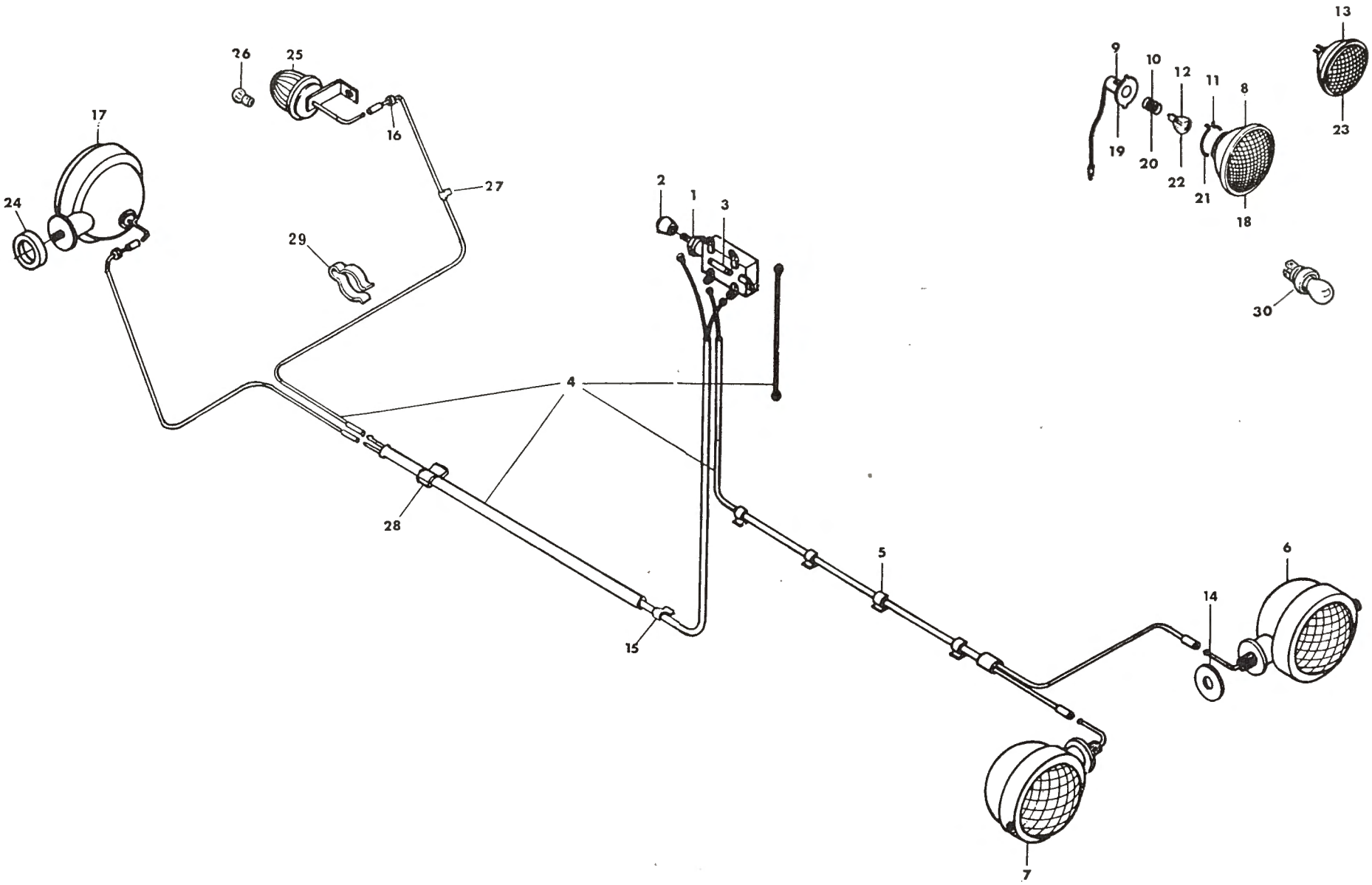
26
25
16
27
17
24
29
2
1
3
4
28
15
5
6
14
7
9
10
12
11
8
13
19
20
22
21
18
23
30

REF.	Nº DA PEÇA	D E S C R I Ç Ã O	QUANT. 50X
1	488 959 M91	Interruptor de luz	1
2	487 056 M1	↑ Botão do interruptor	1
3	1 750 615 M1	Fuzível do interruptor	1
4	487 106 M91	Chicote principal	1
-	490 038 M1	↑ Luva simples — Ítens não ilustrados	5
-	490 039 M1	↓ Luva dupla	1
5	487 058 M1	Grampo - painel lateral	4
6	488 472 M91	Farol diant. esq. - c/lâmpada	1
7	488 473 M91	Farol diant. dir. - c/lâmpada	1
8(A)	488 470 M91	↑ Refletor	1
9(A)	488 463 M91	Soquete do refletor — para uso nos faróis 488 472 M91 e 488 473 M91	1
10(A)	488 468 M1	Mola do soquete	1
11(A)	488 467 M1	Grampo fix. soquete	1
12	487 387 M1	↓ Lâmpada 50 watts	1
13	1 481 084 M1	Célula óptica (para faróis célula óptica)	1
14	487 072 M1	Arruela de reforço	2
15	185 320 M1	Grampo	3
16	487 073 M1	Passa fio	2
17	488 474 M91	Farol traseiro - c/lâmpada	1
18(A)	488 470 M91	↑ Refletor	1
19(A)	488 463 M91	Soquete do refletor — para uso no farol 488 474 M91	1
20(A)	488 468 M1	Mola do soquete	1
21(A)	488 467 M1	Grampo de fix. do soquete	1
22	487 387 M1	↓ Lâmpada 50 watts	1
23	1 481 084 M1	Célula óptica (para faróis célula óptica)	1
24	487 065 M1	Espaçador de borracha	1
25	487 037 M92	Lanterna traseira	1
26	2 710 616 M1	↑ Lâmpada	1
27	487 059 M1	Grampo do para-lama	4
28	487 088 M1	Braçadeira do tubo	1
29	487 089 M1	Grampo - chicote ao eixo do freio	4
30	487 112 M1	Lâmpada (Usada nos faróis antigos)	1

REF.	Nº DA PEÇA	D E S C R I Ç Ã O	QUANT. 50X

NOTA: (A) Componentes para reposição do antigo refletor 488 455 M91 nos antigos faróis:
dianteiros: 487 084 M93
487 085 M93
traseiros : 487 086 M92

REF.	Nº DA PEÇA	D E S C R I Ç Ã O	QUANT. 50X
-	--- --- ---	Acionador c/polia-import.(Pedir 640 8504-Nac)	1
1	180 552 M1	Polia (ferro fundido)	1
2	353 558 X1	Parafuso - polia ao cubo	4
3	376 721 X1	Arruela de pressão	4
-	--- --- --	Acionador da polia (Pedir 640 8504)	1
4	353 928 X1	Porca castelo	1
5	354 071 X1	Cupilha	1
6	675 222 M1	Arruela espaçadora	1
7	195 527 M1	Anel vedador	1
8	180 020 M1	Cubo do pinhão	1
9	195 474 M1	Retentor de óleo	1
10	831 337 M1	Cone do rolamento externo	1
11	15 853 X	Cone do rolamento interno	1
12	--- --- --	Coroa e pinhão (Pedir 640 8504)	1
13	16 234 X	Capa do rolamento externo	1
14	15 854 X	Capa do rolamento interno	1
15	204 220 M1	Rolamento de esferas	1
16	195 682 M1	Anel trava do rolamento	1
17	667 556 M1	Arruela lisa	1
18	353 925 X1	Porca castelo	1
19	354 048 X1	Cupilha	1
20	19 467 X	Tampão expansor	1
21	195 251 M1	Bujão	1
22	195 472 M1	Rolamento de roletes	1
23	195 473 M1	Retentor de óleo	1
24	180 021 M1	Junta da tampa	1
25	--- --- --	Tampa lateral da carcaça(Pedir 640 8504)	1
26	353 698 X1	Parafuso de fixação da tampa	5
27	376 721 X1	Arruela de pressão	5

REF.	Nº DA PEÇA	D E S C R I Ç Ã O	QUANT. 50X

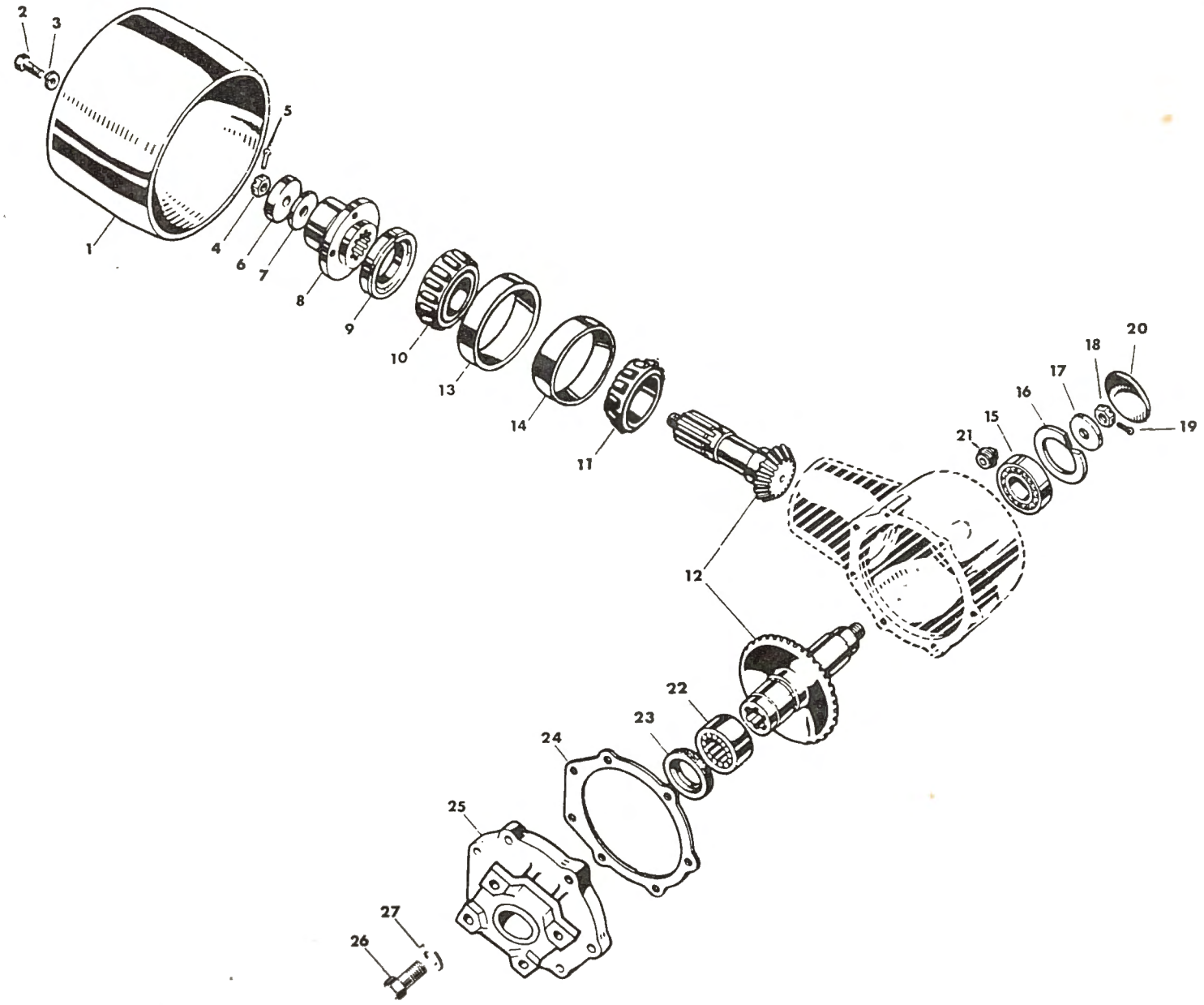
1
2
3
4
5
6
7
8
9
10
11
12
13
14
15
16
17
18
19
20
21
22
23
24
25
26
27

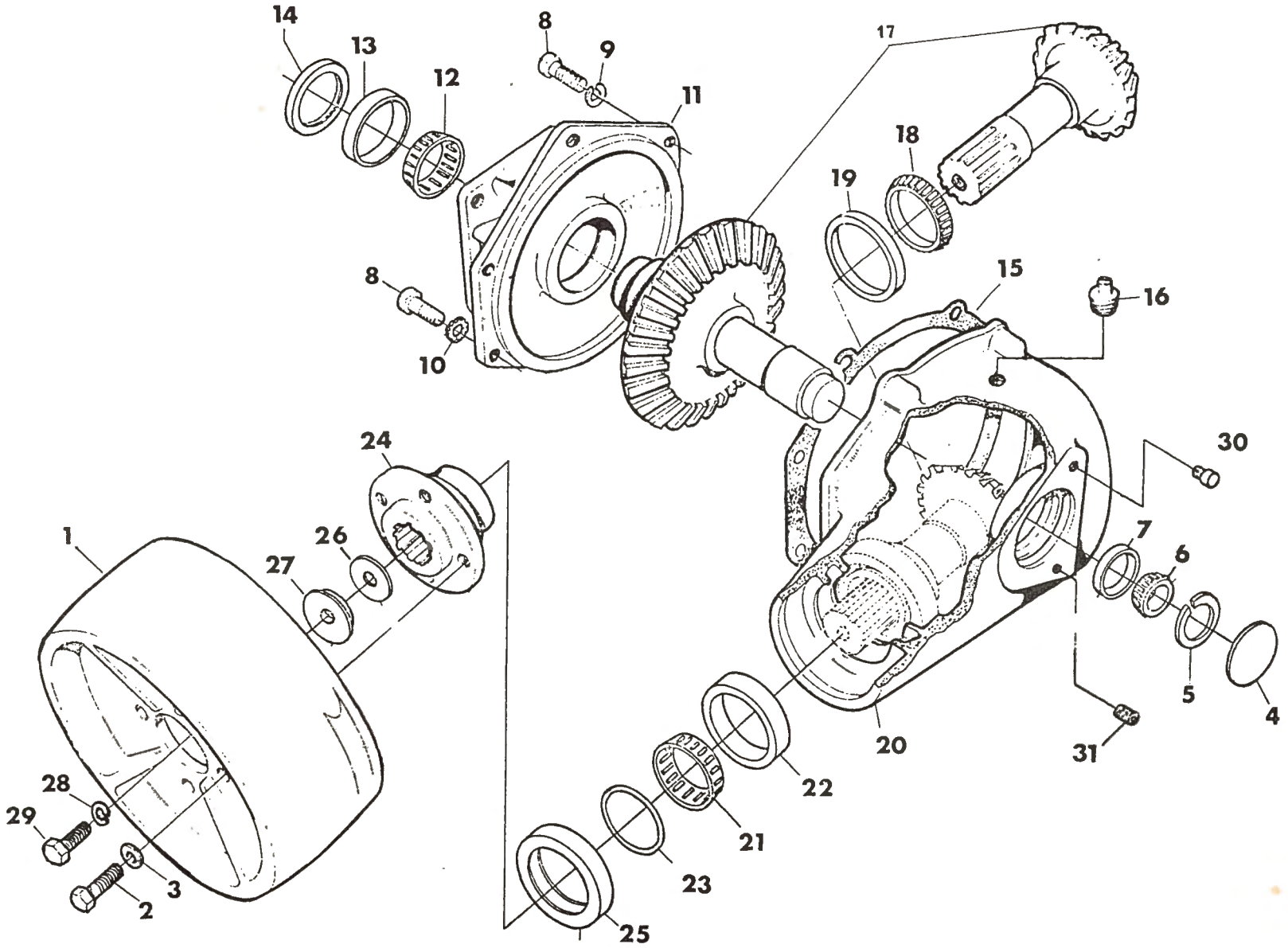
14
13
12
8
9
11
17
18
19
8
10
15
16
30
24
26
27
1
7
6
5
4
20
31
22
21
23
25
28
29
3
2

REF.	Nº DA PEÇA	D E S C R I Ç Ã O	QUANT. 50X
-(A)	640 8504	Acionador com polia	1
1	180 552 M1	Polia (ferro fundido)	1
2	353 558 X1	Parafuso - polia ao cubo	4
3	376 721 X1	Arruela de pressão	4
-	--- --- --	Acionador da polia (Pedir 640 8504)	1
4	14 708 X	Tampão expansor	1
5	487 860 M1	Anel trava - .074" - .072"	C.N.
5	487 861 M1	Anel trava - .069" - .067"	C.N.
5	487 862 M1	Anel trava - .064" - .062"	C.N.
5	488 037 M1	Anel trava - .082" - .084"	C.N.
5	488 038 M1	Anel trava - .079" - .077"	C.N.
6	831 055 M1	Cone do rolamento	1
7	831 054 M1	Capa do rolamento	1
8	353 700 X1	Parafuso de fixação da tampa	5
9	376 721 X1	Arruela de pressão	3
10	22 465 X	Arruela trava	2
11(B)	487 848 M1	Tampa lateral da carcaça c/ 5 furos	1
11(C)	488 421 M3	Tampa lateral da carcaça c/ 5 furos	1
12(B)	195 178 M1	Cone do rolamento	1
12(C)	488 423 M1	Cone do rolamento	1
13(B)	195 177 M1	Capa do rolamento	1
13(C)	488 422 M1	Capa do rolamento	1
14	22 604 X	Retentor de óleo	1
15	487 863 M1	Junta - .040" de espessura	C.N.
15	487 864 M1	Junta - .030" de espessura	C.N.
15	487 865 M1	Junta - .020" de espessura	C.N.
15	487 866 M1	Junta - .015" de espessura	C.N.
16	2 412 X	Bujão da carcaça	2
17(B)	--- --- --	Coroa e pinhão (Pedir 640 8504)	1
17(C)	488 825 M91	Coroa e pinhão	1
18	487 857 M1	Cone do rolamento	1
19	487 858 M1	Capa do rolamento	1
20	487 846 M2	Carcaça do acionador	1
21	831 078 M1	Cone do rolamento	1
22	831 077 M1	Capa do rolamento	1
23	1 006 336 M1	Anel vedador	1
24	487 847 M1	Flange do pinhão	1
25	195 678 M2	Retentor de óleo	1
26	487 851 M1	Calço - .003" de espessura	C.N.
26	487 855 M1	Calço - .005" de espessura	C.N.
26	487 859 M1	Calço - .012" de espessura	C.N.
27	487 850 M1	Arruela especial	1
28	376 722 X1	Arruela de pressão	1
29	354 393 X1	Parafuso sextavado 1/2" x 1"	1
30	1 852 686 M91	Respiro da carcaça	1
31	1 482 137 M1	Bujão	1

NOTAS:

(A) Para a identificação do acionador nacional, vide a furação da tampa lateral (ref. 11)., onde apresenta 5 furos para a fixação da mesma.

(B) Usada somente nos antigos acionadores nacionais.

(C) Introduzidas nos novos acionadores nacionais, identificados com um furo de broca e o número 4 GG gravado na carcaça.