521D

CASE

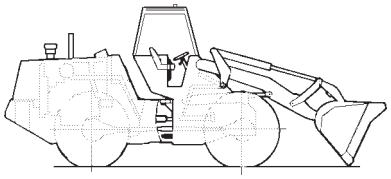

ABRIL 2001

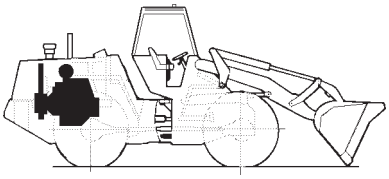

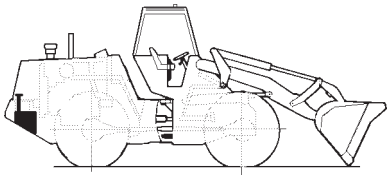

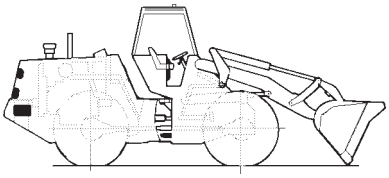

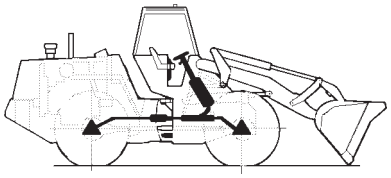

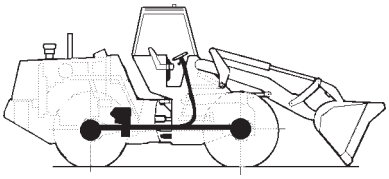

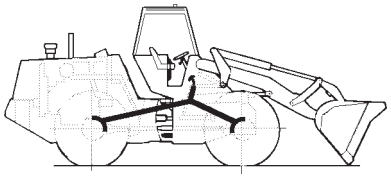

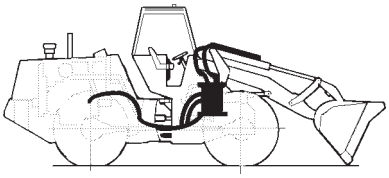



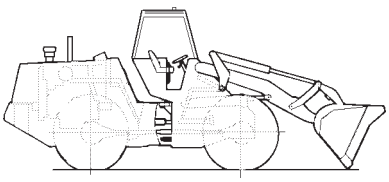

GERAL
GENERAL
GENERAL
GENERAL
1

MOTOR
ENGINE
MOTOR
MOTEUR
2

COMBUSTÍVEL
FUEL
COMBUSTIBLE
CARBURANT
3

SISTEMA ELÉTRICO
ELECTRICAL SYSTEM
SISTEMA ELECTRICO
SYSTEME ELECTRIQUE
4

DIREÇÃO
STEERING
DIRECCION
DIRECTION
5

TRANSMISSÃO
TRANSMISSION
TRANSMISION
TRANSMISSION
6

FREIO
BRAKES
FRENOS
FREINS
7

SISTEMA HIDRÁULICO
HYDRAULIC SYSTEM
SISTEMA HIDRAULICO
SYSTEME HIDRAULIQUE
8

CHASSI
CHASSIS
BASTIDOR
CHASSIS
9

ÍNDICE NUMÉRICO
NUMERICAL INDEX
INDICE NUMERICO
INDEX NUMERIQUE
10

Brz 7-6950GBL
Abril/2001
1ª Edição

REDE DISTRIBUIDORES CASE - POCLAIN BRASIL

DISTRIBUIDOR	ENDEREÇO	CIDADE	TELEFONE
BRASIF S.A	AV. VEREADOR JOSÉ MONTEIRO, 2206	GOIANIA	(62) 2611497/2611621
BRASIF S.A	SIA TRECHO, 06 LOTES 10/20	BRASILIA	(61) 2331000
BRASIF S.A	R. MARGARIDA DE ASSIS FONSECA, 171	B. HORIZONTE	(31) 3277655/33297600
BRASIF S.A	ROD. PRESIDENTE DUTRA, 570-J.AMÉRICA	RIO DE JANEIRO	(21) 8608662/8658662
BRASIF S.A	AV. JOÃO PALACIO, 280-B.SALES	SERRA	(27) 3283340
BRASIF S.A	BR-050, 5413 - BAIRRO TIBERY	UBERLÂNDIA	(34) 2125000
BRASIF S.A	AV. PRINCESA DO SUL, 917 - B.R. FORESTI	VARGINHA	(35) 2141131
EXTRA	AV. FERNANDO CORREIA DOS SANTOS, 5700	CUIABA	(65) 6174000
EXTRA	ROD. BR 364 KM 3.5	PORTO VELHO	(69) 2221560
EXTRA	RUA RAUL AZEVEDO. 93	MANAUS	(92) 6517619/6517417
FORN. MÁQUINAS	AV. FREI CIRILO, 2524 - BR116	FORTALEZA	(85) 2741222
FORN. MÁQUINAS	AV. BARÃO DE GURGUEIA, 2715-B.VERMELHA	TEREZINA	(86) 2292255
FORN. MÁQUINAS	AV. PRESIDENTE DUTRA, 1214	ALTO S.MANUEL	(84) 3161720
J. MALUCELLI	ROD. DO CAFÉ, 201 KM 05 - PQ. BARIGUI	CURITIBA	(41) 3731100
J. MALUCELLI	AV. FLORES DA CUNHA, 4527	CARAZINHO	(54) 3303000
J. MALUCELLI	AV. VOLUNTÁRIOS DA PÁTRIA, 4455	PORTO ALEGRE	(51) 3744488
LARK S.A	AV. GUARAPIRANGA, 881 - SOCORRO	SÃO PAULO	(11) 56813500
LARK S.A	R. JOSÉ FEL. ALAITE, 145 - J. STA. CANDIDA	CAMPINAS	(19) 2560688
LARK S.A	AV. PRESIDENTE CASTELO BRANCO, 1900	RIBEIRÃO PRETO	(16) 6183434
LARK S.A	AV. NOSSA SENHORA DA PAZ, 255	S. J. R. PRETO	(17) 2246722
LARK S.A	R. ARAGUAIA, 70 - VILA S. BENTO	S. J. CAMPOS	(12) 3229211
LARK S.A.	R. EXPEDICIONÁRIO, 1850	OURINHOS	(14) 3232280
MOTORMAC	ROD. BR 101 - KM 212	SÃO JOSÉ	(48) 2571212
MOVIBRÁS	AV. RECIFE, 4983	RECIFE	(81) 4714131
PROTEC	ROD. BR 316 - KM 03	ANANINDEUA	(91) 2450233
PROTEC	ROD. BR 135 - KM 03	SAO LUIZ	(98) 2444846
TECHNICO C. EQ.	R. ANTONIO DE ANDRADE, 489	SALVADOR	(71) 2462400
TORK C. M. PEÇAS	ROD. BR 163 - KM 01	CAMPO GRANDE	(67) 7871143

521D
PÁ-CARREGADEIRA ARTICULADA
Catálogo de Peças nº Brz 7-6950GBL

521D
ARTICULATED LOADER
Parts Catalog nº Brz 7-6950GBL

521D
CARGADORA ARTICULADA
Catálogo de Repuestos nº Brz 7-6950GBL



Emissão 04/2001
1ª Edição

Issued 04/2001
1st Edition

Emision 04/2001
1ª Edición

//

Favor anotar os Números de Série e de Identificação do Produto nas linhas previstas abaixo.
Please recorde your Serial and Product Identification Numbers on the lines provided below.
Favor de anotar los Números de Serie y de Identificación de Producto en las lineas provistas abaixo.

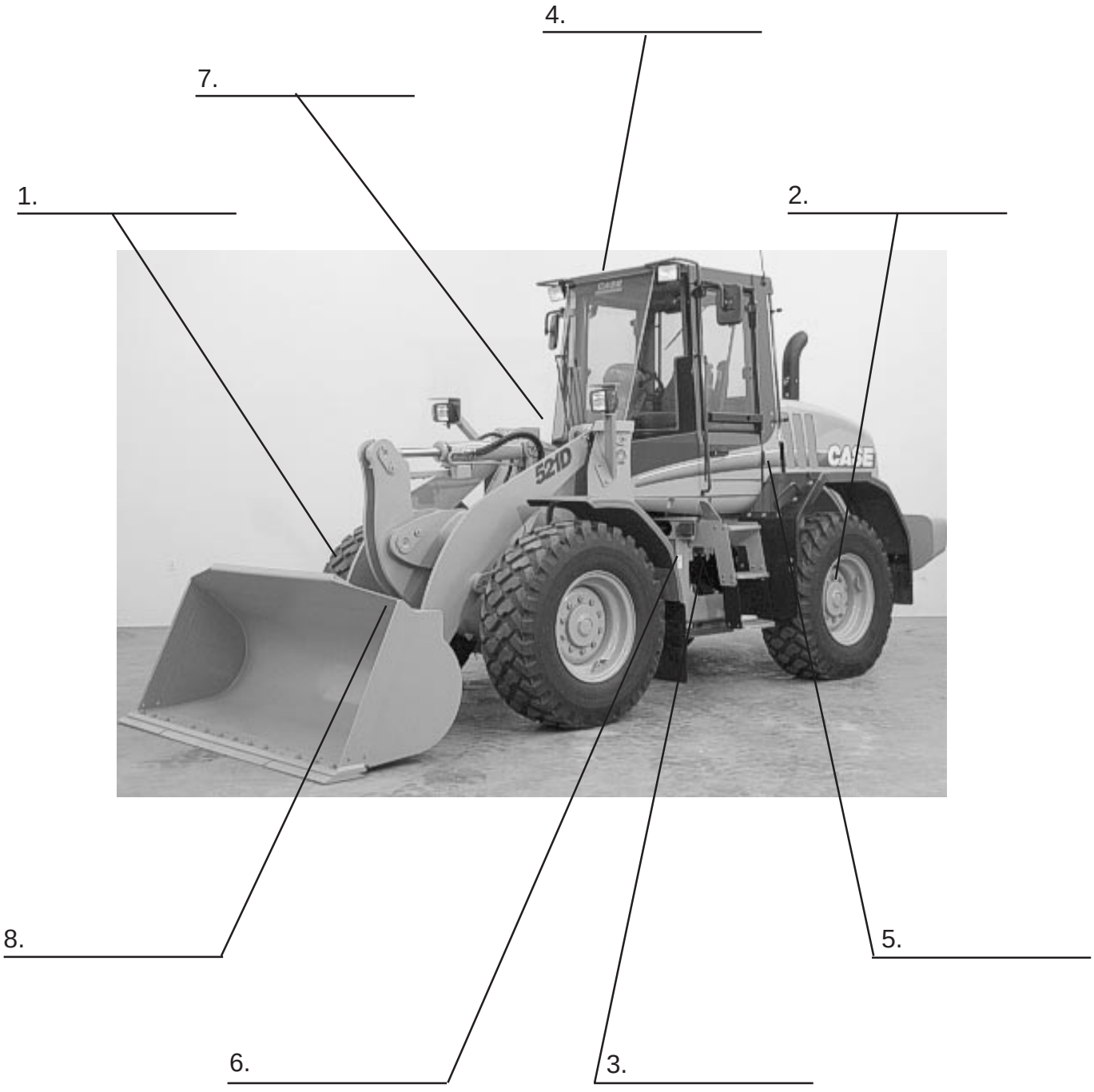

LOCALIZAÇÃO DOS NÚMEROS DE SÉRIE E DE IDENTIFICAÇÃO
LOCATION OF SERIAL AND PRODUCT IDENTIFICATION NUMBERS
LOCALIZACIÓN DE NÚMEROS DE SERIE E IDENTIFICACIÓN

REF	PORTUGUÊS
1	Nº de série do Eixo Dianteiro - *Lado direito do Eixo*
2	Nº de série d Eixo Traseiro - *Lado esquerdo do Eixo*
3	Nº de série da Transmissão - *Parte dianteira direita da Transmissão*
4	Nº de certificação da cabine ROPS e Capota - *Lado esquerdo da plataforma do assento*
5	Nº de série do Motor - *Lado direto do Motor*
6	Nº de Identificação do Produto “América do Norte” - *Chassi traseiro esquerdo abaixo da porta da cabine*
7	Nº de Identificação do Produto “Brasil” - *Chassi dianteiro, lado direito da junta articulada*
8	Nº de peça da Caçamba - *Parte traseira direita superior*

REF	INGLÊS
1	Front Axle serial number - *Right-hand side of Axle*
2	Rear Axle serial number - *Left-hand side of Axle*
3	Transmission serial number - *Right-hand front of Transmission*
4	ROPS Cab or Canopy certification number - *Left-hand side of seat platform*
5	Engine serial number - *Right-hand of Engine*
6	North American Product identification number - *Left-hand rear frame below cab door*
7	Brazilian Product identification number - *Front frame near right-hand side of articulation joint*
8	Bucket part number - *Upper right-hand rear of Bucket*

REF	ESPANHOL
1	Nº de serie del Eje Delantero - *Lado derecho del Eje*
2	Nº de serie del Eje Trasero - *Lado izquierdo del Eje*
3	Nº de serie de la Transmisión - *Parte delantera derecha de la Transmisión*
4	Nº de certificación de la cabina ROPS o techo - *Lado isquierdo de la plataforma del asiento*
5	Nº de serie del Motor - *Lado derecho del Motor*
6	Norteamerica nº de identificación del producto - *Bastidor trasero izquierdo bajo la puerta de la cabina*
7	Nº Brasil de identificación del producto - *Bastidor delantero, al lado derecho de la junta articulada*
8	Nº de pieza del Cucháron - *Parte trasera derecha superior del Cucháron*

COMO UTILIZAR ESTE CATÁLOGO DE PEÇAS

ÍNDICE DE PEÇAS

Este Catálogo encontra-se elaborado de modo a permitir a fácil identificação das peças. O Índice Alfabético que se encontra no início do Catálogo indica o número da página na qual encontram-se localizados os principais grupos e conjuntos. O Índice Numérico, localizado no fim do Catálogo, indica os números das peças, item e a página na qual estas estão descritas.

COMO ENCOMENDAR UMA PEÇA

Todos os pedidos de peças deverão conter os seguintes dados:

- Número correto da peça, conforme indicado na Coluna **"PEÇA Nº"** do catálogo.
- Descrição das peças e quantidade necessária.
- Modelo e número do motor.
- Número de série da máquina.
- Método de embarque e endereço para remessa.

ILUSTRAÇÃO DAS PEÇAS

Todas as peças dos principais grupos e conjuntos encontram-se ilustradas juntamente com o número do item correspondente, que aparece na coluna **"ITEM"**. As peças são mostradas em sua relação com as demais peças de ilustração. Os números indicados na ilustração, envolvidos por um círculo, correspondem aos números que se encontram sob a coluna "**ITEM**".

MODIFICAÇÕES DO CATÁLOGO

Sempre que forem introduzidas modificações de engenharia na máquina, serão emitidas novas páginas para este Catálogo. Essas novas páginas deverão ser inseridas no Catálogo, tão logo sejam recebidas. Mantenha o Catálogo sempre atualizado, evitando, assim, a emissão errada de pedidos de peças.

DESCRIÇÃO DA PEÇA E QUANTIDADE

Todas as peças encontram-se descritas sob a coluna **"DESCRIÇÃO"**. A quantidade encontra-se indicada sob a coluna **"QUANTIDADE"**. No exemplo abaixo, a descrição de algumas peças fica afastada para dentro, a partir da margem esquerda da coluna. A peça assim descrita faz parte do conjunto descrito imediatamente acima da mesma. No mesmo exemplo, está indicado que são utilizados 6 (seis) roletes na máquina. Cada rolete contém duas porcas, arruelas, dois vedadores, dois anéis "O" e dois jogos de gaxetas (itens 1 a 5). Os jogos de gaxetas são ainda subdivididos de modo a indicar as peças individuais, ou isoladas, que os compõe (itens 6, 7 e 8).

NOTA: **"NSS"** na coluna **"PEÇA Nº"** significa **"NÃO FORNECIDA SEPARADAMENTE"**.
"UQN" na coluna **"DESCRIÇÃO"** (entre parêntesis) significa **"USADA CONFORME NECESSÁRIO"**.

REF.	PEÇA Nº	QDE.	DESCRIÇÃO
	D 1284215	6	ROLETE-Conj.
1	M 5112486	2	PORCA
2	Z 5184232		ARRUELA (UQN)
3	G 1655166	2	VEDADOR
4	A 1922411	2	ANEL "O"
5	L 2254122	2	GAXETA
6	NSS	2	CORPO
	Q 1258125	1	JOGO
7	NSS	2	GAXETA
8	NSS	1	RETENTOR

→| ATÉ O Nº DE SÉRIE

|→ A PARTIR DO Nº DE SÉRIE

TERMOS "LADO DIREITO" E "LADO ESQUERDO" - Veja definição no Manual do Operador.

HOW TO USE THIS PARTS CATALOG

HOW THE PARTS ARE INDEXED

This Parts Catalog is arranged for easy identification of the parts. The Alphabetical Index found at the front of the catalog shows the page number for the major component group and assemblies. The Numerical Index found at the back of the catalog list part numbers and the page on which they are found.

HOW TO ORDER A PART

All orders for parts must show clearly the following information:

- Correct part number, from list heading **"PART NUMBER"**.
- Description and quantity required.
- Engine model and number.
- Machine serial number.
- Method of shipment and shipping address.

PARTS ILLUSTRATIONS

All parts in the major component groups and assemblies are illustrated together with a reference number. The parts are shown in their relationship to each other in the illustration. The circled numbers correspond to the numbers found under the heading **"REFERENCE"**.

CHANGES TO THE CATALOG

When engineering changes are made to the machine, new pages for this catalog will be issued. These new pages must be inserted into your catalog as soon as they are received. Keep your catalog up to date to avoid wrong orders.

PARTS DESCRIPTION AND QUANTITY

The names of all parts are listed under the heading **"DESCRIPTION"**. The quantity used is listed under the heading **"QUANTITY"**. In the example shown below, the description of some of the parts is indented or moved in from the left margin. The indented item is part of the complete assembly under which it is indented. The example below shows that 6 (six) track rollers are used on the machine. Each track roller contains two nuts, washers, two seals, two "O" rings and two seal assemblies (indented items 1 thru 5). The seal assemblies are further divided to show individual parts (items 6, 7 and 8).

NOTE: **"NSS"** in the **"PART Nº"** column signifies "**NOT SERVICED SEPARATELY**".
"UAR" in the **"DESCRIPTION"** column (in parenthesis) signifies "**USE AS REQUIRED**".

ITEM	PART Nº	QTY.	DESCRIPTION
	D 1284215	6	ROLLER-Assy.
1	M 5112486	2	NUT
2	Z 5184232		WASHER (UAR)
3	G 1655166	2	SEAL
4	A 1922411	2	"O" RING
5	L 2254122	2	SEAL
6	NSS	2	BODY
	Q 1258125	1	KIT
7	NSS	2	SEAL
8	NSS	1	RETAINER

→| UP TO SERIAL Nº

|→ STARTING WITH SERIAL Nº

"RIGHT HAND" AND "LEFT HAND" SIDES - See definition in Operators Manual.

COMO USAR ESTE CATÁLOGO DE REPUESTOS

ÍNDICE DE LAS PIEZAS

Este catálogo de repuestos se ha compuesto de tal manera a facilitar la identificación de las piezas. El Índice Alfabético que se encuentra al início del catálogo indica el número de página donde están localizados los principales grupos y conjuntos. El Índice Numérico que se encuentra al fin del catálogo indica los números de las piezas, el número de secuencia e la página en la cual las mismas están descritas.

COMO PEDIR UNA PIEZA

Todos los pedidos de piezas debrán conter los datos seguientes:

- El número correcto de la pieza, como indicado en la columna **"PIEZA Nº"** del catálogo.
- Descripción de la pieza y la cantidad necessaria.
- Modelo y número del motor.
- Número de serie de la máquina.
- El método de expedición y la dirección del destino final.

COMO LAS PIEZAS ESTÁN ILUSTRADAS

Todas las piezas en los grupos y conjuntos principales están ilustradas juntas con un número de referencia, el cual está indicado en la columna "**REFERENCIA**". Las piezas se muestran en su relación as las otras de la misma ilustración. Los números indicados en la ilustración, envueltos por un círculo, corresponden a los números que se encuentram bajo la columna **"REFERENCIA"**.

MODIFICACIONES HECHAS EN EL CATÁLOGO

Cuando se han hecho modificaciones técnicas a la máquina, nuevas páginas se suministrarán para el catálogo. Estas nuevas páginas se debrán inserir el el catálogo tan luego se las reciben. Mantenga su catálogo siempre al dia, a fin de eliminar la posibilidad de pedidos incorrectos de piezas.

DESCRIPCIÓN Y CANTIDAD DE LAS PIEZAS

Los nombres de todas las piezas se encuentram bajo la columna **"DESCRIPCIÓN"**. La cantidad necessaria de cada pieza está indicada bajo la columna **"CANTIDAD"**. En el ejemplo que sigue más abajo, la descripción de algunas de las piezas está puesta más adentro del margen izquerdo de la columna. La pieza así indicada hace parte del conjunto reseñado imediatamente arriba de la misma. En el mismo ejemplo, está indicado que son usados 6 (seis) rodillos en la máquina. Cada rodillo contiene dos tuercas, arandelas, dos sellos, dos anillos de retención y dos sellos completos (items 1 hasta 5). Los sellos completos se dividen más aun para indicar las piezas individuales de los mismos (items 6, 7 y 8).

NOTA: **"NSS"** en la coluna **"PIEZA Nº"** significa **"PIEZA NON SUMINISTRADA SEPARADAMENTE"**.
"UCN" en la coluna **"DESCRIPCIÓN"** (en paréntesis) significa **"USADA CONFORME NECESSARIO"**.

REF.	PIEZA Nº	CANT.	DESCRIPCIÓN
	D 1284215	6	RODILLO-Conj.
1	M 5112486	2	TUERCA
2	Z 5184232		ARANDELA
(UCN)			
3	G 1655166	2	SELLO
4	A 1922411	2	ANILLO "O"
5	L 2254122	2	SELLO
6	NSS	2	CUERPO
	Q 1258125	1	JUEGO
7	NSS	2	SELLO

→| HASTA EL Nº DE SERIE

|→ A PARTIR DE EL Nº DE SERIE

LADOS "DERECHO" E "IZQUIERDO" - Vea definición en el Manual de Operador.

ÍNDICE

Descrição	Página
MOTOR - MONTAGEM	2-2
RADIADOR - MONTAGEM	2-4
VENTILADOR - CORREIA DO VENTILADOR	2-6
TAMPAS - CORREIA	2-8
RESERVATÓRIO DE EXPANSÃO DO SISTEMA DE ARREFECIMENTO	2-10
SISTEMA DE RESFRIAMENTO DO COMBUSTÍVEL	2-12
SISTEMA DE ARREFECIMENTO - MONTAGEM DO VENTILADOR	2-14
SISTEMA DE ARREFECIMENTO - VENTILADOR STANDARD	2-16
SISTEMA DE ARREFECIMENTO - VENTILADOR REVERSÍVEL	2-18
FILTRO DE AR - MONTAGEM	2-20
FILTRO DE AR - CONJUNTO	2-22
SISTEMA DE ESCAPE E SILENCIOSO	2-24
BOMBA D'ÁGUA	2-26
CARCAÇA DA DITRIBUIÇÃO	2-28
TURBOCOMPRESSOR - MONTAGEM	2-30
TURBOCOMPRESSOR - CONJUNTO	2-32
ATUADOR DO WASTEGATE	2-34
RESFRIADOR E FILTRO DE ÓLEO DO MOTOR	2-36
CÁRTER E BOMBA DE ÓLEO - AQUECEDOR	2-38
CÁRTER E BOMBA DE ÓLEO - DRENO	2-40
CABEÇOTE - TAMPA	2-42
CABEÇOTE - MECANISMO DE VÁLVULAS	2-44
COMANDO DE VÁLVULAS	2-46
BLOCO DE CILINDROS	2-48
VIRABREQUIM	2-52
VOLANTE E CARCAÇA DO VOLANTE	2-54
PISTÕES E BIELAS	2-56
JOGO DE JUNTAS - CABEÇOTE	2-58
JOGO DE JUNTAS - BLOCO DE CILINDROS	2-60

TABLE OF CONTENTS

Description	Page
ENGINE - MOUNTING	2-2
RADIATOR - MOUNTING	2-4
FAN - FAN BELT	2-6
COVERS - DRIVE BELT	2-8
COOLANT SYSTEM RECOVERY RESERVOIR	2-10
FUEL COOLING SYSTEM	2-12
COOLING SYSTEM - FAN MOTOR MOUNTING	2-14
COOLING SYSTEM - FAN MOTOR STD	2-16
COOLING SYSTEM - FAN MOTOR REVERSIBLE	2-18
AIR CLEANER - MOUNTING	2-20
AIR CLEANER - ASSEMBLY	2-22
MUFFLER AND EXHAUST SYSTEM	2-24
WATER PUMP	2-26
TIMING GEAR HOUSING	2-28
TURBOCHARGER - MOUNTING	2-30
TURBOCHARGER - ASSEMBLY	2-32
WASTEGATE ACTUATOR	2-34
ENGINE OIL COOLER AND FILTER	2-36
OIL PUMP, PAN - HEATER	2-38
OIL PUMP, PAN - DRAIN LINE	2-40
CYLINDER HEAD - COVER	2-42
CYLINDER HEAD - VALVE MECHANISM	2-44
CAMSHAFT	2-46
CYLINDER BLOCK	2-48
CRANKSHAFT	2-52
FLYWHEEL AND FLYWHEEL HOUSING	2-54
PISTONS AND CONNECTING RODS	2-56
GASKET KIT - VALVE GRIND	2-58
GASKET KIT - CYLINDER BLOCK	2-60

ÍNDICE

Descripción	Página
MONTAJE, MOTOR	2-2
RADIADOR - SOPORTE	2-4
VENTILADOR - CORREA DEL VENTILADOR	2-6
CUBIERTAS - CORREA DE TRANSMISIÓN	2-8
SISTEMA DE RECUPERACION DEL REFRIGERANTE	2-10
SISTEMA DE REFRIGERACIÓN	2-12
SISTEMA DE REFRIGERACIÓN - MOTOR, TRANSMISION	2-14
SISTEMA DE REFRIGERACIÓN - MOTOR, TRANSMISION	2-16
SISTEMA DE REFRIGERACIÓN - MOTOR, TRANSMISION	2-18
FILTRO DE AIRE - PIEZAS DE ENTRADA DE AIRE	2-20
CONJUNTO DEL PURIFICADOR DE AIRE	2-22
SILENCIADOR - SISTEMA DE ESCAPE	2-24
BOMBA DE AGUA	2-26
CUBIERTA DEL ENGRANDAJE DELANTERO	2-28
SISTEMA TURBOCARGADOR	2-30
CONJUNTO TURBOCARGADOR	2-32
ACTUADOR DEL ESCAPE DEL TURBOCARGADOR	2-34
FILTRO Y REFRIGERANTE - ACEITE	2-36
BOMBA DE ACEITE, BANDEJA - CALENTADOR	2-38
BOMBA DE ACEITE, BANDEJA - LÍNEA DE DRENAJE	2-40
CULATA DEL CILINDRO - CUBIERTA	2-42
CULATA DEL CILINDRO - MECANISMO DE LA VALVULA	2-44
EJE DE LEVAS	2-46
BLOQUE DE CILINDROS	2-48
CIGÜEÑAL	2-52
VOLANTE Y CARTER	2-54
PISTONES - VARILLAS CONECTORAS	2-56
JUEGO DE JUNTAS	2-58
JUEGO DE JUNTAS	2-60

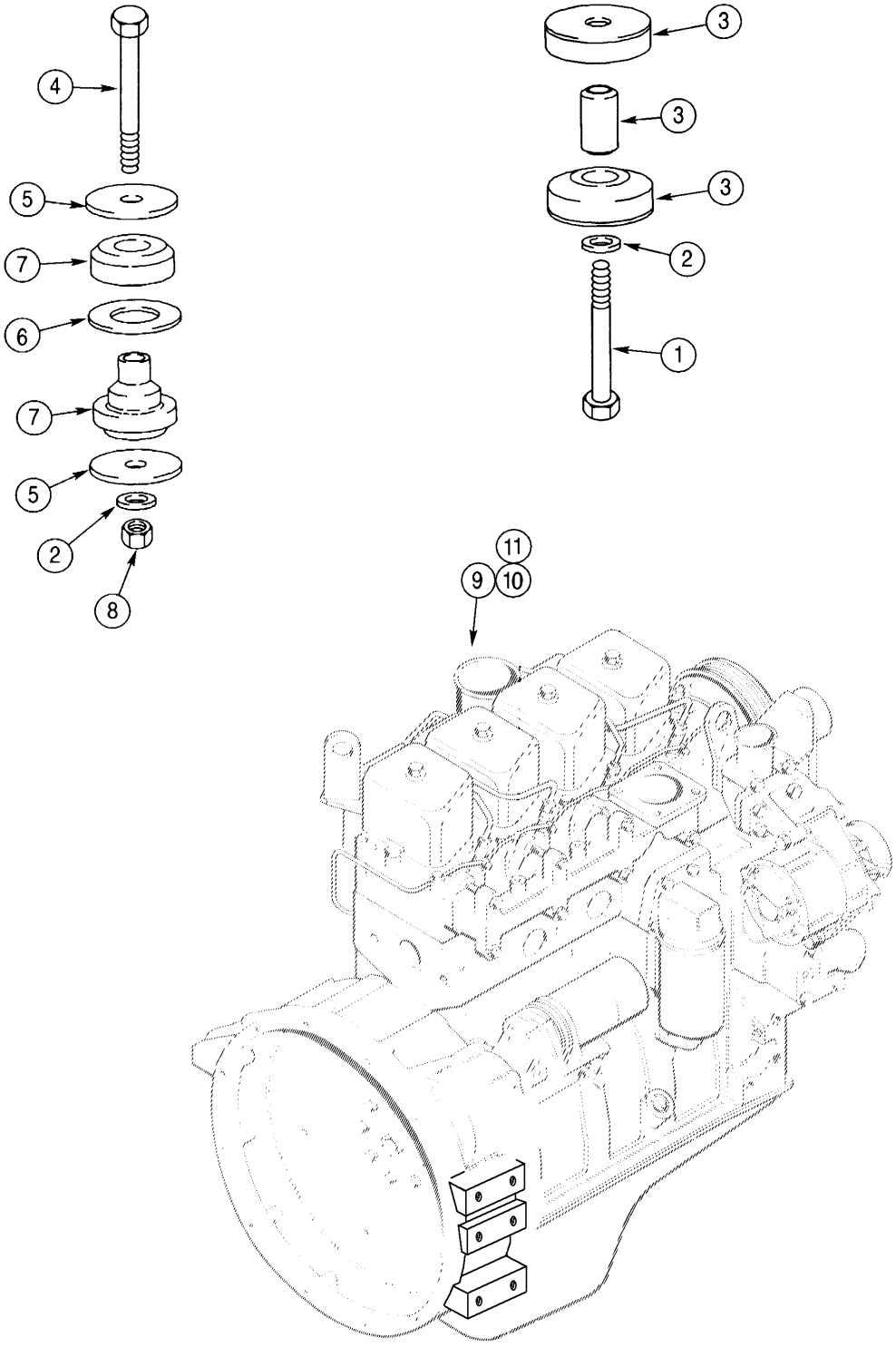
4
5
7
6
7
5
2
8
3
3
3
2
1
11
9
10

ITEM REF.	PEÇA Nº PART Nº PIEZA Nº	QDE. QTY. CANT.	DESCRIÇÃO (Português)	DESCRIPTION (English)	DESCRIPCION (Español)
			Montagem dianteira	Front Mounting	Montaje delantera
1	827-16080	1	PARAFUSO M16x80	BOLT M16x80	PERNO m16x80
2	896-11016	3	ARRUELA 17,5x30x4mm	WASHER 17,5x30x4mm	ARANDELA 17,5x30x4mm
3	372217A1	1	COXIM	ISOLATOR	AISLADOR
			Montagem traseira	Rear Mounting	Montaje trasera
4	827-16110	2	PARAFUSO M16x110	BOLT M16x110	PERNO m16x110
5	361812A1	4	ARRUELA 23/32x3-3/4x3/16	WASHER 23/32x3-3/4x3/16	ARANDELA 23/32x3-3/4x3/16
6	371113A1	2	ARRUELA especial	WASHER special	ARANDELA especial
7	361811A1	2	COXIM	ISOLATOR	AISLADOR
8	829-1416	2	PORCA M16	NUT M16	TUERCA m16
9	379092A1	1	MOTOR Conj. - completo (NOTA)	ENGINE Assy. - complete (NOTE)	MOTOR térmico conj.(Nota)
10	414768A1	1	PLACA do motor - não ilustrado	PLATE engine - not shown	PLACA
11	124010A1	1	FITA adesiva - não ilustrado	TAPE adhesive - not shown	ADHESIVO

NOTA: Motor conjunto completo sem alternador e motor de partida
NOTE: Complete engine assembly without alternator and starter
NOTA: Motor conjunto completo sin alternador y motor de arranque

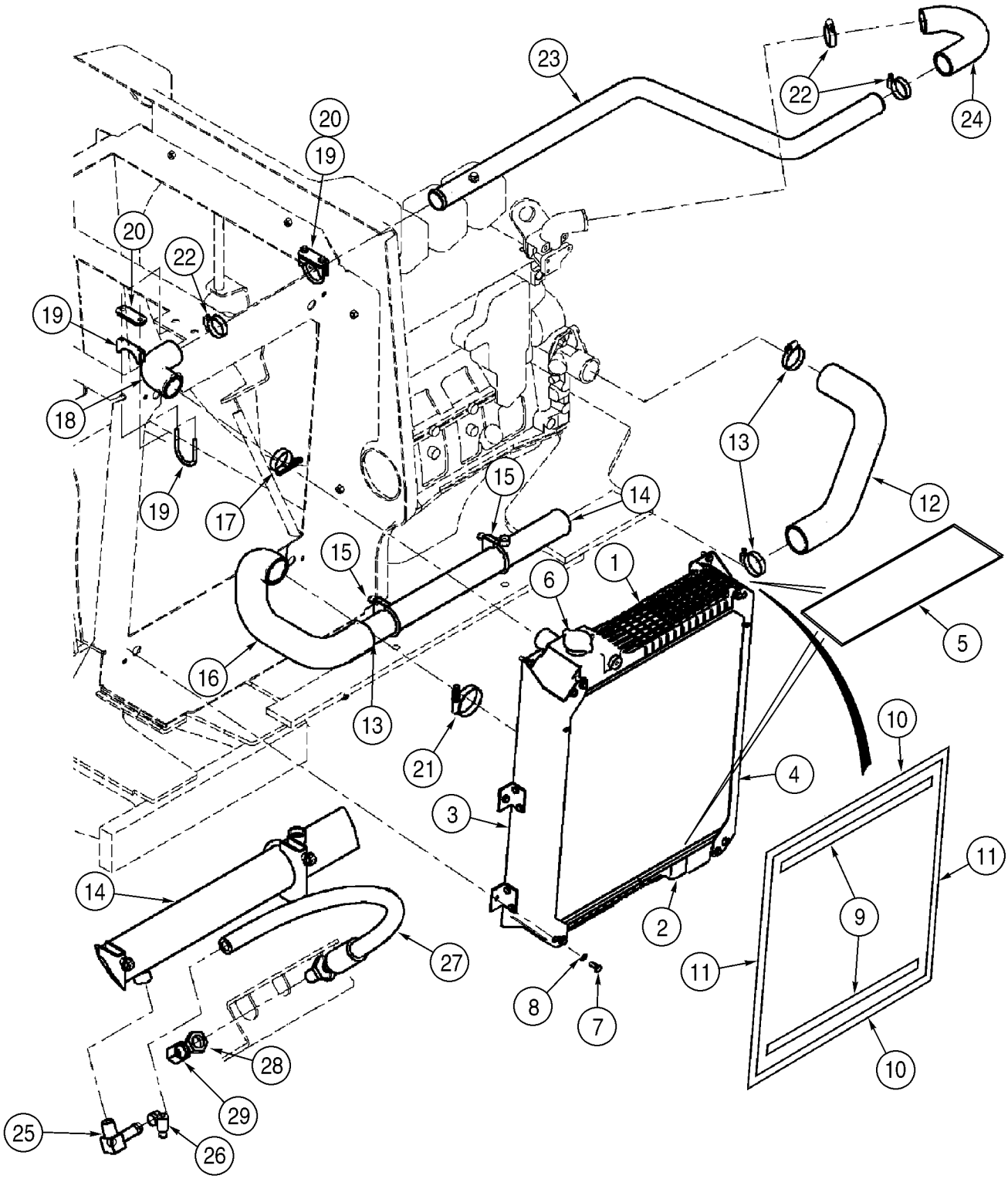
23
22
24
20
19
20
22
19
18
19
17
15
14
13
12
15
1
6
5
16
13
21
10
4
3
14
27
2
11
9
11
8
7
28
10
29
25
26

ITEM REF.	PEÇA Nº PART Nº PIEZA Nº	QDE. QTY. CANT.	DESCRIÇÃO (Português)	DESCRIPTION (English)	DESCRIPCION (Español)
	347611A3	1	RADIADOR Conj.	RADIATOR Assy.	RADIADOR conj.
1	403767A1	1	RESERVATÓRIO - superior	TANK - upper	DEPÓSITO
2	403768A1	1	RESERVATÓRIO - inferior	TANK - bottom	DEPÓSITO
3	403769A1	1	CANALETA - LE	CHANNEL - LH	CANALÓN
4	403770A1	1	CANALETA - LD	CHANNEL - RH	CANALÓN
5	254409A1	2	JUNTA	GASKET	JUNTA
6	A170241	1	TAMPA 15psi	CAP 15psi	TAPA 15psi
7	627-8020	4	PARAFUSO M8x20	BOLT M8x20	PERNO m8x20
8	892-11008	4	ARRUELA pressão M8	WASHER lock M8	ARANDELA freno m8
9	381963A1	2	VEDADOR - superior/inferior	SEAL - upper/lower	JUNTA
10	381962A1	2	VEDADOR - superior/inferior	SEAL - upper/lower	JUNTA
11	381938A1	2	VEDADOR - lateral	SEAL - side support	JUNTA
12	380178A2	1	MANGUEIRA	HOSE	MANGUERA
13	214-1440	3	BRAÇADEIRA 2-1/16	CLAMP 2-1/16	ABRAZADERA 2-1/16
14	393938A2	1	TUBO	PIPE	TUBO
15	393632A1	2	BRAÇADEIRA - parafuso U	CLAMP - U bolt	ABRAZADERA
16	380125A2	1	MANGUEIRA	HOSE	MANGUERA
17	254026A1	1	BRAÇADEIRA	CLAMP	ABRAZADERA
18	381232A1	1	MANGUEIRA	HOSE	MANGUERA
19	382189A1	2	BRAÇADEIRA - parafuso U	CLAMP - U bolt	ABRAZADERA
20	382188A2	2	ESPAÇADOR	SPACER	ESPACIADOR
21	L115548	1	BRAÇADEIRA	CLAMP	ABRAZADERA
22	214-1436	3	BRAÇADEIRA 1-13/16x2-3/4	CLAMP 1-13/16x2-3/4	ABRAZADERA 1-13/16x2-3/4
23	380194A1	1	TUBO	PIPE	TUBO
24	380181A1	1	MANGUEIRA	HOSE	MANGUERA
25	217-133	1	CONECTOR	CONNECTOR	CONECTOR
26	214-1410	1	BRAÇADEIRA 9/16x1-1/16	CLAMP 9/16x1-1/16	ABRAZADERA 9/16x1-1/16
27	397438A1	1	MANGUEIRA	HOSE	MANGUERA
28	218-1255	1	PORCA trava	NUT lock	TUERCA de retención
29	218-755	1	TAMPA	CAP	TAPA

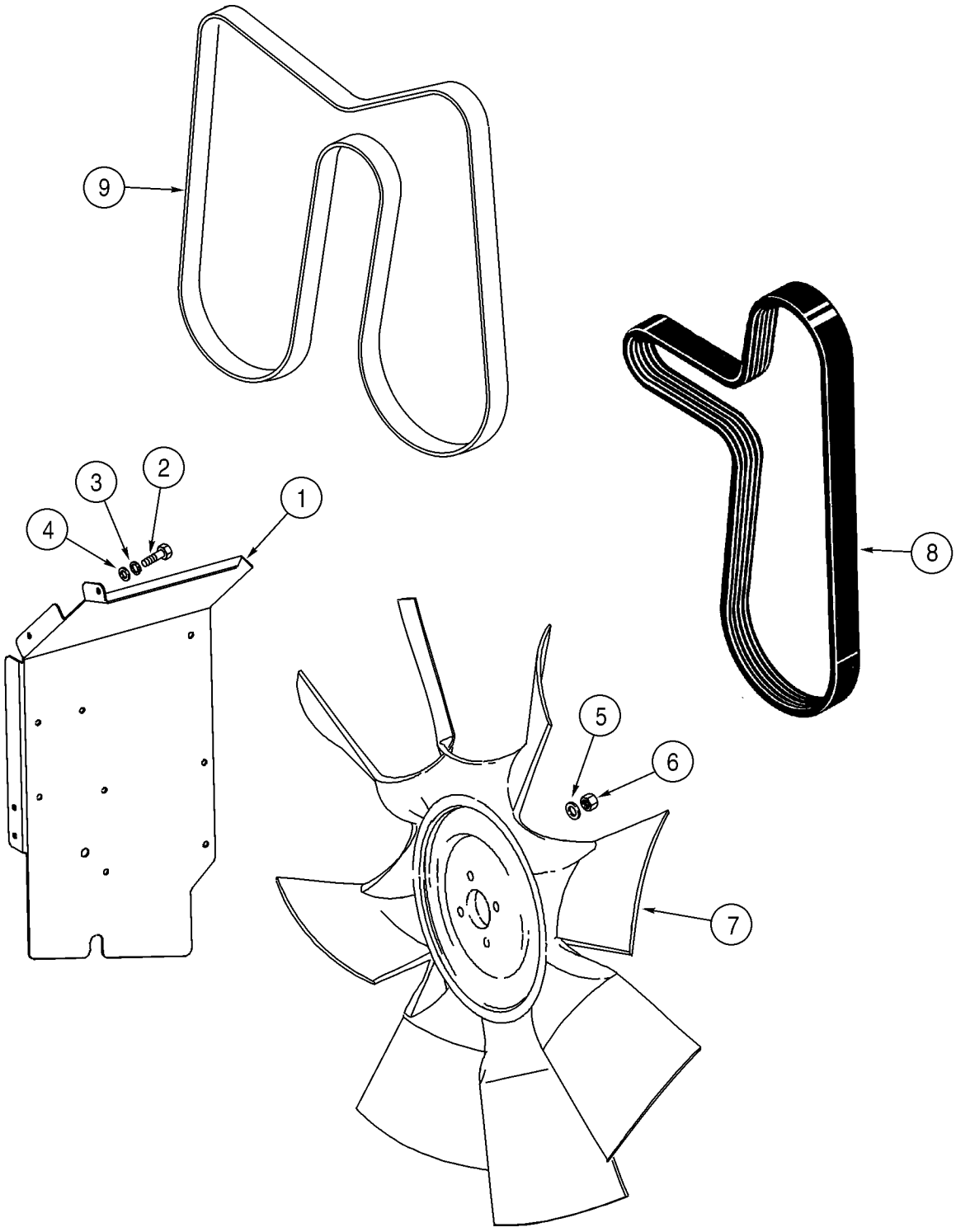
9
3
2
4
1
8
5
6
7

ITEM REF.	PEÇA Nº PART Nº PIEZA Nº	QDE. QTY. CANT.	DESCRIÇÃO (Português)	DESCRIPTION (English)	DESCRIPCION (Español)
1	399708A1	1	PROTEÇÃO	GUARD	PROTECTOR
2	627-8030	4	PARAFUSO M8x30	BOLT M8x30	PERNO m8x30
3	892-11008	4	ARRUELA pressão M8	WASHER lock M8	ARANDELA freno m8
4	895-15008	4	ARRUELA 9x20x1,6mm	WASHER 9x20x1,6mm	ARANDELA 9x20x1,6mm
5	496-21053	1	ARRUELA 17/32x1-1/16x1/8	WASHER 17/32x1-1/16x1/8	ARANDELA 17/32x1-1/16x1/8
6	232-2448	1	PORCA	NUT	TUERCA
7	371887A1	1	VENTILADOR	FAN	VENTILADOR
8	J925953	1	CORREIA - sem ar condicionado	BELT - without air conditioning	CORREA
9	J935010	1	CORREIA - com ar condicionado	BELT - with air conditioning	CORREA

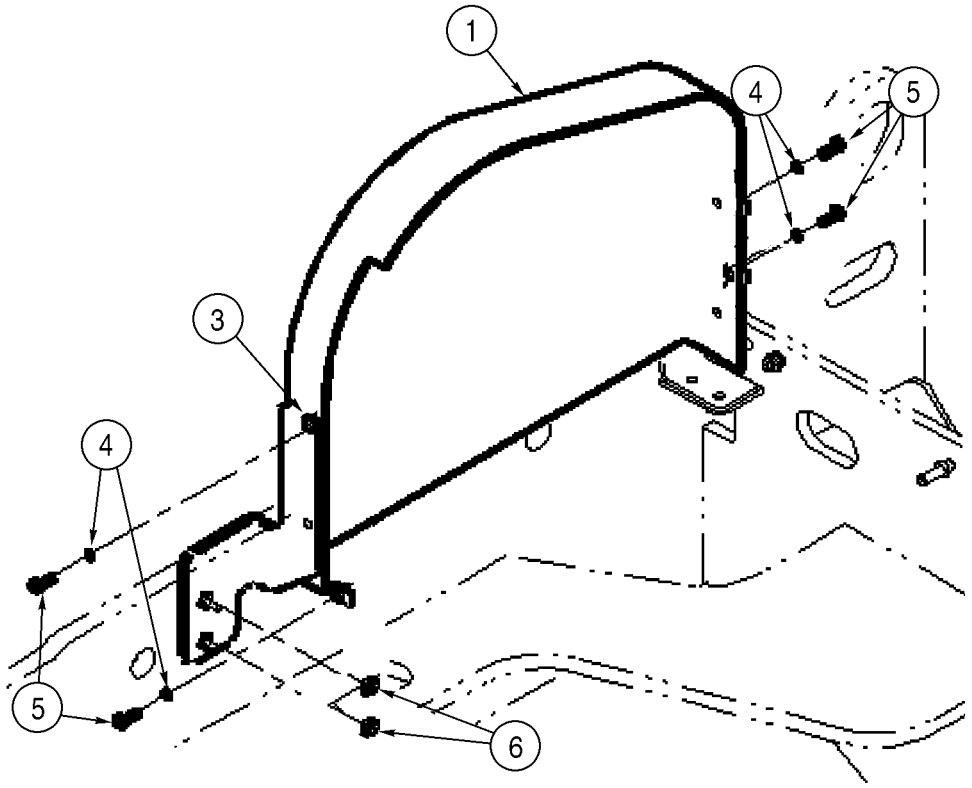
1
4
5
3
4
5
6

ITEM REF.	PEÇA Nº PART Nº PIEZA Nº	QDE. QTY. CANT.	DESCRIÇÃO (Português)	DESCRIPTION (English)	DESCRIPCION (Español)
1	381624A2	1	PROTEÇÃO - correia	GUARD - drive belt	PROTECTOR
2	833-40306	4	PORCA U M6	NUT U M6	TUERCA en u m6
3	383913A2	1	SUPORTE	BRACKET	SOPORTE
4	892-11006	4	ARRUELA pressão M6	WASHER lock M6	ARANDELA freno m6
5	627-6020	4	PARAFUSO M6x20	BOLT M6x20	PERNO m6x20
6	825-2408	2	PORCA flange M8	NUT flange M8	TUERCA m8

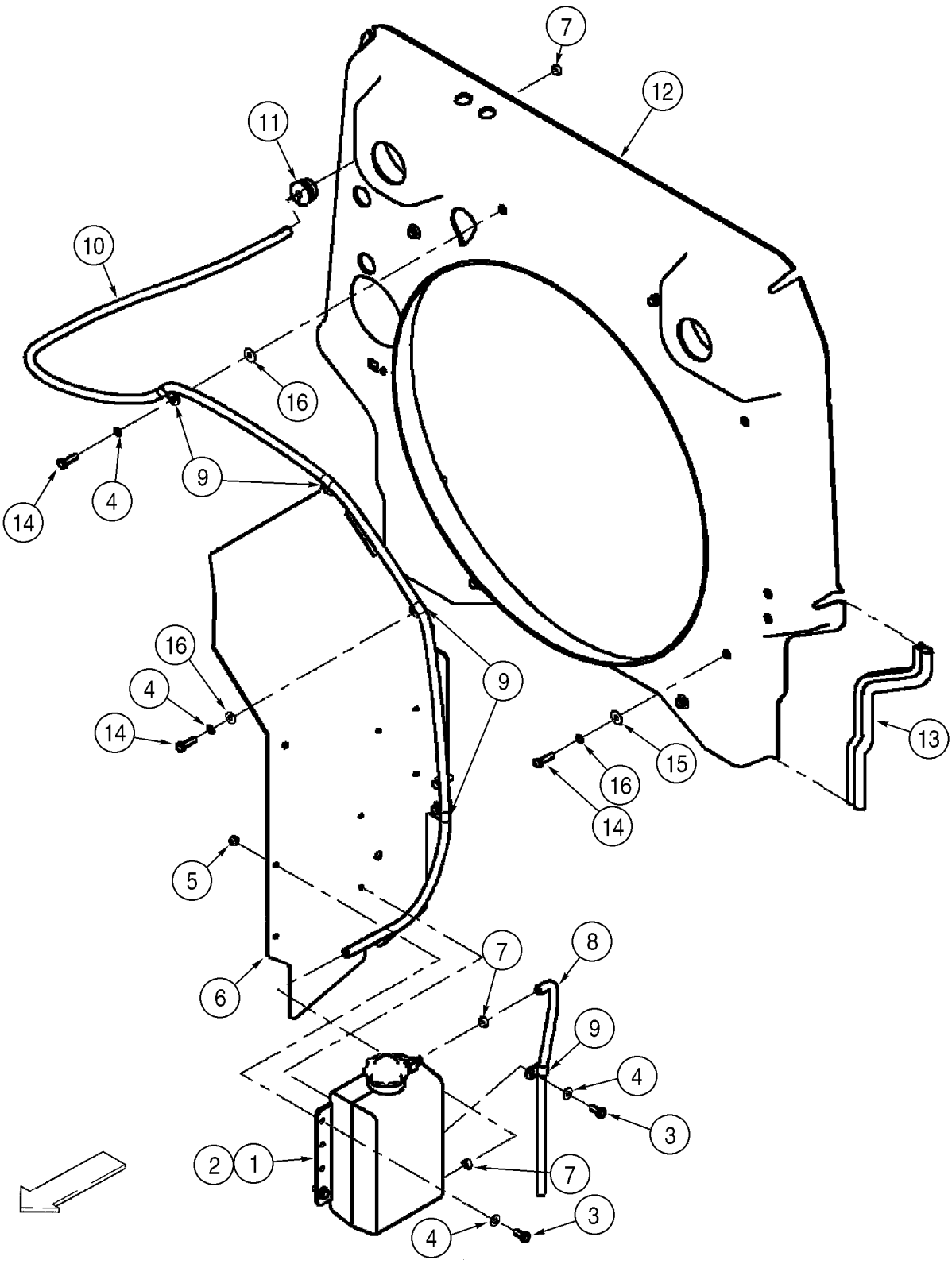
7
12
11
10
16
14
4
9
16
4
14
9
15
13
16
14
5
7
8
6
9
4
3
2
1
7
4
3

ITEM REF.	PEÇA Nº PART Nº PIEZA Nº	QDE. QTY. CANT.	DESCRIÇÃO (Português)	DESCRIPTION (English)	DESCRIPCION (Español)
1	103846A1	1	RESERVATÓRIO	RESERVOIR	DEPÓSITO
2	1547924C1	1	TAMPA	CAP	TAPA
3	627-8020	4	PARAFUSO M8x20	BOLT M8x20	PERNO m8x20
4	895-15008	8	ARRUELA 9x20x1,6mm	WASHER 9x20x1,6mm	ARANDELA 9x20x1,6mm
5	832-10408	4	PORCA trava M8	NUT lock M8	TUERCA de retención m8
6	399708A1	1	PROTEÇÃO - ventilador	GUARD - fan	PROTECTOR
7	A171099	3	BRAÇADEIRA	CLAMP	ABRAZADERA
8	396120A1	1	MANGUEIRA - dreno reservatório	HOSE - reservoir drain	MANGUERA
9	515-23143	5	BRAÇADEIRA 9/16	CLAMP 9/16	ABRAZADERA 9/16
10	366664A1	1	MANGUEIRA - recuperação fluido 2260mm	HOSE - coolant recovery 2260mm	MANGUERA 2260mm
11	198824C1	1	PROTETOR 1/2	GROMMET 1/2	PASACABLE 1/2
12	402616A2	1	MÁSCARA	SHROUD	BOQUILLA
13	383541A1	2	VEDADOR	SEAL	JUNTA
14	627-8030	10	PARAFUSO M8x30	BOLT M8x30	PERNO m8x30
15	895-25008	6	ARRUELA	WASHER	ARANDELA
16	892-11008	10	ARRUELA pressão M8	WASHER lock M8	ARANDELA freno m8

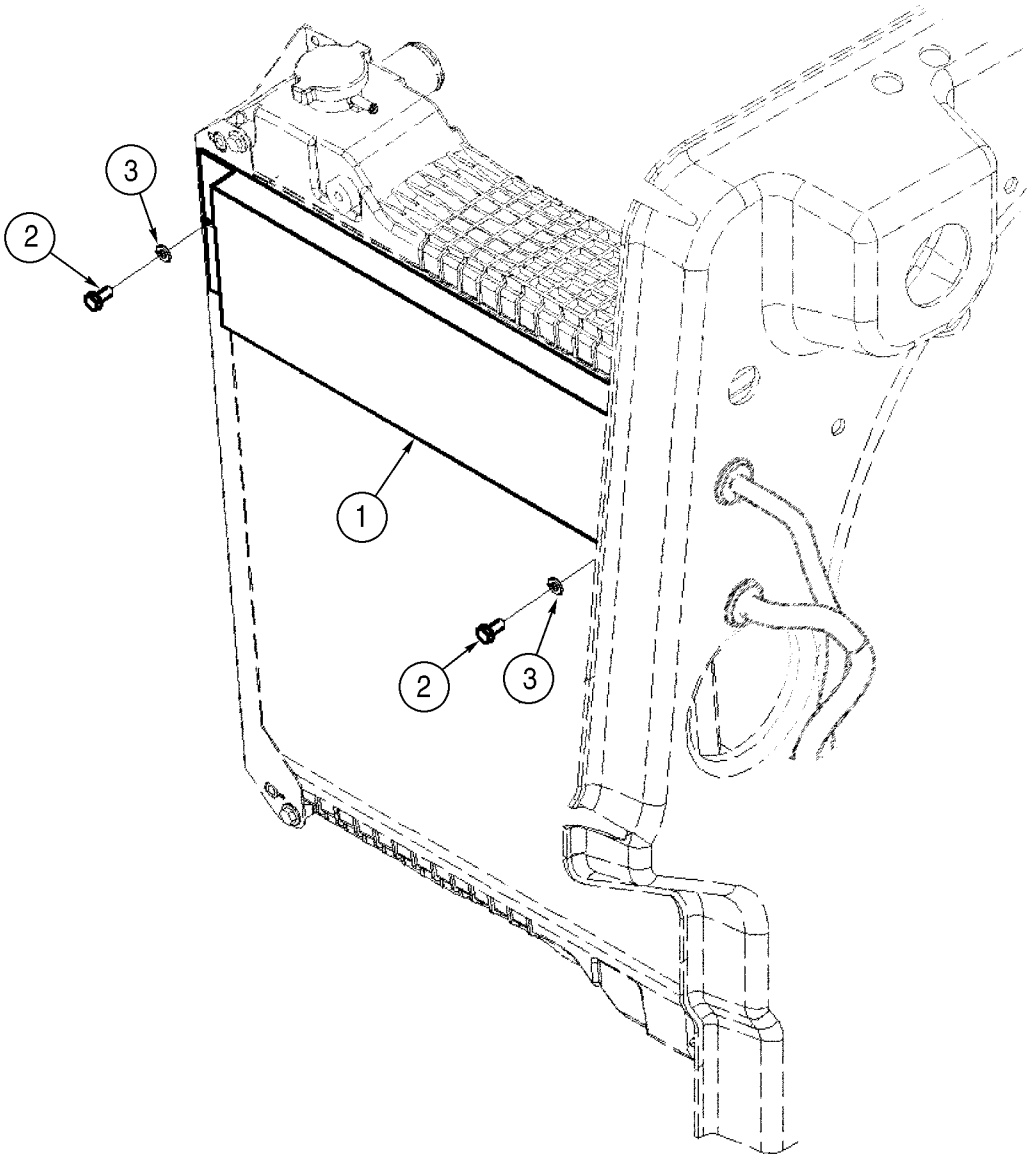
3
2
1
2
3

ITEM REF.	PEÇA Nº PART Nº PIEZA Nº	QDE. QTY. CANT.	DESCRIÇÃO (Português)	DESCRIPTION (English)	DESCRIPCION (Español)
1	347615A3	1	RESFRIADOR - combustível	COOLER - fuel	ENFRIADOR
2	627-8016	2	PARAFUSO M8x16	BOLT M8x16	PERNO m8x16
3	892-11008	2	ARRUELA pressão M8	WASHER lock M8	ARANDELA freno m8

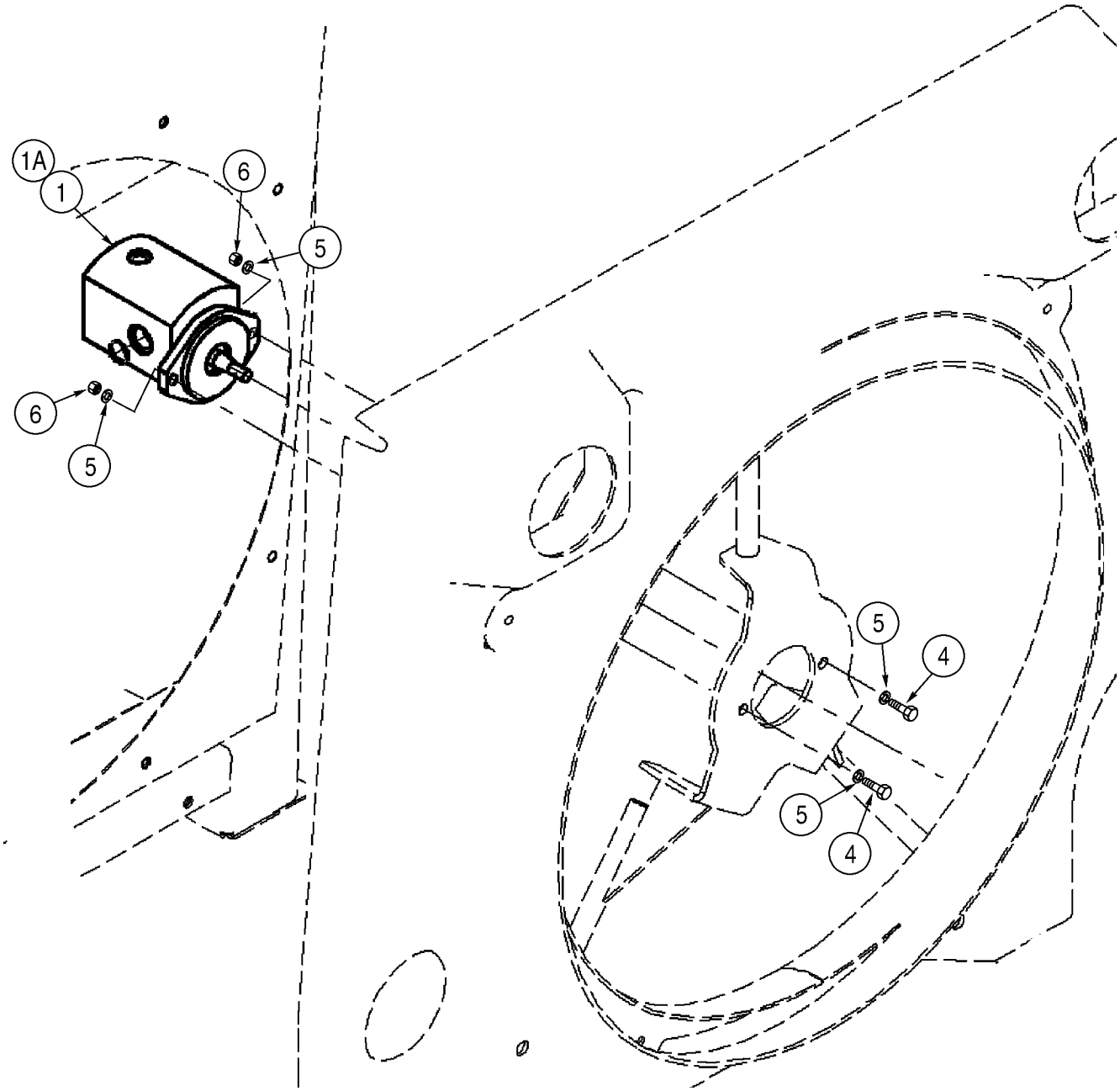
1A
1
6
5
6
5
5
4
5
4

ITEM REF.	PEÇA Nº PART Nº PIEZA Nº	QDE. QTY. CANT.	DESCRIÇÃO (Português)	DESCRIPTION (English)	DESCRIPCION (Español)
1	400336A1	1	MOTOR - ventilador STD	MOTOR - fan STD	MOTOR
1A	400337A1	1	MOTOR - ventilador reversível OPC	MOTOR - fan reversible OPT	MOTOR
2	410071A1	1	VEDADOR - não ilustrado	SEAL - not shown	JUNTA
3	410070A1	1	KIT vedação - não ilustrado	KIT seal - not shown	JUEGO
4	627-10035	2	PARAFUSO M10x35	BOLT M10x35	PERNO m10x35
5	895-11010	4	ARRUELA 11x20x2mm	WASHER 11x20x2mm	ARANDELA 11x20x2mm
6	832-10410	2	PORCA trava M10	NUT lock M10	TUERCA de retención m10

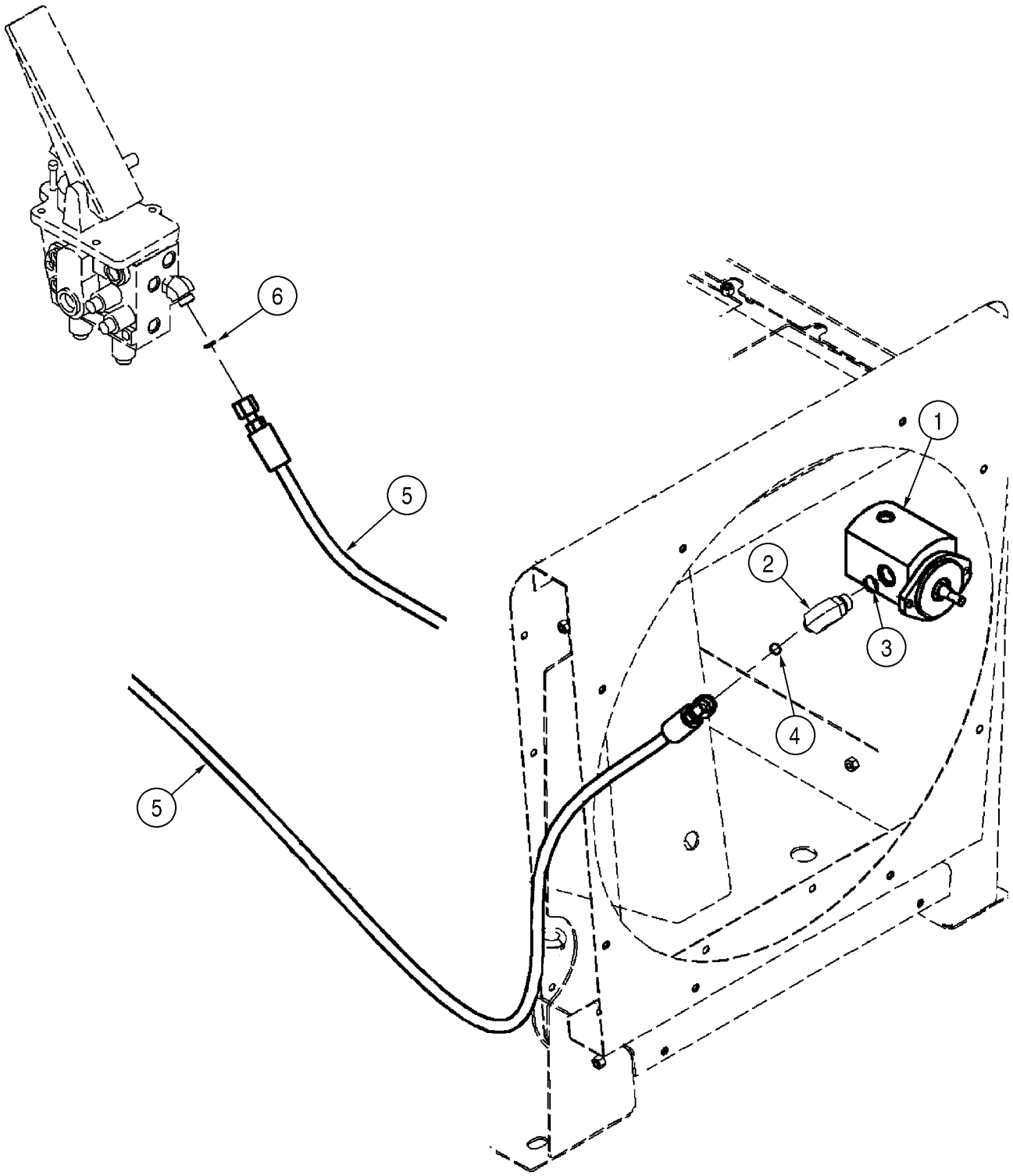
6
5
1
2
3
4
5

ITEM REF.	PEÇA Nº PART Nº PIEZA Nº	QDE. QTY. CANT.	DESCRIÇÃO (Português)	DESCRIPTION (English)	DESCRIPCION (Español)
1	400336A1	1	MOTOR - ventilador	MOTOR - fan	MOTOR
2	700-326	1	COTOVELO 90° 13/16x22	ELBOW 90° 13/16x22	CODO 13/16x22
3	238-6014	1	ANEL-O 1/2x1/16	O-RING 1/2x1/16	ANILLO-O 1/2x1/16
4	637-63153	1	ANEL-O 15,3x2,2	O-RING 15,3x2,2	ANILLO-O 15,3x2,2
5	367870A1	1	MANGUEIRA - freio ao ventilador	HOSE - brake to fan drive	MANGUERA
6	238-6014	1	ANEL-O 1/2x1/16	O-RING 1/2x1/16	ANILLO-O 1/2x1/16

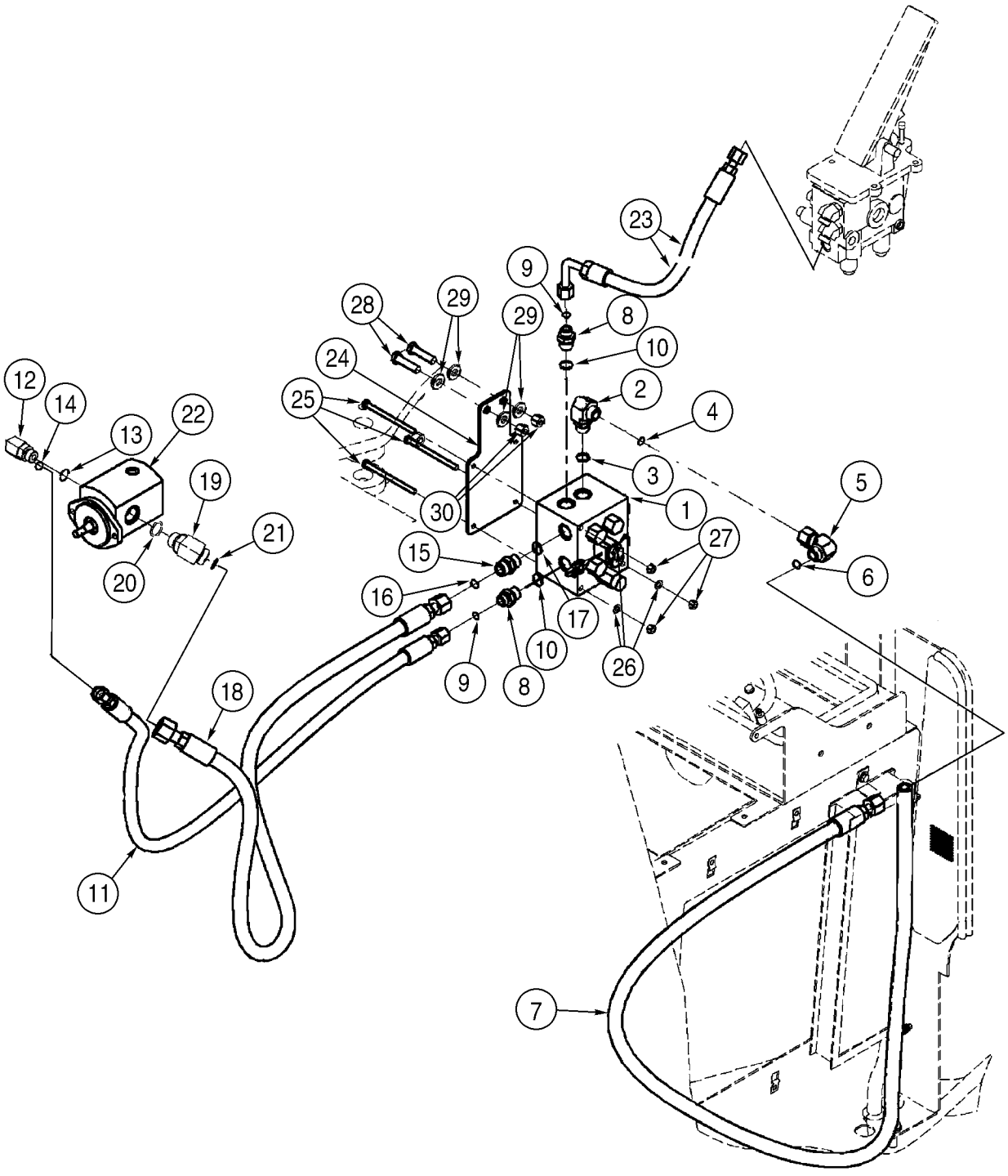
1
2
3
4
5
6
7
8
9
10
11
12
13
14
15
16
17
18
19
20
21
22
23
24
25
26
27
28
29
30

ITEM REF.	PEÇA Nº PART Nº PIEZA Nº	QDE. QTY. CANT.	DESCRIÇÃO (Português)	DESCRIPTION (English)	DESCRIPCION (Español)
1	407240A1	1	VÁLVULA Conj. - reversão ventilador	VALVE Assy. - fan reversing	VÁLVULA conj.
2	700-306	1	COTOVELO 90°	ELBOW 90°	CODO
3	238-6014	1	ANEL-O 1/2x1/16	O-RING 1/2x1/16	ANILLO-O 1/2x1/16
4	637-63153	1	ANEL-O 15,3x2,2	O-RING 15,3x2,2	ANILLO-O 15,3x2,2
5	701-361	1	COTOVELO 90°	ELBOW 90°	CODO
6	238-6016	1	ANEL-O 5/8x1/16	O-RING 5/8x1/16	ANILLO-O 5/8x1/16
7	376181A2	1	MANGUEIRA - retorno	HOSE - return	MANGUERA
8	700-162	2	ADAPTADOR 13/16x22	ADAPTER 13/16x22	ADAPTADOR 13/16x22
9	637-63193	1	ANEL-O 19,3x2,2mm	O-RING 19,3x2,2mm	ANILLO-O 19,3x2,2mm
10	238-6014	1	ANEL-O 1/2x1/16	O-RING 1/2x1/16	ANILLO-O 1/2x1/16
11	376178A1	1	MANGUEIRA - a frente	HOSE - forward	MANGUERA
12	700-326	1	COTOVELO 90° 13/16x22	ELBOW 90° 13/16x22	CODO 13/16x22
13	238-6014	1	ANEL-O 1/2x1/16	O-RING 1/2x1/16	ANILLO-O 1/2x1/16
14	637-63153	1	ANEL-O 15,3x2,2	O-RING 15,3x2,2	ANILLO-O 15,3x2,2
15	700-103	1	ADAPTADOR	ADAPTER	ADAPTADOR
16	637-63193	1	ANEL-O 19,3x2,2mm	O-RING 19,3x2,2mm	ANILLO-O 19,3x2,2mm
17	238-6016	1	ANEL-O 5/8x1/16	O-RING 5/8x1/16	ANILLO-O 5/8x1/16
18	376179A1	1	MANGUEIRA - reversão	HOSE - reverse	MANGUERA
19	700-387	1	COTOVELO 45° M20x2,7	ELBOW 45° M20x2,7	CODO m20x2,7
20	238-6018	1	ANEL-O 3/4x1/16	O-RING 3/4x1/16	ANILLO-O 3/4x1/16
21	637-64236	1	ANEL-O 23,6x2,9	O-RING 23,6x2,9	ANILLO-O 23,6x2,9
22	400337A1	1	MOTOR - ventilador reversível	MOTOR - fan reversible	MOTOR
23	408003A2	1	MANGUEIRA - alimentação válvula	HOSE - valve supply	MANGUERA
24	407750A1	1	SUPORTE	BRACKET	SOPORTE
25	827-8120	3	PARAFUSO M8x120	BOLT M8x120	PERNO m8x120
26	895-11008	3	ARRUELA 9x17x1,6mm	WASHER 9x17x1,6mm	ARANDELA 9x17x1,6mm
27	832-10408	3	PORCA trava M8	NUT lock M8	TUERCA de retención m8
28	827-12050	2	PARAFUSO M12x50	BOLT M12x50	PERNO m12x50
29	896-15012	4	ARRUELA 13,5x28x4mm	WASHER 13,5x28x4mm	ARANDELA 13,5x28x4mm
30	832-10412	2	PORCA trava M12	NUT lock M12	TUERCA de retención m12

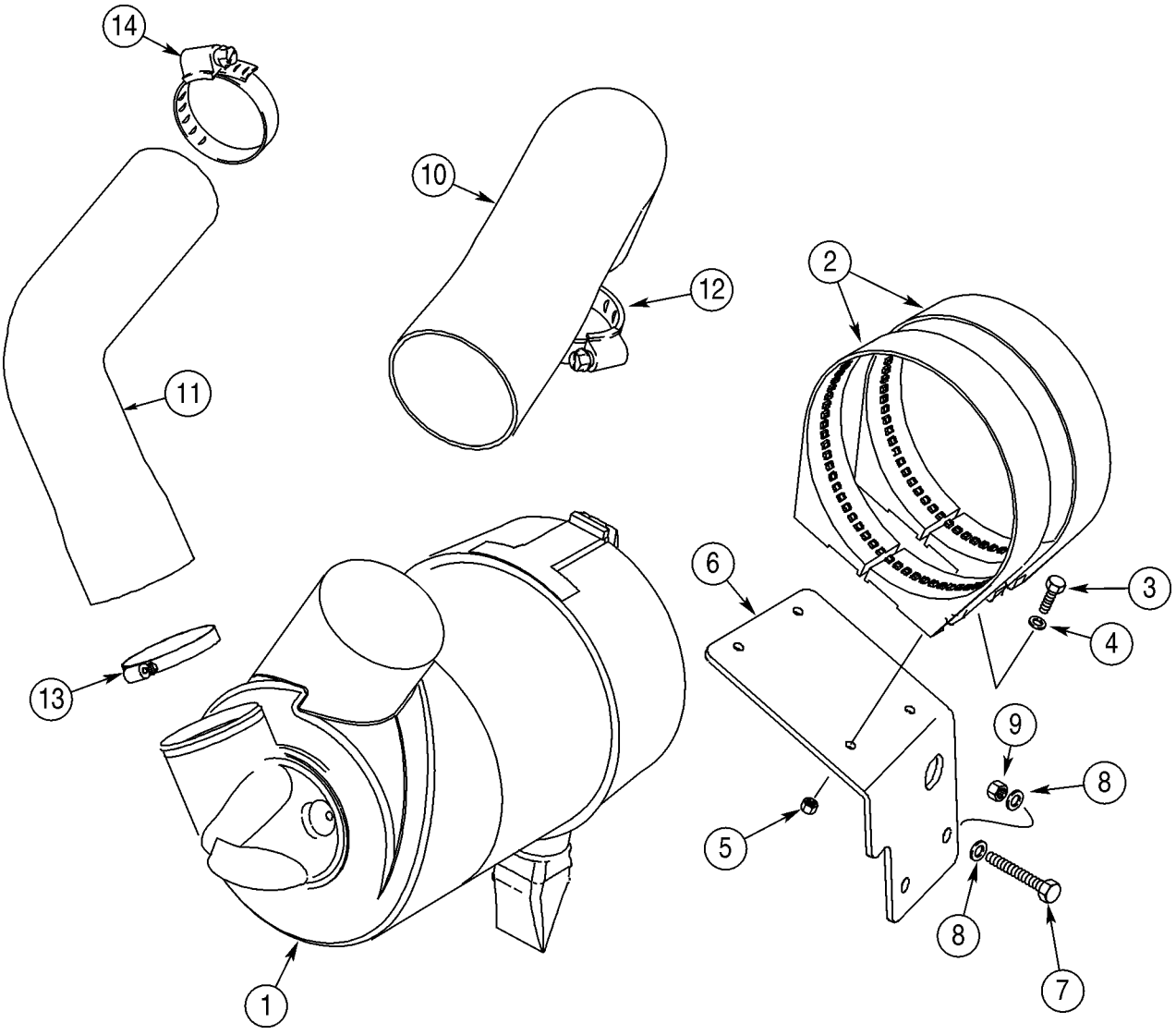
14
10
12
2
11
6
3
4
13
9
8
5
8
7
1

ITEM REF.	PEÇA Nº PART Nº PIEZA Nº	QDE. QTY. CANT.	DESCRIÇÃO (Português)	DESCRIPTION (English)	DESCRIPCION (Español)
1	373391A1	1	FILTRO DE AR Conj. (pg.2-22)	AIR CLEANER Assy. (pg.2-22)	FILTRO de aire conj. (pg.2-22)
2	380813A1	2	SUPORTE	BRACKET	SOPORTE
3	627-8030	4	PARAFUSO M8x30	BOLT M8x30	PERNO m8x30
4	895-11008	4	ARRUELA 9x17x1,6mm	WASHER 9x17x1,6mm	ARANDELA 9x17x1,6mm
5	832-10408	4	PORCA trava M8	NUT lock M8	TUERCA de retención m8
6	395755A1	1	SUPORTE	BRACKET	SOPORTE
7	627-12040	2	PARAFUSO M12x40	BOLT M12x40	PERNO m12x40
8	896-11012	4	ARRUELA 13,5x24x3mm	WASHER 13,5x24x3mm	ARANDELA 13,5x24x3mm
9	832-10412	2	PORCA trava M12	NUT lock M12	TUERCA de retención m12
10	397118A1	1	TUBO	TUBE	TUBO
11	397120A1	1	TUBO	TUBE	TUBO
12	214-1480	1	BRAÇADEIRA 4-5/8-5-1/2	CLAMP 4-5/8-5-1/2	ABRAZADERA 4-5/8-5-1/2
13	214-1464	1	BRAÇADEIRA 3-9/16x4-1/2	CLAMP 3-9/16x4-1/2	ABRAZADERA 3-9/16x4-1/2
14	L116820	1	BRAÇADEIRA	CLAMP	ABRAZADERA

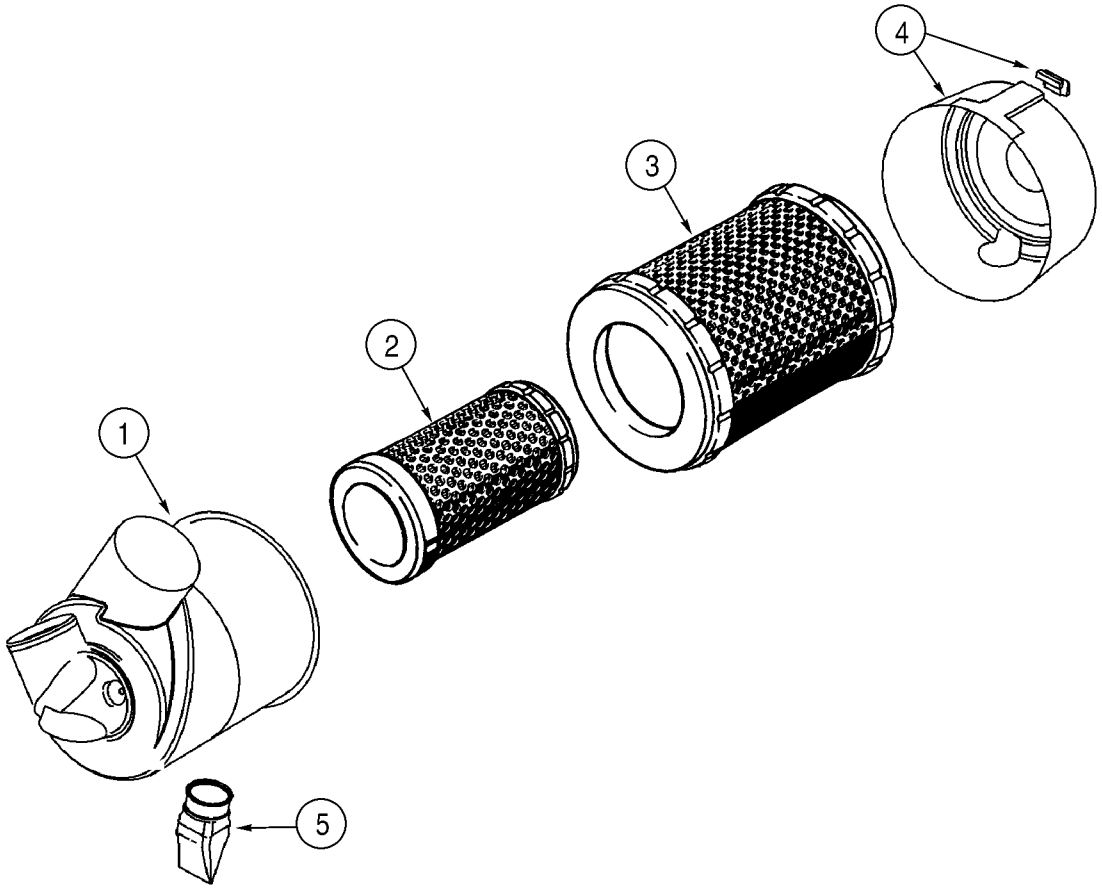
4
3
2
1
5

ITEM REF.	PEÇA Nº PART Nº PIEZA Nº	QDE. QTY. CANT.	DESCRIÇÃO (Português)	DESCRIPTION (English)	DESCRIPCION (Español)
	373391A1	1	FILTRO DE AR Conj.	AIR CLEANER Assy.	FILTRO de aire conj.
1	403761A1	1	CORPO	BODY	CUERPO
2	187472A1	1	ELEMENTO filtro - secundário	ELEMENT filter - secondary	ELEMENTO filtrante
3	381230A1	1	ELEMENTO filtro - primário	ELEMENT filter - primary	ELEMENTO filtrante
4	403764A1	1	TAMPA	COVER	TAPA
5	A184939	1	VÁLVULA descarga	VALVE dust	VÁLVULA de polvo

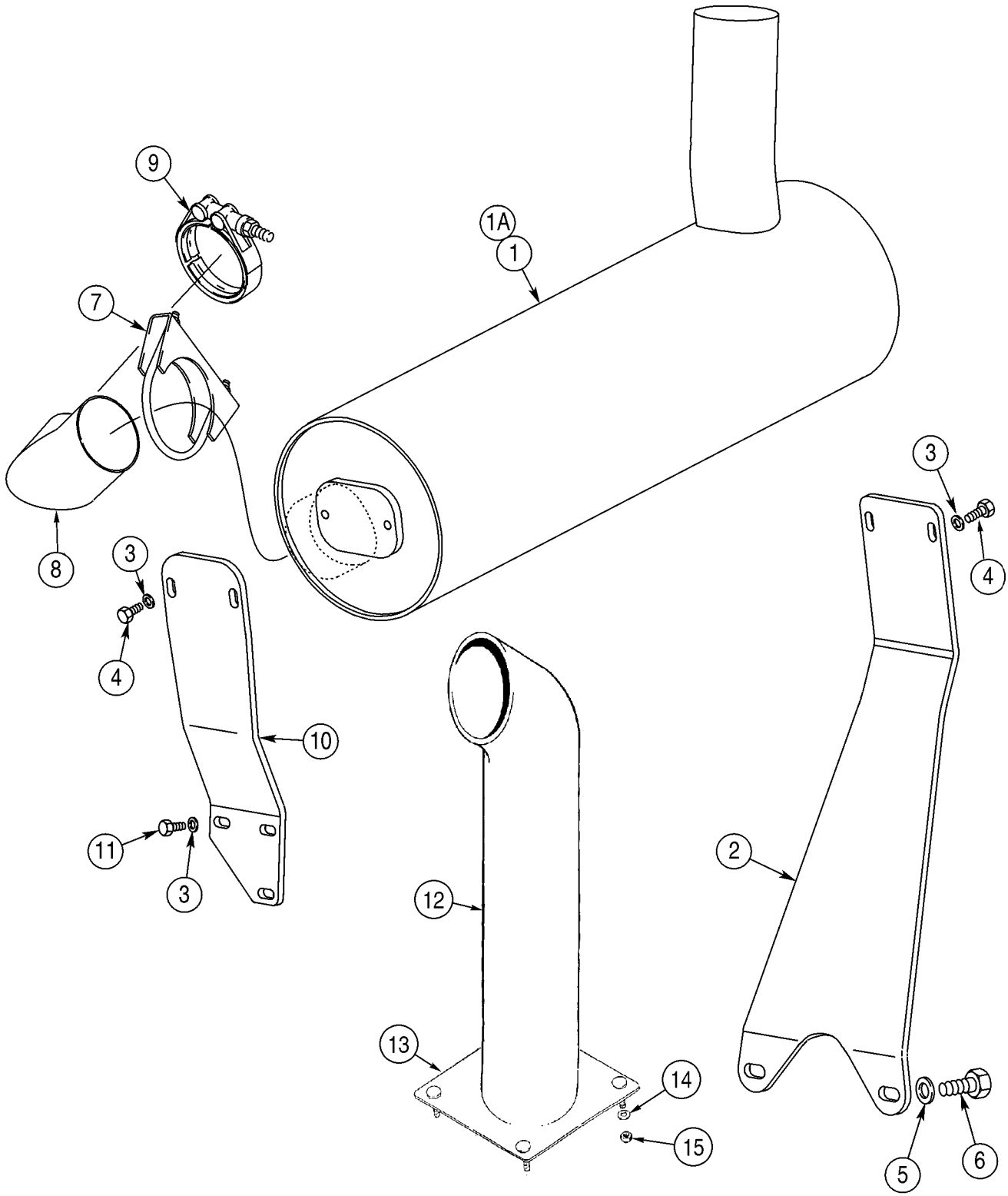
9
1A
1
7
8
3
4
10
11
3
12
13
14
15
3
4
2
5
6

ITEM REF.	PEÇA Nº PART Nº PIEZA Nº	QDE. QTY. CANT.	DESCRIÇÃO (Português)	DESCRIPTION (English)	DESCRIPCION (Español)
1	388283A1	1	SILENCIOSO - STD	MUFFLER - STD	SILENCIADOR
1A	373393A1	1	SILENCIOSO - anti-faísca	MUFFLER - spark arrester	SILENCIADOR
2	392746A1	1	SUPORTE	BRACKET	SOPORTE
3	896-15008	7	ARRUELA 9x21x2,5mm	WASHER 9x21x2,5mm	ARANDELA 9x21x2,5mm
4	627-8020	4	PARAFUSO M8x20	BOLT M8x20	PERNO m8x20
5	896-15012	2	ARRUELA 13,5x28x4mm	WASHER 13,5x28x4mm	ARANDELA 13,5x28x4mm
6	627-12030	2	PARAFUSO M12x30	BOLT M12x30	PERNO m12x30
7	299456A1	1	BRAÇADEIRA	CLAMP	ABRAZADERA
8	397541A1	1	COTOVELO Conj.	ELBOW Assy.	CODO conj.
9	J903652	1	BRAÇADEIRA	CLAMP	ABRAZADERA
10	379233A1	1	SUPORTE	BRACKET	SOPORTE
11	627-8025	3	PARAFUSO M8x25	BOLT M8x25	PERNO m8x25
12	408195A1	1	TUBO de escapamento	PIPE exhaust	TUBO de escape
13	408196A1	1	PLACA	PLATE	PLACA
14	895-18010	4	ARRUELA 11x18x1,6mm	WASHER 11x18x1,6mm	ARANDELA 11x18x1,6mm
15	832-10410	4	PORCA trava M10	NUT lock M10	TUERCA de retención m10

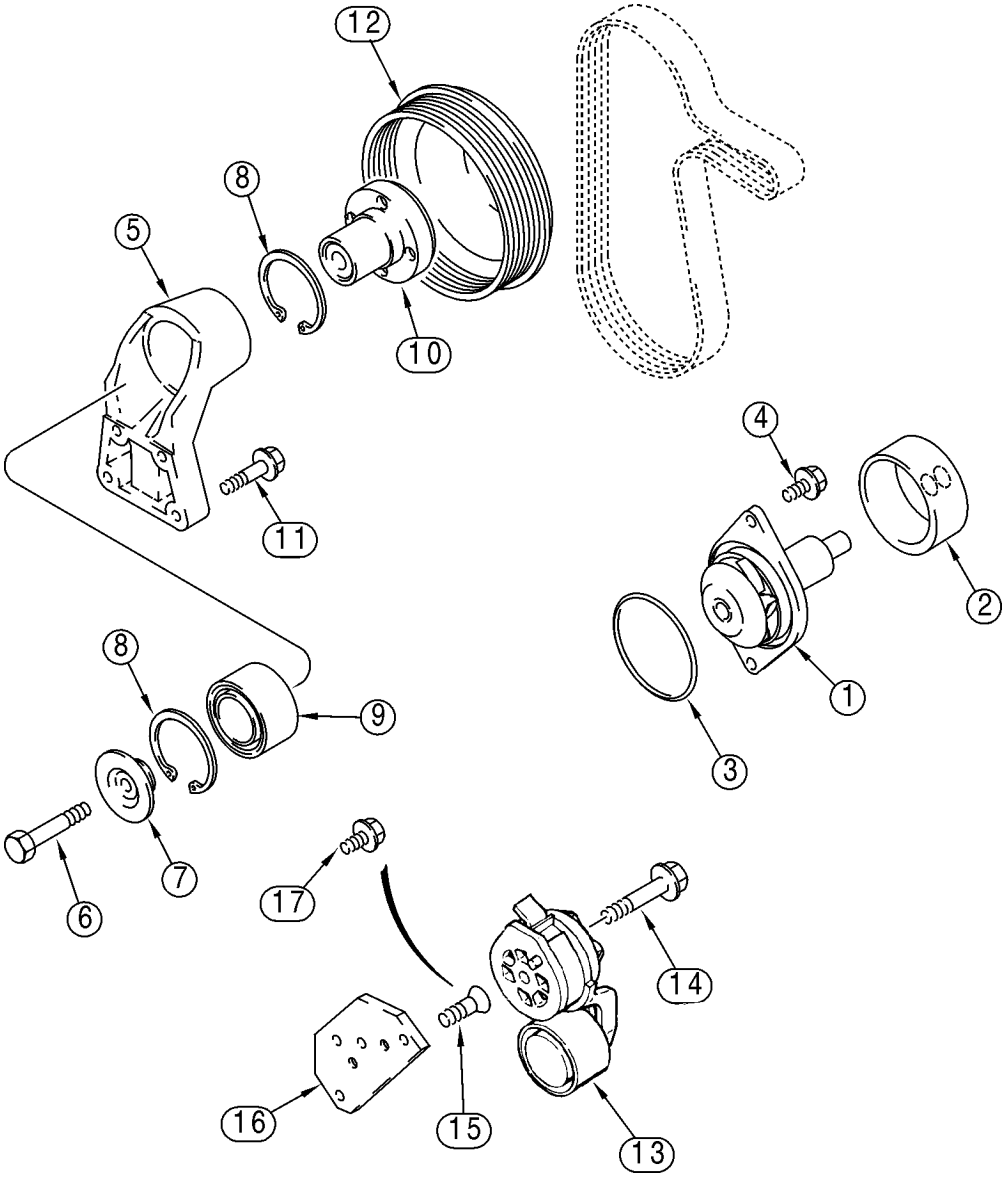
12
8
5
10
4
11
2
1
8
9
3
7
6
17
14
16
15
13

ITEM REF.	PEÇA Nº PART Nº PIEZA Nº	QDE. QTY. CANT.	DESCRIÇÃO (Português)	DESCRIPTION (English)	DESCRIPCION (Español)
	J286277	1	KIT - bomba de água	KIT - water pump	JUEGO
1	NSS	1	BOMBA - água	PUMP - water	BOMBA
2	NSS	1	POLIA	PULLEY	POLEA
3	238-5341	1	ANEL-O 3-1/2x3/16	O-RING 3-1/2x3/16	ANILLO-O 3-1/2x3/16
3A	J906698	1	VEDADOR borracha 3-1/2x3/16 - não ilustrado	SEAL rubber 3-1/2x3/16 - not shown	JUNTA de caucho 3-1/2x3/16
4	J900227	2	PARAFUSO especial M8x22	BOLT special M8x22	PERNO especial m8x22
5	J911922	1	SUPORTE Conj.	SUPPORT Assy.	SOPORTE
6	J907769	1	PARAFUSO M10x70	BOLT M10x70	PERNO m10x70
7	J923044	1	RETENTOR	RETAINER	RETENEDOR
8	100-21250	2	ANEL retenção nº250	RING retaining nº250	ANILLO de retención nº250
9	J910739	1	ROLAMENTO esferas	BEARING ball	COJINETE de bolas
10	J935229	1	CUBO	HUB	CUBO
11	845-8040	4	PARAFUSO M8x40	BOLT M8x40	PERNO m8x40
12	J935015	1	POLIA	PULLEY	POLEA
13	J936203	1	TENSIONADOR	TENSIONER	TENSOR
14	844-10060	1	PARAFUSO M10x60	BOLT M10x60	PERNO m10x60
15	J925186	1	PARAFUSO M8x25	SCREW M8x25	TORNILLO m8x25
16	J926056	1	SUPORTE	BRACKET	SOPORTE
17	845-8025	1	PARAFUSO M8x25	BOLT M8x25	PERNO m8x25
18	J935013	1	PROTETOR - de pó	SHIELD - dust	RESGUARDO

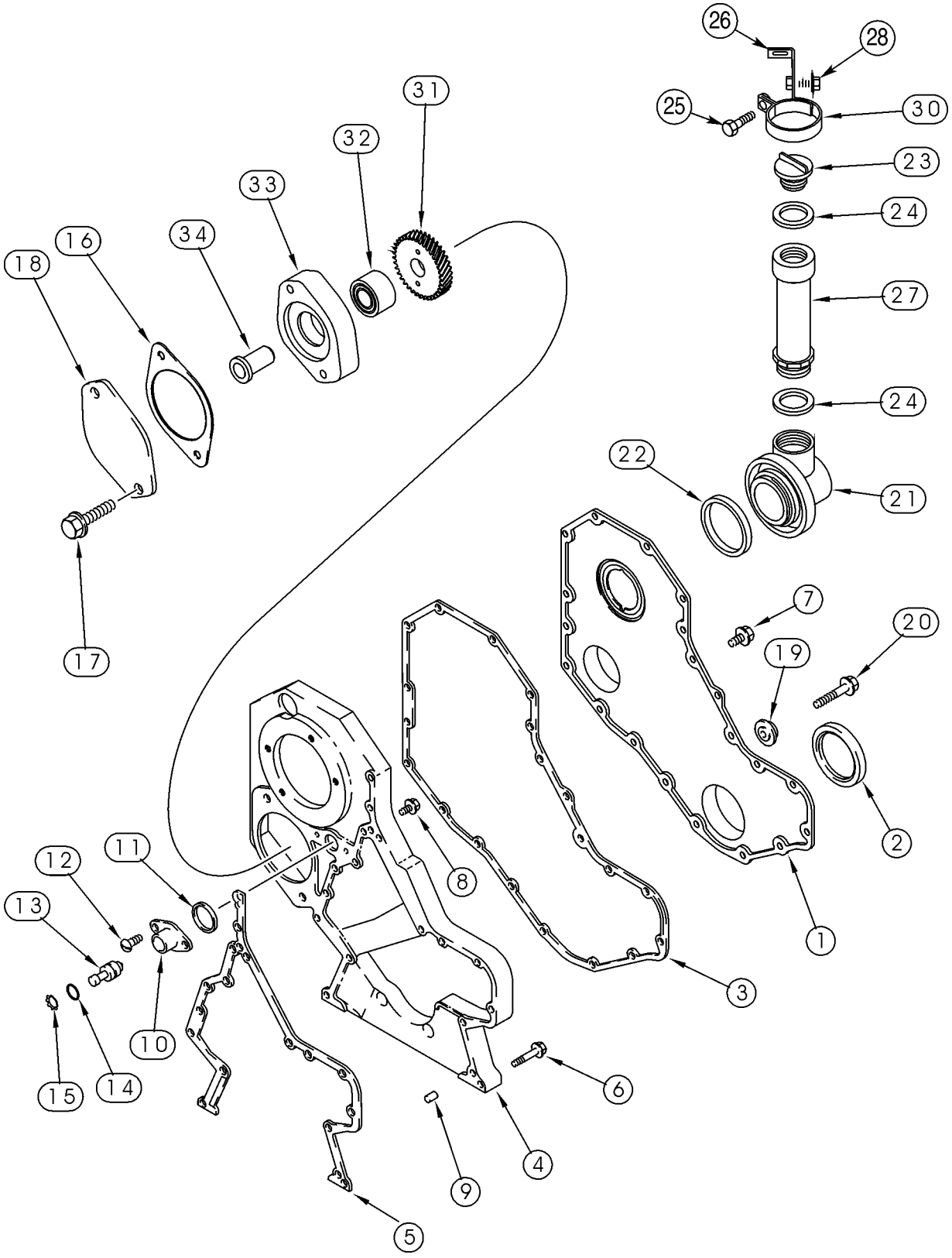
26
28
25
30
31
32
33
23
34
24
16
18
27
24
22
21
7
20
19
17
2
8
12
11
13
1
3
10
15
14
6
4
9
5

ITEM REF.	PEÇA Nº PART Nº PIEZA Nº	QDE. QTY. CANT.	DESCRIÇÃO (Português)	DESCRIPTION (English)	DESCRIPCION (Español)
1	J935583	1	TAMPA	COVER	TAPA
2	NSS	1	VEDADOR - use A77889,A77890	SEAL - order A77889,A77890	JUNTA
3A	J823494	UQN	VEDADOR líquido 3oz - não ilustrado	SEALANT 3oz - not shown	PASTA de junta 3oz
4	J936257	1	CARCAÇA	HOUSING	CARCAZA
5	J938156	1	GUARNIÇÃO - carcaça	GASKET - housing	JUNTA de cárter
6	845-8050	10	PARAFUSO flange M8x50	BOLT flange M8x50	PERNO m8x50
7	J924962	8	PARAFUSO flange M8x16	BOLT flange M8x16	PERNO m8x16
8	J924962	5	PARAFUSO flange M8x16	BOLT flange M8x16	PERNO m8x16
9	J900257	2	PINO 16mm	PIN 16mm	PERNO 16mm
10	J919683	1	CARCAÇA	HOUSING	CARCAZA
11	J915772	1	ANEL	RING	ARO
12	J907998	2	PARAFUSO M5x17	SCREW M5x17	TORNILLO m5x17
13	J903924	1	PINO	PIN	PERNO
14	J913994	1	ANEL-O	O-RING	ANILLO-O
15	J904849	1	ANEL	RING	ARO
16	J929751	1	JUNTA - placa	GASKET - plate	JUNTA de placa
17	854-12025	2	PARAFUSO flange M12x25	BOLT flange M12x25	PERNO m12x25
18	J914868	1	PLACA	PLATE	PLACA
19	J912772	1	RETENTOR	RETAINER	RETENEDOR
20	845-8060	1	PARAFUSO flange M8x60	BOLT flange M8x60	PERNO m8x60
21	J921644	1	CONECTOR	CONNECTOR	CONECTOR
22	J903475	1	VEDADOR	SEAL	JUNTA
23	J901895	1	TAMPA - enchimento	CAP - filler	TAPÓN de llenado
24	J902363	2	VEDADOR	SEAL	JUNTA
25	615-10016	1	PARAFUSO M10x16	BOLT M10x16	PERNO m10x16
26	J918182	1	BRAÇO	BRACE	BRAZO
27	J914738	1	TUBO	TUBE	TUBO
28	845-6015	1	PARAFUSO flange M6x15	BOLT flange M6x15	PERNO m6x15
31	J931338	1	ENGRENAGEM	GEAR	ENGRANAJE
32	J902601	1	ROLAMENTO rolos	BEARING rollers	COJINETE rodillos
33	J924881	1	ADAPTADOR	ADAPTER	ADAPTADOR
34	J923242	1	EIXO	SHAFT	ARBOL

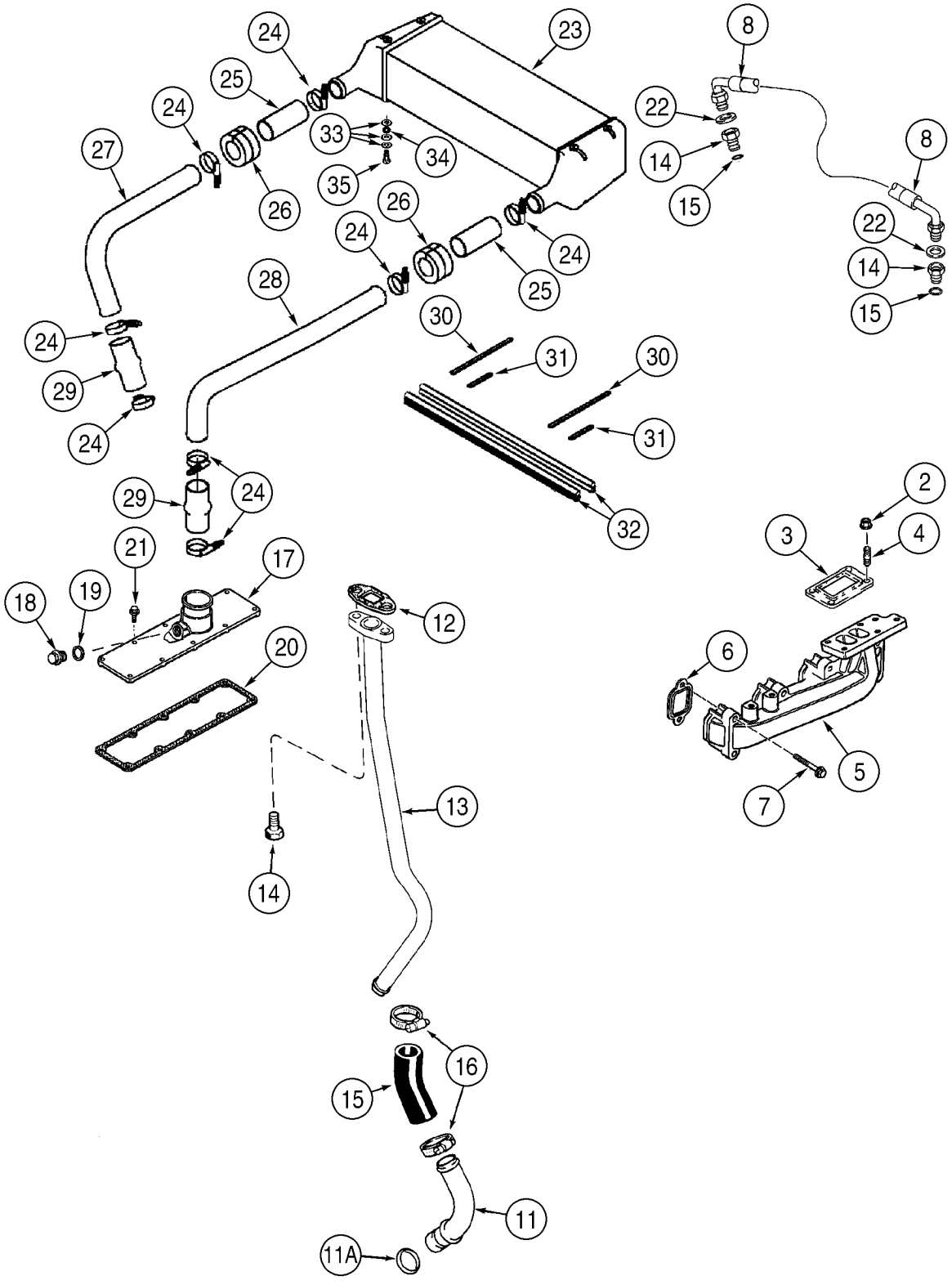
24
23
25
24
33
34
35
26
27
26
24
24
25
28
30
31
30
31
32
24
29
24
29
24
21
17
18
19
20
12
13
14
16
15
11
11A
8
22
14
15
8
22
14
15
2
3
4
6
5
7

ITEM REF.	PEÇA Nº PART Nº PIEZA Nº	QDE. QTY. CANT.	DESCRIÇÃO (Português)	DESCRIPTION (English)	DESCRIPCION (Español)
1	REF.	1	TURBOCOMPRESSOR (pg.2-32)	TURBOCHARGER (pg.2-32)	TURBOCOMPRESSOR (pg.2-32)
2	J818824	4	PORCA flange M10	NUT flange M10	TUERCA m10
3	J919369	1	JUNTA - montagem	GASKET - mounting	JUNTA de estanqueidad
4	J818823	4	PRISIONEIRO	STUD	ESPÁRRAGO
5	J901919	1	COLETOR - escapamento	MANIFOLD - exhaust	COLECTOR
6	J927154	4	GUARNIÇÃO - coletor	GASKET - manifold	JUNTA de colector
7	J930249	8	PARAFUSO 10x65mm	BOLT 10x65mm	PERNO 10x65mm
7	J901448	8	PARAFUSO flange M10x65	BOLT flange M10x65	PERNO m10x65
8	J913759	1	MANGUEIRA	HOSE	MANGUERA
9	J919687	2	ADAPTADOR	ADAPTER	ADAPTADOR
10	238-5013	1	ANEL-O 7/16x1/16	O-RING 7/16x1/16	ANILLO-O 7/16x1/16
11	J931973	1	TUBO - use com 11A	TUBE - used with 11A	TUBO
11A	J931824	1	ANEL-O	O-RING	ANILLO-O
12	J937706	1	JUNTA montagem	GASKET mounting	JUNTA de estanqueidad
13	J934064	1	TUBO	TUBE	TUBO
14	845-8020	2	PARAFUSO flange M8x20	BOLT flange M8x20	PERNO m8x20
15	J931970	1	MANGUEIRA 76mm	HOSE 76mm	MANGUERA 76mm
16	214-1416	2	BRAÇADEIRA 13/16-1-1/2	CLAMP 13/16-1-1/2	ABRAZADERA 13/16-1-1/2
	A77416	1	KIT - tampa coletor	KIT - manifold cover	JUEGO
17	J904339	1	TAMPA - admissão	COVER - intake	TAPA
18	J907185	1	BUJÃO	PLUG	TAPÓN
19	J906773	1	ARRUELA	WASHER	ARANDELA
20	J938153	1	GUARNIÇÃO - coletor	GASKET - manifold	JUNTA de colector
21	J918109	10	PARAFUSO flange M8x25	BOLT flange M8x25	PERNO m8x25
22	222-993	2	VEDADOR cobre 3/8	SEAL copper 3/8	JUNTA de cobre 3/8
23	399860A1	1	RESFRIADOR - ar de admissão	COOLER - charge air	ENFRIADOR
24	254026A1	8	BRAÇADEIRA	CLAMP	ABRAZADERA
25	402568A1	2	MANGUEIRA 127mm	HOSE 127mm	MANGUERA 127mm
26	402614A1	2	VEDADOR	SEAL	JUNTA
27	400018A1	1	TUBO 389mm	TUBE 389mm	TUBO 389mm
28	400019A1	1	TUBO 406mm	TUBE 406mm	TUBO 406mm
29	417370A1	2	MANGUEIRA 127mm	HOSE 127mm	MANGUERA 127mm
30	402623A1	2	VEDADOR	SEAL	JUNTA
31	407281A1	2	VEDADOR	SEAL	JUNTA
32	381934A1	2	VEDADOR	SEAL	JUNTA
33	895-15010	6	ARRUELA 11x24x2mm	WASHER 11x24x2mm	ARANDELA 11x24x2mm
34	386040R1	2	MOLA	SPRING	RESORTE
35	561-703	2	PARAFUSO M8x16	SCREW M8x16	TORNILLO m8x16

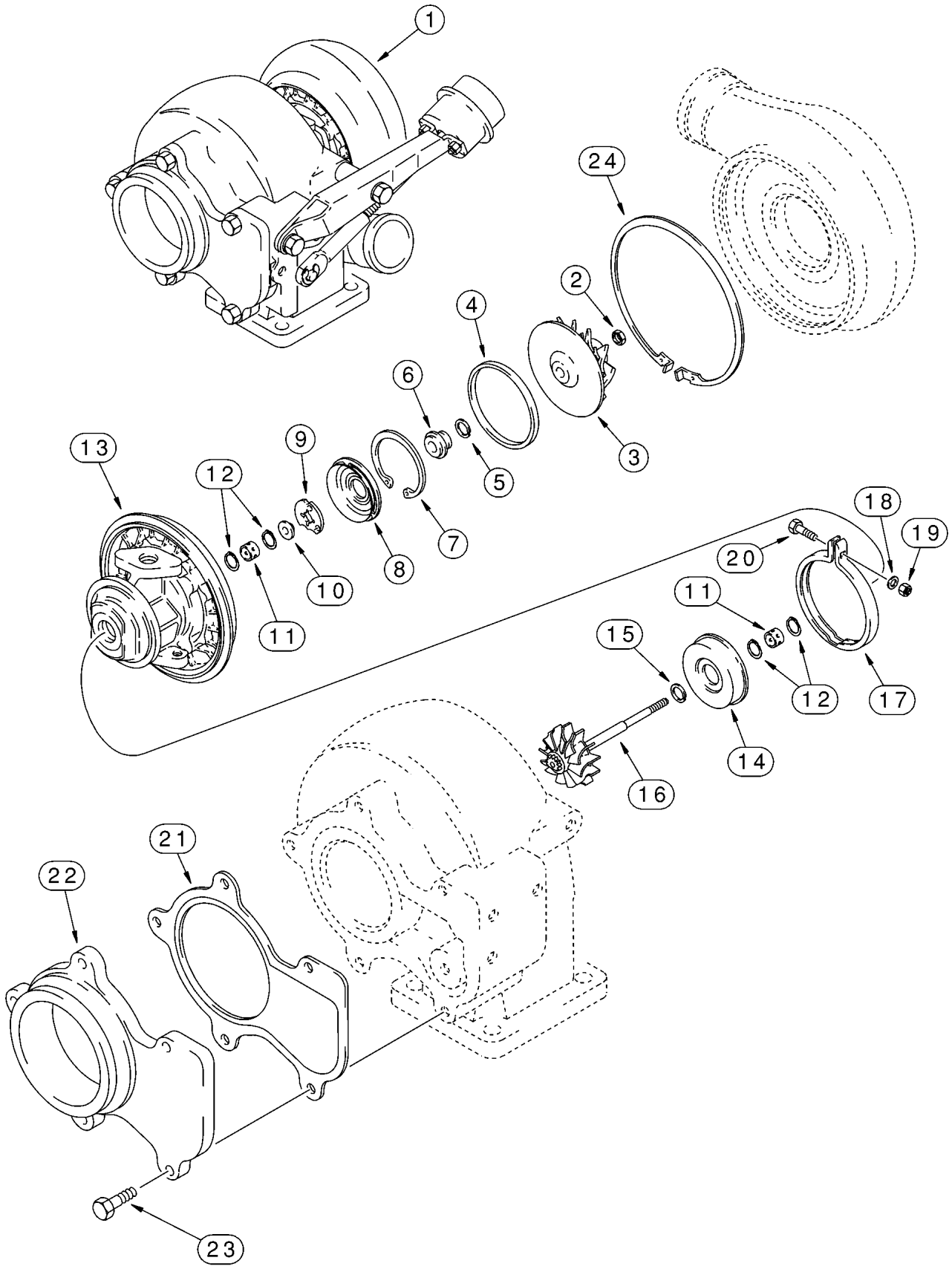
1
24
2
4
6
5
3
9
13
12
7
8
10
11
18
19
20
11
15
12
17
14
16
21
22
23

ITEM REF.	PEÇA Nº PART Nº PIEZA Nº	QDE. QTY. CANT.	DESCRIÇÃO (Português)	DESCRIPTION (English)	DESCRIPCION (Español)
	A78000	1	KIT turbocompressor - inclui J919369, J937706 e itens 1 a 24	KIT turbocharger - includes J919369, J937706 and items 1 to 24	JUEGO
1	J580919	1	CARCAÇA Conj.	HOUSING Assy.	CARCAZA conj.
2	NSS	1	PORCA	NUT	TUERCA
3	NSS	1	IMPULSOR	IMPELLER	TURBINA de conv.
4	NSS	1	VEDADOR	SEAL	JUNTA
5	NSS	1	VEDADOR	SEAL	JUNTA
6	NSS	1	ANEL	SLINGER	ANILLO de distrib.
7	NSS	1	ANEL	RING	ARO
8	NSS	1	DEFLETOR	BAFFLE	PLACA deflectora
9	NSS	1	ROLAMENTO axial	BEARING thurst	TOPE con bolas
10	NSS	1	COLAR	COLLAR	COLLAR
11	NSS	2	ROLAMENTO esferas	BEARING ball	COJINETE de bolas
12	NSS	4	ANEL	RING	ARO
13	NSS	1	CARCAÇA	HOUSING	CARCAZA
14	NSS	1	PROTETOR	SHIELD	RESGUARDO
15	NSS	1	VEDADOR	SEAL	JUNTA
15A	NSS	1	VEDADOR - não ilustrado	SEAL - not shown	JUNTA
16	NSS	1	ROTOR Conj.	ROTOR Assy.	ROTOR conj.
16A	838-5312	2	PINO - não ilustrado 3x12mm	PIN - not shown 3x12mm	PERNO 3x12mm
17	J590606	1	BRAÇADEIRA	CLAMP	ABRAZADERA
18	J535971	1	ARRUELA	WASHER	ARANDELA
19	J531582	1	PORCA M6	NUT M6	TUERCA m6
20	J590296	1	PARAFUSO M6	BOLT M6	PERNO m6
21	J535001	1	JUNTA montagem	GASKET mounting	JUNTA de estanqueidad
22	J527759	1	ADAPTADOR	ADAPTER	ADAPTADOR
23	614-8020	5	PARAFUSO M8x20	BOLT M8x20	PERNO m8x20
24	J535800	1	ANEL	RING	ARO
	J575205	1	KIT - reparo (NOTA)	KIT - overhaul (NOTE)	JUEGO (nota)

NOTA: Inclui 2,5,7,8,9,11,12,15,15A, 19, 20
NOTE: Includes 2,5,7,8,9,11,12,15,15A, 19, 20
NOTA: Incluye 2,5,7,8,9,11,12,15,15A, 19, 20

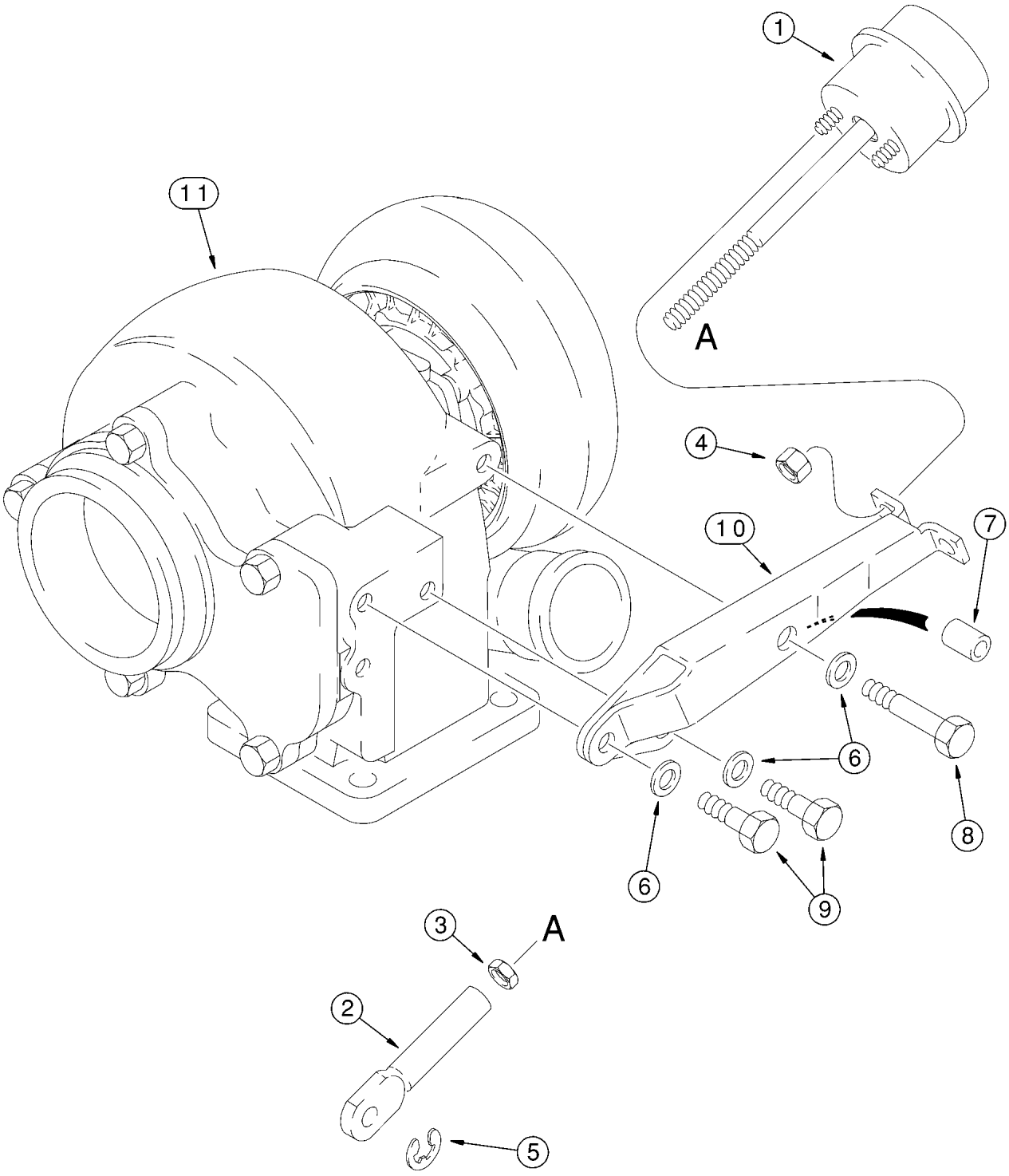
1
11
A
4
10
7
6
8
6
9
3
A
2
5

ITEM REF.	PEÇA Nº PART Nº PIEZA Nº	QDE. QTY. CANT.	DESCRIÇÃO (Português)	DESCRIPTION (English)	DESCRIPCION (Español)
1	J537561	1	ATUADOR	ACTUATOR	MECANISMO de mando
2	J528177	1	ARTICULAÇÃO	LINK	ESLABÓN
3	425-155	1	PORCA 5/16	NUT 5/16	TUERCA 5/16
4	J528204	2	PORCA trava	NUT lock	TUERCA de retención
5	J528221	1	ANEL	RING	ARO
6	895-11008	3	ARRUELA 9x17x1,6mm	WASHER 9x17x1,6mm	ARANDELA 9x17x1,6mm
7	J532195	1	ESPAÇADOR 13,6mm	SPACER 13,6mm	ESPACIADOR 13,6mm
8	814-8035	1	PARAFUSO M8x35	BOLT M8x35	PERNO m8x35
9	614-8020	2	PARAFUSO M8x20	BOLT M8x20	PERNO m8x20
10	J535203	1	SUPORTE	BRACKET	SOPORTE
11	NSS	1	CARCAÇA	HOUSING	CARCAZA

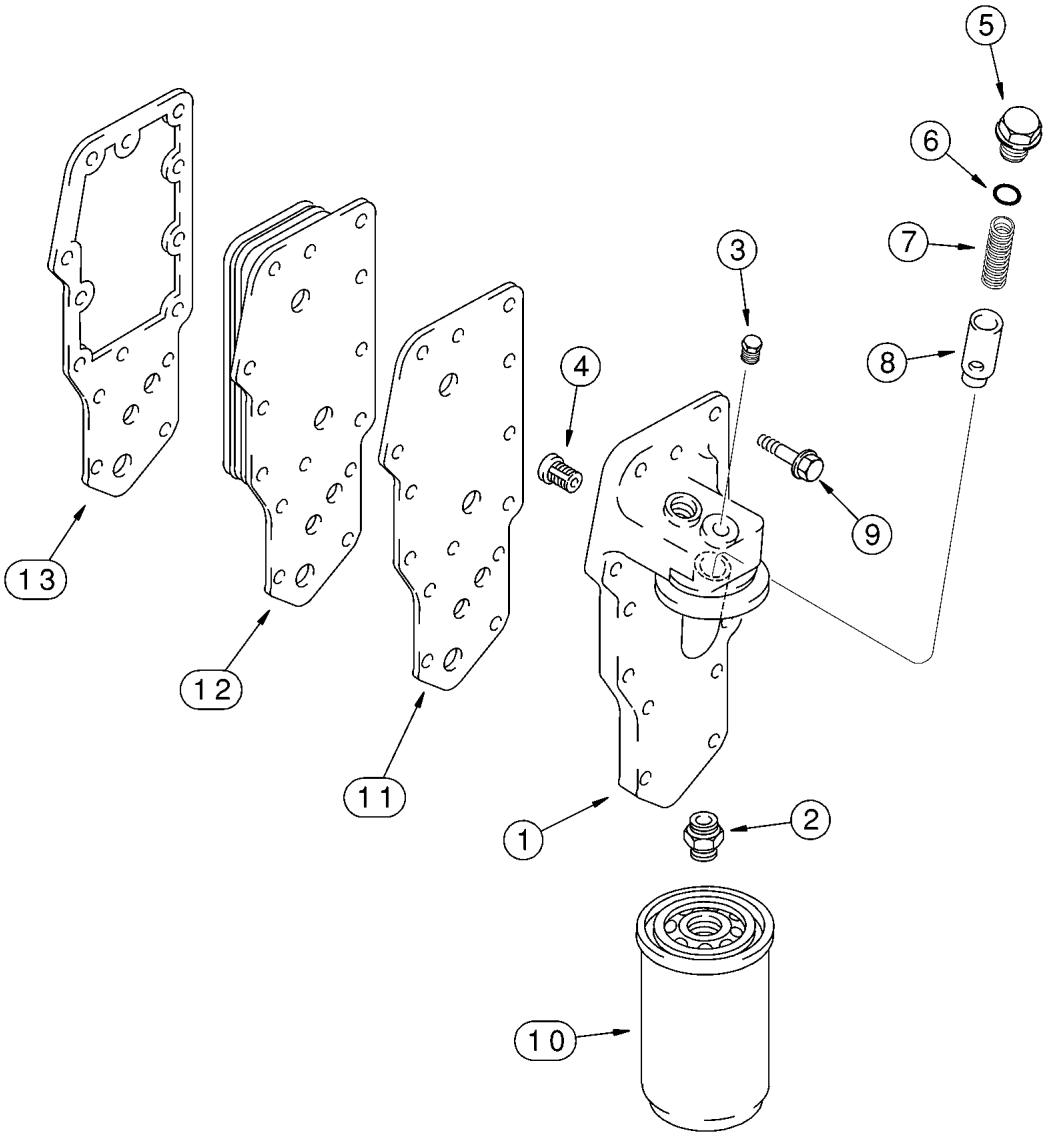
5
6
7
3
8
4
9
13
12
11
1
2
10

ITEM REF.	PEÇA Nº PART Nº PIEZA Nº	QDE. QTY. CANT.	DESCRIÇÃO (Português)	DESCRIPTION (English)	DESCRIPCION (Español)
	J918954	1	CABEÇOTE Conj. - filtro	HEAD Assy. - filter	CABEZA conj.
1	NSS	1	CABEÇOTE filtro	HEAD filter	CABEZA
2	J909355	1	ADAPTADOR	ADAPTER	ADAPTADOR
3	J906619	1	BUJÃO sextavado 1/8	PLUG hex 1/8	TAPÓN hex. 1/8
4	J936365	1	VÁLVULA alívio	VALVE relief	VÁLVULA de seguridad
5	J915787	1	BUJÃO	PLUG	TAPÓN
6	J929457	1	ANEL-O 23/32x7/64	O-RING 23/32x7/64	ANILLO-O 23/32x7/64
7	J918427	1	MOLA	SPRING	RESORTE
8	J918428	1	ÊMBOLO	PLUNGER	EMBOLO
9	845-8035	14	PARAFUSO flange M8x35	BOLT flange M8x35	PERNO m8x35
10	J908616	1	FILTRO óleo STD	FILTER oil STD	FILTRO de aceite
10	J934429	1	FILTRO óleo - Premium OPC	FILTER oil - Premium OPT	FILTRO de aceite
11	J929792	1	JUNTA montagem	GASKET mounting	JUNTA de estanqueidad
12	J921557	1	RESFRIADOR óleo	OIL COOLER	RADIADOR de aceite
13	J942914	1	JUNTA montagem	GASKET mounting	JUNTA de estanqueidad

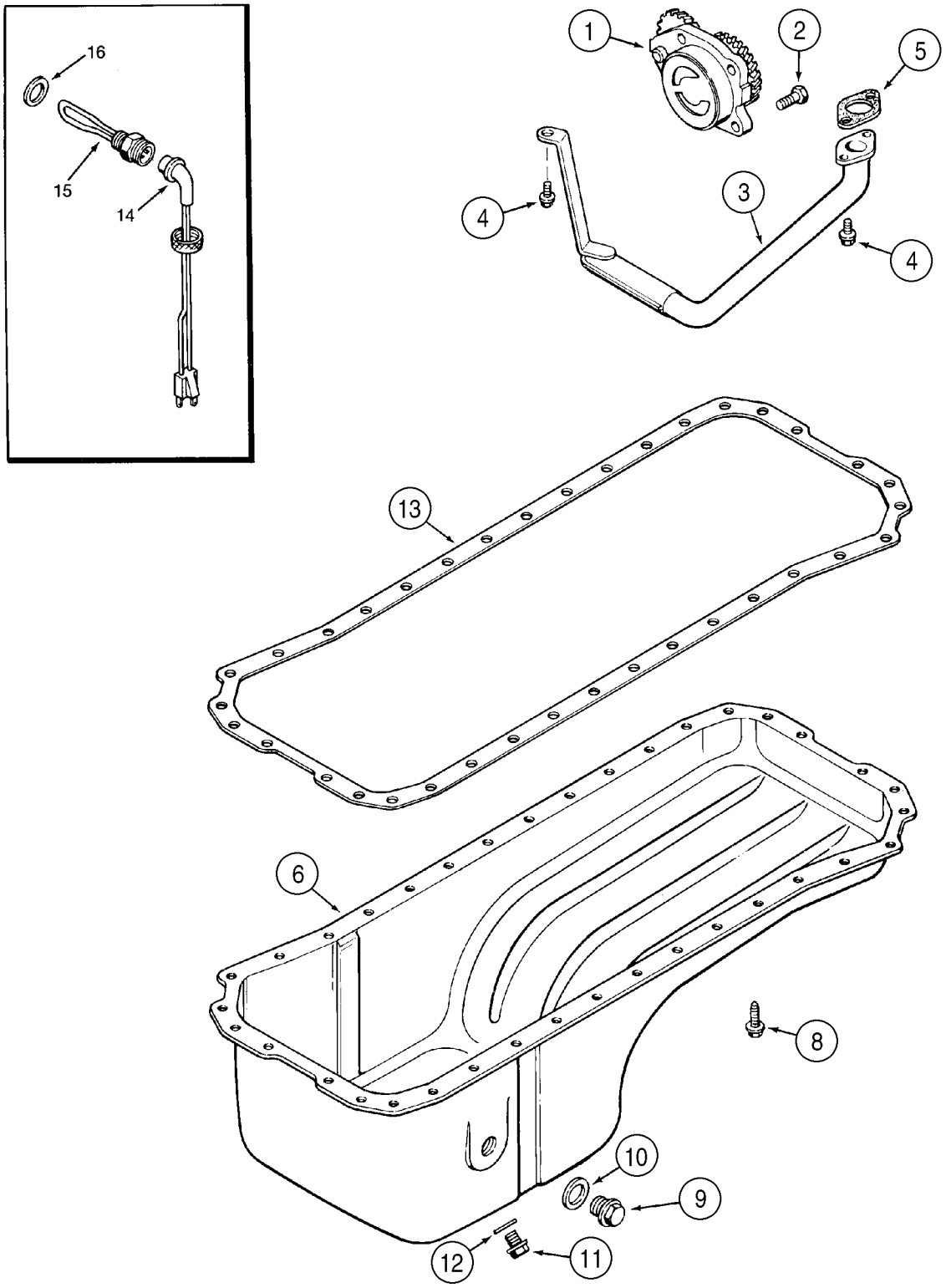
16
15
14
1
2
5
4
3
4
13
6
8
10
9
12
11

ITEM REF.	PEÇA Nº PART Nº PIEZA Nº	QDE. QTY. CANT.	DESCRIÇÃO (Português)	DESCRIPTION (English)	DESCRIPCION (Español)
1	J937027	1	BOMBA óleo motor	PUMP engine oil	BOMBA
2	J900677	4	PARAFUSO M8x30	BOLT M8x30	PERNO m8x30
3	J905206	1	TUBO	TUBE	TUBO
4	845-8020	3	PARAFUSO flange M8x20	BOLT flange M8x20	PERNO m8x20
5	J938157	1	JUNTA montagem	GASKET mounting	JUNTA de estanqueidad
6	J901049	1	CÁRTER óleo	PAN oil	CÁRTER de aceite
8	J920400	28	PARAFUSO M8x25	SCREW M8x25	TORNILLO m8x25
9	J924148	1	BUJÃO sextavado M22	PLUG hex M22	TAPÓN hex. m22
10	J902425	1	ARRUELA	WASHER	ARANDELA
11	J924147	1	BUJÃO sextavado M18	PLUG hex M18	TAPÓN hex. m18
12	J920773	1	ARRUELA	WASHER	ARANDELA
13	NSS	1	JUNTA cárter - use A77673	GASKET pan - order A77673	JUNTA de cárter motor
	A77673	1	KIT vedadores	PACKAGE gaskets	JUEGO de juntas
			Aquecedor de óleo do motor	Engine oil heater	Calentador de aceite del motor
	A77490	1	KIT - aquecedor óleo 120V	KIT - oil heater 120V	JUEGO 120v
14	196466A1	1	CABO 1829mm	CABLE 1829mm	CABLE 1829mm
15	J904380	1	ELEMENTO aquecedor	ELEMENT heater	ELEMENTO
16	J902425	1	ARRUELA	WASHER	ARANDELA

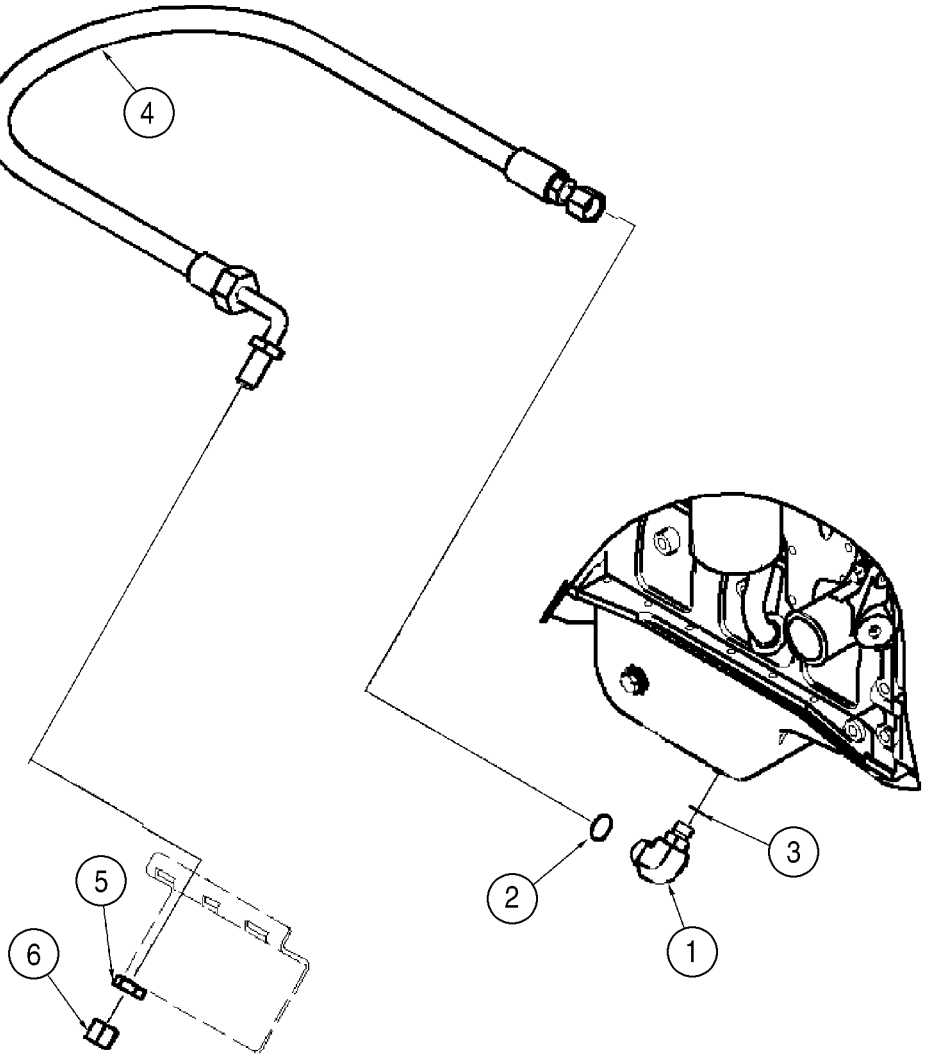
4
5
6
2
3
1

ITEM REF.	PEÇA Nº PART Nº PIEZA Nº	QDE. QTY. CANT.	DESCRIÇÃO (Português)	DESCRIPTION (English)	DESCRIPCION (Español)
1	700-343	1	COTOVELO 90°	ELBOW 90°	CODO
2	238-6016	1	ANEL-O 5/8x1/16	O-RING 5/8x1/16	ANILLO-O 5/8x1/16
3	637-63153	1	ANEL-O 15,3x2,2	O-RING 15,3x2,2	ANILLO-O 15,3x2,2
4	397437A1	1	MANGUEIRA - dreno 1250mm	HOSE - drain 1250mm	MANGUERA 1250mm
5	218-1251	1	PORCA trava	NUT lock	TUERCA de retención
6	218-756	1	TAMPA	CAP	TAPA

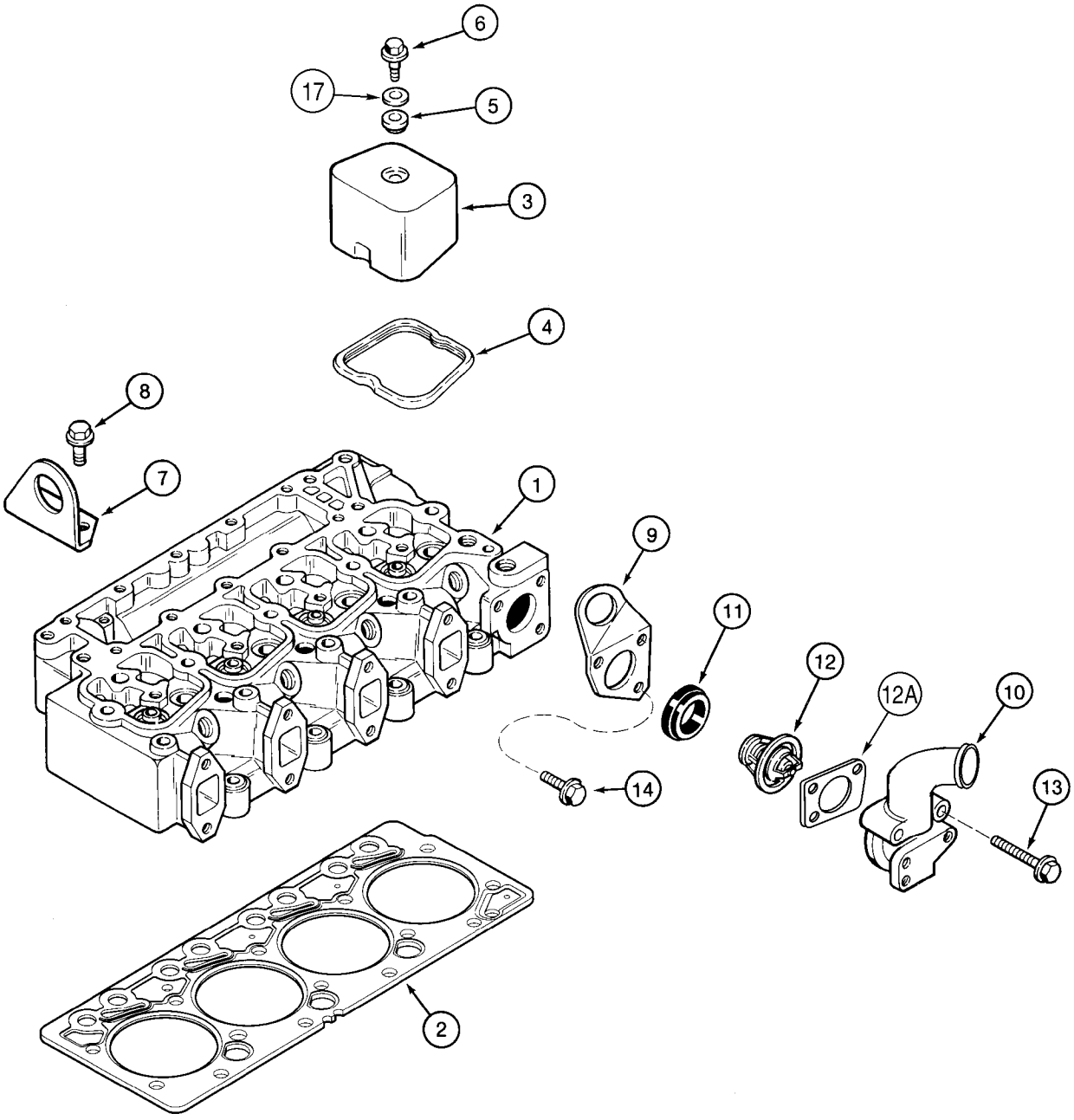
6
17
5
3
4
8
7
1
9
11
12
12A
10
14
13
2

ITEM REF.	PEÇA Nº PART Nº PIEZA Nº	QDE. QTY. CANT.	DESCRIÇÃO (Português)	DESCRIPTION (English)	DESCRIPCION (Español)
1	REF.	1	CABEÇOTE (pg.2-44)	HEAD (pg.2-44)	CABEZA (pg.2-44)
2	J283333	1	JUNTA cabeçote	GASKET cyl.head	JUNTA de culata
2	J283336	1	JUNTA cabeçote 0,25mm	GASKET cyl.head 0,25mm	JUNTA de culata 0,25mm
2	J283338	1	JUNTA cabeçote 0,50mm	GASKET cyl.head 0,50mm	JUNTA de culata 0,50mm
3	J928404	4	TAMPA	COVER	TAPA
4	J930906	4	VEDADOR	SEAL	JUNTA
5	J935449	4	ISOLANTE	ISOLATOR	AISLADOR
6	J907049	4	PARAFUSO flange M8x21	BOLT flange M8x21	PERNO m8x21
7	J908118	1	SUPORTE	BRACKET	SOPORTE
8	854-12030	2	PARAFUSO flange M12x30	BOLT flange M12x30	PERNO m12x30
			Termostato e carcaça	Thermostat and housing	TERMOSTATO y alojamiento
9	J903757	1	SUPORTE	BRACKET	SOPORTE
10	J914411	1	CARCAÇA	HOUSING	CARCAZA
	A77736	1	KIT - termostato	KIT - thermostat	JUEGO
11	J923331	1	GUARNIÇÃO carcaça	GASKET housing	JUNTA de cárter
12	NSS	1	TERMOSTATO	THERMOSTAT	TERMOSTATO
12A	J920336	1	GABARITO	TEMPLATE	GALIBO
13	845-8070	2	PARAFUSO flange M8x70	BOLT flange M8x70	PERNO m8x70
14	844-8035	1	PARAFUSO flange M8x35	BOLT flange M8x35	PERNO m8x35
15	J285100	1	SUPORTE	SUPPORT	SOPORTE
16	844-8025	3	PARAFUSO flange M8x25	BOLT flange M8x25	PERNO m8x25
17	495-11041	4	ARRUELA 13/32x13/16x1/16	WASHER 13/32x13/16x1/16	ARANDELA 13/32x13/16x1/16

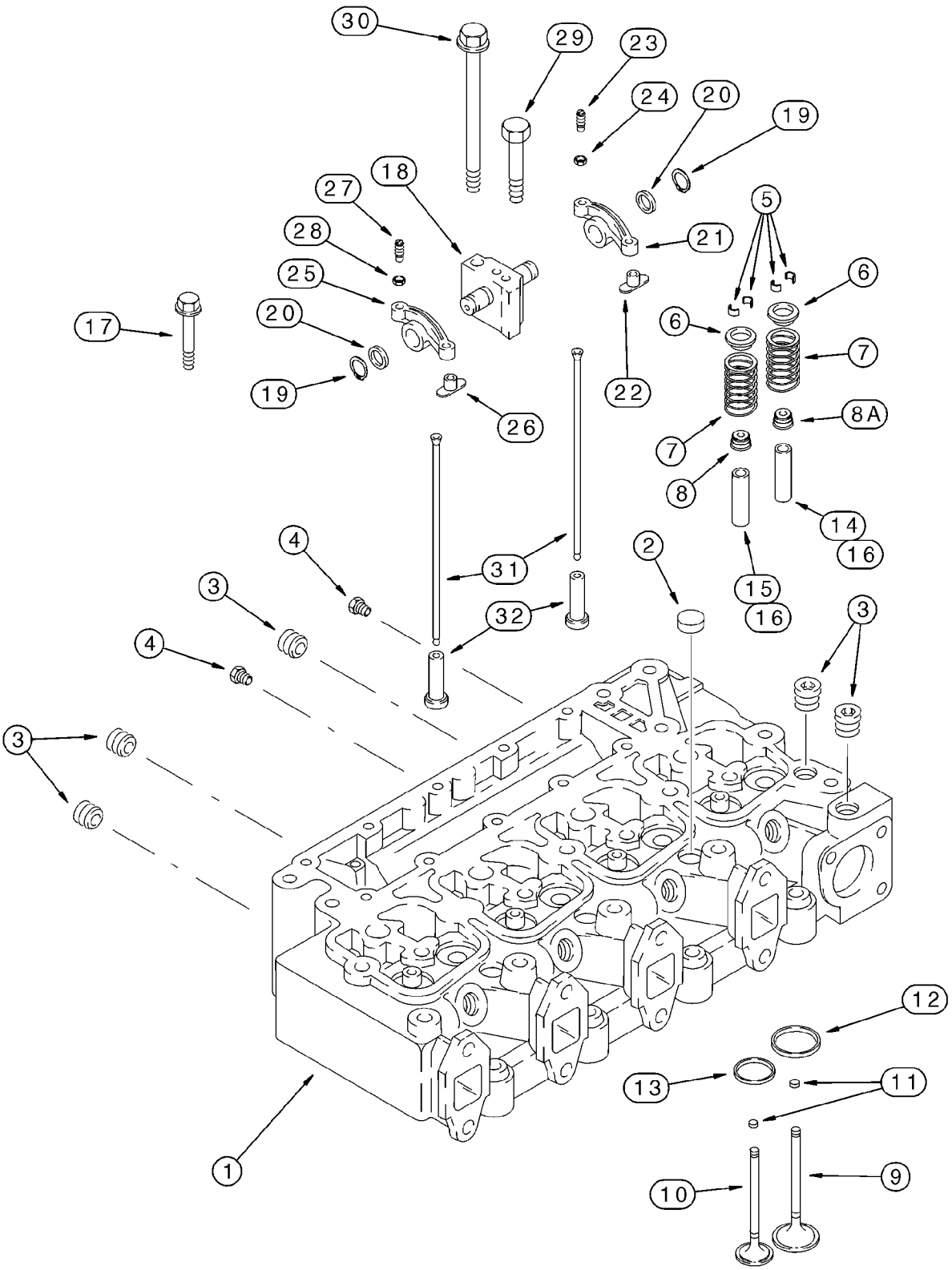
30
29
23
24
20
19
18
27
28
25
20
19
17
21
5
6
6
7
22
26
7
8A
8
14
16
15
16
4
31
3
32
2
3
4
3
12
13
11
1
10
9

ITEM REF.	PEÇA Nº PART Nº PIEZA Nº	QDE. QTY. CANT.	DESCRIÇÃO (Português)	DESCRIPTION (English)	DESCRIPCION (Español)
	J927330	1	CABEÇOTE Conj.	HEAD Assy.	CABEZA conj.
1	J933422	1	CABEÇOTE Conj.	HEAD Assy.	CABEZA conj.
2	A77783	3	BUJÃO expansão 21mm	PLUG expansion 21mm	PASTILLA dilatación 21mm
3	217-466	5	BUJÃO 1/2	PLUG square 1/2	TAPÓN cuadrado hueco 1/2
4	J906619	2	BUJÃO sextavado 1/8	PLUG hex 1/8	TAPÓN hex. 1/8
5	J900250	16	RETENTOR	RETAINER	RETENEDOR
6	J935038	8	RETENTOR	RETAINER	RETENEDOR
7	J926700	8	MOLA	SPRING	RESORTE
8	J921640	4	VEDADOR	SEAL	JUNTA
8A	J921640	4	VEDADOR	SEAL	JUNTA
9	J920867	4	VÁLVULA admissão	VALVE intake	VÁLVULA de admisión
10	J920868	4	VÁLVULA escape	VALVE exhaust	VÁLVULA de escape
11	J910412	UQN	CALÇO desgaste	PAD wear	PATÍN de desgaste
12	J906854	4	ASSENTO - admissão	SEAT - intake	ASIENTO
13	J904105	4	ASSENTO - escapamento	SEAT - exhaust	ASIENTO
14	J904408	4	GUIA - admissão 14mm	GUIDE - intake 14mm	GUÍA 14mm
15	J904409	4	GUIA - escapamento 14mm	GUIDE - exhaust 14mm	GUÍA 14mm
16	J906206	8	GUIA - admissão e escape 11mm	GUIDE - intake and exhaust 11mm	GUÍA 11mm
17	J920779	4	PARAFUSO 70mm	BOLT 70mm	PERNO 70mm
17	J920780	10	PARAFUSO 120mm	BOLT 120mm	PERNO 120mm
18	J922488	4	SUPORTE	SUPPORT	SOPORTE
19	J900242	8	ANEL	RING	ARO
20	J900245	8	ARRUELA	WASHER	ARANDELA
21	J910811	4	BALANCIM Conj.	ARM Assy.	BRAZO conj.
22	NSS	1	INSERTO	INSERT	INSERTO
23	J934086	1	PARAFUSO	SCREW	TORNILLO
24	A77902	1	PORCA especial 3/8-24	NUT special 3/8-24	TUERCA especial
25	J910810	4	BALANCIM Conj.	ARM Assy.	BRAZO conj.
26	NSS	1	INSERTO	INSERT	INSERTO
27	J934086	1	PARAFUSO	SCREW	TORNILLO
28	A77902	1	PORCA especial 3/8-24	NUT special 3/8-24	TUERCA especial
29	J901221	4	PARAFUSO M8x75	BOLT M8x75	PERNO m8x75
30	J920781	4	PARAFUSO 180mm	BOLT 180mm	PERNO 180mm
31	J284377	8	HASTE	ROD	VÁSTAGO
32	J931623	8	TUCHO	TAPPET	PULSADOR

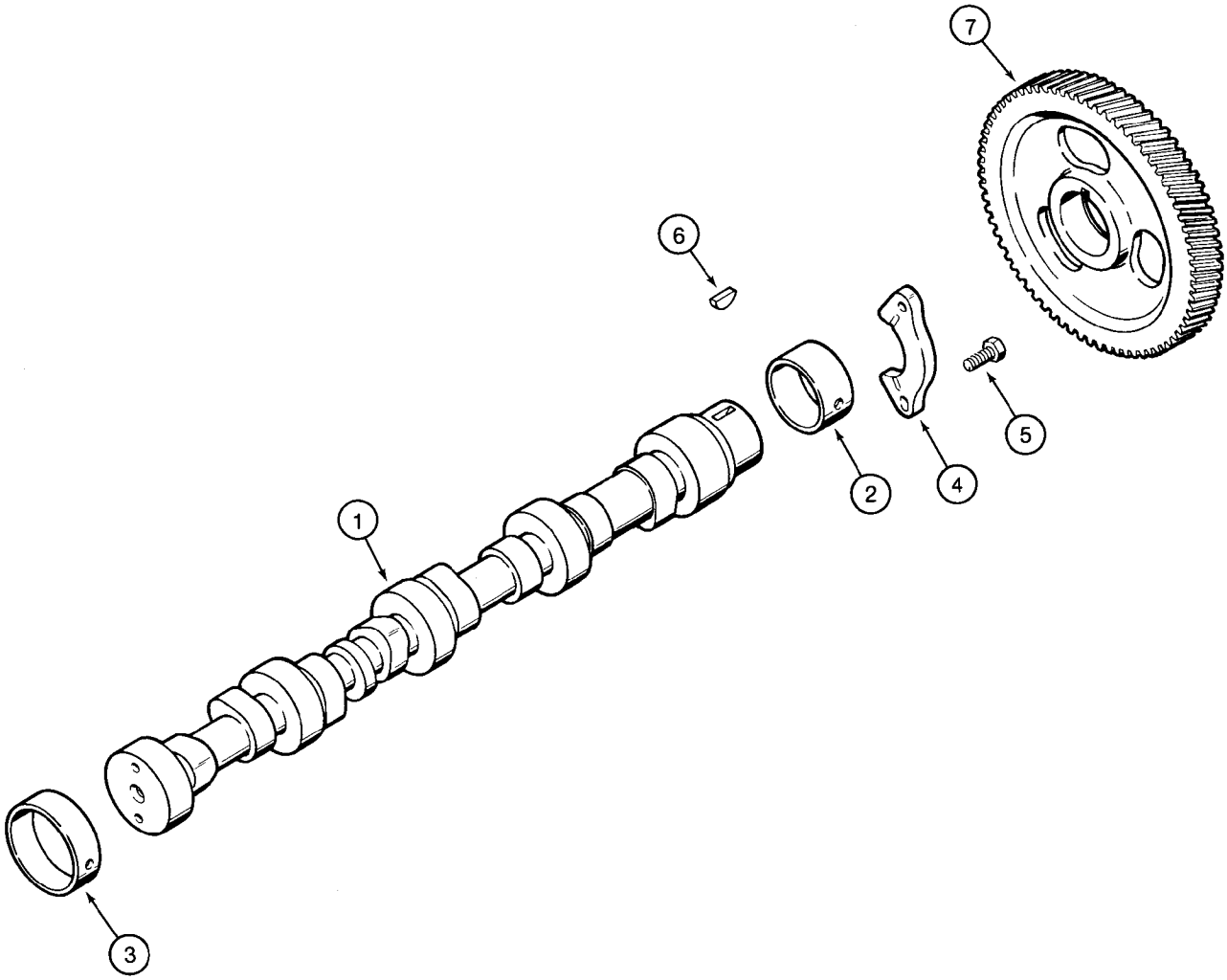
7
6
5
4
2
1
3

ITEM REF.	PEÇA Nº PART Nº PIEZA Nº	QDE. QTY. CANT.	DESCRIÇÃO (Português)	DESCRIPTION (English)	DESCRIPCION (Español)
1	J929885	1	ÁRVORE comando válvulas	CAMSHAFT	ARBOL de levas
2	J940059	1	BUCHA - dianteira	BUSHING - front	ANILLO
3	J903242	4	BUCHA - intermediária/traseira	BUSHING - intermediate/rear	ANILLO
4	J927155	1	SUPORTE	SUPPORT	SOPORTE
5	J900227	2	PARAFUSO especial M8x22	BOLT special M8x22	PERNO especial m8x22
6	836-4065	1	CHAVE 4x6,5mm	KEY 4x6,5mm	CHAVETA 4x6,5mm
7	J929028	1	ENGRENAGEM	GEAR	ENGRANAJE

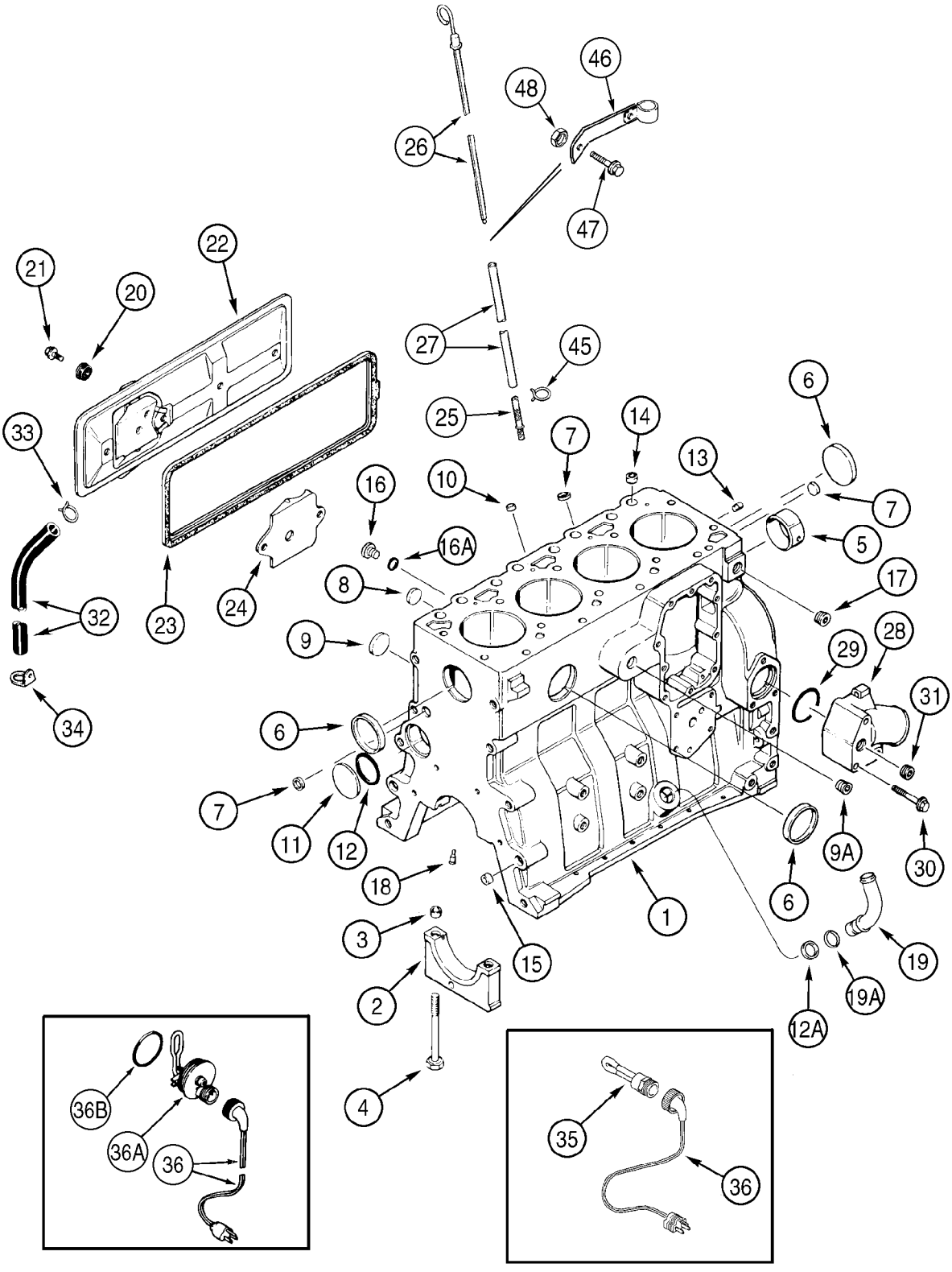
46
48
26
47
22
21
20
27
45
25
33
6
14
7
13
10
16
7
16A
5
8
17
32
23
24
9
29
28
34
31
6
7
11
12
9A
30
18
6
1
3
15
19
2
19A
12A
4
36B
36A
36
35
36

ITEM REF.	PEÇA Nº PART Nº PIEZA Nº	QDE. QTY. CANT.	DESCRIÇÃO (Português)	DESCRIPTION (English)	DESCRIPCION (Español)
	J933648	1	BLOCO Conj. - parcial	BLOCK Assy. - short	BLOQUE conj.
1	J932012	1	BLOCO Conj. - parcial	BLOCK Assy. - stripped	BLOQUE conj.
2	J936791	5	TAMPA	CAP	TAPA
3	J900068	10	ANEL 18mm	RING 18mm	ARO 18mm
4	J927948	10	PARAFUSO	BOLT	PERNO
5	REF.	1	BUCHA - dianteira	BUSHING - front	ANILLO
6	A77782	3	BUJÃO expansão 58mm	PLUG expansion 58mm	PASTILLA dilatación 58mm
7	J900956	3	BUJÃO 18mm	PLUG 18mm	TAPÓN 18mm
8	41-1616	2	BUJÃO	PLUG cup	PASTILLA cóncava
	J933220	1	KIT - peças bloco	KIT - block parts	JUEGO bloque cilindros
9	J900958	2	BUJÃO 32mm	PLUG 32mm	TAPÓN 32mm
9A	A77505	1	BUJÃO 3/4	PLUG 3/4	TAPÓN 3/4
10	J900955	3	BUJÃO 10mm	PLUG 10mm	TAPÓN 10mm
11	172599	1	BUJÃO 60mm	PLUG 60mm	TAPÓN 60mm
12	J926047	1	ANEL-O 57mm	O-RING 57mm	ANILLO-O 57mm
12A	J920706	1	BUJÃO 22mm - não usado	PLUG 22mm - not used	PASTILLA dilatación 22mm
13	J900257	2	PINO 16mm	PIN 16mm	PERNO 16mm
14	J902343	2	ANEL 16mm	RING 16mm	ARO 16mm
15	J900068	2	ANEL 18mm	RING 18mm	ARO 18mm
16	J678923	3	BUJÃO sextavado 10mm	PLUG hex 10mm	TAPÓN hexagonal hueco 10mm
16A	637-72081	1	ANEL-O 8,1x1,6mm	O-RING 8,1x1,6mm	ANILLO-O 8,1x1,6mm
17	A77429	1	BUJÃO 1/2	PLUG 1/2	TAPÓN 1/2
17A	J678921	1	BUJÃO sextavado 14mm	PLUG hex 14mm	TAPÓN hexagonal hueco 14mm
17B	J678912	1	ANEL-O 11,3x2,2mm	O-RING 11,3x2,2mm	ANILLO-O 11,3x2,2mm
17C	J932296	1	BUJÃO	PLUG	TAPÓN
17D	J330478	1	ANEL-O	O-RING	ANILLO-O
17E	844-8016	1	PARAFUSO M8x16 - não ilustrado	BOLT M8x16 - not shown	PERNO m8x16
18	J937214	4	BICO	NOZZLE	SURTIDOR de inyección
19	J931973	1	TUBO	TUBE	TUBO
19A	J931824	1	ANEL-O	O-RING	ANILLO-O
20	J928759	4	VEDADOR	SEAL	JUNTA
21	845-8016	4	PARAFUSO flange M8x16	BOLT flange M8x16	PERNO m8x16
22	J936186	1	TAMPA	COVER	TAPA
23	J283767	1	JUNTA tampa	GASKET cover	JUNTA de cubierta
24	J907586	1	DEFLETOR	BAFFLE	PLACA deflectora
25	A77645	1	TUBO	TUBE	TUBO
26	J937511	1	VARETA nível	DIPSTICK	CALIBRE de aceite
27	J285703	1	TUBO	TUBE	TUBO
28	J934877	1	CONECTOR	CONNECTOR	CONECTOR
29	J906697	1	ANEL-O 50mm	O-RING 50mm	ANILLO-O 50mm
30	854-10075	3	PARAFUSO flange M10x75	BOLT flange M10x75	PERNO m10x75
31	A77429	2	BUJÃO 1/2	PLUG 1/2	TAPÓN 1/2
32	J918612	1	MANGUEIRA 360mm	HOSE 360mm	MANGUERA 360mm
33	J904230	1	BRAÇADEIRA	CLAMP	ABRAZADERA
34	J928989	1	CLIP	CLIP	CLIP
			Aquecedor do bloco (120V)	Engine block heater (120V)	Calentador del bloque (120v)
	309651A1	1	KIT aquecedor 120V	KIT coolant heater 120V	JUEGO calentador 120v
35	NSS	1	ELEMENTO - substitui A77505	ELEMENT - replaces A77505	ELEMENTO

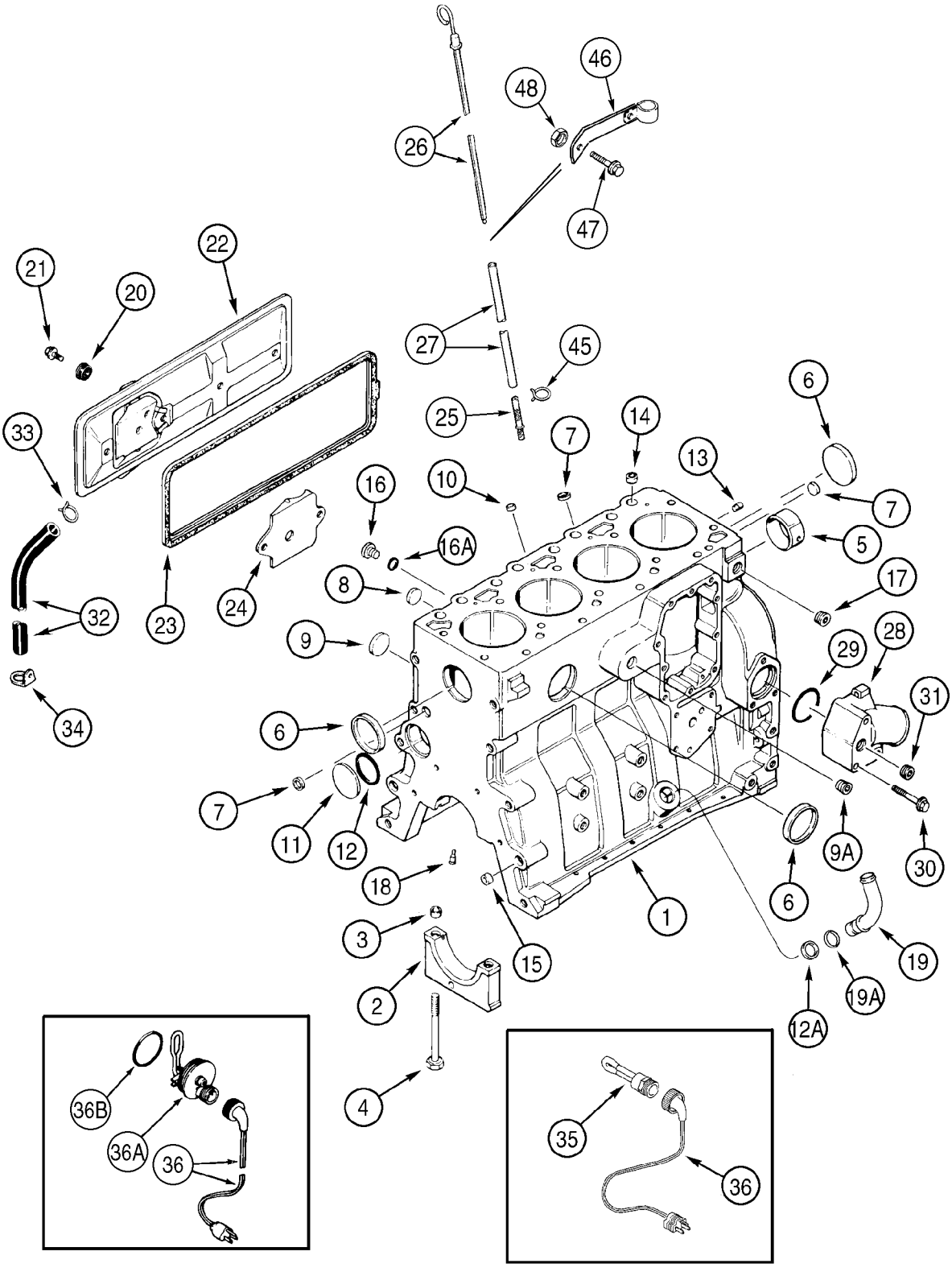
46
48
26
47
22
21
20
27
45
25
33
6
14
7
13
10
16
7
16A
5
8
17
32
23
24
9
29
28
34
31
6
7
11
12
9A
30
18
6
1
3
15
19
2
19A
12A
4
36B
36A
36
35
36

ITEM REF.	PEÇA Nº PART Nº PIEZA Nº	QDE. QTY. CANT.	DESCRIÇÃO (Português)	DESCRIPTION (English)	DESCRIPCION (Español)
36	196466A1	1	CABO 1829mm	CABLE 1829mm	CABLE 1829mm
	196803A1	1	KIT aquecedor 120V	KIT coolant heater 120V	JUEGO calentador 120v
36	196466A1	1	CABO 1829mm	CABLE 1829mm	CABLE 1829mm
36A	NSS	1	ELEMENTO - substitui A77505	ELEMENT - replaces A77505	ELEMENTO
36B	J910517	1	ANEL-O	O-RING	ANILLO-O
45	214-1308	1	BRAÇADEIRA	CLAMP	ABRAZADERA
46	J905803	1	SUPORTE	BRACKET	SOPORTE
47	844-8016	1	PARAFUSO flange M8x16	BOLT flange M8x16	PERNO m8x16
48	829-1408	1	PORCA M8	NUT M8	TUERCA m8

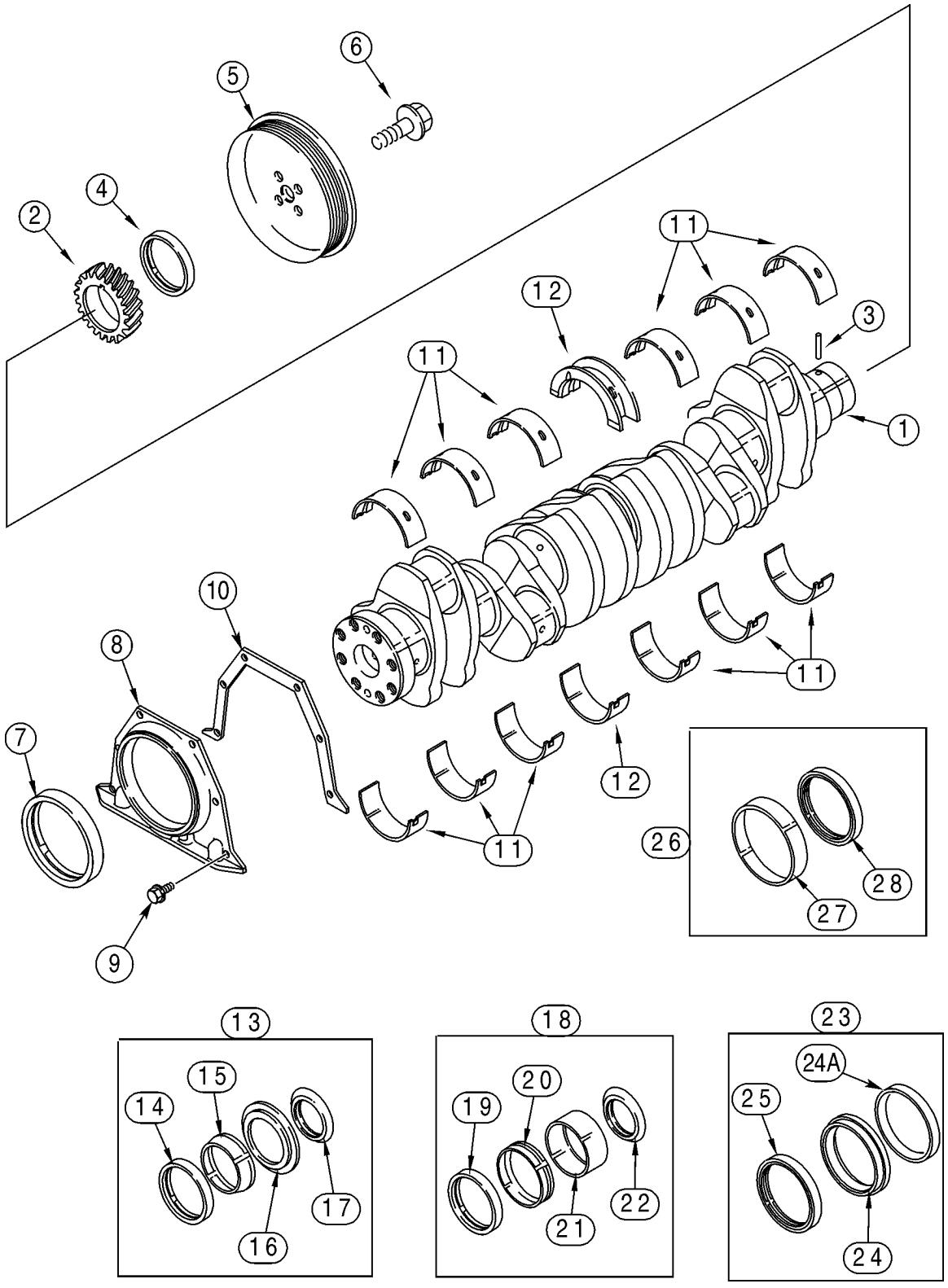
6
5
4
2
11
12
3
11
1
10
8
7
11
12
26
28
27
9
11
13
15
14
17
16
18
20
19
22
21
23
24A
25
24

ITEM REF.	PEÇA Nº PART Nº PIEZA Nº	QDE. QTY. CANT.	DESCRIÇÃO (Português)	DESCRIPTION (English)	DESCRIPCION (Español)
1	J908031	1	ÁRVORE DE MANIVELAS Conj.	CRANKSHAFT Assy.	CIGÜEÑAL conj.
2	J929027	1	ENGRENAGEM	GEAR	ENGRANAJE
3	J904483	1	PINO guia	PIN dowel	PERNO
4	NSS	1	VEDADOR - use A77889	SEAL - order A77889	JUNTA
5	J914494	1	POLIA	PULLEY	POLEA
6	J903857	4	PARAFUSO flange M12x36	BOLT flange M12x36	PERNO m12x36
7	NSS	1	VEDADOR - use A77890	SEAL - order A77890	JUNTA
8	J936904	1	RETENTOR	RETAINER	RETENEDOR
9	845-6015	6	PARAFUSO flange M6x15	BOLT flange M6x15	PERNO m6x15
10	J938159	1	JUNTA montagem	GASKET mounting	JUNTA de estanqueidad
11	A77405	6	MANCAL árv.manivelas STD	BEARING crankshaft STD	COJINETE cigüeñal std
11	A77472	6	MANCAL árv.manivelas 0,25mm	BEARING crankshaft 0,25mm	COJINETE cigüeñal 0,25mm
11	A77474	6	MANCAL árv.manivelas 0,50mm	BEARING crankshaft 0,50mm	COJINETE cigüeñal 0,50mm
11	A77476	6	MANCAL árv.manivelas 0,75mm	BEARING crankshaft 0,75mm	COJINETE cigüeñal 0,75mm
11	A77478	6	MANCAL árv.manivelas 1,0mm	BEARING crankshaft 1,0mm	COJINETE cigüeñal 1,0mm
12	A77896	1	MANCAL árv.manivelas STD	BEARING crankshaft STD	COJINETE cigüeñal std
12	A77473	1	MANCAL árv.manivelas 0,25mm	BEARING crankshaft 0,25mm	COJINETE cigüeñal 0,25mm
12	A77475	1	MANCAL árv.manivelas 0,50mm	BEARING crankshaft 0,50mm	COJINETE cigüeñal 0,50mm
12	A77477	1	MANCAL árv.manivelas 0,75mm	BEARING crankshaft 0,75mm	COJINETE cigüeñal 0,75mm
12	A77479	1	MANCAL árv.manivelas 1,0mm	BEARING crankshaft 1,0mm	COJINETE cigüeñal 1,0mm
12	A77841	1	MANCAL árv.manivelas 0,50mm	BEARING crankshaft 0,50mm	COJINETE cigüeñal 0,50mm
12	A77840	1	MANCAL árv.manivelas 1,0mm	BEARING crankshaft 1,0mm	COJINETE cigüeñal 1,0mm
13	A77889	1	KIT - vedadores	KIT - seals	JUEGO - juntas
14	NSS	1	VEDADOR	SEAL	JUNTA
15	NSS	1	FERRAMENTA	TOOL	HERRAMIENTA
16	NSS	1	FERRAMENTA	TOOL	HERRAMIENTA
17	NSS	1	PROTETOR	SHIELD	RESGUARDO
18	A77890	1	KIT - vedadores	KIT - seals	JUEGO - juntas
19	NSS	1	VEDADOR	SEAL	JUNTA
20	NSS	1	LUVA	SLEEVE	CAMISA
21	NSS	1	FERRAMENTA	TOOL	HERRAMIENTA
22	NSS	1	PROTETOR	SHIELD	RESGUARDO
23	J934486	1	KIT - vedadores	KIT - seals	JUEGO - juntas
24	NSS	1	FERRAMENTA	TOOL	HERRAMIENTA
24A	NSS	1	FERRAMENTA	TOOL	HERRAMIENTA
25	NSS	1	VEDADOR	SEAL	JUNTA
26	A77810	1	KIT - luvas	KIT - sleeve	JUEGO - camisa
27	NSS	1	LUVA	SLEEVE	CAMISA
28	NSS	1	VEDADOR	SEAL	JUNTA

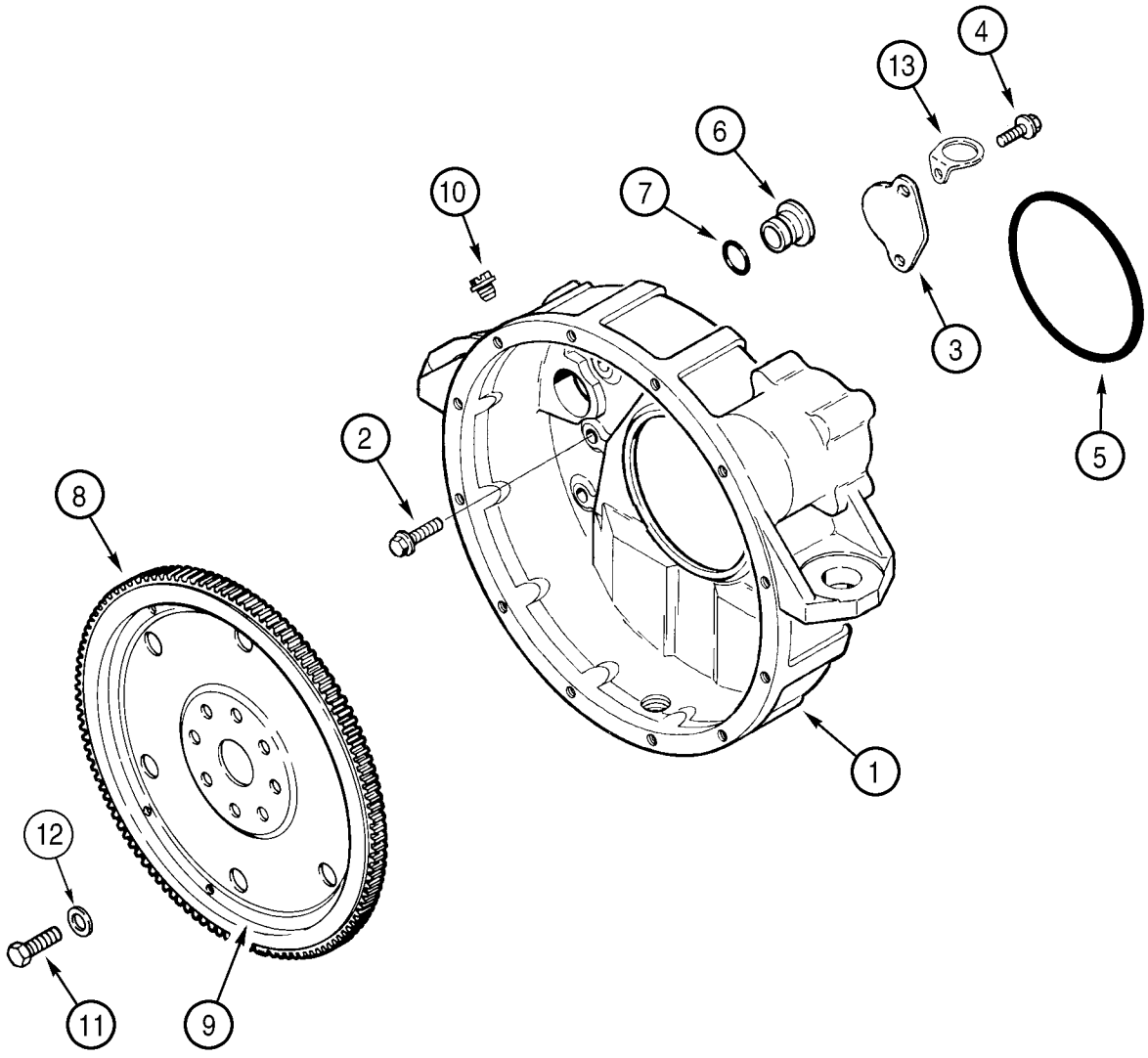
1
2
3
4
5
6
7
8
9
10
11
12
13

ITEM REF.	PEÇA Nº PART Nº PIEZA Nº	QDE. QTY. CANT.	DESCRIÇÃO (Português)	DESCRIPTION (English)	DESCRIPCION (Español)
1	J931714	1	CARCAÇA	HOUSING	CARCAZA
2	854-12040	8	PARAFUSO flange M12x40	BOLT flange M12x40	PERNO m12x40
3	J925234	1	PLACA	PLATE	PLACA
4	J912072	2	PARAFUSO M8x15	BOLT M8x15	PERNO m8x15
5	J912473	1	ANEL-O	O-RING	ANILLO-O
6	J910248	1	BUJÃO	PLUG	TAPÓN
7	238-5212	1	ANEL-O 7/8x1/8	O-RING 7/8x1/8	ANILLO-O 7/8x1/8
	J917039	1	PLACA Conj.	PLATE Assy.	PLACA conj.
8	NSS	1	ENGRENAGEM	GEAR	ENGRANAJE
9	NSS	1	PLACA	PLATE	PLACA
10	353-225	1	BUJÃO 3/4	PLUG 3/4	TAPÓN 3/4
11	J901395	8	PARAFUSO especial M12x32	BOLT special M12x32	PERNO especial m12x32
12	J900269	8	ARRUELA especial	WASHER special	ARANDELA especial
13	J928989	1	CLIP	CLIP	CLIP

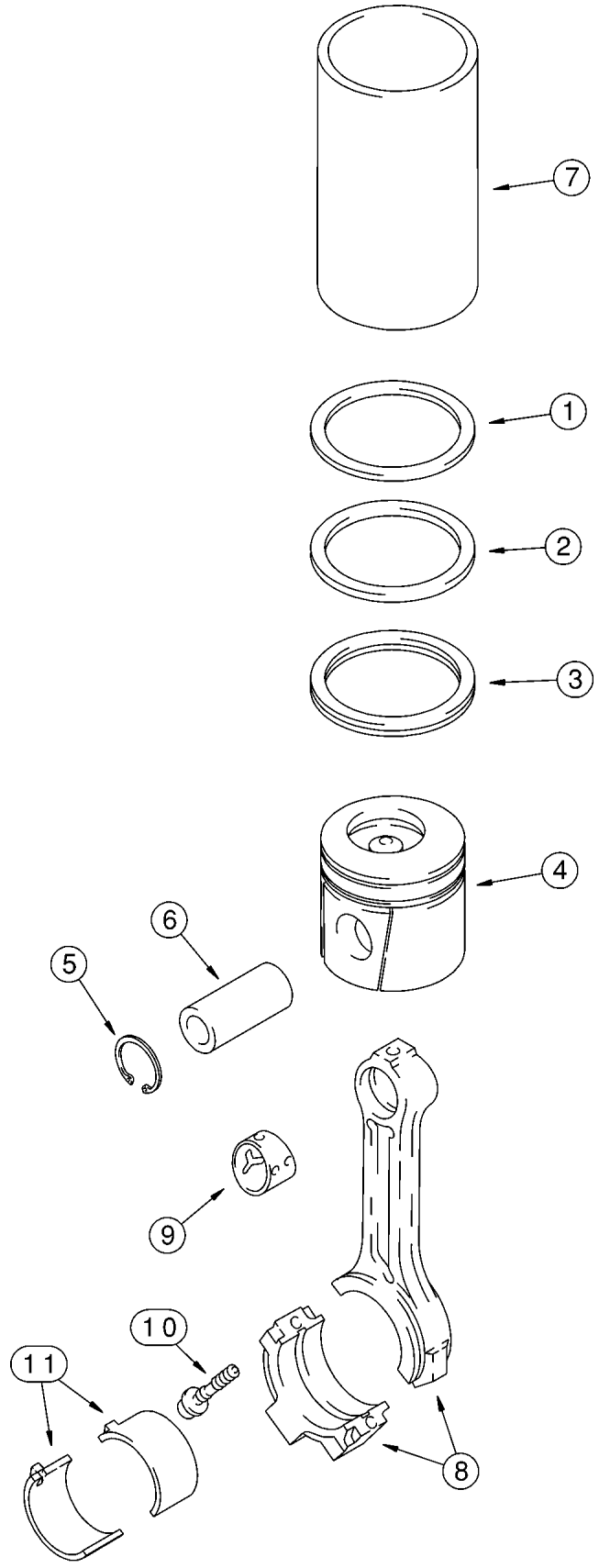
7
1
2
3
4
6
5
9
10
11
8

ITEM REF.	PEÇA Nº PART Nº PIEZA Nº	QDE. QTY. CANT.	DESCRIÇÃO (Português)	DESCRIPTION (English)	DESCRIPCION (Español)
	J802747	4	KIT pistão STD	KIT piston STD	JUEGO pistón
	J802746	1	KIT anéis pistão	KIT piston rings	JUEGO de segmentos
1	NSS	1	ANEL - superior	RING - top	ARO
2	NSS	1	ANEL - intermediário	RING - middle	ARO
3	NSS	1	ANEL - inferior	RING - bottom	ARO
4	NSS	1	PISTÃO - std	PISTON - std	PISTÓN
5	J920691	2	ANEL	RING	ARO
6	J934047	1	PINO	PIN	PERNO
	J802764	4	KIT pistão 0,5mm	KIT piston 0,5mm	JUEGO pistón 0,5mm
	J802422	1	KIT anéis pistão 0,5mm	KIT piston rings 0,5mm	JUEGO de segmentos 0,5mm
1	NSS	1	ANEL - superior	RING - top	ARO
2	NSS	1	ANEL - intermediário	RING - middle	ARO
3	NSS	1	ANEL - inferior	RING - bottom	ARO
4	NSS	1	PISTÃO 0,5mm	PISTON 0,5mm	PISTÓN 0,5mm
5	J920691	2	ANEL	RING	ARO
6	J934047	1	PINO	PIN	PERNO
	J802765	4	KIT pistão 1,0mm	KIT piston 1,0mm	JUEGO pistón 1,0mm
	J802423	1	KIT anéis pistão 1,0mm	KIT piston rings 1,0mm	JUEGO de segmentos 1,0mm
1	NSS	1	ANEL - superior	RING - top	ARO
2	NSS	1	ANEL - intermediário	RING - middle	ARO
3	NSS	1	ANEL - inferior	RING - bottom	ARO
4	NSS	1	PISTÃO 1,0mm	PISTON 1,0mm	PISTÓN 1,0mm
5	J920691	2	ANEL	RING	ARO
6	J934047	1	PINO	PIN	PERNO
7	J904166	UQN	LUVA - use com J802747	SLEEVE - use with J802747	CAMISA
	J942581	1	BIELA Conj.	CONN.ROD Assy.	BIELA conj.
8	NSS	1	BIELA	CONN.ROD	BIELA
9	J941476	1	BUCHA	BUSHING	ANILLO
10	J900919	2	PARAFUSO M11x59	BOLT M11x59	PERNO m11x59
11	A77465	6	MANCAL biela STD	BEARING conrod STD	COJINETE de biela
11	A77466	6	MANCAL biela 0,25mm	BEARING conrod 0,25mm	COJINETE de biela 0,25mm
11	A77467	6	MANCAL biela 0,50mm	BEARING conrod 0,50mm	COJINETE de biela 0,50mm
11	A77468	6	MANCAL biela 0,75mm	BEARING conrod 0,75mm	COJINETE de biela 0,75mm
11	A77469	6	MANCAL biela 1,0mm	BEARING conrod 1,0mm	COJINETE de biela 1,0mm

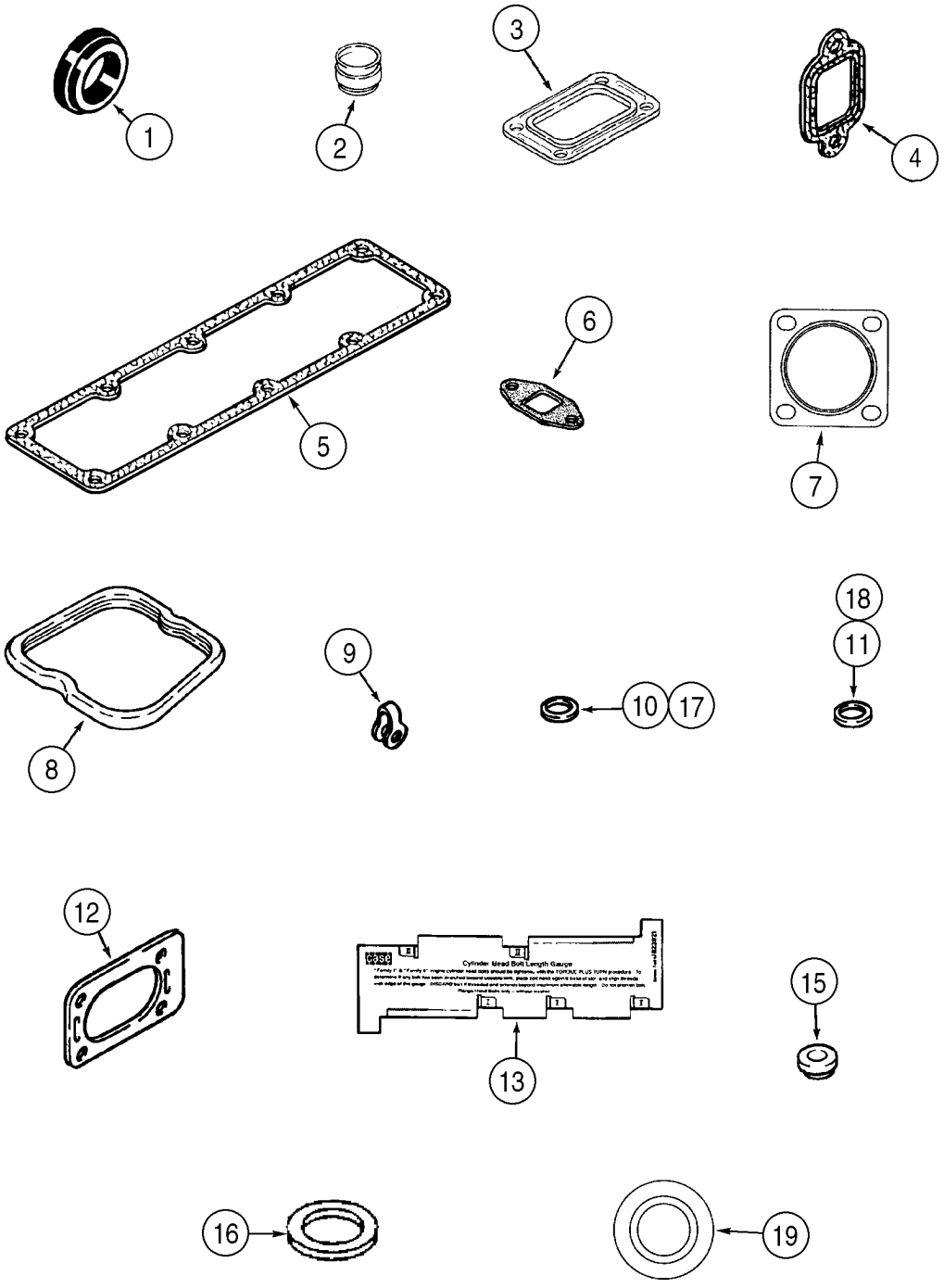
1
2
3
4
5
6
7
8
9
10
17
18
11
12
13
15
16
19

ITEM REF.	PEÇA Nº PART Nº PIEZA Nº	QDE. QTY. CANT.	DESCRIÇÃO (Português)	DESCRIPTION (English)	DESCRIPCION (Español)
	A77975	1	KIT - retífica válvulas	KIT - valve grind	JUEGO
1	J923331	1	GUARNIÇÃO carcaca	GASKET housing	JUNTA de cárter
2	J921640	8	VEDADOR	SEAL	JUNTA
3	J919369	1	JUNTA montagem	GASKET mounting	JUNTA de estanqueidad
4	J927154	4	GUARNIÇÃO Coletor	GASKET manifold	JUNTA de colector
5	J938153	1	GUARNIÇÃO Coletor	GASKET manifold	JUNTA de colector
6	J937706	1	JUNTA montagem	GASKET mounting	JUNTA de estanqueidad
7	J912220	1	JUNTA tubo - não usado	GASKET pipe - not used	JUNTA de tubo
8	J930906	4	VEDADOR	SEAL	JUNTA
9	J903380	4	VEDADOR	SEAL	JUNTA
10	J930324	4	VEDADOR 0,5mm	SEAL 0,5mm	JUNTA 0,5mm
10	J923261	4	VEDADOR 2,5mm - não usado	SEAL 2,5mm - not used	JUNTA 2,5mm
10	J906659	4	VEDADOR 7mm	SEAL 7mm	JUNTA 7mm
11	J909356	4	ANEL-O	O-RING	ANILLO-O
12	J914856	1	JUNTA montagem - não usado	GASKET mounting - not used	JUNTA de estanqueidad
13	J823921	1	INDICADOR - não usado	GAUGE - not used	CALIBRE
15	J935449	6	ISOLANTE	ISOLATOR	AISLADOR
16	J902363	1	VEDADOR	SEAL	JUNTA
17	J900808	4	VEDADOR - não usado	SEAL - not used	JUNTA
18	J910824	4	ANEL-O - não usado	O-RING - not used	ANILLO-O
19	J918188	2	ARRUELA	WASHER	ARANDELA

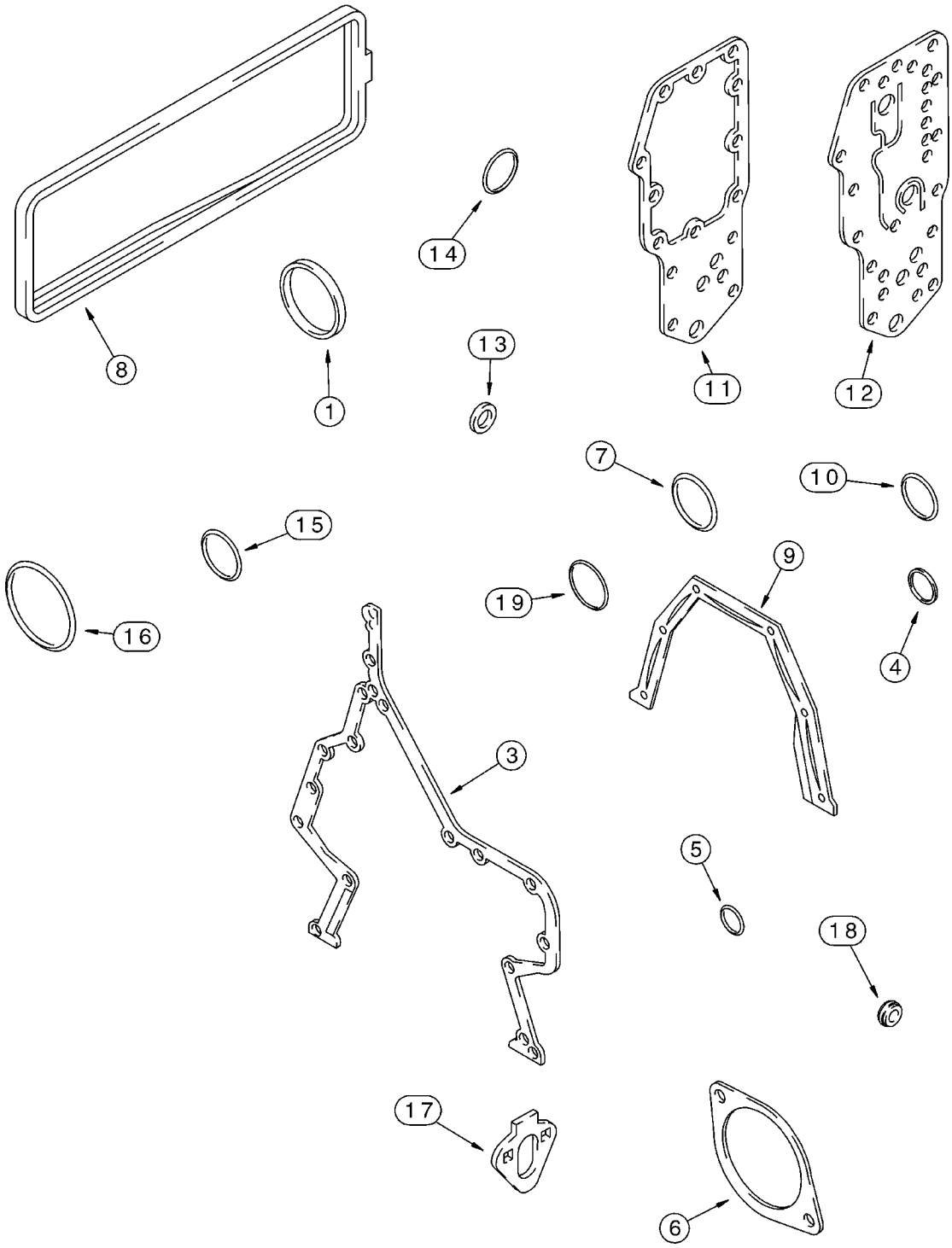
8
1
14
13
11
12
7
10
15
16
19
9
4
3
5
18
17
6

ITEM REF.	PEÇA Nº PART Nº PIEZA Nº	QDE. QTY. CANT.	DESCRIÇÃO (Português)	DESCRIPTION (English)	DESCRIPCION (Español)
	A77965	1	KIT - juntas bloco	KIT - block seals	JUEGO de juntas
1	J903475	1	VEDADOR	SEAL	JUNTA
3	J938156	1	GUARNIÇÃO - carcaça	GASKET housing	JUNTA de cárter
4	J915772	1	ANEL	RING	ARO
5	J913994	1	ANEL-O	O-RING	ANILLO-O
6	J929751	1	JUNTA placa	GASKET plate	JUNTA de placa
7	238-5341	1	ANEL-O 3-1/2x3/16	O-RING 3-1/2x3/16	ANILLO-O 3-1/2x3/16
8	J283767	1	JUNTA tampa	GASKET cover	JUNTA de cubierta
9	J938159	1	JUNTA montagem	GASKET mounting	JUNTA de estanqueidad
10	J906697	1	ANEL-O 50mm	O-RING 50mm	ANILLO-O 50mm
11	J942914	1	JUNTA montagem	GASKET mounting	JUNTA de estanqueidad
12	J942915	1	JUNTA montagem - produção somente	GASKET mounting - production only	JUNTA de estanqueidad
13	J902425	1	ARRUELA	WASHER	ARANDELA
14	J906696	1	ANEL-O 38mm	O-RING 38mm	ANILLO-O 38mm
15	J929457	1	ANEL-O 23/32x7/64	O-RING 23/32x7/64	ANILLO-O 23/32x7/64
16	J912473	1	ANEL-O	O-RING	ANILLO-O
17	J931059	1	JUNTA montagem	GASKET mounting	JUNTA de estanqueidad
18	J928759	6	VEDADOR	SEAL	JUNTA
19	J935032	1	ANEL-O	O-RING	ANILLO-O

ÍNDICE

Descrição	Página
ACELERADOR E CONTROLES	3-2
PEDAL DO ACELERADOR - CONJUNTO	3-4
FILTRO DE COMBUSTÍVEL E TUBULAÇÕES	3-6
BOCAL DE ENCHIMENTO DE COMBUSTÍVEL E BÓIA	3-8
SISTEMA DE INJEÇÃO DE COMBUSTÍVEL	3-10
BOMBA ALIMENTADORA E FILTROS DE COMBUSTÍVEL	3-12
SISTEMA DO WASTE GATE E ANEROIDE	3-14
BOMBA INJETORA E ACIONAMENTO	3-16
BICO INJETOR	3-18

TABLE OF CONTENTS

Description	Page
CONTROLS - THROTTLE, FOOT	3-2
PEDAL ASSY - THROTTLE, FOOT	3-4
FUEL FILTER AND LINES	3-6
FUEL TANK FILLER AND SENDER	3-8
FUEL INJECTION SYSTEM	3-10
TRANSFER PUMP AND FUEL FILTERS	3-12
ANEROID AND WASTEGATE SYSTEM	3-14
FUEL INJECTION PUMP AND DRIVE	3-16
INJECTOR NOZZLE	3-18

ÍNDICE

Descripción	Página
CONTROLES - ACELERADOR, PIE	3-2
CONJUNTO DEL PEDAL - ACELERADOR, PIE	3-4
LINEA DE COMBUSTIBLE - FILTRO, COMBUSTIBLE EN LINEA	3-6
RELLENO DEL DEPOSITO DE COMBUSTILE - EMISOR	3-8
SISTEMA DE INYECCION DE COMBUSTIBLE	3-10
FILTRO DE COMBUSTIBLE - BOMBA, TRANSFERENCIA	3-12
SISTEMA DE COMPUERTA DE DESAGÜE Y ANEROIDE	3-14
INYECCION DE COMBUSTIBLE - BOMBA Y TRANSMISION	3-16
INYECCION DE COMBUSTIBLE - BOQUILLA	3-18

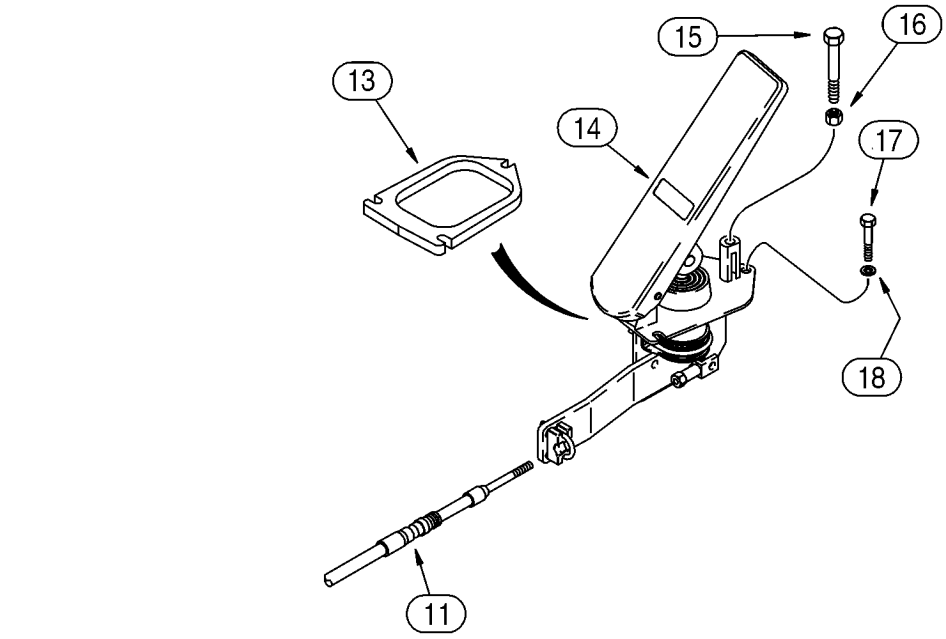
15
16
13
14
17
18
11

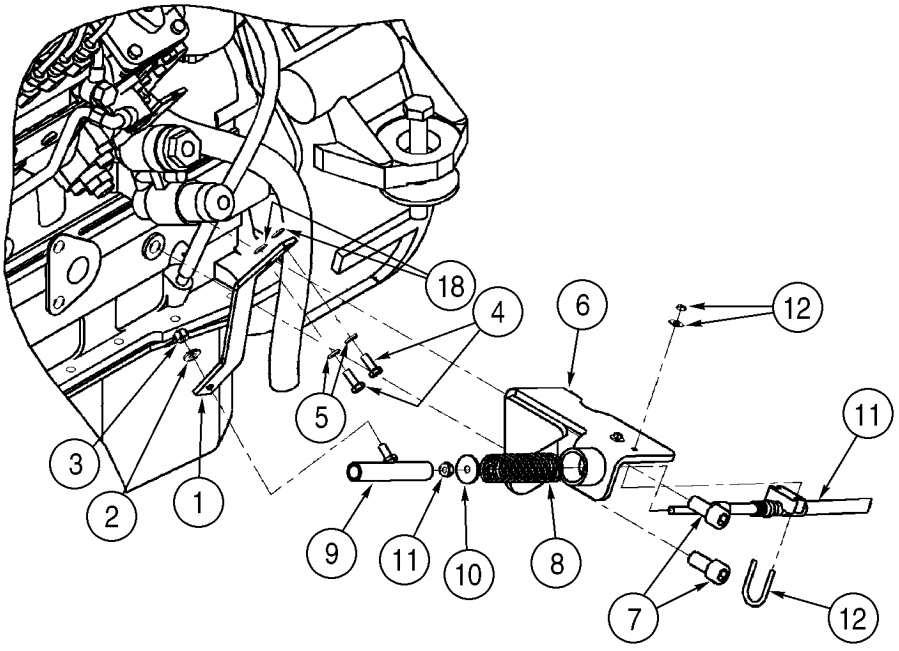
18
4
6
12
5
11
3
2
1
9
11
10
8
7
12

ITEM REF.	PEÇA Nº PART Nº PIEZA Nº	QDE. QTY. CANT.	DESCRIÇÃO (Português)	DESCRIPTION (English)	DESCRIPCION (Español)
1	407723A1	1	SUPORTE	BRACKET	SOPORTE
2	495-11028	1	ARRUELA 9/32x5/8x1/16	WASHER 9/32x5/8x1/16	ARANDELA 9/32x5/8x1/16
3	231-4644	1	PORCA	NUT	TUERCA
4	627-6016	2	PARAFUSO M6x16	BOLT M6x16	PERNO m6x16
5	892-11006	2	ARRUELA pressão M6	WASHER lock M6	ARANDELA freno m6
6	407331A1	1	SUPORTE	BRACKET	SOPORTE
7	864-12025	2	PARAFUSO M12x25	BOLT socket M12x25	PERNO con casquillo m12x25
8	D136113	1	MOLA	SPRING	RESORTE
9	225619A1	1	TERMINAL ESFÉRICO	BALL JOINT	ROTULA
10	895-15006	1	ARRUELA 6,6x25x1,6mm	WASHER 6,6x25x1,6mm	ARANDELA 6,6x25x1,6mm
11	366147A1	1	CABO	CABLE	CABLE
12	259529A1	1	PARAFUSO U	BOLT U	PERNO u
13	234124A2	1	PLACA	PLATE	PLACA
14	295157A1	1	PEDAL acelerador (pg.3-4)	PEDAL accelerator (pg.3-4)	PEDAL de acelerador (pg.3-4)
15	627-8065	1	PARAFUSO M8x65	BOLT M8x65	PERNO m8x65
16	829-1408	1	PORCA M8	NUT M8	TUERCA m8
17	827-6040	3	PARAFUSO M6x40	BOLT M6x40	PERNO m6x40
18	895-11006	3	ARRUELA 6,6x12x1,6mm	WASHER 6,6x12x1,6mm	ARANDELA 6,6x12x1,6mm

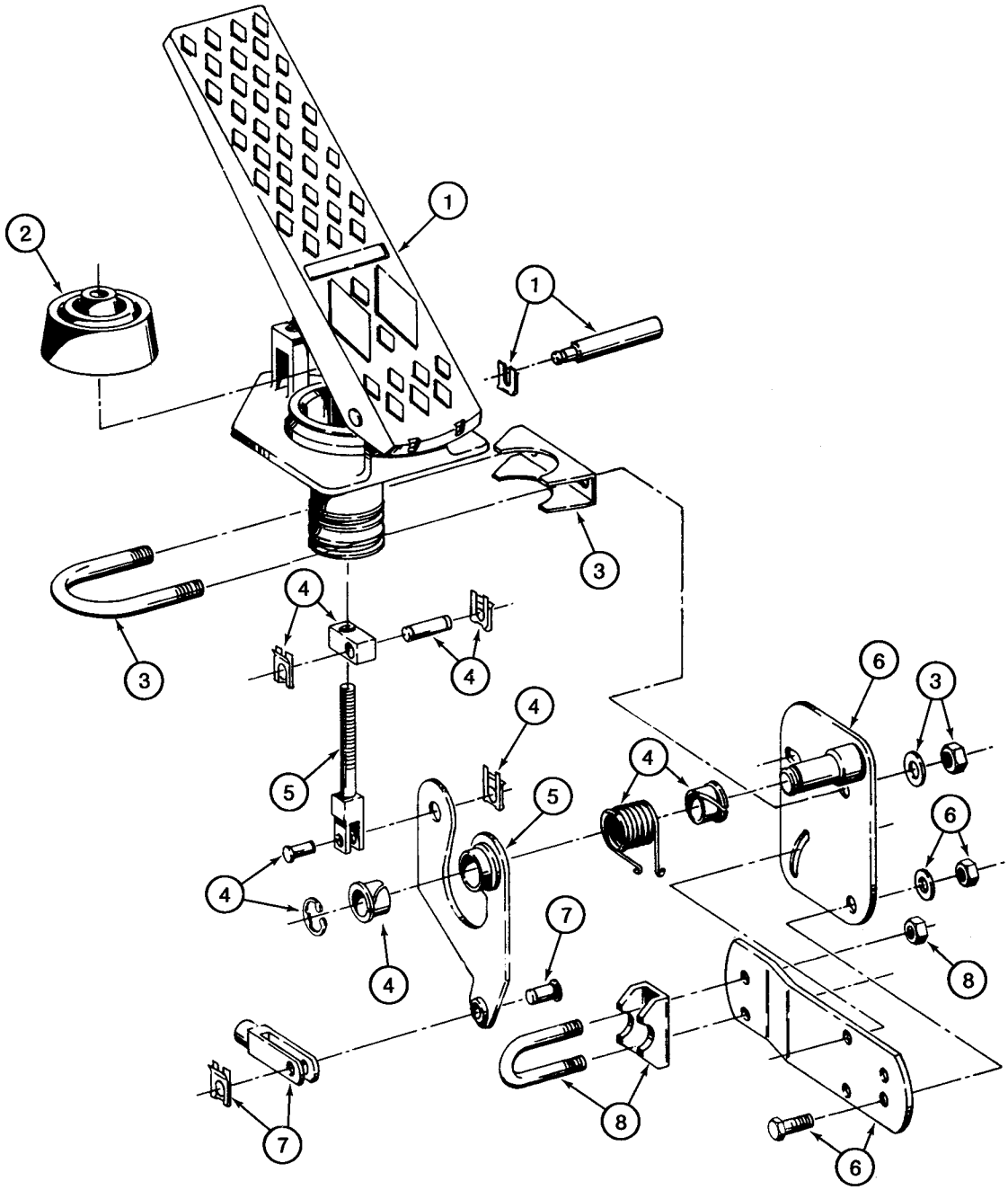
1
2
1
3
4
3
4
4
5
6
3
4
5
6
4
7
4
8
7
8
6

ITEM REF.	PEÇA Nº PART Nº PIEZA Nº	QDE. QTY. CANT.	DESCRIÇÃO (Português)	DESCRIPTION (English)	DESCRIPCION (Español)
	295157A1	1	PEDAL acelerador	PEDAL accelerator	PEDAL de acelerador
1	336463A1	1	KIT peças - pedal	KIT parts - pedal	JUEGO de piezas
2	336467A1	1	KIT peças - coifa	KIT parts - bellows	JUEGO de piezas
3	336461A1	1	KIT peças - parafuso U	KIT parts - U bolt	JUEGO de piezas
4	336460A1	1	KIT peças - mancal	KIT parts - bearing	JUEGO de piezas
5	336462A1	1	KIT peças - alavanca	KIT parts - lever	JUEGO de piezas
6	336464A1	1	KIT peças - suporte cabo	KIT parts - cable hanger	JUEGO de piezas
7	336466A1	1	KIT peças - terminal	KIT parts - clevis	JUEGO de piezas
8	336465A1	1	KIT peças - ancoragem cabo	KIT parts - cable anchor	JUEGO de piezas

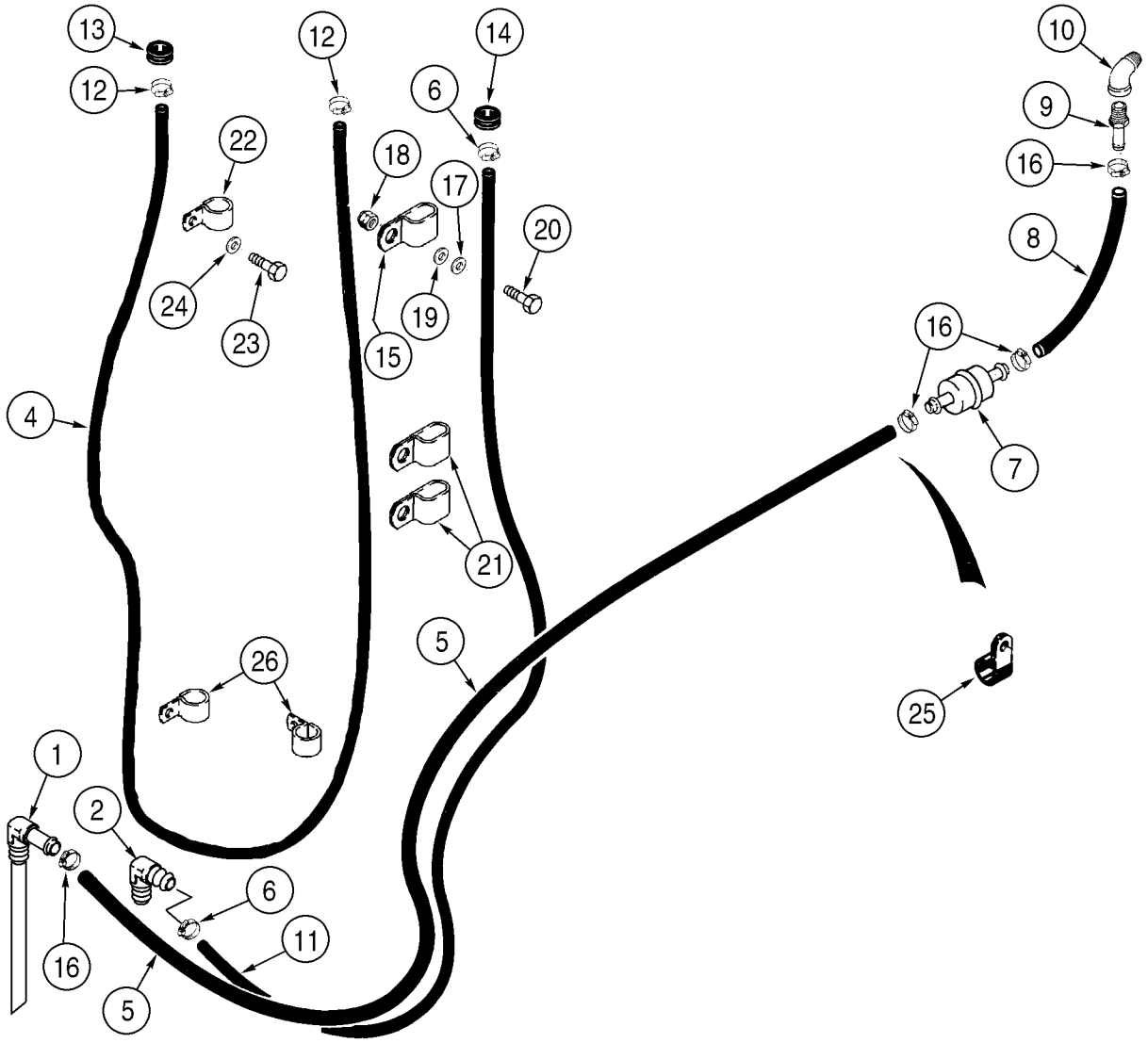
13
12
12
22
24
23
4
12
18
17
6
14
20
19
15
21
26
5
1
2
6
11
16
5
10
9
16
8
16
7
25

ITEM REF.	PEÇA Nº PART Nº PIEZA Nº	QDE. QTY. CANT.	DESCRIÇÃO (Português)	DESCRIPTION (English)	DESCRIPCION (Español)
1	401606A1	1	CONEXÃO - tanque comb.	FITTING - fuel tank	CONEXION
2	217-290	1	COTOVELO 90° 1/2x3/8	ELBOW 90° 1/2x3/8	CODO 1/2x3/8
3	217-103	1	VÁLVULA dreno - não ilustrado	VALVE drain - not shown	GRIFO de vaciado
4	398869A1	1	MANGUEIRA 2470mm	HOSE 2470mm	MANGUERA 2470mm
5	368222A1	1	MANGUEIRA 991mm	HOSE 991mm	MANGUERA 991mm
6	214-1408	2	BRAÇADEIRA 1/2	CLAMP 1/2	ABRAZADERA 1/2
7	194199A1	1	FILTRO - em linha	FILTER - in line	FILTRO
8	31-3084	1	MANGUEIRA 127mm	HOSE 127mm	MANGUERA 127mm
9	217-229	1	ADAPTADOR 1/2x1/4	ADAPTER 1/2x1/4	ADAPTADOR 1/2x1/4
10	217-1015	1	COTOVELO 90° 1/4x1/4	ELBOW 90° 1/4x1/4	CODO 1/4x1/4
11	226615A1	1	MANGUEIRA - retorno 1422mm	HOSE - return 1422mm	MANGUERA 1422mm
12	214-1406	2	BRAÇADEIRA 7/16-25/32	CLAMP 7/16-25/32	ABRAZADERA 7/16-25/32
13	198825C1	1	PROTETOR 5/8	GROMMET 5/8	PASACABLE 5/8
14	198826C1	1	PROTETOR 3/4	GROMMET 3/4	PASACABLE 3/4
15	L101181	2	BRAÇADEIRA	CLAMP	ABRAZADERA
16	214-1408	4	BRAÇADEIRA 1/2	CLAMP 1/2	ABRAZADERA 1/2
17	892-11008	1	ARRUELA pressão M8	WASHER lock M8	ARANDELA freno m8
18	833-40408	1	PORCA U M8	NUT U M8	TUERCA en u m8
19	895-15008	1	ARRUELA 9x20x1,6mm	WASHER 9x20x1,6mm	ARANDELA 9x20x1,6mm
20	627-8020	1	PARAFUSO M8x20	BOLT M8x20	PERNO m8x20
21	L101181	1	BRAÇADEIRA	CLAMP	ABRAZADERA
22	515-25143	1	BRAÇADEIRA	CLAMP	ABRAZADERA
23	627-12025	1	PARAFUSO M12x25	BOLT M12x25	PERNO m12x25
24	896-15012	1	ARRUELA 13,5x28x4mm	WASHER 13,5x28x4mm	ARANDELA 13,5x28x4mm
25	515-25190	1	BRAÇADEIRA 3/4	CLAMP 3/4	ABRAZADERA 3/4
26	515-23143	2	BRAÇADEIRA 9/16	CLAMP 9/16	ABRAZADERA 9/16

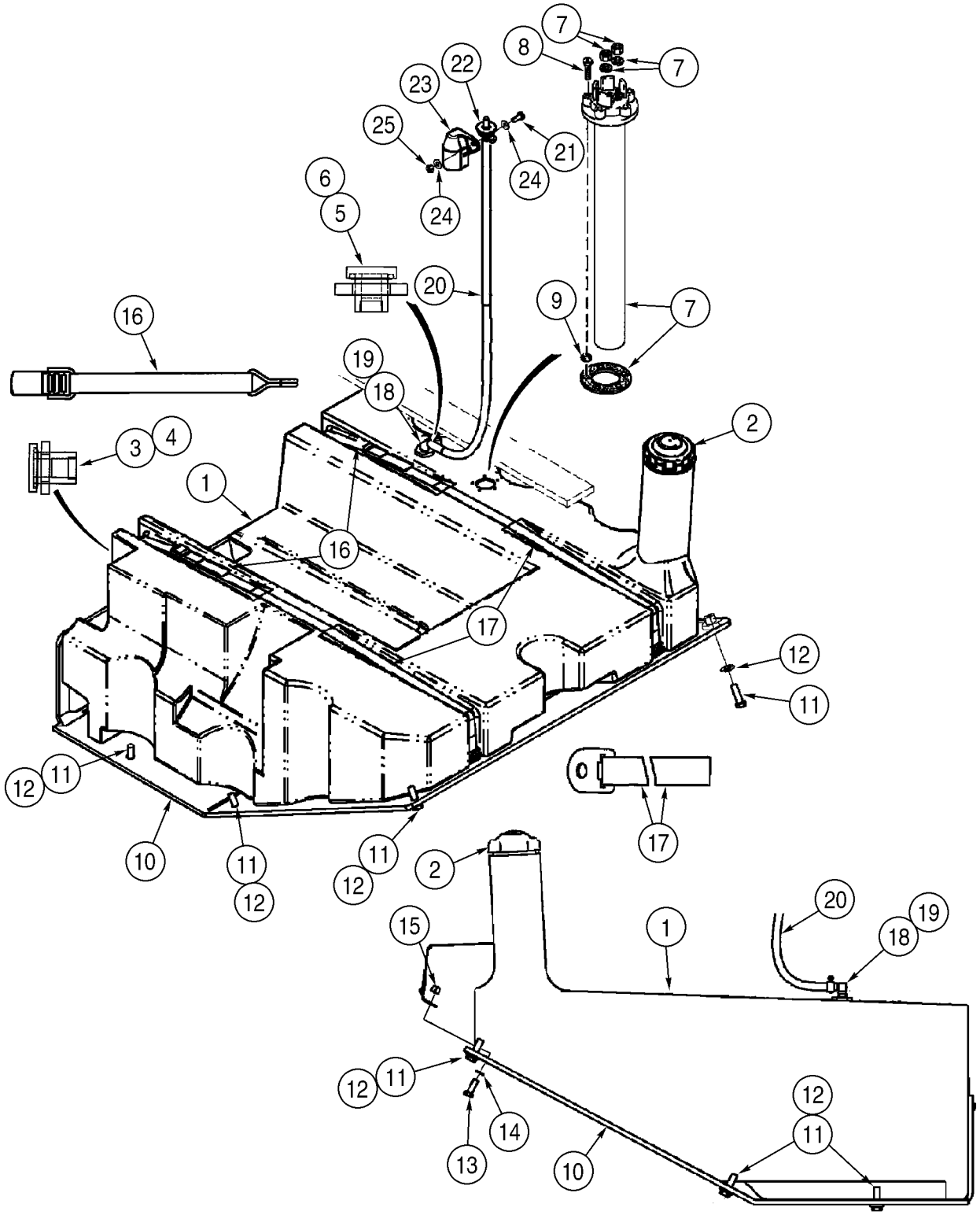
7
8
7
22
23
25
21
24
24
6
5
20
9
7
16
19
18
2
3
4
1
16
17
12
11
12
11
10
11
12
11
12
17
2
20
19
18
15
1
12
11
14
13
10
12
11

ITEM REF.	PEÇA Nº PART Nº PIEZA Nº	QDE. QTY. CANT.	DESCRIÇÃO (Português)	DESCRIPTION (English)	DESCRIPCION (Español)
1	383533A3	1	RESERVATÓRIO combustível	TANK fuel	DEPÓSITO combustible
2	405112A1	1	TAMPA - enchimento	CAP - filler	TAPA
3	405109A1	2	CONEXÃO	FITTING	CONEXION
4	NSS	1	ANEL-O	O-RING	ANILLO-O
5	405111A1	2	CONEXÃO	FITTING	CONEXION
6	NSS	1	ANEL-O	O-RING	ANILLO-O
7	328870A1	1	SENSOR - nível combustível	SENDER - fuel level	TRANSMISOR
8	814-5030	5	PARAFUSO M5x30	SCREW M5x30	TORNILLO m5x30
9	895-11005	5	ARRUELA 5,5x10x1mm	WASHER 5,5x10x1mm	ARANDELA 5,5x10x1mm
10	363014A1	1	PLACA - tanque comb.	PLATE - fuel tank	PLACA
11	627-12040	6	PARAFUSO M12x40	BOLT M12x40	PERNO m12x40
12	896-15012	6	ARRUELA 13,5x28x4mm	WASHER 13,5x28x4mm	ARANDELA 13,5x28x4mm
13	627-10030	2	PARAFUSO M10x30	BOLT M10x30	PERNO m10x30
14	895-18010	2	ARRUELA 11x18x1,6mm	WASHER 11x18x1,6mm	ARANDELA 11x18x1,6mm
15	832-10410	2	PORCA trava M10	NUT lock M10	TUERCA de retención m10
16	366905A1	2	CORREIA - tanque comb.	BELT - fuel tank	CORREA
17	366904A1	2	CORREIA - tanque comb.	BELT - fuel tank	CORREA
18	217-132	1	COTOVELO 90° 3/8x1/4	ELBOW 90° 3/8x1/4	CODO 3/8x1/4
19	214-1406	2	BRAÇADEIRA 7/16-25/32	CLAMP 7/16-25/32	ABRAZADERA 7/16-25/32
20	32-336	1	MANGUEIRA 864mm	HOSE 864mm	MANGUERA 864mm
21	627-8020	1	PARAFUSO M8x20	BOLT M8x20	PERNO m8x20
22	T103750	1	RESPIRO	BREATHER	VENTILADOR del cárter
23	186814A1	1	TAMPA	COVER	TAPA
24	895-15008	2	ARRUELA 9x20x1,6mm	WASHER 9x20x1,6mm	ARANDELA 9x20x1,6mm
25	832-10408	1	PORCA trava M8	NUT lock M8	TUERCA de retención m8

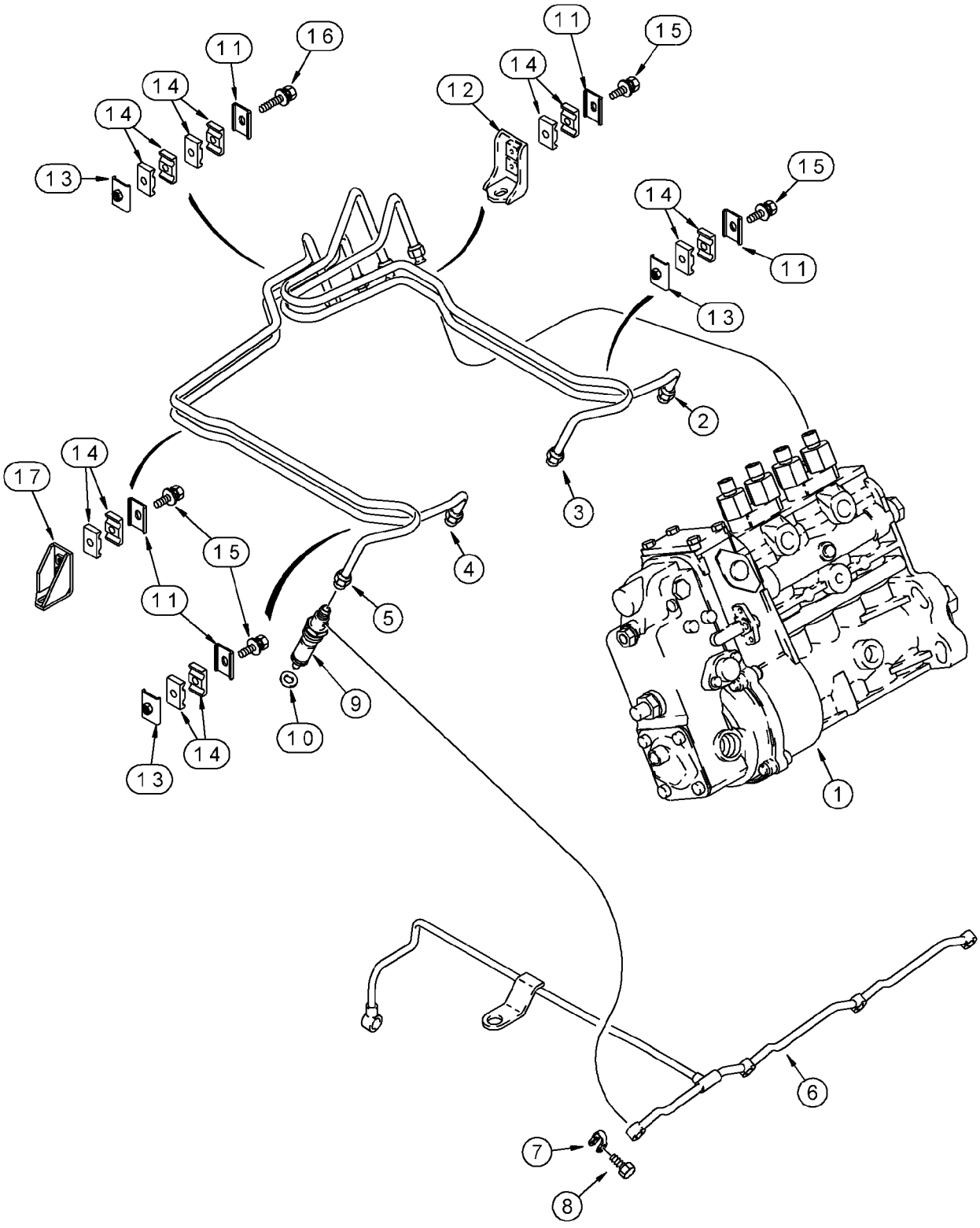
16
11
14
14
13
11
15
14
12
15
14
11
13
2
3
17
14
15
11
4
5
9
10
14
13
1
6
7
8

ITEM REF.	PEÇA Nº PART Nº PIEZA Nº	QDE. QTY. CANT.	DESCRIÇÃO (Português)	DESCRIPTION (English)	DESCRIPCION (Español)
1	J936164	1	BOMBA INJETORA Conj. (pg.3-16)	INJECTION PUMP Assy. (pg.3-16)	BOMBA conj. (pg.3-16)
2	J932157	1	TUBO nº1	TUBE nº1	TUBO nº1
3	J932158	1	TUBO nº2	TUBE nº2	TUBO nº2
4	J932159	1	TUBO nº3	TUBE nº3	TUBO nº3
5	J932160	1	TUBO nº4	TUBE nº4	TUBO nº4
6	J927633	1	TUBO	TUBE	TUBO
7	J903380	4	VEDADOR	SEAL	JUNTA
8	J905307	4	PARAFUSO	BOLT	PERNO
9	J937507	4	BICO INJETOR Conj. (pg.3-18)	INJECTOR NOZZLE Assy. (pg.3-18)	SURTIDOR de inyección conj. (pg.3-18)
10	J906659	4	VEDADOR 7mm	SEAL 7mm	JUNTA 7mm
11	J904711	5	SUPORTE	BRACKET	SOPORTE
12	J282942	1	BRAÇO	BRACE	BRAZO
13	J917717	3	SUPORTE	BRACKET	SOPORTE
14	J917746	12	BRAÇADEIRA	CLAMP	ABRAZADERA
15	J920854	4	PARAFUSO M5x20	BOLT M5x20	PERNO m5x20
16	J920855	1	PARAFUSO M5x35	BOLT M5x35	PERNO m5x35
17	J919086	1	BRAÇO	BRACE	BRAZO

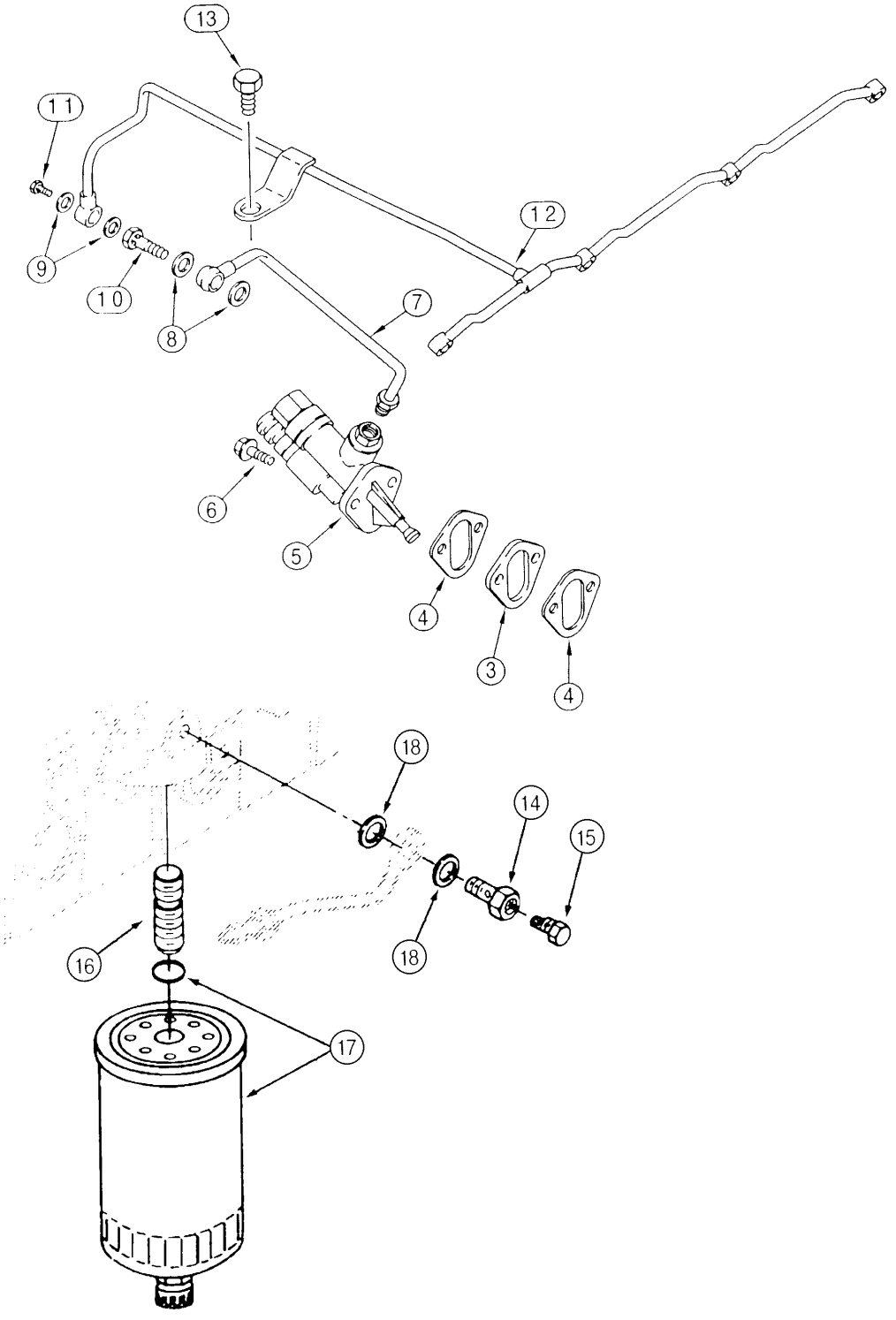
13
11
9
10
8
12
7
6
5
4
3
4
18
14
15
16
18
17

ITEM REF.	PEÇA Nº PART Nº PIEZA Nº	QDE. QTY. CANT.	DESCRIÇÃO (Português)	DESCRIPTION (English)	DESCRIPCION (Español)
3	J914284	1	ESPAÇADOR	SPACER	ESPACIADOR
4	J931059	2	JUNTA montagem	GASKET mounting	JUNTA de estanqueidad
5	J936318	1	BOMBA	PUMP	BOMBA
6	845-8025	2	PARAFUSO flange M8x25	BOLT flange M8x25	PERNO m8x25
7	J917280	1	TUBO	TUBE	TUBO
8	J935171	4	ARRUELA 12x19x1,5mm	WASHER 12x19x1,5mm	ARANDELA 12x19x1,5mm
9	J918188	2	ARRUELA	WASHER	ARANDELA
10	J916361	1	PARAFUSO M12x24	BOLT M12x24	PERNO m12x24
11	J924726	1	VÁLVULA retenção	VALVE check	VÁLVULA de parada
12	J927633	1	TUBO	TUBE	TUBO
13	844-8025	1	PARAFUSO flange M8x25	BOLT flange M8x25	PERNO m8x25
	J905860	1	CONECTOR banjo Conj.	CONNECTOR banjo Assy.	CONEXIÓN banjo conj.
14	J911446	1	PARAFUSO banjo	BOLT banjo	TORNILLO banjo
15	J905403	1	PARAFUSO	BOLT	TORNILLO
16	J925954	1	ADAPTADOR	ADAPTER	ADAPTADOR
17	J931062	1	FILTRO combustível	FILTER fuel	FILTRO combustible
18	J935171	2	ARRUELA vedação	WASHER seal	ARANDELA

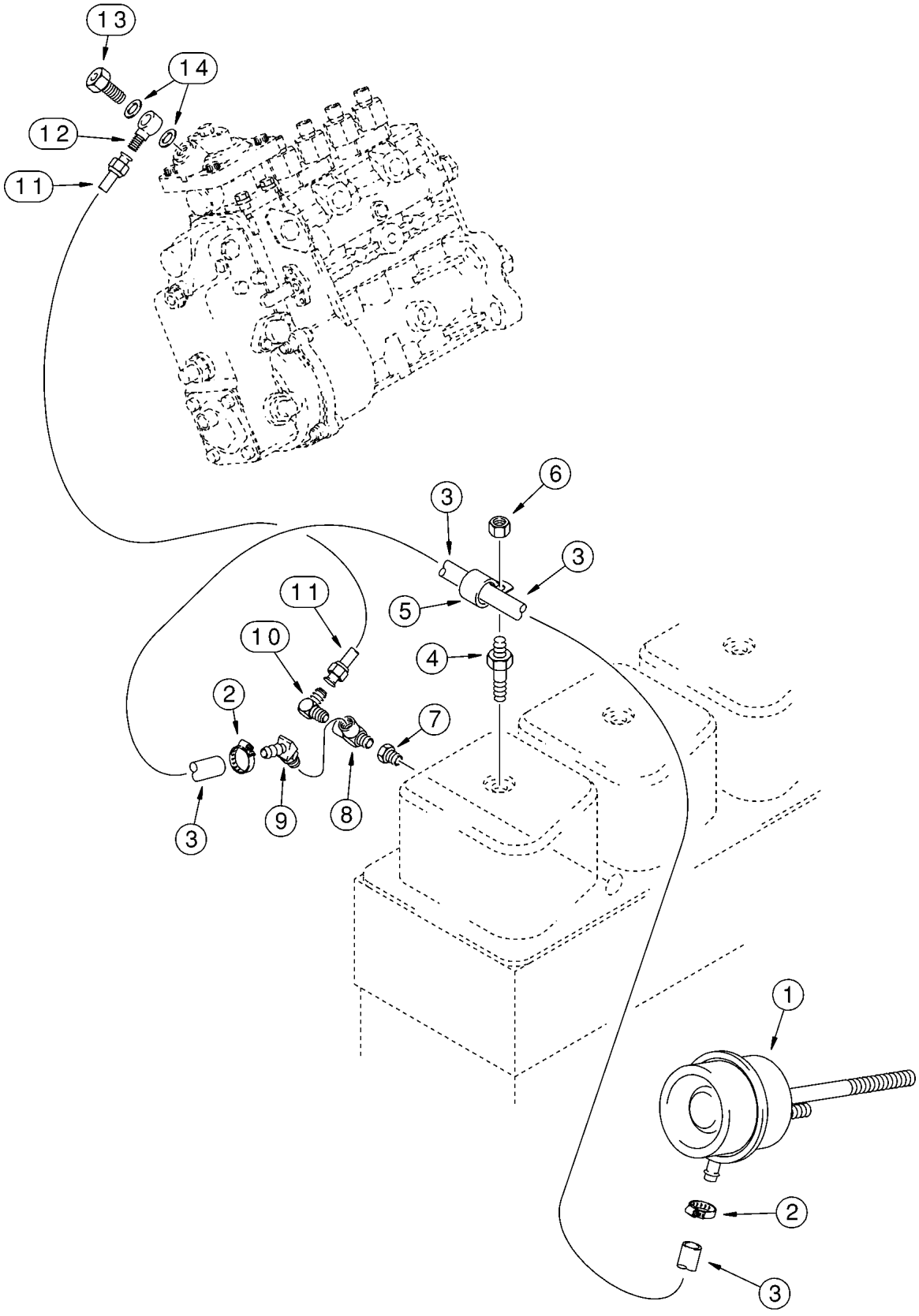
13
14
12
11
6
3
3
5
11
10
4
2
7
3
9
8
1
2
3

ITEM REF.	PEÇA Nº PART Nº PIEZA Nº	QDE. QTY. CANT.	DESCRIÇÃO (Português)	DESCRIPTION (English)	DESCRIPCION (Español)
1	J537561	1	ATUADOR	ACTUATOR	MECANISMO de mando
2	214-1404	2	BRAÇADEIRA nº4	CLAMP nº4	ABRAZADERA nº4
3	J920199	1	MANGUEIRA 385mm	HOSE 385mm	MANGUERA 385mm
4	J920344	1	PRISIONEIRO M8	STUD M8	ESPÁRRAGO m8
5	J920348	1	CLIP	CLIP	CLIP
6	825-2408	1	PORCA flange M8	NUT flange M8	TUERCA m8
7	221-87	1	REDUTOR	REDUCER	REDUCTOR
8	J282406	1	CONEXÃO T	CONECTOR T	CONECTOR T
9	217-281	1	COTOVELO 45° 1/4x1/8	ELBOW 45° 1/4x1/8	CODO 1/4x1/8
10	217-505	1	BUJÃO 1/4	PLUG 1/4	TAPÓN 1/4
11	J934602	1	TUBO	TUBE	TUBO
12	J919644	1	CONECTOR	CONNECTOR	CONECTOR
13	J903035	1	PARAFUSO banjo M12x24	BOLT banjo M12x24	PERNO de banjo m12x24
14	J935171	2	ARRUELA 12x19x1,5mm	WASHER 12x19x1,5mm	ARANDELA 12x19x1,5mm

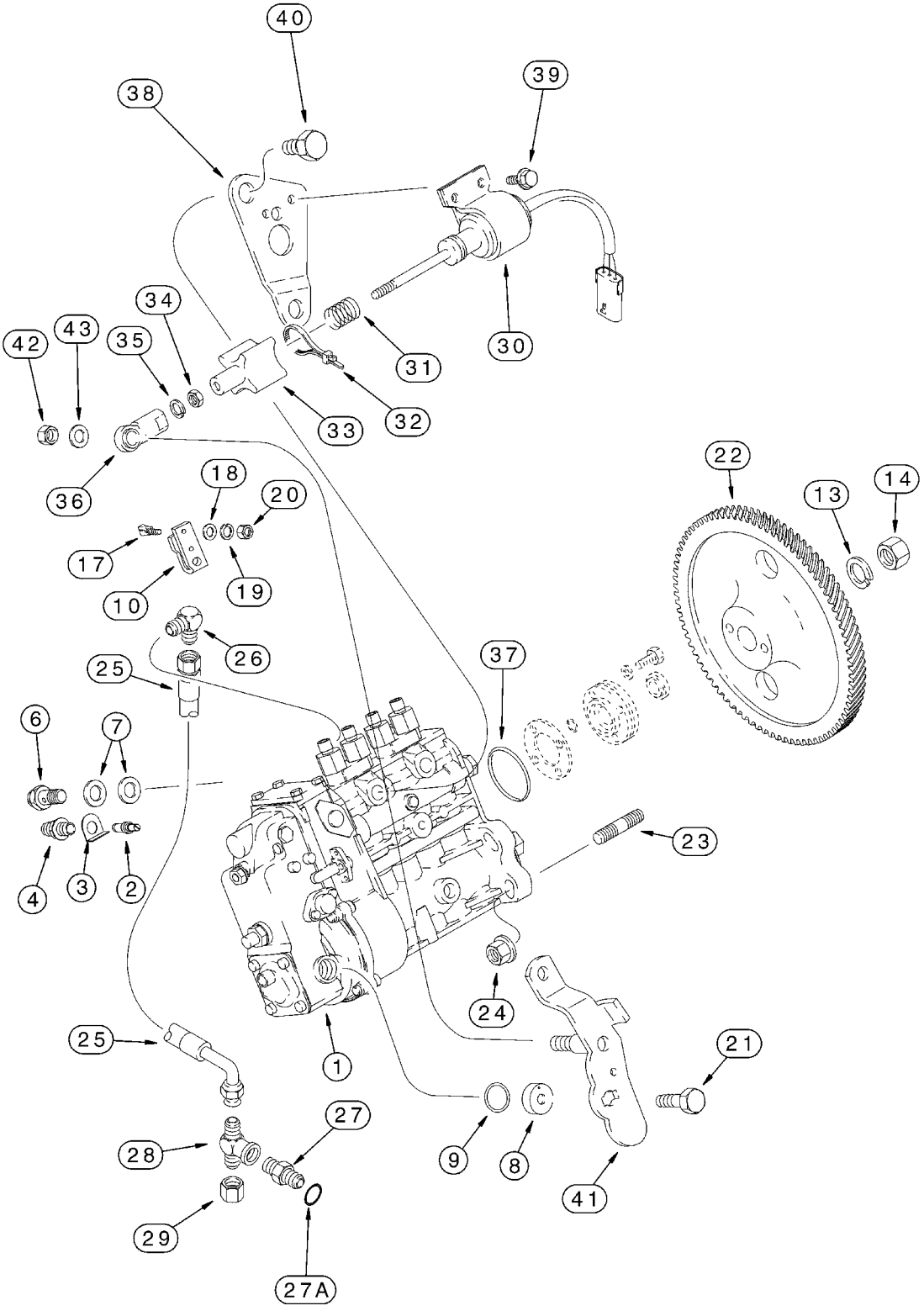
40
38
39
34
43
42
35
31
30
32
33
36
18
20
17
19
10
22
13
14
26
25
37
6
7
23
4
3
2
24
25
1
21
27
28
9
8
41
29
27A

ITEM REF.	PEÇA Nº PART Nº PIEZA Nº	QDE. QTY. CANT.	DESCRIÇÃO (Português)	DESCRIPTION (English)	DESCRIPCION (Español)
1	J936164	1	BOMBA INJETORA Conj.	INJECTION PUMP Assy.	BOMBA conj.
2	A77720	1	PINO	PIN	PERNO
3	J928981	1	ARRUELA pressão	WASHER lock	ARANDELA freno
4	J912888	1	BUJÃO	PLUG	TAPÓN
6	J932096	1	VÁLVULA excesso	VALVE overflow	VALVULA de rebosa
7	933697R1	2	ARRUELA	WASHER	ARANDELA
8	691292C1	1	CARCAÇA	HOUSING	CARCAZA
9	680187C1	1	ANEL-O	O-RING	ANILLO-O
10	1808728C1	1	ALAVANCA	LEVER	PALANCA
13	A77775	1	ARRUELA	WASHER	ARANDELA
14	A41852	1	PORCA	NUT	TUERCA
17	1808822C1	1	PARAFUSO	BOLT	PERNO
18	895-11006	1	ARRUELA 6,6x12x1,6mm	WASHER 6,6x12x1,6mm	ARANDELA 6,6x12x1,6mm
19	892-11006	1	ARRUELA pressão M6	WASHER lock M6	ARANDELA freno m6
20	829-1306	1	PORCA M6	NUT M6	TUERCA m6
21	628-6016	1	PARAFUSO M6x16	BOLT M6x16	PERNO m6x16
22	J934636	1	ENGRENAGEM	GEAR	ENGRANAJE
23	J915036	4	PRISIONEIRO 55mm	STUD 55mm	ESPÁRRAGO 55mm
24	825-2410	4	PORCA flange M10	NUT flange M10	TUERCA m10
25	J918536	1	MANGUEIRA 295mm	HOSE 295mm	MANGUERA 295mm
26	A77512	1	COTOVELO 90°	ELBOW 90°	CODO
27	J932321	1	ADAPTADOR	ADAPTER	ADAPTADOR
27A	637-62081	1	ANEL-O 8,1x1,6mm	O-RING 8,1x1,6mm	ANILLO-O 8,1x1,6mm
28	J924346	1	CONEXÃO T 1/8x7/16	CONECTOR T 1/8x7/16	CONECTOR T 1/8x7/16
28A	J906619	1	BUJÃO - bloco 1/8	PLUG - block 1/8	TAPÓN hex. 1/8
29	218-752	1	TAMPA	CAP	TAPA
30	J932530	1	SOLENÓIDE 24V	SOLENOID 24V	SOLENOIDE 24v
31	311100A1	1	MOLA	SPRING	RESORTE
32	473321C1	1	CINTA	STRAP	FAJA
33	J925171	1	COIFA	BOOT	FUELLE
34	425-154	1	PORCA 1/4	NUT 1/4	TUERCA 1/4
35	492-11025	1	ARRUELA pressão	WASHER lock	ARANDELA freno
36	311099A1	1	TERMINAL ESFÉRICO	BALL JOINT	ROTULA
37	J935032	1	ANEL-O	O-RING	ANILLO-O
38	J930590	1	SUPORTE	BRACKET	SOPORTE
39	845-6012	2	PARAFUSO flange M6x12	BOLT flange M6x12	PERNO m6x12
40	J929456	2	PARAFUSO M16x12	BOLT M16x12	PERNO m16x12
	J802998	1	KIT peças bomba	KIT pump parts	JUEGO
41	NSS	1	ALAVANCA	LEVER	PALANCA
42	832-41306	1	PORCA trava M6	NUT lock M6	TUERCA de retención m6
43	J934022	1	ARRUELA	WASHER	ARANDELA

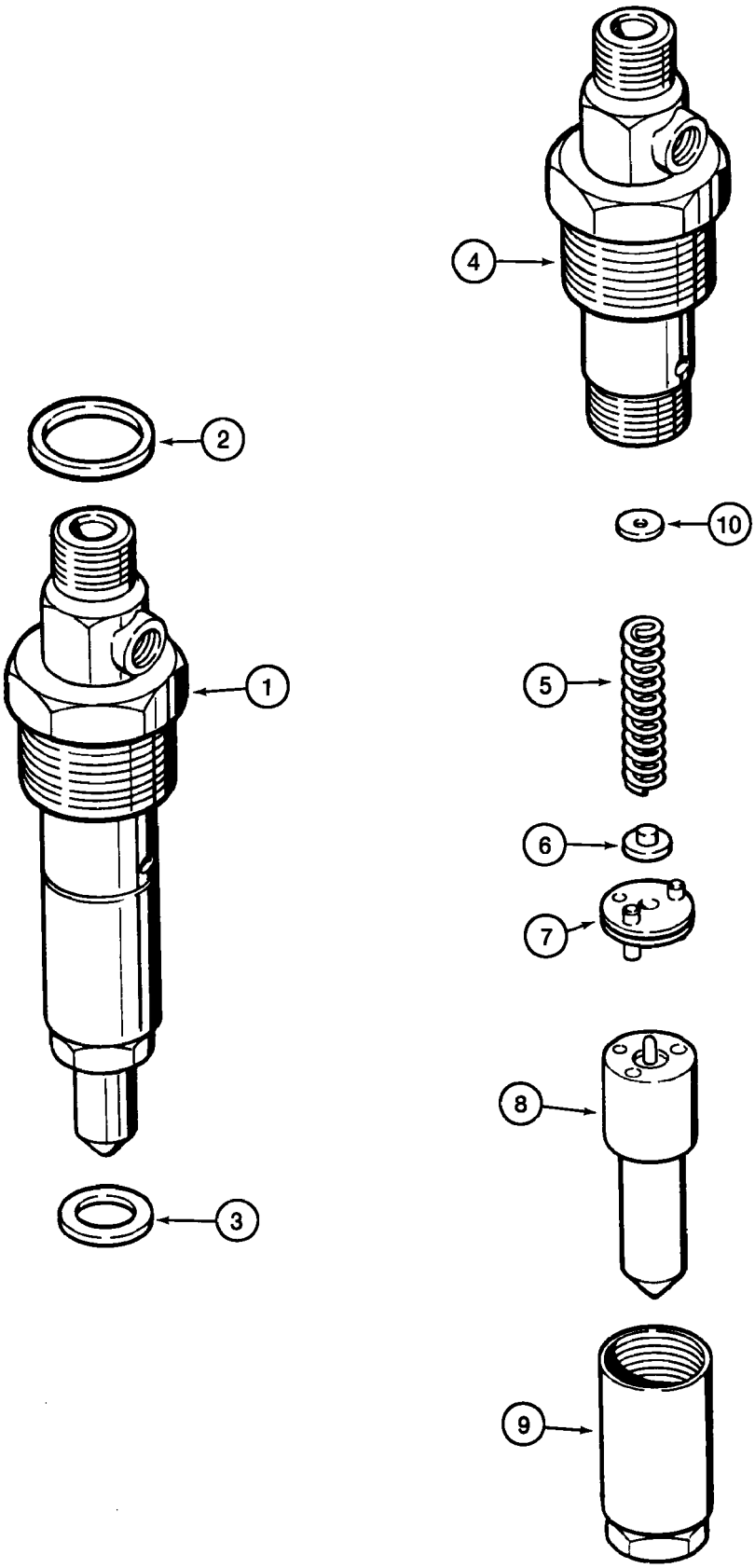
4
2
10
1
5
6
7
8
3
9

ITEM REF.	PEÇA Nº PART Nº PIEZA Nº	QDE. QTY. CANT.	DESCRIÇÃO (Português)	DESCRIPTION (English)	DESCRIPCION (Español)
1	J937507	4	BICO INJETOR Conj.	INJECTOR NOZZLE Assy.	SURTIDOR de inyección conj.
2	J909356	1	ANEL-O	O-RING	ANILLO-O
3	J930324	1	VEDADOR 0,5mm	SEAL 0,5mm	JUNTA 0,5mm
4	NSS	1	CORPO	BODY	CUERPO
5	NSS	1	MOLA	SPRING	RESORTE
6	NSS	1	ASSENTO	SEAT	ASIENTO
7	NSS	1	BATENTE	STOP	TOPE
8	NSS	1	ÊMBOLO injetor	TIP tooth	PUNTA de diente
9	NSS	1	PORCA	NUT	TUERCA
10	1806233C1	UQN	CALÇO 1,00mm	SHIM 1,00mm	CALCE 1,00mm
10	1806234C1	UQN	CALÇO 1,04mm	SHIM 1,04mm	CALCE 1,04mm
10	1806235C1	UQN	CALÇO 1,08mm	SHIM 1,08mm	CALCE 1,08mm
10	1806236C1	UQN	CALÇO 1,10mm	SHIM 1,10mm	CALCE 1,10mm
10	1806237C1	UQN	CALÇO 1,14mm	SHIM 1,14mm	CALCE 1,14mm
10	1806238C1	UQN	CALÇO 1,18mm	SHIM 1,18mm	CALCE 1,18mm
10	1806239C1	UQN	CALÇO 1,20mm	SHIM 1,20mm	CALCE 1,20mm
10	1806240C1	UQN	CALÇO 1,24mm	SHIM 1,24mm	CALCE 1,24mm
10	1806241C1	UQN	CALÇO 1,28mm	SHIM 1,28mm	CALCE 1,28mm
10	1806242C1	UQN	CALÇO 1,30mm	SHIM 1,30mm	CALCE 1,30mm
10	1806243C1	UQN	CALÇO 1,34mm	SHIM 1,34mm	CALCE 1,34mm
10	1806244C1	UQN	CALÇO 1,38mm	SHIM 1,38mm	CALCE 1,38mm
10	1806245C1	UQN	CALÇO 1,40mm	SHIM 1,40mm	CALCE 1,40mm
10	1806246C1	UQN	CALÇO 1,44mm	SHIM 1,44mm	CALCE 1,44mm
10	1806247C1	UQN	CALÇO 1,48mm	SHIM 1,48mm	CALCE 1,48mm
10	1806248C1	UQN	CALÇO 1,50mm	SHIM 1,50mm	CALCE 1,50mm
10	1806249C1	UQN	CALÇO 1,54mm	SHIM 1,54mm	CALCE 1,54mm
10	1806250C1	UQN	CALÇO 1,58mm	SHIM 1,58mm	CALCE 1,58mm
10	1806251C1	UQN	CALÇO 1,60mm	SHIM 1,60mm	CALCE 1,60mm
10	1806252C1	UQN	CALÇO 1,64mm	SHIM 1,64mm	CALCE 1,64mm
10	1806253C1	UQN	CALÇO 1,68mm	SHIM 1,68mm	CALCE 1,68mm
10	1806254C1	UQN	CALÇO 1,70mm	SHIM 1,70mm	CALCE 1,70mm
10	1806255C1	UQN	CALÇO 1,74mm	SHIM 1,74mm	CALCE 1,74mm
10	1806256C1	UQN	CALÇO 1,78mm	SHIM 1,78mm	CALCE 1,78mm
10	1806257C1	UQN	CALÇO 1,80mm	SHIM 1,80mm	CALCE 1,80mm
10	1806258C1	UQN	CALÇO 1,84mm	SHIM 1,84mm	CALCE 1,84mm
10	1806259C1	UQN	CALÇO 1,88mm	SHIM 1,88mm	CALCE 1,88mm
10	1806260C1	UQN	CALÇO 1,90mm	SHIM 1,90mm	CALCE 1,90mm
10	1806261C1	UQN	CALÇO 1,94mm	SHIM 1,94mm	CALCE 1,94mm
10	1806262C1	UQN	CALÇO 1,98mm	SHIM 1,98mm	CALCE 1,98mm

ÍNDICE

Descrição	Página
ALTERNADOR CONJUNTO - 65A OPCIONAL	4-2
ALTERNADOR CONJUNTO - 45A STANDARD	4-4
MOTOR DE PARTIDA - CONJUNTO	4-6
PAINEL DE INSTRUMENTOS - MODELOS COM CABINE	4-8
PAINEL DE INSTRUMENTOS - MODELOS COM ROPS	4-10
CHICOTE ELÉTRICO - CAPUZ	4-12
CHICOTE ELÉTRICO DIANTEIRO (MODELO Z-BAR)	4-14
CHICOTE ELÉTRICO DIANTEIRO (MODELO XT)	4-16
CHICOTE PEDESTAL	4-18
CHICOTE DO TETO DA CABINE	4-20
CHICOTE PRINCIPAL DA CABINE	4-22
CHICOTE DO TETO DA ROPS	4-24
CHICOTE PRINCIPAL DA ROPS	4-26
CHICOTE DA TRANSMISSÃO	4-28
CHICOTE DO MOTOR	4-30
CHICOTE DO CHASSI TRASEIRO	4-32
CHICOTE TRASEIRO - PAINEL DO RELÉ	4-34
BATERIA E CABOS	4-36
ALTERNADOR 65A - MONTAGEM (OPCIONAL)	4-38
ALTERNADOR 45A - MONTAGEM (STANDARD)	4-40
FARÓIS DIANTEIROS - MONTAGEM	4-42
FARÓIS DIANTEIROS	4-44
LANTERNAS TRASEIRAS	4-46
LANTERNA DE LICENÇA	4-48
LANTERNAS DIANTEIRA E TRASEIRA (CABINA OU ROPS)	4-50
ALARME DE RÉ - MONTAGEM	4-52
FAROL ROTATIVO - MONTAGEM (OPCIONAL)	4-54
CHICOTE DO ACENDEDOR DE CIGARROS	4-56
LIMPADOR DO PÁRA-BRISA FRONTAL - CABINA E ROPS	4-58
LIMPADOR DO VIDRO TRASEIRO - CABINE	4-60
SISTEMA DE PARTIDA A FRIO	4-62
RÁDIO - MONTAGEM (12V)	4-64
RÁDIO - MONTAGEM (24V)	4-66
TOMADA DE FORÇA - MONTAGEM	4-68

TABLE OF CONTENTS

Description	Page
ALTERNATOR ASSEMBLY - 65A OPTIONAL	4-2
ALTERNATOR ASSEMBLY - 45A STANDARD	4-4
STARTER - ASSEMBLY	4-6
INSTRUMENT PANEL - CAB MODELS	4-8
INSTRUMENT PANEL - ROPS MODELS	4-10
HARNESS - HOOD	4-12
HARNESS FRONT (Z-BAR LOADER)	4-14
HARNESS FRONT (XT LOADER)	4-16
HARNESS - PEDESTAL	4-18
CAB ROOF HARNESS	4-20
CAB MAIN HARNESS	4-22
HARNESS - ROPS ROOF	4-24
HARNESS - ROPS MAIN	4-26
HARNESS - TRANSMISSION	4-28
HARNESS - ENGINE	4-30
HARNESS - REAR CHASSIS	4-32
HARNESS - REAR RELAY PANEL	4-34
BATTERY AND CABLES	4-36
ALTERNATOR 65A - MOUNTING (OPTIONAL)	4-38
ALTERNATOR 45A - MOUNTING (STANDARD)	4-40
FRONT LAMP - MOUNTING	4-42
LAMP ASSY - LAMP, FRONT	4-44
LAMP ASSY - LAMPS, REAR COMBINATION	4-46
LAMP - LICENSE PLATE	4-48
LAMP ASSY, FRONT AND REAR (CAB OR ROPS)	4-50
MOUNTING - BACKUP ALARM	4-52
ROTATING BEACON ASSY - MOUNTING (OPTIONAL)	4-54
HARNESS - CIGAR LIGHTER	4-56
FRONT WIPER - CAB AND ROPS	4-58
REAR WIPER - CAB	4-60
COLD START SYSTEM	4-62
RADIO - MOUNTING (12V)	4-64
RADIO - MOUNTING (24V)	4-66
POWER OUTLET CONVERTER - MOUNTING	4-68

ÍNDICE

Descripción	Página
ALTERNADOR CONJUNTO - OPCIONAL	4-2
ALTERNADOR CONJUNTO - STANDARD	4-4
MOTOR DE ARRANQUE	4-6
PANEL DE CONTROL - CON CABINE	4-8
PANEL DE CONTROL - CON ROPS	4-10
MAZO DE CABLES - CAPO	4-12
MAZO DE CABLES DELANTERO - Z-BAR (Z-BAR LOADER)	4-14
MAZO DE CABLES DELANTERO - XT (XT LOADER)	4-16
MAZO DE CABLES - PEDESTAL	4-18
MAZO DE CABLES - TECHO DE LA CABINA	4-20
MAZO DE CABLES - CABINA PRINCIPAL	4-22
MAZO DE CABLES - TECHO DEL ROPS	4-24
MAZO DE CABLES - ROPS PRINCIPAL	4-26
MAZO DE CABLES - TRANSMISION	4-28
MAZO DE CABLES - MOTOR	4-30
MAZO DE CABLES, CHASIS TRASERO	4-32
MAZO DE CABLES, TRASERO - PANEL DE RELES	4-34
BATERIA - CABLES	4-36
ALTERNADOR - SOPORTE (OPCIONAL)	4-38
ALTERNADOR - SOPORTE (STANDARD)	4-40
SOPORTE - LUZ, DELANTERA	4-42
CONJUNTO DE LA LAMPARA - LUZ, DELANTERA	4-44
CONJUNTO DE LA LAMPARA - LUCES, COMBINACION TRASERA	4-46
LUZ - MATRICULA	4-48
LINTERNAS DELANTERA Y TRASERA (CABINA Ó ROPS)	4-50
SOPORTE - ALARMA DE RETROCESO	4-52
CONJUNTO DEL FARO ROTATORIO - SOPORTE (APCIONAL)	4-54
MAZO DE CABLES - ENCENDEDOR	4-56
LIMPIAPARABRISAS DELANTERO - CABINE Y ROPS	4-58
LIMPIAPARABRISAS TRASERO - CABINE	4-60
SISTEMA DE ARRANQUE EN FRIO	4-62
RADIO - SOPORTE (12V)	4-64
RADIO - SOPORTE (24V)	4-66
CONVERTIDOR, ENCHUFE DE ALIMENTACION - SOPORTE	4-68

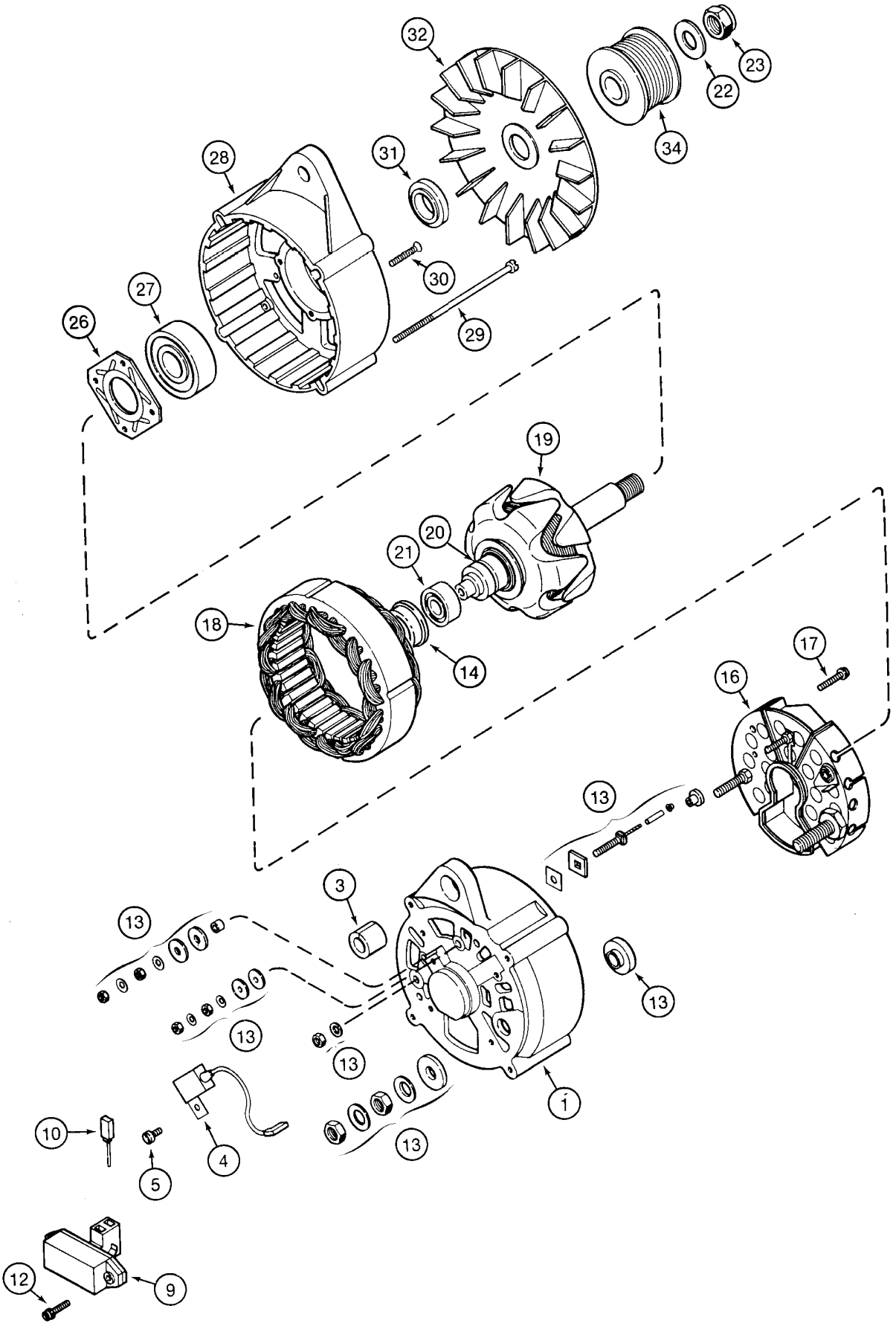
32
23
22
34
31
28
30
29
27
26
19
20
21
18
14
17
16
13
3
13
13
13
13
13
1
10
5
4
12
9

ITEM REF.	PEÇA Nº PART Nº PIEZA Nº	QDE. QTY. CANT.	DESCRIÇÃO (Português)	DESCRIPTION (English)	DESCRIPCION (Español)
	1964860C1	1	ALTERNADOR 65A (Opcional)	ALTERNATOR 65A (Optional)	ALTERNADOR 65a
1	1964731C1	1	CARCAÇA	HOUSING	CARCAZA
3	1964737C1	1	BUCHA	BUSHING	ANILLO
4	3079389R1	1	TAMPACITOR	CAPACITOR	CAPACITADOR
5	1964969C1	1	PARAFUSO	SCREW	TORNILLO
9	3079392R91	1	REGULADOR tensão Conj.	REGULATOR Assy. - voltage	REGULADOR conj.
10	1964968C1	1	ESCOVA	BRUSH	CEPILLO
12	A186194	2	PARAFUSO	BOLT	PERNO
13	1964738C1	1	KIT peças	KIT parts - hardware	JUEGO de piezas
14	1546477C1	1	LUVA	SLEEVE	CAMISA
16	1964965C1	1	RETIFICADOR	RECTIFIER	RECTIFICADOR corriente
17	A187504	2	PARAFUSO especial	BOLT special	PERNO especial
18	1964966C1	1	ESTATOR	STATOR	ESTATOR
19	1964964C1	1	ROTOR	ROTOR	ROTOR
20	3079410R1	1	ANEL	RING	ARO
21	1964730C1	1	ROLAMENTO esferas	BEARING ball	COJINETE de bolas
22	495-21063	1	ARRUELA 5/8x1-15/32x7/64	WASHER 5/8x1-15/32x7/64	ARANDELA 5/8x1-15/32x7/64
23	231-46110	1	PORCA trava 5/8	NUT lock 5/8	TUERCA de retención 5/8
26	1964727C1	1	PLACA	PLATE	PLACA
27	1964726C1	1	ROLAMENTO esferas	BEARING ball	COJINETE de bolas
28	1964725C1	1	CARCAÇA	HOUSING	CARCAZA
29	1964748C1	4	PARAFUSO M5x132	SCREW M5x132	TORNILLO m5x132
30	1964750C1	4	PARAFUSO M4x30	SCREW M4x30	TORNILLO m4x30
31	1964729C1	1	ESPAÇADOR	SPACER	ESPACIADOR
32	1964736C1	1	VENTILADOR	FAN	VENTILADOR
34	A189616	1	POLIA	PULLEY	POLEA

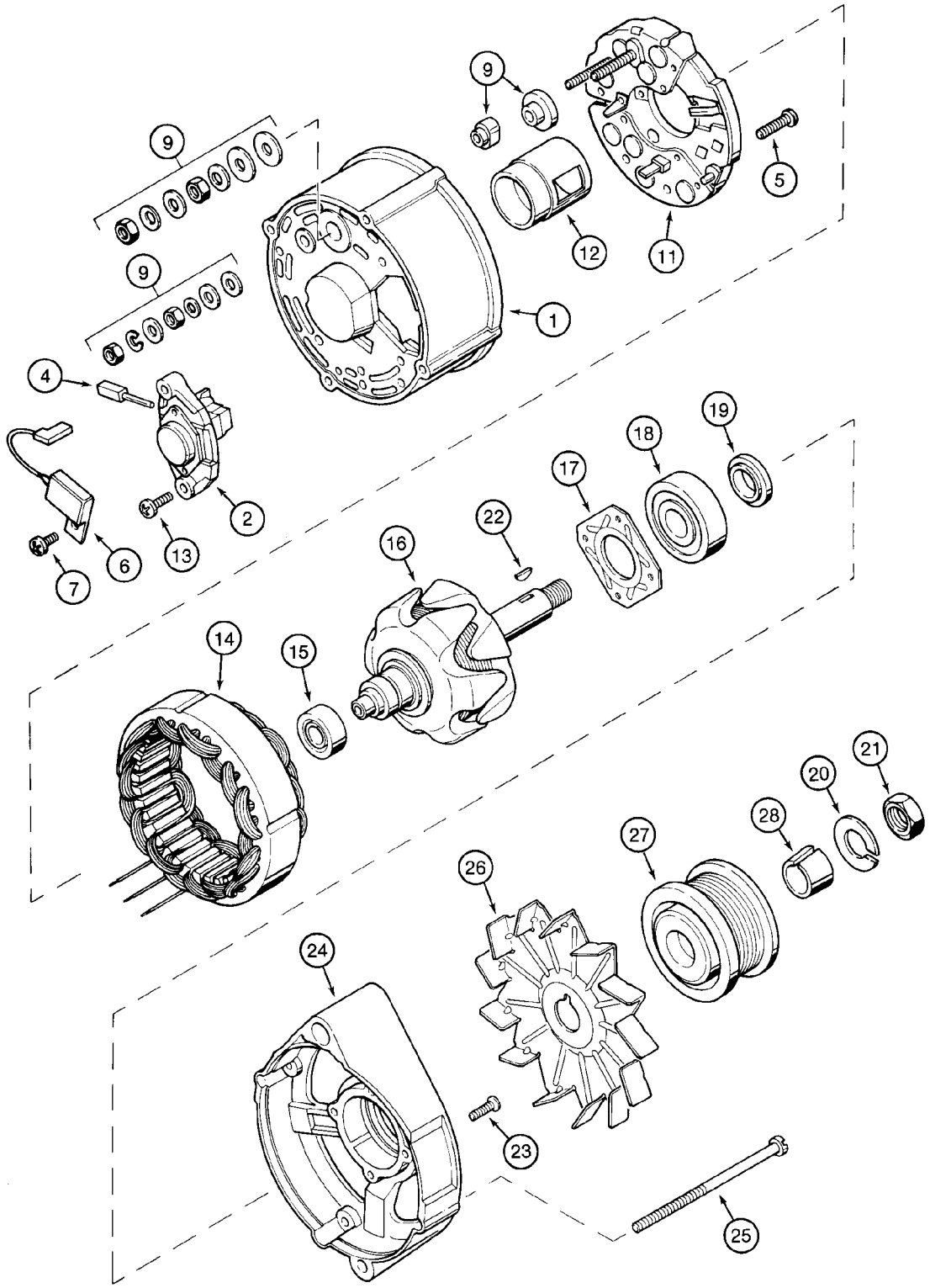
9
9
9
1
2
4
5
6
7
11
12
13
14
15
16
17
18
19
20
21
22
23
24
25
26
27
28

ITEM REF.	PEÇA Nº PART Nº PIEZA Nº	QDE. QTY. CANT.	DESCRIÇÃO (Português)	DESCRIPTION (English)	DESCRIPCION (Español)
	A187916	1	ALTERNADOR 45A (Standard)	ALTERNATOR 45A (Standard)	ALTERNADOR 45a
1	A187996	1	CARCAÇA	HOUSING	CARCAZA
2	A187998	1	REGULADOR	REGULATOR	REGULADOR
4	A187999	1	ESCOVA	BRUSH	CEPILLO
5	1530431C1	2	PARAFUSO especial	BOLT special	PERNO especial
6	3079134R1	1	TAMPACITOR	CAPACITOR	CAPACITADOR
7	1964969C1	1	PARAFUSO	SCREW	TORNILLO
9	A187904	1	KIT	KIT	JUEGO
11	A187997	1	RETIFICADOR	RECTIFIER	RECTIFICADOR corriente
12	A187899	1	PROTETOR	SHIELD	RESGUARDO
13	A187907	2	PARAFUSO flange	BOLT flange	PERNO
14	A188000	1	ESTATOR Conj.	STATOR Assy.	ESTATOR conj.
15	A187908	1	ROLAMENTO esferas	BEARING ball	COJINETE de bolas
16	A187502	1	ROTOR	ROTOR	ROTOR
17	A187901	1	PLACA	PLATE	PLACA
18	A186183	1	ROLAMENTO esferas	BEARING ball	COJINETE de bolas
	3078897R1	1	KIT retentores	KIT retainer	JUEGO contacojinete
19	NSS	1	ANEL	RING	ARO
20	NSS	1	ARRUELA	WASHER	ARANDELA
21	NSS	1	PORCA	NUT	TUERCA
22	NSS	1	CHAVE	KEY	CHAVETA
23	NSS	4	PARAFUSO	SCREW	TORNILLO
24	A191103	1	TAMPA	COVER	TAPA
25	A186193	4	PARAFUSO especial	BOLT special	PERNO especial
26	221425R1	1	VENTILADOR	FAN	VENTILADOR
27	J908560	1	POLIA	PULLEY	POLEA
28	J908563	1	RETENTOR	RETAINER	RETENEDOR

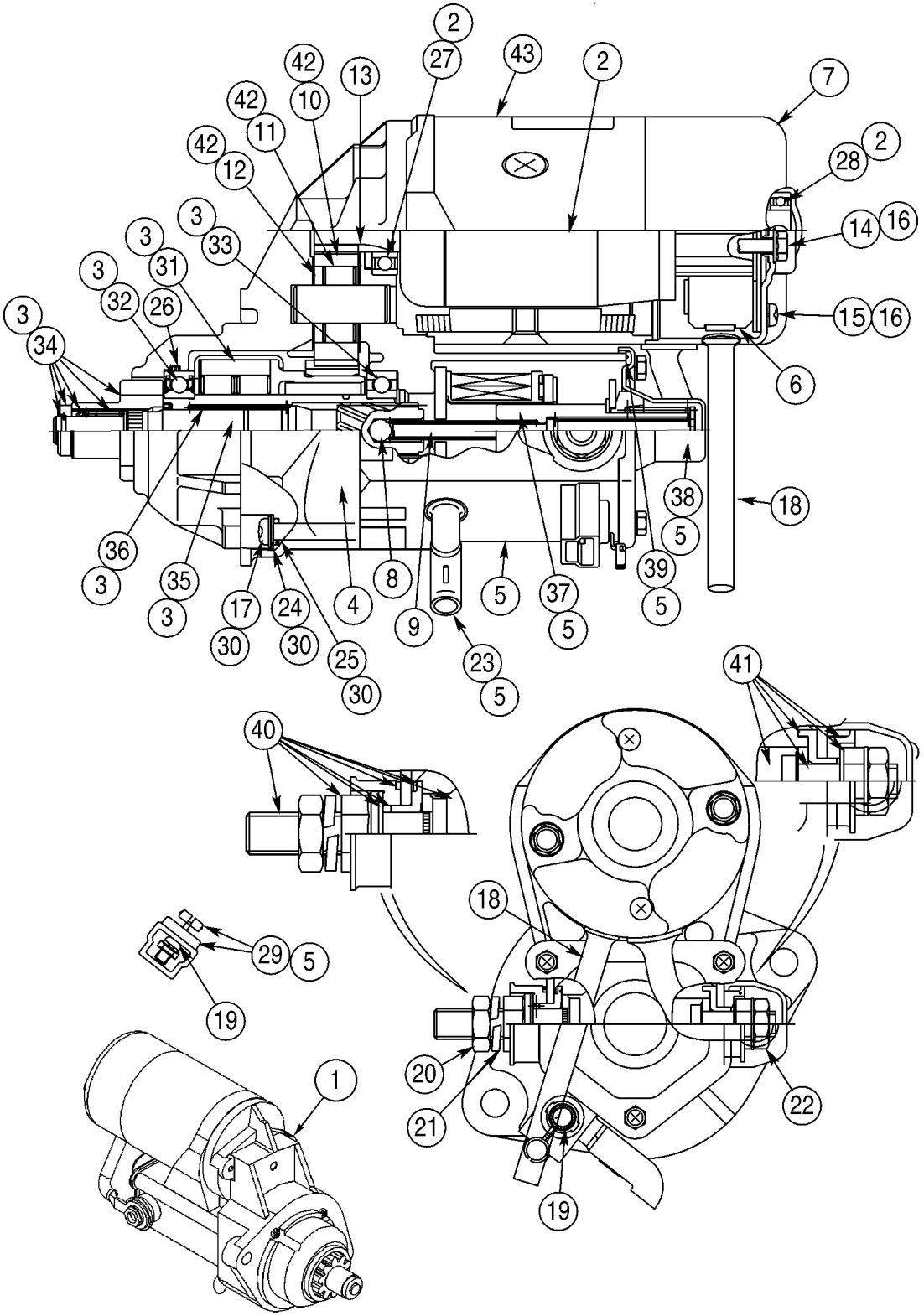
2
27
43
2
42
13
42
10
7
42
11
2
28
42
12
3
33
14
16
3
31
3
32
26
15
16
3
34
6
38
18
36
5
3
35
17
24
4
8
9
5
37
39
5
3
30
30
25
23
5
30
41
40
18
29
5
19
20
22
1
21
19

ITEM REF.	PEÇA Nº PART Nº PIEZA Nº	QDE. QTY. CANT.	DESCRIÇÃO (Português)	DESCRIPTION (English)	DESCRIPCION (Español)
1	370226A1	1	MOTOR PARTIDA Conj. 24V	STARTER Assy. 24V	MOTOR ARRANQUE conj. 24v
2	407453A1	1	INDUZIDO Conj. (inclui 27,28)	ARMATURE Assy. (includes 27,28)	INDUCIDO conj.
3	407455A1	1	EMBREAGEM - conj. (inclui 31 a 36)	CLUTCH - assembly (includes 31 to 36)	EMBRAGUE
4	332474A1	1	CARCAÇA	HOUSING	CARCAZA
5	407456A1	1	SOLENÓIDE Conj. (inclui 23,29,37,38,39)	SOLENOID Assy. (includes 23,29,37,38,39)	CONMUTADOR conj.
6	407457A1	1	SUPORTE Conj. - escovas	HOLDER Assy. - brush	RETÉN conj.
7	401106A1	1	CHASSI	FRAME	BASTIDOR
8	211-1011	1	ESFERA 3/4	BALL 3/4	BILLA 3/4
9	A47232	1	MOLA 2-13/16	SPRING 2-13/16	RESORTE 2-13/16
10	A47233	1	ENGRENAGEM	GEAR	ENGRANAJE
11	A47235	5	ROLETE	ROLLER	RODILLO
12	A47236	1	RETENTOR	RETAINER	RETENEDOR
13	141360A1	1	RETENTOR	RETAINER	RETENEDOR
14	332467A1	2	PARAFUSO flange M6x181	BOLT flange M6x181	PERNO m6x181
15	141361A1	2	PARAFUSO	SCREW	TORNILLO
16	407459A1	2	KIT peças (inclui 14,15)	KIT parts (includes 14,15)	JUEGO
17	332475A1	3	PARAFUSO flange	BOLT flange	PERNO
18	258883A1	1	BUCHA	BUSHING	ANILLO
19	401126A1	1	PARAFUSO	SCREW	TORNILLO
20	829-1412	1	PORCA M12	NUT M12	TUERCA m12
21	892-11012	1	ARRUELA pressão M12	WASHER lock M12	ARANDELA freno m12
22	332468A1	1	PORCA flange M10	NUT flange M10	TUERCA m10
23	NSS	1	TAMPA	COVER	TAPA
24	495-81252	3	ARRUELA 1/4x9/16x1/16	WASHER 1/4x9/16x1/16	ARANDELA 1/4x9/16x1/16
25	332476A1	3	ANEL-O	O-RING	ANILLO-O
26	1546500C1	1	ANEL-O	O-RING	ANILLO-O
27	A47247	1	ROLAMENTO esferas	BEARING ball	COJINETE de bolas
28	1981572C1	1	ROLAMENTO esferas	BEARING ball	COJINETE de bolas
29	NSS	1	PARAFUSO	BOLT	PERNO
30	A47230	3	PARAFUSO Conj. (inclui 17,24,25)	BOLT Assy. (includes 17,24,25)	PERNO conj.
31	407461A1	1	KIT embreagem	KIT clutch	JUEGO de embrague
32	407462A1	1	ROLAMENTO esferas	BEARING ball	COJINETE de bolas
33	407463A1	1	ROLAMENTO esferas	BEARING ball	COJINETE de bolas
34	407464A1	1	KIT engrenagens	KIT gear	JUEGO de piñones
35	407465A1	1	EIXO	SHAFT	ARBOL
36	407466A1	1	MOLA compressão	SPRING compression	RESORTE compresor
37	NSS	1	ÊMBOLO	PLUNGER	EMBOLO
38	NSS	1	TAMPA - solenóide	COVER - solenoid	TAPA
39	NSS	1	JUNTA montagem	GASKET mounting	JUNTA de estanqueidad
40	258869A1	1	KIT - terminal	KIT - terminal	JUEGO
41	258871A1	1	KIT - terminal	KIT - terminal	JUEGO
42	407470A1	1	KIT peças (inclui 10,11,12)	KIT parts (includes 10,11,12)	JUEGO

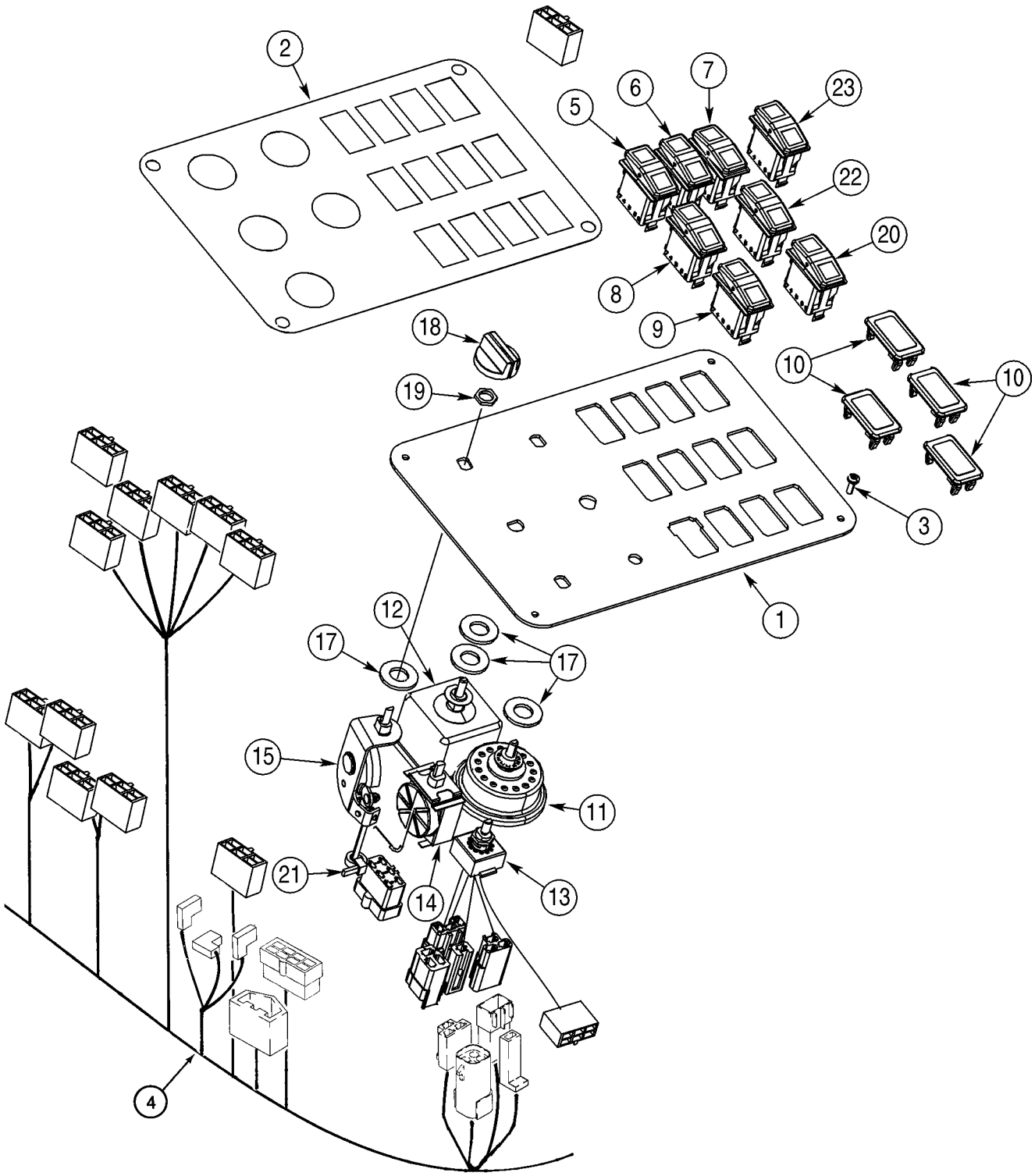
2
5
6
7
23
22
20
8
9
18
19
10
10
10
3
1
12
17
17
17
15
11
21
14
13
4

ITEM REF.	PEÇA Nº PART Nº PIEZA Nº	QDE. QTY. CANT.	DESCRIÇÃO (Português)	DESCRIPTION (English)	DESCRIPCION (Español)
1	197377A1	1	PAINEL controle (modelos com cabine)	PANEL control (models with cab)	PANEL
2	283423A1	1	DECALQUE - interruptores	DECAL - cab switches	ADHESIVO
3	239225A1	4	PARAFUSO M4x12	SCREW M4x12	TORNILLO m4x12
4	380072A3	1	CHICOTE - principal da cabine	HARNESS - cab main	HAZ
5	374421A4	1	INTERRUPTOR - desembreagem	SWITCH - declutch	INTERRUPTOR
6	374422A2	1	INTERRUPTOR - batente	SWITCH - detent	INTERRUPTOR
7	374427A2	1	INTERRUPTOR - retorno à translação	SWITCH - return to travel	INTERRUPTOR
8	374431A2	1	INTERRUPTOR - transmissão auto	SWITCH - trans auto	INTERRUPTOR
9	374429A2	1	INTERRUPTOR - limpador traseiro	SWITCH - rear wiper	INTERRUPTOR
10	126844A1	4-6	TAMPA - interruptor	COVER - switch	TAPA
11	1994716C1	1	INTERRUPTOR - lanterna	SWITCH - lamp	CONTACTOR
12	197952A1	1	INTERRUPTOR - limpador párabrisa	SWITCH - windshield wiper	CONTACTOR
13	92100C2	1	INTERRUPTOR - motor ventilador	SWITCH - blower motor	CONTACTOR
14	A187954	1	INTERRUPTOR - termostato	SWITCH - thermostat	CONTACTOR
	250742A1	1	CABO Conj.	CABLE Assy.	CABLE conj.
15	1954651C2	1	INTERRUPTOR	SWITCH	CONTACTOR
16	250739A1	1	CABO	CABLE	CABLE
17	495-11053	5	ARRUELA 17/32x1-1/16x3/32	WASHER 17/32x1-1/16x3/32	ARANDELA 17/32x1-1/16x3/32
18	1994720C1	5	MANOPLA - controle	KNOB - control	BOLA
19	109311H	1	PORCA 7/16	NUT 7/16	TUERCA 7/16
20	400834A1	1	INTERRUPTOR - transmissão	SWITCH - transmission	INTERRUPTOR
21	L11541	1	CINTA	STRAP	FAJA
22	374425A2	1	INTERRUPTOR - controle condução	SWITCH - ride control	INTERRUPTOR
23	382375A2	1	INTERRUPTOR - reversão ventilador	SWITCH - fan reversing	INTERRUPTOR

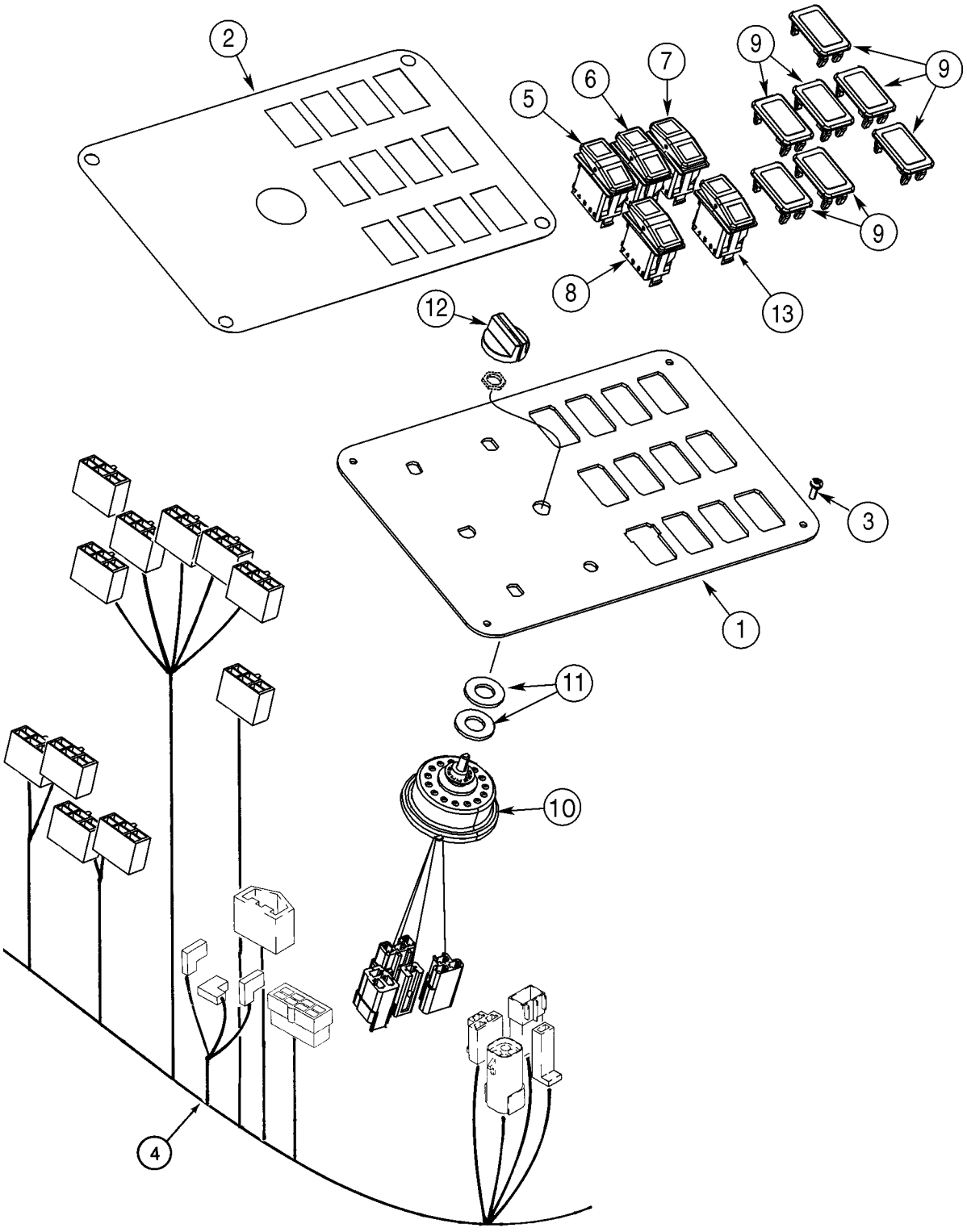
2
5
6
7
9
9
9
8
13
12
3
1
11
10
4

ITEM REF.	PEÇA Nº PART Nº PIEZA Nº	QDE. QTY. CANT.	DESCRIÇÃO (Português)	DESCRIPTION (English)	DESCRIPCION (Español)
1	197377A1	1	PAINEL controle (modelos com ROPS)	PANEL control (models with ROPS)	PANEL
2	283426A1	1	DECALQUE - interruptores	DECAL - canopy switches	ADHESIVO
3	239225A1	4	PARAFUSO M4x12	SCREW M4x12	TORNILLO m4x12
4	380072A3	1	CHICOTE - principal da cabine	HARNESS - cab main	HAZ
5	374421A4	1	INTERRUPTOR - desembreagem	SWITCH - declutch	INTERRUPTOR
6	374422A2	1	INTERRUPTOR - batente	SWITCH - detent	INTERRUPTOR
7	374427A2	1	INTERRUPTOR - retorno à translação	SWITCH - return to travel	INTERRUPTOR
8	374431A2	1	INTERRUPTOR - transmissão auto	SWITCH - trans auto	INTERRUPTOR
9	126844A1	7	TAMPA - interruptor	COVER - switch	TAPA
10	1994716C1	1	INTERRUPTOR - lanterna	SWITCH - lamp	CONTACTOR
11	495-11053	2	ARRUELA 17/32x1-1/16x3/32	WASHER 17/32x1-1/16x3/32	ARANDELA 17/32x1-1/16x3/32
12	1994720C1	1	MANOPLA - controle	KNOB - control	BOLA
13	400834A1	1	INTERRUPTOR - habilitação transmissão	SWITCH - transmission enable	INTERRUPTOR

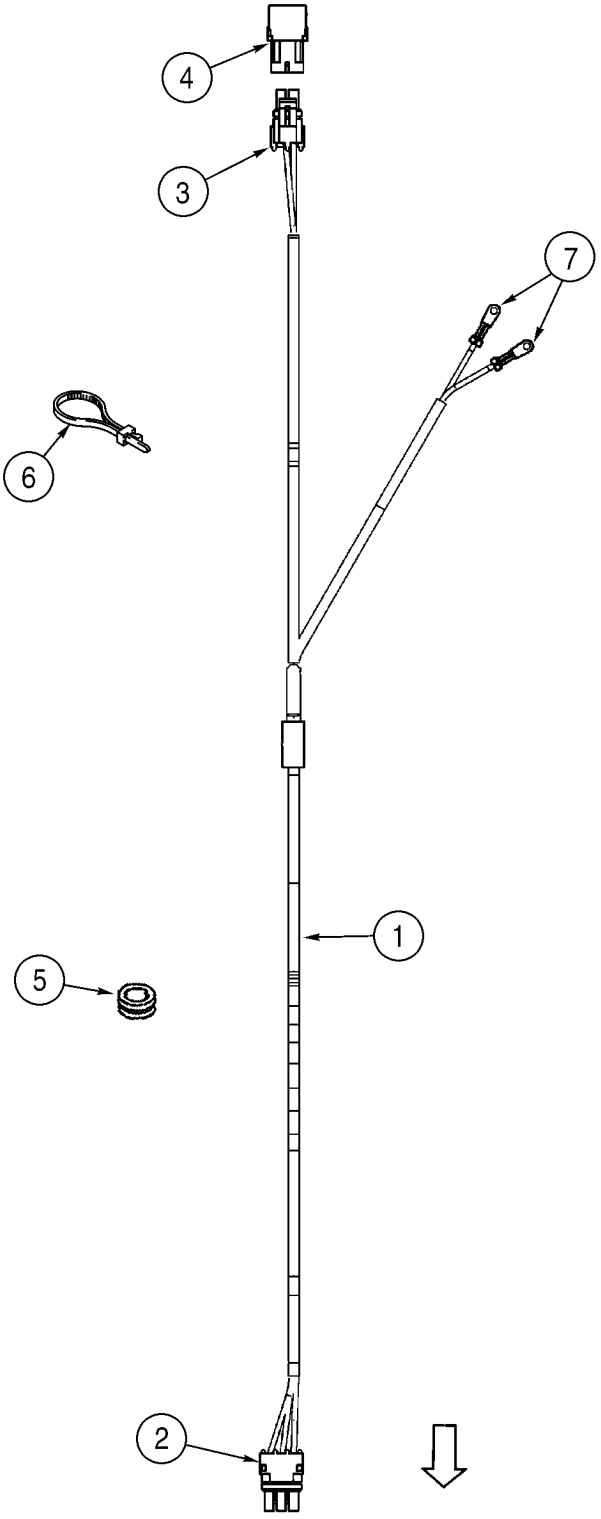
4
3
7
6
1
5
2

ITEM REF.	PEÇA Nº PART Nº PIEZA Nº	QDE. QTY. CANT.	DESCRIÇÃO (Português)	DESCRIPTION (English)	DESCRIPCION (Español)
1	382960A2	1	CHICOTE - capô	HARNESS - hood	HAZ
2	245484C1	1	CONECTOR	CONNECTOR 3 junct	CONECTADOR 3 canales
3	245482C1	1	CONECTOR - placa licença	CONNECTOR - license light	CONECTOR
4	245483C1	1	CONECTOR - chicote placa	CONNECTOR - license harness	CONECTOR
5	248-2399	2	PROTETOR	GROMMET	PASACABLE
6	L18337	9	CINTA 380mm	STRAP 380mm	FAJA 380mm
7	1964702C1	2	TERMINAL - alarme ré	TERMINAL - backup alarm	BORNE

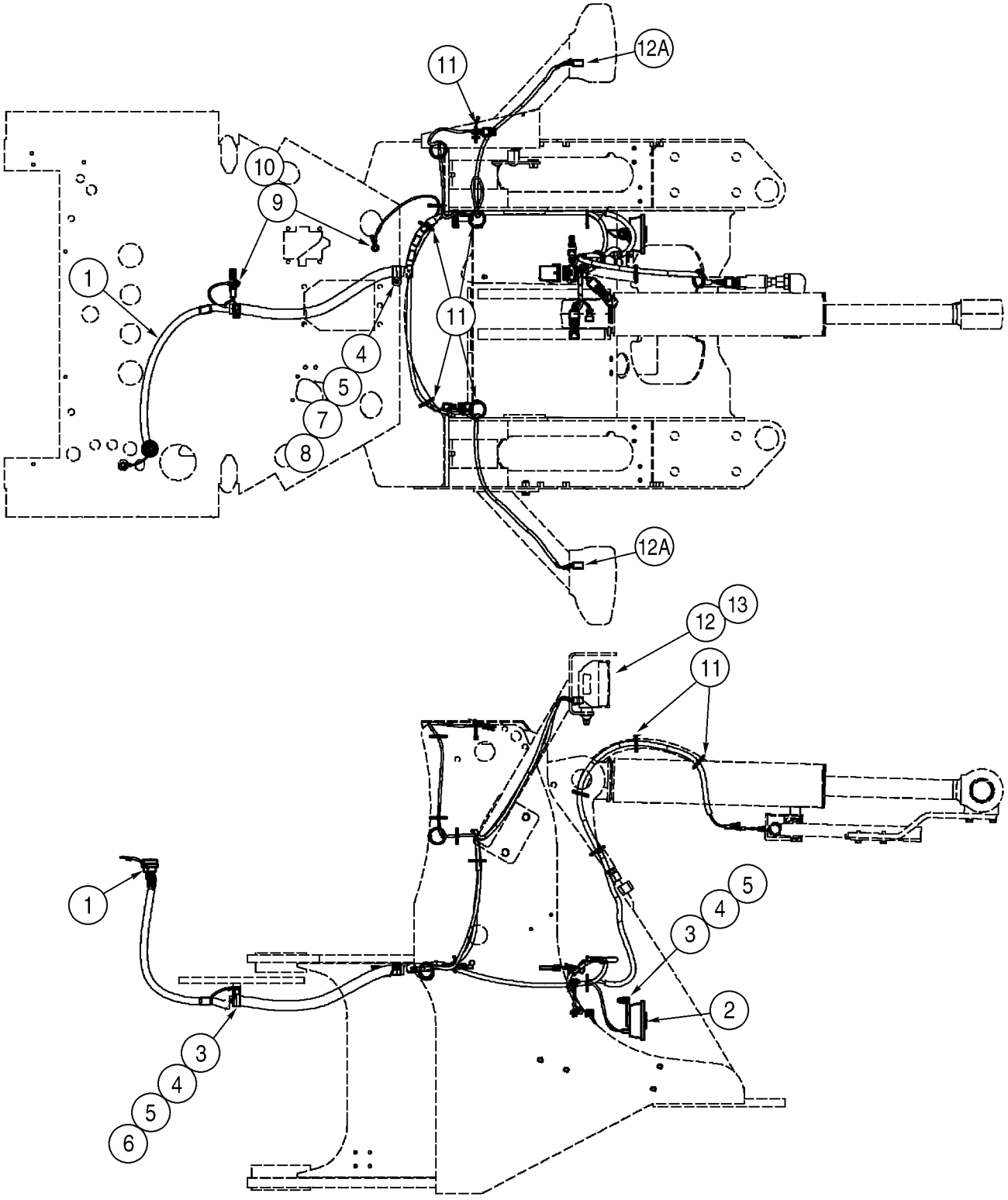
11
12A
10
9
1
11
4
5
7
8
12A
12
13
11
1
5
4
3
2
3
4
5
6

ITEM REF.	PEÇA Nº PART Nº PIEZA Nº	QDE. QTY. CANT.	DESCRIÇÃO (Português)	DESCRIPTION (English)	DESCRIPCION (Español)
			Carregadeira Z-Bar	Z-BAR Loader	CARGADOR z-bar
1	371199A5	1	CHICOTE - dianteiro	HARNESS - front	HAZ
2	251444A1	1	BUZINA 300hz	HORN 300hz	ALARMA sonora 300hz
3	627-10030	2	PARAFUSO M10x30	BOLT M10x30	PERNO m10x30
4	895-18010	4	ARRUELA 11x18x1,6mm	WASHER 11x18x1,6mm	ARANDELA 11x18x1,6mm
5	832-10410	3	PORCA trava M10	NUT lock M10	TUERCA de retención m10
6	515-24317	1	BRAÇADEIRA 1/1/4	CLAMP 1/1/4	ABRAZADERA 1/1/4
7	515-25317	1	BRAÇADEIRA 1-1/4	CLAMP 1-1/4	ABRAZADERA 1-1/4
8	896-15012	1	ARRUELA 13,5x28x4mm	WASHER 13,5x28x4mm	ARANDELA 13,5x28x4mm
9	253347A1	2	PORCA especial M10x1,5	NUT special M10x1,5	TUERCA especial
10	L127554	2	ARRUELA especial	WASHER special	ARANDELA especial
11	L18337	UQN	CINTA 380mm	STRAP 380mm	FAJA 380mm
12	REF.	1	LANTERNA Conj. LE (pg.4-44)	LAMP Assy. LH (pg.4-44)	LUZ conj. (pg.4-44)
12A	225351C1	2	CONECTOR elétrico	CONNECTOR electrical	CONECTOR
13	REF.	1	LANTERNA Conj. LD (pg.4-44)	LAMP Assy. RH (pg.4-44)	LUZ conj. (pg.4-44)

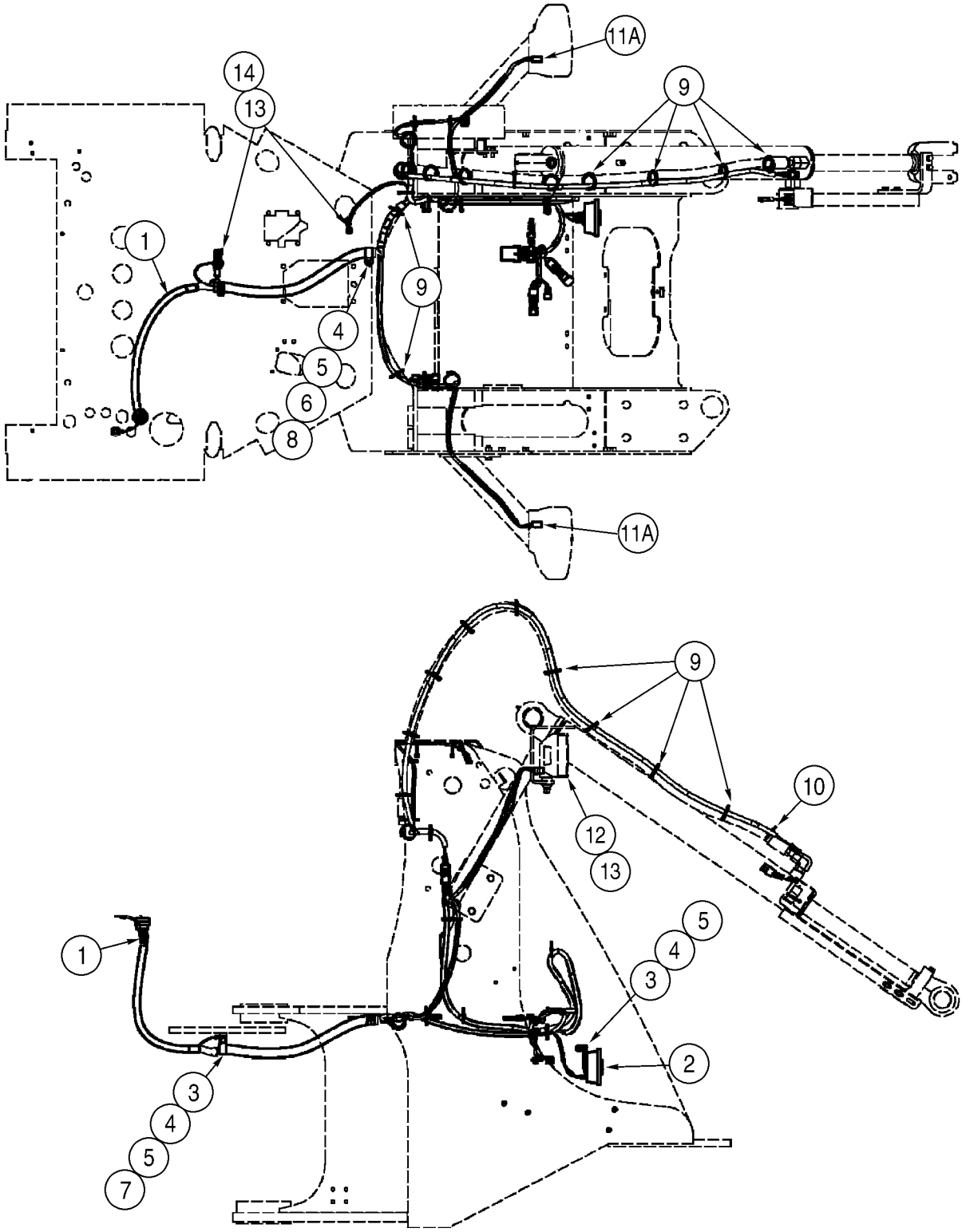
11A
14
13
9
1
9
4
5
6
8
11A
9
10
12
13
1
5
4
3
2
3
4
5
7

ITEM REF.	PEÇA Nº PART Nº PIEZA Nº	QDE. QTY. CANT.	DESCRIÇÃO (Português)	DESCRIPTION (English)	DESCRIPCION (Español)
			Carregadeira XT	XT Loader	CARGADOR xt
1	371199A5	1	CHICOTE - dianteiro	HARNESS - front	HAZ
2	251444A1	1	BUZINA 300hz	HORN 300hz	ALARMA sonora 300hz
3	627-10030	2	PARAFUSO M10x30	BOLT M10x30	PERNO m10x30
4	895-18010	4	ARRUELA 11x18x1,6mm	WASHER 11x18x1,6mm	ARANDELA 11x18x1,6mm
5	832-10410	3	PORCA trava M10	NUT lock M10	TUERCA de retención m10
6	896-15012	1	ARRUELA 13,5x28x4mm	WASHER 13,5x28x4mm	ARANDELA 13,5x28x4mm
7	515-24317	1	BRAÇADEIRA 1/1/4	CLAMP 1/1/4	ABRAZADERA 1/1/4
8	515-25317	1	BRAÇADEIRA 1-1/4	CLAMP 1-1/4	ABRAZADERA 1-1/4
9	L18337	UQN	CINTA 380mm	STRAP 380mm	FAJA 380mm
10	396585A1	1	CHICOTE - retorno à escav.	HARNESS - return to dig	HAZ
11	REF.	1	LANTERNA Conj. LE (pg.4-44)	LAMP Assy. LH (pg.4-44)	LUZ conj. (pg.4-44)
11A	225351C1	2	CONECTOR elétrico	CONNECTOR electrical	CONECTOR
12	REF.	1	LANTERNA Conj. LD (pg.4-44)	LAMP Assy. RH (pg.4-44)	LUZ conj. (pg.4-44)
13	L127554	2	ARRUELA especial	WASHER special	ARANDELA especial
14	253347A1	2	PORCA especial M10x1,5	NUT special M10x1,5	TUERCA especial

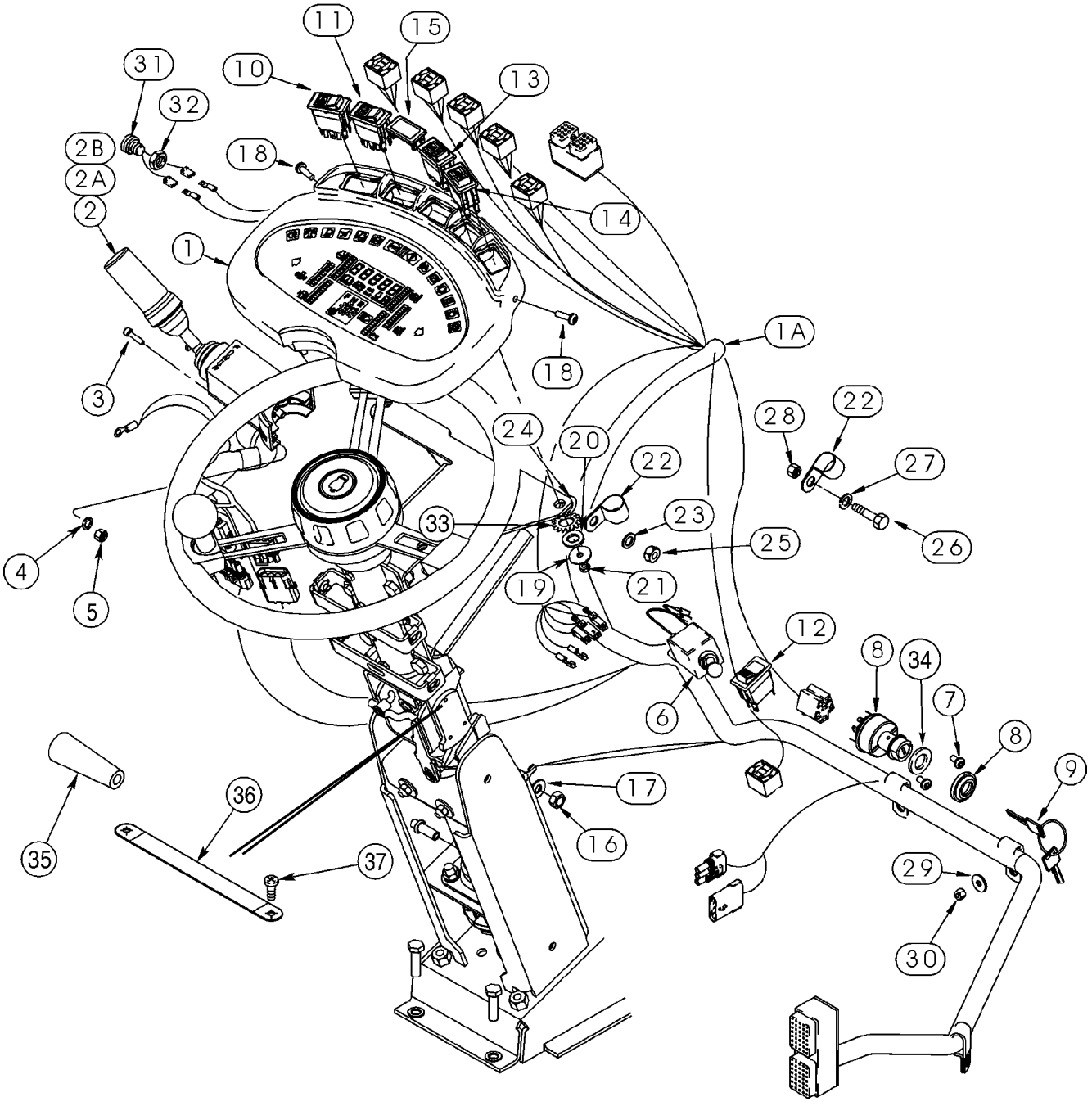
11
15
31
10
13
32
2B
18
2A
14
2
1
1A
18
3
28
22
24
20
22
27
33
23
25
26
4
19
21
5
12
8
34
6
7
8
9
17
36
16
35
37
29
30

ITEM REF.	PEÇA Nº PART Nº PIEZA Nº	QDE. QTY. CANT.	DESCRIÇÃO (Português)	DESCRIPTION (English)	DESCRIPCION (Español)
1	399236A1	1	PAINEL INSTRUMENTOS	INSTRUMENT CLUSTER	TABLERO de instrumientos
1A	382888A2	1	CHICOTE - dianteiro pedestal	HARNESS - front pedestal	HAZ
2	238270A1	1	ALAVANCA Conj.	LEVER Assy.	PALANCA conj.
2A	127595A1	1	TAMPA	COVER	TAPA
2B	127596A1	1	VEDADOR	SEAL	JUNTA
3	864-5020	2	PARAFUSO M5x20	BOLT socket M5x20	PERNO con casquillo m5x20
4	892-11005	2	ARRUELA pressão M5	WASHER lock M5	ARANDELA freno m5
5	824-1405	2	PORCA M5	NUT M5	TUERCA m5
6	1987555C1	1	INTERRUPTOR - indicador direção	SWITCH - turn signal	CONTACTOR
7	239225A1	2	PARAFUSO M4x12	SCREW M4x12	TORNILLO m4x12
8	282775A1	1	INTERRUPTOR - ignição	SWITCH - ignition	CONMUTADOR
9	1964831C2	1	CHAVES - jogo	KEYS - set	JUEGO de llaves
10	374426A2	1	INTERRUPTOR - advertência	SWITCH - hazard warning	INTERRUPTOR
11	374434A2	1	INTERRUPTOR - controles	SWITCH - controls	INTERRUPTOR
12	374424A2	1	INTERRUPTOR - fr.estacionamento	SWITCH - parking	INTERRUPTOR
13	374428A2	1	INTERRUPTOR - contador	SWITCH - up/down	INTERRUPTOR
14	374423A2	1	INTERRUPTOR - reset	SWITCH - reset	INTERRUPTOR
15	126844A1	1	TAMPA - interruptor	COVER - switch	TAPA
16	253347A1	2	PORCA especial M10x1,5	NUT special M10x1,5	TUERCA especial
17	L127554	2	ARRUELA especial	WASHER special	ARANDELA especial
18	239105A1	2	PARAFUSO M6x20	SCREW M6x20	TORNILLO m6x20
19	896-11012	4	ARRUELA 13,5x24x3mm	WASHER 13,5x24x3mm	ARANDELA 13,5x24x3mm
20	895-15006	4	ARRUELA 6,6x25x1,6mm	WASHER 6,6x25x1,6mm	ARANDELA 6,6x25x1,6mm
21	829-1406	4	PORCA M6	NUT M6	TUERCA m6
22	515-24222	3	BRAÇADEIRA 7/8	CLAMP 7/8	ABRAZADERA 7/8
23	895-18010	2	ARRUELA 11x18x1,6mm	WASHER 11x18x1,6mm	ARANDELA 11x18x1,6mm
24	896-11012	2	ARRUELA 13,5x24x3mm	WASHER 13,5x24x3mm	ARANDELA 13,5x24x3mm
25	829-1410	2	PORCA M10	NUT M10	TUERCA m10
26	614-8025	1	PARAFUSO M8x25	BOLT M8x25	PERNO m8x25
27	895-11008	1	ARRUELA 9x17x1,6mm	WASHER 9x17x1,6mm	ARANDELA 9x17x1,6mm
28	829-1408	1	PORCA M8	NUT M8	TUERCA m8
29	1990502C1	3	ARRUELA 1/4x13/16x1/16	WASHER 1/4x13/16x1/16	ARANDELA 1/4x13/16x1/16
30	832-10406	3	PORCA trava M6	NUT lock M6	TUERCA de retención m6
31	A135520	1	INTERRUPTOR - partida a frio	SWITCH - cold start	CONTACTOR
32	425-1110	1	PORCA 5/8	NUT 5/8	TUERCA 5/8
33	893-11012	4	ARRUELA pressão M12	WASHER lock M12	ARANDELA freno m12
34	495-81072	1	ARRUELA 26,2x44,5x0,8mm	WASHER 26,2x44,5x0,8mm	ARANDELA 26,2x44,5x0,8mm
35	283095A2	1	MANOPLA - ajuste direção	KNOB - steering tilt	BOLA
36	349372A1	1	CABO - terra	CABLE - ground	CABLE
37	353169A1	2	PARAFUSO 1/4x3/4	SCREW 1/4x3/4	TORNILLO 1/4x3/4

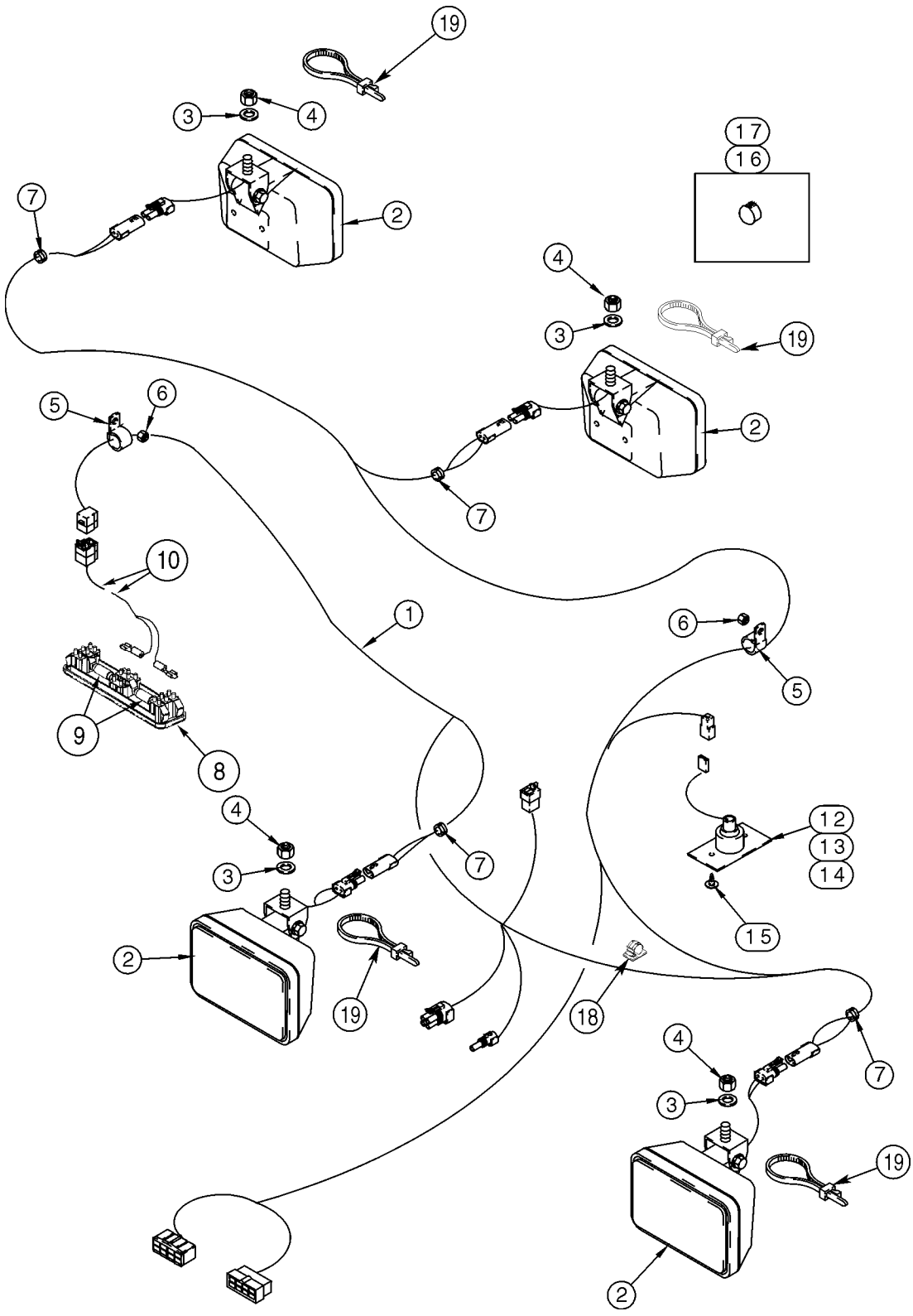
19
3
4
17
16
7
2
4
3
19
5
6
2
7
10
1
6
5
9
8
4
3
7
12
13
14
15
2
19
18
4
7
3
19
2

ITEM REF.	PEÇA Nº PART Nº PIEZA Nº	QDE. QTY. CANT.	DESCRIÇÃO (Português)	DESCRIPTION (English)	DESCRIPCION (Español)
1	238764A2	1	CHICOTE - teto cabine	HARNESS - cab roof	HAZ
2	A187520	4	FAROL Conj. - trabalho (pg.4-50)	LAMP Assy. - flood (pg.4-50)	FARO conj. (pg.4-50)
3	495-11053	2	ARRUELA 17/32x1-1/16x3/32	WASHER 17/32x1-1/16x3/32	ARANDELA 17/32x1-1/16x3/32
4	131-1402	4	PORCA trava	NUT lock	TUERCA de retención
5	515-21127	2	BRAÇADEIRA 1/2	CLAMP 1/2	ABRAZADERA 1/2
6	829-1406	2	PORCA M6	NUT M6	TUERCA m6
7	248-2399	4	PROTETOR	GROMMET	PASACABLE
8	394799A1	1	LANTERNA - teto 24V	LAMP - dome 24V	LUZ 24v
9	395185A1	2	LÂMPADA 24V	BULB 24V	LÁMPARA 24v
10	388482A1	1	CHICOTE - lanterna teto	HARNESS - domelight	HAZ
	241521A1	1	LANTERNA Conj.	LAMP Assy.	LUZ conj.
12	NSS	1	CORPO	BODY	CUERPO
13	107329C1	1	SOQUETE	SOCKET	TOMA de corriente
14	27727R1	1	LÂMPADA 24V	BULB 24V	LÁMPARA 24v
15	1270741C1	3	PARAFUSO	SCREW pointed	TORNILLO válvula
16	353-403	1	BUJÃO	PLUG	TAPÓN
17	353-421	1	BUJÃO	PLUG	TAPÓN
18	169850C2	2	CLIP	CLIP	CLIP
19	L11541	4	CINTA	STRAP	FAJA

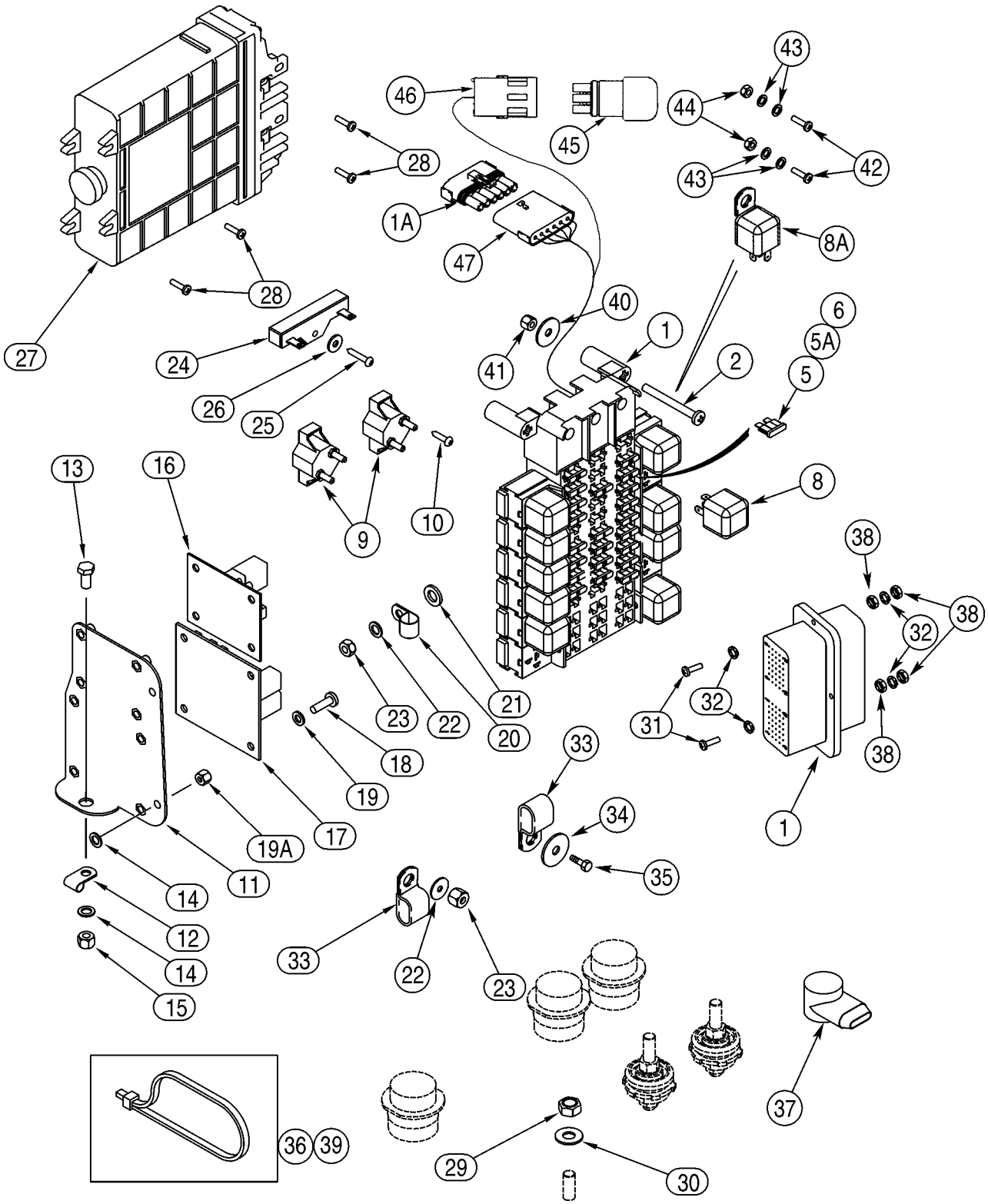
46
45
43
44
28
43
42
1A
47
8A
28
40
27
24
41
1
6
5A
2
26
25
5
13
16
9
10
8
38
38
32
23
22
21
20
31
32
33
18
19
38
1
34
19A
17
35
14
11
12
14
15
33
22
23
36
39
29
30
37

ITEM REF.	PEÇA Nº PART Nº PIEZA Nº	QDE. QTY. CANT.	DESCRIÇÃO (Português)	DESCRIPTION (English)	DESCRIPCION (Español)
1	380072A3	1	CHICOTE - principal cabine	HARNESS - cab main	HAZ
1A	A187813	1	DIODO	DIODE	DIODO
2	840-1660	3	PARAFUSO M6x60	SCREW M6x60	TORNILLO m6x60
5	A149798	8	FUSÍVEL - bege 5A	FUSE - tan 5A	FUSIBLE 5a
5A	A149799	4	FUSÍVEL - marrom 7,5A	FUSE - brown 7,5A	FUSIBLE 7,5a
6	A149800	2	FUSÍVEL - vermelho 10A	FUSE - red 10A	FUSIBLE 10a
7	A149801	1	FUSÍVEL - azul 15A	FUSE - blue 15A	FUSIBLE 15a
8	326845A1	11	RELÉ 24V	RELAY 24V	RELÉ 24v
8A	A187938	1	RELÉ	RELAY	RELÉ
9	S243558	2	DIJUNTOR	CIRCUIT BREAKER	CORTA circuito
10	760-14319	4	PARAFUSO M4x19	SCREW pointed M4x19	TORNILLO válvula m4x19
11	249152A2	1	SUPORTE	BRACKET	SOPORTE
12	515-23254	1	BRAÇADEIRA	CLAMP	ABRAZADERA
13	627-10020	1	PARAFUSO M10x20	BOLT M10x20	PERNO m10x20
14	895-18010	3	ARRUELA 11x18x1,6mm	WASHER 11x18x1,6mm	ARANDELA 11x18x1,6mm
15	832-10410	1	PORCA trava M10	NUT lock M10	TUERCA de retención m10
16	232363A1	1	MÓDULO - temporizador	MODULE - power off timer	MODULO
17	232364A1	1	MÓDULO - pisca	MODULE - flasher	MODULO nº10
18	840-1616	8	PARAFUSO M6x16	SCREW pointed M6x16	TORNILLO válvula m6x16
19	895-11006	8	ARRUELA 6,6x12x1,6mm	WASHER 6,6x12x1,6mm	ARANDELA 6,6x12x1,6mm
19A	832-10406	2	PORCA trava M6	NUT lock M6	TUERCA de retención m6
20	515-23190	1	BRAÇADEIRA 3/4	CLAMP 3/4	ABRAZADERA 3/4
21	896-11012	1	ARRUELA 13,5x24x3mm	WASHER 13,5x24x3mm	ARANDELA 13,5x24x3mm
22	895-18010	2	ARRUELA 11x18x1,6mm	WASHER 11x18x1,6mm	ARANDELA 11x18x1,6mm
23	829-1410	2	PORCA M10	NUT M10	TUERCA m10
24	F22316	1	RESISTOR 75 ohm	RESISTOR 75 ohm	RESISTENCIA 75 ohm
25	760-14325	1	PARAFUSO M4x25	SCREW pointed M4x25	TORNILLO válvula m4x25
26	895-25005	1	ARRUELA 5,5x15x1,6mm	WASHER 5,5x15x1,6mm	ARANDELA 5,5x15x1,6mm
27	408552A1	1	MÓDULO - controle transmissão	MODULE - transmission control	MODULO
28	840-1416	4	PARAFUSO M4x16	SCREW M4x16	TORNILLO m4x16
29	253347A1	1	PORCA especial M10x1,5	NUT special M10x1,5	TUERCA especial
30	L127554	1	ARRUELA especial	WASHER special	ARANDELA especial
31	840-1420	4	PARAFUSO M4x20	SCREW M4x20	TORNILLO m4x20
32	892-11004	8	ARRUELA pressão M4	WASHER lock M4	ARANDELA freno m4
33	D39696	2	BRAÇADEIRA	CLAMP	ABRAZADERA
34	895-15006	1	ARRUELA 6,6x25x1,6mm	WASHER 6,6x25x1,6mm	ARANDELA 6,6x25x1,6mm
35	614-6020	1	PARAFUSO M6x20	BOLT M6x20	PERNO m6x20
36	L18337	UQN	CINTA 380mm	STRAP 380mm	FAJA 380mm
37	357906A1	1	COIFA	BOOT	FUELLE
38	824-1404	8	PORCA M4	NUT M4	TUERCA m4
39	22-824	2	CINTA 175mm	STRAP 175mm	FAJA 175mm
40	895-15008	2	ARRUELA 9x20x1,6mm	WASHER 9x20x1,6mm	ARANDELA 9x20x1,6mm
41	832-10408	2	PORCA trava M8	NUT lock M8	TUERCA de retención m8
42	840-1516	2	PARAFUSO M5x16	SCREW M5x16	TORNILLO m5x16
43	895-11005	4	ARRUELA 5,5x10x1mm	WASHER 5,5x10x1mm	ARANDELA 5,5x10x1mm
44	832-10405	2	PORCA trava M5	NUT lock M5	TUERCA de retención m5
45	406567A1	1	DIODO	DIODE	DIODO
46	245485C1	1	CONECTOR	CONNECTOR	CONECTOR
47	245488C1	1	CONECTOR	CONNECTOR	CONECTOR

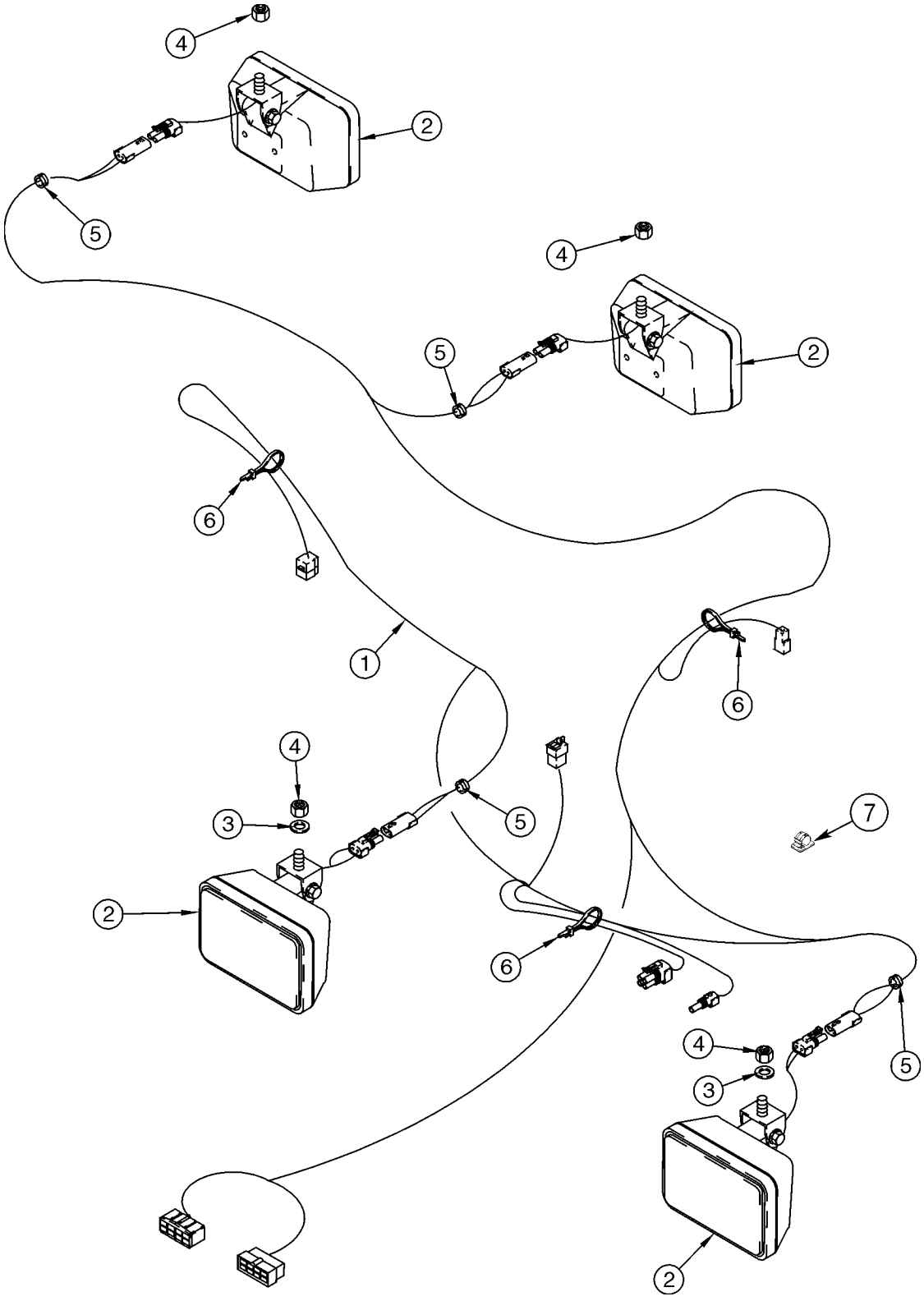
4
2
5
4
5
2
6
1
6
4
3
5
7
2
6
4
3
5
2

ITEM REF.	PEÇA Nº PART Nº PIEZA Nº	QDE. QTY. CANT.	DESCRIÇÃO (Português)	DESCRIPTION (English)	DESCRIPCION (Español)
1	238764A2	1	CHICOTE - teto ROPS	HARNESS - ROPS roof	HAZ
2	A187520	4	FAROL Conj. - trabalho (pg.4-50)	LAMP Assy. - flood (pg.4-50)	FARO conj. (pg.4-50)
3	495-11053	2	ARRUELA 17/32x1-1/16	WASHER 17/32x1-1/16	ARANDELA 17/32x1-1/16x3/32
4	131-1402	4	PORCA trava	NUT lock	TUERCA de retención
5	248-2399	4	PROTETOR	GROMMET	PASACABLE
6	L11541	UQN	CINTA	STRAP	FAJA
7	169850C2	2	CLIP	CLIP	CLIP

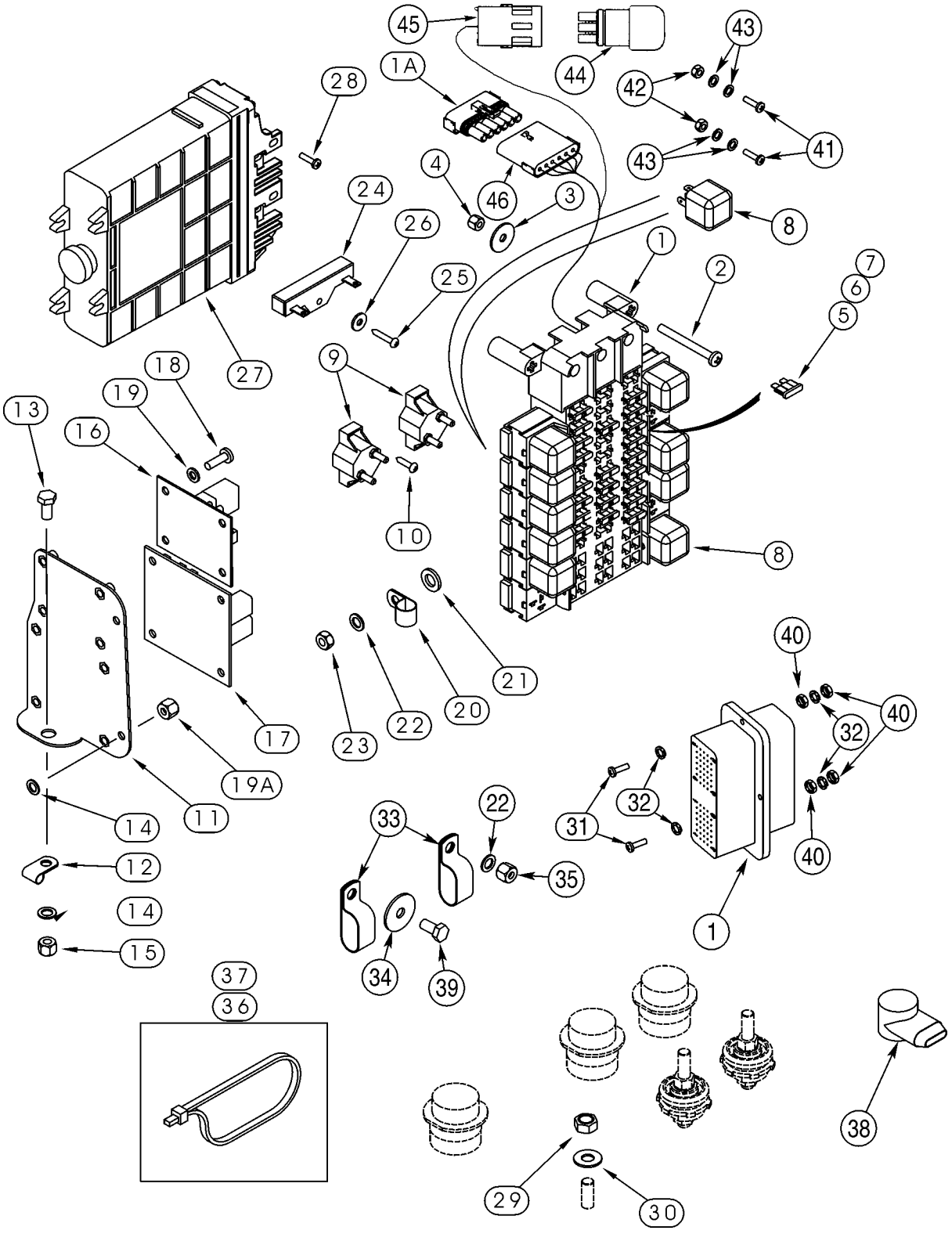
45
44
43
1A
28
42
41
43
4
46
3
24
26
8
1
2
7
6
5
25
27
9
18
19
13
16
10
8
21
40
20
22
23
17
40
32
19A
11
14
33
22
31
32
12
35
40
1
14
34
39
15
37
36
38
29
30

ITEM REF.	PEÇA Nº PART Nº PIEZA Nº	QDE. QTY. CANT.	DESCRIÇÃO (Português)	DESCRIPTION (English)	DESCRIPCION (Español)
1	380072A3	1	CHICOTE - principal ROPS	HARNESS - ROPS main	HAZ
1A	A187813	1	DIODO	DIODE	DIODO
2	840-1660	3	PARAFUSO M6x60	SCREW M6x60	TORNILLO m6x60
3	895-15008	2	ARRUELA 9x20x1,6mm	WASHER 9x20x1,6mm	ARANDELA 9x20x1,6mm
4	832-10408	2	PORCA trava M8	NUT lock M8	TUERCA de retención m8
5	A149798	10	FUSÍVEL - bege 5A	FUSE - tan 5A	FUSIBLE 5a
6	A149800	2	FUSÍVEL - vermelho 10A	FUSE - red 10A	FUSIBLE 10a
7	A149799	4	FUSÍVEL - marrom 7,5A	FUSE - brown 7,5A	FUSIBLE 7,5a
8	326845A1	11	RELÉ 24V	RELAY 24V	RELÉ 24v
9	S243558	2	DIJUNTOR	CIRCUIT BREAKER	CORTA circuito
10	760-14319	4	PARAFUSO M4x19	SCREW pointed M4x19	TORNILLO válvula m4x19
11	249152A2	1	SUPORTE	BRACKET	SOPORTE
12	515-23254	1	BRAÇADEIRA	CLAMP	ABRAZADERA
13	627-10020	1	PARAFUSO M10x20	BOLT M10x20	PERNO m10x20
14	895-18010	3	ARRUELA 11x18x1,6mm	WASHER 11x18x1,6mm	ARANDELA 11x18x1,6mm
15	832-10410	1	PORCA trava M10	NUT lock M10	TUERCA de retención m10
16	232363A1	1	MÓDULO - temporizador	MODULE - power off timer	MODULO
17	232364A1	1	MÓDULO - pisca	MODULE - flasher	MODULO nº10
18	840-1616	8	PARAFUSO M6x16	SCREW pointed M6x16	TORNILLO válvula m6x16
19	895-11006	8	ARRUELA 6,6x12x1,6mm	WASHER 6,6x12x1,6mm	ARANDELA 6,6x12x1,6mm
19A	832-10406	2	PORCA trava M6	NUT lock M6	TUERCA de retención m6
20	515-23190	1	BRAÇADEIRA 3/4	CLAMP 3/4	ABRAZADERA 3/4
21	896-11012	1	ARRUELA 13,5x24x3mm	WASHER 13,5x24x3mm	ARANDELA 13,5x24x3mm
22	895-18010	2	ARRUELA 11x18x1,6mm	WASHER 11x18x1,6mm	ARANDELA 11x18x1,6mm
23	829-1410	1	PORCA M10	NUT M10	TUERCA m10
24	F22316	1	RESISTOR 75 ohm	RESISTOR 75 ohm	RESISTENCIA 75 ohm
25	760-14325	1	PARAFUSO M4x25	SCREW pointed M4x25	TORNILLO válvula m4x25
26	895-25005	1	ARRUELA 5,5x15x1,6mm	WASHER 5,5x15x1,6mm	ARANDELA 5,5x15x1,6mm
27	408552A1	1	MÓDULO - controle transmissão	MODULE - transmission control	MODULO
28	840-1416	4	PARAFUSO M4x16	SCREW M4x16	TORNILLO m4x16
29	253347A1	1	PORCA especial M10x1,5	NUT special M10x1,5	TUERCA especial
30	L127554	1	ARRUELA especial	WASHER special	ARANDELA especial
31	840-1420	4	PARAFUSO M4x20	SCREW M4x20	TORNILLO m4x20
32	892-11004	8	ARRUELA pressão M4	WASHER lock M4	ARANDELA freno m4
33	D39696	2	BRAÇADEIRA	CLAMP	ABRAZADERA
34	895-15006	1	ARRUELA 6,6x25x1,6mm	WASHER 6,6x25x1,6mm	ARANDELA 6,6x25x1,6mm
35	829-1410	1	PORCA M10	NUT M10	TUERCA m10
36	L18337	UQN	CINTA 380mm	STRAP 380mm	FAJA 380mm
37	22-824	UQN	CINTA 175mm	STRAP 175mm	FAJA 175mm
38	357906A1	1	COIFA	BOOT	FUELLE
39	614-6020	1	PARAFUSO M6x20	BOLT M6x20	PERNO m6x20
40	824-1404	8	PORCA M4	NUT M4	TUERCA m4
41	840-1516	2	PARAFUSO M5x16	SCREW M5x16	TORNILLO m5x16
42	832-10405	2	PORCA trava M5	NUT lock M5	TUERCA de retención m5
43	895-11005	4	ARRUELA 5,5x10x1mm	WASHER 5,5x10x1mm	ARANDELA 5,5x10x1mm
44	406567A1	1	DIODO	DIODE	DIODO
45	245485C1	1	CONECTOR	CONNECTOR	CONECTOR
46	245488C1	1	CONECTOR	CONNECTOR	CONECTOR

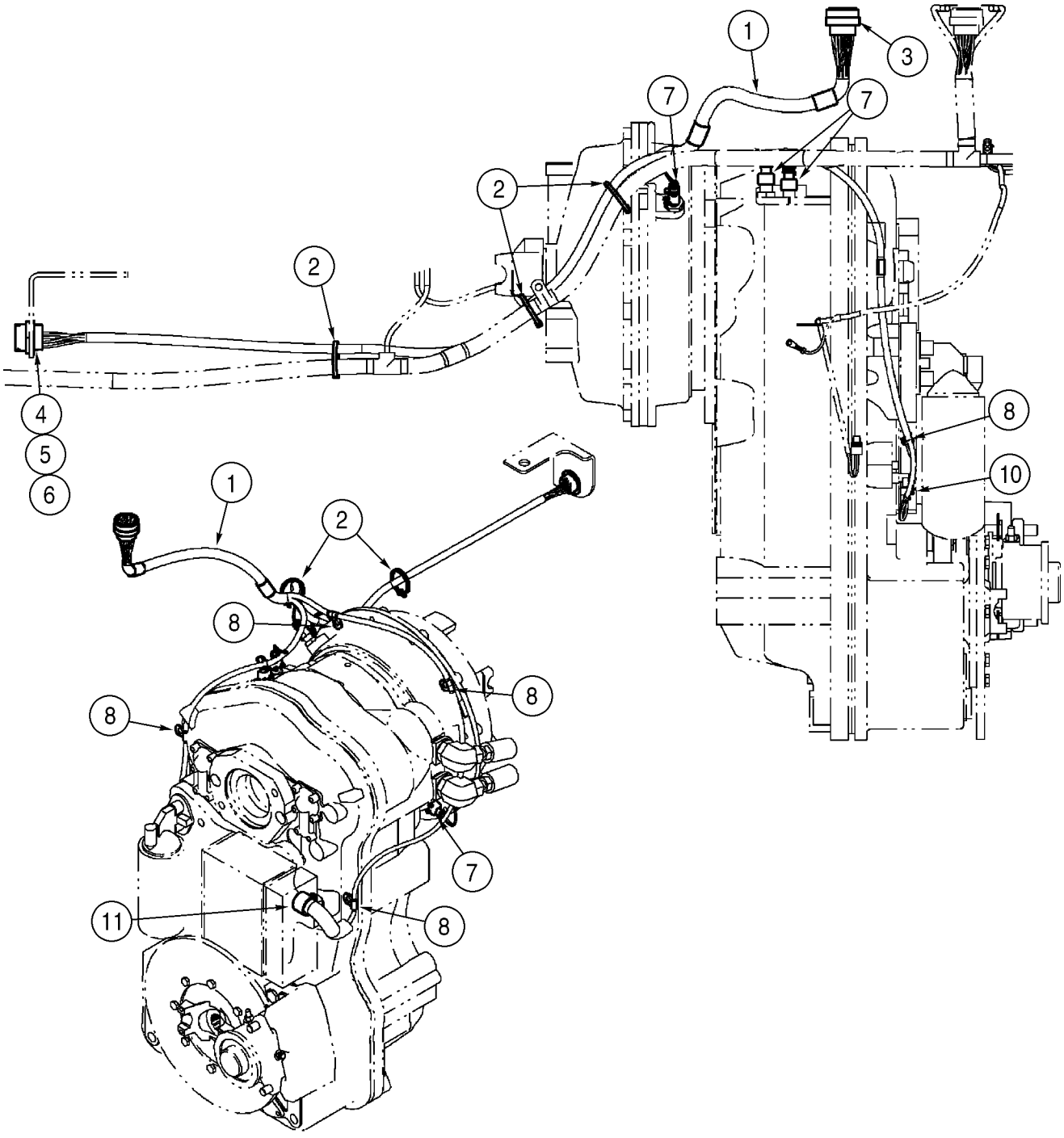
1
3
7
7
2
2
4
5
6
8
10
1
2
8
8
8
7
11
8

ITEM REF.	PEÇA Nº PART Nº PIEZA Nº	QDE. QTY. CANT.	DESCRIÇÃO (Português)	DESCRIPTION (English)	DESCRIPCION (Español)
1	368404A4	1	CHICOTE - transmissão	HARNESS - transmission	HAZ
2	L18337	3	CINTA 380mm	STRAP 380mm	FAJA 380mm
3	373358A1	1	CONECTOR - chicote cabine	CONNECTOR - cab harness	CONECTOR
4	291659A1	1	CONECTOR - chicote motor	CONNECTOR - engine harness	CONECTOR
5	459330C1	1	ARRUELA	WASHER	ARANDELA
6	459329C1	1	PORCA	NUT	TUERCA
7	291718A1	4	CONECTOR	CONNECTOR	CONECTOR
8	515-2495	4	BRAÇADEIRA	CLAMP	ABRAZADERA
9	371614A1	1	CONECTOR - interruptor filtro	CONNECTOR - switch filter	CONECTOR
10	291719A1	1	CONECTOR - sensor veloc.	CONNECTOR - speed sensor	CONECTOR
11	371566A1	1	CONECTOR - transmissão	CONNECTOR - transmission	CONECTOR

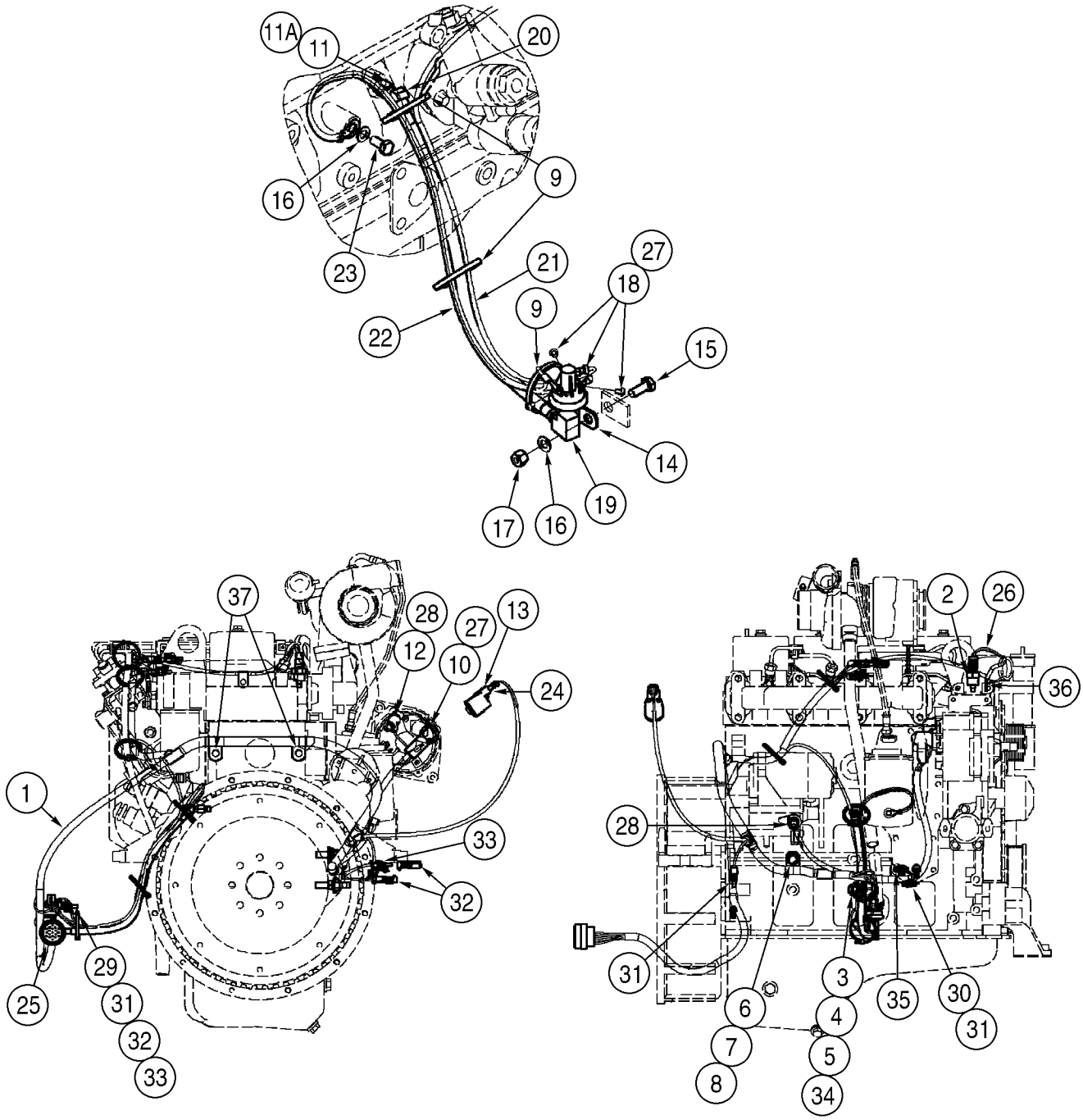
11A
11
20
16
9
23
21
27
18
22
9
15
14
17
16
19
37
28
27
13
12
10
24
1
33
32
29
25
31
32
33
2
26
36
28
31
3
6
4
35
30
31
7
5
8
34

ITEM REF.	PEÇA Nº PART Nº PIEZA Nº	QDE. QTY. CANT.	DESCRIÇÃO (Português)	DESCRIPTION (English)	DESCRIPCION (Español)
1	368360A3	1	CHICOTE - motor	HARNESS - engine	HAZ
2	321446A1	1	SENSOR - arrefecimento	SENDER - engine cooling	TRANSMISOR
3	L127553	1	PRISIONEIRO	STUD	ESPÁRRAGO
4	L127554	1	ARRUELA especial	WASHER special	ARANDELA especial
5	L127555	1	PORCA especial	NUT special	TUERCA especial
6	896-11012	1	ARRUELA 13,5x24x3mm	WASHER 13,5x24x3mm	ARANDELA 13,5x24x3mm
7	892-11012	1	ARRUELA pressão M12	WASHER lock M12	ARANDELA freno m12
8	627-12035	1	PARAFUSO M12x35	BOLT M12x35	PERNO m12x35
9	L18337	6	CINTA 380mm	STRAP 380mm	FAJA 380mm
10	L126713	1	COIFA	BOOT	FUELLE
11	250838A2	1	CONECTOR	CONNECTOR	CONECTOR
11A	637-62081	1	ANEL-O 8,1x1,6mm	O-RING 8,1x1,6mm	ANILLO-O 8,1x1,6mm
12	S64612	1	COIFA	BOOT	FUELLE
13	279492A1	1	INTERRUPTOR - restrição de ar	SWITCH - air restriction	CONTACTOR
14	515-23159	1	BRAÇADEIRA 5/8	CLAMP 5/8	ABRAZADERA 5/8
15	627-8020	1	PARAFUSO M8x20	BOLT M8x20	PERNO m8x20
16	895-11008	2	ARRUELA 9x17x1,6mm	WASHER 9x17x1,6mm	ARANDELA 9x17x1,6mm
17	832-10408	1	PORCA trava M8	NUT lock M8	TUERCA de retención m8
18	404224A1	1	INTERRUPTOR - pressão óleo	SWITCH - oil pressure	CONTACTOR
19	217-1050	1	COTOVELO 90° 1/8	ELBOW 90° 1/8	CODO 1/8
20	217-1084	1	COTOVELO 45° 1/8	ELBOW 45° 1/8	CODO 1/8
21	335976A1	1	MANGUEIRA - pressão óleo	HOSE - oil pressure	MANGUERA
22	404222A1	1	FIO - terra	WIRE - ground	HILO
23	627-8016	1	PARAFUSO M8x16	BOLT M8x16	PERNO m8x16
24	291718A1	1	CONECTOR - restrição de ar	CONNECTOR - air restriction	CONECTOR
25	373356A1	1	CONECTOR	CONNECTOR	CONECTOR
26	194788A1	1	CONECTOR - temperatura	CONNECTOR - temperature	CONECTOR
27	1964709C1	2	TERMINAL	TERMINAL	BORNE
28	382256A1	2	TERMINAL	TERMINAL	BORNE
29	245484C1	1	CONECTOR - solenoid	CONNECTOR - solenoid	CONECTADOR 3 canales
30	245481C1	1	CONECTOR - compressor	CONNECTOR - compressor	CONECTOR
31	245480C1	3	CONECTOR - combustível	CONNECTOR - fuel	CONECTOR
32	245483C1	3	CONECTOR - partida a frio	CONNECTOR - ether start	CONECTOR
33	245482C1	2	CONECTOR - partida a frio	CONNECTOR - ether start	CONECTOR
34	1964712C1	3	TERMINAL - terra	TERMINAL - ground	BORNE
35	515-23127	1	BRAÇADEIRA 1/2	CLAMP 1/2	ABRAZADERA 1/2
36	515-2363	1	BRAÇADEIRA 1/4	CLAMP 1/4	ABRAZADERA 1/4
37	515-25127	3	BRAÇADEIRA 1/2	CLAMP 1/2	ABRAZADERA 1/2

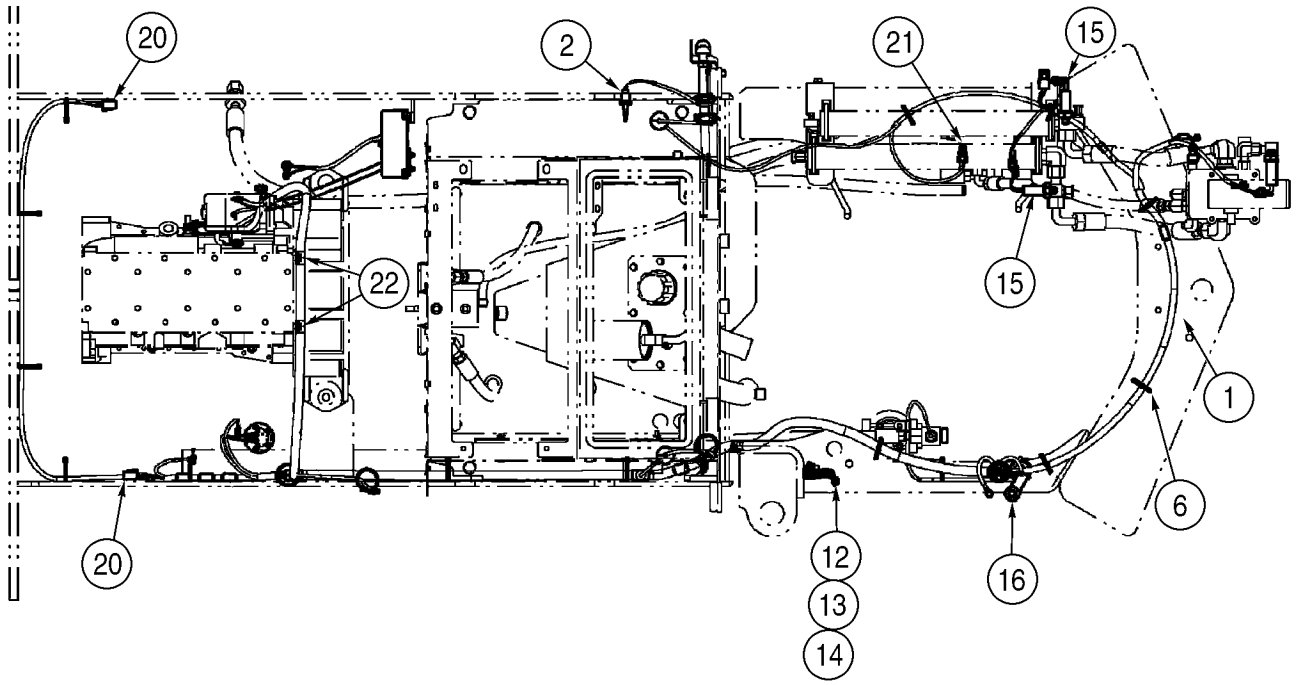
20
2
21
15
22
15
1
6
20
12
16
13
14

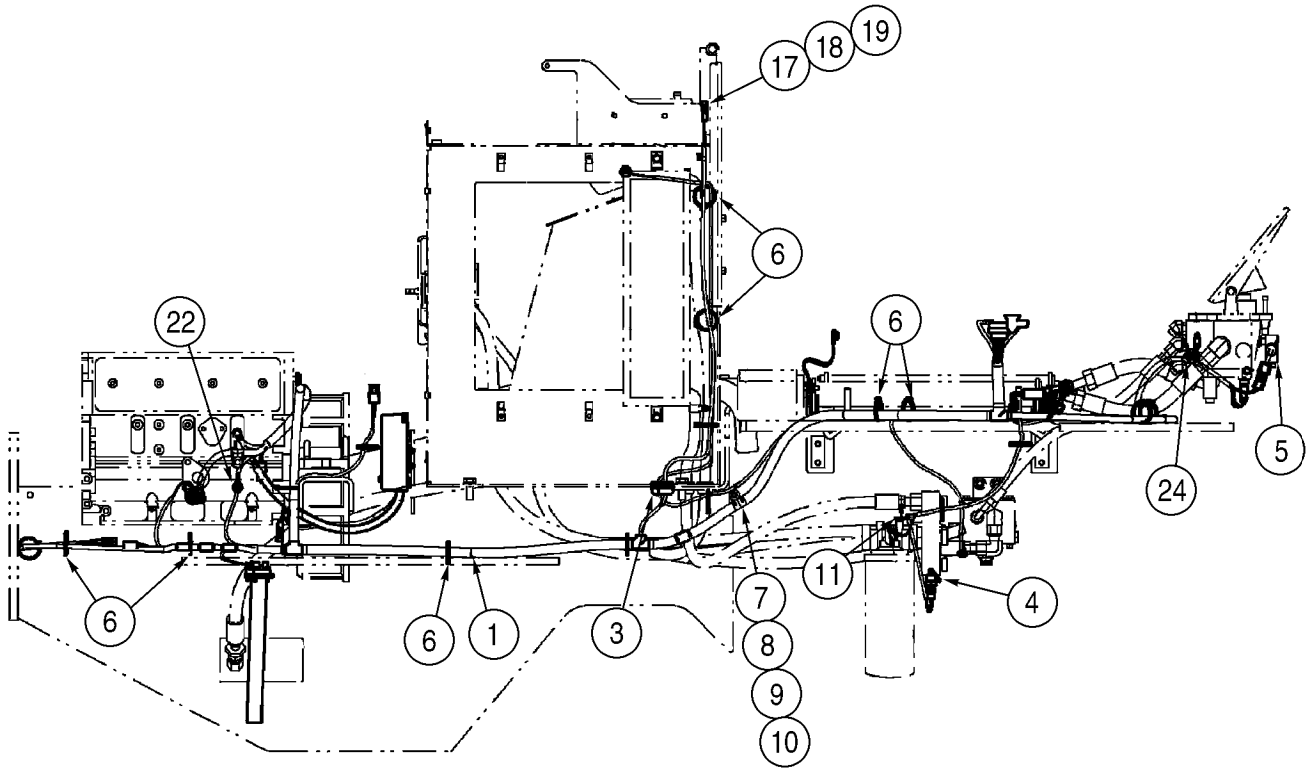
19
18
17
6
22
6
5
24
6
6
1
3
11
4
7
8
9
10

ITEM REF.	PEÇA Nº PART Nº PIEZA Nº	QDE. QTY. CANT.	DESCRIÇÃO (Português)	DESCRIPTION (English)	DESCRIPCION (Español)
1	369332A2	1	CHICOTE - chassis traseiro	HARNESS - rear chassis	HAZ
2	143417A3	1	SENSOR - nível fluido	SENSOR - coolant level	CAPTADOR
3	198823C1	2	PROTETOR 3/8	GROMMET 3/8	PASACABLE 3/8
4	321446A1	1	SENSOR - temp. fluido hidráulico	SENDER - hydraulic oil	TRANSMISOR
5	377898A3	1	INTERRUPTOR - freio	SWITCH - brake declutch	CONTACTOR
6	L18337	UQN	CINTA 380mm	STRAP 380mm	FAJA 380mm
7	896-11012	1	ARRUELA 13,5x24x3mm	WASHER 13,5x24x3mm	ARANDELA 13,5x24x3mm
8	515-23190	1	BRAÇADEIRA 3/4	CLAMP 3/4	ABRAZADERA 3/4
9	895-11008	1	ARRUELA 9x17x1,6mm	WASHER 9x17x1,6mm	ARANDELA 9x17x1,6mm
10	829-1408	1	PORCA M8	NUT M8	TUERCA m8
11	515-2495	1	BRAÇADEIRA	CLAMP	ABRAZADERA
12	L126051	1	CINTA - terra	STRAP - ground	FAJA
13	L127554	2	ARRUELA especial	WASHER special	ARANDELA especial
14	253347A1	2	PORCA especial M10x1,5	NUT special M10x1,5	TUERCA especial
15	377899A1	2	INTERRUPTOR - freio redundante	SWITCH - redundant brake	CONTACTOR
16	L126713	1	COIFA	BOOT	FUELLE
17	515-2148	1	BRAÇADEIRA 3/16	CLAMP 3/16	ABRAZADERA 3/16
18	895-11005	1	ARRUELA 5,5x10x1mm	WASHER 5,5x10x1mm	ARANDELA 5,5x10x1mm
19	760-14413	1	PARAFUSO	SCREW	TORNILLO
20	280451A1	2	CONECTOR	CONNECTOR	CONECTOR
21	245483C1	1	CONECTOR - solenóide	CONNECTOR - solenoid	CONECTOR
22	515-25127	3	BRAÇADEIRA 1/2	CLAMP 1/2	ABRAZADERA 1/2
23	245483C1	1	CONECTOR - solenóide partida frio	CONNECTOR - solenoid ether start	CONECTOR
24	291718A1	1	CONECTOR - solenóide freio estac.	CONNECTOR - solenoid park.brake	CONECTOR

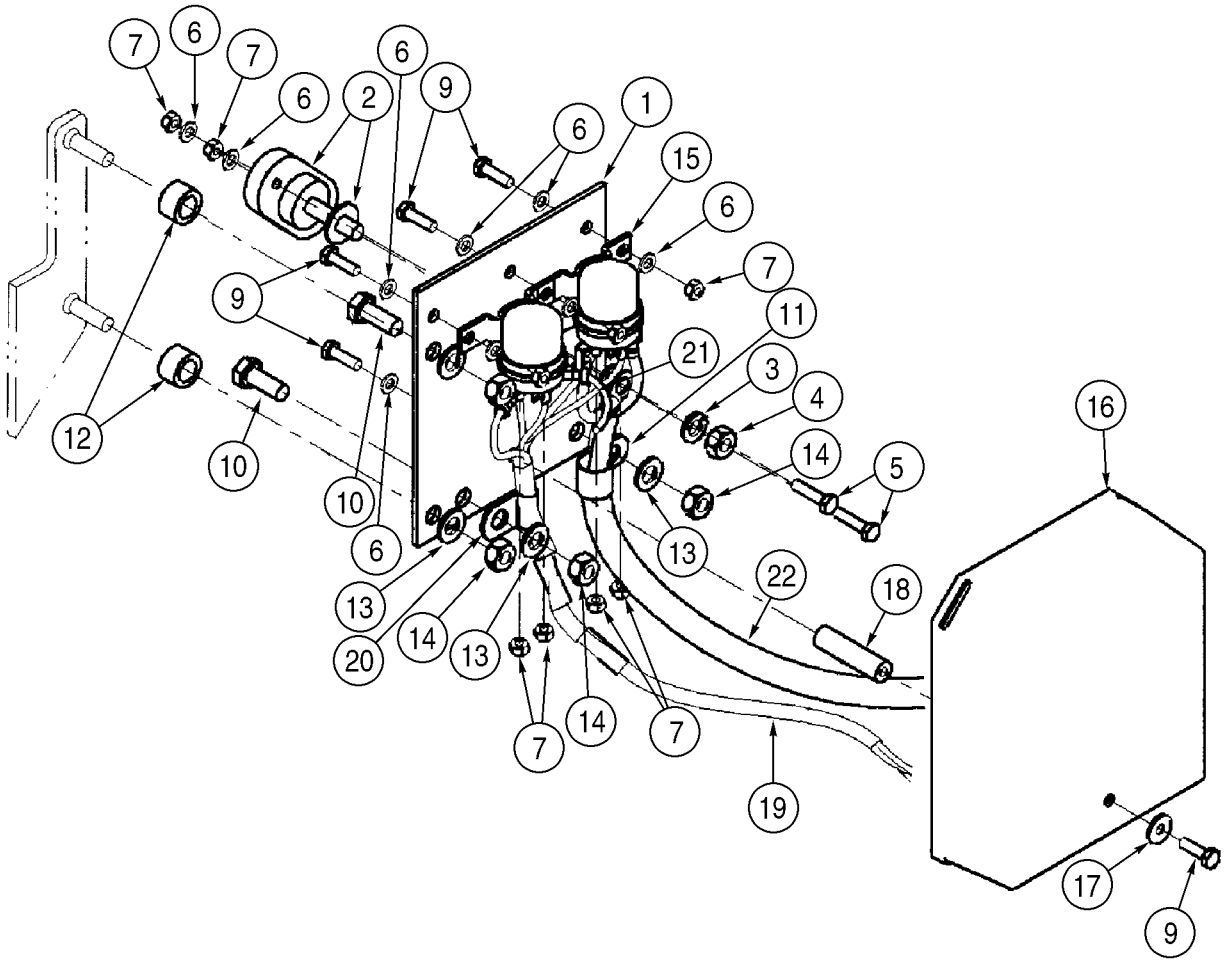
7
6
7
6
2
9
6
1
15
6
7
11
21
3
4
14
5
16
9
12
10
10
6
13
22
18
13
20
14
13
14
7
7
19
17
9

ITEM REF.	PEÇA Nº PART Nº PIEZA Nº	QDE. QTY. CANT.	DESCRIÇÃO (Português)	DESCRIPTION (English)	DESCRIPCION (Español)
1	125058A1	1	PLACA base - relé	PLATE base - relay	PLACA de base
	L124085	1	BLOCO - terminal	BLOCK - terminal	BLOQUE
2	NSS	1	CORPO	BODY	CUERPO
3	425-106	1	PORCA	NUT	TUERCA
4	492-11038	1	ARRUELA pressão	WASHER lock	ARANDELA freno
5	627-6025	2	PARAFUSO M6x25	BOLT M6x25	PERNO m6x25
6	895-11006	9	ARRUELA 6,6x12x1,6mm	WASHER 6,6x12x1,6mm	ARANDELA 6,6x12x1,6mm
7	829-1406	9	PORCA M6	NUT M6	TUERCA m6
9	627-6020	5	PARAFUSO M6x20	BOLT M6x20	PERNO m6x20
10	627-10025	2	PARAFUSO M10x25	BOLT M10x25	PERNO m10x25
11	515-23190	1	BRAÇADEIRA 3/4	CLAMP 3/4	ABRAZADERA 3/4
12	D44696	2	ESPAÇADOR	SPACER	ESPACIADOR
13	895-11010	4	ARRUELA 11x20x2mm	WASHER 11x20x2mm	ARANDELA 11x20x2mm
14	829-1410	4	PORCA M10	NUT M10	TUERCA m10
15	120398A1	2	RELÉ 24v	RELAY 24v	RELÉ 24v
16	L114612	1	TAMPA	COVER	TAPA
17	895-25006	1	ARRUELA 6,6x18x1,6mm	WASHER 6,6x18x1,6mm	ARANDELA 6,6x18x1,6mm
18	253065A1	1	ESPAÇADOR	SPACER	ESPACIADOR
19	379782A1	1	CHICOTE - relé	HARNESS - relay	HAZ
20	515-2495	1	BRAÇADEIRA	CLAMP	ABRAZADERA
21	128785A1	1	FIO - bloco ao relé	WIRE - block to relay	HILO
22	371157A1	1	CABO - bloco ao relé	CABLE - block to relay	CABLE

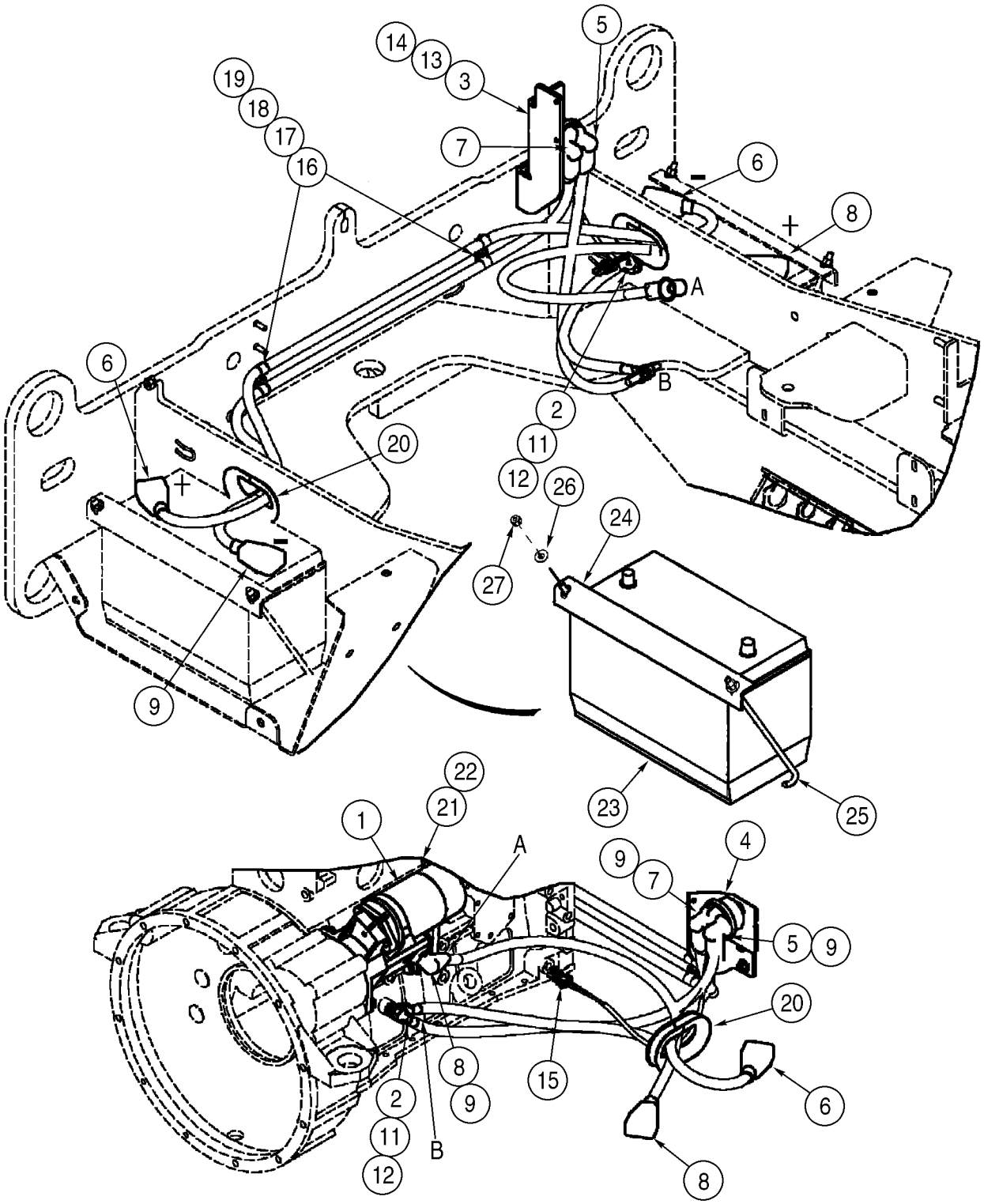
1
2
3
4
5
6
7
8
9
11
12
13
14
15
16
17
18
19
20
21
22
23
24
25
26
27
A
B
A
B

ITEM REF.	PEÇA Nº PART Nº PIEZA Nº	QDE. QTY. CANT.	DESCRIÇÃO (Português)	DESCRIPTION (English)	DESCRIPCION (Español)
1	REF.	1	MOTOR PARTIDA 24V (pg.4-6)	STARTER Assy. 24V (pg.4-6)	MOTOR ARRANQUE conj. 24v (pg.4-6)
2	L127553	1	PRISIONEIRO	STUD	ESPÁRRAGO
3	372454A3	1	PLACA	PLATE	PLACA
4	L126256	1	INTERRUPTOR master	SWITCH master	CORTADOR de batería
5	368091A2	1	CABO Conj. - terra	CABLE Assy. - ground	CABLE conj.
6	368088A3	1	CABO Conj. - intermediário	CABLE Assy. - crossover	CABLE conj.
7	368089A3	1	CABO Conj. - negativo	CABLE Assy. - negative	CABLE conj.
8	368090A3	1	CABO Conj. - positivo	CABLE Assy. - positive	CABLE conj.
9	L126713	3	COIFA	BOOT	FUELLE
10	383371A1	1	CABO Conj. - terra bloco	CABLE Assy. - block ground	CABLE conj.
11	L127554	2	ARRUELA especial	WASHER special	ARANDELA especial
12	L127555	2	PORCA especial	NUT special	TUERCA especial
13	895-15008	2	ARRUELA 9x20x1,6mm	WASHER 9x20x1,6mm	ARANDELA 9x20x1,6mm
14	832-10408	2	PORCA trava M8	NUT lock M8	TUERCA de retención m8
15	L127676	1	CHICOTE - desconectar	HARNESS - disconnect	HAZ
16	896-11012	2	ARRUELA 13,5x24x3mm	WASHER 13,5x24x3mm	ARANDELA 13,5x24x3mm
17	515-22159	4	BRAÇADEIRA	CLAMP	ABRAZADERA
18	895-11008	2	ARRUELA 9x17x1,6mm	WASHER 9x17x1,6mm	ARANDELA 9x17x1,6mm
19	829-1408	2	PORCA M8	NUT M8	TUERCA m8
20	398771A1	2	PROTETOR - cabo bateria	CONDUIT - battery cable	TUBERÍA
21	895-11010	2	ARRUELA 11x20x2mm	WASHER 11x20x2mm	ARANDELA 11x20x2mm
22	827-10040	2	PARAFUSO M10x40	BOLT M10x40	PERNO m10x40
23	147765A1	2	BATERIA - STD 12V	BATTERY - STD 12V	BATERÍA 12v
24	365191A1	2	CINTA	STRAP	FAJA
25	365357A1	4	HASTE	ROD	VÁSTAGO
26	895-15008	4	ARRUELA 9x20x1,6mm	WASHER 9x20x1,6mm	ARANDELA 9x20x1,6mm
27	832-10408	4	PORCA trava M8	NUT lock M8	TUERCA de retención m8

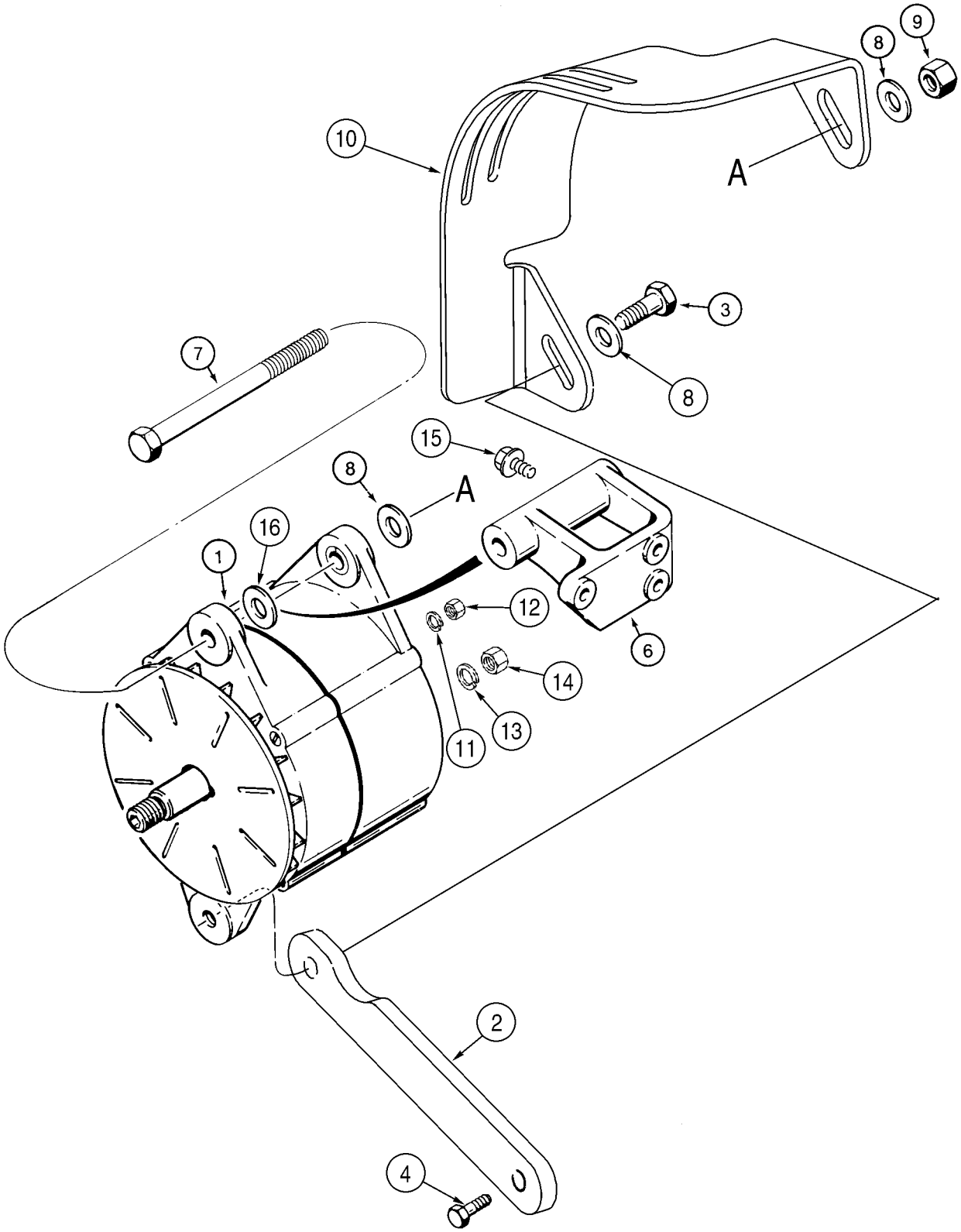
9
8
10
A
3
8
7
15
8
A
16
1
12
6
14
13
11
2
4

ITEM REF.	PEÇA Nº PART Nº PIEZA Nº	QDE. QTY. CANT.	DESCRIÇÃO (Português)	DESCRIPTION (English)	DESCRIPCION (Español)
1	1964860C1	1	ALTERNADOR 65A (pg.4-2)	ALTERNATOR 65A (pg.4-2)	ALTERNADOR conj. 24v-65a (pg.4-2)
2	407394A1	1	BRAÇO	BRACE	BRAZO
3	426-820	1	PARAFUSO 1/2x1-1/4	BOLT 1/2x1-1/4	PERNO 1/2x1-1/4
4	614-8025	1	PARAFUSO M8x25	BOLT M8x25	PERNO m8x25
6	J910923	1	SUPORTE	SUPPORT	SOPORTE
7	426-8104	1	PARAFUSO 1/2x6-1/2	BOLT 1/2x6-1/2	PERNO 1/2x6-1/2
8	495-11053	3	ARRUELA 17/32x1-1/16x3/32	WASHER 17/32x1-1/16x3/32	ARANDELA 17/32x1-1/16x3/32
9	231-4248	1	PORCA trava	NUT lock	TUERCA de retención
10	407329A1	1	PROTETOR	SHIELD	RESGUARDO
11	892-11004	1	ARRUELA pressão M4	WASHER lock M4	ARANDELA freno m4
12	824-1404	1	PORCA M4	NUT M4	TUERCA m4
13	492-11044	1	ARRUELA pressão	WASHER lock	ARANDELA freno
14	425-107	1	PORCA	NUT	TUERCA
15	844-8025	3	PARAFUSO flange M8x25	BOLT flange M8x25	PERNO m8x25
16	895-11012	1	ARRUELA 13,5x24x2,5mm	WASHER 13,5x24x2,5mm	ARANDELA 13,5x24x2,5mm

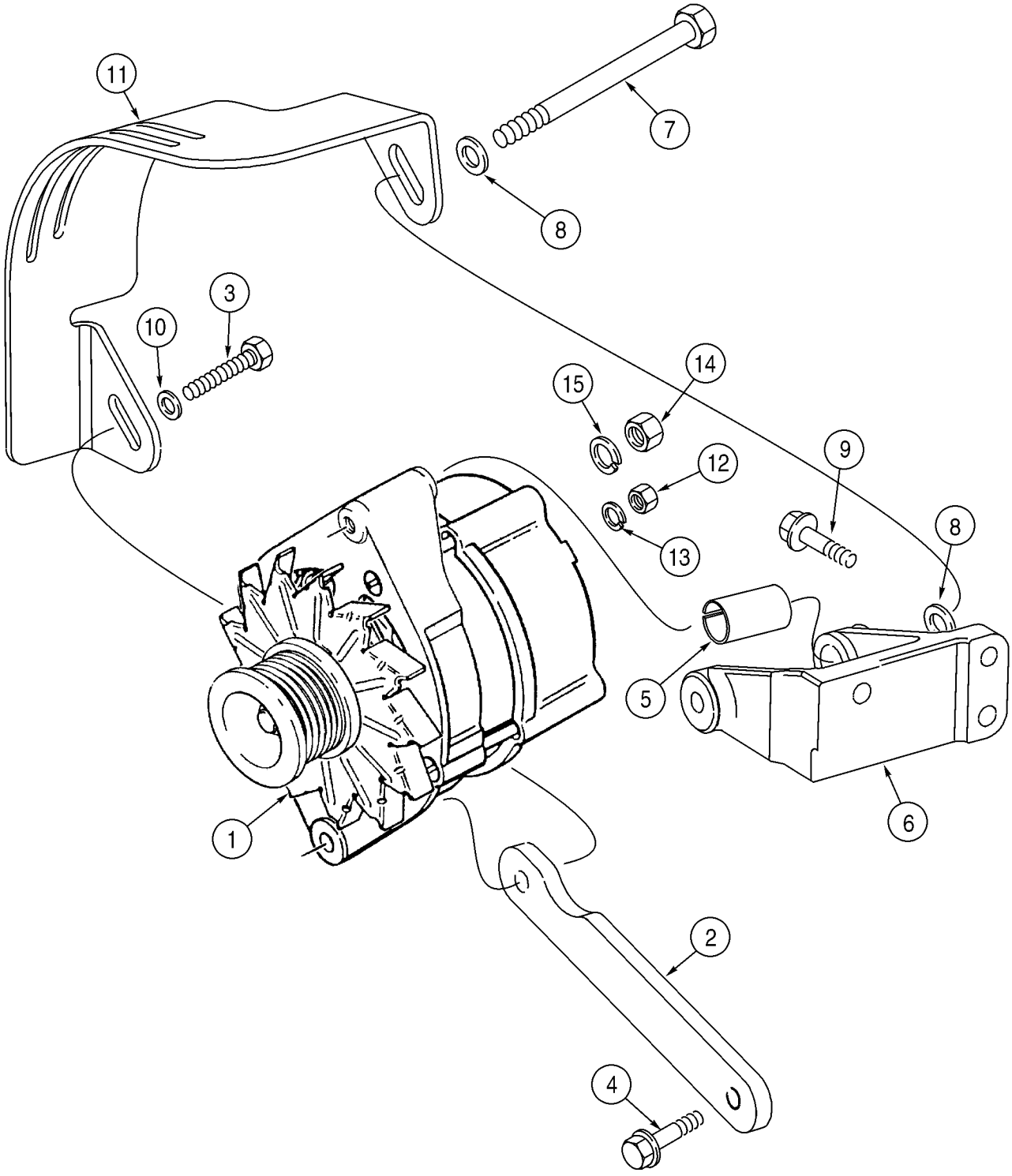
11
7
8
3
10
14
15
12
9
13
8
5
6
1
2
4

ITEM REF.	PEÇA Nº PART Nº PIEZA Nº	QDE. QTY. CANT.	DESCRIÇÃO (Português)	DESCRIPTION (English)	DESCRIPCION (Español)
1	A187916	1	ALTERNADOR 45A (pg.4-4)	ALTERNATOR 45A (pg.4-4)	ALTERNADOR conj. (pg.4-4)
2	407393A1	1	BRAÇO	BRACE	BRAZO
3	627-8030	1	PARAFUSO M8x30	BOLT M8x30	PERNO m8x30
4	844-8020	1	PARAFUSO flange M8x20	BOLT flange M8x20	PERNO m8x20
5	J902469	1	ESPAÇADOR	SPACER	ESPACIADOR
6	J287096	1	SUPORTE	SUPPORT	SOPORTE
7	827-10110	1	PARAFUSO M10x110	BOLT M10x110	PERNO m10x110
8	895-11010	2	ARRUELA 11x20x2mm	WASHER 11x20x2mm	ARANDELA 11x20x2mm
9	844-8025	3	PARAFUSO flange M8x25	BOLT flange M8x25	PERNO m8x25
10	895-15008	1	ARRUELA 9x20x1,6mm	WASHER 9x20x1,6mm	ARANDELA 9x20x1,6mm
11	407328A1	1	PROTETOR	SHIELD	RESGUARDO
12	824-1405	1	PORCA M5	NUT M5	TUERCA m5
13	892-11005	1	ARRUELA pressão M5	WASHER lock M5	ARANDELA freno m5
14	829-1408	1	PORCA M8	NUT M8	TUERCA m8
15	892-11008	1	ARRUELA pressão M8	WASHER lock M8	ARANDELA freno m8

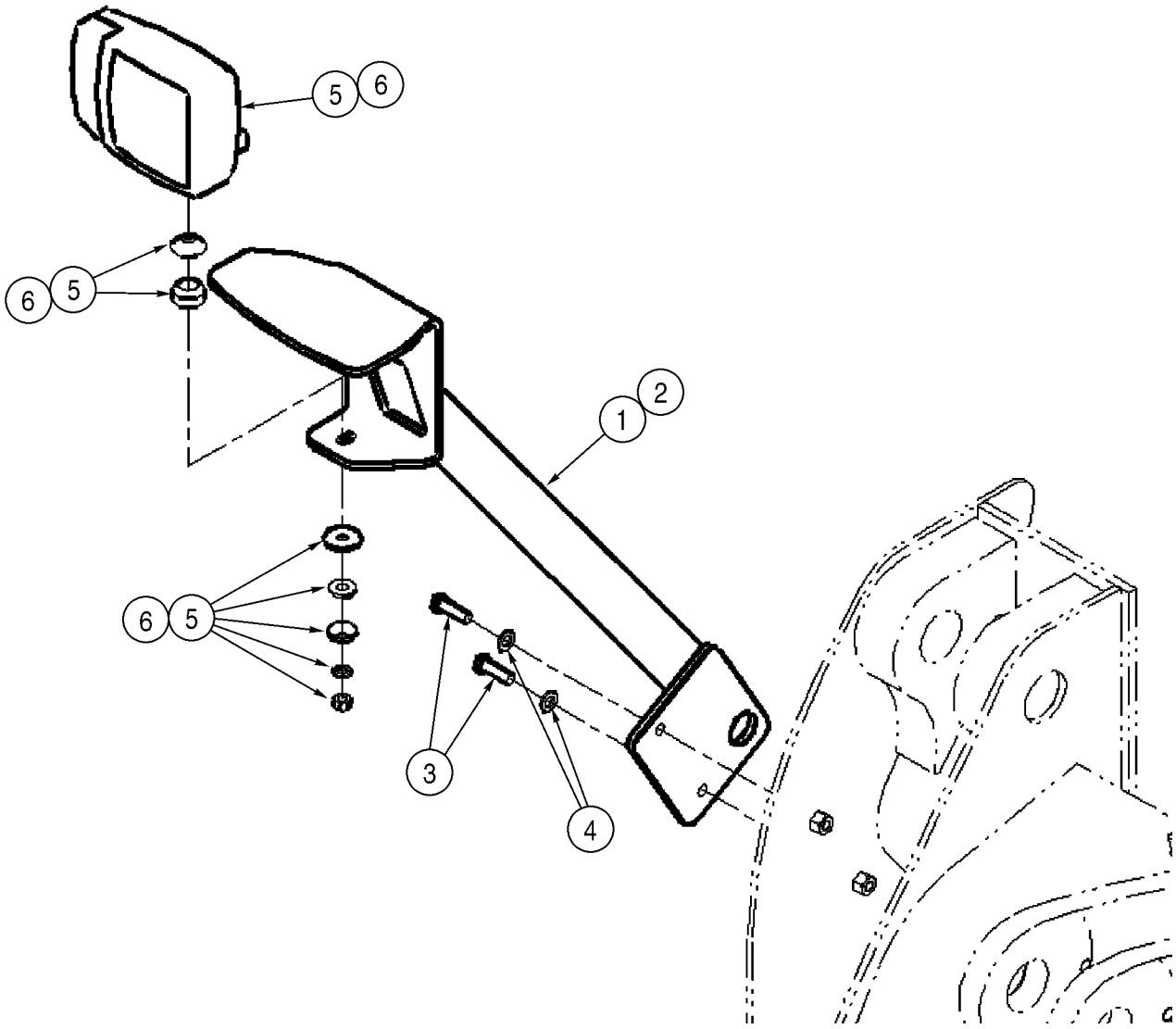
5
6
6
5
1
2
6
5
3
4

ITEM REF.	PEÇA Nº PART Nº PIEZA Nº	QDE. QTY. CANT.	DESCRIÇÃO (Português)	DESCRIPTION (English)	DESCRIPCION (Español)
1	380897A1	1	SUPORTE - LD	BRACKET - RH	SOPORTE
2	380898A1	1	SUPORTE - LE	BRACKET - LH	SOPORTE
3	627-12040	4	PARAFUSO M12x40	BOLT M12x40	PERNO m12x40
4	896-11012	4	ARRUELA 13,5x24x3mm	WASHER 13,5x24x3mm	ARANDELA 13,5x24x3mm
5	368055A1	1	LANTERNA Conj. LD (pg.4-44)	LAMP Assy. RH (pg.4-44)	LUZ conj. (pg.4-44)
6	368056A1	1	LANTERNA Conj. LE (pg.4-44)	LAMP Assy. LH (pg.4-44)	LUZ conj. (pg.4-44)

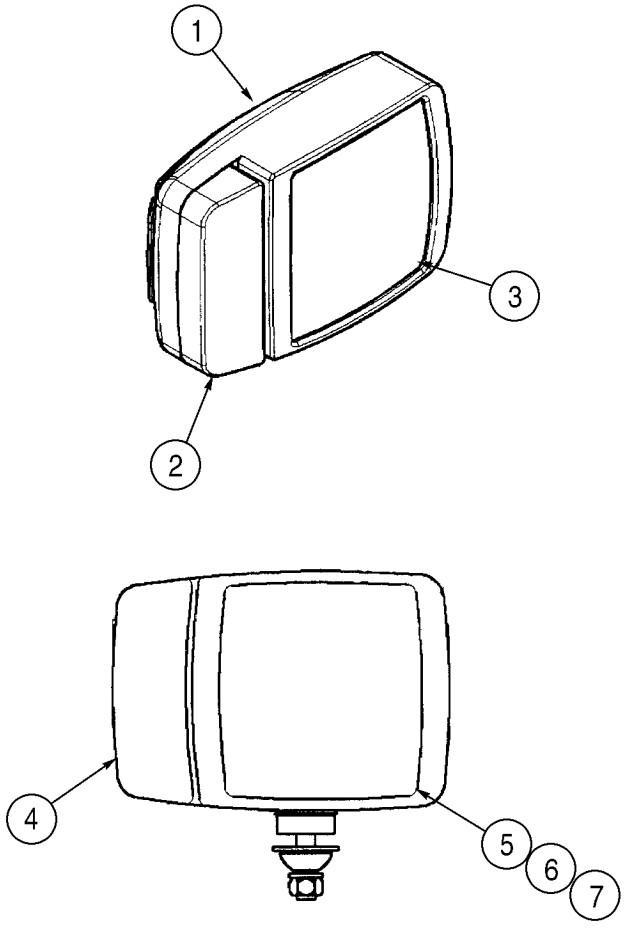
1
3
2
4
5
6
7

ITEM REF.	PEÇA Nº PART Nº PIEZA Nº	QDE. QTY. CANT.	DESCRIÇÃO (Português)	DESCRIPTION (English)	DESCRIPCION (Español)
	368055A1	1	LANTERNA Conj. LD	LAMP Assy. RH	LUZ conj.
	368056A1	1	LANTERNA Conj. LE	LAMP Assy. LH	LUZ conj.
1	NSS	1	CARCAÇA	HOUSING	CARCAZA
2	408142A1	1	LENTE - indicador direção	LENS - turn signal	CABUJÓN
3	408143A1	1	LENTE - farol	LENS - head light	CABUJÓN
4	410939A1	1	LÂMPADA - indicador direção 24V	BULB - turn signal 24V	LÁMPARA 24v
5	410940A1	1	LÂMPADA - posição 24V	BULB - position 24V	LÁMPARA 24v
6	410942A1	1	LÂMPADA - farol alto 24V	BULB - high beam 24V	LÁMPARA 24v
7	410941A1	1	LÂMPADA - farol alto 24V	BULB - high beam 24V	LÁMPARA 24v

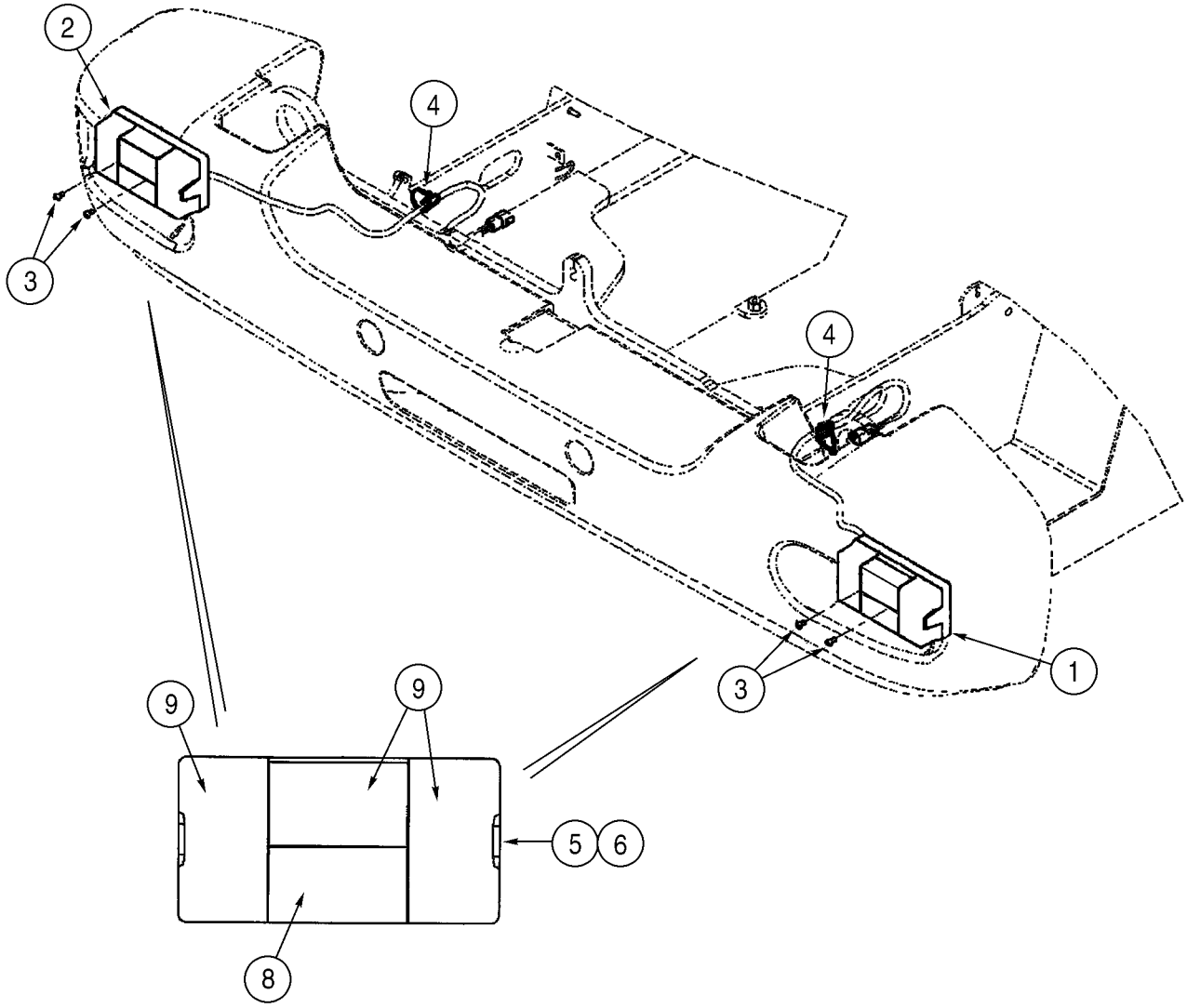
2
4
3
4
1
3
9
9
5
6
8

ITEM REF.	PEÇA Nº PART Nº PIEZA Nº	QDE. QTY. CANT.	DESCRIÇÃO (Português)	DESCRIPTION (English)	DESCRIPCION (Español)
1	379062A1	1	LANTERNA Conj. LD	LAMP Assy. RH	LUZ conj.
2	379064A1	1	LANTERNA Conj. LE	LAMP Assy. LH	LUZ conj.
3	864-6012	4	PARAFUSO M6x12	BOLT socket M6x12	PERNO con casquillo m6x12
4	L18337	2	CINTA 380mm	STRAP 380mm	FAJA 380mm
5	408144A1	1	LENTE - LE	LENS - LH	CABUJÓN
6	408145A1	1	LENTE - LD	LENS - RH	CABUJÓN
7	408146A1	1	JUNTA - não ilustrado	GASKET - not shown	JUNTA de estanqueidad
8	411085A1	1	LÂMPADA - traseira 24V-10W	BULB - tail 24V-10W	LÁMPARA 24v-10w
9	410939A1	3	LÂMPADA - ré/freio/sinal 24V	BULB - reverse 24V	LÁMPARA 24v

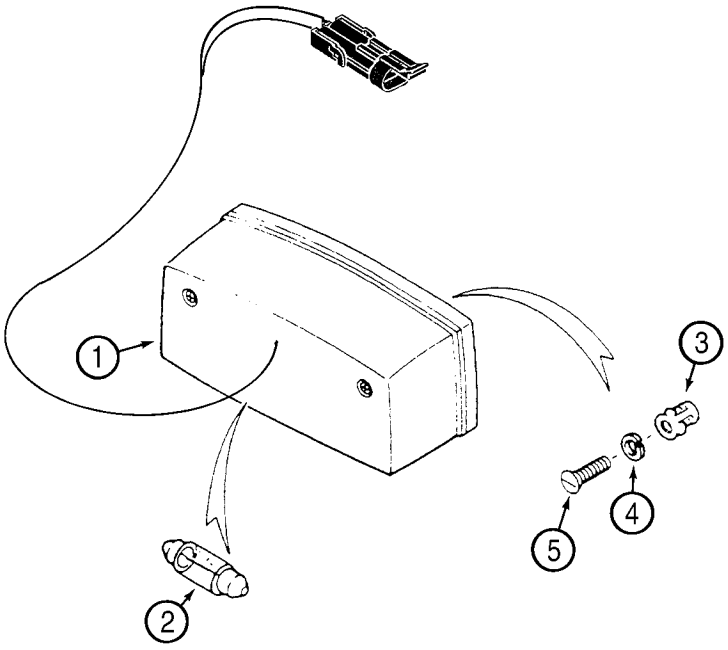
1
2
3
4
5

ITEM REF.	PEÇA Nº PART Nº PIEZA Nº	QDE. QTY. CANT.	DESCRIÇÃO (Português)	DESCRIPTION (English)	DESCRIPCION (Español)
1	120229A1	1	LANTERNA Conj. - placa licença	LAMP Assy. - license plate	LUZ conj.
2	E133303	1	LÂMPADA 24V	BULB 24V	LÁMPARA 24v
3	829-1406	2	PORCA M6	NUT M6	TUERCA m6
4	892-11006	2	ARRUELA pressão M6	WASHER lock M6	ARANDELA freno m6
5	614-6020	2	PARAFUSO M6x20	BOLT M6x20	PERNO m6x20

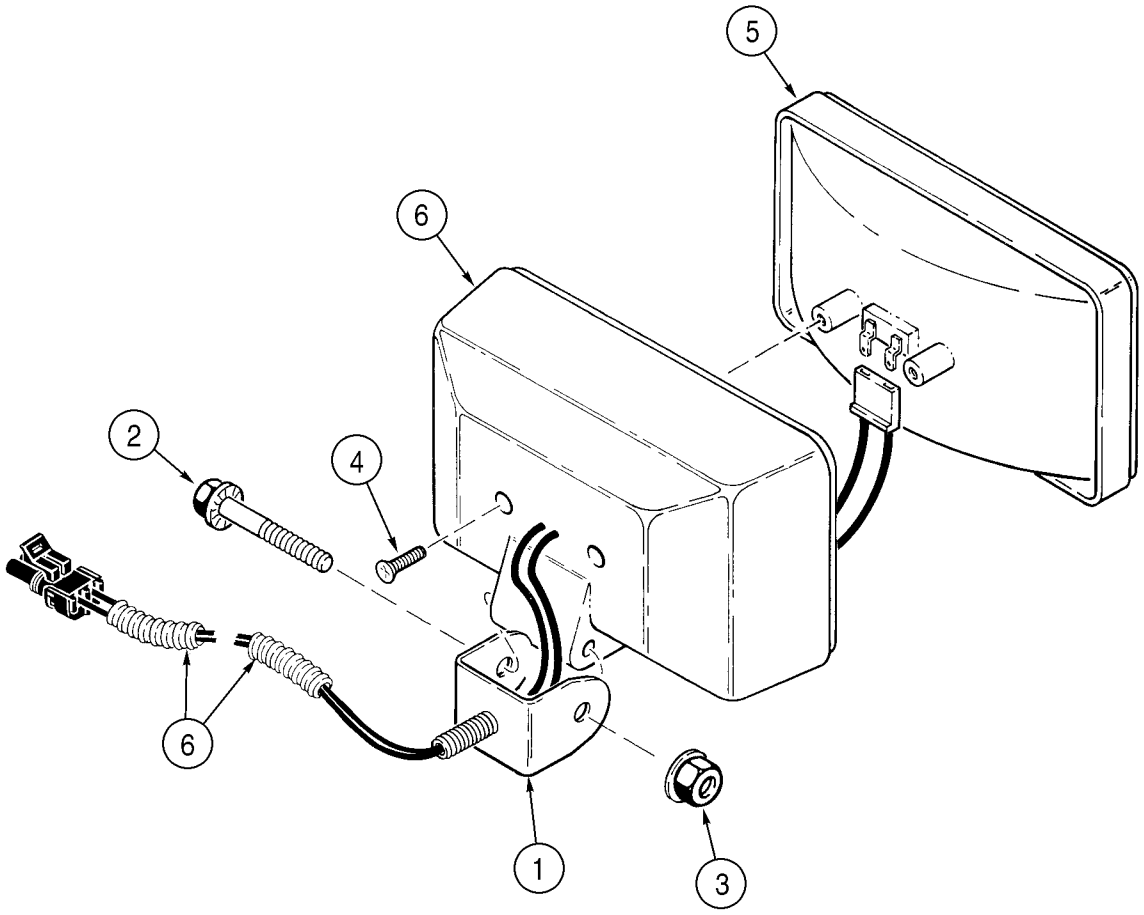
5
6
2
4
6
1
3

ITEM REF.	PEÇA Nº PART Nº PIEZA Nº	QDE. QTY. CANT.	DESCRIÇÃO (Português)	DESCRIPTION (English)	DESCRIPCION (Español)
	A187520	4	LANTERNA Conj.	LAMP Assy.	LUZ conj.
1	A187913	1	SUPORTE	BRACKET	SOPORTE
2	121-232	1	PARAFUSO flange 5/16x2	BOLT flange 5/16x2	PERNO 5/16x2
3	231-5145	1	PORCA flange	NUT flange	TUERCA
4	273-5048	2	PARAFUSO nº8-18x1/2	SCREW nº8-18x1/2	TORNILLO nº8-18x1/2
5	103653A1	1	LÂMPADA	BULB	LÁMPARA
6	NSS	1	CARCAÇA	HOUSING	CARCAZA

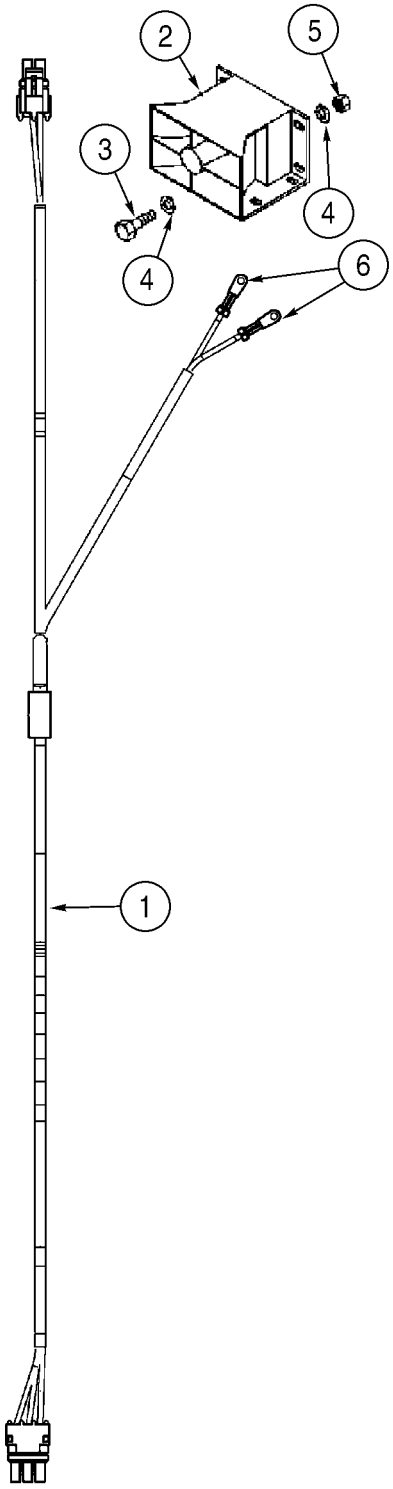
2
5
3
4
4
6
1

ITEM REF.	PEÇA Nº PART Nº PIEZA Nº	QDE. QTY. CANT.	DESCRIÇÃO (Português)	DESCRIPTION (English)	DESCRIPCION (Español)
1	382960A2	1	CHICOTE - capô	HARNESS - hood	HAZ
2	D121972	1	ALARME ré	ALARM backup	ALARMA
3	627-6020	4	PARAFUSO M6x20	BOLT M6x20	PERNO m6x20
4	495-11028	8	ARRUELA 9/32x5/8x1/16	WASHER 9/32x5/8x1/16	ARANDELA 9/32x5/8x1/16
5	832-10406	4	PORCA trava M6	NUT lock M6	TUERCA de retención m6
6	1964702C1	2	TERMINAL - alarme ré	TERMINAL - backup alarm	BORNE

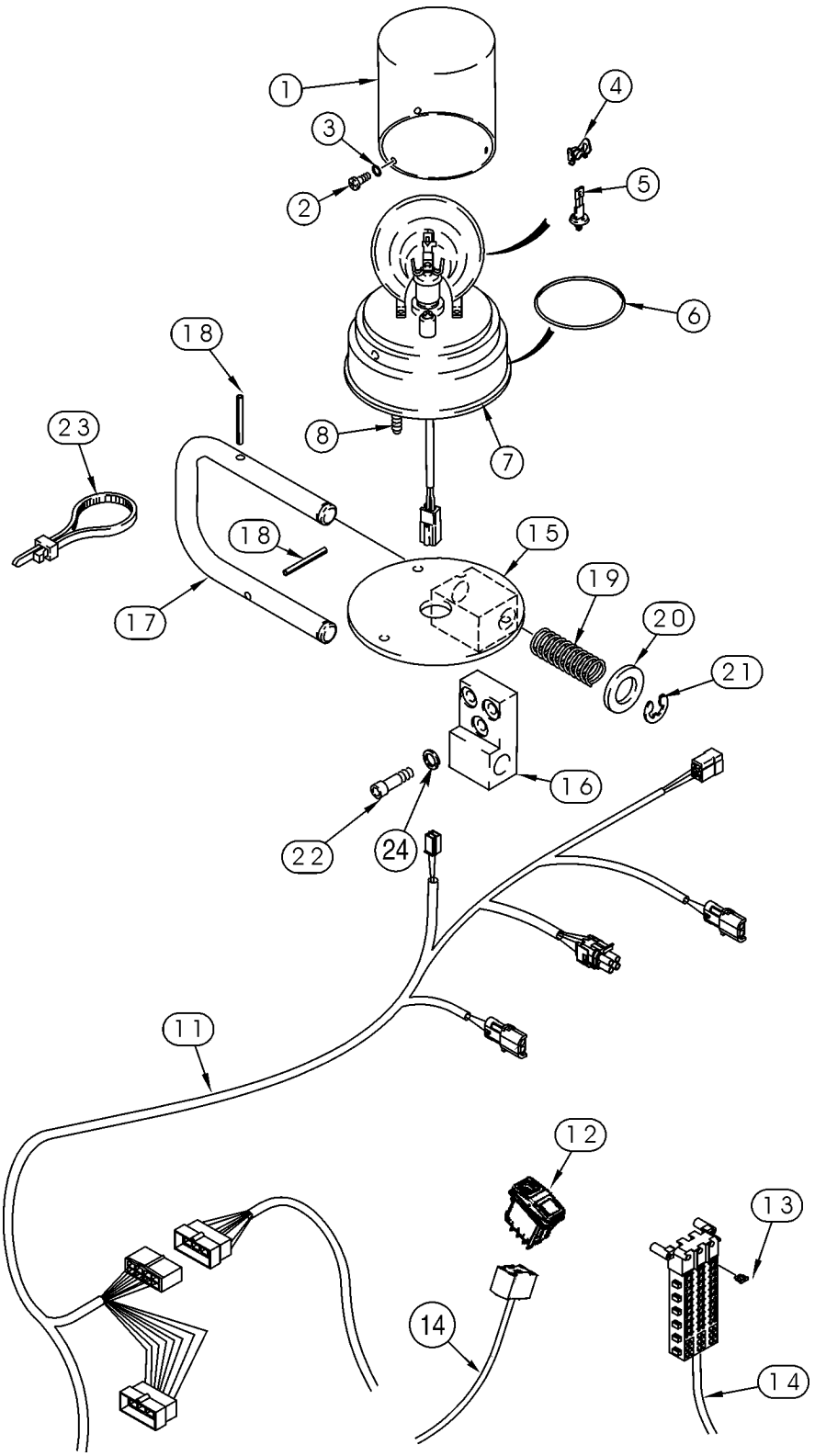
1
4
3
5
2
6
18
23
8
7
18
15
19
17
20
21
16
22
24
11
12
13
14
14

ITEM REF.	PEÇA Nº PART Nº PIEZA Nº	QDE. QTY. CANT.	DESCRIÇÃO (Português)	DESCRIPTION (English)	DESCRIPCION (Español)
	367751A1	1	LANTERNA Conj. - luz rotativa	LAMP Assy. - rotating beacon	LUZ conj.
1	A187542	1	LENTE - amber	LENS - amber	CABUJÓN
2	168-71	3	PARAFUSO - lente nº8x1/2	SCREW - lens nº8x1/2	TORNILLO nº8x1/2
3	238-5005	3	ANEL-O 3/32x1/16	O-RING 3/32x1/16	ANILLO-O 3/32x1/16
4	NSS	1	CLIP	CLIP	CLIP
5	P40533	1	LÂMPADA - halógena	BULB - halogen	LÁMPARA
6	A187575	1	CORREIA	BELT	CORREA
7	NSS	1	BASE - inclui motor	BASE - includes motor	BASE
8	614-6020	3	PARAFUSO M6x20	BOLT M6x20	PERNO m6x20
11	238764A2	1	CHICOTE - teto cabine	HARNESS - cab roof	HAZ
12	374430A2	1	INTERRUPTOR - luz rotativa	SWITCH - rotating beacon	INTERRUPTOR
13	A149799	1	FUSÍVEL 7,5A	FUSE 7,5A	FUSIBLE 7,5a
14	380072A3	1	CHICOTE - principal cabine	HARNESS - cab main	HAZ
15	313215A1	1	SUPORTE - luz rotativa	BRACKET - beacon	SOPORTE
16	313213A2	1	SUPORTE - luz rotativa	BRACKET - beacon	SOPORTE
17	313216A2	1	BRAÇO - luz rotativa	ARM pivot - beacon	BRAZO
18	38-31620	2	PINO 1/4x1-1/4	PIN 1/4x1-1/4	PASADOR elástico 1/4x1-1/4
19	373596A1	2	MOLA - retorno	SPRING - return	RESORTE
20	495-11081	2	ARRUELA 13/16x1-15/32x1/8	WASHER 13/16x1-15/32x1/8	ARANDELA 13/16x1-15/32x1/8
21	100-3375	2	ANEL	RING	ARO
22	864-8020	3	PARAFUSO M8x20	BOLT socket M8x20	PERNO con casquillo m8x20
23	L11541	UQN	CINTA	STRAP	FAJA
24	892-11008	3	ARRUELA pressão M8	WASHER lock M8	ARANDELA freno m8

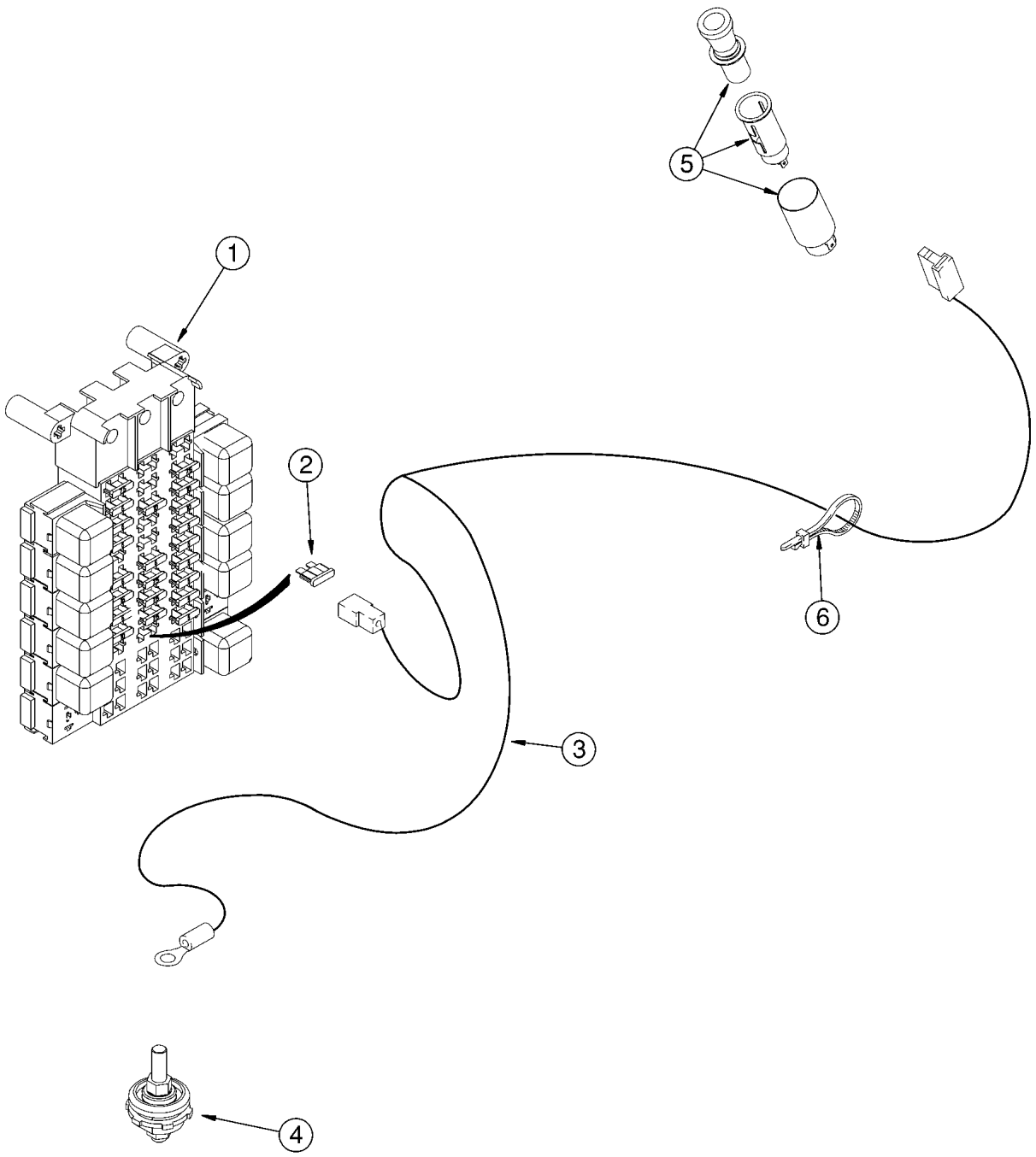
1
2
3
4
5
6

ITEM REF.	PEÇA Nº PART Nº PIEZA Nº	QDE. QTY. CANT.	DESCRIÇÃO (Português)	DESCRIPTION (English)	DESCRIPCION (Español)
1	380072A3	1	CHICOTE - principal cabine	HARNESS - cab main	HAZ
2	A149801	1	FUSÍVEL 15A	FUSE 15A	FUSIBLE 15a
3	313368A1	1	CHICOTE - acendedor cigarros	HARNESS - cigar lighter	HAZ
4	319055A1	1	BLOCO DE JUNÇÃO	BLOCK junction	BLOQUE cruz
5	E134655	1	ACENDEDOR DE CIGARROS	CIGAR LIGHTER	Encendedor Cigarros
6	L18337	UQN	CINTA 380mm	STRAP 380mm	FAJA 380mm

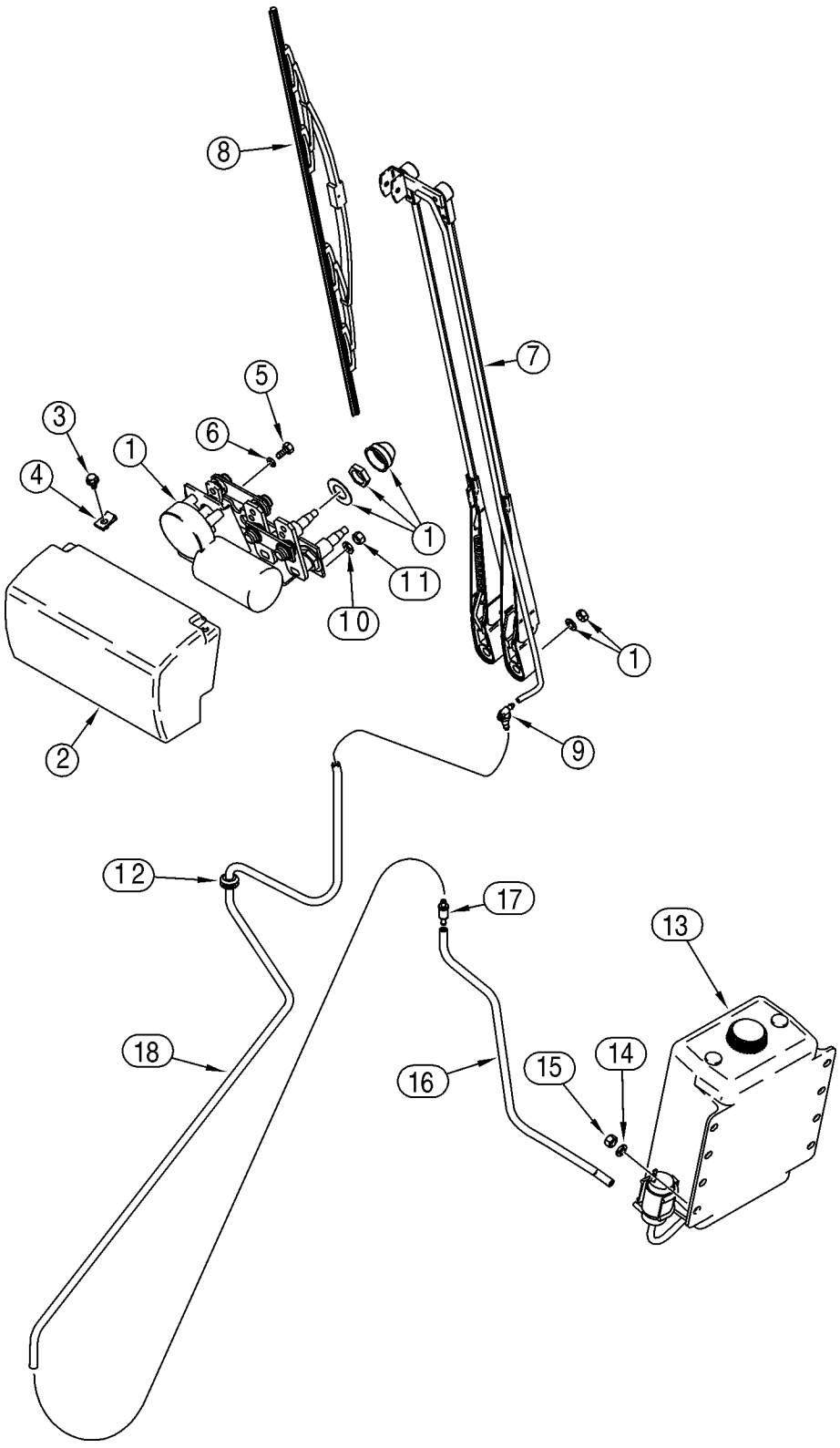
8
7
5
3
6
1
4
1
11
10
1
2
9
12
17
13
18
16
15
14

ITEM REF.	PEÇA Nº PART Nº PIEZA Nº	QDE. QTY. CANT.	DESCRIÇÃO (Português)	DESCRIPTION (English)	DESCRIPCION (Español)
1	322848A1	1	MOTOR Conj. - limpador diant. párabrisa 24V	MOTOR Assy. - windshield wiper front 24V	MOTOR conj. 24v
2	399232A1	1	TAMPA - limpador	COVER - front wiper	TAPA
3	1270742C1	2	PARAFUSO M6x12	SCREW M6x12	TORNILLO m6x12
4	833-40306	2	PORCA U M6	NUT U M6	TUERCA en u m6
5	414-48	1	PARAFUSO 1/4x1/2	BOLT 1/4x1/2	PERNO 1/4x1/2
6	192-81007	1	ARRUELA pressão 1/4	WASHER lock 1/4	ARANDELA freno 1/4
7	321736A1	1	BRAÇO - duplo	ARM - dual	BRAZO
8	A187574	1	PALHETA limpador 700mm	BLADE wiper 700mm	ESCOBILLA de limpiapar. 700mm
9	1968053C1	1	CONEXÃO	FITTING	CONEXION
10	N8361	1	ARRUELA especial	WASHER special	ARANDELA especial
11	829-1408	1	PORCA M8 - cabine	NUT M8 - cab	TUERCA m8
11	326203A1	1	PORCA M8 - ROPS	NUT M8 - ROPS	TUERCA m8
12	248-1169	1	PROTETOR	GROMMET	PASACABLE
13	371185A1	1	RESERVATÓRIO Conj. - lavador párabrisa	RESERVOIR Assy. - windshield washer	DEPÓSITO conj.
14	895-15008	3	ARRUELA 9x20x1,6mm	WASHER 9x20x1,6mm	ARANDELA 9x20x1,6mm
15	832-10408	3	PORCA trava M8	NUT lock M8	TUERCA de retención m8
16	371846A1	1	MANGUEIRA 2083mm - reserv. à válvula	HOSE 2083mm - reservoir to valve	MANGUERA 2083mm
17	324203A1	1	VÁLVULA retenção	VALVE check	VÁLVULA de parada
18	324468A1	1	MANGUEIRA 1651mm - lavador párabrisa	HOSE 1651mm - windshield washer	MANGUERA 1651mm

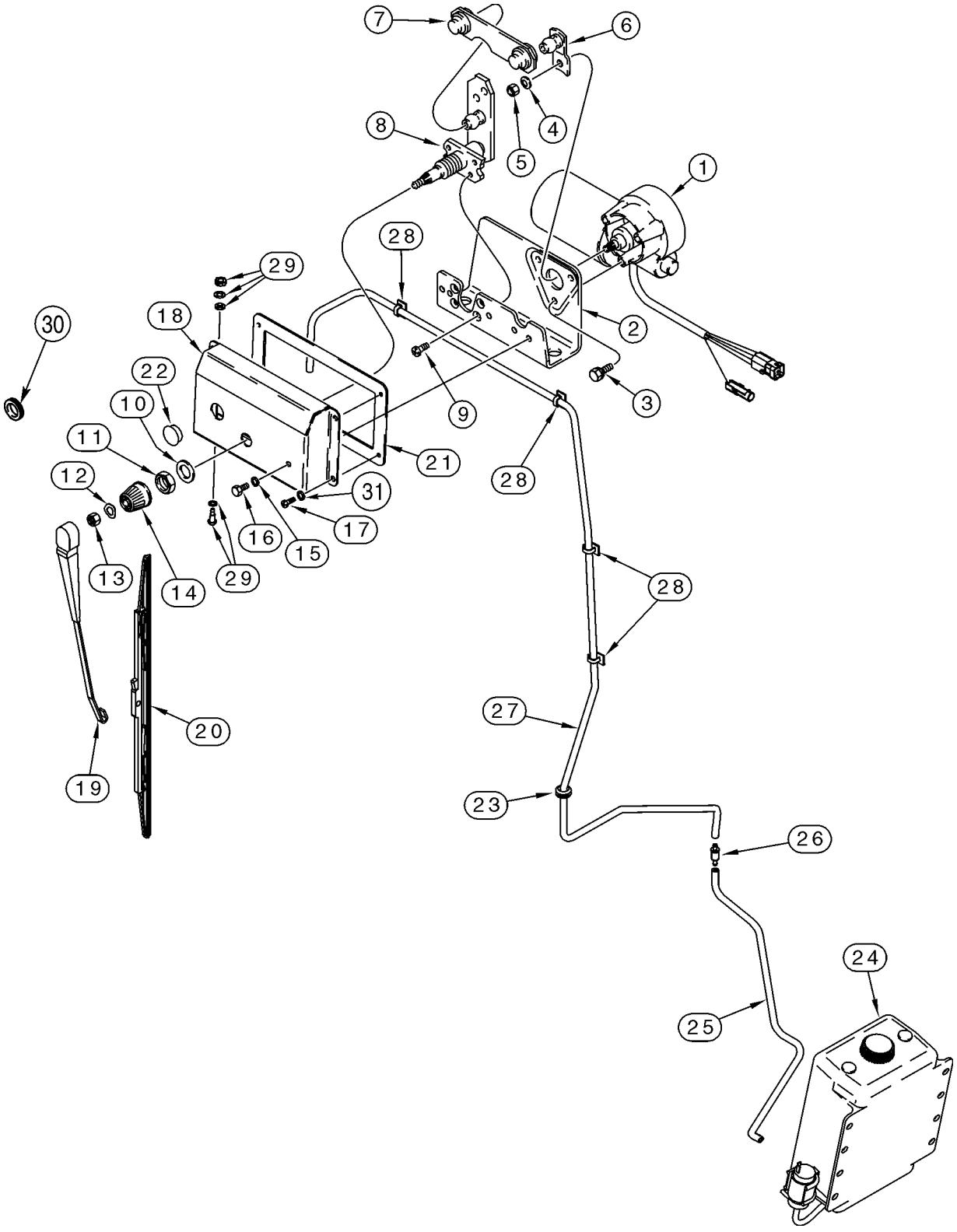
7
6
8
4
5
1
28
29
2
30
18
9
3
22
10
11
21
28
12
31
17
16
15
13
14
29
28
27
20
19
23
26
24
25

ITEM REF.	PEÇA Nº PART Nº PIEZA Nº	QDE. QTY. CANT.	DESCRIÇÃO (Português)	DESCRIPTION (English)	DESCRIPCION (Español)
	A187672	1	MOTOR Conj. 24V	MOTOR Assy. 24V	MOTOR conj. 24v
1	A187535	1	MOTOR - limpador tras. 24V	MOTOR - wiper rear 24V	MOTOR 24v
2	N8359	1	SUPORTE	BRACKET	SOPORTE
3	N8362	3	PARAFUSO	SCREW	TORNILLO
4	N8361	1	ARRUELA especial	WASHER special	ARANDELA especial
5	L112090	1	PORCA especial	NUT special	TUERCA especial
6	N8360	1	BRAÇO limpador	ARM wiper	BRAZO limpiaparabrisas
7	N8358	1	ARTICULAÇÃO	LINK	ESLABÓN
8	N14112	1	EIXO	SHAFT	ARBOL
9	N8356	4	PARAFUSO	SCREW	TORNILLO
10	L112088	1	ARRUELA especial	WASHER special	ARANDELA especial
11	L112087	1	PORCA especial	NUT special	TUERCA especial
12	L112089	1	ARRUELA especial	WASHER special	ARANDELA especial
13	326203A1	1	PORCA trava	NUT lock	TUERCA de retención
14	L112081	1	TAMPA	CAP	TAPA
15	892-11006	1	ARRUELA pressão 1/4	WASHER lock 1/4	ARANDELA freno 1/4
16	627-6012	1	PARAFUSO 1/4x1/2	BOLT 1/4x1/2	PERNO 1/4x1/2
17	614-6020	4	PARAFUSO M6x20	BOLT M6x20	PERNO m6x20
18	324869A1	1	TAMPA - limpador tras.	COVER - rear wiper	TAPA
19	A187712	1	BRAÇO - limpador tras.	ARM - rear wiper	BRAZO
20	132024A1	1	PALHETA - limpador tras.	BLADE - rear wiper	ESCOBILLA de limpiapar.
21	1345074C1	1	VEDADOR	SEAL	JUNTA
22	353-411	1	BUJÃO	PLUG	TAPÓN
23	248-1169	1	PROTETOR	GROMMET	PASACABLE
24	371185A1	1	RESERVATÓRIO Conj. - lavador párabrisa	RESERVOIR Assy. - windshield washer	DEPÓSITO conj.
25	371846A1	1	MANGUEIRA 2083mm - reserv. à válvula	HOSE 2083mm - reservoir to valve	MANGUERA 2083mm
26	324203A1	1	VÁLVULA retenção	VALVE check	VÁLVULA de parada
27	324469A1	1	MANGUEIRA 3073mm - lavador párabrisa	HOSE 3073mm - windshield washer	MANGUERA 3073mm
28	L100659	4	CLIP	CLIP	CLIP
29	324550A1	1	BICO - lavador tras.	NOZZLE - rear washer	SURTIDOR de inyección
30	248-1237	1	PROTETOR	GROMMET	PASACABLE
31	892-11006	4	ARRUELA pressão M6	WASHER lock M6	ARANDELA freno m6

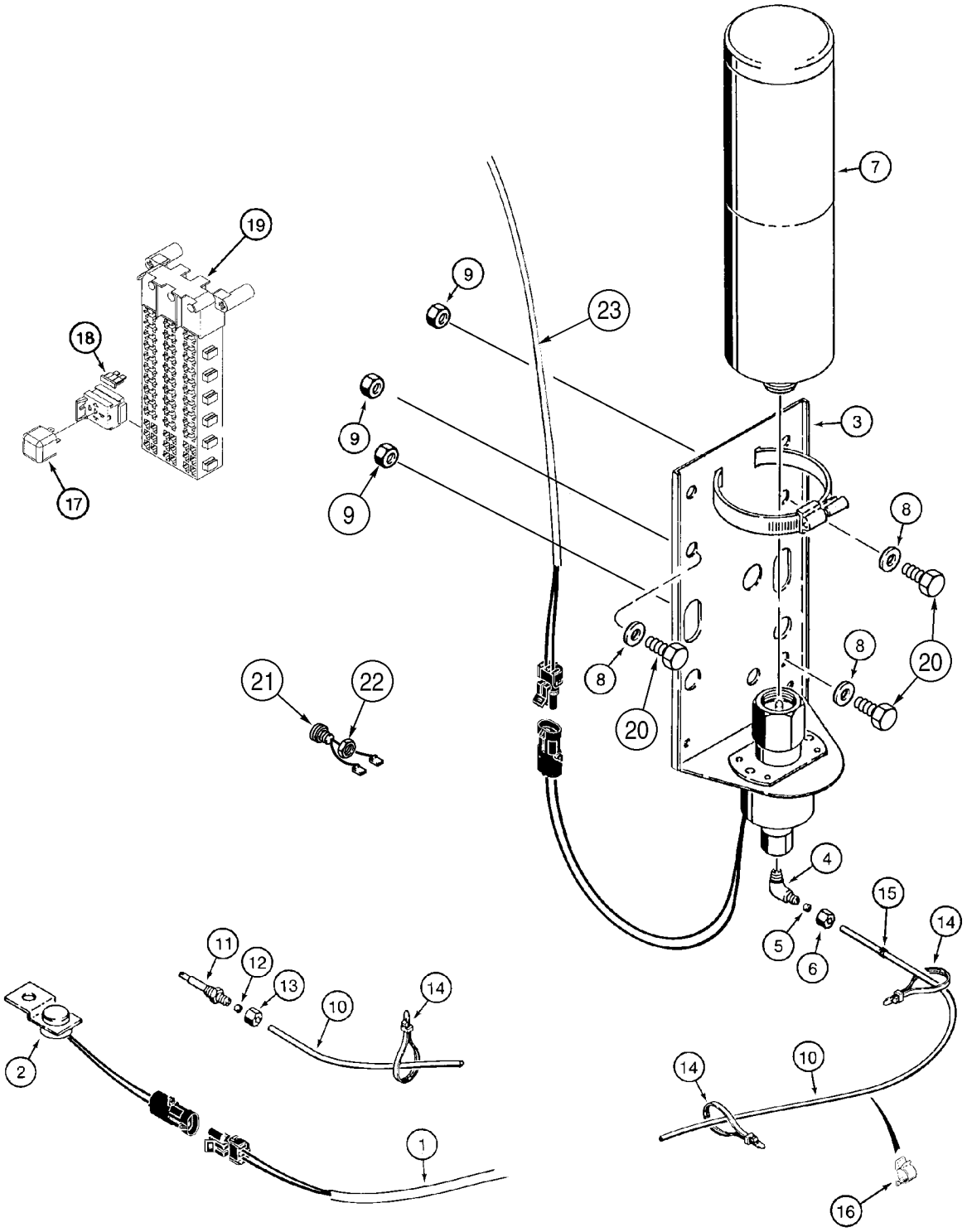
19
18
17
9
9
9
23
7
3
8
8
20
8
20
21
22
4
5
6
15
14
11
12
13
10
14
2
1
14
10
16

ITEM REF.	PEÇA Nº PART Nº PIEZA Nº	QDE. QTY. CANT.	DESCRIÇÃO (Português)	DESCRIPTION (English)	DESCRIPCION (Español)
1	368360A3	1	CHICOTE - motor	HARNESS - engine	HAZ
2	L126191	1	TERMOSTATO	THERMOSTAT	TERMOSTATO
	L126094	1	VALVULA solenóide	VALVE solenoid	ELECTROVÁLVULA
3	NSS	1	VALVULA solenóide	VALVE solenoid	ELECTROVÁLVULA
	222-615	1	COTOVELO 90° 1/8x1/8	ELBOW 90° 1/8x1/8	CODO 1/8x1/8
4	NSS	1	CORPO	BODY	CUERPO
5	222-650	1	LUVA 1/8	SLEEVE 1/8	CAMISA 1/8
6	222-660	1	PORCA 1/8	NUT 1/8	TUERCA 1/8
7	A171940	1	CILINDRO - fluido partida	CYLINDER - starting fluid	GATO
8	895-15008	3	ARRUELA 9x20x1,6mm	WASHER 9x20x1,6mm	ARANDELA 9x20x1,6mm
9	832-10408	3	PORCA trava M8	NUT lock M8	TUERCA de retención m8
10	378304A1	1	TUBO 1219mm	TUBE 1219mm	TUBO 1219mm
	A172900	1	BICO - fluido partida	NOZZLE - starting fluid	SURTIDOR de inyección
11	NSS	1	CORPO	BODY	CUERPO
12	222-650	1	LUVA 1/8	SLEEVE 1/8	CAMISA 1/8
13	222-660	1	PORCA 1/8	NUT 1/8	TUERCA 1/8
14	L18337	UQN	CINTA 380mm	STRAP 380mm	FAJA 380mm
15	248-2331	1	PROTETOR - borracha 1/8	GROMMET - rubber 1/8	PASACABLE 1/8
17	326845A1	1	RELÉ 24V	RELAY 24V	RELÉ 24v
18	A149800	1	FUSÍVEL 10A	FUSE 10A	FUSIBLE 10a
19	380072A3	1	CHICOTE - principal cabine	HARNESS - cab main	HAZ
20	627-8020	3	PARAFUSO M8x20	BOLT M8x20	PERNO m8x20
21	A135520	1	INTERRUPTOR - partida a frio	SWITCH - ether start	CONTACTOR
22	425-1110	1	PORCA 5/8	NUT 5/8	TUERCA 5/8
23	369332A2	1	CHICOTE - chassis traseiro	HARNESS - rear chassis	HAZ

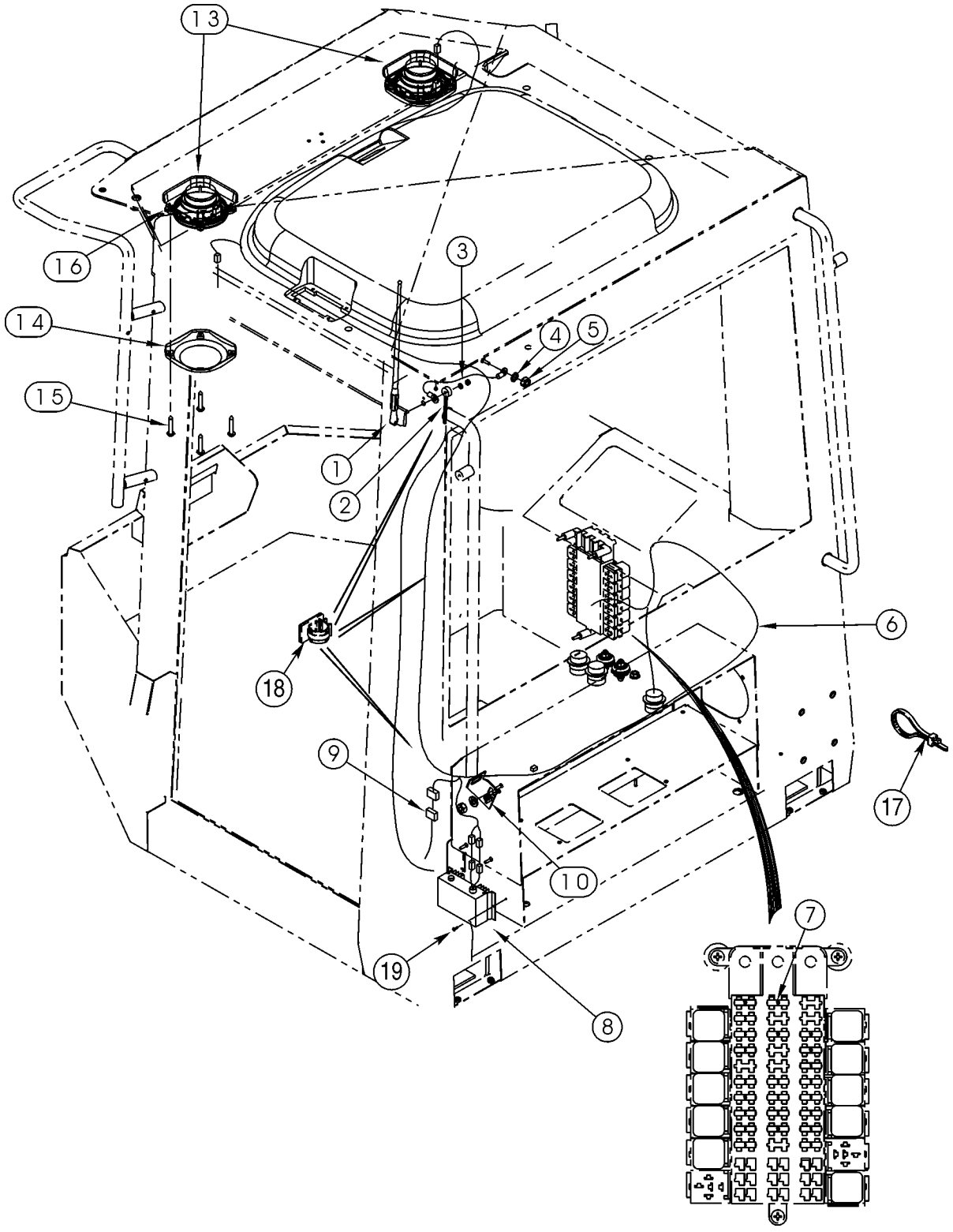
13
16
14
15
3
4
5
1
2
6
18
9
17
10
7
19
8

ITEM REF.	PEÇA Nº PART Nº PIEZA Nº	QDE. QTY. CANT.	DESCRIÇÃO (Português)	DESCRIPTION (English)	DESCRIPCION (Español)
1	197745A1	1	ANTENA	ANTENNA	ANTENA
2	316654A1	1	CABO - antena	CABLE - antenna	CABLE
3	316655A1	1	CABO - terra	CABLE - ground	CABLE
4	893-11006	1	ARRUELA pressão M6	WASHER lock M6	ARANDELA freno m6
5	829-1406	1	PORCA M6	NUT M6	TUERCA m6
6	277919A1	1	CHICOTE - radio	HARNESS - radio	HAZ
7	A149799	1	FUSÍVEL 7,5A	FUSE 7,5A	FUSIBLE 7,5a
8	277982A1	1	CONVERSOR 24-12V	CONVERTER 24-12V	CONVERTIDOR 24-12v
9	319160A1	1	CHICOTE - radio	HARNESS - radio installation	HAZ
10	316666A1	1	SUPORTE - radio	BRACKET - radio	SOPORTE
13	182721A2	2	ALTO FALANTE	LOUDSPEAKER	ALTAVOZ
14	187281A1	2	GRADE	GRILLE	CALANDRIA
15	761-17325	8	PARAFUSO M4,2x25	SCREW M4,2x25	TORNILLO m4,2x25
16	302862A1	8	PORCA especial	NUT special	TUERCA especial
17	L18337	2	CINTA 380mm	STRAP 380mm	FAJA 380mm
18	169850C2	3	CLIP	CLIP	CLIP
19	760-14113	2	PARAFUSO M3,5x13	SCREW M3,5x13	TORNILLO m3,5x13

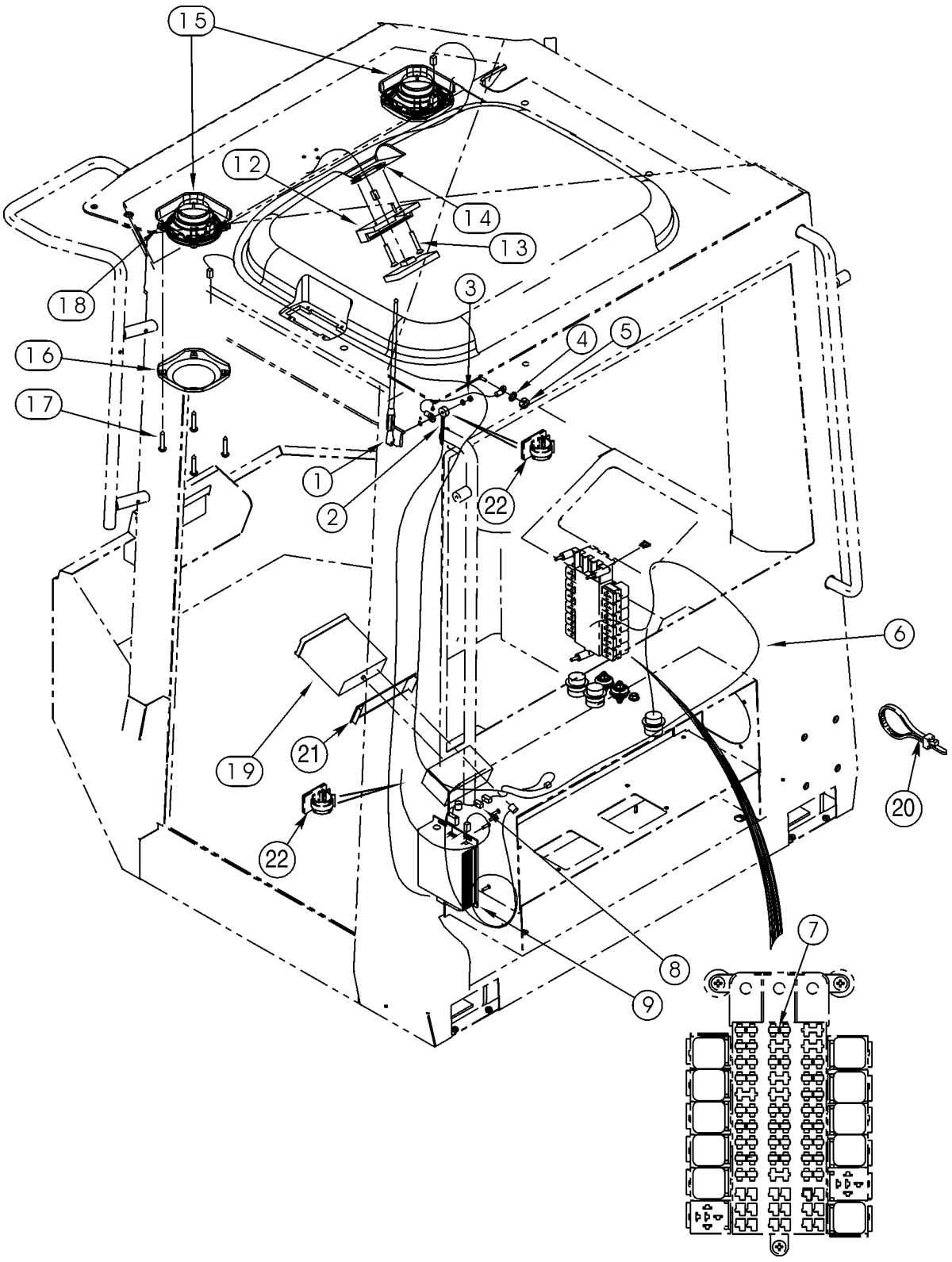
15
12
14
13
18
3
4
5
16
17
1
2
22
6
19
21
20
22
8
7
9

ITEM REF.	PEÇA Nº PART Nº PIEZA Nº	QDE. QTY. CANT.	DESCRIÇÃO (Português)	DESCRIPTION (English)	DESCRIPCION (Español)
1	197745A1	1	ANTENA	ANTENNA	ANTENA
2	316654A1	1	CABO - antena	CABLE - antenna	CABLE
3	316655A1	1	CABO - terra	CABLE - ground	CABLE
4	893-11006	1	ARRUELA pressão M6	WASHER lock M6	ARANDELA freno m6
5	829-1406	1	PORCA M6	NUT M6	TUERCA m6
6	277919A1	1	CHICOTE - radio	HARNESS - radio	HAZ
7	A149799	1	FUSÍVEL 7,5A	FUSE 7,5A	FUSIBLE 7,5a
8	277918A2	1	CHICOTE - radio	HARNESS - radio installation	HAZ
9	316781A2	1	RADIO 24V	RADIO 24V	RADIO 24v
12	186082A1	1	CONTROLE REMOTO - radio	REMOTE CONTROL - radio	TELEMANDO
13	842-1425	2	PARAFUSO M4x25	SCREW M4x25	TORNILLO m4x25
14	302862A1	2	PORCA especial	NUT special	TUERCA especial
15	182721A2	2	ALTO FALANTE	LOUDSPEAKER	ALTAVOZ
16	187281A1	2	GRADE	GRILLE	CALANDRIA
17	761-17325	8	PARAFUSO M4,2x25	SCREW M4,2x25	TORNILLO m4,2x25
18	302862A1	8	PORCA especial	NUT special	TUERCA especial
19	186084A1	1	RADIO - toca fitas 24V	RADIO - tape player 24V	RADIO 24v
20	L18337	2	CINTA 380mm	STRAP 380mm	FAJA 380mm
21	334569A1	1	PLACA	PLATE	PLACA
22	169850C2	2	CLIP	CLIP	CLIP

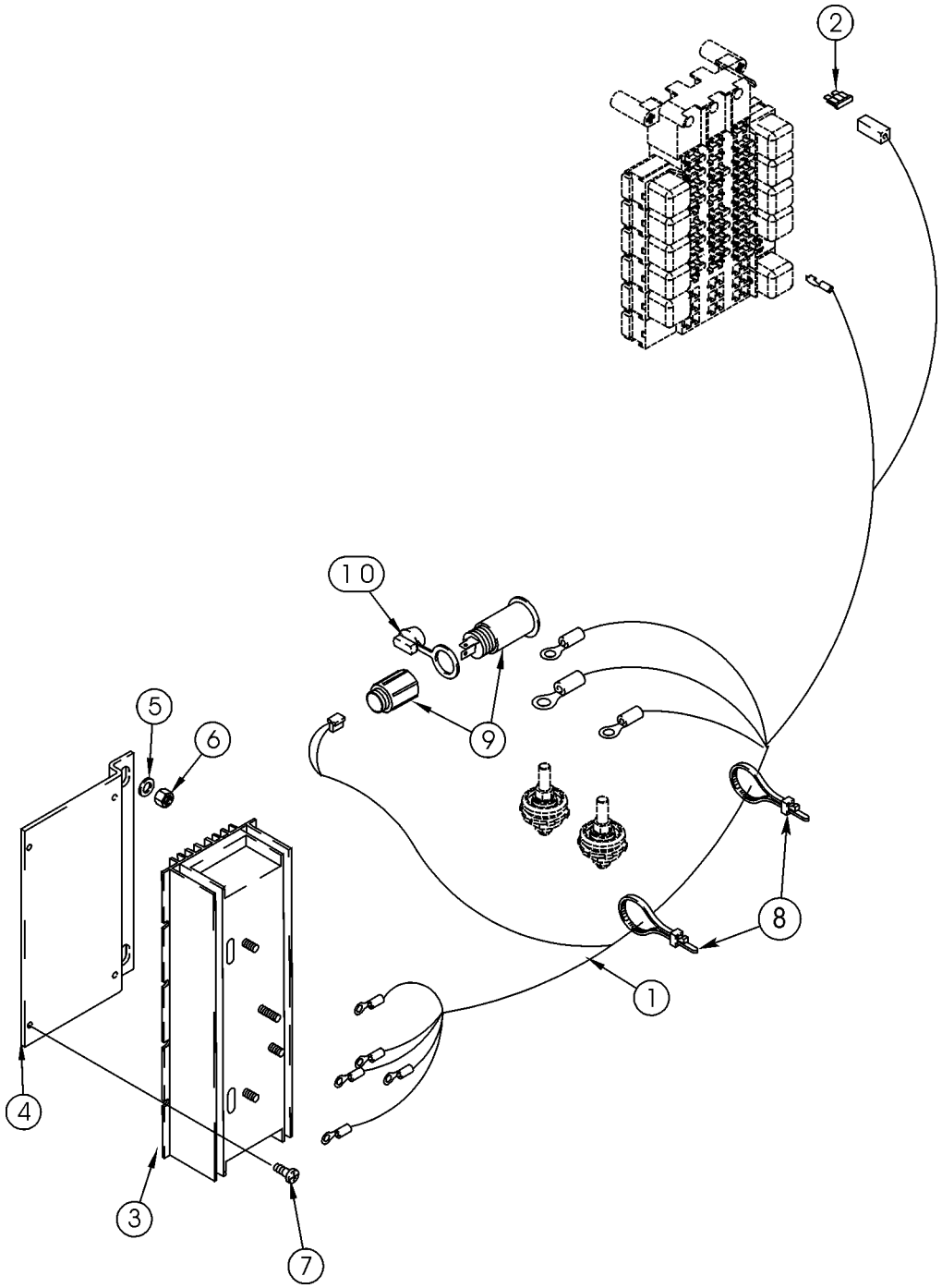
2
10
9
5
6
8
1
4
3
7

ITEM REF.	PEÇA Nº PART Nº PIEZA Nº	QDE. QTY. CANT.	DESCRIÇÃO (Português)	DESCRIPTION (English)	DESCRIPCION (Español)
1	318150A2	1	CHICOTE - conversor	HARNESS - converter	HAZ
2	A149799	1	FUSÍVEL 7,5A	FUSE 7,5A	FUSIBLE 7,5a
3	318356A1	1	CONVERSOR 24-12V	CONVERTER 24-12V	CONVERTIDOR 24-12v
4	363649A1	1	PLACA - conversor	PLATE - converter	PLACA
5	895-18010	2	ARRUELA 11x18x1,6mm	WASHER 11x18x1,6mm	ARANDELA 11x18x1,6mm
6	832-10410	2	PORCA trava M10	NUT lock M10	TUERCA de retención m10
7	760-14395	4	PARAFUSO M4,2x9,5	SCREW M4,2x9,5	TORNILLO m4,2x9,5
8	L18337	2	CINTA 380mm	STRAP 380mm	FAJA 380mm
9	283779A1	1	BUJÃO - tomada	PLUG - power outlet	TAPÓN
10	283781A1	1	TAMPA	CAP	TAPA

ÍNDICE

Descrição	Página
VOLANTE E COLUNA DA DIREÇÃO	5-2
VÁLVULA DE CONTROLE DA DIREÇÃO	5-4
CIRCUITO HIDRÁULICO DA DIREÇÃO - LINHA DE PRESSÃO E RETORNO	5-6
CIRCUITO HIDRÁULICO DA DIREÇÃO - VÁLVULA AOS CILINDROS	5-8
CIRCUITO HIDRÁULICO DA DIREÇÃO - ARREFECIMENTO	5-10
CILINDRO DE DIREÇÃO	5-12

TABLE OF CONTENTS

Description	Page
STEERING WHEEL - COLUMN	5-2
VALVE ASSY - STEERING CONTROL	5-4
STEERING HYDRAULICS - PRESSURE AND RETURN	5-6
STEERING HYDRAULICS - CONTROL VALVE TO CYLINDERS	5-8
STEERING HYDRAULICS - COOLING	5-10
STEERING CYLINDER	5-12

ÍNDICE

Descripción	Página
VOLANTE - COLUMNA	5-2
CONJUNTO DE LA VALVULA - CONTROL DE DIRECCION	5-4
HIDRAULICA - DIRECCION	5-6
HIDRAULICA - DIRECCION	5-8
HIDRAULICA - DIRECCION	5-10
CONJUNTO DE CILINDRO - DIRECCION	5-12

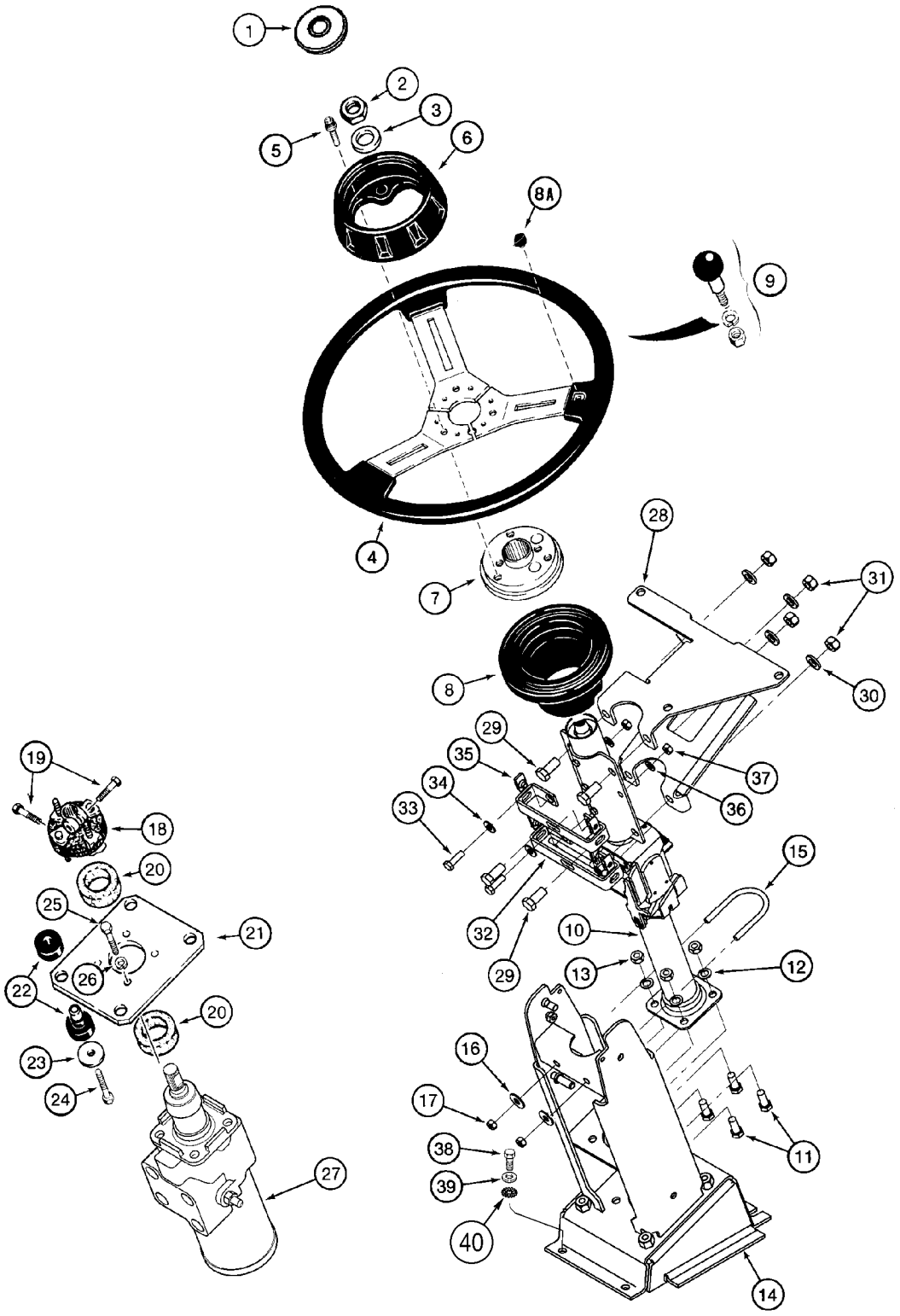
1
2
3
5
6
8A
9
4
7
28
31
8
30
29
35
34
33
37
36
19
18
20
25
21
26
22
20
23
24
27
15
32
10
29
13
12
16
17
38
39
40
11
14

ITEM REF.	PEÇA Nº PART Nº PIEZA Nº	QDE. QTY. CANT.	DESCRIÇÃO (Português)	DESCRIPTION (English)	DESCRIPCION (Español)
1	384985A1	1	TAMPA	CAP	TAPA
1A	1342054C1	1	INSERTO - não ilustrado	INSERT - not shown	INSERTO
2	NSS	1	PORCA M14	NUT M14	TUERCA m14
3	895-11014	1	ARRUELA 15,5x28x2,5mm	WASHER 15,5x28x2,5mm	ARANDELA 15,5x28x2,5mm
	283484A1	1	VOLANTE direção	WHEEL steering	VOLANTE de dirección
4	D147465	1	VOLANTE - use D148204	WHEEL - order D148204	VOLANTE
	D148204	1	VOLANTE - jogo	WHEEL - kit	VOLANTE
5	S301434	3	PARAFUSO	BOLT	PERNO
6	S301399	1	TAMPA	CAP	TAPA
7	329105A1	1	CUBO	HUB	CUBO
8	S301400	1	COIFA	BOOT	FUELLE
8A	S301435	1	BUJÃO	PLUG	TAPÓN
9	97400C1	1	MANOPLA	KNOB	BOLA
	226107A3	1	COLUNA direção - regulável	COLUMN steering - tilt	COLUMNA dirección
10	318942A1	1	KIT - trava	KIT - locking	JUEGO de reparación
10	339490A1	1	KIT - molas	KIT - spring	JUEGO
10	339499A1	1	KIT - alavancas	KIT - lever	JUEGO
10	339500A1	1	KIT - eixo	KIT - shaft	JUEGO
10	NSS	1	COLUNA direção	COLUMN steering	COLUMNA dirección
11	627-10025	4	PARAFUSO M10x25	BOLT M10x25	PERNO m10x25
12	895-18010	4	ARRUELA 11x18x1,6mm	WASHER 11x18x1,6mm	ARANDELA 11x18x1,6mm
13	829-1410	4	PORCA M10	NUT M10	TUERCA m10
14	251715A3	1	SUPORTE coluna	SUPPORT steering	SOPORTE de dirección
15	19-1049	1	PARAFUSO U 5/16	BOLT U 5/16	PERNO u 5/16
16	495-21044	2	ARRUELA 7/16x1x5/64	WASHER 7/16x1x5/64	ARANDELA 7/16x1x5/64
17	425-105	2	PORCA	NUT	TUERCA
18	L100096	1	ACOPLAMENTO	COUPLING	ACOPLAMIENTO
19	7807271	2	PARAFUSO 3/8x1-1/4	BOLT 3/8x1-1/4	PERNO 3/8x1-1/4
20	A145915	2	VEDADOR	SEAL	JUNTA
21	237344A1	1	PLACA base	PLATE base	PLACA de base
22	A141515	4	SUPORTE	MOUNTING	SOPORTE
23	895-15010	4	ARRUELA 11x24x2mm	WASHER 11x24x2mm	ARANDELA 11x24x2mm
24	827-10050	4	PARAFUSO M10x50	BOLT M10x50	PERNO m10x50
25	827-10045	2	PARAFUSO M10x45	BOLT M10x45	PERNO m10x45
26	892-11010	2	ARRUELA pressão M10	WASHER lock M10	ARANDELA freno m10
27	377601A1	1	VÁLVULA controle - direção (pg.5-4)	VALVE control - steering (pg.5-4)	VÁLVULA (pg.5-4)
28	251730A3	1	SUPORTE - painel instrum.	BRACKET - instrument cluster	SOPORTE
29	627-12025	4	PARAFUSO M12x25	BOLT M12x25	PERNO m12x25
30	896-11012	4	ARRUELA 13,5x24x3mm	WASHER 13,5x24x3mm	ARANDELA 13,5x24x3mm
31	829-1412	4	PORCA M12	NUT M12	TUERCA m12
32	251725A2	2	SUPORTE	BRACKET	SOPORTE
33	627-8025	2	PARAFUSO M8x25	BOLT M8x25	PERNO m8x25
34	895-15008	2	ARRUELA 9x20x1,6mm	WASHER 9x20x1,6mm	ARANDELA 9x20x1,6mm
35	833-40306	4	PORCA U M6	NUT U M6	TUERCA en u m6
36	895-11008	2	ARRUELA 9x17x1,6mm	WASHER 9x17x1,6mm	ARANDELA 9x17x1,6mm
37	829-1408	2	PORCA M8	NUT M8	TUERCA m8
38	614-10035	4	PARAFUSO M10x35	BOLT M10x35	PERNO m10x35
39	895-18010	4	ARRUELA 11x18x1,6mm	WASHER 11x18x1,6mm	ARANDELA 11x18x1,6mm
40	893-11010	4	ARRUELA pressão M10	WASHER lock M10	ARANDELA freno m10

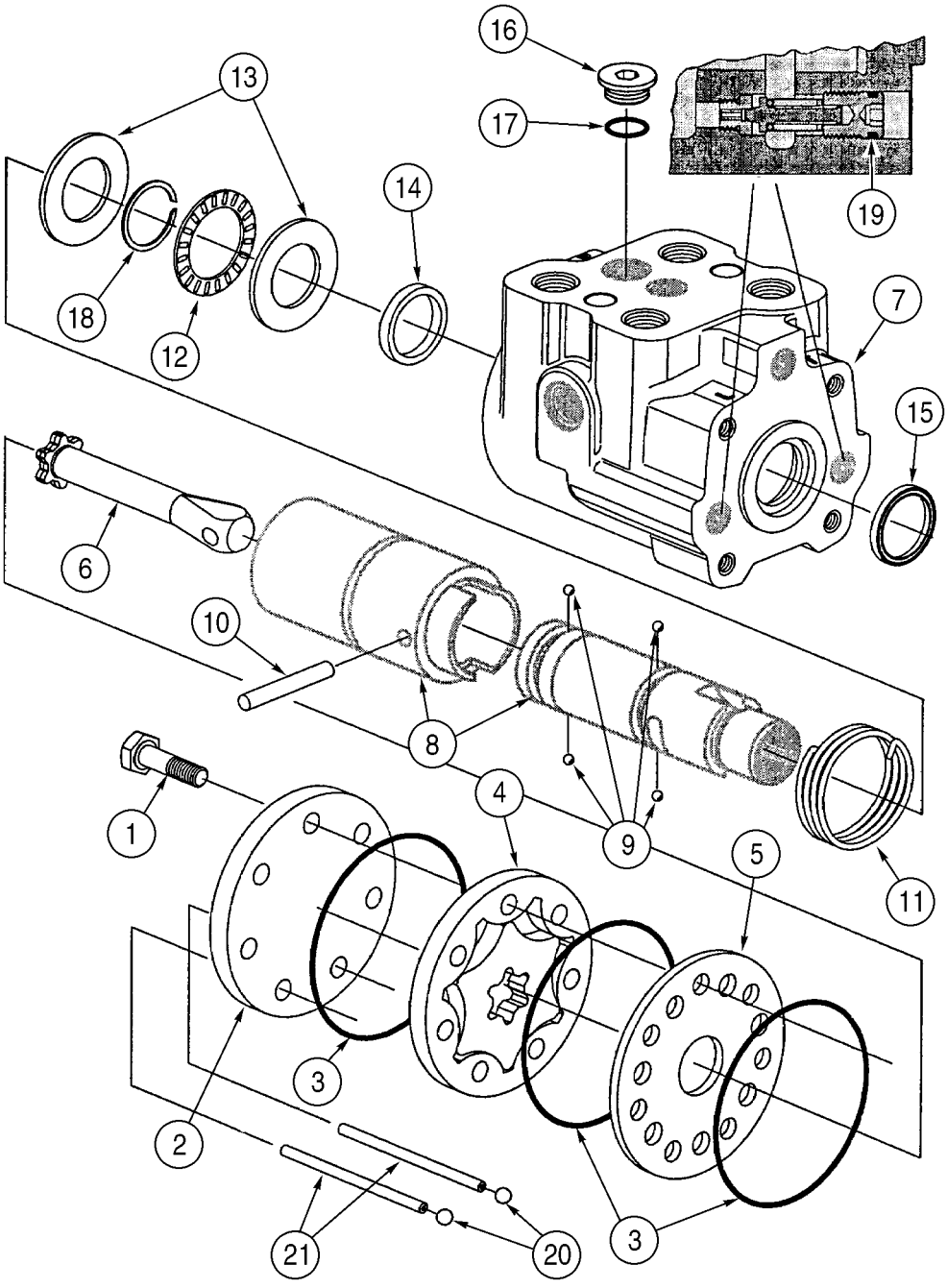
16
13
17
14
19
18
12
7
15
6
10
8
4
1
9
5
11
3
2
3
21
20

ITEM REF.	PEÇA Nº PART Nº PIEZA Nº	QDE. QTY. CANT.	DESCRIÇÃO (Português)	DESCRIPTION (English)	DESCRIPCION (Español)
	377601A1	1	VÁLVULA controle (inclui coluna)	VALVE control (includes column)	VÁLVULA
	383597A1	1	VÁLVULA controle	VALVE control	VÁLVULA conj.
1	407768A1	7	PARAFUSO	SCREW	TORNILLO
2	NSS	1	TAMPA	CAP	TAPA
3	298587A1	3	ANEL-O	O-RING	ANILLO-O
4	NSS	1	GEROTOR	GEROTOR	GEROTOR
5	NSS	1	PLACA	PLATE	PLACA
6	NSS	1	EIXO propulsor	SHAFT drive	ARBOL de accionamiento
7	NSS	1	CARCAÇA	HOUSING	CARCAZA
8	NSS	1	CARRETEL	SPOOL	CAJONCILLO
9	NSS	4	ESFERA	BALL	BILLA
10	NSS	1	PINO	PIN	PERNO
11	409185A1	1	MOLA	SPRING	RESORTE
12	298593A1	1	ROLAMENTO agulhas	BEARING needle	COJINETE agujas
13	298594A1	2	PISTA anel	RACE ring	ANILLO de cojinete
14	400210A1	1	VEDADOR	SEAL	JUNTA
15	320196A1	1	VEDADOR	SEAL	JUNTA
16	NSS	1	BUJÃO	PLUG	TAPÓN
17	237-6008	1	ANEL-O 41/64x3/32	O-RING 41/64x3/32	ANILLO-O 41/64x3/32
18	298595A1	1	ANEL retenção	RING retaining	ANILLO de retención
19	238-6011	2	ANEL-O 5/16x1/16	O-RING 5/16x1/16	ANILLO-O 5/16x1/16
	407966A1	1	KIT (inclui 3,14,15,17,19)	KIT (includes 3,14,15,17,19)	JUEGO
20	298596A1	2	ESFERA	BALL	BILLA
21	298597A1	2	PINO	PIN	PASADOR elástico
	383598A1	1	COLUNA direção - não ilustrado	COLUMN steering - not shown	COLUMNA dirección
22	627-10040	4	PARAFUSO M10x40	BOLT M10x40	PERNO m10x40
23	NSS	1	TUBO	TUBE	TUBO
24	NSS	1	FLANGE	FLANGE	BRIDA de unión
25	NSS	1	PLACA	PLATE	PLACA
26	NSS	1	ROLAMENTO suporte	BEARING support	TAPA soporte
27	NSS	1	RETENTOR	RETAINER	RETENEDOR
28	NSS	1	EIXO	SHAFT	ARBOL
29	NSS	1	ANEL retenção	RING retaining	ANILLO de retención
30	NSS	1	TAMPA	CAP	TAPA

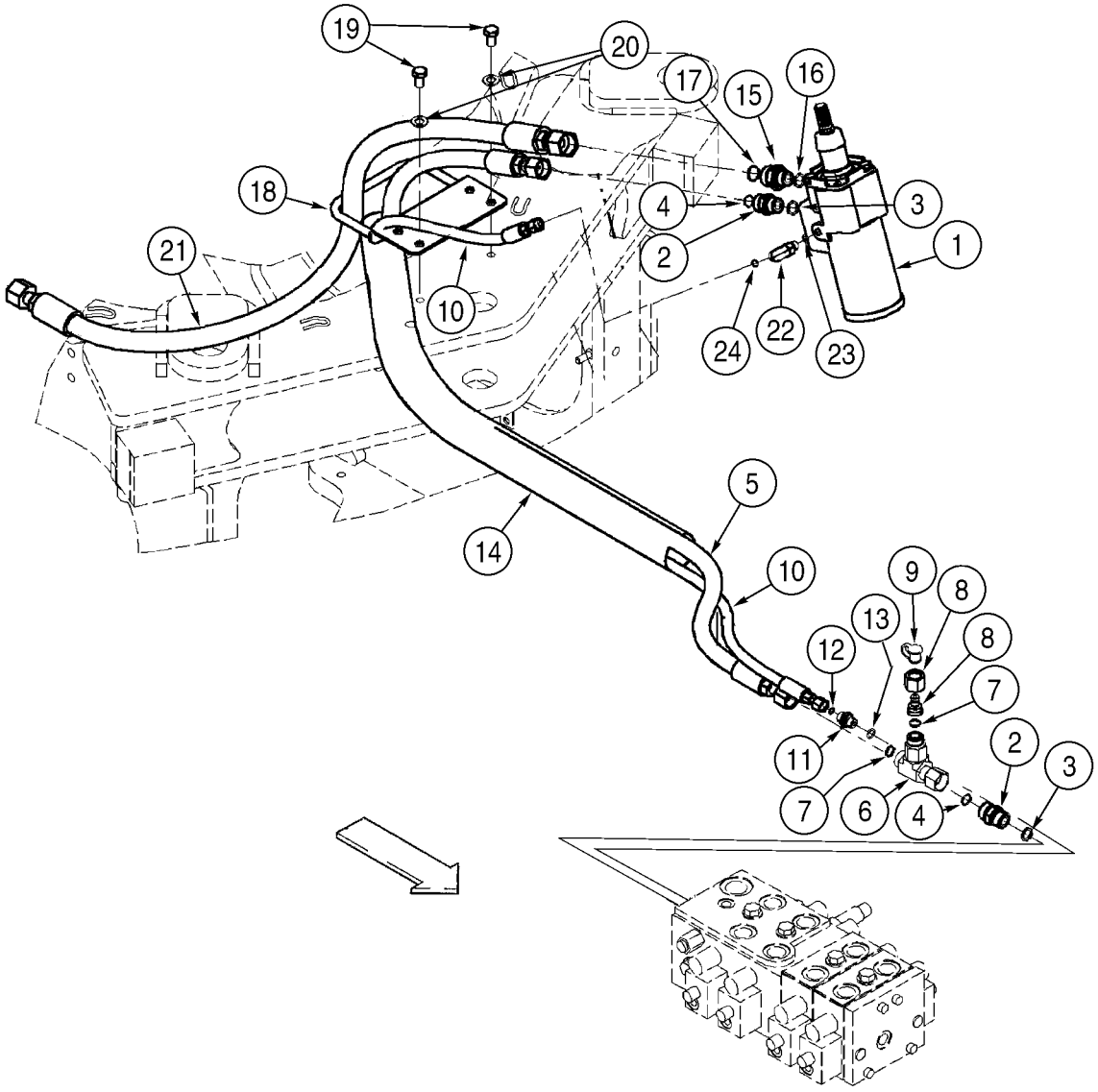
19
20
17
15
16
18
4
3
21
2
1
10
24
22
23
5
14
10
9
8
13
8
12
7
11
2
3
7
6
4

ITEM REF.	PEÇA Nº PART Nº PIEZA Nº	QDE. QTY. CANT.	DESCRIÇÃO (Português)	DESCRIPTION (English)	DESCRIPCION (Español)
1	377601A1	1	VÁLVULA controle - direção (pg.5-4)	VALVE control - steering (pg.5-4)	VÁLVULA (pg.5-4)
2	700-103	2	ADAPTADOR	ADAPTER	ADAPTADOR
3	637-63193	2	ANEL-O 19,3x2,2mm	O-RING 19,3x2,2mm	ANILLO-O 19,3x2,2mm
4	238-6016	2	ANEL-O 5/8x1/16	O-RING 5/8x1/16	ANILLO-O 5/8x1/16
5	388641A2	1	MANGUEIRA - retorno direção	HOSE - steering return	MANGUERA
6	701-433	1	CONEXÃO T	CONECTOR T	CONECTOR T
7	238-6016	2	ANEL-O 5/8x1/16	O-RING 5/8x1/16	ANILLO-O 5/8x1/16
8	324201A1	1	ADAPTADOR	ADAPTER	ADAPTADOR
9	H434163	1	TAMPA poeira	CAP dust	GUARDAPOLVO
10	366007A2	1	MANGUEIRA - sersor carga	HOSE - steering load sense	MANGUERA
11	700-153	1	ADAPTADOR M8x14	ADAPTER M8x14	ADAPTADOR m8x14
12	637-63113	1	ANEL-O 11,3x2,2	O-RING 11,3x2,2	ANILLO-O 11,3x2,2
13	238-6011	1	ANEL-O 5/16x1/16	O-RING 5/16x1/16	ANILLO-O 5/16x1/16
14	401526A1	1	LUVA	SLEEVE	CAMISA
15	700-107	1	ADAPTADOR 1-3/16xM22	ADAPTER 1-3/16xM22	ADAPTADOR 1-3/16xm22
16	637-63193	1	ANEL-O 19,3x2,2mm	O-RING 19,3x2,2mm	ANILLO-O 19,3x2,2mm
17	238-6018	1	ANEL-O 3/4x1/16	O-RING 3/4x1/16	ANILLO-O 3/4x1/16
18	406440A2	1	SUPORTE	BRACKET	SOPORTE
19	627-12020	2	PARAFUSO M12x20	BOLT M12x20	PERNO m12x20
20	895-11012	2	ARRUELA 13,5x24x2,5mm	WASHER 13,5x24x2,5mm	ARANDELA 13,5x24x2,5mm
21	365751A2	1	MANGUEIRA - retorno direção	HOSE - steering return	MANGUERA
22	700-303	1	COTOVELO 90°	ELBOW 90°	CODO
23	637-63093	1	ANEL-O 9,3x2,2	O-RING 9,3x2,2	ANILLO-O 9,3x2,2
24	238-6011	1	ANEL-O 5/16x1/16	O-RING 5/16x1/16	ANILLO-O 5/16x1/16

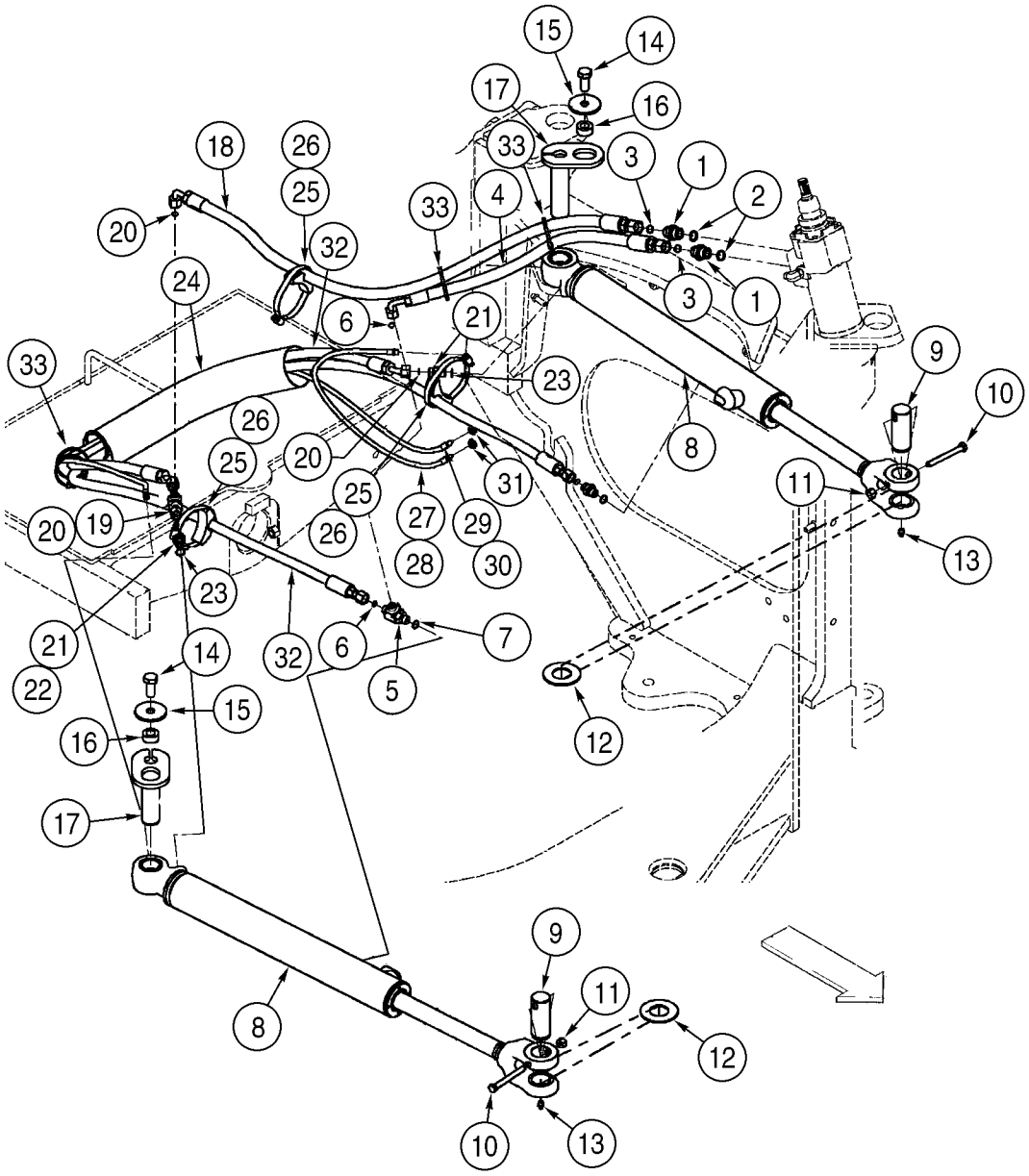
15
14
17
16
33
3
1
2
18
26
25
4
33
20
32
24
6
21
23
9
10
33
26
20
8
25
31
11
20
19
25
27
29
26
28
30
13
23
21
14
32
6
7
22
15
5
12
16
17
9
11
8
12
10
13

ITEM REF.	PEÇA Nº PART Nº PIEZA Nº	QDE. QTY. CANT.	DESCRIÇÃO (Português)	DESCRIPTION (English)	DESCRIPCION (Español)
1	700-162	2	ADAPTADOR 13/16x22	ADAPTER 13/16x22	ADAPTADOR 13/16x22
2	238-6014	1	ANEL-O 1/2x1/16	O-RING 1/2x1/16	ANILLO-O 1/2x1/16
3	637-63193	1	ANEL-O 19,3x2,2mm	O-RING 19,3x2,2mm	ANILLO-O 19,3x2,2mm
4	365836A2	1	MANGUEIRA - LD	HOSE - RH	MANGUERA
5	700-441	1	CONEXÃO T	CONECTOR T	CONECTOR T
6	637-63133	2	ANEL-O 13,3x2,2	O-RING 13,3x2,2	ANILLO-O 13,3x2,2
7	238-6012	1	ANEL-O 3/8x1/16	O-RING 3/8x1/16	ANILLO-O 3/8x1/16
8	359048A1	2	CILINDRO - direção Ø64x463 (pg.5-12)	CYLINDER - steering Ø64x463 (pg.5-12)	GATO 64x463 (pg.5-12)
9	380583A2	2	PINO	PIN	PERNO
10	827-10090	2	PARAFUSO M10x90	BOLT M10x90	PERNO m10x90
11	832-10410	2	PORCA trava M10	NUT lock M10	TUERCA de retención m10
12	S109722	2	ARRUELA	WASHER	ARANDELA
13	219-1	2	GRAXEIRA 1/8x21/32	FITTING GREASE 1/8x21/32	ENGRASADOR 1/8x21/32
14	627-16035	2	PARAFUSO M6x35	BOLT M6x35	PERNO m6x35
15	496-81025	2	ARRUELA 21/32x2-1/2x3/16	WASHER 21/32x2-1/2x3/16	ARANDELA 21/32x2-1/2x3/16
16	L125100	2	ESPAÇADOR	SPACER	ESPACIADOR
17	367381A2	2	PINO	PIN	PERNO
18	365837A2	1	MANGUEIRA LE	HOSE LH	MANGUERA LI
19	701-422	1	CONEXÃO T 11/16x11/16	CONECTOR T 11/16x11/16	CONECTOR T 11/16x11/16
20	238-6012	2	ANEL-O 3/8x1/16	O-RING 3/8x1/16	ANILLO-O 3/8x1/16
21	700-157	3	ADAPTADOR 11/16x16	ADAPTER 11/16x16	ADAPTADOR 11/16x16
22	637-63133	1	ANEL-O 13,3x2,2	O-RING 13,3x2,2	ANILLO-O 13,3x2,2
23	238-6012	1	ANEL-O 3/8x1/16	O-RING 3/8x1/16	ANILLO-O 3/8x1/16
24	401526A1	1	LUVA	SLEEVE	CAMISA
25	367533A1	3	BRAÇADEIRA	CLAMP	ABRAZADERA
26	214-1460	3	BRAÇADEIRA 5/16x4-1/4	CLAMP 5/16x4-1/4	ABRAZADERA 5/16x4-1/4
27	L54693	1	MANGUEIRA 686mm	HOSE 686mm	MANGUERA 686mm
28	219-8	1	GRAXEIRA 1/4x17/32	FITTING GREASE 1/4x17/32	ENGRASADOR 1/4x17/32
29	L72667	1	MANGUEIRA 1041mm	HOSE 1041mm	MANGUERA 1041mm
30	219-8	1	GRAXEIRA 1/4x17/32	FITTING GREASE 1/4x17/32	ENGRASADOR 1/4x17/32
31	F53473	2	PORCA especial 1/8	NUT special 1/8	TUERCA especial
32	365858A1	2	MANGUEIRA - LE	HOSE - LH	MANGUERA
33	L18337	6	CINTA 380mm	STRAP 380mm	FAJA 380mm

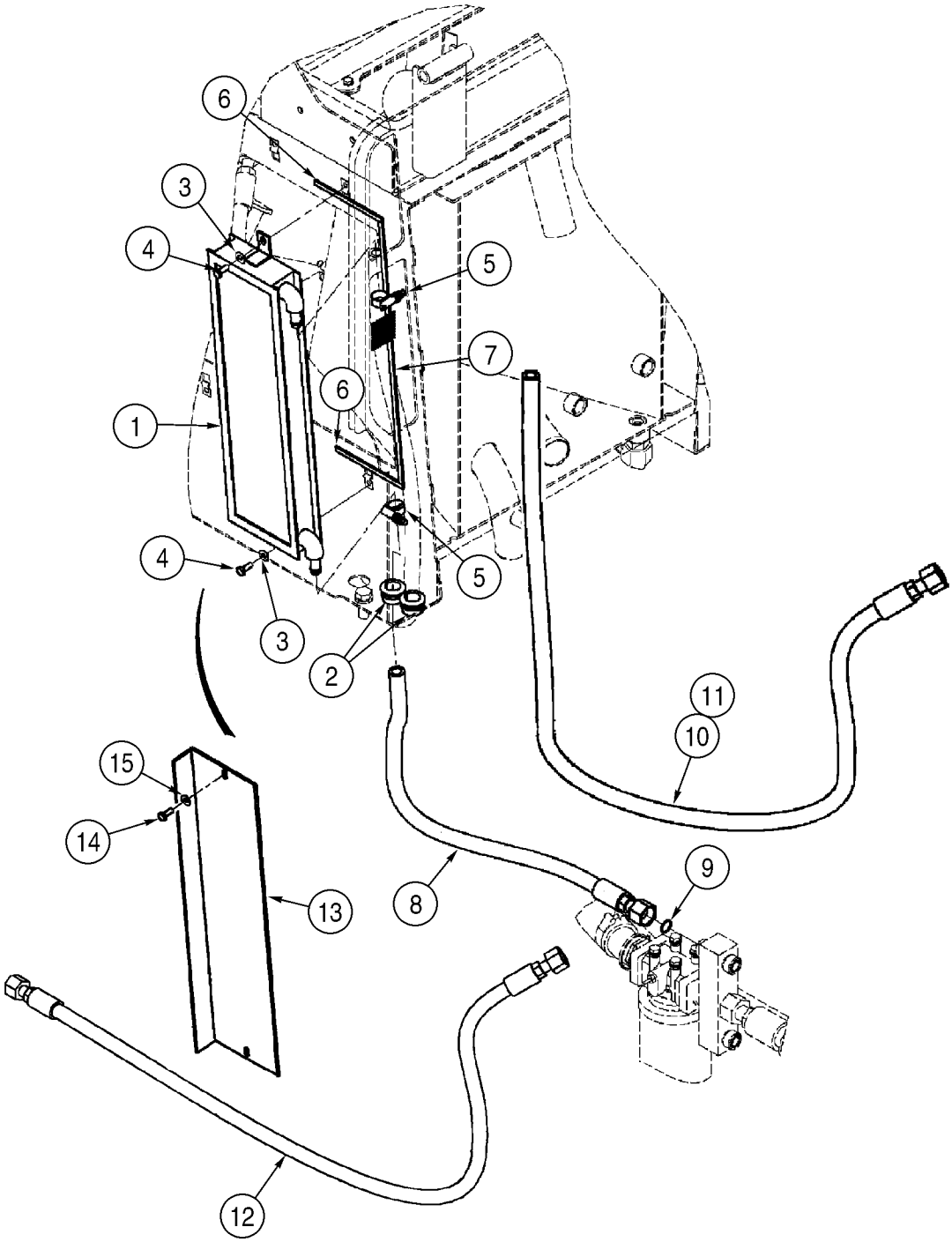
6
3
4
5
7
6
1
4
5
3
2
11
10
15
14
9
13
8
12

ITEM REF.	PEÇA Nº PART Nº PIEZA Nº	QDE. QTY. CANT.	DESCRIÇÃO (Português)	DESCRIPTION (English)	DESCRIPCION (Español)
1	362960A1	1	RESFRIADOR - fluido hidráulico	COOLER - hydraulic oil	ENFRIADOR
2	198828C1	1	PROTETOR	GROMMET	PASACABLE
3	895-15008	2	ARRUELA 9x20x1,6mm	WASHER 9x20x1,6mm	ARANDELA 9x20x1,6mm
4	627-8020	2	PARAFUSO M8x20	BOLT M8x20	PERNO m8x20
5	328186A1	2	BRAÇADEIRA	CLAMP	ABRAZADERA
6	382260A1	2	VEDADOR	SEAL	JUNTA
7	382258A1	1	VEDADOR	SEAL	JUNTA
8	367872A1	1	MANGUEIRA - retorno	HOSE - return	MANGUERA
9	238-6018	1	ANEL-O 3/4x1/16	O-RING 3/4x1/16	ANILLO-O 3/4x1/16
10	367871A1	1	MANGUEIRA - ventilador STD ao resfriador	HOSE - fan drive to cooler	MANGUERA
11	376181A2	1	MANGUEIRA - retorno ventilador reversível	HOSE - fan valve return	MANGUERA
			Sem resfriador de fluido	Without hydraulic cooler	SIN refrigerante hidráulico
12	369880A1	1	MANGUEIRA - retorno ventilador	HOSE - fan drive return	MANGUERA
13	385688A1	1	PLACA	PLATE	PLACA
14	627-10025	2	PARAFUSO M10x25	BOLT M10x25	PERNO m10x25
15	895-11010	2	ARRUELA 11x20x2mm	WASHER 11x20x2mm	ARANDELA 11x20x2mm

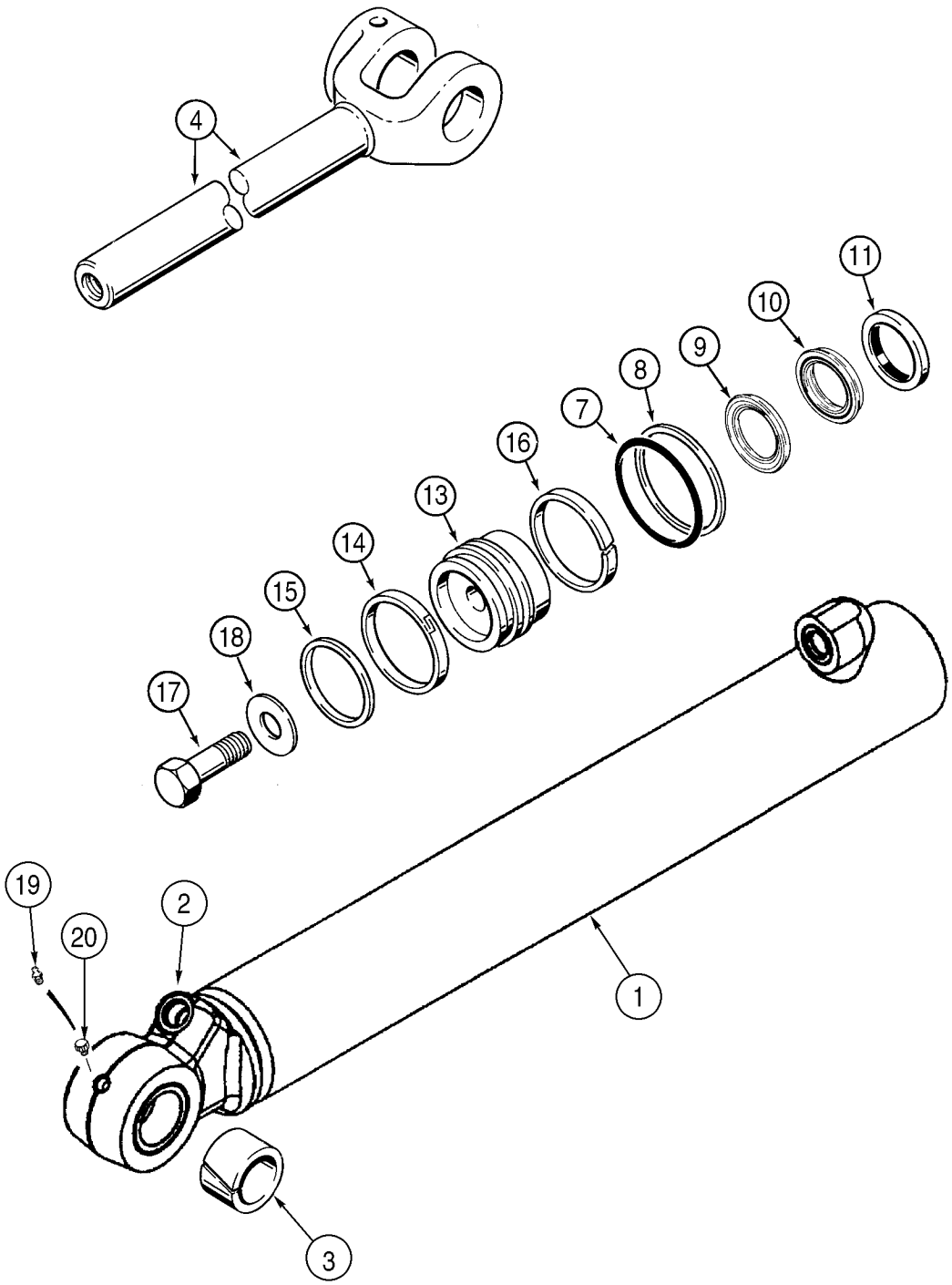
4
11
10
9
8
7
16
13
14
15
18
17
19
2
20
1
3

ITEM REF.	PEÇA Nº PART Nº PIEZA Nº	QDE. QTY. CANT.	DESCRIÇÃO (Português)	DESCRIPTION (English)	DESCRIPCION (Español)
	359048A1	2	CILINDRO - direção Ø64x463	CYLINDER - steering Ø64x463	GATO 64x463
1	359047A1	1	TUBO	TUBE	TUBO
2	NSS	1	OLHAL	EYE	OJO
3	141005A1	2	BUCHA	BUSHING	ANILLO
4	359041A1	1	HASTE	ROD	VÁSTAGO
	359119A1	1	KIT vedadores	PACKAGE	PAQUETE
5	348177A1	1	TAMPA cilindro	GLAND cylinder	TAPA del gato
6	348176A1	1	TAMPA juntas	GLAND packing	PRENSAESTOPAS
7	238-5228	1	ANEL-O 2-1/4x1/8	O-RING 2-1/4x1/8	ANILLO-O 2-1/4x1/8
8	G109297	1	ANEL encosto	RING backup	ANILLO
	279532A1	1	KIT vedadores	KIT seals	JUEGO
9	NSS	1	VEDADOR	SEAL	JUNTA
10	NSS	1	VEDADOR	SEAL	JUNTA
11	226847A1	1	LIMPADOR	WIPER	RASPADOR
12	348189A1	1	GUIA	GUIDE	GUÍA
	348175A1	1	PISTÃO Conj.	PISTON Assy.	PISTÓN conj.
13	348174A1	1	PISTÃO	PISTON	PISTÓN
14	348188A1	1	VEDADOR	SEAL	JUNTA
15	G100713	1	ANEL	RING	ARO
16	348187A1	1	ANEL desgaste	RING wear	ANILLO de desgaste
17	28-1240	1	PARAFUSO 3/4x2-1/2	BOLT 3/4x2-1/2	PERNO 3/4x2-1/2
18	G32317	1	ARRUELA	WASHER	ARANDELA
19	219-11	1	GRAXEIRA 1/4x15/16	FITTING GREASE 1/4x15/16	ENGRASADOR 1/4x15/16
20	553-104	1	BUJÃO M16	PLUG M16	TAPÓN m16
	360986A1	1	KIT (inclui 7,8,11,12,14,15,16 e 279532A1)	KIT (includes 7,8,11,12,14,15,16 e 279532A1)	JUEGO

ÍNDICE

Descrição	Página
TRANSMISSÃO - CIRCUITO HIDRÁULICO	6-2
TRANSMISSÃO - MONTAGEM	6-4
TRANSMISSÃO - TUBO DE ENCHIMENTO DE ÓLEO	6-6
TRANSMISSÃO - CONVERSOR DE TORQUE, CARCAÇA E EIXO DE ENTRADA	6-8
TRANSMISSÃO - EIXO DE ENTRADA	6-10
TRANSMISSÃO - CARCAÇA	6-12
TRANSMISSÃO - TUBOS DA CARCAÇA	6-14
TRANSMISSÃO - EMBREAGENS DA 1ª MARCHA	6-16
TRANSMISSÃO - EMBREAGENS DA 2ª MARCHA	6-18
TRANSMISSÃO - EMBREAGENS DA 3ª MARCHA	6-20
TRANSMISSÃO - EMBREAGENS DA 4ª MARCHA	6-22
TRANSMISSÃO - EMBREAGENS PARA FRENTE	6-24
TRANSMISSÃO - EMBREAGENS DE RÉ	6-26
TRANSMISSÃO - EIXO DE SAÍDA	6-28
TRANSMISSÃO - TOMADA DE FORÇA	6-30
TRANSMISSÃO - PLACAS DA VÁLVULA	6-32
TRANSMISSÃO - VÁLVULA DE CONTROLE	6-34
TRANSMISSÃO - VÁLVULA DE CONTROLE	6-36
TRANSMISSÃO - VÁLVULA, REGULADOR E BOMBA DE ÓLEO	6-38
TRANSMISSÃO - SENSORES E COBERTURA DA BOMBA	6-40
TRANSMISSÃO - FILTRO DE ÓLEO	6-42
EIXO DIANTEIRO - MONTAGEM	6-44
EIXO DIANTEIRO - CARCAÇA	6-46
EIXO DIANTEIRO - PINHÃO E CORÔA DO DIFERENCIAL	6-48
EIXO DIANTEIRO - DIFERENCIAL	6-50
EIXO DIANTEIRO - FREIO	6-52
EIXO DIANTEIRO - PLANETÁRIO	6-54
EIXO TRASEIRO - MONTAGEM	6-56
EIXO TRASEIRO - CARCAÇA	6-58
EIXO TRASEIRO - PINHÃO E CORÔA DO DIFERENCIAL	6-60
EIXO TRASEIRO - DIFERENCIAL	6-62
EIXO TRASEIRO - FREIO	6-64
EIXO TRASEIRO - PLANETÁRIO	6-66
EIXO TRASEIRO - SUPORTES	6-68
EIXO PROPULSOR - MOTOR - ROCKFORD	6-70
EIXO PROPULSOR - MOTOR - DANA SPICER	6-72
EIXO PROPULSOR - DIANTEIRO - ROCKFORD	6-74
EIXO PROPULSOR - DIANTEIRO - DANA SPICER	6-76
EIXO PROPULSOR - CENTRAL E TRASEIRO - ROCKFORD	6-78
EIXO PROPULSOR - CENTRAL E TRASEIRO - DANA SPICER	6-80
RODAS E PNEUS	6-82

TABLE OF CONTENTS

Description	Page
TRANSMISSION - HYDRAULIC CIRCUIT	6-2
TRANSMISSION - ASSEMBLY	6-4
TRANSMISSION FILL TUBE - GAUGE, SIGHT	6-6
TRANSMISSION - CONVERTER, COVER AND INPUT SHAFT	6-8
TRANSMISSION - INPUT SHAFT	6-10
TRANSMISSION - HOUSING	6-12
TRANSMISSION - HOUSING TUBES	6-14
TRANSMISSION - CLUTCH ASSY, FIRST	6-16
TRANSMISSION - CLUTCH ASSY, SECOND	6-18
TRANSMISSION - CLUTCH ASSY, THIRD	6-20
TRANSMISSION - CLUTCH ASSY, FOURTH	6-22
TRANSMISSION - CLUTCH ASSY, FORWARD	6-24
TRANSMISSION - CLUTCH ASSY, REVERSE	6-26
TRANSMISSION - SHAFT, OUTPUT	6-28
TRANSMISSION - POWER TAKE OFF	6-30
TRANSMISSION - VALVE PLATES	6-32
TRANSMISSION - VALVE, CONTROL	6-34
TRANSMISSION - VALVE, CONTROL	6-36
TRANSMISSION - VALVE, REGULATOR AND OIL PUMP	6-38
TRANSMISSION - SENSOR, SPEED AND PUMP COVER	6-40
TRANSMISSION - FILTER, OIL AND FILLER COVER	6-42
FRONT AXLE - MOUNTING	6-44
FRONT AXLE - HOUSING	6-46
FRONT AXLE - DIFFERENTIAL PINION AND GEAR	6-48
FRONT AXLE - DIFFERENTIAL	6-50
FRONT AXLE - BRAKE	6-52
FRONT AXLE - PLANETARY HUB	6-54
REAR AXLE - MOUNTING	6-56
REAR AXLE - HOUSING	6-58
REAR AXLE - DIFFERENTIAL CARRIER	6-60
REAR AXLE - DIFFERENTIAL	6-62
REAR AXLE - BRAKE	6-64
REAR AXLE - PLANETARY HUB	6-66
REAR AXLE - STOPS	6-68
ENGINE DRIVE SHAFT - ROCKFORD	6-70
ENGINE DRIVE SHAFT - DANA SPICER	6-72
FRONT DRIVE SHAFT - ROCKFORD	6-74
FRONT DRIVE SHAFT - DANA SPICER	6-76
CENTER AND REAR DRIVE SHAFTS - ROCKFORD	6-78
CENTER AND REAR DRIVE SHAFTS - DANA SPICER	6-80
WHEELS AND TIRES	6-82

ÍNDICE

Descripción	Página
HIDRAULICA - TRANSMISION	6-2
SOPORTE - TRANSMISION	6-4
TUBERIA DE LLENADO DE LA TRANSMISION - NIVEL, MIRILLA	6-6
TRANSMISION - CONVERTIDOR, CUBIERTA Y EJE DE ENTRADA	6-8
TRANSMISION - EJE DE ENTRADA	6-10
CONJUNTO DE LA TRANSMISION - ALOJAMIENTO	6-12
CONJUNTO DE LA TRANSMISION - TUBOS DEL ALOJAMIENTO	6-14
TRANSMISION - CONJUNTO DEL EMBRAGUE, PRIMERO	6-16
TRANSMISION - CONJUNTO DEL EMBRAGUE, SEGUNDO	6-18
TRANSMISION - CONJUNTO DEL EMBRAGUE, TERCERO	6-20
TRANSMISION - CONJUNTO DEL EMBRAGUE, CUARTO	6-22
TRANSMISION - CONJUNTO DEL EMBRAGUE, AVANCE	6-24
TRANSMISION - CONJUNTO DEL EMBRAGUE, RETROCESO	6-26
TRANSMISION - EJE, SALIDA	6-28
TRANSMISION - TOMA DE FUERZA	6-30
TRANSMISION - PLACAS DE LAS VALVULAS	6-32
TRANSMISION - VALVULA, CONTROL	6-34
TRANSMISION - VALVULA, CONTROL	6-36
TRANSMISION - VALVULA, REGULADOR Y BOMBA DE ACEITE	6-38
TRANSMISION - SENSOR, CUBIERTA DE LA BOMBA Y VELOCIDADES	6-40
TRANSMISION - FILTRO, CUBIERTA DE ACEITE Y DE RELLENO	6-42
EJE, DELANTERO - MONTAJE	6-44
EJE, DELANTERO - CARCASA	6-46
EJE, DELANTERO - PORTADOR DEL DIFERENCIAL	6-48
EJE, DELANTERO - DIFERENCIAL	6-50
EJE, DELANTERO - FRENO	6-52
EJE, DELANTERO - CUBO, PLANETARIO	6-54
EJE, TRASERO - SOPORTE	6-56
EJE, TRASERO - ALOJAMIENTO	6-58
EJE, TRASERO - PORTADOR DEL DIFERENCIAL	6-60
EJE, TRASERO - DIFERENCIAL	6-62
EJE, TRASERO - FRENO	6-64
EJE, TRASERO - CUBO, PLANETARIO	6-66
EJE, TRASERO	6-68
EJE DE TRANSMISION DEL MOTOR - ROCKFORD	6-70
EJE DE TRANSMISION DEL MOTOR - DANA SPICER	6-72
EJE DE LA TRANSMISION DELANTERO - ROCKFORD	6-74
EJE DE LA TRANSMISION DELANTERO - DANA SPICER	6-76
EJE DE TRANSMISION CENTRAL Y TRASERO - ROCKFORD	6-78
EJE DE TRANSMISION CENTRAL Y TRASERO - DANA SPICER	6-80
RUEDAS Y NEUMÁTICOS	6-82

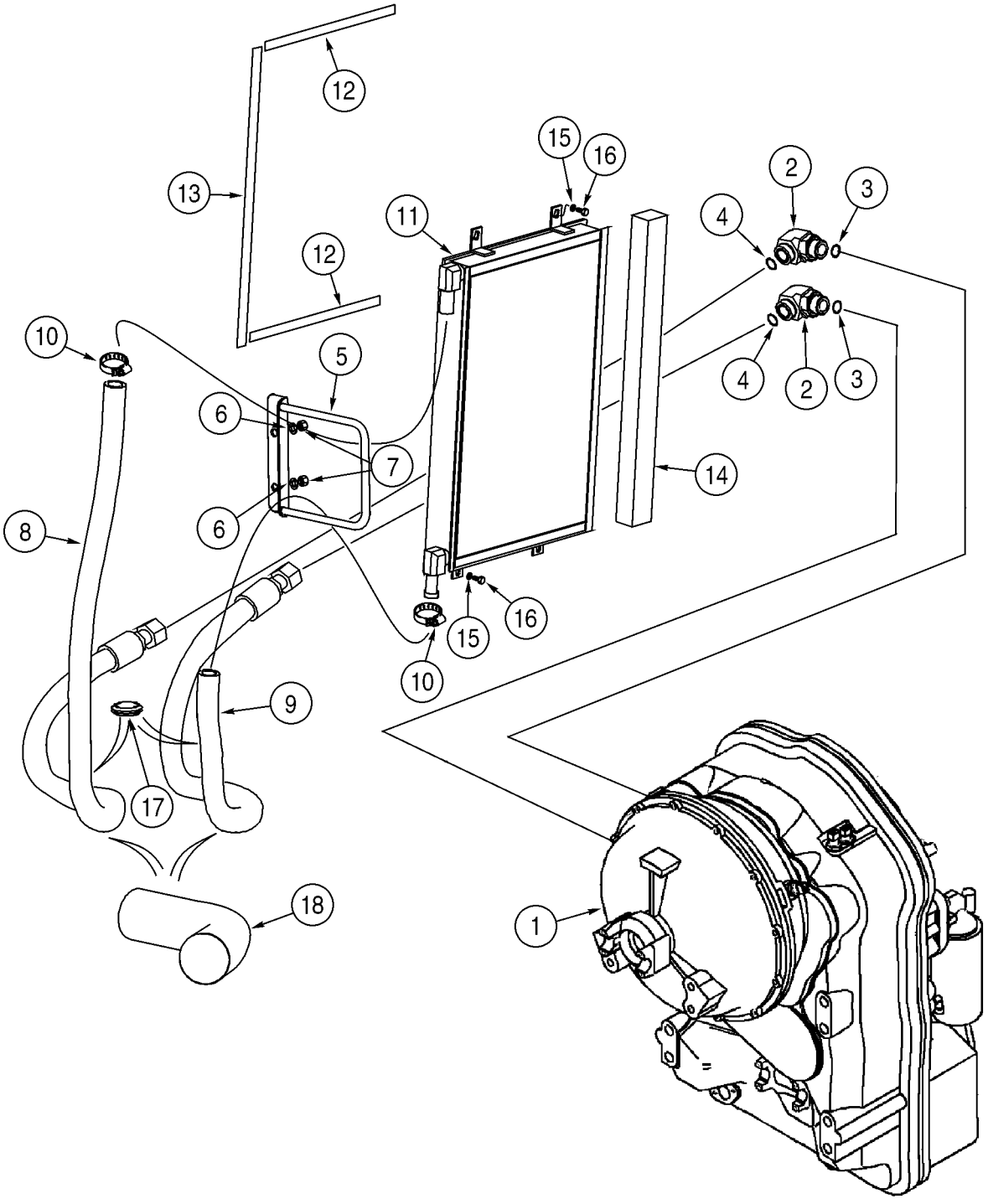
12
13
15
16
11
2
3
4
12
10
5
6
7
14
8
6
16
15
10
9
17
18
1

ITEM REF.	PEÇA Nº PART Nº PIEZA Nº	QDE. QTY. CANT.	DESCRIÇÃO (Português)	DESCRIPTION (English)	DESCRIPCION (Español)
1	361424A1	1	TRANSMISSÃO Conj. (pg.6-8 / 6-42)	TRANSMISSION Assy. (pg.6-8 / 6-42)	TRANSMISIÓN conj. (pg.6-8 / 6-42)
2	201-308	2	COTOVELO 90° 1-7/16x1-5/16	ELBOW 90° 1-7/16x1-5/16	CODO 1-7/16x1-5/16
3	237-6016	1	ANEL-O 1-11/64x7/64	O-RING 1-11/64x7/64	ANILLO-O 1-11/64x7/64
4	238-6021	1	ANEL-O 15/16x1/16	O-RING 15/16x1/16	ANILLO-O 15/16x1/16
5	408344A1	1	RETENTOR	RETAINER	RETENEDOR
6	895-11010	2	ARRUELA 11x20x2mm	WASHER 11x20x2mm	ARANDELA 11x20x2mm
7	832-10410	2	PORCA trava M10	NUT lock M10	TUERCA de retención m10
8	402094A1	1	MANGUEIRA 2028mm - transmissão ao resfriador	HOSE - transm. to cooler 2028mm	MANGUERA 2028mm
9	402095A1	1	MANGUEIRA 1498mm - resfriador à transm.	HOSE - cooler to transm. 1498mm	MANGUERA 1498mm
10	353036A1	2	BRAÇADEIRA	CLAMP	ABRAZADERA
11	401429A1	1	RESFRIADOR	COOLER	ENFRIADOR
12	382259A1	2	VEDADOR	SEAL	JUNTA
13	382258A1	1	VEDADOR	SEAL	JUNTA
14	382262A2	1	VEDADOR	SEAL	JUNTA
15	895-15008	4	ARRUELA 9x20x1,6mm	WASHER 9x20x1,6mm	ARANDELA 9x20x1,6mm
16	627-8020	4	PARAFUSO M8x20	BOLT M8x20	PERNO m8x20
17	248-1185	2	PROTETOR	GROMMET	PASACABLE
18	401526A1	1	LUVA	SLEEVE	CAMISA

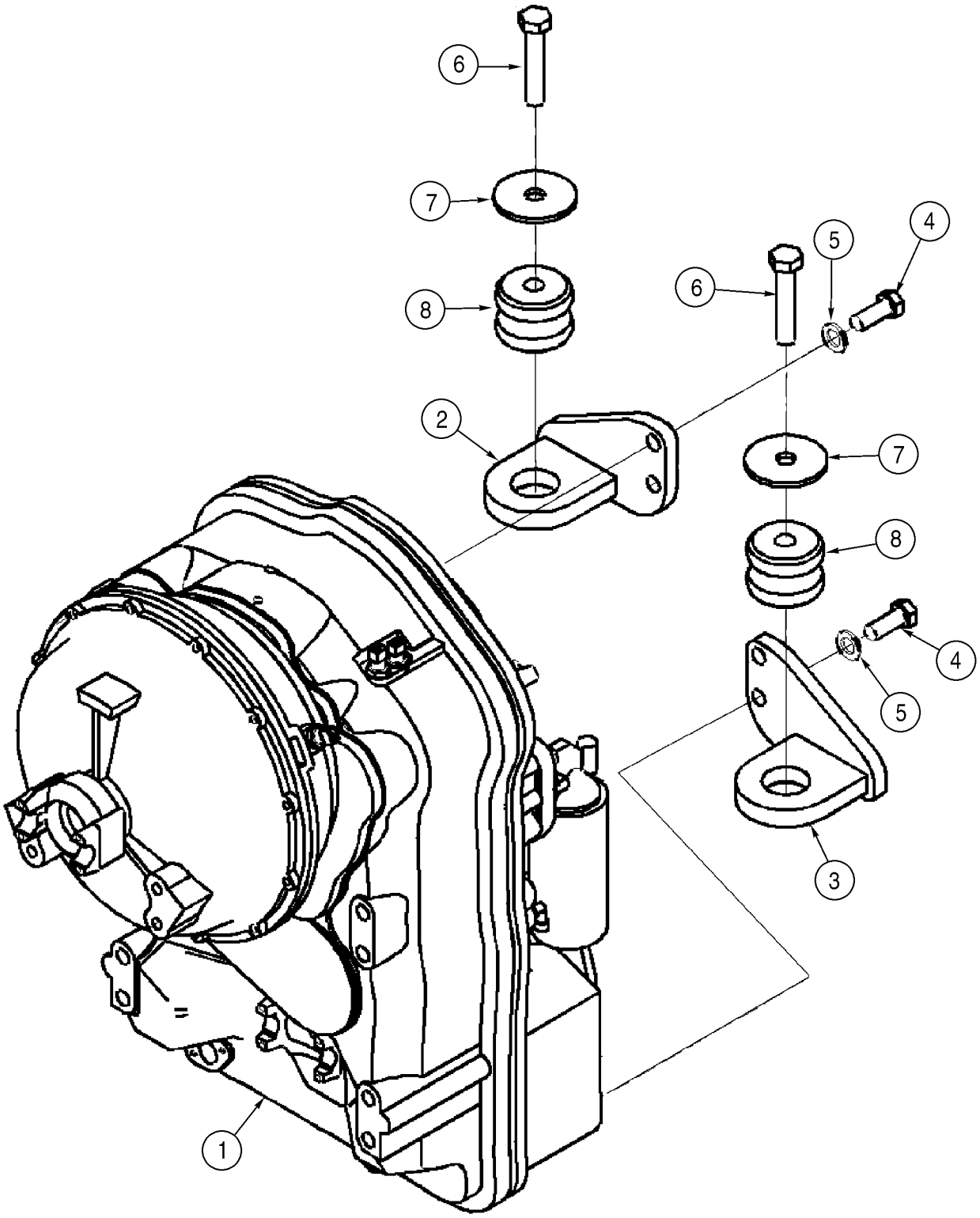
6
7
8
2
1
6
5
4
7
8
4
5
3

ITEM REF.	PEÇA Nº PART Nº PIEZA Nº	QDE. QTY. CANT.	DESCRIÇÃO (Português)	DESCRIPTION (English)	DESCRIPCION (Español)
1	361424A1	1	TRANSMISSÃO Conj. (pg.6-8 / 6-42)	TRANSMISSION Assy. (pg.6-8 / 6-42)	TRANSMISIÓN conj. (pg.6-8 / 6-42)
2	357657A1	1	SUPORTE - LE	BRACKET - LH	SOPORTE
3	357654A1	1	SUPORTE - LD	BRACKET - RH	SOPORTE
4	627-20050	4	PARAFUSO M20x50	BOLT M20x50	PERNO m20x50
5	896-11020	4	ARRUELA 22x37x4mm	WASHER 22x37x4mm	ARANDELA 22x37x4mm
6	827-22110	2	PARAFUSO M22x110	BOLT M22x110	PERNO m22x110
7	361771A1	2	ARRUELA	WASHER	ARANDELA
8	361187A1	2	ISOLANTE	ISOLATOR	AISLADOR
9	827-10050	2	PARAFUSO - não ilustrado M10x50	BOLT - not shown M10x50	PERNO m10x50

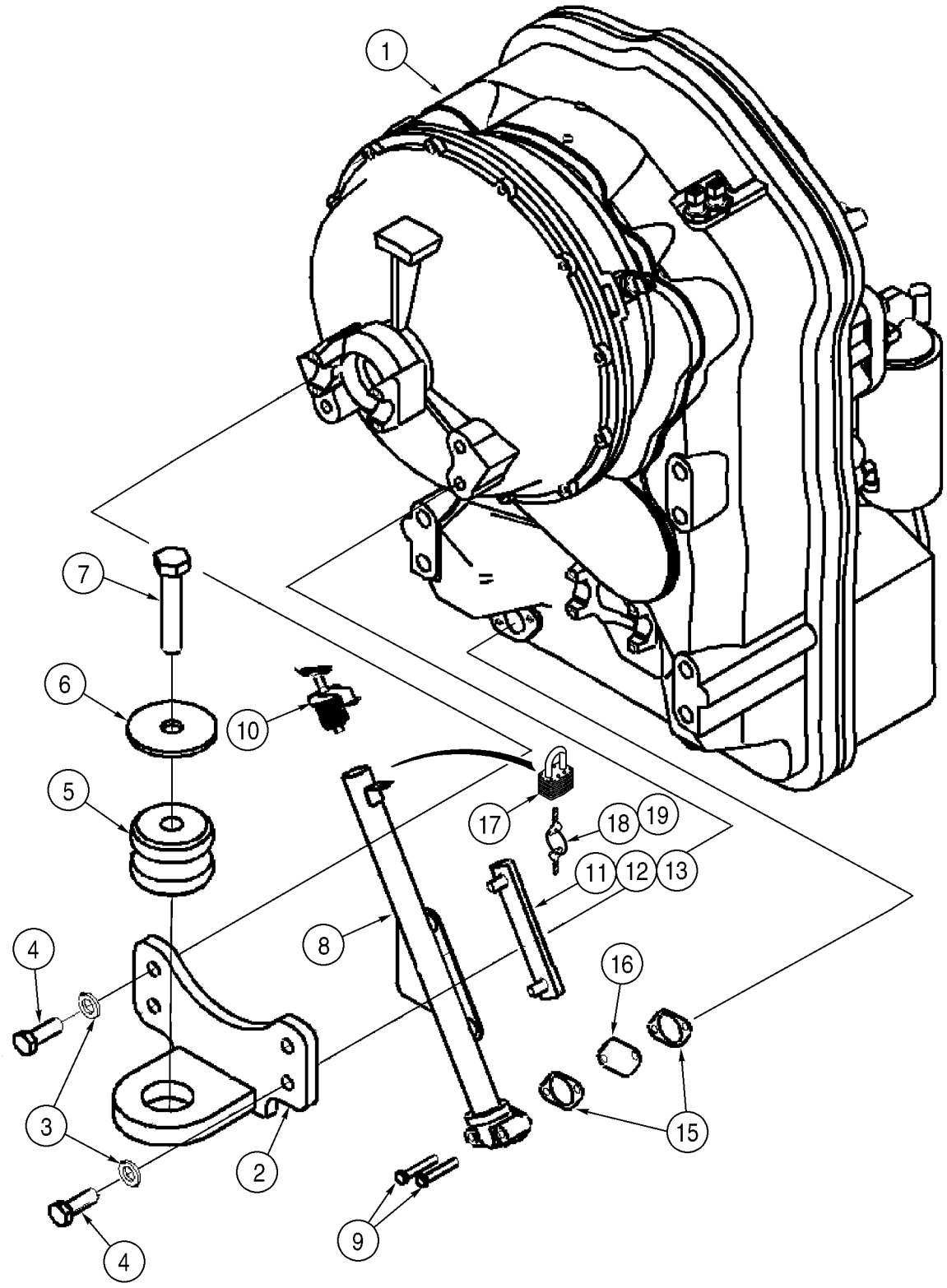
1
7
6
10
5
17
18
19
11
12
13
8
16
4
3
2
15
4
9

ITEM REF.	PEÇA Nº PART Nº PIEZA Nº	QDE. QTY. CANT.	DESCRIÇÃO (Português)	DESCRIPTION (English)	DESCRIPCION (Español)
1	361424A1	1	TRANSMISSÃO Conj. (pg.6-8 / 6-42)	TRANSMISSION Assy. (pg.6-8 / 6-42)	TRANSMISIÓN conj. (pg.6-8 / 6-42)
2	357661A1	1	SUPORTE - superior	BRACKET - top	SOPORTE
3	896-11016	4	ARRUELA 17,5x30x4mm	WASHER 17,5x30x4mm	ARANDELA 17,5x30x4mm
4	627-16045	4	PARAFUSO M16x45	BOLT M16x45	PERNO m16x45
5	361187A1	1	ISOLANTE	ISOLATOR	AISLADOR
6	361771A1	1	ARRUELA	WASHER	ARANDELA
7	827-22110	1	PARAFUSO M22x110	BOLT M22x110	PERNO m22x110
8	386349A1	1	TUBO - enchimento	TUBE - fill	TUBO
9	827-8050	2	PARAFUSO M8x50	BOLT M8x50	PERNO m8x50
10	349446A1	1	TAMPA	CAP	TAPA
	L116247	1	INDICADOR Conj.	GAUGE Assy.	CALIBRADO
11	NSS	1	INDICADOR	GAUGE	CALIBRE
12	NSS	2	PARAFUSO	BOLT	PERNO
13	238-7112	4	ANEL-O 1/2x3/32	O-RING 1/2x3/32	ANILLO-O 1/2x3/32
14	829-1412	2	PORCA - não ilustrado M12	NUT - not shown M12	TUERCA m12
15	S300507	2	VEDADOR	SEAL	JUNTA
16	E135227	1	JUNTA montagem	GASKET mounting	JUNTA de estanqueidad
17	D93753	1	TRAVA - com chaves	LOCK - with keys	CERRADURA
18	D93751	1	CHAVE - para cadeado Yale	KEY - for Yale padlock	LLAVE
19	R29555	1	CHAVE - para cadeado Master	KEY - for Master padlock	LLAVE

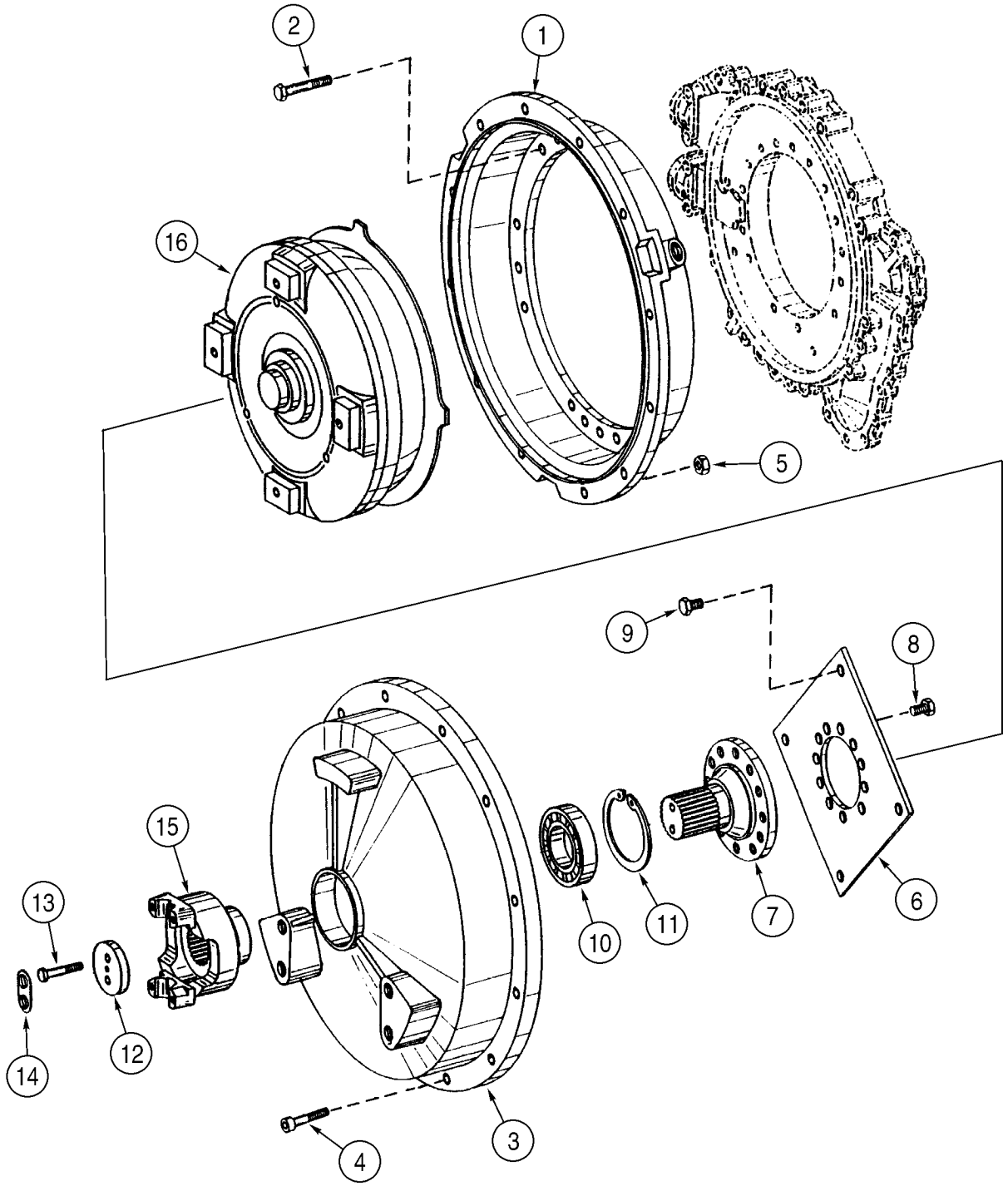
2
1
16
5
9
8
15
13
10
11
7
6
12
14
3
4

ITEM REF.	PEÇA Nº PART Nº PIEZA Nº	QDE. QTY. CANT.	DESCRIÇÃO (Português)	DESCRIPTION (English)	DESCRIPCION (Español)
	361424A1	1	TRANSMISSÃO Conj. (pg.6-8 / 6-42)	TRANSMISSION Assy. (pg.6-8 / 6-42)	TRANSMISIÓN conj. (pg.6-8 / 6-42)
1	330783A1	1	CARCAÇA	HOUSING	CARCAZA
2	330784A1	18	PARAFUSO M10x65	SCREW M10x65	TORNILLO m10x65
3	404100A1	1	TAMPA	COVER	TAPA
4	331686A1	12	PARAFUSO M10x40	SCREW M10x40	TORNILLO m10x40
5	829-1510	12	PORCA M10	NUT M10	TUERCA m10
6	404104A1	1	DIAFRAGMA	DIAPHRAGM	DIAFRAGMA
7	412712A1	1	EIXO - entrada	SHAFT - input	ARBOL
8	330788A1	12	PARAFUSO M12x18	SCREW M12x18	TORNILLO m12x18
9	330788A1	4	PARAFUSO M12x18	SCREW M12x18	TORNILLO m12x18
10	404105A1	1	ROLAMENTO esferas	BEARING ball	COJINETE de bolas
11	800-2190	1	ANEL trava	RING snap	ANILLO de freno
12	404106A1	1	ARRUELA	WASHER	ARANDELA
13	331351A1	2	PARAFUSO M8X50	SCREW M8X50	TORNILLO m8x50
14	404107A1	1	ARRUELA	WASHER	ARANDELA
15	404108A1	1	FLANGE	FLANGE	BRIDA de unión
16	404218A1	1	CONVERSOR	CONVERTER	CONVERTIDOR

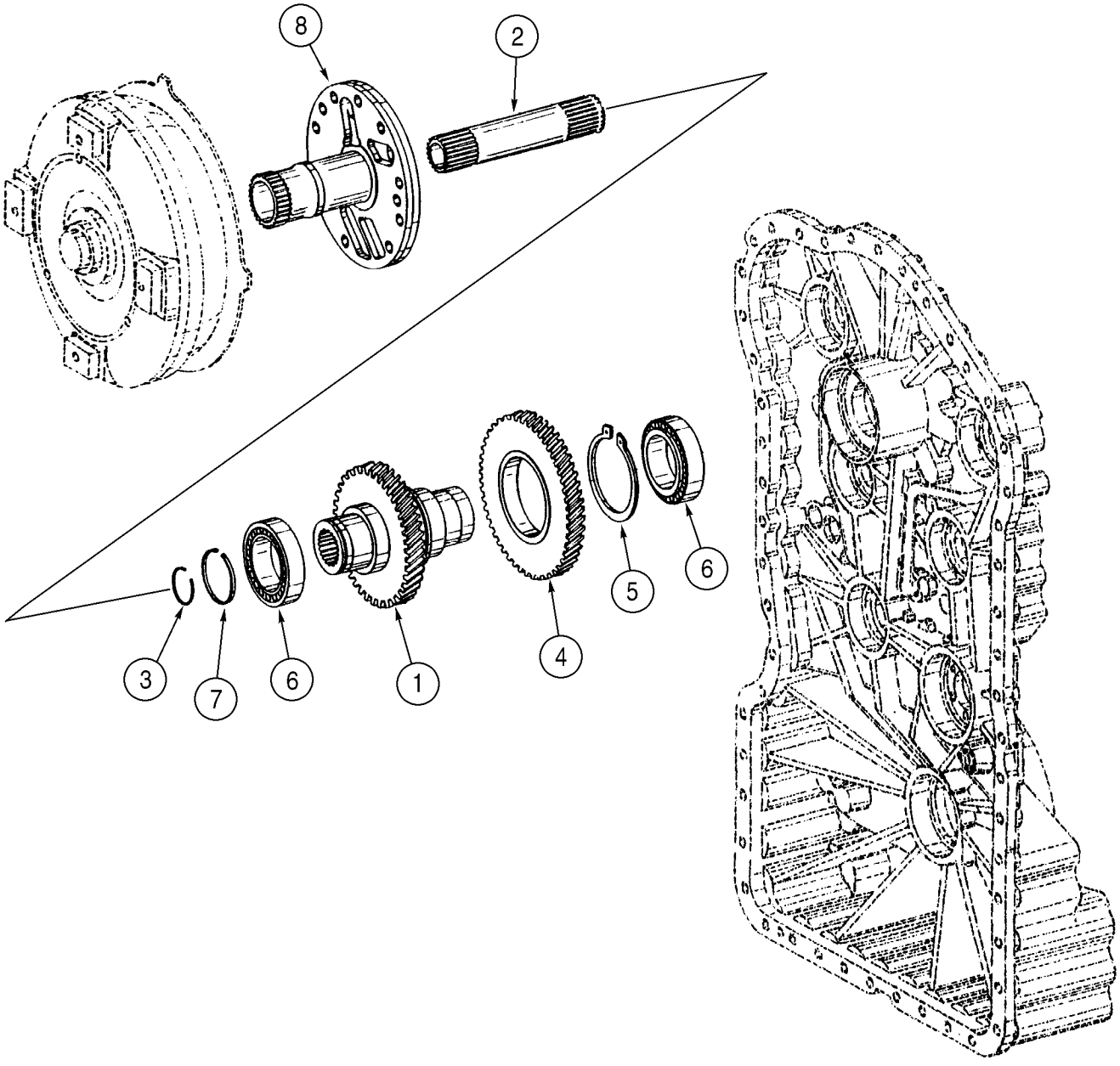
8
2
3
7
6
1
4
5
6

ITEM REF.	PEÇA Nº PART Nº PIEZA Nº	QDE. QTY. CANT.	DESCRIÇÃO (Português)	DESCRIPTION (English)	DESCRIPCION (Español)
	361424A1	1	TRANSMISSÃO Conj. (pg.6-8 / 6-42)	TRANSMISSION Assy. (pg.6-8 / 6-42)	TRANSMISIÓN conj. (pg.6-8 / 6-42)
1	330791A1	1	EIXO - entrada	SHAFT - input	ARBOL
2	330792A1	1	EIXO - turbina	SHAFT - turbine	ARBOL
3	330793A1	1	ANEL trava	RING snap	ANILLO de freno
4	330794A1	1	ENGRENAGEM - entrada	GEAR - input	ENGRANAJE
5	330795A1	1	ANEL trava	RING snap	ANILLO de freno
6	330796A1	2	ROLAMENTO rolos	BEARING rollers	COJINETE rodillos
7	330798A1	1	ANEL retenção	RING retaining	ANILLO de retención
8	330799A1	1	EIXO - entrada	SHAFT - input	ARBOL

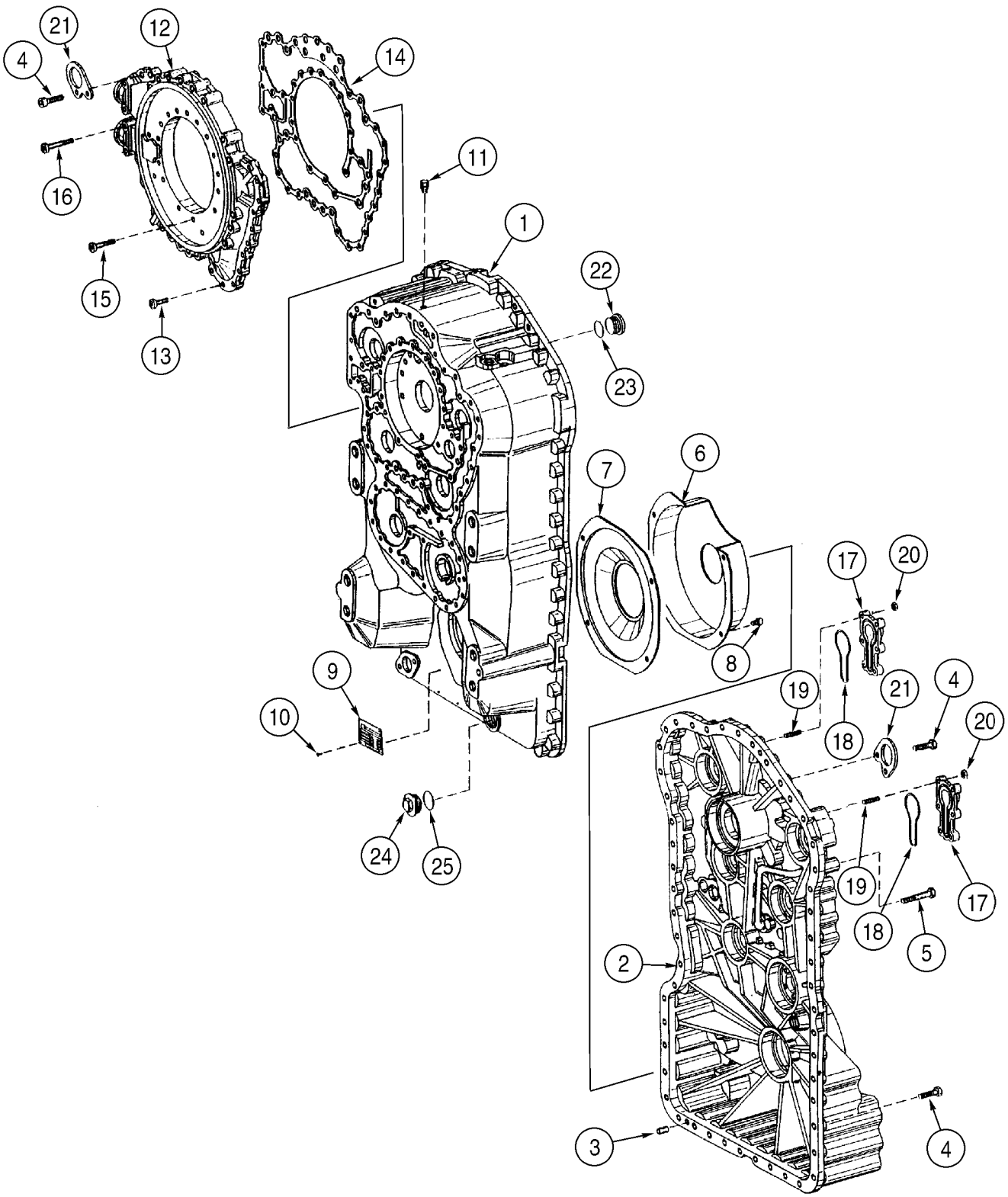
21
12
4
14
16
11
1
15
22
13
23
7
6
8
17
20
9
19
21
4
10
18
20
24
25
19
17
18
5
2
3
4

ITEM REF.	PEÇA Nº PART Nº PIEZA Nº	QDE. QTY. CANT.	DESCRIÇÃO (Português)	DESCRIPTION (English)	DESCRIPCION (Español)
	361424A1	1	TRANSMISSÃO Conj. (pg.6-8 / 6-42)	TRANSMISSION Assy. (pg.6-8 / 6-42)	TRANSMISIÓN conj. (pg.6-8 / 6-42)
1	404219A1	1	CARCAÇA - dianteira	HOUSING - front	CARCAZA
2	404220A1	1	CARCAÇA - traseira	HOUSING - rear	CARCAZA
3	932659R1	2	PINO	PIN	PERNO
4	331689A1	46	PARAFUSO M10x65	SCREW M10x65	TORNILLO m10x65
5	404221A1	7	PARAFUSO M10x65	SCREW M10x65	TORNILLO m10x65
6	330804A1	1	TAMPA	COVER	TAPA
7	330805A1	1	PLACA	PLATE	PLACA
8	330806A1	4	PARAFUSO	SCREW	TORNILLO
9	81282C1	1	PLACA	PLATE	PLACA
10	932658R1	4	REBITE	RIVET	REMACHE
11	N14704	1	RESPIRO	BREATHER	VENTILADOR del cárter
12	330807A1	1	CARCAÇA	HOUSING	CARCAZA
13	330808A1	15	PARAFUSO	SCREW	TORNILLO
14	330809A1	1	VEDADOR	SEAL	JUNTA
15	330810A1	21	PARAFUSO	SCREW	TORNILLO
16	330811A1	4	PARAFUSO	SCREW	TORNILLO
17	330812A1	2	TAMPA	COVER	TAPA
18	330813A1	2	ANEL-O	O-RING	ANILLO-O
19	404223A1	12	PRISIONEIRO M8x25	STUD M8x25	ESPÁRRAGO m8x25
20	330816A1	12	PORCA M8	NUT M8	TUERCA m8
21	330817A1	2	PLACA	PLATE	PLACA
22	330818A1	1	BUJÃO	PLUG	TAPÓN
23	330819A1	1	ANEL-O	O-RING	ANILLO-O
24	330820A1	1	BUJÃO	PLUG	TAPÓN
25	330819A1	1	ANEL-O	O-RING	ANILLO-O

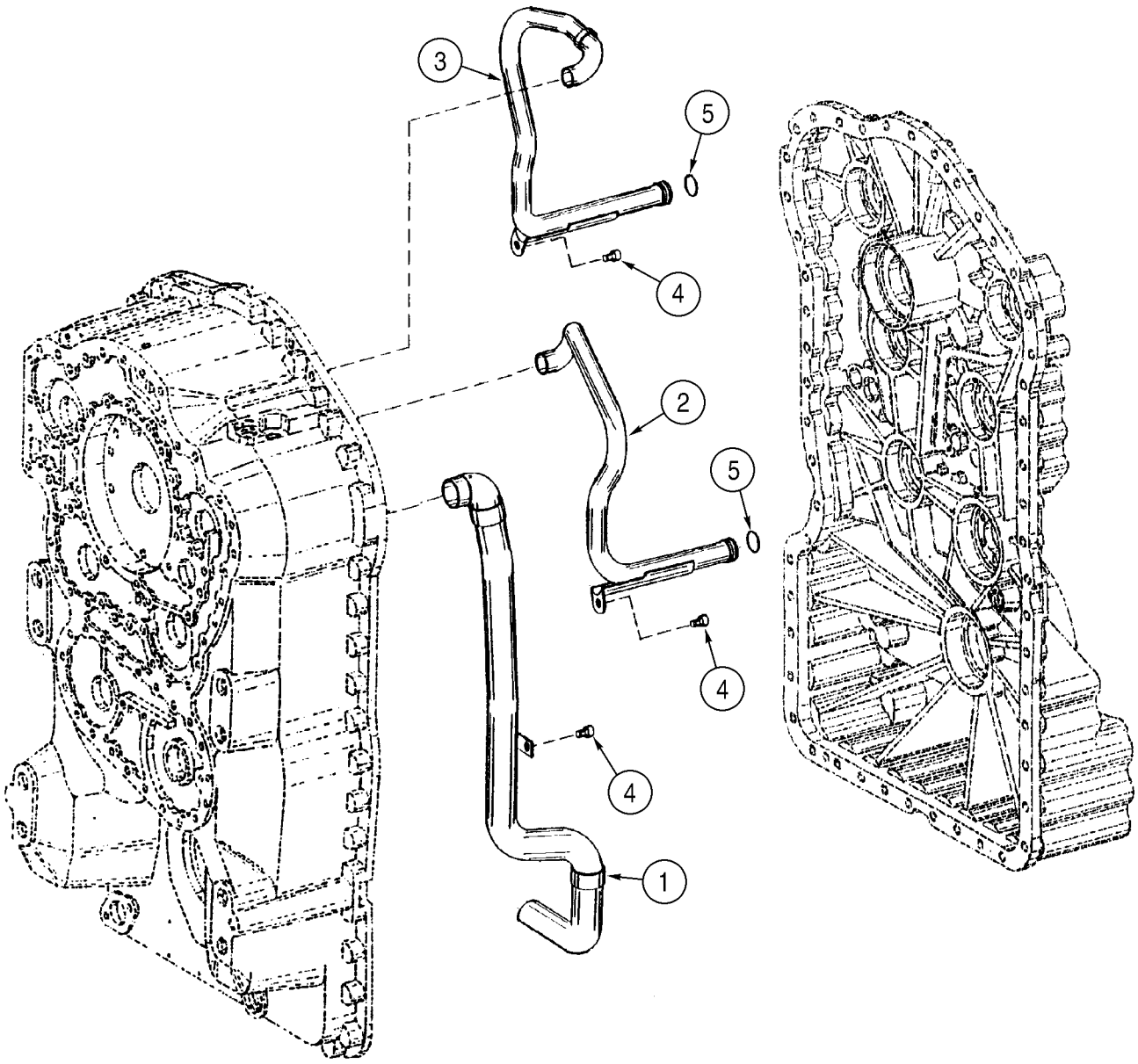
3
5
4
2
5
4
4
1

ITEM REF.	PEÇA Nº PART Nº PIEZA Nº	QDE. QTY. CANT.	DESCRIÇÃO (Português)	DESCRIPTION (English)	DESCRIPCION (Español)
	361424A1	1	TRANSMISSÃO Conj. (pg.6-8 / 6-42)	TRANSMISSION Assy. (pg.6-8 / 6-42)	TRANSMISIÓN conj. (pg.6-8 / 6-42)
1	330821A1	1	TUBO - sucção	TUBE - suction	TUBO
2	330822A1	1	TUBO	TUBE	TUBO
3	330823A1	1	TUBO	TUBE	TUBO
4	330806A1	3	PARAFUSO	SCREW	TORNILLO
5	330827A1	2	ANEL-O	O-RING	ANILLO-O

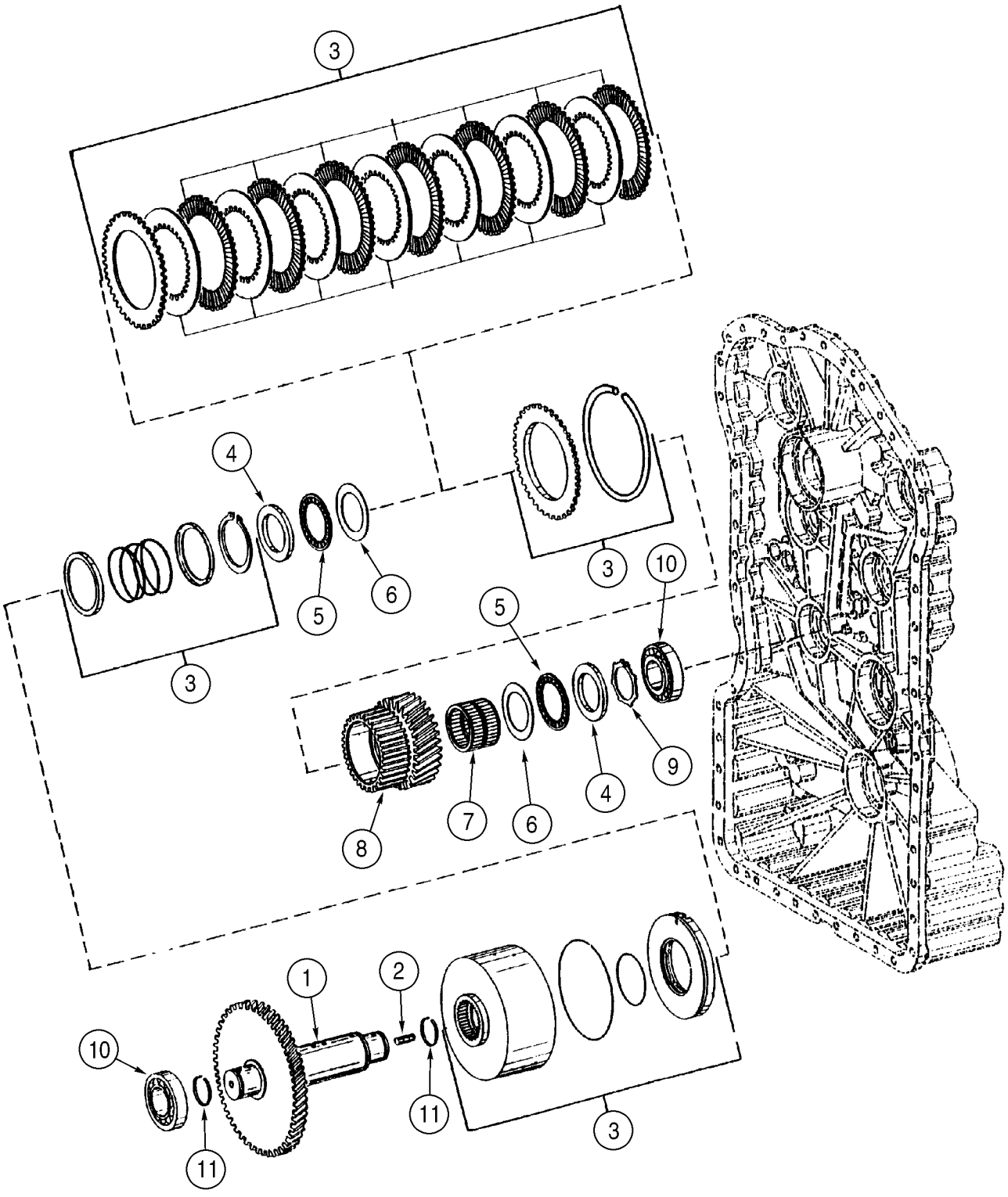
3
4
5
6
3
10
5
9
4
7
6
8
1
2
10
11
11
3

ITEM REF.	PEÇA Nº PART Nº PIEZA Nº	QDE. QTY. CANT.	DESCRIÇÃO (Português)	DESCRIPTION (English)	DESCRIPCION (Español)
	361424A1	1	TRANSMISSÃO Conj. (pg.6-8 / 6-42)	TRANSMISSION Assy. (pg.6-8 / 6-42)	TRANSMISIÓN conj. (pg.6-8 / 6-42)
1	331378A1	1	EIXO	SHAFT	ARBOL
2	331379A1	1	PRISIONEIRO M10x16	STUD M10x16	ESPÁRRAGO m10x16
3	404310A1	1	ACOPLAMENTO Conj.	COUPLING Assy.	ACOPLAMIENTO conj.
4	331405A1	2	ANEL	RING	ARO
5	331406A1	2	ROLAMENTO agulhas	BEARING needle	COJINETE agujas
6	331407A1	2	ARRUELA encosto	WASHER thurst	ARANDELA de tope
7	404311A1	1	ROLAMENTO agulhas	BEARING needle	COJINETE agujas
8	331409A1	1	ENGRENAGEM intermediária	GEAR idler	ENGRANAJE
9	331410A1	1	ANEL trava	RING snap	ANILLO de freno
10	331411A1	2	ROLAMENTO esferas	BEARING ball	COJINETE de bolas
11	331412A1	2	ANEL retenção	RING retaining	ANILLO de retención

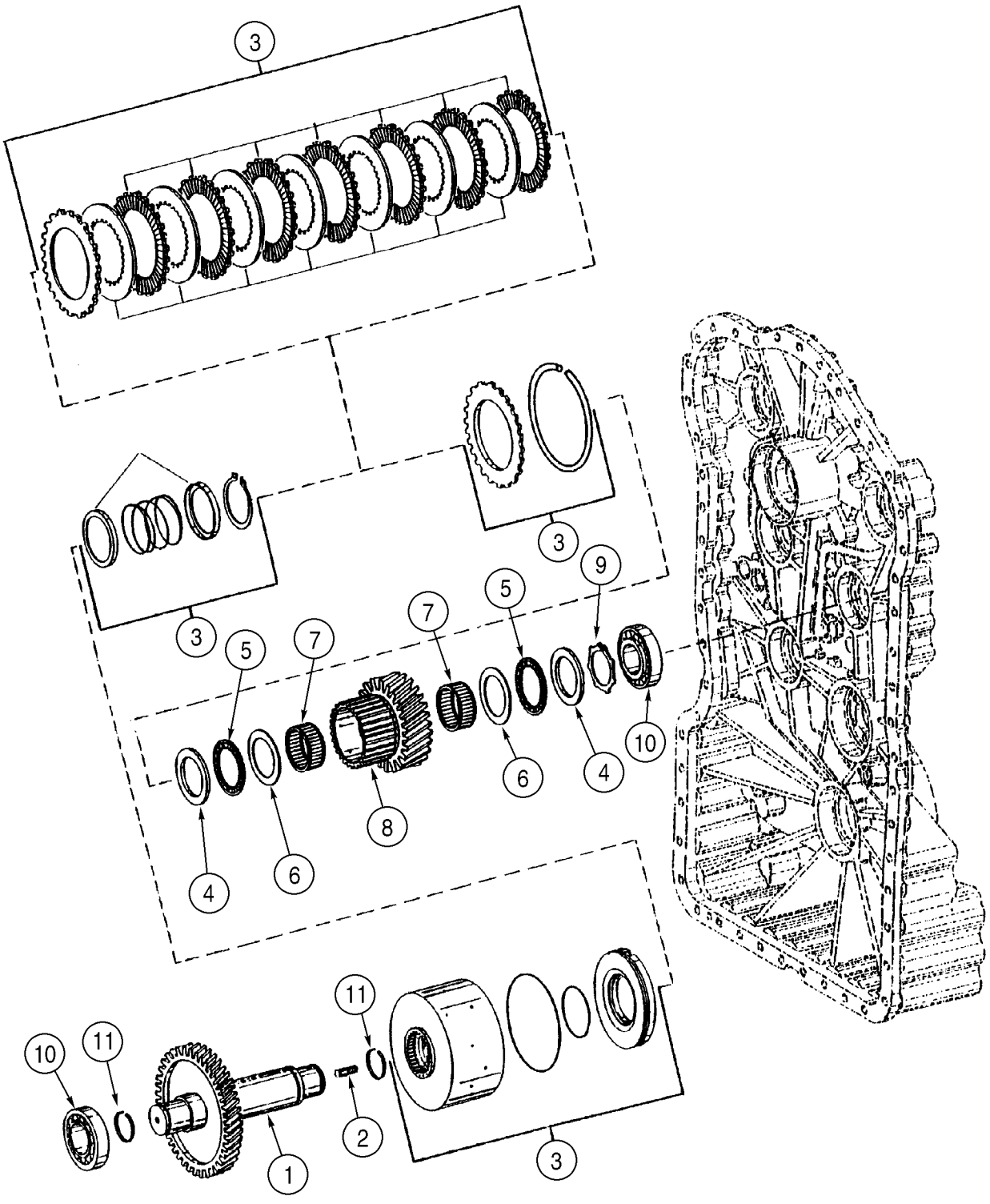
3
3
3
9
5
7
7
5
10
6
4
8
4
6
11
10
11
2
1
3

ITEM REF.	PEÇA Nº PART Nº PIEZA Nº	QDE. QTY. CANT.	DESCRIÇÃO (Português)	DESCRIPTION (English)	DESCRIPCION (Español)
	361424A1	1	TRANSMISSÃO Conj. (pg.6-8 / 6-42)	TRANSMISSION Assy. (pg.6-8 / 6-42)	TRANSMISIÓN conj. (pg.6-8 / 6-42)
1	331415A1	1	EIXO	SHAFT	ARBOL
2	331379A1	1	PRISIONEIRO M10x16	STUD M10x16	ESPÁRRAGO m10x16
3	404316A1	1	ACOPLAMENTO Conj.	COUPLING Assy.	ACOPLAMIENTO conj.
4	331436A1	2	ANEL	RING	ARO
5	331437A1	2	ROLAMENTO agulhas	BEARING needle	COJINETE agujas
6	331438A1	2	ARRUELA	WASHER	ARANDELA
7	331439A1	2	ROLAMENTO agulhas	BEARING needle	COJINETE agujas
8	404317A1	1	TENSIONADOR	IDLER	TENSIONADOR
9	331441A1	1	ANEL trava	RING snap	ANILLO de freno
10	331411A1	2	ROLAMENTO esferas	BEARING ball	COJINETE de bolas
11	331412A1	2	ANEL retenção	RING retaining	ANILLO de retención

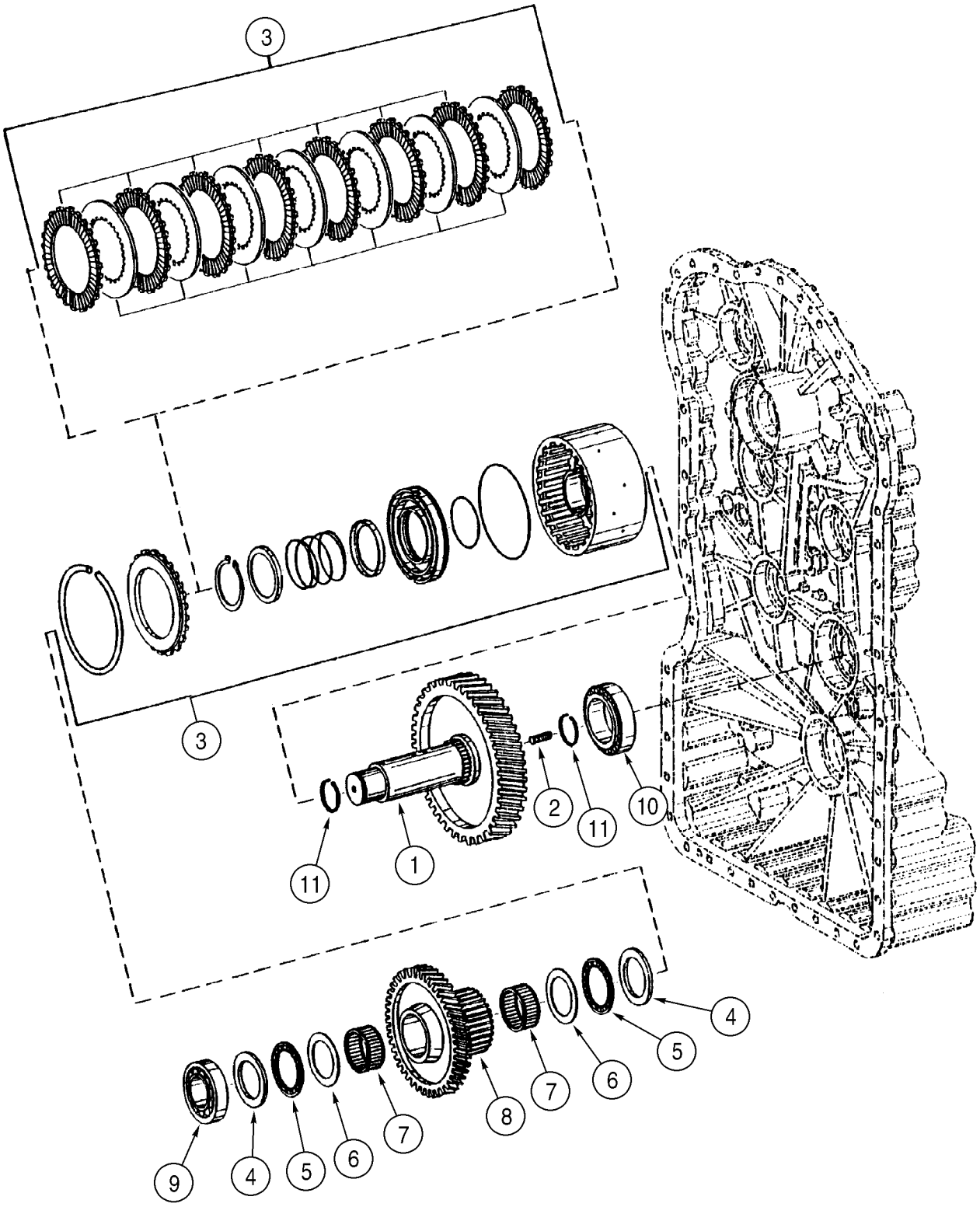
3
3
11
1
2
11
10
9
4
5
6
7
8
7
6
5
4

ITEM REF.	PEÇA Nº PART Nº PIEZA Nº	QDE. QTY. CANT.	DESCRIÇÃO (Português)	DESCRIPTION (English)	DESCRIPCION (Español)
	361424A1	1	TRANSMISSÃO Conj. (pg.6-8 / 6-42)	TRANSMISSION Assy. (pg.6-8 / 6-42)	TRANSMISIÓN conj. (pg.6-8 / 6-42)
1	331464A1	1	EIXO	SHAFT	ARBOL
2	331379A1	1	PRISIONEIRO M10x16	STUD M10x16	ESPÁRRAGO m10x16
3	404316A1	1	ACOPLAMENTO Conj.	COUPLING Assy.	ACOPLAMIENTO conj.
4	331436A1	2	ANEL	RING	ARO
5	331437A1	2	ROLAMENTO agulhas	BEARING needle	COJINETE agujas
6	331438A1	2	ARRUELA	WASHER	ARANDELA
7	331439A1	2	ROLAMENTO agulhas	BEARING needle	COJINETE agujas
8	331465A1	1	ENGRENAGEM intermediária	GEAR idler	ENGRANAJE
9	331411A1	1	ROLAMENTO esferas	BEARING ball	COJINETE de bolas
10	330796A1	1	ROLAMENTO rolos	BEARING rollers	COJINETE rodillos
11	331412A1	2	ANEL retenção	RING retaining	ANILLO de retención

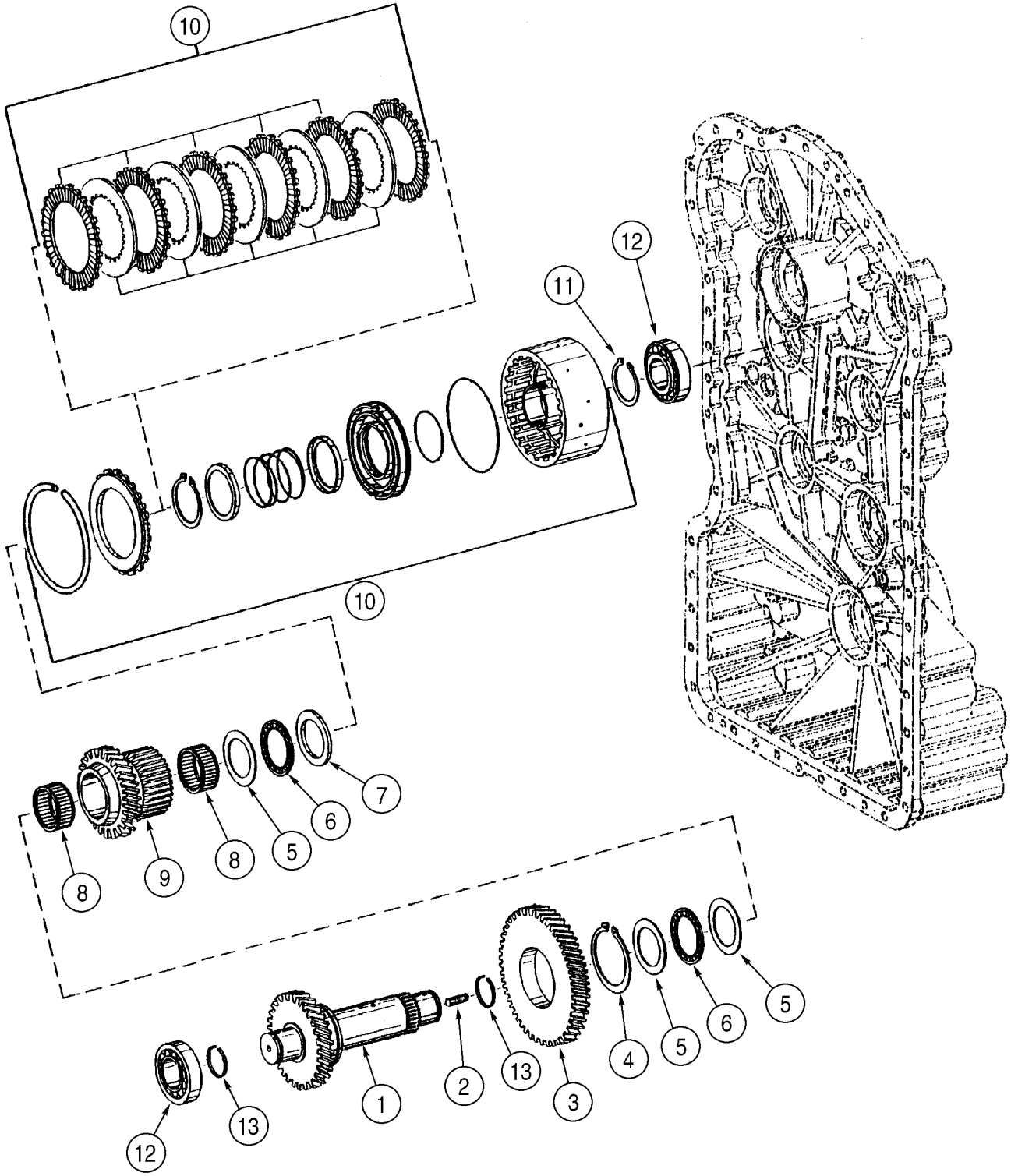
10
12
11
10
7
6
8
9
8
5
5
6
5
4
13
3
2
1
13
12

ITEM REF.	PEÇA Nº PART Nº PIEZA Nº	QDE. QTY. CANT.	DESCRIÇÃO (Português)	DESCRIPTION (English)	DESCRIPCION (Español)
	361424A1	1	TRANSMISSÃO Conj. (pg.6-8 / 6-42)	TRANSMISSION Assy. (pg.6-8 / 6-42)	TRANSMISIÓN conj. (pg.6-8 / 6-42)
1	331471A1	1	EIXO	SHAFT	ARBOL
2	331379A1	1	PRISIONEIRO M10x16	STUD M10x16	ESPÁRRAGO m10x16
3	331472A1	1	ENGRENAGEM	GEAR	ENGRANAJE
4	P0236317R	1	ANEL trava	RING snap	ANILLO de freno
5	331438A1	3	ARRUELA	WASHER	ARANDELA
6	331437A1	2	ROLAMENTO agulhas	BEARING needle	COJINETE agujas
7	331436A1	1	ANEL	RING	ARO
8	331439A1	2	ROLAMENTO agulhas	BEARING needle	COJINETE agujas
9	331473A1	1	ENGRENAGEM intermediária	GEAR idler	ENGRANAJE
10	404320A1	1	ACOPLAMENTO Conj.	COUPLING Assy.	ACOPLAMIENTO conj.
11	A52147	1	ANEL	RING	ARO
12	331411A1	2	ROLAMENTO esferas	BEARING ball	COJINETE de bolas
13	331412A1	2	ANEL retenção	RING retaining	ANILLO de retención

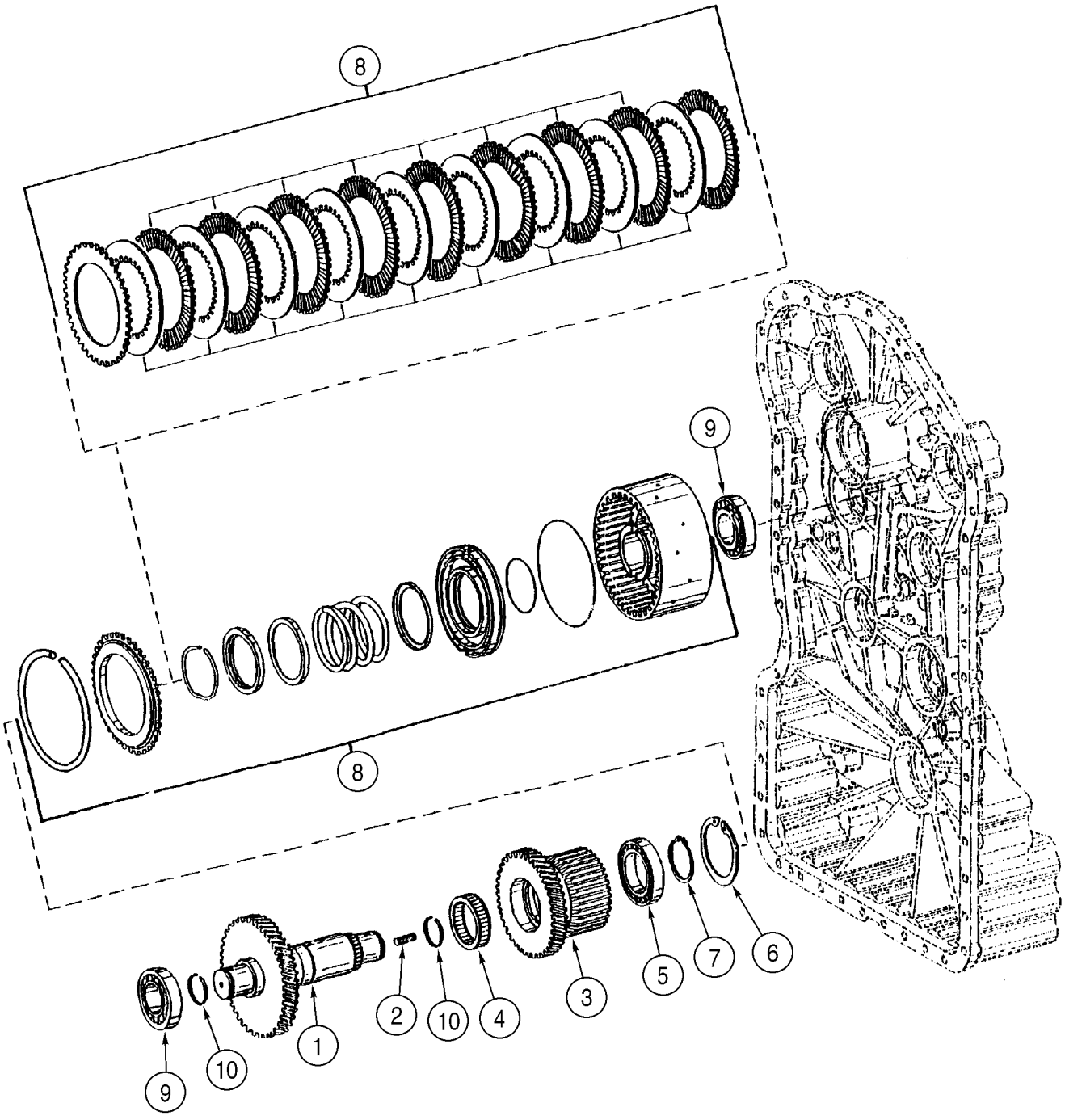
8
9
8
9
10
1
2
10
4
3
5
7
6

ITEM REF.	PEÇA Nº PART Nº PIEZA Nº	QDE. QTY. CANT.	DESCRIÇÃO (Português)	DESCRIPTION (English)	DESCRIPCION (Español)
	361424A1	1	TRANSMISSÃO Conj. (pg.6-8 / 6-42)	TRANSMISSION Assy. (pg.6-8 / 6-42)	TRANSMISIÓN conj. (pg.6-8 / 6-42)
1	331476A1	1	EIXO	SHAFT	ARBOL
2	331379A1	1	PRISIONEIRO M10x16	STUD M10x16	ESPÁRRAGO m10x16
3	331477A1	1	ENGRENAGEM	GEAR idler	ENGRANAJE
4	331478A1	1	ROLAMENTO agulhas	BEARING needle	COJINETE agujas
5	331479A1	1	ROLAMENTO esferas	BEARING ball	COJINETE de bolas
6	800-2190	1	ANEL trava	RING snap	ANILLO de freno
7	331480A1	1	ANEL trava	RING snap	ANILLO de freno
8	404325A1	1	ACOPLAMENTO Conj.	COUPLING Assy.	ACOPLAMIENTO conj.
9	331411A1	1	ROLAMENTO esferas	BEARING ball	COJINETE de bolas
10	331412A1	2	ANEL retenção	RING retaining	ANILLO de retención

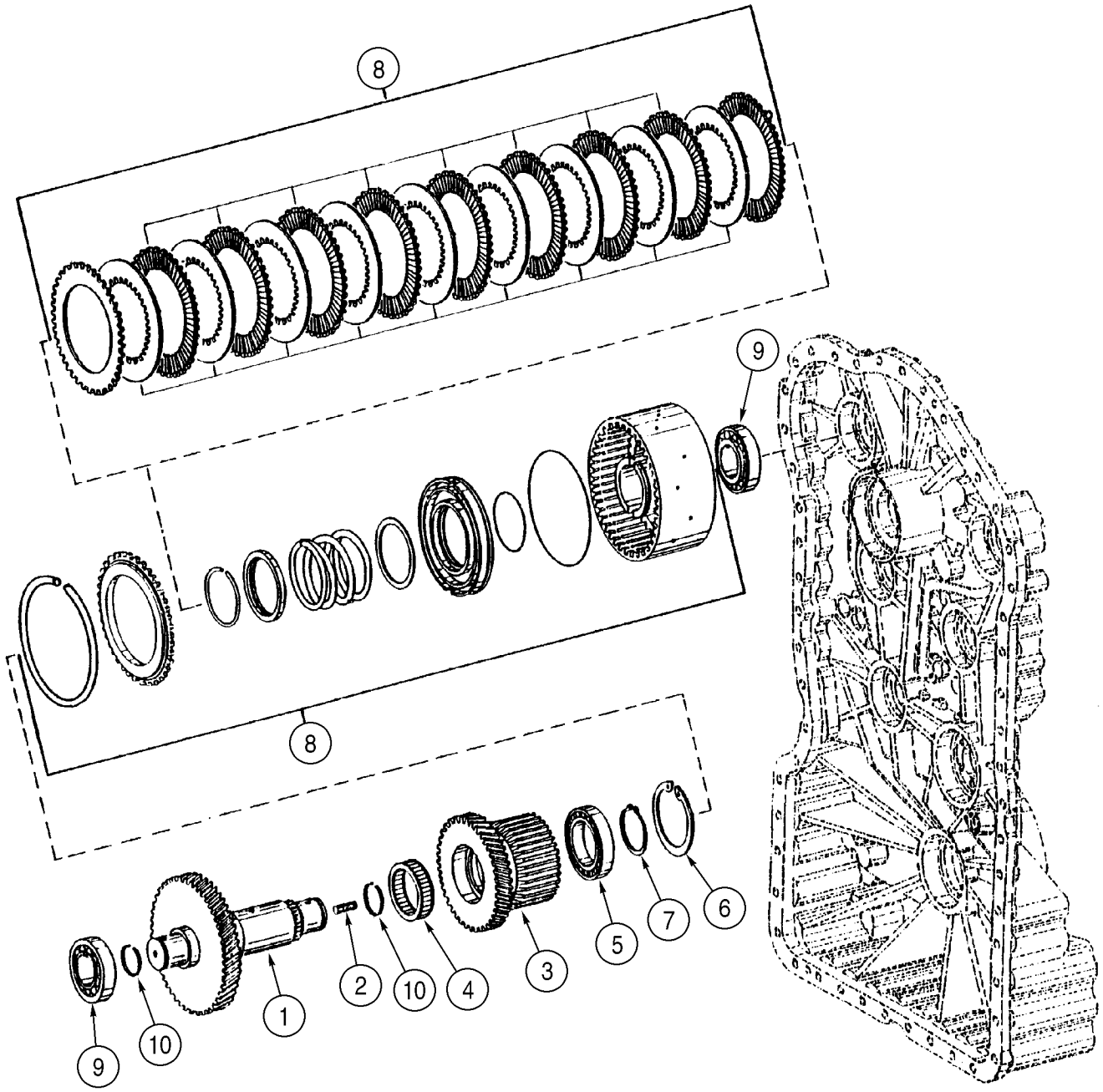
8
9
8
9
10
1
2
10
4
3
5
7
6

ITEM REF.	PEÇA Nº PART Nº PIEZA Nº	QDE. QTY. CANT.	DESCRIÇÃO (Português)	DESCRIPTION (English)	DESCRIPCION (Español)
	361424A1	1	TRANSMISSÃO Conj. (pg.6-8 / 6-42)	TRANSMISSION Assy. (pg.6-8 / 6-42)	TRANSMISIÓN conj. (pg.6-8 / 6-42)
1	331501A1	1	EIXO	SHAFT	ARBOL
2	331379A1	1	PRISIONEIRO M10x16	STUD M10x16	ESPÁRRAGO m10x16
3	331477A1	1	ENGRENAGEM	GEAR idler	ENGRANAJE
4	331478A1	1	ROLAMENTO agulhas	BEARING needle	COJINETE agujas
5	331479A1	1	ROLAMENTO esferas	BEARING ball	COJINETE de bolas
6	800-2190	1	ANEL trava	RING snap	ANILLO de freno
7	331480A1	1	ANEL trava	RING snap	ANILLO de freno
8	404325A1	1	ACOPLAMENTO Conj.	COUPLING Assy.	ACOPLAMIENTO conj.
9	331411A1	2	ROLAMENTO esferas	BEARING ball	COJINETE de bolas
10	331412A1	2	ANEL retenção	RING retaining	ANILLO de retención

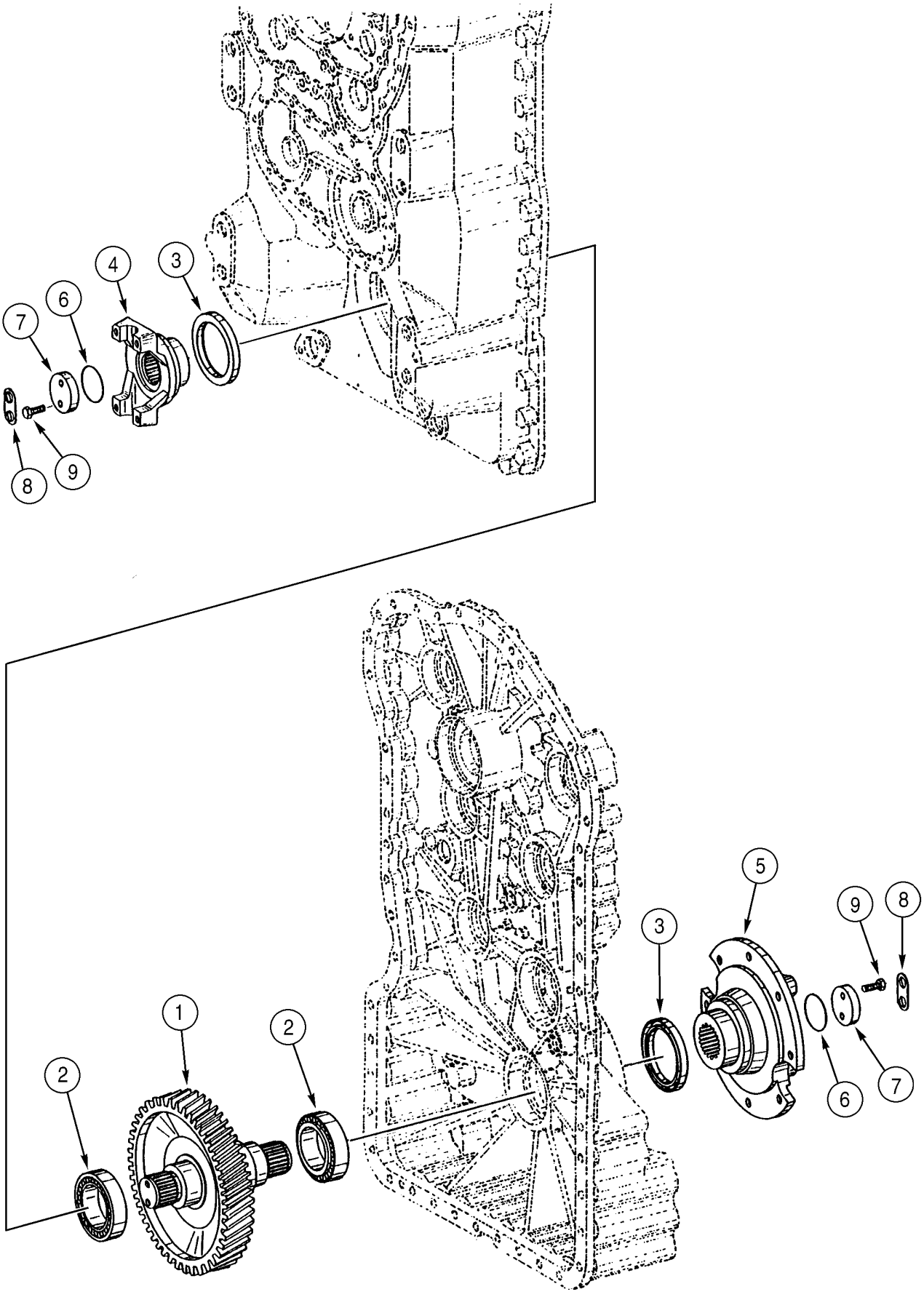
4
3
6
7
9
8
5
3
9
8
1
2
2
6
7

ITEM REF.	PEÇA Nº PART Nº PIEZA Nº	QDE. QTY. CANT.	DESCRIÇÃO (Português)	DESCRIPTION (English)	DESCRIPCION (Español)
	361424A1	1	TRANSMISSÃO Conj. (pg.6-8 / 6-42)	TRANSMISSION Assy. (pg.6-8 / 6-42)	TRANSMISIÓN conj. (pg.6-8 / 6-42)
1	330855A1	1	EIXO	SHAFT	ARBOL
2	330796A1	2	ROLAMENTO rolos	BEARING rollers	COJINETE rodillos
3	103607A1	2	VEDADOR	SEAL	JUNTA
4	404326A1	1	FLANGE - saída traseira	FLANGE - output rear	BRIDA de unión
5	404332A1	1	FLANGE - saída freio estac.	FLANGE - output park brake	BRIDA de unión
6	S301574	2	ANEL-O	O-RING	ANILLO-O
7	S301575	2	RETENTOR	RETAINER	RETENEDOR
8	S301576	2	PLACA trava	PLATE locking	PLACA de bloqueo
9	330856A1	4	PARAFUSO M8x25	BOLT M8x25	PERNO m8x25

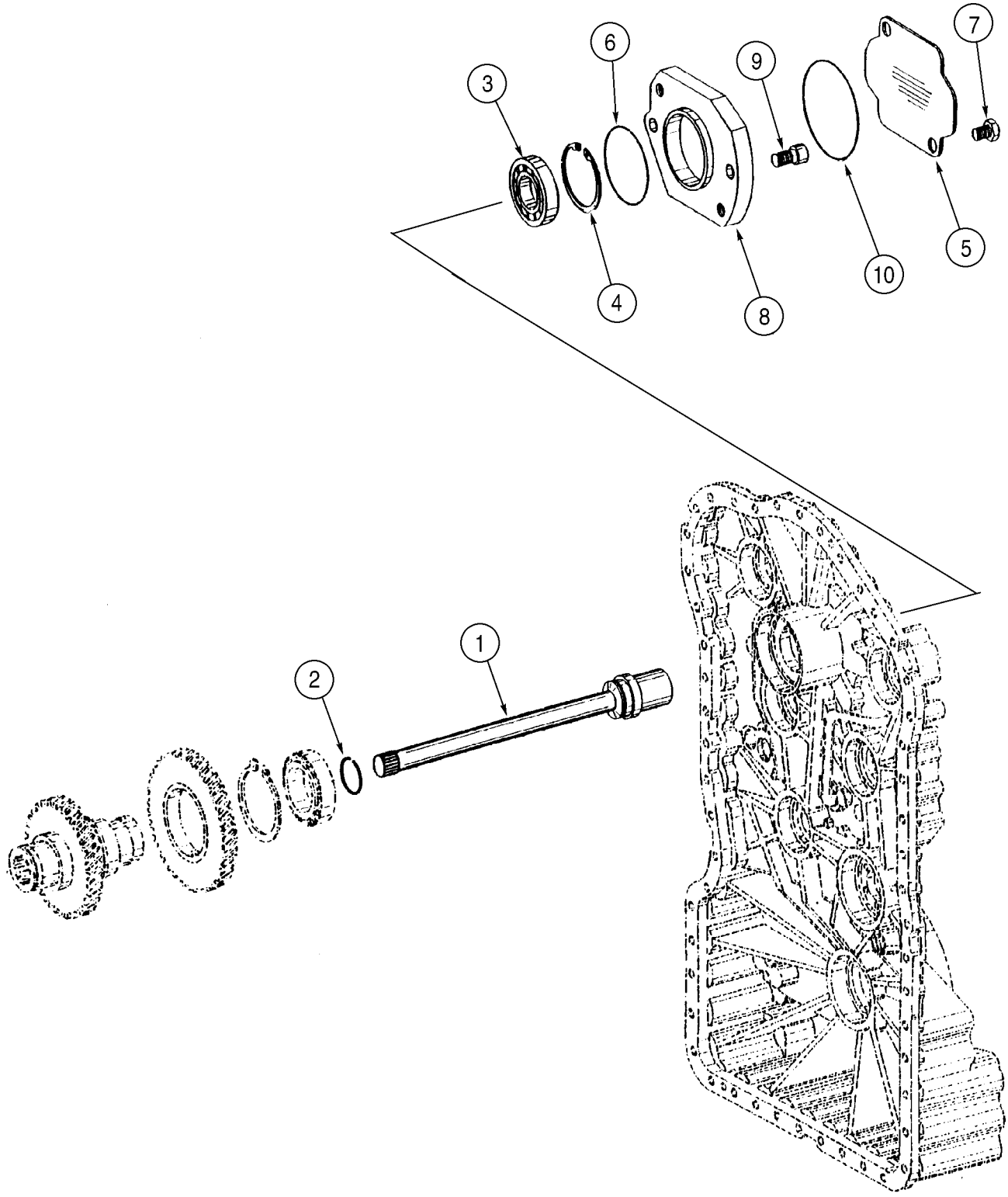
1
2
3
4
5
6
7
8
9
10

ITEM REF.	PEÇA Nº PART Nº PIEZA Nº	QDE. QTY. CANT.	DESCRIÇÃO (Português)	DESCRIPTION (English)	DESCRIPCION (Español)
	361424A1	1	TRANSMISSÃO Conj. (pg.6-8 / 6-42)	TRANSMISSION Assy. (pg.6-8 / 6-42)	TRANSMISIÓN conj. (pg.6-8 / 6-42)
1	404459A1	1	EIXO - bomba	SHAFT - pump	ARBOL
2	330915A1	1	ANEL retenção	RING retaining	ANILLO de retención
3	330916A1	1	ROLAMENTO esferas	BEARING ball	COJINETE de bolas
4	330917A1	1	ANEL trava	RING snap	ANILLO de freno
5	404460A1	1	PLACA	PLATE	PLACA
6	331982A1	1	ANEL-O	O-RING	ANILLO-O
7	185380A1	2	PARAFUSO especial	BOLT special	PERNO especial
8	404461A1	1	FLANGE	FLANGE	BRIDA de unión
9	404462A1	2	PARAFUSO M16x30	SCREW M16x30	TORNILLO m16x30
10	330918A1	1	ANEL-O	O-RING	ANILLO-O

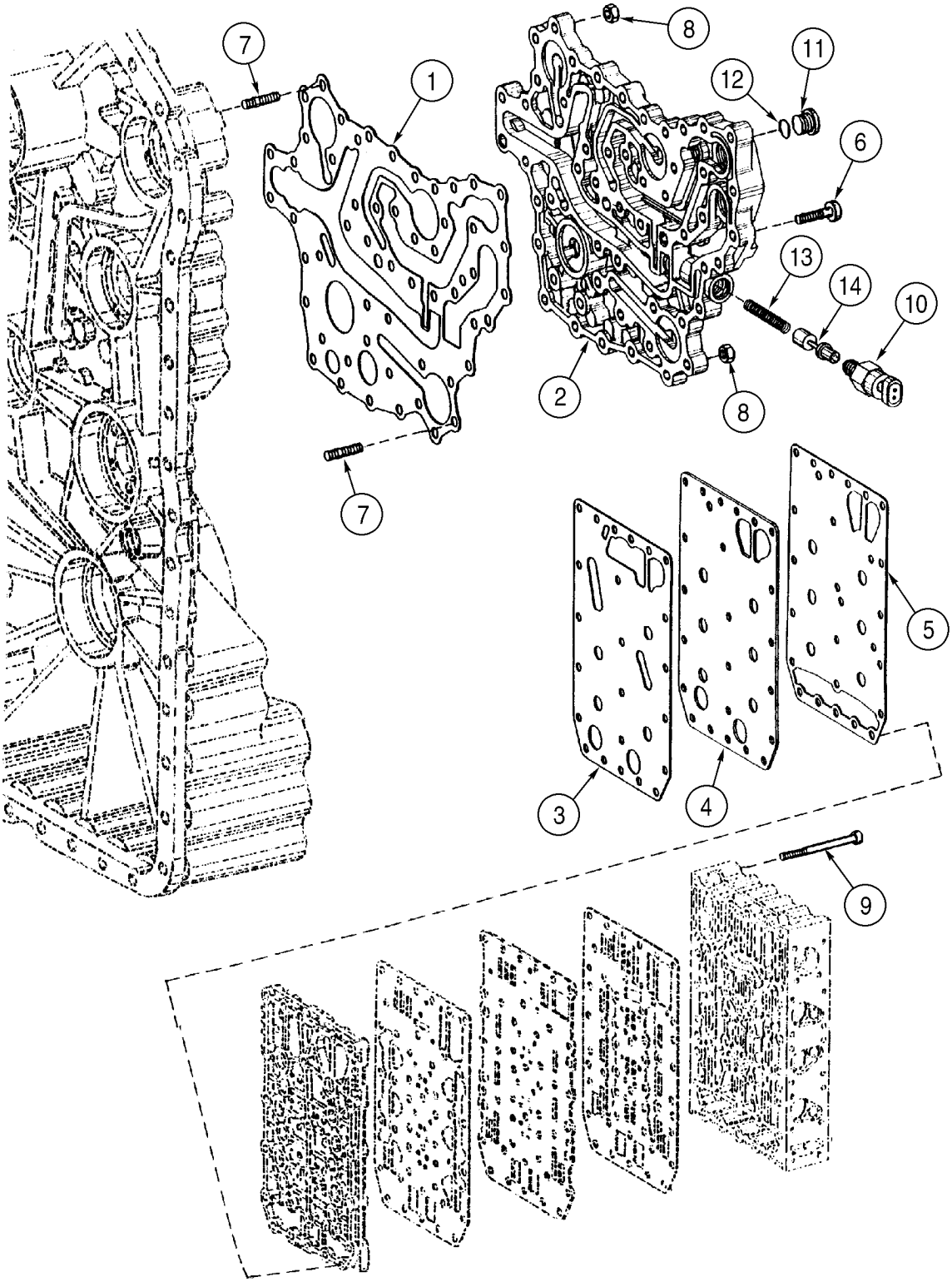
7
1
8
11
12
6
13
14
10
2
8
7
5
3
4
9

ITEM REF.	PEÇA Nº PART Nº PIEZA Nº	QDE. QTY. CANT.	DESCRIÇÃO (Português)	DESCRIPTION (English)	DESCRIPCION (Español)
	361424A1	1	TRANSMISSÃO Conj. (pg.6-8 / 6-42)	TRANSMISSION Assy. (pg.6-8 / 6-42)	TRANSMISIÓN conj. (pg.6-8 / 6-42)
1	404680A1	1	JUNTA placa	GASKET plate	JUNTA de placa
2	404682A1	1	PLACA válvula	PLATE valve	PLACA de distribución
3	404683A1	1	JUNTA placa	GASKET plate	JUNTA de placa
4	331987A1	1	PLACA	PLATE	PLACA
5	331988A1	1	JUNTA placa	GASKET plate	JUNTA de placa
6	330808A1	37	PARAFUSO	SCREW	TORNILLO
7	404223A1	14	PRISIONEIRO M8x25	STUD M8x25	ESPÁRRAGO m8x25
8	330816A1	14	PORCA M8	NUT M8	TUERCA m8
9	330927A1	23	PARAFUSO	SCREW	TORNILLO
10	332310A1	1	INTERRUPTOR	SWITCH	CONTACTOR
11	330928A1	1	BUJÃO	PLUG	TAPÓN
12	330929A1	1	ANEL-O	O-RING	ANILLO-O
13	331990A1	1	MOLA	SPRING	RESORTE
14	331989A1	1	PISTÃO	PISTON	PISTÓN

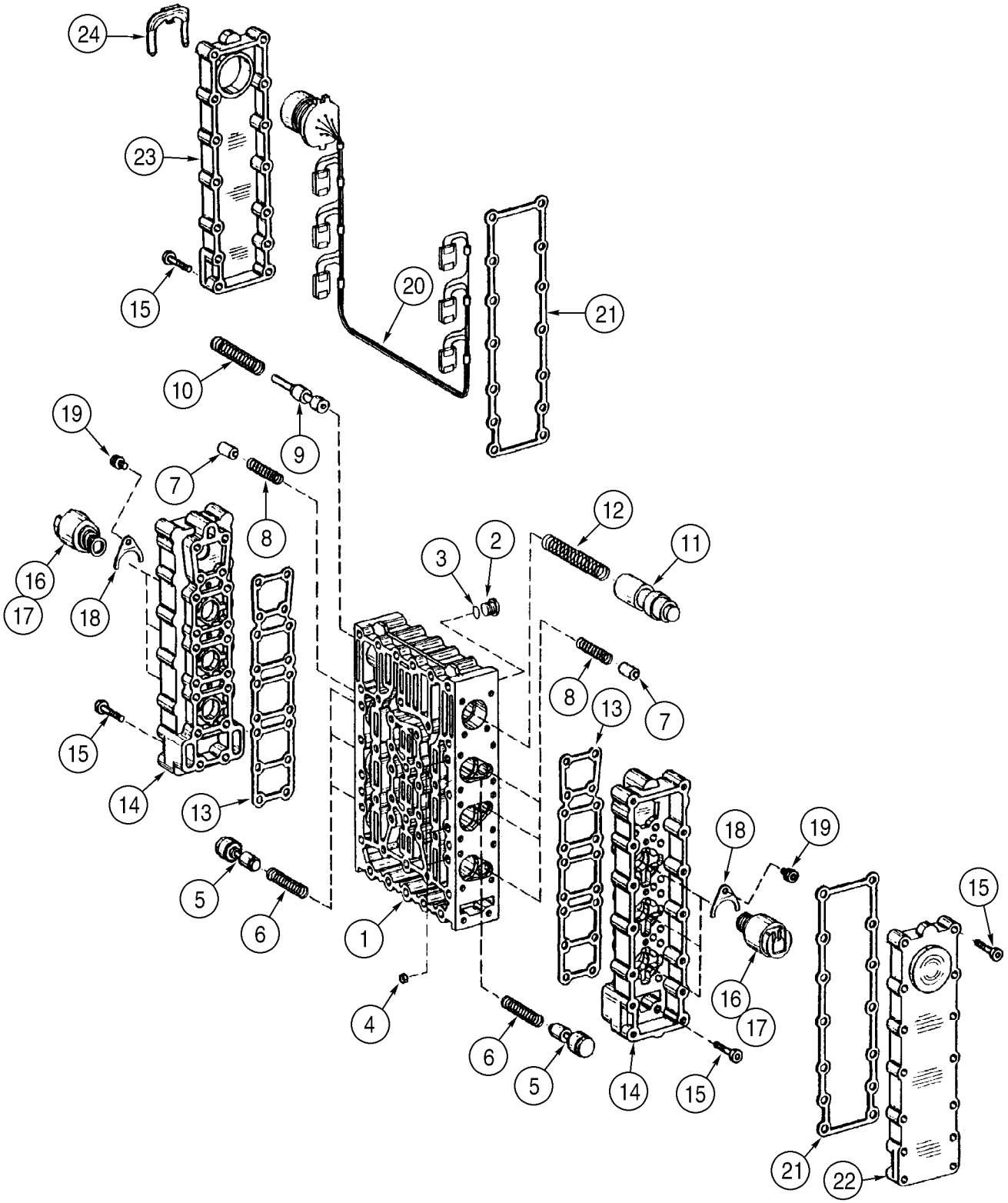
24
23
15
20
21
10
9
19
7
8
12
11
2
3
16
17
18
15
14
13
8
13
7
5
6
1
4
6
5
14
15
18
19
16
17
15
21
22

ITEM REF.	PEÇA Nº PART Nº PIEZA Nº	QDE. QTY. CANT.	DESCRIÇÃO (Português)	DESCRIPTION (English)	DESCRIPCION (Español)
	361424A1	1	TRANSMISSÃO Conj. (pg.6-8 / 6-42)	TRANSMISSION Assy. (pg.6-8 / 6-42)	TRANSMISIÓN conj. (pg.6-8 / 6-42)
	331759A1	1	VÁLVULA controle	VALVE control	VÁLVULA
1	330970A1	1	CARCAÇA	HOUSING	CARCAZA
2	330971A1	8	BUJÃO	PLUG	TAPÓN
3	S300491	8	ANEL-O	O-RING	ANILLO-O
4	330972A1	6	ORIFÍCIO	ORIFICE	RESTRICCIÓN
5	330973A1	6	PISTÃO	PISTON	PISTÓN
6	330974A1	6	MOLA	SPRING	RESORTE
7	330975A1	6	PISTÃO	PISTON	PISTÓN
8	330976A1	6	MOLA	SPRING	RESORTE
9	330978A1	1	PISTÃO	PISTON	PISTÓN
10	330981A1	1	MOLA	SPRING	RESORTE
11	387557A1	1	PISTÃO	PISTON	PISTÓN
12	330982A1	1	MOLA	SPRING	RESORTE
13	330983A1	2	GUARNIÇÃO carcaça	GASKET housing	JUNTA de cárter
14	330984A1	2	CARCAÇA	HOUSING	CARCAZA
15	330986A1	64	PARAFUSO	SCREW	TORNILLO
16	387558A1	6	REGULADOR - pressão	REGULATOR - pressure	REGULADOR
17	335600A1	6	ANEL-O	O-RING	ANILLO-O
18	S300554	6	PLACA - localizador	PLATE - locating	PLACA
19	330955A1	6	PARAFUSO	SCREW	TORNILLO
20	387559A1	1	CHICOTE	HARNESS	HAZ
21	330961A1	2	JUNTA tampa	GASKET cover	JUNTA de cubierta
22	330962A1	1	TAMPA	COVER	TAPA
23	330963A1	1	TAMPA - chicote	COVER - harness	TAPA
24	330964A1	1	BRAÇADEIRA	CLAMP	ABRAZADERA

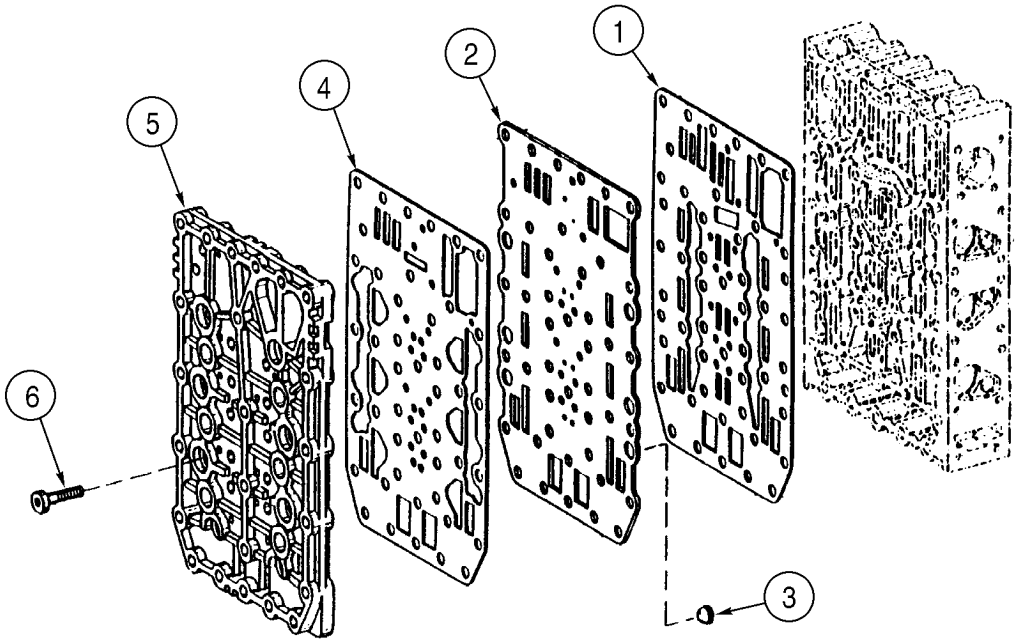
1
2
3
4
5
6

ITEM REF.	PEÇA Nº PART Nº PIEZA Nº	QDE. QTY. CANT.	DESCRIÇÃO (Português)	DESCRIPTION (English)	DESCRIPCION (Español)
	361424A1	1	TRANSMISSÃO Conj. (pg.6-8 / 6-42)	TRANSMISSION Assy. (pg.6-8 / 6-42)	TRANSMISIÓN conj. (pg.6-8 / 6-42)
	331759A1	1	VÁLVULA controle	VALVE control	VÁLVULA
1	387560A1	1	GUARNIÇÃO carcaça	GASKET housing	JUNTA de cárter
2	387561A1	1	PLACA válvula	PLATE valve	PLACA de distribución
3	330966A1	6	TELA filtro	SCREEN filter	TAMIZ de filtro
4	404688A1	1	GUARNIÇÃO carcaça	GASKET housing	JUNTA de cárter
5	387562A1	1	PLACA distribuição	PLATE distribution	DISPOSITIVO de distribución
6	330969A1	18	PARAFUSO	SCREW	TORNILLO

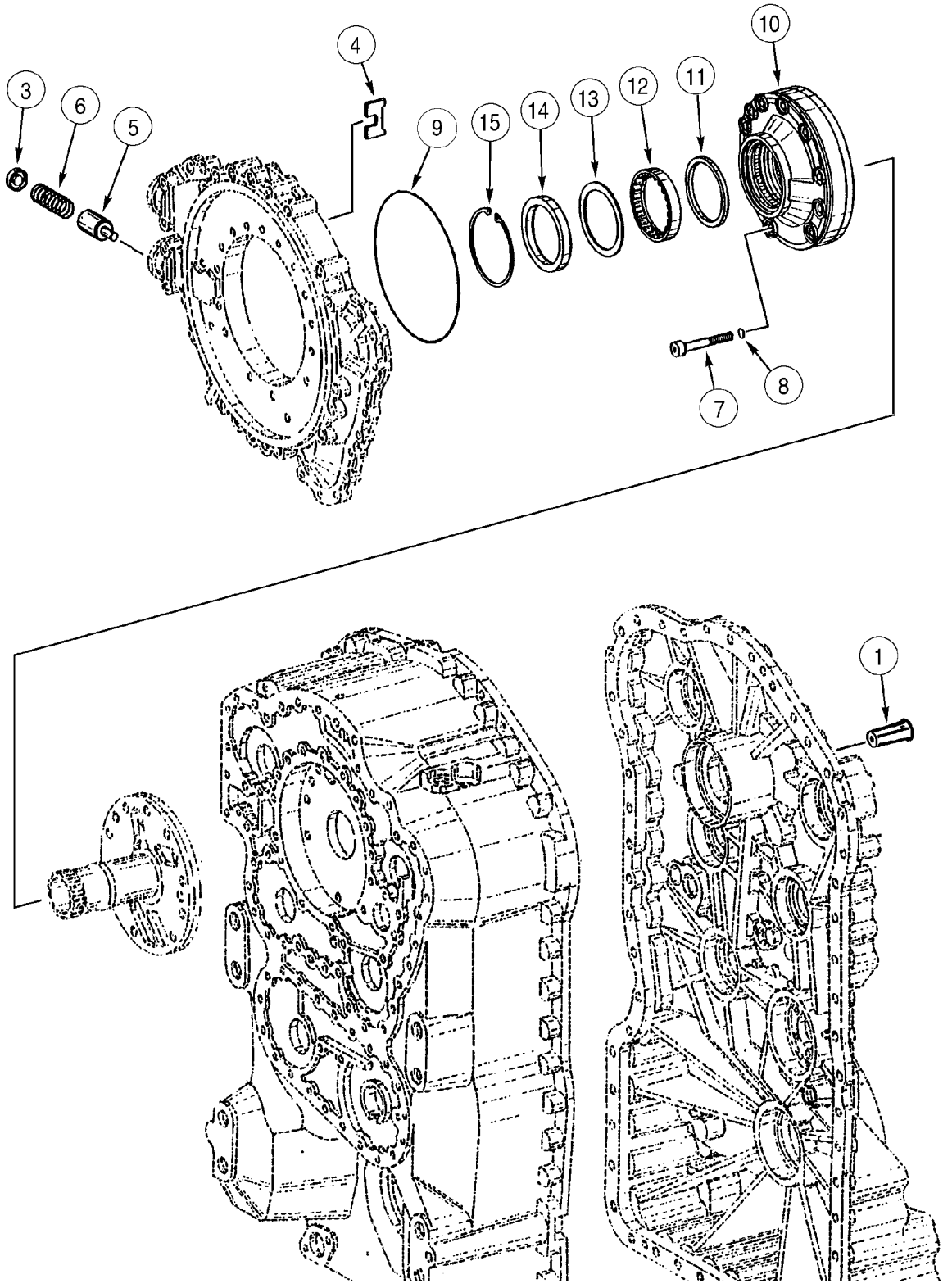
1
3
4
5
6
7
8
9
10
11
12
13
14
15

ITEM REF.	PEÇA Nº PART Nº PIEZA Nº	QDE. QTY. CANT.	DESCRIÇÃO (Português)	DESCRIPTION (English)	DESCRIPCION (Español)
	361424A1	1	TRANSMISSÃO Conj. (pg.6-8 / 6-42)	TRANSMISSION Assy. (pg.6-8 / 6-42)	TRANSMISIÓN conj. (pg.6-8 / 6-42)
1	331017A1	1	VÁLVULA regulador	VALVE regulator	LLAVE de regulación
3	331019A1	1	PLACA - pressão	PLATE - pressure	PLACA
4	331020A1	1	RETENTOR	RETAINER	RETENEDOR
5	331021A1	1	PISTÃO	PISTON	PISTÓN
6	331022A1	1	MOLA	SPRING	RESORTE
7	331294A1	10	PARAFUSO	SCREW	TORNILLO
8	331295A1	10	ANEL-O	O-RING	ANILLO-O
9	331296A1	1	ANEL-O	O-RING	ANILLO-O
10	331297A2	1	BOMBA - óleo	PUMP - oil	BOMBA
11	331298A1	1	ANEL	RING	ARO
12	331300A1	1	ROLAMENTO rolos	BEARING rollers	COJINETE rodillos
13	331299A1	1	CALÇO	SHIM	CALCE
14	331301A1	1	VEDADOR eixo	SEAL shaft	JUNTA con reborde
15	331302A1	1	ANEL trava	RING snap	ANILLO de freno

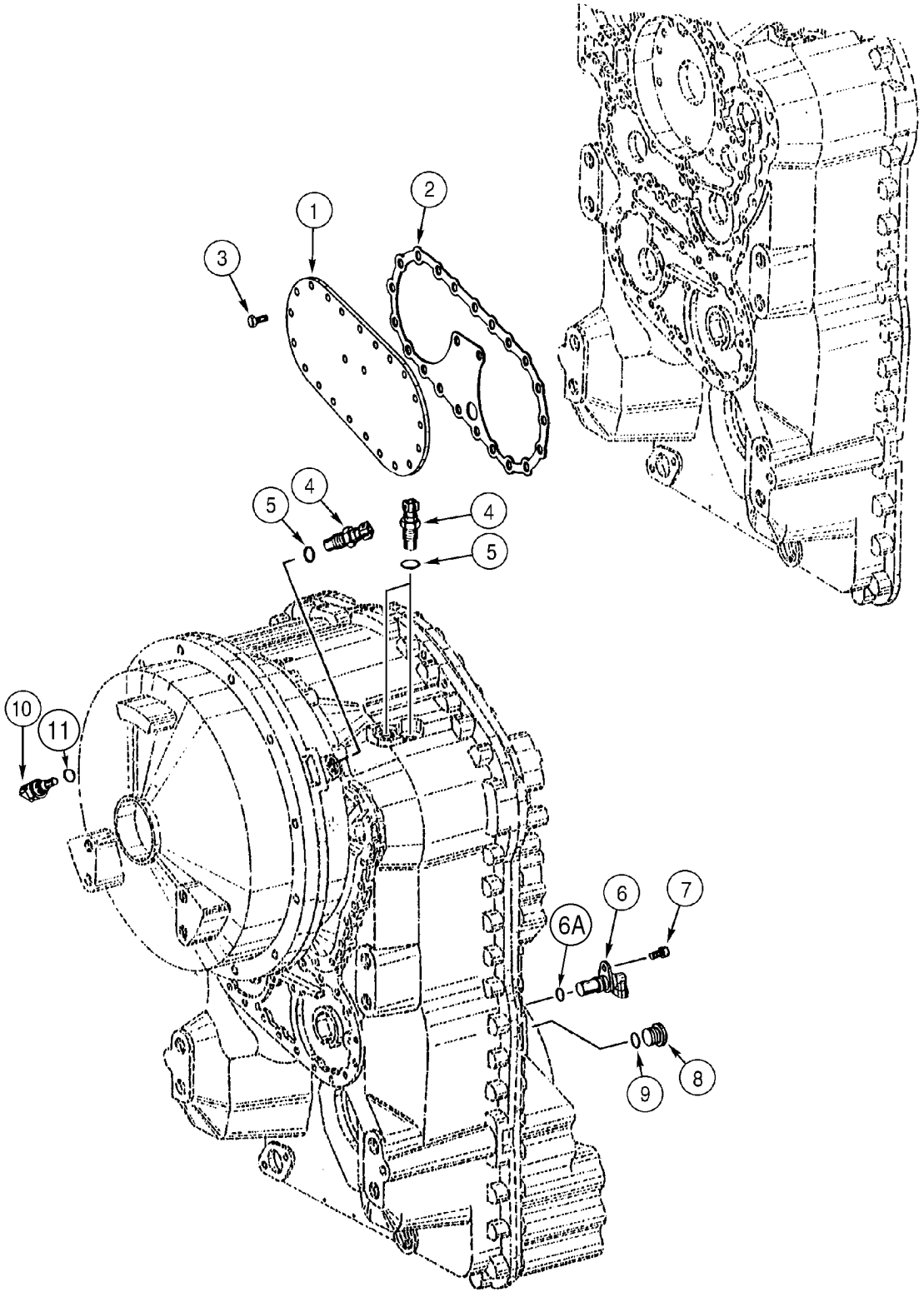
1
2
3
4
5
4
5
10
11
6
7
6A
8
9

ITEM REF.	PEÇA Nº PART Nº PIEZA Nº	QDE. QTY. CANT.	DESCRIÇÃO (Português)	DESCRIPTION (English)	DESCRIPCION (Español)
	361424A1	1	TRANSMISSÃO Conj. (pg.6-8 / 6-42)	TRANSMISSION Assy. (pg.6-8 / 6-42)	TRANSMISIÓN conj. (pg.6-8 / 6-42)
1	331307A1	1	TAMPA - bomba direção	COVER - steering pump	TAPA
2	331308A1	1	JUNTA tampa	GASKET cover	JUNTA de cubierta
3	331309A1	23	PARAFUSO M8x18	SCREW M8x18	TORNILLO m8x18
4	331324A1	3	SENSOR - indutivo	SENSOR - inductive	CAPTADOR
5	S300495	3	ANEL-O	O-RING	ANILLO-O
6	331325A1	1	SENSOR - velocidade	SENSOR - speed	CAPTADOR
6A	387564A1	1	ANEL-O	O-RING	ANILLO-O
7	331326A1	1	PARAFUSO	SCREW	TORNILLO
8	331328A1	1	BUJÃO	PLUG	TAPÓN
9	331329A1	1	ANEL-O	O-RING	ANILLO-O
10	387101A1	1	BUJÃO	PLUG	TAPÓN
11	331332A1	1	ANEL-O	O-RING	ANILLO-O

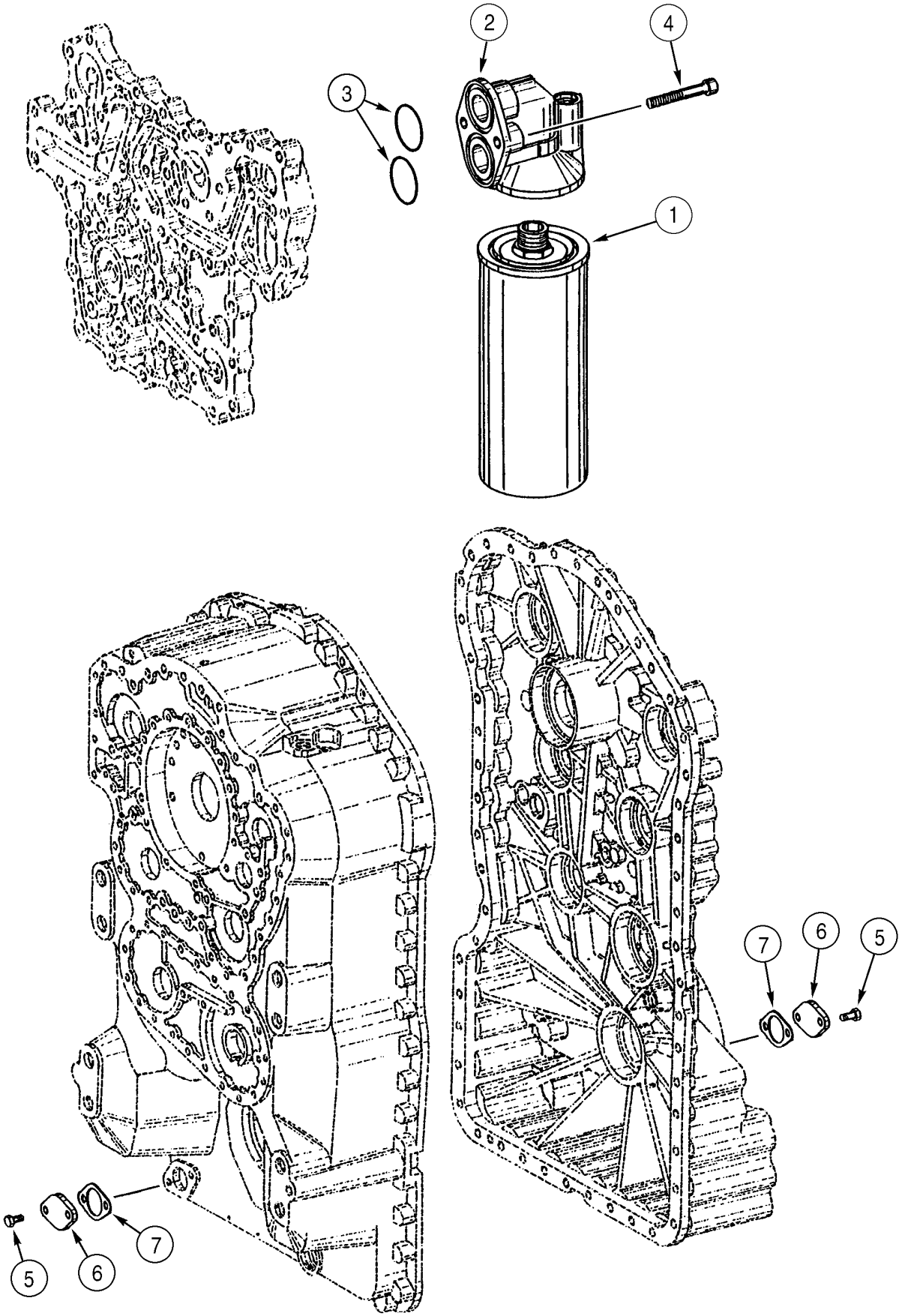
2
4
3
1
7
6
5
5
6
7

ITEM REF.	PEÇA Nº PART Nº PIEZA Nº	QDE. QTY. CANT.	DESCRIÇÃO (Português)	DESCRIPTION (English)	DESCRIPCION (Español)
	361424A1	1	TRANSMISSÃO Conj. (pg.6-8 / 6-42)	TRANSMISSION Assy. (pg.6-8 / 6-42)	TRANSMISIÓN conj. (pg.6-8 / 6-42)
1	332202A1	1	FILTRO	FILTER	FILTRO
2	331347A1	1	CABEÇOTE filtro	HEAD filter	CABEZA de filtro
3	331348A1	2	ANEL-O	O-RING	ANILLO-O
4	330811A1	2	PARAFUSO	SCREW	TORNILLO
5	331309A1	4	PARAFUSO M8x18	SCREW M8x18	TORNILLO m8x18
6	S300508	2	PLACA	PLATE	PLACA
7	237302A1	2	VEDADOR	SEAL	JUNTA

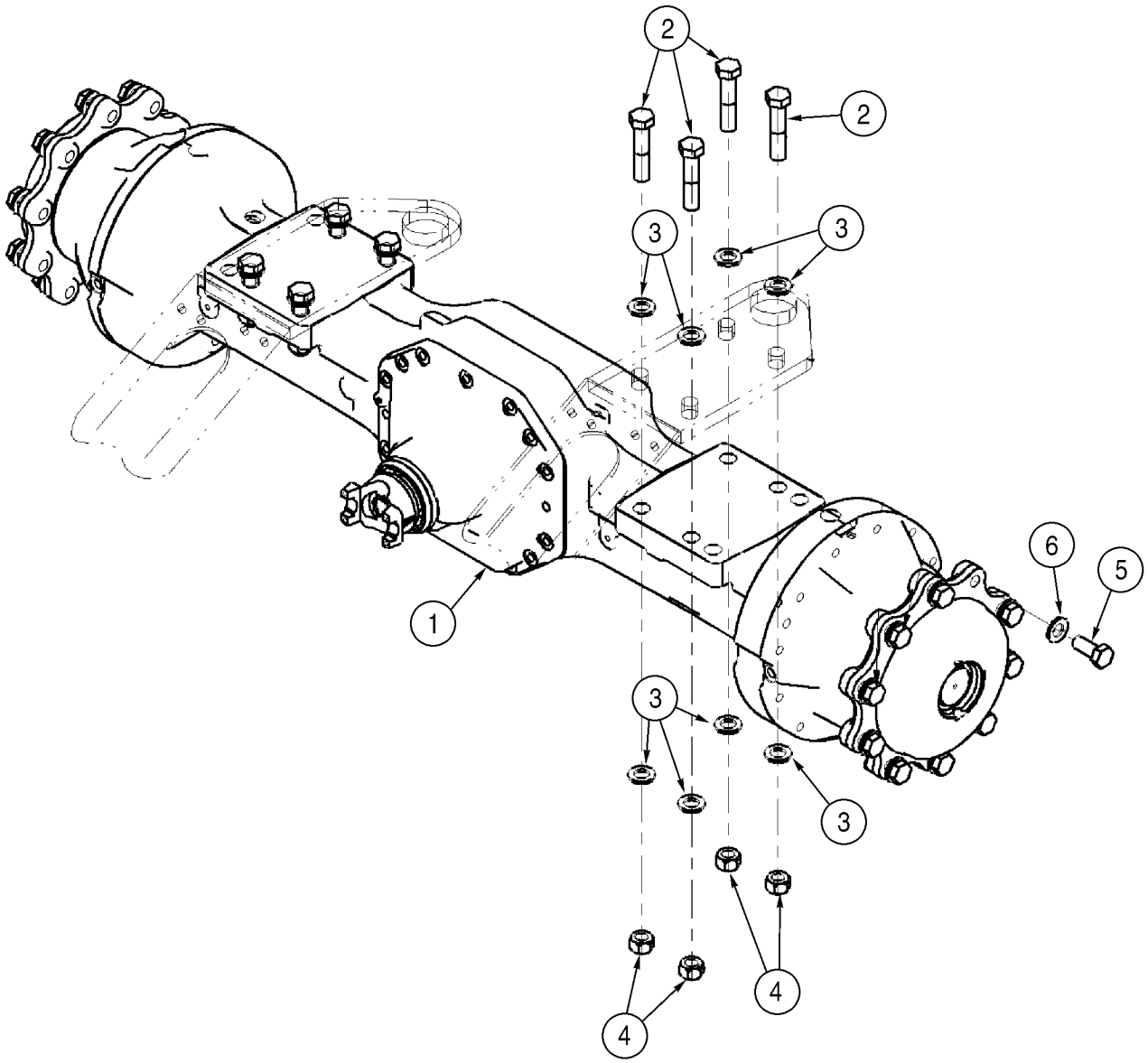
2
2
3
3
6
5
1
3
3
4
4

ITEM REF.	PEÇA Nº PART Nº PIEZA Nº	QDE. QTY. CANT.	DESCRIÇÃO (Português)	DESCRIPTION (English)	DESCRIPCION (Español)
1	389963A2	1	EIXO dianteiro - dif. sem bloqueio Carraro 143840 (OPCIONAL)	AXLE front - open diff. Carraro 143840 (OPTIONAL)	EJE delantero Carraro 143840 (OPCIONAL)
1	319776A2	1	EIXO dianteiro - escorreg. limitado Carraro 140090 (STD)	AXLE front - limited slip Carraro 140090 (STD)	EJE delantero Carraro 140090 (STD)
2	828-24110	8	PARAFUSO M24x110	BOLT M24x110	PERNO m24x110
3	896-11024	16	ARRUELA 26x44x5mm	WASHER 26x44x5mm	ARANDELA 26x44x5mm
4	829-1424	8	PORCA M24	NUT M24	TUERCA m24
5	514-1315	20	PARAFUSO M22x1,5x50	BOLT M22x1,5x50	PERNO m22x1,5x50
6	896-11022	20	ARRUELA 24x44x4mm	WASHER 24x44x4mm	ARANDELA 24x44x4mm

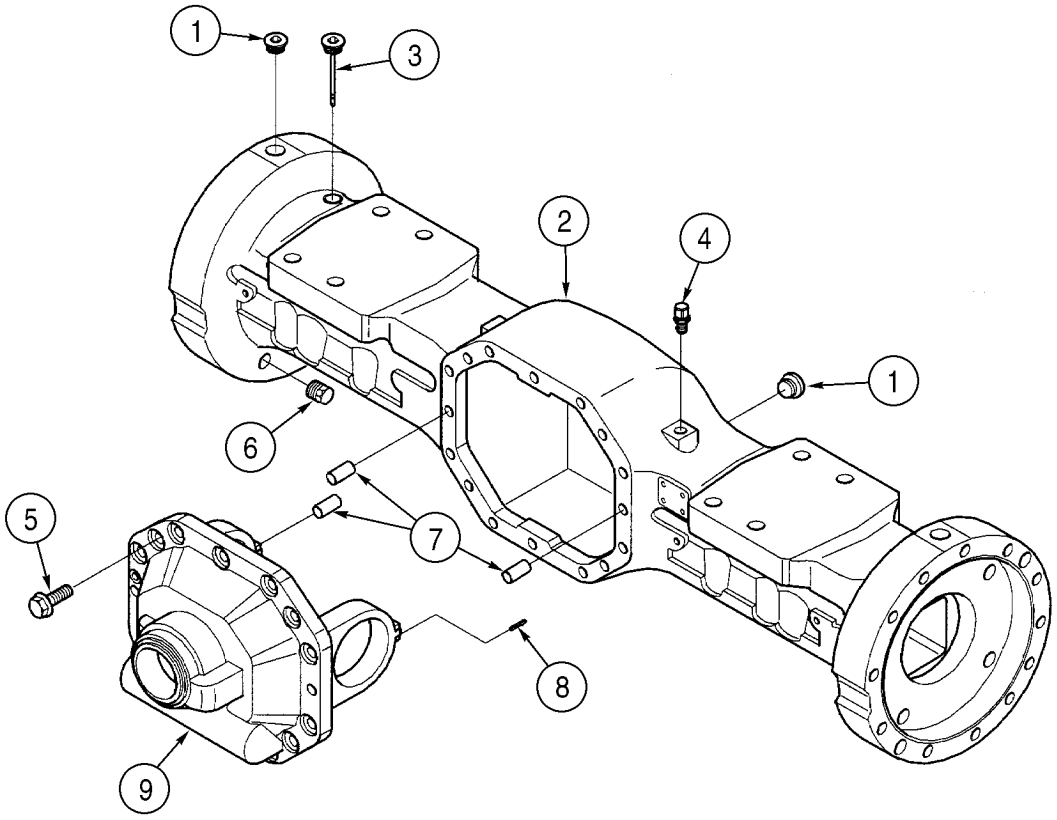
1
3
2
4
1
6
5
7
8
9

ITEM REF.	PEÇA Nº PART Nº PIEZA Nº	QDE. QTY. CANT.	DESCRIÇÃO (Português)	DESCRIPTION (English)	DESCRIPCION (Español)
	389963A2	1	EIXO dianteiro - dif. sem bloqueio (OPCIONAL)	AXLE front - open diff. (OPTIONAL)	EJE delantero
	319776A2	1	EIXO dianteiro - escorreg. limitado (STD)	AXLE front - limited slip (STD)	EJE delantero
1	403354A1	3	BUJÃO M24x1,5	PLUG M24x1,5	TAPÓN m24x1,5
2	403958A1	1	CARCAÇA	HOUSING	CARCAZA
3	403355A1	1	BUJÃO M24x1,5	PLUG M24x1,5	TAPÓN m24x1,5
4	1966149C1	1	RESPIRO	BREATHER	VENTILADOR del cárter
5	P3533087M	14	PARAFUSO M14x40	BOLT M14x40	PERNO m14x40
6	A156873	2	BUJÃO dreno 22mm	PLUG drain 22mm	TAPÓN de drenaje 22mm
7	D142890	3	PINO M16x40	PIN M16x40	PERNO m16x40
8	386733A1	2	PINO M6x30	PIN M6x30	PERNO m6x30
9	403960A1	1	SUPORTE	SUPPORT	SOPORTE

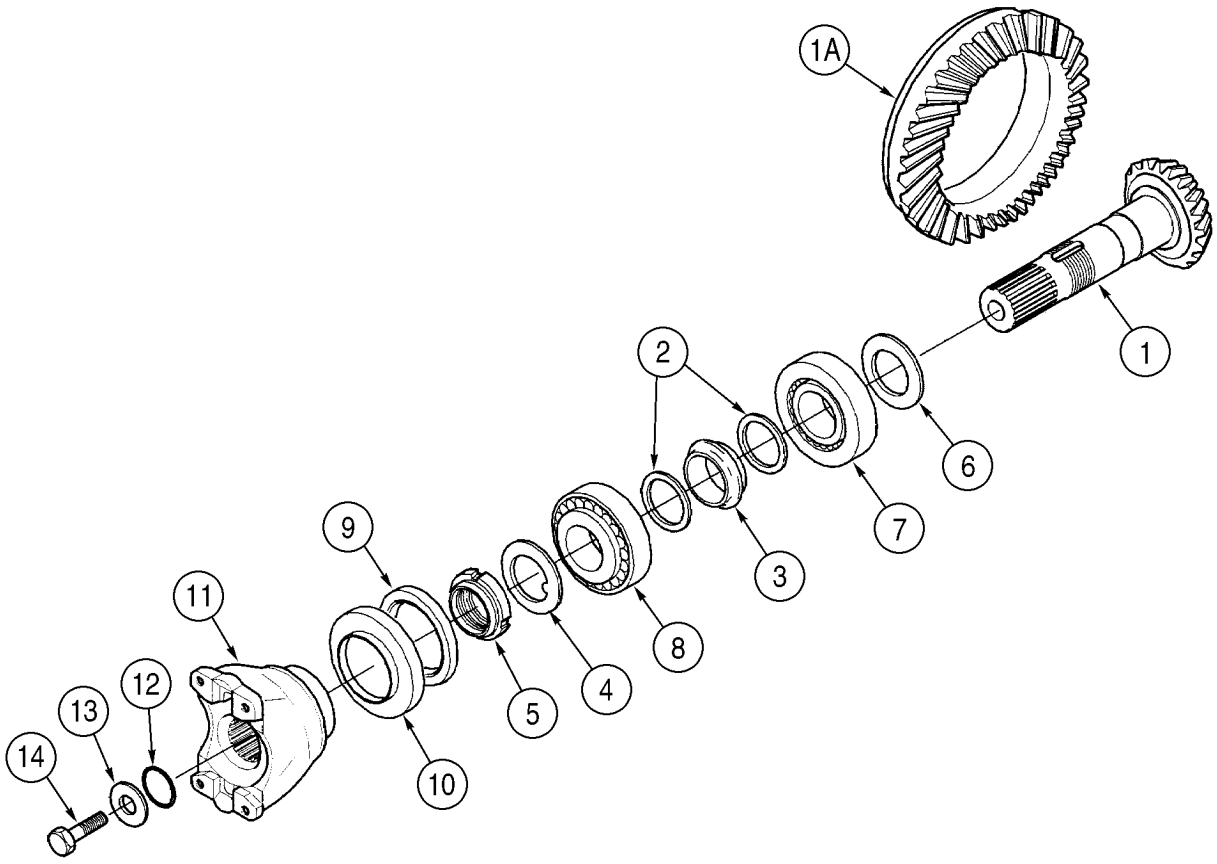
1A
1
2
6
7
3
8
4
5
9
10
11
12
13
14

ITEM REF.	PEÇA Nº PART Nº PIEZA Nº	QDE. QTY. CANT.	DESCRIÇÃO (Português)	DESCRIPTION (English)	DESCRIPCION (Español)
	389963A2	1	EIXO dianteiro - dif. sem bloqueio (OPCIONAL)	AXLE front - open diff. (OPTIONAL)	EJE delantero
	319776A2	1	EIXO dianteiro - escorreg. limitado (STD)	AXLE front - limited slip (STD)	EJE delantero
	404047A1	1	KIT - peças	KIT - parts	JUEGO
1	NSS	1	PINHÃO	PINION	ARBOL
1A	NSS	1	CORÔA	GEAR	ENGRANAJE
2	386729A1	2	ARRUELA 60x50,5x2	WASHER 60x50,5x2	ARANDELA 60x50,5x2
3	386728A1	1	ESPAÇADOR	SPACER	ESPACIADOR
4	403350A1	1	ARRUELA pressão	WASHER lock	ARANDELA freno
5	386730A1	1	PORCA especial M50x1,5	NUT special M50x1,5	TUERCA especial
6	403357A1	UQN	CALÇO 2,5mm	SHIM 2,5mm	CALCE 2,5mm
6	403358A1	UQN	CALÇO 2,6mm	SHIM 2,6mm	CALCE 2,6mm
6	403359A1	UQN	CALÇO 2,7mm	SHIM 2,7mm	CALCE 2,7mm
6	403360A1	UQN	CALÇO 2,8mm	SHIM 2,8mm	CALCE 2,8mm
6	403361A1	UQN	CALÇO 2,9mm	SHIM 2,9mm	CALCE 2,9mm
6	403362A1	UQN	CALÇO 3,0mm	SHIM 3,0mm	CALCE 3,0mm
6	403363A1	UQN	CALÇO 3,1mm	SHIM 3,1mm	CALCE 3,1mm
6	403364A1	UQN	CALÇO 3,2mm	SHIM 3,2mm	CALCE 3,2mm
6	403365A1	UQN	CALÇO 3,3mm	SHIM 3,3mm	CALCE 3,3mm
6	403366A1	UQN	CALÇO 3,4mm	SHIM 3,4mm	CALCE 3,4mm
7	P1139854W	1	ROLAMENTO rolos	BEARING rollers	COJINETE rodillos
8	371140A1	1	ROLAMENTO rolos	BEARING rollers	COJINETE rodillos
9	371141A1	1	VEDADOR	SEAL	JUNTA
10	371142A1	1	TAMPA	COVER	TAPA
11	371130A1	1	FLANGE	FLANGE	BRIDA de unión
12	181144A1	1	ANEL-O	O-RING	ANILLO-O
13	181165A1	1	ARRUELA 52x12.5x5mm	WASHER 52x12.5x5mm	ARANDELA 52x12.5x5mm
14	P3533055C	1	PARAFUSO M12x25	BOLT M12x25	PERNO m12x25

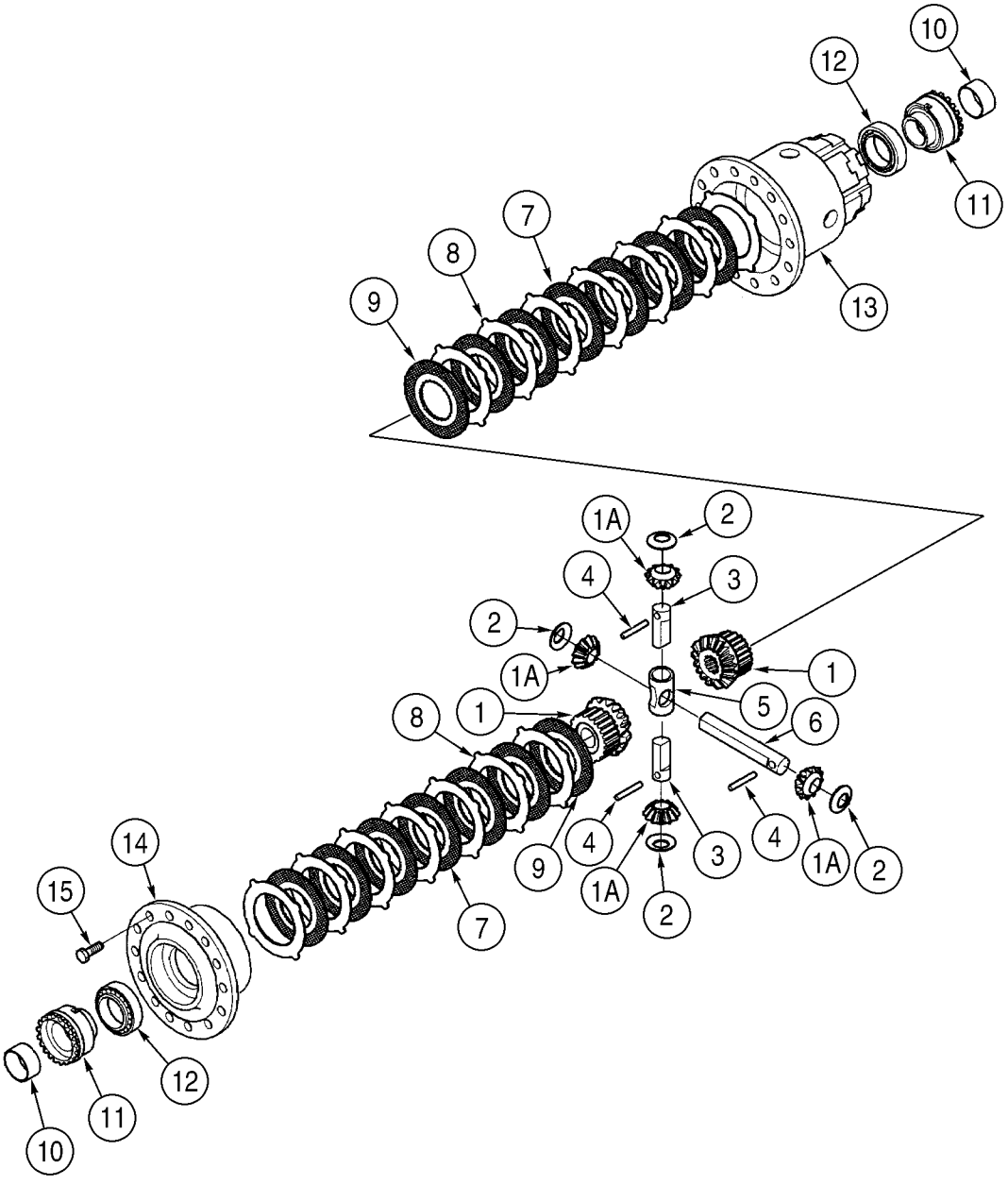
10
12
11
7
8
9
13
1A
2
4
3
2
1A
1
5
6
8
1
9
4
3
4
1A
2
1A
2
14
15
7
12
11
10

ITEM REF.	PEÇA Nº PART Nº PIEZA Nº	QDE. QTY. CANT.	DESCRIÇÃO (Português)	DESCRIPTION (English)	DESCRIPCION (Español)
	389963A2	1	EIXO dianteiro - dif. sem bloqueio (OPCIONAL)	AXLE front - open diff. (OPTIONAL)	EJE delantero
	319776A2	1	EIXO dianteiro - escorreg. limitado (STD)	AXLE front - limited slip (STD)	EJE delantero
	409500A1	1	KIT - dif. sem bloqueio (OPCIONAL)	KIT - open diff. (OPTIONAL)	JUEGO
	404048A1	1	KIT - escorreg. limitado (STD)	KIT - limited slip (STD)	JUEGO
1	NSS	2	ENGRENAGEM	GEAR	ENGRANAJE
1A	NSS	4	ENGRENAGEM	GEAR	ENGRANAJE
2	365741A1	4	ARRUELA encosto	WASHER thurst	ARANDELA de tope
3	371132A1	2	PINO	PIN	PERNO
4	K965349	3	PINO M7x65	PIN M7x65	PERNO m7x65
5	371149A1	1	PINO	PIN	PERNO
6	371133A1	1	PINO	PIN	PERNO
7	371135A1	12	PLACA fricção - escorreg. limitado	PLATE friction - limited slip	PLACA de fricción
8	371134A1	14	PLACA separador - escorreg. limitado	PLATE separator - limited slip	PLACA de separación
9	371136A1	2	PLACA separador - escorreg. limitado	PLATE separator - limited slip	PLACA de separación
10	100532A1	2	BUCHA	BUSHING	ANILLO
11	371137A1	2	SUPORTE	CARRIER	SOPORTE
12	371138A1	2	ROLAMENTO rolos	BEARING rollers	COJINETE rodillos
13	365746A1	1	CARCAÇA	HOUSING	CARCAZA
14	365745A1	1	TAMPA	COVER	TAPA
15	191820A1	14	PARAFUSO M14x40	BOLT M14x40	PERNO m14x40
16	409596A1	2	ARRUELA - dif. sem bloqueio	WASHER - open differential	ARANDELA de tope

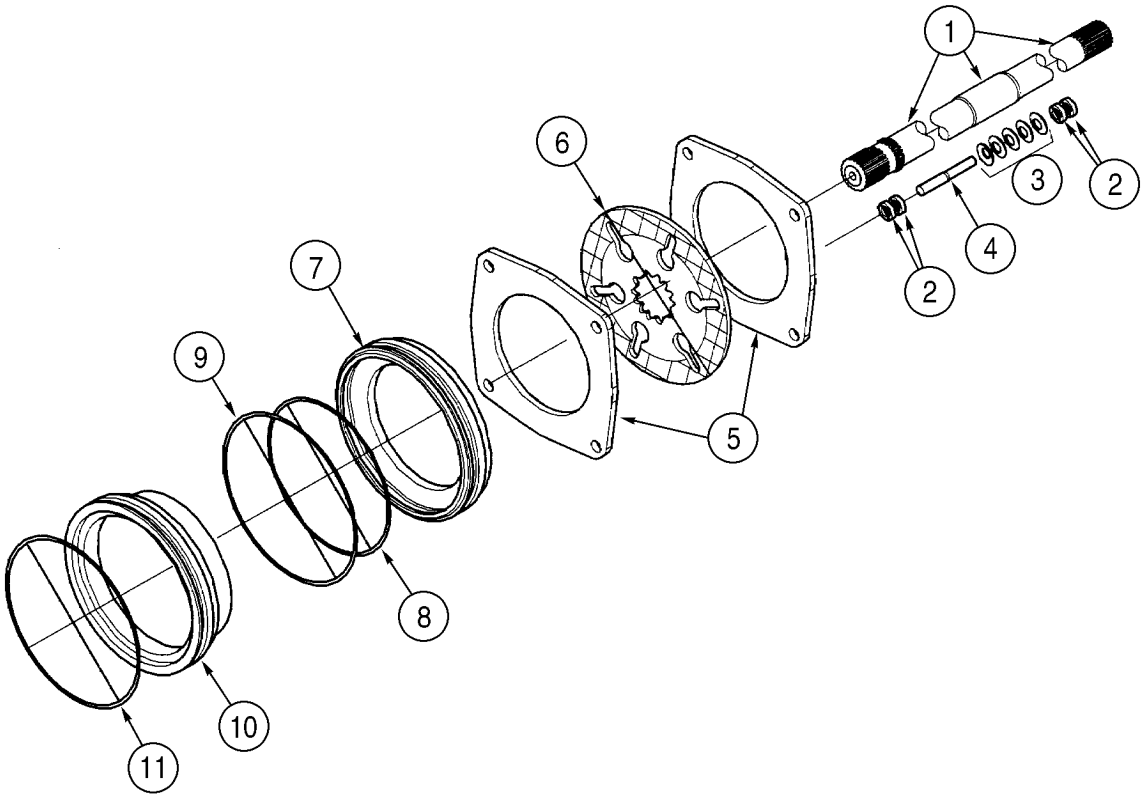
1
2
3
2
4
6
7
9
5
8
10
11

ITEM REF.	PEÇA Nº PART Nº PIEZA Nº	QDE. QTY. CANT.	DESCRIÇÃO (Português)	DESCRIPTION (English)	DESCRIPCION (Español)
	389963A2	1	EIXO dianteiro - dif. sem bloqueio (OPCIONAL)	AXLE front - open diff. (OPTIONAL)	EJE delantero
	319776A2	1	EIXO dianteiro - escorreg. limitado (STD)	AXLE front - limited slip (STD)	EJE delantero
1	365736A1	2	ENGRENAGEM	GEAR	ENGRANAJE
	403961A1	2	KIT peças	KIT parts	JUEGO
2	386570A1	32	CALÇO	SHIM	CALCE
3	386569A1	40	ARRUELA	WASHER	ARANDELA resorte
4	386568A1	8	PINO	PIN	PERNO
5	367000A1	4	PLACA separador	PLATE separator	PLACA de separación
6	366999A1	2	PLACA fricção	PLATE friction	PLACA de fricción
7	367003A1	2	PISTÃO	PISTON	PISTÓN
8	371143A1	2	ANEL-O	O-RING	ANILLO-O
9	371144A1	2	ANEL-O	O-RING	ANILLO-O
10	367002A1	2	SUPORTE	CARRIER	SOPORTE
11	371145A1	2	ANEL-O	O-RING	ANILLO-O

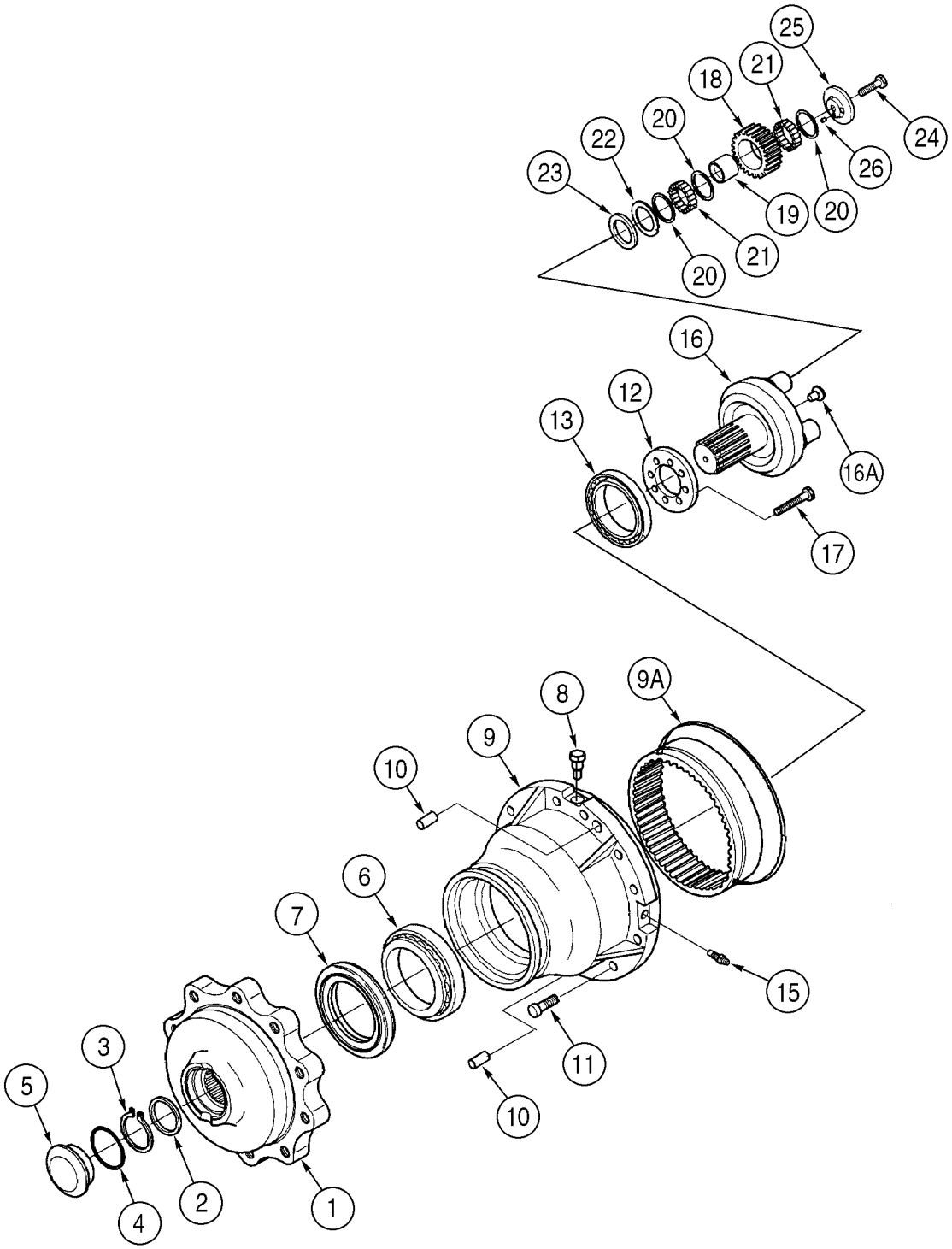
25
21
18
20
22
24
26
23
19
20
21
20
16
12
13
16A
17
9A
8
9
10
6
7
15
11
10
3
5
4
2
1

ITEM REF.	PEÇA Nº PART Nº PIEZA Nº	QDE. QTY. CANT.	DESCRIÇÃO (Português)	DESCRIPTION (English)	DESCRIPCION (Español)
	389963A2	1	EIXO dianteiro - dif. sem bloqueio (OPCIONAL)	AXLE front - open diff. (OPTIONAL)	EJE delantero
	319776A2	1	EIXO dianteiro - escorreg. limitado (STD)	AXLE front - limited slip (STD)	EJE delantero
1	361158A1	2	FLANGE	FLANGE	BRIDA de unión
2	386567A1	2	CALÇO	SHIM	CALCE
3	358654A1	2	ANEL trava	RING snap	ANILLO de freno
4	386566A1	2	ANEL-O	O-RING	ANILLO-O
5	381809A1	1	BUJÃO	PLUG	TAPÓN
6	P11398524	2	ROLAMENTO rolos - externo	BEARING rollers - outer	COJINETE rodillos
7	371146A1	2	VEDADOR	SEAL	JUNTA
8	403956A1	2	BUJÃO M18 x 1,5	PLUG M18 x 1,5	TAPÓN m18 x 1,5
	404050A1	1	KIT - cubo de roda LD	KIT - wheel hub RH	JUEGO
	404051A1	1	KIT - cubo de roda LE	KIT - wheel hub LH	JUEGO
9	NSS	1	CUBO	HUB	CUBO
9A	NSS	1	ENGRENAGEM	GEAR	ENGRANAJE
10	D142890	4	PINO M16x40	PIN M16x40	PERNO m16x40
11	403955A1	24	PARAFUSO M14x45	BOLT M14x45	PERNO m14x45
12	367001A1	2	ARRUELA	WASHER	ARANDELA
13	371148A1	2	ROLAMENTO rolos - interno	BEARING rollers - inner	COJINETE rodillos
14	238-5279	2	ANEL-O	O-RING	ANILLO-O
15	E135810	2	BUJÃO	PLUG	TAPÓN
	404049A1	2	KIT - serviço	KIT - service	JUEGO
16	NSS	1	SUPORTE planetárias	CARRIER planetary	PORTAPLANETARIOS
16A	K395093	2	PINO trava	PIN lock	CLAVIJA de bloqueo
17	386565A1	16	PARAFUSO M12x55	BOLT M12x55	PERNO m12x55
18	412499A1	6	ENGRENAGEM - planetária	GEAR - planetary	ENGRANAJE
19	412502A1	6	BUCHA	BUSHING	ANILLO
20	412500A1	18	CALÇO	SHIM	CALCE
21	412496A1	468	ROLAMENTO agulhas	BEARING needle	COJINETE agujas
22	412680A1	6	ARRUELA encosto	WASHER thurst	ARANDELA de tope
23	412497A1	6	ESPAÇADOR	SPACER	ESPACIADOR
24	139109A1	6	PARAFUSO M12x40	BOLT M12x40	PERNO m12x40
25	412681A1	6	RETENTOR	RETAINER	RETENEDOR
26	412501A1	6	PINO M7x10	PIN M7x10	PASADOR elástico m7x10

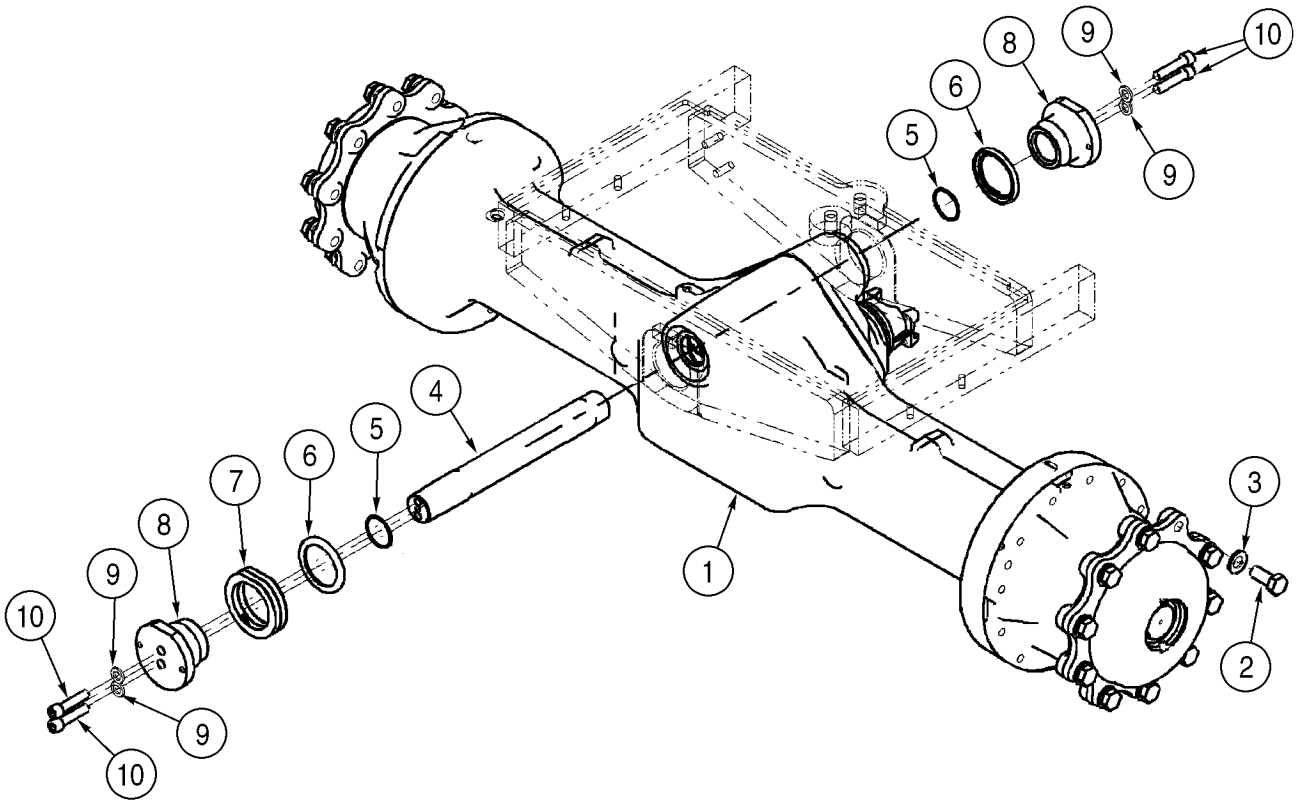
10
8
9
6
5
9
4
5
6
7
8
9
10
9
10
1
3
2

ITEM REF.	PEÇA Nº PART Nº PIEZA Nº	QDE. QTY. CANT.	DESCRIÇÃO (Português)	DESCRIPTION (English)	DESCRIPCION (Español)
1	389964A2	1	EIXO traseiro - dif. sem bloqueio Carraro 143841 (OPCIONAL)	AXLE rear - open diff. Carraro 143841 (OPTIONAL)	EJE trasero Carraro 143841 (OPCIONAL)
1	319777A2	1	EIXO traseiro - escorreg. limitado Carraro 140091 (STD)	AXLE rear - limited slip Carraro 140091 (STD)	EJE trasero Carraro 140091 (STD)
2	514-1315	20	PARAFUSO M22x1,5x50	BOLT M22x1,5x50	PERNO m22x1,5x50
3	896-11022	20	ARRUELA 24x44x4mm	WASHER 24x44x4mm	ARANDELA 24x44x4mm
4	380237A2	1	PINO	PIN pivot	PERNO de pivote
5	238-5228	2	ANEL-O 2-1/4x1/8	O-RING 2-1/4x1/8	ANILLO-O 2-1/4x1/8
6	A57658	2	VEDADOR	SEAL	JUNTA
7	368140A1	UQN	CALÇO 0,5mm	SHIM 0,5mm	CALCE 0,5mm
7	368141A1	UQN	CALÇO 1,0mm	SHIM 1,0mm	CALCE 1,0mm
7	368142A1	UQN	CALÇO 1,5mm	SHIM 1,5mm	CALCE 1,5mm
8	380236A3	2	TAMPA	CAP	TAPA
9	896-11016	4	ARRUELA 17,5x30x4mm	WASHER 17,5x30x4mm	ARANDELA 17,5x30x4mm
10	863-16070	4	PARAFUSO M16x70	SCREW M16x70	TORNILLO m16x70

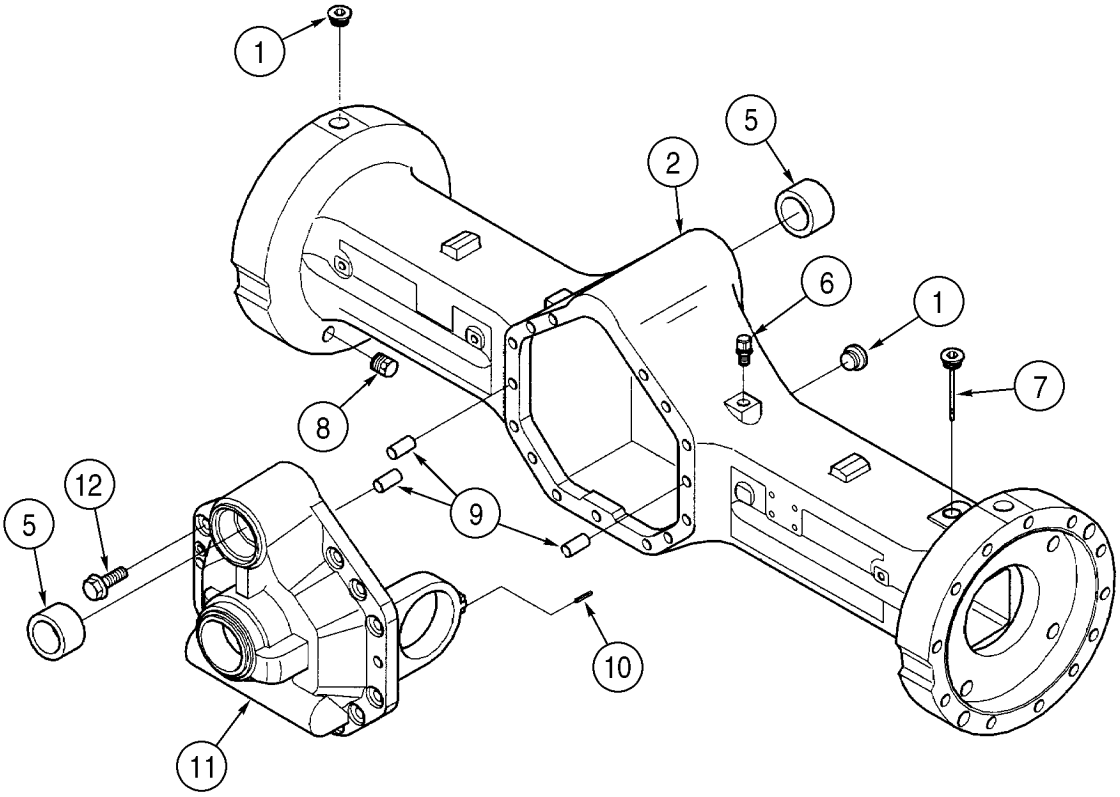
1
5
2
6
1
7
8
9
12
5
10
11

ITEM REF.	PEÇA Nº PART Nº PIEZA Nº	QDE. QTY. CANT.	DESCRIÇÃO (Português)	DESCRIPTION (English)	DESCRIPCION (Español)
	389964A2	1	EIXO traseiro - dif. sem bloqueio (OPCIONAL)	AXLE rear - open diff. (OPTIONAL)	EJE trasero
	319777A2	1	EIXO traseiro - escorreg. limitado (STD)	AXLE rear - limited slip (STD)	EJE trasero
1	403354A1	3	BUJÃO M24x1,5	PLUG M24x1,5	TAPÓN m24x1,5
2	404076A1	1	CARCAÇA	HOUSING	CARCAZA
5	367986A1	2	BUCHA	BUSHING	ANILLO
6	1966149C1	1	RESPIRO	BREATHER	VENTILADOR del cárter
7	403355A1	1	BUJÃO M24x1,5	PLUG M24x1,5	TAPÓN m24x1,5
8	A156873	2	BUJÃO dreno 22mm	PLUG drain 22mm	TAPÓN de drenaje 22mm
9	D142890	3	PINO M16x40	PIN M16x40	PERNO m16x40
10	386733A1	2	PINO M6x30	PIN M6x30	PERNO m6x30
11	404077A1	1	SUPORTE	SUPPORT	SOPORTE
12	P3533087M	13	PARAFUSO M14x40	BOLT M14x40	PERNO m14x40

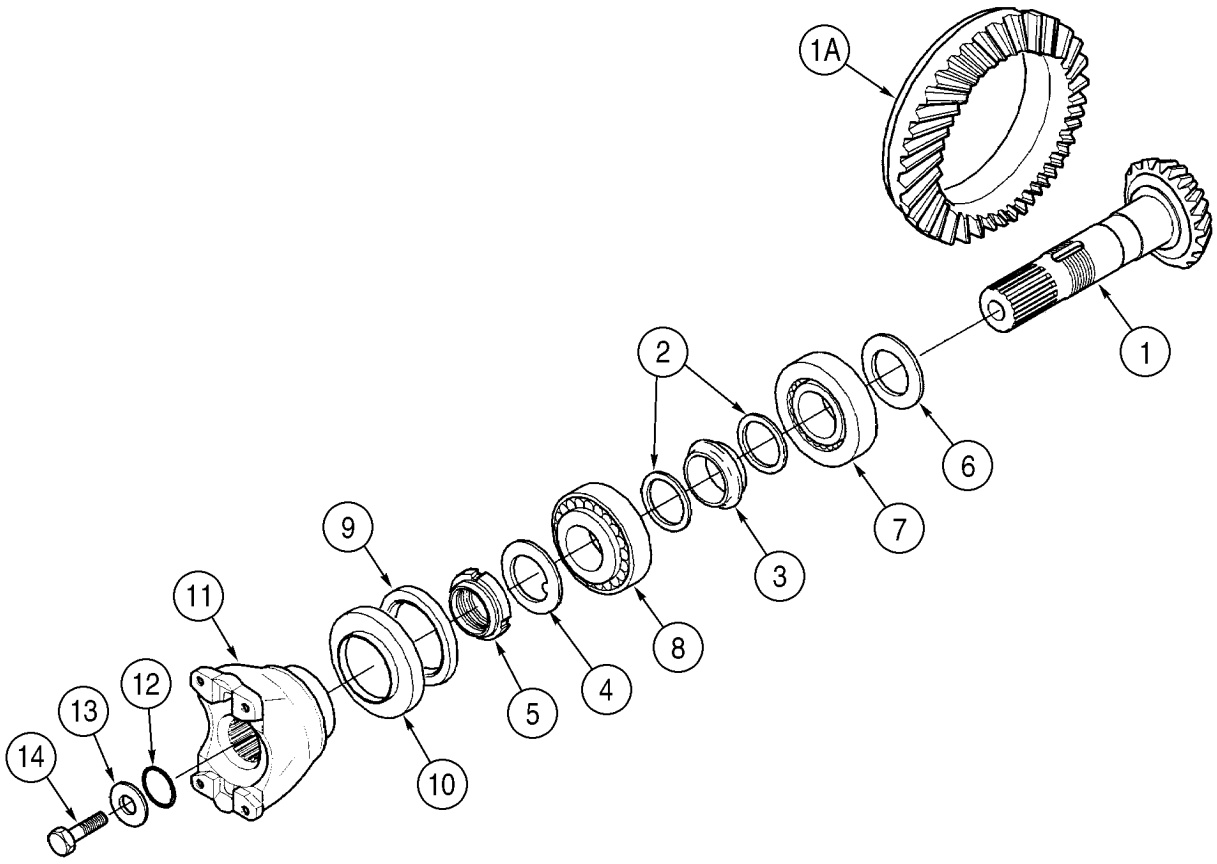
1A
1
2
6
7
3
8
4
5
9
10
11
12
13
14

ITEM REF.	PEÇA Nº PART Nº PIEZA Nº	QDE. QTY. CANT.	DESCRIÇÃO (Português)	DESCRIPTION (English)	DESCRIPCION (Español)
	389964A2	1	EIXO traseiro - dif. sem bloqueio (OPCIONAL)	AXLE rear - open diff. (OPTIONAL)	EJE trasero
	319777A2	1	EIXO traseiro - escorreg. limitado (STD)	AXLE rear - limited slip (STD)	EJE trasero
	404048A1	1	KIT peças	KIT parts	JUEGO
1	NSS	1	PINHÃO	PINION	ARBOL
1A	NSS	1	CORÔA	GEAR	ENGRANAJE
2	386729A1	2	ARRUELA 60x50,5x2	WASHER 60x50,5x2	ARANDELA 60x50,5x2
3	386728A1	1	ESPAÇADOR	SPACER	ESPACIADOR
4	403350A1	1	ARRUELA pressão	WASHER lock	ARANDELA freno
5	386730A1	1	PORCA especial M50x1,5	NUT special M50x1,5	TUERCA especial
6	403357A1	UQN	CALÇO 2,5mm	SHIM 2,5mm	CALCE 2,5mm
6	403358A1	UQN	CALÇO 2,6mm	SHIM 2,6mm	CALCE 2,6mm
6	403359A1	UQN	CALÇO 2,7mm	SHIM 2,7mm	CALCE 2,7mm
6	403360A1	UQN	CALÇO 2,8mm	SHIM 2,8mm	CALCE 2,8mm
6	403361A1	UQN	CALÇO 2,9mm	SHIM 2,9mm	CALCE 2,9mm
6	403362A1	UQN	CALÇO 3,0mm	SHIM 3,0mm	CALCE 3,0mm
6	403363A1	UQN	CALÇO 3,1mm	SHIM 3,1mm	CALCE 3,1mm
6	403364A1	UQN	CALÇO 3,2mm	SHIM 3,2mm	CALCE 3,2mm
6	403365A1	UQN	CALÇO 3,3mm	SHIM 3,3mm	CALCE 3,3mm
6	403366A1	UQN	CALÇO 3,4mm	SHIM 3,4mm	CALCE 3,4mm
7	P1139854W	1	ROLAMENTO rolos - interno	BEARING rollers - internal	COJINETE rodillos
8	371140A1	1	ROLAMENTO rolos - externo	BEARING rollers - external	COJINETE rodillos
9	371141A1	1	VEDADOR	SEAL	JUNTA
10	371142A1	1	TAMPA	COVER	TAPA
11	371130A1	1	FLANGE	FLANGE	BRIDA de unión
12	181144A1	1	ANEL-O	O-RING	ANILLO-O
13	181165A1	1	ARRUELA 52x12.5x5mm	WASHER 52x12.5x5mm	ARANDELA 52x12.5x5mm
14	P3533055C	1	PARAFUSO M12x25	BOLT M12x25	PERNO m12x25

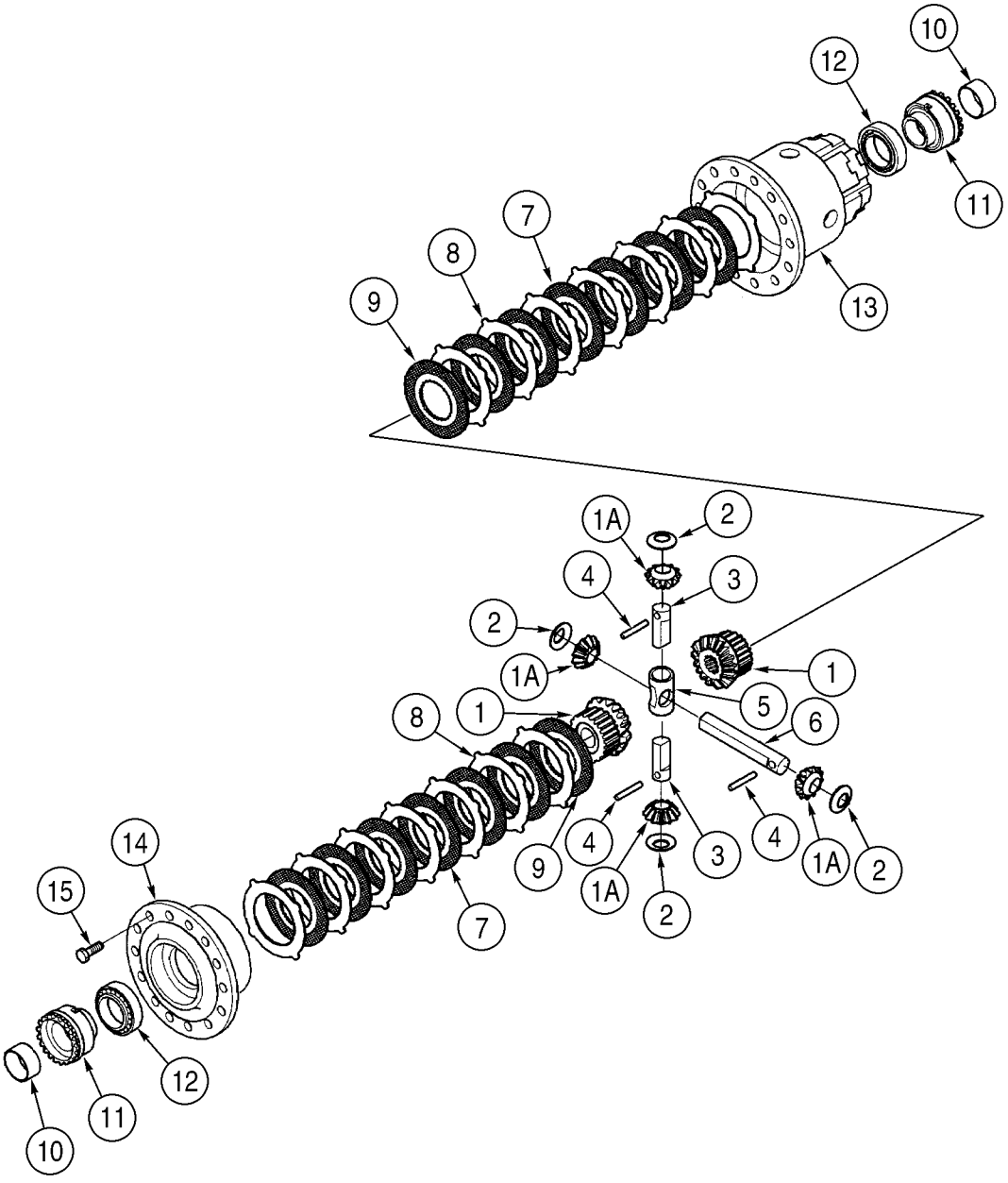
10
12
11
7
8
9
13
1A
2
4
3
2
1A
1
8
1
5
6
4
9
4
3
4
1A
2
1A
2
14
15
7
12
11
10

ITEM REF.	PEÇA Nº PART Nº PIEZA Nº	QDE. QTY. CANT.	DESCRIÇÃO (Português)	DESCRIPTION (English)	DESCRIPCION (Español)
	389964A2	1	EIXO traseiro - dif. sem bloqueio (OPCIONAL)	AXLE rear - open diff. (OPTIONAL)	EJE trasero
	319777A2	1	EIXO traseiro - escorreg. limitado (STD)	AXLE rear - limited slip (STD)	EJE trasero
	409500A1	1	KIT - dif. sem bloqueio (OPCIONAL)	KIT - open diff. (OPTIONAL)	JUEGO
	404048A1	1	KIT - escorreg. limitado (STD)	KIT - limited slip (STD)	JUEGO
1	NSS	2	ENGRENAGEM	GEAR	ENGRANAJE
1A	NSS	4	ENGRENAGEM	GEAR	ENGRANAJE
2	365741A1	4	ARRUELA encosto	WASHER thurst	ARANDELA de tope
3	371132A1	2	PINO	PIN	PERNO
4	K965349	3	PINO M7x65	PIN M7x65	PERNO m7x65
5	371149A1	1	PINO	PIN	PERNO
6	371133A1	1	PINO	PIN	PERNO
7	371135A1	12	PLACA fricção - escorreg. limitado	PLATE friction - limited slip	PLACA de fricción
8	371134A1	14	PLACA separador - escorreg. limitado	PLATE separator - limited slip	PLACA de separación
9	371136A1	2	PLACA separador - escorrega. limitado	PLATE separator - limited slip	PLACA de separación
10	100532A1	2	BUCHA	BUSHING	ANILLO
11	371137A1	2	SUPORTE	CARRIER	SOPORTE
12	371138A1	2	ROLAMENTO rolos	BEARING rollers	COJINETE rodillos
13	365746A1	1	CARCAÇA	HOUSING	CARCAZA
14	365745A1	1	TAMPA	COVER	TAPA
15	191820A1	14	PARAFUSO M14x40	BOLT M14x40	PERNO m14x40
16	409596A1	2	ARRUELA encosto - dif. sem bloqueio	WASHER thurst - open differential	ARANDELA de tope

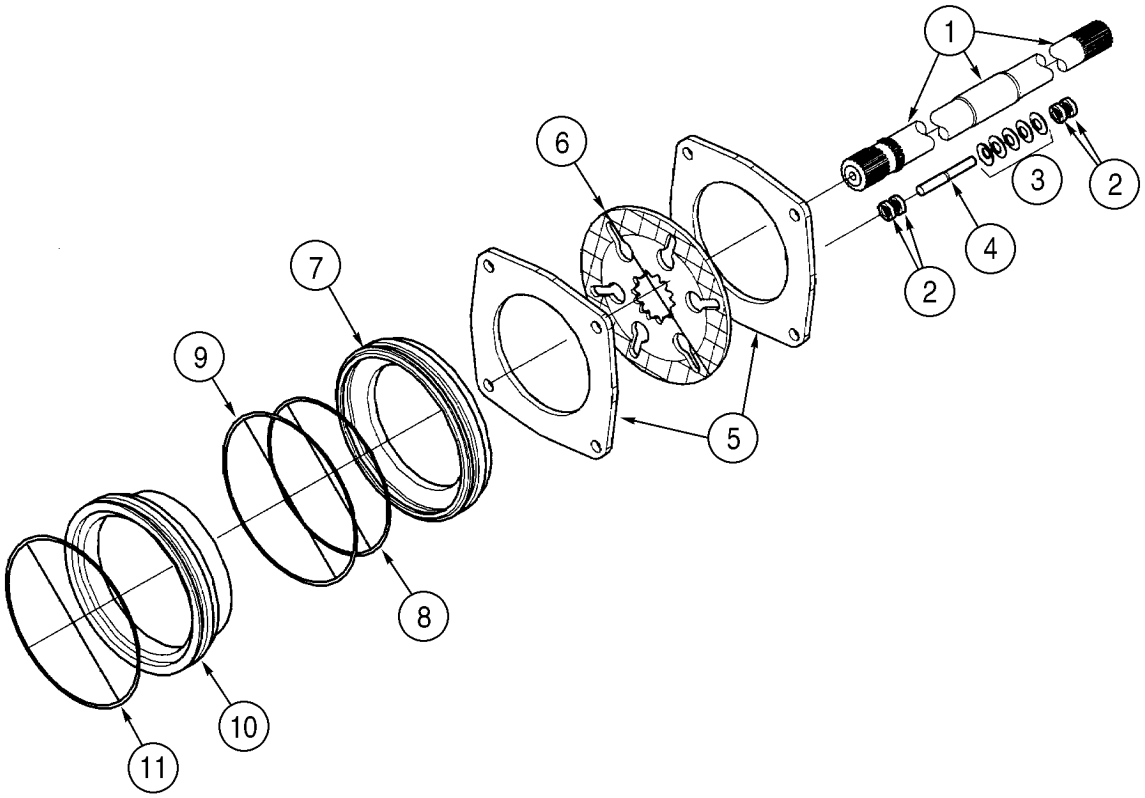
1
2
3
2
4
2
6
5
7
9
8
10
11

ITEM REF.	PEÇA Nº PART Nº PIEZA Nº	QDE. QTY. CANT.	DESCRIÇÃO (Português)	DESCRIPTION (English)	DESCRIPCION (Español)
	389964A2	1	EIXO traseiro - dif. sem bloqueio (OPCIONAL)	AXLE rear - open diff. (OPTIONAL)	EJE trasero
	319777A2	1	EIXO traseiro - escorreg. limitado (STD)	AXLE rear - limited slip (STD)	EJE delantero
1	365736A1	2	ENGRENAGEM	GEAR	ENGRANAJE
	403961A1	2	KIT peças	KIT parts	JUEGO
2	386570A1	32	CALÇO	SHIM	CALCE
3	386569A1	40	ARRUELA	WASHER	ARANDELA resorte
4	386568A1	8	PINO	PIN	PERNO
5	367000A1	4	PLACA separador	PLATE separator	PLACA de separación
6	366999A1	2	PLACA fricção	PLATE friction	PLACA de fricción
7	367003A1	2	PISTÃO	PISTON	PISTÓN
8	371143A1	2	ANEL-O	O-RING	ANILLO-O
9	371144A1	2	ANEL-O	O-RING	ANILLO-O
10	367002A1	2	SUPORTE	CARRIER	SOPORTE
11	371145A1	2	ANEL-O	O-RING	ANILLO-O

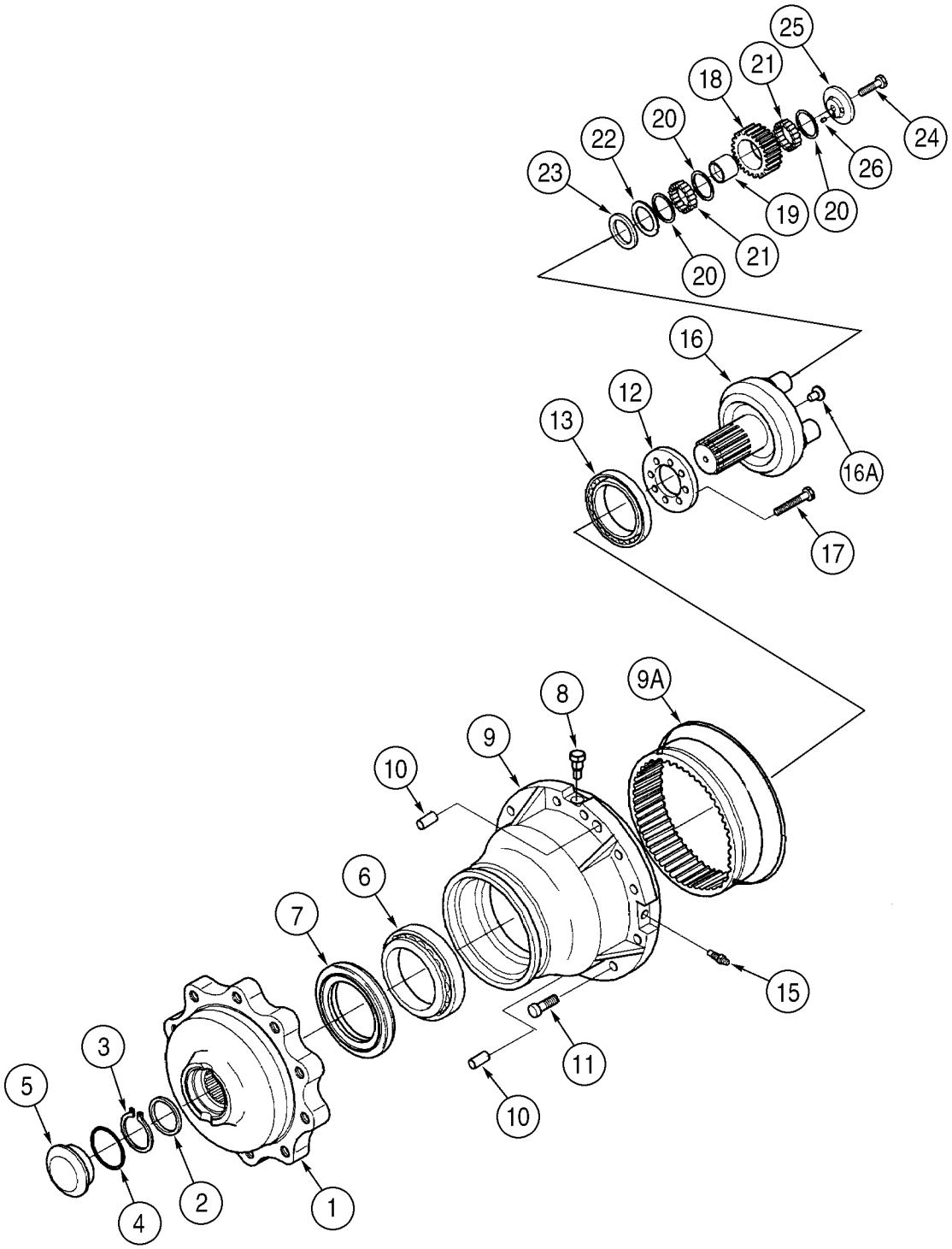
25
21
18
20
22
24
26
23
19
20
21
20
16
12
13
16A
17
9A
8
9
10
6
7
15
11
10
3
5
4
2
1

ITEM REF.	PEÇA Nº PART Nº PIEZA Nº	QDE. QTY. CANT.	DESCRIÇÃO (Português)	DESCRIPTION (English)	DESCRIPCION (Español)
	389964A2	1	EIXO traseiro - dif. sem bloqueio (OPCIONAL)	AXLE rear - open diff. (OPTIONAL)	EJE trasero
	319777A2	1	EIXO traseiro - escorreg. limitado (STD)	AXLE rear - limited slip (STD)	EJE trasero
1	361158A1	2	FLANGE	FLANGE	BRIDA de unión
2	386567A1	2	CALÇO	SHIM	CALCE
3	358654A1	2	ANEL trava	RING snap	ANILLO de freno
4	386566A1	2	ANEL-O	O-RING	ANILLO-O
5	381809A1	1	BUJÃO	PLUG	TAPÓN
6	P11398524	2	ROLAMENTO rolos - externo	BEARING rollers - outer	COJINETE rodillos
7	371146A1	2	VEDADOR	SEAL	JUNTA
8	403956A1	2	BUJÃO M18 x 1,5	PLUG M18 x 1,5	TAPÓN m18 x 1,5
	404050A1	1	KIT - cubo de roda LE	KIT - wheel hub LH	JUEGO
	404051A1	1	KIT - cubo de roda LD	KIT - wheel hub RH	JUEGO
9	NSS	1	CUBO	HUB	CUBO
9A	NSS	1	ENGRENAGEM	GEAR	ENGRANAJE
10	D142890	4	PINO M16x40	PIN M16x40	PERNO m16x40
11	403955A1	24	PARAFUSO M14x45	BOLT M14x45	PERNO m14x45
12	367001A1	2	ARRUELA	WASHER	ARANDELA
13	371148A1	2	ROLAMENTO rolos - interno	BEARING rollers - inner	COJINETE rodillos
14	238-5279	2	ANEL-O	O-RING	ANILLO-O
15	E135810	2	BUJÃO	PLUG	TAPÓN
	404049A1	2	KIT - serviço	KIT - service	JUEGO
16	NSS	1	SUPORTE planetárias	CARRIER planetary	PORTAPLANETARIOS
16A	K395093	2	PINO trava	PIN lock	CLAVIJA de bloqueo
17	386565A1	16	PARAFUSO M12x55	BOLT M12x55	PERNO m12x55
18	412499A1	6	ENGRENAGEM - planetária	GEAR - planetary	ENGRANAJE
19	412502A1	6	BUCHA	BUSHING	ANILLO
20	412500A1	18	CALÇO	SHIM	CALCE
21	412496A1	468	ROLAMENTO agulhas	BEARING needle	COJINETE agujas
22	412680A1	6	ARRUELA encosto	WASHER thurst	ARANDELA de tope
23	412497A1	6	ESPAÇADOR	SPACER	ESPACIADOR
24	139109A1	6	PARAFUSO M12x40	BOLT M12x40	PERNO m12x40
25	412681A1	6	RETENTOR	RETAINER	RETENEDOR
26	412501A1	6	PINO M7x10	PIN M7x10	PASADOR elástico m7x10

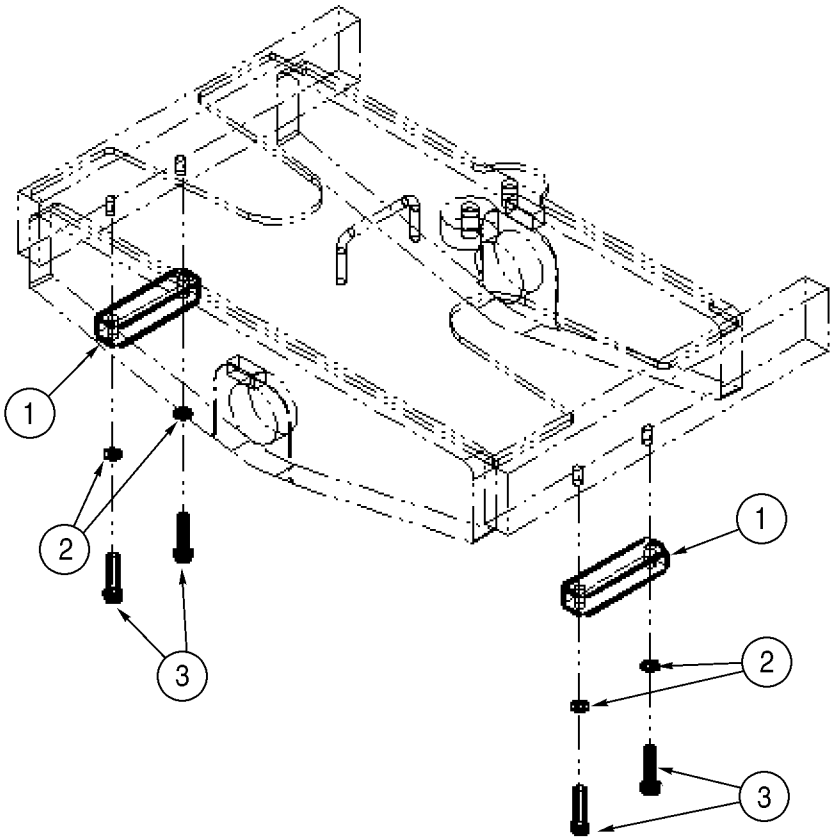
1
2
3
1
2
3

ITEM REF.	PEÇA Nº PART Nº PIEZA Nº	QDE. QTY. CANT.	DESCRIÇÃO (Português)	DESCRIPTION (English)	DESCRIPCION (Español)
1	370294A1	2	BATENTE	STOP	TOPE
2	896-11012	4	ARRUELA 13,5x24x3mm	WASHER 13,5x24x3mm	ARANDELA 13,5x24x3mm
3	827-12060	4	PARAFUSO M12x60	BOLT M12x60	PERNO m12x60

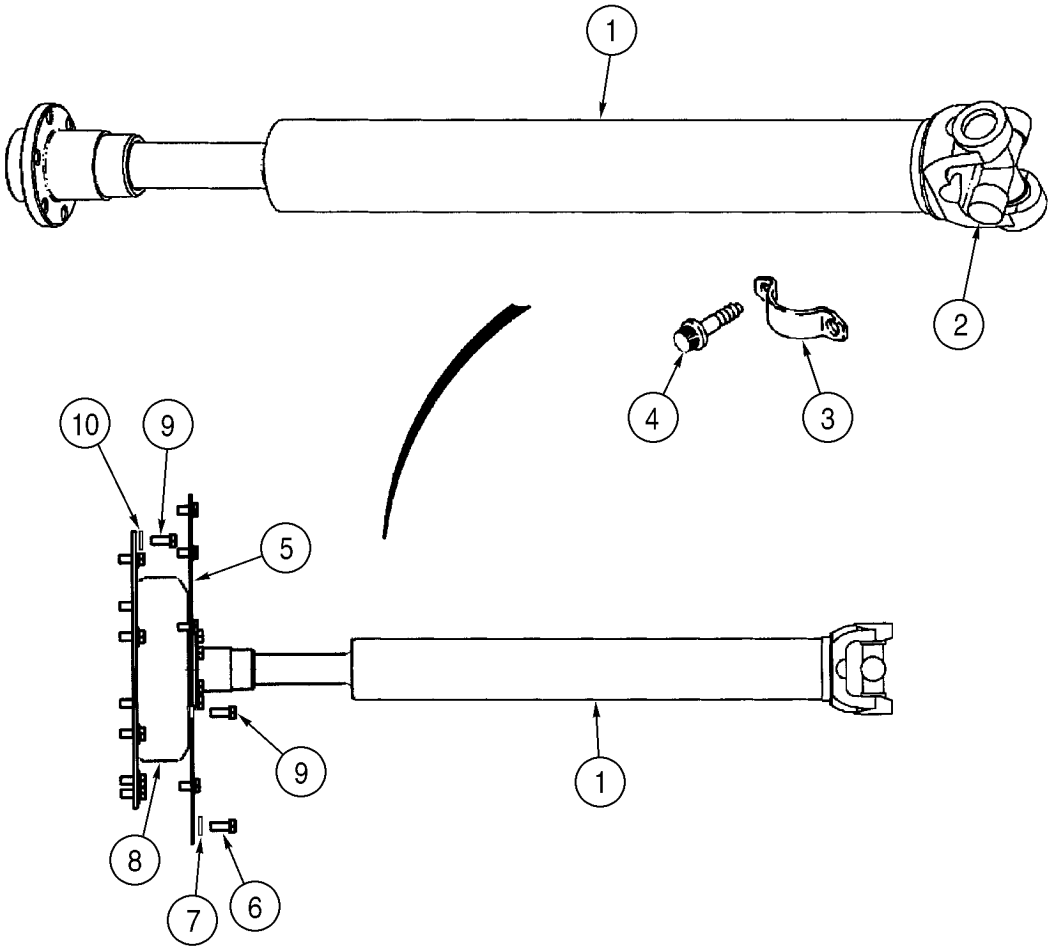
1
2
4
3
10
9
5
9
1
8
7
6

ITEM REF.	PEÇA Nº PART Nº PIEZA Nº	QDE. QTY. CANT.	DESCRIÇÃO (Português)	DESCRIPTION (English)	DESCRIPCION (Español)
1	352068A2	1	EIXO propulsor - motor (Nota)	SHAFT drive - engine (Note)	ARBOL de accionamiento (Nota)
2	403571A1	1	CRUZETA Conj.	SPIDER Assy.	CRUCETA conj.
3	D137626	2	CINTA	STRAP	FAJA
4	D137627	4	PARAFUSO	BOLT	PERNO
5	389846A1	1	TAMPA - volante	COVER - flywheel	TAPA
6	627-10020	12	PARAFUSO M10x20	BOLT M10x20	PERNO m10x20
7	895-11010	12	ARRUELA 11x20x2mm	WASHER 11x20x2mm	ARANDELA 11x20x2mm
8	355829A1	1	ACOPLAMENTO	COUPLING	ACOPLAMIENTO
9	627-10025	14	PARAFUSO M10x25	BOLT M10x25	PERNO m10x25
10	896-15010	8	ARRUELA 11x24x3mm	WASHER 11x24x3mm	ARANDELA 11x24x3mm

NOTA: Eixo propulsor ROCKFORD. Para eixos DANA-SPICER ver pg. 6-72
NOTE: Drive shaft ROCKFORD. For shafts DANA-SPICER see pg. 6-72
NOTA: Eje propulsor ROCKFORD. Para ejes DANA-SPICER vea pg. 6-72

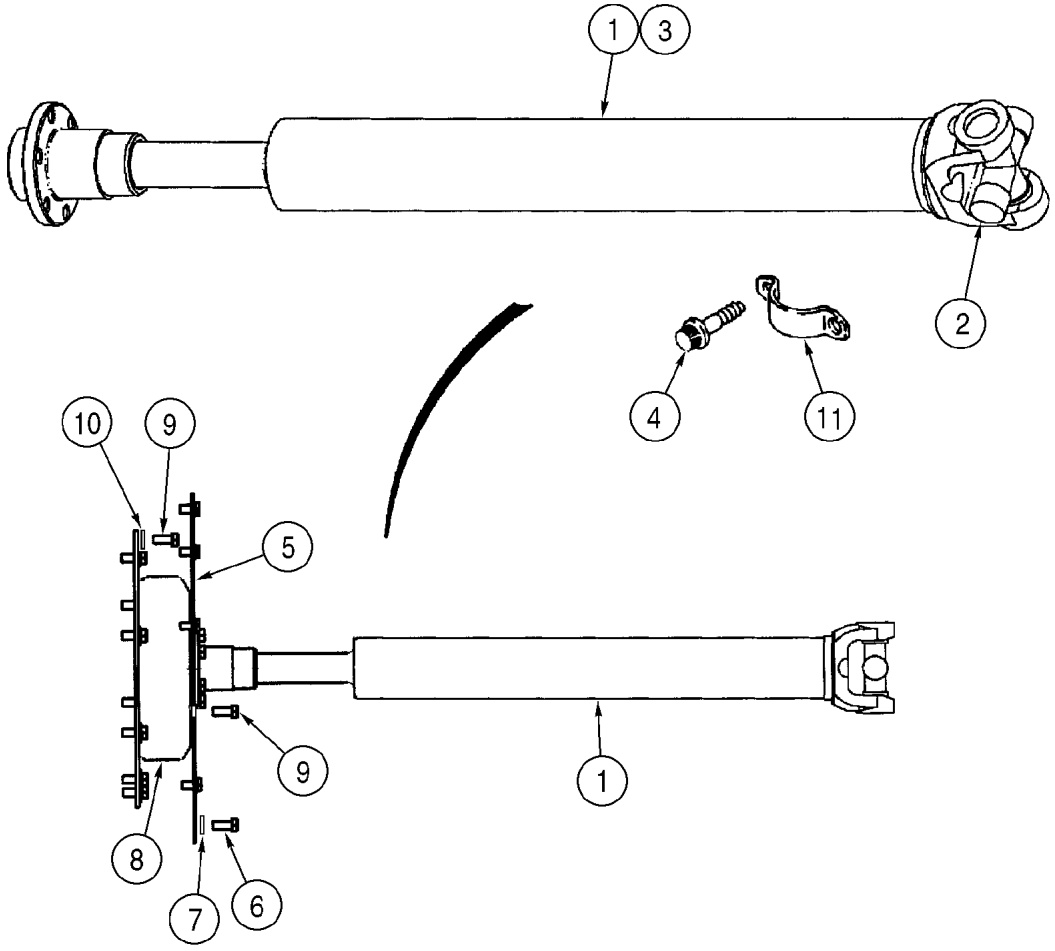
1
3
2
4
11
10
9
5
9
1
8
7
6

ITEM REF.	PEÇA Nº PART Nº PIEZA Nº	QDE. QTY. CANT.	DESCRIÇÃO (Português)	DESCRIPTION (English)	DESCRIPCION (Español)
1	149556A1	1	EIXO propulsor - motor (Nota)	SHAFT drive - engine (Note)	ARBOL de accionamiento (Nota)
2	149602A1	1	CRUZETA Conj.	SPIDER Assy.	CRUCETA conj.
3	149605A1	1	LUVA Conj.	SLEEVE Assy.	LUVA conj.
4	D137627	4	PARAFUSO	BOLT	PERNO
5	389846A1	1	CAPA	COVER	TAPA
6	627-10025	12	PARAFUSO M10x25	BOLT M10x25	PERNO m10x25
7	896-15010	12	ARRUELA 11x24x3mm	WASHER 11x24x3mm	ARANDELA 11x24x3mm
8	355829A1	1	ACOPLAMENTO	COUPLING	ACOPLAMIENTO
9	627-10025	14	PARAFUSO M10x25	BOLT M10x25	PERNO m10x25
10	896-15010	8	ARRUELA 11x24x3mm	WASHER 11x24x3mm	ARANDELA 11x24x3mm
11	D137626	2	CINTA	STRAP	FAJA

NOTA: Eixo propulsor DANA-SPICER. Para eixos ROCKFORD ver pg. 6-70
NOTE: Drive shaft DANA-SPICER. For shafts ROCKFORD see pg. 6-70
NOTA: Eje propulsor DANA-SPICER. Para ejes ROCKFORD vea pg. 6-70

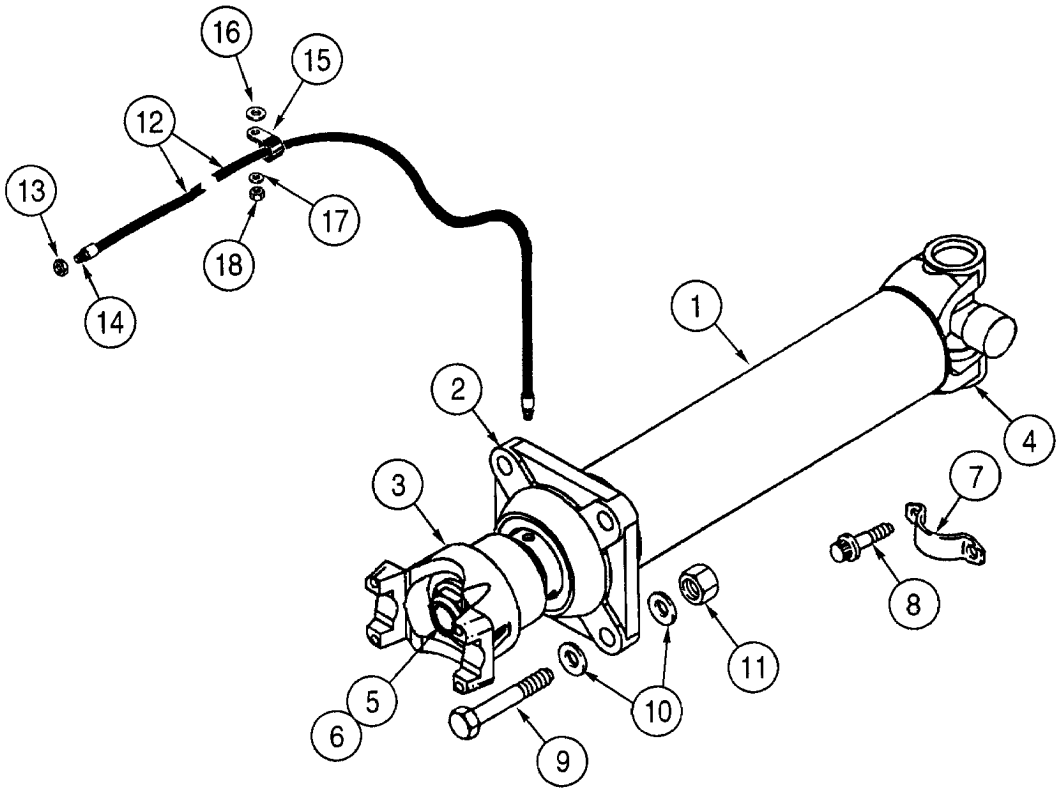
16
15
12
13
17
18
14
1
2
4
3
7
8
11
5
10
6
9

ITEM REF.	PEÇA Nº PART Nº PIEZA Nº	QDE. QTY. CANT.	DESCRIÇÃO (Português)	DESCRIPTION (English)	DESCRIPCION (Español)
1	388304A2	1	EIXO propulsor - dianteiro (Nota)	SHAFT drive - front (Note)	ARBOL de accionamiento (Nota)
2	361423A2	1	SUPORTE	CARRIER bearing	PORTARRODAMIENTO
3	391765A1	1	FLANGE	FLANGE	BRIDA de unión
4	403572A1	1	CRUZETA Conj.	SPIDER Assy.	CRUCETA conj.
5	496-21106	1	ARRUELA 1-1/16x2	WASHER 1-1/16x2	ARANDELA 1-1/16x2
6	215617R1	1	PORCA trava	NUT lock	TUERCA de retención
7	L116943	2	CINTA	STRAP	FAJA
8	L116940	4	PARAFUSO 3/8x3/4	BOLT 3/8x3/4	PERNO 3/8x3/4
9	827-12060	4	PARAFUSO M12x60	BOLT M12x60	PERNO m12x60
10	896-11012	8	ARRUELA 13,5x24x3mm	WASHER 13,5x24x3mm	ARANDELA 13,5x24x3mm
11	832-10412	4	PORCA trava M12	NUT lock M12	TUERCA de retención m12
12	L54694	1	MANGUEIRA 1041mm	HOSE 1041mm	MANGUERA 1041mm
13	219-8	1	GRAXEIRA 1/4x17/32	FITTING GREASE 1/4x17/32	ENGRASADOR 1/4x17/32
14	F53473	1	PORCA especial 1/8	NUT special 1/8	TUERCA especial
15	515-2495	1	BRAÇADEIRA	CLAMP	ABRAZADERA
16	896-15012	1	ARRUELA 13,5x28x4mm	WASHER 13,5x28x4mm	ARANDELA 13,5x28x4mm
17	895-11010	1	ARRUELA 11x20x2mm	WASHER 11x20x2mm	ARANDELA 11x20x2mm
18	832-10410	1	PORCA trava M10	NUT lock M10	TUERCA de retención m10

NOTA: Eixo propulsor ROCKFORD. Para eixos DANA-SPICER ver pg. 6-76
NOTE: Drive shaft ROCKFORD. For shafts DANA-SPICER see pg. 6-76
NOTA: Eje propulsor ROCKFORD. Para ejes DANA-SPICER vea pg. 6-76

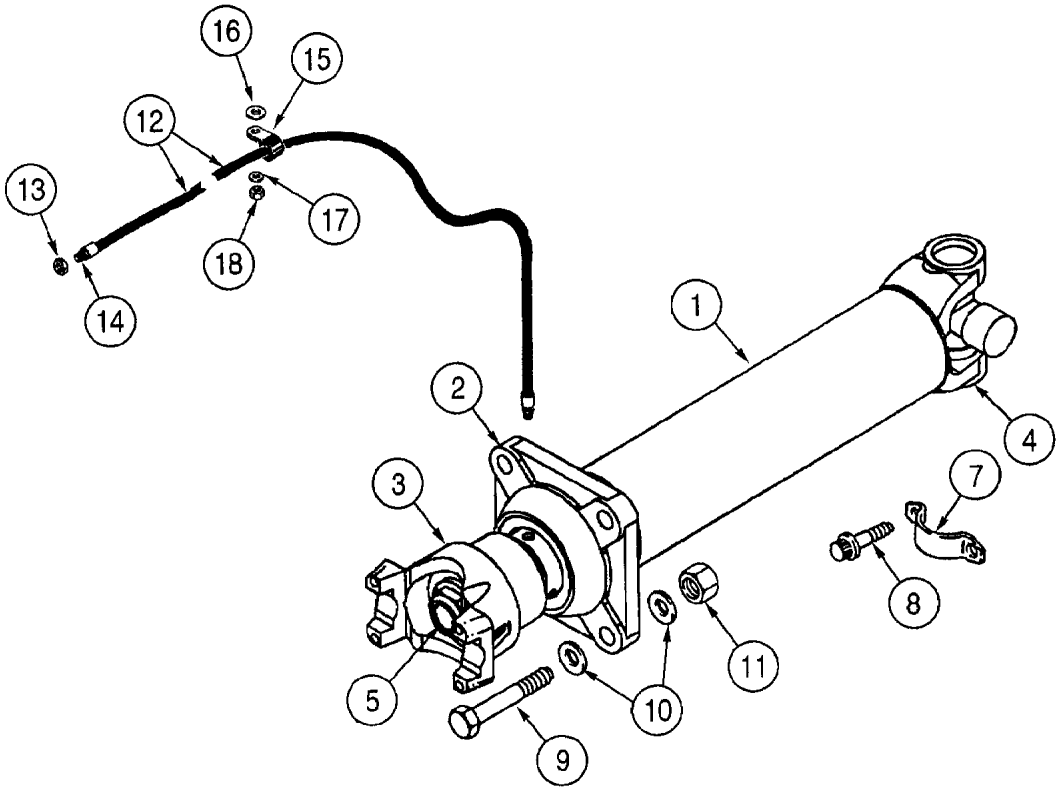
16
15
12
13
17
18
14
1
2
4
3
7
8
11
5
10
9

ITEM REF.	PEÇA Nº PART Nº PIEZA Nº	QDE. QTY. CANT.	DESCRIÇÃO (Português)	DESCRIPTION (English)	DESCRIPCION (Español)
1	149557A1	1	EIXO propulsor - dianteiro (Nota)	SHAFT drive - front (Note)	ARBOL de accionamiento (Nota)
2	149603A1	1	SUPORTE	CARRIER bearing	PORTARRODAMIENTO
3	149604A1	1	FLANGE	FLANGE	BRIDA de unión
4	193306A1	1	CRUZETA Conj.	SPIDER Assy.	CRUCETA conj.
5	S300353	1	PORCA	NUT	TUERCA
7	L116943	2	CINTA	STRAP	FAJA
8	L116940	4	PARAFUSO 3/8x3/4	BOLT 3/8x3/4	PERNO 3/8x3/4
9	827-12060	4	PARAFUSO M12x60	BOLT M12x60	PERNO m12x60
10	896-11012	8	ARRUELA 13,5x24x3mm	WASHER 13,5x24x3mm	ARANDELA 13,5x24x3mm
11	832-10412	4	PORCA trava M12	NUT lock M12	TUERCA de retención m12
12	L54694	1	MANGUEIRA 1041mm	HOSE 1041mm	MANGUERA 1041mm
13	219-8	1	GRAXEIRA 1/4x17/32	FITTING GREASE 1/4x17/32	ENGRASADOR 1/4x17/32
14	F53473	1	PORCA especial 1/8	NUT special 1/8	TUERCA especial
15	515-2495	1	BRAÇADEIRA	CLAMP	ABRAZADERA
16	896-15012	1	ARRUELA 13,5x28x4mm	WASHER 13,5x28x4mm	ARANDELA 13,5x28x4mm
17	895-11010	1	ARRUELA 11x20x2mm	WASHER 11x20x2mm	ARANDELA 11x20x2mm
18	832-10410	1	PORCA trava M10	NUT lock M10	TUERCA de retención m10

NOTA: Eixo propulsor DANA-SPICER. Para eixos ROCKFORD ver pg. 6-74
NOTE: Drive shaft DANA-SPICER. For shafts ROCKFORD see pg. 6-74
NOTA: Eje propulsor DANA-SPICER. Para ejes ROCKFORD vea pg. 6-74

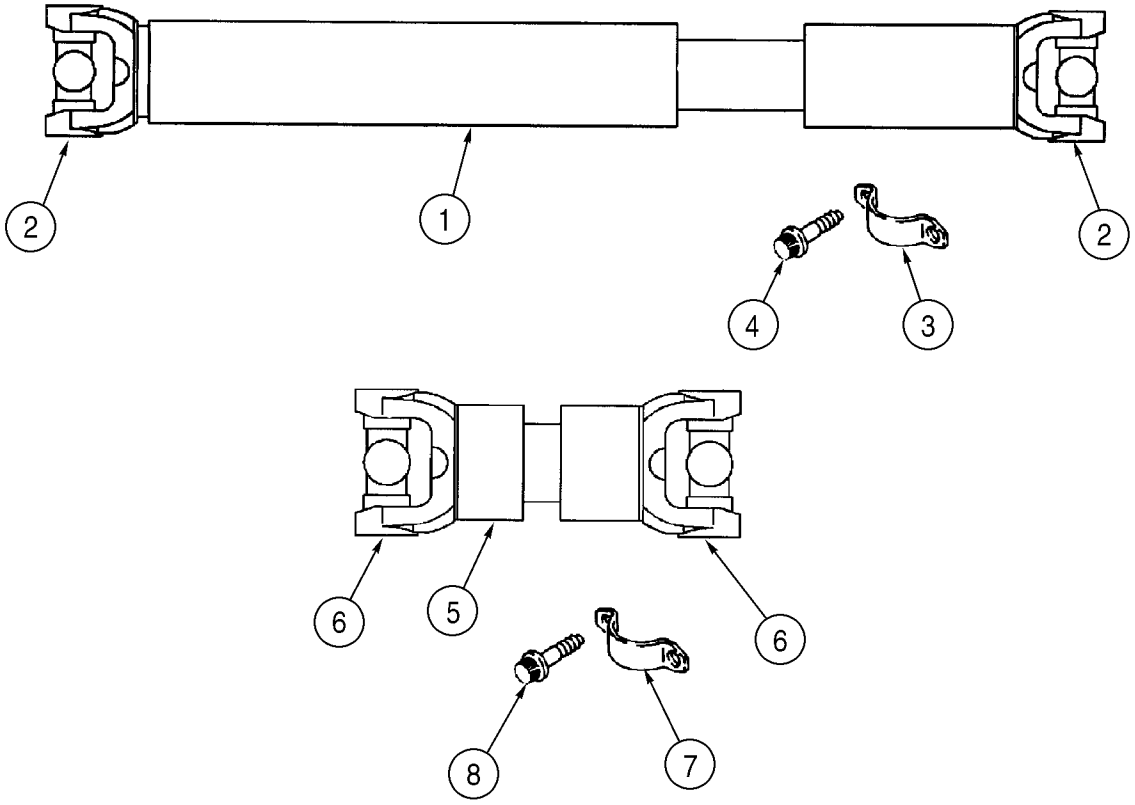
2
1
2
4
3
6
5
6
8
7

ITEM REF.	PEÇA Nº PART Nº PIEZA Nº	QDE. QTY. CANT.	DESCRIÇÃO (Português)	DESCRIPTION (English)	DESCRIPCION (Español)
			Eixo propulsor intermediário	Center drive shaft	Eje de transmisión central
1	372360A1	1	EIXO propulsor - intermediário (Nota)	SHAFT drive - center (Nota)	ARBOL de accionamiento (Nota)
2	403572A1	2	CRUZETA Conj.	SPIDER Assy.	CRUCETA conj.
3	L116943	4	CINTA	STRAP	FAJA
4	L116940	8	PARAFUSO 3/8x3/4	BOLT 3/8x3/4	PERNO 3/8x3/4
			Eixo propulsor traseiro	Rear drive shaft	Eje de transmisión trasera
5	352066A1	1	EIXO propulsor - traseiro (Nota)	SHAFT drive - rear (Note)	ARBOL de accionamiento (Nota)
6	403572A1	2	CRUZETA Conj.	SPIDER Assy.	CRUCETA conj.
7	L116943	4	CINTA	STRAP	FAJA
8	L116940	8	PARAFUSO 3/8x3/4	BOLT 3/8x3/4	PERNO 3/8x3/4

NOTA: Eixo propulsor ROCKFORD. Para eixos DANA-SPICER ver pg. 6-80
NOTE: Drive shaft ROCKFORD. For shafts DANA-SPICER see pg. 6-80
NOTA: Eje propulsor ROCKFORD. Para ejes DANA-SPICER vea pg. 6-80

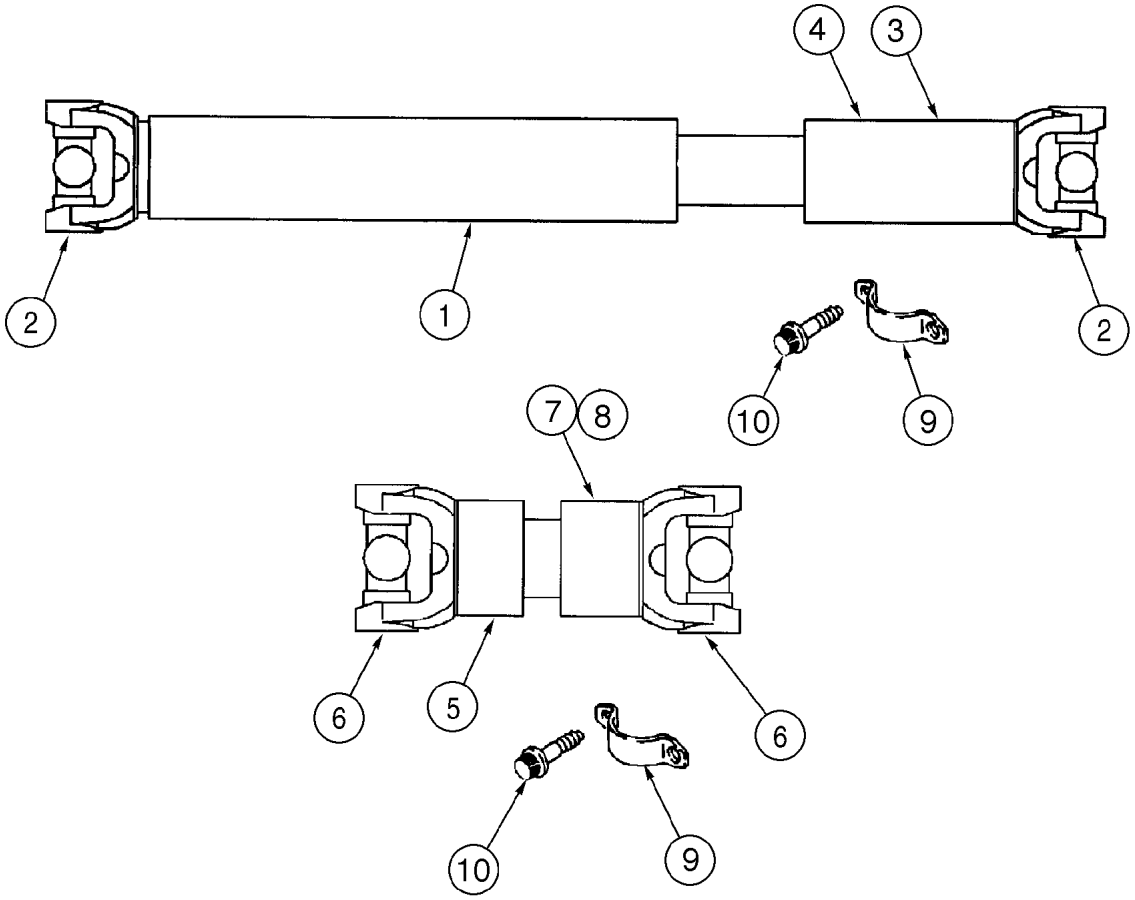
4
3
2
1
2
10
9
7
8
6
5
6
10
9

ITEM REF.	PEÇA Nº PART Nº PIEZA Nº	QDE. QTY. CANT.	DESCRIÇÃO (Português)	DESCRIPTION (English)	DESCRIPCION (Español)
			Eixo propulsor intermediário	Center drive shaft	Eje de transmisión central
1	149558A1	1	EIXO propulsor - intermediário (Nota)	SHAFT drive - center (Nota)	ARBOL de accionamiento (Nota)
2	193306A1	2	CRUZETA Conj.	SPIDER Assy.	CRUCETA conj.
3	149606A1	1	LUVA Conj.	SLEEVE Assy.	LUVA conj.
4	149607A1	1	PROTEÇÃO Conj.	PROTECTOR Assy.	PROTECIÓN conj.
			Eixo propulsor traseiro	Rear drive shaft	Eje de transmisión trasera
5	149559A1	1	EIXO propulsor - traseiro (Nota)	SHAFT drive - rear (Note)	ARBOL de accionamiento (Nota)
6	193306A1	2	CRUZETA Conj.	SPIDER Assy.	CRUCETA conj.
7	149608A1	1	LUVA Conj.	SLEEVE Assy.	LUVA conj.
8	149609A1	1	PONTEIRA Conj.	SPIDER Assy.	PONTERA conj.
9	L116943	4	CINTA	STRAP	FAJA
10	L116940	8	PARAFUSO 3/8x3/4	BOLT 3/8x3/4	PERNO 3/8x3/4

NOTA: Eixo propulsor DANA-SPICER. Para eixos ROCKFORD ver pg. 6-78
NOTE: Drive shaft DANA-SPICER. For shafts ROCKFORD see pg. 6-78
NOTA: Eje propulsor DANA-SPICER. Para ejes ROCKFORD vea pg. 6-78

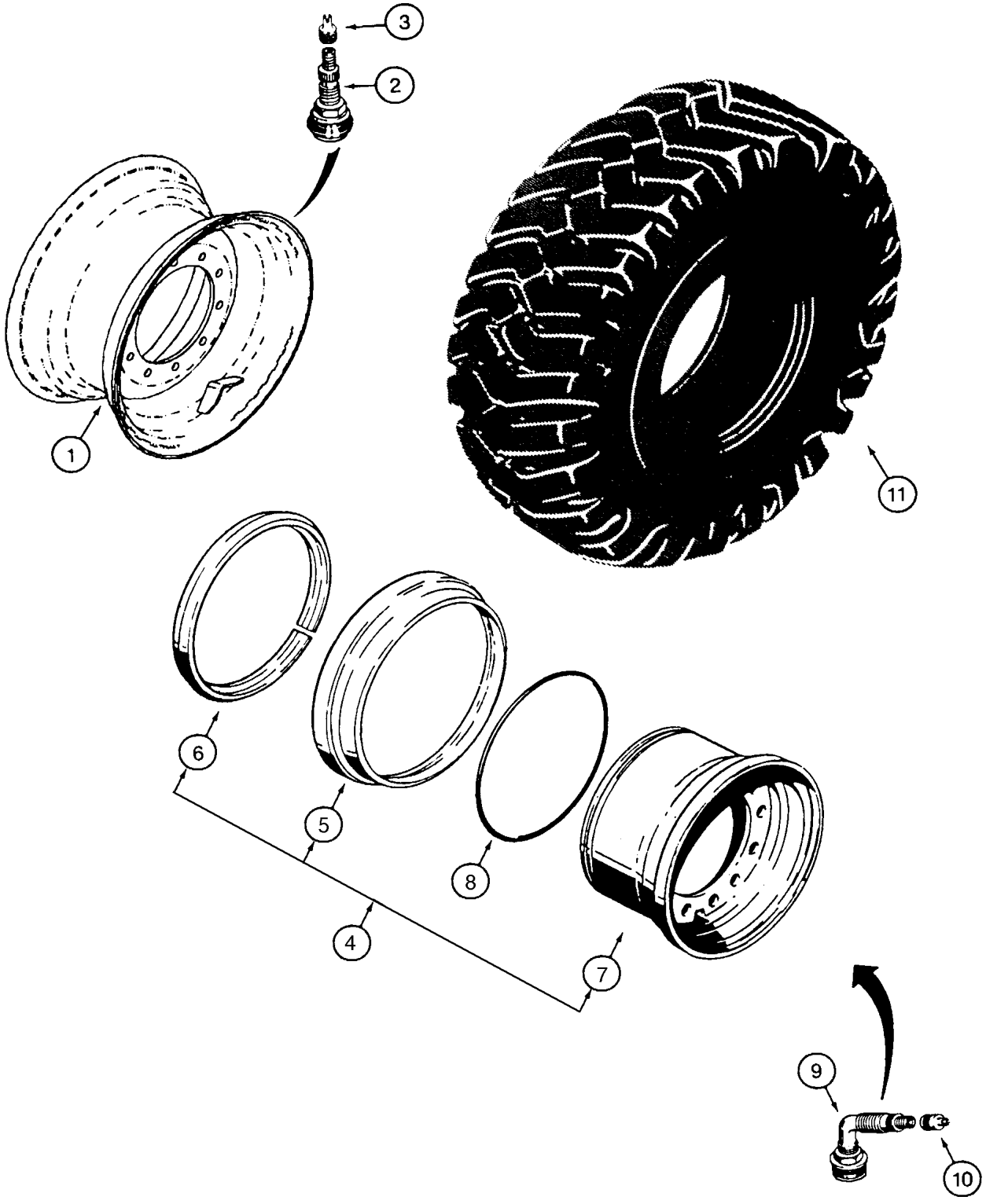
3
2
1
11
6
5
8
4
7
9
10

ITEM REF.	PEÇA Nº PART Nº PIEZA Nº	QDE. QTY. CANT.	DESCRIÇÃO (Português)	DESCRIPTION (English)	DESCRIPCION (Español)
			Rodas 25x13LR - 1pç (OPCIONAL)	Wheels 25x13LR - 1 pc (OPTIONAL)	RUEDAS 25x13lr (opcional)
1	149149A1	4	RODA Conj.25x13LR (OPCIONAL)	WHEEL Assy. 25x13LR (OPCIONAL)	RUEDA conj.
2	A20058	4	VÁLVULA Conj. - pneu	VALVE Assy. - tire	VÁLVULA conj.
3	L19664	4	TAMPA válvula	CAP valve	TAPA válvula
			Rodas 25x14 - 3pç (STD)	Wheels 25x14 - 3 pc (STD)	RUEDAS 25x14lr (opcional)
4	149147A1	4	RODA Conj.25x14 (STD)	WHEEL Assy. 25x14 (STD)	RUEDA conj.
5	148681A1	1	ANEL - lateral	RING - side	ARO
6	148682A1	1	ANEL - segurança	RING - locking	ARO
7	NSS	1	RODA sub-conjunto	WHEEL Sub-assy.	RUEDA sub-assy
8	A19101	1	ANEL-O	O-RING	ANILLO-O
9	L48133	4	VÁLVULA Conj. - pneu	VALVE Assy. - tire	VÁLVULA conj.
10	L19664	4	TAMPA válvula	CAP valve	TAPA válvula
			Pneus 15,5x25	Tires 15,5x25	Neumáticos 15,5x25
11	364304A1	4	PNEU 15,5x25 12PR L2 Firestone	TIRE 15,5x25 12PR L2 Firestone	NEUMÁTICO 15,5x25 12pr l2 firestone
11	364303A1	4	PNEU 15,5x25 12PR L2 Goodyear	TIRE 15,5x25 12PR L2 Goodyear	NEUMÁTICO 15,5x25 12pr l2 goodyear
			Pneus 17,5x25	Tires 17,5x25	Neumáticos 17,5x25
11	371-8051	4	PNEU 17,5x25 12PR L2 Goodyear STD	TIRE 17,5x25 12PR L2 Goodyear STD	NEUMÁTICO 17,5x25 12pr l2 goodyear STD
11	371-8052	4	PNEU 17,5x25 12PR L2 Firestone	TIRE 17,5x25 12PR L2 Firestone	NEUMÁTICO 17,5x25 12pr l2 firestone
11	148117A1	4	PNEU 17,5x25 12PR L2 Pirelli	TIRE 17,5x25 12PR L2 Pirelli	NEUMÁTICO 17,5x25 12pr l2 pirelli
11	147660A1	4	PNEU 17,5x25 12PR L3 Pirelli	TIRE 17,5x25 12PR L3 Pirelli	NEUMÁTICO 17,5x25 12pr l3 pirelli
11	371-8251	4	PNEU 17,5x25 12PR L3 Goodyear	TIRE 17,5x25 12PR L3 Goodyear	NEUMÁTICO 17,5x25 12pr l3 goodyear
11	371-8252	4	PNEU 17,5x25 12PR L3 Firestone	TIRE 17,5x25 12PR L3 Firestone	NEUMÁTICO 17,5x25 12pr l3 firestone

ÍNDICE

Descrição	Página
FREIO DE ESTACIONAMENTO - CONJUNTO	7-2
PEDAIS DE FREIO	7-4
PEDAIS DE FREIO	7-6
CIRCUITO HIDRÁULICO DO FREIO - RESERVATÓRIO AO ACUMULADOR/BOMBA	7-8
CIRCUITO HIDRÁULICO DO FREIO - VÁLVULA DRENO AO RESERVATÓRIO	7-10
CIRCUITO HIDRÁULICO DO FREIO - VÁLVULA AO EIXO DIANTEIRO	7-14
CIRCUITO HIDRÁULICO DO FREIO - VÁLVULA AO EIXO TRASEIRO	7-16
ACUMULADOR DO FREIO	7-18
ACUMULADOR DO FREIO DE ESTACIONAMENTO	7-20

TABLE OF CONTENTS

Description	Page
PARKING BRAKE - ASSEMBLY	7-2
BRAKE PEDALS	7-4
BRAKE - PEDALS	7-6
MAIN BRAKE HYDRAULICS - RESERVOIR TO ACCUMULATOR/PUMP	7-8
MAIN BRAKE HYDRAULICS - VALVE DRAIN TO HYDR.TANK	7-10
MAIN BRAKE HYDRAULICS - MAIN VALVE TO FRONT AXLE	7-14
MAIN BRAKE HYDRAULICS - MAIN VALVE TO REAR AXLE	7-16
ACCUMULATOR - BRAKE	7-18
ACCUMULATOR - PARKING BRAKE	7-20

ÍNDICE

Descripción	Página
FRENO, ESTACIONAMIENTO	7-2
FRENO - PEDALES	7-4
FRENO - PEDALES	7-6
FRENO PRINCIPAL - HIDRAULICA	7-8
FRENO PRINCIPAL - HIDRAULICA	7-10
FRENO PRINCIPAL - HIDRAULICA	7-14
FRENO PRINCIPAL - HIDRAULICA	7-16
ACUMULADOR - FRENO	7-18
ACUMULADOR - FRENO	7-20

Esta página foi deixada em branco
This page left intentionally blank
Esta página se queda en blanco

ITEM REF.	PEÇA Nº PART Nº PIEZA Nº	QDE. QTY. CANT.	DESCRIÇÃO (Português)	DESCRIPTION (English)	DESCRIPCION (Español)
1	388915A1	1	FREIO Conj.	BRAKE Assy.	FRENO conj.
2	404330A1	2	PARAFUSO M16x85	SCREW M16x85	TORNILLO m16x85
3	404331A1	2	ARRUELA	WASHER	ARANDELA
4	330870A1	1	DISCO freio	DISC brake	DISCO freno
5	404332A1	1	FLANGE - saída	FLANGE - output	BRIDA de unión
6	626-10025	8	PARAFUSO M10x25	BOLT M10x25	PERNO m10x25
7	895-11010	8	ARRUELA 11x20x2mm	WASHER 11x20x2mm	ARANDELA 11x20x2mm
8	404333A1	4	PRISIONEIRO M14x45	STUD M14x45	ESPÁRRAGO m14x45
9	404334A1	1	PLACA	PLATE	PLACA
10	404335A1	1	TAMPA	CAP	TAPA

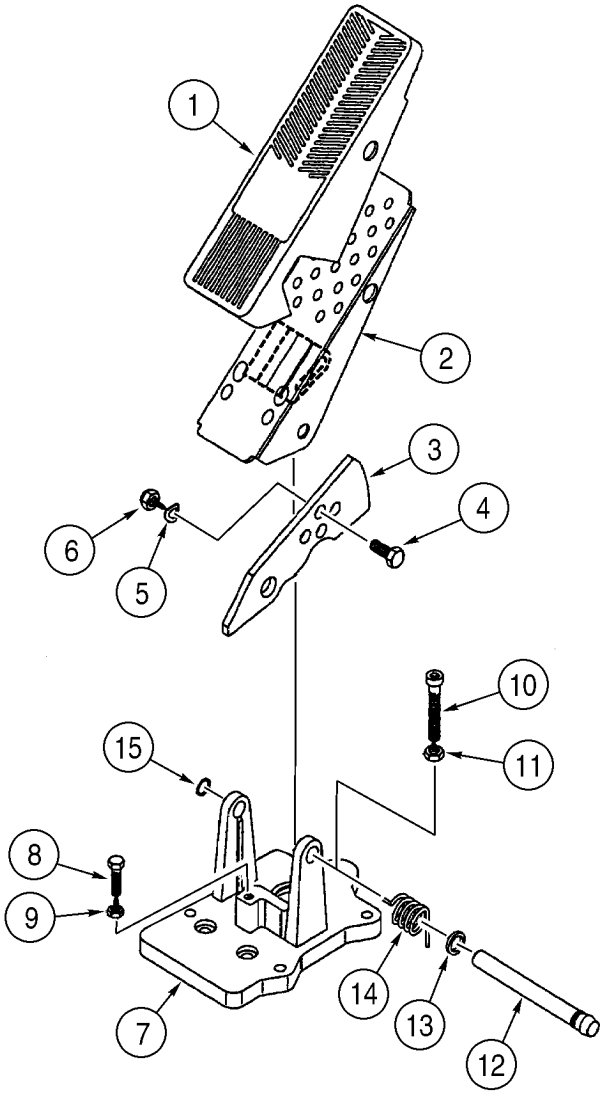
1
2
3
4
5
6
7
8
9
10
11
12
13
14
15

ITEM REF.	PEÇA Nº PART Nº PIEZA Nº	QDE. QTY. CANT.	DESCRIÇÃO (Português)	DESCRIPTION (English)	DESCRIPCION (Español)
	408909A1	1	PEDAL Conj.- freio	PEDAL Assy. - brake	PEDAL conj.
1	383869A2	1	PLACA	PLATE	PLACA
2	408944A1	1	PLACA	PLATE	PLACA
3	408943A1	1	PLACA	PLATE	PLACA
4	627-8020	1	PARAFUSO M8x20	BOLT M8x20	PERNO m8x20
5	409035A1	1	ARRUELA	WASHER	ARANDELA
6	832-10408	1	PORCA trava M8	NUT lock M8	TUERCA de retención m8
7	408942A1	1	PLACA	PLATE	PLACA
8	627-6025	1	PARAFUSO M6x25	BOLT M6x25	PERNO m6x25
9	829-1406	1	PORCA M6	NUT M6	TUERCA m6
10	408947A1	1	PARAFUSO	SCREW	TORNILLO
11	829-1408	1	PORCA M8	NUT M8	TUERCA m8
12	408945A1	1	PARAFUSO	BOLT	PERNO
13	409036A1	1	ARRUELA	WASHER	ARANDELA
14	408946A1	1	MOLA torsão	SPRING torsion	RESORTE de torsión
15	409038A1	1	ANEL retenção	RING retaining	ANILLO de retención

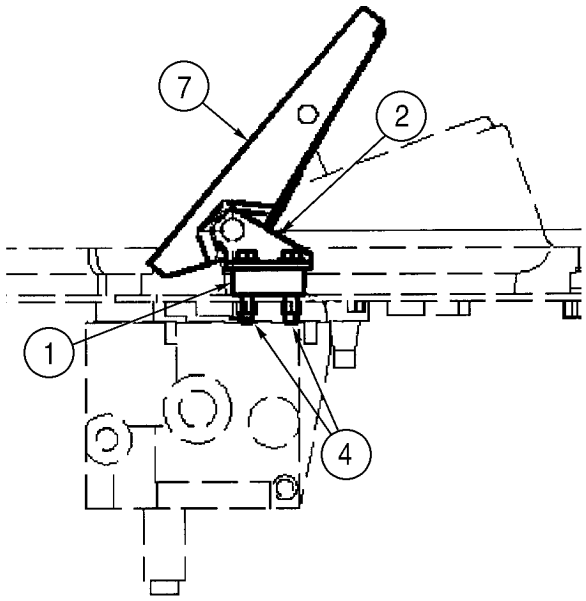
7
2
1
4

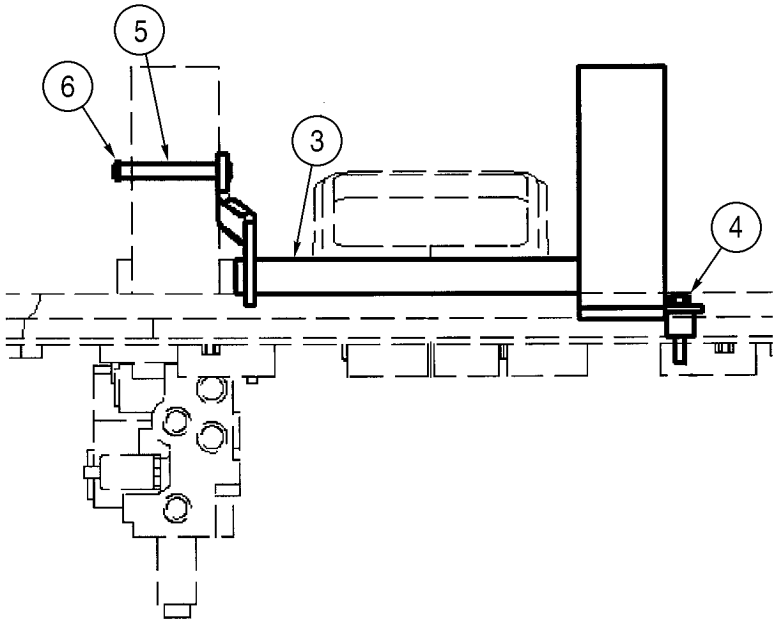
5
6
3
4

ITEM REF.	PEÇA Nº PART Nº PIEZA Nº	QDE. QTY. CANT.	DESCRIÇÃO (Português)	DESCRIPTION (English)	DESCRIPCION (Español)
			Pedal direito	Pedal right hand	PEDAL derecho
1	383873A1	1	BLOCO	BLOCK	BLOQUE
2	414802A1	1	PIVÔ Conj.	PIVOT Assy.	PIVOTE conj.
3	383879A1	1	PEDAL Conj.	PEDAL Assy.	PEDAL conj.
4	844-8045	2	PARAFUSO flange M8x45	BOLT flange M8x45	PERNO m8x45
5	383868A1	1	PINO	PIN	PERNO
6	800-44012	2	ANEL	RING	ARO
7	383869A2	1	PLACA	PLATE	PLACA

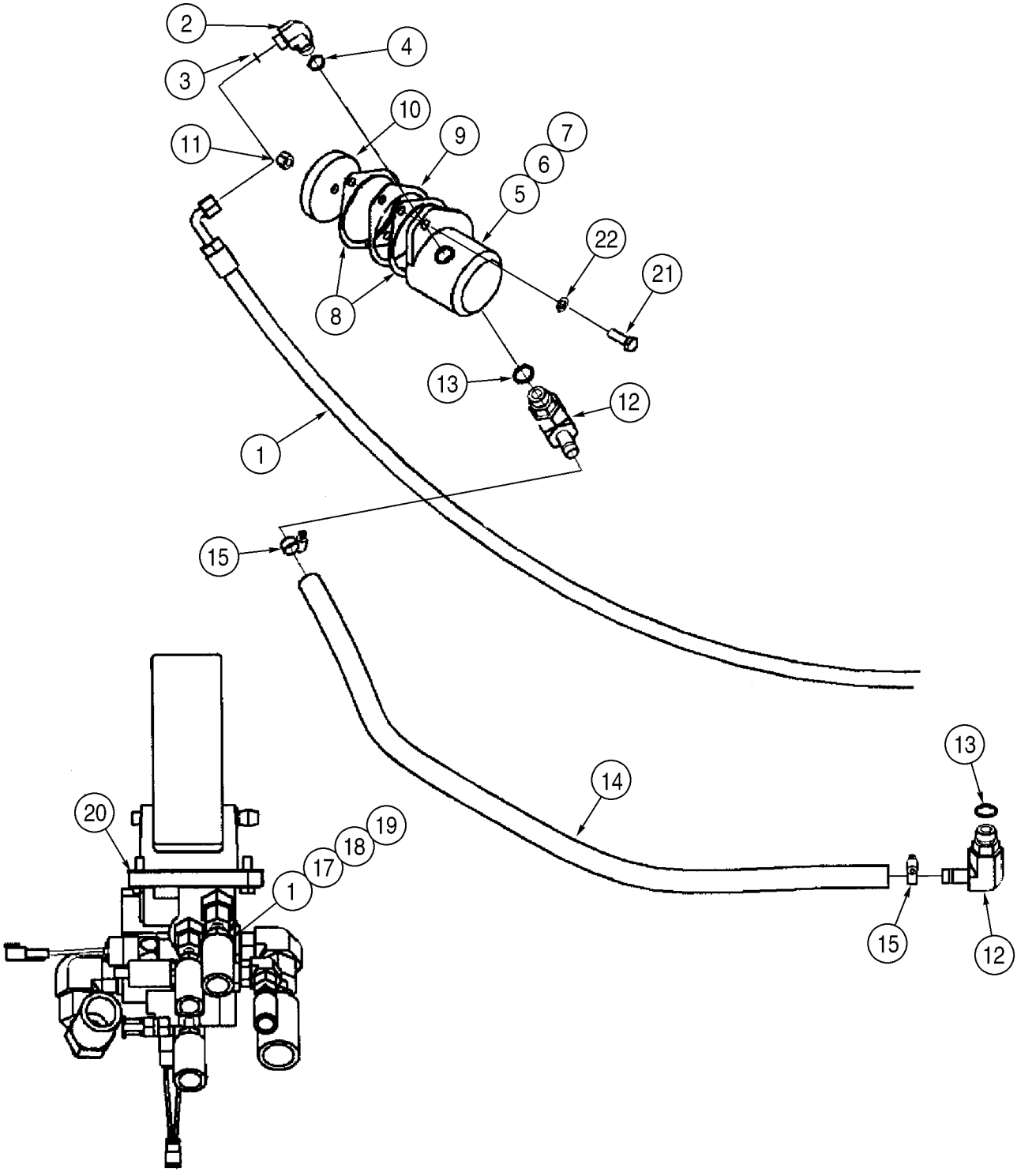
2
3
4
10
9
7
6
5
11
22
21
8
13
12
1
15
13
14
20
19
18
17
1
15
12

ITEM REF.	PEÇA Nº PART Nº PIEZA Nº	QDE. QTY. CANT.	DESCRIÇÃO (Português)	DESCRIPTION (English)	DESCRIPCION (Español)
1	366821A1	1	MANGUEIRA - bomba freio 3033mm	HOSE - brake pump 3033mm	MANGUERA 3033mm
2	700-326	1	COTOVELO 90° 13/16x22	ELBOW 90° 13/16x22	CODO 13/16x22
3	637-63153	1	ANEL-O 15,3x2,2	O-RING 15,3x2,2	ANILLO-O 15,3x2,2
4	238-6014	1	ANEL-O 1/2x1/16	O-RING 1/2x1/16	ANILLO-O 1/2x1/16
5	385483A1	1	BOMBA - freio	PUMP - brake	BOMBA
6	410069A1	1	VEDADOR - eixo	SEAL - shaft	JUNTA
7	410068A1	1	KIT - vedação	KIT - seal	JUEGO
8	A77441	2	JUNTA	GASKET	JUNTA
9	J902603	1	CALÇO	SHIM	CALCE
10	J924186	1	ENGRENAGEM	GEAR	ENGRANAJE
11	425-138	1	PORCA	NUT	TUERCA
12	372029A2	1	COTOVELO 90°	ELBOW 90°	CODO
13	238-6018	1	ANEL-O 3/4x1/16	O-RING 3/4x1/16	ANILLO-O 3/4x1/16
14	366780A1	1	MANGUEIRA - bomba à válvula 1200mm	HOSE - pump to valve 1200mm	MANGUERA 1200mm
15	214-1416	2	BRAÇADEIRA 13/16-1-1/2	CLAMP 13/16-1-1/2	ABRAZADERA 13/16-1-1/2
16	198828C1	1	PROTETOR - não ilustrado	GROMMET - not shown	PASACABLE
17	700-348	1	COTOVELO 45° 13/16x18	ELBOW 45° 13/16x18	CODO 13/16x18
18	637-63153	1	ANEL-O 15,3x2,2	O-RING 15,3x2,2	ANILLO-O 15,3x2,2
19	238-6014	1	ANEL-O 1/2x1/16	O-RING 1/2x1/16	ANILLO-O 1/2x1/16
20	414084A1	1	VÁLVULA freio	VALVE brake	VÁLVULA de freno
21	627-12035	2	PARAFUSO M12x35	BOLT M12x35	PERNO m12x35
22	892-11012	2	ARRUELA pressão M12	WASHER lock M12	ARANDELA freno m12

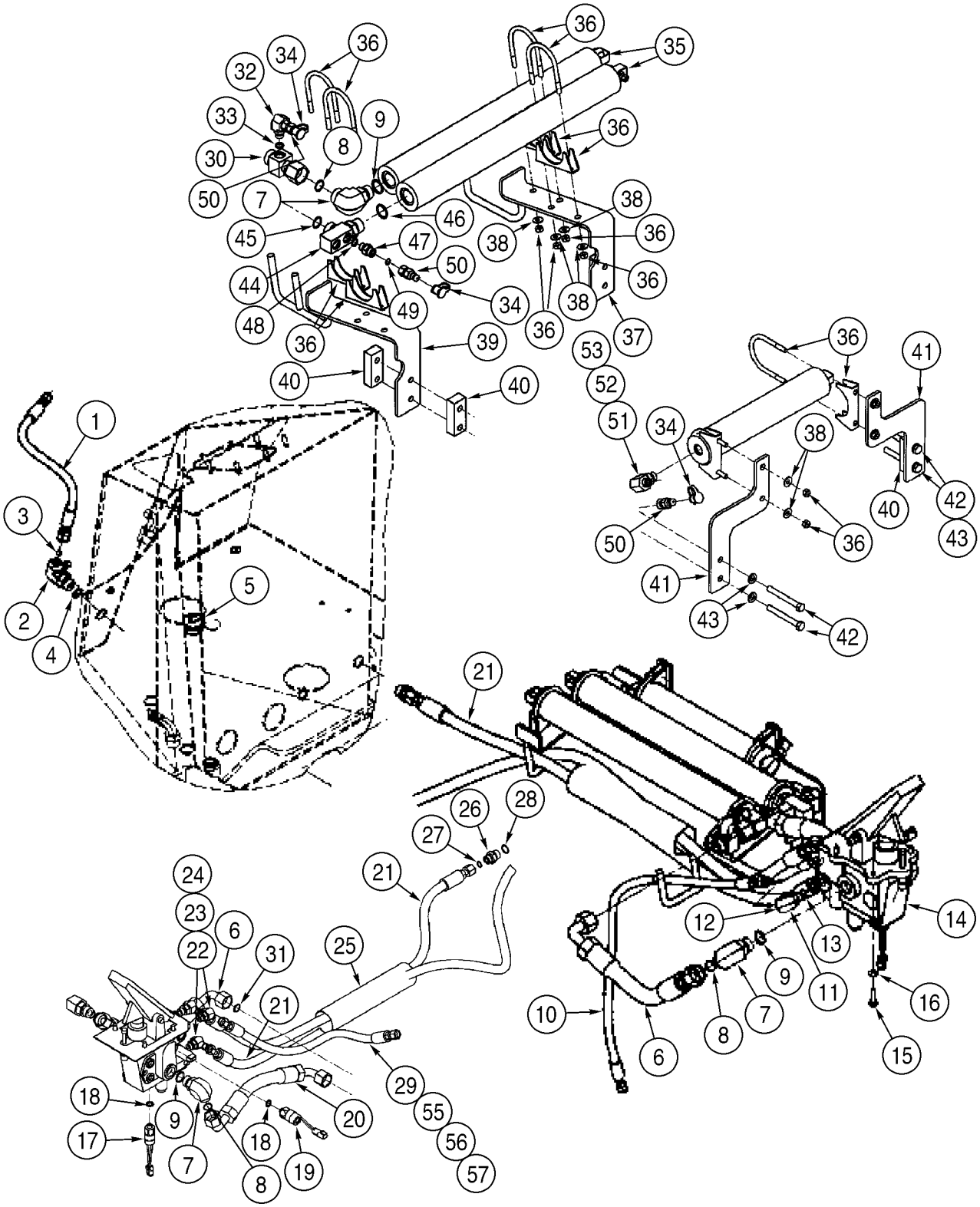
1
2
3
4
5
6
7
8
9
10
11
12
13
14
15
16
17
18
19
20
21
22
23
24
25
26
27
28
29
30
31
32
33
34
35
36
37
38
39
40
41
42
43
44
45
46
47
48
49
50
51
52
53
55
56
57

ITEM REF.	PEÇA Nº PART Nº PIEZA Nº	QDE. QTY. CANT.	DESCRIÇÃO (Português)	DESCRIPTION (English)	DESCRIPCION (Español)
1	369881A1	1	MANGUEIRA - dreno 480mm	HOSE - drain 480mm	MANGUERA 480mm
2	372028A2	1	COTOVELO 90°	ELBOW 90°	CODO
3	637-63193	1	ANEL-O 19,3x2,2mm	O-RING 19,3x2,2mm	ANILLO-O 19,3x2,2mm
4	238-6012	1	ANEL-O 3/8x1/16	O-RING 3/8x1/16	ANILLO-O 3/8x1/16
5	198826C1	1	PROTETOR 3/4	GROMMET 3/4	PASACABLE 3/4
6	367014A1	1	MANGUEIRA - acumulador LD 423mm	HOSE - accumulator RH 423mm	MANGUERA 423mm
7	700-307	3	COTOVELO 90° 1-3/16x27	ELBOW 90° 1-3/16x27	CODO 1-3/16x27
8	637-64236	1	ANEL-O 23,6x2,9	O-RING 23,6x2,9	ANILLO-O 23,6x2,9
9	238-6018	1	ANEL-O 3/4x1/16	O-RING 3/4x1/16	ANILLO-O 3/4x1/16
10	367867A3	1	MANGUEIRA 915mm	HOSE 915mm	MANGUERA 915mm
11	700-368	1	COTOVELO 90°	ELBOW 90°	CODO
12	637-63133	1	ANEL-O 13,3x2,2	O-RING 13,3x2,2	ANILLO-O 13,3x2,2
13	238-6012	1	ANEL-O 3/8x1/16	O-RING 3/8x1/16	ANILLO-O 3/8x1/16
14	414084A1	1	VÁLVULA freio	VALVE brake	VÁLVULA de freno
15	627-8030	4	PARAFUSO M8x30	BOLT M8x30	PERNO m8x30
16	895-15008	4	ARRUELA 9x20x1,6mm	WASHER 9x20x1,6mm	ARANDELA 9x20x1,6mm
17	390431A2	1	INTERRUPTOR - pressão freio	SWITCH - brake light pressure	CONTACTOR
18	396471A1	2	VEDADOR	SEAL	JUNTA
19	390435A2	1	INTERRUPTOR - freio	SWITCH - brake warning	CONTACTOR
20	368166A1	1	MANGUEIRA - acumulador LD 370mm	HOSE - accumulator RH 370mm	MANGUERA 370mm
21	366745A1	1	MANGUEIRA - freio ao reservatório 1117mm	HOSE - brake valve to reservoir 1117mm	MANGUERA 1117mm
22	700-374	2	COTOVELO 45° 11/16xM16	ELBOW 45° 11/16xM16	CODO 11/16xm16
23	238-6012	1	ANEL-O 3/8x1/16	O-RING 3/8x1/16	ANILLO-O 3/8x1/16
24	637-63193	1	ANEL-O 19,3x2,2mm	O-RING 19,3x2,2mm	ANILLO-O 19,3x2,2mm
25	401525A1	1	LUVA	SLEEVE	CAMISA
26	700-162	1	ADAPTADOR 13/16x22	ADAPTER 13/16x22	ADAPTADOR 13/16x22
27	637-63193	1	ANEL-O 19,3x2,2mm	O-RING 19,3x2,2mm	ANILLO-O 19,3x2,2mm
28	238-6014	1	ANEL-O 1/2x1/16	O-RING 1/2x1/16	ANILLO-O 1/2x1/16
29	407634A1	1	MANGUEIRA - acum. freio estac. 644mm	HOSE - parking brake accumulator 644mm	MANGUERA 644mm
30	407537A1	1	ADAPTADOR	ADAPTER	ADAPTADOR
31	238-6018	2	ANEL-O 3/4x1/16	O-RING 3/4x1/16	ANILLO-O 3/4x1/16
32	700-304	1	COTOVELO 11/16x14	ELBOW 11/16x14	CODO 11/16x14
33	238-6012	1	ANEL-O 3/8x1/16	O-RING 3/8x1/16	ANILLO-O 3/8x1/16
34	H434163	3	TAMPA poeira	CAP dust	GUARDAPOLVO
35	364109A1	2	ACUMULADOR (pg.7-18)	ACCUMULATOR (pg.7-18)	ACUMULADOR (pg.7-18)
36	A13240	5	BRAÇADEIRA	CLAMP	ABRAZADERA
37	368675A2	1	SUPORTE	BRACKET	SOPORTE
38	895-15008	12	ARRUELA 9x20x1,6mm	WASHER 9x20x1,6mm	ARANDELA 9x20x1,6mm
39	369279A2	1	SUPORTE	BRACKET	SOPORTE
40	367610A1	4	ESPAÇADOR	SPACER	ESPACIADOR
41	413964A1	2	SUPORTE	BRACKET	SOPORTE
42	627-10085	4	PARAFUSO M10x85	BOLT M10x85	PERNO m10x85
43	895-11010	4	ARRUELA 11x20x2mm	WASHER 11x20x2mm	ARANDELA 11x20x2mm
44	372034A1	1	ADAPTADOR	ADAPTER	ADAPTADOR
45	238-6018	1	ANEL-O 3/4x1/16	O-RING 3/4x1/16	ANILLO-O 3/4x1/16
46	637-64236	1	ANEL-O 23,6x2,9	O-RING 23,6x2,9	ANILLO-O 23,6x2,9
47	700-101	1	ADAPTADOR 11/16x14	ADAPTER 11/16x14	ADAPTADOR 11/16x14
48	238-6012	1	ANEL-O 3/8x1/16	O-RING 3/8x1/16	ANILLO-O 3/8x1/16
49	637-63113	1	ANEL-O 11,3x2,2	O-RING 11,3x2,2	ANILLO-O 11,3x2,2
50	243670A1	3	ACOPLAMENTO	COUPLING	ACOPLAMIENTO

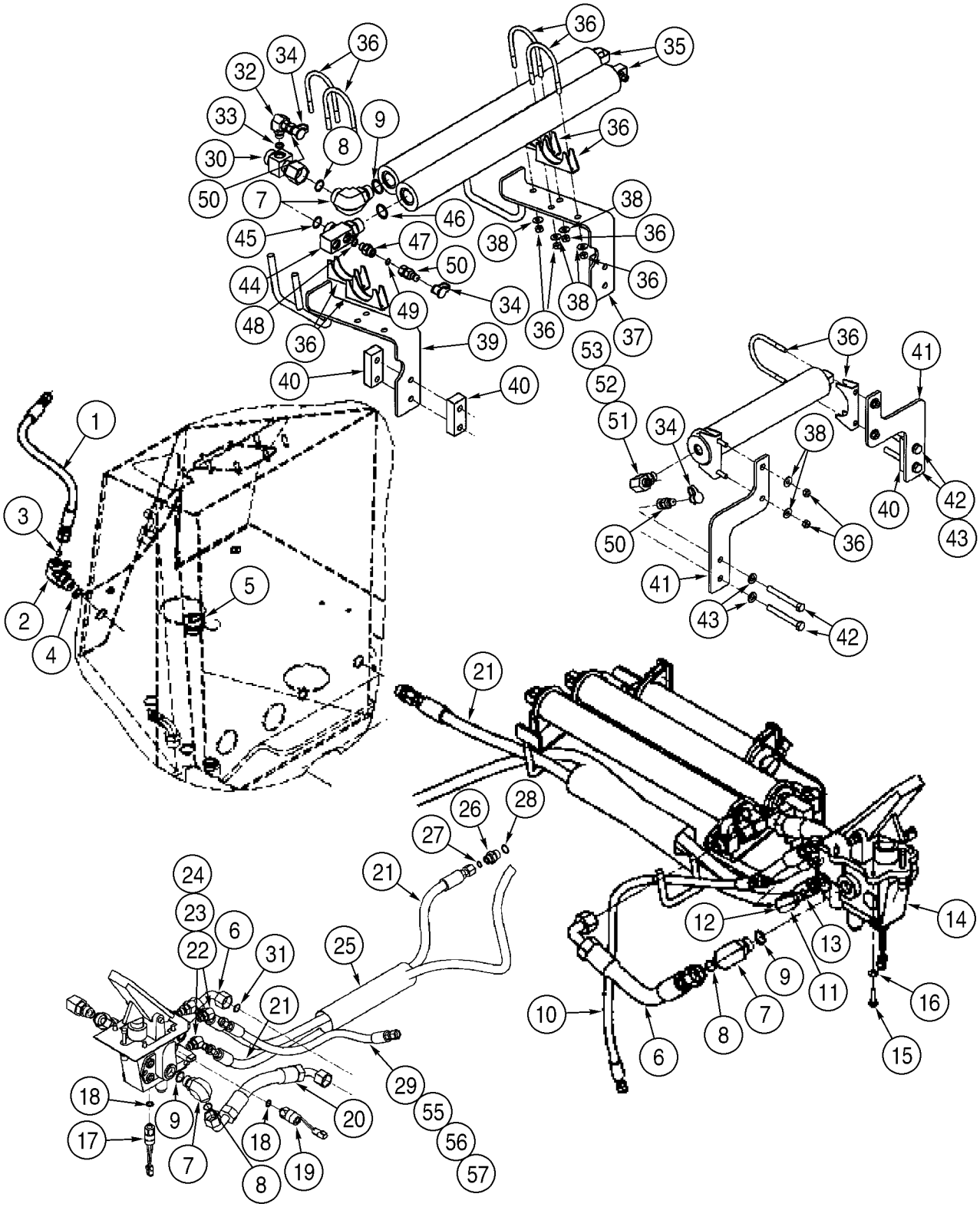
1
2
3
4
5
6
7
8
9
10
11
12
13
14
15
16
17
18
19
20
21
22
23
24
25
26
27
28
29
30
31
32
33
34
35
36
37
38
39
40
41
42
43
44
45
46
47
48
49
50
51
52
53
55
56
57

ITEM REF.	PEÇA Nº PART Nº PIEZA Nº	QDE. QTY. CANT.	DESCRIÇÃO (Português)	DESCRIPTION (English)	DESCRIPCION (Español)
51	700-457	1	CONEXÃO T 11/16x16	CONECTOR T 11/16x16	CONECTOR T 11/16x16
52	238-6012	2	ANEL-O 3/8x1/16	O-RING 3/8x1/16	ANILLO-O 3/8x1/16
53	637-63133	1	ANEL-O 13,3x2,2	O-RING 13,3x2,2	ANILLO-O 13,3x2,2
54	413953A1	1	ACUMULADOR - freio estac.	ACCUMULATOR - parking brake	ACUMULADOR
55	700-438	1	COTOVELO 45° 11/16x18	ELBOW 45° 11/16x18	CODO 11/16x18
56	238-6012	1	ANEL-O 3/8x1/16	O-RING 3/8x1/16	ANILLO-O 3/8x1/16
57	637-63153	1	ANEL-O 15,3x2,2	O-RING 15,3x2,2	ANILLO-O 15,3x2,2

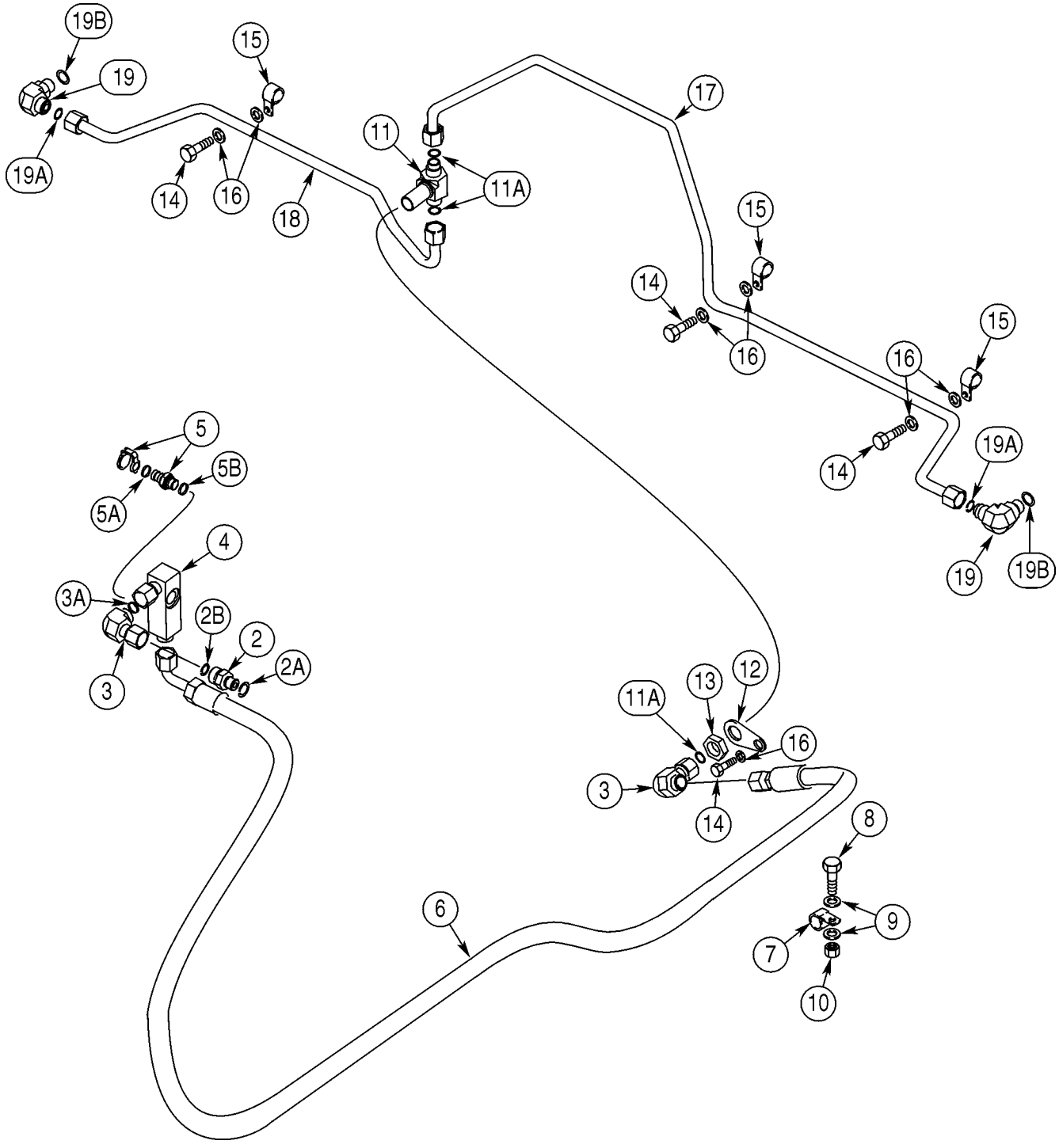
19B
19
19A
15
14
16
18
11
11A
17
15
14
16
15
16
14
19A
19
19B
5
5B
5A
4
3A
2B
2
2A
3
11A
13
12
16
3
14
8
9
7
10
6

ITEM REF.	PEÇA Nº PART Nº PIEZA Nº	QDE. QTY. CANT.	DESCRIÇÃO (Português)	DESCRIPTION (English)	DESCRIPCION (Español)
1	414084A1	1	VÁLVULA freio - não ilustrada	VALVE brake - not shown	VÁLVULA de freno
2	700-169	1	ADAPTADOR 13/16xM16	ADAPTER 13/16xM16	ADAPTADOR 13/16xm16
2A	637-63133	1	ANEL-O 13,3x2,2	O-RING 13,3x2,2	ANILLO-O 13,3x2,2
2B	238-6014	1	ANEL-O 1/2x1/16	O-RING 1/2x1/16	ANILLO-O 1/2x1/16
3	701-320	2	COTOVELO 90° 13/16	ELBOW 90° 13/16	CODO 13/16
3A	238-6014	1	ANEL-O 1/2x1/16	O-RING 1/2x1/16	ANILLO-O 1/2x1/16
4	372031A3	1	CONEXÃO	FITTING	CONEXION
	178889A1	1	CONEXÃO - diagnóstico	FITTING - diagnostic	CONEXION
5	182606A1	1	CONEXÃO	FITTING	CONEXION
5A	637-63113	1	ANEL-O 11,3x2,2	O-RING 11,3x2,2	ANILLO-O 11,3x2,2
5B	143349A1	1	TAMPA poeira	CAP dust	GUARDAPOLVO
6	413384A1	1	MANGUEIRA - freio diant. 2494mm	HOSE - front brakes 2494mm	MANGUERA 2494mm
7	515-24222	1	BRAÇADEIRA 7/8	CLAMP 7/8	ABRAZADERA 7/8
8	627-10030	1	PARAFUSO M10x30	BOLT M10x30	PERNO m10x30
9	895-11010	2	ARRUELA 11x20x2mm	WASHER 11x20x2mm	ARANDELA 11x20x2mm
10	832-10410	1	PORCA trava M10	NUT lock M10	TUERCA de retención m10
11	701-452	1	CONEXÃO T	CONECTOR T	CONECTOR T
11A	238-6014	3	ANEL-O 1/2x1/16	O-RING 1/2x1/16	ANILLO-O 1/2x1/16
12	379752A1	1	SUPORTE	BRACKET	SOPORTE
13	701-903	1	PORCA 13/16	NUT 13/16	TUERCA 13/16
14	627-10020	4	PARAFUSO M10x20	BOLT M10x20	PERNO m10x20
15	515-23127	3	BRAÇADEIRA 1/2	CLAMP 1/2	ABRAZADERA 1/2
16	895-18010	7	ARRUELA 11x18x1,6mm	WASHER 11x18x1,6mm	ARANDELA 11x18x1,6mm
17	387709A2	1	TUBO - eixo diant. LE	TUBE - front axle LH	TUBO
18	387707A2	1	TUBO - eixo diant. LD	TUBE - front axle RH	TUBO
19	700-305	2	COTOVELO 90° 13/16x18	ELBOW 90° 13/16x18	CODO 13/16x18
19A	238-6014	1	ANEL-O 1/2x1/16	O-RING 1/2x1/16	ANILLO-O 1/2x1/16
19B	637-63153	1	ANEL-O 15,3x2,2	O-RING 15,3x2,2	ANILLO-O 15,3x2,2

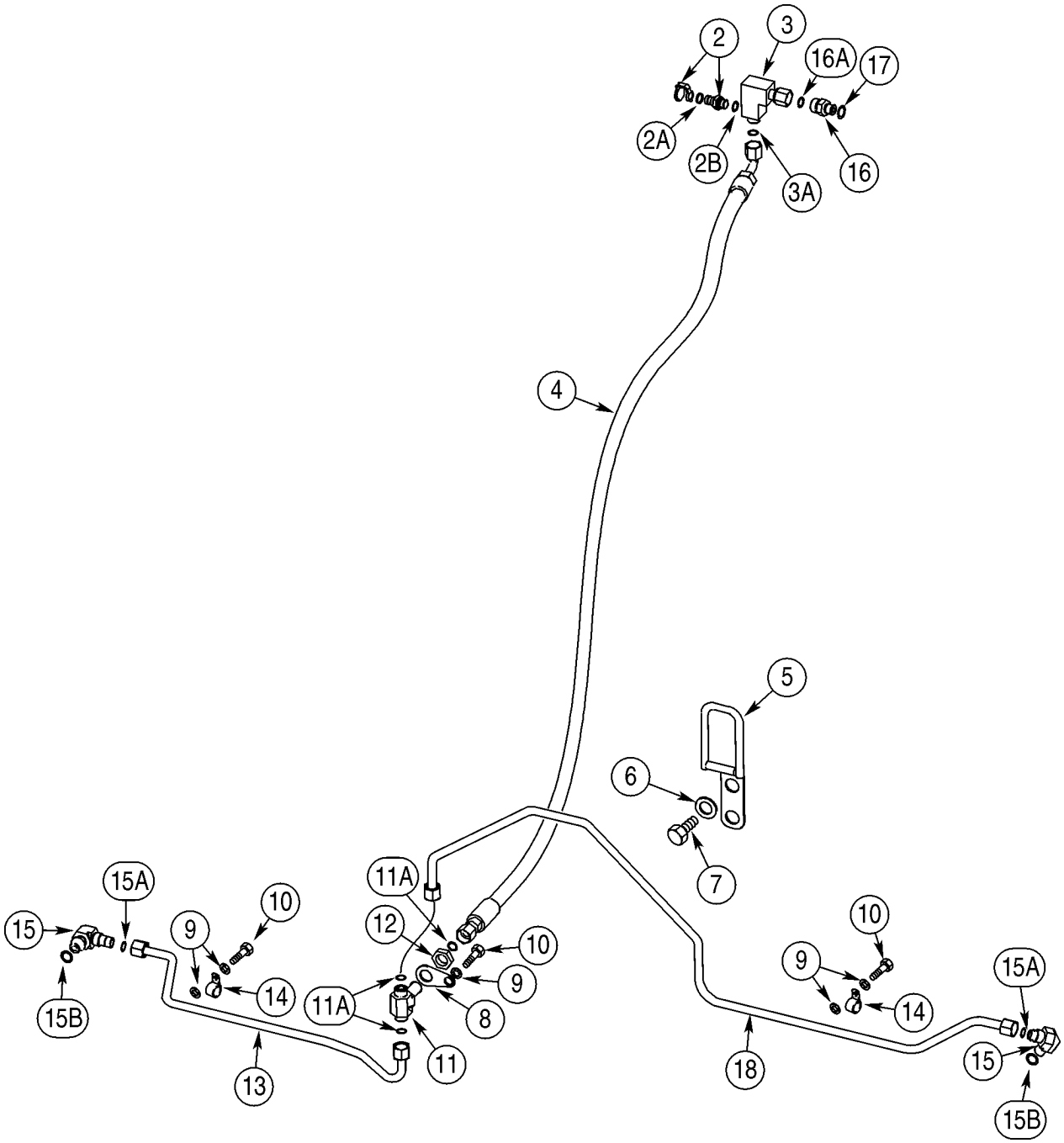
2
3
16A
17
2A
2B
3A
16
4
5
6
7
11A
12
10
9
8
11
13
15A
15
15B
14
18

ITEM REF.	PEÇA Nº PART Nº PIEZA Nº	QDE. QTY. CANT.	DESCRIÇÃO (Português)	DESCRIPTION (English)	DESCRIPCION (Español)
1	414084A1	1	VÁLVULA freio - não ilustrada	VALVE brake - not shown	VÁLVULA de freno
2	700-169	1	ADAPTADOR 13/16xM16	ADAPTER 13/16xM16	ADAPTADOR 13/16xm16
2A	637-63133	1	ANEL-O 13,3x2,2	O-RING 13,3x2,2	ANILLO-O 13,3x2,2
2B	238-6014	1	ANEL-O 1/2x1/16	O-RING 1/2x1/16	ANILLO-O 1/2x1/16
3	377754A1	1	CONEXÃO	FITTING	CONEXION
3A	238-6014	1	ANEL-O 1/2x1/16	O-RING 1/2x1/16	ANILLO-O 1/2x1/16
4	367869A1	1	MANGUEIRA - freio traseiro 1674mm	HOSE - rear brake 1674mm	MANGUERA 1674mm
5	408004A1	1	PROTEÇÃO	GUARD	PROTECTOR
6	895-11020	2	ARRUELA 22x37x3mm	WASHER 22x37x3mm	ARANDELA 22x37x3mm
7	627-20030	2	PARAFUSO	BOLT	PERNO
8	379752A1	1	SUPORTE	BRACKET	SOPORTE
9	895-18010	7	ARRUELA 11x18x1,6mm	WASHER 11x18x1,6mm	ARANDELA 11x18x1,6mm
10	627-10020	4	PARAFUSO M10x20	BOLT M10x20	PERNO m10x20
11	701-452	1	CONEXÃO T	CONECTOR T	CONECTOR T
11A	238-6014	3	ANEL-O 1/2x1/16	O-RING 1/2x1/16	ANILLO-O 1/2x1/16
12	701-903	1	PORCA 13/16	NUT 13/16	TUERCA 13/16
13	387713A2	1	TUBO - eixo traseiro LE	TUBE - rear axle LH	TUBO
14	515-23127	3	BRAÇADEIRA 1/2	CLAMP 1/2	ABRAZADERA 1/2
15	700-305	2	COTOVELO 90° 13/16x18	ELBOW 90° 13/16x18	CODO 13/16x18
15A	238-6014	1	ANEL-O 1/2x1/16	O-RING 1/2x1/16	ANILLO-O 1/2x1/16
15B	637-63153	1	ANEL-O 15,3x2,2	O-RING 15,3x2,2	ANILLO-O 15,3x2,2
	178889A1	1	CONEXÃO - diagnóstico	FITTING - diagnostic	CONEXION
16	182606A1	1	CONEXÃO	FITTING	CONEXION
16A	637-63113	1	ANEL-O 11,3x2,2	O-RING 11,3x2,2	ANILLO-O 11,3x2,2
17	143349A1	1	TAMPA poeira	CAP dust	GUARDAPOLVO
18	387711A2	1	TUBO - eixo traseiro LD	TUBE - rear axle RH	TUBO

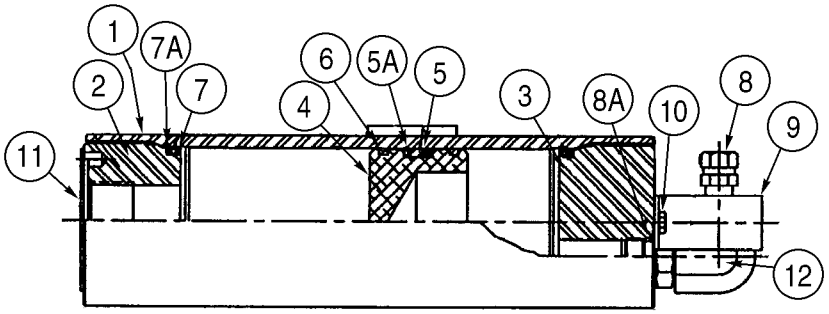
1
7A
2
7
6
5A
5
4
3
8A
10
8
9
11
12

ITEM REF.	PEÇA Nº PART Nº PIEZA Nº	QDE. QTY. CANT.	DESCRIÇÃO (Português)	DESCRIPTION (English)	DESCRIPCION (Español)
	364109A1	1	ACUMULADOR	ACCUMULATOR	ACUMULADOR
1	NSS	1	CORPO	BODY	CUERPO
2	408873A1	1	TAMPA cilindro	GLAND cylinder	TAPA del gato
3	408875A1	1	TAMPA	CAP	TAPA
4	408874A1	1	PISTÃO	PISTON	PISTÓN
	408978A1	1	KIT - vedação	KIT - seal	JUEGO
5	NSS	1	ANEL-O	O-RING	ANILLO-O
5A	NSS	2	ANEL encosto	RING backup	ANILLO
6	NSS	2	ANEL - desgaste	RING - wear	ANILLO de desgaste
7	NSS	2	VEDADOR	SEAL	JUNTA
7A	NSS	2	VEDADOR	SEAL	JUNTA
	409466A1	1	VÁLVULA pressão conj.	VALVE pressure assy.	VÁLVULA de presión
8	NSS	1	VÁLVULA pressão	VALVE pressure	VÁLVULA de presión
8A	NSS	2	ANEL-O	O-RING	ANILLO-O
9	337196A1	1	PROTEÇÃO	GUARD	PROTECTOR
10	338532A1	2	PARAFUSO	SCREW	TORNILLO
11	NSS	1	BUJÃO	PLUG	TAPÓN
12	NSS	1	COTOVELO 90°	ELBOW 90°	CODO

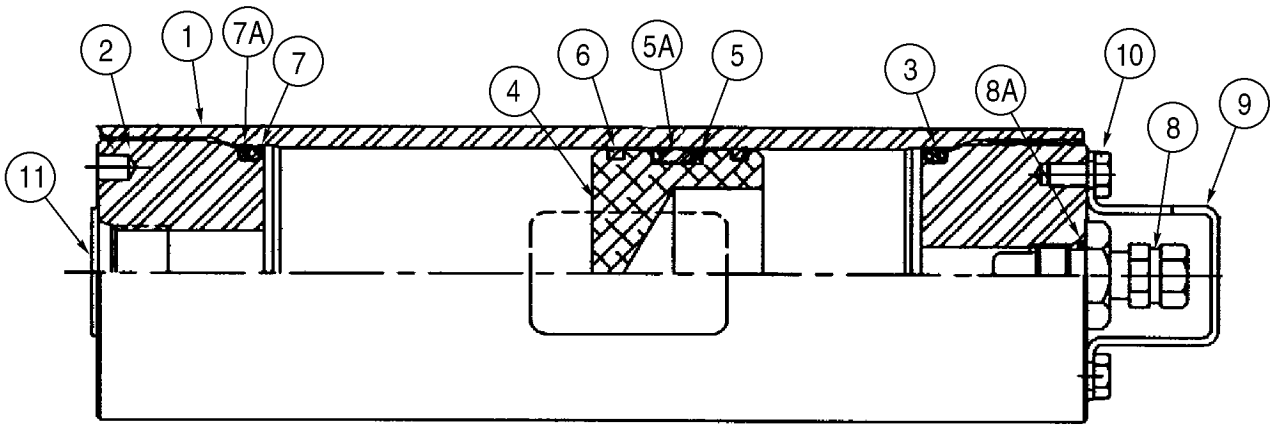
2
1
7A
7
4
6
5A
5
3
8A
10
8
9
11

ITEM REF.	PEÇA Nº PART Nº PIEZA Nº	QDE. QTY. CANT.	DESCRIÇÃO (Português)	DESCRIPTION (English)	DESCRIPCION (Español)
	413953A1	1	ACUMULADOR	ACCUMULATOR	ACUMULADOR
1	NSS	1	CORPO	BODY	CUERPO
2	409270A1	1	TAMPA cilindro	GLAND cylinder	TAPA del gato
3	409271A1	1	TAMPA	COVER	TAPA
4	408874A1	1	PISTÃO	PISTON	PISTÓN
	408978A1	1	KIT - vedação	KIT - seal	JUEGO
5	NSS	1	ANEL-O	O-RING	ANILLO-O
5A	NSS	2	ANEL encosto	RING backup	ANILLO
6	NSS	2	ANEL desgaste	RING wear	ANILLO de desgaste
7	NSS	2	VEDADOR	SEAL	JUNTA
7A	NSS	2	VEDADOR	SEAL	JUNTA
	337198A1	1	VÁLVULA pressão conj.	VALVE pressure assy.	VÁLVULA de presión
8	NSS	1	VÁLVULA pressão	VALVE pressure	VÁLVULA de presión
8A	NSS	2	ANEL-O	O-RING	ANILLO-O
9	337196A1	1	PROTEÇÃO	GUARD	PROTECTOR
10	S301367	2	PARAFUSO	SCREW	TORNILLO
11	NSS	1	BUJÃO	PLUG	TAPÓN

ÍNDICE

Descrição	Página
RESERVATÓRIO HIDRÁULICO	8-2
CIRCUITO HIDRÁULICO - RESERVATÓRIO À BOMBA/VÁLVULA	8-4
CIRCUITO HIDRÁULICO - FILTRO DE ÓLEO	8-8
CIRCUITO HIDRÁULICO - LEVANTAMENTO DA CARREGADEIRA (MODELO Z-BAR)	8-10
CIRCUITO HIDRÁULICO - LEVANTAMENTO DA CARREGADEIRA (MODELO XT)	8-12
CIRCUITO HIDRÁULICO - CAÇAMBA DA CARREGADEIRA (MODELO Z-BAR)	8-14
CIRCUITO HIDRÁULICO - CAÇAMBA DA CARREGADEIRA (MODELO XT)	8-16
CIRCUITO HIDRÁULICO - AUXILIAR CARREGADEIRA 3 CARRETÉIS (MOD.Z-BAR)	8-18
CIRCUITO HIDRÁULICO - AUXILIAR CARREGADEIRA 3 CARRETÉIS (MOD. XT)	8-20
CIRCUITO HIDRÁULICO - AUXILIAR CARREGADEIRA 4 CARRETÉIS (MOD. XT)	8-22
CIRCUITO HIDRÁULICO - TRAVAMENTO DOS ACOPLAMENTOS	8-24
CIRCUITO HIDRÁULICO - ACOPLAMENTO (MODELO Z-BAR)	8-26
CIRCUITO HIDRÁULICO - ACOPLAMENTO (MODELO XT)	8-28
BOMBA HIDRÁULICA	8-30
VÁLVULA DE CONTROLE DA CARREGADEIRA - 2 CARRETÉIS (MODELO Z-BAR)	8-32
VÁLVULA DE CONTROLE DA CARREGADEIRA - 2 CARRETÉIS (MODELO XT)	8-34
VÁLVULA DE CONTROLE DA CARREGADEIRA - 3 CARRETÉIS (MODELO Z-BAR)	8-36
VÁLVULA DE CONTROLE DA CARREGADEIRA - 3 CARRETÉIS (MODELO XT)	8-38
VÁLVULA DE CONTROLE DA CARREGADEIRA - 4 CARRETÉIS (MODELO Z-BAR)	8-40
VÁLVULA DE CONTROLE DA CARREGADEIRA - 4 CARRETÉIS (MODELO XT)	8-42
VÁLVULA DE CONTROLE DA CARREGADEIRA - PISTÕES	8-44
VÁLVULA DE CONTROLE DA CARREGADEIRA - 3/4 CARRETÉIS	8-46
VÁLVULA DE CONTROLE 2 CARRETÉIS - MONTAGEM	8-48
VÁLVULA DE CONTROLE 3 CARRETÉIS - MONTAGEM	8-50
VÁLVULA DE CONTROLE 4 CARRETÉIS - MONTAGEM	8-52
VÁLVULA DE CONTROLE DA CARREGADEIRA - 2 ALAVANCAS & 2 CARRETÉIS	8-54
VÁLVULA DE CONTROLE DA CARREGADEIRA - 3 ALAVANCAS & 3 CARRETÉIS	8-56
CILINDROS DE LEVANTAMENTO	8-58
CILINDRO DA CAÇAMBA (MODELO Z-BAR)	8-60
CILINDRO DA CAÇAMBA (MODELO XT)	8-62
CIRCUITO DO CONTROLE REMOTO - 1 ALAVANCA E VÁLVULA 2 CARRETÉIS	8-64
CIRCUITO DO CONTROLE REMOTO - MANGUEIRAS À VÁLVULA 2 CARRETÉIS	8-66
CIRCUITO DO CONTROLE REMOTO - 2 ALAVANCAS E VÁLVULA 3 CARRETÉIS	8-68
CIRCUITO DO CONTROLE REMOTO - MANGUEIRAS À VÁLV. 3 CARRETÉIS	8-70
CIRCUITO DO CONTROLE REMOTO - 2 ALAVANCAS E VÁLVULA 4 CARRETÉIS	8-72
CIRCUITO DO CONTROLE REMOTO - MANGUEIRAS À VÁLVULA 4 CARRETÉIS	8-74
ACUMULADOR CONJUNTO	8-76
CONTROLE REMOTO - 1 ALAVANCA	8-78
CONTROLE REMOTO - 1 ALAVANCA	8-80
CONTROLE REMOTO - 2 ALAVANCAS	8-82
CONTROLE REMOTO - 3 ALAVANCAS	8-84
CONTROLE DA CAÇAMBA - 2 ALAVANCAS & 2 CARRETÉIS	8-86
CONTROLE DA CAÇAMBA - 3 ALAVANCAS & 3 CARRETÉIS	8-88
CONTROLE DE CONDUÇÃO - VÁLV. DIRECIONAL À VÁLV. DA CAÇAMBA	8-90
CONTROLE DE CONDUÇÃO - VÁLV. DIRECIONAL AO ACUMULADOR	8-92
CONTROLE DE CONDUÇÃO - CONJUNTO DA VÁLV. DIRECIONAL	8-94
CONTROLE DE CONDUÇÃO - ACUMULADOR	8-96

TABLE OF CONTENTS

Description	Page
HYDRAULIC RESERVOIR	8-2
HYDRAULICS - RESERVOIR TO HYDRAULIC PUMP/VALVE	8-4
HYDRAULICS - FILTER, OIL	8-8
HYDRAULICS - LOADER LIFT (Z-BAR LOADER)	8-10
HYDRAULICS - LOADER LIFT (XT LOADER)	8-12
HYDRAULICS - LOADER BUCKET (Z-BAR LOADER)	8-14
HYDRAULICS - LOADER BUCKET (XT LOADER)	8-16
HYDRAULICS - LOADER AUXILIARY 3 SPOOL (Z-BAR LOADER)	8-18
HYDRAULICS - LOADER AUXILIARY 3 SPOOL (XT LOADER)	8-20
HYDRAULICS - LOADER AUXILIARY 4 SPOOL (XT LOADER)	8-22
HYDRAULICS - COUPLER LOCKING	8-24
HYDRAULICS - COUPLER (Z-BAR LOADER)	8-26
HYDRAULICS - COUPLER (XT LOADER)	8-28
HYDRAULIC PUMP	8-30
LOADER CONTROL VALVE - 2 SPOOL (Z-BAR LOADER)	8-32
LOADER CONTROL VALVE - 2 SPOOL (XT LOADER)	8-34
LOADER CONTROL VALVE - 3 SPOOL (Z-BAR LOADER)	8-36
LOADER CONTROL VALVE - 3 SPOOL (XT LOADER)	8-38
LOADER CONTROL VALVE - 4 SPOOL (Z-BAR LOADER)	8-40
LOADER CONTROL VALVE - 4 SPOOL (XT LOADER)	8-42
LOADER CONTROL VALVE - PISTON AXIS	8-44
LOADER CONTROL VALVE - 3/4 SPOOL	8-46
VALVE, CONTROL 2 SPOOL - MOUNTING	8-48
VALVE, CONTROL 3 SPOOL - MOUNTING	8-50
VALVE, CONTROL 4 SPOOL - MOUNTING	8-52
LOADER CONTROL VALVE - 2 LEVER & 2 SPOOL	8-54
LOADER CONTROL VALVE - 3 LEVER & 3 SPOOL	8-56
CYLINDER ASSY - LOADER LIFT	8-58
CYLINDER ASSY - LOADER BUCKET (Z-BAR LOADER)	8-60
CYLINDER ASSY - LOADER BUCKET (XT LOADER)	8-62
REMOTE CONTROL CIRCUIT - 1 LEVER AND 2 SPOOL VALVES	8-64
REMOTE CONTROL CIRCUIT - HOSES TO 2 SPOOL VALVES	8-66
REMOTE CONTROL CIRCUIT - 2 LEVERS AND 3 SPOOL VALVE	8-68
REMOTE CONTROL CIRCUIT - HOSES TO 3 SPOOL VALVE	8-70
REMOTE CONTROL CIRCUIT - 2 LEVERS AND 4 SPOOL VALVE	8-72
REMOTE CONTROL CIRCUIT - HOSES TO 4 SPOOL VALVE	8-74
ACCUMULATOR ASSY	8-76
REMOTE CONTROL - 1 LEVER	8-78
REMOTE CONTROL - 1 LEVER	8-80
REMOTE CONTROL - 2 LEVERS	8-82
REMOTE CONTROL - 3 LEVERS	8-84
LOADER CONTROL - 2 LEVERS & 2 SPOOL VALVE	8-86
LOADER CONTROL - 3 LEVERS & 3 SPOOL VALVE	8-88
RIDE CONTROL - DIRECTIONAL VALVE TO LOADER VALVE	8-90
RIDE CONTROL - DIRECTIONAL VALVE TO ACCUMULATOR	8-92
RIDE CONTROL - DIRECTIONAL VALVE ASSY	8-94
RIDE CONTROL - ACCUMULATOR	8-96

ÍNDICE

Descripción	Página
DEPOSITO	8-2
HIDRAULICA - DEPOSITO A LA BOMBA HIDRAULICA	8-4
HIDRAULICA - FILTRO, ACEITE	8-8
HIDRAULICA - ELEVADOR DE LA CARGADORA (Z-BAR) (Z-BAR LOADER)	8-10
HIDRAULICA - ELEVADOR DE LA CARGADORA (XT) (XT LOADER)	8-12
HIDRAULICA - CUCHARON DE LA CARGADORA (Z-BAR LOADER)	8-14
HIDRAULICA - CUCHARON DE LA CARGADORA (XT LOADER)	8-16
HIDRAULICA - AUXILIAR DE CARGADORA 3 CARRETES (Z-BAR LOADER)	8-18
HIDRAULICA - AUXILIAR DE CARGADORA 3 CARRETES (XT LOADER)	8-20
HIDRAULICA - AUXILIAR DE CARGADORA 4 CARRETES (XT LOADER)	8-22
HIDRAULICA - TRABA DEL ACOPLAMIENTO	8-24
HIDRAULICA - ACOMPLAMIENTO (Z-BAR LOADER)	8-26
HIDRAULICA - ACOMPLAMIENTO (XT LOADER)	8-28
BOMBA	8-30
CONTROL DE LA CARGADORA 2 CORREDERAS (Z-BAR LOADER)	8-32
CONTROL DE LA CARGADORA 2 CORREDERAS (XT LOADER)	8-34
CONTROL DE LA CARGADORA 3 CORREDERAS (Z-BAR LOADER)	8-36
CONTROL DE LA CARGADORA 3 CORREDERAS (XT LOADER)	8-38
CONTROL DE LA CARGADORA 4 CORREDERAS (Z-BAR LOADER)	8-40
CONTROL DE LA CARGADORA 4 CORREDERAS (XT LOADER)	8-42
EJE DEL PISTÓN	8-44
CONTROL DE LA CARGADORA 3/4 CORREDERAS	8-46
VALVULA DE CONTROL 2 CORREDERAS - SOPORTE	8-48
VALVULA DE CONTROL 3 CORREDERAS - SOPORTE	8-50
VALVULA DE CONTROL 4 CORREDERAS - SOPORTE	8-52
VALVULA - CONTROL DE LA CARGADORA (2 PALANCAS 2 CORREDERAS)	8-54
VALVULA - CONTROL DE LA CARGADORA (3 PALANCAS 3 CORREDERAS)	8-56
CONJUNTO DE CILINDRO - ELEVADOR DE LA CARGADORA	8-58
CONJUNTO DE CILINDRO - CUCHARON DE LA CARGADORA (Z-BAR LOADER)	8-60
CONJUNTO DE CILINDRO - CUCHARON DE LA CARGADORA (XT LOADER)	8-62
CONTROL DE LA CARGADORA, REMOTO - 1 ALAVANCA 2 CORREDERAS	8-64
CONTROL REMOTO - MANGUERAS HASTA VÁLVULA 2 CORREDERAS	8-66
CONTROL REMOTO - 3 ALAVANCAS 3 CORREDERAS	8-68
CONTROL REMOTO - MANGUERAS HASTA VÁLVULA 3 CORREDERAS	8-70
CONTROL REMOTO - 3 ALAVANCAS 4 CORREDERAS	8-72
CONTROL REMOTO - MANGUERAS HASTA VÁLVULA 4 CORREDERAS	8-74
ACUMULADOR CONJ.	8-76
CONJUNTO DE LA VALVULA - CONTROL REMOTO, PALANCA UNICA	8-78
CONJUNTO DE LA VALVULA - CONTROL REMOTO, PALANCA UNICA	8-80
CONJUNTO DE LA VALVULA - CONTROL REMOTO, PALANCA DOBLE	8-82
CONJUNTO DE LA VALVULA - CONTROL REMOTO, TRES PALANCAS	8-84
CONTROL DE LA CARGADORA - 2 ALAVANCAS VÁLVULA 3 CORREDERAS	8-86
CONTROL DE LA CARGADORA - 3 ALAVANCAS VÁLVULA 3 CORREDERAS	8-88
DISPOSITIVO ANTICABECEO - VALV. DIRECCIONAL A VALV. CARGADORA	8-90
DISPOSITIVO ANTICABECEO - VALV. DIRECCIONAL AL ACUMULADOR	8-92
DISPOSITIVO ANTICABECEO - VALVULA DIRECCIONAL	8-94
DISPOSITIVO ANTICABECEO - ACUMULADOR	8-96

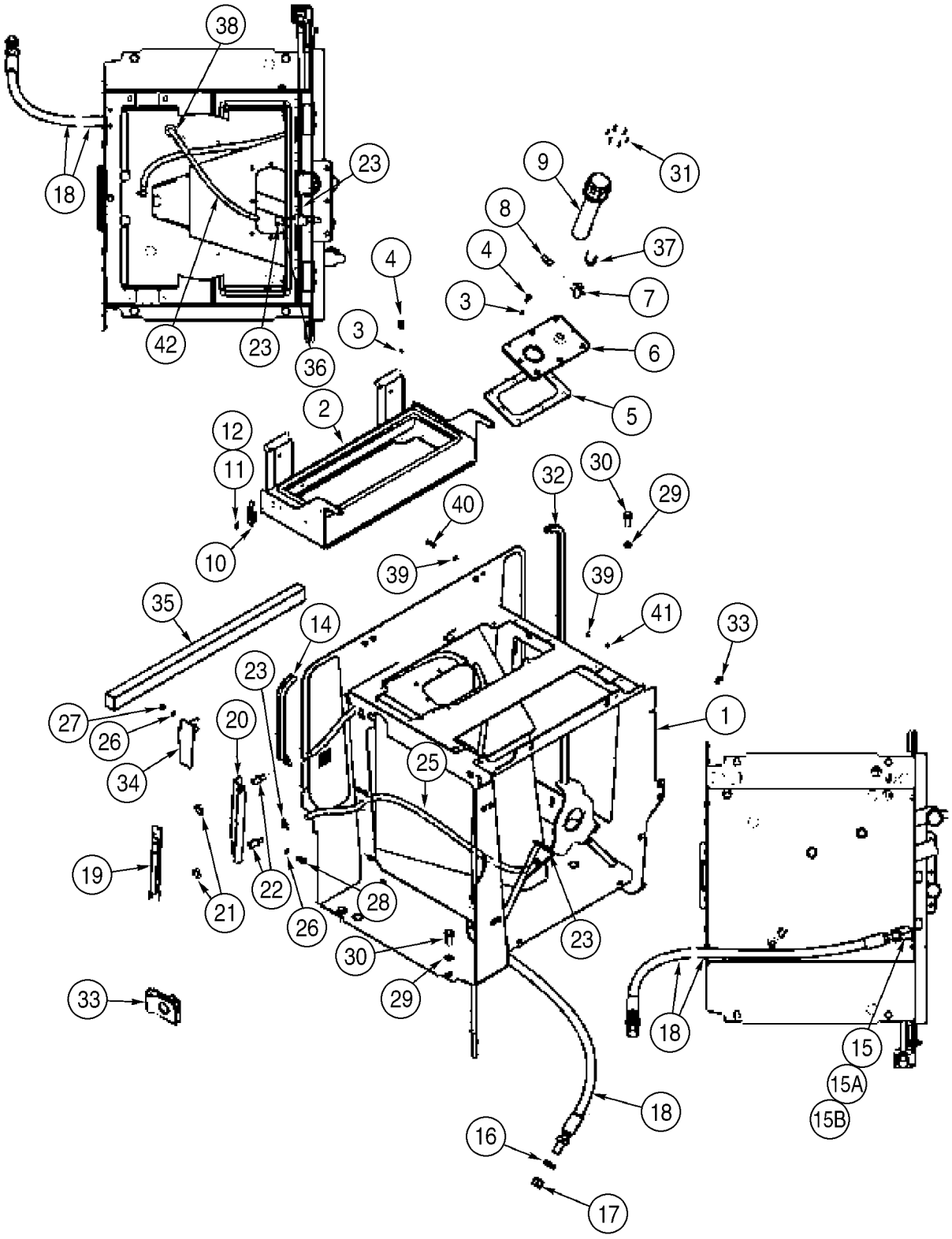
38
18
23
42
23
36
4
3
2
12
11
10
40
39
35
14
23
27
26
34
20
19
21
22
26
28
30
29
33
25
23
1
32
30
29
39
41
33
9
31
8
37
4
3
7
6
5
18
15
15A
15B
18
16
17

ITEM REF.	PEÇA Nº PART Nº PIEZA Nº	QDE. QTY. CANT.	DESCRIÇÃO (Português)	DESCRIPTION (English)	DESCRIPCION (Español)
1	397433A3	1	RESERVATÓRIO	RESERVOIR	DEPÓSITO
2	398882A2	1	SUPORTE - reservatório	SUPPORT - reservoir	SOPORTE
3	895-11008	16	ARRUELA 9x17x1,6mm	WASHER 9x17x1,6mm	ARANDELA 9x17x1,6mm
4	627-8025	16	PARAFUSO M8x25	BOLT M8x25	PERNO m8x25
5	379587A1	1	JUNTA montagem	GASKET mounting	JUNTA de estanqueidad
6	379584A3	1	TAMPA - reservatório	COVER - reservoir	TAPA
7	217-1063	1	CONEXÃO T	CONECTOR T	CONECTOR T
8	217-123	1	CONECTOR	CONNECTOR	CONECTOR
9	367149A1	1	BOCAL Conj.	STRAINER Assy.	ALCACHOFA conj.
10	60-4640T1	1	DISPOSITIVO trava	DEVICE latching	CERROJO
11	440-1088	2	PARAFUSO nº8x1/2	SCREW nº8x1/2	TORNILLO nº8x1/2
12	225-14108	2	PORCA nº8	NUT nº8	TUERCA nº8
13	382665A1	1	VEDADOR - condensador	SEAL - condenser	JUNTA
14	394866A1	1	VEDADOR - capô	SEAL - hood	JUNTA
15	700-307	1	COTOVELO 90° 1-3/16x27	ELBOW 90° 1-3/16x27	CODO 1-3/16x27
15A	238-6018	1	ANEL-O 3/4x1/16	O-RING 3/4x1/16	ANILLO-O 3/4x1/16
15B	637-64236	1	ANEL-O 23,6x2,9	O-RING 23,6x2,9	ANILLO-O 23,6x2,9
16	218-1256	1	PORCA trava	NUT lock	TUERCA de retención
17	218-335	1	TAMPA	CAP	TAPA
18	397439A1	1	MANGUEIRA - dreno 1448mm	HOSE - drain 1448mm	MANGUERA 1448mm
19	383921A2	1	INDICADOR	GAUGE	CALIBRE
20	384053A2	1	SUPORTE	BRACKET	SOPORTE
21	131-141	2	PORCA	NUT	TUERCA
22	L125836	2	ADAPTADOR	ADAPTER	ADAPTADOR
23	214-1406	5	BRAÇADEIRA 7/16-25/32	CLAMP 7/16-25/32	ABRAZADERA 7/16-25/32
24	198826C1	2	PROTETOR 3/4	GROMMET 3/4	PASACABLE 3/4
25	384106A1	1	MANGUEIRA - inferior 1008mm	HOSE - lower 1008mm	MANGUERA 1008mm
26	895-11010	4	ARRUELA 11x20x2mm	WASHER 11x20x2mm	ARANDELA 11x20x2mm
27	832-10410	2	PORCA trava M10	NUT lock M10	TUERCA de retención m10
28	627-10030	2	PARAFUSO M10x30	BOLT M10x30	PERNO m10x30
29	896-11016	4	ARRUELA 17,5x30x4mm	WASHER 17,5x30x4mm	ARANDELA 17,5x30x4mm
30	627-16040	4	PARAFUSO 16x40	BOLT 16x40	PERNO 16x40
31	385818A1	6	PARAFUSO M5x25	SCREW M5x25	TORNILLO m5x25
32	394867A1	1	VEDADOR - capô 354mm	SEAL - hood 354mm	JUNTA 354mm
33	833-40408	22	PORCA U M8	NUT U M8	TUERCA en u m8
34	403653A1	1	SUPORTE	BRACKET	SOPORTE
35	394264A1	1	ISOLANTE	INSULATION	ESPUMA
36	384105A1	1	MANGUEIRA - indicador nível	HOSE - sight gauge	MANGUERA
37	235417A1	1	RESPIRO - alívio pressão	VENT - pressure relief	VENTANILLA
38	198825C1	1	PROTETOR 5/8	GROMMET 5/8	PASACABLE 5/8
39	896-15008	8	ARRUELA 9x21x2,5mm	WASHER 9x21x2,5mm	ARANDELA 9x21x2,5mm
40	614-8030	4	PARAFUSO M8x30	BOLT M8x30	PERNO m8x30
41	829-1408	4	PORCA M8	NUT M8	TUERCA m8
42	408523A1	1	MANGUEIRA - alívio 1630mm	HOSE - relief 1630mm	MANGUERA 1630mm

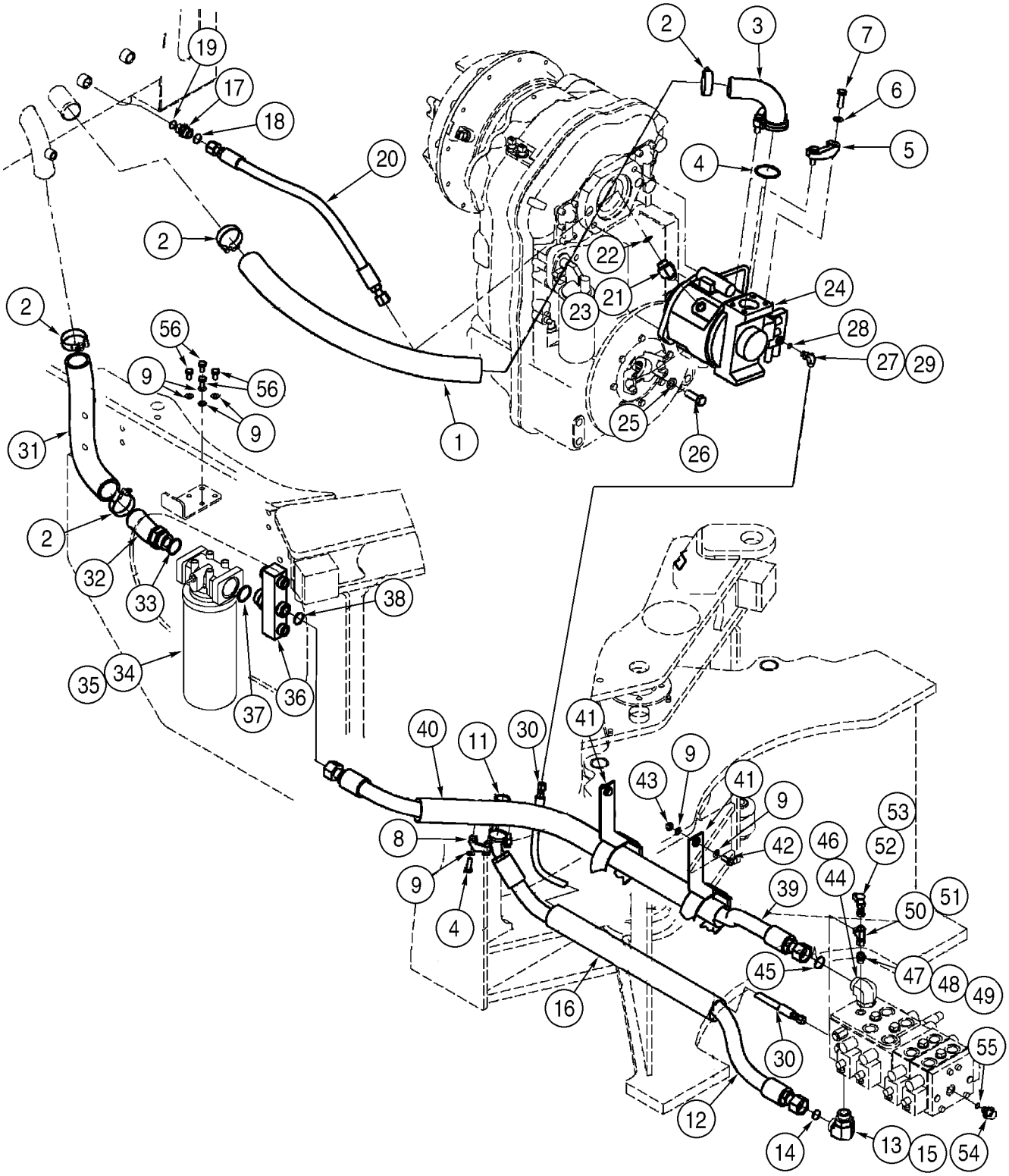
1
2
3
4
5
6
7
8
9
10
11
12
13
14
15
16
17
18
19
20
21
22
23
24
25
26
27
28
29
30
31
32
33
34
35
36
37
38
39
40
41
42
43
44
45
46
47
48
49
50
51
52
53
54
55
56

ITEM REF.	PEÇA Nº PART Nº PIEZA Nº	QDE. QTY. CANT.	DESCRIÇÃO (Português)	DESCRIPTION (English)	DESCRIPCION (Español)
1	365454A1	1	MANGUEIRA - sucção 797mm	HOSE - suction 797mm	MANGUERA 797mm
2	L126871	4	BRAÇADEIRA	CLAMP	ABRAZADERA
3	365417A1	1	TUBO	TUBE	TUBO
4	238-5228	1	ANEL-O 2-1/4x1/8	O-RING 2-1/4x1/8	ANILLO-O 2-1/4x1/8
5	A14141	2	FLANGE	FLANGE	BRIDA de unión
6	895-11012	4	ARRUELA 13,5x24x2,5mm	WASHER 13,5x24x2,5mm	ARANDELA 13,5x24x2,5mm
7	627-12040	4	PARAFUSO M12x40	BOLT M12x40	PERNO m12x40
8	A12306	2	FLANGE	FLANGE	BRIDA de unión
9	895-11010	12	ARRUELA 11x20x2mm	WASHER 11x20x2mm	ARANDELA 11x20x2mm
10	627-10030	4	PARAFUSO M10x30	BOLT M10x30	PERNO m10x30
11	238-6219	1	ANEL-O 1-5/16x1/8	O-RING 1-5/16x1/8	ANILLO-O 1-5/16x1/8
12	404041A1	1	MANGUEIRA - pressão 1290mm	HOSE - pressure 1290mm	MANGUERA 1290mm
13	700-308	1	COTOVELO 90° 1-7/16x33	ELBOW 90° 1-7/16x33	CODO 1-7/16x33
14	637-64296	1	ANEL-O 29,6x2,9	O-RING 29,6x2,9	ANILLO-O 29,6x2,9
15	238-6021	1	ANEL-O 15/16x1/16	O-RING 15/16x1/16	ANILLO-O 15/16x1/16
16	401525A1	1	LUVA	SLEEVE	CAMISA
17	700-103	1	ADAPTADOR	ADAPTER	ADAPTADOR
18	637-63193	1	ANEL-O 19,3x2,2mm	O-RING 19,3x2,2mm	ANILLO-O 19,3x2,2mm
19	238-6016	1	ANEL-O 5/8x1/16	O-RING 5/8x1/16	ANILLO-O 5/8x1/16
20	365477A2	1	MANGUEIRA 743mm	HOSE 743mm	MANGUERA 743mm
21	700-316	1	COTOVELO 45°	ELBOW 45°	CODO
22	637-63193	1	ANEL-O 19,3x2,2mm	O-RING 19,3x2,2mm	ANILLO-O 19,3x2,2mm
23	238-6016	1	ANEL-O 5/8x1/16	O-RING 5/8x1/16	ANILLO-O 5/8x1/16
24	406345A1	1	BOMBA (pg.8-30)	PUMP (pg.8-30)	BOMBA (pg.8-30)
25	896-11016	2	ARRUELA 17,5x30x4mm	WASHER 17,5x30x4mm	ARANDELA 17,5x30x4mm
26	627-16045	2	PARAFUSO M16x45	BOLT M16x45	PERNO m16x45
27	700-303	1	COTOVELO 90°	ELBOW 90°	CODO
28	238-6011	1	ANEL-O 5/16x1/16	O-RING 5/16x1/16	ANILLO-O 5/16x1/16
29	637-63093	1	ANEL-O 9,3x2,2	O-RING 9,3x2,2	ANILLO-O 9,3x2,2
30	366008A1	1	MANGUEIRA - sensor carga 1442mm	HOSE - load sensing 1442mm	MANGUERA 1442mm
31	390219A1	1	MANGUEIRA 425mm	HOSE 425mm	MANGUERA 425mm
32	390208A2	1	ADAPTADOR	ADAPTER	ADAPTADOR
33	637-64386	1	ANEL-O 1-1/2x7/64	O-RING 1-1/2x7/64	ANILLO-O 1-1/2x7/64
34	407475A1	1	FILTRO - modelos com controle condução (OPC) (pg.8-8)	FILTER - models with ride control (OPT) (pg.8-8)	FILTRO (pg.8-8)
35	364596A1	1	FILTRO - modelos sem controle condução (STD) (pg.8-8)	FILTER - models without ride control (STD) (pg.8-8)	FILTRO (pg.8-8)
36	370524A2	1	COLETOR	MANIFOLD	COLECTOR
37	637-64386	1	ANEL-O 1-1/2x7/64	O-RING 1-1/2x7/64	ANILLO-O 1-1/2x7/64
38	238-6021	1	ANEL-O 15/16x1/16	O-RING 15/16x1/16	ANILLO-O 15/16x1/16
39	365516A2	1	MANGUEIRA - retorno 1613mm	HOSE - return 1613mm	MANGUERA 1613mm
40	401526A1	1	LUVA	SLEEVE	CAMISA
41	401527A1	2	CINTA	STRAP	FAJA
42	627-10025	2	PARAFUSO M10x25	BOLT M10x25	PERNO m10x25
43	832-10410	2	PORCA trava M10	NUT lock M10	TUERCA de retención m10
44	700-308	1	COTOVELO 90° 1-7/16x33	ELBOW 90° 1-7/16x33	CODO 1-7/16x33
45	637-64296	1	ANEL-O 29,6x2,9	O-RING 29,6x2,9	ANILLO-O 29,6x2,9
46	238-6021	1	ANEL-O 15/16x1/16	O-RING 15/16x1/16	ANILLO-O 15/16x1/16
47	700-153	1	ADAPTADOR M8x14	ADAPTER M8x14	ADAPTADOR m8x14
48	238-6011	1	ANEL-O 5/16x1/16	O-RING 5/16x1/16	ANILLO-O 5/16x1/16
49	637-63113	1	ANEL-O 11,3x2,2	O-RING 11,3x2,2	ANILLO-O 11,3x2,2
50	701-421	1	CONEXÃO T	CONECTOR T	CONECTOR T

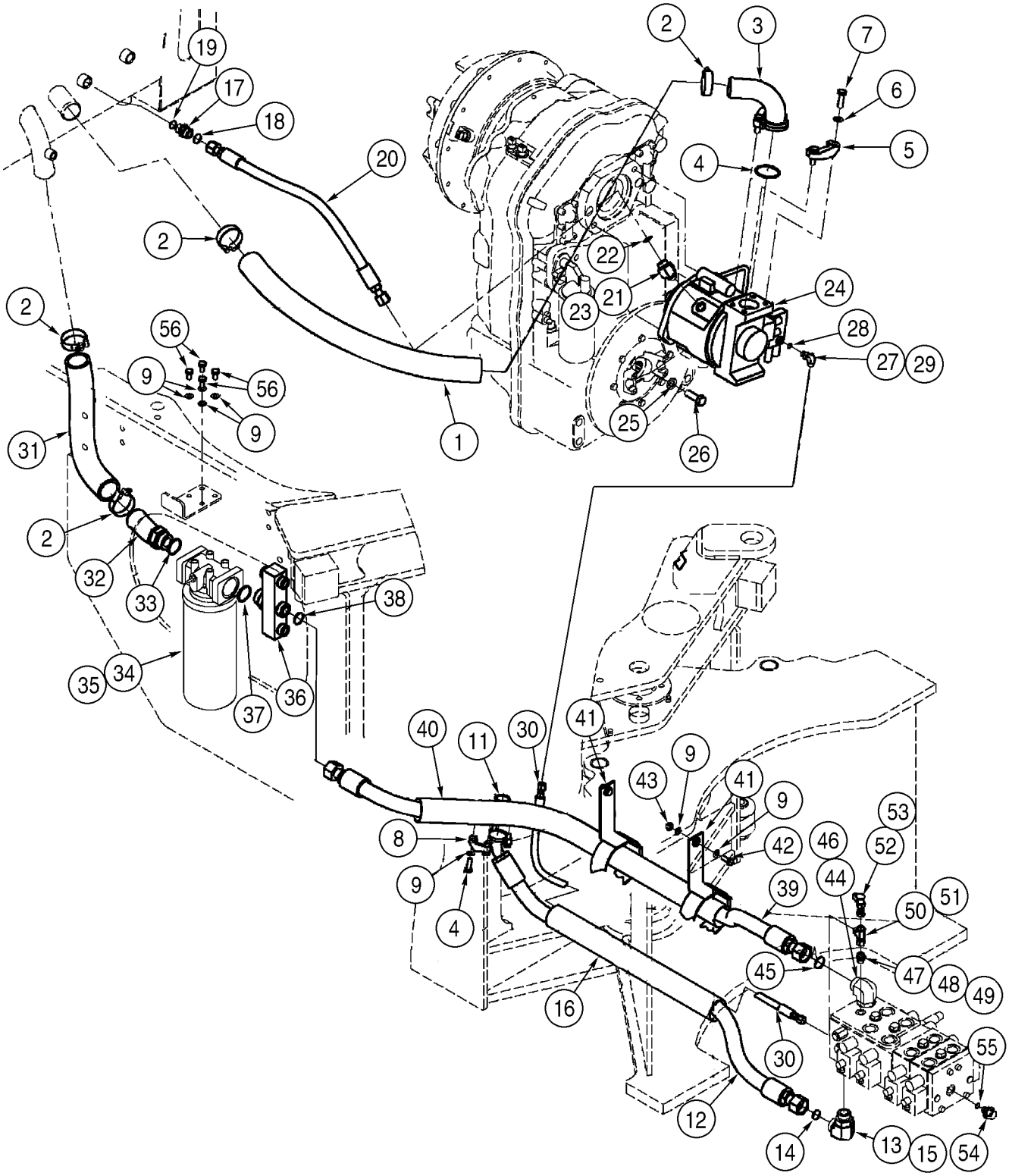
1
2
3
4
5
6
7
8
9
10
11
12
13
14
15
16
17
18
19
20
21
22
23
24
25
26
27
28
29
30
31
32
33
34
35
36
37
38
39
40
41
42
43
44
45
46
47
48
49
50
51
52
53
54
55
56

ITEM REF.	PEÇA Nº PART Nº PIEZA Nº	QDE. QTY. CANT.	DESCRIÇÃO (Português)	DESCRIPTION (English)	DESCRIPCION (Español)
51	238-6011	1	ANEL-O 5/16x1/16	O-RING 5/16x1/16	ANILLO-O 5/16x1/16
52	190117A1	1	ACOPLAMENTO	COUPLING	ACOPLAMIENTO
53	238-6011	1	ANEL-O 5/16x1/16	O-RING 5/16x1/16	ANILLO-O 5/16x1/16
54	178889A1	1	CONEXÃO	FITTING	CONEXION
55	637-63113	1	ANEL-O 11,3x2,2	O-RING 11,3x2,2	ANILLO-O 11,3x2,2
56	627-10020	4	PARAFUSO M10x20	BOLT M10x20	PERNO m10x20

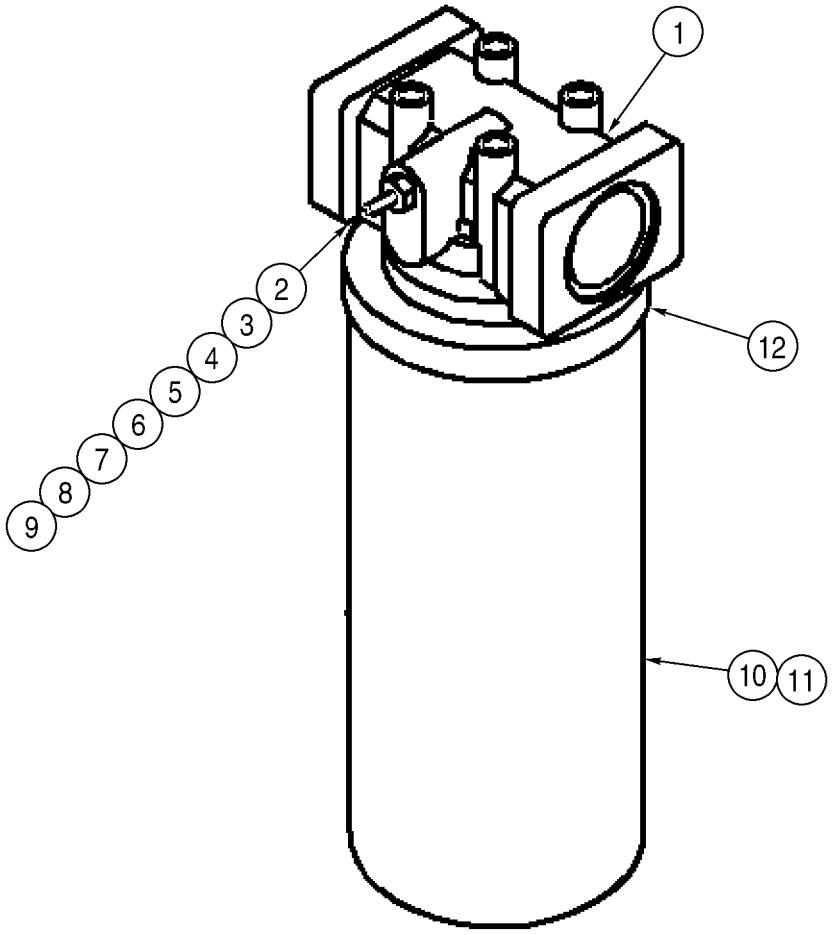
1
2
3
4
5
6
7
8
9
12
10
11

ITEM REF.	PEÇA Nº PART Nº PIEZA Nº	QDE. QTY. CANT.	DESCRIÇÃO (Português)	DESCRIPTION (English)	DESCRIPCION (Español)
	364596A1	1	FILTRO - modelos sem controle condução (STD)	FILTER - models without ride control (STD)	FILTRO
	407475A1	1	FILTRO - modelos com controle condução (OPC)	FILTER - models with ride control (OPT)	FILTRO
1	NSS	1	CABEÇOTE	HEAD	CABEZA
2	N13628	1	KIT - vedação	KIT - seal	JUEGO
3	N13629	1	VEDADOR	SEAL	JUNTA
4	N13630	1	CINTA nº10	STRIP wear nº10	PRECINTA de desgaste nº10
5	R15366	1	ANEL-O	O-RING	ANILLO-O
6	238-5236	1	ANEL-O 3-1/4x1/8	O-RING 3-1/4x1/8	ANILLO-O 3-1/4x1/8
7	H247809	1	VEDADOR	SEAL	JUNTA
8	H222935	1	PRISIONEIRO	STUD	ESPÁRRAGO
9	238-5151	1	ANEL-O 3x3/32	O-RING 3x3/32	ANILLO-O 3x3/32
	N9086	1	ELEMENTO Conj.	ELEMENT Assy.	ELEMENTO conj.
10	NSS	1	ELEMENTO filtro	ELEMENT filter	ELEMENTO filtrante
11	D21006	1	ANEL-O	O-RING	ANILLO-O
12	N9026	1	ANEL-O	O-RING	ANILLO-O

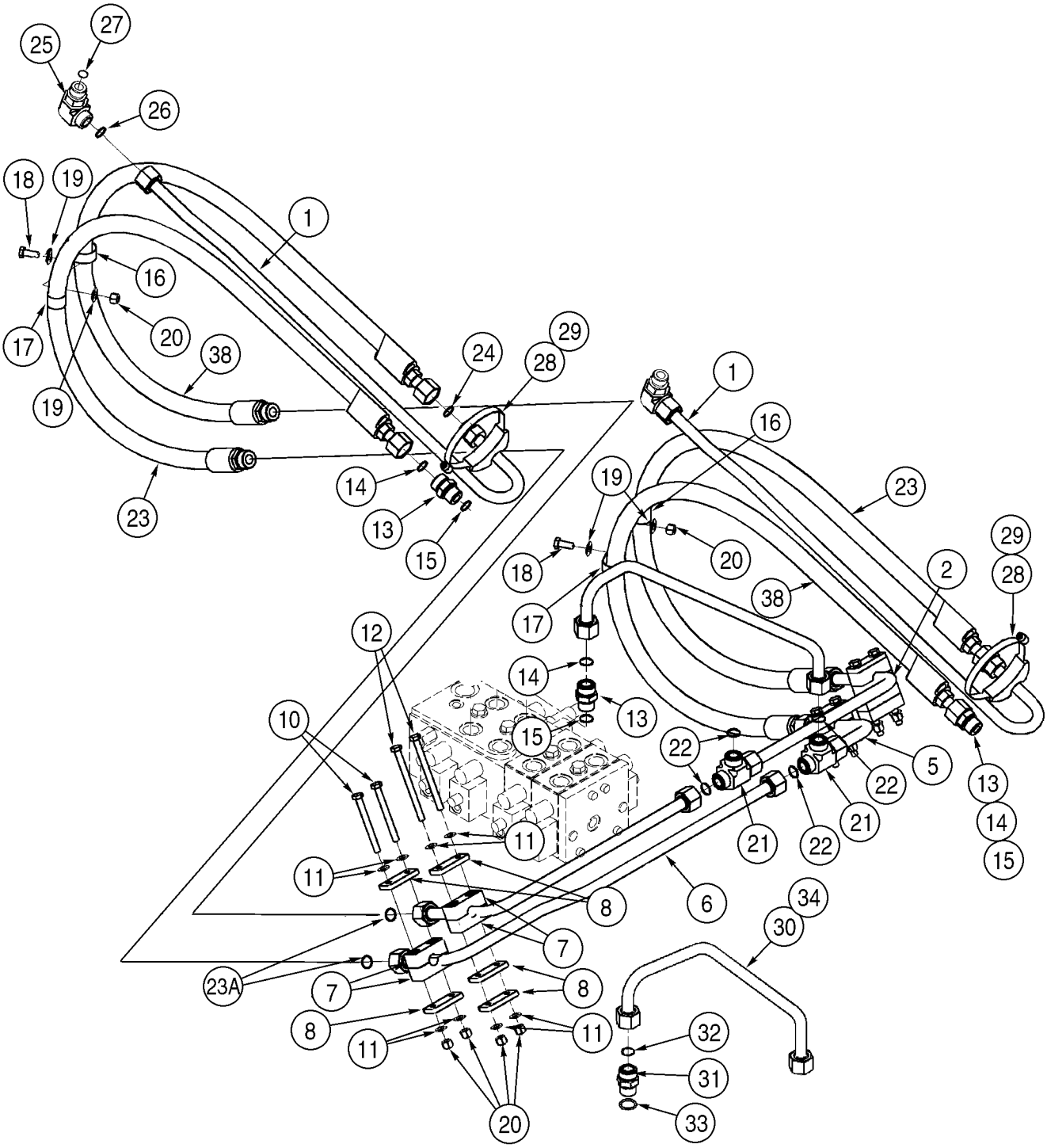
25
27
26
18
19
1
16
17
20
38
19
23
24
29
28
14
13
15
1
16
19
18
17
20
23
29
28
2
38
12
14
13
10
15
22
5
22
13
14
15
21
22
21
11
11
8
6
34
30
7
23A
7
8
8
11
11
32
31
33
20

ITEM REF.	PEÇA Nº PART Nº PIEZA Nº	QDE. QTY. CANT.	DESCRIÇÃO (Português)	DESCRIPTION (English)	DESCRIPCION (Español)
1	391036A1	2	TUBO - cilindro levantamento	TUBE - lift cylinder	TUBO
2	404155A1	1	TUBO - LE	TUBE - LH	TUBO
3	404206A1	1	TUBO - LD	TUBE - RH	TUBO
4	404157A1	1	TUBO - lado haste	TUBE - rod end	TUBO
5	416619A1	1	TUBO - lado haste LE	TUBE - rod end LH	TUBO
6	416625A1	1	TUBO - lado haste LD	TUBE - rod end RH	TUBO
7	379374A1	4	BLOCO	BLOCK	BLOQUE
8	367658A1	10	PLACA	PLATE	PLACA
10	827-10110	4	PARAFUSO M10x110	BOLT M10x110	PERNO m10x110
11	895-11010	16	ARRUELA 11x20x2mm	WASHER 11x20x2mm	ARANDELA 11x20x2mm
12	827-10120	4	PARAFUSO M10x120	BOLT M10x120	PERNO m10x120
13	700-104	3	ADAPTADOR 1-3/16x27	ADAPTER 1-3/16x27	ADAPTADOR 1-3/16x27
14	637-64236	1	ANEL-O 23,6x2,9	O-RING 23,6x2,9	ANILLO-O 23,6x2,9
15	238-6018	1	ANEL-O 3/4x1/16	O-RING 3/4x1/16	ANILLO-O 3/4x1/16
16	515-23381	2	BRAÇADEIRA 1-1/2	CLAMP 1-1/2	ABRAZADERA 1-1/2
17	515-24302	2	BRAÇADEIRA	CLAMP	ABRAZADERA
18	627-10025	2	PARAFUSO M10x25	BOLT M10x25	PERNO m10x25
19	895-15010	4	ARRUELA 11x24x2mm	WASHER 11x24x2mm	ARANDELA 11x24x2mm
20	832-10410	10	PORCA trava M10	NUT lock M10	TUERCA de retención m10
21	701-427	2	CONEXÃO T 1-3/16	CONECTOR T 1-3/16	CONECTOR T 1-3/16
22	238-6018	3	ANEL-O 3/4x1/16	O-RING 3/4x1/16	ANILLO-O 3/4x1/16
23	391053A1	2	MANGUEIRA - cilindro levantamento 1611mm	HOSE - lift cylinder 1611mm	MANGUERA 1611mm
23A	238-6018	1	ANEL-O 3/4x1/16	O-RING 3/4x1/16	ANILLO-O 3/4x1/16
24	238-6018	2	ANEL-O 3/4x1/16	O-RING 3/4x1/16	ANILLO-O 3/4x1/16
25	700-307	2	COTOVELO 90° 1-3/16x27	ELBOW 90° 1-3/16x27	CODO 1-3/16x27
26	637-64236	1	ANEL-O 23,6x2,9	O-RING 23,6x2,9	ANILLO-O 23,6x2,9
27	238-6018	1	ANEL-O 3/4x1/16	O-RING 3/4x1/16	ANILLO-O 3/4x1/16
28	391133A1	2	BRAÇADEIRA	CLAMP	ABRAZADERA
29	214-1488	2	BRAÇADEIRA 5-1/8x6	CLAMP 5-1/8x6	ABRAZADERA 5-1/8x6
30	404204A1	1	TUBO - fechado	TUBE - closed end	TUBO
31	700-104	1	ADAPTADOR 1-3/16x27	ADAPTER 1-3/16x27	ADAPTADOR 1-3/16x27
32	637-64236	1	ANEL-O 23,6x2,9	O-RING 23,6x2,9	ANILLO-O 23,6x2,9
33	238-6018	1	ANEL-O 3/4x1/16	O-RING 3/4x1/16	ANILLO-O 3/4x1/16
34	404536A1	1	TUBO - modelos com controle condução	TUBE - models with ride control	TUBO
35	403916A1	1	CONEXÃO T - não ilustrado	CONECTOR T - not shown	CONECTOR T
36	238-6018	2	ANEL-O 3/4x1/16	O-RING 3/4x1/16	ANILLO-O 3/4x1/16
37	238-6021	1	ANEL-O 15/16x1/16	O-RING 15/16x1/16	ANILLO-O 15/16x1/16
38	417259A1	2	MANGUEIRA 1536mm	HOSE 1536mm	MANGUERA 1536mm

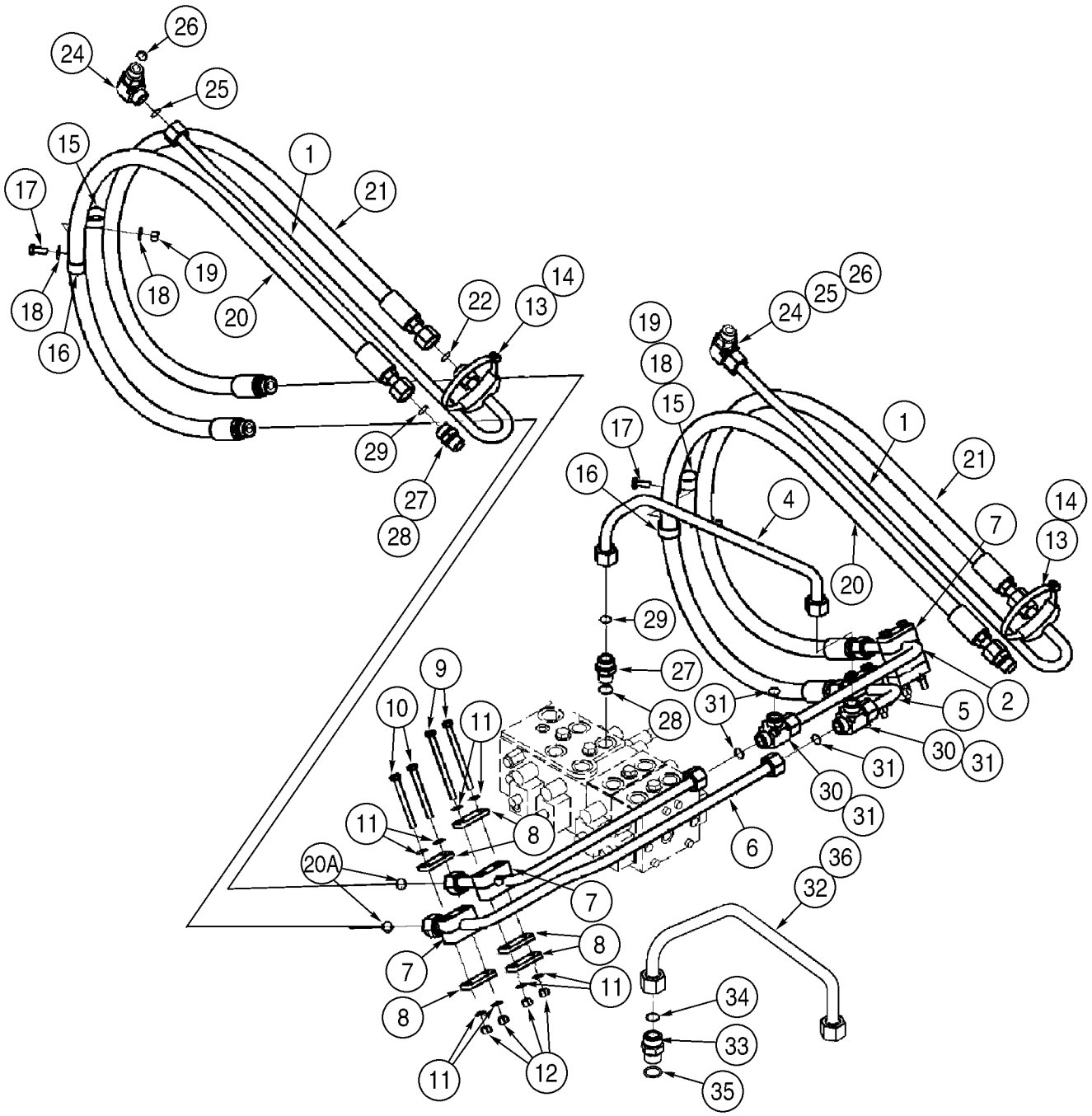
26
24
25
15
1
21
17
19
18
18
20
22
14
13
16
29
27
28
19
18
15
17
16
1
21
4
14
7
13
20
29
27
28
31
5
2
30
31
31
30
31
9
10
11
11
8
6
20A
7
36
32
8
7
8
11
34
33
35
11
12

ITEM REF.	PEÇA Nº PART Nº PIEZA Nº	QDE. QTY. CANT.	DESCRIÇÃO (Português)	DESCRIPTION (English)	DESCRIPCION (Español)
1	391036A1	2	TUBO - cilindro levantamento	TUBE - lift cylinder	TUBO
2	404155A1	1	TUBO - LE	TUBE - LH	TUBO
3	404206A1	1	TUBO - LD	TUBE - RH	TUBO
4	404157A1	1	TUBO - lado haste	TUBE - rod end	TUBO
5	416619A1	1	TUBO - lado haste LE	TUBE - rod end LH	TUBO
6	416625A1	1	TUBO - lado haste LD	TUBE - rod end RH	TUBO
7	379374A1	4	BLOCO - montagem	BLOCK - mounting	BLOQUE
8	367658A1	10	PLACA	PLATE	PLACA
9	827-10120	4	PARAFUSO M10x120	BOLT M10x120	PERNO m10x120
10	827-10110	4	PARAFUSO M10x110	BOLT M10x110	PERNO m10x110
11	895-11010	16	ARRUELA 11x20x2mm	WASHER 11x20x2mm	ARANDELA 11x20x2mm
12	832-10410	8	PORCA trava M10	NUT lock M10	TUERCA de retención m10
13	391133A1	2	BRAÇADEIRA	CLAMP	ABRAZADERA
14	214-1488	2	BRAÇADEIRA 5-1/8x6	CLAMP 5-1/8x6	ABRAZADERA 5-1/8x6
15	515-23381	2	BRAÇADEIRA 1-1/2	CLAMP 1-1/2	ABRAZADERA 1-1/2
16	515-24302	2	BRAÇADEIRA	CLAMP	ABRAZADERA
17	627-10025	2	PARAFUSO M10x25	BOLT M10x25	PERNO m10x25
18	895-15010	4	ARRUELA 11x24x2mm	WASHER 11x24x2mm	ARANDELA 11x24x2mm
19	832-10410	2	PORCA trava M10	NUT lock M10	TUERCA de retención m10
20	391259A1	2	MANGUEIRA - cilindro levantamento 1746mm	HOSE - lift cylinder 1746mm	MANGUERA 1746mm
20A	238-6018	1	ANEL-O 3/4x1/16	O-RING 3/4x1/16	ANILLO-O 3/4x1/16
21	407736A1	2	MANGUEIRA - cilindro levantamento 1661mm	HOSE - lift cylinder 1661mm	MANGUERA 1661mm
22	238-6018	2	ANEL-O 3/4x1/16	O-RING 3/4x1/16	ANILLO-O 3/4x1/16
24	700-307	2	COTOVELO 90° 1-3/16x27	ELBOW 90° 1-3/16x27	CODO 1-3/16x27
25	637-64236	1	ANEL-O 23,6x2,9	O-RING 23,6x2,9	ANILLO-O 23,6x2,9
26	238-6018	1	ANEL-O 3/4x1/16	O-RING 3/4x1/16	ANILLO-O 3/4x1/16
27	700-104	1	ADAPTADOR 1-3/16x27	ADAPTER 1-3/16x27	ADAPTADOR 1-3/16x27
28	238-6018	1	ANEL-O 3/4x1/16	O-RING 3/4x1/16	ANILLO-O 3/4x1/16
29	637-64236	1	ANEL-O 23,6x2,9	O-RING 23,6x2,9	ANILLO-O 23,6x2,9
30	701-427	2	CONEXÃO T 1-3/16	CONECTOR T 1-3/16	CONECTOR T 1-3/16
31	238-6011	3	ANEL-O 5/16x1/16	O-RING 5/16x1/16	ANILLO-O 5/16x1/16
32	404204A1	1	TUBO - fechado	TUBE - closed end	TUBO
33	700-104	1	ADAPTADOR 1-3/16x27	ADAPTER 1-3/16x27	ADAPTADOR 1-3/16x27
34	637-64236	1	ANEL-O 23,6x2,9	O-RING 23,6x2,9	ANILLO-O 23,6x2,9
35	238-6018	1	ANEL-O 3/4x1/16	O-RING 3/4x1/16	ANILLO-O 3/4x1/16
36	404536A1	1	TUBO - modelos com controle condução	TUBE - models with ride control	TUBO
37	403916A1	1	CONEXÃO T - não ilustrado	CONECTOR T - not shown	CONECTOR T
38	238-6018	2	ANEL-O 3/4x1/16	O-RING 3/4x1/16	ANILLO-O 3/4x1/16
39	238-6021	1	ANEL-O 15/16x1/16	O-RING 15/16x1/16	ANILLO-O 15/16x1/16

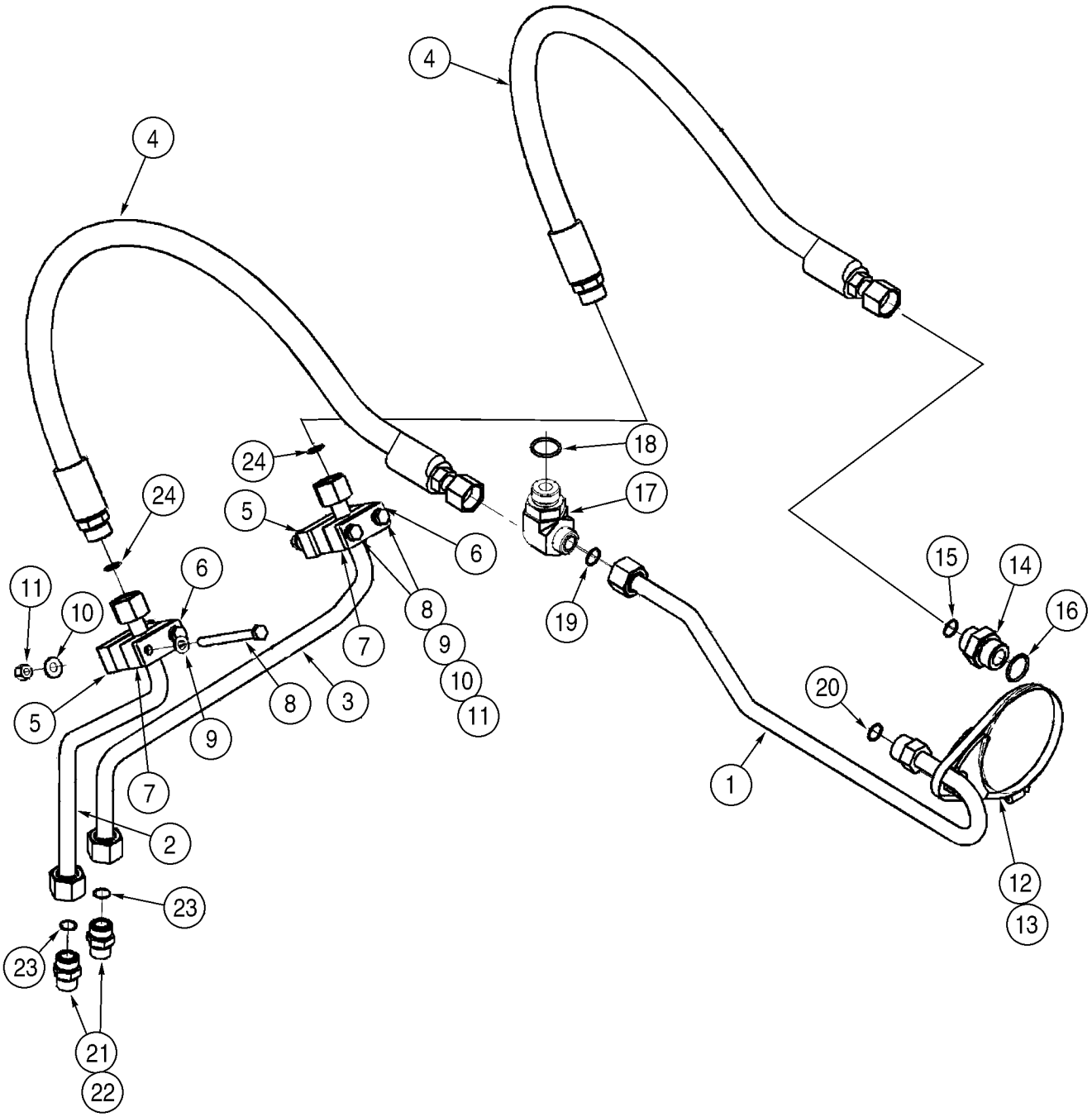
4
4
24
24
5
6
18
17
15
14
16
11
10
6
8
9
10
11
19
7
5
8
3
9
20
1
7
2
12
13
23
23
21
22

ITEM REF.	PEÇA Nº PART Nº PIEZA Nº	QDE. QTY. CANT.	DESCRIÇÃO (Português)	DESCRIPTION (English)	DESCRIPCION (Español)
1	404161A1	1	TUBO - cilindro basculamento	TUBE - tilt cylinder	TUBO
2	404163A1	1	TUBO - lado fechado	TUBE - closed end	TUBO
3	404165A1	1	TUBO - lado haste	TUBE - rod end	TUBO
4	391054A1	1	MANGUEIRA 1058mm	HOSE 1058mm	MANGUERA 1058mm
5	379374A1	2	BLOCO - montagem	BLOCK - mounting	BLOQUE
6	367658A1	2	PLACA	PLATE	PLACA
7	367610A1	2	ESPAÇADOR	SPACER	ESPACIADOR
8	827-10110	4	PARAFUSO M10x110	BOLT M10x110	PERNO m10x110
9	895-11010	4	ARRUELA 11x20x2mm	WASHER 11x20x2mm	ARANDELA 11x20x2mm
10	895-15010	4	ARRUELA 11x24x2mm	WASHER 11x24x2mm	ARANDELA 11x24x2mm
11	832-10410	4	PORCA trava M10	NUT lock M10	TUERCA de retención m10
12	391133A1	1	BRAÇADEIRA	CLAMP	ABRAZADERA
13	214-1492	1	BRAÇADEIRA 5-3/8x6-1/4	CLAMP 5-3/8x6-1/4	ABRAZADERA 5-3/8x6-1/4
14	700-164	1	ADAPTADOR 1-3/16x33	ADAPTER 1-3/16x33	ADAPTADOR 1-3/16x33
15	637-64296	1	ANEL-O 29,6x2,9	O-RING 29,6x2,9	ANILLO-O 29,6x2,9
16	238-6018	1	ANEL-O 3/4x1/16	O-RING 3/4x1/16	ANILLO-O 3/4x1/16
17	391056A1	1	COTOVELO 90°	ELBOW 90°	CODO
18	238-6018	1	ANEL-O 3/4x1/16	O-RING 3/4x1/16	ANILLO-O 3/4x1/16
19	637-64296	1	ANEL-O 29,6x2,9	O-RING 29,6x2,9	ANILLO-O 29,6x2,9
20	238-6018	1	ANEL-O 3/4x1/16	O-RING 3/4x1/16	ANILLO-O 3/4x1/16
21	700-104	2	ADAPTADOR 1-3/16x27	ADAPTER 1-3/16x27	ADAPTADOR 1-3/16x27
22	238-6018	1	ANEL-O 3/4x1/16	O-RING 3/4x1/16	ANILLO-O 3/4x1/16
23	637-64236	1	ANEL-O 23,6x2,9	O-RING 23,6x2,9	ANILLO-O 23,6x2,9
24	238-6018	2	ANEL-O 3/4x1/16	O-RING 3/4x1/16	ANILLO-O 3/4x1/16

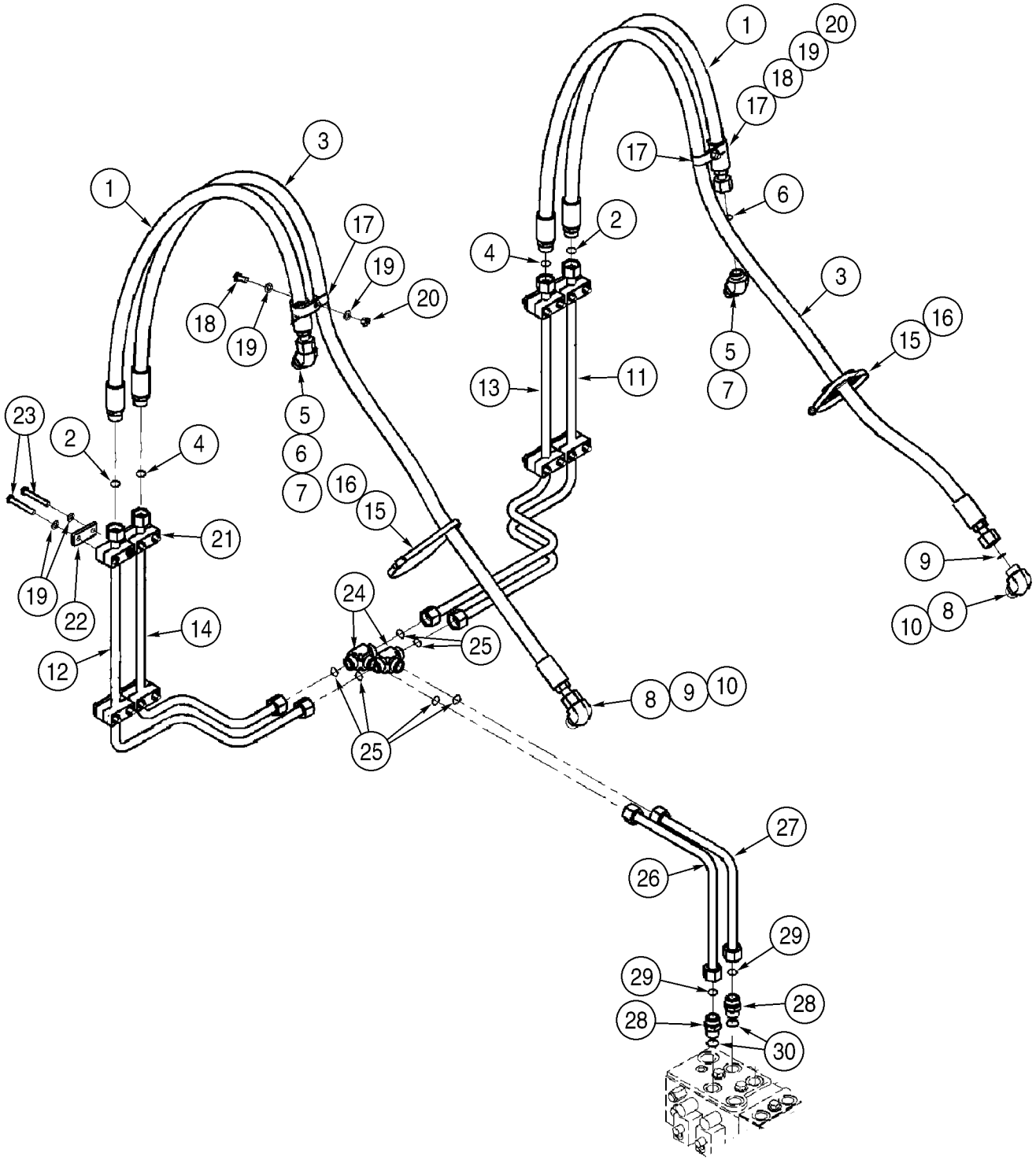
1
20
19
18
17
3
17
6
2
4
3
16
15
5
7
13
11
23
2
4
5
6
7
16
15
21
19
22
14
12
24
25
9
10
8
8
9
10
25
27
26
29
29
28
28
30

ITEM REF.	PEÇA Nº PART Nº PIEZA Nº	QDE. QTY. CANT.	DESCRIÇÃO (Português)	DESCRIPTION (English)	DESCRIPCION (Español)
1	391260A1	2	MANGUEIRA - lado fechado 1308mm	HOSE - closed end 1308mm	MANGUERA 1308mm
2	238-6018	1	ANEL-O 3/4x1/16	O-RING 3/4x1/16	ANILLO-O 3/4x1/16
3	391261A1	2	MANGUEIRA - lado haste 2315mm	HOSE - rod end 2315mm	MANGUERA 2315mm
4	238-6018	1	ANEL-O 3/4x1/16	O-RING 3/4x1/16	ANILLO-O 3/4x1/16
5	700-387	2	COTOVELO 45° M20x2,7	ELBOW 45° M20x2,7	CODO m20x2,7
6	637-63113	1	ANEL-O 11,3x2,2	O-RING 11,3x2,2	ANILLO-O 11,3x2,2
7	238-6011	1	ANEL-O 5/16x1/16	O-RING 5/16x1/16	ANILLO-O 5/16x1/16
8	700-307	2	COTOVELO 90° 1-3/16x27	ELBOW 90° 1-3/16x27	CODO 1-3/16x27
9	637-64236	1	ANEL-O 23,6x2,9	O-RING 23,6x2,9	ANILLO-O 23,6x2,9
10	238-6018	1	ANEL-O 3/4x1/16	O-RING 3/4x1/16	ANILLO-O 3/4x1/16
11	404355A1	1	TUBO - lado fechado LE	TUBE - closed end LH	TUBO
12	404357A1	1	TUBO - lado fechado LD	TUBE - closed end RH	TUBO
13	404359A1	1	TUBO - lado haste LE	TUBE - rod end LH	TUBO
14	404361A1	1	TUBO - lado haste LD	TUBE - rod end RH	TUBO
15	367533A1	2	BRAÇADEIRA	CLAMP	ABRAZADERA
16	214-1492	2	BRAÇADEIRA 5-3/8x6-1/4	CLAMP 5-3/8x6-1/4	ABRAZADERA 5-3/8x6-1/4
17	515-24302	4	BRAÇADEIRA	CLAMP	ABRAZADERA
18	627-10025	2	PARAFUSO M10x25	BOLT M10x25	PERNO m10x25
19	895-11010	2	ARRUELA 11x20x2mm	WASHER 11x20x2mm	ARANDELA 11x20x2mm
20	832-10410	2	PORCA trava M10	NUT lock M10	TUERCA de retención m10
21	379374A1	8	BLOCO - montagem	BLOCK - mounting	BLOQUE
22	367658A1	8	PLACA	PLATE	PLACA
23	827-10070	16	PARAFUSO M10x70	BOLT M10x70	PERNO m10x70
24	701-427	2	CONEXÃO T 1-3/16	CONECTOR T 1-3/16	CONECTOR T 1-3/16
25	238-6018	3	ANEL-O 3/4x1/16	O-RING 3/4x1/16	ANILLO-O 3/4x1/16
26	404353A1	1	TUBO - lado fechado	TUBE - closed end	TUBO
27	404363A1	1	TUBO - lado haste	TUBE - rod end	TUBO
28	700-104	2	ADAPTADOR 1-3/16x27	ADAPTER 1-3/16x27	ADAPTADOR 1-3/16x27
29	637-64236	1	ANEL-O 23,6x2,9	O-RING 23,6x2,9	ANILLO-O 23,6x2,9
30	238-6018	1	ANEL-O 3/4x1/16	O-RING 3/4x1/16	ANILLO-O 3/4x1/16

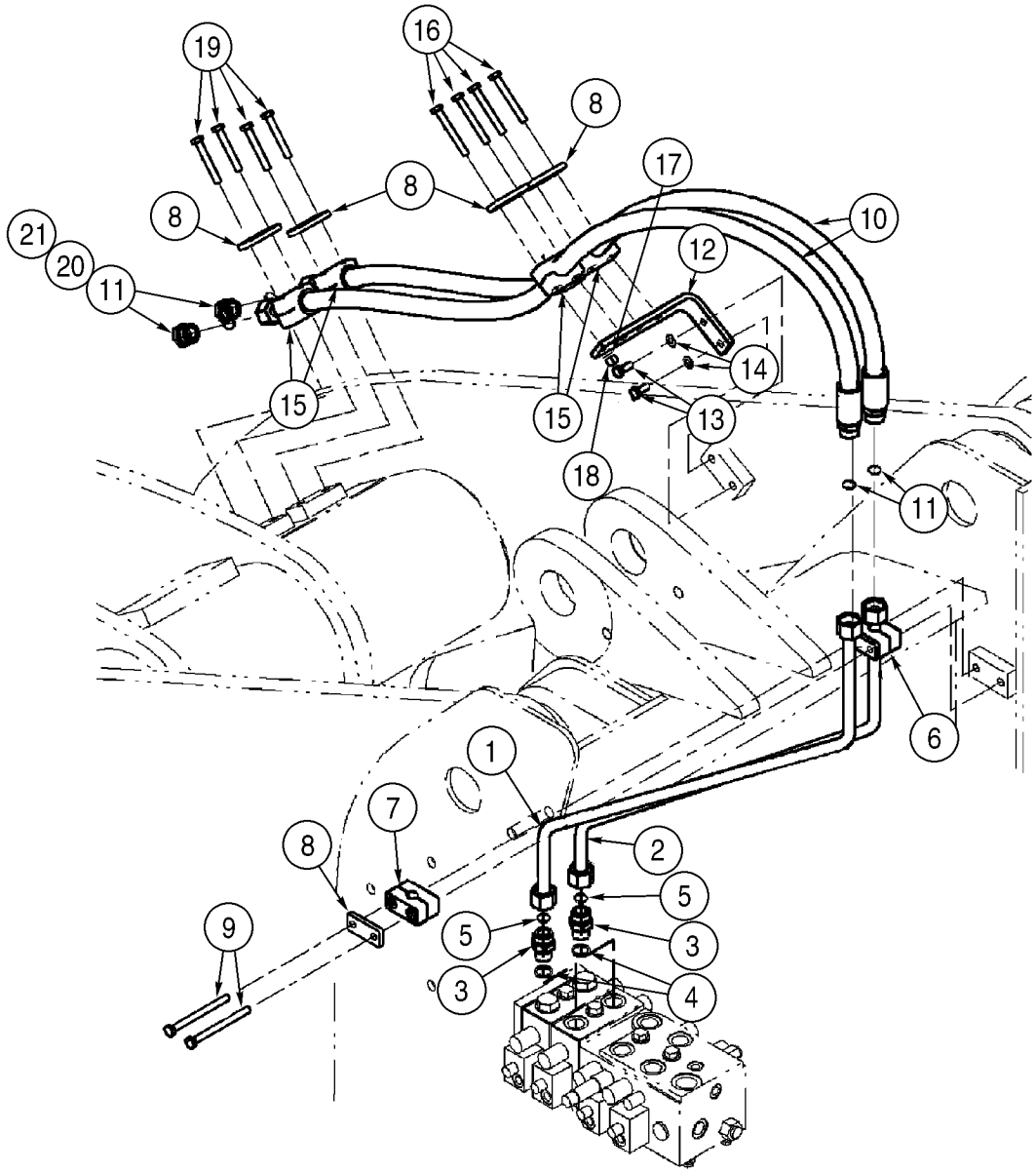
19
16
8
17
8
8
10
21
20
12
11
14
15
15
13
18
11
6
1
7
8
2
5
9
5
3
3
4

ITEM REF.	PEÇA Nº PART Nº PIEZA Nº	QDE. QTY. CANT.	DESCRIÇÃO (Português)	DESCRIPTION (English)	DESCRIPCION (Español)
1	404650A1	1	TUBO - LE	TUBE - LH	TUBO
2	404652A1	1	TUBO - LD	TUBE - RH	TUBO
3	700-104	2	ADAPTADOR 1-3/16x27	ADAPTER 1-3/16x27	ADAPTADOR 1-3/16x27
4	238-6018	1	ANEL-O 3/4x1/16	O-RING 3/4x1/16	ANILLO-O 3/4x1/16
5	637-64236	1	ANEL-O 23,6x2,9	O-RING 23,6x2,9	ANILLO-O 23,6x2,9
6	367658A1	1	PLACA	PLATE	PLACA
7	379374A1	2	BLOCO - montagem	BLOCK - mounting	BLOQUE
8	367658A1	5	PLACA	PLATE	PLACA
9	827-10120	2	PARAFUSO M10x120	BOLT M10x120	PERNO m10x120
10	391131A2	2	MANGUEIRA 1774mm	HOSE 1774mm	MANGUERA 1774mm
11	238-6018	2	ANEL-O 3/4x1/16	O-RING 3/4x1/16	ANILLO-O 3/4x1/16
12	396918A1	1	SUPORTE	BRACKET	SOPORTE
13	627-10025	2	PARAFUSO M10x25	BOLT M10x25	PERNO m10x25
14	895-11010	2	ARRUELA 11x20x2mm	WASHER 11x20x2mm	ARANDELA 11x20x2mm
15	372453A1	4	BLOCO - montagem	BLOCK - mounting	BLOQUE
16	827-10080	4	PARAFUSO M10x80	BOLT M10x80	PERNO m10x80
17	895-11010	4	ARRUELA 11x20x2mm	WASHER 11x20x2mm	ARANDELA 11x20x2mm
18	832-10410	4	PORCA trava M10	NUT lock M10	TUERCA de retención m10
19	827-10070	4	PARAFUSO M10x70	BOLT M10x70	PERNO m10x70
20	701-914	2	BUJÃO	PLUG	TAPÓN
21	238-6018	1	ANEL-O 3/4x1/16	O-RING 3/4x1/16	ANILLO-O 3/4x1/16

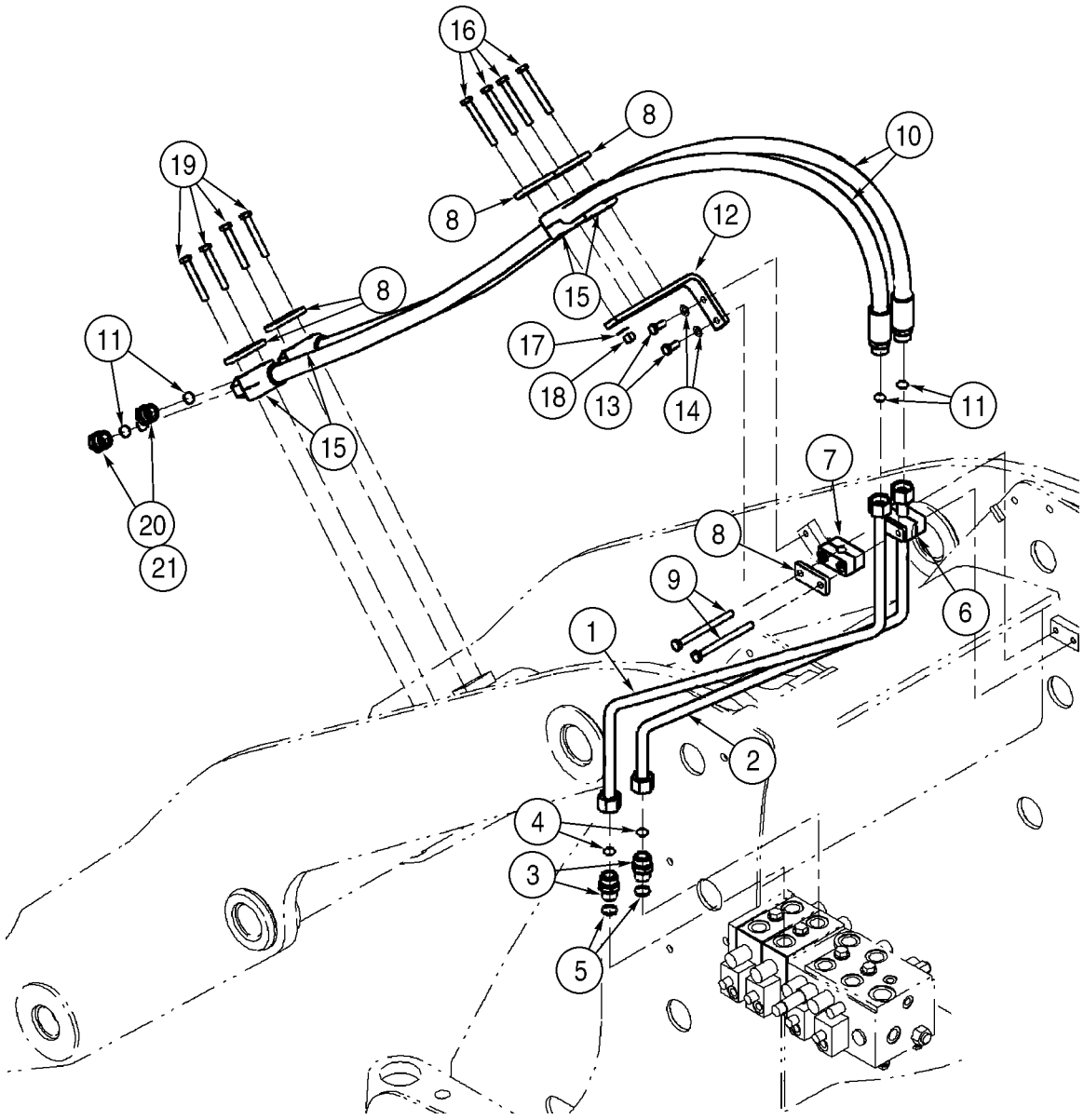
16
8
10
19
8
12
15
8
11
17
18
13
14
11
15
7
20
21
8
9
6
1
2
4
3
5

ITEM REF.	PEÇA Nº PART Nº PIEZA Nº	QDE. QTY. CANT.	DESCRIÇÃO (Português)	DESCRIPTION (English)	DESCRIPCION (Español)
1	404663A1	1	TUBO - LE	TUBE - LH	TUBO
2	404665A1	1	TUBO - LD	TUBE - RH	TUBO
3	700-104	2	ADAPTADOR 1-3/16x27	ADAPTER 1-3/16x27	ADAPTADOR 1-3/16x27
4	637-64236	1	ANEL-O 23,6x2,9	O-RING 23,6x2,9	ANILLO-O 23,6x2,9
5	238-6018	1	ANEL-O 3/4x1/16	O-RING 3/4x1/16	ANILLO-O 3/4x1/16
6	367658A1	1	PLACA	PLATE	PLACA
7	379374A1	2	BLOCO - montagem	BLOCK - mounting	BLOQUE
8	367658A1	15	PLACA	PLATE	PLACA
9	827-10120	2	PARAFUSO M10x120	BOLT M10x120	PERNO m10x120
10	391239A1	2	MANGUEIRA 2269mm	HOSE 2269mm	MANGUERA 2269mm
11	238-6018	2	ANEL-O 3/4x1/16	O-RING 3/4x1/16	ANILLO-O 3/4x1/16
12	373040A1	1	SUPORTE	BRACKET	SOPORTE
13	627-10025	2	PARAFUSO M10x25	BOLT M10x25	PERNO m10x25
14	895-11010	2	ARRUELA 11x20x2mm	WASHER 11x20x2mm	ARANDELA 11x20x2mm
15	372453A1	4	BLOCO - montagem	BLOCK - mounting	BLOQUE
16	827-10080	4	PARAFUSO M10x80	BOLT M10x80	PERNO m10x80
17	895-11010	4	ARRUELA 11x20x2mm	WASHER 11x20x2mm	ARANDELA 11x20x2mm
18	832-10410	4	PORCA trava M10	NUT lock M10	TUERCA de retención m10
19	827-10070	4	PARAFUSO M10x70	BOLT M10x70	PERNO m10x70
20	701-914	2	BUJÃO	PLUG	TAPÓN
21	238-6018	1	ANEL-O 3/4x1/16	O-RING 3/4x1/16	ANILLO-O 3/4x1/16

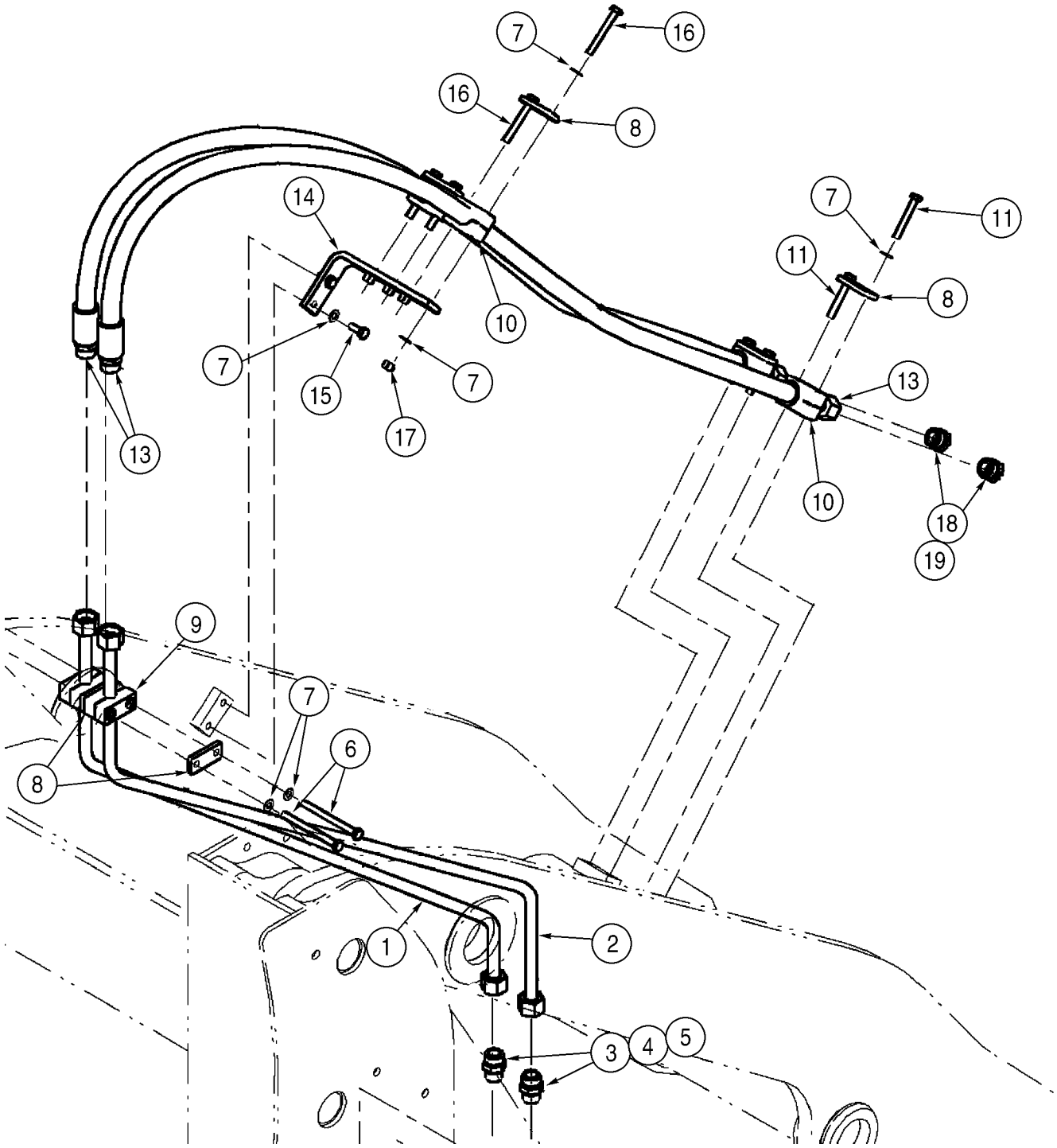
7
16
16
8
14
7
11
11
8
10
7
15
7
13
17
13
10
18
19
9
7
6
8
1
2
3
4
5

ITEM REF.	PEÇA Nº PART Nº PIEZA Nº	QDE. QTY. CANT.	DESCRIÇÃO (Português)	DESCRIPTION (English)	DESCRIPCION (Español)
1	404672A1	1	TUBO - LE	TUBE - LH	TUBO
2	404678A1	1	TUBO - LD	TUBE - RH	TUBO
3	700-104	2	ADAPTADOR 1-3/16x27	ADAPTER 1-3/16x27	ADAPTADOR 1-3/16x27
4	637-64236	1	ANEL-O 23,6x2,9	O-RING 23,6x2,9	ANILLO-O 23,6x2,9
5	238-6018	1	ANEL-O 3/4x1/16	O-RING 3/4x1/16	ANILLO-O 3/4x1/16
6	827-10120	2	PARAFUSO M10x120	BOLT M10x120	PERNO m10x120
7	895-11010	16	ARRUELA 11x20x2mm	WASHER 11x20x2mm	ARANDELA 11x20x2mm
8	367658A1	6	PLACA	PLATE	PLACA
9	379374A1	2	BLOCO - montagem	BLOCK - mounting	BLOQUE
10	372453A1	4	BLOCO - montagem	BLOCK - mounting	BLOQUE
11	827-10070	4	PARAFUSO M10x70	BOLT M10x70	PERNO m10x70
12	391239A1	2	MANGUEIRA 2269mm	HOSE 2269mm	MANGUERA 2269mm
13	238-6018	2	ANEL-O 3/4x1/16	O-RING 3/4x1/16	ANILLO-O 3/4x1/16
14	373040A1	1	SUPORTE	BRACKET	SOPORTE
15	627-10025	2	PARAFUSO M10x25	BOLT M10x25	PERNO m10x25
16	827-10080	4	PARAFUSO M10x80	BOLT M10x80	PERNO m10x80
17	832-10410	4	PORCA trava M10	NUT lock M10	TUERCA de retención m10
18	701-914	2	BUJÃO	PLUG	TAPÓN
19	238-6018	1	ANEL-O 3/4x1/16	O-RING 3/4x1/16	ANILLO-O 3/4x1/16

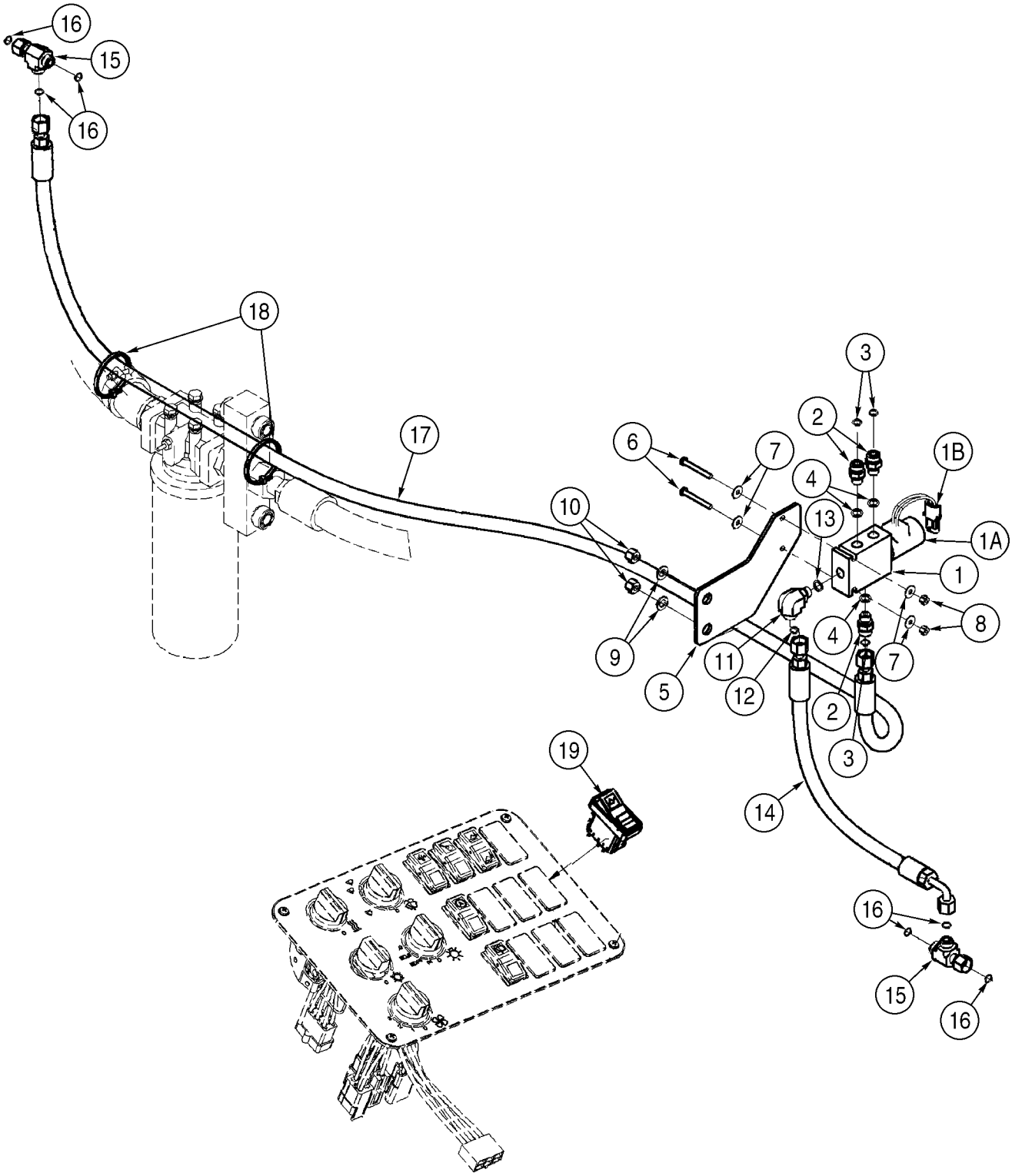
16
15
16
18
17
10
9
5
6
7
4
13
2
3
1B
1A
1
8
4
7
11
12
2
3
19
14
16
15
16

ITEM REF.	PEÇA Nº PART Nº PIEZA Nº	QDE. QTY. CANT.	DESCRIÇÃO (Português)	DESCRIPTION (English)	DESCRIPCION (Español)
	379139A1	1	VALVULA solenóide - acoplador	VALVE solenoid - coupler	ELECTROVÁLVULA
1	NSS	1	CORPO	BODY	CUERPO
1A	124637A1	1	SOLENÓIDE	SOLENOID	SOLENOIDE
1B	NSS	1	BOBINA	COIL	BOBINA
2	700-101	3	ADAPTADOR 11/16x14	ADAPTER 11/16x14	ADAPTADOR 11/16x14
3	637-63113	1	ANEL-O 11,3x2,2	O-RING 11,3x2,2	ANILLO-O 11,3x2,2
4	238-6012	1	ANEL-O 3/8x1/16	O-RING 3/8x1/16	ANILLO-O 3/8x1/16
5	379229A1	1	SUPORTE	BRACKET	SOPORTE
6	827-6050	2	PARAFUSO M6x50	BOLT M6x50	PERNO m6x50
7	895-25006	4	ARRUELA 6,6x18x1,6mm	WASHER 6,6x18x1,6mm	ARANDELA 6,6x18x1,6mm
8	832-10406	2	PORCA trava M6	NUT lock M6	TUERCA de retención m6
9	895-11010	2	ARRUELA 11x20x2mm	WASHER 11x20x2mm	ARANDELA 11x20x2mm
10	832-10410	2	PORCA trava M10	NUT lock M10	TUERCA de retención m10
11	700-304	1	COTOVELO 11/16x14	ELBOW 11/16x14	CODO 11/16x14
12	637-63113	1	ANEL-O 11,3x2,2	O-RING 11,3x2,2	ANILLO-O 11,3x2,2
13	238-6012	1	ANEL-O 3/8x1/16	O-RING 3/8x1/16	ANILLO-O 3/8x1/16
14	393126A1	1	MANGUEIRA - pressão 483mm	HOSE - pressure 483mm	MANGUERA 483mm
15	701-422	2	CONEXÃO T 11/16x11/16	CONECTOR T 11/16x11/16	CONECTOR T 11/16x11/16
16	238-6012	3	ANEL-O 3/8x1/16	O-RING 3/8x1/16	ANILLO-O 3/8x1/16
17	393153A1	1	MANGUEIRA - acoplador 2106mm	HOSE - coupler 2106mm	MANGUERA 2106mm
18	L18337	2	CINTA 380mm	STRAP 380mm	FAJA 380mm
19	364444A2	1	INTERRUPTOR - engate pino	SWITCH - pin engage	CONTACTOR
20	A149799	1	FUSÍVEL - não ilustrado 7,5A	FUSE - not shown 7,5A	FUSIBLE 7,5a

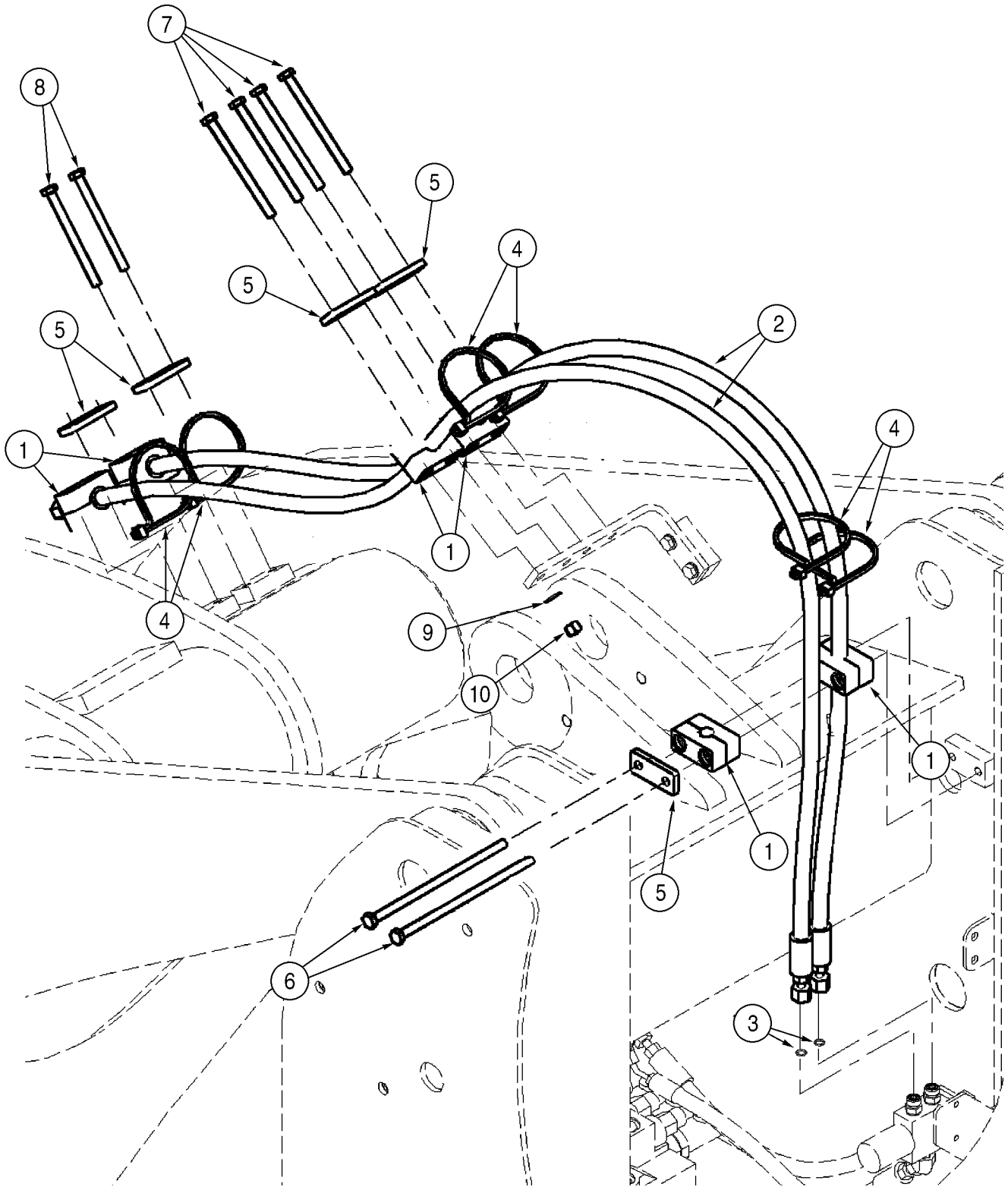
7
8
5
4
5
5
2
4
1
1
4
9
10
1
1
5
6
3

ITEM REF.	PEÇA Nº PART Nº PIEZA Nº	QDE. QTY. CANT.	DESCRIÇÃO (Português)	DESCRIPTION (English)	DESCRIPCION (Español)
1	379374A1	6	BLOCO - montagem	BLOCK - mounting	BLOQUE
2	379158A1	2	MANGUEIRA 2204mm	HOSE 2204mm	MANGUERA 2204mm
3	238-6012	2	ANEL-O 3/8x1/16	O-RING 3/8x1/16	ANILLO-O 3/8x1/16
4	L18331	6	CINTA	STRAP	FAJA
5	367658A1	5	PLACA	PLATE	PLACA
6	827-10215	2	PARAFUSO - 3 carretéis M10x215	BOLT - three spool M10x215	PERNO m10x215
6	827-10120	2	PARAFUSO - 2 carretéis M10x120	BOLT - two spool M10x120	PERNO m10x120
7	827-10130	4	PARAFUSO - 3 carretéis M10x130	BOLT - three spool M10x130	PERNO m10x130
7	827-10080	4	PARAFUSO - 2 carretéis M10x80	BOLT - two spool M10x80	PERNO m10x80
8	827-10120	4	PARAFUSO - 3 carretéis M10x120	BOLT - three spool M10x120	PERNO m10x120
8	827-10070	4	PARAFUSO - 2 carretéis M10x70	BOLT - two spool M10x70	PERNO m10x70
9	895-11010	4	ARRUELA 11x20x2mm	WASHER 11x20x2mm	ARANDELA 11x20x2mm
10	832-10410	4	PORCA trava M10	NUT lock M10	TUERCA de retención m10

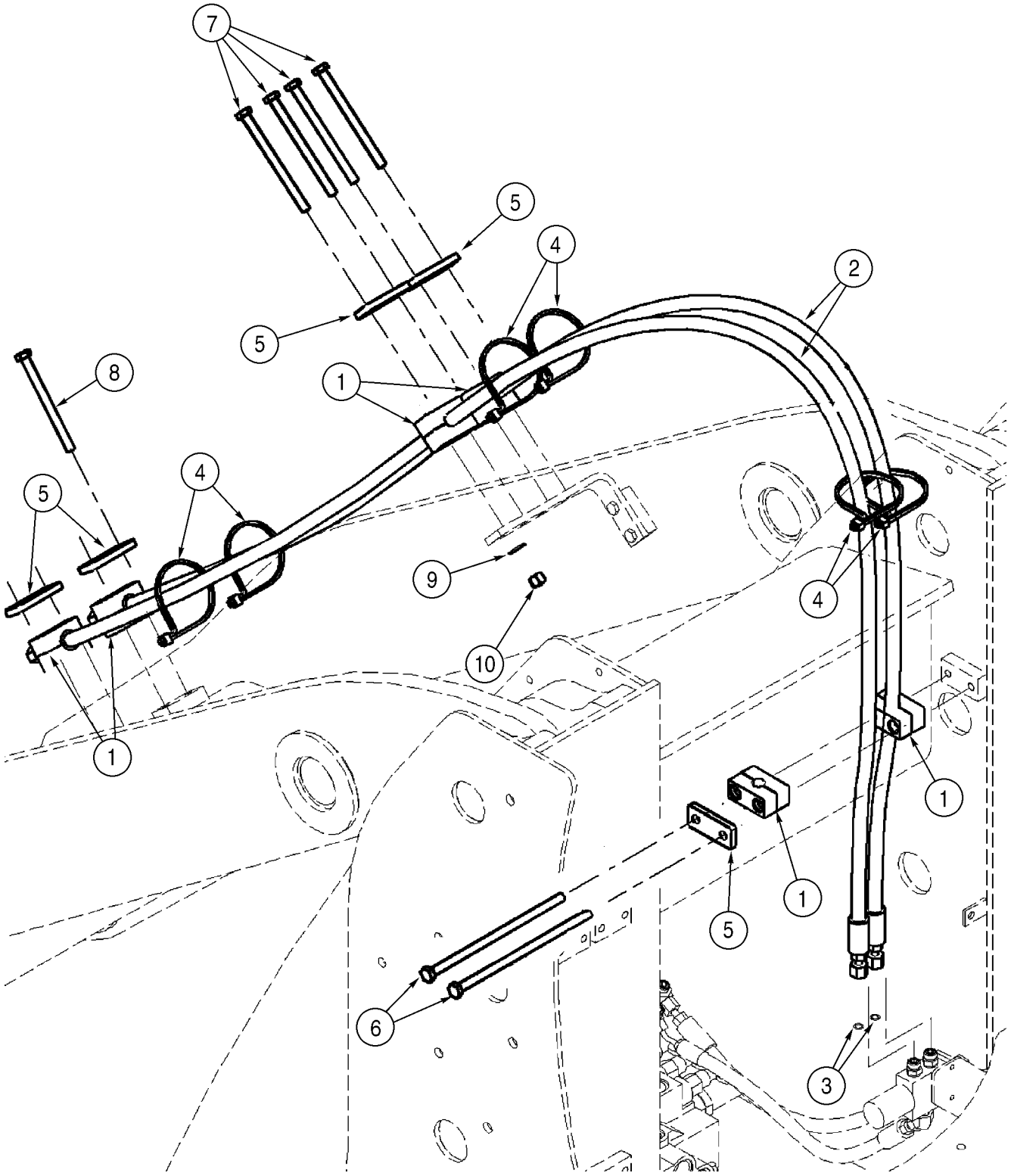
7
5
4
2
5
8
1
4
5
9
10
4
1
1
5
1
6
3

ITEM REF.	PEÇA Nº PART Nº PIEZA Nº	QDE. QTY. CANT.	DESCRIÇÃO (Português)	DESCRIPTION (English)	DESCRIPCION (Español)
1	379374A1	6	BLOCO - montagem	BLOCK - mounting	BLOQUE
2	379428A1	2	MANGUEIRA 2865mm	HOSE 2865mm	MANGUERA 2865mm
3	238-6012	2	ANEL-O 3/8x1/16	O-RING 3/8x1/16	ANILLO-O 3/8x1/16
4	L18331	6	CINTA	STRAP	FAJA
5	367658A1	5	PLACA	PLATE	PLACA
6	827-10215	2	PARAFUSO - 3 carretéis M10x215	BOLT - three spool M10x215	PERNO m10x215
6	827-10120	2	PARAFUSO - 2 carretéis M10x120	BOLT - two spool M10x120	PERNO m10x120
7	827-10130	4	PARAFUSO - 3 carretéis M10x130	BOLT - three spool M10x130	PERNO m10x130
7	827-10080	4	PARAFUSO - 2 carretéis M10x80	BOLT - two spool M10x80	PERNO m10x80
8	827-10120	4	PARAFUSO - 3 carretéis M10x120	BOLT - three spool M10x120	PERNO m10x120
8	827-10070	4	PARAFUSO - 2 carretéis M10x70	BOLT - two spool M10x70	PERNO m10x70
9	895-11010	4	ARRUELA 11x20x2mm	WASHER 11x20x2mm	ARANDELA 11x20x2mm
10	832-10410	4	PORCA trava M10	NUT lock M10	TUERCA de retención m10

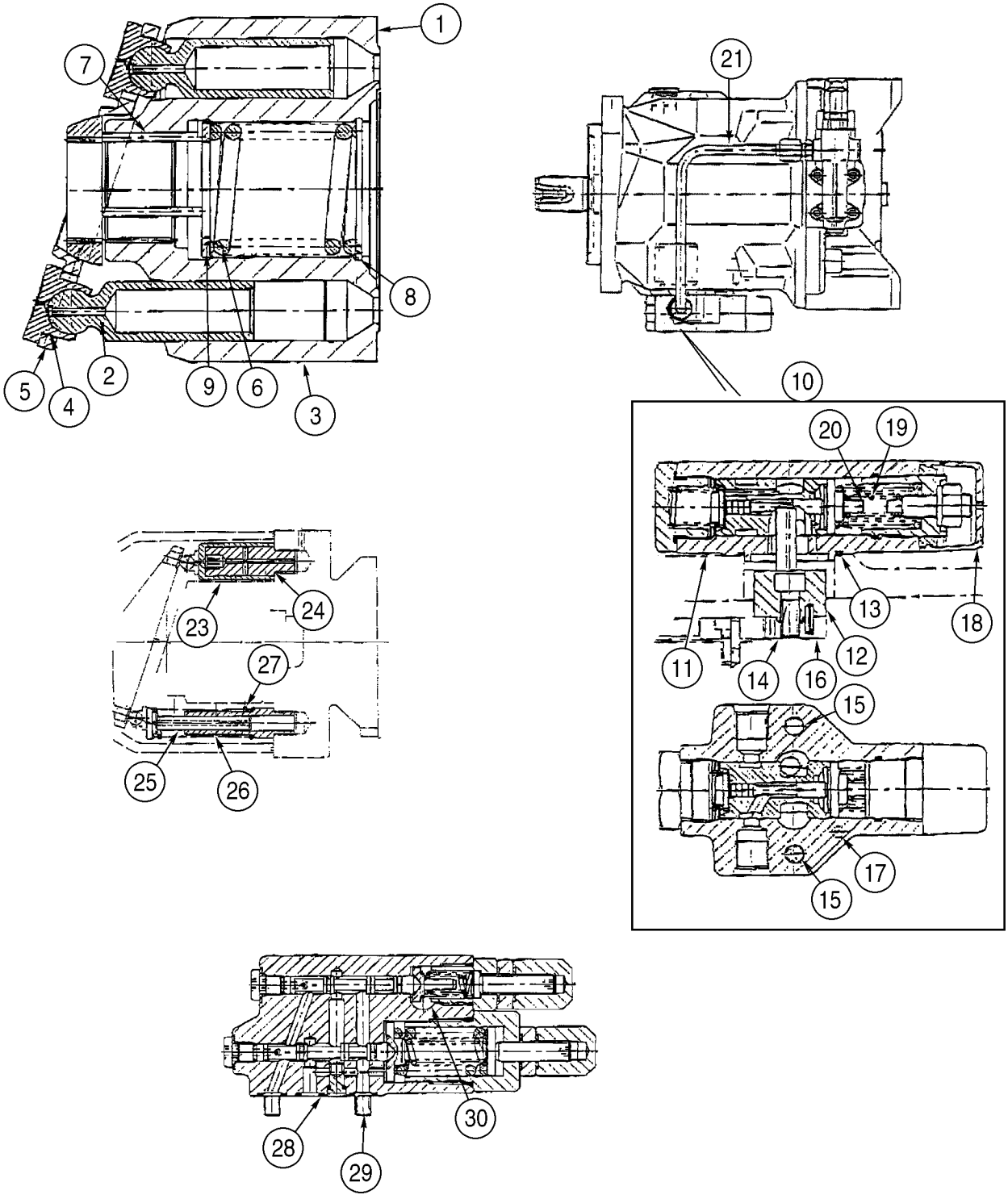
1
7
8
5
4
2
9
6
3
21
10
20
19
13
18
11
14
16
12
15
17
15
24
23
27
25
26
30
28
29

ITEM REF.	PEÇA Nº PART Nº PIEZA Nº	QDE. QTY. CANT.	DESCRIÇÃO (Português)	DESCRIPTION (English)	DESCRIPCION (Español)
	406345A1	1	BOMBA hidráulica Conj.	PUMP hydraulic Assy.	BOMBA hidraulica Conj.
1	409869A1	1	PLACA	PLATE	PLACA
2	410034A1	9	PISTÃO	PISTON	PISTÓN
3	410036A1	1	CILINDRO	CYLINDER	GATO
4	410037A1	1	PLACA	PLATE	PLACA
5	410038A1	1	ESFERA	BALL	BILLA
6	410039A1	1	MOLA	SPRING	RESORTE
7	410040A1	3	PINO	PIN	PERNO
8	410041A1	1	ANEL	RING	ARO
9	410042A1	1	ARRUELA encosto	WASHER thurst	ARANDELA de tope
10	409867A1	1	VÁLVULA piloto	VALVE pilot	VÁLVULA de pilotaje
11	410058A1	1	VÁLVULA piloto	VALVE pilot	VÁLVULA de pilotaje
12	410059A1	1	SOPORTE	CARRIER	SOPORTE
13	410060A1	1	ANEL-O	O-RING	ANILLO-O
14	410061A1	1	PARAFUSO	SCREW	TORNILLO
15	410062A1	2	PARAFUSO	SCREW	TORNILLO
16	410063A1	1	PINO	PIN	PERNO
17	410064A1	1	PINO	PIN	PERNO
18	410065A1	1	TAMPA	CAP	TAPA
19	410622A1	1	MOLA	SPRING	RESORTE
20	410621A1	1	MOLA	SPRING	RESORTE
21	409868A1	1	TUBO	TUBE	TUBO
22	NSS	1	DECALQUE - não ilustrado	DECAL - not shown	ADHESIVO
	410049A1	1	PISTÃO Conj.	PISTON Assy.	PISTÓN conj.
23	410050A1	1	PISTÃO	PISTON	PISTÓN
24	410051A1	1	GUIA - pistão	GUIDE - piston	GUÍA
25	410052A1	1	PISTÃO	PISTON	PISTÓN
26	410053A1	1	GUIA - pistão	GUIDE - piston	GUÍA
27	410057A1	1	MOLA	SPRING	RESORTE
	410998A1	1	VÁLVULA piloto	VALVE pilot	VÁLVULA de pilotaje
28	410995A1	3	ANEL-O	O-RING	ANILLO-O
29	410996A1	4	PARAFUSO M6x30	SCREW M6x30	TORNILLO m6x30
30	411000A1	1	BUJÃO	PLUG	TAPÓN

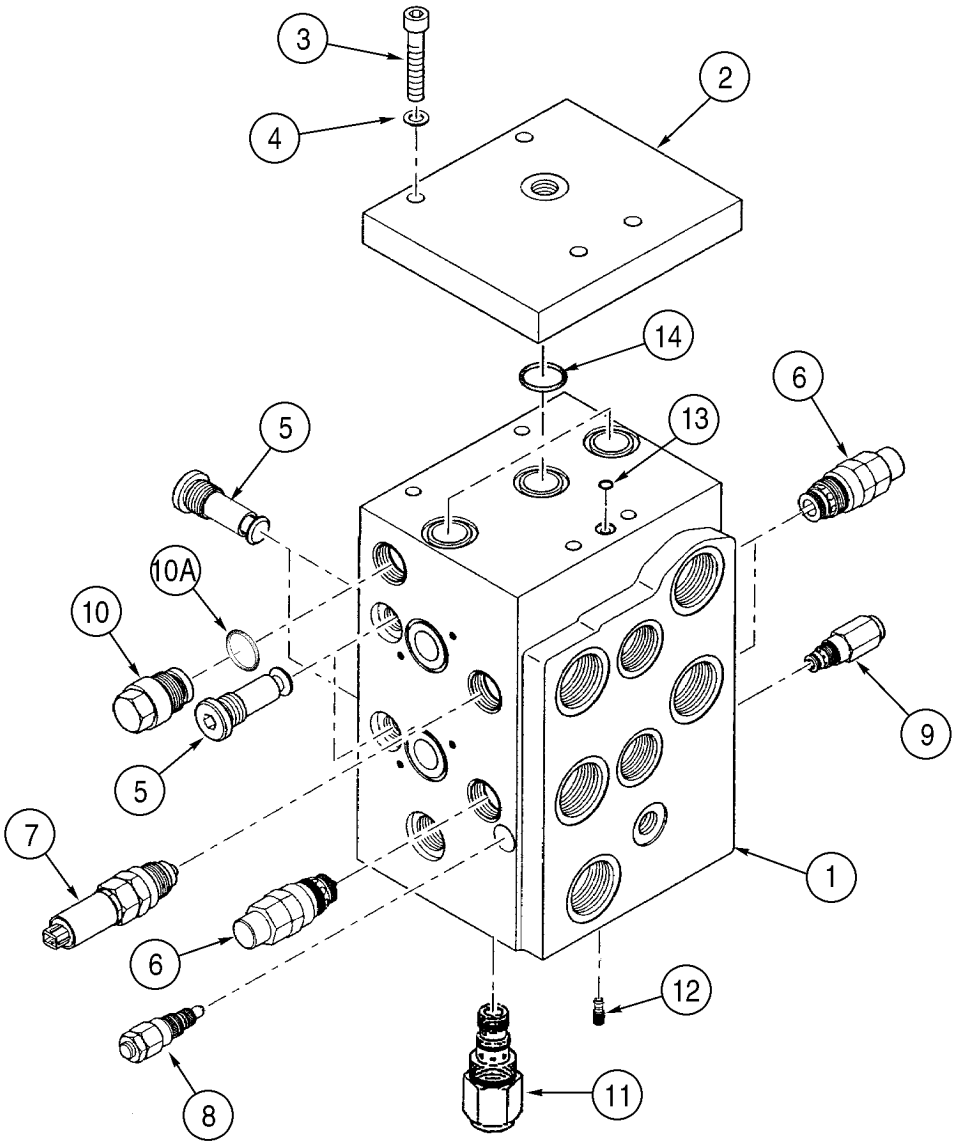
3
2
4
14
6
5
13
10A
10
9
5
7
1
6
12
8
11

ITEM REF.	PEÇA Nº PART Nº PIEZA Nº	QDE. QTY. CANT.	DESCRIÇÃO (Português)	DESCRIPTION (English)	DESCRIPCION (Español)
	377602A1	1	VÁLVULA controle - 2 carretéis	VALVE control - two spool	VÁLVULA
1	NSS	1	CARCAÇA	HOUSING	CARCAZA
2	411445A1	1	PLACA	PLATE	PLACA
3	962-8035	4	PARAFUSO M8x35	BOLT socket M8x35	PERNO con casquillo m8x35
4	892-11008	4	ARRUELA pressão M8	WASHER lock M8	ARANDELA freno m8
5	411449A1	4	VÁLVULA retenção	VALVE check	VÁLVULA de parada
6	411450A1	2	VALVULA alívio	VALVE relief	VÁLVULA Descarga
6A	411474A1	1	KIT - vedação	KIT - seal	JUEGO
7	411451A1	1	VALVULA alívio	VALVE relief	VÁLVULA Descarga
7A	411475A1	1	KIT - vedação	KIT - seal	JUEGO
8	411452A1	1	VÁLVULA alívio	VALVE relief	VÁLVULA de seguridad
8A	411476A1	1	KIT - vedação	KIT - seal	JUEGO
9	411453A1	1	VÁLVULA reg. vazão	VALVE flow regulator	LLAVE de regulación
9A	411477A1	1	KIT - vedação	KIT - seal	JUEGO
10	411454A1	1	INSERTO - pressão piloto	INSERT - pilot pressure	INSERTO
10A	238-6119	1	ANEL-O 15/16x3/32	O-RING 15/16x3/32	ANILLO-O 15/16x3/32
11	411455A1	1	VÁLVULA reg. vazão	VALVE flow regulator	LLAVE de regulación
11A	411478A1	1	KIT - vedação	KIT - seal	JUEGO
12	411456A1	1	PARAFUSO especial	BOLT special	PERNO especial
	411461A1	1	KIT - vedação	KIT - seal	JUEGO
13	NSS	8	ANEL-O	O-RING	ANILLO-O
14	NSS	3	ANEL-O	O-RING	ANILLO-O

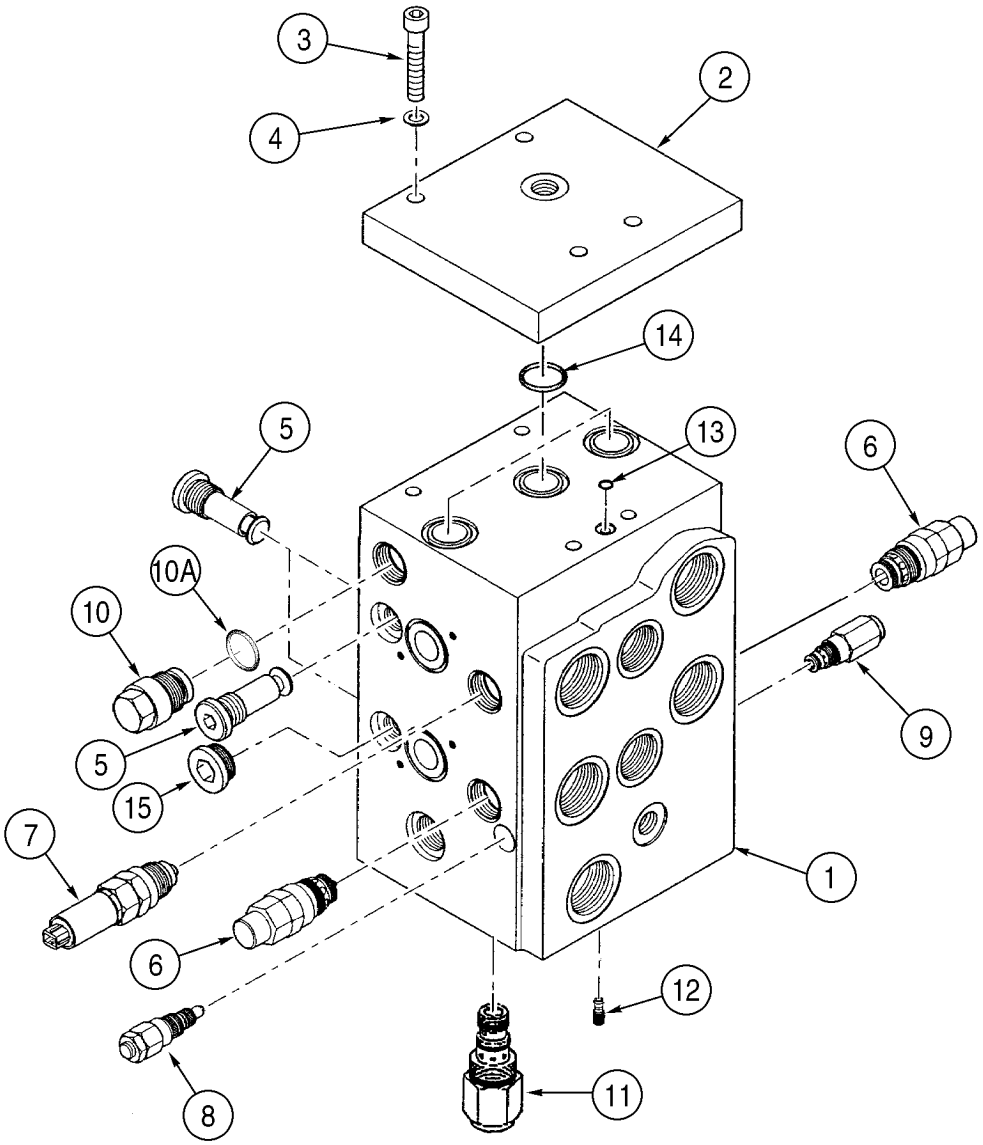
3
2
4
14
5
13
6
10A
10
9
5
15
7
1
6
12
8
11

ITEM REF.	PEÇA Nº PART Nº PIEZA Nº	QDE. QTY. CANT.	DESCRIÇÃO (Português)	DESCRIPTION (English)	DESCRIPCION (Español)
	377605A1	1	VÁLVULA controle - 2 carretéis	VALVE control - two spool	VÁLVULA
1	NSS	1	CARCAÇA	HOUSING	CARCAZA
2	411445A1	1	PLACA	PLATE	PLACA
3	962-8035	4	PARAFUSO M8x35	BOLT socket M8x35	PERNO con casquillo m8x35
4	892-11008	4	ARRUELA pressão M8	WASHER lock M8	ARANDELA freno m8
5	411449A1	3	VÁLVULA retenção	VALVE check	VÁLVULA de parada
6	411450A1	2	VALVULA alívio	VALVE relief	VÁLVULA Descarga
6A	411474A1	1	KIT - vedação	KIT - seal	JUEGO
7	411451A1	1	VALVULA alívio	VALVE relief	VÁLVULA Descarga
7A	411475A1	1	KIT - vedação	KIT - seal	JUEGO
8	411452A1	1	VÁLVULA alívio	VALVE relief	VÁLVULA de seguridad
8A	411476A1	1	KIT - vedação	KIT - seal	JUEGO
9	411453A1	1	VÁLVULA reg. vazão	VALVE flow regulator	LLAVE de regulación
9A	411477A1	1	KIT - vedação	KIT - seal	JUEGO
10	411454A1	1	INSERTO - pressão piloto	INSERT - pilot pressure	INSERTO
10A	238-6119	1	ANEL-O 15/16x3/32	O-RING 15/16x3/32	ANILLO-O 15/16x3/32
11	411455A1	1	VÁLVULA reg. vazão	VALVE flow regulator	LLAVE de regulación
11A	411478A1	1	KIT - vedação	KIT - seal	JUEGO
12	411456A1	1	PARAFUSO especial	BOLT special	PERNO especial
	411461A1	1	KIT - vedação	KIT - seal	JUEGO
13	NSS	8	ANEL-O	O-RING	ANILLO-O
14	NSS	3	ANEL-O	O-RING	ANILLO-O
15	221578A1	1	BUJÃO M18 x 1,5	PLUG M18 x 1,5	TAPÓN m18 x 1,5

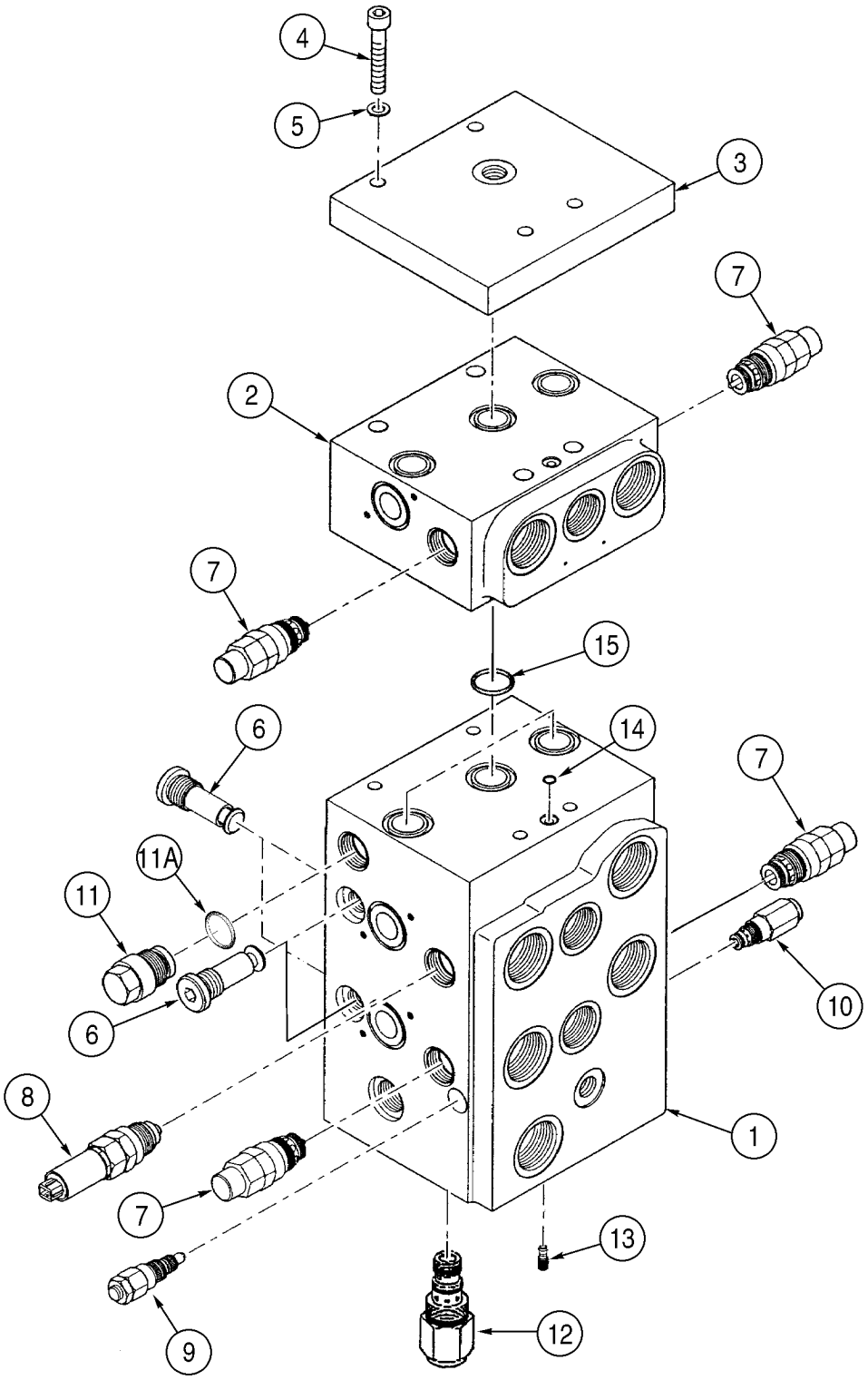
4
5
3
7
2
7
15
6
14
7
11A
11
10
6
8
1
7
13
9
12

ITEM REF.	PEÇA Nº PART Nº PIEZA Nº	QDE. QTY. CANT.	DESCRIÇÃO (Português)	DESCRIPTION (English)	DESCRIPCION (Español)
	377603A1	1	VÁLVULA controle - 3 carretéis	VALVE control - three spool	VÁLVULA
1	NSS	1	CARCAÇA	HOUSING	CARCAZA
2	411447A1	1	BLOCO Conj.	BLOCK Assy.	BLOQUE conj.
3	411445A1	1	PLACA	PLATE	PLACA
4	827-8100	4	PARAFUSO M8x100	BOLT M8x100	PERNO m8x100
5	892-11008	4	ARRUELA pressão M8	WASHER lock M8	ARANDELA freno m8
6	411449A1	4	VÁLVULA retenção	VALVE check	VÁLVULA de parada
7	411450A1	4	VALVULA alívio	VALVE relief	VÁLVULA Descarga
7A	411474A1	1	KIT - vedação	KIT - seal	JUEGO
8	411451A1	1	VALVULA alívio	VALVE relief	VÁLVULA Descarga
8A	411475A1	1	KIT - vedação	KIT - seal	JUEGO
9	411452A1	1	VÁLVULA alívio	VALVE relief	VÁLVULA de seguridad
9A	411476A1	1	KIT - vedação	KIT - seal	JUEGO
10	411453A1	1	VÁLVULA reg. vazão	VALVE flow regulator	LLAVE de regulación
10A	411477A1	1	KIT - vedação	KIT - seal	JUEGO
11	411454A1	1	INSERTO - pressão piloto	INSERT - pilot pressure	INSERTO
11A	238-6119	1	ANEL-O 15/16x3/32	O-RING 15/16x3/32	ANILLO-O 15/16x3/32
12	411455A1	1	VÁLVULA reg. vazão	VALVE flow regulator	LLAVE de regulación
12A	411478A1	1	KIT - vedação	KIT - seal	JUEGO
13	411456A1	1	PARAFUSO especial	BOLT special	PERNO especial
	411461A1	1	KIT - vedação	KIT - seal	JUEGO
14	NSS	8	ANEL-O	O-RING	ANILLO-O
15	NSS	3	ANEL-O	O-RING	ANILLO-O

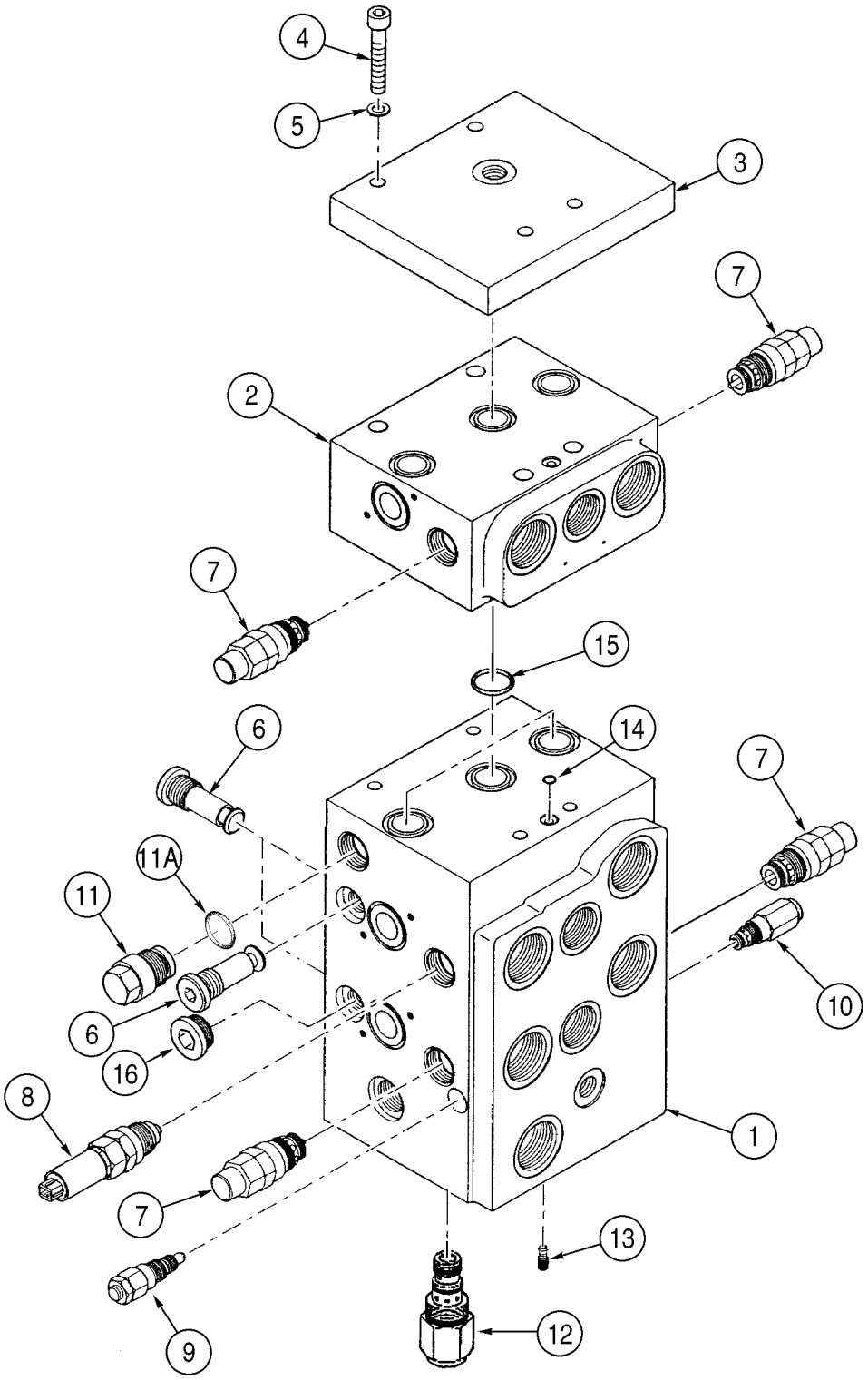
4
5
3
7
2
7
15
6
14
7
11A
11
10
6
16
8
1
7
13
9
12

ITEM REF.	PEÇA Nº PART Nº PIEZA Nº	QDE. QTY. CANT.	DESCRIÇÃO (Português)	DESCRIPTION (English)	DESCRIPCION (Español)
	377606A1	1	VÁLVULA controle - 3 carretéis	VALVE control - three spool	VÁLVULA
1	NSS	1	CARCAÇA	HOUSING	CARCAZA
2	411447A1	1	BLOCO Conj.	BLOCK Assy.	BLOQUE conj.
3	411445A1	1	PLACA	PLATE	PLACA
4	827-8100	4	PARAFUSO M8x100	BOLT M8x100	PERNO m8x100
5	892-11008	4	ARRUELA pressão M8	WASHER lock M8	ARANDELA freno m8
6	411449A1	4	VÁLVULA retenção	VALVE check	VÁLVULA de parada
7	411450A1	4	VALVULA alívio	VALVE relief	VÁLVULA Descarga
7A	411474A1	1	KIT - vedação	KIT - seal	JUEGO
8	411451A1	1	VALVULA alívio	VALVE relief	VÁLVULA Descarga
8A	411475A1	1	KIT - vedação	KIT - seal	JUEGO
9	411452A1	1	VÁLVULA alívio	VALVE relief	VÁLVULA de seguridad
9A	411476A1	1	KIT - vedação	KIT - seal	JUEGO
10	411453A1	1	VÁLVULA reg. vazão	VALVE flow regulator	LLAVE de regulación
10A	411477A1	1	KIT - vedação	KIT - seal	JUEGO
11	411454A1	1	INSERTO - pressão piloto	INSERT - pilot pressure	INSERTO
11A	238-6119	1	ANEL-O 15/16x3/32	O-RING 15/16x3/32	ANILLO-O 15/16x3/32
12	411455A1	1	VÁLVULA reg. vazão	VALVE flow regulator	LLAVE de regulación
12A	411478A1	1	KIT - vedação	KIT - seal	JUEGO
13	411456A1	1	PARAFUSO especial	BOLT special	PERNO especial
	411461A1	1	KIT - vedação	KIT - seal	JUEGO
14	NSS	8	ANEL-O	O-RING	ANILLO-O
15	NSS	3	ANEL-O	O-RING	ANILLO-O
16	221578A1	1	BUJÃO M18 x 1,5	PLUG M18 x 1,5	TAPÓN m18 x 1,5

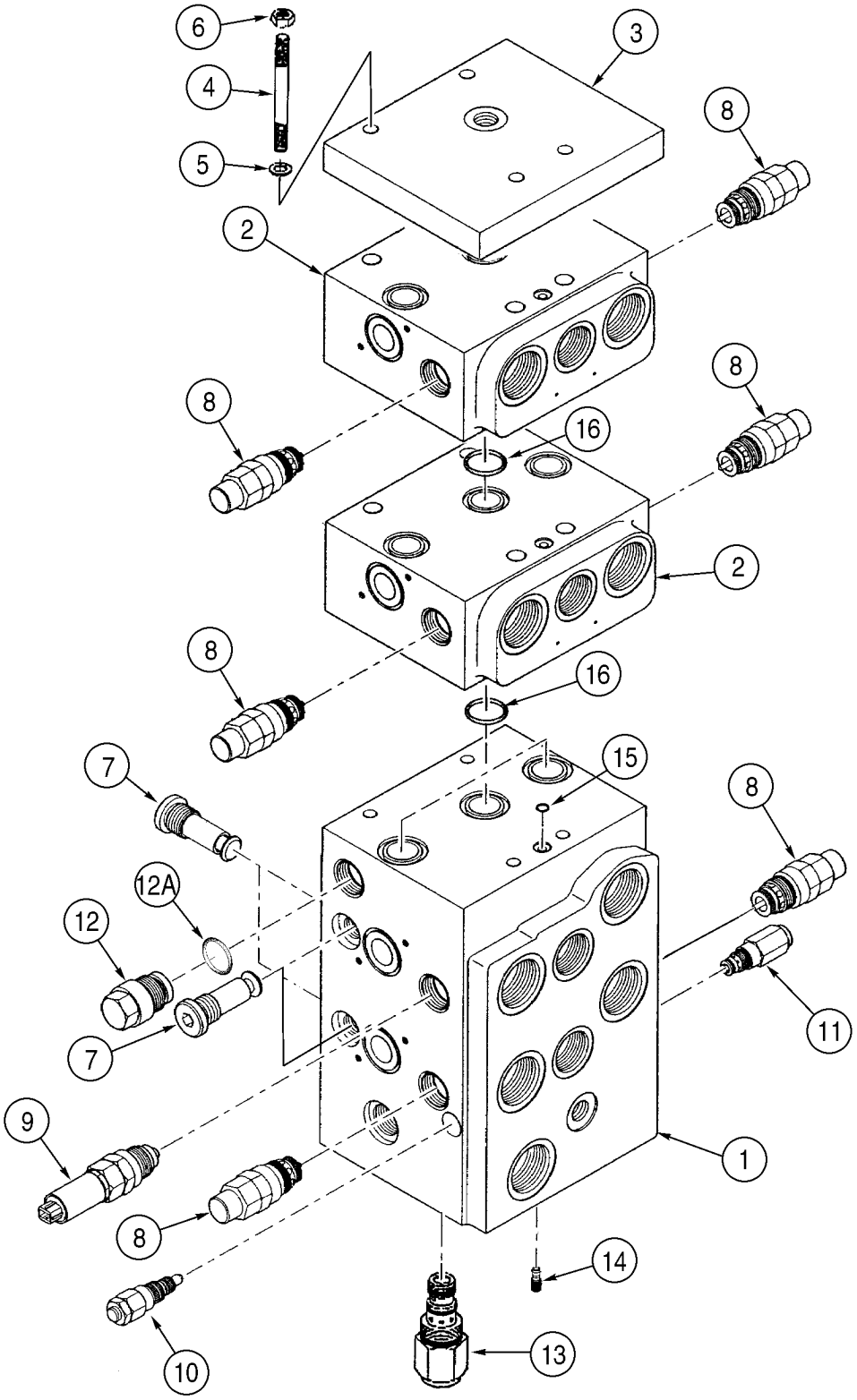
6
4
5
3
8
2
8
16
8
2
8
16
7
15
8
12A
12
11
7
9
1
8
14
10
13

ITEM REF.	PEÇA Nº PART Nº PIEZA Nº	QDE. QTY. CANT.	DESCRIÇÃO (Português)	DESCRIPTION (English)	DESCRIPCION (Español)
	377604A1	1	VÁLVULA controle - 4 carretéis	VALVE control - four spool	VÁLVULA
1	NSS	1	CARCAÇA	HOUSING	CARCAZA
2	411447A1	1	BLOCO Conj.	BLOCK Assy.	BLOQUE conj.
3	411445A1	1	PLACA	PLATE	PLACA
4	411471A1	4	PARAFUSO	BOLT	PERNO
5	892-11008	4	ARRUELA pressão M8	WASHER lock M8	ARANDELA freno m8
6	829-1408	6	PORCA M8	NUT M8	TUERCA m8
7	411449A1	4	VÁLVULA retenção	VALVE check	VÁLVULA de parada
8	411450A1	6	VALVULA alívio	VALVE relief	VÁLVULA Descarga
8A	411474A1	1	KIT - vedação	KIT - seal	JUEGO
9	411451A1	1	VALVULA alívio	VALVE relief	VÁLVULA Descarga
9A	411475A1	1	KIT - vedação	KIT - seal	JUEGO
10	411452A1	1	VÁLVULA alívio	VALVE relief	VÁLVULA de seguridad
10A	411476A1	1	KIT - vedação	KIT - seal	JUEGO
11	411453A1	1	VÁLVULA reg. vazão	VALVE flow regulator	LLAVE de regulación
11A	411477A1	1	KIT - vedação	KIT - seal	JUEGO
12	411454A1	1	INSERTO - pressão piloto	INSERT - pilot pressure	INSERTO
12A	238-6119	1	ANEL-O 15/16x3/32	O-RING 15/16x3/32	ANILLO-O 15/16x3/32
13	411455A1	1	VÁLVULA reg. vazão	VALVE flow regulator	LLAVE de regulación
13A	411478A1	1	KIT - vedação	KIT - seal	JUEGO
14	411456A1	1	PARAFUSO especial	BOLT special	PERNO especial
	411461A1	1	KIT - vedação	KIT - seal	JUEGO
15	NSS	8	ANEL-O	O-RING	ANILLO-O
16	NSS	3	ANEL-O	O-RING	ANILLO-O

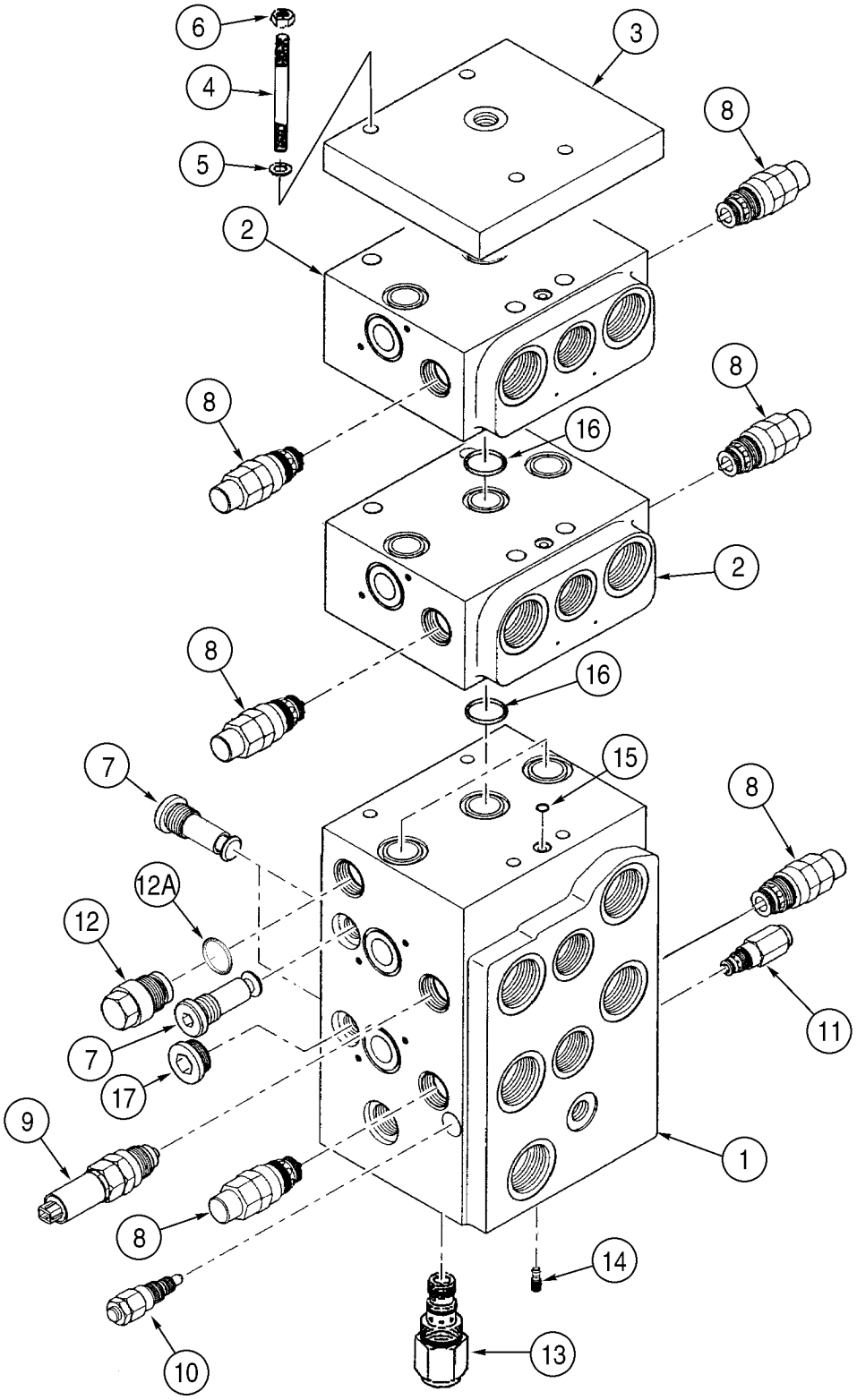
6
4
5
3
8
2
8
16
8
2
8
16
7
15
8
12A
12
11
7
17
9
1
8
14
10
13

ITEM REF.	PEÇA Nº PART Nº PIEZA Nº	QDE. QTY. CANT.	DESCRIÇÃO (Português)	DESCRIPTION (English)	DESCRIPCION (Español)
	377607A1	1	VÁLVULA controle - 4 carretéis	VALVE control - four spool	VÁLVULA
1	NSS	1	CARCAÇA	HOUSING	CARCAZA
2	411447A1	2	BLOCO Conj.	BLOCK Assy.	BLOQUE conj.
3	411445A1	1	PLACA	PLATE	PLACA
4	411471A1	4	PARAFUSO	BOLT	PERNO
5	892-11008	4	ARRUELA pressão M8	WASHER lock M8	ARANDELA freno m8
6	829-1408	4	PORCA M8	NUT M8	TUERCA m8
7	411449A1	3	VÁLVULA retenção	VALVE check	VÁLVULA de parada
8	411450A1	6	VALVULA alívio	VALVE relief	VÁLVULA Descarga
8A	411474A1	1	KIT - vedação	KIT - seal	JUEGO
9	411451A1	1	VALVULA alívio	VALVE relief	VÁLVULA Descarga
9A	411475A1	1	KIT - vedação	KIT - seal	JUEGO
10	411452A1	1	VÁLVULA alívio	VALVE relief	VÁLVULA de seguridad
10A	411476A1	1	KIT - vedação	KIT - seal	JUEGO
11	411453A1	1	VÁLVULA reg. vazão	VALVE flow regulator	LLAVE de regulación
11A	411477A1	1	KIT - vedação	KIT - seal	JUEGO
12	411454A1	1	INSERTO - pressão piloto	INSERT - pilot pressure	INSERTO
12A	238-6119	1	ANEL-O 15/16x3/32	O-RING 15/16x3/32	ANILLO-O 15/16x3/32
13	411455A1	1	VÁLVULA reg. vazão	VALVE flow regulator	LLAVE de regulación
13A	411478A1	1	KIT - vedação	KIT - seal	JUEGO
14	411456A1	1	PARAFUSO especial	BOLT special	PERNO especial
	411461A1	1	KIT - vedação	KIT - seal	JUEGO
15	NSS	8	ANEL-O	O-RING	ANILLO-O
16	NSS	3	ANEL-O	O-RING	ANILLO-O
17	221578A1	1	BUJÃO M18 x 1,5	PLUG M18 x 1,5	TAPÓN m18 x 1,5

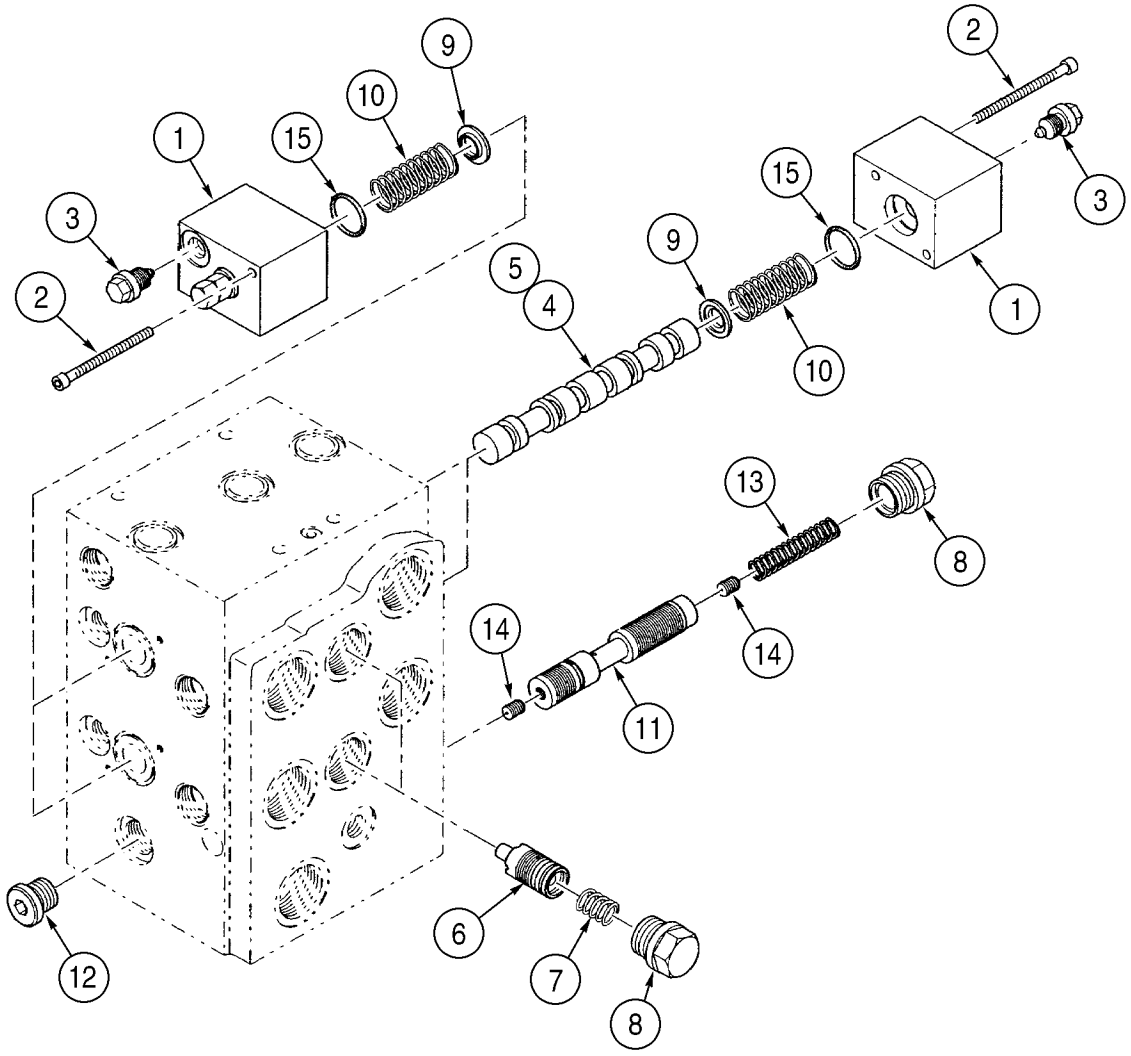
1
2
3
4
5
6
7
8
9
10
11
12
13
14
15

ITEM REF.	PEÇA Nº PART Nº PIEZA Nº	QDE. QTY. CANT.	DESCRIÇÃO (Português)	DESCRIPTION (English)	DESCRIPCION (Español)
1	411462A1	4	TAMPA	COVER	TAPA
2	962-5055	8	PARAFUSO M5x55	BOLT socket M5x55	PERNO con casquillo m5x55
3	411464A1	4	VÁLVULA retenção	VALVE check	VÁLVULA de parada
4	NSS	1	PISTÃO	PISTON	PISTÓN
5	NSS	1	PISTÃO	PISTON	PISTÓN
6	411465A1	2	PISTÃO	PISTON	PISTÓN
7	411466A1	2	MOLA compressão	SPRING compression	RESORTE compresor
8	411467A1	3	BUJÃO	PLUG	TAPÓN
9	411468A1	4	ASSENTO mola	SEAT spring	ASIENTO de muelle
10	411469A1	4	MOLA compressão	SPRING compression	RESORTE compresor
11	411470A1	1	PISTÃO	PISTON	PISTÓN
12	221579A1	1	BUJÃO M22x1,5	PLUG M22x1,5	TAPÓN m22x1,5
13	411472A1	1	MOLA compressão	SPRING compression	RESORTE compresor
14	411473A1	2	ORIFÍCIO	ORIFICE	RESTRICCIÓN
	411461A1	1	KIT - vedação	KIT - seal	JUEGO
15	NSS	4	ANEL-O	O-RING	ANILLO-O

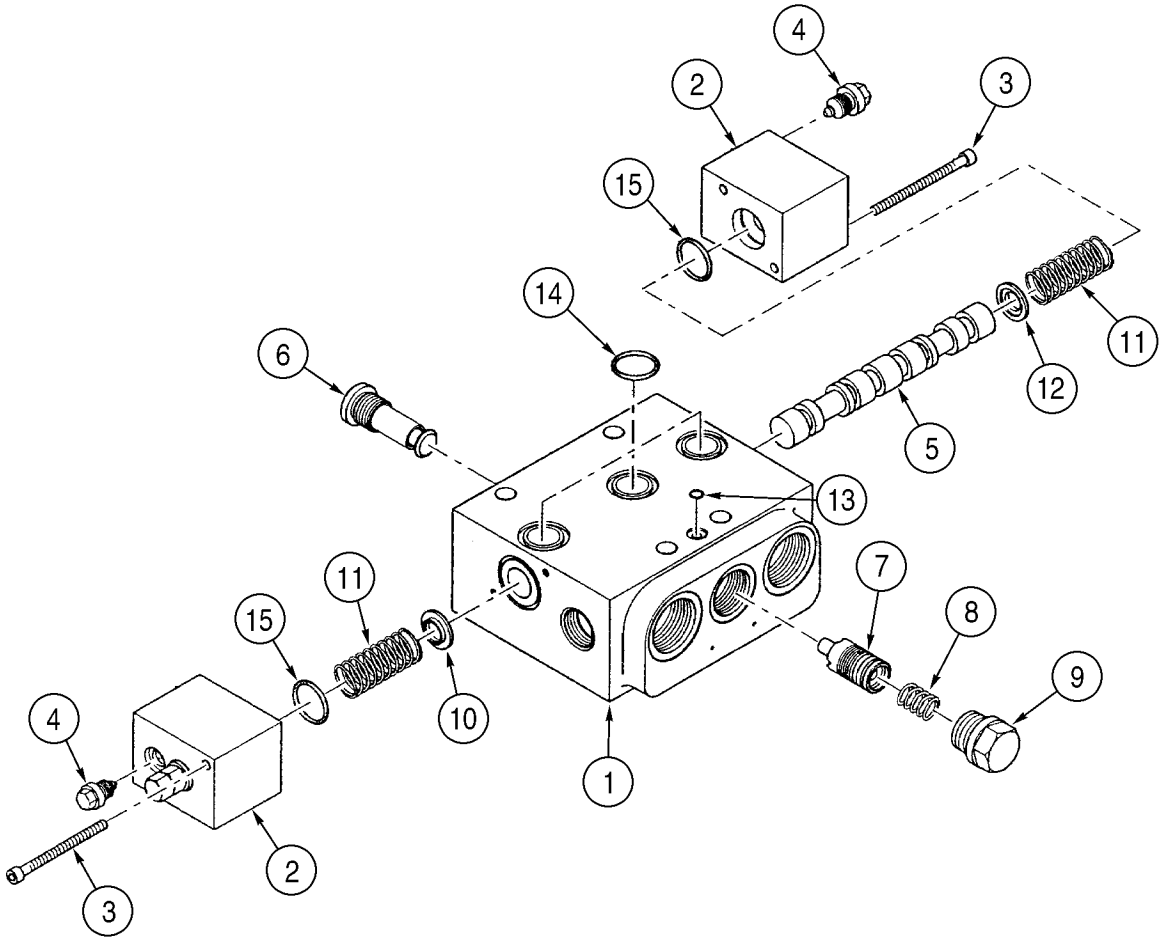
4
2
3
15
14
6
11
12
5
13
11
15
7
8
9
10
4
1
2
3

ITEM REF.	PEÇA Nº PART Nº PIEZA Nº	QDE. QTY. CANT.	DESCRIÇÃO (Português)	DESCRIPTION (English)	DESCRIPCION (Español)
	411447A1	1	BLOCO Conj.	BLOCK Assy.	BLOQUE conj.
1	NSS	1	CARCAÇA	HOUSING	CARCAZA
2	411462A1	2	TAMPA	COVER	TAPA
3	962-5055	4	PARAFUSO M5x55	BOLT socket M5x55	PERNO con casquillo m5x55
4	411464A1	4	VÁLVULA retenção	VALVE check	VÁLVULA de parada
5	NSS	1	PISTÃO	PISTON	PISTÓN
6	411449A1	2	VÁLVULA retenção	VALVE check	VÁLVULA de parada
7	411465A1	1	PISTÃO	PISTON	PISTÓN
8	411466A1	1	MOLA compressão	SPRING compression	RESORTE compresor
9	411467A1	1	BUJÃO	PLUG	TAPÓN
10	411468A1	1	ASSENTO mola	SEAT spring	ASIENTO de muelle
11	411469A1	1	MOLA compressão	SPRING compression	RESORTE compresor
12	411463A1	1	ASSENTO mola	SEAT spring	ASIENTO de muelle
	411448A1	1	KIT - vedação	KIT - seal	JUEGO
13	NSS	8	ANEL-O	O-RING	ANILLO-O
14	NSS	3	ANEL-O	O-RING	ANILLO-O
15	NSS	2	ANEL-O	O-RING	ANILLO-O

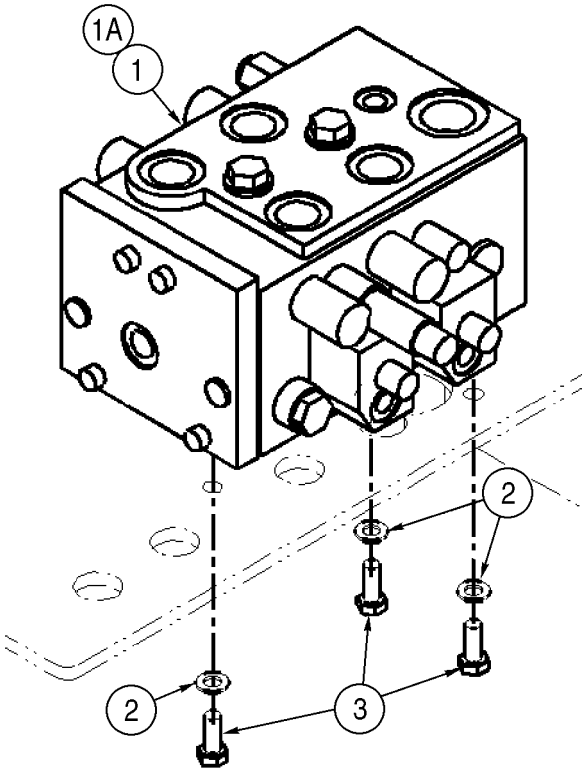
1A
1
2
2
3

ITEM REF.	PEÇA Nº PART Nº PIEZA Nº	QDE. QTY. CANT.	DESCRIÇÃO (Português)	DESCRIPTION (English)	DESCRIPCION (Español)
1	377602A1	1	VÁLVULA controle - modelo Z BAR (pg.8-32)	VALVE control - Z BAR loader (pg.8-32)	VÁLVULA (pg.8-32)
1A	377605A1	1	VÁLVULA controle - modelo XT (pg.8-34)	VALVE control - XT loader (pg.8-34)	VÁLVULA (pg.8-34)
2	895-11010	3	ARRUELA 11x20x2mm	WASHER 11x20x2mm	ARANDELA 11x20x2mm
3	627-10025	3	PARAFUSO M10x25	BOLT M10x25	PERNO m10x25

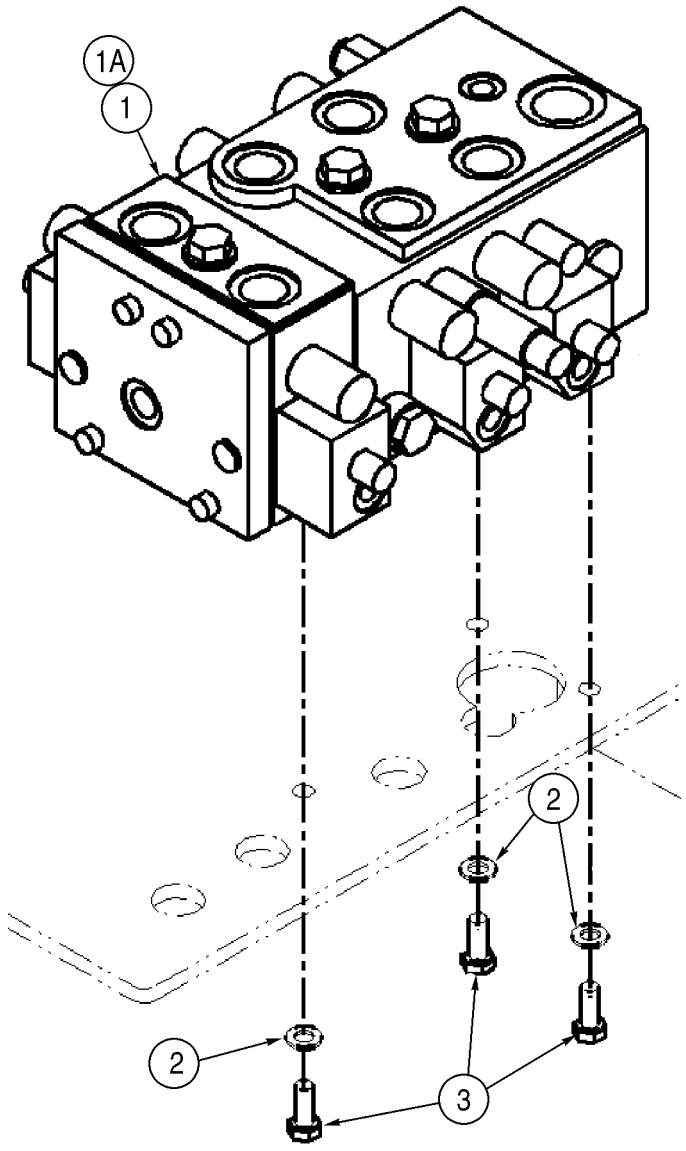
1A
1
2
2
3

ITEM REF.	PEÇA Nº PART Nº PIEZA Nº	QDE. QTY. CANT.	DESCRIÇÃO (Português)	DESCRIPTION (English)	DESCRIPCION (Español)
1	377603A1	1	VÁLVULA controle - modelo Z BAR (pg.8-36)	VALVE control - Z BAR loader (pg.8-36)	VÁLVULA (pg.8-36)
1A	377606A1	1	VÁLVULA controle - modelo XT (pg.8-38)	VALVE control - XT loader (pg.8-38)	VÁLVULA (pg.8-38)
2	895-11010	3	ARRUELA 11x20x2mm	WASHER 11x20x2mm	ARANDELA 11x20x2mm
3	627-10025	3	PARAFUSO M10x25	BOLT M10x25	PERNO m10x25

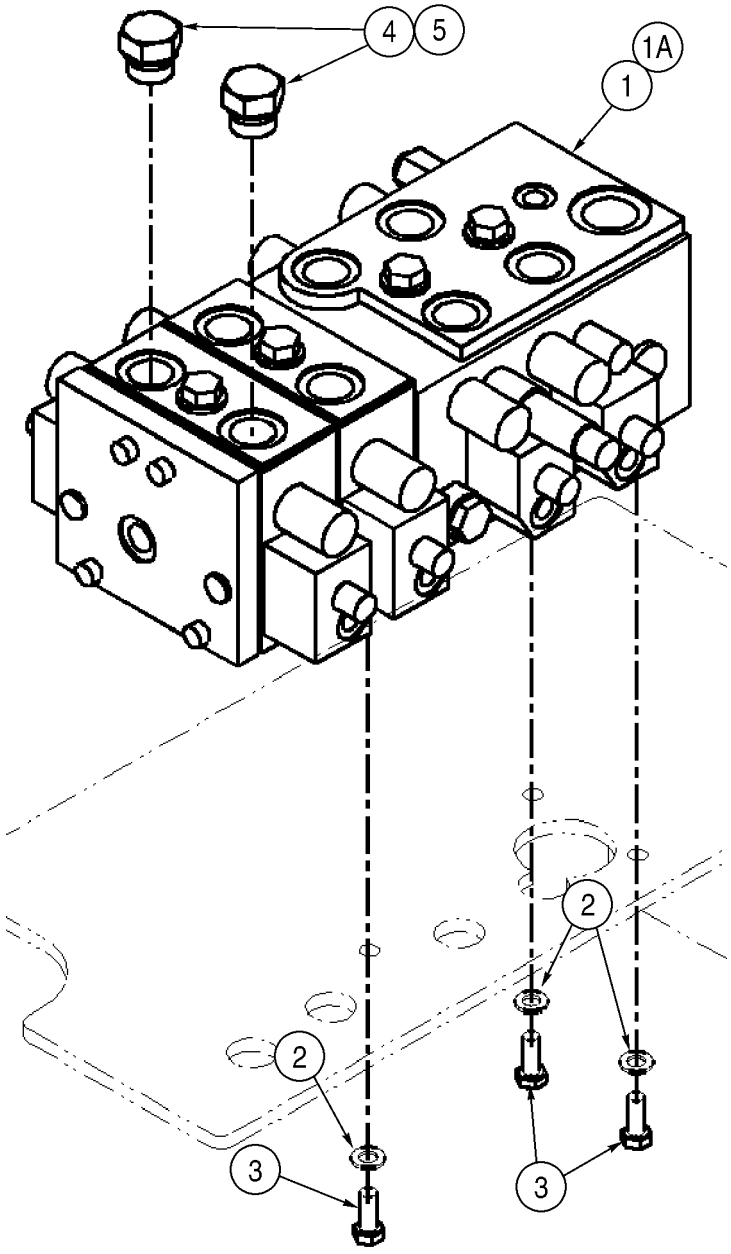
4
5
1A
1
2
2
3
3

ITEM REF.	PEÇA Nº PART Nº PIEZA Nº	QDE. QTY. CANT.	DESCRIÇÃO (Português)	DESCRIPTION (English)	DESCRIPCION (Español)
1	377604A1	1	VÁLVULA controle - modelo Z BAR (pg.8-40)	VALVE control - Z BAR loader (pg.8-40)	VÁLVULA (pg.8-40)
1A	377607A1	1	VÁLVULA controle - modelo XT (pg.8-42)	VALVE control - XT loader (pg.8-42)	VÁLVULA (pg.8-42)
2	895-11010	3	ARRUELA 11x20x2mm	WASHER 11x20x2mm	ARANDELA 11x20x2mm
3	627-10025	3	PARAFUSO M10x25	BOLT M10x25	PERNO m10x25
4	220068A1	2	BUJÃO - modelo Z BAR	PLUG - Z BAR loader	TAPÓN
5	637-64236	1	ANEL-O 23,6x2,9	O-RING 23,6x2,9	ANILLO-O 23,6x2,9

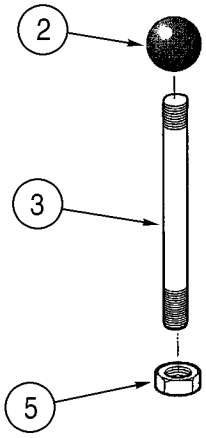
2
3
5

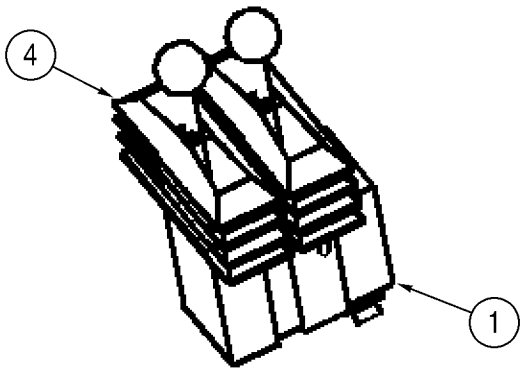
4
1

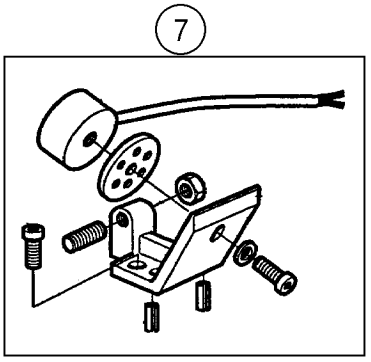
7

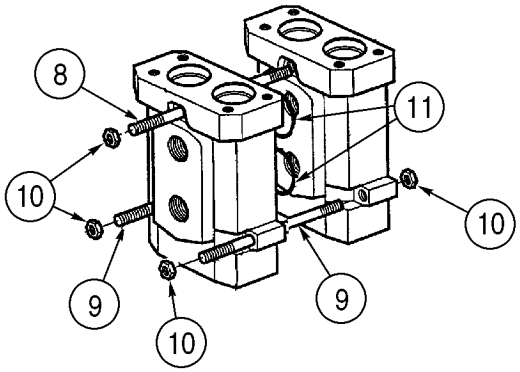
8
11
10
10
9
10
9

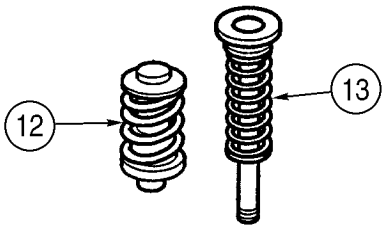
12
13

ITEM REF.	PEÇA Nº PART Nº PIEZA Nº	QDE. QTY. CANT.	DESCRIÇÃO (Português)	DESCRIPTION (English)	DESCRIPCION (Español)
1	407868A1	1	VÁLVULA controle - 2 alavancas	VALVE control - two lever	VÁLVULA
	410879A1	2	KIT - alavanca	KIT - lever	JUEGO
2	NSS	1	MANOPLA	KNOB	BOLA
3	NSS	1	ALAVANCA	LEVER	ASA
4	NSS	1	COIFA	BOOT	FUELLE
5	NSS	1	PORCA	NUT	TUERCA
6	410880A1	2	SOLENÓIDE - não ilustrado	SOLENOID - not shown	SOLENOIDE
7	410881A1	2	KIT - ímã	KIT - magnet	JUEGO
	410933A1	1	KIT - haste	KIT - rod	JUEGO
8	NSS	1	HASTE	ROD	VÁSTAGO
9	NSS	2	HASTE	ROD	VÁSTAGO
10	NSS	6	PORCA	NUT	TUERCA
11	410885A1	6	ANEL-O	O-RING	ANILLO-O
12	410883A1	2	KIT - pino	KIT - pin	JUEGO
13	410884A1	2	MOLA	SPRING	RESORTE

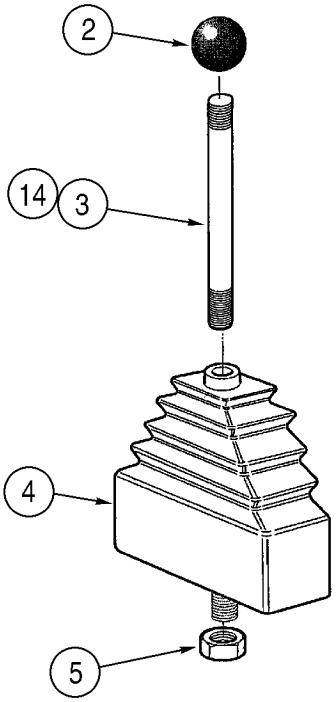
2
14
3
4
5

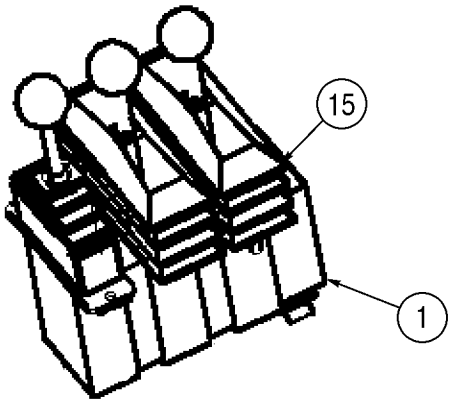
15
1

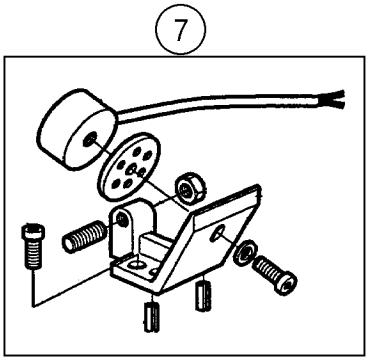
7

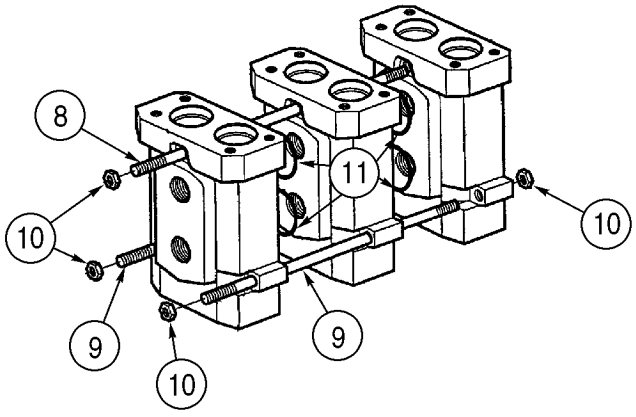
8
11
10
10
9
9
10

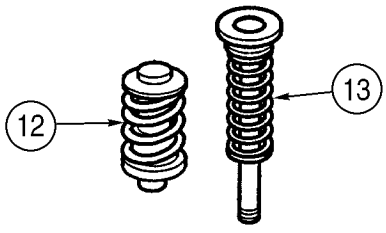
12
13

ITEM REF.	PEÇA Nº PART Nº PIEZA Nº	QDE. QTY. CANT.	DESCRIÇÃO (Português)	DESCRIPTION (English)	DESCRIPCION (Español)
1	407869A1	1	VÁLVULA controle - 3 alavancas	VALVE control - three lever	VÁLVULA
	414920A1	1	KIT - alavanca	KIT - lever	JUEGO
2	NSS	1	MANOPLA	KNOB	BOLA
3	NSS	1	ALAVANCA	LEVER	ASA
4	NSS	1	COIFA	BOOT	FUELLE
5	NSS	1	PORCA	NUT	TUERCA
6	410880A1	2	SOLENÓIDE - não ilustrado	SOLENOID - not shown	SOLENOIDE
7	410881A1	2	KIT - ímã	KIT - magnet	JUEGO
	410882A1	1	KIT - haste	KIT - rod	JUEGO
8	NSS	1	HASTE	ROD	VÁSTAGO
9	NSS	2	HASTE	ROD	VÁSTAGO
10	NSS	6	PORCA	NUT	TUERCA
11	410885A1	6	ANEL-O	O-RING	ANILLO-O
12	410883A1	3	KIT - pino	KIT - pin	JUEGO
13	410884A1	3	MOLA	SPRING	RESORTE
	410879A1	2	KIT - alavanca	KIT - lever	JUEGO
14	NSS	1	ALAVANCA	LEVER	ASA
15	NSS	1	COIFA	BOOT	FUELLE

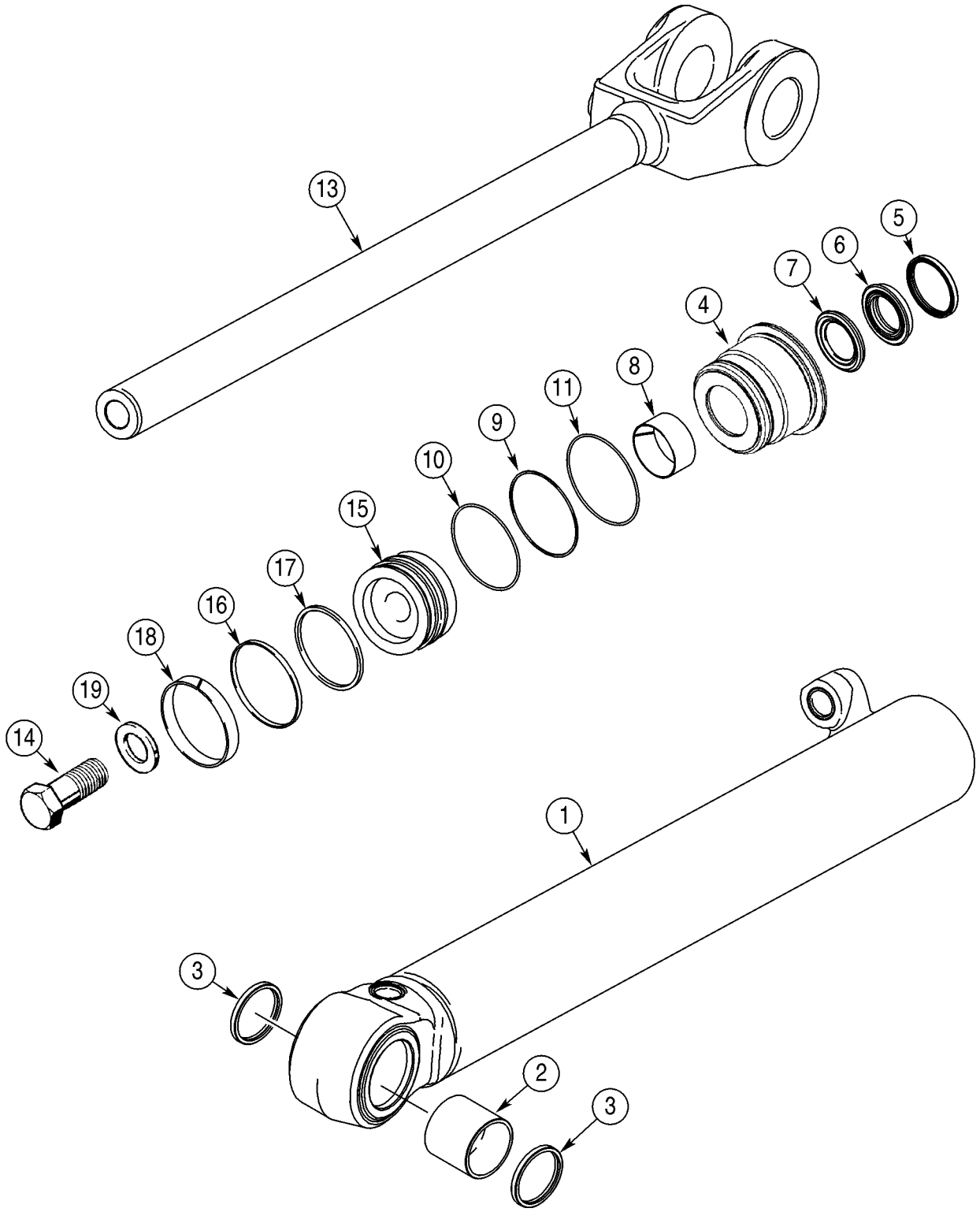
13
5
6
7
4
8
11
9
10
15
17
16
18
19
14
1
3
2
3

ITEM REF.	PEÇA Nº PART Nº PIEZA Nº	QDE. QTY. CANT.	DESCRIÇÃO (Português)	DESCRIPTION (English)	DESCRIPCION (Español)
	337568A1	2	CILINDRO - levantamento 102x783mm	CYLINDER - lift 102x783mm	GATO 102x783mm
1	337567A1	1	TUBO	TUBE	TUBO
2	336388A1	2	BUCHA	BUSHING	ANILLO
3	D95146	2	LIMPADOR	WIPER	RASPADOR
	337557A1	1	TAMPA cilindro	GLAND cylinder	TAPA del gato
4	337555A1	1	TAMPA cilindro	GLAND cylinder	TAPA del gato
5	D95145	1	LIMPADOR	WIPER	RASPADOR
	1542877C1	1	KIT - vedação	KIT - seal	JUEGO
6	NSS	1	VEDADOR - haste	SEAL - rod	JUNTA
7	NSS	1	VEDADOR	SEAL	JUNTA
8	336039A1	1	BUCHA	BUSHING	ANILLO
9	G109299	1	ANEL	RING	ARO
10	238-5239	1	ANEL-O 3-5/8x1/8	O-RING 3-5/8x1/8	ANILLO-O 3-5/8x1/8
11	238-5241	1	ANEL-O 3-7/8x1/8	O-RING 3-7/8x1/8	ANILLO-O 3-7/8x1/8
12	G109395	1	PARAFUSO - não ilustrado	SCREW - not shown	TORNILLO
13	337562A1	1	HASTE 57mm	ROD 57mm	VÁSTAGO 57mm
14	28-2056	1	PARAFUSO	BOLT	PERNO
	337552A1	1	PISTÃO Conj.	PISTON Assy.	PISTÓN conj.
15	337551A1	1	PISTÃO	PISTON	PISTÓN
16	336027A1	1	VEDADOR	SEAL	JUNTA
17	G100440	1	ANEL	RING	ARO
18	336044A1	1	ANEL desgaste	RING wear	ANILLO de desgaste
19	G104989	1	ARRUELA	WASHER	ARANDELA
	360979A1	1	KIT vedação - inclui 5-11,16-18	KIT seal - includes 5-11,16-18	JUEGO

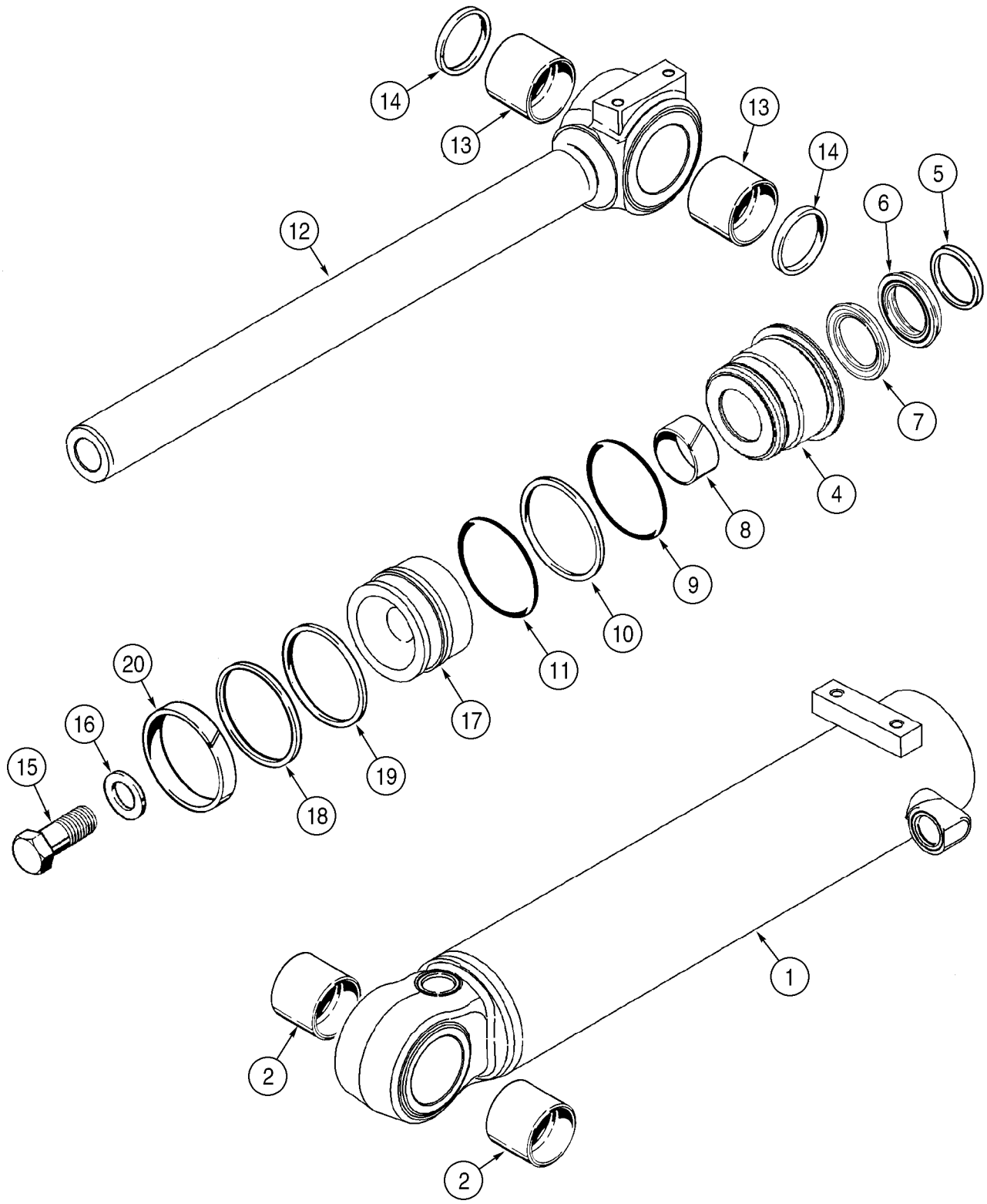
14
13
13
14
5
6
12
7
4
8
9
10
11
20
16
17
15
19
18
1
2
2

ITEM REF.	PEÇA Nº PART Nº PIEZA Nº	QDE. QTY. CANT.	DESCRIÇÃO (Português)	DESCRIPTION (English)	DESCRIPCION (Español)
	336396A2	1	CILINDRO - caçamba 114x529mm	CYLINDER - bucket 114x529mm	GATO 114x529mm
1	336395A1	1	TUBO	TUBE	TUBO
2	336388A1	2	BUCHA	BUSHING	ANILLO
3	G109395	1	PARAFUSO - não ilustrado	SCREW - not shown	TORNILLO
	336379A1	1	TAMPA cilindro	GLAND cylinder	TAPA del gato
4	336378A1	1	TAMPA cilindro	GLAND cylinder	TAPA del gato
5	D95146	1	LIMPADOR	WIPER	RASPADOR
	1542879C1	1	KIT - vedação	KIT - seal	JUEGO
6	NSS	1	VEDADOR - haste	SEAL - rod	JUNTA
7	NSS	1	VEDADOR	SEAL	JUNTA
8	336041A1	1	BUCHA	BUSHING	ANILLO
9	238-5244	1	ANEL-O 4-1/4x4-1/2	O-RING 4-1/4x4-1/2	ANILLO-O 4-1/4x4-1/2
10	G109300	1	ANEL encosto	RING backup	ANILLO
11	238-5243	1	ANEL-O 4-1/8x1/8	O-RING 4-1/8x1/8	ANILLO-O 4-1/8x1/8
12	336391A1	1	HASTE 63,5mm	ROD 63,5mm	VÁSTAGO 63,5mm
13	336388A1	2	BUCHA	BUSHING	ANILLO
14	D95146	4	LIMPADOR	WIPER	RASPADOR
15	28-2456	1	PARAFUSO	BOLT	PERNO
16	G104990	1	ARRUELA	WASHER	ARANDELA
17	336376A1	1	PISTÃO	PISTON	PISTÓN
18	336029A1	1	VEDADOR	SEAL	JUNTA
19	G101995	1	ANEL encosto	RING backup	ANILLO
20	336045A1	1	ANEL desgaste	RING wear	ANILLO de desgaste
	360982A1	1	KIT vedação - inclui 6-11,14,19,20	KIT seal - includes 6-11,14,19,20	JUEGO

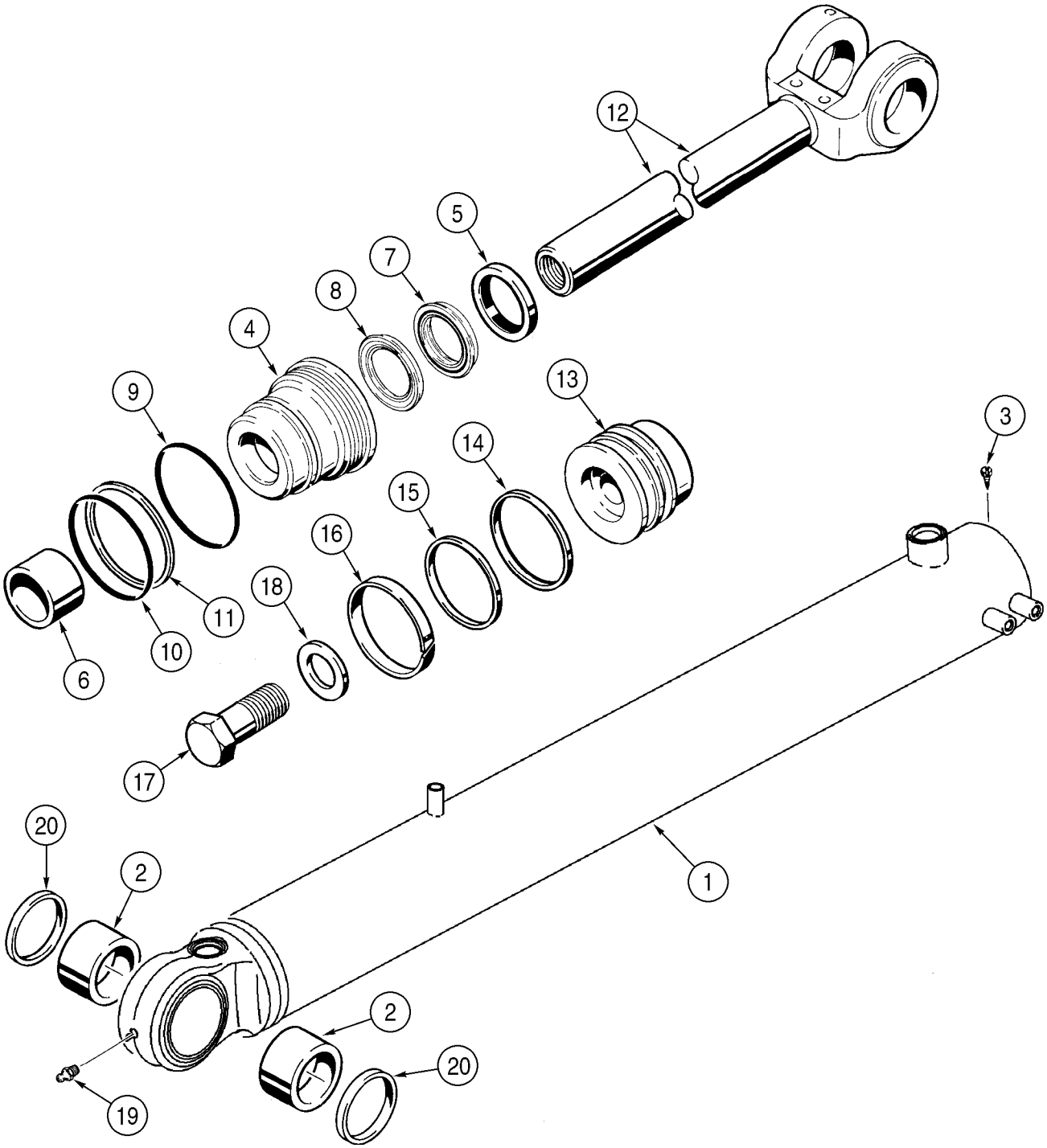
12
5
7
8
4
9
13
3
14
15
16
18
11
10
6
17
20
2
1
2
20
19

ITEM REF.	PEÇA Nº PART Nº PIEZA Nº	QDE. QTY. CANT.	DESCRIÇÃO (Português)	DESCRIPTION (English)	DESCRIPCION (Español)
	368885A1	1	CILINDRO - caçamba 95x923mm	CYLINDER - bucket 95x923mm	GATO 95x923mm
1	357995A1	1	TUBO	TUBE	TUBO
2	NSS	2	BUCHA	BUSHING	ANILLO
3	G109395	1	PARAFUSO	SCREW	TORNILLO
	NSS	1	TAMPA cilindro	GLAND cylinder	TAPA del gato
4	358008A1	1	TAMPA cilindro	GLAND cylinder	TAPA del gato
5	D95145	1	LIMPADOR	WIPER	RASPADOR
6	336039A1	1	BUCHA	BUSHING	ANILLO
	1542877C1	1	KIT - vedação	KIT - seal	JUEGO
7	NSS	1	VEDADOR - haste	SEAL - rod	JUNTA
8	NSS	1	VEDADOR	SEAL	JUNTA
9	238-5239	1	ANEL-O 3-5/8x1/8	O-RING 3-5/8x1/8	ANILLO-O 3-5/8x1/8
10	238-5237	1	ANEL-O 3-3/8x1/8	O-RING 3-3/8x1/8	ANILLO-O 3-3/8x1/8
11	G32126	1	ANEL	RING	ARO
12	368884A1	1	HASTE 57mm	ROD 57mm	VÁSTAGO 57mm
13	358012A1	1	PISTÃO	PISTON	PISTÓN
14	364014A1	1	VEDADOR	SEAL	JUNTA
15	1340763C1	1	ANEL	RING	ARO
16	362691A1	1	ANEL	RING	ARO
17	28-2052	1	PARAFUSO 1-1/4x3-1/4	BOLT 1-1/4x3-1/4	PERNO 1-1/4x3-1/4
18	G104989	1	ARRUELA	WASHER	ARANDELA
19	219-1	1	GRAXEIRA 1/8x21/32	FITTING GREASE 1/8x21/32	ENGRASADOR 1/8x21/32
20	D95145	2	LIMPADOR	WIPER	RASPADOR
	358013A1	1	KIT vedação - inclui 5-11,14-16	KIT seal - includes 5-11,14-16	JUEGO

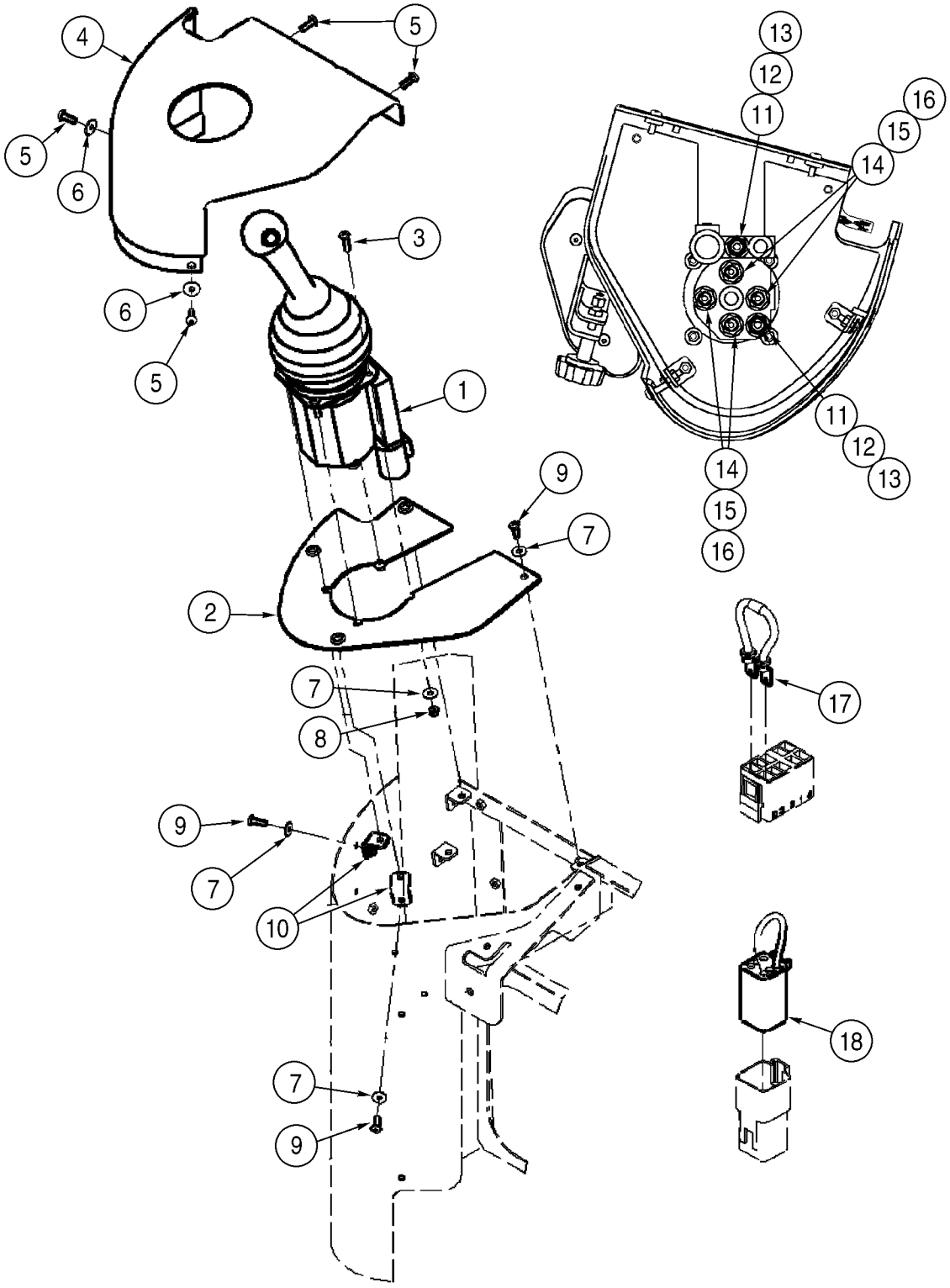
4
5
5
6
6
3
5
1
9
7
2
7
8
9
7
10
7
9
13
12
11
16
15
14
11
12
13
14
15
16
17
18

ITEM REF.	PEÇA Nº PART Nº PIEZA Nº	QDE. QTY. CANT.	DESCRIÇÃO (Português)	DESCRIPTION (English)	DESCRIPCION (Español)
1	395440A1	1	VÁLVULA controle - 1 alavanca (pg.8-80)	VALVE control - single lever remote (pg.8-80)	VÁLVULA (pg.8-80)
2	400978A1	1	PLACA	PLATE	PLACA
3	840-1625	4	PARAFUSO M6x25	SCREW M6x25	TORNILLO m6x25
4	400400A1	1	TAMPA	COVER	TAPA
5	239105A1	4	PARAFUSO M6x20	SCREW M6x20	TORNILLO m6x20
6	1990502C1	2	ARRUELA 1/4x13/16x1/16	WASHER 1/4x13/16x1/16	ARANDELA 1/4x13/16x1/16
7	895-25006	10	ARRUELA 6,6x18x1,6mm	WASHER 6,6x18x1,6mm	ARANDELA 6,6x18x1,6mm
8	832-10406	4	PORCA trava M6	NUT lock M6	TUERCA de retención m6
9	840-1620	6	PARAFUSO M6x20	SCREW M6x20	TORNILLO m6x20
10	400843A1	2	SUPORTE	BRACKET	SOPORTE
11	700-101	2	ADAPTADOR 11/16x14	ADAPTER 11/16x14	ADAPTADOR 11/16x14
12	238-6012	1	ANEL-O 3/8x1/16	O-RING 3/8x1/16	ANILLO-O 3/8x1/16
13	637-63113	1	ANEL-O 11,3x2,2	O-RING 11,3x2,2	ANILLO-O 11,3x2,2
14	700-153	4	ADAPTADOR M8x14	ADAPTER M8x14	ADAPTADOR m8x14
15	238-6011	1	ANEL-O 5/16x1/16	O-RING 5/16x1/16	ANILLO-O 5/16x1/16
16	637-63113	1	ANEL-O 11,3x2,2	O-RING 11,3x2,2	ANILLO-O 11,3x2,2
17	409725A1	1	RESISTOR - habilitação transmissão	RESISTOR - transmission enable	RESISTENCIA
18	409726A1	1	FIO - interruptor FNR	WIRE - FNR switch	HILO

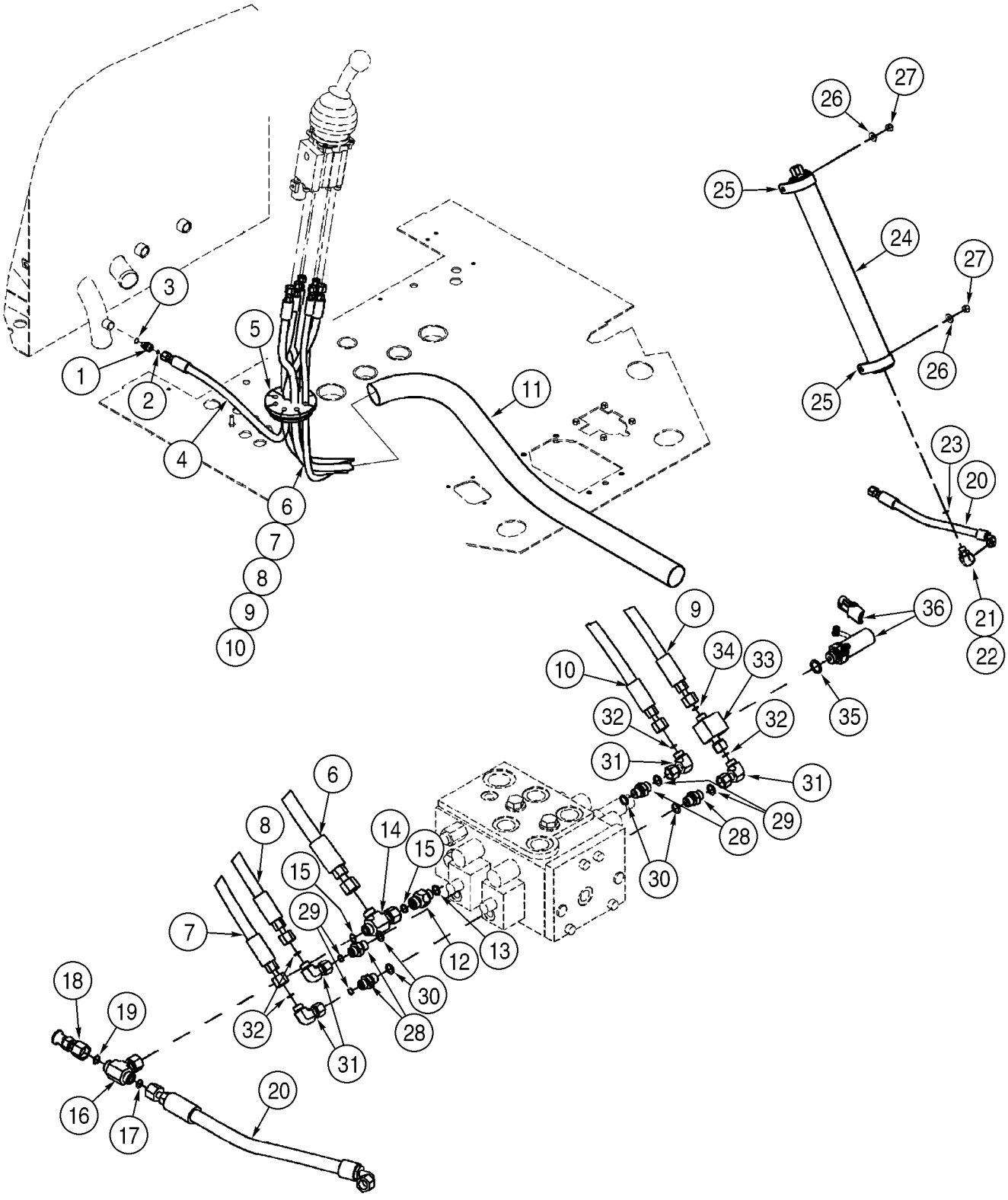
1
2
3
4
5
6
7
8
9
10
11
12
13
14
15
16
17
18
19
20
21
22
23
24
25
26
27
28
29
30
31
32
33
34
35
36

ITEM REF.	PEÇA Nº PART Nº PIEZA Nº	QDE. QTY. CANT.	DESCRIÇÃO (Português)	DESCRIPTION (English)	DESCRIPCION (Español)
1	700-101	1	ADAPTADOR 11/16x14	ADAPTER 11/16x14	ADAPTADOR 11/16x14
2	637-63113	1	ANEL-O 11,3x2,2	O-RING 11,3x2,2	ANILLO-O 11,3x2,2
3	238-6012	1	ANEL-O 3/8x1/16	O-RING 3/8x1/16	ANILLO-O 3/8x1/16
4	392059A1	1	MANGUEIRA - reserv. hidráulico 1294mm	HOSE - hydraulic tank 1294mm	MANGUERA 1294mm
5	380912A1	2	PROTETOR	GROMMET	PASACABLE
6	392058A1	1	MANGUEIRA - pressão 2453mm	HOSE - pressure 2453mm	MANGUERA 2453mm
7	366430A1	1	MANGUEIRA - levantamento LE 2492mm	HOSE - lift LH 2492mm	MANGUERA 2492mm
8	366514A1	1	MANGUEIRA - basculamento LE 2471mm	HOSE - tilt LH 2471mm	MANGUERA 2471mm
9	366513A1	1	MANGUEIRA - levantamento LD 2557mm	HOSE - lift RH 2557mm	MANGUERA 2557mm
10	366515A1	1	MANGUEIRA - basculamento LD 2547mm	HOSE - tilt RH 2547mm	MANGUERA 2547mm
11	401526A1	1	LUVA	SLEEVE	CAMISA
12	391859A1	1	VÁLVULA retenção	VALVE check	VÁLVULA de parada
13	637-63113	1	ANEL-O 11,3x2,2	O-RING 11,3x2,2	ANILLO-O 11,3x2,2
14	701-422	1	CONEXÃO T 11/16x11/16	CONECTOR T 11/16x11/16	CONECTOR T 11/16x11/16
15	238-6012	2	ANEL-O 3/8x1/16	O-RING 3/8x1/16	ANILLO-O 3/8x1/16
16	701-434	1	CONEXÃO T 11/16	CONECTOR T 11/16	CONECTOR T 11/16
17	238-6012	1	ANEL-O 3/8x1/16	O-RING 3/8x1/16	ANILLO-O 3/8x1/16
18	190119A1	1	ACOPLAMENTO	COUPLING	ACOPLAMIENTO
19	238-6012	1	ANEL-O 3/8x1/16	O-RING 3/8x1/16	ANILLO-O 3/8x1/16
20	392060A2	1	MANGUEIRA - acumulador 446mm	HOSE - accumulator 446mm	MANGUERA 446mm
21	700-368	1	COTOVELO 90°	ELBOW 90°	CODO
22	637-63133	1	ANEL-O 13,3x2,2	O-RING 13,3x2,2	ANILLO-O 13,3x2,2
23	238-6012	1	ANEL-O 3/8x1/16	O-RING 3/8x1/16	ANILLO-O 3/8x1/16
24	378076A1	1	ACUMULADOR (pg.8-76)	ACCUMULATOR (pg.8-76)	ACUMULADOR (pg.8-76)
25	391868A1	2	BRAÇADEIRA	CLAMP	ABRAZADERA
26	896-15010	2	ARRUELA 11x24x3mm	WASHER 11x24x3mm	ARANDELA 11x24x3mm
27	832-10410	2	PORCA trava M10	NUT lock M10	TUERCA de retención m10
28	700-153	4	ADAPTADOR M8x14	ADAPTER M8x14	ADAPTADOR m8x14
29	637-63113	1	ANEL-O 11,3x2,2	O-RING 11,3x2,2	ANILLO-O 11,3x2,2
30	238-6011	1	ANEL-O 5/16x1/16	O-RING 5/16x1/16	ANILLO-O 5/16x1/16
31	701-329	4	COTOVELO 90° M6	ELBOW 90° M6	CODO m6
32	238-6011	1	ANEL-O 5/16x1/16	O-RING 5/16x1/16	ANILLO-O 5/16x1/16
33	397547A1	1	CONEXÃO	FITTING	CONEXION
34	238-6011	2	ANEL-O 5/16x1/16	O-RING 5/16x1/16	ANILLO-O 5/16x1/16
35	637-63153	1	ANEL-O 15,3x2,2	O-RING 15,3x2,2	ANILLO-O 15,3x2,2
36	397600A1	1	INTERRUPTOR - com o-ring	SWITCH - with o-ring	CONTACTOR

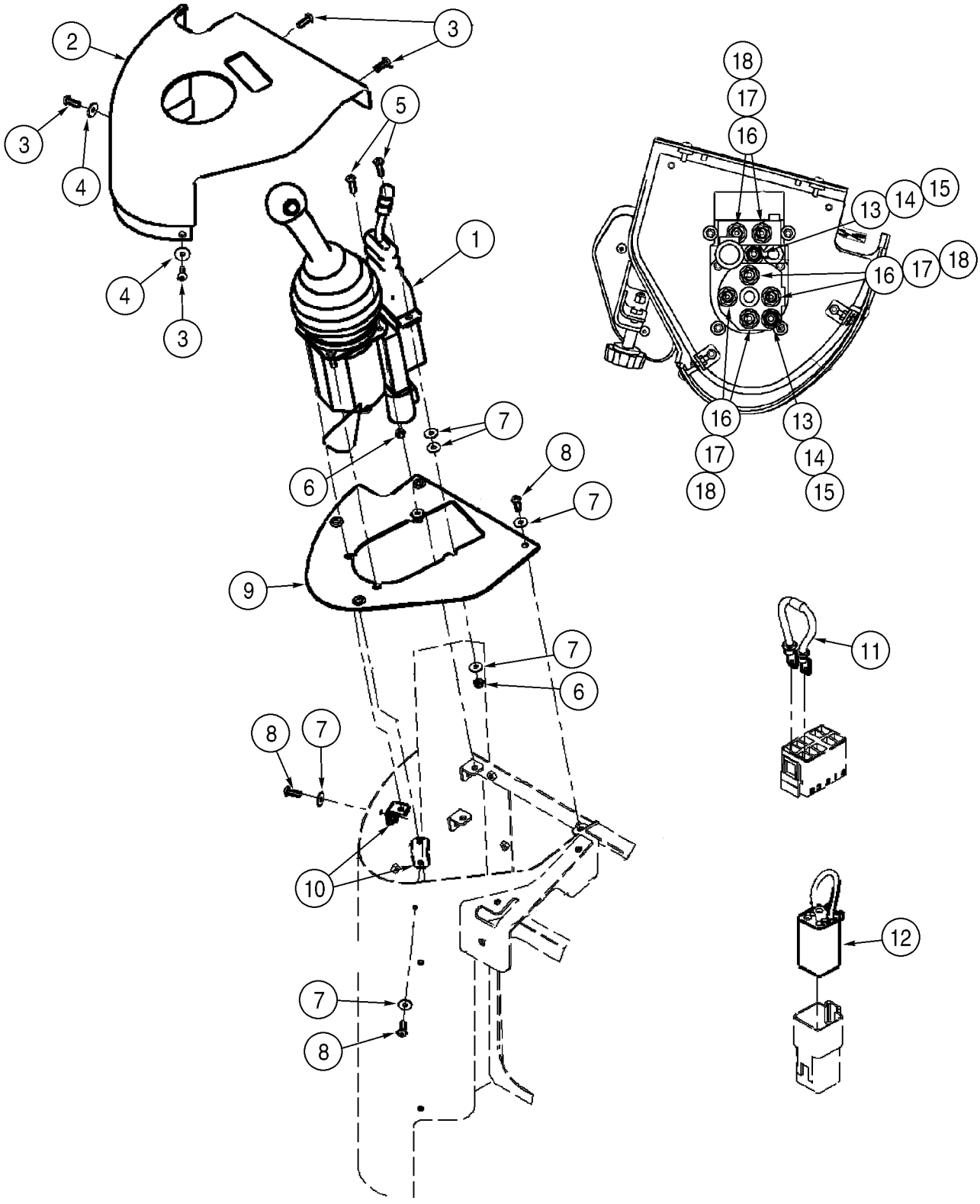
2
3
3
4
5
4
3
1
7
6
8
7
9
7
6
8
7
10
7
8
18
17
16
13
14
15
16
17
18
16
13
17
14
18
15
11
12

ITEM REF.	PEÇA Nº PART Nº PIEZA Nº	QDE. QTY. CANT.	DESCRIÇÃO (Português)	DESCRIPTION (English)	DESCRIPCION (Español)
1	395441A1	1	VÁLVULA controle (pg.8-82)	VALVE control (pg.8-82)	VÁLVULA (pg.8-82)
2	400402A1	1	TAMPA	COVER	TAPA
3	239105A1	4	PARAFUSO M6x20	SCREW M6x20	TORNILLO m6x20
4	1990502C1	2	ARRUELA 1/4x13/16x1/16	WASHER 1/4x13/16x1/16	ARANDELA 1/4x13/16x1/16
5	840-1625	6	PARAFUSO M6x25	SCREW M6x25	TORNILLO m6x25
6	832-10406	6	PORCA trava M6	NUT lock M6	TUERCA de retención m6
7	895-25006	14	ARRUELA 6,6x18x1,6mm	WASHER 6,6x18x1,6mm	ARANDELA 6,6x18x1,6mm
8	840-1620	6	PARAFUSO M6x20	SCREW M6x20	TORNILLO m6x20
9	400977A1	1	PLACA	PLATE	PLACA
10	400843A1	2	SUPORTE	BRACKET	SOPORTE
11	409725A1	1	RESISTOR - habilitação transmissão	RESISTOR - transmission enable	RESISTENCIA
12	409726A1	1	FIO - interruptor FNR	WIRE - FNR switch	HILO
13	700-101	2	ADAPTADOR 11/16x14	ADAPTER 11/16x14	ADAPTADOR 11/16x14
14	238-6012	1	ANEL-O 3/8x1/16	O-RING 3/8x1/16	ANILLO-O 3/8x1/16
15	637-63113	1	ANEL-O 11,3x2,2	O-RING 11,3x2,2	ANILLO-O 11,3x2,2
16	700-153	6	ADAPTADOR M8x14	ADAPTER M8x14	ADAPTADOR m8x14
17	238-6011	1	ANEL-O 5/16x1/16	O-RING 5/16x1/16	ANILLO-O 5/16x1/16
18	637-63113	1	ANEL-O 11,3x2,2	O-RING 11,3x2,2	ANILLO-O 11,3x2,2

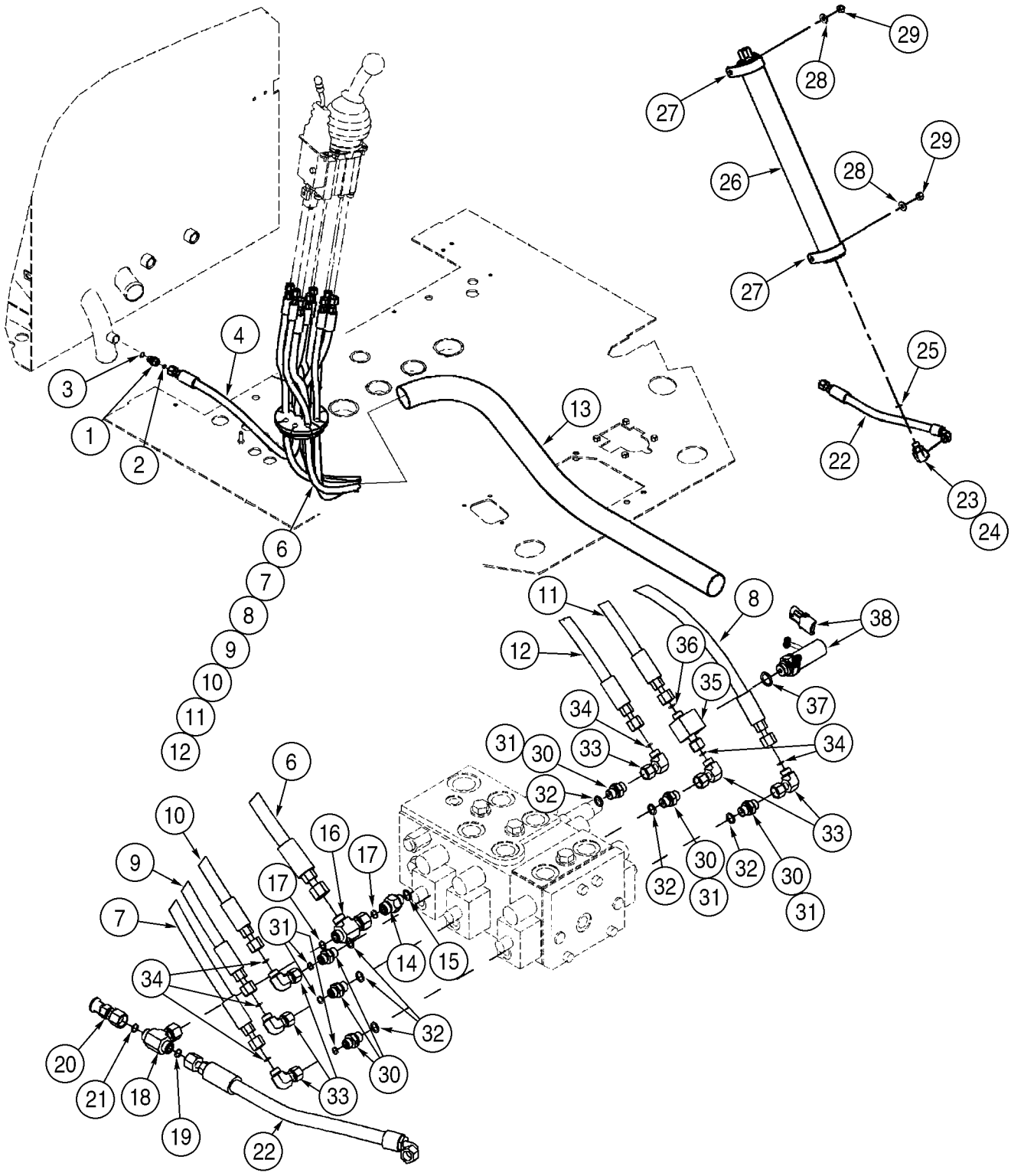
1
2
3
4
6
7
8
9
10
11
12
13
22
23
24
25
26
27
28
29
6
10
9
7
16
17
17
31
14
15
34
32
30
33
20
21
18
19
22
11
12
8
38
36
35
37
34
31
30
33
32
34
33
32
30
31
32
30
31

ITEM REF.	PEÇA Nº PART Nº PIEZA Nº	QDE. QTY. CANT.	DESCRIÇÃO (Português)	DESCRIPTION (English)	DESCRIPCION (Español)
1	700-101	1	ADAPTADOR 11/16x14	ADAPTER 11/16x14	ADAPTADOR 11/16x14
2	637-63113	1	ANEL-O 11,3x2,2	O-RING 11,3x2,2	ANILLO-O 11,3x2,2
3	238-6012	1	ANEL-O 3/8x1/16	O-RING 3/8x1/16	ANILLO-O 3/8x1/16
4	392059A1	1	MANGUEIRA - reserv. hidráulico 1294mm	HOSE - hydraulic tank 1294mm	MANGUERA 1294mm
5	380912A1	2	PROTETOR	GROMMET	PASACABLE
6	392058A1	1	MANGUEIRA - pressão 2453mm	HOSE - pressure 2453mm	MANGUERA 2453mm
7	366517A1	1	MANGUEIRA - 3º carretel LE 2627mm	HOSE - third spool LH 2627mm	MANGUERA 2627mm
8	366518A1	1	MANGUEIRA - 3º carretel LD 2707mm	HOSE - third spool RH 2707mm	MANGUERA 2707mm
9	366430A1	1	MANGUEIRA - levantamento LE 2492mm	HOSE - lift LH 2492mm	MANGUERA 2492mm
10	366514A1	1	MANGUEIRA - basculamento LE 2471mm	HOSE - tilt LH 2471mm	MANGUERA 2471mm
11	366513A1	1	MANGUEIRA - levantamento LD 2557mm	HOSE - lift RH 2557mm	MANGUERA 2557mm
12	366515A1	1	MANGUEIRA - basculamento LD 2547mm	HOSE - tilt RH 2547mm	MANGUERA 2547mm
13	401526A1	1	LUVA	SLEEVE	CAMISA
14	391859A1	1	VÁLVULA retenção	VALVE check	VÁLVULA de parada
15	637-63113	1	ANEL-O 11,3x2,2	O-RING 11,3x2,2	ANILLO-O 11,3x2,2
16	701-422	1	CONEXÃO T 11/16x11/16	CONECTOR T 11/16x11/16	CONECTOR T 11/16x11/16
17	238-6012	2	ANEL-O 3/8x1/16	O-RING 3/8x1/16	ANILLO-O 3/8x1/16
18	701-434	1	CONEXÃO T 11/16	CONECTOR T 11/16	CONECTOR T 11/16
19	238-6012	1	ANEL-O 3/8x1/16	O-RING 3/8x1/16	ANILLO-O 3/8x1/16
20	190119A1	1	ACOPLAMENTO	COUPLING	ACOPLAMIENTO
21	238-6012	1	ANEL-O 3/8x1/16	O-RING 3/8x1/16	ANILLO-O 3/8x1/16
22	392060A2	1	MANGUEIRA - acumulador 446mm	HOSE - accumulator 446mm	MANGUERA 446mm
23	700-368	1	COTOVELO 90°	ELBOW 90°	CODO
24	637-63133	1	ANEL-O 13,3x2,2	O-RING 13,3x2,2	ANILLO-O 13,3x2,2
25	238-6012	1	ANEL-O 3/8x1/16	O-RING 3/8x1/16	ANILLO-O 3/8x1/16
26	378076A1	1	ACUMULADOR (pg.8-76)	ACCUMULATOR (pg.8-76)	ACUMULADOR (pg.8-76)
27	391868A1	2	BRAÇADEIRA	CLAMP	ABRAZADERA
28	896-15010	2	ARRUELA 11x24x3mm	WASHER 11x24x3mm	ARANDELA 11x24x3mm
29	832-10410	2	PORCA trava M10	NUT lock M10	TUERCA de retención m10
30	700-153	6	ADAPTADOR M8x14	ADAPTER M8x14	ADAPTADOR m8x14
31	637-63113	1	ANEL-O 11,3x2,2	O-RING 11,3x2,2	ANILLO-O 11,3x2,2
32	238-6011	1	ANEL-O 5/16x1/16	O-RING 5/16x1/16	ANILLO-O 5/16x1/16
33	701-329	6	COTOVELO 90° M6	ELBOW 90° M6	CODO m6
34	238-6011	1	ANEL-O 5/16x1/16	O-RING 5/16x1/16	ANILLO-O 5/16x1/16
35	397547A1	1	CONEXÃO - interruptor pressão	FITTING - pressure switch	CONEXION
36	238-6011	2	ANEL-O 5/16x1/16	O-RING 5/16x1/16	ANILLO-O 5/16x1/16
37	637-63153	1	ANEL-O 15,3x2,2	O-RING 15,3x2,2	ANILLO-O 15,3x2,2
38	397600A1	1	INTERRUPTOR - com o-ring	SWITCH - with o-ring	CONTACTOR

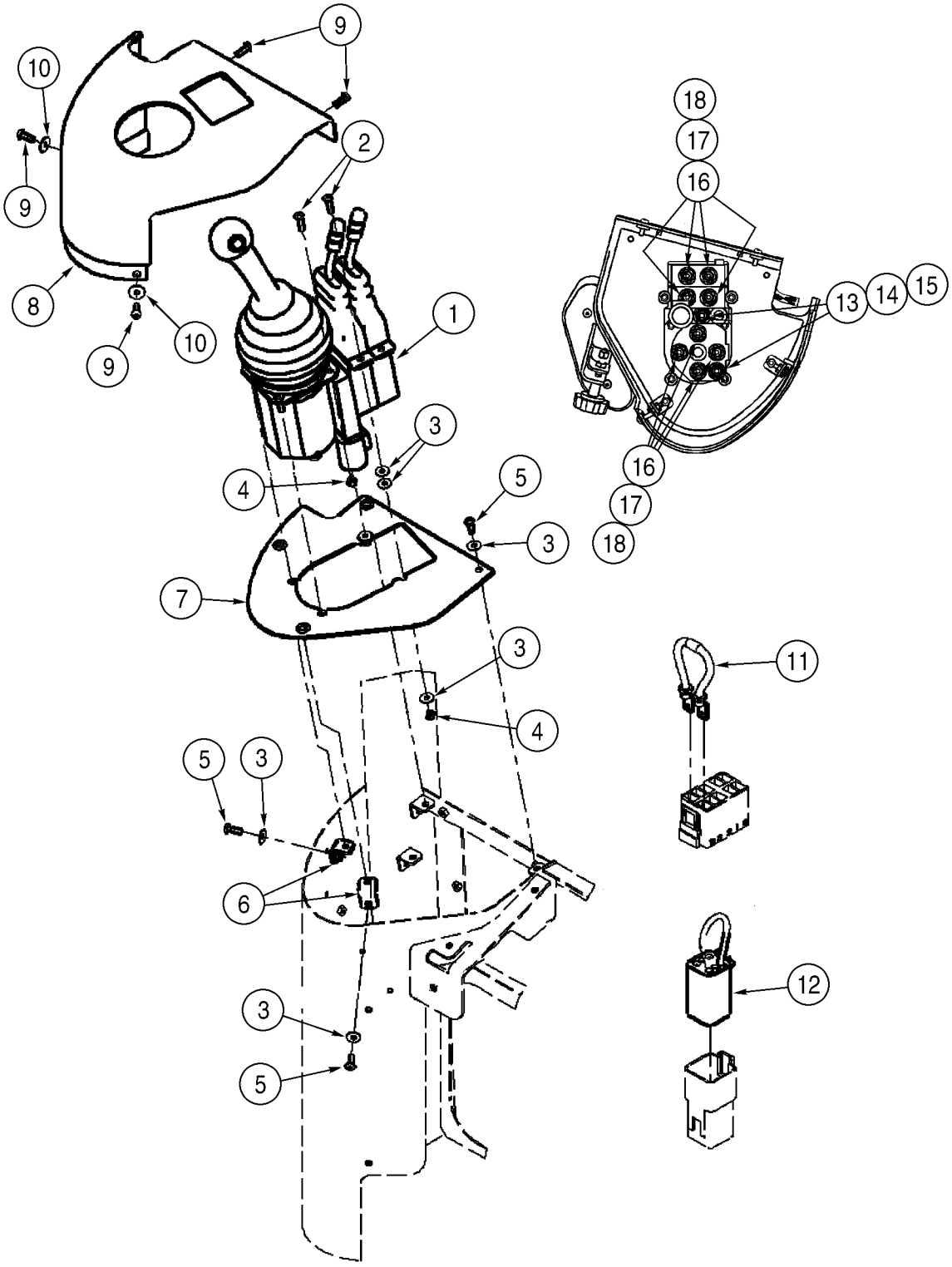
9
10
9
2
8
10
9
1
3
4
5
3
7
18
17
16
13
14
15
16
17
18
3
4
5
3
6
3
5
11
12

ITEM REF.	PEÇA Nº PART Nº PIEZA Nº	QDE. QTY. CANT.	DESCRIÇÃO (Português)	DESCRIPTION (English)	DESCRIPCION (Español)
1	395442A1	1	VÁLVULA controle - 3 alavancas (pg.8-84)	VALVE control - three lever (pg.8-84)	VÁLVULA (pg.8-84)
2	840-1625	6	PARAFUSO M6x25	SCREW M6x25	TORNILLO m6x25
3	895-25006	14	ARRUELA 6,6x18x1,6mm	WASHER 6,6x18x1,6mm	ARANDELA 6,6x18x1,6mm
4	832-10406	6	PORCA trava M6	NUT lock M6	TUERCA de retención m6
5	840-1620	6	PARAFUSO M6x20	SCREW M6x20	TORNILLO m6x20
6	400843A1	2	SUPORTE	BRACKET	SOPORTE
7	400977A1	1	PLACA	PLATE	PLACA
8	400403A1	1	TAMPA	COVER	TAPA
9	239105A1	4	PARAFUSO M6x20	SCREW M6x20	TORNILLO m6x20
10	1990502C1	2	ARRUELA 1/4x13/16x1/16	WASHER 1/4x13/16x1/16	ARANDELA 1/4x13/16x1/16
11	409725A1	1	RESISTOR - habilitação transmissão	RESISTOR - transmission enable	RESISTENCIA
12	409726A1	1	FIO - interruptor FNR	WIRE - FNR switch	HILO
13	700-101	2	ADAPTADOR 11/16x14	ADAPTER 11/16x14	ADAPTADOR 11/16x14
14	238-6012	1	ANEL-O 3/8x1/16	O-RING 3/8x1/16	ANILLO-O 3/8x1/16
15	637-63113	1	ANEL-O 11,3x2,2	O-RING 11,3x2,2	ANILLO-O 11,3x2,2
16	700-153	8	ADAPTADOR M8x14	ADAPTER M8x14	ADAPTADOR m8x14
17	238-6011	1	ANEL-O 5/16x1/16	O-RING 5/16x1/16	ANILLO-O 5/16x1/16
18	637-63113	1	ANEL-O 11,3x2,2	O-RING 11,3x2,2	ANILLO-O 11,3x2,2

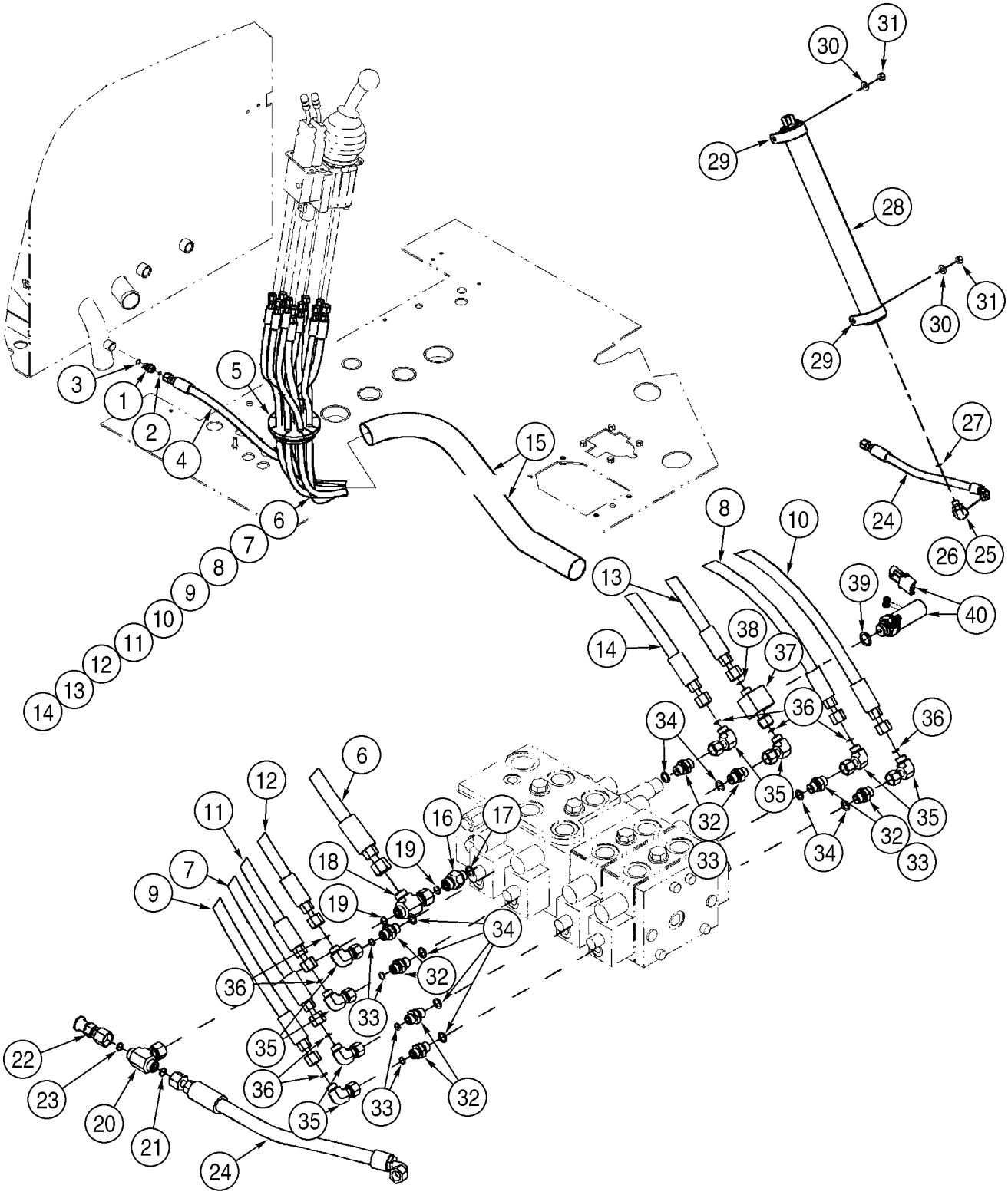
1
2
3
4
5
6
7
8
9
10
11
12
13
14
15
16
17
18
19
20
21
22
23
24
25
26
27
28
29
30
31
32
33
34
35
36
37
38
39
40

ITEM REF.	PEÇA Nº PART Nº PIEZA Nº	QDE. QTY. CANT.	DESCRIÇÃO (Português)	DESCRIPTION (English)	DESCRIPCION (Español)
1	700-101	1	ADAPTADOR 11/16x14	ADAPTER 11/16x14	ADAPTADOR 11/16x14
2	637-63113	1	ANEL-O 11,3x2,2	O-RING 11,3x2,2	ANILLO-O 11,3x2,2
3	238-6012	1	ANEL-O 3/8x1/16	O-RING 3/8x1/16	ANILLO-O 3/8x1/16
4	392059A1	1	MANGUEIRA - reserv. hidráulico 1294mm	HOSE - hydraulic tank 1294mm	MANGUERA 1294mm
5	380912A1	2	PROTETOR	GROMMET	PASACABLE
6	392058A1	1	MANGUEIRA - pressão 2453mm	HOSE - pressure 2453mm	MANGUERA 2453mm
7	366517A1	1	MANGUEIRA - 3º carretel LE 2627mm	HOSE - third spool LH 2627mm	MANGUERA 2627mm
8	366518A1	1	MANGUEIRA - 3º carretel LD 2707mm	HOSE - third spool RH 2707mm	MANGUERA 2707mm
9	366519A1	1	MANGUEIRA - 4º carretel LE 2737mm	HOSE - fourth spool LH 2737mm	MANGUERA 2737mm
10	366520A1	1	MANGUEIRA - 4º carretel LD 2752mm	HOSE - fourth spool RH 2752mm	MANGUERA 2752mm
11	366430A1	1	MANGUEIRA - levantamento LE 2492mm	HOSE - lift LH 2492mm	MANGUERA 2492mm
12	366514A1	1	MANGUEIRA - basculamento LE 2471mm	HOSE - tilt LH 2471mm	MANGUERA 2471mm
13	366513A1	1	MANGUEIRA - levantamento LD 2557mm	HOSE - lift RH 2557mm	MANGUERA 2557mm
14	366515A1	1	MANGUEIRA - basculamento LD 2547mm	HOSE - tilt RH 2547mm	MANGUERA 2547mm
15	401526A1	1	LUVA	SLEEVE	CAMISA
16	391859A1	1	VÁLVULA retenção	VALVE check	VÁLVULA de parada
17	637-63113	1	ANEL-O 11,3x2,2	O-RING 11,3x2,2	ANILLO-O 11,3x2,2
18	701-422	1	CONEXÃO T 11/16x11/16	CONECTOR T 11/16x11/16	CONECTOR T 11/16x11/16
19	238-6012	2	ANEL-O 3/8x1/16	O-RING 3/8x1/16	ANILLO-O 3/8x1/16
20	701-434	1	CONEXÃO T 11/16	CONECTOR T 11/16	CONECTOR T 11/16
21	238-6012	1	ANEL-O 3/8x1/16	O-RING 3/8x1/16	ANILLO-O 3/8x1/16
22	190119A1	1	ACOPLAMENTO	COUPLING	ACOPLAMIENTO
23	238-6012	1	ANEL-O 3/8x1/16	O-RING 3/8x1/16	ANILLO-O 3/8x1/16
24	392060A2	1	MANGUEIRA - acumulador 446mm	HOSE - accumulator 446mm	MANGUERA 446mm
25	700-368	1	COTOVELO 90°	ELBOW 90°	CODO
26	637-63133	1	ANEL-O 13,3x2,2	O-RING 13,3x2,2	ANILLO-O 13,3x2,2
27	238-6012	1	ANEL-O 3/8x1/16	O-RING 3/8x1/16	ANILLO-O 3/8x1/16
28	378076A1	1	ACUMULADOR (pg.8-76)	ACCUMULATOR (pg.8-76)	ACUMULADOR (pg.8-76)
29	391868A1	2	BRAÇADEIRA	CLAMP	ABRAZADERA
30	896-15010	2	ARRUELA 11x24x3mm	WASHER 11x24x3mm	ARANDELA 11x24x3mm
31	832-10410	2	PORCA trava M10	NUT lock M10	TUERCA de retención m10
32	700-153	8	ADAPTADOR M8x14	ADAPTER M8x14	ADAPTADOR m8x14
33	637-63113	1	ANEL-O 11,3x2,2	O-RING 11,3x2,2	ANILLO-O 11,3x2,2
34	238-6011	1	ANEL-O 5/16x1/16	O-RING 5/16x1/16	ANILLO-O 5/16x1/16
35	701-329	8	COTOVELO 90° M6	ELBOW 90° M6	CODO m6
36	238-6011	1	ANEL-O 5/16x1/16	O-RING 5/16x1/16	ANILLO-O 5/16x1/16
37	397547A1	1	CONEXÃO	FITTING	CONEXION
38	238-6011	2	ANEL-O 5/16x1/16	O-RING 5/16x1/16	ANILLO-O 5/16x1/16
39	637-63153	1	ANEL-O 15,3x2,2	O-RING 15,3x2,2	ANILLO-O 15,3x2,2
40	397600A1	1	INTERRUPTOR - com o-ring	SWITCH - with o-ring	CONTACTOR

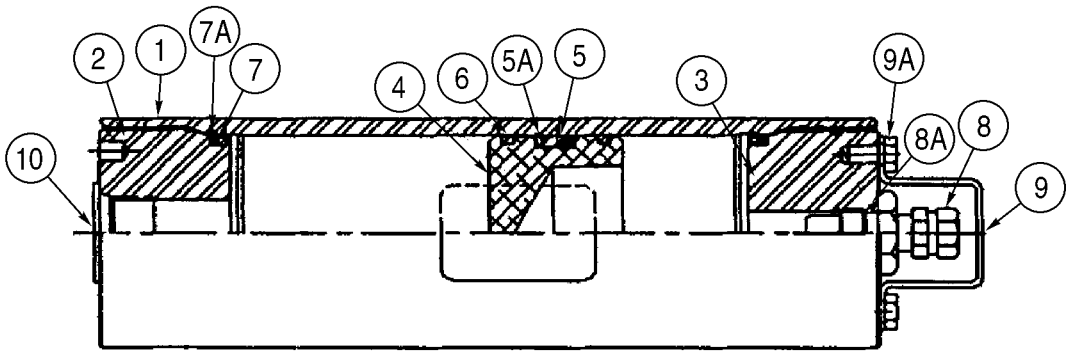
2
1
7A
7
4
6
5A
5
3
9A
8A
8
9
10

ITEM REF.	PEÇA Nº PART Nº PIEZA Nº	QDE. QTY. CANT.	DESCRIÇÃO (Português)	DESCRIPTION (English)	DESCRIPCION (Español)
	378076A1	1	ACUMULADOR	ACCUMULATOR	ACUMULADOR
1	NSS	1	CARCAÇA	HOUSING	CARCAZA
2	409270A1	1	TAMPA cilindro	GLAND cylinder	TAPA del gato
3	409271A1	1	TAMPA	COVER	TAPA
4	408874A1	1	PISTÃO	PISTON	PISTÓN
5	NSS	1	ANEL-O	O-RING	ANILLO-O
5A	NSS	2	ANEL encosto	RING backup	ANILLO
6	NSS	2	ANEL desgaste	RING wear	ANILLO de desgaste
7	NSS	2	VEDADOR	SEAL	JUNTA
7A	NSS	2	VEDADOR	SEAL	JUNTA
	337198A1	1	VÁLVULA pressão	VALVE pressure	VÁLVULA de presión
8	NSS	1	VÁLVULA pressão	VALVE pressure	VÁLVULA de presión
8A	NSS	2	ANEL-O	O-RING	ANILLO-O
9	337196A1	1	PROTEÇÃO	GUARD	PROTECTOR
9A	338532A1	2	PARAFUSO	SCREW	TORNILLO
10	NSS	1	BUJÃO	PLUG	TAPÓN
	408978A1	1	KIT vedação (inclui 5,6,7,8A)	KIT seal (includes 5,6,7,8A)	JUEGO

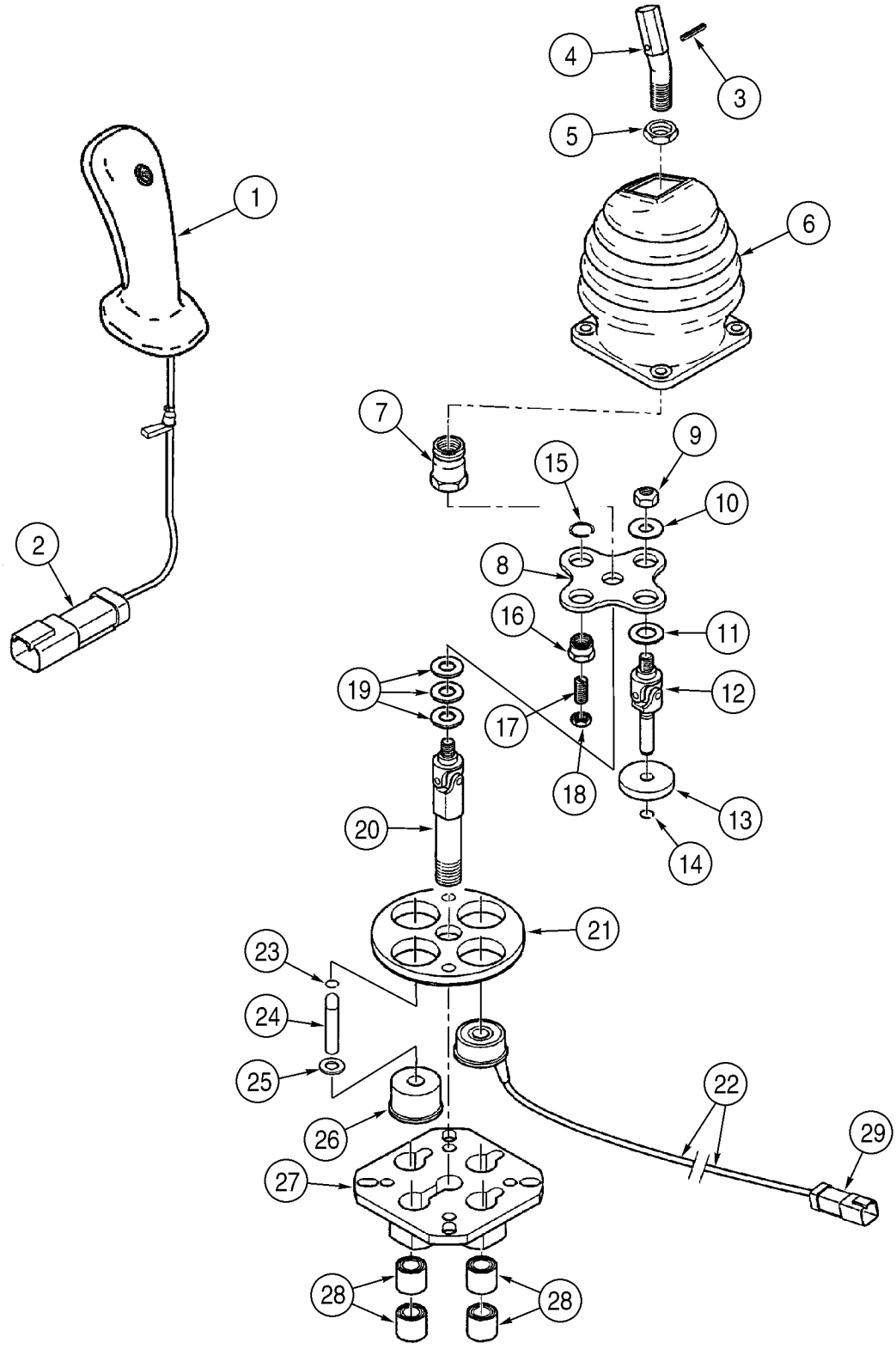
1
2
3
4
5
6
7
8
9
10
11
12
13
14
15
16
17
18
19
20
21
22
23
24
25
26
27
28
28
29

ITEM REF.	PEÇA Nº PART Nº PIEZA Nº	QDE. QTY. CANT.	DESCRIÇÃO (Português)	DESCRIPTION (English)	DESCRIPCION (Español)
	395440A1	1	VÁLVULA controle - 1 alavanca (Nota)	VALVE control - single lever remote (Note)	VÁLVULA (Nota)
1	410107A1	1	MAÇANETA controle	HANDLE control	MANIPULADOR
2	225315C1	1	CONECTOR	CONNECTOR	CONECTOR
	410108A1	1	KIT - alavancas	KIT - lever	JUEGO
3	NSS	1	PINO trava	PIN lock	CLAVIJA de bloqueo
4	NSS	1	ALAVANCA	LEVER	PALANCA
5	NSS	1	PORCA M12	NUT M12	TUERCA m12
6	410565A1	1	COIFA	BOOT	FUELLE
7	410566A1	1	PORCA trava M12	NUT lock M12	TUERCA de retención m12
8	410567A1	1	SUPORTE	BRACKET	SOPORTE
	410568A1	3	KIT - trava eixo	KIT - shaft detent	JUEGO
9	NSS	1	PORCA trava	NUT lock	TUERCA de retención
11	NSS	1	ARRUELA	WASHER	ARANDELA
12	NSS	1	EIXO	SHAFT	ARBOL
13	NSS	1	INDUZIDO	ARMATURE	INDUCIDO
14	NSS	1	ANEL trava	RING snap	ANILLO de freno
	410569A1	1	KIT - êmbolo	KIT - non-detent plunger	JUEGO
15	NSS	1	ANEL trava	RING snap	ANILLO de freno
16	NSS	1	PARAFUSO M16	SCREW M16	TORNILLO m16
17	NSS	1	PARAFUSO M8x16	SCREW M8x16	TORNILLO m8x16
18	NSS	1	PORCA	NUT	TUERCA
19	410570A1	1	KIT calços - jogo de 3pç	KIT shim - set of three	JUEGO de calces
20	410571A1	1	EIXO	SHAFT	ARBOL
21	410572A1	1	FLANGE	FLANGE	BRIDA de unión
22	410574A1	3	VALVULA solenóide 24V	VALVE solenoid 24V	ELECTROVÁLVULA 24v
	410575A1	1	KIT - êmbolo	KIT - plunger	JUEGO
23	NSS	1	ANEL trava	RING snap	ANILLO de freno
24	NSS	1	ÊMBOLO	PLUNGER	EMBOLO
25	NSS	1	ARRUELA	WASHER	ARANDELA
26	410576A1	1	GUIA - êmbolo	GUIDE - plunger	GUÍA
27	410577A1	1	SUPORTE	BRACKET	SOPORTE
28	410578A1	1	BUCHA - jogo de 4pç	BUSHING - set of four	ANILLO
29	410559A1	1	KIT - conectores	KIT - connector	JUEGO

NOTA: Inclui também todos itens da pg.8-80
NOTE: Also includes all items from pg.8-80
NOTA: Incluye todos los itens de la pg.8-80

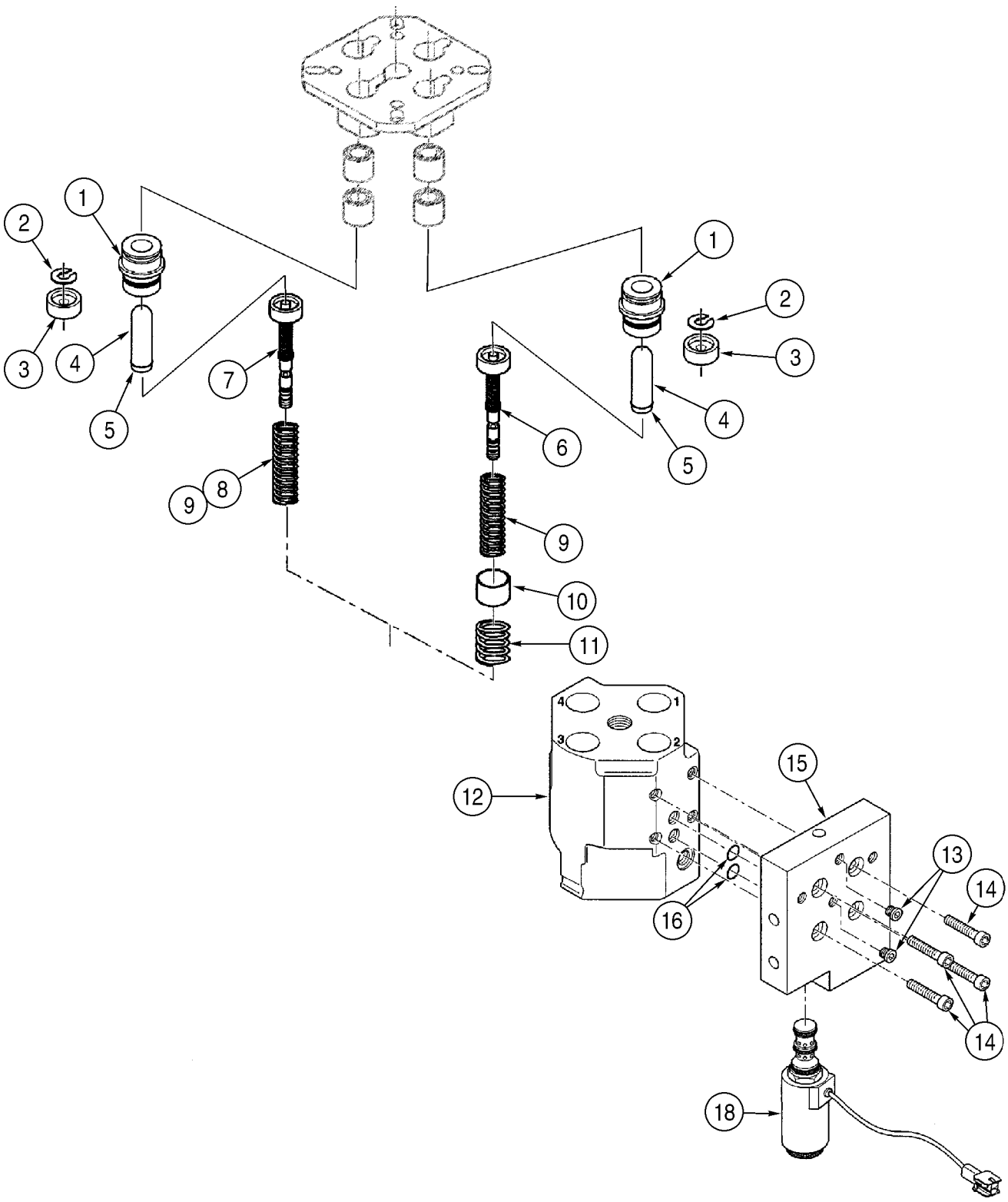
1
2
3
4
5
7
8
9
6
9
10
11
1
2
3
4
5
12
15
13
14
16
14
18

ITEM REF.	PEÇA Nº PART Nº PIEZA Nº	QDE. QTY. CANT.	DESCRIÇÃO (Português)	DESCRIPTION (English)	DESCRIPCION (Español)
	395440A1	1	VÁLVULA controle - 1 alavanca (Nota)	VALVE control - 1 lever remote (Note)	VÁLVULA (Nota)
	410553A1	4	KIT - êmbolos	KIT - plunger	JUEGO
1	NSS	2	GUIA	GUIDE	GUÍA
2	NSS	2	ARRUELA	WASHER	ARANDELA
3	NSS	2	RETENTOR	RETAINER	RETENEDOR
4	NSS	2	ÊMBOLO	PLUNGER	EMBOLO
5	NSS	2	ANEL trava	RING snap	ANILLO de freno
6	410554A1	1	REGULADOR - use na porta 1	REGULATOR - use in port 1	REGULADOR
7	410555A1	3	REGULADOR - use nas portas 2,3,4	REGULATOR - use in ports 2,3,4	REGULADOR
8	410556A1	1	KIT molas - jogo de 2pç	KIT spring - set of two	JUEGO de muelles
9	410557A1	1	KIT molas - jogo de 2pç	KIT spring - set of two	JUEGO de muelles
	410558A1	1	KIT - sensor	KIT - sensor	JUEGO
10	NSS	1	SOQUETE	SOCKET	TOMA de corriente
11	NSS	1	MOLA	SPRING	RESORTE
12	NSS	1	CARCAÇA	HOUSING	CARCAZA
13	410623A1	1	KIT bujões - jogo de 2pç	KIT plug - set of two	JUEGO
	410579A1	1	KIT - flange	KIT - flange	JUEGO
14	NSS	4	PARAFUSO M6x25	SCREW M6x25	TORNILLO m6x25
15	NSS	1	FLANGE	FLANGE	BRIDA de unión
16	NSS	2	ANEL-O 1,5x11	O-RING 1,5x11	ANILLO-O 1,5x11
17	410580A1	1	KIT vedação - para reposição do item 16	KIT seal - for replmt of item 16	JUEGO
18	410583A1	1	VALVULA solenóide 24V	VALVE solenoid 24V	ELECTROVÁLVULA 24v

NOTA: Inclui também todos itens da pg.8-78
NOTE: Also includes all items from pg.8-78
NOTA: Incluye todos los itens de la pg.8-78

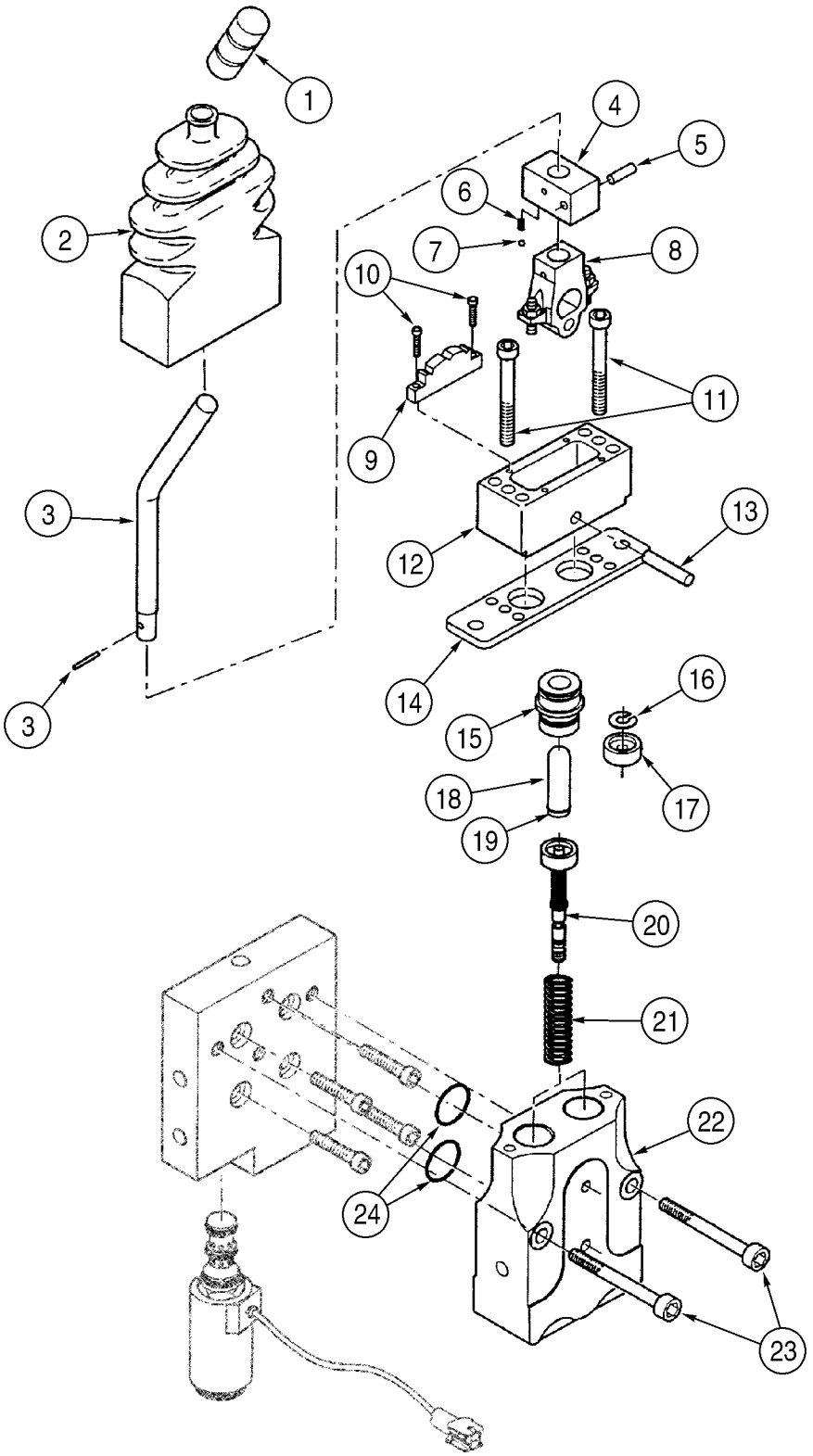
1
2
3
3
4
5
6
7
8
9
10
11
12
13
14
15
16
17
18
19
20
21
22
23
24

ITEM REF.	PEÇA Nº PART Nº PIEZA Nº	QDE. QTY. CANT.	DESCRIÇÃO (Português)	DESCRIPTION (English)	DESCRIPCION (Español)
	395441A1	1	VÁLVULA controle - 2 alavancas (Nota)	VALVE control - 2 levers remote (Note)	VÁLVULA (Nota)
	412048A1	1	ALAVANCA Conj.	LEVER Assy.	PALANCA conj.
1	410596A1	1	MANOPLA	GRIP	ASA de palanca
2	410614A1	1	COIFA	BOOT	FUELLE
	410617A1	1	KIT	KIT	JUEGO
3	NSS	1	ALAVANCA	LEVER	PALANCA
4	NSS	1	CORPO	BODY	CUERPO
5	NSS	1	PINO trava	PIN lock	CLAVIJA de bloqueo
6	NSS	1	MOLA	SPRING	RESORTE
7	NSS	1	ESFERA	BALL	BILLA
8	NSS	1	CAME	CAM	LEVA
9	NSS	1	TRAVA	LOCK	CERRADURA
10	NSS	2	PARAFUSO M3x12	SCREW M3x12	TORNILLO m3x12
11	NSS	2	PARAFUSO M6x50	SCREW M6x50	TORNILLO m6x50
12	NSS	1	TAMPA	COVER	TAPA
13	NSS	1	PINO	PIN	PERNO
14	410616A1	1	PLACA	PLATE	PLACA
	P6149688T	2	KIT - êmbolos	KIT - plunger	JUEGO
15	NSS	1	GUIA	GUIDE	GUÍA
16	NSS	1	ARRUELA	WASHER	ARANDELA
17	NSS	1	RETENTOR	RETAINER	RETENEDOR
18	NSS	1	ÊMBOLO	PLUNGER	EMBOLO
19	NSS	1	ANEL trava	RING snap	ANILLO de freno
20	410619A1	2	REGULADOR	REGULATOR	REGULADOR
21	410620A1	1	MOLA - jogo de 2pç	SPRING - set of two	RESORTE
22	NSS	1	CARCAÇA	HOUSING	CARCAZA
	410595A1	1	KIT - vedação	KIT - seal	JUEGO
23	NSS	2	PARAFUSO M8x45	SCREW M8x45	TORNILLO m8x45
24	NSS	2	ANEL-O 1,5x17,5	O-RING 1,5x17,5	ANILLO-O 1,5x17,5
25	410618A1	1	KIT vedação - para reposição do item 24	KIT seal - for replmt of item 24	JUEGO

NOTA: Inclui também todos itens da pg.8-78 & 8-80
NOTE: Also includes all items from pg.8-78 & 8-80
NOTA: Incluye todos los itens de la pg.8-78 & 8-80

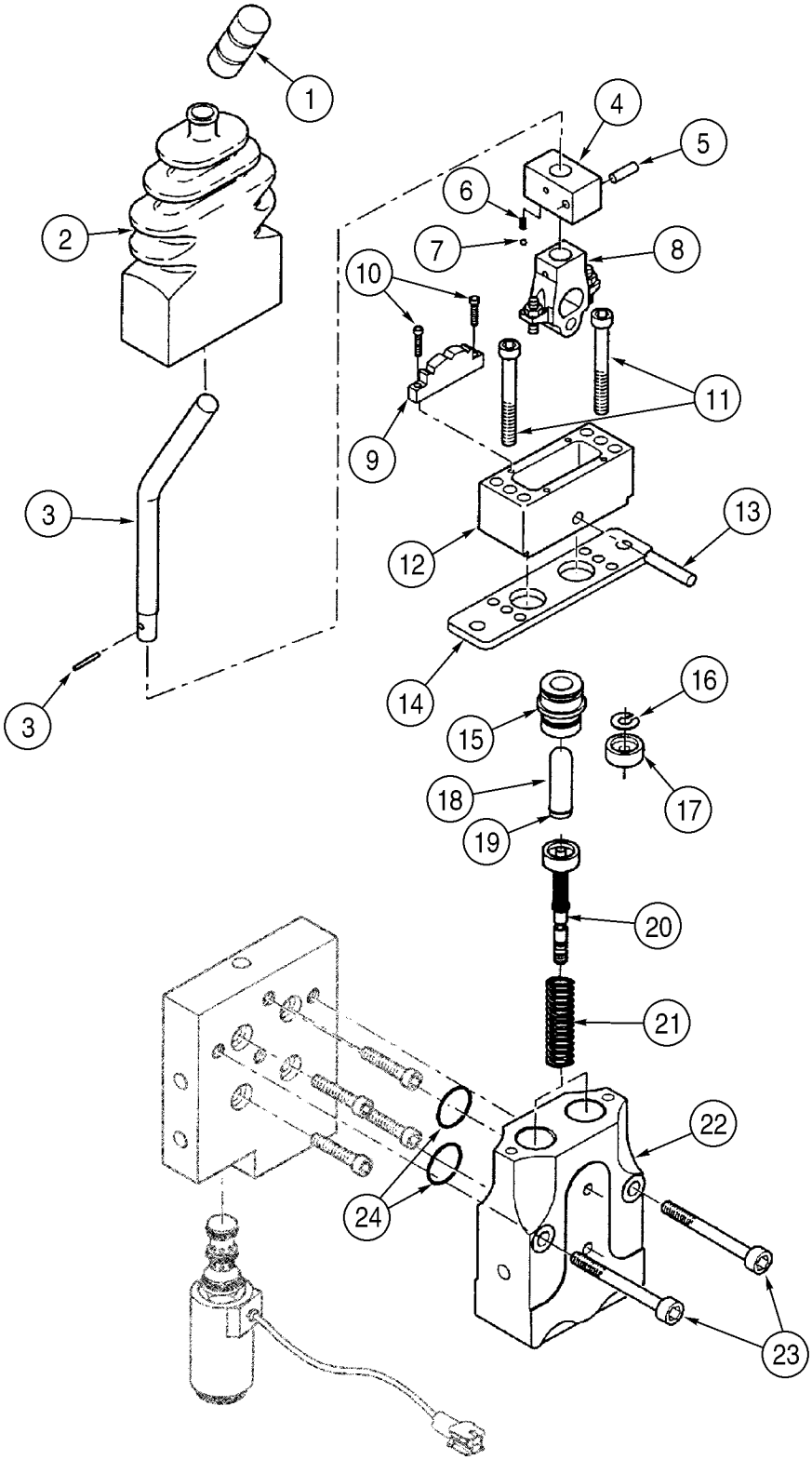
1
2
3
3
4
5
6
7
8
9
10
11
12
13
14
15
16
17
18
19
20
21
22
23
24

ITEM REF.	PEÇA Nº PART Nº PIEZA Nº	QDE. QTY. CANT.	DESCRIÇÃO (Português)	DESCRIPTION (English)	DESCRIPCION (Español)
	395442A1	1	VÁLVULA controle - 3 alavancas (Nota)	VALVE control - 3 levers remote (Nota)	VÁLVULA (Nota)
	412048A1	2	ALAVANCA Conj.	LEVER Assy.	PALANCA conj.
1	410596A1	1	MANOPLA	GRIP	ASA de palanca
2	410614A1	1	COIFA	BOOT	FUELLE
	410617A1	1	KIT	KIT	JUEGO
3	NSS	1	ALAVANCA	LEVER	PALANCA
4	NSS	1	CORPO	BODY	CUERPO
5	NSS	1	PINO trava	PIN lock	CLAVIJA de bloqueo
6	NSS	1	MOLA	SPRING	RESORTE
7	NSS	1	ESFERA	BALL	BILLA
8	NSS	1	CAME	CAM	LEVA
9	NSS	1	TRAVA	LOCK	CERRADURA
10	NSS	2	PARAFUSO M3x12	SCREW M3x12	TORNILLO m3x12
11	NSS	2	PARAFUSO M6x50	SCREW M6x50	TORNILLO m6x50
12	NSS	1	TAMPA	COVER	TAPA
13	NSS	1	PINO	PIN	PERNO
14	410616A1	1	PLACA	PLATE	PLACA
	P6149688T	2	KIT - êmbolos	KIT - plunger	JUEGO
15	NSS	1	GUIA	GUIDE	GUÍA
16	NSS	1	ARRUELA	WASHER	ARANDELA
17	NSS	1	RETENTOR	RETAINER	RETENEDOR
18	NSS	1	ÊMBOLO	PLUNGER	EMBOLO
19	NSS	1	ANEL trava	RING snap	ANILLO de freno
20	410619A1	2	REGULADOR	REGULATOR	REGULADOR
21	410620A1	1	MOLA - jogo de 2pç	SPRING - set of two	RESORTE
22	NSS	1	CARCAÇA	HOUSING	CARCAZA
	410584A1	1	KIT - vedação	KIT - seal	JUEGO
23	NSS	2	PARAFUSO M8x80	SCREW M8x80	TORNILLO m8x80
24	NSS	2	ANEL-O 1,5x17,5	O-RING 1,5x17,5	ANILLO-O 1,5x17,5

NOTA: Inclui também todos itens da pg.8-78 & 8-80
NOTE: Also includes all items from pg.8-78 & 8-80
NOTA: Incluye todos los itens de la pg.8-78 & 8-80

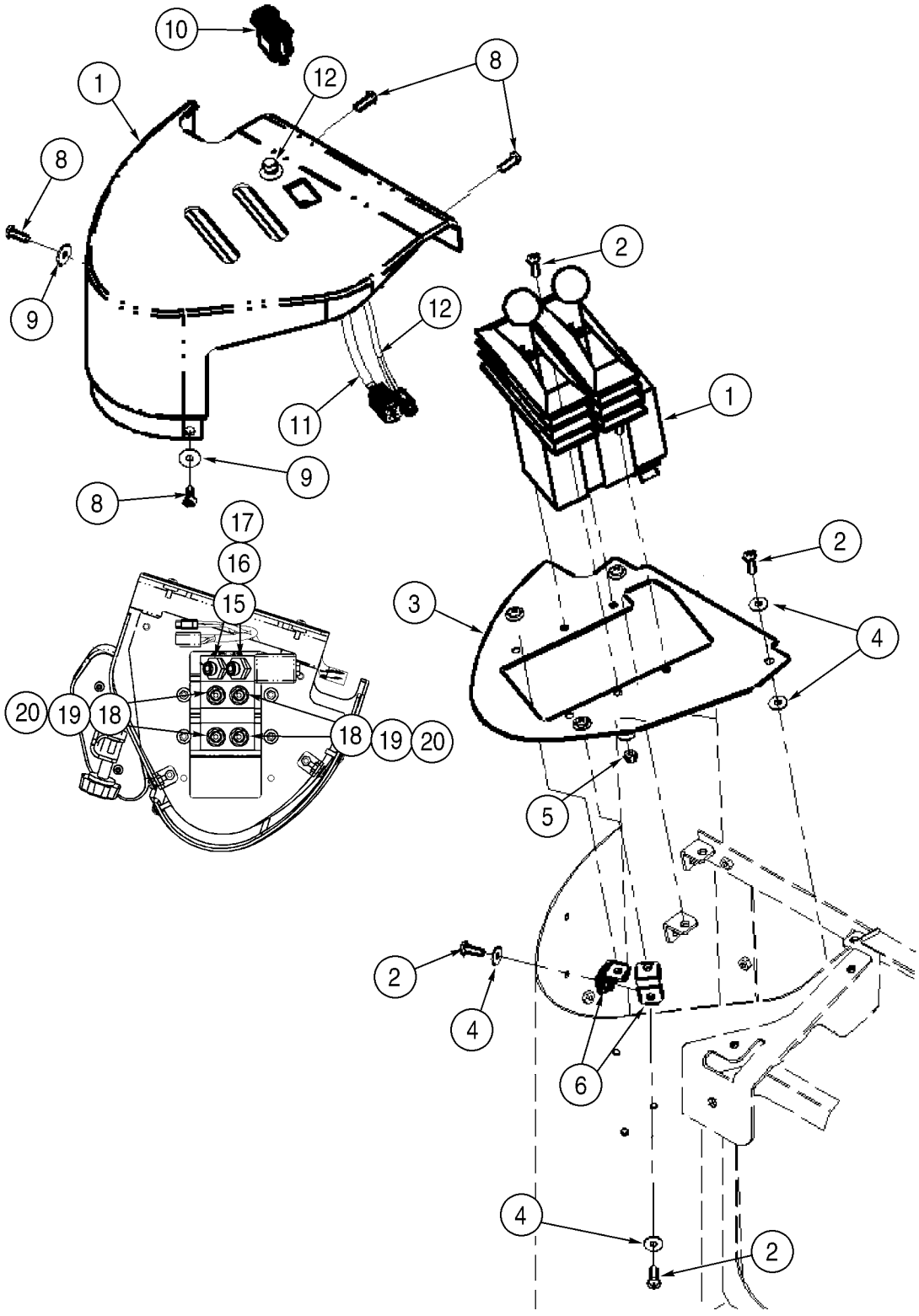
10
1
12
8
8
9
12
11
9
8
2
1
17
16
15
20
19
18
18
19
20
2
3
4
5
2
4
6
4
2

ITEM REF.	PEÇA Nº PART Nº PIEZA Nº	QDE. QTY. CANT.	DESCRIÇÃO (Português)	DESCRIPTION (English)	DESCRIPCION (Español)
1	407868A1	1	VÁLVULA controle - 2 alavancas 2 carretéis	VALVE control - 2 lever 2 spool valve	VÁLVULA
2	840-1620	10	PARAFUSO M6x20	SCREW M6x20	TORNILLO m6x20
3	407999A1	1	PLACA	PLATE	PLACA
4	895-25006	10	ARRUELA 6,6x18x1,6mm	WASHER 6,6x18x1,6mm	ARANDELA 6,6x18x1,6mm
5	832-10406	4	PORCA trava M6	NUT lock M6	TUERCA de retención m6
6	400843A1	2	SUPORTE	BRACKET	SOPORTE
7	407870A1	1	TAMPA	COVER	TAPA
8	239105A1	4	PARAFUSO M6x20	SCREW M6x20	TORNILLO m6x20
9	1990502C1	2	ARRUELA 1/4x13/16x1/16	WASHER 1/4x13/16x1/16	ARANDELA 1/4x13/16x1/16
10	400833A2	1	INTERRUPTOR - FNR	SWITCH - FNR	INTERRUPTOR
11	402060A1	1	CHICOTE - interruptor FNR	HARNESS - FNR switch	HAZ
12	402390A1	1	INTERRUPTOR	SWITCH push button	BOTÓN pulsador
13	NSS	1	ARRUELA pressão - não ilustrado	WASHER lock - not shown	ARANDELA freno
14	NSS	1	PORCA - não ilustrado	NUT - not shown	TUERCA
15	700-315	2	COTOVELO M10x14	ELBOW M10x14	CODO m10x14
16	238-6012	1	ANEL-O 3/8x1/16	O-RING 3/8x1/16	ANILLO-O 3/8x1/16
17	637-63113	1	ANEL-O 11,3x2,2	O-RING 11,3x2,2	ANILLO-O 11,3x2,2
18	700-153	4	ADAPTADOR M8x14	ADAPTER M8x14	ADAPTADOR m8x14
19	238-6011	1	ANEL-O 5/16x1/16	O-RING 5/16x1/16	ANILLO-O 5/16x1/16
20	637-63113	1	ANEL-O 11,3x2,2	O-RING 11,3x2,2	ANILLO-O 11,3x2,2

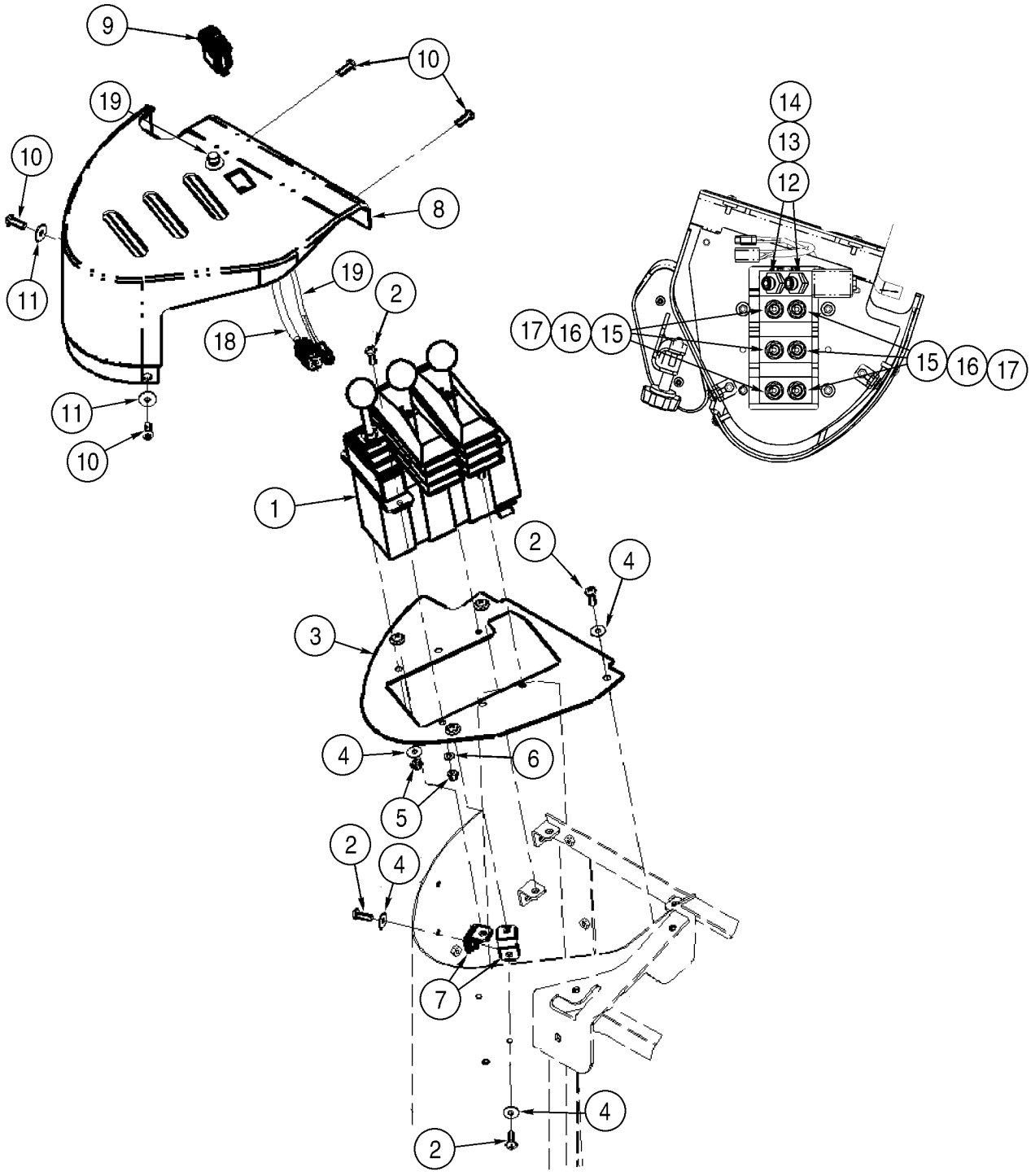
9
10
19
10
8
11
19
2
18
11
10
1
2
4
3
4
6
5
2
4
7
4
2
14
13
12
17
16
15
15
16
17

ITEM REF.	PEÇA Nº PART Nº PIEZA Nº	QDE. QTY. CANT.	DESCRIÇÃO (Português)	DESCRIPTION (English)	DESCRIPCION (Español)
1	407869A1	1	VÁLVULA controle - 3 alavancas 3 carretéis	VALVE control - 3 lever 3 spool valve	VÁLVULA
2	840-1620	10	PARAFUSO M6x20	SCREW M6x20	TORNILLO m6x20
3	407999A1	1	PLACA	PLATE	PLACA
4	895-25006	9	ARRUELA 6,6x18x1,6mm	WASHER 6,6x18x1,6mm	ARANDELA 6,6x18x1,6mm
5	832-10406	4	PORCA trava M6	NUT lock M6	TUERCA de retención m6
6	895-11006	1	ARRUELA 6,6x12x1,6mm	WASHER 6,6x12x1,6mm	ARANDELA 6,6x12x1,6mm
7	400843A1	2	SUPORTE	BRACKET	SOPORTE
8	407871A1	1	TAMPA	COVER	TAPA
9	400833A2	1	INTERRUPTOR - FNR	SWITCH - FNR	INTERRUPTOR
10	239105A1	4	PARAFUSO M6x20	SCREW M6x20	TORNILLO m6x20
11	1990502C1	2	ARRUELA 1/4x13/16x1/16	WASHER 1/4x13/16x1/16	ARANDELA 1/4x13/16x1/16
12	700-315	2	COTOVELO M10x14	ELBOW M10x14	CODO m10x14
13	238-6012	1	ANEL-O 3/8x1/16	O-RING 3/8x1/16	ANILLO-O 3/8x1/16
14	637-63113	1	ANEL-O 11,3x2,2	O-RING 11,3x2,2	ANILLO-O 11,3x2,2
15	700-153	6	ADAPTADOR M8x14	ADAPTER M8x14	ADAPTADOR m8x14
16	238-6011	1	ANEL-O 5/16x1/16	O-RING 5/16x1/16	ANILLO-O 5/16x1/16
17	637-63113	1	ANEL-O 11,3x2,2	O-RING 11,3x2,2	ANILLO-O 11,3x2,2
18	402060A1	1	CHICOTE - interruptor FNR	HARNESS - FNR switch	HAZ
19	402390A1	1	INTERRUPTOR	SWITCH push button	BOTÓN pulsador
20	NSS	1	ARRUELA pressão - não ilustrado	WASHER lock - not shown	ARANDELA freno
21	NSS	1	PORCA - não ilustrado	NUT - not shown	TUERCA

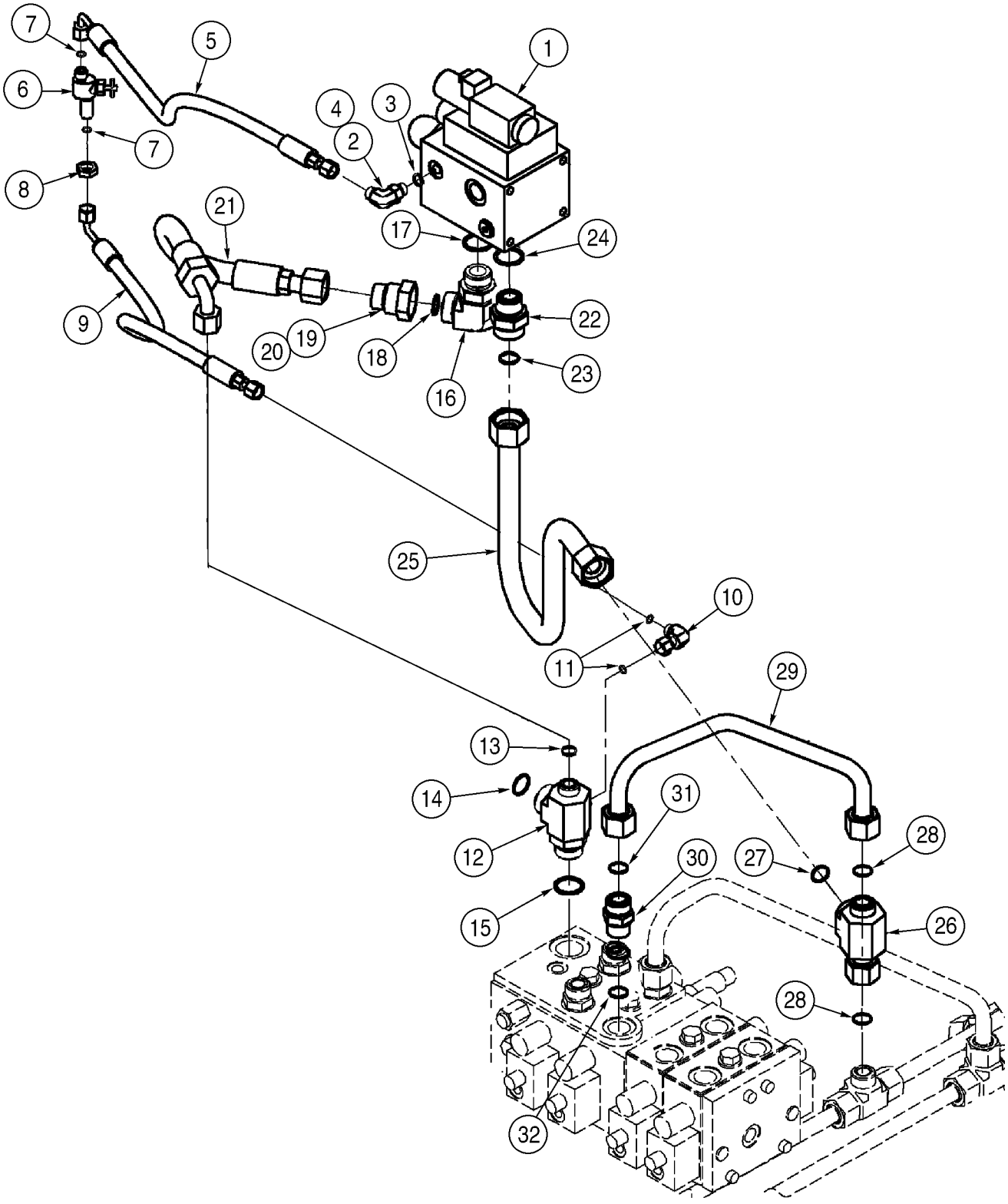
7
5
1
6
4
3
2
7
8
21
17
24
9
22
20
19
18
16
23
25
10
11
29
13
14
31
12
28
30
27
15
26
28
32

ITEM REF.	PEÇA Nº PART Nº PIEZA Nº	QDE. QTY. CANT.	DESCRIÇÃO (Português)	DESCRIPTION (English)	DESCRIPCION (Español)
1	404428A1	1	VÁLVULA controle direcional (pg.8-94)	VALVE directional control (pg.8-94)	VÁLVULA (pg.8-94)
2	700-378	1	COTOVELO 90° M14x8	ELBOW 90° M14x8	CODO m14x8
3	238-6011	1	ANEL-O 5/16x1/16	O-RING 5/16x1/16	ANILLO-O 5/16x1/16
4	637-63113	1	ANEL-O 11,3x2,2	O-RING 11,3x2,2	ANILLO-O 11,3x2,2
5	404347A1	1	MANGUEIRA 571mm	HOSE 571mm	MANGUERA 571mm
6	397939A1	1	VÁLVULA Conj. sangrador	VALVE bleeder	VÁLVULA de purga
7	238-6011	2	ANEL-O 5/16x1/16	O-RING 5/16x1/16	ANILLO-O 5/16x1/16
8	701-1254	1	PORCA trava M6	NUT lock M6	TUERCA de retención m6
9	404351A1	1	MANGUEIRA 696mm	HOSE 696mm	MANGUERA 696mm
10	701-329	1	COTOVELO 90° M6	ELBOW 90° M6	CODO m6
11	238-6011	2	ANEL-O 5/16x1/16	O-RING 5/16x1/16	ANILLO-O 5/16x1/16
12	404350A1	1	CONEXÃO	FITTING	CONEXION
13	238-6016	1	ANEL-O 5/8x1/16	O-RING 5/8x1/16	ANILLO-O 5/8x1/16
14	238-6021	1	ANEL-O 15/16x1/16	O-RING 15/16x1/16	ANILLO-O 15/16x1/16
15	637-64296	1	ANEL-O 29,6x2,9	O-RING 29,6x2,9	ANILLO-O 29,6x2,9
16	700-308	1	COTOVELO 90° 1-7/16x33	ELBOW 90° 1-7/16x33	CODO 1-7/16x33
17	238-6021	1	ANEL-O 15/16x1/16	O-RING 15/16x1/16	ANILLO-O 15/16x1/16
18	637-64296	1	ANEL-O 29,6x2,9	O-RING 29,6x2,9	ANILLO-O 29,6x2,9
19	201-147	1	ADAPTADOR	ADAPTER	ADAPTADOR
20	238-6018	1	ANEL-O 3/4x1/16	O-RING 3/4x1/16	ANILLO-O 3/4x1/16
21	404349A2	1	MANGUEIRA 493mm	HOSE 493mm	MANGUERA 493mm
22	700-105	1	ADAPTADOR 1-7/16x33	ADAPTER 1-7/16x33	ADAPTADOR 1-7/16x33
23	238-6021	1	ANEL-O 15/16x1/16	O-RING 15/16x1/16	ANILLO-O 15/16x1/16
24	637-64296	1	ANEL-O 29,6x2,9	O-RING 29,6x2,9	ANILLO-O 29,6x2,9
25	413465A1	1	TUBO	TUBE	TUBO
26	403916A1	1	CONEXÃO T	CONECTOR T	CONECTOR T
27	238-6021	1	ANEL-O 15/16x1/16	O-RING 15/16x1/16	ANILLO-O 15/16x1/16
28	238-6018	2	ANEL-O 3/4x1/16	O-RING 3/4x1/16	ANILLO-O 3/4x1/16
29	404536A1	1	TUBO - cil. levantamento	TUBE - lift cylinder	TUBO
30	700-104	1	ADAPTADOR 1-3/16x27	ADAPTER 1-3/16x27	ADAPTADOR 1-3/16x27
31	637-64236	1	ANEL-O 23,6x2,9	O-RING 23,6x2,9	ANILLO-O 23,6x2,9
32	238-6018	1	ANEL-O 3/4x1/16	O-RING 3/4x1/16	ANILLO-O 3/4x1/16

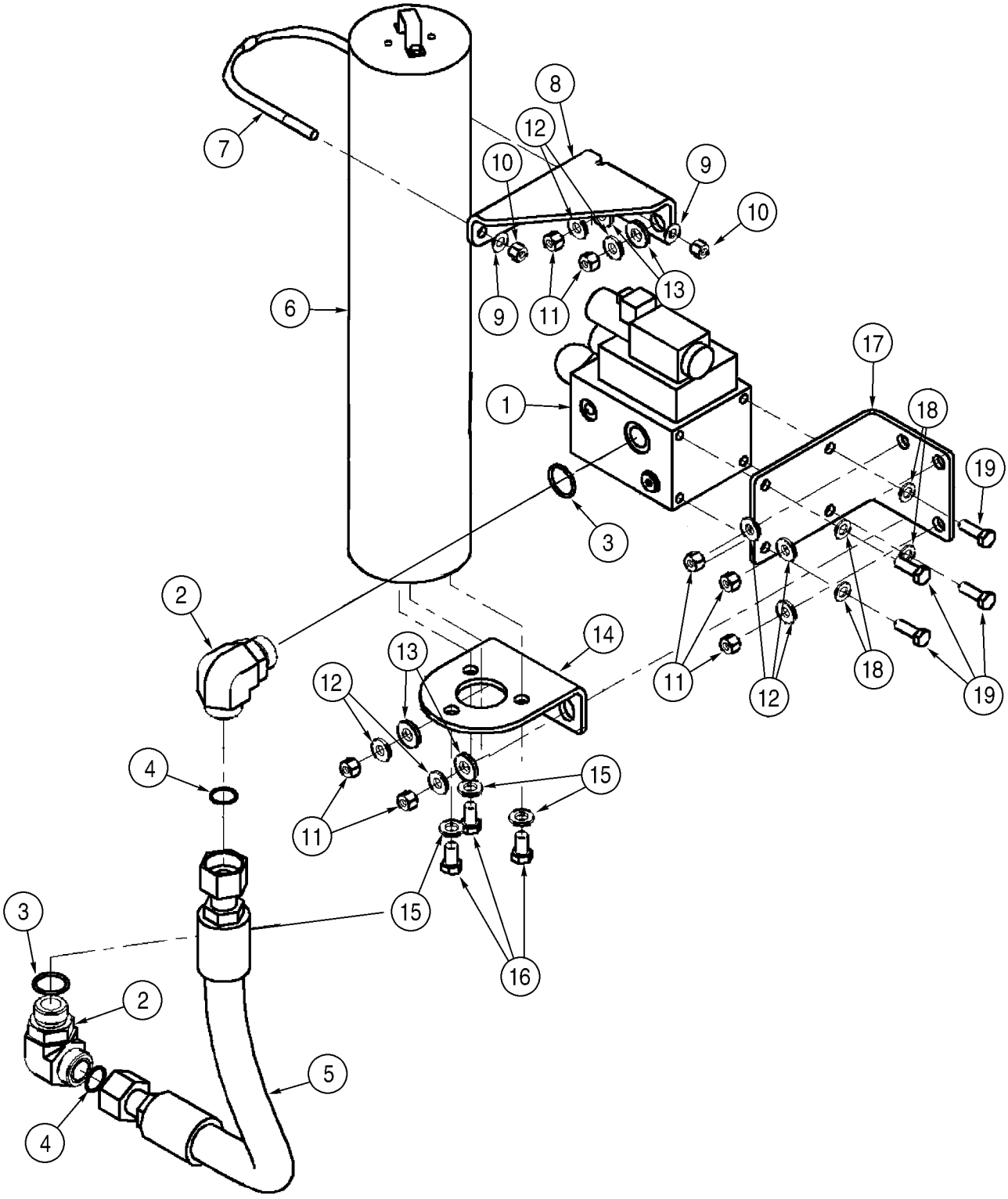
8
12
10
9
10
7
13
9
11
6
17
1
18
19
3
2
14
13
12
11
18
12
19
4
15
11
3
15
16
2
5
4

ITEM REF.	PEÇA Nº PART Nº PIEZA Nº	QDE. QTY. CANT.	DESCRIÇÃO (Português)	DESCRIPTION (English)	DESCRIPCION (Español)
1	404428A1	1	VÁLVULA controle direcional (pg.8-94)	VALVE directional control (pg.8-94)	VÁLVULA (pg.8-94)
2	700-308	1	COTOVELO 90° 1-7/16x33	ELBOW 90° 1-7/16x33	CODO 1-7/16x33
3	238-6021	1	ANEL-O 15/16x1/16	O-RING 15/16x1/16	ANILLO-O 15/16x1/16
4	637-64296	1	ANEL-O 29,6x2,9	O-RING 29,6x2,9	ANILLO-O 29,6x2,9
5	410660A1	1	MANGUEIRA - válv. Direc. ao acumulador 683mm	HOSE - directional valve to accumulator 683mm	MANGUERA 683mm
6	378527A3	1	ACUMULADOR - controle condução (pg.8-96)	ACCUMULATOR - ride control (pg.8-96)	ACUMULADOR (pg.8-96)
7	L128472	1	PARAFUSO U	BOLT U	PERNO u
8	130134A1	1	SUPORTE	BRACKET	SOPORTE
9	495-11041	2	ARRUELA 13/32x13/16x1/16	WASHER 13/32x13/16x1/16	ARANDELA 13/32x13/16x1/16
10	231-1446	2	PORCA trava	NUT lock	TUERCA de retención
11	832-10410	7	PORCA trava M10	NUT lock M10	TUERCA de retención m10
12	896-15010	7	ARRUELA 11x24x3mm	WASHER 11x24x3mm	ARANDELA 11x24x3mm
13	896-15012	4	ARRUELA 13,5x28x4mm	WASHER 13,5x28x4mm	ARANDELA 13,5x28x4mm
14	130133A1	1	SUPORTE	BRACKET	SOPORTE
15	896-12012	3	ARRUELA 13,5x24x3mm	WASHER 13,5x24x3mm	ARANDELA 13,5x24x3mm
16	627-12020	3	PARAFUSO M12x20	BOLT M12x20	PERNO m12x20
17	404352A1	1	SUPORTE	BRACKET	SOPORTE
18	895-11010	4	ARRUELA 11x20x2mm	WASHER 11x20x2mm	ARANDELA 11x20x2mm
19	627-10030	4	PARAFUSO M10x30	BOLT M10x30	PERNO m10x30

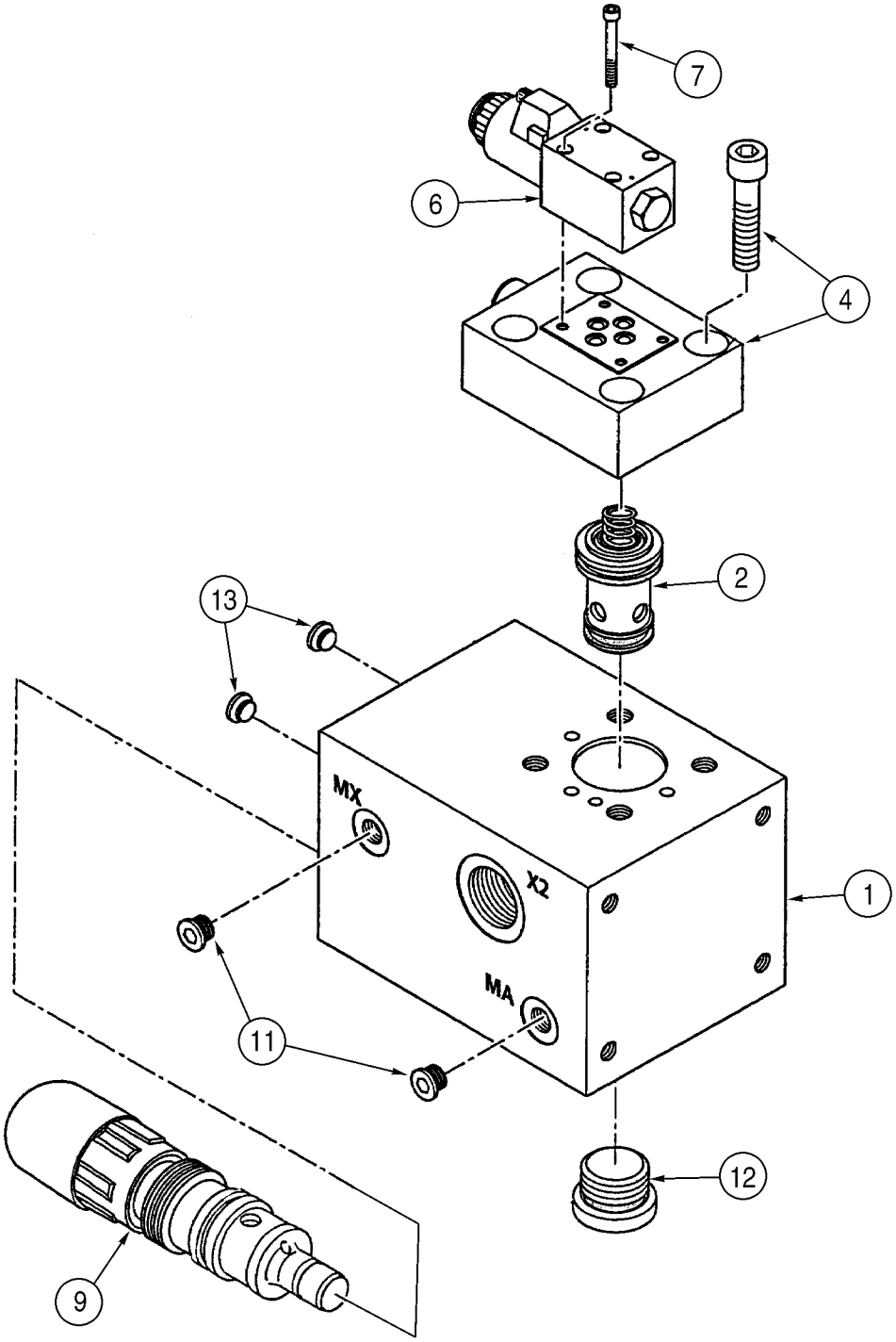
7
6
4
2
13
MX
X2
MA
1
11
12
9

ITEM REF.	PEÇA Nº PART Nº PIEZA Nº	QDE. QTY. CANT.	DESCRIÇÃO (Português)	DESCRIPTION (English)	DESCRIPCION (Español)
	404428A1	1	VÁLVULA controle direcional	VALVE directional control	VÁLVULA
1	NSS	1	CARCAÇA	HOUSING	CARCAZA
2	408842A1	1	VÁLVULA controle	VALVE control	VÁLVULA
3	408870A1	1	KIT - vedação	KIT - seal	JUEGO
4	408855A1	1	VALVULA alívio	VALVE relief	VÁLVULA Descarga
5	408871A1	1	KIT - vedação	KIT - seal	JUEGO
6	408866A1	1	VÁLVULA controle direcional	VALVE directional control	VÁLVULA
7	408881A1	4	PARAFUSO M5x50	SCREW M5x50	TORNILLO m5x50
8	408868A1	1	KIT - vedação	KIT - seal	JUEGO
9	408867A1	1	VÁLVULA alívio	VALVE relief	VÁLVULA de seguridad
10	408869A1	1	KIT - vedação	KIT - seal	JUEGO
11	408882A1	3	PARAFUSO trava	BOLT lock	PERNO de bloqueo
12	408883A1	1	PARAFUSO trava	BOLT lock	PERNO de bloqueo
13	408884A1	2	PARAFUSO trava	BOLT lock	PERNO de bloqueo

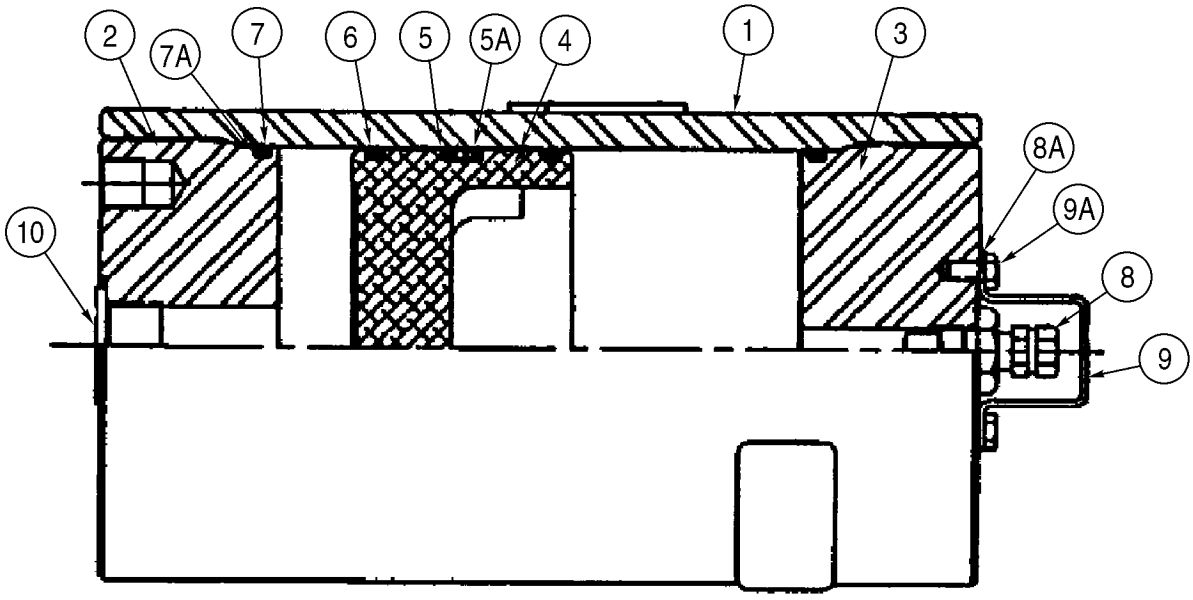
2
7A
7
6
5
5A
4
1
3
8A
9A
8
9
10

ITEM REF.	PEÇA Nº PART Nº PIEZA Nº	QDE. QTY. CANT.	DESCRIÇÃO (Português)	DESCRIPTION (English)	DESCRIPCION (Español)
	378527A3	1	ACUMULADOR - controle condução	ACCUMULATOR - ride control	ACUMULADOR
1	NSS	1	CORPO	BODY	CUERPO
2	409272A1	1	TAMPA cilindro	GLAND cylinder	TAPA del gato
3	387680A1	1	TAMPA	CAP	TAPA
4	409275A1	1	PISTÃO	PISTON	PISTÓN
5	NSS	1	ANEL-O	O-RING	ANILLO-O
5A	NSS	2	ARRUELA	WASHER	ARANDELA
6	NSS	2	ANEL desgaste	RING wear	ANILLO de desgaste
7	NSS	2	VEDADOR	SEAL	JUNTA
7A	NSS	2	VEDADOR	SEAL	JUNTA
	337198A1	1	VÁLVULA pressão	VALVE pressure	VÁLVULA de presión
8	NSS	1	VÁLVULA pressão	VALVE pressure	VÁLVULA de presión
8A	NSS	2	ANEL-O	O-RING	ANILLO-O
9	S301366	1	SUPORTE	BRACKET	SOPORTE
9A	338532A1	2	PARAFUSO	SCREW	TORNILLO
10	NSS	1	PROTEÇÃO	GUARD	PROTECTOR

ÍNDICE

Descrição	Página
CONTROLE DE RETORNO À ESCAVAÇÃO (MODELO Z-BAR)	9-2
CONTROLE DE RETORNO À ESCAVAÇÃO (MODELO XT)	9-4
CONTROLE DE ALTURA E RETORNO À TRANSLAÇÃO (MODELO Z-BAR)	9-6
CONTROLE DE ALTURA E RETORNO À TRANSLAÇÃO (MODELO XT)	9-8
ESTRUTURA DE LEVANTAMENTO E COMPONENTES (MODELO Z-BAR)	9-10
ESTRUTURA DE LEVANTAMENTO E COMPONENTES (MODELO XT)	9-12
CAÇAMBAS - FIXAÇÃO (MODELO Z-BAR)	9-14
CAÇAMBAS - FIXAÇÃO (MODELO XT)	9-16
CAÇAMBA STD 1,5 m3 (2.00 yd3) (MODELO Z-BAR)	9-18
CAÇAMBA OPC 1,7 m3 (2.25 yd3) (MODELO Z-BAR)	9-20
CAÇAMBA OPC 1,9 m3 (2.50 yd3) (MODELO Z-BAR)	9-22
CAÇAMBA OPC 2,3 m3 (3.00 yd3) (MODELO Z-BAR)	9-24
CAÇAMBA STD 1,5 m3 (2.00 yd3) (MODELO XT)	9-26
CHASSI TRASEIRO - PIVÔ	9-28
CHASSI TRASEIRO - TAMPAS	9-30
CONTRAPESOS (STD)	9-32
CAPÔ DO MOTOR	9-34
ISOLAMENTO DO CAPÔ DO MOTOR	9-36
TAMPAS DA BATERIA	9-38
PÁRA-LAMAS TRASEIROS (STD)	9-40
PÁRA-LAMAS TRASEIROS	9-42
PÁRA-LAMAS TRASEIROS - PROTETORES DAS RODAS	9-44
PÁRA-LAMAS DIANTEIROS (STD)	9-46
PÁRA-LAMAS DIANTEIROS (OPC)	9-48
ESTRIBO TRASEIRO LADO ESQUERDO	9-50
ESTRIBO TRASEIRO LADO DIREITO	9-52
CHASSI DIANTEIRO (MODELO Z-BAR)	9-54
CHASSI DIANTEIRO (MODELO XT)	9-56
BANCO DO OPERADOR - MONTAGEM	9-58
BANCO DO OPERADOR - SUSPENSÃO MECÂNICA (STD)	9-60
BANCO DO OPERADOR - SUSPENSÃO MECÂNICA (OPC)	9-62
BANCO DO OPERADOR - SUSPENSÃO MECÂNICA (OPC)	9-66
BANCO DO OPERADOR - SUSPENSÃO A AR	9-70
BANCO DO OPERADOR - SUSPENSÃO A AR	9-74
CABINE - MONTAGEM E VIDROS (COM AQUECEDOR E AR CONDICIONADO)	9-78
CABINE E ROPS - COBERTURA INFERIOR	9-80
CABINE E ROPS - COBERTURAS (SEM AR CONDICIONADO)	9-82
QUEBRA-SOL E ESPELHO RETROVISOR	9-84
CABINE - INTERIOR	9-26
CABINE - ISOLAMENTO (COM AR CONDICIONADO)	9-88
COBERTURAS DO CONSOLE E DESCANSA-PUNHO	9-90
PEDESTAL - TAMPAS	9-92
CABINE - CÂMARAS DE AR, DUTOS E DIFUSORES	9-94
CABINE - FILTROS DO AQUECEDOR E AR CONDICIONADO	9-96
CABINE - JANELA LD	9-98
CABINE - JANELA LE	9-100
CABINE - PORTA	9-102
TRINCO DA JANELA	9-104
CABINE - DUTOS DO AQUECEDOR E AR CONDICIONADO	9-106
AQUECEDOR E NÚCLEO DO AR CONDICIONADO	9-108
AQUECEDOR	9-110
AR CONDICIONADO - CABINE AO EVAPORADOR	9-112
AR CONDICIONADO - COMPESSOR À CABINE	9-114
AR CONDICIONADO - CONDENSADOR	9-116
AR CONDICIONADO - MONTAGEM DO COMPRESSOR	9-118
ROPS - COBERTURA	9-120
ROPS - COBERTURA	9-122
ROPS - MONTAGEM	9-124
DECALQUES	9-126
DECALQUES	9-128
DECALQUES	9-130
DECALQUES - INGLÊS	9-132
DECALQUES - PORTUGUÊS	9-134
DECALQUES - ESPANHOL	9-136
LUZ DA PLACA DE LICENÇA	9-138

TABLE OF CONTENTS

Description	Page
CONTROLS - RETURN-TO-DIG (Z-BAR LOADER)	9-2
CONTROLS - RETURN-TO-DIG (XT LOADER)	9-4
CONTROLS - BUCKET HEIGHT AND RETURN-TO-TRANSPORT (Z-BAR LOADER)	9-6
CONTROLS - BUCKET HEIGHT AND RETURN-TO-TRANSPORT (XT LOADER)	9-8
FRAME - LOADER LIFT (Z-BAR LOADER)	9-10
FRAME - LOADER LIFT (XT LOADER)	9-12
BUCKETS - ATTACHMENT (Z-BAR LOADER)	9-14
BUCKETS - ATTACHMENT (XT LOADER)	9-16
1,5 m3 (2.00 yd3) BUCKET - LOADER STD (Z-BAR LOADER)	9-18
1,7 m3 (2.25 yd3) BUCKET - LOADER OPT (Z-BAR LOADER)	9-20
1,9 m3 (2.50 yd3) BUCKET - LOADER OPT (Z-BAR LOADER)	9-22
2,3 m3 (3.00 yd3) BUCKET - LOADER OPT (Z-BAR LOADER)	9-24
1,5 m3 (2.00 yd3) BUCKET - LOADER STD (XT LOADER)	9-26
FRAME, REAR - PIVOT	9-28
FRAME, REAR - COVERS	9-30
COUNTERWEIGHTS (STD)	9-32
ENGINE HOOD	9-34
INSULATION - HOOD	9-36
COVERS - BATTERY BOX	9-38
REAR FENDERS (STD)	9-40
REAR FENDERS	9-42
REAR FENDERS - WHEEL WELLS	9-44
FRONT FENDERS (STD)	9-46
FRONT FENDERS (OPT)	9-48
STEPS LH - REAR FENDERS	9-50
STEPS RH - REAR FENDERS	9-52
FRONT FRAME (Z-BAR LOADER)	9-54
FRONT FRAME (XT LOADER)	9-56
SEAT - MOUNTING	9-58
SEAT ASSY - MECHANICAL SUSPENSION (STD)	9-60
SEAT ASSY - MECHANICAL SUSPENSION (OPT)	9-62
SEAT ASSY - MECHANICAL SUSPENSION (OPT)	9-66
SEAT ASSY - AIR SUSPENSION	9-70
SEAT ASSY - AIR SUSPENSION	9-74
CAB - MOUNTING AND GLASS (WITH HEATER AND AIR CONDITIONING)	9-78
CAB AND ROPS - LOWER COVERS	9-80
CAB AND ROPS - COVERS (WITHOUT AIR CONDITIONING)	9-82
SUNVISOR - MIRROR, REAR VIEW	9-84
CAB - INTERIOR	9-26
CAB - INSULATION (WITH AIR CONDITIONING)	9-88
COVERS - CONSOLE AND WRIST SUPPORT (CAB MODELS)	9-90
PEDESTAL - COVERS	9-92
CAB - DUCTS AND LOUVERS	9-94
CAB - HEATER AND AIR CONDITIONING FILTERS	9-96
CAB - WINDOW RH	9-98
CAB - WINDOW LH	9-100
CAB - DOOR	9-102
WINDOW LATCH	9-104
CAB - HEATER AND AIR CONDITIONING DUCTS	9-106
HEATER - AIR CONDITIONING CORE	9-108
HEATING SYSTEM	9-110
AIR CONDITIONING - CAB TO EVAPORATOR	9-112
AIR CONDITIONING - COMPRESSOR TO CAB BASE	9-114
AIR CONDITIONING - CONDENSER	9-116
AIR CONDITIONING - COMPRESSOR MOUNTING	9-118
ROPS - COVER	9-120
ROPS - COVER	9-122
ROPS - MOUNTING	9-124
DECALS	9-126
DECALS	9-128
DECALS	9-130
DECALS - ENGLISH	9-132
DECALS - BRAZILIAN PORTUGUESE	9-134
DECALS - LATIN AMERICAN SPANISH	9-136
LICENSE PLATE LIGHT	9-138

ÍNDICE

Descripción	Página
CONTROLES - RETORNO A EXCAVACION (Z-BAR LOADER)	9-2
CONTROLES - RETORNO A EXCAVACION (XT LOADER)	9-4
CONTROLES - ALTURA DEL CUCHARON Y RETORNO-A-TRANSPORTE (Z-BAR LOADER)	9-6
CONTROLES - ALTURA DEL CUCHARON Y RETORNO-A-TRANSPORTE (XT LOADER)	9-8
MARCO - ELEVADOR DE LA CARGADORA (Z-BAR LOADER)	9-10
MARCO - ELEVADOR DE LA CARGADORA (XT LOADER)	9-12
CUCHARON - EQUIPO (Z-BAR LOADER)	9-14
CUCHARON - EQUIPO (XT LOADER)	9-16
CUCHARA 1,5 m3 (2.0 yd3) - CARGADORA (Z-BAR LOADER)	9-18
CUCHARA 1,7 m3 (2.25 yd3) - CARGADORA (Z-BAR LOADER)	9-20
CUCHARA 1,9 m3 (2.50 yd3) - CARGADORA (Z-BAR LOADER)	9-22
CUCHARA 2,3 m3 (3.00 yd3) - CARGADORA (Z-BAR LOADER)	9-24
CUCHARA 1,5 m3 (2.0 yd3) - CARGADORA (XT LOADER)	9-26
CHASIS, TRASERO - PIVOTE	9-28
CHASIS, TRASERO - CUBIERTAS	9-30
CONTRAPESOS (STD)	9-32
CAPO	9-34
AISLADOR - CAPO	9-36
CUBIERTAS - CAJA DE LA BATERIA	9-38
PARACHOQUES TRASERO (STD)	9-40
PARACHOQUES TRASERO	9-42
PARACHOQUES TRASERO - ORIFICIOS DE LA RUEDA	9-44
PARACHOCHES DELANTERO (STD)	9-46
PARACHOCHES DELANTERO (OPC)	9-48
PELDAÑOS LI - PARACHOQUES TRASERO	9-50
PELDAÑOS LD - PARACHOQUES TRASERO	9-52
CHASIS DELANTERO (Z-BAR LOADER)	9-54
CHASIS DELANTERO (XT LOADER)	9-56
ASIENTO - SOPORTE	9-58
CONJUNTO DEL ASIENTO - SUSPENSION MECANICA (STD)	9-60
CONJUNTO DEL ASIENTO - SUSPENSION MECANICA (OPC)	9-62
CONJUNTO DEL ASIENTO - SUSPENSION MECANICA (OPC)	9-66
CONJUNTO DEL ASIENTO - SUSPENSION DE AIRE	9-70
CONJUNTO DEL ASIENTO - SUSPENSION DE AIRE	9-74
CABINA - MONTAJE Y CRISTAL (CON AIRE ACONDICIONADO)	9-78
CUBIERTAS - CABINA Y TOLDO, INFERIOR	9-80
CUBIERTAS - CABINA O TECHO (SIN AIRE ACONDICIONADO)	9-82
PARASOL - ESPEJO, RETROVISOR	9-84
CABINA - INTERIOR	9-26
CABINA - AISLAMIENTO (CON AIRE ACONDICIONADO)	9-88
CUBIERTAS - CONSOLA Y REPOSAMUÑECAS (MODELOS CON CABINA)	9-90
PEDESTAL - CUBIERTAS	9-92
CABINA - DUCTOS Y PERSIANAS	9-94
CABINA - FILTROS DEL CALENTADOR Y AIRE ACONDICIONADO	9-96
CABINA - VENTANILLA LD	9-98
PUERTA DE CABINA - VENTANA LI	9-100
CABINA - PUERTA	9-102
TRABA DE VENTANILLA	9-104
CABINA - DUCTOS DEL CALENTADOR Y AIRE ACONDICIONADO	9-106
CALENTADOR - NUCLEO DEL AIRE ACONDICIONADO	9-108
CALEFACCION	9-110
AIRE ACONDICIONADO - CABIBA AL EVAPORADOR	9-112
AIRE ACONDICIONADO - COMPRESOR A LA CABINA	9-114
AIRE ACONDICIONADO - CONDENSADOR	9-116
AIRE ACONDICIONADO - ADAPTACION COMPRESOR	9-118
TECHO Y ROPS - CUBIERTAS	9-120
TECHO Y ROPS - CUBIERTAS	9-122
TECHO Y ROPS - SOPORTE	9-124
CALCOMANIAS	9-126
CALCOMANIAS	9-128
CALCOMANIAS	9-130
CALCOMANIAS - INGLES	9-132
CALCOMANIAS - PORTUGUES BRASILEÑO	9-134
CALCOMANIAS - CASTELLANO PARA LATINOAMERICA	9-136
LUCES DE MATRICULA	9-138

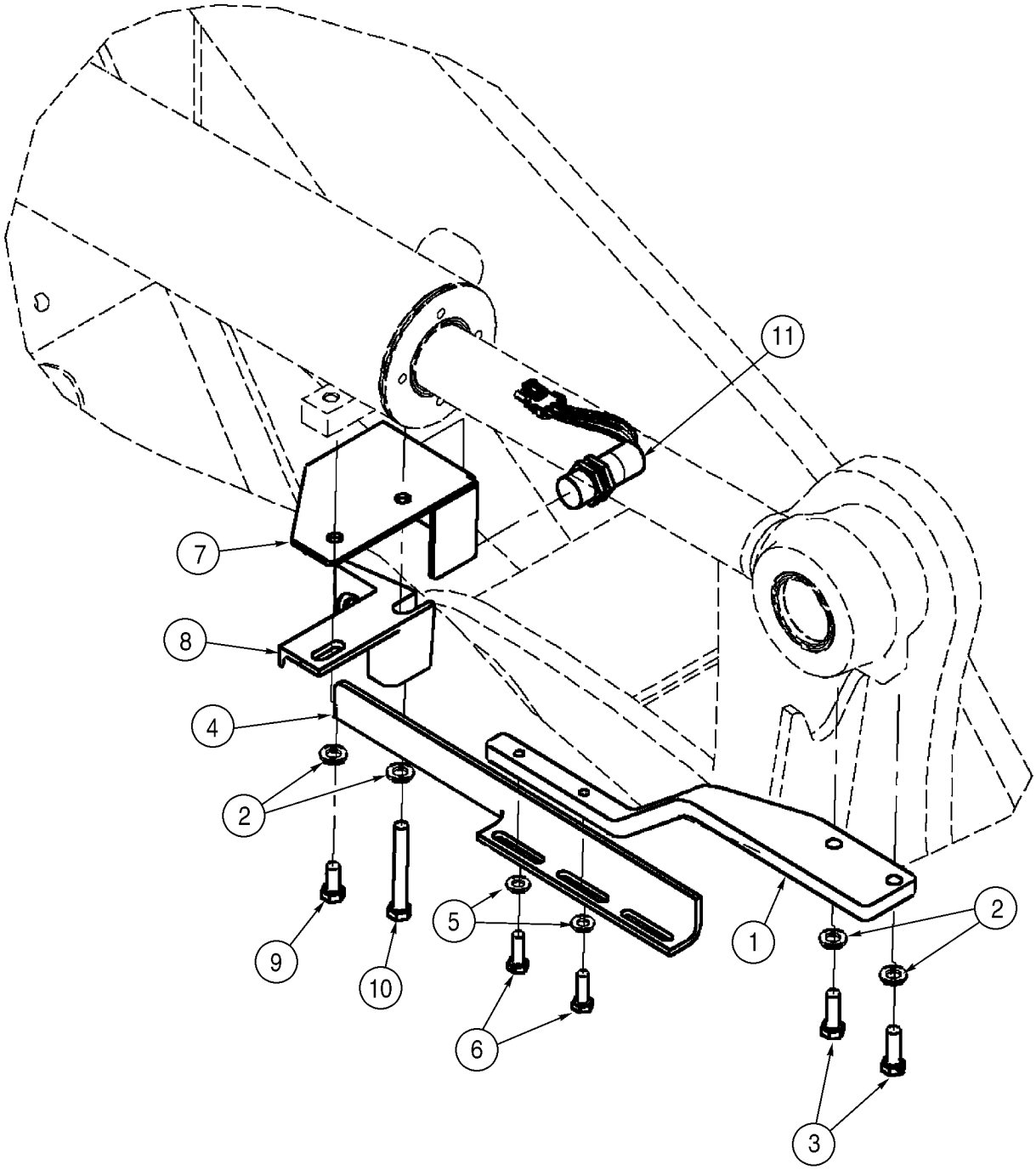
11
7
8
4
2
9
10
5
6
1
2
3

ITEM REF.	PEÇA Nº PART Nº PIEZA Nº	QDE. QTY. CANT.	DESCRIÇÃO (Português)	DESCRIPTION (English)	DESCRIPCION (Español)
1	376391A2	1	SUPORTE - retorno à escavação	BRACKET - return to dig	SOPORTE
2	896-11012	4	ARRUELA 13,5x24x3mm	WASHER 13,5x24x3mm	ARANDELA 13,5x24x3mm
3	627-12035	2	PARAFUSO M12x35	BOLT M12x35	PERNO m12x35
4	376392A1	1	SUPORTE	BRACKET	SOPORTE
5	896-11010	2	ARRUELA 11x21x2,5mm	WASHER 11x21x2,5mm	ARANDELA 11x21x2,5mm
6	627-10030	2	PARAFUSO M10x30	BOLT M10x30	PERNO m10x30
7	367636A1	1	TAMPA - sensor proximidade	COVER - proximity switch	TAPA
8	L125983	1	SUPORTE - sensor proximidade	BRACKET - proximity switch	SOPORTE
9	627-12025	1	PARAFUSO M12x25	BOLT M12x25	PERNO m12x25
10	827-12090	1	PARAFUSO M12x90	BOLT M12x90	PERNO m12x90
11	1546497C1	1	INTERRUPTOR proximidade	SWITCH proximity	CONTACTOR proximidad

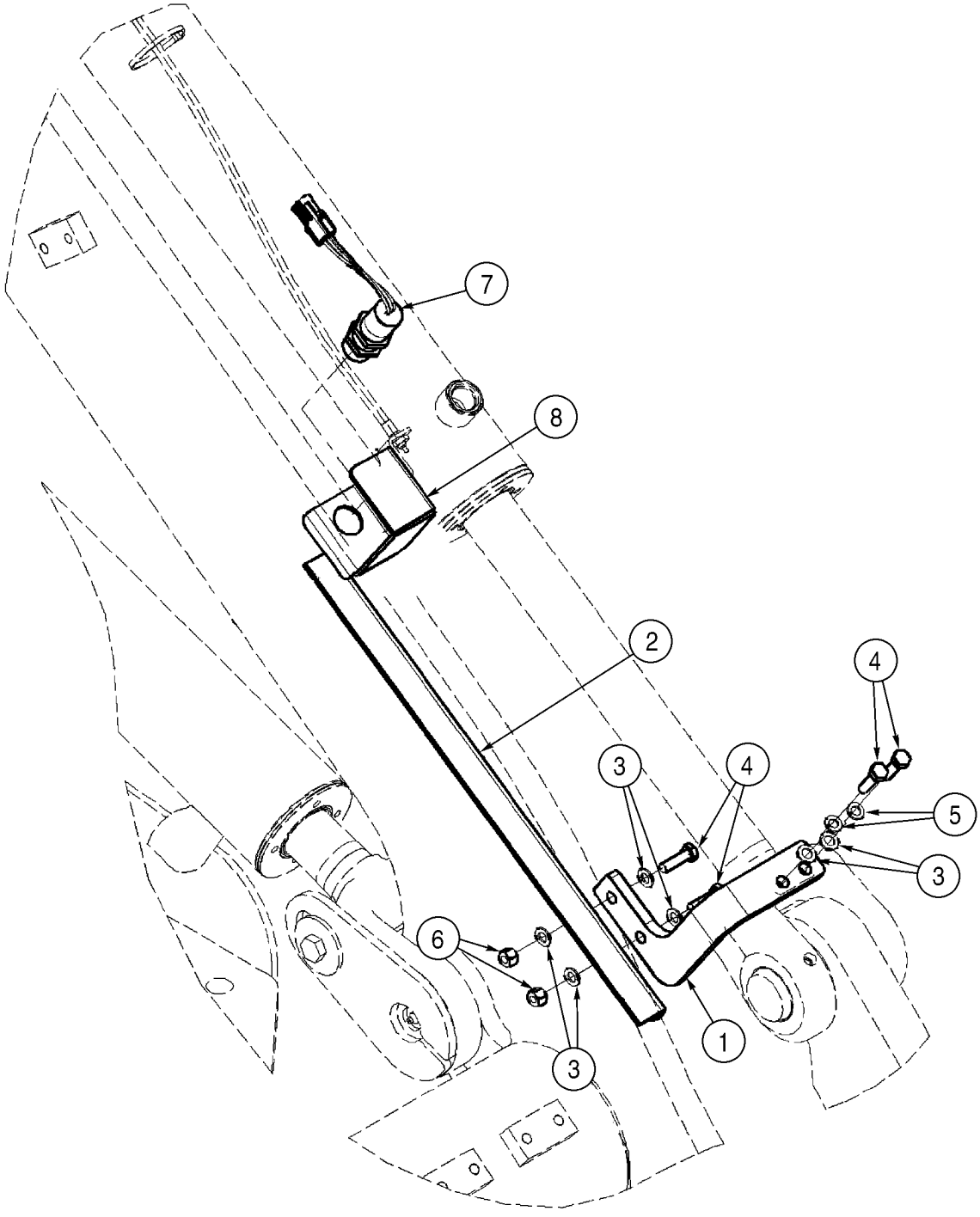
7
8
2
4
3
4
5
3
6
1
3

ITEM REF.	PEÇA Nº PART Nº PIEZA Nº	QDE. QTY. CANT.	DESCRIÇÃO (Português)	DESCRIPTION (English)	DESCRIPCION (Español)
1	379659A1	1	SUPORTE - retorno à escavação	BRACKET - return to dig	SOPORTE
2	389722A1	1	CANTONEIRA	ANGLE	ESQUILLA
3	895-11010	6	ARRUELA 11x20x2mm	WASHER 11x20x2mm	ARANDELA 11x20x2mm
4	627-10035	4	PARAFUSO M10x35	BOLT M10x35	PERNO m10x35
5	892-11010	4	ARRUELA pressão M10	WASHER lock M10	ARANDELA freno m10
6	832-10410	2	PORCA trava M10	NUT lock M10	TUERCA de retención m10
7	1546498C1	2	INTERRUPTOR proximidade	SWITCH proximity	CONTACTOR proximidad
8	389723A1	1	SUPORTE - retorno à escavação	BRACKET - return to dig	SOPORTE

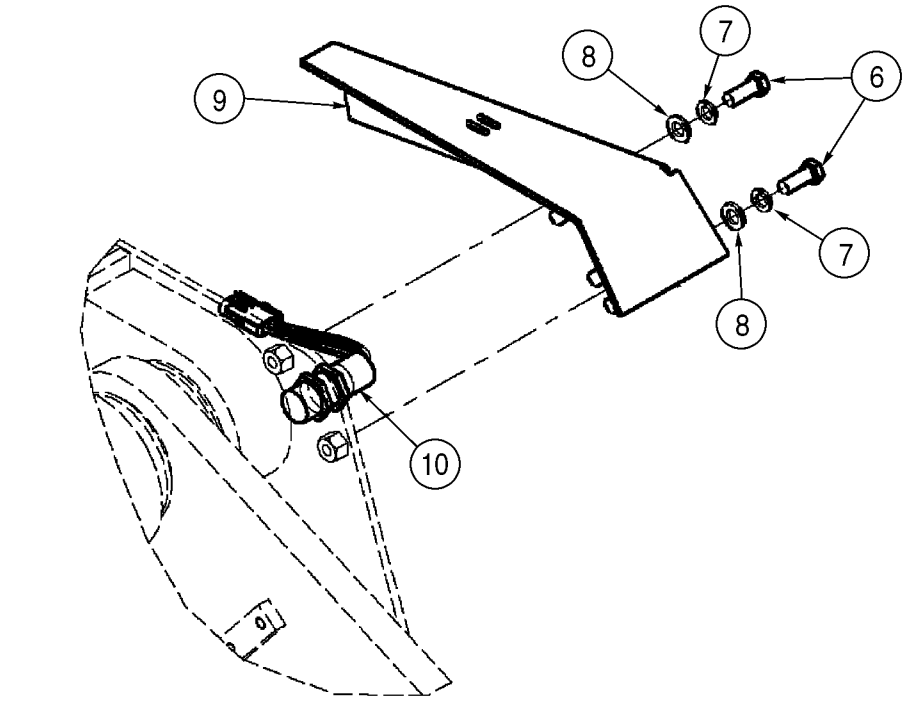
7
8
6
9
7
8
10

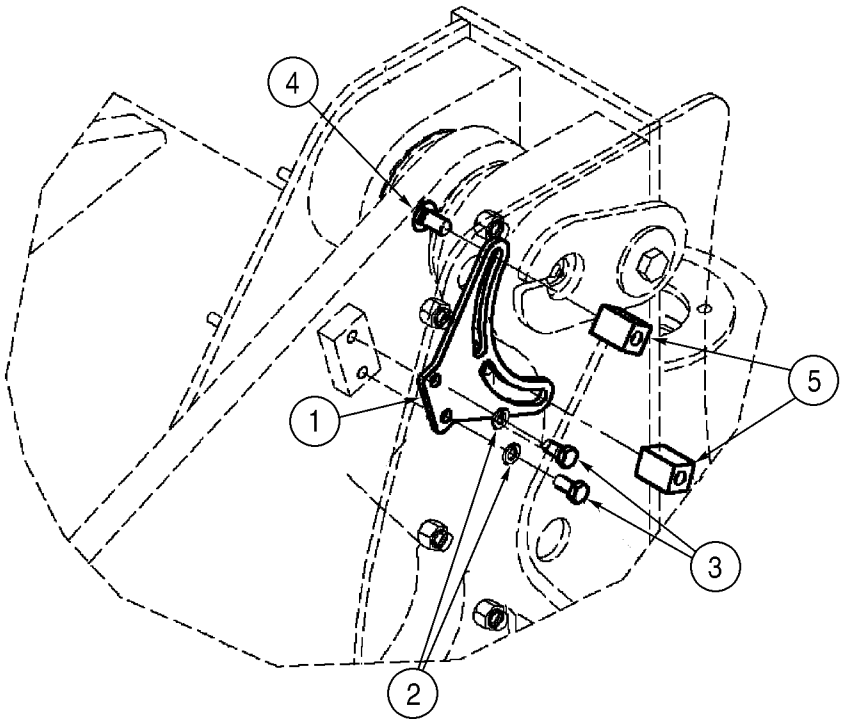
4
5
1
3
2

ITEM REF.	PEÇA Nº PART Nº PIEZA Nº	QDE. QTY. CANT.	DESCRIÇÃO (Português)	DESCRIPTION (English)	DESCRIPCION (Español)
1	379149A1	1	PLACA - montagem	PLATE - mounting	PLACA
2	892-11010	2	ARRUELA pressão M10	WASHER lock M10	ARANDELA freno m10
3	627-10020	2	PARAFUSO M10x20	BOLT M10x20	PERNO m10x20
4	811-12025	2	PARAFUSO M12x25	BOLT carriage M12x25	PERNO de carrocería m12x25
5	379638A1	2	ATUADOR - sensor proximidade	ACTUATOR - proximity switch	MECANISMO de mando
6	627-12030	2	PARAFUSO M12x30	BOLT M12x30	PERNO m12x30
7	892-11012	2	ARRUELA pressão M12	WASHER lock M12	ARANDELA freno m12
8	896-11012	2	ARRUELA 13,5x24x3mm	WASHER 13,5x24x3mm	ARANDELA 13,5x24x3mm
9	400075A1	1	TAMPA - sensor proximidade	COVER - proximity switch	TAPA
10	1546498C1	1	INTERRUPTOR proximidade	SWITCH proximity	CONTACTOR proximidad

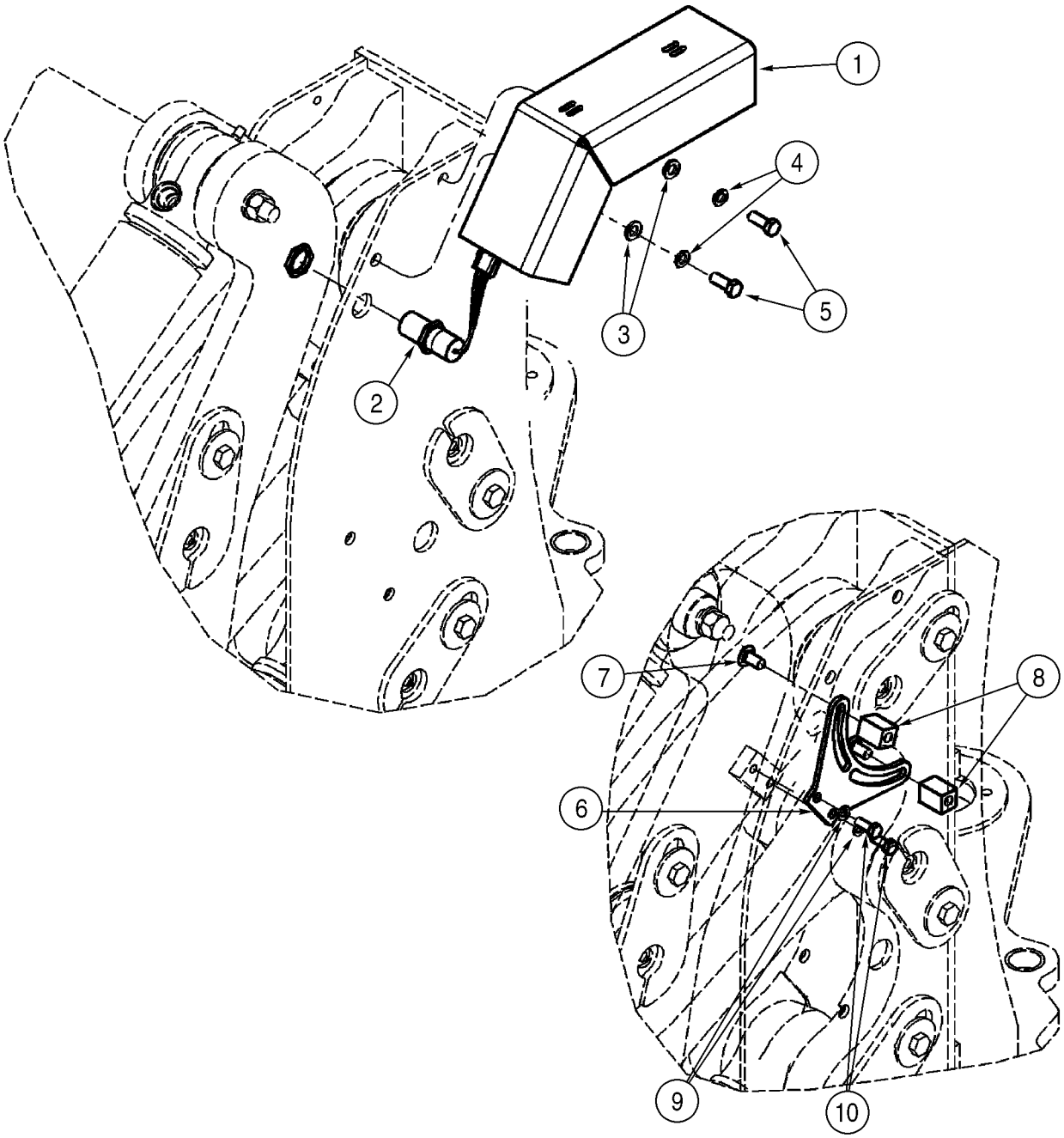
1
2
3
4
5
6
7
8
9
10

ITEM REF.	PEÇA Nº PART Nº PIEZA Nº	QDE. QTY. CANT.	DESCRIÇÃO (Português)	DESCRIPTION (English)	DESCRIPCION (Español)
1	379148A1	1	TAMPA - sensor proximidade	COVER - proximity switch	TAPA
2	1546498C1	1	INTERRUPTOR proximidade	SWITCH proximity	CONTACTOR proximidad
3	896-11012	2	ARRUELA 13,5x24x3mm	WASHER 13,5x24x3mm	ARANDELA 13,5x24x3mm
4	892-11012	2	ARRUELA pressão M12	WASHER lock M12	ARANDELA freno m12
5	627-12030	2	PARAFUSO M12x30	BOLT M12x30	PERNO m12x30
6	379149A1	1	PLACA - montagem	PLATE - mounting	PLACA
7	811-12025	2	PARAFUSO M12x25	BOLT carriage M12x25	PERNO de carrocería m12x25
8	379638A1	2	ATUADOR	ACTUATOR	MECANISMO de mando
9	892-11010	2	ARRUELA pressão M10	WASHER lock M10	ARANDELA freno m10
10	627-10025	2	PARAFUSO M10x25	BOLT M10x25	PERNO m10x25

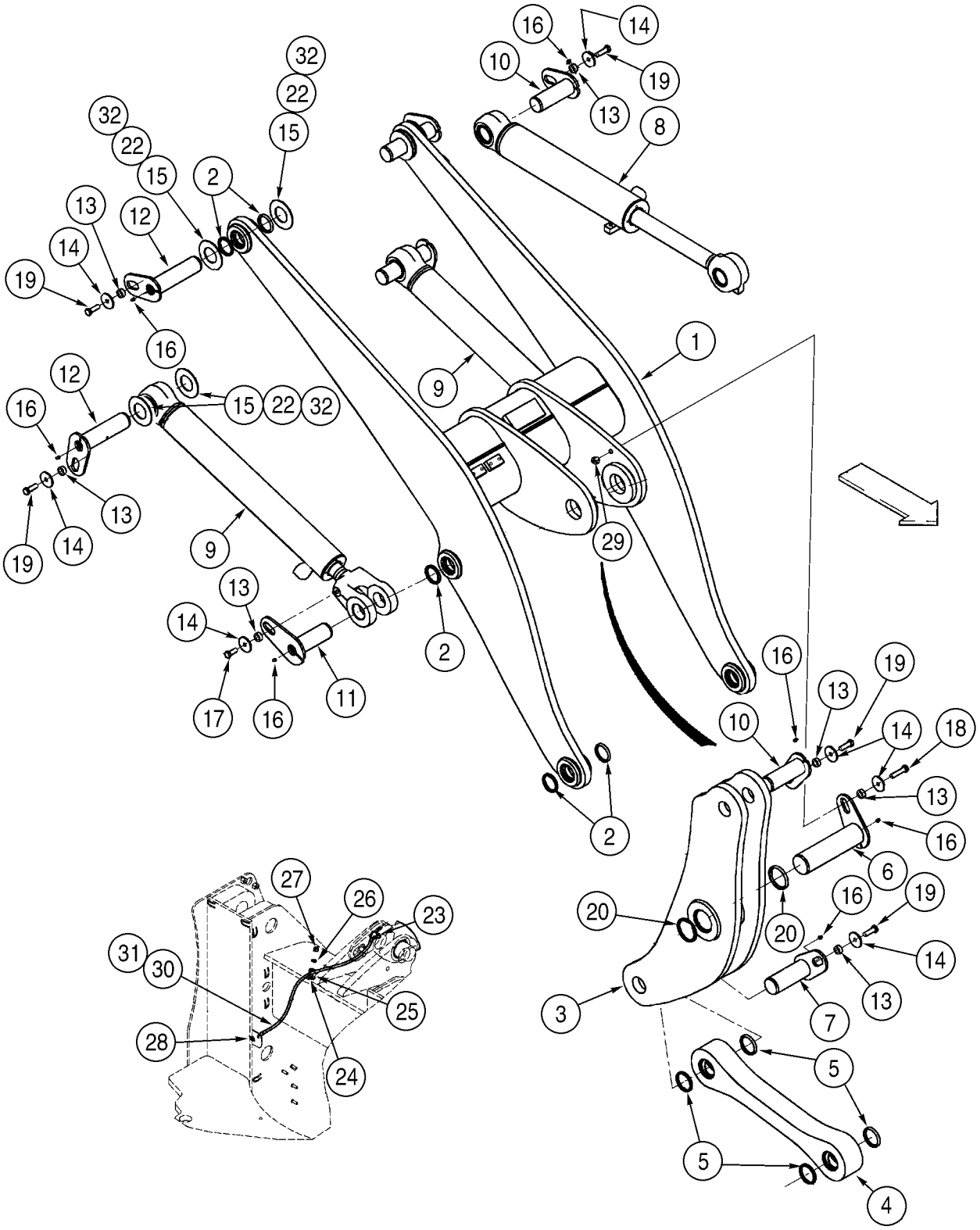
1
2
3
4
5
6
7
8
9
10
11
12
13
14
15
16
17
18
19
20
22
23
24
25
26
27
28
29
30
31
32

ITEM REF.	PEÇA Nº PART Nº PIEZA Nº	QDE. QTY. CANT.	DESCRIÇÃO (Português)	DESCRIPTION (English)	DESCRIPCION (Español)
1	360889A2	1	CHASSI Conj.	FRAME Assy.	BASTIDOR conj.
2	D95146	12	LIMPADOR	WIPER	RASPADOR
3	355995A2	1	ARTICULAÇAO	BELLCRANK	CODO de palanca
4	373322A2	1	ARTICULAÇÃO	LINK	ESLABÓN
5	D95147	4	LIMPADOR	WIPER	RASPADOR
6	361136A1	1	PINO	PIN	PERNO
7	361139A1	1	PINO	PIN	PERNO
8	336396A2	1	CILINDRO - basculamento 114x529mm (pg.8-60)	CYLINDER - tilt 114x529mm (pg.8-60)	GATO 114x529mm (pg.8-60)
9	337568A1	2	CILINDRO - levantamento 102x783mm (pg.8-58)	CYLINDER - lift 102x783mm (pg.8-58)	GATO 102x783mm (pg.8-58)
10	361130A1	2	PINO	PIN	PERNO
11	361133A1	2	PINO	PIN	PERNO
12	361128A1	4	PINO	PIN	PERNO
13	L125100	10	ESPAÇADOR	SPACER	ESPACIADOR
14	496-81025	10	ARRUELA 21/32x2-1/2x3/16	WASHER 21/32x2-1/2x3/16	ARANDELA 21/32x2-1/2x3/16
15	365355A1	UQN	ARRUELA	WASHER	ARANDELA
16	219-1	9	GRAXEIRA 1/8x21/32	FITTING GREASE 1/8x21/32	ENGRASADOR 1/8x21/32
17	627-16040	2	PARAFUSO 16x40	BOLT 16x40	PERNO 16x40
18	827-16070	1	PARAFUSO M16x70	BOLT M16x70	PERNO m16x70
19	627-16050	7	PARAFUSO M16x50	BOLT M16x50	PERNO m16x50
20	365523A1	2	LIMPADOR	WIPER	RASPADOR
22	365354A1	UQN	ARRUELA	WASHER	ARANDELA
23	328082A1	1	COTOVELO 90° 1/8	ELBOW 90° 1/8	CODO 1/8
24	896-15012	1	ARRUELA 13,5x28x4mm	WASHER 13,5x28x4mm	ARANDELA 13,5x28x4mm
25	515-2495	1	BRAÇADEIRA	CLAMP	ABRAZADERA
26	895-11010	1	ARRUELA 11x20x2mm	WASHER 11x20x2mm	ARANDELA 11x20x2mm
27	832-10410	1	PORCA trava M10	NUT lock M10	TUERCA de retención m10
28	F53473	1	PORCA especial 1/8	NUT special 1/8	TUERCA especial
29	832-10416	1	PORCA trava M16	NUT lock M16	TUERCA de retención m16
30	L54694	1	MANGUEIRA 1041mm	HOSE 1041mm	MANGUERA 1041mm
31	219-8	1	GRAXEIRA 1/4x17/32	FITTING GREASE 1/4x17/32	ENGRASADOR 1/4x17/32
32	365353A1	UQN	ARRUELA	WASHER	ARANDELA

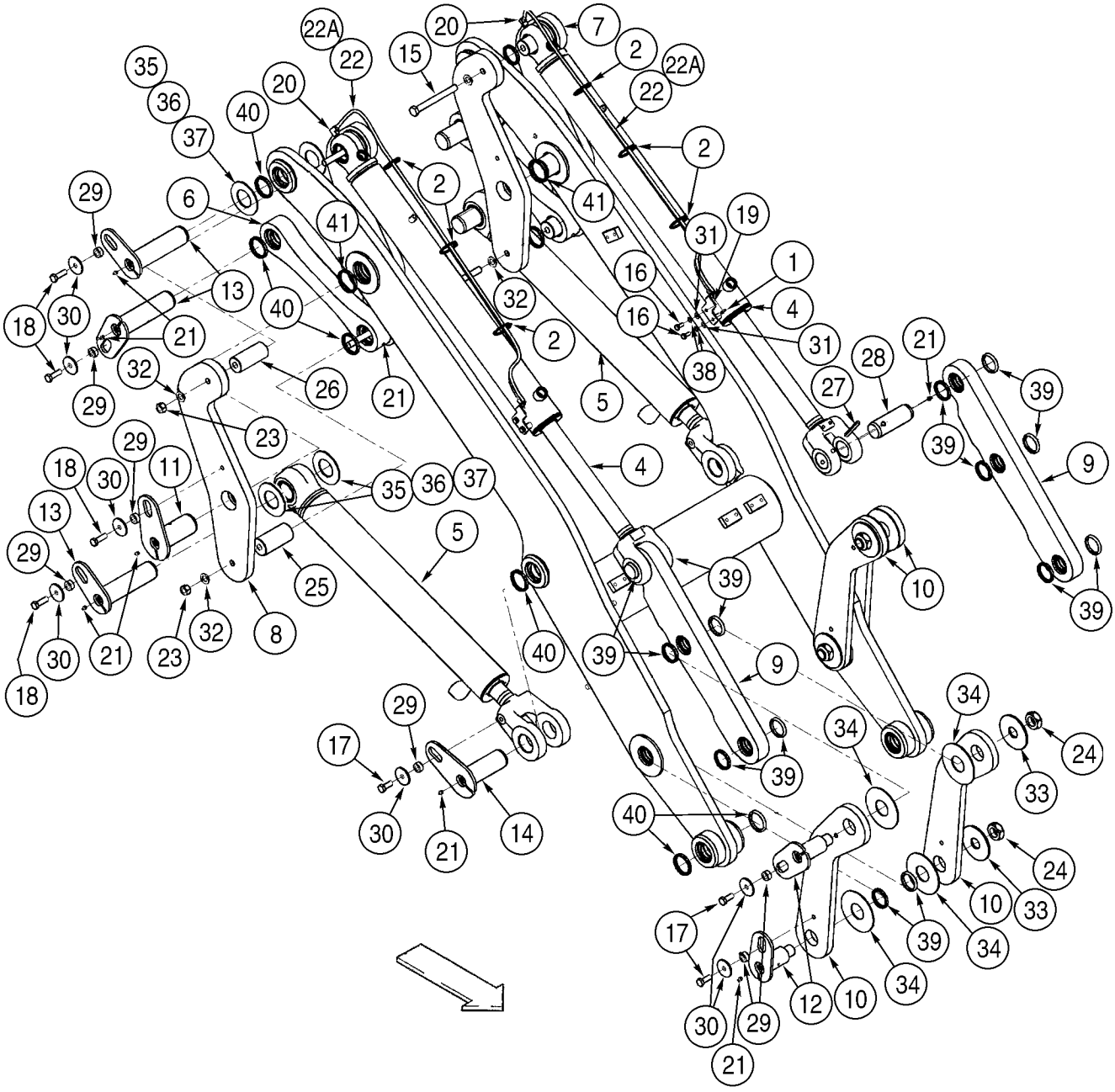
22A
20
7
15
2
22A
22
35
36
37
40
20
22
2
2
41
6
41
19
31
29
16
1
13
32
4
18
30
21
40
2
16
31
21
28
27
32
26
21
38
5
39
29
23
39
9
4
29
18
30
11
35
36
37
5
13
10
29
25
39
39
18
30
21
23
32
8
40
39
9
34
34
24
17
29
33
39
30
21
14
40
24
10
33
17
39
34
34
12
10
30
29
21

ITEM REF.	PEÇA Nº PART Nº PIEZA Nº	QDE. QTY. CANT.	DESCRIÇÃO (Português)	DESCRIPTION (English)	DESCRIPCION (Español)
1	F53473	2	PORCA especial 1/8	NUT special 1/8	TUERCA especial
2	L11541	6	CINTA	STRAP	FAJA
3	367750A3	1	CHASSI Conj.	FRAME Assy.	BASTIDOR conj.
4	368885A1	2	CILINDRO - basculamento 95x923mm (pg.8-62)	CYLINDER - tilt 95x923mm (pg.8-62)	GATO 95x923mm (pg.8-62)
5	337568A1	2	CILINDRO - levantamento 102x783mm (pg.8-58)	CYLINDER - lift 102x783mm (pg.8-58)	GATO 102x783mm (pg.8-58)
6	367752A2	2	ARTICULAÇÃO	LINK	ESLABÓN
7	363756A1	2	ARTICULAÇÃO LE	LINK LH	ESLABÓN
8	363757A1	2	ARTICULAÇÃO LD	LINK RH	ESLABÓN
9	363831A2	2	ARTICULAÇÃO	LINK	ESLABÓN
10	408531A1	4	ARTICULAÇÃO	LINK	ESLABÓN
11	368744A1	2	PINO	PIN	PERNO
12	369238A1	4	PINO	PIN	PERNO
13	361128A1	6	PINO	PIN	PERNO
14	361133A1	2	PINO	PIN	PERNO
15	827-20190	4	PARAFUSO M20x190	BOLT M20x190	PERNO m20x190
16	627-10025	4	PARAFUSO M10x25	BOLT M10x25	PERNO m10x25
17	627-16040	6	PARAFUSO 16x40	BOLT 16x40	PERNO 16x40
18	627-16050	8	PARAFUSO M16x50	BOLT M16x50	PERNO m16x50
19	379672A1	2	SUPORTE	BRACKET	SOPORTE
20	328082A1	2	COTOVELO 90° 1/8	ELBOW 90° 1/8	CODO 1/8
21	219-1	18	GRAXEIRA 1/8x21/32	FITTING GREASE 1/8x21/32	ENGRASADOR 1/8x21/32
22	313682A1	2	MANGUEIRA 1320mm	HOSE 1320mm	MANGUERA 1320mm
22A	219-8	1	GRAXEIRA 1/4x17/32	FITTING GREASE 1/4x17/32	ENGRASADOR 1/4x17/32
23	829-1420	4	PORCA M20	NUT M20	TUERCA m20
24	131-53	4	PORCA trava	NUT lock	TUERCA de retención
25	368776A1	2	PINO	PIN	PERNO
26	368775A1	2	PINO	PIN	PERNO
27	38-33264	2	PINO 1/2x4	PIN 1/2x4	PASADOR elástico 1/2x4
28	368836A1	2	PINO	PIN	PERNO
29	L125100	14	ESPAÇADOR	SPACER	ESPACIADOR
30	496-81025	14	ARRUELA 21/32x2-1/2x3/16	WASHER 21/32x2-1/2x3/16	ARANDELA 21/32x2-1/2x3/16
31	895-11010	4	ARRUELA 11x20x2mm	WASHER 11x20x2mm	ARANDELA 11x20x2mm
32	896-11020	8	ARRUELA 22x37x4mm	WASHER 22x37x4mm	ARANDELA 22x37x4mm
33	117025A1	4	ARRUELA especial	WASHER special	ARANDELA especial
34	369712A1	8	ARRUELA especial	WASHER special	ARANDELA especial
35	365353A1	UQN	ARRUELA especial	WASHER special	ARANDELA
36	365354A1	UQN	ARRUELA especial	WASHER special	ARANDELA
37	365355A1	UQN	ARRUELA especial	WASHER special	ARANDELA
38	892-11010	4	ARRUELA pressão M10	WASHER lock M10	ARANDELA freno m10
39	D95145	16	LIMPADOR	WIPER	RASPADOR
40	D95146	20	LIMPADOR	WIPER	RASPADOR
41	D95147	4	LIMPADOR	WIPER	RASPADOR

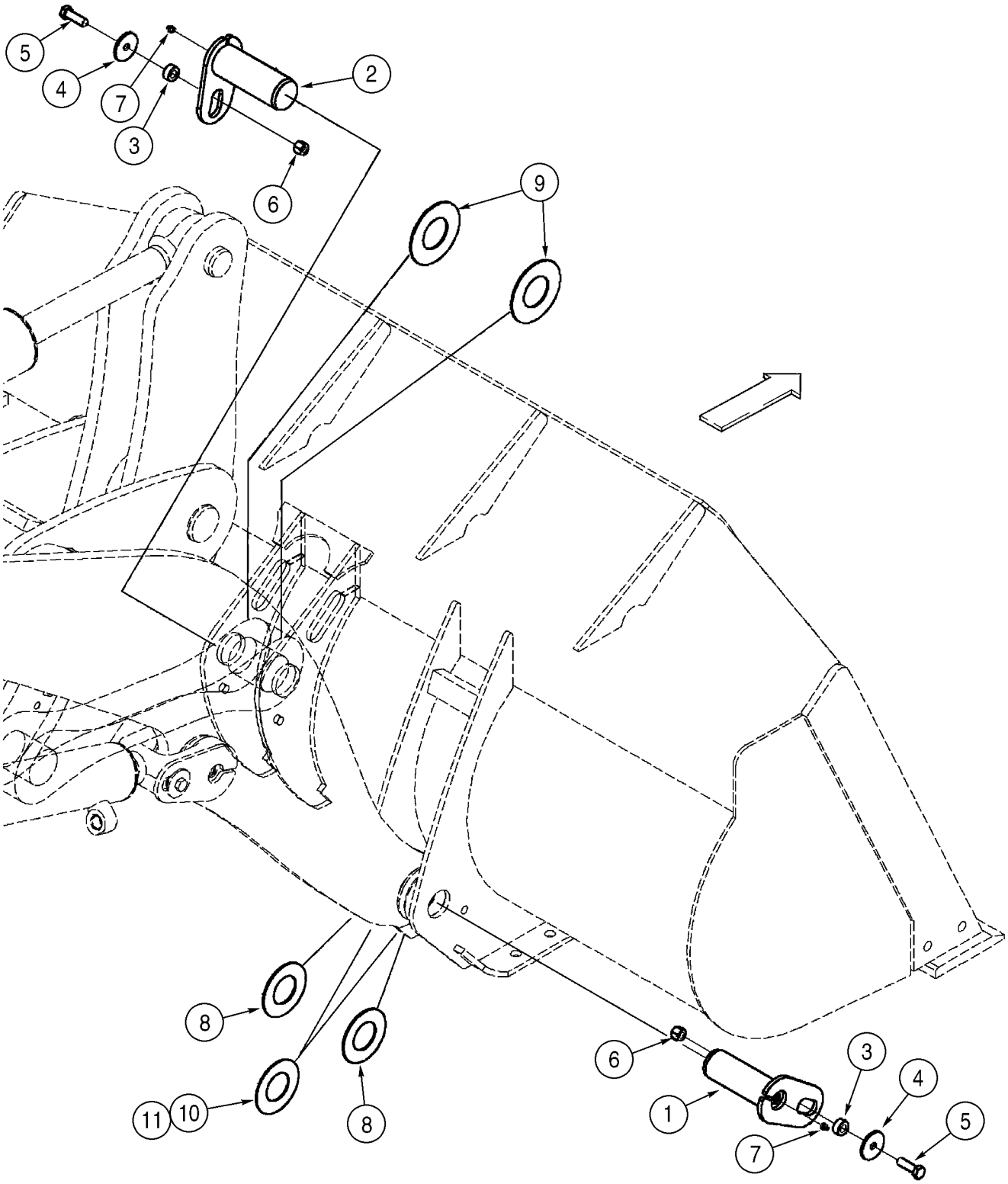
5
4
7
3
2
6
9
8
11
10
8
6
1
3
4
5
7

ITEM REF.	PEÇA Nº PART Nº PIEZA Nº	QDE. QTY. CANT.	DESCRIÇÃO (Português)	DESCRIPTION (English)	DESCRIPCION (Español)
1	361130A1	2	PINO - braço levantamento	PIN - lift arm	PERNO
2	361139A1	1	PINO - caçamba	PIN - bucket	PERNO
3	L125100	3	ESPAÇADOR	SPACER	ESPACIADOR
4	496-81025	3	ARRUELA 21/32x2-1/2x3/16	WASHER 21/32x2-1/2x3/16	ARANDELA 21/32x2-1/2x3/16
5	627-16050	3	PARAFUSO M16x50	BOLT M16x50	PERNO m16x50
6	832-10416	3	PORCA trava M16	NUT lock M16	TUERCA de retención m16
7	219-1	3	GRAXEIRA 1/8x21/32	FITTING GREASE 1/8x21/32	ENGRASADOR 1/8x21/32
8	365355A1	UQN	ARRUELA	WASHER	ARANDELA
9	365356A1	UQN	ARRUELA	WASHER	ARANDELA
10	365353A1	UQN	ARRUELA	WASHER	ARANDELA
11	365354A1	UQN	ARRUELA	WASHER	ARANDELA

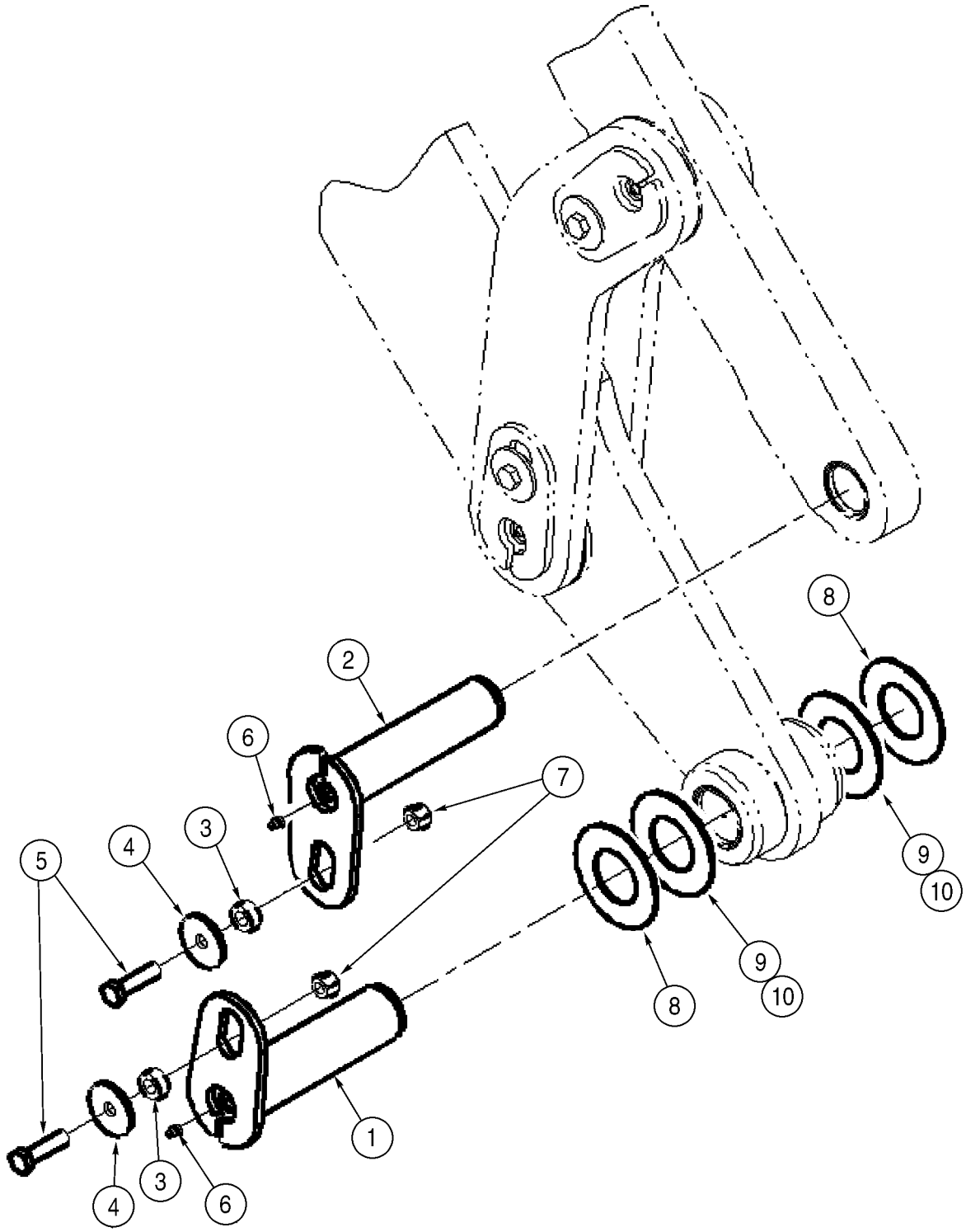
1
2
3
4
5
6
7
8
9
10

ITEM REF.	PEÇA Nº PART Nº PIEZA Nº	QDE. QTY. CANT.	DESCRIÇÃO (Português)	DESCRIPTION (English)	DESCRIPCION (Español)
1	361128A1	2	PINO - braço levantamento	PIN - lift arm	PERNO
2	368741A1	2	PINO - braço levantamento	PIN - lift arm	PERNO
3	L125100	4	ESPAÇADOR	SPACER	ESPACIADOR
4	496-81025	4	ARRUELA 21/32x2-1/2x3/16	WASHER 21/32x2-1/2x3/16	ARANDELA 21/32x2-1/2x3/16
5	827-16060	4	PARAFUSO M16x60	BOLT M16x60	PERNO m16x60
6	219-1	4	GRAXEIRA 1/8x21/32	FITTING GREASE 1/8x21/32	ENGRASADOR 1/8x21/32
7	832-10416	4	PORCA trava M16	NUT lock M16	TUERCA de retención m16
8	365355A1	4	ARRUELA	WASHER	ARANDELA
9	365353A1	UQN	ARRUELA	WASHER	ARANDELA
10	365354A1	UQN	ARRUELA	WASHER	ARANDELA

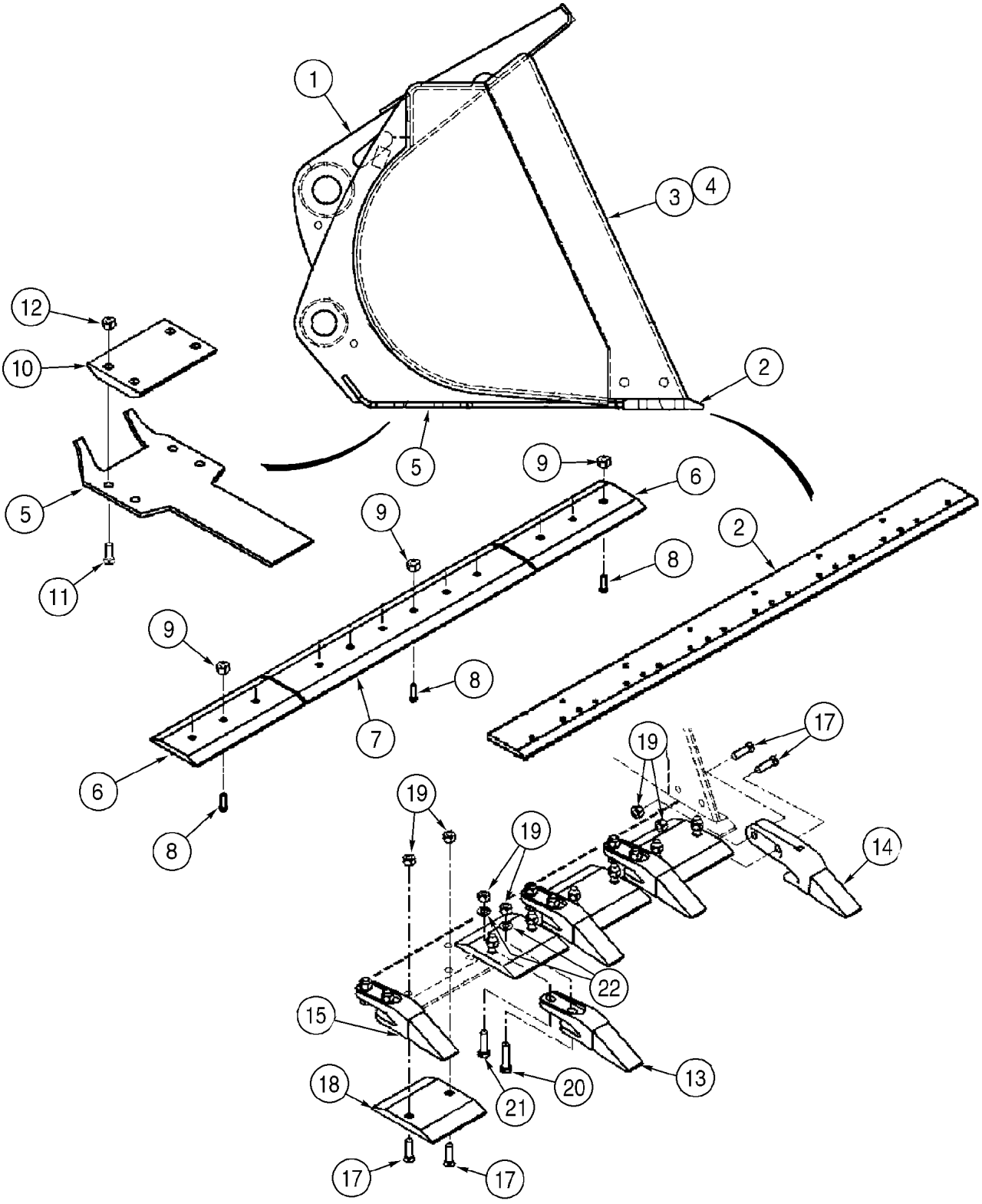
1
3
4
2
12
10
5
11
5
9
6
9
8
2
9
8
7
6
8
17
19
19
19
14
22
15
13
18
20
21
17
17

ITEM REF.	PEÇA Nº PART Nº PIEZA Nº	QDE. QTY. CANT.	DESCRIÇÃO (Português)	DESCRIPTION (English)	DESCRIPCION (Español)
	360995A1	1	CAÇAMBA Conj. 1.5 m3 (2.0 yd3) STD	BUCKET Assy. 1.5 m3 (2.0 yd3) STD	CUCHARA conj.
1	NSS	1	CAÇAMBA	BUCKET	CUCHARA
2	NSS	1	BORDA cortante soldada dianteira	EDGE cutting welded front	CUCHILLA de ataque
3	NSS	1	BORDA cortante soldada LD	EDGE cutting welded RH	CUCHILLA de ataque
4	NSS	1	BORDA cortante soldada LE	EDGE cutting welded LH	CUCHILLA de ataque
5	NSS	1	PLACA desgaste - inferior	PLATE wear - bottom	PLACA de desgaste
			Borda cortante parafusada	Cutting edge bolt-on	Borde de corte empernado
6	360941A2	2	BORDA cortante parafusada externa	EDGE cutting - outer bolt-on	CUCHILLA de ataque
7	360940A1	1	BORDA cortante parafusada central	EDGE cutting - center bolt-on	CUCHILLA de ataque
8	420-21244	16	PARAFUSO 3/4x2-3/4	BOLT plow 3/4x2-3/4	PERNO de arado 3/4x2-3/4
9	425-1612	16	PORCA especial	NUT special	TUERCA especial
10	360939A1	2	PLACA desgaste - inferior	PLATE wear - bottom	PLACA de desgaste
11	420-21236	8	PARAFUSO 3/4x2-1/4	BOLT 3/4x2-1/4	PERNO 3/4x2-1/4
12	425-1612	8	PORCA especial	NUT special	TUERCA especial
			Dentes da caçamba	Bucket teeth	Dientes del cucharón
13	391497A1	6	DENTE Conj. - central	TOOTH Assy. - center	DIENTE conj.
14	391498A1	1	DENTE Conj. - lateral LE	TOOTH Assy. - corner LH	DIENTE conj.
15	391499A1	1	DENTE Conj. - lateral LD	TOOTH Assy. - corner RH	DIENTE conj.
17	420-21244	18	PARAFUSO 3/4x2-3/4	BOLT plow 3/4x2-3/4	PERNO de arado 3/4x2-3/4
18	362962A1	7	BORDA cortante	EDGE cutting	CUCHILLA de ataque
19	425-1612	30	PORCA especial	NUT special	TUERCA especial
20	426-1252	6	PARAFUSO 3/4x3-1/4	BOLT 3/4x3-1/4	PERNO 3/4x3-1/4
21	426-1244	6	PARAFUSO 3/4x2-3/4	BOLT 3/4x2-3/4	PERNO 3/4x2-3/4
22	496-11081	12	ARRUELA 13/16x1-1/2x9/64	WASHER 13/16x1-1/2x9/64	ARANDELA 13/16x1-1/2x9/64

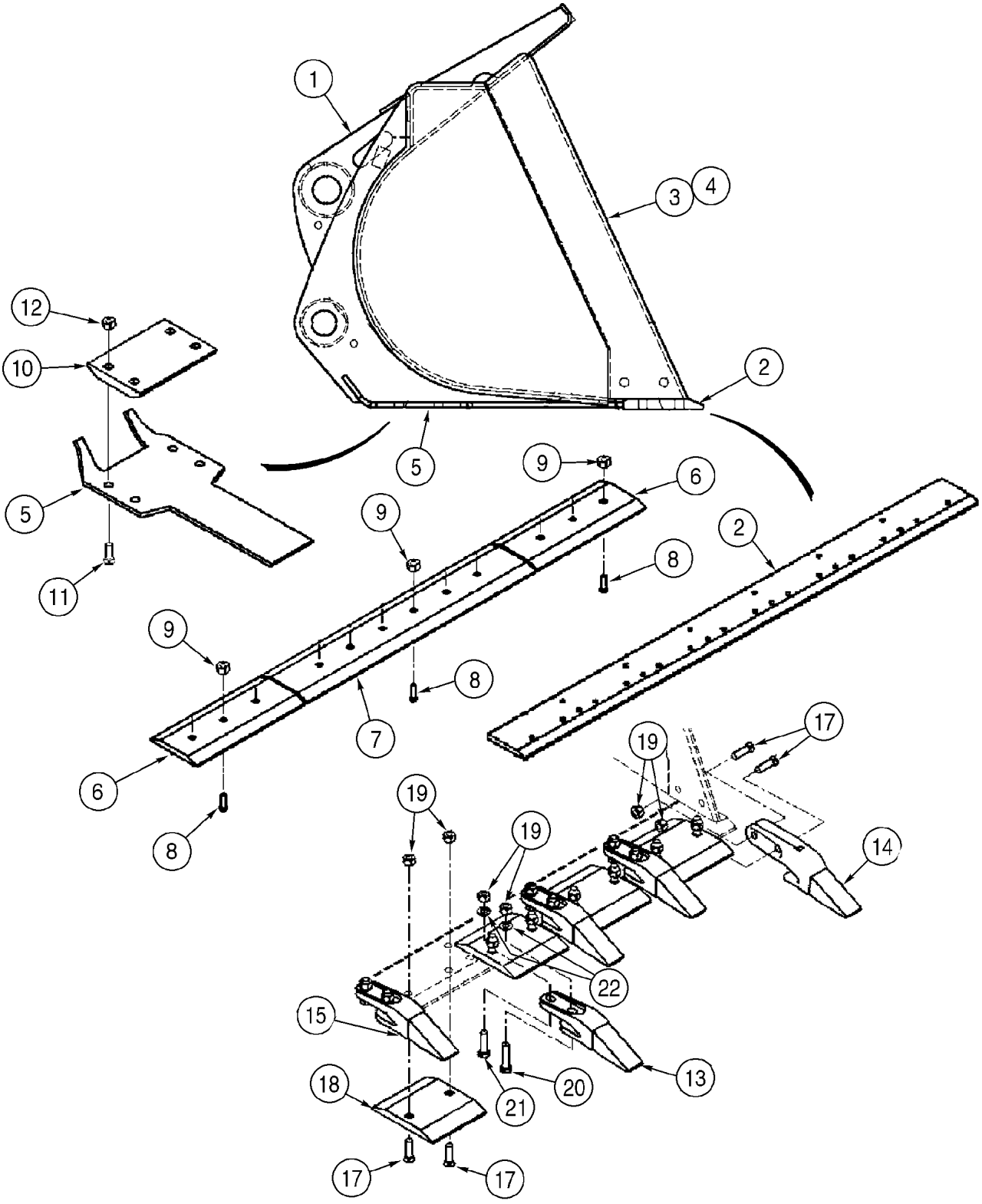
1
3
4
2
12
10
5
11
5
9
6
9
8
2
9
8
7
6
8
19
17
19
19
14
22
15
13
18
20
21
17
17

ITEM REF.	PEÇA Nº PART Nº PIEZA Nº	QDE. QTY. CANT.	DESCRIÇÃO (Português)	DESCRIPTION (English)	DESCRIPCION (Español)
	362254A1	1	CAÇAMBA Conj. 1.7 m3 (2.25 yd3) OPC	BUCKET Assy. 1.7 m3 (2.25 yd3) OPT	CUCHARA conj.
1	NSS	1	CAÇAMBA	BUCKET	CUCHARA
2	NSS	1	BORDA cortante soldada dianteira	EDGE cutting welded front	CUCHILLA de ataque
3	NSS	1	BORDA cortante soldada LD	EDGE cutting welded RH	CUCHILLA de ataque
4	NSS	1	BORDA cortante soldada LE	EDGE cutting welded LH	CUCHILLA de ataque
5	NSS	1	PLACA desgaste - inferior	PLATE wear - bottom	PLACA de desgaste
			Borda cortante parafusada	Cutting edge bolt-on	Borde de corte empernado
6	360941A2	2	BORDA cortante parafusada externa	EDGE cutting - outer bolt-on	CUCHILLA de ataque
7	360940A1	1	BORDA cortante parafusada central	EDGE cutting - center bolt-on	CUCHILLA de ataque
8	420-21244	16	PARAFUSO 3/4x2-3/4	BOLT plow 3/4x2-3/4	PERNO de arado 3/4x2-3/4
9	425-1612	16	PORCA especial	NUT special	TUERCA especial
10	360939A1	2	PLACA desgaste - inferior	PLATE wear - bottom	PLACA de desgaste
11	420-21236	8	PARAFUSO 3/4x2-1/4	BOLT 3/4x2-1/4	PERNO 3/4x2-1/4
12	425-1612	8	PORCA especial	NUT special	TUERCA especial
			Dentes da caçamba	Bucket teeth	Dientes del cucharón
13	391497A1	6	DENTE Conj. - central	TOOTH Assy. - center	DIENTE conj.
14	391498A1	1	DENTE Conj. - lateral LE	TOOTH Assy. - corner LH	DIENTE conj.
15	391499A1	1	DENTE Conj. - lateral LD	TOOTH Assy. - corner RH	DIENTE conj.
17	420-21244	18	PARAFUSO 3/4x2-3/4	BOLT plow 3/4x2-3/4	PERNO de arado 3/4x2-3/4
18	362962A1	7	BORDA cortante	EDGE cutting	CUCHILLA de ataque
19	425-1612	30	PORCA especial	NUT special	TUERCA especial
20	426-1252	6	PARAFUSO 3/4x3-1/4	BOLT 3/4x3-1/4	PERNO 3/4x3-1/4
21	426-1244	6	PARAFUSO 3/4x2-3/4	BOLT 3/4x2-3/4	PERNO 3/4x2-3/4
22	496-11081	12	ARRUELA 13/16x1-1/2x9/64	WASHER 13/16x1-1/2x9/64	ARANDELA 13/16x1-1/2x9/64

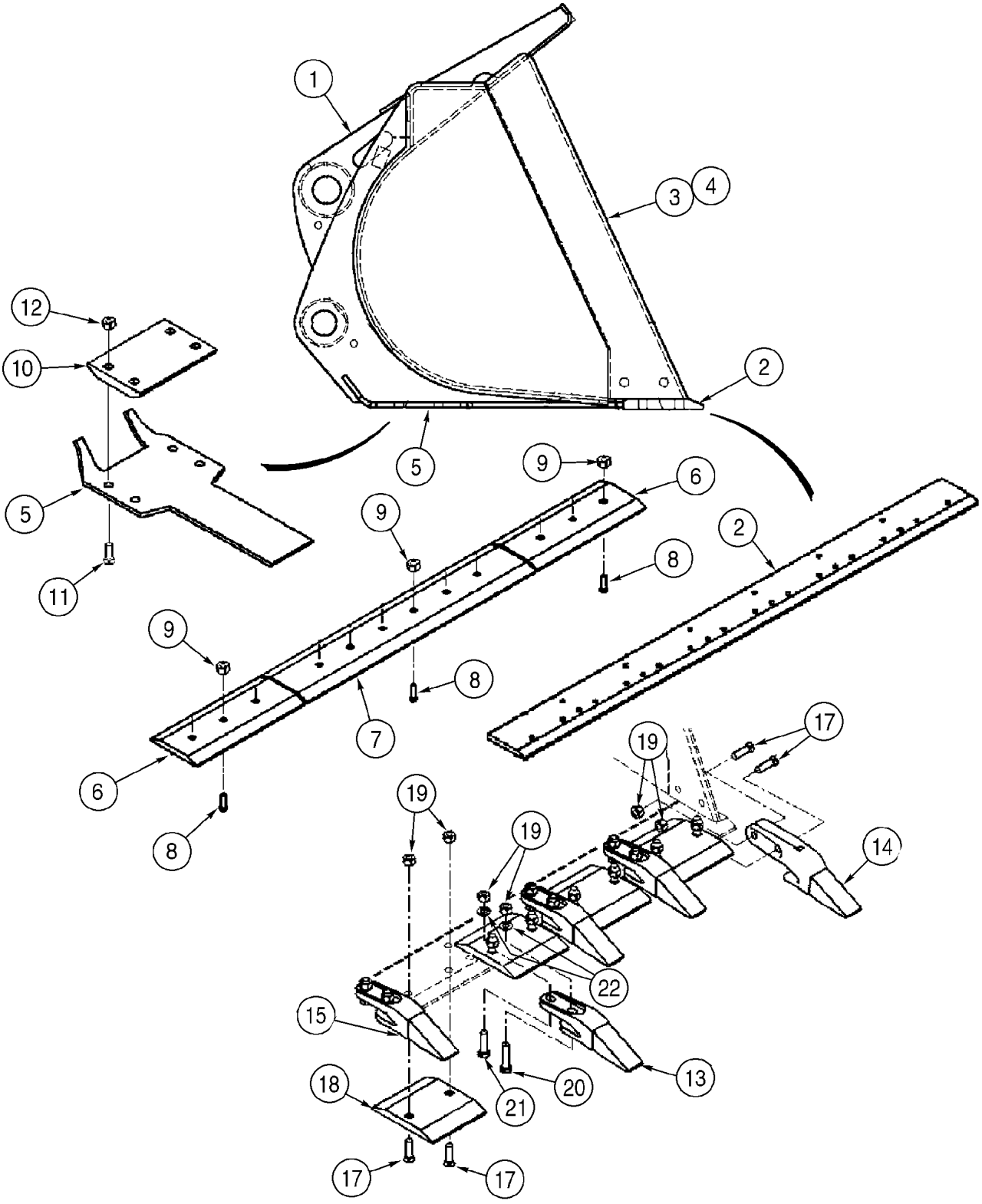
1
3
4
2
12
10
5
11
5
9
6
9
8
2
9
8
7
6
8
19
17
19
19
14
22
15
13
18
20
21
17
17

ITEM REF.	PEÇA Nº PART Nº PIEZA Nº	QDE. QTY. CANT.	DESCRIÇÃO (Português)	DESCRIPTION (English)	DESCRIPCION (Español)
	360996A1	1	CAÇAMBA Conj. 1.9 m3 (2.50 yd3) OPC	BUCKET Assy. 1.9 m3 (2.50 yd3) OPT	CUCHARA conj.
1	NSS	1	CAÇAMBA	BUCKET	CUCHARA
2	NSS	1	BORDA cortante soldada dianteira	EDGE cutting welded front	CUCHILLA de ataque
3	NSS	1	BORDA cortante soldada LD	EDGE cutting welded RH	CUCHILLA de ataque
4	NSS	1	BORDA cortante soldada LE	EDGE cutting welded LH	CUCHILLA de ataque
5	NSS	1	PLACA desgaste - inferior	PLATE wear - bottom	PLACA de desgaste
			Borda cortante parafusada	Cutting edge bolt-on	Borde de corte empernado
6	360941A2	2	BORDA cortante parafusada externa	EDGE cutting - outer bolt-on	CUCHILLA de ataque
7	360940A1	1	BORDA cortante parafusada central	EDGE cutting - center bolt-on	CUCHILLA de ataque
8	420-21244	16	PARAFUSO 3/4x2-3/4	BOLT plow 3/4x2-3/4	PERNO de arado 3/4x2-3/4
9	425-1612	16	PORCA especial	NUT special	TUERCA especial
10	360939A1	2	PLACA desgaste - inferior	PLATE wear - bottom	PLACA de desgaste
11	420-21236	8	PARAFUSO 3/4x2-1/4	BOLT 3/4x2-1/4	PERNO 3/4x2-1/4
12	425-1612	8	PORCA especial	NUT special	TUERCA especial
			Dentes da caçamba	Bucket teeth	Dientes del cucharón y borde de corte
13	391497A1	6	DENTE Conj. - central	TOOTH Assy. - center	DIENTE conj.
14	391498A1	1	DENTE Conj. - lateral LE	TOOTH Assy. - corner LH	DIENTE conj.
15	391499A1	1	DENTE Conj. - lateral LD	TOOTH Assy. - corner RH	DIENTE conj.
17	420-21244	18	PARAFUSO 3/4x2-3/4	BOLT plow 3/4x2-3/4	PERNO de arado 3/4x2-3/4
18	362962A1	7	BORDA cortante	EDGE cutting	CUCHILLA de ataque
19	425-1612	30	PORCA especial	NUT special	TUERCA especial
20	426-1252	6	PARAFUSO 3/4x3-1/4	BOLT 3/4x3-1/4	PERNO 3/4x3-1/4
21	426-1244	6	PARAFUSO 3/4x2-3/4	BOLT 3/4x2-3/4	PERNO 3/4x2-3/4
22	496-11081	12	ARRUELA 13/16x1-1/2x9/64	WASHER 13/16x1-1/2x9/64	ARANDELA 13/16x1-1/2x9/64

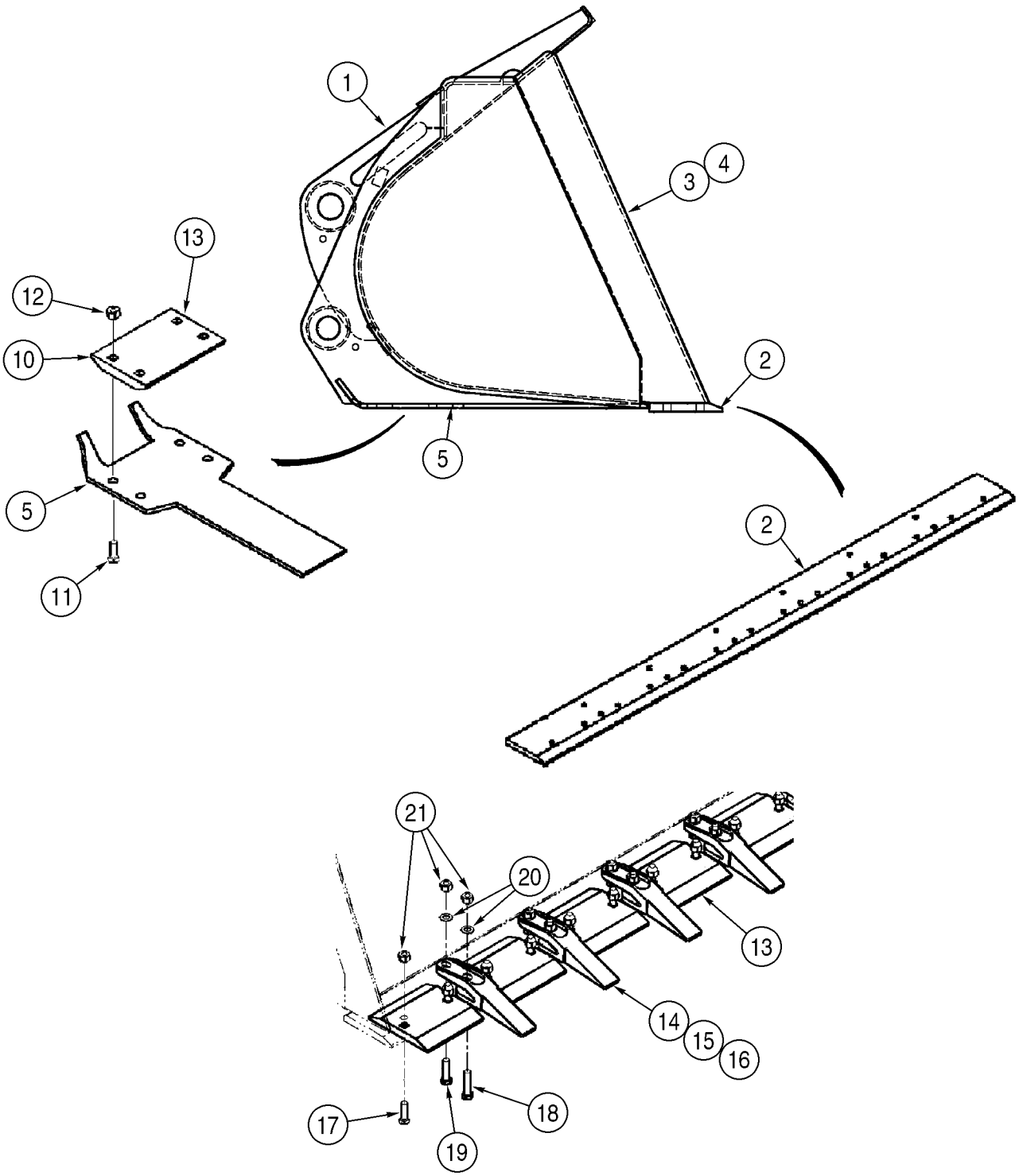
1
3
4
13
12
10
2
5
5
2
11
21
20
13
14
15
16
17
18
19

ITEM REF.	PEÇA Nº PART Nº PIEZA Nº	QDE. QTY. CANT.	DESCRIÇÃO (Português)	DESCRIPTION (English)	DESCRIPCION (Español)
	391509A1	1	CAÇAMBA Conj. 2.3 m3 (3.00 yd3) OPC	BUCKET Assy. 2.3 m3 (3.00 yd3) OPC	CUCHARA conj.
1	NSS	1	CAÇAMBA	BUCKET	CUCHARA
2	NSS	1	BORDA cortante soldada dianteira	EDGE cutting welded front	CUCHILLA de ataque
3	NSS	1	BORDA cortante soldada LD	EDGE cutting welded RH	CUCHILLA de ataque
4	NSS	1	BORDA cortante soldada LE	EDGE cutting welded LH	CUCHILLA de ataque
5	NSS	1	PLACA desgaste - inferior	PLATE wear - bottom	PLACA de desgaste
10	360939A1	2	PLACA desgaste - inferior	PLATE wear - bottom	PLACA de desgaste
11	420-21236	8	PARAFUSO 3/4x2-1/4	BOLT 3/4x2-1/4	PERNO 3/4x2-1/4
12	425-1612	8	PORCA especial	NUT special	TUERCA especial
			Dentes da caçamba	Bucket teeth	Dientes del cucharón y borde de corte
13	373354A1	8	BORDA cortante	EDGE cutting	CUCHILLA de ataque
14	391497A1	6	DENTE Conj. - central	TOOTH Assy. - center	DIENTE conj.
15	391498A1	1	DENTE Conj. - lateral LE	TOOTH Assy. - corner LH	DIENTE conj.
16	391499A1	1	DENTE Conj. - lateral LD	TOOTH Assy. - corner RH	DIENTE conj.
17	420-21244	16	PARAFUSO 3/4x2-3/4	BOLT plow 3/4x2-3/4	PERNO de arado 3/4x2-3/4
18	426-1252	7	PARAFUSO 3/4x3-1/4	BOLT 3/4x3-1/4	PERNO 3/4x3-1/4
19	426-1244	7	PARAFUSO 3/4x2-3/4	BOLT 3/4x2-3/4	PERNO 3/4x2-3/4
20	496-11081	14	ARRUELA 13/16x1-1/2x9/64	WASHER 13/16x1-1/2x9/64	ARANDELA 13/16x1-1/2x9/64
21	425-1612	30	PORCA especial	NUT special	TUERCA especial

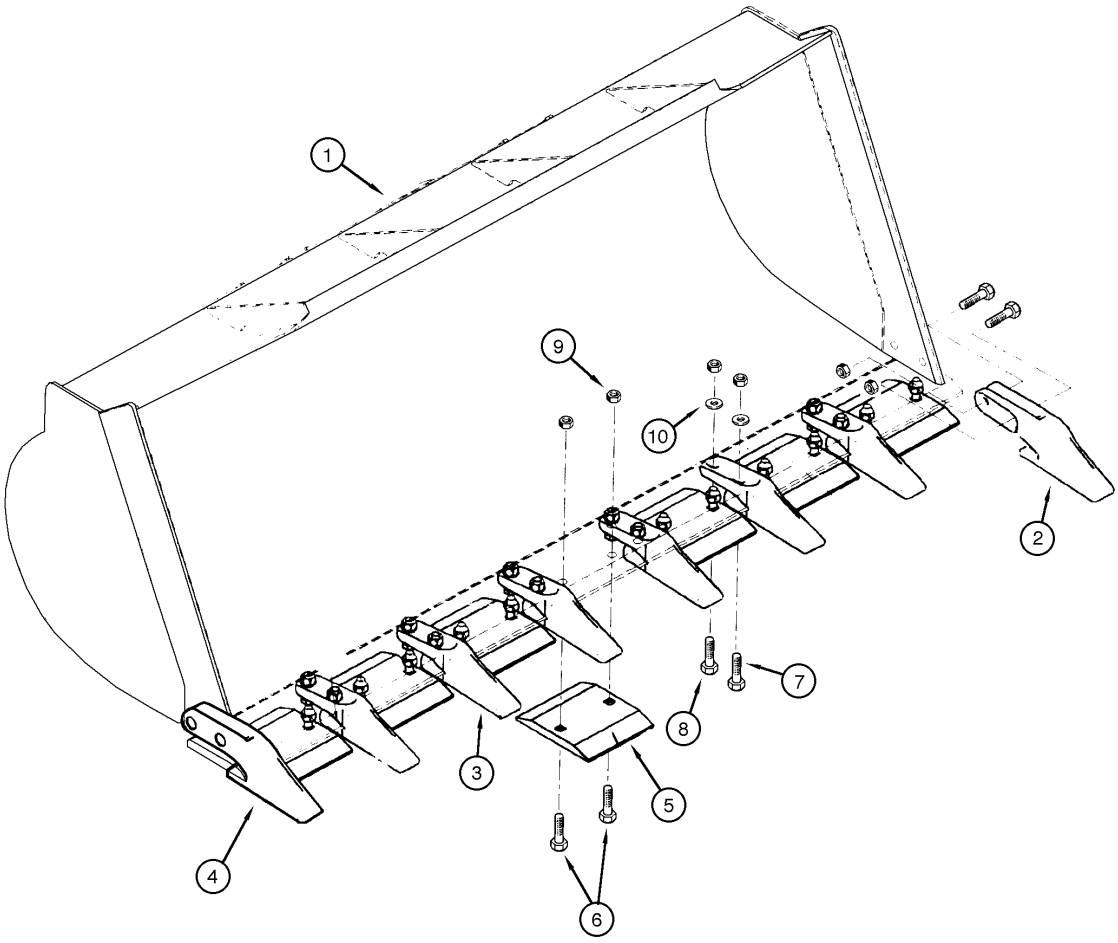
1
2
3
4
5
6
7
8
9
10

ITEM REF.	PEÇA Nº PART Nº PIEZA Nº	QDE. QTY. CANT.	DESCRIÇÃO (Português)	DESCRIPTION (English)	DESCRIPCION (Español)
1	149400A1	1	CAÇAMBA Conj. 1.5 m3 (2.0 yd3) STD	BUCKET Assy. 1.5 m3 (2.0 yd3) STD	CUCHARA conj.
2	391498A1	1	DENTE Conj. - lateral LE	TOOTH Assy. - corner LH	DIENTE conj.
3	391497A1	6	DENTE Conj. - central	TOOTH Assy. - center	DIENTE conj.
4	391499A1	1	DENTE Conj. - lateral LD	TOOTH Assy. - corner RH	DIENTE conj.
5	362962A1	7	BORDA cortante	EDGE cutting	CUCHILLA de ataque
6	420-21244	18	PARAFUSO 3/4x2-3/4	BOLT plow 3/4x2-3/4	PERNO de arado 3/4x2-3/4
7	426-1252	6	PARAFUSO 3/4x3-1/4	BOLT 3/4x3-1/4	PERNO 3/4x3-1/4
8	426-1244	6	PARAFUSO 3/4x2-3/4	BOLT 3/4x2-3/4	PERNO 3/4x2-3/4
9	425-1612	30	PORCA	NUT	TUERCA especial
10	496-11081	12	ARRUELA 13/16x1-1/2x9/64	WASHER 13/16x1-1/2x9/64	ARANDELA 13/16x1-1/2x9/64

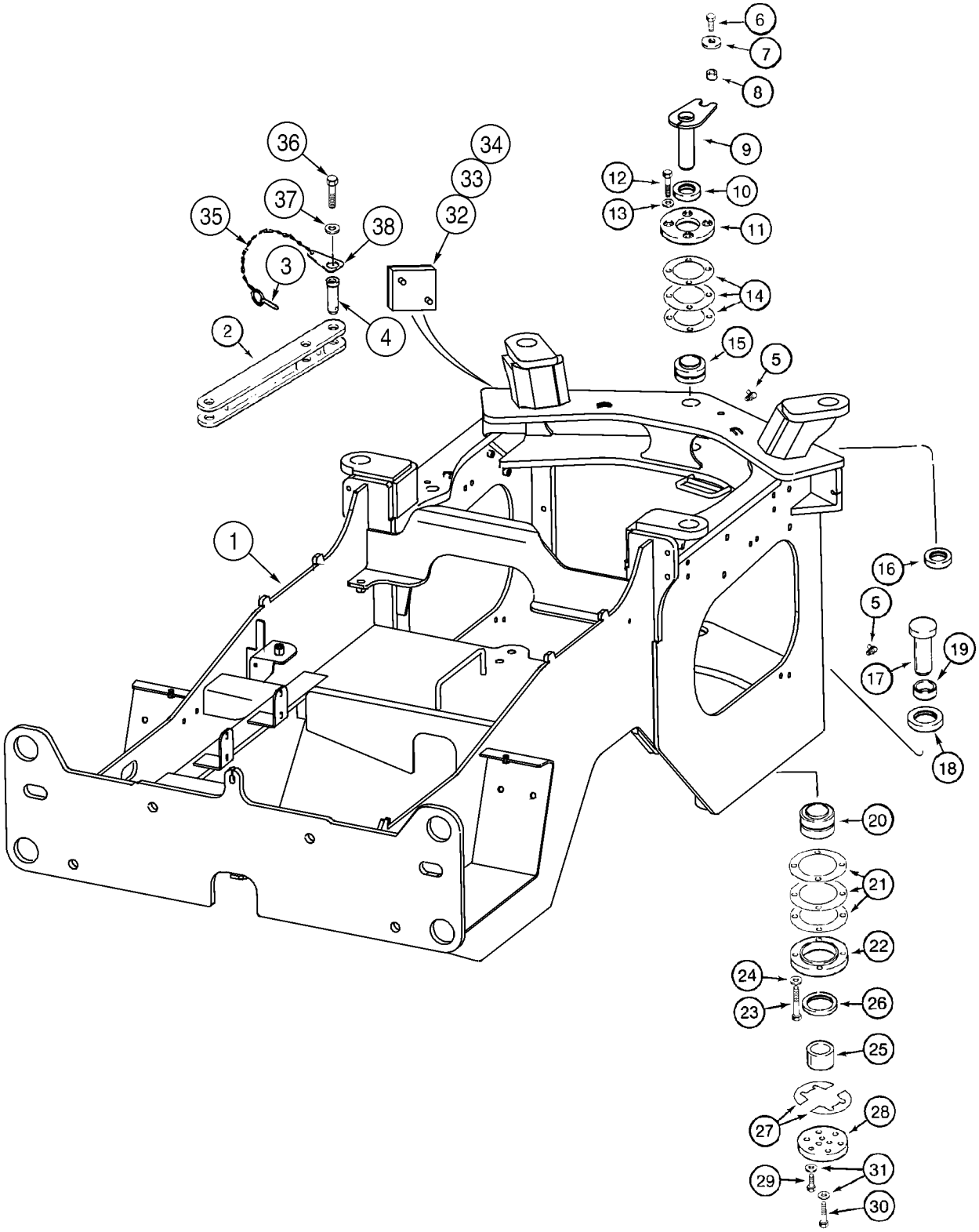
1
2
3
4
5
6
7
8
9
10
11
12
13
14
15
16
17
18
19
20
21
22
23
24
25
26
27
28
29
30
31
32
33
34
35
36
37
38

ITEM REF.	PEÇA Nº PART Nº PIEZA Nº	QDE. QTY. CANT.	DESCRIÇÃO (Português)	DESCRIPTION (English)	DESCRIPCION (Español)
1	408241A1	1	CHASSI - traseira	FRAME - rear	BASTIDOR
2	412067A1	1	ARTICULAÇÃO - transporte e serviço	LINK - transport and service	ESLABÓN
3	A30338	2	PINO trava	PIN lock	CLAVIJA de bloqueo
4	126268A1	2	PINO Conj. - articulação	PIN Assy. - link	HUSILLO conj.
5	219-1	2	GRAXEIRA 1/8x21/32	FITTING GREASE 1/8x21/32	ENGRASADOR 1/8x21/32
6	627-16035	1	PARAFUSO M6x35	BOLT M6x35	PERNO m6x35
7	496-81025	1	ARRUELA 21/32x2-1/2x3/16	WASHER 21/32x2-1/2x3/16	ARANDELA 21/32x2-1/2x3/16
8	L125100	1	ESPAÇADOR - pino superior	SPACER - upper pin	ESPACIADOR
9	356207A1	1	PINO - pivô superior	PIN - upper pivot	PERNO
10	356186A1	1	VEDADOR - superior	SEAL - upper	JUNTA
11	356193A2	1	RETENTOR - pivô superior	RETAINER - upper pivot	RETENEDOR
12	827-12080	4	PARAFUSO M12x80	BOLT M12x80	PERNO m12x80
13	896-11012	4	ARRUELA 13,5x24x3mm	WASHER 13,5x24x3mm	ARANDELA 13,5x24x3mm
14	L118987	UQN	CALÇO - pivô superior 0,10mm	SHIM - upper pivot 0,10mm	CALCE 0,10mm
14	L119202	UQN	CALÇO - pivô superior 0,25mm	SHIM - upper pivot 0,25mm	CALCE 0,25mm
14	L118986	UQN	CALÇO - pivô superior 0,50mm	SHIM - upper pivot 0,50mm	CALCE 0,50mm
15	356194A2	1	ROLAMENTO rolos	BEARING rollers	COJINETE rodillos
16	356209A1	1	VEDADOR - inferior	SEAL - lower	JUNTA
17	356201A1	1	PINO - pivô inferior	PIN - lower pivot	PERNO
18	356200A1	1	ESPAÇADOR - superior	SPACER - upper	ESPACIADOR
19	356187A1	1	VEDADOR - superior	SEAL - upper	JUNTA
20	L125006	1	ROLAMENTO rolos - pivô inferior	BEARING rollers - lower pivot	COJINETE rodillos
21	356191A1	UQN	CALÇO - pivô inferior 0,10mm	SHIM - lower pivot 0,10mm	CALCE 0,10mm
21	356197A1	UQN	CALÇO - pivô inferior 0,25mm	SHIM - lower pivot 0,25mm	CALCE 0,25mm
21	356198A1	UQN	CALÇO - pivô inferior 0,50mm	SHIM - lower pivot 0,50mm	CALCE 0,50mm
22	356192A1	1	RETENTOR - pivô inferior	RETAINER - lower pivot	RETENEDOR
23	827-12100	4	PARAFUSO M20x100	BOLT M20x100	PERNO m20x100
24	896-11012	4	ARRUELA 13,5x24x3mm	WASHER 13,5x24x3mm	ARANDELA 13,5x24x3mm
25	356199A1	1	ESPAÇADOR - inferior	SPACER - lower	ESPACIADOR
26	356210A1	1	VEDADOR - inferior	SEAL - lower	JUNTA
27	L118983	UQN	CALÇO - metade 0,10mm	SHIM - one half 0,10mm	CALCE 0,10mm
27	L118980	UQN	CALÇO - metade 0,25mm	SHIM - one half 0,25mm	CALCE 0,25mm
27	L118982	UQN	CALÇO - metade 0,50mm	SHIM - one half 0,50mm	CALCE 0,50mm
28	362089A1	1	PLACA - pino inferior	PLATE - lower pin	PLACA
29	627-12030	6	PARAFUSO M12x30	BOLT M12x30	PERNO m12x30
30	827-12070	3	PARAFUSO M12x70	BOLT M12x70	PERNO m12x70
31	896-11012	9	ARRUELA 13,5x24x3mm	WASHER 13,5x24x3mm	ARANDELA 13,5x24x3mm
32	364193A1	2	AMORTECEDOR	DAMPER	ANTIVIBRADOR
33	895-11010	4	ARRUELA 11x20x2mm	WASHER 11x20x2mm	ARANDELA 11x20x2mm
34	829-1410	4	PORCA M10	NUT M10	TUERCA m10
35	411739A1	2	CORRENTE 315mm	CHAIN 315mm	CADENA 315mm
36	426-612	2	PARAFUSO 3/8x3/4	BOLT 3/8x3/4	PERNO 3/8x3/4
37	495-21044	2	ARRUELA 7/16x1x5/64	WASHER 7/16x1x5/64	ARANDELA 7/16x1x5/64
38	L300295	2	CANTONEIRA	ANGLE	ESQUILLA

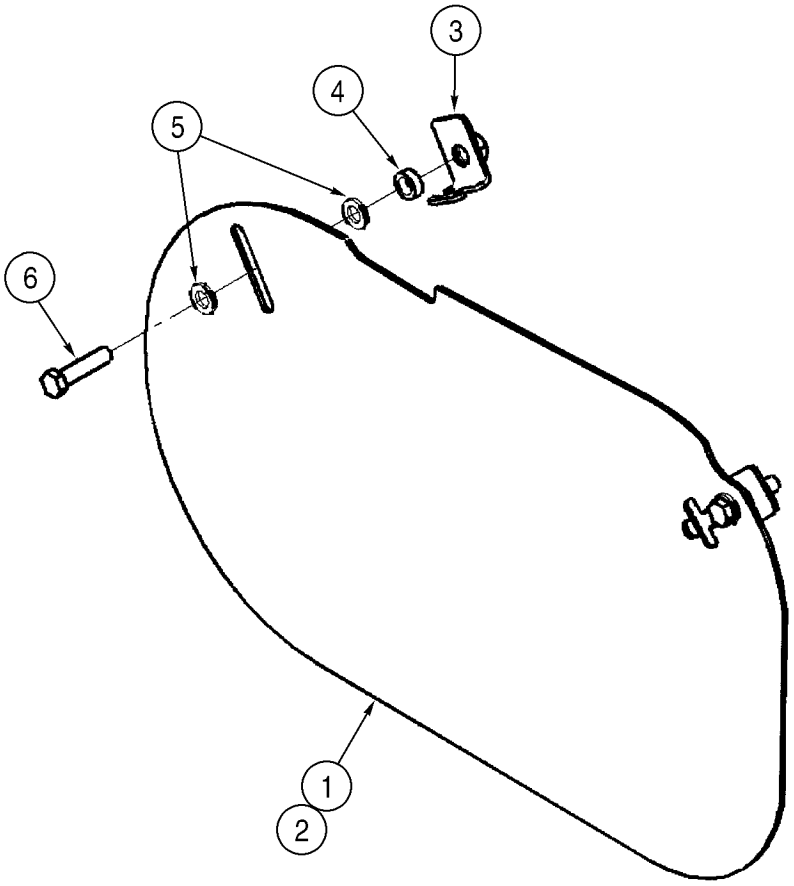
3
4
5
6
1
2

ITEM REF.	PEÇA Nº PART Nº PIEZA Nº	QDE. QTY. CANT.	DESCRIÇÃO (Português)	DESCRIPTION (English)	DESCRIPCION (Español)
1	412485A1	1	TAMPA - LE	COVER - LH	TAPA
2	412486A1	1	TAMPA - LD	COVER - RH	TAPA
3	412490A1	4	BRAÇADEIRA	CLAMP	ABRAZADERA
4	D35859	4	ESPAÇADOR	SPACER	ESPACIADOR
5	896-11012	8	ARRUELA 13,5x24x3mm	WASHER 13,5x24x3mm	ARANDELA 13,5x24x3mm
6	827-12050	4	PARAFUSO M12x50	BOLT M12x50	PERNO m12x50

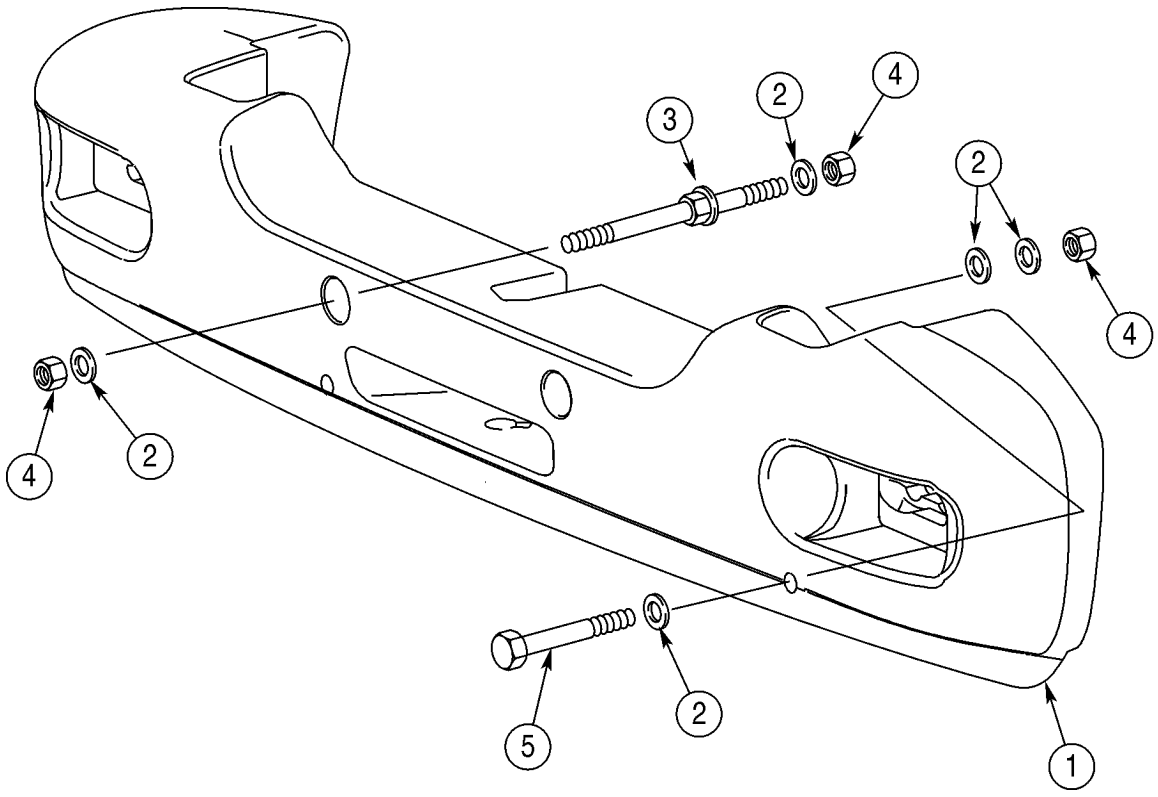
3
2
4
2
4
4
2
2
5
1

ITEM REF.	PEÇA Nº PART Nº PIEZA Nº	QDE. QTY. CANT.	DESCRIÇÃO (Português)	DESCRIPTION (English)	DESCRIPCION (Español)
1	378838A3	1	CONTRAPESO - traseiro 1086.9kg (STD)	COUNTERWEIGHT - rear 1086.9kg (STD)	CONTRAPESO 1086.9kg
2	896-11024	10	ARRUELA 26x44x5mm	WASHER 26x44x5mm	ARANDELA 26x44x5mm
3	378841A1	2	PRISIONEIRO - contrapeso	STUD - counterweight	ESPÁRRAGO conj.
4	829-1424	6	PORCA M24	NUT M24	TUERCA m24
5	827-24110	2	PARAFUSO M24x110	BOLT M24x110	PERNO m24x110

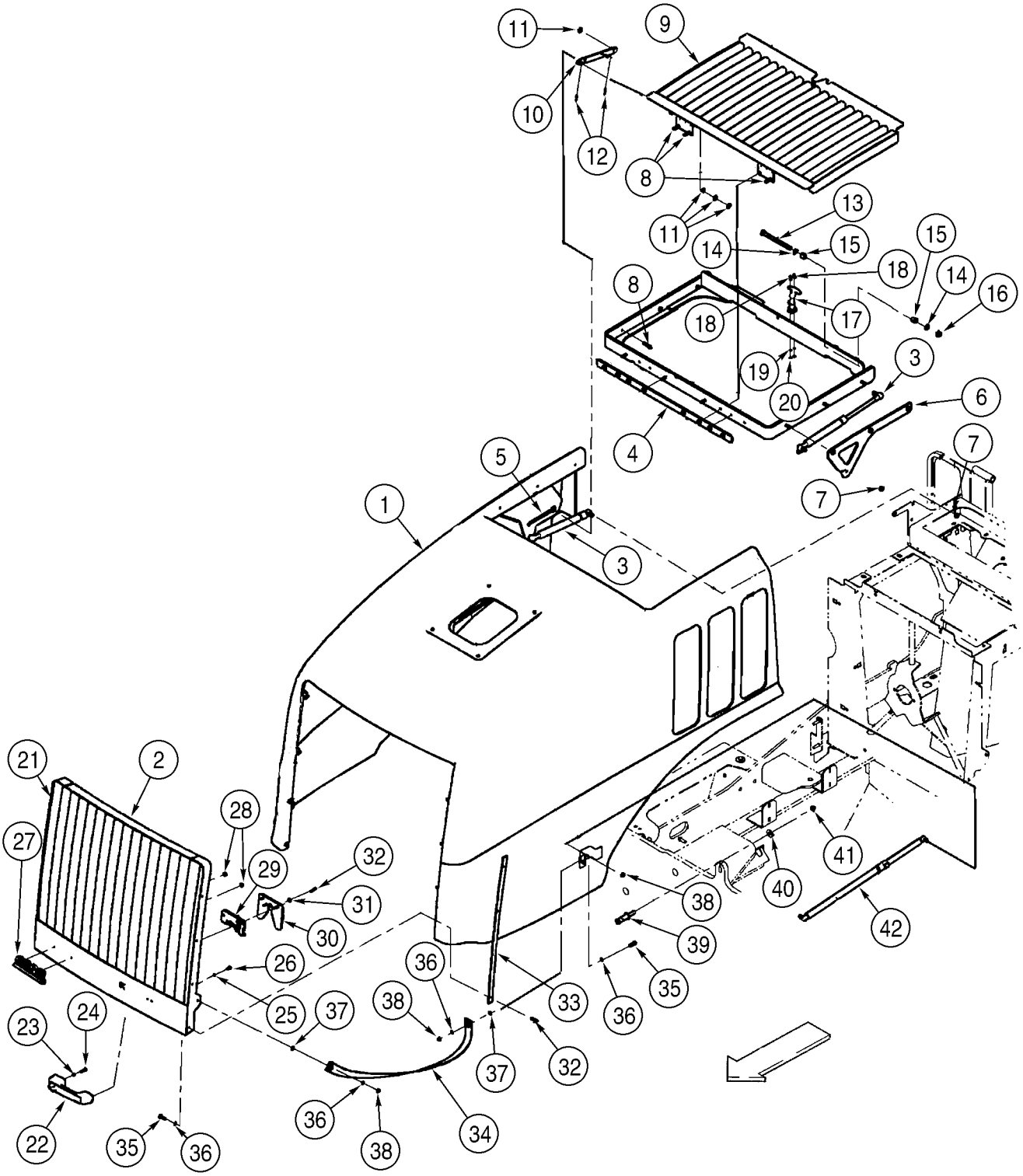
11
9
10
12
8
11
13
14
15
15
18
14
16
8
18
17
19
20
3
6
4
5
7
7
1
3
21
2
28
27
29
32
31
30
26
25
37
38
36
33
36
35
38
39
40
41
42
23
24
22
35
36
36
38
34
37
32

ITEM REF.	PEÇA Nº PART Nº PIEZA Nº	QDE. QTY. CANT.	DESCRIÇÃO (Português)	DESCRIPTION (English)	DESCRIPCION (Español)
1	384268A5	1	CAPÔ motor	HOOD engine	CAPO de motor
2	379495A5	1	SUPORTE	SUPPORT	SOPORTE
3	375851A1	2	MOLA	SPRING	RESORTE
4	382712A2	1	PLACA	PLATE	PLACA
5	390865A2	1	PLACA - LE	PLATE - LH	PLACA
6	390867A2	1	PLACA - LD	PLATE - RH	PLACA
7	832-10410	4	PORCA trava M10	NUT lock M10	TUERCA de retención m10
8	827-8035	14	PARAFUSO M8x35	BOLT M8x35	PERNO m8x35
9	381182A5	1	TELA	SCREEN	TAMIZ
10	390606A2	1	BARRA	BAR	BARRA
11	895-15010	4	ARRUELA 11x24x2mm	WASHER 11x24x2mm	ARANDELA 11x24x2mm
12	733-3220	2	CONTRA PINO 3,2x20mm	PIN cotter 3,2x20mm	PASADOR hendido 3,2x20mm
13	827-12150	2	PARAFUSO M12x150	BOLT M12x150	PERNO m12x150
14	896-11012	4	ARRUELA 13,5x24x3mm	WASHER 13,5x24x3mm	ARANDELA 13,5x24x3mm
15	382495A1	4	BUCHA	BUSHING	ANILLO
16	832-10412	2	PORCA trava M12	NUT lock M12	TUERCA de retención m12
17	384774A1	1	TRINCO	LATCH	PICAPORTE
18	864-5016	2	PARAFUSO M5x16	SCREW M5x16	TORNILLO m5x16
19	895-11005	2	ARRUELA 5,5x10x1mm	WASHER 5,5x10x1mm	ARANDELA 5,5x10x1mm
20	824-1405	2	PORCA M5	NUT M5	TUERCA m5
21	382953A4	1	GRADE	GRILLE	CALANDRIA
22	60-7083T1	1	MAÇANETA	HANDLE	ASA
23	425-104	1	PORCA	NUT	TUERCA
24	426-416	1	PARAFUSO 1/4x1	BOLT 1/4x1	PERNO 1/4x1
25	895-11006	4	ARRUELA 6,6x12x1,6mm	WASHER 6,6x12x1,6mm	ARANDELA 6,6x12x1,6mm
26	627-6016	4	PARAFUSO M6x16	BOLT M6x16	PERNO m6x16
27	186989A1	1	EMBLEMA CASE	EMBLEM CASE	EMBLEMA CASE
28	131-431	2	PORCA	NUT	TUERCA
29	366176A2	1	TRINCO - capô	LATCH - hood	PICAPORTE
30	409274A1	1	PLACA	PLATE	PLACA
31	895-25006	4	ARRUELA 6,6x18x1,6mm	WASHER 6,6x18x1,6mm	ARANDELA 6,6x18x1,6mm
32	627-6025	12	PARAFUSO M6x25	BOLT M6x25	PERNO m6x25
33	402438A1	2	PLACA	PLATE	PLACA
34	407198A1	1	CINTA - abertura capô	STRAP - hood pull	FAJA
35	627-8025	2	PARAFUSO M8x25	BOLT M8x25	PERNO m8x25
36	895-11008	4	ARRUELA 9x17x1,6mm	WASHER 9x17x1,6mm	ARANDELA 9x17x1,6mm
37	408460A1	2	ESPAÇADOR	SPACER	ESPACIADOR
38	832-10408	3	PORCA trava M8	NUT lock M8	TUERCA de retención m8
39	389601A1	1	PARAFUSO especial	BOLT special	PERNO especial
40	495-21050	1	ARRUELA 1/2x1-1/4x5/64	WASHER 1/2x1-1/4x5/64	ARANDELA 1/2x1-1/4x5/64
41	829-1412	1	PORCA M12	NUT M12	TUERCA m12
42	398767A1	1	MOLA	SPRING	RESORTE

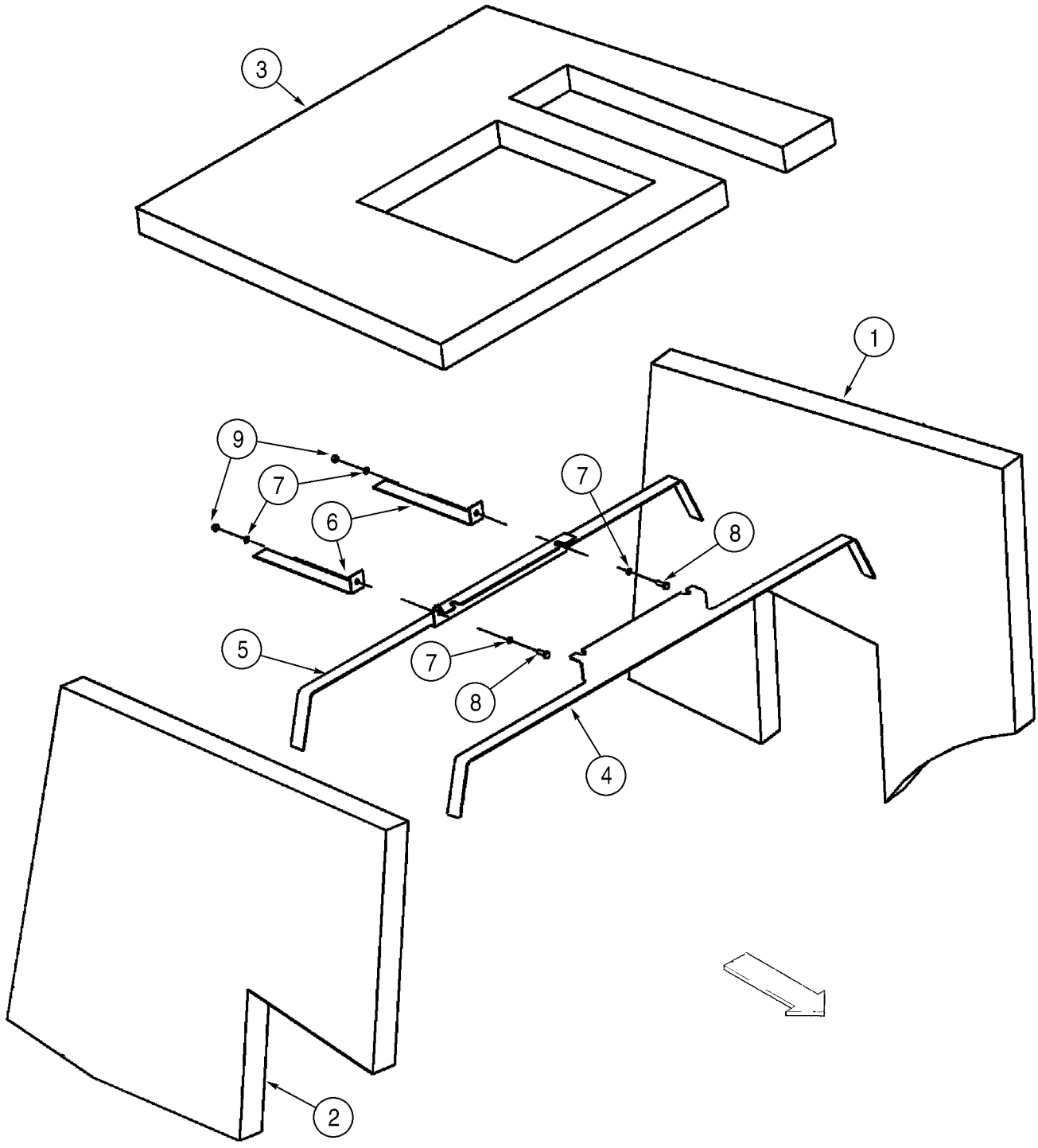
3
1
9
7
6
7
8
5
7
8
4
2

ITEM REF.	PEÇA Nº PART Nº PIEZA Nº	QDE. QTY. CANT.	DESCRIÇÃO (Português)	DESCRIPTION (English)	DESCRIPCION (Español)
1	394256A1	1	ISOLANTE - LE	INSULATION - LH	ESPUMA
2	394257A1	1	ISOLANTE - LD	INSULATION - RH	ESPUMA
3	394258A1	1	ISOLANTE - superior	INSULATION - top	ESPUMA
4	408048A1	1	SUPORTE - dianteiro	BRACKET - front	SOPORTE
5	408049A1	1	SUPORTE - traseiro	BRACKET - rear	SOPORTE
6	408050A1	2	SUPORTE	BRACKET	SOPORTE
7	895-11006	4	ARRUELA 6,6x12x1,6mm	WASHER 6,6x12x1,6mm	ARANDELA 6,6x12x1,6mm
8	627-6020	2	PARAFUSO M6x20	BOLT M6x20	PERNO m6x20
9	832-10406	2	PORCA trava M6	NUT lock M6	TUERCA de retención m6

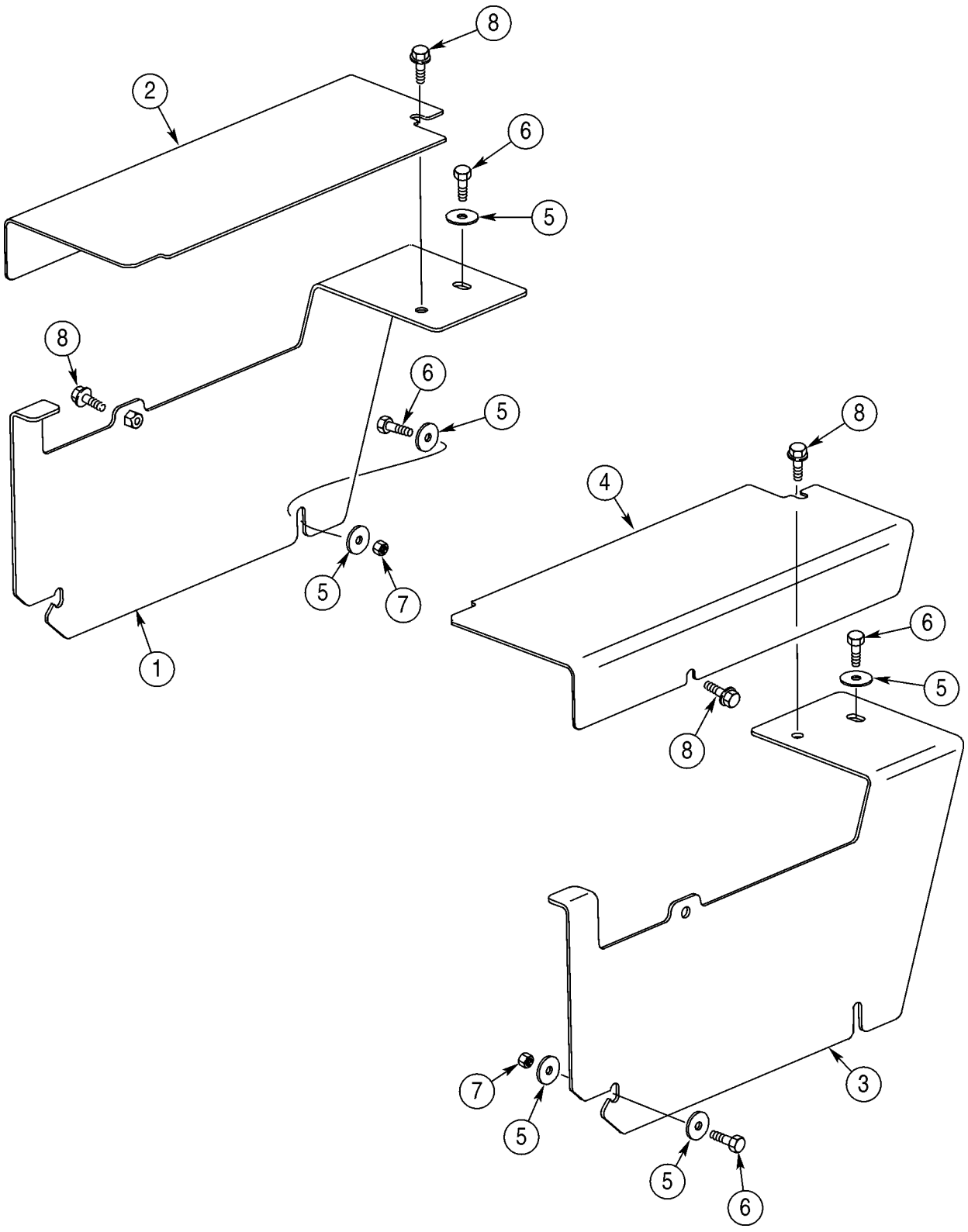
8
2
6
5
8
6
5
5
7
1
8
4
6
5
8
7
5
5
6
3

ITEM REF.	PEÇA Nº PART Nº PIEZA Nº	QDE. QTY. CANT.	DESCRIÇÃO (Português)	DESCRIPTION (English)	DESCRIPCION (Español)
1	411550A1	1	TAMPA - caixa bateria LE	COVER - battery box LH	TAPA
2	411441A1	1	TAMPA - bateria LE	COVER - battery cover LH	TAPA
3	411551A1	1	TAMPA - caixa bateria LD	COVER - battery box RH	TAPA
4	411442A1	1	TAMPA - bateria LD	COVER - battery cover RH	TAPA
5	39519	10	ARRUELA especial	WASHER special	ARANDELA especial
6	627-10035	6	PARAFUSO M10x35	BOLT M10x35	PERNO m10x35
7	832-10410	4	PORCA trava M10	NUT lock M10	TUERCA de retención m10
8	844-10035	4	PARAFUSO flange M10x35	BOLT flange M10x35	PERNO m10x35

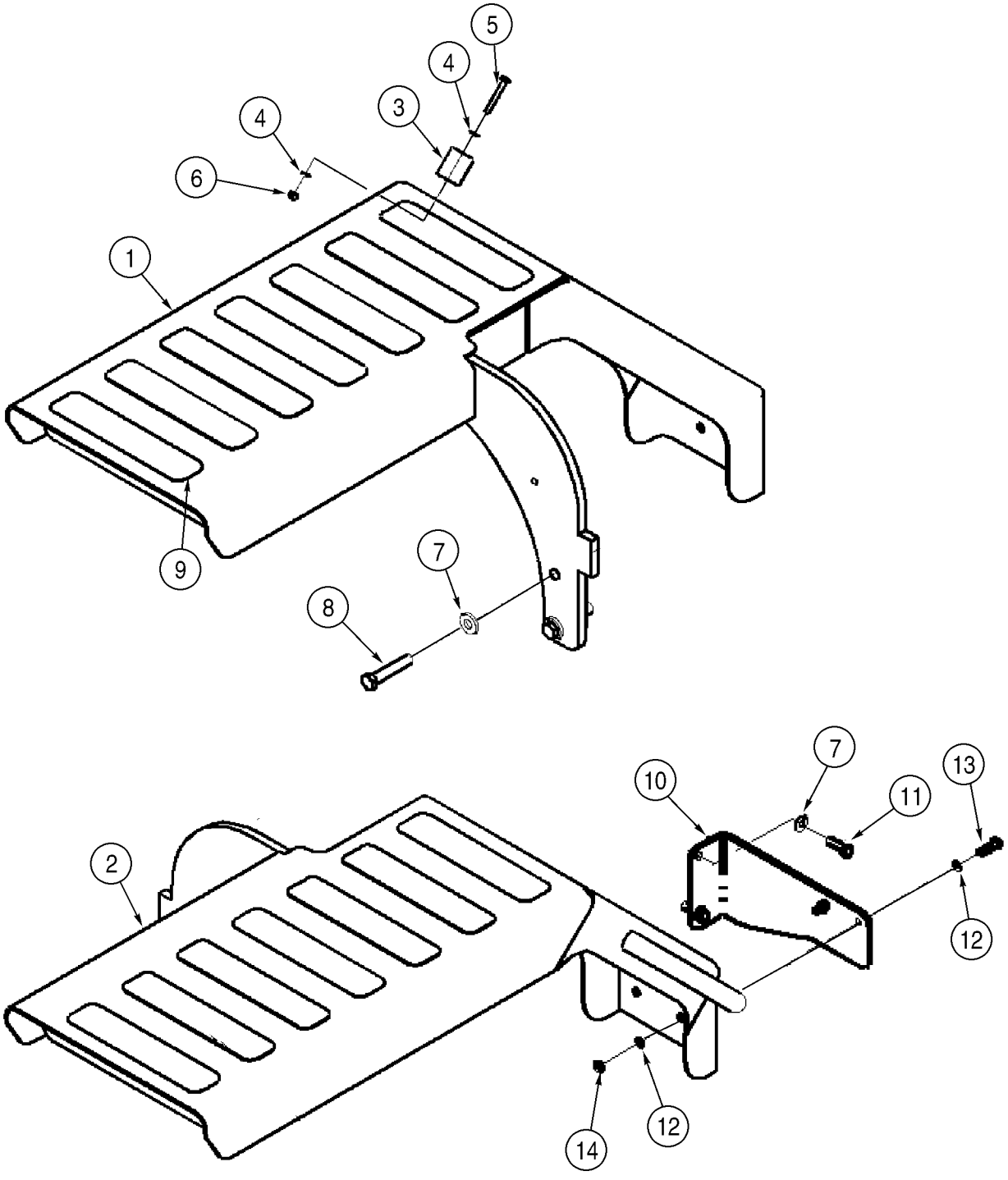
5
4
3
4
6
1
9
7
8
7
10
11
13
2
12
12
14

ITEM REF.	PEÇA Nº PART Nº PIEZA Nº	QDE. QTY. CANT.	DESCRIÇÃO (Português)	DESCRIPTION (English)	DESCRIPCION (Español)
1	394975A2	1	SUPORTE - LE	SUPPORT - LH	SOPORTE
2	394977A2	1	SUPORTE - LD	SUPPORT - RH	SOPORTE
3	L126483	1	BATENTE	BUMPER	PARACHOQUE
4	895-11006	2	ARRUELA 6,6x12x1,6mm	WASHER 6,6x12x1,6mm	ARANDELA 6,6x12x1,6mm
5	827-6045	1	PARAFUSO M6x45	BOLT M6x45	PERNO m6x45
6	832-10406	1	PORCA trava M6	NUT lock M6	TUERCA de retención m6
7	896-15012	6	ARRUELA 13,5x28x4mm	WASHER 13,5x28x4mm	ARANDELA 13,5x28x4mm
8	827-12065	4	PARAFUSO M12x65	BOLT M12x65	PERNO m12x65
9	D55216	14	ANTI-DERRAPANTE 2x9in	ANTI-SKID 2x9in	CINTA antideslizante 2x9in
10	390313A1	1	SUPORTE LD	BRACKET RH	SOPORTE
11	627-12040	2	PARAFUSO M12x40	BOLT M12x40	PERNO m12x40
12	895-11010	4	ARRUELA 11x20x2mm	WASHER 11x20x2mm	ARANDELA 11x20x2mm
13	827-10040	2	PARAFUSO M10x40	BOLT M10x40	PERNO m10x40
14	832-10410	2	PORCA trava M10	NUT lock M10	TUERCA de retención m10

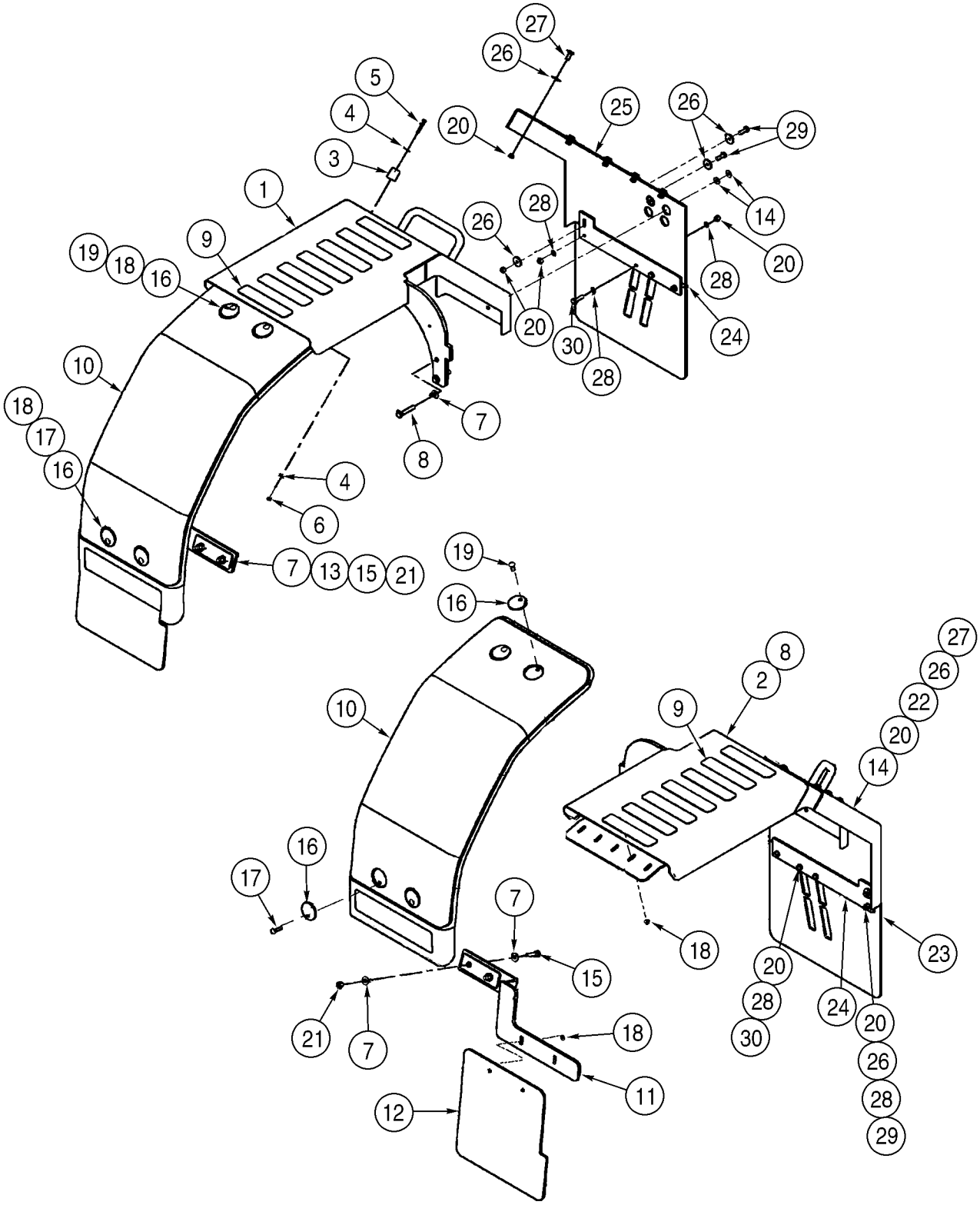
27
26
5
4
3
20
25
26
29
1
28
26
14
19
18
16
9
20
28
20
30
24
28
10
18
17
16
7
8
4
6
7
13
15
21
19
16
10
8
2
27
26
22
20
14
9
16
17
7
15
18
20
28
30
24
20
26
28
29
23
21
7
18
11
12

ITEM REF.	PEÇA Nº PART Nº PIEZA Nº	QDE. QTY. CANT.	DESCRIÇÃO (Português)	DESCRIPTION (English)	DESCRIPCION (Español)
1	393545A1	1	SUPORTE - LE	SUPPORT - LH	SOPORTE
2	393546A1	1	SUPORTE - LD	SUPPORT - RH	SOPORTE
3	L126483	1	BATENTE	BUMPER	PARACHOQUE
4	495-11028	2	ARRUELA 9/32x5/8x1/16	WASHER 9/32x5/8x1/16	ARANDELA 9/32x5/8x1/16
5	827-6045	1	PARAFUSO M6x45	BOLT M6x45	PERNO m6x45
6	832-10406	1	PORCA trava M6	NUT lock M6	TUERCA de retención m6
7	896-15012	12	ARRUELA 13,5x28x4mm	WASHER 13,5x28x4mm	ARANDELA 13,5x28x4mm
8	827-12065	4	PARAFUSO M12x65	BOLT M12x65	PERNO m12x65
9	D55216	14	ANTI-DERRAPANTE 2x9in	ANTI-SKID 2x9in	CINTA antideslizante 2x9in
10	402479A1	2	PÁRA LAMA	FENDER	GUARDABARRO
11	394418A1	1	SUPORTE - LD	BRACKET - RH	SOPORTE
12	393328A1	2	PÁRA BARRO - traseiro	MUD FLAP - rear	BABERO de caucho
13	394422A1	1	SUPORTE - LE	BRACKET - LH	SOPORTE
14	896-15010	8	ARRUELA 11x24x3mm	WASHER 11x24x3mm	ARANDELA 11x24x3mm
15	827-12050	4	PARAFUSO M12x50	BOLT M12x50	PERNO m12x50
16	345357A1	8	ARRUELA	WASHER	ARANDELA
17	612-7	4	PARAFUSO M8x40	BOLT M8x40	PERNO m8x40
18	825-2408	8	PORCA flange M8	NUT flange M8	TUERCA m8
19	612-6	4	PARAFUSO M8x30	BOLT carriage M8x30	PERNO de carrocería m8x30
20	832-10410	20	PORCA trava M10	NUT lock M10	TUERCA de retención m10
21	832-10412	4	PORCA trava M12	NUT lock M12	TUERCA de retención m12
22	395887A3	1	PÁRA BARRO - LD	MUD FLAP - RH	BABERO de caucho
23	393563A1	2	PÁRA BARRO - traseiro	MUD FLAP - rear	BABERO de caucho
24	396043A2	2	PLACA	PLATE	PLACA
25	395886A3	1	PÁRA BARRO - traseiro	MUD FLAP - rear	BABERO de caucho
26	39519	18	ARRUELA especial	WASHER special	ARANDELA especial
27	627-10025	10	PARAFUSO M10x25	BOLT M10x25	PERNO m10x25
28	895-11010	12	ARRUELA 11x20x2mm	WASHER 11x20x2mm	ARANDELA 11x20x2mm
29	627-10030	6	PARAFUSO M10x30	BOLT M10x30	PERNO m10x30
30	827-10040	4	PARAFUSO M10x40	BOLT M10x40	PERNO m10x40

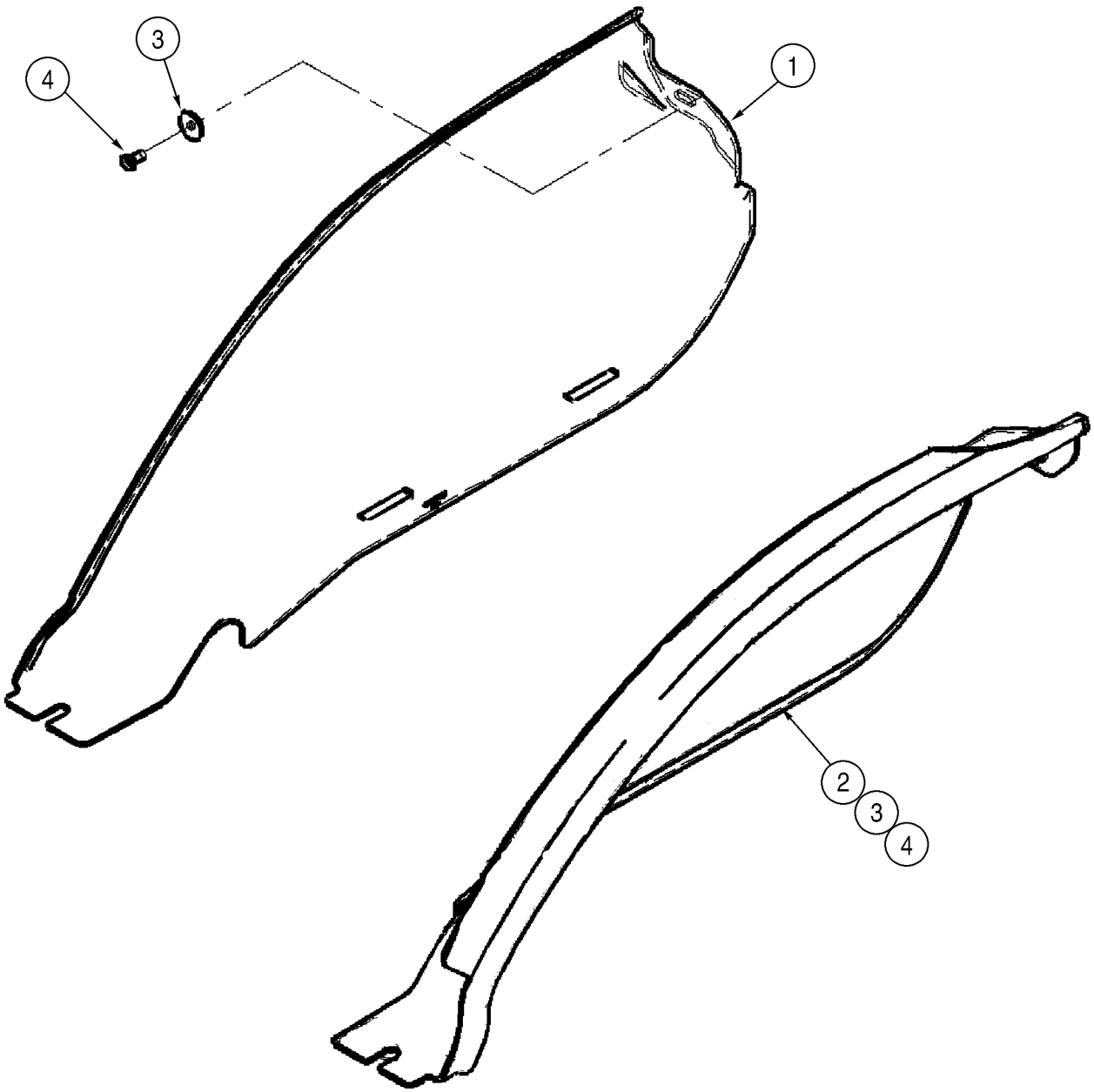
3
4
1
2
3
4

ITEM REF.	PEÇA Nº PART Nº PIEZA Nº	QDE. QTY. CANT.	DESCRIÇÃO (Português)	DESCRIPTION (English)	DESCRIPCION (Español)
1	403154A3	1	PÁRA LAMA - LE	FENDER - LH	GUARDABARRO
2	403155A3	1	PÁRA LAMA - LD	FENDER - RH	GUARDABARRO
3	39519	2	ARRUELA especial	WASHER special	ARANDELA especial
4	627-10020	2	PARAFUSO M10x20	BOLT M10x20	PERNO m10x20

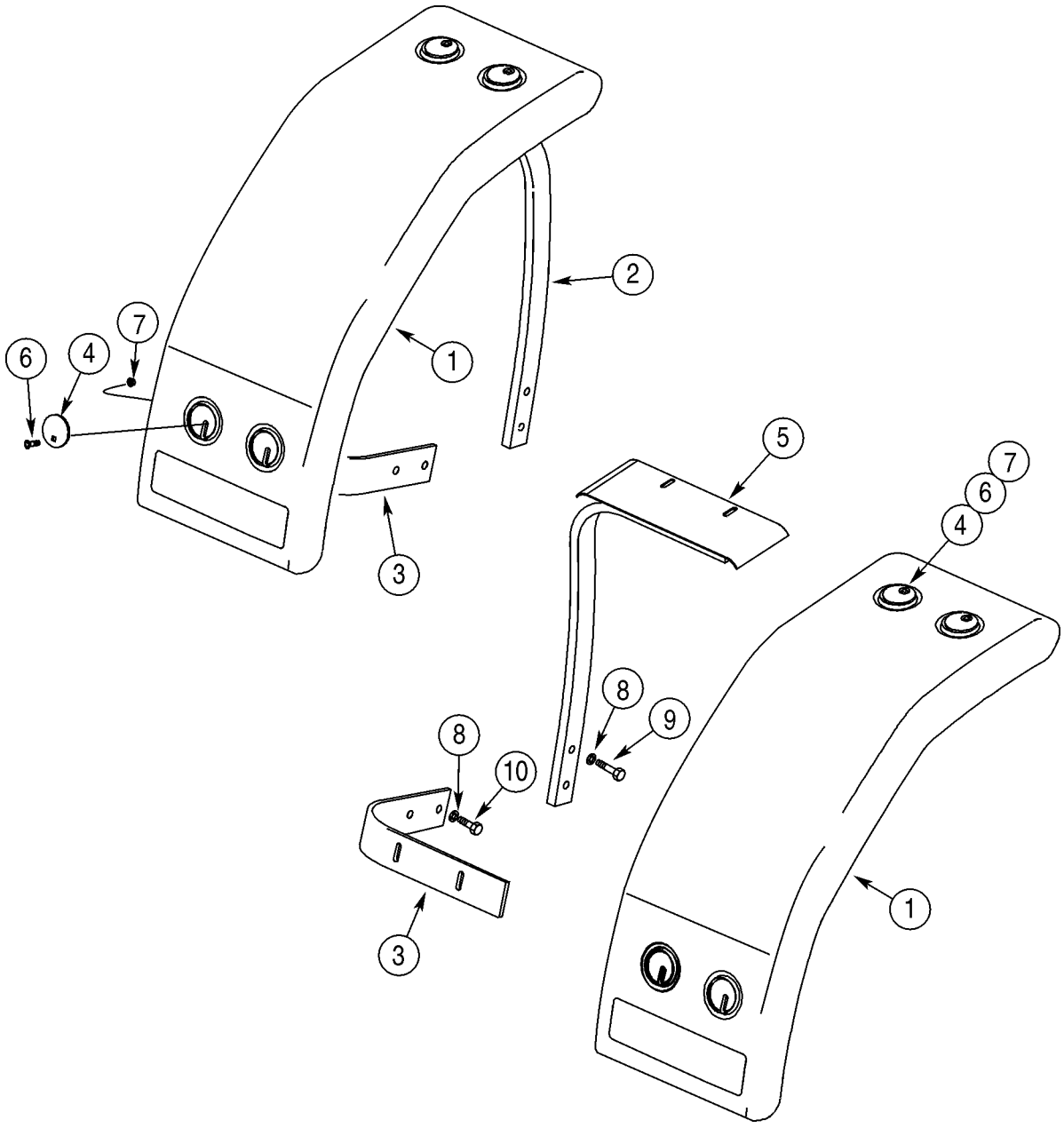
1
2
3
4
5
6
7
8
9
10

ITEM REF.	PEÇA Nº PART Nº PIEZA Nº	QDE. QTY. CANT.	DESCRIÇÃO (Português)	DESCRIPTION (English)	DESCRIPCION (Español)
1	402479A1	2	PÁRA LAMA	FENDER	GUARDABARRO
2	391378A1	1	SUPORTE - vertical LE	BRACKET - vertical LH	SOPORTE
3	391375A1	2	SUPORTE	BRACKET	SOPORTE
4	345357A1	8	ARRUELA	WASHER	ARANDELA
5	391376A1	1	SUPORTE - vertical LD	BRACKET - vertical RH	SOPORTE
6	612-6	8	PARAFUSO M8x30	BOLT carriage M8x30	PERNO de carrocería m8x30
7	825-2408	8	PORCA flange M8	NUT flange M8	TUERCA m8
8	896-11012	8	ARRUELA 13,5x24x3mm	WASHER 13,5x24x3mm	ARANDELA 13,5x24x3mm
9	827-12050	4	PARAFUSO M12x50	BOLT M12x50	PERNO m12x50
10	627-12035	4	PARAFUSO M12x35	BOLT M12x35	PERNO m12x35

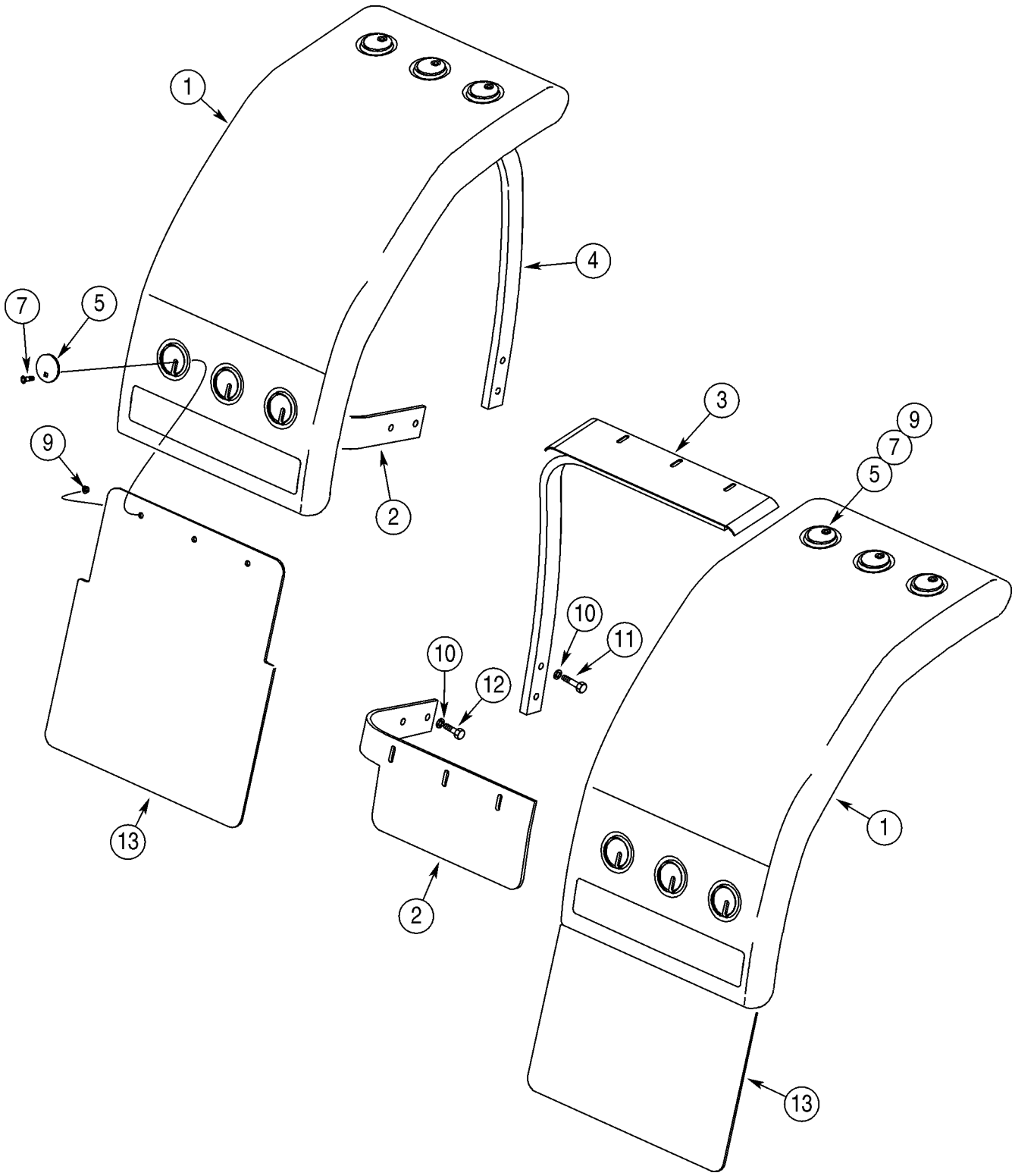
1
4
7
5
9
2
3
9
7
5
10
11
10
12
13
2
1
13

ITEM REF.	PEÇA Nº PART Nº PIEZA Nº	QDE. QTY. CANT.	DESCRIÇÃO (Português)	DESCRIPTION (English)	DESCRIPCION (Español)
1	402794A1	2	PÁRA LAMA	FENDER	GUARDABARRO
2	391519A1	1	SUPORTE	BRACKET	SOPORTE
3	391520A1	1	SUPORTE - vertical LD	BRACKET - vertical RH	SOPORTE
4	391522A1	1	SUPORTE - vertical LE	BRACKET - vertical LH	SOPORTE
5	345357A1	12	ARRUELA	WASHER	ARANDELA
6	612-6	6	PARAFUSO M8x30	BOLT carriage M8x30	PERNO de carrocería m8x30
7	612-7	6	PARAFUSO M8x40	BOLT M8x40	PERNO m8x40
8	397222A1	1	SUPORTE	BRACKET	SOPORTE
9	825-2408	12	PORCA flange M8	NUT flange M8	TUERCA m8
10	896-11012	8	ARRUELA 13,5x24x3mm	WASHER 13,5x24x3mm	ARANDELA 13,5x24x3mm
11	827-12050	4	PARAFUSO M12x50	BOLT M12x50	PERNO m12x50
12	627-12035	4	PARAFUSO M12x35	BOLT M12x35	PERNO m12x35
13	409456A1	2	PÁRA BARRO	MUD FLAP	BABERO de caucho

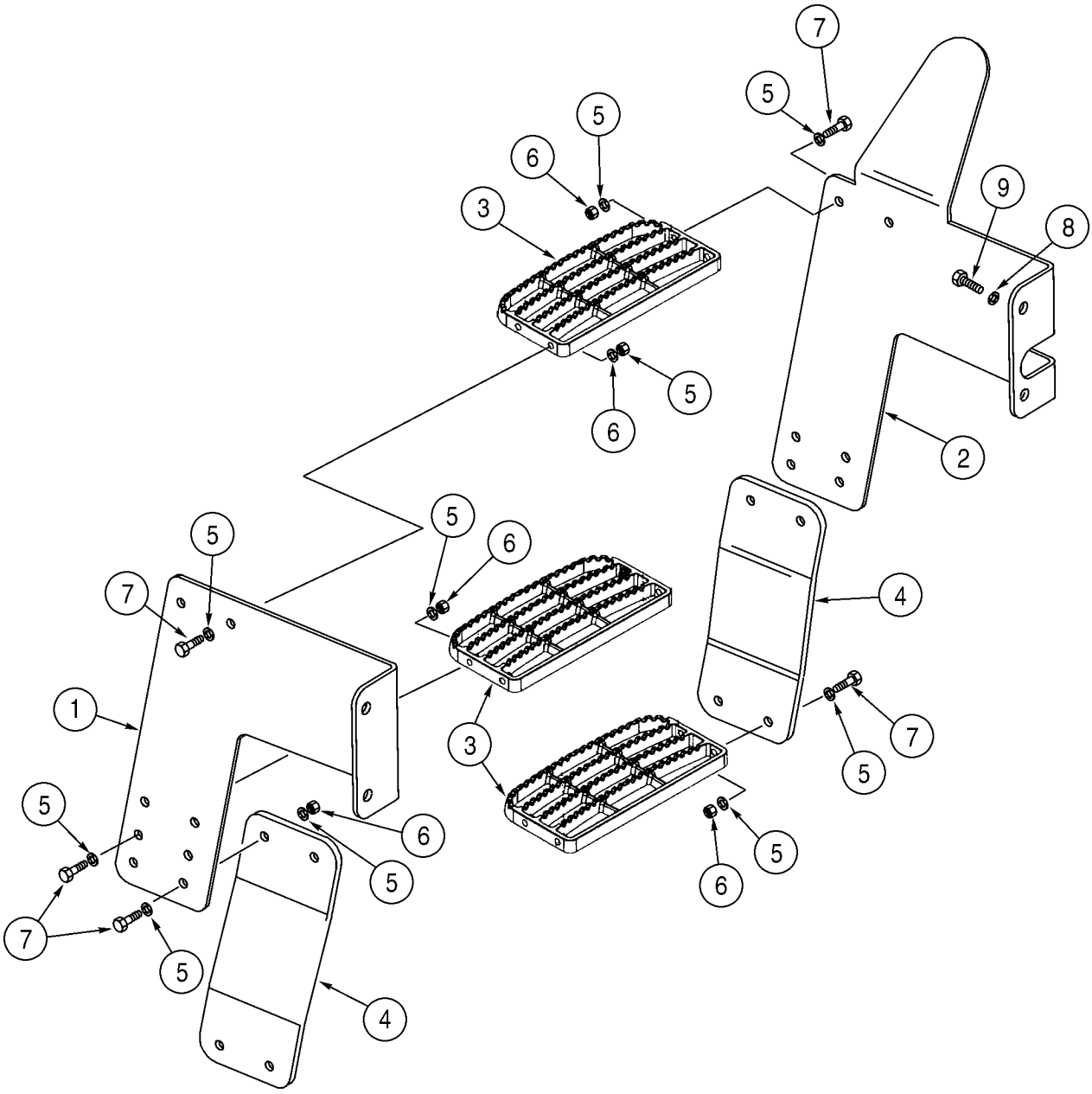
7
5
6
5
3
9
8
5
6
2
5
6
5
7
4
1
3
7
5
5
6
5
7
5
6
5
4

ITEM REF.	PEÇA Nº PART Nº PIEZA Nº	QDE. QTY. CANT.	DESCRIÇÃO (Português)	DESCRIPTION (English)	DESCRIPCION (Español)
1	384131A2	1	SUPORTE	BRACKET	SOPORTE
2	384130A1	1	SUPORTE	BRACKET	SOPORTE
3	257375A1	3	DEGRAU	STEP	GRADA
4	384129A1	2	CINTA - degrau	STRAP - step	FAJA
5	895-11010	32	ARRUELA 11x20x2mm	WASHER 11x20x2mm	ARANDELA 11x20x2mm
6	832-10410	16	PORCA trava M10	NUT lock M10	TUERCA de retención m10
7	827-10040	16	PARAFUSO M10x40	BOLT M10x40	PERNO m10x40
8	896-15012	4	ARRUELA 13,5x28x4mm	WASHER 13,5x28x4mm	ARANDELA 13,5x28x4mm
9	627-12040	4	PARAFUSO M12x40	BOLT M12x40	PERNO m12x40

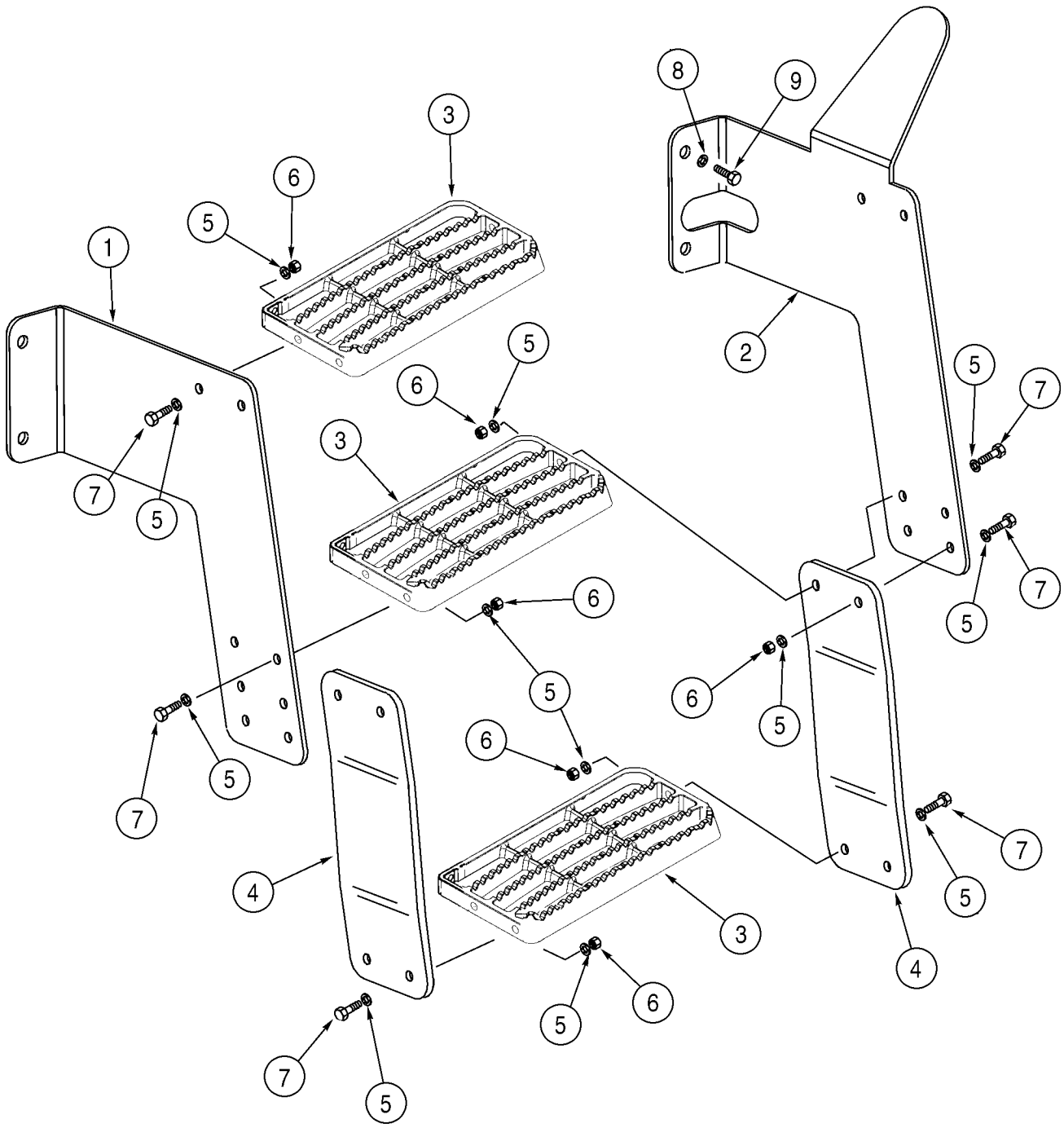
1
2
3
4
5
6
7
8
9

ITEM REF.	PEÇA Nº PART Nº PIEZA Nº	QDE. QTY. CANT.	DESCRIÇÃO (Português)	DESCRIPTION (English)	DESCRIPCION (Español)
1	384133A2	1	SUPORTE	BRACKET	SOPORTE
2	384132A1	1	SUPORTE	BRACKET	SOPORTE
3	257375A1	3	DEGRAU	STEP	GRADA
4	384129A1	2	CINTA - LD	STRAP - RH	FAJA
5	895-11010	32	ARRUELA 11x20x2mm	WASHER 11x20x2mm	ARANDELA 11x20x2mm
6	832-10410	16	PORCA trava M10	NUT lock M10	TUERCA de retención m10
7	827-10040	16	PARAFUSO M10x40	BOLT M10x40	PERNO m10x40
8	896-15012	4	ARRUELA 13,5x28x4mm	WASHER 13,5x28x4mm	ARANDELA 13,5x28x4mm
9	627-12040	4	PARAFUSO M12x40	BOLT M12x40	PERNO m12x40

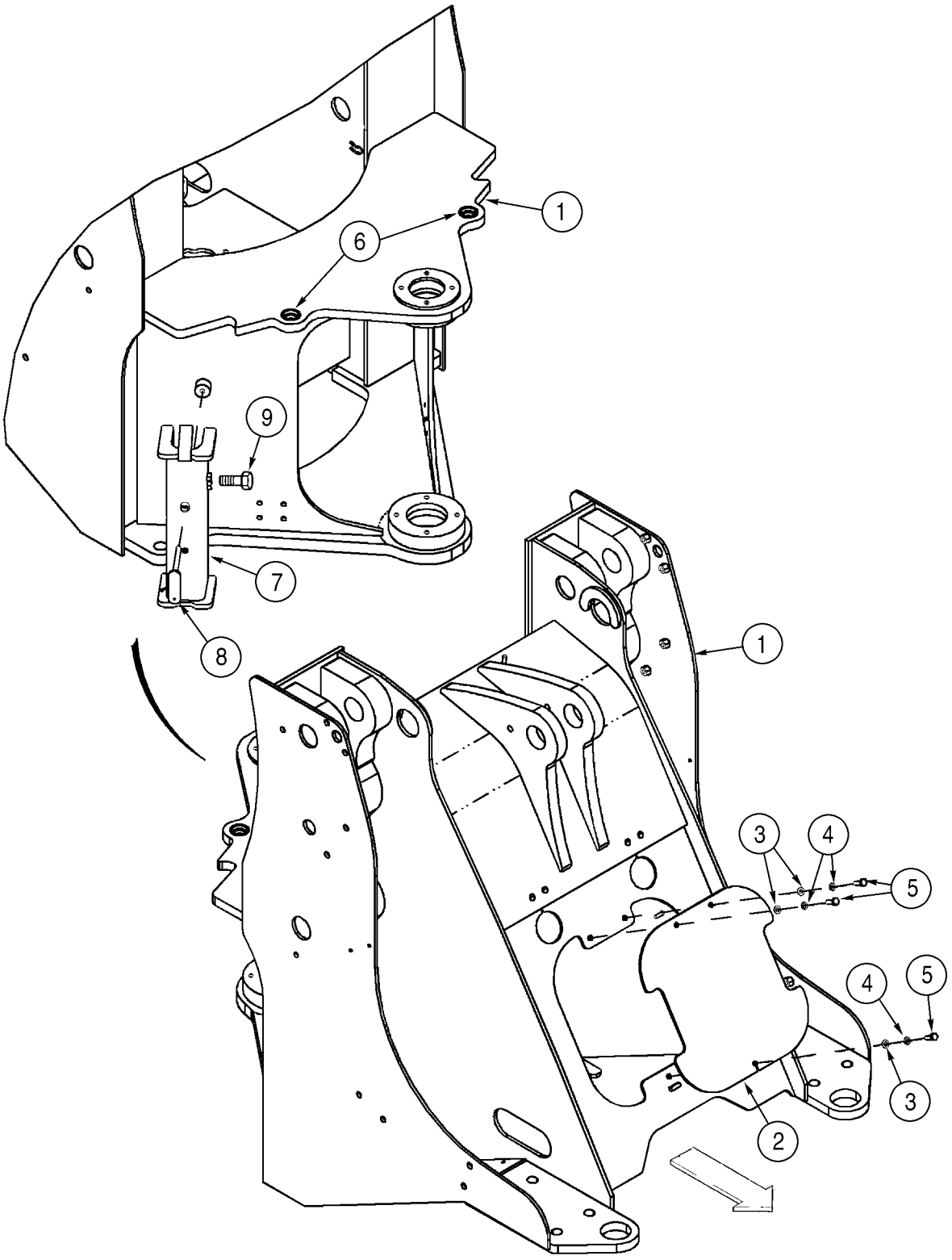
1
6
9
7
8
1
3
4
5
4
5
3
2

ITEM REF.	PEÇA Nº PART Nº PIEZA Nº	QDE. QTY. CANT.	DESCRIÇÃO (Português)	DESCRIPTION (English)	DESCRIPCION (Español)
1	416576A1	1	CHASSI - dianteiro	FRAME - front chassis	BASTIDOR
2	361079A1	1	TAMPA - válvula	COVER - valve	TAPA
3	895-11010	3	ARRUELA 11x20x2mm	WASHER 11x20x2mm	ARANDELA 11x20x2mm
4	892-11010	3	ARRUELA pressão M10	WASHER lock M10	ARANDELA freno m10
5	627-10030	3	PARAFUSO M10x30	BOLT M10x30	PERNO m10x30
6	380602A1	2	BUCHA	BUSHING	ANILLO
7	406347A1	1	SUPORTE Conj.	SUPPORT Assy.	SOPORTE conj.
8	406390A1	1	MAÇANETA	HANDLE	ASA
9	627-12020	1	PARAFUSO M12x20	BOLT M12x20	PERNO m12x20

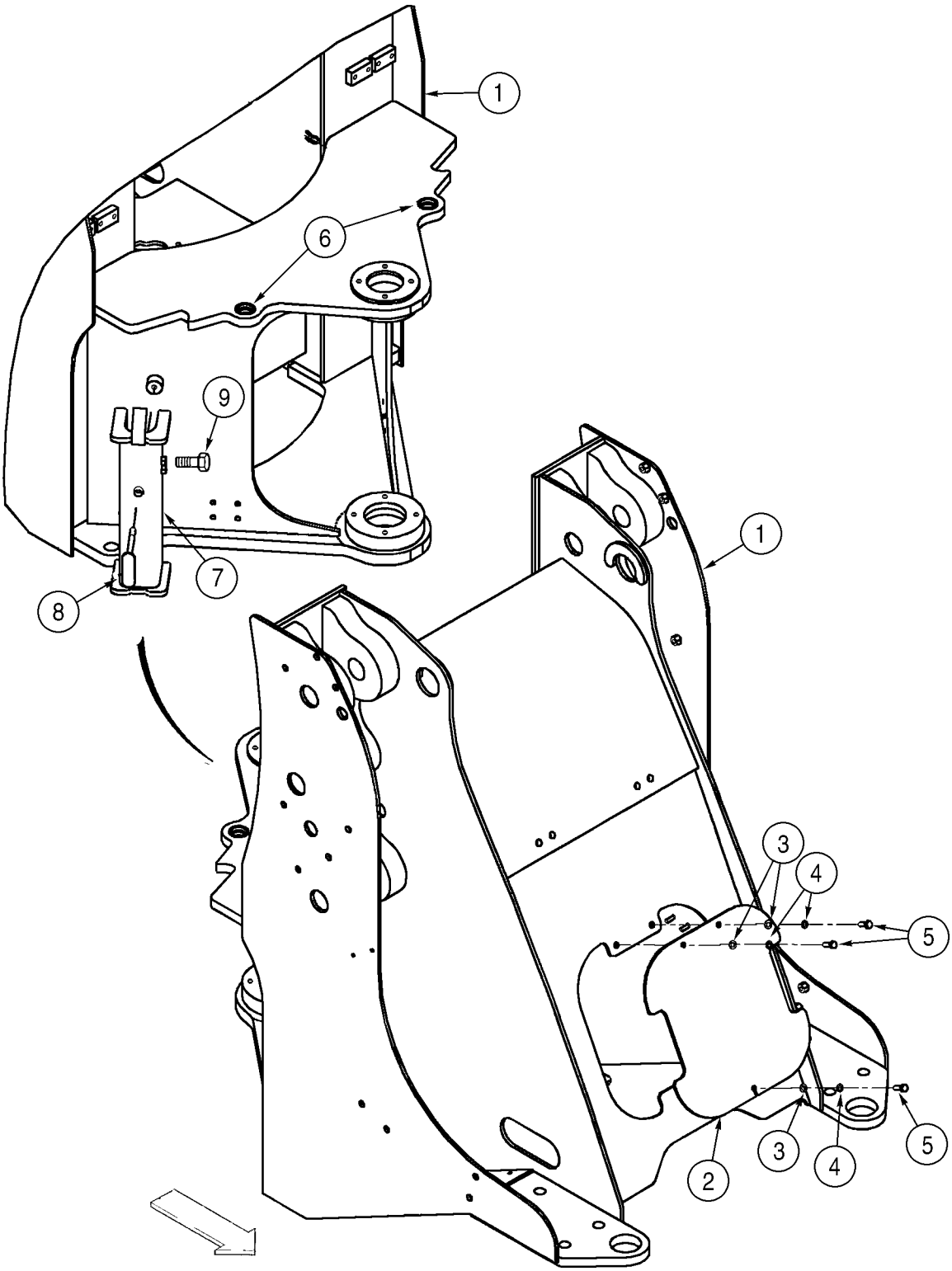
1
6
9
7
8
1
3
4
5
2
3
4
5

ITEM REF.	PEÇA Nº PART Nº PIEZA Nº	QDE. QTY. CANT.	DESCRIÇÃO (Português)	DESCRIPTION (English)	DESCRIPCION (Español)
1	416579A1	1	CHASSI - dianteiro	FRAME - front chassis	BASTIDOR
2	361079A1	1	TAMPA - válvula	COVER - valve	TAPA
3	895-11010	3	ARRUELA 11x20x2mm	WASHER 11x20x2mm	ARANDELA 11x20x2mm
4	892-11010	3	ARRUELA pressão M10	WASHER lock M10	ARANDELA freno m10
5	627-10030	3	PARAFUSO M10x30	BOLT M10x30	PERNO m10x30
6	380602A1	2	BUCHA	BUSHING	ANILLO
7	406347A1	1	SUPORTE Conj.	SUPPORT Assy.	SOPORTE conj.
8	406390A1	1	MAÇANETA	HANDLE	ASA
9	627-12020	1	PARAFUSO M12x20	BOLT M12x20	PERNO m12x20

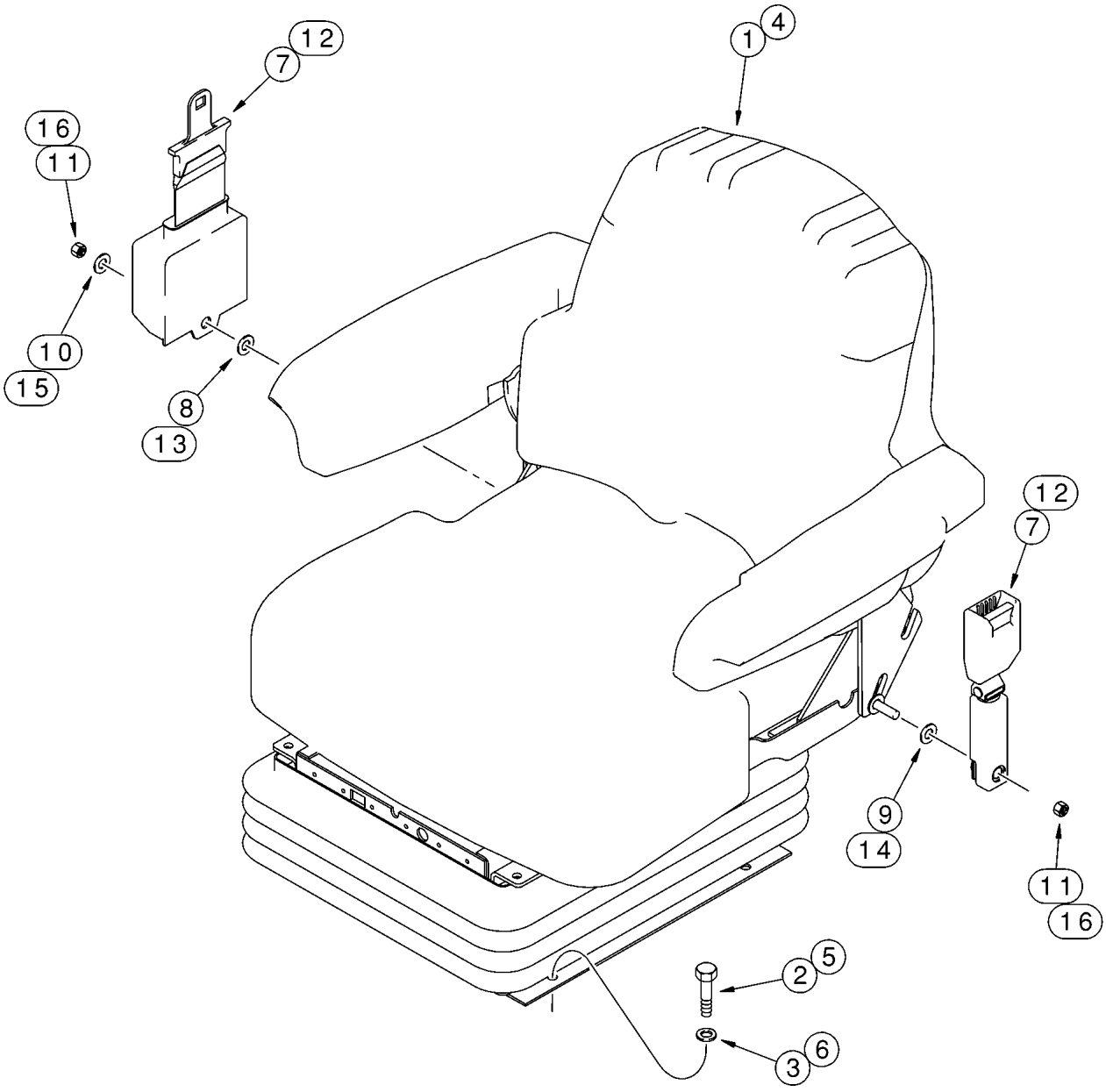
1
4
7
12
16
11
10
15
8
13
12
7
9
14
11
16
2
5
3
6

ITEM REF.	PEÇA Nº PART Nº PIEZA Nº	QDE. QTY. CANT.	DESCRIÇÃO (Português)	DESCRIPTION (English)	DESCRIPCION (Español)
			Banco com suspensão mecânica	Machanical suspension seat	ASIENTO de suspensión mecánica
1	149293A1	1	BANCO Conj. - vinyl (STD) (pg.9-60)	SEAT Assy. - vinyl (STD) (pg.9-60)	ASIENTO conj. (pg.9-60)
1	399261A1	1	BANCO Conj. - vinyl (OPC) (pg.9-62/68)	SEAT Assy. - vinyl (OPT) (pg.9-62/68)	ASIENTO conj. (pg.9-62/68)
1	399257A1	1	BANCO Conj. - tecido (OPC) (pg.9-62/68)	SEAT Assy. - cloth (OPT) (pg.9-62/68)	ASIENTO conj. (pg.9-62/68)
2	814-10040	4	PARAFUSO M10x40	BOLT M10x40	PERNO m10x40
3	895-11010	4	ARRUELA 11x20x2mm	WASHER 11x20x2mm	ARANDELA 11x20x2mm
			Banco com suspensão a ar	Air suspension seat	ASIENTO de suspensión por aire
4	399259A1	1	BANCO Conj. - tecido (OPC) (pg.9-70/76)	SEAT Assy. - cloth (OPT) (pg.9-70/76)	ASIENTO conj. (pg.9-70/76)
5	814-10040	4	PARAFUSO M10x40	BOLT M10x40	PERNO m10x40
6	895-11010	4	ARRUELA 11x20x2mm	WASHER 11x20x2mm	ARANDELA 11x20x2mm
			Cinto de segurança retrátil de 51mm (2in)	51mm (2in) WIDE RETRACTABLE SEAT BELT	Cinturón de seguridad retraíble de 51 mm (2 in.)
7	249116A1	1	CINTO segurança 51mm (2in)	SEAT BELT 51mm (2in)	CINTURÓN 50mm
8	NSS	1	ARRUELA	WASHER	ARANDELA
9	NSS	1	ARRUELA	WASHER	ARANDELA
10	495-11047	1	ARRUELA 15/32x59/64x1/16	WASHER 15/32x59/64x1/16	ARANDELA 15/32x59/64x1/16
11	231-2447	2	PORCA trava	NUT lock	TUERCA de retención
			Cinto de segurança retrátil de 76mm (3in)	76mm (3in) WIDE RETRACTABLE SEAT BELT	Cinturón de seguridad retraíble de 76 mm (3 in.)
12	249117A1	1	CINTO segurança 76mm (3in)	SEAT BELT 76mm (3in)	CINTURÓN 75mm
13	NSS	1	ARRUELA	WASHER	ARANDELA
14	NSS	1	ARRUELA	WASHER	ARANDELA
15	495-11047	1	ARRUELA 15/32x59/64x1/16	WASHER 15/32x59/64x1/16	ARANDELA 15/32x59/64x1/16
16	231-2447	2	PORCA trava	NUT lock	TUERCA de retención

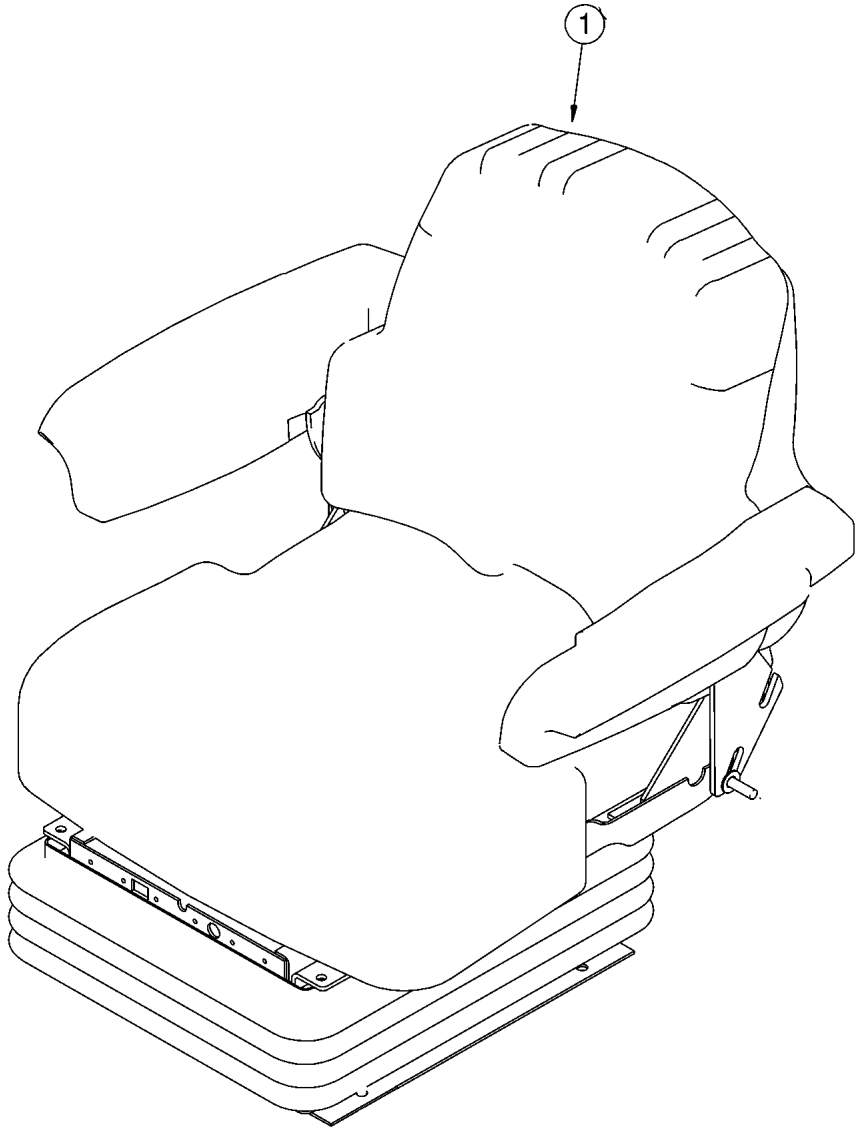
1

ITEM REF.	PEÇA Nº PART Nº PIEZA Nº	QDE. QTY. CANT.	DESCRIÇÃO (Português)	DESCRIPTION (English)	DESCRIPCION (Español)
1	149293A1	1	BANCO Conj. - vinyl (STD)	SEAT Assy. - vinyl (STD)	ASIENTO conj.
1	149611A1	1	KIT assento preto	KIT seat black	KIT asiento
2	149612A1	1	KIT encosto preto	KIT cushion black	KIT respaldo
3	149613A1	1	KIT prolongador	KIT	KIT prolongador
4	149614A1	1	KIT chapa do assento	KIT seat plate	KIT asiento
5	149615A1	1	KIT chapa do encosto	KIT cushion plate	KIT respaldo
6	149616A1	1	KIT fixação assento/encosto	KIT fixing	KIT fijación
7	149617A1	1	KIT botão regulagem encosto	KIT button	KIT botón
8	149618A1	1	KIT apoio braço RH	KIT armrest RH	KIT reposabrazo LD
9	149619A1	1	KIT apoio braço LH	KIT armrest LH	KIT reposabrazo LI
10	149620A1	1	KIT cinto segurança	KIT seat belt	KIT cinturón
11	149621A1	1	KIT trilhos	KIT rails	KIT
12	149622A1	1	KIT regulagem cinta	KIT ragulating	KIT reglaje
13	149623A1	1	KIT amortecedor	KIT damper	KIT amortiguador
14	149624A1	1	KIT regulagem carga	KIT load regulating	KIT reglaje
15	149625A1	1	KIT manopla	KIT handle	KIT manija
16	149626A1	1	KIT mola regulagem	KIT spring	KIT resorte
17	149627A1	1	KIT fixação braço osc.	KIT arm fixing	KIT fijación
18	149628A1	1	KIT adaptadores	KIT adapters	KIT adaptadores
19	149629A1	1	KIT sanfona	KIT boot	KIT
20	149630A1	1	KIT suporte trilhos	KIT rail support	KIT soporte
21	149631A1	1	BASE superior Conj.	BASE upper Assy.	BASE superior Conj.
22	149632A1	1	BRAÇO oscilante Conj.	ARM Assy.	BRAZo Conj.
23	149633A1	1	BASE inferior Conj.	BASE lower Assy.	BASE inferior Conj.

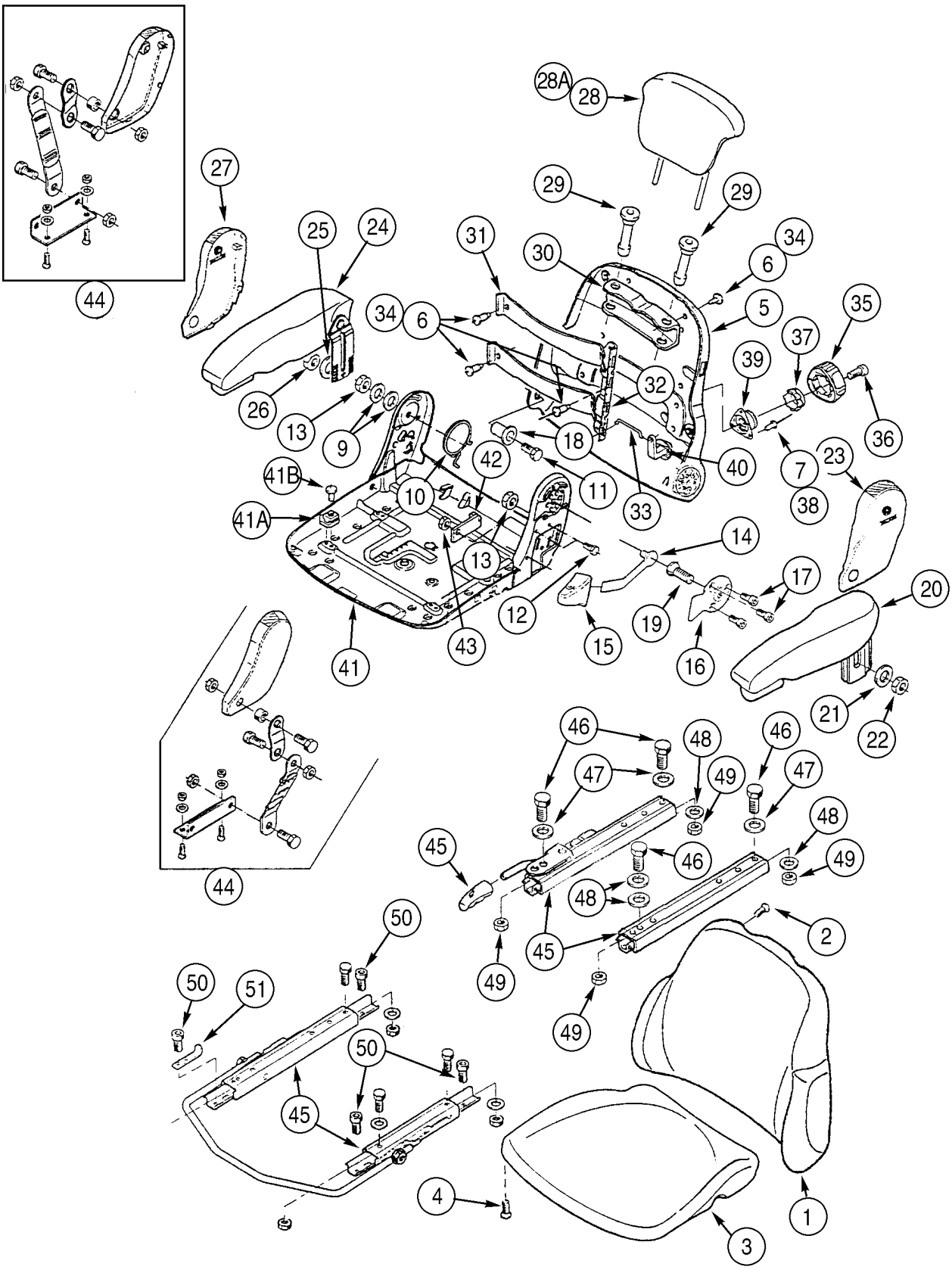
28A
28
29
29
27
25
24
31
30
34
6
34
6
5
35
37
39
32
26
13
9
18
40
7
23
36
38
41B
42
10
11
33
41A
14
13
17
20
12
19
15
16
41
43
21
22
46
48
46
47
47
49
48
45
46
48
49
44
50
2
50
51
49
45
49
50
45
4
1
3
44

ITEM REF.	PEÇA Nº PART Nº PIEZA Nº	QDE. QTY. CANT.	DESCRIÇÃO (Português)	DESCRIPTION (English)	DESCRIPCION (Español)
	399261A1	1	BANCO Conj. - vinyl (OPC)	SEAT Assy. - vinyl (OPT)	ASIENTO conj.
	399257A1	1	BANCO Conj. - tecido (OPC)	SEAT Assy. - cloth (OPT)	ASIENTO conj.
	346085A1	1	SUSPENSÃO Conj. - não ilustrado	SUSPENSION Assy. - not shown	SUSPENSIÓN conj.
	345778A1	1	KIT - vinyl	KIT - vinyl	JUEGO
	346086A1	1	PLACA assento - tecido	PLATE seat - cloth	PLACA de asiento
	406877A1	1	ENCOSTO banco - vinyl	CUSHION backrest - vinyl	COJÍN de respaldo
	406866A1	1	ENCOSTO banco - tecido	CUSHION backrest - cloth	COJÍN de respaldo
1	NSS	1	ENCOSTO banco	CUSHION backrest	COJÍN de respaldo
2	345726A1	4	PARAFUSO	SCREW	TORNILLO
	406867A1	1	ASSENTO banco - tecido	CUSHION seat - cloth	COJÍN de asiento
3	NSS	1	ASSENTO banco	CUSHION seat	COJÍN de asiento
4	345726A1	4	PARAFUSO	SCREW	TORNILLO
	345764A1	1	PLACA cobertura - encosto	COVER plate - backrest	PLACA de cierre
5	NSS	1	TAMPA	COVER	TAPA
6	345731A1	7	PARAFUSO	SCREW	TORNILLO
7	345771A1	3	REBITE	RIVET	REMACHE
	345778A1	1	KIT - peças encosto	KIT - backrest hardware	JUEGO
9	934058R1	2	ARRUELA	WASHER	ARANDELA
10	345743A1	1	MOLA	SPRING	RESORTE
11	345748A1	1	PARAFUSO M8x40	SCREW M8x40	TORNILLO m8x40
12	864-8016	2	PARAFUSO M8x16	BOLT socket M8x16	PERNO con casquillo m8x16
13	60-4845T1	2	PORCA	NUT	TUERCA
14	345749A1	1	ALAVANCA	LEVER	PALANCA
15	345752A1	1	MANOPLA	GRIP	ASA de palanca
16	345753A1	1	PLACA	PLATE	PLACA
17	345754A1	3	PARAFUSO M6x10	SCREW M6x10	TORNILLO m6x10
18	345774A1	1	BUCHA	BUSHING	ANILLO
19	345776A1	1	PARAFUSO M8x18	SCREW M8x18	TORNILLO m8x18
20	398151A1	1	DESCANSA braço - LE	ARMREST - LH	APOYABRAZO
21	345729A1	1	ARRUELA	WASHER	ARANDELA
22	832-10408	1	PORCA trava M8	NUT lock M8	TUERCA de retención m8
23	345741A1	1	TAMPA - LE	COVER - LH	TAPA
24	398152A1	1	DESCANSA braço - LD	ARMREST - RH	APOYABRAZO
25	345729A1	1	ARRUELA	WASHER	ARANDELA
26	832-10408	1	PORCA trava M8	NUT lock M8	TUERCA de retención m8
27	345756A1	1	TAMPA - LD	COVER - RH	TAPA
28	346303A1	1	ENCOSTO cabeça - vinyl	CUSHION headrest - vinyl	COJÍN
28A	345727A1	1	ENCOSTO cabeça - tecido	CUSHION headrest - cloth	COJÍN
29	345765A1	2	BUCHA	BUSHING	ANILLO
30	345766A1	1	RETENTOR	RETAINER	RETENEDOR
	345767A1	1	KIT - suporte lombar	KIT - lumbar support	JUEGO
31	345732A1	2	PLACA	PLATE	PLACA
32	345733A1	1	PLACA	PLATE	PLACA
33	345730A1	1	HASTE	ROD	VÁSTAGO
34	345731A1	7	PARAFUSO	SCREW	TORNILLO
35	345769A1	1	MANOPLA	KNOB	BOLA
36	345768A1	1	PARAFUSO M6x10	SCREW M6x10	TORNILLO m6x10
37	345770A1	1	BUCHA	BUSHING	ANILLO
38	345771A1	3	REBITE	RIVET	REMACHE
39	345772A1	1	SUPORTE	BRACKET	SOPORTE

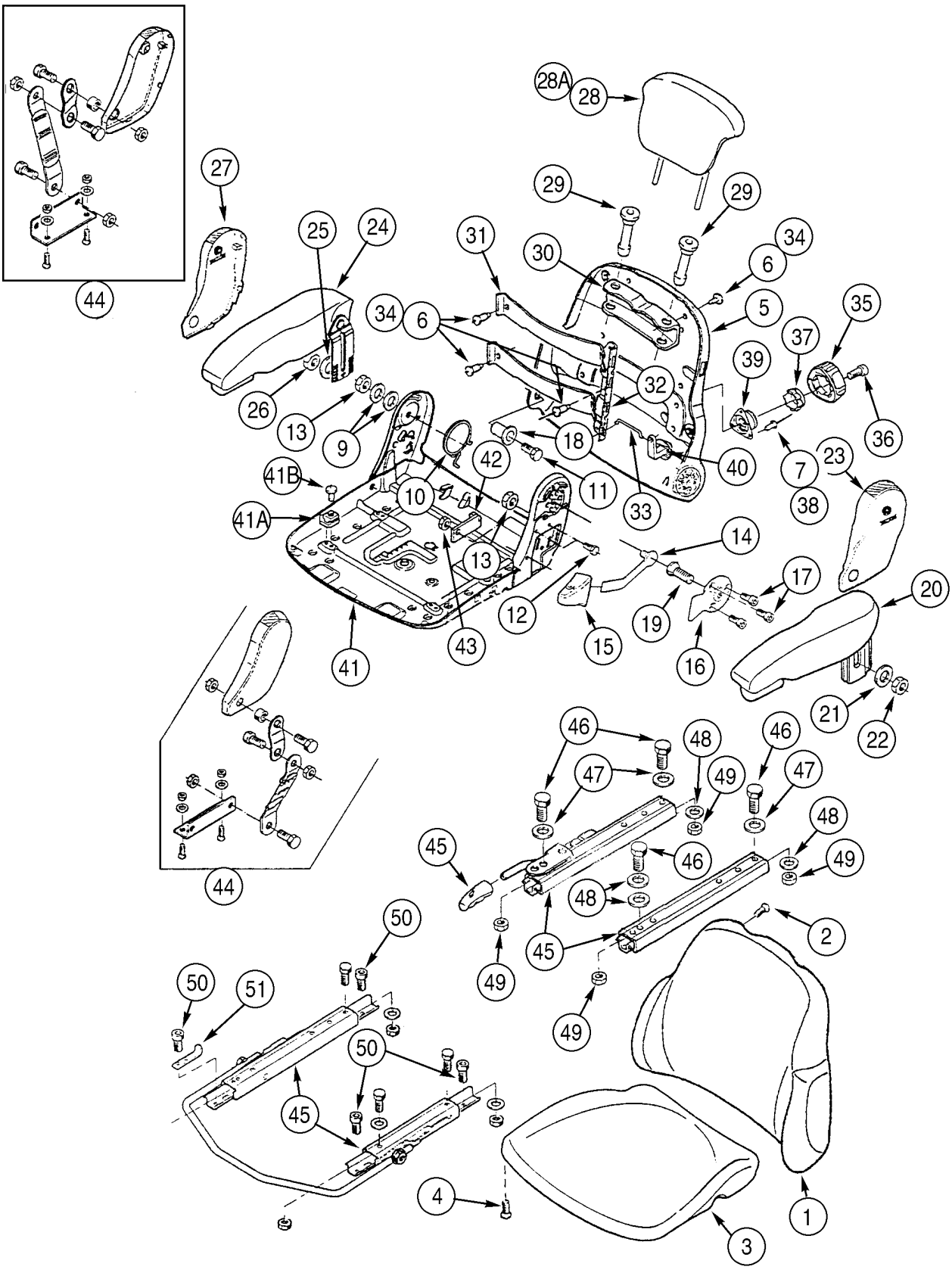
28A
28
29
29
27
25
24
31
30
34
6
5
35
34
6
37
39
32
26
13
9
18
36
40
7
23
41B
42
11
33
38
41A
10
14
13
17
20
12
19
15
16
43
41
21
22
46
48
46
47
47
49
48
45
46
49
48
44
50
2
50
51
49
45
49
50
45
4
1
3

ITEM REF.	PEÇA Nº PART Nº PIEZA Nº	QDE. QTY. CANT.	DESCRIÇÃO (Português)	DESCRIPTION (English)	DESCRIPCION (Español)
40	345773A1	1	ALAVANCA	LEVER	PALANCA
41	345747A1	1	CHASSI	FRAME	BASTIDOR
41A	345737A1	4	GUIA	GUIDE	GUÍA
41B	345777A1	4	REBITE	RIVET	REMACHE
42	345786A1	1	BATENTE	STOP	TOPE
43	832-10408	1	PORCA trava M8	NUT lock M8	TUERCA de retención m8
44	345785A1	1	KIT - correia fixação	KIT - tether belt	JUEGO
45	345783A1	1	KIT - trilhos banco	KIT - seat rails	JUEGO
46	934678R1	4	PARAFUSO M8x16	BOLT M8x16	PERNO m8x16
47	345729A1	3	ARRUELA	WASHER	ARANDELA
48	934058R1	4	ARRUELA	WASHER	ARANDELA
49	345728A1	4	PORCA M8	NUT M8	TUERCA m8
50	864-8025	6	PARAFUSO M8x25	BOLT socket M8x25	PERNO con casquillo m8x25
51	346103A1	1	SUPORTE	BRACKET	SOPORTE

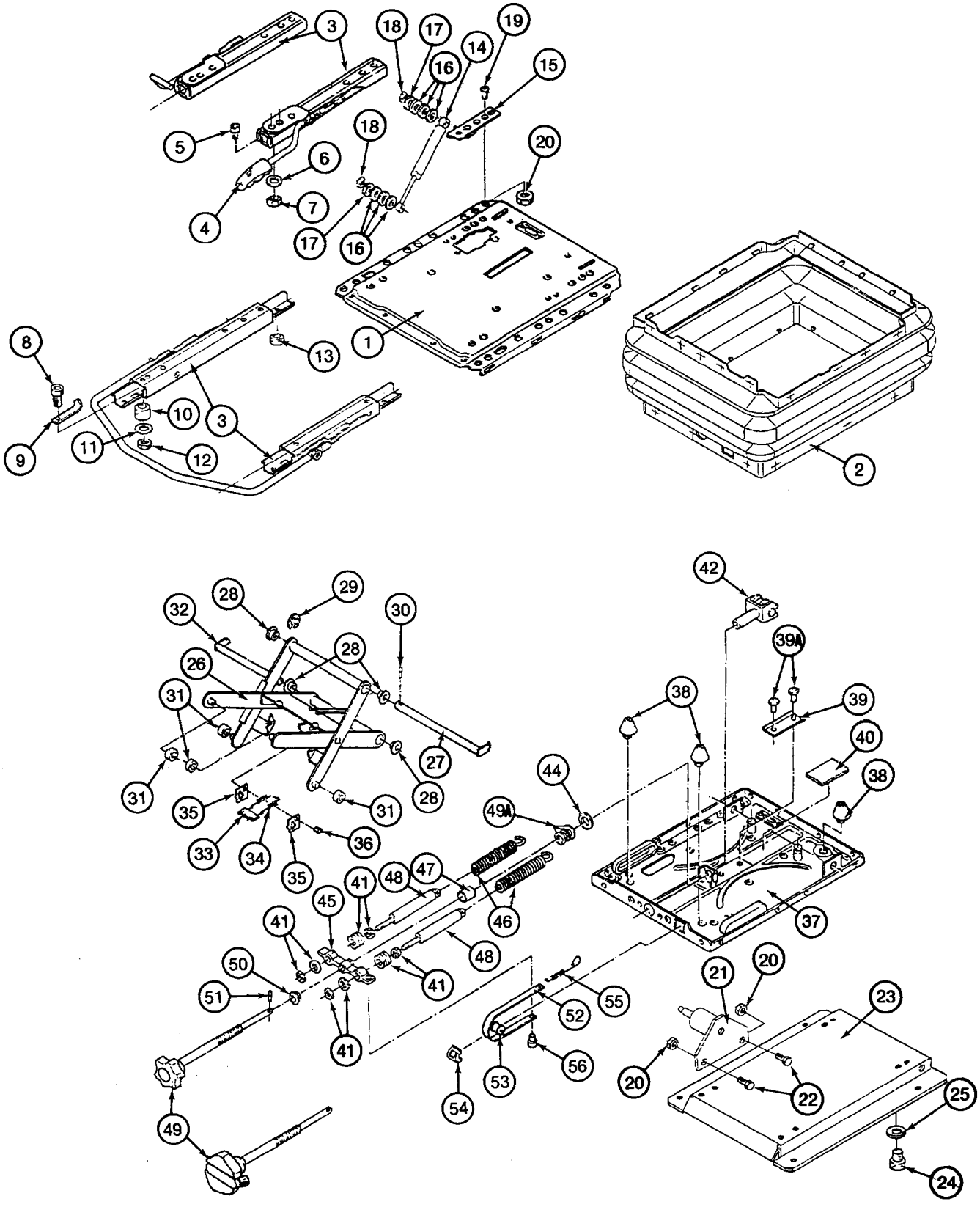
3
18
17
19
14
16
15
5
18
20
6
4
7
17
16
1
8
13
10
3
11
12
9
2
42
39A
28
29
32
30
28
26
38
39
31
40
27
44
38
31
28
31
35
49A
33
34
36
35
48
47
41
45
46
37
41
48
41
50
51
52
55
41
53
56
54
21
20
23
49
20
22
25
24

ITEM REF.	PEÇA Nº PART Nº PIEZA Nº	QDE. QTY. CANT.	DESCRIÇÃO (Português)	DESCRIPTION (English)	DESCRIPCION (Español)
	399261A1	1	BANCO Conj. - vinyl (OPC)	SEAT Assy. - vinyl (OPT)	ASIENTO conj.
	399257A1	1	BANCO Conj. - tecido (OPC)	SEAT Assy. - cloth (OPT)	ASIENTO conj.
	345778A1	1	KIT - vinyl	KIT - vinyl	JUEGO
	346086A1	1	PLACA assento - tecido	PLATE seat - cloth	PLACA de asiento
2	346087A1	1	COIFA	BOOT	FUELLE
	345783A1	1	KIT - trilhos banco	KIT - seat rails	JUEGO
3	NSS	2	TRILHO	RAIL	CARRIL
4	NSS	1	MANOPLA	GRIP	ASA de palanca
5	864-8025	4	PARAFUSO M8x25	BOLT socket M8x25	PERNO con casquillo m8x25
6	345729A1	4	ARRUELA	WASHER	ARANDELA
7	832-10408	4	PORCA trava M8	NUT lock M8	TUERCA de retención m8
8	864-8025	6	PARAFUSO M8x25	BOLT socket M8x25	PERNO con casquillo m8x25
9	346103A1	1	SUPORTE	BRACKET	SOPORTE
10	346089A1	5	ROLAMENTO suporte	BEARING support	TAPA soporte
11	345729A1	6	ARRUELA	WASHER	ARANDELA
12	832-10408	6	PORCA trava M8	NUT lock M8	TUERCA de retención m8
13	130726A1	1	ROLAMENTO suporte	BEARING support	TAPA soporte
	346097A1	1	AMORTECEDOR	SHOCK ABSORBER	AMORTIGUADOR
14	NSS	1	AMORTECEDOR	SHOCK ABSORBER	AMORTIGUADOR
15	346108A1	1	SUPORTE	BRACKET	SOPORTE
16	3402570R1	6	ESPAÇADOR	SPACER	ESPACIADOR
17	346109A1	2	ARRUELA	WASHER	ARANDELA
18	346110A1	2	PORCA M6	NUT M6	TUERCA m6
19	346098A1	1	PARAFUSO	SCREW	TORNILLO
20	832-10408	3	PORCA trava M8	NUT lock M8	TUERCA de retención m8
21	346099A1	1	SUPORTE	SUPPORT	SOPORTE
22	864-8016	2	PARAFUSO M8x16	BOLT socket M8x16	PERNO con casquillo m8x16
23	346100A1	1	BASE	BASE	BASE
24	346107A1	4	PARAFUSO	SCREW	TORNILLO
25	934058R1	4	ARRUELA	WASHER	ARANDELA
	346105A1	1	BRAÇO	ARM	BRAZO
26	NSS	1	BRAÇO	ARM	BRAZO
27	346095A1	1	EIXO	SHAFT	ARBOL
28	60-5623T1	4	BUCHA	BUSHING	ANILLO
29	800-4910	1	ANEL	RING	ARO
30	1281964C1	1	PINO guia	PIN dowel	PERNO
31	3225310R1	4	ROLETE	ROLLER	RODILLO
32	346096A1	1	EIXO	SHAFT	ARBOL
33	3225306R1	1	PLACA	PLATE	PLACA
34	130744A1	2	MOLA tensão	SPRING tension	RESORTE de tensión
35	60-1559T1	2	PLACA	PLATE	PLACA
36	60-1606T1	1	PARAFUSO	BOLT	PERNO
	346088A1	1	PLACA Conj. - inferior	PLATE Assy. - lower	PLACA conj.
37	NSS	1	PLACA	PLATE	PLACA
38	3223483R1	3	BATENTE	BUMPER	PARACHOQUE
39	K262122	1	CANTONEIRA	ANGLE	ESQUILLA
39A	3225327R1	2	REBITE	RIVET	REMACHE
40	3225314R1	1	PLACA - borracha	PLATE - rubber	PLACA
41	346091A1	2	KIT - peças	KIT - hardware	JUEGO
42	1281949C1	1	FORQUILHA	YOKE	VOLEA de coche

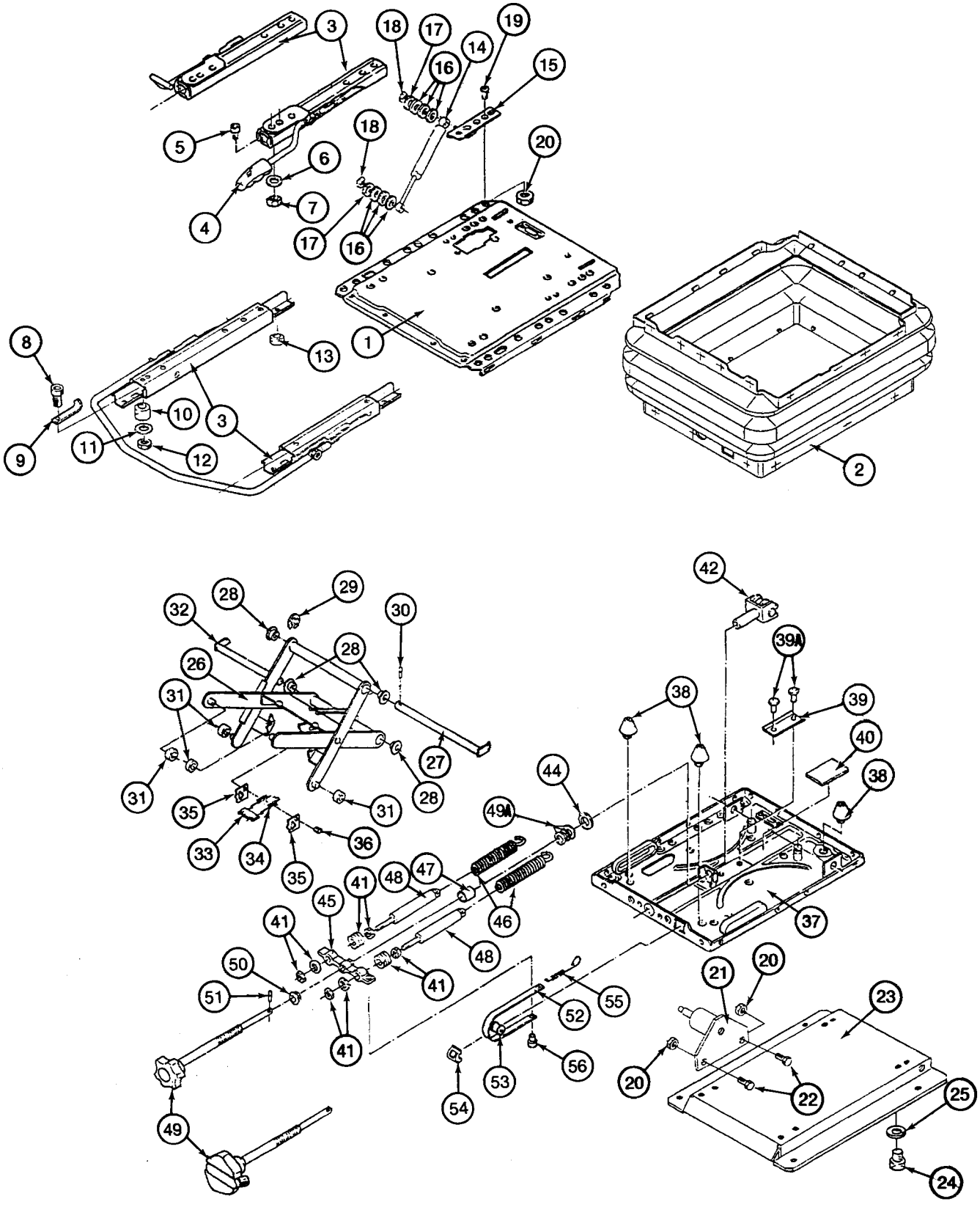
3
18
17
19
14
16
15
5
18
20
6
4
7
17
16
1
8
13
10
3
11
12
9
2
42
39A
28
29
32
30
28
26
38
39
31
40
27
44
38
31
28
31
35
49A
33
34
36
35
48
47
41
45
46
37
41
48
41
50
20
21
51
55
52
23
41
20
53
56
22
54
25
49
24

ITEM REF.	PEÇA Nº PART Nº PIEZA Nº	QDE. QTY. CANT.	DESCRIÇÃO (Português)	DESCRIPTION (English)	DESCRIPCION (Español)
44	3225298R1	1	ARRUELA	WASHER	ARANDELA
45	3230238R1	1	RETENTOR	RETAINER	RETENEDOR
46	3230235R1	2	MOLA	SPRING	RESORTE
47	346089A1	1	ROLAMENTO suporte	BEARING support	TAPA soporte
48	346090A1	2	AMORTECEDOR	SHOCK ABSORBER	AMORTIGUADOR
	346094A1	1	MANOPLA	KNOB	BOLA
49	NSS	1	MANOPLA	KNOB	BOLA
49A	3225318R1	1	ARRUELA encosto	WASHER thurst	ARANDELA de tope
50	K262120	1	BUCHA	BUSHING	ANILLO
51	346093A1	1	PINO	PIN	PERNO
52	346092A1	1	CINTA	STRAP	FAJA
53	3225299R1	1	ROLETE	ROLLER	RODILLO
54	3225282R1	1	GUIA	GUIDE	GUÍA
55	3225332R1	1	MOLA	SPRING	RESORTE
56	3225315R1	1	BUJÃO	PLUG	TAPÓN

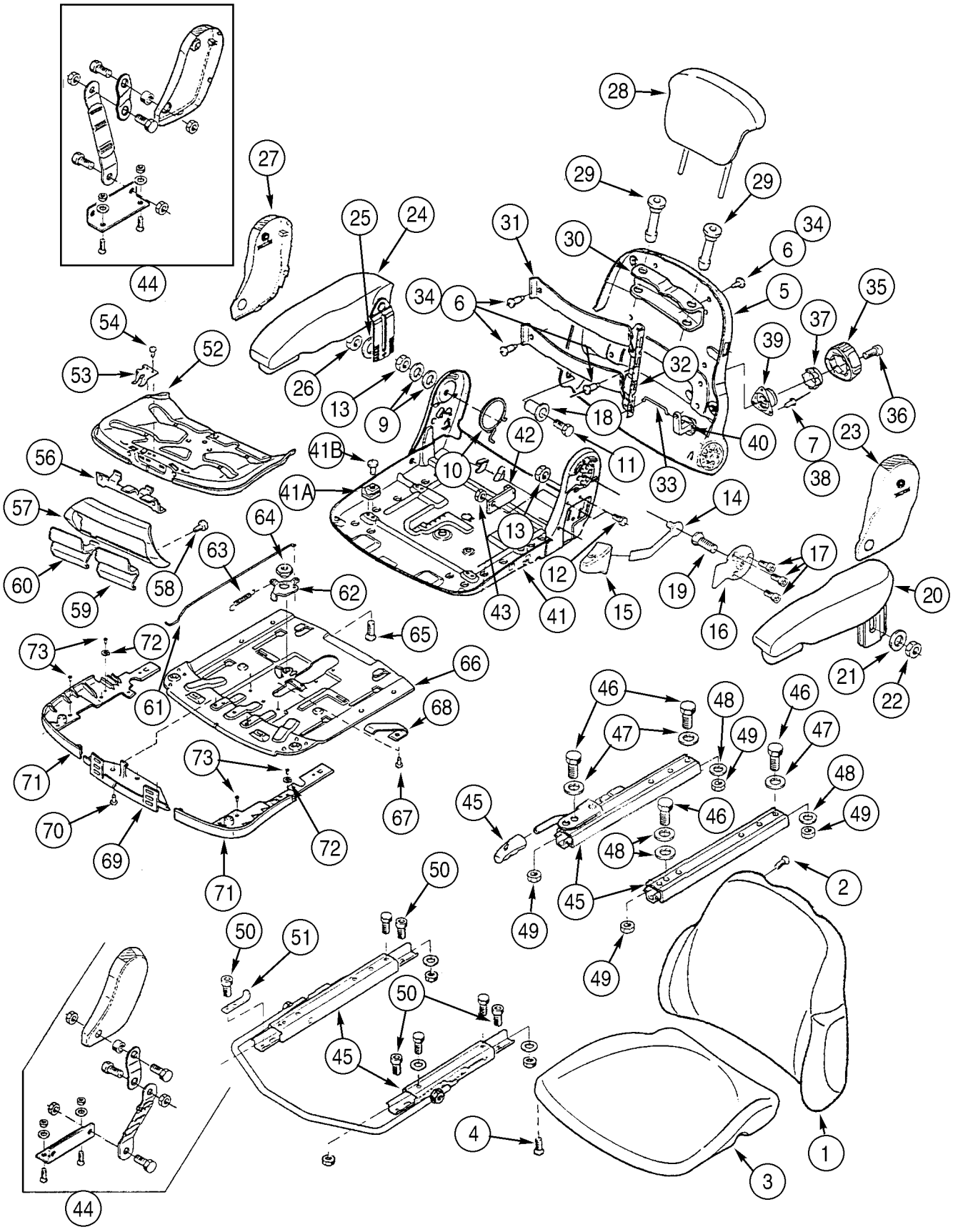
1
2
3
4
5
6
7
9
10
11
12
13
14
15
16
17
18
19
20
21
22
23
24
25
26
27
28
29
30
31
32
33
34
35
36
37
38
39
40
41
41A
41B
42
43
44
45
46
47
48
49
50
51
52
53
54
56
57
58
59
60
61
62
63
64
65
66
67
68
69
70
71
72
73

ITEM REF.	PEÇA Nº PART Nº PIEZA Nº	QDE. QTY. CANT.	DESCRIÇÃO (Português)	DESCRIPTION (English)	DESCRIPCION (Español)
	399259A1	1	BANCO Conj. - tecido (OPC)	SEAT Assy. - cloth (OPT)	ASIENTO conj.
	398147A1	1	SUSPENSÃO - não ilustrado 24V	SUSPENSION - not shown 24V	SUSPENSIÓN 24v
	398546A1	1	SUSPENSÃO - tecido	SUSPENSION - cloth	SUSPENSIÓN
	406866A1	1	ENCOSTO banco - tecido	CUSHION backrest - cloth	COJÍN de respaldo
1	NSS	1	ENCOSTO banco	CUSHION backrest	COJÍN de respaldo
2	345726A1	4	PARAFUSO	SCREW	TORNILLO
	406867A1	1	ASSENTO banco - tecido	CUSHION seat - cloth	COJÍN de asiento
3	NSS	1	ASSENTO banco	CUSHION seat	COJÍN de asiento
4	345726A1	4	PARAFUSO	SCREW	TORNILLO
	345764A1	1	PLACA cobertura - encosto	COVER plate - backrest	PLACA de cierre
5	NSS	1	TAMPA	COVER	TAPA
6	345731A1	7	PARAFUSO	SCREW	TORNILLO
7	345771A1	3	REBITE	RIVET	REMACHE
	345778A1	1	KIT - peças encosto	KIT - backrest hardware	JUEGO
9	934058R1	2	ARRUELA	WASHER	ARANDELA
10	345743A1	1	MOLA	SPRING	RESORTE
11	345748A1	1	PARAFUSO M8x40	SCREW M8x40	TORNILLO m8x40
12	864-8016	2	PARAFUSO M8x16	BOLT socket M8x16	PERNO con casquillo m8x16
13	60-4845T1	2	PORCA	NUT	TUERCA
14	345749A1	1	ALAVANCA	LEVER	PALANCA
15	345752A1	1	MANOPLA	GRIP	ASA de palanca
16	345753A1	1	PLACA	PLATE	PLACA
17	345754A1	3	PARAFUSO M6x10	SCREW M6x10	TORNILLO m6x10
18	345774A1	1	BUCHA	BUSHING	ANILLO
19	345776A1	1	PARAFUSO M8x18	SCREW M8x18	TORNILLO m8x18
20	398151A1	1	DESCANSA braço - LE	ARMREST - LH	APOYABRAZO
21	345729A1	1	ARRUELA	WASHER	ARANDELA
22	832-10408	1	PORCA trava M8	NUT lock M8	TUERCA de retención m8
23	345741A1	1	TAMPA - LE	COVER - LH	TAPA
24	398152A1	1	DESCANSA braço - LD	ARMREST - RH	APOYABRAZO
25	345729A1	1	ARRUELA	WASHER	ARANDELA
26	832-10408	1	PORCA trava M8	NUT lock M8	TUERCA de retención m8
27	345756A1	1	TAMPA - LD	COVER - RH	TAPA
28	345727A1	1	ENCOSTO cabeça - tecido	CUSHION headrest - cloth	COJÍN
29	345765A1	2	BUCHA	BUSHING	ANILLO
30	345766A1	1	RETENTOR	RETAINER	RETENEDOR
	345767A1	1	KIT - suporte lombar	KIT - lumbar support	JUEGO
31	345732A1	2	PLACA	PLATE	PLACA
32	345733A1	1	PLACA	PLATE	PLACA
33	345730A1	1	HASTE	ROD	VÁSTAGO
34	345731A1	7	PARAFUSO	SCREW	TORNILLO
35	345769A1	1	MANOPLA	KNOB	BOLA
36	345768A1	1	PARAFUSO M6x10	SCREW M6x10	TORNILLO m6x10
37	345770A1	1	BUCHA	BUSHING	ANILLO
38	345771A1	3	REBITE	RIVET	REMACHE
39	345772A1	1	SUPORTE	BRACKET	SOPORTE
40	345773A1	1	ALAVANCA	LEVER	PALANCA
41	345747A1	1	CHASSI	FRAME	BASTIDOR
41A	345737A1	4	GUIA	GUIDE	GUÍA
41B	345777A1	4	REBITE	RIVET	REMACHE

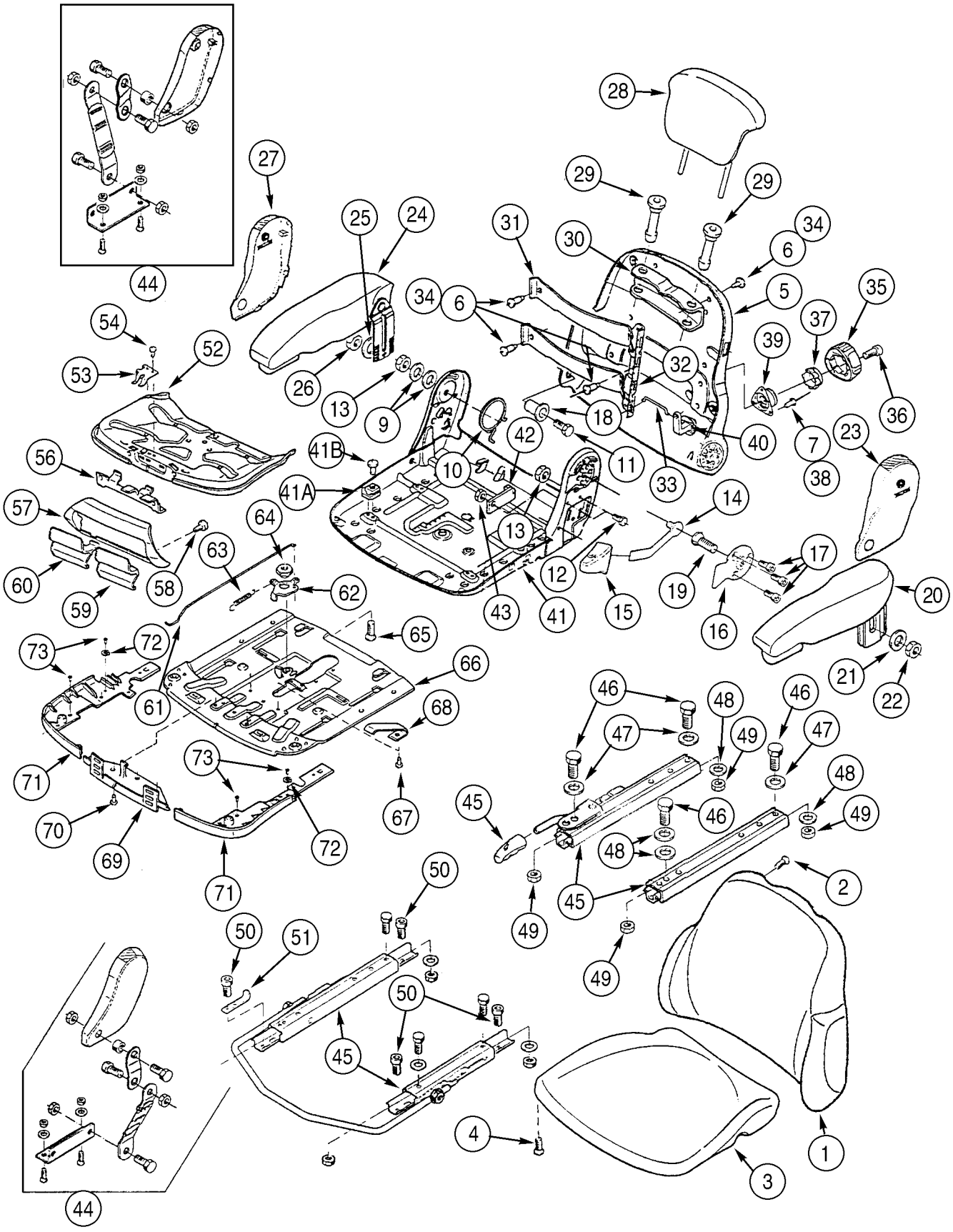
44
27
28
29
29
25
24
31
30
34
6
6
34
5
35
54
52
53
26
13
9
32
37
39
36
18
40
7
38
23
56
41B
42
10
11
33
41A
14
57
64
63
13
12
17
60
58
62
59
19
20
43
41
15
16
21
22
73
72
65
66
61
68
71
73
72
70
69
67
71
46
48
46
47
49
47
48
45
46
48
49
49
45
2
50
50
51
50
45
49
4
1
3
44

ITEM REF.	PEÇA Nº PART Nº PIEZA Nº	QDE. QTY. CANT.	DESCRIÇÃO (Português)	DESCRIPTION (English)	DESCRIPCION (Español)
42	345786A1	1	BATENTE	STOP	TOPE
43	832-10408	1	PORCA trava M8	NUT lock M8	TUERCA de retención m8
44	345785A1	1	KIT - correia fixação	KIT - tether belt	JUEGO
45	345783A1	1	KIT - trilhos banco	KIT - seat rails	JUEGO
46	934678R1	4	PARAFUSO M8x16	BOLT M8x16	PERNO m8x16
47	345729A1	3	ARRUELA	WASHER	ARANDELA
48	934058R1	4	ARRUELA	WASHER	ARANDELA
49	345728A1	4	PORCA M8	NUT M8	TUERCA m8
50	864-8025	6	PARAFUSO M8x25	BOLT socket M8x25	PERNO con casquillo m8x25
51	345784A1	1	SUPORTE	BRACKET	SOPORTE
	345757A1	1	PLACA Conj. - ajuste assento	PLATE Assy. - seat adjustment	PLACA conj.
52	NSS	1	PLACA	PLATE	PLACA
53	345758A1	1	MOLA	SPRING	RESORTE
54	345735A1	2	REBITE	RIVET	REMACHE
55	345726A1	4	PARAFUSO - não ilustrado	SCREW - not shown	TORNILLO
56	345759A1	1	TRINCO	LATCH	PICAPORTE
57	345761A1	1	TAMPA	COVER	TAPA
58	345726A1	2	PARAFUSO	SCREW	TORNILLO
59	345763A1	1	MAÇANETA	HANDLE	ASA
60	345762A1	1	MAÇANETA	HANDLE	ASA
61	345779A1	1	HASTE	ROD	VÁSTAGO
	345775A1	1	ALAVANCA Conj.	LEVER Assy.	PALANCA conj.
62	NSS	1	ALAVANCA	LEVER	PALANCA
63	345780A1	1	MOLA tensão	SPRING tension	RESORTE de tensión
64	345781A1	1	BUCHA	BUSHING	ANILLO
65	345782A1	1	PARAFUSO M8x12	SCREW M8x12	TORNILLO m8x12
	345734A1	1	PLACA Conj.	PLATE Assy.	PLACA conj.
66	NSS	1	PLACA	PLATE	PLACA
67	345735A1	2	REBITE	RIVET	REMACHE
68	345736A1	2	MOLA	SPRING	RESORTE
69	345739A1	1	SUPORTE	BRACKET	SOPORTE
70	345740A1	4	PARAFUSO	SCREW	TORNILLO
	345738A1	1	TAMPA	COVER	TAPA
71	NSS	1	TAMPA	COVER	TAPA
72	345103A1	2	ARRUELA	WASHER	ARANDELA
73	345735A1	4	REBITE	RIVET	REMACHE

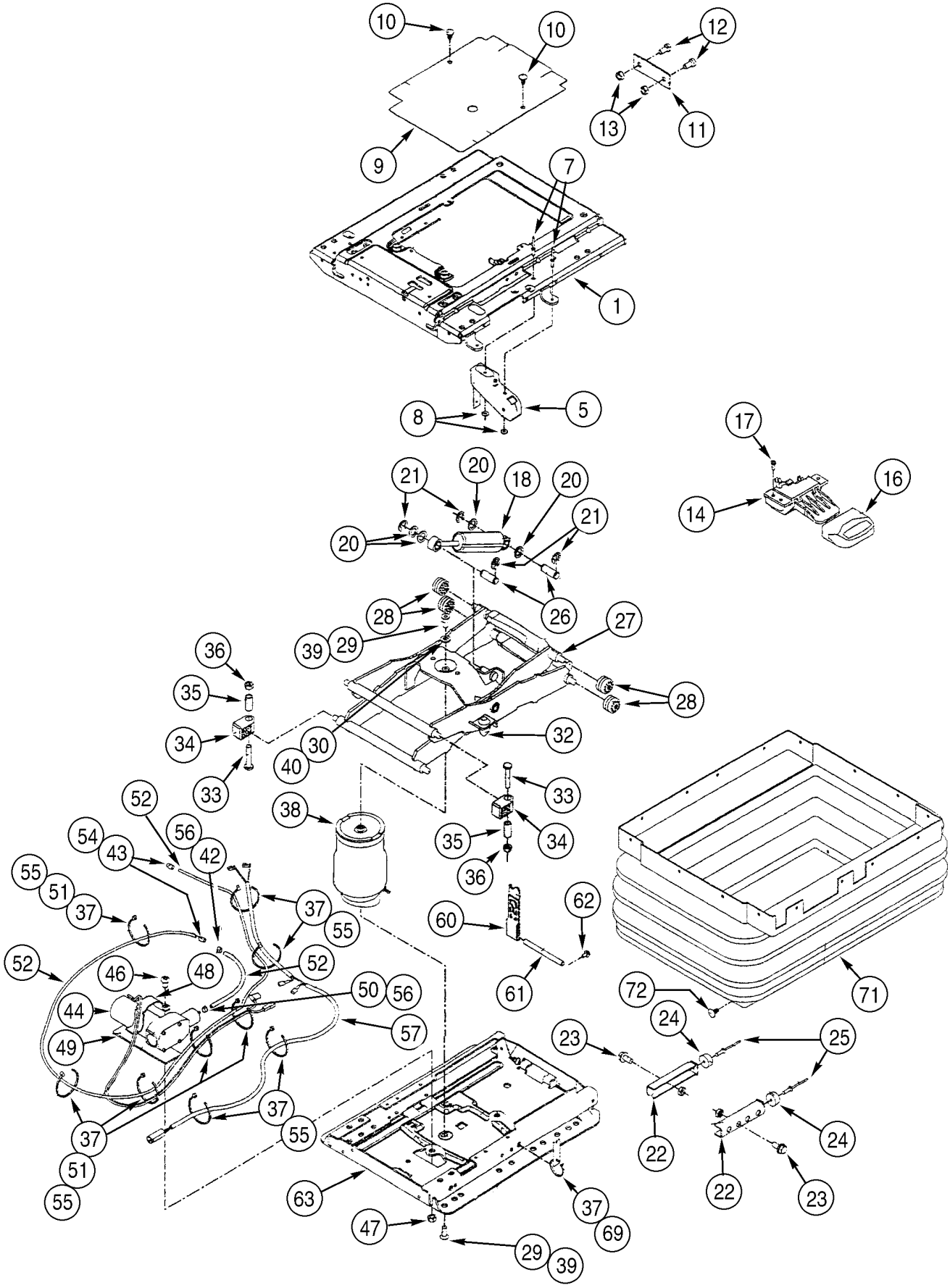
10
10
12
13
11
9
7
1
8
5
17
16
14
21
20
18
20
21
20
26
28
27
39
29
28
36
35
34
33
30
40
32
38
33
35
34
36
52
56
54
43
42
55
51
37
37
55
52
46
48
52
50
56
44
49
57
37
55
37
51
55
60
62
61
72
71
24
23
25
22
24
22
23
63
37
69
47
29
39

ITEM REF.	PEÇA Nº PART Nº PIEZA Nº	QDE. QTY. CANT.	DESCRIÇÃO (Português)	DESCRIPTION (English)	DESCRIPCION (Español)
	399259A1	1	BANCO Conj. - tecido (OPC)	SEAT Assy. - cloth (OPT)	ASIENTO conj.
	398546A1	1	SUSPENSÃO - tecido	SUSPENSION - cloth	SUSPENSIÓN
	345133A1	1	BASE - placa de montagem	BASE - mounting plate	BASE
	398547A1	1	BARRA	BAR	BARRA
1	345101A1	1	PLACA assento - superior	PLATE seat - upper	PLACA de asiento
2	345100A1	18	BUJÃO - não ilustrado	PLUG - not shown	TAPÓN
3	345103A1	1	ARRUELA - não ilustrado	WASHER - not shown	ARANDELA
4	345113A1	2	ROLETE - não ilustrado	ROLLER - not shown	RODILLO
	398142A1	1	ALAVANCA controle	LEVER control	PALANCA de mando
5	NSS	1	ALAVANCA	LEVER	PALANCA
6	345100A1	4	BUJÃO - não ilustrado	PLUG - not shown	TAPÓN
7	345102A1	2	REBITE	RIVET	REMACHE
8	345103A1	2	ARRUELA	WASHER	ARANDELA
9	345099A1	1	TAMPA	COVER	TAPA
10	345100A1	2	BUJÃO	PLUG	TAPÓN
11	345108A1	1	PLACA	PLATE	PLACA
12	864-8016	2	PARAFUSO M8x16	BOLT socket M8x16	PERNO con casquillo m8x16
13	832-10408	2	PORCA trava M8	NUT lock M8	TUERCA de retención m8
	345107A1	1	ALAVANCA Conj. - controle altura	LEVER Assy. - height control	PALANCA conj.
14	NSS	1	ALAVANCA	LEVER	PALANCA
15	345100A1	4	BUJÃO - não ilustrado	PLUG - not shown	TAPÓN
16	345106A1	1	MAÇANETA	HANDLE	ASA
17	840-1516	3	PARAFUSO M5x16	SCREW M5x16	TORNILLO m5x16
	398150A1	1	KIT - amortecedor	KIT - shock absorber	JUEGO
18	NSS	1	AMORTECEDOR	SHOCK ABSORBER	AMORTIGUADOR
19	345100A1	8	BUJÃO - não ilustrado	PLUG - not shown	TAPÓN
20	3402553R1	4	ARRUELA	WASHER	ARANDELA
21	895-18010	4	ARRUELA 11x18x1,6mm	WASHER 11x18x1,6mm	ARANDELA 11x18x1,6mm
	345131A1	1	KIT - batente	KIT - stop	JUEGO
22	NSS	2	CANTONEIRA	ANGLE	ESQUILLA
23	614-8016	2	PARAFUSO M8x16	BOLT M8x16	PERNO m8x16
24	60-3231T1	2	BATENTE	BUMPER	PARACHOQUE
25	345132A1	2	REBITE	RIVET	REMACHE
26	345098A1	2	PINO	PIN	PERNO
	345109A1	1	KIT - braço	KIT - arm	JUEGO
27	NSS	1	BRAÇO	ARM	BRAZO
28	345113A1	4	ROLETE	ROLLER	RODILLO
29	345112A1	2	PARAFUSO	SCREW	TORNILLO
30	934058R1	1	ARRUELA	WASHER	ARANDELA
31	345100A1	22	BUJÃO - não ilustrado	PLUG - not shown	TAPÓN
32	60-3242T1	2	BATENTE	BUMPER	PARACHOQUE
33	345111A1	4	PARAFUSO	SCREW	TORNILLO
34	345110A1	4	GUIA	GUIDE	GUÍA
35	345095A1	4	ESPAÇADOR	SPACER	ESPACIADOR
36	60-4845T1	4	PORCA	NUT	TUERCA
37	L18337	9	CINTA 380mm	STRAP 380mm	FAJA 380mm
	345114A1	1	KIT - mola a ar	KIT - air spring	JUEGO
38	NSS	1	MOLA	SPRING	RESORTE
39	345112A1	2	PARAFUSO	SCREW	TORNILLO
40	934058R1	1	ARRUELA	WASHER	ARANDELA

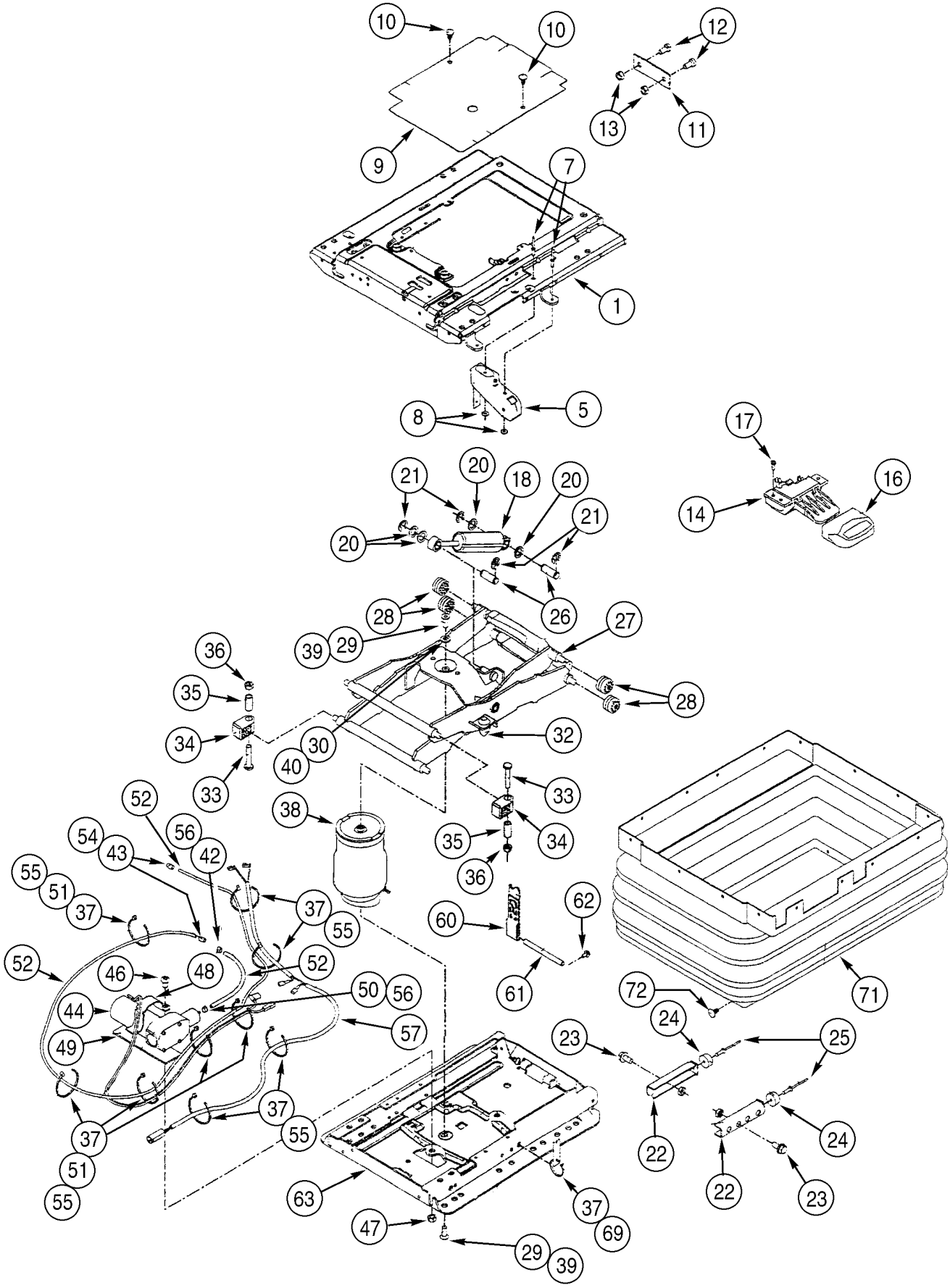
10
10
12
13
11
9
7
1
8
5
17
16
14
21
20
18
20
21
20
26
28
27
39
29
28
36
35
34
33
30
40
32
38
33
35
34
36
52
56
54
43
42
55
51
37
37
55
52
46
48
52
50
56
44
49
57
37
55
37
51
55
60
62
61
72
71
24
23
25
22
24
22
23
63
37
69
47
29
39

ITEM REF.	PEÇA Nº PART Nº PIEZA Nº	QDE. QTY. CANT.	DESCRIÇÃO (Português)	DESCRIPTION (English)	DESCRIPCION (Español)
41	345100A1	8	BUJÃO - não ilustrado	PLUG - not shown	TAPÓN
42	60-4895T1	1	BRAÇADEIRA	CLAMP	ABRAZADERA
43	345118A1	2	ADAPTADOR	ADAPTER	ADAPTADOR
	345125A1	1	KIT - compressor	KIT - compressor	JUEGO
44	NSS	1	COMPRESSOR	COMPRESSOR	COMPRESOR
45	345100A1	12	BUJÃO - não ilustrado	PLUG - not shown	TAPÓN
46	864-8012	1	PARAFUSO M8x12	SCREW M8x12	TORNILLO m8x12
47	832-10408	1	PORCA trava M8	NUT lock M8	TUERCA de retención m8
48	345120A1	1	SUPORTE	BRACKET	SOPORTE
49	345121A1	1	PLACA	PLATE	PLACA
50	60-4895T1	1	BRAÇADEIRA	CLAMP	ABRAZADERA
51	L18337	5	CINTA 380mm	STRAP 380mm	FAJA 380mm
	254782A1	1	KIT - mangueira de ar	KIT - air hose	JUEGO
52	NSS	1	MANGUEIRA	HOSE	MANGUERA
53	345100A1	12	BUJÃO - não ilustrado	PLUG - not shown	TAPÓN
54	345118A1	2	ADAPTADOR	ADAPTER	ADAPTADOR
55	L18337	8	CINTA 380mm	STRAP 380mm	FAJA 380mm
56	60-4895T1	2	BRAÇADEIRA	CLAMP	ABRAZADERA
	345123A1	1	KIT - chicote	KIT - harness	JUEGO
57	NSS	1	CHICOTE	HARNESS	HAZ
58	345100A1	12	BUJÃO - não ilustrado	PLUG - not shown	TAPÓN
59	L18337	10	CINTA - não ilustrado 380mm	STRAP - not shown 380mm	FAJA 380mm
60	345115A1	1	CINTA	STRAP	FAJA
61	345116A1	1	PINO	PIN	PERNO
62	345117A1	1	PARAFUSO	SCREW	TORNILLO
	398148A1	1	PLACA Conj.	PLATE Assy.	PLACA conj.
63	NSS	1	PLACA	PLATE	PLACA
64	345100A1	6	BUJÃO - não ilustrado	PLUG - not shown	TAPÓN
65	60-4845T1	3	PORCA - não ilustrado	NUT - not shown	TUERCA
66	345110A1	2	GUIA - não ilustrado	GUIDE - not shown	GUÍA
67	345112A1	1	PARAFUSO - não ilustrado	SCREW - not shown	TORNILLO
68	345113A1	2	ROLETE - não ilustrado	ROLLER - not shown	RODILLO
69	L18337	6	CINTA 380mm	STRAP 380mm	FAJA 380mm
70	864-8012	1	PARAFUSO - não ilustrado M8x12	SCREW - not shown M8x12	TORNILLO m8x12
71	398149A1	1	TAMPA	COVER	TAPA
72	345100A1	22	BUJÃO	PLUG	TAPÓN
73	3225292R1	12	CLIP - não ilustrado	CLIP - not shown	CLIP
74	398143A1	1	CABO - não ilustrado	CABLE - not shown	CABLE
75	398146A1	1	CABO - não ilustrado	CABLE - not shown	CABLE
	300521A1	1	KIT (inclui 10,22,28-30, 32,34,35,37,39,55,69,72)	KIT (includes 10,22,28-30, 32,34,35,37,39,55,69,72)	JUEGO de piezas

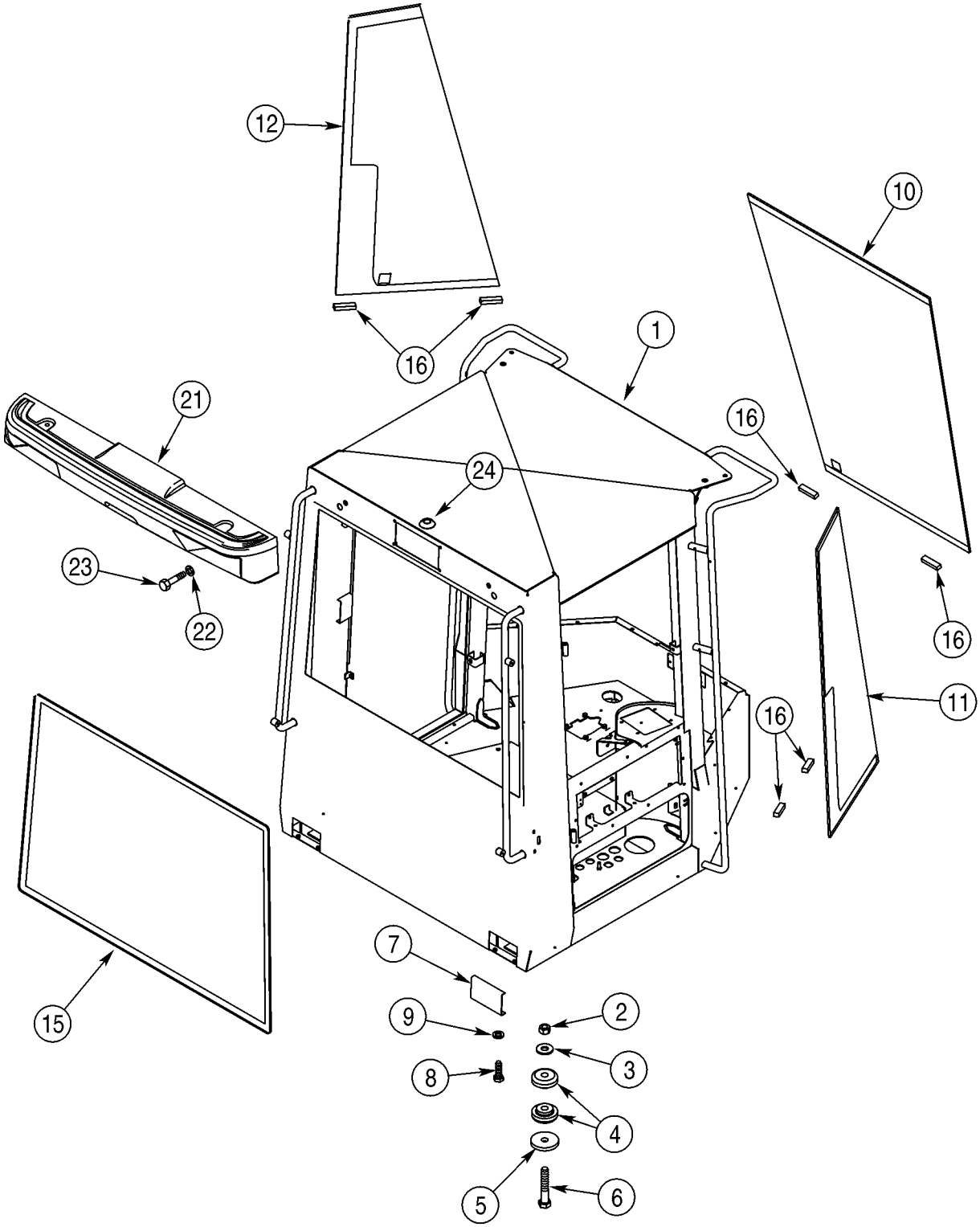
12
10
16
1
21
16
24
23
22
16
11
16
15
7
9
2
8
3
4
5
6

ITEM REF.	PEÇA Nº PART Nº PIEZA Nº	QDE. QTY. CANT.	DESCRIÇÃO (Português)	DESCRIPTION (English)	DESCRIPCION (Español)
	400022A1	1	CABINE Conj. (OPC)	CAB Assy. (OPT)	CABINA conj.
1	373774A1	1	CHASSI	FRAME	BASTIDOR
2	329-1014	4	PORCA	NUT	TUERCA
3	396-41094	4	ARRUELA 15/16x2-1/4x7/32in	WASHER 15/16x2-1/4x7/32in	ARANDELA 15/16x2-1/4x7/32in
4	358981A1	4	COXIM borracha	MOUNT rubber	COJÍN de caucho
5	1332154C1	4	ARRUELA	WASHER	ARANDELA
6	326-1488	4	PARAFUSO 7/8x5-1/2	BOLT 7/8x5-1/2	PERNO 7/8x5-1/2
7	241301A1	2	PLACA cobertura - acesso	COVER plate - access	PLACA de cierre
8	627-6020	4	PARAFUSO M6x20	BOLT M6x20	PERNO m6x20
9	895-25006	4	ARRUELA 6,6x18x1,6mm	WASHER 6,6x18x1,6mm	ARANDELA 6,6x18x1,6mm
10	326951A1	1	VIDRO - dianteiro cabine	GLASS - cab front	CRISTAL
11	198053A1	1	VIDRO - dianteiro cabine LD	GLASS - cab front RH	CRISTAL
12	198052A1	1	VIDRO - dianteiro cabine LE	GLASS - cab front LH	CRISTAL
13	114327A1	2	FITA - não ilustrado	TAPE - not shown	CINTA
14	114328A1	UQN	VEDADOR - não ilustrado	SEALANT - not shown	PASTA de junta
15	198054A1	1	VIDRO - traseiro cabine	GLASS - cab rear window	CRISTAL
16	97268C1	6	ESPAÇADOR	SPACER	ESPACIADOR
21	321576A1	1	RETENTOR - lanterna traseira	RETAINER - rear light	RETENEDOR
22	896-15012	2	ARRUELA 13,5x28x4mm	WASHER 13,5x28x4mm	ARANDELA 13,5x28x4mm
23	827-12050	2	PARAFUSO M12x50	BOLT M12x50	PERNO m12x50
24	217-476	1	BUJÃO	PLUG	TAPÓN

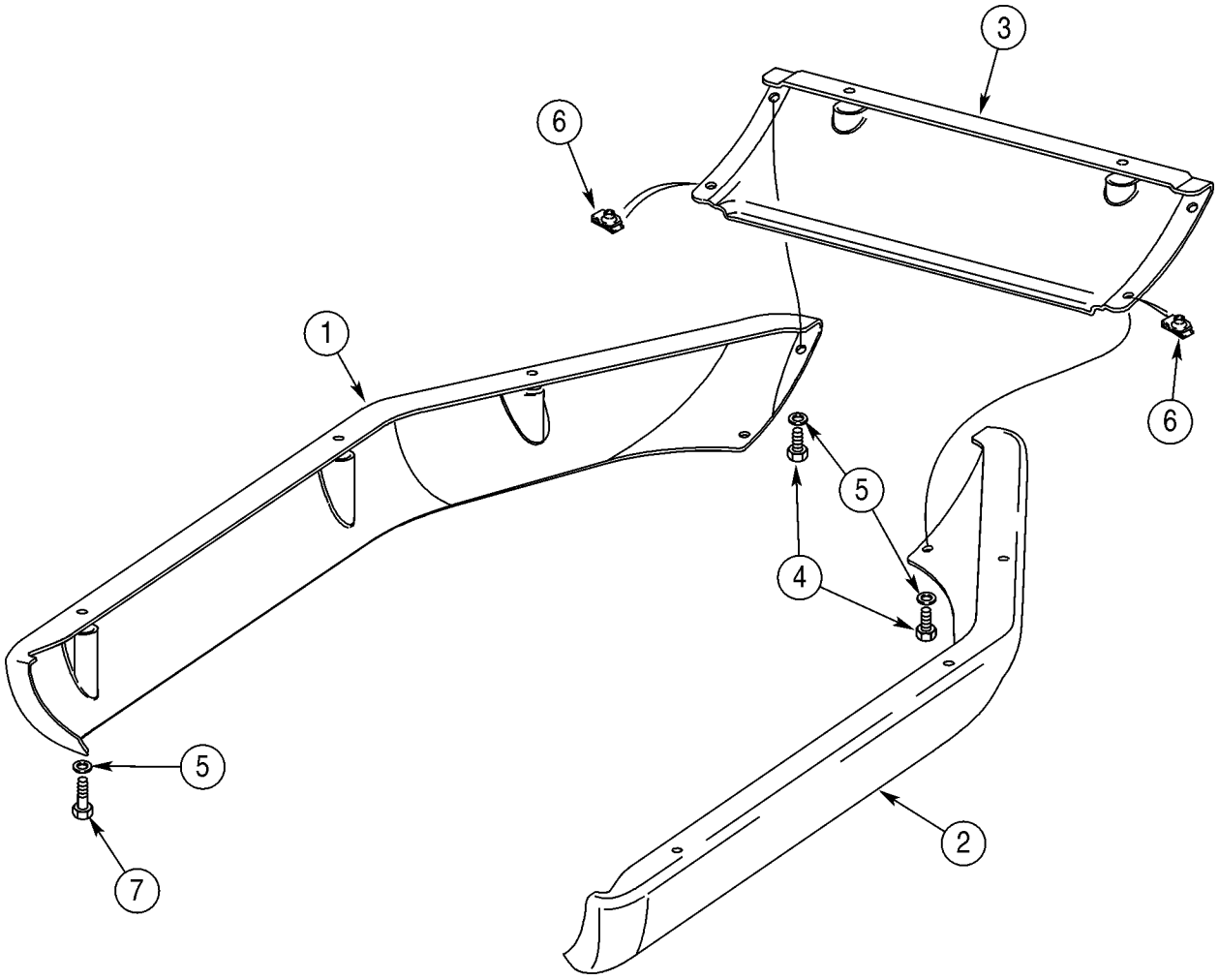
3
6
1
6
5
4
5
7
2

ITEM REF.	PEÇA Nº PART Nº PIEZA Nº	QDE. QTY. CANT.	DESCRIÇÃO (Português)	DESCRIPTION (English)	DESCRIPCION (Español)
1	387087A2	1	COBERTURA saia - LE	COVER skirt - LH	LONA de protección
2	387088A2	1	COBERTURA saia - LD	COVER skirt - RH	LONA de protección
3	387089A1	1	COBERTURA saia - central	COVER skirt - center	LONA de protección
4	627-8020	4	PARAFUSO M8x20	BOLT M8x20	PERNO m8x20
5	895-15008	12	ARRUELA 9x20x1,6mm	WASHER 9x20x1,6mm	ARANDELA 9x20x1,6mm
6	833-40308	4	PORCA U M8	NUT U M8	TUERCA en u m8
7	627-8030	8	PARAFUSO M8x30	BOLT M8x30	PERNO m8x30

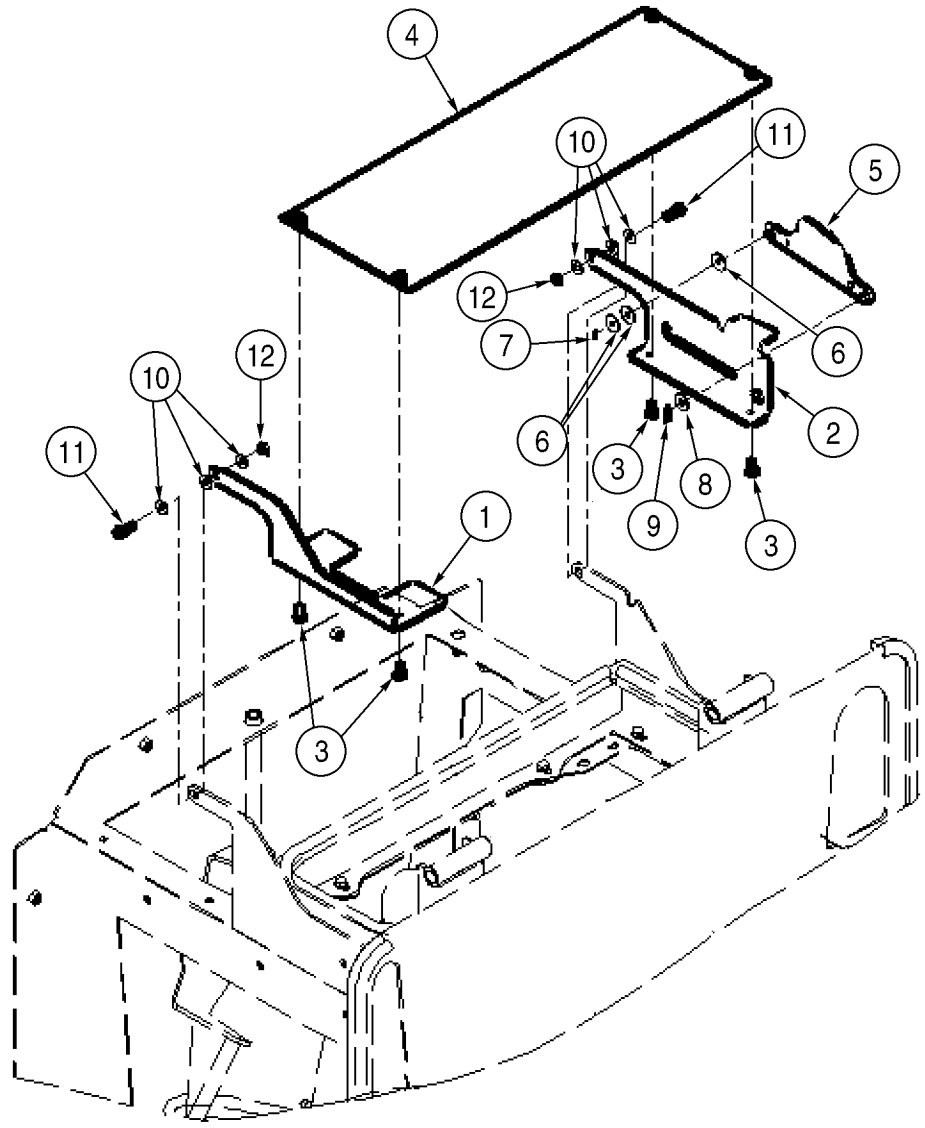
4
10
11
5
12
7
6
12
10
6
3
8
2
11
9
1
3
3

ITEM REF.	PEÇA Nº PART Nº PIEZA Nº	QDE. QTY. CANT.	DESCRIÇÃO (Português)	DESCRIPTION (English)	DESCRIPCION (Español)
1	382199A3	1	SUPORTE - LD	BRACKET - RH	SOPORTE
2	398883A2	1	SUPORTE - LE	BRACKET - LH	SOPORTE
3	627-8016	4	PARAFUSO M8x16	BOLT M8x16	PERNO m8x16
4	385687A1	1	PLACA	PLATE	PLACA
5	398744A2	1	SUPORTE	BRACKET	SOPORTE
6	895-15006	3	ARRUELA 6,6x25x1,6mm	WASHER 6,6x25x1,6mm	ARANDELA 6,6x25x1,6mm
7	733-1610	1	CONTRA PINO 1,6x10mm	PIN cotter 1,6x10mm	PASADOR hendido 1,6x10mm
8	895-15010	1	ARRUELA 11x24x2mm	WASHER 11x24x2mm	ARANDELA 11x24x2mm
9	733-3220	1	CONTRA PINO 3,2x20mm	PIN cotter 3,2x20mm	PASADOR hendido 3,2x20mm
10	895-15008	6	ARRUELA 9x20x1,6mm	WASHER 9x20x1,6mm	ARANDELA 9x20x1,6mm
11	627-8025	2	PARAFUSO M8x25	BOLT M8x25	PERNO m8x25
12	832-10408	2	PORCA trava M8	NUT lock M8	TUERCA de retención m8

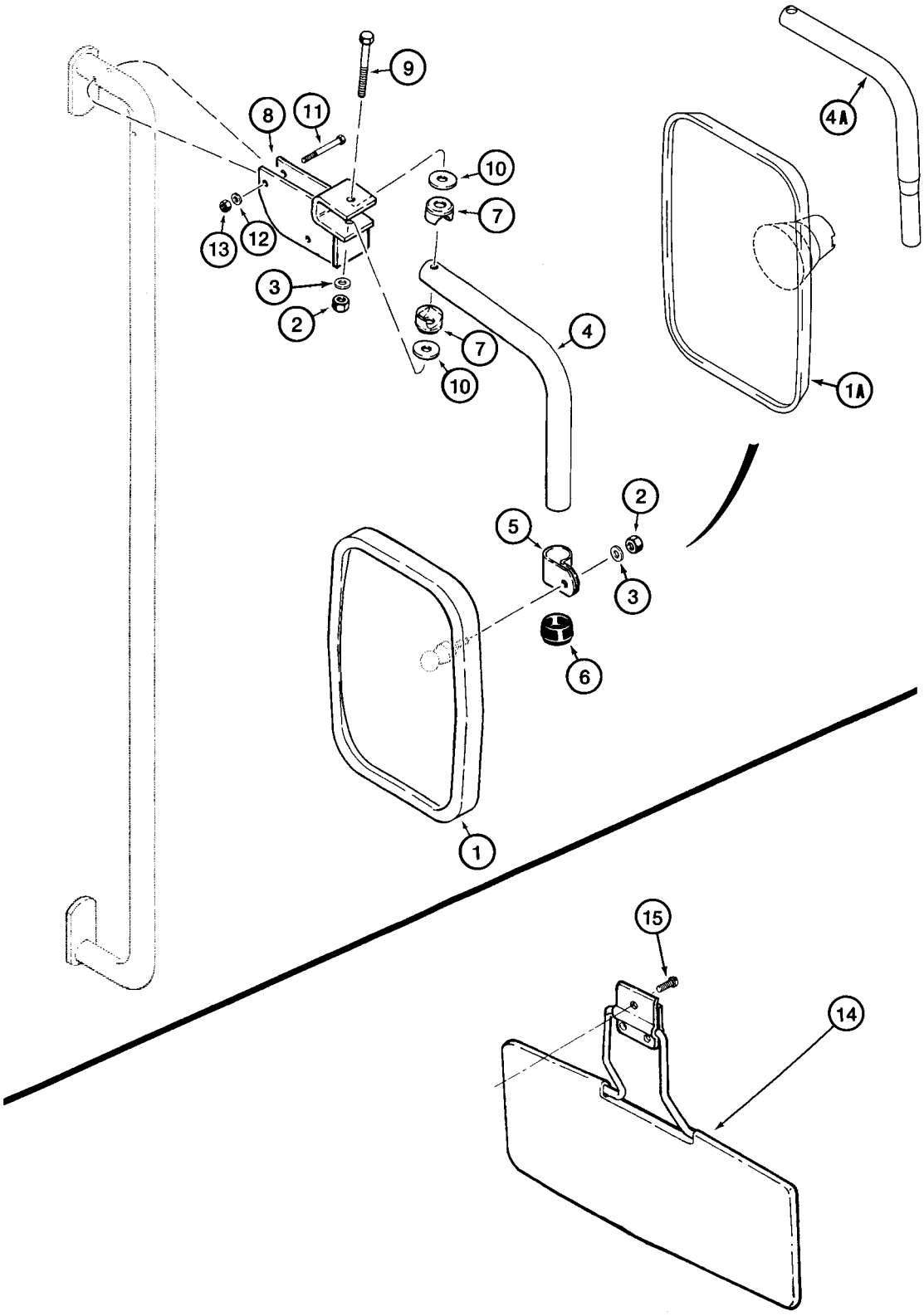
9
8
11
10
7
13
12
3
2
7
4
10
4A
1A
2
5
3
6
1
15
14

ITEM REF.	PEÇA Nº PART Nº PIEZA Nº	QDE. QTY. CANT.	DESCRIÇÃO (Português)	DESCRIPTION (English)	DESCRIPCION (Español)
1	1283403C1	2	ESPELHO retrovisor	MIRROR rearview	ESPEJO
2	326364A1	2	PORCA trava M10	NUT lock M10	TUERCA de retención m10
3	326365A1	2	ARRUELA especial 11x20x2mm	WASHER special 11x20x2mm	ARANDELA especial 11x20x2mm
4	1977805C1	2	BRAÇO - montagem espelho	ARM - mirror mounting	BRAZO
5	1977834C1	2	BRAÇADEIRA	CLAMP	ABRAZADERA
6	1977833C1	2	TAMPA - plástico	CAP - plastic	TAPA
7	1977831C1	4	BRAÇADEIRA	CLAMP	ABRAZADERA
8	198061A1	2	SUPORTE - montagem espelho	BRACKET - mirror mounting	SOPORTE
9	326362A1	2	PARAFUSO especial M10x60	BOLT special M10x60	PERNO especial m10x60
10	1977832C1	4	ARRUELA especial	WASHER special	ARANDELA especial
11	326361A1	4	PARAFUSO especial M6x50	BOLT special M6x50	PERNO especial m6x50
12	297865A1	4	ARRUELA especial M6	WASHER special M6	ARANDELA especial m6
13	326363A1	4	PORCA trava M6	NUT lock M6	TUERCA de retención m6
14	E47027	1	QUEBRA-SOL	VISOR sun	VISERA
15	1276051C1	3	PARAFUSO 1/4x1	SCREW 1/4x1	TORNILLO 1/4x1

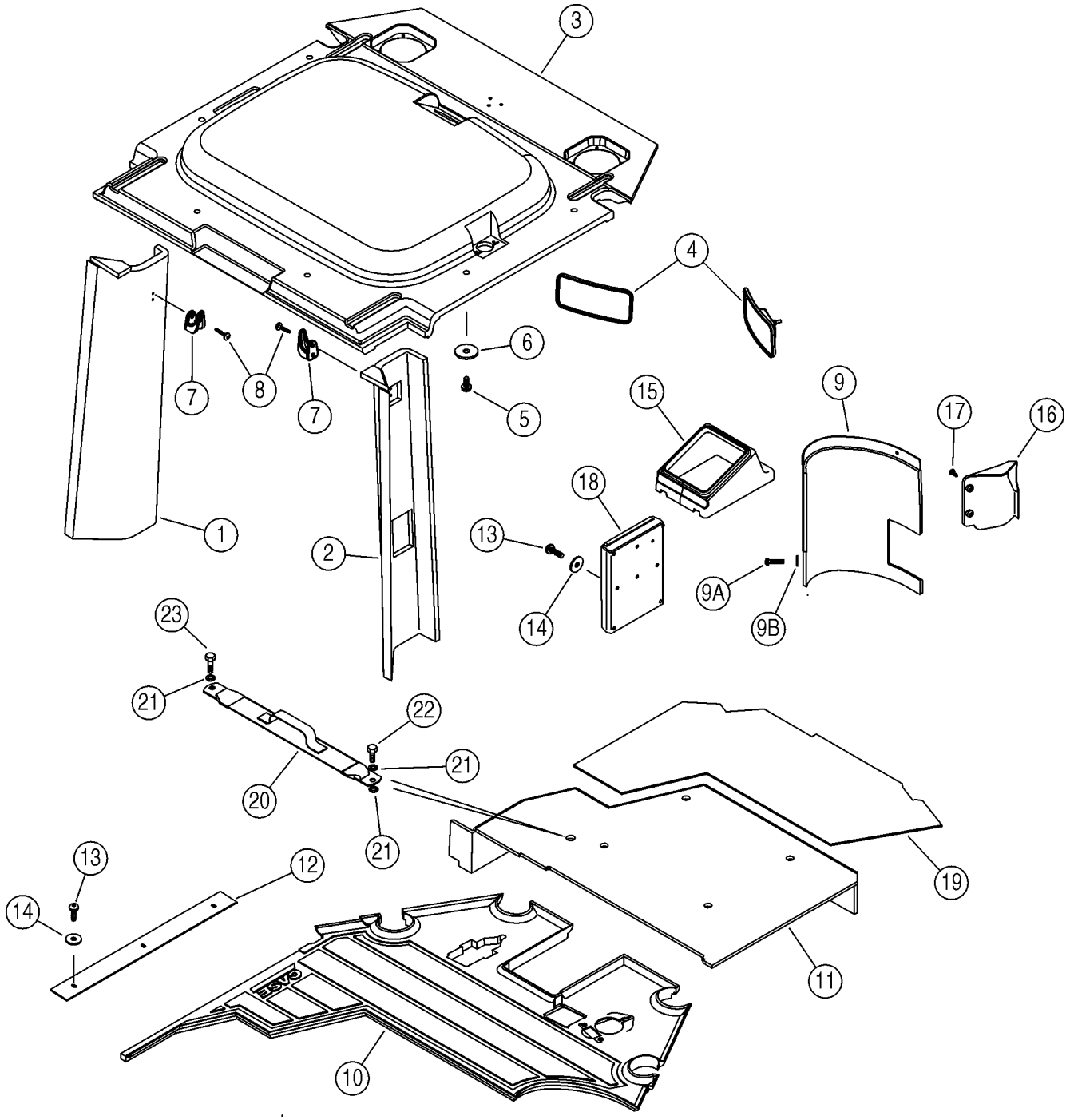
3
4
6
5
7
8
7
15
9
17
16
18
1
2
13
14
9A
9B
23
21
22
21
20
21
13
12
14
19
11
10

ITEM REF.	PEÇA Nº PART Nº PIEZA Nº	QDE. QTY. CANT.	DESCRIÇÃO (Português)	DESCRIPTION (English)	DESCRIPCION (Español)
1	399214A1	1	TAMPA - coluna traseira LE	COVER - rear post LH	TAPA
2	399215A1	1	TAMPA - coluna traseira LD	COVER - rear post RH	TAPA
3	399216A1	1	FORRO - teto da cabine	HEADLINER - cab roof	PABELLÓN
4	A177462	2	ESPELHO Conj. - retrosivor	MIRROR Assy. - rear view	ESPEJO conj.
5	1270742C1	6	PARAFUSO M6x12	SCREW M6x12	TORNILLO m6x12
6	1990503C1	6	ARRUELA especial	WASHER special	ARANDELA especial
7	114549A1	2	GANCHO	HOOK	GANCHO
8	1276118C1	4	PARAFUSO nº8x3/4	SCREW pointed nº8x3/4	TORNILLO válvula nº8x3/4
9	399186A1	1	ALMOFADA	PAD	CINTA antideslizante
9A	239105A1	1	PARAFUSO M6x20	SCREW M6x20	TORNILLO m6x20
9B	1990502C1	1	ARRUELA 1/4x13/16x1/16	WASHER 1/4x13/16x1/16	ARANDELA 1/4x13/16x1/16
10	373792A2	1	TAPETE assoalho - dianteiro	MAT floor - front	ALFOMBRA piso
11	234003A2	1	TAPETE assoalho - plataforma	MAT floor	ALFOMBRA piso
12	279565A1	1	CINTA	STRIP protection	PRECINTA de protección
13	239105A1	5	PARAFUSO M6x20	SCREW M6x20	TORNILLO m6x20
14	1990502C1	5	ARRUELA 1/4x13/16x1/16	WASHER 1/4x13/16x1/16	ARANDELA 1/4x13/16x1/16
15	234004A1	1	COIFA	BOOT	FUELLE
16	399217A1	1	TAMPA - chicote	COVER - harness	TAPA
17	239225A1	2	PARAFUSO M4x12	SCREW M4x12	TORNILLO m4x12
18	223935A1	1	PORTA DOCUMENTOS	BOX manual	PORTADOCUMENTOS
19	346600A1	1	ALMOFADA - proteção	PAD - protective	CINTA antideslizante
20	348580A1	1	CINTA	STRAP	FAJA
21	895-15010	3	ARRUELA 11x24x2mm	WASHER 11x24x2mm	ARANDELA 11x24x2mm
22	627-10020	1	PARAFUSO M10x20	BOLT M10x20	PERNO m10x20
23	627-10030	1	PARAFUSO M10x30	BOLT M10x30	PERNO m10x30

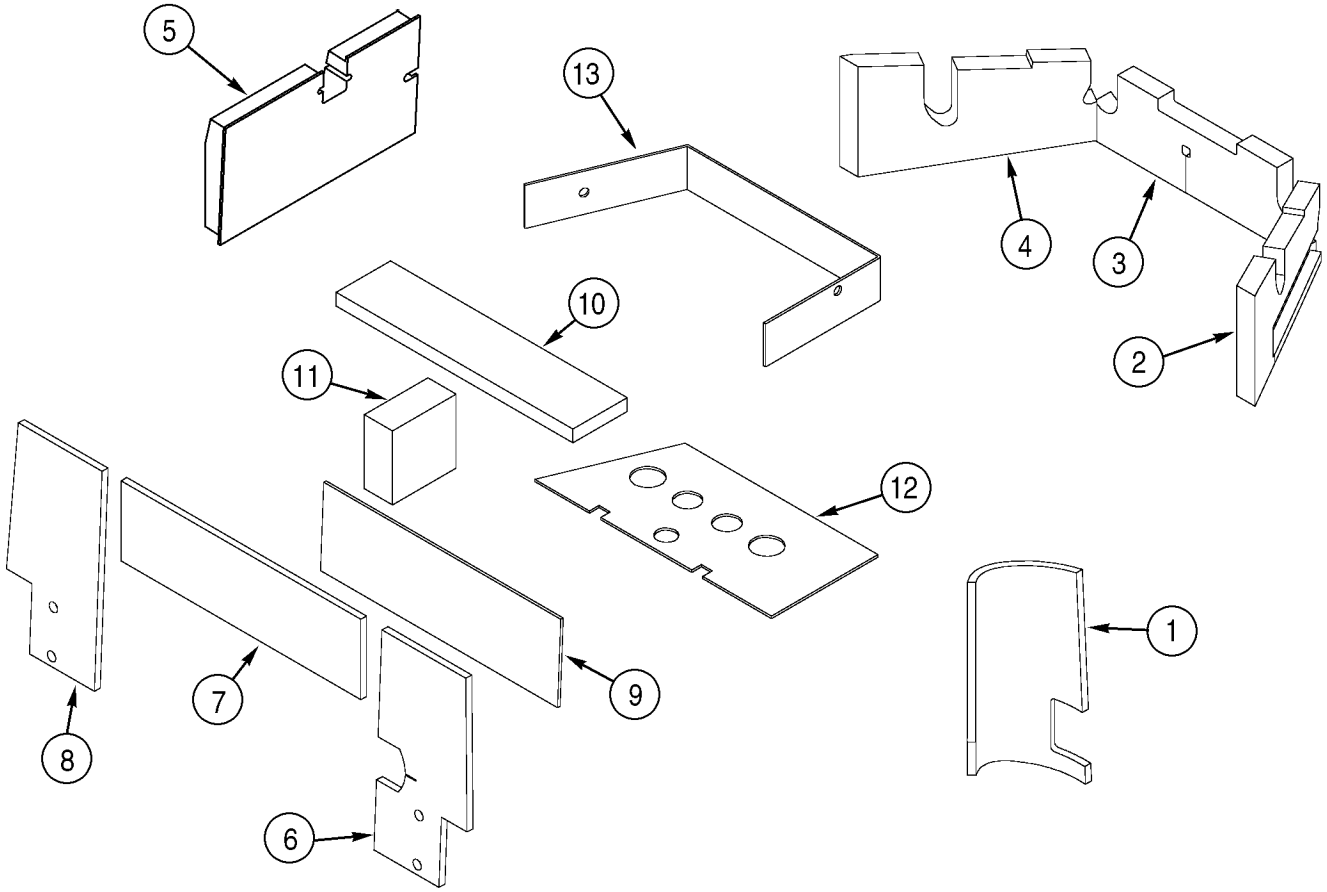
5
13
4
3
10
2
11
12
1
7
9
8
6

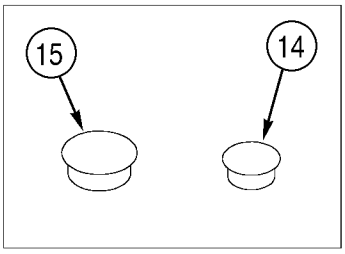
15
14

ITEM REF.	PEÇA Nº PART Nº PIEZA Nº	QDE. QTY. CANT.	DESCRIÇÃO (Português)	DESCRIPTION (English)	DESCRIPCION (Español)
1	400755A1	1	ISOLAMENTO - torre	INSULATION - tower	CINTA antideslizante
2	399196A1	1	ISOLAMENTO - LD	INSULATION - RH	CINTA antideslizante
3	399197A1	1	ISOLAMENTO - central	INSULATION - center	CINTA antideslizante
4	399198A1	1	ISOLAMENTO - LE	INSULATION - iulation LH	CINTA antideslizante
5	399199A1	1	PAINEL isolador - porta	PANEL insulation - door	PANEL insonorizante
6	234147A2	1	ISOLAMENTO - LD	INSULATION - RH	CINTA antideslizante
7	234148A1	1	ISOLAMENTO - central	INSULATION - center	CINTA antideslizante
8	234149A2	1	ISOLAMENTO - LE	INSULATION - iulation LH	CINTA antideslizante
9	257368A1	1	ISOLAMENTO traseiro	INSULATION rear	ESPUMA
10	257367A1	1	ISOLAMENTO superior	INSULATION top	ESPUMA
11	257366A1	1	ISOLAMENTO LE	INSULATION LH	ESPUMA
12	280692A2	1	ISOLAMENTO - tras. assento	INSULATION - seat bottom	CINTA antideslizante
13	280694A1	1	ISOLAMENTO - lateral assento	INSULATION - seat side	CINTA antideslizante
14	353-408	5	BUJÃO plástico	PLUG plastic	TAPÓN plástico
15	353-411	1	BUJÃO	PLUG	TAPÓN

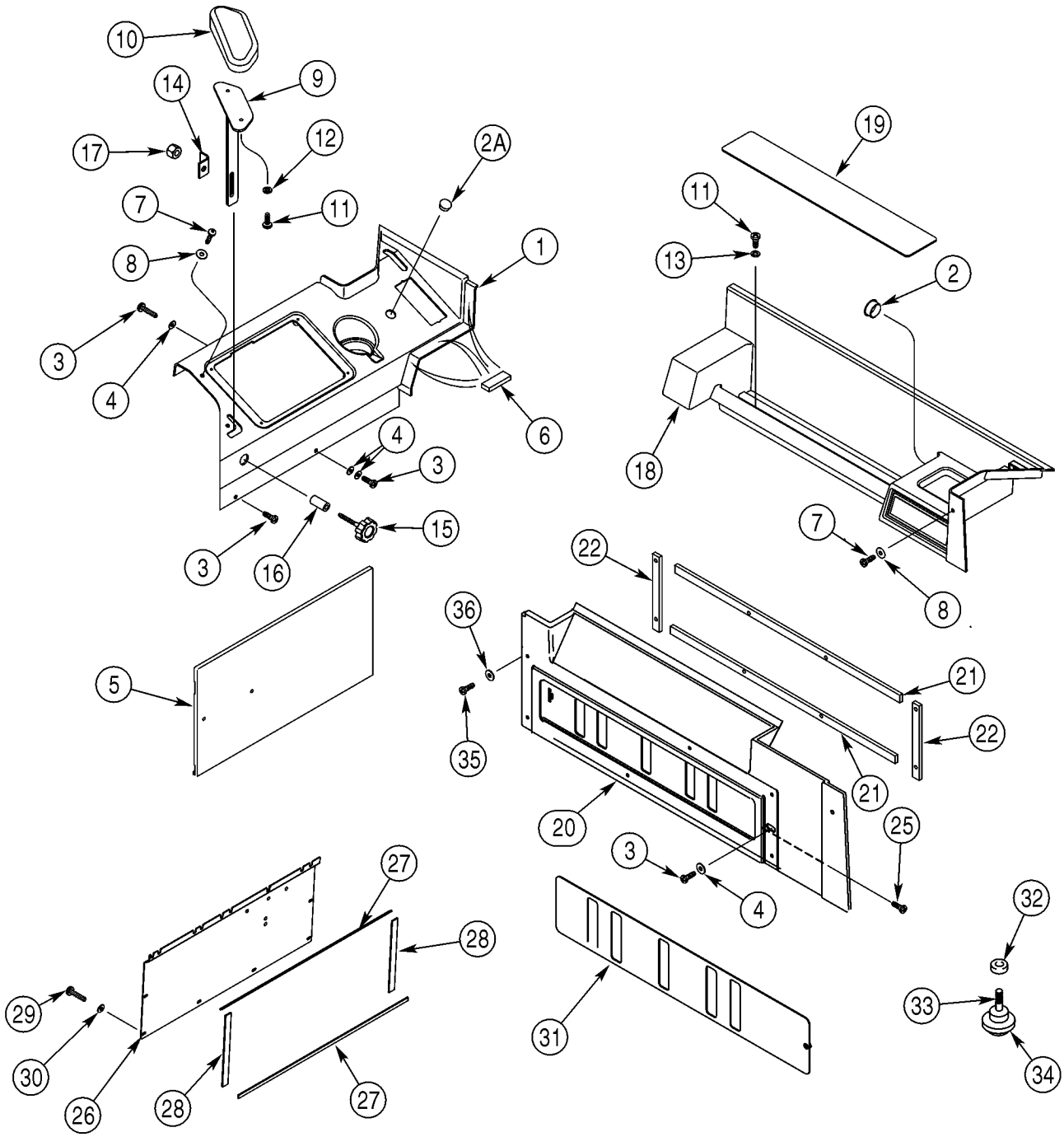
10
9
14
17
12
2A
7
11
1
8
3
4
6
4
3
3
16
15
5
19
11
13
2
18
7
8
22
36
21
35
22
21
20
25
3
4
27
28
29
30
26
28
27
31
32
33
34

ITEM REF.	PEÇA Nº PART Nº PIEZA Nº	QDE. QTY. CANT.	DESCRIÇÃO (Português)	DESCRIPTION (English)	DESCRIPCION (Español)
1	399187A1	1	CONSOLE - controle	CONSOLE - control	CONSOLA
2	353-410	1	BUJÃO	PLUG	TAPÓN
2A	353-411	1	BUJÃO	PLUG	TAPÓN
3	239105A1	5	PARAFUSO M6x20	SCREW M6x20	TORNILLO m6x20
4	1990502C1	5	ARRUELA 1/4x13/16x1/16	WASHER 1/4x13/16x1/16	ARANDELA 1/4x13/16x1/16
5	399191A1	1	ALMOFADA - console	PAD - console	CINTA antideslizante
6	327332A1	3	VEDADOR 56mm	SEAL 56mm	JUNTA 56mm
7	239105A1	3	PARAFUSO M6x20	SCREW M6x20	TORNILLO m6x20
8	1990502C1	3	ARRUELA 1/4x13/16x1/16	WASHER 1/4x13/16x1/16	ARANDELA 1/4x13/16x1/16
9	221102A2	1	SUPORTE - pulso	SUPPORT - wrist	SOPORTE
9A	408275A1	1	SUPORTE - pulso	SUPPORT - wrist	SOPORTE
10	221103A1	1	ALMOFADA - suporte pulso	PAD - wrist support	CINTA antideslizante
11	297850A1	4	PARAFUSO M6x16	SCREW M6x16	TORNILLO m6x16
12	892-11006	2	ARRUELA pressão M6	WASHER lock M6	ARANDELA freno m6
13	297865A1	2	ARRUELA especial M6	WASHER special M6	ARANDELA especial m6
14	221125A1	1	RETENTOR - suporte pulso	RETAINER - wrist support	RETENEDOR
15	221251A1	1	MANOPLA - ajuste	KNOB - adjusting	BOLA
16	L126936	1	ESPAÇADOR	SPACER	ESPACIADOR
17	231-1445	1	PORCA trava	NUT lock	TUERCA de retención
18	399192A1	1	CONSOLE	CONSOLE	CONSOLA
19	257461A1	1	TAPETE	MAT	ALFOMBRA
20	399188A1	1	TAMPA - traseira	COVER - rear	TAPA
21	327131A1	2	VEDADOR	SEAL	JUNTA
22	327132A1	2	VEDADOR	SEAL	JUNTA
25	1270742C1	5	PARAFUSO M6x12	SCREW M6x12	TORNILLO m6x12
26	380766A1	1	PAINEL - acesso	PANEL - access	PANEL
27	187787C1	2	VEDADOR 600mm	SEAL 600mm	JUNTA 600mm
28	187782C1	2	VEDADOR	SEAL	JUNTA
29	297850A1	6	PARAFUSO M6x16	SCREW M6x16	TORNILLO m6x16
30	1990502C1	6	ARRUELA 1/4x13/16x1/16	WASHER 1/4x13/16x1/16	ARANDELA 1/4x13/16x1/16
31	367817A1	1	PLACA - grelha	PLATE - louver	PLACA
32	374646A1	1	ESPAÇADOR	SPACER	ESPACIADOR
33	60-4135T1	1	PRISIONEIRO	STUD	ESPÁRRAGO
34	60-4136T1	1	MANOPLA	KNOB	BOLA
35	260-16516	6	PARAFUSO nº10x1	SCREW nº10x1	TORNILLO nº10x1
36	195-81029	6	ARRUELA 7/32x7/16x1/16	WASHER 7/32x7/16x1/16	ARANDELA 7/32x7/16x1/16

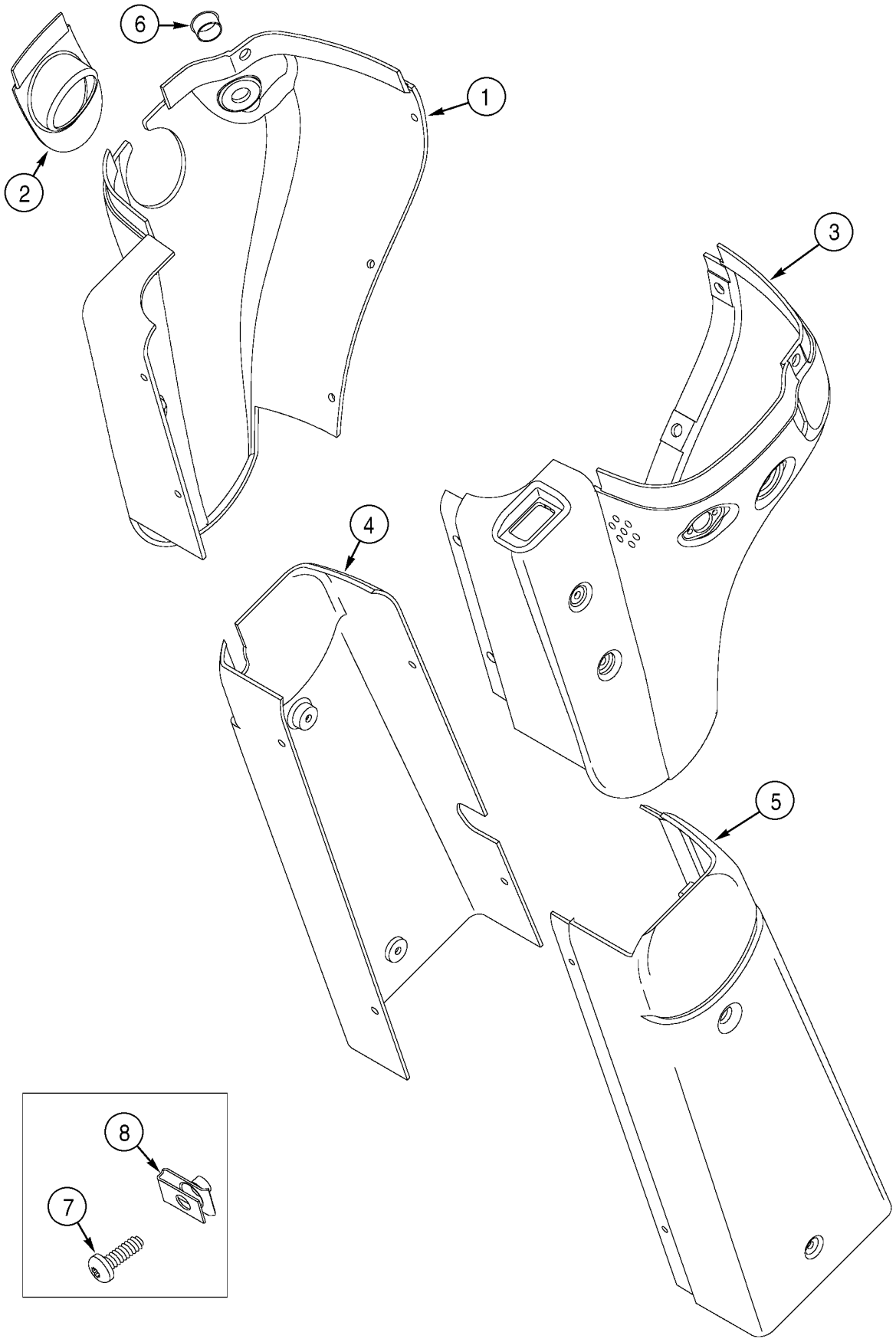
6
1
2
3
4
5
8
7

ITEM REF.	PEÇA Nº PART Nº PIEZA Nº	QDE. QTY. CANT.	DESCRIÇÃO (Português)	DESCRIPTION (English)	DESCRIPCION (Español)
1	399241A1	1	TAMPA - superior LE	COVER - upper pedestal LH	TAPA
2	399240A1	1	TAMPA - engate transmissão	COVER - transmission shift	TAPA
3	399237A1	1	TAMPA - superior LD	COVER - upper pedestal RH	TAPA
4	399238A1	1	TAMPA - inferior	COVER - lower	TAPA
5	399239A1	1	TAMPA - inferior	COVER - lower	TAPA
6	353-406	1	BUJÃO	PLUG	TAPÓN
7	239105A1	17	PARAFUSO M6x20	SCREW M6x20	TORNILLO m6x20
8	833-40306	7	PORCA U M6	NUT U M6	TUERCA en u m6

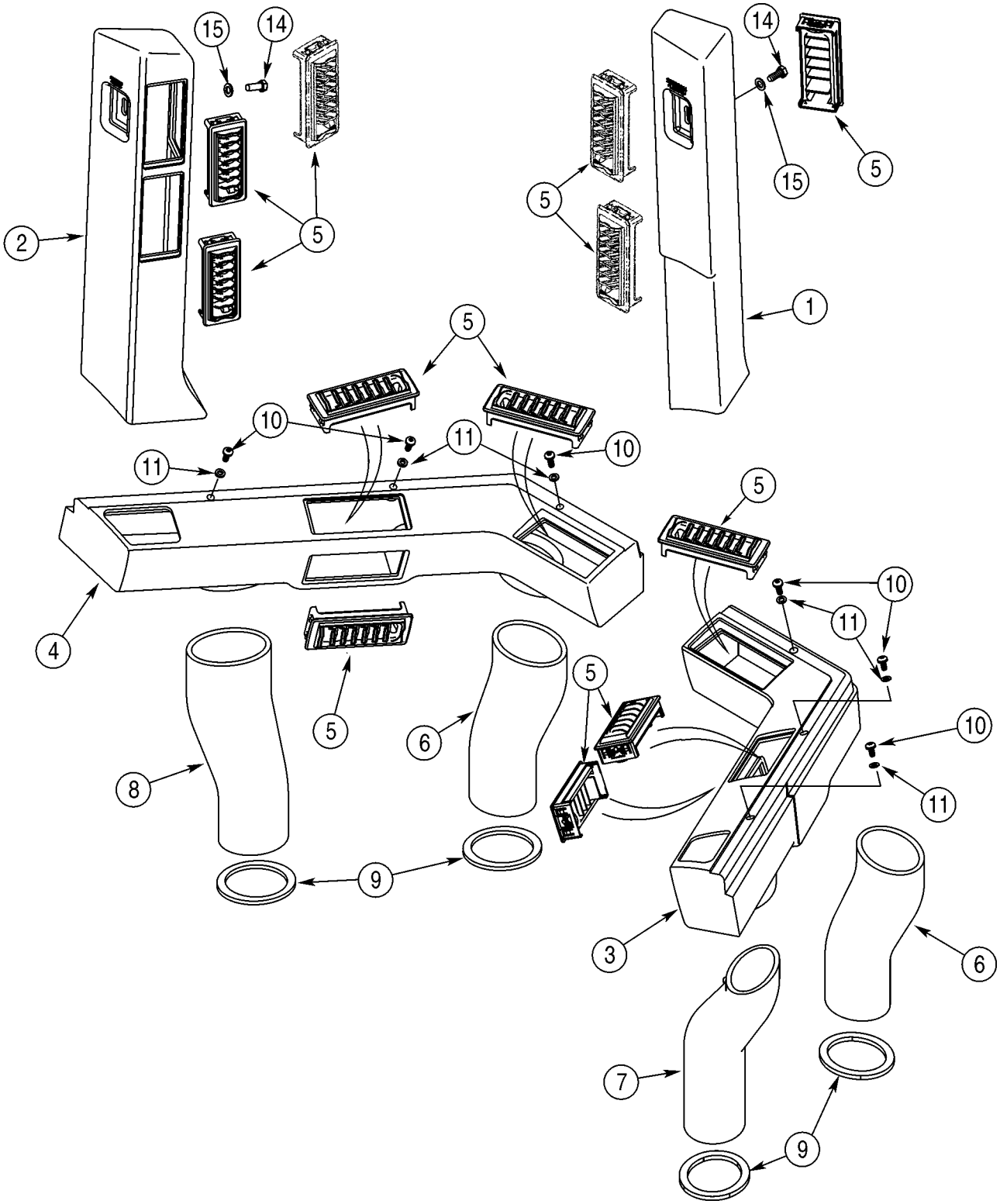
15
14
2
5
5
14
15
5
5
1
5
10
11
11
10
5
4
5
10
11
5
6
5
10
8
11
9
3
6
7
9

ITEM REF.	PEÇA Nº PART Nº PIEZA Nº	QDE. QTY. CANT.	DESCRIÇÃO (Português)	DESCRIPTION (English)	DESCRIPCION (Español)
1	399226A1	1	DUTO - vertical LD	DUCT - vertical plenum RH	CANALIZACIÓN de aire
2	399222A1	1	DUTO - vertical LE	DUCT - vertical plenum LH	CANALIZACIÓN de aire
3	399224A1	1	DUTO - dianteiro LD	DUCT - front RH	CANALIZACIÓN de aire
4	399223A1	1	DUTO - dianteiro LE	DUCT - front LH	CANALIZACIÓN de aire
5	363882A1	12	GRELHA	LOUVER	PARRILLA de calandria
6	275495A1	2	DUTO - assoalho central	DUCT - floor center	CANALIZACIÓN de aire
7	275498A1	1	DUTO - assoalho LD	DUCT - floor RH	CANALIZACIÓN de aire
8	275497A1	1	DUTO - assoalho LE	DUCT - floor LH	CANALIZACIÓN de aire
9	233308A1	4	VEDADOR - assoalho	SEAL - floor	JUNTA
10	1270742C1	6	PARAFUSO M6x12	SCREW M6x12	TORNILLO m6x12
11	297865A1	6	ARRUELA especial M6	WASHER special M6	ARANDELA especial m6
14	627-8020	2	PARAFUSO M8x20	BOLT M8x20	PERNO m8x20
15	895-15008	2	ARRUELA 9x20x1,6mm	WASHER 9x20x1,6mm	ARANDELA 9x20x1,6mm

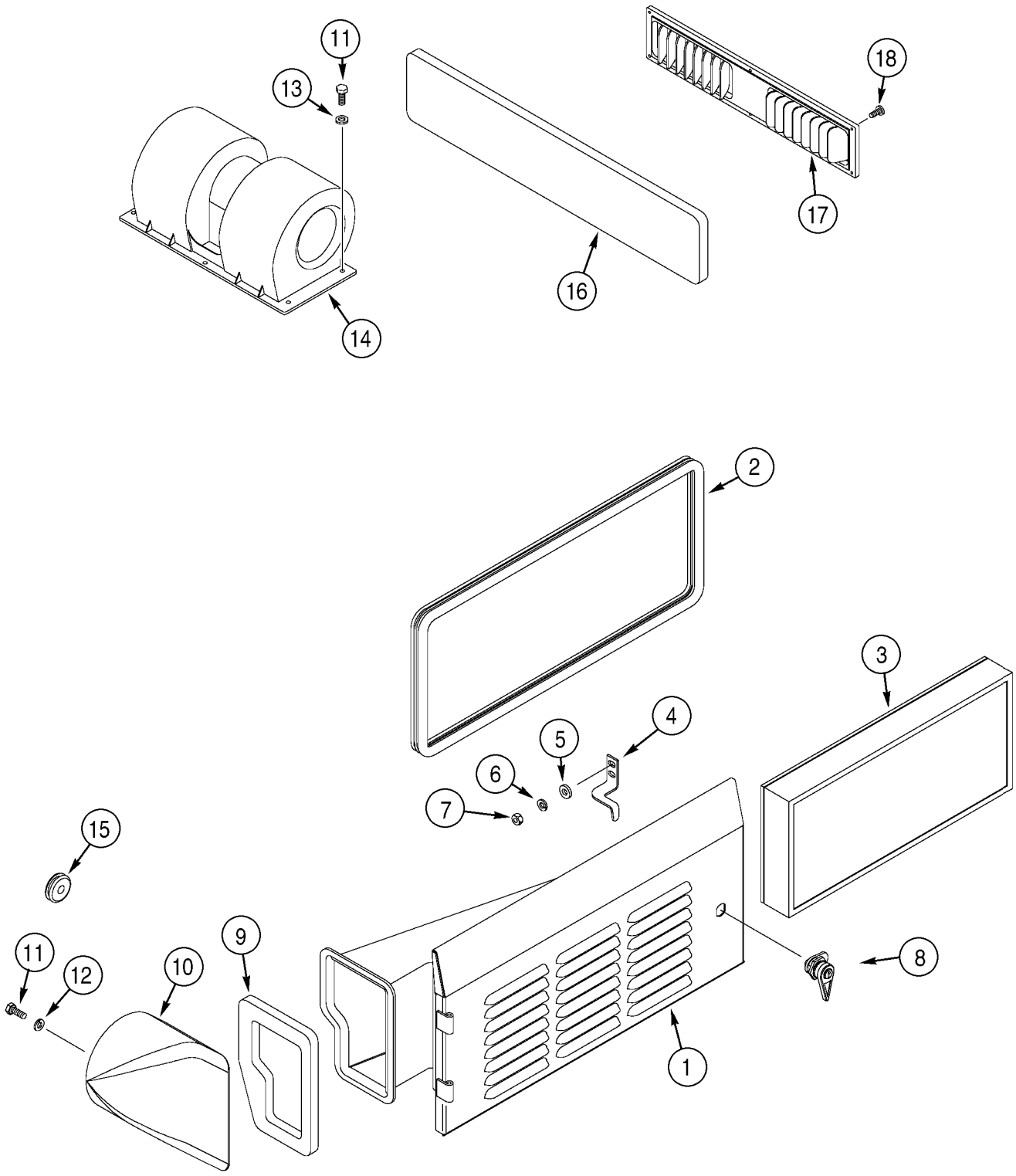
11
13
14
16
17
18
2
3
4
5
6
7
15
11
12
10
9
8
1

ITEM REF.	PEÇA Nº PART Nº PIEZA Nº	QDE. QTY. CANT.	DESCRIÇÃO (Português)	DESCRIPTION (English)	DESCRIPCION (Español)
1	228359A2	1	PORTA - filtro	DOOR - filter	PUERTA
2	238856A2	1	VEDADOR 1786mm	SEAL 1786mm	JUNTA 1786mm
3	330014A1	1	FILTRO - ar fresco	FILTER - fresh air	FILTRO
4	221104A1	1	FECHO	LATCH	CLAVIJA de cerradura
5	896-16006	2	ARRUELA 6.6x14x2.5mm	WASHER 6.6x14x2.5mm	ARANDELA especial 6.6x14x2.5mm
6	892-11006	2	ARRUELA pressão M6	WASHER lock M6	ARANDELA freno m6
7	829-1406	2	PORCA M6	NUT M6	TUERCA m6
8	255065A1	1	TRINCO	LATCH	PICAPORTE
9	232508A1	1	VEDADOR	SEAL	JUNTA
10	192391A1	1	COTOVELO - entrada de ar	ELBOW - air supply	CODO
11	614-6016	8	PARAFUSO M6x16	BOLT M6x16	PERNO m6x16
12	892-11006	4	ARRUELA pressão M6	WASHER lock M6	ARANDELA freno m6
13	895-11006	4	ARRUELA 6,6x12x1,6mm	WASHER 6,6x12x1,6mm	ARANDELA 6,6x12x1,6mm
14	360157A1	1	VENTILADOR Conj. - cabine	BLOWER Assy. - cab air	VENTILADOR conj.
15	1546465C1	1	PROTETOR	GROMMET	PASACABLE
16	257463A1	1	FILTRO - recirculação de ar	FILTER - air recirculation	FILTRO
17	1331102C2	1	GRELHA - recirculação de ar	LOUVER - air recirculation	PARRILLA de calandria
18	239111A1	6	PARAFUSO M4x18	SCREW M4x18	TORNILLO m4x18

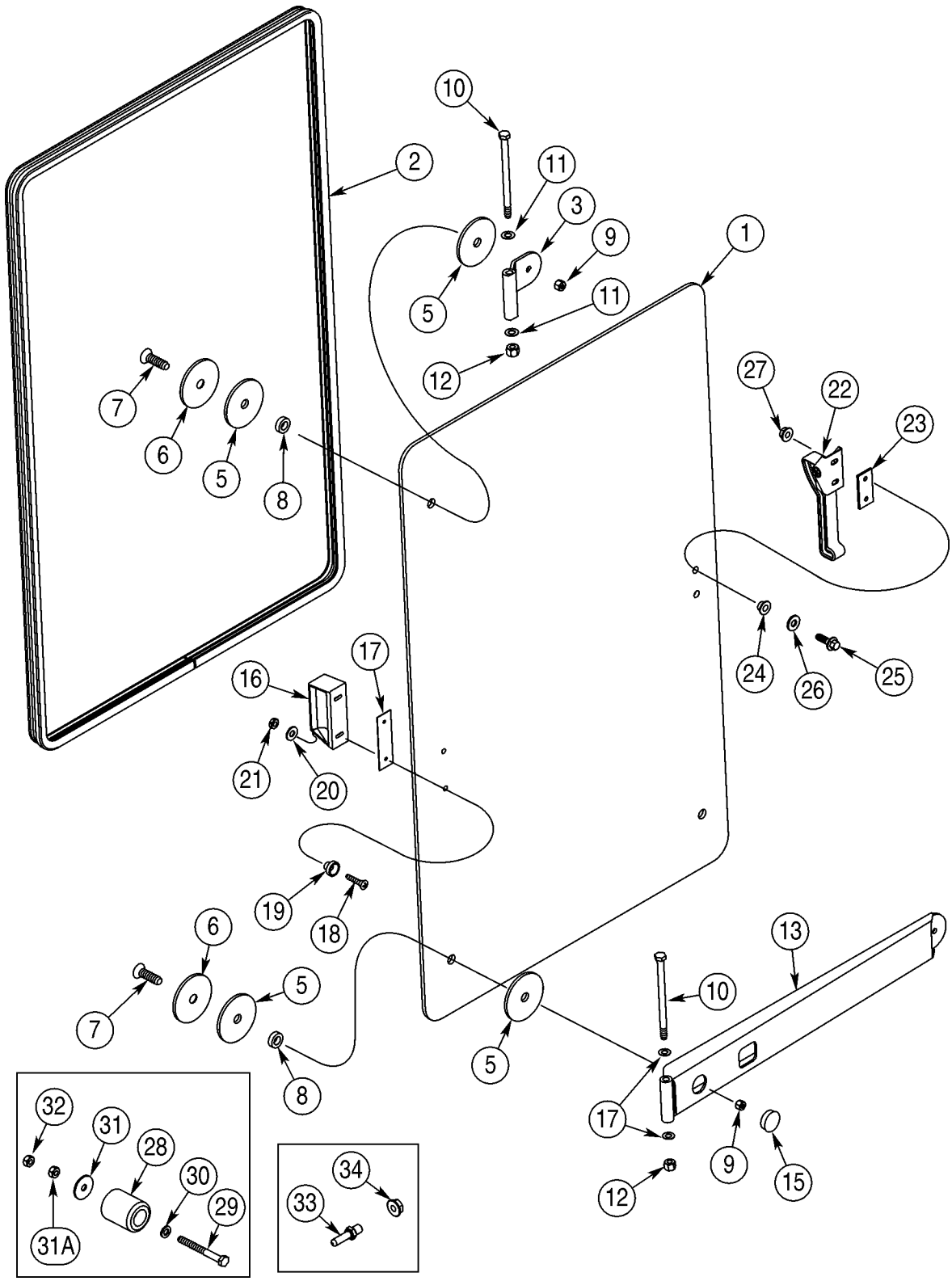
10
2
11
3
9
1
5
11
12
7
6
5
8
27
22
23
24
26
25
17
16
21
20
19
18
6
7
5
8
13
10
5
17
9
15
12
32
31
28
30
29
31A
34
33

ITEM REF.	PEÇA Nº PART Nº PIEZA Nº	QDE. QTY. CANT.	DESCRIÇÃO (Português)	DESCRIPTION (English)	DESCRIPCION (Español)
1	323022A2	1	VIDRO - janela LD	GLASS - RH window	CRISTAL
2	297981A1	1	VEDADOR - LD 3461mm	SEAL - RH 3461mm	JUNTA 3461mm
3	323007A1	1	DOBRADIÇA superior - janela	HINGE - window upper	BISAGRA
5	324073A1	6	ALMOFADA - janela	PAD - window	CINTA antideslizante
6	321221A1	3	ARRUELA especial	WASHER special	ARANDELA especial
7	326202A1	3	PARAFUSO M8x30	SCREW M8x30	TORNILLO m8x30
8	323009A1	3	BUCHA	BUSHING	ANILLO
9	326203A1	3	PORCA trava	NUT lock	TUERCA de retención
10	827-10150	2	PARAFUSO M10x150	BOLT M10x150	PERNO m10x150
11	F64046	4	ARRUELA encosto	WASHER thurst	ARANDELA de tope
12	832-10410	2	PORCA trava M10	NUT lock M10	TUERCA de retención m10
13	322786A1	1	DOBRADIÇA inferior - janela	HINGE - window upper	BISAGRA
15	353-422	1	BUJÃO	PLUG	TAPÓN
16	97399C1	1	MAÇANETA	HANDLE	ASA
17	R54047	1	ALMOFADA - maçaneta	PAD - handle	CINTA antideslizante
18	142-104	2	PARAFUSO nº10x1	SCREW nº10x1	TORNILLO nº10x1
19	F64198	2	ESPAÇADOR	SPACER	ESPACIADOR
20	195-81023	2	ARRUELA 1/4x9/16x3/64	WASHER 1/4x9/16x3/64	ARANDELA 1/4x9/16x3/64
21	231-14109	2	PORCA trava nº10	NUT lock nº10	TUERCA de retención nº10
22	317171A1	1	ALAVANCA - janela	LEVER - window	PALANCA
23	194190A2	1	COXIM	CUSHION	COJÍN
24	109171C1	2	BUCHA	BUSHING	ANILLO
25	97006C1	2	PARAFUSO flange M6x20	BOLT flange M6x20	PERNO m6x20
26	225913A1	2	ARRUELA especial	WASHER special	ARANDELA especial
27	97005C1	2	PORCA trava M6	NUT lock M6	TUERCA de retención m6
28	L126483	2	BATENTE - borracha	BUMPER - rubber	PARACHOQUE
29	840-1660	2	PARAFUSO M6x60	SCREW M6x60	TORNILLO m6x60
30	895-11006	2	ARRUELA 6,6x12x1,6mm	WASHER 6,6x12x1,6mm	ARANDELA 6,6x12x1,6mm
31	895-15006	2	ARRUELA 6,6x25x1,6mm	WASHER 6,6x25x1,6mm	ARANDELA 6,6x25x1,6mm
31A	832-10406	2	PORCA trava M6	NUT lock M6	TUERCA de retención m6
32	829-1406	2	PORCA M6	NUT M6	TUERCA m6
33	117724A1	1	PINO	PIN	PERNO
34	825-5148	1	PORCA flange M8	NUT flange M8	TUERCA m8

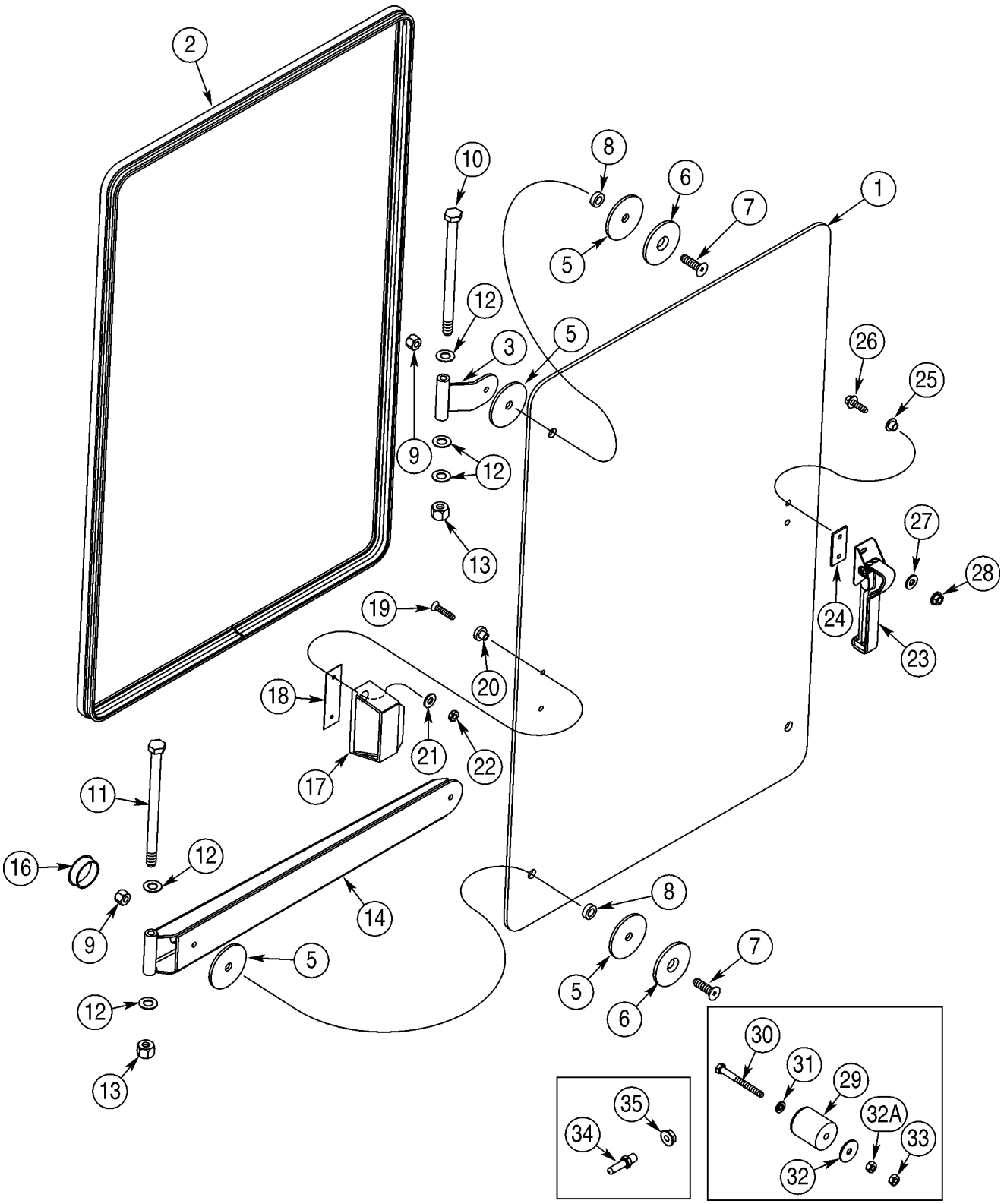
2
10
8
6
7
1
5
12
3
5
26
25
9
12
13
27
28
24
23
19
20
18
21
22
17
11
16
12
9
14
5
12
13
8
5
6
7
30
31
29
32A
33
32
35
34

ITEM REF.	PEÇA Nº PART Nº PIEZA Nº	QDE. QTY. CANT.	DESCRIÇÃO (Português)	DESCRIPTION (English)	DESCRIPCION (Español)
1	324071A2	1	VIDRO - janela LE	GLASS - LH window	CRISTAL
2	253386A1	1	VEDADOR - LE 2388mm	SEAL - LH 2388mm	JUNTA 2388mm
3	323007A1	1	DOBRADIÇA superior - janela	HINGE - window upper	BISAGRA
5	324073A1	6	ALMOFADA - janela	PAD - window	CINTA antideslizante
6	321221A1	3	ARRUELA especial	WASHER special	ARANDELA especial
7	326202A1	3	PARAFUSO M8x30	SCREW M8x30	TORNILLO m8x30
8	323009A1	3	BUCHA	BUSHING	ANILLO
9	326203A1	3	PORCA trava	NUT lock	TUERCA de retención
10	827-10200	1	PARAFUSO M10x200	BOLT M10x200	PERNO m10x200
11	827-10150	1	PARAFUSO M10x150	BOLT M10x150	PERNO m10x150
12	F64046	5	ARRUELA encosto	WASHER thurst	ARANDELA de tope
13	832-10410	2	PORCA trava M10	NUT lock M10	TUERCA de retención m10
14	322786A1	1	DOBRADIÇA inferior - janela	HINGE - window upper	BISAGRA
16	353-422	1	BUJÃO	PLUG	TAPÓN
17	97399C1	1	MAÇANETA	HANDLE	ASA
18	R54047	1	ALMOFADA - maçaneta	PAD - handle	CINTA antideslizante
19	142-104	2	PARAFUSO nº10x1	SCREW nº10x1	TORNILLO nº10x1
20	F64198	2	ESPAÇADOR	SPACER	ESPACIADOR
21	195-81023	2	ARRUELA 1/4x9/16x3/64	WASHER 1/4x9/16x3/64	ARANDELA 1/4x9/16x3/64
22	231-14109	2	PORCA trava nº10	NUT lock nº10	TUERCA de retención nº10
23	317171A1	1	ALAVANCA - janela	LEVER - window	PALANCA
24	194190A2	1	COXIM	CUSHION	COJÍN
25	109171C1	2	BUCHA	BUSHING	ANILLO
26	97006C1	2	PARAFUSO flange M6x20	BOLT flange M6x20	PERNO m6x20
27	225913A1	2	ARRUELA especial	WASHER special	ARANDELA especial
28	97005C1	2	PORCA trava M6	NUT lock M6	TUERCA de retención m6
29	L126483	2	BATENTE - borracha	BUMPER - rubber	PARACHOQUE
30	840-1660	2	PARAFUSO M6x60	SCREW M6x60	TORNILLO m6x60
31	895-11006	2	ARRUELA 6,6x12x1,6mm	WASHER 6,6x12x1,6mm	ARANDELA 6,6x12x1,6mm
32	895-15006	2	ARRUELA 6,6x25x1,6mm	WASHER 6,6x25x1,6mm	ARANDELA 6,6x25x1,6mm
32A	832-10406	2	PORCA trava M6	NUT lock M6	TUERCA de retención m6
33	829-1406	2	PORCA M6	NUT M6	TUERCA m6
34	117724A1	1	PINO	PIN	PERNO
35	825-5148	1	PORCA flange M8	NUT flange M8	TUERCA m8

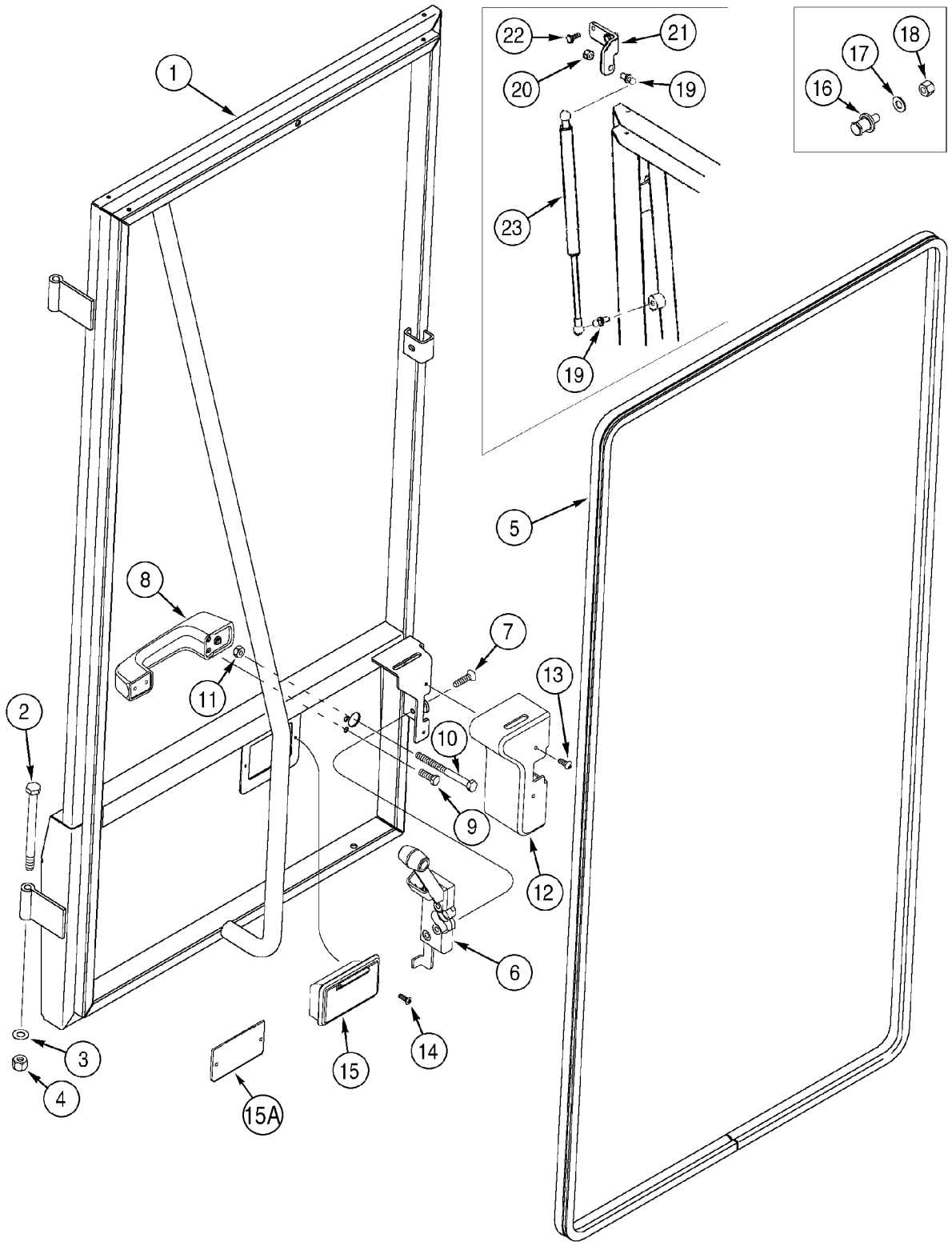
1
22
21
20
19
17
18
16
23
19
5
8
7
13
11
2
10
9
12
6
3
4
15
14
15A

ITEM REF.	PEÇA Nº PART Nº PIEZA Nº	QDE. QTY. CANT.	DESCRIÇÃO (Português)	DESCRIPTION (English)	DESCRIPCION (Español)
1	196714A3	1	ESTRUTURA - porta LE	FRAME - cab door LH	BASTIDOR
2	827-10120	1	PARAFUSO M10x120	BOLT M10x120	PERNO m10x120
3	F64046	1	ARRUELA encosto	WASHER thurst	ARANDELA de tope
4	832-10410	1	PORCA trava M10	NUT lock M10	TUERCA de retención m10
5	233434A1	1	VEDADOR 4245mm	SEAL 4245mm	JUNTA 4245mm
6	256363A1	1	TRINCO - porta	LATCH - cab door	PICAPORTE
7	443-12516	4	PARAFUSO 1/4x1	SCREW 1/4x1	TORNILLO 1/4x1
8	60-7083T1	1	MAÇANETA - porta	HANDLE - cab door	ASA
9	614-6016	4	PARAFUSO M6x16	BOLT M6x16	PERNO m6x16
10	426-452	1	PARAFUSO 1/4x3-1/4	BOLT 1/4x3-1/4	PERNO 1/4x3-1/4
11	425-104	1	PORCA	NUT	TUERCA
12	399201A1	1	TAMPA - trava	COVER - latch	TAPA
13	261-1358	2	PARAFUSO nº10x1/2	SCREW nº10x1/2	TORNILLO nº10x1/2
14	1276118C1	2	PARAFUSO nº8x3/4	SCREW pointed nº8x3/4	TORNILLO válvula nº8x3/4
15	2-6138T91	1	CINZEIRO	ASHTRAY	CENICERO
15A	369915A1	1	PLACA cobertura	COVER plate	PLACA de cierre
16	R51754	1	FECHO - porta	CATCH - cab door	CLAVIJA de cerradura
17	495-11047	1	ARRUELA 15/32x59/64x1/16	WASHER 15/32x59/64x1/16	ARANDELA 15/32x59/64x1/16
18	231-1447	1	PORCA trava	NUT lock	TUERCA de retención
19	1304648C1	2	PRISIONEIRO	STUD ball	ESPARRAGO
20	425-145	1	PORCA	NUT	TUERCA
21	337231A1	1	SUPORTE	BRACKET	SOPORTE
22	627-6016	2	PARAFUSO M6x16	BOLT M6x16	PERNO m6x16
23	337189A1	1	MOLA - a gás	SPRING - gas	RESORTE

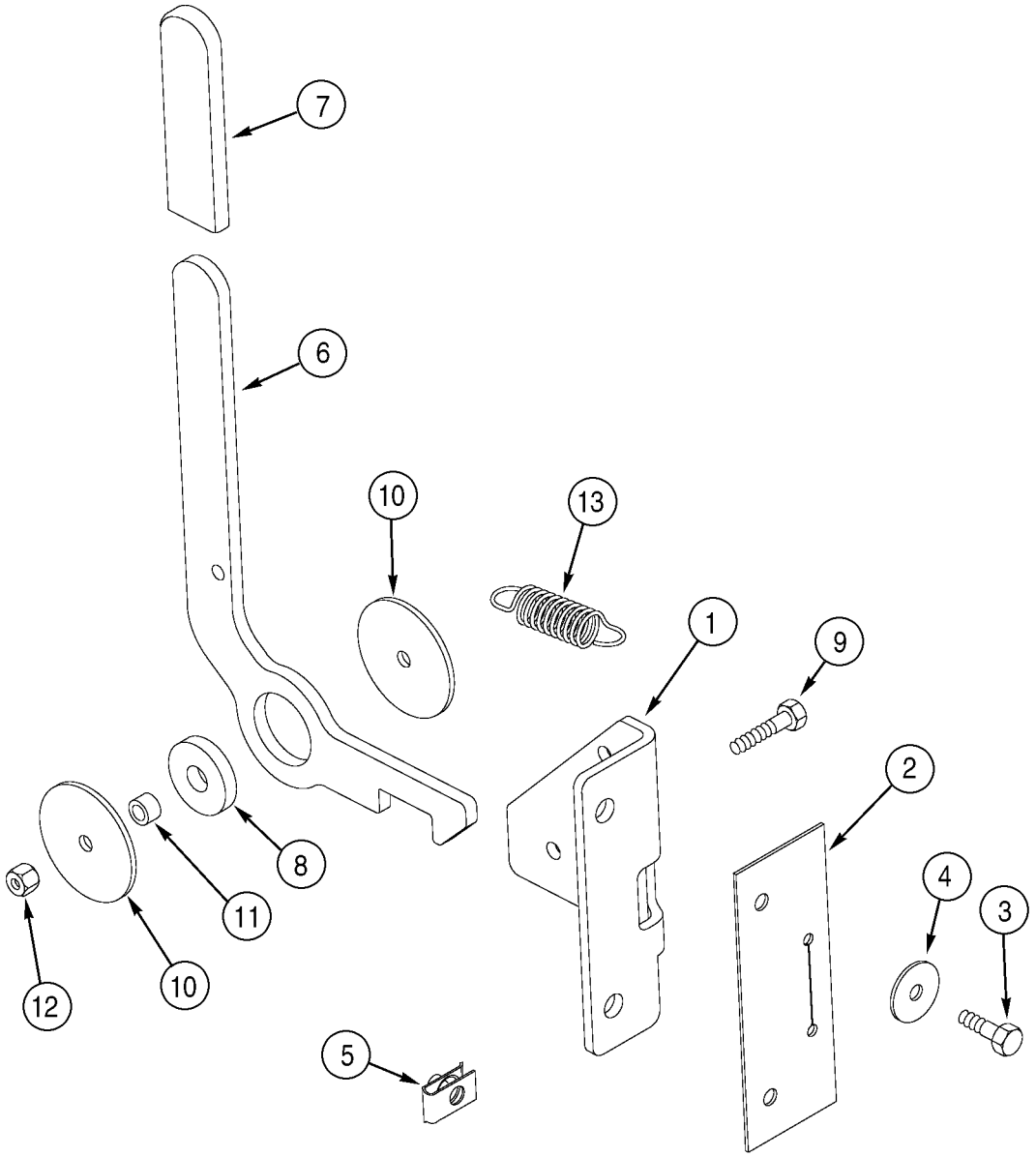
7
6
10
13
1
9
2
8
11
4
3
10
12
5

ITEM REF.	PEÇA Nº PART Nº PIEZA Nº	QDE. QTY. CANT.	DESCRIÇÃO (Português)	DESCRIPTION (English)	DESCRIPCION (Español)
1	231482A1	1	SUPORTE	BRACKET	SOPORTE
2	231537A1	1	VEDADOR	SEAL	JUNTA
3	614-6020	2	PARAFUSO M6x20	BOLT M6x20	PERNO m6x20
4	895-15006	2	ARRUELA 6,6x25x1,6mm	WASHER 6,6x25x1,6mm	ARANDELA 6,6x25x1,6mm
5	833-40306	2	PORCA U M6	NUT U M6	TUERCA en u m6
6	324173A2	1	MANOPLA	HANDLE	ASA
7	1339797C1	1	MANOPLA	GRIP	ASA de palanca
8	321232A1	1	BUCHA - maçaneta	BUSHING - handle	ANILLO
9	614-6030	1	PARAFUSO M6x30	BOLT M6x30	PERNO m6x30
10	321234A1	2	ARRUELA especial	WASHER special	ARANDELA especial
11	324286A1	1	ESPAÇADOR	SPACER	ESPACIADOR
12	832-10406	1	PORCA trava M6	NUT lock M6	TUERCA de retención m6
13	A163012	1	MOLA - retorno	SPRING - return	RESORTE

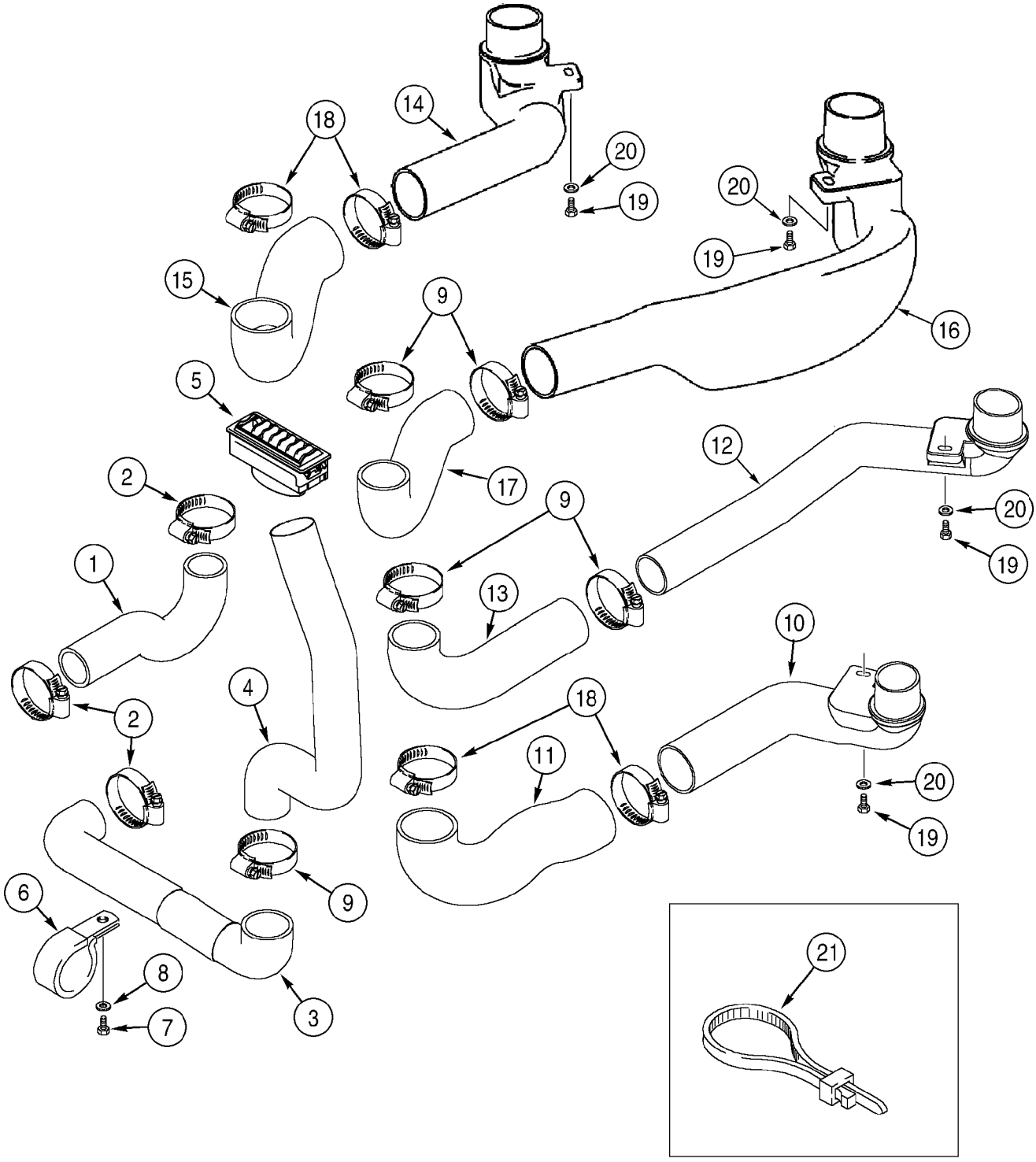
1
2
2
2
3
4
5
6
7
8
9
9
9
9
10
11
12
13
14
15
16
17
18
18
18
19
19
19
19
20
20
20
20
20
21

ITEM REF.	PEÇA Nº PART Nº PIEZA Nº	QDE. QTY. CANT.	DESCRIÇÃO (Português)	DESCRIPTION (English)	DESCRIPCION (Español)
1	275648A1	1	DUTO - central traseiro	DUCT - center rear	CANALIZACIÓN de aire
2	214-1440	3	BRAÇADEIRA 2-1/16	CLAMP 2-1/16	ABRAZADERA 2-1/16
3	275646A1	1	DUTO - LD traseiro	DUCT - RH rear	CANALIZACIÓN de aire
4	275655A1	1	DUTO - LD traseiro	DUCT - RH rear	CANALIZACIÓN de aire
5	399229A1	1	SAÍDA - ar	OUTLET - air	SALIDA aire
6	515-25635	1	BRAÇADEIRA 2-1/2	CLAMP 2-1/2	ABRAZADERA 2-1/2
7	627-8020	1	PARAFUSO M8x20	BOLT M8x20	PERNO m8x20
8	895-11008	1	ARRUELA 9x17x1,6mm	WASHER 9x17x1,6mm	ARANDELA 9x17x1,6mm
9	214-1444	5	BRAÇADEIRA 2-5/16x3-1/4	CLAMP 2-5/16x3-1/4	ABRAZADERA 2-5/16x3-1/4
10	257880A1	1	DUTO - diant. externo LD	DUCT - front outer RH	CANALIZACIÓN de aire
11	226561A1	1	DUTO - diant. externo LD	DUCT - front outer RH	CANALIZACIÓN de aire
12	257879A1	1	DUTO - diant. interno LD	DUCT - front inner RH	CANALIZACIÓN de aire
13	275494A1	1	DUTO - diant. interno LD	DUCT - front inner RH	CANALIZACIÓN de aire
14	383689A1	1	DUTO - diant. externo LE	DUCT - front outer LH	CANALIZACIÓN de aire
15	226563A1	1	DUTO - diant. externo LE	DUCT - front outer LH	CANALIZACIÓN de aire
16	383688A1	1	DUTO - diant. interno LE	DUCT - front inner LH	CANALIZACIÓN de aire
17	383687A1	1	DUTO - diant. interno LE	DUCT - front inner LH	CANALIZACIÓN de aire
18	214-1452	4	BRAÇADEIRA 2-13/16x3-3/4	CLAMP 2-13/16x3-3/4	ABRAZADERA 2-13/16x3-3/4
19	627-8025	4	PARAFUSO M8x25	BOLT M8x25	PERNO m8x25
20	895-11008	4	ARRUELA 9x17x1,6mm	WASHER 9x17x1,6mm	ARANDELA 9x17x1,6mm
21	L18337	UQN	CINTA 380mm	STRAP 380mm	FAJA 380mm

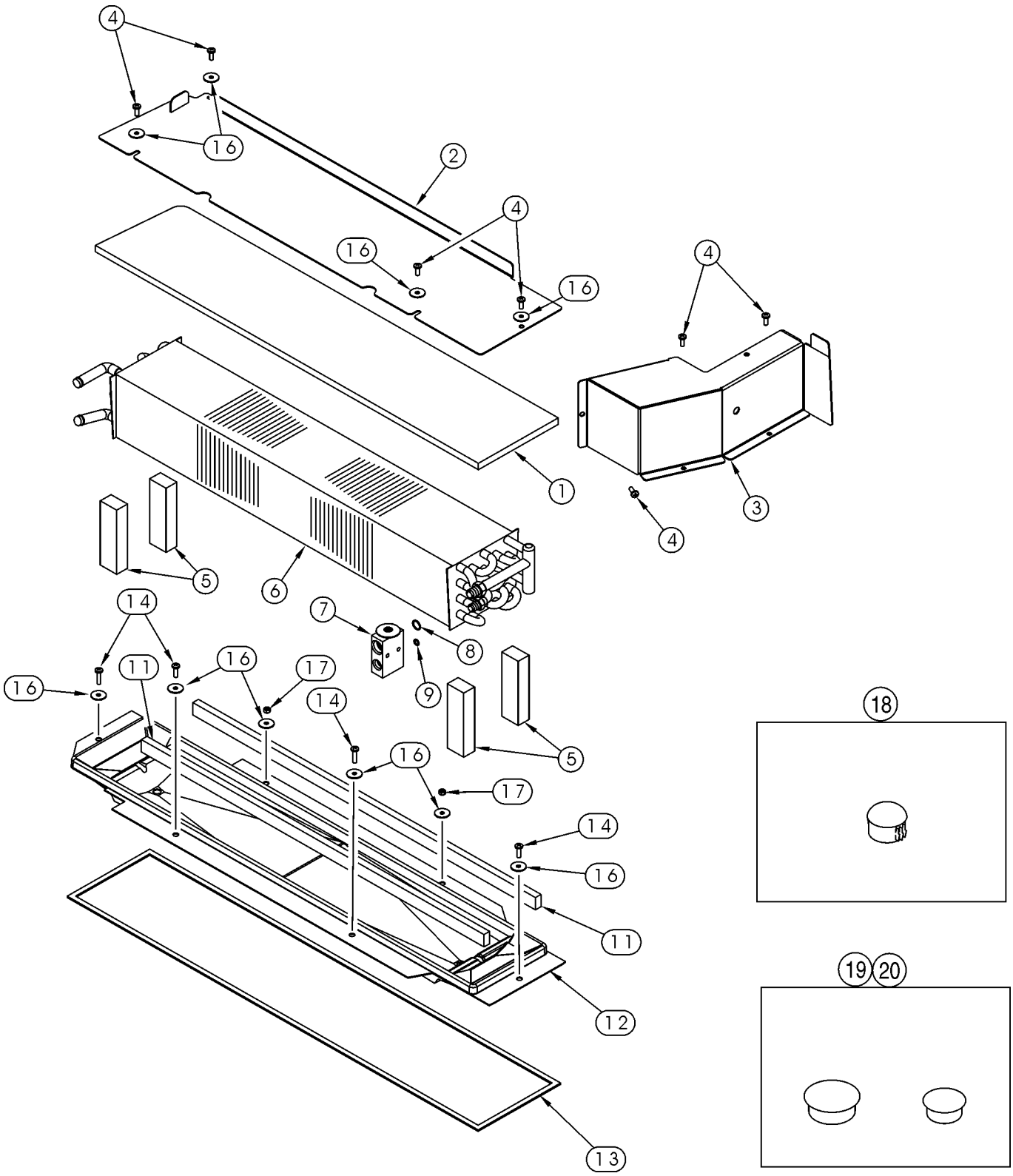
4
16
2
4
16
16
4
1
3
4
5
6
14
7
8
16
11
16
17
9
14
5
16
17
14
16
11
12
13
18
19
20

ITEM REF.	PEÇA Nº PART Nº PIEZA Nº	QDE. QTY. CANT.	DESCRIÇÃO (Português)	DESCRIPTION (English)	DESCRIPCION (Español)
1	239943A1	1	VEDADOR - colméia	SEAL - core	JUNTA
2	197696A1	1	TAMPA - colméia	COVER - core	TAPA
3	184680A1	1	TAMPA - válvula expansão	COVER - expansion valve	TAPA
4	840-1616	7	PARAFUSO M6x16	SCREW pointed M6x16	TORNILLO válvula m6x16
5	1340075C2	4	VEDADOR - colméia 130mm	SEAL - core end 130mm	JUNTA 130mm
	233424A1	1	COLMÉIA Conj. - modelos com aquecedor e ar cond.	CORE - models with heater and AC	NÚCLEO
6	233425A1	1	COLMÉIA	CORE	NÚCLEO
7	1990756C2	1	VÁLVULA expansão	VALVE expansion	VÁLVULA
8	128485A1	1	ANEL-O 9/16x1/16	O-RING 9/16x1/16	ANILLO-O 9/16x1/16
9	128484A1	1	ANEL-O 7/16x1/16	O-RING 7/16x1/16	ANILLO-O 7/16x1/16
10	234325A1	1	COLMÉIA - modelos com aquecedor	CORE - models with heater only	NÚCLEO
11	98357C1	2	VEDADOR 790mm	SEAL 790mm	JUNTA 790mm
12	1339577C3	1	BANDEJA - condensação	TRAY - condensation	RECIPIENTE
13	1977907C1	1	VEDADOR - assoalho 2213mm	SEAL - floor 2213mm	JUNTA 2213mm
14	614-6020	4	PARAFUSO M6x20	BOLT M6x20	PERNO m6x20
16	895-15006	10	ARRUELA 6,6x25x1,6mm	WASHER 6,6x25x1,6mm	ARANDELA 6,6x25x1,6mm
17	829-1406	2	PORCA M6	NUT M6	TUERCA m6
18	353-404	2	BUJÃO	PLUG	TAPÓN
19	205-105	1	BUJÃO	PLUG	TAPÓN
20	205-123	1	BUJÃO	PLUG	TAPÓN

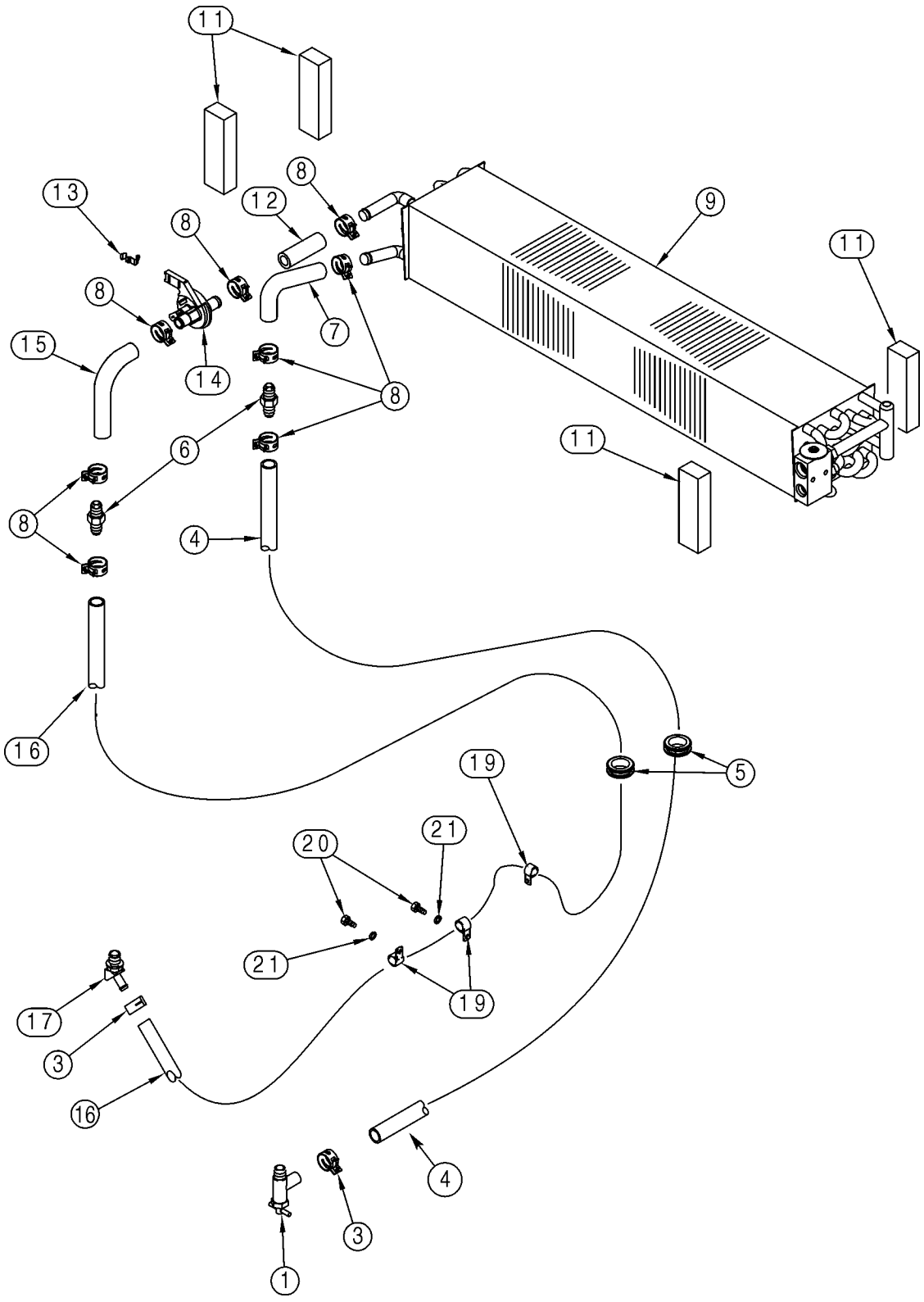
11
13
8
12
9
11
8
8
7
15
14
8
6
11
8
4
16
19
5
20
21
21
19
17
3
16
4
1
3

ITEM REF.	PEÇA Nº PART Nº PIEZA Nº	QDE. QTY. CANT.	DESCRIÇÃO (Português)	DESCRIPTION (English)	DESCRIPCION (Español)
1	301803R1	1	VALVULA corte	VALVE shut off	GRIFO
3	1954736C1	2	BRAÇADEIRA nº24	CLAMP nº24	ABRAZADERA nº24
4	1285485C3	1	MANGUEIRA - alimentação 2540mm	HOSE - supply 2540mm	MANGUERA 2540mm
5	L116914	2	PROTETOR - mangueiras	GROMMET - hoses	PASACABLE
6	1301342C1	2	ADAPTADOR	ADAPTER	ADAPTADOR
7	233213A1	1	MANGUEIRA	HOSE	MANGUERA
8	1954736C1	8	BRAÇADEIRA nº24	CLAMP nº24	ABRAZADERA nº24
9	233424A1	1	COLMÉIA - modelos com aquecedor e ar cond.	CORE - models with heater and AC	NÚCLEO
10	234325A1	1	COLMÉIA - modelos com aquecedor	CORE - models with heater only	NÚCLEO
11	1340075C2	4	VEDADOR - colméia 130mm	SEAL - core end 130mm	JUNTA 130mm
12	R54967	1	MANGUEIRA - retorno 70mm	HOSE - return 70mm	MANGUERA 70mm
13	1954626C1	1	CLIP	CLIP	CLIP
14	1331087C1	1	VÁLVULA Conj. controle	VALVE Assy. control	VÁLVULA conj.
15	233224A1	1	MANGUEIRA	HOSE	MANGUERA
16	R55242	1	MANGUEIRA - retorno 2540mm	HOSE - return 2540mm	MANGUERA 2540mm
17	217-144	1	COTOVELO 45°	ELBOW 45°	CODO
19	515-23254	3	BRAÇADEIRA	CLAMP	ABRAZADERA
20	614-12020	2	PARAFUSO M12x20	BOLT M12x20	PERNO m12x20
21	892-11012	2	ARRUELA pressão M12	WASHER lock M12	ARANDELA freno m12

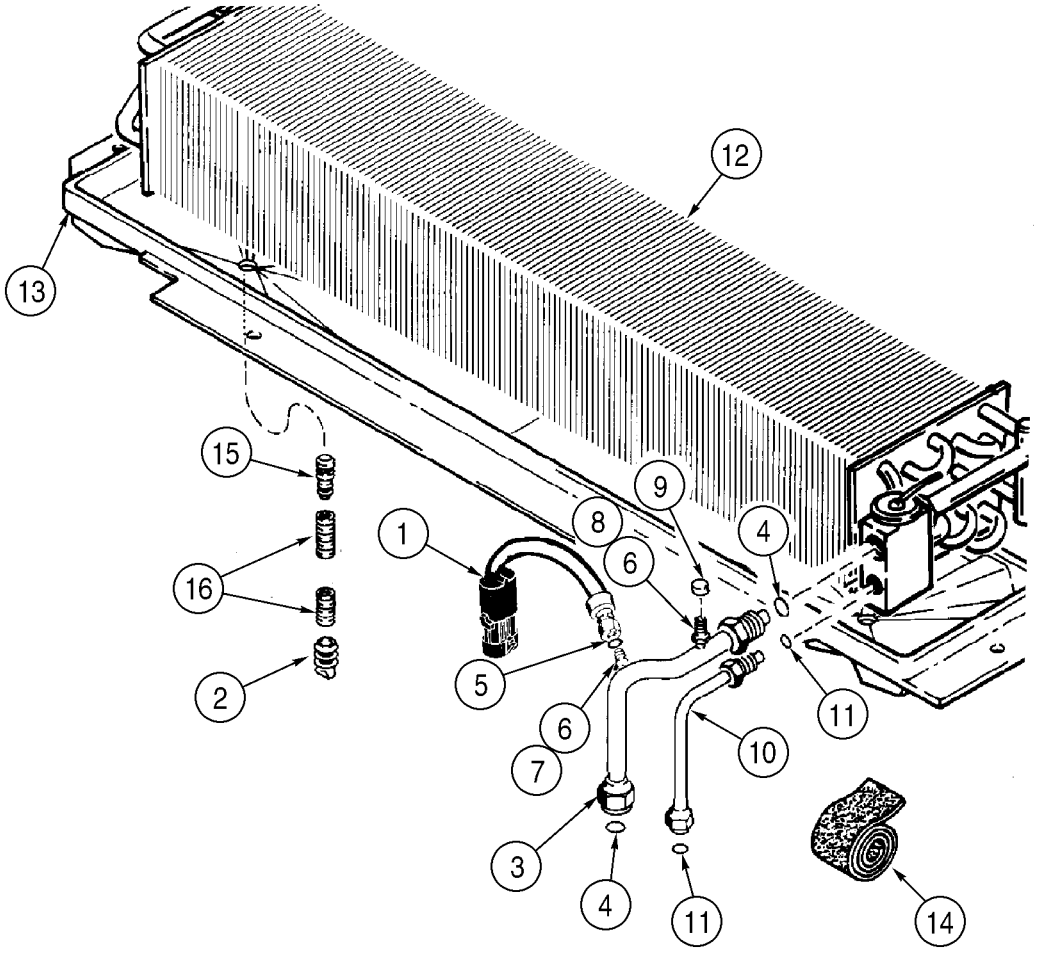
12
13
15
16
2
1
8
9
6
4
5
6
7
10
11
3
4
11
14

ITEM REF.	PEÇA Nº PART Nº PIEZA Nº	QDE. QTY. CANT.	DESCRIÇÃO (Português)	DESCRIPTION (English)	DESCRIPCION (Español)
1	122579A1	1	INTERRUPTOR - baixa pressão	SWITCH - low pressure	CONTACTOR
2	109239C2	2	VÁLVULA retenção	VALVE check	VÁLVULA de parada
3	104399A1	1	TUBO - superior	TUBE - upper	TUBO
4	128485A1	2	ANEL-O 9/16x1/16	O-RING 9/16x1/16	ANILLO-O 9/16x1/16
5	128483A1	1	ANEL-O 5/16x1/16	O-RING 5/16x1/16	ANILLO-O 5/16x1/16
6	1250594C2	2	COLMÉIA	CORE	NÚCLEO
7	NSS	1	CONEXÃO	FITTING	CONEXION
8	NSS	1	CONEXÃO	FITTING	CONEXION
9	122553A1	1	TAMPA	CAP	TAPA
10	104400A1	1	TUBO - inferior	TUBE - lower	TUBO
11	128483A1	2	ANEL-O 5/16x1/16	O-RING 5/16x1/16	ANILLO-O 5/16x1/16
12	233424A1	1	COLMÉIA - modelos com aquecedor e ar cond.	CORE - models with heater and AC	NÚCLEO
13	1339577C3	1	BANDEJA - condensação	TRAY - condensation	RECIPIENTE
14	83822C1	UQN	FITA 610mm	TAPE 610mm	CINTA 610mm
15	1250522C3	2	CONEXÃO - mangueira dreno	FITTING - drain hose	CONEXION
16	1977334C1	2	MANGUEIRA - dreno 610mm	HOSE - drain 610mm	MANGUERA 610mm

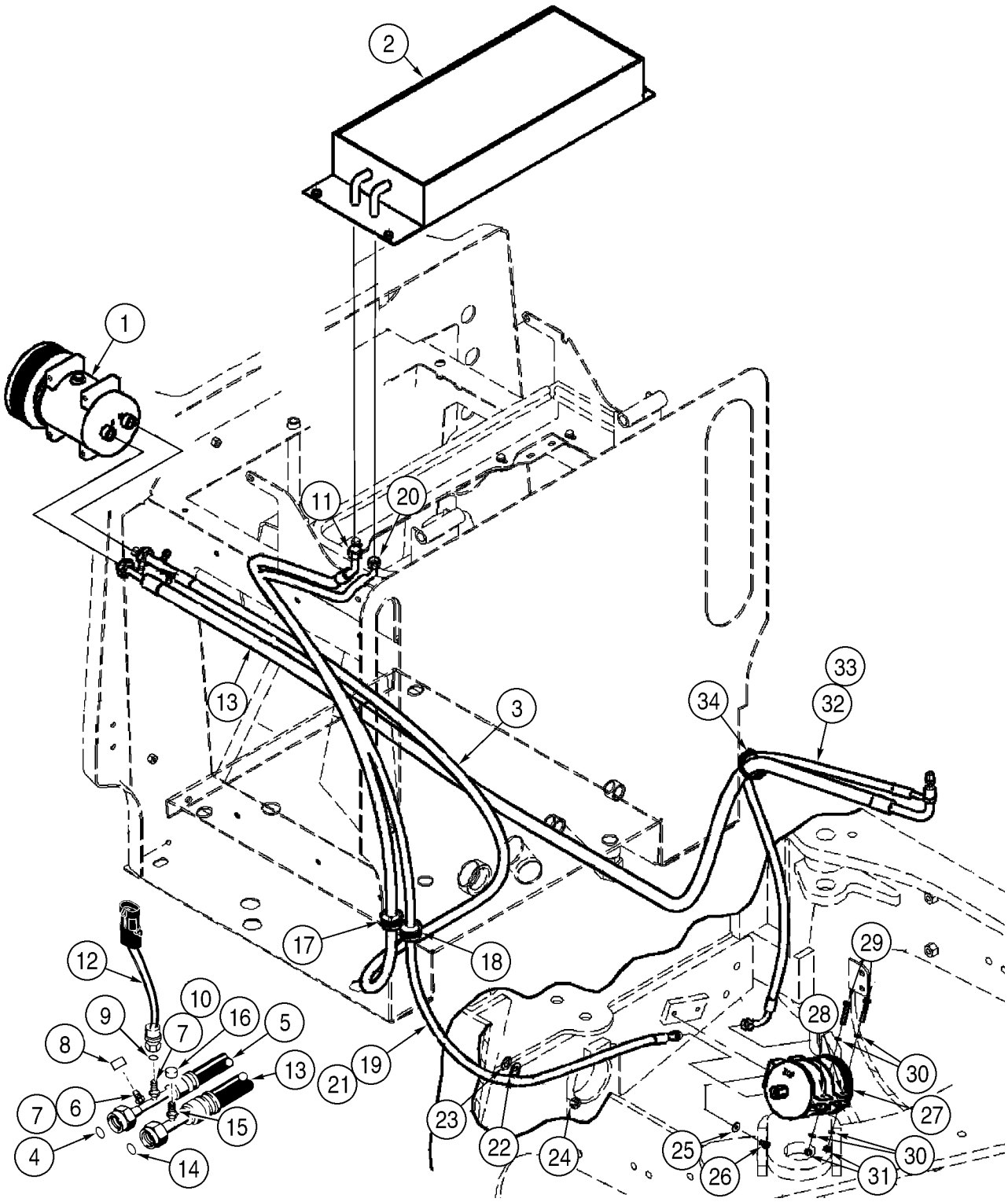
1
2
3
4
5
6
7
8
9
10
11
12
13
14
15
16
17
18
19
20
21
22
23
24
25
26
27
28
29
30
31
32
33
34

ITEM REF.	PEÇA Nº PART Nº PIEZA Nº	QDE. QTY. CANT.	DESCRIÇÃO (Português)	DESCRIPTION (English)	DESCRIPCION (Español)
1	352524A1	1	COMPRESSOR Conj.	COMPRESSOR Assy.	COMPRESOR conj.
2	383912A1	1	CONDENSADOR	CONDENSER	CONDENSADOR
3	402986A1	1	MANGUEIRA - compressor ao condensador 3084mm	HOSE - compressor to condenser 3084mm	MANGUERA 3084mm
4	128485A1	1	ANEL-O 9/16x1/16	O-RING 9/16x1/16	ANILLO-O 9/16x1/16
5	1250592C1	1	PORCA	NUT	TUERCA
6	1999926C1	1	CONEXÃO	FITTING	CONEXION
7	1250594C1	2	COLMÉIA	CORE	NÚCLEO
8	122554A1	1	TAMPA	CAP	TAPA
9	128485A1	1	ANEL-O 9/16x1/16	O-RING 9/16x1/16	ANILLO-O 9/16x1/16
10	122081A1	1	CONEXÃO	FITTING	CONEXION
11	128484A1	1	ANEL-O 7/16x1/16	O-RING 7/16x1/16	ANILLO-O 7/16x1/16
12	232948A1	1	INTERRUPTOR - alta pressão	SWITCH - high pressure	CONTACTOR
13	233052A1	1	MANGUEIRA - compressor à cabine 2280mm	HOSE - compressor to cab base 2280mm	MANGUERA 2280mm
14	128485A1	1	ANEL-O 9/16x1/16	O-RING 9/16x1/16	ANILLO-O 9/16x1/16
15	1250594C1	1	COLMÉIA	CORE	NÚCLEO
16	122553A1	1	TAMPA	CAP	TAPA
17	198826C1	1	PROTETOR 3/4	GROMMET 3/4	PASACABLE 3/4
18	198825C1	1	PROTETOR 5/8	GROMMET 5/8	PASACABLE 5/8
19	407974A1	1	MANGUEIRA - compressor ao secador 2044mm	HOSE - condenser to receiver-drier 2044mm	MANGUERA 2044mm
20	128484A1	1	ANEL-O 7/16x1/16	O-RING 7/16x1/16	ANILLO-O 7/16x1/16
21	128483A1	1	ANEL-O 5/16x1/16	O-RING 5/16x1/16	ANILLO-O 5/16x1/16
22	515-23159	1	BRAÇADEIRA 5/8	CLAMP 5/8	ABRAZADERA 5/8
23	895-11012	1	ARRUELA 13,5x24x2,5mm	WASHER 13,5x24x2,5mm	ARANDELA 13,5x24x2,5mm
24	832-10410	1	PORCA trava M10	NUT lock M10	TUERCA de retención m10
25	895-25006	2	ARRUELA 6,6x18x1,6mm	WASHER 6,6x18x1,6mm	ARANDELA 6,6x18x1,6mm
26	627-6012	2	PARAFUSO M6x12	BOLT M6x12	PERNO m6x12
27	295006A1	1	RESERVATÓRIO SECADOR 134a	RECEIVERDRIER 134a	RECEPTOR DESHIDRAT. 134a
28	70-6589T1	2	SUPORTE	BRACKET	SOPORTE
29	827-6040	2	PARAFUSO M6x40	BOLT M6x40	PERNO m6x40
30	895-11006	4	ARRUELA 6,6x12x1,6mm	WASHER 6,6x12x1,6mm	ARANDELA 6,6x12x1,6mm
31	832-10406	2	PORCA trava M6	NUT lock M6	TUERCA de retención m6
32	407961A1	1	MANGUEIRA 1058mm	HOSE 1058mm	MANGUERA 1058mm
33	128483A1	1	ANEL-O 5/16x1/16	O-RING 5/16x1/16	ANILLO-O 5/16x1/16
34	L18337	1	CINTA 380mm	STRAP 380mm	FAJA 380mm

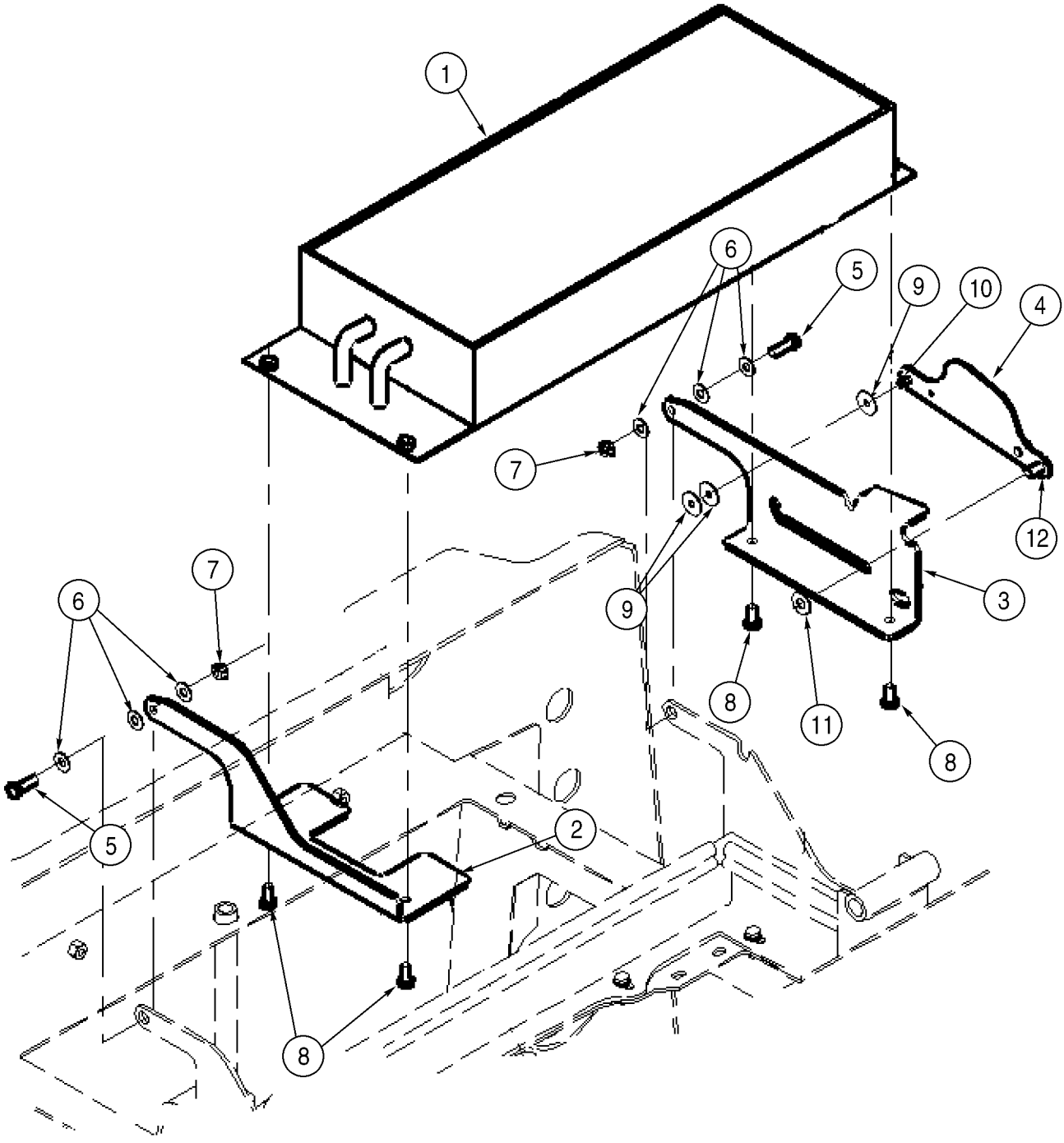
1
6
5
9
10
4
7
12
3
6
7
9
8
11
8
5
2
8

ITEM REF.	PEÇA Nº PART Nº PIEZA Nº	QDE. QTY. CANT.	DESCRIÇÃO (Português)	DESCRIPTION (English)	DESCRIPCION (Español)
1	383912A1	1	CONDENSADOR	CONDENSER	CONDENSADOR
2	382199A3	1	SUPORTE - LD	BRACKET - RH	SOPORTE
3	398883A2	1	SUPORTE - LE	BRACKET - LH	SOPORTE
4	398744A2	1	SUPORTE	BRACKET	SOPORTE
5	627-8025	2	PARAFUSO M8x25	BOLT M8x25	PERNO m8x25
6	895-15008	6	ARRUELA 9x20x1,6mm	WASHER 9x20x1,6mm	ARANDELA 9x20x1,6mm
7	832-10408	2	PORCA trava M8	NUT lock M8	TUERCA de retención m8
8	627-8016	4	PARAFUSO M8x16	BOLT M8x16	PERNO m8x16
9	895-15006	3	ARRUELA 6,6x25x1,6mm	WASHER 6,6x25x1,6mm	ARANDELA 6,6x25x1,6mm
10	733-1610	1	CONTRA PINO 1,6x10mm	PIN cotter 1,6x10mm	PASADOR hendido 1,6x10mm
11	895-15010	1	ARRUELA 11x24x2mm	WASHER 11x24x2mm	ARANDELA 11x24x2mm
12	733-3220	1	CONTRA PINO 3,2x20mm	PIN cotter 3,2x20mm	PASADOR hendido 3,2x20mm

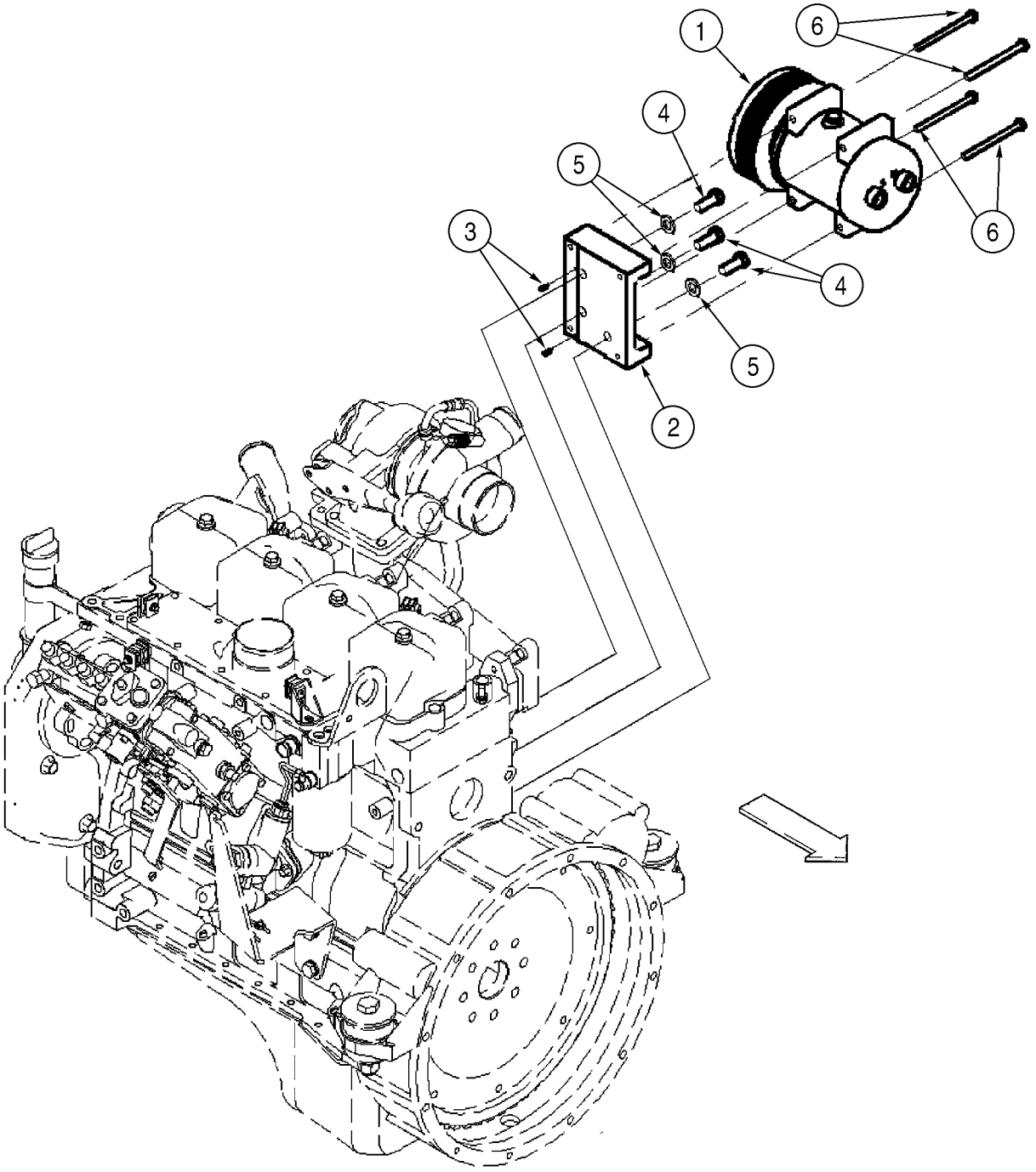
1
6
4
5
3
6
4
5
2

ITEM REF.	PEÇA Nº PART Nº PIEZA Nº	QDE. QTY. CANT.	DESCRIÇÃO (Português)	DESCRIPTION (English)	DESCRIPCION (Español)
1	352524A1	1	COMPRESSOR Conj.	COMPRESSOR Assy.	COMPRESOR conj.
2	391851A2	1	SUPORTE - compressor	BRACKET - compressor mounting	SOPORTE
3	837-4016	2	PINO guia 4x16mm	PIN dowel 4x16mm	PERNO 4x16mm
4	627-12030	3	PARAFUSO M12x30	BOLT M12x30	PERNO m12x30
5	896-11012	3	ARRUELA 13,5x24x3mm	WASHER 13,5x24x3mm	ARANDELA 13,5x24x3mm
6	827-8100	4	PARAFUSO M8x100	BOLT M8x100	PERNO m8x100

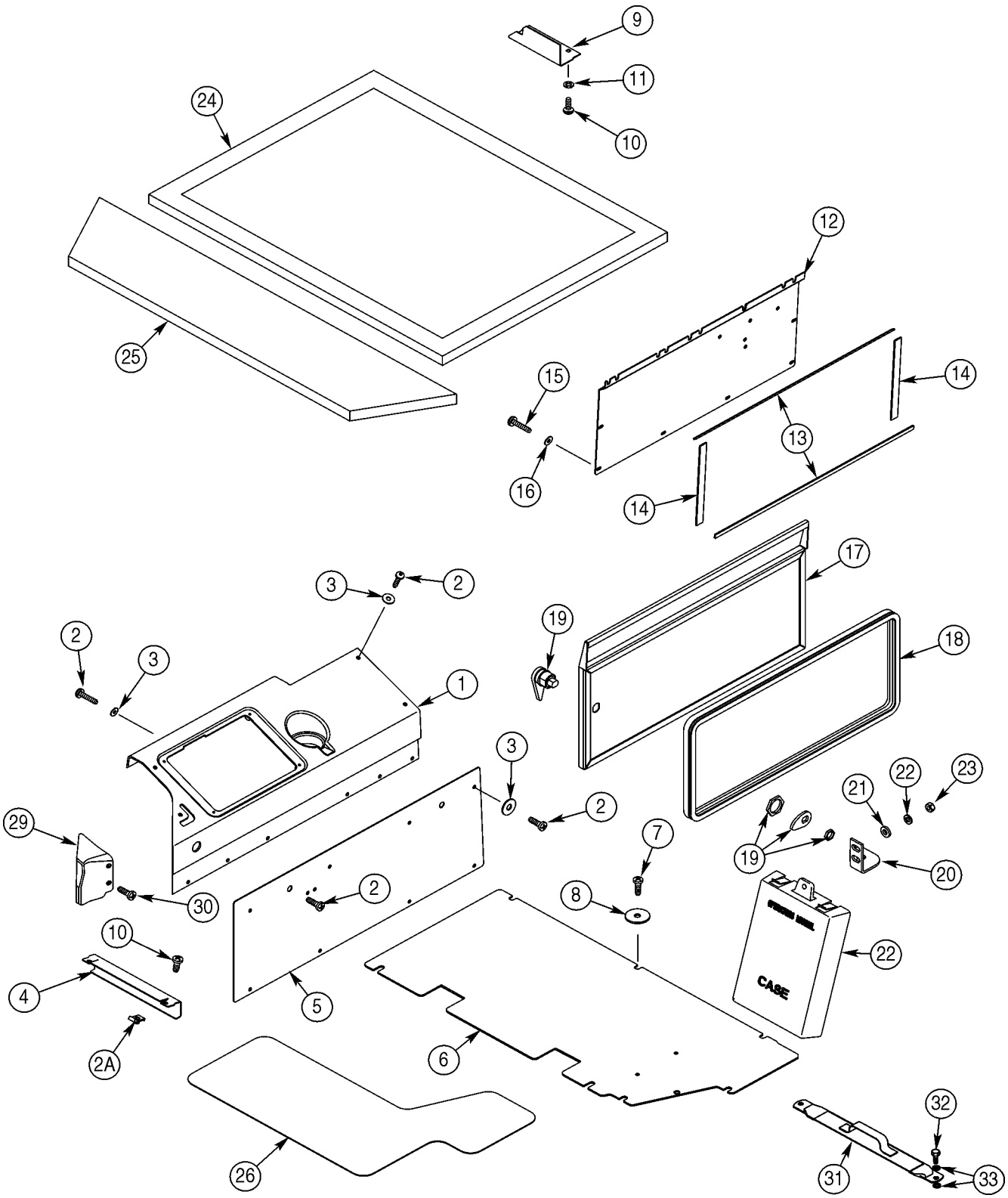
9
11
10
24
25
12
15
16
14
13
14
17
19
18
3
2
2
3
1
3
2
21
22
23
19
20
29
7
30
2
8
22
CASE
10
4
5
6
2A
26
32
31
33

ITEM REF.	PEÇA Nº PART Nº PIEZA Nº	QDE. QTY. CANT.	DESCRIÇÃO (Português)	DESCRIPTION (English)	DESCRIPCION (Español)
1	399194A1	1	CONSOLE - controle	CONSOLE - control	CONSOLA
2	239105A1	16	PARAFUSO M6x20	SCREW M6x20	TORNILLO m6x20
2A	833-40306	2	PORCA U M6	NUT U M6	TUERCA en u m6
3	1990502C1	14	ARRUELA 1/4x13/16x1/16	WASHER 1/4x13/16x1/16	ARANDELA 1/4x13/16x1/16
4	333631A1	1	PAINEL	PANEL	PANEL
5	361331A2	1	PAINEL lateral - console	PANEL side - console	PANEL lateral
6	294765A1	1	TAMPA traseira - assoalho	COVER rear - floor	TAPA trasera
7	239105A1	8	PARAFUSO M6x20	SCREW M6x20	TORNILLO m6x20
8	1990503C1	8	ARRUELA especial	WASHER special	ARANDELA especial
9	324533A1	1	PLACA cobertura - chicote	COVER plate - harness	PLACA de cierre
10	297850A1	4	PARAFUSO M6x16	SCREW M6x16	TORNILLO m6x16
11	297865A1	2	ARRUELA especial M6	WASHER special M6	ARANDELA especial m6
12	380766A1	1	PAINEL - acesso	PANEL - access	PANEL
13	187787C1	2	VEDADOR 600mm	SEAL 600mm	JUNTA 600mm
14	187782C1	2	VEDADOR	SEAL	JUNTA
15	297850A1	6	PARAFUSO M6x16	SCREW M6x16	TORNILLO m6x16
16	1990502C1	6	ARRUELA 1/4x13/16x1/16	WASHER 1/4x13/16x1/16	ARANDELA 1/4x13/16x1/16
17	237718A1	1	PORTA - acesso	DOOR - access	PUERTA
18	238856A2	1	VEDADOR 1786mm	SEAL 1786mm	JUNTA 1786mm
19	255065A1	1	TRINCO	LATCH	PICAPORTE
20	221104A1	1	FECHO	CATCH	CLAVIJA de cerradura
21	896-16006	2	ARRUELA 6.6x14x2.5mm	WASHER 6.6x14x2.5mm	ARANDELA especial 6.6x14x2.5mm
22	892-11006	2	ARRUELA pressão M6	WASHER lock M6	ARANDELA freno m6
23	829-1406	2	PORCA M6	NUT M6	TUERCA m6
24	302851A1	1	FORRO - traseiro	HEADLINER - rear	PABELLÓN
25	302852A1	1	FORRO - dianteiro	HEADLINER - front	PABELLÓN
26	L126989	1	TAPETE assoalho	MAT floor	ALFOMBRA piso
27	R46464	1	CAIXA do manual	BOX manual	PORTADOCUMENTOS
28	151-522	3	REBITE 3/16x7/32	RIVET 3/16x7/32	REMACHE 3/16x7/32
29	399217A1	1	TAMPA - chicote	COVER - harness	TAPA
30	239225A1	2	PARAFUSO M4x12	SCREW M4x12	TORNILLO m4x12
31	348580A1	1	CINTA	STRAP	FAJA
32	627-10020	2	PARAFUSO M10x20	BOLT M10x20	PERNO m10x20
33	895-15010	4	ARRUELA 11x24x2mm	WASHER 11x24x2mm	ARANDELA 11x24x2mm
34	832-10410	2	PORCA trava M10	NUT lock M10	TUERCA de retención m10

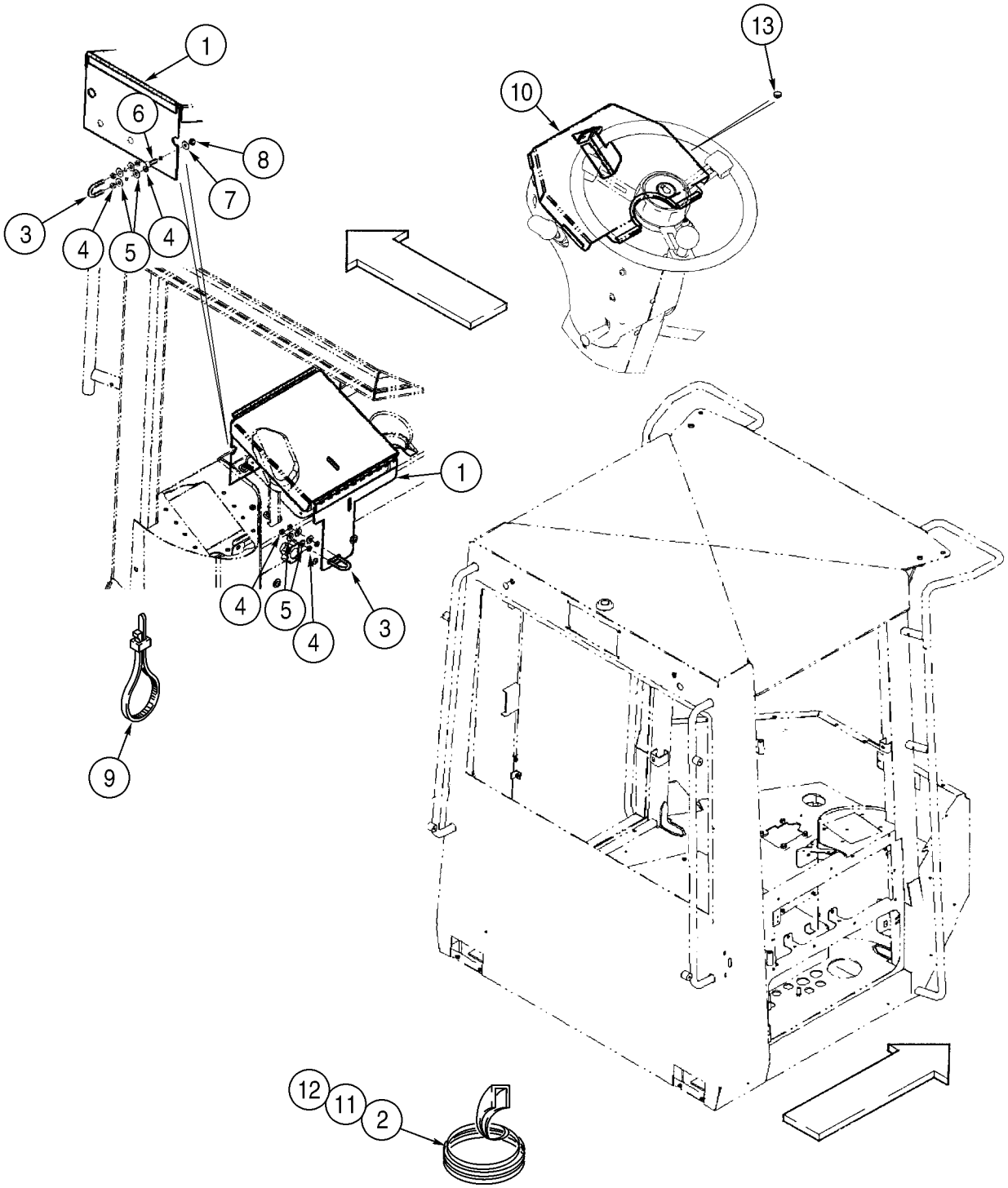
1
6
8
7
3
4
5
4
13
10
1
4
5
4
3
9
12
11
2

ITEM REF.	PEÇA Nº PART Nº PIEZA Nº	QDE. QTY. CANT.	DESCRIÇÃO (Português)	DESCRIPTION (English)	DESCRIPCION (Español)
	372337A1	1	TAMPA Conj. - controle	COVER Assy. - control	TAPA conj.
1	368162A1	1	TAMPA	COVER	TAPA
2	60-6359T1	2	ACABAMENTO 194mm	TRIM 194mm	BANDA 194mm
3	1977938C1	2	PARAFUSO U	BOLT U	PERNO u
4	425-144	8	PORCA	NUT	TUERCA
5	495-21031	8	ARRUELA 5/16x3/4x1/16	WASHER 5/16x3/4x1/16	ARANDELA 5/16x3/4x1/16
6	811-6025	3	PARAFUSO 6x25mm	BOLT 6x25mm	PERNO 6x25mm
7	895-25006	3	ARRUELA 6,6x18x1,6mm	WASHER 6,6x18x1,6mm	ARANDELA 6,6x18x1,6mm
8	832-10406	3	PORCA trava M6	NUT lock M6	TUERCA de retención m6
9	22-824	1	CINTA 175mm	STRAP 175mm	FAJA 175mm
	362876A1	1	TAMPA Conj. - painel instrum.	COVER Assy. - instrument cluster	TAPA conj.
10	362875A1	1	TAMPA	COVER	TAPA
11	60-6358T1	6	ACABAMENTO 63mm	TRIM 63mm	BANDA 63mm
12	70-5848T1	1	ACABAMENTO 140mm	TRIM 140mm	BANDA 140mm
13	362869A1	4	ESPAÇADOR	SPACER	ESPACIADOR

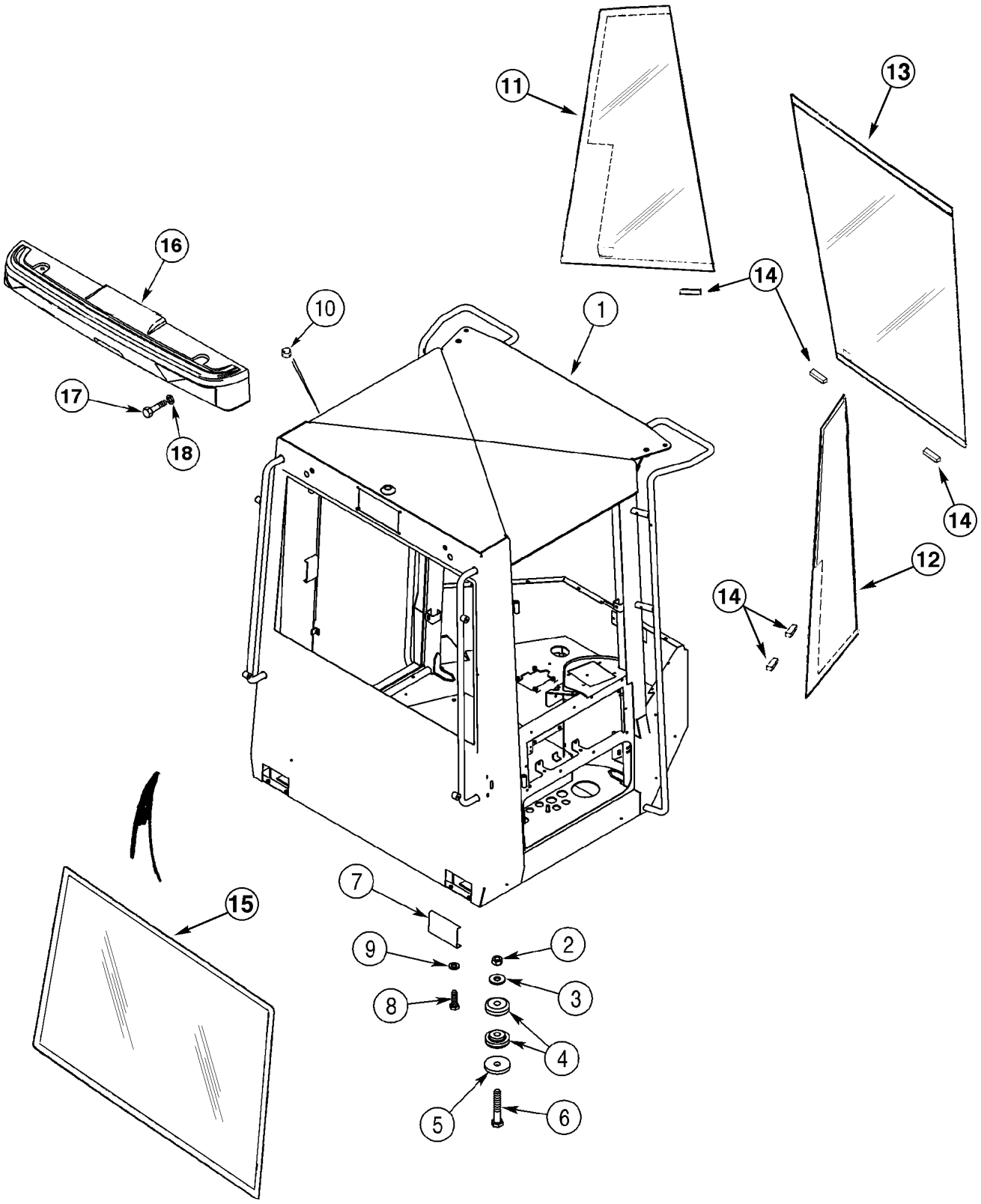
11
13
16
14
10
1
17
18
14
12
14
15
7
9
2
8
3
4
5
6

ITEM REF.	PEÇA Nº PART Nº PIEZA Nº	QDE. QTY. CANT.	DESCRIÇÃO (Português)	DESCRIPTION (English)	DESCRIPCION (Español)
1	414915A1	1	ROPS Conj.	CANOPY Assy.	BASTIDOR
2	329-1014	4	PORCA	NUT	TUERCA
3	396-41094	4	ARRUELA 15/16x2-1/4x7/32in	WASHER 15/16x2-1/4x7/32in	ARANDELA 15/16x2-1/4x7/32in
4	358981A1	4	COXIM borracha - traseiro	MOUNT rubber - rear	COJÍN de caucho
4A	358982A1	4	COXIM borracha - dianteiro	MOUNT rubber - front	COJÍN de caucho
5	1332154C1	4	ARRUELA	WASHER	ARANDELA
6	326-1488	4	PARAFUSO 7/8x5-1/2	BOLT 7/8x5-1/2	PERNO 7/8x5-1/2
7	241301A1	2	PLACA cobertura - acesso	COVER plate - access	PLACA de cierre
8	627-6020	4	PARAFUSO M6x20	BOLT M6x20	PERNO m6x20
9	895-25006	4	ARRUELA 6,6x18x1,6mm	WASHER 6,6x18x1,6mm	ARANDELA 6,6x18x1,6mm
10	353-591	2	BUJÃO 1/2	PLUG 1/2	TAPÓN 1/2
11	198052A1	1	VIDRO - LE	GLASS - LH	CRISTAL
12	198053A1	1	VIDRO - LD	GLASS - RH	CRISTAL
13	367889A1	1	VIDRO - dianteiro	GLASS - front	CRISTAL
14	9726BC1	6	ESPAÇADOR	SPACER	ESPACIADOR
15	235905A1	1	VIDRO - traseiro	GLASS - rear	CRISTAL
16	321576A1	1	RETENTOR - traseiro	POD - rear roof	RETENEDOR
17	827-12050	2	PARAFUSO	BOLT	PERNO 7/8x5-1/2
18	896-15012	6	ARRUELA	WASHER	ARANDELA
19	331-100	UQN	INIBIDOR - não ilustrado	INHIBITOR - not shown	INIBIDOR
20	349-141	UQN	PRIMER - não ilustrado	PRIMER - not shown	PRIMER
21	349-109	UQN	PRIMER - não ilustrado	PRIMER - not shown	PRIMER
22	349-110	UQN	PRIMER - não ilustrado	PRIMER - not shown	PRIMER
23	345-135	UQN	SELANTE - não ilustrado	SEALANT - not shown	SELANTE
24	114327A1	2	FITA - não ilustrado	TAPE - not shown	FITA
25	114328A1	1	SILICONE - não ilustrado	SEALANT - not shown	SELANTE
26	345-174	UQN	SILICONE - não ilustrado	SEALANT - not shown	SELANTE

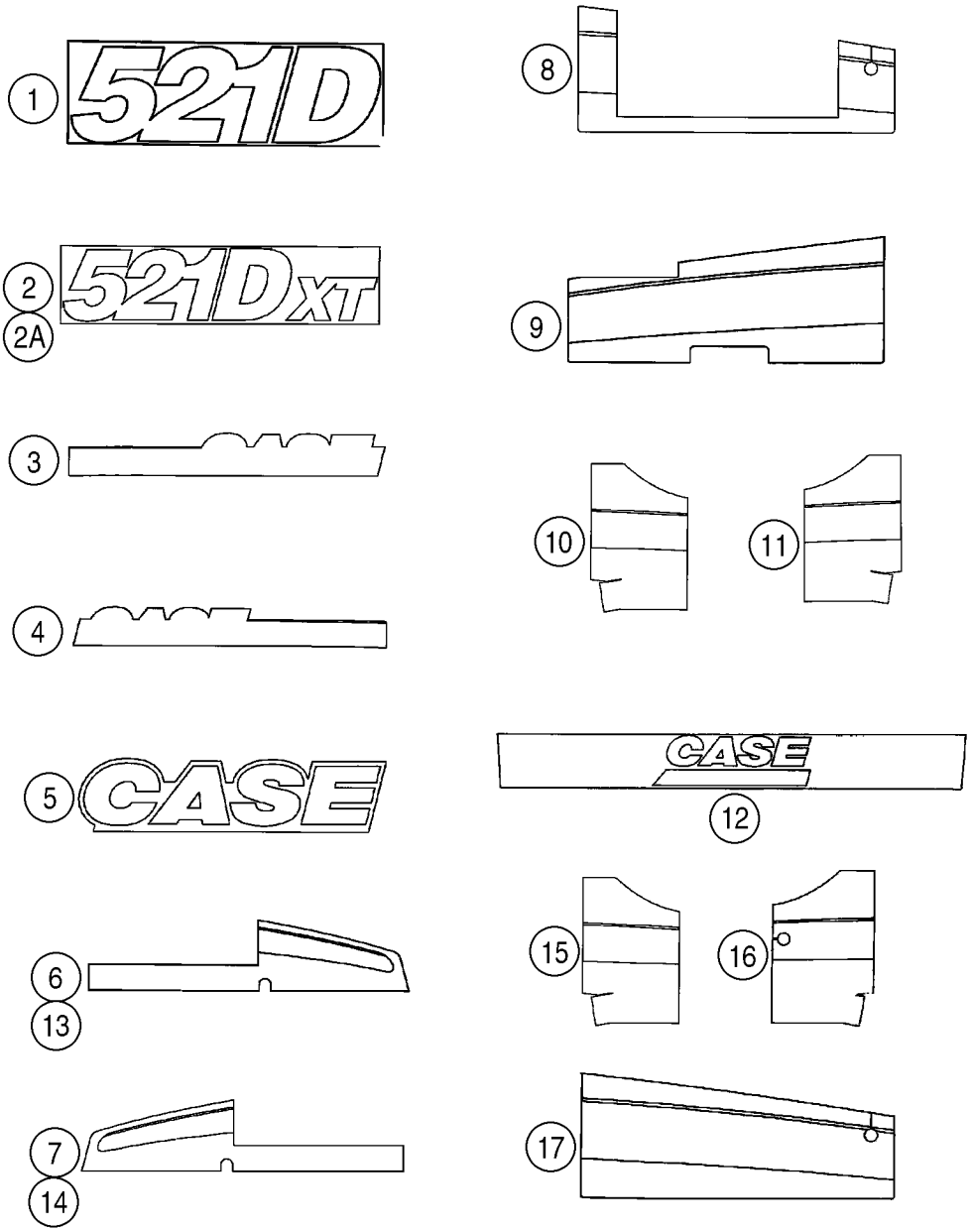
1
521D
2
2A
521D XT
3
4
5
CASE
6
13
7
14
8
9
10
11
CASE
12
15
16
17

ITEM REF.	PEÇA Nº PART Nº PIEZA Nº	QDE. QTY. CANT.	DESCRIÇÃO (Português)	DESCRIPTION (English)	DESCRIPCION (Español)
1	409829A2	2	DECALQUE MODELO - modelo Z BAR	DECAL MODEL - Z BAR loader	ADHESIVO modelo
2	409830A1	2	DECALQUE MODELO - modelo XT	DECAL MODEL - XT loader	ADHESIVO modelo
2A	410608A1	2	DECALQUE - modelo XT	DECAL - XT loader	ADHESIVO
3	409826A1	1	DECALQUE - capô LE	DECAL - hood LH	ADHESIVO
4	409827A1	1	DECALQUE CASE - capô LD	DECAL CASE - hood RH	ADHESIVO case
5	409828A1	2	DECALQUE CASE	DECAL CASE	ADHESIVO case
			DECALQUES USADOS NA CABINE	DECALS USED ON CABS	Calcomanias de las cabinas
6	409821A1	1	DECALQUE - LD	DECAL - RH	ADHESIVO
7	409820A1	1	DECALQUE - LE	DECAL - LH	ADHESIVO
8	409823A1	1	DECALQUE - porta LD	DECAL - RH door	ADHESIVO
9	409822A1	1	DECALQUE - porta LE	DECAL - LH door	ADHESIVO
10	409825A2	1	DECALQUE - LD	DECAL - RH	ADHESIVO
11	409824A2	1	DECALQUE - LE	DECAL - LH	ADHESIVO
12	303379A1	1	DECALQUE CASE - dianteiro	DECAL CASE - front window	ADHESIVO case
			DECALQUES USADOS NA ROPS	DECALS USED ON CANOPYS	Calcomanias del toldo
13	409821A1	1	DECALQUE - LD	DECAL - RH	ADHESIVO
14	409820A1	1	DECALQUE - LE	DECAL - LH	ADHESIVO
15	409825A2	1	DECALQUE - LD	DECAL - RH	ADHESIVO
16	410581A1	1	DECALQUE - LE	DECAL - LH	ADHESIVO
17	410582A1	1	DECALQUE - porta LD	DECAL - RH door	ADHESIVO

NOTA: Itens 19 a 26: Produtos químicos, selantes e vedações necessários para montagem dos vidros
NOTE: Items 19 to 26: Chemicals and seals necessary to assembly of windows
NOTA: Itens 19 hasta 26: Productos y selantes necesários a la montaje de los vidrios

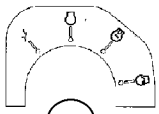
1


2

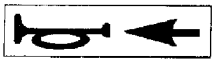
3


6

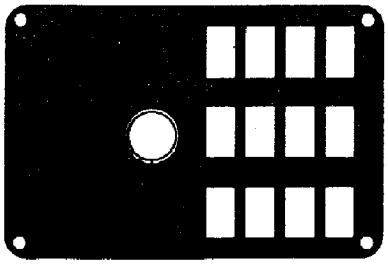
4

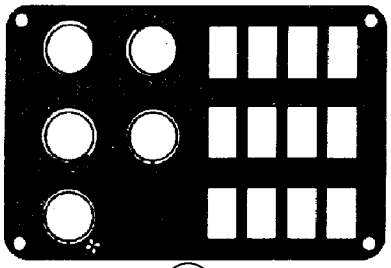
5

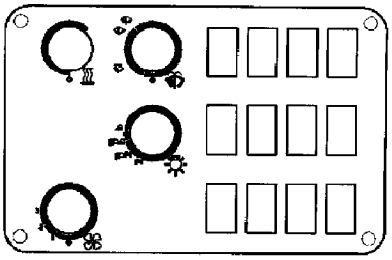
5A

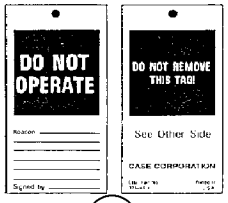

7

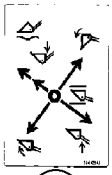
8

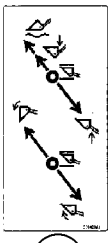
9

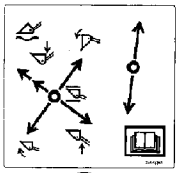
10

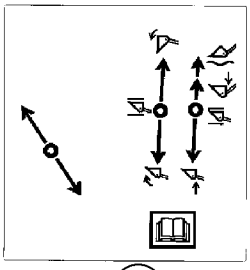
11

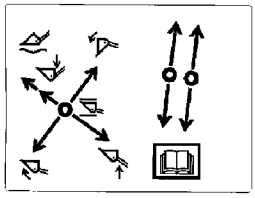
12

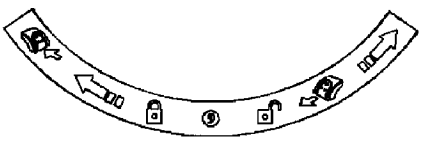
13

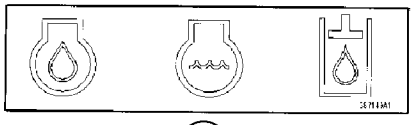
14

ITEM REF.	PEÇA Nº PART Nº PIEZA Nº	QDE. QTY. CANT.	DESCRIÇÃO (Português)	DESCRIPTION (English)	DESCRIPCION (Español)
1	409155A1	1	DECALQUE - ignição	DECAL - ignition	ADHESIVO
2	1987168C1	1	DECALQUE - direção/veloc	DECAL - direction/speed	ADHESIVO
3	195274A1	1	DECALQUE - buzina	DECAL - horn	ADHESIVO
4	283426A1	1	DECALQUE - interruptores rops	DECAL - canopy switches	ADHESIVO
5	283423A1	1	DECALQUE - interruptores cabine	DECAL - cab switches	ADHESIVO
5A	283424A1	1	DECALQUE - interruptores cabine	DECAL - cab switches	ADHESIVO
6	E134402	1	DECALQUE - não pisar	DECAL - no step	ADHESIVO
7	147783A1		ETIQUETA Português	TAG Portuguese	ETIQUETA
7	321-4614	1	ETIQUETA Inglês	TAG English	ETIQUETA
7	321-5677		ETIQUETA Espanhol	TAG Spanish	ETIQUETA
8	256421A1	UQN	DECALQUE - 1 alav/2 carretéis	DECAL - 1 lever/2 spool	ADHESIVO
9	256420A1	UQN	DECALQUE - 2 alav/2 carretéis	DECAL - 2 lever/2 spool	ADHESIVO
10	256423A1	UQN	DECALQUE - 2 alav/3 carretéis	DECAL - 2 lever/3 spool	ADHESIVO
11	376629A1	UQN	DECALQUE - 3 alav/3 carretéis	DECAL - 3 lever/3 spool	ADHESIVO
12	376628A1	UQN	DECALQUE - 3 alav/4 carretéis	DECAL - 3 lever/4 spool	ADHESIVO
13	406134A1	1	DECALQUE - filtro de ar	DECAL - air cleaner	ADHESIVO
14	387149A1	1	DECALQUE - dreno fluidos	DECAL - fluid drains	ADHESIVO

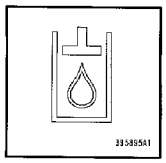

1



2

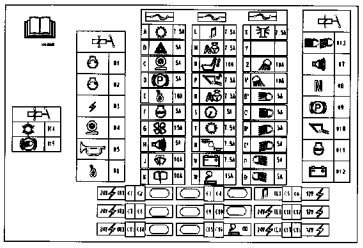

3

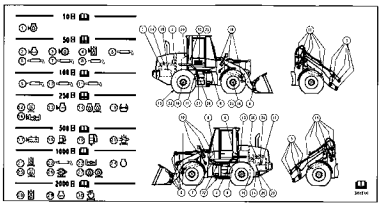

4



5



6

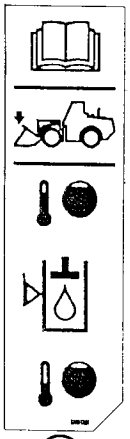

7

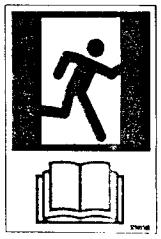

8

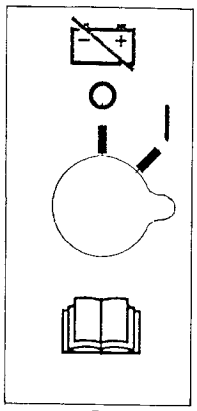

9

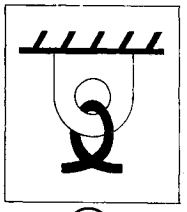

10

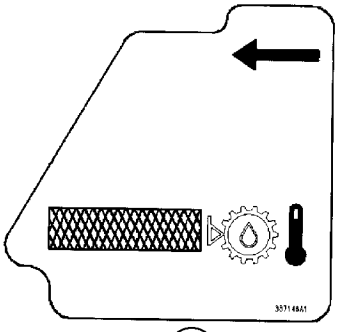

11

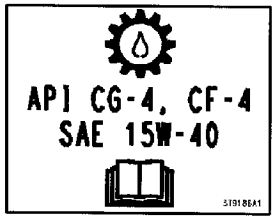

12



13

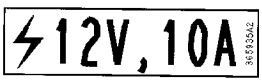

14



15

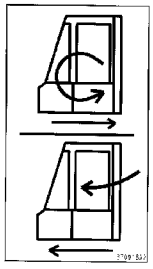

16

ITEM REF.	PEÇA Nº PART Nº PIEZA Nº	QDE. QTY. CANT.	DESCRIÇÃO (Português)	DESCRIPTION (English)	DESCRIPCION (Español)
1	395895A1	1	DECALQUE - fluido hidráulico	DECAL - hydraulic fluid	ADHESIVO
2	D55216	UQN	ANTI-DERRAPANTE 2x9in	ANTI-SKID 2x9in	CINTA 2x9in
3	386302A1	1	DECALQUE - fusíveis	DECAL - fuses	ADHESIVO
4	388197A2	1	DECALQUE - tabela manutenção	DECAL - maintenance chart	ADHESIVO
5	187864A1	2	DECALQUE - lubrificação	DECAL - lubrication	ADHESIVO
6	139879A1	1	DECALQUE - diesel	DECAL - diesel	ADHESIVO
7	386741A1	1	DECALQUE - fluido hidráulico	DECAL - hydraulic fluid	ADHESIVO
8	329051A1	1	DECALQUE - saída emergência	DECAL - emergency exit	ADHESIVO
9	329019A1	1	DECALQUE - bateria	DECAL - battery disconnect	ADHESIVO
10	139728A1	4	DECALQUE - amarração	DECAL - tie down	ADHESIVO
11	387148A1	1	DECALQUE - fluido transmissão	DECAL - transmission fluid type	ADHESIVO
12	379186A1	1	DECALQUE - fluido transmissão	DECAL - transmission fluid type	ADHESIVO
13	304083A1	2	DECALQUE - controle condução	DECAL - ride control	ADHESIVO
14	365935A2	1	DECALQUE - 12V	DECAL - 12V	ADHESIVO 12v
15	364741A1	1	DECALQUE - 24V	DECAL - 24V	ADHESIVO 24v
16	370918A2	1	DECALQUE - ar fresco	DECAL - fresh air	ADHESIVO

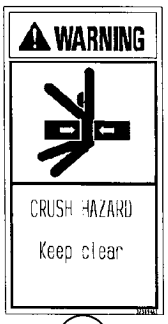

1



2

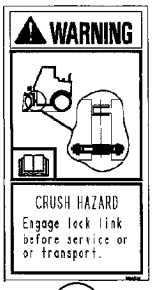

3

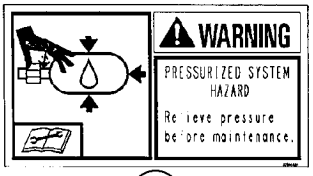

4



5



6

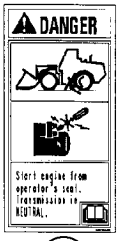

7



8



9

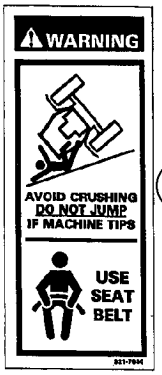

10

11

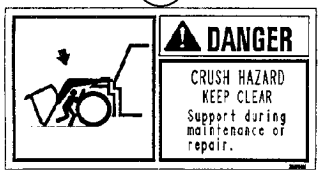



12



13

14

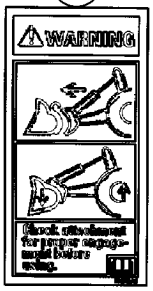



15

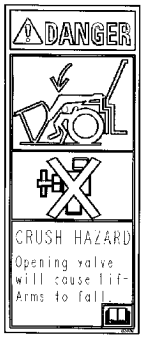

16



17

ITEM REF.	PEÇA Nº PART Nº PIEZA Nº	QDE. QTY. CANT.	DESCRIÇÃO (Português)	DESCRIPTION (English)	DESCRIPCION (Español)
1	323694A1	2	DECALQUE ATENÇÃO	DECAL WARNING	ADHESIVO cuidado
2	407737A2	1	DECALQUE - braço levantamento	DECAL - lift arm support	ADHESIVO
3	329047A1	1	DECALQUE ATENÇÃO	DECAL WARNING	ADHESIVO cuidado
4	328904A1	2-3	DECALQUE ATENÇÃO - sistema sob pressão	DECAL WARNING - pressurized system	ADHESIVO cuidado
5	332512A1	3	DECALQUE ATENÇÃO - ventilador	DECAL WARNING - fan	ADHESIVO cuidado
6	388112A1	1	DECALQUE ATENÇÃO - correia	DECAL WARNING - belt entanglement	ADHESIVO cuidado
7	334456A1	1	DECALQUE PERIGO	DECAL DANGER	ADHESIVO peligro
8	329044A1	1	DECALQUE ATENÇÃO	DECAL WARNING	ADHESIVO cuidado
9	382622A1	1	DECALQUE ATENÇÃO - manual operador	DECAL WARNING - operator manual	ADHESIVO cuidado
10	321-7030	1	DECALQUE ATENÇÃO	DECAL WARNING	ADHESIVO cuidado
11	328754A1	1	DECALQUE PERIGO	DECAL DANGER	ADHESIVO peligro
12	328752A1	1	DECALQUE ATENÇÃO	DECAL WARNING	ADHESIVO cuidado
13	329049A1	1	DECALQUE CUIDADO - rodas	DECAL CAUTION - wheels	ADHESIVO advertencia
14	364742A1	1	DECALQUE ATENÇÃO	DECAL WARNING	ADHESIVO cuidado
15	412471A1	2	DECALQUE PERIGO - bateria	DECAL DANGER - battery	ADHESIVO peligro
16	412477A1	UQN	DECALQUE PERIGO	DECAL DANGER	ADHESIVO peligro
17	335889A1	2	DECALQUE ATENÇÃO - sistema sob pressão	DECAL WARNING - pressurized system	ADHESIVO cuidado

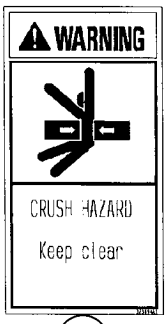

1



2

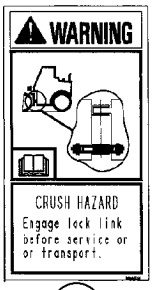

3

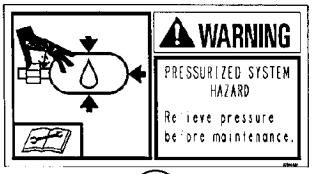

4



5



6

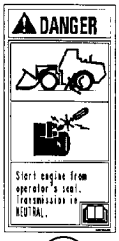

7



8



9

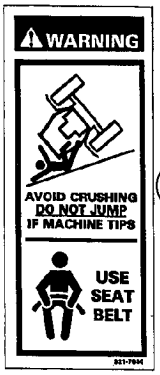

10

11

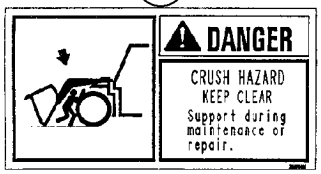



12



13

14

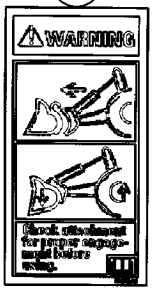



15

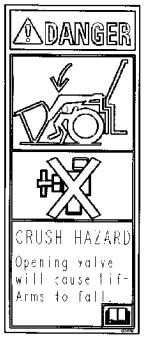

16



17

ITEM REF.	PEÇA Nº PART Nº PIEZA Nº	QDE. QTY. CANT.	DESCRIÇÃO (Português)	DESCRIPTION (English)	DESCRIPCION (Español)
1	334575A1	2	DECALQUE ATENÇÃO	DECAL WARNING	ADHESIVO cuidado
2	407740A2	1	DECALQUE - braço levantamento	DECAL - lift arm support	ADHESIVO
3	334572A1	1	DECALQUE ATENÇÃO	DECAL WARNING	ADHESIVO cuidado
4	334016A1	2-3	DECALQUE ATENÇÃO - sistema sob pressão	DECAL WARNING - pressurized system	ADHESIVO cuidado
5	334035A1	3	DECALQUE ATENÇÃO - ventilador	DECAL WARNING - fan	ADHESIVO cuidado
6	388159A1	1	DECALQUE ATENÇÃO - correia	DECAL WARNING - belt entanglement	ADHESIVO cuidado
7	334566A1	1	DECALQUE PERIGO	DECAL DANGER	ADHESIVO peligro
8	334665A1	1	DECALQUE ATENÇÃO	DECAL WARNING	ADHESIVO cuidado
9	334001A2	1	DECALQUE ATENÇÃO - manual operador	DECAL WARNING - operator manual	ADHESIVO cuidado
10	124273A1	1	DECALQUE	DECAL	ADHESIVO
11	334676A1	1	DECALQUE PERIGO	DECAL DANGER	ADHESIVO peligro
12	334691A1	1	DECALQUE ATENÇÃO	DECAL WARNING	ADHESIVO cuidado
13	334703A1	1	DECALQUE CUIDADO - rodas	DECAL CAUTION - wheels	ADHESIVO advertencia
14	364920A1	1	DECALQUE ATENÇÃO	DECAL WARNING	ADHESIVO cuidado
15	412475A1	2	DECALQUE PERIGO - bateria	DECAL DANGER - battery	ADHESIVO peligro
16	412480A1	UQN	DECALQUE PERIGO	DECAL DANGER	ADHESIVO peligro
17	336009A1	2	DECALQUE ATENÇÃO - sistema sob pressão	DECAL WARNING - pressurized system	ADHESIVO cuidado

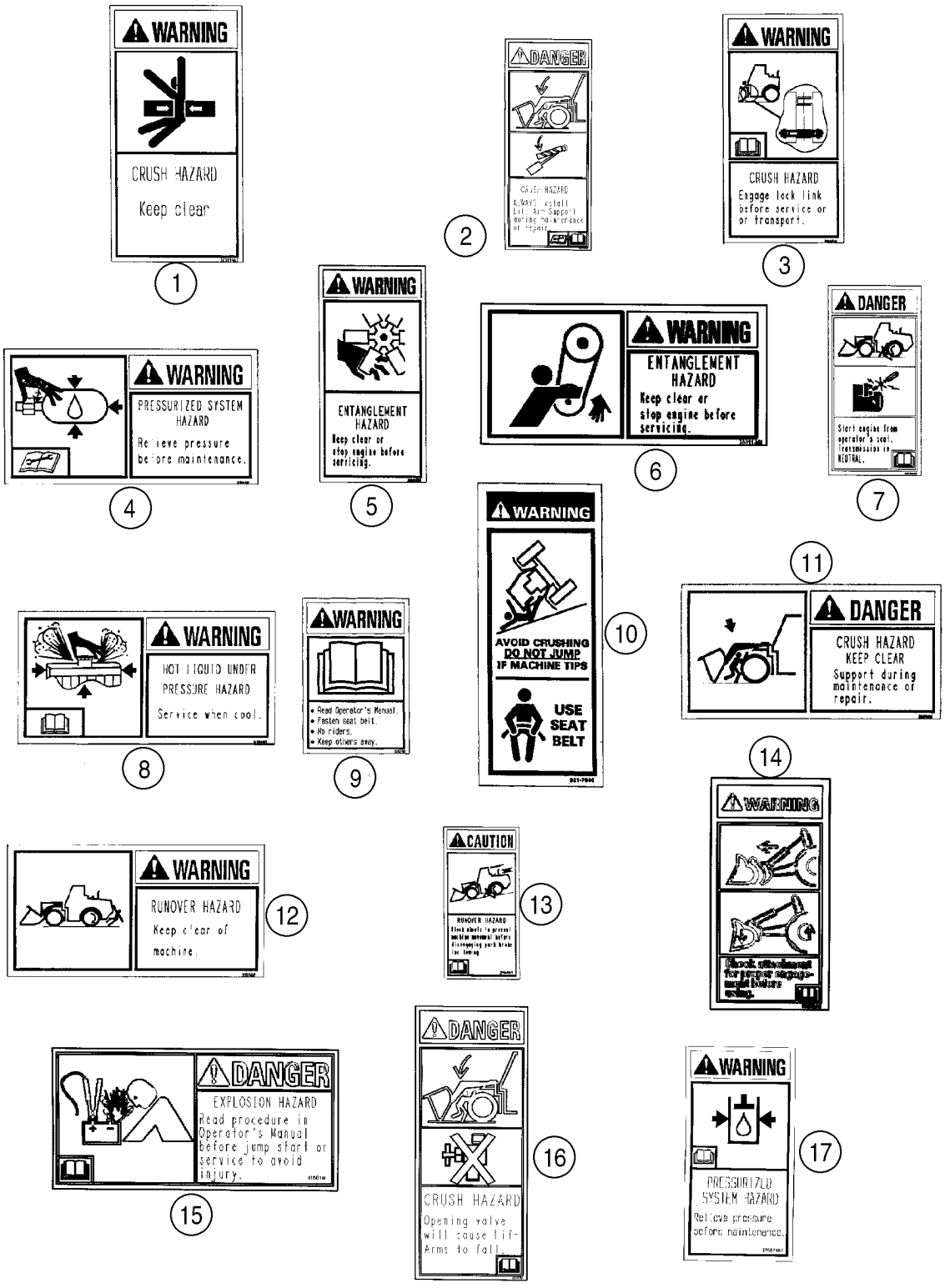
1
WARNING
CRUSH HAZARD
Keep clear
2
DANGER
3
WARNING
CRUSH HAZARD
Engage lock link before service or or transport.
4
WARNING
PRESSURIZED SYSTEM HAZARD
Relieve pressure before maintenance.
5
WARNING
ENTANGLEMENT HAZARD
Keep clear or stop engine before servicing.
6
WARNING
ENTANGLEMENT HAZARD
Keep clear or stop engine before servicing.
7
DANGER
8
WARNING
HOT LIQUID UNDER PRESSURE HAZARD
Service when cool.
9
WARNING
Read Operator's Manual.
Fasten seat belt.
No riders.
Keep others away.
10
WARNING
AVOID CRUSHING
DO NOT JUMP
IF MACHINE TIPS
USE SEAT BELT
11
DANGER
CRUSH HAZARD
KEEP CLEAR
Support during maintenance or repair.
12
WARNING
RUNOVER HAZARD
Keep clear of machine.
13
CAUTION
RUNOVER HAZARD
14
WARNING
15
DANGER
EXPLOSION HAZARD
Read procedure in Operator's Manual before jump start or service to avoid injury.
16
DANGER
CRUSH HAZARD
Opening valve will cause lift-Arms to fall.
17
WARNING
PRESSURIZED SYSTEM HAZARD
Relieve pressure before maintenance.

ITEM REF.	PEÇA Nº PART Nº PIEZA Nº	QDE. QTY. CANT.	DESCRIÇÃO (Português)	DESCRIPTION (English)	DESCRIPCION (Español)
1	334576A1	2	DECALQUE ATENÇÃO	DECAL WARNING	ADHESIVO cuidado
2	407739A2	1	DECALQUE - braço levantamento	DECAL - lift arm support	ADHESIVO
3	334573A1	1	DECALQUE ATENÇÃO	DECAL WARNING	ADHESIVO cuidado
4	334015A1	2-3	DECALQUE ATENÇÃO - sistema sob pressão	DECAL WARNING - pressurized system	ADHESIVO cuidado
5	334034A1	3	DECALQUE ATENÇÃO - ventilador	DECAL WARNING - fan	ADHESIVO cuidado
6	388158A1	1	DECALQUE - correia	DECAL - belt entanglement	ADHESIVO
7	334567A1	1	DECALQUE PERIGO	DECAL DANGER	ADHESIVO peligro
8	334664A1	1	DECALQUE ATENÇÃO	DECAL WARNING	ADHESIVO cuidado
9	334000A2	1	DECALQUE ATENÇÃO - manual operador	DECAL WARNING - operator manual	ADHESIVO cuidado
10	124271A1	1	DECALQUE	DECAL	ADHESIVO
11	334677A1	1	DECALQUE PERIGO	DECAL DANGER	ADHESIVO peligro
12	334688A1	1	DECALQUE ATENÇÃO	DECAL WARNING	ADHESIVO cuidado
13	334704A1	1	DECALQUE CUIDADO - rodas	DECAL CAUTION - wheels	ADHESIVO advertencia
14	364918A1	1	DECALQUE ATENÇÃO	DECAL WARNING	ADHESIVO cuidado
15	412474A1	2	DECALQUE PERIGO - bateria	DECAL DANGER - battery	ADHESIVO peligro
16	412479A1	UQN	DECALQUE PERIGO	DECAL DANGER	ADHESIVO peligro
17	336011A1	2	DECALQUE ATENÇÃO - sistema sob pressão	DECAL WARNING - pressurized system	ADHESIVO cuidado

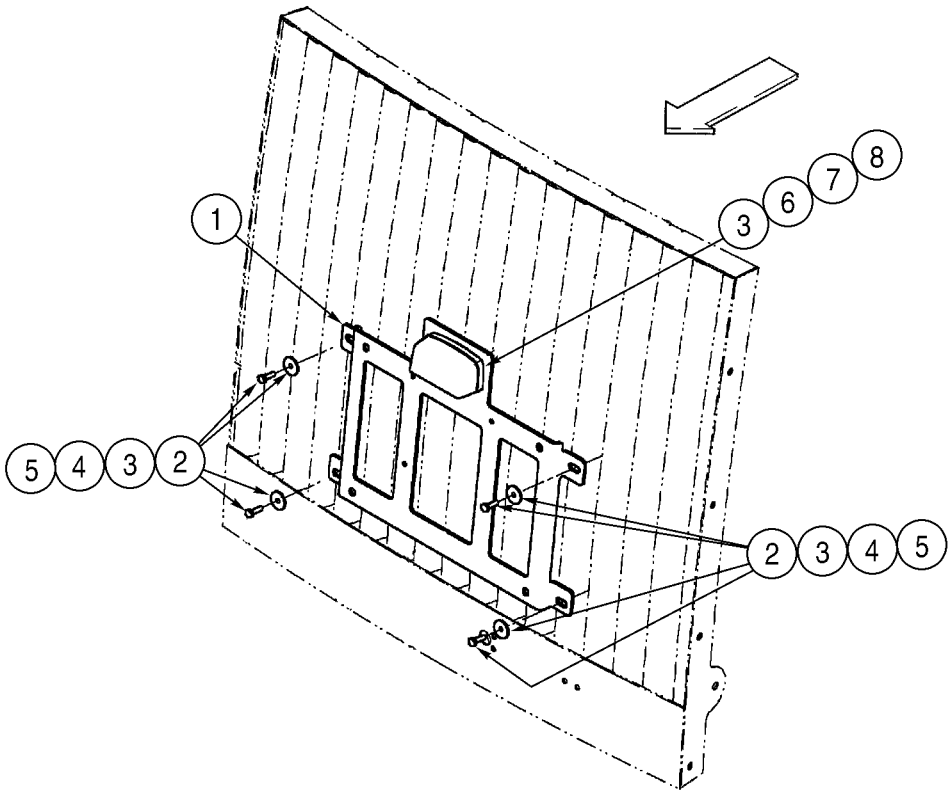
1
3
6
7
8
5
4
3
2
2
3
4
5

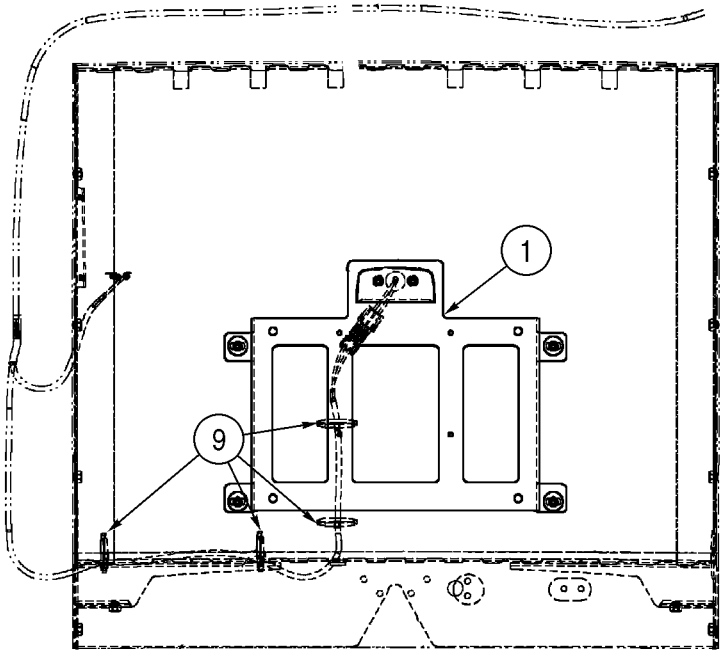
1
9

ITEM REF.	PEÇA Nº PART Nº PIEZA Nº	QDE. QTY. CANT.	DESCRIÇÃO (Português)	DESCRIPTION (English)	DESCRIPCION (Español)
1	193446A1	1	PLACA - placa licença	PLATE - license plate	PLACA
2	895-15006	4	ARRUELA 6,6x25x1,6mm	WASHER 6,6x25x1,6mm	ARANDELA 6,6x25x1,6mm
3	614-6020	6	PARAFUSO M6x20	BOLT M6x20	PERNO m6x20
4	895-11006	4	ARRUELA 6,6x12x1,6mm	WASHER 6,6x12x1,6mm	ARANDELA 6,6x12x1,6mm
5	832-10406	4	PORCA trava M6	NUT lock M6	TUERCA de retención m6
6	120229A1	1	LANTERNA Conj.	LAMP Assy.	LUZ conj.
7	892-11006	2	ARRUELA pressão M6	WASHER lock M6	ARANDELA freno m6
8	829-1406	2	PORCA M6	NUT M6	TUERCA m6
9	L11541	4	CINTA	STRAP	FAJA

PEÇA Nº PART Nº PIEZA Nº PIECE Nº	PÁG. PG. PAG.	ITEM REF.
100-21250	2-26	8
100-3375	4-54	21
100532A1	6-50	10
100532A1	6-62	10
103607A1	6-28	3
103653A1	4-50	5
103846A1	2-10	1
104399A1	9-112	3
104400A1	9-112	10
107329C1	4-20	13
109171C1	9-98	24
109171C1	9-100	25
109239C2	9-112	2
109311H	4-8	19
114327A1	9-78	13
114327A1	9-124	24
114328A1	9-78	14
114328A1	9-124	25
114549A1	9-86	7
117025A1	9-12	33
117724A1	9-98	33
117724A1	9-100	34
120229A1	4-48	1
120229A1	9-138	6
120398A1	4-34	15
121-232	4-50	2
122081A1	9-114	10
122553A1	9-112	9
122553A1	9-114	16
122554A1	9-114	8
122579A1	9-112	1
124010A1	2-2	11
124271A1	9-136	10
124273A1	9-134	10
124637A1	8-24	1A
1250522C3	9-112	15
125058A1	4-34	1
1250592C1	9-114	5
1250594C1	9-114	7
1250594C1	9-114	15
1250594C2	9-112	6
126268A1	9-28	4
126844A1	4-8	10
126844A1	4-10	9
126844A1	4-18	15
1270741C1	4-20	15
1270742C1	4-58	3
1270742C1	9-86	5
1270742C1	9-90	25
1270742C1	9-94	10
127595A1	4-18	2A
127596A1	4-18	2B
1276051C1	9-84	15
1276118C1	9-86	8
1276118C1	9-102	14
1281949C1	9-66	42
1281964C1	9-66	30
1283403C1	9-84	1
128483A1	9-112	5
128483A1	9-112	11
128483A1	9-114	21
128483A1	9-114	33
128484A1	9-108	9
128484A1	9-114	11
128484A1	9-114	20
128485A1	9-108	8
128485A1	9-112	4
128485A1	9-114	4
128485A1	9-114	9
128485A1	9-114	14
1285485C3	9-110	4
128785A1	4-34	21
130133A1	8-92	14
1301342C1	9-110	6
130134A1	8-92	8
1304648C1	9-102	19
130726A1	9-66	13
130744A1	9-66	34
131-1402	4-20	4
131-1402	4-24	4
131-141	8-2	21
131-431	9-34	28
131-53	9-12	24
132024A1	4-60	20
1331087C1	9-110	14
1331102C2	9-96	17
1332154C1	9-78	5
1332154C1	9-124	5
1339577C3	9-108	12
1339577C3	9-112	13
1339797C1	9-104	7
1340075C2	9-108	5
1340075C2	9-110	11
1340763C1	8-62	15
1342054C1	5-2	1A
1345074C1	4-60	21
139109A1	6-54	24
139109A1	6-66	24
139728A1	9-130	10
139879A1	9-130	6
141005A1	5-12	3
141360A1	4-6	13
141361A1	4-6	15
142-104	9-98	18
142-104	9-100	19
143349A1	7-14	5B
143349A1	7-16	17
143417A3	4-32	2
147660A1	6-82	11
147765A1	4-36	23
147783A1	9-128	7
148117A1	6-82	11
148681A1	6-82	5
148682A1	6-82	6
149147A1	6-82	4
149149A1	6-82	1
149293A1	9-58	1
149293A1	9-60	1
149400A1	9-26	1
149556A1	6-72	1
149557A1	6-76	1
149558A1	6-80	1
149559A1	6-80	5
149602A1	6-72	2
149603A1	6-76	2
149604A1	6-76	3
149605A1	6-72	3
149606A1	6-80	3
149607A1	6-80	4
149608A1	6-80	7
149609A1	6-80	8
149611A1	9-60	1
149612A1	9-60	2
149613A1	9-60	3
149614A1	9-60	4
149615A1	9-60	5
149616A1	9-60	6
149617A1	9-60	7
149618A1	9-60	8
149619A1	9-60	9
149620A1	9-60	10
149621A1	9-60	11
149622A1	9-60	12
149623A1	9-60	13
149624A1	9-60	14
149625A1	9-60	15
149626A1	9-60	16
149627A1	9-60	17
149628A1	9-60	18
149629A1	9-60	19
149630A1	9-60	20
149631A1	9-60	21
149632A1	9-60	22
149633A1	9-60	23
151-522	9-120	28
1530431C1	4-4	5
1542877C1	8-58	
1542877C1	8-62	
1542879C1	8-60	
1546465C1	9-96	15
1546477C1	4-2	14
1546497C1	9-2	11
1546498C1	9-4	7
1546498C1	9-6	10
1546498C1	9-8	2
1546500C1	4-6	26
1547924C1	2-10	2
168-71	4-54	2
169850C2	4-20	18
169850C2	4-24	7
169850C2	4-64	18
169850C2	4-66	22
172599	2-48	11
178889A1	7-14	
178889A1	7-16	
178889A1	8-6	54
1806233C1	3-18	10
1806234C1	3-18	10
1806235C1	3-18	10
1806236C1	3-18	10
1806237C1	3-18	10
1806238C1	3-18	10
1806239C1	3-18	10
1806240C1	3-18	10
1806241C1	3-18	10
1806242C1	3-18	10
1806243C1	3-18	10
1806244C1	3-18	10
1806245C1	3-18	10
1806246C1	3-18	10
1806247C1	3-18	10
1806248C1	3-18	10
1806249C1	3-18	10
1806250C1	3-18	10
1806251C1	3-18	10
1806252C1	3-18	10
1806253C1	3-18	10
1806254C1	3-18	10
1806255C1	3-18	10
1806256C1	3-18	10
1806257C1	3-18	10
1806258C1	3-18	10
1806259C1	3-18	10
1806260C1	3-18	10
1806261C1	3-18	10
1806262C1	3-18	10
1808728C1	3-16	10
1808822C1	3-16	17
181144A1	6-48	12
181144A1	6-60	12
181165A1	6-48	13
181165A1	6-60	13
182606A1	7-14	5
182606A1	7-16	16
182721A2	4-64	13
182721A2	4-66	15
184680A1	9-108	3
185380A1	6-30	7
186082A1	4-66	12
186084A1	4-66	19
186814A1	3-8	23
186989A1	9-34	27
187281A1	4-64	14
187281A1	4-66	16
187472A1	2-22	2
187782C1	9-90	28
187782C1	9-120	14
187787C1	9-90	27
187787C1	9-120	13
187864A1	9-130	5
19-1049	5-2	15
190117A1	8-6	52
190119A1	8-66	18
190119A1	8-70	20
190119A1	8-74	22
191820A1	6-50	15
191820A1	6-62	15
192-81007	4-58	6
192391A1	9-96	10
193306A1	6-76	4
193306A1	6-80	2
193306A1	6-80	6
193446A1	9-138	1
194190A2	9-98	23
194190A2	9-100	24
194199A1	3-6	7
194788A1	4-30	26
195-81023	9-98	20

PEÇA Nº PART Nº PIEZA Nº PIECE Nº	PÁG. PG. PAG.	ITEM REF.
195-81023	9-100	21
195-81029	9-90	36
195274A1	9-128	3
1954626C1	9-110	13
1954651C2	4-8	15
1954736C1	9-110	3
1954736C1	9-110	8
196466A1	2-38	14
196466A1	2-50	36
196466A1	2-50	36
1964702C1	4-12	7
1964702C1	4-52	6
1964709C1	4-30	27
1964712C1	4-30	34
1964725C1	4-2	28
1964726C1	4-2	27
1964727C1	4-2	26
1964729C1	4-2	31
1964730C1	4-2	21
1964731C1	4-2	1
1964736C1	4-2	32
1964737C1	4-2	3
1964738C1	4-2	13
1964748C1	4-2	29
1964750C1	4-2	30
1964831C2	4-18	9
1964860C1	4-2	
1964860C1	4-38	1
1964964C1	4-2	19
1964965C1	4-2	16
1964966C1	4-2	18
1964968C1	4-2	10
1964969C1	4-2	5
1964969C1	4-4	7
1966149C1	6-46	4
1966149C1	6-58	6
196714A3	9-102	1
196803A1	2-50	
1968053C1	4-58	9
197377A1	4-8	1
197377A1	4-10	1
197696A1	9-108	2
1977334C1	9-112	16
197745A1	4-64	1
197745A1	4-66	1
1977805C1	9-84	4
1977831C1	9-84	7
1977832C1	9-84	10
1977833C1	9-84	6
1977834C1	9-84	5
1977907C1	9-108	13
1977938C1	9-122	3
197952A1	4-8	12
198052A1	9-78	12
198052A1	9-124	11
198053A1	9-78	11
198053A1	9-124	12
198054A1	9-78	15
198061A1	9-84	8
1981572C1	4-6	28
1987168C1	9-128	2
1987555C1	4-18	6
198823C1	4-32	3
198824C1	2-10	11
198825C1	3-6	13
198825C1	8-2	38
198825C1	9-114	18
198826C1	3-6	14
198826C1	7-10	5
198826C1	8-2	24
198826C1	9-114	17
198828C1	5-10	2
198828C1	7-8	16
1990502C1	4-18	29
1990502C1	8-64	6
1990502C1	8-68	4
1990502C1	8-72	10
1990502C1	8-86	9
1990502C1	8-88	11
1990502C1	9-86	9B
1990502C1	9-86	14
1990502C1	9-90	4
1990502C1	9-90	8
1990502C1	9-90	30
1990502C1	9-120	3
1990502C1	9-120	16
1990503C1	9-86	6
1990503C1	9-120	8
1990756C2	9-108	7
1994716C1	4-8	11
1994716C1	4-10	10
1994720C1	4-8	18
1994720C1	4-10	12
1999926C1	9-114	6
2-6138T91	9-102	15
201-147	8-90	19
201-308	6-2	2
205-105	9-108	19
205-123	9-108	20
211-1011	4-6	8
214-1308	2-50	45
214-1404	3-14	2
214-1406	3-6	12
214-1406	3-8	19
214-1406	8-2	23
214-1408	3-6	6
214-1408	3-6	16
214-1410	2-4	26
214-1416	2-30	16
214-1416	7-8	15
214-1436	2-4	22
214-1440	2-4	13
214-1440	9-106	2
214-1444	9-106	9
214-1452	9-106	18
214-1460	5-8	26
214-1464	2-20	13
214-1480	2-20	12
214-1488	8-10	29
214-1488	8-12	14
214-1492	8-14	13
214-1492	8-16	16
215617R1	6-74	6
217-1015	3-6	10
217-103	3-6	3
217-1050	4-30	19
217-1063	8-2	7
217-1084	4-30	20
217-123	8-2	8
217-132	3-8	18
217-133	2-4	25
217-144	9-110	17
217-229	3-6	9
217-281	3-14	9
217-290	3-6	2
217-466	2-44	3
217-476	9-78	24
217-505	3-14	10
218-1251	2-40	5
218-1255	2-4	28
218-1256	8-2	16
218-335	8-2	17
218-752	3-16	29
218-755	2-4	29
218-756	2-40	6
219-1	5-8	13
219-1	8-62	19
219-1	9-10	16
219-1	9-12	21
219-1	9-14	7
219-1	9-16	6
219-1	9-28	5
219-11	5-12	19
219-8	5-8	28
219-8	5-8	30
219-8	6-74	13
219-8	6-76	13
219-8	9-10	31
219-8	9-12	22A
22-824	4-22	39
22-824	4-26	37
22-824	9-122	9
220068A1	8-52	4
221-87	3-14	7
221102A2	9-90	9
221103A1	9-90	10
221104A1	9-96	4
221104A1	9-120	20
221125A1	9-90	14
221251A1	9-90	15
221425R1	4-4	26
221578A1	8-34	15
221578A1	8-38	16
221578A1	8-42	17
221579A1	8-44	12
222-615	4-62	
222-650	4-62	5
222-650	4-62	12
222-660	4-62	6
222-660	4-62	13
222-993	2-30	22
223935A1	9-86	18
225-14108	8-2	12
225315C1	8-78	2
225351C1	4-14	12A
225351C1	4-16	11A
225619A1	3-2	9
225913A1	9-98	26
225913A1	9-100	27
226107A3	5-2	
226561A1	9-106	11
226563A1	9-106	15
226615A1	3-6	11
226847A1	5-12	11
228359A2	9-96	1
231-14109	9-98	21
231-14109	9-100	22
231-1445	9-90	17
231-1446	8-92	10
231-1447	9-102	18
231-2447	9-58	11
231-2447	9-58	16
231-4248	4-38	9
231-46110	4-2	23
231-4644	3-2	3
231-5145	4-50	3
231482A1	9-104	1
231537A1	9-104	2
232-2448	2-6	6
232363A1	4-22	16
232363A1	4-26	16
232364A1	4-22	17
232364A1	4-26	17
232508A1	9-96	9
232948A1	9-114	12
233052A1	9-114	13
233213A1	9-110	7
233224A1	9-110	15
233308A1	9-94	9
233424A1	9-108	
233424A1	9-110	9
233424A1	9-112	12
233425A1	9-108	6
233434A1	9-102	5
234003A2	9-86	11
234004A1	9-86	15
234124A2	3-2	13
234147A2	9-88	6
234148A1	9-88	7
234149A2	9-88	8
234325A1	9-108	10
234325A1	9-110	10
235417A1	8-2	37
235905A1	9-124	15
237-6008	5-4	17
237-6016	6-2	3
237302A1	6-42	7
237344A1	5-2	21
237718A1	9-120	17
238-5005	4-54	3
238-5013	2-30	10
238-5151	8-8	9
238-5212	2-54	7
238-5228	5-12	7
238-5228	6-56	5
238-5228	8-4	4
238-5236	8-8	6
238-5237	8-62	10

PEÇA Nº PART Nº PIEZA Nº PIECE Nº	PÁG. PG. PAG.	ITEM REF.	PEÇA Nº PART Nº PIEZA Nº PIECE Nº	PÁG. PG. PAG.	ITEM REF.	PEÇA Nº PART Nº PIEZA Nº PIECE Nº	PÁG. PG. PAG.	ITEM REF.	PEÇA Nº PART Nº PIEZA Nº PIECE Nº	PÁG. PG. PAG.	ITEM REF.
238-5239	8-58	10	238-6012	8-72	14	238-6018	8-16	25	243670A1	7-10	50
238-5239	8-62	9	238-6012	8-74	3	238-6018	8-16	30	245480C1	4-30	31
238-5241	8-58	11	238-6012	8-74	19	238-6018	8-18	4	245481C1	4-30	30
238-5243	8-60	11	238-6012	8-74	21	238-6018	8-18	11	245482C1	4-12	3
238-5244	8-60	9	238-6012	8-74	23	238-6018	8-18	21	245482C1	4-30	33
238-5279	6-54	14	238-6012	8-74	27	238-6018	8-20	5	245483C1	4-12	4
238-5279	6-66	14	238-6012	8-86	16	238-6018	8-20	11	245483C1	4-30	32
238-5341	2-26	3	238-6012	8-88	13	238-6018	8-20	21	245483C1	4-32	21
238-5341	2-60	7	238-6014	2-16	3	238-6018	8-22	5	245483C1	4-32	23
238-6011	5-4	19	238-6014	2-16	6	238-6018	8-22	13	245484C1	4-12	2
238-6011	5-6	13	238-6014	2-18	3	238-6018	8-22	19	245484C1	4-30	29
238-6011	5-6	24	238-6014	2-18	10	238-6018	8-90	20	245485C1	4-22	46
238-6011	8-4	28	238-6014	2-18	13	238-6018	8-90	28	245485C1	4-26	45
238-6011	8-4	48	238-6014	5-8	2	238-6018	8-90	32	245488C1	4-22	47
238-6011	8-6	51	238-6014	7-8	4	238-6021	6-2	4	245488C1	4-26	46
238-6011	8-6	53	238-6014	7-8	19	238-6021	8-4	15	248-1169	4-58	12
238-6011	8-12	31	238-6014	7-10	28	238-6021	8-4	38	248-1169	4-60	23
238-6011	8-16	7	238-6014	7-14	2B	238-6021	8-4	46	248-1185	6-2	17
238-6011	8-64	15	238-6014	7-14	3A	238-6021	8-10	37	248-1237	4-60	30
238-6011	8-66	30	238-6014	7-14	11A	238-6021	8-12	39	248-2331	4-62	15
238-6011	8-66	32	238-6014	7-14	19A	238-6021	8-90	14	248-2399	4-12	5
238-6011	8-66	34	238-6014	7-16	2B	238-6021	8-90	17	248-2399	4-20	7
238-6011	8-68	17	238-6014	7-16	3A	238-6021	8-90	23	248-2399	4-24	5
238-6011	8-70	32	238-6014	7-16	11A	238-6021	8-90	27	249116A1	9-58	7
238-6011	8-70	34	238-6014	7-16	15A	238-6021	8-92	3	249117A1	9-58	12
238-6011	8-70	36	238-6016	2-18	6	238-6119	8-32	10A	249152A2	4-22	11
238-6011	8-72	17	238-6016	2-18	17	238-6119	8-34	10A	249152A2	4-26	11
238-6011	8-74	34	238-6016	2-40	2	238-6119	8-36	11A	250739A1	4-8	16
238-6011	8-74	36	238-6016	5-6	4	238-6119	8-38	11A	250742A1	4-8	
238-6011	8-74	38	238-6016	5-6	7	238-6119	8-40	12A	250838A2	4-30	11
238-6011	8-86	19	238-6016	8-4	19	238-6119	8-42	12A	251444A1	4-14	2
238-6011	8-88	16	238-6016	8-4	23	238-6219	8-4	11	251444A1	4-16	2
238-6011	8-90	3	238-6016	8-90	13	238-7112	6-6	13	251715A3	5-2	14
238-6011	8-90	7	238-6018	2-18	20	238270A1	4-18	2	251725A2	5-2	32
238-6011	8-90	11	238-6018	5-6	17	238764A2	4-20	1	251730A3	5-2	28
238-6012	5-8	7	238-6018	5-10	9	238764A2	4-24	1	253065A1	4-34	18
238-6012	5-8	20	238-6018	7-8	13	238764A2	4-54	11	253347A1	4-14	9
238-6012	5-8	23	238-6018	7-10	9	238856A2	9-96	2	253347A1	4-16	14
238-6012	7-10	4	238-6018	7-10	31	238856A2	9-120	18	253347A1	4-18	16
238-6012	7-10	13	238-6018	7-10	45	239105A1	4-18	18	253347A1	4-22	29
238-6012	7-10	23	238-6018	8-2	15A	239105A1	8-64	5	253347A1	4-26	29
238-6012	7-10	33	238-6018	8-10	15	239105A1	8-68	3	253347A1	4-32	14
238-6012	7-10	48	238-6018	8-10	22	239105A1	8-72	9	253386A1	9-100	2
238-6012	7-12	52	238-6018	8-10	23A	239105A1	8-86	8	254026A1	2-4	17
238-6012	7-12	56	238-6018	8-10	24	239105A1	8-88	10	254026A1	2-30	24
238-6012	8-24	4	238-6018	8-10	27	239105A1	9-86	9A	254409A1	2-4	5
238-6012	8-24	13	238-6018	8-10	33	239105A1	9-86	13	254782A1	9-76	
238-6012	8-24	16	238-6018	8-10	36	239105A1	9-90	3	255065A1	9-96	8
238-6012	8-26	3	238-6018	8-12	20A	239105A1	9-90	7	255065A1	9-120	19
238-6012	8-28	3	238-6018	8-12	22	239105A1	9-92	7	256363A1	9-102	6
238-6012	8-64	12	238-6018	8-12	26	239105A1	9-120	2	256420A1	9-128	9
238-6012	8-66	3	238-6018	8-12	28	239105A1	9-120	7	256421A1	9-128	8
238-6012	8-66	15	238-6018	8-12	35	239111A1	9-96	18	256423A1	9-128	10
238-6012	8-66	17	238-6018	8-12	38	239225A1	4-8	3	257366A1	9-88	11
238-6012	8-66	19	238-6018	8-14	16	239225A1	4-10	3	257367A1	9-88	10
238-6012	8-66	23	238-6018	8-14	18	239225A1	4-18	7	257368A1	9-88	9
238-6012	8-68	14	238-6018	8-14	20	239225A1	9-86	17	257375A1	9-50	3
238-6012	8-70	3	238-6018	8-14	22	239225A1	9-120	30	257375A1	9-52	3
238-6012	8-70	17	238-6018	8-14	24	239943A1	9-108	1	257461A1	9-90	19
238-6012	8-70	19	238-6018	8-16	2	241301A1	9-78	7	257463A1	9-96	16
238-6012	8-70	21	238-6018	8-16	4	241301A1	9-124	7	257879A1	9-106	12
238-6012	8-70	25	238-6018	8-16	10	241521A1	4-20		257880A1	9-106	10

PEÇA Nº PART Nº PIEZA Nº PIECE Nº	PÁG. PG. PAG.	ITEM REF.
258869A1	4-6	40
258871A1	4-6	41
258883A1	4-6	18
259529A1	3-2	12
260-16516	9-90	35
261-1358	9-102	13
273-5048	4-50	4
275494A1	9-106	13
275495A1	9-94	6
275497A1	9-94	8
275498A1	9-94	7
275646A1	9-106	3
275648A1	9-106	1
275655A1	9-106	4
27727R1	4-20	14
277918A2	4-66	8
277919A1	4-64	6
277919A1	4-66	6
277982A1	4-64	8
279492A1	4-30	13
279532A1	5-12	
279565A1	9-86	12
28-1240	5-12	17
28-2052	8-62	17
28-2056	8-58	14
28-2456	8-60	15
280451A1	4-32	20
280692A2	9-88	12
280694A1	9-88	13
282775A1	4-18	8
283095A2	4-18	35
283423A1	4-8	2
283423A1	9-128	5
283424A1	9-128	5A
283426A1	4-10	2
283426A1	9-128	4
283484A1	5-2	
283779A1	4-68	9
283781A1	4-68	10
291659A1	4-28	4
291718A1	4-28	7
291718A1	4-30	24
291718A1	4-32	24
291719A1	4-28	10
294765A1	9-120	6
295006A1	9-114	27
295157A1	3-2	14
295157A1	3-4	
297850A1	9-90	11
297850A1	9-90	29
297850A1	9-120	10
297850A1	9-120	15
297865A1	9-84	12
297865A1	9-90	13
297865A1	9-94	11
297865A1	9-120	11
297981A1	9-98	2
298587A1	5-4	3
298593A1	5-4	12
298594A1	5-4	13
298595A1	5-4	18
298596A1	5-4	20
298597A1	5-4	21
299456A1	2-24	7
300521A1	9-76	
301803R1	9-110	1
302851A1	9-120	24
302852A1	9-120	25
302862A1	4-64	16
302862A1	4-66	14
302862A1	4-66	18
303379A1	9-126	12
304083A1	9-130	13
3078897R1	4-4	
3079134R1	4-4	6
3079389R1	4-2	4
3079392R91	4-2	9
3079410R1	4-2	20
309651A1	2-48	
31-3084	3-6	8
311099A1	3-16	36
311100A1	3-16	31
313213A2	4-54	16
313215A1	4-54	15
313216A2	4-54	17
313368A1	4-56	3
313682A1	9-12	22
316654A1	4-64	2
316654A1	4-66	2
316655A1	4-64	3
316655A1	4-66	3
316666A1	4-64	10
316781A2	4-66	9
317171A1	9-98	22
317171A1	9-100	23
318150A2	4-68	1
318356A1	4-68	3
318942A1	5-2	10
319055A1	4-56	4
319160A1	4-64	9
319776A2	6-44	1
319776A2	6-46	
319776A2	6-48	
319776A2	6-50	
319776A2	6-52	
319776A2	6-54	
319777A2	6-56	1
319777A2	6-58	
319777A2	6-60	
319777A2	6-62	
319777A2	6-64	
319777A2	6-66	
32-336	3-8	20
320196A1	5-4	15
321-4614	9-128	7
321-5677	9-128	7
321-7030	9-132	10
321221A1	9-98	6
321221A1	9-100	6
321232A1	9-104	8
321234A1	9-104	10
321446A1	4-30	2
321446A1	4-32	4
321576A1	9-78	21
321576A1	9-124	16
321736A1	4-58	7
3223483R1	9-66	38
3225282R1	9-68	54
3225292R1	9-76	73
3225298R1	9-68	44
3225299R1	9-68	53
3225306R1	9-66	33
3225310R1	9-66	31
3225314R1	9-66	40
3225315R1	9-68	56
3225318R1	9-68	49A
3225327R1	9-66	39A
3225332R1	9-68	55
322786A1	9-98	13
322786A1	9-100	14
322848A1	4-58	1
323007A1	9-98	3
323007A1	9-100	3
323009A1	9-98	8
323009A1	9-100	8
323022A2	9-98	1
3230235R1	9-68	46
3230238R1	9-68	45
323694A1	9-132	1
324071A2	9-100	1
324073A1	9-98	5
324073A1	9-100	5
324173A2	9-104	6
324201A1	5-6	8
324203A1	4-58	17
324203A1	4-60	26
324286A1	9-104	11
324468A1	4-58	18
324469A1	4-60	27
324533A1	9-120	9
324550A1	4-60	29
324869A1	4-60	18
326-1488	9-78	6
326-1488	9-124	6
326202A1	9-98	7
326202A1	9-100	7
326203A1	4-58	11
326203A1	4-60	13
326203A1	9-98	9
326203A1	9-100	9
326361A1	9-84	11
326362A1	9-84	9
326363A1	9-84	13
326364A1	9-84	2
326365A1	9-84	3
326845A1	4-22	8
326845A1	4-26	8
326845A1	4-62	17
326951A1	9-78	10
327131A1	9-90	21
327132A1	9-90	22
327332A1	9-90	6
328082A1	9-10	23
328082A1	9-12	20
328186A1	5-10	5
328752A1	9-132	12
328754A1	9-132	11
328870A1	3-8	7
328904A1	9-132	4
329-1014	9-78	2
329-1014	9-124	2
329019A1	9-130	9
329044A1	9-132	8
329047A1	9-132	3
329049A1	9-132	13
329051A1	9-130	8
329105A1	5-2	7
330014A1	9-96	3
330783A1	6-8	1
330784A1	6-8	2
330788A1	6-8	8
330788A1	6-8	9
330791A1	6-10	1
330792A1	6-10	2
330793A1	6-10	3
330794A1	6-10	4
330795A1	6-10	5
330796A1	6-10	6
330796A1	6-20	10
330796A1	6-28	2
330798A1	6-10	7
330799A1	6-10	8
330804A1	6-12	6
330805A1	6-12	7
330806A1	6-12	8
330806A1	6-14	4
330807A1	6-12	12
330808A1	6-12	13
330808A1	6-32	6
330809A1	6-12	14
330810A1	6-12	15
330811A1	6-12	16
330811A1	6-42	4
330812A1	6-12	17
330813A1	6-12	18
330816A1	6-12	20
330816A1	6-32	8
330817A1	6-12	21
330818A1	6-12	22
330819A1	6-12	23
330819A1	6-12	25
330820A1	6-12	24
330821A1	6-14	1
330822A1	6-14	2
330823A1	6-14	3
330827A1	6-14	5
330855A1	6-28	1
330856A1	6-28	9
330870A1	7-2	4
330915A1	6-30	2
330916A1	6-30	3
330917A1	6-30	4
330918A1	6-30	10
330927A1	6-32	9
330928A1	6-32	11
330929A1	6-32	12
330955A1	6-34	19
330961A1	6-34	21

PEÇA Nº PART Nº PIEZA Nº PIECE Nº	PÁG. PG. PAG.	ITEM REF.	PEÇA Nº PART Nº PIEZA Nº PIECE Nº	PÁG. PG. PAG.	ITEM REF.	PEÇA Nº PART Nº PIEZA Nº PIECE Nº	PÁG. PG. PAG.	ITEM REF.	PEÇA Nº PART Nº PIEZA Nº PIECE Nº	PÁG. PG. PAG.	ITEM REF.
330962A1	6-34	22	331411A1	6-24	9	334566A1	9-134	7	338532A1	7-18	10
330963A1	6-34	23	331411A1	6-26	9	334567A1	9-136	7	338532A1	8-76	9A
330964A1	6-34	24	331412A1	6-16	11	334569A1	4-66	21	338532A1	8-96	9A
330966A1	6-36	3	331412A1	6-18	11	334572A1	9-134	3	339490A1	5-2	10
330969A1	6-36	6	331412A1	6-20	11	334573A1	9-136	3	339499A1	5-2	10
330970A1	6-34	1	331412A1	6-22	13	334575A1	9-134	1	339500A1	5-2	10
330971A1	6-34	2	331412A1	6-24	10	334576A1	9-136	1	3402553R1	9-74	20
330972A1	6-34	4	331412A1	6-26	10	334664A1	9-136	8	3402570R1	9-66	16
330973A1	6-34	5	331415A1	6-18	1	334665A1	9-134	8	345-135	9-124	23
330974A1	6-34	6	331436A1	6-18	4	334676A1	9-134	11	345-174	9-124	26
330975A1	6-34	7	331436A1	6-20	4	334677A1	9-136	11	345095A1	9-74	35
330976A1	6-34	8	331436A1	6-22	7	334688A1	9-136	12	345098A1	9-74	26
330978A1	6-34	9	331437A1	6-18	5	334691A1	9-134	12	345099A1	9-74	9
330981A1	6-34	10	331437A1	6-20	5	334703A1	9-134	13	345100A1	9-74	2
330982A1	6-34	12	331437A1	6-22	6	334704A1	9-136	13	345100A1	9-74	6
330983A1	6-34	13	331438A1	6-18	6	335600A1	6-34	17	345100A1	9-74	10
330984A1	6-34	14	331438A1	6-20	6	335889A1	9-132	17	345100A1	9-74	15
330986A1	6-34	15	331438A1	6-22	5	335976A1	4-30	21	345100A1	9-74	19
331-100	9-124	19	331439A1	6-18	7	336009A1	9-134	17	345100A1	9-74	31
331017A1	6-38	1	331439A1	6-20	7	336011A1	9-136	17	345100A1	9-76	41
331019A1	6-38	3	331439A1	6-22	8	336027A1	8-58	16	345100A1	9-76	45
331020A1	6-38	4	331441A1	6-18	9	336029A1	8-60	18	345100A1	9-76	53
331021A1	6-38	5	331464A1	6-20	1	336039A1	8-58	8	345100A1	9-76	58
331022A1	6-38	6	331465A1	6-20	8	336039A1	8-62	6	345100A1	9-76	64
331294A1	6-38	7	331471A1	6-22	1	336041A1	8-60	8	345100A1	9-76	72
331295A1	6-38	8	331472A1	6-22	3	336044A1	8-58	18	345101A1	9-74	1
331296A1	6-38	9	331473A1	6-22	9	336045A1	8-60	20	345102A1	9-74	7
331297A2	6-38	10	331476A1	6-24	1	336376A1	8-60	17	345103A1	9-72	72
331298A1	6-38	11	331477A1	6-24	3	336378A1	8-60	4	345103A1	9-74	3
331299A1	6-38	13	331477A1	6-26	3	336379A1	8-60		345103A1	9-74	8
331300A1	6-38	12	331478A1	6-24	4	336388A1	8-58	2	345106A1	9-74	16
331301A1	6-38	14	331478A1	6-26	4	336388A1	8-60	2	345107A1	9-74	
331302A1	6-38	15	331479A1	6-24	5	336388A1	8-60	13	345108A1	9-74	11
331307A1	6-40	1	331479A1	6-26	5	336391A1	8-60	12	345109A1	9-74	
331308A1	6-40	2	331480A1	6-24	7	336395A1	8-60	1	345110A1	9-74	34
331309A1	6-40	3	331480A1	6-26	7	336396A2	8-60		345110A1	9-76	66
331309A1	6-42	5	331501A1	6-26	1	336396A2	9-10	8	345111A1	9-74	33
331324A1	6-40	4	331686A1	6-8	4	336460A1	3-4	4	345112A1	9-74	29
331325A1	6-40	6	331689A1	6-12	4	336461A1	3-4	3	345112A1	9-74	39
331326A1	6-40	7	331759A1	6-34		336462A1	3-4	5	345112A1	9-76	67
331328A1	6-40	8	331759A1	6-36		336463A1	3-4	1	345113A1	9-74	4
331329A1	6-40	9	331982A1	6-30	6	336464A1	3-4	6	345113A1	9-74	28
331332A1	6-40	11	331987A1	6-32	4	336465A1	3-4	8	345113A1	9-76	68
331347A1	6-42	2	331988A1	6-32	5	336466A1	3-4	7	345114A1	9-74	
331348A1	6-42	3	331989A1	6-32	14	336467A1	3-4	2	345115A1	9-76	60
331351A1	6-8	13	331990A1	6-32	13	337189A1	9-102	23	345116A1	9-76	61
331378A1	6-16	1	332202A1	6-42	1	337196A1	7-18	9	345117A1	9-76	62
331379A1	6-16	2	332310A1	6-32	10	337196A1	7-20	9	345118A1	9-76	43
331379A1	6-18	2	332467A1	4-6	14	337196A1	8-76	9	345118A1	9-76	54
331379A1	6-20	2	332468A1	4-6	22	337198A1	7-20		345120A1	9-76	48
331379A1	6-22	2	332474A1	4-6	4	337198A1	8-76		345121A1	9-76	49
331379A1	6-24	2	332475A1	4-6	17	337198A1	8-96		345123A1	9-76	
331379A1	6-26	2	332476A1	4-6	25	337231A1	9-102	21	345125A1	9-76	
331405A1	6-16	4	332512A1	9-132	5	337551A1	8-58	15	345131A1	9-74	
331406A1	6-16	5	333631A1	9-120	4	337552A1	8-58		345132A1	9-74	25
331407A1	6-16	6	334000A2	9-136	9	337555A1	8-58	4	345133A1	9-74	
331409A1	6-16	8	334001A2	9-134	9	337557A1	8-58		345357A1	9-42	16
331410A1	6-16	9	334015A1	9-136	4	337562A1	8-58	13	345357A1	9-46	4
331411A1	6-16	10	334016A1	9-134	4	337567A1	8-58	1	345357A1	9-48	5
331411A1	6-18	10	334034A1	9-136	5	337568A1	8-58		345726A1	9-62	2
331411A1	6-20	9	334035A1	9-134	5	337568A1	9-10	9	345726A1	9-62	4
331411A1	6-22	12	334456A1	9-132	7	337568A1	9-12	5	345726A1	9-70	2

PEÇA Nº PART Nº PIEZA Nº PIECE Nº	PÁG. PG. PAG.	ITEM REF.
345726A1	9-70	4
345726A1	9-72	55
345726A1	9-72	58
345727A1	9-62	28A
345727A1	9-70	28
345728A1	9-64	49
345728A1	9-72	49
345729A1	9-62	21
345729A1	9-62	25
345729A1	9-64	47
345729A1	9-66	6
345729A1	9-66	11
345729A1	9-70	21
345729A1	9-70	25
345729A1	9-72	47
345730A1	9-62	33
345730A1	9-70	33
345731A1	9-62	6
345731A1	9-62	34
345731A1	9-70	6
345731A1	9-70	34
345732A1	9-62	31
345732A1	9-70	31
345733A1	9-62	32
345733A1	9-70	32
345734A1	9-72	
345735A1	9-72	54
345735A1	9-72	67
345735A1	9-72	73
345736A1	9-72	68
345737A1	9-64	41A
345737A1	9-70	41A
345738A1	9-72	
345739A1	9-72	69
345740A1	9-72	70
345741A1	9-62	23
345741A1	9-70	23
345743A1	9-62	10
345743A1	9-70	10
345747A1	9-64	41
345747A1	9-70	41
345748A1	9-62	11
345748A1	9-70	11
345749A1	9-62	14
345749A1	9-70	14
345752A1	9-62	15
345752A1	9-70	15
345753A1	9-62	16
345753A1	9-70	16
345754A1	9-62	17
345754A1	9-70	17
345756A1	9-62	27
345756A1	9-70	27
345757A1	9-72	
345758A1	9-72	53
345759A1	9-72	56
345761A1	9-72	57
345762A1	9-72	60
345763A1	9-72	59
345764A1	9-62	
345764A1	9-70	
345765A1	9-62	29
345765A1	9-70	29
345766A1	9-62	30
345766A1	9-70	30
345767A1	9-62	
345767A1	9-70	
345768A1	9-62	36
345768A1	9-70	36
345769A1	9-62	35
345769A1	9-70	35
345770A1	9-62	37
345770A1	9-70	37
345771A1	9-62	7
345771A1	9-62	38
345771A1	9-70	7
345771A1	9-70	38
345772A1	9-62	39
345772A1	9-70	39
345773A1	9-64	40
345773A1	9-70	40
345774A1	9-62	18
345774A1	9-70	18
345775A1	9-72	
345776A1	9-62	19
345776A1	9-70	19
345777A1	9-64	41B
345777A1	9-70	41B
345778A1	9-62	
345778A1	9-62	
345778A1	9-66	
345778A1	9-70	
345779A1	9-72	61
345780A1	9-72	63
345781A1	9-72	64
345782A1	9-72	65
345783A1	9-64	45
345783A1	9-66	
345783A1	9-72	45
345784A1	9-72	51
345785A1	9-64	44
345785A1	9-72	44
345786A1	9-64	42
345786A1	9-72	42
346085A1	9-62	
346086A1	9-62	
346086A1	9-66	
346087A1	9-66	2
346088A1	9-66	
346089A1	9-66	10
346089A1	9-68	47
346090A1	9-68	48
346091A1	9-66	41
346092A1	9-68	52
346093A1	9-68	51
346094A1	9-68	
346095A1	9-66	27
346096A1	9-66	32
346097A1	9-66	
346098A1	9-66	19
346099A1	9-66	21
346100A1	9-66	23
346103A1	9-64	51
346103A1	9-66	9
346105A1	9-66	
346107A1	9-66	24
346108A1	9-66	15
346109A1	9-66	17
346110A1	9-66	18
346303A1	9-62	28
346600A1	9-86	19
347611A3	2-4	
347615A3	2-12	1
348174A1	5-12	13
348175A1	5-12	
348176A1	5-12	6
348177A1	5-12	5
348187A1	5-12	16
348188A1	5-12	14
348189A1	5-12	12
348580A1	9-86	20
348580A1	9-120	31
349-109	9-124	21
349-110	9-124	22
349-141	9-124	20
349372A1	4-18	36
349446A1	6-6	10
352066A1	6-78	5
352068A2	6-70	1
352524A1	9-114	1
352524A1	9-118	1
353-225	2-54	10
353-403	4-20	16
353-404	9-108	18
353-406	9-92	6
353-408	9-88	14
353-410	9-90	2
353-411	4-60	22
353-411	9-88	15
353-411	9-90	2A
353-421	4-20	17
353-422	9-98	15
353-422	9-100	16
353-591	9-124	10
353036A1	6-2	10
353169A1	4-18	37
355829A1	6-70	8
355829A1	6-72	8
355995A2	9-10	3
356186A1	9-28	10
356187A1	9-28	19
356191A1	9-28	21
356192A1	9-28	22
356193A2	9-28	11
356194A2	9-28	15
356197A1	9-28	21
356198A1	9-28	21
356199A1	9-28	25
356200A1	9-28	18
356201A1	9-28	17
356207A1	9-28	9
356209A1	9-28	16
356210A1	9-28	26
357654A1	6-4	3
357657A1	6-4	2
357661A1	6-6	2
357906A1	4-22	37
357906A1	4-26	38
357995A1	8-62	1
358008A1	8-62	4
358012A1	8-62	13
358013A1	8-62	
358654A1	6-54	3
358654A1	6-66	3
358981A1	9-78	4
358981A1	9-124	4
358982A1	9-124	4A
359041A1	5-12	4
359047A1	5-12	1
359048A1	5-8	8
359048A1	5-12	
359119A1	5-12	
360157A1	9-96	14
360889A2	9-10	1
360939A1	9-18	10
360939A1	9-20	10
360939A1	9-22	10
360939A1	9-24	10
360940A1	9-18	7
360940A1	9-20	7
360940A1	9-22	7
360941A2	9-18	6
360941A2	9-20	6
360941A2	9-22	6
360979A1	8-58	
360982A1	8-60	
360986A1	5-12	
360995A1	9-18	
360996A1	9-22	
361079A1	9-54	2
361079A1	9-56	2
361128A1	9-10	12
361128A1	9-12	13
361128A1	9-16	1
361130A1	9-10	10
361130A1	9-14	1
361133A1	9-10	11
361133A1	9-12	14
361136A1	9-10	6
361139A1	9-10	7
361139A1	9-14	2
361158A1	6-54	1
361158A1	6-66	1
361187A1	6-4	8
361187A1	6-6	5
361331A2	9-120	5
361423A2	6-74	2
361424A1	6-2	1
361424A1	6-4	1
361424A1	6-6	1
361424A1	6-8	
361424A1	6-10	
361424A1	6-12	
361424A1	6-14	
361424A1	6-16	
361424A1	6-18	
361424A1	6-20	
361424A1	6-22	

PEÇA Nº PART Nº PIEZA Nº PIECE Nº	PÁG. PG. PAG.	ITEM REF.
361424A1	6-24	
361424A1	6-26	
361424A1	6-28	
361424A1	6-30	
361424A1	6-32	
361424A1	6-34	
361424A1	6-36	
361424A1	6-38	
361424A1	6-40	
361424A1	6-42	
361771A1	6-4	7
361771A1	6-6	6
361811A1	2-2	7
361812A1	2-2	5
362089A1	9-28	28
362254A1	9-20	
362691A1	8-62	16
362869A1	9-122	13
362875A1	9-122	10
362876A1	9-122	
362960A1	5-10	1
362962A1	9-18	18
362962A1	9-20	18
362962A1	9-22	18
362962A1	9-26	5
363014A1	3-8	10
363649A1	4-68	4
363756A1	9-12	7
363757A1	9-12	8
363831A2	9-12	9
363882A1	9-94	5
364014A1	8-62	14
364109A1	7-10	35
364109A1	7-18	
364193A1	9-28	32
364303A1	6-82	11
364304A1	6-82	11
364444A2	8-24	19
364596A1	8-4	35
364596A1	8-8	
364741A1	9-130	15
364742A1	9-132	14
364918A1	9-136	14
364920A1	9-134	14
365191A1	4-36	24
365353A1	9-10	32
365353A1	9-12	35
365353A1	9-14	10
365353A1	9-16	9
365354A1	9-10	22
365354A1	9-12	36
365354A1	9-14	11
365354A1	9-16	10
365355A1	9-10	15
365355A1	9-12	37
365355A1	9-14	8
365355A1	9-16	8
365356A1	9-14	9
365357A1	4-36	25
365417A1	8-4	3
365454A1	8-4	1
365477A2	8-4	20
365516A2	8-4	39
365523A1	9-10	20
365736A1	6-52	1
365736A1	6-64	1
365741A1	6-50	2
365741A1	6-62	2
365745A1	6-50	14
365745A1	6-62	14
365746A1	6-50	13
365746A1	6-62	13
365751A2	5-6	21
365836A2	5-8	4
365837A2	5-8	18
365858A1	5-8	32
365935A2	9-130	14
366007A2	5-6	10
366008A1	8-4	30
366147A1	3-2	11
366176A2	9-34	29
366430A1	8-66	7
366430A1	8-70	9
366430A1	8-74	11
366513A1	8-66	9
366513A1	8-70	11
366513A1	8-74	13
366514A1	8-66	8
366514A1	8-70	10
366514A1	8-74	12
366515A1	8-66	10
366515A1	8-70	12
366515A1	8-74	14
366517A1	8-70	7
366517A1	8-74	7
366518A1	8-70	8
366518A1	8-74	8
366519A1	8-74	9
366520A1	8-74	10
366664A1	2-10	10
366745A1	7-10	21
366780A1	7-8	14
366821A1	7-8	1
366904A1	3-8	17
366905A1	3-8	16
366999A1	6-52	6
366999A1	6-64	6
367000A1	6-52	5
367000A1	6-64	5
367001A1	6-54	12
367001A1	6-66	12
367002A1	6-52	10
367002A1	6-64	10
367003A1	6-52	7
367003A1	6-64	7
367014A1	7-10	6
367149A1	8-2	9
367381A2	5-8	17
367533A1	5-8	25
367533A1	8-16	15
367610A1	7-10	40
367610A1	8-14	7
367636A1	9-2	7
367658A1	8-10	8
367658A1	8-12	8
367658A1	8-14	6
367658A1	8-16	22
367658A1	8-18	6
367658A1	8-18	8
367658A1	8-20	6
367658A1	8-20	8
367658A1	8-22	8
367658A1	8-26	5
367658A1	8-28	5
367750A3	9-12	3
367751A1	4-54	
367752A2	9-12	6
367817A1	9-90	31
367867A3	7-10	10
367869A1	7-16	4
367870A1	2-16	5
367871A1	5-10	10
367872A1	5-10	8
367889A1	9-124	13
367986A1	6-58	5
368055A1	4-42	5
368055A1	4-44	
368056A1	4-42	6
368056A1	4-44	
368088A3	4-36	6
368089A3	4-36	7
368090A3	4-36	8
368091A2	4-36	5
368140A1	6-56	7
368141A1	6-56	7
368142A1	6-56	7
368162A1	9-122	1
368166A1	7-10	20
368222A1	3-6	5
368360A3	4-30	1
368360A3	4-62	1
368404A4	4-28	1
368675A2	7-10	37
368741A1	9-16	2
368744A1	9-12	11
368775A1	9-12	26
368776A1	9-12	25
368836A1	9-12	28
368884A1	8-62	12
368885A1	8-62	
368885A1	9-12	4
369238A1	9-12	12
369279A2	7-10	39
369332A2	4-32	1
369332A2	4-62	23
369712A1	9-12	34
369880A1	5-10	12
369881A1	7-10	1
369915A1	9-102	15A
370226A1	4-6	1
370294A1	6-68	1
370524A2	8-4	36
370918A2	9-130	16
371-8051	6-82	11
371-8052	6-82	11
371-8251	6-82	11
371-8252	6-82	11
371113A1	2-2	6
371130A1	6-48	11
371130A1	6-60	11
371132A1	6-50	3
371132A1	6-62	3
371133A1	6-50	6
371133A1	6-62	6
371134A1	6-50	8
371134A1	6-62	8
371135A1	6-50	7
371135A1	6-62	7
371136A1	6-50	9
371136A1	6-62	9
371137A1	6-50	11
371137A1	6-62	11
371138A1	6-50	12
371138A1	6-62	12
371140A1	6-48	8
371140A1	6-60	8
371141A1	6-48	9
371141A1	6-60	9
371142A1	6-48	10
371142A1	6-60	10
371143A1	6-52	8
371143A1	6-64	8
371144A1	6-52	9
371144A1	6-64	9
371145A1	6-52	11
371145A1	6-64	11
371146A1	6-54	7
371146A1	6-66	7
371148A1	6-54	13
371148A1	6-66	13
371149A1	6-50	5
371149A1	6-62	5
371157A1	4-34	22
371185A1	4-58	13
371185A1	4-60	24
371199A5	4-14	1
371199A5	4-16	1
371566A1	4-28	11
371614A1	4-28	9
371846A1	4-58	16
371846A1	4-60	25
371887A1	2-6	7
372028A2	7-10	2
372029A2	7-8	12
372031A3	7-14	4
372034A1	7-10	44
372217A1	2-2	3
372337A1	9-122	
372360A1	6-78	1
372453A1	8-18	15
372453A1	8-20	15
372453A1	8-22	10
372454A3	4-36	3
373040A1	8-20	12
373040A1	8-22	14
373322A2	9-10	4
373354A1	9-24	13
373356A1	4-30	25

PEÇA Nº PART Nº PIEZA Nº PIECE Nº	PÁG. PG. PAG.	ITEM REF.
373358A1	4-28	3
373391A1	2-20	1
373391A1	2-22	
373393A1	2-24	1A
373596A1	4-54	19
373774A1	9-78	1
373792A2	9-86	10
374421A4	4-8	5
374421A4	4-10	5
374422A2	4-8	6
374422A2	4-10	6
374423A2	4-18	14
374424A2	4-18	12
374425A2	4-8	22
374426A2	4-18	10
374427A2	4-8	7
374427A2	4-10	7
374428A2	4-18	13
374429A2	4-8	9
374430A2	4-54	12
374431A2	4-8	8
374431A2	4-10	8
374434A2	4-18	11
374646A1	9-90	32
375851A1	9-34	3
376178A1	2-18	11
376179A1	2-18	18
376181A2	2-18	7
376181A2	5-10	11
376391A2	9-2	1
376392A1	9-2	4
376628A1	9-128	12
376629A1	9-128	11
377601A1	5-2	27
377601A1	5-4	
377601A1	5-6	1
377602A1	8-32	
377602A1	8-48	1
377603A1	8-36	
377603A1	8-50	1
377604A1	8-40	
377604A1	8-52	1
377605A1	8-34	
377605A1	8-48	1A
377606A1	8-38	
377606A1	8-50	1A
377607A1	8-42	
377607A1	8-52	1A
377754A1	7-16	3
377898A3	4-32	5
377899A1	4-32	15
378076A1	8-66	24
378076A1	8-70	26
378076A1	8-74	28
378076A1	8-76	
378304A1	4-62	10
378527A3	8-92	6
378527A3	8-96	
378838A3	9-32	1
378841A1	9-32	3
379062A1	4-46	1
379064A1	4-46	2
379092A1	2-2	9
379139A1	8-24	
379148A1	9-8	1
379149A1	9-6	1
379149A1	9-8	6
379158A1	8-26	2
379186A1	9-130	12
379229A1	8-24	5
379233A1	2-24	10
379374A1	8-10	7
379374A1	8-12	7
379374A1	8-14	5
379374A1	8-16	21
379374A1	8-18	7
379374A1	8-20	7
379374A1	8-22	9
379374A1	8-26	1
379374A1	8-28	1
379428A1	8-28	2
379495A5	9-34	2
379584A3	8-2	6
379587A1	8-2	5
379638A1	9-6	5
379638A1	9-8	8
379659A1	9-4	1
379672A1	9-12	19
379752A1	7-14	12
379752A1	7-16	8
379782A1	4-34	19
38-31620	4-54	18
38-33264	9-12	27
380072A3	4-8	4
380072A3	4-10	4
380072A3	4-22	1
380072A3	4-26	1
380072A3	4-54	14
380072A3	4-56	1
380072A3	4-62	19
380125A2	2-4	16
380178A2	2-4	12
380181A1	2-4	24
380194A1	2-4	23
380236A3	6-56	8
380237A2	6-56	4
380583A2	5-8	9
380602A1	9-54	6
380602A1	9-56	6
380766A1	9-90	26
380766A1	9-120	12
380813A1	2-20	2
380897A1	4-42	1
380898A1	4-42	2
380912A1	8-66	5
380912A1	8-70	5
380912A1	8-74	5
381182A5	9-34	9
381230A1	2-22	3
381232A1	2-4	18
381624A2	2-8	1
381809A1	6-54	5
381809A1	6-66	5
381934A1	2-30	32
381938A1	2-4	11
381962A1	2-4	10
381963A1	2-4	9
382188A2	2-4	20
382189A1	2-4	19
382199A3	9-82	1
382199A3	9-116	2
382256A1	4-30	28
382258A1	5-10	7
382258A1	6-2	13
382259A1	6-2	12
382260A1	5-10	6
382262A2	6-2	14
382375A2	4-8	23
382495A1	9-34	15
382622A1	9-132	9
382665A1	8-2	13
382712A2	9-34	4
382888A2	4-18	1A
382953A4	9-34	21
382960A2	4-12	1
382960A2	4-52	1
383371A1	4-36	10
383533A3	3-8	1
383541A1	2-10	13
383597A1	5-4	
383598A1	5-4	
383687A1	9-106	17
383688A1	9-106	16
383689A1	9-106	14
383868A1	7-6	5
383869A2	7-4	1
383869A2	7-6	7
383873A1	7-6	1
383879A1	7-6	3
383912A1	9-114	2
383912A1	9-116	1
383913A2	2-8	3
383921A2	8-2	19
384053A2	8-2	20
384105A1	8-2	36
384106A1	8-2	25
384129A1	9-50	4
384129A1	9-52	4
384130A1	9-50	2
384131A2	9-50	1
384132A1	9-52	2
384133A2	9-52	1
384268A5	9-34	1
384774A1	9-34	17
384985A1	5-2	1
385483A1	7-8	5
385687A1	9-82	4
385688A1	5-10	13
385818A1	8-2	31
386040R1	2-30	34
386302A1	9-130	3
386349A1	6-6	8
386565A1	6-54	17
386565A1	6-66	17
386566A1	6-54	4
386566A1	6-66	4
386567A1	6-54	2
386567A1	6-66	2
386568A1	6-52	4
386568A1	6-64	4
386569A1	6-52	3
386569A1	6-64	3
386570A1	6-52	2
386570A1	6-64	2
386728A1	6-48	3
386728A1	6-60	3
386729A1	6-48	2
386729A1	6-60	2
386730A1	6-48	5
386730A1	6-60	5
386733A1	6-46	8
386733A1	6-58	10
386741A1	9-130	7
387087A2	9-80	1
387088A2	9-80	2
387089A1	9-80	3
387101A1	6-40	10
387148A1	9-130	11
387149A1	9-128	14
387557A1	6-34	11
387558A1	6-34	16
387559A1	6-34	20
387560A1	6-36	1
387561A1	6-36	2
387562A1	6-36	5
387564A1	6-40	6A
387680A1	8-96	3
387707A2	7-14	18
387709A2	7-14	17
387711A2	7-16	18
387713A2	7-16	13
388112A1	9-132	6
388158A1	9-136	6
388159A1	9-134	6
388197A2	9-130	4
388283A1	2-24	1
388304A2	6-74	1
388482A1	4-20	10
388641A2	5-6	5
388915A1	7-2	1
389601A1	9-34	39
389722A1	9-4	2
389723A1	9-4	8
389846A1	6-70	5
389846A1	6-72	5
389963A2	6-44	1
389963A2	6-46	
389963A2	6-48	
389963A2	6-50	
389963A2	6-52	
389963A2	6-54	
389964A2	6-56	1
389964A2	6-58	
389964A2	6-60	
389964A2	6-62	
389964A2	6-64	
389964A2	6-66	
390208A2	8-4	32

PEÇA Nº PART Nº PIEZA Nº PIECE Nº	PÁG. PG. PAG.	ITEM REF.	PEÇA Nº PART Nº PIEZA Nº PIECE Nº	PÁG. PG. PAG.	ITEM REF.	PEÇA Nº PART Nº PIEZA Nº PIECE Nº	PÁG. PG. PAG.	ITEM REF.	PEÇA Nº PART Nº PIEZA Nº PIECE Nº	PÁG. PG. PAG.	ITEM REF.
390219A1	8-4	31	393153A1	8-24	17	398151A1	9-62	20	400337A1	2-14	1A
390313A1	9-40	10	393328A1	9-42	12	398151A1	9-70	20	400337A1	2-18	22
390431A2	7-10	17	393545A1	9-42	1	398152A1	9-62	24	400400A1	8-64	4
390435A2	7-10	19	393546A1	9-42	2	398152A1	9-70	24	400402A1	8-68	2
390606A2	9-34	10	393563A1	9-42	23	398546A1	9-70		400403A1	8-72	8
390865A2	9-34	5	393632A1	2-4	15	398546A1	9-74		400755A1	9-88	1
390867A2	9-34	6	393938A2	2-4	14	398547A1	9-74		400833A2	8-86	10
391036A1	8-10	1	394256A1	9-36	1	398744A2	9-82	5	400833A2	8-88	9
391036A1	8-12	1	394257A1	9-36	2	398744A2	9-116	4	400834A1	4-8	20
391053A1	8-10	23	394258A1	9-36	3	398767A1	9-34	42	400834A1	4-10	13
391054A1	8-14	4	394264A1	8-2	35	398771A1	4-36	20	400843A1	8-64	10
391056A1	8-14	17	394418A1	9-42	11	398869A1	3-6	4	400843A1	8-68	10
391131A2	8-18	10	394422A1	9-42	13	398882A2	8-2	2	400843A1	8-72	6
391133A1	8-10	28	394799A1	4-20	8	398883A2	9-82	2	400843A1	8-86	6
391133A1	8-12	13	394866A1	8-2	14	398883A2	9-116	3	400843A1	8-88	7
391133A1	8-14	12	394867A1	8-2	32	399186A1	9-86	9	400977A1	8-68	9
391239A1	8-20	10	394975A2	9-40	1	399187A1	9-90	1	400977A1	8-72	7
391239A1	8-22	12	394977A2	9-40	2	399188A1	9-90	20	400978A1	8-64	2
391259A1	8-12	20	395185A1	4-20	9	399191A1	9-90	5	401106A1	4-6	7
391260A1	8-16	1	39519	9-38	5	399192A1	9-90	18	401126A1	4-6	19
391261A1	8-16	3	39519	9-42	26	399194A1	9-120	1	401429A1	6-2	11
391375A1	9-46	3	39519	9-44	3	399196A1	9-88	2	401525A1	7-10	25
391376A1	9-46	5	395440A1	8-64	1	399197A1	9-88	3	401525A1	8-4	16
391378A1	9-46	2	395440A1	8-78		399198A1	9-88	4	401526A1	5-6	14
391497A1	9-18	13	395440A1	8-80		399199A1	9-88	5	401526A1	5-8	24
391497A1	9-20	13	395441A1	8-68	1	399201A1	9-102	12	401526A1	6-2	18
391497A1	9-22	13	395441A1	8-82		399214A1	9-86	1	401526A1	8-4	40
391497A1	9-24	14	395442A1	8-72	1	399215A1	9-86	2	401526A1	8-66	11
391497A1	9-26	3	395442A1	8-84		399216A1	9-86	3	401526A1	8-70	13
391498A1	9-18	14	395755A1	2-20	6	399217A1	9-86	16	401526A1	8-74	15
391498A1	9-20	14	395886A3	9-42	25	399217A1	9-120	29	401527A1	8-4	41
391498A1	9-22	14	395887A3	9-42	22	399222A1	9-94	2	401606A1	3-6	1
391498A1	9-24	15	395895A1	9-130	1	399223A1	9-94	4	402060A1	8-86	11
391498A1	9-26	2	396-41094	9-78	3	399224A1	9-94	3	402060A1	8-88	18
391499A1	9-18	15	396-41094	9-124	3	399226A1	9-94	1	402094A1	6-2	8
391499A1	9-20	15	396043A2	9-42	24	399229A1	9-106	5	402095A1	6-2	9
391499A1	9-22	15	396120A1	2-10	8	399232A1	4-58	2	402390A1	8-86	12
391499A1	9-24	16	396471A1	7-10	18	399236A1	4-18	1	402390A1	8-88	19
391499A1	9-26	4	396585A1	4-16	10	399237A1	9-92	3	402438A1	9-34	33
391509A1	9-24		396918A1	8-18	12	399238A1	9-92	4	402479A1	9-42	10
391519A1	9-48	2	397118A1	2-20	10	399239A1	9-92	5	402479A1	9-46	1
391520A1	9-48	3	397120A1	2-20	11	399240A1	9-92	2	402568A1	2-30	25
391522A1	9-48	4	397222A1	9-48	8	399241A1	9-92	1	402614A1	2-30	26
391765A1	6-74	3	397433A3	8-2	1	399257A1	9-58	1	402616A2	2-10	12
391851A2	9-118	2	397437A1	2-40	4	399257A1	9-62		402623A1	2-30	30
391859A1	8-66	12	397438A1	2-4	27	399257A1	9-66		402794A1	9-48	1
391859A1	8-70	14	397439A1	8-2	18	399259A1	9-58	4	402986A1	9-114	3
391859A1	8-74	16	397541A1	2-24	8	399259A1	9-70		403154A3	9-44	1
391868A1	8-66	25	397547A1	8-66	33	399259A1	9-74		403155A3	9-44	2
391868A1	8-70	27	397547A1	8-70	35	399261A1	9-58	1	403350A1	6-48	4
391868A1	8-74	29	397547A1	8-74	37	399261A1	9-62		403350A1	6-60	4
392058A1	8-66	6	397600A1	8-66	36	399261A1	9-66		403354A1	6-46	1
392058A1	8-70	6	397600A1	8-70	38	399708A1	2-6	1	403354A1	6-58	1
392058A1	8-74	6	397600A1	8-74	40	399708A1	2-10	6	403355A1	6-46	3
392059A1	8-66	4	397939A1	8-90	6	399860A1	2-30	23	403355A1	6-58	7
392059A1	8-70	4	398142A1	9-74		400018A1	2-30	27	403357A1	6-48	6
392059A1	8-74	4	398143A1	9-76	74	400019A1	2-30	28	403357A1	6-60	6
392060A2	8-66	20	398146A1	9-76	75	400022A1	9-78		403358A1	6-48	6
392060A2	8-70	22	398147A1	9-70		400075A1	9-6	9	403358A1	6-60	6
392060A2	8-74	24	398148A1	9-76		400210A1	5-4	14	403359A1	6-48	6
392746A1	2-24	2	398149A1	9-76	71	400336A1	2-14	1	403359A1	6-60	6
393126A1	8-24	14	398150A1	9-74		400336A1	2-16	1	403360A1	6-48	6

PEÇA Nº PART Nº PIEZA Nº PIECE Nº	PÁG. PG. PAG.	ITEM REF.	PEÇA Nº PART Nº PIEZA Nº PIECE Nº	PÁG. PG. PAG.	ITEM REF.	PEÇA Nº PART Nº PIEZA Nº PIECE Nº	PÁG. PG. PAG.	ITEM REF.	PEÇA Nº PART Nº PIEZA Nº PIECE Nº	PÁG. PG. PAG.	ITEM REF.
403360A1	6-60	6	404204A1	8-12	32	406345A1	8-4	24	408143A1	4-44	3
403361A1	6-48	6	404206A1	8-10	3	406345A1	8-30		408144A1	4-46	5
403361A1	6-60	6	404206A1	8-12	3	406347A1	9-54	7	408145A1	4-46	6
403362A1	6-48	6	404218A1	6-8	16	406347A1	9-56	7	408146A1	4-46	7
403362A1	6-60	6	404219A1	6-12	1	406390A1	9-54	8	408195A1	2-24	12
403363A1	6-48	6	404220A1	6-12	2	406390A1	9-56	8	408196A1	2-24	13
403363A1	6-60	6	404221A1	6-12	5	406440A2	5-6	18	408241A1	9-28	1
403364A1	6-48	6	404222A1	4-30	22	406567A1	4-22	45	408275A1	9-90	9A
403364A1	6-60	6	404223A1	6-12	19	406567A1	4-26	44	408344A1	6-2	5
403365A1	6-48	6	404223A1	6-32	7	406866A1	9-62		408460A1	9-34	37
403365A1	6-60	6	404224A1	4-30	18	406866A1	9-70		408523A1	8-2	42
403366A1	6-48	6	404310A1	6-16	3	406867A1	9-62		408531A1	9-12	10
403366A1	6-60	6	404311A1	6-16	7	406867A1	9-70		408552A1	4-22	27
403571A1	6-70	2	404316A1	6-18	3	406877A1	9-62		408552A1	4-26	27
403572A1	6-74	4	404316A1	6-20	3	407198A1	9-34	34	408842A1	8-94	2
403572A1	6-78	2	404317A1	6-18	8	407240A1	2-18	1	408855A1	8-94	4
403572A1	6-78	6	404320A1	6-22	10	407281A1	2-30	31	408866A1	8-94	6
403653A1	8-2	34	404325A1	6-24	8	407328A1	4-40	11	408867A1	8-94	9
403761A1	2-22	1	404325A1	6-26	8	407329A1	4-38	10	408868A1	8-94	8
403764A1	2-22	4	404326A1	6-28	4	407331A1	3-2	6	408869A1	8-94	10
403767A1	2-4	1	404330A1	7-2	2	407393A1	4-40	2	408870A1	8-94	3
403768A1	2-4	2	404331A1	7-2	3	407394A1	4-38	2	408871A1	8-94	5
403769A1	2-4	3	404332A1	6-28	5	407453A1	4-6	2	408873A1	7-18	2
403770A1	2-4	4	404332A1	7-2	5	407455A1	4-6	3	408874A1	7-18	4
403916A1	8-10	35	404333A1	7-2	8	407456A1	4-6	5	408874A1	7-20	4
403916A1	8-12	37	404334A1	7-2	9	407457A1	4-6	6	408874A1	8-76	4
403916A1	8-90	26	404335A1	7-2	10	407459A1	4-6	16	408875A1	7-18	3
403955A1	6-54	11	404347A1	8-90	5	407461A1	4-6	31	408881A1	8-94	7
403955A1	6-66	11	404349A2	8-90	21	407462A1	4-6	32	408882A1	8-94	11
403956A1	6-54	8	404350A1	8-90	12	407463A1	4-6	33	408883A1	8-94	12
403956A1	6-66	8	404351A1	8-90	9	407464A1	4-6	34	408884A1	8-94	13
403958A1	6-46	2	404352A1	8-92	17	407465A1	4-6	35	408909A1	7-4	
403960A1	6-46	9	404353A1	8-16	26	407466A1	4-6	36	408942A1	7-4	7
403961A1	6-52		404355A1	8-16	11	407470A1	4-6	42	408943A1	7-4	3
403961A1	6-64		404357A1	8-16	12	407475A1	8-4	34	408944A1	7-4	2
404041A1	8-4	12	404359A1	8-16	13	407475A1	8-8		408945A1	7-4	12
404047A1	6-48		404361A1	8-16	14	407537A1	7-10	30	408946A1	7-4	14
404048A1	6-50		404363A1	8-16	27	407634A1	7-10	29	408947A1	7-4	10
404048A1	6-60		404428A1	8-90	1	407723A1	3-2	1	408978A1	7-18	
404048A1	6-62		404428A1	8-92	1	407736A1	8-12	21	408978A1	7-20	
404049A1	6-54		404428A1	8-94		407737A2	9-132	2	408978A1	8-76	
404049A1	6-66		404459A1	6-30	1	407739A2	9-136	2	409035A1	7-4	5
404050A1	6-54		404460A1	6-30	5	407740A2	9-134	2	409036A1	7-4	13
404050A1	6-66		404461A1	6-30	8	407750A1	2-18	24	409038A1	7-4	15
404051A1	6-54		404462A1	6-30	9	407768A1	5-4	1	409155A1	9-128	1
404051A1	6-66		404536A1	8-10	34	407868A1	8-54	1	409185A1	5-4	11
404076A1	6-58	2	404536A1	8-12	36	407868A1	8-86	1	409270A1	7-20	2
404077A1	6-58	11	404536A1	8-90	29	407869A1	8-56	1	409270A1	8-76	2
404100A1	6-8	3	404650A1	8-18	1	407869A1	8-88	1	409271A1	7-20	3
404104A1	6-8	6	404652A1	8-18	2	407870A1	8-86	7	409271A1	8-76	3
404105A1	6-8	10	404663A1	8-20	1	407871A1	8-88	8	409272A1	8-96	2
404106A1	6-8	12	404665A1	8-20	2	407961A1	9-114	32	409274A1	9-34	30
404107A1	6-8	14	404672A1	8-22	1	407966A1	5-4		409275A1	8-96	4
404108A1	6-8	15	404678A1	8-22	2	407974A1	9-114	19	409456A1	9-48	13
404155A1	8-10	2	404680A1	6-32	1	407999A1	8-86	3	409466A1	7-18	
404155A1	8-12	2	404682A1	6-32	2	407999A1	8-88	3	409500A1	6-50	
404157A1	8-10	4	404683A1	6-32	3	408003A2	2-18	23	409500A1	6-62	
404157A1	8-12	4	404688A1	6-36	4	408004A1	7-16	5	409596A1	6-50	16
404161A1	8-14	1	405109A1	3-8	3	408048A1	9-36	4	409596A1	6-62	16
404163A1	8-14	2	405111A1	3-8	5	408049A1	9-36	5	409725A1	8-64	17
404165A1	8-14	3	405112A1	3-8	2	408050A1	9-36	6	409725A1	8-68	11
404204A1	8-10	30	406134A1	9-128	13	408142A1	4-44	2	409725A1	8-72	11

PEÇA Nº PART Nº PIEZA Nº PIECE Nº	PÁG. PG. PAG.	ITEM REF.	PEÇA Nº PART Nº PIEZA Nº PIECE Nº	PÁG. PG. PAG.	ITEM REF.	PEÇA Nº PART Nº PIEZA Nº PIECE Nº	PÁG. PG. PAG.	ITEM REF.	PEÇA Nº PART Nº PIEZA Nº PIECE Nº	PÁG. PG. PAG.	ITEM REF.
409726A1	8-64	18	410571A1	8-78	20	411445A1	8-40	3	411461A1	8-42	
409726A1	8-68	12	410572A1	8-78	21	411445A1	8-42	3	411461A1	8-44	
409726A1	8-72	12	410574A1	8-78	22	411447A1	8-36	2	411462A1	8-44	1
409820A1	9-126	7	410575A1	8-78		411447A1	8-38	2	411462A1	8-46	2
409820A1	9-126	14	410576A1	8-78	26	411447A1	8-40	2	411463A1	8-46	12
409821A1	9-126	6	410577A1	8-78	27	411447A1	8-42	2	411464A1	8-44	3
409821A1	9-126	13	410578A1	8-78	28	411447A1	8-46		411464A1	8-46	4
409822A1	9-126	9	410579A1	8-80		411448A1	8-46		411465A1	8-44	6
409823A1	9-126	8	410580A1	8-80	17	411449A1	8-32	5	411465A1	8-46	7
409824A2	9-126	11	410581A1	9-126	16	411449A1	8-34	5	411466A1	8-44	7
409825A2	9-126	10	410582A1	9-126	17	411449A1	8-36	6	411466A1	8-46	8
409825A2	9-126	15	410583A1	8-80	18	411449A1	8-38	6	411467A1	8-44	8
409826A1	9-126	3	410584A1	8-84		411449A1	8-40	7	411467A1	8-46	9
409827A1	9-126	4	410595A1	8-82		411449A1	8-42	7	411468A1	8-44	9
409828A1	9-126	5	410596A1	8-82	1	411449A1	8-46	6	411468A1	8-46	10
409829A2	9-126	1	410596A1	8-84	1	411450A1	8-32	6	411469A1	8-44	10
409830A1	9-126	2	410608A1	9-126	2A	411450A1	8-34	6	411469A1	8-46	11
409867A1	8-30	10	410614A1	8-82	2	411450A1	8-36	7	411470A1	8-44	11
409868A1	8-30	21	410614A1	8-84	2	411450A1	8-38	7	411471A1	8-40	4
409869A1	8-30	1	410616A1	8-82	14	411450A1	8-40	8	411471A1	8-42	4
41-1616	2-48	8	410616A1	8-84	14	411450A1	8-42	8	411472A1	8-44	13
410034A1	8-30	2	410617A1	8-82		411451A1	8-32	7	411473A1	8-44	14
410036A1	8-30	3	410617A1	8-84		411451A1	8-34	7	411474A1	8-32	6A
410037A1	8-30	4	410618A1	8-82	25	411451A1	8-36	8	411474A1	8-34	6A
410038A1	8-30	5	410619A1	8-82	20	411451A1	8-38	8	411474A1	8-36	7A
410039A1	8-30	6	410619A1	8-84	20	411451A1	8-40	9	411474A1	8-38	7A
410040A1	8-30	7	410620A1	8-82	21	411451A1	8-42	9	411474A1	8-40	8A
410041A1	8-30	8	410620A1	8-84	21	411452A1	8-32	8	411474A1	8-42	8A
410042A1	8-30	9	410621A1	8-30	20	411452A1	8-34	8	411475A1	8-32	7A
410049A1	8-30		410622A1	8-30	19	411452A1	8-36	9	411475A1	8-34	7A
410050A1	8-30	23	410623A1	8-80	13	411452A1	8-38	9	411475A1	8-36	8A
410051A1	8-30	24	410660A1	8-92	5	411452A1	8-40	10	411475A1	8-38	8A
410052A1	8-30	25	410879A1	8-54		411452A1	8-42	10	411475A1	8-40	9A
410053A1	8-30	26	410879A1	8-56		411453A1	8-32	9	411475A1	8-42	9A
410057A1	8-30	27	410880A1	8-54	6	411453A1	8-34	9	411476A1	8-32	8A
410058A1	8-30	11	410880A1	8-56	6	411453A1	8-36	10	411476A1	8-34	8A
410059A1	8-30	12	410881A1	8-54	7	411453A1	8-38	10	411476A1	8-36	9A
410060A1	8-30	13	410881A1	8-56	7	411453A1	8-40	11	411476A1	8-38	9A
410061A1	8-30	14	410882A1	8-56		411453A1	8-42	11	411476A1	8-40	10A
410062A1	8-30	15	410883A1	8-54	12	411454A1	8-32	10	411476A1	8-42	10A
410063A1	8-30	16	410883A1	8-56	12	411454A1	8-34	10	411477A1	8-32	9A
410064A1	8-30	17	410884A1	8-54	13	411454A1	8-36	11	411477A1	8-34	9A
410065A1	8-30	18	410884A1	8-56	13	411454A1	8-38	11	411477A1	8-36	10A
410068A1	7-8	7	410885A1	8-54	11	411454A1	8-40	12	411477A1	8-38	10A
410069A1	7-8	6	410885A1	8-56	11	411454A1	8-42	12	411477A1	8-40	11A
410070A1	2-14	3	410933A1	8-54		411455A1	8-32	11	411477A1	8-42	11A
410071A1	2-14	2	410939A1	4-44	4	411455A1	8-34	11	411478A1	8-32	11A
410107A1	8-78	1	410939A1	4-46	9	411455A1	8-36	12	411478A1	8-34	11A
410108A1	8-78		410940A1	4-44	5	411455A1	8-38	12	411478A1	8-36	12A
410553A1	8-80		410941A1	4-44	7	411455A1	8-40	13	411478A1	8-38	12A
410554A1	8-80	6	410942A1	4-44	6	411455A1	8-42	13	411478A1	8-40	13A
410555A1	8-80	7	410995A1	8-30	28	411456A1	8-32	12	411478A1	8-42	13A
410556A1	8-80	8	410996A1	8-30	29	411456A1	8-34	12	411550A1	9-38	1
410557A1	8-80	9	410998A1	8-30		411456A1	8-36	13	411551A1	9-38	3
410558A1	8-80		411000A1	8-30	30	411456A1	8-38	13	411739A1	9-28	35
410559A1	8-78	29	411085A1	4-46	8	411456A1	8-40	14	412048A1	8-82	
410565A1	8-78	6	411441A1	9-38	2	411456A1	8-42	14	412048A1	8-84	
410566A1	8-78	7	411442A1	9-38	4	411461A1	8-32		412067A1	9-28	2
410567A1	8-78	8	411445A1	8-32	2	411461A1	8-34		412471A1	9-132	15
410568A1	8-78		411445A1	8-34	2	411461A1	8-36		412474A1	9-136	15
410569A1	8-78		411445A1	8-36	3	411461A1	8-38		412475A1	9-134	15
410570A1	8-78	19	411445A1	8-38	3	411461A1	8-40		412477A1	9-132	16

PEÇA Nº PART Nº PIEZA Nº PIECE Nº	PÁG. PG. PAG.	ITEM REF.	PEÇA Nº PART Nº PIEZA Nº PIECE Nº	PÁG. PG. PAG.	ITEM REF.	PEÇA Nº PART Nº PIEZA Nº PIECE Nº	PÁG. PG. PAG.	ITEM REF.	PEÇA Nº PART Nº PIEZA Nº PIECE Nº	PÁG. PG. PAG.	ITEM REF.
412479A1	9-136	16	425-1110	4-62	22	496-11081	9-18	22	60-4136T1	9-90	34
412480A1	9-134	16	425-138	7-8	11	496-11081	9-20	22	60-4640T1	8-2	10
412485A1	9-30	1	425-144	9-122	4	496-11081	9-22	22	60-4845T1	9-62	13
412486A1	9-30	2	425-145	9-102	20	496-11081	9-24	20	60-4845T1	9-70	13
412490A1	9-30	3	425-154	3-16	34	496-11081	9-26	10	60-4845T1	9-74	36
412496A1	6-54	21	425-155	2-34	3	496-21053	2-6	5	60-4845T1	9-76	65
412496A1	6-66	21	425-1612	9-18	9	496-21106	6-74	5	60-4895T1	9-76	42
412497A1	6-54	23	425-1612	9-18	12	496-81025	5-8	15	60-4895T1	9-76	50
412497A1	6-66	23	425-1612	9-18	19	496-81025	9-10	14	60-4895T1	9-76	56
412499A1	6-54	18	425-1612	9-20	9	496-81025	9-12	30	60-5623T1	9-66	28
412499A1	6-66	18	425-1612	9-20	12	496-81025	9-14	4	60-6358T1	9-122	11
412500A1	6-54	20	425-1612	9-20	19	496-81025	9-16	4	60-6359T1	9-122	2
412500A1	6-66	20	425-1612	9-22	9	496-81025	9-28	7	60-7083T1	9-34	22
412501A1	6-54	26	425-1612	9-22	12	514-1315	6-44	5	60-7083T1	9-102	8
412501A1	6-66	26	425-1612	9-22	19	514-1315	6-56	2	612-6	9-42	19
412502A1	6-54	19	425-1612	9-24	12	515-21127	4-20	5	612-6	9-46	6
412502A1	6-66	19	425-1612	9-24	21	515-2148	4-32	17	612-6	9-48	6
412680A1	6-54	22	425-1612	9-26	9	515-22159	4-36	17	612-7	9-42	17
412680A1	6-66	22	426-1244	9-18	21	515-23127	4-30	35	612-7	9-48	7
412681A1	6-54	25	426-1244	9-20	21	515-23127	7-14	15	614-10035	5-2	38
412681A1	6-66	25	426-1244	9-22	21	515-23127	7-16	14	614-12020	9-110	20
412712A1	6-8	7	426-1244	9-24	19	515-23143	2-10	9	614-6016	9-96	11
413384A1	7-14	6	426-1244	9-26	8	515-23143	3-6	26	614-6016	9-102	9
413465A1	8-90	25	426-1252	9-18	20	515-23159	4-30	14	614-6020	4-22	35
413953A1	7-12	54	426-1252	9-20	20	515-23159	9-114	22	614-6020	4-26	39
413953A1	7-20		426-1252	9-22	20	515-23190	4-22	20	614-6020	4-48	5
413964A1	7-10	41	426-1252	9-24	18	515-23190	4-26	20	614-6020	4-54	8
414-48	4-58	5	426-1252	9-26	7	515-23190	4-32	8	614-6020	4-60	17
414084A1	7-8	20	426-416	9-34	24	515-23190	4-34	11	614-6020	9-104	3
414084A1	7-10	14	426-452	9-102	10	515-23254	4-22	12	614-6020	9-108	14
414084A1	7-14	1	426-612	9-28	36	515-23254	4-26	12	614-6020	9-138	3
414084A1	7-16	1	426-8104	4-38	7	515-23254	9-110	19	614-6030	9-104	9
414768A1	2-2	10	426-820	4-38	3	515-23381	8-10	16	614-8016	9-74	23
414802A1	7-6	2	440-1088	8-2	11	515-23381	8-12	15	614-8020	2-32	23
414915A1	9-124	1	443-12516	9-102	7	515-2363	4-30	36	614-8020	2-34	9
414920A1	8-56		459329C1	4-28	6	515-24222	4-18	22	614-8025	4-18	26
416576A1	9-54	1	459330C1	4-28	5	515-24222	7-14	7	614-8025	4-38	4
416579A1	9-56	1	473321C1	3-16	32	515-24302	8-10	17	614-8030	8-2	40
416619A1	8-10	5	492-11025	3-16	35	515-24302	8-12	16	615-10016	2-28	25
416619A1	8-12	5	492-11038	4-34	4	515-24302	8-16	17	626-10025	7-2	6
416625A1	8-10	6	492-11044	4-38	13	515-24317	4-14	6	627-10020	4-22	13
416625A1	8-12	6	495-11028	3-2	2	515-24317	4-16	7	627-10020	4-26	13
417259A1	8-10	38	495-11028	4-52	4	515-2495	4-28	8	627-10020	6-70	6
417370A1	2-30	29	495-11028	9-42	4	515-2495	4-32	11	627-10020	7-14	14
420-21236	9-18	11	495-11041	2-42	17	515-2495	4-34	20	627-10020	7-16	10
420-21236	9-20	11	495-11041	8-92	9	515-2495	6-74	15	627-10020	8-6	56
420-21236	9-22	11	495-11047	9-58	10	515-2495	6-76	15	627-10020	9-6	3
420-21236	9-24	11	495-11047	9-58	15	515-2495	9-10	25	627-10020	9-44	4
420-21244	9-18	8	495-11047	9-102	17	515-25127	4-30	37	627-10020	9-86	22
420-21244	9-18	17	495-11053	4-8	17	515-25127	4-32	22	627-10020	9-120	32
420-21244	9-20	8	495-11053	4-10	11	515-25143	3-6	22	627-10025	4-34	10
420-21244	9-20	17	495-11053	4-20	3	515-25190	3-6	25	627-10025	5-2	11
420-21244	9-22	8	495-11053	4-24	3	515-25317	4-14	7	627-10025	5-10	14
420-21244	9-22	17	495-11053	4-38	8	515-25317	4-16	8	627-10025	6-70	9
420-21244	9-24	17	495-11081	4-54	20	515-25635	9-106	6	627-10025	6-72	6
420-21244	9-26	6	495-21031	9-122	5	553-104	5-12	20	627-10025	6-72	9
425-104	9-34	23	495-21044	5-2	16	561-703	2-30	35	627-10025	8-4	42
425-104	9-102	11	495-21044	9-28	37	60-1559T1	9-66	35	627-10025	8-10	18
425-105	5-2	17	495-21050	9-34	40	60-1606T1	9-66	36	627-10025	8-12	17
425-106	4-34	3	495-21063	4-2	22	60-3231T1	9-74	24	627-10025	8-16	18
425-107	4-38	14	495-81072	4-18	34	60-3242T1	9-74	32	627-10025	8-18	13
425-1110	4-18	32	495-81252	4-6	24	60-4135T1	9-90	33	627-10025	8-20	13

PEÇA Nº PART Nº PIEZA Nº PIECE Nº	PÁG. PG. PAG.	ITEM REF.
627-10025	8-22	15
627-10025	8-48	3
627-10025	8-50	3
627-10025	8-52	3
627-10025	9-8	10
627-10025	9-12	16
627-10025	9-42	27
627-10030	3-8	13
627-10030	4-14	3
627-10030	4-16	3
627-10030	7-14	8
627-10030	8-2	28
627-10030	8-4	10
627-10030	8-92	19
627-10030	9-2	6
627-10030	9-42	29
627-10030	9-54	5
627-10030	9-56	5
627-10030	9-86	23
627-10035	2-14	4
627-10035	9-4	4
627-10035	9-38	6
627-10040	5-4	22
627-10085	7-10	42
627-12020	5-6	19
627-12020	8-92	16
627-12020	9-54	9
627-12020	9-56	9
627-12025	3-6	23
627-12025	5-2	29
627-12025	9-2	9
627-12030	2-24	6
627-12030	9-6	6
627-12030	9-8	5
627-12030	9-28	29
627-12030	9-118	4
627-12035	4-30	8
627-12035	7-8	21
627-12035	9-2	3
627-12035	9-46	10
627-12035	9-48	12
627-12040	2-20	7
627-12040	3-8	11
627-12040	4-42	3
627-12040	8-4	7
627-12040	9-40	11
627-12040	9-50	9
627-12040	9-52	9
627-16035	5-8	14
627-16035	9-28	6
627-16040	8-2	30
627-16040	9-10	17
627-16040	9-12	17
627-16045	6-6	4
627-16045	8-4	26
627-16050	9-10	19
627-16050	9-12	18
627-16050	9-14	5
627-20030	7-16	7
627-20050	6-4	4
627-6012	4-60	16
627-6012	9-114	26
627-6016	3-2	4
627-6016	9-34	26
627-6016	9-102	22
627-6020	2-8	5
627-6020	4-34	9
627-6020	4-52	3
627-6020	9-36	8
627-6020	9-78	8
627-6020	9-124	8
627-6025	4-34	5
627-6025	7-4	8
627-6025	9-34	32
627-8016	2-12	2
627-8016	4-30	23
627-8016	9-82	3
627-8016	9-116	8
627-8020	2-4	7
627-8020	2-10	3
627-8020	2-24	4
627-8020	3-6	20
627-8020	3-8	21
627-8020	4-30	15
627-8020	4-62	20
627-8020	5-10	4
627-8020	6-2	16
627-8020	7-4	4
627-8020	9-80	4
627-8020	9-94	14
627-8020	9-106	7
627-8025	2-24	11
627-8025	5-2	33
627-8025	8-2	4
627-8025	9-34	35
627-8025	9-82	11
627-8025	9-106	19
627-8025	9-116	5
627-8030	2-6	2
627-8030	2-10	14
627-8030	2-20	3
627-8030	4-40	3
627-8030	7-10	15
627-8030	9-80	7
627-8065	3-2	15
628-6016	3-16	21
637-62081	3-16	27A
637-62081	4-30	11A
637-63093	5-6	23
637-63093	8-4	29
637-63113	5-6	12
637-63113	7-10	49
637-63113	7-14	5A
637-63113	7-16	16A
637-63113	8-4	49
637-63113	8-6	55
637-63113	8-16	6
637-63113	8-24	3
637-63113	8-24	12
637-63113	8-64	13
637-63113	8-64	16
637-63113	8-66	2
637-63113	8-66	13
637-63113	8-66	29
637-63113	8-68	15
637-63113	8-68	18
637-63113	8-70	2
637-63113	8-70	15
637-63113	8-70	31
637-63113	8-72	15
637-63113	8-72	18
637-63113	8-74	2
637-63113	8-74	17
637-63113	8-74	33
637-63113	8-86	17
637-63113	8-86	20
637-63113	8-88	14
637-63113	8-88	17
637-63113	8-90	4
637-63133	5-8	6
637-63133	5-8	22
637-63133	7-10	12
637-63133	7-12	53
637-63133	7-14	2A
637-63133	7-16	2A
637-63133	8-66	22
637-63133	8-70	24
637-63133	8-74	26
637-63153	2-16	4
637-63153	2-18	4
637-63153	2-18	14
637-63153	2-40	3
637-63153	7-8	3
637-63153	7-8	18
637-63153	7-12	57
637-63153	7-14	19B
637-63153	7-16	15B
637-63153	8-66	35
637-63153	8-70	37
637-63153	8-74	39
637-63193	2-18	9
637-63193	2-18	16
637-63193	5-6	3
637-63193	5-6	16
637-63193	5-8	3
637-63193	7-10	3
637-63193	7-10	24
637-63193	7-10	27
637-63193	8-4	18
637-63193	8-4	22
637-64236	2-18	21
637-64236	7-10	8
637-64236	7-10	46
637-64236	8-2	15B
637-64236	8-10	14
637-64236	8-10	26
637-64236	8-10	32
637-64236	8-12	25
637-64236	8-12	29
637-64236	8-12	34
637-64236	8-14	23
637-64236	8-16	9
637-64236	8-16	29
637-64236	8-18	5
637-64236	8-20	4
637-64236	8-22	4
637-64236	8-52	5
637-64236	8-90	31
637-64296	8-4	14
637-64296	8-4	45
637-64296	8-14	15
637-64296	8-14	19
637-64296	8-90	15
637-64296	8-90	18
637-64296	8-90	24
637-64296	8-92	4
637-64386	8-4	33
637-64386	8-4	37
637-72081	2-48	16A
680187C1	3-16	9
691292C1	3-16	8
70-5848T1	9-122	12
70-6589T1	9-114	28
700-101	7-10	47
700-101	8-24	2
700-101	8-64	11
700-101	8-66	1
700-101	8-68	13
700-101	8-70	1
700-101	8-72	13
700-101	8-74	1
700-103	2-18	15
700-103	5-6	2
700-103	8-4	17
700-104	8-10	13
700-104	8-10	31
700-104	8-12	27
700-104	8-12	33
700-104	8-14	21
700-104	8-16	28
700-104	8-18	3
700-104	8-20	3
700-104	8-22	3
700-104	8-90	30
700-105	8-90	22
700-107	5-6	15
700-153	5-6	11
700-153	8-4	47
700-153	8-64	14
700-153	8-66	28
700-153	8-68	16
700-153	8-70	30
700-153	8-72	16
700-153	8-74	32
700-153	8-86	18
700-153	8-88	15
700-157	5-8	21
700-162	2-18	8
700-162	5-8	1
700-162	7-10	26
700-164	8-14	14
700-169	7-14	2
700-169	7-16	2
700-303	5-6	22
700-303	8-4	27
700-304	7-10	32
700-304	8-24	11
700-305	7-14	19

PEÇA Nº PART Nº PIEZA Nº PIECE Nº	PÁG. PG. PAG.	ITEM REF.	PEÇA Nº PART Nº PIEZA Nº PIECE Nº	PÁG. PG. PAG.	ITEM REF.	PEÇA Nº PART Nº PIEZA Nº PIECE Nº	PÁG. PG. PAG.	ITEM REF.	PEÇA Nº PART Nº PIEZA Nº PIECE Nº	PÁG. PG. PAG.	ITEM REF.
700-305	7-16	15	760-14113	4-64	19	827-10120	8-12	9	829-1406	9-98	32
700-306	2-18	2	760-14319	4-22	10	827-10120	8-18	9	829-1406	9-100	33
700-307	7-10	7	760-14319	4-26	10	827-10120	8-20	9	829-1406	9-108	17
700-307	8-2	15	760-14325	4-22	25	827-10120	8-22	6	829-1406	9-120	23
700-307	8-10	25	760-14325	4-26	25	827-10120	8-26	6	829-1406	9-138	8
700-307	8-12	24	760-14395	4-68	7	827-10120	8-26	8	829-1408	2-50	48
700-307	8-16	8	760-14413	4-32	19	827-10120	8-28	6	829-1408	3-2	16
700-308	8-4	13	761-17325	4-64	15	827-10120	8-28	8	829-1408	4-18	28
700-308	8-4	44	761-17325	4-66	17	827-10120	9-102	2	829-1408	4-32	10
700-308	8-90	16	7807271	5-2	19	827-10130	8-26	7	829-1408	4-36	19
700-308	8-92	2	800-2190	6-8	11	827-10130	8-28	7	829-1408	4-40	14
700-315	8-86	15	800-2190	6-24	6	827-10150	9-98	10	829-1408	4-58	11
700-315	8-88	12	800-2190	6-26	6	827-10150	9-100	11	829-1408	5-2	37
700-316	8-4	21	800-44012	7-6	6	827-10200	9-100	10	829-1408	7-4	11
700-326	2-16	2	800-4910	9-66	29	827-10215	8-26	6	829-1408	8-2	41
700-326	2-18	12	811-12025	9-6	4	827-10215	8-28	6	829-1408	8-40	6
700-326	7-8	2	811-12025	9-8	7	827-12050	2-18	28	829-1408	8-42	6
700-343	2-40	1	811-6025	9-122	6	827-12050	9-30	6	829-1410	4-18	25
700-348	7-8	17	81282C1	6-12	9	827-12050	9-42	15	829-1410	4-22	23
700-368	7-10	11	814-10040	9-58	2	827-12050	9-46	9	829-1410	4-26	23
700-368	8-66	21	814-10040	9-58	5	827-12050	9-48	11	829-1410	4-26	35
700-368	8-70	23	814-5030	3-8	8	827-12050	9-78	23	829-1410	4-34	14
700-368	8-74	25	814-8035	2-34	8	827-12050	9-124	17	829-1410	5-2	13
700-374	7-10	22	824-1404	4-22	38	827-12060	6-68	3	829-1410	9-28	34
700-378	8-90	2	824-1404	4-26	40	827-12060	6-74	9	829-1412	4-6	20
700-387	2-18	19	824-1404	4-38	12	827-12060	6-76	9	829-1412	5-2	31
700-387	8-16	5	824-1405	4-18	5	827-12065	9-40	8	829-1412	6-6	14
700-438	7-12	55	824-1405	4-40	12	827-12065	9-42	8	829-1412	9-34	41
700-441	5-8	5	824-1405	9-34	20	827-12070	9-28	30	829-1416	2-2	8
700-457	7-12	51	825-2408	2-8	6	827-12080	9-28	12	829-1420	9-12	23
701-1254	8-90	8	825-2408	3-14	6	827-12090	9-2	10	829-1424	6-44	4
701-320	7-14	3	825-2408	9-42	18	827-12100	9-28	23	829-1424	9-32	4
701-329	8-66	31	825-2408	9-46	7	827-12150	9-34	13	829-1510	6-8	5
701-329	8-70	33	825-2408	9-48	9	827-16060	9-16	5	832-10405	4-22	44
701-329	8-74	35	825-2410	3-16	24	827-16070	9-10	18	832-10405	4-26	42
701-329	8-90	10	825-5148	9-98	34	827-16080	2-2	1	832-10406	4-18	30
701-361	2-18	5	825-5148	9-100	35	827-16110	2-2	4	832-10406	4-22	19A
701-421	8-4	50	827-10040	4-36	22	827-20190	9-12	15	832-10406	4-26	19A
701-422	5-8	19	827-10040	9-40	13	827-22110	6-4	6	832-10406	4-52	5
701-422	8-24	15	827-10040	9-42	30	827-22110	6-6	7	832-10406	8-24	8
701-422	8-66	14	827-10040	9-50	7	827-24110	9-32	5	832-10406	8-64	8
701-422	8-70	16	827-10040	9-52	7	827-6040	3-2	17	832-10406	8-68	6
701-422	8-74	18	827-10045	5-2	25	827-6040	9-114	29	832-10406	8-72	4
701-427	8-10	21	827-10050	5-2	24	827-6045	9-40	5	832-10406	8-86	5
701-427	8-12	30	827-10050	6-4	9	827-6045	9-42	5	832-10406	8-88	5
701-427	8-16	24	827-10070	8-16	23	827-6050	8-24	6	832-10406	9-36	9
701-433	5-6	6	827-10070	8-18	19	827-8035	9-34	8	832-10406	9-40	6
701-434	8-66	16	827-10070	8-20	19	827-8050	6-6	9	832-10406	9-42	6
701-434	8-70	18	827-10070	8-22	11	827-8100	8-36	4	832-10406	9-98	31A
701-434	8-74	20	827-10070	8-26	8	827-8100	8-38	4	832-10406	9-100	32A
701-452	7-14	11	827-10070	8-28	8	827-8100	9-118	6	832-10406	9-104	12
701-452	7-16	11	827-10080	8-18	16	827-8120	2-18	25	832-10406	9-114	31
701-903	7-14	13	827-10080	8-20	16	828-24110	6-44	2	832-10406	9-122	8
701-903	7-16	12	827-10080	8-22	16	829-1306	3-16	20	832-10406	9-138	5
701-914	8-18	20	827-10080	8-26	7	829-1406	4-18	21	832-10408	2-10	5
701-914	8-20	20	827-10080	8-28	7	829-1406	4-20	6	832-10408	2-18	27
701-914	8-22	18	827-10090	5-8	10	829-1406	4-34	7	832-10408	2-20	5
733-1610	9-82	7	827-10110	4-40	7	829-1406	4-48	3	832-10408	3-8	25
733-1610	9-116	10	827-10110	8-10	10	829-1406	4-64	5	832-10408	4-22	41
733-3220	9-34	12	827-10110	8-12	10	829-1406	4-66	5	832-10408	4-26	4
733-3220	9-82	9	827-10110	8-14	8	829-1406	7-4	9	832-10408	4-30	17
733-3220	9-116	12	827-10120	8-10	12	829-1406	9-96	7	832-10408	4-36	14

PEÇA Nº PART Nº PIEZA Nº PIECE Nº	PÁG. PG. PAG.	ITEM REF.	PEÇA Nº PART Nº PIEZA Nº PIECE Nº	PÁG. PG. PAG.	ITEM REF.	PEÇA Nº PART Nº PIEZA Nº PIECE Nº	PÁG. PG. PAG.	ITEM REF.	PEÇA Nº PART Nº PIEZA Nº PIECE Nº	PÁG. PG. PAG.	ITEM REF.
832-10408	4-36	27	832-10412	2-20	9	845-8025	2-26	17	892-11010	9-56	4
832-10408	4-58	15	832-10412	6-74	11	845-8025	3-12	6	892-11012	4-6	21
832-10408	4-62	9	832-10412	6-76	11	845-8035	2-36	9	892-11012	4-30	7
832-10408	7-4	6	832-10412	9-34	16	845-8040	2-26	11	892-11012	7-8	22
832-10408	9-34	38	832-10412	9-42	21	845-8050	2-28	6	892-11012	9-6	7
832-10408	9-62	22	832-10416	9-10	29	845-8060	2-28	20	892-11012	9-8	4
832-10408	9-62	26	832-10416	9-14	6	845-8070	2-42	13	892-11012	9-110	21
832-10408	9-64	43	832-10416	9-16	7	854-10075	2-48	30	893-11006	4-64	4
832-10408	9-66	7	832-41306	3-16	42	854-12025	2-28	17	893-11006	4-66	4
832-10408	9-66	12	833-40306	2-8	2	854-12030	2-42	8	893-11010	5-2	40
832-10408	9-66	20	833-40306	4-58	4	854-12040	2-54	2	893-11012	4-18	33
832-10408	9-70	22	833-40306	5-2	35	863-16070	6-56	10	895-11005	3-8	9
832-10408	9-70	26	833-40306	9-92	8	864-12025	3-2	7	895-11005	4-22	43
832-10408	9-72	43	833-40306	9-104	5	864-5016	9-34	18	895-11005	4-26	43
832-10408	9-74	13	833-40306	9-120	2A	864-5020	4-18	3	895-11005	4-32	18
832-10408	9-76	47	833-40308	9-80	6	864-6012	4-46	3	895-11005	9-34	19
832-10408	9-82	12	833-40408	3-6	18	864-8012	9-76	46	895-11006	3-2	18
832-10408	9-116	7	833-40408	8-2	33	864-8012	9-76	70	895-11006	3-16	18
832-10410	2-14	6	836-4065	2-46	6	864-8016	9-62	12	895-11006	4-22	19
832-10410	2-24	15	837-4016	9-118	3	864-8016	9-66	22	895-11006	4-26	19
832-10410	3-8	15	838-5312	2-32	16A	864-8016	9-70	12	895-11006	4-34	6
832-10410	4-14	5	83822C1	9-112	14	864-8016	9-74	12	895-11006	8-88	6
832-10410	4-16	5	840-1416	4-22	28	864-8020	4-54	22	895-11006	9-34	25
832-10410	4-22	15	840-1416	4-26	28	864-8025	9-64	50	895-11006	9-36	7
832-10410	4-26	15	840-1420	4-22	31	864-8025	9-66	5	895-11006	9-40	4
832-10410	4-68	6	840-1420	4-26	31	864-8025	9-66	8	895-11006	9-96	13
832-10410	5-8	11	840-1516	4-22	42	864-8025	9-72	50	895-11006	9-98	30
832-10410	6-2	7	840-1516	4-26	41	892-11004	4-22	32	895-11006	9-100	31
832-10410	6-74	18	840-1516	9-74	17	892-11004	4-26	32	895-11006	9-114	30
832-10410	6-76	18	840-1616	4-22	18	892-11004	4-38	11	895-11006	9-138	4
832-10410	7-14	10	840-1616	4-26	18	892-11005	4-18	4	895-11008	2-18	26
832-10410	8-2	27	840-1616	9-108	4	892-11005	4-40	13	895-11008	2-20	4
832-10410	8-4	43	840-1620	8-64	9	892-11006	2-8	4	895-11008	2-34	6
832-10410	8-10	20	840-1620	8-68	8	892-11006	3-2	5	895-11008	4-18	27
832-10410	8-12	12	840-1620	8-72	5	892-11006	3-16	19	895-11008	4-30	16
832-10410	8-12	19	840-1620	8-86	2	892-11006	4-48	4	895-11008	4-32	9
832-10410	8-14	11	840-1620	8-88	2	892-11006	4-60	15	895-11008	4-36	18
832-10410	8-16	20	840-1625	8-64	3	892-11006	4-60	31	895-11008	5-2	36
832-10410	8-18	18	840-1625	8-68	5	892-11006	9-90	12	895-11008	8-2	3
832-10410	8-20	18	840-1625	8-72	2	892-11006	9-96	6	895-11008	9-34	36
832-10410	8-22	17	840-1660	4-22	2	892-11006	9-96	12	895-11008	9-106	8
832-10410	8-24	10	840-1660	4-26	2	892-11006	9-120	22	895-11008	9-106	20
832-10410	8-26	10	840-1660	9-98	29	892-11006	9-138	7	895-11010	2-14	5
832-10410	8-28	10	840-1660	9-100	30	892-11008	2-4	8	895-11010	4-34	13
832-10410	8-66	27	842-1425	4-66	13	892-11008	2-6	3	895-11010	4-36	21
832-10410	8-70	29	844-10035	9-38	8	892-11008	2-10	16	895-11010	4-40	8
832-10410	8-74	31	844-10060	2-26	14	892-11008	2-12	3	895-11010	5-10	15
832-10410	8-92	11	844-8016	2-48	17E	892-11008	3-6	17	895-11010	6-2	6
832-10410	9-4	6	844-8016	2-50	47	892-11008	4-40	15	895-11010	6-70	7
832-10410	9-10	27	844-8020	4-40	4	892-11008	4-54	24	895-11010	6-74	17
832-10410	9-34	7	844-8025	2-42	16	892-11008	8-32	4	895-11010	6-76	17
832-10410	9-38	7	844-8025	3-12	13	892-11008	8-34	4	895-11010	7-2	7
832-10410	9-40	14	844-8025	4-38	15	892-11008	8-36	5	895-11010	7-10	43
832-10410	9-42	20	844-8025	4-40	9	892-11008	8-38	5	895-11010	7-14	9
832-10410	9-50	6	844-8035	2-42	14	892-11008	8-40	5	895-11010	8-2	26
832-10410	9-52	6	844-8045	7-6	4	892-11008	8-42	5	895-11010	8-4	9
832-10410	9-98	12	845-6012	3-16	39	892-11010	5-2	26	895-11010	8-10	11
832-10410	9-100	13	845-6015	2-28	28	892-11010	9-4	5	895-11010	8-12	11
832-10410	9-102	4	845-6015	2-52	9	892-11010	9-6	2	895-11010	8-14	9
832-10410	9-114	24	845-8016	2-48	21	892-11010	9-8	9	895-11010	8-16	19
832-10410	9-120	34	845-8020	2-30	14	892-11010	9-12	38	895-11010	8-18	14
832-10412	2-18	30	845-8020	2-38	4	892-11010	9-54	4	895-11010	8-18	17

PEÇA Nº PART Nº PIEZA Nº PIECE Nº	PÁG. PG. PAG.	ITEM REF.
895-11010	8-20	14
895-11010	8-20	17
895-11010	8-22	7
895-11010	8-24	9
895-11010	8-26	9
895-11010	8-28	9
895-11010	8-48	2
895-11010	8-50	2
895-11010	8-52	2
895-11010	8-92	18
895-11010	9-4	3
895-11010	9-10	26
895-11010	9-12	31
895-11010	9-28	33
895-11010	9-40	12
895-11010	9-42	28
895-11010	9-50	5
895-11010	9-52	5
895-11010	9-54	3
895-11010	9-56	3
895-11010	9-58	3
895-11010	9-58	6
895-11012	4-38	16
895-11012	5-6	20
895-11012	8-4	6
895-11012	9-114	23
895-11014	5-2	3
895-11020	7-16	6
895-15006	3-2	10
895-15006	4-18	20
895-15006	4-22	34
895-15006	4-26	34
895-15006	9-82	6
895-15006	9-98	31
895-15006	9-100	32
895-15006	9-104	4
895-15006	9-108	16
895-15006	9-116	9
895-15006	9-138	2
895-15008	2-6	4
895-15008	2-10	4
895-15008	3-6	19
895-15008	3-8	24
895-15008	4-22	40
895-15008	4-26	3
895-15008	4-36	13
895-15008	4-36	26
895-15008	4-40	10
895-15008	4-58	14
895-15008	4-62	8
895-15008	5-2	34
895-15008	5-10	3
895-15008	6-2	15
895-15008	7-10	16
895-15008	7-10	38
895-15008	9-80	5
895-15008	9-82	10
895-15008	9-94	15
895-15008	9-116	6
895-15010	2-30	33
895-15010	5-2	23
895-15010	8-10	19
895-15010	8-12	18
895-15010	8-14	10
895-15010	9-34	11
895-15010	9-82	8
895-15010	9-86	21
895-15010	9-116	11
895-15010	9-120	33
895-18010	2-24	14
895-18010	3-8	14
895-18010	4-14	4
895-18010	4-16	4
895-18010	4-18	23
895-18010	4-22	14
895-18010	4-22	22
895-18010	4-26	14
895-18010	4-26	22
895-18010	4-68	5
895-18010	5-2	12
895-18010	5-2	39
895-18010	7-14	16
895-18010	7-16	9
895-18010	9-74	21
895-25005	4-22	26
895-25005	4-26	26
895-25006	4-34	17
895-25006	8-24	7
895-25006	8-64	7
895-25006	8-68	7
895-25006	8-72	3
895-25006	8-86	4
895-25006	8-88	4
895-25006	9-34	31
895-25006	9-78	9
895-25006	9-114	25
895-25006	9-122	7
895-25006	9-124	9
895-25008	2-10	15
896-11010	9-2	5
896-11012	2-20	8
896-11012	4-18	19
896-11012	4-18	24
896-11012	4-22	21
896-11012	4-26	21
896-11012	4-30	6
896-11012	4-32	7
896-11012	4-36	16
896-11012	4-42	4
896-11012	5-2	30
896-11012	6-68	2
896-11012	6-74	10
896-11012	6-76	10
896-11012	9-2	2
896-11012	9-6	8
896-11012	9-8	3
896-11012	9-28	13
896-11012	9-28	24
896-11012	9-28	31
896-11012	9-30	5
896-11012	9-34	14
896-11012	9-46	8
896-11012	9-48	10
896-11012	9-118	5
896-11016	2-2	2
896-11016	6-6	3
896-11016	6-56	9
896-11016	8-2	29
896-11016	8-4	25
896-11020	6-4	5
896-11020	9-12	32
896-11022	6-44	6
896-11022	6-56	3
896-11024	6-44	3
896-11024	9-32	2
896-12012	8-92	15
896-15008	2-24	3
896-15008	8-2	39
896-15010	6-70	10
896-15010	6-72	7
896-15010	6-72	10
896-15010	8-66	26
896-15010	8-70	28
896-15010	8-74	30
896-15010	8-92	12
896-15010	9-42	14
896-15012	2-18	29
896-15012	2-24	5
896-15012	3-6	24
896-15012	3-8	12
896-15012	4-14	8
896-15012	4-16	6
896-15012	6-74	16
896-15012	6-76	16
896-15012	8-92	13
896-15012	9-10	24
896-15012	9-40	7
896-15012	9-42	7
896-15012	9-50	8
896-15012	9-52	8
896-15012	9-78	22
896-15012	9-124	18
896-16006	9-96	5
896-16006	9-120	21
92100C2	4-8	13
932658R1	6-12	10
932659R1	6-12	3
933697R1	3-16	7
934058R1	9-62	9
934058R1	9-64	48
934058R1	9-66	25
934058R1	9-70	9
934058R1	9-72	48
934058R1	9-74	30
934058R1	9-74	40
934678R1	9-64	46
934678R1	9-72	46
962-5055	8-44	2
962-5055	8-46	3
962-8035	8-32	3
962-8035	8-34	3
97005C1	9-98	27
97005C1	9-100	28
97006C1	9-98	25
97006C1	9-100	26
97268C1	9-78	16
9726BC1	9-124	14
97399C1	9-98	16
97399C1	9-100	17
97400C1	5-2	9
98357C1	9-108	11
A12306	8-4	8
A13240	7-10	36
A135520	4-18	31
A135520	4-62	21
A14141	8-4	5
A141515	5-2	22
A145915	5-2	20
A149798	4-22	5
A149798	4-26	5
A149799	4-22	5A
A149799	4-26	7
A149799	4-54	13
A149799	4-64	7
A149799	4-66	7
A149799	4-68	2
A149799	8-24	20
A149800	4-22	6
A149800	4-26	6
A149800	4-62	18
A149801	4-22	7
A149801	4-56	2
A156873	6-46	6
A156873	6-58	8
A163012	9-104	13
A170241	2-4	6
A171099	2-10	7
A171940	4-62	7
A172900	4-62	
A177462	9-86	4
A184939	2-22	5
A186183	4-4	18
A186193	4-4	25
A186194	4-2	12
A187502	4-4	16
A187504	4-2	17
A187520	4-20	2
A187520	4-24	2
A187520	4-50	
A187535	4-60	1
A187542	4-54	1
A187574	4-58	8
A187575	4-54	6
A187672	4-60	
A187712	4-60	19
A187813	4-22	1A
A187813	4-26	1A
A187899	4-4	12
A187901	4-4	17
A187904	4-4	9
A187907	4-4	13
A187908	4-4	15
A187913	4-50	1
A187916	4-4	
A187916	4-40	1
A187938	4-22	8A
A187954	4-8	14
A187996	4-4	1

PEÇA Nº PART Nº PIEZA Nº PIECE Nº	PÁG. PG. PAG.	ITEM REF.
A187997	4-4	11
A187998	4-4	2
A187999	4-4	4
A188000	4-4	14
A189616	4-2	34
A19101	6-82	8
A191103	4-4	24
A20058	6-82	2
A30338	9-28	3
A41852	3-16	14
A47230	4-6	30
A47232	4-6	9
A47233	4-6	10
A47235	4-6	11
A47236	4-6	12
A47247	4-6	27
A52147	6-22	11
A57658	6-56	6
A77405	2-52	11
A77416	2-30	
A77429	2-48	17
A77429	2-48	31
A77441	7-8	8
A77465	2-56	11
A77466	2-56	11
A77467	2-56	11
A77468	2-56	11
A77469	2-56	11
A77472	2-52	11
A77473	2-52	12
A77474	2-52	11
A77475	2-52	12
A77476	2-52	11
A77477	2-52	12
A77478	2-52	11
A77479	2-52	12
A77490	2-38	
A77505	2-48	9A
A77512	3-16	26
A77645	2-48	25
A77673	2-38	
A77720	3-16	2
A77736	2-42	
A77775	3-16	13
A77782	2-48	6
A77783	2-44	2
A77810	2-52	26
A77840	2-52	12
A77841	2-52	12
A77889	2-52	13
A77890	2-52	18
A77896	2-52	12
A77902	2-44	24
A77902	2-44	28
A77965	2-60	
A77975	2-58	
A78000	2-32	
D121972	4-52	2
D136113	3-2	8
D137626	6-70	3
D137626	6-72	11
D137627	6-70	4
D137627	6-72	4
D142890	6-46	7
D142890	6-54	10
D142890	6-58	9
D142890	6-66	10
D147465	5-2	4
D148204	5-2	
D21006	8-8	11
D35859	9-30	4
D39696	4-22	33
D39696	4-26	33
D44696	4-34	12
D55216	9-40	9
D55216	9-42	9
D55216	9-130	2
D93751	6-6	18
D93753	6-6	17
D95145	8-58	5
D95145	8-62	5
D95145	8-62	20
D95145	9-12	39
D95146	8-58	3
D95146	8-60	5
D95146	8-60	14
D95146	9-10	2
D95146	9-12	40
D95147	9-10	5
D95147	9-12	41
E133303	4-48	2
E134402	9-128	6
E134655	4-56	5
E135227	6-6	16
E135810	6-54	15
E135810	6-66	15
E47027	9-84	14
F22316	4-22	24
F22316	4-26	24
F53473	5-8	31
F53473	6-74	14
F53473	6-76	14
F53473	9-10	28
F53473	9-12	1
F64046	9-98	11
F64046	9-100	12
F64046	9-102	3
F64198	9-98	19
F64198	9-100	20
G100440	8-58	17
G100713	5-12	15
G101995	8-60	19
G104989	8-58	19
G104989	8-62	18
G104990	8-60	16
G109297	5-12	8
G109299	8-58	9
G109300	8-60	10
G109395	8-58	12
G109395	8-60	3
G109395	8-62	3
G32126	8-62	11
G32317	5-12	18
H222935	8-8	8
H247809	8-8	7
H434163	5-6	9
H434163	7-10	34
J282406	3-14	8
J282942	3-10	12
J283333	2-42	2
J283336	2-42	2
J283338	2-42	2
J283767	2-48	23
J283767	2-60	8
J284377	2-44	31
J285100	2-42	15
J285703	2-48	27
J286277	2-26	
J287096	4-40	6
J330478	2-48	17D
J527759	2-32	22
J528177	2-34	2
J528204	2-34	4
J528221	2-34	5
J531582	2-32	19
J532195	2-34	7
J535001	2-32	21
J535203	2-34	10
J535800	2-32	24
J535971	2-32	18
J537561	2-34	1
J537561	3-14	1
J575205	2-32	
J580919	2-32	1
J590296	2-32	20
J590606	2-32	17
J678912	2-48	17B
J678921	2-48	17A
J678923	2-48	16
J802422	2-56	
J802423	2-56	
J802746	2-56	
J802747	2-56	
J802764	2-56	
J802765	2-56	
J802998	3-16	
J818823	2-30	4
J818824	2-30	2
J823494	2-28	3A
J823921	2-58	13
J900068	2-48	3
J900068	2-48	15
J900227	2-26	4
J900227	2-46	5
J900242	2-44	19
J900245	2-44	20
J900250	2-44	5
J900257	2-28	9
J900257	2-48	13
J900269	2-54	12
J900677	2-38	2
J900808	2-58	17
J900919	2-56	10
J900955	2-48	10
J900956	2-48	7
J900958	2-48	9
J901049	2-38	6
J901221	2-44	29
J901395	2-54	11
J901448	2-30	7
J901895	2-28	23
J901919	2-30	5
J902343	2-48	14
J902363	2-28	24
J902363	2-58	16
J902425	2-38	10
J902425	2-38	16
J902425	2-60	13
J902469	4-40	5
J902601	2-28	32
J902603	7-8	9
J903035	3-14	13
J903242	2-46	3
J903380	2-58	9
J903380	3-10	7
J903475	2-28	22
J903475	2-60	1
J903652	2-24	9
J903757	2-42	9
J903857	2-52	6
J903924	2-28	13
J904105	2-44	13
J904166	2-56	7
J904230	2-48	33
J904339	2-30	17
J904380	2-38	15
J904408	2-44	14
J904409	2-44	15
J904483	2-52	3
J904711	3-10	11
J904849	2-28	15
J905206	2-38	3
J905307	3-10	8
J905403	3-12	15
J905803	2-50	46
J905860	3-12	
J906206	2-44	16
J906619	2-36	3
J906619	2-44	4
J906619	3-16	28A
J906659	2-58	10
J906659	3-10	10
J906696	2-60	14
J906697	2-48	29
J906697	2-60	10
J906698	2-26	3A
J906773	2-30	19
J906854	2-44	12
J907049	2-42	6
J907185	2-30	18
J907586	2-48	24
J907769	2-26	6
J907998	2-28	12
J908031	2-52	1
J908118	2-42	7
J908560	4-4	27
J908563	4-4	28
J908616	2-36	10

PEÇA Nº PART Nº PIEZA Nº PIECE Nº	PÁG. PG. PAG.	ITEM REF.	PEÇA Nº PART Nº PIEZA Nº PIECE Nº	PÁG. PG. PAG.	ITEM REF.	PEÇA Nº PART Nº PIEZA Nº PIECE Nº	PÁG. PG. PAG.	ITEM REF.	PEÇA Nº PART Nº PIEZA Nº PIECE Nº	PÁG. PG. PAG.	ITEM REF.
J909355	2-36	2	J920779	2-44	17	J931059	2-60	17	J937706	2-30	12
J909356	2-58	11	J920780	2-44	17	J931059	3-12	4	J937706	2-58	6
J909356	3-18	2	J920781	2-44	30	J931062	3-12	17	J938153	2-30	20
J910248	2-54	6	J920854	3-10	15	J931338	2-28	31	J938153	2-58	5
J910412	2-44	11	J920855	3-10	16	J931623	2-44	32	J938156	2-28	5
J910517	2-50	36B	J920867	2-44	9	J931714	2-54	1	J938156	2-60	3
J910739	2-26	9	J920868	2-44	10	J931824	2-30	11A	J938157	2-38	5
J910810	2-44	25	J921557	2-36	12	J931824	2-48	19A	J938159	2-52	10
J910811	2-44	21	J921640	2-44	8	J931970	2-30	15	J938159	2-60	9
J910824	2-58	18	J921640	2-44	8A	J931973	2-30	11	J940059	2-46	2
J910923	4-38	6	J921640	2-58	2	J931973	2-48	19	J941476	2-56	9
J911446	3-12	14	J921644	2-28	21	J932012	2-48	1	J942581	2-56	
J911922	2-26	5	J922488	2-44	18	J932096	3-16	6	J942914	2-36	13
J912072	2-54	4	J923044	2-26	7	J932157	3-10	2	J942914	2-60	11
J912220	2-58	7	J923242	2-28	34	J932158	3-10	3	J942915	2-60	12
J912473	2-54	5	J923261	2-58	10	J932159	3-10	4	K262120	9-68	50
J912473	2-60	16	J923331	2-42	11	J932160	3-10	5	K262122	9-66	39
J912772	2-28	19	J923331	2-58	1	J932296	2-48	17C	K395093	6-54	16A
J912888	3-16	4	J924147	2-38	11	J932321	3-16	27	K395093	6-66	16A
J913759	2-30	8	J924148	2-38	9	J932530	3-16	30	K965349	6-50	4
J913994	2-28	14	J924186	7-8	10	J933220	2-48		K965349	6-62	4
J913994	2-60	5	J924346	3-16	28	J933422	2-44	1	L100096	5-2	18
J914284	3-12	3	J924726	3-12	11	J933648	2-48		L100659	4-60	28
J914411	2-42	10	J924881	2-28	33	J934022	3-16	43	L101181	3-6	15
J914494	2-52	5	J924962	2-28	7	J934047	2-56	6	L101181	3-6	21
J914738	2-28	27	J924962	2-28	8	J934047	2-56	6	L112081	4-60	14
J914856	2-58	12	J925171	3-16	33	J934047	2-56	6	L112087	4-60	11
J914868	2-28	18	J925186	2-26	15	J934064	2-30	13	L112088	4-60	10
J915036	3-16	23	J925234	2-54	3	J934086	2-44	23	L112089	4-60	12
J915772	2-28	11	J925953	2-6	8	J934086	2-44	27	L112090	4-60	5
J915772	2-60	4	J925954	3-12	16	J934429	2-36	10	L114612	4-34	16
J915787	2-36	5	J926047	2-48	12	J934486	2-52	23	L11541	4-8	21
J916361	3-12	10	J926056	2-26	16	J934602	3-14	11	L11541	4-20	19
J917039	2-54		J926700	2-44	7	J934636	3-16	22	L11541	4-24	6
J917280	3-12	7	J927154	2-30	6	J934877	2-48	28	L11541	4-54	23
J917717	3-10	13	J927154	2-58	4	J935010	2-6	9	L11541	9-12	2
J917746	3-10	14	J927155	2-46	4	J935013	2-26	18	L11541	9-138	9
J918109	2-30	21	J927330	2-44		J935015	2-26	12	L115548	2-4	21
J918182	2-28	26	J927633	3-10	6	J935032	2-60	19	L116247	6-6	
J918188	2-58	19	J927633	3-12	12	J935032	3-16	37	L116820	2-20	14
J918188	3-12	9	J927948	2-48	4	J935038	2-44	6	L116914	9-110	5
J918427	2-36	7	J928404	2-42	3	J935171	3-12	8	L116940	6-74	8
J918428	2-36	8	J928759	2-48	20	J935171	3-12	18	L116940	6-76	8
J918536	3-16	25	J928759	2-60	18	J935171	3-14	14	L116940	6-78	4
J918612	2-48	32	J928981	3-16	3	J935229	2-26	10	L116940	6-78	8
J918954	2-36		J928989	2-48	34	J935449	2-42	5	L116940	6-80	10
J919086	3-10	17	J928989	2-54	13	J935449	2-58	15	L116943	6-74	7
J919369	2-30	3	J929027	2-52	2	J935583	2-28	1	L116943	6-76	7
J919369	2-58	3	J929028	2-46	7	J936164	3-10	1	L116943	6-78	3
J919644	3-14	12	J929456	3-16	40	J936164	3-16	1	L116943	6-78	7
J919683	2-28	10	J929457	2-36	6	J936186	2-48	22	L116943	6-80	9
J919687	2-30	9	J929457	2-60	15	J936203	2-26	13	L118980	9-28	27
J920199	3-14	3	J929751	2-28	16	J936257	2-28	4	L118982	9-28	27
J920336	2-42	12A	J929751	2-60	6	J936318	3-12	5	L118983	9-28	27
J920344	3-14	4	J929792	2-36	11	J936365	2-36	4	L118986	9-28	14
J920348	3-14	5	J929885	2-46	1	J936791	2-48	2	L118987	9-28	14
J920400	2-38	8	J930249	2-30	7	J936904	2-52	8	L119202	9-28	14
J920691	2-56	5	J930324	2-58	10	J937027	2-38	1	L124085	4-34	
J920691	2-56	5	J930324	3-18	3	J937214	2-48	18	L125006	9-28	20
J920691	2-56	5	J930590	3-16	38	J937507	3-10	9	L125100	5-8	16
J920706	2-48	12A	J930906	2-42	4	J937507	3-18	1	L125100	9-10	13
J920773	2-38	12	J930906	2-58	8	J937511	2-48	26	L125100	9-12	29

PEÇA Nº PART Nº PIEZA Nº PIECE Nº	PÁG. PG. PAG.	ITEM REF.	PEÇA Nº PART Nº PIEZA Nº PIECE Nº	PÁG. PG. PAG.	ITEM REF.	PEÇA Nº PART Nº PIEZA Nº PIECE Nº	PÁG. PG. PAG.	ITEM REF.	PEÇA Nº PART Nº PIEZA Nº PIECE Nº	PÁG. PG. PAG.	ITEM REF.
L125100	9-14	3	L54693	5-8	27						
L125100	9-16	3	L54694	6-74	12						
L125100	9-28	8	L54694	6-76	12						
L125836	8-2	22	L54694	9-10	30						
L125983	9-2	8	L72667	5-8	29						
L126051	4-32	12	N13628	8-8	2						
L126094	4-62		N13629	8-8	3						
L126191	4-62	2	N13630	8-8	4						
L126256	4-36	4	N14112	4-60	8						
L126483	9-40	3	N14704	6-12	11						
L126483	9-42	3	N8356	4-60	9						
L126483	9-98	28	N8358	4-60	7						
L126483	9-100	29	N8359	4-60	2						
L126713	4-30	10	N8360	4-60	6						
L126713	4-32	16	N8361	4-58	10						
L126713	4-36	9	N8361	4-60	4						
L126871	8-4	2	N8362	4-60	3						
L126936	9-90	16	N9026	8-8	12						
L126989	9-120	26	N9086	8-8							
L127553	4-30	3	P0236317R	6-22	4						
L127553	4-36	2	P11398524	6-54	6						
L127554	4-14	10	P11398524	6-66	6						
L127554	4-16	13	P1139854W	6-48	7						
L127554	4-18	17	P1139854W	6-60	7						
L127554	4-22	30	P3533055C	6-48	14						
L127554	4-26	30	P3533055C	6-60	14						
L127554	4-30	4	P3533087M	6-46	5						
L127554	4-32	13	P3533087M	6-58	12						
L127554	4-36	11	P40533	4-54	5						
L127555	4-30	5	P6149688T	8-82							
L127555	4-36	12	P6149688T	8-84							
L127676	4-36	15	R15366	8-8	5						
L128472	8-92	7	R29555	6-6	19						
L18331	8-26	4	R46464	9-120	27						
L18331	8-28	4	R51754	9-102	16						
L18337	4-12	6	R54047	9-98	17						
L18337	4-14	11	R54047	9-100	18						
L18337	4-16	9	R54967	9-110	12						
L18337	4-22	36	R55242	9-110	16						
L18337	4-26	36	S109722	5-8	12						
L18337	4-28	2	S243558	4-22	9						
L18337	4-30	9	S243558	4-26	9						
L18337	4-32	6	S300353	6-76	5						
L18337	4-46	4	S300491	6-34	3						
L18337	4-56	6	S300495	6-40	5						
L18337	4-62	14	S300507	6-6	15						
L18337	4-64	17	S300508	6-42	6						
L18337	4-66	20	S300554	6-34	18						
L18337	4-68	8	S301366	8-96	9						
L18337	5-8	33	S301367	7-20	10						
L18337	8-24	18	S301399	5-2	6						
L18337	9-74	37	S301400	5-2	8						
L18337	9-76	51	S301434	5-2	5						
L18337	9-76	55	S301435	5-2	8A						
L18337	9-76	59	S301574	6-28	6						
L18337	9-76	69	S301575	6-28	7						
L18337	9-106	21	S301576	6-28	8						
L18337	9-114	34	S64612	4-30	12						
L19664	6-82	3	T103750	3-8	22						
L19664	6-82	10									
L300295	9-28	38									
L48133	6-82	9									