Carregadeira 524K

RUTHZIL TRATOR COMERCIAL DE PEÇAS LTDA 11 97083-6812 ROLANDO CITRANGULO

MARÇO 2014

JOHN DEERE

CATÁLOGO DE PEÇAS

Carregadeira 524K (642246-)
Motor 6068HDW74

PC11102P (mar-14) Português

Worldwide Construction and Forestry Division
Worldwide Edition
Printed in U.S.A. (Revised)
COPYRIGHT © 2014
DEERE & COMPANY
Moline, Illinois
All rights reserved

Carregadeira 524K

TX1040012A A.1



Carregadeira 524K

Motor 6068HDW74

(Fabricado em 2012–)

(Especificações e projeto estão sujeitos a alterações sem aviso prévio)

Ao Cliente

Os números de peça neste catálogo de peças estavam corretos quando o catálogo foi publicado. É nossa política melhorar constantemente nossas máquinas, portanto, os números de peça podem ser alterados. Ao fazer um pedido de peças, verifique os números de peça com seu concessionário.

Unidades de Medida do SI

As dimensões métricas são fornecidas ao longo deste catálogo de peças, quando aplicável.

Identificação de Resistência de Parafusos

Os parafusos necessários para se obter qualidade de alta-resistência equivalente a SAE grau 8 estão identificados neste catálogo pela descrição AR SAE 8 (10,9 para sistema métrico). Todos os parafusos padrão são SAE grau 5 (sistema métrico 8,8) ou inferior.

Informações do Nº de Série do Motor

As informações sobre número de série são listadas para mostrar em quais máquinas cada peça pode ser utilizada, por exemplo:

	â		**Pode ser usada em todos os tipos de motor.**
000000	**â**		**A peça pode ser usada em produtos que começam com o número de série listado.**
	â	**000000**	**A peça pode ser usada em produtos até (e incluindo) o número de série listado.**
000000	**â**	**000000**	**A peça pode ser usada em produtos entre (e incluindo) os números de série listados.**

Quando XXXXXX é listado no lugar do número de série, uma alteração no número de série foi feita, porém o número de série exato não estava disponível quando o catálogo foi produzido.

Se os números de identificação dos produtos ou números de série forem necessários para requisições de garantia ou correspondência pertencentes a este produto, é extremamente importante informar todos os caracteres. Este ponto é crucial.

Seta de Direção

As setas são utilizadas com as ilustrações para indicar a parte dianteira da unidade. Os LADOS DIREITO E ESQUERDO são determinados com base na direção do movimento de avanço do veículo.

Ilustrações inclusas na caixa

Um número de legenda, mostrado na lista de peças, é atribuído a todas as peças inclusas nas caixas vendidas como conjunto de serviço. Uma caixa sem legenda inclui peças não atuais.

Listas de Peças Completas

As Peças Completas estão listadas em negrito. Faça o pedido separadamente. Não inclua em pedidos de peças de reposição.

Orientação do Motor

Os lados â Direitoâ e â Esquerdoâ são determinados com o usuário ao volante, voltado para o motor.

Componentes John Deere Reman

As peças de serviço listadas neste catálogo se destinam ao reparo dos componentes originais do equipamento. Apesar de muitas peças de serviço poderem ser utilizadas no reparo de componentes remanufaturados, o processo de remanufatura pode alterar as peças de tal forma que as peças de serviço podem se tornar inadequadas ou inutilizáveis.

Serial Number Location

Each 524K Loader has six serial number plates: One for the product identification number, one for the transmission, one for the hydraulic pump, one for the engine serial number, one for each axle, and one for the control valve.

The product identification number plate is located on the left side of the engine frame near the transmission oil fill.

The transmission serial number plate is located on the lower right rear of the transmission case.

The hydraulic pump serial number plate is located on the lower left of the hydraulic pump.

The engine serial number plate is located on the left side of the engine near the water separator.

The axle serial number plates are located on the rear left side of each axle housing below the mounting bolts.

The control valve serial number plate is located on the rear center of the control valve.

Número de Identificação do Produto com 17 Dígitos

A.1



TX1080842

Primeira Linha	**Indica**
1DW	Fabricante — John Deere Davenport Works
524K	Modelo
X	Configuração da Articulação Z: Barra Z H: Elevação Alta P: PowerIlel™
A	Código de Segurança (Uso Exclusivo da Fábrica)
A	Código do Ano de Fabricação
0	Nível de Emissões C: Estágio II D: Classe 3 / Estágio III A E: Interim Classe 4 / Estágio III B
123456	Número de Série (Exemplo)
Segunda Linha	**Indica**
CARREGADEIRA 524K	Tipo de Unidade

Identificação do Nível de Emissões do Motor

Número do Modelo do Motor	**PIN de 17 Dígitos (11° dígito)**	**Nível de Emissões**
6068HDW84	xxxxxxxxxxExxxxxx	Interim Classe 4 / Estágio III B
6068HDW74	xxxxxxxxxxDxxxxxx	Classe 3 / Estágio III A

Placa do Número de Série do Motor — 4045 e 6068

RGP11355 A.1

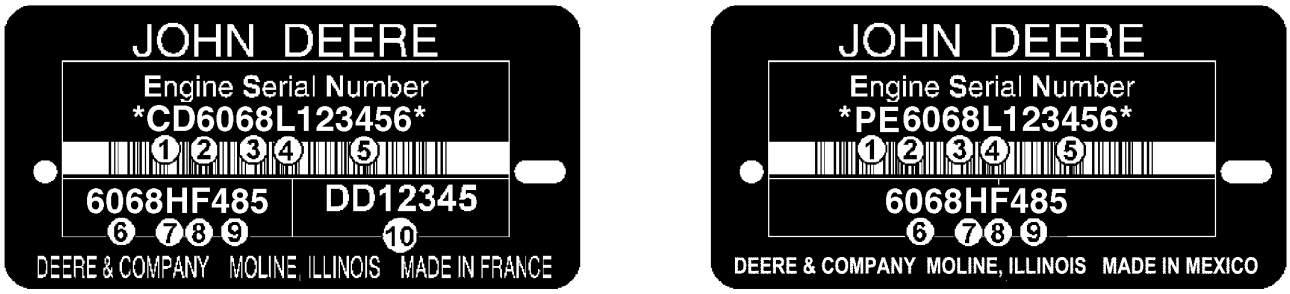

RGP11355

O Número de Série do Motor é Definido por 13 Caracteres	
Primeira Linha	Indica
1 — Duas letras para designação da fábrica do motor	PE: Torreon, México, CD: Saran, França, JX: Rosario, Argentina, UG: Teda, China
2 — Um dígito para o número de cilindros.	4 Cilindros, 6 Cilindros
3 — Três dígitos para cilindradas em litros	045: 4,5 Litros, 068: 6,8 Litros
4 — Uma letra para o nível de emissão	B= Não Certificado C= Nível de emissão Classe 1/Estágio I G= Nível de emissão Classe 2/Estágio II L= Nível de emissão Classe 3/Estágio IIIA R= Nível de emissão Interim Classe 4/Estágio IIIB
5 — Seis dígitos	123456= Número sequencial de fabricação do motor. Os números sequenciais começam em 000001
O Tipo de Motor é Definido por 9 Caracteres Alfanuméricos	
6 — Quatro dígitos	Igual aos itens 2 e 3 acima
7 — Uma letra para o tipo de aspiração	A= Turbocomprimido com aftercooler ar-água D= Naturalmente Aspirado T= Turbocomprimido H= Turbocomprimido com aftercooler ar-ar S= Turbocomprimido com aftercooler ar-água marinha
8 — Uma ou duas letras para aplicação OEM	F: OEM, FM: Marítimo, FH: HazLoc, FN: Gás Natural Comprimido
8 — Uma ou duas letras para aplicação de Veículo John Deere	DW, KV: Construção, RW, LV, L, BM: Trator, TJ: Florestal, H, Z, CQ : Colheitadeira, N: Colhedora/Pulverizador, E: Segadora Condicionadora
9 — Dois ou três dígitos para versão	485
10 — Duas Letras e 5 ou 6 dígitos para o Número de peça do motor	DD12345 (Motores Somente de Saran)

Identificação do Nível de Emissões do Motor

Número do Modelo do Motor	PIN de 17 Dígitos (11° dígito)	Nível de Emissões
6068HDW84	xxxxxxxxxxExxxxxx	Interim Classe 4 / Estágio III B
6068HDW74	xxxxxxxxxxDxxxxxx	Classe 3 / Estágio III A

Identificação do Número de Série do Bloco Curto

RGP4460 A.1

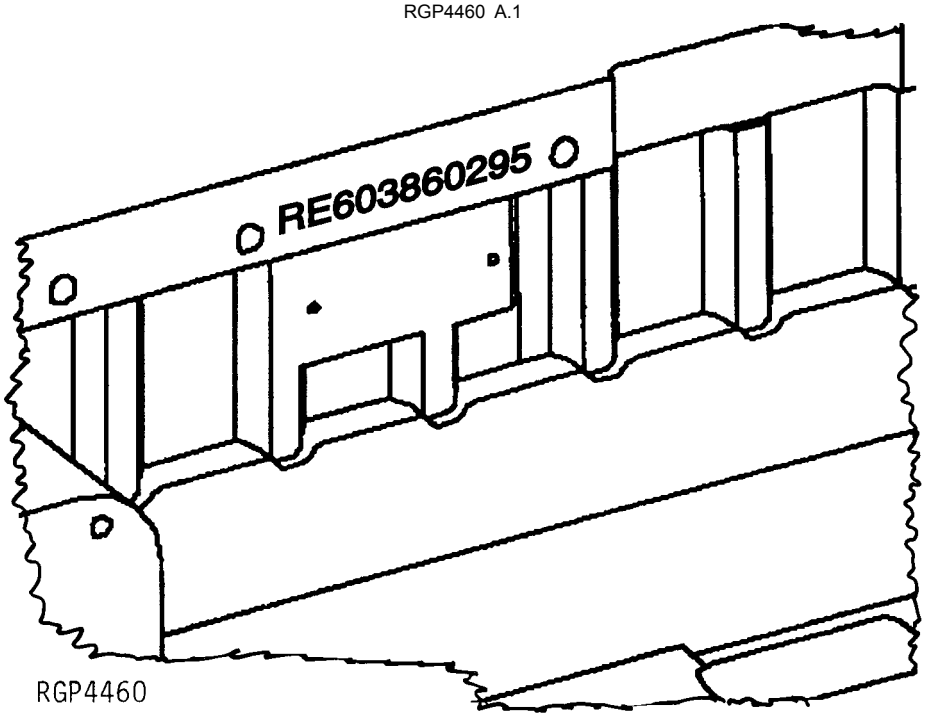

Número de série estampado na peça fundida do bloco perto da placa do número de série anterior.

1.	RE60386	Número de Peça de Serviço
2.	02	Mês de Montagem
3.	95	Ano de Montagem

Placa de Especificação e do Código de Configuração Eixo Série 1200

YZSN01 A.1

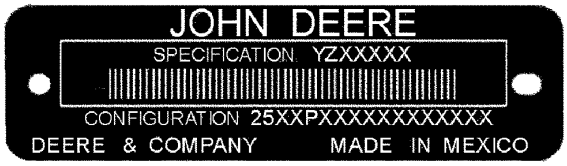

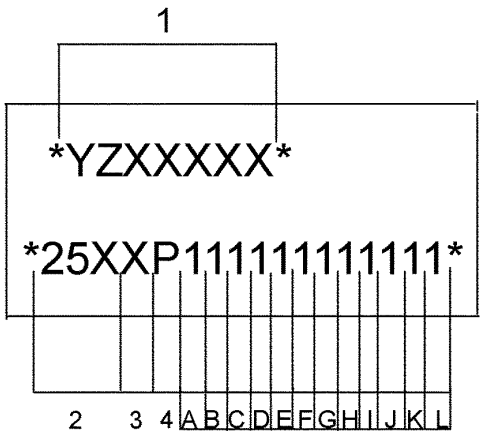

YZSN01

1	Número de Especificação — YZXXXXX
2	Código Principal da Máquina: 250 = Série 1200
3	Código da Família: 5 = Eixo TeamMate (TM) IV
4	Unidade Fabril: P = Motores John Deere
A	Rotação de Entrada: 1 = Horário; 2= Horário: 3 = Anti-horário; 4 = Anti-horário
B	Redução do Cônico Espiral: 1 = 4,444:1 ; 2 = 4,778:1 ; 3 = 5,571:1 ; Material de Qualidade Superior 4 = 4,778
C	Braço de Ligação de Entrada — 1 = 1480 c/laçador; 2 = 1550 c/laçador; 3 = 6C
D	Largura do Flange da Carcaça do Eixo ao Flange e Montagem da Roda: 1 = Nenhuma (sem eixos e carcaça do eixo da roda); 2 = 1953 mm (76.9 in); rosca M20; 3 = 1953 mm (76.9 in); rosca 7/8 in.
E	Carcaça de Entrada: 1 = Oscilante, Engrenagem Esquerda; 2 = Oscilante, Engrenagem Direita; 3 = Montagem Fixa
F	Tipo de Montagem: 1 = Montagem Fixa; 2 = Oscilante - Pivô Central, Sem Arruela de Encosto, Sem Suporte Oscilante; 3 = Oscilante - Pivô Central com Suportes Oscilantes; 4 = Pivô Central de Oscilação com Suportes Oscilantes com Furos de Montagem.
G	Tipo de Freio: 1 = Freios Duplos
H	Tipo de Diferencial: 1 = Padrão; 2 = Bloqueio do Diferencial Hidráulico com Circuito Fechado, Engrenagem na Esquerda; 3 = Bloqueio do Diferencial Hidráulico com Circuito Fechado, Engrenagem na Direita
I	1 = Caixa do Diferencial, Engrenagem na Esquerda; 2 = Caixa do Diferencial, Engrenagem na Direita
J	Proporção da Redução Final: 1 = Nenhuma (Sem Redução Final); 2 = 4,800:1 ; 3 = 5,500:1; 4 = 6,000:1
K	Acabamento: 1 = Nada (sem Pintura); 2 = Tinta Industrial Amarela; 3 = Tinta Preta Baixo Brilho
L	Peças Diversas: 1 = Etiqueta de ID

Placa de Especificação e do Código de Configuração Eixo Série 1200

YZSN01 A.1

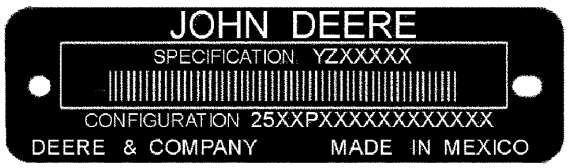

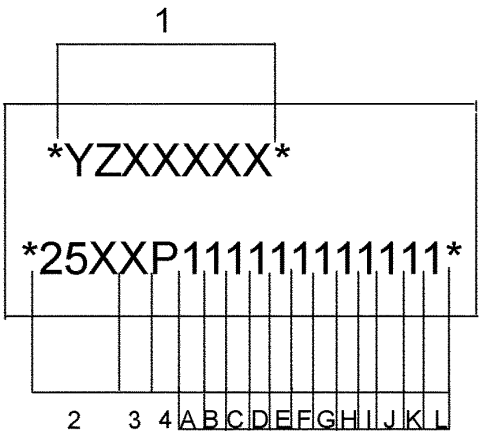

YZSN01

1	Número de Especificação — YZXXXXX
2	Código Principal da Máquina: 250 = Série 1200
3	Código da Família: 5 = Eixo TeamMate (TM) IV
4	Unidade Fabril: P = Motores John Deere
A	Rotação de Entrada: 1 = Horário; 2= Horário: 3 = Anti-horário; 4 = Anti-horário
B	Redução do Cônico Espiral: 1 = 4,444:1 ; 2 = 4,778:1 ; 3 = 5,571:1 ; Material de Qualidade Superior 4 = 4,778
C	Braço de Ligação de Entrada — 1 = 1480 c/laçador; 2 = 1550 c/laçador; 3 = 6C
D	Largura do Flange da Carcaça do Eixo ao Flange e Montagem da Roda: 1 = Nenhuma (sem eixos e carcaça do eixo da roda); 2 = 1953 mm (76.9 in); rosca M20; 3 = 1953 mm (76.9 in); rosca 7/8 in.
E	Carcaça de Entrada: 1 = Oscilante, Engrenagem Esquerda; 2 = Oscilante, Engrenagem Direita; 3 = Montagem Fixa
F	Tipo de Montagem: 1 = Montagem Fixa; 2 = Oscilante - Pivô Central, Sem Arruela de Encosto, Sem Suporte Oscilante; 3 = Oscilante - Pivô Central com Suportes Oscilantes; 4 = Pivô Central de Oscilação com Suportes Oscilantes com Furos de Montagem.
G	Tipo de Freio: 1 = Freios Duplos
H	Tipo de Diferencial: 1 = Padrão; 2 = Bloqueio do Diferencial Hidráulico com Circuito Fechado, Engrenagem na Esquerda; 3 = Bloqueio do Diferencial Hidráulico com Circuito Fechado, Engrenagem na Direita
I	1 = Caixa do Diferencial, Engrenagem na Esquerda; 2 = Caixa do Diferencial, Engrenagem na Direita
J	Proporção da Redução Final: 1 = Nenhuma (Sem Redução Final); 2 = 4,800:1 ; 3 = 5,500:1; 4 = 6,000:1
K	Acabamento: 1 = Nada (sem Pintura); 2 = Tinta Industrial Amarela; 3 = Tinta Preta Baixo Brilho
L	Peças Diversas: 1 = Etiqueta de ID

Códigos de Encomenda de Eixos TeamMate IV Série 1200 John Deere Para Construir Blocos

NÚMERO DA MÁQUINA BASE = 2505P

A. ROTAÇÃO PRINCIPAL DE ENTRADA E PERCURSO DO EIXO	=A1 - HORÁRIO -NO SENTIDO DA ENTRADA - 1111
	=A2 - HORÁRIO -OPOSTO À ENTRADA - 1112
	=A3 - ANTI-HORÁRIO -NO SENTIDO DA ENTRADA - 1113
	=A4 - ANTI-HORÁRIO - OPOSTO À ENTRADA - 1114
B. REDUÇÃO DO CÔNICO ESPIRAL	=B1 - CONJUNTO CÔNICO ESPIRAL 4,444:1 - 1201
	=B2 - CONJUNTO CÔNICO ESPIRAL 4,778:1 - 1202
	=B3 - CONJUNTO CÔNICO ESPIRAL 5,571:1 - 1203
	=B1 - CONJUNTO CÔNICO ESPIRAL 4,444:1 - 1211
	=B2 - CONJUNTO CÔNICO ESPIRAL 4,778:1 - 1212
	=B3 - CONJUNTO CÔNICO ESPIRAL 5,571:1 - 1213
	=B4 - CONJUNTO CÔNICO ESPIRAL 4,778:1 MATERIAL DE QUALID. SUPERIOR - 1204
C. TAMANHO E ESTILO DO BRAÇO DE LIGAÇÃO DE ENTRADA	=C1 - BRAÇO DE LIGAÇÃO DE ENTRADA 1480 C/LAÇADOR - 1301
	=C2 - BRAÇO DE LIGAÇÃO DE ENTRADA 1550 C/LAÇADOR - 1302
	=C3 - BRAÇO DE LIGAÇÃO DE ENTRADA 6C - 1303
D. DIMENSÃO DO FLANGE DA CARCAÇA EIXO ATÉ FLANGE E MONTAGEM DA RODA	=D1 - NENHUM (SEM EIXOS/CARCAÇA DO EIXO DA RODA) - 1401
	=D2 - 76.9" (1953 MM) M20 C/ROSCA C/FUROS MONT. - 1402
	=D2 - 76.9" (1953 MM) M20 C/ROSCA SEM FUROS MONT. - 1412
	=D3 - 76.9" (1953 MM) 7/8" C/ROSCA C/FUROS MONT. - 1403
	=D3 - 76.9" (1953 MM) 7/8" C/ROSCA SEM FUROS MONT. -1413
E. CARCAÇA ENTRADA E FREIO AUX.	=E1 - CARCAÇA DE ENTRADA, OSC., ENGRENAGEM ESQUERDA - 1501
	=E1 - CARCAÇA DE ENTRADA, OSC., ENGRENAGEM DIREITA - -1511
	=E1 - CARCAÇA DE ENTRADA, MONTAGEM FIXA - 1521
F. TIPO DE MONTAGEM	=F1 - MONTAGEM FIXA - 1601
	=F2 - OSCILANTE, PIVÔ CENTRAL, SEM ARRUELA DE ENCOSTO, SEM SUPORTES OSC. - 1602
	=F3 - OSCILANTE, PIVÔ CENTRAL COM SUPORTES - 1603
	=F4 - OSCILANTE, PIVÔ CENTRAL SEM SUPORTES, C/FUROS MONT. - 1604

NÚMERO DA MÁQUINA BASE = 2505P (Continuação)

G. TIPO DE FREIO	=G1 - FREIOS, FREIOS DUPLOS, USE COM REDUÇÃO FINAL 4,800:1 - 1701
	=G1 - FREIOS, FREIOS DUPLOS, USE COM REDUÇÃO FINAL 5,500:1 - 1711
	=G1 - FREIOS, FREIOS DUPLOS, USE COM REDUÇÃO FINAL 6,000:1 - 1721
H. TIPO DE DIFERENCIAL	=H1 - DIFERENCIAL PADRÃO - 1801
	=H2 - BLOQUEIO DO DIFERENCIAL HIDRÁULICO COM CIRCUITO FECHADO, ENGRENAGEM NA ESQUERDA -1802
I. CAIXA DO DIFERENCIAL	=I1 - CAIXA DO DIFERENCIAL, ENGRENAGEM NA ESQUERDA - 1901
	=I2 - CAIXA DO DIFERENCIAL, ENGRENAGEM NA ESQUERDA - 1902
J. PROPORÇÃO DA REDUÇÃO FINAL	=J1 - NENHUMA (SEM REDUÇÃO FINAL) - 2001
	=J2 - REDUÇÃO FINAL 4,800:1 - 2002
	=J3 - REDUÇÃO FINAL 5,500:1 - 2003
	=J4 - REDUÇÃO FINAL 6,000:1 - 2004
K. ACABAMENTO	=K1 NADA (SEM PINTURA) 2101
	=K2 - TINTA INDUSTRIAL AMARELA - 2102
	=K3 - TINTA PRETA BAIXO BRILHO - 2103
L. PEÇAS DIVERSAS	=L1 ETIQUETA ID - 2201

Marcas comerciais

Ao longo deste catálogo de peças, você encontrará as seguintes marcas comerciais da Deere & Company:

Best Bid™	CounterParts™	DEERE™ (Deere™)
Dura-Trax™	Fanggs™	Guardian™
HTH™	Jagz™	JDLink™
MARKS™	MIC™ [Centro de Informações sobre a Máquina]	MTH™
Power Curve™	Powerllel™	PowerShift Plus™
Powerwize™	POWR SAVR™	PowrShift™
ProPath™	Quad-Cool™	Quik-Tatch™
SC-2™	Side-Tracker™	Stinger™
StructureALL™	Swamper™	TMC™ [Controle Total da Máquina]
ValueSelect™	Waratah™	Worksite Pro™
FlexBox™	Funk™	iTorque™
Phoenix™	Phoenix International™	PowerTech
PowerTech™ E	PowerTech™ M	PowerTech™ Plus
Precision Joint™	SHIFT-O-MATIC™	SWEDA™ (Eixo Duplo Extremo Super Largo)
TeamMate™	TeamMate™II	TeamMate™ IV
TMII™	TMIII™	

Observações e Abreviações

As seguintes observações e abreviações podem aparecer ao longo deste catálogo. Consulte a tabela a seguir para ver as traduções.

Frase	Significado	Frase	Significado
ALSO ORDER, ORD W/	Encomende Também	MFWD	Tração Dianteira Mecânica
AMP	Ampere	NA, NOT USED THIS APPL	Não Usado Nesta Aplicação
APPL, APPL ONLY	Somente nesta aplicação	NLA	Não está mais disponível
AR	Conforme necessário	NSEP	Não disponível separadamente
ASSY	Conjunto completo	OD	Diâmetro externo
BOAC	Borda de corte aparafusada	OPTIONAL	Opcional
CCW	Sentido anti-horário	OR	Ou
COMPLETE	Completo	ORD, ORDER	Encomendar
COMPLETE GOODS	Peças completas	OS	Tamanho Superior
CONVENIENCE ASSY, CA	Conjunto de conveniência	OUTER	Externo
CTL, CUT TO LENGTH	Cortar no comprimento correto	PKG, PACKG	Pacote, Pacote de
CW	Sentido Horário	PTO	Tomada de Potência
ENGINE	Motor	RATIO	Relação
FOR	Para	REAR	Traseira
FRONT	Dianteira	REMAN	Remanufaturado
GAS	Gasolina	REPL	Substitui
HFWD	Transmissão Dianteira Hidráulica	RH	Lado direito
HP	Cavalos de potência	SN	Número de série
HS, HEAD MARKED	Alta Resistência, cabeça marcada	STD	Padrão
ID	Diâmetro interno	SUB	Substituído por
INCH	Polegada	SUB COMPONENTS	Componentes substitutos (do kit ou conjunto)
INCL KEYS	Inclui chaves…	SUB FOR	Substituto para
INCL, INCLUDES	Inclui…	TEETH, Z	Número de dentes da engrenagem
INCLUDES PARTS/ ITEMS MARKED	Inclui peças/itens marcados…	TK	Espessura
INNER	Interno	UP, UPPER	Superior
KIT	Kit	US	Tamanho inferior
L	Número de elos	USE UNTIL EXHAUSTED	Use até esgotar
LF, LINE FILL	Enchimento da Linha	USE WITH	Usar com
LGP	Baixa Pressão no Solo	VEC	Controlador Eletrônico do Veículo
LGTH	Comprimento	VLC	Central de Carga do Veículo
LH	Esquerdo	W/	Com
LOW, LOWER	Inferior	W/O	Sem
LT	Esteira Longa	WHOLE GOODS	Pacotes de Produto
MAKE FROM, MF	Fabricação de	WT	Esteira Larga
MARKED	Marcado	XLT	Esteira Extra Longa
MATCHED SET	Conjunto correspondente		

Conteúdo

01 Rodas e Pneus e Esteiras
0110 Rodas Motorizadas, Pneus e Peças de Fixação 40
02A Eixos, Diferenciais e Sistemas de Suspensão
0201 Carcaça e Suporte do Eixo de Acionamento (Inc. Reduções Finais) 44
0242 Peças de Montagem do Eixo 50
0263 Linhas, Mangueiras e Conexões 56
0278 Sensor de Temperatura do Eixo 66
02B Eixo Dianteiro TeamMate™ 1200 IV
0200B Eixo Dianteiro TeamMate™ 1200 IV YZ19528 70
02C Eixo Dianteiro 1200 TMIV "K"
0200C Eixo Dianteiro 1200 TMIV "K" YZ19334 90
02D Eixo Dianteiro 1200 TMIV "K"
0200D Eixo Dianteiro 1200 TMIV "K" YZ19335 112
03 Transmissão
0325 Eixos de Acionamento de Entrada e Juntas Universais 132
0341 Carcaça, Tampas e Transmissões Completas 136
0350 Engrenagens, Eixos e Embreagens Power Shift 140
0351 Engrenagens, Eixos, Rolamentos e Vedações 180
0363 Linhas de Óleo da Transmissão 182
04 Motor
0400 Motor 6068HDW74, RE535139 188
05 Sistema Auxiliar do Motor
0505 Auxílios de Partida em Clima Frio 286
0511 Cobertura do Ventilador e do Radiador 292
0512 Ventilador 300
0515 Controles de Rotação do Motor 314
0520 Sistema de Admissão 316
0530 Sistema de Escape Externo 322
0540 Suporte do Motor 326
0560 Sistemas Externos de Suprimento de Combustível 328
09 Sistema da Direção
0930 Direção de Emergência 338
0962 Válvula e Controle da Direção 358
0963 Linhas, Mangueiras e Conexões da Direção 370
0965 Cilindros da Direção 374
0974 Chicotes Elétricos e Interruptores 380
10 Freios de Serviço
1062 Válvula do Freio de Serviço 384
1063 Ligações, Mangueiras e Conexões do Freio de Serviço 386
1064 Reservatório e Acumulador 388
11 Freios de Estacionamento
1115 Articulação dos Controles 390
13 Diversos, Veículo
1322 Etiquetas e Marcas Comerciais 394
1330 Embarque e Acondicionamento 412
1369 Graxas, Óleos, Combustíveis e Líquidos de Arrefecimento 414
1370 Sistemas de Lubrificação 418
15 Acessório do Equipamento
1520 Engates e Pinos dos Engates 420
16 Sistemas Elétricos do Veículo
1671 Baterias, Suporte e Cabos 424
1672 Fiação do Alternador, Regulador e Sistema de Carga 428

Conteúdo - continuação

1673 Sistema de Iluminação do Veículo....436
1674 Chicotes Elétricos e Interruptores....464
1676 Instrumentos e Indicadores....492
17 Chassi da Estrutura ou Estrutura de Suporte
1741 Motor ou Estrutura Principal....496
1743 Dobradiças, Garfos e Pinos....498
1746 Proteções Inferiores da Estrutura....500
1749 Pesos do Chassi....504
18 Estação do Operador
1807 Itens Especiais de Controle de Ruído....508
1810 Compartimento do Operador....510
1811 ROPS, FOPS, OPS ou Estrutura do Chassi....520
1811 ROPS, FOPS, OPS ou Estrutura do Chassi....520
1812 Plataforma....534
1813 Laterais, Portas, Proteções e Envidraçamento do Corpo....538
1814 Para-brisas e Limpadores....540
1816 Estrutura de Suporte de Controles e Instrumentos....544
1821 Assento e Cintos de Segurança....554
1822 Degraus e Corrimãos....568
1831 Aquecedor, Mangueiras e Controles....574
1832 A/C System Compressor and Drive....582
1833 Condensador, Evaporador e Linhas....584
1835 Pressurizador....594
19 Chapa de Metal e Estilo
1911 Capô e Suportes do Capô....598
1912 Proteções Laterais do Motor....600
1913 Proteções Diversas....604
1927 Para-lamas....612
20 Segurança, Conveniência e Diversos
2001 Rádio....622
2002 Espelho....630
2003 Extintor de Incêndio....636
2004 Dispositivos de Advertência Incluindo Buzina e Alarme de Ré....638
2007 Quebra Sol....648
2008 Refletores e Sinalização de SMV....650
2010 Diversos....654
2013 Antifurto....656
21 Sistema Hidráulico Principal do Veículo
2161 Bombas e Acionamentos Hidráulicos....658
2162 Controle Seletivo Hidráulico e Válvulas de Retenção da Carga....664
2163 Linhas hidráulicas e Mangueiras....670
2164 Reservatório Hidráulico, Filtro e Resfriador....674
26 Comunicação Global do Veículo
2601 Controlador de Comunicação....682
31 Carregadeira
3101 Borda de Corte....690
3102 Caçamba (Incluindo Dentes)....696
3103 Garfos....708
3104 Acoplador do Acessório....714
3141 Estrutura Principal....722
3143 Estrutura Móvel....724
3145 Articulação da Carregadeira de Caçamba....730

Conteúdo - continuação

3162 Válvulas de Controle e de Retenção da Carga 734
3163 Linhas, Mangueiras e Conexões 812
3165 Cilindros Hidráulicos 844
3166 Função de Controle Automático 850

Índice alfabético

Página

100 Amp Alternator (with A/C) ... 434
100 Amp Alternator (without A/C) ... 432
1135 Rocker Arm Cover ... 188
1241 Oil Filler Neck ... 190
1324 Crankshaft Pulley ... 192
1405 (FLYWHEEL HOUSING) ... 194
1503 (FLYWHEEL) ... 195
16E2 (FUEL INJECTION PUMP) ... 196
1779 Air Intake ... 198
1946 (OIL PAN) ... 200
2-Lever Fingertip Controller Components ... 788
2-Lever Pilot Controller ... 754
2-Lever Pilot Controller to Joystick Pilot Controller Conversion Kit ... 772
2002 Water Pump Pulley ... 202
2224 Thermostat ... 204
24 V to 12 V - 10 A Converter Kit ... 486
24 V to 12 V Converter ... 484
2698 Engine Coolant Heater Fittings ... 206
2889 Exhaust Manifold ... 208
28AR Exhaust Manifold ... 210
2917 (VENTILATING SYSTEM) ... 212
3-Lever Controller to Joystick with Auxiliary Control Lever Conversion Kit ... 774
3-Lever Pilot Controller ... 756
3-Piece Rim for 20.5R25 Tire ... 40
3041 (STARTING MOTOR) ... 214
35A6 (FUEL FILTER) ... 215
3614 FRONT PLATE AND IDLE GEARS (UPPER AND LOWER) ... 216
3713 (FUEL TRANSFER PUMP) ... 218
3924 (THERMOSTAT HOUSING / BY PASS TUBE TO WATER PUMP) ... 220
4-Lever Pilot Controller ... 758
4035 Engine Oil Dipstick ... 222
4430 (TIMING GEAR COVER) ... 224
4644 (CYLINDER BLOCK) ... 226
4712 (CRANKSHAFT / BEARINGS) ... 228
4839 (CONNECTING ROD AND PISTON) ... 230
4902 (ROCKER ARM / SHAFT / TAPPET / PUSH ROD) ... 232
5-Piece Rim for 725/70-25 Logger Style Tire ... 42
5001 (OIL PUMP) ... 234
5024 (OIL PUMP) ... 235
5123 (CYLINDER HEAD) ... 236
5204 (AUXILIARY DRIVE) ... 238
5728 (WATER PUMP INLET) ... 239
5949 (OIL COOLER) ... 240
6284 (ALTERNATOR BRACKETS) ... 241
6395 Fuel Lines ... 242
65RR (TURBOCHARGER) ... 244
6698 (TEMPERATURE SWITCH) ... 246
6730 (SENSORS) ... 248
80 Amp Alternator (with A/C) ... 430
80 Amp Alternator (without A/C) ... 428
8171 (PRIMARY FUEL FILTER) ... 250
8701 (BELT TENSIONER) ... 252
8718 (BELT TENSIONER) ... 253
8842 (OIL FILTER) ... 254
9801 (LIFT STRAPS) ... 255
9901 -(COMPLETE BLOCK ASSEMBLY) ... 282
9901 (CAMSHAFT KIT) ... 258
9901 (CONNECTING ROD BEARINGS) ... 270
9901 (CONNECTING ROD, BEARINGS) ... 269
9901 (CONTROL VALVE) ... 278
9901 (CYLINDER LINER PACKING) ... 259
9901 (ENGINE GASKET KIT) ... 256, 276
9901 (ENGINE OVERHAUL KIT) ... 264
9901 (FRONT OIL SEAL) ... 279
9901 (MAIN BEARING STANDARD) ... 272
9901 (MAIN BEARING) ... 271
9901 (MAIN BEARING)(.254MM UNDERSIZE) ... 273
9901 (PISTON / LINER - KIT) ... 266
9901 (REAR OIL SEAL) ... 261
9901 (REPLACEMENT ENGINE) ... 284
9901 (SERVICE KIT FOR INJECTOR NOZZLE) ... 263
9901 (SHORT BLOCK ASSEMBLY) ... 280
9901 (STARTER RELAY) ... 260
9901 (THRUST BEARING (.254MM) ... 274
9902 (PISTON RING KIT) ... 268
9902 (SERVICE KIT CYLINDER HEAD BOLTS) ... 262

A

A/C COMPRESSOR ... 582
A/C Compressor and Lines ... 582
A/C Condenser ... 586
A/C Delete Cover ... 584
A/C Freeze Control Switch ... 592
A/C Lines, Compressor ... 582
A/C Lines, Condenser and Receiver-Dryer ... 586
A/C Receiver-Dryer ... 586
Access Panel, Cab ... 520
Access Panel, Canopy ... 528
Access Platform and Steps ... 572
Accessory Holder ... 654
Accumulator, Brake ... 388
Accumulator, Pressure Regulator Valve (PRV) (625668 -) ... 664
Accumulator, Ride Control Kit ... 804
Accumulator, Ride Control System - Z-Bar ... 802
Actuator, Boom-Height Kick-Out (Z-Bar) ... 852
Actuator, Return-to-Carry (Z-Bar) ... 852
Actuator, Return-to-Dig (Z-Bar) ... 850
Add Bucket, Counter Switch ... 466
Add Truck, Counter Switch ... 466
Additional Counterweight ... 506
ADU - Advanced Display Unit - Camera Mode ... 494
ADU - Advanced Display Unit - without Camera Mode ... 492
Advanced Display Unit (ADU) ... 492
Advanced Display Unit (ADU) with Camera Mode ... 494
Advanced Display Unit (ADU) without Camera Mode ... 492
Air Cleaner ... 316, 318
Air Cooler Hose ... 294
Air Cooler, Charge ... 292
Air Duct ... 578
Air Duct, Fresh Air Filter ... 596
Air Duct, Front Console ... 574
Air Duct, HVAC Precleaner ... 594
Air Duct, Underfloor (RH) ... 576
Air Filter ... 316, 318
Air Filter Cover, Cab Recirculation Filter ... 544
Air Filter Duct, Fresh Air ... 596
Air Filter Restriction Indicator ... 316, 318
Air Filter, Cab ... 578
Air Intake System ... 316
Air Intake System with Air Pre-Cleaner ... 318
Air Intake-1779-6068HDW74, RE535139 ... 198
Air Pre-Cleaner Kit ... 320
Air Spring Kit, Seat Suspension - Premium Seat ... 566
Air Spring Kit, Seat Suspension - Standard Seat ... 560
AIR TEMPERATURE SENSOR (6730) (HT067) ... 248
Air Vents, Front Console ... 574
Alarm System, Cab ... 466
Alarm, Back-Up ... 640
Alternator Brackets ... 241
Alternator, 100 A (w/ A/C) ... 434
Alternator, 100 A (w/o A/C) ... 432
Alternator, 80 A (w/ A/C) ... 430
Alternator, 80 A (w/o A/C) ... 428
AM/FM/WB Radio ... 622
AM/FM/WB Radio Kit ... 624
AM/FM/WB Radio with CD Player ... 626
AM/FM/WB Radio with CD Player Kit ... 628
Antenna, AM/FM/WB Radio ... 622
Antenna, AM/FM/WB Radio Kit ... 624
Antenna, AM/FM/WB Radio w/ CD Player ... 626
Antenna, AM/FM/WB Radio w/ CD Player Kit ... 628
Antenna, JDLink™ Modular Telematics Gateway (MTG) - JDLink™ Ultimate Conversion Kit ... 686
Antenna, JDLink™ Modular Telematics Gateway (MTG) (634722 -) ... 682
Antenna, JDLink™; Satellite Module (SAT) (634722 -) ... 684
ARM, ROCKER (4902) (HDW74) ... 232
Arm, Wiper ... 540
Armrest, Left - Cloth Seat ... 554
Armrest, Left - Joystick Steering System Conversion Kit ... 366
Armrest, Left - Premium Seat ... 562
Armrest, Left - Vinyl Seat ... 556
Armrest, Right - Fingertip Controls ... 548
Armrest, Right - Fingertip Controls, 4-Lever ... 552
Armrest, Right - Joystick Controls ... 550
Articulation Joint Pin, Engine Frame ... 496
Assembly, Clutch - First Gear ... 172
Assembly, Clutch - High Range Forward ... 178
Assembly, Clutch - Low Range Forward ... 168
Assembly, Clutch - Reverse Clutch ... 170
Assembly, Clutch - Second Gear ... 174
Assembly, Clutch- Third Gear ... 176
ASSEMBLY, COMPLETE BLOCK ... 282
Assembly, Diff Case-YZ121942-YZ19528 ... 84

Índice alfabético - continuação

Página

Attachment Coupler, Hi-Vis (Z-Bar) ... 716
Attachment Coupler, Standard (Z-Bar) ... 714
Automatic Axle Differential Lock ... 62
Automatic Axle Differential Lock Conversion Kit ... 64
Auxiliary Control Lever Detent Kit ... 786
Auxiliary Cutting Edge (2550 mm) ... 690
AUXILIARY DRIVE COVER (5204) (HDW74) ... 238
Auxiliary Dual Lever Controller ... 792
Auxiliary Hydraulics, Coupler (High Lift Z-Bar) ... 832
Auxiliary Hydraulics, Coupler (Z-Bar) ... 830
Auxiliary Hydraulics, Coupler Cable Reinforced (High Lift Z-Bar) ... 836
Auxiliary Hydraulics, Coupler Cable Reinforced (Z-Bar) (Powerllel™) ... 834
Auxiliary Hydraulics, Hi-Vis Coupler Cable Reinforced (High Lift Z-Bar) ... 840
Auxiliary Hydraulics, Hi-Vis Coupler Cable Reinforced (Z-Bar) ... 838
Auxiliary Joystick Controller ... 800
Auxiliary Single Lever Controller ... 790
Auxiliary Valve Section ... 748
Axle Cooling and Filtration System ... 296
Axle Cooling and Filtration System Conversion Kit ... 298
Axle Differential Lock, Auto ... 62
Axle Differential Lock, Auto - Conversion Kit ... 64
Axle Disconnect Housing ... 162
Axle Disconnect Transmission ... 162
Axle Drive Shafts (w/ Axle Disconnect) ... 134
Axle Drive Shafts (w/o Axle Disconnect) ... 132
AXLE HOUSING AND SHAFT (YZ120708)-YZ120708-YZ19528 ... 76
AXLE HOUSING AND SHAFT (YZ120709)-YZ120709-YZ19334 ... 96
AXLE HOUSING AND SHAFT (YZ120709)-YZ120709-YZ19335 ... 118
Axle Mounting ... 54
Axle Oil Circulation Pump, Axle Cooling and Filtration System ... 296
Axle Oil Circulation Pump, Axle Cooling and Filtration System Conversion Kit ... 298
Axle Oil Cooler, Axle Cooling and Filtration System ... 296
Axle Oil Cooler, Axle Cooling and Filtration System Conversion Kit ... 298
Axle Seal Grease Lines ... 418
Axle Stop (6 Degree) ... 50
Axle Stop (8 Degree) ... 52
Axle Supports ... 54
Axle Temperature Sensor ... 66
Axle Temperature Sensor Gauge Kit ... 68
Axle, Front ... 44
Axle, Rear ... 46
Axle, Rear - Differential Lock ... 48
Axle, Reman-YZ19334-YZ19334 ... 90

B

Back-Up Alarm ... 640
Backrest, Cloth Seat ... 554
Backrest, Premium Seat ... 562
Backrest, Vinyl Seat ... 556
Bar, Frame Lock ... 604
Base, Cloth Seat ... 554
Base, Premium Seat ... 562
Base, Seat - Vinyl Seat ... 556
Batteries and Battery Cables ... 424
Battery Box ... 426
Battery Cables ... 424
Battery Decal, Portuguese ... 410
Battery Disconnect Switch ... 424
Battery Label, Portuguese ... 410
Beacon Bracket ... 452
Beacon Bracket Kit ... 454
Beacon Harness Kit, Dual Beacons ... 490
Beacon Switch, Dual Beacons ... 490
Beacon, Dual ... 456
Beacon, Rotating - Dual ... 456
BEARING KIT, MAIN - STD (9901) HDW74 ... 271
BEARING KIT, STD CONNECTING ROD (9901) HDW74 ... 269
BEARING KIT, UNDERSIZE CONNECTING ROD (9901) HDW74 ... 270
Bearing, Driveline ... 392
BEARING, MAIN HALF (9901) (.254MM)UNDERSIZE)(HDW74) ... 273
BEARING, THRUST MAIN - UNDERSIZE (9901) (HDW74) ... 274
Bearing, Transmission Input Shaft ... 144
BEARINGS, CONNECTING ROD (4839) (HDW74) ... 230
BEARINGS, CRANKSHAFT (4712) (HDW74) ... 228
Bellcrank, Loader Boom Linkage (High Lift Z-Bar) ... 732
Bellcrank, Loader Boom Linkage (Z-Bar) ... 730
Belt, 100 A Alternator (w/ A/C) ... 434
Belt, 100 A Alternator (w/o A/C) ... 432
Belt, 80 A Alternator (w/ A/C) ... 430
Belt, 80 A Alternator (w/o A/C) ... 428
Belt, Seat - Cloth Seat ... 554
Belt, Seat - Premium Seat ... 562
Belt, Seat - Vinyl Seat ... 556
Blade, Wiper ... 540
Blanks, Hi-Vis Coupler Bucket ... 720
Blanks, Standard Coupler Bucket ... 718
BLOCK ASSEMBLY, SHORT (9901) (HDW74) ... 280
Block Heater, Engine (110 V) ... 290
Block, 1200 Series Differential Case-YZ121374-YZ19334 ... 110
BLOCK, COMPLETE ASSEMBLY ... 282
BLOCK, CYLINDER (4644) (HDW74) ... 226
Blower Motor ... 592
Blower Speed Resistor ... 592
BOLT KIT, CYLINDER HEAD (9901) (HDW74) ... 262
Bolt-on Fork Frame Guard ... 712
Boom and Bucket Cylinder Hydraulics (Z-Bar) (2-Spool Control Valve) ... 812
Boom and Bucket Cylinder Hydraulics (Z-Bar) (3-Spool Control Valve) ... 814
Boom and Bucket Cylinder Hydraulics (Z-Bar) (4-Spool Control Valve) ... 816
Boom and Bucket Cylinder Pins and Bushings (Z-Bar) ... 844
Boom Cylinder (Z-Bar) ... 846
Boom Cylinder Lines (Z-Bar) (2-Spool Control Valve) ... 812
Boom Cylinder Lines (Z-Bar) (3-Spool Control Valve) ... 814
Boom Cylinder Lines (Z-Bar) (4-Spool Control Valve) ... 816
Boom Lines, Pin Disconnect (High Lift Z-Bar) ... 826
Boom Lines, Pin Disconnect (Z-Bar) ... 824
Boom Lines, Pin Disconnect Conversion Kit (Z-Bar) ... 828
Boom Linkage (High Lift Z-Bar) ... 732
Boom Linkage (Z-Bar) ... 730
Boom Lock ... 728
Boom Valve Section ... 744
Boom, Loader (High Lift Z-Bar) ... 726
Boom, Loader (Z-Bar) ... 724
Boom, Scarifier (97 in. Blade) ... 486
Boom-Height Kick-Out / Return-to-Carry (Z-Bar) ... 852
Boot Kit, Seat Suspension - Premium Seat ... 566
Boot Kit, Seat Suspension - Standard Seat ... 560
Boot, 2-Lever Pilot Controller ... 788
Boot, Auxiliary Dual Lever Controller ... 792
Boot, Auxiliary Joystick Controller ... 800
Boot, Auxiliary Single Lever Controller ... 790
Boot, Joystick Pilot Controller ... 794
Bottom Guards ... 502
Bowl, Water Separator w/ Electric Fuel Pump Sediment ... 336
Box, Battery ... 426
Bracket, Mounting; Secondary Steering Pump ... 354
Bracket, Secondary Steering Pump ... 354
Brackets, Alternator ... 241
Brackets, Dual Beacon ... 456
Brackets, Front - Heavy Duty LED Marker Lights & LED Lights (ZB) ... 440
Brake Accumulator ... 388
Brake Disk, Park Brake ... 392
Brake Lights ... 444
Brake Lines ... 386
Brake Pedal ... 384
Brake Valve and Pedals ... 384
Brake Valve Hydraulic Lines ... 386
Brake Valve To Transmission Control Valve ... 158
Brake, Park ... 392
BRAKES, DUAL-YZ120712-YZ19334 ... 102
BRAKES, DUAL-YZ120712-YZ19335 ... 124
BRAKES, DUAL-YZ120712-YZ19528 ... 80
Breather, Front Axle ... 44
Breather, Fuel Tank ... 330
Breather, Fuel Tank - Severe Duty Fuel System ... 332
Breather, Rear Axle ... 46
Breather, Rear Axle with Differential Lock ... 48
Bucket and Boom Cylinder Pins and Bushings (Z-Bar) ... 844
Bucket Blanks, Hi-Vis Coupler ... 720
Bucket Blanks, Standard Coupler ... 718
Bucket Cutting Edge, Auxiliary (2550 mm) ... 690
Bucket Cylinder (Z-Bar) ... 848
Bucket Cylinder Lines (Z-Bar) (2-Spool Control Valve) ... 812
Bucket Cylinder Lines (Z-Bar) (3-Spool Control Valve) ... 814
Bucket Cylinder Lines (Z-Bar) (4-Spool Control Valve) ... 816
Bucket Dump Flow Control Kit ... 842
Bucket Linkage (High Lift Z-Bar) ... 732
Bucket Linkage (Z-Bar) ... 730

Índice alfabético - continuação

Página

Bucket Spillguard ... 706
Bucket Teeth with Segments for 100 in. (254 cm) Bucket Width (637530 -) ... 692
Bucket Teeth with Segments for 100 in. (254 cm) Bucket Width Conversion Kit (637530 -) ... 694
Bucket Valve Section ... 746
Bucket, Hi-Vis Coupler (2.5 yd³) ... 702
Bucket, Hi-Vis Coupler (2.75 yd³) ... 704
Bucket, Pin-On (2.75 yd³) ... 696
Bucket, Standard Coupler (2.5 yd³) ... 698
Bucket, Standard Coupler (2.75 yd³) ... 700
Bulb, Front Lights (Z-Bar) ... 436
Bulb, LED Front Lights (Z-Bar) ... 438
Bulb, License Plate Light ... 458
Bulb, License Plate Light Kit ... 460
Bumper Kit, Seat Suspension - Premium Seat ... 566
Bumper Kit, Seat Suspension - Standard Seat ... 560
Bumper, Steering, Engine Frame ... 498
Bushing, Loader Boom (High Lift Z-Bar) ... 726
Bushing, Loader Boom (Z-Bar) ... 724
Bushing, Loader Boom Linkage (High Lift Z-Bar) ... 732
Bushing, Loader Boom Linkage (Z-Bar) ... 730
Bushing, Steering Cylinder (632198-) (632198 -) ... 374
Bushing, Steering Cylinder (NeverGrease™) ... 376
Button Cap, Joystick Steering Controller ... 382
Button Cap, Right-hand Joystick Handle ... 796
Button Cap, Right-hand Joystick Handle with FNR Switch ... 798
BY PASS TUBE / THERMOSTAT HOUSING (3924) (HT067) ... 220

C

Cab ... 520
Cab Air Filters ... 578
Cab Alarm System ... 466
Cab Decals and Labels ... 396
Cab Decals and Labels, French ... 400
Cab Decals and Labels, Spanish ... 402
Cab Door ... 522
Cab Floor Cover Plate ... 526
Cab Floor Mats ... 534
Cab Front Console ... 574
Cab Harness Connector, Wiper Motor Jumper Harness ... 488
Cab Headliner ... 510
Cab Interior Paneling and Covers ... 544
Cab Monitor with Camera Mode ... 494
Cab Monitor without Camera Mode ... 492
Cab Mounts ... 518
Cab Noise Reduction Foam ... 508
Cab Roof ... 514
Cab Roof, Paintable ... 516
Cab Shields ... 538
Cab Trim ... 526
Cab Windows ... 524
Cab Wiring Harness, Load Center ... 468
Cab Wiring Harnesses ... 466
Cab Work Lights ... 446
Cab, Labels and Decals - No Text ... 406
Cab, No Text Labels ... 406
Cable Reinforced Coupler Hydraulics (High Lift Z-Bar) ... 836
Cable Reinforced Coupler Hydraulics (Z-Bar) (Powerllel™) ... 834
Cable Reinforced Hi-Vis Coupler Hydraulics (High Lift Z-Bar) ... 840
Cable Reinforced Hi-Vis Coupler Hydraulics (Z-Bar) ... 838
Cable, HVAC Module Control ... 588
Cable, HVAC Module Control (Heater Only) ... 590
Cables, Battery ... 424
Cabo , Cabo , Sistema Hidráulico do Acoplador de Alta Visibilidade Reforçado por Cabo (Barra Z de Elevação Alta) ... 840
Cabo , Cabo , Sistema Hidráulico do Acoplador de Alta Visibilidade Reforçado por Cabo (Barra Z) ... 838
Cabo , Cabo , Sistema Hidráulico do Acoplador Reforçado por Cabo (Barra Z de Elevação Alta) ... 836
Cabo , Cabo , Sistema Hidráulico do Acoplador Reforçado por Cabo (Barra Z) (Powerllel™) ... 834
Cabo , Cabo da bateria , Baterias e Cabos das Baterias ... 424
Cabo , Cabo de puxar e empurrar , Linhas e Cabo de Controle do Módulo HVAC ... 588
Cabo , Cabo de puxar e empurrar , Linhas e Cabo de Controle do Módulo HVAC (Somente Aquecedor) ... 590
Cabo , Cabo negativo , Baterias e Cabos das Baterias ... 424
Cabo , Cabo negativo , Chicotes Elétricos da Cabine ... 466
CAM FOLLOWER (4902) (HDW74) ... 232
Camera, Rear Object Detection System ... 642
Camera, Rear Object Detection System Kit ... 644
CAMSHAFT (4644) (HDW74) ... 226
CAMSHAFT KIT (HDW74) (9901) ... 258
Canopy ... 528
Canopy Decals and Labels ... 398
Canopy Floor Cover Plate ... 530
Canopy Floor Mat ... 536
Canopy Front Console ... 574
Canopy Headliner ... 512
Canopy Interior Paneling and Covers ... 546
Canopy Rear Window ... 532
Canopy Trim ... 530
Cap, Fuel Tank ... 328
Cap, Hydraulic Reservoir (635489 -) ... 676
Cap, Hydraulic Reservoir Pressurization Kit for High Altitude Operation ... 678
CAP, SURGE TANK ... 294
Cap, Transmission Oil Fill Tube ... 182
Cap, Window Washer Reservoir ... 542
CARGO NET, ACCESSORY HOLDER ... 654
CASE, STD DIFFERENTIAL-YZ120944-YZ19334 ... 106
CASE, STD DIFFERENTIAL-YZ120944-YZ19335 ... 128
CD Player Radio ... 626
Charge Air Cooler ... 292
Chassis, Engine Frame ... 496
Check Valve, Rear Brake Inlet ... 388
Cleaner, Air ... 316, 318
Close Mounted Steps ... 570
Cloth Seat ... 554
Clutch Assembly, First Gear ... 172
Clutch Assembly, High Range Forward ... 178
Clutch Assembly, Low Range Forward ... 168
Clutch Assembly, Reverse ... 170
Clutch Assembly, Second Gear ... 174
Clutch Assembly, Third Gear ... 176
Coat Hook ... 656
Code 1241 Oil Filler Neck-1241-6068HDW74, RE535139 ... 190
CODE 1405 FLYWHEEL HOUSING (HDW74) ... 194
CODE 1503 FLYWHEEL (HDW74) ... 195
CODE 16E2 - FUEL INJECTION PUMP (HDW74) ... 196
Code 1779 Air Intake-1779-6068HDW74, RE535139 ... 198
CODE 2917 VENTILATING SYSTEM (HDW74) ... 212
CODE 3041 STARTING MOTOR (HDW74) ... 214
CODE 35A6 FUEL FILTER (HDW74) ... 215
CODE 3713 FUEL TRANSFER PUMP (HDW74) ... 218
CODE 3924 - THERMOSTAT HOUSING / TUBE (HT067) ... 220
CODE 4430 TIMING GEAR COVER (HDW74) ... 224
CODE 4644 - CYLINDER BLOC/CAMSHAFT (HDW74) ... 226
CODE 4644 (CYLINDER BLOCK) (HDW74) ... 226
CODE 4839 CONNECTING ROD, PISTON (HDW74) ... 230
CODE 4902 ROCKER ARMS AND PUSH RODS (HDW74) ... 232
CODE 5001 OIL PUMP (HDW74) ... 234
CODE 5024 OIL PUMP (HDW74) ... 235
CODE 5123 CYLINDER HEAD (HDW74) ... 236
CODE 5204 AUXILIARY DRIVE COVER (HDW74) ... 238
CODE 5728 WATER PUMP INLET ... 239
CODE 5949 OIL COOLER, ENGINE (HDW74) ... 240
CODE 65RR TURBOCHARGER AND OIL LINES (HDW70) ... 244
CODE 6698 TEMPERATURE SWITCH (HDW74) ... 246
CODE 6730 ELECTRONIC TACH DRIVE (HT067) ... 248
CODE 8171 PRIMARY FUEL FILTER (HDW74) ... 250
CODE 8701 FAN DRIVE BELT TENSIONER (HDW74) ... 252
CODE 8718 FAN DRIVE BELT TENSIONER (HDW74) ... 253
CODE 8842 OIL FILTER / FILTER HEAD (HDW74) ... 254
CODE 9801 LIFT STRAPS (HDW74) ... 255
CODE 9901 BEARING, MAIN HALF (.254MM)UNDERSIZE)(HDW74) ... 273
CODE 9901 CAMSHAFT KIT (HDW74) ... 258
CODE 9901 CONNECTING ROD BEARING KIT STD HDW74 ... 269
CODE 9901 CONNECTING ROD BEARING KIT UNDERSIZE (HDW74) ... 270
CODE 9901 CONTROL VALVE (HDW74) ... 278
CODE 9901 CYLINDER LINER O-RING KIT (HDW74) ... 259
CODE 9901 ENGINE GASKET KIT (HDW74) ... 256, 276
CODE 9901 ENGINE OVERHAUL KIT (9901) (HDW74) ... 264
CODE 9901 FRONT OIL SEAL (HT067) ... 279
CODE 9901 MAIN BEARING KIT (HDW74) ... 271
CODE 9901 MAIN THRUST BEARING KIT (STANDARD)(HDW74) ... 272
CODE 9901 MAIN THRUST BEARING, UNDERSIZE (HDW74) ... 274
CODE 9901 PISTON LINER KIT (HDW74) ... 266
CODE 9901 PISTON RING KIT HDW74 ... 268
CODE 9901 REAR OIL SEAL (5030HT012) ... 261
CODE 9901 RELAY STARTER (HDW74) ... 260

Índice alfabético - continuação

Página

CODE 9901 REPLACEMENT ENGINE (HDW74) 284
CODE 9901 SERVICE KIT CYLINDER HEAD BOLT (HDW74) 262
CODE 9901 SERVICE KIT, INJECTOR NOZZLE (1000CC) (HDW74) 263
CODE 9901 SHORT BLOCK ASSEMBLY (HDW74) 280
Column, Steering 358
Column, Steering - Service Kits 360
Compensator, External - Pressure Regulator Valve 666
COMPLETE BLOCK ASSEMBLY 282
Complete Pressure Regulator Valve Assembly 666
Compressor Kit, Seat Suspension - Premium Seat 566
Compressor Kit, Seat Suspension - Standard Seat 560
Compressor, A/C 582
Compressor, A/C Lines 582
Condenser, A/C 586
CONNECTING ROD BEARING KIT, STD (9901) HDW74 269
CONNECTING ROD BEARING KIT, UNDERSIZE (9901) HDW74 270
CONNECTING ROD, BEARINGS (4839) (HDW74) 230
Connectors, Steering Column Harness 478
Connectors, Wiper Motor Jumper Harness 488
Console Cover, Cab 544
Console Cover, Canopy 546
Console, Front 574
Console, HVAC Control 574
Control Console, Hvac 574
Control Kit, Bucket Dump Flow 842
CONTROL VALVE (9901) (HDW74) 278
Control Valve Fittings, Embedded Payload Scale 646
Control Valve Lines to Boom and Bucket Cylinders (Z-Bar) (2-Spool Control Valve) 812
Control Valve Lines to Boom and Bucket Cylinders (Z-Bar) (3-Spool Control Valve) 814
Control Valve Lines to Boom and Bucket Cylinders (Z-Bar) (4-Spool Control Valve) 816
Control Valve Manifold, Transmission 156
Control Valve Section, Auxiliary 748
Control Valve Section, Boom 744
Control Valve Section, Bucket 746
Control Valve Section, Electric Fifth Function 752
Control Valve Section, Inlet 742
Control Valve Section, Outlet 750
Control Valve, Joystick Pilot Controller 794
Control Valve, Loader (2-Spool) 734
Control Valve, Loader (3-Spool) 736
Control Valve, Loader (4-Spool) 738
Control Valve, Transmission 158
Control, HVAC Module 588
Control, HVAC Module (Heater Only) 590
Controller Conversion Kit, Pilot - 2-Lever to 3-Lever 768
Controller Conversion Kit, Pilot - 2-Lever to Joystick 772
Controller Conversion Kit, Pilot - 3-Lever to 4-Lever 770
Controller Conversion Kit, Pilot - 3-Lever to Joystick w/ Auxiliary Lever 774
Controller Conversion Kit, Pilot - 4-Lever to Dual Joysticks 776
Controller Conversion Kit, Pilot - Joystick (w/o FNR) to Joystick (w/ FNR) 784
Controller Conversion Kit, Pilot - Joystick to 2-Lever 778
Controller Conversion Kit, Pilot - Joystick to Joystick w/ Auxiliary Lever 780
Controller Conversion Kit, Pilot - Joystick w/ Auxiliary Lever to 3-Lever 782
Controller Mounting, JDLink™ Modular Telematics Gateway (MTG) - JDLink™ Ultimate Conversion Kit 686
Controller Mounting, JDLink™ Modular Telematics Gateway (MTG) (634722 -) 682
Controller Mounting, JDLink™; Satellite Module (SAT) (634722 -) 684
Controller, Auxiliary Dual Lever 792
Controller, Auxiliary Joystick 800
Controller, Auxiliary Single Lever 790
Controller, Engine 470
Controller, JDLink™ Modular Telematics Gateway 688
Controller, JDLink™ Satellite Module 688
Controller, Joystick Steering 382
Controller, Joystick Steering System 380
Controller, Joystick Steering System Conversion Kit 366
Controller, MECA 468
Controller, Pilot - 2-Lever 754
Controller, Pilot - 2-Lever Components 788
Controller, Pilot - 3-Lever 756
Controller, Pilot - 4-Lever 758
Controller, Pilot - Joystick 760, 794
Controller, Pilot - Joystick and Auxiliary Lever 762
Controller, Pilot - Joystick with FNR Switch 764
Controller, Pilot - Joystick with FNR Switch and Auxiliary Lever 766
Controller, Transmission 472
Conventional Fluid Drain 414
Conversion Kit, Automatic Axle Differential Lock 64
Conversion Kit, Axle Cooling and Filtration System 298
Conversion Kit, Bucket Teeth with Segments - 100 in. (254 cm) Bucket Width (637530 -) 694
Conversion Kit, Cooling System 298
Conversion Kit, JDLink™ Ultimate 686
Conversion Kit, Joystick Steering System 366
Conversion Kit, Pilot Controller - 2-Lever to 3-Lever 768
Conversion Kit, Pilot Controller - 2-Lever to Joystick 772
Conversion Kit, Pilot Controller - 3-Lever to 4-Lever 770
Conversion Kit, Pilot Controller - 3-Lever to Joystick w/ Auxiliary Lever 774
Conversion Kit, Pilot Controller - 4-Lever to Dual Joysticks 776
Conversion Kit, Pilot Controller - Joystick (w/o FNR) to Joystick (w/ FNR) 784
Conversion Kit, Pilot Controller - Joystick to 2-Lever 778
Conversion Kit, Pilot Controller - Joystick to Joystick w/ Auxiliary Lever 780
Conversion Kit, Pilot Controller - Joystick w/ Auxiliary Lever to 3-Lever 782
Conversion Kit, Pin Disconnect (Z-Bar) 828
Conversion Kit, Secondary Steering System (- 654410) 346
Conversion Kit, Secondary Steering System (654411 -) 348
Converter (10 A), AM/FM/WB Radio Kit 624
Converter (10 A), AM/FM/WB Radio w/ CD Player Kit 628
Converter Kit, 24 V to 12 V - 10 A 486
Converter, 24 V to 12 V - 10 A 484
Converter, Torque 142
Coolant Heater, Engine Block (110 V) 290
Cooler, Axle Oil - Axle Cooling and Filtration System 296
Cooler, Axle Oil - Axle Cooling and Filtration System Conversion Kit 298
Cooler, Charge Air 292
COOLER, ENGINE OIL (5949) HDW74 240
Cooler, Hydraulic Oil 292
Cooler, Transmission Oil 292
Cooling Package 292
Cooling Package Cover 584
Cooling Package Service Door 600
Cooling System 294
Cooling System Conversion Kit, Axle 298
Cooling System, Axle 296
Correia , Cinto de segurança , Assento de Tecido 554
Correia , Cinto de segurança , Assento de Vinil 556
Correia , Cinto de segurança , Assento Premium 562
Correia , Correia trapezoidal , Alternador de 100 A (com A/C) 434
Correia , Correia trapezoidal , Alternador de 100 A (sem A/C) 432
Correia , Correia trapezoidal , Alternador de 80 A (com A/C) 430
Correia , Correia trapezoidal , Alternador de 80 A (sem A/C) 428
Correia , Tensionador de correia , 8701 (TENSOR DA CORREIA) 252
Correia , Tensionador de correia , 8718 (TENSOR DA CORREIA) 253
Counter Select Switch 466
Counterweight, Additional 506
Counterweight, Hitch 420
Counterweight, Internal 506
Counterweight, Main 504
Counterweight, Rear Bumper 422
Coupler Bucket Blanks, Hi-Vis 720
Coupler Bucket Blanks, Standard 718
Coupler Bucket, Hi-Vis (2.5 yd³) 702
Coupler Bucket, Hi-Vis (2.75 yd³) 704
Coupler Bucket, Standard (2.5 yd³) 698
Coupler Bucket, Standard (2.75 yd³) 700
Coupler Forks, Hi-Vis 710
Coupler Forks, Standard 708
Coupler Hydraulics, Cable Reinforced (High Lift Z-Bar) 836
Coupler Hydraulics, Cable Reinforced (Z-Bar) (Powerllel™) 834
Coupler Hydraulics, Hi-Vis Cable Reinforced (High Lift Z-Bar) 840
Coupler Hydraulics, Hi-Vis Cable Reinforced (Z-Bar) 838
Coupler Hydraulics, Third Function (High Lift Z-Bar) 832
Coupler Hydraulics, Third Function (Z-Bar) 830
Coupler, Hi-Vis (Z-Bar) 716
Coupler, Standard (Z-Bar) 714
Cover Plate, Cab Floor 526
Cover Plate, Canopy Floor 530
Cover, A/C Delete 584
COVER, AUXILIARY DRIVE (5204) (HDW74) 238
Cover, Battery 426
Cover, Button - Right-hand Joystick Handle 796
Cover, Button - Right-hand Joystick Handle with FNR Switch 798

Índice alfabético - continuação

Página

Cover, Cab A-Post ... 526
Cover, Canopy A-Post ... 530
Cover, Cooling Package ... 584
Cover, Cooling Package (No A/C) ... 584
Cover, Drive Damper ... 180
Cover, Fuel Tank - Severe Duty Fuel System ... 332
Cover, Gearbox Housing ... 146
Cover, Radar ... 502
Cover, Right Armrest for 4-Lever Fingertip Controls ... 552
Cover, Right Armrest for Fingertip Controls ... 548
Cover, Right Armrest for Joystick Controls ... 550
Cover, Rocker Arm-1135-6068HDW74, RE535139 ... 188
Cover, Steering Column - Joystick FNR Selector ... 476
Cover, Steering Column - Steering Column FNR Selector ... 474
Cover, Steering Column Base ... 358
COVER, TIMING GEAR (4430) (HDW74) ... 224
Cover, Torque Converter ... 142
Cover, Transmission ... 152
Covers, Cab Interior ... 544
Covers, Canopy Interior ... 546
CRANKSHAFT POSITION SENSOR (6730) (HT067) ... 248
CRANKSHAFT, BEARINGS (4712) (HDW74) ... 228
Cup Holder Console ... 574
Cup Holder, Canopy ... 546
Cushion, Steering, Engine Frame ... 498
Cushions, Cloth Seat ... 554
Cushions, Premium Seat ... 562
Cushions, Vinyl Seat ... 556
Cutting Edge, Auxiliary (2550 mm) ... 690
Cutting Edge, Bucket Teeth with Segments - 100 in. (254 cm) Bucket Width (637530 -) ... 692
Cutting Edge, Bucket Teeth with Segments Conversion Kit - 100 in. (254 cm) Bucket Width (637530 -) ... 694
Cutting Edge, Hi-Vis Coupler (2.5 yd³) ... 702
Cutting Edge, Hi-Vis Coupler (2.75 yd³) ... 704
Cutting Edge, Pin-On Bucket (2.75 yd³) ... 696
Cutting Edge, Standard Coupler Bucket (2.5 yd³) ... 698
Cutting Edge, Standard Coupler Bucket (2.75 yd³) ... 700
Cycle Counter Switch ... 466
CYLINDER BLOCK (4644) (HDW74) ... 226
Cylinder Fittings, Steering (632198-) (632198 -) ... 374
Cylinder Fittings, Steering (NeverGrease™) ... 376
CYLINDER HEAD (HDW74) ... 236
CYLINDER HEAD BOLTS SERVICE KIT (9901) (HDW74) ... 262
CYLINDER HEAD GASKET (5123) (HDW74) ... 236
CYLINDER HEAD REMOVAL GASKET KIT (9901) HDW74 ... 256
CYLINDER LINER (4839) (HDW74) ... 230
Cylinder Lines, Boom (Z-Bar) (2-Spool Control Valve) ... 812
Cylinder Lines, Boom (Z-Bar) (3-Spool Control Valve) ... 814
Cylinder Lines, Boom (Z-Bar) (4-Spool Control Valve) ... 816
Cylinder Lines, Bucket (Z-Bar) (2-Spool Control Valve) ... 812
Cylinder Lines, Bucket (Z-Bar) (3-Spool Control Valve) ... 814
Cylinder Lines, Bucket (Z-Bar) (4-Spool Control Valve) ... 816
Cylinder Lock, Boom ... 728
Cylinder, Boom (Z-Bar) ... 846
Cylinder, Bucket (Z-Bar) ... 848
Cylinder, Hi-Vis Coupler (Z-Bar) ... 716
Cylinder, Standard Coupler (Z-Bar) ... 714
Cylinder, Steering ... 378
Cylinder, Steering Column ... 360

D

Damper, Drive ... 180
Decal, 2-Lever Fingertip Controls ... 754
Decal, 3-Lever Fingertip Controls ... 756
Decal, 4-Lever Fingertip Controls ... 758
Decal, Accumulator - Ride Control Kit ... 804
Decal, Articulation Lock ... 604
Decal, Axle/Gearbox Oil - Axle Cooling and Filtration System ... 296
Decal, Axle/Gearbox Oil - Axle Cooling and Filtration System Conversion Kit ... 298
Decal, Battery - Portuguese ... 410
Decal, Boom Lock ... 728
Decal, Ether Starting Aid Kit ... 288
Decal, High Lift Loader Boom ... 726
Decal, Joystick and Auxiliary Lever Controls ... 762
Decal, Joystick Control with Forward, Neutral, Reverse ... 772
Decal, Joystick Control with Steering Column Forward, Neutral, Reverse ... 772
Decal, Joystick Controls ... 760
Decal, Joystick Controls with FNR Switch ... 764
Decal, Joystick Controls with FNR Switch and Auxiliary Lever ... 766
Decal, Joystick FNR - 3-Lever Controller to Joystick with Auxiliary Control Lever Conversion Kit ... 774
Decal, Joystick with Auxiliary Lever to 3-Lever Controller Conversion Kit ... 782
Decal, Load Capacity - Hi-Vis Coupler Forks ... 710
Decal, Load Capacity - Standard Coupler Forks ... 708
Decal, Ride Control Kit ... 804
Decal, ROPS Certification - Canopy ... 528
Decal, Secondary Steering System ... 356
Decal, Standard Coupler Bucket (2.5 yd³) ... 698
Decal, Steering Column FNR - 3-Lever Controller to Joystick with Auxiliary Control Lever Conversion Kit ... 774
Decal, Steering Column FNR Selector to Joystick FNR Switch Conversion Kit ... 784
Decals and Labels ... 394
Decals and Labels, Cab ... 396
Decals and Labels, Canopy ... 398
Decals and Labels, Canopy (Portuguese) ... 408
Decals and Labels, French ... 400
Decals and Labels, No Text ... 406
Decals and Labels, Portuguese ... 404
Decals and Labels, Spanish ... 402
Deflector, Rocker Arm Cover-1135-6068HDW74, RE535139 ... 188
Detent Kit, Auxiliary Control Lever ... 786
Detent Kit, Auxiliary Dual Lever Controller ... 792
Detent Kit, Auxiliary Single Lever Controller ... 790
Diagnostic Receptacle, Main Hydraulic Pump (625725 - 642121) ... 658
Diagnostic Receptacle, Main Hydraulic Pump (642122 -) ... 660
Differential Case, 16 Bolt LH-YZ121374-YZ19334 ... 110
Differential Lock Line, Front ... 56
Differential Lock Line, Rear ... 58
Differential Lock Solenoid, Pressure Regulator Valve ... 666
Differential Lock Switch ... 60
Differential Lock Switch Bracket, Cab ... 526
Differential Lock Switch Bracket, Canopy ... 530
Differential Lock, Auto ... 62
Differential Lock, Auto - Conversion Kit ... 64
DIFFERENTIAL LOCK- CLOSED CIRCUIT-YZ121946-YZ19528 ... 82
DIFFERENTIAL LOCK(YZ121237)1200 SERIES-YZ121237-YZ19335 ... 126
Differential Support, Axle ... 54
DIFFERENTIAL, STD-YZ120988-YZ19334 ... 104
Diode, Vehicle Electrical Center ... 468
Dipstick, Engine Oil - Axle Cooling and Filtration System ... 296
Dipstick, Engine Oil - Axle Cooling and Filtration System Conversion Kit ... 298
Dipstick, Oil-4035-6068HDW74, RE535139 ... 222
Disk, First Gear Clutch Assembly ... 172
Disk, High Range Forward Clutch Assembly ... 178
Disk, Low Range Forward Clutch Assembly ... 168
Disk, Park Brake ... 392
Disk, Reverse Clutch Assembly ... 170
Disk, Second Gear Clutch Assembly ... 174
Disk, Third Gear Clutch Assembly ... 176
Display Monitor with Camera Mode ... 494
Display Monitor without Camera Mode ... 492
Dome Light Switch ... 450
Dome Light, AM/FM/WB Radio w/ CD Player ... 626
Domelight, AM/FM/WB Radio ... 622
Domelight, Cab ... 510
Door, Battery Box ... 426
Door, Cab ... 522
Door, Cooling Package ... 600
Door, Engine ... 600
Door, Main Counterweight ... 504
Door, Plenum ... 600
Drain Hose, Engine Oil ... 326
Drain Plug, Hydraulic Reservoir ... 674
Drain Plug, Transmission ... 146
Drain, Fluid - Conventional ... 414
Drawbar and Rear Counterweight ... 420
Drawbar, Rear Bumper ... 422
Drip Rail, Canopy ... 528
Drive Damper and Cover ... 180
Drive Light (Z-Bar) ... 436
Drive Light Kit, LED ... 442
Drive Light, LED (Z-Bar) ... 438
Drive Lights, LED - Heavy Duty LED Marker Lights (ZB) ... 440
Drive Shaft, Torque Converter ... 142
Drive Shafts (with Axle Disconnect) ... 134
Drive Shafts (without Axle Disconnect) ... 132
Drive Shafts, Transmission (w/ Axle Disconnect) ... 134

Índice alfabético - continuação

Página

Drive Shafts, Transmission (w/o Axle Disconnect) ... 132
DRIVE, FINAL (YZ120945)-YZ120945-YZ19334 ... 108
DRIVE, FINAL (YZ120945)-YZ120945-YZ19335 ... 130
DRIVE, FINAL (YZ120945)-YZ120945-YZ19528 ... 86
Driveline Bearing ... 392
Driveshaft, First Gear Clutch Assembly ... 172
Driveshaft, High Range Forward Clutch Assembly ... 178
Driveshaft, Low Range Forward Clutch Assembly ... 168
Driveshaft, Reverse Clutch Assembly ... 170
Driveshaft, Second Gear Clutch Assembly ... 174
Driveshaft, Third Gear Clutch Assembly ... 176
Drum, First Gear Clutch Assembly ... 172
Drum, High Range Forward Clutch Assembly ... 178
Drum, Low Range Forward Clutch Assembly ... 168
Drum, Reverse Clutch Assembly ... 170
Drum, Second Gear Clutch Assembly ... 174
Drum, Third Gear Clutch Assembly ... 176
Dual Beacon Brackets ... 456
Dual Beacon Harness Kit ... 490
Dual Beacon Switch ... 490
DUAL BRAKES 5.500:1-YZ120712-YZ19334 ... 102
DUAL BRAKES 5.500:1-YZ120712-YZ19335 ... 124
DUAL BRAKES 5.500:1-YZ120712-YZ19528 ... 80
DUAL CENTER PIVOT-YZ121322-YZ19334 ... 100
DUAL CENTER PIVOT-YZ121322-YZ19335 ... 122
Dual Lever Controller, Auxiliary ... 792
Duct, Air ... 578
Duct, Air - Underfloor (RH) ... 576
Duct, Air, Front Console ... 574
Duct, Fresh Air Filter ... 596
Duct, HVAC ... 578
Duct, HVAC Precleaner ... 594

E

Easy Payload Weighing Kit ... 646
ECU ... 470
Electric Fifth Function ... 740
Electric Fifth Function Valve Section ... 752
Embedded Payload Scale ... 646
Embedded Payload Scale, Counter Switch ... 466
Emblem, Slow Moving Vehicle (SMV) ... 650
Emblem, Slow Moving Vehicle (SMV) Sign Kit ... 652
Engine Air Plenum ... 600
Engine Block Coolant Heater (110 Volt) ... 290
Engine Compartment Sound Absorption ... 608
Engine Compartment Threaded Stud Covers ... 602
Engine Control Unit (ECU) ... 470
Engine Coolant Heater Fittings-2698-6068HDW74, RE535139 ... 206
Engine Fan ... 300
Engine Fan Drive Pump and Motor, Reversing ... 306
Engine Fan Drive Pump and Motor, Reversing Fan Drive Kit ... 310
Engine Fan Drive Pump and Motor, Standard ... 302
Engine Frame ... 496
Engine Frame Guard ... 502
Engine Frame Steering Cushions ... 498
Engine Frame Wiring Harness Mounting (Z-Bar) ... 464
ENGINE GASKET KIT (9901) (HDW74) ... 256, 276
Engine Mounts ... 326
ENGINE OIL BY-PASS VALVE (4644) (HDW74) ... 226
ENGINE OIL COOLER (5949) HDW74 ... 240
Engine Oil Dipstick-4035-6068HDW74, RE535139 ... 222
Engine Oil Drain Hose ... 326
ENGINE OVERHAUL KIT (9901) (HDW74) ... 264
Engine Service Door ... 600
Engine Side Shields ... 600
Engine Speed Control Pedal ... 314
ENGINE SPEED, SENSOR (6730) (HT067) ... 248
Engine Wiring Harness Mounting (Z-Bar) ... 464
Environmental Drain ... 416
Ether Starting Aid ... 286
Ether Starting Aid Kit ... 288
Evaporator Core ... 592
Exhaust Manifold-28AR-6068HDW74, RE535139 ... 210
Exhaust Pipe (Black) ... 322
Exhaust Pipe (Chrome) ... 324
EXHAUST VALVE (5123) (HDW74) ... 236
Expansion Valve ... 592
Exterior Mirror ... 632
Extinguisher, Fire ... 636

Página

F

Fan ... 300
Fan Door ... 300
FAN DRIVE BELT TENSIONER (8701) HDW74 ... 252
FAN DRIVE BELT TENSIONER (8718) (HDW74) ... 253
Fan Drive Hoses, Reversing ... 308
Fan Drive Hoses, Reversing Fan Drive Kit ... 310
Fan Drive Hoses, Standard ... 304
Fan Drive Kit, Reversing ... 310
Fan Drive Motor, Reversing ... 306
Fan Drive Motor, Reversing Fan Drive Kit ... 310
Fan Drive Motor, Standard ... 302
FAN DRIVE PULLEY (8701) (HDW74) ... 252
FAN DRIVE PULLEY (8718) (HDW74) ... 253
Fan Drive Pump, Reversing ... 306
Fan Drive Pump, Reversing Fan Drive Kit ... 310
Fan Drive Pump, Standard ... 302
FAN DRIVE TENSIONER (8701) (HDW74) ... 252
FAN DRIVE TENSIONER (8718) HDW74 ... 253
Fan Drive Valve, Reversing ... 312
Fan Guard ... 300
Fan Hub ... 300
Fan Shroud ... 300
Fan, Engine ... 300
Farol , Abraçadeira para mangueira , Dreno Ambiental ... 416
Farol , Abraçadeira para mangueira , Kit de Pré-limpador de Ar ... 320
Farol , Abraçadeira para mangueira , Kit de Separador de Água e Filtro de Combustível de Serviço Severo ... 334
Farol , Abraçadeira para mangueira , Linhas de Óleo da Transmissão ... 182
Farol , Abraçadeira para mangueira , Linhas Hidráulicas Principais (- 642121) ... 670
Farol , Abraçadeira para mangueira , Linhas Hidráulicas Principais (642122 -) ... 672
Farol , Abraçadeira para mangueira , Mangueiras do Aquecedor ... 580
Farol , Abraçadeira para mangueira , Sistema de Admissão de Ar ... 316
Farol , Abraçadeira para mangueira , Sistema de Admissão de Ar com Pré-limpador de Ar ... 318
Farol , Abraçadeira para mangueira , Sistema de Admissão de Ar com Pré-limpador de Ar ... 318
Farol , Abraçadeira para mangueira , Sistema de Admissão de Ar com Pré-limpador de Ar ... 318
Farol , Abraçadeira para mangueira , Sistema de Combustível ... 330
Farol , Abraçadeira para mangueira , Sistema de Combustível para Serviço Severo ... 332
Farol , Abraçadeira para mangueira , Sistema Hidráulico do Acoplador da Terceira Função (Barra Z de Elevação Alta) ... 832
Farol , Abraçadeira para mangueira , Sistema Hidráulico do Cilindro da Caçamba e da Lança (Barra Z) (Válvula de Controle de 2 Carretéis) ... 812
Farol , Abraçadeira para mangueira , Sistema Hidráulico do Cilindro da Caçamba e da Lança (Barra Z) (Válvula de Controle de 3 Carretéis) ... 814
Farol , Abraçadeira para mangueira , Sistema Hidráulico do Cilindro da Caçamba e da Lança (Barra Z) (Válvula de Controle de 4 Carretéis) ... 816
Farol , Abraçadeira para mangueira , Suportes do Motor ... 326
Farol , Braçadeira , 16E2 (FUEL INJECTION PUMP) ... 196
Farol , Braçadeira , 3924 (CARCAÇA DO TERMOSTATO / TUBO DE DESVIO PARA A BOMBA DE ÁGUA) ... 220
Farol , Braçadeira , 6395 Linhas de Combustível ... 242
Farol , Braçadeira , 65RR (TURBOCOMPRESSOR) ... 244
Farol , Braçadeira , Acumulador do Freio ... 388
Farol , Braçadeira , Auxílio de Partida a Éter ... 286
Farol , Braçadeira , Caçamba Fixada por Pino (2.75 yd³) ... 696
Farol , Braçadeira , Chicote Elétrico do Centro de Carga ... 468
Farol , Braçadeira , Chicotes Elétricos da Cabine ... 466
Farol , Braçadeira , Chicotes Elétricos Principais (Barra Z) ... 464
Farol , Braçadeira , Coletor da Bomba Hidráulica Principal (625668 -) ... 664
Farol , Braçadeira , Compressor do A/C e Linhas ... 582
Farol , Braçadeira , Condensador do Ar Condicionado ... 586
Farol , Braçadeira , Conexões do Reservatório de Óleo Hidráulico ... 674
Farol , Braçadeira , Console de Direção ... 474
Farol , Braçadeira , Console de Direção para Joystick com Interruptor FNR ... 476
Farol , Braçadeira , Console de Direção para Joystick com Interruptor FNR ... 476
Farol , Braçadeira , Controlador de 3 Alavancas para Joystick com Kit de Conversão da Alavanca de Controle Auxiliar ... 774
Farol , Braçadeira , Controlador Piloto com 2 Alavancas para Kit de Conversão do Controlador Piloto com Joystick ... 772

Índice alfabético - continuação

Página

Farol , Braçadeira , Controlador Piloto do Sistema de Direção com Joystick 380
Farol , Braçadeira , Duto de Ar Direito Sob o Piso 576
Farol , Braçadeira , Dutos do HVAC 578
Farol , Braçadeira , Eixo Dianteiro 44
Farol , Braçadeira , Eixo Traseiro 46
Farol , Braçadeira , Eixo Traseiro com Bloqueio do Diferencial 48
Farol , Braçadeira , Eixos de Acionamento (com Desconexão do Eixo) 134
Farol , Braçadeira , Eixos de Acionamento (sem Desconexão do Eixo) 132
Farol , Braçadeira , Espelho Externo 632
Farol , Braçadeira , Kit de Auxílio de Partida a Éter 288
Farol , Braçadeira , Kit de Controle do Percurso 804
Farol , Braçadeira , Kit de Conversão da Desconexão do Pino (Barra Z) 828
Farol , Braçadeira , Kit de Conversão de Controlador do Piloto de Duas Alavancas para Três Alavancas 768
Farol , Braçadeira , Kit de Conversão de Joystick para Joystick com Alavanca Auxiliar 780
Farol , Braçadeira , Kit de Conversão de Três Alavancas para Quatro Alavancas do Controlador do Piloto 770
Farol , Braçadeira , Kit de Conversão do Sistema de Arrefecimento e Filtragem do Eixo 298
Farol , Braçadeira , Kit de Conversão do Sistema de Direção com Joystick 366
Farol , Braçadeira , Kit de Conversão do Sistema de Direção Secundária (- 654410) 346
Farol , Braçadeira , Kit de Conversão do Sistema de Direção Secundária (654411 -) 348
Farol , Braçadeira , Linhas de Graxa da Vedação do Eixo 418
Farol , Braçadeira , Linhas de Óleo da Transmissão 182
Farol , Braçadeira , Linhas e Cabo de Controle do Módulo HVAC 588
Farol , Braçadeira , Linhas e Cabo de Controle do Módulo HVAC (Somente Aquecedor) 590
Farol , Braçadeira , Linhas e Cabo de Controle do Módulo HVAC (Somente Aquecedor) 590
Farol , Braçadeira , Linhas e Cabo de Controle do Módulo HVAC (Somente Aquecedor) 590
Farol , Braçadeira , Linhas Hidráulicas da Desconexão do Pino (Barra Z) 824
Farol , Braçadeira , Linhas Hidráulicas Principais (- 642121) 670
Farol , Braçadeira , Linhas Hidráulicas Principais (642122 -) 672
Farol , Braçadeira , Mangueiras do Acionamento do Ventilador Padrão 304
Farol , Braçadeira , Mangueiras do Acionamento do Ventilador Reversível 308
Farol , Braçadeira , Mangueiras do Aquecedor 580
Farol , Braçadeira , Montagem do Freio de Estacionamento 390
Farol , Braçadeira , Pin Disconnect Hydraulic Lines (High Lift Z-Bar) 826
Farol , Braçadeira , Pré-limpador do HVAC 594
Farol , Braçadeira , Seletor FNR da Coluna de Direção para Kit de Conversão do Interruptor FNR do Joystick 784
Farol , Braçadeira , Sensor de Temperatura do Eixo 66
Farol , Braçadeira , Silencioso e Tubo de Escape (Cromo) 324
Farol , Braçadeira , Silencioso e Tubo de Escape (Preto) 322
Farol , Braçadeira , Sistema de Admissão de Ar 316
Farol , Braçadeira , Sistema de Admissão de Ar com Pré-limpador de Ar 318
Farol , Braçadeira , Sistema de Arrefecimento 294
Farol , Braçadeira , Sistema de Arrefecimento e Filtragem do Eixo 296
Farol , Braçadeira , Sistema de Combustível 330
Farol , Braçadeira , Sistema de Combustível para Serviço Severo 332
Farol , Braçadeira , Sistema de Direção Secundária (- 654410) 338
Farol , Braçadeira , Sistema de Direção Secundária (654411 -) 340
Farol , Braçadeira , Sistema de Direção Secundária para Direção com Joystick (- 654410) 342
Farol , Braçadeira , Sistema de Direção Secundária para Direção com Joystick (654411 -) 344
Farol , Braçadeira , Sistema do Controle da Suspensão - Barra Z 802
Farol , Braçadeira , Sistema Hidráulico do Acoplador de Alta Visibilidade Reforçado por Cabo (Barra Z de Elevação Alta) 840
Farol , Braçadeira , Sistema Hidráulico do Acoplador de Alta Visibilidade Reforçado por Cabo (Barra Z) 838
Farol , Braçadeira , Sistema Hidráulico do Acoplador Reforçado por Cabo (Barra Z de Elevação Alta) 836
Farol , Braçadeira , Sistema Hidráulico do Acoplador Reforçado por Cabo (Barra Z) (Powerllel™) 834
Farol , Braçadeira , Sistema Hidráulico do Cilindro da Caçamba e da Lança (Barra Z) (Válvula de Controle de 2 Carretéis) 812
Farol , Braçadeira , Sistema Hidráulico do Cilindro da Caçamba e da Lança (Barra Z) (Válvula de Controle de 2 Carretéis) 812
Farol , Braçadeira , Sistema Hidráulico do Cilindro da Caçamba e da Lança (Barra Z) (Válvula de Controle de 3 Carretéis) 814
Farol , Braçadeira , Sistema Hidráulico do Cilindro da Caçamba e da Lança (Barra Z) (Válvula de Controle de 3 Carretéis) 814
Farol , Braçadeira , Sistema Hidráulico do Cilindro da Caçamba e da Lança (Barra Z) (Válvula de Controle de 3 Carretéis) 814
Farol , Braçadeira , Sistema Hidráulico do Cilindro da Caçamba e da Lança (Barra Z) (Válvula de Controle de 4 Carretéis) 816
Farol , Braçadeira , Sistema Hidráulico do Cilindro da Caçamba e da Lança (Barra Z) (Válvula de Controle de 4 Carretéis) 816
Farol , Braçadeira , Sistema Hidráulico do Cilindro da Caçamba e da Lança (Barra Z) (Válvula de Controle de 4 Carretéis) 816
Farol , Braçadeira , Suportes do Motor 326
Farol , Braçadeira , Tanque de Combustível 328
Farol , Braçadeira , Válvula do Freio à Válvula de Controle da Transmissão 158
Farol , Farol , Kit de Suporte e Luz da Placa de Licença 460
Farol , Farol , Luzes de Sinalização e da Sinaleira Direcional (Barra Z) 436
Farol , Farol , Luzes LED de Marcação para Serviço Pesado e Luzes LED (ZB) 440
Farol , Farol , Luzes LED de Sinalização e da Sinaleira Direcional de Serviço Pesado (Barra Z) 438
Farol , Farol , Rádio AM/FM/WB 622
Farol , Farol , Rádio AM/FM/WB com Reprodutor de CD 626
Farol , Farol , Revestimento da Cabine 510
Farol , Farol , Suporte e Luz da Placa de Licença 458
Farol , Farol de serviço , Kit de Luz LED de Condução 442
Farol , Farol de serviço , Kit de Luz LED de Trabalho 448
Farol , Farol de serviço , Luzes de Trabalho da Cabine 446
Farol , Farol de serviço , Luzes LED de Marcação para Serviço Pesado e Luzes LED (ZB) 440
Farol , Indicador de direção , Luzes Traseiras de Serviço Pesado 444
Farol , Luz traseira , Luzes Traseiras de Serviço Pesado 444
Farol , Semi-braçadeira , Eixos de Acionamento (com Desconexão do Eixo) 134
Farol , Semi-braçadeira , Eixos de Acionamento (sem Desconexão do Eixo) 132
Farol , Semi-braçadeira , Espelho Externo 632
Farol , Semi-braçadeira , Espelhos Externos Aquecidos 634
Fenders Kit, Front Full Coverage 616
Fenders, Front 612
Fenders, Front Full Coverage 614
Fenders, Rear Full Coverage 618
Fifth Function Valve Section 752
Fifth Function, Electric 740
Fill Tube, Transmission Oil 182
Filler Cap-1241-6068HDW74, RE535139 190
FILTER HEAD / OIL FILTER (8842) HDW74 254
Filter Head, Transmission Oil 140
Filter Restriction Indicator Switch, Transmission Oil 156
Filter, Air Cleaner 316, 318
Filter, Air Pre-Cleaner Kit 320
Filter, Axle Cooling and Filtration System 296
Filter, Axle Cooling and Filtration System Conversion Kit 298
Filter, Cab Air 578
Filter, Cab Recirculation Air 578
Filter, Fuel - Fuel System 330
Filter, Fuel - In-Line (Severe Duty Filter Kit) 334
Filter, Fuel - Severe Duty (Severe Duty Filter Kit) 334
Filter, Fuel - Severe Duty Fuel System 332
Filter, Fuel - Water Separator w/ Electric Fuel Pump (Components) 336
Filter, Fuel - Water Separator w/ Electric Fuel Pump (Severe Duty Filter Kit) 334
FILTER, FUEL (35A6) (HDW74) 215
Filter, Hydraulic Reservoir 674
Filter, Hydraulic Reservoir (635489 -) 676
Filter, Hydraulic Reservoir Pressurization Kit for High Altitude Operation 678
FILTER, OIL / FILTER HEAD (8842) HDW74 254
FILTER, PRIMARY FUEL (8171) HDW74 250
Filter, Transmission Oil 140
Filter, Water Separator w/ Electric Fuel Pump (Severe Duty Filter Kit) 334
Filtration System Conversion Kit, Axle 298
Filtration System, Axle 296
Filtro , Alojamento de filtro , 8171 (FILTRO DE COMBUSTÍVEL PRIMÁRIO) 250
Filtro , Cabeçote do filtro , 8842 (FILTRO DE ÓLEO) 254
Filtro , Cabeçote do filtro , Filtro de Óleo da Transmissão 140
Filtro , Elemento de filtro , 35A6 (FILTRO DE COMBUSTÍVEL) 215
Filtro , Elemento de filtro , 8171 (FILTRO DE COMBUSTÍVEL PRIMÁRIO) 250

Índice alfabético - continuação

Página

Filtro , Elemento de filtro , Kit de Conversão do Sistema de Arrefecimento e Filtragem do Eixo ... 298
Filtro , Elemento de filtro , Kit de Separador de Água e Filtro de Combustível de Serviço Severo ... 334
Filtro , Elemento de filtro , Reservatório de Óleo Hidráulico (635489 -) ... 676
Filtro , Elemento de filtro , Separador de Água com Bomba de Combustível Elétrica ... 336
Filtro , Elemento de filtro , Sistema de Admissão de Ar ... 316
Filtro , Elemento de filtro , Sistema de Admissão de Ar com Pré-limpador de Ar ... 318
Filtro , Elemento de filtro , Sistema de Arrefecimento e Filtragem do Eixo ... 296
Filtro , Elemento de filtro , Sistema de Combustível para Serviço Severo ... 332
Filtro , Elemento de filtro , Sistema de Combustível para Serviço Severo ... 332
Filtro , Filtro , Kit de Conversão do Sistema de Arrefecimento e Filtragem do Eixo ... 298
Filtro , Filtro , Kit de Separador de Água e Filtro de Combustível de Serviço Severo ... 334
Filtro , Filtro , Kit de Separador de Água e Filtro de Combustível de Serviço Severo ... 334
Filtro , Filtro , Reservatório de Óleo Hidráulico (635489 -) ... 676
Filtro , Filtro , Separador de Água com Bomba de Combustível Elétrica ... 336
Filtro , Filtro , Sistema de Arrefecimento e Filtragem do Eixo ... 296
Filtro , Filtro , Sistema de Combustível para Serviço Severo ... 332
Filtro , Filtro de ar , Dutos do HVAC ... 578
Filtro , Filtro de combustível , 35A6 (FILTRO DE COMBUSTÍVEL) ... 215
Filtro , Filtro de combustível , Kit de Separador de Água e Filtro de Combustível de Serviço Severo ... 334
Filtro , Filtro de combustível , Sistema de Combustível ... 330
Filtro , Filtro de combustível , Sistema de Combustível para Serviço Severo ... 332
Filtro , Filtro de óleo , 8842 (FILTRO DE ÓLEO) ... 254
Filtro , Filtro de óleo , Conexões do Reservatório de Óleo Hidráulico ... 674
Filtro , Filtro de óleo , Filtro de Óleo da Transmissão ... 140
Filtro , Filtro de óleo , Kit de Conversão do Sistema de Arrefecimento e Filtragem do Eixo ... 298
Filtro , Filtro de óleo , Kit de Pressurização do Reservatório Hidráulico para Operação de Altitude Elevada ... 678
Filtro , Filtro de óleo , Sistema de Arrefecimento e Filtragem do Eixo ... 296
Filtro , Kit do filtro , 35A6 (FILTRO DE COMBUSTÍVEL) ... 215
Filtro , Kit do filtro , 8171 (FILTRO DE COMBUSTÍVEL PRIMÁRIO) ... 250
Filtro , Kit do filtro , Kit de Conversão do Sistema de Arrefecimento e Filtragem do Eixo ... 298
Filtro , Kit do filtro , Kit de Separador de Água e Filtro de Combustível de Serviço Severo ... 334
Filtro , Kit do filtro , Separador de Água com Bomba de Combustível Elétrica ... 336
FINAL DRIVE (YZ120945)-YZ120945-YZ19334 ... 108
FINAL DRIVE (YZ120945)-YZ120945-YZ19335 ... 130
FINAL DRIVE (YZ120945)-YZ120945-YZ19528 ... 86
Fingertip Controller, 2-Lever Components ... 788
Fire Extinguisher ... 636
First Gear Clutch Assembly ... 172
Fittings, 2-Spool Control Valve ... 734
Fittings, 3-Spool Control Valve ... 736
Fittings, 4-Spool Control Valve ... 738
Fittings, Boom and Bucket Cylinder (Z-Bar) ... 844
Fittings, Conventional Fluid Drain ... 414
Fittings, Transmission ... 136
Fittings, Transmission with Rear Axle Disconnect ... 138
Floor Cover Plate, Cab ... 526
Floor Cover Plate, Canopy ... 530
Floor Mat, Cab ... 534
Floor Mat, Canopy ... 536
Flow Control Kit, Bucket Dump ... 842
Fluid Drain, Conventional ... 414
FLYWHEEL (HDW74) ... 195
FLYWHEEL HOUSING (1405) (HDW74) ... 194
FNR Selector, Steering Column ... 474
FNR Selector, Steering Column - Joystick ... 476
FNR Switch Connector, Steering Column Harness ... 478
FNR Switch, Joystick Steering Controller ... 382
FNR Switch, Right-hand Joystick Handle ... 798
Foam, Cab Noise Reduction ... 508
Fold-down Beacon Bracket ... 452
Fold-down Beacon Bracket Kit ... 454

Página

Fork Frame Guard ... 712
Fork Tines, Hi-Vis Coupler ... 710
Fork Tines, Standard Coupler ... 708
Forks, Hi-Vis Coupler ... 710
Forks, Standard Coupler ... 708
Forward-Neutral-Reverse Selector, Steering Column ... 474
Four Function Pilot Lines ... 822
Four Lever Controller To Dual Joystick Conversion Kit ... 776
Four Spool Loader Control Valve ... 738
Frame Guard, Fork ... 712
Frame Locking Bar ... 604
Frame, Cooling Package ... 292
Frame, Engine ... 496
Frame, Fork - Hi-Vis Coupler ... 710
Frame, Fork - Standard Coupler ... 708
Frame, Hi-Vis Coupler (Z-Bar) ... 716
Frame, Loader (Z-Bar) ... 722
Frame, Standard Coupler (Z-Bar) ... 714
Freeze Control Switch ... 592
French Decals and Labels ... 400
Fresh Air Filter Duct ... 596
Fresh Air Filter, Cab ... 578
Front and Rear Windshield Wiper ... 540
Front Axle ... 44
Front Axle, Reman-YZ19528-YZ19528 ... 70
Front Console ... 574
Front Console Wiring Harness ... 478
Front Differential Lock Line ... 56
Front Drive Light Brackets, Heavy Duty LED Marker Lights & LED Lights (ZB) ... 440
Front Fenders ... 612
Front Fenders, Full Coverage ... 614
Front Fenders, Full Coverage Kit ... 616
Front Heavy Duty LED Marker Lights & LED Lights (ZB) ... 440
Front Lights (Z-Bar) ... 436
Front Lights, LED (Z-Bar) ... 438
FRONT OIL SEAL (9901) (HT067) ... 279
Front Plate ... 216
Front Plate and Idler Gear ... 216
Front Windshield Wiper ... 540
Fuel Filter - Fuel System ... 330
Fuel Filter - Severe Duty Fuel System ... 332
FUEL FILTER (35A6) (HDW74) ... 215
Fuel Filter Lines-6395-6068HDW74, RE535139 ... 242
Fuel Filter, In-Line (Severe Duty Filter Kit) ... 334
FUEL FILTER, PRIMARY (8171) HDW74 ... 250
Fuel Filter, Severe Duty (Severe Duty Filter Kit) ... 334
Fuel Filter, Water Separator w/ Electric Fuel Pump (Components) ... 336
Fuel Filter, Water Separator w/ Electric Fuel Pump (Severe Duty Filter Kit) ... 334
FUEL INJECTION LINES (16E2) (HDW74) ... 196
FUEL INJECTION NOZZLE SERVICE KIT (9901) (HDW74) ... 263
FUEL INJECTION PUMP (16E2) (HDW74) ... 196
Fuel Lines ... 330
Fuel Lines - Severe Duty Fuel System ... 332
Fuel Lines (Severe Duty Filter Kit) ... 334
Fuel Sender ... 330
FUEL SENSOR, WATER (8171) HDW74 ... 250
Fuel Strainer ... 328
Fuel System ... 330
Fuel System, Severe Duty ... 332
Fuel Tank ... 328
Fuel Tank - Severe Duty Fuel System ... 332
Fuel Tank Guard ... 500
FUEL TRANSFER PUMP (3713) (HDW74) ... 218
Full Coverage Front Fenders ... 614
Full Coverage Front Fenders Kit ... 616
Full Coverage Rear Fenders ... 618
Fuse, Vehicle Electrical Center ... 468

G

Gas Operated Cylinder, Steering Column ... 360
GASKET KIT, ENGINE (9901) (HDW74) ... 256, 276
GASKET, CYLINDER HEAD (5123) (HDW74) ... 236
Gasket, Exhaust Manifold-2889-6068HDW74, RE535139 ... 208
GASKET, TIMING GEAR COVER (4430) (HDW74) ... 224
Gasket, Transmission Cover ... 152
Gauge Kit, Axle Temperature Sensor ... 68
Gauge, Hydraulic Reservoir (635489 -) ... 676
Gear Selector, Steering Column FNR Selector ... 474
Gear Shift System ... 156

Índice alfabético - continuação

Página

GEAR, OIL PUMP (5001) (HDW74) ... 234
GEAR, OIL PUMP (5024) (HDW74) ... 235
Gear, Transmission Input ... 144
Gear, Upper Idler ... 216
Gearbox Housing ... 146
Glass, Cab ... 524
Glass, Cab Door ... 522
Grease Lines, Axle ... 418
Grease Lines, Steering Cylinders (632198-) (632198 -) ... 374
Grip, Joystick Steering Controller ... 382
Grip, Right-hand Joystick ... 796
Grip, Right-hand Joystick with FNR Switch ... 798
Ground Speed Radar (RDR) Unit ... 62, 64
Ground Speed Radar Sensor ... 62
Ground Speed Radar Sensor, Automatic Axle Differential Lock Conversion Kit ... 64
Guard, Engine Frame ... 502
Guard, Fan ... 300
Guard, Fork Frame ... 712
Guard, Fuel Tank ... 500
Guard, Loader Frame ... 502
Guard, Pressure Regulator Valve (PRV) ... 668
Guard, Pump Manifold ... 668
Guard, Transmission ... 502
Guards, Bottom ... 502
Guards, Transmission ... 606

H

Handle, Cab Door ... 522
Handle, Joystick Pilot Controller ... 794
Handle, Joystick Steering Controller ... 382
Handle, Main Counterweight ... 504
Handle, Rear Vehicle ... 600
Handle, Right-hand Joystick ... 796
Handle, Right-hand Joystick with FNR Switch ... 798
Harness , Chicote , 16E2 (FUEL INJECTION PUMP) ... 196
Harness , Chicote , Bloqueio Automático do Diferencial do Eixo ... 62
Harness , Chicote , Chicote Elétrico do Centro de Carga ... 468
Harness , Chicote , Chicote Elétrico do Console Dianteiro ... 478
Harness , Chicote , Chicote Elétrico do Módulo HVAC ... 480
Harness , Chicote , Chicotes Elétricos da Cabine ... 466
Harness , Chicote , Chicotes Elétricos Principais (Barra Z) ... 464
Harness , Chicote , Console de Direção ... 474
Harness , Chicote , Console de Direção para Joystick com Interruptor FNR ... 476
Harness , Chicote , Console de Direção para Joystick com Interruptor FNR ... 476
Harness , Chicote , Controlador Piloto do Sistema de Direção com Joystick ... 380
Harness , Chicote , Kit de Chicote da Luz Giratória Dupla ... 490
Harness , Chicote , Kit de Controle do Percurso ... 804
Harness , Chicote , Kit de Conversão do Bloqueio Automático do Diferencial do Eixo ... 64
Harness , Chicote , Kit de Conversão do JDLink™ Ultimate ... 686
Harness , Chicote , Kit de Conversão do Sistema de Direção com Joystick ... 366
Harness , Chicote , Kit de Conversão do Sistema de Direção Secundária (- 654410) ... 346
Harness , Chicote , Kit de Conversão do Sistema de Direção Secundária (654411 -) ... 348
Harness , Chicote , Kit de Indicador do Sensor de Temperatura do Eixo ... 68
Harness , Chicote , Kit de Indicador do Sensor de Temperatura do Eixo ... 68
Harness , Chicote , Kit de Luz LED de Condução ... 442
Harness , Chicote , Kit de Luz LED de Trabalho ... 448
Harness , Chicote , Kit de Separador de Água e Filtro de Combustível de Serviço Severo ... 334
Harness , Chicote , Kit de Sistema de Detecção Traseira de Objetos ... 644
Harness , Chicote , Kit de Sistema de Detecção Traseira de Objetos ... 644
Harness , Chicote , Kit de Suporte e Luz da Placa de Licença ... 460
Harness , Chicote , Montagem e Antena do Controlador do MTG (Gateway Telemático Modular) do JDLink™ (634722 -) ... 682
Harness , Chicote , Montagem e Antena do Controlador do SAT (Módulo de Satélite) do JDLink™ (634722 -) ... 684
Harness , Chicote , Quinta Função Elétrica ... 740
Harness , Chicote , Retorno à Escavação (Barra Z) ... 850
Harness , Chicote , Sistema de Combustível para Serviço Severo ... 332
Harness , Chicote , Sistema de Detecção Traseira de Objetos ... 642
Harness , Chicote , Sistema de Direção Secundária (- 654410) ... 338
Harness , Chicote , Sistema de Direção Secundária (654411 -) ... 340
Harness , Chicote , Sistema de Direção Secundária para Direção com Joystick (- 654410) ... 342
Harness , Chicote , Sistema de Direção Secundária para Direção com Joystick (654411 -) ... 344
Harness , Chicote , Suporte de Acessório ... 654
Harness , Chicote , Suporte e Luz da Placa de Licença ... 458
Harness , Chicote , Válvula do Freio à Válvula de Controle da Transmissão ... 158
Harness , Chicote do auto-falante , Kit de Rádio AM/FM/WB ... 624
Harness , Chicote do auto-falante , Rádio AM/FM/WB ... 622
Harness , Chicote do auto-falante , Rádio AM/FM/WB com Kit de Reprodutor de CD ... 628
Harness , Chicote do auto-falante , Rádio AM/FM/WB com Reprodutor de CD ... 626
Harness , Chicotes da cabine , Alavanca do Joystick Direito ... 796
Harness , Chicotes da cabine , Alavanca do Joystick Direito com Interruptor FNR ... 798
Harness , Chicotes da tração 4xa , Quinta Função Elétrica ... 740
Harness , Chicotes da tração 4xa , Seção da Válvula da Quinta Função ... 752
Harness Kit, Dual Beacon ... 490
HARNESS, ACCESSORY HOLDER ... 654
Harness, Wiring - AM/FM/WB Radio Kit Speaker ... 624
Harness, Wiring - AM/FM/WB Radio Speaker ... 622
Harness, Wiring - AM/FM/WB Radio w/ CD Player Kit Speaker ... 628
Harness, Wiring - AM/FM/WB Radio w/ CD Player Speaker ... 626
Harness, Wiring - Axle Temperature Sensor Gauge Kit ... 68
Harness, Wiring - Electric Fifth Function ... 740
Harness, Wiring - Electric Fifth Function Valve Section ... 752
Harness, Wiring - Ground Speed Radar ... 62
Harness, Wiring - Ground Speed Radar (Automatic Axle Differential Lock Conversion Kit) ... 64
Harness, Wiring - Joystick Steering ... 380
Harness, Wiring - Joystick Steering System Conversion Kit ... 366
Harness, Wiring - LED Drive Light Kit ... 442
Harness, Wiring - LED Work Light Kit ... 448
Harness, Wiring - License Plate Light ... 458
Harness, Wiring - License Plate Light Kit ... 460
Harness, Wiring - Load Center ... 468
Harness, Wiring - Rear Object Detection System ... 642
Harness, Wiring - Rear Object Detection System Kit ... 644
Harness, Wiring - Return-to-Dig (Z-Bar) ... 850
Harness, Wiring - Ride Control Kit ... 804
Harness, Wiring - Right-hand Joystick Handle ... 796
Harness, Wiring - Right-hand Joystick Handle with FNR Switch ... 798
Harness, Wiring - Secondary Steering System (- 654410) ... 338
Harness, Wiring - Secondary Steering System (654411 -) ... 340
Harness, Wiring - Secondary Steering System Conversion Kit (- 654410) ... 346
Harness, Wiring - Secondary Steering System Conversion Kit (654411 -) ... 348
Harness, Wiring - Secondary Steering System for Joystick Steering (- 654410) ... 342
Harness, Wiring - Secondary Steering System for Joystick Steering (654411 -) ... 344
Harness, Wiring - Steering Column (Joystick FNR) ... 476
Harness, Wiring - Steering Column (Steering Column FNR) ... 474
Harness, Wiring - Transmission Control Valve ... 158
Harness, Wiring - Water Separator w/ Electric Fuel Pump (Severe Duty Filter Kit) ... 334
HEAD , CYLINDER (5123) (HDW74) ... 236
HEAD BOLT KIT, CYLINDER (9901)(HDW74) ... 262
Head Light (Z-Bar) ... 436
Head Light, LED (Z-Bar) ... 438
HEAD REMOVAL GASKET KIT, CYLINDER (9901) HDW74 ... 256
HEAD, FILTER / OIL FILTER (8842) HDW74 ... 254
Headliner, AM/FM/WB Radio ... 622
Headliner, AM/FM/WB Radio w/ CD Player ... 626
Headliner, Cab ... 510
Headliner, Canopy ... 512
Headrest, Cloth Seat ... 554
Headrest, Premium Seat ... 562
Headrest, Vinyl Seat ... 556
Heat Shield-1135-6068HDW74, RE535139 ... 188
Heated Exterior Mirrors ... 634
Heated Seat Switch, Premium Seat ... 562
Heater Control (Heater Only) ... 590
Heater Control, HVAC ... 588
Heater Core ... 592
Heater Hoses ... 580
Heater, Engine Block (110 V) ... 290

Índice alfabético - continuação

Página

Heavy Duty LED Marker Lights & LED Lights (ZB) ... 440
Heavy Duty LED Turn Signal and Marker Lights (Z-Bar) ... 438
Heavy Duty Rear Lights ... 444
Hi-Vis Coupler (Z-Bar) ... 716
Hi-Vis Coupler Bucket (2.5 yd³) ... 702
Hi-Vis Coupler Bucket (2.75 yd³) ... 704
Hi-Vis Coupler Bucket Blanks ... 720
Hi-Vis Coupler Forks ... 710
Hi-Vis Coupler Hydraulics, Cable Reinforced (High Lift Z-Bar) ... 840
Hi-Vis Coupler Hydraulics, Cable Reinforced (Z-Bar) ... 838
High Altitude Pressurization Kit for Hydraulic Reservoir ... 678
High Beam Switch Connector, Steering Column Harness ... 478
High Beam Switch, Joystick FNR Selector ... 476
High Beam Switch, Steering Column FNR Selector ... 474
High Range Forward Clutch Assembly ... 178
Hinge, Rear Fender ... 618
Hitch and Rear Counterweight ... 420
Hitch, Rear Bumper ... 422
HOLDER, ACCESSORY, KIT ... 654
Holder, Operator's Manual - Canopy ... 546
Holder, Operator's Manual (Cab) ... 544
Hood ... 598
Hood Sound Absorption ... 608
Hook Plates, Hi-Vis Coupler Bucket ... 720
Hook Plates, Standard Coupler Bucket ... 718
Hook, Coat ... 656
Hook, Lift ... 412
Horn ... 638
Horn Jumper Harness ... 360
Horn Switch ... 358, 382
Horn Switch Connector, Steering Column Harness ... 478
Hose, 3-Lever Controller to Joystick with Auxiliary Control Lever Conversion Kit ... 774
Hose, 4-Lever Controller to Dual Joystick Conversion Kit ... 776
Hose, Air Cooler ... 294
Hose, Air Intake System with Air Pre-Cleaner ... 318
Hose, Brake Accumulator ... 388
Hose, Brake Valve ... 384
Hose, Brake Valve to Axles ... 386
Hose, Environmental Drain ... 416
Hose, Ether Starting Aid Kit ... 288
Hose, Front Differential Lock ... 56
Hose, Heater ... 580
Hose, Joystick with Auxiliary Lever to 3-Lever Controller Conversion Kit ... 782
Hose, Park Brake Breather ... 390
Hose, Radiator ... 294
Hose, Rear Differential Lock ... 58
HOSE, ROCKER ARM COVER VENT (2917) HDW74 ... 212
Hose, Steering Cylinder ... 372
Hose, Window Washer Reservoir ... 542
Hose, Windshield Wiper Motor ... 540
Hoses, 2-Function ... 818
Hoses, 2-Lever Pilot Controller ... 754
Hoses, 3-Function ... 820
Hoses, 3-Lever Pilot Controller ... 756
Hoses, 4-Function ... 822
Hoses, 4-Lever Pilot Controller ... 758
Hoses, A/C Compressor ... 582
Hoses, A/C Condenser and Receiver-Dryer ... 586
Hoses, Axle Cooling and Filtration System ... 296
Hoses, Axle Cooling and Filtration System Conversion Kit ... 298
Hoses, Boom Cylinder (Z-Bar) (2-Spool Control Valve) ... 812
Hoses, Boom Cylinder (Z-Bar) (3-Spool Control Valve) ... 814
Hoses, Boom Cylinder (Z-Bar) (4-Spool Control Valve) ... 816
Hoses, Bucket Cylinder (Z-Bar) (2-Spool Control Valve) ... 812
Hoses, Bucket Cylinder (Z-Bar) (3-Spool Control Valve) ... 814
Hoses, Bucket Cylinder (Z-Bar) (4-Spool Control Valve) ... 816
Hoses, Coupler Cable Reinforced (High Lift Z-Bar) ... 836
Hoses, Coupler Cable Reinforced (Z-Bar) (Powerllel™) ... 834
Hoses, Coupler Third Function (High Lift Z-Bar) ... 832
Hoses, Coupler Third Function (Z-Bar) ... 830
Hoses, Electric Fifth Function ... 740
Hoses, Fuel ... 330
Hoses, Fuel - Severe Duty Fuel System ... 332
Hoses, Fuel (Severe Duty Filter Kit) ... 334
Hoses, Hi-Vis Coupler Cable Reinforced (High Lift Z-Bar) ... 840
Hoses, Hi-Vis Coupler Cable Reinforced (Z-Bar) ... 838
Hoses, HVAC Module ... 588
Hoses, HVAC Module (Heater Only) ... 590
Hoses, Joystick Pilot Controller ... 760
Hoses, Joystick Pilot Controller and Auxiliary Lever ... 762
Hoses, Joystick Pilot Controller with FNR Switch ... 764

Página

Hoses, Joystick Pilot Controller with FNR Switch and Auxiliary Lever ... 766
Hoses, Joystick Steering System ... 364
Hoses, Joystick Steering System Conversion Kit ... 366
Hoses, Lubrication - Steering Cylinders (632198-) (632198 -) ... 374
Hoses, Main Hydraulic (- 642121) ... 670
Hoses, Main Hydraulic (642122 -) ... 672
Hoses, Orbital Steering System ... 370
Hoses, Pin Disconnect (High Lift Z-Bar) ... 826
Hoses, Pin Disconnect (Z-Bar) ... 824
Hoses, Pin Disconnect Conversion Kit (Z-Bar) ... 828
Hoses, Pin Disconnect Valve (Z-Bar) ... 808
Hoses, Reversing Fan Drive ... 308
Hoses, Reversing Fan Drive Kit ... 310
Hoses, Ride Control Kit ... 804
Hoses, Ride Control System - Z-Bar ... 802
Hoses, Secondary Steering System (- 654410) ... 338
Hoses, Secondary Steering System (654411 -) ... 340
Hoses, Secondary Steering System Conversion Kit (- 654410) ... 346
Hoses, Secondary Steering System Conversion Kit (654411 -) ... 348
Hoses, Secondary Steering System for Joystick Steering (- 654410) ... 342
Hoses, Secondary Steering System for Joystick Steering (654411 -) ... 344
Hoses, Standard Fan Drive ... 304
Hoses, Transmission ... 182
HOUSING AND SHAFT (YZ120708)-YZ120708-YZ19528 ... 76
HOUSING AND SHAFT (YZ120709)-YZ120709-YZ19334 ... 96
HOUSING AND SHAFT (YZ120709)-YZ120709-YZ19335 ... 118
Housing, Axle Disconnect ... 162
HOUSING, FLYWHEEL (1405) (HDW74) ... 194
Housing, HVAC Module ... 592
HOUSING, OIL PUMP (5024) (HDW74) ... 235
Housing, Seat Suspension - Premium Seat ... 566
Housing, Seat Suspension - Standard Seat ... 560
HOUSING, STANDARD INPUT FIXED-YZ121044-YZ19528 ... 78
HOUSING, STD INPUT-YZ121323-YZ19334 ... 98
HOUSING, STD INPUT-YZ121323-YZ19335 ... 120
Housing, Torque Converter ... 142
Housing, Transmission ... 146
HOUSING-THERMOSTAT (3924) (HT067) ... 220
Hub, Engine Fan ... 300
HVAC Control Console ... 574
HVAC Ducts ... 578
HVAC Louvers ... 574
HVAC Module Components ... 592
HVAC Module Lines and Control Cable ... 588
HVAC Module Lines and Control Cable (Heater Only) ... 590
HVAC Module Wiring Harness ... 480
HVAC Precleaner ... 594
Hydraulic Hoses, Axle Cooling and Filtration System ... 296
Hydraulic Hoses, Axle Cooling and Filtration System Conversion Kit ... 298
Hydraulic Hoses, Electric Fifth Function ... 740
Hydraulic Hoses, Joystick Steering System ... 364
Hydraulic Hoses, Joystick Steering System Conversion Kit ... 366
Hydraulic Hoses, Orbital Steering System ... 370
Hydraulic Hoses, Secondary Steering System (- 654410) ... 338
Hydraulic Hoses, Secondary Steering System (654411 -) ... 340
Hydraulic Hoses, Secondary Steering System for Joystick Steering (- 654410) ... 342
Hydraulic Hoses, Secondary Steering System for Joystick Steering (654411 -) ... 344
Hydraulic Lines, 2-Function ... 818
Hydraulic Lines, 2-Lever Pilot Controller ... 754
Hydraulic Lines, 3-Function ... 820
Hydraulic Lines, 3-Lever Pilot Controller ... 756
Hydraulic Lines, 4-Function ... 822
Hydraulic Lines, 4-Lever Pilot Controller ... 758
Hydraulic Lines, Brake Valve to Axles ... 386
Hydraulic Lines, Coupler Cable Reinforced (High Lift Z-Bar) ... 836
Hydraulic Lines, Coupler Cable Reinforced (Z-Bar) (Powerllel™) ... 834
Hydraulic Lines, Coupler Third Function (High Lift Z-Bar) ... 832
Hydraulic Lines, Coupler Third Function (Z-Bar) ... 830
Hydraulic Lines, Hi-Vis Coupler Cable Reinforced (High Lift Z-Bar) ... 840
Hydraulic Lines, Hi-Vis Coupler Cable Reinforced (Z-Bar) ... 838
Hydraulic Lines, Joystick Pilot Controller ... 760
Hydraulic Lines, Joystick Pilot Controller and Auxiliary Lever ... 762
Hydraulic Lines, Joystick Pilot Controller with FNR Switch ... 764
Hydraulic Lines, Joystick Pilot Controller with FNR Switch and Auxiliary Lever ... 766
Hydraulic Lines, Main (- 642121) ... 670
Hydraulic Lines, Main (642122 -) ... 672

Índice alfabético - continuação

Página

Hydraulic Lines, Pin Disconnect (High Lift Z-Bar) ... 826
Hydraulic Lines, Pin Disconnect (Z-Bar) ... 824
Hydraulic Lines, Pin Disconnect Conversion Kit (Z-Bar) ... 828
Hydraulic Lines, Pin Disconnect Valve (Z-Bar) ... 808
Hydraulic Lines, Ride Control Kit ... 804
Hydraulic Lines, Ride Control System - Z-Bar ... 802
Hydraulic Oil Cooler ... 292
Hydraulic Oil Reservoir (635489 -) ... 676
Hydraulic Oil Reservoir Fittings ... 674
Hydraulic Pilot Control Valve, Joystick Pilot Controller ... 794
Hydraulic Pump Manifold (625668 -) ... 664
Hydraulic Pump Manifold Guard ... 668
Hydraulic Pump, Main (625725 - 642121) ... 658
Hydraulic Pump, Main (642122 -) ... 660
Hydraulic Reservoir Pressurization Kit for High Altitude Operation ... 678
Hydraulic System Pressure Sensor (- 646451) ... 662
Hydraulic Tank Port Plug, Secondary Steering ... 680

I

Idler Gear ... 216
Idler Pulley, 100 A Alternator (w/ A/C) ... 434
Idler Pulley, 100 A Alternator (w/o A/C) ... 432
Idler Pulley, 80 A Alternator (w/ A/C) ... 430
Idler Pulley, 80 A Alternator (w/o A/C) ... 428
Ignition Key ... 396
In-Line Fuel Filter ... 330
In-Line Fuel Filter - Severe Duty Fuel System ... 332
In-Line Fuel Filter (Severe Duty Filter Kit) ... 334
INJECTOR NOZZLE SERVICE KIT (9901) (HDW74) ... 263
Inlet Valve Section with Relief Valve ... 742
INLET, WATER PUMP (5728) ... 239
Input Gear, Transmission ... 144
INPUT HOUSING, STD(1200) REAR-YZ121044-YZ19528 ... 78
INPUT PINION AND RING GEAR SET-YZ120705-YZ19528 ... 72
INPUT PINION AND RING GEAR SET-YZ120706-YZ19334 ... 92
INPUT PINION AND RING GEAR SET-YZ120706-YZ19335 ... 114
INPUT PINION, SPIRAL BEVEL-YZ120705-YZ19528 ... 72
INPUT PINION, SPIRAL BEVEL-YZ120706-YZ19334 ... 92
INPUT PINION, SPIRAL BEVEL-YZ120706-YZ19335 ... 114
Input Shaft, Torque Converter ... 142
Input Shaft, Transmission ... 144
INPUT YOKE WITH SLINGER-YZ120707-YZ19334 ... 94
INPUT YOKE WITH SLINGER-YZ120707-YZ19335 ... 116
INPUT YOKE WITH SLINGER-YZ120707-YZ19528 ... 74
Intake System, Air ... 316
Intake System, Air (with Pre-Cleaner) ... 318
INTAKE VALVE (5123) (HDW74) ... 236
Intake, Air-1779-6068HDW74, RE535139 ... 198
Intake, Oil Pump ... 200
Interior Covers, Cab ... 544
Interior Covers, Canopy ... 546
Interior, Rear View Mirror ... 630
Internal Clutch Speed Sensor ... 148
Internal Counterweight ... 506
Internal Oil Lines, Transmission ... 154
Interruptor , Interrup. de pressão , Coletor da Bomba Hidráulica Principal (625668 -) ... 664
Interruptor , Interrup. de pressão , Coletor da Válvula de Controle da Transmissão ... 156
Interruptor , Interrup. de pressão , Conexões do Reservatório de Óleo Hidráulico ... 674
Interruptor , Interrup. de pressão , Kit de Controle do Percurso ... 804
Interruptor , Interrup. de pressão , Sistema do Controle da Suspensão - Barra Z ... 802
Interruptor , Interrup. de pressão , Válvula de Direção Secundária (- 654410) ... 350
Interruptor , Interruptor , 3041 (MOTOR DE PARTIDA) ... 214
Interruptor , Interruptor , Alavanca do Joystick Direito com Interruptor FNR ... 798
Interruptor , Interruptor , Assento Premium ... 562
Interruptor , Interruptor , Baterias e Cabos das Baterias ... 424
Interruptor , Interruptor , Coluna de Direção ... 358
Interruptor , Interruptor , Componentes do Controlador de Ponta dos Dedos com 2 Alavancas ... 788
Interruptor , Interruptor , Componentes do Módulo do HVAC ... 592
Interruptor , Interruptor , Console de Direção ... 474
Interruptor , Interruptor , Console de Direção para Joystick com Interruptor FNR ... 476
Interruptor , Interruptor , Controlador da Direção com Joystick (JSC) ... 382
Interruptor , Interruptor , Controlador Piloto com 2 Alavancas para Kit de Conversão do Controlador Piloto com Joystick ... 772
Interruptor , Interruptor , Controlador Piloto do Sistema de Direção com Joystick ... 380
Interruptor , Interruptor , Interruptor do Bloqueio do Diferencial ... 60
Interruptor , Interruptor , Kit de Conversão de Joystick com Alavanca Auxiliar para Controlador de 3 Alavancas ... 782
Interruptor , Interruptor , Kit de Conversão de Joystick para Controlador de 2 Alavancas ... 778
Interruptor , Interruptor , Linhas e Cabo de Controle do Módulo HVAC ... 588
Interruptor , Interruptor , Linhas e Cabo de Controle do Módulo HVAC ... 588
Interruptor , Interruptor , Linhas e Cabo de Controle do Módulo HVAC (Somente Aquecedor) ... 590
Interruptor , Interruptor , Quinta Função Elétrica ... 740
Interruptor , Interruptor , Seletor FNR da Coluna de Direção para Kit de Conversão do Interruptor FNR do Joystick ... 784
Interruptor , Interruptor de alavanca , Controlador Piloto do Sistema de Direção com Joystick ... 380
Interruptor , Interruptor de alavanca , Kit de Chicote da Luz Giratória Dupla ... 490
Interruptor , Interruptor de alavanca , Kit de Conversão do Sistema de Direção com Joystick ... 366
Interruptor , Interruptor de alavanca , Quinta Função Elétrica ... 740
Interruptor , Interruptor de alavanca , Suspensão do Assento para Assento Padrão ... 560
Interruptor , Interruptor de alavanca , Suspensão do Assento para Assento Premium ... 566
Interruptor , Interruptor de apertar , Alavanca do Joystick Direito ... 796
Interruptor , Interruptor de apertar , Alavanca do Joystick Direito com Interruptor FNR ... 798
Interruptor , Interruptor de apertar , Chicotes Elétricos da Cabine ... 466
Interruptor , Interruptor de apertar , Chicotes Elétricos da Cabine ... 466
Interruptor , Interruptor de apertar , Controlador da Direção com Joystick (JSC) ... 382
Interruptor , Interruptor de apertar , Interruptor da Luz do Teto ... 450
Iomutador , Interrup. de pressão , Coletor da Bomba Hidráulica Principal (625668 -) ... 664
Iomutador , Interrup. de pressão , Coletor da Válvula de Controle da Transmissão ... 156
Iomutador , Interrup. de pressão , Conexões do Reservatório de Óleo Hidráulico ... 674
Iomutador , Interrup. de pressão , Kit de Controle do Percurso ... 804
Iomutador , Interrup. de pressão , Sistema do Controle da Suspensão - Barra Z ... 802
Iomutador , Interrup. de pressão , Válvula de Direção Secundária (- 654410) ... 350
Iomutador , Interruptor , 3041 (MOTOR DE PARTIDA) ... 214
Iomutador , Interruptor , Alavanca do Joystick Direito com Interruptor FNR ... 798
Iomutador , Interruptor , Assento Premium ... 562
Iomutador , Interruptor , Baterias e Cabos das Baterias ... 424
Iomutador , Interruptor , Coluna de Direção ... 358
Iomutador , Interruptor , Componentes do Controlador de Ponta dos Dedos com 2 Alavancas ... 788
Iomutador , Interruptor , Componentes do Módulo do HVAC ... 592
Iomutador , Interruptor , Console de Direção ... 474
Iomutador , Interruptor , Console de Direção para Joystick com Interruptor FNR ... 476
Iomutador , Interruptor , Controlador da Direção com Joystick (JSC) ... 382
Iomutador , Interruptor , Controlador Piloto com 2 Alavancas para Kit de Conversão do Controlador Piloto com Joystick ... 772
Iomutador , Interruptor , Controlador Piloto do Sistema de Direção com Joystick ... 380
Iomutador , Interruptor , Interruptor do Bloqueio do Diferencial ... 60
Iomutador , Interruptor , Kit de Conversão de Joystick com Alavanca Auxiliar para Controlador de 3 Alavancas ... 782
Iomutador , Interruptor , Kit de Conversão de Joystick para Controlador de 2 Alavancas ... 778
Iomutador , Interruptor , Linhas e Cabo de Controle do Módulo HVAC ... 588
Iomutador , Interruptor , Linhas e Cabo de Controle do Módulo HVAC ... 588
Iomutador , Interruptor , Linhas e Cabo de Controle do Módulo HVAC (Somente Aquecedor) ... 590
Iomutador , Interruptor , Quinta Função Elétrica ... 740
Iomutador , Interruptor , Seletor FNR da Coluna de Direção para Kit de Conversão do Interruptor FNR do Joystick ... 784
Iomutador , Interruptor de alavanca , Controlador Piloto do Sistema de Direção com Joystick ... 380

Índice alfabético - continuação

Página

Iomutador , Interruptor de alavanca , Kit de Chicote da Luz Giratória Dupla ... 490
Iomutador , Interruptor de alavanca , Kit de Conversão do Sistema de Direção com Joystick ... 366
Iomutador , Interruptor de alavanca , Quinta Função Elétrica ... 740
Iomutador , Interruptor de alavanca , Suspensão do Assento para Assento Padrão ... 560
Iomutador , Interruptor de alavanca , Suspensão do Assento para Assento Premium ... 566
Iomutador , Interruptor de apertar , Alavanca do Joystick Direito ... 796
Iomutador , Interruptor de apertar , Alavanca do Joystick Direito com Interruptor FNR ... 798
Iomutador , Interruptor de apertar , Chicotes Elétricos da Cabine ... 466
Iomutador , Interruptor de apertar , Chicotes Elétricos da Cabine ... 466
Iomutador , Interruptor de apertar , Controlador da Direção com Joystick (JSC) ... 382
Iomutador , Interruptor de apertar , Interruptor da Luz do Teto ... 450
Isolators, Cab Noise Reduction ... 508

J

JDLink™ Modular Telematics Gateway ... 688
JDLink™ Modular Telematics Gateway (MTG) Controller Mounting and Antenna (634722 -) ... 682
JDLink™ Modular Telematics Gateway and Satellite Module Controller ... 688
JDLink™ MTG Controller Mounting and Antenna (634722 -) ... 682
JDLink™ MTG Controller Mounting and Antenna Conversion Kit ... 686
JDLink™ Satellite Module ... 688
JDLink™ Satellite Module (SAT) Controller Mounting and Antenna (634722 -) ... 684
JDLink™ Ultimate Conversion Kit ... 686
JDLink™; SAT Controller Mounting and Antenna (634722 -) ... 684
Joystick Controller, Auxiliary ... 800
Joystick Pilot Controller ... 760
Joystick Pilot Controller and Auxiliary Control Lever ... 762
Joystick Pilot Controller Components ... 794
Joystick Pilot Controller with FNR Switch ... 764
Joystick Pilot Controller with FNR Switch and Auxiliary Control Lever ... 766
Joystick Steering Controller (JSC) ... 382
Joystick Steering Range Downshift Switch ... 382
Joystick Steering Range Upshift Switch ... 382
Joystick Steering System ... 364
Joystick Steering System Conversion Kit ... 366
Joystick Steering System Pilot Controller ... 380
Joystick Steering Valve (JSV) ... 368
Joystick Steering Valve Hydraulic Hoses ... 364
Joystick to 2-Lever Controller Conversion Kit ... 778
Joystick To Joystick with Auxiliary Lever Conversion Kit ... 780
Joystick w/ FNR Switch, Joystick Pilot Controller ... 794
Joystick with Auxiliary Lever to 3-Lever Controller Conversion Kit ... 782
JSC - Joystick Steering Controller ... 382
JSV - Joystick Steering Valve ... 368
Jumper Harness, Wiper Motor ... 488

K

Key , Chave , Adesivos e Etiquetas da Cabine ... 396
Key , Chave , Aro de 5 Peças para Pneu Estilo Carregadeira de Toras 725/70-25 ... 42
Key , Chaveta , 4712 (VIRABREQUIM / MANCAIS) ... 228
Key , Chaveta , 9901 (CAMSHAFT KIT) ... 258
Key, Ignition ... 396
Kickdown Switch, 2-Lever Pilot Controller ... 788
Kit adesivos , Etiqueta , 3041 (MOTOR DE PARTIDA) ... 214
Kit adesivos , Etiqueta , Adesivos e Etiquetas ... 394
Kit adesivos , Etiqueta , Adesivos e Etiquetas da Cabine ... 396
Kit adesivos , Etiqueta , Adesivos e Etiquetas da Capota ... 398
Kit adesivos , Etiqueta , Adesivos e Etiquetas em Espanhol ... 402
Kit adesivos , Etiqueta , Adesivos e Etiquetas em Francês ... 400
Kit adesivos , Etiqueta , Adesivos e Etiquetas em Português da Capota ... 408
Kit adesivos , Etiqueta , Adesivos e Etiquetas em Português da Capota ... 408
Kit adesivos , Etiqueta , Adesivos e Etiquetas em Português da Capota ... 408
Kit adesivos , Etiqueta , Adesivos e Etiquetas em Português da Capota ... 408
Kit adesivos , Etiqueta , Adesivos e Etiquetas em Português da Capota ... 408

Página

Kit adesivos , Etiqueta , Adesivos e Etiquetas em Português da Capota ... 408
Kit adesivos , Etiqueta , Adesivos e Etiquetas em Português da Capota ... 408
Kit adesivos , Etiqueta , Auxílio de Partida a Éter ... 286
Kit adesivos , Etiqueta , Baterias e Cabos das Baterias ... 424
Kit adesivos , Etiqueta , Bloqueio da Lança ... 728
Kit adesivos , Etiqueta , Cabine ... 520
Kit adesivos , Etiqueta , Caçamba com Acoplador de Alta Visibilidade (2.75 yd³) ... 704
Kit adesivos , Etiqueta , Caçamba com Acoplador Padrão (2.5 yd³) ... 698
Kit adesivos , Etiqueta , Caçamba com Acoplador Padrão (2.75 yd³) ... 700
Kit adesivos , Etiqueta , Caçamba Fixada por Pino (2.75 yd³) ... 696
Kit adesivos , Etiqueta , Capota ... 528
Kit adesivos , Etiqueta , Controlador de 3 Alavancas para Joystick com Kit de Conversão da Alavanca de Controle Auxiliar ... 774
Kit adesivos , Etiqueta , Controlador de 3 Alavancas para Joystick com Kit de Conversão da Alavanca de Controle Auxiliar ... 774
Kit adesivos , Etiqueta , Controlador Piloto com 2 Alavancas para Kit de Conversão do Controlador Piloto com Joystick ... 772
Kit adesivos , Etiqueta , Controlador Piloto com 2 Alavancas para Kit de Conversão do Controlador Piloto com Joystick ... 772
Kit adesivos , Etiqueta , Controlador Piloto com 4 Alavancas ... 758
Kit adesivos , Etiqueta , Controlador Piloto com Joystick ... 760
Kit adesivos , Etiqueta , Controlador Piloto com Joystick com Interruptor FNR ... 764
Kit adesivos , Etiqueta , Controlador Piloto com Joystick com Interruptor FNR e Alavanca de Controle Auxiliar ... 766
Kit adesivos , Etiqueta , Controlador Piloto com Joystick e Alavanca de Controle Auxiliar ... 762
Kit adesivos , Etiqueta , Controlador Piloto de 2 Alavancas ... 754
Kit adesivos , Etiqueta , Controlador Piloto de 3 Alavancas ... 756
Kit adesivos , Etiqueta , Dreno Ambiental ... 416
Kit adesivos , Etiqueta , Duto do Filtro de Ar Fresco ... 596
Kit adesivos , Etiqueta , Etiquetas e Adesivos em Português ... 404
Kit adesivos , Etiqueta , Garfos do Acoplador de Alta Visibilidade ... 710
Kit adesivos , Etiqueta , Garfos do Acoplador Padrão ... 708
Kit adesivos , Etiqueta , Kit de Auxílio de Partida a Éter ... 288
Kit adesivos , Etiqueta , Kit de Controle do Percurso ... 804
Kit adesivos , Etiqueta , Kit de Conversão de Joystick com Alavanca Auxiliar para Controlador de 3 Alavancas ... 782
Kit adesivos , Etiqueta , Kit de Conversão de Joystick para Controlador de 2 Alavancas ... 778
Kit adesivos , Etiqueta , Kit de Conversão do Sistema de Arrefecimento e Filtragem do Eixo ... 298
Kit adesivos , Etiqueta , Kit de Conversão do Sistema de Direção com Joystick ... 366
Kit adesivos , Etiqueta , Lança da Carregadeira (Barra Z de Elevação Alta) ... 726
Kit adesivos , Etiqueta , Linhas e Cabo de Controle do Módulo HVAC (Somente Aquecedor) ... 590
Kit adesivos , Etiqueta , Nenhuma Etiqueta de Texto ... 406
Kit adesivos , Etiqueta , Seletor FNR da Coluna de Direção para Kit de Conversão do Interruptor FNR do Joystick ... 784
Kit adesivos , Etiqueta , Sistema de Arrefecimento e Filtragem do Eixo ... 296
Kit adesivos , Etiqueta , Sistema do Controle da Suspensão - Barra Z ... 802
Kit, Accessory Holder ... 654
Kit, Air Pre-Cleaner ... 320
Kit, AM/FM/WB Radio ... 624
Kit, AM/FM/WB Radio w/ CD Player ... 628
Kit, Auxiliary Cutting Edge (2550 mm) ... 690
Kit, Auxiliary Dual Lever Controller Detent ... 792
Kit, Auxiliary Single Lever Controller Detent ... 790
Kit, Axle Cooling and Filtration System ... 298
Kit, Axle Temperature Sensor Gauge ... 68
Kit, Beacon Bracket ... 454
Kit, Bucket Dump Flow Control ... 842
Kit, Bucket Teeth with Segments - 100 in. (254 cm) Bucket Width (637530 -) ... 694
Kit, Cable Reinforced Coupler Hydraulics (High Lift Z-Bar) ... 836
Kit, Cable Reinforced Coupler Hydraulics (Z-Bar) (Powerllel™) ... 834
Kit, Cable Reinforced Hi-Vis Coupler Hydraulics (High Lift Z-Bar) ... 840
Kit, Cable Reinforced Hi-Vis Coupler Hydraulics (Z-Bar) ... 838
KIT, CAMSHAFT (9901) (HDW74) ... 258
KIT, CONNECTING ROD BEARING - STD (9901) HDW74 ... 269
KIT, CONNECTING ROD BEARING - UNDERSIZE (9901) HDW74 ... 270
Kit, Conversion - Automatic Axle Differential Lock ... 64
Kit, Conversion - JDLink™ Ultimate ... 686
Kit, Conversion - Joystick Steering System ... 366

Índice alfabético - continuação

Página

Kit, Conversion - Pilot Controller, 2-Lever to 3-Lever ... 768
Kit, Conversion - Pilot Controller, 2-Lever to Joystick ... 772
Kit, Conversion - Pilot Controller, 3-Lever to 4-Lever ... 770
Kit, Conversion - Pilot Controller, 3-Lever to Joystick w/ Auxiliary Lever ... 774
Kit, Conversion - Pilot Controller, 4-Lever to Dual Joysticks ... 776
Kit, Conversion - Pilot Controller, Joystick (w/o FNR) to Joystick (w/ FNR) ... 784
Kit, Conversion - Pilot Controller, Joystick to 2-Lever ... 778
Kit, Conversion - Pilot Controller, Joystick to Joystick w/ Auxiliary Lever ... 780
Kit, Conversion - Pilot Controller, Joystick w/ Auxiliary Lever to 3-Lever ... 782
Kit, Conversion - Pin Disconnect (Z-Bar) ... 828
Kit, Conversion - Secondary Steering System (- 654410) ... 346
Kit, Conversion - Secondary Steering System (654411 -) ... 348
Kit, Cooling System ... 298
KIT, CYLINDER HEAD BOLT (9901) (HDW74) ... 262
KIT, CYLINDER LINER O-RING (9901) (HDW74) ... 259
Kit, Detent - Auxiliary Control Lever ... 786
Kit, Dual Beacon Harness ... 490
Kit, Electric Fifth Function ... 740
Kit, Embedded Payload Scale ... 646
KIT, ENGINE GASKET (9901) (HDW74) ... 256, 276
KIT, ENGINE OVERHAUL (9901) (HDW74) ... 264, 280
Kit, Environmental Drain ... 416
Kit, Ether Starting Aid ... 288
Kit, Filtration System and Axle Cooling ... 298
Kit, Fork Frame Guard ... 712
KIT, FUEL INJECTION NOZZLE SERVICE KIT (9901) (HDW74) ... 263
Kit, Full Coverage Front Fenders ... 616
Kit, Full Coverage Rear Fenders ... 618
Kit, Hi-Vis Coupler Bucket Blanks ... 720
Kit, Hi-Vis Coupler Forks ... 710
Kit, Hydraulic Reservoir Pressurization for High Altitude Operation ... 678
Kit, LED Drive Light ... 442
Kit, LED Work Light ... 448
Kit, License Plate Bracket and Light ... 460
KIT, MAIN BEARING (9901) (HDW74) ... 271
KIT, MAIN THRUST BEARING (STANDARD)(HDW74) ... 272
KIT, PISTON RING (9901) HDW74 ... 268
Kit, Premium Seat - Service Parts ... 564
Kit, Pump Manifold Guard ... 668
Kit, Rear Object Detection System ... 644
Kit, Reversing Fan Drive ... 310
Kit, Ride Control ... 804
Kit, Seal - Auxiliary Joystick Controller ... 800
Kit, Seal - Auxiliary Valve Section ... 748
Kit, Seal - Boom Cylinder (Z-Bar) ... 846
Kit, Seal - Boom Valve Section ... 744
Kit, Seal - Brake Valve ... 384
Kit, Seal - Bucket Cylinder (Z-Bar) ... 848
Kit, Seal - Bucket Valve Section ... 746
Kit, Seal - Electric Fifth Function Valve Section ... 752
Kit, Seal - Fan Drive Pump (Reversing Fan Drive Kit) ... 310
Kit, Seal - Fan Drive Pump (Reversing) ... 306
Kit, Seal - Fan Drive Pump (Standard) ... 302
Kit, Seal - Hydraulic Reservoir Oil Filter (635489 -) ... 676
Kit, Seal - Inlet Valve Section ... 742
Kit, Seal - Joystick Steering Valve ... 368
Kit, Seal - Main Hydraulic Pump (625725 - 642121) ... 658
Kit, Seal - Main Hydraulic Pump (642122 -) ... 660
Kit, Seal - Orbital Steering Valve ... 362
Kit, Seal - Outlet Valve Section ... 750
Kit, Seal - Secondary Steering Valve (- 654410) ... 350
Kit, Seal - Secondary Steering Valve (654411 -) ... 352
Kit, Seal - Steering Cylinder ... 378
Kit, Seal - Water Separator w/ Electric Fuel Pump ... 336
Kit, Seat Suspension - Premium Seat ... 566
Kit, Seat Suspension - Standard Seat ... 560
Kit, Service, Standard Seat ... 558
Kit, Severe Duty Fuel Filter and Water Separator Kit ... 334
Kit, Slow Moving Vehicle Sign ... 652
Kit, Standard Coupler Bucket Blanks ... 718
Kit, Standard Coupler Forks ... 708
Kit, Standard Seat - Service Parts ... 558
Kit, Third Function Coupler Hydraulics (High Lift Z-Bar) ... 832
Kit, Third Function Coupler Hydraulics (Z-Bar) ... 830
Knob Kit, Premium Seat ... 564
Knob Kit, Standard Seat ... 558
Knob, Cab LH Console ... 544
Knob, Heater Control - HVAC ... 588
Knob, Heater Control (Heater Only) ... 590
Knob, Steering Wheel ... 358

L

Label, 2-Lever Fingertip Controls ... 754
Label, 3-Lever Fingertip Controls ... 756
Label, 4-Lever Fingertip Controls ... 758
Label, Accumulator - Ride Control Kit ... 804
Label, Articulation Lock ... 604
Label, Axle/Gearbox Oil - Axle Cooling and Filtration System ... 296
Label, Axle/Gearbox Oil - Axle Cooling and Filtration System Conversion Kit ... 298
Label, Battery - Portuguese ... 410
Label, Boom Lock ... 728
Label, Engine Coolant ... 416
Label, Engine Oil ... 416
Label, Ether Starting Aid ... 286
Label, Ether Starting Aid Kit ... 288
Label, High Lift Loader Boom ... 726
Label, Hydraulic Oil ... 416
Label, Joystick and Auxiliary Lever Controls ... 762
Label, Joystick Control with Forward, Neutral and Reverse ... 772
Label, Joystick Control With Steering Column Forward, Neutral, Reverse Decal ... 772
Label, Joystick Controls ... 760
Label, Joystick Controls with FNR Switch ... 764
Label, Joystick Controls with FNR Switch and Auxiliary Lever ... 766
Label, Joystick FNR - 3-Lever Controller to Joystick with Auxiliary Control Lever Conversion Kit ... 774
Label, Joystick with Auxiliary Lever to 3-Lever Controller Conversion Kit ... 782
Label, Load Capacity - Hi-Vis Coupler Forks ... 710
Label, Load Capacity - Standard Coupler Forks ... 708
Label, Ride Control Kit ... 804
Label, ROPS Certification - Canopy ... 528
Label, Secondary Steering System ... 356
Label, Standard Coupler Bucket (2.5 yd³) ... 698
LABEL, STARTER (3041) (HDW74) ... 214
Label, Steering Column FNR - 3-Lever Controller to Joystick with Auxiliary Control Lever Conversion Kit ... 774
Label, Steering Column FNR Selector to Joystick FNR Switch Conversion Kit ... 784
Label, Transmission Oil ... 416
Labels ... 394
Labels, Cab ... 396
Labels, Canopy ... 398
Labels, Canopy (Portuguese) ... 408
Labels, French ... 400
Labels, No Text ... 406
Labels, Portuguese ... 404
Labels, Spanish ... 402
Lâmpada , Lâmpada , Kit de Suporte e Luz da Placa de Licença ... 460
Lâmpada , Lâmpada , Luzes de Sinalização e da Sinaleira Direcional (Barra Z) ... 436
Lâmpada , Lâmpada , Luzes de Sinalização e da Sinaleira Direcional (Barra Z) ... 436
Lâmpada , Lâmpada , Luzes de Sinalização e da Sinaleira Direcional (Barra Z) ... 436
Lâmpada , Lâmpada , Luzes de Trabalho da Cabine ... 446
Lâmpada , Lâmpada , Luzes LED de Sinalização e da Sinaleira Direcional de Serviço Pesado (Barra Z) ... 438
Lâmpada , Lâmpada , Rádio AM/FM/WB ... 622
Lâmpada , Lâmpada , Rádio AM/FM/WB com Reprodutor de CD ... 626
Lâmpada , Lâmpada , Revestimento da Cabine ... 510
Lâmpada , Lâmpada , Suporte e Luz da Placa de Licença ... 458
Latch, Battery Box ... 426
Latch, Cab Door ... 522
Latch, Cab Vent Window ... 524
Latch, Cooling Package Door ... 600
Latch, Engine Door ... 600
Latch, Fan Guard ... 300
Latch, Hood ... 598
Latch, Rear Fender ... 618
Latch, RH Cab Window ... 524
LED Drive Light Kit ... 442
LED Front Lights (Z-Bar) ... 438
LED Lights and Heavy Duty LED Marker Lights (ZB) ... 440
LED Work Light Kit ... 448
Left Armrest, Cloth Seat ... 554
Left Armrest, Premium Seat ... 562
Left Armrest, Vinyl Seat ... 556
Level 1 Sound Absorption Package ... 608

Índice alfabético - continuação

Página

Level 2 Sound Absorption Package ... 610
Lever Kit, Seat Suspension - Premium Seat ... 566
Lever Kit, Seat Suspension - Standard Seat ... 560
Lever, 2-Lever Pilot Controller ... 788
Lever, Auxiliary Dual Lever Controller ... 792
Lever, Auxiliary Joystick Controller ... 800
Lever, Auxiliary Single Lever Controller ... 790
License Plate Bracket ... 462
License Plate Bracket and Light ... 458
License Plate Bracket and Light Kit ... 460
Lift Hooks ... 412
LIFT STRAPS (9801) (HDW74) ... 255
Light , Kit da luz , Kit de Chicote da Luz Giratória Dupla ... 490
Light , Kit da luz , Kit de Luz LED de Condução ... 442
Light , Kit da luz , Kit de Luz LED de Trabalho ... 448
Light , Luz de posição , Luzes de Sinalização e da Sinaleira Direcional (Barra Z) ... 436
Light , Luz de posição , Luzes LED de Sinalização e da Sinaleira Direcional de Serviço Pesado (Barra Z) ... 438
Light Kit, LED Drive Light ... 442
Light Kit, LED Work Light ... 448
Light, Dome - Switch ... 450
Light, Dome, AM/FM/WB Radio ... 622
Light, Dome, AM/FM/WB Radio w/ CD Player ... 626
Light, License Plate ... 458
Light, License Plate Kit ... 460
Lights, Cab Work ... 446
Lights, Front (Z-Bar) ... 436
Lights, Front LED (Z-Bar) ... 438
Lights, Heavy Duty LED Marker Lights (ZB) ... 440
Lights, Heavy Duty LED Turn Signal and Marker (Z-Bar) ... 438
Lights, Rear ... 444
Lights, Turn Signal and Marker (Z-Bar) ... 436
Lights, Work ... 446
Line, Brake Accumulator ... 388
Line, Brake Valve ... 384
Line, Brake Valve to Axles ... 386
Line, Environmental Drain ... 416
Line, Front Differential Lock ... 56
Line, Park Brake Breather ... 390
Line, Rear Differential Lock ... 58
Line, Steering Cylinder ... 372
LINER / PISTON KIT (9901) (HDW74) ... 266
LINER, CYLINDER (4839) (HDW74) ... 230
Lines, 2-Function ... 818
Lines, 2-Lever Pilot Controller ... 754
Lines, 3-Function ... 820
Lines, 3-Lever Pilot Controller ... 756
Lines, 4-Function ... 822
Lines, 4-Lever Pilot Controller ... 758
Lines, A/C Compressor ... 582
Lines, A/C Condenser and Receiver-Dryer ... 586
Lines, Axle Cooling and Filtration System ... 296
Lines, Axle Cooling and Filtration System Conversion Kit ... 298
Lines, Boom Cylinder (Z-Bar) (2-Spool Control Valve) ... 812
Lines, Boom Cylinder (Z-Bar) (3-Spool Control Valve) ... 814
Lines, Boom Cylinder (Z-Bar) (4-Spool Control Valve) ... 816
Lines, Bucket Cylinder (Z-Bar) (2-Spool Control Valve) ... 812
Lines, Bucket Cylinder (Z-Bar) (3-Spool Control Valve) ... 814
Lines, Bucket Cylinder (Z-Bar) (4-Spool Control Valve) ... 816
Lines, Coupler Cable Reinforced (High Lift Z-Bar) ... 836
Lines, Coupler Cable Reinforced (Z-Bar) (Powerllel™) ... 834
Lines, Coupler Third Function (High Lift Z-Bar) ... 832
Lines, Coupler Third Function (Z-Bar) ... 830
Lines, Electric Fifth Function ... 740
Lines, Fuel ... 330
Lines, Fuel - Severe Duty Fuel System ... 332
Lines, Fuel (Severe Duty Filter Kit) ... 334
Lines, Fuel Filter-6395-6068HDW74, RE535139 ... 242
LINES, FUEL INJECTION (16E2) (HDW74) ... 196
Lines, Hi-Vis Coupler Cable Reinforced (High Lift Z-Bar) ... 840
Lines, Hi-Vis Coupler Cable Reinforced (Z-Bar) ... 838
Lines, HVAC Module ... 588
Lines, HVAC Module (Heater Only) ... 590
Lines, Joystick Pilot Controller ... 760
Lines, Joystick Pilot Controller and Auxiliary Lever ... 762
Lines, Joystick Pilot Controller with FNR Switch ... 764
Lines, Joystick Pilot Controller with FNR Switch and Auxiliary Lever ... 766
Lines, Joystick Steering System ... 364
Lines, Joystick Steering System Conversion Kit ... 366
Lines, Lubrication - Steering Cylinders (632198-) (632198 -) ... 374
Lines, Main Hydraulic (- 642121) ... 670

Página

Lines, Main Hydraulic (642122 -) ... 672
Lines, Orbital Steering System ... 370
Lines, Pin Disconnect (High Lift Z-Bar) ... 826
Lines, Pin Disconnect (Z-Bar) ... 824
Lines, Pin Disconnect Conversion Kit (Z-Bar) ... 828
Lines, Pin Disconnect Valve (Z-Bar) ... 808
Lines, Reversing Fan Drive ... 308
Lines, Reversing Fan Drive Kit ... 310
Lines, Ride Control Kit ... 804
Lines, Ride Control System - Z-Bar ... 802
Lines, Secondary Steering System (- 654410) ... 338
Lines, Secondary Steering System (654411 -) ... 340
Lines, Secondary Steering System Conversion Kit (- 654410) ... 346
Lines, Secondary Steering System Conversion Kit (654411 -) ... 348
Lines, Secondary Steering System for Joystick Steering (- 654410) ... 342
Lines, Secondary Steering System for Joystick Steering (654411 -) ... 344
Lines, Standard Fan Drive ... 304
Lines, Transmission ... 182
Lines, Transmission Oil Internal ... 154
LINES, TURBOCHARGER OIL (65RR) (HDW70) ... 244
Linkage Kit, Seat Suspension - Premium Seat ... 566
Linkage Kit, Seat Suspension - Standard Seat ... 560
Linkage, Brake Pedal ... 384
Linkage, Loader Boom (High Lift Z-Bar) ... 732
Linkage, Loader Boom (Z-Bar) ... 730
Load Center Harness Connector, Steering Column Harness ... 478
Load Center Wiring Harness ... 468
Load Sense Pressure Relief Valve ... 750
Loader Boom (High Lift Z-Bar) ... 726
Loader Boom (Z-Bar) ... 724
Loader Boom Linkage (High Lift Z-Bar) ... 732
Loader Boom Linkage (Z-Bar) ... 730
Loader Boom-Height Kick-Out (Z-Bar) ... 852
Loader Bucket, Hi-Vis Coupler (2.5 yd³) ... 702
Loader Bucket, Hi-Vis Coupler (2.75 yd³) ... 704
Loader Bucket, Pin-On (2.75 yd³) ... 696
Loader Bucket, Standard Coupler (2.5 yd³) ... 698
Loader Bucket, Standard Coupler (2.75 yd³) ... 700
Loader Control Valve (2-Spool) ... 734
Loader Control Valve (3-Spool) ... 736
Loader Control Valve (4-Spool) ... 738
Loader Frame (Z-Bar) ... 722
Loader Frame Guard ... 502
Loader Frame Wiring Harness Mounting (Z-Bar) ... 464
Loader Return-to-Carry (Z-Bar) ... 852
Lock Bar, Frame ... 604
Lock Line, Front Differential ... 56
Lock Line, Rear Differential ... 58
LOCK, DIFFERENTIAL (YZ121237)(1200)-YZ121946-YZ19528 ... 82
LOCK, DIFFERENTIAL (YZ121237)1200 SERIES-YZ121237-YZ19335 ... 126
Lock, Fork - Hi-Vis Coupler ... 710
Lock, Fork - Standard Coupler ... 708
Lock, Loader Boom ... 728
Locking Pin, Rear Bumper ... 422
Locking Pin, Rear Hitch and Counterweight ... 420
Logger Rim, 5-Piece - 725/70-25 Tire ... 42
Louvers, HVAC ... 574
Low Range Forward Clutch Assembly ... 168
Lubrication Lines, Axle ... 418
Lubrication Lines, Steering Cylinder (632198-) (632198 -) ... 374
Lumbar Kit, Premium Seat ... 564
Lumbar Kit, Standard Seat ... 558
Lumbar Knob Kit, Standard Seat ... 558

M

MAGNETIC PICK-UP SENSOR (6730) (HT067) ... 248
MAIN BEARING KIT, STD (9901) HDW74 ... 271
Main Counterweights ... 504
MAIN HALF BEARING (9901) (.254MM)UNDERSIZE)(HDW74) ... 273
Main Hydraulic Lines (- 642121) ... 670
Main Hydraulic Lines (642122 -) ... 672
Main Hydraulic Pump (625725 - 642121) ... 658
Main Hydraulic Pump (642122 -) ... 660
Main Hydraulic Pump Manifold (625668 -) ... 664
Main Pressure Relief Valve, Inlet Valve Section ... 742
MAIN THRUST BEARING KIT (STANDARD)(HDW74) ... 272
Main Wiring Harnesses (Z-Bar) ... 464
MANIFOLD AIR PRESSURE SENSOR (6730) (HT067) ... 248

Índice alfabético - continuação

Página

Manifold Guard, Main Hydraulic Pump ... 668
Manifold Hydraulic Lines, Pump (- 642121) ... 670
Manifold Hydraulic Lines, Pump (642122 -) ... 672
Manifold, Exhaust-2889-6068HDW74, RE535139 ... 208
Manifold, Exhaust-28AR-6068HDW74, RE535139 ... 210
Manifold, Main Hydraulic Pump (625668 -) ... 664
Manifold, Transmission Control Valve ... 156
Manual Holder, Operator's Manual - Canopy ... 546
Manual Holder, Operator's Manual (Cab) ... 544
Marker Light (Z-Bar) ... 436
Marker Light, LED (Z-Bar) ... 438
Marker Lights, Heavy Duty LED (ZB) ... 440
Mat, Cab Floor ... 534
Mat, Canopy Floor ... 536
MECA Controller ... 468
Medallion, Rocker Arm Cover-1135-6068HDW74, RE535139 ... 188
Mirror, Exterior ... 632
Mirror, Heated Exterior ... 634
Mirror, Rear View - Interior ... 630
Module, HVAC ... 588
Module, HVAC (Heater Only) ... 590
Module, Sealed-Switch ... 466
Monitor with Camera Mode ... 494
Monitor without Camera Mode ... 492
Motor, Blower ... 592
Motor, Reversing Fan Drive ... 306
Motor, Reversing Fan Drive Kit ... 310
Motor, Secondary Steering Pump - Secondary Steering System (- 654410) ... 338
Motor, Secondary Steering Pump - Secondary Steering System (654411 -) ... 340
Motor, Secondary Steering Pump - Secondary Steering System Conversion Kit (- 654410) ... 346
Motor, Secondary Steering Pump - Secondary Steering System Conversion Kit (654411 -) ... 348
Motor, Secondary Steering Pump - Secondary Steering System for Joystick Steering (- 654410) ... 342
Motor, Secondary Steering Pump - Secondary Steering System for Joystick Steering (654411 -) ... 344
Motor, Standard Fan Drive ... 302
MOTOR, STARTING (3041) (HDW74) ... 214
Motor, Windshield Wiper ... 540
Mount, Park Brake ... 390
Mounting Bracket, Transmission Control Unit ... 486
Mounting, Advanced Display Unit (ADU) with Camera Mode ... 494
Mounting, Advanced Display Unit (ADU) without Camera Mode ... 492
Mounting, Axle ... 54
Mounting, Transmission ... 136
Mounting, Transmission with Rear Axle Disconnect ... 138
Mounts, Cab ... 518
Mounts, Engine ... 326
MTG Controller Mounting and Antenna, JDLink™ (634722 -) ... 682
MTG Controller Mounting and Antenna, JDLink™ Ultimate Conversion Kit ... 686
Mud Flap, Full Coverage Front Fenders ... 614
Muffler (Black Exhaust Pipe) ... 322
Muffler (Chrome Exhaust Pipe) ... 324
Muffler and Exhaust Pipe (Black) ... 322
Muffler and Exhaust Pipe (Chrome) ... 324

N

Neck, Oil Filler-1241-6068HDW74, RE535139 ... 190
NET, CARGO, ACCESSORY HOLDER ... 654
No A/C Cover Plate ... 584
No Engine Coolant Heater-2698-6068HDW74, RE535139 ... 206
No Text Labels ... 406
Noise Reduction Foam, Cab ... 508
NOZZLE SERVICE KIT, INJECTOR (9901) HDW74 ... 263
Nozzle, Ether Starting Aid ... 286
Nozzle, Ether Starting Aid Kit ... 288

O

O RING KIT- FUEL FILTER (35A6) (HDW74) ... 215
O-RING KIT, CYLINDER LINER (9901) (HDW74) ... 259
Oil Circulation Pump, Axle Cooling and Filtration System ... 296
Oil Circulation Pump, Axle Cooling and Filtration System Conversion Kit ... 298
OIL COOLER, ENGINE (5949) HDW74 ... 240
Oil Cooler, Hydraulic ... 292

Página

Oil Cooler, Transmission ... 292
Oil Dipstick-4035-6068HDW74, RE535139 ... 222
Oil Fill Tube, Transmission ... 182
Oil Filler Neck-1241-6068HDW74, RE535139 ... 190
OIL FILTER / FILTER HEAD (8842) HDW74 ... 254
Oil Filter Restriction Indicator Switch, Transmission ... 156
Oil Filter, Axle Cooling and Filtration System ... 296
Oil Filter, Axle Cooling and Filtration System Conversion Kit ... 298
Oil Filter, Hydraulic Reservoir ... 674
Oil Filter, Hydraulic Reservoir (635489 -) ... 676
Oil Filter, Transmission ... 140
Oil Lines, Transmission Internal ... 154
OIL LINES, TURBOCHARGER (65RR) (HDW70) ... 244
Oil Pan ... 200
OIL PUMP (5001) (HDW74) ... 234
OIL PUMP (5024) (HDW74) ... 235
Oil Pump Intake ... 200
Oil Pump, Transmission ... 150
Oil Reservoir, Hydraulic - Fittings ... 674
Oil Reservoir, Hydraulic (635489 -) ... 676
OIL SEAL, FRONT (9901) (HT067) ... 279
OIL SEAL, REAR (9901) (5030HT012) ... 261
Oil Tank Pressurization Kit For High Altitude Operation ... 678
Oil, Seal-YZ120942-YZ19528 ... 88
Operator's Manual Holder, Cab ... 544
Operator's Manual Holder, Canopy ... 546
Orbital Steering System ... 370
Orbital Steering Valve ... 362
Orbital Steering Wheel ... 358
ORIFICE, PISTON COOLING (4644) (HDW74) ... 226
OSCILLATION, DUAL CENTER PIVOT-YZ121322-YZ19334 ... 100
OSCILLATION, DUAL CENTER PIVOT-YZ121322-YZ19335 ... 122
Outlet Valve Section ... 750
Outlet, 12 V ... 484
Outlet, 12 V - Plug ... 482
OUTLET, ACCESSORY HOLDER ... 654
Outside Mirror ... 632
Outside Mirror, Heated ... 634
OVERHAUL KIT, ENGINE (9901) (HDW74) ... 264

P

Pad, Right Armrest for 4-Lever Fingertip Controls ... 552
Pad, Right Armrest for Fingertip Controls ... 548
Pad, Right Armrest for Joystick Controls ... 550
Paintable Cab Roof ... 516
Pallet Forks, Hi-Vis Coupler ... 710
Pallet Forks, Standard Coupler ... 708
Pan, Oil ... 200
Panel, Cab ... 520
Panel, Canopy ... 528
Panels, Cooling Package Side ... 600
Panels, Engine Side ... 600
Park Brake ... 392
Park Brake Mounting ... 390
Park Brake Solenoid ... 666
Payload Scale, Counter Switch ... 466
Payload Scale, Embedded ... 646
Pedal, Brake ... 384
Pedal, Engine Speed Control ... 314
Pedal, Steering Column ... 360
Pedestal, Cloth Seat ... 554
Pedestal, Premium Seat ... 562
Pedestal, Vinyl Seat ... 556
Pilot Accessory Solenoid ... 666
Pilot Control Valve, Hydraulic - Joystick Pilot Controller ... 794
Pilot Controller Conversion Kit, 2-Lever to 3-Lever ... 768
Pilot Controller Conversion Kit, 2-Lever to Joystick ... 772
Pilot Controller Conversion Kit, 3-Lever to 4-Lever ... 770
Pilot Controller Conversion Kit, 3-Lever to Joystick w/ Auxiliary Lever ... 774
Pilot Controller Conversion Kit, 4-Lever to Dual Joysticks ... 776
Pilot Controller Conversion Kit, Joystick (w/o FNR) to Joystick (w/ FNR) ... 784
Pilot Controller Conversion Kit, Joystick to 2-Lever ... 778
Pilot Controller Conversion Kit, Joystick to Joystick w/ Auxiliary Lever ... 780
Pilot Controller Conversion Kit, Joystick w/ Auxiliary Lever to 3-Lever ... 782
Pilot Controller, 2-Lever ... 754
Pilot Controller, 2-Lever Components ... 788
Pilot Controller, 3-Lever ... 756

Índice alfabético - continuação

Página

Pilot Controller, 4-Lever ... 758
Pilot Controller, Auxiliary - Detent Kit ... 786
Pilot Controller, Auxiliary Dual Lever ... 792
Pilot Controller, Auxiliary Joystick ... 800
Pilot Controller, Auxiliary Single Lever ... 790
Pilot Controller, Joystick ... 760, 794
Pilot Controller, Joystick and Auxiliary Lever ... 762
Pilot Controller, Joystick Steering System ... 380
Pilot Controller, Joystick with FNR Switch ... 764
Pilot Controller, Joystick with FNR Switch and Auxiliary Lever ... 766
Pilot Lines, 2-Function ... 818
Pilot Lines, 2-Lever Controller ... 754
Pilot Lines, 3-Function ... 820
Pilot Lines, 3-Lever Controller ... 756
Pilot Lines, 4-Function ... 822
Pilot Lines, 4-Lever Controller ... 758
Pilot Lines, Joystick Controller ... 760
Pilot Lines, Joystick Controller and Auxiliary Lever ... 762
Pilot Lines, Joystick Controller with FNR Switch ... 764
Pilot Lines, Joystick Controller with FNR Switch and Auxiliary Lever ... 766
Pilot Solenoid ... 666
Pilot Test Port, Pressure Regulator Valve ... 666
Pin Disconnect Conversion Kit (Z-Bar) ... 828
Pin Disconnect Hydraulic Lines (High Lift Z-Bar) ... 826
Pin Disconnect Hydraulic Lines (Z-Bar) ... 824
Pin Disconnect Valve ... 810
Pin Disconnect Valve Hydraulic Lines (Z-Bar) ... 808
Pin, Articulation Joint - Engine Frame ... 496
Pin, Loader Boom (High Lift Z-Bar) ... 726
Pin, Loader Boom (Z-Bar) ... 724
Pin, Loader Boom Linkage (High Lift Z-Bar) ... 732
Pin, Loader Boom Linkage (Z-Bar) ... 730
Pin, Rear Bumper ... 422
Pin, Rear Hitch and Counterweight ... 420
Pin-On Bucket (2.75 yd³) ... 696
Pins, Boom Cylinder (Z-Bar) ... 844
Pins, Bucket (2.75 yd³) ... 696
Pins, Hi-Vis Coupler (Z-Bar) ... 716
Pins, Loader Frame (Z-Bar) ... 722
Pins, Standard Coupler (Z-Bar) ... 714
Pins, Steering Cylinder - Engine Frame ... 496
Pipe, Exhaust (Black) ... 322
Pipe, Exhaust (Chrome) ... 324
PISTON (4839) (HDW74) ... 230
PISTON (9901) (HDW74) ... 266
PISTON COOLING ORIFICE (4644) (HDW74) ... 226
PISTON LINER KIT (9901) (HDW74) ... 266
PISTON RING KIT (9901) HDW74 ... 268
Pivot Pin, Loader Frame (Z-Bar) ... 722
Pivot Plates, Hi-Vis Coupler Bucket ... 720
Pivot Plates, Standard Coupler Bucket ... 718
Plate, Cooling Package ... 584
Plate, Front ... 216
Plate, Secondary Steering Pump ... 354
Plates, Skid ... 502
Platform, Access ... 572
Platform, Rear ... 620
Plenum Door ... 600
Plenum, Engine Air ... 600
Plug for 12 V Power Outlet ... 482
Plug, Transmission Drain ... 146
Port Plug, Secondary Steering - Hydraulic Tank ... 680
Portuguese Battery Label ... 410
Portuguese Canopy Decals And Labels ... 408
Portuguese Decals And Labels ... 404
Power Outlet, 12 V - Plug ... 482
Power Takeoff ... 166
Pre-Cleaner Kit, Air ... 320
Precleaner, HVAC ... 594
Premium Seat ... 562
Premium Seat Service Kits ... 564
Pressure Regulator Valve (PRV) ... 666
Pressure Regulator Valve (PRV) Fittings (625668 -) ... 664
Pressure Regulator Valve (PRV) Guard ... 668
Pressure Regulator Valve (PRV) Hydraulic Lines (- 642121) ... 670
Pressure Regulator Valve (PRV) Hydraulic Lines (642122 -) ... 672
Pressure Sensor, Hydraulic System (- 646451) ... 662
Pressure Switch, Ride Control - Z-Bar ... 802
Pressure Switch, Steering System (- 654410) ... 350
Pressure Switch, Steering System - Secondary Steering System Conversion Kit (- 654410) ... 346

Página

Pressure Switch, Steering System - Secondary Steering System Conversion Kit (654411 -) ... 348
Pressure Switch, Steering System (654411 -) ... 352
Pressure Transducer, Brake Accumulator ... 388
PRIMARY FUEL FILTER (8171) HDW74 ... 250
PRV ... 666
PRV Fittings (625668 -) ... 664
PRV Guard ... 668
PRV Hydraulic Lines (- 642121) ... 670
PRV Hydraulic Lines (642122 -) ... 672
Pulley, Crankshaft-1324-6068HDW74, RE535139 ... 192
PULLEY, FAN DRIVE (8701) (HDW74) ... 252
PULLEY, FAN DRIVE (8718) (HDW74) ... 253
Pulley, Idler - 100 A Alternator (w/ A/C) ... 434
Pulley, Idler - 100 A Alternator (w/o A/C) ... 432
Pulley, Idler - 80 A Alternator (w/ A/C) ... 430
Pulley, Idler - 80 A Alternator (w/o A/C) ... 428
PULLEY, TENSIONER (8701) (HDW74) ... 252
PULLEY, TENSIONER (8718) (HDW74) ... 253
Pulley, Water Pump-2002-6068HDW74, RE535139 ... 202
Pump Hydraulic Lines, Main (- 642121) ... 670
Pump Hydraulic Lines, Main (642122 -) ... 672
PUMP INLET, WATER (5728) ... 239
Pump Manifold Guard ... 668
Pump Manifold Hydraulic Lines (- 642121) ... 670
Pump Manifold Hydraulic Lines (642122 -) ... 672
Pump Manifold, Main Hydraulic (625668 -) ... 664
Pump Test Port, Pressure Regulator Valve ... 666
Pump, Axle Oil Circulation - Axle Cooling and Filtration System ... 296
Pump, Axle Oil Circulation - Axle Cooling and Filtration System Conversion Kit ... 298
PUMP, FUEL INJECTION (16E2) (HDW74) ... 196
Pump, Intake Oil ... 200
Pump, Main Hydraulic (625725 - 642121) ... 658
Pump, Main Hydraulic (642122 -) ... 660
PUMP, OIL (5001) (HDW74) ... 234
PUMP, OIL (5024) (HDW74) ... 235
Pump, Reversing Fan Drive ... 306
Pump, Reversing Fan Drive Kit ... 310
Pump, Secondary Steering System (- 654410) ... 338
Pump, Secondary Steering System (654411 -) ... 340
Pump, Secondary Steering System Conversion Kit (- 654410) ... 346
Pump, Secondary Steering System Conversion Kit (654411 -) ... 348
Pump, Secondary Steering System for Joystick Steering (- 654410) ... 342
Pump, Secondary Steering System for Joystick Steering (654411 -) ... 344
Pump, Secondary Steering; Mounting Plate ... 354
Pump, Standard Fan Drive ... 302
PUMP, TRANSFER FUEL (3713) (HDW74) ... 218
Pump, Transmission Oil ... 150
PUMP, WATER (4430) (HDW74) ... 224
Pump, Window Washer ... 542
PUSH ROD (4902) (HDW74) ... 232

R

Radar Cover ... 502
Radar Sensor, Ground Speed ... 62
Radar Sensor, Ground Speed - Automatic Axle Differential Lock Conversion Kit ... 64
Radar, Rear Object Detection System ... 642
Radar, Rear Object Detection System Kit ... 644
Radiator ... 292
Radiator Hose ... 294
Radio Kit, AM/FM/WB ... 624
Radio Kit, AM/FM/WB w/ CD Player ... 628
RADIO, AM/FM/WB ... 622
Radio, AM/FM/WB w/ CD Player ... 626
RDR, Unit - Ground Speed Radar ... 62, 64
Rear Axle ... 46
Rear Axle with Differential Lock ... 48
Rear Bumper with Integral Hitch ... 422
Rear Differential Lock Line ... 58
Rear Fenders, Full Coverage ... 618
Rear Frame Wiring Harness Mounting (Z-Bar) ... 464
Rear Hanging Step ... 568
Rear Hitch and Counterweight ... 420
Rear Lights ... 444
Rear Object Detection System ... 642
Rear Object Detection System Kit ... 644
Rear Platforms ... 620

Índice alfabético - continuação

Página

Rear View Mirror, Exterior ... 632
Rear View Mirror, Exterior (Heated) ... 634
Rear View Mirror, Interior ... 630
Rear Window, Cab ... 524
Rear Window, Canopy ... 532
Rear Windshield Wiper ... 540
Receiver-Dryer, A/C ... 586
Recirculation Air Filter, Cab ... 578
Recliner Kit, Premium Seat ... 564
Recliner Kit, Standard Seat ... 558
Recliner Knob Kit, Premium Seat ... 564
Recliner Knob Kit, Standard Seat ... 558
Refrigeration Valve ... 588
Regulating Valve, Pressure ... 666
RELAY, STARTER (HDW74) ... 260
Relief Valve, Auxiliary Valve Section ... 748
Relief Valve, Boom Valve Section ... 744
Relief Valve, Bucket Valve Section ... 746
Relief Valve, Electric Fifth Function Valve Section ... 752
Relief Valve, Inlet Valve Section ... 742
Relief Valve, Outlet Valve Section ... 750
Relief Valve, Park Brake ... 392
Relief Valve, Park Brake Breather ... 390
Relief Valve, Pilot - Pressure Regulator Valve ... 666
Relief Valve, Torque Converter ... 164
Reman Alternator, 100 A (w/ A/C) ... 434
Reman Alternator, 100 A (w/o A/C) ... 432
Reman Alternator, 80 A (w/ AC) ... 430
Reman Alternator, 80 A (w/o A/C) ... 428
Reman Camshaft ... 226, 258
Reman Complete Block Assembly ... 282
Reman Crankshaft ... 228
Reman Cylinder Head ... 236
Reman Engine ... 284
Reman Front Axle ... 44
Reman Fuel Injection Nozzle ... 196, 263
Reman Fuel Injection Pump ... 196
Reman Oil Pump ... 234, 235
Reman Rear Axle ... 46
Reman Rear Axle with Differential Lock ... 48
Reman Torque Converter ... 142
Reman Transmission ... 136
Reman Transmission with Rear Axle Disconnect ... 138
Reman Turbocharger ... 244
Reman Water Pump ... 224
Reservoir, Fuel ... 328
Reservoir, Hydraulic - Pressurization Kit for High Altitude Operation ... 678
Reservoir, Hydraulic Oil - Fittings ... 674
Reservoir, Hydraulic Oil (635489 -) ... 676
Reservoir, Window Washer ... 542
Resistor, Blower Speed ... 592
Restriction Indicator Switch, Hydraulic Reservoir Oil Filter ... 674
Restriction Indicator Switch, Transmission Oil Filter ... 156
Restriction Indicator, Air Filter ... 316, 318
Return-to-Dig (Z-Bar) ... 850
Reverse Clutch Assembly ... 170
Reverse Warning Alarm ... 640
Reversing Fan Drive Hoses ... 308
Reversing Fan Drive Kit ... 310
Reversing Fan Drive Pump and Motor ... 306
Reversing Fan Drive Valve ... 312
Ride Control Boom Solenoid Valve ... 806
Ride Control Kit ... 804
Ride Control On/Off Solenoid Valve ... 806
Ride Control Pressure Switch - Z-Bar ... 802
Ride Control System - Z-Bar ... 802
Ride Control Valve ... 806
Ride Zone Indicator Kit, Seat Suspension - Premium Seat ... 566
Ride Zone Indicator Kit, Seat Suspension - Standard Seat ... 560
Right Armrest for 4-Lever Fingertip Controls ... 552
Right Armrest for Fingertip Controls ... 548
Right Armrest for Joystick Controls ... 550
Right Underfloor Air Duct ... 576
Right-hand Joystick Handle ... 796
Right-hand Joystick Handle with FNR Switch ... 798
Rim, 3-Piece - 20.5R25 Tire ... 40
Rim, 5-Piece - 725/70-25 Tire ... 42
RING KIT, PISTON (4839) (HDW74) ... 230
RING KIT, PISTON (9901) HDW74 ... 268
ROCKER ARM (4902) (HDW74) ... 232
ROCKER ARM COVER VENT HOSE (2917) HDW74 ... 212
Rocker Arm Cover-1135-6068HDW74, RE535139 ... 188
ROD BEARING KIT, STD CONNECTING (9901) HDW74 ... 269
ROD BEARING KIT, UNDERSIZE CONNECTING (9901) HDW74 ... 270
ROD, CONNECTING (4839) HDW74 ... 230
Roof Wiring Harness, Cab ... 466
Roof, Cab ... 514
Roof, Cab - Paintable ... 516
ROPS, Cab ... 520
ROPS, Canopy ... 528
Rotating Beacon Light Bracket ... 452
Rotating Beacon Light Bracket Kit ... 454
Rotating Beacon, Dual - Brackets ... 456

S

Safety Belt, Cloth Seat ... 554
Safety Belt, Premium Seat ... 562
Safety Belt, Vinyl Seat ... 556
Sampling Port, Axle Oil - Axle Cooling and Filtration System ... 296
Sampling Port, Axle Oil - Axle Cooling and Filtration System Conversion Kit ... 298
SAT Controller Mounting and Antenna, JDLink™ (634722 -) ... 684
Scissor Arm Kit, Seat Suspension - Premium Seat ... 566
Scissor Arm Kit, Seat Suspension - Standard Seat ... 560
Screen, Axle Oil Recirculation - Axle Cooling and Filtration System ... 296
Screen, Axle Oil Recirculation - Axle Cooling and Filtration System Conversion Kit ... 298
Screen, HVAC Precleaner ... 594
SEAL KIT - FUEL FILTER (35A6) (HDW74) ... 215
Seal Kit, Auxiliary Joystick Controller ... 800
Seal Kit, Auxiliary Valve Section ... 748
Seal Kit, Boom Cylinder (Z-Bar) ... 846
Seal Kit, Boom Valve Section ... 744
Seal Kit, Brake Valve ... 384
Seal Kit, Bucket Cylinder (Z-Bar) ... 848
Seal Kit, Bucket Valve Section ... 746
Seal Kit, Electric Fifth Function Valve Section ... 752
Seal Kit, Fan Drive Pump (Reversing Fan Drive Kit) ... 310
Seal Kit, Fan Drive Pump (Reversing) ... 306
Seal Kit, Fan Drive Pump (Standard) ... 302
Seal Kit, Hydraulic Reservoir Oil Filter (635489 -) ... 676
Seal Kit, Inlet Valve Section ... 742
Seal Kit, Joystick Steering Valve ... 368
Seal Kit, Main Hydraulic Pump (625725 - 642121) ... 658
Seal Kit, Main Hydraulic Pump (642122 -) ... 660
Seal Kit, Orbital Steering Valve ... 362
Seal Kit, Outlet Valve Section ... 750
Seal Kit, Secondary Steering Valve (- 654410) ... 350
Seal Kit, Secondary Steering Valve (654411 -) ... 352
Seal Kit, Steering Cylinder ... 378
Seal Kit, Water Separator w/ Electric Fuel Pump ... 336
SEAL, FRONT OIL (9901) (HT067) ... 279
Seal, Oil-YZ120942-YZ19528 ... 88
SEAL, REAR OIL (9901) (5030HT012) ... 261
Sealed-Switch Module ... 466
Seat Adjustment Kit, Seat Suspension - Premium Seat ... 566
Seat Adjustment Kit, Seat Suspension - Standard Seat ... 560
Seat Base Plate, Cab ... 526
Seat Base Plate, Canopy ... 530
Seat Base, Cloth Seat ... 554
Seat Base, Premium Seat ... 562
Seat Base, Vinyl Seat ... 556
Seat Belt, Cloth Seat ... 554
Seat Belt, Premium Seat ... 562
Seat Belt, Vinyl Seat ... 556
Seat Suspension for Premium Seat ... 566
Seat Suspension for Standard Seat ... 560
Seat Suspension, Premium Seat ... 562
Seat, Cloth ... 554
Seat, Premium ... 562
Seat, Vinyl ... 556
Second Gear Clutch Assembly ... 174
Secondary Steering Hydraulic Tank Port Plug ... 680
Secondary Steering Port Plug, Hydraulic Tank ... 680
Secondary Steering Pump Mounting Plate ... 354
Secondary Steering System (- 654410) ... 338
Secondary Steering System (654411 -) ... 340
Secondary Steering System Caution Label ... 356
Secondary Steering System Conversion Kit (- 654410) ... 346
Secondary Steering System Conversion Kit (654411 -) ... 348
Secondary Steering System for Joystick Steering (- 654410) ... 342
Secondary Steering System for Joystick Steering (654411 -) ... 344
Secondary Steering Valve (- 654410) ... 350
Secondary Steering Valve (654411 -) ... 352

Índice alfabético - continuação

Página

Section, Control Valve Auxiliary ... 748
Section, Control Valve Boom ... 744
Section, Control Valve Bucket ... 746
Section, Control Valve Electric Fifth Function ... 752
Section, Control Valve Inlet ... 742
Section, Control Valve Outlet ... 750
Sediment Bowl, Water Separator w/ Electric Fuel Pump ... 336
Segments, Bucket - 100 in. (254 cm) Bucket Width (637530 -) ... 692
Segments, Bucket - Conversion Kit for 100 in. (254 cm) Bucket Width (637530 -) ... 694
Sender , Emissor combustível , Sistema de Combustível ... 330
Sender , Emissor combustível , Sistema de Combustível para Serviço Severo ... 332
Sender, Fuel ... 330
Sender, Fuel - Severe Duty Fuel System ... 332
Sensor , Kit do sensor , Kit de Sistema de Detecção Traseira de Objetos ... 644
Sensor , SenSor , 16E2 (FUEL INJECTION PUMP) ... 196
Sensor , SenSor , 6730 (SENSORES) ... 248
Sensor , SenSor , 8171 (FILTRO DE COMBUSTÍVEL PRIMÁRIO) ... 250
Sensor , SenSor , Conexões do Reservatório de Óleo Hidráulico ... 674
Sensor , SenSor , Retorno à Escavação (Barra Z) ... 850
Sensor , SenSor , Retorno ao Transporte / Liberação Automática da Altura da Lança (Barra Z) ... 852
Sensor , SenSor , Sensor de Rotação da Transmissão ... 148
Sensor , SenSor , Separador de Água com Bomba de Combustível Elétrica ... 336
Sensor , SenSor , Sistema de Admissão de Ar ... 316
Sensor , SenSor , Sistema de Admissão de Ar com Pré-limpador de Ar ... 318
Sensor , SenSor de temperatura , 6730 (SENSORES) ... 248
Sensor , SenSor de temperatura , Chicotes Elétricos Principais (Barra Z) ... 464
Sensor , SenSor químico , Kit de Separador de Água e Filtro de Combustível de Serviço Severo ... 334
Sensor , SenSor químico , Sistema de Combustível para Serviço Severo ... 332
Sensor , SenSor temp. água , Kit de Conversão do Sistema de Arrefecimento e Filtragem do Eixo ... 298
Sensor , SenSor temp. água , Kit de Indicador do Sensor de Temperatura do Eixo ... 68
Sensor , SenSor temp. água , Sensor de Temperatura do Eixo ... 66
Sensor , SenSor temp. água , Sistema de Arrefecimento e Filtragem do Eixo ... 296
Sensor , SenSor temperatura combuStí , 16E2 (FUEL INJECTION PUMP) ... 196
Sensor , SenSor vel. real de deSloca , Bloqueio Automático do Diferencial do Eixo ... 62
Sensor , SenSor vel. real de deSloca , Kit de Conversão do Bloqueio Automático do Diferencial do Eixo ... 64
Sensor , SenSor vel. real de deSloca , Kit de Sistema de Detecção Traseira de Objetos ... 644
Sensor , SenSor vel. real de deSloca , Sistema de Detecção Traseira de Objetos ... 642
Sensor, Air Filter Restriction Indicator ... 316, 318
SENSOR, AIR TEMPERATURE (6730) (HT067) ... 248
Sensor, Axle Temperature - Gauge Kit ... 68
Sensor, Boom-Height Kick-Out (Z-Bar) ... 852
SENSOR, CRANKSHAFT POSITION (6730) (HT067) ... 248
SENSOR, ENGINE SPEED (6730) (HT067) ... 248
Sensor, Ground Speed Radar ... 62
Sensor, Ground Speed Radar - Automatic Axle Differential Lock Conversion Kit ... 64
Sensor, Hydraulic Reservoir Oil Temperature ... 674
Sensor, Internal Clutch Speed ... 148
SENSOR, MAGNETIC PICK-UP (6730) (HT067) ... 248
SENSOR, MANIFOLD AIR PRESSURE (6730) (HT067) ... 248
Sensor, Pressure - Hydraulic System (- 646451) ... 662
Sensor, Rear Object Detection System ... 642
Sensor, Rear Object Detection System Kit ... 644
Sensor, Return-to-Carry (Z-Bar) ... 852
Sensor, Return-to-Dig (Z-Bar) ... 850
Sensor, Spin Control (- 646451) ... 662
Sensor, Temperature - Axle Cooling and Filtration System ... 296
Sensor, Temperature - Axle Cooling and Filtration System Conversion Kit ... 298
Sensor, Temperature - Axle Oil ... 66
Sensor, Torque Converter Input Speed ... 148
Sensor, Torque Converter Output Speed ... 148
Sensor, Transmission Output Shaft Speed ... 148
Sensor, Transmission Speed ... 148
Sensor, Transmission Temperature ... 158
SENSOR, WATER IN FUEL (8171) HDW74 ... 250

Página

Sensor, Water in Fuel (Water Separator w/ Electric Fuel Pump) ... 336
SEPARATOR, WATER (8171) HDW74 ... 250
Serpentine Belt, 100 A Alternator (w/ A/C) ... 434
Serpentine Belt, 100 A Alternator (w/o A/C) ... 432
Serpentine Belt, 80 A Alternator (w/ A/C) ... 430
Serpentine Belt, 80 A Alternator (w/o A/C) ... 428
Service Door, Cooling Package ... 600
Service Door, Engine ... 600
SERVICE ENGINE (9901) (HDW74) ... 284
Service Kit, Bucket Dump Flow Control Kit ... 842
SERVICE KIT, CYLINDER HEAD BOLT (9901) (HDW74) ... 262
Service Kits, Premium Seat ... 564
Service Kits, Seat Suspension - Premium Seat ... 566
Service Kits, Seat Suspension - Standard Seat ... 560
Service Kits, Standard Seat ... 558
Severe Duty Fuel Filter (Severe Duty Filter Kit) ... 334
Severe Duty Fuel Filter and Water Separator Kit ... 334
Severe Duty Fuel System ... 332
SHAFT AND AXLE HOUSING (YZ120708)-YZ120708-YZ19528 ... 76
SHAFT AND AXLE HOUSING (YZ120709)-YZ120709-YZ19334 ... 96
SHAFT AND AXLE HOUSING (YZ120709)-YZ120709-YZ19335 ... 118
Shaft Kit, Seat Suspension - Premium Seat ... 566
Shaft Kit, Seat Suspension - Standard Seat ... 560
Shaft, Drive (w/ Axle Disconnect) ... 134
Shaft, Drive (w/o Axle Disconnect) ... 132
Shaft, Power Takeoff ... 166
SHAFT, ROCKER ARM (4902) (HDW74) ... 232
Shaft, Steering Column ... 360
Shaft, Torque Converter ... 142
Shaft, Transmission Input ... 144
Shaft, Transmission Output ... 160
Shaft, Transmission Output (w/ Axle Disconnect) ... 162
Shields, Cab ... 538
Shields, Transmission ... 606
Shifter Switch Connector, Steering Column Harness ... 478
Shock Absorber Kit, Seat Suspension - Premium Seat ... 566
Shock Absorber Kit, Seat Suspension - Standard Seat ... 560
SHORT BLOCK ASSEMBLY (9901) (HDW74) ... 280
Shroud, Fan ... 300
Shuttle Valve, Ride Control ... 806
Side Counterweight ... 504
Side Shields, Cooling Package ... 600
Side Shields, Engine ... 600
Sight Gauge, Hydraulic Reservoir (635489 -) ... 676
Sight Gauge, Transmission Oil ... 182
Sign Kit, Slow Moving Vehicle (SMV) ... 652
Sign, Slow Moving Vehicle (SMV) ... 650
Single Lever Controller, Auxiliary ... 790
Single Lever Controller, Joystick Steering ... 382
Skid Plates ... 502
Skid Plates, Hi-Vis Coupler (2.5 yd³) ... 702
Skid Plates, Hi-Vis Coupler (2.75 yd³) ... 704
Skid Plates, Pin-On Bucket (2.75 yd³) ... 696
Skid Plates, Standard Coupler Bucket (2.5 yd³) ... 698
Skid Plates, Standard Coupler Bucket (2.75 yd³) ... 700
Slide Control Kit, Premium Seat ... 564
Slide Control Kit, Standard Seat ... 558
Slide Puck Kit, Premium Seat ... 564
Slide Puck Kit, Standard Seat ... 558
Slide Spring Kit, Premium Seat ... 564
Slide Spring Kit, Standard Seat ... 558
Slow Moving Vehicle Sign ... 650
Slow Moving Vehicle Sign Kit ... 652
SMV Sign ... 650
SMV Sign Kit ... 652
Socket Outlet, 12 V ... 484
Socket Outlet, 12 V - Plug ... 482
Solenoid Valve, Ride Control ... 806
Solenoid, 2-Lever Pilot Controller ... 788
Solenoid, Auxiliary Dual Lever Controller ... 792
Solenoid, Auxiliary Single Lever Controller ... 790
Solenoid, Differential Lock - Pressure Regulator Valve ... 666
Solenoid, Electric Fifth Function Valve Section ... 752
Solenoid, Ether Starting Aid ... 286
Solenoid, Ether Starting Aid Kit ... 288
Solenoid, Joystick Pilot Controller ... 794
Solenoid, Pin Disconnect Valve ... 810
Solenoid, Pressure Regulator Valve (PRV) ... 666
Solenoid, Reversing Fan Drive Valve ... 312
Solenoid, Secondary Steering Pump - Secondary Steering System (- 654410) ... 338
Solenoid, Secondary Steering Pump - Secondary Steering System (654411 -) ... 340

Índice alfabético - continuação

Página

Solenoid, Secondary Steering Pump - Secondary Steering System Conversion Kit (- 654410) ... 346
Solenoid, Secondary Steering Pump - Secondary Steering System Conversion Kit (654411 -) ... 348
Solenoid, Secondary Steering Pump - Secondary Steering System for Joystick Steering (- 654410) ... 342
Solenoid, Secondary Steering Pump - Secondary Steering System for Joystick Steering (654411 -) ... 344
Solenoid, Transmission Control Valve ... 158
Solenoid, Transmission Output Shaft (w/ Axle Disconnect) ... 162
Sound Absorption Package, Level 1 ... 608
Sound Absorption Package, Level 2 ... 610
Spanish Decals and Labels ... 402
Speaker, AM/FM/WB Radio ... 622
Speaker, AM/FM/WB Radio Kit ... 624
Speaker, AM/FM/WB Radio w/ CD Player ... 626
Speaker, AM/FM/WB Radio w/ CD Player Kit ... 628
Spillguard ... 706
Spin Control (- 646451) ... 662
SPIRAL BEVEL INPUT PINION AND RING GEAR SET (YZ120705)-YZ120705-YZ19528 ... 72
SPIRAL BEVEL INPUT PINION AND RING GEAR SET (YZ120706)-YZ120706-YZ19334 ... 92
SPIRAL BEVEL INPUT PINION AND RING GEAR SET (YZ120706)-YZ120706-YZ19335 ... 114
SPIRAL BEVEL-YZ120705-YZ19528 ... 72
SPIRAL BEVEL-YZ120706-YZ19334 ... 92
SPIRAL BEVEL-YZ120706-YZ19335 ... 114
Spool Valve, Ride Control ... 806
Spring Kit, Premium Seat ... 564
Spring Kit, Standard Seat ... 558
SPRING, ROCKER ARM SHAFT (4902) (HDW74) ... 232
Standard Coupler (Z-Bar) ... 714
Standard Coupler Bucket (2.5 yd³) ... 698
Standard Coupler Bucket (2.75 yd³) ... 700
Standard Coupler Bucket Blanks ... 718
Standard Coupler Forks ... 708
STANDARD DIFFERENTIAL CASE-YZ120944-YZ19334 ... 106
STANDARD DIFFERENTIAL CASE-YZ120944-YZ19335 ... 128
STANDARD DIFFERENTIAL-YZ120988-YZ19334 ... 104
Standard Fan Drive Hoses ... 304
Standard Fan Drive Pump and Motor ... 302
STANDARD INPUT HOUSING, OSCILLATING-YZ121323-YZ19334 ... 98
STANDARD INPUT HOUSING, OSCILLATING-YZ121323-YZ19335 ... 120
Standard Seat Service Kits ... 558
STARTER (3041) (HDW74) ... 214
Starter Jumper Wiring Harness Mounting (Z-Bar) ... 464
STARTER RELAY (9901) (HDW74) ... 260
Starting Aid Kit, Ether ... 288
Starting Aid, Ether ... 286
STARTING MOTOR (3041) (HDW74) ... 214
STD INPUT HOUSING, FIXED(YZ121044) (1200)-YZ121044-YZ19528 ... 78
Steering Column ... 358
Steering Column FNR Selector to Joystick FNR Switch Conversion Kit ... 784
Steering Column Service Kits ... 360
Steering Column Wiring Harness, Joystick FNR Selector ... 476
Steering Column Wiring Harness, Steering Column FNR Selector ... 474
Steering Console ... 474
Steering Console for Joystick with FNR Switch ... 476
Steering Cushions, Engine Frame ... 498
Steering Cylinder ... 378
Steering Cylinder Hydraulic Hoses ... 372
Steering Cylinder Pins, Engine Frame ... 496
Steering Cylinders and Fittings (632198 -) ... 374
Steering Cylinders and Fittings (NeverGrease™) ... 376
Steering Pump Mounting Plate ... 354
Steering System Pressure Switch (- 654410) ... 350
Steering System Pressure Switch - Secondary Steering System Conversion Kit (- 654410) ... 346
Steering System Pressure Switch - Secondary Steering System Conversion Kit (654411 -) ... 348
Steering System Pressure Switch (654411 -) ... 352
Steering System, Joystick ... 364
Steering System, Joystick - Conversion Kit ... 366
Steering System, Orbital ... 370
Steering System, Secondary (- 654410) ... 338
Steering System, Secondary - Caution Label ... 356
Steering System, Secondary - Conversion Kit (- 654410) ... 346
Steering System, Secondary - Conversion Kit (654411 -) ... 348
Steering System, Secondary - for Joystick Steering (- 654410) ... 342
Steering System, Secondary - for Joystick Steering (654411 -) ... 344
Steering System, Secondary (654411 -) ... 340
Steering Valve, Joystick ... 368
Steering Valve, Joystick Steering System ... 364
Steering Valve, Joystick Steering System Conversion Kit ... 366
Steering Valve, Orbital ... 362
Steering Valve, Secondary (- 654410) ... 350
Steering Valve, Secondary (654411 -) ... 352
Steering Wheel ... 358
Step, Engine Compartment ... 568
Step, Rear ... 568
Steps, Access Platform ... 572
Steps, Close Mounted ... 570
Stop Block, Axle (6 Degree) ... 50
Stop Block, Axle (8 Degree) ... 52
STORAGE NET, ACCESSORY HOLDER ... 654
Strainer, Fuel ... 328
Strainer, Hydraulic Reservoir (635489 -) ... 676
Strap, Fuel Tank ... 500
Striker, Cab Door ... 520
Striker, Cab Window ... 520, 524
Striker, RH Cab Window ... 524
Stud Assembly, 2-Spool Control Valve ... 734
Stud Assembly, 3-Spool Control Valve ... 736
Stud Assembly, 4-Spool Control Valve ... 738
Stud Covers, Engine Compartment ... 602
Suction Lines, Hydraulic Pump (- 642121) ... 670
Suction Lines, Hydraulic Pump (642122 -) ... 672
Sun Visor ... 648
Support, Axle ... 54
SUPPORT, ROCKER ARM SHAFT (4902) (HDW74) ... 232
Support, Transmission ... 136
Support, Transmission with Rear Axle Disconnect ... 138
Surge Tank ... 294
Switch, A/C Freeze Control ... 592
Switch, Battery Disconnect ... 424
Switch, Counter ... 466
Switch, Counter Select ... 466
Switch, Cycle Counter ... 466
Switch, Differential Lock ... 60
Switch, Dome Light ... 450
Switch, Dual Beacon ... 490
Switch, Electric Fifth Function ... 740
Switch, FNR - Joystick Steering Controller ... 382
Switch, FNR - Pilot Controller Conversion Kit, 2-Lever to Joystick ... 772
Switch, FNR - Steering Column ... 474
Switch, Heated Seat - Premium Seat ... 562
Switch, Heater Control - HVAC ... 588
Switch, Heater Control (Heater Only) ... 590
Switch, High Beam - Joystick FNR Selector ... 476
Switch, High Beam - Steering Column FNR Selector ... 474
Switch, Horn ... 358, 382
Switch, Hydraulic Reservoir Oil Filter Restriction Indicator ... 674
Switch, Joystick Steering Enable ... 380
Switch, Joystick Steering Range Downshift ... 382
Switch, Joystick Steering Range Upshift ... 382
Switch, Joystick Steering System Conversion Kit ... 366
Switch, Joystick with Auxiliary Lever to 3-Lever Controller Conversion Kit ... 782
Switch, Kickdown - 2-Lever Pilot Controller ... 788
Switch, Right-hand Joystick Handle ... 796
Switch, Right-hand Joystick Handle with FNR Switch ... 798
Switch, Sealed-Switch Module ... 466
Switch, Steering Column FNR Selector to Joystick FNR Switch Conversion Kit ... 784
SWITCH, TEMPERATURE (6698) (HDW74) ... 246
Switch, Transmission Oil Filter Restriction Indicator ... 156
Switch, Turn Signal - Joystick FNR Selector ... 476
Switch, Turn Signal - Steering Column FNR Selector ... 474

T

Tail Lights ... 444
Tank, Coolant Recovery ... 294
Tank, Fuel ... 328
Tank, Hydraulic Oil - Fittings ... 674
Tank, Hydraulic Oil (635489 -) ... 676
Tank, Window Washer ... 542
TCU ... 472
Teeth, Bucket - 100 in. (254 cm) Bucket Width (637530 -) ... 692

Índice alfabético - continuação

Página

Teeth, Bucket - Conversion Kit for 100 in. (254 cm) Bucket Width (637530 -) ... 694
Temperature Control (Heater Only) ... 590
Temperature Control, HVAC ... 588
Temperature Sensor, Axle ... 66
Temperature Sensor, Axle - Gauge Kit ... 68
Temperature Sensor, Axle Cooling and Filtration System ... 296
Temperature Sensor, Axle Cooling and Filtration System Conversion Kit ... 298
Temperature Sensor, Hydraulic Reservoir ... 674
Temperature Sensor, Transmission ... 158
TEMPERATURE SWITCH (6698) (HDW74) ... 246
TENSIONER, FAN DRIVE BELT (8701) HDW74 ... 252
TENSIONER, FAN DRIVE BELT (8718) (HDW74) ... 253
Test Port - Secondary Steering System (- 654410) ... 338
Test Port - Secondary Steering System (654411 -) ... 340
Test Port - Secondary Steering System Conversion Kit (- 654410) ... 346
Test Port - Secondary Steering System Conversion Kit (654411 -) ... 348
Test Port - Secondary Steering System for Joystick Steering (- 654410) ... 342
Test Port - Secondary Steering System for Joystick Steering (654411 -) ... 344
Test Port Dust Covers, Pressure Regulator Valve ... 666
Test Port, Axle Oil - Axle Cooling and Filtration System ... 296
Test Port, Axle Oil - Axle Cooling and Filtration System Conversion Kit ... 298
Tether Kit, Seat Suspension - Premium Seat ... 566
Tether Kit, Seat Suspension - Standard Seat ... 560
Thermal Bypass Valve ... 182
THERMOCOUPLE (6730) (HT067) ... 248
THERMOSTAT HOUSING (3924) (HT067) ... 220
Thermostat-2224-6068HDW74, RE535139 ... 204
Third Function Coupler Hydraulics (High Lift Z-Bar) ... 832
Third Function Coupler Hydraulics (Z-Bar) ... 830
Third Gear Clutch Assembly ... 176
Three Function Pilot Lines ... 820
Three Lever To Four Lever Pilot Controller Conversion Kit ... 770
Three Spool Loader Control Valve ... 736
THRUST BEARING KIT, MAIN (STANDARD)(HDW74) ... 272
THRUST BEARING, MAIN - UNDERSIZE (9901) (HDW74) ... 274
Tilt Pedal, Steering Column ... 360
TIMING GEAR COVER (4430) (HDW74) ... 224
Tine, Fork - Hi-Vis Coupler ... 710
Tine, Fork - Standard Coupler ... 708
Torque Converter ... 142
Torque Converter Input Speed Sensor ... 148
Torque Converter Output Speed Sensor ... 148
Torque Converter Relief Valve and Transmission Minimum Pressure Valve ... 164
Torsional Drive Damper ... 180
Transducer, Brake Accumulator ... 388
Transducer, Embedded Payload Scale ... 646
Transducer, Spin Control (- 646451) ... 662
TRANSFER FUEL, PUMP (3713) (HDW74) ... 218
Transmission ... 136
Transmission Control Unit (TCU) ... 472
Transmission Control Valve ... 158
Transmission Control Valve Manifold ... 156
Transmission Cover and Gasket ... 152
Transmission Drive Shafts (w/ Axle Disconnect) ... 134
Transmission Drive Shafts (w/o Axle Disconnect) ... 132
Transmission Gear Selector, Steering Column FNR Selector ... 474
Transmission Guard ... 502
Transmission Housing ... 146
Transmission Input Gear ... 144
Transmission Input Shaft ... 144
Transmission Internal Oil Lines ... 154
Transmission Minimum Pressure Valve ... 164
Transmission Oil Cooler ... 292
Transmission Oil Fill Tube ... 182
Transmission Oil Filter ... 140
Transmission Oil Filter Restriction Indicator Switch ... 156
Transmission Oil Lines ... 182
Transmission Oil Pump ... 150
Transmission Oil Sight Gauge ... 182
Transmission Output Shaft ... 160
Transmission Output Shaft (with Axle Disconnect) ... 162
Transmission Output Shaft Speed Sensor ... 148
Transmission Shields ... 606
Transmission Sound Absorption ... 610
Transmission Speed Sensor ... 148
Transmission Temperature Sensor ... 158
Transmission Wiring Harness Mounting (Z-Bar) ... 464

Página

Transmission with Rear Axle Disconnect ... 138
Transmission, Oil Lines Internal ... 154
Travel Alarm ... 640
Trim, Cab ... 526
Trim, Canopy ... 530
TUBE, OIL PUMP (5001) (HDW74) ... 234
TUBE, OIL PUMP INTAKE (5024) (HDW74) ... 235
TUBE-BY PASS / THERMOSTAT HOUSING (3924) (HT067) ... 220
TURBOCHARGER AND OIL LINES (65RR) (HDW70) ... 244
Turn Signal and Marker Lights (Z-Bar) ... 436
Turn Signal Light (Z-Bar) ... 436
Turn Signal Light, LED (Z-Bar) ... 438
Turn Signal Lights, Rear ... 444
Turn Signal Switch Connector, Steering Column Harness ... 478
Turn Signal Switch, Joystick FNR Selector ... 476
Turn Signal Switch, Steering Column FNR Selector ... 474
Two Function Pilot Lines ... 818
Two Lever Pilot Controller Components ... 788
Two Lever To Three Lever Pilot Controller Conversion Kit ... 768
Two Spool Loader Control Valve ... 734

U

Underfloor Air Duct (RH) ... 576
UNDERSIZE MAIN THRUST BEARING (9901) HDW74 ... 274
Universal Joint (w/ Axle Disconnect) ... 134
Universal Joint (w/o Axle Disconnect) ... 132
Universal Joint Yoke, Park Brake ... 390

V

VALVE , CONTROLLING (9901) (HDW74) ... 278
Valve Manifold, Transmission Control ... 156
Valve Section, Auxiliary ... 748
Valve Section, Boom ... 744
Valve Section, Bucket ... 746
Valve Section, Electric Fifth Function ... 740, 752
Valve Section, Inlet ... 742
Valve Section, Outlet ... 750
Valve Stem, 3-Piece Rim - 20.5R25 Tire ... 40
Valve Stem, 5-Piece Rim - 725/70-25 Tire ... 42
Valve, Brake ... 384
VALVE, ENGINE OIL BY-PASS (4644) (HDW74) ... 226
Valve, Environmental Drain ... 416
VALVE, EXHAUST (5123) (HDW74) ... 236
Valve, Expansion ... 592
VALVE, INTAKE (5123) (HDW74) ... 236
Valve, Joystick Steering ... 368
Valve, Joystick Steering System ... 364
Valve, Joystick Steering System Conversion Kit ... 366
Valve, Loader Control (2-Spool) ... 734
Valve, Loader Control (3-Spool) ... 736
Valve, Loader Control (4-Spool) ... 738
Valve, Orbital Steering ... 362
Valve, Pin Disconnect ... 810
Valve, Pin Disconnect - Hydraulic Lines (Z-Bar) ... 808
Valve, Pin Disconnect Conversion Kit (Z-Bar) ... 828
Valve, Pressure Regulator ... 666
Valve, Pressure Regulator (625668 -) ... 664
Valve, Refrigeration - HVAC ... 588
Valve, Reversing Fan Drive ... 312
Valve, Ride Control ... 806
Valve, Ride Control Kit ... 804
Valve, Ride Control System - Z-Bar ... 802
Valve, Secondary Steering (- 654410) ... 350
Valve, Secondary Steering (654411 -) ... 352
Valve, Secondary Steering System (- 654410) ... 338
Valve, Secondary Steering System (654411 -) ... 340
Valve, Secondary Steering System Conversion Kit (- 654410) ... 346
Valve, Secondary Steering System Conversion Kit (654411 -) ... 348
Valve, Secondary Steering System for Joystick Steering (- 654410) ... 342
Valve, Secondary Steering System for Joystick Steering (654411 -) ... 344
Valve, Thermal Bypass ... 182
Valve, Torque Converter Relief ... 164
Valve, Transmission Minimum Pressure ... 164
Valve, Water - HVAC Lines ... 588
Valve, Water (Heater Only) ... 590
VEC (Vehicle Electrical Center) ... 468
Vehicle Electrical Center (VEC) ... 468

Índice alfabético - continuação

Página

VENT HOSE, ROCKER ARM COVER (2917) HDW74 ... 212
Vent, Fuel Tank ... 328
Ventilador , EmbreagEm viscosa do ventil , Kit do Acionamento do Ventilador Reversível ... 310
Ventilador , Ventilador , Ventilador ... 300
VENTILATING SYSTEM (2917) HDW74 ... 212
Vents, Front Console ... 574
Vinyl Seat ... 556
Visor, Sun ... 648

W

WATER IN FUEL SENSOR (8171) HDW74 ... 250
Water in Fuel Sensor (Water Separator w/ Electric Fuel Pump) ... 336
WATER PUMP (4430) (HDW74) ... 224
WATER PUMP INLET (5728) ... 239
Water Pump Pulley-2002-6068HDW74, RE535139 ... 202
WATER SEPARATOR (8171) HDW74 ... 250
Water Separator w/ Electric Fuel Pump (Severe Duty Filter Kit) ... 334
Water Separator with Electric Fuel Pump ... 336
Water Valve (Heater only) ... 590
Water Valve, HVAC Lines ... 588
Weighing Kit, Payload ... 646
Wheel Rim Assembly, 3-Piece - 20.5R25 Tire ... 40
Wheel Rim Assembly, 5-Piece - 725/70-25 Tire ... 42
Wheel, Steering ... 358
Window Washer Reservoir ... 542
Window, Cab Door ... 522
Window, Cab Rear ... 524
Window, Canopy Rear ... 532
Windows, Cab ... 524
Windshield Wiper ... 540
Windshield Wiper Motor ... 540
Windshield, Cab ... 524
Wiper Arm ... 540
Wiper Blade ... 540
Wiper Motor ... 540
Wiper Motor Connector, Wiper Motor Jumper Harness ... 488
Wiper Motor Jumper Harness ... 488
Wiring Harness - Severe Duty Fuel System ... 332
Wiring Harness Kit, Dual Beacon ... 490
Wiring Harness Mounting, Engine (Z-Bar) ... 464
Wiring Harness Mounting, Engine Frame (Z-Bar) ... 464
Wiring Harness Mounting, Loader Frame (Z-Bar) ... 464
Wiring Harness Mounting, Rear Frame (Z-Bar) ... 464
Wiring Harness Mounting, Starter Jumper (Z-Bar) ... 464
Wiring Harness Mounting, Transmission (Z-Bar) ... 464
Wiring Harness, Accessory Holder ... 654
Wiring Harness, AM/FM/WB Radio Kit Speaker ... 624
Wiring Harness, AM/FM/WB Radio Speaker ... 622
Wiring Harness, AM/FM/WB Radio w/ CD Player Kit Speaker ... 628
Wiring Harness, AM/FM/WB Radio w/ CD Player Speaker ... 626
Wiring Harness, Axle Temperature Sensor Gauge Kit ... 68
Wiring Harness, Cab Roof ... 466
Wiring Harness, Electric Fifth Function ... 740
Wiring Harness, Electric Fifth Function Valve Section ... 752
Wiring Harness, Front Console ... 478
Wiring Harness, Front Console - Joystick FNR Selector ... 476
Wiring Harness, Ground Speed Radar ... 62
Wiring Harness, Ground Speed Radar - Automatic Axle Differential Lock Conversion Kit ... 64
Wiring Harness, Horn Jumper ... 360
Wiring Harness, HVAC Module ... 480
Wiring Harness, JDLink™ Modular Telematics Gateway (MTG) (634722 -) ... 682
Wiring Harness, JDLink™ Ultimate Conversion Kit ... 686
Wiring Harness, JDLink™; Satellite Module (SAT) (634722 -) ... 684
Wiring Harness, Joystick Steering ... 380
Wiring Harness, Joystick Steering System Conversion Kit ... 366
Wiring Harness, LED Drive Light Kit ... 442
Wiring Harness, LED Work Light Kit ... 448
Wiring Harness, License Plate Light ... 458
Wiring Harness, License Plate Light Kit ... 460
Wiring Harness, Load Center ... 468
Wiring Harness, Rear Object Detection System ... 642
Wiring Harness, Rear Object Detection System Kit ... 644
Wiring Harness, Return-to-Dig (Z-Bar) ... 850
Wiring Harness, Ride Control Kit ... 804
Wiring Harness, Right-hand Joystick Handle ... 796
Wiring Harness, Right-hand Joystick Handle with FNR Switch ... 798
Wiring Harness, Secondary Steering System (- 654410) ... 338
Wiring Harness, Secondary Steering System (654411 -) ... 340

Página

Wiring Harness, Secondary Steering System Conversion Kit (- 654410) ... 346
Wiring Harness, Secondary Steering System Conversion Kit (654411 -) ... 348
Wiring Harness, Secondary Steering System for Joystick Steering (- 654410) ... 342
Wiring Harness, Secondary Steering System for Joystick Steering (654411 -) ... 344
Wiring Harness, Steering Column - Joystick FNR Selector ... 476
Wiring Harness, Steering Column - Steering Column FNR Selector ... 474
Wiring Harness, Steering Column (Components) ... 478
Wiring Harness, Steering Console ... 474
Wiring Harness, Transmission Control Valve ... 158
Wiring Harness, Water Separator w/ Electric Fuel Pump (Severe Duty Filter Kit) ... 334
Wiring Harness, Wiper Motor Jumper ... 488
Wiring Harnesses, Main (Z-Bar) ... 464
Work Light Kit, LED ... 448
Work Lights, Cab ... 446

Y

YOKE, INPUT-YZ120707-YZ19334 ... 94
YOKE, INPUT-YZ120707-YZ19335 ... 116
YOKE, INPUT-YZ120707-YZ19528 ... 74
Yoke, Park Brake ... 390
Yoke, Torque Converter ... 142
Yoke, Transmission Output ... 160
Yoke, Transmission Output (w/ Axle Disconnect) ... 162
YZ120705 Spiral Bevel Input Pinion and Ring Gear Set ... 72
YZ120706 Spiral Bevel Input Pinion and Ring Gear Set ... 92, 114
YZ120707 Input Yoke, Front Axle ... 74, 94, 116
YZ120708 Axle Housing and Shaft ... 76
YZ120709 Axle Housing and Shaft ... 96, 118
YZ120712 Dual Brakes ... 80, 102, 124
YZ120942 Seal, Oil ... 88
YZ120944 Standard Differential Case ... 106, 128
YZ120945 Final Drive ... 86, 108, 130
YZ120988 Standard Differential Case ... 104
YZ121044 Standard Input Housing, Non- Osc ... 78
YZ121237 Differential Lock, Closed Circuit, Hydraulic ... 126
YZ121322 Dual Center Pivot, Osc ... 100, 122
YZ121323 Standard Input Housing, Osc ... 98, 120
YZ121374 Block 1200 Differential Case, 16 Bolt, LH ... 110
YZ121942 Differential Case Assembly ... 84
YZ121946 Differential Lock ... 82
YZ19334 Reman Axle, Front ... 90
YZ19335 Reman Axle, Front ... 112
YZ19528 Reman Axle, Front ... 70

Z

Z-Bar Loader Boom ... 724
Z-Bar Loader Boom (High Lift) ... 726

3-Piece Rim for 20.5R25 Tire
Jante 3 pièces de pneu 20.5R25
Aro de 3 Peças para Pneu 20.5R25
Aro de 3 piezas para neumático 20.5R25

AT377555_TX1100010 A.1

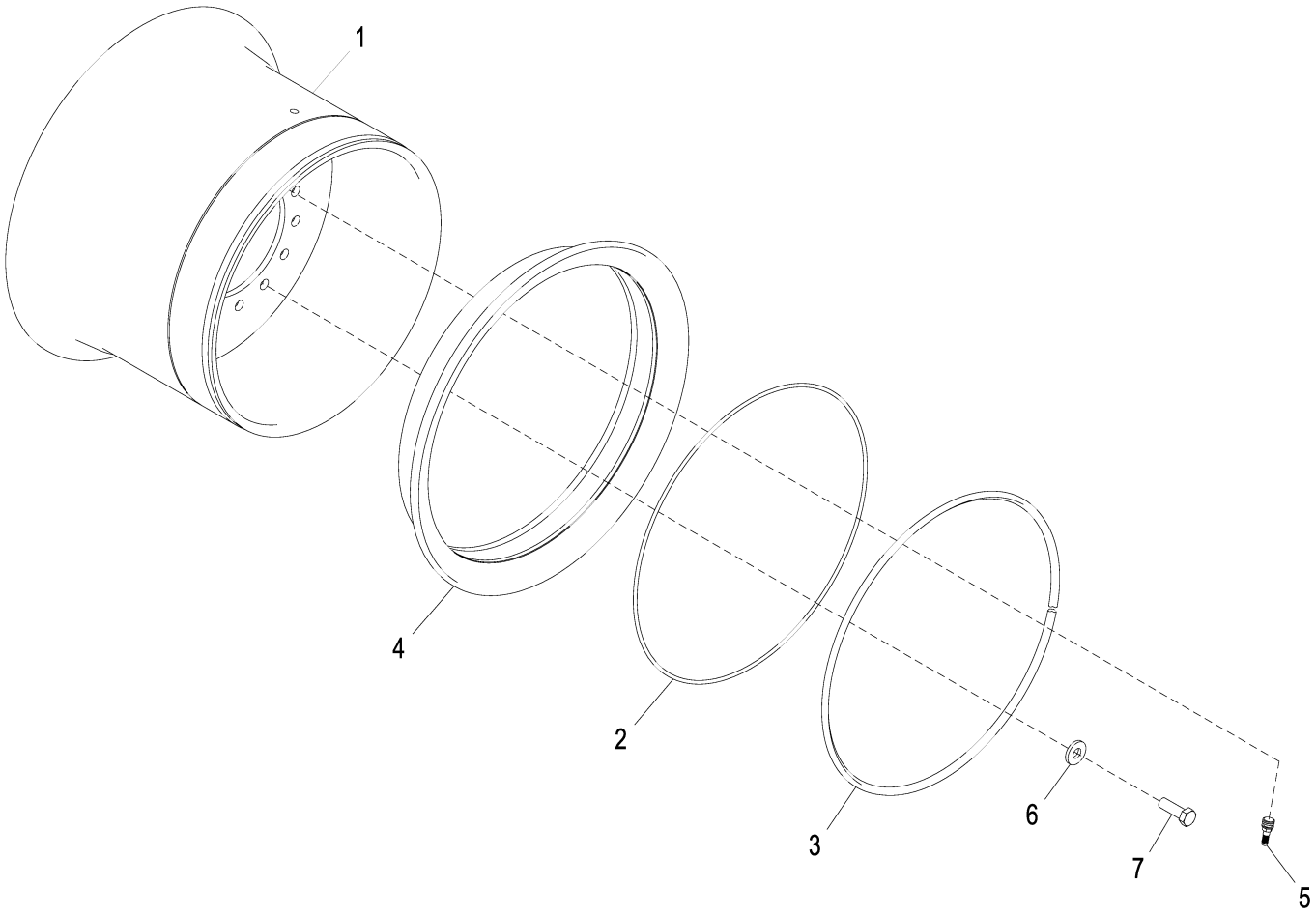

AT377555_TX1100010

Item	*Nº peça*	*Descrição*	*Qtde*	*Nº série*	*Notas*
1	AT377554	Aro e roda central	1		
2	T59933	Anel o	1		590.550 X 6.604 mm (23-1/4" X 0.260")
3	T27194	Aro de roda	1		
4	T241092	Aro de roda	1		
5	AT25226	VálVula do pneu	1		
6	T151797	Arruela	14		20.625 X 47.625 X 6.220 mm (13/16" X 1-7/8" X 0.245")
7	19M8224	Parafuso sextavado	14		M20 X 60

5-Piece Rim for 725/70-25 Logger Style Tire
Jante 5 pièces de pneu 725/70-25 style forestier
Aro de 5 Peças para Pneu Estilo Carregadeira de Toras 725/70-25
Aro de 5 piezas para neumático forestal 725/70R25

AT411056_TX1116527 A.1

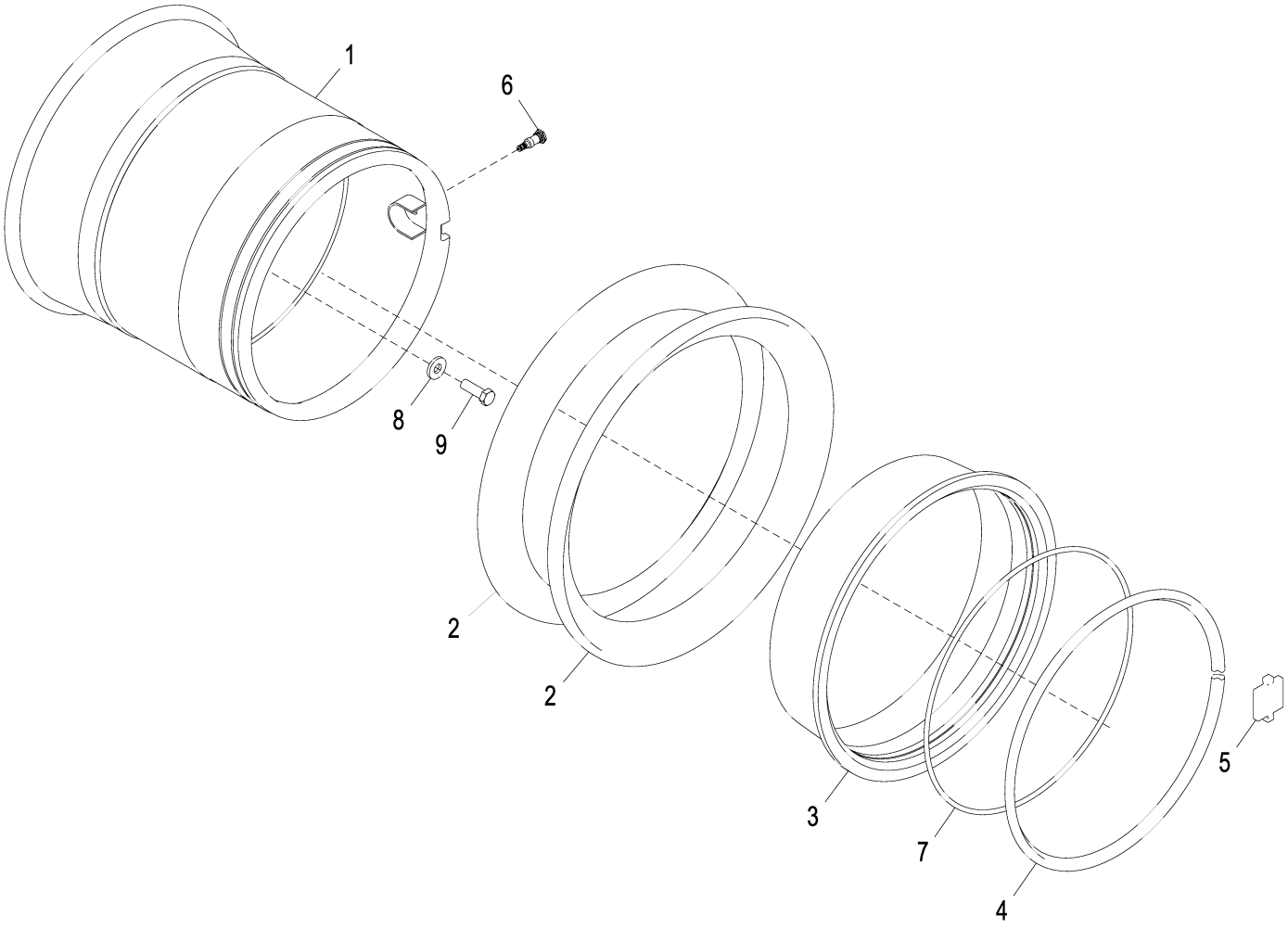

AT411056_TX1116527

Item	*Nº peça*	*Descrição*	*Qtde*	*Nº série*	*Notas*
1	AT411057	Roda	1		635 mm (25")
2	T34960	Aro de roda	2		
3	T55259	Aro de roda	1		
4	T55258	Aro de roda	1		
5	T168523	Chave	1		
6	AT335172	VálVula do pneu	1		
7	R29480	Anel o	1		569.925 X 9.779 mm (22-7/16" X 0.385")
8	T151797	Arruela	14		20.625 X 47.625 X 6.220 mm (13/16" X 1-7/8" X 0.245")
9	19M8224	Parafuso sextavado	14		M20 X 60

Front Axle
Essieu avant
Eixo Dianteiro
Eje delantero

TX1061797 A.1

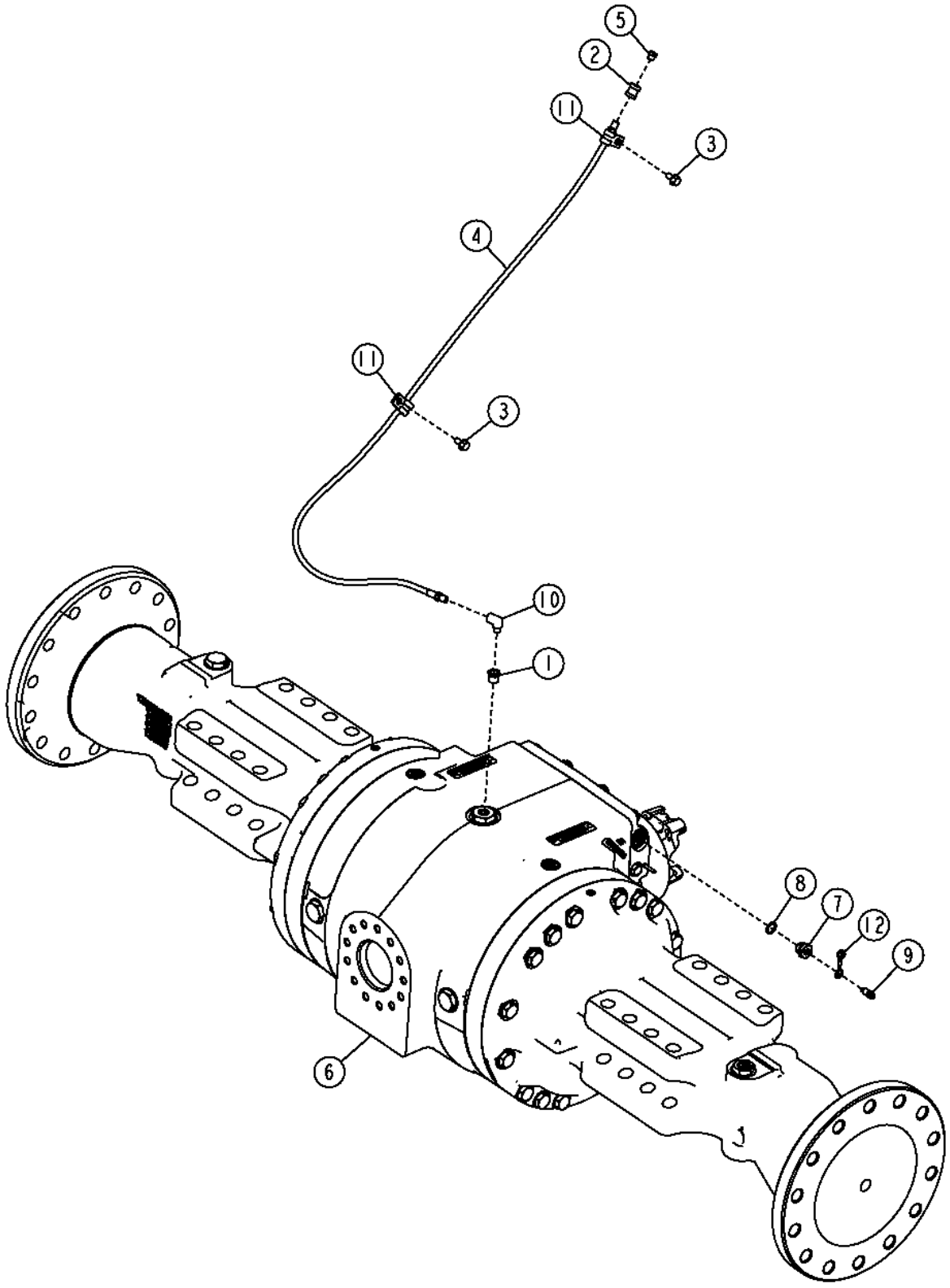

TX1061797

Item	*Nº peça*	*Descrição*	*Qtde*	*Nº série eixo*	*Notas*
1	15H511	Luva roscada	1		1/8"
2	15H84	Engate	1		1/8"
3	19M7865	Parafuso	2		M8 X 16
4	AT207023	Mangueira hidráulica	1		1/8" X 1250 mm (49-1/4") X 1/8"
5	AT208411	VálVula de alíVio de press.	1		
6	AT344032	Eixo dianteiro	1		
	PG200419	Eixo diant. remanufaturado	1		REMAN FOR AT344032
7	N199909	Adaptador	1	625705-	
8	R375R	Anel o	1	625705-	15.545 X 2.616 mm (0.612" X 0.103")
9	R21612	VálVula de sangria	1	625705-	
10	T56112	Conexão em ângulo	1		3.175 mm (1/8")
11	T78974	Braçadeira	2		
12	R100122	Tampa	1	625705-	

Rear Axle
Essieu arrière
Eixo Traseiro
Eje trasero

TX1061798 A.1

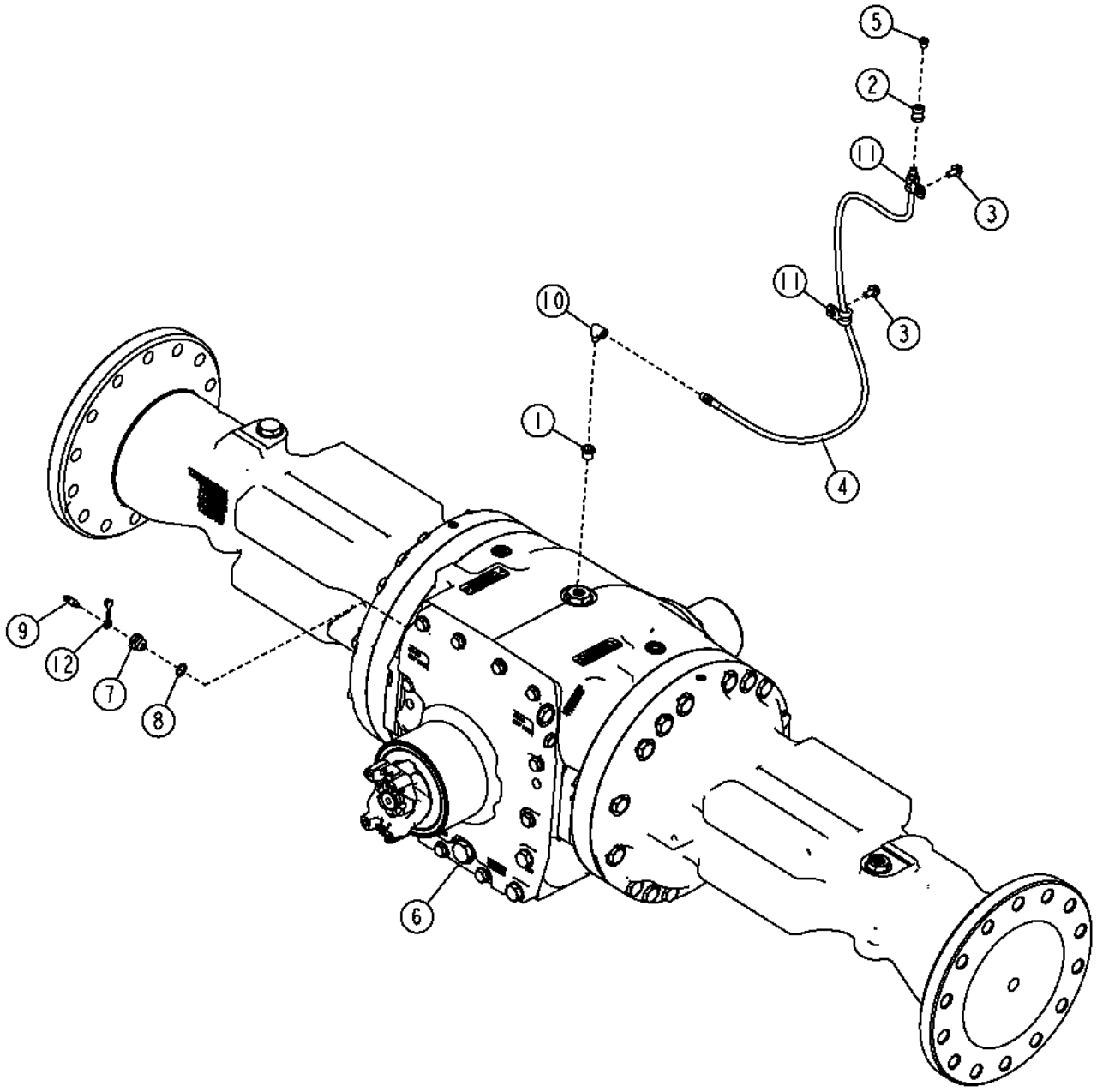

TX1061798

Item	*Nº peça*	*Descrição*	*Qtde*	*Nº série eixo*	*Notas*
1	15H511	Luva roscada	1		1/8"
2	15H84	Engate	1		1/8"
3	19M7865	Parafuso	2		M8 X 16
4	AT207022	Mangueira hidráulica	1		1/8" X 899 mm (35-1/2") X 1/8"
5	AT208411	VálVula de alíVio de press.	1		
6	AT342295	Eixo traseiro	1		
	PG200415	Eixo tras. remanufaturado	1		REMAN FOR AT342295
7	N199909	Adaptador	1	625705-	
8	R375R	Anel o	1	625705-	15.545 X 2.616 mm (0.612" X 0.103")
9	R21612	VálVula de sangria	1	625705-	
10	T56112	Conexão em ângulo	1		3.175 mm (1/8")
11	T75276	Braçadeira	2		
12	R100122	Tampa	1	625705-	

Rear Axle with Differential Lock
Essieu arrière avec blocage de différentiel
Eixo Traseiro com Bloqueio do Diferencial
Eje trasero con bloqueo del diferencial

TX1061799 A.1

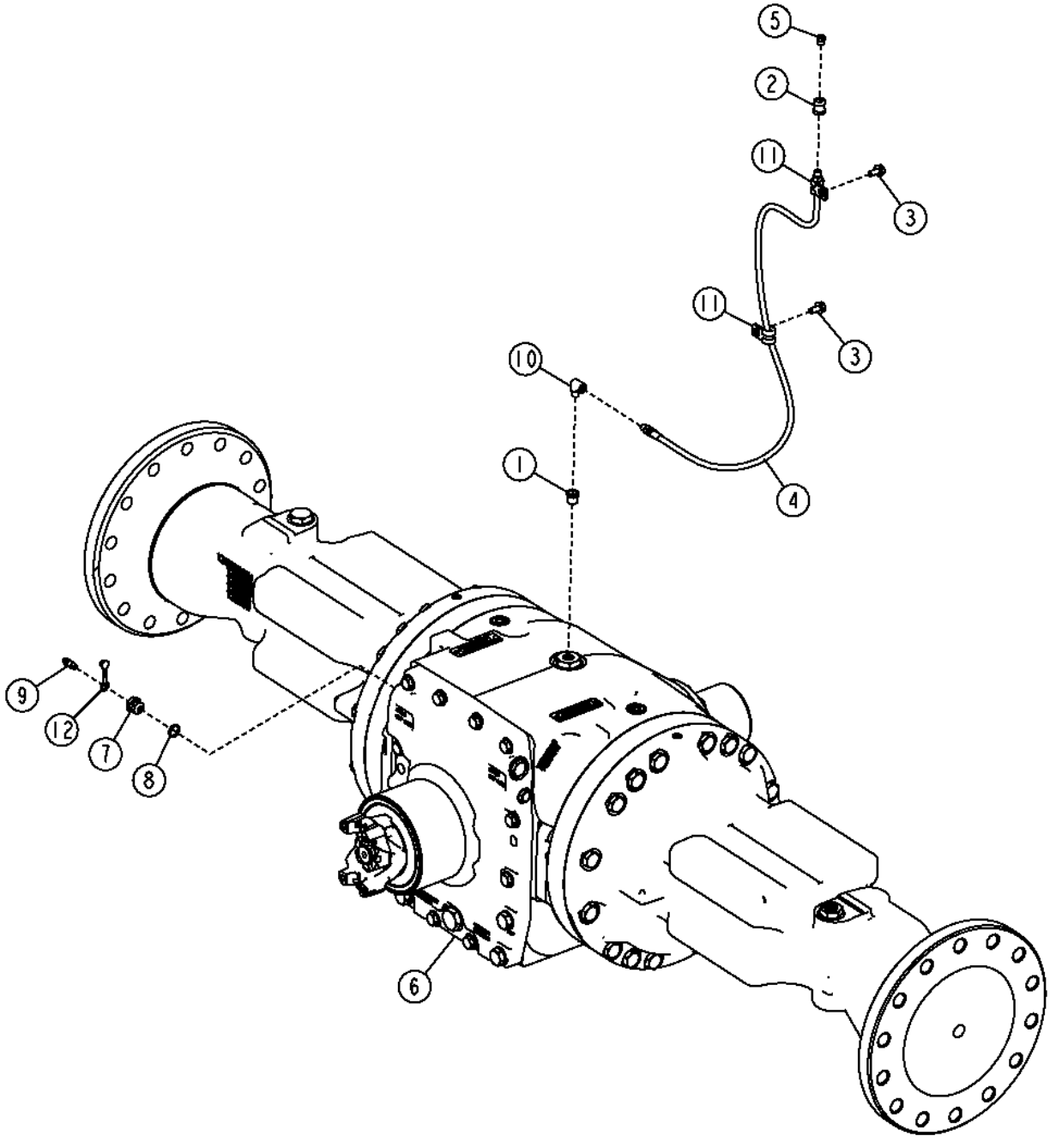

TX1061799

Item	*Nº peça*	*Descrição*	*Qtde*	*Nº série eixo*	*Notas*
1	15H511	Luva roscada	1		1/8"
2	15H84	Engate	1		1/8"
3	19M7865	Parafuso	2		M8 X 16
4	AT207022	Mangueira hidráulica	1		1/8" X 899 mm (35-1/2") X 1/8"
5	AT208411	VálVula de alíVio de press.	1		
6	AT342296	Eixo traseiro	1		
	PG200416	Eixo tras. remanufaturado	1		REMAN FOR AT342296
7	N199909	Adaptador	1	625705-	
8	R375R	Anel o	1	625705-	15.545 X 2.616 mm (0.612" X 0.103")
9	R21612	VálVula de sangria	1	625705-	
10	T56112	Conexão em ângulo	1		3.175 mm (1/8")
11	T75276	Braçadeira	2		
12	R100122	Tampa	1	625705-	

Axle Stop (6 Degree)
Butée d'essieu (6 degrés)
Batente do Eixo (6 Graus)
Tope de eje (6 grados)

TX1039987 A.1

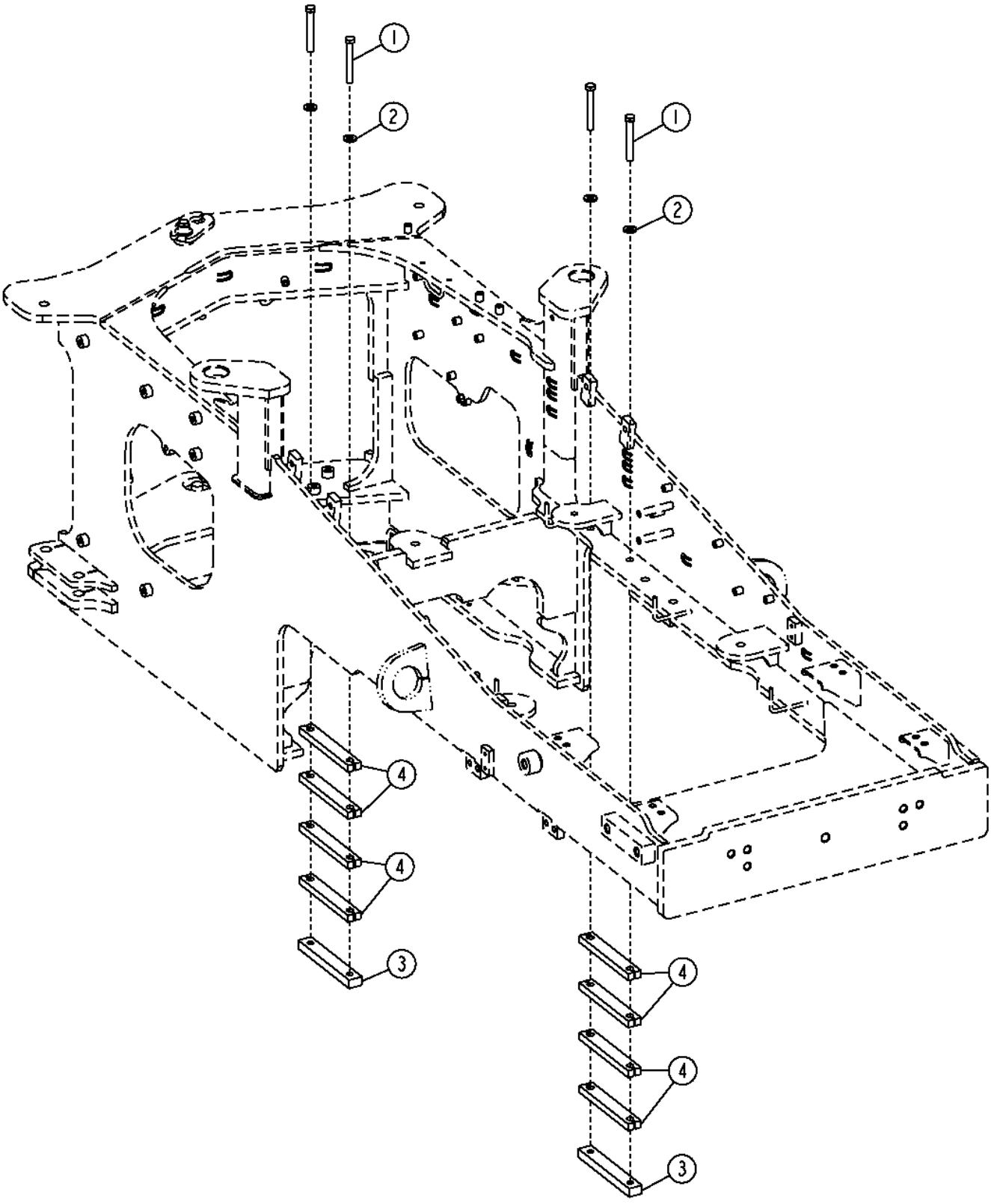

Item	*Nº peça*	*Descrição*	*Qtde*	*Nº série*	*Notas*
1	19M7941	Parafuso sextavado	4		M16 X 120
2	24M7241	Arruela	4		17 X 34 X 4 mm
3	T157315	Correia	2		
4	T168247	Correia	8		

Axle Stop (8 Degree)
Butée d'essieu (8 degrés)
Batente do Eixo (8 Graus)
Tope de eje (8 grados)

TX1040001 A.1

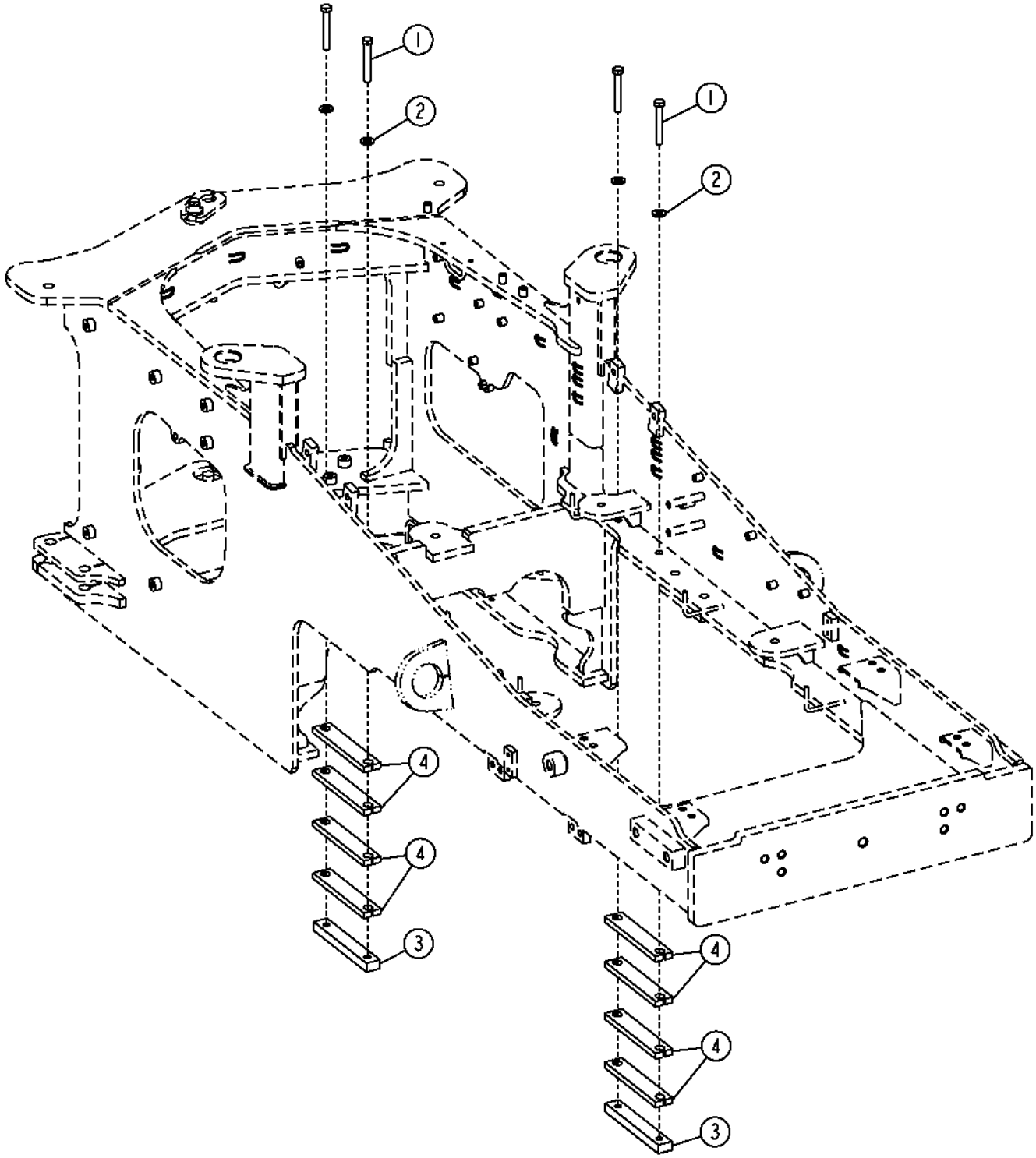

TX1040001

Item	*Nº peça*	*Descrição*	*Qtde*	*Nº série*	*Notas*
1	19M7884	Parafuso sextavado	4		M16 X 110
2	24M7241	Arruela	4		17 X 34 X 4 mm
3	T157315	Correia	2		
4	T223785	Correia	8		

Axle Mounting
Montage d'essieu
Montagem do Eixo
Montaje de eje

TX1040172 A.1

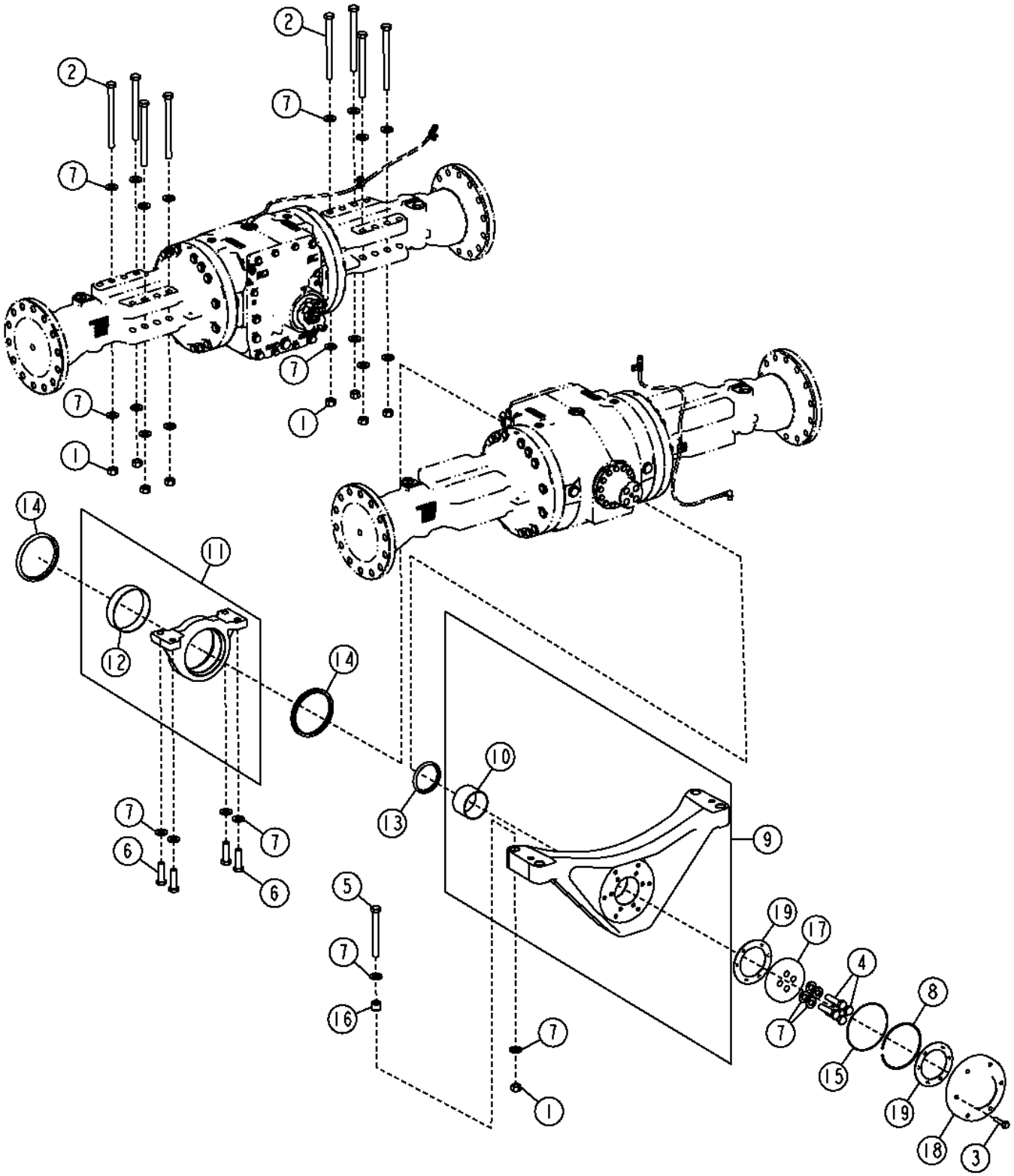

Item	*Nº peça*	*Descrição*	*Qtde*	*Nº série*	*Notas*
1	14M7277	Porca	12		M20
2	19M7779	Parafuso sextavado	8		M20 X 240
3	19M7815	Parafuso	6		M12 X 60
4	19M7892	Parafuso sextavado	4		M20 X 80
5	19M8100	Parafuso sextavado	4		M20 X 180
6	19M8639	Parafuso sextavado	4		M20 X 70
7	24M7242	Arruela	32		21.400 X 42 X 5 mm
8	4003450	Anel de pressão	1		
9	AT336282	Suporte	1		
10	T227479	Bucha	1		
11	AT372240	Suporte eixo traSeiro	1		(SUB FOR AT336517)
12	T227472	Bucha	1		
13	AT357584	Vedação	1		
14	AT358357	Vedação	2		
15	R274003	Anel o	1		
16	T174463	Bucha	4		
17	T210215	Espaçador	1		
18	T227377	Capa	1		
19	T228638	Arruela de encosto	2		

Front Differential Lock Line
Conduite de blocage de différentiel avant
Linha de Bloqueio do Diferencial Dianteiro
Línea de traba de diferencial delantero

AT336125_TX1088360 A.1

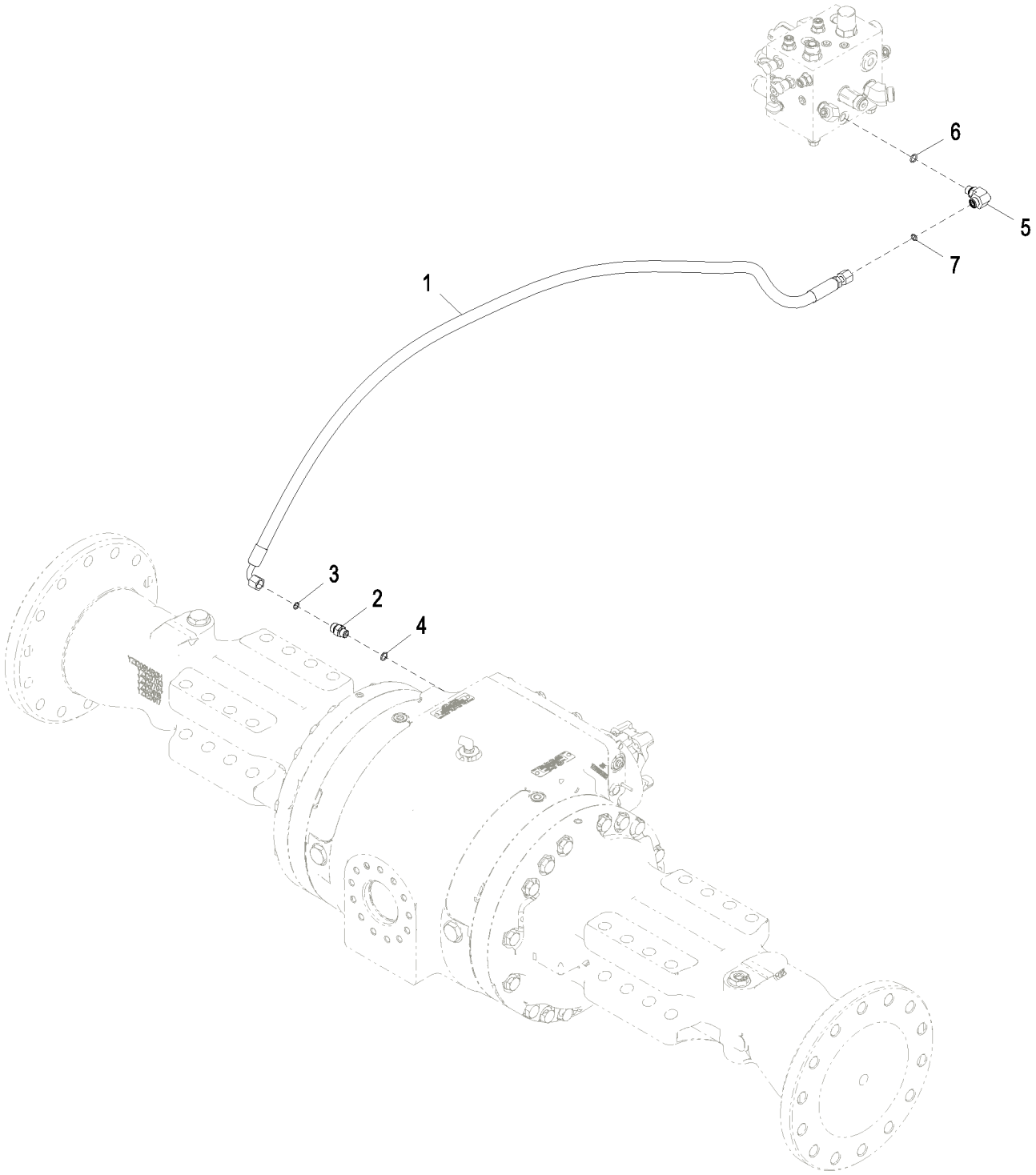

AT336125_TX1088360

Item	*Nº peça*	*Descrição*	*Qtde*	*Nº série*	*Notas*
1	AT345789	Mangueira hidraulica-fabric	1		
2	38H1160	Adaptador	1		
3	T77613	Anel o	1		
4	R26448	Anel o	1		
5	38H1004	Conexão em ângulo	1		
6	R26448	Anel o	1		
7	T77613	Anel o	1		

Rear Differential Lock Line
Conduite verrouillage différentiel avant
Linha de Bloqueio do Diferencial Traseiro
Línea de traba de diferencial trasera

TX1040273 A.1

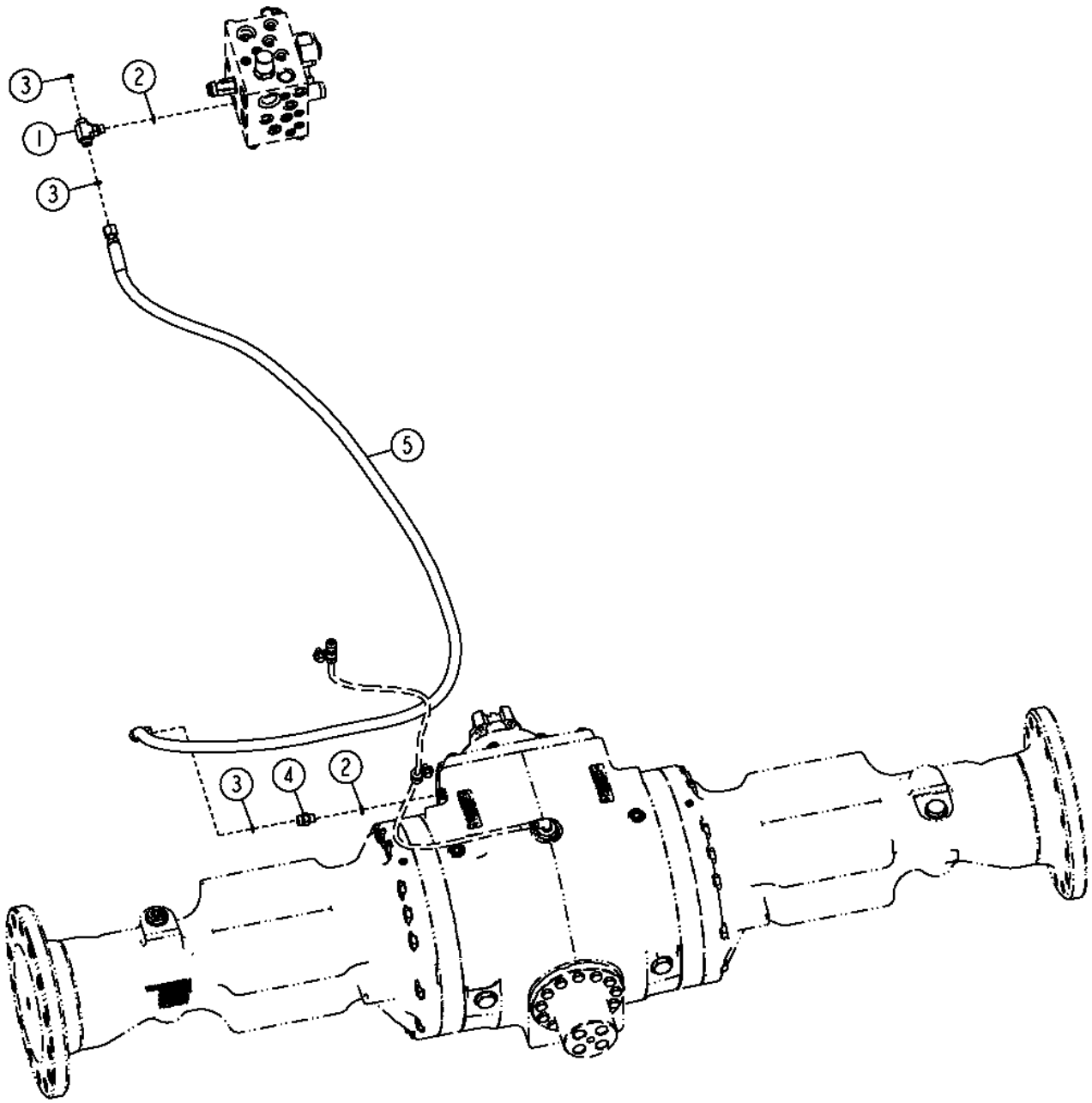

TX1040273

Item	*Nº peça*	*Descrição*	*Qtde*	*Nº série*	*Notas*
1	38H1016	Conexão em t	1		
2	R26448	Anel o	2		
3	T77613	Anel o	3		
4	38H1160	Adaptador	1		
5	AT336295	Mangueira hidraulica-fabric	1		

Differential Lock Switch
Interrupteur de blocage du différentiel
Interruptor do Bloqueio do Diferencial
Interruptor de traba de diferencial

AT333237_TX1107314 A.1

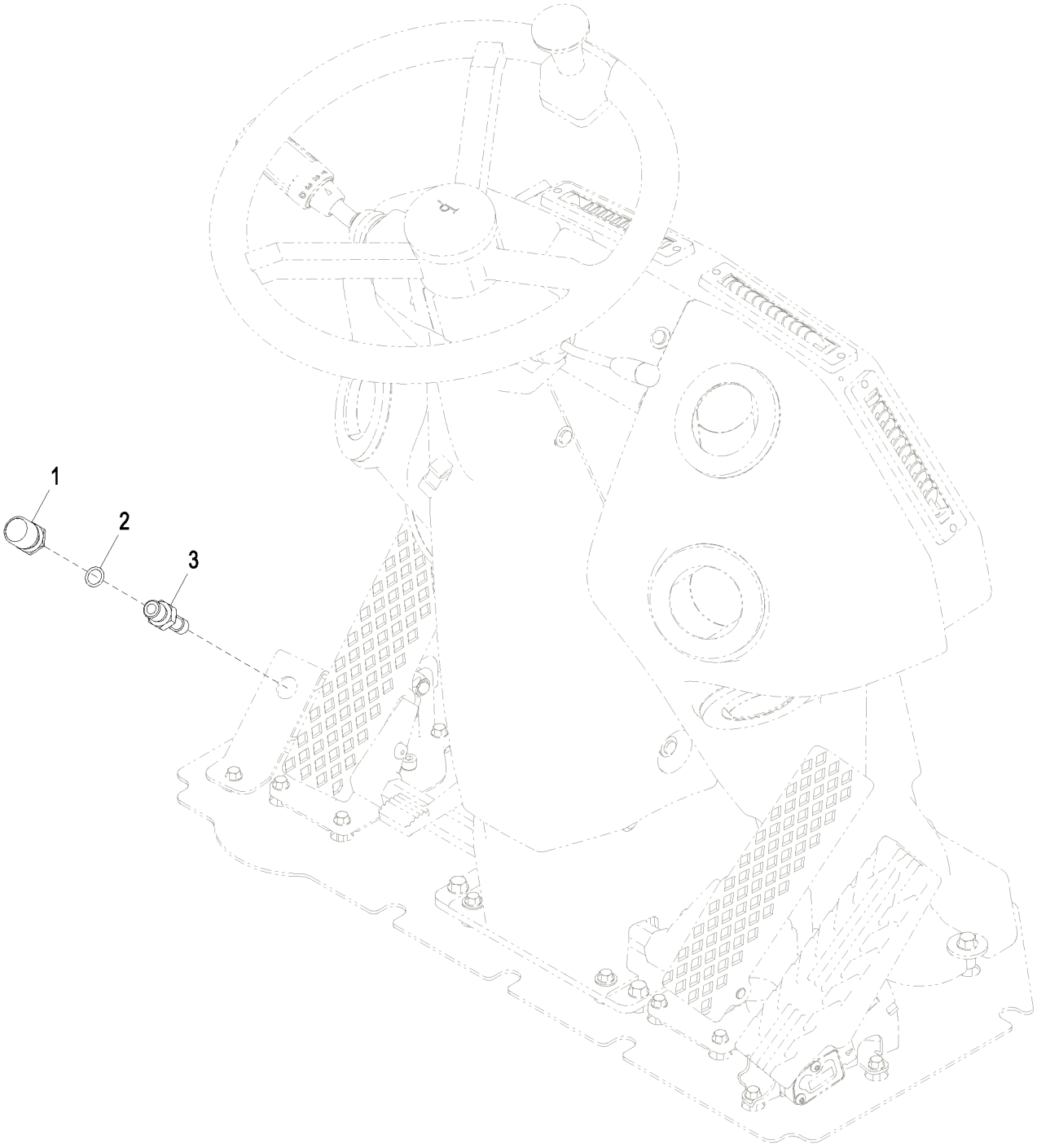

AT333237_TX1107314

Item	*Nº peça*	*Descrição*	*Qtde*	*Nº série*	*Notas*
1	RE43637	Atuador	1		
2	51M7042	Anel o	1		13.300 X 2.200 mm
3	RE46534	Interruptor	1		Bloqueio do Diferencial

Automatic Axle Differential Lock
Blocage du différentiel d'essieu automatique
Bloqueio Automático do Diferencial do Eixo
Bloqueo automático del diferencial del eje

AT336752_TX1084553 A.1

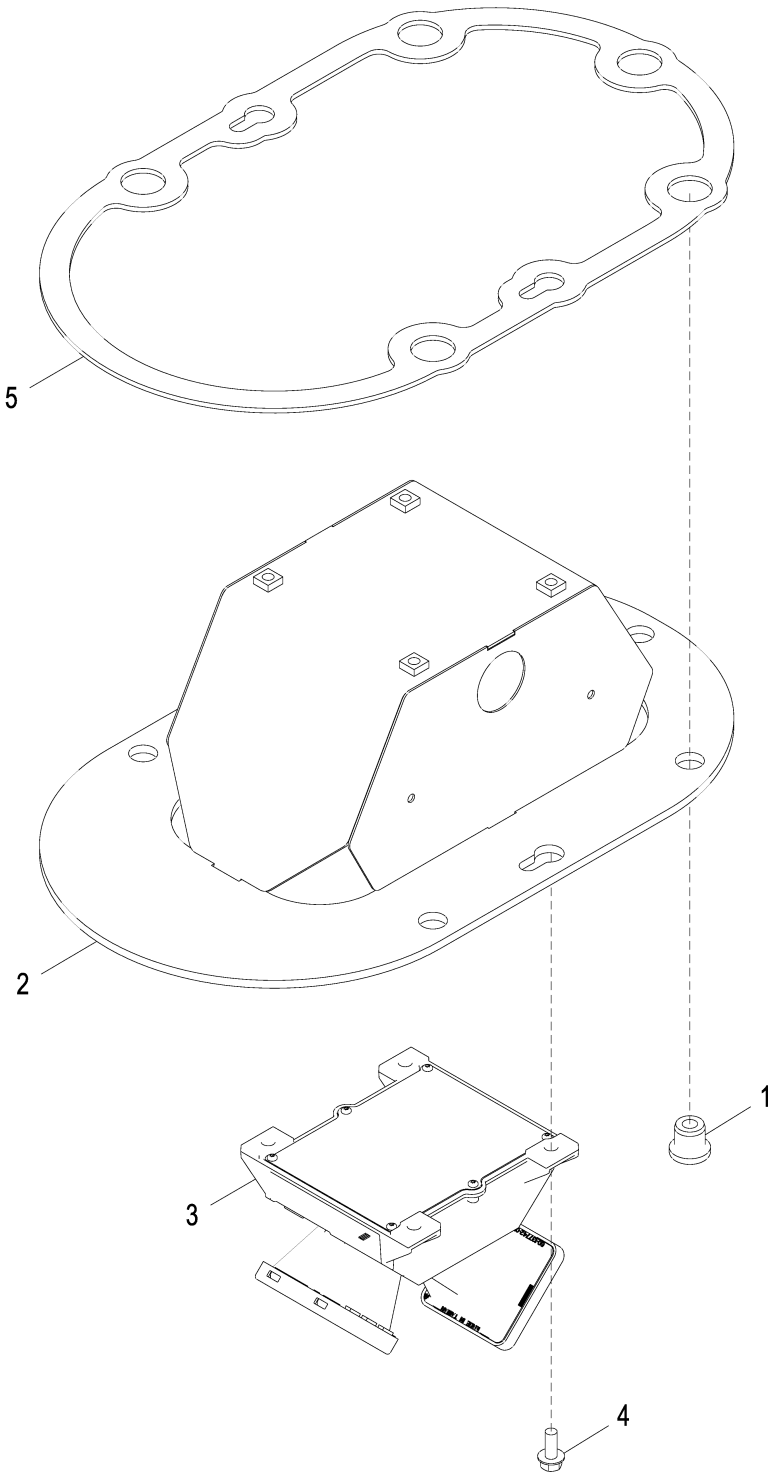

AT336752_TX1084553

Item	*Nº peça*	*Descrição*	*Qtde*	*Nº série*	*Notas*
1	AT116162	Isolador	5		
2	RE225712	Apoio	1		
3	AT340252	SenSor vel. real de deSloca	1		Unidade do RDR (Radar da Velocidade de Avanço)
4	19M7866	Parafuso	4		M8 X 20
5	R244400	Vedação	1		
6	AT344894	Chicote	1		Radar da Velocidade de Avanço, Não Ilustrado

Automatic Axle Differential Lock Conversion Kit
Jeu d'adaptation de blocage du différentiel d'essieu automatique
Kit de Conversão do Bloqueio Automático do Diferencial do Eixo
Juego de conversión de bloqueo automático de diferencial de eje

AT362998_TX1084554 A.1

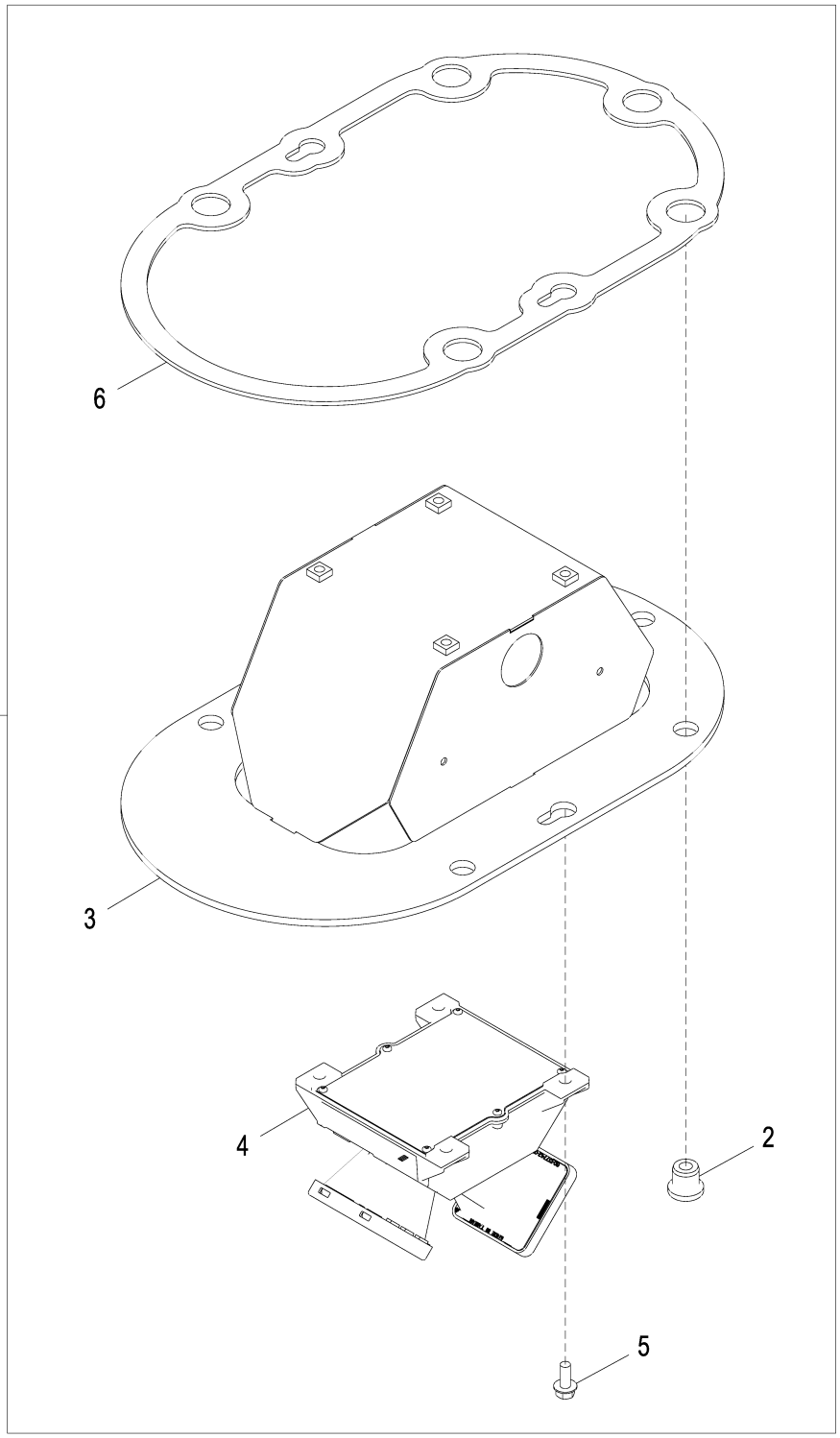

AT362998_TX1084554

Item	*Nº peça*	*Descrição*	*Qtde*	*Nº série*	*Notas*
1	**AT362998**	**Bloqueio do diferencial**	**1**		**Pacotes de Produto, INCLUDES AT344894**
2	AT116162	Isolador	5		
3	RE225712	Apoio	1		
4	AT340252	SenSor vel. real de deSloca	1		Unidade do RDR (Radar da Velocidade de Avanço)
5	19M7866	Parafuso	4		M8 X 20
6	R244400	Vedação	1		
7	AT344894	Chicote	1		Radar da Velocidade de Avanço, Não Ilustrado, INCLUDED WITH AT362998

Axle Temperature Sensor
Capteur de température de l'essieu
Sensor de Temperatura do Eixo
Sensor de temperatura de eje

AT391062_TX1099931 B.1

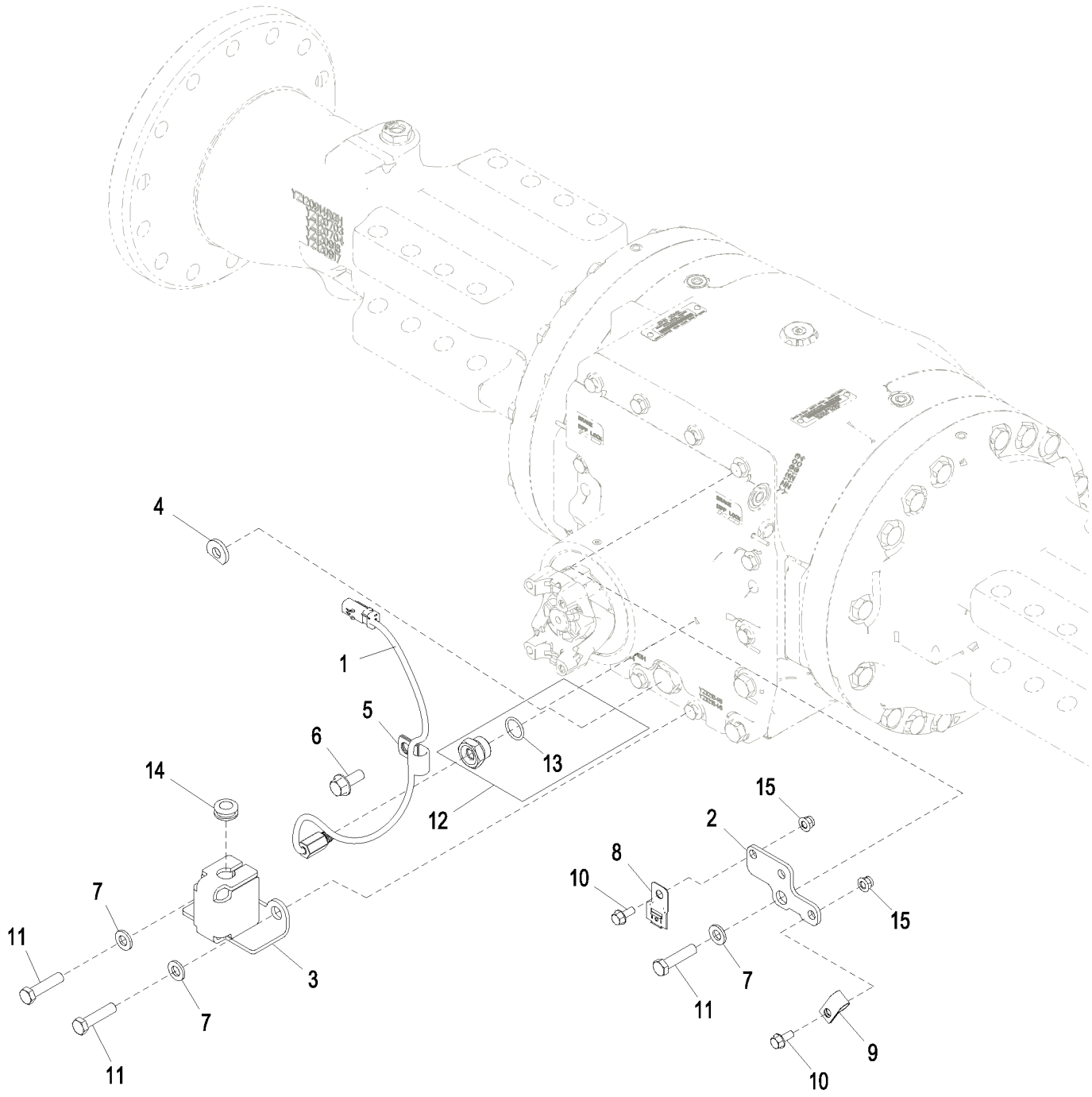

AT391062_TX1099931

Item	*Nº peça*	*Descrição*	*Qtde*	*Nº série*	*Notas*
1	AT390644	SenSor temp. água	1		
2	T283860	Apoio	1		
3	T279632	Apoio	1		
4	T35025	Arruela	1		13.490 X 31.750 X 4.570 mm (17/32" X 1-1/4" X 0.180")
5	T64784	Presilha	1		
6	19M7789	Parafuso	1		M12 X 30
7	24M7240	Arruela	3		13 X 25 X 3 mm
8	57M10650	Kit da presilha	1		
9	T75197	Braçadeira	1		
10	19M7866	Parafuso	2		M8 X 20
11	19M7361	Parafuso sextavado	3		M12 X 50
12	AT391275	Conexão	1		
13	U12547	Anel o	1		23.470 X 2.946 mm (0.924" X 0.116")
14	T70502	Passa-fio	1		
15	14M7396	Porca de segurança	2		M8

Axle Temperature Sensor Gauge Kit
Kit d'indicateur de capteur de température d'essieu
Kit de Indicador do Sensor de Temperatura do Eixo
Juego de medidor de sensor de temperatura de eje

AT385730_TX1084882 B.1

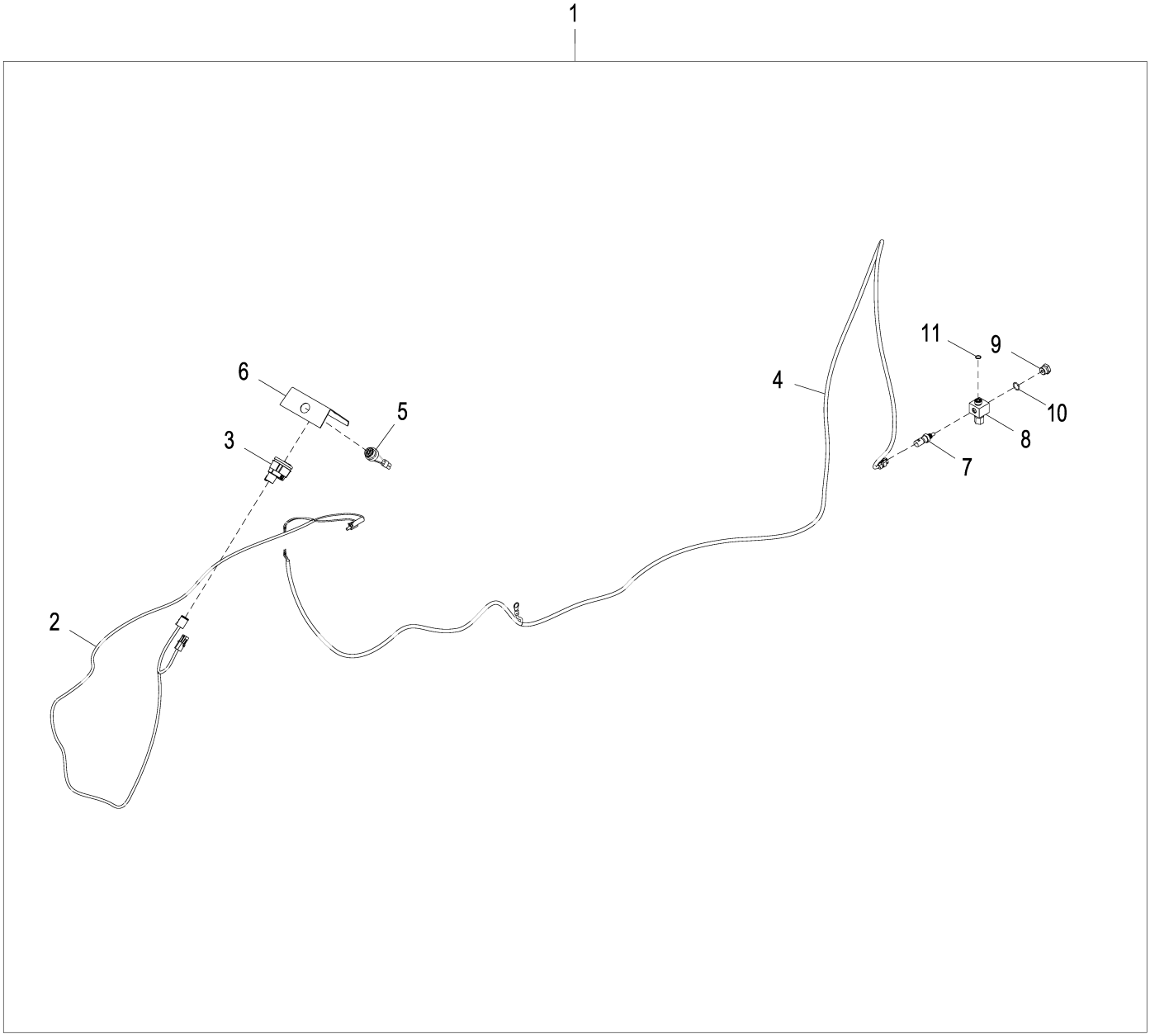

AT385730_TX1084882

Item	*Nº peça*	*Descrição*	*Qtde*	*Nº série*	*Notas*
1	**AT385730**	**Kit do indicador**	**1**		**Pacotes de Produto**
2	AT386129	Chicote	1		
3	AT385682	Indicador de temperatura	1		
4	AT385681	Chicote	1		
5	AT160480	SiStema de alarme	1		
6	T282322	Placa	1		
7	RE537637	SenSor temp. água	1		
8	AT400471	Conexão em t	1		
9	R27474	Tampão de dreno	1		
10	R26906	Anel o	1		19.177 X 2.464 mm (0.755" X 0.097")
11	T77857	Anel o	1		12.421 X 1.778 mm (0.489" X 0.070")
12	R44302	Cinta	30		Não Ilustrado

YZ19528 Reman Axle, Front
YZ19528 Essieu réusiné, avant
YZ19528 Eixo Reman, Dianteiro
YZ19528 Eje remanufacturado, delantero

YZ19529_PCD B.1

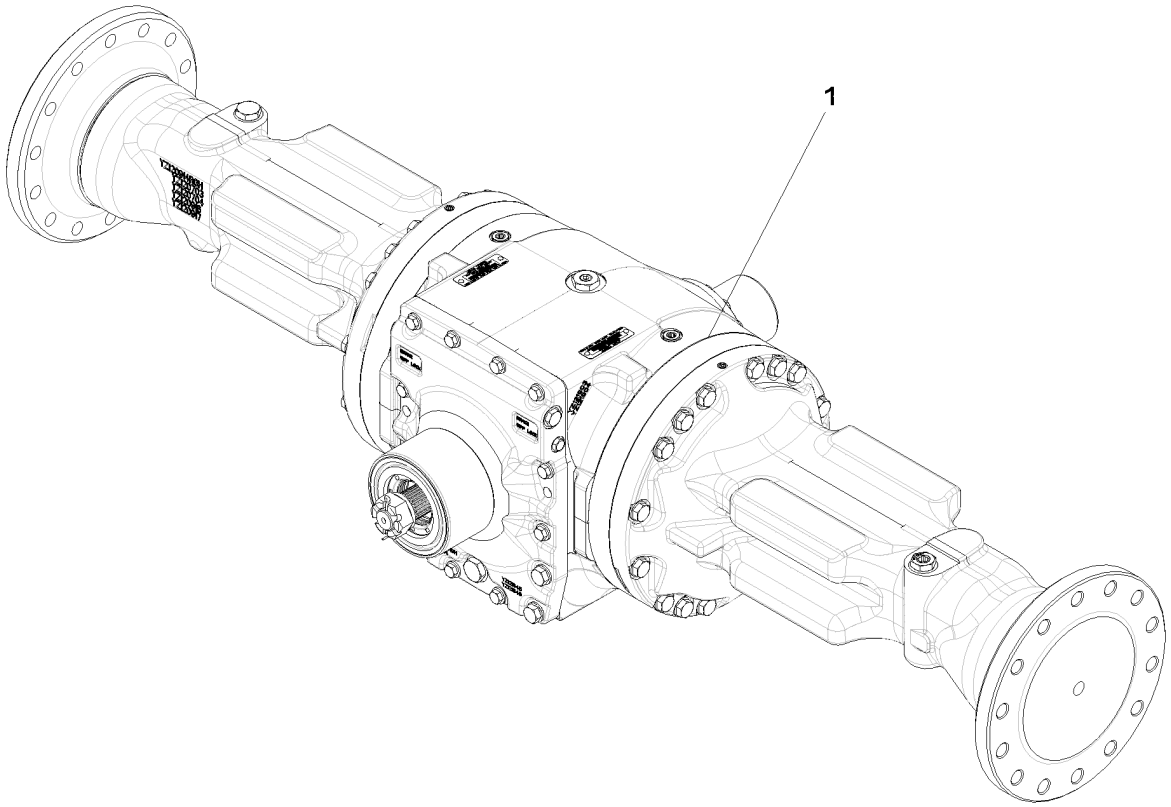

YZ19529_PCD

Item	*Nº peça*	*Descrição*	*Qtde*	*Nº série*	*Notas*
1	YZ19528	Eixo	1		NLA; ORDER PG200419
	PG200419	Eixo diant. remanufaturado	1		SUB FOR YZ19528 TMIV ?K" 1200 FRONT AXLE

YZ120705 Spiral Bevel Input Pinion and Ring Gear Set
YZ120705 Jeu de pignons coniques hélicoïdaux d'entrée et couronnes
YZ120705 Jogo de Pinhão de Entrada Cônico Espiral e Engrenagem de Coroa
YZ120705 Kit de piñón de entrada cónico en espiral y corona dentada

RE33812_PCD A.1

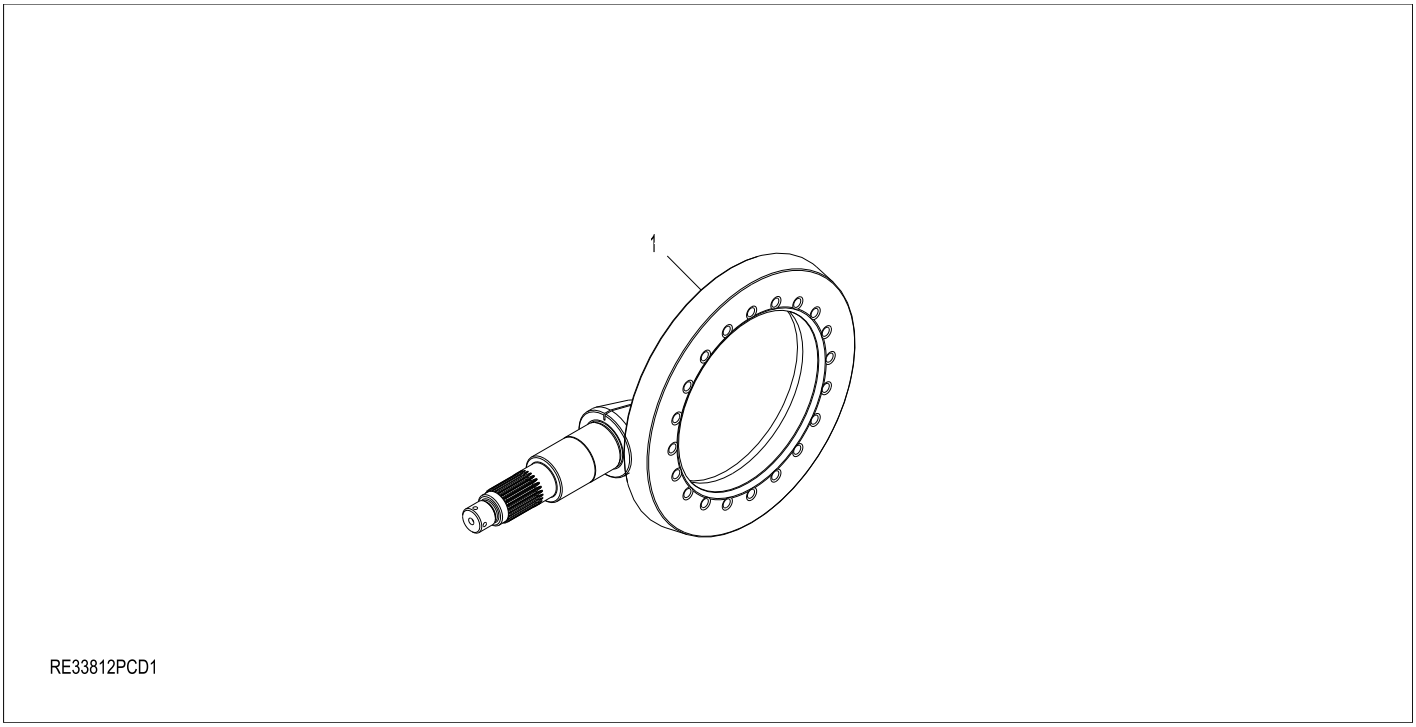

Item	*Nº peça*	*Descrição*	*Qtde*	*Nº série eixo*	*Notas*
1	YZ120696	Acionamento da coroa	1		(MARKED YZ120698 AND YZ120700)

YZ120707 Input Yoke, Front Axle
YZ120707 Chape d'entrée, essieu avant
YZ120707 Garfo de Entrada, Eixo Dianteiro
YZ120707 Horquilla de entrada, eje delantero

YZ120751_PCD B.3

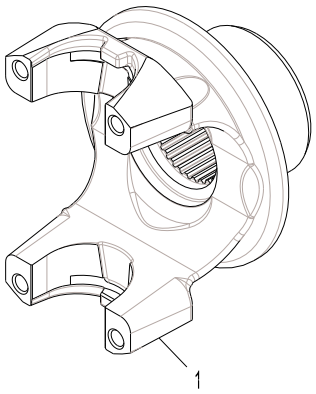

YZ120751PCD1

Item	*Nº peça*	*Descrição*	*Qtde*	*Nº série eixo*	*Notas*
1	YZ120811	Forquilha	1		

YZ120708 Axle Housing and Shaft
YZ120708 CARTER ET ARBRE D'ESSIEU
YZ120708 CARCAÇA DO EIXO DE RODA E EIXO
YZ120708 Carcasa y flecha de eje

YZ120708_PCD A.2

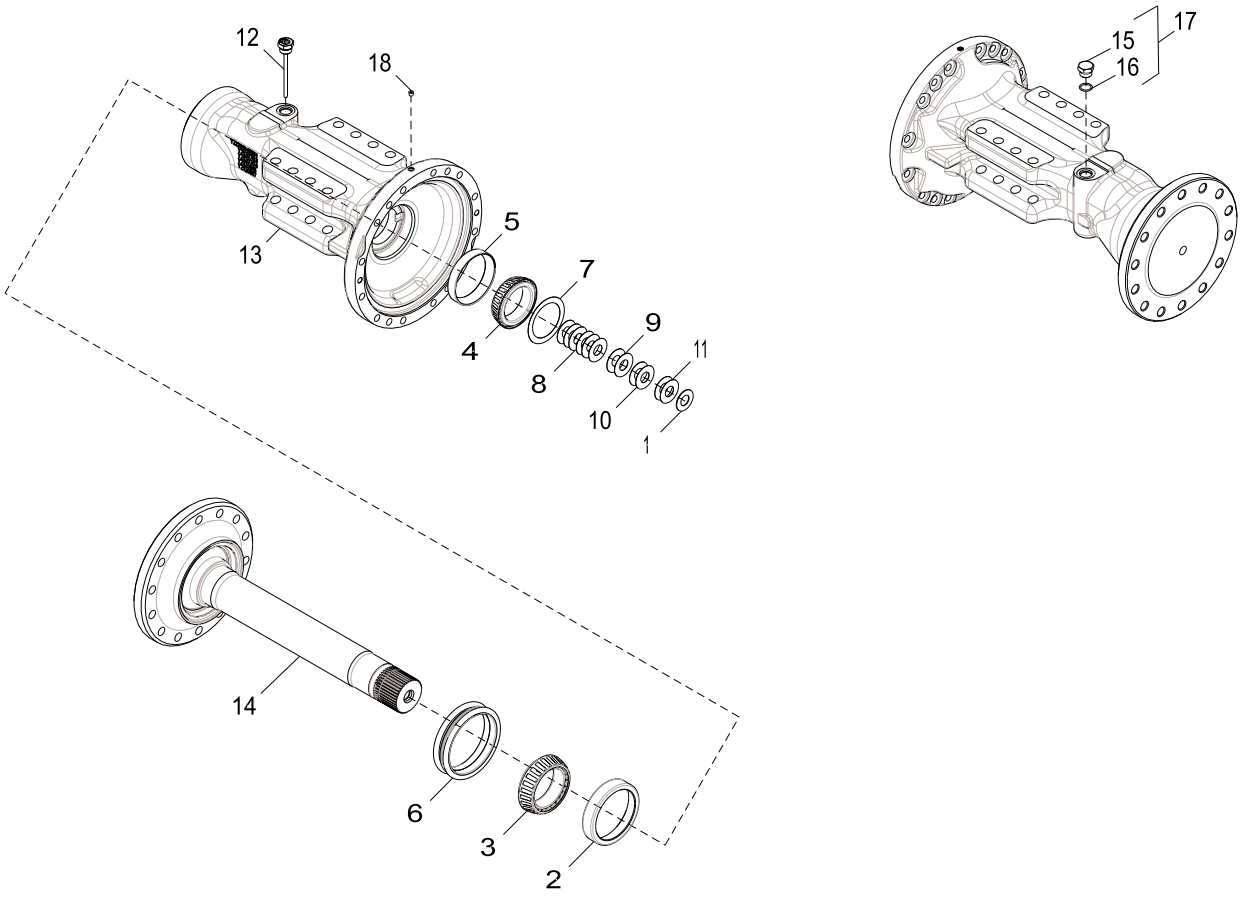

YZ120708_PCD

Item	*Nº peça*	*Descrição*	*Qtde*	*Nº série eixo*	*Notas*
1	F2380R	Arruela	2		
2	JD8248	Capa de rolamento	2		
3	JD9018	Cone de rolamento	2		
4	JD9055	Cone de rolamento	2		
5	JD9118	Capa de rolamento	2		
6	YZ121062	Vedação	2		
7	R48437	Arruela	2		
8	R59439	Calço	12		0,127
9	R59440	Calço	4		0,51
10	R61461	Calço	4		0,076
11	R79989	Calço	4		0,178
12	YZ121220	Vareta de niVel	1		SUB FOR RE160974
13	YZ120704	Carcaça	2		MARKED YZ120914; SUB FOR YZ120917
14	YZ120687	Eixo	2		MARKED YZ121064
15	YZ121847	Tampão	1		
16	F3171R	Anel o	1		
17	RE58664	Conexão	1		
18	15H558	Tampão	2		1/8", SUB FOR JD7759

YZ121044 Standard Input Housing, Non- Osc
YZ121044 Carter d'entreé standard, non osc.
YZ121044 Carcaça de Entrada Padrão, Não Oscilante
YZ121044 Caja de entrada estándar, sin oscilación

YZ121044_PCD A.2

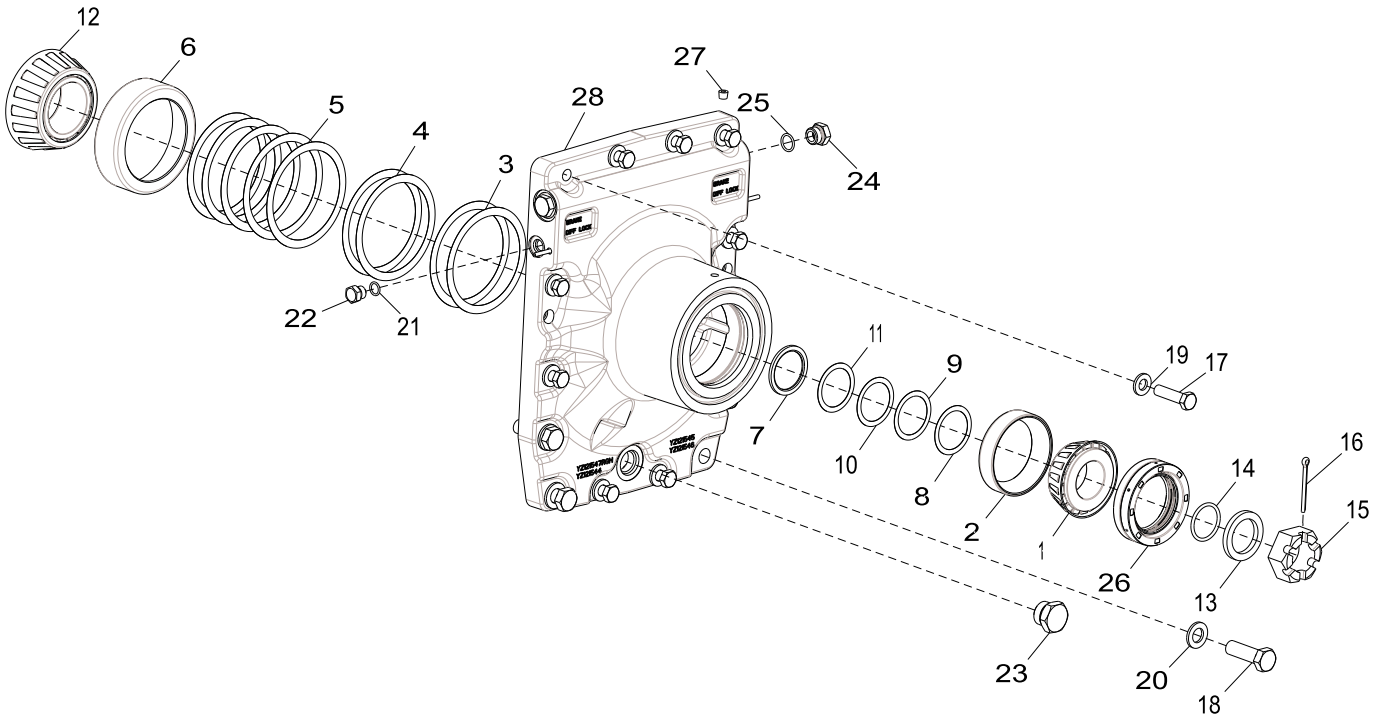

YZ121044_PCD

Item	*Nº peça*	*Descrição*	*Qtde*	*Nº série transmissão*	*Notas*
1	JD8970	Cone de rolamento	1		
2	JD8240	Capa de rolamento	1		
3	R26227	Calço	2		0,003
4	R26228	Calço	2		0,005
5	R26229	Calço	5		0,01
6	JD8264	Capa de rolamento	1		
7	R135535	Espaçador	1		
8	R45197	Calço	1		0,007
9	R45198	Calço	1		0,01
10	R45199	Calço	1		
11	R45200	Calço	1		
12	JD8974	Cone de rolamento	1		
13	YZ120167	Arruela	1		
14	U10289	Anel o	1		
15	R48776	Porca	1		
16	11M7032	Contra-pino	1		5 X 50 mm
17	19M8902	Parafuso sextavado	10		M12 X 45
18	19M7409	Parafuso sextavado	4		M16 X 50
19	24M7240	Arruela	10		13 X 25 X 3 mm
20	R135543	Arruela	4		
21	R26448	Anel o	2		
22	R27218	Tampão	2		
23	RE58664	Conexão	1		INCLUDES F3171R AND R27175
24	R33138	Conexão	2		
25	R26375	Anel o	2		
26	YZ120686	Vedação	1		SUB FOR YZ121723
	YZ120567	Vedação	1		SUB FOR YZ121723
27	15H558	Tampão	2		1/8"
28	YZ121051	Capa	1		MARKED YZ121544, YZ121545, YZ121546 OR YZ121547; INCLUDES (2) YZ121036

YZ120712 Dual Brakes
YZ120712 Doubles Freins
YZ120712 Freios Duplos
YZ120712 Frenos Dobles

YZ120712APCD A.1

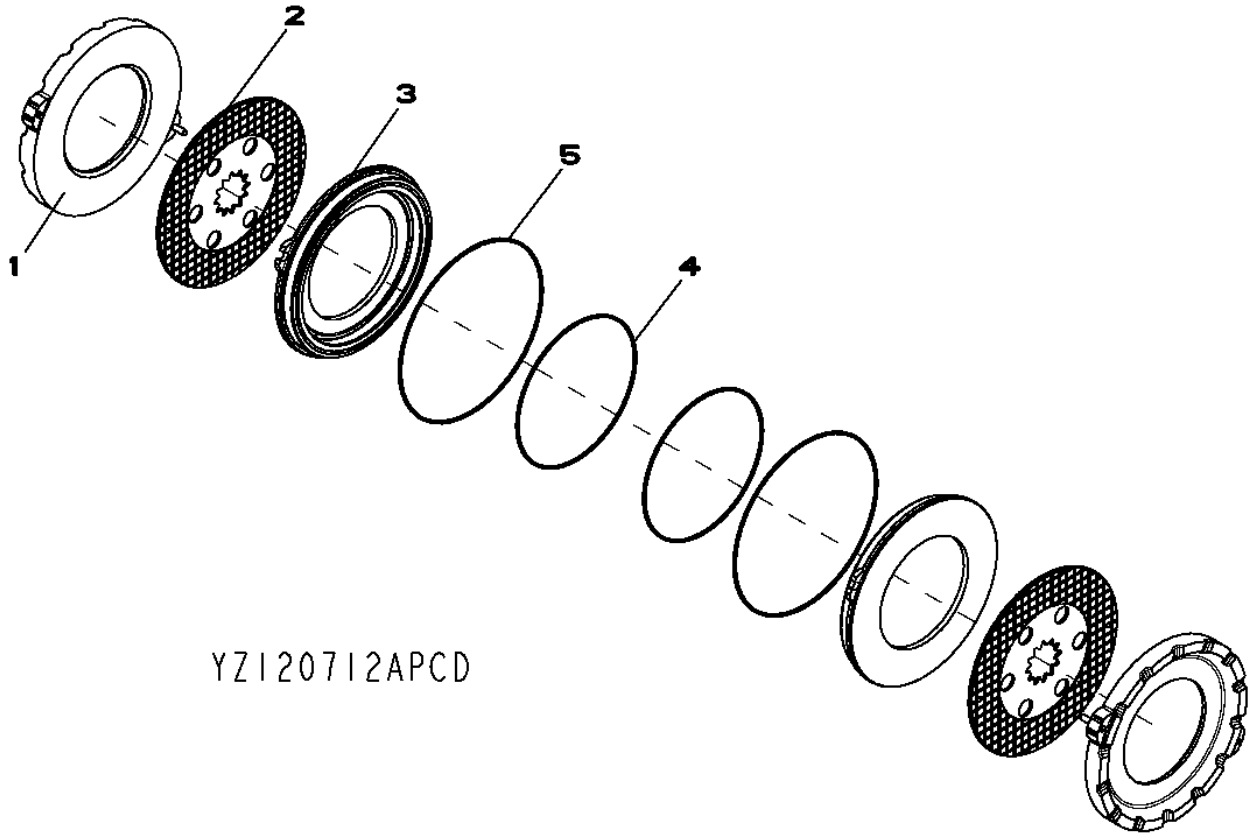

Item	*Nº peça*	*Descrição*	*Qtde*	*Nº série eixo*	*Notas*
1	YZ121022	Placa	2		MARKED YZ121021; INCLUDES R26198 AND R28671
2	YZ120978	Disco de freio	2		
3	YZ121930	Pistão	2		(SUB FOR YZ121241)
4	R122849	Vedação	2		
5	R132615	Vedação	2		

YZ121946 Differential Lock
YZ121946 Blocage de différentiel
YZ121946 Bloqueio do Diferencial
YZ121946 Bloqueo del diferencial

YZ121237PCD4 D.1

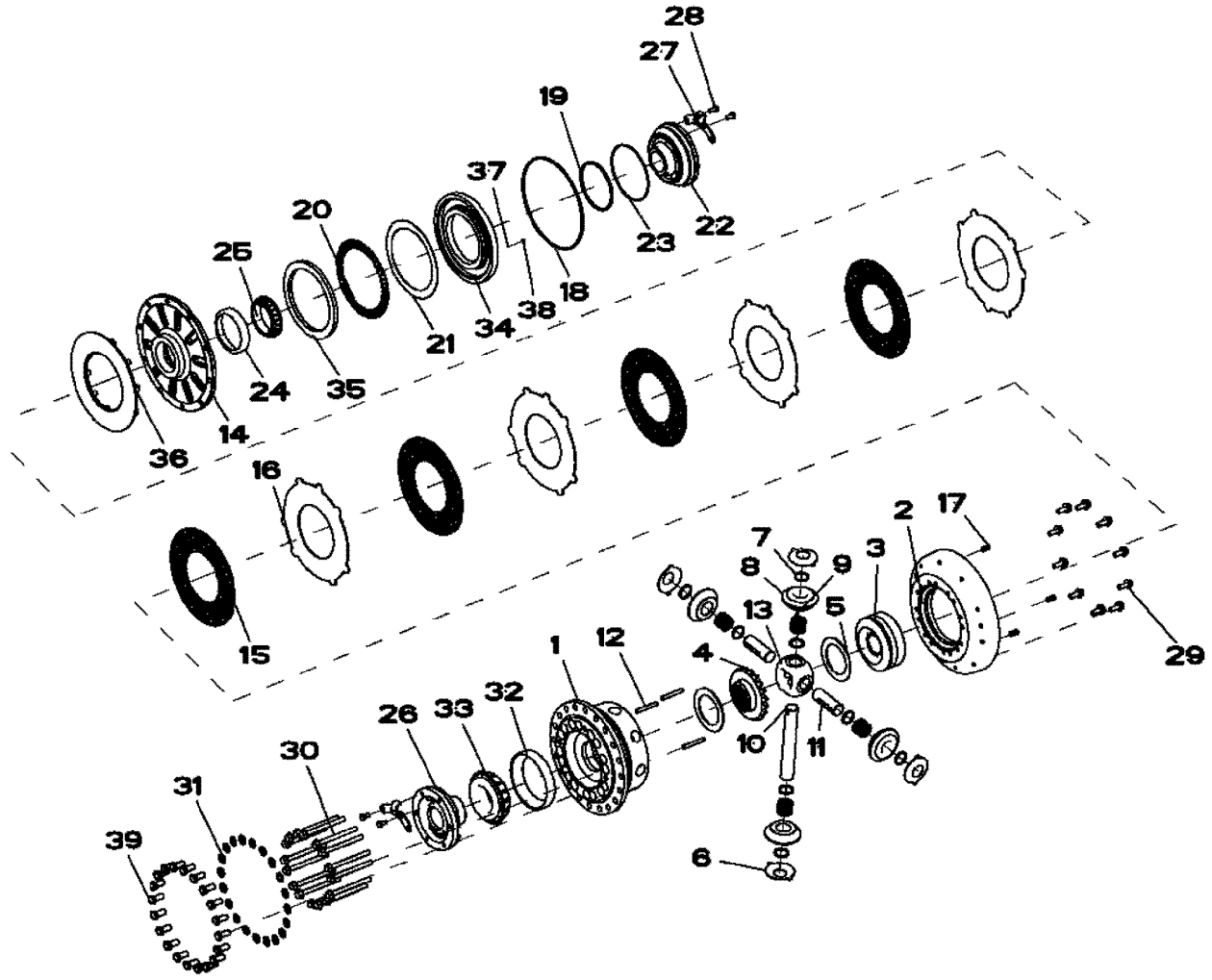

YZ121237PCD4

Item	*Nº peça*	*Descrição*	*Qtde*	*Nº série eixo*	*Notas*
1	YZ120886	Carcaça	1		MARKED YZ120885
2	YZ120888	Carcaça	1		MARKED YZ120887
3	R74869	Coroa	1		
4	YZ120939	Coroa	1		
5	R93623	Arruela de encosto	2		
6	R67811	Arruela de encosto	4		
7	YZ120982	Arruela de encosto	8		
8	YZ120938	Pinhão	4		
9	YZ120931	Agulha de rolamento	136		
10	YZ120929	Pino fixador	1		
11	YZ120930	Pino fixador	2		
12	W30317	Pino elástico	3		
13	YZ120940	Cubo	1		
14	YZ120890	Capa	1		MARKED YZ120889
15	YZ120899	Disco de embreagem	4		
16	YZ120900	Plato da embreagem	4		
17	YZ120902	Mola de compressão	3		
18	YZ120903	Vedação	1		
19	YZ120904	Vedação	1		
20	YZ120906	Rolamento de agulhas	1		
21	YZ120907	Arruela de encosto	1		
22	YZ120895	Mancal	1		MARKED YZ120893
23	R99038	Anel o	1		
24	JD8206	Capa de rolamento	1		
25	JD8946	Cone de rolamento	1		
26	YZ121924	Mancal	1		MARKED YZ121925; SUB FOR YZ120894
27	YZ121015	Placa de segurança	2		
28	R88246	Parafuso sextavado	4		
29	19M7785	Parafuso	10		M10 X 25
30	19M7944	Parafuso	16		M10 X 120
31	R47172	Arruela	20		
32	YZ120935	Capa de rolamento	1		
33	YZ120936	Cone de rolamento	1		
34	YZ121232	Pistão	1		
35	YZ121233	Arruela de encosto	1		
36	YZ121231	Atuador	1		
37	34M7040	Pino elástico	1		6 X 30 mm
38	YZ121036	Plugue	1		
39	R135515	Parafuso sextavado	20		

YZ121942 Differential Case Assembly
YZ121942 Assemblage de carter de différentiel
YZ121942 Conjunto da Caixa do Diferencial
YZ121942 Conjunto de cárter del diferencial

YZ121942_PCD B.2

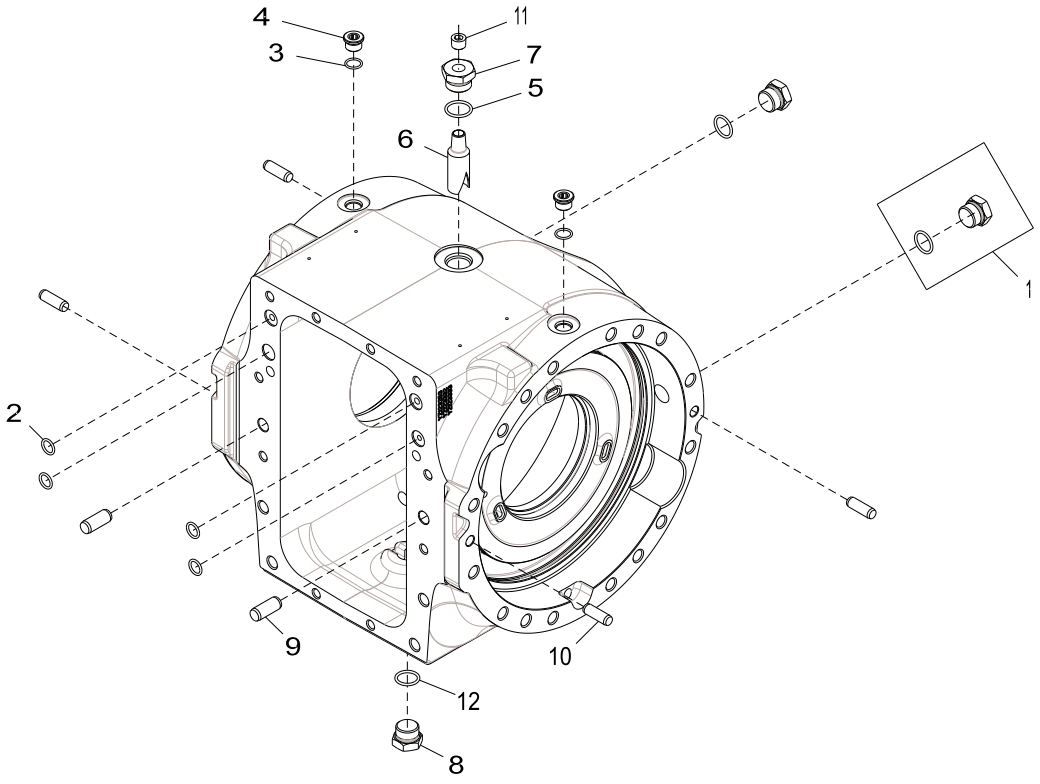

Item	*Nº peça*	*Descrição*	*Qtde*	*Nº série*	*Notas*
1	RE58664	Conexão	2		INCLUDES F317R AND R27175
2	R375R	Anel o	4		
3	R26375	Anel o	2		
4	R33138	Conexão	2		
5	U17409	Anel o	1		
6	R132574	Tubulação esTruTural	1		
7	R112210	Adaptador	1		
8	YZ121445	Tampão de dreno	1		
9	R54380	Pino de centragem	1		
10	T26565	Pino de centragem	4		
11	R116373	Tampão	1		
12	F3171R	Anel o	1		

YZ120945 Final Drive
YZ120945 Réduction finale
YZ120945 Redução Final
YZ120945 Reducción final

YZ120945B_PCD A.2

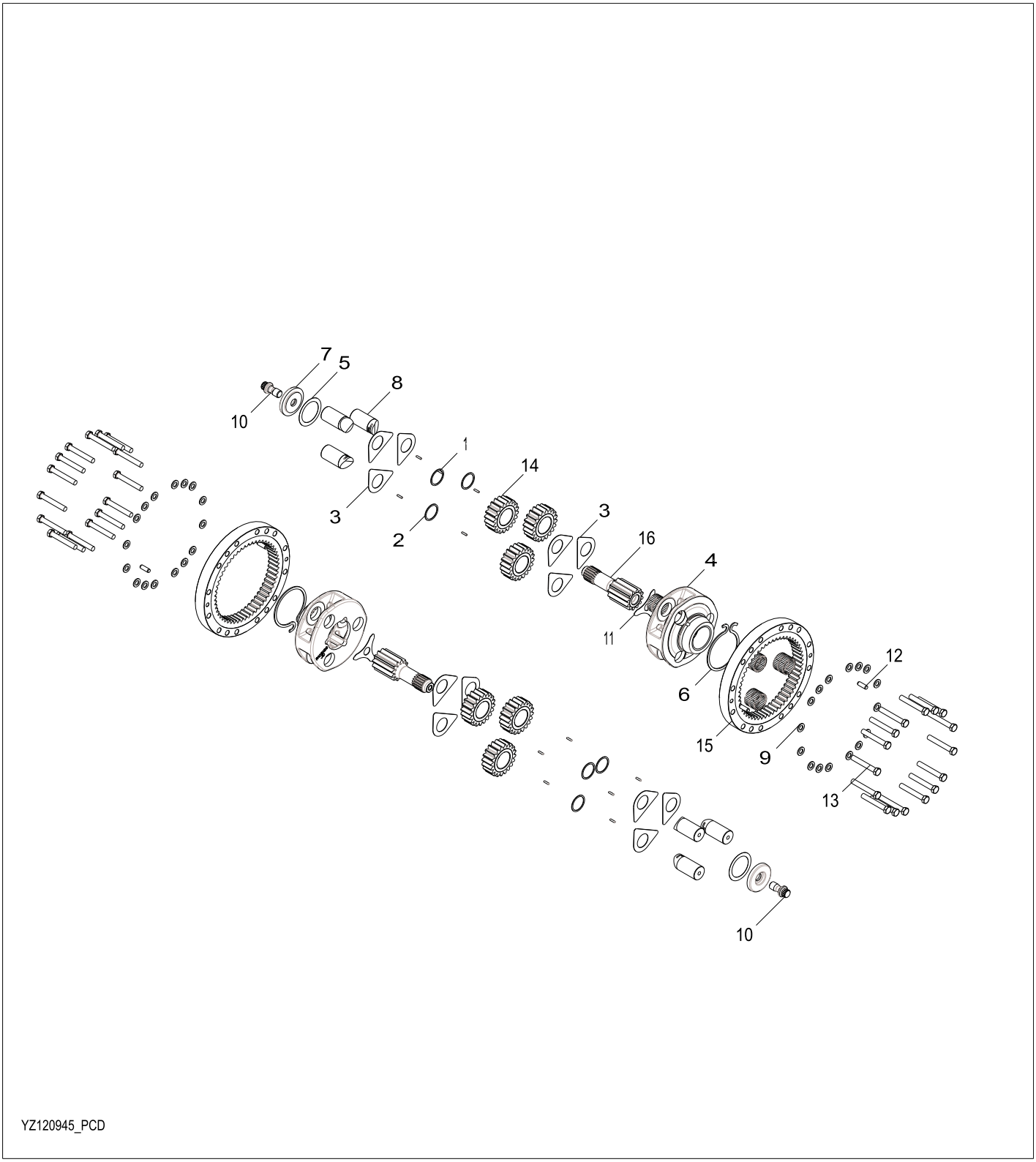

YZ120945_PCD

Item	*Nº peça*	*Descrição*	*Qtde*	*Nº série eixo*	*Notas*
1	R109123	Agulha de rolamento	186		(SUB FOR YZ121375)
2	R109124	Arruela	3		
3	R112078	Arruela de encosto	6		
4	R109128	Porta-Planetários	1		
5	F2253R	Calço	1		
6	T28832	Anel de pressão	1		
7	R93173	Espaçador	1		
8	YZ121442	Eixo com pinhão	3		(SUB FOR YZ121376)
9	R135543	Arruela	32		
10	YZ120470	Parafuso	2		
11	YZ121118	Placa de segurança	2		
12	T26565	Pino de centragem	4		
13	19M8620	Parafuso sextavado	32		M16 X 110
14	YZ121126	Planetário	3		
15	YZ120762	EngrEnagem	2		
16	YZ120897	Eixo com pinhão	2		

YZ120942 Seal, Oil
YZ120942 Seal, Oil
YZ120942 Vedação, Óleo
YZ120942 Retén, aceite

YZ120942_PCD A.1

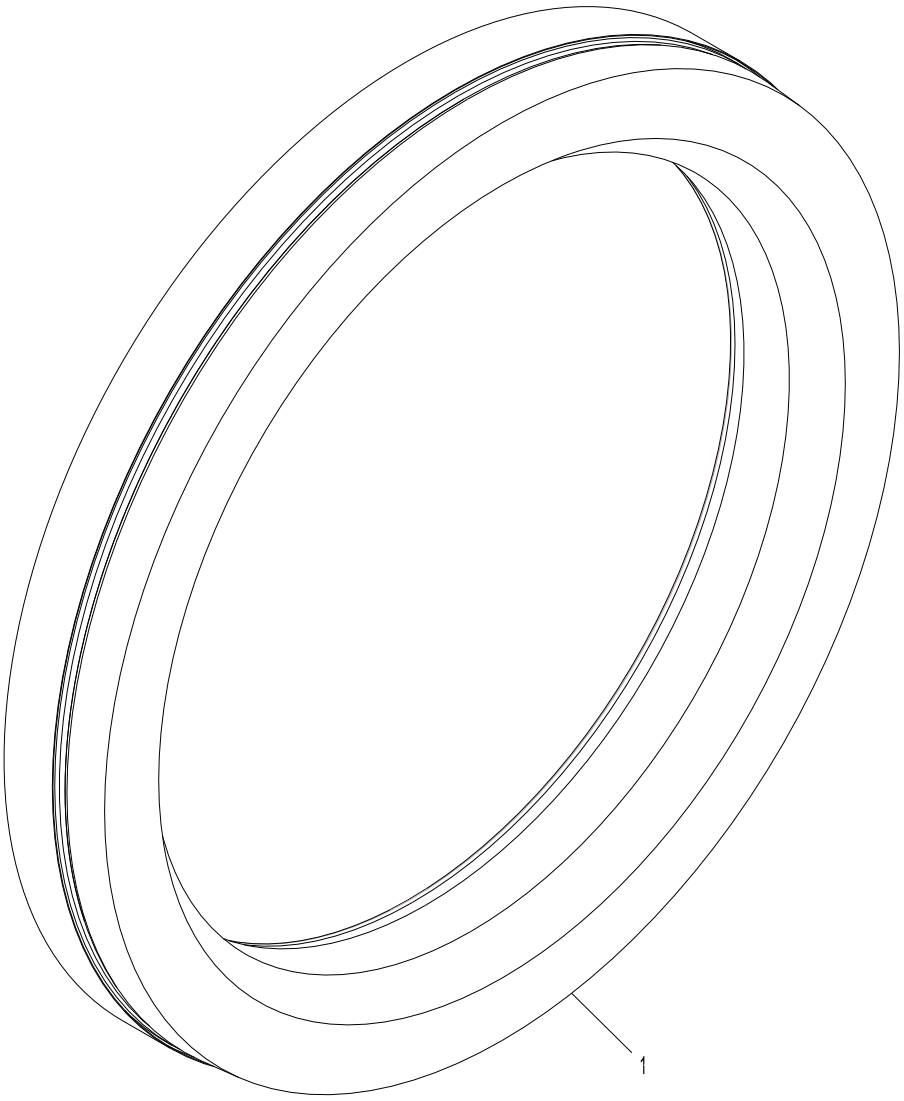

YZ120942_PCD

Item	*Nº peça*	*Descrição*	*Qtde*	*Nº série*	*Notas*
1	YZ120942	Vedação	1		

YZ19334 Reman Axle, Front
YZ19334 Essieu réusiné, avant
YZ19334 Eixo Reman, Dianteiro
YZ19334 Eje remanufacturado, delantero

YZ19123_PCD A.1

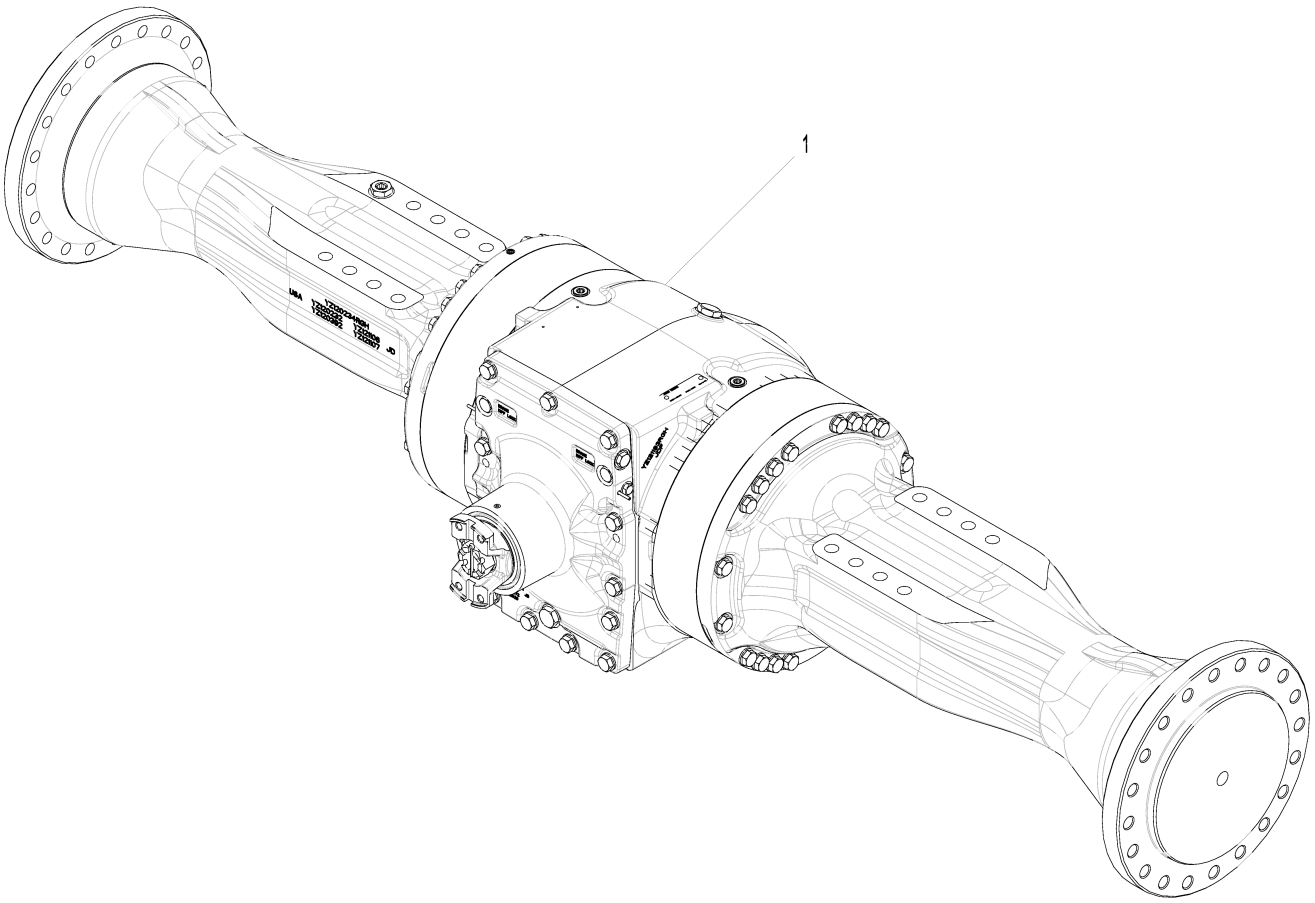

YZ19123_PCD

Item	*Nº peça*	*Descrição*	*Qtde*	*Nº série*	*Notas*
1	YZ19334	Eixo com diferencial	1		NLA; ORDER PG200417
	PG200417	Eixo tras. remanufaturado	1		SUB FOR YZ19334 (Front Axle 1200 TMIV ?K")

YZ120706 Spiral Bevel Input Pinion and Ring Gear Set
YZ120706 Jeu de pignons coniques hélicoïdaux d'entrée et couronnes
YZ120706 Jogo de Pinhão de Entrada Cônico Espiral e Engrenagem de Coroa
YZ120706 Kit de piñón de entrada cónico en espiral y corona dentada

RE33812_PCD A.1

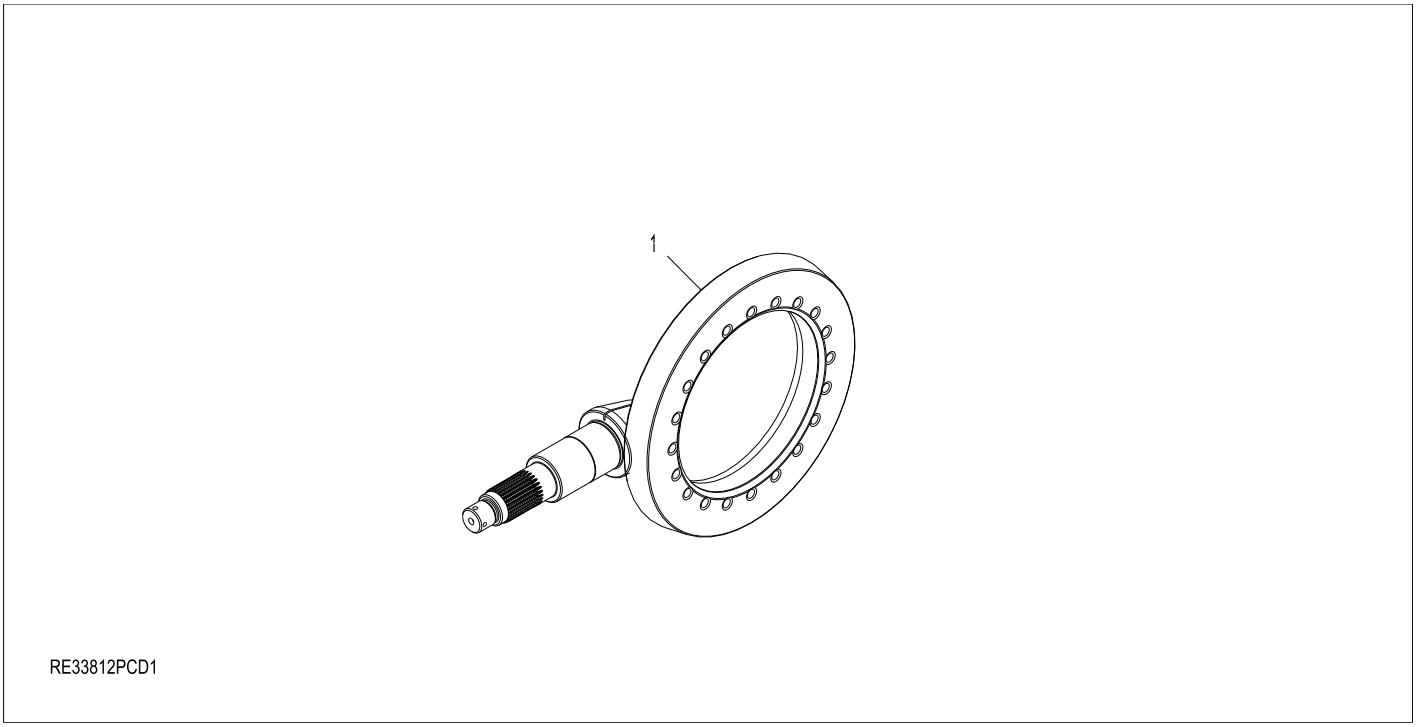

Item	*Nº peça*	*Descrição*	*Qtde*	*Nº série eixo*	*Notas*
1	YZ120780	Acionamento da coroa	1		(MARKED YZ120781 AND YZ120782)

YZ120707 Input Yoke, Front Axle
YZ120707 Chape d'entrée, essieu avant
YZ120707 Garfo de Entrada, Eixo Dianteiro
YZ120707 Horquilla de entrada, eje delantero

YZ120751_PCD B.3

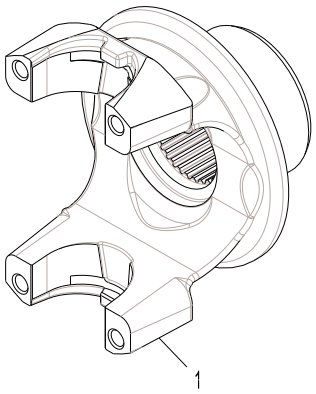

YZ120751PCD1

Item	*Nº peça*	*Descrição*	*Qtde*	*Nº série eixo*	*Notas*
1	YZ120811	Forquilha	1		

YZ120709 Axle Housing and Shaft
YZ120709 CARTER ET ARBRE D'ESSIEU
YZ120709 CARCAÇA DO EIXO DE RODA E EIXO
YZ120709 Carcasa y flecha de eje

YZ120709PCD3 A.1

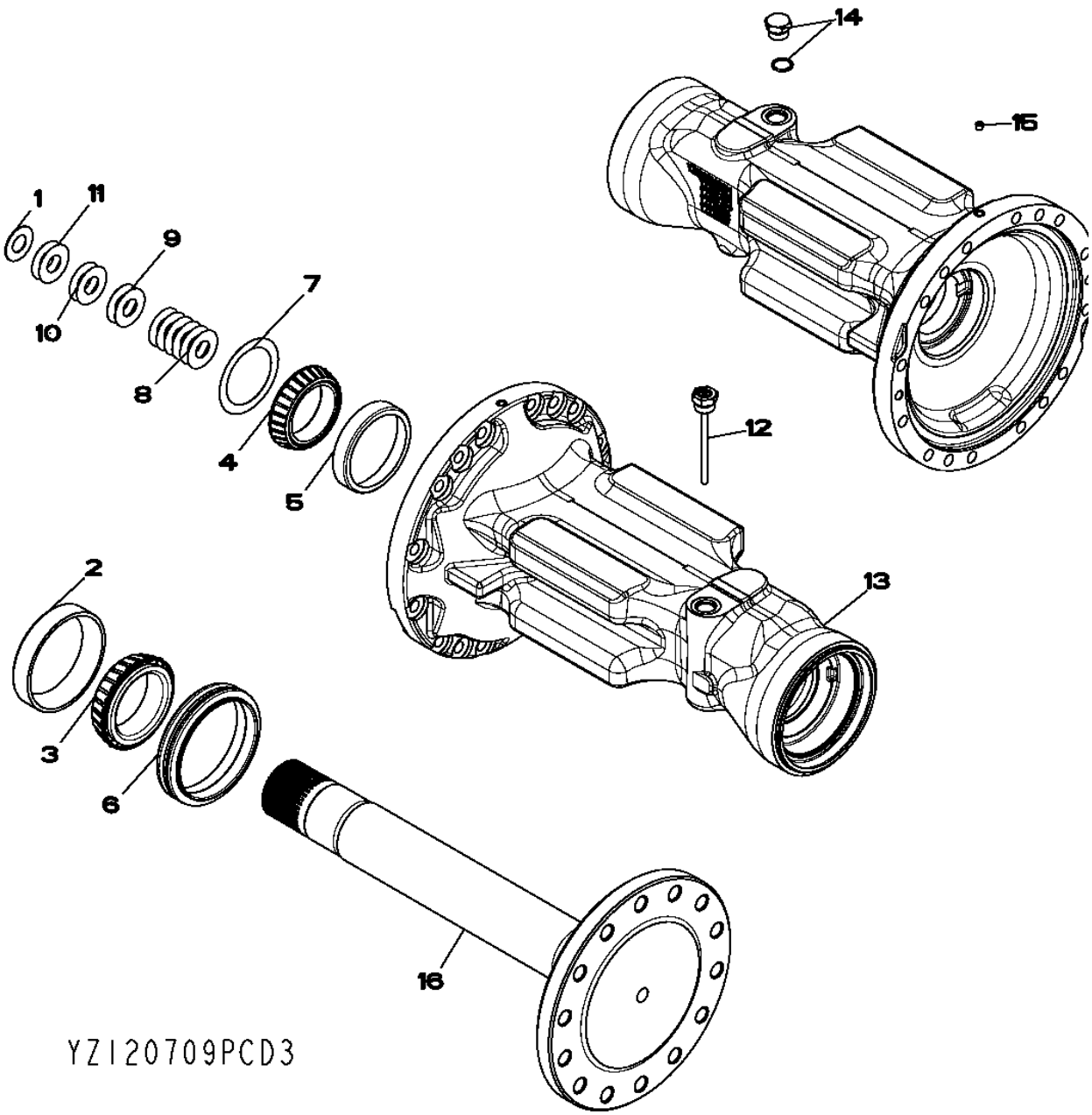

Item	*Nº peça*	*Descrição*	*Qtde*	*Nº série eixo*	*Notas*
1	F2380R	Arruela	2		
2	JD8248	Capa de rolamento	2		
3	JD9018	Cone de rolamento	2		
4	JD9055	Cone de rolamento	2		
5	JD9118	Capa de rolamento	2		
6	YZ121062	Vedação	2		
7	R48437	Arruela	2		
8	R59439	Calço	12		0.127
9	R59440	Calço	4		0.51
10	R61461	Calço	4		0.076
11	R79989	Calço	4		0.178
12	YZ121220	Vareta de niVel	1		SUB FOR RE160974
13	YZ120704	Carcaça	1		MARKED YZ120914
14	RE58664	Conexão	1		
	R27175	Tampão de dreno	1		
	F3171R	Anel o	1		
15	15H558	Tampão	2		1/8", (SUB FOR JD7759)
16	YZ120687	Eixo	2		MARKED YZ121064

YZ121323 Standard Input Housing, Osc
YZ121323 Carter d'entrée standard, osc.
YZ121323 Carcaça de Entrada Padrão, Oscilante
YZ121323 Caja de entrada estándar, oscilación

YZ121323A_PCD A.2

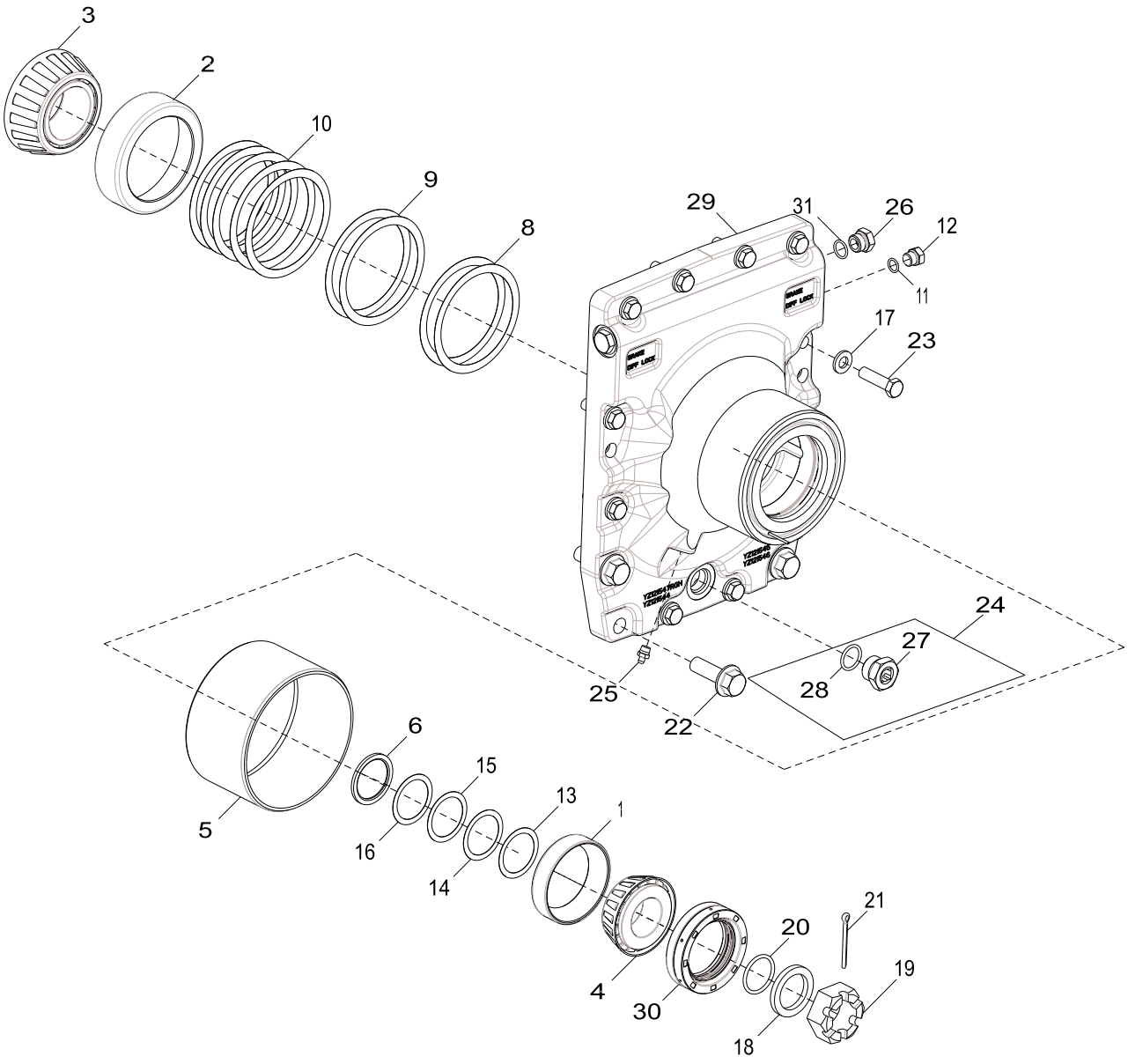

YZ121323A_PCD

Item	*Nº peça*	*Descrição*	*Qtde*	*Nº série*	*Notas*
1	JD8240	Capa de rolamento	1		
2	JD8264	Capa de rolamento	1		
3	JD8970	Cone de rolamento	1		
4	JD8974	Cone de rolamento	1		
5	YZ121326	Luva	1		
6	R135535	Espaçador	1		
8	R26227	Calço	2		0.003
9	R26228	Calço	2		0.005
10	R26229	Calço	5		0.01
11	R26448	Anel o	1		
12	R27218	Tampão	1		
13	R45197	Calço	1		0.007
14	R45198	Calço	1		0.01
15	R45199	Calço	1		0.12
16	R45200	Calço	1		0.15
17	24M7240	Arruela	10		13 X 25 X 3 mm
18	YZ120167	Arruela	1		
19	R48776	Porca	1		
20	U10289	Anel o	1		
21	11H222	Contra-pino	1		3/16" X 2"
22	19M7409	Parafuso sextavado	4		M16 X 50
23	19M8902	Parafuso sextavado	10		M12 X 45
24	RE58664	Conexão	1		INCLUDES F3171R AND R27175
25	JD7759	Conexão de lubrificação	1		
26	R39112	Conexão	2		
27	R27175	Tampão de dreno	1		
28	F3171R	Anel o	1		
29	YZ123023	Capa	1		SUB FOR YZ121325 OR YZ121546; MARKED YZ122886; INCLUDES YZ121326
30	YZ121723	Vedação	1		
31	R26375	Anel o	1		

YZ121322 Dual Center Pivot, Osc
YZ121322 Double pivot central, osc.
YZ121322 Pivô Central Duplo, Oscilante
YZ121322 Pivote central doble, oscilante

YZ121322PCD A.1

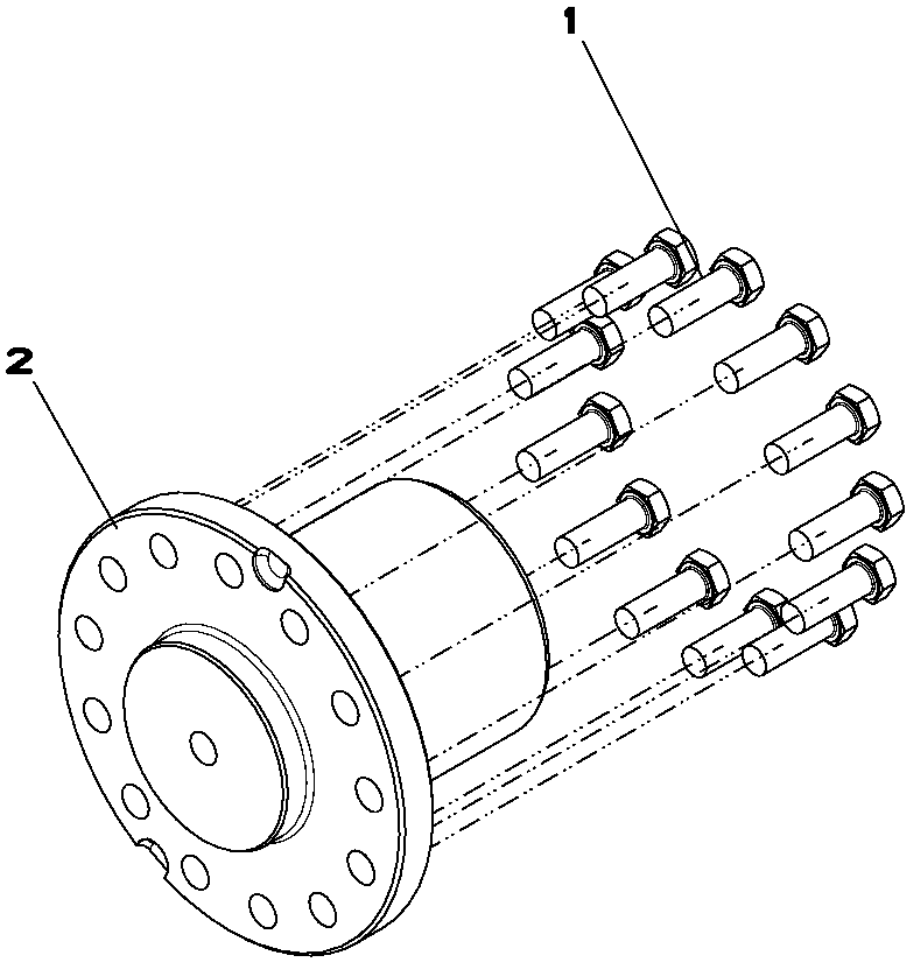

YZ121322PCD

Item	*Nº peça*	*Descrição*	*Qtde*	*Nº série eixo*	*Notas*
1	19M8634	Parafuso sextavado	13		M12 X 35
2	YZ121327	Pino	1		

YZ120712 Dual Brakes
YZ120712 Doubles Freins
YZ120712 Freios Duplos
YZ120712 Frenos Dobles

YZ120712APCD A.1

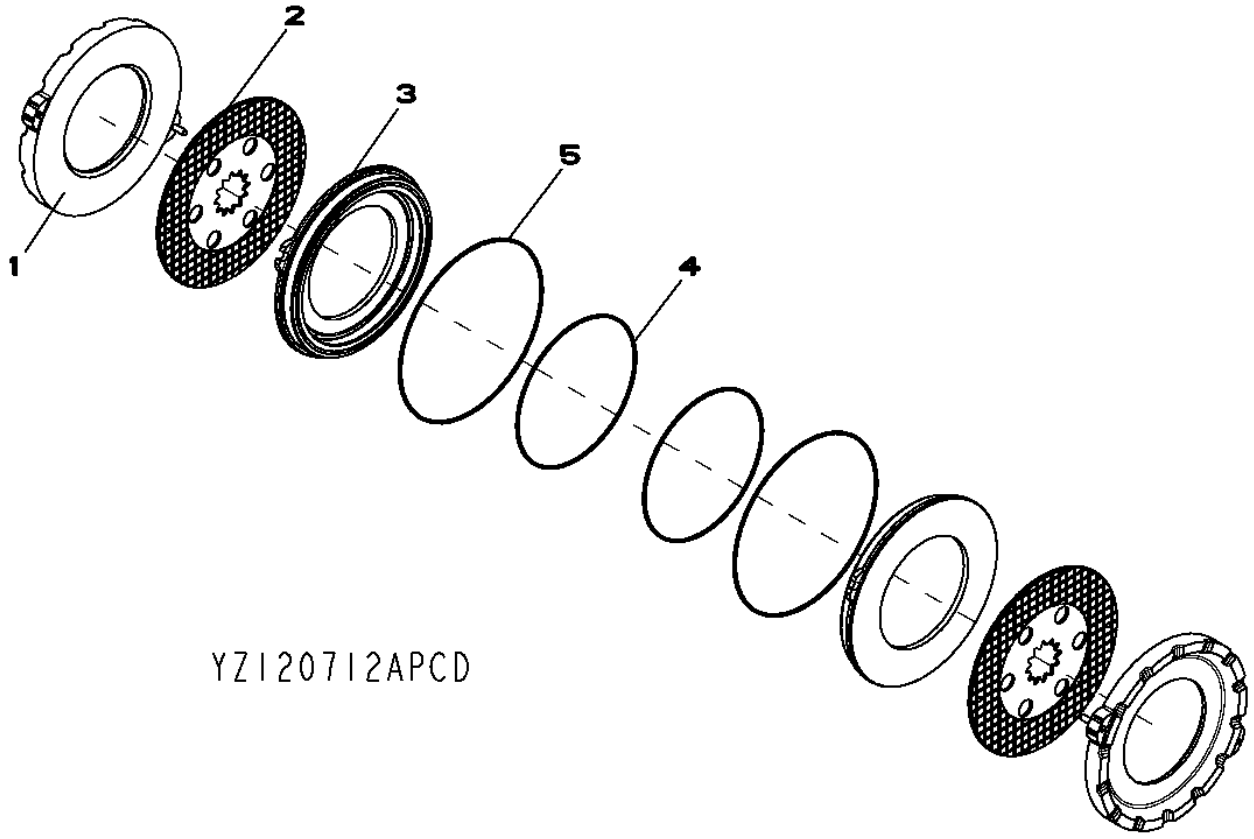

Item	*Nº peça*	*Descrição*	*Qtde*	*Nº série eixo*	*Notas*
1	YZ121022	Placa	2		MARKED YZ121021; INCLUDES R26198 AND R28671
2	YZ120978	Disco de freio	2		
3	YZ121930	Pistão	2		(SUB FOR YZ121241)
4	R122849	Vedação	2		
5	R132615	Vedação	2		

YZ120988 Standard Differential Case
YZ120988 Carter de différentiel standard
YZ120988 Caixa do Diferencial Padrão
YZ120988 Cárter de diferencial estándar

YZ120988CPCD A.1

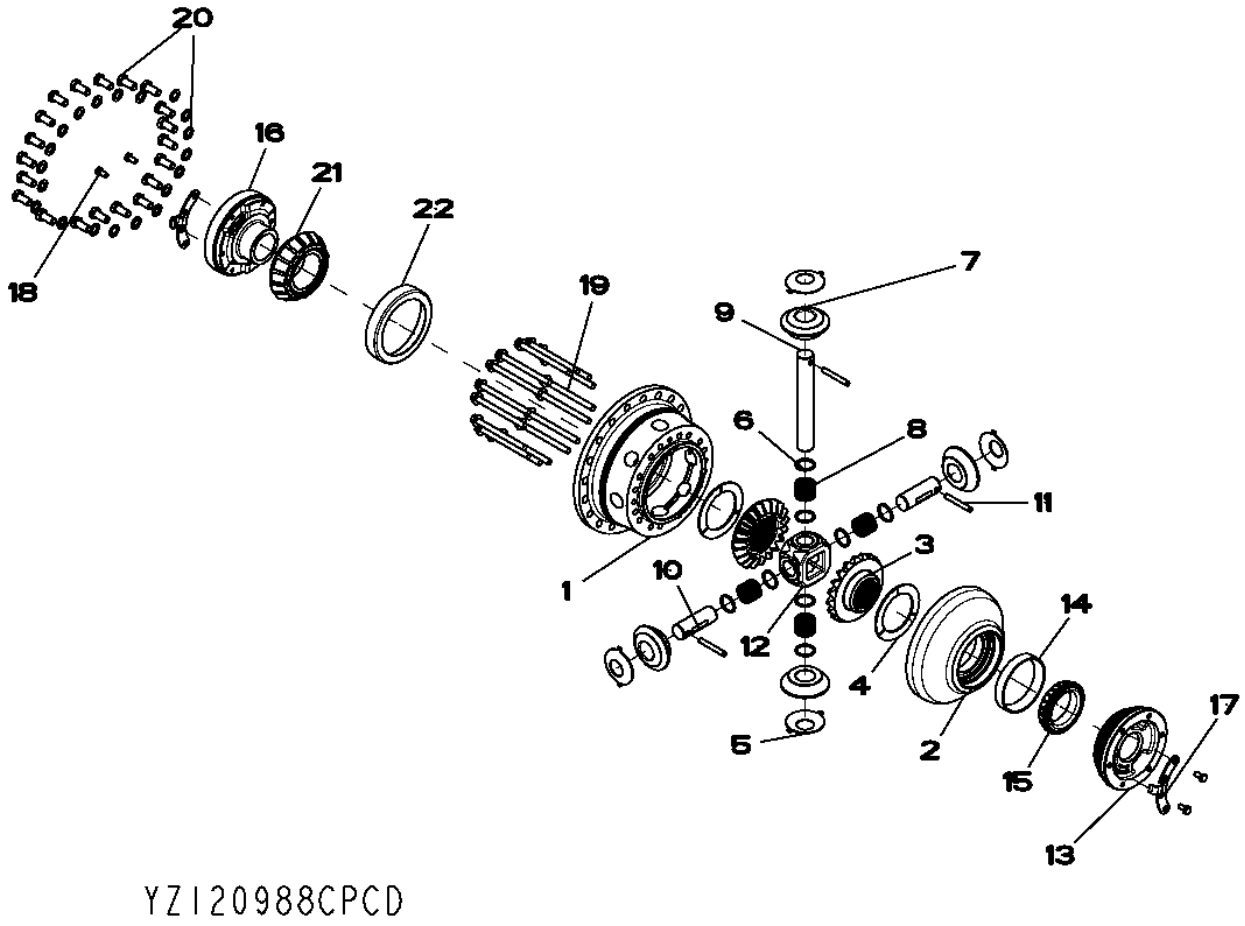

Item	*Nº peça*	*Descrição*	*Qtde*	*Nº série eixo*	*Notas*
1	YZ120886	Carcaça	1		MARKED YZ120885
2	YZ120984	Carcaça	1		MARKED YZ120985
3	YZ120939	Coroa	2		
4	R93623	Arruela de encosto	2		
5	R67811	Arruela de encosto	4		
6	YZ120982	Arruela de encosto	8		
7	YZ120938	Pinhão	4		
8	YZ120931	Agulha de rolamento	136		
9	YZ120929	Pino fixador	1		
10	YZ120930	Pino fixador	2		
11	W30317	Pino elástico	3		
12	YZ120940	Cubo	1		
13	YZ120895	Mancal	1		MARKED YZ120893
14	JD8206	Capa de rolamento	1		
15	JD8946	Cone de rolamento	1		
16	YZ120894	Mancal	1		MARKED YZ121007
17	YZ121015	Placa de segurança	2		
18	R88246	Parafuso sextavado	4		
19	19M7944	Parafuso	16		M10 X 120
20	R47172	Arruela	20		
	R85866	Parafuso sextavado	20		
21	YZ120936	Cone de rolamento	1		
22	YZ120935	Capa de rolamento	1		

YZ120944 Standard Differential Case
YZ120944 Carter de différentiel standard
YZ120944 Caixa do Diferencial Padrão
YZ120944 Cárter de diferencial estándar

YZ120944_PCD B.2

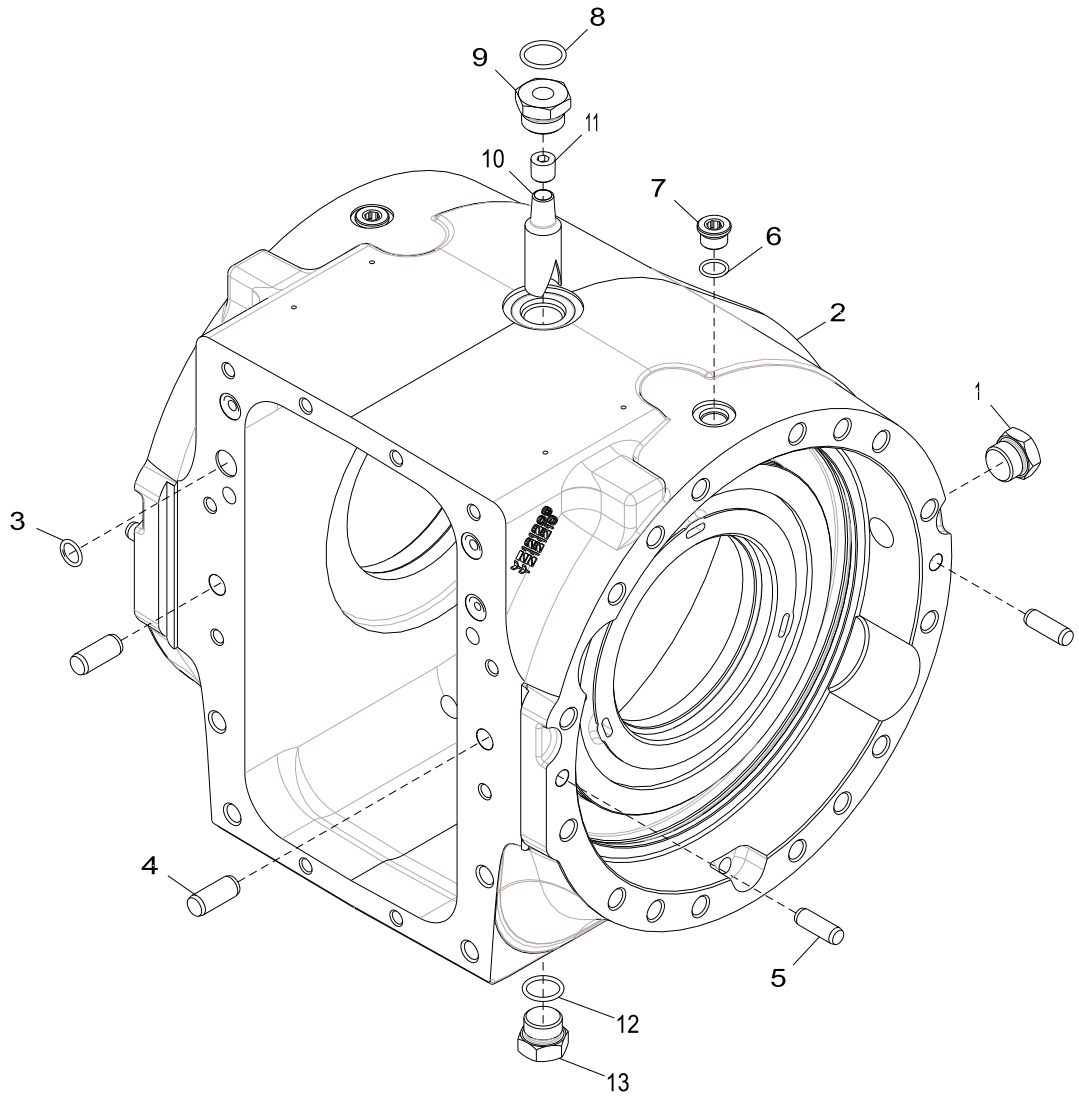

YZ120944_PCD

Item	*Nº peça*	*Descrição*	*Qtde*	*Nº série*	*Notas*
1	RE58664	Conexão	2		
2	YZ121225	Caixa	1		MARKED YZ121209; INCLUDES 34M7040 AND YZ121036
3	R122750	Anel o	4		SUB FOR F37020114
4	R54380	Pino de centragem	2		
5	T26565	Pino de centragem	4		
6	R26375	Anel o	2		
7	R33138	Conexão	2		
8	U17409	Anel o	1		
9	R112210	Adaptador	1		
10	R132574	Tubulação esTruTural	1		
11	15H563	Tampão	1		3/8", SUB FOR R116373
12	F3171R	Anel o	1		
13	YZ121445	Tampão de dreno	1		SUB FOR YZ121180

YZ120945 Final Drive
YZ120945 Réduction finale
YZ120945 Redução Final
YZ120945 Reducción final

YZ120945B_PCD A.2

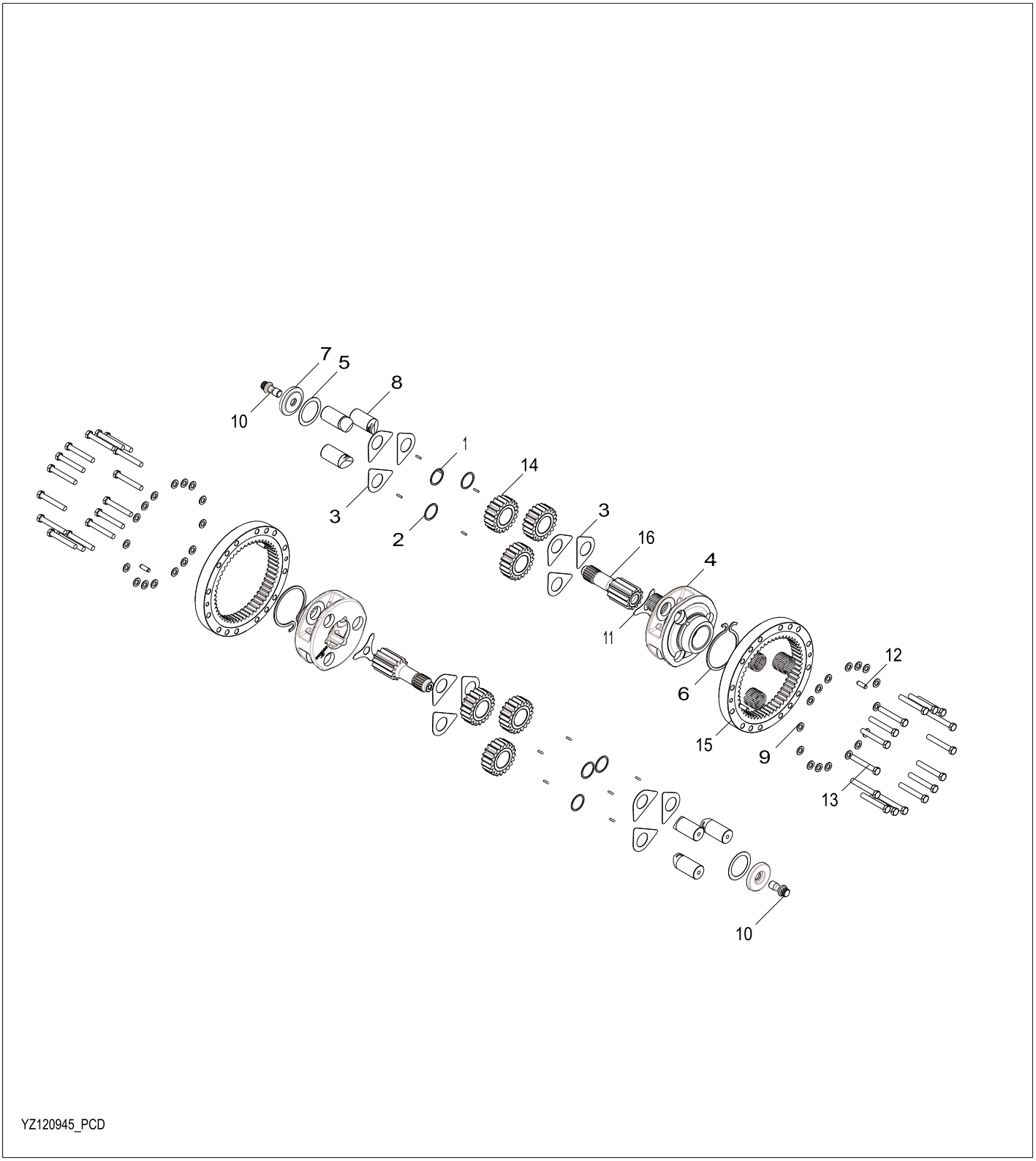

YZ120945_PCD

Item	*Nº peça*	*Descrição*	*Qtde*	*Nº série eixo*	*Notas*
1	R109123	Agulha de rolamento	186		(SUB FOR YZ121375)
2	R109124	Arruela	3		
3	R112078	Arruela de encosto	6		
4	R109128	Porta-Planetários	1		
5	F2253R	Calço	1		
6	T28832	Anel de pressão	1		
7	R93173	Espaçador	1		
8	YZ121442	Eixo com pinhão	3		(SUB FOR YZ121376)
9	R135543	Arruela	32		
10	YZ120470	Parafuso	2		
11	YZ121118	Placa de segurança	2		
12	T26565	Pino de centragem	4		
13	19M8620	Parafuso sextavado	32		M16 X 110
14	YZ121126	Planetário	3		
15	YZ120762	EngrEnagem	2		
16	YZ120897	Eixo com pinhão	2		

YZ121374 Block 1200 Differential Case, 16 Bolt, LH
YZ121374 Carter de différentiel 1200 de bloc, 16 boulons, de gauche
YZ121374 Caixa do Diferencial do Bloco 1200, 16 Parafusos, Esquerda
YZ121374 Bloque del cárter del diferencial 1200, 16 tornillos, lado izquierdo

YZ121374_PCD A.1

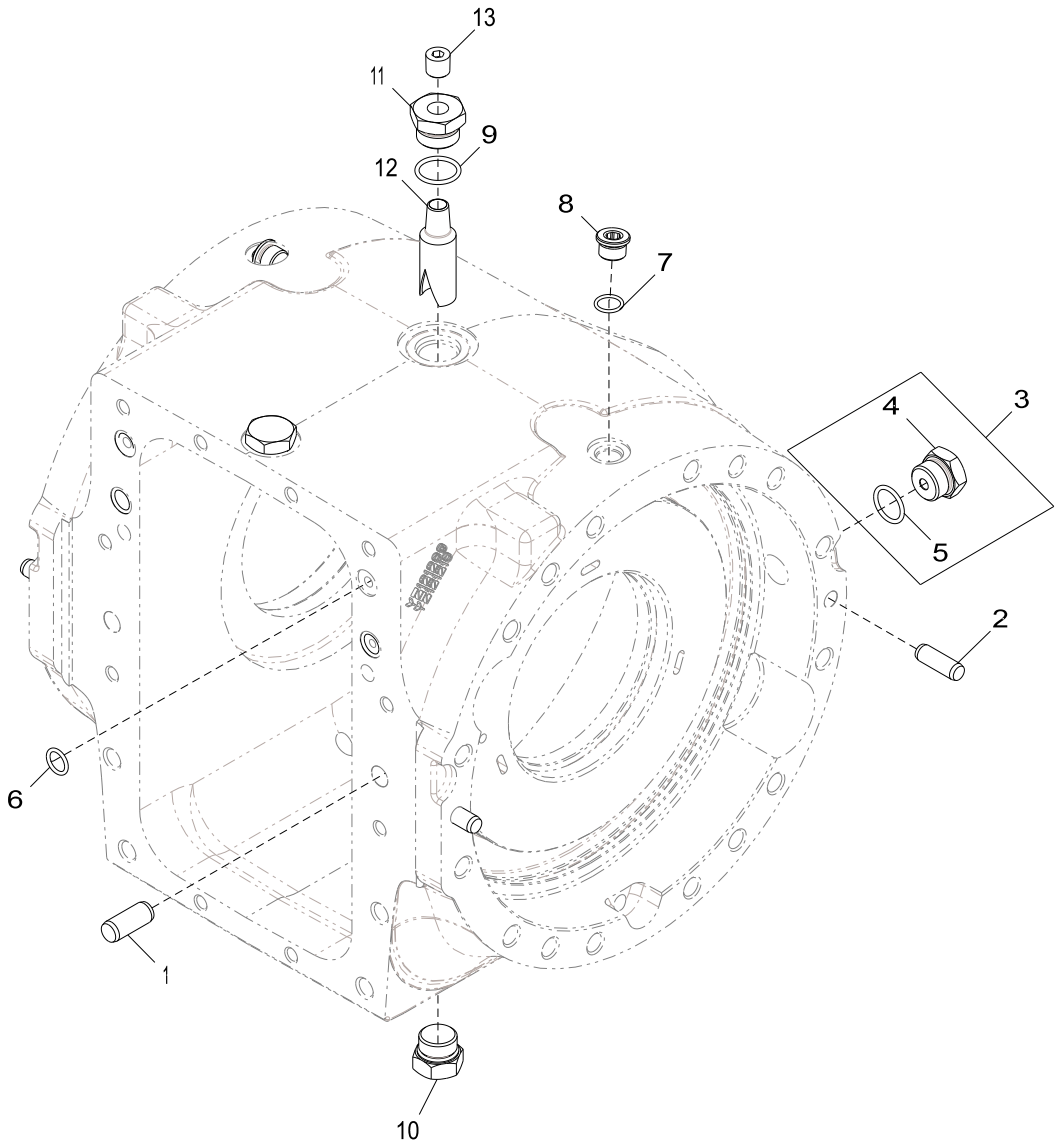

YZ121374_PCD

Item	*Nº peça*	*Descrição*	*Qtde*	*Nº série*	*Notas*
1	R54380	Pino de centragem	2		
2	T26565	Pino de centragem	4		
3	RE58664	Conexão	3		
4	R27175	Tampão de dreno	1		
5	F3171R	Anel o	1		
6	R375R	Anel o	4		
7	R26375	Anel o	2		
8	R33138	Conexão	2		
9	U17409	Anel o	1		
10	YZ121445	Tampão de dreno	1		SUB FOR YZ121180; INCLUDES F3171R
11	R112210	Adaptador	1		
12	R132574	Tubulação esTruTural	1		
13	15H563	Tampão	1		3/8", SUB FOR R116373

YZ19335 Reman Axle, Front
YZ19335 Essieu réusiné, avant
YZ19335 Eixo Reman, Dianteiro
YZ19335 Eje remanufacturado, delantero

YZ19123_PCD A.1

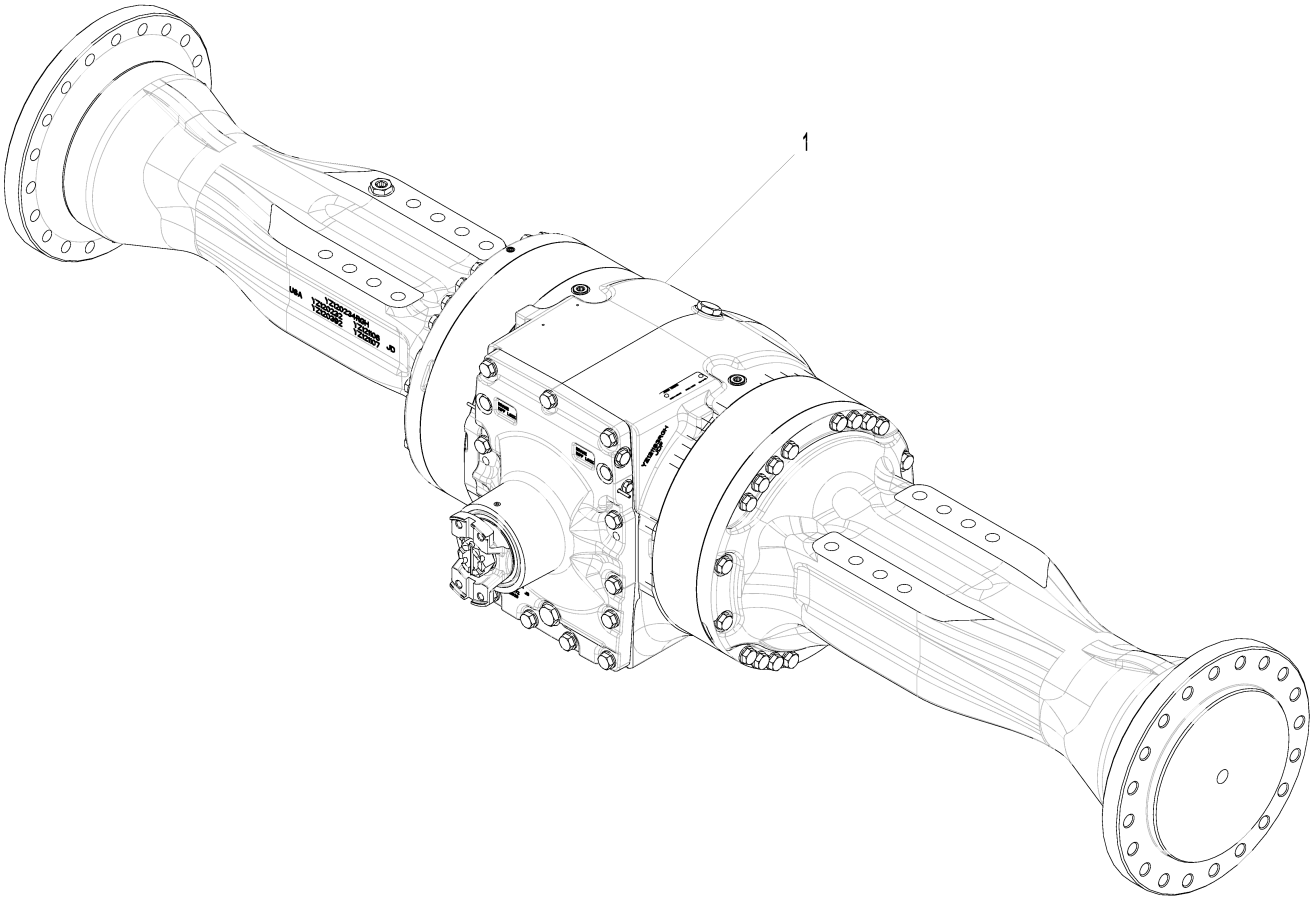

YZ19123_PCD

Item	*Nº peça*	*Descrição*	*Qtde*	*Nº série*	*Notas*
1	YZ19335	Eixo com diferencial	1		NLA; ORDER PG200418
	PG200418	Eixo tras. remanufaturado	1		SUB FOR YZ19335 (Front Axle 1200 TMIV ?K")

YZ120706 Spiral Bevel Input Pinion and Ring Gear Set
YZ120706 Jeu de pignons coniques hélicoïdaux d'entrée et couronnes
YZ120706 Jogo de Pinhão de Entrada Cônico Espiral e Engrenagem de Coroa
YZ120706 Kit de piñón de entrada cónico en espiral y corona dentada

RE33812_PCD A.1

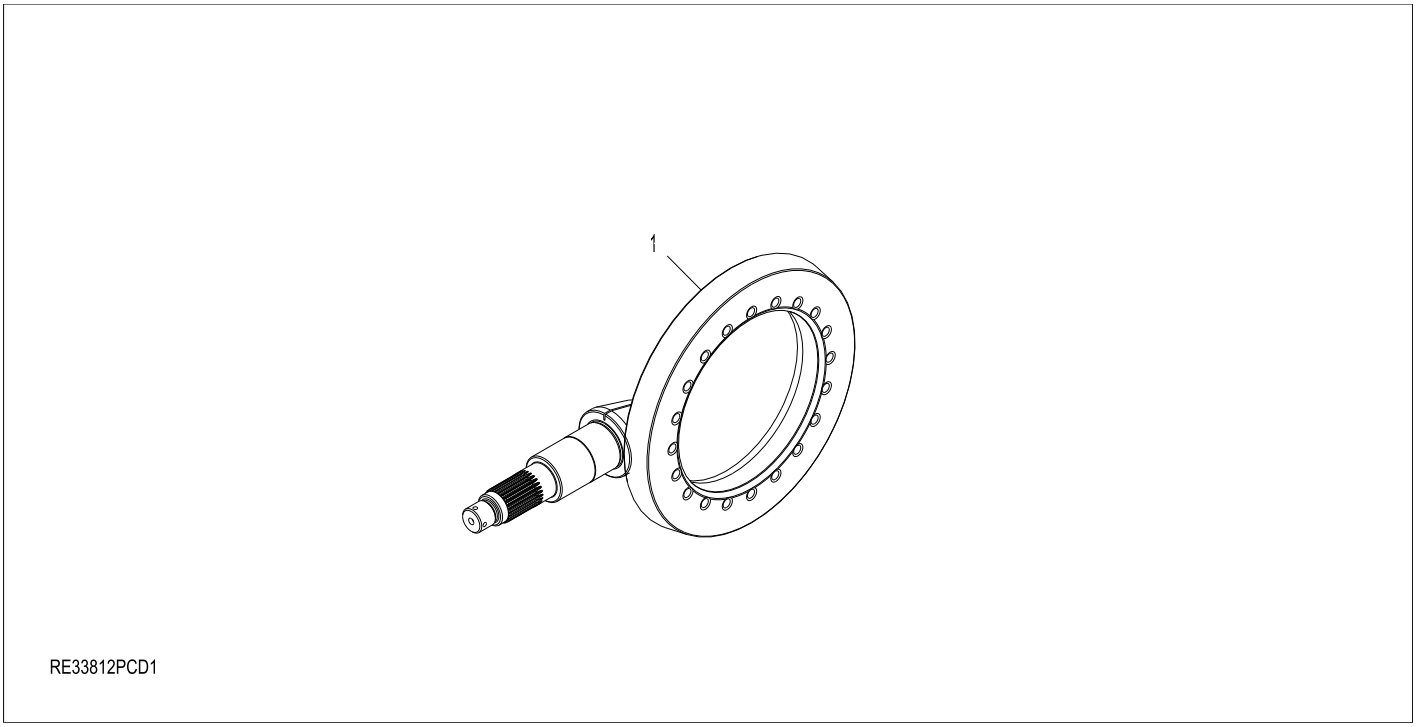

Item	*Nº peça*	*Descrição*	*Qtde*	*Nº série eixo*	*Notas*
1	YZ120780	Acionamento da coroa	1		(MARKED YZ120781 AND YZ120782)

YZ120707 Input Yoke, Front Axle
YZ120707 Chape d'entrée, essieu avant
YZ120707 Garfo de Entrada, Eixo Dianteiro
YZ120707 Horquilla de entrada, eje delantero

YZ120751_PCD B.3

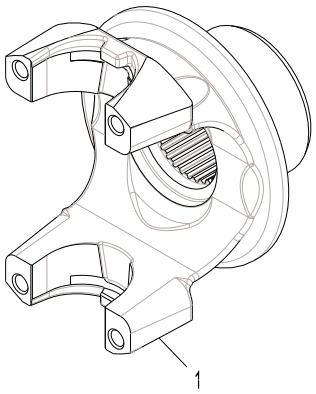

YZ120751PCD1

Item	*Nº peça*	*Descrição*	*Qtde*	*Nº série eixo*	*Notas*
1	YZ120811	Forquilha	1		

YZ120709 Axle Housing and Shaft
YZ120709 CARTER ET ARBRE D'ESSIEU
YZ120709 CARCAÇA DO EIXO DE RODA E EIXO
YZ120709 Carcasa y flecha de eje

YZ120709PCD3 A.1

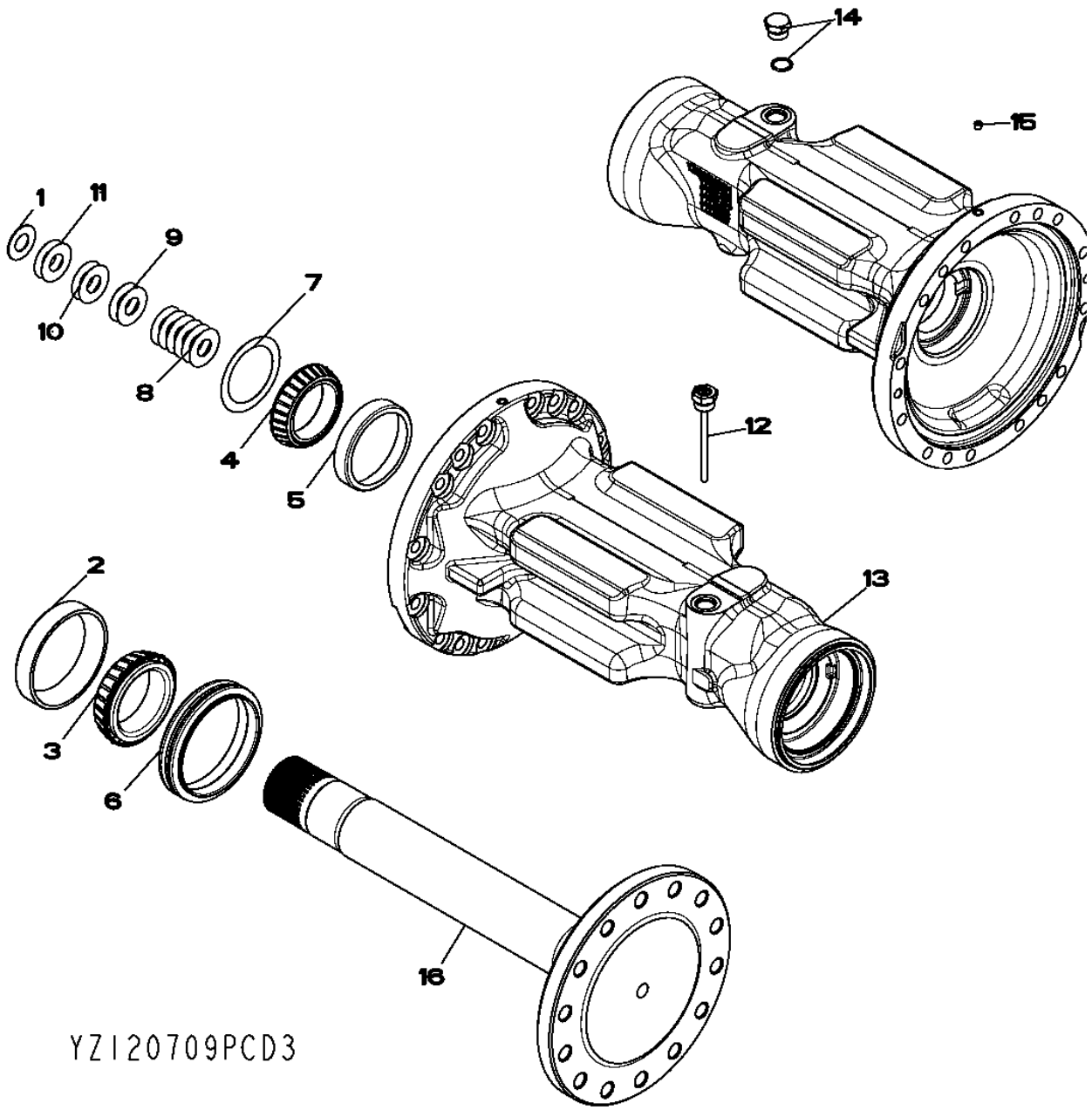

Item	Nº peça	Descrição	Qtde	Nº série eixo	Notas
1	F2380R	Arruela	2		
2	JD8248	Capa de rolamento	2		
3	JD9018	Cone de rolamento	2		
4	JD9055	Cone de rolamento	2		
5	JD9118	Capa de rolamento	2		
6	YZ121062	Vedação	2		
7	R48437	Arruela	2		
8	R59439	Calço	12		0.127
9	R59440	Calço	4		0.51
10	R61461	Calço	4		0.076
11	R79989	Calço	4		0.178
12	YZ121220	Vareta de niVel	1		SUB FOR RE160974
13	YZ120704	Carcaça	1		MARKED YZ120914
14	RE58664	Conexão	1		
	R27175	Tampão de dreno	1		
	F3171R	Anel o	1		
15	15H558	Tampão	2		1/8", (SUB FOR JD7759)
16	YZ120687	Eixo	2		MARKED YZ121064

YZ121323 Standard Input Housing, Osc
YZ121323 Carter d'entrée standard, osc.
YZ121323 Carcaça de Entrada Padrão, Oscilante
YZ121323 Caja de entrada estándar, oscilación

YZ121323A_PCD A.2

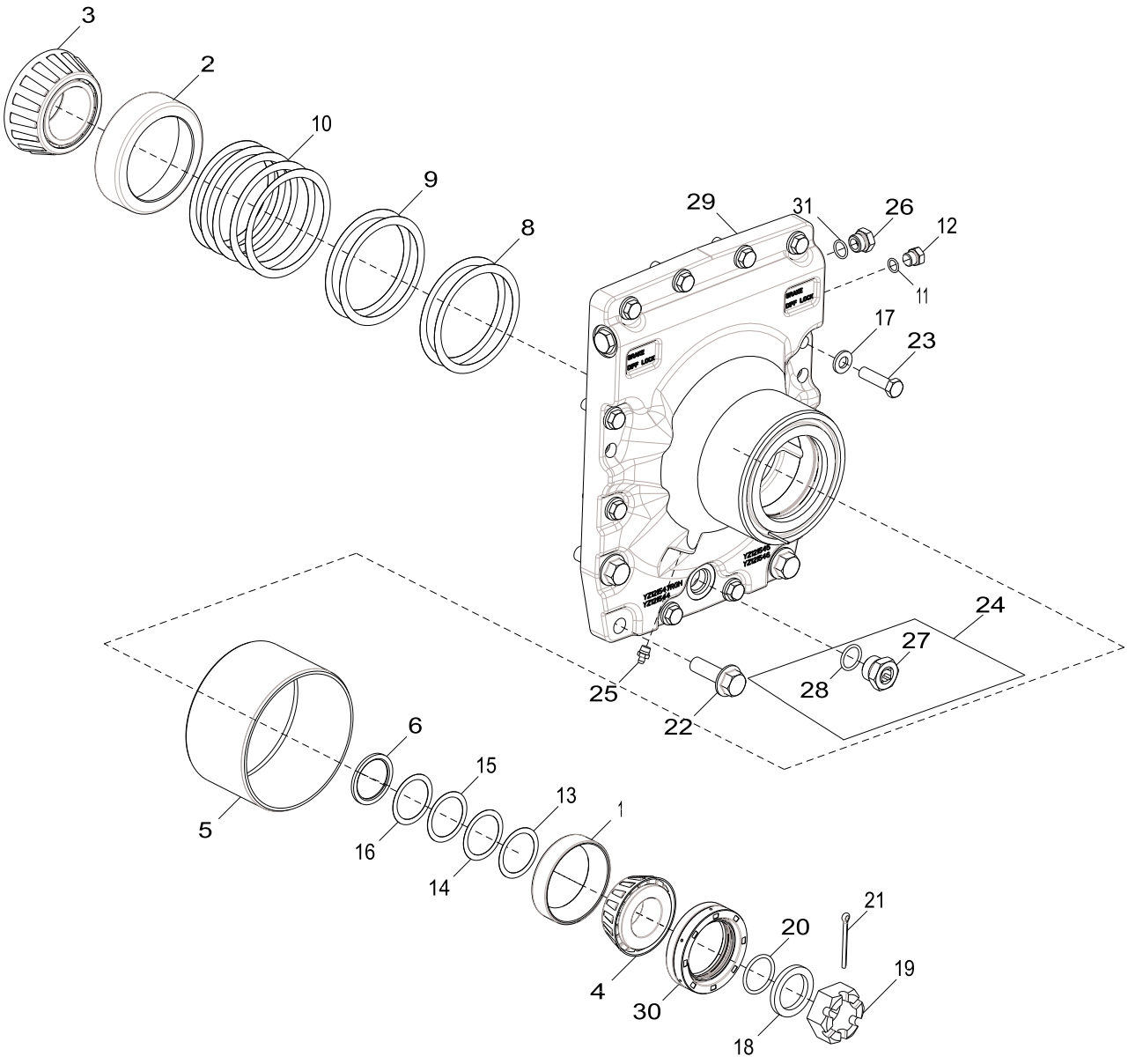

YZ121323A_PCD

Item	*Nº peça*	*Descrição*	*Qtde*	*Nº série*	*Notas*
1	JD8240	Capa de rolamento	1		
2	JD8264	Capa de rolamento	1		
3	JD8970	Cone de rolamento	1		
4	JD8974	Cone de rolamento	1		
5	YZ121326	Luva	1		
6	R135535	Espaçador	1		
8	R26227	Calço	2		0.003
9	R26228	Calço	2		0.005
10	R26229	Calço	5		0.01
11	R26448	Anel o	1		
12	R27218	Tampão	1		
13	R45197	Calço	1		0.007
14	R45198	Calço	1		0.01
15	R45199	Calço	1		0.12
16	R45200	Calço	1		0.15
17	24M7240	Arruela	10		13 X 25 X 3 mm
18	YZ120167	Arruela	1		
19	R48776	Porca	1		
20	U10289	Anel o	1		
21	11H222	Contra-pino	1		3/16" X 2"
22	19M7409	Parafuso sextavado	4		M16 X 50
23	19M8902	Parafuso sextavado	10		M12 X 45
24	RE58664	Conexão	1		INCLUDES F3171R AND R27175
25	JD7759	Conexão de lubrificação	1		
26	R39112	Conexão	2		
27	R27175	Tampão de dreno	1		
28	F3171R	Anel o	1		
29	YZ123023	Capa	1		SUB FOR YZ121325 OR YZ121546; MARKED YZ122886; INCLUDES YZ121326
30	YZ121723	Vedação	1		
31	R26375	Anel o	1		

YZ121322 Dual Center Pivot, Osc
YZ121322 Double pivot central, osc.
YZ121322 Pivô Central Duplo, Oscilante
YZ121322 Pivote central doble, oscilante

YZ121322PCD A.1

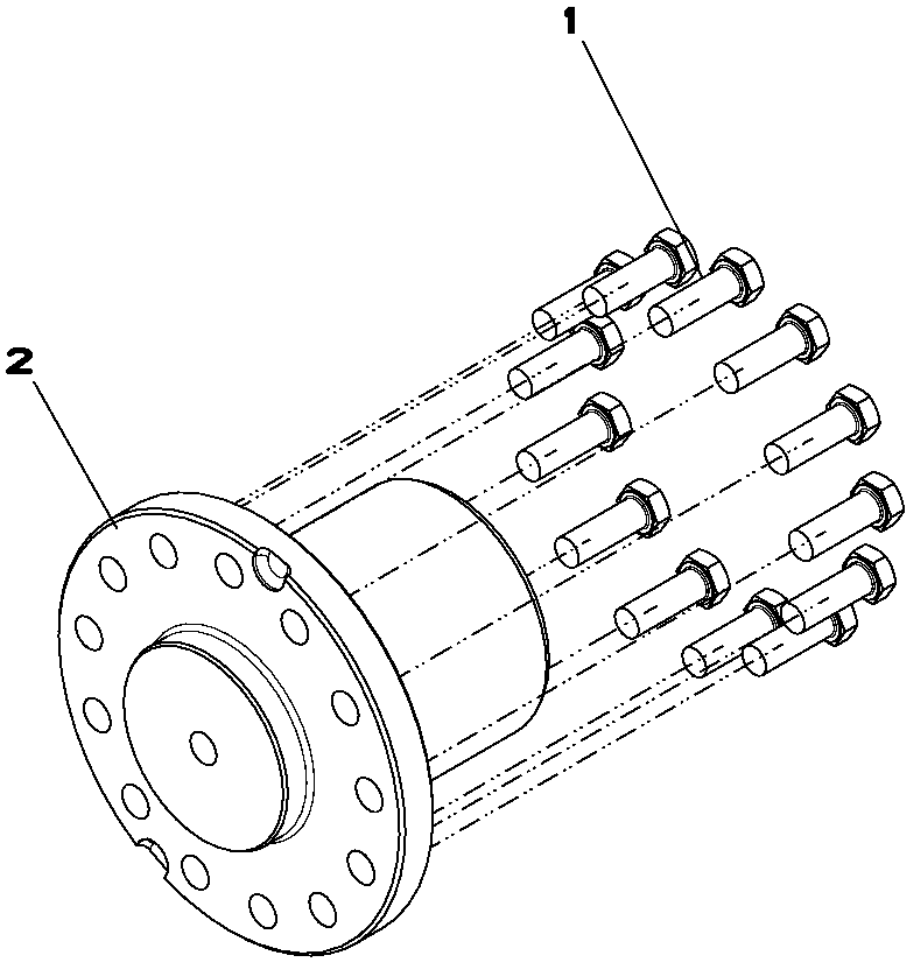

YZ121322PCD

Item	*Nº peça*	*Descrição*	*Qtde*	*Nº série eixo*	*Notas*
1	19M8634	Parafuso sextavado	13		M12 X 35
2	YZ121327	Pino	1		

YZ120712 Dual Brakes
YZ120712 Doubles Freins
YZ120712 Freios Duplos
YZ120712 Frenos Dobles

YZ120712APCD A.1

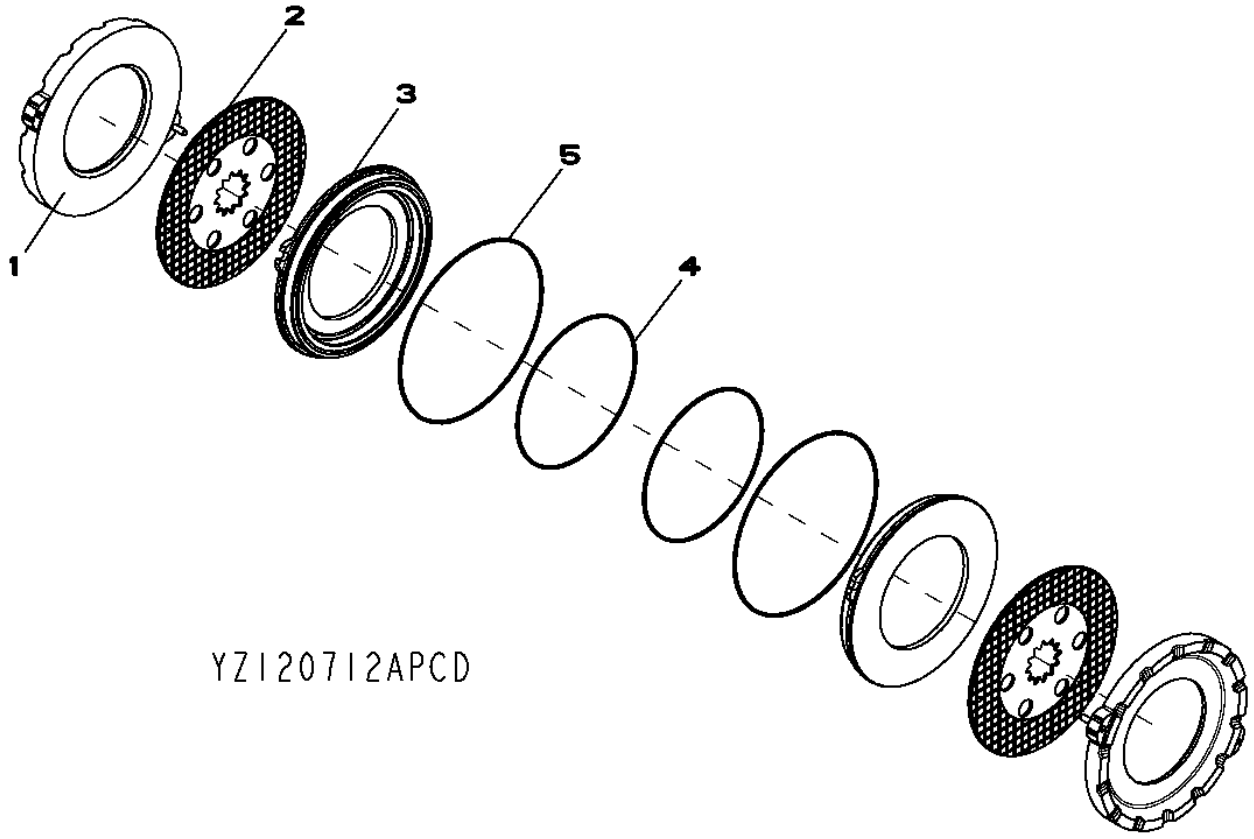

Item	*Nº peça*	*Descrição*	*Qtde*	*Nº série eixo*	*Notas*
1	YZ121022	Placa	2		MARKED YZ121021; INCLUDES R26198 AND R28671
2	YZ120978	Disco de freio	2		
3	YZ121930	Pistão	2		(SUB FOR YZ121241)
4	R122849	Vedação	2		
5	R132615	Vedação	2		

YZ121237 Differential Lock, Closed Circuit, Hydraulic
YZ121237 Blocage du différentiel, à circuit fermé, hydraulique
YZ121237 Bloqueio do Diferencial, Circuito Fechado, Hidráulico
YZ121237 Bloqueo del diferencial, circuito cerrado, sistema hidráulico

YZ121237PCD4 D.1

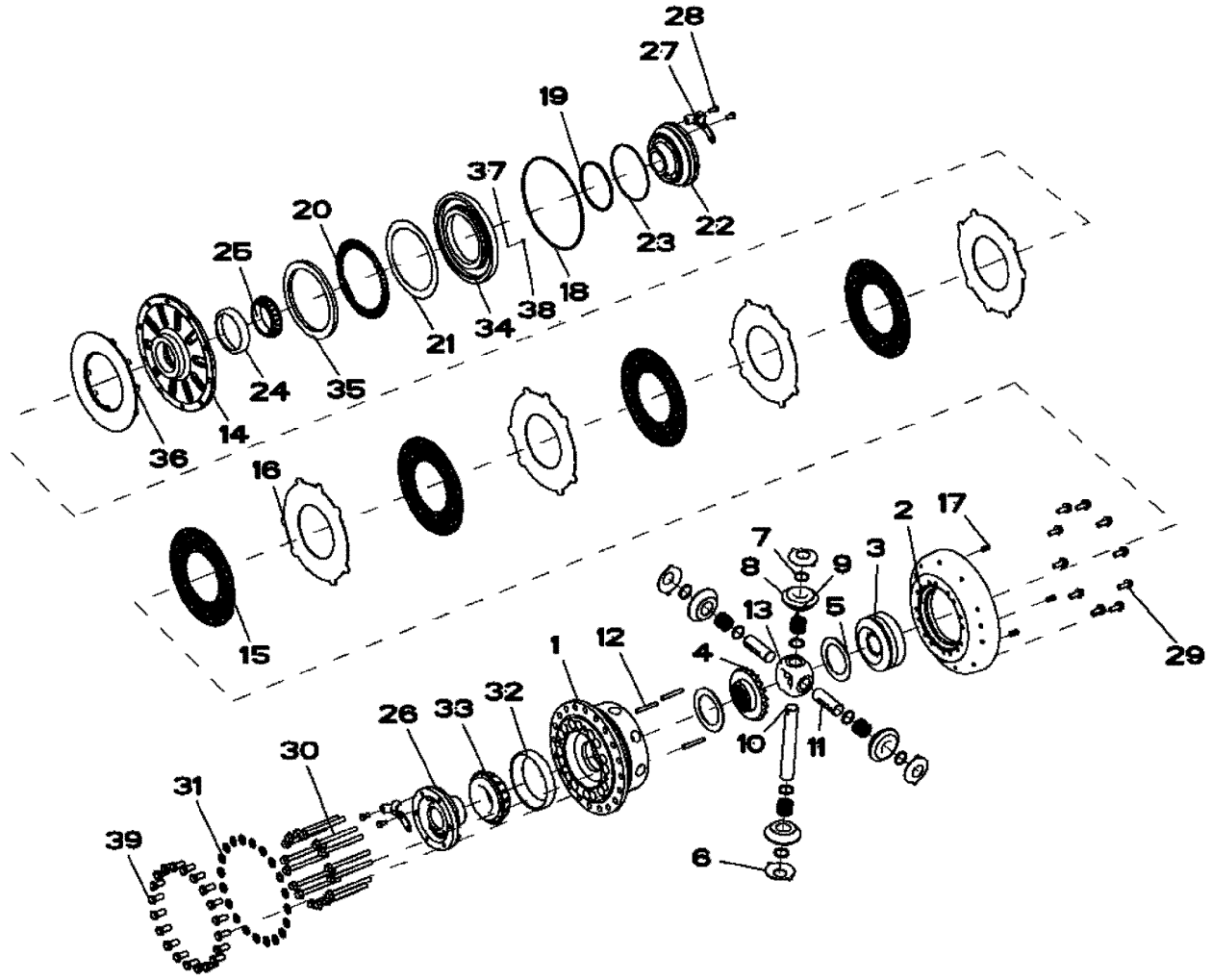

YZ121237PCD4

Item	Nº peça	Descrição	Qtde	Nº série eixo	Notas
1	YZ120886	Carcaça	1		MARKED YZ120885
2	YZ120888	Carcaça	1		MARKED YZ120887
3	R74869	Coroa	1		
4	YZ120939	Coroa	1		
5	R93623	Arruela de encosto	2		
6	R67811	Arruela de encosto	4		
7	YZ120982	Arruela de encosto	8		
8	YZ120938	Pinhão	4		
9	YZ120931	Agulha de rolamento	136		
10	YZ120929	Pino fixador	1		
11	YZ120930	Pino fixador	2		
12	W30317	Pino elástico	3		
13	YZ120940	Cubo	1		
14	YZ120890	Capa	1		MARKED YZ120889
15	YZ120899	Disco de embreagem	4		
16	YZ120900	Plato da embreagem	4		
17	YZ120902	Mola de compressão	3		
18	YZ120903	Vedação	1		
19	YZ120904	Vedação	1		
20	YZ120906	Rolamento de agulhas	1		
21	YZ120907	Arruela de encosto	1		
22	YZ120895	Mancal	1		MARKED YZ120893
23	R99038	Anel o	1		
24	JD8206	Capa de rolamento	1		
25	JD8946	Cone de rolamento	1		
26	YZ121924	Mancal	1		(SUB FOR YZ120894)YZ121925
27	YZ121015	Placa de segurança	2		
28	R88246	Parafuso sextavado	4		
29	19M7785	Parafuso	10		M10 X 25
30	19M7944	Parafuso	16		M10 X 120
31	R47172	Arruela	20		
32	YZ120935	Capa de rolamento	1		
33	YZ120936	Cone de rolamento	1		
34	YZ121232	Pistão	1		
35	YZ121233	Arruela de encosto	1		
36	YZ121231	Atuador	1		
37	34M7040	Pino elástico	1		6 X 30 mm
38	YZ121036	Plugue	1		
39	R135515	Parafuso sextavado	20		

YZ120944 Standard Differential Case
YZ120944 Carter de différentiel standard
YZ120944 Caixa do Diferencial Padrão
YZ120944 Cárter de diferencial estándar

YZ120944_PCD B.2

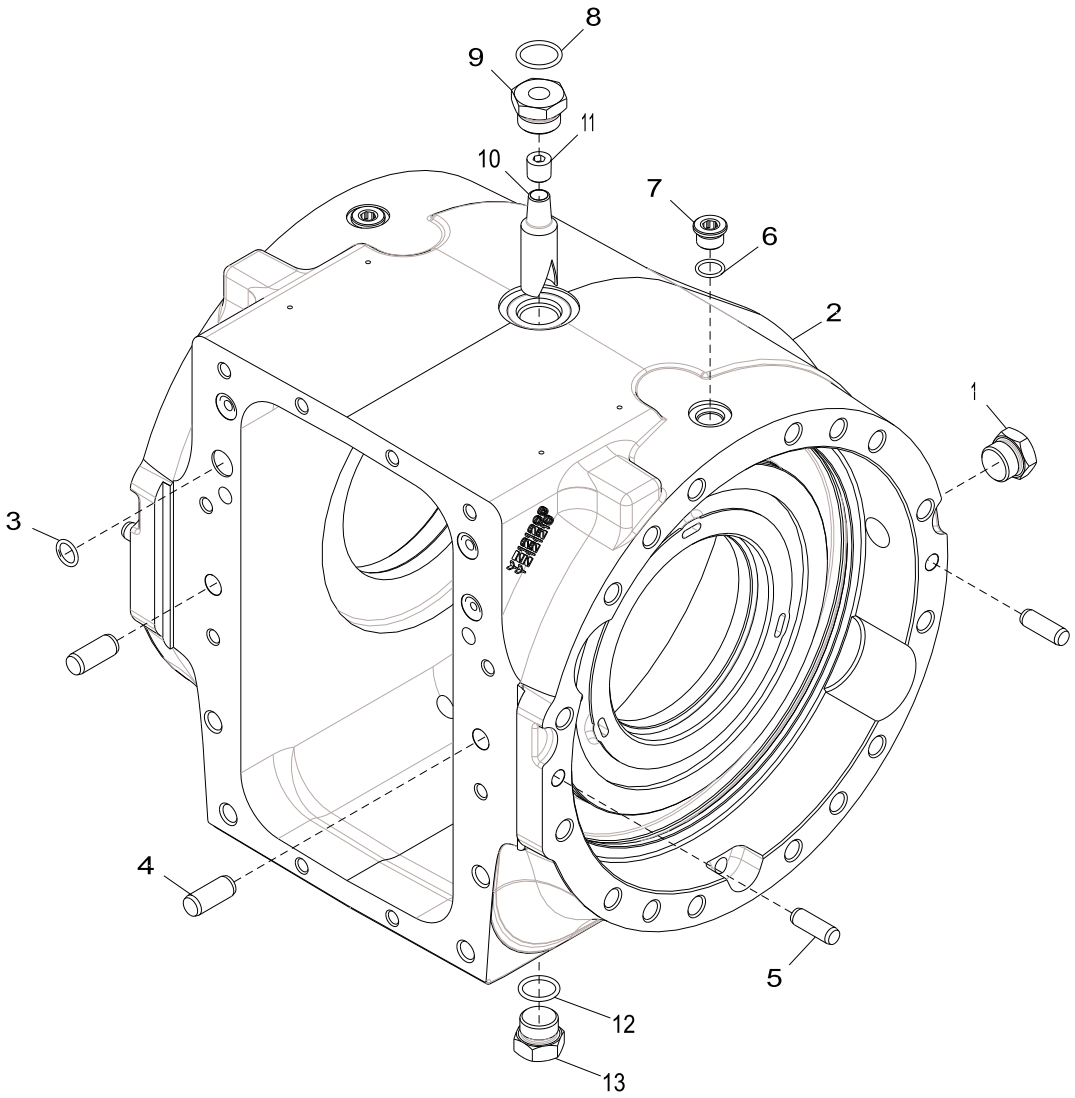

YZ120944_PCD

Item	*Nº peça*	*Descrição*	*Qtde*	*Nº série*	*Notas*
1	RE58664	Conexão	2		
2	YZ121225	Caixa	1		MARKED YZ121209; INCLUDES 34M7040 AND YZ121036
3	R122750	Anel o	4		SUB FOR F37020114
4	R54380	Pino de centragem	2		
5	T26565	Pino de centragem	4		
6	R26375	Anel o	2		
7	R33138	Conexão	2		
8	U17409	Anel o	1		
9	R112210	Adaptador	1		
10	R132574	Tubulação esTruTural	1		
11	15H563	Tampão	1		3/8", SUB FOR R116373
12	F3171R	Anel o	1		
13	YZ121445	Tampão de dreno	1		SUB FOR YZ121180

YZ120945 Final Drive
YZ120945 Réduction finale
YZ120945 Redução Final
YZ120945 Reducción final

YZ120945B_PCD A.2

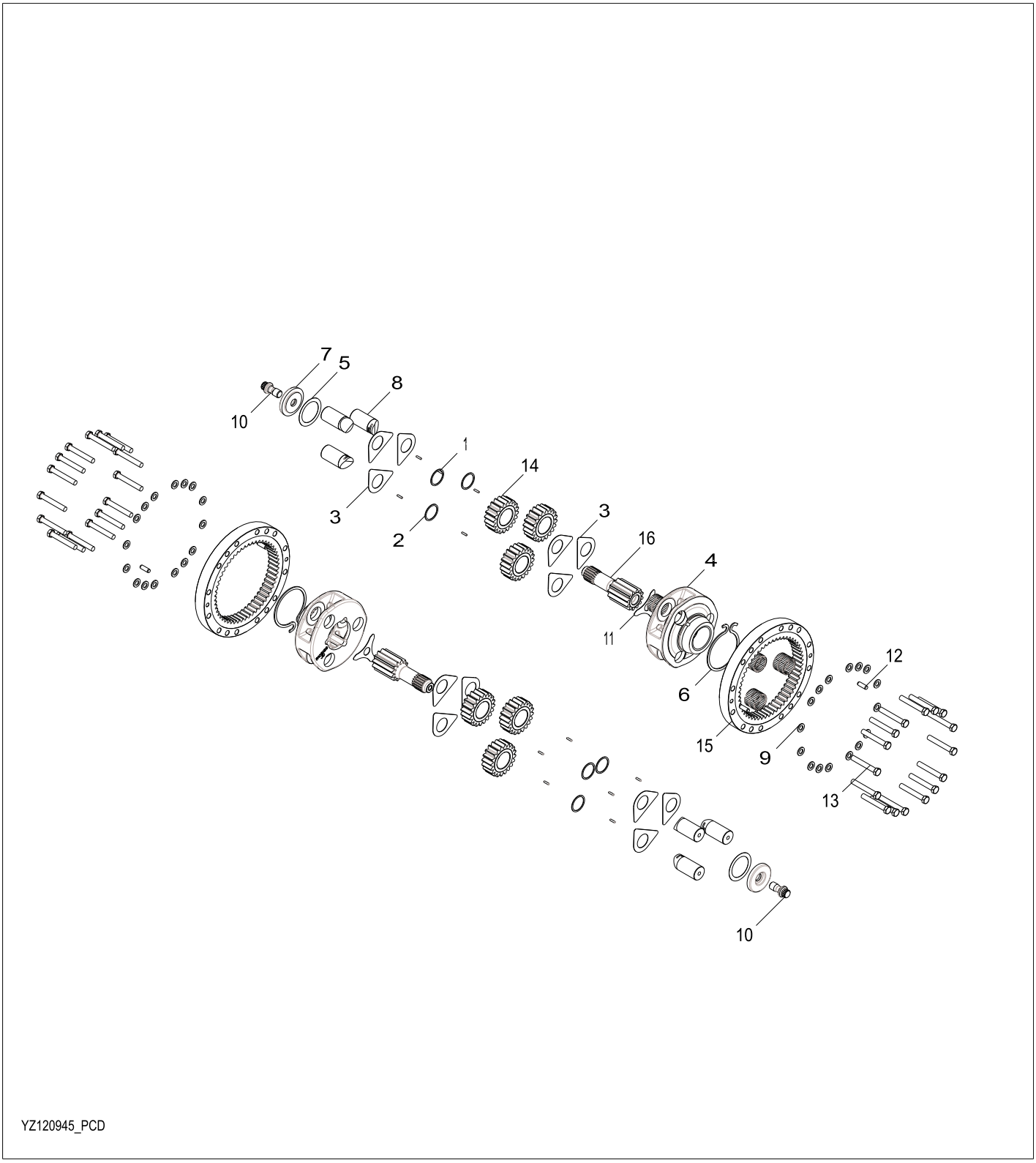

YZ120945_PCD

Item	*Nº peça*	*Descrição*	*Qtde*	*Nº série eixo*	*Notas*
1	R109123	Agulha de rolamento	186		(SUB FOR YZ121375)
2	R109124	Arruela	3		
3	R112078	Arruela de encosto	6		
4	R109128	Porta-Planetários	1		
5	F2253R	Calço	1		
6	T28832	Anel de pressão	1		
7	R93173	Espaçador	1		
8	YZ121442	Eixo com pinhão	3		(SUB FOR YZ121376)
9	R135543	Arruela	32		
10	YZ120470	Parafuso	2		
11	YZ121118	Placa de segurança	2		
12	T26565	Pino de centragem	4		
13	19M8620	Parafuso sextavado	32		M16 X 110
14	YZ121126	Planetário	3		
15	YZ120762	EngrEnagem	2		
16	YZ120897	Eixo com pinhão	2		

Drive Shafts (without Axle Disconnect)
Arbres d'entraînement (sans désengagement d'essieu)
Eixos de Acionamento (sem Desconexão do Eixo)
Ejes impulsores (sin desconexión de eje)

TX1042258 A.1

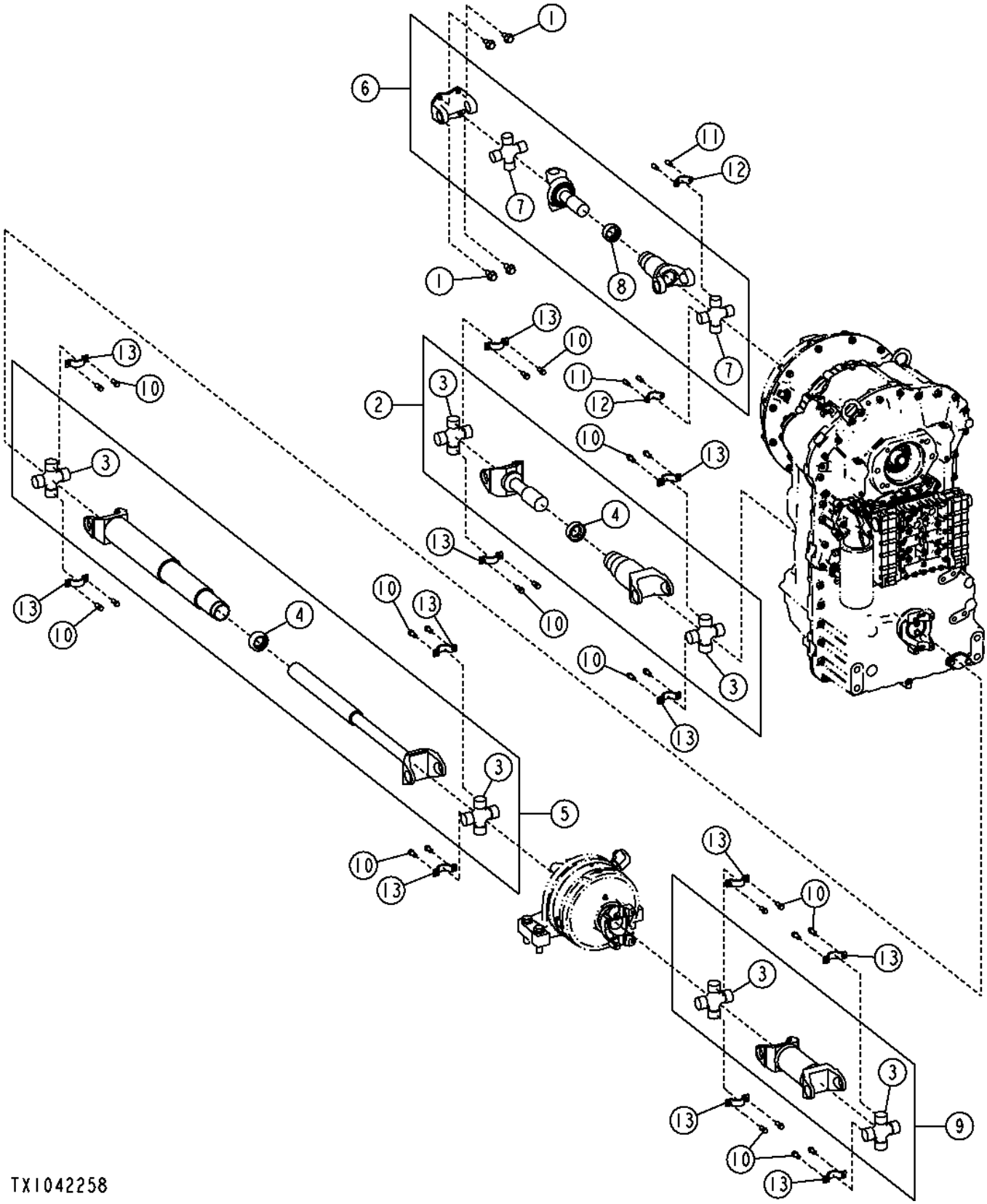

Item	*Nº peça*	*Descrição*	*Qtde*	*Nº série*	*Notas*
1	19M7788	Parafuso	4		M12 X 25
2	AT207292	Eixo cardã	1		
3	AT207990	Cruzeta	6		
4	AT210271	Tampa	2		
5	AT207293	Eixo cardã	1		
6	AT209661	Eixo cardã	1		
7	AT206861	Junta universal	2		
8	AT210101	Tampa	1		
9	AT316363	Eixo cardã	1		
10	R85169	Parafuso	24		
11	T113128	Parafuso	4		
12	T203450	Semi-braçadeira	2		
13	T203475	Braçadeira	12		

Drive Shafts (with Axle Disconnect)
Arbres d'entraînement (avec désengagement d'essieu)
Eixos de Acionamento (com Desconexão do Eixo)
Ejes impulsores (con desconexión de eje)

TX1042276 A.1

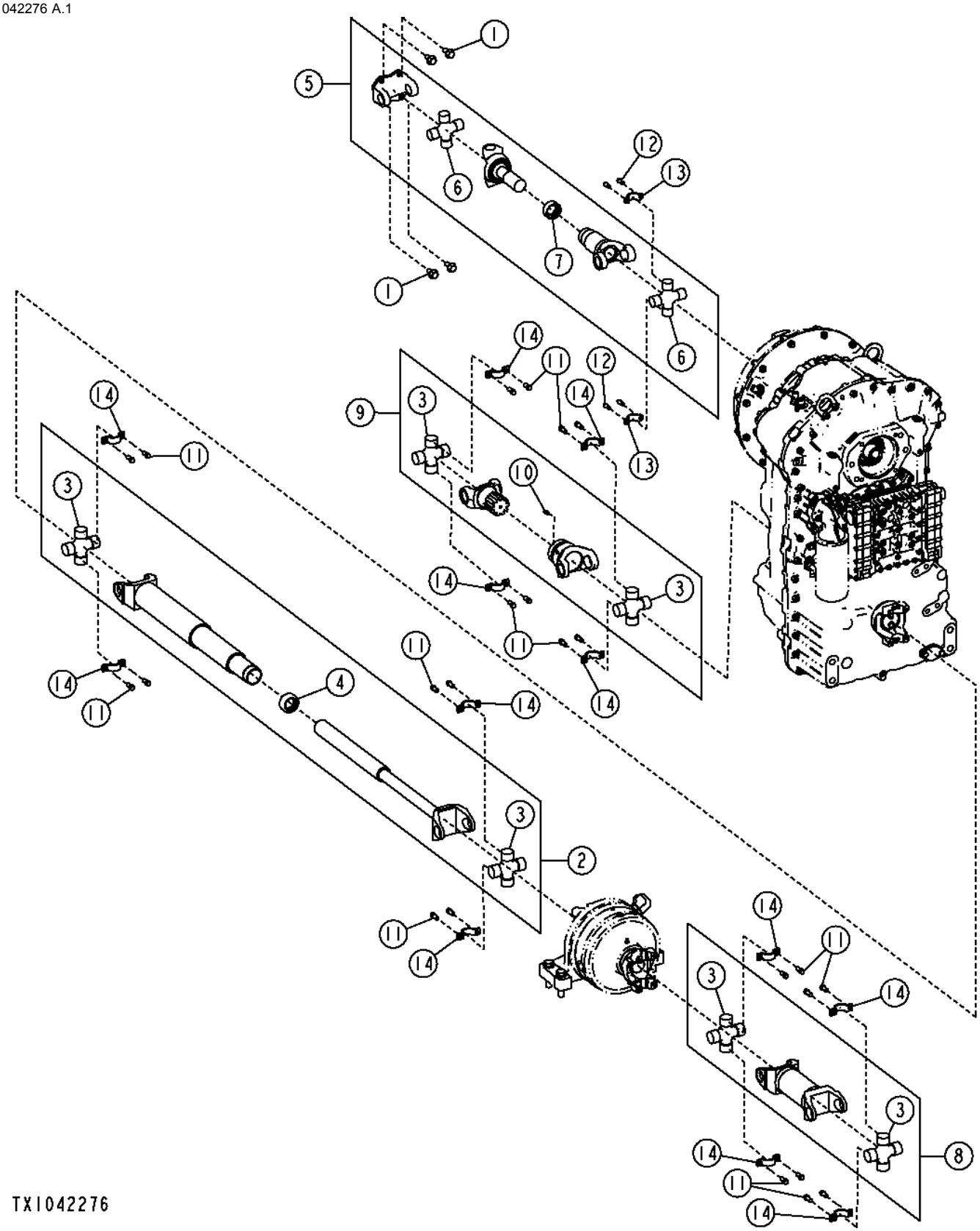

Item	*Nº peça*	*Descrição*	*Qtde*	*Nº série*	*Notas*
1	19M7788	Parafuso	4		M12 X 25
2	AT207293	Eixo cardã	1		
3	AT207990	Cruzeta	6		
4	AT210271	Tampa	1		
5	AT209661	Eixo cardã	1		
6	AT206861	Junta universal	2		
7	AT210101	Tampa	1		
8	AT316363	Eixo cardã	1		
9	AT333182	Eixo cardã	1		
10	JD7797	Conexão de lubrificação	1		
11	R85169	Parafuso	24		9.525 X 19.050 mm (3/8" X 3/4")
12	T113128	Parafuso	4		7.925 X 19.050 mm (5/16" X 3/4")
13	T203450	Semi-braçadeira	2		
14	T203475	Braçadeira	12		

Transmission
Boîte de vitesses
Transmissão
Transmisión

TX1150915 A.1

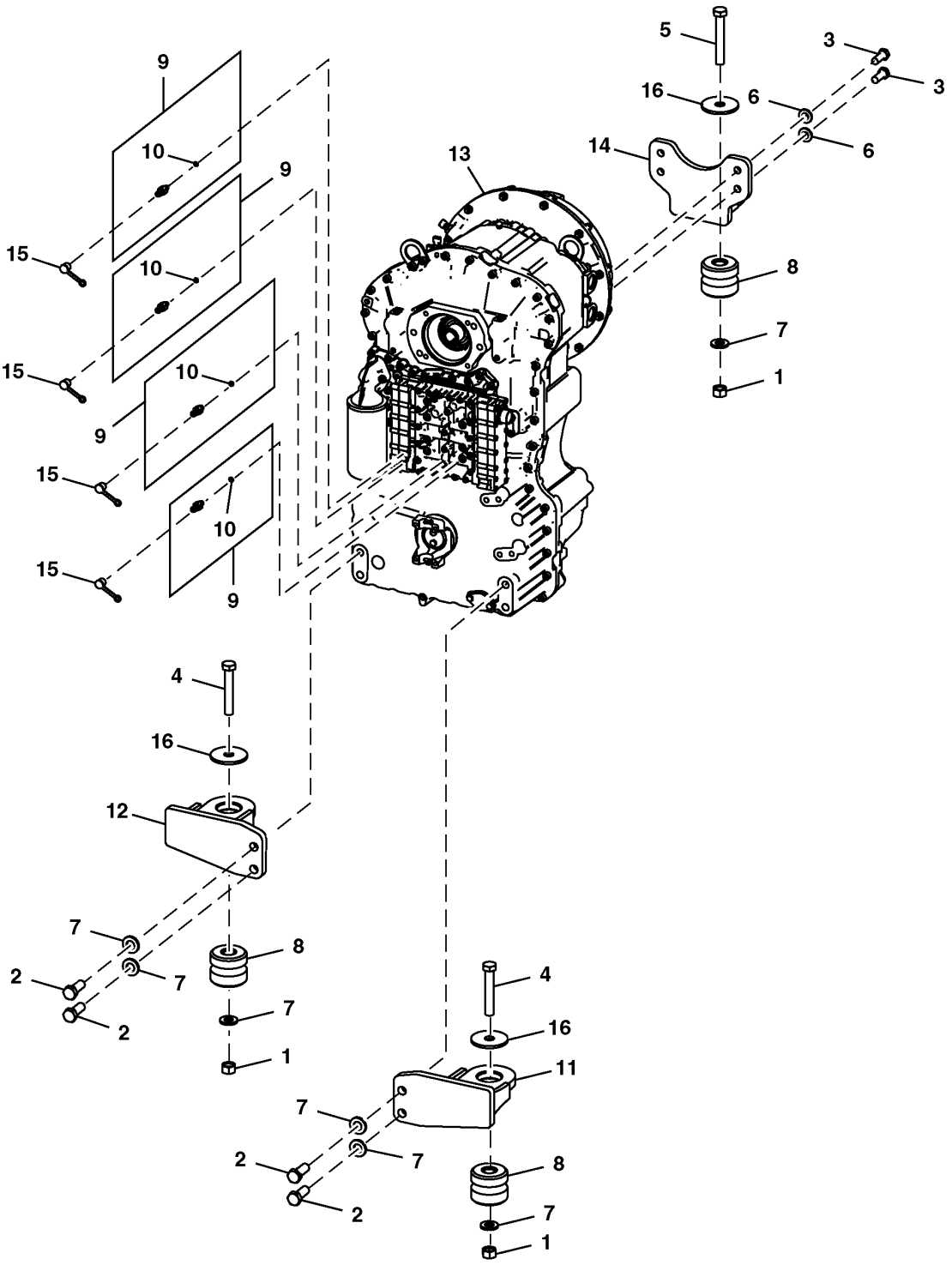

TX1150915

Item	*Nº peça*	*Descrição*	*Qtde*	*Nº série*	*Notas*
1	14M7277	Porca	3		M20
2	19M7487	Parafuso sextavado	4		M20 X 50
3	19M7488	Parafuso sextavado	4		M16 X 40
4	19M7883	Parafuso	2		M20 X 120
5	19M7968	Parafuso sextavado	1		M20 X 130
6	24M7241	Arruela	4		17 X 34 X 4 mm
7	24M7242	Arruela	7		21.400 X 42 X 5 mm
8	AT165288	Isolador	3		
9	AT202955	Engate de diagnostico	4		
10	51M7039	Anel o	4		8.100 X 1.600 mm
11	AT209996	Suporte	1		
12	AT209997	Suporte	1		
13	AT333187	Transmissão	1		
	PG200388	Transmissão remanufaTurada	1		REMAN FOR AT333187
14	AT358893	Suporte	1		
15	R77175	Capa	4		
16	T42977	Arruela	3		23.012 X 88.900 X 6 mm (29/32" X 3-1/2" X 0.236")

Transmission with Rear Axle Disconnect
Boîte de vitesses avec désengagement d'essieu arrière
Transmissão com Desconexão do Eixo Traseiro
Transmisión con desconexión de eje trasero

TX1047621 A.1

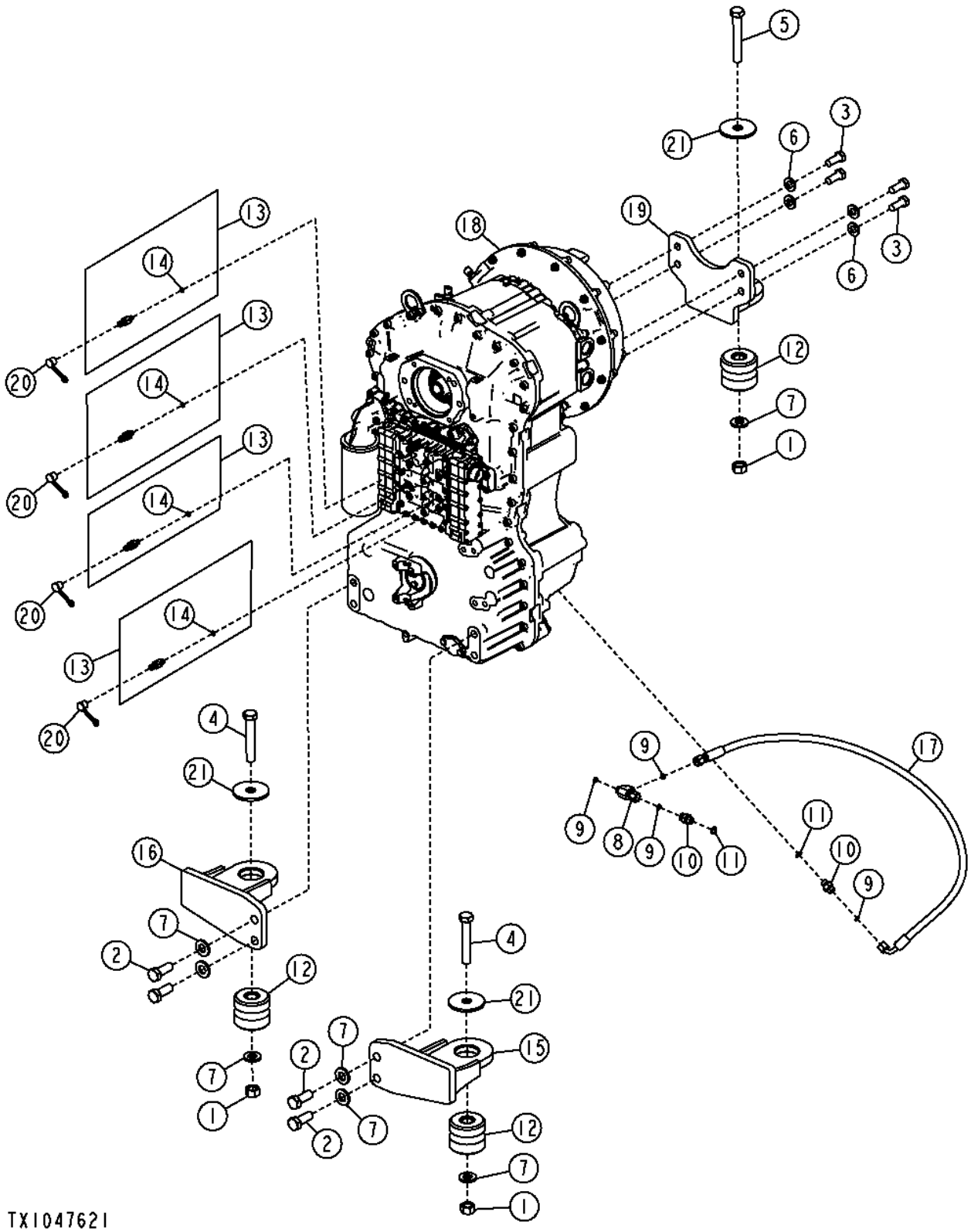

Item	*Nº peça*	*Descrição*	*Qtde*	*Nº série*	*Notas*
1	14M7277	Porca	3		M20
2	19M7487	Parafuso sextavado	4		M20 X 50
3	19M7488	Parafuso sextavado	4		M16 X 40
4	19M7883	Parafuso	2		M20 X 120
5	19M7968	Parafuso sextavado	1		M20 X 130
6	24M7241	Arruela	4		17 X 34 X 4 mm
7	24M7242	Arruela	7		21.400 X 42 X 5 mm
8	38H1030	Conexão em t	1		
9	T77613	Anel o	4		
10	38H5037	Adaptador	2		
11	51M7042	Anel o	2		13.300 X 2.200 mm
12	AT165288	Isolador	3		
13	AT202955	Engate de diagnostico	4		
14	51M7039	Anel o	4		8.100 X 1.600 mm
15	AT209996	Suporte	1		
16	AT209997	Suporte	1		
17	AT345345	Mangueira hidraulica-fabric	1		
18	AT351123	Transmissão	1		
	PG200393	Transmissão remanufaTurada	1		REMAN FOR AT351123
19	AT358893	Suporte	1		
20	R77175	Capa	4		
21	T42977	Arruela	3		23.012 X 88.900 X 6 mm (29/32" X 3-1/2" X 0.236")

Transmission Oil Filter
Filtre à huile de boîte
Filtro de Óleo da Transmissão
Filtro de aceite de la transmisión

TX1150916 A.1



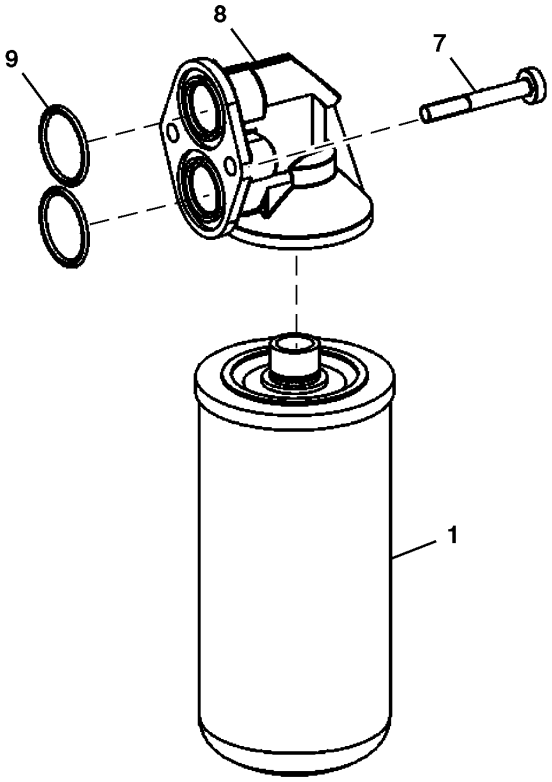

TX1150916

Item	*Nº peça*	*Descrição*	*Qtde*	*Nº série transmissão*	*Notas*
1	AT336140	Filtro de óleo	1		
7	T173819	Parafuso sextavado	2		
8	T177997	Cabeçote do filtro	1		
9	T242467	Anel o	2		

Torque Converter
Convertisseur de couple
Conversor de Torque
Convertidor de par

TX1150917 A.1

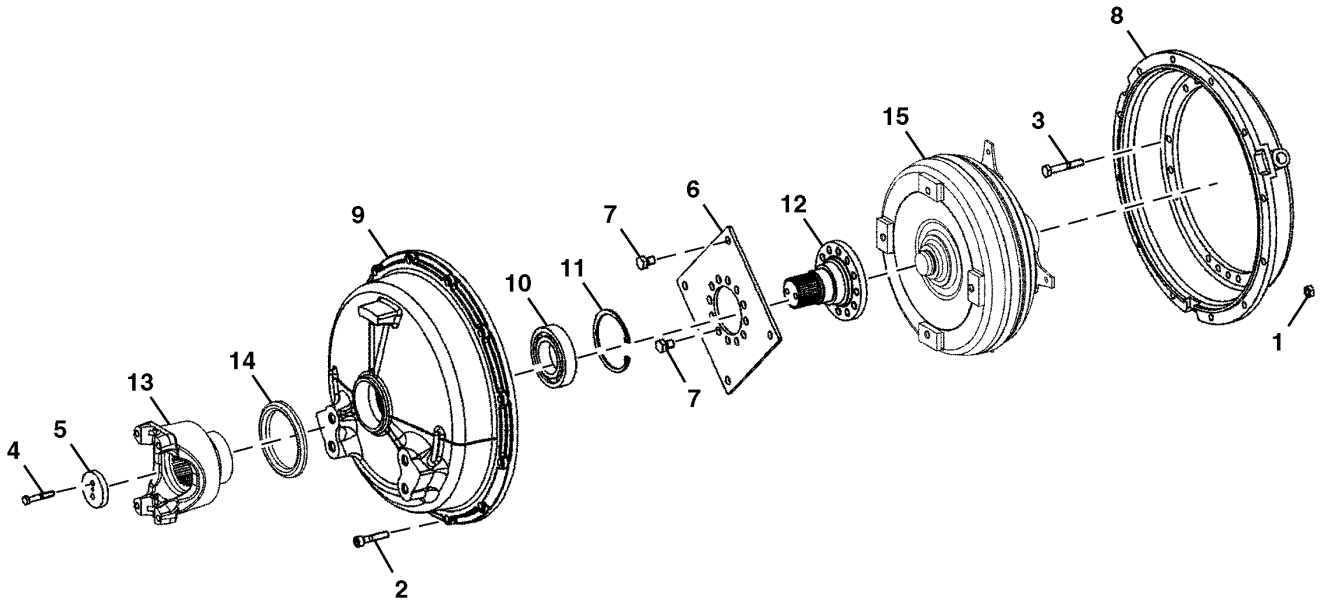

TX1150917

Item	*Nº peça*	*Descrição*	*Qtde*	*Nº série transmissão*	*Notas*
1	14M7274	Porca	12		M10
2	19M7179	Parafuso sextavado	12		M10 X 50
3	19M7742	Parafuso sextavado	18		M10 X 65
4	19M8397	Parafuso sextavado	2		M8 X 50
5	T116516	Espaçador	1		
6	T172812	Diafragma	1		
7	T174407	Parafuso sextavado	16		
8	T179276	Carcaça	1		
9	T195240	Carcaça	1		
10	T195242	Rolamento de esfeRas	1		
11	T195243	Anel de pressão	1		
12	T242406	Eixo	1		
13	T179944	Forquilha	1		
14	T196792	Peneira	1		
15	AT357738	Conversor	1		
	PG200385	Conversor de torque reman.	1		REMAN FOR AT357738

Transmission Input Shaft
Arbre d'entrée de transmission
Eixo de Entrada da Transmissão
Eje de entrada de la transmisión

TX1150918 A.1

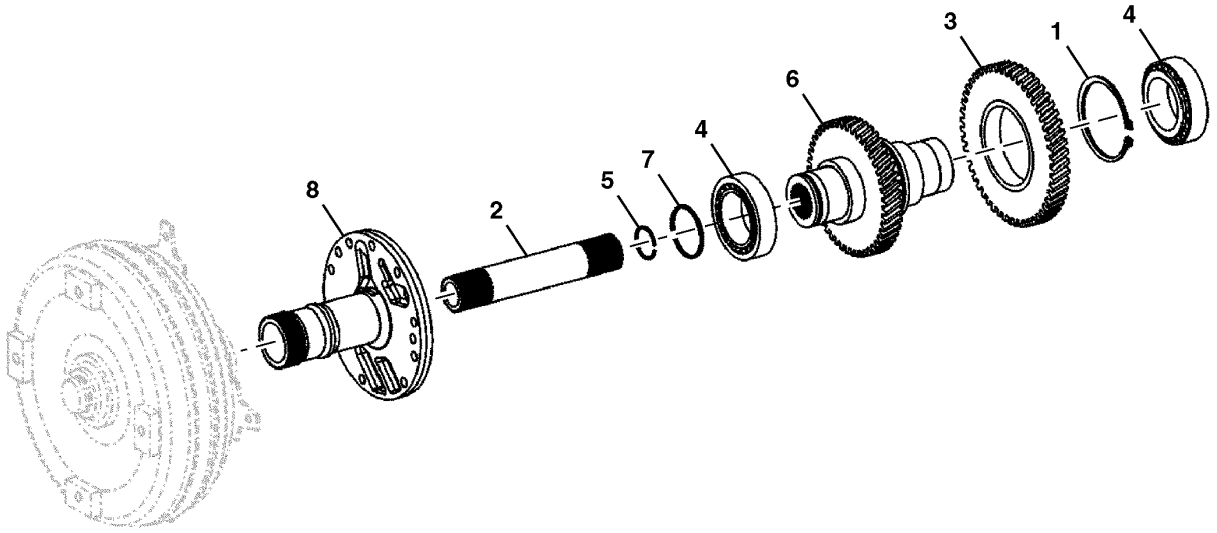

TX1150918

Item	*Nº peça*	*Descrição*	*Qtde*	*Nº série transmissão*	*Notas*
1	40M7220	Anel de pressão	1		
2	T171114	Eixo com pinhão	1		
3	T171115	EngrEnagem	1		
4	T310103	Rolamento	2		SUB FOR T171126, Importante - É Necessário Rolamento com Tolerância Alta Neste Local. Use SOMENTE Rolamentos Fornecidos pela Rede de Distribuição de Peças John Deere.
5	T171178	Anel de pressão	1		
6	T172796	Eixo cardã	1		
7	T181535	Anel de pistão	1		
8	T242441	Eixo	1		

Transmission Housing
Carter de transmission
Carcaça da Transmissão
Caja de la transmisión

TX1150919 A.1

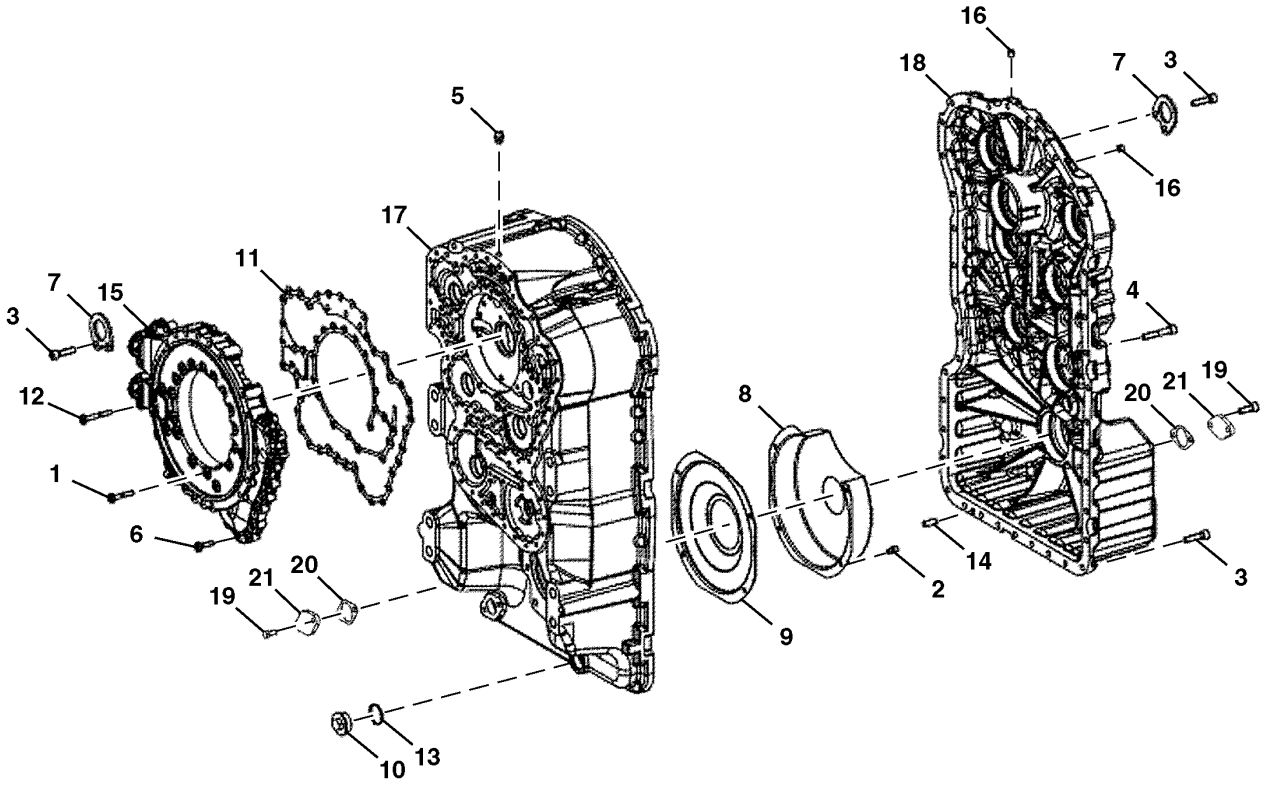

TX1150919

Item	*Nº peça*	*Descrição*	*Qtde*	*Nº série transmissão*	*Notas*
1	19M2972	Parafuso sextavado	21		M8 X 45
2	19M7964	Parafuso sextavado	4		M8 X 12
3	19M8338	Parafuso	37		M10 X 40
4	19M9709	Parafuso	6		M10 X 60
5	T116918	RespiRo	1		
6	T161208	Parafuso sextavado	15		
7	T171112	Placa	2		
8	T171957	Capa	1		
9	T171958	Capa	1		
10	T172094	Tampão de dreno	1		
11	T172795	Junta	1		
12	T173819	Parafuso sextavado	4		
13	T174107	Anel o	1		
14	T179691	Pino	2		
15	T173063	Coletor	1		SUB FOR T242445
16	T242446	Plugue	4		
17	T244795	Carcaça	1		
18	T245320	Carcaça	1		
19	19M7932	Parafuso sextavado	4		M8 X 16
20	T116604	Junta	2		
21	T144370	Placa	2		

Transmission Speed Sensor
Capteur de vitesse de transmission
Sensor de Rotação da Transmissão
Sensor de velocidad de la transmisión

TX1150920 A.1

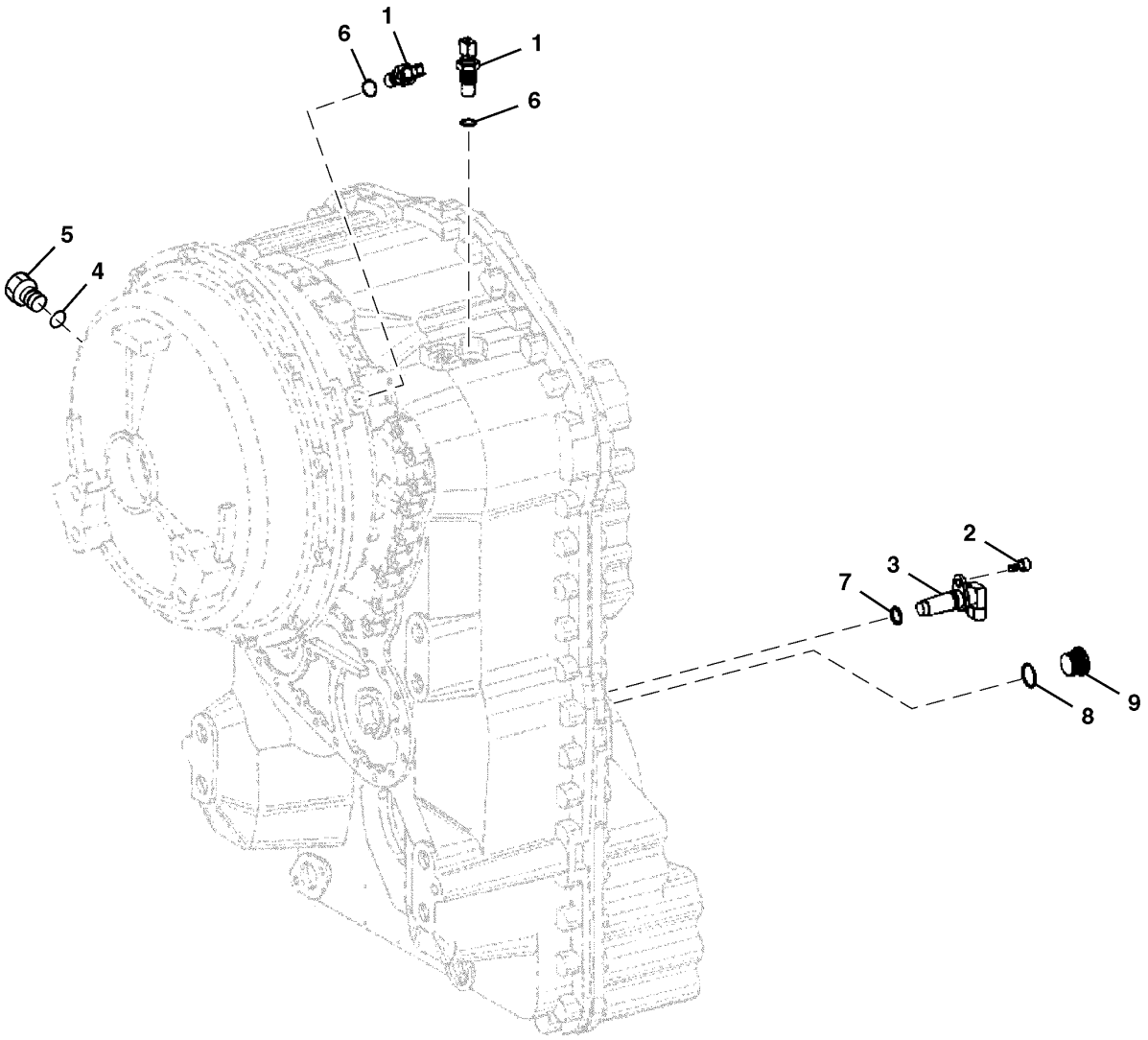

TX1150920

Item	*Nº peça*	*Descrição*	*Qtde*	*Nº série transmissão*	*Notas*
1	AT210773	SenSor	3		Sensor de Rotação de Entrada do Conversor de Torque, Sensor de Rotação de Saída do Conversor de Torque, Sensor de Rotação da Embreagem Interna
2	19M7932	Parafuso sextavado	1		M8 X 16
3	T179510	SenSor	1		Sensor de Rotação do Eixo de Saída da Transmissão
4	T176796	Anel o	1		
5	AT175750	Plugue	1		
6	R104558	Anel o	3		
7	R73599	Anel o	1		
8	T174236	Anel o	1		
9	T173217	Tampão	1		

Transmission Oil Pump
Pompe à huile de boîte
Bomba de Óleo da Transmissão
Bomba de aceite de la transmisión

TX1150921 A.1

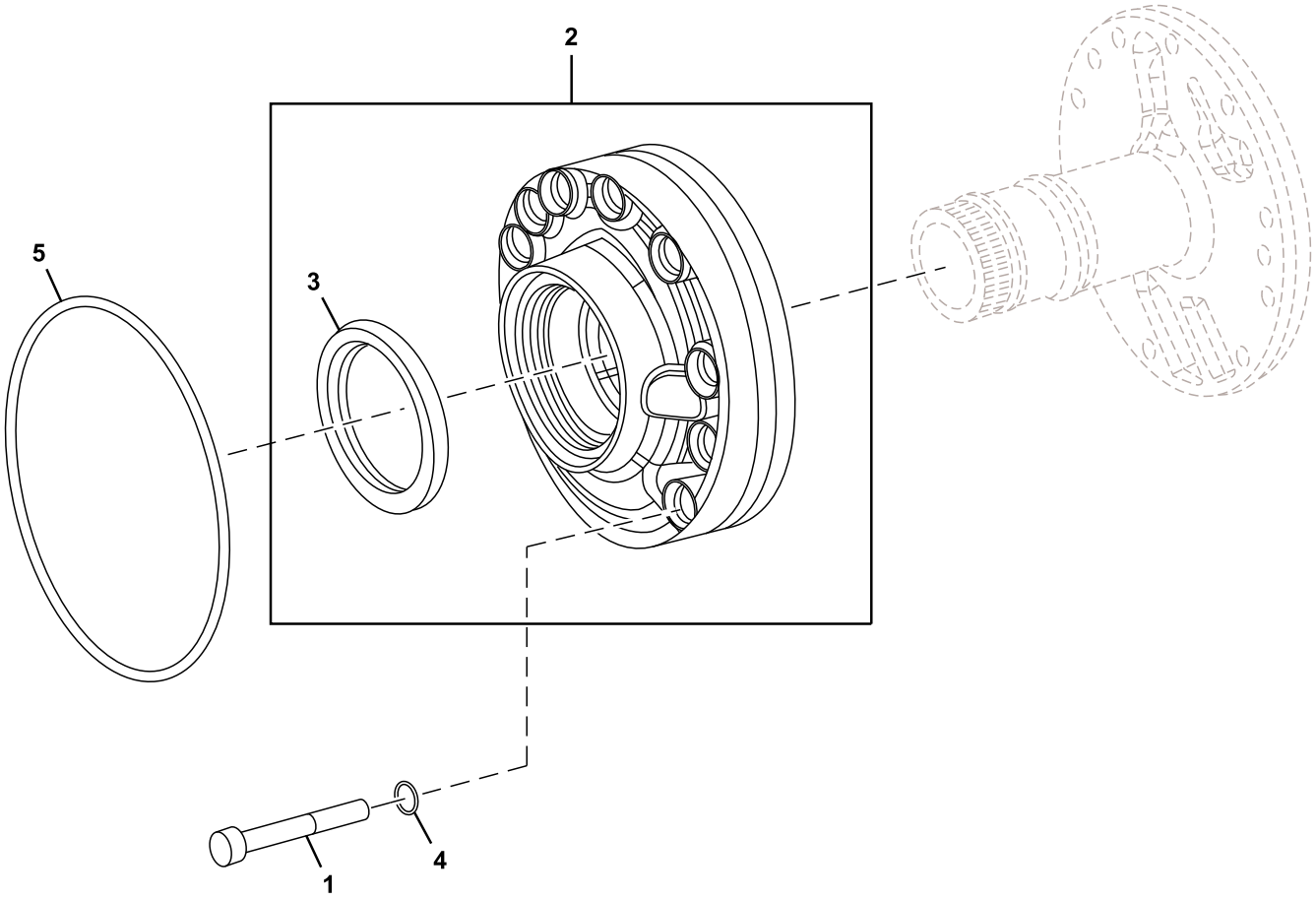

TX1150921

Item	*Nº peça*	*Descrição*	*Qtde*	*Nº série transmissão*	*Notas*
1	T207759	Parafuso	10		
2	AT334451	VálV. controladora de fluxo	1		SUB FOR AT357119
3	T173399	Vedação	1		
4	T174239	Anel o	10		
5	T174240	Anel o	1		

Transmission Cover and Gasket
Couvercle et joint de transmission
Tampa e Junta da Transmissão
Cubierta de transmisión y empaquet.

TX1150922 A.1

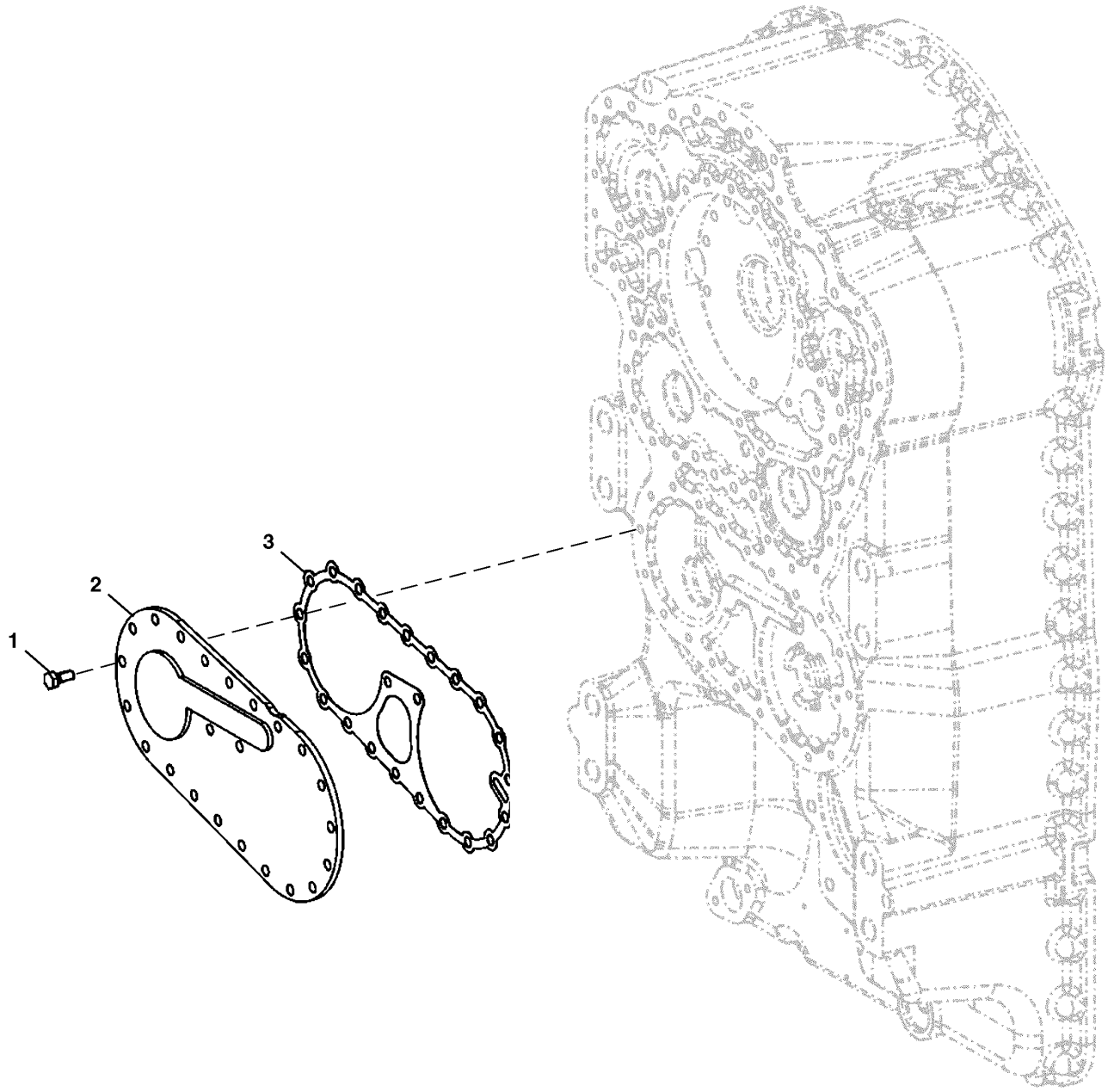

TX1150922

Item	*Nº peça*	*Descrição*	*Qtde*	*Nº série transmissão*	*Notas*
1	19M7284	Parafuso sextavado	23		M8 X 18
2	T172814	Capa	1		
3	T181474	Junta	1		

Transmission Internal Oil Lines
Conduites d'huile internes de transmission
Linhas de Óleo Internas da Transmissão
Líneas internas de aceite de la transmisión

TX1150923 A.1

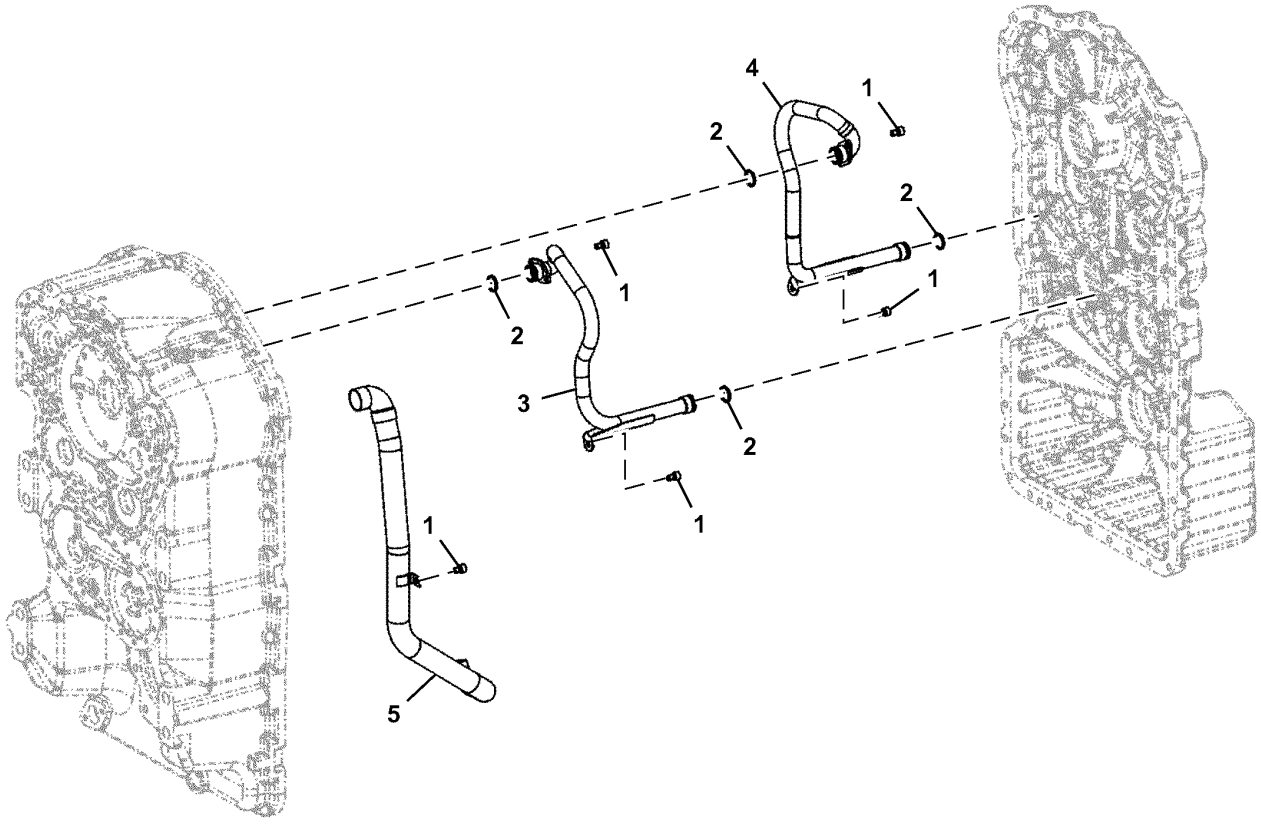

TX1150923

Item	*Nº peça*	*Descrição*	*Qtde*	*Nº série transmissão*	*Notas*
1	19M7964	Parafuso sextavado	7		M8 X 12
2	T174234	Anel o	4		
3	T197459	Tubulação	1		
4	T197460	Tubulação	1		
5	T294891	Tubo	1		SUB FOR T244797

Transmission Control Valve Manifold
Collecteur de distributeur de transmission
Coletor da Válvula de Controle da Transmissão
Colector de la válvula de control de transmisión

TX1150924 A.1

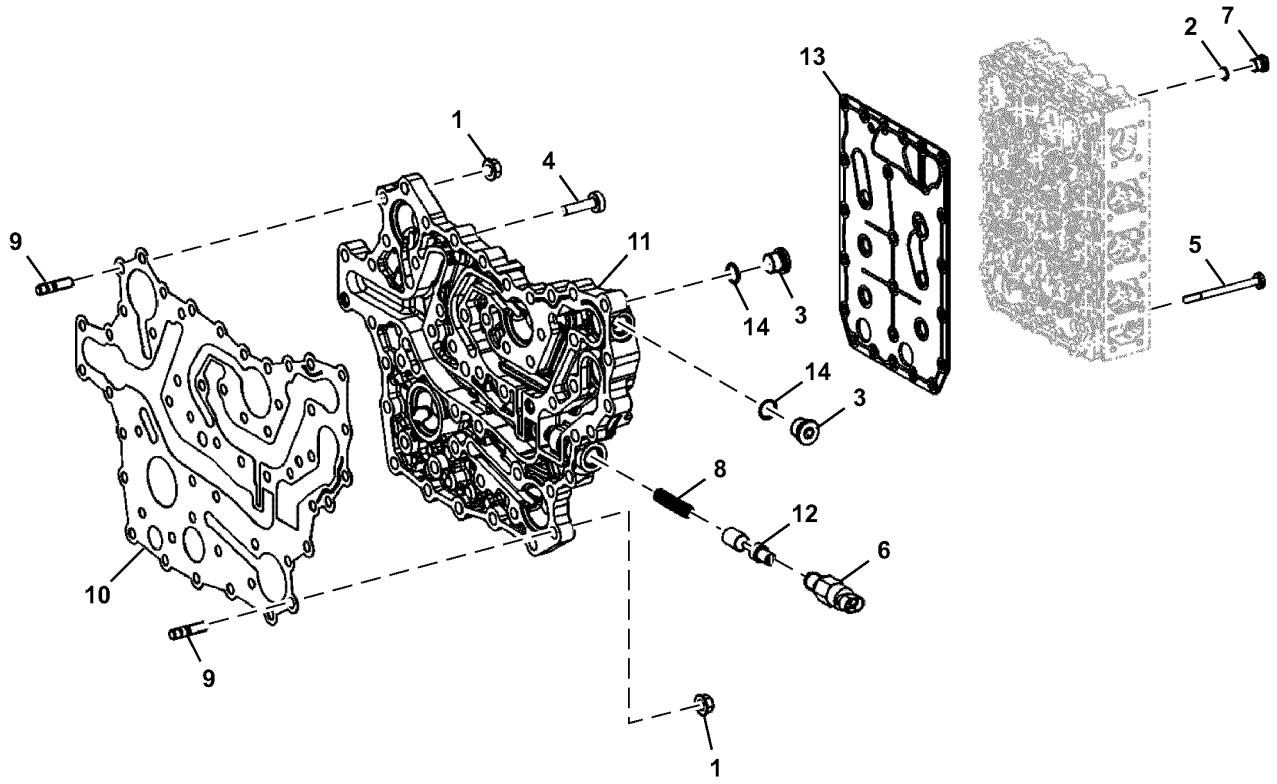

TX1150924

Item	*Nº peça*	*Descrição*	*Qtde*	*Nº série transmissão*	*Notas*
1	14M7298	Porca com flange	14		M8
2	T116416	Anel o	8		
3	T122803	Tampão	2		
4	T161208	Parafuso sextavado	37		
5	T173123	Parafuso sextavado	23		
6	T173873	Interrup. de pressão	1		Indicador de Restrição do Filtro de Óleo da Transmissão
7	T175862	Plugue	8		
8	T177979	Mola	1		
9	T180884	Pino	14		
10	T203554	Junta	1		
11	T203555	Placa	1		
12	T203742	Carretel de válvula	1		
13	T242459	Placa	1		
14	T74552	Anel o	2		

Brake Valve To Transmission Control Valve
Entre soupape de frein et distributeur de transmission
Válvula do Freio à Válvula de Controle da Transmissão
Válvula de freno a válvula de control de transmisión

TX1150925 A.1

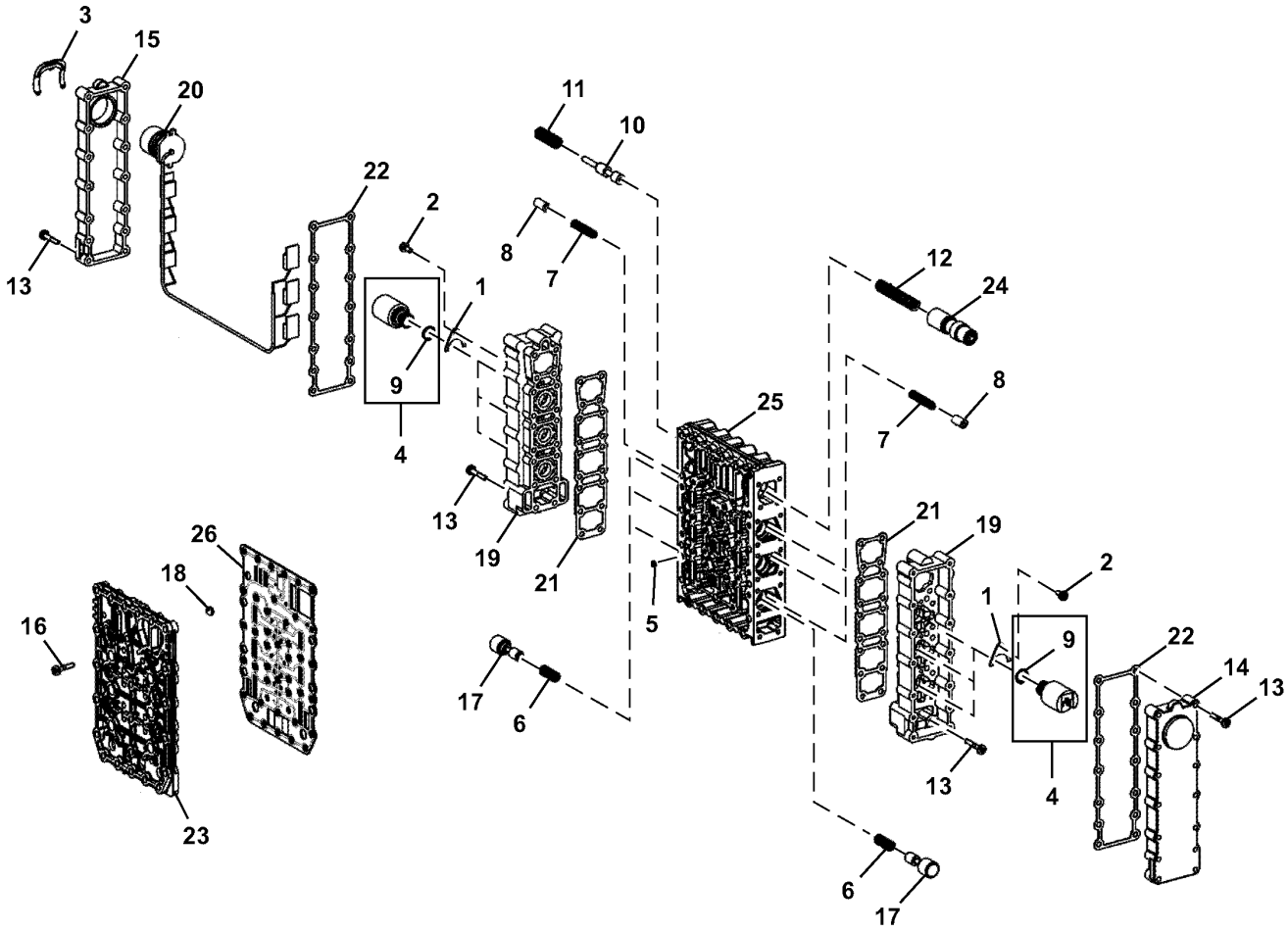

TX1150925

Item	*Nº peça*	*Descrição*	*Qtde*	*Nº série transmissão*	*Notas*
1	T144486	Placa	6		
2	19M7600	Parafuso	6		M5 X 12
3	T161207	Braçadeira	1		
4	T169607	VálVula solenóide	6		
5	T169707	Orifício	6		
6	T169711	Mola de compressão	6		
7	T169712	Mola de compressão	6		
8	T169766	Pino fixador	6		
9	T170196	Anel o	1		
10	T173125	Pistão	1		
11	T173126	Mola de compressão	1		
12	T173128	Mola de compressão	1		
13	T173131	Parafuso sextavado	64		
14	T173138	Capa	1		
15	T173139	Capa	1		
16	T173144	Parafuso sextavado	18		
17	T173511	Pistão	6		
18	T174396	Peneira	6		
19	T177221	Carcaça	2		
20	T179721	Chicote	1		Inclui Sensor de Temperatura da Transmissão
21	T182196	Junta	2		
22	T182254	Junta	2		
23	T203767	Placa	1		
24	T205369	Pistão	1		
25	T177219	VálV. controladora de fluxo	1		SUB FOR T242462
26	T242465	Placa	1		

Transmission Output Shaft
Arbre de sortie de transmission
Eixo de Saída da Transmissão
Eje de salida de la transmisión

TX1150926 A.1

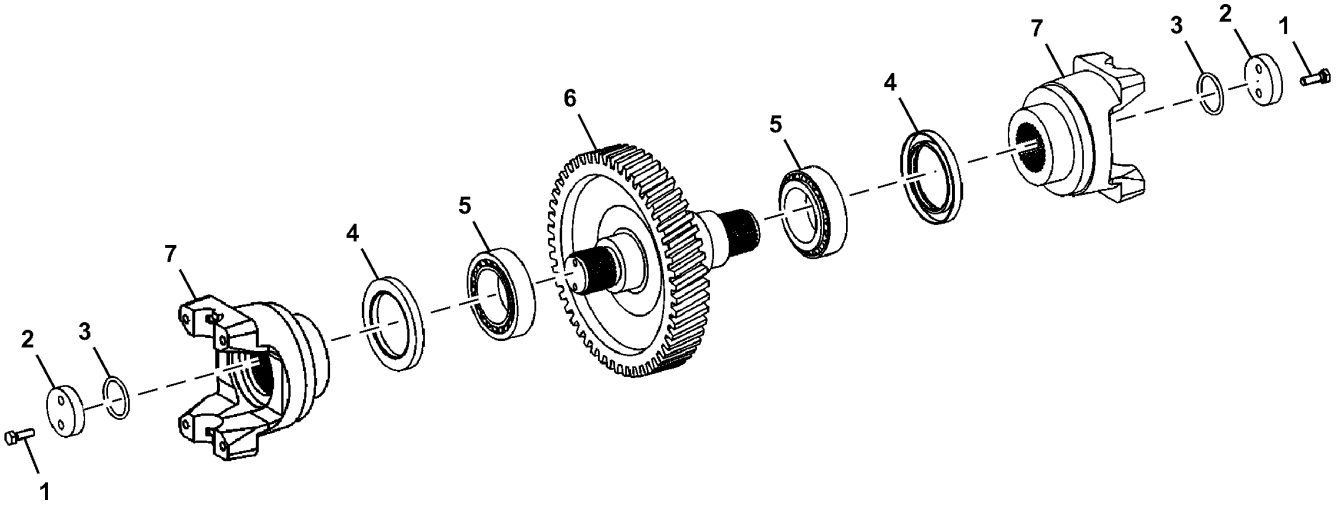

TX1150926

Item	*Nº peça*	*Descrição*	*Qtde*	*Nº série transmissão*	*Notas*
1	19M7407	Parafuso sextavado	4		M8 X 25
2	T116460	Espaçador	2		
3	T123707	Anel o	2		
4	T141386	Vedação	2		
5	T310103	Rolamento	2		SUB FOR T171126, Importante - É Necessário Rolamento com Tolerância Alta Neste Local. Use SOMENTE Rolamentos Fornecidos pela Rede de Distribuição de Peças John Deere.
6	T244802	Eixo	1		
7	T225912	Forquilha c/tubo	2		

Transmission Output Shaft (with Axle Disconnect)
Arbre de sortie de boîte (avec désengagement d'essieu)
Eixo de Saída da Transmissão (com Desconexão do Eixo)
Eje de salida de transmisión (con desconexión de eje)

TX1150927 A.1

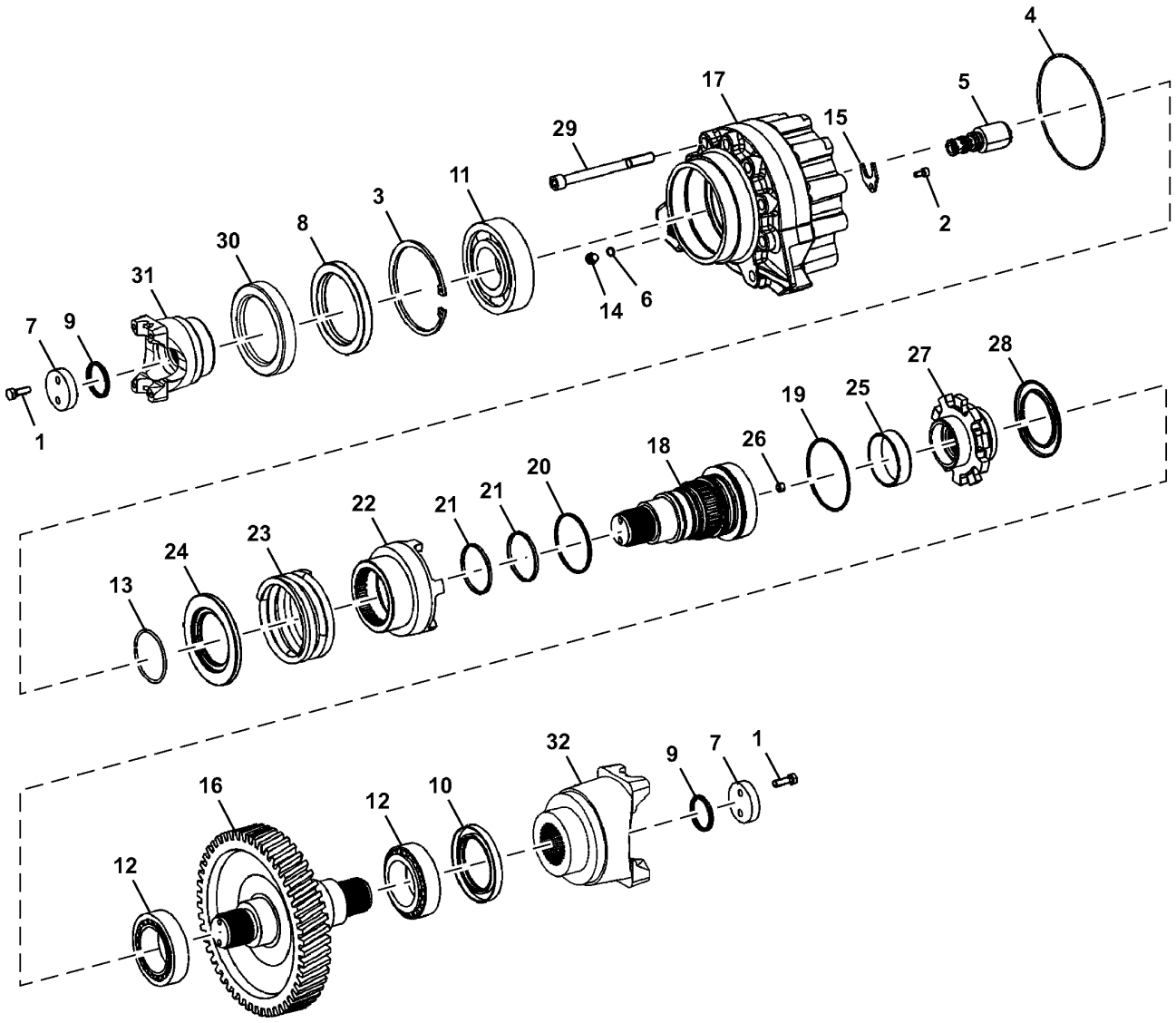

TX1150927

Item	*Nº peça*	*Descrição*	*Qtde*	*Nº série transmissão*	*Notas*
1	19M7407	Parafuso sextavado	4		M8 X 25
2	19M8618	Parafuso	1		M6 X 12
3	40M5463	Anel de pressão	1		
4	AT259385	Anel o	1		
5	AT357157	VálVula solenóide	1		
6	T116416	Anel o	2		
7	T116460	Espaçador	2		
8	T116915	Vedação	1		
9	T123707	Anel o	2		
10	T141386	Vedação	1		
12	T310103	Rolamento	2		SUB FOR T171126, Importante - É Necessário Rolamento com Tolerância Alta Neste Local. Use SOMENTE Rolamentos Fornecidos pela Rede de Distribuição de Peças John Deere.
13	T173067	Anel de pressão	1		
14	T175862	Plugue	2		
15	T229343	Placa	1		
16	T244802	Eixo	1		
17	T244814	Carcaça	1		
18	T244817	Eixo	1		
19	T244818	Anel o	1		
20	T244819	Anel o	1		
21	T244820	Anel de pistão	2		
22	T244821	Forquilha	1		
23	T244822	Mola	1		
24	T244823	Calço	1		
25	T244824	Rolamento	1		
26	T244825	Orifício	1		
27	T244826	Forquilha	1		
28	T244827	Blindagem de tela	1		
29	T244828	Parafuso	9		
30	T244830	Blindagem de tela	1		
31	T245379	Forquilha	1		
32	T225912	Forquilha c/tubo	1		

Torque Converter Relief Valve and Transmission Minimum Pressure Valve
Clapet de décharge de convertisseur de couple et soupape de pression minimale de transmission
Válvula de Alívio do Conversor de Torque e Válvula de Pressão Mínima da Transmissão
Válvula de alivio de convertidor de par y válvula de presión mínima de transmisión

TX1150928 A.1

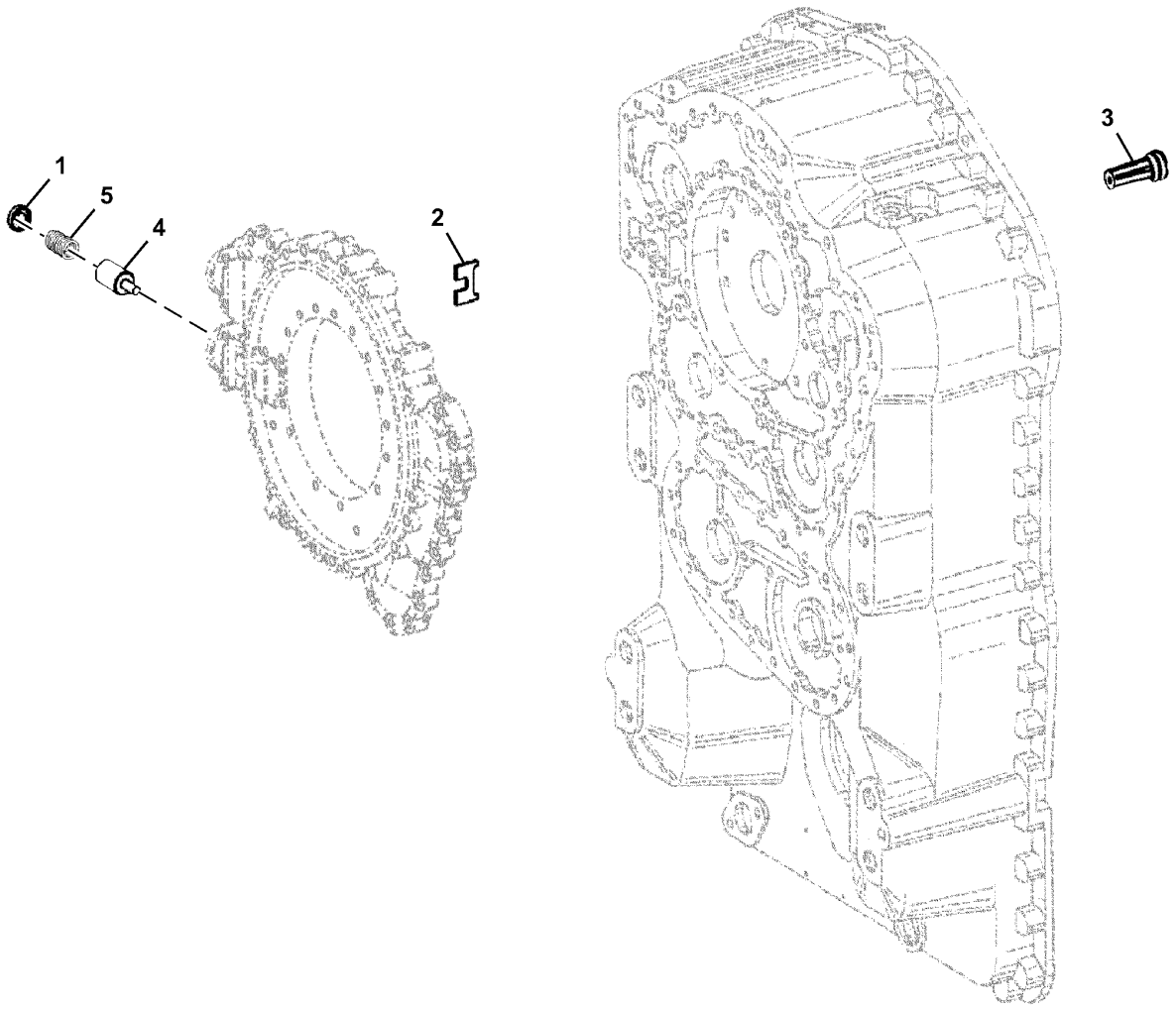

TX1150928

Item	*Nº peça*	*Descrição*	*Qtde*	*Nº série transmissão*	*Notas*
1	T173145	Placa	1		
2	T173146	Arruela	1		
3	T176526	VálV. controladora de fluxo	1		
4	T176527	Pistão	1		
5	T176528	Mola de compressão	1		

Power Takeoff
Prise de force
Tomada de Potência
Toma de fuerza

TX1150929 A.1

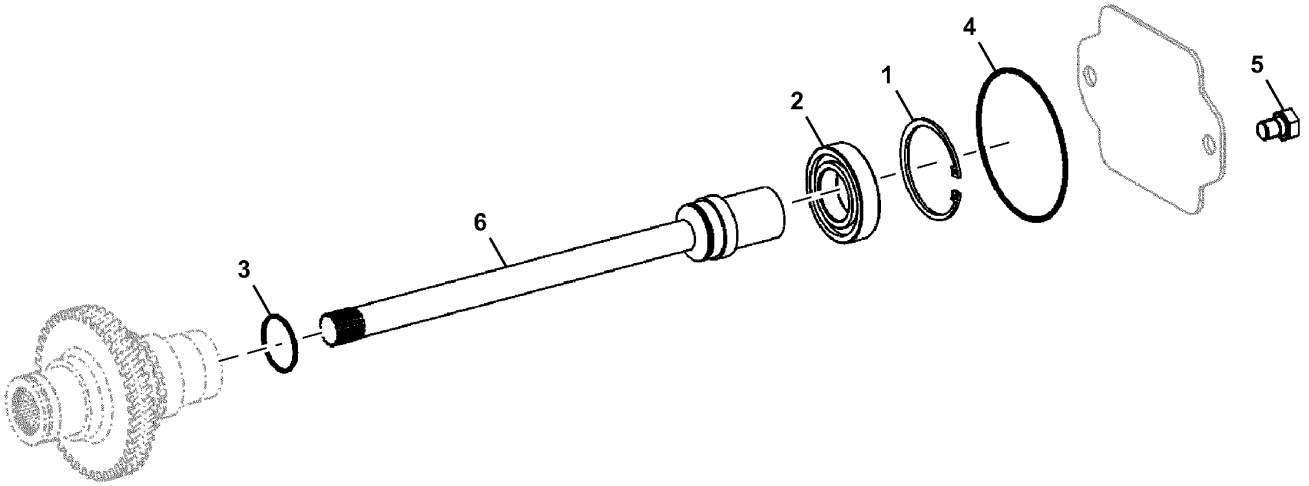

TX1150929

Item	*Nº peça*	*Descrição*	*Qtde*	*Nº série transmissão*	*Notas*
1	40M1872	Anel de pressão	1		
2	T171140	Rolamento de esfeRas	1		
3	T172118	Anel de pistão	1		
4	T174529	Anel o	1		
5	T196851	Parafuso sextavado	2		
6	T201811	Eixo com pinhão	1		

Low Range Forward Clutch Assembly
Ensemble embrayage gamme basse marche avant
Conjunto da Embreagem de Avanço da Faixa Baixa
Ensamble de embrague gama baja de avance

TX1150930 A.1

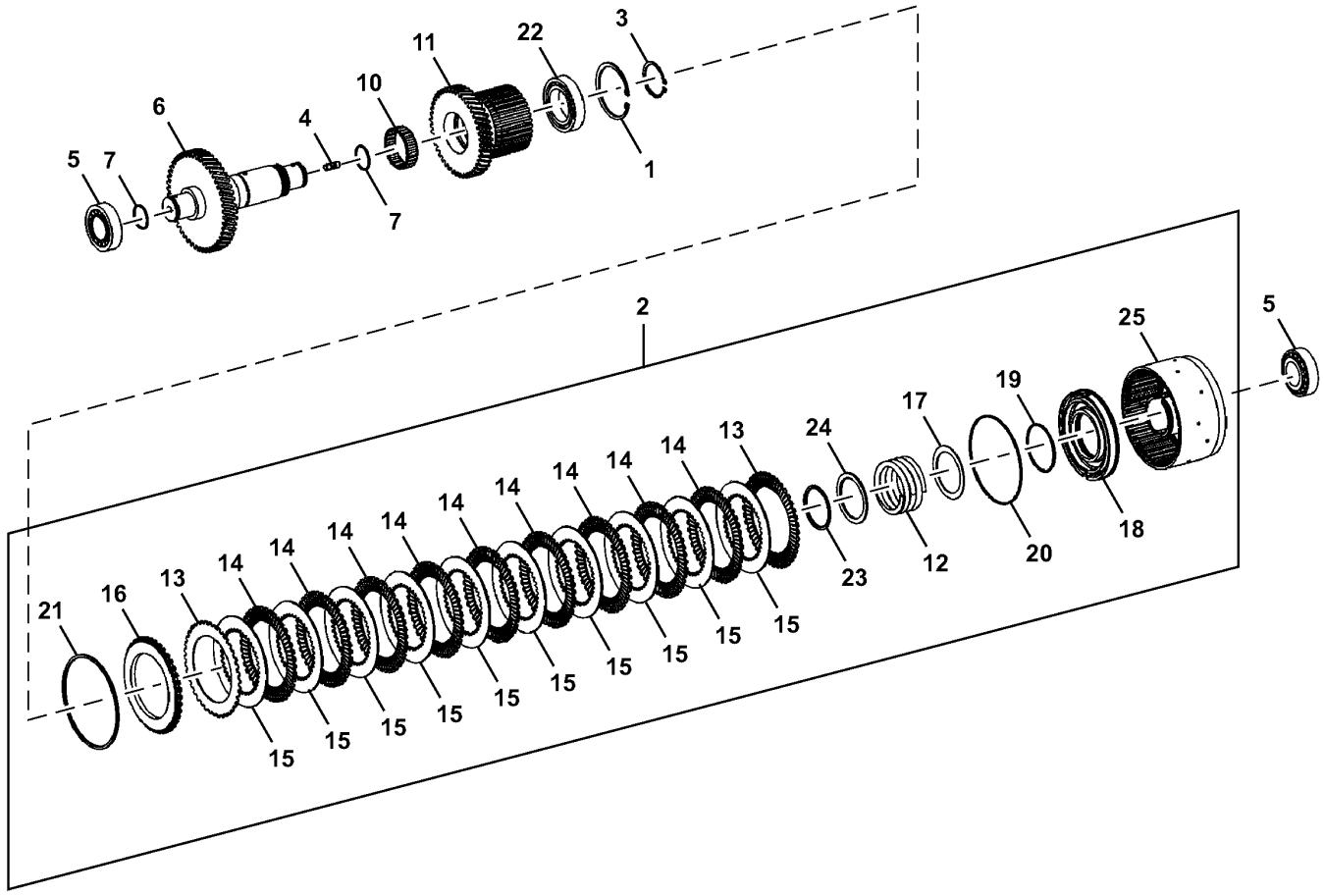

TX1150930

Item	*Nº peça*	*Descrição*	*Qtde*	*Nº série transmissão*	*Notas*
1	40M7060	Anel de pressão	1		
2	AT357744	Kit embreagem	1		
3	T159519	Anel de pressão	1		
4	T171153	Pino	1		
5	T294935	Rolamento	2		SUB FOR T171156, Importante - É Necessário Rolamento com Tolerância Alta Neste Local. Use SOMENTE Rolamentos Fornecidos pela Rede de Distribuição de Peças John Deere.
6	T294882	Eixo com pinhão	1		SUB FOR T171217
7	T172115	Anel de pistão	2		
10	T172302	Rolamento de agulhas	1		
11	T172817	EngrEnagem	1		
12	T173065	Mola de compressão	1		
13	T173636	Disco com estriado externo	2		
14	T173637	Disco com estriado externo	9		
15	T173638	Disco com estriado interno	10		
16	T294876	Suplemento Sólido	1		SUB FOR T173639
17	T173644	Anel	1		
18	T173853	Pistão	1		
19	T173958	Anel o	1		
20	T173960	Anel o	1		
21	T181873	Anel de pressão	1		2.4 mm
	T181874	Anel de pressão	1		2.7 mm
	T181875	Anel de pressão	1		3.0 mm
	T181876	Anel de pressão	1		3.3 mm
	T172247	Anel de pressão	1		3.6 mm
	T172251	Anel de pressão	1		4.2 mm
22	T197553	Rolamento de esfeRas	1		
23	T242449	Anel de pressão	1		
24	T242456	Calço	1		
25	T244801	EmbreagEm	1		

Reverse Clutch Assembly
Embrayage d'inversion
Conjunto da Embreagem da Ré
Conjunto de embrague de retroceso

TX1150931 A.1

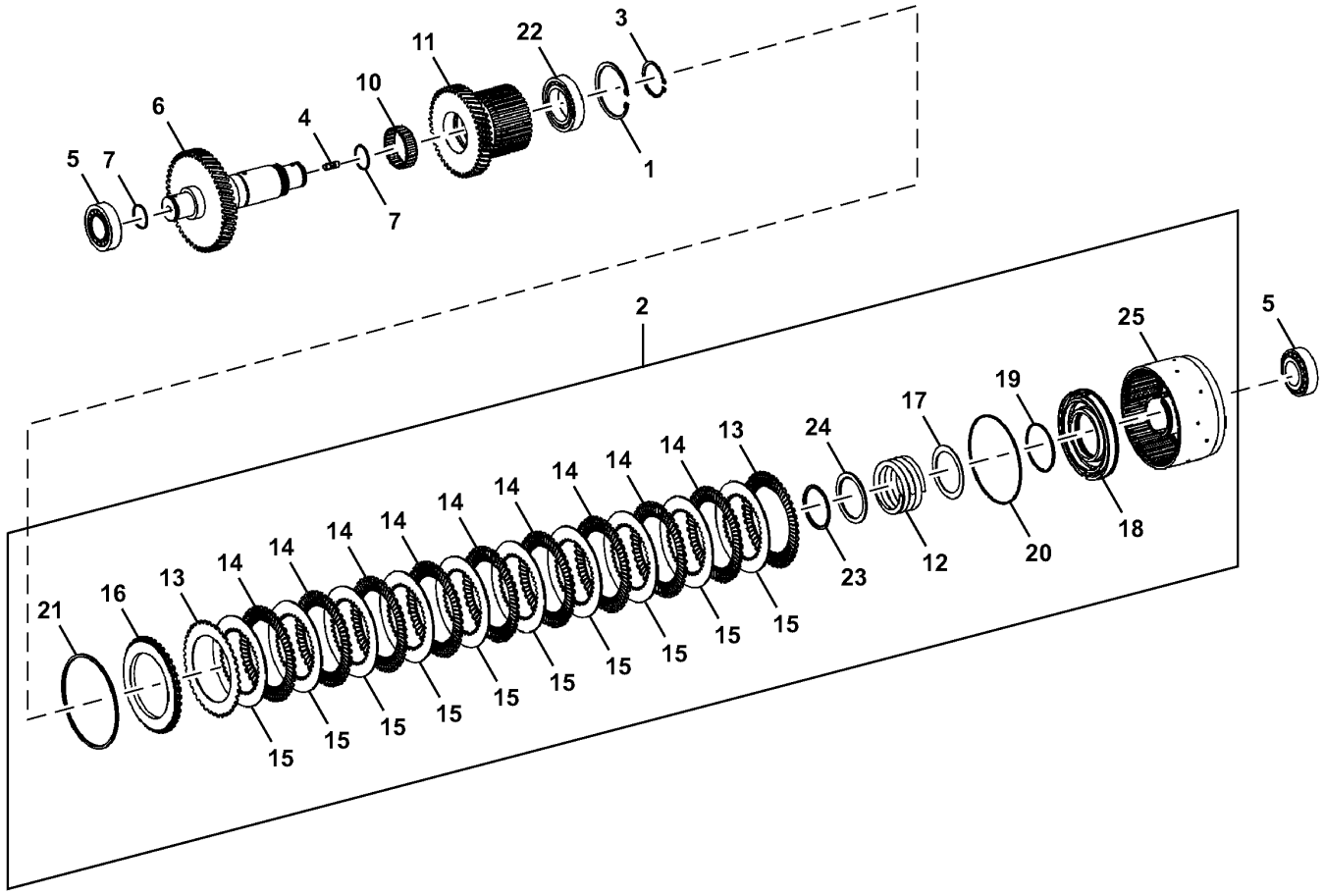

TX1150931

Item	*Nº peça*	*Descrição*	*Qtde*	*Nº série transmissão*	*Notas*
1	40M7060	Anel de pressão	1		
2	AT357744	Kit embreagem	1		
3	T159519	Anel de pressão	1		
4	T171153	Pino	1		
5	T294935	Rolamento	2		SUB FOR T171156, Importante - É Necessário Rolamento com Tolerância Alta Neste Local. Use SOMENTE Rolamentos Fornecidos pela Rede de Distribuição de Peças John Deere.
6	T294883	Eixo com pinhão	1		SUB FOR T171224
7	T172115	Anel de pistão	2		
10	T172302	Rolamento de agulhas	1		
11	T172817	EngrEnagem	1		
12	T173065	Mola de compressão	1		
13	T173636	Disco com estriado externo	2		
14	T173637	Disco com estriado externo	9		
15	T173638	Disco com estriado interno	10		
16	T294876	Suplemento Sólido	1		SUB FOR T173639
17	T173644	Anel	1		
18	T173853	Pistão	1		
19	T173958	Anel o	1		
20	T173960	Anel o	1		
21	T181873	Anel de pressão	1		2.4 mm
	T181874	Anel de pressão	1		2.7 mm
	T181875	Anel de pressão	1		3.0 mm
	T181876	Anel de pressão	1		3.3 mm
	T172247	Anel de pressão	1		3.6 mm
	T172251	Anel de pressão	1		4.2 mm
22	T197553	Rolamento de esfeRas	1		
23	T242449	Anel de pressão	1		
24	T242456	Calço	1		
25	T244801	EmbreagEm	1		

First Gear Clutch Assembly
Embrayage de première vitesse
Conjunto da Embreagem da Primeira Marcha
Conjunto de embrague de primera marcha

TX1150932 A.1

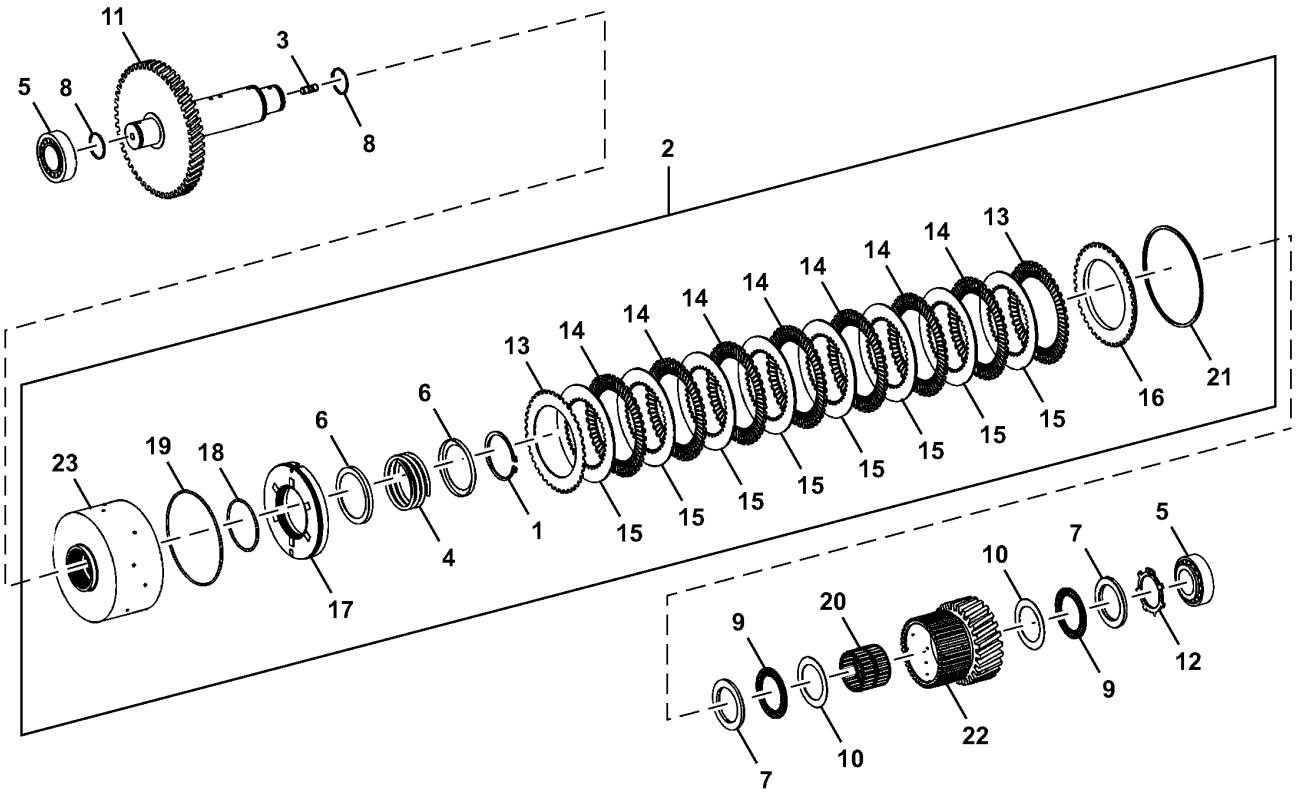

TX1150932

Item	*Nº peça*	*Descrição*	*Qtde*	*Nº série transmissão*	*Notas*
1	AT259445	Anel de pressão	1		
2	AT331639	EmbreagEm	1		SUB FOR AT357740
3	T171153	Pino	1		
4	T171155	Mola de compressão	1		
5	T294935	Rolamento	2		SUB FOR T171156, Importante - É Necessário Rolamento com Tolerância Alta Neste Local. Use SOMENTE Rolamentos Fornecidos pela Rede de Distribuição de Peças John Deere.
6	T172097	Anel	2		
7	T172104	Disco	2		
8	T172115	Anel de pistão	2		
9	T172129	Rolamento axial	2		
10	T172130	Arruela de encosto	2		
11	T294879	Eixo cardã	1		SUB FOR T172816
12	T173036	Anel de pressão	1		
13	T173636	Disco com estriado externo	2		
14	T173637	Disco com estriado externo	7		
15	T173638	Disco com estriado interno	8		
16	T294876	Suplemento Sólido	1		SUB FOR T173639
17	T173853	Pistão	1		
18	T173958	Anel o	1		
19	T173960	Anel o	1		
20	T179594	Rolamento de agulhas	1		
21	T181873	Anel de pressão	1		2.4 mm
	T181874	Anel de pressão	1		2.7 mm
	T181875	Anel de pressão	1		3.0 mm
	T181876	Anel de pressão	1		3.3 mm
	T172247	Anel de pressão	1		3.6 mm
	T172251	Anel de pressão	1		4.2 mm
22	T195260	EngrEnagem	1		
23	T244798	EmbreagEm	1		

Second Gear Clutch Assembly
Embrayage de seconde vitesse
Conjunto da Embreagem da Segunda Marcha
Conjunto de embrague de segunda marcha

TX1150933 A.1

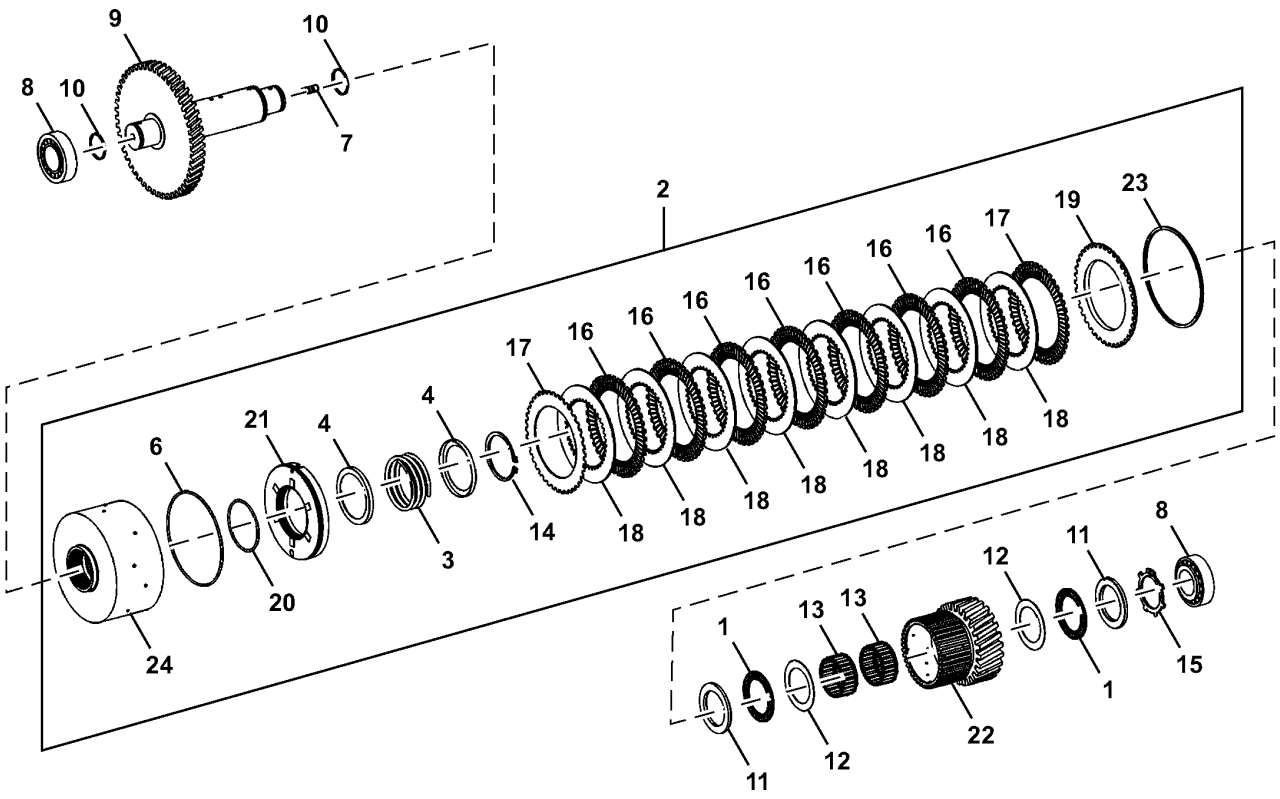

TX1150933

Item	*Nº peça*	*Descrição*	*Qtde*	*Nº série transmissão*	*Notas*
1	AT179498	Rolamento de agulhas	2		
2	AT357741	EmbreagEm	1		
3	T116486	Mola de compressão	1		
4	T116579	Anel	2		
6	T170712	Anel o	1		
7	T171153	Pino	1		
8	T294935	Rolamento	2		SUB FOR T171156, Importante - É Necessário Rolamento com Tolerância Alta Neste Local. Use SOMENTE Rolamentos Fornecidos pela Rede de Distribuição de Peças John Deere.
9	T294880	Eixo cardã	1		SUB FOR T171206
10	T172115	Anel de pistão	2		
11	T172136	Disco	2		
12	T172138	Arruela de encosto	2		
13	T172139	Rolamento de agulhas	2		
14	T172299	Anel de pressão	1		
15	T173038	Anel de pressão	1		
16	T173640	Disco com estriado externo	7		
17	T173641	Disco com estriado externo	2		
18	T173642	Disco com estriado interno	8		
19	T294877	Suplemento Sólido	1		SUB FOR T173643
20	T173965	Anel o	1		
21	T178280	Pistão	1		
22	T180459	EngrEnagem	1		
23	T153941	Anel de pressão	1		2.4 mm
	T181878	Anel de pressão	1		2.7 mm
	T181879	Anel de pressão	1		3.0 mm
	T181880	Anel de pressão	1		3.3 mm
	T172265	Anel de pressão	1		3.6 mm
	T172269	Anel de pressão	1		4.2 mm
24	T244799	EmbreagEm	1		

Third Gear Clutch Assembly
Embrayage de troisième vitesse
Conjunto da Embreagem da Terceira Marcha
Conjunto de embrague de tercera marcha

TX1150934 A.1

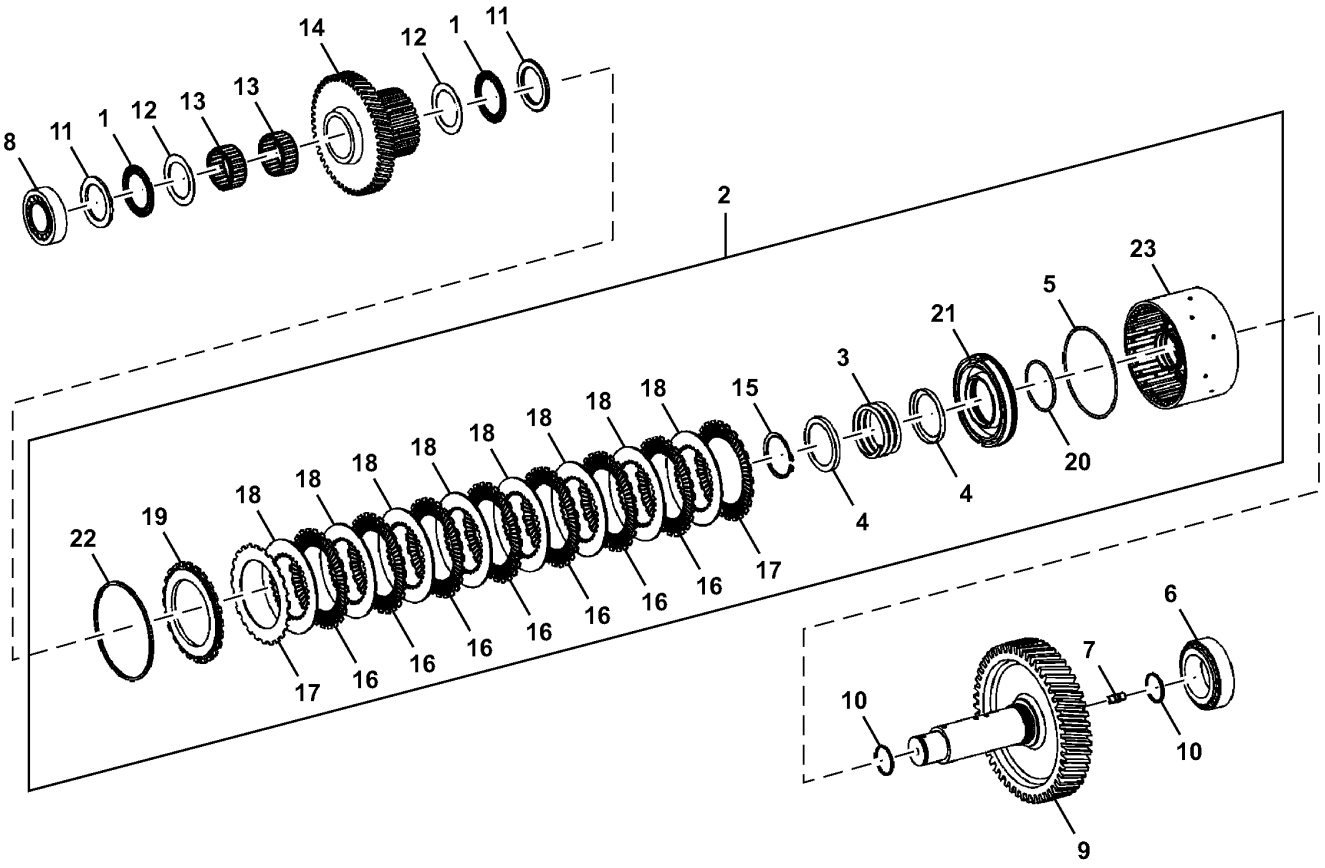
14
12
1
11
8
11
1
12
13
13
2
23
5
21
3
15
18
18
18

Item	*Nº peça*	*Descrição*	*Qtde*	*Nº série transmissão*	*Notas*
1	AT179498	Rolamento de agulhas	2		
2	AT357741	EmbreagEm	1		
3	T116486	Mola de compressão	1		
4	T116579	Anel	2		
5	T170712	Anel o	1		
6	T310103	Rolamento	1		SUB FOR T171126, Importante - É Necessário Rolamento com Tolerância Alta Neste Local. Use SOMENTE Rolamentos Fornecidos pela Rede de Distribuição de Peças John Deere.
7	T171153	Pino	1		
8	T294935	Rolamento	1		SUB FOR T171156, Importante - É Necessário Rolamento com Tolerância Alta Neste Local. Use SOMENTE Rolamentos Fornecidos pela Rede de Distribuição de Peças John Deere.
9	T310109	Eixo com pinhão	1		SUB FOR T171212
10	T172115	Anel de pistão	2		
11	T172136	Disco	2		
12	T172138	Arruela de encosto	2		
13	T172139	Rolamento de agulhas	2		
14	T172275	EngrEnagem	1		
15	T172299	Anel de pressão	1		
16	T173640	Disco com estriado externo	7		
17	T173641	Disco com estriado externo	2		
18	T173642	Disco com estriado interno	8		
19	T294877	Suplemento Sólido	1		SUB FOR T173643
20	T173965	Anel o	1		
21	T178280	Pistão	1		
22	T153941	Anel de pressão	1		2.4 mm
	T181878	Anel de pressão	1		2.7 mm
	T181879	Anel de pressão	1		3.0 mm
	T181880	Anel de pressão	1		3.3 mm
	T172265	Anel de pressão	1		3.6 mm
	T172269	Anel de pressão	1		4.2 mm
23	T244799	EmbreagEm	1		

High Range Forward Clutch Assembly
Ensemble d'embrayage marche avant gamme haute
Conjunto da Embreagem de Avanço da Faixa Alta
Ensamble de embrague de gama alta de avance

TX1150935 A.1

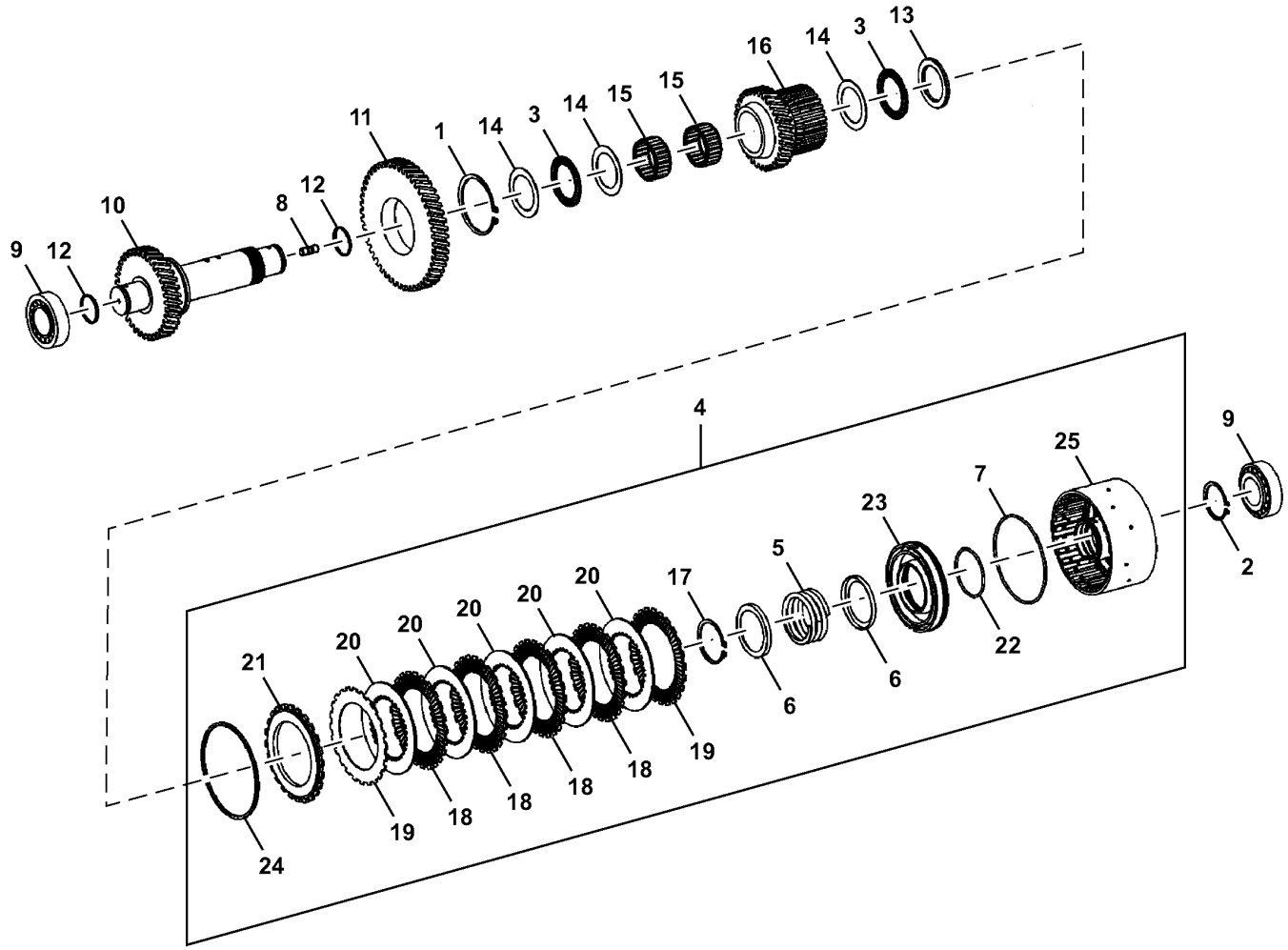

TX1150935

Item	*Nº peça*	*Descrição*	*Qtde*	*Nº série transmissão*	*Notas*
1	40M7150	Anel de pressão	1		
2	40M7166	Anel de pressão	1		
3	AT179498	Rolamento de agulhas	2		
4	AT331638	EmbreagEm	1		
5	T116486	Mola de compressão	1		
6	T116579	Anel	2		
7	T170712	Anel o	1		
8	T171153	Pino	1		
9	T294935	Rolamento	2		SUB FOR T171156, Importante - É Necessário Rolamento com Tolerância Alta Neste Local. Use SOMENTE Rolamentos Fornecidos pela Rede de Distribuição de Peças John Deere.
10	T294881	Eixo com pinhão	1		SUB FOR T171213
11	T171216	EngrEnagem	1		
12	T172115	Anel de pistão	2		
13	T172136	Disco	1		
14	T172138	Arruela de encosto	3		
15	T172139	Rolamento de agulhas	2		
16	T172276	Polia-guia	1		
17	T172299	Anel de pressão	1		
18	T173640	Disco com estriado externo	4		
19	T173641	Disco com estriado externo	2		
20	T173642	Disco com estriado interno	5		
21	T294877	Suplemento Sólido	1		SUB FOR T173643
22	T173965	Anel o	1		
23	T178280	Pistão	1		
24	T153941	Anel de pressão	1		2.4 mm
	T181878	Anel de pressão	1		2.7 mm
	T181879	Anel de pressão	1		3.0 mm
	T181880	Anel de pressão	1		3.3 mm
	T172265	Anel de pressão	1		3.6 mm
	T172269	Anel de pressão	1		4.2 mm
25	T244800	EmbreagEm	1		

Drive Damper and Cover
Amortisseur de torsion et couvercle
Amortecedor de Acionamento e Tampa
Amortiguador de torsión y tapadera

TX1012419 A.1

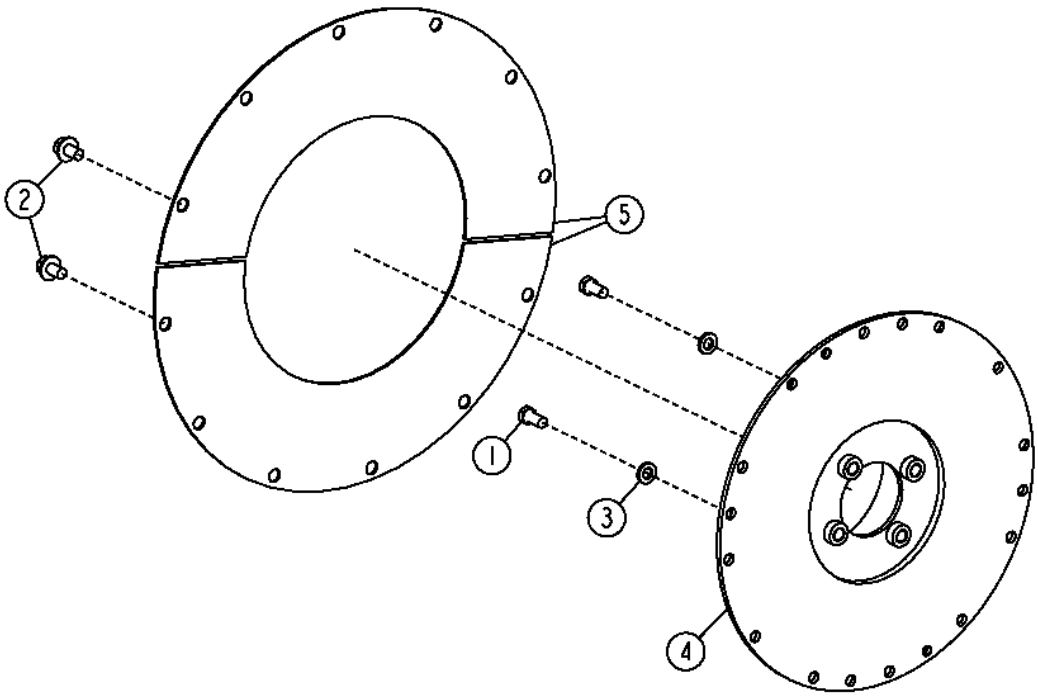

TX1012419

Item	*Nº peça*	*Descrição*	*Qtde*	*Nº série*	*Notas*
1	19H1936	Parafuso sextavado	8		3/8" X 3/4"
2	19M7783	Parafuso	12		M10 X 16
3	24H1864	Arruela	8		13/32" X 3/4" X 7/64"
4	AT308993	Amortecedor de torção	1		
5	T101731	Capa	2		

Transmission Oil Lines
Conduite d' huile de boîte de vitesses
Linhas de Óleo da Transmissão
Tubería de aceite de transmisión

AT323488_TX1090751 C.3

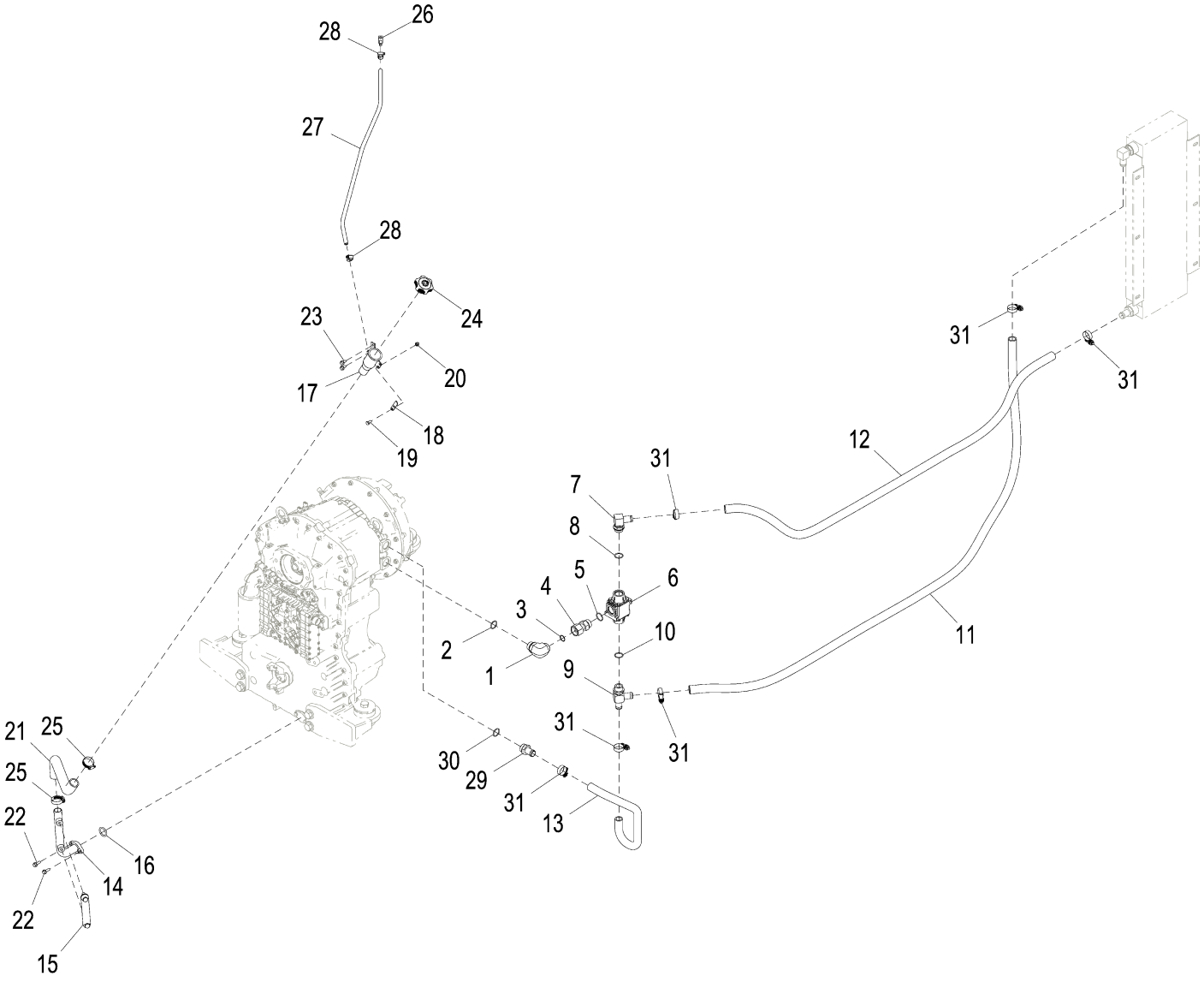

AT323488_TX1090751

Item	*Nº peça*	*Descrição*	*Qtde*	*Nº série*	*Notas*
1	38H1037	Conexão em ângulo	1		
2	R29936	Anel o	1		29.743 X 2.946 mm (1.171" X 0.116")
3	T76938	Anel o	1		23.520 X 1.780 mm (0.926" X 0.070")
4	38H1071	Adaptador	1		
5	R29936	Anel o	1		29.743 X 2.946 mm (1.171" X 0.116")
6	AT325611	VálVula de controle	1		Válvula de Derivação Térmica, INCLUDES (4) 19H2336, (4) M40333, AND (2) T102419
	19H2336	Parafuso sextavado	4		1/4" X 3-1/2"
	M40333	Porca de segurança	4		6.350 mm (1/4")
	T102419	Anel o	2		53.696 X 1.778 mm (2.114" X 0.070")
7	AH75162	Conexão	1		
8	R29936	Anel o	1		29.743 X 2.946 mm (1.171" X 0.116")
9	T273774	Conexão	1		
10	R29936	Anel o	1		29.743 X 2.946 mm (1.171" X 0.116")
11	.....	Mangueira em metro	1		MAKE FROM X601-16, CTL 2591 mm (102 in.)
12	.....	Mangueira em metro	1		MAKE FROM X601-16, CTL 2007 mm (79 in.)
13	T180529	Mangueira	1		
14	AT324881	Tubo	1		
15	AT227279	Indicador de nível	1		
16	R105415	Anel o	1		31.110 X 5.334 mm (1.225" X 0.210")
17	AT227248	Bocal de enchimento	1		
18	T196464	Correia	1		
19	19M7162	Parafuso sextavado	1		M8 X 16
20	14M7426	Porca de segurança	1		M8
21	T197505	Mangueira	1		
22	19M7867	Parafuso	2		M8 X 25
23	19M7865	Parafuso	2		M8 X 16
24	AT361052	Tampa	1		
25	AR21839	Braçadeira	2		
26	T196587	Conexão em t	1		
27	.....	Mangueira em metro	1		MAKE FROM M87571, CTL 1220 mm (48 in.)
28	TY22464	Braçadeira	2		
29	T29747	Conexão de mangueira	1		
30	R29936	Anel o	1		29.743 X 2.946 mm (1.171" X 0.116")
31	AT316341	Abraçadeira para mangueira	6		

Sectional Pictorial Index
Index d'illustrations par sections.
Índice pictórico por seção
Índice de ilustraciones por secciones

RGP13158 A.1

6068HDW74

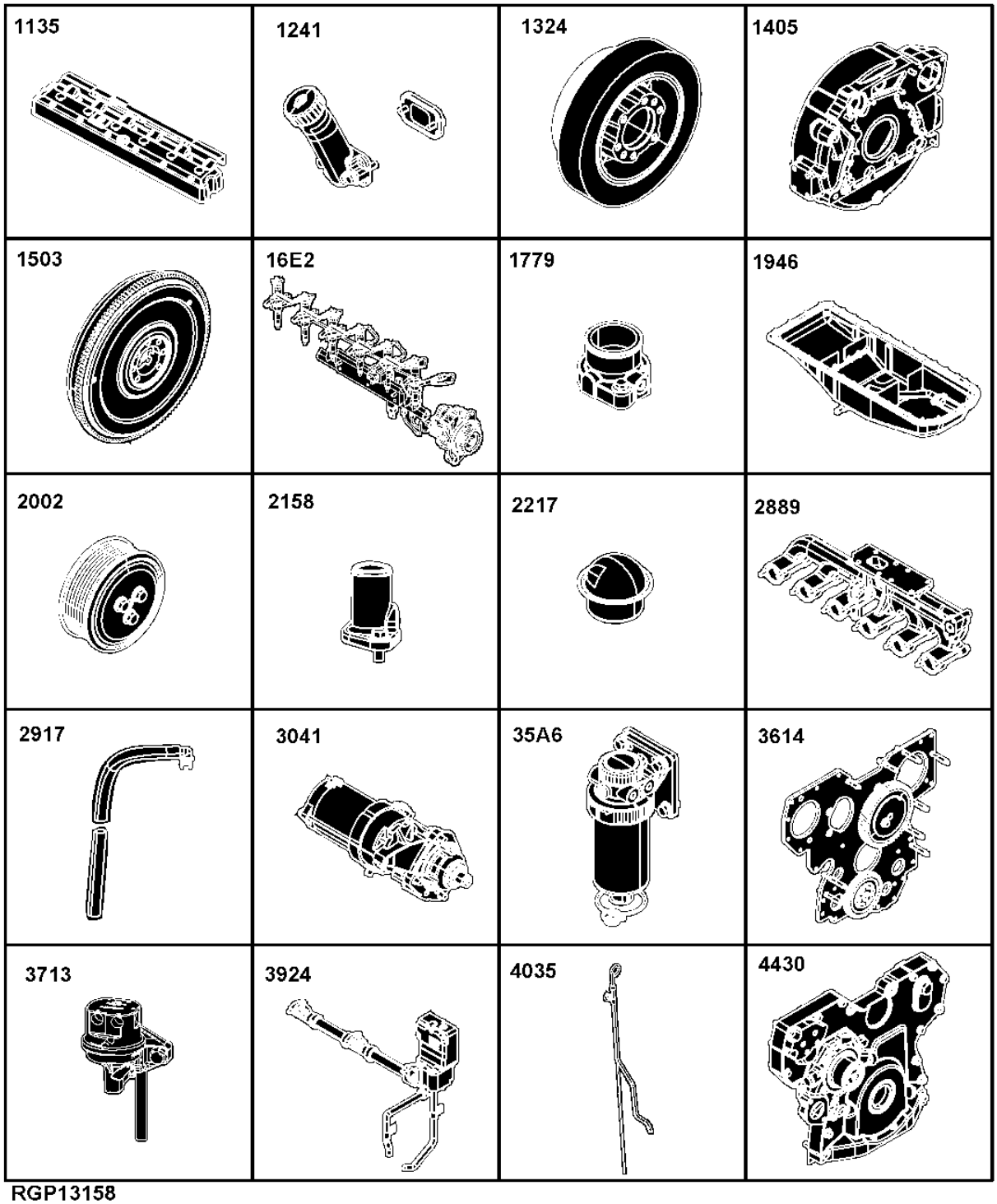

RGP13158

1135- 188
1241- 190
1324- 192
1405- 194
1503- 195
16E2- 196
1779- 198
1946- 200
2002- 202
2158-
2224- 204
2698- 206
2889- 208
28AR- 210
2917- 212
3041- 214
35A6- 215
3614- 216
3713- 218
3924- 220
4035- 222
4430- 224

Sectional Pictorial Index
Index d'illustrations par sections.
Índice pictórico por seção
Índice de ilustraciones por secciones

RGP13159 A.1

6068HDW74

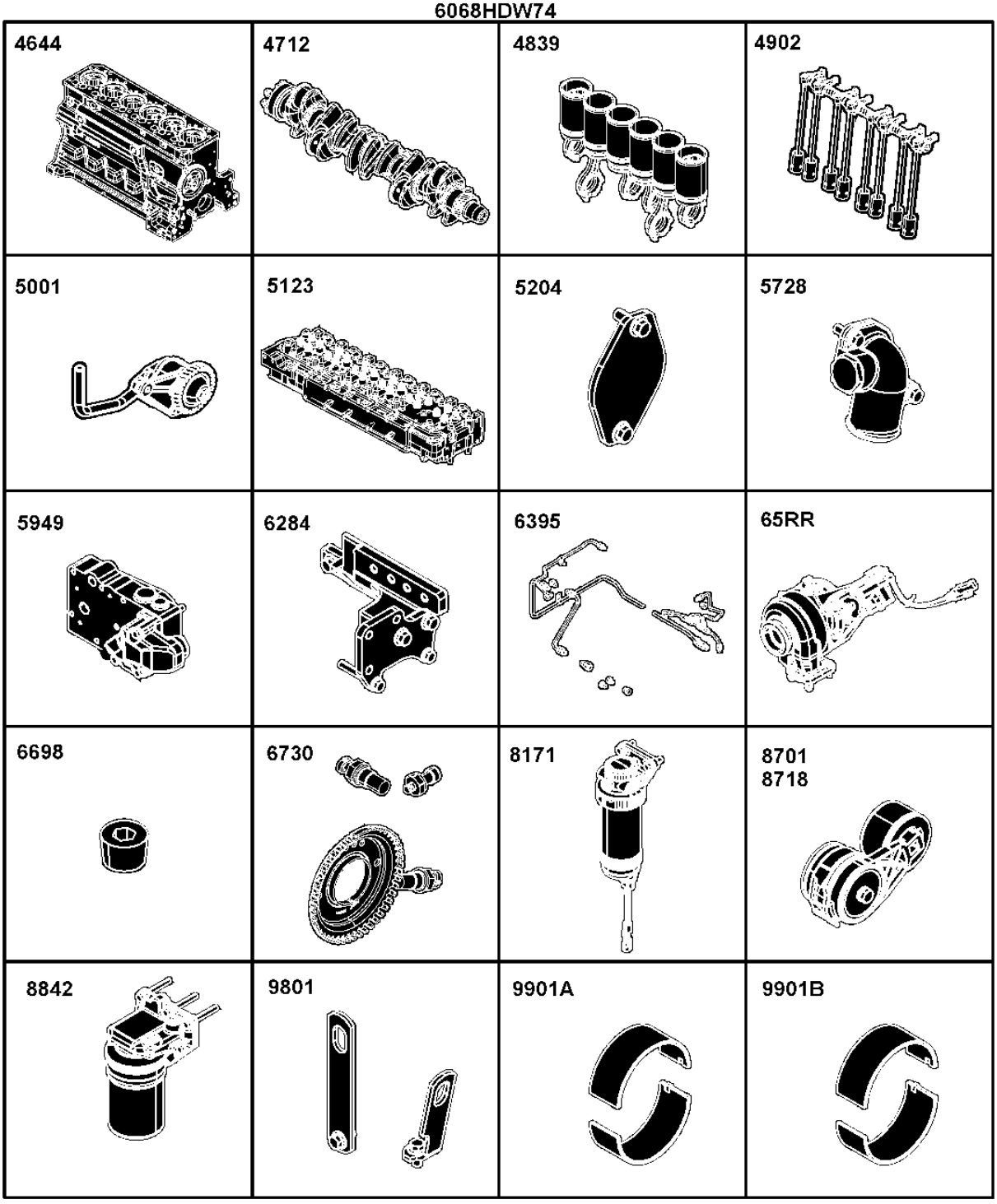

RGP13159

4644- 226
4712- 228
4839- 230
4902- 232
5001- 234
5024- 235
5123- 236
5204- 238
5728- 239
5949- 240
6284- 241
6395- 242
65RR- 244
6698- 246
6730- 248
8171- 250
8701- 252
8718- 253
8842- 254
9801- 255
9901A- 269
9901B- 271

Sectional Pictorial Index
Index d'illustrations par sections.
Índice pictórico por seção
Índice de ilustraciones por secciones

RGP13160 A.1

9901K- 256
9901S- 258
9901N- 259
9901T- 260
9901L- 261
9901J- 262
9901M- 263
9901Q- 264
9901O- 280
9901U- 282
9901H- 266
9901I- 268
9901D- 270
9901C- 272
9901E- 273
9901F- 274
9901P- 276
9901G- 278
9901R- 279
9901V- 284

6068HDW74

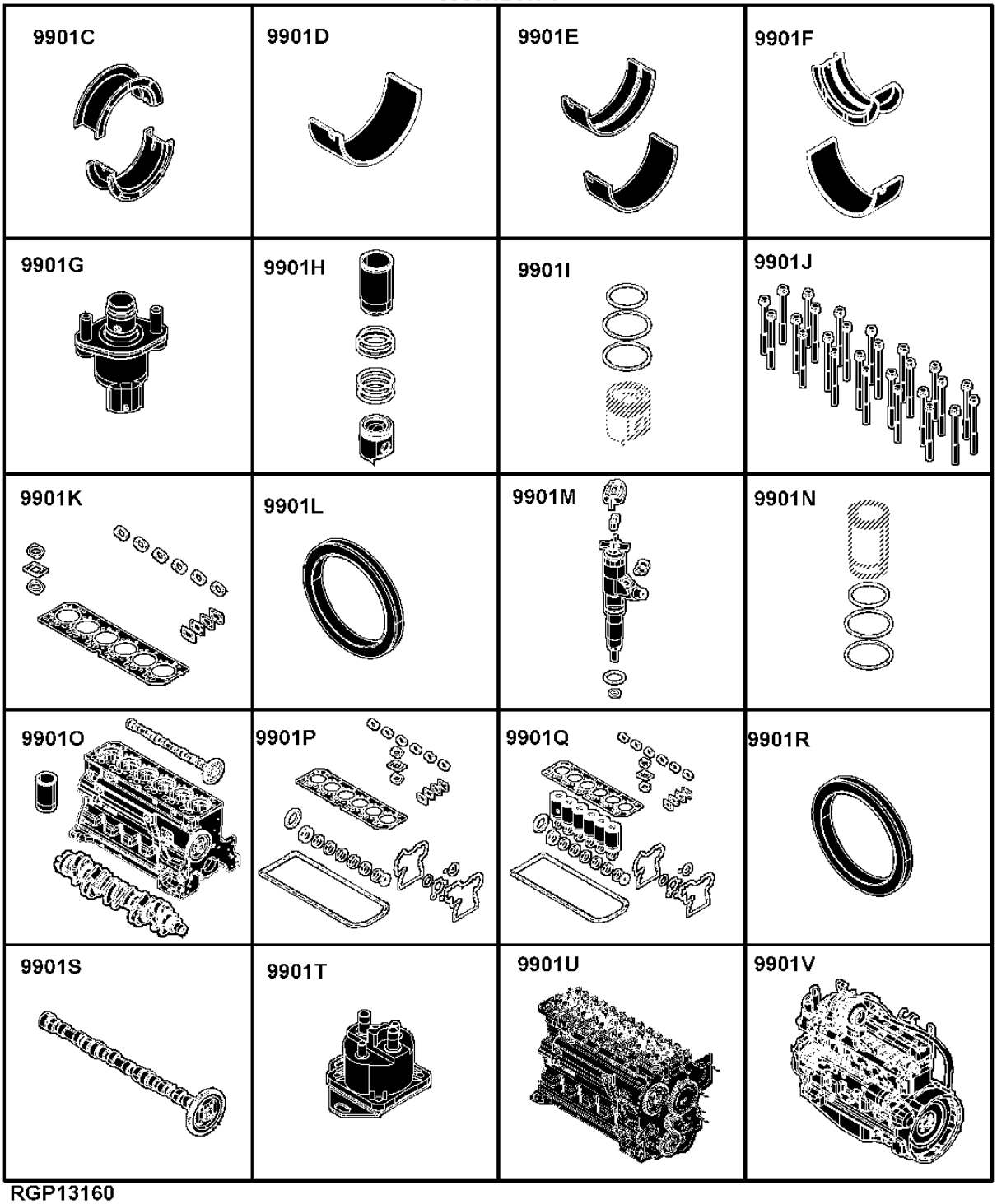

RGP13160

1135 Rocker Arm Cover
1135 Cache-culbuteurs
1135 Tampa do balancim
1135 Tapa de balancines

RE524694PCDB03 A.1

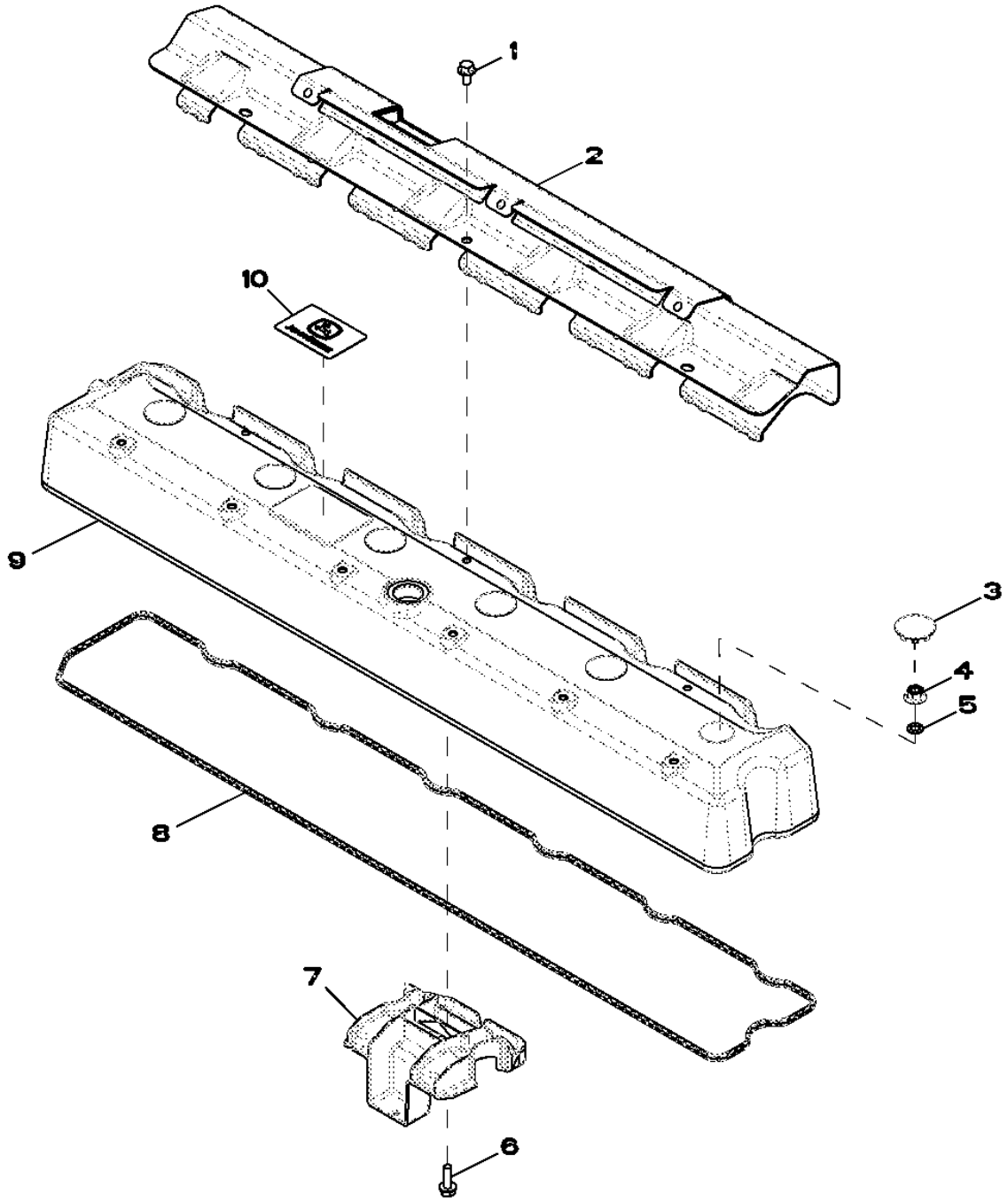

RE524694PCDB03

Item	Nº peça	Descrição	Qtde	Nº série motor	Notas
1	RE527858	Parafuso	3		
2	R522410	Proteção térmica	1		
3	H23125	Plugue	6		
4	R123574	Porca	6		
5	R123575	Anel o	6		
6	19M7862	Parafuso	1		M6 X 20
7	RE528742	Defletor	1		
8	R524469	Junta	1		
9	R520731	Tampa de válvula	1		
10	R521401	EmblEma	1		

1241 Oil Filler Neck
1241 Goulotte de remplissage d'huile
1241 Gargalo de Abastecimento de Óleo
1241 Cuello de llenado de aceite

RE533850PCDB02 A.1

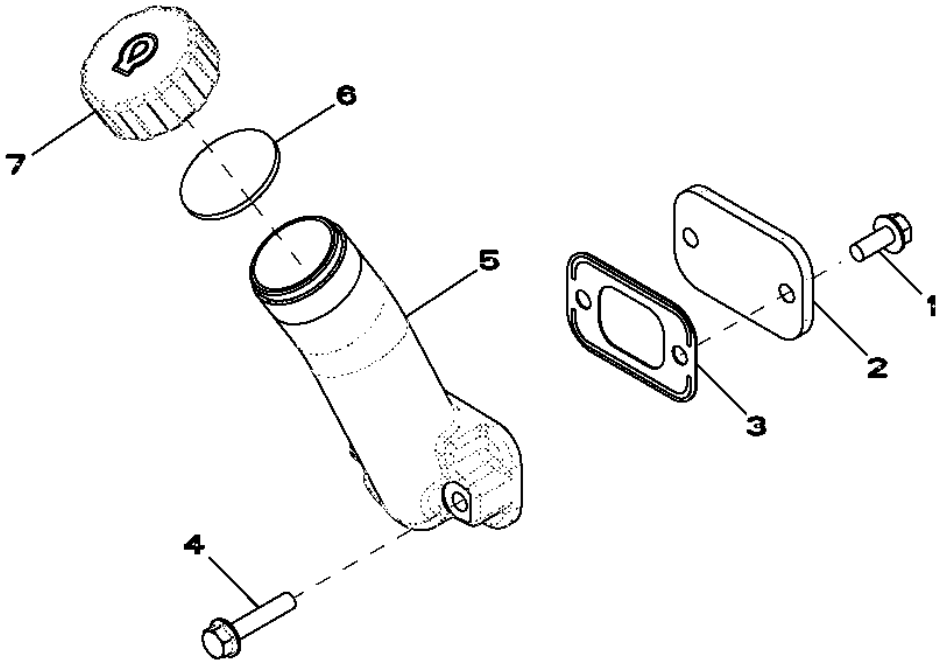

Item	*Nº peça*	*Descrição*	*Qtde*	*Nº série motor*	*Notas*
1	RE67238	Parafuso	2		(A)
2	R116296	Capa	1		
3	R136495	Junta	2		
4	19M7798	Parafuso	2		M8 X 40
5	R517353	Bocal de enchimento	1		
6	R80135	Junta	1		
7	R80136	Tampa do abasTecimenTo	1		

(A) Threads with Pre Applied Sealant
Filetages avec produit d'étanchéité préappliqué
Roscas com Vedante Pré-aplicado
Roscas con pasta selladora preaplicada

1324 Crankshaft Pulley
1324 Poulie du vilebrequin
1324 Polia do Virabrequim
1324 Polea del cigüeñal

1324_RE508956_PCD A.1

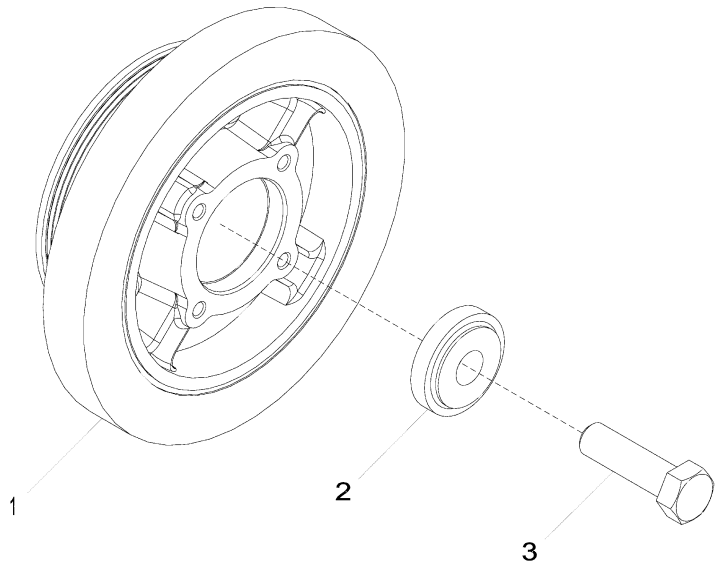

1324_RE508956_PCD

Item	*Nº peça*	*Descrição*	*Qtde*	*Nº série motor*	*Notas*
1	RE505881	Polia com amortecedor	1		
2	R517237	Bucha	1		
3	R516648	Parafuso sextavado	1		
..	DT5188	Adesivo	1		

1405 (FLYWHEEL HOUSING)
1405 (CARTER VOLANT)
1405 (ALOJAMENTO DO VOLANTE)
1405 (CARCASAVOLANTE)

RE59303PCDD02 A.1

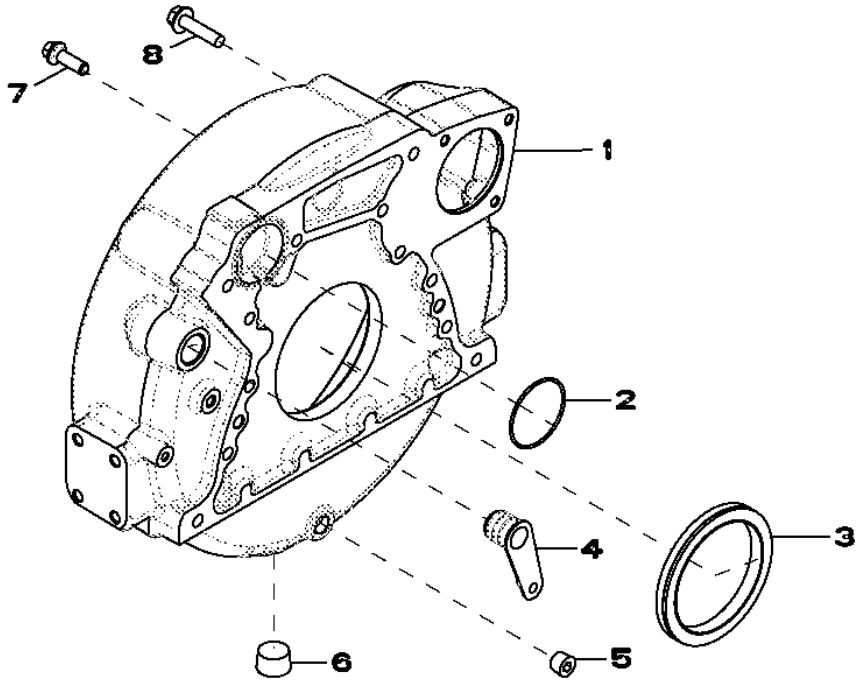

Item	*Nº peça*	*Descrição*	*Qtde*	*Nº série motor*	*Notas*
1	R503450	Carcaça	1		
2	R61467	Anel o	1		
3	RE44574	Vedação	1		
4	R131769	Plugue	1		
5	15H584	Tampão	1		1/2"
6	15H562	Tampão	1		1"
7	19M8306	Parafuso	4		M12 X 50
8	R135918	Parafuso	8		

1503 (FLYWHEEL)
1503 (VOLANT)
1503 (VOLANTE)
1503 (VOLANTE MOTOR)

RE59281PCDD02 A.1

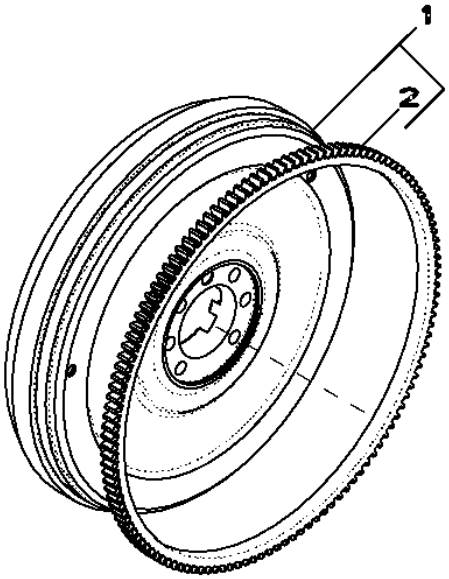

RE59281PCDD02

Item	*Nº peça*	*Descrição*	*Qtde*	*Nº série motor*	*Notas*
1	RE500398	Volante	1		
2	R28811	Coroa	1		
..	R135918	Parafuso	6		

16E2 (FUEL INJECTION PUMP)
16E2 (POMPE D'INJECTION)
16E2 (FUEL INJECTION PUMP)
16E2 (BOMBA DE INYECCION)

RE530776PCDC01 A.1

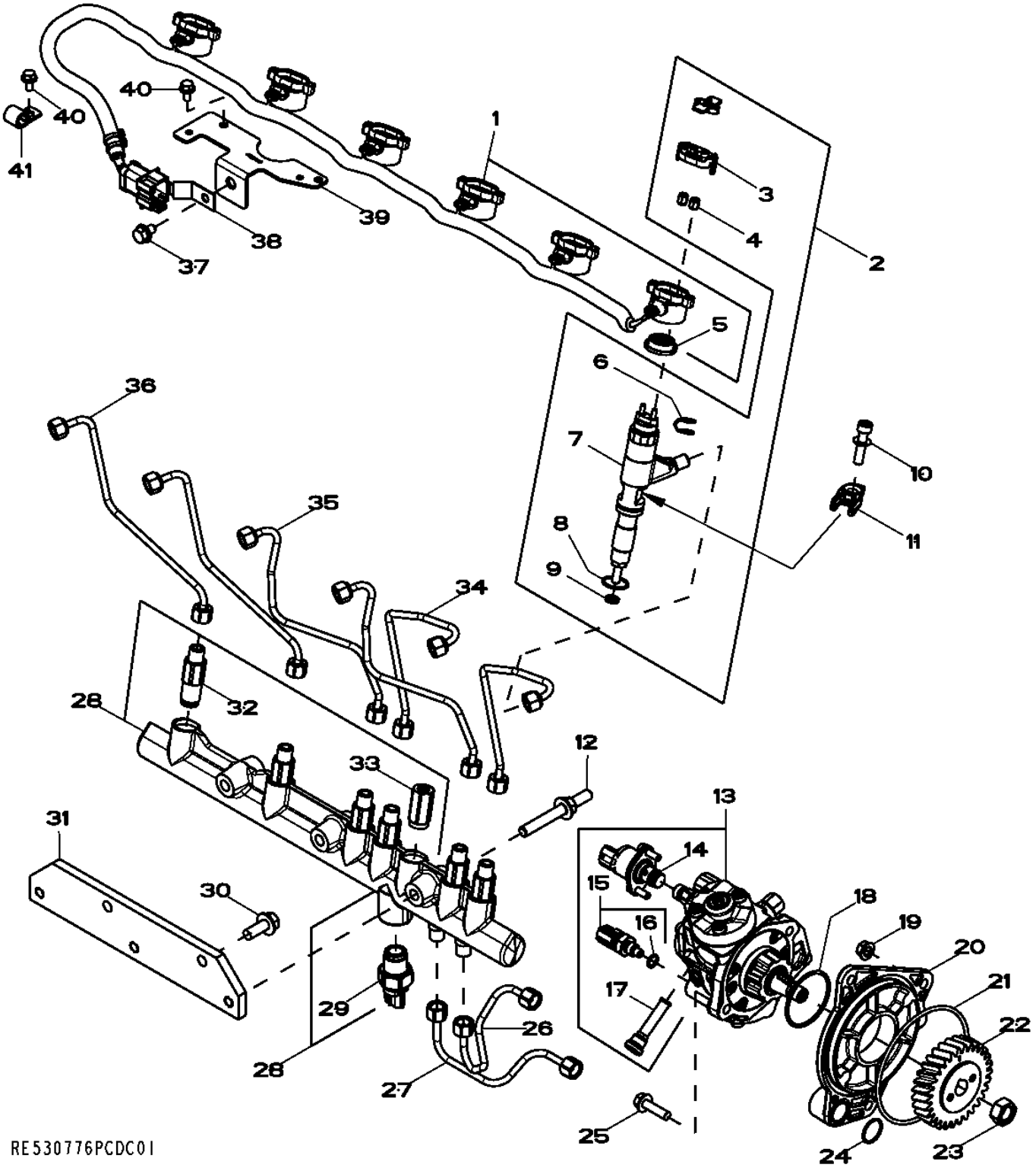

Item	Nº peça	Descrição	Qtde	Nº série motor	HDW74	Notas
1	RE528609	Chicote	1			
2	RE531209	Bico injetor	6			
	SE501925	Bico injetor remanufaturado	6			REMAN FOR RE531209
3	RE528588	Tampa de conecTor eléTrico	1			
4	R134920	Porca	1			M4
5	R522630	Vedação	6			
6	R522899	Arruela de vedação	AR			
7	.....	Bico injetor	1			TYPE 72 - 1000 cc , NSEP; ORDER RE531209
8	R516647	Anel o	1			21.946 X 1.778 mm (0.864" X 0.070")
9	R523499	Arruela	1			
10	RE528096	Parafuso c/arruela	6			
11	R520813	Braçadeira	6			
12	R521159	Pino	3			
13	RE527528	Bombainjetora combustível	1			NLA; ORDER RE507959; SUB FOR RE522595
	SE501916	Bombainjet.combust. reman.	1			REMAN FOR RE527528
	RE507959	Bombainjetora combustível	1		X	
14	RE534109	VálVula de controle	1			SUB FOR RE532250
15	RE516336	SenSor temperatura combuStí	1			
16	R524234	Anel o	1			9.800 X 1.900 mm (0.386" X 0.075")
17	RE516999	Peneira	1			
18	R516125	Anel o	1			
19	14M7298	Porca com flange	3			M8
20	R504577	Adaptador	1			
21	R55453	Anel o	1			117.069 X 3.531 mm (4-39/64" X 0.139")
22	R502541	EngrEnagem	1			Z = 30
23	R91360	Porca	1			M14
24	R116031	Anel o	1			21.946 X 1.778 mm (0.864" X 0.070")
25	19M7868	Parafuso	2			M8 X 30
26	RE527054	Linha de combustivel	1			
27	RE527055	Linha de combustivel	1			
28	RE520928	Trilho	1			SUB FOR RE522596
29	RE520930	SenSor	1			
30	19M7785	Parafuso	2			M10 X 25
31	R504239	Apoio	1			
32	RE515636	Limitador	6			
33	RE516335	VálVula de alíVio de press.	1			
34	RE526692	Linha de combustivel	2			
35	RE526693	Linha de combustivel	2			
36	RE526694	Linha de combustivel	2			
37	RE524730	Parafuso sextavado	1			(A) M8 X 12
38	R520930	Apoio	1			
39	R523048	Apoio	1			
40	RE527858	Parafuso	4			(A) M6 X 12
41	AH80916	Presilha	2			

(A) THREADS WITH PRE-APPLIED SEALANT
FILETS ENDUITS DE PRODUIT D'ETANCHEITE
THREADS WITH PRE-APPLIED SEALANT
CON SELLADOR

1779 Air Intake
1779 Admission d'air
1779 Admissão de Ar
1779 Admisión de aire

RE508243PCDD02 A.1

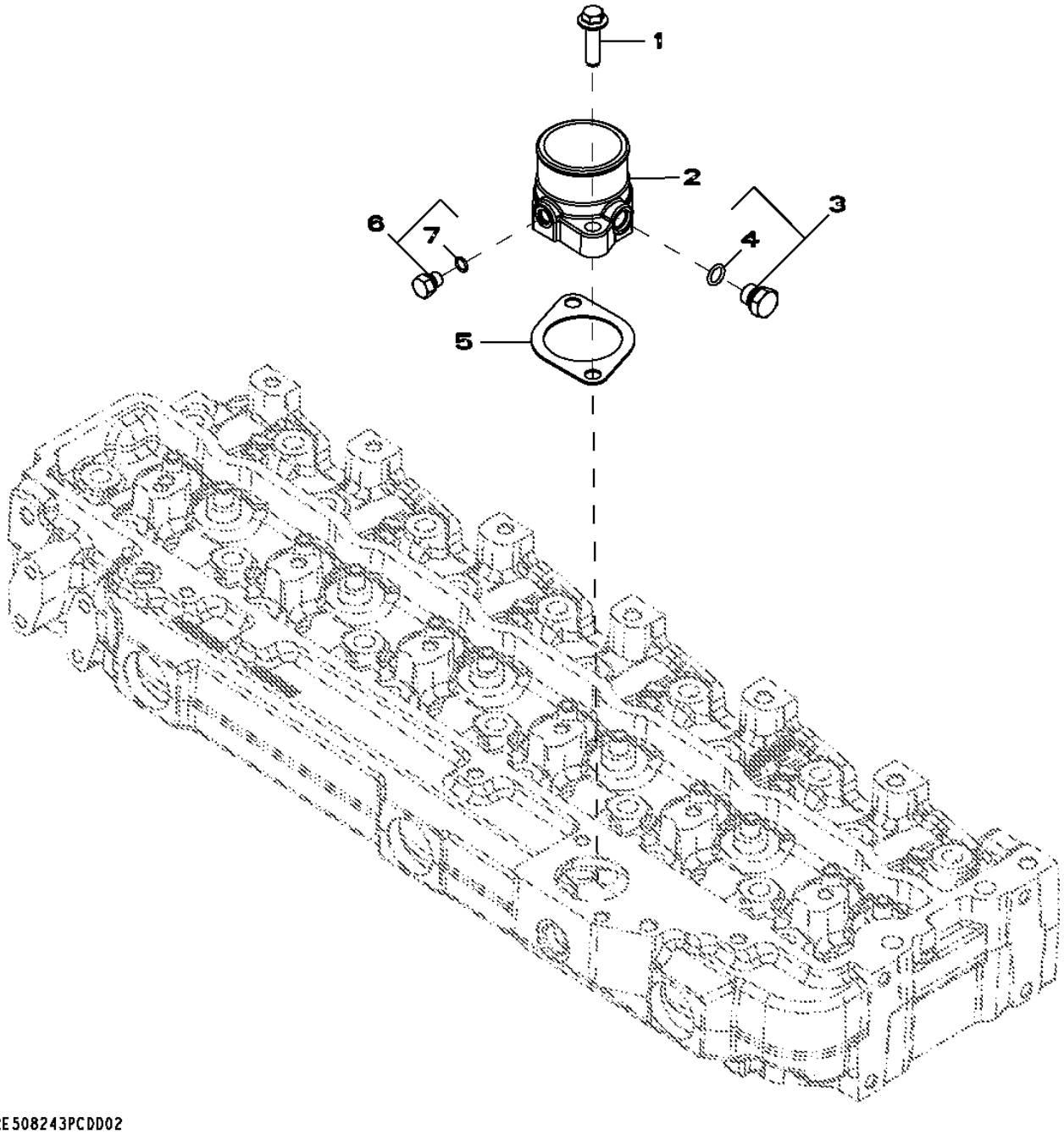

Item	Nº peça	Descrição	Qtde	Nº série motor	Notas
1	R500394	Parafuso	2		
2	R504694	Admissão de ar	1		
3	RE46684	Tampão	1		
4	51M7041	Anel o	1		11.300 X 2.200 mm
5	R81275	Junta	1		
6	RE60071	Conexão	1		
7	51M7039	Anel o	1		8.100 X 1.600 mm

1946 (OIL PAN)
1946 (CARTER D'HUILE)
1946 (BANDEJA DE ÓLEO)
1946 (CARTER DE ACEITE)

RE502567PCDH02 A.1

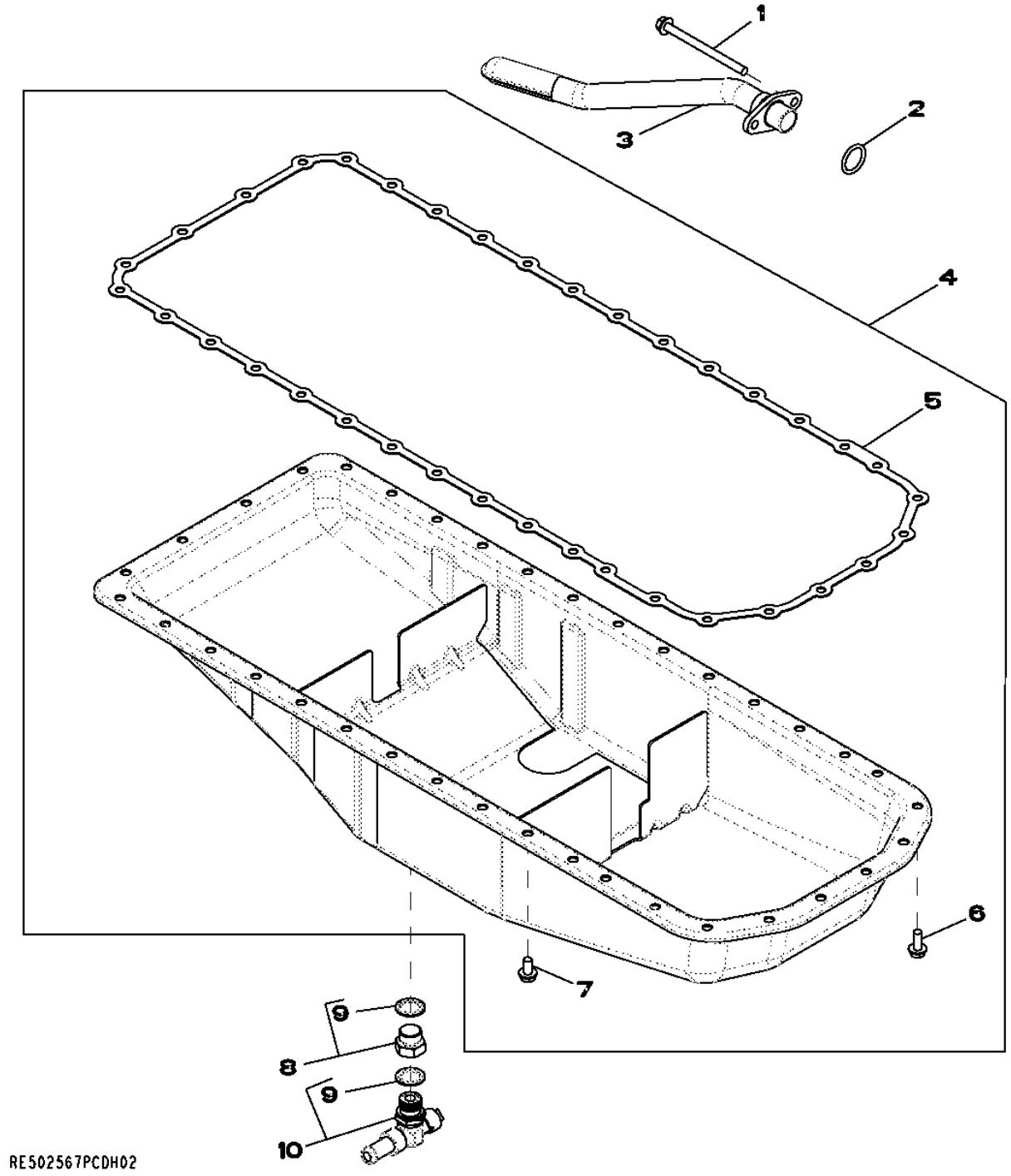

Item	Nº peça	Descrição	Qtde	Nº série motor	Notas
1	19M10075	Parafuso	2		M8 X 110
2	R61871	Anel o	1		
3	RE71143	Entrada da Bombade óleo	1		(SUB FOR RE58862)
4	RE528734	Kit do recipiente	1		(ALSO ORDER RE524754)
5	R521498	Junta	1		(SUB FOR R500349)
6	19M8062	Parafuso	6		M8 X 20
7	19M8163	Parafuso	30		M8 X 16
8	RE523251	Tampão	1		
9	R519742	Vedação	2		
10	RE524754	VálVula de dreno	1		(SUB FOR RE519643)

2002 Water Pump Pulley
2002 Poulie de pompe à eau
2002 Polia da Bomba de Água
2002 Polea de la bomba de agua

RE57779PCDD03 A.1

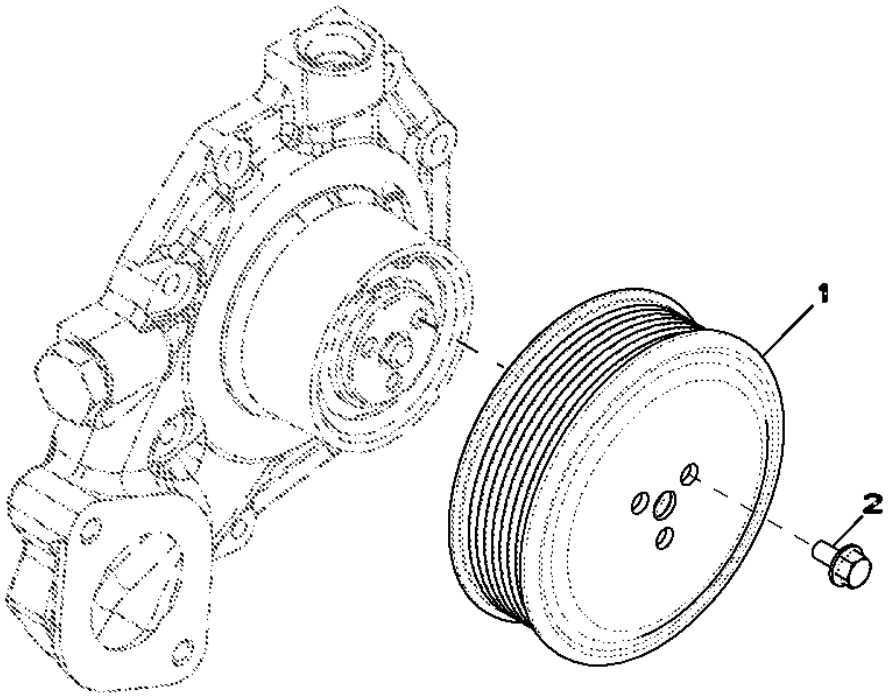

Item	*Nº peça*	*Descrição*	*Qtde*	*Nº série motor*	*Notas*
1	R121038	Polia	1		
2	19M7774	Parafuso	3		M6 X 12

2224 Thermostat
2224 Thermostat
2224 Válvula Termostática
2224 Termostato

2224_RE543721_PCD A.1

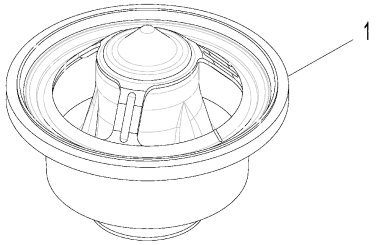

2224_RE543721_PCD

Item	Nº peça	Descrição	Qtde	Nº série motor	Notas
1	RE540550	TermosTaTo	1		

2698 Engine Coolant Heater Fittings
2698 Raccords du réchauffeur de liquide de refroidissement
2698 Conexões do Aquecedor do Líquido de Arrefecimento do Motor
2698 Adaptadores de calentador de refrigerante de motor

RE60188PCDD02 A.1

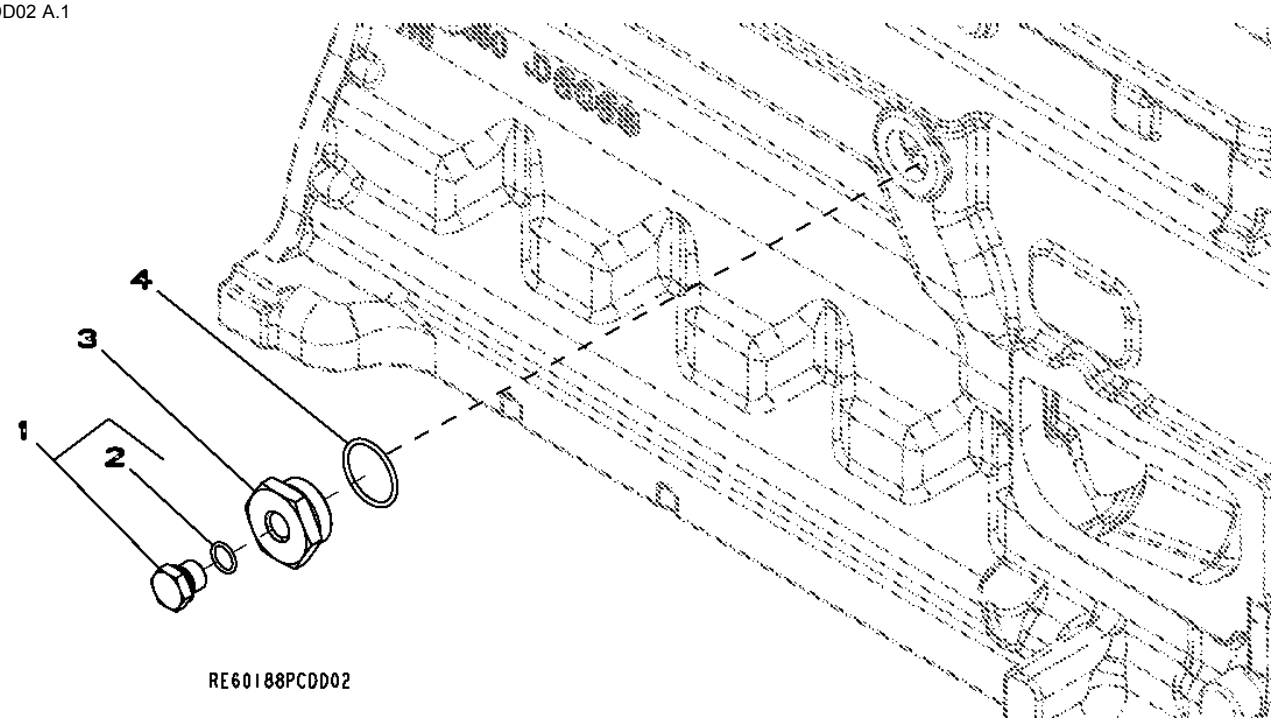

Item	*Nº peça*	*Descrição*	*Qtde*	*Nº série motor*	*Notas*
1	RE46685	Tampão	1		
2	51M7043	Anel o	1		15.300 X 2.200 mm
3	R123616	Plugue	1		
4	U13639	Anel o	1		

2889 Exhaust Manifold
2889 Collecteur d'échappement
2889 Coletor de Descarga
2889 Colector de escape

2889_RE529091_PCD A.1

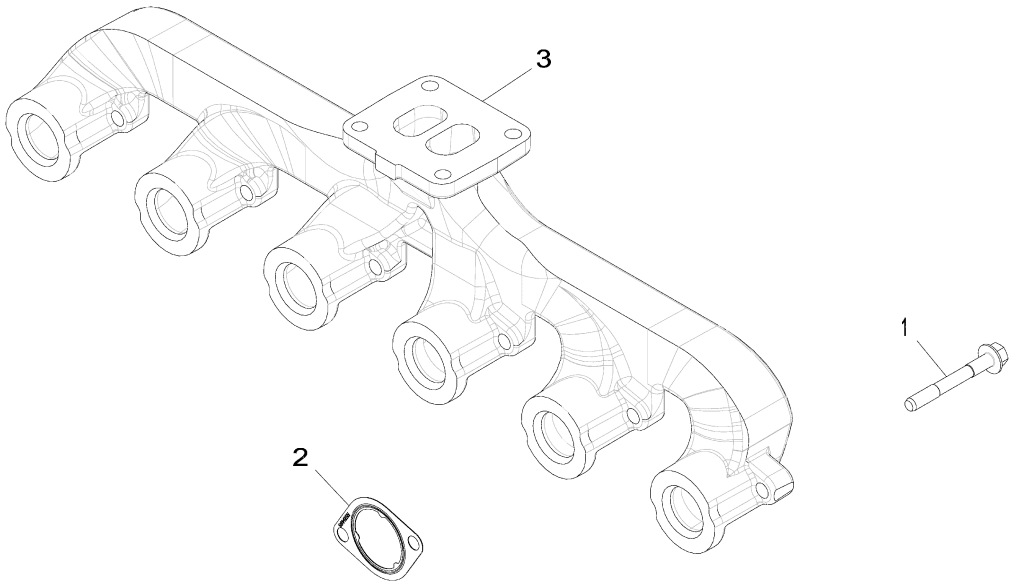

2889_RE529091_PCD

Item	*Nº peça*	*Descrição*	*Qtde*	*Nº série motor*	*Notas*
1	R522554	Parafuso sextavado	12		
2	R519488	Junta	6		
3	R132203	Coletor de escape	1		

28AR Exhaust Manifold
28AR Collecteur d'échappement
28AR Coletor de Descarga
28AR Colector de escape

28AR_RE538502_PCD A.1

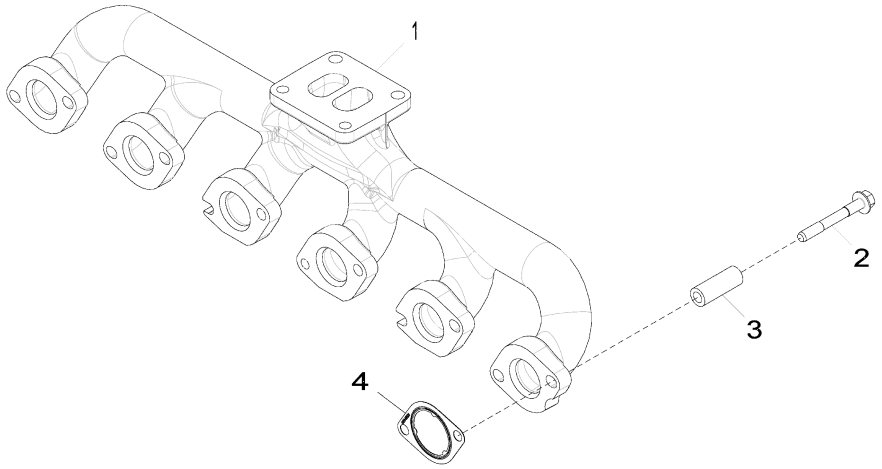

28AR_RE538502_PCD

Item	*Nº peça*	*Descrição*	*Qtde*	*Nº série motor*	*Notas*
1	R527625	Coletor de escape	1		
2	R522554	Parafuso sextavado	12		
3	R526941	Espaçador	12		
4	R519488	Junta	6		

2917 (VENTILATING SYSTEM)
2917 (SYSTEME DE VENTILATION)
2917 (SISTEMA DE VENTILAÇÃO)
2917 (SISTEMA DE VENTILACION)

RE501936PCDD02 A.1

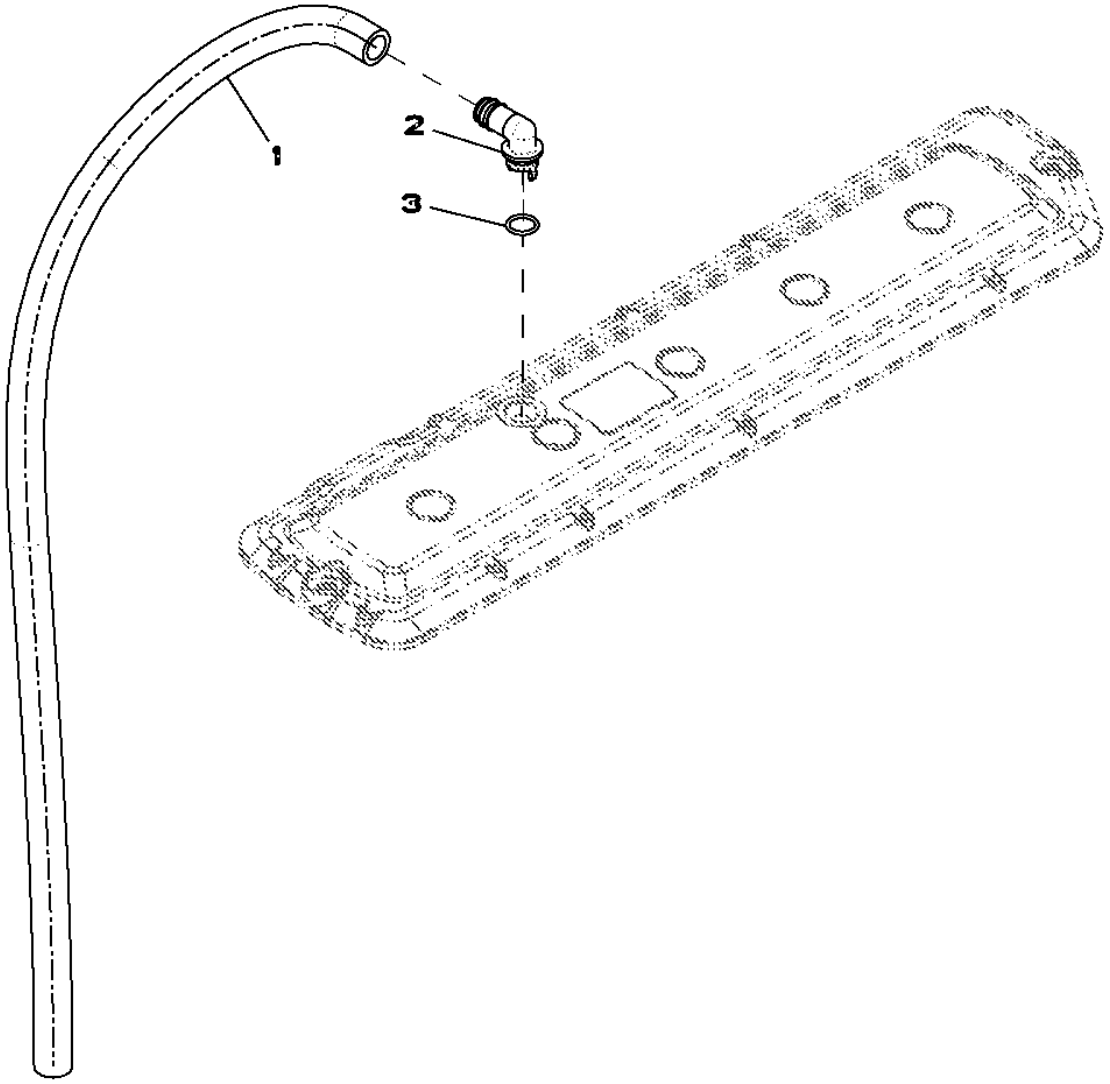

RE501936PCDD02

Item	*Nº peça*	*Descrição*	*Qtde*	*Nº série motor*	*HDW74*	*Notas*
1	TY22505	Mangueira	1			(A) (LENGTH 1100MM)
2	R120467	Conexão em ângulo	1			
3	R72328	Anel o	1			

(A) CUT TO LENGTH
COUPER A LONGUEUR
CORTAR NO COMPRIMENTO CORRETO
CORTAR A LONGITUD

3041 (STARTING MOTOR)
3041 (DEMARREUR)
3041 (MOTOR DE PARTIDA)
3041 (MOTOR DA ARRANQUE)

RE501149PCDE03 A.1

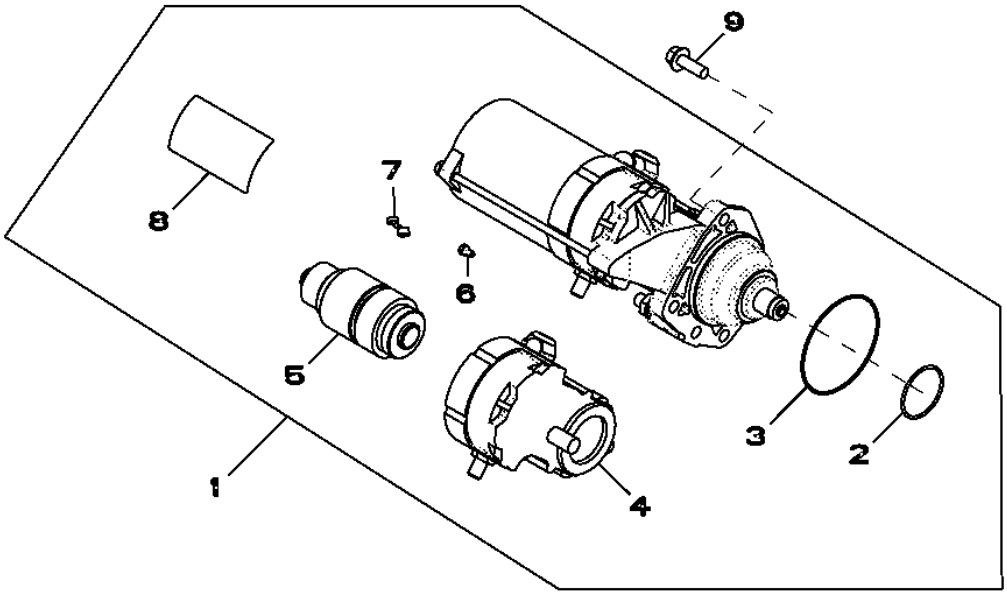

RE501149PCDE03

Item	*Nº peça*	*Descrição*	*Qtde*	*Nº série motor*	*Notas*
1	RE501150	Kit para motor de partida	1		(INCLUDES T146102)
2	R135510	Anel o	1		
3	R135509	Anel o	1		
4	RE70678	Interruptor	1		
5	RE70682	EmbreagEm	1		
6	RE71256	Parafuso c/arruela	1		
7	RE70756	Kit para motor de partida	1		
8	T146102	Etiqueta	1		
9	19M7786	Parafuso	3		M10 X 30

35A6 (FUEL FILTER)
35A6 (FILTRE A COMBUSTIBLE)
35A6 (FILTRO DE COMBUSTÍVEL)
35A6 (FILTRO DE COMBUSTIBLE)

RE526357PCDA02 A.1

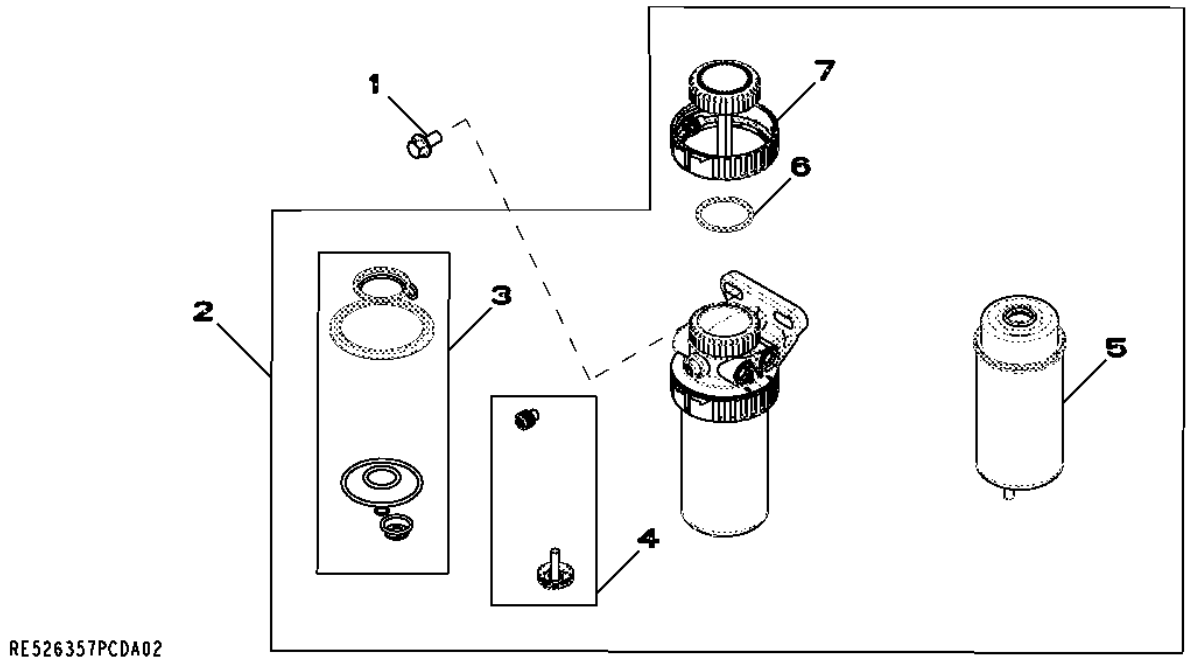

Item	*Nº peça*	*Descrição*	*Qtde*	*Nº série motor*	*Notas*
1	19M7784	Parafuso	2		M10 X 20
2	RE524723	Filtro de combustível	1		
3	RE516553	Kit retentor	1		
4	RE60854	Kit da válvula	1		
5	RE522878	Elemento de filtro	1		
6	RE516512	Kit - anel o	1		
7	RE526834	Kit do filtro	1		

3614 FRONT PLATE AND IDLE GEARS (UPPER AND LOWER)
3614 PLAQUE AVANT ET PIGNONS DE LA DISTRIBUTION (SUPERIEUR ET INFERIEUR)
3614 PLACA DIANTEIRA E ENGRENAGENS INTERMEDIÁRIAS (SUPERIOR E INFERIOR)
3614 PLACA DELANTERA Y ENGRANAJE DE DISTRIBUCION (SUPERIOR Y INFERIOR)

RE506566PCDD04 A.1

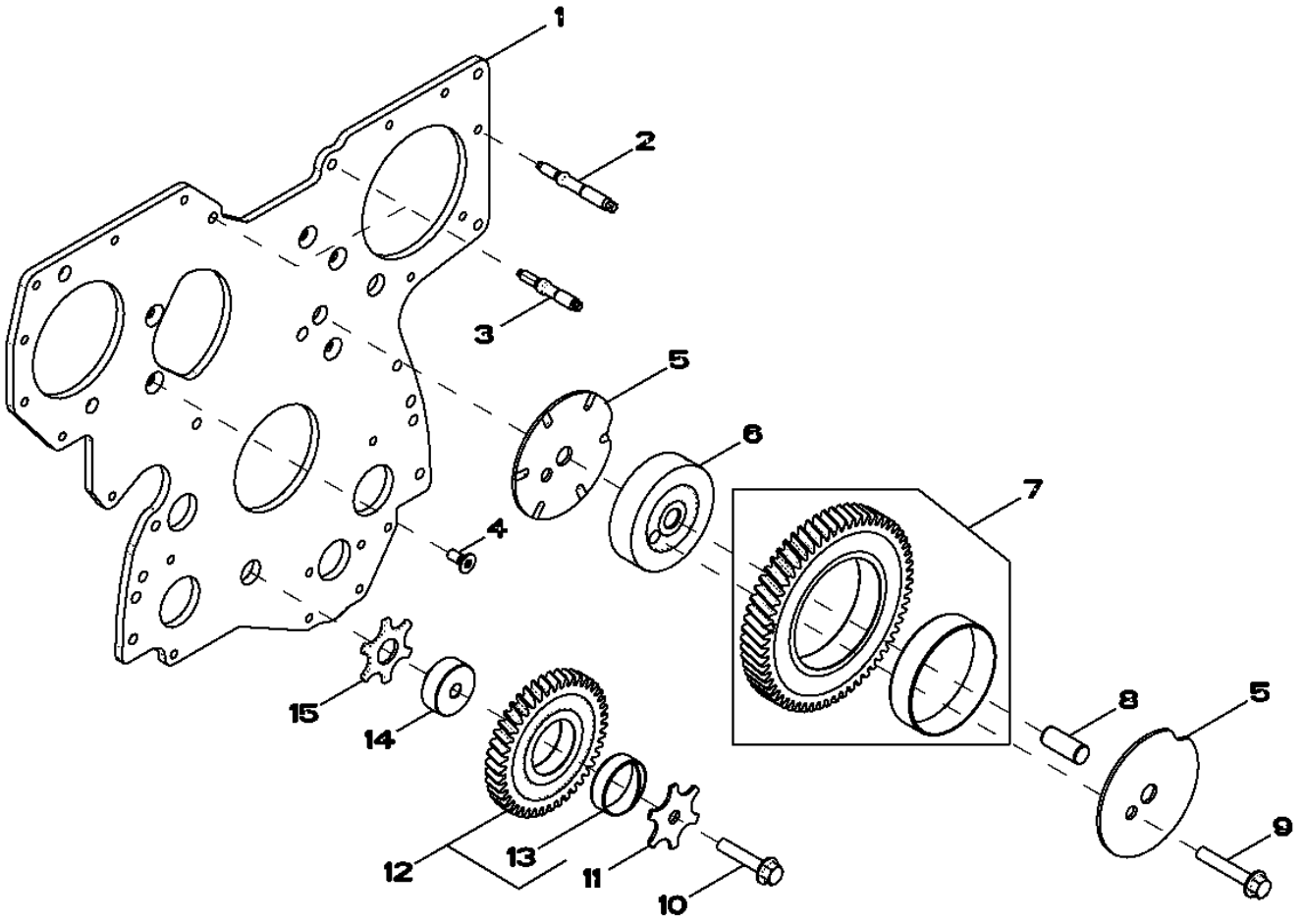

RE506566PCDD04

Item	*Nº peça*	*Descrição*	*Qtde*	*Nº série motor*	*Notas*
1	R504282	Placa	1		
2	R520139	Pino	7		
3	R134518	Pino	2		
4	R136475	Parafuso	5		
5	R515494	Arruela de encosto	2		
6	R504843	Eixo	1		
7	RE508489	EngrEnagem	1		
8	R515408	Pino de centragem	1		
9	19M8844	Parafuso	1		M10 X 60
10	19M8966	Parafuso	1		M10 X 50
11	R131283	Arruela de encosto	1		
12	RE56369	EngrEnagem	1		
13	R114193	Bucha	1		
14	R114194	Eixo	1		
15	R101225	Arruela de encosto	1		

3713 (FUEL TRANSFER PUMP)
3713 (POMPE D'ALIMENTATION)
3713 (BOMBA DE TRANSFERÊNCIA DE COMBUSTÍVEL)
3713 (BOMBA DE ALIMENTACION DE COMBUSTIBLE)

RE506491PCDE02 A.1

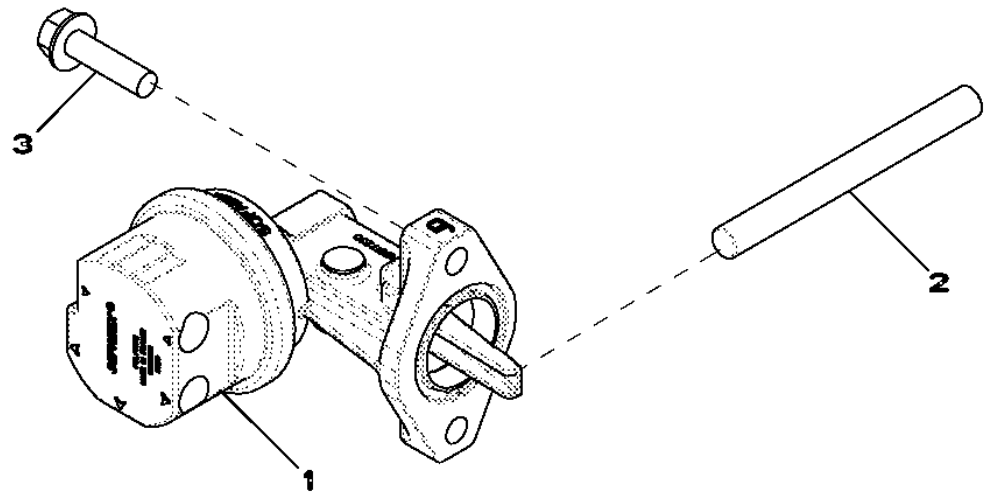

Item	*Nº peça*	*Descrição*	*Qtde*	*Nº série motor*	*Notas*
1	RE517230	Bombade combustível	1		
2	R133405	Pino	1		LGTH 102MM
3	RE504233	Parafuso sextavado	2		

3924 (THERMOSTAT HOUSING / BY PASS TUBE TO WATER PUMP)
3924 (BOITIER DE THERMOSTAT / TUBE DE DERIVATION A LA POMPE A EAU)
3924 (CARCAÇA DO TERMOSTATO / TUBO DE DESVIO PARA A BOMBA DE ÁGUA)
3924 (CARCASA DEL TERMOSTATO / TUBO DE DERIVACION A LA BOMBA DE AGUA)

RE528584PCDC02 A.1

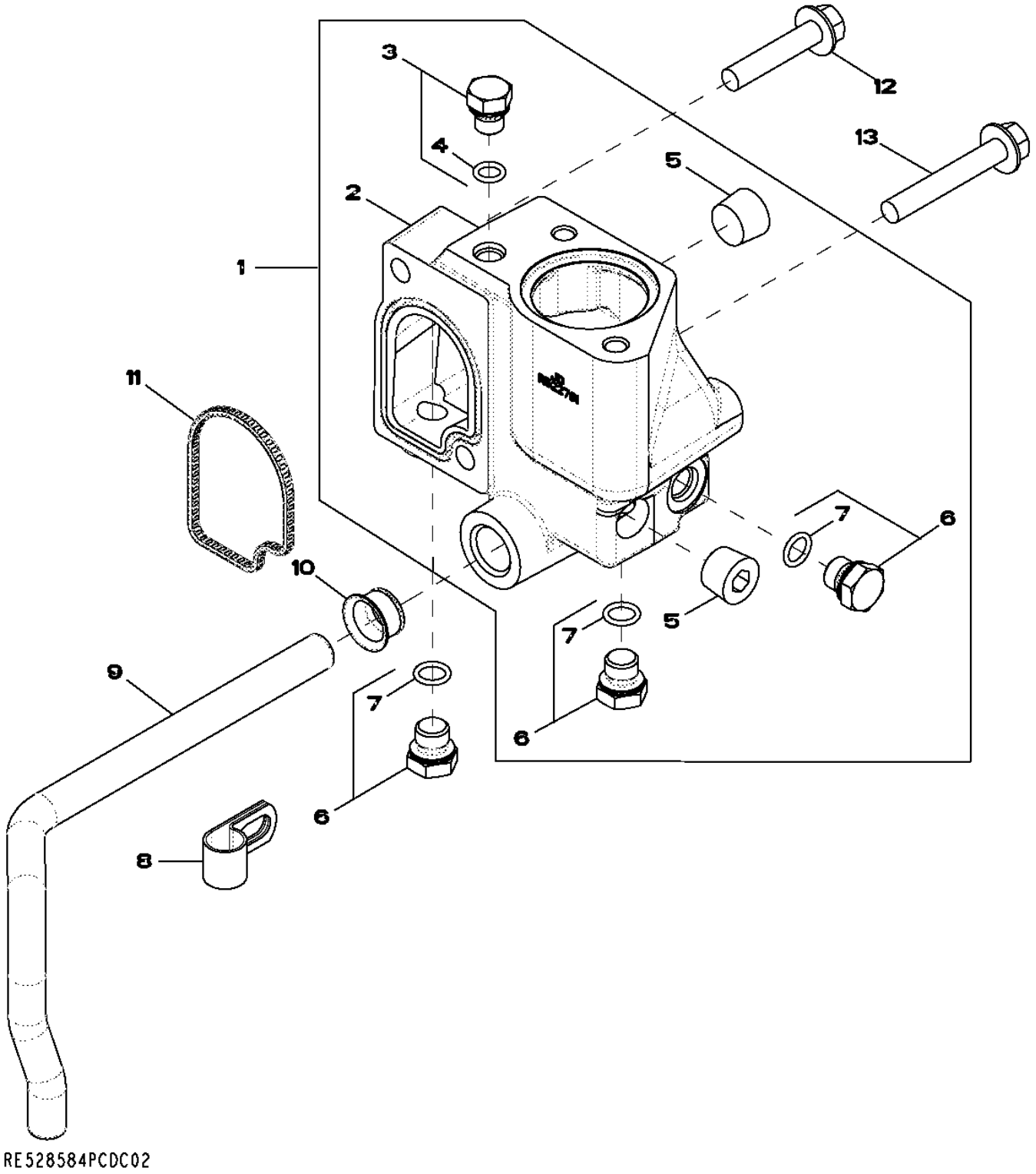

Item	*Nº peça*	*Descrição*	*Qtde*	*Nº série motor*	*Notas*
1	RE532653	Carcaça	1		KIT
2	R522781	Carcaça	1		
3	RE46686	Conexão	1		M12 X 1.5
4	51M7040	Anel o	1		9.300 X 2.200 mm
5	15H584	Tampão	2		1/2",
6	RE46684	Tampão	3		M14 X 1.5
7	51M7041	Anel o	1		11.300 X 2.200 mm
8	R128415	Braçadeira	1		
9	R519025	Tubo	1		
10	R123226	Vedação	1		
11	R501228	Vedação	1		
12	19M8292	Parafuso	1		M10 X 50
13	19M7808	Parafuso	1		M10 X 65

4035 Engine Oil Dipstick
4035 Jauge de niveau d'huile moteur
4035 Vareta de Óleo do Motor
4035 Varilla de nivel de aceite de motor

RE504553PCDD02 A.1

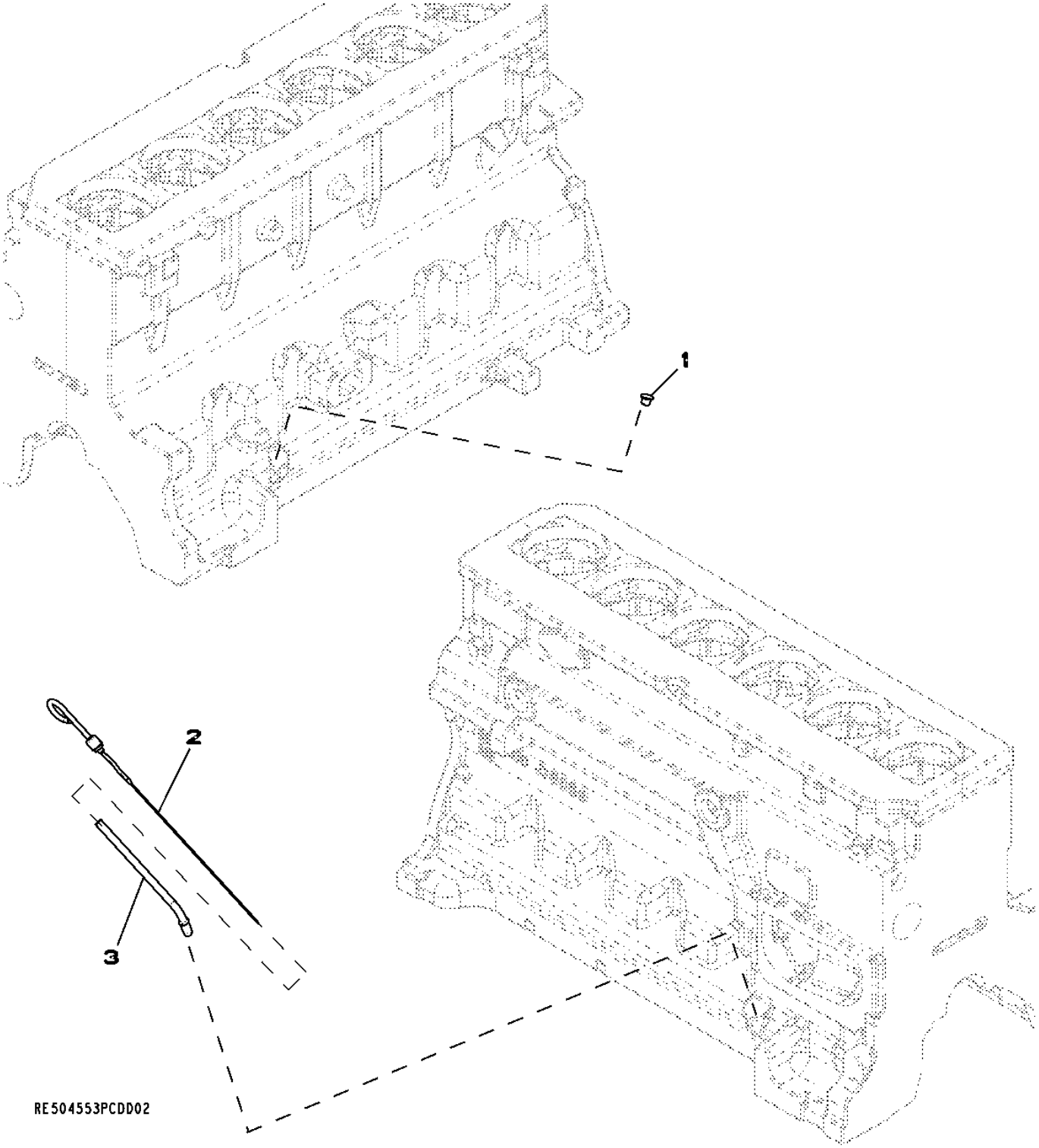

Item	*Nº peça*	*Descrição*	*Qtde*	*Nº série motor*	*Notas*
1	R502725	Plugue	1		
2	RE69243	Vareta de niVel	1		
3	R502498	Tubo vareTa de nível	1		

4430 (TIMING GEAR COVER)
4430 (COUVERCLE DE DISTRIBUTION)
4430 (TAMPA DA ENGRENAGEM DE DISTRIBUIÇÃO)
4430 (TAPA DE LA DISTRIBUCION)

RE509866PCDG02 A.1

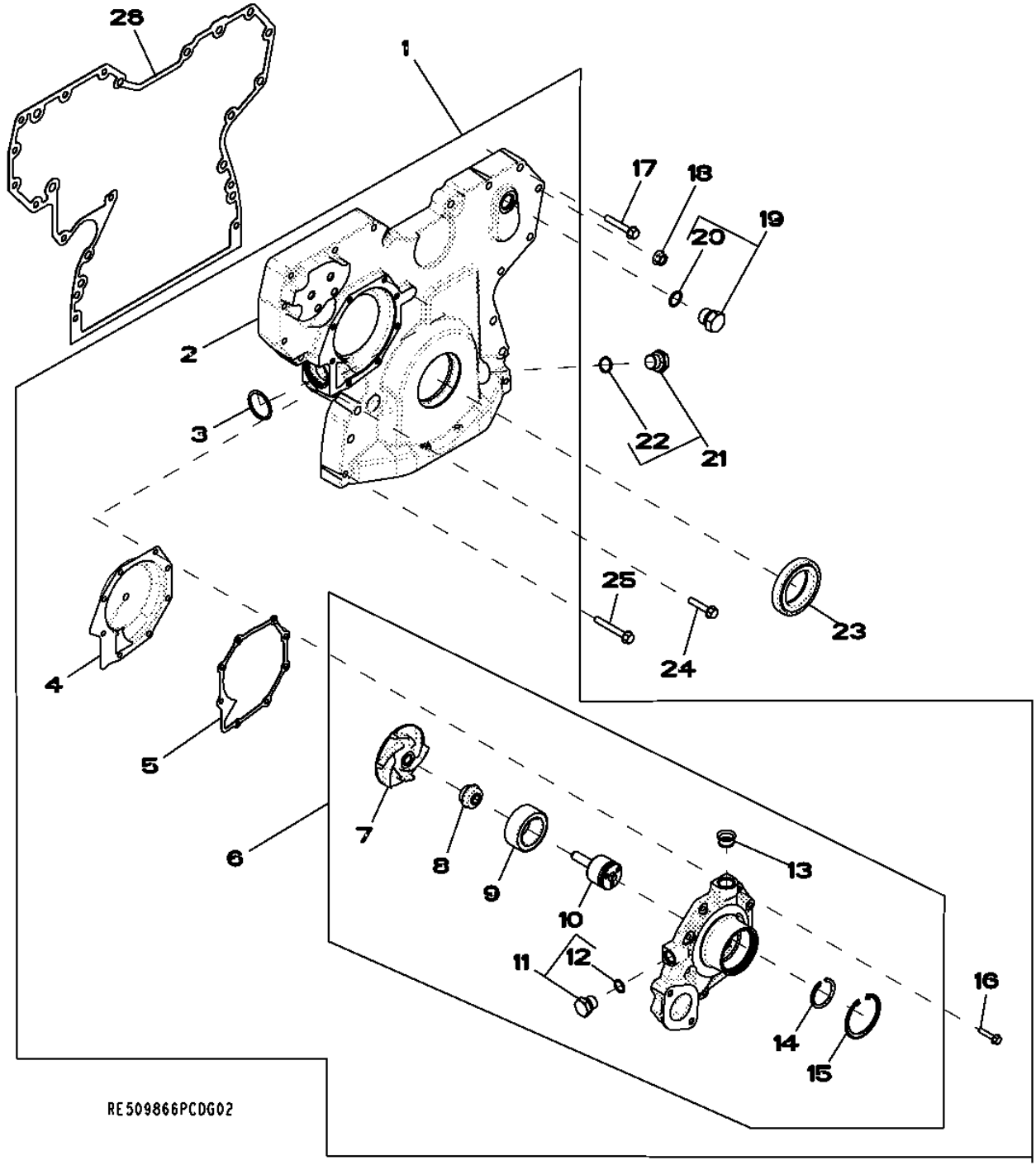

Item	*Nº peça*	*Descrição*	*Qtde*	*Nº série motor*	*Notas*
1	RE509865	Capa	1		TIMING GEAR W/HF WATER PUMP (AUX)
2	.....	Capa	1		NSEP (ORDER RE509865) (MARKED R503596)
3	R504734	Anel o	1		
4	RE508566	Inserto	1		(A)
5	R123417	Junta	1		
6	RE505980	Bombad'água	1		(ALSO ORDER RE508566)
	SE501609	Bombad'água remanufaturada	1		(Reman For RE505980)
7	.....	Impulsor	1		(ORDER RE505980)
8	.....	Vedação	1		(ORDER RE505980)
9	.....	Rolamento	1		(ORDER RE505980)
10	.....	Eixo	1		(ORDER RE505980)
11	RE46685	Tampão	1		
12	51M7043	Anel o	1		15.300 X 2.200 mm
13	R123226	Junta	1		
14	A364R	Anel de pressão	1		
15	R71228	Anel	1		
16	19M7796	Parafuso	8		M6 X 30
17	19M7800	Parafuso	8		M8 X 50
18	14M7296	Porca com flange	9		M10
19	RE46687	Tampão de dreno	1		
20	51M7045	Anel o	1		19.300 X 2.200 mm
21	RE517370	Conexão	1		
22	51M7044	Anel o	1		17.300 X 2.200 mm
23	RE538097	Vedação	1		
24	19M8317	Parafuso	1		M8 X 40
25	19M7801	Parafuso	3		M8 X 60
26	R526944	Junta	1		(SUB R523184)

(A) INCLUDE INSTRUCTIONS
COMPREND LES INSTRUCTIONS
INCLUEM INSTRUÇÕES
INCLUYE INSTRUCCIONES

4644 (CYLINDER BLOCK)
4644 (BLOC-CYLINDRES)
4644 (BLOCO DO CILINDRO)
4644 (BLOQUE DE CILINDROS)

RE526585PCDB05 A.1

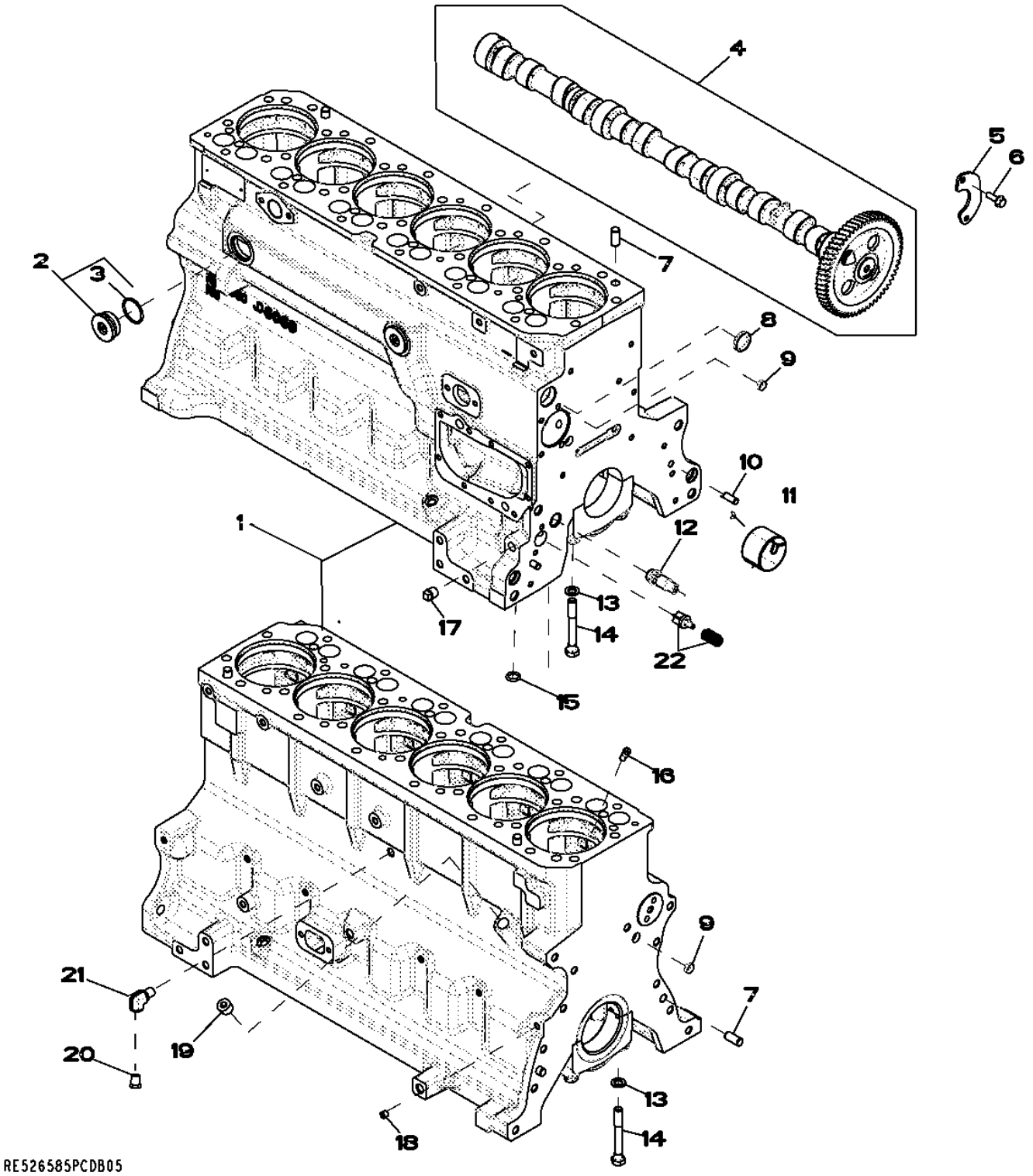

Item	Nº peça	Descrição	Qtde	Nº série motor	HDW74	Notas
1	.....	Bloco de cilindro	1			(A) (MARKED R504850)
2	RE508185	Conexão	2			
3	U13639	Anel o	1			
4	RE532239	Eixo de cames	1			(MARKED R522622)
	SE501811	Comando de Válvulas Reman	AR			(REMAN FOR RE532239)
5	R132518	Placa	1			
6	19M8999	Parafuso	2			M8 X 25
7	A120R	Pino de centragem	4			
8	R116466	Plugue	1			
9	T18891	Plugue	2			
10	B153R	Pino de centragem	2			
11	R119874	Bucha	1			
12	RE505501	VálVula de sangria	1			
13	T20168	Arruela	14			
14	T23474	Parafuso sextavado	14			
15	R97185	Anel o	1			
16	R131182	Orifício	6			
17	15H695	Tampão	1			3/8"
18	RE71255	Tampão	1			(B) (SUB FOR R104592 AND RE42713)1/8"-14NPT
19	15H584	Tampão	1			1/2"
20	RE507807	Tampão	1			
21	RE537834	Conexão em ângulo	1			(B)
22	RE63674	VálVula	1			KIT

(A) NOT AVAILABLE SEPARATELY
PAS DISPONIBLE SEPAREMENT
NAO DISPONIVEL POR SEPARADO
NO DISPONIBLE POR SEPARADO

(B) THREADS WITH PRE-APPLIED SEALANT
FILETS ENDUITS DE PRODUIT D'ETANCHEITE
ROSCAS REVESTIDA DE PRODUTO D'ETANCHEIDADE
CON SELLADOR

4712 (CRANKSHAFT / BEARINGS)
4712 (VILEBREQUIN / COUSSINETS)
4712 (VIRABREQUIM / MANCAIS)
4712 (CIGUENAL / COJINETE)

RE506346PCDE01 A.1

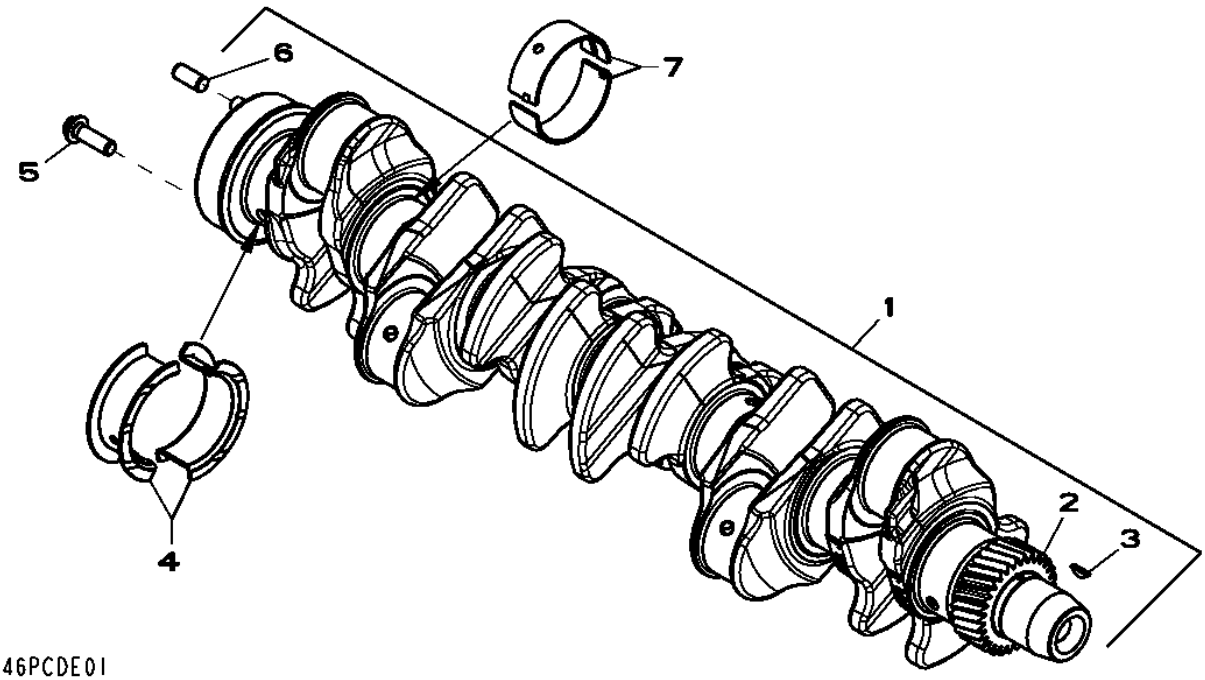

Item	*Nº peça*	*Descrição*	*Qtde*	*Nº série motor*	*HDW74*	*Notas*
1	RE505921	Virabrequim	1			(A) (ALSO ORDER RE516340 AND RE44574)
	SE501655	Virabrequim remanufaturado	1			(B) (Reman For RE505921)
2	R120631	EngrEnagem	1			Z= 30
3	R505609	Chaveta	1			LGTH 18.5MM
4	RE65168	Conj. do rolamento	1			STD, (MARKED R123563 AND R123564)
	RE65912	Rolamento axial	AR			(A) US -0.254MM, (MARKED R130574 AND R130575)
5	.....	Parafuso	NA			(1593)
6	R48685	Pino de centragem	1			
7	RE65165	Conj. do rolamento	4			STD, (MARKED R123561 AND R123562)
	RE65911	Rolamento	AR			(A) US -0.254MM, (MARKED R130576 AND R130577)

(A) GRINDING GUIDELINES - SEE CTM104
DIRECTIVES DE RECTIFICATION - VOIR CTM105
ORIENTAÇÕES DE RETÍFICA - CONSULTE O CTM206
INSTRUCCIONES REFERENTE AL RECTIFICADO - VER CTM107
(B) WITH BEARINGS
AVEC ROULEMENTS
Com Rolamentos
CON COJINETES

4839 (CONNECTING ROD AND PISTON)
4839 (BIELLE ET PISTON)
4839 (BIELA E PISTÃO)
4839 (PISTON Y BIELA)

RE525601PCDA02 A.1

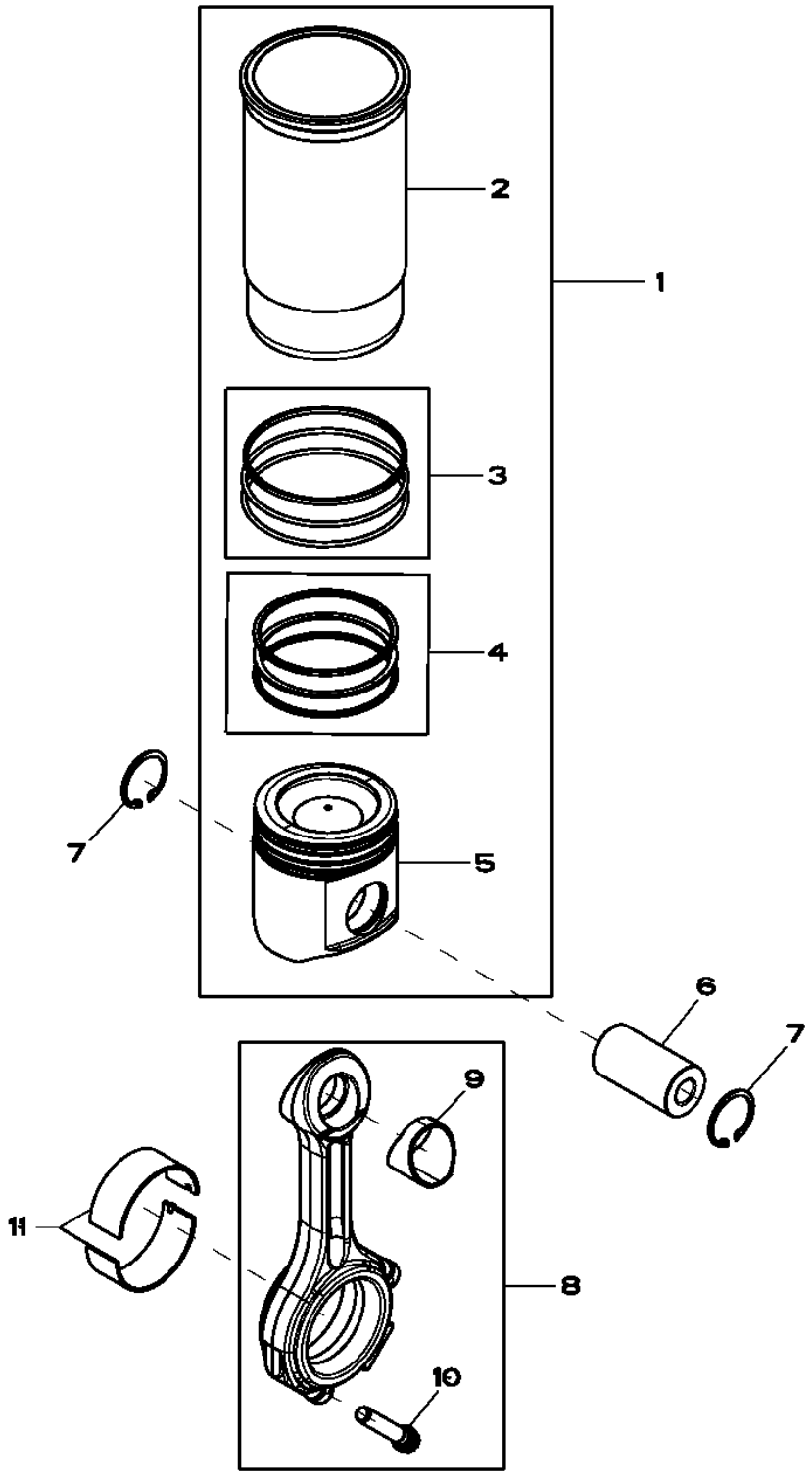

Item	Nº peça	Descrição	Qtde	Nº série motor	Notas
1	RE527843	Kit pistão e camisa	6		
2	.....	Camisa de cilindro	1		(ORDER RE527843)NSEP
3	AR65507	Kit - anel o	1		
4	RE507852	Kit anéis de pistão	1		
5	.....	Pistão	1		(ORDER RE527843)NSEP
6	R502755	Pino do Pistão	6		
7	R54114	Anel de pressão	12		
8	RE500608	Biela	6		
9	R114082	Bucha	1		
10	R501124	Parafuso	2		
11	RE65908	Rolamento	6		

4902 (ROCKER ARM / SHAFT / TAPPET / PUSH ROD)
4902 (CULBUTEUR / ARBRE / POUSSOIR DE SOUPAPE / TIGE)
4902 (BALANCIM / EIXO / TUCHO / HASTE DE COMANDO)
4902 (BALANCIN / ARBOL / BOTADOR / VARILLA DE EMPUJE)

RE59334PCDE03 A.1

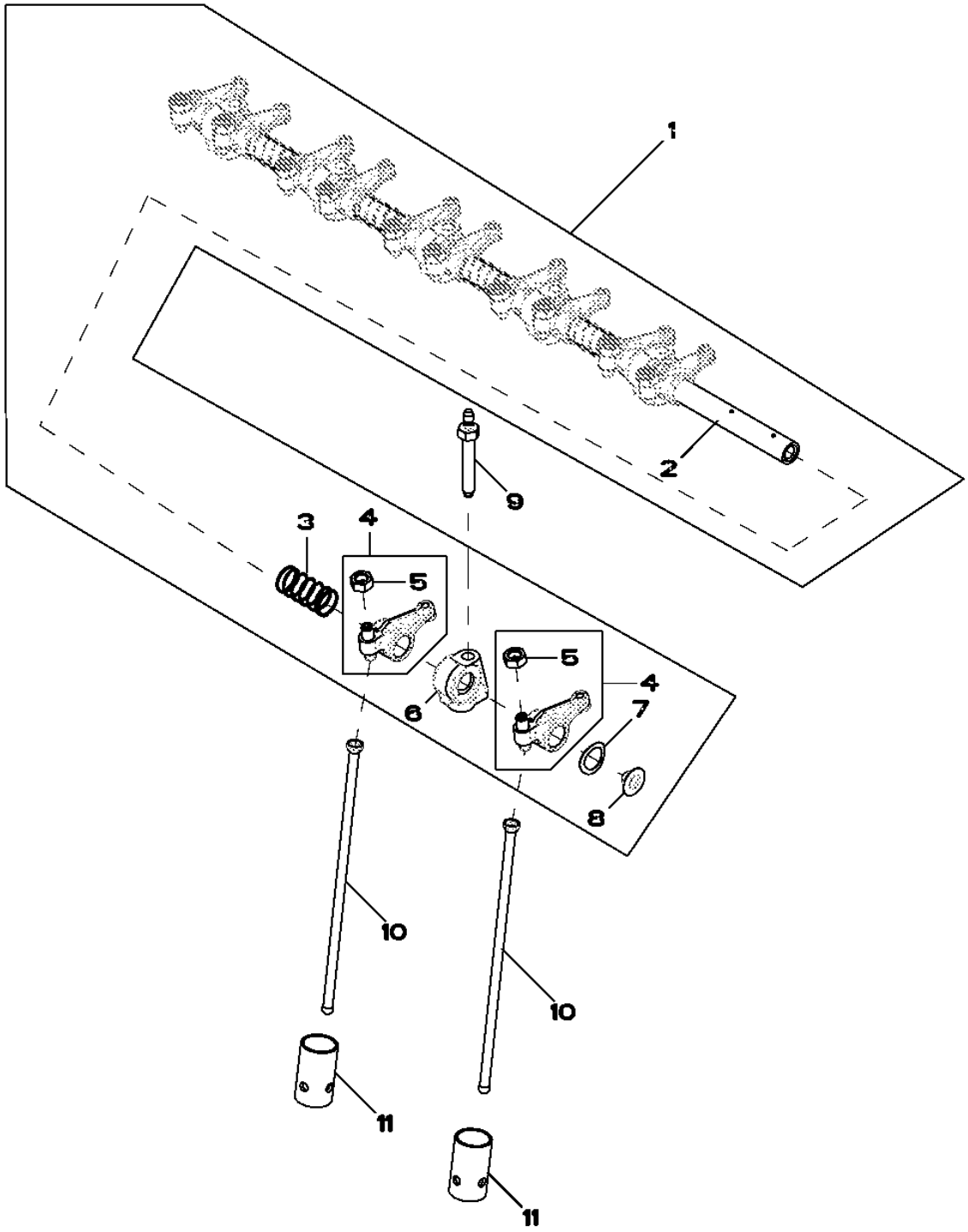

Item	Nº peça	Descrição	Qtde	Nº série motor	Notas
1	RE548060	Kit do eixo	1		INCLUDES (6) R519416, (6) R504813 AND (6) R123271; SUB FOR RE525910
2	R123514	Eixo do balancim	1		
3	T20314	Mola	5		
4	RE508317	Balancim	12		
5	14M7148	Porca	1		M10
6	R123161	Suporte	6		
7	T20316	Arruela	2		
8	R54565	Plugue	2		
9	R123271	Pino	6		
10	R107731	Vareta	12		
11	R123565	Peça acionada Pelo came	12		
..	R504813	Paraf. auto-frenante	1		
..	R529416	Arruela	1		

5001 (OIL PUMP)
5001 (POMPE A HUILE)
5001 (OIL PUMP)
5001 (BOMBA DE ACEITE)

RE57763PCDD01 A.1

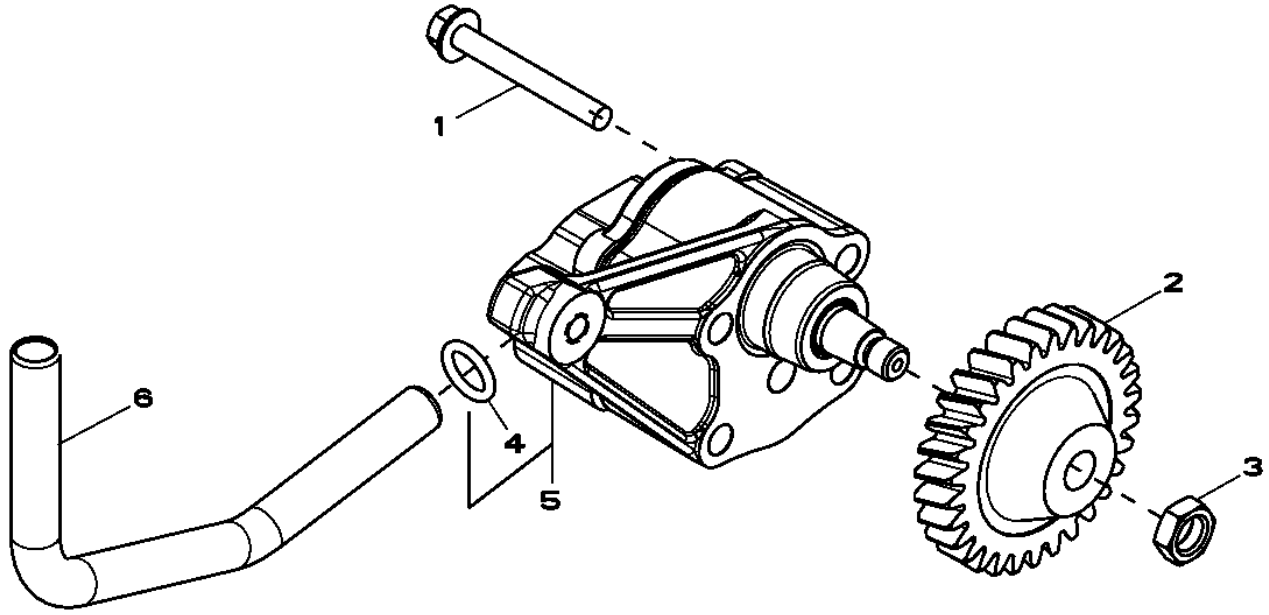

Item	*Nº peça*	*Descrição*	*Qtde*	*Nº série motor*	*Notas*
1	19M7802	Parafuso	2		M8 X 65
2	R120638	EngrEnagem	1		Z= 30
3	14M7066	Porca	1		M12
4	R97185	Anel o	1		15.469 X 3.531 mm (39/64" X 0.139")
5	RE504914	Bombade óleo	1		
	SE501814	Bombade óleo remanufatur.	1		(REMAN FOR RE504914)
6	R121376	Tubo	1		

5024 (OIL PUMP)
5024 (POMPE A HUILE)
5024 (BOMBA DE ÓLEO)
5024 (BOMBA DE ACEITE)

RE522137PCDC02 A.1

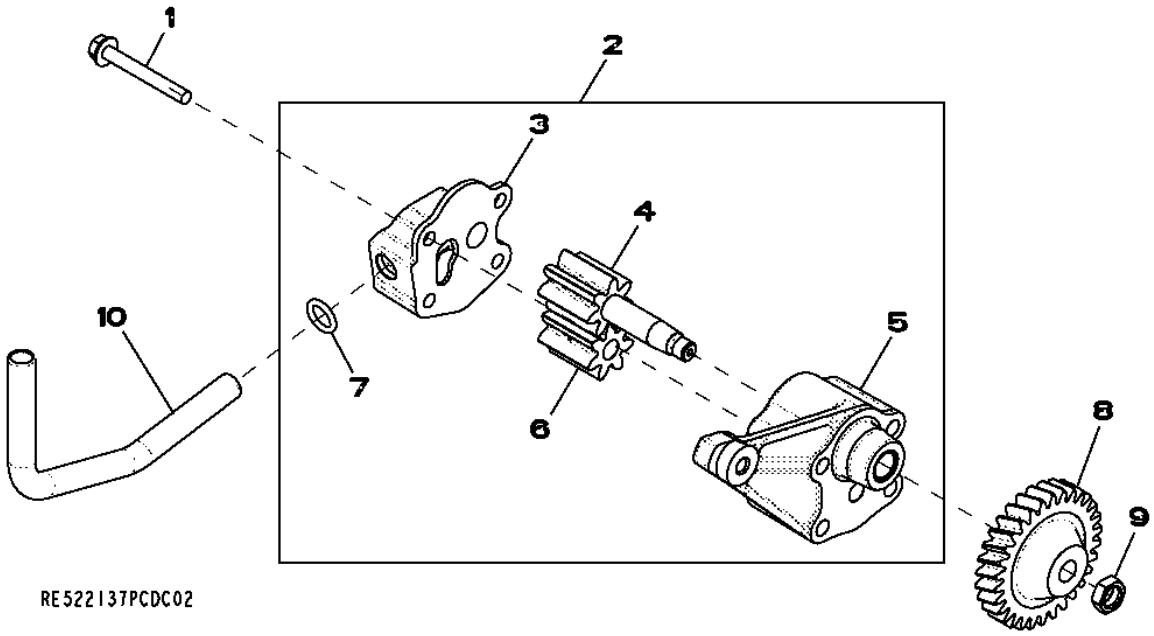

Item	*Nº peça*	*Descrição*	*Qtde*	*Nº série motor*	*Notas*
1	19M7802	Parafuso	2		M8 X 65
2	RE521756	Bombade óleo	1		
	SE501813	Bombade óleo remanufatur.	1		(REMAN FOR RE521756)
3	.....	Capa	1		NSEP (ORDER RE521756)
4	.....	EngrEnagem	1		NSEP (ORDER RE521756)
5	.....	Carcaça	1		NSEP (ORDER RE521756)
6	.....	EngrEnagem	1		NSEP (ORDER RE521756)
7	R97185	Anel o	1		
8	R120638	EngrEnagem	1		
9	14M7066	Porca	1		M12
10	R526838	Tubo de óleo	1		

5123 (CYLINDER HEAD)
5123 (CULASSE)
5123 (CABEÇOTE DOS CILINDROS)
5123 (CULATA)

RE525461PCDA06 A.1

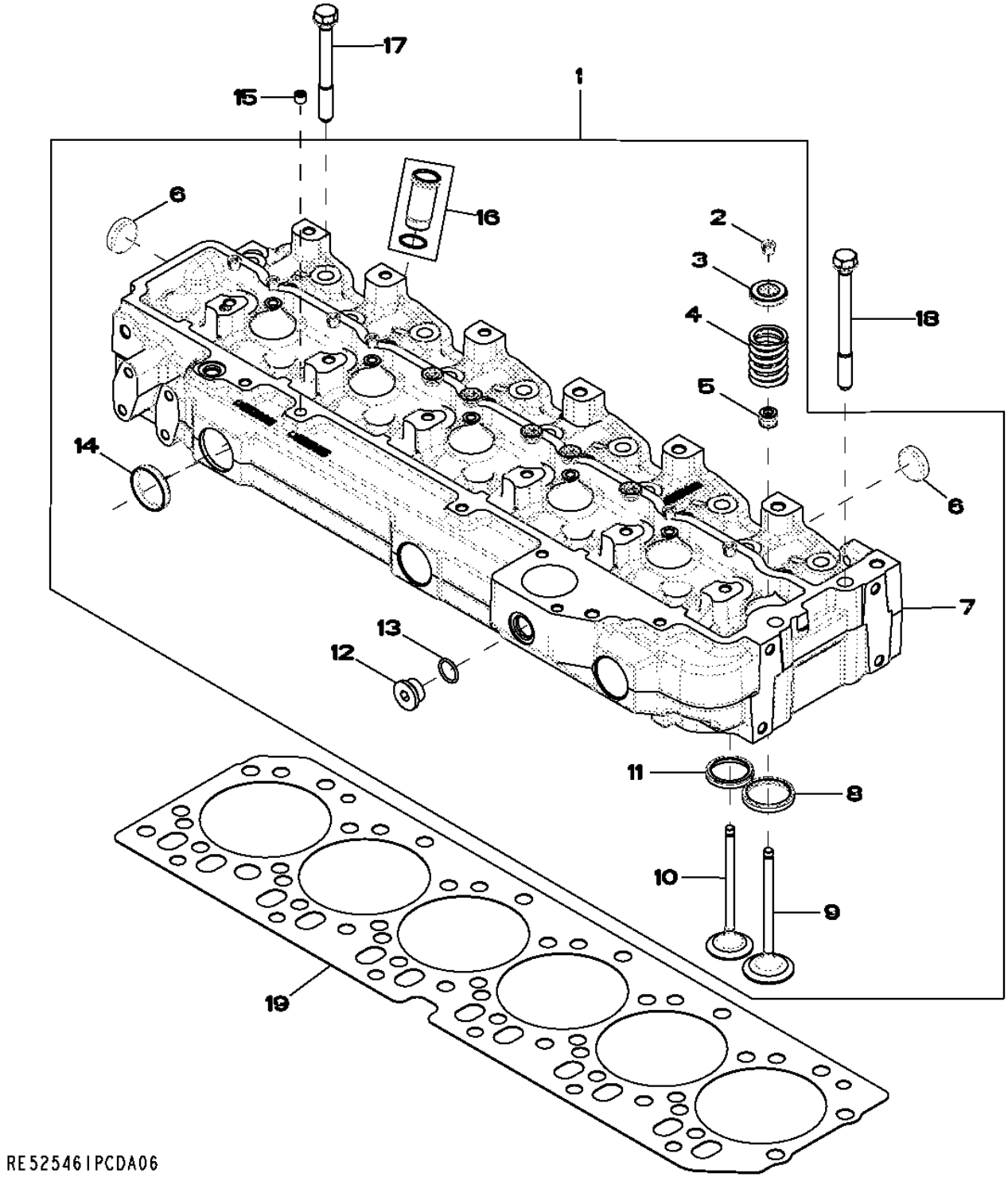

Item	Nº peça	Descrição	Qtde	Nº série motor	HDW74	Notas
1	RE525456	Cabeçote	1			
	SE501805	Cabeça do cilindro remanuf.	1			(REMAN FOR RE525456)
2	R91889	RetentoR	24			OD= 11.7MM
3	RE60005	RotadoR	12			
4	R26125	Mola	12			
5	RE31617	Vedação	12			(SUB FOR RE529811)
6	CD16284	Plugue	6			OD= 32.6MM, REAR
7	.....	Cabeçote	1			(MARKED R520301 OR RE525456)
8	R98063	Inserto de assento válvula	6			
9	R98062	VálVula de admissão	6			OD STD
	R97490	VálVula de admissão	AR			OS +0.381MM
	R97491	VálVula de admissão	AR			OS +0.762MM
10	R90692	VálVula de escape	6			OD STD
	R97492	VálVula de escape	AR			OD +0.381MM
	R97493	VálVula de escape	AR			OD +0.762MM
11	R85687	Inserto de assento válvula	6			
12	T58477	Conexão	1			7/8"-14UNF, (ALSO ORDER R26906)
13	R26906	Anel o	1			
14	R43409	Plugue	3			
15	RE71255	Tampão	AR			(A) 1/8"-27NPT
16	RE527456	Luva	6			KIT
17	R85363	Parafuso sextavado	24			12.700 X 112 MM
18	R502511	Parafuso sextavado	2			
19	R116516	Vedação de cilindro	1			

(A) THREADS WITH PRE-APPLIED SEALANT
FILETS ENDUITS DE PRODUIT D'ETANCHEITE
ROSCAS COM VEDANTE PRÉ-APLICADO
CON SELLADOR

5204 (AUXILIARY DRIVE)
5204 (ENTRAINEMENT AUXILIAIRE)
5204 (ACIONAMENTO AUXILIAR)
5204 (TRANSMISION ADICIONAL)

RE59264PCDD04 A.1

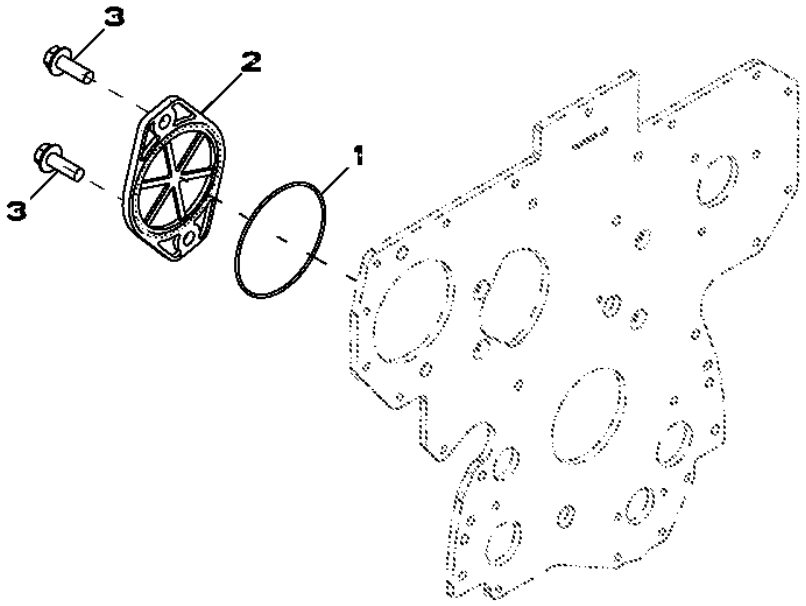

Item	*Nº peça*	*Descrição*	*Qtde*	*Nº série motor*	*Notas*
1	T20758	Anel o	1		
2	R135757	Capa	1		
3	19M7790	Parafuso	2		M12 X 35

5728 (WATER PUMP INLET)
5728 (ENTREE DE LA POMPE A EAU)
5728 (ENTRADA DA BOMBA DE ÁGUA)
5728 (ENTRADA DE BOMBA DE AGUA)

RE530087PCDA04 A.1

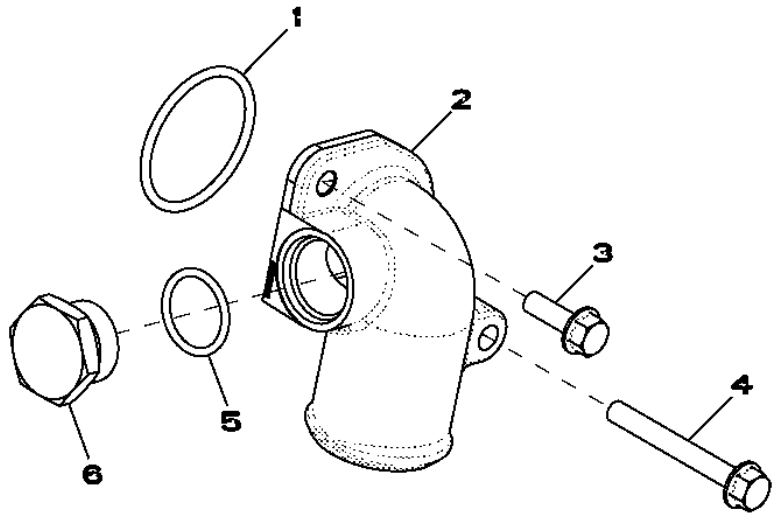

RE530087PCDA04

Item	*Nº peça*	*Descrição*	*Qtde*	*Nº série motor*	*Notas*
1	R89944	Anel o	1		
2	R522686	Conexão em ângulo	1		
3	19M7867	Parafuso	1		M8 X 25
4	19M7802	Parafuso	1		M8 X 65
5	U17409	Anel o	1		
6	R82718	Tampão de dreno	1		

5949 (OIL COOLER)
5949 (REFROIDISSEUR D'HUILE)
5949 (RESFRIADOR DE ÓLEO)
5949 (REFRIGERANTE DE ACEITE)

RE526618PCDA03 A.1

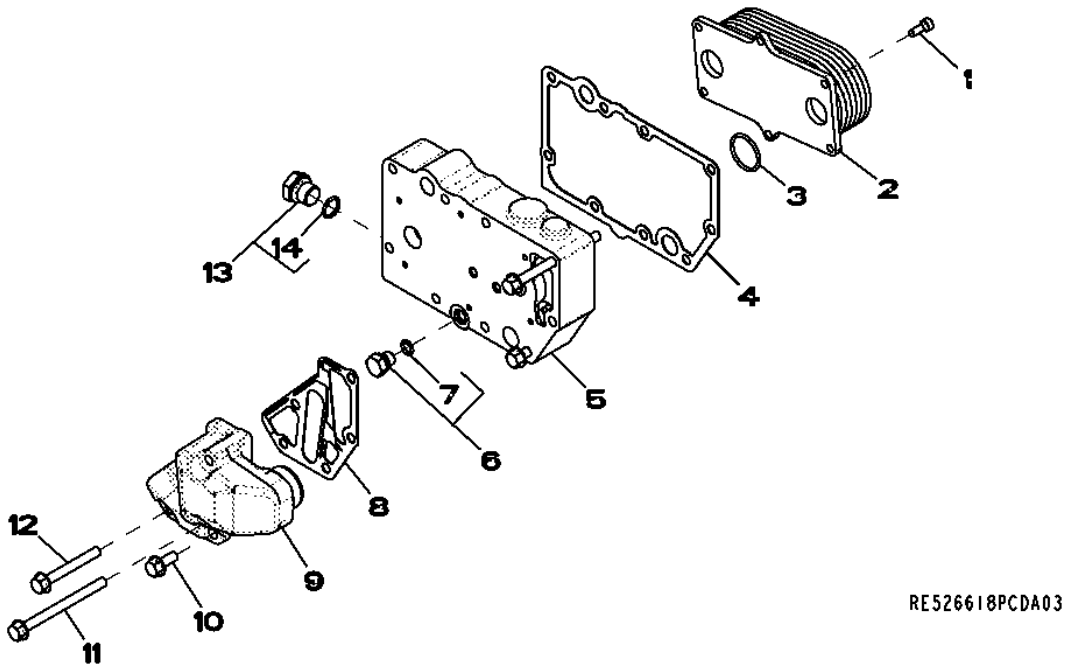

Item	*Nº peça*	*Descrição*	*Qtde*	*Nº série motor*	*Notas*
1	RE67231	Parafuso	6		
2	RE56690	ResfRiadoR de óleo	1		
3	T122075	Anel o	2		
4	R123501	Junta	1		
5	R521037	Carcaça	1		
6	RE46686	Conexão	1		
7	51M7040	Anel o	1		9.300 X 2.200 mm
8	R501428	Junta	1		
9	R502811	Adaptador	1		
10	RE67238	Parafuso	1		
11	19M7970	Parafuso	2		M8 X 100
12	19M7802	Parafuso	2		M8 X 65
13	RE46685	Tampão	1		
14	51M7043	Anel o	1		15.300 X 2.200 mm

6284 (ALTERNATOR BRACKETS)
6284 (SUPPORTS DE L'ALTERNATEUR)
6284 (SUPORTES DO ALTERNADOR)
6284 (SOPORTE DEL ALTERNADOR)

RE529015PCDB02 A.1

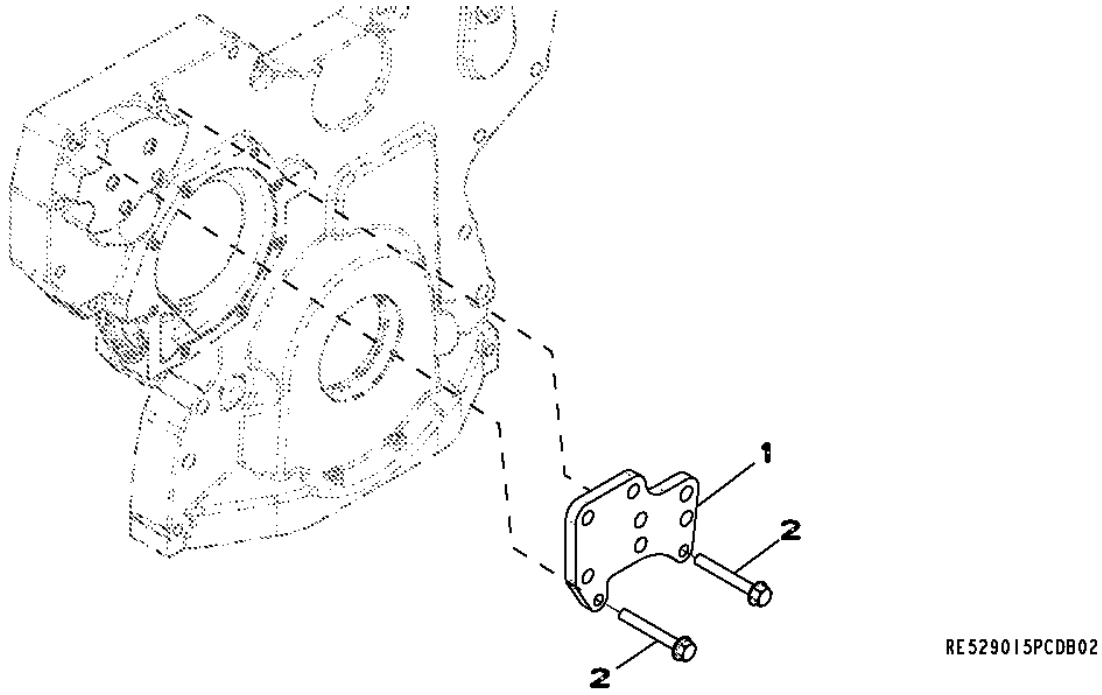

Item	*Nº peça*	*Descrição*	*Qtde*	*Nº série motor*	*Notas*
1	R521166	Correia	1		
2	19M7801	Parafuso	2		M8 X 60

6395 Fuel Lines
6395 Conduites d'alimentation
6395 Linhas de Combustível
6395 Tuberías de combustible

6395_RE528250_PCD A.1

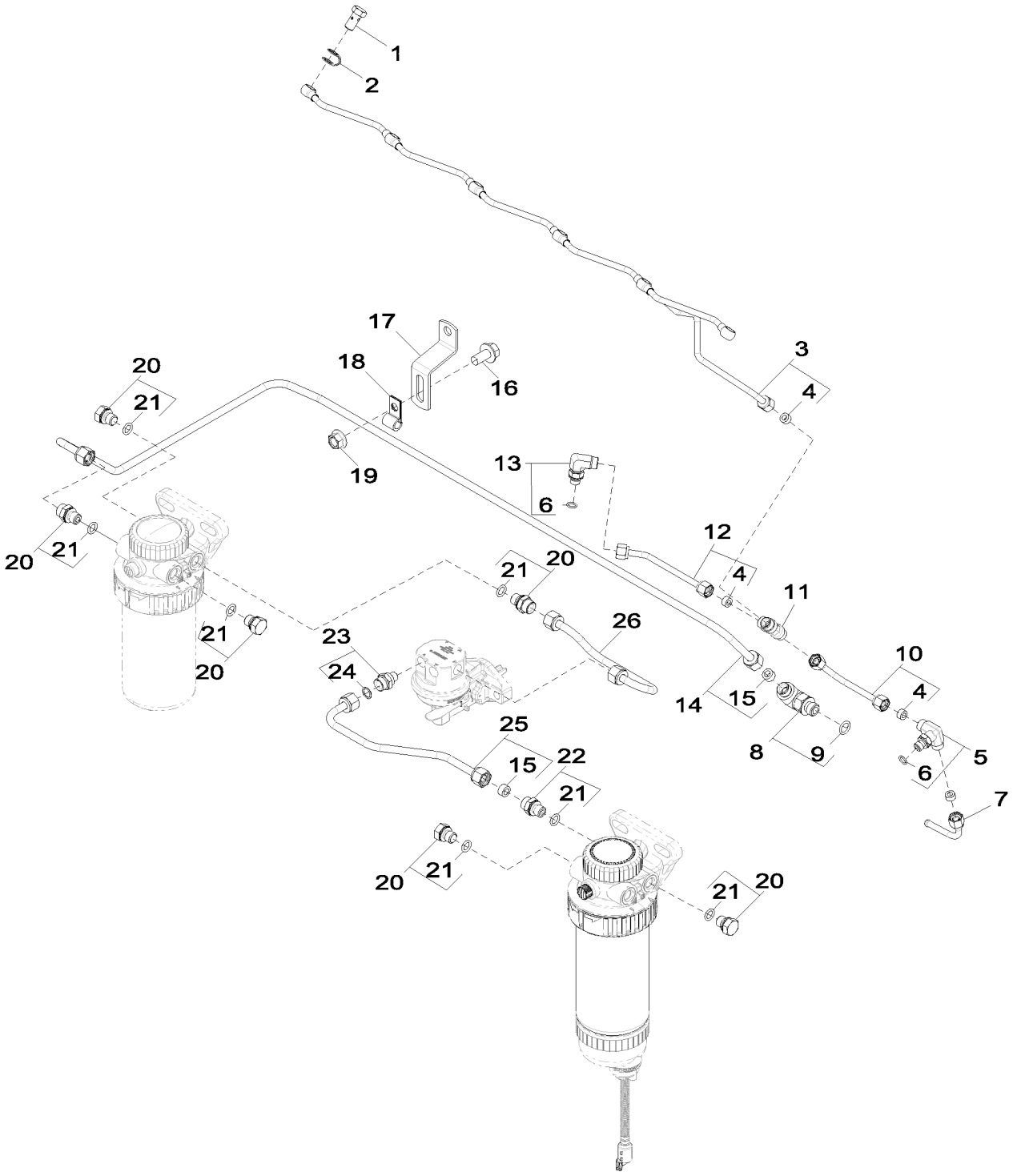

6395_RE528250_PCD

Item	Nº peça	Descrição	Qtde	Nº série motor	Notas
1	38M7009	Parafuso oco	6		
2	R522899	Arruela de vedação	6		
3	RE529915	Linha de combustivel	1		
4	R51936	Arruela de vedação	6		
5	RE524220	Conexão	1		
6	51M7039	Anel o	1		8.100 X 1.600 mm
7	AR104650	Linha de combustivel	1		
8	RE525782	Conexão em ângulo	1		
9	51M7041	Anel o	1		11.300 X 2.200 mm
10	RE529916	Linha de combustivel	1		
11	R97061	Conexão em t	1		
12	RE523464	Linha de combustivel	1		
13	RE502173	Conexão	1		
14	RE528257	Linha de combustivel	1		
15	R74012	Arruela de vedação	6		
16	19M7784	Parafuso	1		M10 X 20
17	R504859	Apoio	1		
18	T13814	Braçadeira	2		
19	14M7334	Porca com flange	1		M10
20	RE46686	Conexão	5		
21	51M7040	Anel o	8		9.300 X 2.200 mm
22	RE60029	Adaptador	3		
23	R500270	Conexão	2		
24	R500271	Anel o	2		
25	RE515512	Linha de combustivel	1		
26	RE60037	Linha de combustivel	1		

65RR (TURBOCHARGER)
65RR (TURBOCOMPRESSEUR)
65RR (TURBOCOMPRESSOR)
65RR (TURBOCARGADOR)

RE530631PCDD02 A.1

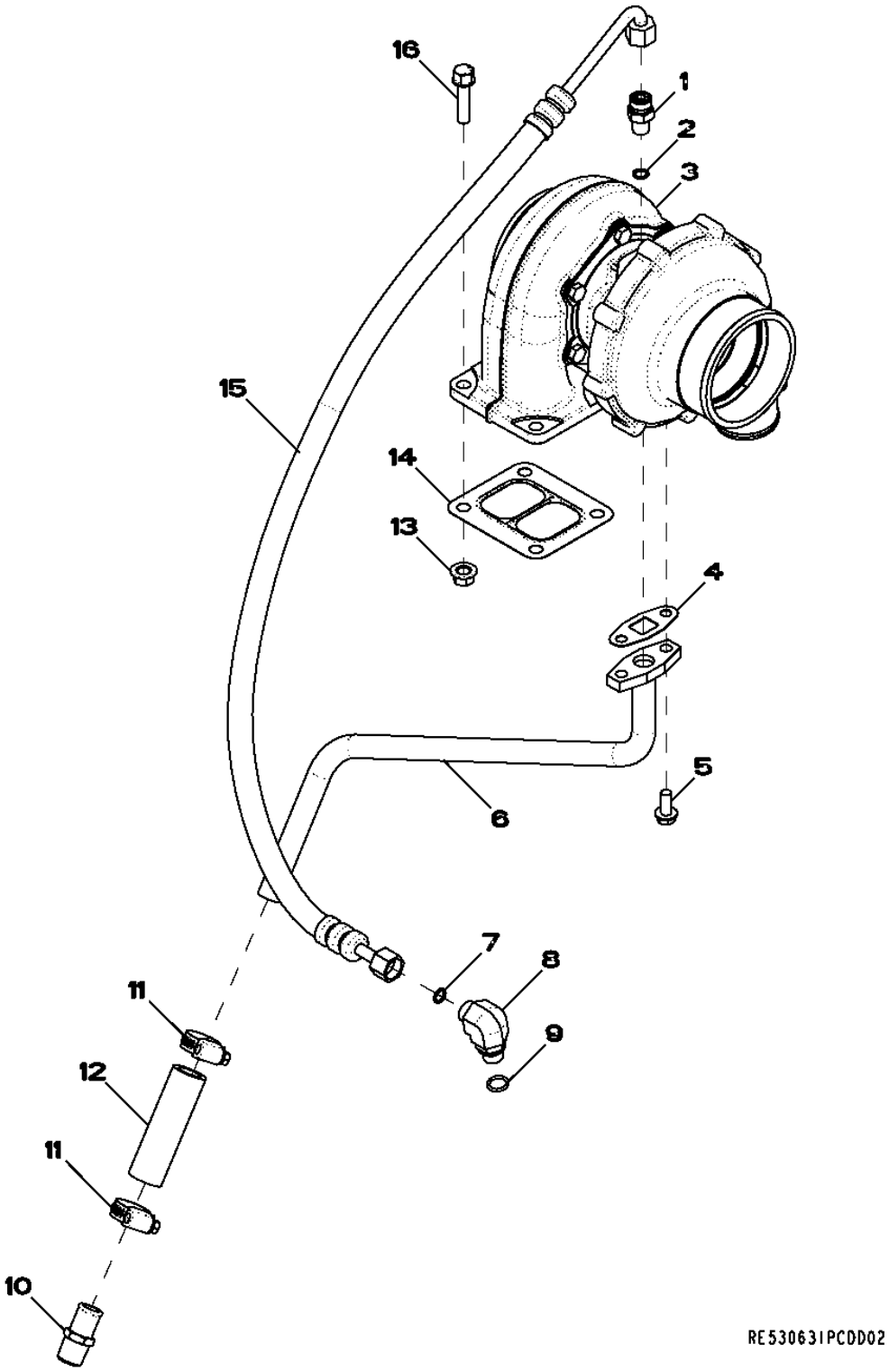

Item	Nº peça	Descrição	Qtde	Nº série motor	Notas
1	M87733	Adaptador	1		
2	R63548	Anel o	1		
3	RE528770	TurboalimenTador	1		MARKED RE530632; NLA; ORDER RE550941
	SE502192	TurboalimenTador remanufaT.	1		REMAN FOR RE528770
	RE550941	TurboalimenTador	1		
4	R123570	Junta	1		
5	19M8062	Parafuso	2		M8 X 20
6	RE68234	Tubulação de óleo	1		
7	T77613	Anel o	1		
8	38H5035	Conexão em ângulo	1		
9	51M7042	Anel o	1		13.300 X 2.200 mm
10	RE54885	Conexão de mangueira	1		
11	RE65978	Braçadeira	2		
12	R523372	Mangueira	1		
13	14M7296	Porca com flange	4		M10
14	R123572	Junta	1		
15	RE503211	Mangueira	1		
16	R526640	Parafuso sextavado	4		

6698 (TEMPERATURE SWITCH)
6698 (CONTACTEUR DE TEMPERATURE)
6698 (INTERRUPTOR DE TEMPERATURA)
6698 (INTERRUPTOR DE TEMPERATURA)

RE500556PCDD02 A.1

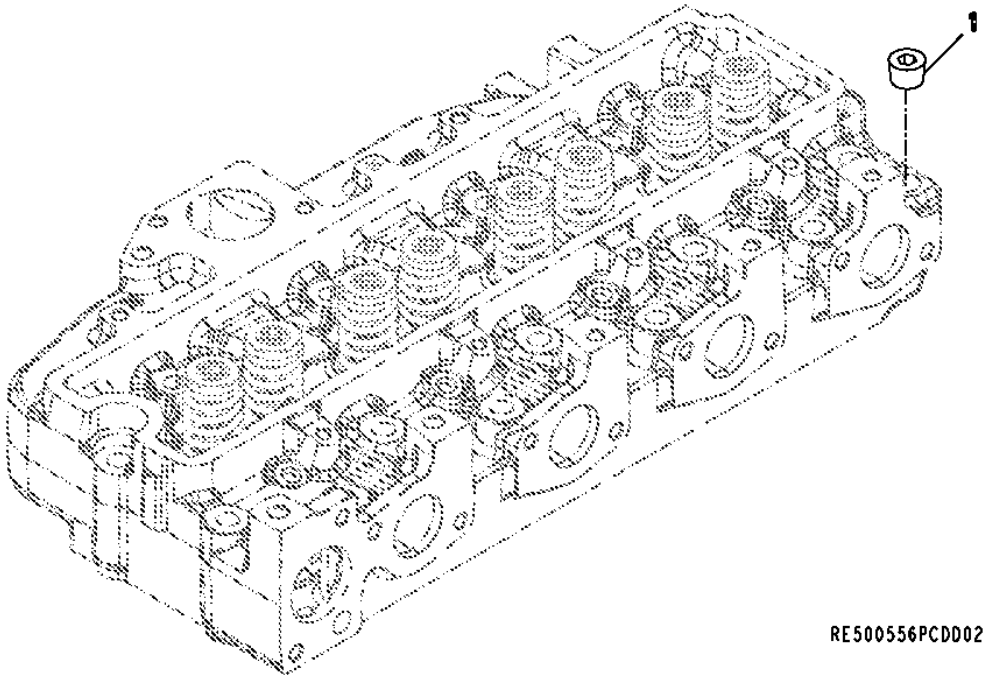

Item	*Nº peça*	*Descrição*	*Qtde*	*Nº série motor*	*Notas*
1	15H584	Tampão	1		1/2"

6730 (SENSORS)
6730 (CAPTEURS)
6730 (SENSORES)
6730 (SENSORES)

RE527631PCDB04 A.1

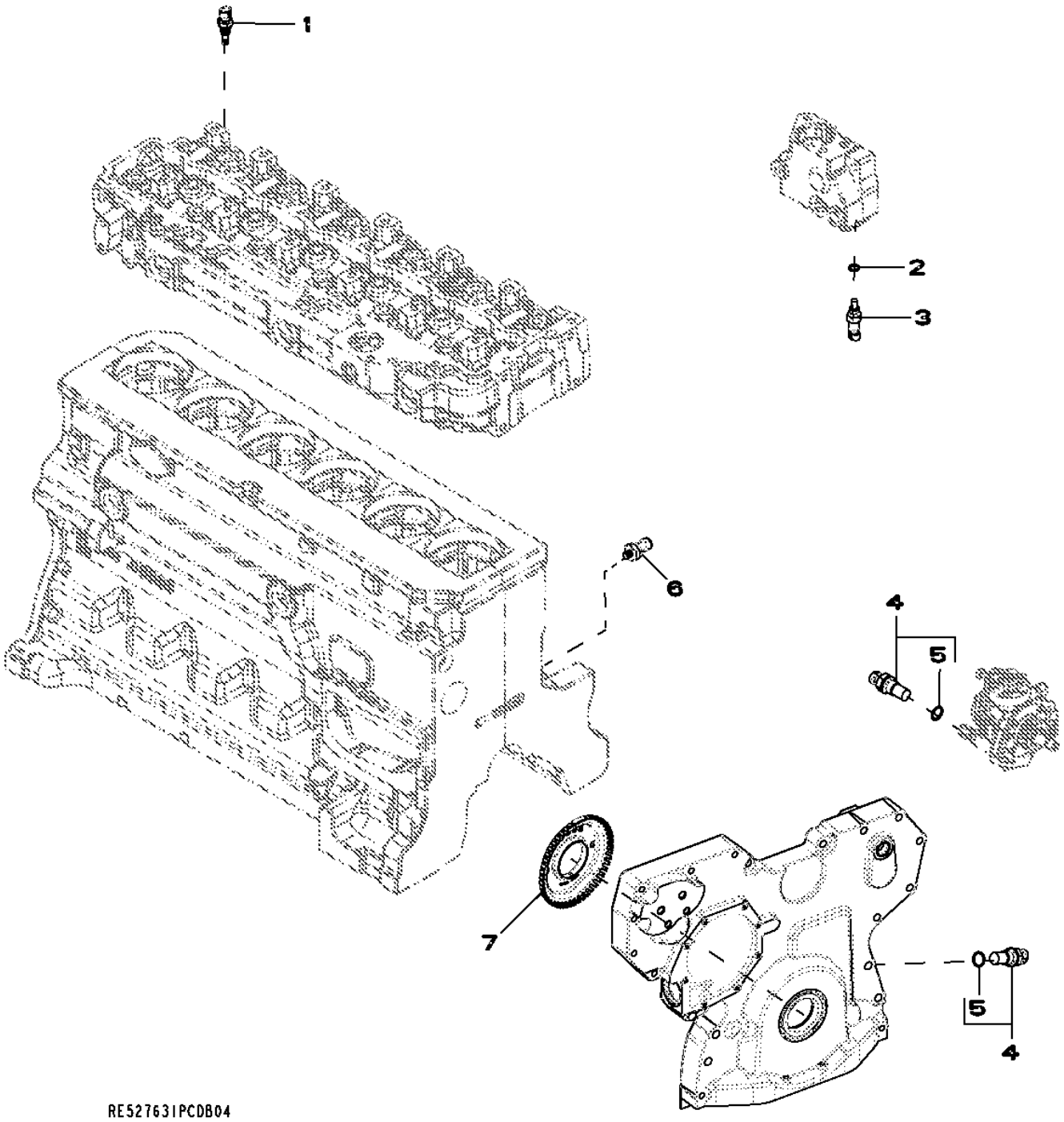

Item	Nº peça	Descrição	Qtde	Nº série motor	Notas
1	RE525016	Termo-par	2		
2	51M7041	Anel o	1		11.300 X 2.200 mm
3	RE52722	SenSor de temperatura	1		
4	RE519144	SenSor	2		
5	51M7044	Anel o	1		17.300 X 2.200 mm
6	RE167207	SenSor	1		
7	R517471	Roda	1		

8171 (PRIMARY FUEL FILTER)
8171 (PREFILTRE A COMBUSTIBLE)
8171 (FILTRO DE COMBUSTÍVEL PRIMÁRIO)
8171 (FILTRO PRIMARIO DE COMBUSTIBLE)

RE527633PCDA03 A.1

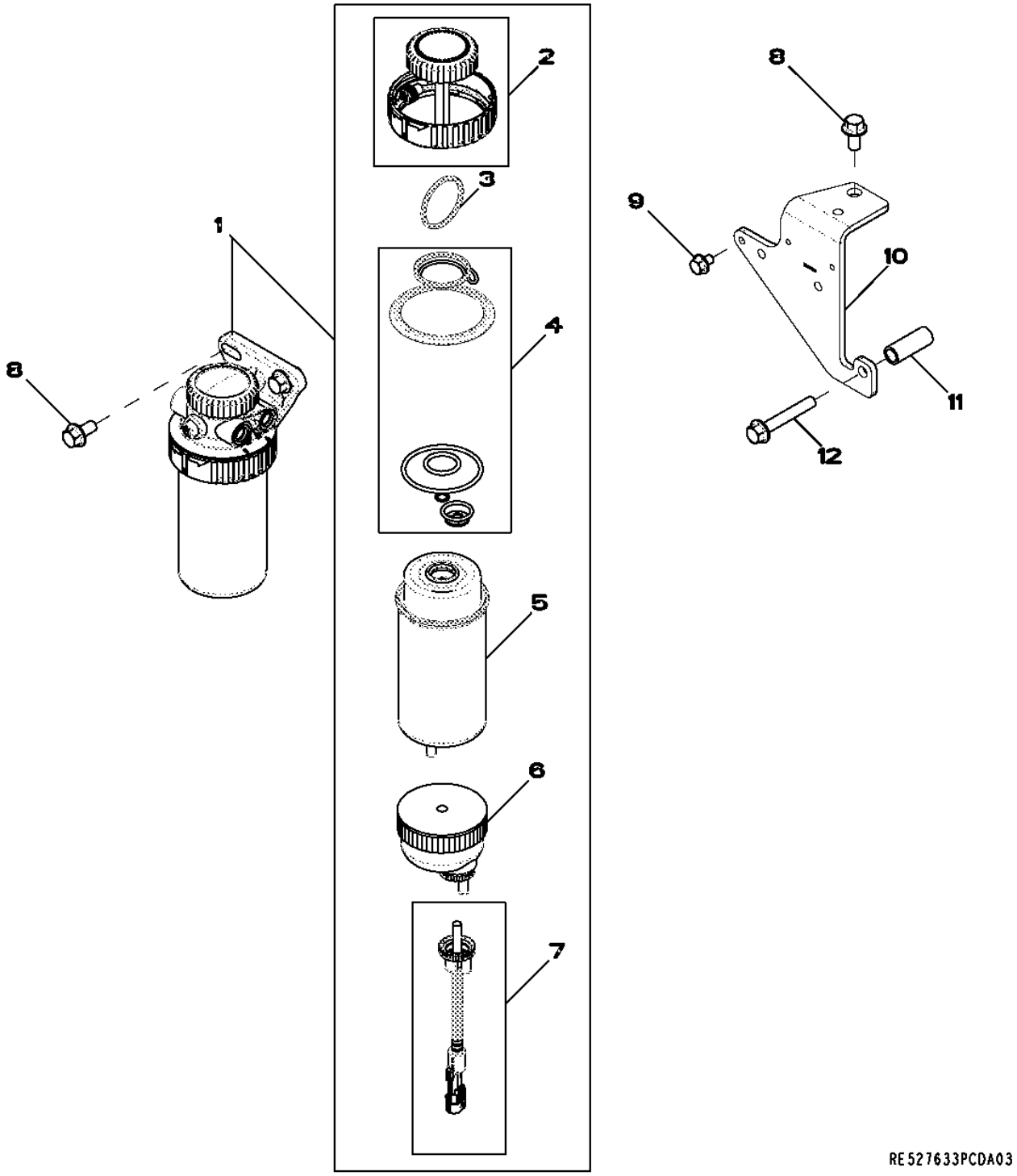

Item	Nº peça	Descrição	Qtde	Nº série motor	Notas
1	RE529641	Alojamento de filtro	1		
2	RE526834	Kit do filtro	1		
3	RE516512	Kit - anel o	1		
4	RE516553	Kit retentor	1		
5	RE529643	Elemento de filtro	1		
6	RE51650	Copo de sedimentação	1		
7	RE519696	SenSor	1		
8	19M7784	Parafuso	3		M10 X 20,
9	RE524730	Parafuso sextavado	1		
10	R522900	Apoio	1		
11	28H1529	Bucha	1		0.493" X 0.675" X 1-3/4"
12	19M7808	Parafuso	1		M10 X 65,

8701 (BELT TENSIONER)
8701 (TENDEUR DE COURROIE)
8701 (TENSOR DA CORREIA)
8701 (TENSOR DE CORREA)

RE59701PCDD01 A.1

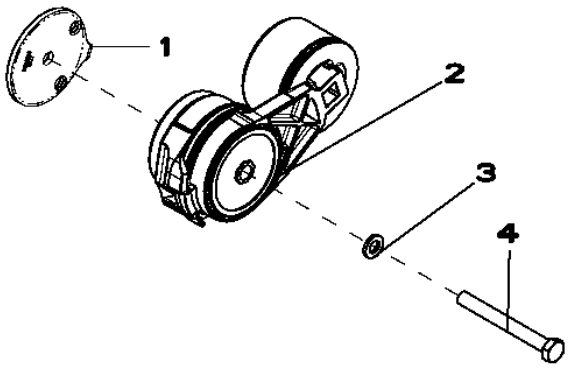

RE59701PCDD01

Item	*Nº peça*	*Descrição*	*Qtde*	*Nº série motor*	*HDW74*	*Notas*
1	R518210	Espaçador	1	-082499		
2	RE518097	Tensionador de correia	1	-082499		
3	24M7106	Arruela	1	-082499		10 X 18 X 2.500 mm
4	19M8183	Parafuso sextavado	1	-082499		M10 X 90

8718 (BELT TENSIONER)
8718 (TENDEUR DE COURROIE)
8718 (TENSOR DA CORREIA)
8718 (TENSOR DE CORREA)

RE517336PCDD03 A.1

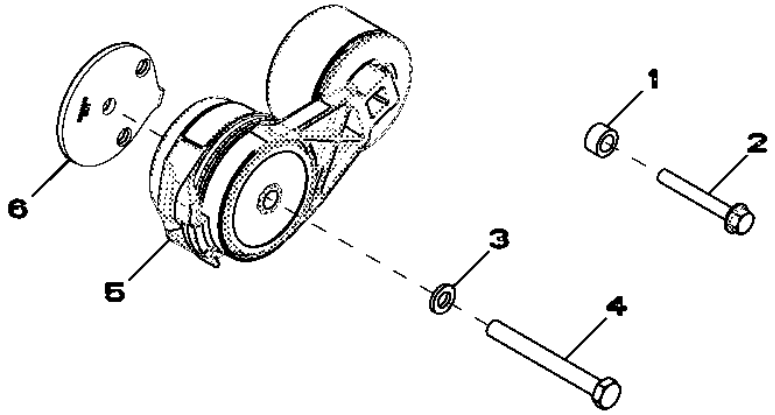

RE517336PCDD03

Item	*Nº peça*	*Descrição*	*Qtde*	*Nº série motor*	*HDW74*	*Notas*
1	28H860	Arruela	1	085749-		0.423" X 0.675" X 3/8"
2	19M7801	Parafuso	1	085749-		M8 X 60
3	24M7106	Arruela	1	085749-		10 X 18 X 2.500 mm
4	19M8183	Parafuso sextavado	1	085749-		M10 X 90
5	RE518097	Tensionador de correia	1	085749-		
6	R518210	Espaçador	1	085749-		

8842 (OIL FILTER)
8842 (FILTRE A HUILE)
8842 (FILTRO DE ÓLEO)
8842 (FILTRO DE ACEITE)

RE508700PCDD05 A.1

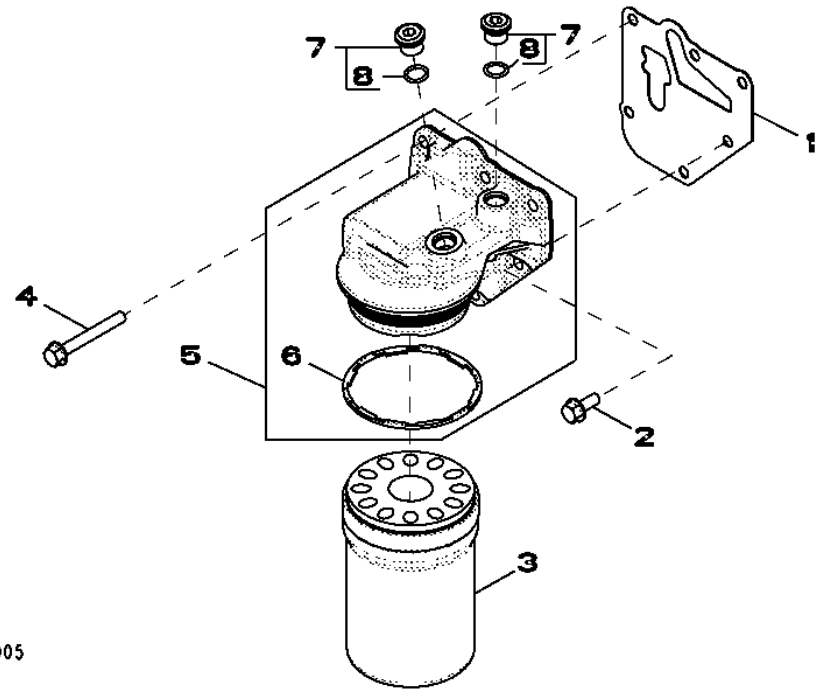

Item	*Nº peça*	*Descrição*	*Qtde*	*Nº série motor*	*Notas*
1	R501484	Junta	1		
2	RE67238	Parafuso	1		(A) M8 X 20
3	RE504836	Filtro de óleo	1		PKG 8
4	19M7802	Parafuso	5		M8 X 65, PKG 10
5	RE504562	Cabeçote do filtro	1		(MARKED R502338) (SUB FOR RE508986)
6	R502513	Vedação	1		
7	RE52242	Tampão de dreno	2		M16 X 1.5
8	51M7042	Anel o	1		13.300 X 2.200 mm

(A) THREADS WITH PRE-APPLIED SEALANT
FILETS ENDUITS DE PRODUIT D'ETANCHEITE
ROSCAS COM VEDANTE PRÉ-APLICADO
CON SELLADOR

9801 (LIFT STRAPS)
9801 (OEILLETS DE LEVAGE)
9801 (TIRANTES DE ELEVAÇÃO)
9801 (CINTAS DE ELEVACION)

RE53353PCDF03 A.1

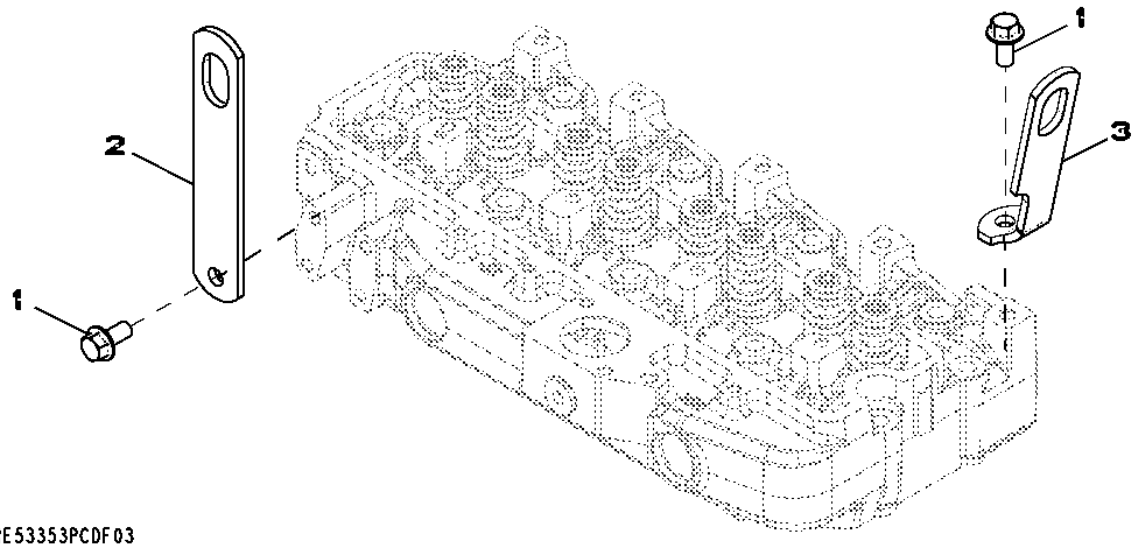

Item	*Nº peça*	*Descrição*	*Qtde*	*Nº série motor*	*Notas*
1	19M7788	Parafuso	2		M12 X 25
2	R502329	Correia	1		(A)
3	R502175	Suporte	1		

(A) REAR
ARRIERE
TRASEIRA
POSTERIOR

9901 (ENGINE GASKET KIT)
9901 (JEU DE JOINTS DE MOTEUR)
9901 (KIT DE JUNTAS DO MOTOR)
9901 (CONJUNTO PARA JUNTA DE MOTOR)

RE532841PCDA02 A.1

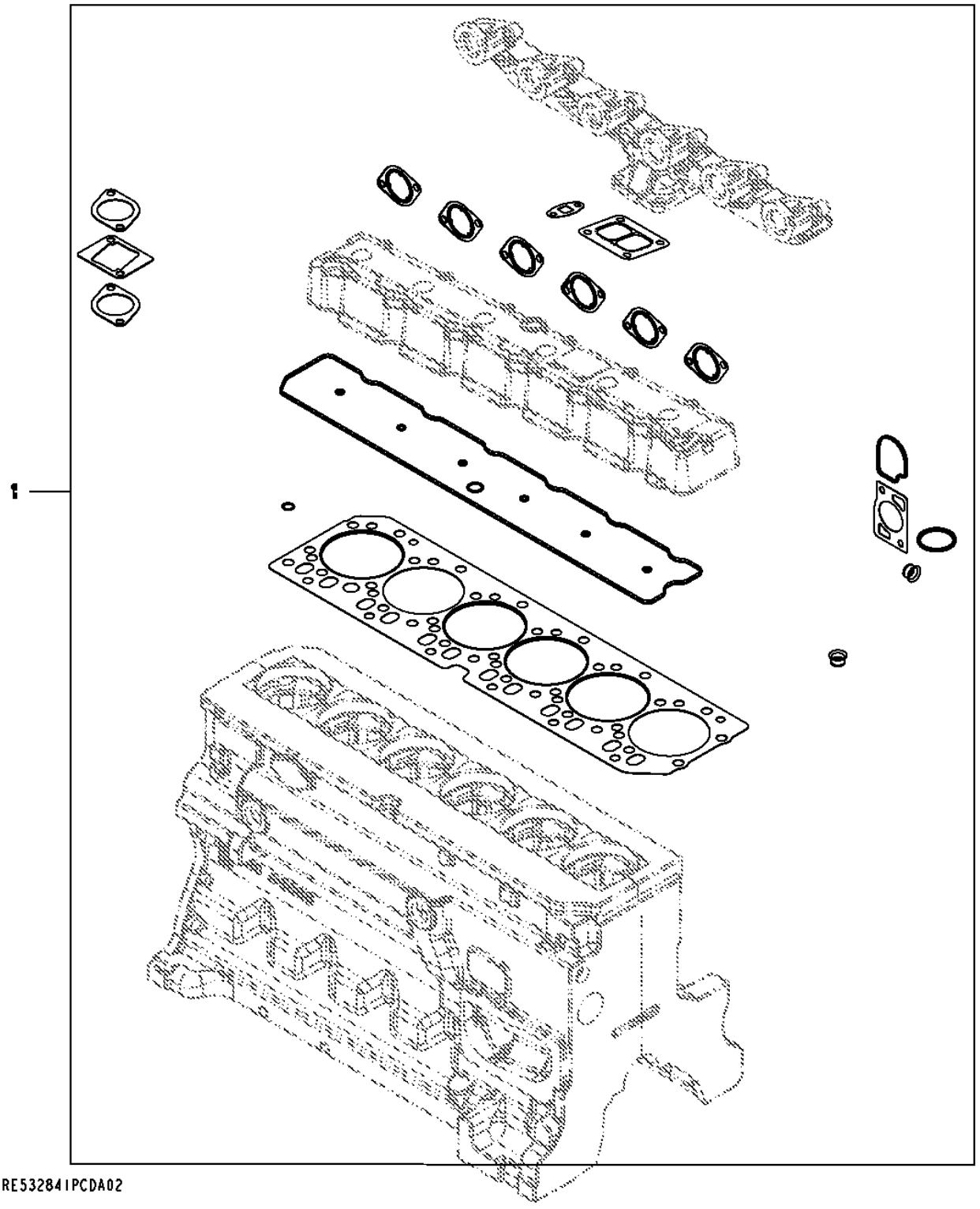

Item	Nº peça	Descrição	Qtde	Nº série motor	Notas
1	RE532841	Kit de juntas	1		CYLINDER HEAD REMOVAL, 6 CY

9901 (CAMSHAFT KIT)
9901 (JEU POUR ARBRE A CAMES)
9901 (CAMSHAFT KIT)
9901 (CONJUNTO DEL ARBOL DE LEVAS)

RE532239PCDA01 A.1

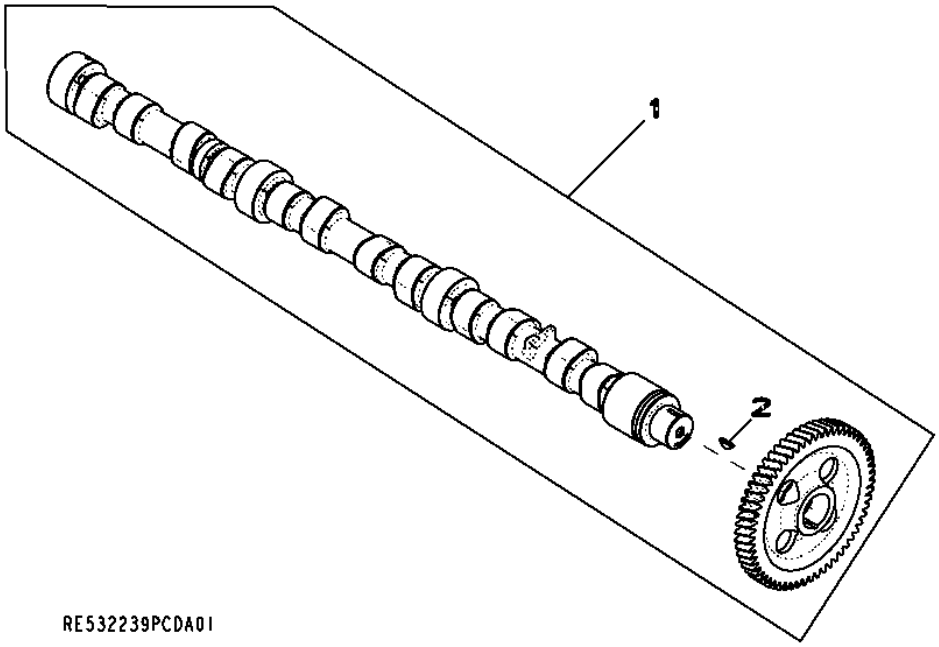

Item	*Nº peça*	*Descrição*	*Qtde*	*Nº série motor*	*Notas*
1	RE532239	Eixo de cames	1		
	SE501811	Comando de Válvulas Reman	1		(REMAN FOR RE532239)
2	R133303	Chaveta	1		

9901 (CYLINDER LINER PACKING)
9901 (JOINT DE CHEMISE)
9901 (GAXETA DA CAMISA DO CILINDRO)
9901 (CAMISAS DE SELLADO DEL CILINDRO)

AR65507PCDA02 A.1

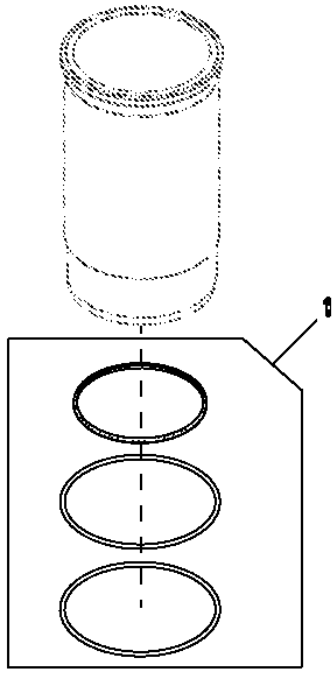

Item	*Nº peça*	*Descrição*	*Qtde*	*Nº série motor*	*HDW74*	*Notas*
1	AR65507	Kit - anel o	1			(INCLUDES R55453, R26121 AND R48767)CYLINDER LINER PACKING PARTS

9901 (STARTER RELAY)
9901 (RELAIS DU DEMARREUR)
9901 (RELÉ DO MOTOR DE PARTIDA)
9901 (RELE DE ARRANQUE)

RE504839PCDB02 A.1

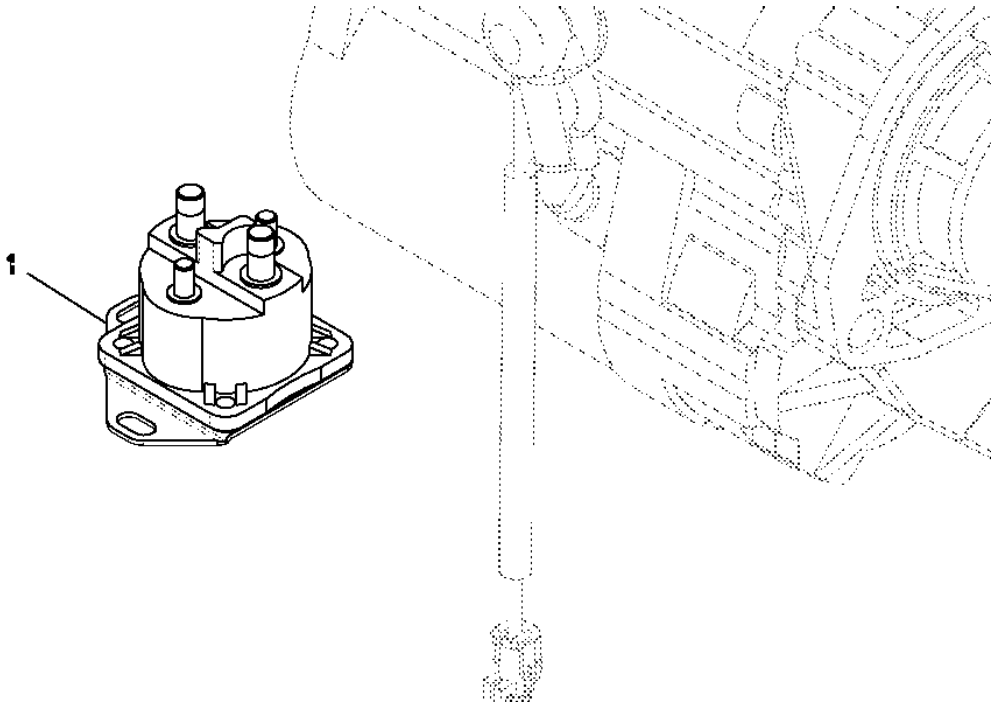

Item	*Nº peça*	*Descrição*	*Qtde*	*Nº série motor*	*Notas*
1	RE504839	Relé de paRtida	1		

9901 (REAR OIL SEAL)
9901 (JOINT D'ARRET D'HUILE ARRIERE)
9901 (REAR OIL SEAL)
9901 (RETEN DE ACEITE TRASERO)

RE44574PCDC03 A.1

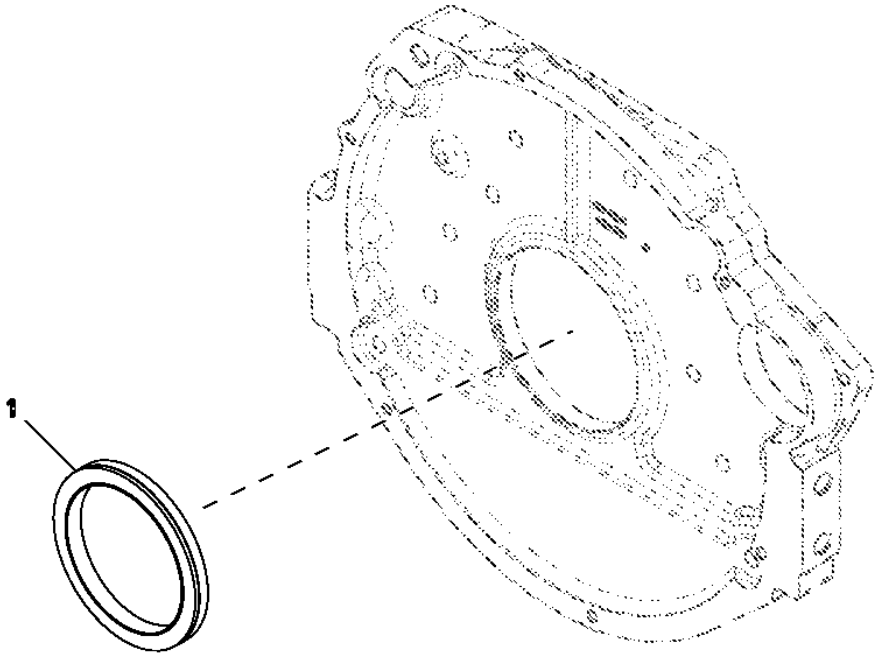

Item	*Nº peça*	*Descrição*	*Qtde*	*Nº série motor*	*Notas*
1	RE44574	Vedação	1		

9902 (SERVICE KIT CYLINDER HEAD BOLTS)
9902 (JEU D'ENTRETIEN, VIS DE CULASSE)
9902 (KIT DE SERVIÇO, PARAFUSOS DO CABEÇOTE DOS CILINDROS)
9902 (CONJUNTO DE SERVICIO PARA TORNILLOS DE LA CULATA DEL CILINDRO)

RE532993PCDA02 A.1

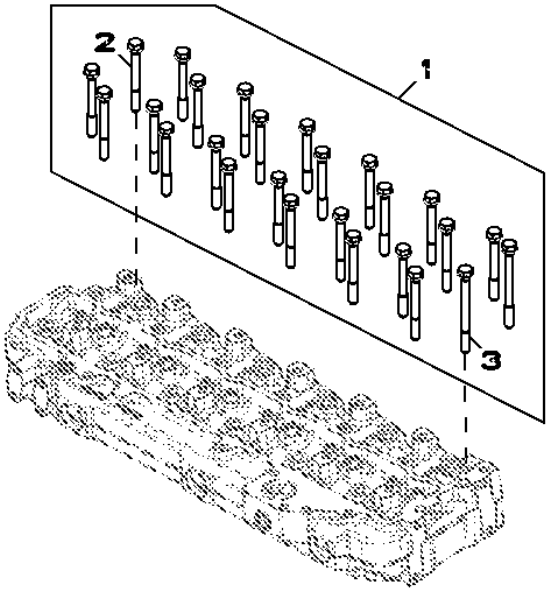

RE532993PCDA02

Item	*Nº peça*	*Descrição*	*Qtde*	*Nº série motor*	*HDW74*	*Notas*
1	RE532993	Kit do parafuso	1			CYLINDER HEAD BOLT, 6 CYL, PT-E, T3
2	R85363	Parafuso sextavado	24			
3	R502511	Parafuso sextavado	2			

9901 (SERVICE KIT FOR INJECTOR NOZZLE)
9901 (JEU D'ENTRETIEN)
9901 (SERVICE KIT FOR INJECTOR NOZZLE)
9901 (CONJUNTO DE MANTENIMIENTO)

RE531209PCDC03 A.1

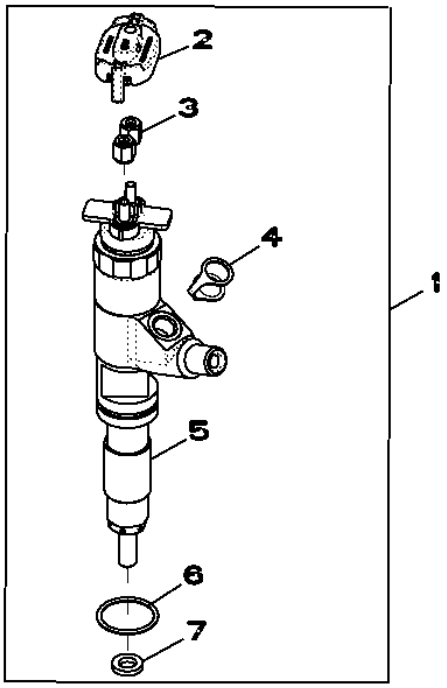

RE531209PCDC03

Item	*Nº peça*	*Descrição*	*Qtde*	*Nº série motor*	*Notas*
1	RE531209	Bico injetor	1		(1000CC)
	SE501925	Bico injetor remanufaturado	1		(REMAN FOR RE531209)
2	RE528588	Tampa de conecTor eléTrico	1		
3	R134920	Porca	2		
4	R522899	Arruela de vedação	1		
5	....	Bico injetor	1		(NSEP) (ORDER RE531209)
6	R516647	Anel o	1		(ORDER RE517435)
7	R523499	Arruela	1		

9901 (ENGINE OVERHAUL KIT)
9901 (JEU DE REMISE EN ETAT MOTEUR)
9901 (KIT PARA RETÍFICA DO MOTOR)
9901 (CONJUNTO REPARACION MOTOR)

RE532634PCDB02 A.1

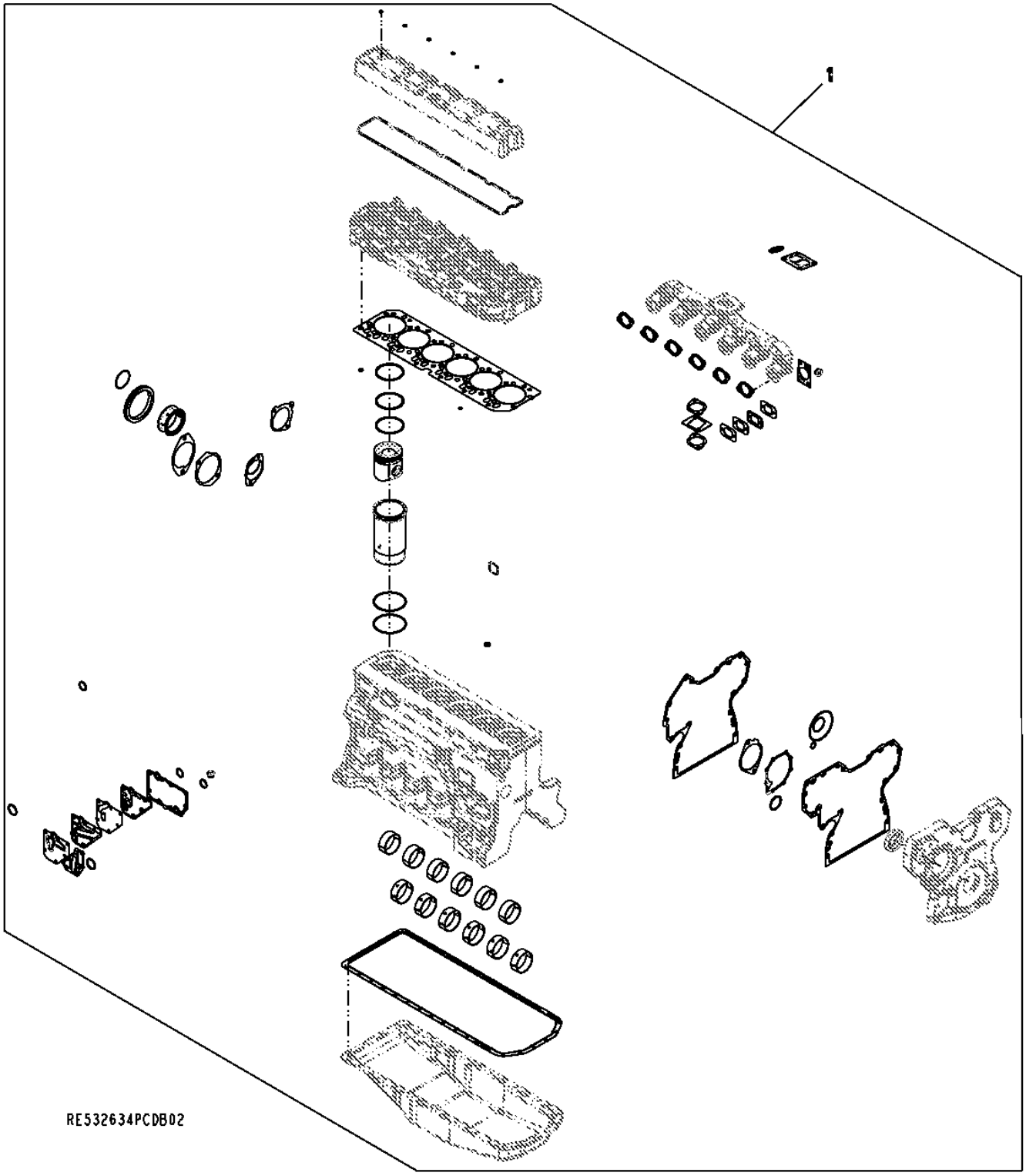

Item	*Nº peça*	*Descrição*	*Qtde*	*Nº série motor*	*HDW74*	*Notas*
1	RE532634	Kit reparação do motor	1			(ALSO ORDER (12) R501124 AND RE532993)

9901 (PISTON / LINER - KIT)
9901 (PISTON / CHEMISE - JEU DE PIECES)
9901 (PISTÃO / CAMISA - KIT)
9901 (PISTON / CAMISA DE CILINDRO - JUEGO)

RE527843PCDA02 A.1

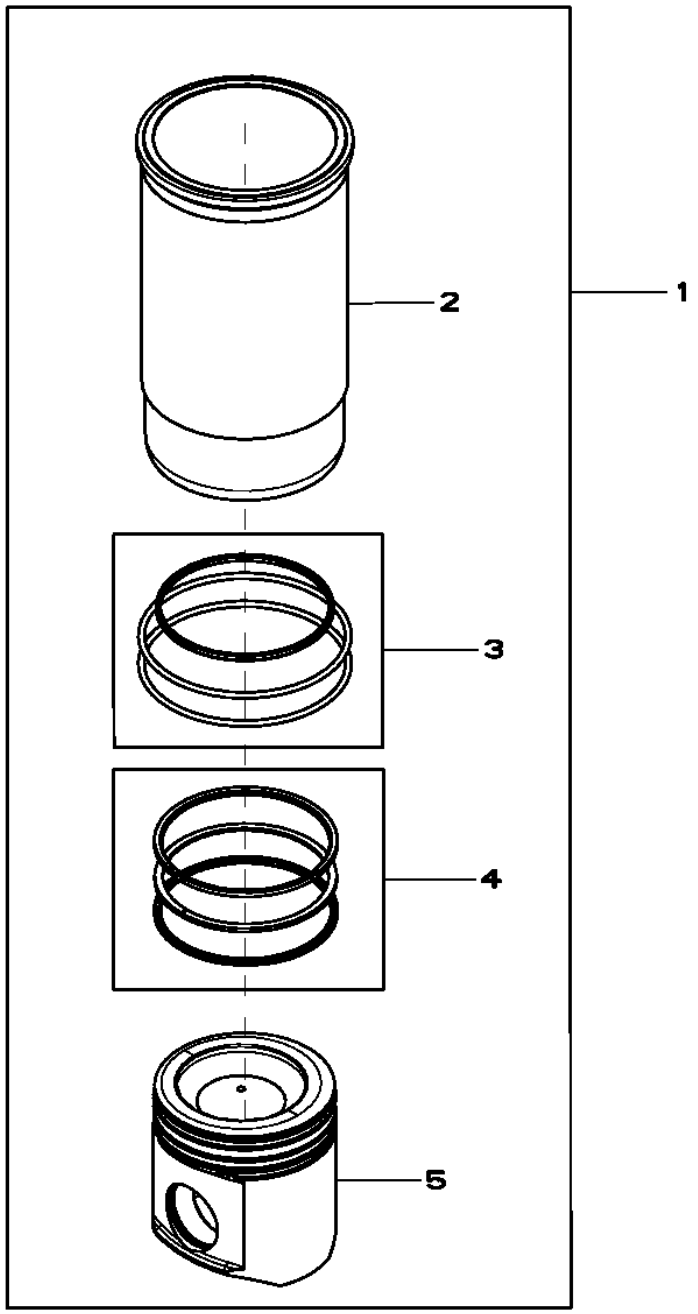

RE527843PCDA02

Item	Nº peça	Descrição	Qtde	Nº série motor	Notas
1	RE527843	Kit pistão e camisa	4		
2	.....	Camisa de cilindro	1		(ORDER RE527843)NSEP
3	AR65507	Kit - anel o	1		
4	RE507852	Kit anéis de pistão	1		SUB FOR RE527844
5	.....	Pistão	1		(MARKED RE527039) (ORDER RE527843)NSEP

9902 (PISTON RING KIT)
9902 (JEU DE SEGMENTS DE PISTON)
9902 (KIT DE ANÉIS DE PISTÃO)
9902 (JUEGO SEGMENTOS DE PISTON)

RE507852PCDB02 A.1

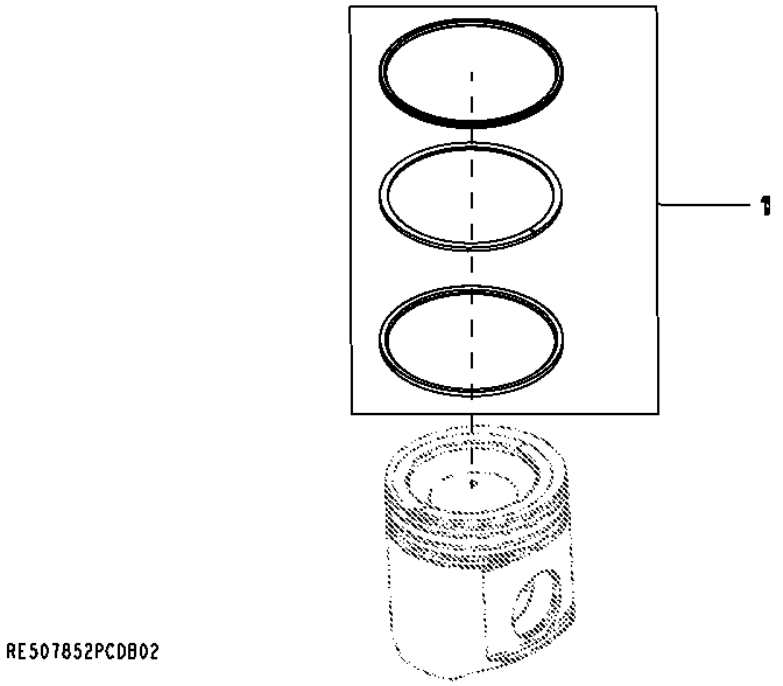

Item	*Nº peça*	*Descrição*	*Qtde*	*Nº série motor*	*Notas*
1	RE507852	Kit anéis de pistão	1		(INCLUDES RE508561, RE504302 AND R522512)

9901 (CONNECTING ROD, BEARINGS)
9901 (BIELLE, COUSSINETS)
9901 (BIELA, MANCAIS)
9901 (BIELA, COJINETES)

RE65908PCDA02 A.1

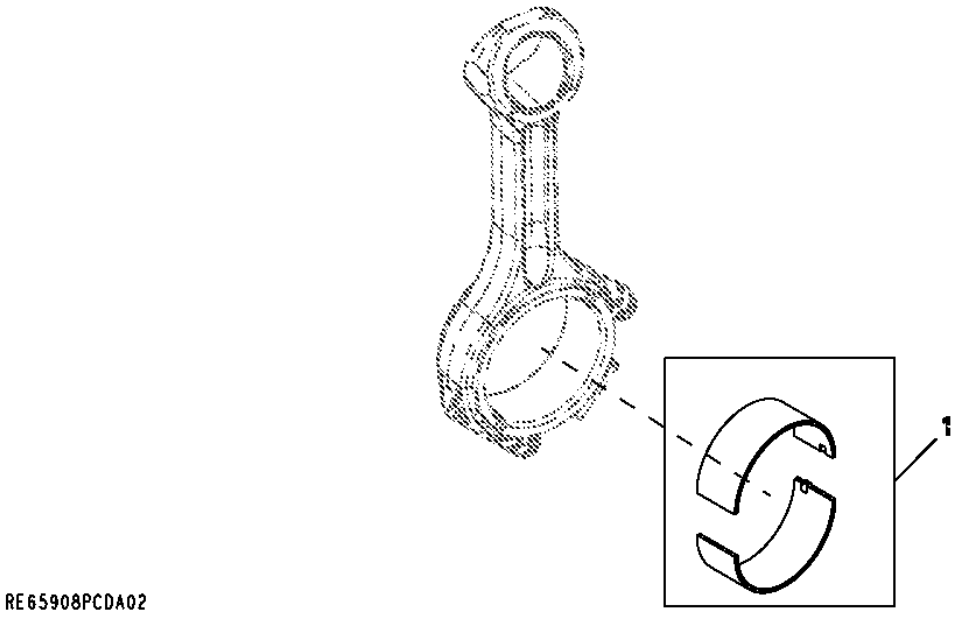

Item	*Nº peça*	*Descrição*	*Qtde*	*Nº série motor*	*Notas*
1	RE65908	Rolamento	1		(A) STD

(A) CONNECTING ROD, BEARINGS
BIELLE, COUSSINETS
BIELA, MANCAIS
BIELA, COJINETES

9901 (CONNECTING ROD BEARINGS)
9901 (BIELLE COUSSINETS)
9901 (MANCAIS DE BIELA)
9901 (BIELA COJINETES)

RE65909PCDB01 A.1

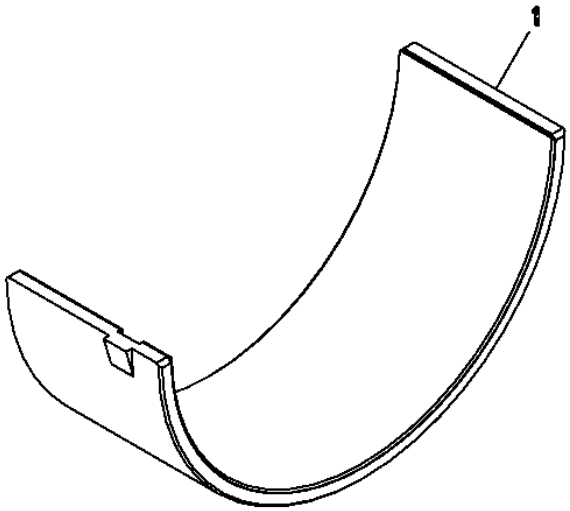

RE65909PCDB01

Item	*Nº peça*	*Descrição*	*Qtde*	*Nº série motor*	*Notas*
1	RE65909	Rolamento	1		(A) .254MM UNDERSIZE

(A) CONNECTING ROD, BEARINGS
BIELLE, COUSSINETS
BIELA, MANCAIS
BIELA, COJINETES

9901 (MAIN BEARING)
9901 (PALIER PRINCIPAL)
9901 (ROLAMENTO PRINCIPAL)
9901 (COJINETE PRINCIPAL)

RE65165PCDA02 A.1

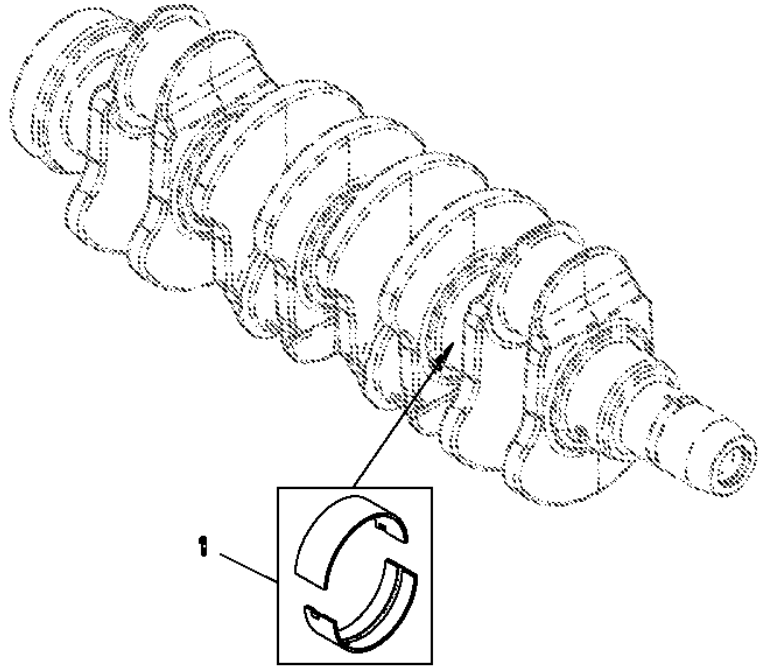

Item	*Nº peça*	*Descrição*	*Qtde*	*Nº série motor*	*Notas*
1	RE65165	Conj. do rolamento	1		STD (MAIN)

9901 (MAIN BEARING STANDARD)
9901 (PALIER PRINCIPAL STANDARD)
9901 (ROLAMENTO PRINCIPAL PADRÃO)
9901 (COJINETE PRINCIPAL ESTANDAR)

RE65168PCDA02 A.1

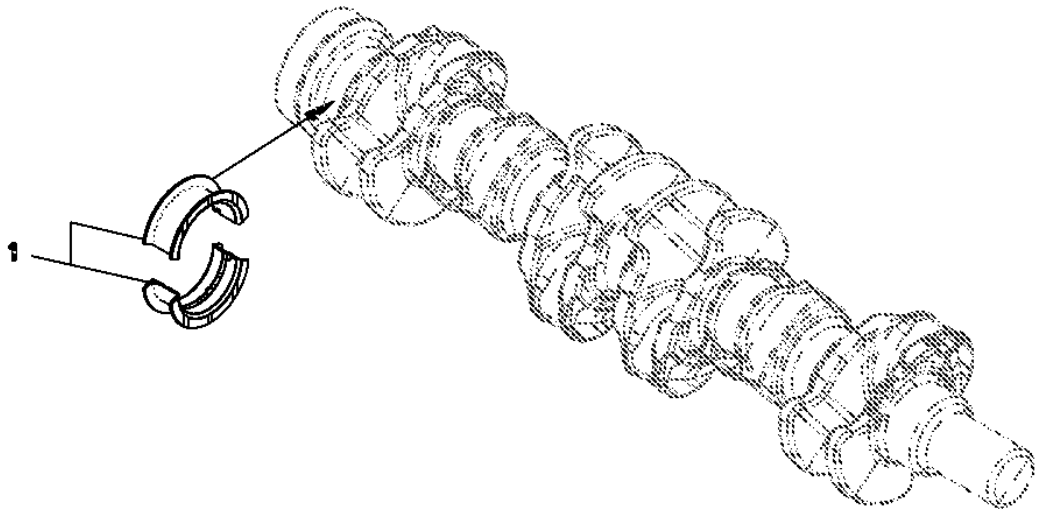

RE65168PCDA02

Item	*Nº peça*	*Descrição*	*Qtde*	*Nº série motor*	*Notas*
1	RE65168	Conj. do rolamento	1		STD (MAIN THRUST)

9901 (MAIN BEARING)(.254MM UNDERSIZE)
9901 (PALIER PRINCIPAL)(.254MM UNDERSIZE)
9901 (ROLAMENTO PRINCIPAL) (0,254 MM SUBDIMENSIONADO)
9901 (COJINETE PRINCIPAL)(.254MM UNDERSIZE)

RE65911PCDB03 A.1

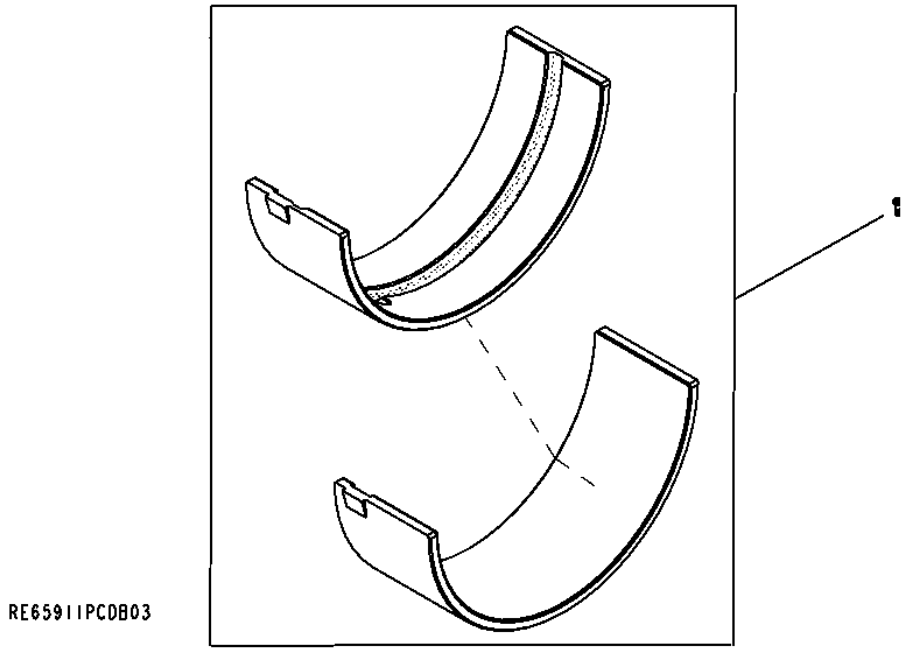

Item	*Nº peça*	*Descrição*	*Qtde*	*Nº série motor*	*Notas*
1	RE65911	Rolamento	1		.254MM UNDERSIZE, (MAIN HALF)

9901 (THRUST BEARING (.254MM)
9901 (COUSSINETS DE BUTTE) (.254MM)
9901 (ROLAMENTO AXIAL) (0,254 MM)
9901 (COJINETE DE EMPUJE) (.254MM)

RE65912PCDB01 A.1

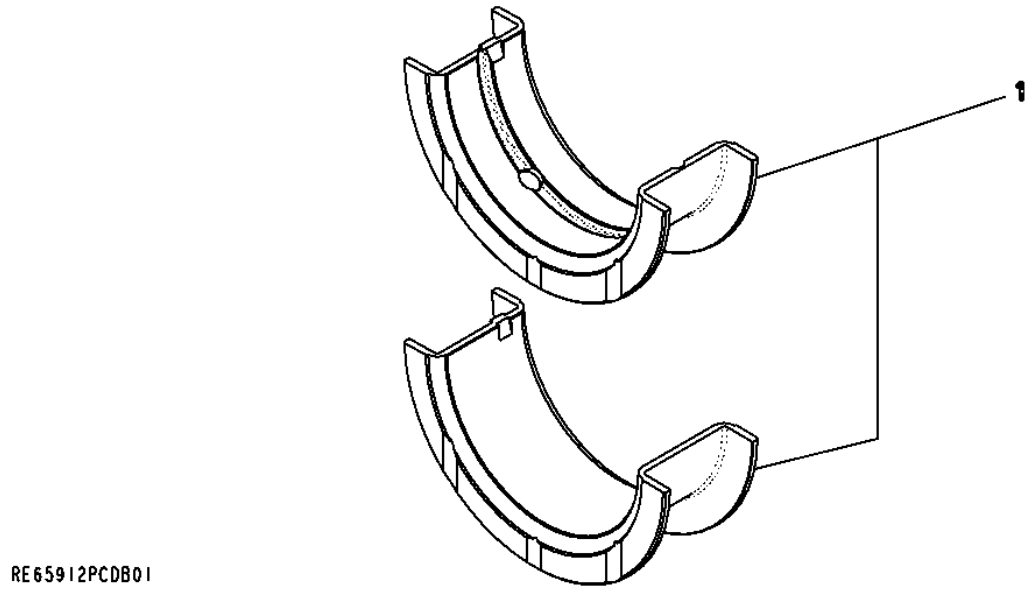

Item	*Nº peça*	*Descrição*	*Qtde*	*Nº série motor*	*Notas*
1	RE65912	Rolamento axial	1		.254MM UNDERSIZE, (MAIN THRUST)

9901 (ENGINE GASKET KIT)
9901 (JEU DE JOINTS DE MOTEUR)
9901 (KIT DE JUNTAS DO MOTOR)
9901 (CONJUNTO PARA JUNTA DE MOTOR)

RE532631PCDC02 A.1

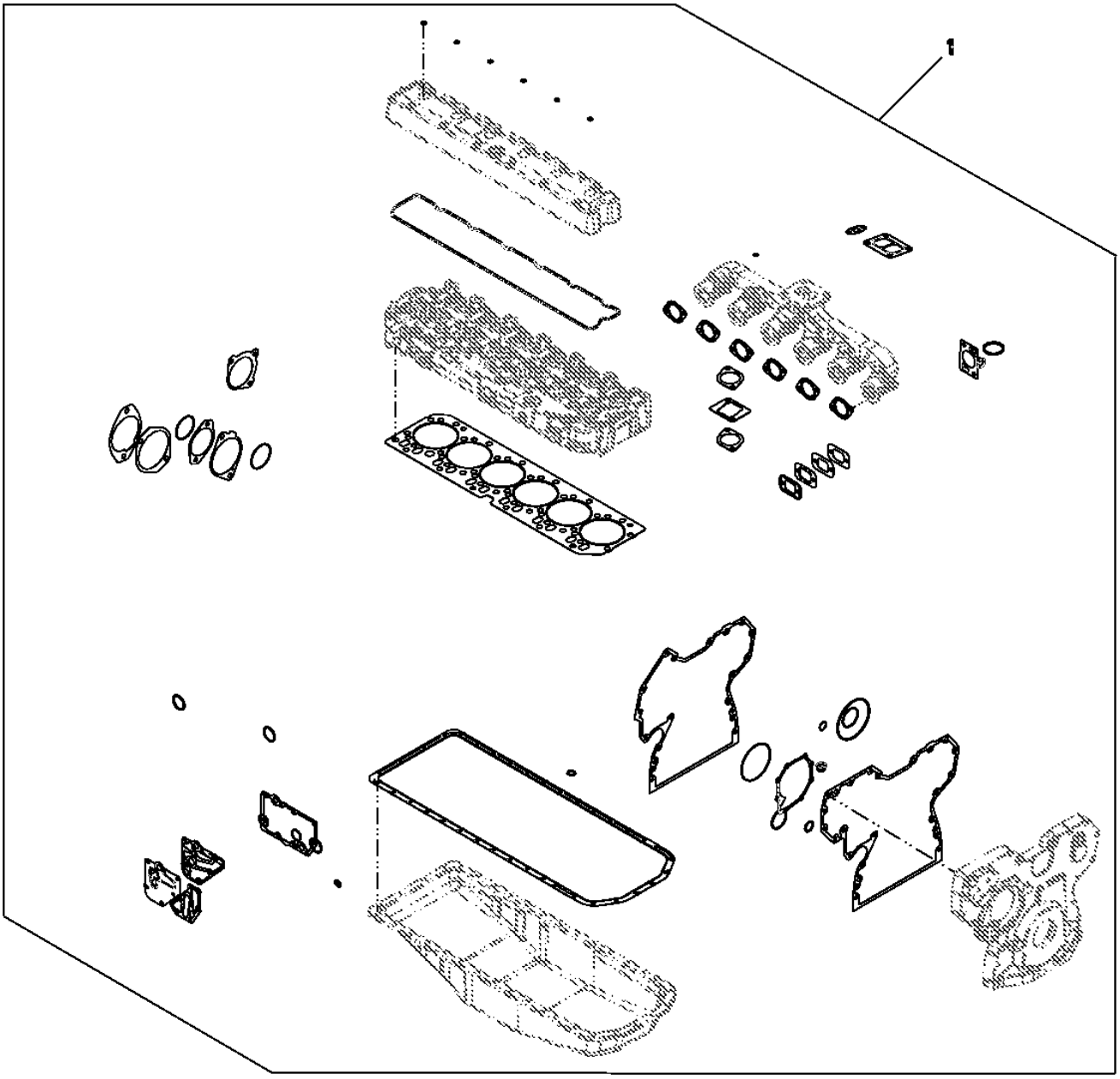

Item	*Nº peça*	*Descrição*	*Qtde*	*Nº série motor*	*HDW74*	*Notas*
1	RE532631	Kit de juntas	1			

9901 (CONTROL VALVE)
9901 (DISTRIBUTEUR)
9901 (VÁLVULA DE CONTROLE)
9901 (VALVULA DE CONTROL)

RE534109PCDC01 A.1

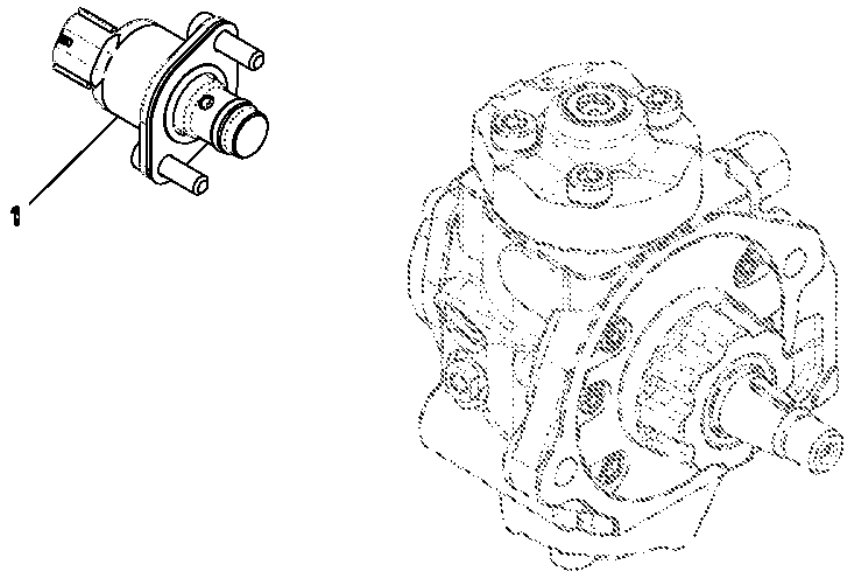

RE534109PCDC01

Item	*Nº peça*	*Descrição*	*Qtde*	*Nº série motor*	*HDW74*	*Notas*
1	RE534109	VálVula de controle	1			

9901 (FRONT OIL SEAL)
9901 (JOINT D'ARRET D'HUILE AVANT)
9901 (VEDAÇÃO DIANTEIRA DE ÓLEO)
9901 (RETEN DE ACEITE DELANTE)

RE538097PCDA02 A.1

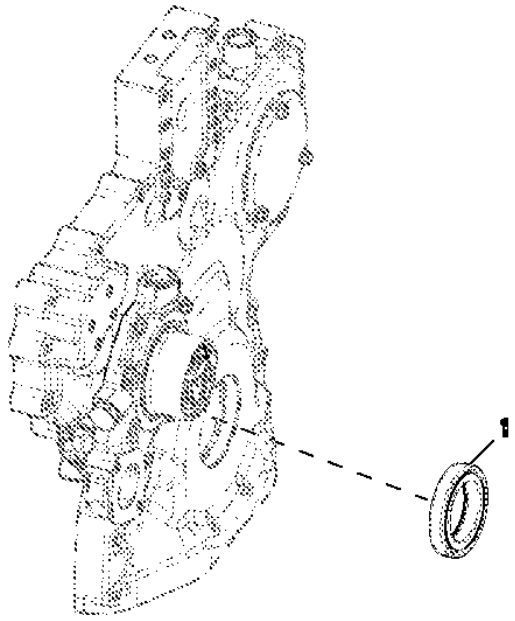

Item	*Nº peça*	*Descrição*	*Qtde*	*Nº série motor*	*Notas*
1	RE538097	Vedação	1		(SUB FOR RE505515)

9901 (SHORT BLOCK ASSEMBLY)
9901 (BLOC-CYLINDRES AVEC EQUIPAGE MOBILE)
9901 (SHORT BLOCK ASSEMBLY)
9901 (BLOQUE DE CILINDROS CON PIEZAS MOVILES)

RE518527PCDB02 A.1

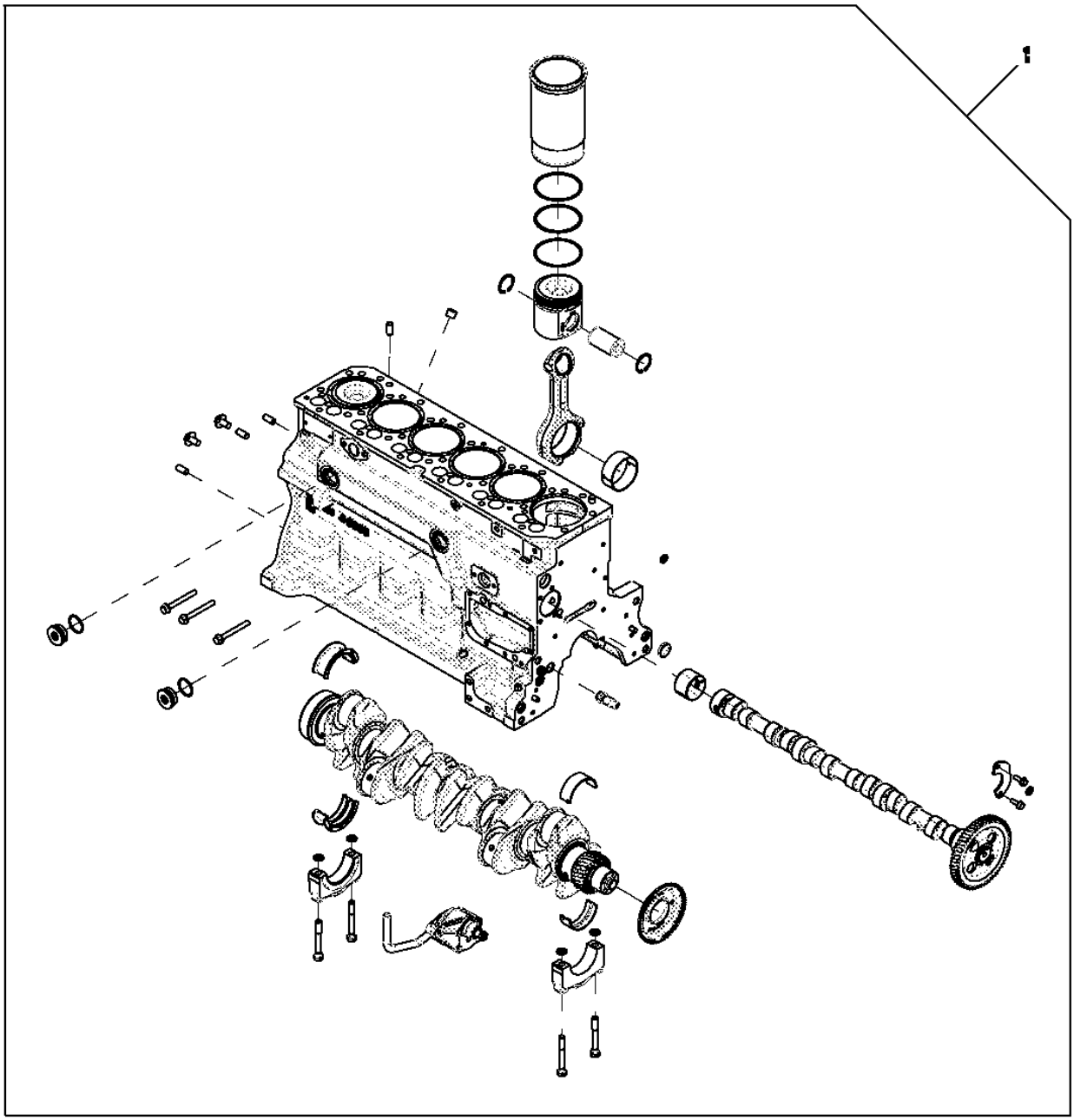

RE518527PCDB02

Item	Nº peça	Descrição	Qtde	Nº série motor	Notas
1	RE532651	Bloco de cil.c/peças móveis	1		(SUB FOR RE518527 THIS APPLICATION)

9901 -(COMPLETE BLOCK ASSEMBLY)
9901 -(ENSEMBLE BLOC CYLINDRES COMPLET)
9901 -(COMPLETE BLOCK ASSEMBLY)
9901 -(BLOQUE MOTOR COMPLETO)

CDP48591 A.1

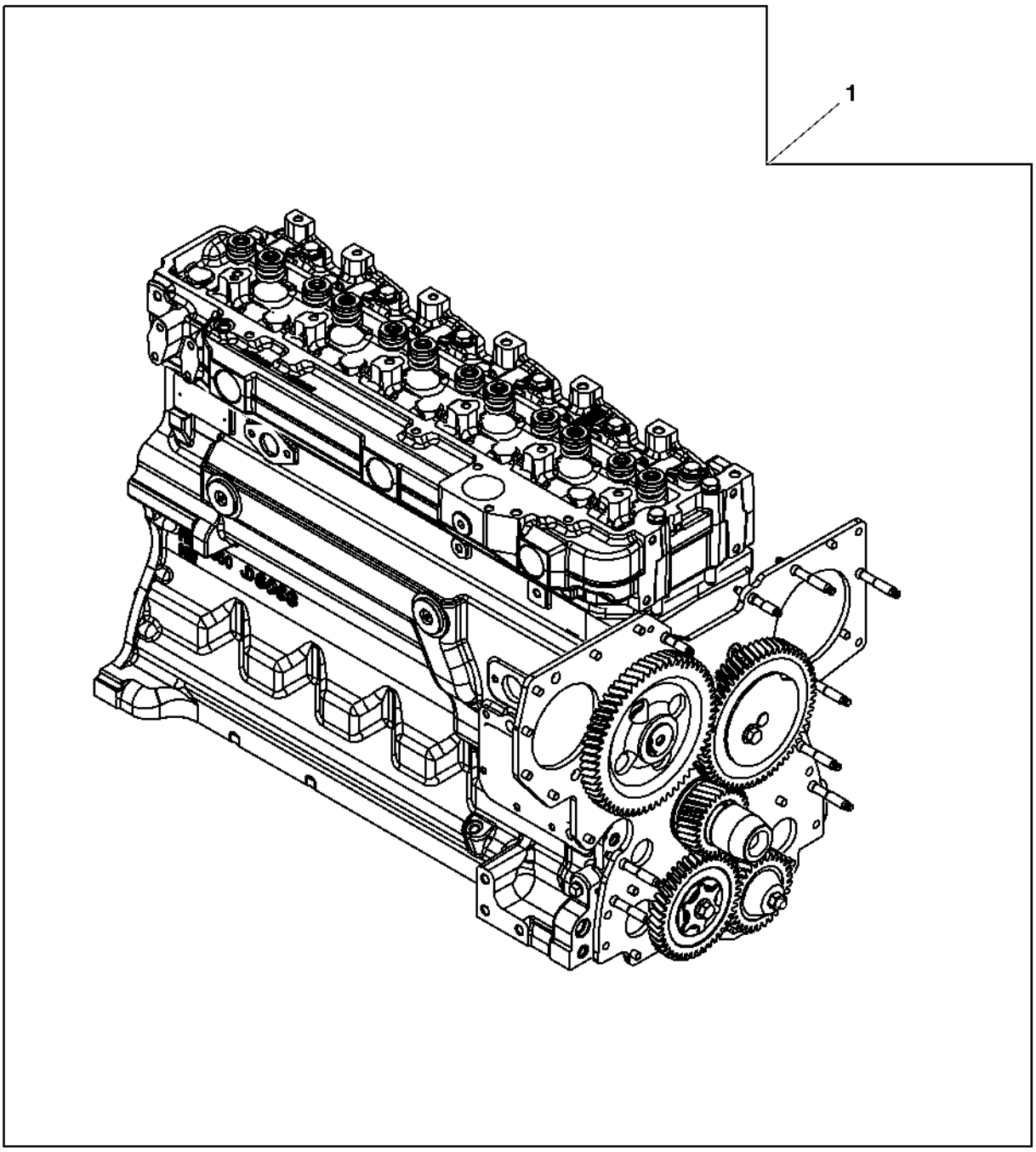

CDP48591

Item	Nº peça	Descrição	Qtde	Nº série motor	HDW74	Notas
1	SE501791	Bloco motor completo reman.	1			(A) (USE WITH DENSO HPCR)

(A) WITH AUXILIARY DRIVE
AVEC POMPE D'INJECTION ROTATIVE, AVEC ENTRAINEMENT AUXILIAIRE
WITH AUXILIARY DRIVE
CON BOMBA GIRATORIA DE INYECCION DE COMBUSTIBLE, CON MANDO AUXILIAR

9901 (REPLACEMENT ENGINE)
9901 (MOTEUR DE RECHANGE)
9901 (REPLACEMENT ENGINE)
9901 (MOTOR DE RECAMBIO)

RGP13289 A.1

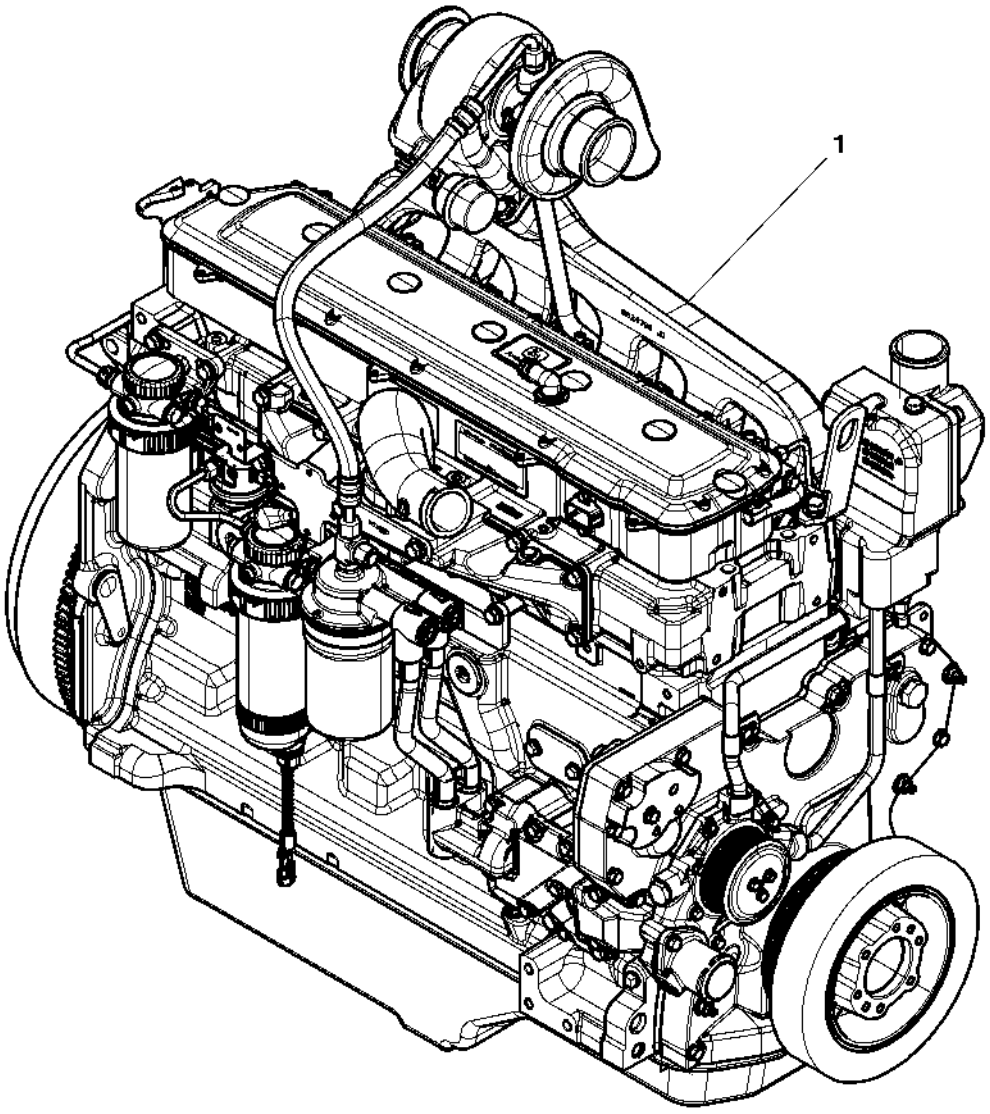

RGP13289

Item	Nº peça	Descrição	Qtde	Nº série motor	HDW74	Notas
1	RE535139	Motor a diesel	1			(A) (ORDER PE11073)
	PE11073	Motor a diesel	1		X	
	SE502141	Motor a diesel remanufatur.	1		X	(REMAN FOR PE11073)

(A) MAY NOT BE AS ILLUSTRATED
PEUT NE PAS ETRE ILLUSTRE
MAY NOT BE AS ILLUSTRATED
PUEDE DIFERIR DE LA ILUSTRACION

Ether Starting Aid
Aide au démarrage éther
Auxílio de Partida a Éter
Fluido auxiliar de arranque

AT350550_TX1093352 A.1

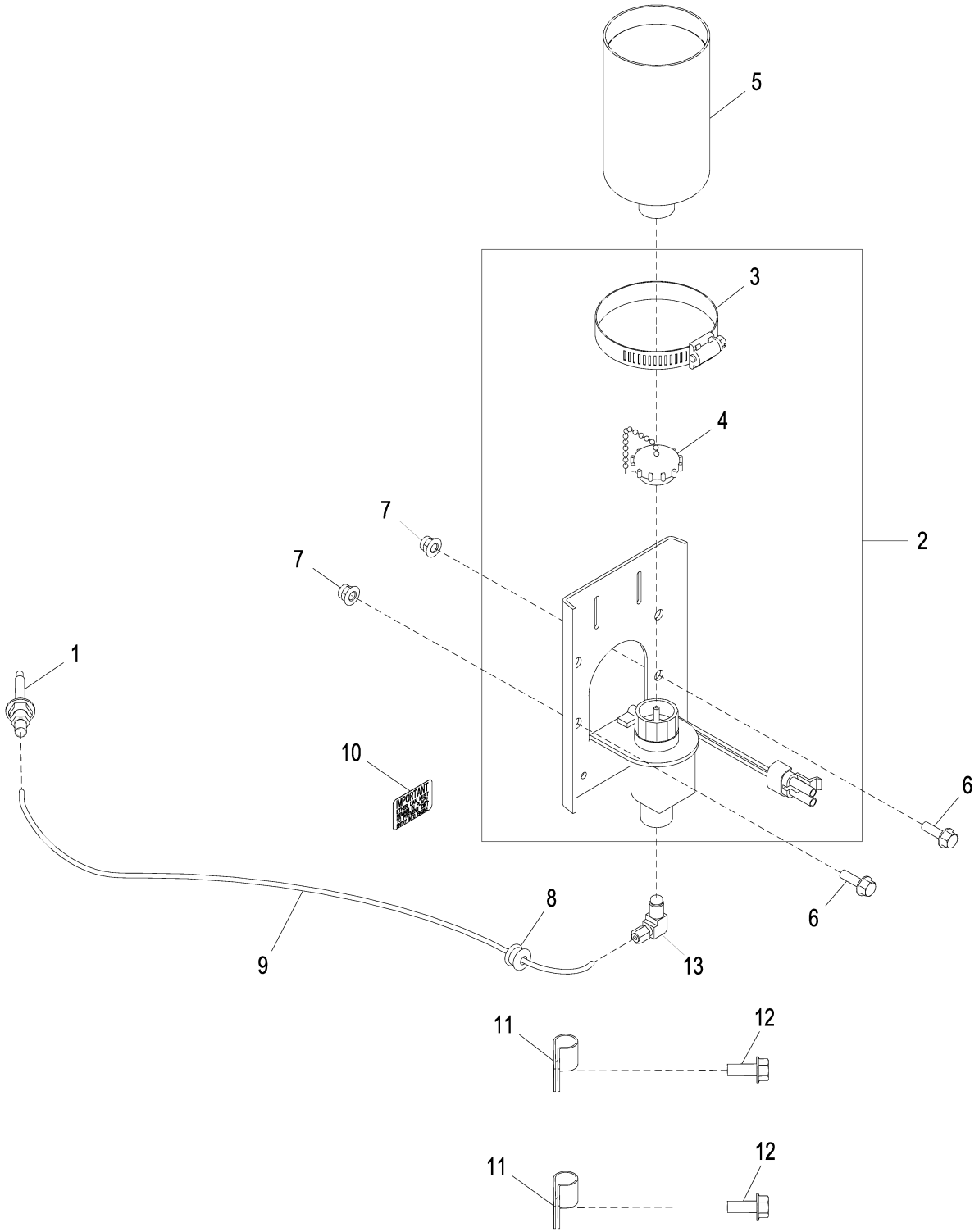

AT350550_TX1093352

Item	*Nº peça*	*Descrição*	*Qtde*	*Nº série*	*Notas*
1	AT183222	Bico	1		
2	AT345746	Solenóide	1		
3	TY22472	Braçadeira	1		
4	AT171539	Tampa	1		
5	AT171162	Fluido p/ partida	1		
6	19M7862	Parafuso	2		M6 X 20
7	14M7397	Porca de segurança	2		M6
8	R27583	Passa-fio	1		
9	.....	Mangueira em metro	1		(MAKE FROM T78593) (CTL 2.0 ft.)
10	T42170	Etiqueta	1		
11	T75197	Braçadeira	2		
12	19M7866	Parafuso	2		M8 X 20
13	AT181582	Conexão em ângulo	1		

Ether Starting Aid Kit
Kit d'aide au démarrage à l'éther
Kit de Auxílio de Partida a Éter
Juego de fluido auxiliar de arranque

AT338807_TX1093354 A.1

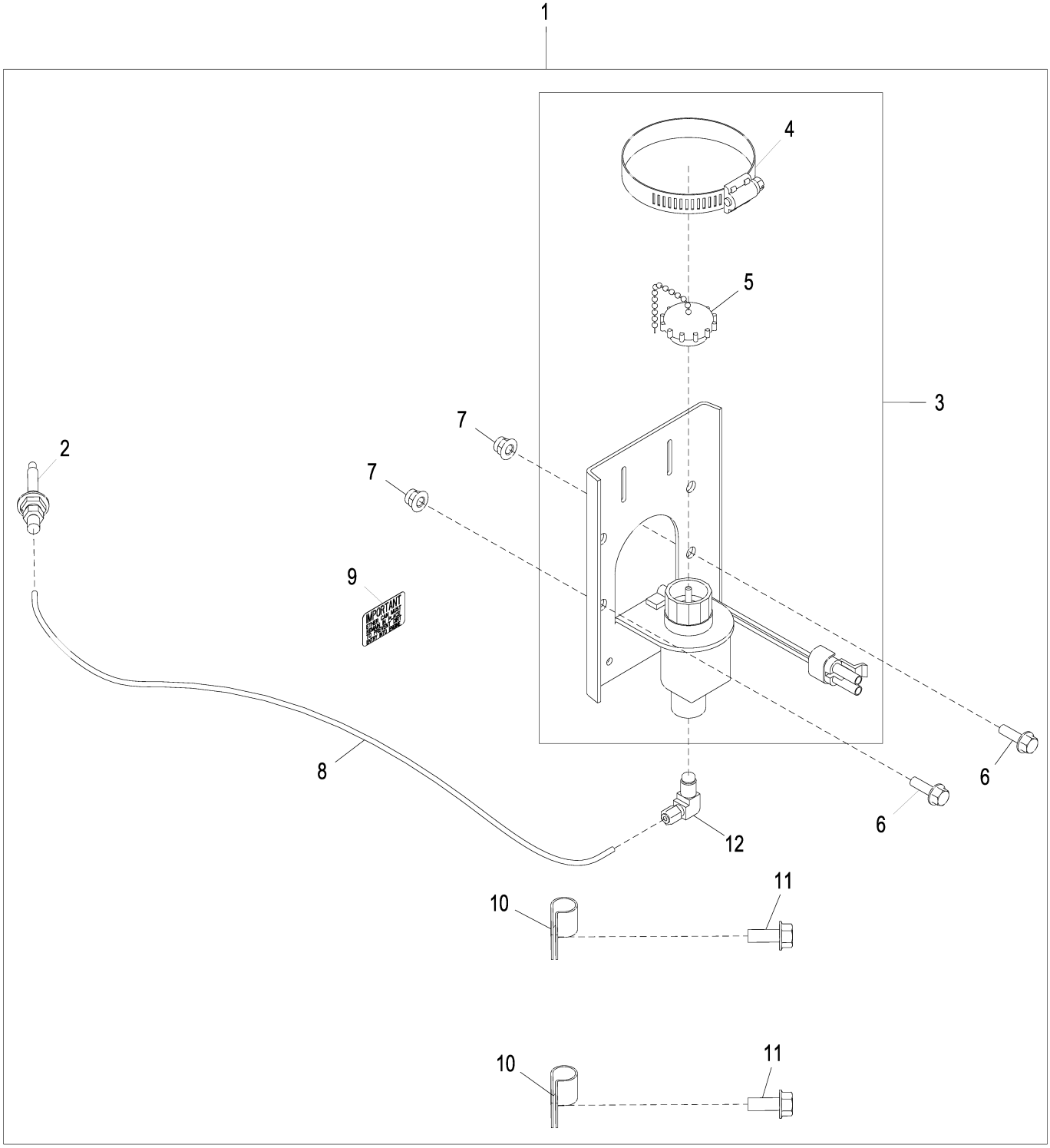

AT338807_TX1093354

Item	*Nº peça*	*Descrição*	*Qtde*	*Nº série*	*Notas*
1	**AT338807**	**Kit para motor de partida**	**1**		**Pacotes de Produto**
2	AT183222	Bico	1		
3	AT345746	Solenóide	1		
4	TY22472	Braçadeira	1		
5	AT171539	Tampa	1		
6	19M7862	Parafuso	2		M6 X 20
7	14M7397	Porca de segurança	2		M6
8	.....	Mangueira em metro	1		(MAKE FROM T78593) (CTL 2.0 ft.)
9	T42170	Etiqueta	1		
10	T75197	Braçadeira	2		
11	19M7866	Parafuso	2		M8 X 20
12	AT181582	Conexão em ângulo	1		
13	R27583	Passa-fio	1		Não Ilustrado

Engine Block Coolant Heater (110 Volt)
Réchauffeur de liquide de refroidissement de bloc-moteur (110 V)
Aquecedor do Líquido de Arrefecimento do Bloco do Motor (110 V)
Calentador de refrigerante de bloque de motor (110 voltios)

TX1012306 A.1

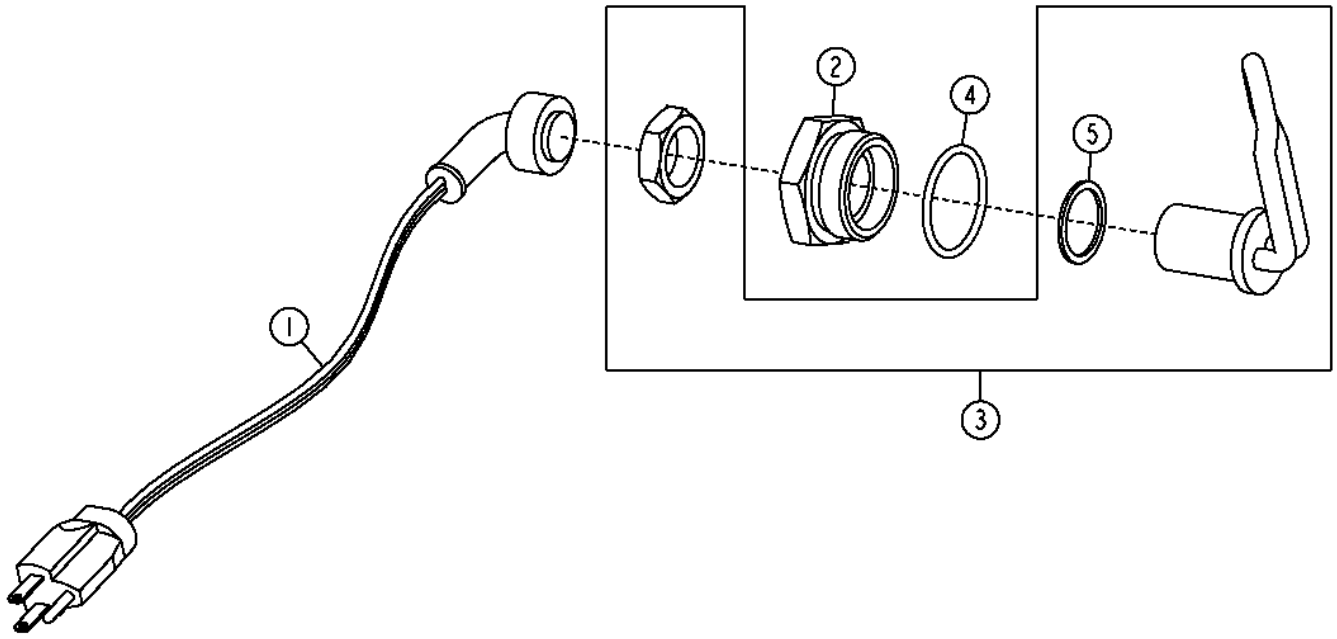

TX1012306

Item	*Nº peça*	*Descrição*	*Qtde*	*Nº série*	*Notas*
1	AR50411	Terminal	1		
2	R54123	Adaptador	1		
3	RE524676	Elemento de aquecimento	1		110 V
4	U13639	Anel o	1		37.465 X 2.997 mm (1.475" X 0.118")
5	R206883	Arruela	1		25.800 X 31.750 X 1.600 mm (1-1/64" X 1-1/4" X 1/16")

Cooling Package
Ensemble de refroidissement
Sistema de Arrefecimento
Conjunto de enfriamiento

AT386388_TX1099951 C.1

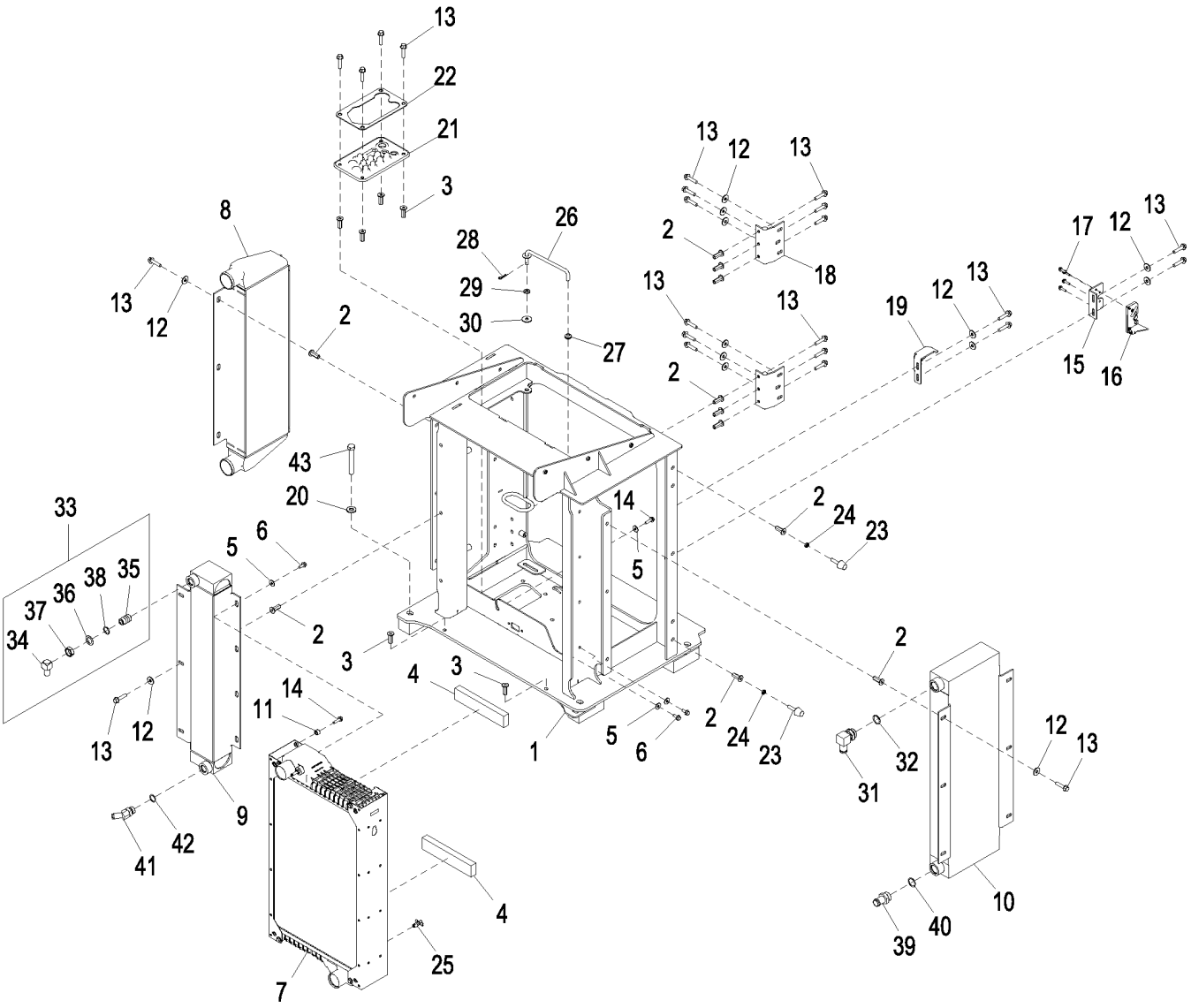

AT386388_TX1099951

Item	*Nº peça*	*Descrição*	*Qtde*	*Nº série*	*Notas*
1	AT386387	Estrutura	1		
2	T148410	Porca	31		
3	T148411	Porca	8		
4	T197574	Isolador	2		
5	24M7298	Arruela	13		8.400 X 25 X 2 mm
6	19M7866	Parafuso	12		M8 X 20
7	AT334100	RadiadoR	1		
8	AT317868	ResfRiadoR de aR	1		Radiador de Ar
9	AT226130	ResfRiadoR de óleo	1		Óleo Hidráulico
10	AT226276	ResfRiadoR de óleo	1		Óleo da Transmissão
11	28H862	Espaçador	2		0.423" X 0.675" X 7/16"
12	24M7296	Arruela	25		10.500 X 30 X 2.500 mm
13	19M7805	Parafuso	35		M10 X 45
14	19M7868	Parafuso	2		M8 X 30
15	T182554	Apoio	1		
16	AT321320	Trava	1		Porta Traseira
17	19M7863	Parafuso	4		M6 X 25
18	AT226573	Dobradiça	2		
19	T288862	Placa	1		
20	24M7241	Arruela	4		17 X 34 X 4 mm
21	T197427	Passa-fio	1		
22	T201589	Anel de vedação	1		
23	AT306690	Pára-choque	6		
24	14M7152	Porca	6		M10
25	AT13740	VálVula de dreno	1		
26	AT305673	TiranTe	1		
27	T162238	Passa-fio	1		
28	J16931	Pino	1		
29	T27260	Arruela	1		
30	24H1330	Arruela	1		15/32" X 1-3/8" X 7/64"
31	AH75162	Conexão	1		
32	R29936	Anel o	1		
33	AT21574	Conexão	1		
34	R27411	Conexão	2		
35	R27388	Conexão	1		
36	R27391	Arruela	1		
37	R27390	Porca	1		
38	U12547	Anel o	1		23.470 X 2.946 mm (0.924" X 0.116")
39	T29747	Conexão de mangueira	1		
40	R29936	Anel o	1		
41	AH75159	Conexão	1		
42	U12547	Anel o	1		23.470 X 2.946 mm (0.924" X 0.116")
43	19M9313	Parafuso sextavado	4		M16 X 110

Cooling System
Circuit de refroidissement
Sistema de Arrefecimento
Sistema de enfriamiento

TX1056592 A.1

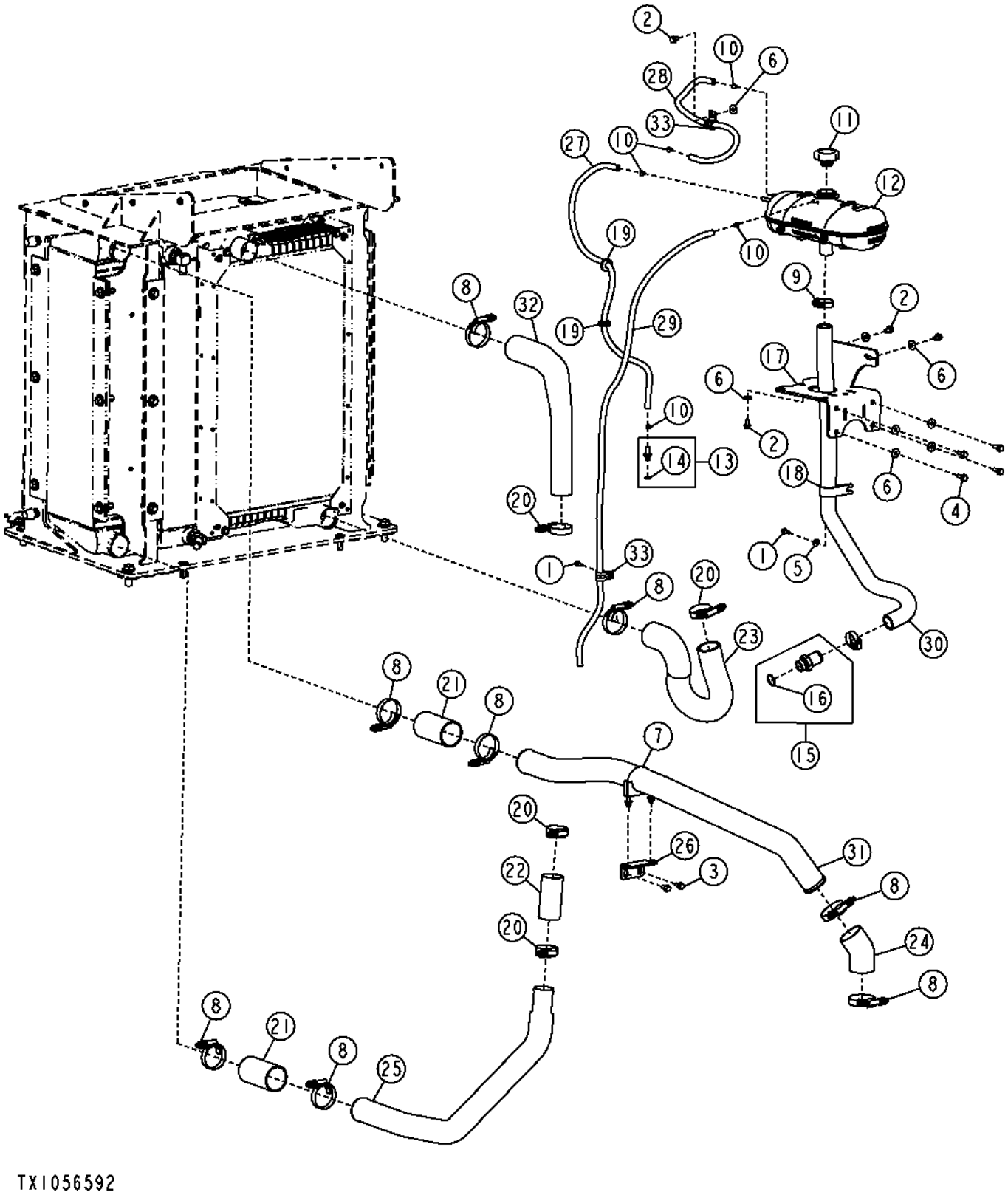

Item	*Nº peça*	*Descrição*	*Qtde*	*Nº série*	*Notas*
1	19M7862	Parafuso	2		M6 X 20
2	19M7865	Parafuso	5		M8 X 16
3	19M7866	Parafuso	2		M8 X 20
4	19M7867	Parafuso	4		M8 X 25
5	24M7139	Arruela	1		6.400 X 18 X 1.600 mm
6	24M7298	Arruela	9		8.400 X 25 X 2 mm
7	AA46694	Braçadeira	1		
8	AH170895	Braçadeira	8		
9	AR21839	Braçadeira	2		
10	TY22462	Braçadeira	5		
11	AT310335	Tampa do abasTecimenTo	1	-634526	
	AT372657	Tampa do abasTecimenTo	1	634527-	
12	AT323369	Tanque	1		
13	AT323961	Adaptador	1		
14	51M7040	Anel o	1		9.300 X 2.200 mm
15	AT326597	Adaptador	1		
16	U17409	Anel o	1		26.594 X 2.946 mm (1-3/64" X 0.116")
17	AT332096	Suporte	1		
18	E69975	Braçadeira	1		
19	R115350	Passa-fio	2		
20	RE56098	Braçadeira	4		
21	T181778	Mangueira	2		
22	T181953	Mangueira	1		
23	T196085	Mangueira do radiador	1		
24	T198039	Mangueira	1		
25	T212771	Tubo	1		
26	T213531	Apoio	1		
27	.....	Mangueira em metro	1		(MAKE FROM TY22324) (CTL 3.3 ft.)
28	.....	Mangueira em metro	1		(MAKE FROM TY22324) (CTL 2.1 ft.)
29	.....	Mangueira em metro	1		(MAKE FROM TY22324) (CTL 4.4 ft.)
30	T225595	Mangueira do radiador	1		
31	T225886	Tubo	1		
32	T225964	Mangueira do radiador	1		
33	T74416	Braçadeira	2		

Axle Cooling and Filtration System
Circuit de refroidissement et système de filtrage d'essieu
Sistema de Arrefecimento e Filtragem do Eixo
Sistema de enfriamiento y filtrado de eje

ETN92535_TX1114988 A.1

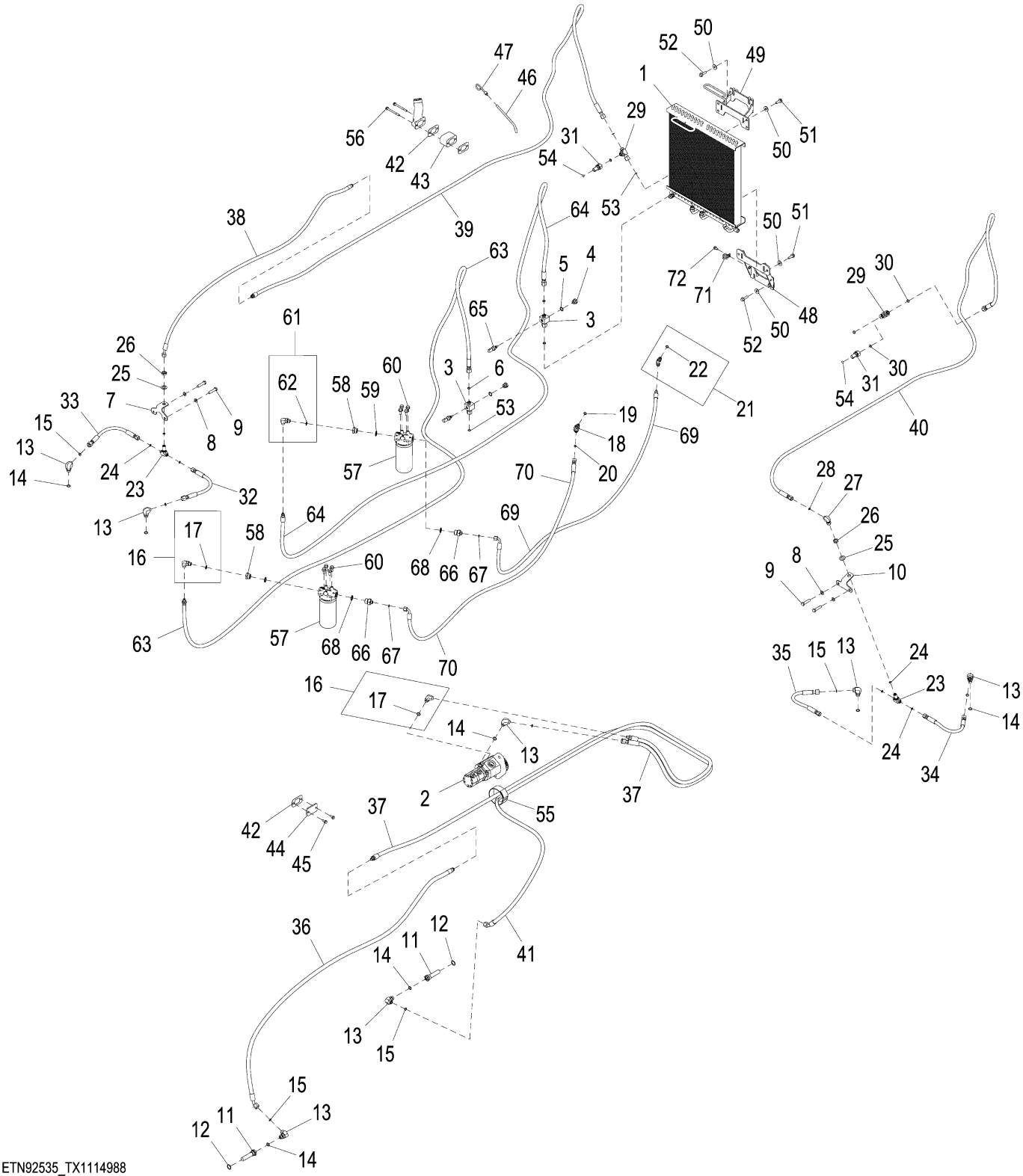

ETN92535_TX1114988

Item	*Nº peça*	*Descrição*	*Qtde*	*Nº série*	*Notas*
1	AT330592	ResfRiadoR de óleo	1		Resfriador do Óleo do Eixo
2	.....	Bombade óleo	1		ORDER AT324289, AT346051 OR AT318789
	AT324289	Bombade óleo	1		Acionamento do Ventilador
	AT346051	Bombade óleo	1		Circulação de Óleo do Eixo
	AT318789	Kit retentor	1		
3	AT400471	Conexão em t	2		
4	R27474	Tampão de dreno	2		
5	R26906	Anel o	2		19.177 X 2.464 mm (0.755" X 0.097")
6	T77857	Anel o	2		12.421 X 1.778 mm (0.489" X 0.070")
7	T213827	Placa	1		
8	R47172	Arruela	4		13.110 X 22.860 X 1.220 mm (33/64" X 0.900" X 0.048")
9	19M7361	Parafuso sextavado	4		M12 X 50
10	T234564	Placa	1		
11	AT386450	Filtro de óleo	2		Tela de Recirculação de Óleo do Eixo
12	U12547	Anel o	2		23.470 X 2.946 mm (0.924" X 0.116")
13	38H1005	Conexão em ângulo	7		
14	R26375	Anel o	7		16.358 X 2.210 mm (0.644" X 0.087")
15	T77857	Anel o	7		12.421 X 1.778 mm (0.489" X 0.070")
16	62H1012	Adaptador	2		
17	R26375	Anel o	1		16.358 X 2.210 mm (0.644" X 0.087")
18	38H1004	Conexão em ângulo	1		
19	R26448	Anel o	1		11.887 X 1.981 mm (0.468" X 5/64")
20	T77613	Anel o	1		9.250 X 1.780 mm (0.364" X 0.070")
21	62H1011	Adaptador	1		
22	R26448	Anel o	1		11.887 X 1.981 mm (0.468" X 5/64")
23	38H1291	Conexão em t	2		
24	T77613	Anel o	6		9.250 X 1.780 mm (0.364" X 0.070")
25	24H1391	Arruela	2		25/32" X 1-5/16" X 0.060"
26	T81029	Porca	2		17.475 mm (11/16")
27	38H1094	Conexão em ângulo	1		
28	T77613	Anel o	1		9.250 X 1.780 mm (0.364" X 0.070")
29	38H1031	Conexão em t	2		
30	T77857	Anel o	4		12.421 X 1.778 mm (0.489" X 0.070")
31	AT312932	Conexão	2		
32	AT335179	Mangueira hidraulica-fabric	1		17.4752" X 400 mm (15-3/4") X 17.4752"
33	AT335179	Mangueira hidraulica-fabric	1		17.4752" X 400 mm (15-3/4") X 17.4752"
34	AT335179	Mangueira hidraulica-fabric	1		17.4752" X 400 mm (15-3/4") X 17.4752"
35	AT335179	Mangueira hidraulica-fabric	1		17.4752" X 400 mm (15-3/4") X 17.4752"
36	AT332605	Mangueira hidráulica	1		13/16" X 2500 mm (98-1/2") X 13/16"
37	AT333062	Mangueira hidraulica-fabric	1		36.5252" X 1955 mm (77") X 30.1752"
38	AT333055	Mangueira hidraulica-fabric	1		
39	AT333057	Mangueira hidraulica-fabric	1		
40	AT334170	Mangueira hidraulica-fabric	1		17.4752" X 4000 mm (157-1/2") X 13/16"
41	AT371083	Mangueira hidraulica-fabric	1		13/16" X 3850 mm (151-1/2") X 1/2"
42	R136495	Junta	3		
43	R136514	Espaçador	1		
44	R116296	Capa	1		
45	19M7866	Parafuso	2		M8 X 20
46	T225866	Tubo vareTa de nível	1		
47	AT329269	Vareta de niVel	1		Óleo do Motor
48	AT330606	Apoio	1		
49	AT330678	Apoio	1		
50	24M7296	Arruela	8		10.500 X 30 X 2.500 mm
51	19M7786	Parafuso	4		M10 X 30
52	19M7835	Parafuso	4		M10 X 35
53	T77857	Anel o	4		12.421 X 1.778 mm (0.489" X 0.070")
54	T218003	Etiqueta	2		Óleo do Eixo/Caixa de Engrenagens
55	T238029	Correia de ajuste	1		
56	R504604	Parafuso	2		M8 X 95
57	AT371099	Filtro	2		
	AT367635	Elemento de filtro	1		
58	R70921	Adaptador	2		
59	U12547	Anel o	2		23.470 X 2.946 mm (0.924" X 0.116")
60	19M7785	Parafuso	8		M10 X 25
61	62H1019	Adaptador	1		
62	R26375	Anel o	1		16.358 X 2.210 mm (0.644" X 0.087")
63	AT409630	Mangueira hidraulica-fabric	1		13/16" X 5169 mm (203-1/2") X 13/16"
64	AT409631	Mangueira hidraulica-fabric	1		13/16" X 5045 mm (198-3/4") X 13/16"
65	RE537637	SenSor temp. água	2		Óleo do Eixo
66	38H1338	Adaptador	2		
67	T77613	Anel o	2		9.250 X 1.780 mm (0.364" X 0.070")
68	U12547	Anel o	2		23.470 X 2.946 mm (0.924" X 0.116")
69	AT409828	Mangueira hidraulica-fabric	1		17.4752" X 1903 mm (75") X 17.4752"
70	AT409827	Mangueira hidraulica-fabric	1		17.4752" X 1906 mm (75") X 17.4752"
71	T76252	Braçadeira	1		
72	19M7865	Parafuso	1		M8 X 16

Axle Cooling and Filtration System Conversion Kit
Jeu d'adaptation de circuit de refroidissement et de système de filtrage d'essieu
Kit de Conversão do Sistema de Arrefecimento e Filtragem do Eixo
Juego de modificación de sistema de enfriamiento y filtrado de eje

AT431156_TX1140779 A.2

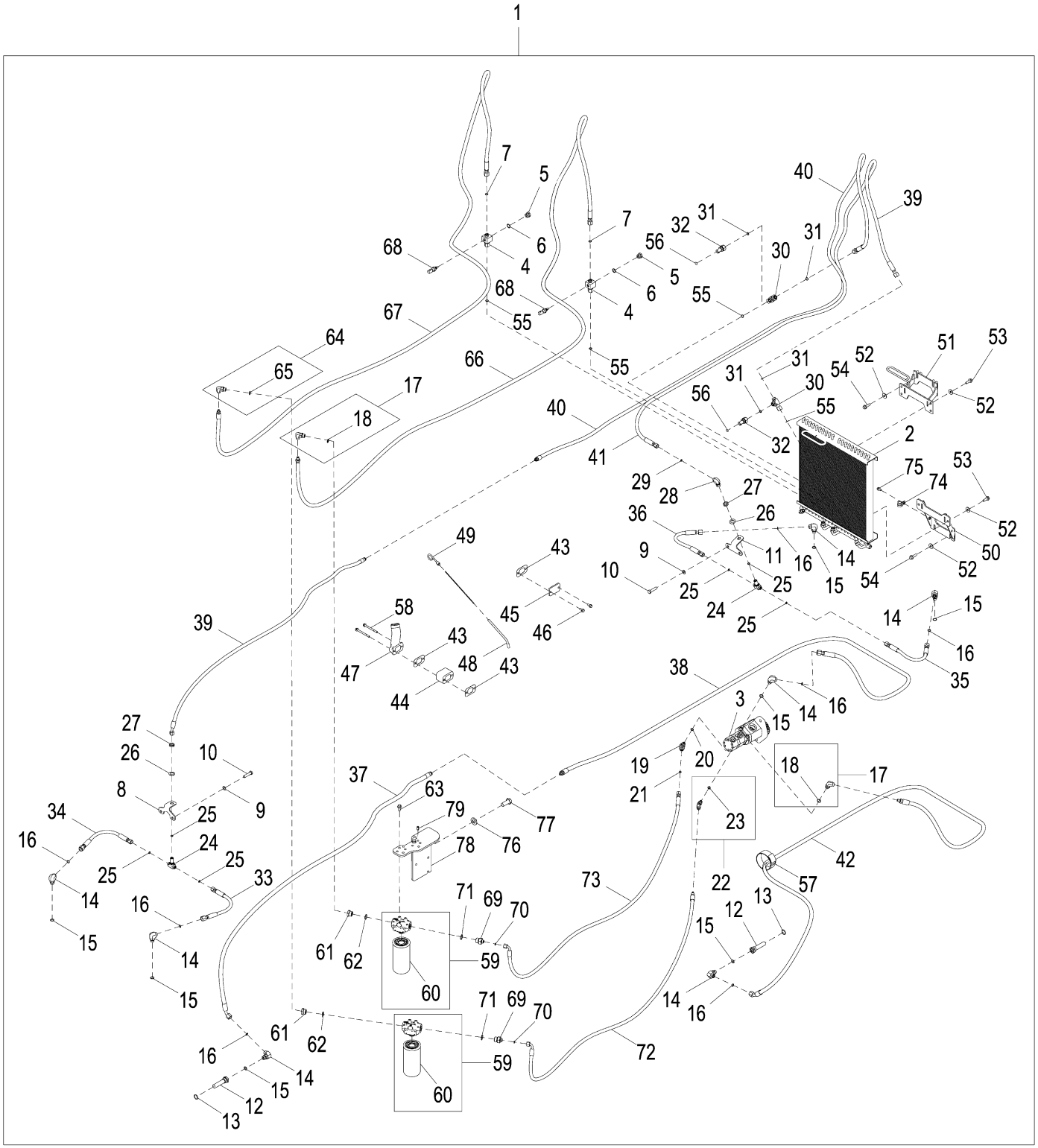

AT431156_TX1140779

Item	*Nº peça*	*Descrição*	*Qtde*	*Nº série*	*Notas*
1	AT431156	Kit do filtro	1		
2	AT330592	ResfRiadoR de óleo	1		Resfriador do Óleo do Eixo
3	AT316467	Bombade óleo	1		Bomba Tripla de Circulação do Ventilador Hidráulico e do Eixo
	AT324289	Bombade óleo	1		Acionamento do Ventilador com Bomba do Eixo
	AT346051	Bombade óleo	1		Bomba de Circulação do Eixo
	AT318789	Kit retentor	1		
4	AT400471	Conexão em t	1		
5	R27474	Tampão de dreno	1		
6	R26906	Anel o	1		19.177 X 2.464 mm (0.755" X 0.097")
7	T77857	Anel o	1		12.421 X 1.778 mm (0.489" X 0.070")
8	T213827	Placa	1		
9	R47172	Arruela	4		
10	19M7361	Parafuso sextavado	4		M12 X 50
11	T234564	Placa	1		
12	AT386450	Filtro de óleo	1		
13	U12547	Anel o	1		23.470 X 2.946 mm (0.924" X 0.116")
14	38H1005	Conexão em ângulo	1		
15	R26375	Anel o	1		16.358 X 2.210 mm (0.644" X 0.087")
16	T77857	Anel o	1		12.421 X 1.778 mm (0.489" X 0.070")
17	62H1012	Adaptador	2		
18	R26375	Anel o	1		16.358 X 2.210 mm (0.644" X 0.087")
19	38H1004	Conexão em ângulo	1		
20	R26448	Anel o	1		11.887 X 1.981 mm (0.468" X 5/64")
21	T77613	Anel o	1		9.250 X 1.780 mm (0.364" X 0.070")
22	62H1011	Adaptador	1		
23	R26448	Anel o	1		11.887 X 1.981 mm (0.468" X 5/64")
24	38H1291	Conexão em t	1		
25	T77613	Anel o	3		9.250 X 1.780 mm (0.364" X 0.070")
26	24H1391	Arruela	2		25/32" X 1-5/16" X 0.060"
27	T81029	Porca	2		
28	38H1094	Conexão em ângulo	1		
29	T77613	Anel o	1		9.250 X 1.780 mm (0.364" X 0.070")
30	38H1031	Conexão em t	1		
31	T77857	Anel o	2		12.421 X 1.778 mm (0.489" X 0.070")
32	AT312932	Conexão	2		
33	AT335179	Mangueira hidraulica-fabric	1		
34	AT335179	Mangueira hidraulica-fabric	1		
35	AT335179	Mangueira hidraulica-fabric	1		
36	AT335179	Mangueira hidraulica-fabric	1		
37	AT332605	Mangueira hidráulica	1		
38	AT333062	Mangueira hidraulica-fabric	1		
39	AT333055	Mangueira hidraulica-fabric	1		
40	AT333057	Mangueira hidraulica-fabric	1		
41	AT334170	Mangueira hidraulica-fabric	1		
42	AT371083	Mangueira hidraulica-fabric	1		
43	R136495	Junta	3		
44	R136514	Espaçador	1		
45	R116296	Capa	1		
46	19M7866	Parafuso	2		M8 X 20
47	R517353	Bocal de enchimento	1		
48	T225866	Tubo vareTa de nível	1		
49	AT329269	Vareta de niVel	1		
50	AT330606	Apoio	1		
51	AT330678	Apoio	1		
52	24M7296	Arruela	8		10.500 X 30 X 2.500 mm
53	19M7786	Parafuso	4		M10 X 30
54	19M7835	Parafuso	4		M10 X 35
55	T77857	Anel o	4		12.421 X 1.778 mm (0.489" X 0.070")
56	T218003	Etiqueta	2		Óleo do Eixo/Caixa de Engrenagens
57	T238029	Correia de ajuste	1		
58	R504604	Parafuso	2		
59	AT371099	Filtro	2		
60	AT367635	Elemento de filtro	1		
61	R70921	Adaptador	2		
62	U12547	Anel o	2		23.470 X 2.946 mm (0.924" X 0.116")
63	19M7785	Parafuso	8		M10 X 25
64	62H1019	Adaptador	1		
65	R26375	Anel o	1		16.358 X 2.210 mm (0.644" X 0.087")
66	AT409630	Mangueira hidraulica-fabric	1		Resfriador Dianteiro ao Filtro
67	AT409631	Mangueira hidraulica-fabric	1		Resfriador Traseiro ao Filtro
68	RE537637	SenSor temp. água	2		
69	38H1338	Adaptador	1		
70	T77613	Anel o	1		9.250 X 1.780 mm (0.364" X 0.070")
71	U12547	Anel o	1		23.470 X 2.946 mm (0.924" X 0.116")
72	AT409828	Mangueira hidraulica-fabric	1		Bomba Traseira ao Filtro
73	AT409827	Mangueira hidraulica-fabric	1		Bomba Dianteira ao Filtro
74	T76252	Braçadeira	1		
75	19M7865	Parafuso	1		M8 X 16
76	24M7242	Arruela	2		21.400 X 42 X 5 mm
77	19M7950	Parafuso sextavado	2		M20 X 45
78	T304367	Placa	1		
79	34M7250	Pino elástico	2		10 X 20 mm

Fan
Ventilateur
Ventilador
Ventilador

AT403913_TX1100073 B.3

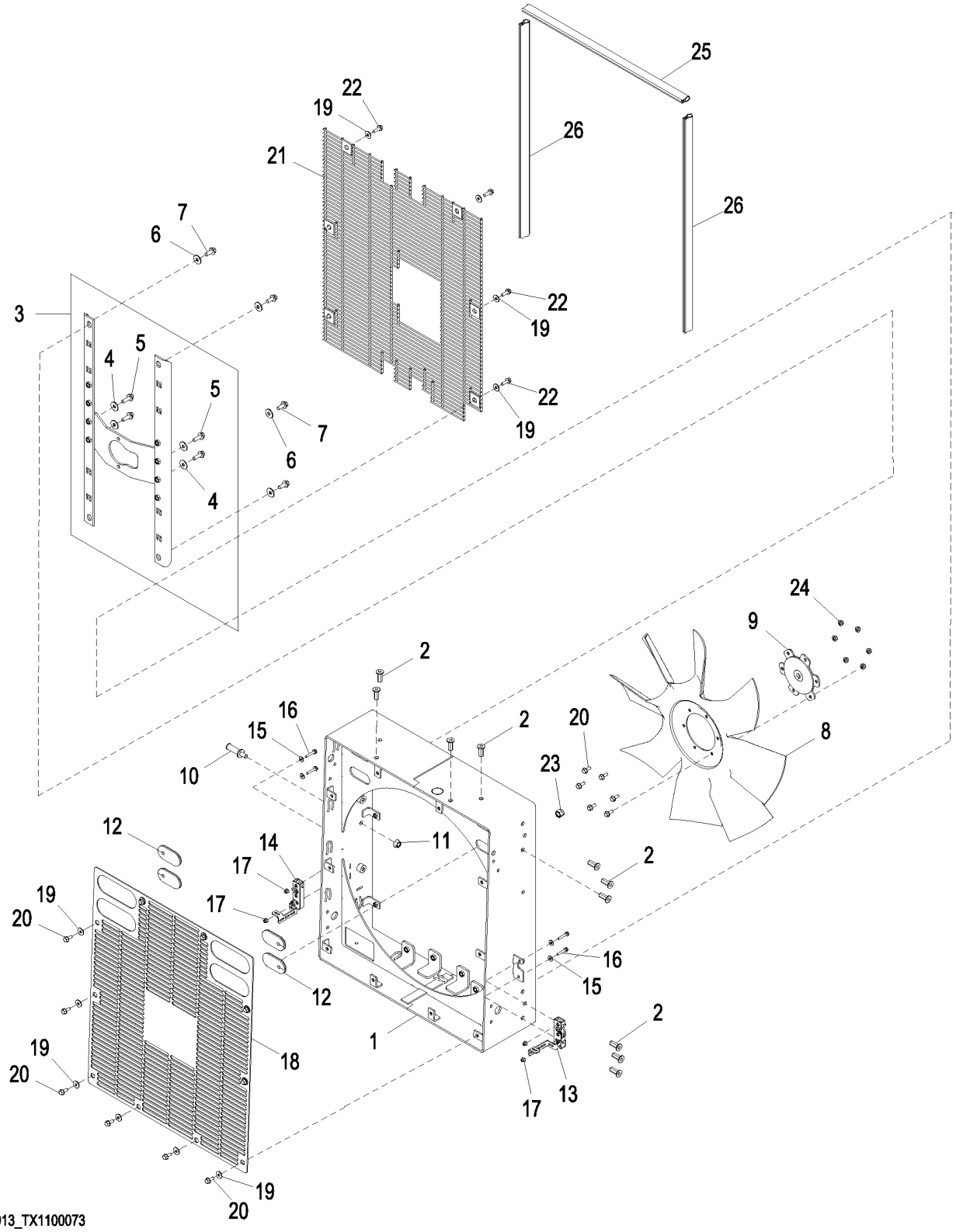

Item	*Nº peça*	*Descrição*	*Qtde*	*Nº série*	*Notas*
1	AT403909	Estrutura	1		
2	T148409	Porca	10		M10
3	AT403912	Estrutura	1		
4	24M7296	Arruela	4		10.500 X 30 X 2.500 mm
5	19M7786	Parafuso	4		M10 X 30
6	24M7296	Arruela	4		10.500 X 30 X 2.500 mm
7	19M7785	Parafuso	4		M10 X 25
8	AT318945	Ventilador	1		27.5 in.
9	AT210712	Cubo	1		
10	AT301711	Trinco	1		
11	14M7299	Porca com flange	1		M12
12	T201546	Passa-fio	4		
13	AT306930	Trava	1		
14	AT306931	Trava	1		
15	24M7139	Arruela	4		6.400 X 18 X 1.600 mm
16	19M7833	Parafuso	4		M6 X 35
17	14M7397	Porca de segurança	4		M6
18	T195424	Proteção	1		
19	24M7298	Arruela	16		8.400 X 25 X 2 mm
20	19M7866	Parafuso	16		M8 X 20
21	AT403910	Proteção	1		
22	19M7867	Parafuso	6		M8 X 25
23	14M7540	Porca de segurança	1		M14
24	14M7298	Porca com flange	6		M8
25	T225606	Isolador	1		703 mm
26	T225608	Isolador	2		815 mm

Standard Fan Drive Pump and Motor
Pompe et moteur d'entraînement du ventilateur standard
Bomba e Motor de Acionamento do Ventilador Padrão
Bomba y motor de transmisión de ventilador estándar

TX1037159 A.1

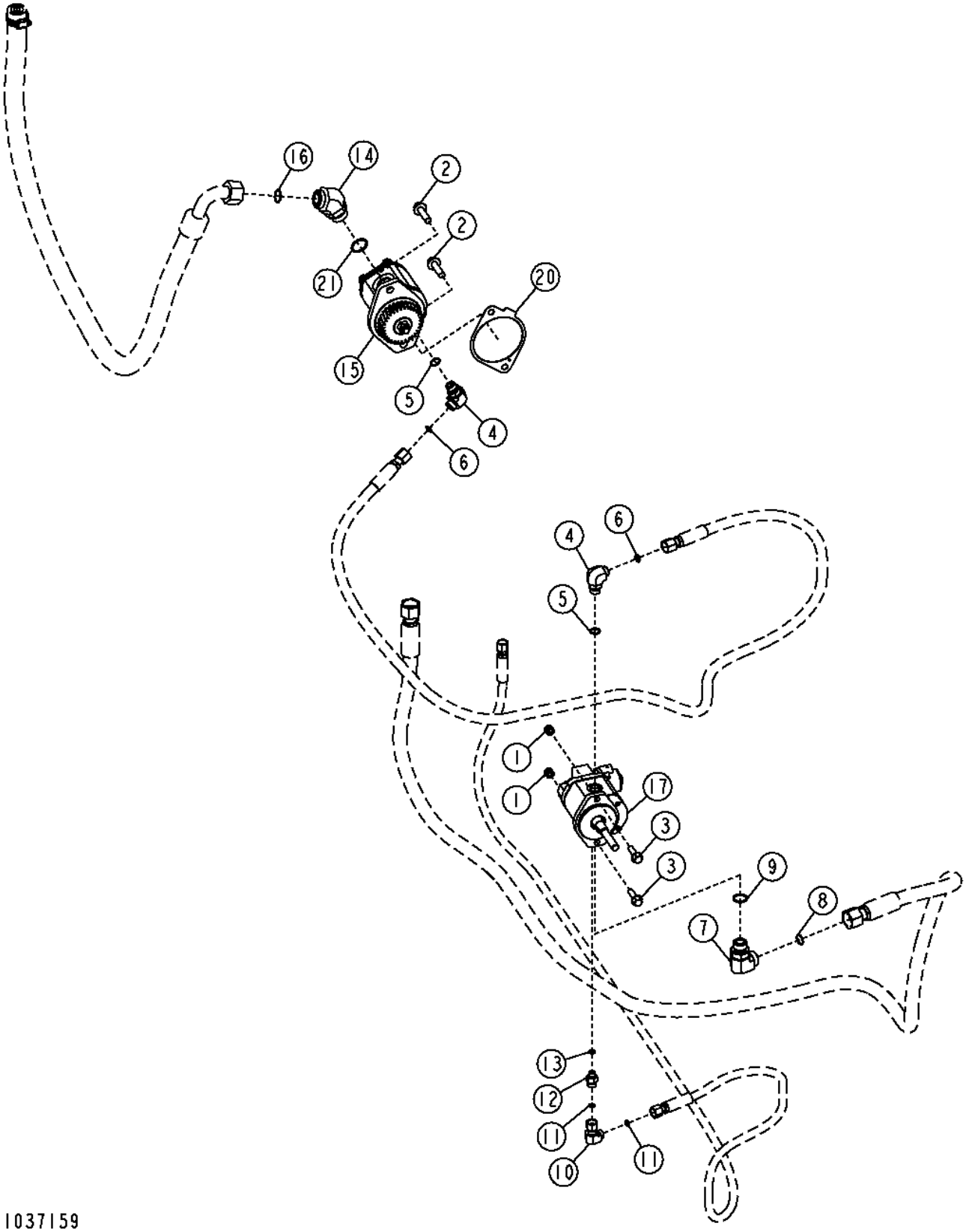

Item	*Nº peça*	*Descrição*	*Qtde*	*Nº série*	*Notas*
1	14M7517	Porca de segurança	2		M10
2	19M7791	Parafuso	2		M12 X 40
3	19M7835	Parafuso	2		M10 X 35
4	38H1005	Conexão em ângulo	2		
5	R26375	Anel o	2		16.358 X 2.210 mm (0.644" X 0.087")
6	T77857	Anel o	2		12.421 X 1.778 mm (0.489" X 0.070")
7	38H1007	Conexão em ângulo	1		
8	T77858	Anel o	1		18.771 X 1.778 mm (0.739" X 0.070")
9	U12547	Anel o	1		23.470 X 2.946 mm (0.924" X 0.116")
10	38H1094	Conexão em ângulo	1		
11	T77613	Anel o	2		9.250 X 1.780 mm (0.364" X 0.070")
12	38H1309	Adaptador	1		
13	R28782	Anel o	1		8.915 X 1.829 mm (0.351" X 0.072")
14	38H1049	Conexão em ângulo	1		
15	AT316475	Bombade óleo	1		
	AT318742	Kit retentor	1		
16	T76938	Anel o	1		
17	AT228767	Motor hidráulico	1		(INCLUDES AT228829 AND AT317353)
	AT317353	Kit retentor	1		Motor Hidráulico
	AT432661	VálVula de alíVio de press.	1		SUB FOR AT228829, (INCLUDES AT224864, AT319157, AT423340 AND T225294)
	AT224864	Kit retentor	1		Válvula de Alívio
	AT423340	VálVula solenóide	1		SUB FOR AT333810
	T225294	Porca	1		
	AT319157	VálVula de alíVio de press.	1		
20	R522690	Junta	1		
21	R29936	Anel o	1		29.743 X 2.946 mm (1.171" X 0.116")

Standard Fan Drive Hoses
Flexibles d'entraînement de ventilateur standard
Mangueiras do Acionamento do Ventilador Padrão
Mangueras de transmisión de ventilador estándar

TX1037155 A.1

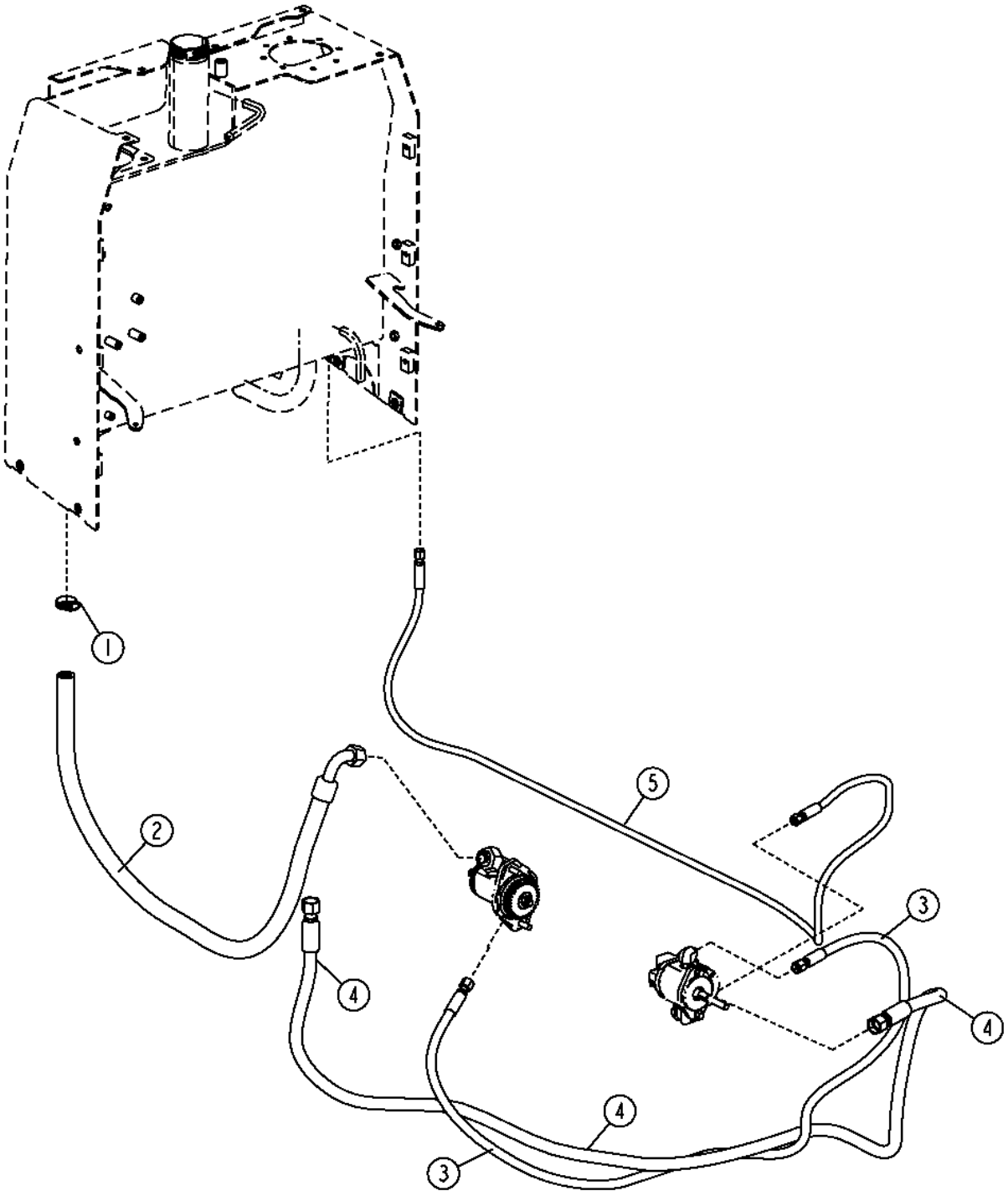

Item	*Nº peça*	*Descrição*	*Qtde*	*Nº série*	*Notas*
1	AR21839	Braçadeira	1		
2	AT344929	Mangueira hidraulica-fabric	1		36.5252" X 1530 mm (60-1/4") X 1"
3	AT345648	Mangueira hidraulica-fabric	1		13/16" X 2159 mm (85") X 13/16"
4	AT346319	Mangueira hidraulica-fabric	1		30.1752" X 3050 mm (120") X 30.1752"
5	AT352831	Mangueira hidraulica-fabric	1	-626514	17.4752" X 3094 mm (121-3/4") X 17.4752"
	AT346010	Mangueira hidraulica-fabric	1	626515-	17.4752" X 3095 mm (121-3/4") X 13/16"

Reversing Fan Drive Pump and Motor
Pompe et moteur d'entraînement du ventilateur d'inversion
Bomba e Motor de Acionamento do Ventilador Reversível
Bomba y motor de transmisión de ventilador reversible

TX1041980 A.1

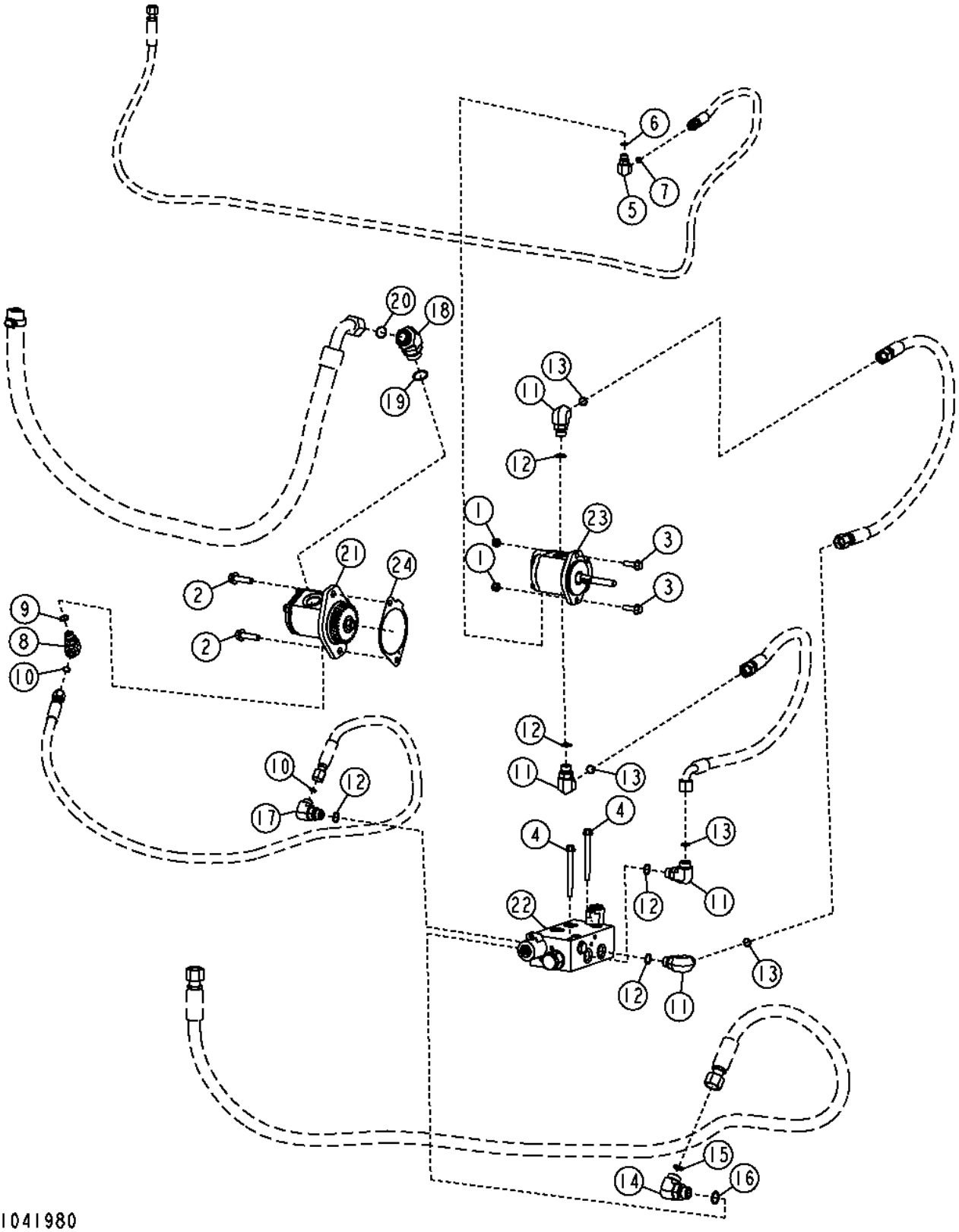

Item	*Nº peça*	*Descrição*	*Qtde*	*Nº série*	*Notas*
1	14M7517	Porca de segurança	2		M10
2	19M7791	Parafuso	2		M12 X 40
3	19M7835	Parafuso	2		M10 X 35
4	19M7836	Parafuso	2		M10 X 110
5	38H1004	Conexão em ângulo	1		
6	R26448	Anel o	1		
7	T77613	Anel o	1		
8	38H1005	Conexão em ângulo	1		
9	R26375	Anel o	1		
10	T77857	Anel o	2		
11	38H1006	Conexão em ângulo	4		
12	R26906	Anel o	5		
13	T77932	Anel o	4		
14	38H1007	Conexão em ângulo	1		
15	T77858	Anel o	1		
16	U12547	Anel o	1		
17	38H1012	Conexão em ângulo	1		
18	38H1049	Conexão em ângulo	1		
19	R29936	Anel o	1		
20	T76938	Anel o	1		
21	AT316475	Bombade óleo	1		
	AT318742	Kit retentor	1		
22	AT227023	VálVula solenóide	1		Componentes em Página Separada
23	AT227024	Motor hidráulico	1		
	AT317353	Kit retentor	1		
24	R522690	Junta	1		

Reversing Fan Drive Hoses
Flexibles d'entraînement du ventilateur d'inversion
Mangueiras do Acionamento do Ventilador Reversível
Mangueras de transmisión de ventilador reversible

TX1041988 A.1

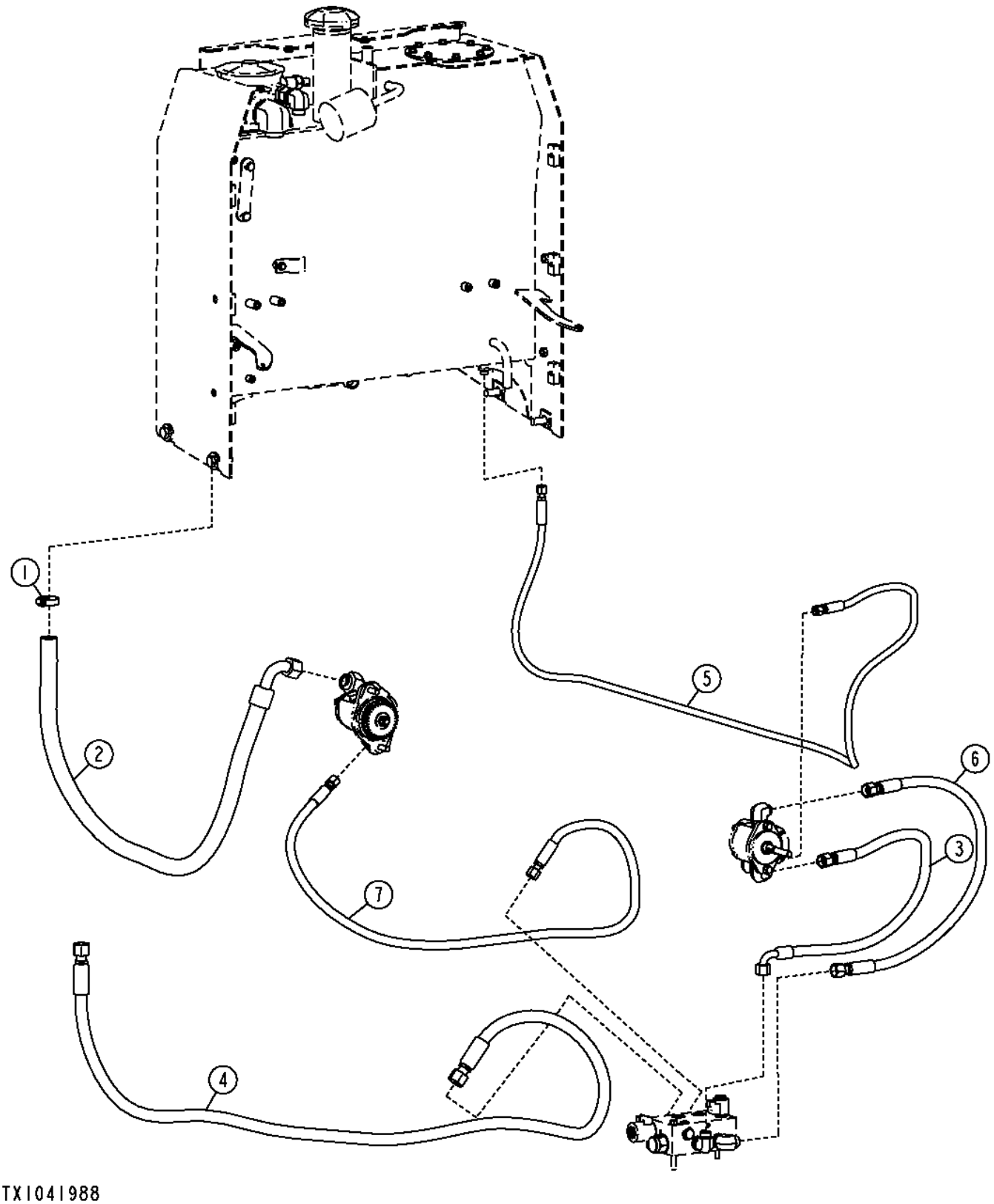

Item	*Nº peça*	*Descrição*	*Qtde*	*Nº série*	*Notas*
1	AR21839	Braçadeira	1		
2	AT344929	Mangueira hidraulica-fabric	1		36.5252" X 1530 mm (60-1/4") X 1"
3	AT228112	Mangueira hidraulica-fabric	1		1" X 1050 mm (41-1/4") X 1"
4	AT346319	Mangueira hidraulica-fabric	1		30.1752" X 3050 mm (120") X 30.1752"
5	AT352831	Mangueira hidraulica-fabric	1	-626514	17.4752" X 3094 mm (121-3/4") X 17.4752"
	AT346010	Mangueira hidraulica-fabric	1	626515-	17.4752" X 3095 mm (121-3/4") X 13/16"
6	AT304406	Mangueira hidraulica-fabric	1		1" X 1050 mm (41-1/4") X 1"
7	AT345796	Mangueira hidraulica-fabric	1		13/16" X 1739 mm (68-1/2") X 13/16"

Reversing Fan Drive Kit
Kit d'entraînement du ventilateur d'inversion
Kit do Acionamento do Ventilador Reversível
Kit de transmisión de ventilador reversible

TX1041993 A.1

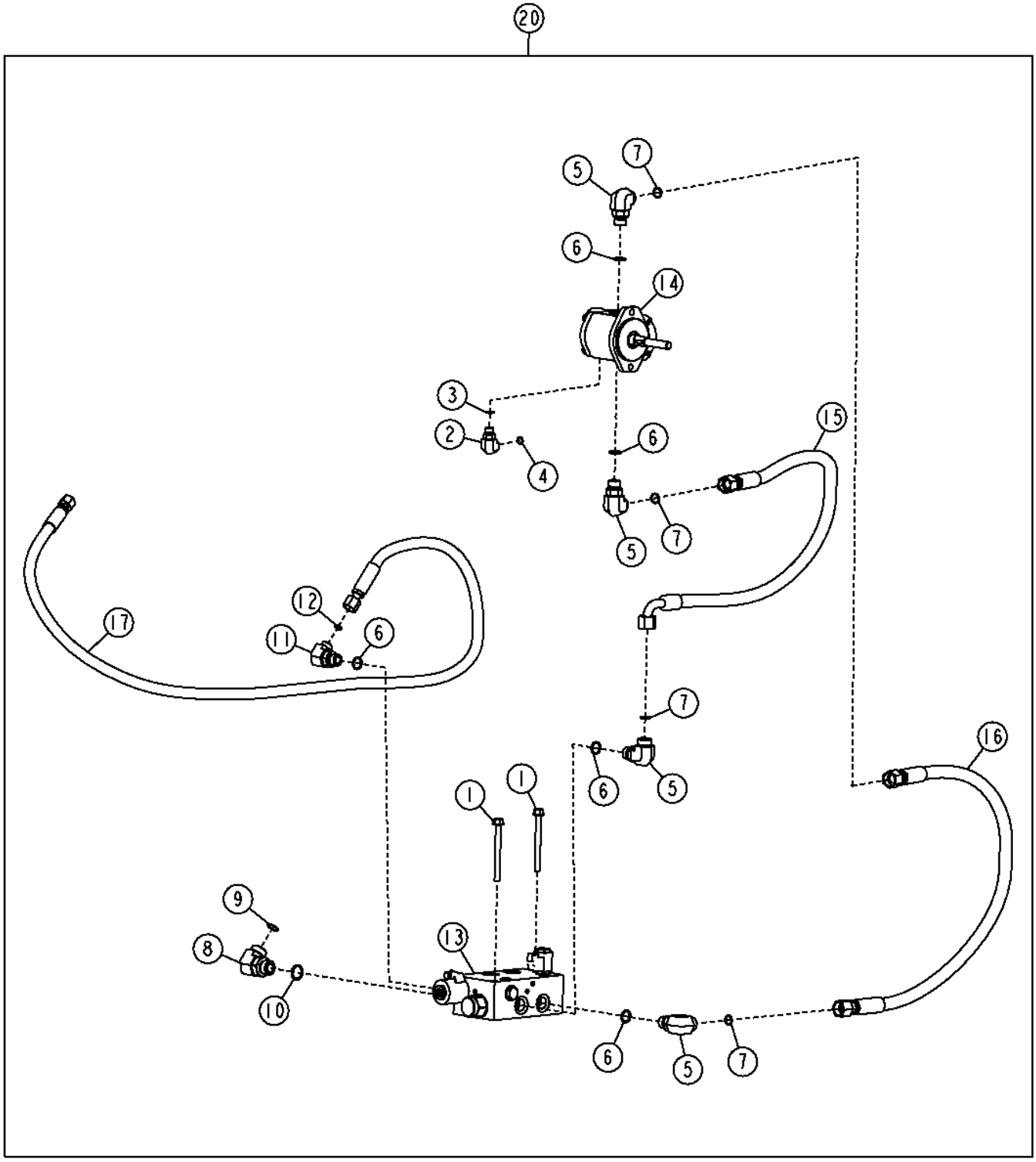

TX1041993

Item	*Nº peça*	*Descrição*	*Qtde*	*Nº série*	*Notas*
1	19M7836	Parafuso	2		M10 X 110
2	38H1004	Conexão em ângulo	1		
3	R26448	Anel o	1		
4	T77613	Anel o	1		
5	38H1006	Conexão em ângulo	4		
6	R26906	Anel o	5		
7	T77932	Anel o	4		
8	38H1007	Conexão em ângulo	1		
9	T77858	Anel o	1		
10	U12547	Anel o	1		
11	38H1012	Conexão em ângulo	1		
12	T77857	Anel o	1		
13	AT227023	VálVula solenóide	1		Componentes em Página Separada
14	AT227024	Motor hidráulico	1		
	AT317353	Kit retentor	1		
15	AT228112	Mangueira hidraulica-fabric	1		
16	AT304406	Mangueira hidraulica-fabric	1		
17	AT345796	Mangueira hidraulica-fabric	1		
20	**AT337719**	**EmbreagEm viscosa do ventil**	**1**		**(WHOLE GOODS)**

Reversing Fan Drive Valve
Soupape d'entraînement du ventilateur d'inversion
Válvula do Acionamento do Ventilador Reversível
Válvula de mando de ventilador reversible

TX1017730 A.1

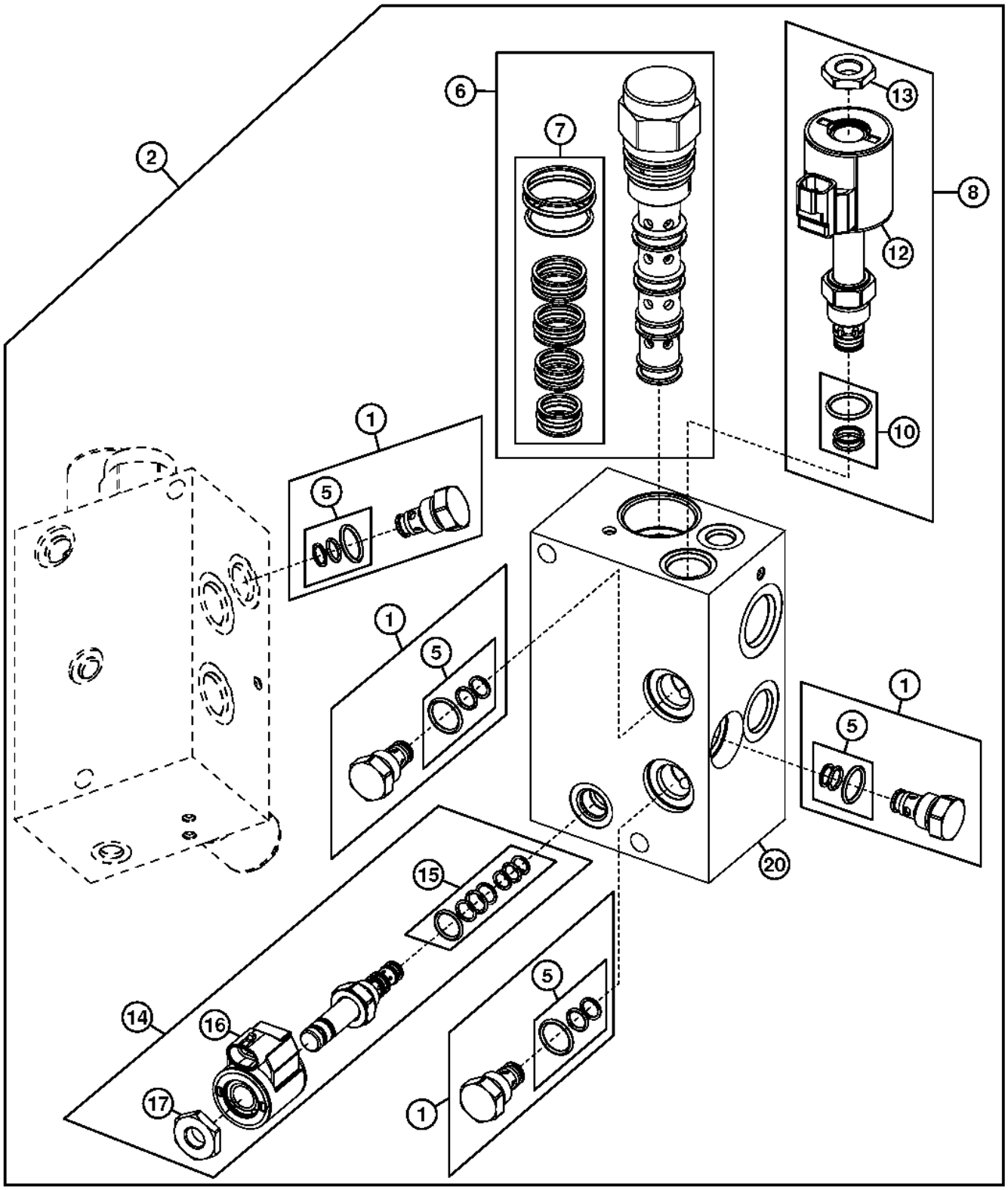

TX1017730

Item	*Nº peça*	*Descrição*	*Qtde*	*Nº série*	*Notas*
1	AT224570	VálVula de retenção	4		
2	AT225805	VálVula solenóide	1		
5	AT224862	Kit retentor	4		
6	AT226109	VálVula de controle	1		
7	AT226110	Kit retentor	1		
8	AT432517	VálVula de alíVio de press.	1		SUB FOR AT227509
10	AT224864	Kit retentor	1		
12	AT423340	VálVula solenóide	1		SUB FOR AT333810
13	T225294	Porca	1		
14	AT429042	VálVula solenóide	1		SUB FOR AT224866
15	AT224706	Kit retentor	1		
16	AT423341	VálVula solenóide	1		SUB FOR AT333811
17	T225291	Porca	1		
20	.....	Coletor	1		

Engine Speed Control Pedal
Pédale commande régime moteur
Pedal de Controle da Rotação do Motor
Pedal de control de velocidad de motor

AT328031_TX1104564 A.2

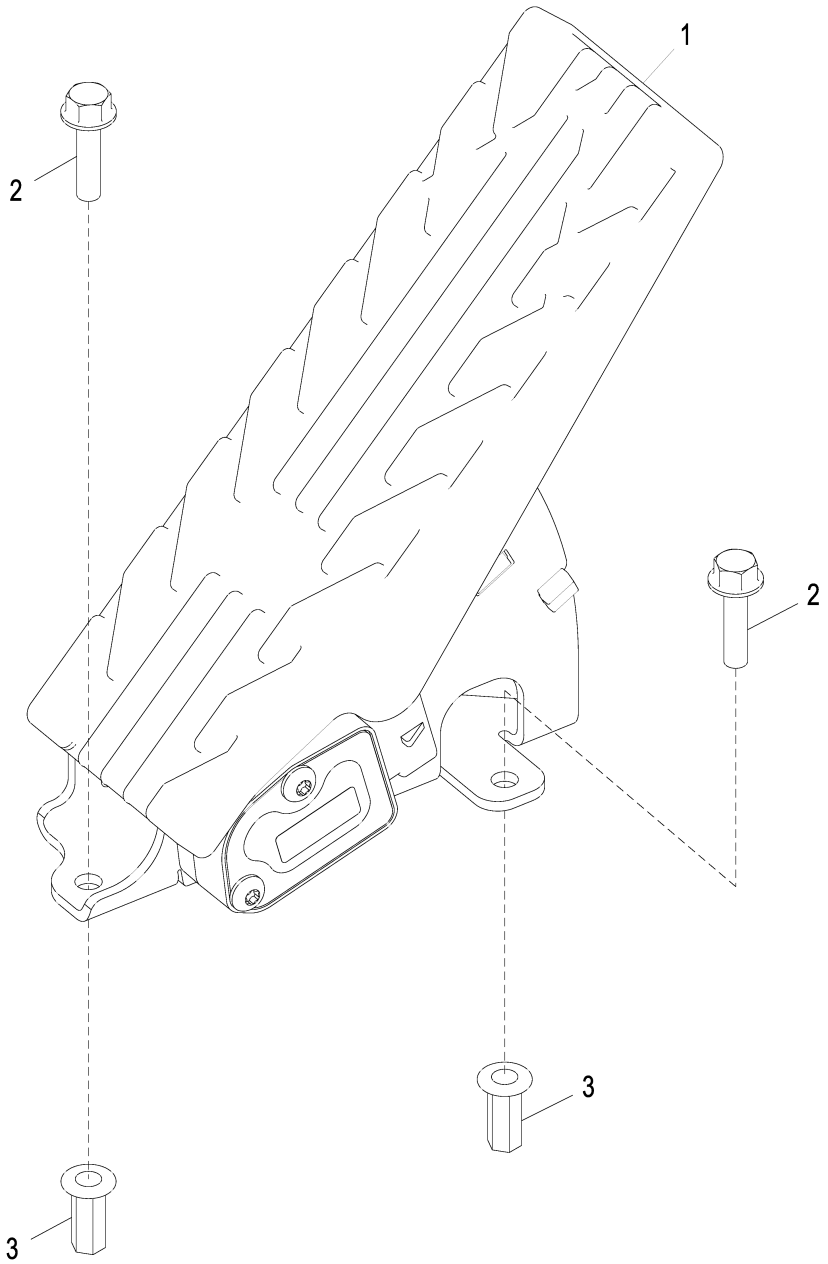

AT328031_TX1104564

Item	*Nº peça*	*Descrição*	*Qtde*	*Nº série*	*Notas*
1	AT330209	Pedal	1		Acelerador
2	19M7863	Parafuso	2		M6 X 25
3	T196077	Porca	2		M6

Air Intake System
Circuit d'admission d'air
Sistema de Admissão de Ar
Sistema de admisión de aire

TX1052110 A.1

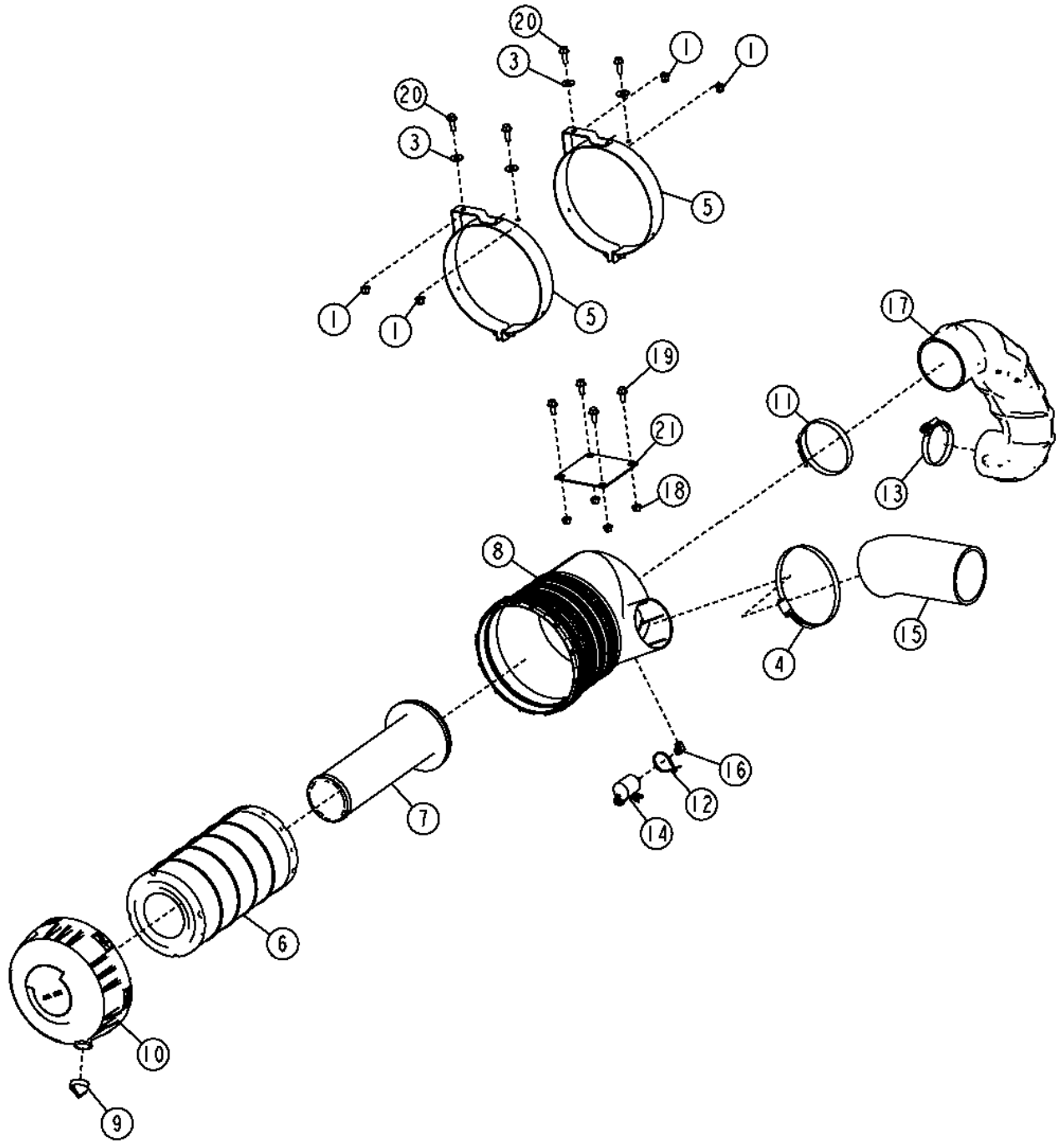

Item	*Nº peça*	*Descrição*	*Qtde*	*Nº série*	*Notas*
1	14M7400	Porca de segurança	4		M10
3	24M7296	Arruela	4		10.500 X 30 X 2.500 mm
4	AR85327	Braçadeira	1		
5	AT300489	Braçadeira	2		
6	AT300487	Elemento de filtro	1		
7	AT314583	Elemento de filtro	1		
8	AT329958	Carcaça	1		
9	M89679	Ejetor	1		(SUB FOR T200280)
10	T223372	Capa	1		
11	AT53439	Abraçadeira para mangueira	1		
12	R44302	Cinta	1		
13	RE52703	Abraçadeira para mangueira	1		
14	RE68255	SenSor	1		
15	T200281	Mangueira	1		
16	T219672	Conexão em ângulo	1		
17	T224531	Mangueira	1		
18	14M7296	Porca com flange	4		M10
19	19M7785	Parafuso	4		M10 X 25
20	19M7786	Parafuso	4		M10 X 30
21	T198109	RefoRço	1		

Air Intake System with Air Pre-Cleaner
Système d'admission avec préfiltre à air
Sistema de Admissão de Ar com Pré-limpador de Ar
Toma de aire con prefiltro

AT315132_TX1100090 A.1

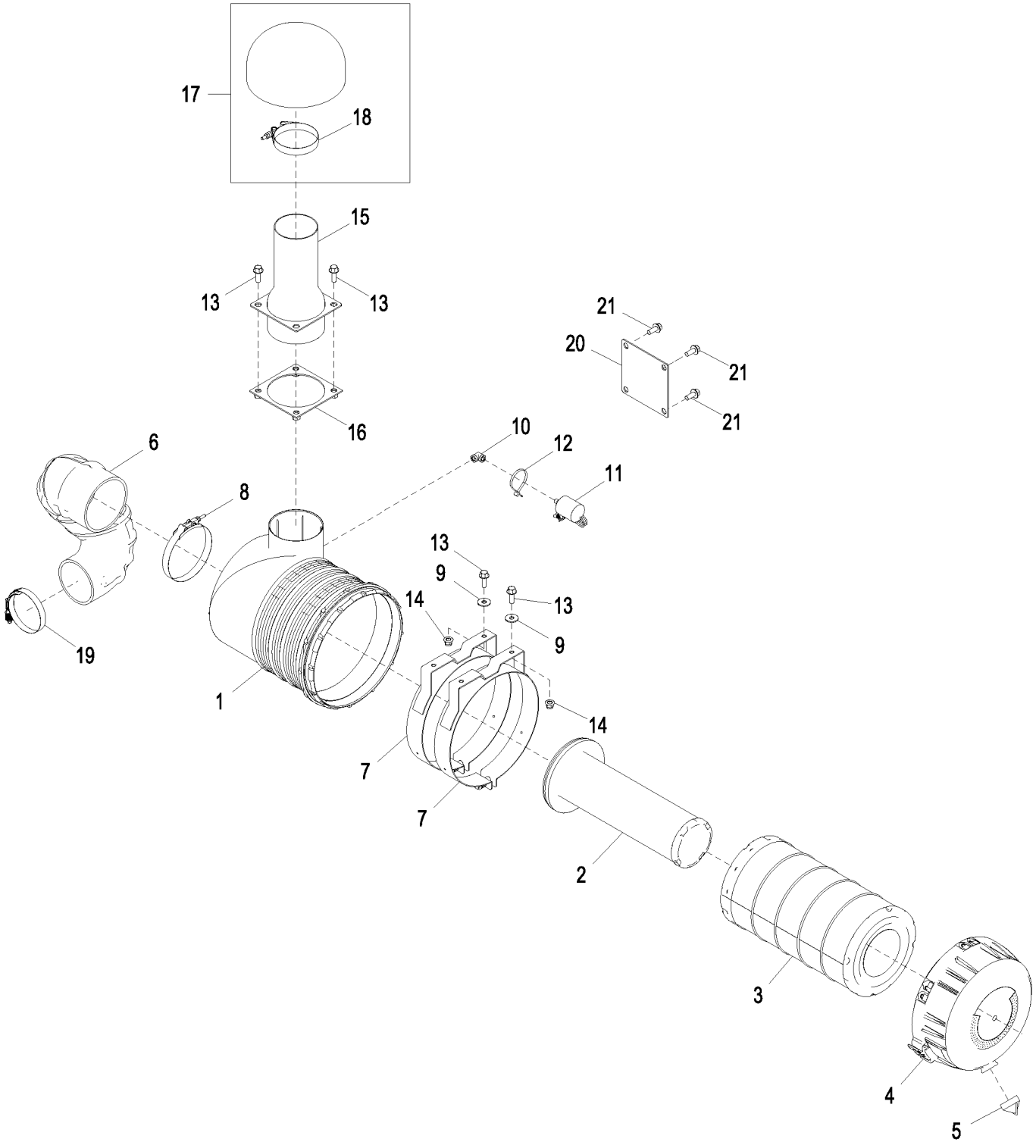

AT315132_TX1100090

Item	*Nº peça*	*Descrição*	*Qtde*	*Nº série*	*Notas*
1	AT329958	Carcaça	1		
2	AT314583	Elemento de filtro	1		Secundária
3	AT300487	Elemento de filtro	1		Primário
4	T223372	Capa	1		
5	M89679	Ejetor	1		
6	T224531	Mangueira	1		
7	AT300489	Braçadeira	2		
8	AT53439	Abraçadeira para mangueira	1		
9	24M7296	Arruela	4		10.500 X 30 X 2.500 mm
10	T219672	Conexão em ângulo	1		
11	RE68255	SenSor	1		Indicador de Restrição do Filtro de Ar
12	R44302	Cinta	1		
13	19M7786	Parafuso	8		M10 X 30
14	14M7400	Porca de segurança	4		M10
15	AT315750	Chaminé da entrada de ar	1		
16	AT227835	Placa	1		
17	TY24861	Pré-filtro	1		
18	AT50924	Abraçadeira para mangueira	1		
19	RE52703	Abraçadeira para mangueira	1		
20	T198109	RefoRço	1		
21	19M7785	Parafuso	4		M10 X 25

Air Pre-Cleaner Kit
Jeu de préfiltre à aire
Kit de Pré-limpador de Ar
Kit de prefiltro de aire

TX1038106 A.1

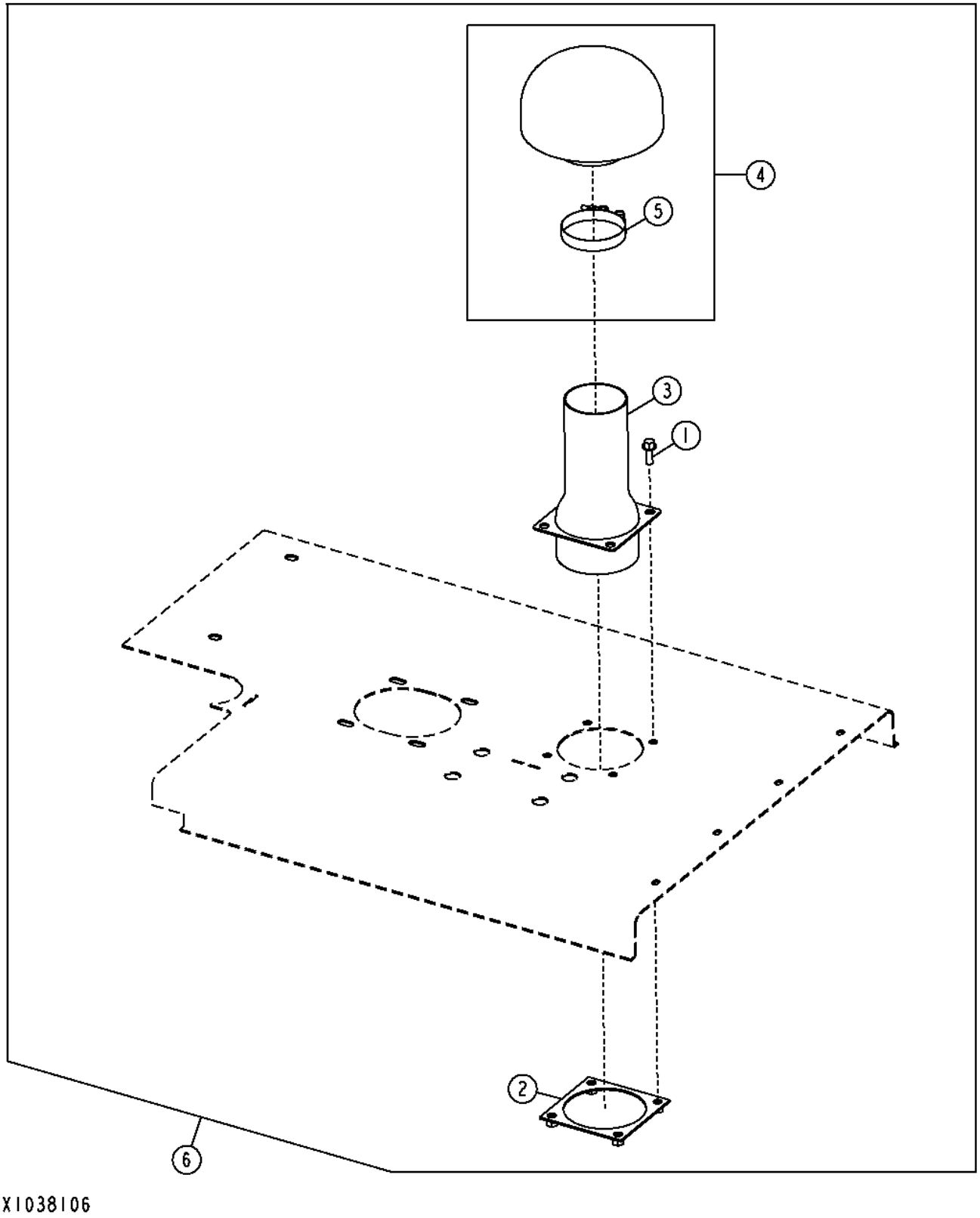

Item	*Nº peça*	*Descrição*	*Qtde*	*Nº série*	*Notas*
1	19M7786	Parafuso	4		M10 X 30
2	AT227835	Placa	1		
3	AT315750	Chaminé da entrada de ar	1		
4	TY24861	Pré-filtro	1		
5	AT50924	Abraçadeira para mangueira	1		
6	**AT330323**	**Purificador de ar**	**1**		**Pacotes de Produto**

Muffler and Exhaust Pipe (Black)
Silencieux et tuyau d'échappement (noir)
Silencioso e Tubo de Escape (Preto)
Silenciador y tubo de escape (negro)

AT314585_TX1086216 A.1

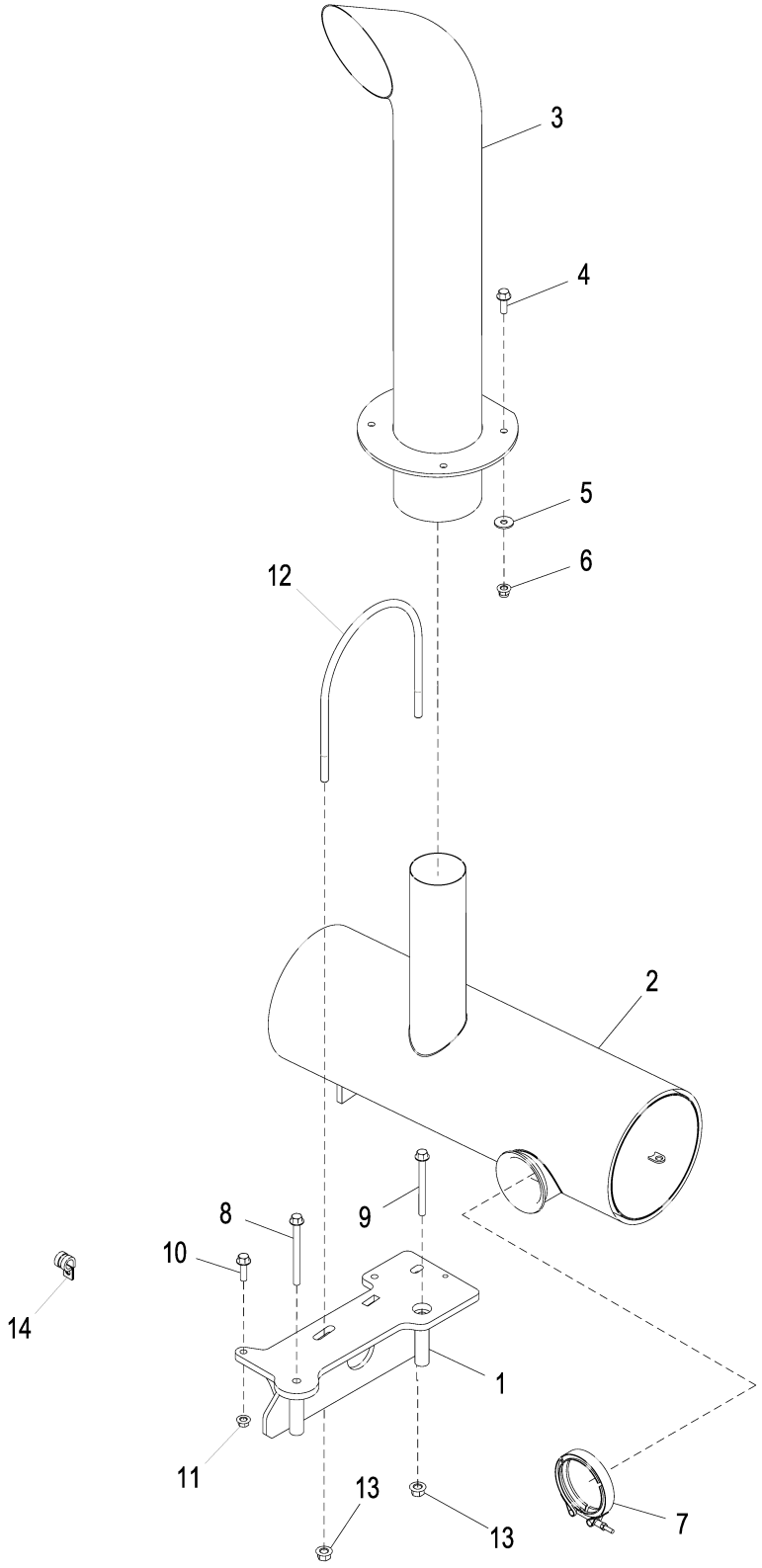

AT314585_TX1086216

Item	*Nº peça*	*Descrição*	*Qtde*	*Nº série*	*Notas*
1	AT322547	Apoio	1		
2	AT307928	SilencioSo	1		
3	AT320673	Cano de descarga	1		Preto
4	19M7786	Parafuso	4		M10 X 30
5	24M7296	Arruela	4		10.500 X 30 X 2.500 mm
6	14M7400	Porca de segurança	4		M10
7	AT222597	Braçadeira	1		
8	19M7944	Parafuso	1		M10 X 120
9	19M7836	Parafuso	1		M10 X 110
10	19M7835	Parafuso	1		M10 X 35
11	14M7296	Porca com flange	1		M10
12	T224775	Parafuso u	1		
13	E80242	Porca de segurança	2		M12
14	T74416	Braçadeira	1		

Muffler and Exhaust Pipe (Chrome)
Silencieux et tuyau d'échappement (chromé)
Silencioso e Tubo de Escape (Cromo)
Silenciador y tubo de escape (cromo)

AT330305_TX1086217 A.2

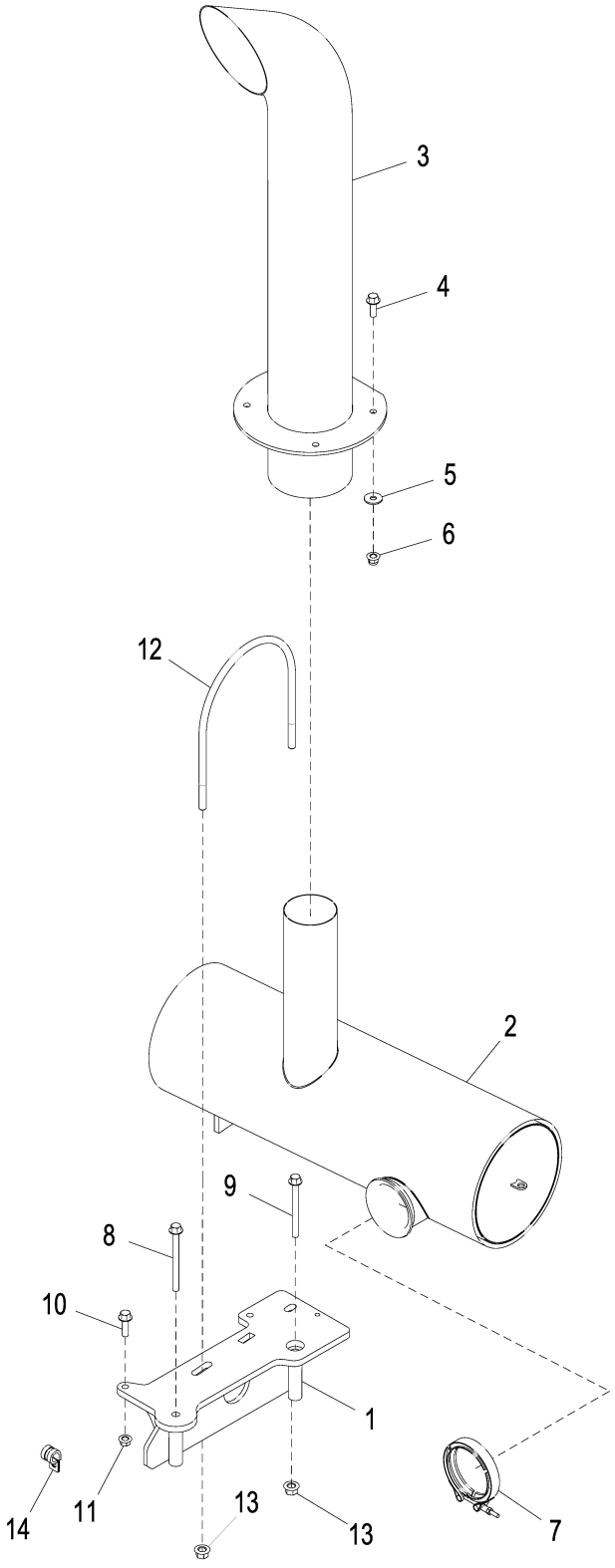

AT330305_TX1086217

Item	*Nº peça*	*Descrição*	*Qtde*	*Nº série*	*Notas*
1	AT322547	Apoio	1		
2	AT307928	SilencioSo	1		
3	AT320674	Cano de descarga	1		Cromo
4	19M7786	Parafuso	4		M10 X 30
5	24M7296	Arruela	4		10.500 X 30 X 2.500 mm
6	14M7400	Porca de segurança	4		M10
7	AT222597	Braçadeira	1		
8	19M7944	Parafuso	1		M10 X 120
9	19M7836	Parafuso	1		M10 X 110
10	19M7835	Parafuso	1		M10 X 35
11	14M7296	Porca com flange	1		M10
12	T224775	Parafuso u	1		
13	E80242	Porca de segurança	2		M12
14	T74416	Braçadeira	1		

Engine Mounts
Supports du moteur
Suportes do Motor
Montajes de motor

AT387139_TX1101065 A.1

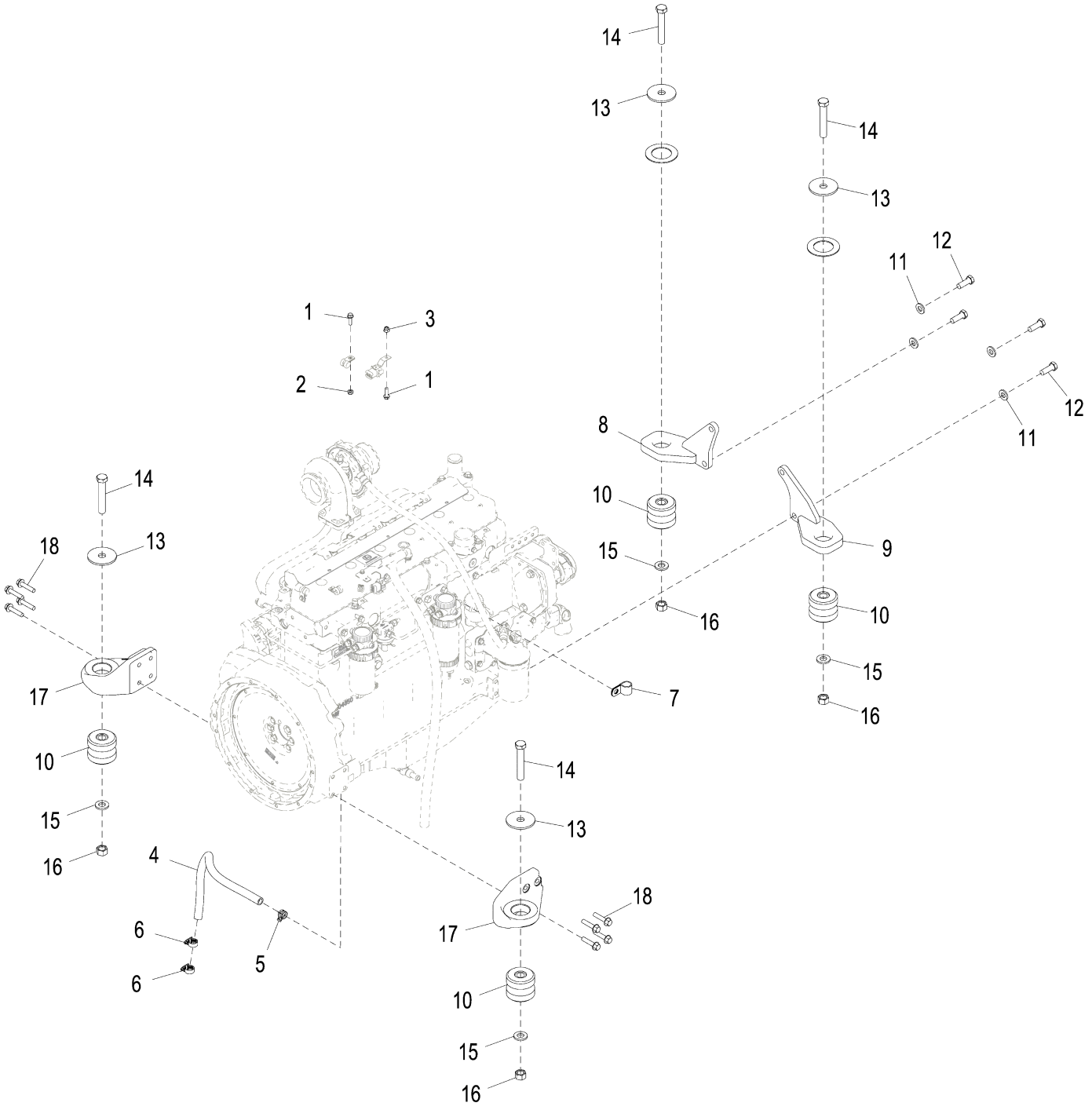

AT387139_TX1101065

Item	*Nº peça*	*Descrição*	*Qtde*	*Nº série*	*Notas*
1	19M7868	Parafuso	2		M8 X 30
2	14M7298	Porca com flange	1		M8
3	14M7396	Porca de segurança	1		M8
4	.....	Mangueira em metro	1		MAKE FROM TY22328, CTL 2.65 ft.
5	T184924	Abraçadeira para mangueira	1		
6	AR21837	Abraçadeira para mangueira	2		
7	T153974	Braçadeira	1		
8	AT206909	Suporte	1		
9	AT206908	Suporte	1		
10	AT169022	Isolador	4		
11	24M7241	Arruela	4		17 X 34 X 4 mm
12	19M7489	Parafuso sextavado	4		M16 X 45
13	T42977	Arruela	4		23.012 X 88.900 X 6 mm (29/32" X 3-1/2" X 0.236")
14	19M7883	Parafuso	4		M20 X 120
15	24M7242	Arruela	4		21.400 X 42 X 5 mm
16	14M7277	Porca	4		M20
17	T274872	Suporte	2		
18	19M8112	Parafuso	8		M12 X 55

Fuel Tank
Réservoir à combustible
Tanque de Combustível
Tanque de combustible

AT361040_TX1100062 A.1

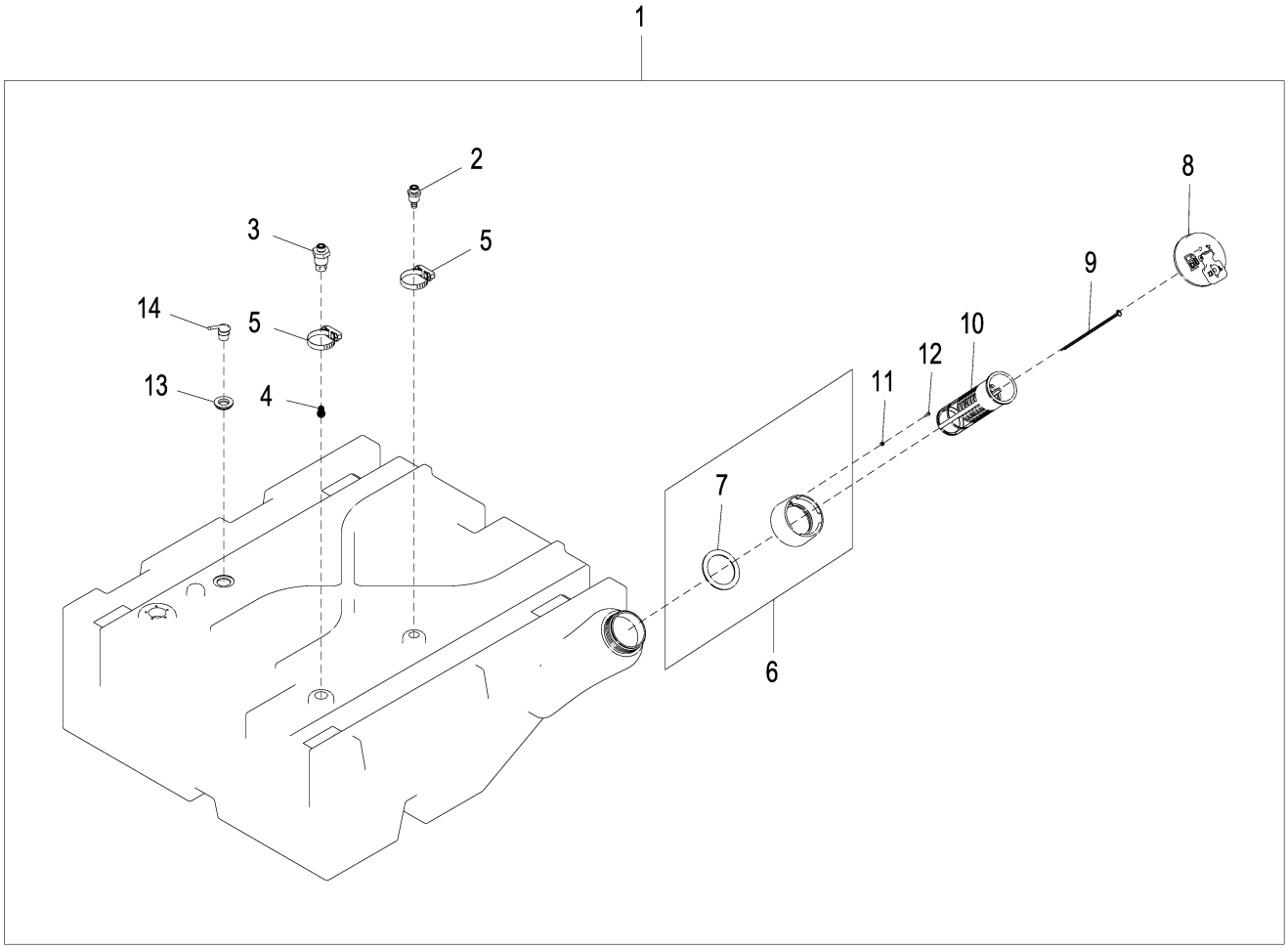

AT361040_TX1100062

Item	*Nº peça*	*Descrição*	*Qtde*	*Nº série*	*Notas*
1	AT414576	Tanque de combusTível	1		SUB FOR AT361040
2	R193666	Conexão	1		
3	RE194040	Conexão	1		
4	R194311	Mola de compressão	1		
5	TY22470	Braçadeira	2		
6	AH165079	Adaptador	1		
7	H172014	Junta	1		
8	AT346094	Tampa	1		
9	AH159448	Corrente de elos	1		
10	AH162914	Coador	1		
11	H174831	âncora	1		
12	T164203	Parafuso	1		
13	R114023	Passa-fio	1		
14	R237815	RespiRo	1		

Fuel System
Circuit de carburant
Sistema de Combustível
Sistema de combustible

AT345043_TX1114383 A.1

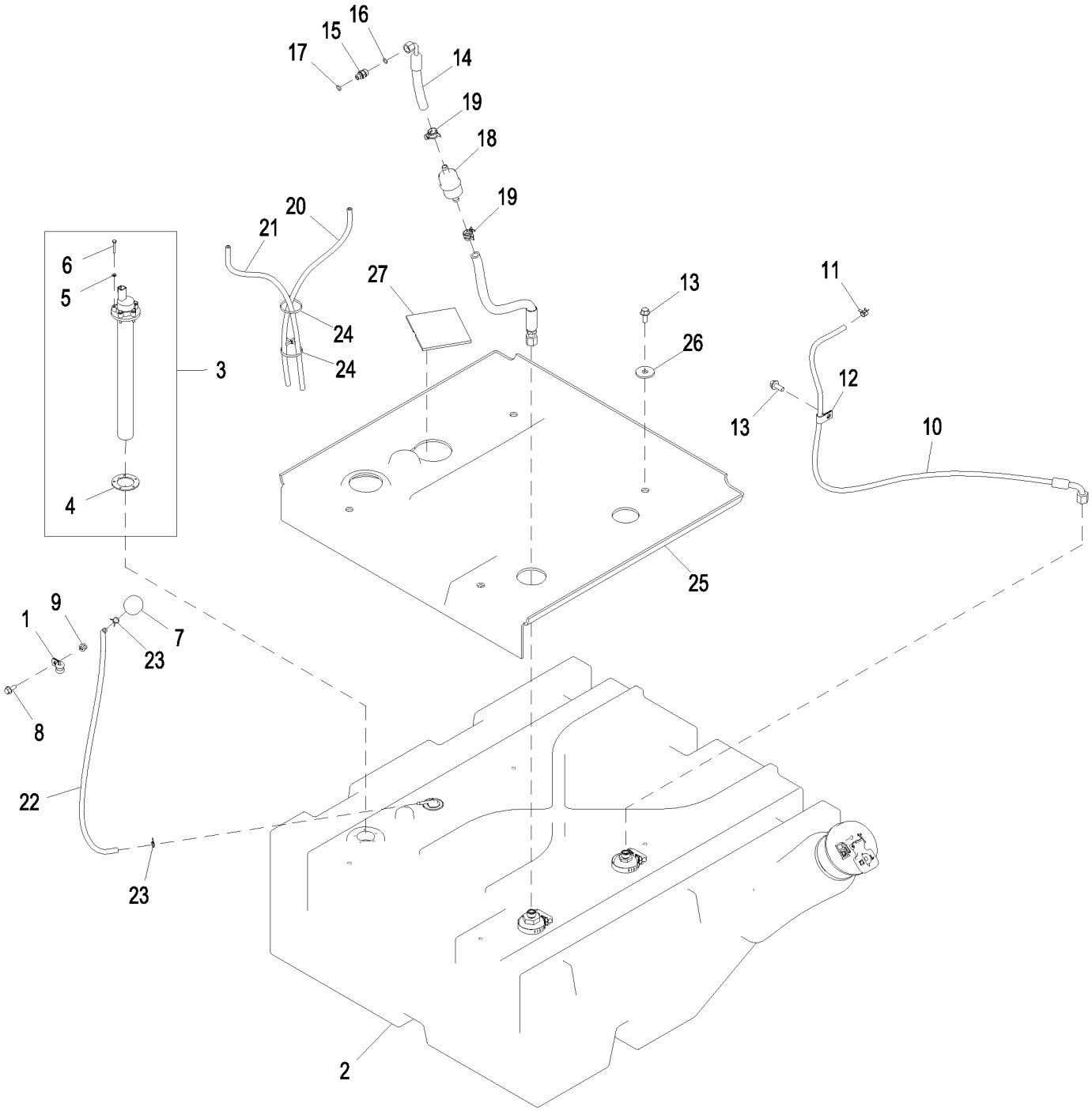

AT345043_TX1114383

Item	*Nº peça*	*Descrição*	*Qtde*	*Nº série*	*Notas*
1	T75276	Braçadeira	1		
2	AT361040	Tanque de combusTível	1	-642713	NLA, ORDER AT414576, Componentes em Página Separada
	AT414576	Tanque de combusTível	1	642714-	Componentes em Página Separada
3	AT226394	Emissor combustível	1		
4	T196733	Junta	1		
5	24M7027	Arruela	5		5.300 X 10 X 1 mm
6	19M7317	Parafuso	5		M5 X 30
7	RE52504	RespiRo	1		
8	19M7866	Parafuso	1		M8 X 20
9	14M7396	Porca de segurança	1		M8
10	AT228627	Mangueira hidraulica-fabric	1		13/16" X 1383 mm (54-1/2") X 1/4"
11	T242677	Abraçadeira para mangueira	1		
12	T75197	Braçadeira	1		
13	19M7785	Parafuso	1	-642713	M10 X 25
	19M7785	Parafuso	5	642714-	M10 X 25
14	AT323720	Mangueira hidraulica-fabric	1		13/16" X 635 mm (25") X 17.4752"
15	38H5008	Adaptador	1		
16	T77613	Anel o	1		9.250 X 1.780 mm (0.364" X 0.070")
17	51M7040	Anel o	1		9.300 X 2.200 mm
18	AT223493	Filtro de combustível	1		
19	R184863	Abraçadeira para mangueira	2		
20	.....	Mangueira em metro	1		MAKE FROM T79477, CTL 2.0 ft.
21	.....	Mangueira em metro	1		MAKE FROM T79477, CTL 2.0 ft.
22	.....	Mangueira em metro	1		MAKE FROM T79477, CTL 2.0 ft.
23	T13254	Braçadeira	2		
24	R44302	Cinta	2		
25	T312750	Capa	1	642714-	
26	24M7102	Arruela	4	642714-	13.500 X 44 X 4 mm
27	T312861	Capa	1	642714-	

Severe Duty Fuel System
Circuit de carburant à usage intensif
Sistema de Combustível para Serviço Severo
Sistema de combustible para servicio severo

AT384820_TX1078416 C.1

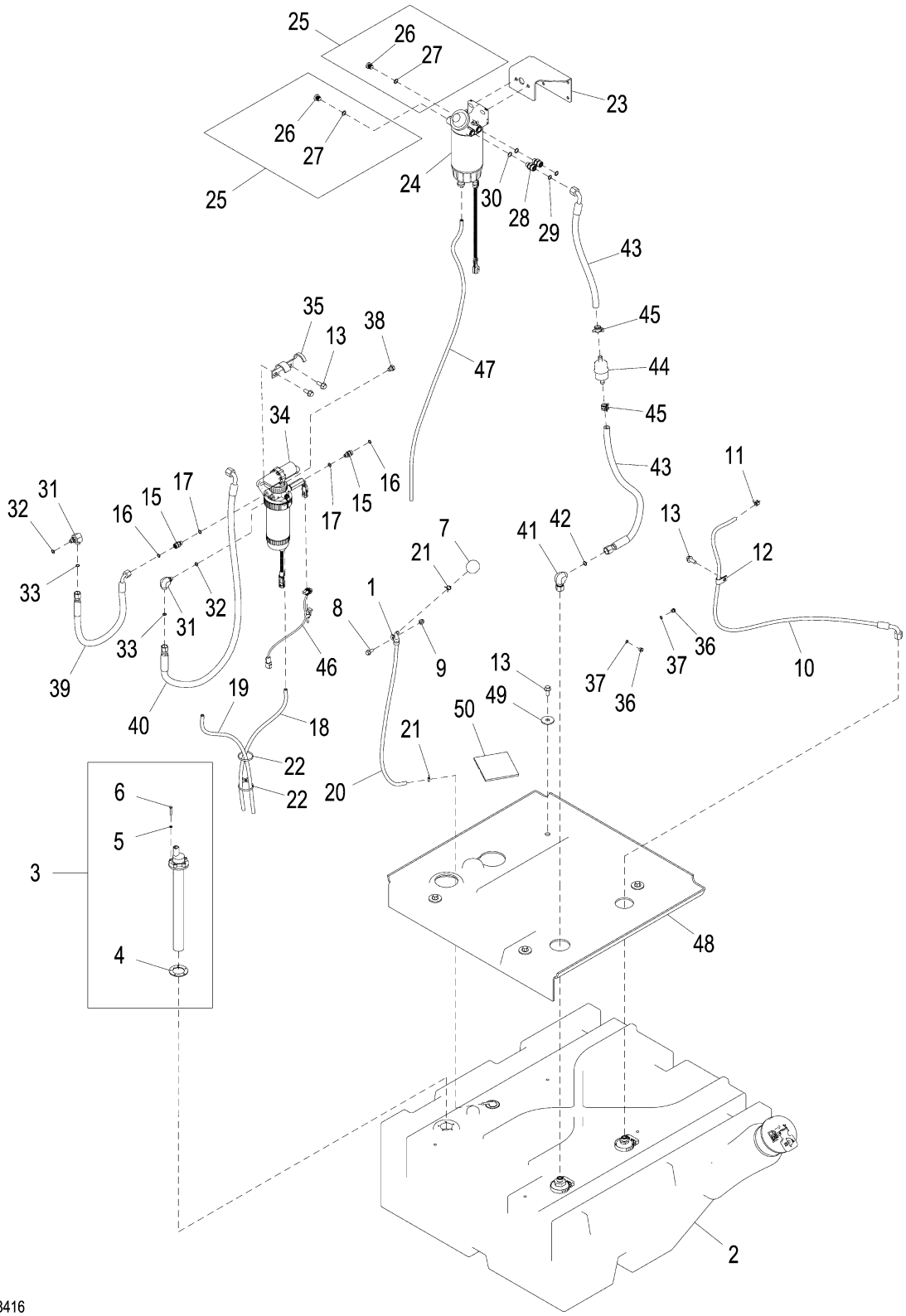

AT384820_TX1078416

Item	*Nº peça*	*Descrição*	*Qtde*	*Nº série*	*Notas*
1	T75276	Braçadeira	1		
2	AT361040	Tanque de combusTível	1	-642713	NLA, ORDER AT414576, Componentes em Página Separada
	AT414576	Tanque de combusTível	1	642714-	Componentes em Página Separada
3	AT226394	Emissor combustível	1		
4	T196733	Junta	1		
5	24M7027	Arruela	5		5.300 X 10 X 1 mm
6	19M7317	Parafuso	5		M5 X 30
7	RE52504	RespiRo	1		
8	19M7866	Parafuso	1		M8 X 20
9	14M7396	Porca de segurança	1		M8
10	AT228627	Mangueira hidraulica-fabric	1		13/16" X 1383 mm (54-1/2") X 1/4"
11	T242677	Abraçadeira para mangueira	1		
12	T75197	Braçadeira	1		
13	19M7785	Parafuso	3	-642713	M10 X 25
	19M7785	Parafuso	7	642714-	M10 X 25
15	38H5008	Adaptador	2		
16	T77613	Anel o	2		9.250 X 1.780 mm (0.364" X 0.070")
17	51M7040	Anel o	2		9.300 X 2.200 mm
18	.....	Mangueira em metro	1		MAKE FROM T79477, CTL 2.0 ft.
19	.....	Mangueira em metro	1		MAKE FROM T79477, CTL 2.0 ft.
20	.....	Mangueira em metro	1		MAKE FROM T79477, CTL 2.0 ft.
21	T13254	Braçadeira	2		
22	R44302	Cinta	2		
23	T257670	Apoio	1		
24	AT387536	Filtro	1		Filtro de Combustível para Serviço Severo, SUB FOR AT374694
	AT365870	Elemento de filtro	1		
	AT374689	Chicote	1		Aquecedor do Filtro de Combustível
	AT387539	Copo de sedimentação	1		SUB FOR AT374691
	AT387540	SenSor químico	1		Água no Combustível, SUB FOR AT366928
25	RE225377	Tampão	2		
26	T122803	Tampão	1		
27	51M7042	Anel o	1		13.300 X 2.200 mm
28	38H5135	Conexão	2		
29	T77857	Anel o	2		12.421 X 1.778 mm (0.489" X 0.070")
30	51M7042	Anel o	2		13.300 X 2.200 mm
31	38H5022	Conexão em ângulo	2		
32	51M7040	Anel o	2		9.300 X 2.200 mm
33	T77613	Anel o	2		9.250 X 1.780 mm (0.364" X 0.070")
34	RE534826	Filtro	1		Separador de Água com Bomba de Combustível Elétrica, Componentes em Página Separada
	RE529643	Elemento de filtro	1		
35	R525528	Apoio	1		
36	15M7087	Tampão de dreno	2		Para Bomba de Combustível Mecânica
37	51M7039	Anel o	2		8.100 X 1.600 mm
38	RE46686	Conexão	1		
39	AT367645	Mangueira hidraulica-fabric	1		17.4752" X 575 mm (22-3/4") X 17.4752"
40	AT367038	Mangueira hidraulica-fabric	1		17.4752" X 1350 mm (53-1/4") X 13/16"
41	38H1095	Conexão em ângulo	1		
42	T77857	Anel o	1		12.421 X 1.778 mm (0.489" X 0.070")
43	AT367039	Mangueira hidraulica-fabric	1		13/16" X 1104 mm (43-1/2") X 13/16"
44	AT223493	Filtro de combustível	1		
45	R184863	Abraçadeira para mangueira	2		
46	AT367609	Chicote	1		Chicote de Ligação do Aquecedor
47	.....	Mangueira em metro	1		MAKE FROM T79477, CTL 3.45 ft.
48	T312750	Capa	1	642714-	
49	24M7102	Arruela	4	642714-	13.500 X 44 X 4 mm
50	T312861	Capa	1	642714-	

Severe Duty Fuel Filter and Water Separator Kit
Kit de filtre à carburant à usage intensif et de séparateur d'eau
Kit de Separador de Água e Filtro de Combustível de Serviço Severo
Juego de filtro de combustible primario y separador de agua para servicio severo

AT371196_TX1076868 B.2

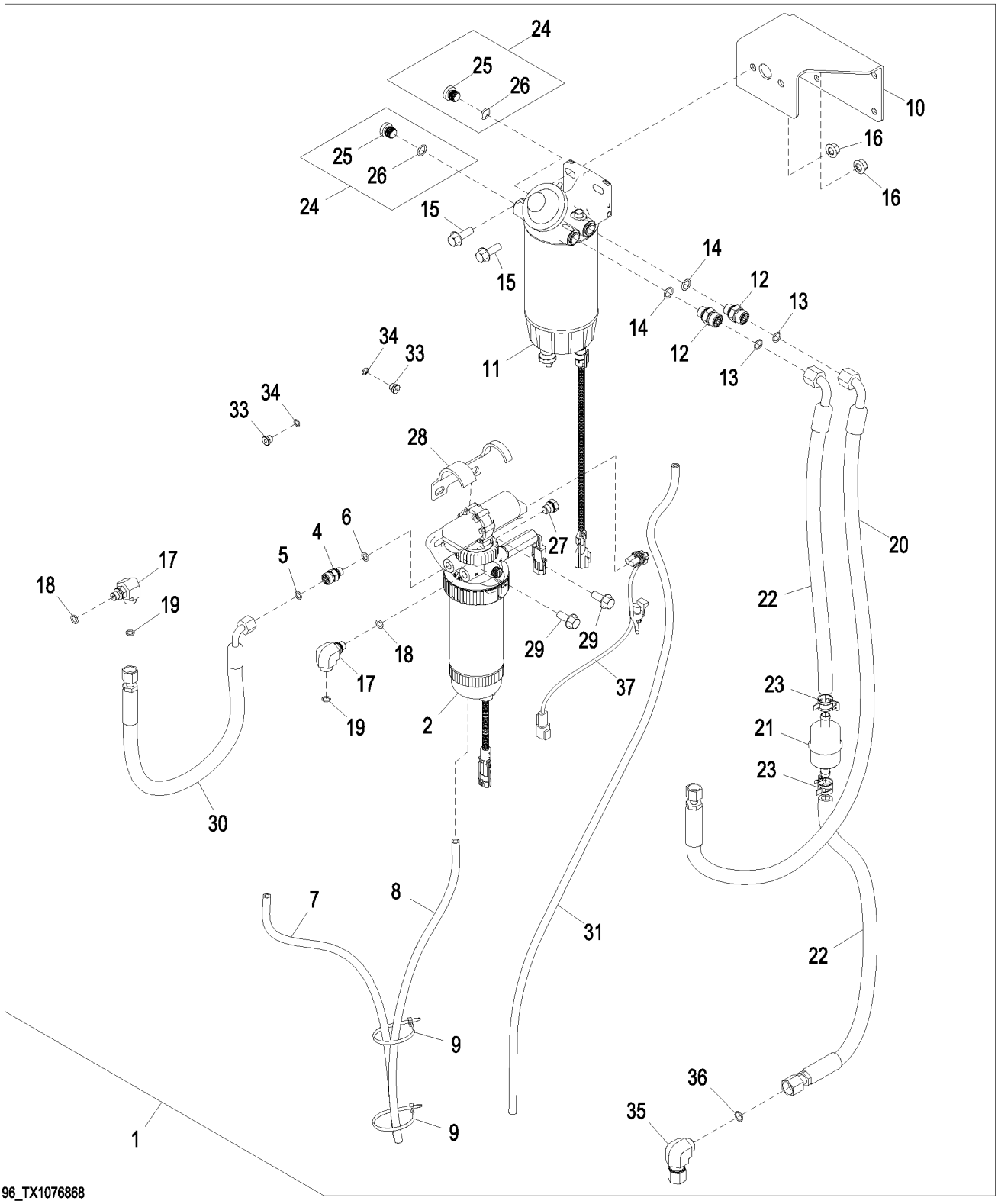

Item	*Nº peça*	*Descrição*	*Qtde*	*Nº série*	*Notas*
1	**AT371196**	**Kit do filtro**	**1**		**Serviço Severo, Pacotes de Produto**
2	RE534826	Filtro	1		Separador de Água com Bomba de Combustível Elétrica, Componentes em Página Separada
4	38H5008	Adaptador	1		
5	T77613	Anel o	1		9.250 X 1.780 mm (0.364" X 0.070")
6	51M7040	Anel o	1		9.300 X 2.200 mm
7	.....	Mangueira em metro	1		(MAKE FROM T79477) (CTL 2 ft.)
8	.....	Mangueira em metro	1		(MAKE FROM T79477) (CTL 2 ft.)
9	R44302	Cinta	2		
10	T257670	Apoio	1		
11	AT387536	Filtro	1		Filtro de Combustível para Serviço Severo, (SUB FOR AT374694)
	AT365870	Elemento de filtro	1		
	AT374689	Chicote	1		Aquecedor do Filtro de Combustível
	AT387539	Copo de sedimentação	1		(SUB FOR AT374691)
	AT387540	SenSor químico	1		Água no Combustível, (SUB FOR AT366928)
12	38H5135	Conexão	2		
13	T77857	Anel o	2		12.421 X 1.778 mm (0.489" X 0.070")
14	51M7042	Anel o	2		13.300 X 2.200 mm
15	19M7786	Parafuso	2		M10 X 30
16	14M7296	Porca com flange	2		M10
17	38H5022	Conexão em ângulo	2		
18	51M7040	Anel o	2		9.300 X 2.200 mm
19	T77613	Anel o	2		9.250 X 1.780 mm (0.364" X 0.070")
20	AT367038	Mangueira hidraulica-fabric	1		17.4752" X 1350 mm (53-1/4") X 13/16"
21	AT223493	Filtro de combustível	1		
22	AT367039	Mangueira hidraulica-fabric	1		13/16" X 1104 mm (43-1/2") X 13/16"
23	R184863	Abraçadeira para mangueira	2		
24	RE225377	Tampão	2		
25	T122803	Tampão	2		
26	51M7042	Anel o	2		13.300 X 2.200 mm
27	RE46686	Conexão	1		
28	R525528	Apoio	1		
29	19M7785	Parafuso	2		M10 X 25
30	AT367645	Mangueira hidraulica-fabric	1		17.4752" X 575 mm (22-3/4") X 17.4752"
31	.....	Mangueira em metro	1		(MAKE FROM T79477) (CTL 3.45 ft.)
33	15M7087	Tampão de dreno	2		Para Bomba de Combustível Mecânica
34	51M7039	Anel o	2		8.100 X 1.600 mm
35	38H1095	Conexão em ângulo	1		
36	T77857	Anel o	1		12.421 X 1.778 mm (0.489" X 0.070")
37	AT367609	Chicote	1		Separador de Água com Bomba de Combustível Elétrica, Componentes em Página Separada

Water Separator with Electric Fuel Pump
Séparateur d'eau av. pompe à carburant électrique
Separador de Água com Bomba de Combustível Elétrica
Separador de agua con bomba eléctrica de combustible

TX1056805 A.1

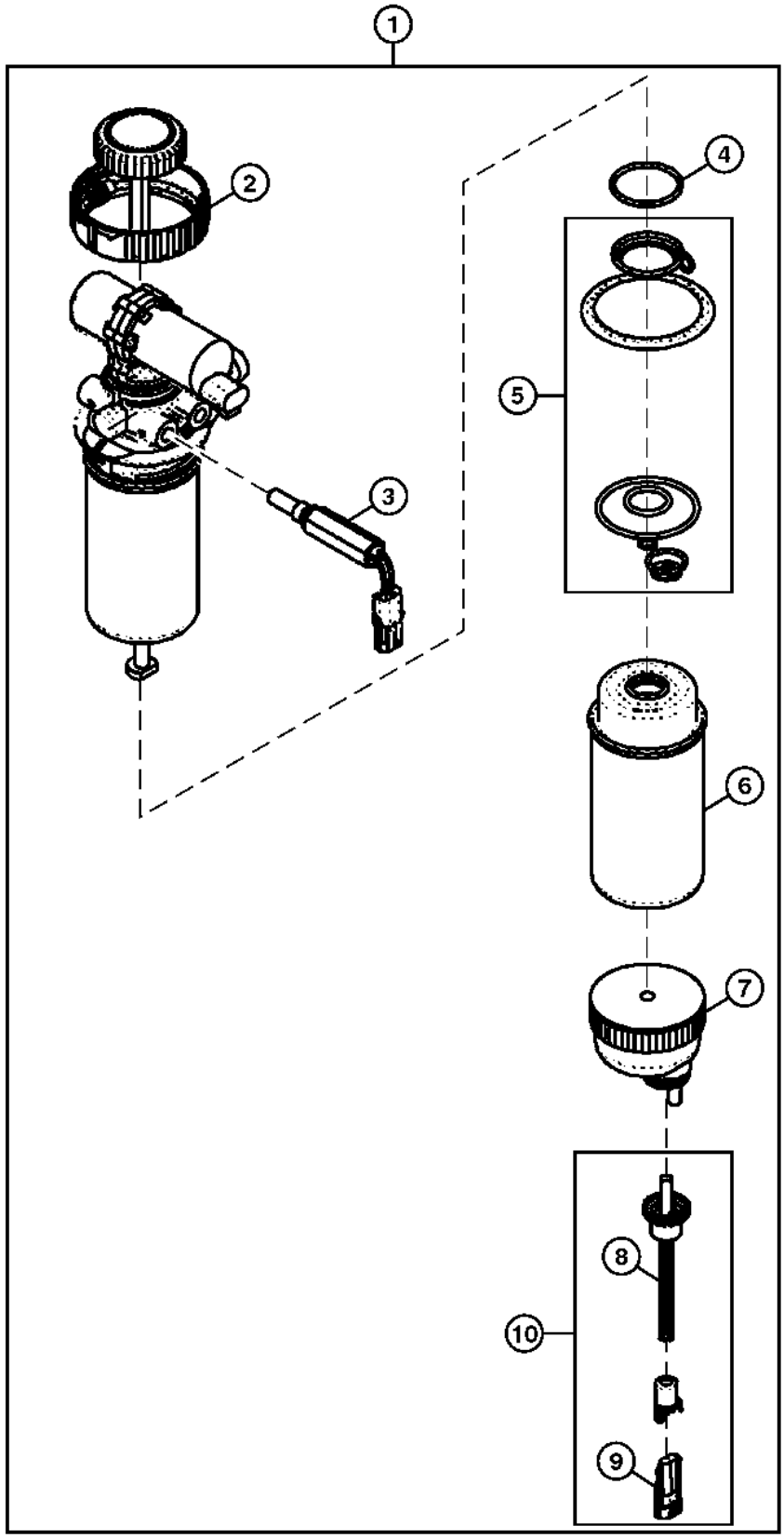

TX1056805

Item	*Nº peça*	*Descrição*	*Qtde*	*Nº série*	*Notas*
1	RE534826	Filtro	1		
2	RE526834	Kit do filtro	1		
3	RE534822	ResistoR	1		
4	RE516512	Kit - anel o	1		
5	RE516553	Kit retentor	1		
6	RE529643	Elemento de filtro	1		
7	RE51650	Copo de sedimentação	1		
8	57M9556	Acessório conexão elétrica	1		
9	57M7256	Alojam. conector elétrico	1		
10	RE519696	SenSor	1		Água no Combustível

Secondary Steering System (- 654410)
Système de direction auxiliaire (- 654410)
Sistema de Direção Secundária (- 654410)
Sistema de dirección auxiliar (- 654410)

AT388574_TX1100258 C.1

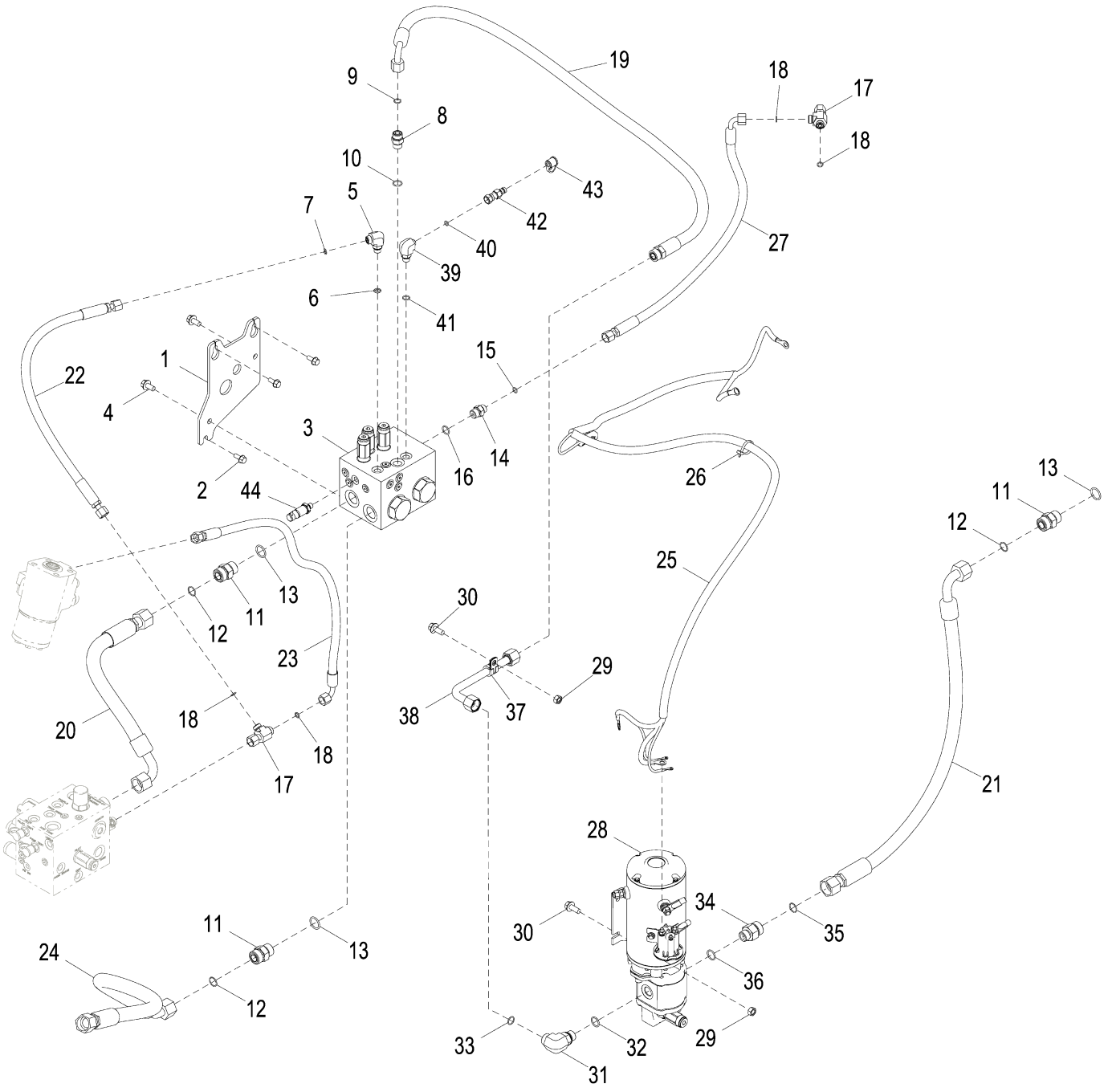

AT388574_TX1100258

Item	*Nº peça*	*Descrição*	*Qtde*	*Nº série*	*Notas*
1	T275106	Placa	1		
2	19M7866	Parafuso	3		M8 X 20
3	AT420496	Coletor	1		NLA, SUB AT438550, Válvula de Direção Secundária, Componentes em Página Separada
	AT438550	Coletor	1		SUB FOR AT420496 AND AT380627, Válvula de Direção Secundária, Componentes em Página Separada
4	19M7784	Parafuso	2		M10 X 20
5	38H1004	Conexão em ângulo	1		
6	R26448	Anel o	1		11.887 X 1.981 mm (0.468" X 5/64")
7	T77613	Anel o	1		9.250 X 1.780 mm (0.364" X 0.070")
8	38H1161	Adaptador	1		
9	T77857	Anel o	1		12.421 X 1.778 mm (0.489" X 0.070")
10	R26375	Anel o	1		16.358 X 2.210 mm (0.644" X 0.087")
11	38H1163	Adaptador	3		
12	T77858	Anel o	3		18.771 X 1.778 mm (0.739" X 0.070")
13	U12547	Anel o	3		23.470 X 2.946 mm (0.924" X 0.116")
14	38H1171	Adaptador	1		
15	T77613	Anel o	1		9.250 X 1.780 mm (0.364" X 0.070")
16	R26375	Anel o	1		16.358 X 2.210 mm (0.644" X 0.087")
17	38H1030	Conexão em t	2		
18	T77613	Anel o	4		9.250 X 1.780 mm (0.364" X 0.070")
19	AT409051	Mangueira hidraulica-fabric	1		
20	AT345343	Mangueira hidraulica-fabric	1		
21	AT346034	Mangueira hidraulica-fabric	1		
22	AT354832	Mangueira hidraulica-fabric	1		
23	AT354069	Mangueira hidraulica-fabric	1		
24	AT354871	Mangueira hidraulica-fabric	1		
25	AT371365	Chicote	1		Chicote da Direção Secundária
26	R44302	Cinta	1		
27	AT383153	Mangueira hidraulica-fabric	1		NLA
28	AT390167	Bomba	1		Bomba Secundária da Direção, INCLUDES AT210093, AT210094, AT390168, AND AT390169
	AT210093	Solenóide	1		
	AT210094	Motor	1		
	AT390168	Bomba	1		
	AT390169	VálVula de alíVio de press.	1		
29	14M7274	Porca	5		M10
30	19M7785	Parafuso	5		M10 X 25
31	38H1006	Conexão em ângulo	1		
32	R26906	Anel o	1		19.177 X 2.464 mm (0.755" X 0.097")
33	T77932	Anel o	1		15.596 X 1.778 mm (0.614" X 0.070")
34	38H1193	Adaptador	1		
35	T77858	Anel o	1		18.771 X 1.778 mm (0.739" X 0.070")
36	R26906	Anel o	1		19.177 X 2.464 mm (0.755" X 0.097")
37	T76252	Braçadeira	1		
38	AT409040	Tubo de óleo	1		
39	38H1009	Conexão em ângulo	1		
40	T77814	Anel o	1		7.650 X 1.780 mm (0.301" X 0.070")
41	R26448	Anel o	1		11.887 X 1.981 mm (0.468" X 5/64")
42	RE60700	Engate de diagnostico	1		
43	R77175	Capa	1		
44	AT358048	TransduTor	1		Sensor de Pressão

Secondary Steering System (654411 -)
Système de direction auxiliaire (654411 -)
Sistema de Direção Secundária (654411 -)
Sistema de dirección auxiliar (654411 -)

AT388574_TX1149629 A.1

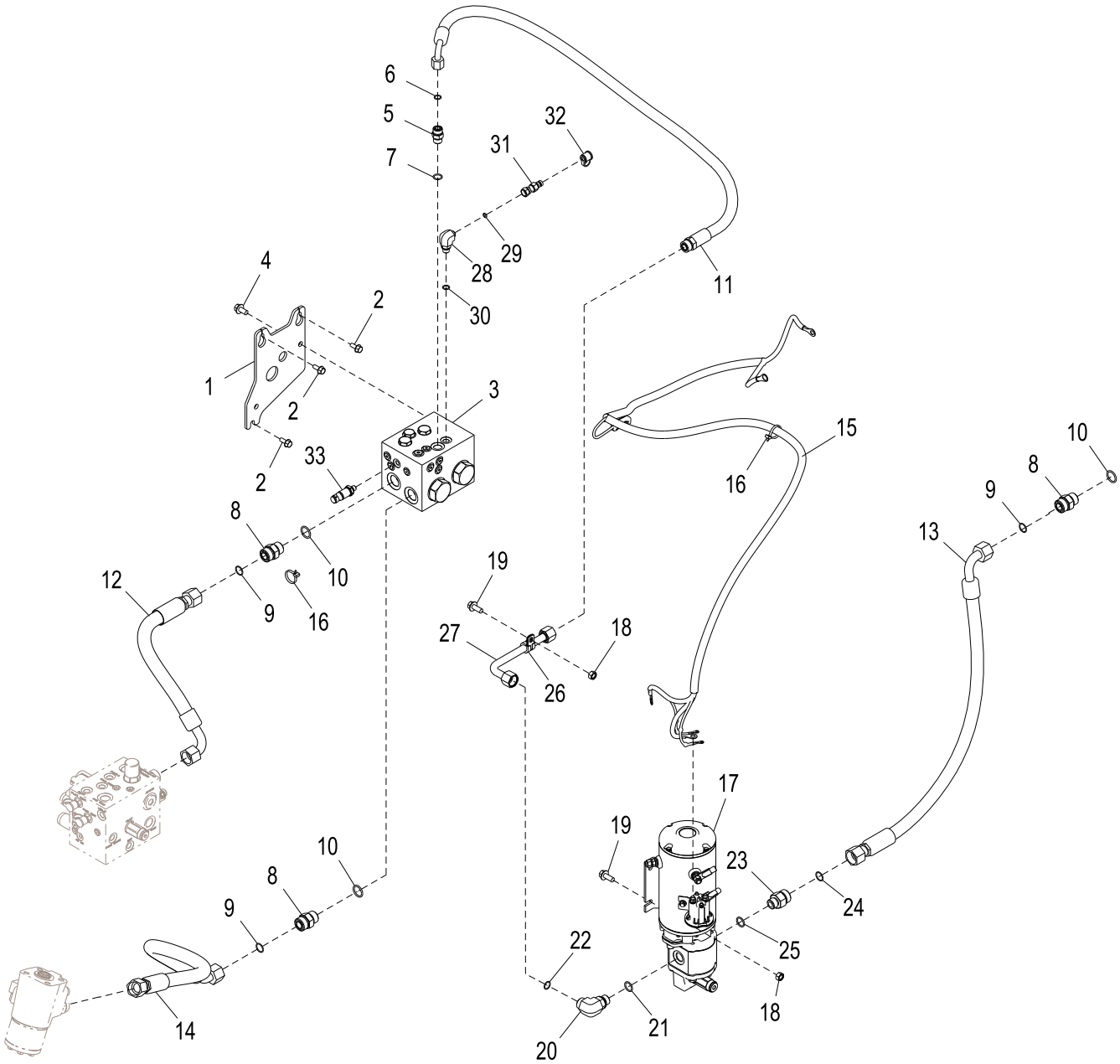

AT388574_TX1149629

Item	*Nº peça*	*Descrição*	*Qtde*	*Nº série*	*Notas*
1	T275106	Placa	1		
2	19M7866	Parafuso	3		M8 X 20
3	AT438550	Coletor	1		Válvula de Direção Secundária, Componentes em Página Separada
4	19M7784	Parafuso	2		M10 X 20
5	38H1161	Adaptador	1		
6	T77857	Anel o	1		
7	R26375	Anel o	1		
8	38H1163	Adaptador	3		
9	T77858	Anel o	3		
10	U12547	Anel o	3		
11	AT409051	Mangueira hidraulica-fabric	1		
12	AT345343	Mangueira hidraulica-fabric	1		
13	AT346034	Mangueira hidraulica-fabric	1		
14	AT354871	Mangueira hidraulica-fabric	1		
15	AT371365	Chicote	1		Chicote da Direção Secundária
16	R44302	Cinta	2		
17	AT390167	Bomba	1		Bomba Secundária da Direção, INCLUDES AT210093, AT210094, AT390168, AND AT390169
	AT210093	Solenóide	1		
	AT210094	Motor	1		
	AT390168	Bomba	1		
	AT390169	VálVula de alíVio de press.	1		
18	14M7274	Porca	5		M10
19	19M7785	Parafuso	5		M10 X 25
20	38H1006	Conexão em ângulo	1		
21	R26906	Anel o	1		
22	T77932	Anel o	1		
23	38H1193	Adaptador	1		
24	T77858	Anel o	1		
25	R26906	Anel o	1		
26	T76252	Braçadeira	1		
27	AT409040	Tubo de óleo	1		
28	38H1009	Conexão em ângulo	1		
29	T77814	Anel o	1		
30	R26448	Anel o	1		
31	RE60700	Engate de diagnostico	1		
32	R77175	Capa	1		
33	AT358048	TransduTor	1		Sensor de Pressão

Secondary Steering System for Joystick Steering (- 654410)
Système de direction auxiliaire pour direction par manche à balai (- 654410)
Sistema de Direção Secundária para Direção com Joystick (- 654410)
Sistema de dirección auxiliar para control por palanca (- 654410)

AT388573_TX1100370 C.1

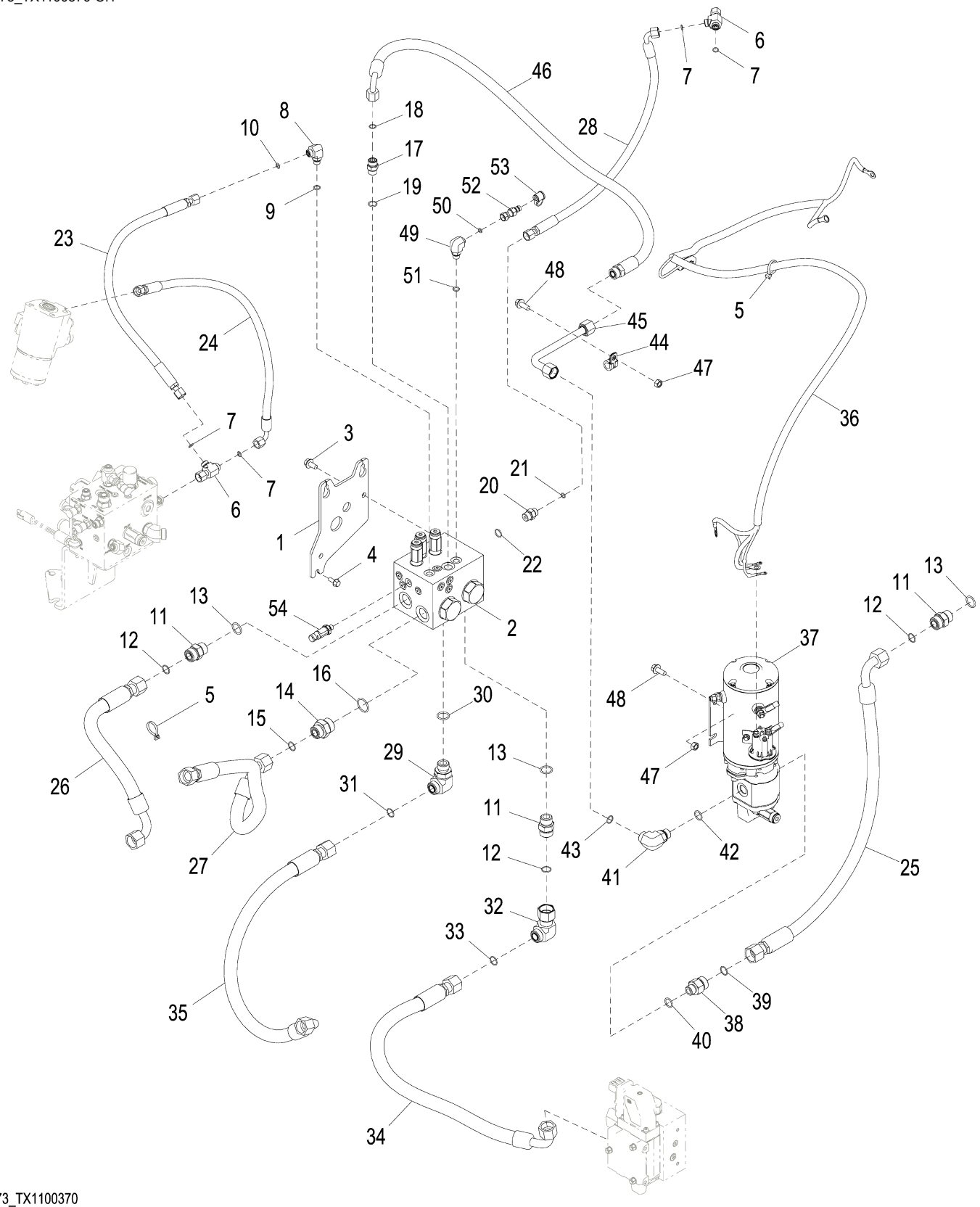

AT388573_TX1100370

Item	Nº peça	Descrição	Qtde	Nº série	Notas
1	T275106	Placa	1		
2	AT420496	Coletor	1		NLA, SUB AT438550, Válvula de Direção Secundária, Componentes em Página Separada
	AT438550	Coletor	1		SUB FOR AT420496 AND AT380627, Válvula de Direção Secundária, Componentes em Página Separada
3	19M7784	Parafuso	2		M10 X 20
4	19M7866	Parafuso	3		M8 X 20
5	R44302	Cinta	2		
6	38H1030	Conexão em t	2		
7	T77613	Anel o	4		9.250 X 1.780 mm (0.364" X 0.070")
8	38H1004	Conexão em ângulo	1		
9	R26448	Anel o	1		11.887 X 1.981 mm (0.468" X 5/64")
10	T77613	Anel o	1		9.250 X 1.780 mm (0.364" X 0.070")
11	38H1163	Adaptador	3		
12	T77858	Anel o	3		18.771 X 1.778 mm (0.739" X 0.070")
13	U12547	Anel o	3		23.470 X 2.946 mm (0.924" X 0.116")
14	38H1194	Adaptador	1		
15	T77858	Anel o	1		18.771 X 1.778 mm (0.739" X 0.070")
16	R29936	Anel o	1		29.743 X 2.946 mm (1.171" X 0.116")
17	38H1161	Adaptador	1		
18	T77857	Anel o	1		
19	R26375	Anel o	1		16.358 X 2.210 mm (0.644" X 0.087")
20	38H1171	Adaptador	1		
21	T77613	Anel o	1		9.250 X 1.780 mm (0.364" X 0.070")
22	R26375	Anel o	1		16.358 X 2.210 mm (0.644" X 0.087")
23	AT354832	Mangueira hidraulica-fabric	1		
24	AT354069	Mangueira hidraulica-fabric	1		
25	AT346034	Mangueira hidraulica-fabric	1		
26	AT345343	Mangueira hidraulica-fabric	1		
27	AT354871	Mangueira hidraulica-fabric	1		
28	AT383153	Mangueira hidraulica-fabric	1		NLA
29	38H1007	Conexão em ângulo	1		
30	U12547	Anel o	1		23.470 X 2.946 mm (0.924" X 0.116")
31	T77858	Anel o	1		18.771 X 1.778 mm (0.739" X 0.070")
32	38H1097	Conexão em ângulo	1		
33	T77858	Anel o	1		18.771 X 1.778 mm (0.739" X 0.070")
34	AT344998	Mangueira hidraulica-fabric	1		
35	AT349514	Mangueira hidraulica-fabric	1		
36	AT371365	Chicote	1		Chicote da Direção Secundária
37	AT390167	Bomba	1		Bomba Secundária da Direção, INCLUDES AT210093, AT210094, AT390168, AND AT390169
	AT210093	Solenóide	1		
	AT210094	Motor	1		
	AT390168	Bomba	1		
	AT390169	VálVula de alíVio de press.	1		
38	38H1193	Adaptador	1		
39	T77858	Anel o	1		18.771 X 1.778 mm (0.739" X 0.070")
40	R26906	Anel o	1		19.177 X 2.464 mm (0.755" X 0.097")
41	38H1006	Conexão em ângulo	1		
42	R26906	Anel o	1		19.177 X 2.464 mm (0.755" X 0.097")
43	T77932	Anel o	1		15.596 X 1.778 mm (0.614" X 0.070")
44	T76252	Braçadeira	1		
45	AT409040	Tubo de óleo	1		
46	AT409051	Mangueira hidraulica-fabric	1		
47	14M7274	Porca	5		M10
48	19M7785	Parafuso	5		M10 X 25
49	38H1009	Conexão em ângulo	1		
50	T77814	Anel o	1		
51	R26448	Anel o	1		11.887 X 1.981 mm (0.468" X 5/64")
52	RE60700	Engate de diagnostico	1		
53	R77175	Capa	1		
54	AT358048	TransduTor	1		Sensor de Pressão

Secondary Steering System for Joystick Steering (654411 -)
Système de direction auxiliaire pour direction par manche à balai (654411 -)
Sistema de Direção Secundária para Direção com Joystick (654411 -)
Sistema de dirección auxiliar para control por palanca (654411 -)

AT388573_TX1149616 A.2

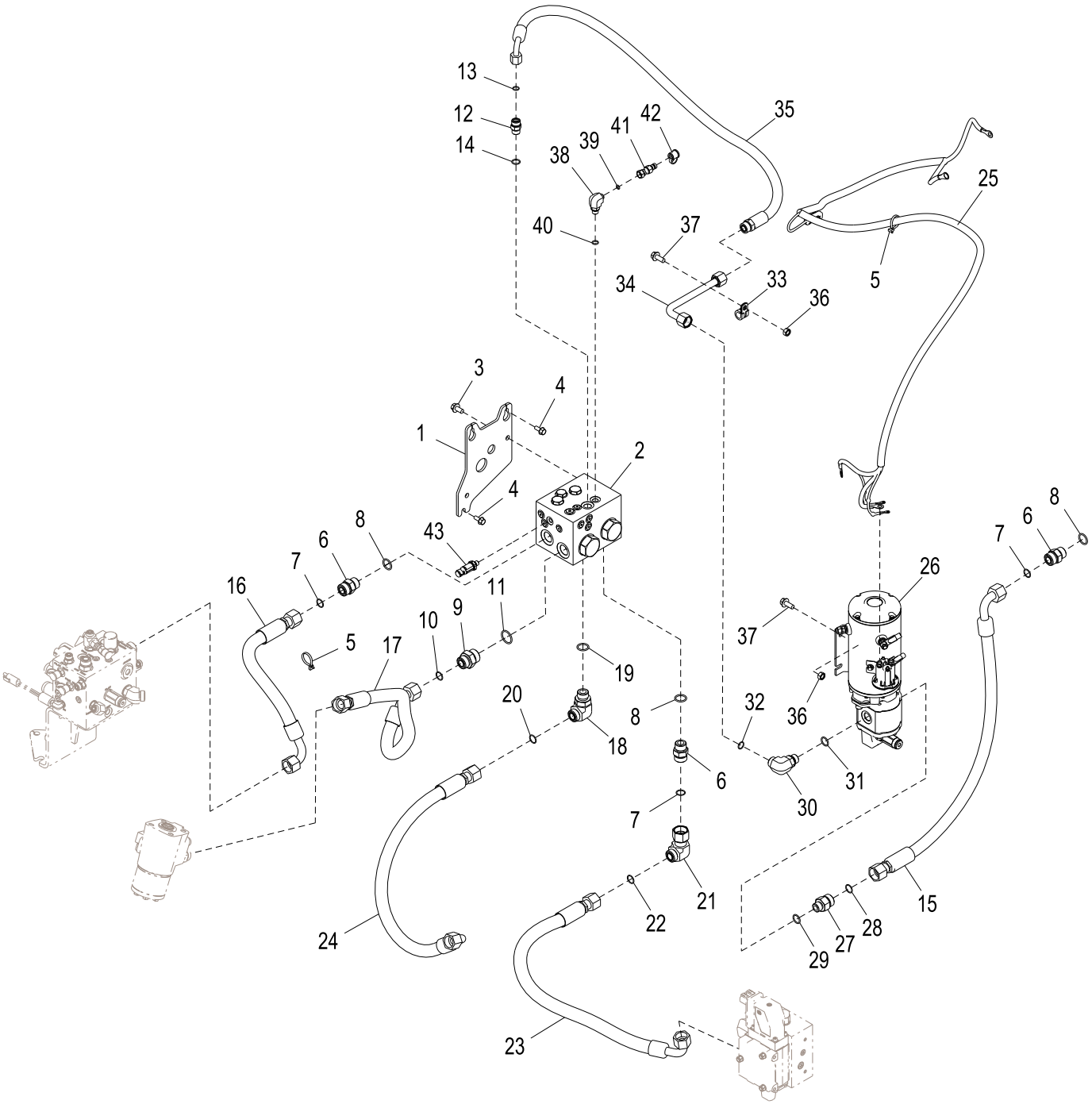

AT388573_TX1149616

Item	*Nº peça*	*Descrição*	*Qtde*	*Nº série*	*Notas*
1	T275106	Placa	1		
2	AT438550	Coletor	1		Válvula de Direção Secundária, Componentes em Página Separada
3	19M7784	Parafuso	2		M10 X 20
4	19M7866	Parafuso	3		M8 X 20
5	R44302	Cinta	2		
6	38H1163	Adaptador	3		
7	T77858	Anel o	3		
8	U12547	Anel o	3		
9	38H1194	Adaptador	1		
10	T77858	Anel o	1		
11	R29936	Anel o	1		
12	38H1161	Adaptador	1		
13	T77857	Anel o	1		
14	R26375	Anel o	1		
15	AT346034	Mangueira hidraulica-fabric	1		
16	AT345343	Mangueira hidraulica-fabric	1		
17	AT354871	Mangueira hidraulica-fabric	1		
18	38H1007	Conexão em ângulo	1		
19	U12547	Anel o	1		
20	T77858	Anel o	1		
21	38H1097	Conexão em ângulo	1		
22	T77858	Anel o	1		
23	AT344998	Mangueira hidraulica-fabric	1		
24	AT349514	Mangueira hidraulica-fabric	1		
25	AT371365	Chicote	1		Chicote da Direção Secundária
26	AT390167	Bomba	1		Bomba Secundária da Direção, INCLUDES AT210093, AT210094, AT390168, AND AT390169
	AT210093	Solenóide	1		
	AT210094	Motor	1		
	AT390168	Bomba	1		
	AT390169	VálVula de alíVio de press.	1		
27	38H1193	Adaptador	1		
28	T77858	Anel o	1		
29	R26906	Anel o	1		
30	38H1006	Conexão em ângulo	1		
31	R26906	Anel o	1		
32	T77932	Anel o	1		
33	T76252	Braçadeira	1		
34	AT409040	Tubo de óleo	1		
35	AT409051	Mangueira hidraulica-fabric	1		
36	14M7274	Porca	5		M10
37	19M7785	Parafuso	5		M10 X 25
38	38H1009	Conexão em ângulo	1		
39	T77814	Anel o	1		
40	R26448	Anel o	1		
41	RE60700	Engate de diagnostico	1		
42	R77175	Capa	1		
43	AT358048	TransduTor	1		Sensor de Pressão

Secondary Steering System Conversion Kit (- 654410)
Jeu d'adaptation de système de direction auxiliaire (- 654410)
Kit de Conversão do Sistema de Direção Secundária (- 654410)
Juego de conversión del sistema de dirección auxiliar (- 654410)

ETN88543_TX1109597 B.1

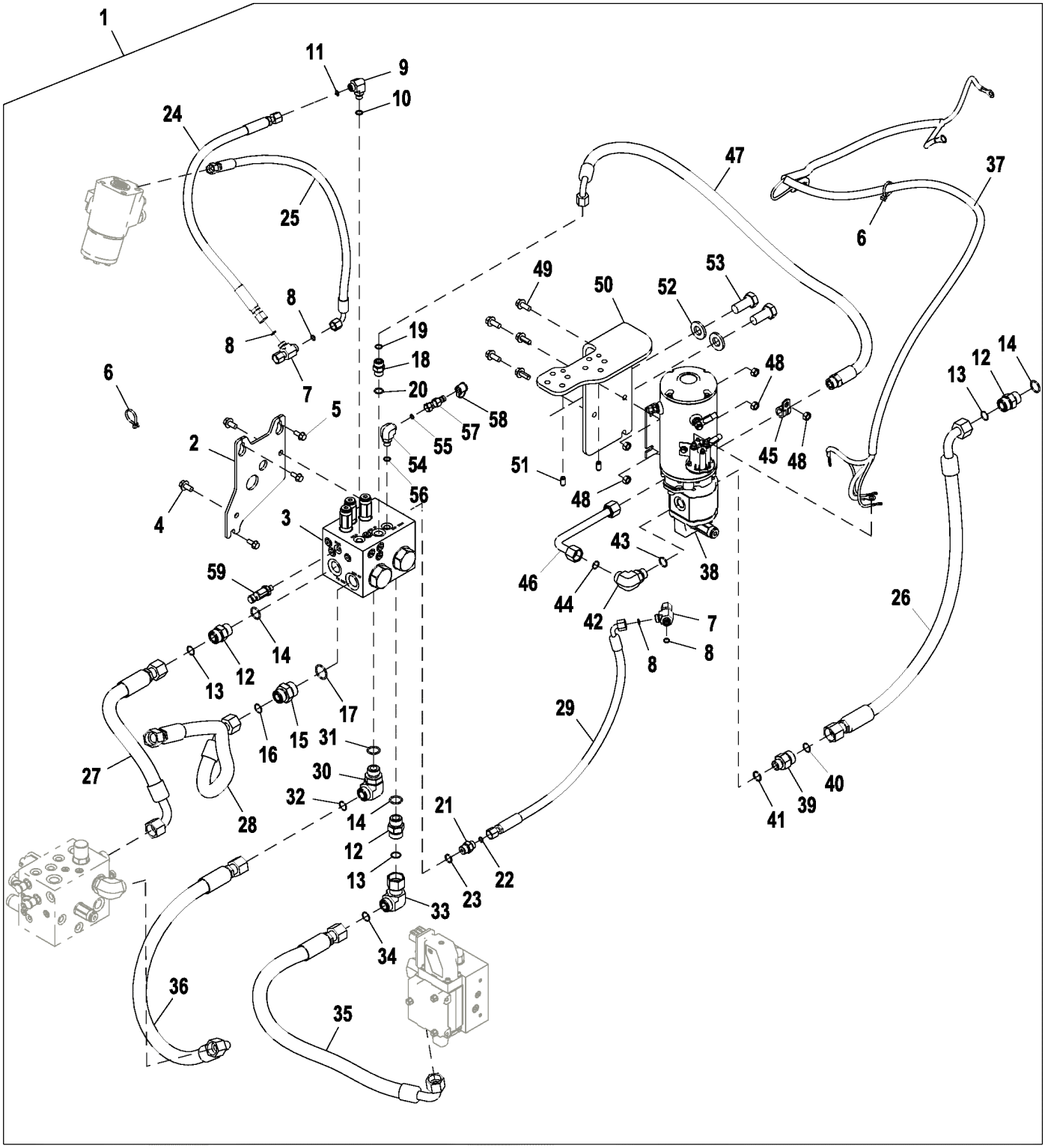

ETN88543_TX1109597

Item	Nº peça	Descrição	Qtde	Nº série	Notas
1	**ETN88543**	**SiStema de direção**	**1**		**NLA, SUB AT439847, Pacotes de Produto**
	AT439847	**SiStema de direção**	**1**		**SUB FOR ETN88543, Pacotes de Produto**
2	T275106	Placa	1		
3	AT420496	Coletor	1		NLA, SUB AT438550, Válvula de Direção Secundária, Componentes em Página Separada
	AT438550	Coletor	1		SUB FOR AT420496 AND AT380627, Válvula de Direção Secundária, Componentes em Página Separada
4	19M7784	Parafuso	2		M10 X 20
5	19M7866	Parafuso	3		M8 X 20
6	R44302	Cinta	2		
7	38H1030	Conexão em t	2		
8	T77613	Anel o	4		9.250 X 1.780 mm (0.364" X 0.070")
9	38H1004	Conexão em ângulo	1		
10	R26448	Anel o	1		11.887 X 1.981 mm (0.468" X 5/64")
11	T77613	Anel o	1		9.250 X 1.780 mm (0.364" X 0.070")
12	38H1163	Adaptador	3		
13	T77858	Anel o	3		18.771 X 1.778 mm (0.739" X 0.070")
14	U12547	Anel o	3		23.470 X 2.946 mm (0.924" X 0.116")
15	38H1194	Adaptador	1		
16	T77858	Anel o	1		18.771 X 1.778 mm (0.739" X 0.070")
17	R29936	Anel o	1		29.743 X 2.946 mm (1.171" X 0.116")
18	38H1161	Adaptador	1		
19	T77857	Anel o	1		12.421 X 1.778 mm (0.489" X 0.070")
20	R26375	Anel o	1		16.358 X 2.210 mm (0.644" X 0.087")
21	38H1171	Adaptador	1		
22	T77613	Anel o	1		9.250 X 1.780 mm (0.364" X 0.070")
23	R26375	Anel o	1		16.358 X 2.210 mm (0.644" X 0.087")
24	AT354832	Mangueira hidraulica-fabric	1		
25	AT354069	Mangueira hidraulica-fabric	1		
26	AT346034	Mangueira hidraulica-fabric	1		
27	AT345343	Mangueira hidraulica-fabric	1		
28	AT354871	Mangueira hidraulica-fabric	1		
29	AT383153	Mangueira hidraulica-fabric	1		
30	38H1007	Conexão em ângulo	1		
31	U12547	Anel o	1		23.470 X 2.946 mm (0.924" X 0.116")
32	T77858	Anel o	1		18.771 X 1.778 mm (0.739" X 0.070")
33	38H1097	Conexão em ângulo	1		
34	T77858	Anel o	1		18.771 X 1.778 mm (0.739" X 0.070")
35	AT344998	Mangueira hidraulica-fabric	1		
36	AT349514	Mangueira hidraulica-fabric	1		
37	AT371365	Chicote	1		Chicote da Direção Secundária
38	AT390167	Bomba	1		Bomba Secundária da Direção, INCLUDES AT210093, AT210094, AT390168, AND AT390169
	AT210093	Solenóide	1		
	AT210094	Motor	1		
	AT390168	Bomba	1		
	AT390169	VálVula de alíVio de press.	1		
39	38H1193	Adaptador	1		
40	T77858	Anel o	1		18.771 X 1.778 mm (0.739" X 0.070")
41	R26906	Anel o	1		19.177 X 2.464 mm (0.755" X 0.097")
42	38H1006	Conexão em ângulo	1		
43	R26906	Anel o	1		19.177 X 2.464 mm (0.755" X 0.097")
44	T77932	Anel o	1		15.596 X 1.778 mm (0.614" X 0.070")
45	T76252	Braçadeira	1		
46	AT409040	Tubo de óleo	1		
47	AT409051	Mangueira hidraulica-fabric	1		
48	14M7274	Porca	5		M10
49	19M7785	Parafuso	5		M10 X 25
50	T304367	Placa	1		
51	34M7250	Pino elástico	2		10 X 20 mm
52	24M7242	Arruela	2		21.400 X 42 X 5 mm
53	19M7950	Parafuso sextavado	2		M20 X 45
54	38H1009	Conexão em ângulo	1		
55	T77814	Anel o	1		7.650 X 1.780 mm (0.301" X 0.070")
56	R26448	Anel o	1		11.887 X 1.981 mm (0.468" X 5/64")
57	RE60700	Engate de diagnostico	1		
58	R77175	Capa	1		
59	AT358048	TransduTor	1		Pressostato do Sistema de Direção

Secondary Steering System Conversion Kit (654411 -)
Jeu d'adaptation de système de direction auxiliaire (654411 -)
Kit de Conversão do Sistema de Direção Secundária (654411 -)
Juego de conversión del sistema de dirección auxiliar (654411 -)

AT439847_TX1149757 A.1

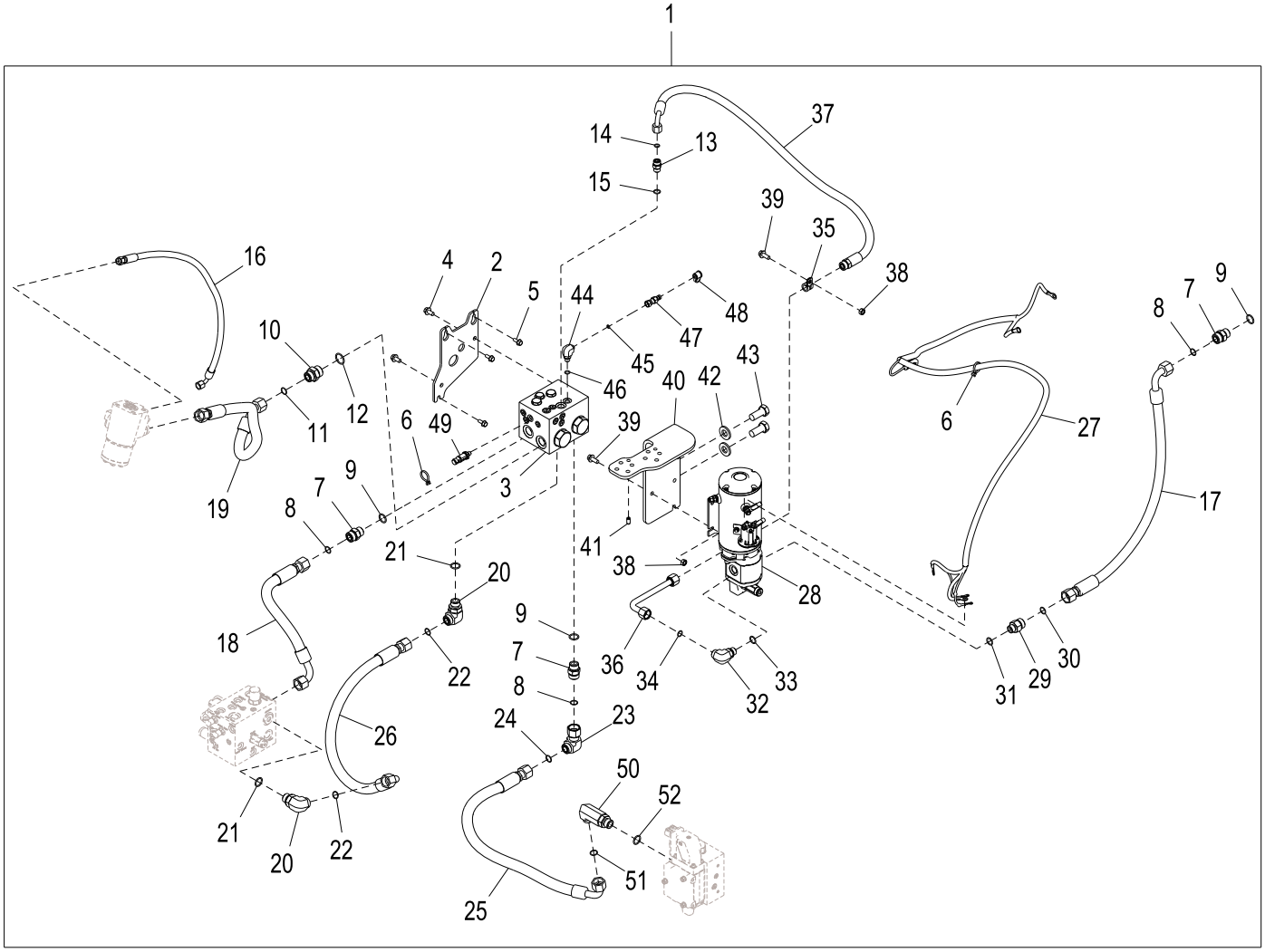

AT439847_TX1149757

Item	*Nº peça*	*Descrição*	*Qtde*	*Nº série*	*Notas*
1	**AT439847**	**SiStema de direção**	**1**		**Pacotes de Produto**
2	T275106	Placa	1		
3	AT438550	Coletor	1		Válvula de Direção Secundária, Componentes em Página Separada
4	19M7784	Parafuso	2		M10 X 20
5	19M7866	Parafuso	3		M8 X 20
6	R44302	Cinta	2		
7	38H1163	Adaptador	3		
8	T77858	Anel o	3		
9	U12547	Anel o	3		
10	38H1194	Adaptador	1		
11	T77858	Anel o	1		
12	R29936	Anel o	1		
13	38H1161	Adaptador	1		
14	T77857	Anel o	1		
15	R26375	Anel o	1		
16	AT354069	Mangueira hidraulica-fabric	1		
17	AT346034	Mangueira hidraulica-fabric	1		
18	AT345343	Mangueira hidraulica-fabric	1		
19	AT354871	Mangueira hidraulica-fabric	1		
20	38H1007	Conexão em ângulo	2		
21	U12547	Anel o	2		
22	T77858	Anel o	2		
23	38H1097	Conexão em ângulo	1		
24	T77858	Anel o	1		
25	AT344998	Mangueira hidraulica-fabric	1		
26	AT349514	Mangueira hidraulica-fabric	1		
27	AT371365	Chicote	1		Chicote da Direção Secundária
28	AT390167	Bomba	1		Bomba Secundária da Direção, INCLUDES AT210093, AT210094, AT390168, AND AT390169
	AT210093	Solenóide	1		
	AT210094	Motor	1		
	AT390168	Bomba	1		
	AT390169	VálVula de alíVio de press.	1		
29	38H1193	Adaptador	1		
30	T77858	Anel o	1		
31	R26906	Anel o	1		
32	38H1006	Conexão em ângulo	1		
33	R26906	Anel o	1		
34	T77932	Anel o	1		
35	T76252	Braçadeira	1		
36	AT409040	Tubo de óleo	1		
37	AT409051	Mangueira hidraulica-fabric	1		
38	14M7274	Porca	5		M10
39	19M7785	Parafuso	5		M10 X 25
40	T304367	Placa	1		
41	34M7250	Pino elástico	2		10 X 20 mm
42	24M7242	Arruela	2		21.400 X 42 X 5 mm
43	19M7950	Parafuso sextavado	2		M20 X 45
44	38H1009	Conexão em ângulo	1		
45	T77814	Anel o	1		
46	R26448	Anel o	1		
47	RE60700	Engate de diagnostico	1		
48	R77175	Capa	1		
49	AT358048	TransduTor	1		Pressostato do Sistema de Direção
50	38H1492	Conexão em ângulo	1		
51	T77858	Anel o	1		
52	U12547	Anel o	1		

Secondary Steering Valve (- 654410)
Distributeur de direction secondaire (- 654410)
Válvula de Direção Secundária (- 654410)
Válvula de dirección auxiliar (- 654410)

TX1077801 A.1

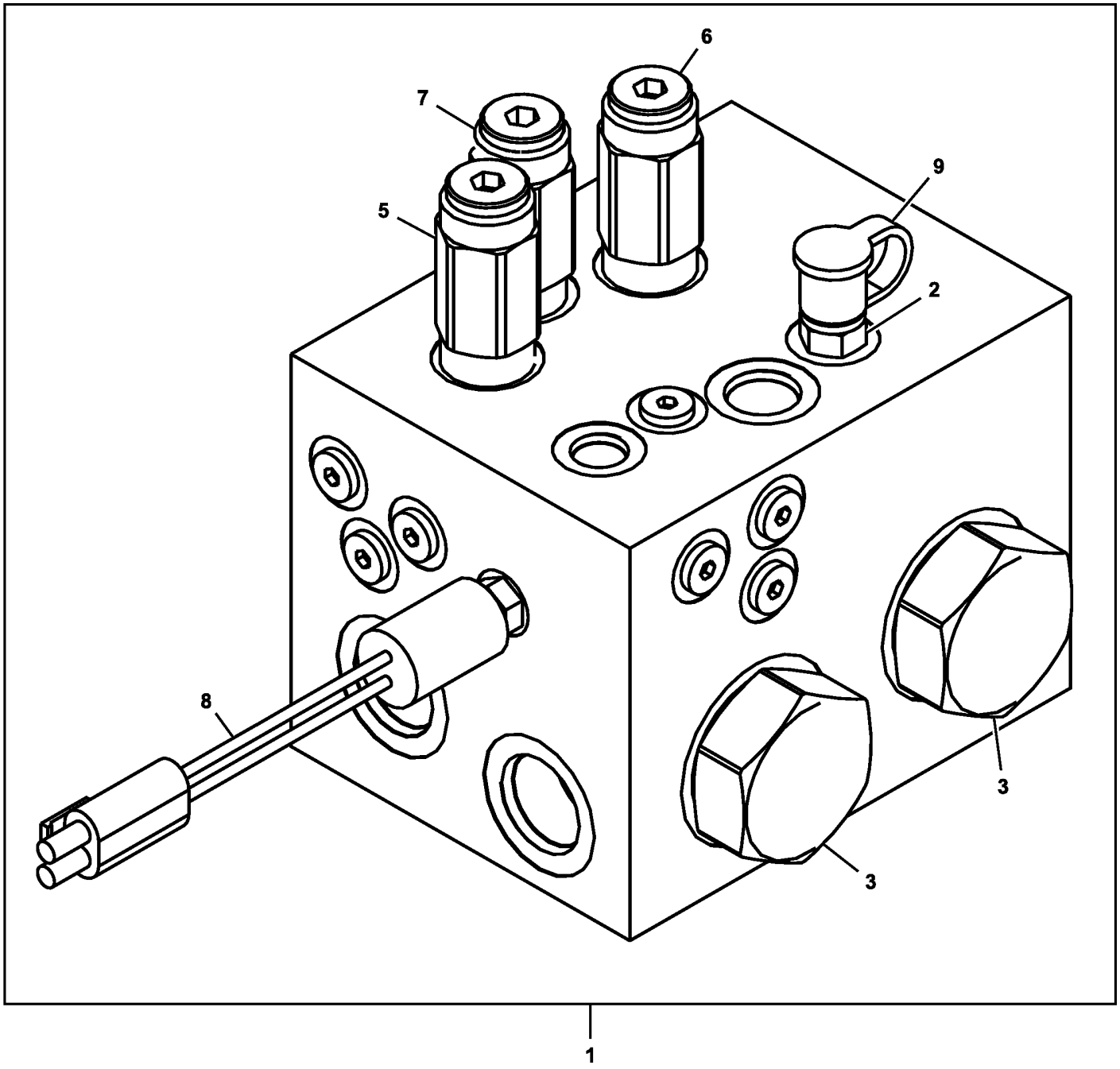

TX11077801

Item	*Nº peça*	*Descrição*	*Qtde*	*Nº série*	*Notas*
1	AT420496	Coletor	1		NLA, SUB FOR AT380627, Fornecer os Componentes
2	AH125760	Engate hidr. rápido	1		
3	AT316682	VálVula de retenção	2		
	AT327153	Kit retentor	1		
4	AT316686	VálVula de retenção	2		Não Ilustrado
	AT314329	Kit retentor	1		
5	AT384044	VálVula de press.hidráulica	1		
	AT384048	Kit retentor	1		
6	AT384045	VálVula de press.hidráulica	1		
	AT384047	Kit retentor	1		
7	AT384046	VálVula de alíVio de press.	1		
	AN279605	Kit retentor	1		
8	AT384627	Interrup. de pressão	1		Pressostato do Sistema de Direção
9	R77175	Capa	1		

Secondary Steering Valve (654411 -)
Distributeur de direction secondaire (654411 -)
Válvula de Direção Secundária (654411 -)
Válvula de dirección auxiliar (654411 -)

TX1149586 A.1

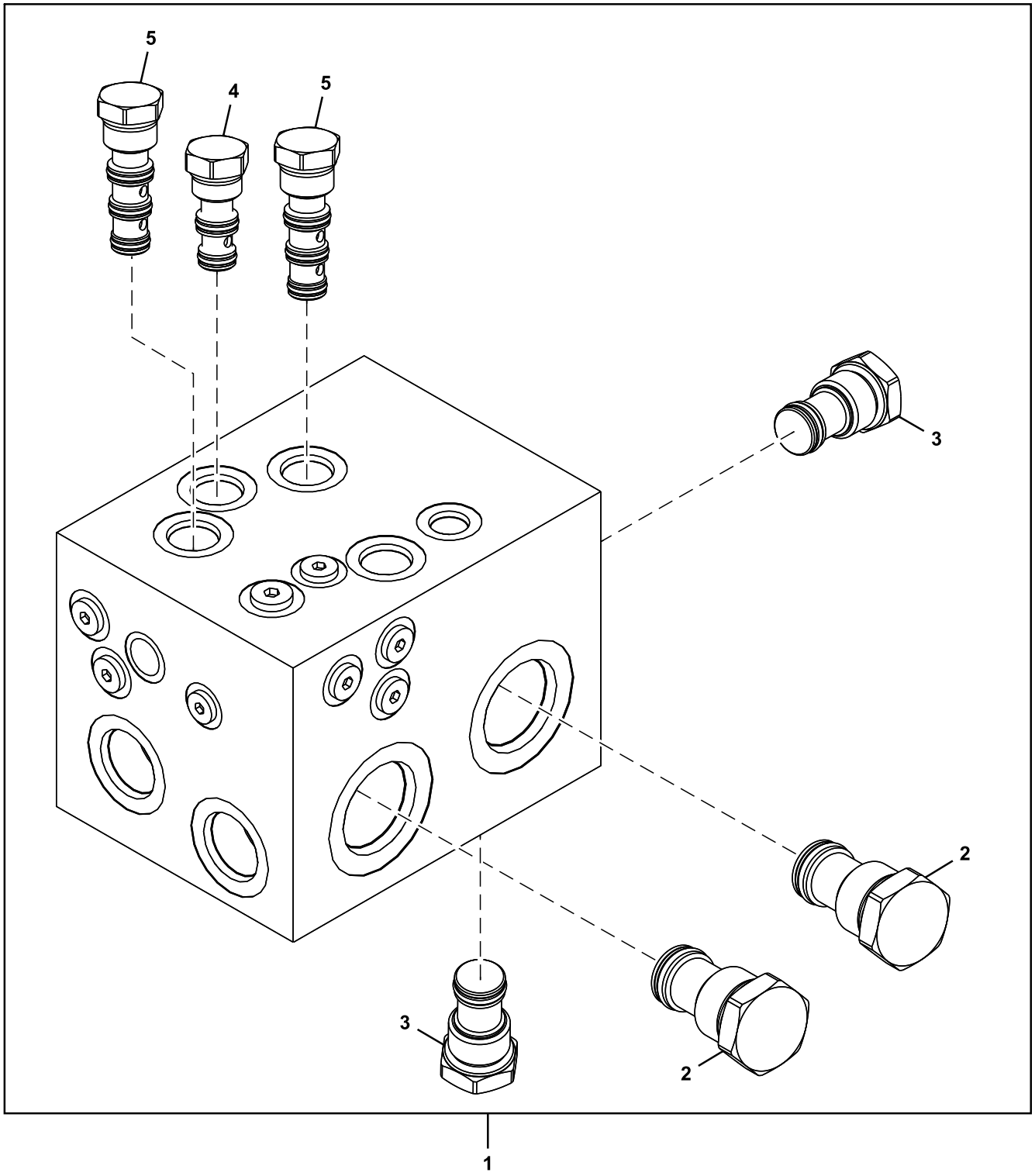

TX1149586

Item	*Nº peça*	*Descrição*	*Qtde*	*Nº série*	*Notas*
1	AT438550	Coletor	1		
	15H560	Tampão	1		1/16"

2	AT316682	VálVula de retenção	2
	AT327153	Kit retentor	1
3	AT316686	VálVula de retenção	1
	AT314329	Kit retentor	1
4	AT438549	VálVula de alíVio de press.	1
	AH209121	Kit retentor	1
5	AT438548	VálVula de press.hidráulica	2
	F433299	Kit retentor	1

Secondary Steering Pump Mounting Plate
Plaque de montage de pompe de direction auxiliaire
Placa de Montagem da Bomba da Direção Secundária
Placa de montaje de bomba de dirección auxiliar

AT409371_TX1100383 A.1

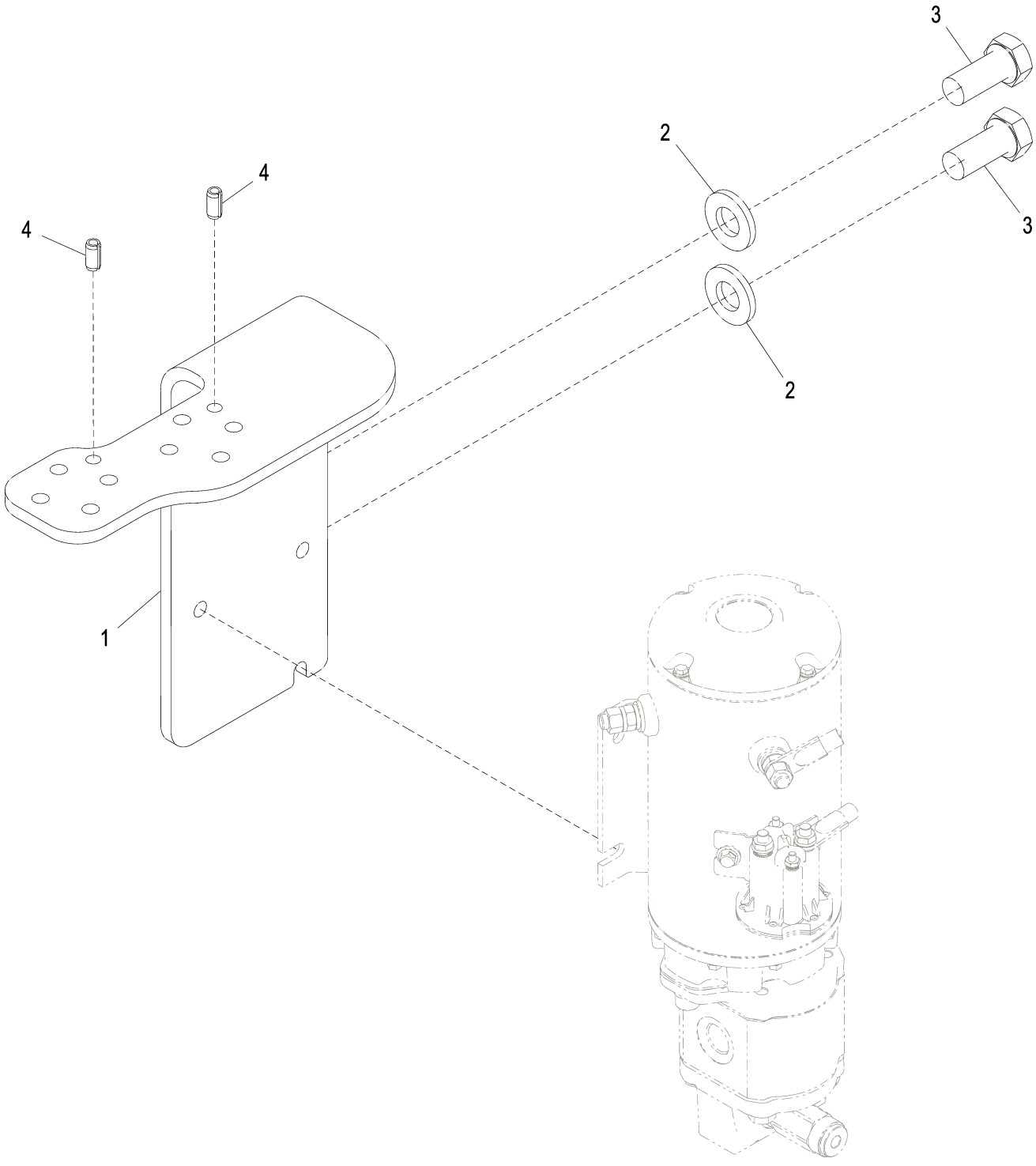

AT409371_TX1100383

Item	*Nº peça*	*Descrição*	*Qtde*	*Nº série*	*Notas*
1	T304367	Placa	1		
2	24M7242	Arruela	2		21.400 X 42 X 5 mm
3	19M7950	Parafuso sextavado	2		M20 X 45
4	34M7250	Pino elástico	2		10 X 20 mm

Secondary Steering System Caution Label
Étiquette attention de système de direction auxiliaire
Etiqueta de Aviso do Sistema de Direção Secundária
Etiqueta de atención de sistema de dirección auxiliar

TX1096086 A.1

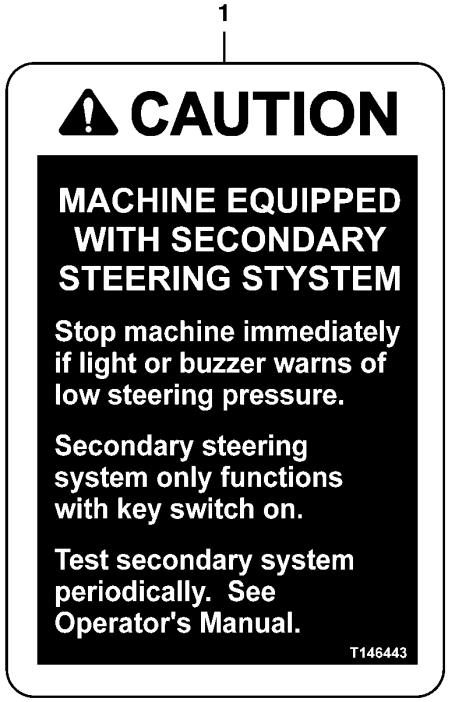

TX1096086

Item	*Nº peça*	*Descrição*	*Qtde*	*Nº série*	*Notas*
1	T146443	Adesivo de segurança	1		Aviso - Direção Secundária

Steering Column
Colonne de direction
Coluna de Direção
Columna de dirección

AT327879_TX1078866 D.1

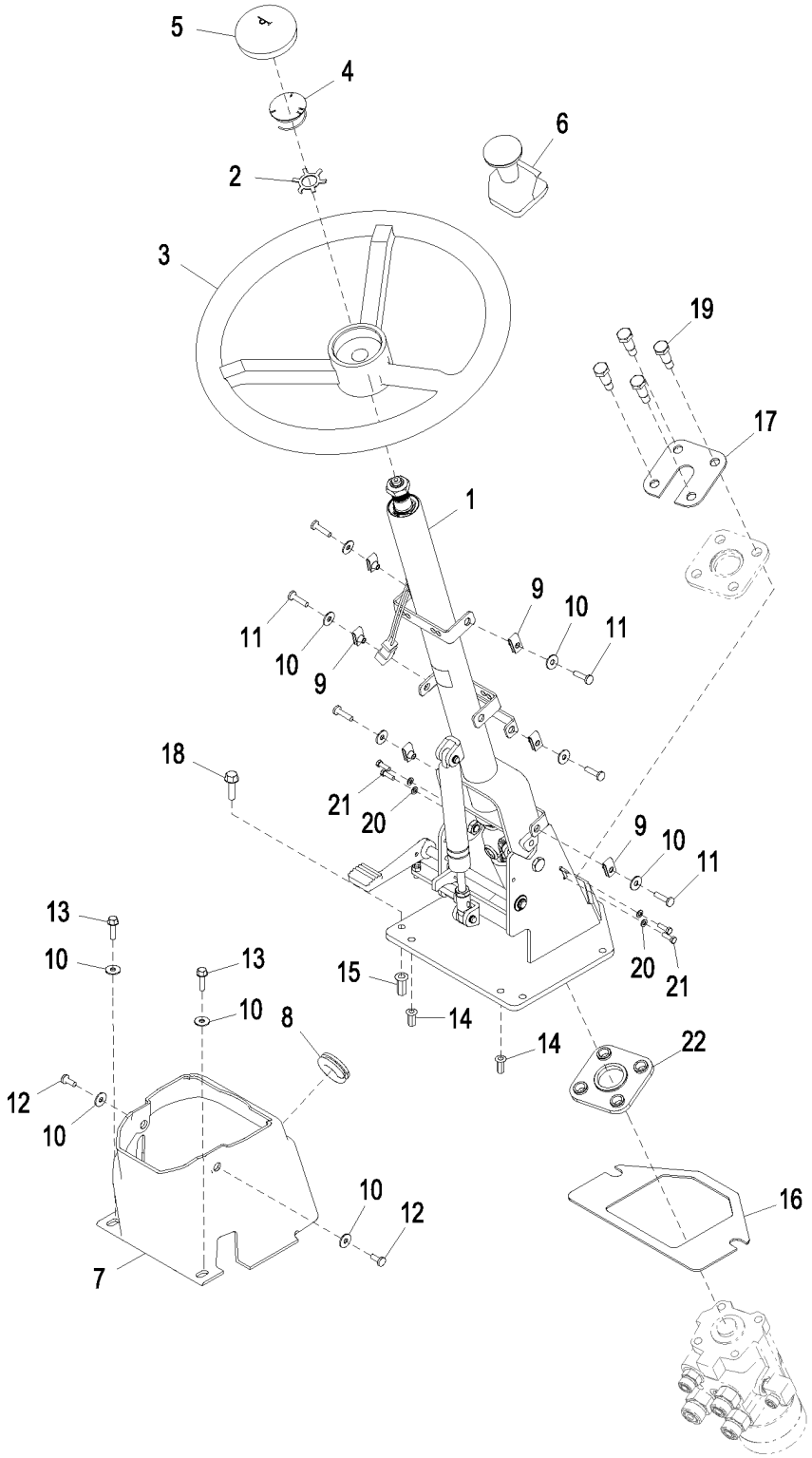

AT327879_TX1078866

Item	*Nº peça*	*Descrição*	*Qtde*	*Nº série*	*Notas*
1	AT363791	Coluna de direção	1	-629645	NLA, ORDER AT423948
	AT383162	Coluna de direção	1	629646-646660	NLA; ORDER AT423948
	AT423948	Coluna de direção	1	646661-	Kits de Serviço em Página Separada, SUB FOR AT407804
2	T239559	Arruela de pressão	1		
3	AT139694	Volante de direção	1		
4	AT222153	Interruptor	1		Buzina
5	T154131	Capa	1		
6	AT369839	Botão	1		SUB FOR AT169849
7	T228071	Capa	1		
8	T230452	Passa-fio	1		
9	M84972	Porca	6		
10	24H1821	Arruela	10		9/32" X 47/64" X 1/16"
11	21M7310	Parafuso	6		M6 X 25
12	21M7292	Parafuso	2		M6 X 16
13	19M7863	Parafuso	2		M6 X 25
14	T196077	Porca	2		M6
15	T196079	Porca	4		M8
16	T230424	Junta	1		
17	T241042	Placa	1		
18	19M7868	Parafuso	4		M8 X 30
19	T237617	Parafuso	4		M10 X 36
20	24M7027	Arruela	4		5.300 X 10 X 1 mm
21	19M7372	Parafuso sextavado	4		M5 X 16
22	T268288	Isolador	1		

Steering Column Service Kits
Kits d'entretien de colonne de direction
Kits de Serviço da Coluna de Direção
Juegos de mantenimiento de columna de dirección

AT407804_TX1099403 A.2

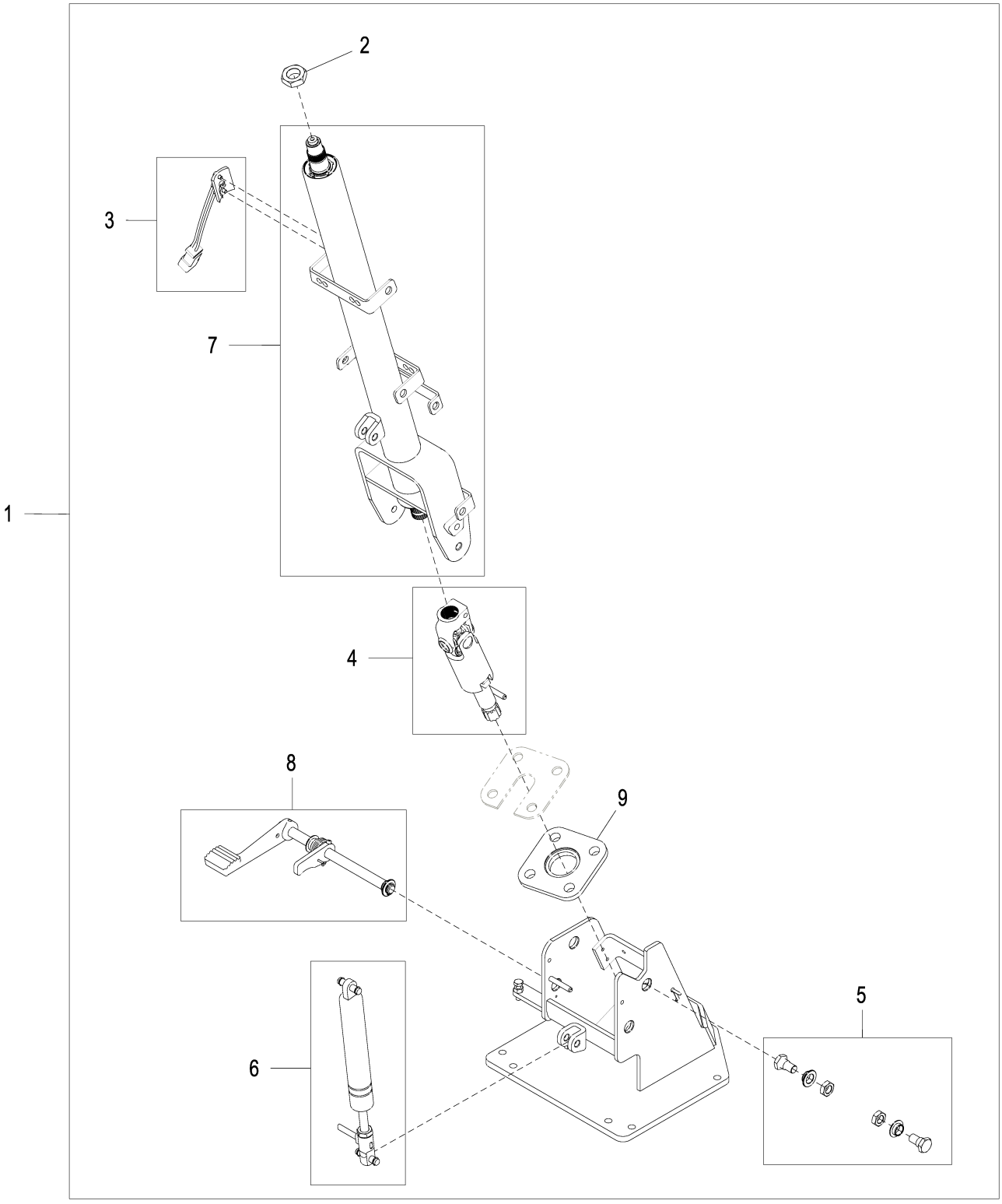

AT407804_TX1099403

Item	*Nº peça*	*Descrição*	*Qtde*	*Nº série*	*Notas*
1	AT363791	Coluna de direção	1	-629645	NLA, ORDER AT423948
	AT383162	Coluna de direção	1	629646-646660	NLA, ORDER AT423948
	AT423948	Coluna de direção	1	646661-	SUB FOR AT407804
2	14M7209	Porca	1		M18
3	AT357991	Kit da coluna de direção	1		Ligação da Buzina
4	AT357993	Kit da coluna de direção	1		Eixo de Direção Inferior
5	AT357994	Kit da coluna de direção	1		Peças de Fixação do Pivô
6	AT357995	Kit da coluna de direção	1		Cilindro Pneumático
7	AT365786	Eixo	1		Eixo da Direção, SUB FOR AT357990
8	AT357992	Kit da coluna de direção	1	-629645	Pedal de Inclinação
	AT423947	Kit da coluna de direção	1	629646-	Pedal de Inclinação, SUB FOR AT383161
9	T230463	Isolador	1		

Orbital Steering Valve
Unité de direction orbitale
Válvula de Direção Orbital
Válvula de dirección orbital

AT335769_TX1119625 A.3

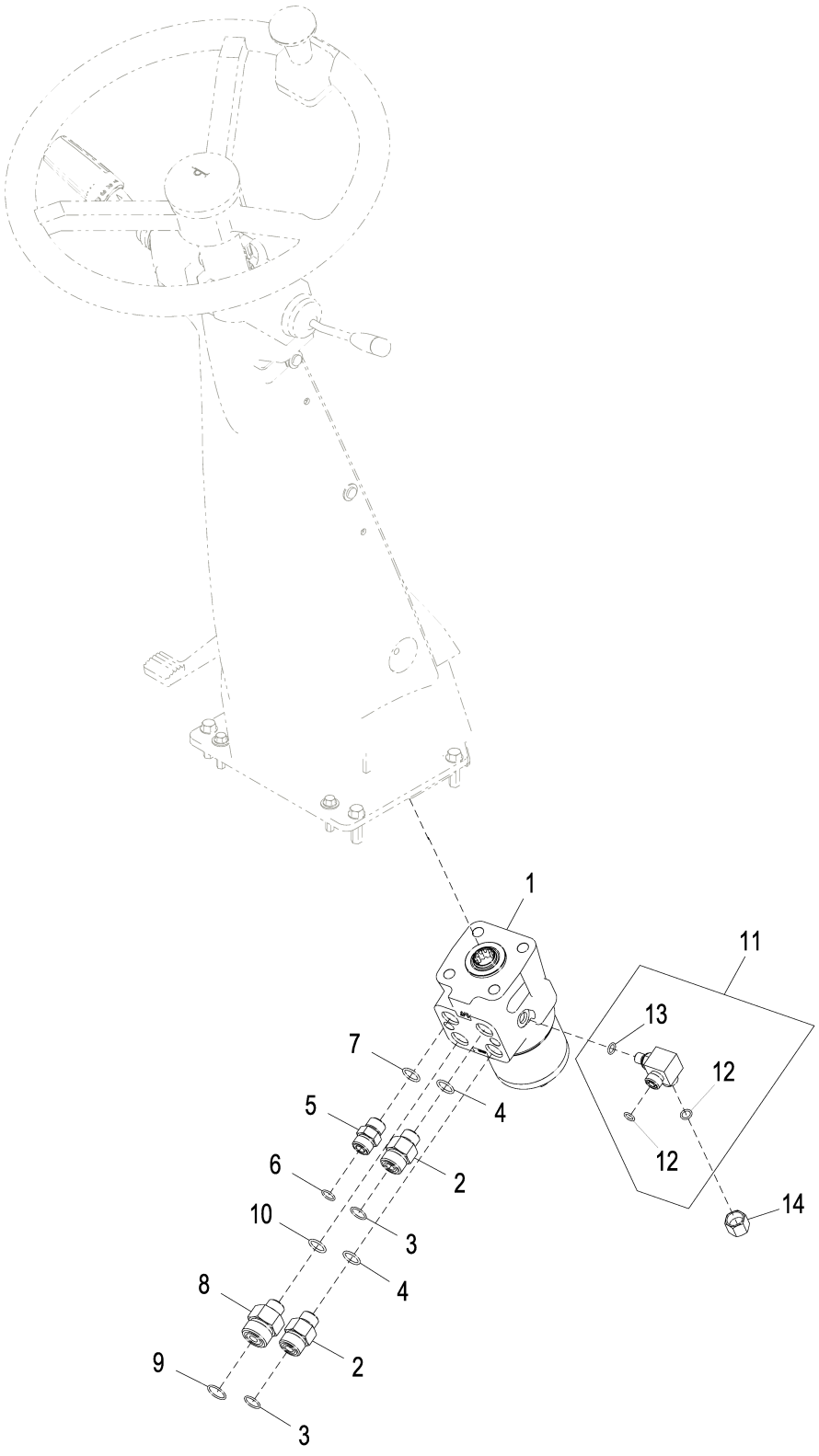

AT335769_TX1119625

Item	*Nº peça*	*Descrição*	*Qtde*	*Nº série*	*Notas*
1	AT335768	VálVula	1		
	AT316249	Kit retentor	1		
2	38H1317	Conexão	2		
3	T77932	Anel o	2		15.596 X 1.778 mm (0.614" X 0.070")
4	R26375	Anel o	2		16.358 X 2.210 mm (0.644" X 0.087")
5	38H1161	Adaptador	1		
6	T77857	Anel o	1		12.421 X 1.778 mm (0.489" X 0.070")
7	R26375	Anel o	1		16.358 X 2.210 mm (0.644" X 0.087")
8	38H1178	Adaptador	1		
9	T77858	Anel o	1		18.771 X 1.778 mm (0.739" X 0.070")
10	R26375	Anel o	1		16.358 X 2.210 mm (0.644" X 0.087")
11	AT335773	Conexão em t	1		
12	T77613	Anel o	2		9.250 X 1.780 mm (0.364" X 0.070")
13	R28782	Anel o	1		8.915 X 1.829 mm (0.351" X 0.072")
14	38H1415	Conexão	1		

Joystick Steering System
Système de direction de manche à balai
Sistema de Direção com Joystick
Sistema de dirección por palanca multifunción

AT335695_TX1119850 A.2

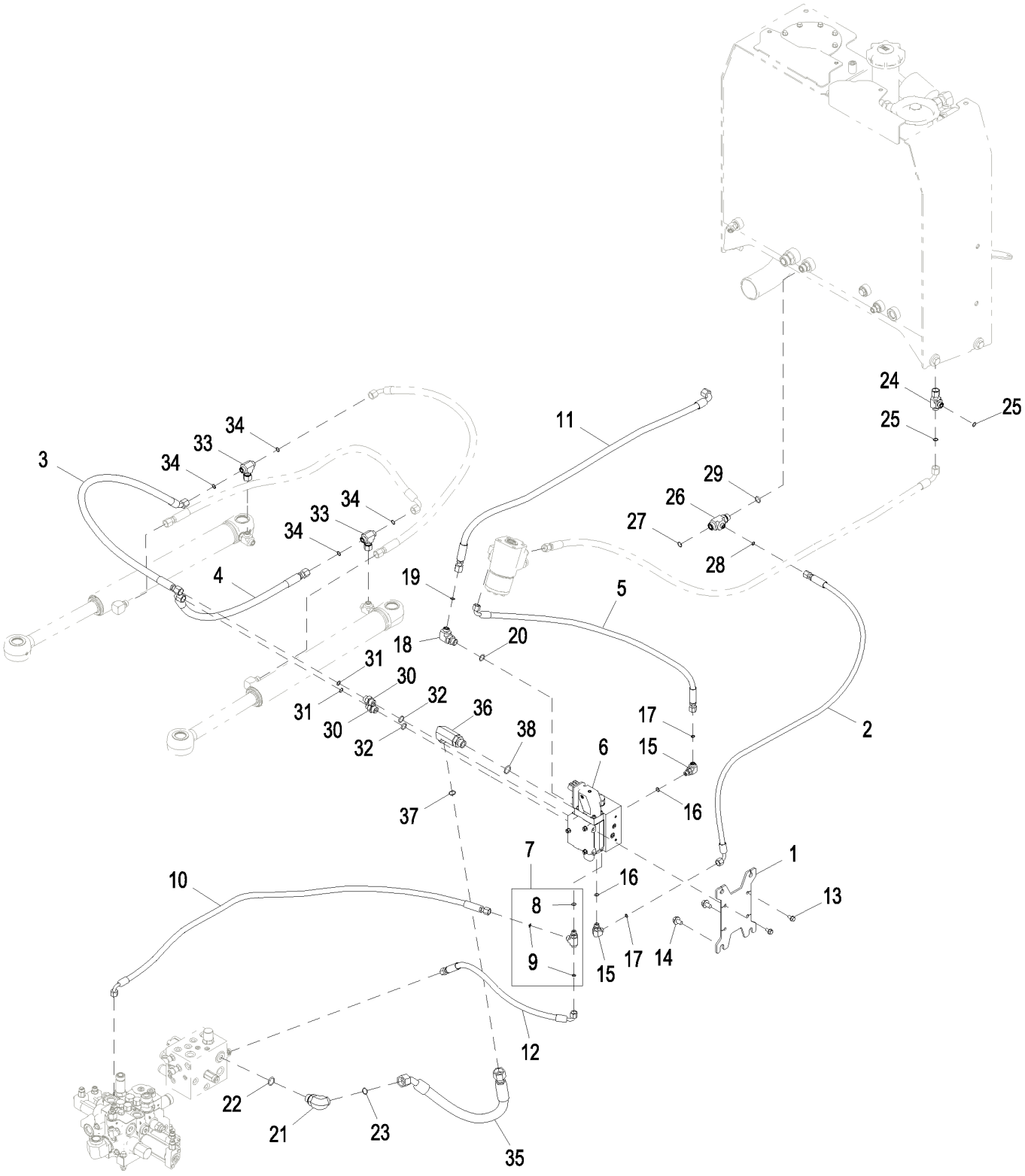

AT335695_TX1119850

Item	*Nº peça*	*Descrição*	*Qtde*	*Nº série*	*Notas*
1	T226928	Placa	1		
2	AT336696	Mangueira hidraulica-fabric	1		17.4752" X 1549 mm (61") X 17.4752"
3	AT345003	Mangueira hidraulica-fabric	1		13/16" X 1219 mm (48") X 13/16"
4	AT345004	Mangueira hidraulica-fabric	1		13/16" X 736 mm (29") X 13/16"
5	AT349498	Mangueira hidraulica-fabric	1		17.4752" X 1028 mm (40-1/2") X 17.4752"
6	AT396147	Bloco de válvulas	1		Válvula da Direção com Joystick (JSV), Componentes em Página Separada, SUB FOR AT380854, AT360792, OR AT351575
7	AT336654	Conexão em t	1		
8	R26448	Anel o	1		11.887 X 1.981 mm (0.468" X 5/64")
9	T77613	Anel o	2		9.250 X 1.780 mm (0.364" X 0.070")
10	AT356384	Mangueira hidraulica-fabric	1		17.4752" X 1649 mm (65") X 17.4752"
11	AT355160	Mangueira hidraulica-fabric	1		13/16" X 1270 mm (50") X 13/16"
12	AT355359	Mangueira hidraulica-fabric	1		17.4752" X 560 mm (22") X 17.4752"
13	19M7865	Parafuso	4		M8 X 16
14	19M7787	Parafuso	4		M12 X 20
15	38H1004	Conexão em ângulo	2		
16	R26448	Anel o	2		11.887 X 1.981 mm (0.468" X 5/64")
17	T77613	Anel o	2		9.250 X 1.780 mm (0.364" X 0.070")
18	38H1012	Conexão em ângulo	1		
19	T77857	Anel o	1		12.421 X 1.778 mm (0.489" X 0.070")
20	R26906	Anel o	1		19.177 X 2.464 mm (0.755" X 0.097")
21	38H1019	Conexão em t	1	-625667	
	38H1007	Conexão em ângulo	1	625668-	
22	U12547	Anel o	1		23.470 X 2.946 mm (0.924" X 0.116")
23	T77858	Anel o	1		18.771 X 1.778 mm (0.739" X 0.070")
24	38H1031	Conexão em t	1		
25	T77857	Anel o	2		12.421 X 1.778 mm (0.489" X 0.070")
26	38H1389	Conexão em t	1		
27	T77932	Anel o	1		15.596 X 1.778 mm (0.614" X 0.070")
28	T77613	Anel o	1		9.250 X 1.780 mm (0.364" X 0.070")
29	R26906	Anel o	1		19.177 X 2.464 mm (0.755" X 0.097")
30	38H1174	Adaptador	2		
31	T77857	Anel o	2		12.421 X 1.778 mm (0.489" X 0.070")
32	R26906	Anel o	2		19.177 X 2.464 mm (0.755" X 0.097")
33	38H1039	Conexão em t	2		
34	T77857	Anel o	4		12.421 X 1.778 mm (0.489" X 0.070")
35	AT349522	Mangueira hidraulica-fabric	1		30.1752" X 609 mm (24") X 30.1752"
36	38H1492	Conexão em ângulo	1		
37	T77858	Anel o	1		18.771 X 1.778 mm (0.739" X 0.070")
38	U12547	Anel o	1		23.470 X 2.946 mm (0.924" X 0.116")

Joystick Steering System Conversion Kit
Jeu d'adaptation d'unité de direction par manche à balai
Kit de Conversão do Sistema de Direção com Joystick
Conjunto de modificación del sistema de dirección por palanca multifunción

AT362167_TX1119851 A.2

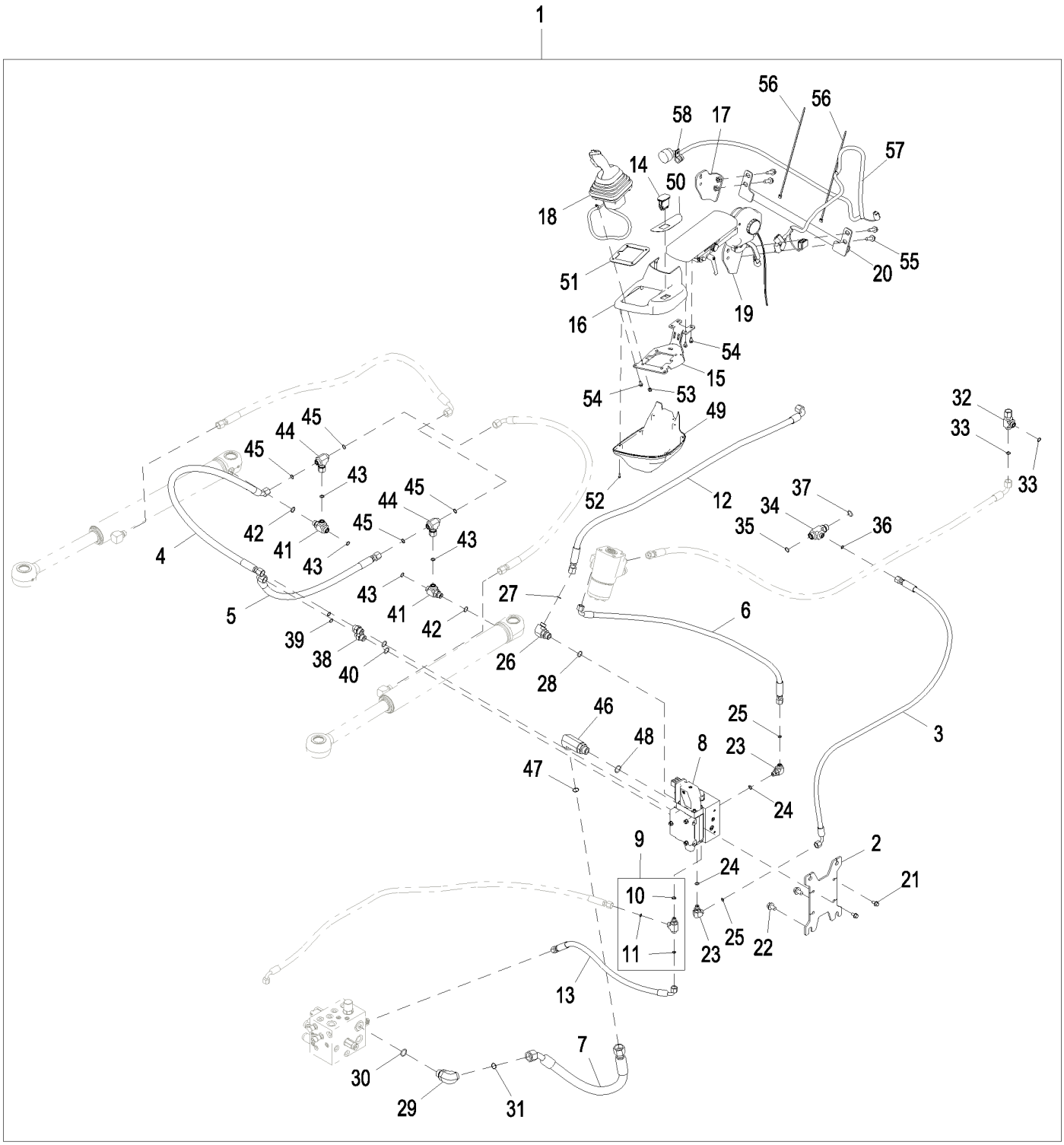

AT362167_TX1119851

Item	*Nº peça*	*Descrição*	*Qtde*	*Nº série*	*Notas*
1	**AT362167**	**Kit da coluna de direção**	**1**		**Pacotes de Produto**
2	T226928	Placa	1		
3	AT336696	Mangueira hidraulica-fabric	1		17.4752" X 1549 mm (61") X 17.4752"
4	AT345003	Mangueira hidraulica-fabric	1		13/16" X 1219 mm (48") X 13/16"
5	AT345004	Mangueira hidraulica-fabric	1		13/16" X 736 mm (29") X 13/16"
6	AT349498	Mangueira hidraulica-fabric	1		17.4752" X 1028 mm (40-1/2") X 17.4752"
7	AT349522	Mangueira hidraulica-fabric	1		30.1752" X 609 mm (24") X 30.1752"
8	AT396147	Bloco de válvulas	1		Válvula da Direção com Joystick (JSV), Componentes em Página Separada, SUB FOR AT380854, AT360792, OR AT351575
9	AT336654	Conexão em t	1		
10	R26448	Anel o	1		11.887 X 1.981 mm (0.468" X 5/64")
11	T77613	Anel o	2		9.250 X 1.780 mm (0.364" X 0.070")
12	AT355160	Mangueira hidraulica-fabric	1		13/16" X 1270 mm (50") X 13/16"
13	AT355359	Mangueira hidraulica-fabric	1		17.4752" X 560 mm (22") X 17.4752"
14	AT311633	Interruptor de alavanca	1		Interruptor de Ativação da Direção com Joystick
15	AT311997	Apoio	1		
16	AT314833	Capa	1		
17	AT331844	Apoio	1		
18	AT365217	Controlador eletro-hidráuli	1		Controlador da Direção com Joystick (JSC), Componentes em Página Separada
19	.....	Apoio para braço	1		Apoio de Braço Esquerdo para Direção com Joystick, Componentes em Página Separada
20	AT353410	Apoio	1		
21	19M7865	Parafuso	4		M8 X 16
22	19M7787	Parafuso	4		M12 X 20
23	38H1004	Conexão em ângulo	2		
24	R26448	Anel o	2		11.887 X 1.981 mm (0.468" X 5/64")
25	T77613	Anel o	2		9.250 X 1.780 mm (0.364" X 0.070")
26	38H1012	Conexão em ângulo	1		
27	T77857	Anel o	1		12.421 X 1.778 mm (0.489" X 0.070")
28	R26906	Anel o	1		19.177 X 2.464 mm (0.755" X 0.097")
29	38H1007	Conexão em ângulo	1		
30	U12547	Anel o	1		23.470 X 2.946 mm (0.924" X 0.116")
31	T77858	Anel o	1		18.771 X 1.778 mm (0.739" X 0.070")
32	38H1031	Conexão em t	1		
33	T77857	Anel o	2		12.421 X 1.778 mm (0.489" X 0.070")
34	38H1389	Conexão em t	1		
35	T77932	Anel o	1		15.596 X 1.778 mm (0.614" X 0.070")
36	T77613	Anel o	1		9.250 X 1.780 mm (0.364" X 0.070")
37	R26906	Anel o	1		19.177 X 2.464 mm (0.755" X 0.097")
38	38H1174	Adaptador	2		
39	T77857	Anel o	2		12.421 X 1.778 mm (0.489" X 0.070")
40	R26906	Anel o	2		19.177 X 2.464 mm (0.755" X 0.097")
41	38H1024	Conexão em t	2		
42	R26375	Anel o	2		16.358 X 2.210 mm (0.644" X 0.087")
43	T77857	Anel o	4		12.421 X 1.778 mm (0.489" X 0.070")
44	38H1039	Conexão em t	2		
45	T77857	Anel o	4		12.421 X 1.778 mm (0.489" X 0.070")
46	38H1492	Conexão em ângulo	1		
47	T77858	Anel o	1		18.771 X 1.778 mm (0.739" X 0.070")
48	U12547	Anel o	1		23.470 X 2.946 mm (0.924" X 0.116")
49	T209539	Capa	1		
50	T214514	Etiqueta	1		FNR (Avanço - Neutro - Marcha à Ré)
51	.....	Placa	1		NLA
52	37M7340	Parafuso	6		
53	14M7397	Porca de segurança	4		M6
54	19M7774	Parafuso	7		M6 X 12
55	19M7786	Parafuso	4		M10 X 30
56	H77698	Cinta	2		
57	AT311621	Chicote	1		Direção com Joystick
58	T74416	Braçadeira	1		

Joystick Steering Valve (JSV)
Unité de direction par manche à balai
Válvula da Direção com Joystick (JSV)
Válvula de dirección por palanca multifunción (JSV)

AT396147_TX1128003 A.1

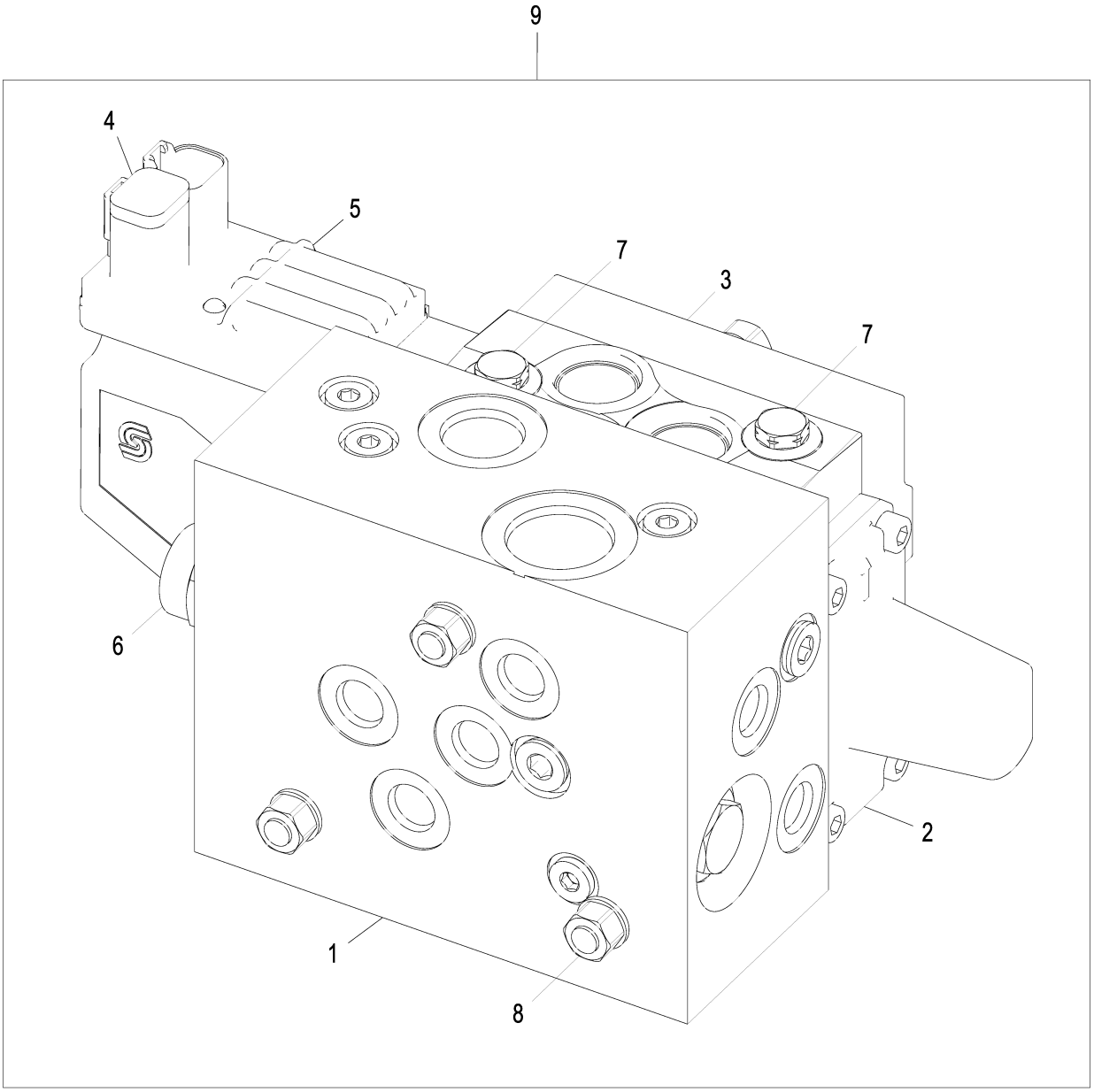

AT396147_TX1128003

Item	*Nº peça*	*Descrição*	*Qtde*	*Nº série*	*Notas*
1	AT341393	Bloco de válvulas	1		Seção de Entrada
2	AT396200	Bloco de válvulas	1		Seção da Direção, SUB FOR AT380856, AT360793, OR AT341397
	AT341399	Kit retentor	1		Kit de Vedação da Válvula da Direção com Joystick
3	AT341398	VálVula	1		
4	AT324975	Conect elétr tomada cavidad	1		
5	AT396144	VálV.elet.hid. proporcional	1		Controlador da Válvula da Direção com Joystick (JSVC), SUB FOR AT380851, AT360791, OR AT348581
	AT324966	Kit retentor	1		Kit de Vedação JSVC
6	AT370663	VálV.de contr.atuada hidr.	1		Cartucho, Pilotado de 3 Vias
	AT370662	Kit retentor	1		Vedações de Cartucho
7	AT324969	VálVula de alíVio de press.	2		Válvula de Alívio do Circuito
8	AT341400	Parafuso e Porca	3		
9	AT396147	Bloco de válvulas	1		SUB FOR AT380854, AT360792, OR AT351575
	AT324966	Kit retentor	1		

Orbital Steering System
Système de direction orbitale
Sistema de Direção Orbital
Sistema de dirección auxiliar

AT394489_TX1119845 A.1

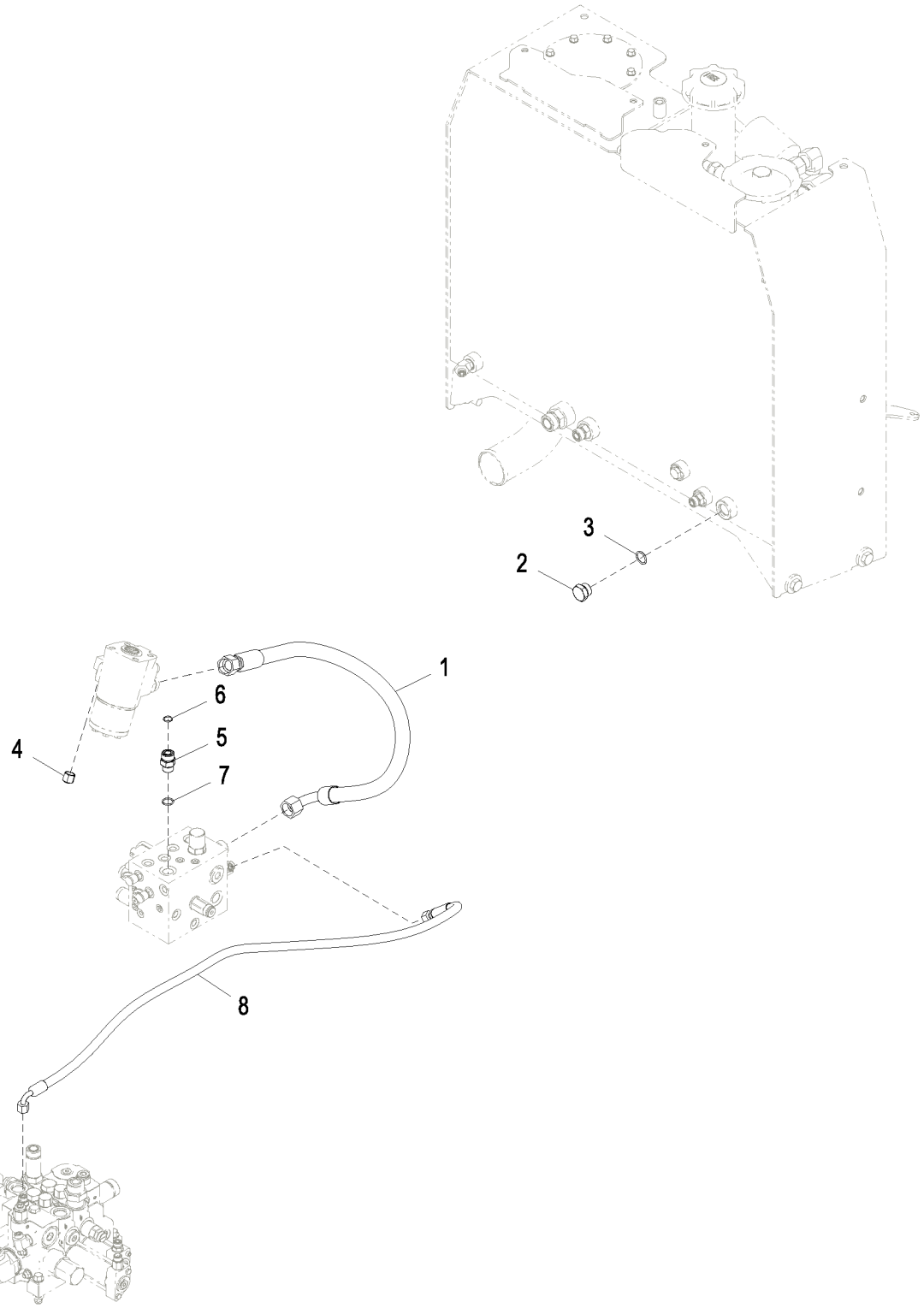

AT394489_TX1119845

Item	*Nº peça*	*Descrição*	*Qtde*	*Nº série*	*Notas*
1	AT340465	Mangueira hidraulica-fabric	1		30.1752" X 1100 mm (43-1/4") X 30.1752"
2	R27175	Tampão de dreno	1		
3	U12547	Anel o	1		23.470 X 2.946 mm (0.924" X 0.116")
4	38H1415	Conexão	1		
5	38H1162	Adaptador	1		
6	T77932	Anel o	1		15.596 X 1.778 mm (0.614" X 0.070")
7	R26906	Anel o	1		19.177 X 2.464 mm (0.755" X 0.097")
8	AT353849	Mangueira hidraulica-fabric	1		17.4752" X 1524 mm (60") X 17.4752"

Steering Cylinder Hydraulic Hoses
Flexibles hydrauliques de vérin de direction
Mangueiras Hidráulicas do Cilindro de Direção
Mangueras hidráulicas de cilindros de la dirección

TX1039839 A.1

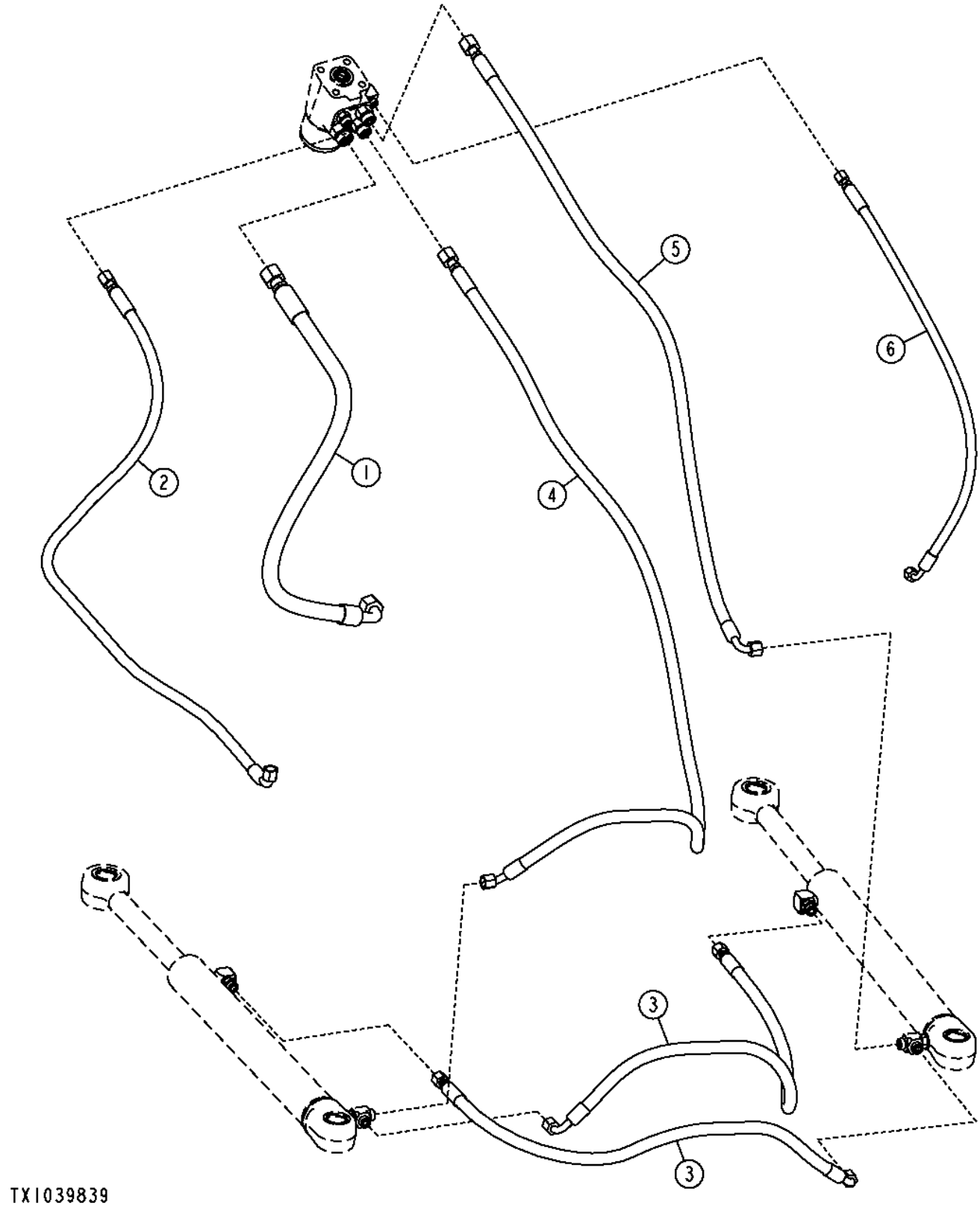

Item	*Nº peça*	*Descrição*	*Qtde*	*Nº série*	*Notas*
1	AT340465	Mangueira hidraulica-fabric	1		
2	AT335807	Mangueira hidraulica-fabric	1		
3	AT344953	Mangueira hidraulica-fabric	2		
4	AT344958	Mangueira hidraulica-fabric	1		
5	AT344959	Mangueira hidraulica-fabric	1		
6	AT354069	Mangueira hidraulica-fabric	1		

Steering Cylinders and Fittings (632198 -)
Vérin de direction et raccords (632198 -)
Cilindros de Direção e Conexões (632198 -)
Cilindros de dirección y adaptadores (632198 -)

AT380456_TX1082784 A.1

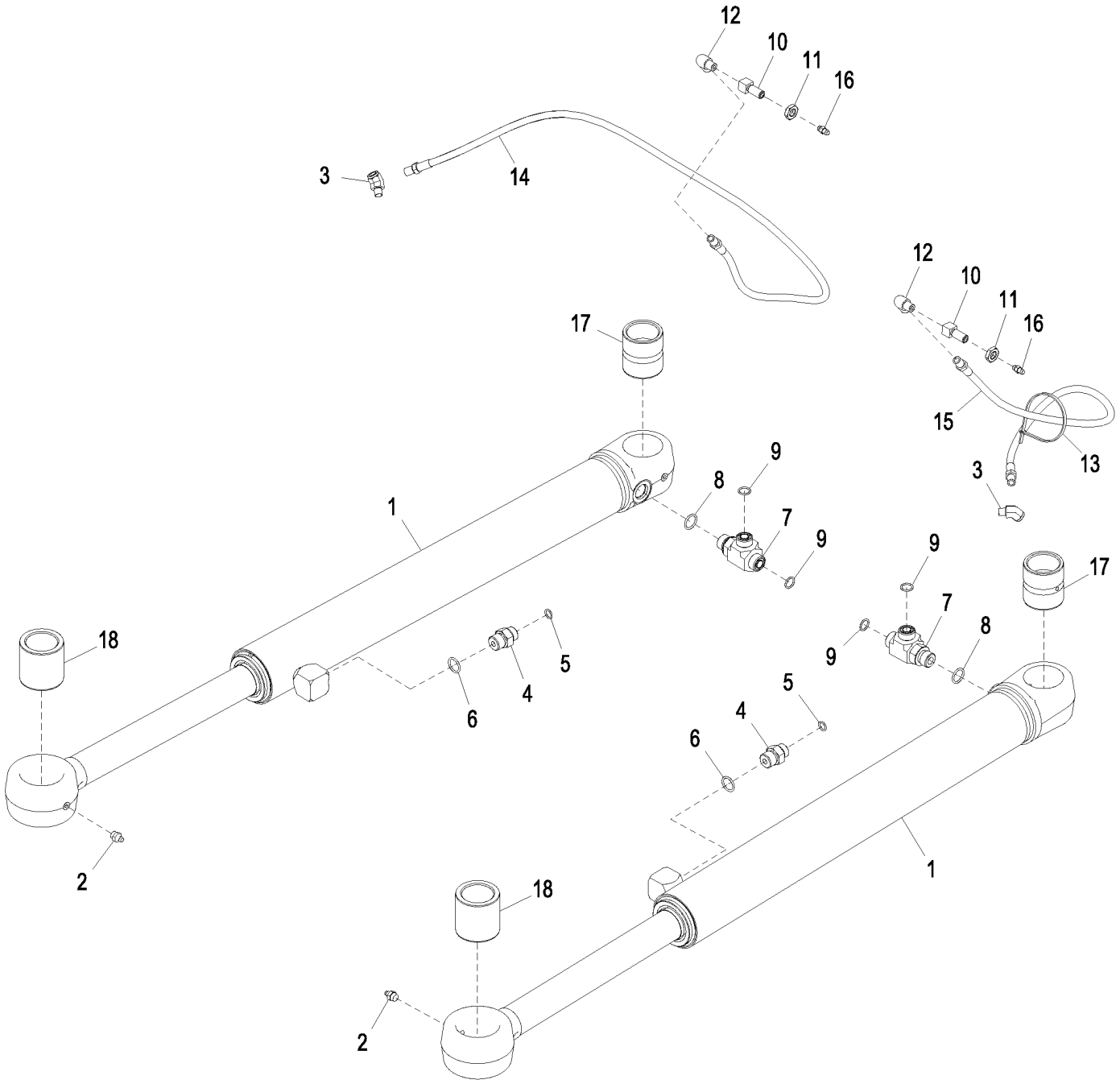

AT380456_TX1082784

Item	*Nº peça*	*Descrição*	*Qtde*	*Nº série*	*Notas*
1	AHC10904	Cilindro hidráulico	2		
2	JD7759	Conexão de lubrificação	2		
3	M45937	Conexão em ângulo	2		
4	38H1171	Adaptador	2		
5	T77613	Anel o	2		9.250 X 1.780 mm (0.364" X 0.070")
6	R26375	Anel o	2		16.358 X 2.210 mm (0.644" X 0.087")
7	38H1024	Conexão em t	2		
8	R26375	Anel o	2		16.358 X 2.210 mm (0.644" X 0.087")
9	T77857	Anel o	4		12.421 X 1.778 mm (0.489" X 0.070")
10	R36311	Conexão	2		
11	E12379	Porca	2		3.175 mm (1/8")
12	T56112	Conexão em ângulo	2		
13	H77698	Cinta	1		
14	AT207023	Mangueira hidráulica	1		1/8" X 1250 mm (49-1/4") X 1/8"
15	AT207022	Mangueira hidráulica	1		1/8" X 899 mm (35-1/2") X 1/8"
16	JD7797	Conexão de lubrificação	2		
17	H143405	Bucha	2		39.731 X 50.080 X 55 mm (1.564" X 1.972" X 2.165")
18	H158192	Bucha	2		39.736 X 55.090 X 56 mm (1.564" X 2.169" X 2.205")

Steering Cylinders and Fittings (NeverGrease™)
Vérin de direction et raccords (NeverGrease™)
Cilindros de Direção e Conexões (NeverGrease™)
Cilindros de dirección y adaptadores (NeverGrease™)

AT344745_TX1082776 A.2

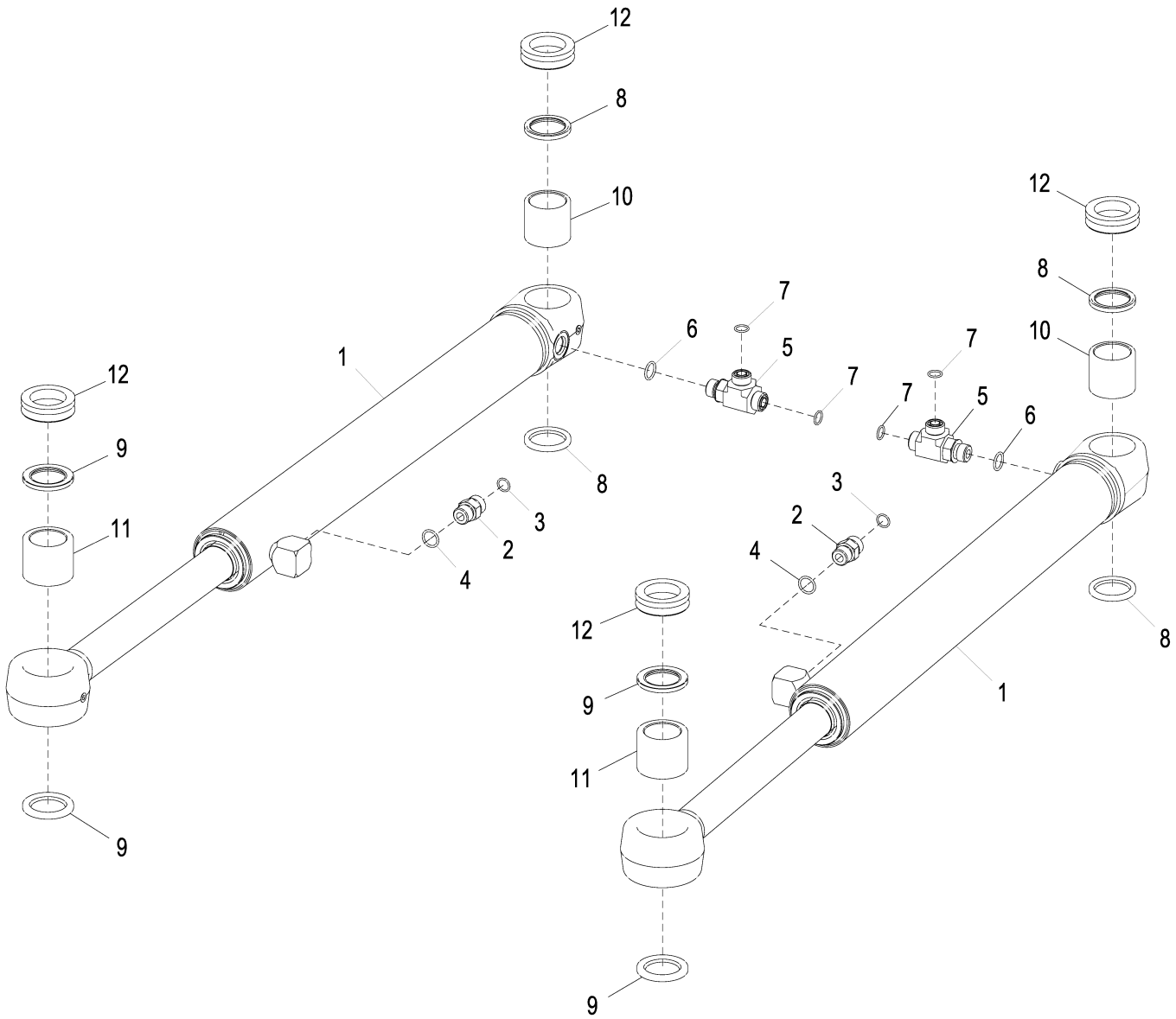

AT344745_TX1082776

Item	*Nº peça*	*Descrição*	*Qtde*	*Nº série*	*Notas*
1	.....	Cilindro hidráulico	2	-632197	(SUB AHC10904 AND (2) T277593) (AH227102 NLA)
	AHC10904	Cilindro hidráulico	2	632198-	
2	38H1161	Adaptador	2		
3	T77857	Anel o	2		12.421 X 1.778 mm (0.489" X 0.070")
4	R26375	Anel o	2		16.358 X 2.210 mm (0.644" X 0.087")
5	38H1024	Conexão em t	2		
6	R26375	Anel o	2		16.358 X 2.210 mm (0.644" X 0.087")
7	T77857	Anel o	4		12.421 X 1.778 mm (0.489" X 0.070")
8	T225564	Vedação	4		
9	T225565	Vedação	4		
10	T225515	Bucha	2		
11	T225516	Bucha	2		
12	T277593	Anel vedação em "v'	4	632198-	

Steering Cylinder
Vérin de direction
Cilindro de Direção
Cilindro de dirección

TX1039842 A.1

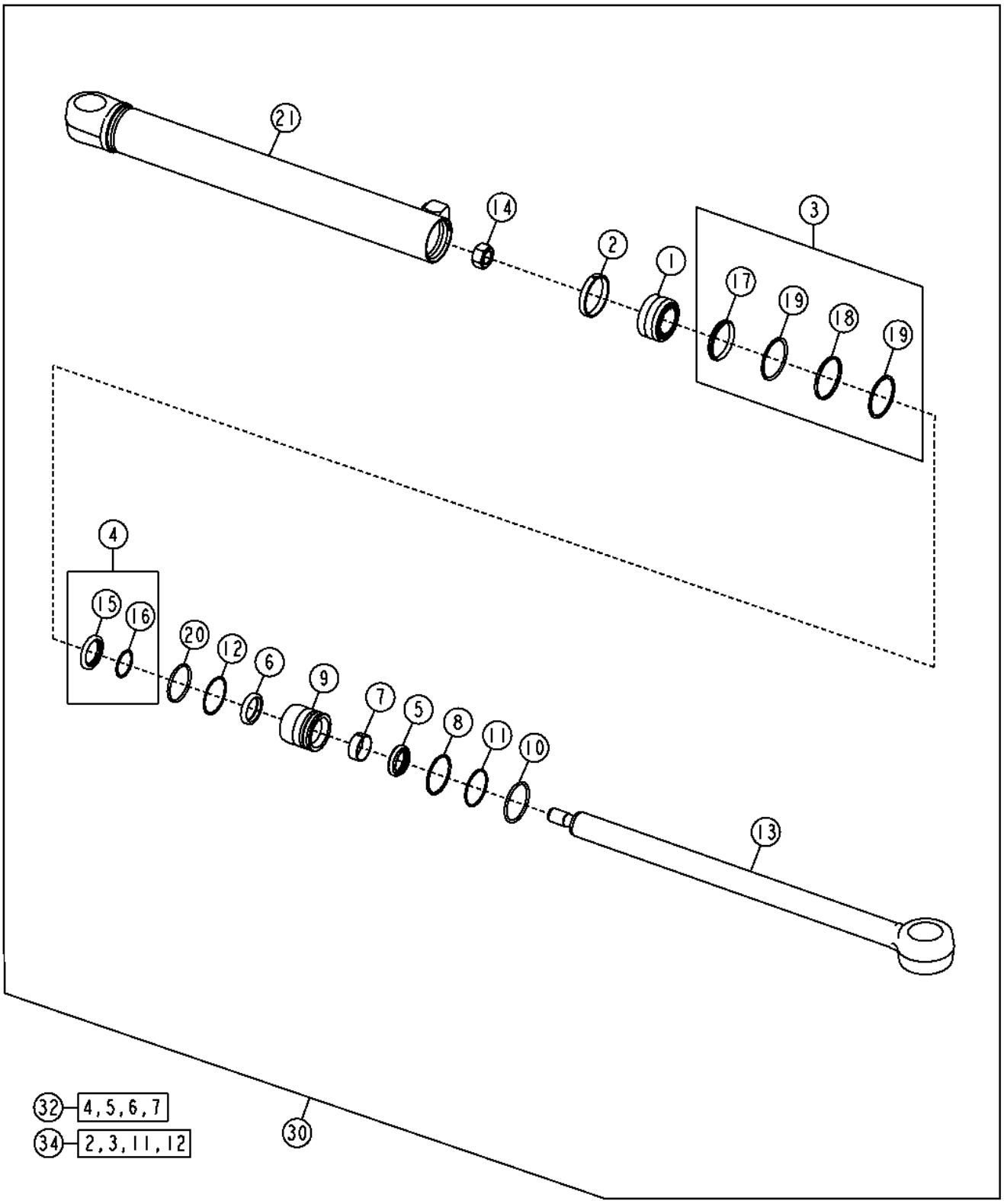

Item	*Nº peça*	*Descrição*	*Qtde*	*Nº série*	*Notas*
1	H155358	Pistão	1		
2	H155359	Anel raspador	1		
3	RE20342	Vedação	1		
4	AH148608	Vedação	1		
5	AH150453	Vedação	1		
6	H155655	Vedação	1		
7	H157897	Anel de desgaste	1		
8	H164982	Anel de pressão	1		
9	H211093	Guia do pistão cil hidr	1		
10	H211156	Anel de pressão	1		
11	H63262	Anel o	1		
12	U13461	Anel de apoio	1		
13	AH227104	TiranTe	1		
14	H170536	Porca	1		
15	.....	Vedação	1		
16	.....	Anel de apoio	1		
17	.....	Vedação	1		
18	.....	Vedação	1		
19	.....	Anel de apoio	2		
20	R93633	Anel o	1		
21	.....	Camisa do cilindro hidr.	1		
30	AH227102	Cilindro hidráulico	1		
32	AH149194	Kit cilindro hidráulico	1		Haste
34	AH212087	Kit cilindro hidráulico	1		Diâmetro Interno

Joystick Steering System Pilot Controller
Contrôleur pilote de système de direction par manche à balai
Controlador Piloto do Sistema de Direção com Joystick
Controlador piloto de sistema de dirección por palanca multifunción

AT363158_TX1119805 C.1

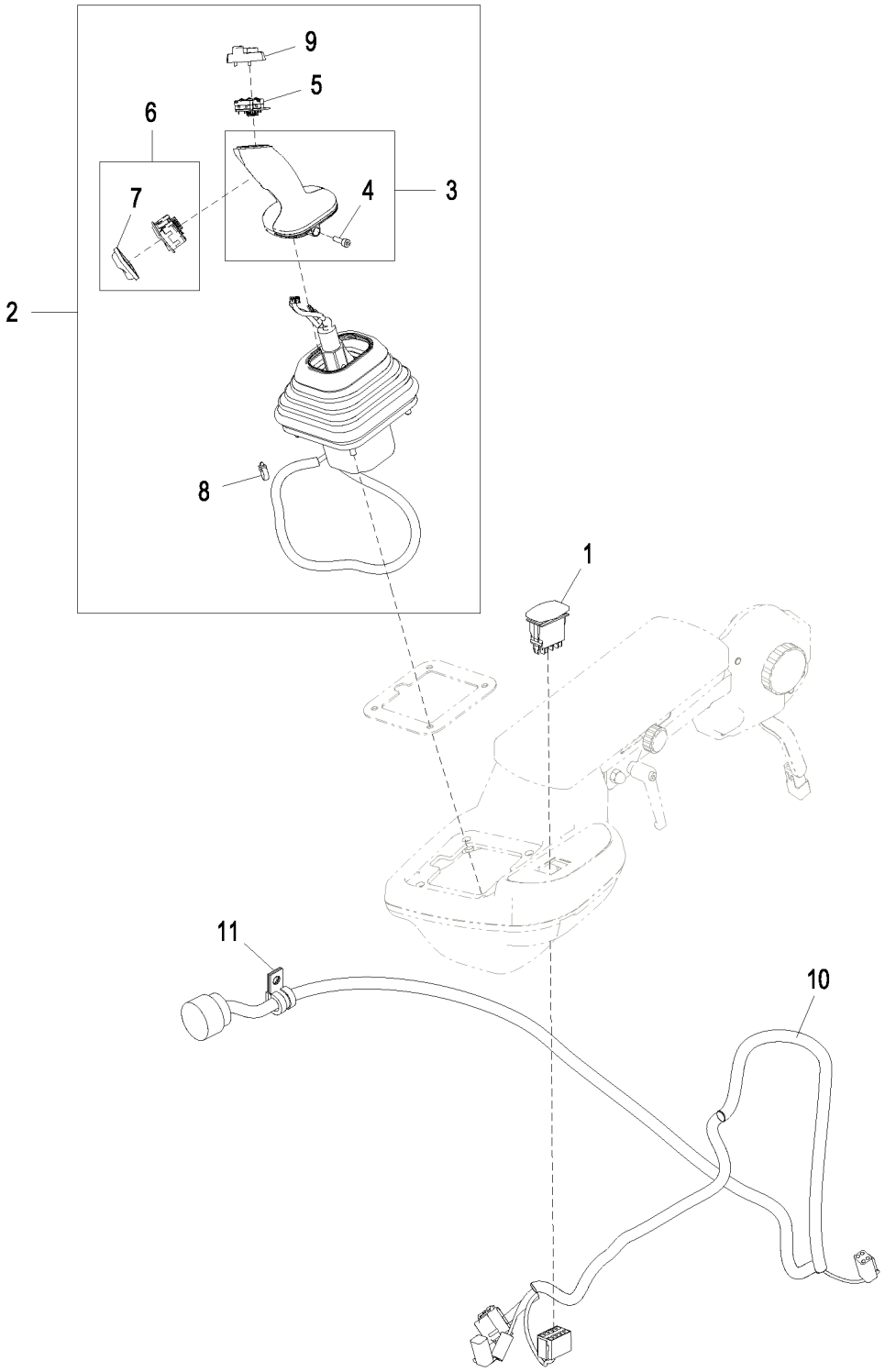

AT363158_TX1119805

Item	*Nº peça*	*Descrição*	*Qtde*	*Nº série*	*Notas*
1	AT311633	Interruptor de alavanca	1		Interruptor de Ativação da Direção com Joystick
2	AT345513	Controlador eletro-hidráuli	1	-622651	NLA, ORDER AT365217
	AT365217	Controlador eletro-hidráuli	1	622652-	Controlador da Direção com Joystick (JSC), Componentes em Página Separada
3	AT369391	Alavanca	1		
4	19M9478	Parafuso	2		M5 X 16
5	AT327078	Pulsador	1		
6	AT323927	Interruptor	1		
7	T216830	Tampa	1		
8	R44302	Cinta	1		
9	AT369388	Alavanca	1		
10	AT311621	Chicote	1		Direção com Joystick
11	T74416	Braçadeira	1		

Joystick Steering Controller (JSC)
Contrôleur de direction par manche à balai (JSC)
Controlador da Direção com Joystick (JSC)
Controlador de dirección por palanca multifunción (JSC)

TX1078246 A.1

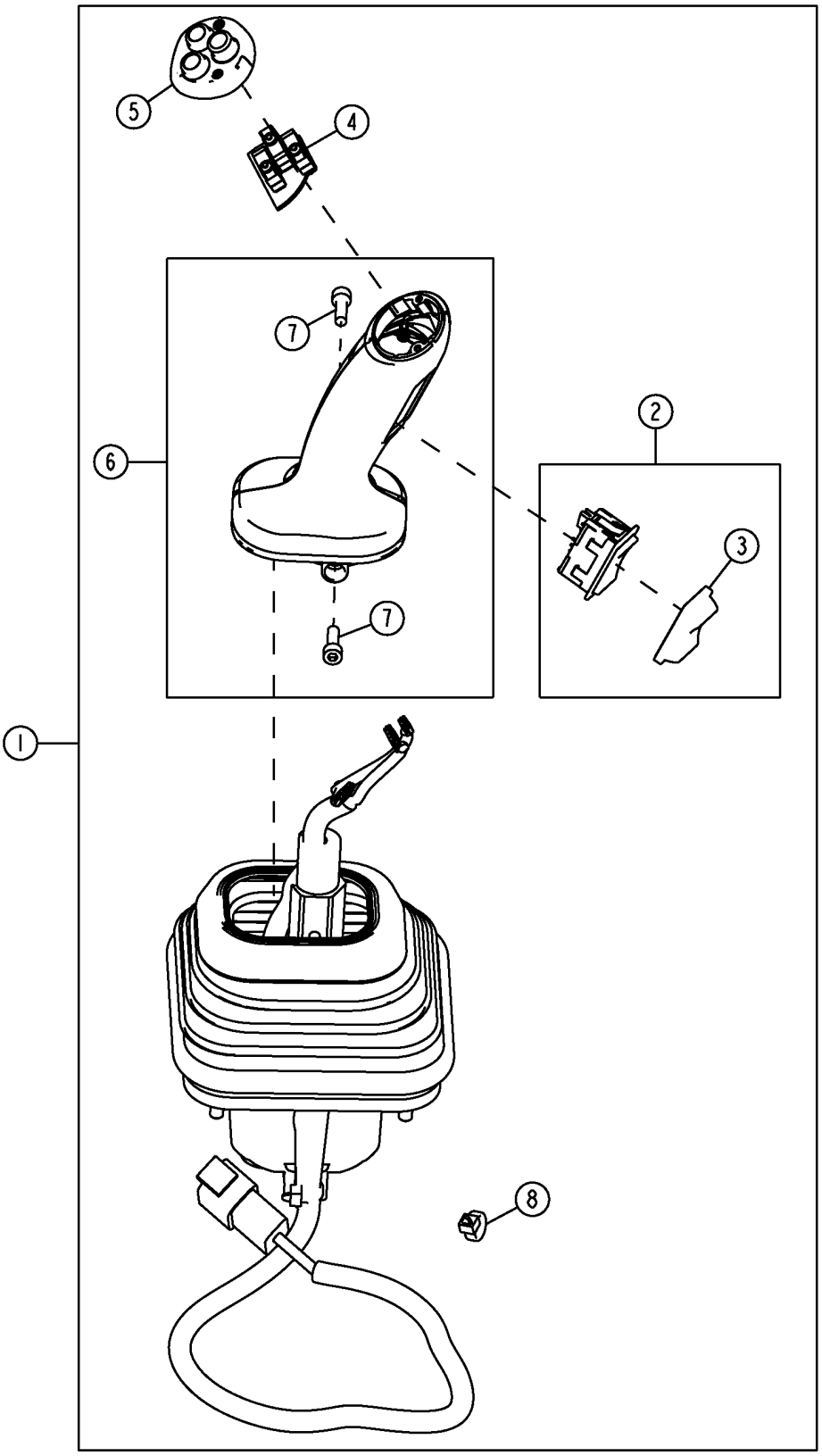

Item	*Nº peça*	*Descrição*	*Qtde*	*Nº série*	*Notas*
1	AT365217	Controlador eletro-hidráuli	1		
2	AT323927	Interruptor	1		FNR (Avanço - Neutro - Marcha à Ré)
3	T216830	Tampa	1		
4	AT327078	Interruptor de apertar	1		Interruptor de Redução e Elevação de Marcha da Direção com Joystick, Interruptor da Buzina
5	AT369388	Capa	1		
6	AT369391	Alavanca	1		
7	19M9478	Parafuso	2		M5 X 16
8	R44302	Cinta	1		

Brake Valve and Pedals
Soupape et pédales des freins
Válvula e Pedais de Freio
Válvula y pedales de freno

AT335603_TX1081618 A.5

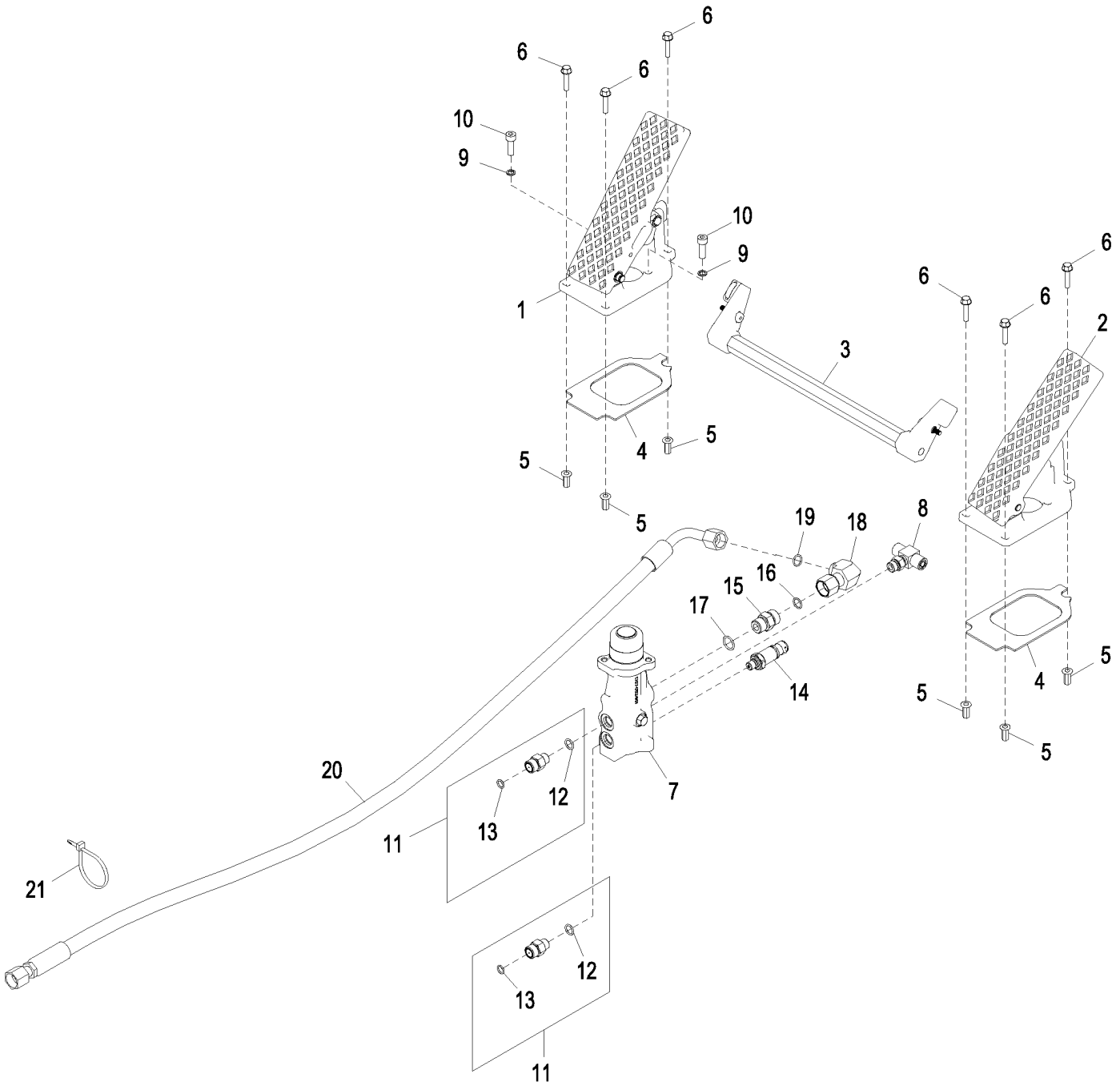

AT335603_TX1081618

Item	*Nº peça*	*Descrição*	*Qtde*	*Nº série*	*Notas*
1	AT346308	Pedal	1		Lado Esquerdo
2	AT346309	Pedal	1		Lado Direito
3	AT346311	Articulação	1		
4	T228976	Junta	2		
5	T196077	Porca	6		M6
6	19M7863	Parafuso	6		M6 X 25
7	AT335786	VálV. controladora de fluxo	1		Válvula do Freio
	AT325225	Kit retentor	1		
8	AT207529	VálVula de retenção	1		
9	24M7313	Arruela	2		8.100 X 12 X 1.200 mm
10	19M7657	Parafuso	2		M8 X 25
11	AT181313	VálVula de retenção	2		
12	R26448	Anel o	1		11.887 X 1.981 mm (0.468" X 5/64")
13	T77613	Anel o	1		9.250 X 1.780 mm (0.364" X 0.070")
14	AT358048	TransduTor	1		
15	38H1161	Adaptador	1		
16	T77857	Anel o	1		12.421 X 1.778 mm (0.489" X 0.070")
17	R26375	Anel o	1		16.358 X 2.210 mm (0.644" X 0.087")
18	38H1095	Conexão em ângulo	1		
19	T77857	Anel o	1		12.421 X 1.778 mm (0.489" X 0.070")
20	AT335878	Mangueira hidraulica-fabric	1		13/16" X 1498 mm (59") X 13/16"
21	R44302	Cinta	1		
22	T230850	Calço	4		Não Ilustrado

Brake Lines
Conduites de frein
Linhas do Freio
Líneas de frenos

AT335602_TX1081630 B.1

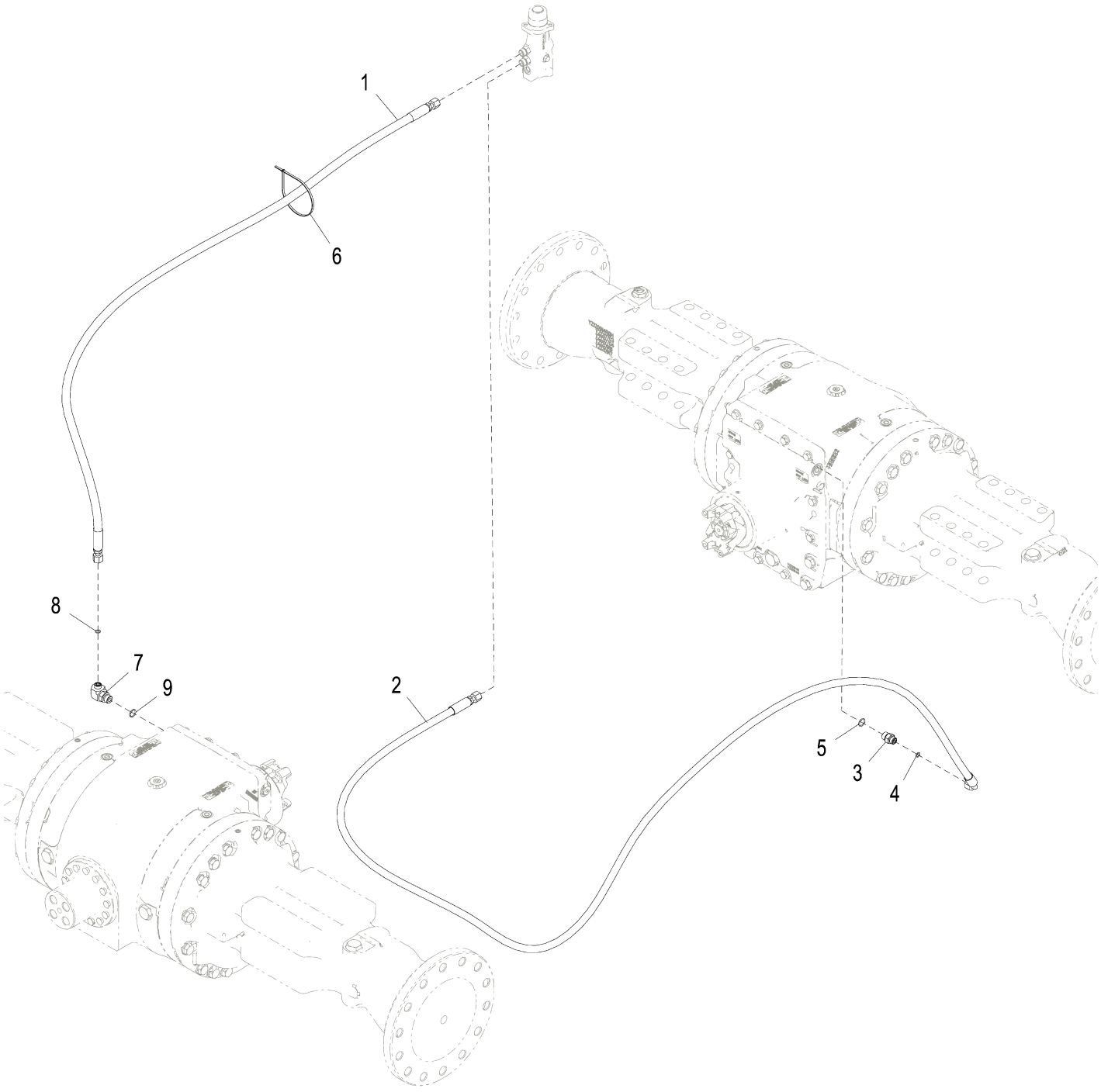

AT335602_TX1081630

Item	*Nº peça*	*Descrição*	*Qtde*	*Nº série*	*Notas*
1	AT343123	Mangueira hidraulica-fabric	1		17.4752" X 1821 mm (71-3/4") X 17.4752"
2	AT343126	Mangueira hidraulica-fabric	1		17.4752" X 3073 mm (121") X 17.4752"
3	38H1171	Adaptador	1		
4	T77613	Anel o	1		9.250 X 1.780 mm (0.364" X 0.070")
5	R26375	Anel o	1		16.358 X 2.210 mm (0.644" X 0.087")
6	H77698	Cinta	1		
7	38H1010	Conexão em ângulo	1		
8	T77613	Anel o	1		9.250 X 1.780 mm (0.364" X 0.070")
9	R26375	Anel o	1		16.358 X 2.210 mm (0.644" X 0.087")

Brake Accumulator
Accumulateur de frein
Acumulador do Freio
Acumulador de freno

AT336013_TX1082662 A.1

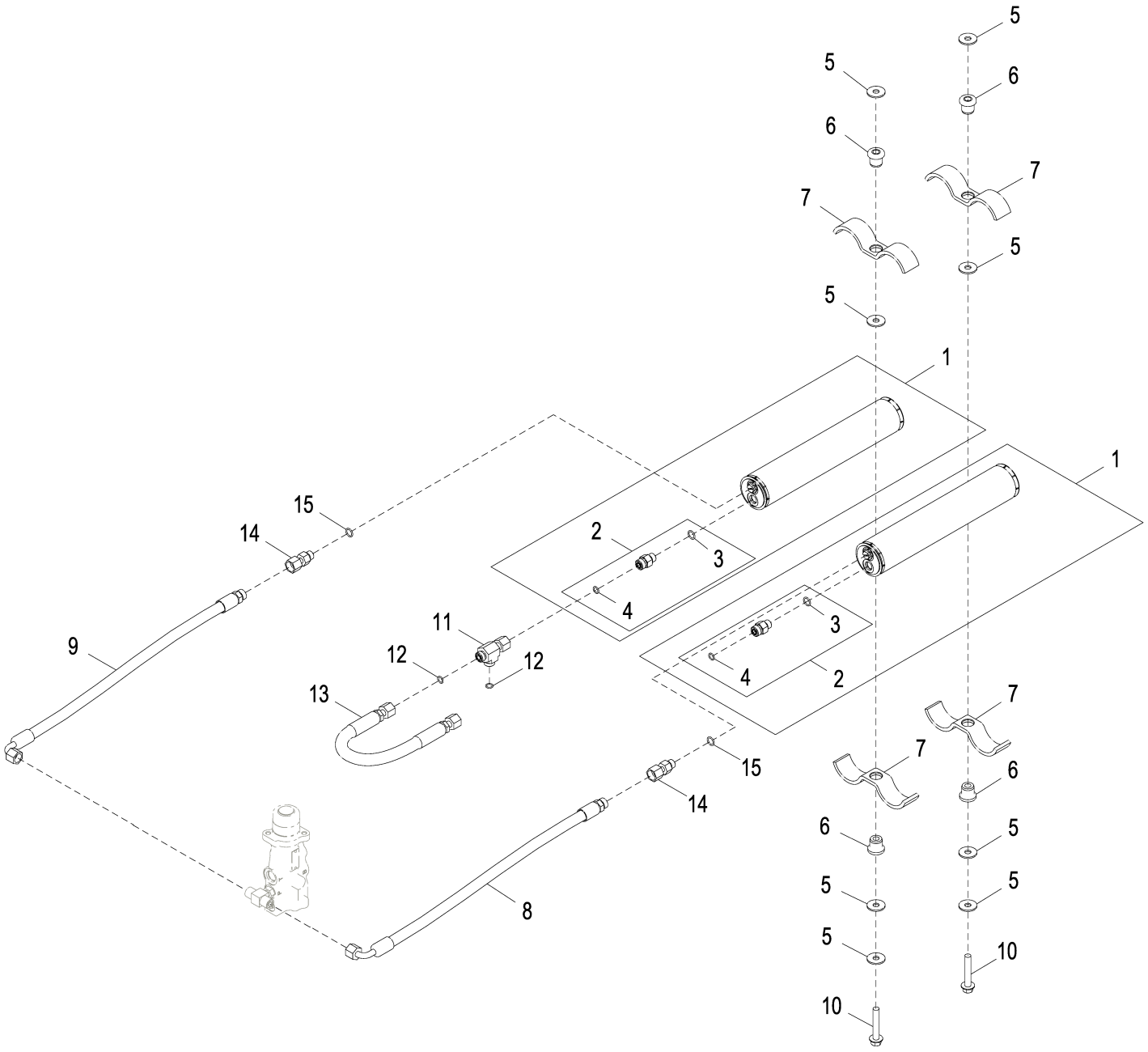

AT336013_TX1082662

Item	*Nº peça*	*Descrição*	*Qtde*	*Nº série*	*Notas*
1	AT383857	Kit do acumulador	2		
	AT196760	Kit da válvula	1		Válvula do Gás do Acumulador
2	AT225573	VálVula de retenção	1		
3	R26448	Anel o	1		11.887 X 1.981 mm (0.468" X 5/64")
4	T77613	Anel o	1		9.250 X 1.780 mm (0.364" X 0.070")
5	24M7296	Arruela	8		10.500 X 30 X 2.500 mm
6	AT357295	Isolador	4		
7	T168393	Braçadeira	4		
8	AT335801	Mangueira hidraulica-fabric	1		17.4752" X 575 mm (22-3/4") X 17.4752", (SUB FOR AT336179)
9	AT335801	Mangueira hidraulica-fabric	1		17.4752" X 575 mm (22-3/4") X 17.4752", (SUB FOR AT336179)
10	19M7807	Parafuso	2		M10 X 60
11	38H1030	Conexão em t	1		
12	T77613	Anel o	2		9.250 X 1.780 mm (0.364" X 0.070")
13	AT223768	Mangueira hidraulica-fabric	1		17.4752" X 355 mm (14") X 17.4752"
14	38H1067	Adaptador	2		
15	R26448	Anel o	2		11.887 X 1.981 mm (0.468" X 5/64")

Park Brake Mounting
Montage du frein de stationnement
Montagem do Freio de Estacionamento
Montaje de freno de estacionamiento

AT339645_TX1129496 A.1

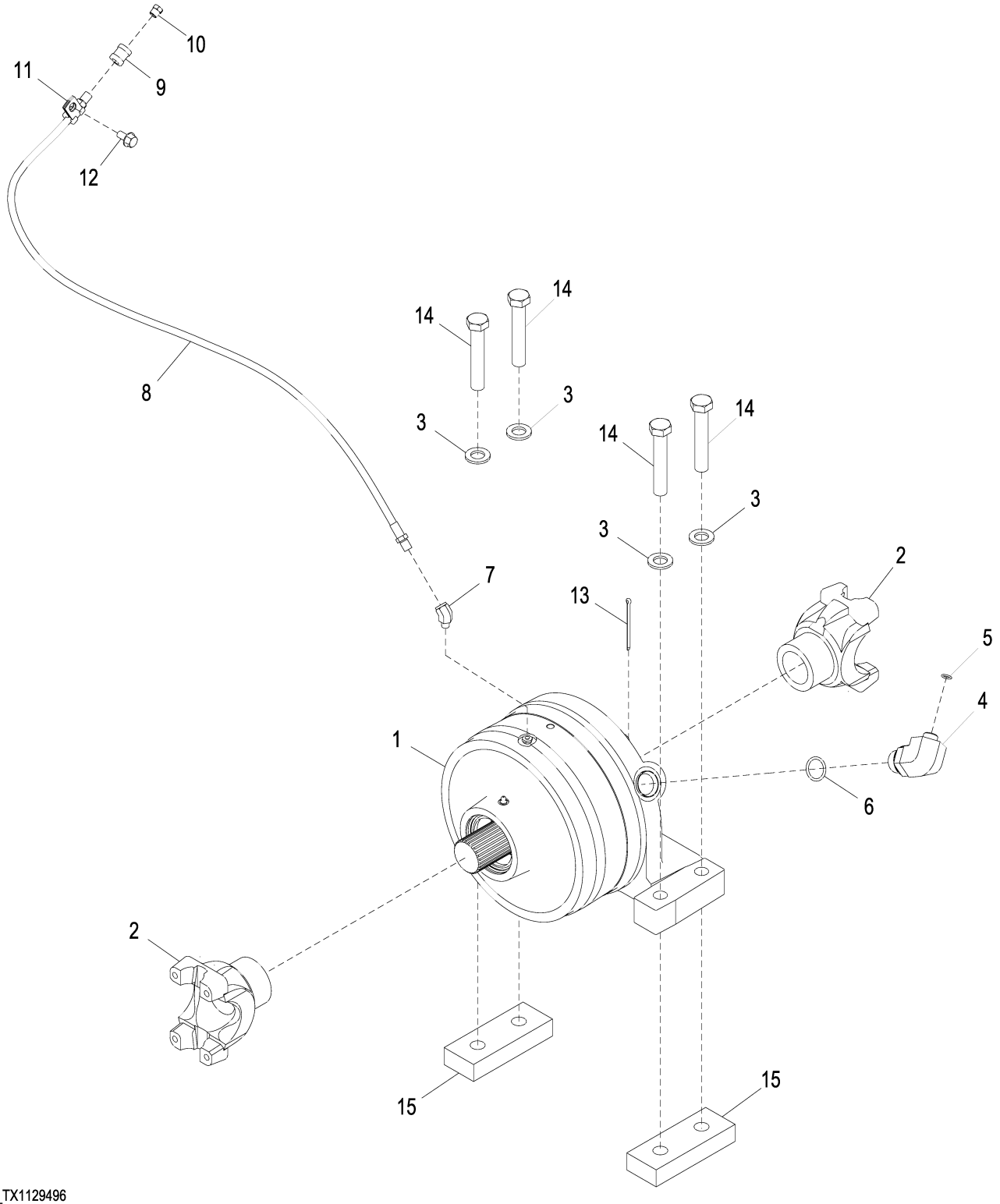

AT339645_TX1129496

Item	*Nº peça*	*Descrição*	*Qtde*	*Nº série*	*Notas*
1	AT330286	Freio	1		Componentes em Página Separada
2	H121681	Forquilha	2		
3	24M7338	Arruela	4		17 X 30 X 3 mm
4	38H1413	Conexão em ângulo	1		
5	T77613	Anel o	1		9.250 X 1.780 mm (0.364" X 0.070")
6	U12547	Anel o	1		23.470 X 2.946 mm (0.924" X 0.116")
7	M45937	Conexão em ângulo	1		
8	AT207022	Mangueira hidráulica	1		
9	15H84	Engate	1		1/8"
10	AT208411	VálVula de alíVio de press.	1		
11	T78974	Braçadeira	1		
12	19M7865	Parafuso	1		M8 X 16
13	11M7025	Contra-pino	1		4 X 63 mm
14	19M7719	Parafuso sextavado	4	-649837	M16 X 70
	19M8485	Parafuso sextavado	4	649838-	M16 X 90
15	T207097	Placa	2	649838-	

Park Brake
Frein de stationnement
Freio de Estacionamento
Freno de estacionamiento

TX1150976 A.1

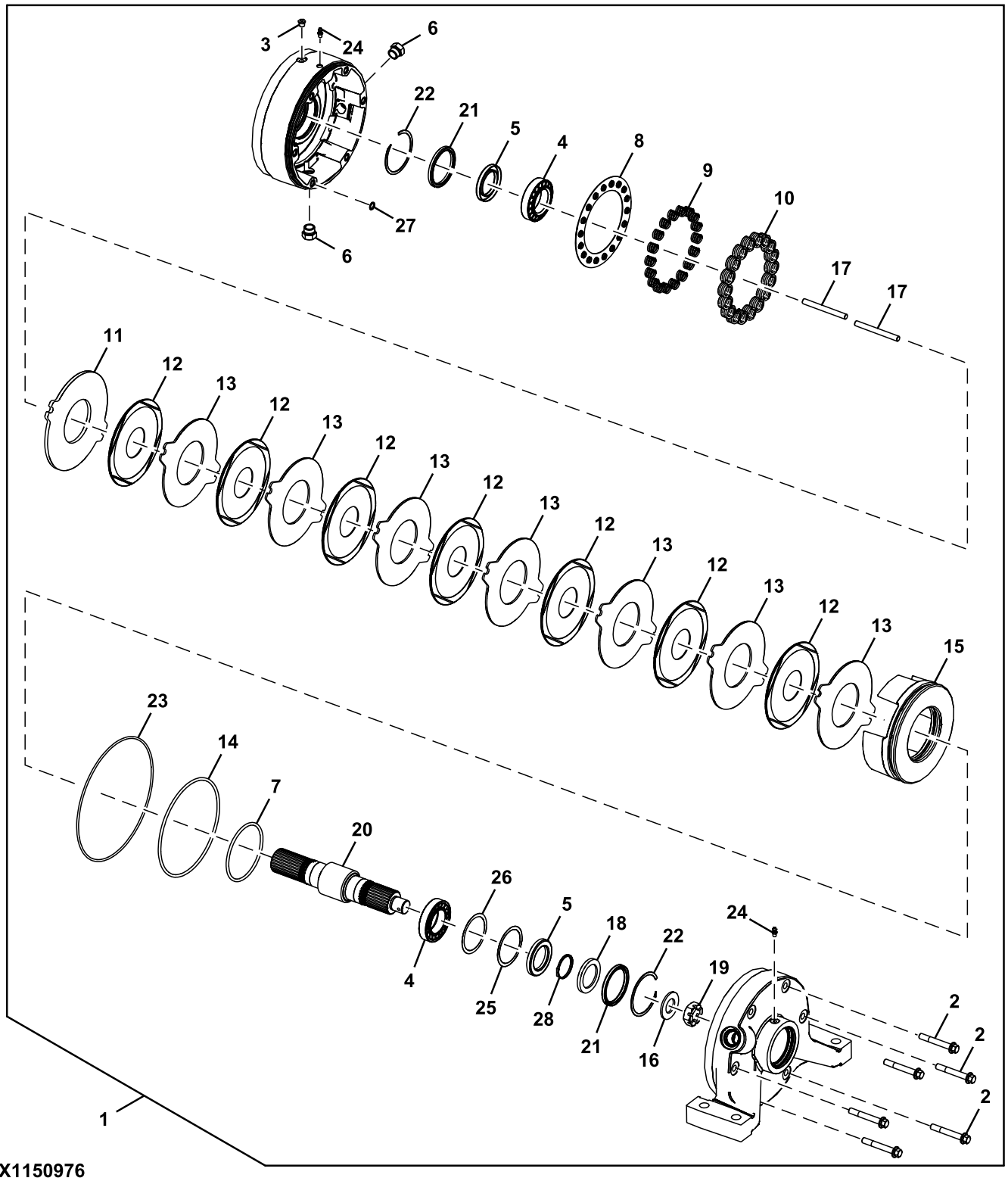

TX1150976

Item	*Nº peça*	*Descrição*	*Qtde*	*Nº série*	*Notas*
1	AT330286	Freio	1		
2	19M7809	Parafuso	6		M10 X 70
3	AT208411	VálVula de alíVio de press.	1		
4	AT209496	Rolamento	2		
5	AT225727	Vedação	2		
6	R39112	Conexão	2		
	R26375	Anel o	2		16.358 X 2.210 mm (0.644" X 0.087")
7	R74657	Anel o	1		100.965 X 5.334 mm (3.975" X 0.210")
8	T169103	RetentoR	1		
9	T169104	Mola de compressão	18		
10	T169105	Mola de compressão	18		
11	T169107	Disco de freio	1		Primário
12	AT360658	Disco com estriado interno	7		SUB FOR T169108, Girando
13	T169109	Disco de freio	7		Estacionário
14	T169116	Anel o	1		177.165 X 5.334 mm (6.975" X 0.210")
15	T169290	Pistão	1		
16	T172856	Arruela	1		29.337 X 51.562 X 4.496 mm (1.155" X 2.030" X 0.177")
17	T173230	Pino	2		
18	T173593	Arruela	1		
19	T226801	Porca	1		
20	T226802	Eixo cardã	1		
21	T242935	Vedação	2		
22	T242936	Anel de pressão	2		
23	T242937	Anel o	1		
24	T242938	Conexão	2		
25	T242939	Calço	1		
26	T242940	Calço	1		
27	T81686	Anel o	6		10.820 X 1.778 mm (0.426" X 0.070")
28	U12167	Anel de pressão	1		

Decals and Labels
Autocollants et étiquettes
Adesivos e Etiquetas
Calcomanías y etiquetas

TX1102516 A.1

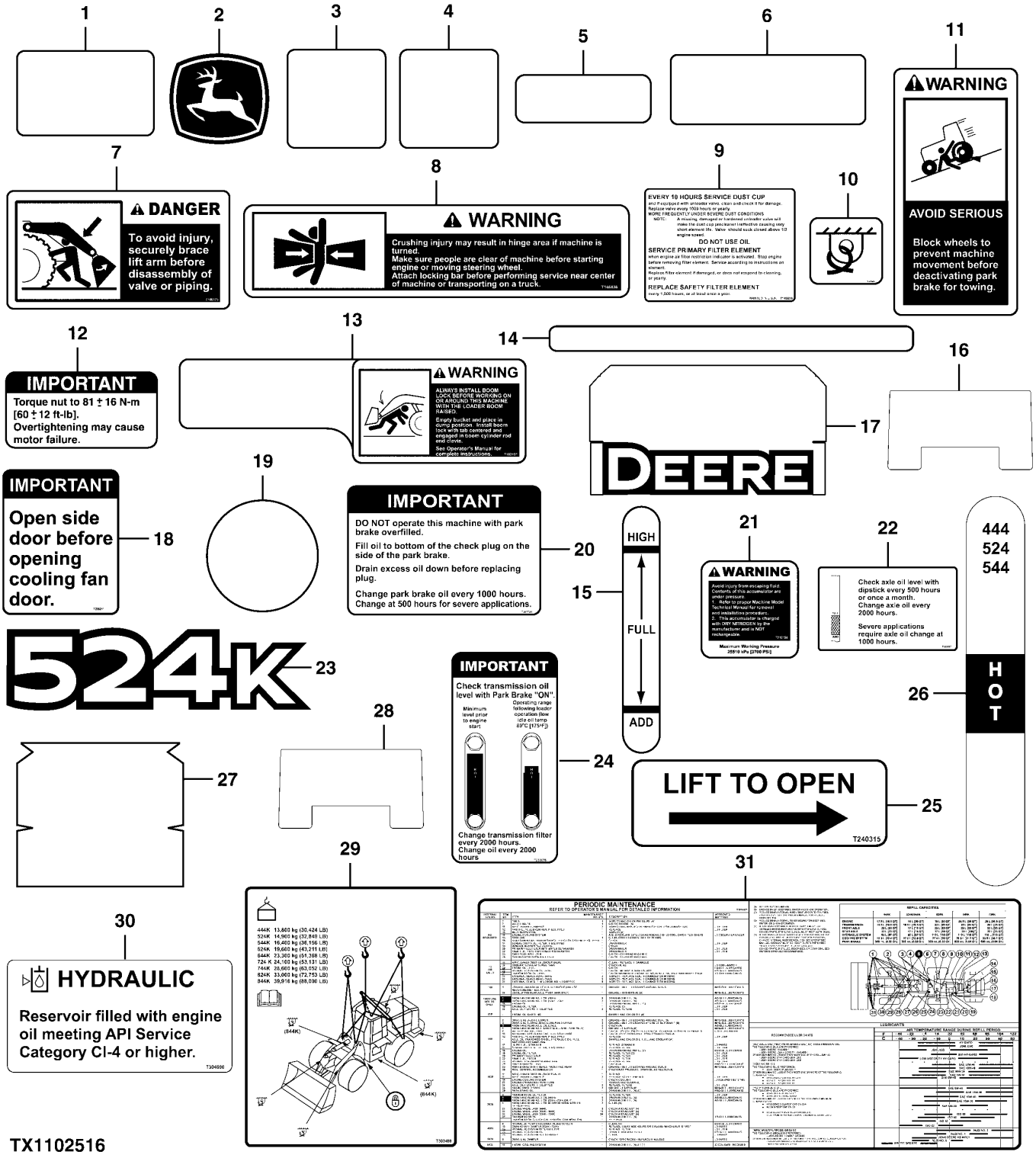

TX1102516

Item	*Nº peça*	*Descrição*	*Qtde*	*Nº série*	*Notas*
1	H21259	TapeTe	1		Antiderrapante
2	JD5749	Etiqueta	1		Cervo Saltando
3	JD5902	RefletoR	2		Vermelho
4	JD5906	RefletoR	2		Âmbar
5	JD5933	RefletoR	4		Amarelo
6	T103395	TapeTe	1		Antiderrapante
7	T146175	Adesivo de segurança	1		Perigo - Esmagamento pela Lança
8	T146436	Adesivo de segurança	2		Advertência - Esmagamento pela Articulação
9	T146605	Etiqueta	1		FILTRO DE AR
10	T153680	Etiqueta	2		Fixação
11	T159028	Etiqueta	1		Advertência - Freio de Estacionamento
12	T175135	Etiqueta	1		Advertência - Cubo do Ventilador
13	T182191	Etiqueta	2		Advertência - Bloqueio da Lança
14	T182192	Adesivo de segurança	2		Advertência - Trava da Articulação
15	T197300	Etiqueta	1		Visor do Reservatório Hidráulico
16	T198179	TapeTe	1		Antiderrapante
17	T198187	Etiqueta	2		Deere
18	T205211	Etiqueta	1		Importante - Portas de Serviço
19	T206106	Etiqueta	4		Círculo Cinza
20	T207741	Etiqueta	1		Abastecimento Excessivo do Freio de Estacionamento
21	T215158	Etiqueta	1		Advertência - Acumulador do Piloto
22	T225397	Etiqueta	1		Nível de Óleo do Eixo
23	T230076	Etiqueta	2		Designação do Modelo
24	T233076	Etiqueta	1		Verificação do Óleo da Transmissão
25	T240315	Etiqueta	2		Levante para Abrir
26	T243047	Etiqueta	1		Visor da Transmissão
27	T254884	Etiqueta	2		Reservatório Hidráulico
28	T284908	TapeTe	1		Antiderrapante
29	T303488	Etiqueta	1		Elevação/Fixação
30	T304690	Etiqueta	1		Nível de Óleo Hidráulico
31	T309407	Etiqueta	1		Manutenção Periódica

Cab Decals and Labels
Autocollants et étiquettes cabine
Adesivos e Etiquetas da Cabine
Etiquetas y calcomanías de la cabina

TX1102531 A.1

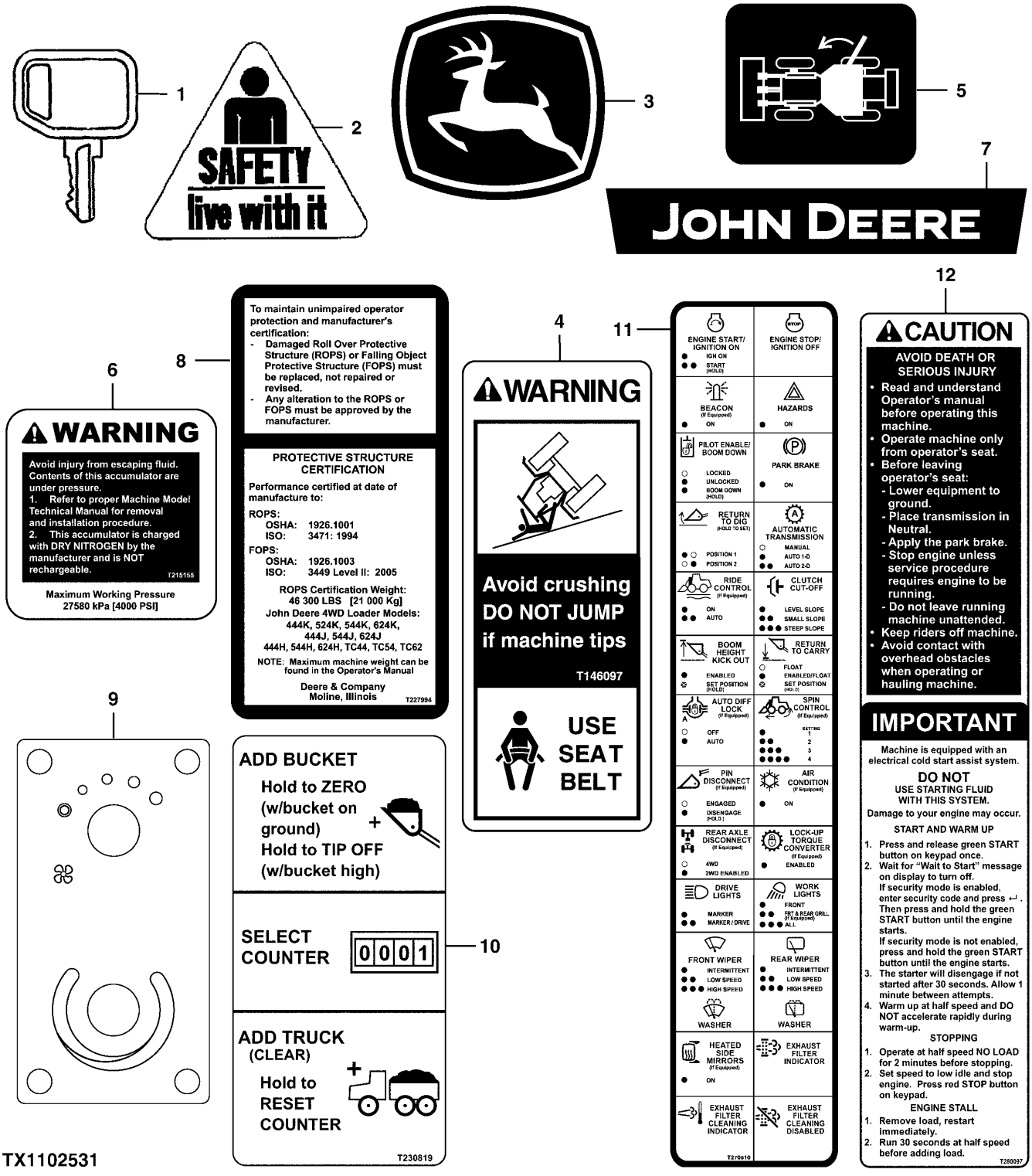

Item	*Nº peça*	*Descrição*	*Qtde*	*Nº série*	*Notas*
1	AT195302	Chave	1		Ignição
2	H138955	Etiqueta	2		SegurançaSegurança
3	JD5822	Etiqueta	2		Cervo Saltando
4	T146097	Etiqueta	2		Advertência - Cinto de Segurança
5	T174735	Etiqueta	1		Liberação da Porta - Lado Direito da Unidade
6	T215155	Etiqueta	2		Advertência - Acumulador
7	T296213	Etiqueta	1		John Deere
8	T227994	Etiqueta	1		Certificação da EPCC / FOPS
9	T228573	Etiqueta	1		Controle do HVAC
10	T230819	Etiqueta	1		Interruptor do Contador
11	T270510	Etiqueta	1		SSM (Módulo de Interruptores Vedado)
12	T280097	Adesivo de segurança	1		Aviso - Partida/Parada do Motor

Canopy Decals and Labels
Autocollants et étiquettes d'auvent
Adesivos e Etiquetas da Capota
Etiquetas y calcomanías de dosel

TX1102533 A.1

1

2



3



4

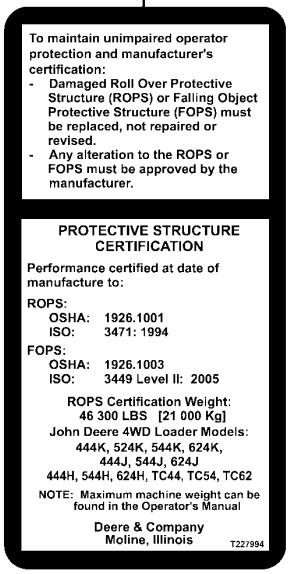

5

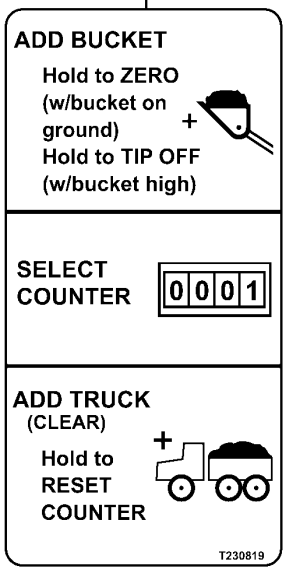

6

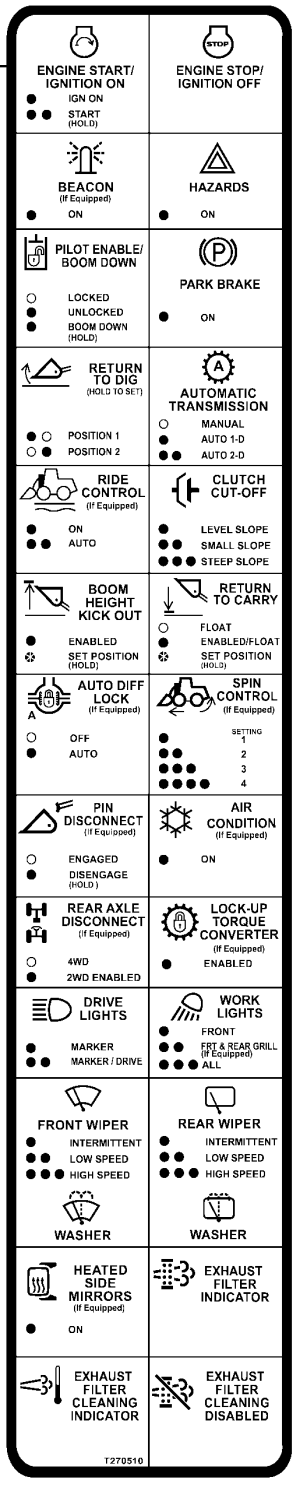

7

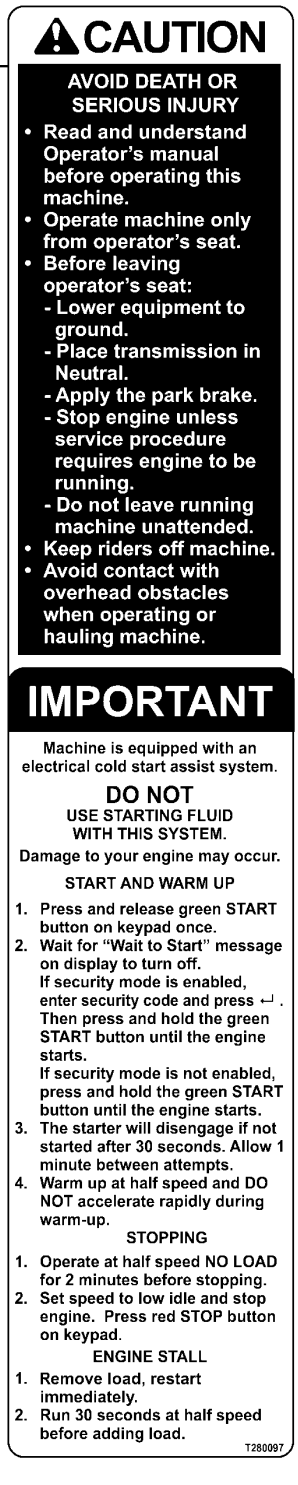

TX1102533

Item	*Nº peça*	*Descrição*	*Qtde*	*Nº série*	*Notas*
1	JD5822	Etiqueta	2		Cervo Saltando
2	T146097	Etiqueta	1		Advertência - Cinto de Segurança
3	T215155	Etiqueta	2		Advertência - Acumulador
4	T227994	Etiqueta	1		Certificação da EPCC / FOPS
5	T230819	Etiqueta	1		Interruptor do Contador
6	T270510	Etiqueta	1		SSM (Módulo de Interruptores Vedado)
7	T280097	Adesivo de segurança	1		Aviso - Partida/Parada do Motor

French Decals and Labels
Autocollants et étiquettes français
Adesivos e Etiquetas em Francês
Francés, etiquetas y calcomanías

TX1103045 A.1

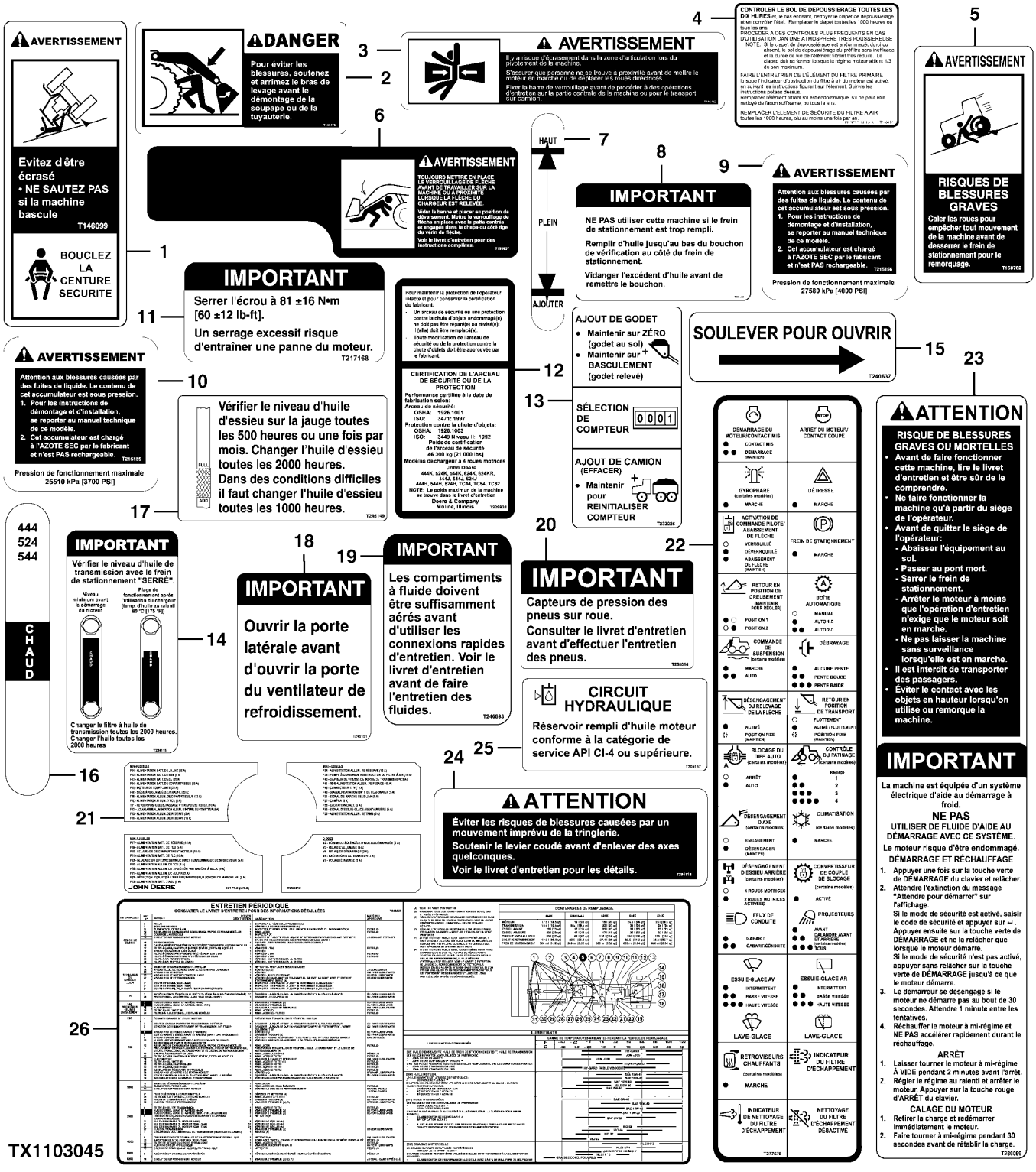

Item	*Nº peça*	*Descrição*	*Qtde*	*Nº série*	*Notas*
1	T146099	Adesivo de segurança	1		Advertência - Cinto de Segurança
2	T146178	Adesivo de segurança	1		Perigo - Esmagamento pela Lança
3	T146496	Adesivo de segurança	2		Advertência - Esmagamento pela Articulação
4	T146607	Etiqueta	1		FILTRO DE AR
5	T160762	Etiqueta	1		Advertência - Freio de Estacionamento
6	T195857	Etiqueta	2		Advertência - Bloqueio da Lança
7	T197323	Etiqueta	1		Visor do Reservatório Hidráulico
8	T207750	Etiqueta	1		Abastecimento Excessivo do Freio de Estacionamento
9	T215156	Etiqueta	2		Advertência - Acumulador do Freio
10	T215159	Etiqueta	1		Advertência - Acumulador do Piloto
11	T217168	Etiqueta	1		Advertência - Cubo do Ventilador
12	T229828	Etiqueta	1		Certificação da EPCC / FOPS
13	T233026	Etiqueta	1		Interruptor do Contador
14	T234115	Etiqueta	1		Verificação do Óleo da Transmissão
15	T240637	Etiqueta	2		Liberação do Trinco
16	T243048	Etiqueta	1		Visor da Transmissão
17	T245149	Etiqueta	1		Nível de Óleo do Eixo
18	T245151	Etiqueta	1		Porta do Ventilador de Arrefecimento
19	T246893	Etiqueta	1		Serviço Rápido
20	T256018	Etiqueta	8		Importante - Sensor de Pressão do Pneu
21	T258412	Etiqueta	1		VEC (Central Elétrica do Veículo)
22	T277678	Etiqueta	1		SSM (Módulo de Interruptores Vedado)
23	T280099	Adesivo de segurança	1		Aviso - Partida/Parada do Motor
24	T294118	Adesivo de segurança	1		Cuidado - Articulação
25	T305157	Etiqueta	1		Óleo Hidráulico
26	T309565	Etiqueta	1		Manutenção Periódica

Spanish Decals and Labels
Autocollants et étiquettes espagnols
Adesivos e Etiquetas em Espanhol
Español, etiquetas y calcomanías

TX1103053 A.1

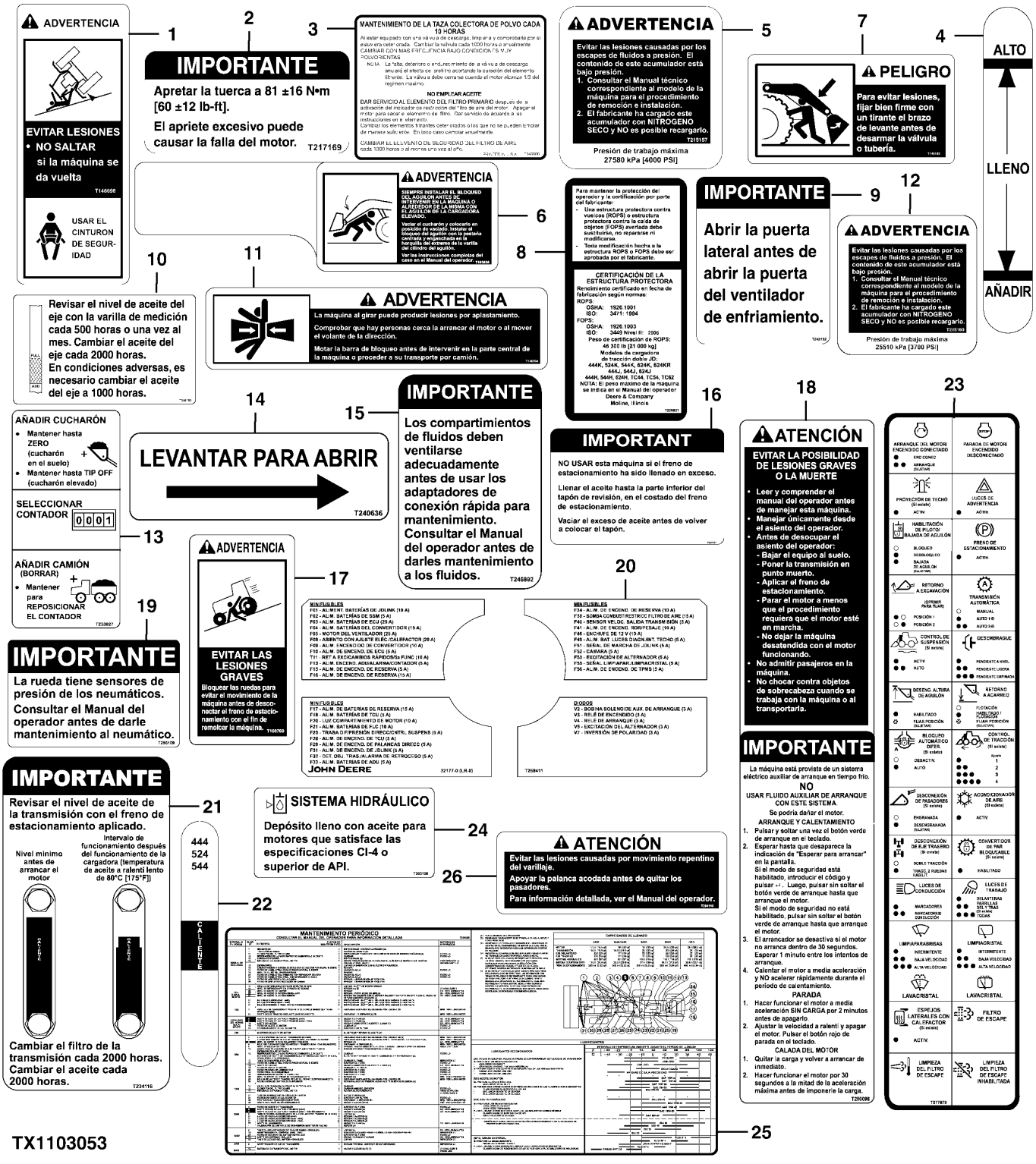

Item	*Nº peça*	*Descrição*	*Qtde*	*Nº série*	*Notas*
1	T146098	Adesivo de segurança	1		Advertência - Cinto de Segurança
2	T217169	Etiqueta	1		Advertência - Cubo do Ventilador
3	T146606	Etiqueta	1		FILTRO DE AR
4	T197324	Etiqueta	1		Visor do Reservatório Hidráulico
5	T215157	Etiqueta	2		Advertência - Acumulador do Freio
6	T195858	Etiqueta	2		Advertência - Bloqueio da Lança
7	T146180	Adesivo de segurança	1		Perigo - Esmagamento pela Lança
8	T229831	Etiqueta	1		Certificação da Cabine
9	T245152	Etiqueta	1		Importante - Portas de Serviço
10	T245150	Etiqueta	1		Nível de Óleo do Eixo
11	T146504	Adesivo de segurança	2		Advertência - Esmagamento pela Articulação
12	T215160	Etiqueta	1		Advertência - Acumulador do Piloto
13	T233027	Etiqueta	1		Interruptor do Contador
14	T240636	Etiqueta	2		Levante para Abrir
15	T246892	Etiqueta	1		Serviço Rápido
16	T207751	Etiqueta	1		Abastecimento Excessivo do Freio de Estacionamento
17	T160769	Adesivo de segurança	1		Advertência - Freio de Estacionamento
18	T280098	Adesivo de segurança	1		Aviso - Partida/Parada do Motor
19	T256019	Etiqueta	8		Importante - Sensor de Pressão do Pneu
20	T258411	Etiqueta	1		VEC (Central Elétrica do Veículo)
21	T234116	Etiqueta	1		Verificação do Óleo da Transmissão
22	T243049	Etiqueta	1		Visor da Transmissão
23	T277679	Etiqueta	1		SSM (Módulo de Interruptores Vedado)
24	T305158	Etiqueta	1		Óleo Hidráulico
25	T309566	Etiqueta	1		Manutenção Periódica
26	T294119	Adesivo de segurança	1		Cuidado - Articulação

Portuguese Decals And Labels
Autocollants et étiquettes en portugais
Etiquetas e Adesivos em Português
Adhesivos y etiquetas en portugués

TX1118157 B.1

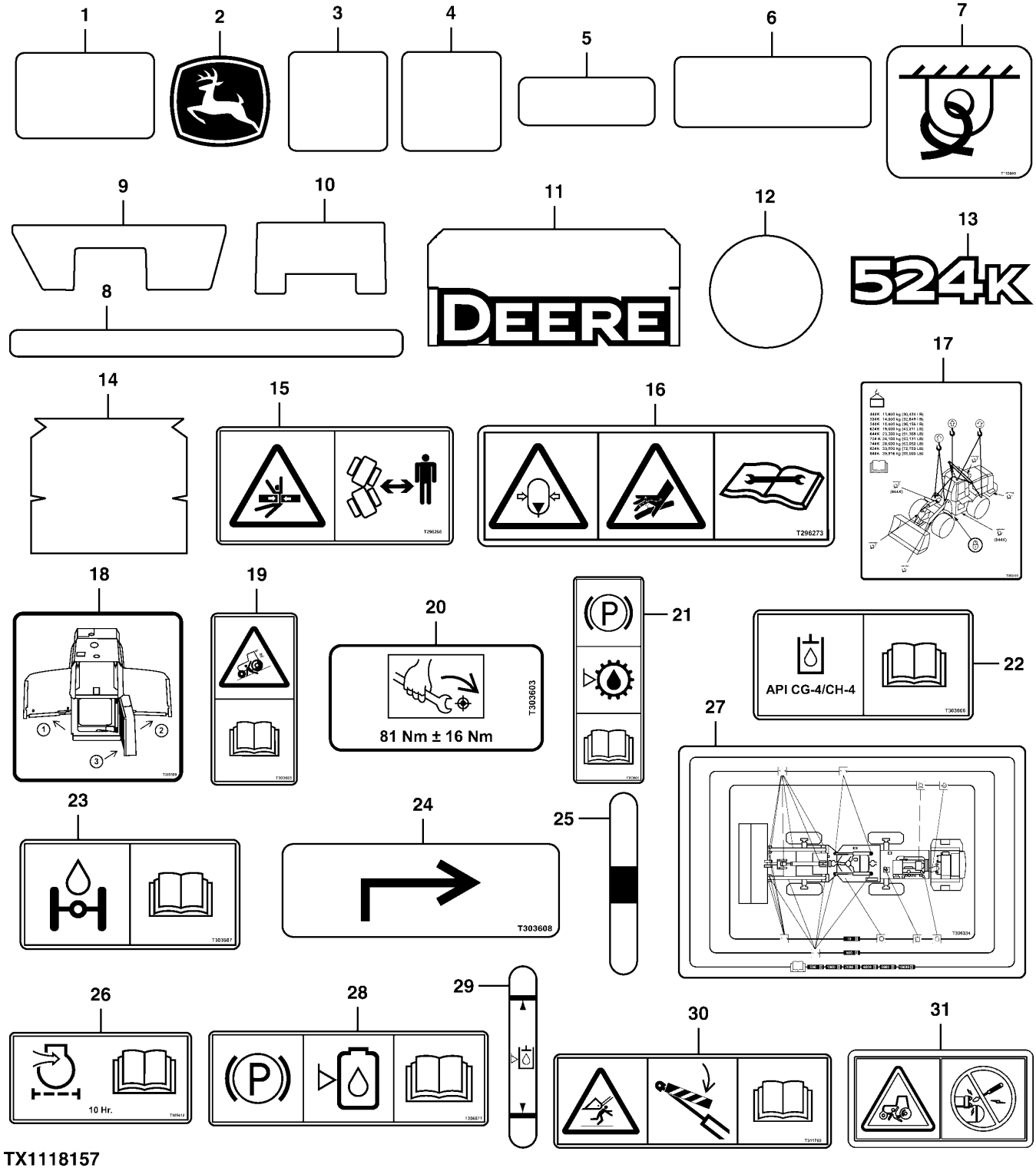

TX1118157

Item	*Nº peça*	*Descrição*	*Qtde*	*Nº série*	*Notas*
1	H21259	TapeTe	1		150 x 400 mm, Tapete Antiderrapante
2	JD5749	Etiqueta	1		Cervo Saltando
3	JD5902	RefletoR	2		110 x 74 mm, Vermelho
4	JD5906	RefletoR	2		110 x 74 mm, Amarelo
5	JD5933	RefletoR	4		115 x 50 mm, Amarelo
6	T103395	TapeTe	1		203 x 152 mm, Tapete Antiderrapante
7	T153680	Etiqueta	2		Fixação
8	T182192	Adesivo de segurança	2		Advertência - Trava da Articulação
9	T198178	TapeTe	1		893 x 271 mm, Tapete Antiderrapante
10	T198179	TapeTe	1		272 x 152 mm, Tapete Antiderrapante
11	T198187	Etiqueta	2		Deere
12	T206106	Etiqueta	4		Círculo Cinza
13	T230076	Etiqueta	2		Designação do Modelo
14	T254884	Etiqueta	2		Reservatório Hidráulico
15	T296256	Adesivo de segurança	2		Advertência - Esmagamento pela Articulação
16	T296273	Adesivo de segurança	1		Advertência - Acumulador
17	T303488	Etiqueta	1		Pontos de Elevação/Amarração
18	T303529	Etiqueta	1		Portas de Serviço
19	T303583	Etiqueta	1		Advertência - Freio de Estacionamento
20	T303603	Etiqueta	1		Advertência - Cubo do Ventilador
21	T303605	Etiqueta	1		Verificação do Óleo da Transmissão
22	T303606	Etiqueta	1		Óleo Hidráulico
23	T303607	Etiqueta	1		Óleo do Eixo
24	T303608	Etiqueta	2		Levante para Abrir
25	T303613	Etiqueta	1		Visor da Transmissão
26	T305612	Etiqueta	1		FILTRO DE AR
27	T306334	Etiqueta	1		Manutenção Periódica
28	T306677	Etiqueta	1		Abastecimento Excessivo do Freio de Estacionamento
29	T308093	Etiqueta	1		Visor do Reservatório Hidráulico
30	T311762	Etiqueta	3		Advertência - Bloqueio da Lança
31	H207250	Adesivo de segurança	1		Advertência, Derivação do Motor de Partida

No Text Labels
Sans étiquettes texte
Nenhuma Etiqueta de Texto
Etiquetas sin texto

TX1102767 A.1

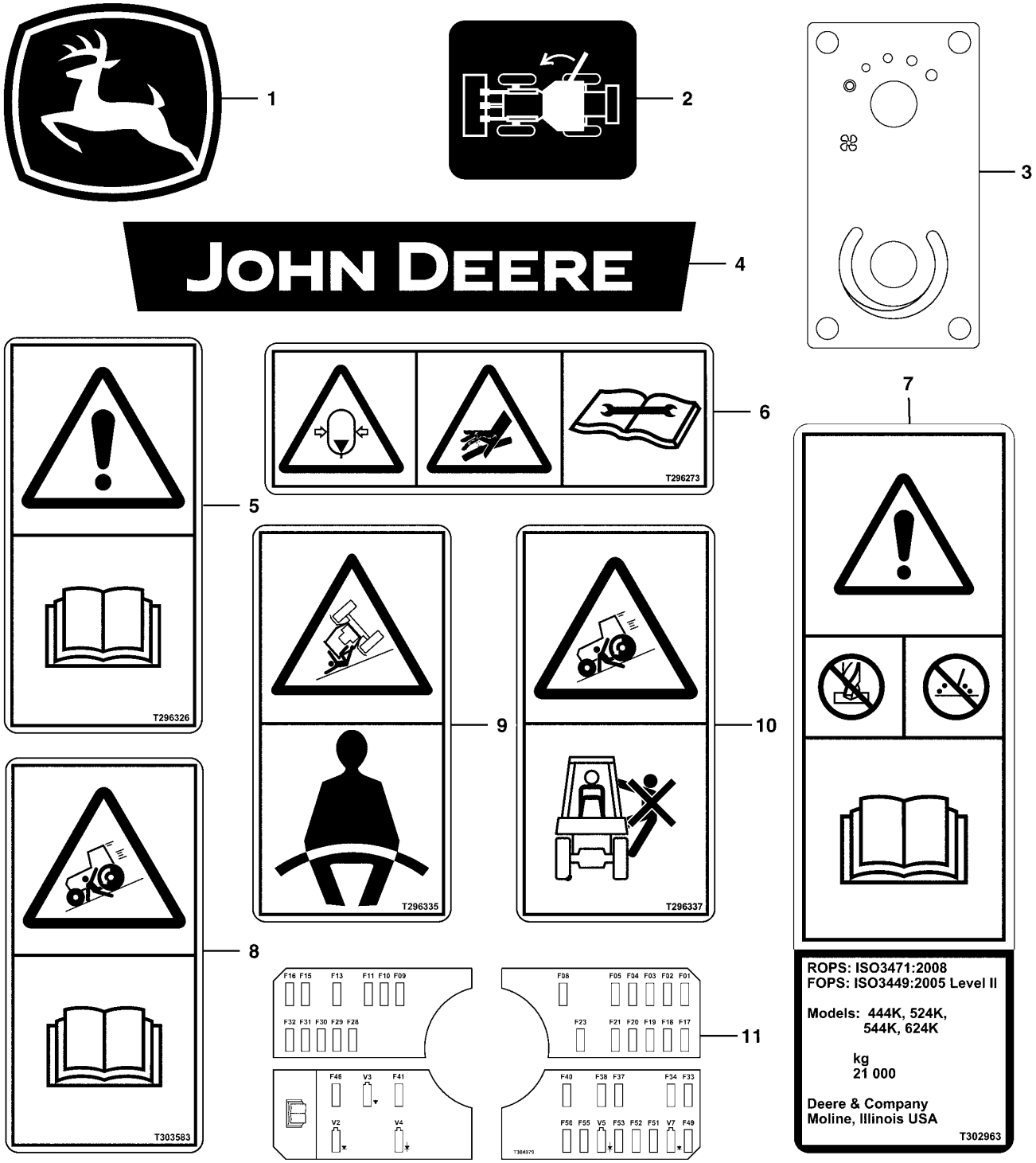

TX1102767

Item	*Nº peça*	*Descrição*	*Qtde*	*Nº série*	*Notas*
1	JD5822	Etiqueta	2		Símbolo da John Deere
2	T174735	Etiqueta	1		Liberação da Porta - Lado Direito da Unidade
3	T228573	Etiqueta	1		Controle do HVAC
4	T296213	Etiqueta	1		John Deere
5	T296326	Etiqueta	1		Aviso - Desligamento
6	T296273	Adesivo de segurança	2		Advertência - Acumulador
7	T302963	Etiqueta	1		Certificação da EPCC / FOPS
8	T303583	Etiqueta	1		Freio de Estacionamento
9	T296335	Etiqueta	1		Advertência - Cinto de Segurança
10	T296337	Etiqueta	1		Não Transportar Passageiros
11	T304079	Etiqueta	1		Painel de Fusíveis

Portuguese Canopy Decals And Labels
Autocollants et étiquettes d'auvent en portugais
Adesivos e Etiquetas em Português da Capota
Adhesivos y etiquetas de dosel en portugués

TX1102768 A.1

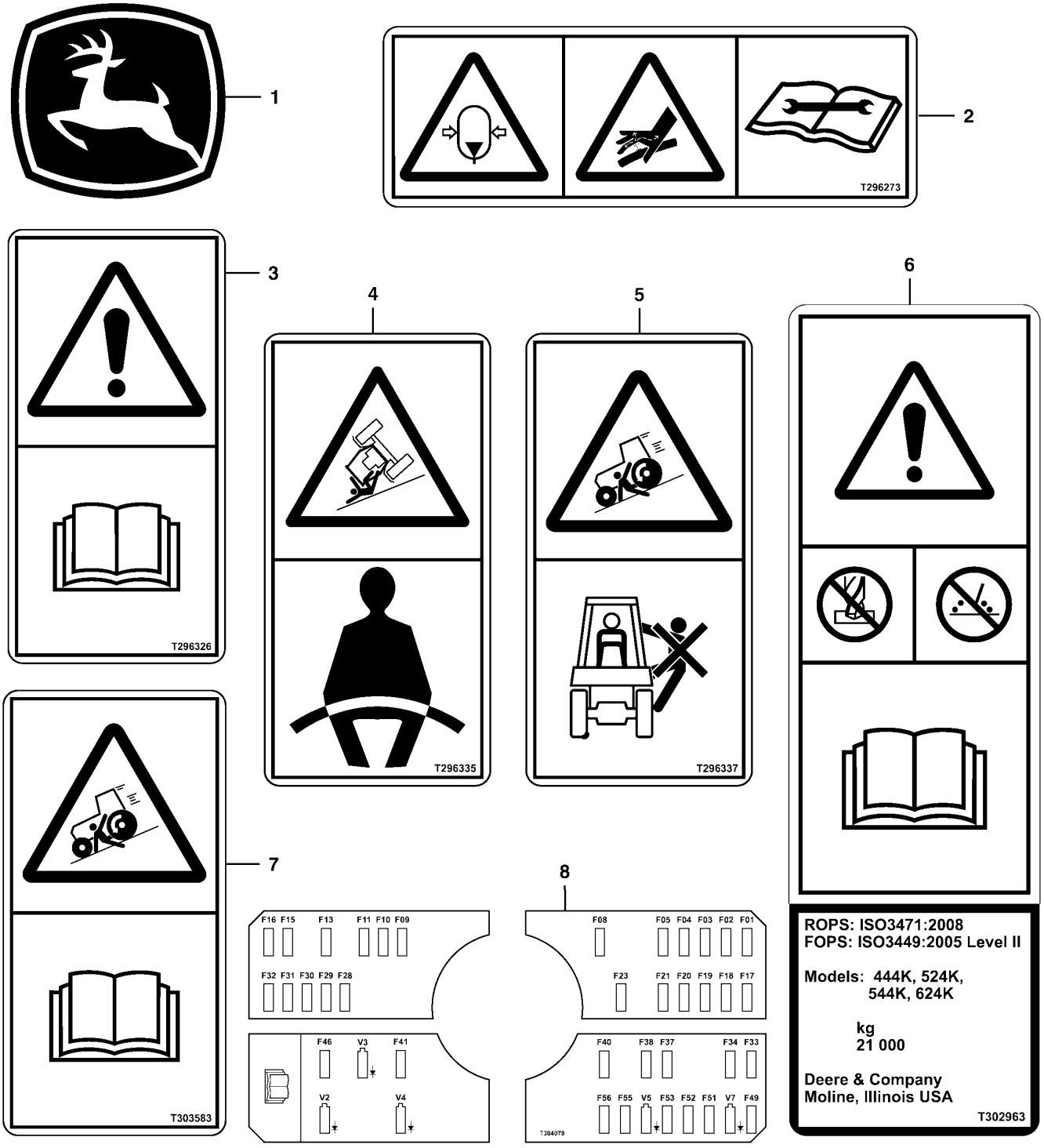

TX1102768

Item	*Nº peça*	*Descrição*	*Qtde*	*Nº série*	*Notas*
1	JD5822	Etiqueta	2		Símbolo da John Deere
2	T296273	Adesivo de segurança	2		Advertência - Acumulador
3	T296326	Etiqueta	1		Aviso - Desligamento
4	T296335	Etiqueta	1		Advertência - Cinto de Segurança
5	T296337	Etiqueta	1		Não Transportar Passageiros
6	T302963	Etiqueta	1		Certificação da EPCC / FOPS
7	T303583	Etiqueta	1		Freio de Estacionamento
8	T304079	Etiqueta	1		Painel de Fusíveis

Battery Label, Portuguese
Étiquette de batterie, en portugais
Etiqueta da Bateria, Português
Etiqueta de batería, portugués

ETN106663_TX1133946 A.1

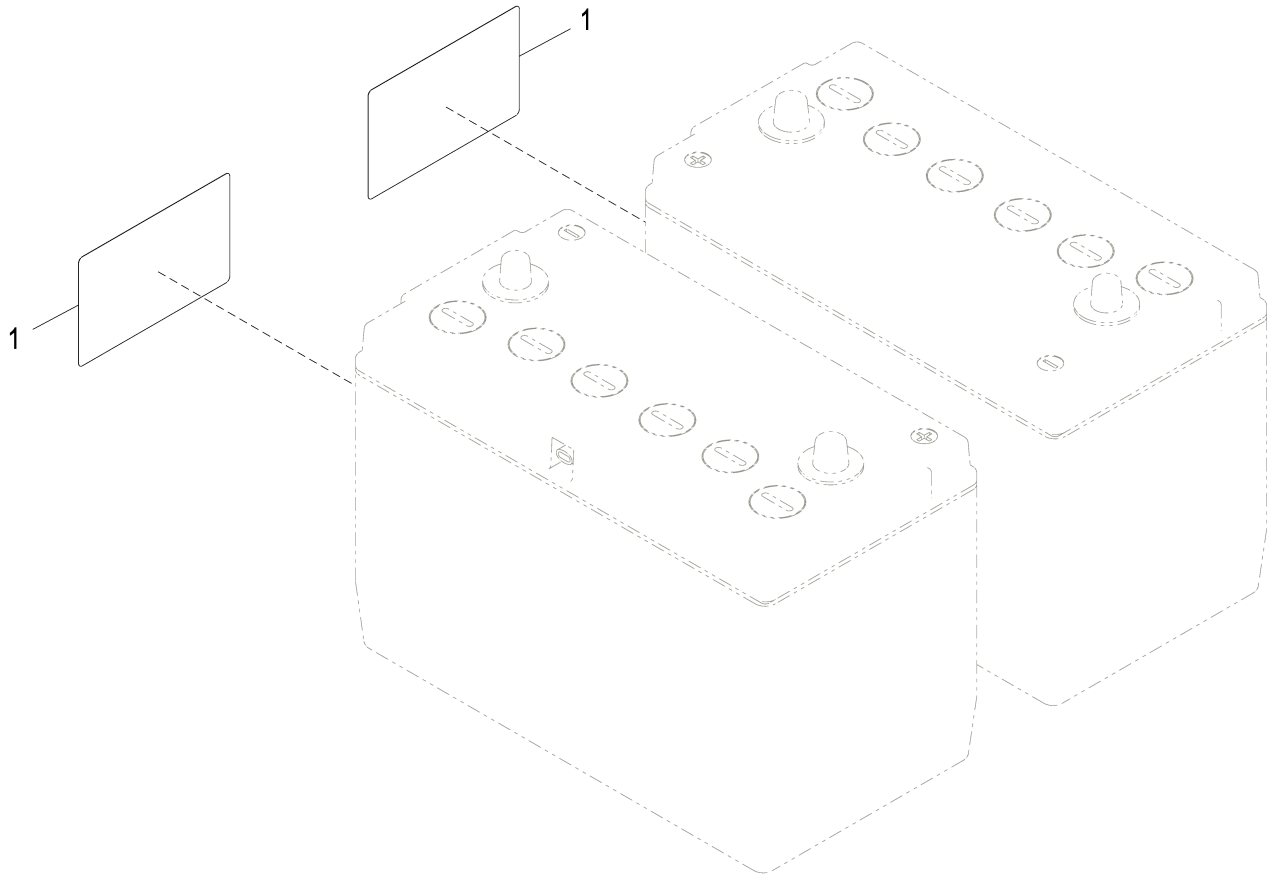

ETN106663_TX1133946

Item	*Nº peça*	*Descrição*	*Qtde*	*Nº série*	*Notas*
1	HXE33527	Aviso	2		Importante, Etiqueta

Lift Hooks
Crochets relevage
Ganchos de Elevação
Ganchos de levante

ETN104193_TX1150983 A.1

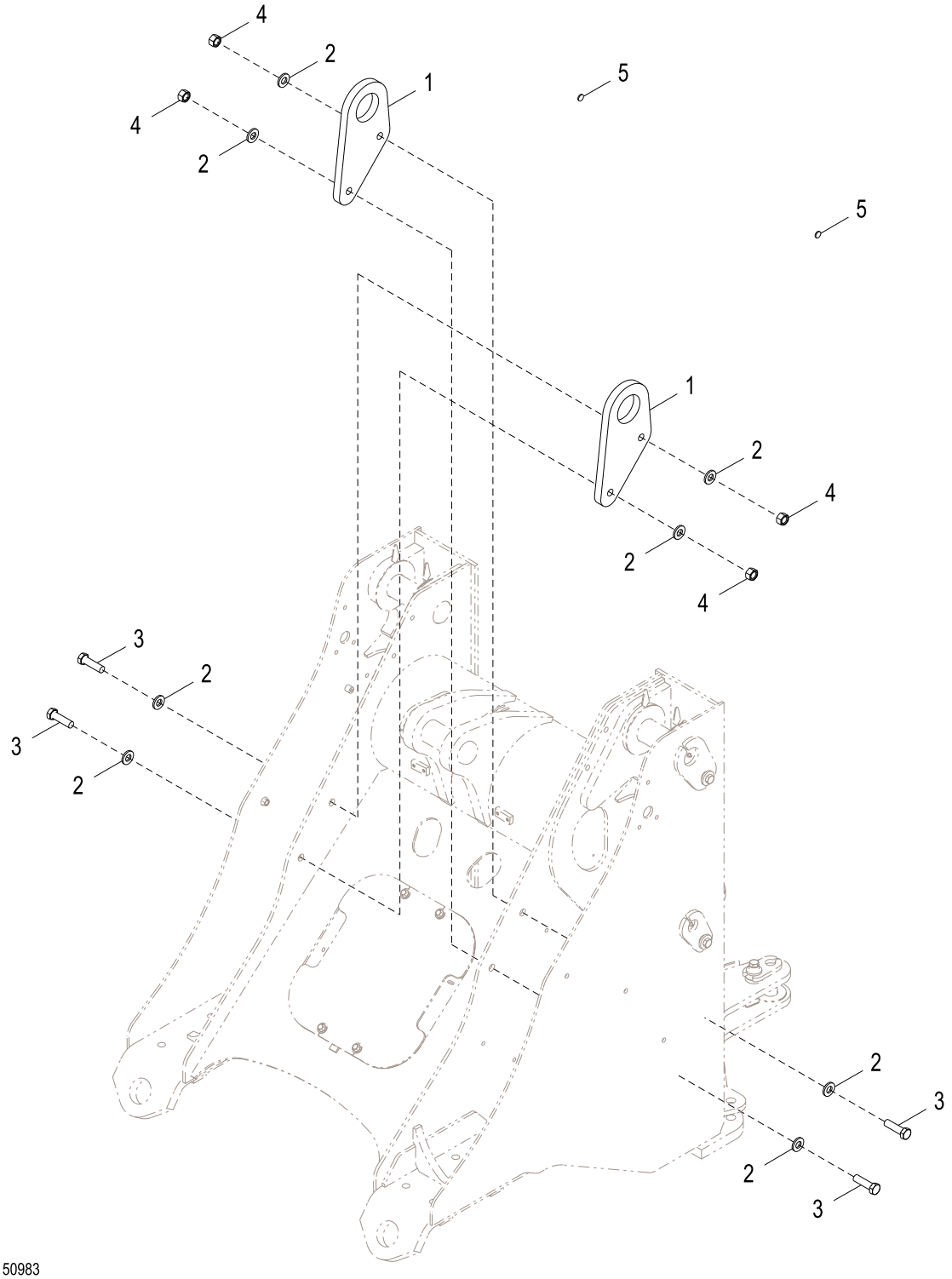

ETN104193_TX1150983

Item	*Nº peça*	*Descrição*	*Qtde*	*Nº série*	*Notas*
1	T156995	Placa	2		
2	24M7242	Arruela	8		21.400 X 42 X 5 mm
3	19M8639	Parafuso sextavado	4		M20 X 70
4	14M7277	Porca	4		M20
5	T173591	Isolador	2		

Conventional Fluid Drain
Vidange du liquide classique
Dreno Convencional de Fluido
Punto de vaciado de fluidos normal

AT394059_TX1101419 A.2

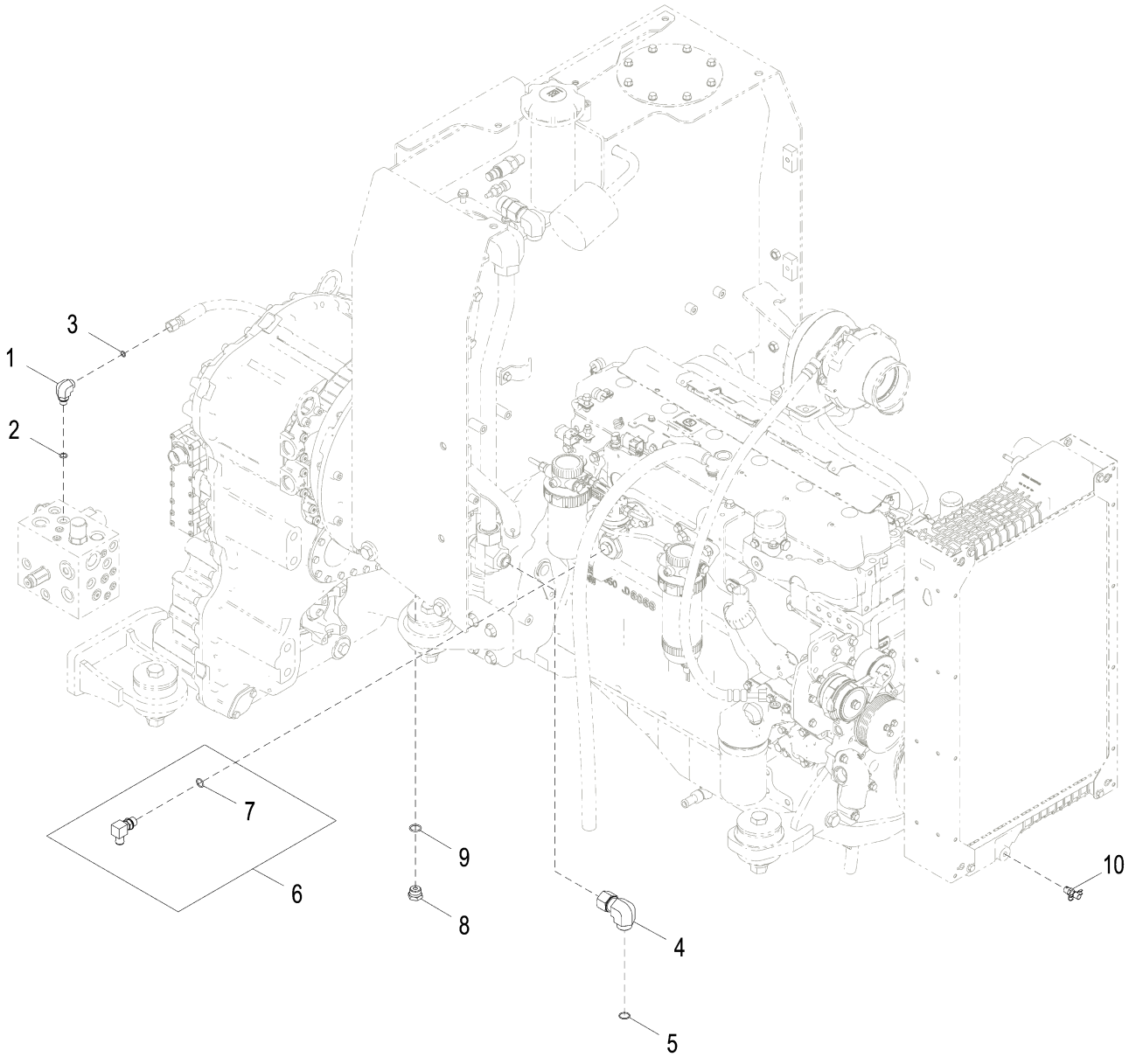

AT394059_TX1101419

Item	*Nº peça*	*Descrição*	*Qtde*	*Nº série*	*Notas*
1	38H1004	Conexão em ângulo	1		
2	R26448	Anel o	1		11.887 X 1.981 mm (0.468" X 5/64")
3	T77613	Anel o	1		9.250 X 1.780 mm (0.364" X 0.070")
4	38H1097	Conexão em ângulo	1		
5	T77858	Anel o	1		18.771 X 1.778 mm (0.739" X 0.070")
6	AT174697	Conexão em ângulo	1		
7	51M7043	Anel o	1		15.300 X 2.200 mm
8	R27474	Tampão de dreno	1		
9	R26906	Anel o	1		19.177 X 2.464 mm (0.755" X 0.097")
10	AT13740	VálVula de dreno	1		

Environmental Drain
Ensemble de vidange écologique
Dreno Ambiental
Vaciado ambiental

TX1055927 A.1

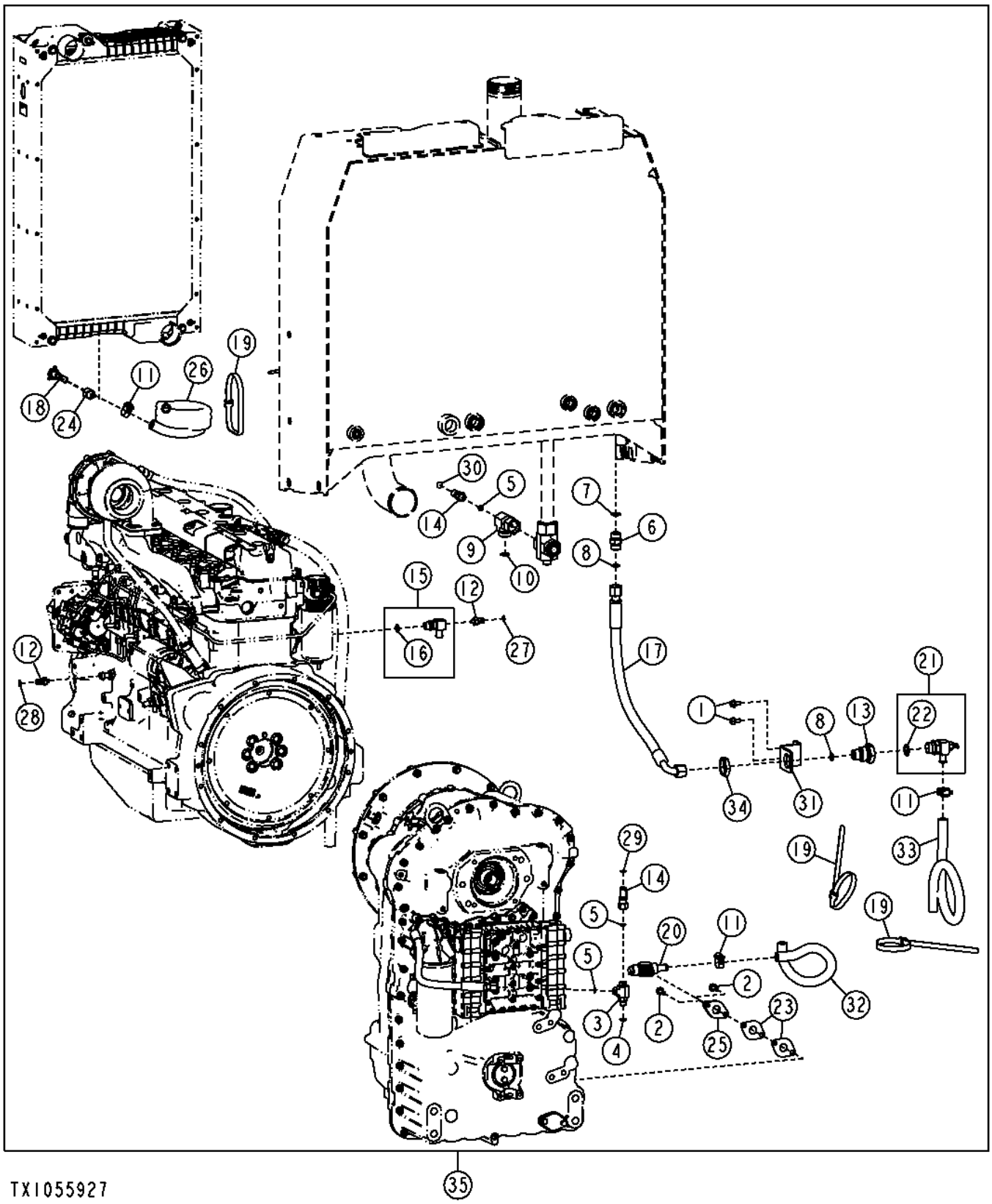

Item	*Nº peça*	*Descrição*	*Qtde*	*Nº série*	*Notas*
1	19M7865	Parafuso	2		M8 X 16
2	19M7867	Parafuso	2		M8 X 25
3	38H1023	Conexão em t	1		
4	R26448	Anel o	1		11.887 X 1.981 mm (0.468" X 5/64")
5	T77613	Anel o	3		9.250 X 1.780 mm (0.364" X 0.070")
6	38H1162	Adaptador	1		
7	R26906	Anel o	1		19.177 X 2.464 mm (0.755" X 0.097")
8	T77932	Anel o	2		15.596 X 1.778 mm (0.614" X 0.070")
9	38H1446	Conexão em t	1		
10	T77858	Anel o	1		18.771 X 1.778 mm (0.739" X 0.070")
11	AR21837	Abraçadeira para mangueira	3		
12	AT306133	Conexão	2		
13	T210470	Conexão	1		
14	AT320593	Conexão	2		
15	AT321264	Conexão	1		
16	51M7043	Anel o	1		15.300 X 2.200 mm
17	AT344621	Mangueira hidraulica-fabric	1		
18	AT35831	VálVula de dreno	1		
19	N189220	Cinta	3		
20	RE507950	VálVula de dreno	1		
21	RE68323	VálVula	1		
22	R56751	Anel o	1		
23	T116604	Junta	2		
24	T15385	Adaptador	1		
25	T216182	Adaptador	1		
26	.....	Mangueira em metro	1		(MAKE FROM TY22328) (CTL 4.8 ft.)
27	T217789	Etiqueta	1		Líquido de Arrefecimento do Motor
28	T217790	Etiqueta	1		Óleo do Motor
29	T217791	Etiqueta	1		Óleo da Transmissão
30	T217792	Etiqueta	1		Óleo Hidráulico
31	T230473	Apoio	1		
32	T29384	Mangueira	1		
33	T64688	Mangueira	1		
34	T78715	Porca	1		
35	**AT346116**	**Kit - instalação de campo**	**1**		**(WHOLE GOODS)**

Axle Seal Grease Lines
Conduites de graisse de joint d'essieu
Linhas de Graxa da Vedação do Eixo
Líneas de engrase de sello de eje

TX1040020 A.1

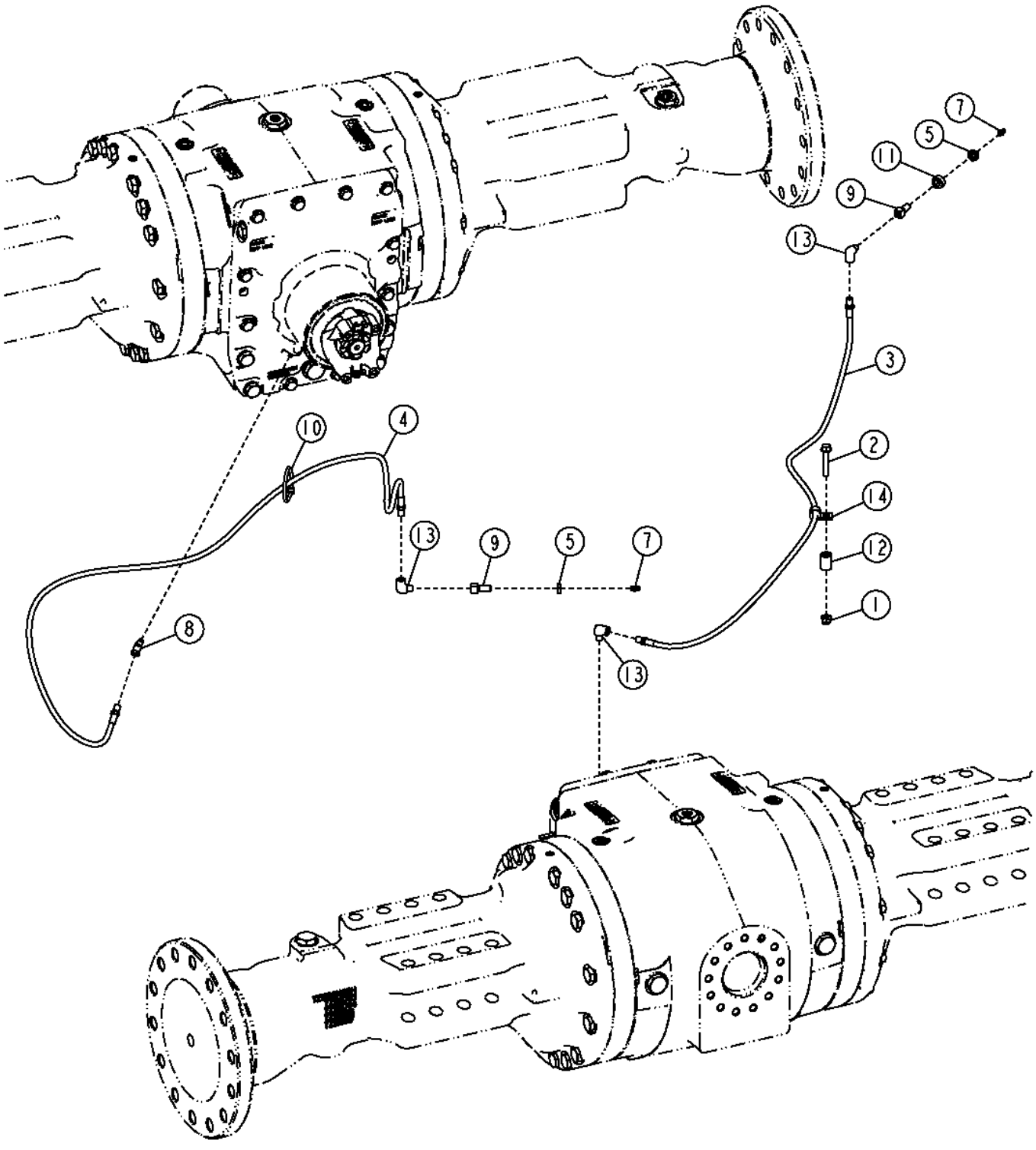

TX1040020

Item	*Nº peça*	*Descrição*	*Qtde*	*Nº série*	*Notas*
1	14M7396	Porca de segurança	1		M8
2	19M7800	Parafuso	1		M8 X 50
3	AT207023	Mangueira hidráulica	1		
4	AT64886	Mangueira hidráulica	1		
5	E12379	Porca	2		
7	JD7797	Conexão de lubrificação	2		
8	M45937	Conexão em ângulo	1		
9	R36311	Conexão	2		
10	R44302	Cinta	1		
11	T13976	Bucha	1		
12	T147891	Bucha	1		
13	T56112	Conexão em ângulo	3		
14	T78974	Braçadeira	1		

Rear Hitch and Counterweight
Attelage arrière et contrepoids
Engate Traseiro e Contrapeso
Enganche trasero y contrapeso

AT387746_TX1100598 A.1

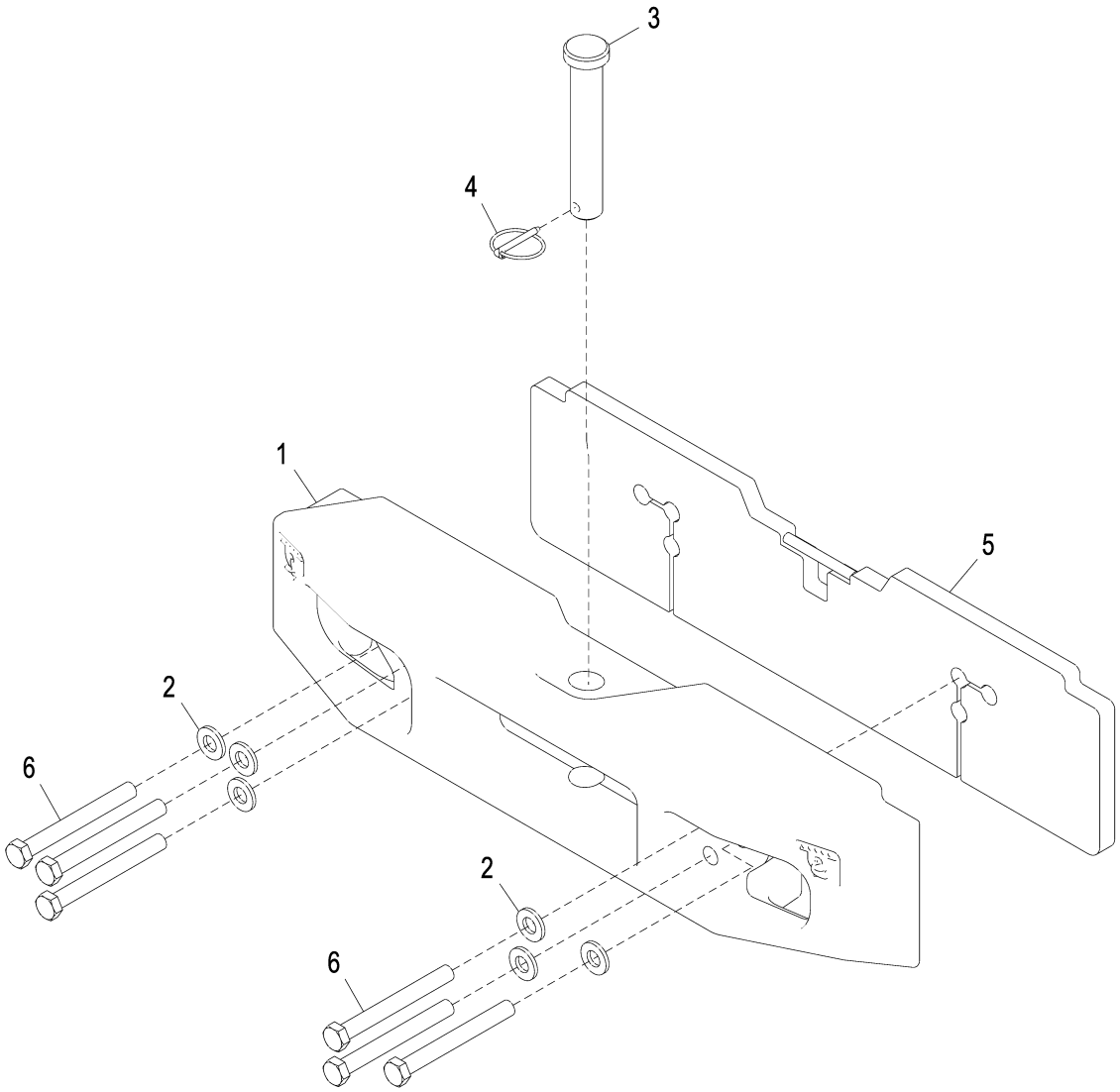

AT387746_TX1100598

Item	*Nº peça*	*Descrição*	*Qtde*	*Nº série*	*Notas*
1	T281544	Engate	1		
2	24M7242	Arruela	6		21.400 X 42 X 5 mm
3	T224369	Pino fixador	1		
4	AR83396	Pino de engate ráPido	1		
5	AT387771	Contrapeso	1		
6	19M8100	Parafuso sextavado	6		M20 X 180

Rear Bumper with Integral Hitch
Pare-chocs arrière avec attelage intégré
Para-choque Traseiro com Engate Integral
Parachoques trasero con enganche integral

AT387690_TX1100398 A.1

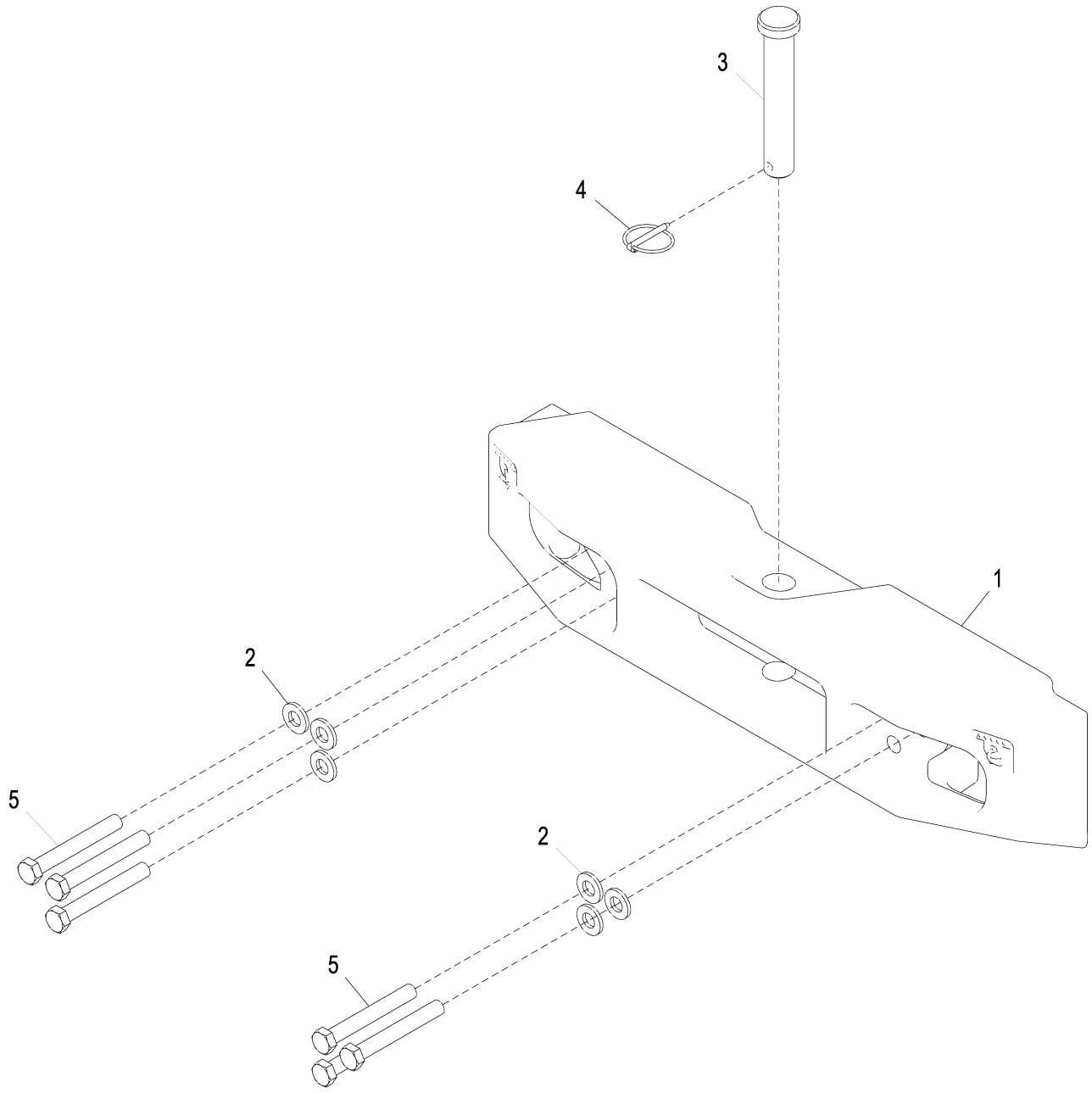

AT387690_TX1100398

Item	*Nº peça*	*Descrição*	*Qtde*	*Nº série*	*Notas*
1	T281544	Engate	1		
2	24M7242	Arruela	6		21.400 X 42 X 5 mm
3	T224369	Pino fixador	1		
4	AR83396	Pino de engate ráPido	1		
5	19M7921	Parafuso sextavado	6		M20 X 150

Batteries and Battery Cables
Batteries et câbles de batterie
Baterias e Cabos das Baterias
Baterías y cables de la batería

TX1040022 A.1

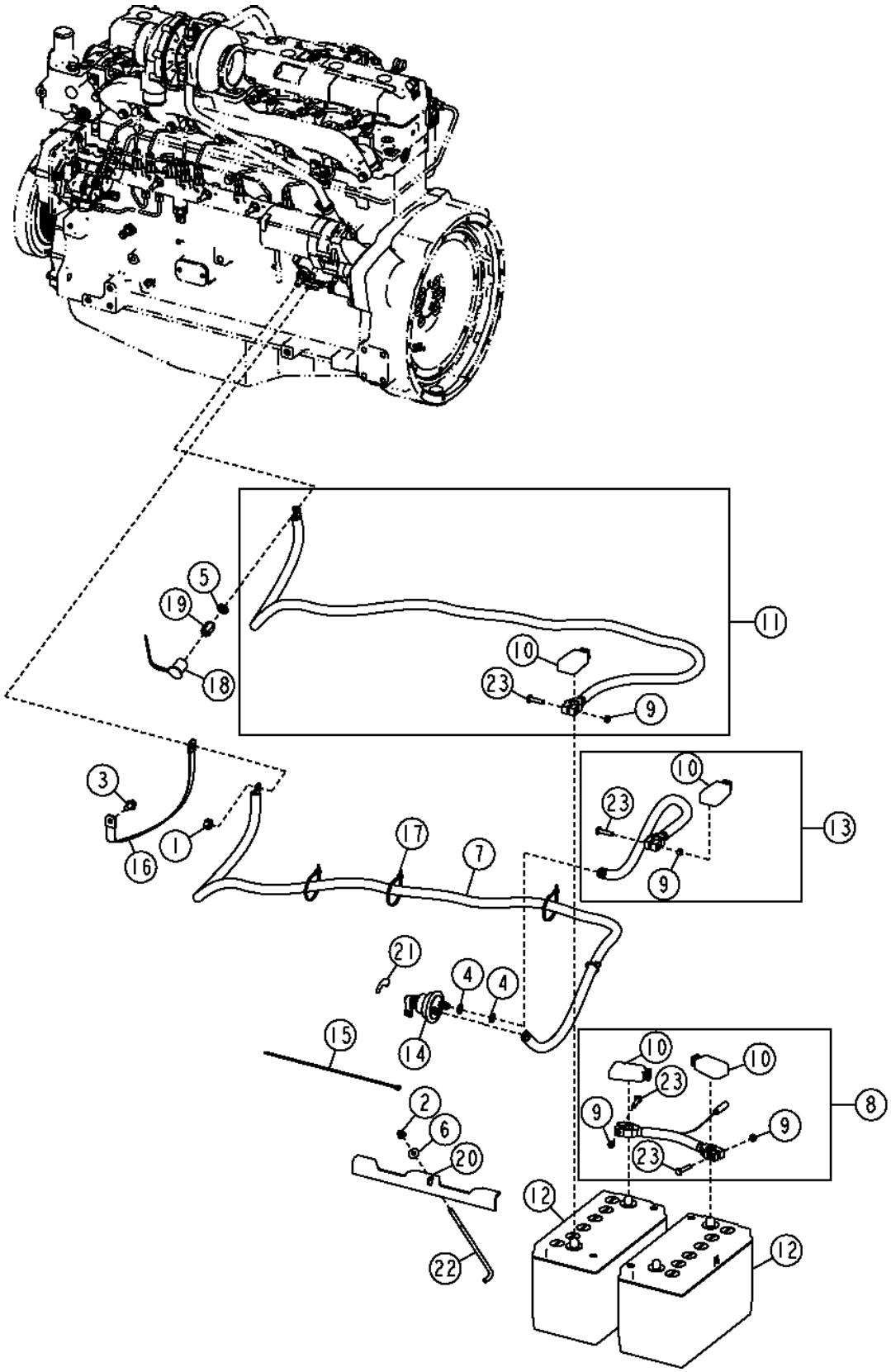

Item	*Nº peça*	*Descrição*	*Qtde*	*Nº série*	*Notas*
1	14H1040	Porca	1		1/2"
2	14M7396	Porca de segurança	1		M8
3	19M7784	Parafuso	1		M10 X 20
4	24M7239	Arruela	2		10.700 X 21 X 2.500 mm
5	24M7240	Arruela	1		13 X 25 X 3 mm
6	24M7298	Arruela	1		8.400 X 25 X 2 mm
7	AT363378	Cabo da bateria	1		2259 mm (88-15/16")
8	AT228312	Cabo da bateria	1		228.600 mm (9")
9	14H785	Porca	4		5/16"
10	T107117	Capa	4		
11	AT363379	Cabo da bateria	1		2259 mm (88-15/16")
12	TY6128	Bateria com carga seca	2		31 Corrente de Partida a frio a 0 ºF (-18 ºC), 925-Capacidade de Reserva em Minutos a 25 A, (AT132864 NLA)
13	AT347206	Cabo da bateria	1		533.400 mm (21")
14	AT41188	Interruptor	1		DESCONEXÃO DA BATERIA
15	H77698	Cinta	3		
16	R36545	Cabo negativo	1		406.400 mm (16")
17	R44302	Cinta	4		
18	T134104	Capa	1		
19	E64052	Porca	1		M12
20	T197467	Cantoneira	1		
21	T42199	Etiqueta	1		
22	T79471	Paraf. com gancho	1		
23	M81353	Parafuso	4		

Battery Box
Compartiment de batterie
Caixa da Bateria
Caja de batería

AT226792_TX1072224 A.1

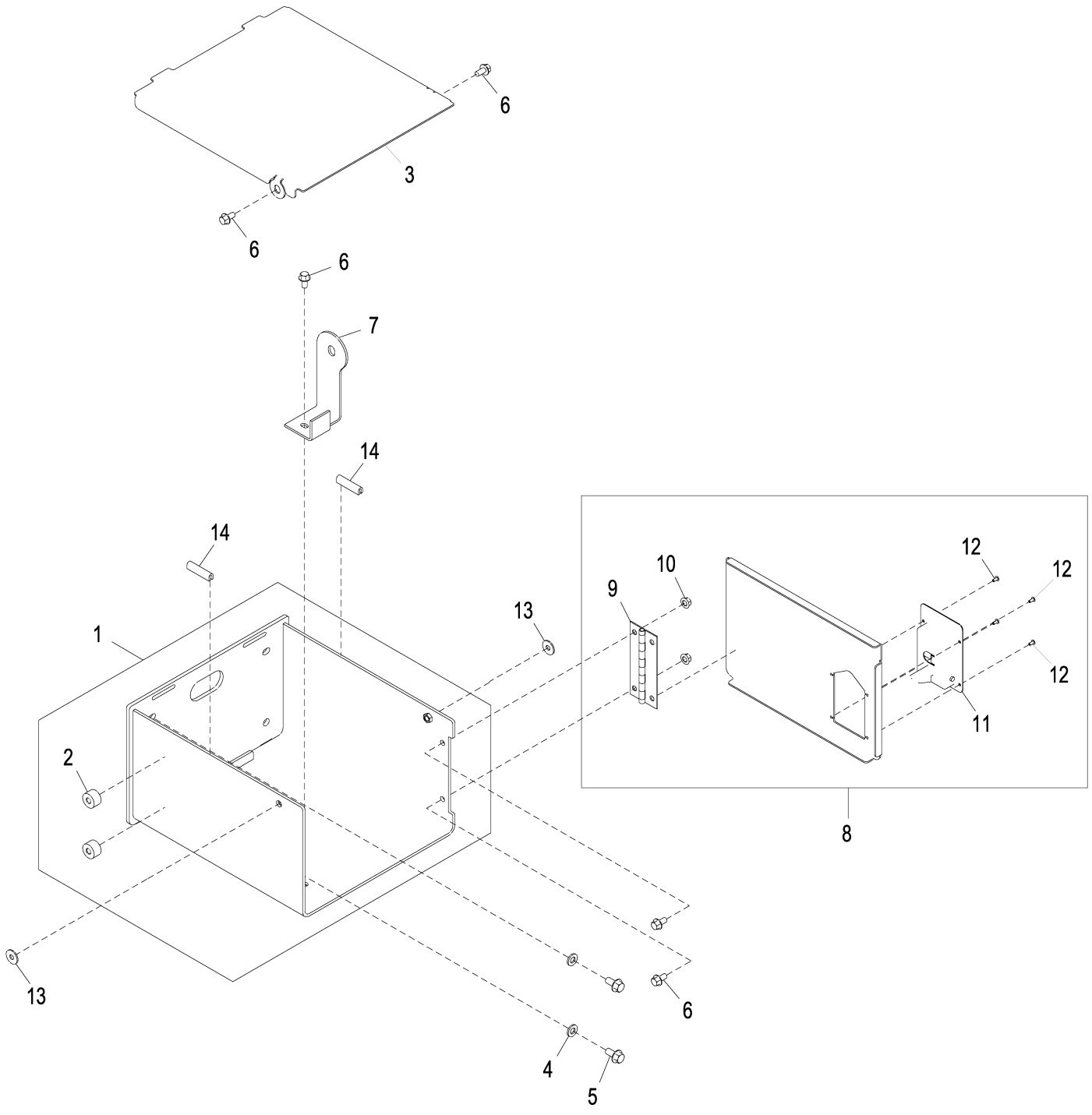

AT226792_TX1072224

Item	*Nº peça*	*Descrição*	*Qtde*	*Nº série*	*Notas*
1	AT226791	Caixa da bateria	1		
2	T125546	Bucha	4		
3	T195708	Capa	1		
4	24M7240	Arruela	4		13 X 25 X 3 mm
5	19M7788	Parafuso	4		M12 X 25
6	19M7784	Parafuso	5		M10 X 20
7	T197667	Apoio	1		
8	**AT327535**	**Porta**	**1**		**(CA)**
9	AT210600	Dobradiça	1		
10	14M7296	Porca com flange	2		M10
11	AT221696	Trava	1		
12	H85233	Rebite	4		
13	24M7296	Arruela	2		10.500 X 30 X 2.500 mm
14	.....	Isolador	2		(MAKE FROM T61861) (CTL 2.5 in.)

80 Amp Alternator (without A/C)
Alternateur 80 A (sans climatisation)
Alternador de 80 A (sem A/C)
Alternador de 80 (sin aire acondicionado)

TX1057914 A.1

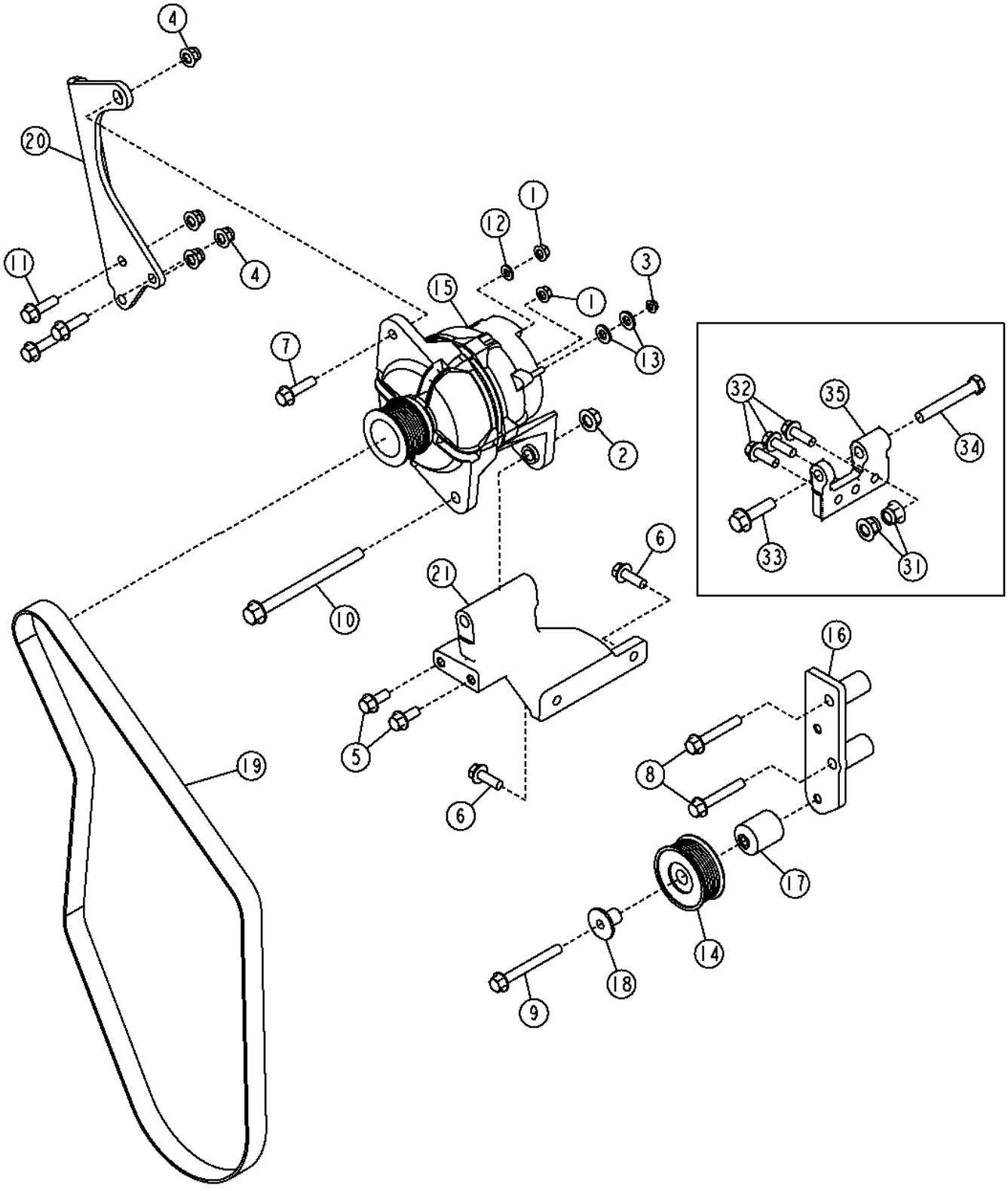

TX1057914

Item	*Nº peça*	*Descrição*	*Qtde*	*Nº série*	*Notas*
1	14M7298	Porca com flange	2		M8
2	14M7299	Porca com flange	1	625092-	M12
3	14M7303	Porca com flange	1		M6
4	14M7400	Porca de segurança	4		M10
5	19M7785	Parafuso	2	625092-	M10 X 25
6	19M7786	Parafuso	2	625092-	M10 X 30
7	19M7804	Parafuso	1		M10 X 40
8	19M7808	Parafuso	2		M10 X 65
9	19M7811	Parafuso	1		M10 X 90
10	19M7822	Parafuso	1	625092-	M12 X 160
11	19M7835	Parafuso	3		M10 X 35
12	24M7238	Arruela	1		8.700 X 17 X 2 mm
13	24M7239	Arruela	2		10.700 X 21 X 2.500 mm
14	AT211041	Polia	1		
15	AT387573	Alternador	1		80 A, SUB FOR AT303320
	SE501833	Alternador remanufaturado	1		80 A, REMAN FOR AT387573 AND AT303320
	T201538	Polia	1		
16	AT313536	Apoio	1		
17	R133643	Espaçador	1		
18	R502079	Luva	1		
19	T186776	Correia trapezoidal	1		1620 X 27.860 mm (63.780" X 1.097")
20	T213873	Correia	1		
21	T254126	Apoio	1	625092-	
31	14M7401	Porca de segurança	2	-625091	M12
32	19M7786	Parafuso	3	-625091	M10 X 30
33	19M7813	Parafuso	1	-625091	M12 X 45
34	19M8122	Parafuso sextavado	1	-625091	M12 X 85
35	T179468	Apoio	1	-625091	

80 Amp Alternator (with A/C)
Alternateur 80 A (avec climatisation)
Alternador de 80 A (com A/C)
Alternador de 80 (con aire acondicionado)

AT388364_TX1095759 A.1

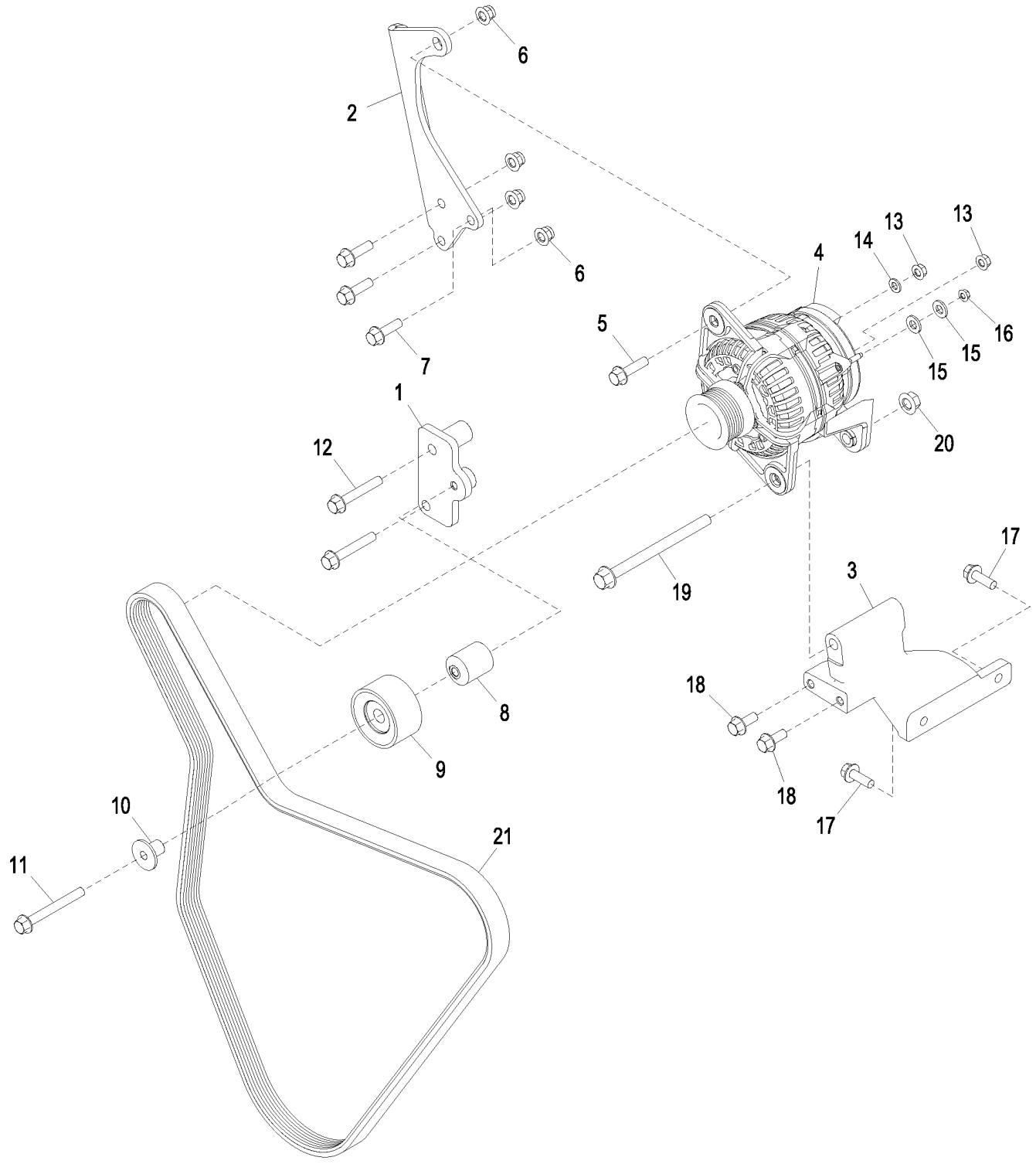

AT388364_TX1095759

Item	*Nº peça*	*Descrição*	*Qtde*	*Nº série*	*Notas*
1	AT389146	Apoio	1		
2	T213873	Correia	1		
3	T254126	Apoio	1		
4	AT387573	Alternador	1		80 A, SUB FOR AT303320
	SE501833	Alternador remanufaturado	1		80 A, REMAN FOR AT387573 AND AT303320
	T201538	Polia	1		
5	19M7804	Parafuso	1		M10 X 40
6	14M7400	Porca de segurança	4		M10
7	19M7835	Parafuso	3		M10 X 35
8	R133643	Espaçador	1		
9	RE505264	Polia	1		
10	R502079	Luva	1		
11	19M7811	Parafuso	1		M10 X 90
12	19M7808	Parafuso	2		M10 X 65
13	14M7298	Porca com flange	2		M8
14	24M7238	Arruela	1		8.700 X 17 X 2 mm
15	24M7239	Arruela	2		10.700 X 21 X 2.500 mm
16	14M7303	Porca com flange	1		M6
17	19M7786	Parafuso	2		M10 X 30
18	19M7785	Parafuso	2		M10 X 25
19	19M7822	Parafuso	1		M12 X 160
20	14M7299	Porca com flange	1		M12
21	R135606	Correia trapezoidal	1		1965 X 27.860 mm (77.362" X 1.097")

100 Amp Alternator (without A/C)
Alternateur 100 A (sans climatisation)
Alternador de 100 A (sem A/C)
Alternador de 100 A (sin aire acondicionado)

TX1057917 A.1

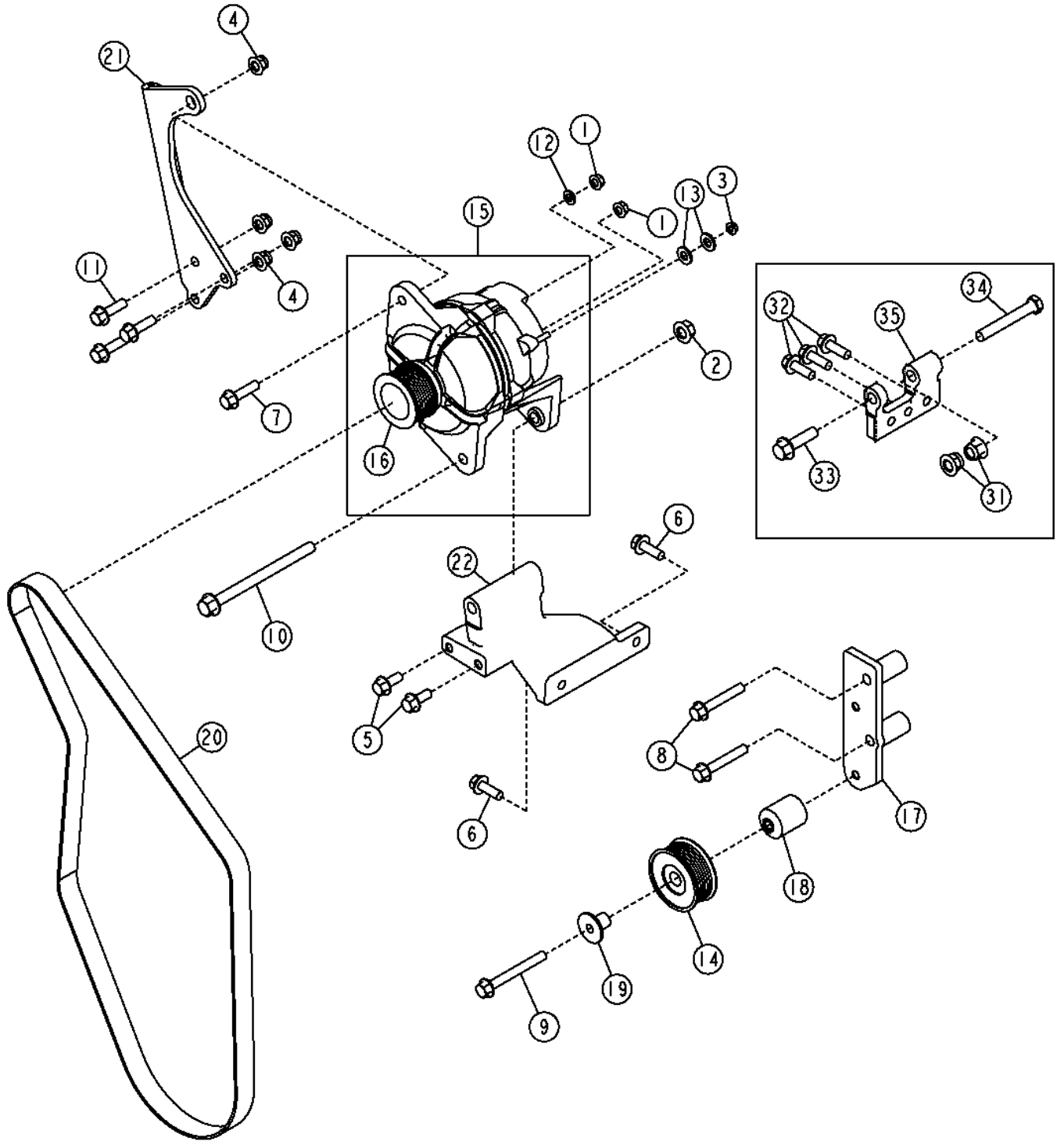

Item	*Nº peça*	*Descrição*	*Qtde*	*Nº série*	*Notas*
1	14M7298	Porca com flange	2		M8
2	14M7299	Porca com flange	1	625092-	M12
3	14M7303	Porca com flange	1		M6
4	14M7400	Porca de segurança	4		M10
5	19M7785	Parafuso	2	625092-	M10 X 25
6	19M7786	Parafuso	2	625092-	M10 X 30
7	19M7804	Parafuso	1		M10 X 40
8	19M7808	Parafuso	2		M10 X 65
9	19M7811	Parafuso	1		M10 X 90
10	19M7822	Parafuso	1	625092-	M12 X 160
11	19M7835	Parafuso	3		M10 X 35
12	24M7238	Arruela	1		8.700 X 17 X 2 mm
13	24M7239	Arruela	2		10.700 X 21 X 2.500 mm
14	AT211041	Polia	1		
15	AT387574	Alternador	1		100 A, SUB FOR AT300167
	SE501838	Alternador remanufaturado	1		100 A, REMAN FOR AT300167
16	T201538	Polia	1		
17	AT313536	Apoio	1		
18	R133643	Espaçador	1		
19	R502079	Luva	1		
20	T186776	Correia trapezoidal	1		1620 X 27.860 mm (63.780" X 1.097")
21	T213873	Correia	1		
22	T254126	Apoio	1	625092-	
31	14M7401	Porca de segurança	2	-625091	M12
32	19M7786	Parafuso	3	-625091	M10 X 30
33	19M7813	Parafuso	1	-625091	M12 X 45
34	19M8122	Parafuso sextavado	1	-625091	M12 X 85
35	T179468	Apoio	1	-625091	

100 Amp Alternator (with A/C)
Alternateur 100 A (avec climatisation)
Alternador de 100 A (com A/C)
Alternador de 100 A (con aire acondicionado)

TX1057918 A.1

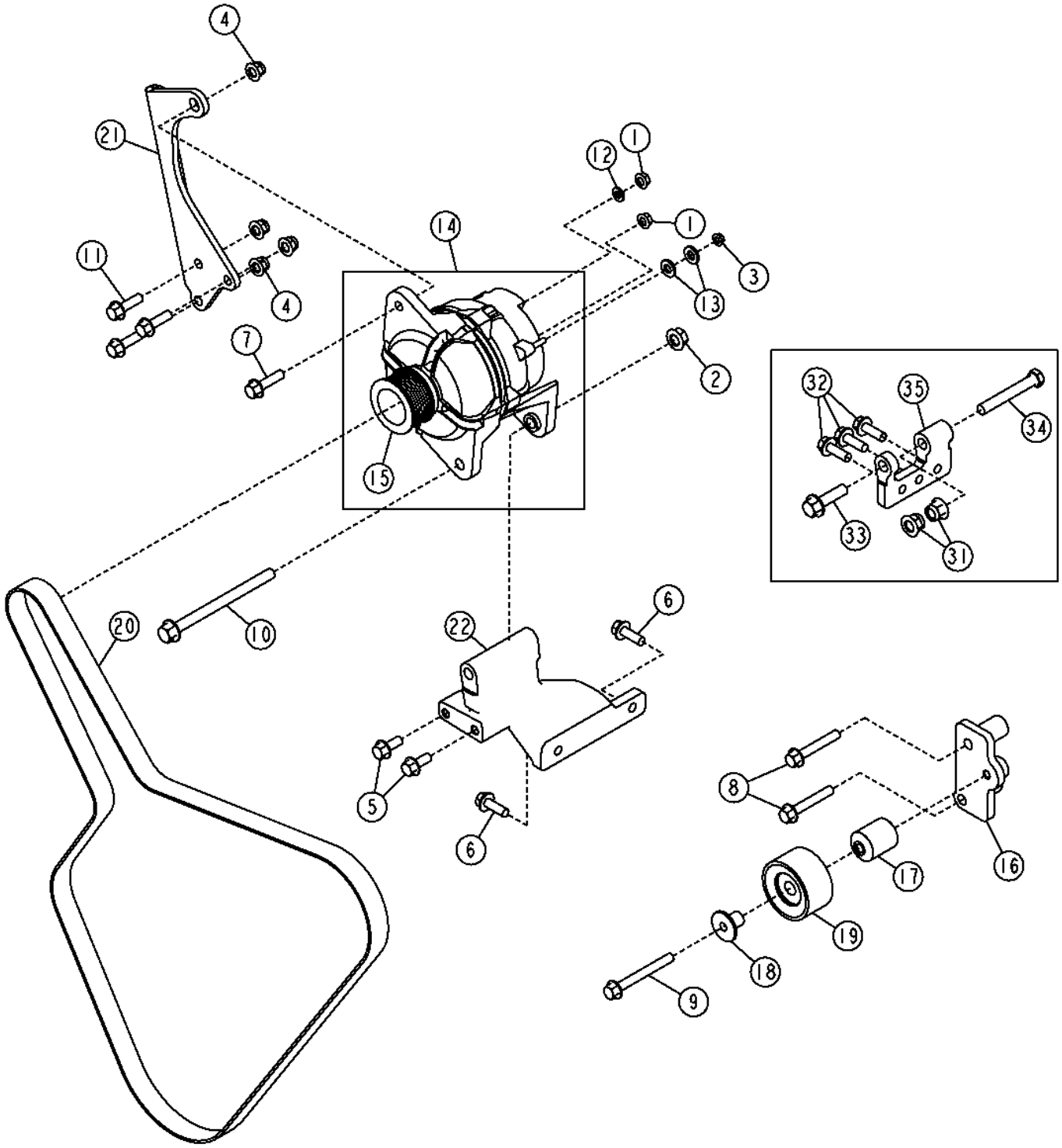

TX1057918

Item	*Nº peça*	*Descrição*	*Qtde*	*Nº série*	*Notas*
1	14M7298	Porca com flange	2		M8
2	14M7299	Porca com flange	1	625092-	M12
3	14M7303	Porca com flange	1		M6
4	14M7400	Porca de segurança	4		M10
5	19M7785	Parafuso	2	625092-	M10 X 25
6	19M7786	Parafuso	2	625092-	M10 X 30
7	19M7804	Parafuso	1		M10 X 40
8	19M7808	Parafuso	2		M10 X 65
9	19M7811	Parafuso	1		M10 X 90
10	19M7822	Parafuso	1	625092-	M12 X 160
11	19M7835	Parafuso	3		M10 X 35
12	24M7238	Arruela	1		8.700 X 17 X 2 mm
13	24M7239	Arruela	2		10.700 X 21 X 2.500 mm
14	AT387574	Alternador	1		100 A, (SUB FOR AT300167)
	SE501838	Alternador remanufaturado	1		100 A, REMAN FOR AT300167
15	T201538	Polia	1		
16	AT368751	Apoio	1		
17	R133643	Espaçador	1		
18	R502079	Luva	1		
19	RE505264	Polia	1		
20	R135606	Correia trapezoidal	1		1965 X 27.860 mm (77.362" X 1.097")
21	T213873	Correia	1		
22	T254126	Apoio	1	625092-	
31	14M7401	Porca de segurança	2	-625091	M12
32	19M7786	Parafuso	3	-625091	M10 X 30
33	19M7813	Parafuso	1	-625091	M12 X 45
34	19M8122	Parafuso sextavado	1	-625091	M12 X 85
35	T179468	Apoio	1	-625091	

Turn Signal and Marker Lights (Z-Bar)
Clignotants et feux de gabarit (Z-Bar)
Luzes de Sinalização e da Sinaleira Direcional (Barra Z)
Señalizadores de viraje y luces de posición (Z-Bar)

AT302733_TX1079860 A.1

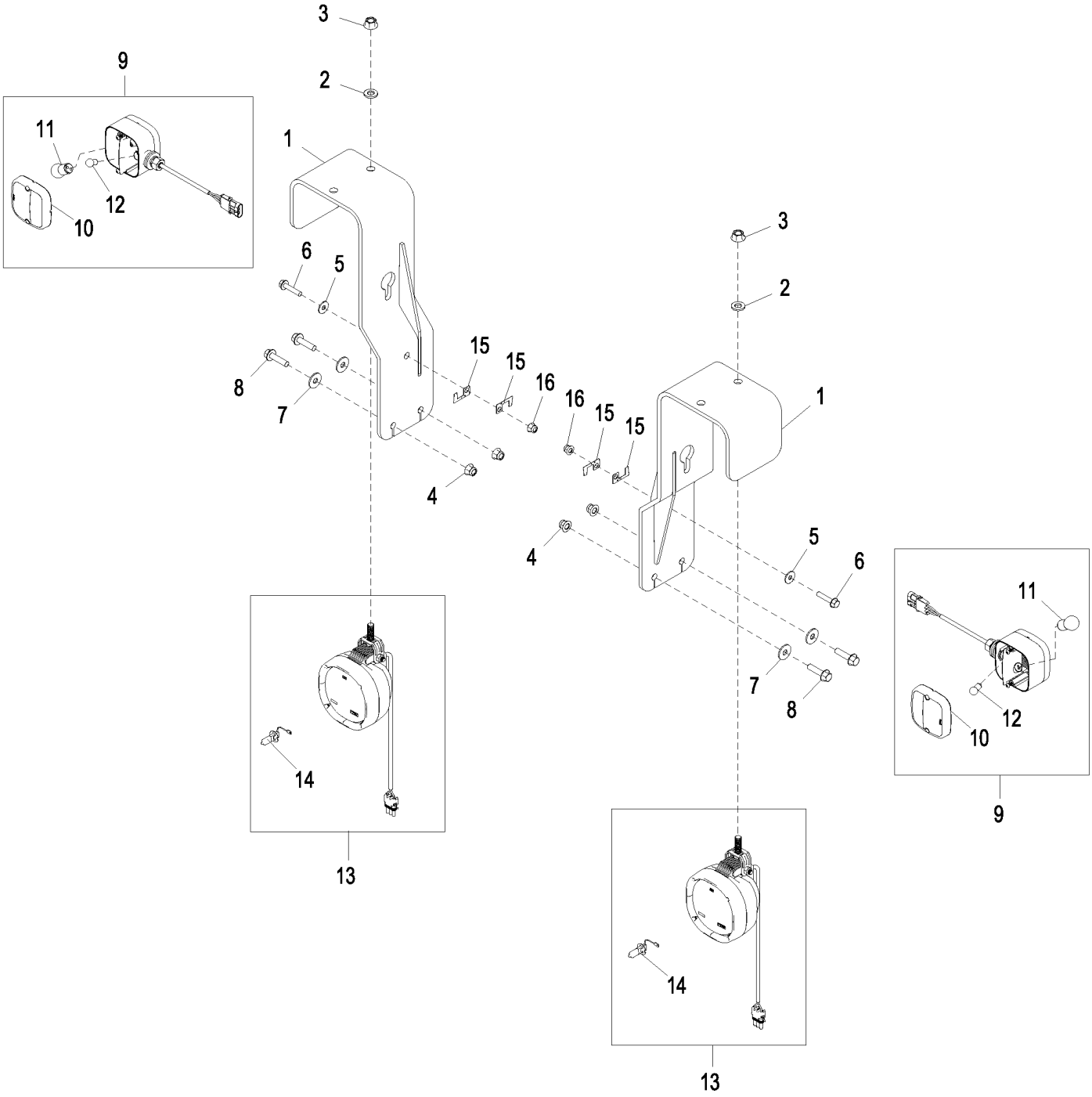

AT302733_TX1079860

Item	*Nº peça*	*Descrição*	*Qtde*	*Nº série*	*Notas*
1	AT210246	Suporte	2		
2	24M7240	Arruela	2		13 X 25 X 3 mm
3	14M7299	Porca com flange	2		M12
4	14M7400	Porca de segurança	4		M10
5	24M7298	Arruela	2		8.400 X 25 X 2 mm
6	19M7798	Parafuso	2		M8 X 40
7	24M7296	Arruela	4		10.500 X 30 X 2.500 mm
8	19M7804	Parafuso	4		M10 X 40
9	AT309550	Farol	2		
10	T208364	Lente	1		Dianteira
	T208365	Lente	1		Traseira, Não Ilustrado
11	AT210333	Lâmpada	1		
12	U44537	Lâmpada	1		
13	AT324484	Luz de posição	2		
14	AT135758	Lâmpada	1		24 V, Halógena
15	57M10310	Acessório conexão elétrica	4		
16	14M7396	Porca de segurança	2		M8

Heavy Duty LED Turn Signal and Marker Lights (Z-Bar)
Clignotants et feux de gabarit à DEL renforcés (Z-Bar)
Luzes LED de Sinalização e da Sinaleira Direcional de Serviço Pesado (Barra Z)
Diodos fotoemisores de servicio severo para señalizador de viraje y luces de posición (Z-Bar)

AT315221_TX1079866 A.1

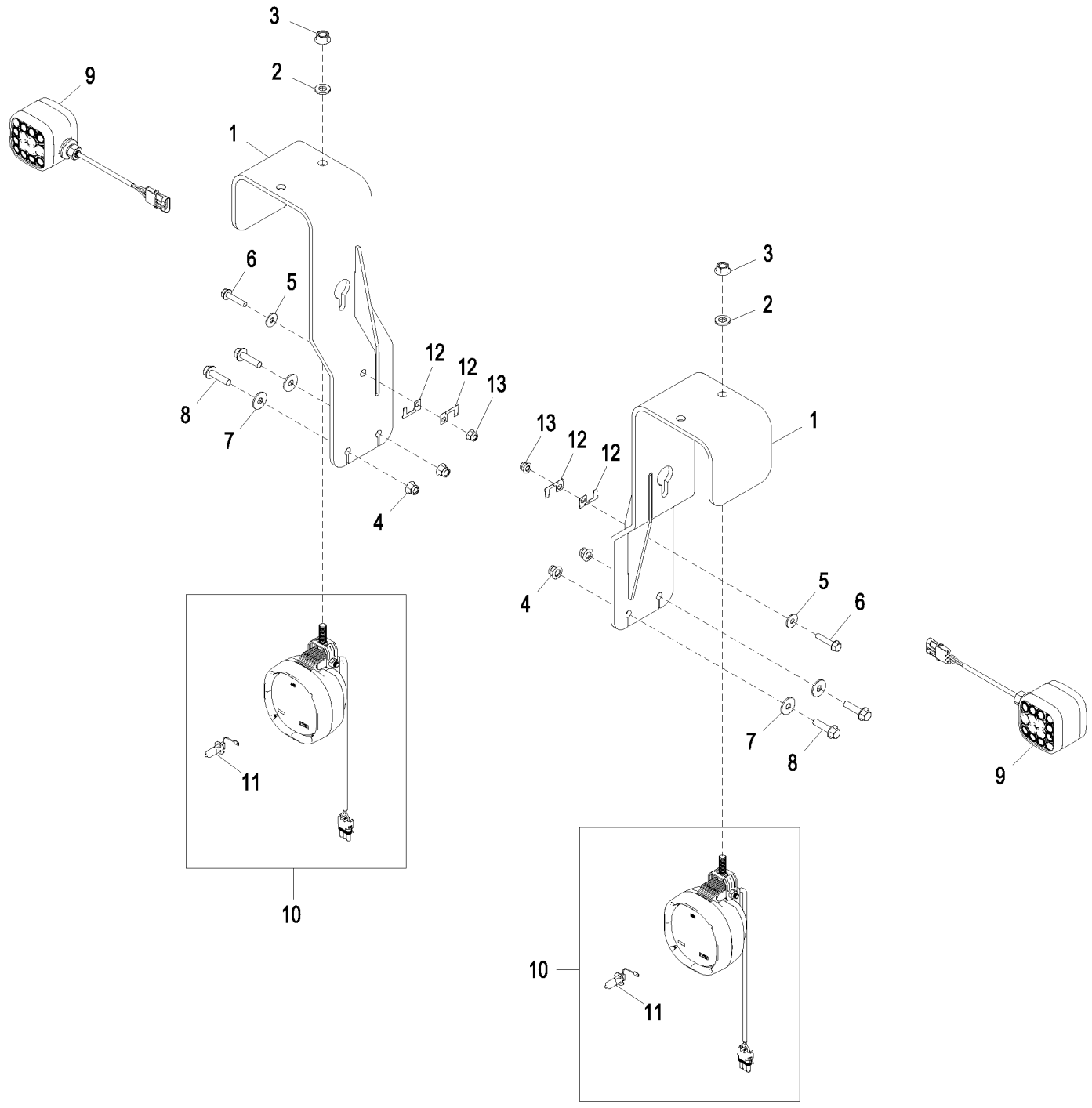

AT315221_TX1079866

Item	*Nº peça*	*Descrição*	*Qtde*	*Nº série*	*Notas*
1	AT210246	Suporte	2		
2	24M7240	Arruela	2		13 X 25 X 3 mm
3	14M7299	Porca com flange	2		M12
4	14M7400	Porca de segurança	4		M10
5	24M7298	Arruela	2		8.400 X 25 X 2 mm
6	19M7798	Parafuso	2		M8 X 40
7	24M7296	Arruela	4		10.500 X 30 X 2.500 mm
8	19M7804	Parafuso	4		M10 X 40
9	AT362406	Farol	2		LED, (SUB FOR AT307090)
10	AT324484	Luz de posição	2		
11	AT135758	Lâmpada	1		24 V, Halógena
12	57M10310	Acessório conexão elétrica	4		
13	14M7396	Porca de segurança	2		M8

Heavy Duty LED Marker Lights & LED Lights (ZB)
Feux de position à diode électroluminescente renforcés et feux à diode électroluminescente (ZB)
Luzes LED de Marcação para Serviço Pesado e Luzes LED (ZB)
Luces de posición y luces de diodo electroluminoso para servicio severo (ZB)

AT411174_TX1138337 A.2

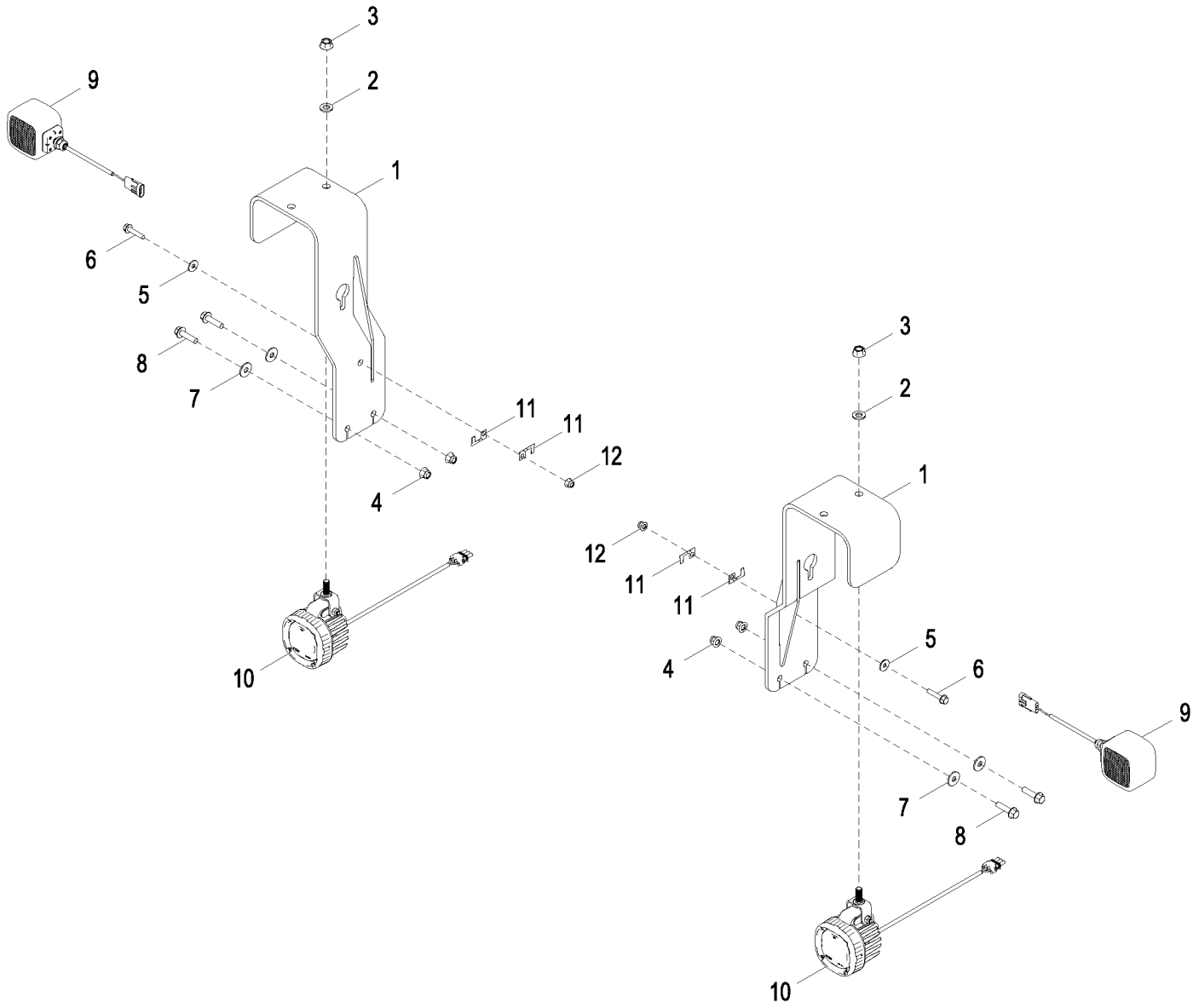

AT411174_TX1138337

Item	*Nº peça*	*Descrição*	*Qtde*	*Nº série*	*Notas*
1	AT210246	Suporte	2		
2	24M7240	Arruela	2		13 X 25 X 3 mm
3	14M7299	Porca com flange	2		M12
4	14M7400	Porca de segurança	4		M10
5	24M7298	Arruela	2		8.400 X 25 X 2 mm
6	19M7798	Parafuso	2		M8 X 40
7	24M7296	Arruela	4		10.500 X 30 X 2.500 mm
8	19M7804	Parafuso	4		M10 X 40
9	AT362406	Farol	2		
10	AT410473	Farol de serviço	2		16, LED
11	57M10310	Acessório conexão elétrica	4		
12	14M7396	Porca de segurança	2		M8

LED Drive Light Kit
Kit de feux de conduite DEL
Kit de Luz LED de Condução
Juego de faros de conducción de diodo fotoemisor

AT399788_TX1090767 A.2

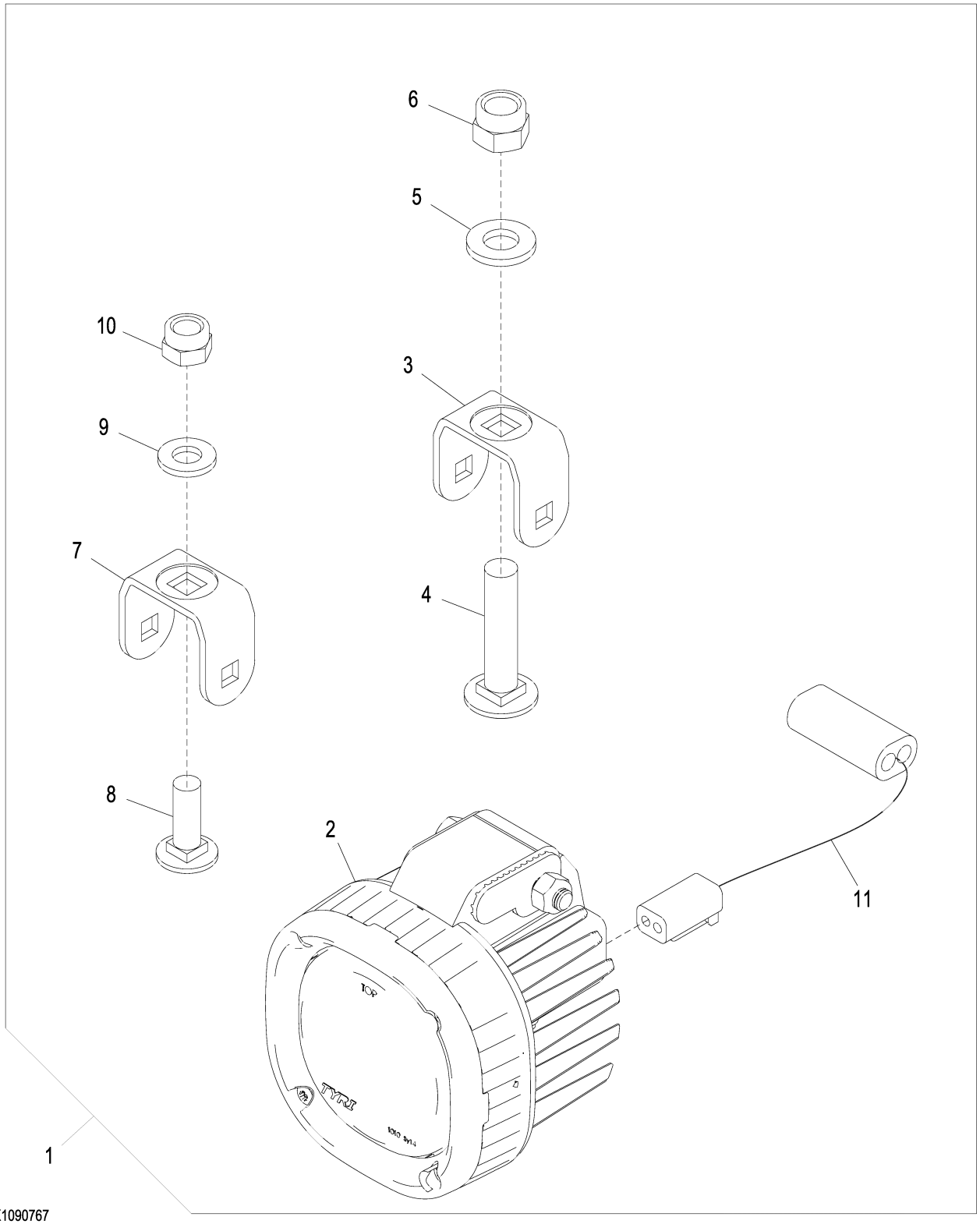

AT399788_TX1090767

Item	*Nº peça*	*Descrição*	*Qtde*	*Nº série*	*Notas*
1	**AT399788**	**Kit da luz**	**1**		**Pacotes de Produto**
2	AT374191	Farol de serviço	1		
3	T292704	Apoio	1		
4	03M7203	Parafuso	1		M12 X 55
5	24M7240	Arruela	1		13 X 25 X 3 mm
6	14M7313	Porca de segurança	1		M12
7	T292700	Apoio	1		
8	03M7192	Parafuso	1		M10 X 30
9	24M7239	Arruela	1		10.700 X 21 X 2.500 mm
10	14M7517	Porca de segurança	1		M10
11	AT399262	Chicote	1		Luz LED

Heavy Duty Rear Lights
Feux arrière renforcés
Luzes Traseiras de Serviço Pesado
Luces traseras para servicio pesado.

TX1036605 A.1

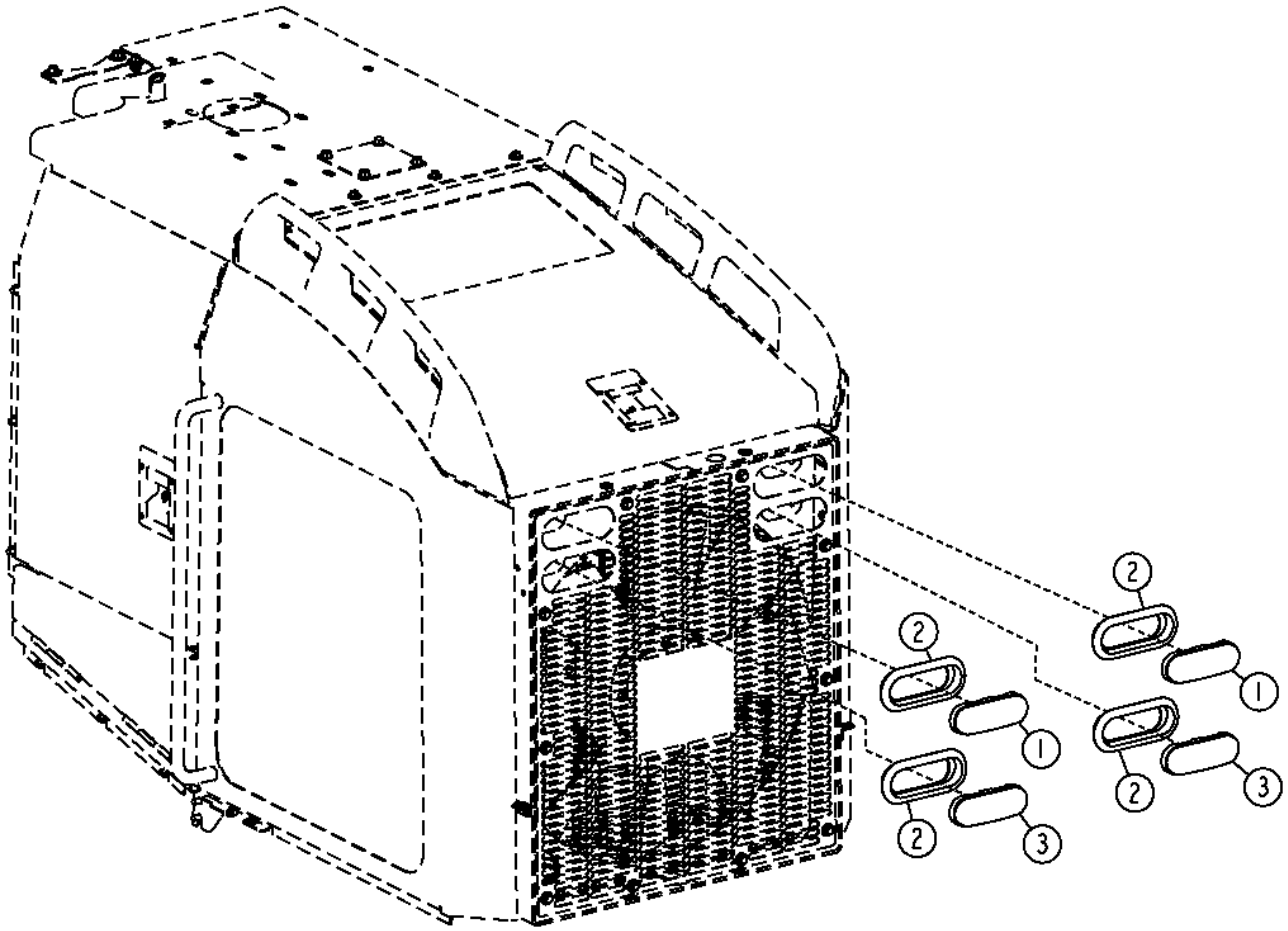

TX1036605

Item	*Nº peça*	*Descrição*	*Qtde*	*Nº série*	*Notas*
1	T246236	Indicador de direção	2		Âmbar, (SUB FOR T180074)
2	T246238	Passa-fio	4		(SUB FOR T178948)
3	T246237	Luz traseira	2		Vermelho, (SUB FOR T180075)

Cab Work Lights
Cabine projecteurs de travail
Luzes de Trabalho da Cabine
Cabina luz de trabajo

AT311546_TX1108544 B.2

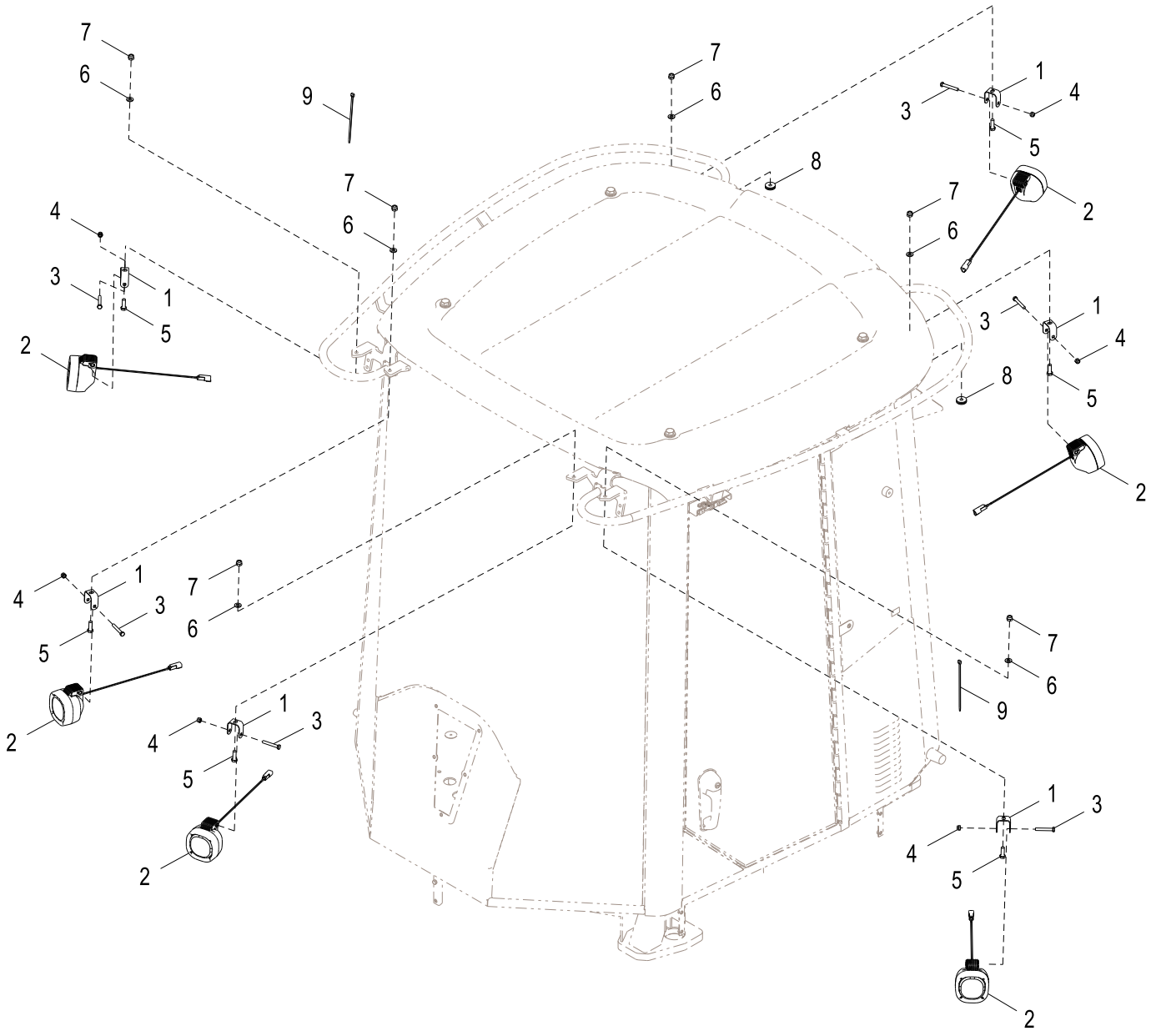

AT311546_TX1108544

Item	*Nº peça*	*Descrição*	*Qtde*	*Nº série*	*Notas*
1	T216731	Apoio	6		
2	AT305931	Farol de serviço	6		Luzes de Trabalho e Auxiliar
	AT135758	Lâmpada	1		24 V, Halógena
3	19M7165	Parafuso sextavado	6		M8 X 55
4	14M7426	Porca de segurança	6		M8
5	19M7662	Parafuso sextavado	6		M10 X 30
6	24M7239	Arruela	6		10.700 X 21 X 2.500 mm
7	14M7517	Porca de segurança	6		M10
8	T65643	Passa-fio	2		
9	R44302	Cinta	2		

LED Work Light Kit
Kit de phares de travail DEL
Kit de Luz LED de Trabalho
Juego de faros de trabajo de diodo fotoemisor

AT399789_TX1090768 A.3

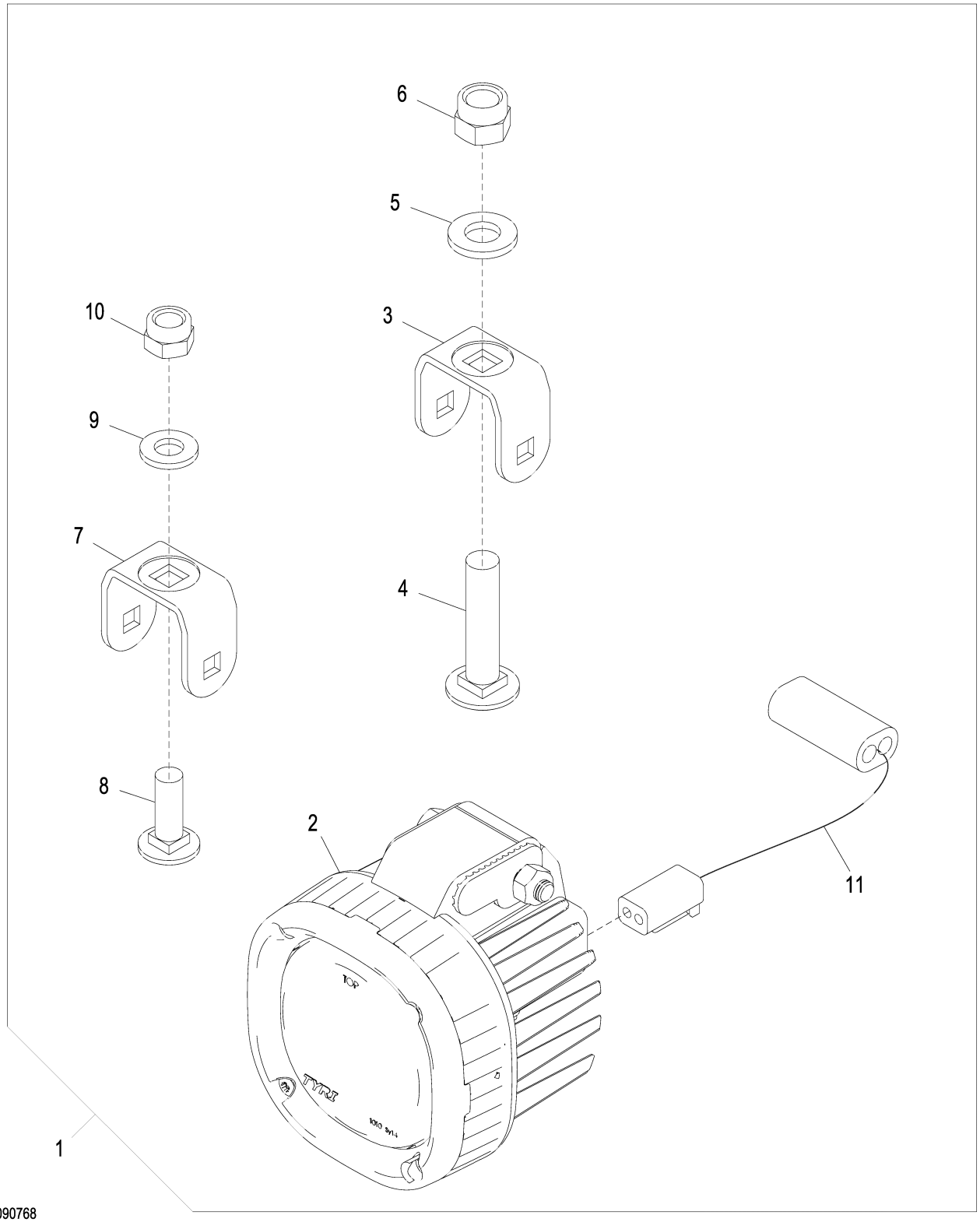

AT399789_TX1090768

Item	*Nº peça*	*Descrição*	*Qtde*	*Nº série*	*Notas*
1	**AT399789**	**Kit da luz**	**1**		**Pacotes de Produto**
2	AT374052	Farol de serviço	1		
3	T292704	Apoio	1		
4	03M7203	Parafuso	1		M12 X 55
5	24M7240	Arruela	1		13 X 25 X 3 mm
6	14M7313	Porca de segurança	1		M12
7	T292700	Apoio	1		
8	03M7192	Parafuso	1		M10 X 30
9	24M7239	Arruela	1		10.700 X 21 X 2.500 mm
10	14M7517	Porca de segurança	1		M10
11	AT399262	Chicote	1		Luz LED

Dome Light Switch
Contacteur du plafonnier
Interruptor da Luz do Teto
Interruptor de la luz de la cabina

AT202774_TX1107895 A.1

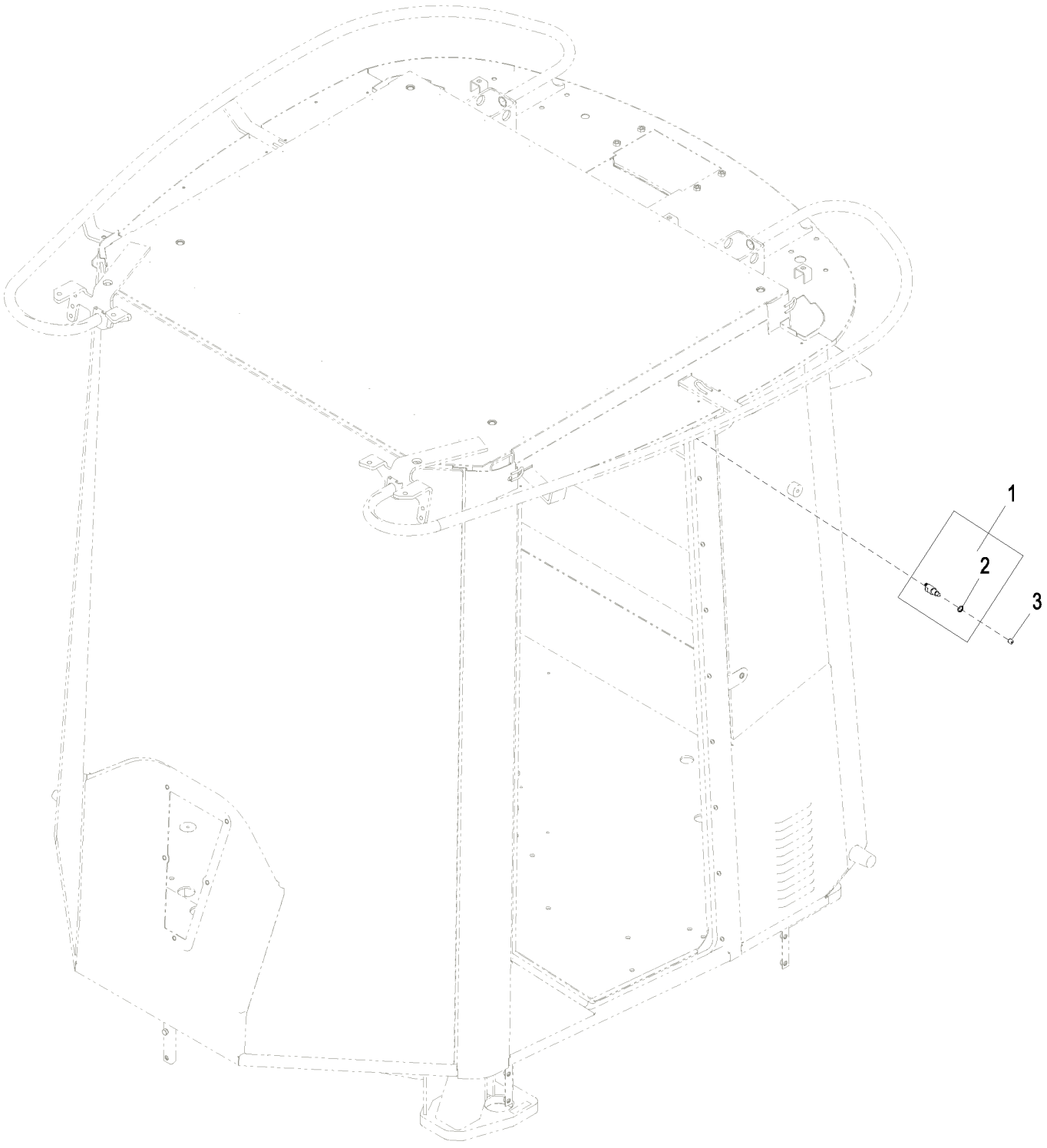

AT202774_TX1107895

Item	*Nº peça*	*Descrição*	*Qtde*	*Nº série*	*Notas*
1	RE51234	Interruptor de apertar	1		Luz do Teto
2	R44097	Porca	1		11.913 mm (15/32")
3	T182914	Tampa	1		

Beacon Bracket
Support de gyrophare
Suporte do Dispositivo Sinalizador
Escuadra de proyector

AT337948_TX1079955 A.1

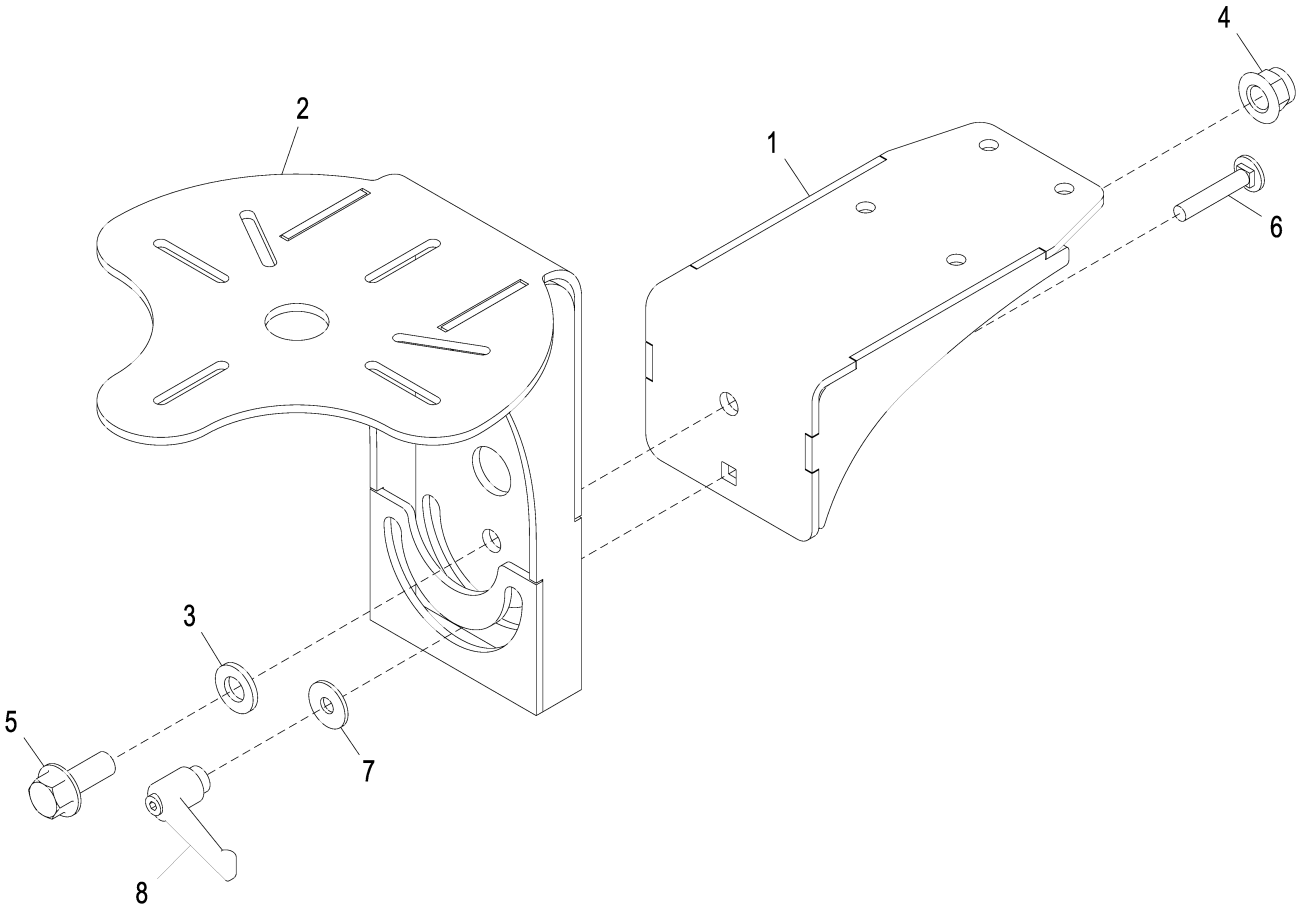

AT337948_TX1079955

Item	*Nº peça*	*Descrição*	*Qtde*	*Nº série*	*Notas*
1	AT354837	Apoio	1		
2	AT354830	Apoio	1		
3	24M7240	Arruela	1		13 X 25 X 3 mm
4	14M7401	Porca de segurança	1		M12
5	19M7789	Parafuso	1		M12 X 30
6	03M7189	Parafuso	1		M8 X 45
7	24M7298	Arruela	1		8.400 X 25 X 2 mm
8	AT227063	Alavanca	1		

Beacon Bracket Kit
Kit de support de gyrophare
Kit de Suporte do Dispositivo Sinalizador
Juego de soporte de proyector giratorio

AT366856_TX1079956 A.1

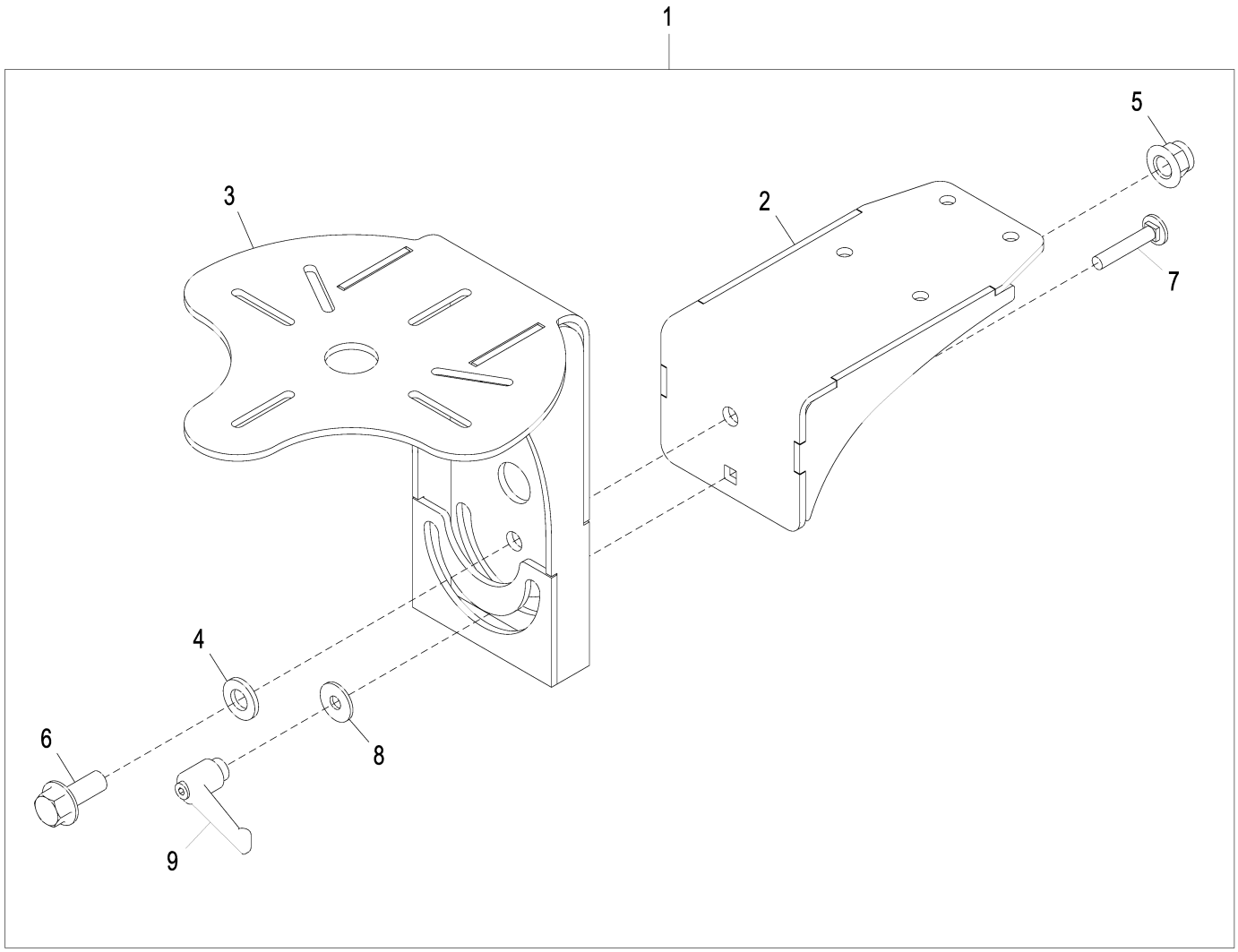

AT366856_TX1079956

Item	*Nº peça*	*Descrição*	*Qtde*	*Nº série*	*Notas*
1	**AT366856**	**Kit do suporte**	**1**		**Pacotes de Produto**
2	AT354837	Apoio	1		
3	AT354830	Apoio	1		
4	24M7240	Arruela	1		13 X 25 X 3 mm
5	14M7401	Porca de segurança	1		M12
6	19M7789	Parafuso	1		M12 X 30
7	03M7189	Parafuso	1		M8 X 45
8	24M7298	Arruela	1		8.400 X 25 X 2 mm
9	AT227063	Alavanca	1		

Dual Beacon Brackets
Supports de double gyrophare
Suportes da Luz Giratória Dupla
Soportes de luz de aviso giratoria doble

ETN111266_TX1143124 A.1

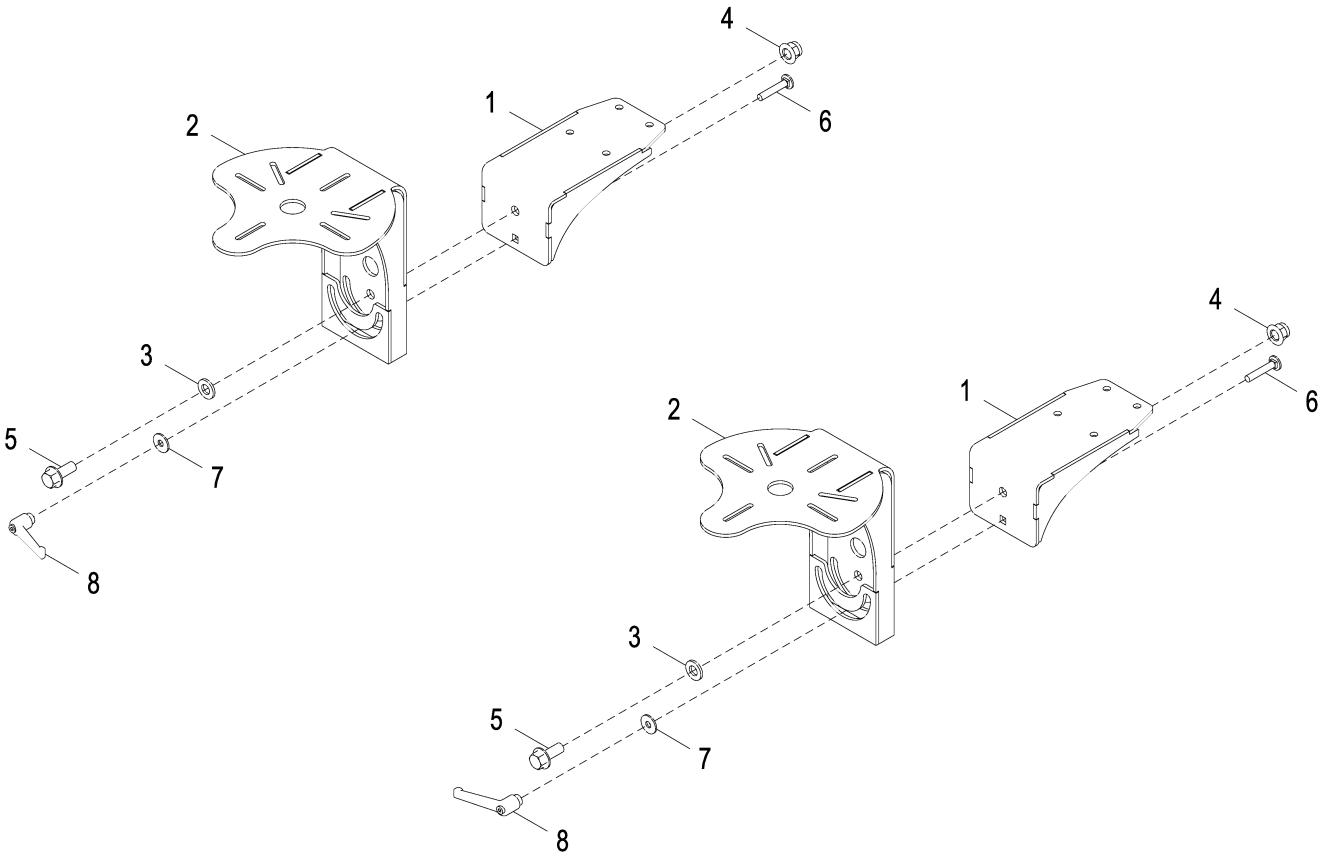

ETN111266_TX1143124

Item	*Nº peça*	*Descrição*	*Qtde*	*Nº série*	*Notas*
1	AT354837	Apoio	2		
2	AT354830	Apoio	2		
3	24M7240	Arruela	2		13 X 25 X 3 mm
4	14M7401	Porca de segurança	2		M12
5	19M7789	Parafuso	2		M12 X 30
6	03M7189	Parafuso	2		M8 X 45
7	24M7298	Arruela	2		8.400 X 25 X 2 mm
8	AT227063	Alavanca	2		

License Plate Bracket and Light
Support et éclairage plaque minéralogique
Suporte e Luz da Placa de Licença
Escuadra y luz de matrícula

AT363362_TX1117714 A.1

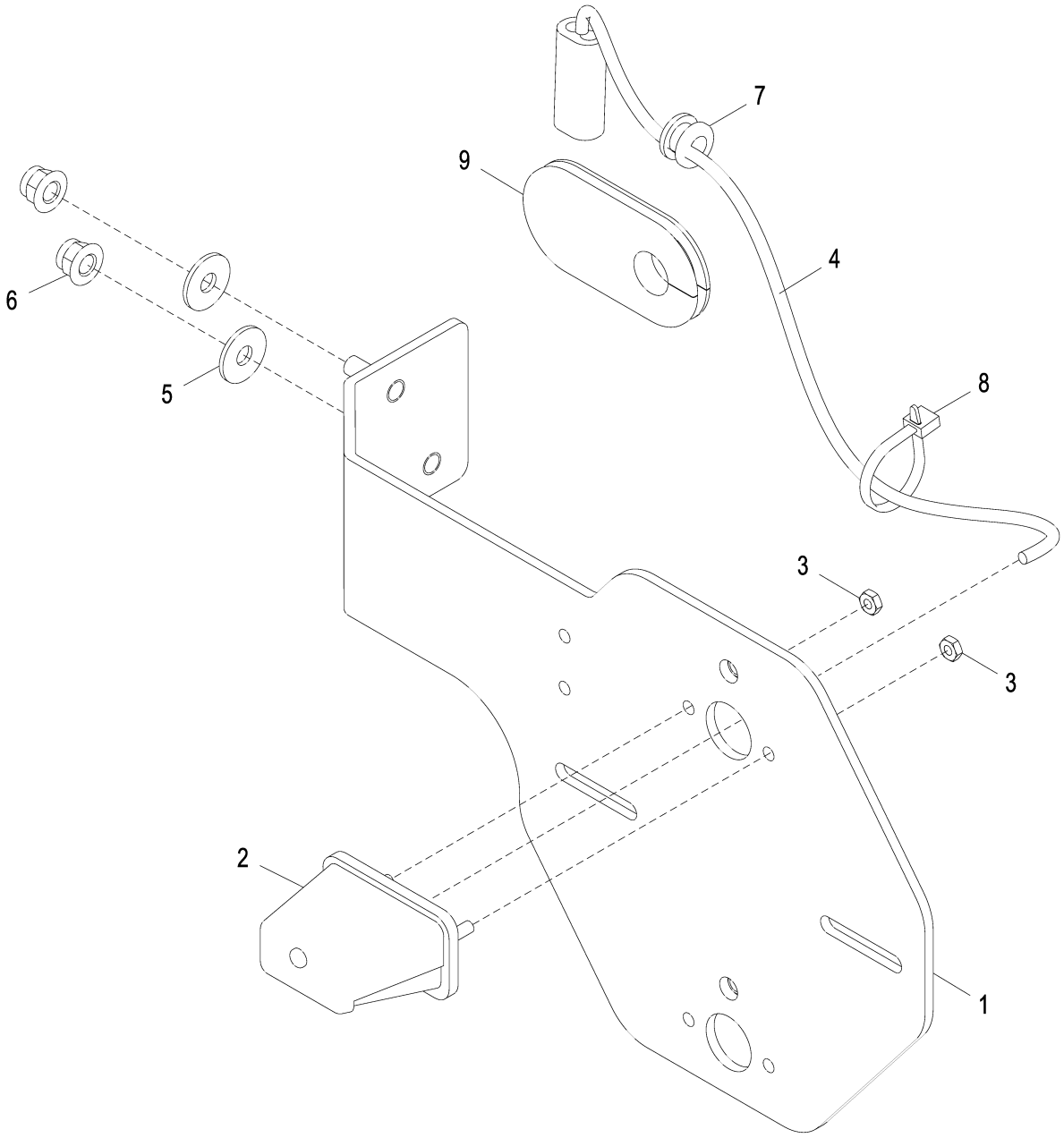

AT363362_TX1117714

Item	*Nº peça*	*Descrição*	*Qtde*	*Nº série*	*Notas*
1	AT301914	Apoio	1		
2	AT202789	Farol	1		
	AT173354	Lâmpada	1		
3	14H605	Porca	2		0.164"
4	AT203137	Chicote	1		
5	24M7298	Arruela	2		8.400 X 25 X 2 mm
6	14M7396	Porca de segurança	2		M8
7	T70154	Passa-fio	1		
8	R44302	Cinta	1		
9	T251375	Passa-fio	1		

License Plate Bracket and Light Kit
Kit support et éclairage de plaque d'immatriculation
Kit de Suporte e Luz da Placa de Licença
Juego de soporte y luz de placa de matrícula

AT363361_TX1117712 A.1

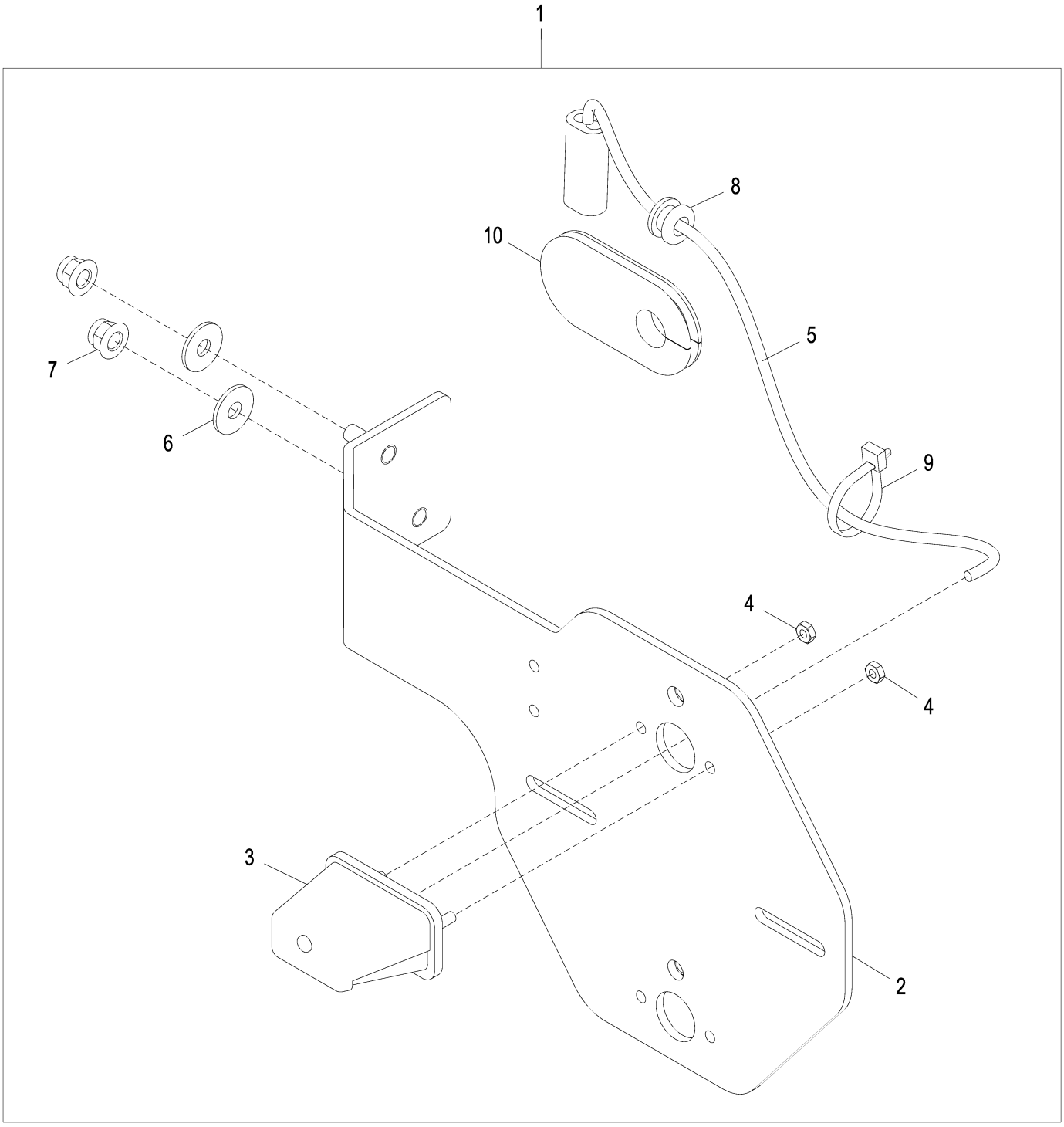

AT363361_TX1117712

Item	*Nº peça*	*Descrição*	*Qtde*	*Nº série*	*Notas*
1	**AT363361**	**Kit do suporte**	**1**		**Pacotes de Produto**
2	AT301914	Apoio	1		
3	AT202789	Farol	1		
	AT173354	Lâmpada	1		
4	14H605	Porca	2		0.164"
5	AT203137	Chicote	1		
6	24M7298	Arruela	2		8.400 X 25 X 2 mm
7	14M7396	Porca de segurança	2		M8
8	T70154	Passa-fio	1		
9	R44302	Cinta	1		
10	T251375	Passa-fio	1		

License Plate Bracket
Support de plaque minéralogique
Suporte da Placa
Soporte de la placa de matrícula

ETN87153_TX1118221 A.2

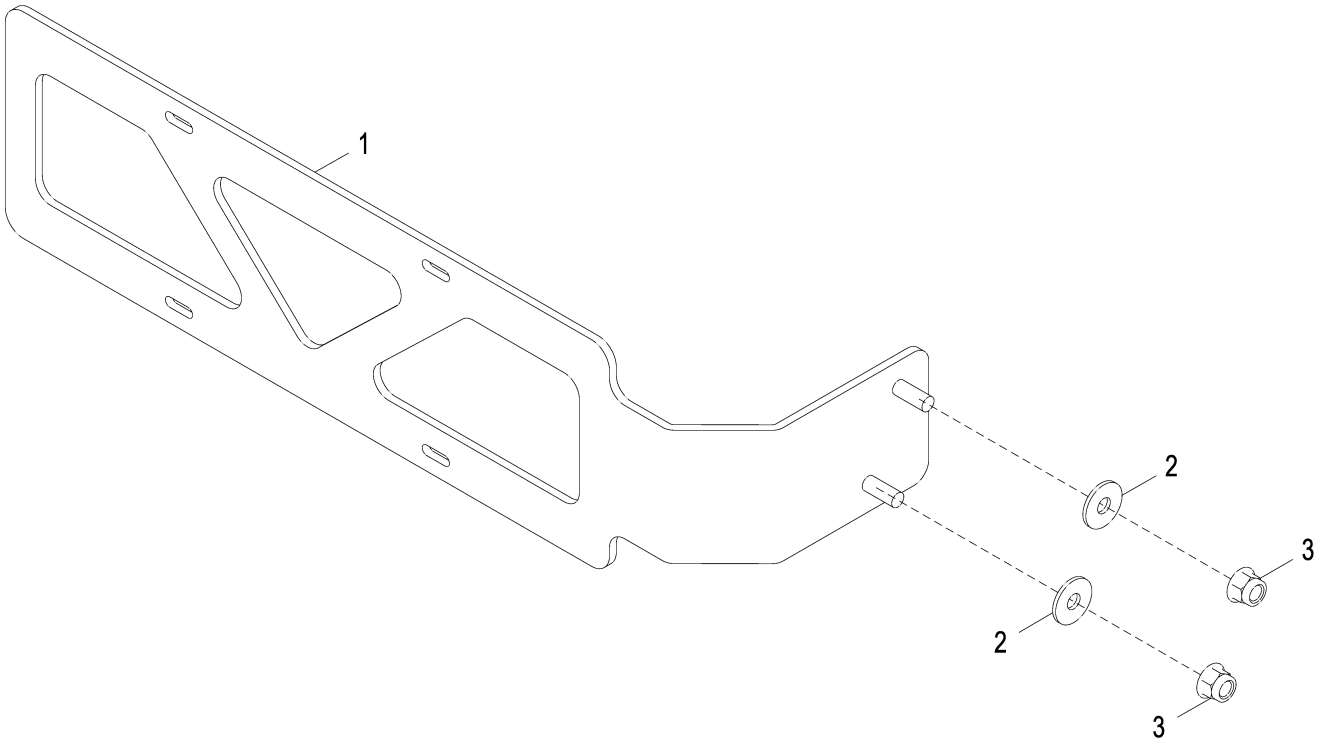

ETN87153_TX1118221

Item	*Nº peça*	*Descrição*	*Qtde*	*Nº série*	*Notas*
1	AT409758	Apoio	1		
2	24M7298	Arruela	2		8.400 X 25 X 2 mm
3	14M7396	Porca de segurança	2		M8

Main Wiring Harnesses (Z-Bar)
Faisceaux principaux (Z-Bar)
Chicotes Elétricos Principais (Barra Z)
Grupos de cables principales (Z-Bar)

AT404424_TX1100635 B.2

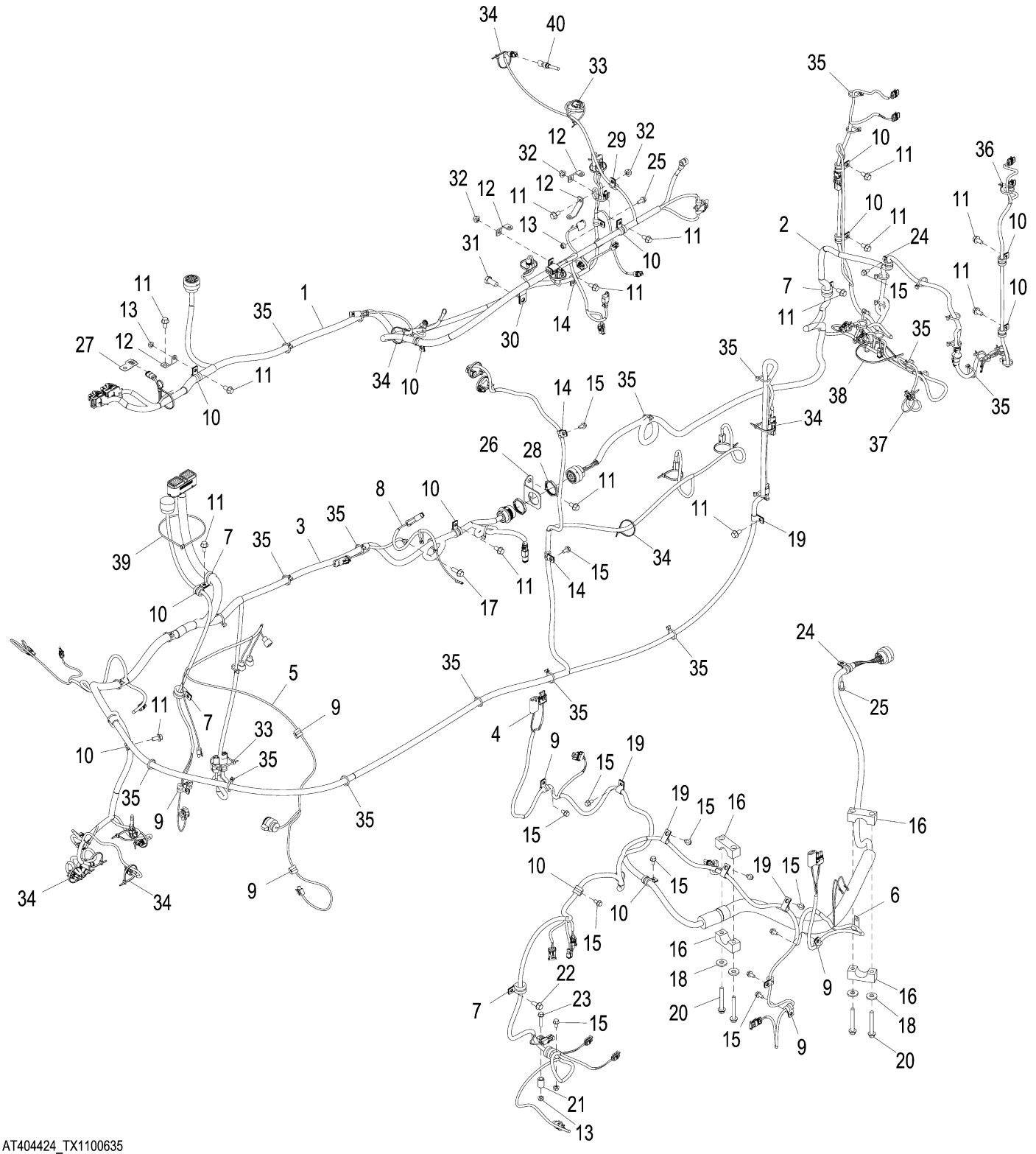

AT404424_TX1100635

Item	*Nº peça*	*Descrição*	*Qtde*	*Nº série*	*Notas*
1	AT406841	Chicote	1		Motor
2	AT371098	Chicote	1		Estrutura Traseira
3	AT421583	Chicote	1		Estrutura do Motor, SUB FOR AT404807
4	AT384434	Chicote	1		Estrutura da Carregadeira
5	AT345195	Chicote	1		Transmissão
6	AH89557	Presilha	1		
7	T102934	Braçadeira	5		
8	AT398216	Chicote	1		Chicote de Ligação do Motor de Partida
9	T75276	Braçadeira	7		
10	T74416	Braçadeira	13		
11	19M7784	Parafuso	15		M10 X 20
12	T234768	Apoio	4		
13	14M7298	Porca com flange	4		M8
14	T74412	Braçadeira	3		
15	19M7865	Parafuso	14		M8 X 16
16	T326957	Braçadeira	4		SUB FOR T67995
17	19M7786	Parafuso	1		M10 X 30
18	T29342	Arruela	4		
19	T75197	Braçadeira	5		
20	19M7810	Parafuso	4		M10 X 80
21	T147891	Bucha	1		
22	19M7785	Parafuso	1		M10 X 25
23	19M7798	Parafuso	1		M8 X 40
24	T76252	Braçadeira	2		
25	19M7866	Parafuso	2		M8 X 20
26	T160882	Apoio	1		
27	57M10650	Kit da presilha	1		
28	57M8035	Porca	1		
29	T78974	Braçadeira	2		
30	T64784	Presilha	1		
31	19M7877	Parafuso sextavado	1		M14 X 30
32	14M7296	Porca com flange	3		M10
33	R44302	Cinta	2		
34	R44302	Cinta	18		
35	R44302	Cinta	44		
36	R44302	Cinta	1		
37	R44302	Cinta	1		
38	H77698	Cinta	1		
39	R44302	Cinta	1		
40	RE151433	SenSor de temperatura	1		

Cab Wiring Harnesses
Faisceaux de cabine
Chicotes Elétricos da Cabine
Grupos de cables de cabina

AT368365_TX1077405 B.3

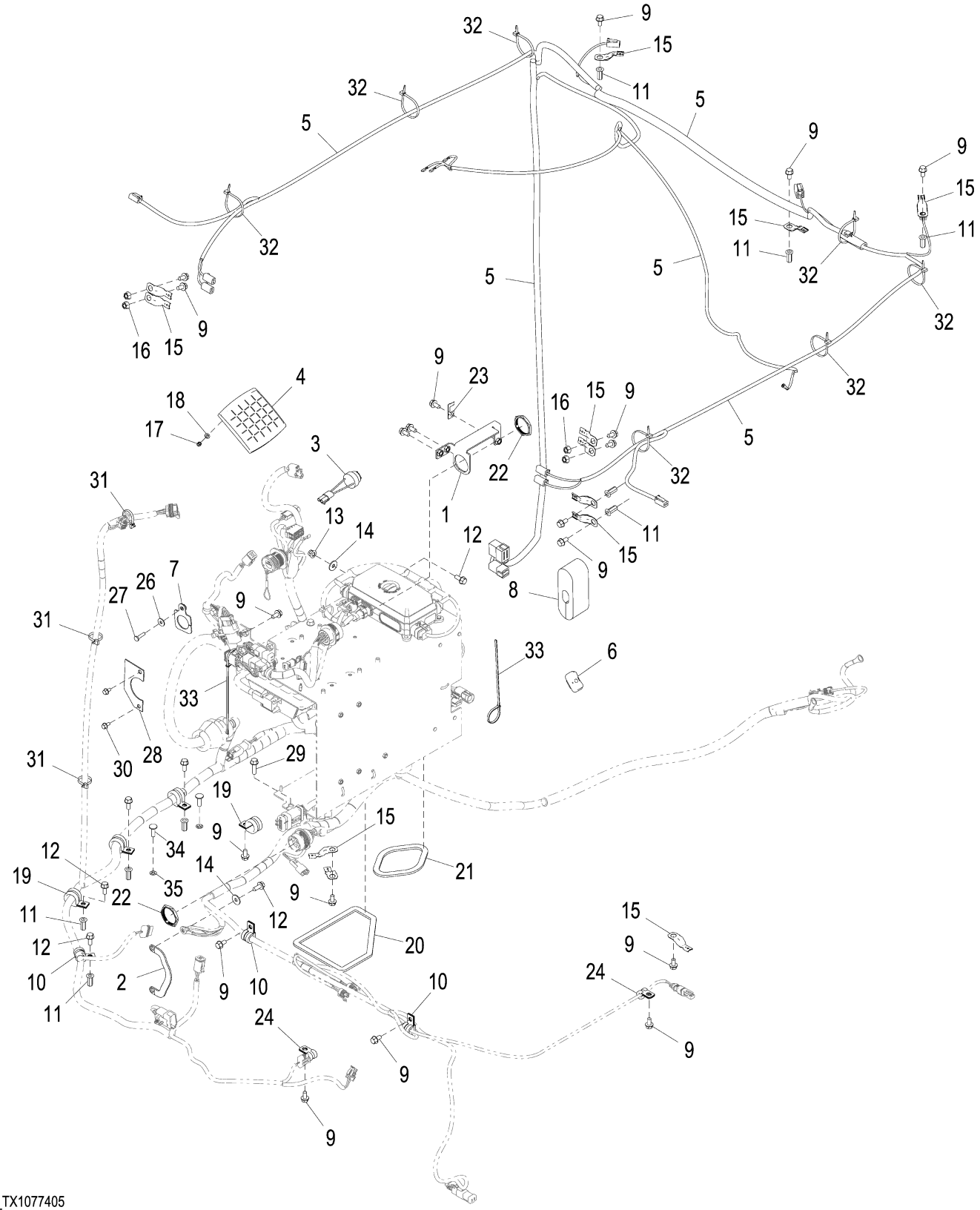

AT368365_TX1077405

Item	*Nº peça*	*Descrição*	*Qtde*	*Nº série*	*Notas*
1	AT354455	Apoio	1		
2	AP22660	Cabo negativo	1		
3	AT160480	SiStema de alarme	1		
4	AT347382	Interruptor de apertar	1		Módulo de Interruptores Vedado
5	AT341731	Chicote	1		Chicote do Teto da Cabine
6	AT335429	Interruptor de apertar	1		Interruptor do Contador
7	AT354304	Placa	1		
8	T224069	Plugue	1		
9	19M7865	Parafuso	21		M8 X 16
10	T74416	Braçadeira	3		
11	T196079	Porca	12		
12	19M7866	Parafuso	6		M8 X 20
13	14M7396	Porca de segurança	1		M8
14	24M7298	Arruela	2		8.400 X 25 X 2 mm
15	57M8736	Acessório conexão elétrica	12		
16	14M7298	Porca com flange	4		M8
17	14M7360	Porca de segurança	4		M5
18	24M7054	Arruela	4		6.400 X 12 X 1.600 mm
19	T102934	Braçadeira	4		
20	.....	Mangueira em metro	1		MAKE FROM T63019, CTL 670 mm (2.2 ft.)
21	.....	Mangueira em metro	1		MAKE FROM T63019, CTL 305 mm (1.0 ft.)
22	57M8035	Porca	2		
23	57M10310	Acessório conexão elétrica	1		
24	T75276	Braçadeira	2		
26	24H1821	Arruela	1		9/32" X 47/64" X 1/16"
27	21M7310	Parafuso	1		M6 X 25
28	T181604	Placa	1		
29	19M7868	Parafuso	3		M8 X 30
30	19M7774	Parafuso	2		M6 X 12
31	R44302	Cinta	3		
32	R44302	Cinta	7		
33	H77698	Cinta	3		
34	03M7185	Parafuso	2		M8 X 25
35	H131531	Porca de Pressão	2		

Load Center Wiring Harness
Faisceau du tableau électrique central
Chicote Elétrico do Centro de Carga
Grupo de cables de centro de carga

AT368366_TX1077406 D.2

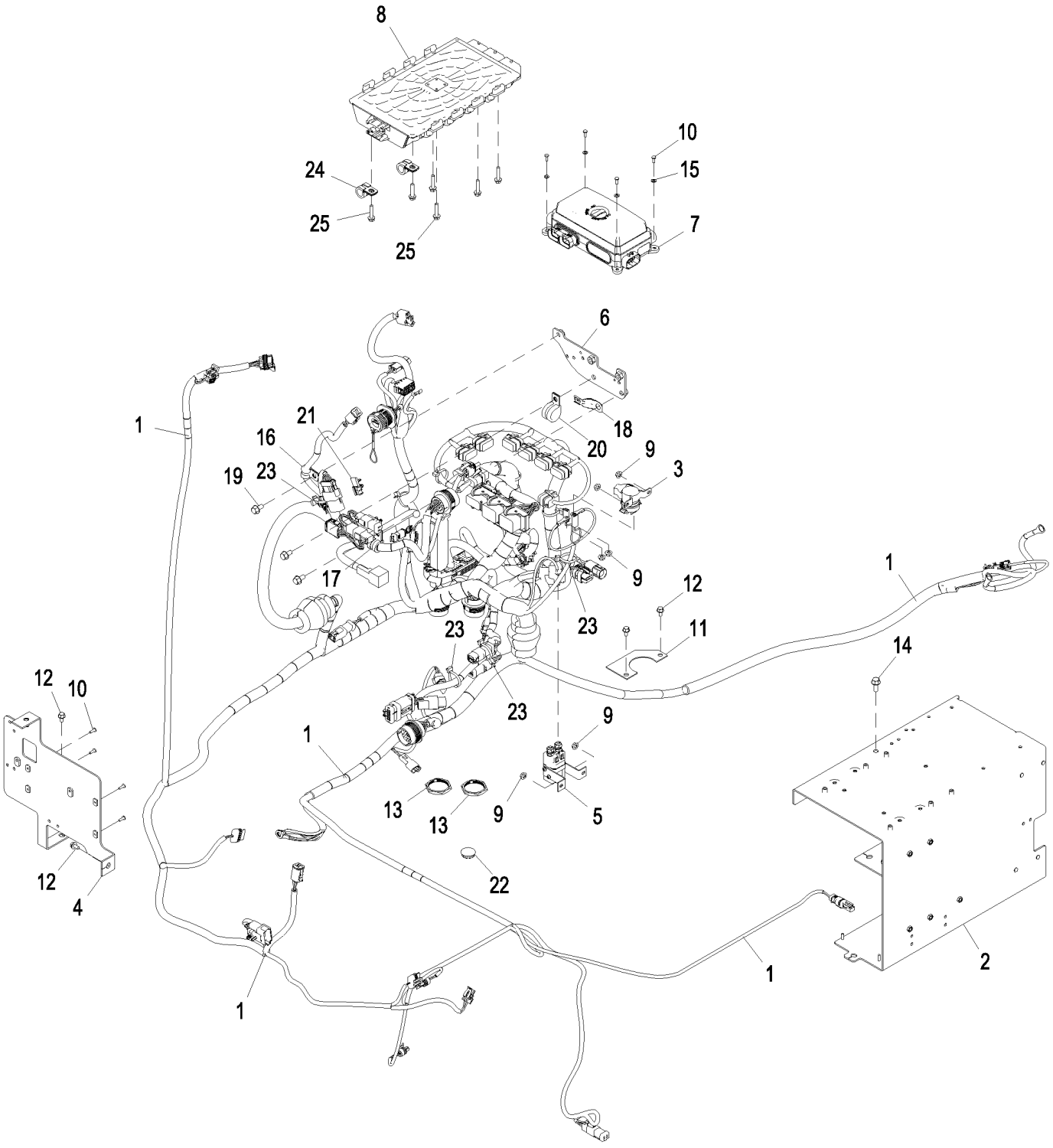

AT368366_TX1077406

Item	*Nº peça*	*Descrição*	*Qtde*	*Nº série*	*Notas*
1	AT433763	Chicote	1		Centro de Carga, SUB FOR AT392188, AT421578 AND AT369889
2	AT408897	Apoio	1		SUB FOR AT368992
3	AT145341	Relé	1		24 V, 100 A, Relé de Partida
4	AT369908	Apoio	1		
5	AT412661	Relé	1		24 V, 100 A
6	AT352897	Apoio	1		
7	AT370598	Controlador eletrô. do veíc	1		VEC (Central Elétrica do Veículo)
	57M7688	Fusível	21		5 Amp
	57M7689	Fusível	10		10 Amp
	57M7690	Fusível	5		15 Amp
	57M7691	Fusível	3		20 Amp
	57M8623	Fusível	2		25 Amp
	57M8640	Diodo	5		3 Amp
8	AT393842	Controlador eletrô. do veíc	1		MECA
9	14M7303	Porca com flange	6		M6
10	21M7250	Parafuso	10		M4 X 12
11	T181604	Placa	1		
12	19M7774	Parafuso	4		M6 X 12
13	57M8035	Porca	2		
14	19M7866	Parafuso	1		M8 X 20
15	24M7027	Arruela	4		5.300 X 10 X 1 mm
16	T75276	Braçadeira	1		
17	T74416	Braçadeira	1		
18	57M8736	Acessório conexão elétrica	1		
19	19M7865	Parafuso	3		M8 X 16
20	T102934	Braçadeira	1		
21	57M9716	Alojam. conector elétrico	1		
22	T152230	Plugue	1		
23	R44302	Cinta	10		
24	T76252	Braçadeira	2		
25	19M7796	Parafuso	6		M6 X 30

Engine Control Unit (ECU)
Unité de commande du moteur (ECU)
ECU (Unidade de Controle do Motor)
Unidad de control de motor (ECU)

ETN92955_TX1116544 A.1

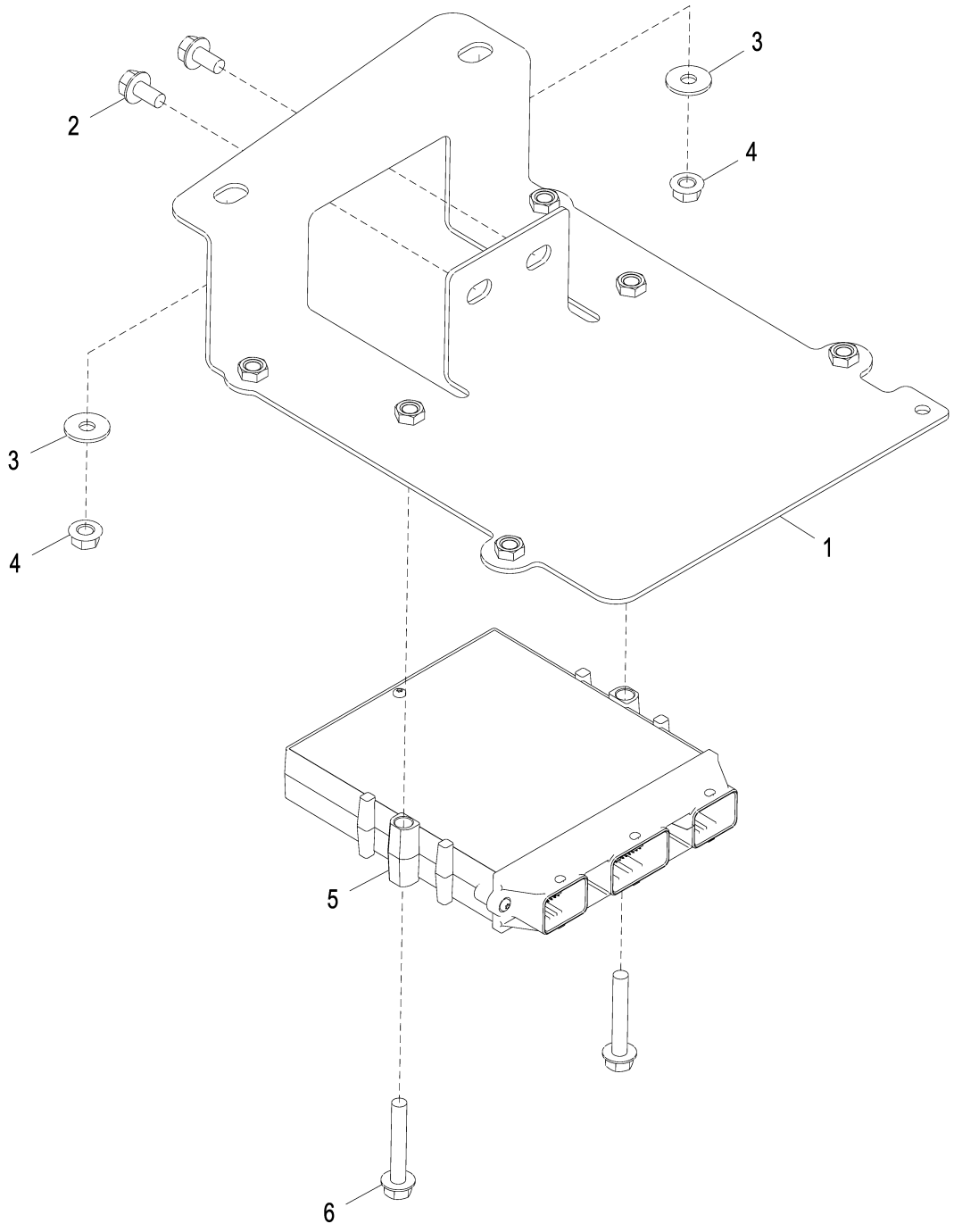

ETN92955_TX1116544

Item	*Nº peça*	*Descrição*	*Qtde*	*Nº série*	*Notas*
1	AT399077	Carcaça	1		
2	19M7865	Parafuso	2		M8 X 16
3	24M7298	Arruela	2		8.400 X 25 X 2 mm
4	14M7298	Porca com flange	2		M8
5	RE526588	Controle eletrôn. do motor	1		
6	19M7800	Parafuso	2		M8 X 50

Transmission Control Unit (TCU)
Contrôleur transmission (TCU)
Unidade de Controle da Transmissão (TCU)
Unidad de control de transmisión (TCU)

AT398016_TX1100836 A.1

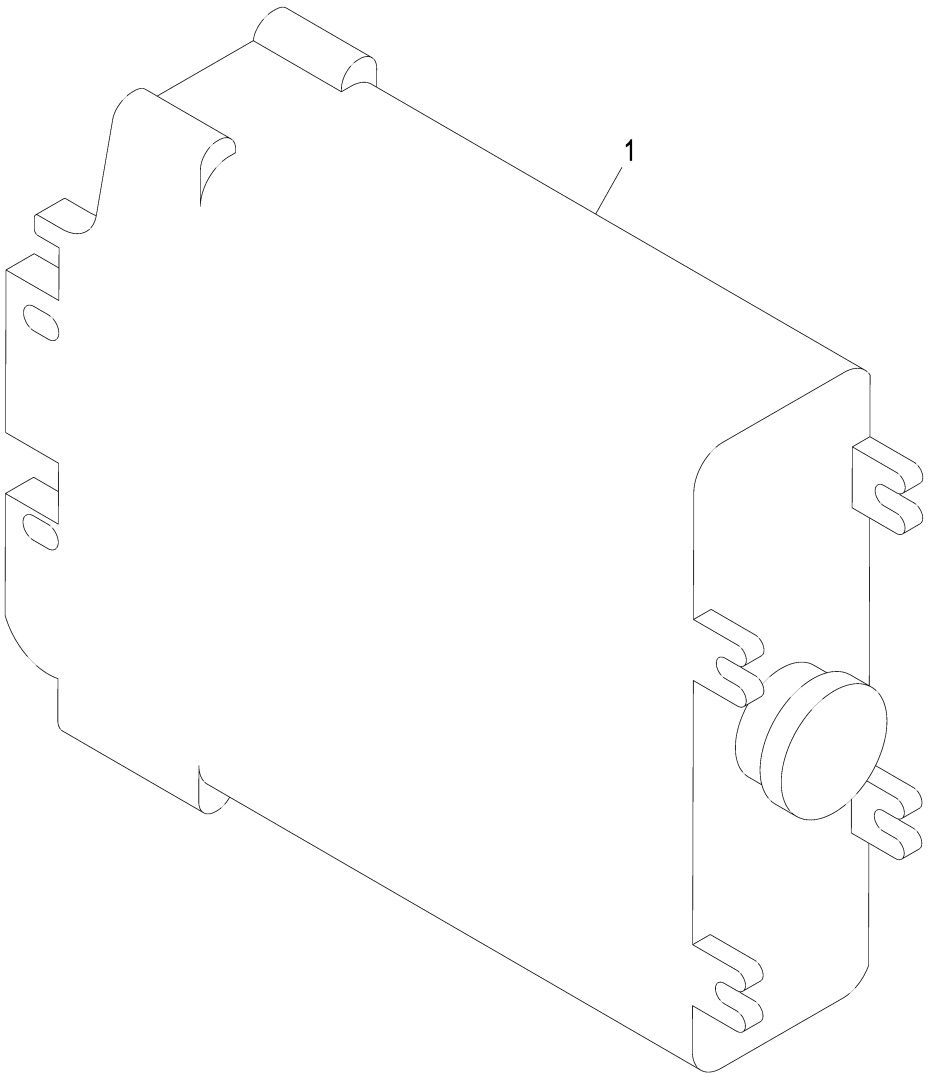

AT398016_TX1100836

Item	*Nº peça*	*Descrição*	*Qtde*	*Nº série*	*Notas*
1	AT430578	Contr. eletr. da transmissa	1		TCU, SUB FOR AT394652

Steering Console
Console de direction
Console de Direção
Consola de dirección

AT339514_TX1078868 C.1

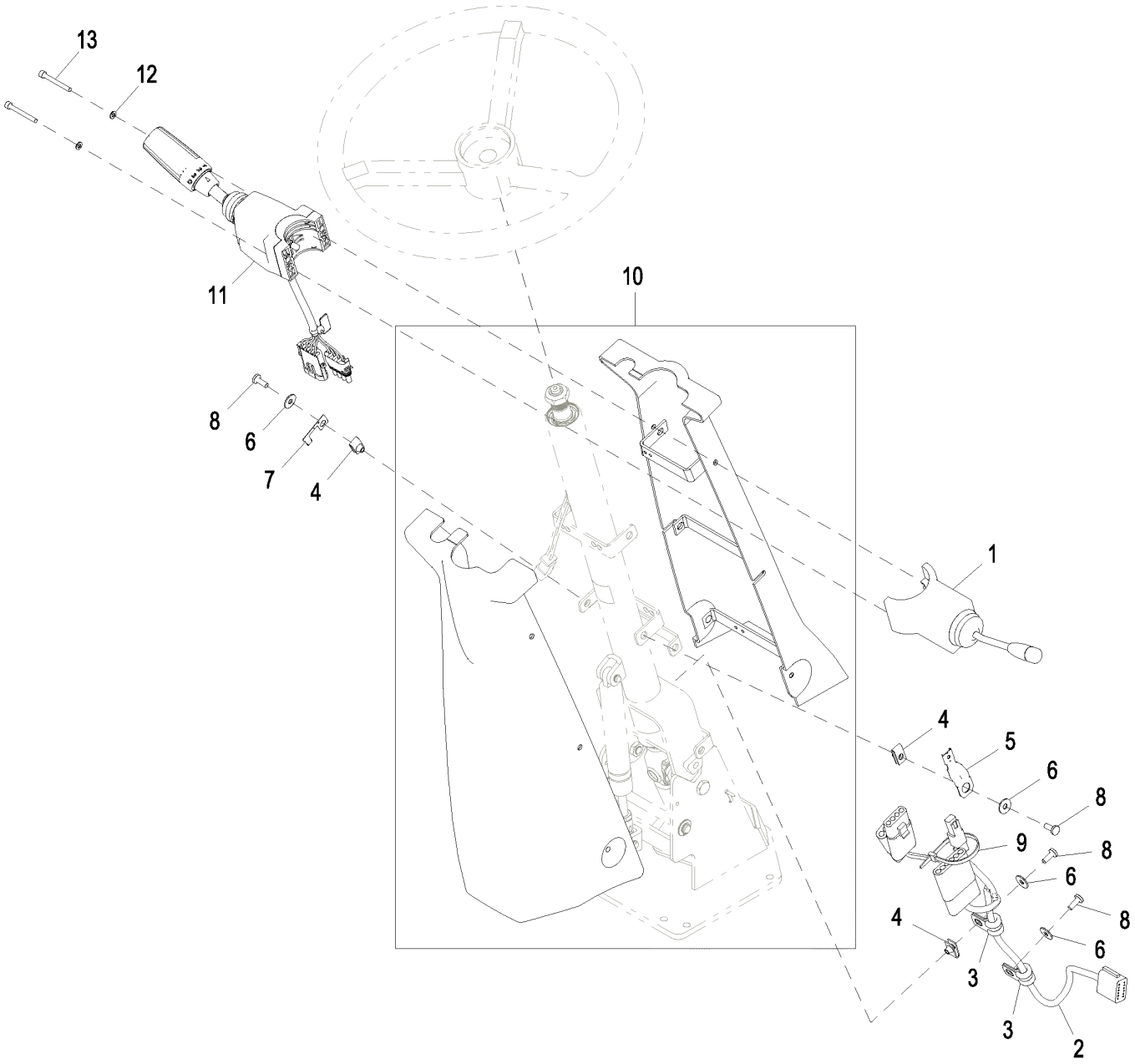

AT339514_TX1078868

Item	*Nº peça*	*Descrição*	*Qtde*	*Nº série*	*Notas*
1	AT353427	Interruptor	1		Sinaleira Direcional / Farol Alto
2	AT339688	Chicote	1	-649883	Console Dianteiro, Componentes em Página Separada, NLA, ORDER AT417970
	AT417970	Chicote	1	649884-	Console Dianteiro, Componentes em Página Separada
3	T75276	Braçadeira	2		
4	M84972	Porca	3		
5	57M8736	Acessório conexão elétrica	1		
6	24H1821	Arruela	4		9/32" X 47/64" X 1/16"
7	57M10310	Acessório conexão elétrica	1		
8	21M7292	Parafuso	4		M6 X 16
9	R44302	Cinta	1		
10	AT342433	Capa	1		
11	AT376325	Interruptor	1	-640811	NLA, ORDER AT378210 AND AT395263
	AT395263	Chicote	1	-640811	
	AT378210	Interruptor	1	640812-	
	AT395263	Chicote	1	640812-	
12	24M7027	Arruela	2	640812-	5.300 X 10 X 1 mm
13	19M7709	Parafuso	2	-640811	M5 X 20
	19M9384	Parafuso	2	640812-	M5 X 45

Steering Console for Joystick with FNR Switch
Console de direction manche à balai avec sélecteur de sens de marche
Console de Direção para Joystick com Interruptor FNR
Consola de dirección para palanca multifunción con selector de sentido de marcha

AT338832_TX1078871 B.1

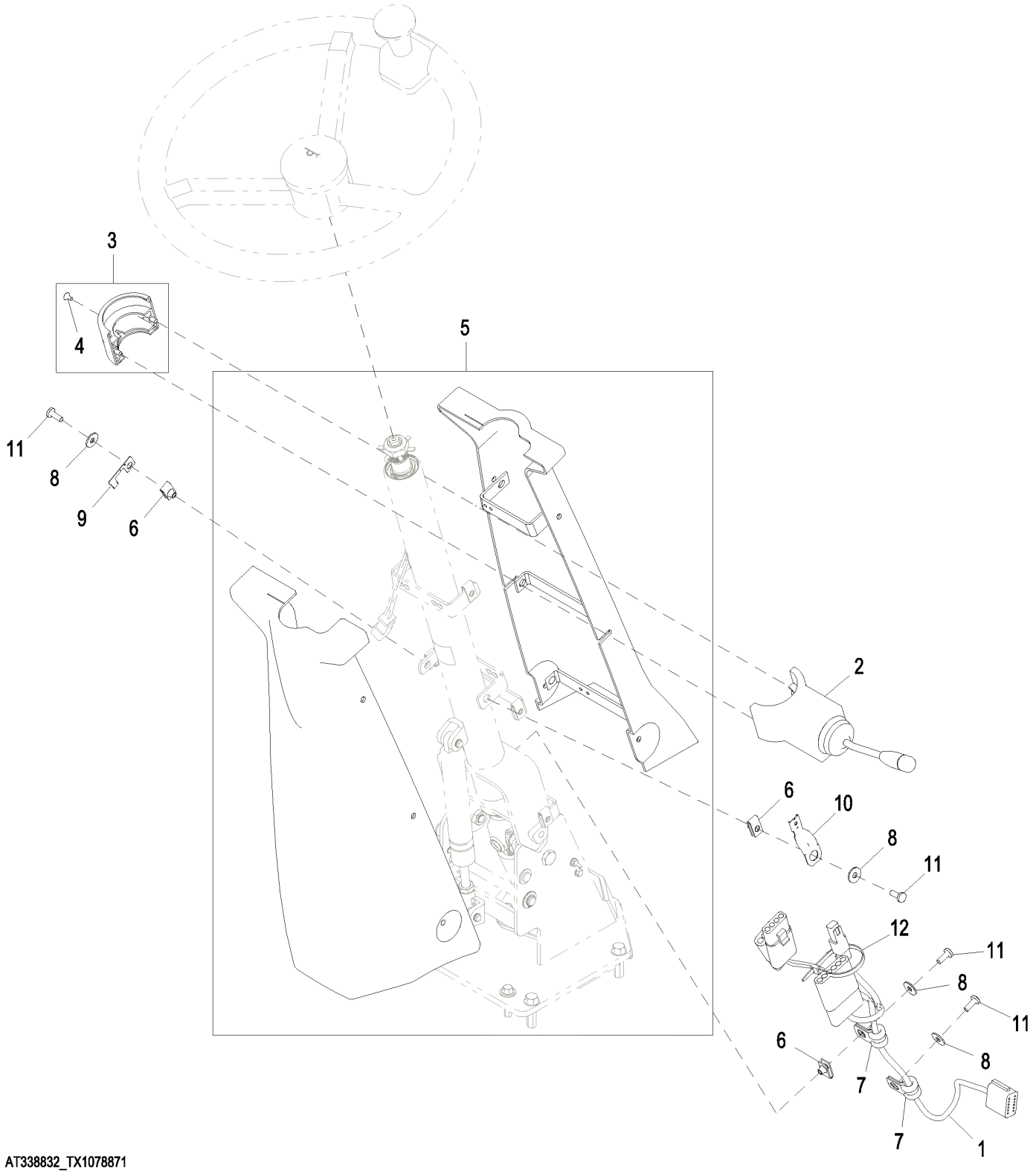

AT338832_TX1078871

Item	*Nº peça*	*Descrição*	*Qtde*	*Nº série*	*Notas*
1	AT339688	Chicote	1	-649883	NLA, ORDER AT417970, Console Dianteiro, Componentes em Página Separada
	AT417970	Chicote	1	649884-	Console Dianteiro, Componentes em Página Separada
2	AT353427	Interruptor	1		Sinaleira Direcional / Farol Alto
3	AT300921	Braçadeira	1		
4	21M7258	Parafuso	1		M4 X 8
5	AT342497	Capa	1		
6	M84972	Porca	3		
7	T75276	Braçadeira	2		
8	24H1821	Arruela	4		9/32" X 47/64" X 1/16"
9	57M10310	Acessório conexão elétrica	1		
10	57M8736	Acessório conexão elétrica	1		
11	21M7292	Parafuso	4		M6 X 16
12	R44302	Cinta	1		

Front Console Wiring Harness
Faisceau de fils de console avant
Chicote Elétrico do Console Dianteiro
Grupo de cables de consola delantera

TX1151023 A.1

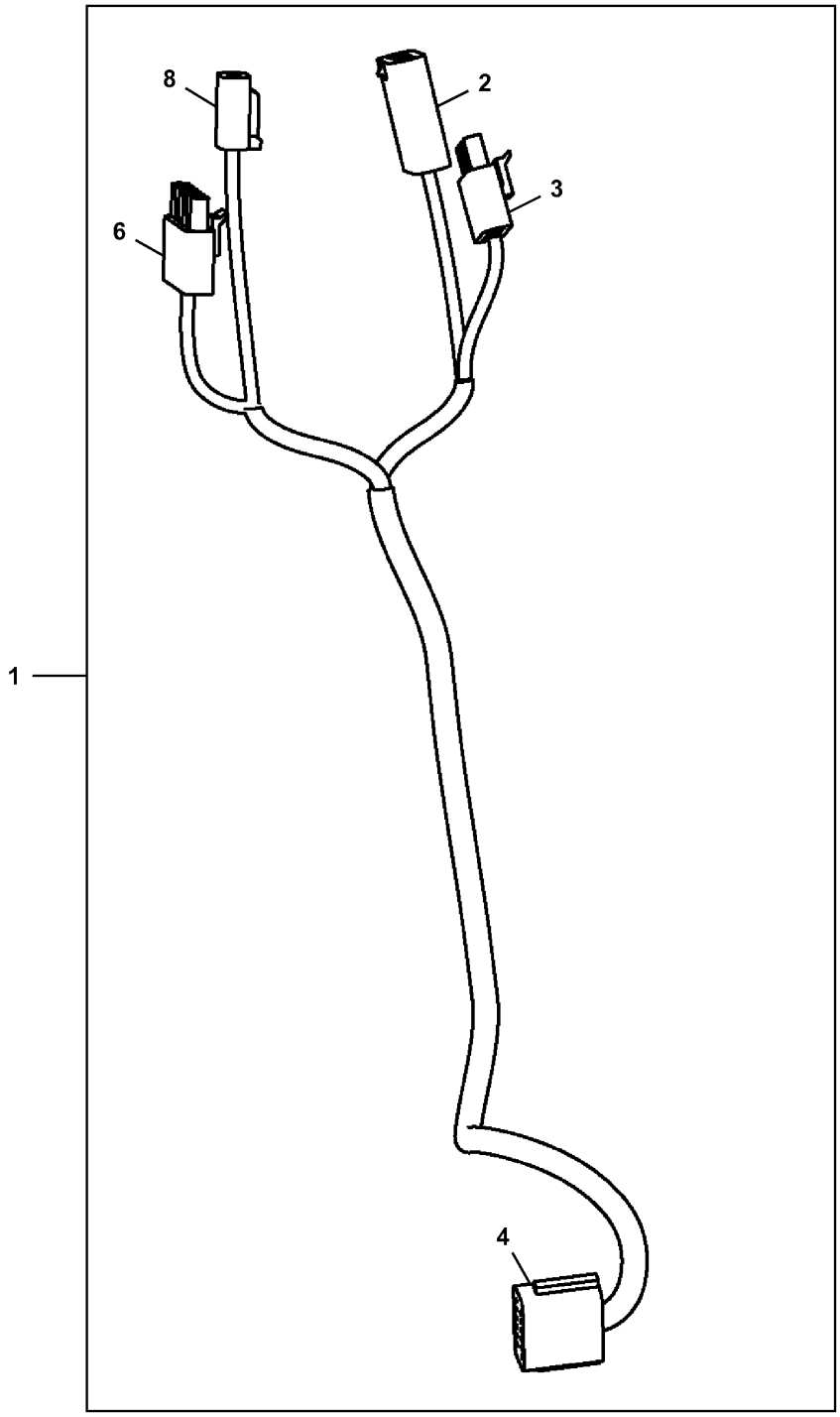

TX1151023

Item	*Nº peça*	*Descrição*	*Qtde*	*Nº série*	*Notas*
1	AT417970	Chicote	1		SUB FOR AT339688, CONSOLE DIANTEIRO
2	R78055	Conj mont Conector elétrico	1		Interruptor FNR
	R78058	Conj mont Conector elétrico	3		
	R78059	Conj mont Conector elétrico	3		
	R78064	Conect elétr tomada cavidad	1		
	57M10310	Acessório conexão elétrica	1		SUB FOR 57M8998
3	RE12365	Conj mont Conector elétrico	1		Interruptor FNR
	R78057	Terminal conecTor eléTrico	4		
	R78059	Conj mont Conector elétrico	4		
4	57M8008	Conj mont Conector elétrico	1		Para o Chicote da Central de Carga
	57M8009	Disp fechamento conec elétr	1		
6	RE12366	Conj mont Conector elétrico	1		Sinaleira Direcional / Farol Alto
	R78057	Terminal conecTor eléTrico	3		
	R78059	Conj mont Conector elétrico	3		
	R78064	Conect elétr tomada cavidad	3		
8	57M8021	Conj mont Conector elétrico	1		Interruptor da Buzina
	57M8022	Disp fechamento conec elétr	1		

HVAC Module Wiring Harness
Faisceau du module de chauffage, ventilation et climatisation
Chicote Elétrico do Módulo HVAC
Grupo de cables de módulo de climatización

AT369579_TX1077401 A.1

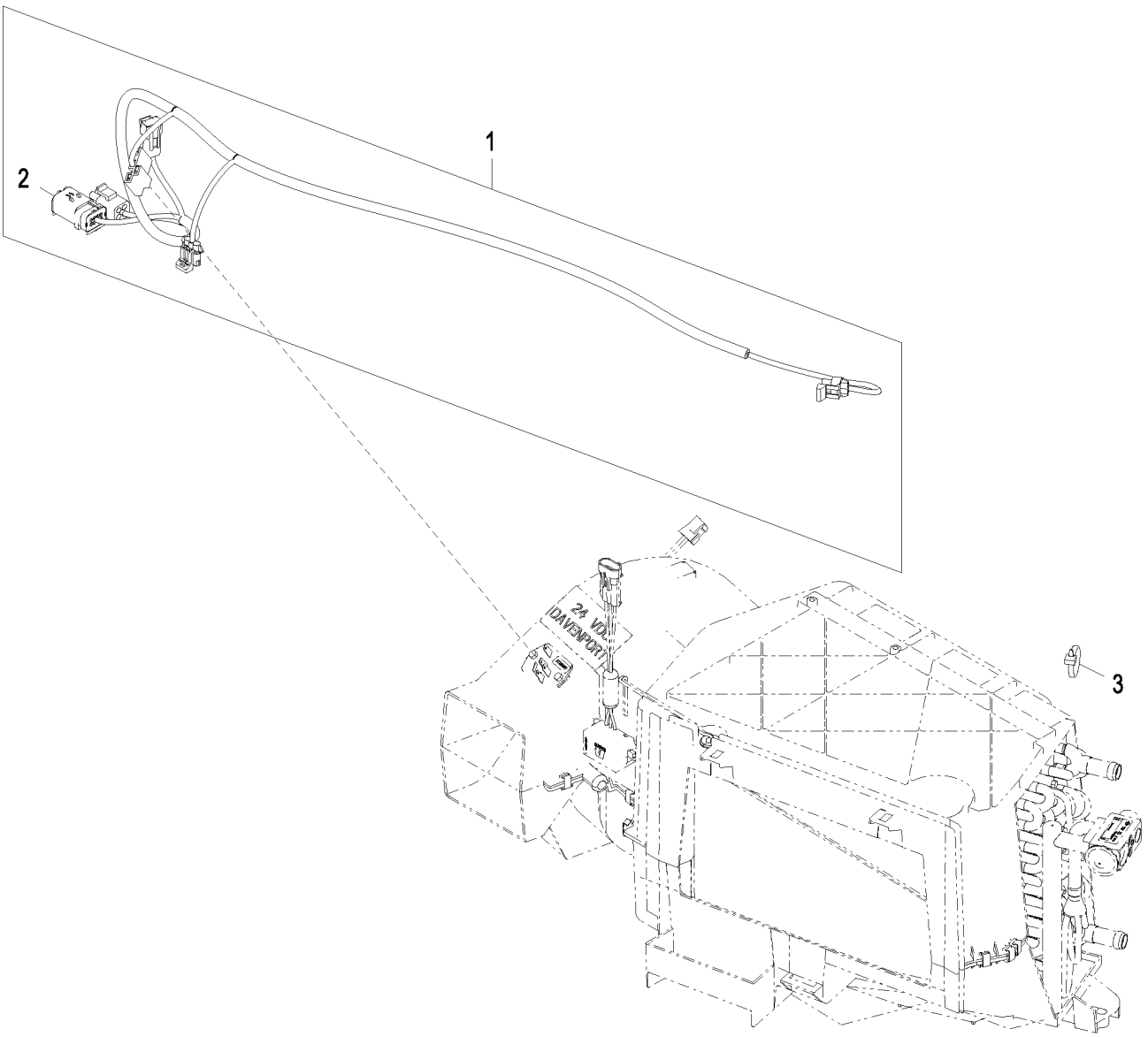

AT369579_TX1077401

Item	*Nº peça*	*Descrição*	*Qtde*	*Nº série*	*Notas*
1	AT369578	Chicote	1		Chicote do Aquecedor e do Ar-condicionado
2	57M9760	Alojam. conector elétrico	1		Para o Chicote da Central de Carga
3	R44302	Cinta	1		

Plug for 12 V Power Outlet
Connecteur pour prise de courant de 12 V
Plugue para Tomada de Alimentação de 12 V
Conector de cable para tomacorriente de 12 V

AT395378_TX1096339 A.1

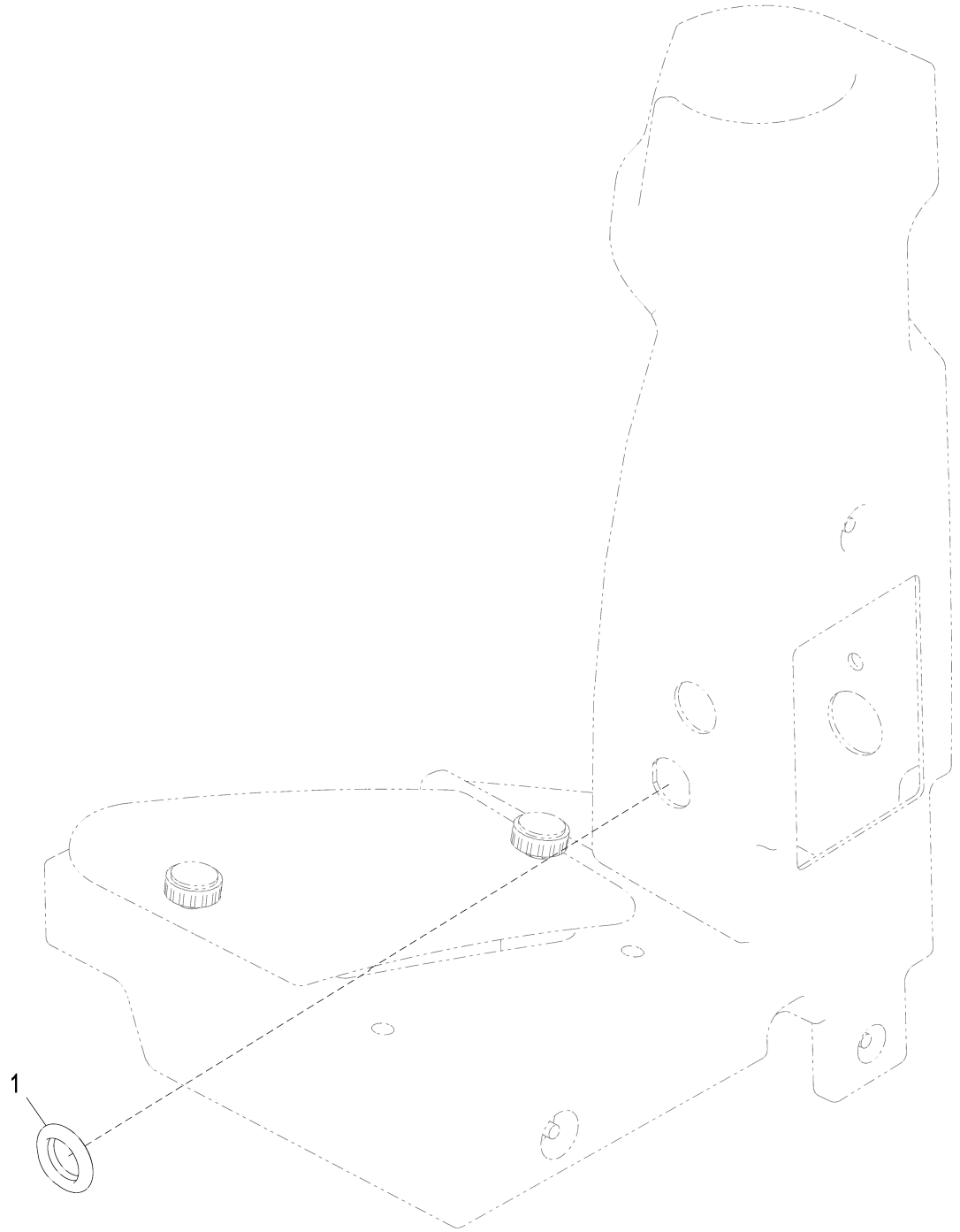

AT395378_TX1096339

Item	*Nº peça*	*Descrição*	*Qtde*	*Nº série*	*Notas*
1	T206624	Plugue	1		

Converter, 24 V to 12 V - 10 A
Convertisseur, 24 V à 12 V - 10 A
Conversor, 24 V para 12 V - 10 A
Convertidor, 24 V a 12 V - 10 A

AT338833_TX1096340 A.1

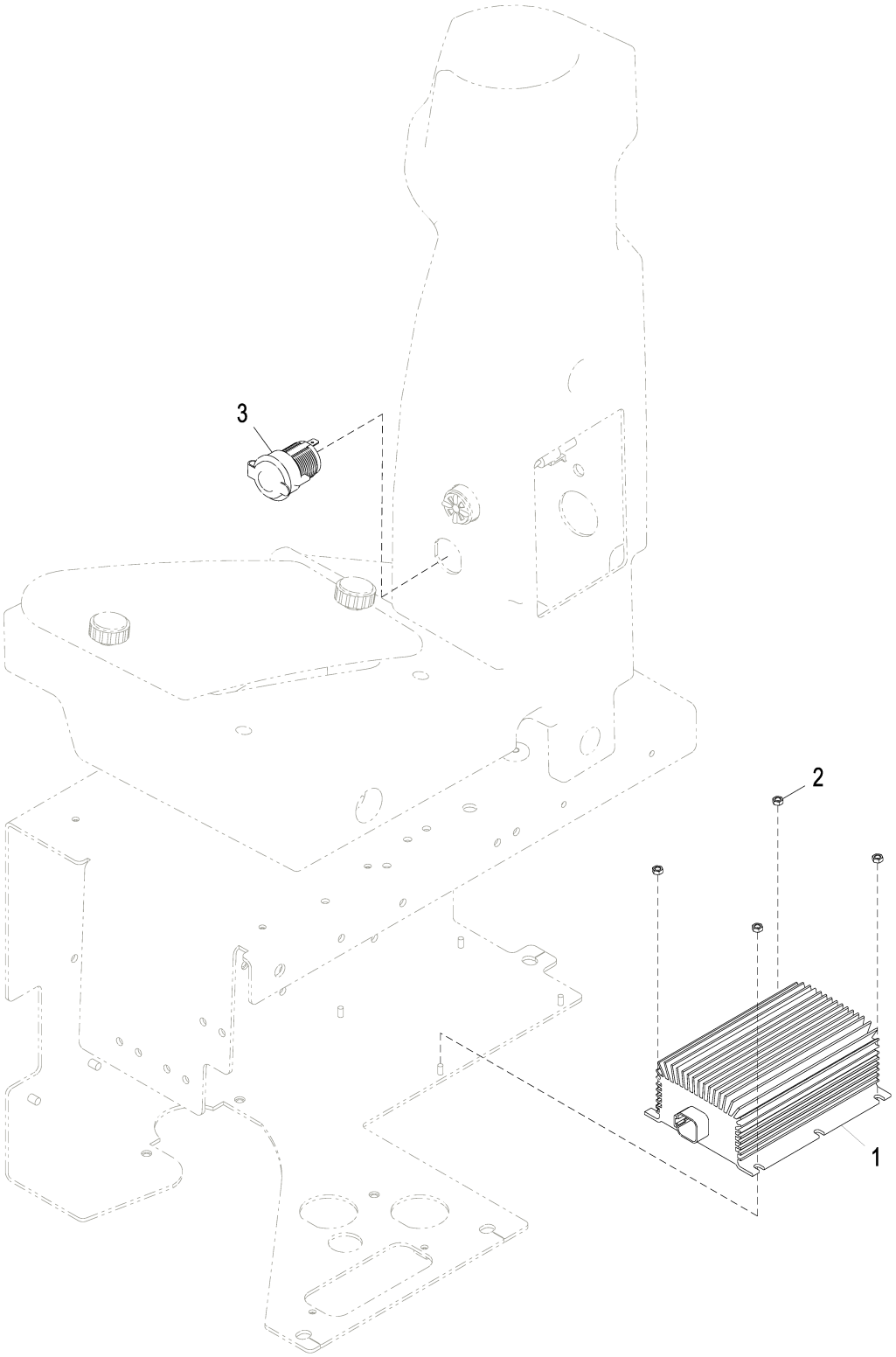

AT338833_TX1096340

Item	*Nº peça*	*Descrição*	*Qtde*	*Nº série*	*Notas*
1	AT404819	Conversor	1		ALSO ORDER T180494, Conversor de 24 V para 12 V
	T180494	Fita	1		
2	14M7100	Porca	4		M4
3	GY20126	Tomada de saída	1		12 V, Tomada de Alimentação

Converter Kit, 24 V to 12 V - 10 A
Kit convertisseur, 24 V à 12 V - 10 A
Kit de Conversor, 24 V para 12 V - 10 A
Juego de convertidor, 24 V a 12 V - 10 A

AT357789_TX1096341 B.2

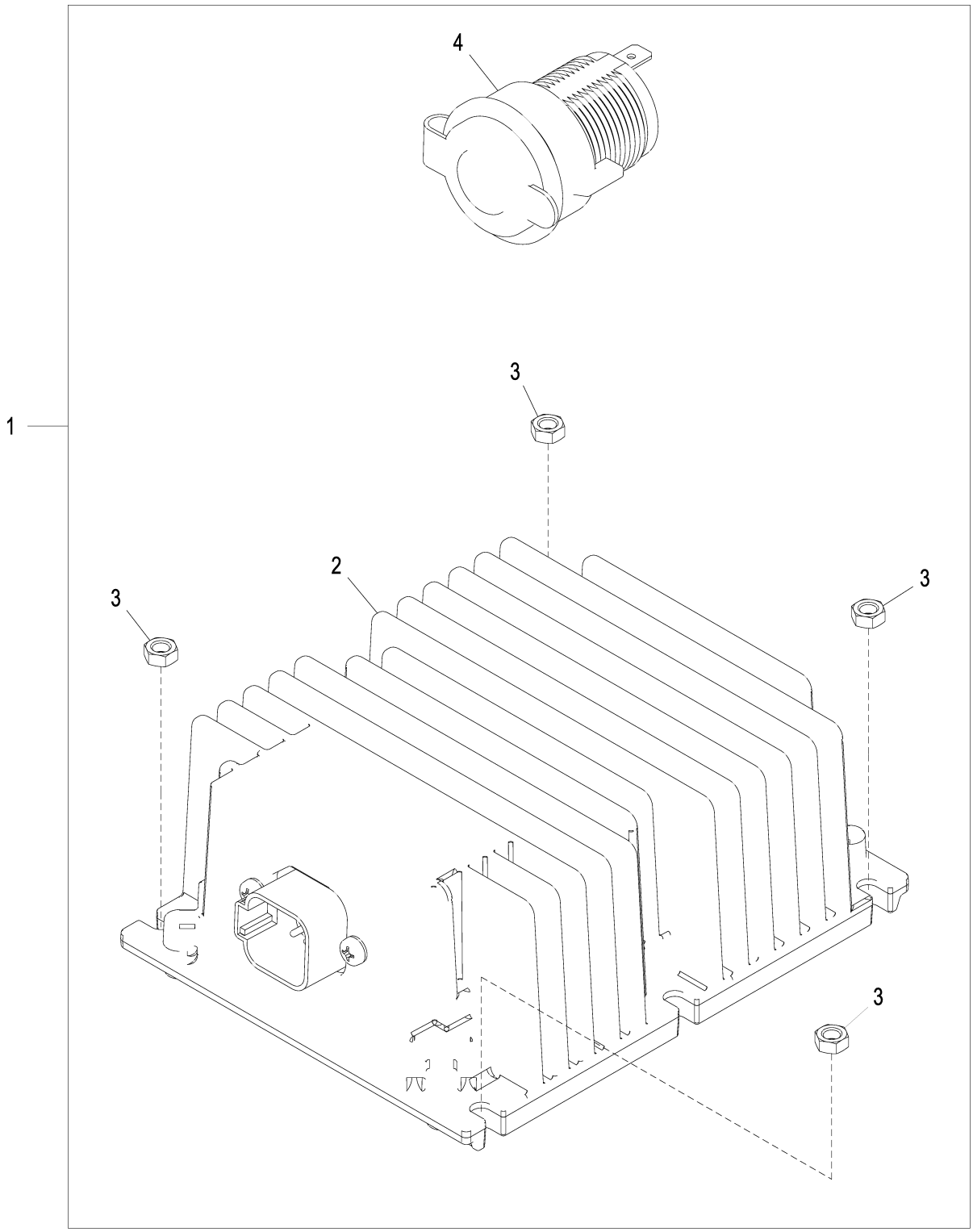

AT357789_TX1096341

Item	*Nº peça*	*Descrição*	*Qtde*	*Nº série*	*Notas*
1	**AT357789**	**Kit do conversor**	**1**		**Pacotes de Produto, ALSO ORDER T180494**
	T180494	Fita	1		
2	AT404819	Conversor	1		Conversor de 24 V para 12 V
3	14M7100	Porca	4		M4
4	GY20126	Tomada de saída	1		12 V, Tomada de Alimentação

Wiper Motor Jumper Harness
Faisceau de raccordement de moteur d'essuie-glace
Chicote de Ligação do Motor do Limpador
Arnés de puente de motor de limpiaparabrisas

TX1062557 A.1

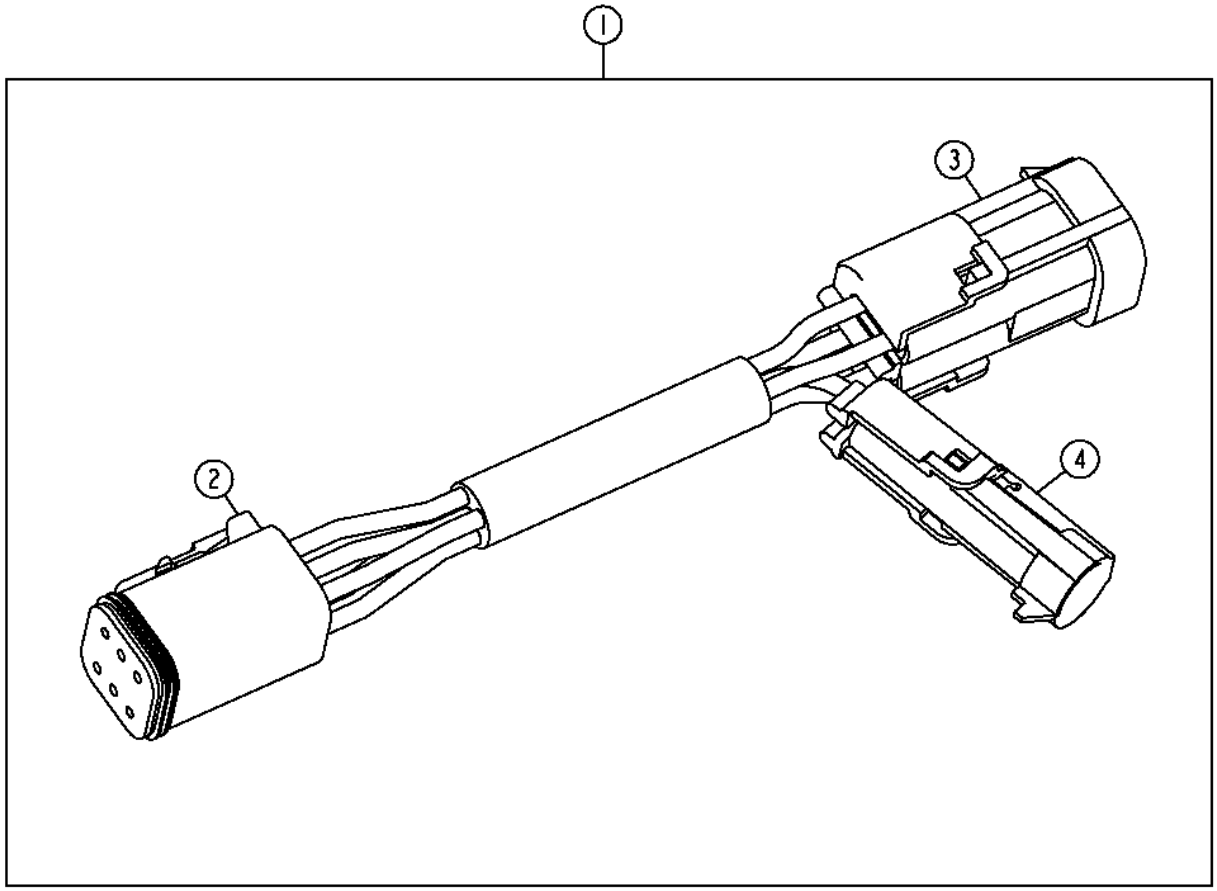

TX1062557

Item	*Nº peça*	*Descrição*	*Qtde*	*Nº série*	*Notas*
1	AT323022	Ponte	1		
2	57M7630	Conj mont Conector elétrico	1		Motor do Limpador
3	T138822	Conj mont Conector elétrico	1		Para Chicote da Cabine
	57M7273	Terminal conecTor eléTrico	4		
	R78059	Conj mont Conector elétrico	4		Verde
4	R78052	Conj mont Conector elétrico	1		
	57M7273	Terminal conecTor eléTrico	1		
	R78059	Conj mont Conector elétrico	1		Verde

Dual Beacon Harness Kit
Kit faisceau de gyrophare double
Kit de Chicote da Luz Giratória Dupla
Juego de grupo de cables de luz de aviso giratoria doble

TX1144141 A.1

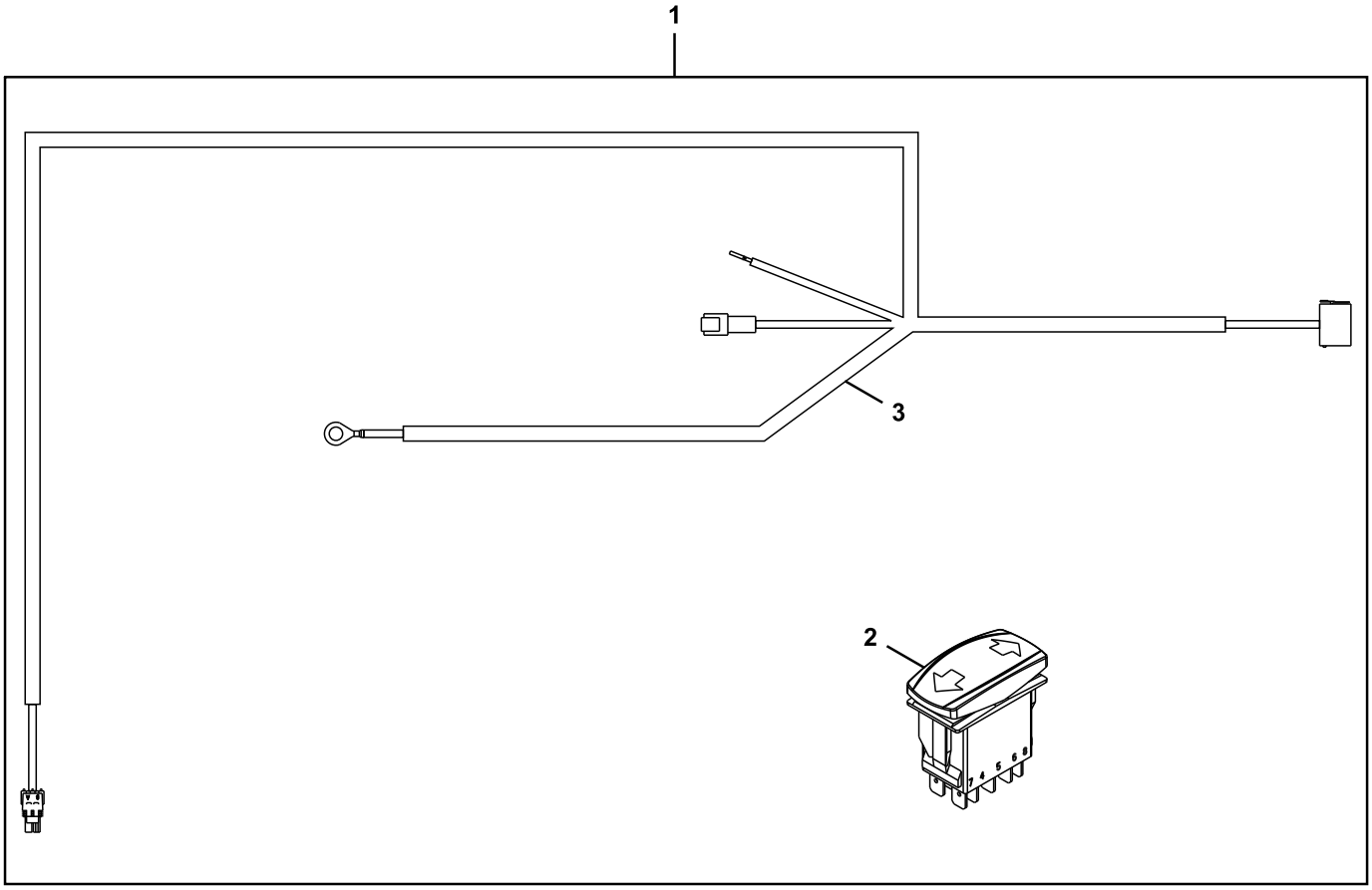

TX1144141

Item	*Nº peça*	*Descrição*	*Qtde*	*Nº série*	*Notas*
1	**AT377291**	**Kit da luz**	**1**		**Pacotes de Produto**
2	AT376685	Interruptor de alavanca	1		

3	AT377159	Chicote	1	Chicote da Luz Giratória Dupla

Advanced Display Unit (ADU)
Unité d'affichage avancé (ADU)
Unidade de Monitor Avançado (ADU)
Unidad de pantalla avanzada (ADU)

AT415249_TX1116733 A.1

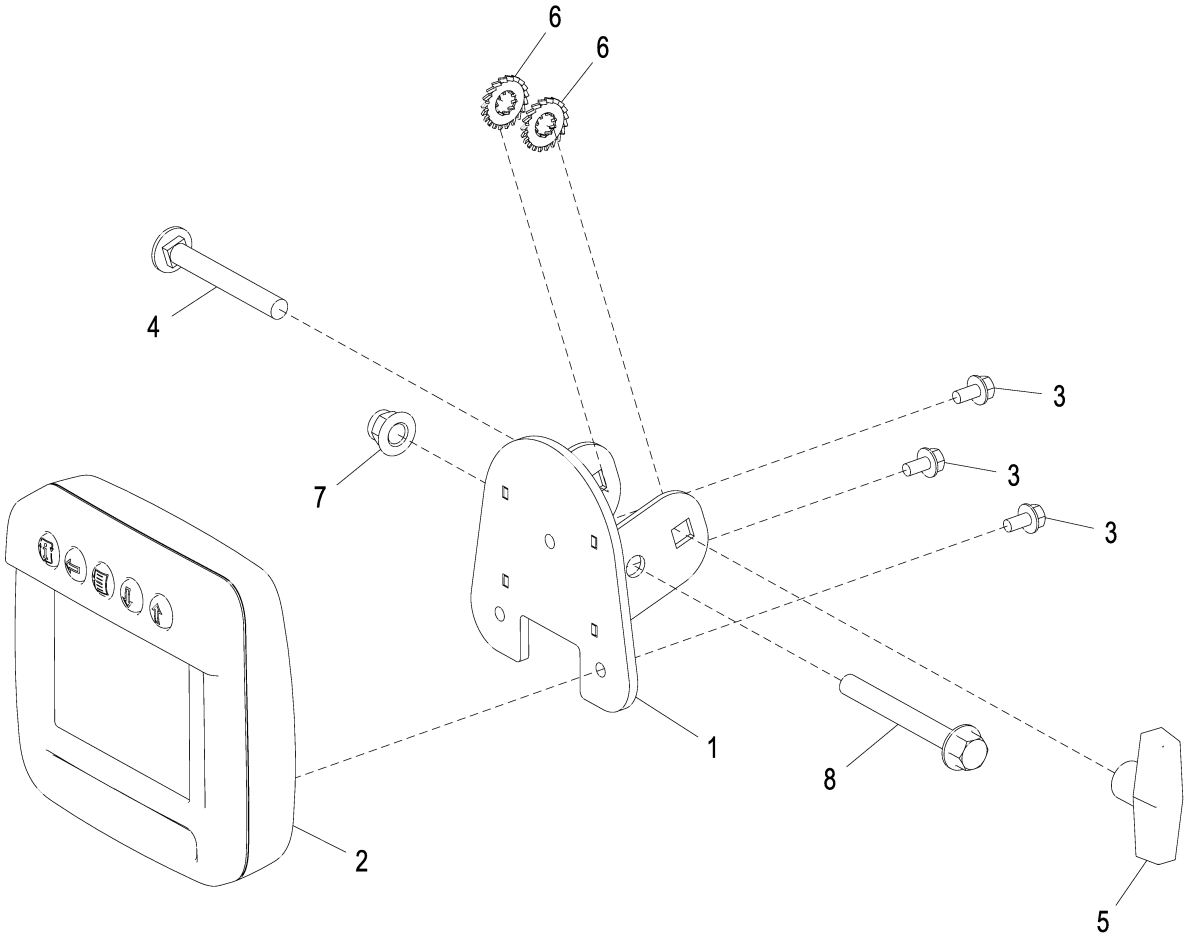

AT415249_TX1116733

Item	*Nº peça*	*Descrição*	*Qtde*	*Nº série*	*Notas*
1	AT352498	Apoio	1		
2	AT400207	Monitor	1		SUB FOR AT368881, Sem Câmera de Vídeo de Visão Traseira
3	19M7774	Parafuso	3		M6 X 12
4	03M7218	Parafuso	1		M10 X 80
5	N209668	Botão	1		
6	N209692	Arruela de pressão	2		10.700 mm (0.421")
7	14M7400	Porca de segurança	1		M10
8	19M8977	Parafuso	1		M10 X 85

Advanced Display Unit (ADU) with Camera Mode
Unité d'affichage avancé (ADU) avec mode caméra
Unidade de Monitor Avançado (ADU) com Modo da Câmera
Unidad de pantalla avanzada (ADU) con modo de cámara

AT368934_TX1077419 B.1

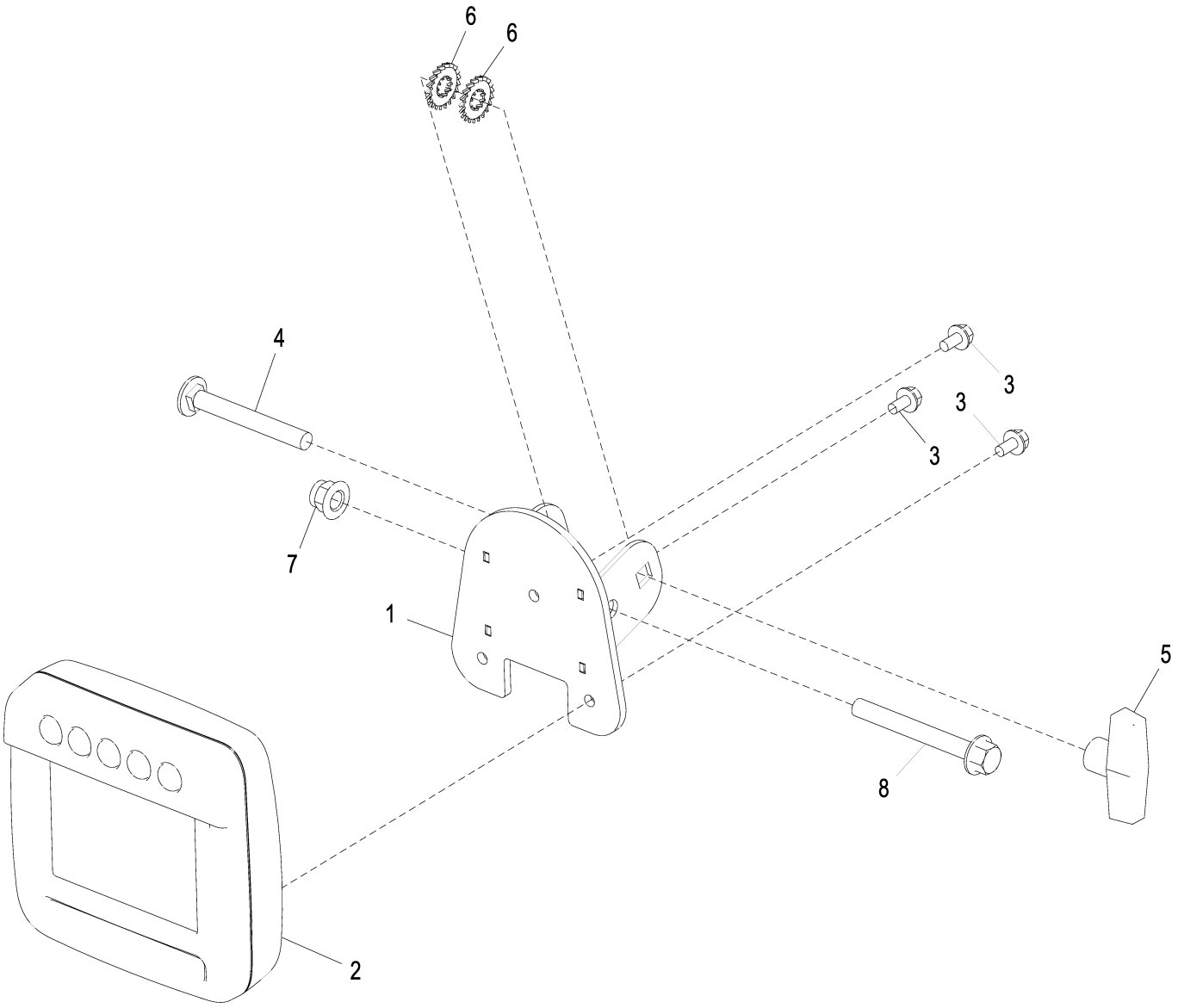

AT368934_TX1077419

Item	*Nº peça*	*Descrição*	*Qtde*	*Nº série*	*Notas*
1	AT352498	Apoio	1		
2	AT410941	Monitor	1		Com Câmera de Vídeo de Visão Traseira
3	19M7774	Parafuso	3		M6 X 12
4	03M7218	Parafuso	1		M10 X 80
5	N209668	Botão	1		
6	N209692	Arruela de pressão	2		10.700 mm (0.421")
7	14M7400	Porca de segurança	1		M10
8	19M8977	Parafuso	1		M10 X 85

Engine Frame
Bâti de moteur
Estrutura do Motor
Bastidor de motor

AT407363_TX1101111 A.1

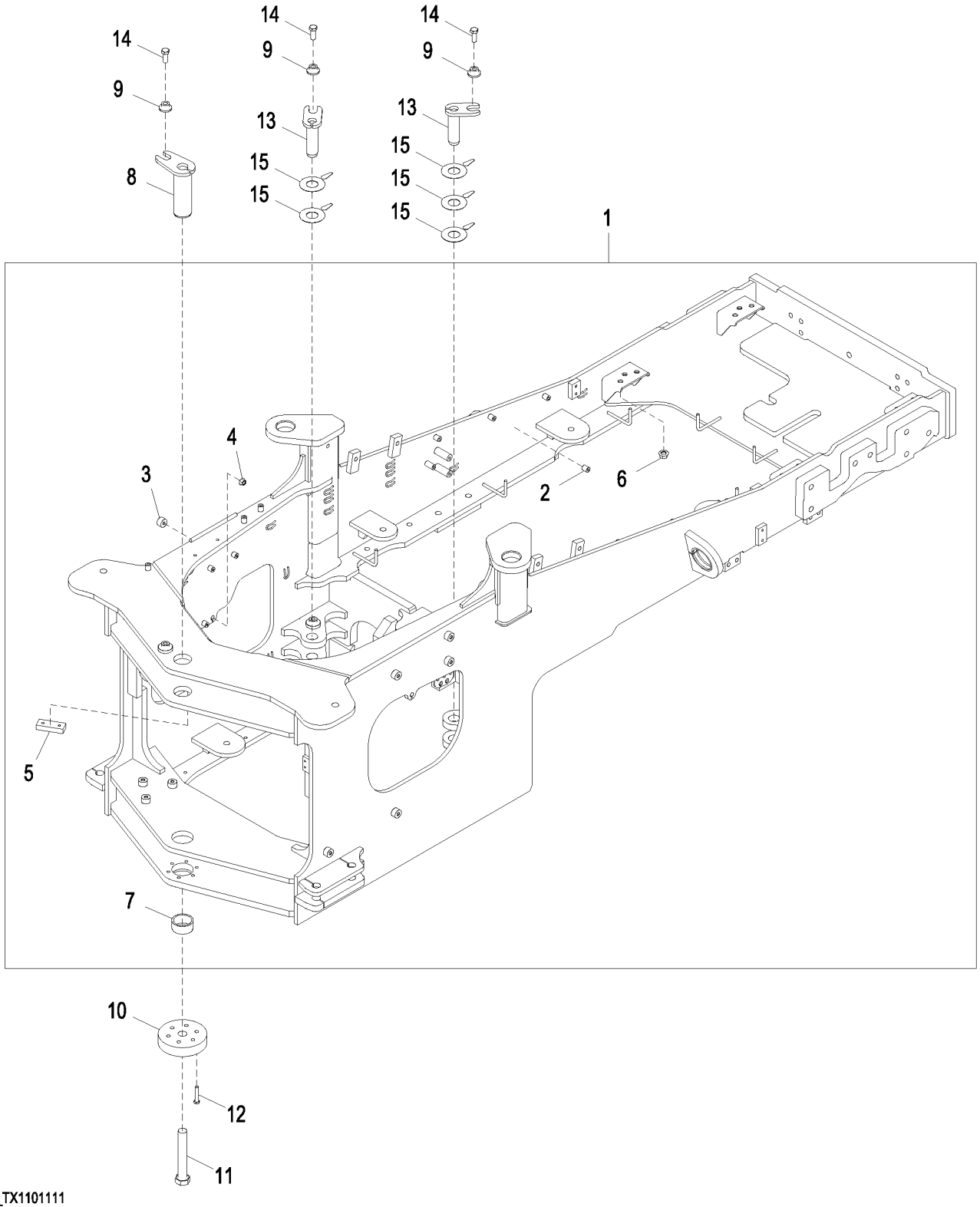

AT407363_TX1101111

Item	*Nº peça*	*Descrição*	*Qtde*	*Nº série*	*Notas*
1	**AT407362**	**Estrutura**	**1**		**Conjunto de Conveniência**
2	T72414	Bucha	14		
3	T125546	Bucha	19		
4	14M7443	Porca com flange	2		M12
5	T133290	Correia	1		
6	14M7291	Porca com flange	8		M16
7	T182265	Bucha	1		63.623 X 74.160 X 34.500 mm (2.505" X 2.920" X 1.358")
8	AT206751	Pino	1		
9	T176064	Bucha	3		16.300 X 28.600 X 21.900 mm (0.642" X 1.126" X 0.862")
10	T182446	Capa	1		
11	19M9190	Parafuso sextavado	1		M30 X 200
12	19M7363	Parafuso sextavado	6		M12 X 60
13	AT345967	Pino	2		
14	19M7488	Parafuso sextavado	3		M16 X 40
15	T225434	Calço	5		

Engine Frame Steering Cushions
Coussins direction bâti moteur
Amortecedores da Direção da Estrutura do Motor
Amortiguadores de dirección de bastidor de motor

AT203236_TX1146266 A.2

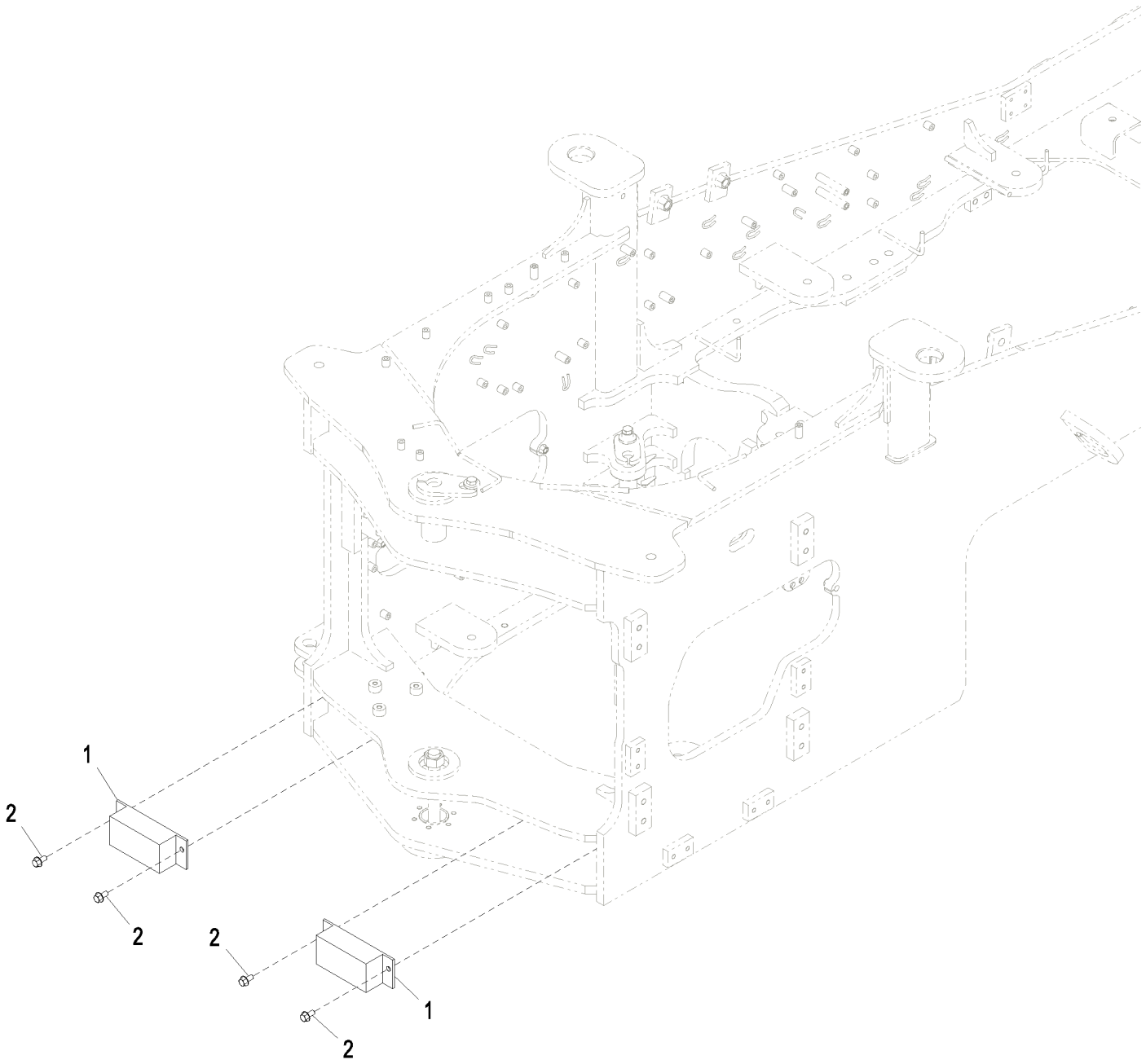

AT203236_TX1146266

Item	*Nº peça*	*Descrição*	*Qtde*	*Nº série*	*Notas*
1	AT143577	Pára-choque	2		
2	19M7788	Parafuso	4		M12 X 25

Fuel Tank Guard
Protection de réservoir de carburant
Proteção do Tanque de Combustível
Protector de tanque de combustible

TX1039245 A.1

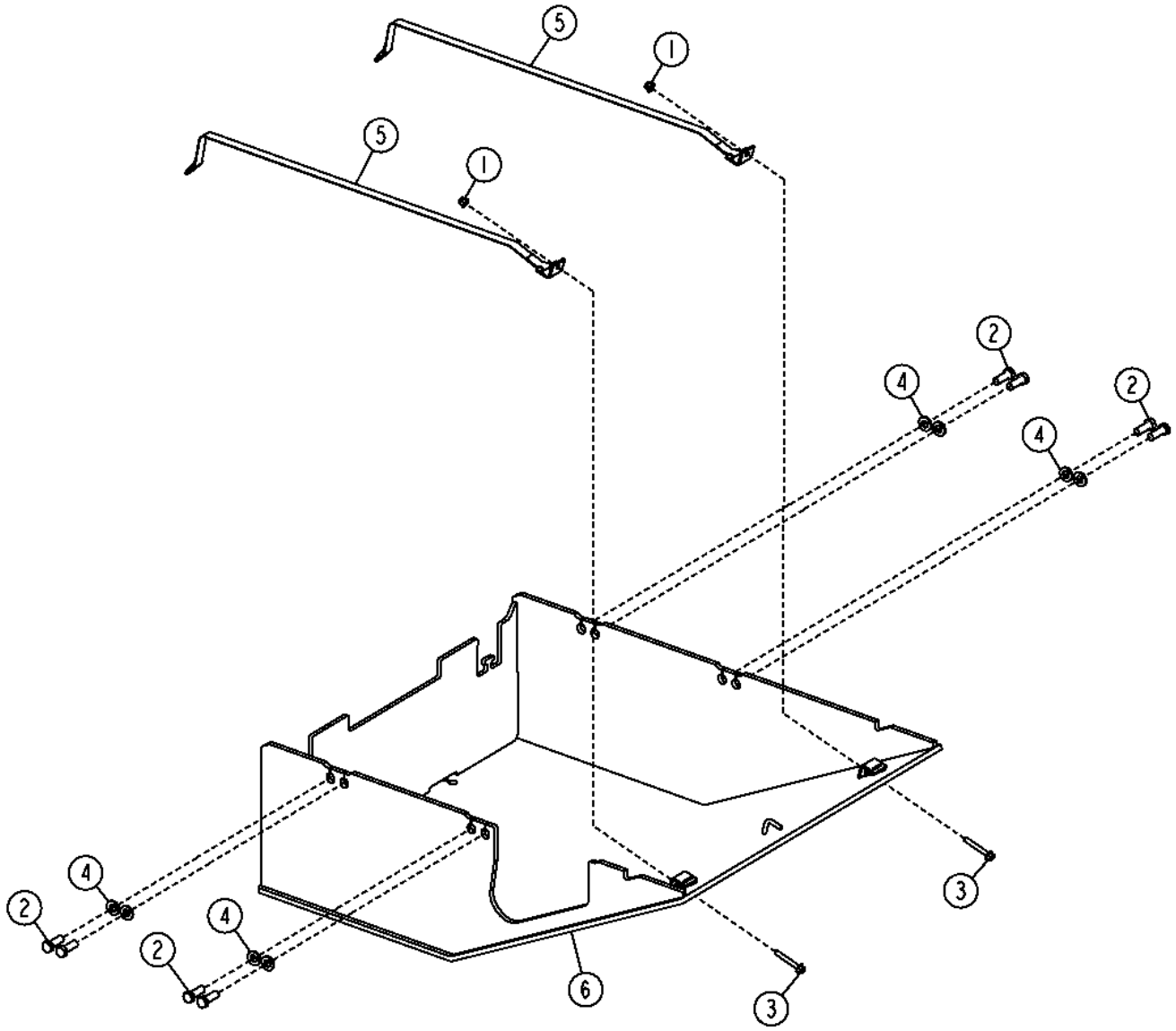

TX1039245

Item	*Nº peça*	*Descrição*	*Qtde*	*Nº série*	*Notas*
1	14M7518	Porca com flange	2		M10, SUB FOR 14M7400
2	19M7489	Parafuso sextavado	8		M16 X 45
3	19M8114	Parafuso	2		M10 X 70
4	24M7241	Arruela	8		17 X 34 X 4 mm
5	AT336837	Correia	2		
6	AT336620	Proteção	1		

Bottom Guards
Protections inférieures
Proteções Inferiores
Protectores inferiores

AT406707_TX1101118 A.2

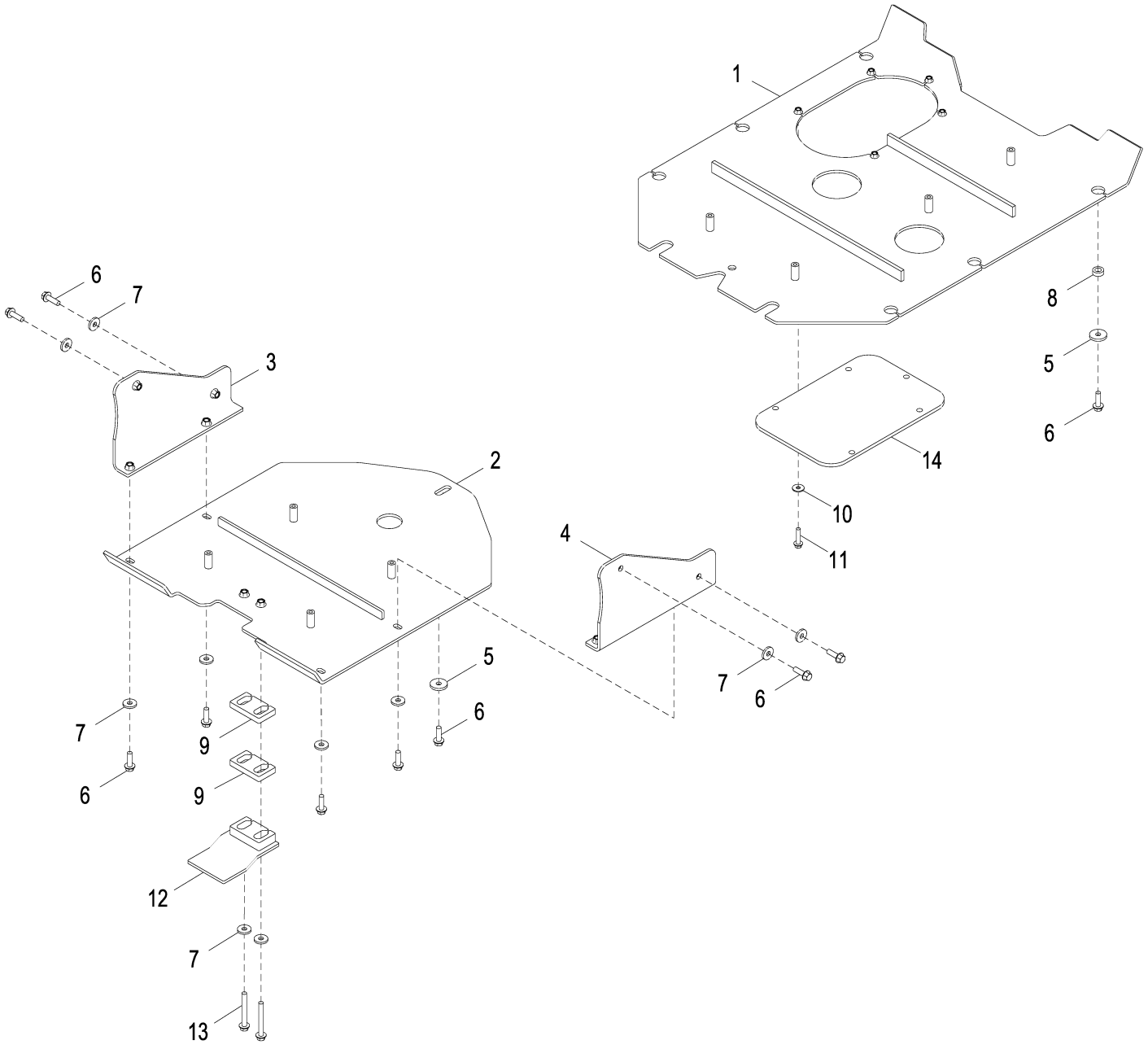

AT406707_TX1101118

Item	*Nº peça*	*Descrição*	*Qtde*	*Nº série*	*Notas*
1	AT337287	Proteção	1		
2	AT406708	Proteção	1		
3	AT207433	Suporte	1		
4	AT207432	Suporte	1		
5	T20217	Arruela	9		12.954 X 43.942 X 6.350 mm (0.510" X 1.730" X 1/4")
6	19M7791	Parafuso	17		M12 X 40
7	24M7226	Arruela	10		13 X 35 X 5 mm
8	T197569	Bucha	8		16.300 X 28.500 X 10.300 mm (0.642" X 1.122" X 13/32")
9	T177255	Correia	2		
10	24M7296	Arruela	5		10.500 X 30 X 2.500 mm
11	19M7805	Parafuso	5		M10 X 45
12	AT221332	Proteção	1		
13	19M7820	Parafuso	2		M12 X 100
14	T227950	Proteção	1		

Main Counterweights
Contrepoids principaux
Contrapesos Principais
Contrapesos principales

AT391922_TX1101127 A.1

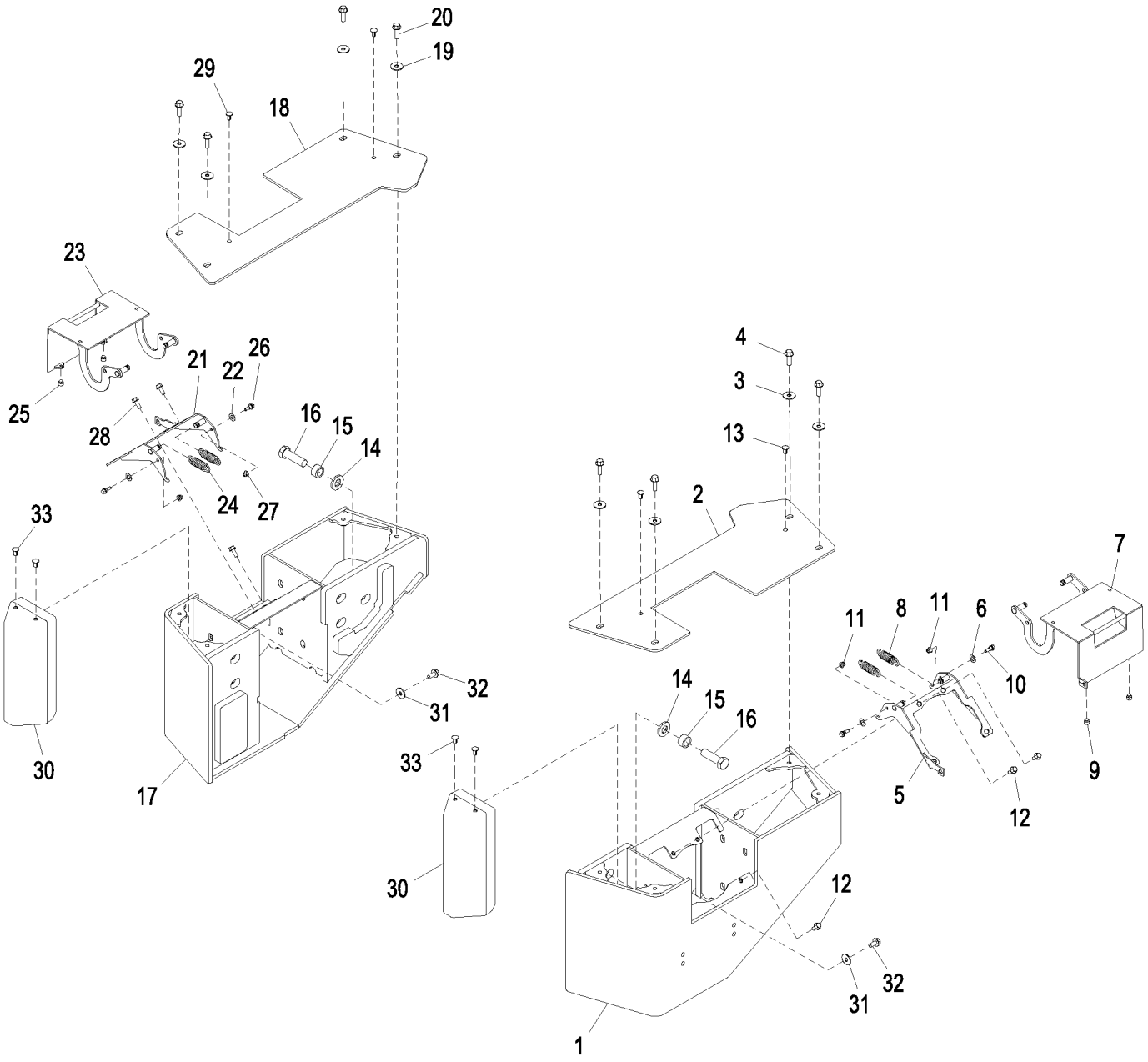

AT391922_TX1101127

Item	*Nº peça*	*Descrição*	*Qtde*	*Nº série*	*Notas*
1	AT401685	Contrapeso	1		
2	AT402840	Placa	1		
3	H228843	Arruela	4		12.500 X 39 X 3 mm (0.492" X 1.535" X 0.118")
4	19M7791	Parafuso	4		M12 X 40
5	AT399519	Capa	1		
6	24H1849	Arruela	2		17/32" X 1" X 0.036"
7	AT399346	Porta	1		
8	T203290	Mola de tração	2		
9	T175361	Passa-fio	2		
10	H169568	Parafuso	2		M8 X 25.300
11	14M7396	Porca de segurança	2		M8
12	19M7785	Parafuso	4		M10 X 25
13	T174271	Plugue	2		
14	24M7243	Arruela	10		25.400 X 50 X 6 mm
15	W38679	Espaçador	10		26.190 X 38.100 X 20 mm (1-1/32" X 1-1/2" X 0.787")
16	19M7889	Parafuso sextavado	10		M24 X 80
17	AT402772	Placa	1		
18	AT402843	Placa	1		
19	H228843	Arruela	4		12.500 X 39 X 3 mm (0.492" X 1.535" X 0.118")
20	19M7791	Parafuso	4		M12 X 40
21	AT399519	Capa	1		
22	24H1849	Arruela	2		17/32" X 1" X 0.036"
23	AT399346	Porta	1		
24	T203290	Mola de tração	2		
25	T175361	Passa-fio	2		
26	H169568	Parafuso	2		M8 X 25.300
27	14M7396	Porca de segurança	2		M8
28	19M7785	Parafuso	4		M10 X 25
29	T174271	Plugue	2		
30	T296842	Contrapeso	2		
31	24M7180	Arruela	8		13 X 37 X 3 mm
32	19M7788	Parafuso	8		M12 X 25
33	T174271	Plugue	4		

Additional Counterweight
Contrepoids supplémentaire
Contrapeso Adicional
Contrapeso adicional

AT391911_TX1101130 A.4

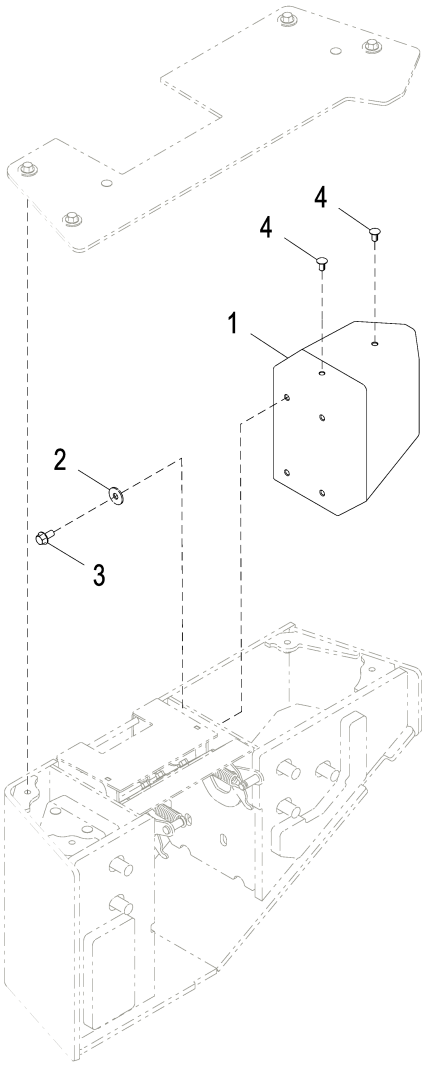

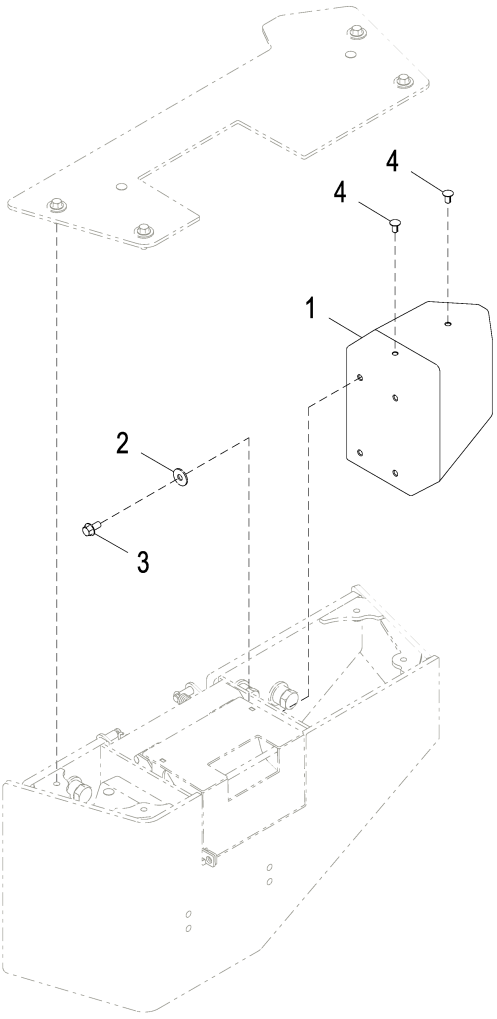

AT391911_TX1101130

Item	*Nº peça*	*Descrição*	*Qtde*	*Nº série*	*Notas*
1	T295742	Contrapeso	2		
2	24M7180	Arruela	8		13 X 37 X 3 mm
3	19M7788	Parafuso	8		M12 X 25
4	T174271	Plugue	4		

Cab Noise Reduction Foam
Mousse d'insonorisation de cabine
Espuma Redutora de Ruído da Cabine
Espuma reductora de ruido de cabina

TX1034468 A.1

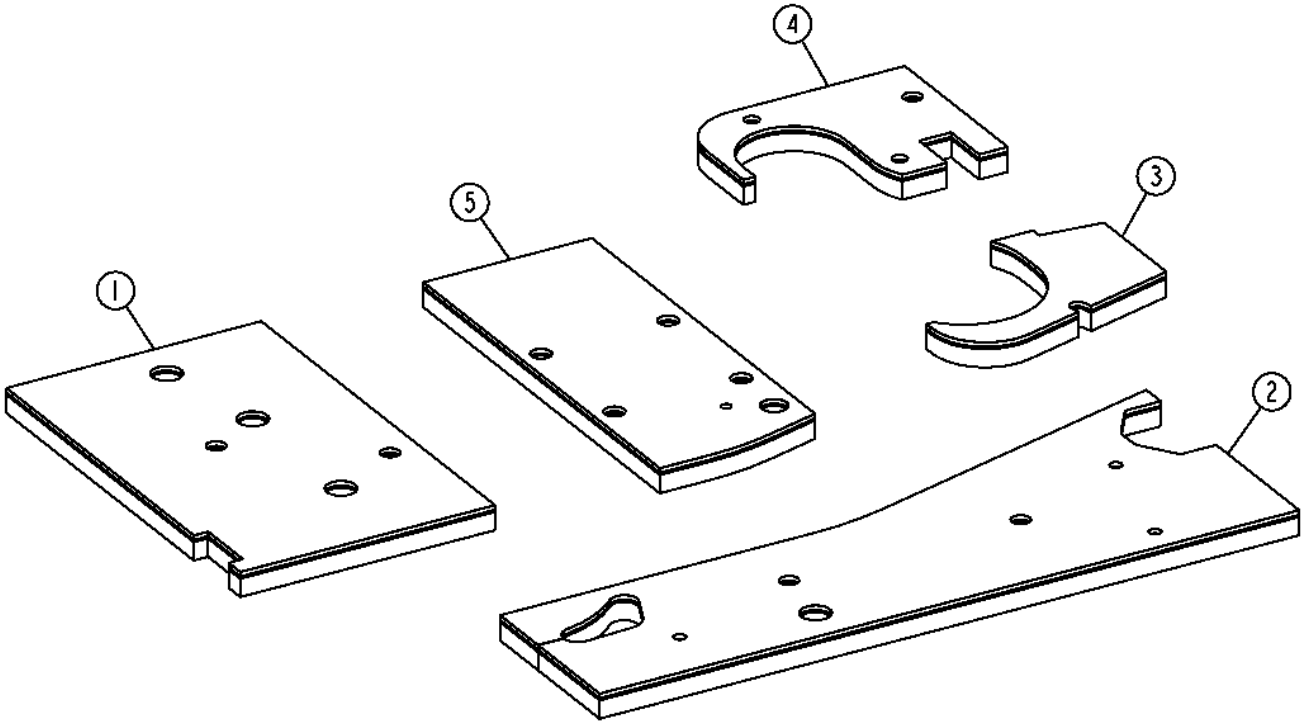

TX1034468

Item	*Nº peça*	*Descrição*	*Qtde*	*Nº série*	*Notas*
1	T244935	Isolador	1		
2	T244936	Isolador	1		
3	T244938	Isolador	1		
4	T244939	Isolador	1		
5	T245259	Isolador	1		

Cab Headliner
Revêtement de toit de cabine/plafonnier et faisceau
Revestimento da Cabine
Forro interior de techo de cabina

AT337109_TX1107898 A.1

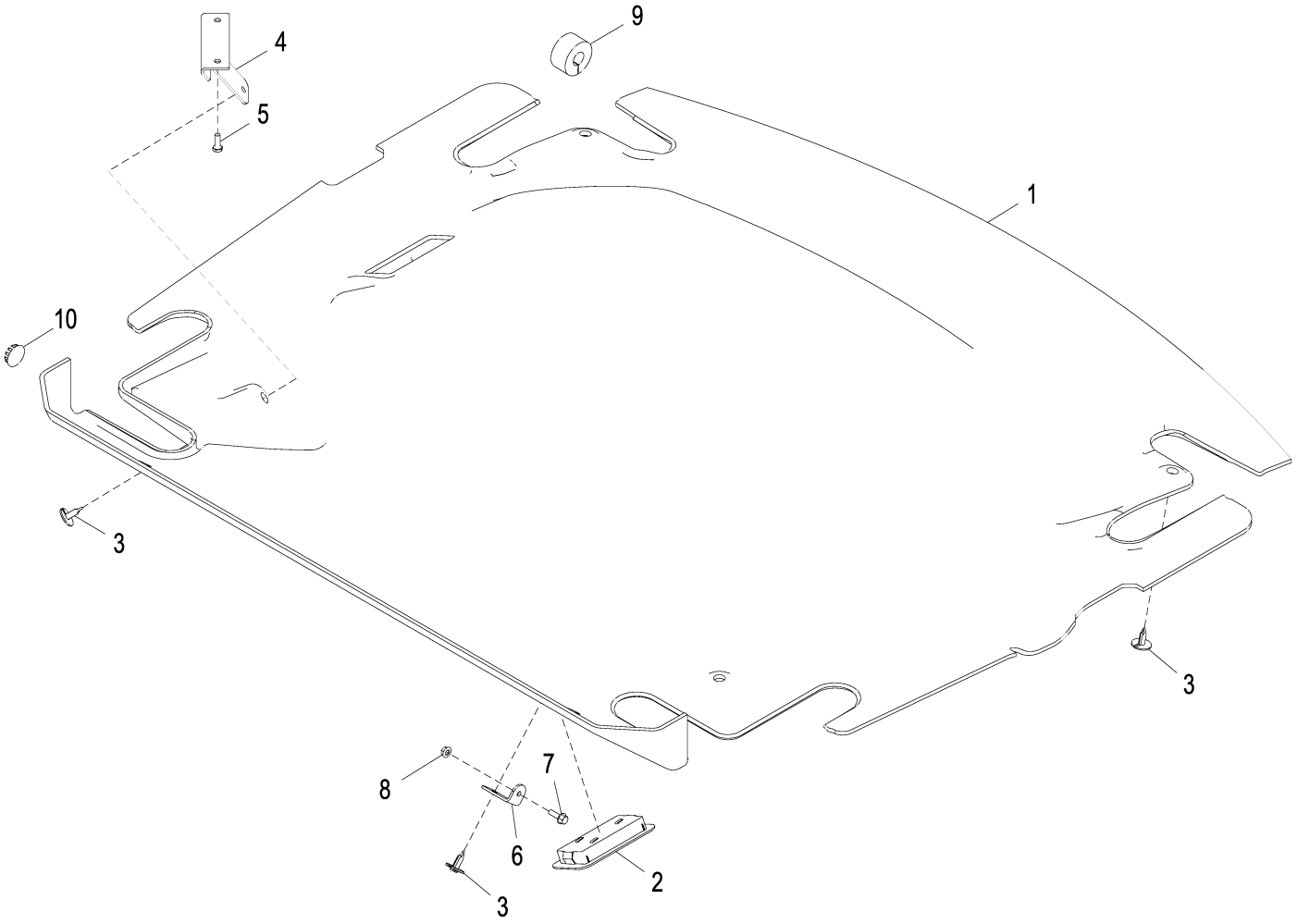

AT337109_TX1107898

Item	*Nº peça*	*Descrição*	*Qtde*	*Nº série*	*Notas*
1	T228020	Guarnição de teto	1		
2	AT337492	Farol	1		
	TT207136	Lâmpada	1		
3	T184892	RetentoR	6		
4	T180418	Correia	1		
5	19H1948	Parafuso sextavado	2		1/4" X 3/4"
6	T181050	Cantoneira	2		
7	19M7862	Parafuso	2		M6 X 20
8	14M7303	Porca com flange	2		M6
9	T182870	Isolador	1		
10	T152230	Plugue	1		

Canopy Headliner
Garniture de pavillon d'auvent
Revestimento da Capota
Revestimiento de techo de dosel

TX1040436 A.1

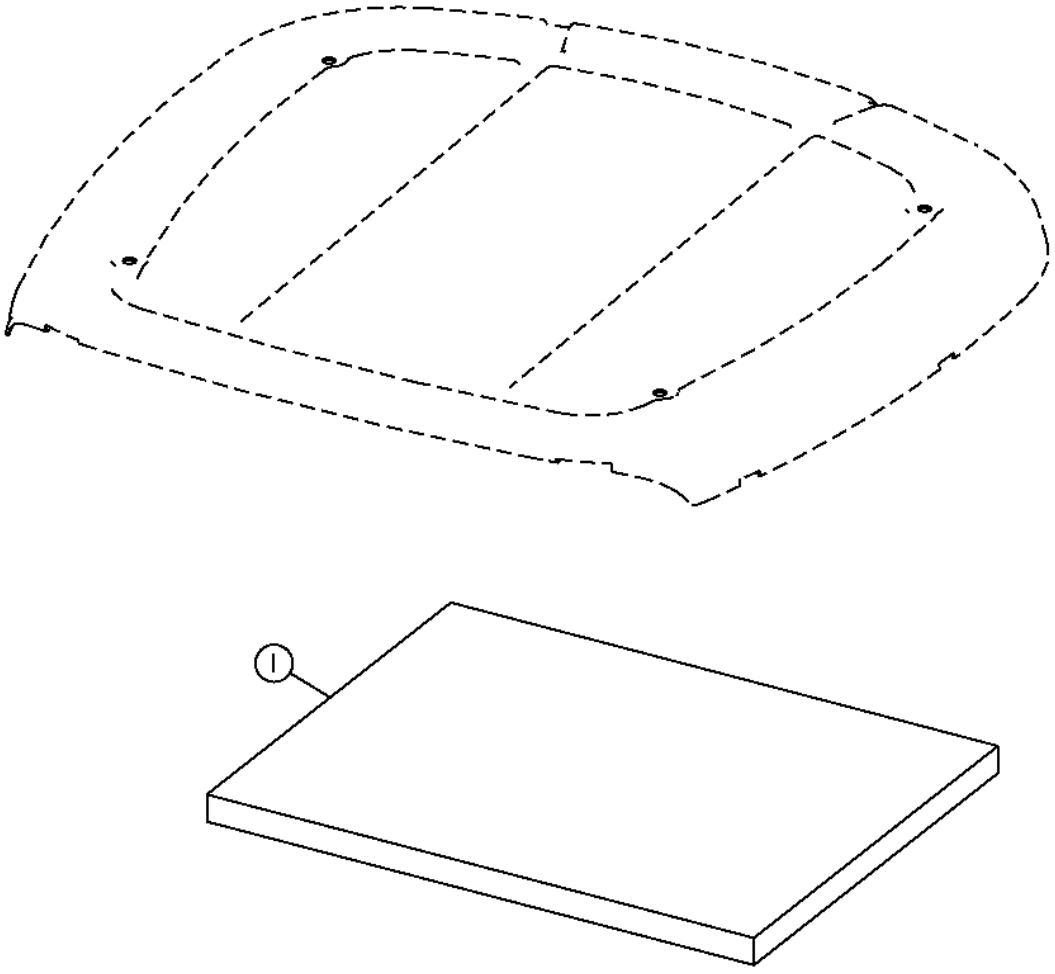

TX1040436

Item	*Nº peça*	*Descrição*	*Qtde*	*Nº série*	*Notas*
1	T180921	Guarnição de teto	1		

Cab Roof
Toit de cabine
Teto da Cabine
Techo de cabina

AT388099_TX1107899 A.1

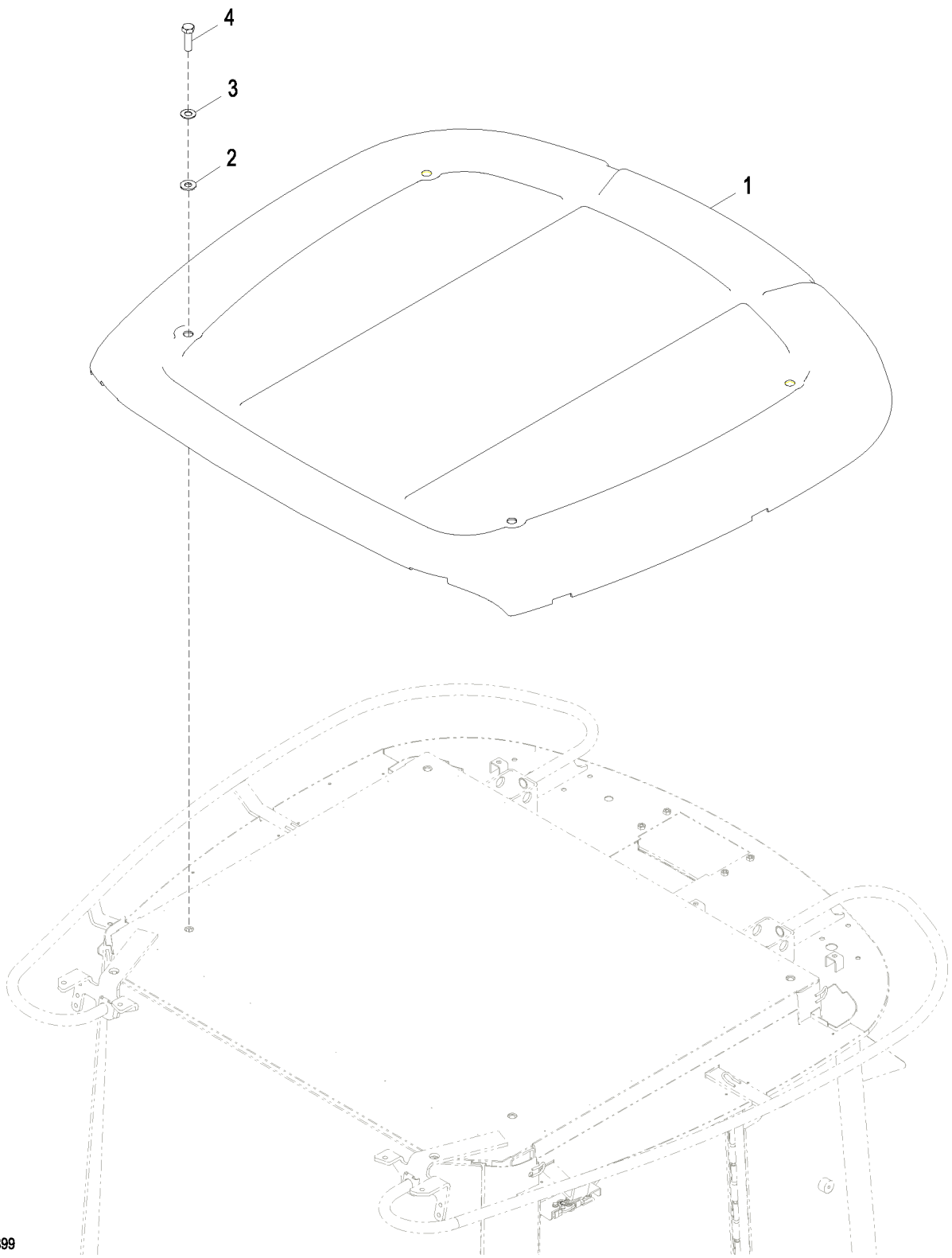

AT388099_TX1107899

Item	*Nº peça*	*Descrição*	*Qtde*	*Nº série*	*Notas*
1	AT226578	TeTo	1		Amarelo
2	T167659	Arruela	4		16 X 35 X 3 mm (0.630" X 1.378" X 0.118")
3	24H1368	Arruela	4		21/32" X 1-5/16" X 0.090"
4	19H2706	Parafuso sextavado	4		5/8" X 2"

Paintable Cab Roof
Pavillon à peindre
Teto da Cabine que Pode Ser Pintado
Techo de cabina pintable

AT388100_TX1096952 A.1

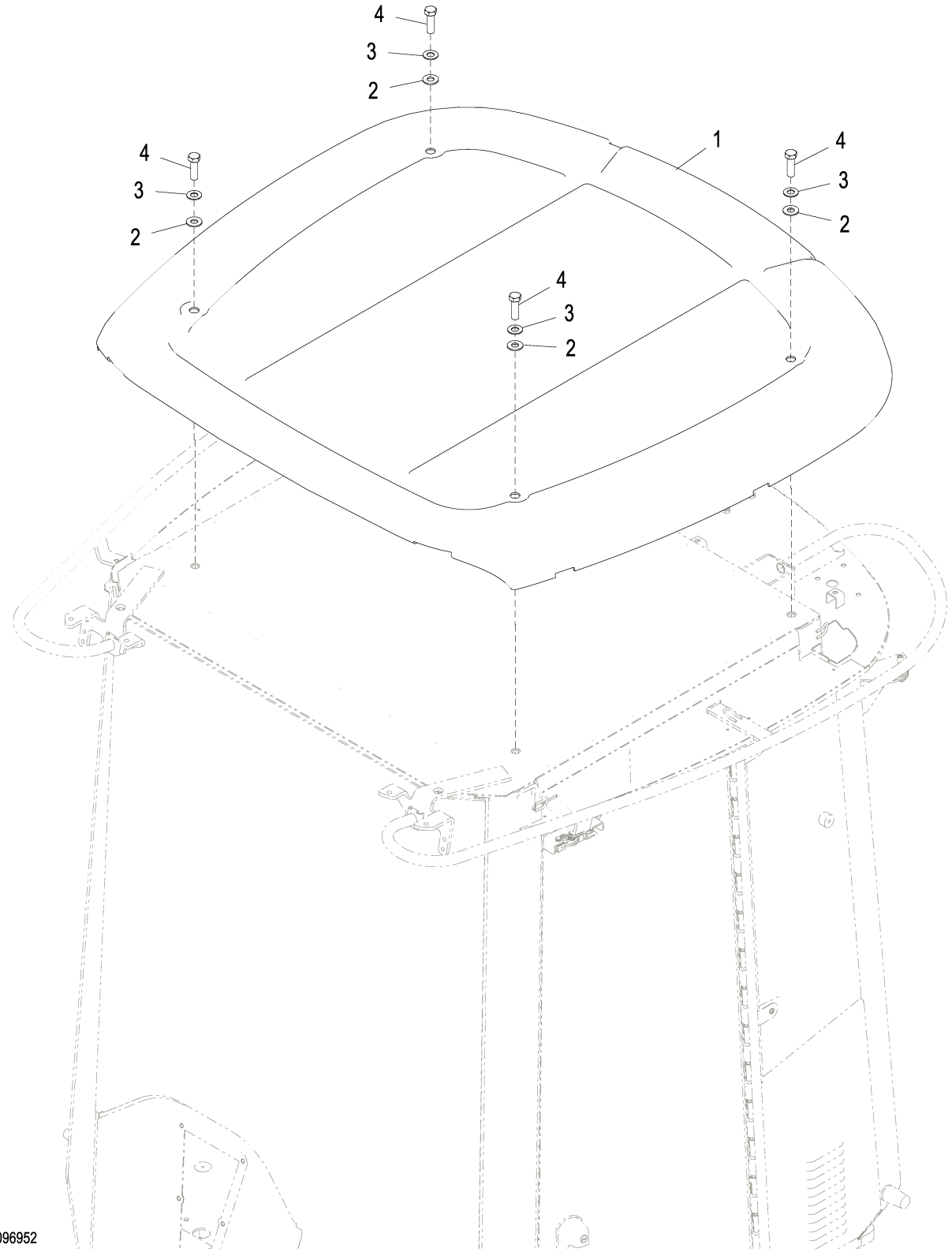

AT388100_TX1096952

Item	*Nº peça*	*Descrição*	*Qtde*	*Nº série*	*Notas*
1	AT227013	TeTo	1		Pode Ser Pintado
2	T167659	Arruela	4		16 X 35 X 3 mm (0.630" X 1.378" X 0.118")
3	24H1368	Arruela	4		21/32" X 1-5/16" X 0.090"
4	19H2706	Parafuso sextavado	4		5/8" X 2"

Cab Mounts
Montage de cabine
Suportes da Cabine
Montaje de cabina

TX1006295 A.1

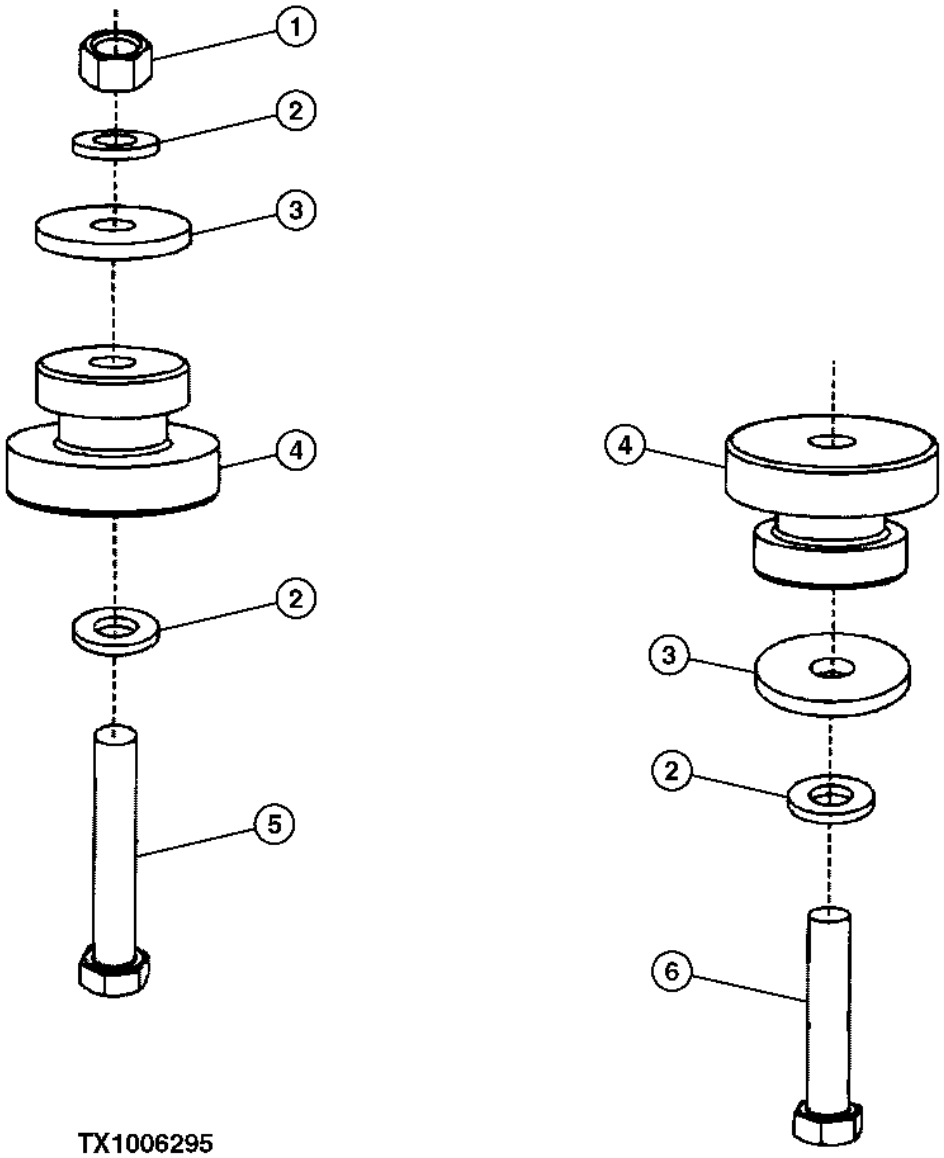

TX1006295

Item	*Nº peça*	*Descrição*	*Qtde*	*Nº série*	*Notas*
1	14M7278	Porca	2		M24
2	24M7243	Arruela	6		25.400 X 50 X 6 mm
3	T153535	Arruela	4		
4	AT170005	Isolador	4		
5	19M7781	Parafuso sextavado	2		M24 X 150
6	19M7903	Parafuso sextavado	2		M24 X 120

Cab
Cabine
Cabine
Cabina

AT404081_TX1102485 C.1

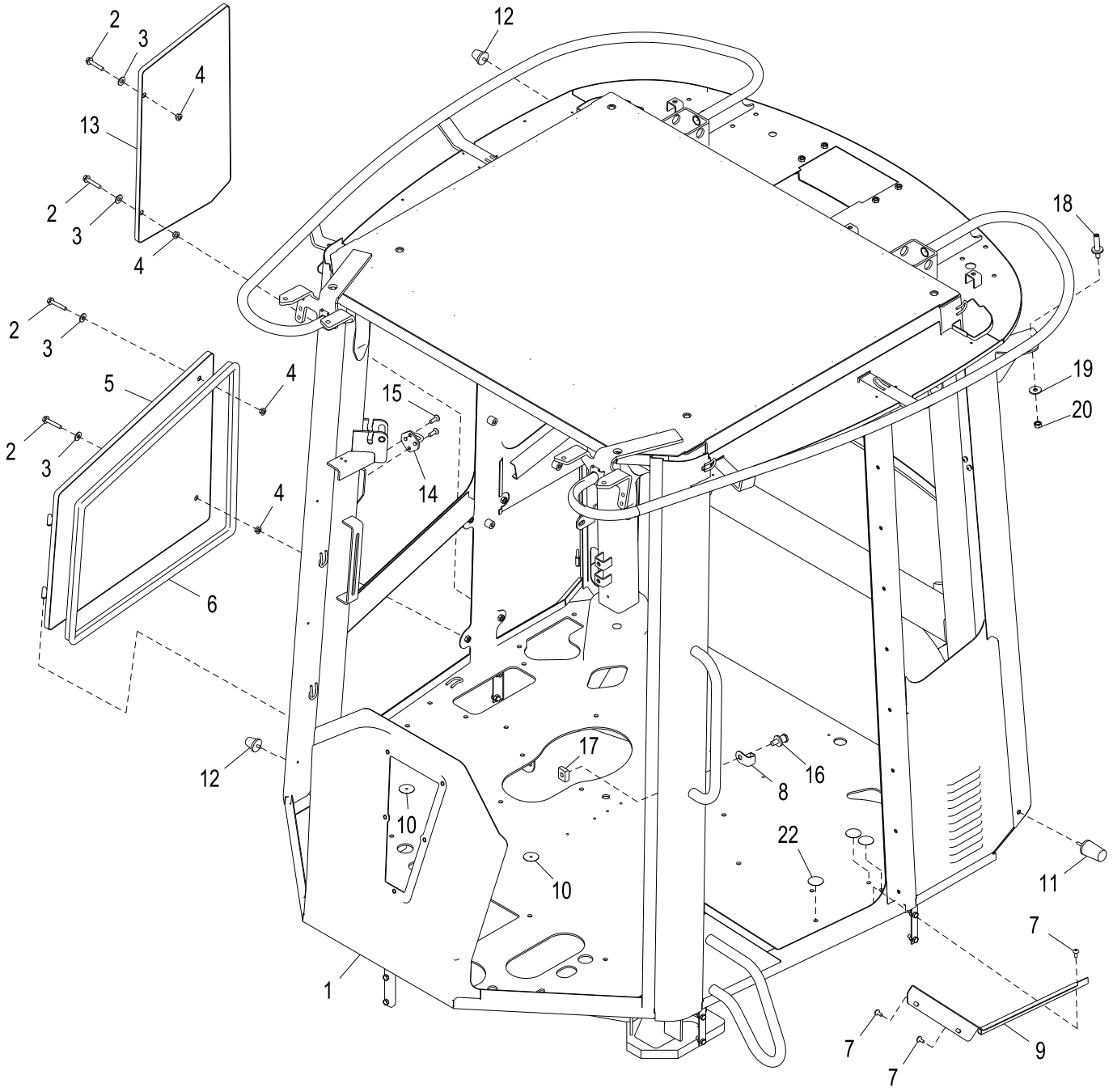

AT404081_TX1102485

Item	*Nº peça*	*Descrição*	*Qtde*	*Nº série*	*Notas*
1	AT372232	Cabine	1		
2	19M8318	Parafuso	4		M8 X 45
3	H110232	Arruela	4		
4	14M7298	Porca com flange	4		M8
5	AT356909	Painel	1		
6	AT305130	Isolador	1		
7	TCU14336	Parafuso	15		
8	T205499	Proteção	1		
9	T249343	RetentoR	1		
10	T186793	Etiqueta	3		Círculo Cinza
11	AT356899	Pára-choque	1		
12	AT211296	Pára-choque	2		
13	AT356908	Painel	1		
14	AT356910	Trinco	1		
15	H140692	Parafuso	2		
16	AT307096	Trinco	1		
17	14M7275	Porca	1		M12
18	T201880	Pino	1		
19	24M7296	Arruela	1		10.500 X 30 X 2.500 mm
20	14M7274	Porca	1		M10
21	T312695	Vedação	1		
22	T186793	Etiqueta	3		Controles Manuais do HVAC, Círculo Cinza

Cab Door
Porte de cabine
Porta da Cabine
Puerta de la cabina

AT404081_TX1102486 A.2

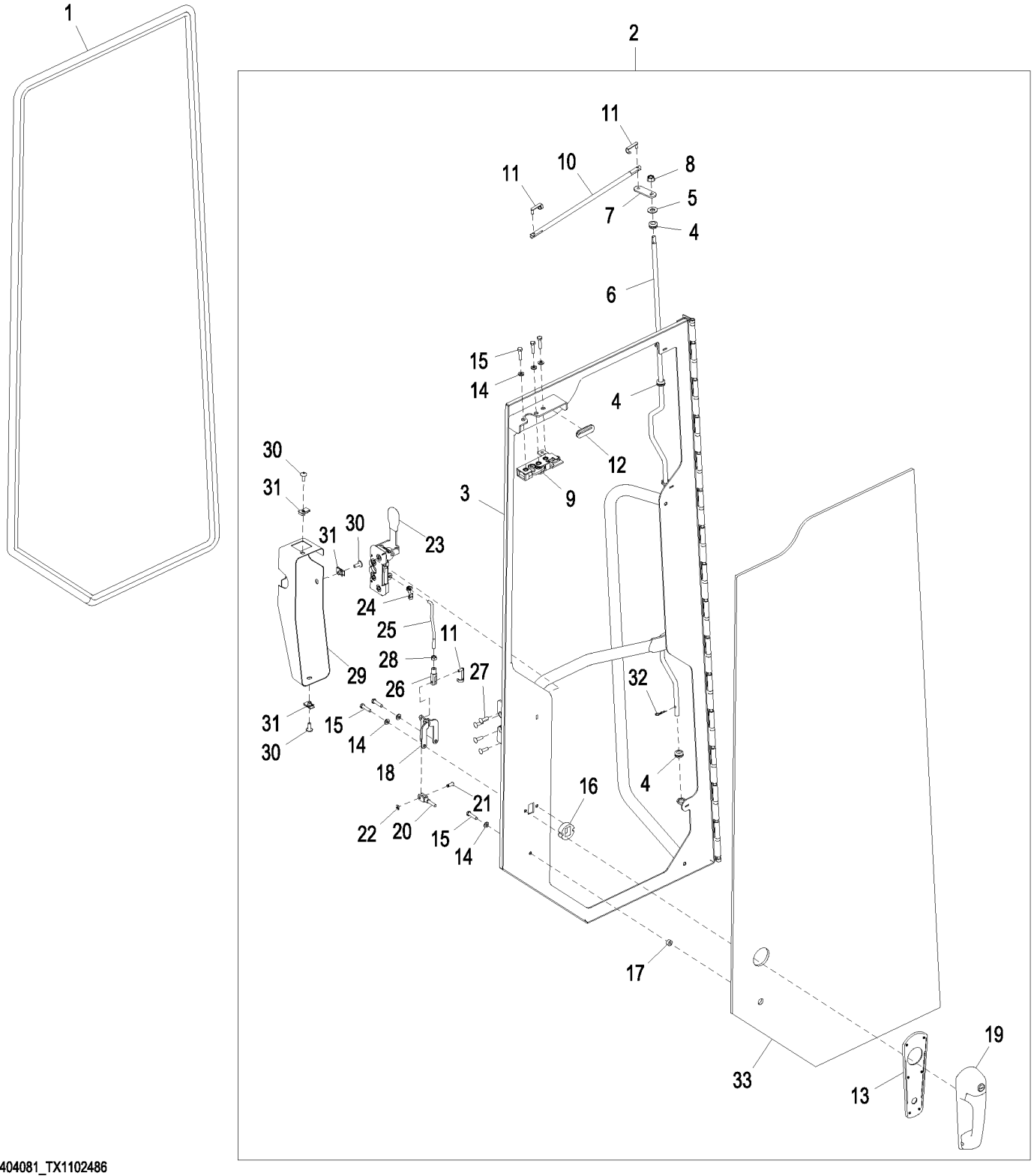

AT404081_TX1102486

Item	*Nº peça*	*Descrição*	*Qtde*	*Nº série*	*Notas*
1	AT305126	Isolador	1		
2	AT361807	Porta	1		
3	AT361806	Porta	1		
4	T213447	Passa-fio	3		
5	H110232	Arruela	1		
6	T213450	TiranTe	1		
7	T213448	Correia	1		
8	14M7298	Porca com flange	1		M8
9	AT317982	Trava	1		
10	T244714	TiranTe	1		
11	T160020	Pino	3		
12	T213445	Passa-fio	1		
13	T204599	Junta	1		
14	24M7293	Arruela	6		6.500 X 13 X 1.600 mm
15	19M7933	Parafuso sextavado	6		M6 X 25
16	T205902	Espaçador	1		
17	T205901	Arruela	1		
18	AT317981	Alavanca articulada	1		
19	AT306181	Alavanca	1		
20	T210101	Forquilha	1		
21	T210102	Pino fixador	1		
22	T210103	Anel	1		
23	AT356903	Trava	1		
24	T244716	Presilha	1		
25	T244715	TiranTe	1		
26	T213444	Forquilha	1		
27	21M7326	Parafuso	4		M6 X 20
28	14H786	Porca	1		1/4"
29	T244712	Capa	1		
30	TCU14336	Parafuso	3		
31	M84972	Porca	3		
32	H132922	Contra-pino	1		
33	T244710	Janela	1		

Cab Windows
Glaces de cabine
Janelas da Cabine
Ventanas de cabina

AT404081_TX1102487 B.1

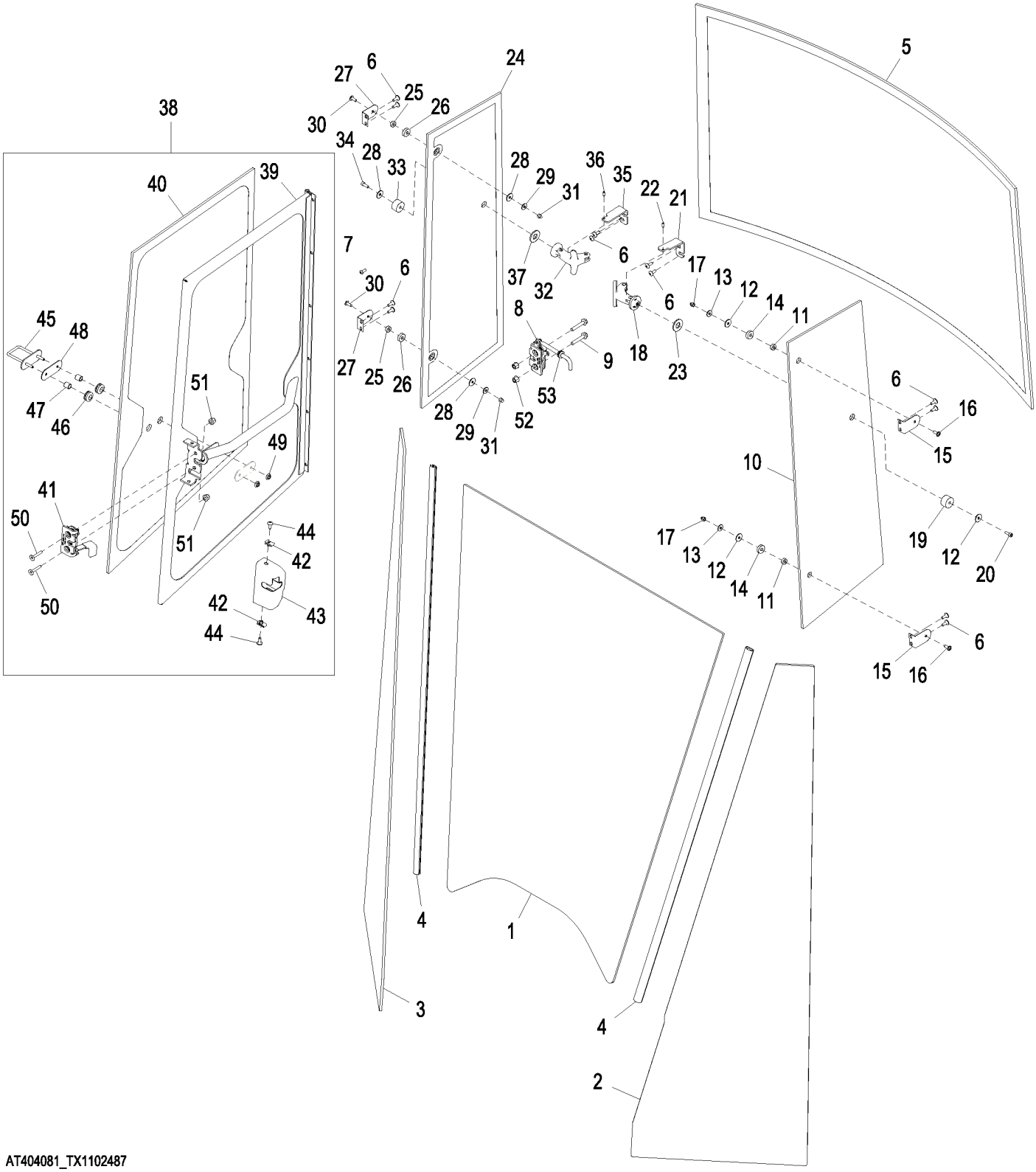

AT404081_TX1102487

Item	*Nº peça*	*Descrição*	*Qtde*	*Nº série*	*Notas*
1	T230096	Pára-brisa	1		
2	T230094	Vidraça	1		
3	T230095	Vidraça	1		
4	T312695	Vedação	2		
5	T167519	Janela	1		
6	TCU14336	Parafuso	12		
7	M114063	Parafuso	6		
8	AT356911	Trava	1		
9	19M7785	Parafuso	2		M10 X 25
10	T249265	Janela	1		
11	T182902	Bucha	2		
12	T167683	Arruela	3		
13	24M7251	Arruela	2		6.400 X 18 X 1.600 mm
14	T182899	Arruela	2		
15	T167594	Cantoneira	2		
16	19M8648	Parafuso	2		M6 X 16
17	14M7376	Porca de segurança	2		M6
18	AT226000	Trava	1		
19	T184135	Pára-choque	1		
20	19M7768	Parafuso	1		M6 X 16
21	T230640	Apoio	1		
22	34H275	Pino elástico	1		3/16" X 1/2"
23	T167659	Arruela	1		
24	T249266	Janela	1		
25	T182902	Bucha	2		
26	T182899	Arruela	2		
27	T167594	Cantoneira	2		
28	T167683	Arruela	3		
29	24M7251	Arruela	2		6.400 X 18 X 1.600 mm
30	19M8648	Parafuso	2		M6 X 16
31	14M7376	Porca de segurança	2		M6
32	AT226000	Trava	1		
33	T184135	Pára-choque	1		
34	19M7768	Parafuso	1		M6 X 16
35	T230639	Apoio	1		
36	34H275	Pino elástico	1		3/16" X 1/2"
37	T167659	Arruela	1		
38	AT361809	Porta	1		
39	AT361804	Estrutura	1		
40	T244711	Janela	1		
41	AT364072	Trava	1		
42	M84972	Porca	2		
43	T244713	Capa	1		
44	TCU14336	Parafuso	2		
45	AT356906	Trinco	1		
46	T244717	Passa-fio	2		
47	T244724	Espaçador	2		
48	T244720	Isolador	1		
49	14M7375	Porca com flange	2		M5
50	19M9349	Parafuso	2		M8 X 40
51	14M7396	Porca de segurança	2		M8
52	14M7396	Porca de segurança	2		M8
53	T251759	Passa-fio	1		

Cab Trim
Garniture auvent
Guarnição da Cabine
Adorno de dosel

AT328212_TX1081559 B.1

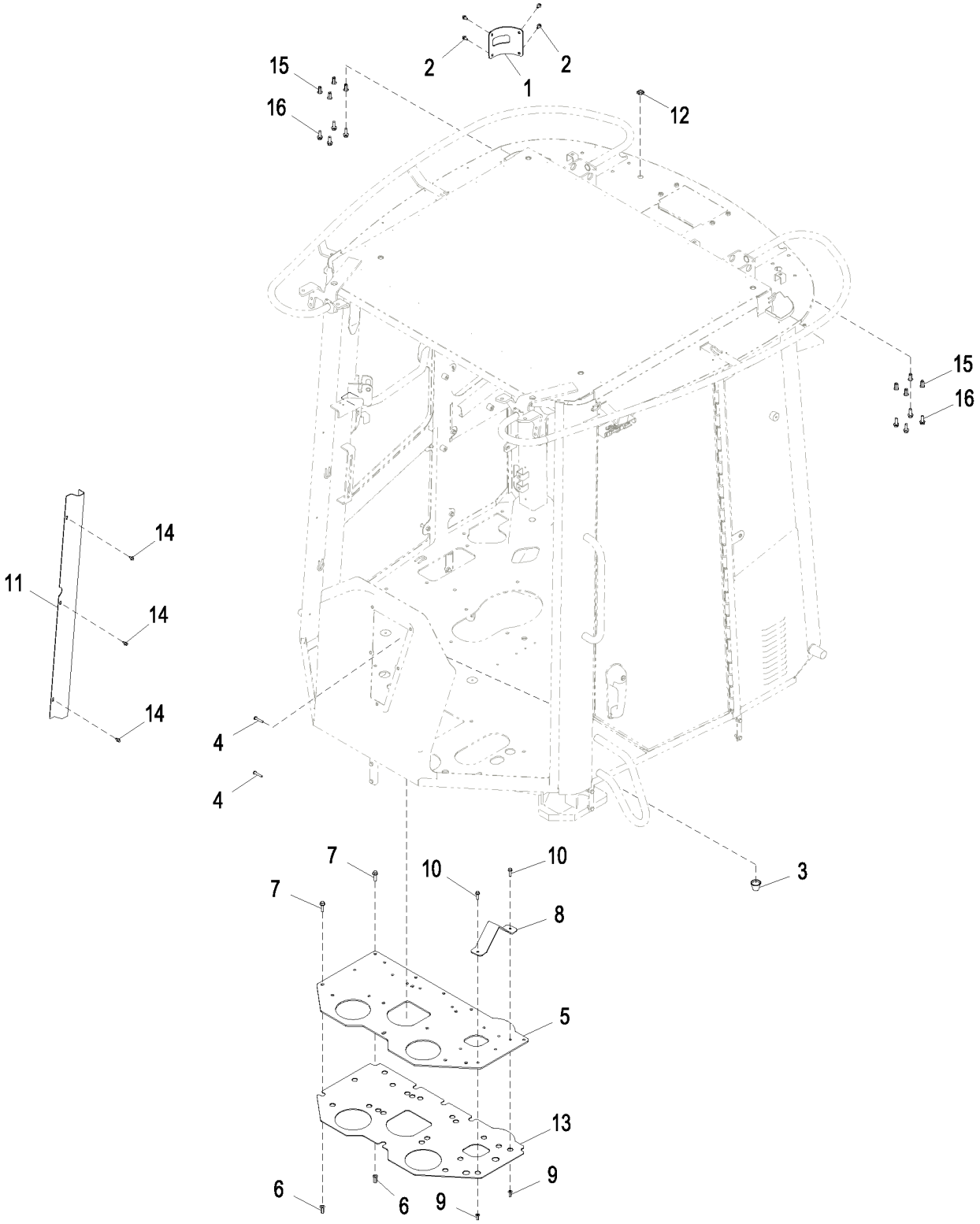

AT328212_TX1081559

Item	*Nº peça*	*Descrição*	*Qtde*	*Nº série*	*Notas*
1	T245321	Capa	1		
2	19M7774	Parafuso	4		M6 X 12
3	T180408	Plugue	1		
4	21M7247	Parafuso	2		M6 X 35
5	T228142	Placa	1		
6	T196079	Porca	8		M8
7	19M7868	Parafuso	7		M8 X 30
8	T230849	Apoio	1		
9	T196077	Porca	2		M6
10	19M7863	Parafuso	2		M6 X 25
11	T240371	Capa	1		
12	T66355	Plugue	1		
13	T241167	Isolador	1		
14	37M7089	Parafuso	3		M6 X 12
15	T196079	Porca	8	-641777	M8
	24M7043	Arruela	8	-641777	12 X 25 X 3 mm
	T301124	Porca	8	641778-	M8
16	19M7867	Parafuso	8		M8 X 25

Canopy
Auvent
Capota
Dosel

AT404082_TX1100853 A.2

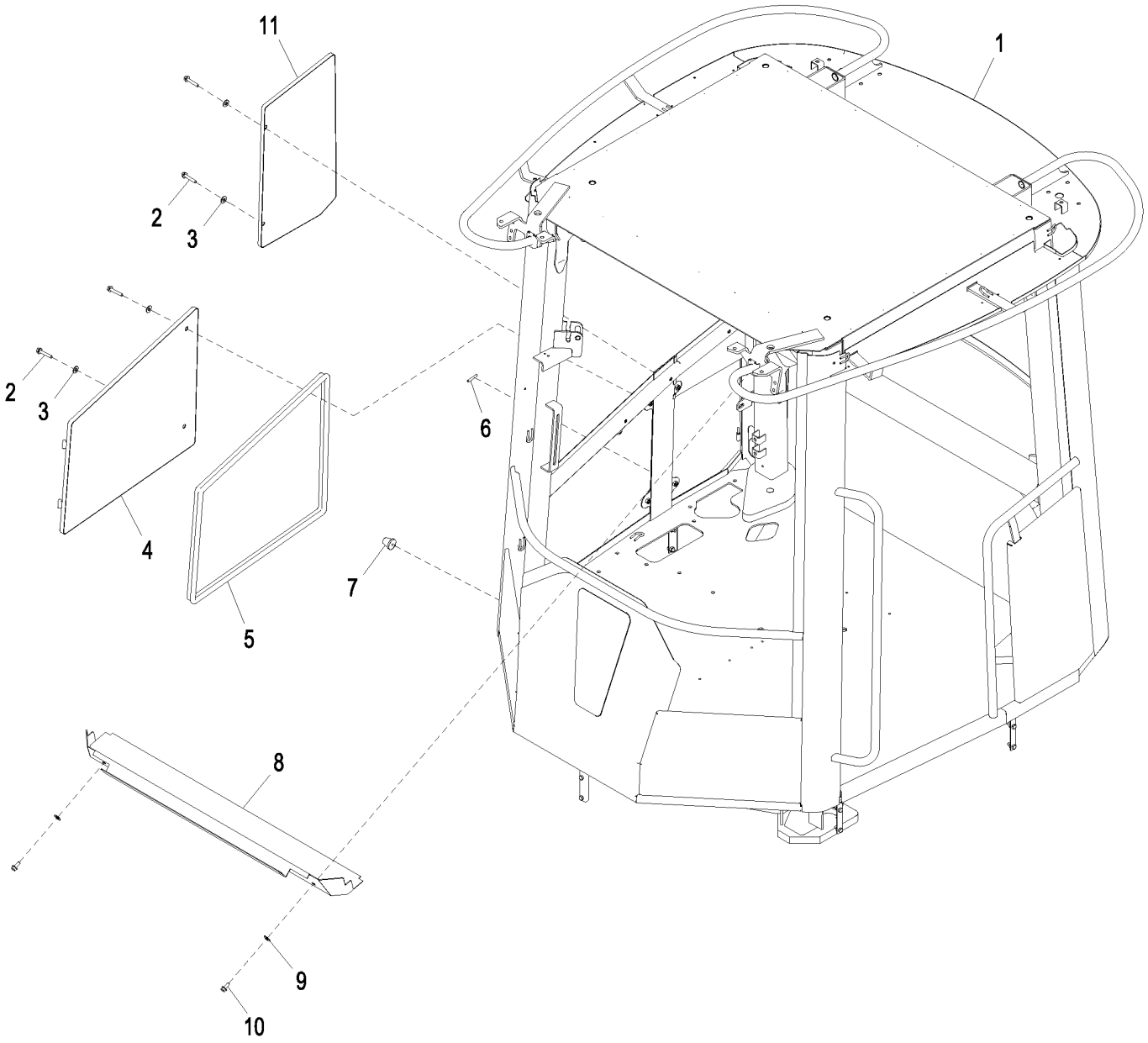

AT404082_TX1100853

Item	*Nº peça*	*Descrição*	*Qtde*	*Nº série*	*Notas*
1	AT372270	Cabine	1		
	T227994	Etiqueta	1		Certificação da EPCC / FOPS
2	19M8318	Parafuso	4		M8 X 45
3	H110232	Arruela	4		
4	AT361802	Painel	1		
5	AT305130	Isolador	1		
6	T203614	Isolador	1		
7	AT211296	Pára-choque	1		
8	AT325643	Trilho	1		
9	T60920	Arruela	2		
10	19M7866	Parafuso	2		M8 X 20
11	AT361805	Painel	1		

Canopy Trim
Garniture d'auvent
Ornamento da Capota
Piezas de adorno de dosel

AT333341_TX1081563 A.1

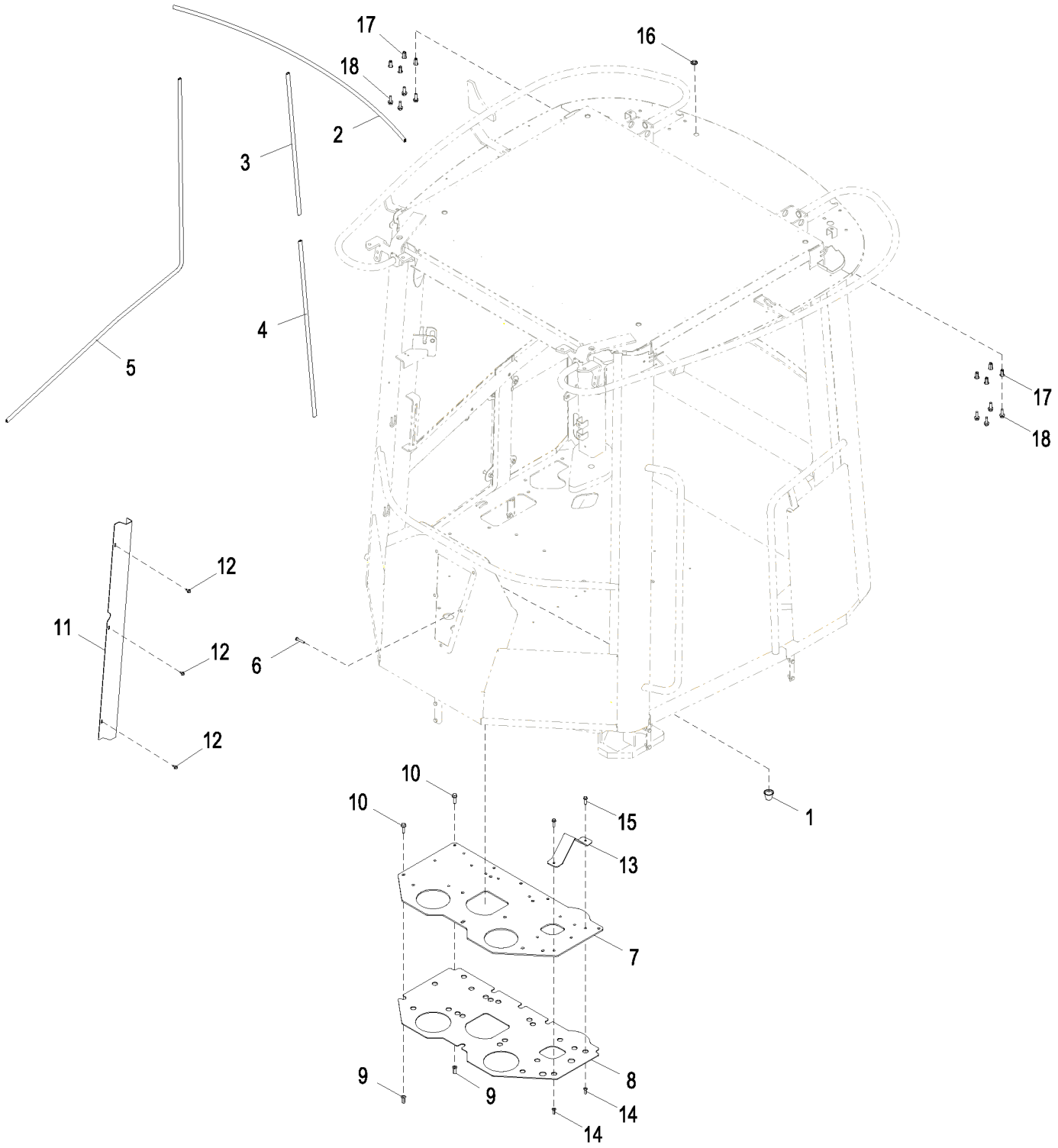

AT333341_TX1081563

Item	*Nº peça*	*Descrição*	*Qtde*	*Nº série*	*Notas*
1	T180408	Plugue	1		
2	.....	Vedação de acabamento	1		MAKE FROM T180533, CTL
3	.....	Vedação de acabamento	1		MAKE FROM T180533, CTL
4	.....	Vedação de acabamento	1		MAKE FROM T180533, CTL
5	.....	Vedação de acabamento	1		MAKE FROM T180533, CTL
6	21M7247	Parafuso	2		M6 X 35
7	T228142	Placa	1		
8	T241167	Isolador	1		
9	T196079	Porca	8		M8
10	19M7868	Parafuso	8		M8 X 30
11	T240371	Capa	1		
12	37M7089	Parafuso	3		M6 X 12
13	T230849	Apoio	1		
14	T196077	Porca	2		M6
15	19M7863	Parafuso	2		M6 X 25
16	T66355	Plugue	1		
17	T196079	Porca	8	-641777	M8
	24M7043	Arruela	8	-641777	12 X 25 X 3 mm
	T301124	Porca	8	641778-	M8
18	19M7867	Parafuso	8		M8 X 25

Canopy Rear Window
Auvent glace arrière
Janela Traseira da Capota
Ventana trasera de dosel

TX1016007 A.1

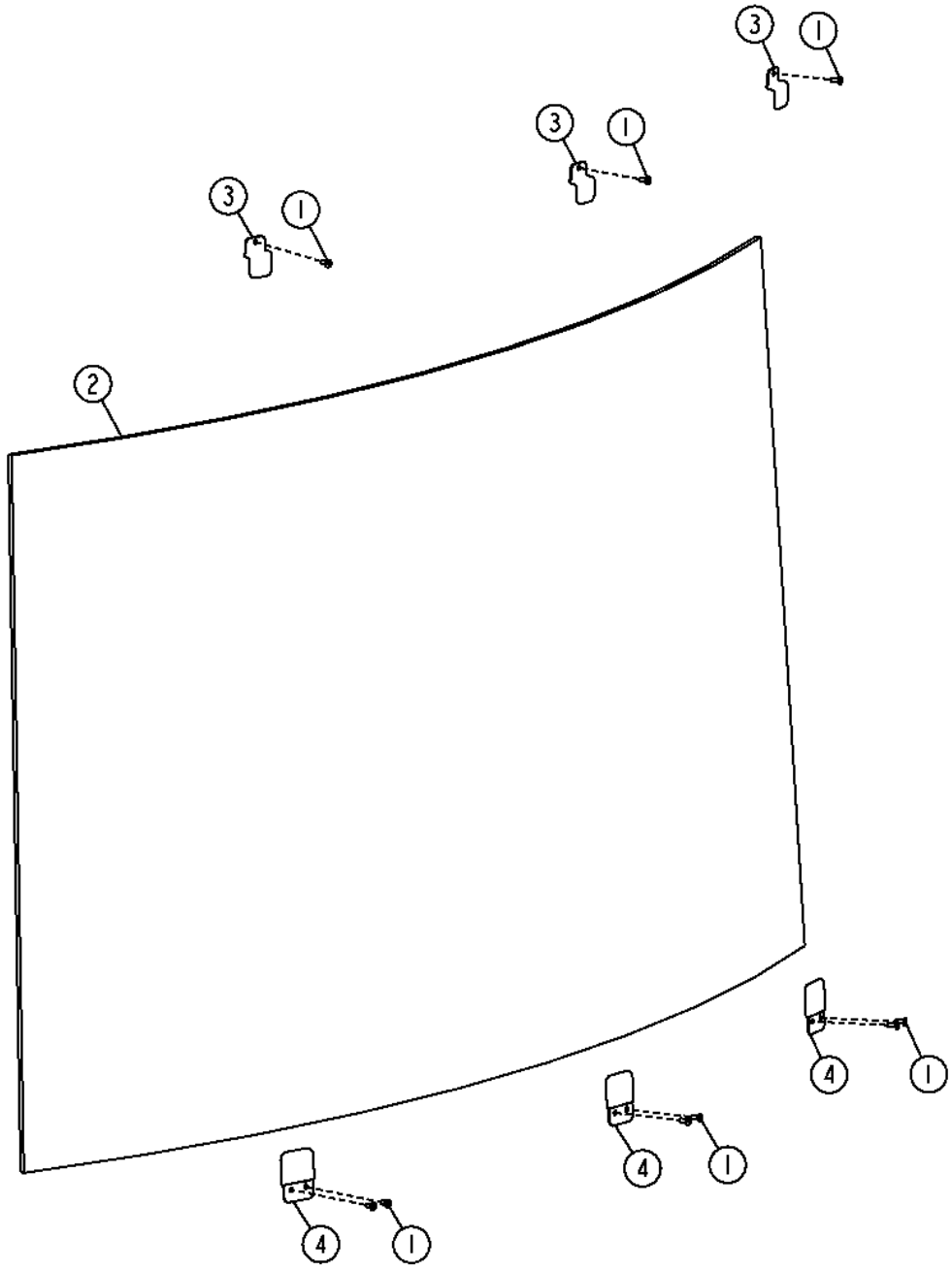

TX1016007

Item	*Nº peça*	*Descrição*	*Qtde*	*Nº série*	*Notas*
1	AT44188	Rebite	9		
2	T167519	Janela	1		
3	T182925	RetentoR	3		
4	T182952	RetentoR	3		

Cab Floor Mats
Tapis de plancher de cabine
Tapetes do Piso da Cabine
Alfombrillas de cabina

AT328193_TX1108150 A.1

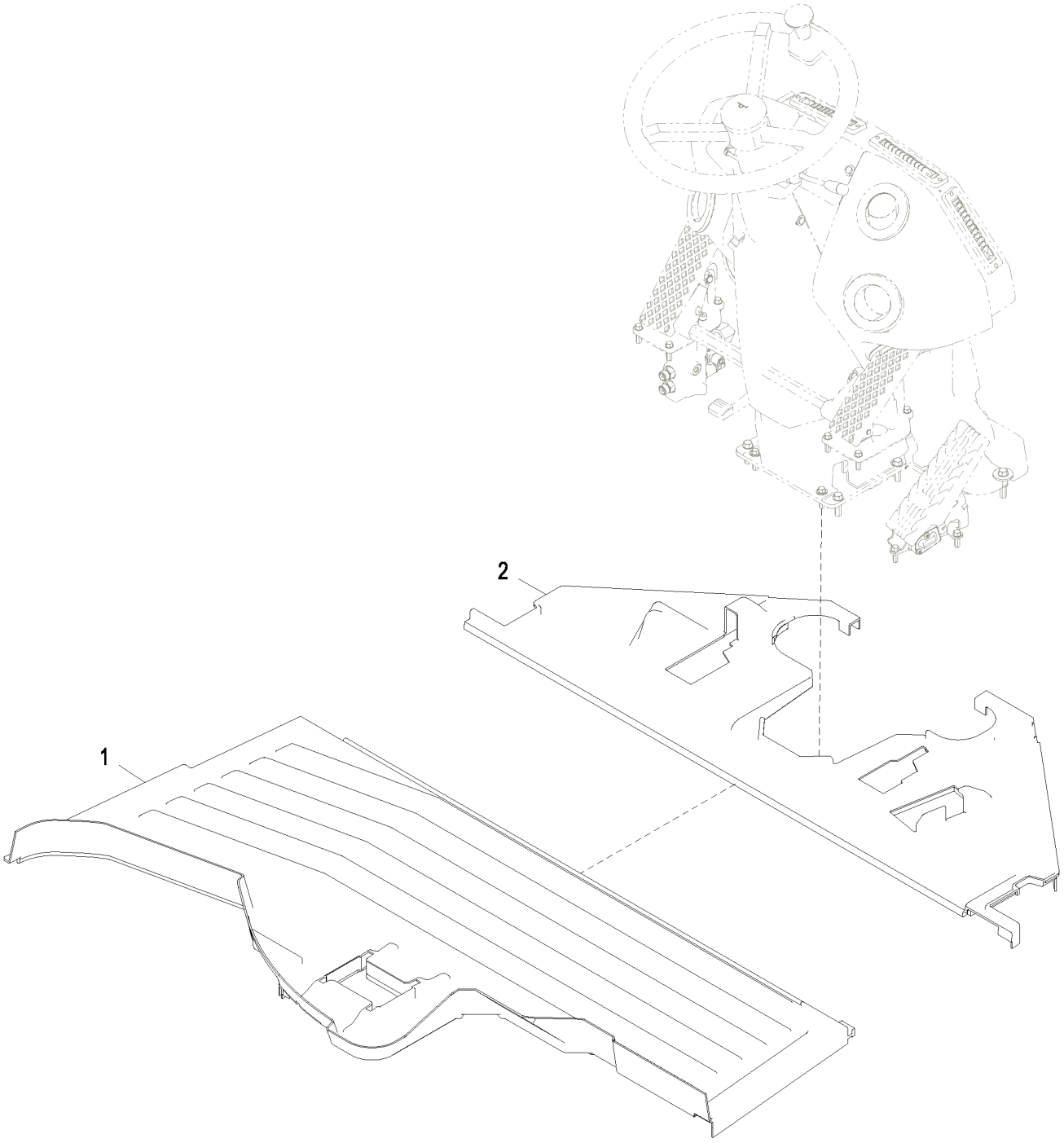

AT328193_TX1108150

Item	*Nº peça*	*Descrição*	*Qtde*	*Nº série*	*Notas*
1	T230884	TapeTe	1		Traseira
2	T230882	TapeTe	1		Dianteira

Canopy Floor Mat
Tapis de sol d'auvent
Tapete da Capota
Felpudo de dosel

TX1043321 A.1

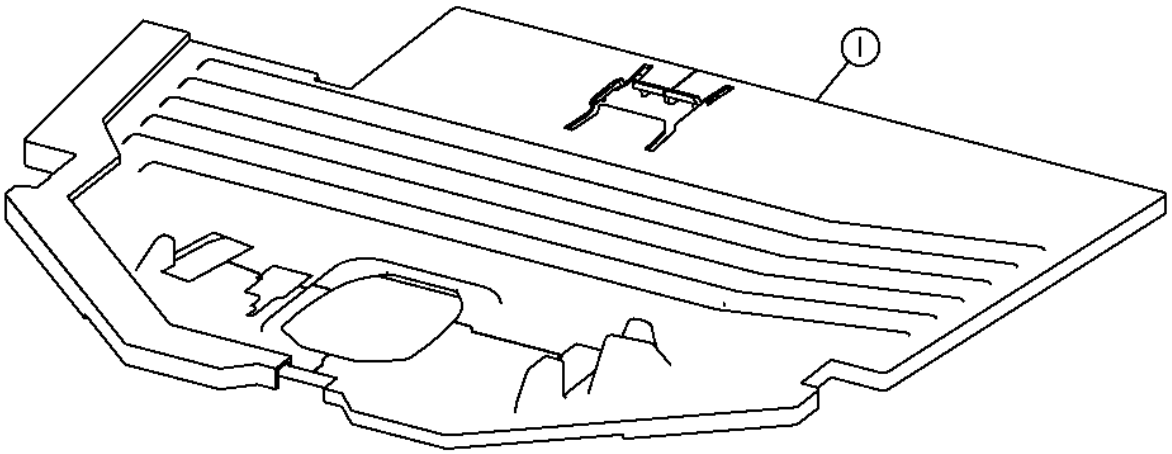

TX104332I

Item	*Nº peça*	*Descrição*	*Qtde*	*Nº série*	*Notas*
1	AT342472	TapeTe	1		

Cab Shields
Dispositifs de protection de la cabine
Proteções da Cabine
Escudos de la cabina

TX1040378 A.1

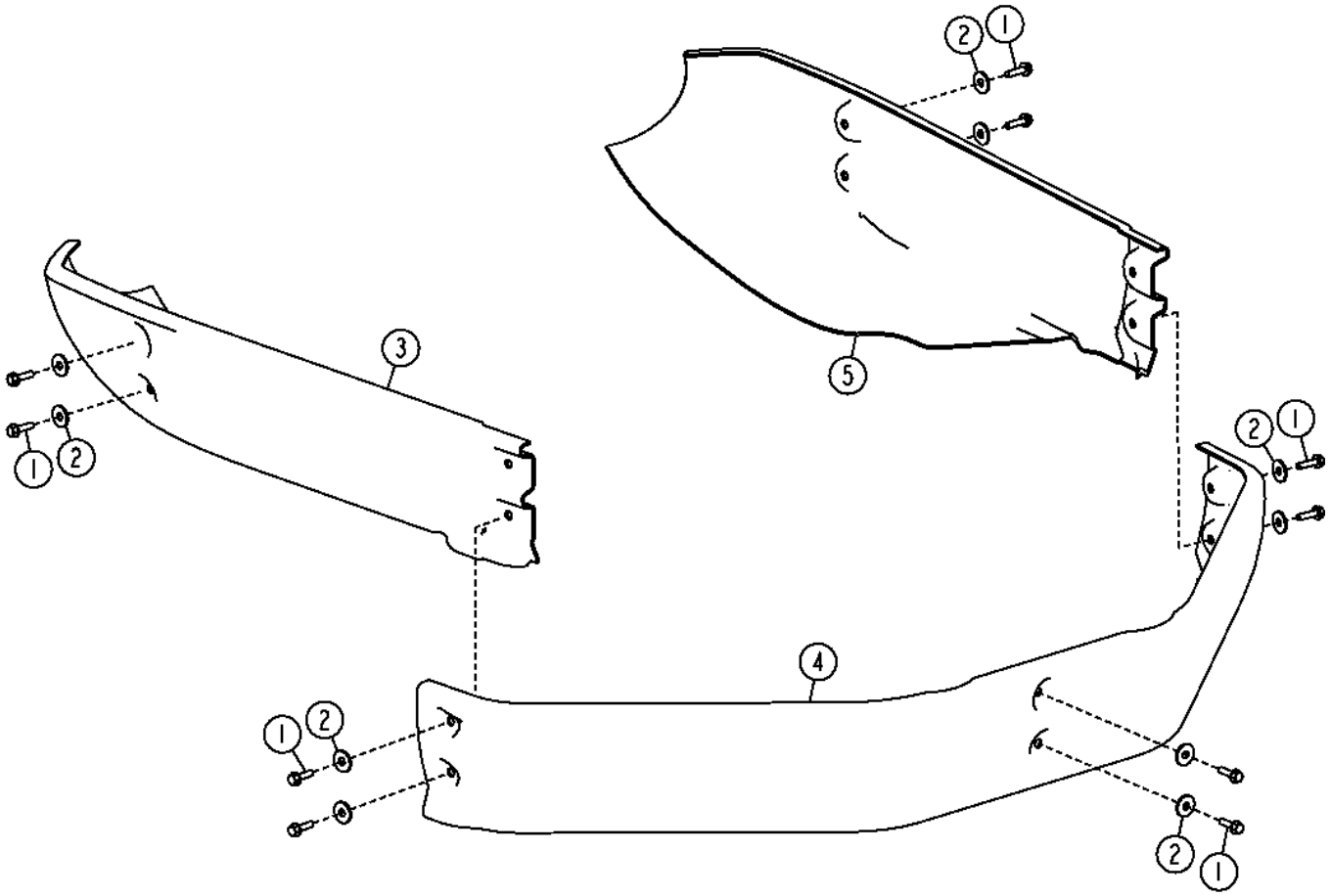

TX1040378

Item	*Nº peça*	*Descrição*	*Qtde*	*Nº série*	*Notas*
1	19M7866	Parafuso	10		M8 X 20
2	24M7296	Arruela	10		10.500 X 30 X 2.500 mm
3	T174886	Blindagem	1		
4	T175015	Blindagem	1		
5	T227027	Blindagem	1		

Front and Rear Windshield Wiper
Essuie-glaces avant et arrière
Limpador de Para-brisa Dianteiro e Traseiro
Limpiaparabrisas delantero y trasero

AT341413_TX1085895 A.1

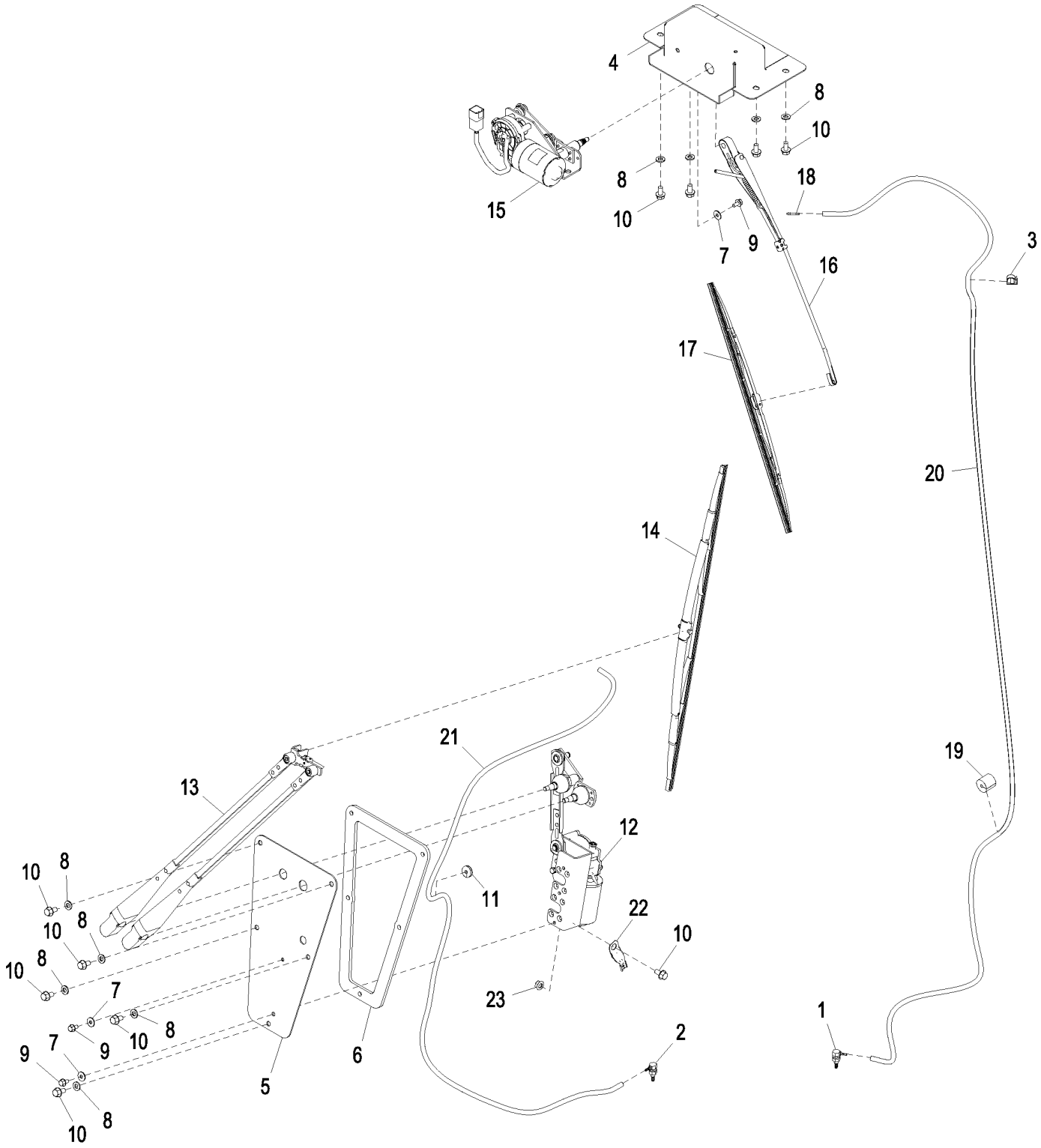

AT341413_TX1085895

Item	*Nº peça*	*Descrição*	*Qtde*	*Nº série*	*Notas*
1	AT395348	Conexão em ângulo	1		
2	AT116970	Conexão em ângulo	1		
3	T182909	Presilha	1		
4	T181412	Bandeja	1		
5	T181413	Placa	1		
6	T167754	Vedação	1		
7	24M7139	Arruela	3		6.400 X 18 X 1.600 mm
8	24M7238	Arruela	9		8.700 X 17 X 2 mm
9	19M7774	Parafuso	3		M6 X 12
10	19M7865	Parafuso	10		M8 X 16
11	T182874	Passa-fio	1		
12	AT363783	Motor do limp. pára-brisa	1		Dianteira
13	AT324683	Haste limp. de pára-brisa	1		Dianteira
14	AT324681	Palheta do limP. Pára-brisa	1		Dianteira
15	AT363790	Motor do limp. pára-brisa	1		Traseira
16	AT304633	Haste limp. de pára-brisa	1		Traseira
17	AL153660	Palheta do limP. Pára-brisa	1		Traseira
18	T182919	Conexão	1		
19	T182860	Isolador	1		
20	.....	Mangueira em metro	1		MAKE FROM TY25139, CTL 2365 mm
21	.....	Mangueira em metro	1		MAKE FROM TY25139, CTL 1735 mm
22	57M8736	Acessório conexão elétrica	1		
23	14M7298	Porca com flange	1		M8

Window Washer Reservoir
Réservoir de lave-glace
Reservatório do Lavador da Janela
Depósito de lavaparabrisas

TX1041006 A.1

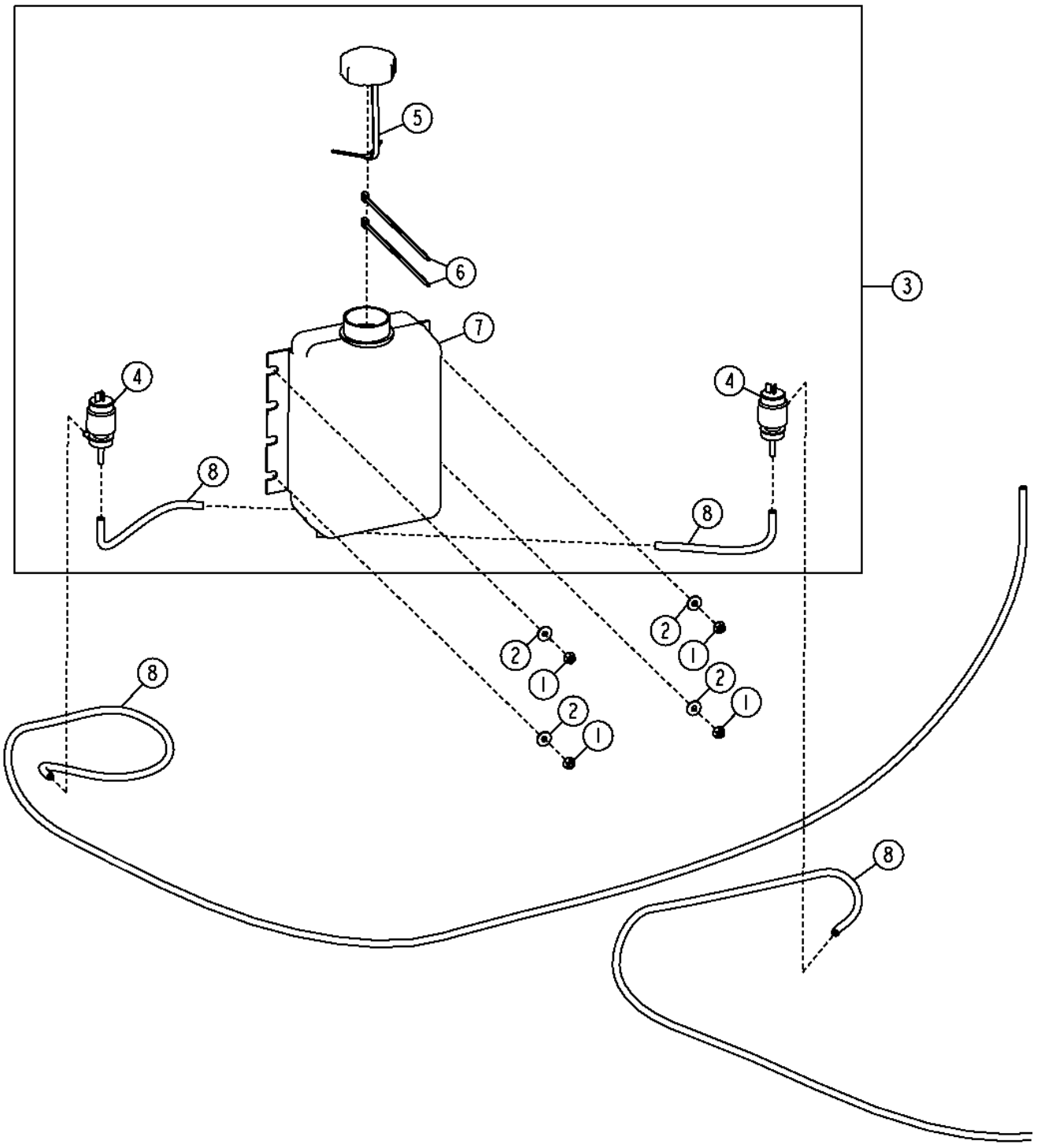

TX1041006

Item	*Nº peça*	*Descrição*	*Qtde*	*Nº série*	*Notas*
1	14M7303	Porca com flange	4		M6
2	24M7139	Arruela	4		6.400 X 18 X 1.600 mm
3	AT209947	Tanque	1		
4	AT106365	Bomba	2		
5	AT173193	Tampa	1		
6	R44302	Cinta	2		
7	T147618	Tanque	1		
8	.....	Mangueira	7		(MAKE FROM TY25139) (CTL)

Cab Interior Paneling and Covers
Revêtement de toit de cabine et panneaux intérieurs
Painéis e Tampas do Interior da Cabine
Forro interior de techo de cabina y paneles interiores

TX1063314 A.1

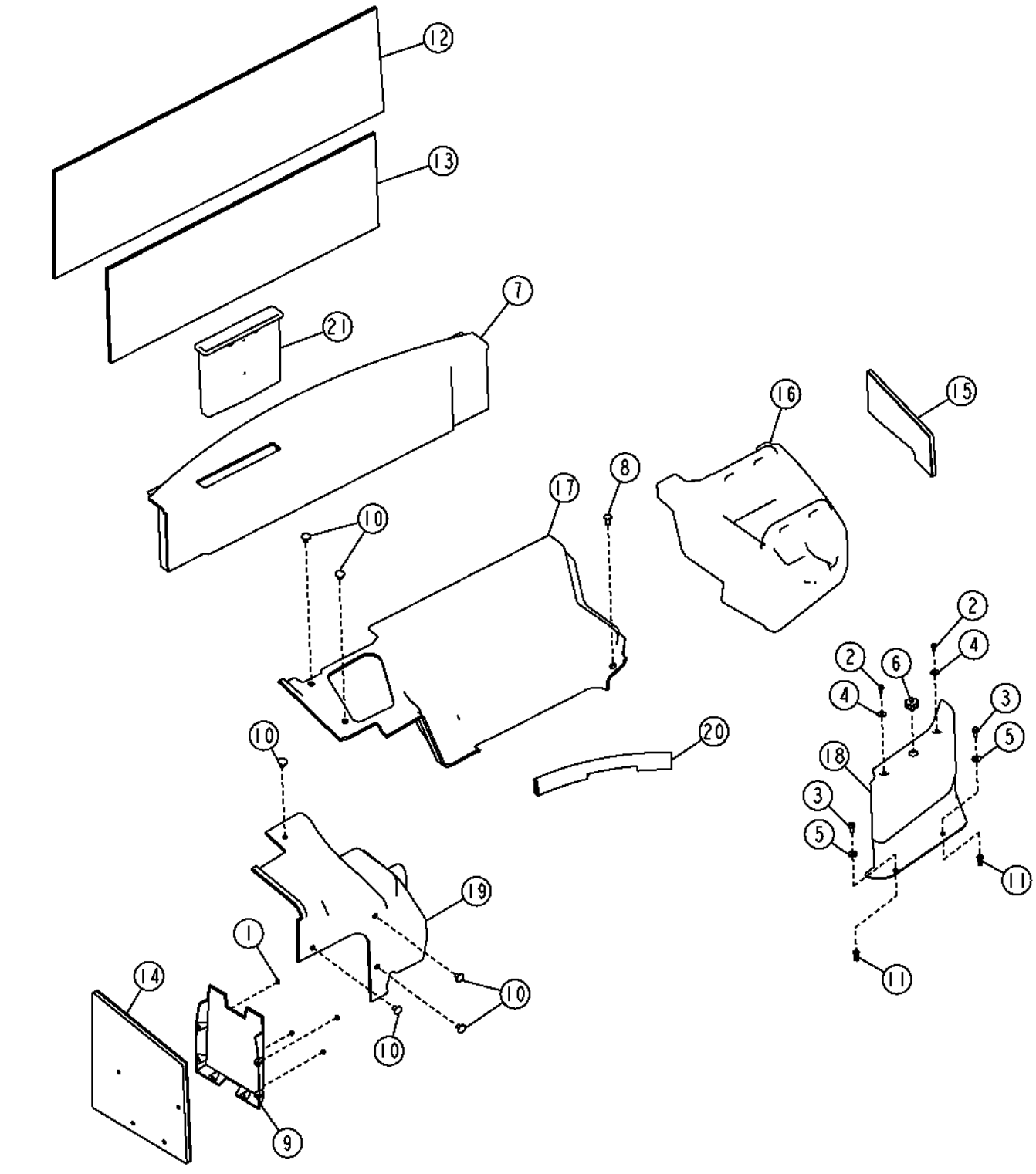

Item	*Nº peça*	*Descrição*	*Qtde*	*Nº série*	*Notas*
1	14M7375	Porca com flange	4	-625593	M5
2	19M7775	Parafuso	2		M6 X 16
3	19M7866	Parafuso	2		M8 X 20
4	24M7100	Arruela	2		6.600 X 22 X 2 mm
5	24M7298	Arruela	2		8.400 X 25 X 2 mm
6	AT348044	Botão	1		
7	.....	Capa	1	-625593	(SUB AT365199 AND T252192) (AT338501 NLA)
	AT365199	Capa	1	625594-	
8	MT2485	Plugue	1		
9	R77915	Suporte	1	-625593	
10	T121467	Plugue	8		
11	T196079	Porca	2		M8
12	T228464	Barreira absorvente de ruíd	1		1191.500 mm (46.909")
13	T228465	Barreira absorvente de ruíd	1		990 mm (38.976")
14	T229462	Barreira absorvente de ruíd	1		
15	T235477	Vedação de acabamento	1		
16	T236883	Capa	1		
17	T237696	Capa	1		(ALSO ORDER (2) T121467)
18	T239251	Capa	1		
19	T240908	Capa	1		
20	T241899	Vedação de acabamento	1		
21	T252192	Bandeja	1	625594-	

Canopy Interior Paneling and Covers
Panneaux intérieurs et couvercles d'auvent
Painéis e Tampas do Interior da Capota
Paneles interiores y cubiertas de dosel

AT343882_TX1114345 A.2

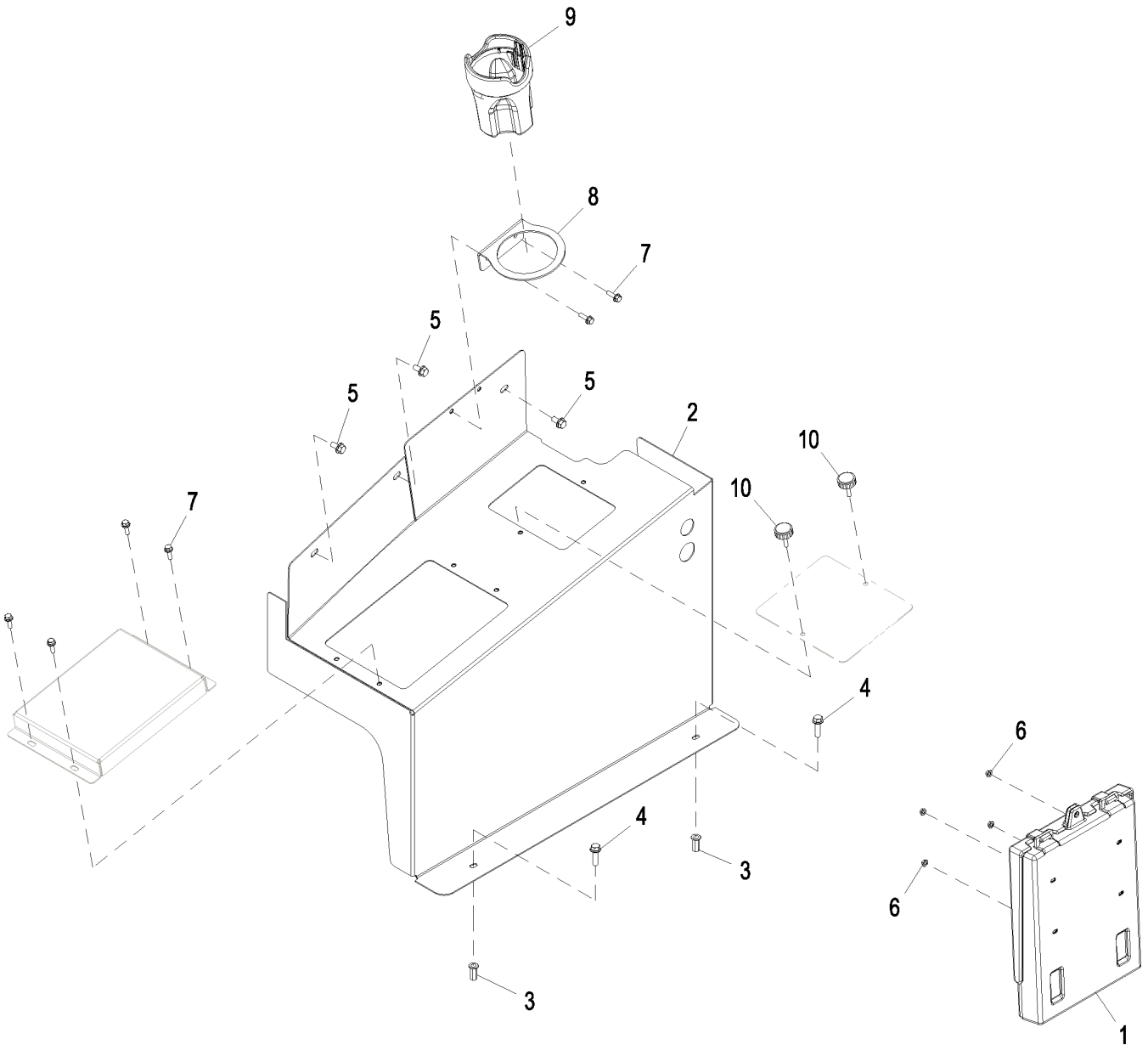

AT343882_TX1114345

Item	*Nº peça*	*Descrição*	*Qtde*	*Nº série*	*Notas*
1	AT195894	Suporte	1		
2	AT409092	Console	1		SUB FOR AT361588
3	T196079	Porca	2		M8
4	19M7868	Parafuso	2		M8 X 30
5	19M7865	Parafuso	3		M8 X 16
6	14M7375	Porca com flange	4		M5
7	19M7862	Parafuso	6		M6 X 20
8	F389142	Apoio	1		
9	AT190780	Suporte	1		
10	AT325667	Botão	2		

Right Armrest for Fingertip Controls
Accoudoir droit pour commandes au doigt
Apoio de Braço Direito para Controle na Ponta dos Dedos
Apoyabrazos derecho para controles de botones

AT328215_TX1108176 B.1

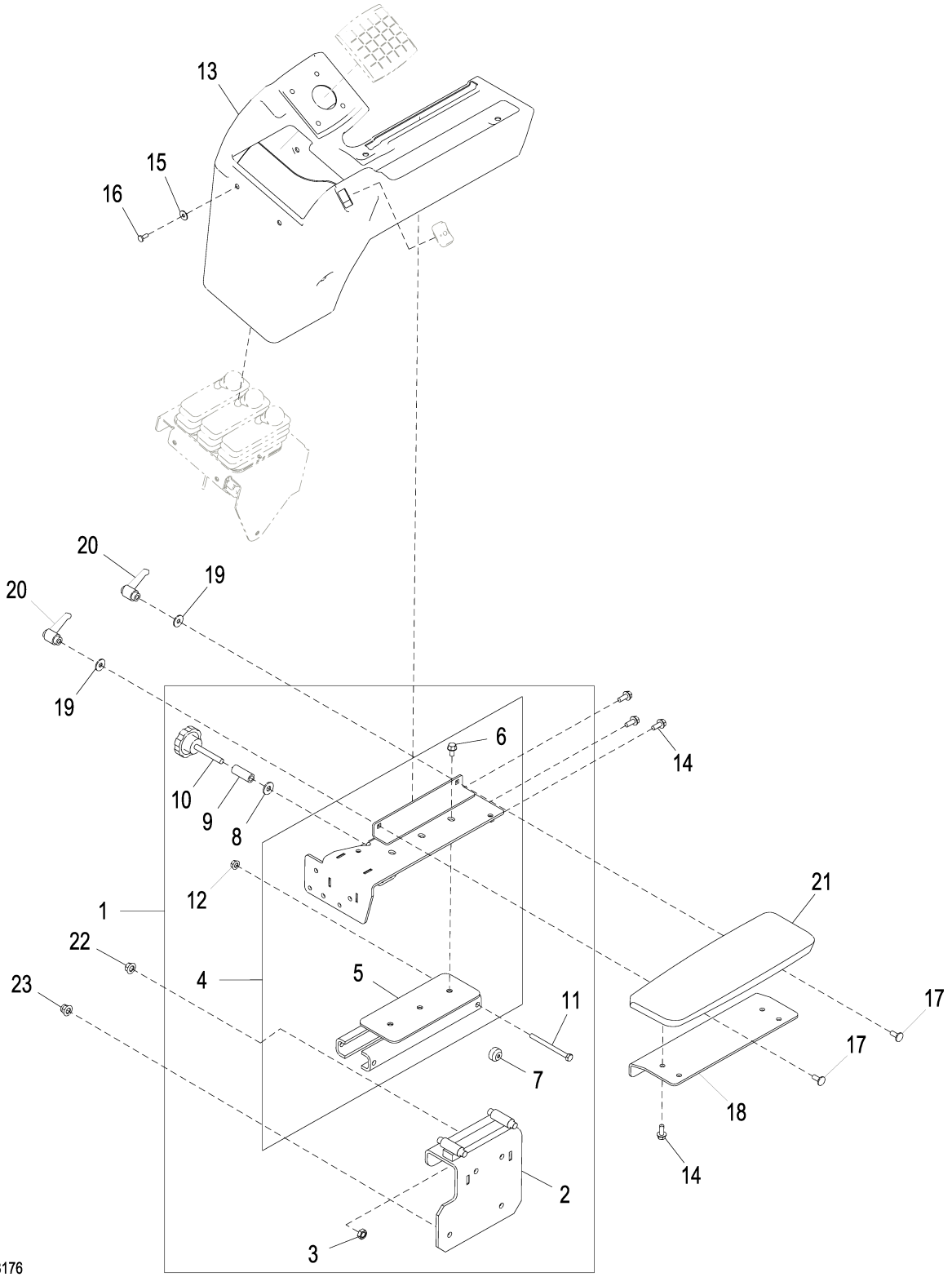

AT328215_TX1108176

Item	*Nº peça*	*Descrição*	*Qtde*	*Nº série*	*Notas*
1	AT354202	Console do apoio p/braço	1		
2	AT419552	Solda bruta	1		SUB FOR AT354030
3	.....	Porca	1		NLA
4	AT353951	Braço	1		
5	AT417015	Solda bruta	1		
6	19M7865	Parafuso	3		M8 X 16
7	AT355380	Rolamento de agulhas	4		
8	R52921	Arruela	1		
9	28H3377	Bucha	1		0.423" X 0.675" X 1-3/4"
10	AT125158	Botão	1		
11	19M8456	Parafuso sextavado	1		M8 X 100
12	14M7298	Porca com flange	1		M8
13	T242088	Capa	1		
14	19M7866	Parafuso	7		M8 X 20
15	24H1646	Arruela	6		17/64" X 3/4" X 0.060"
16	21M7292	Parafuso	6		M6 X 16
17	03M7184	Parafuso	2		M8 X 20
18	T242388	Apoio	1		
19	24M7298	Arruela	2		8.400 X 25 X 2 mm
20	AT334948	Alavanca	2		
21	AT336859	Apoio para braço	1		
22	14M7296	Porca com flange	2		M10
23	14M7400	Porca de segurança	2		M10

Right Armrest for Joystick Controls
Accoudoir droit pour commandes de manche à balai
Apoio de Braço Direito para Controles de Ponta dos Dedos
Apoyabrazos izquierdo para controles de palanca multifunción

AT341329_TX1108177 B.2

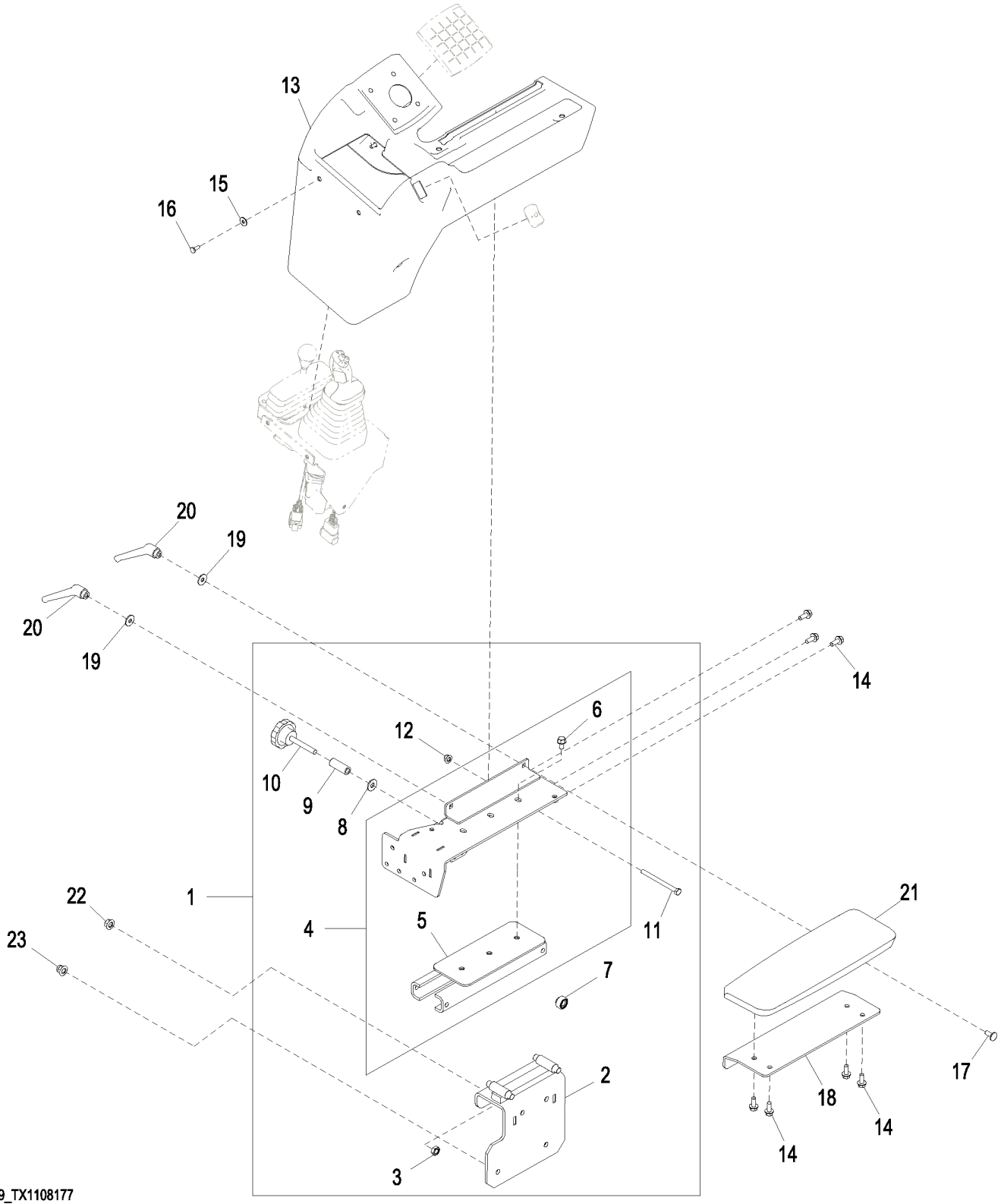

AT341329_TX1108177

Item	*Nº peça*	*Descrição*	*Qtde*	*Nº série*	*Notas*
1	AT354202	Console do apoio p/braço	1		
2	AT419552	Solda bruta	1		SUB FOR AT354030
3	.....	Porca	1		NLA
4	AT353951	Braço	1		
5	AT417015	Solda bruta	1		SUB FOR AT353950
6	19M7865	Parafuso	3		M8 X 16
7	AT355380	Rolamento de agulhas	4		
8	R52921	Arruela	1		
9	28H3377	Bucha	1		0.423" X 0.675" X 1-3/4"
10	AT125158	Botão	1		
11	19M8456	Parafuso sextavado	1		M8 X 100
12	14M7298	Porca com flange	1		M8
13	T242089	Capa	1		
14	19M7866	Parafuso	7		M8 X 20
15	24H1821	Arruela	6		9/32" X 47/64" X 1/16"
16	21M7292	Parafuso	6		M6 X 16
17	03M7184	Parafuso	2		M8 X 20
18	T242388	Apoio	1		
19	24M7298	Arruela	2		8.400 X 25 X 2 mm
20	AT334948	Alavanca	2		
21	AT336859	Apoio para braço	1		
22	14M7296	Porca com flange	2		M10
23	14M7400	Porca de segurança	2		M10

Right Armrest for 4-Lever Fingertip Controls
Accoudoir droit pour commandes au doigt à 4 leviers
Apoio de Braço Direito para Controles na Ponta dos Dedos com 4 Alavancas
Apoyabrazos derecho para controles de 4 palancas con botones

AT342183_TX1139204 A.1

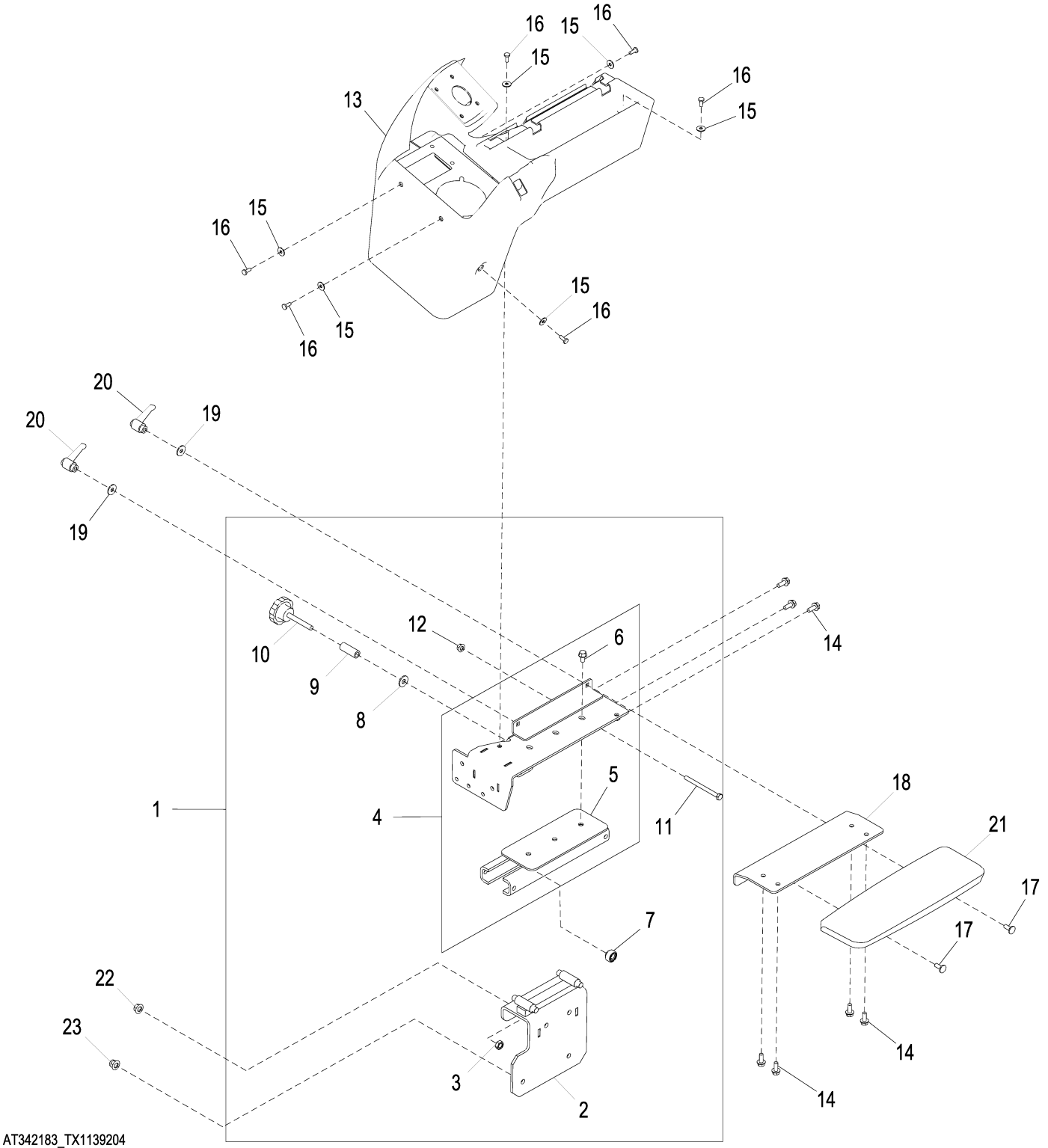

AT342183_TX1139204

Item	*Nº peça*	*Descrição*	*Qtde*	*Nº série*	*Notas*
1	AT354202	Console do apoio p/braço	1		
2	AT419552	Solda bruta	1		SUB FOR AT354030
3	.....	Porca	1		NLA
4	AT353951	Braço	1		
5	AT417015	Solda bruta	1		
6	19M7865	Parafuso	3		M8 X 16
7	AT355380	Rolamento de agulhas	4		
8	R52921	Arruela	1		
9	28H3377	Bucha	1		0.423" X 0.675" X 1-3/4"
10	AT125158	Botão	1		
11	19M8456	Parafuso sextavado	1		M8 X 100
12	14M7298	Porca com flange	1		M8
13	T228348	Capa	1		
14	19M7866	Parafuso	7		M8 X 20
15	24H1821	Arruela	6		9/32" X 47/64" X 1/16"
16	21M7292	Parafuso	6		M6 X 16
17	03M7184	Parafuso	2		M8 X 20
18	T242388	Apoio	1		
19	24M7298	Arruela	2		8.400 X 25 X 2 mm
20	AT334948	Alavanca	2		
21	AT336859	Apoio para braço	1		
22	14M7296	Porca com flange	2		M10
23	14M7400	Porca de segurança	2		M10

Cloth Seat
Siège en tissu
Assento de Tecido
Asiento de tela

AT328003_TX1080597 D.1

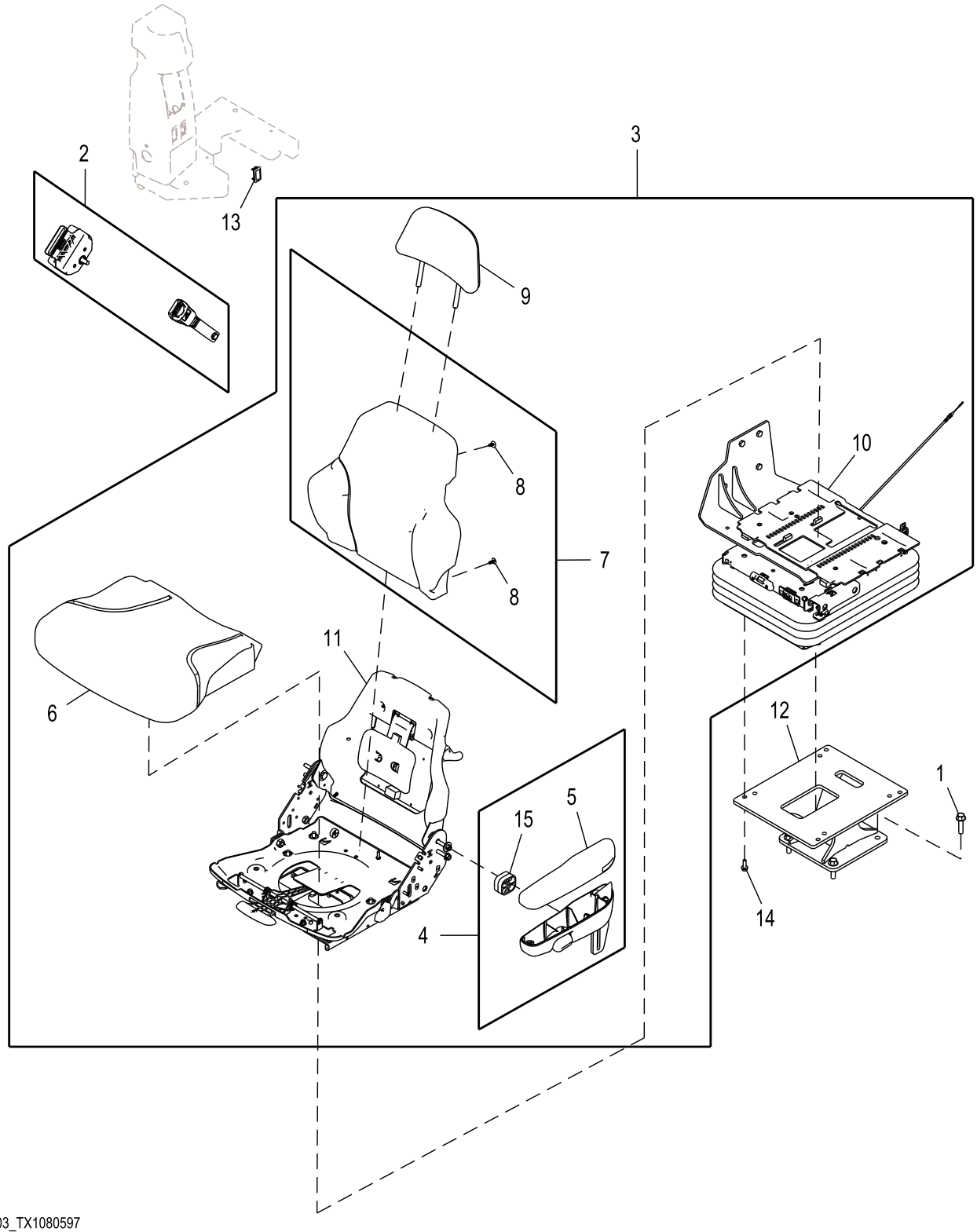

AT328003_TX1080597

Item	*Nº peça*	*Descrição*	*Qtde*	*Nº série*	*Notas*
1	19M7814	Parafuso	4		M12 X 50
2	AT308199	Cinto de segurança	1	-646809	Preto
	AT415548	Cinto de segurança	1	646810-	Laranja
3	AT338248	Assento	1		Tecido
4	AT195442	Kit do apoio para braço	1		
5	AT350316	Apoio	1		
6	AT308795	Coxim	1		
7	AT308796	Coxim	1		
8	T171686	Presilha	4		
9	AT401420	Coxim	1		SUB FOR AT308797
10	AT361365	SuSpenSão do aSSento	1		Componentes em Página Separada
11	.....	Estrutura	1		Kits de Serviço em Página Separada
12	AT378631	Pedestal	1		SUB FOR AT341366
13	AT162118	Plugue	1		SUB FOR M115279
14	R77337	Parafuso sextavado	4		M8 X 25
15	T205672	Espaçador	1		

Vinyl Seat
Siège vinyle
Assento de Vinil
Asiento de vinilo

AT333289_TX1120396 B.3

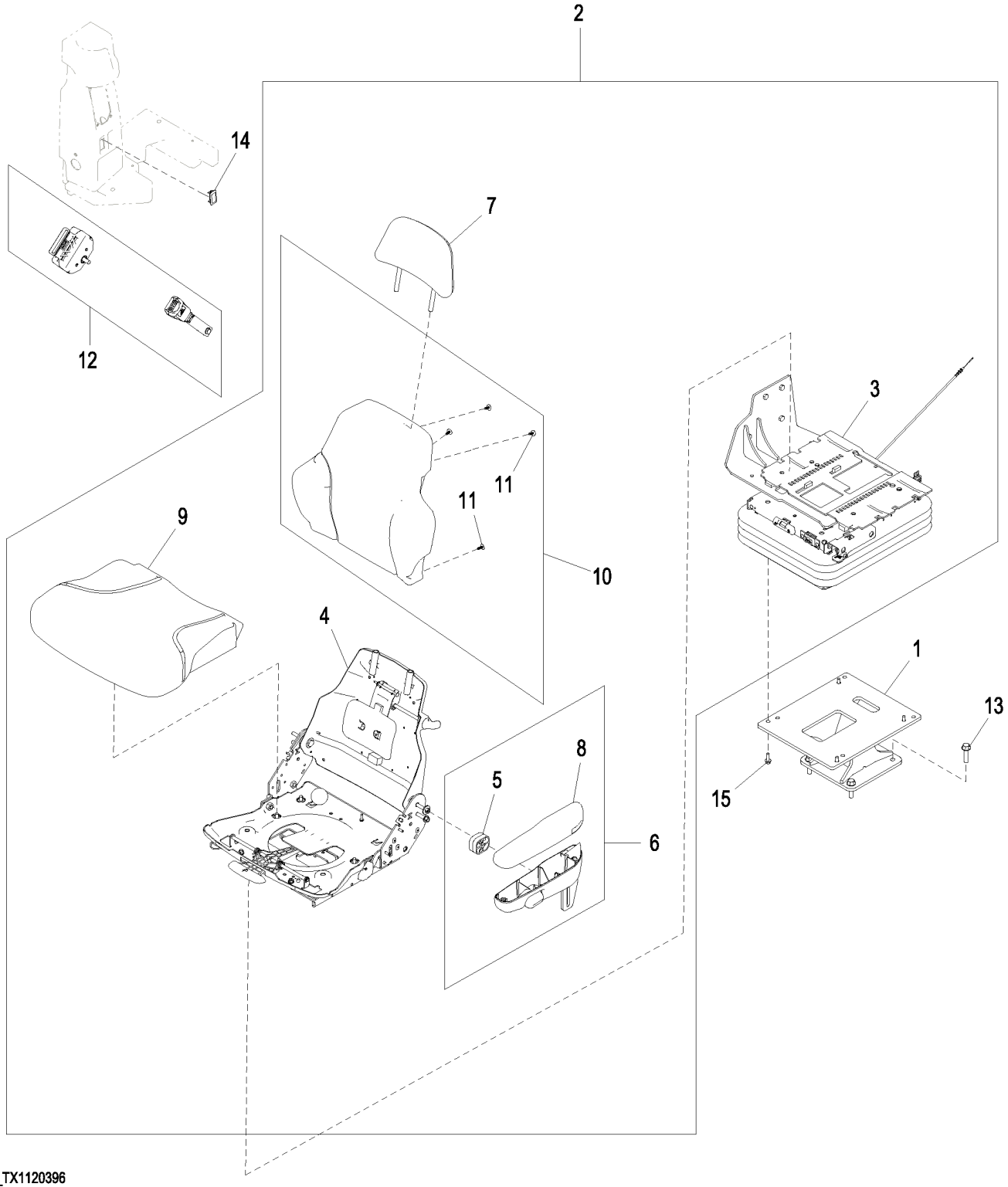

AT333289_TX1120396

Item	*Nº peça*	*Descrição*	*Qtde*	*Nº série*	*Notas*
1	AT378631	Pedestal	1		SUB FOR AT341366
2	AT340279	Assento	1		Vinil
3	AT361365	SuSpenSão do aSSento	1		Componentes em Página Separada
4	.....	Estrutura	1		Kits de Serviço em Página Separada
5	T205672	Espaçador	1		
6	AT195442	Kit do apoio para braço	1		
7	AT400505	Coxim	1		SUB FOR AT221017
8	AT350316	Apoio	1		
9	AT221015	Assento	1		
10	AT221016	Apoio	1		
11	T171686	Presilha	4		
12	AT308199	Cinto de segurança	1	-646809	Preto
	AT415548	Cinto de segurança	1	646810-	Laranja
13	19M7814	Parafuso	4		M12 X 50
14	AT162118	Plugue	1		SUB FOR M115279
15	R77337	Parafuso sextavado	4		

Standard Seat Service Kits
Kits d'entretien de siège standard
Kits de Serviço de Assento Padrão
Conjuntos de servicio del asiento estándar

AT328003_TX1080598 A.1

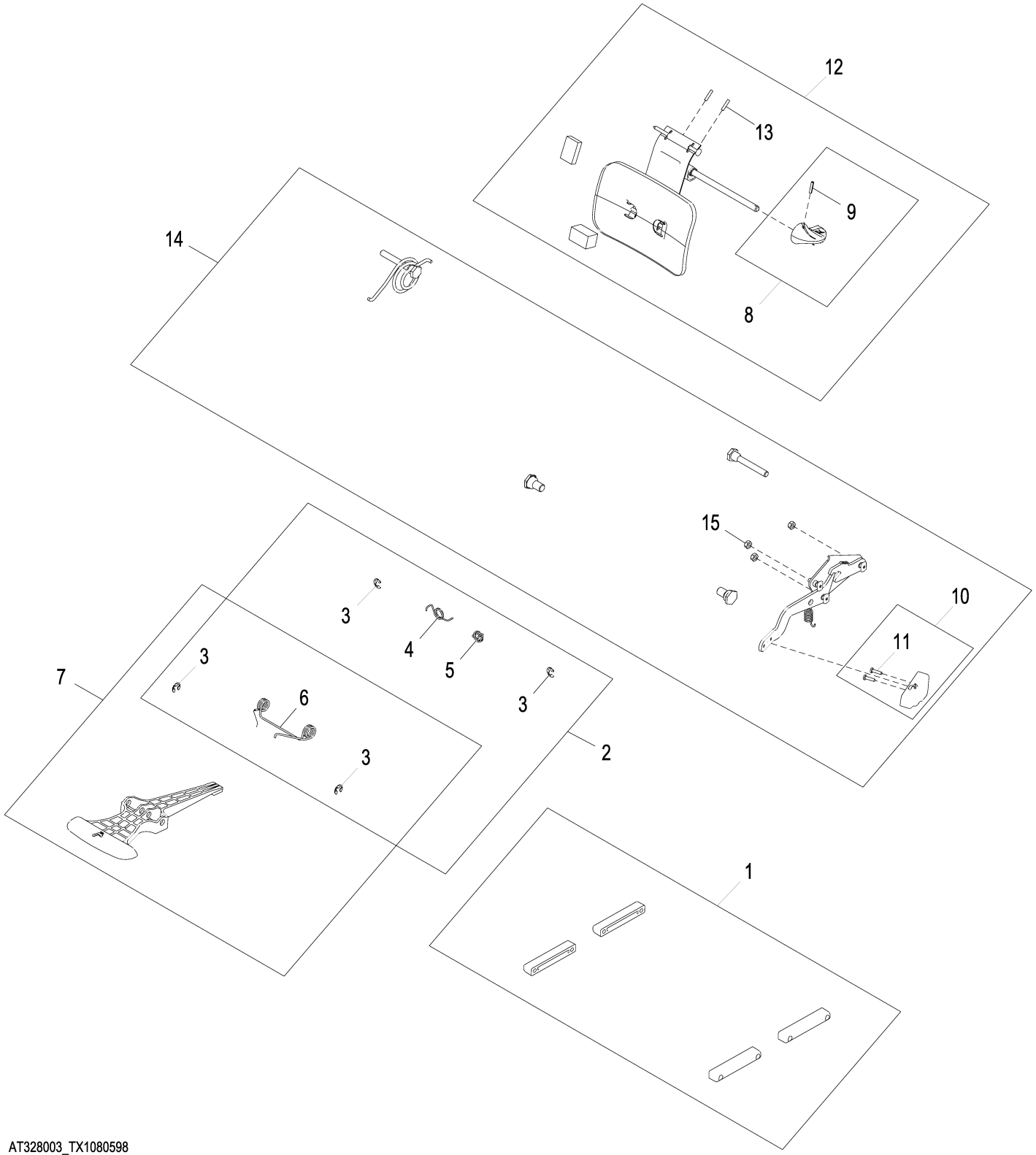

AT328003_TX1080598

Item	*Nº peça*	*Descrição*	*Qtde*	*Nº série*	*Notas*
1	AT209020	Kit p/assento	1		Conjunto de Corrediças
2	AT209021	Conj. de peças da mola	1		Corrediça
3	R72655	Anel de pressão	4		
4	T163334	Mola	1		Lado Direito
5	T163335	Mola	1		Lado Esquerdo
6	T163336	Mola de torção	1		
7	AT209022	Kit p/assento	1		Controle de Deslizamento
8	AT209024	Kit botão do assento	1		Botão do Ajuste Lombar
9	34H262	Pino elástico	1		5/32" X 3/4"
10	AT209025	Kit botão do assento	1		Botão do Reclinador
11	37H121	Parafuso	2		
12	AT209026	Kit p/assento	1		Apoio Lombar
13	34H387	Pino elástico	2		3/16" X 3/4"
14	AT209225	Kit p/assento	1		Reclinador
15	M453T	Porca de segurança	3		6.350 mm (1/4")

Seat Suspension for Standard Seat
Suspension de siège pour siège standard
Suspensão do Assento para Assento Padrão
Suspensión del asiento para asiento estándar

AT361363_TX1080478 B.1

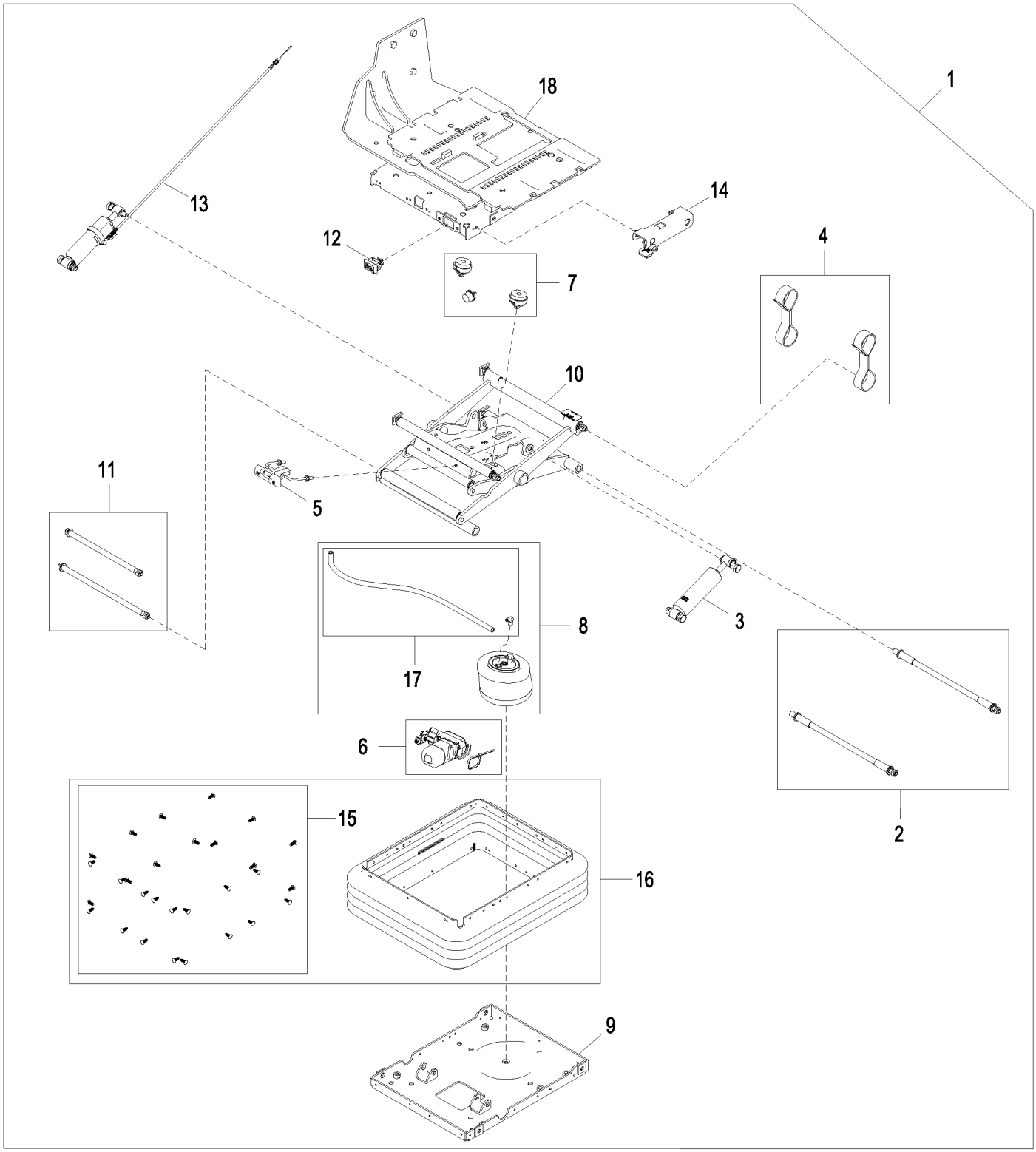

AT361363_TX1080478

Item	*Nº peça*	*Descrição*	*Qtde*	*Nº série*	*Notas*
1	AT361365	SuSpenSão do aSSento	1		
2	AT173313	Kit do eixo	1		
3	AT361458	Kit absorvedor choque asse	1		
4	AT361459	Correia	1		Controlador
5	AT361460	Kit da alavanca	1		Indicador da Zona de Ajuste
6	AT398260	Kit do compressor	1		SUB FOR AT361462
7	AT361463	Pára-choque	1		
8	AT361539	Kit p/ assento	1		
9	AT384605	Carcaça	1		
10	AT384606	Kit da articulação	1		Braço de Corte
11	AT384607	Kit do eixo	1		
12	AT384608	Interruptor de alavanca	1		
13	AT384609	Kit absorvedor choque asse	1		
14	AT384610	Kit da alavanca	1		Ajuste do Amortecimento
15	AT384611	Kit do retentor	1		
16	AT384612	Kit suspensão do assento	1		
17	AT384613	Kit mangueira	1		
18	AT384824	Carcaça	1		

Premium Seat
Siège Premium
Assento Premium
Asiento premium

AT339829_TX1080850 C.1

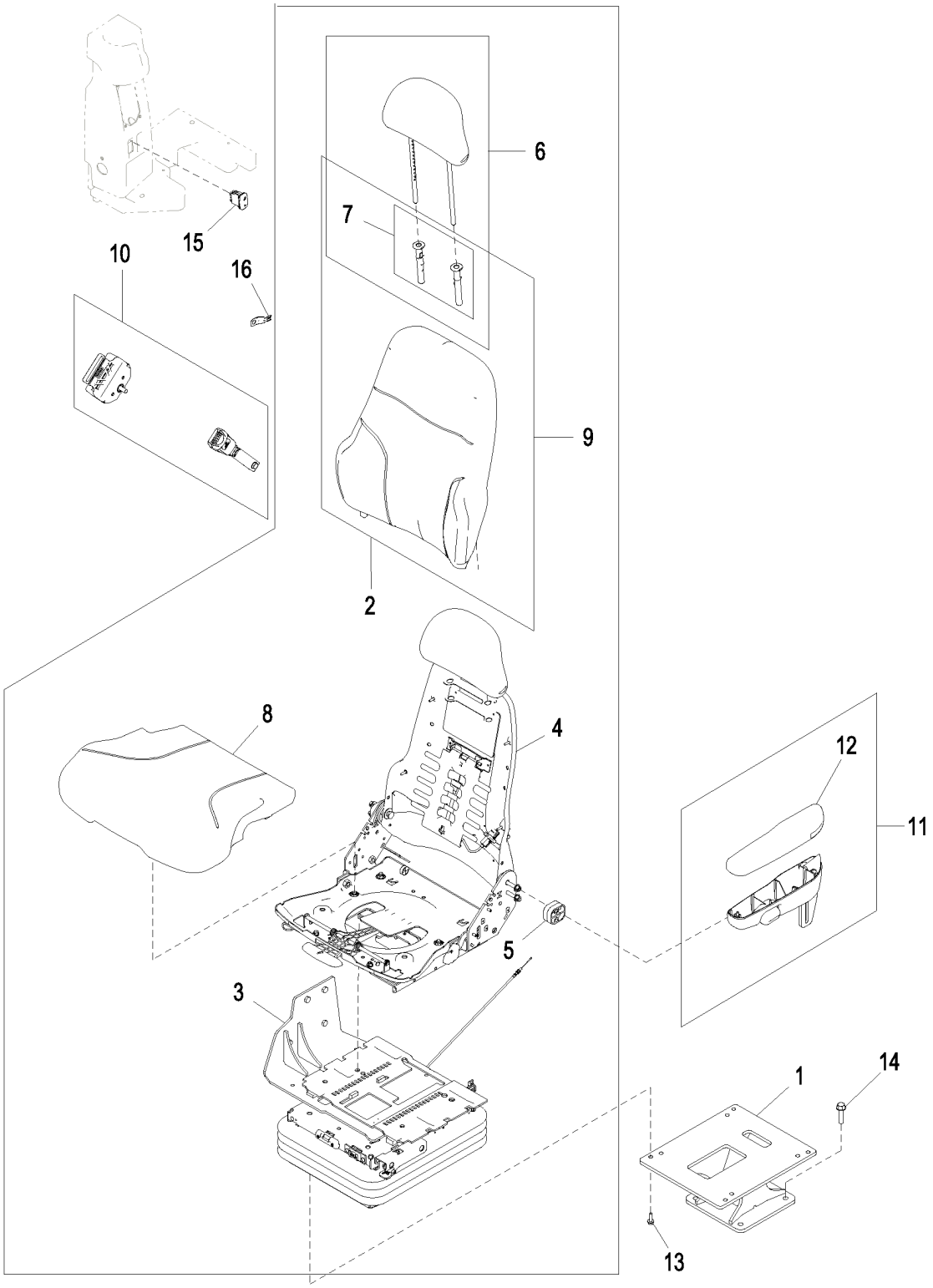

AT339829_TX1080850

Item	*Nº peça*	*Descrição*	*Qtde*	*Nº série*	*Notas*
1	AT378631	Pedestal	1		SUB FOR AT341366
2	AT340281	Assento	1	-641733	NLA, ORDER AT412197
	AT412197	Assento	1	641734-	
3	AT361363	SuSpenSão do aSSento	1		Componentes em Página Separada
4	AT390279	Encosto	1	-641733	NLA, ORDER AT415345, SUB FOR AT361343
	AT415345	Encosto	1	641734-	Kits de Serviço em Página Separada
5	T205672	Espaçador	1		
6	AT361342	Apoio p/cabeça	1		
7	AT361341	Kit da guia	1		
8	AT361336	Coxim	1		
9	AT361340	Coxim	1		
10	AT308199	Cinto de segurança	1	-646809	Preto
	AT415548	Cinto de segurança	1	646810-	Laranja
11	AT195442	Kit do apoio para braço	1		
12	AT350316	Apoio	1		
13	R77337	Parafuso sextavado	4		M8 X 25
14	19M7814	Parafuso	4		M12 X 50
15	AT411970	Interruptor	1		Interruptor do Assento Aquecido, SUB FOR AT356012
16	57M8736	Acessório conexão elétrica	1		

Premium Seat Service Kits
Kits d'entretien de siège Premium
Kits de Serviço de Assento Premium
Conjuntos de servicio de asiento premium

AT339829_TX1080852 C.2

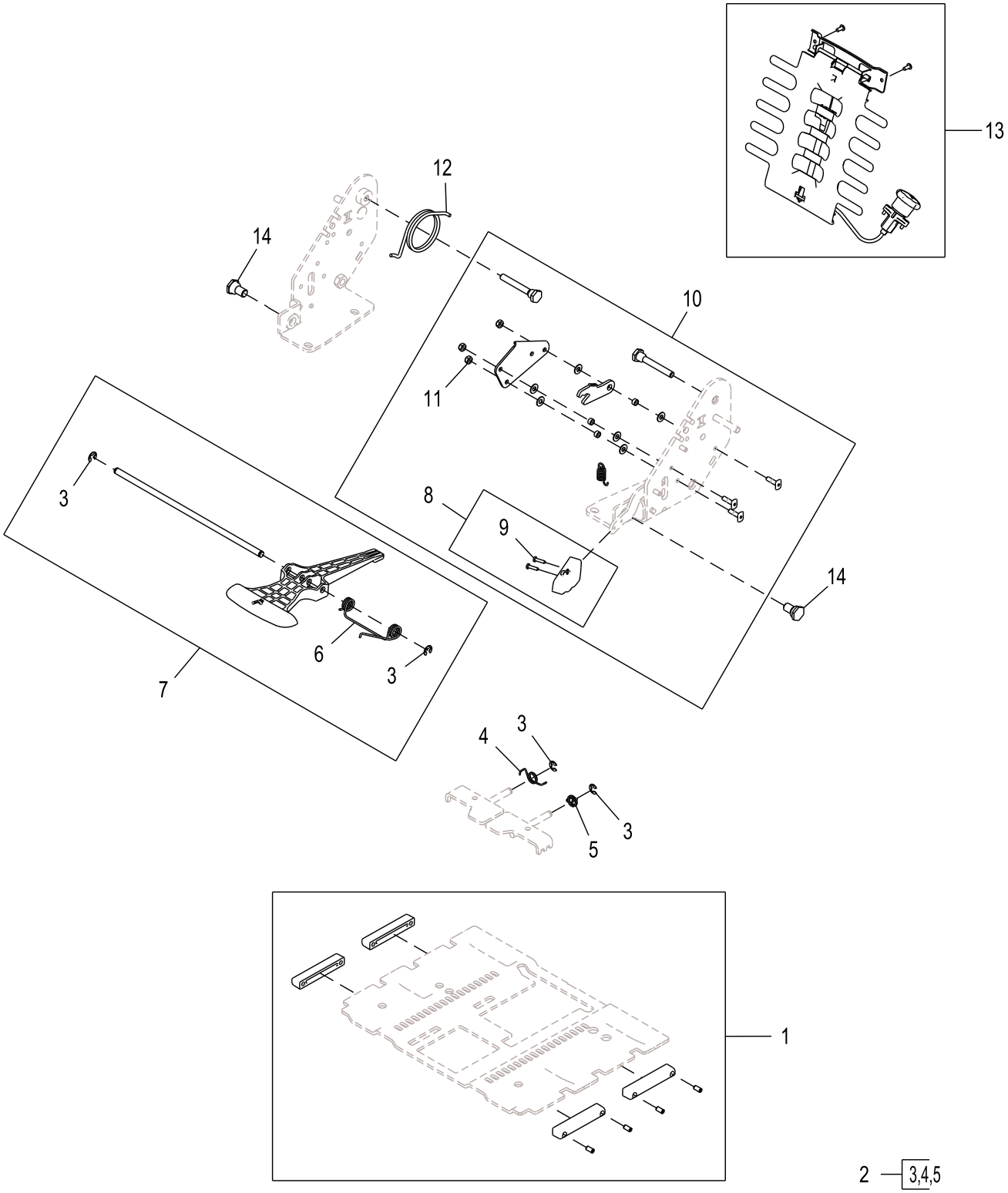

AT339829_TX1080852

Item	*Nº peça*	*Descrição*	*Qtde*	*Nº série*	*Notas*
1	AT209020	Kit p/assento	1		Conjunto de Corrediças
2	AT209021	Conj. de peças da mola	1		Corrediça
3	R72655	Anel de pressão	4		
4	T163334	Mola	1		Lado Direito
5	T163335	Mola	1		Lado Esquerdo
6	T163336	Mola de torção	1		
7	AT209022	Kit p/assento	1		Controle de Deslizamento
8	AT209025	Kit botão do assento	1		Botão do Reclinador
9	37H121	Parafuso	2		
10	AT209225	Kit p/assento	1		Reclinador
11	M453T	Porca de segurança	3		6.350 mm (1/4")
12	AT361356	Conj. de peças da mola	1		
13	AT361358	Kit p/assento	1	-641733	Apoio Lombar
	AT415346	Kit p/assento	1	641734-	Apoio Lombar
14	T55198	Parafuso	2		

Seat Suspension for Premium Seat
Suspension de siège pour siège Premium
Suspensão do Assento para Assento Premium
Suspensión del asiento para asiento premium

AT361363_TX1080478 B.1

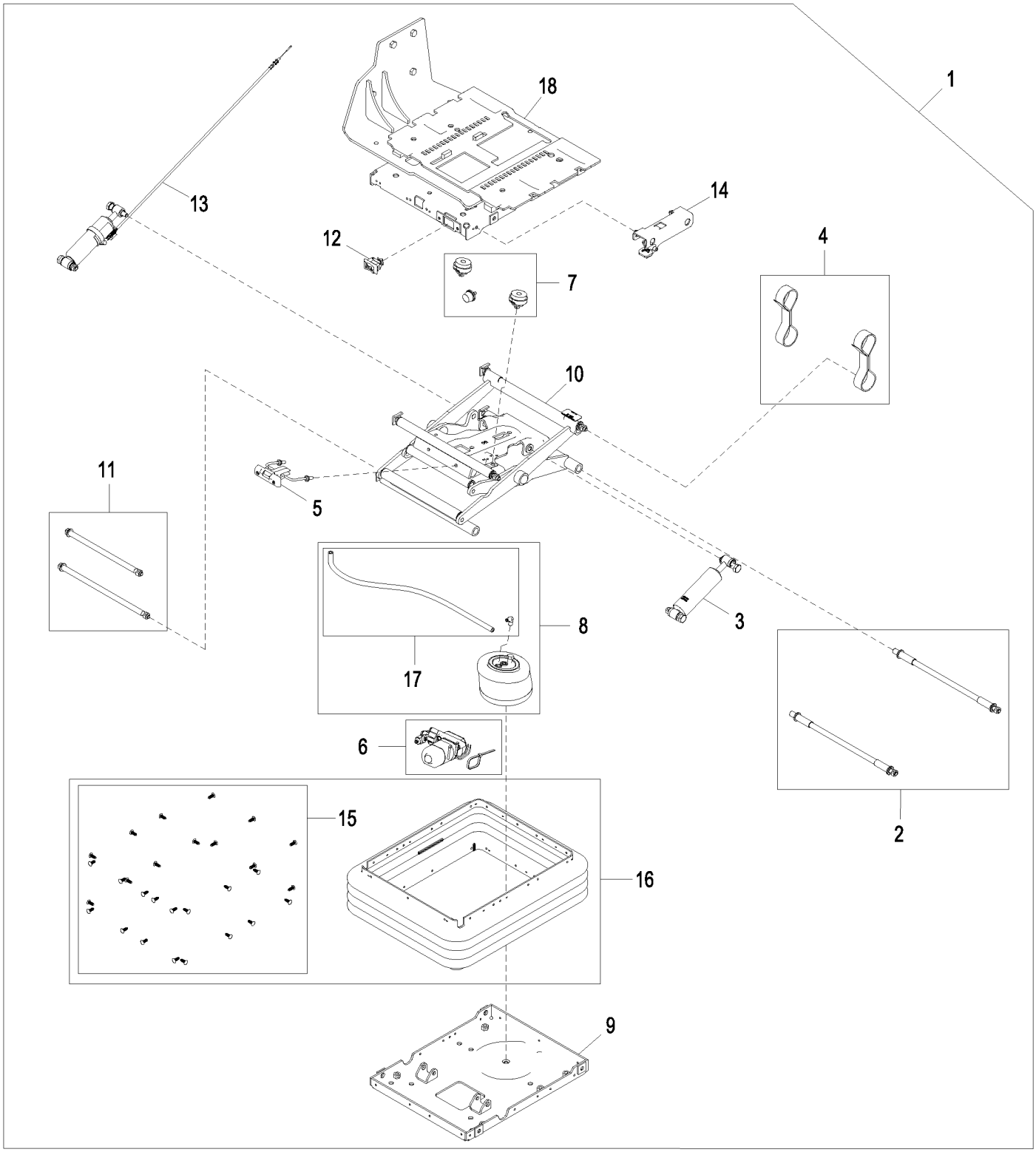

AT361363_TX1080478

Item	*Nº peça*	*Descrição*	*Qtde*	*Nº série*	*Notas*
1	AT361363	SuSpenSão do aSSento	1		
2	AT173313	Kit do eixo	1		
3	AT361458	Kit absorvedor choque asse	1		
4	AT361459	Correia	1		Controlador
5	AT361460	Kit da alavanca	1		Indicador da Zona de Ajuste
6	AT398260	Kit do compressor	1		SUB FOR AT361462
7	AT361463	Pára-choque	1		
8	AT361539	Kit p/ assento	1		
9	AT384605	Carcaça	1		
10	AT384606	Kit da articulação	1		Braço de Corte
11	AT384607	Kit do eixo	1		
12	AT384608	Interruptor de alavanca	1		
13	AT384609	Kit absorvedor choque asse	1		
14	AT384610	Kit da alavanca	1		Ajuste do Amortecimento
15	AT384611	Kit do retentor	1		
16	AT384612	Kit suspensão do assento	1		
17	AT384613	Kit mangueira	1		
18	AT384822	Carcaça	1		

Rear Hanging Step
Marchepied arrière suspendu
Degrau Suspenso Traseiro
Escalón trasero colgante

TX1040926 A.1

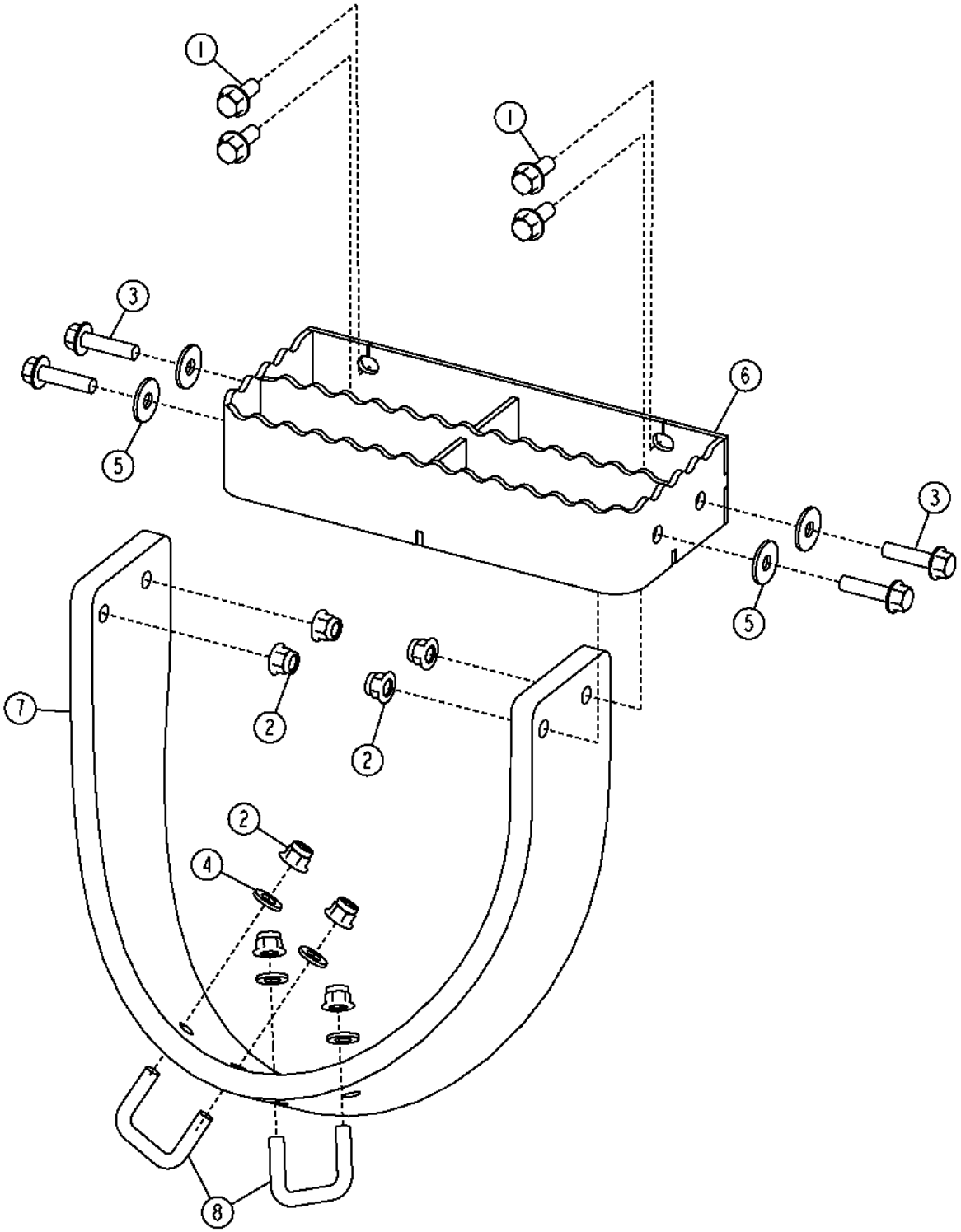

Item	*Nº peça*	*Descrição*	*Qtde*	*Nº série*	*Notas*
1	19M7785	Parafuso	4		M10 X 25
2	14M7400	Porca de segurança	8		M10
3	19M7804	Parafuso	4		M10 X 40
4	24M7239	Arruela	4		10.700 X 21 X 2.500 mm
5	24M7296	Arruela	4		10.500 X 30 X 2.500 mm
6	T263491	Degrau	1		(SUB FOR AT228809)
7	T217427	Correia	1		Borracha
8	W29909	Parafuso u	2		

Close Mounted Steps
Marches rapprochées
Degraus Montados Próximos
Peldaños de montaje estrecho

AT206897_TX1094175 A.1

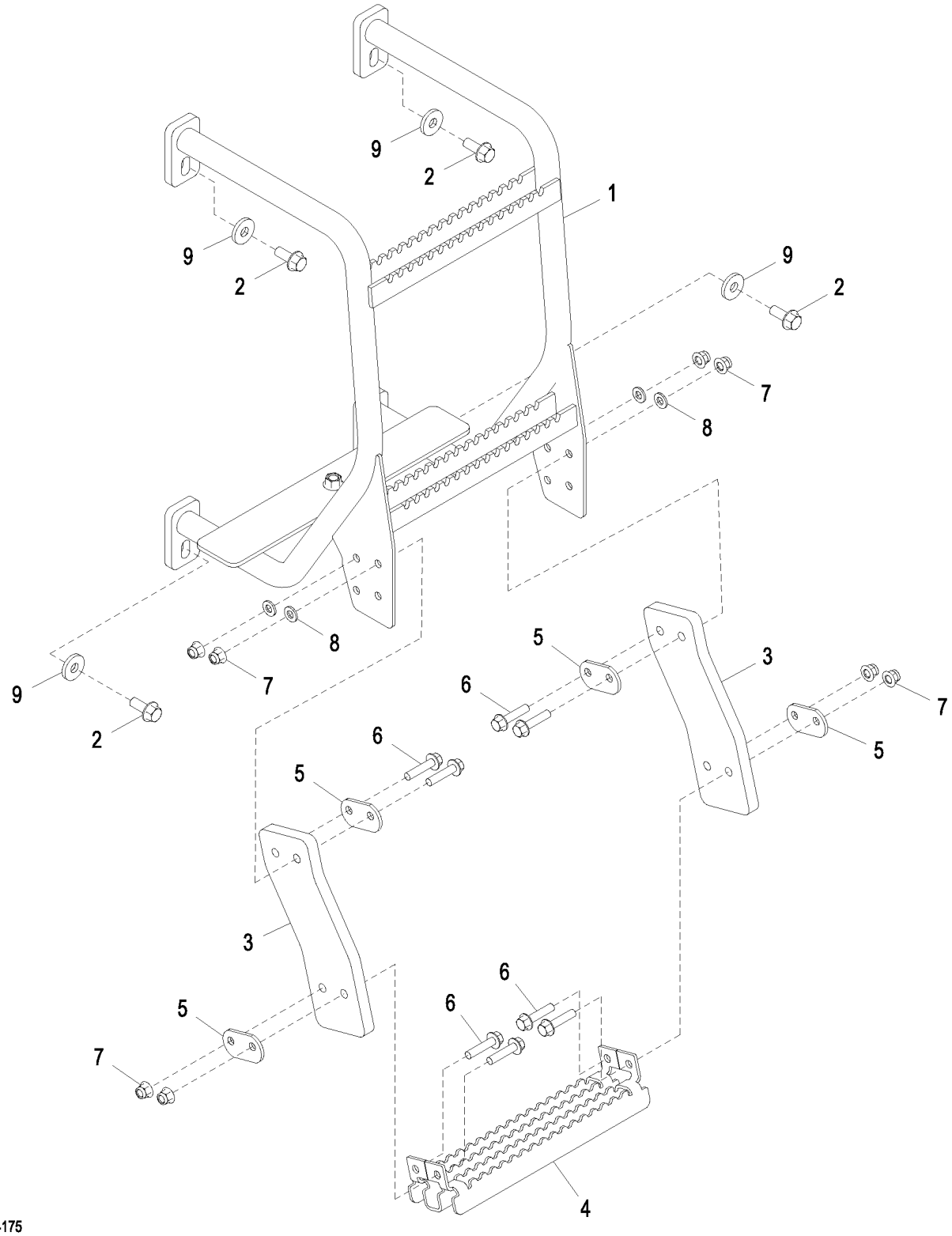

AT206897_TX1094175

Item	*Nº peça*	*Descrição*	*Qtde*	*Nº série*	*Notas*
1	AT327485	Degrau	1		
2	19M7789	Parafuso	4		M12 X 30
3	T177503	Correia	2		
4	T260355	Degrau	1		(SUB FOR T176870)
5	T173779	Correia	4		
6	19M7805	Parafuso	8		M10 X 45
7	14M7400	Porca de segurança	8		M10
8	24M7239	Arruela	4		10.700 X 21 X 2.500 mm
9	24M7226	Arruela	4		13 X 35 X 5 mm

Access Platform and Steps
Plate-forme accès et marches
Plataforma de Acesso e Degraus
Plataforma de acceso y peldaños

AT338748_TX1080336 B.1

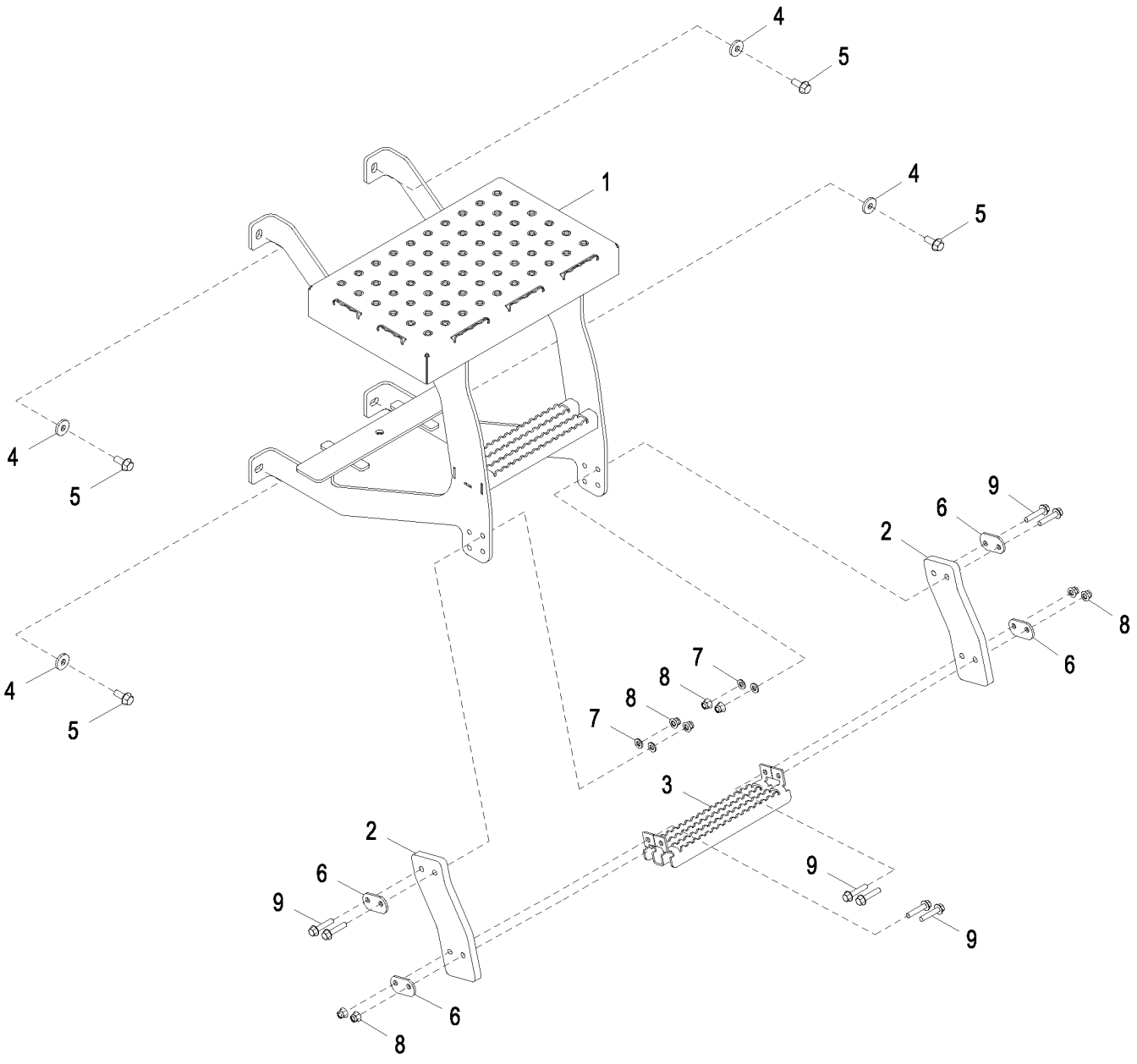

AT338748_TX1080336

Item	*Nº peça*	*Descrição*	*Qtde*	*Nº série*	*Notas*
1	AT389291	Degrau	1		SUB FOR AT340603 OR AT372048
2	T177503	Correia	2		
3	T260355	Degrau	1		SUB FOR AT225618
4	24M7226	Arruela	4		13 X 35 X 5 mm
5	19M7789	Parafuso	4		M12 X 30
6	T173779	Correia	4		
7	24M7239	Arruela	4		10.700 X 21 X 2.500 mm
8	14M7400	Porca de segurança	8		M10
9	19M7806	Parafuso	8		M10 X 50

Front Console
Console avant
Console Dianteiro
Consola delantera

AT328195_TX1108179 A.2

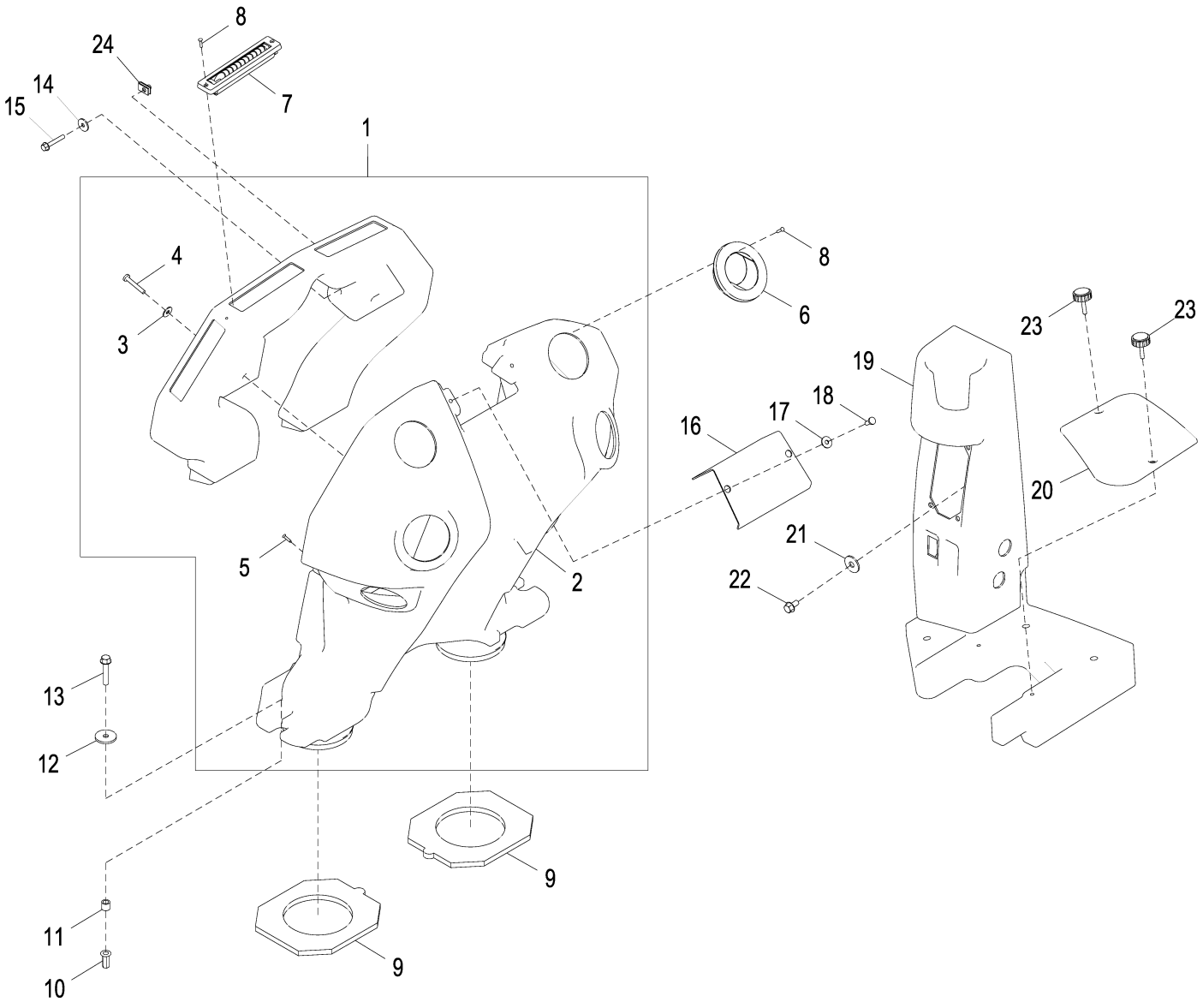

AT328195_TX1108179

Item	*Nº peça*	*Descrição*	*Qtde*	*Nº série*	*Notas*
1	AT362867	Duto de ar	1		SUB FOR AT350850
2	T239329	Duto de ar	1		
3	24H1821	Arruela	2		9/32" X 47/64" X 1/16"
4	21M7403	Parafuso	2		M6 X 40
5	37M7333	Parafuso	4		
6	AT227669	Veneziana de aeração	6		
7	AZ43305	Bico	4		
8	37M7333	Parafuso	32		
9	T228567	Vedação	2		
10	T196079	Porca	3		
11	28H3450	Espaçador	3		0.364" X 0.540" X 1/2"
12	24H1296	Arruela	3		11/32" X 1-3/8" X 0.134"
13	19M7799	Parafuso	3		M8 X 45
14	24M7100	Arruela	2		6.600 X 22 X 2 mm
15	19M7797	Parafuso	2		M6 X 40
16	T239330	Placa	1		
17	24H1821	Arruela	2		9/32" X 47/64" X 1/16"
18	21M7292	Parafuso	2		M6 X 16
19	T227679	Painel de controle	1		
20	T216111	Painel	1		
21	24M7296	Arruela	3		10.500 X 30 X 2.500 mm
22	19M7865	Parafuso	3		M8 X 16
23	AT325667	Botão	2		
24	M84972	Porca	2		

Right Underfloor Air Duct
Conduit d'air sous le plancher droit
Duto de Ar Direito Sob o Piso
Conducto de aire derecho debajo de piso

AT353192_TX1084484 A.1

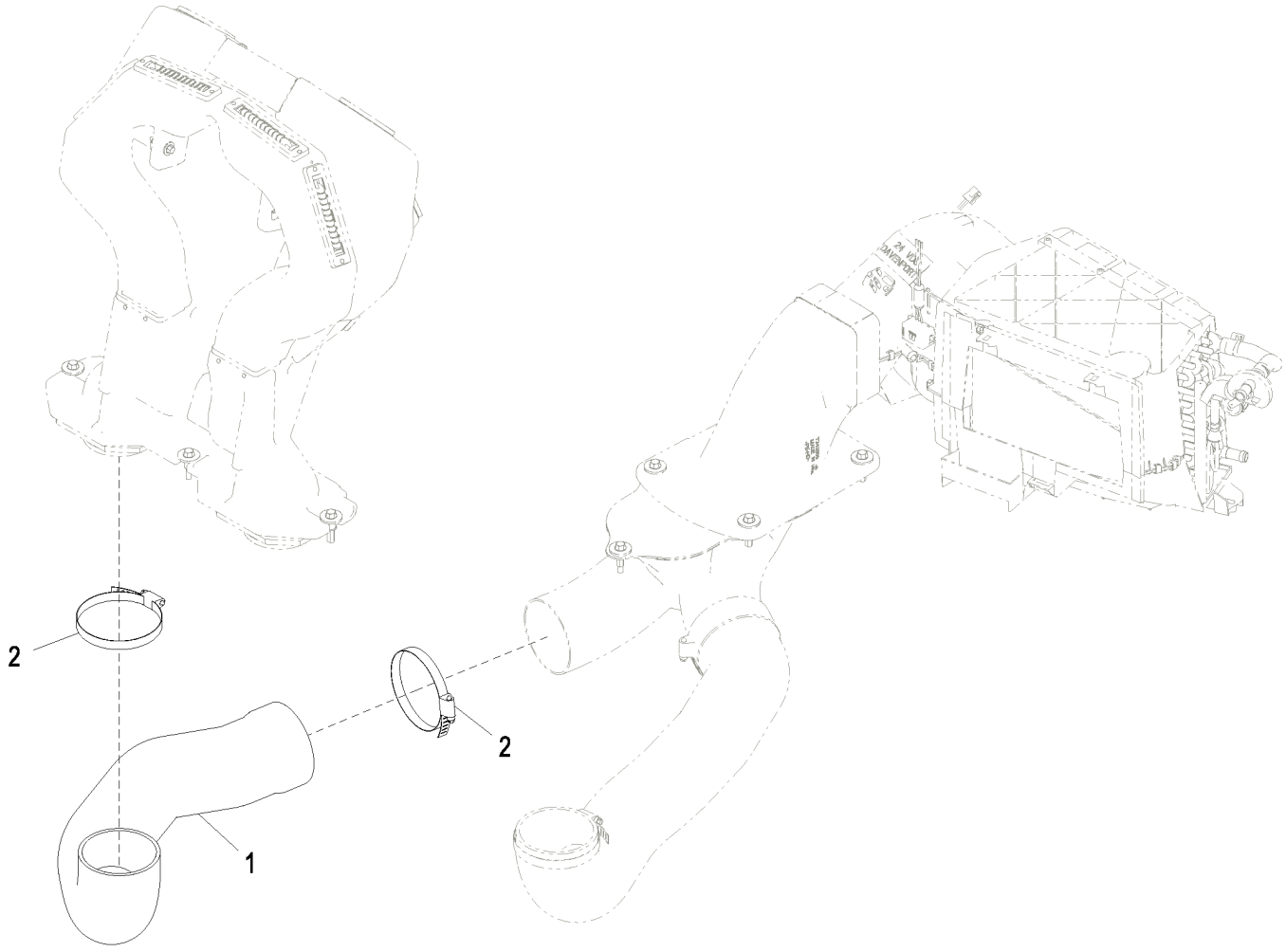

AT353192_TX1084484

Item	*Nº peça*	*Descrição*	*Qtde*	*Nº série*	*Notas*
1	T226101	Duto de ar	1		
2	RE40281	Braçadeira	2		

HVAC Ducts
Conduits de chauffage/climatisation
Dutos do HVAC
Conductos de climatización

AT389085_TX1086479 A.1

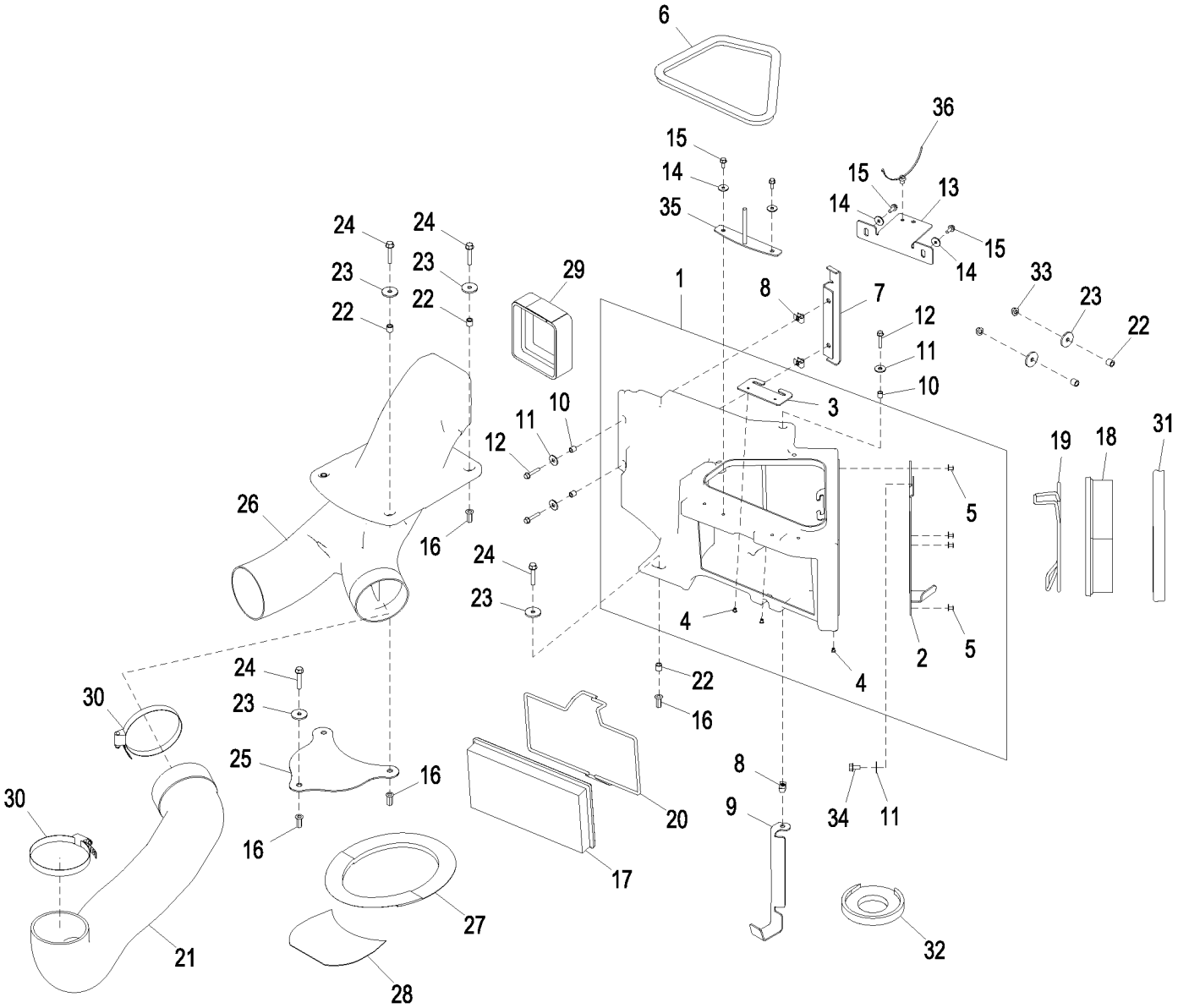

AT389085_TX1086479

Item	*Nº peça*	*Descrição*	*Qtde*	*Nº série*	*Notas*
1	AT333376	Carcaça	1		
2	T206616	Placa	1		
3	T206813	Apoio	1		
4	R79033	Rebite	5		
5	T184345	Rebite	4		
6	T203495	Isolador	1		
7	T206626	Apoio	1		
8	R134098	Porca	3		
9	T206625	Apoio	1		
10	T164945	Espaçador	3		
11	24M7298	Arruela	4		8.400 X 25 X 2 mm
12	19M8290	Parafuso	3		M6 X 35
13	T206627	Correia	1		
14	24M7100	Arruela	4		6.600 X 22 X 2 mm
15	19M7775	Parafuso	4		M6 X 16
16	T196079	Porca	6		
17	AT307501	Filtro de ar	1		Filtro de Ar de Recirculação da Cabine
18	AT191102	Filtro de ar	1		Filtro de Ar Fresco da Cabine
19	T267036	RetentoR	1		
20	T267035	RetentoR	1		
21	T242832	Duto de ar	1		
22	28H3450	Espaçador	7		0.364" X 0.540" X 1/2"
23	24H1296	Arruela	8		11/32" X 1-3/8" X 0.134"
24	19M7799	Parafuso	6		M8 X 45
25	T228568	Placa	1		
26	T242809	Duto de ar	1		
27	T228569	Isolador	1		
28	T228570	Vedação	1		
29	AT308935	Isolador	1		
30	RE40281	Braçadeira	2		
31	T202745	Isolador	1		
32	T228572	Isolador	1		
33	14M7298	Porca com flange	2		M8
34	19M7865	Parafuso	1		M8 X 16
35	AT356453	RetentoR	1		
36	T209627	Braçadeira	1		

Heater Hoses
Flexibles de chauffage
Mangueiras do Aquecedor
Mangueras de calefactor

TX1047619 A.1

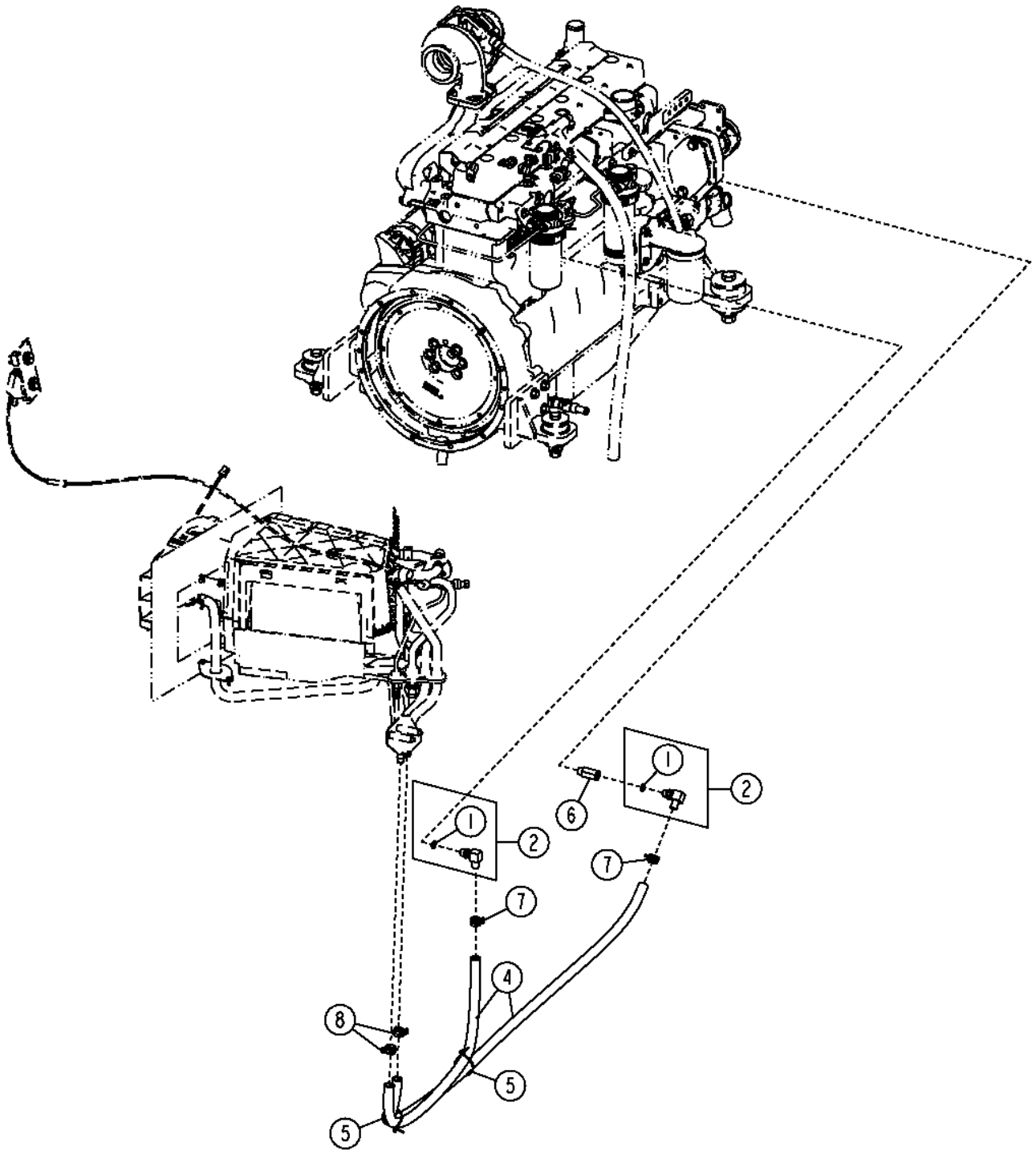

TX1047619

Item	*Nº peça*	*Descrição*	*Qtde*	*Nº série*	*Notas*
1	51M7043	Anel o	2		15.300 X 2.200 mm
2	AT174697	Conexão em ângulo	2		
4	.....	Mangueira em metro	2		(MAKE FROM TY22328) (CTL)
5	R44302	Cinta	2		
6	RE520229	Adaptador	1		
7	T184924	Abraçadeira para mangueira	2		
8	R117721	Braçadeira	2		

A/C Compressor and Lines
Conduites et compresseur de climatisation
Compressor do A/C e Linhas
Compresor y tuberías de aire acondicionado

AT387235_TX1101142 A.1

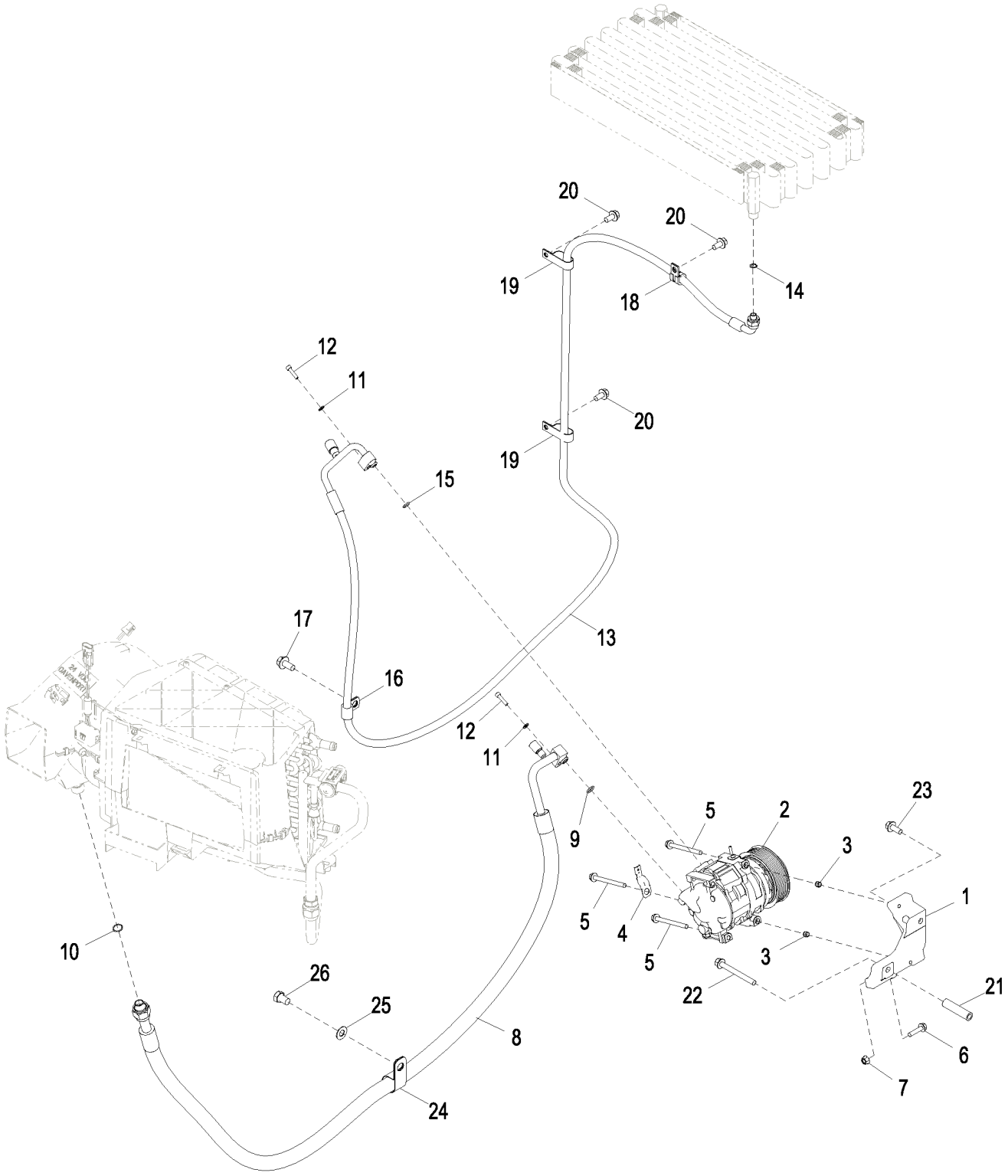

AT387235_TX1101142

Item	*Nº peça*	*Descrição*	*Qtde*	*Nº série*	*Notas*
1	T277801	Apoio	1		
2	AT367640	Compressor	1		
3	34M7189	Pino elástico	2		11 X 8 mm
4	57M8736	Acessório conexão elétrica	1		
5	19M7913	Parafuso	3		M8 X 90
6	19M7897	Parafuso	1		M8 X 35
7	14M7298	Porca com flange	1		M8
8	AT388874	Mangueira	1		
9	51M7090	Anel o	1		13.400 X 2.400 mm
10	R183412	Anel o	1		
11	24M7293	Arruela	2		6.500 X 13 X 1.600 mm
12	19M8505	Parafuso	2		M6 X 25
13	AT388933	Mangueira	1		
14	R183410	Anel o	1		
15	51M7089	Anel o	1		10.800 X 2.400 mm
16	T64784	Presilha	1		
17	19M7788	Parafuso	1		M12 X 25
18	T74416	Braçadeira	1		
19	R56171	Presilha	2		
20	19M7784	Parafuso	3		M10 X 20
21	28H2659	Bucha	1		0.423" X 0.675" X 2-3/4"
22	R136508	Parafuso	1		
23	19M7785	Parafuso	1		M10 X 25
24	T150753	Braçadeira	1		
25	24H1261	Arruela	1		9/16" X 1-1/8" X 0.060"
26	19M8962	Parafuso sextavado	1		M14 X 20

Cooling Package Cover
Couvercle d'ensemble de refroidissement
Tampa do Sistema de Arrefecimento
Cubierta de conjunto de enfriamiento

TX1013299 A.1

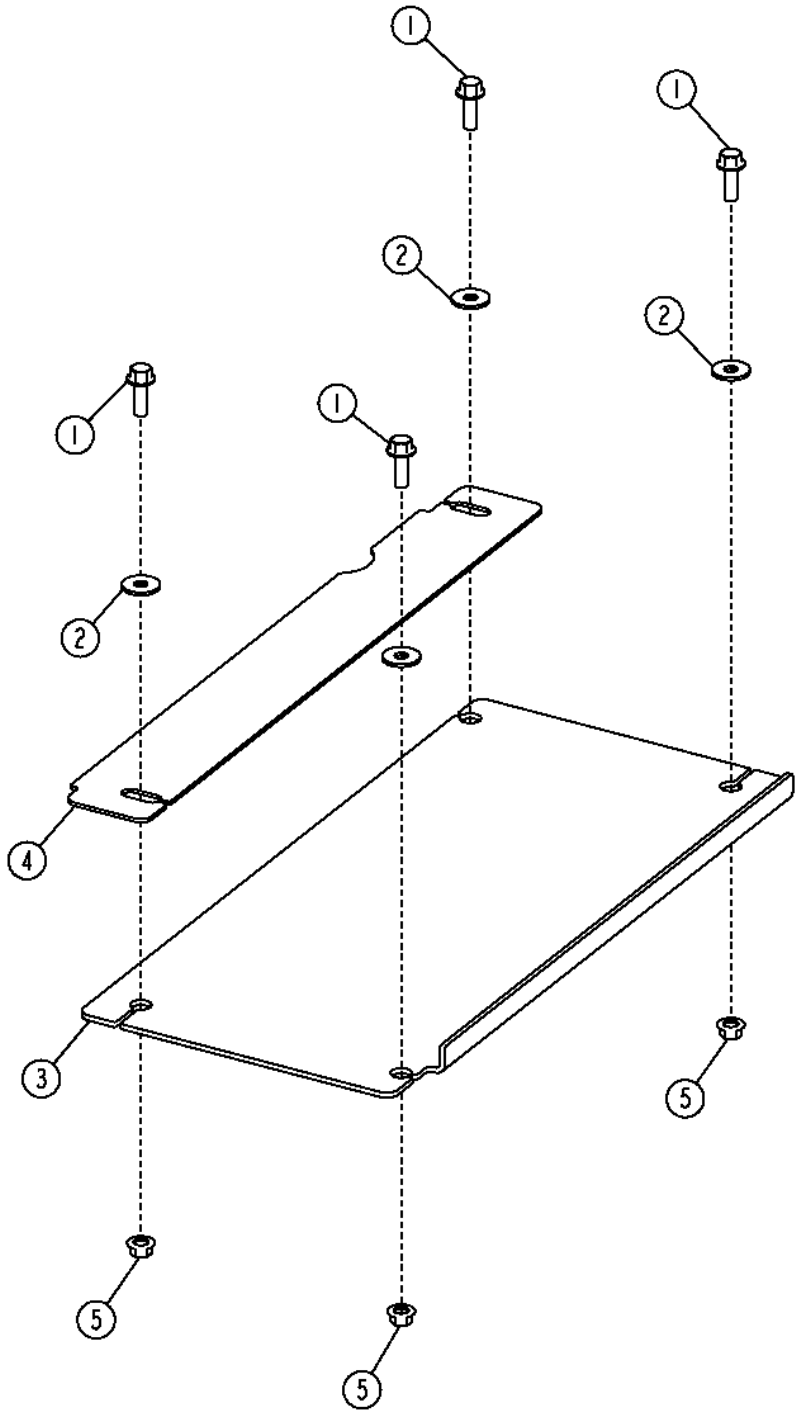

TX1013299

Item	*Nº peça*	*Descrição*	*Qtde*	*Nº série*	*Notas*
1	19M7786	Parafuso	4		M10 X 30
2	24M7296	Arruela	4		10.500 X 30 X 2.500 mm
3	T196698	Capa	1		
4	T200820	Capa	1		
5	14M7296	Porca com flange	4		M10

A/C Condenser
Condenseur de climatisation
Condensador do Ar Condicionado
Condensador de acondicionador de aire

TX1048921 A.1

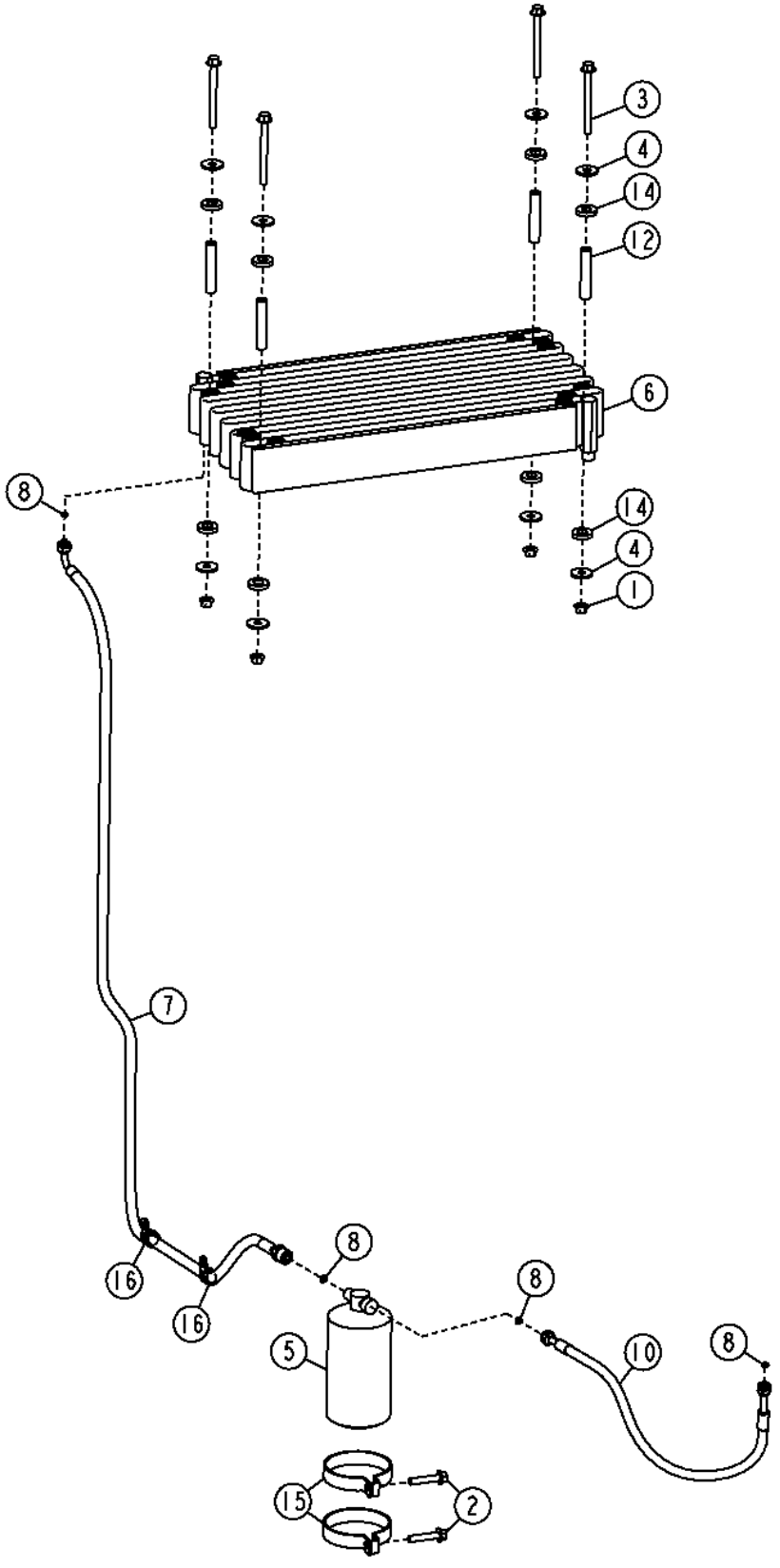

Item	*Nº peça*	*Descrição*	*Qtde*	*Nº série*	*Notas*
1	14M7296	Porca com flange	4		M10
2	19M7806	Parafuso	2		M10 X 50
3	19M7836	Parafuso	4		M10 X 110
4	24M7101	Arruela	8		11 X 34 X 3 mm
5	AT162848	Depósito Desumidificador	1		
6	AT228240	Condensador de vapor	1		
	AT307612	Trocador de calor	1		Ambiente Agressivo
7	AT280631	Mangueira do ar condicionad	1		
8	R183409	Anel o	4		
10	AT340231	Mangueira	1		
12	N117290	Espaçador	4		
14	T158424	Arruela	8		
15	T190513	Braçadeira	2		
16	T76252	Braçadeira	2		

HVAC Module Lines and Control Cable
Conduites et câble de commande du module de chauffage, ventilation et climatisation
Linhas e Cabo de Controle do Módulo HVAC
Cable de control y tuberías del módulo de climatización

AT371236_TX1083723 A.2

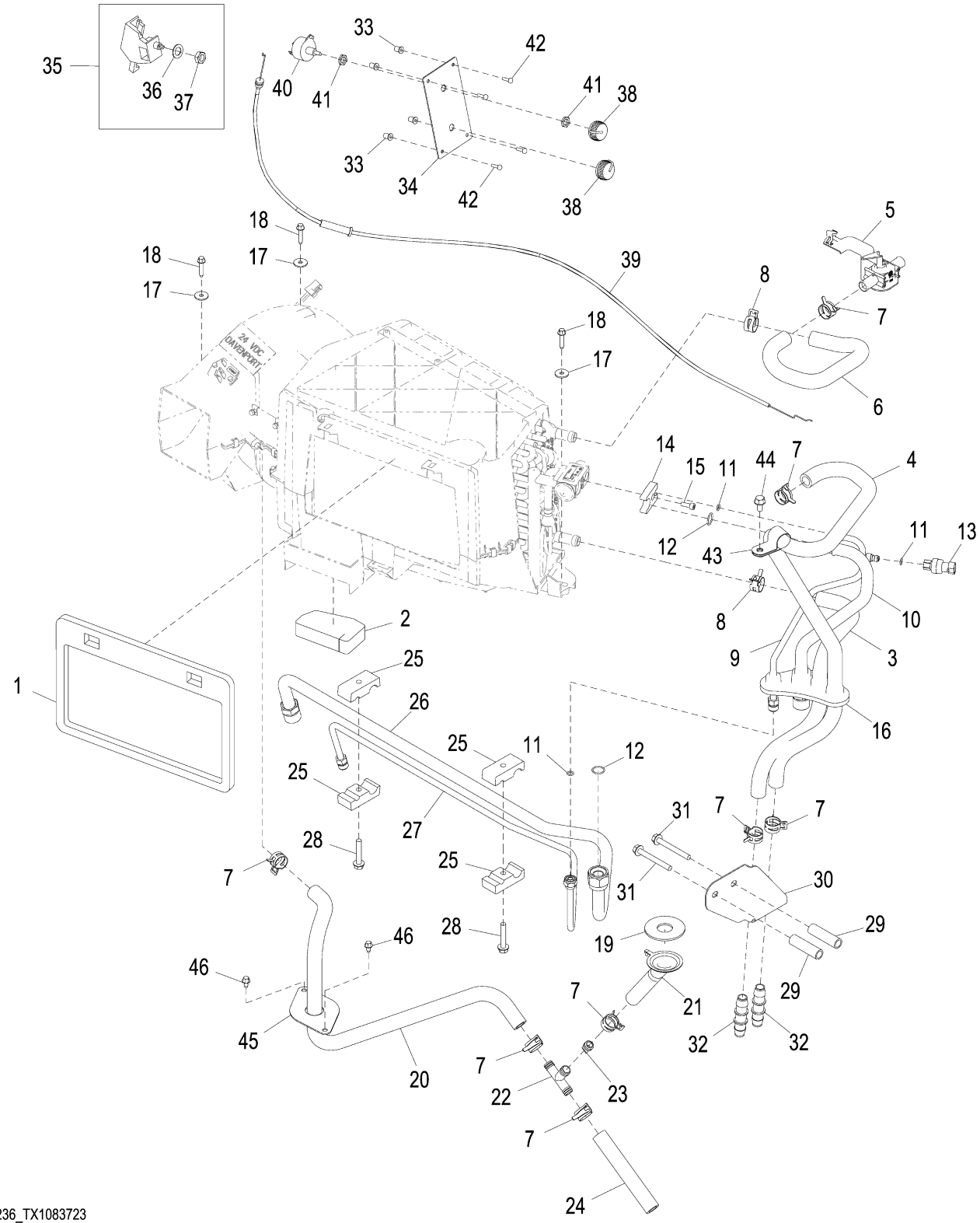

AT371236_TX1083723

Item	*Nº peça*	*Descrição*	*Qtde*	*Nº série*	*Notas*
1	T202742	Vedação	1		
2	T204124	Apoio	1		
3	T245141	Mangueira	1		Entrada
4	T261665	Mangueira	1		Saída
5	RE263090	VálVula	1		Água
6	T261666	Mangueira	1		Saída
7	AT330787	Braçadeira	8		SUB FOR R117721
8	AT330787	Braçadeira	2		SUB FOR T184924
9	AT341630	Tubulação	1		INCLUDES R60170
	R60170	VálVula	1		Refrigeração, Não Ilustrado
10	AT341613	Tubulação	1		Sucção
11	R10093	Anel o	3		7.645 X 1.778 mm (0.301" X 0.070")
12	T143169	Anel o	2		17.170 X 1.778 mm (0.676" X 0.070")
13	RE157329	Interruptor	1		
14	R125223	Placa	1		
15	19M8553	Parafuso	1		M6 X 16
16	T166297	Passa-fio	1		
17	24M7100	Arruela	3		6.600 X 22 X 2 mm
18	37M7104	Parafuso	3		M6 X 30
19	T265735	Isolador	1		
20	T257800	Mangueira	1		
21	T239763	Funil	1		
22	R115893	Conexão em t	1		
23	H150385	VálVula de retenção	1		
24	.....	Mangueira em metro	1		MAKE FROM TY22328, CTL 0.5 ft.
25	H114865	Braçadeira	4		
26	AT352302	Tubulação	1		Sucção, SUB FOR AT388958
27	AT352303	Tubulação	1		
28	19M8318	Parafuso	2		M8 X 45
29	28H3388	Bucha	2		0.493" X 0.675" X 2-3/8"
30	T245139	Apoio	1		
31	19M7803	Parafuso	2		M8 X 70
32	T160492	Conexão	2		
33	T82792	Porca	4		
34	T228574	Painel de instrumentos	1		
35	RE46742	Controle	1		Controle de Temperatura
36	12H292	Arruela de pressão	1		1/2"
37	14H934	Porca	1		7/16"
38	AL76568	Botão	2		
39	AT347919	Cabo de puxar e empurrar	1		
40	RE43497	Interruptor	1		
41	R44165	Porca de segurança	2		
42	T82791	Parafuso	4		4.166 X 16.002 mm (0.164" X 0.630")
43	T140924	Braçadeira	1		
44	19M7865	Parafuso	1		M8 X 16
45	T244758	Placa	1		
46	37M7089	Parafuso	2		M6 X 12

HVAC Module Lines and Control Cable (Heater Only)
Conduites et câble de commande du module de chauffage, ventilation et climatisation (chauffage seulement)
Linhas e Cabo de Controle do Módulo HVAC (Somente Aquecedor)
Cable de control y tuberías del módulo de climatización (sólo calefactor)

AT371271_TX1083722 B.1

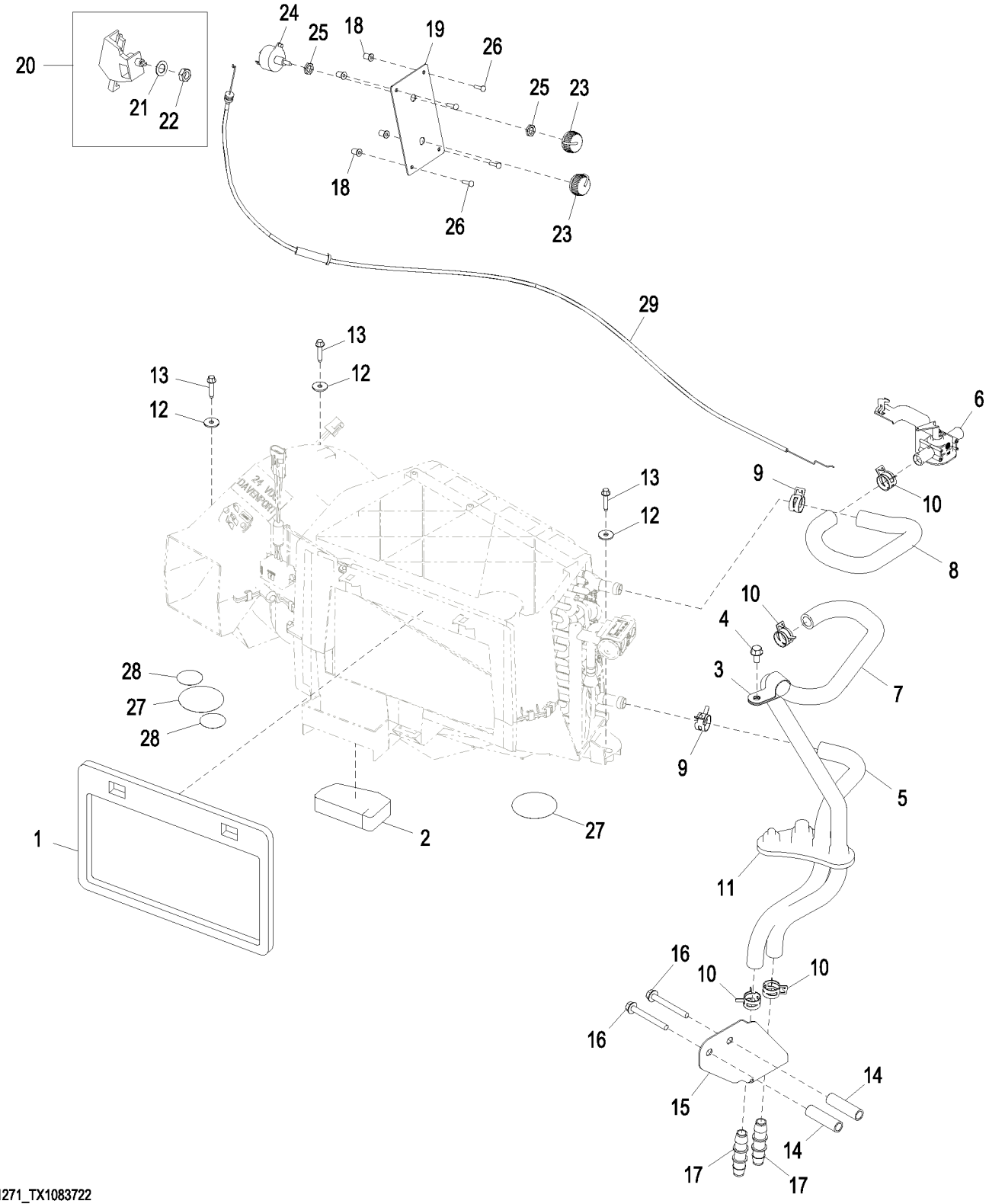

AT371271_TX1083722

Item	*Nº peça*	*Descrição*	*Qtde*	*Nº série*	*Notas*
1	T202742	Vedação	1		
2	T204124	Apoio	1		
3	T140924	Braçadeira	1		
4	19M7865	Parafuso	1		M8 X 16
5	T245141	Mangueira	1		Entrada
6	RE263090	VálVula	1		Água
7	T261665	Mangueira	1		Saída
8	T261666	Mangueira	1		Saída
9	AT330787	Braçadeira	2		SUB FOR T184924
10	AT330787	Braçadeira	4		SUB FOR R117721
11	T166297	Passa-fio	1		
12	24M7100	Arruela	3		6.600 X 22 X 2 mm
13	37M7104	Parafuso	3		M6 X 30
14	28H3388	Bucha	2		0.493" X 0.675" X 2-3/8"
15	T245139	Apoio	1		
16	19M7803	Parafuso	2		M8 X 70
17	T160492	Conexão	2		
18	T82792	Porca	4		
19	T228574	Painel de instrumentos	1		
20	RE46742	Controle	1		Controle de Temperatura
21	12H292	Arruela de pressão	1		1/2"
22	14H934	Porca	1		7/16"
23	AL76568	Botão	2		
24	RE43497	Interruptor	1		
25	R44165	Porca de segurança	2		11.125 mm (7/16")
26	T82791	Parafuso	4		4.166 X 16.002 mm (0.164" X 0.630")
27	T206106	Etiqueta	2		Círculo Cinza
28	T186793	Etiqueta	2		Círculo Cinza
29	AT347919	Cabo de puxar e empurrar	1		

HVAC Module Components
Composants module chauffage, ventilation et climatisation
Componentes do Módulo do HVAC
Componentes de módulo de climatización

AT369393_TX1079061 B.1

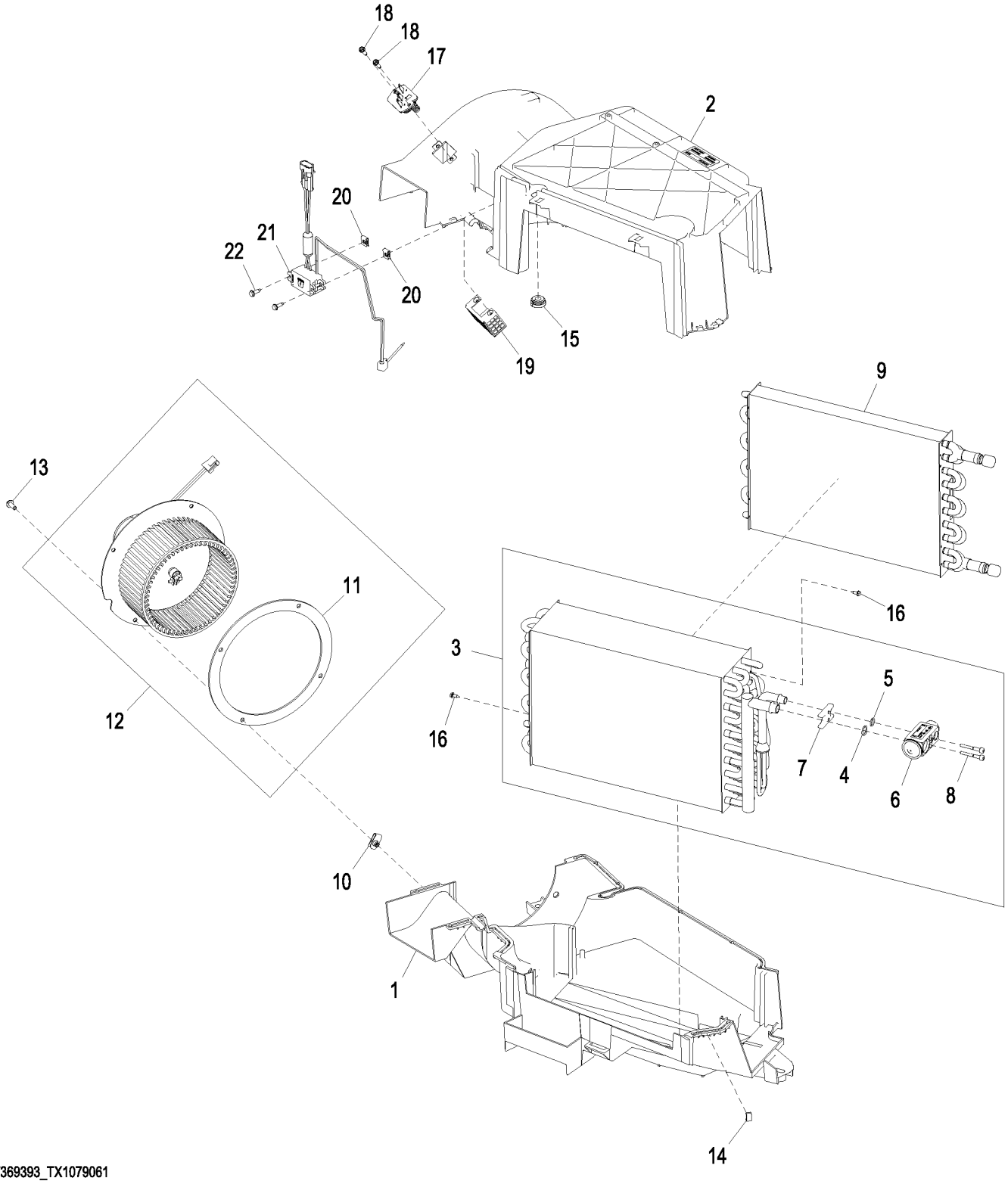

AT369393_TX1079061

Item	*Nº peça*	*Descrição*	*Qtde*	*Nº série*	*Notas*
1	R244664	Carcaça	1		
2	T229918	Carcaça	1		
3	RE292236	Evaporador	1		
4	R33259	Anel o	1		13.995 X 1.778 mm (0.551" X 0.070")
5	R113050	Anel o	1		10.820 X 1.778 mm (0.426" X 0.070")
6	RE283957	VálVula	1		Válvula de Expansão
7	L77943	Placa	1		
8	PT11778	Parafuso	2		M5 X 38
9	AT362078	Núcleo	1		Núcleo do Aquecedor
10	M84972	Porca	4		
11	R162769	Vedação	1		
12	AT365431	Motor da ventoinha	1		
13	19M7775	Parafuso	4		M6 X 16
14	R96248	Presilha	11		
15	T229919	Passa-fio	1		
16	R50279	Porca	2		
17	AT400491	ResistoR	1		Resistor de Rotação do Ventilador, SUB FOR AT318987
18	M74782	Porca	2		
19	T181958	Bandeja	4		
20	R50279	Porca	2		
21	AT427915	Interruptor	1		Interruptor de Controle de Congelamento do Ar-condicionado, SUB FOR AT341275
22	T178116	Parafuso sextavado	2		

HVAC Precleaner
Préfiltre de chauffage, ventilation et climatisation
Pré-limpador do HVAC
Prefiltro de climatización

AT389084_TX1086466 B.1

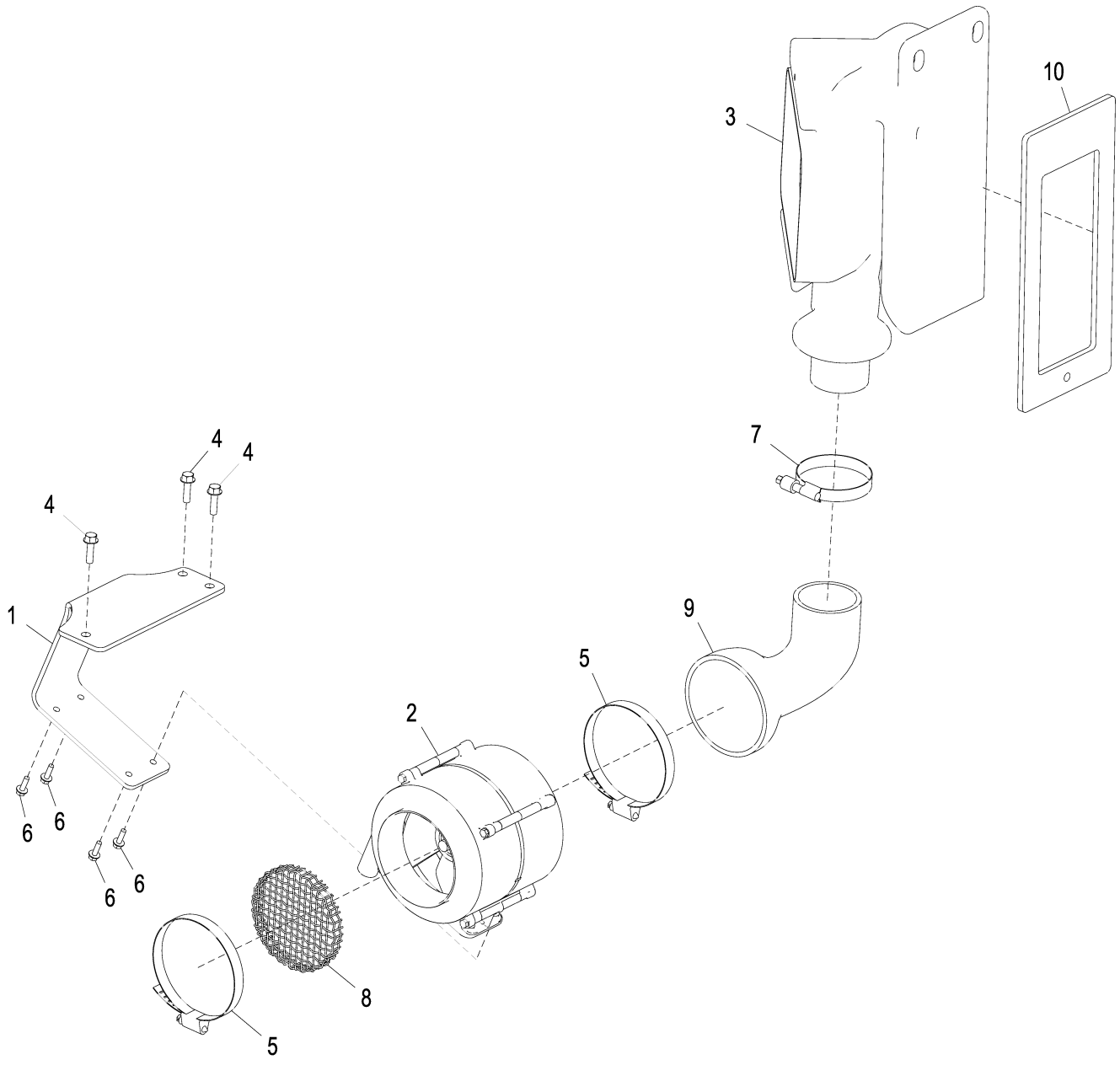

AT389084_TX1086466

Item	*Nº peça*	*Descrição*	*Qtde*	*Nº série*	*Notas*
1	AT359772	Placa	1		
2	AT302794	Pré-filtro	1		
3	T224882	Duto de ar	1		
4	19M7868	Parafuso	3		M8 X 30
5	RE40281	Braçadeira	2		
6	19M7862	Parafuso	4		M6 X 20
7	RE52702	Braçadeira	1		
8	T238611	Blindagem de tela	1		
9	T224884	Duto de ar	1		
10	T224883	Vedação	1		

Fresh Air Filter Duct
Conduit de filtre à air frais
Duto do Filtro de Ar Fresco
Conducto de filtro de aire fresco

AT389183_TX1086474 A.2

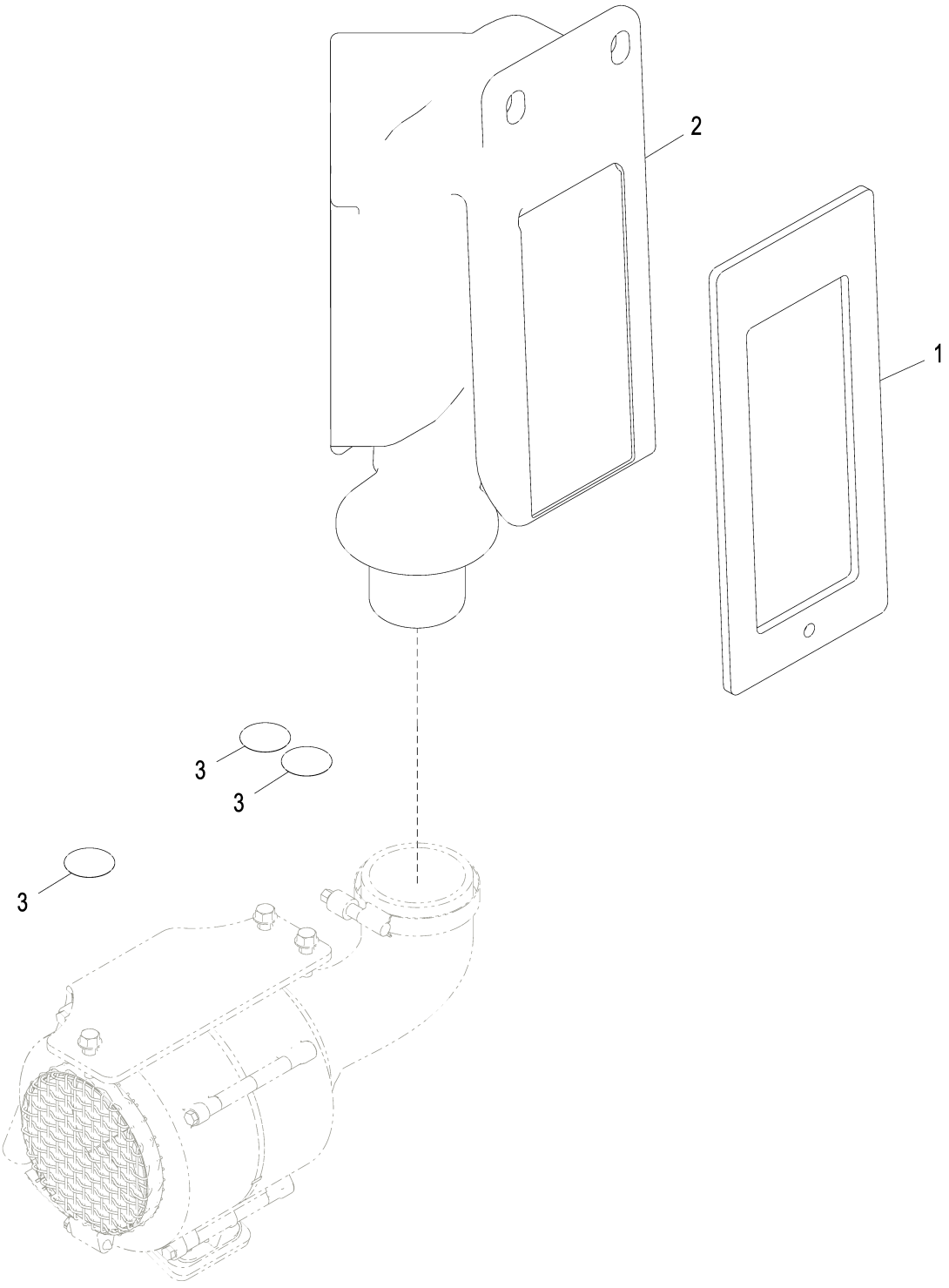

AT389183_TX1086474

Item	*Nº peça*	*Descrição*	*Qtde*	*Nº série*	*Notas*
1	T224883	Vedação	1		
2	T224881	Duto de ar	1		
3	T186793	Etiqueta	3		

Hood
Capot
Capô
Capó

AT338778_TX1093370 A.1

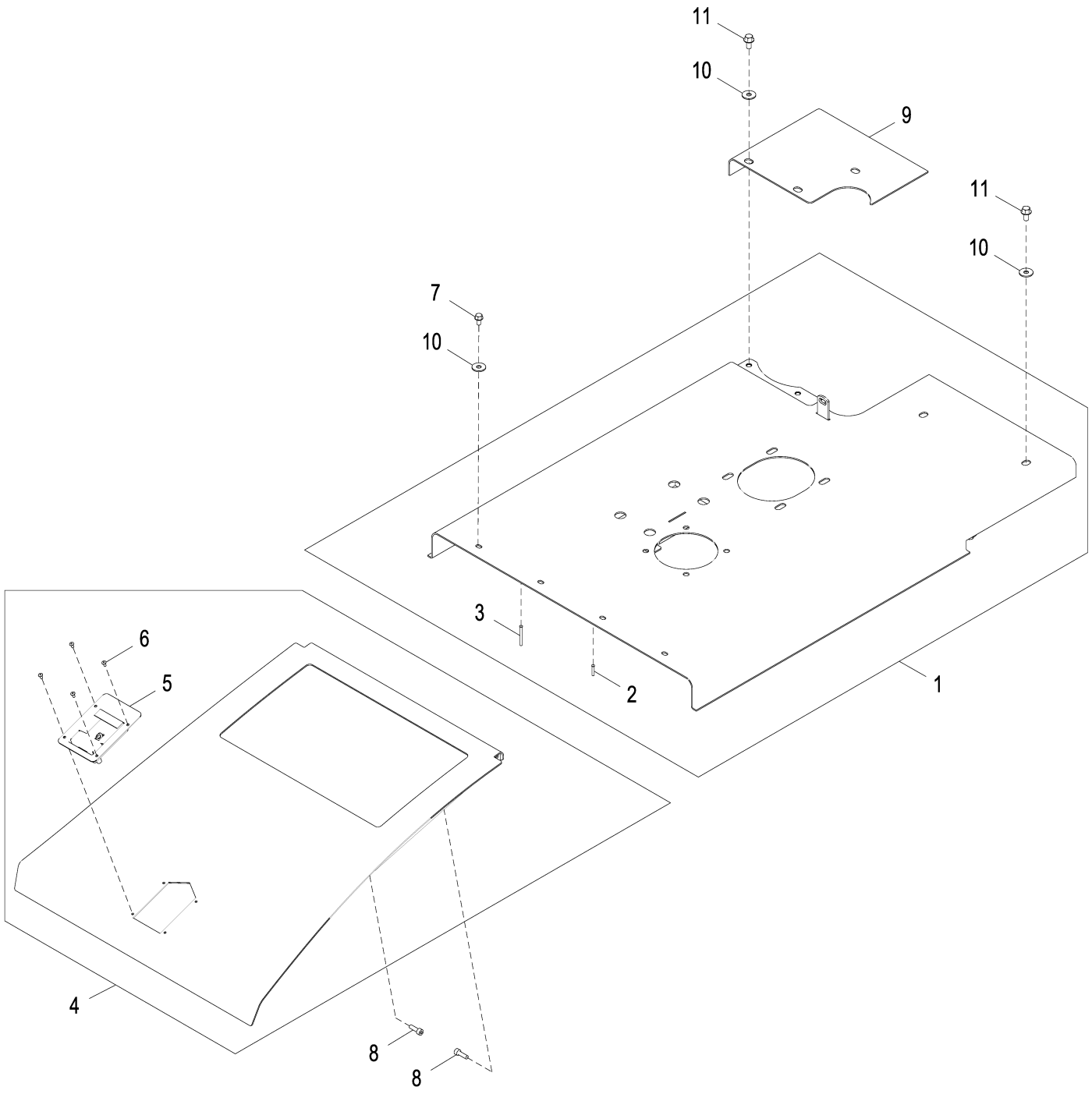

AT338778_TX1093370

Item	*Nº peça*	*Descrição*	*Qtde*	*Nº série*	*Notas*
1	AT342405	Capô	1		
2	T251098	Pino	1		
3	T251099	Pino	8		
4	AT327536	Capô	1		
5	AT221696	Trava	1		
6	H85233	Rebite	4		4.750 mm (3/16")
7	19M7865	Parafuso	4		M8 X 16
8	R186228	Parafuso sextavado	2		M8 X 25
9	T232552	Capa	1		
10	24M7296	Arruela	11		10.500 X 30 X 2.500 mm
11	19M7784	Parafuso	7		M10 X 20

Engine Side Shields
Panneaux latéraux de moteur
Blindagens Laterais do Motor
Escudos laterales de motor

AT407638_TX1100197 B.1

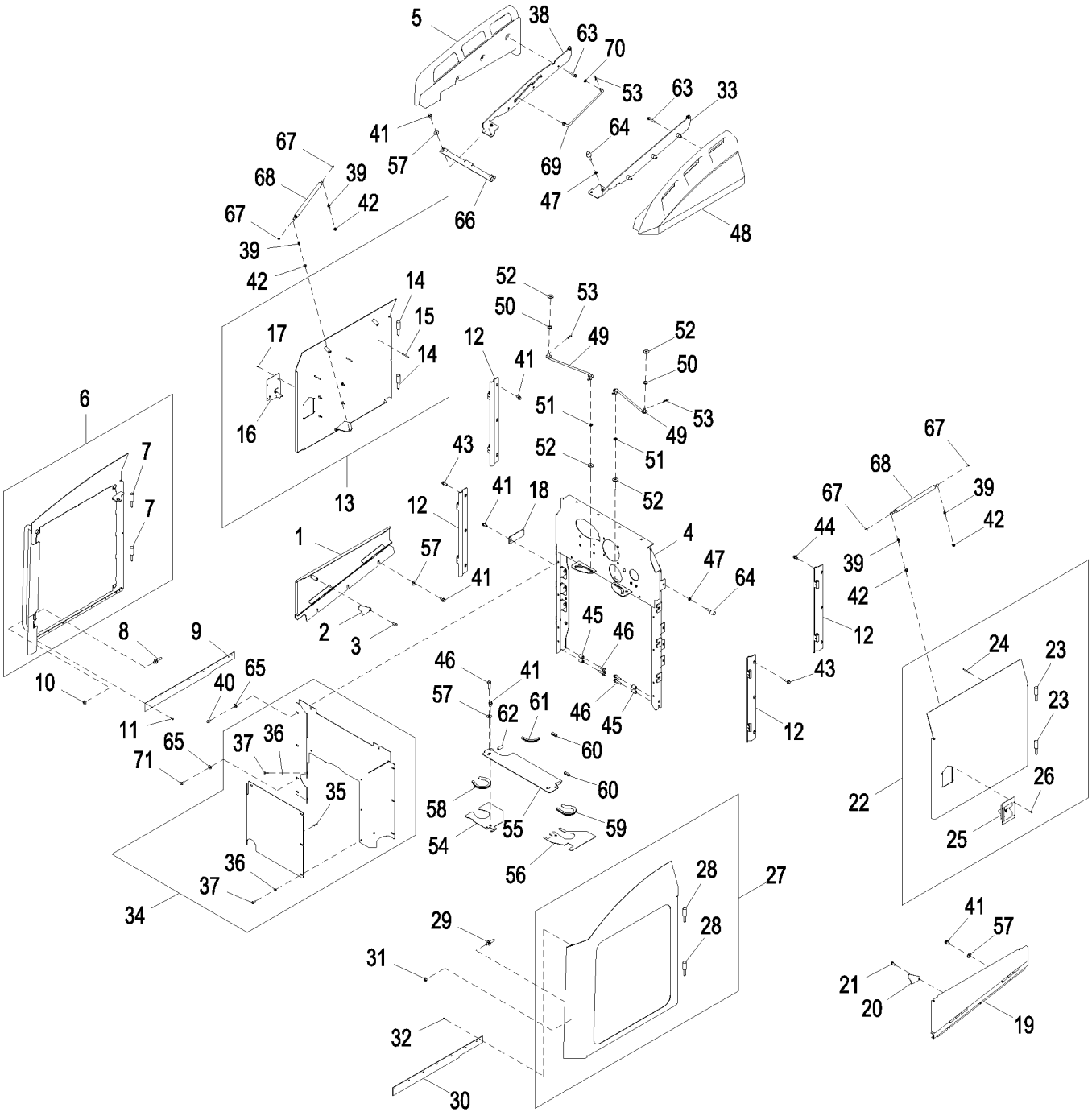

AT407638_TX1100197

Item	*Nº peça*	*Descrição*	*Qtde*	*Nº série*	*Notas*
1	AT407636	Porta	1		
2	T168119	Placa	1		
3	T105891	Parafuso sextavado	1		M10 X 20
4	AT407800	Chapa	1		
5	T197100	Alavanca	1		
6	**AT372340**	**Porta**	**1**		**Enchimento da Linha**
7	T173369	Pino	2		22.480 X 104.100 mm (0.885" X 4.098")
8	T201880	Pino	1		
9	T204624	Aba	1		
10	14M7296	Porca com flange	1		M10
11	M68628	Rebite	8		4.775 mm (3/16")
12	AT208159	Dobradiça	4		
13	AT360896	Porta	1		
14	T173369	Pino	2		22.480 X 104.100 mm (0.885" X 4.098")
15	T251099	Pino	3		
16	AT221696	Trava	1		
17	H85233	Rebite	4		4.750 mm (3/16")
18	T168135	Correia	2		
19	AT407635	Porta	1		
20	T168119	Placa	1		
21	T105891	Parafuso sextavado	1		M10 X 20
22	AT360895	Porta	1		
23	T173369	Pino	2		22.480 X 104.100 mm (0.885" X 4.098")
24	T251099	Pino	7		
25	AT221696	Trava	1		
26	H85233	Rebite	4		4.750 mm (3/16")
27	**AT327519**	**Porta**	**1**		**Enchimento da Linha**
28	T173369	Pino	2		22.480 X 104.100 mm (0.885" X 4.098")
29	T201880	Pino	1		
30	T204624	Aba	1		
31	14M7296	Porca com flange	1		M10
32	M68628	Rebite	8		4.775 mm (3/16")
33	AT334251	Apoio	1		
34	AT323741	Isolador	1		
35	T251098	Pino	2		
36	24M7139	Arruela	7		6.400 X 18 X 1.600 mm
37	19M7862	Parafuso	7		M6 X 20
38	AT334250	Apoio	1		
39	T177909	Pino esférico	4		
40	19M7865	Parafuso	7		M8 X 16
41	19M7784	Parafuso	14		M10 X 20
42	14M7298	Porca com flange	4		M8
43	19M7785	Parafuso	6		M10 X 25
44	19M7783	Parafuso	4		M10 X 16
45	T147891	Bucha	4		10.414 X 19.050 X 27.305 mm (0.410" X 3/4" X 1.075")
46	19M7805	Parafuso	6		M10 X 45
47	14M7152	Porca	8		M10
48	T197575	Alavanca	1		
49	AT312053	TiranTe	2		
50	T162238	Passa-fio	2		
51	T27260	Arruela	2		
52	24H1330	Arruela	4		15/32" X 1-3/8" X 7/64"
53	J16931	Pino	5		
54	AT303015	Isolador	1		
55	T202069	Placa	1		
56	AT407637	Isolador	1		
57	24M7296	Arruela	10		10.500 X 30 X 2.500 mm
58	.....	Isolador	1		MAKE FROM T58056, CTL 1.0 ft.
59	.....	Isolador	1		MAKE FROM T58056, CTL 1.0 ft.
60	.....	Isolador	3		MAKE FROM T61861, CTL 0.12 ft.
61	.....	Isolador	1		MAKE FROM T61861, CTL 0.42 ft.
62	.....	Isolador	1		MAKE FROM T61861, CTL 0.23 ft.
63	19M7800	Parafuso	6		M8 X 50
64	AT306690	Pára-choque	8		
65	24M7298	Arruela	9		8.400 X 25 X 2 mm
66	T208039	Apoio	1		
67	T182758	Presilha	4		
68	AT226229	Cilindro	2		
69	T316413	TiranTe	1		SUB FOR T290725
70	24M7346	Arruela	1		11 X 20 X 2 mm
71	19M7865	Parafuso	2		M8 X 16

Engine Compartment Threaded Stud Covers
Protections de goujon fileté de compartiment moteur
Tampas dos Prisioneiras Roscados do Compartimento do Motor
Cubiertas de espárragos roscados de compartimiento de motor

AT395350_TX1093363 A.3

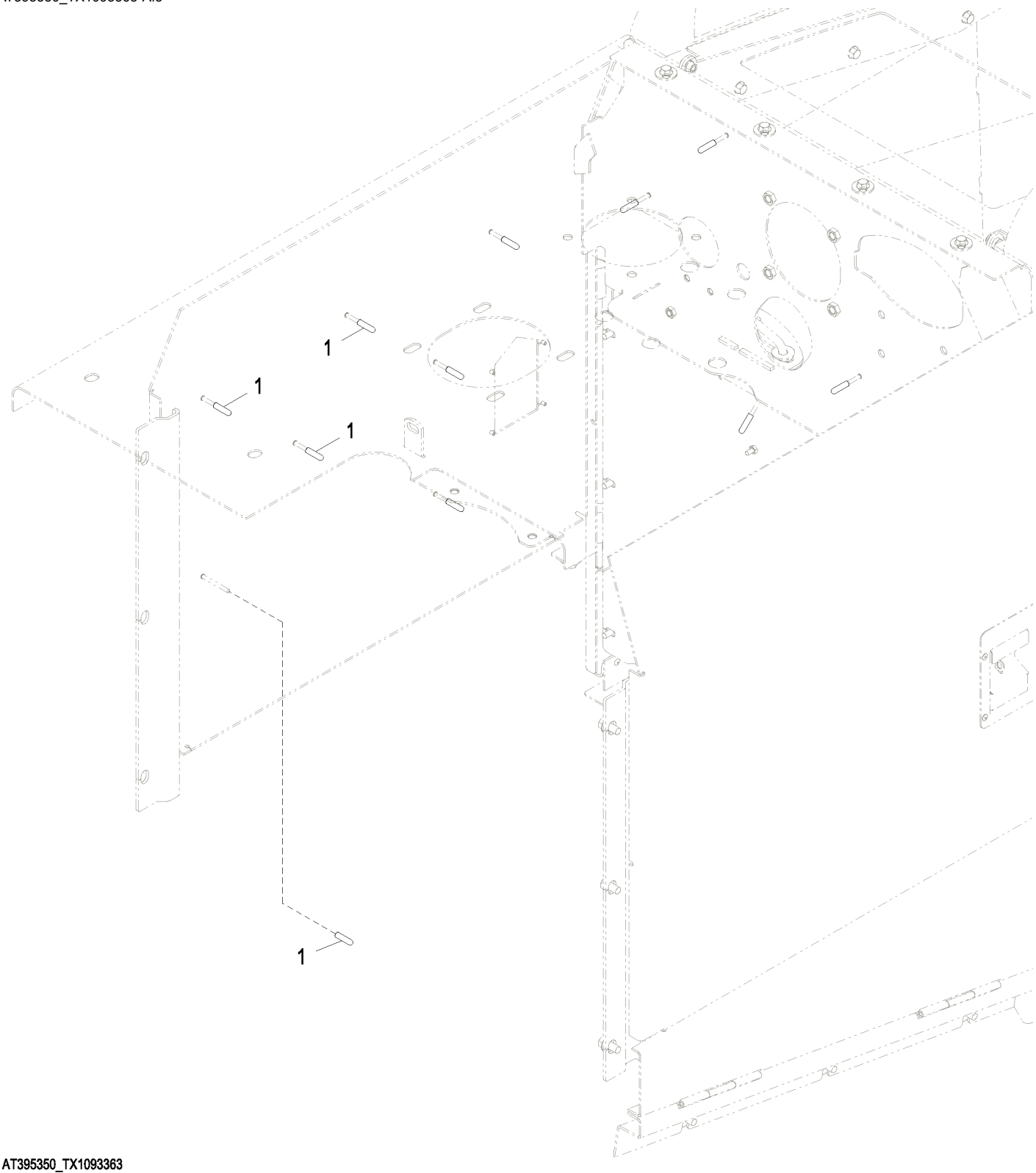

AT395350_TX1093363

Item	*Nº peça*	*Descrição*	*Qtde*	*Nº série*	*Notas*
1	T251599	Manete	27		

Frame Locking Bar
Barre verrouillage bâti
Barra de Travamento da Estrutura
Barra de bloqueo de bastidor

TX1014698 A.1

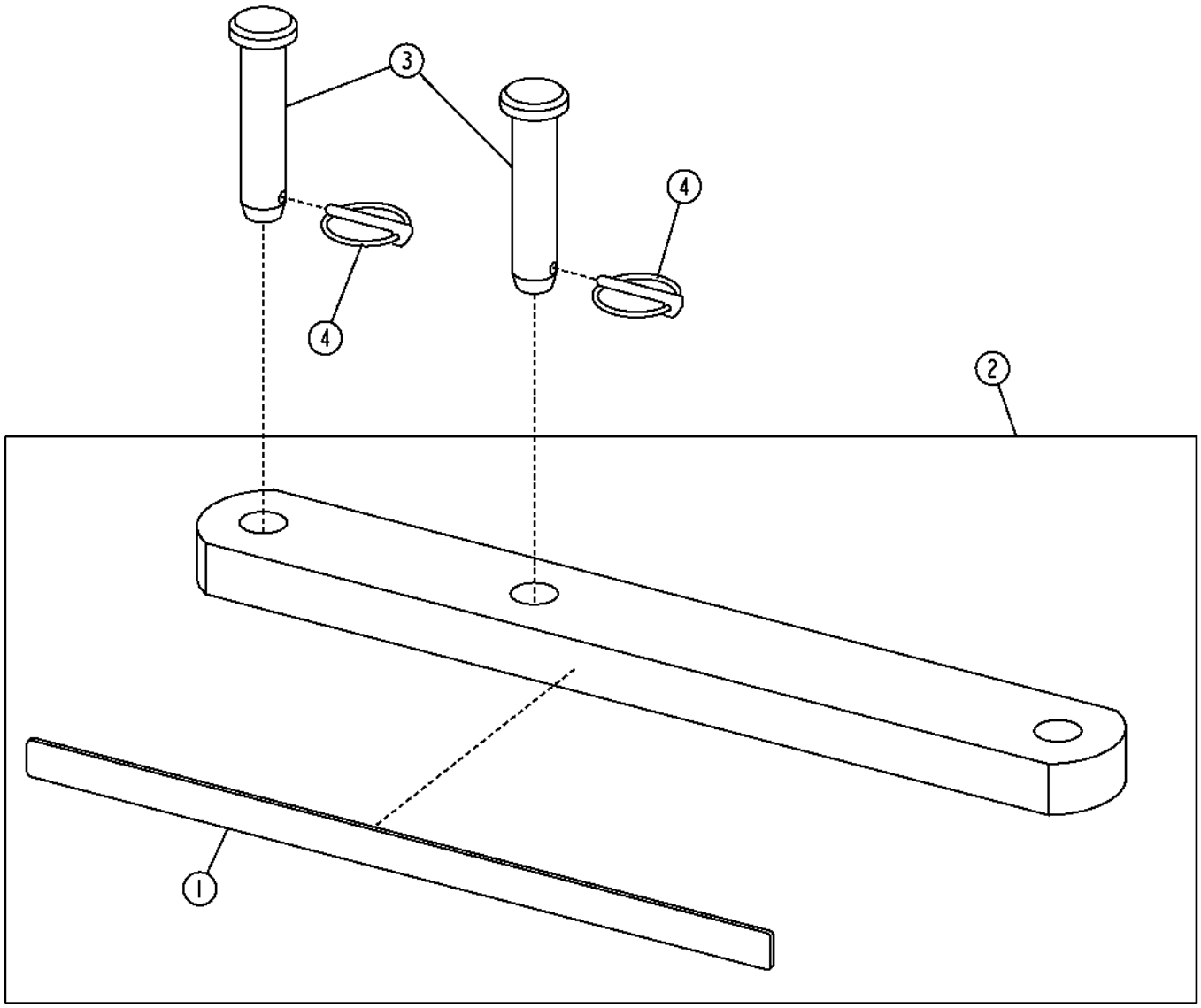

TX1014698

Item	*Nº peça*	*Descrição*	*Qtde*	*Nº série*	*Notas*
1	T182192	Adesivo de segurança	2		
2	AT226155	Barra	1		
3	R53296	Pino fixador	2		
4	AA21292	Pino de engate ráPido	2		

Transmission Shields
Protections de transmission
Proteções da Transmissão
Escudos de la transmisión

AT341945_TX1082689 A.2

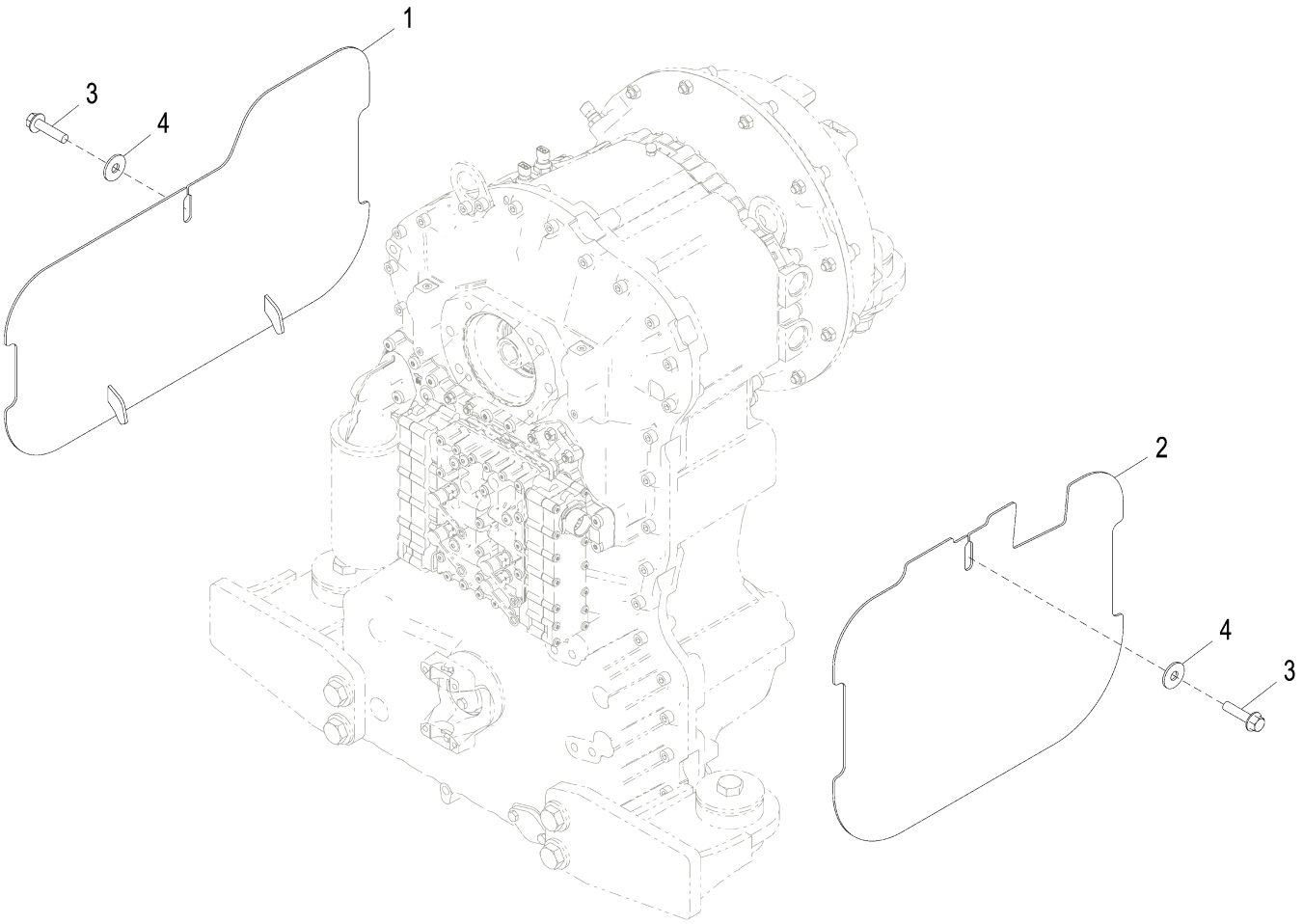

AT341945_TX1082689

Item	*Nº peça*	*Descrição*	*Qtde*	*Nº série*	*Notas*
1	AT227073	Capa	1		
2	AT341943	Capa	1	-632197	
	AT386039	Capa	1	632198-	
3	19M7814	Parafuso	2		M12 X 50
4	24M7180	Arruela	2		13 X 37 X 3 mm

Level 1 Sound Absorption Package
Ensemble d'absorption acoustique niveau 1
Sistema de Absorção Acústica de Nível 1
Conjunto de absorción de sonido Level 1

AT338643_TX1093374 A.1

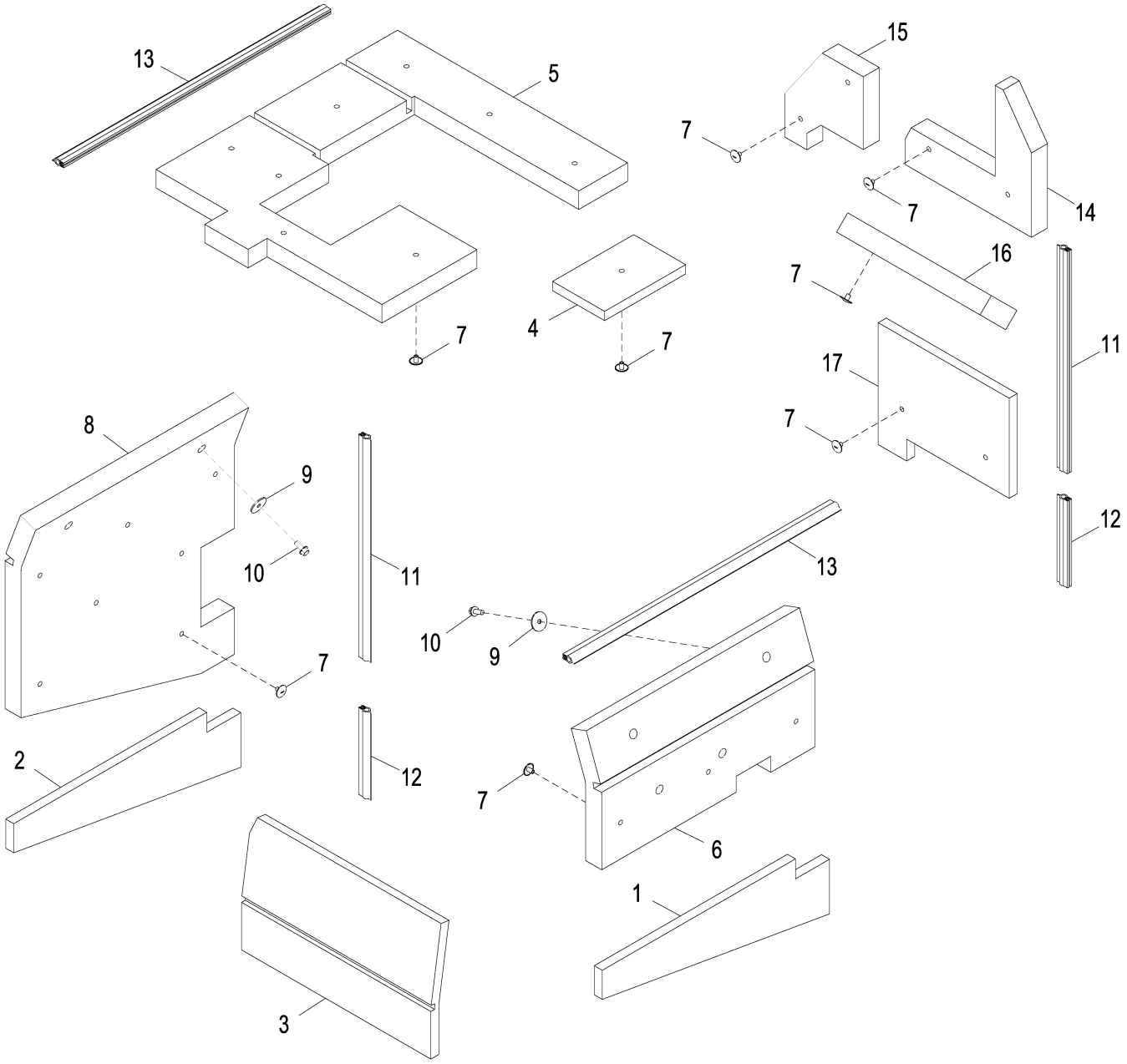

AT338643_TX1093374

Item	*Nº peça*	*Descrição*	*Qtde*	*Nº série*	*Notas*
1	T216628	Isolador	1		
2	T216629	Isolador	1		
3	T229003	Isolador	1		
4	T234619	Isolador	1		
5	T234590	Isolador	1		
6	T234698	Isolador	1		
7	T230322	RetentoR	27		
8	T234755	Isolador	1		
9	24H1314	Arruela	4		13/32" X 1-3/4" X 7/64"
10	19M7785	Parafuso	4		M10 X 25
11	.....	Isolador	2		(MAKE FROM T226496) (CTL 2.0 ft.)
12	.....	Isolador	2		(MAKE FROM T226496) (CTL 0.78 ft.)
13	.....	Isolador	2		(MAKE FROM T226496) (CTL 2.8 ft.)
14	T257964	Isolador	1		
15	T246686	Isolador	1		
16	T246684	Isolador	1		
17	T268835	Isolador	1		

Level 2 Sound Absorption Package
Ensemble d'absorption acoustique niveau 2
Level 2 Sound Absorption Package
Conjunto de absorción de sonido Level 2

TX1042077 A.1

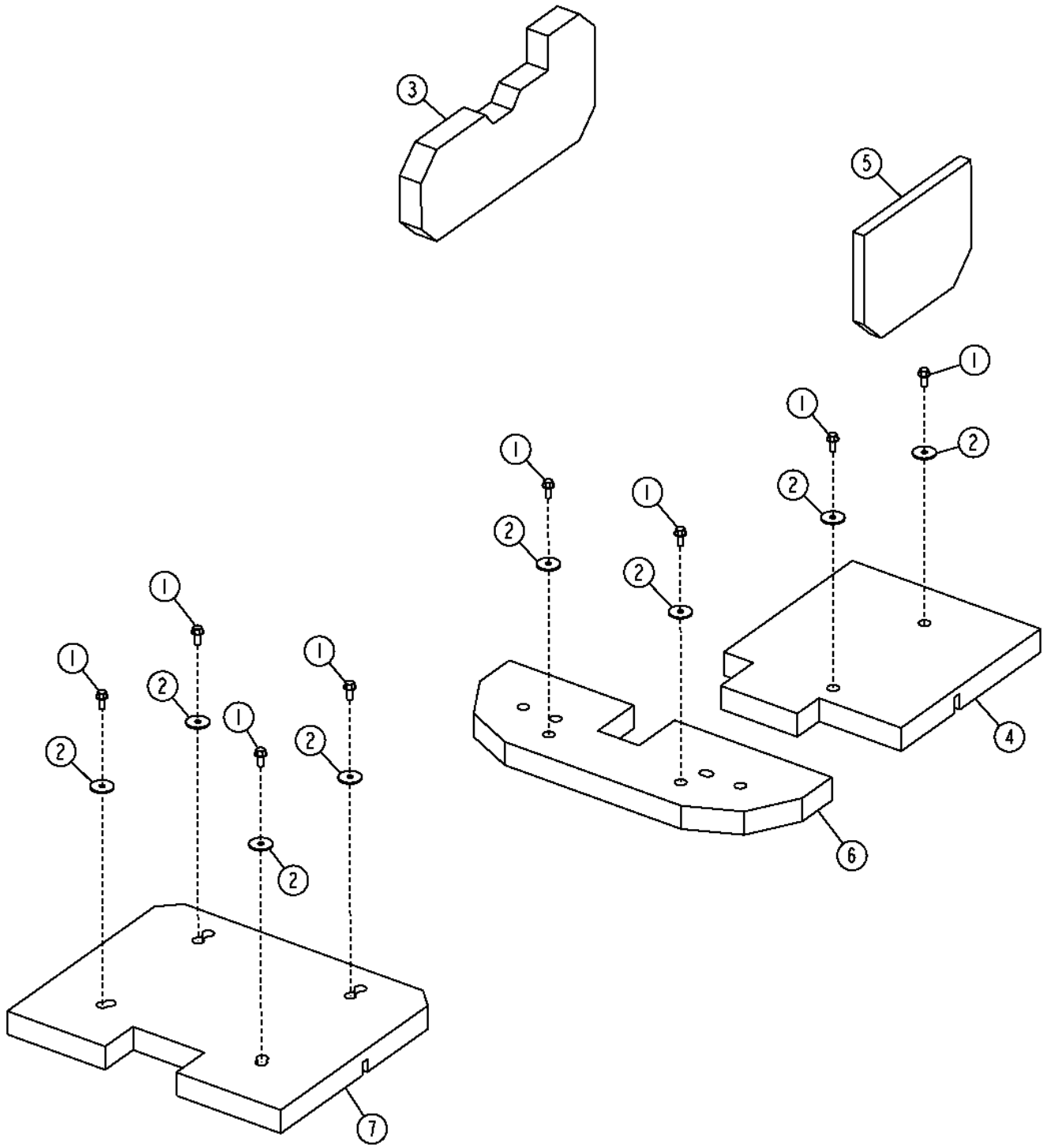

Item	*Nº peça*	*Descrição*	*Qtde*	*Nº série*	*Notas*
1	19M7785	Parafuso	8		M10 X 25
2	24H1314	Arruela	8		13/32" X 1-3/4" X 7/64"
3	T206157	Isolador	1		
4	T234581	Isolador	1		
5	T234592	Isolador	1		
6	T246608	Isolador	1		
7	T301351	Isolador	1		SUB FOR T246609

Front Fenders
Ailes avant
Para-lamas Dianteiros
Guardabarros delanteros

TX1044624 A.1

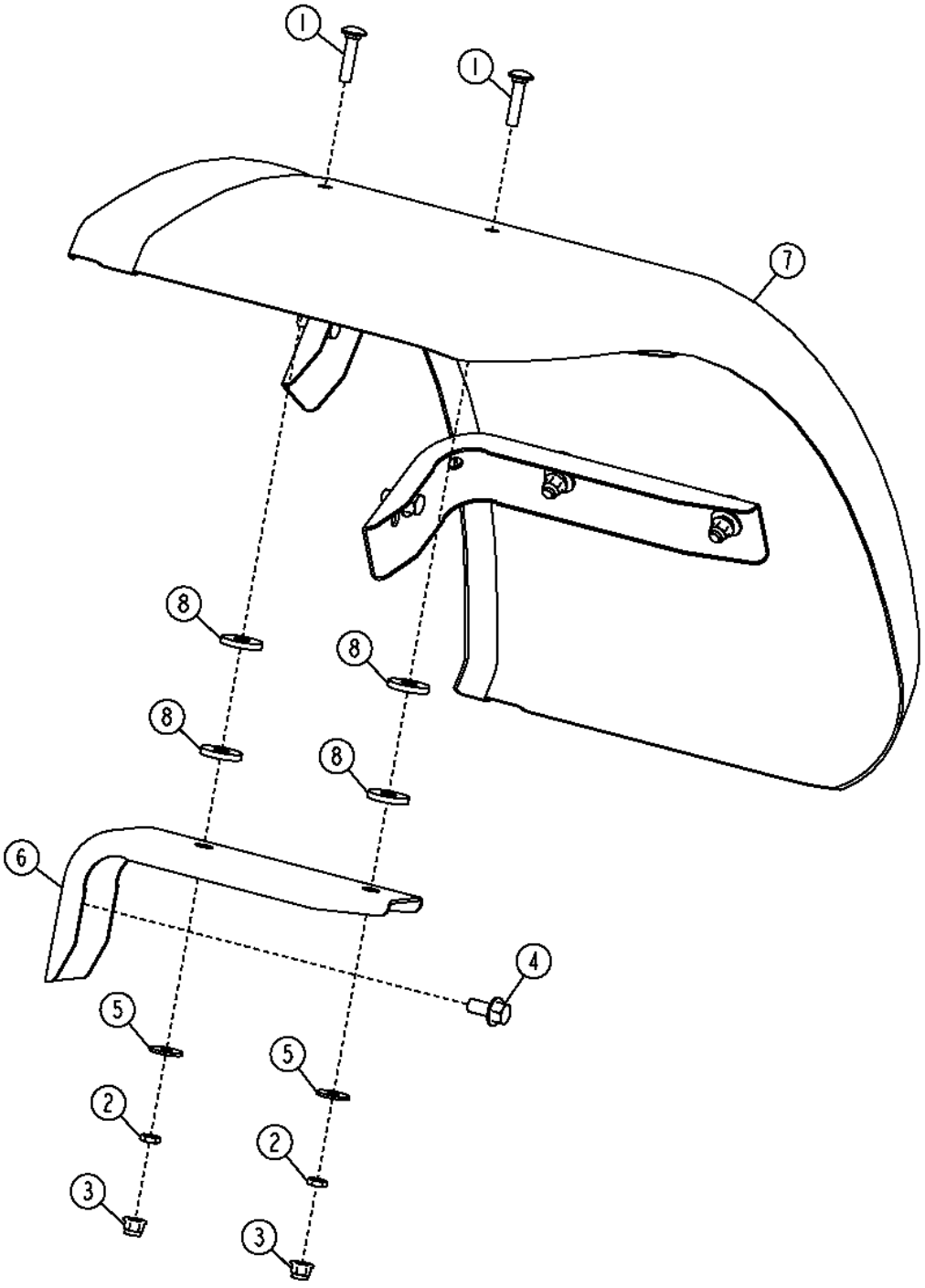

TX1044624

Item	*Nº peça*	*Descrição*	*Qtde*	*Nº série*	*Notas*
1	03M7195	Parafuso	12		M10 X 45
2	14M7152	Porca	12		M10
3	14M7400	Porca de segurança	12		M10
4	19M7789	Parafuso	6		M12 X 30, (SUB FOR 19M7788)
5	24M7296	Arruela	12		10.500 X 30 X 2.500 mm
6	T178368	Suporte	6		
7	T205471	Pára-lama	24		
8	T22381	Arruela	1		

Full Coverage Front Fenders
Ailes avant pleine couverture
Para-lamas Dianteiros de Cobertura Total
Guardabarros delanteros de cobertura total

AT342154_TX1086318 A.1

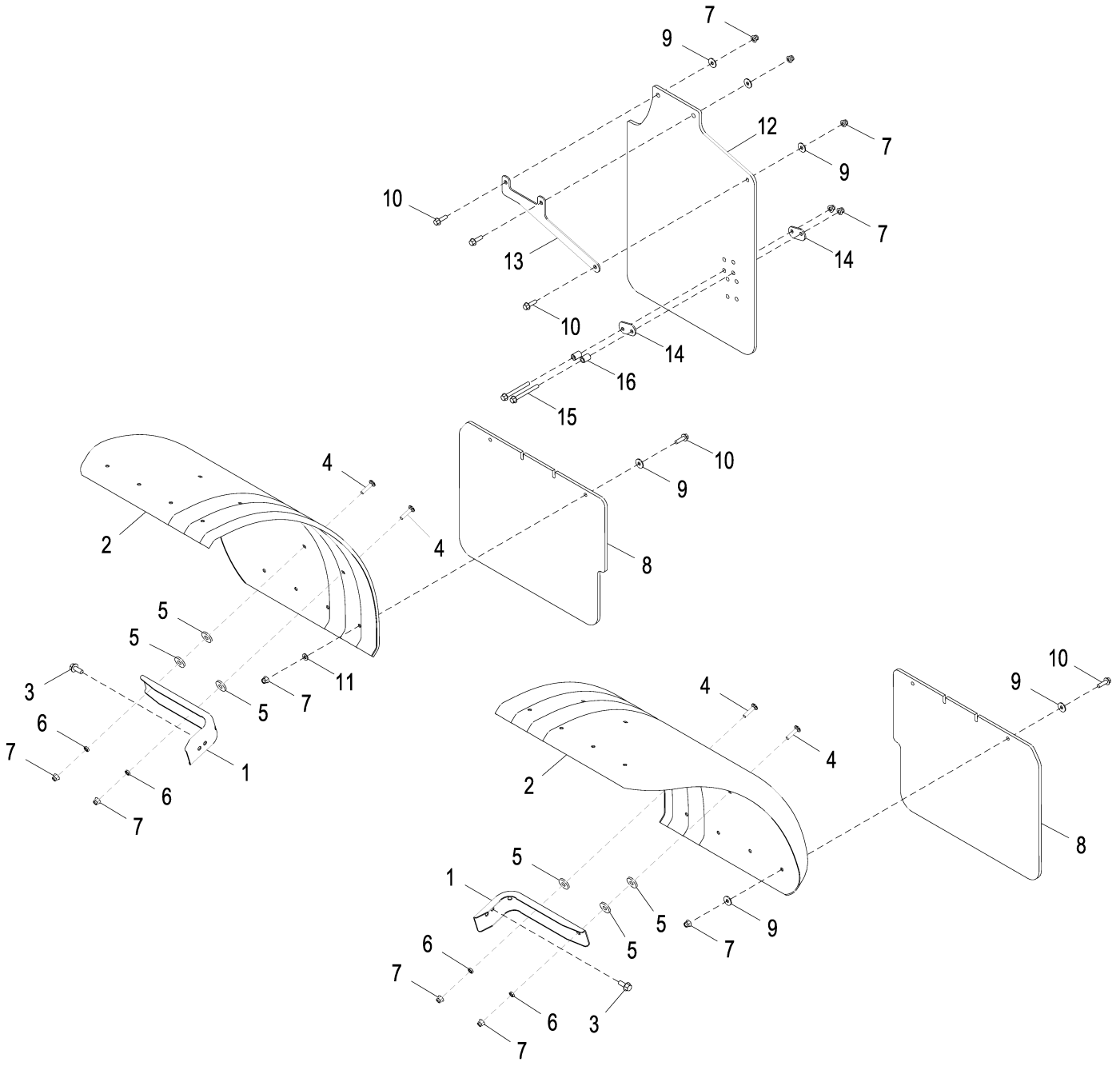

AT342154_TX1086318

Item	*Nº peça*	*Descrição*	*Qtde*	*Nº série*	*Notas*
1	T178368	Suporte	6		
2	T203075	Pára-lama	2		
3	19M7789	Parafuso	6		M12 X 30
4	03M7195	Parafuso	12		M10 X 45
5	T22381	Arruela	18		
6	14M7152	Porca	12		M10
7	14M7400	Porca de segurança	25		M10
8	T203077	Apara-barro	2		
9	24M7296	Arruela	15		10.500 X 30 X 2.500 mm
10	19M7835	Parafuso	11		M10 X 35
11	24M7239	Arruela	4		10.700 X 21 X 2.500 mm
12	T279492	Apara-barro	1		SUB FOR T230879
13	T204744	Placa	1		
14	T173779	Correia	2		
15	19M7812	Parafuso	2		M10 X 100
16	T147891	Bucha	2		

Full Coverage Front Fenders Kit
Kit sur site d'ailes avant pleine couverture
Kit de Para-lamas Dianteiros de Cobertura Total
Juego de guardabarros delanteros de cobertura total

AT342158_TX1086319 A.1

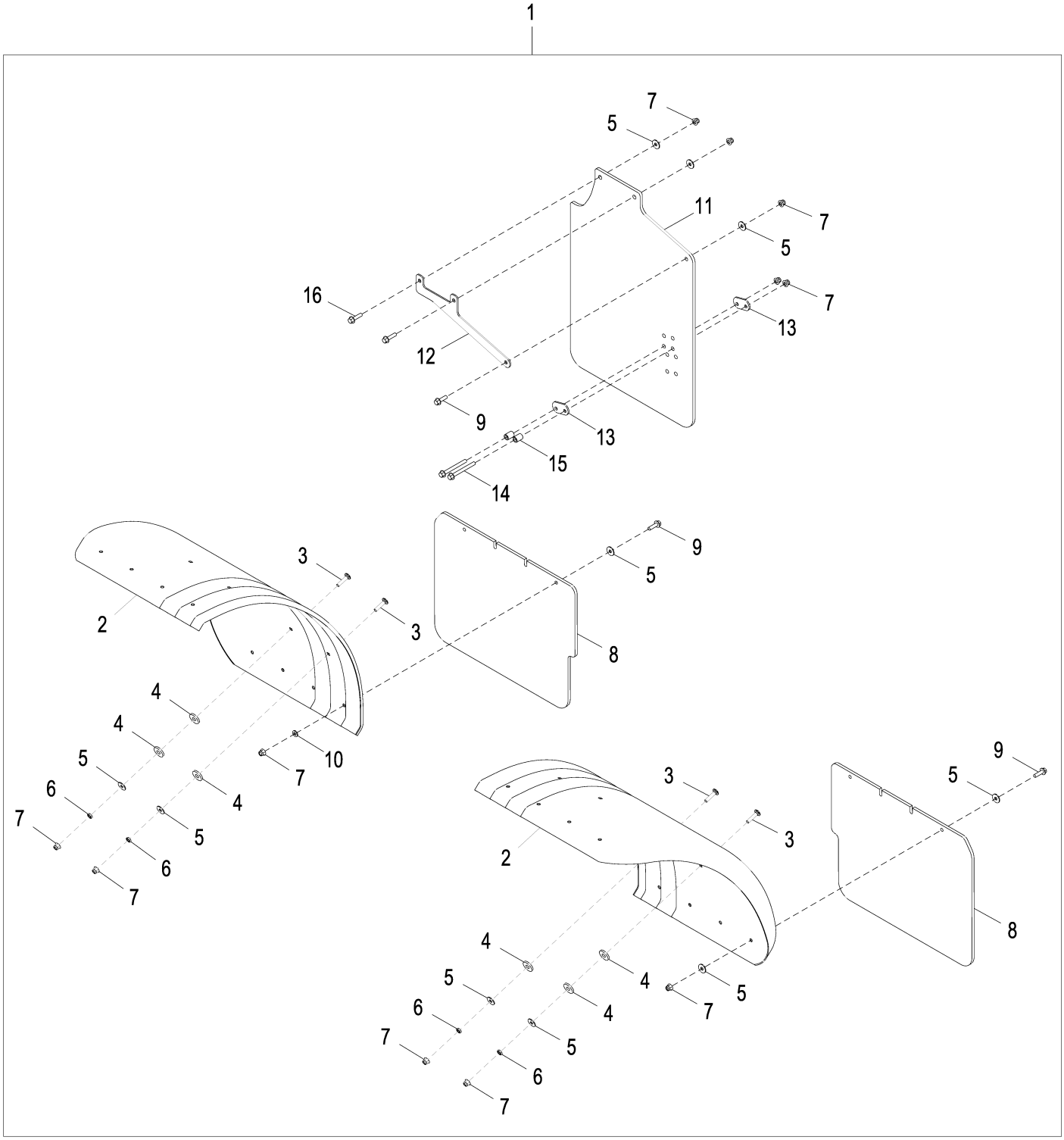

AT342158_TX1086319

Item	*Nº peça*	*Descrição*	*Qtde*	*Nº série*	*Notas*
1	**AT342158**	**Pára-lama**	**1**		**(WHOLE GOODS)**
2	T203075	Pára-lama	2		
3	03M7195	Parafuso	12		M10 X 45
4	T22381	Arruela	18		
5	24M7296	Arruela	27		10.500 X 30 X 2.500 mm
6	14M7152	Porca	12		M10
7	14M7400	Porca de segurança	25		M10
8	T203077	Apara-barro	2		
9	19M7835	Parafuso	9		M10 X 35
10	24M7239	Arruela	4		10.700 X 21 X 2.500 mm
11	T279492	Apara-barro	1		SUB FOR T230879
12	T204744	Placa	1		
13	T173779	Correia	2		
14	19M7812	Parafuso	2		M10 X 100
15	T147891	Bucha	2		
16	19M7804	Parafuso	2		M10 X 40

Full Coverage Rear Fenders
Ailes arrière pleine couverture
Para-lamas Traseiros de Cobertura Total
Guardabarros traseros de cobertura total

TX1050364 A.1

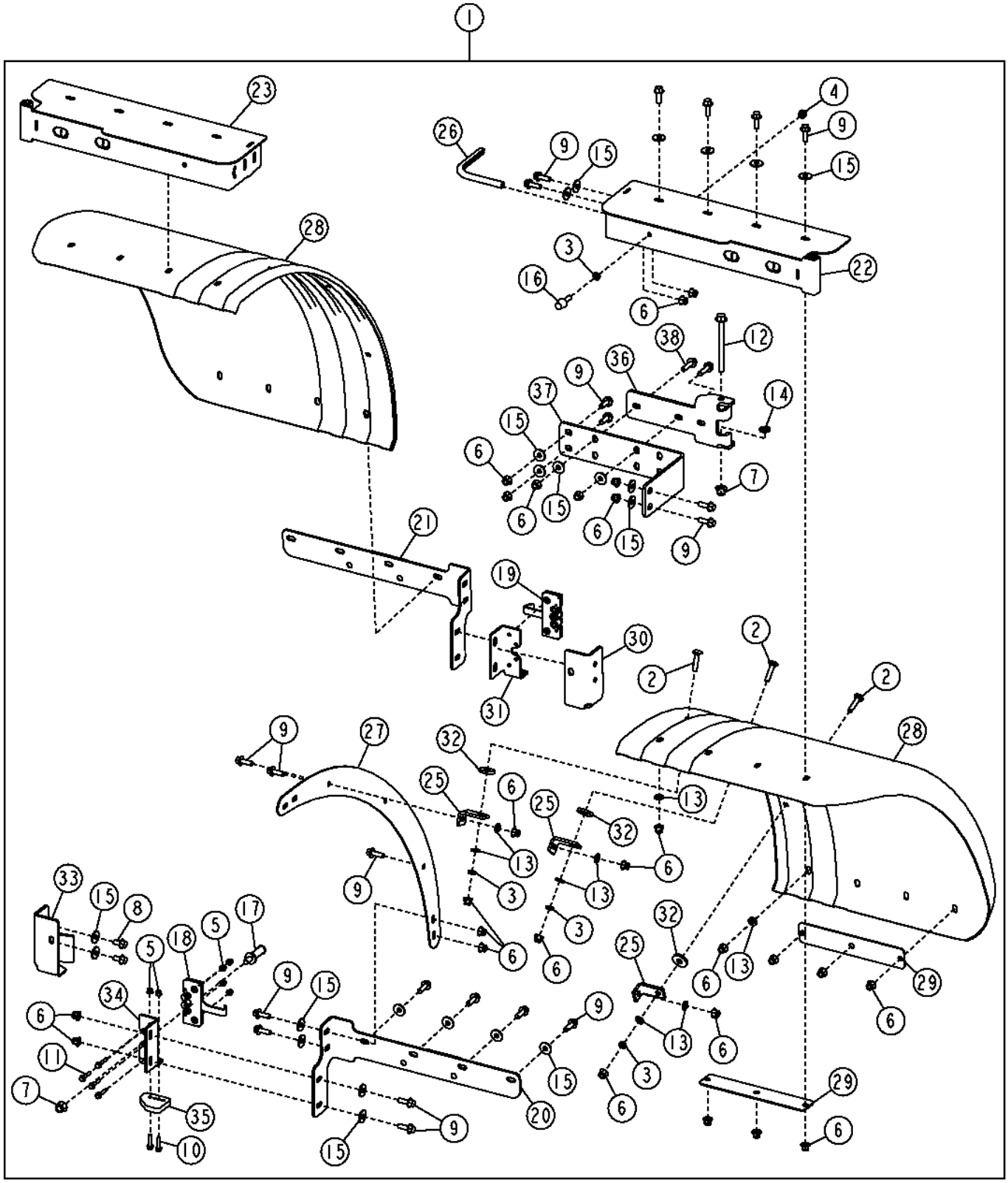

Item	*Nº peça*	*Descrição*	*Qtde*	*Nº série*	*Notas*
1	**AT342162**	**Pára-lama**	**1**		**(WHOLE GOODS)**
2	03M7195	Parafuso	6		M10 X 45
3	14M7152	Porca	8		M10
4	14M7274	Porca	2		M10
5	14M7397	Porca de segurança	12		M6
6	14M7400	Porca de segurança	52		M10
7	14M7401	Porca de segurança	4		M12
8	19M7784	Parafuso	4		M10 X 20
9	19M7786	Parafuso	42		M10 X 30
10	19M7796	Parafuso	4		M6 X 30
11	19M7833	Parafuso	8		M6 X 35
12	19M8737	Parafuso	2		M12 X 140
13	24M7239	Arruela	16		10.700 X 21 X 2.500 mm
14	24M7240	Arruela	2		13 X 25 X 3 mm
15	24M7296	Arruela	44		10.500 X 30 X 2.500 mm
16	AT219974	Pára-choque	2		
17	AT301711	Trinco	2		
18	AT322382	Trava	1		Lado Esquerdo
19	AT322383	Trava	1		Lado Direito
20	AT328356	Apoio	1		
21	AT328357	Apoio	1		
22	AT328366	Dobradiça	1		
23	AT328367	Dobradiça	1		
25	T176357	Cantoneira	6		
26	T58056	Isolador	2		
27	T203965	Placa	2		
28	T204518	Pára-lama	2		
29	T204644	Placa	4		
30	T221186	Apoio	1		
31	T222260	Apoio	1		
32	T22381	Arruela	6		
33	T224462	Apoio	1		
34	T224463	Apoio	1		
35	T224498	Apoio	2		
36	T224529	Apoio	2		
37	T250767	Apoio	2		
38	19M7804	Parafuso	4		M10 X 40

Rear Platforms
Plates-formes arrière
Plataformas Traseiras
Plataformas traseras

AT338790_TX1080337 A.1

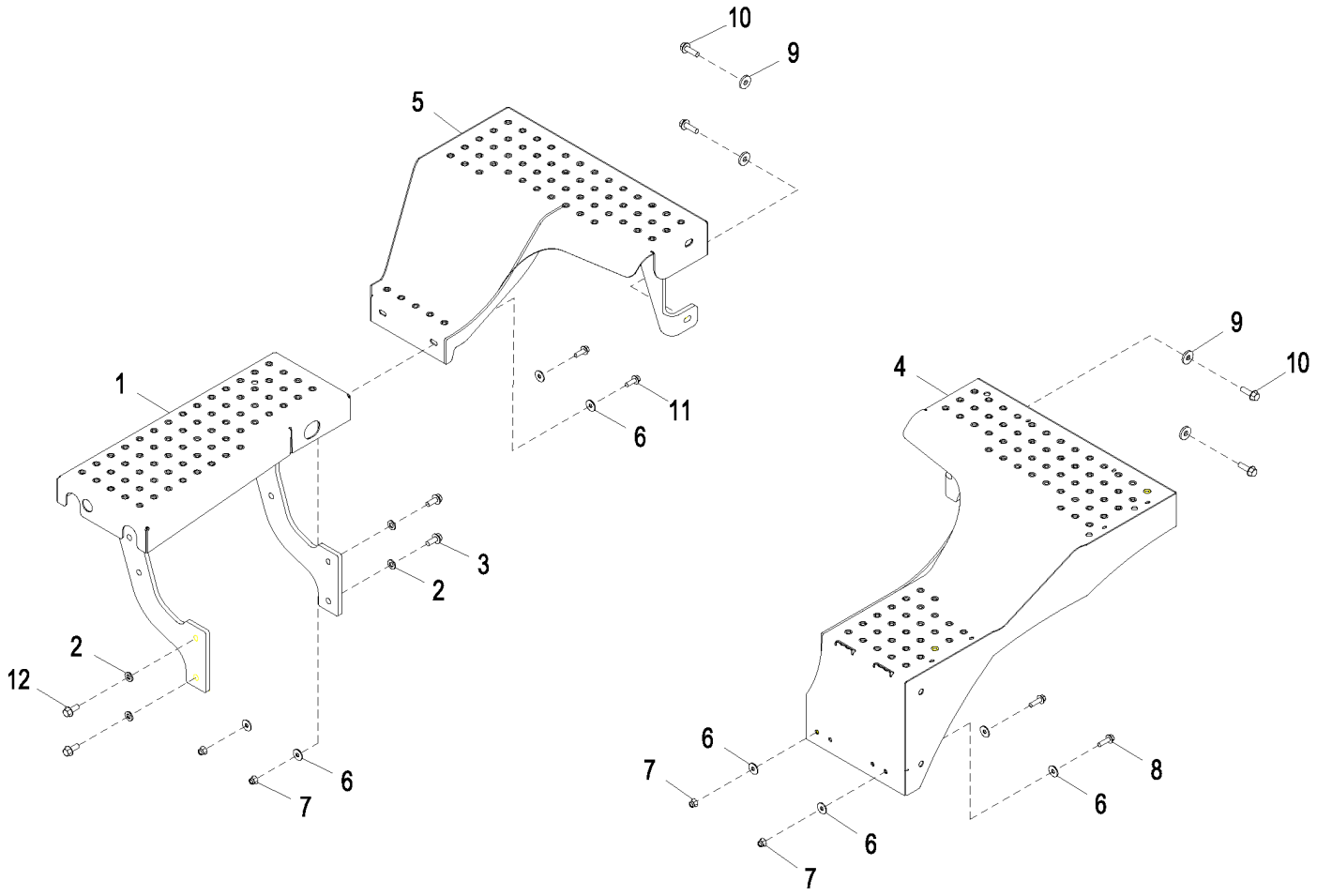

AT338790_TX1080337

Item	*Nº peça*	*Descrição*	*Qtde*	*Nº série*	*Notas*
1	AT369809	Plataforma	1		(RH) (SUB FOR AT327499)
2	24M7240	Arruela	4		13 X 25 X 3 mm
3	19M7789	Parafuso	2		M12 X 30
4	AT369808	Plataforma	1		(LH) (SUB FOR AT341412)
5	AT369806	Plataforma	1		(RH) (SUB FOR AT341581)
6	24M7296	Arruela	8		10.500 X 30 X 2.500 mm
7	14M7400	Porca de segurança	4		M10
8	19M7835	Parafuso	2		M10 X 35
9	24M7226	Arruela	4		13 X 35 X 5 mm
10	19M7791	Parafuso	4		M12 X 40
11	19M7786	Parafuso	2		M10 X 30
12	19M7789	Parafuso	2		M12 X 30

AM/FM/WB Radio
Radio AM/FM à bande météo
Rádio AM/FM/WB
Radio AM/FM/banda meteorológica

AT337111_TX1092909 C.1

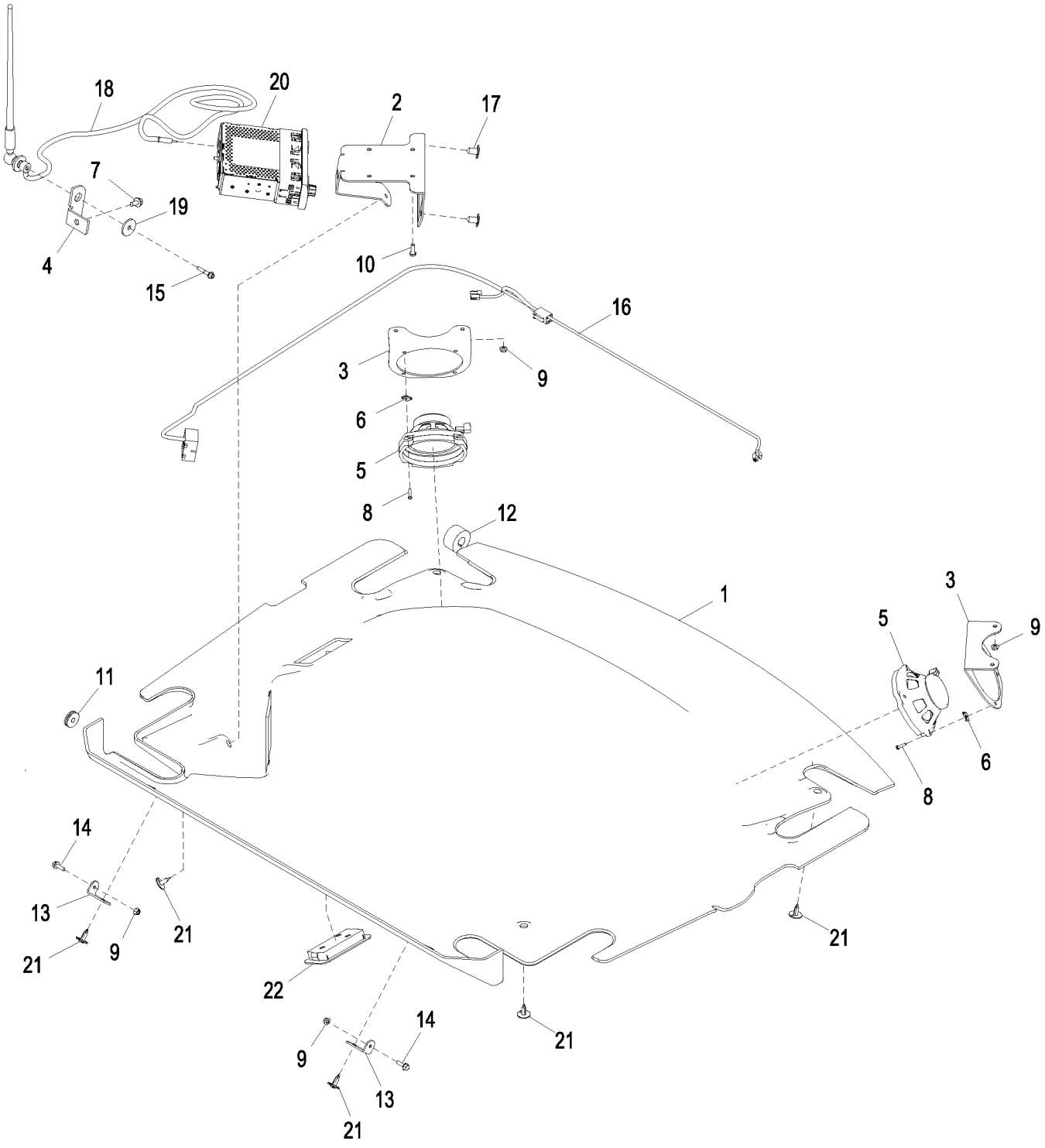

AT337111_TX1092909

Item	*Nº peça*	*Descrição*	*Qtde*	*Nº série*	*Notas*
1	T228021	Guarnição de teto	1	-625871	NLA; ORDER T254813 AND (2) T121467
	T254813	Guarnição de teto	1	625872-	
	24H1302	Arruela	2	625872-	13/32" X 11/16" X 0.035"
2	T180420	Apoio	1		
3	T180338	Apoio	2		
4	T204635	Apoio	1		
5	AT342588	Alto-Falante	2		
6	TT101176	Porca	8		SUB FOR R53528
7	19M7865	Parafuso	1		M8 X 16
8	T182888	Parafuso	8		
9	14M7303	Porca com flange	6		M6
10	19H1948	Parafuso sextavado	4		1/4" X 3/4"
11	T65643	Passa-fio	1		
12	T182870	Isolador	1		
13	T181050	Cantoneira	2		
14	19M7862	Parafuso	2		M6 X 20
15	19M7833	Parafuso	1		M6 X 35
16	AT358008	Chicote do auto-falante	1		
17	T121467	Plugue	2		
18	AT379617	Antena	1		
19	24H1296	Arruela	1		11/32" X 1-3/8" X 0.134"
20	RE321101	Rádio	1		AM/FM/WB, SUB FOR RE265545 OR RE190139
21	T184892	RetentoR	6		
22	AT337492	Farol	1		
	TT207136	Lâmpada	1		

AM/FM/WB Radio Kit
Kit de radio AM/FM à bande météo
Kit de Rádio AM/FM/WB
Kit de radio AM/FM/banda meteorológica

AT337114_TX1092911 E.1

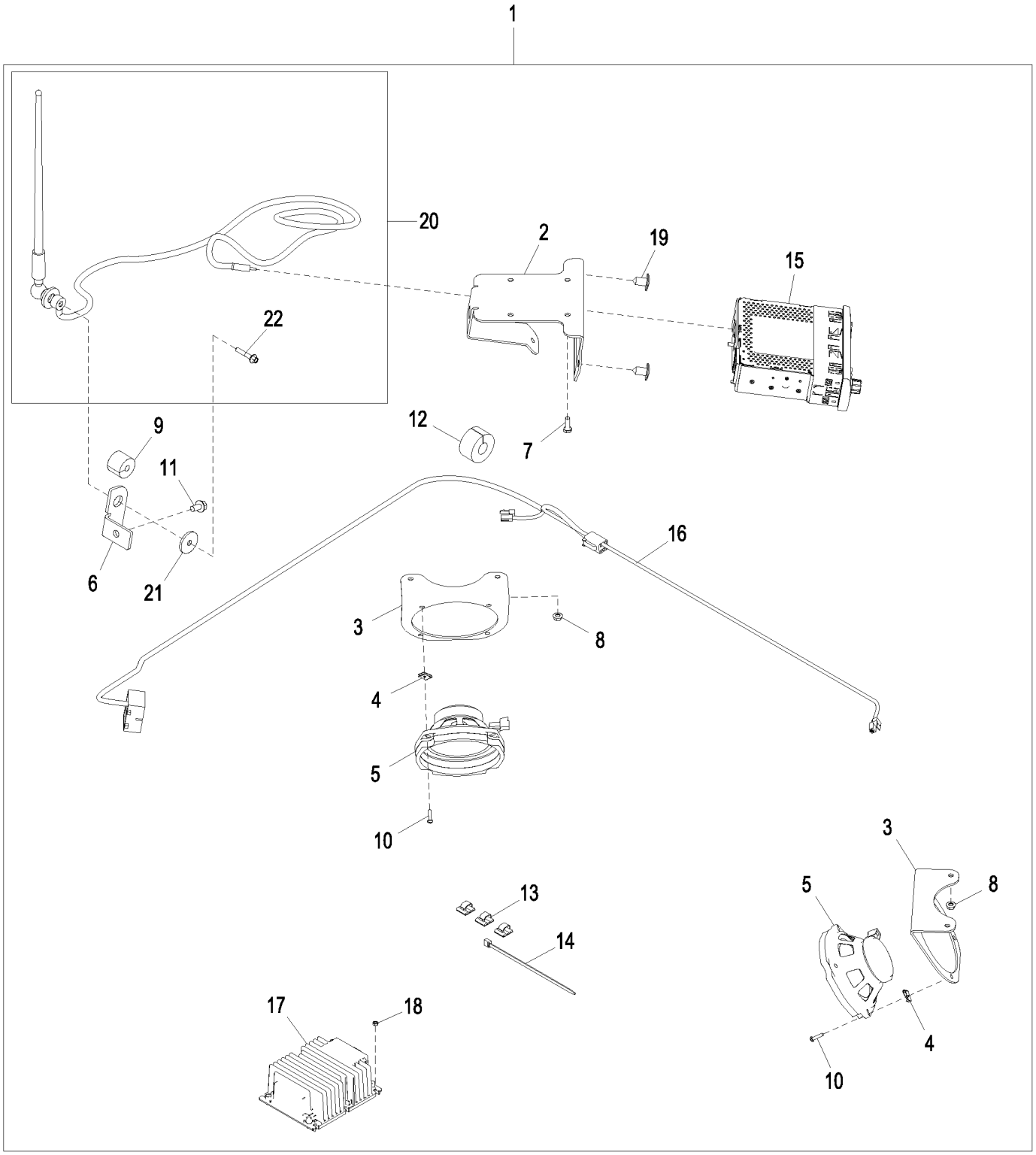

AT337114_TX1092911

Item	*Nº peça*	*Descrição*	*Qtde*	*Nº série*	*Notas*
1	**AT337114**	**Kit do rádio**	**1**		**Pacotes de Produto**
2	T180420	Apoio	1		
3	T180338	Apoio	2		
4	TT101176	Porca	8		SUB FOR R53528
5	AT342588	Alto-Falante	2		
6	T204635	Apoio	1		
7	19H1948	Parafuso sextavado	4		1/4" X 3/4"
8	14M7303	Porca com flange	4		M6
9	T182871	Isolador	1		
10	T182888	Parafuso	8		
11	19M7865	Parafuso	2		M8 X 16
12	T182870	Isolador	1		
13	T182909	Presilha	6		
14	R44302	Cinta	1		
15	RE321101	Rádio	1		AM/FM/WB, SUB FOR RE265545 OR RE190139
16	AT358008	Chicote do auto-falante	1		
17	AT404819	Conversor	1		
18	14M7100	Porca	4		M4
19	T121467	Plugue	2		
20	AT379617	Antena	1		
21	24H1296	Arruela	1		11/32" X 1-3/8" X 0.134"
22	19M7833	Parafuso	1		M6 X 35

AM/FM/WB Radio with CD Player
Radio AM/FM à bande météo avec lecteur de CD
Rádio AM/FM/WB com Reprodutor de CD
Radio AM/FM/WX con reproductor de CD

AT337113_TX1092910 B.1

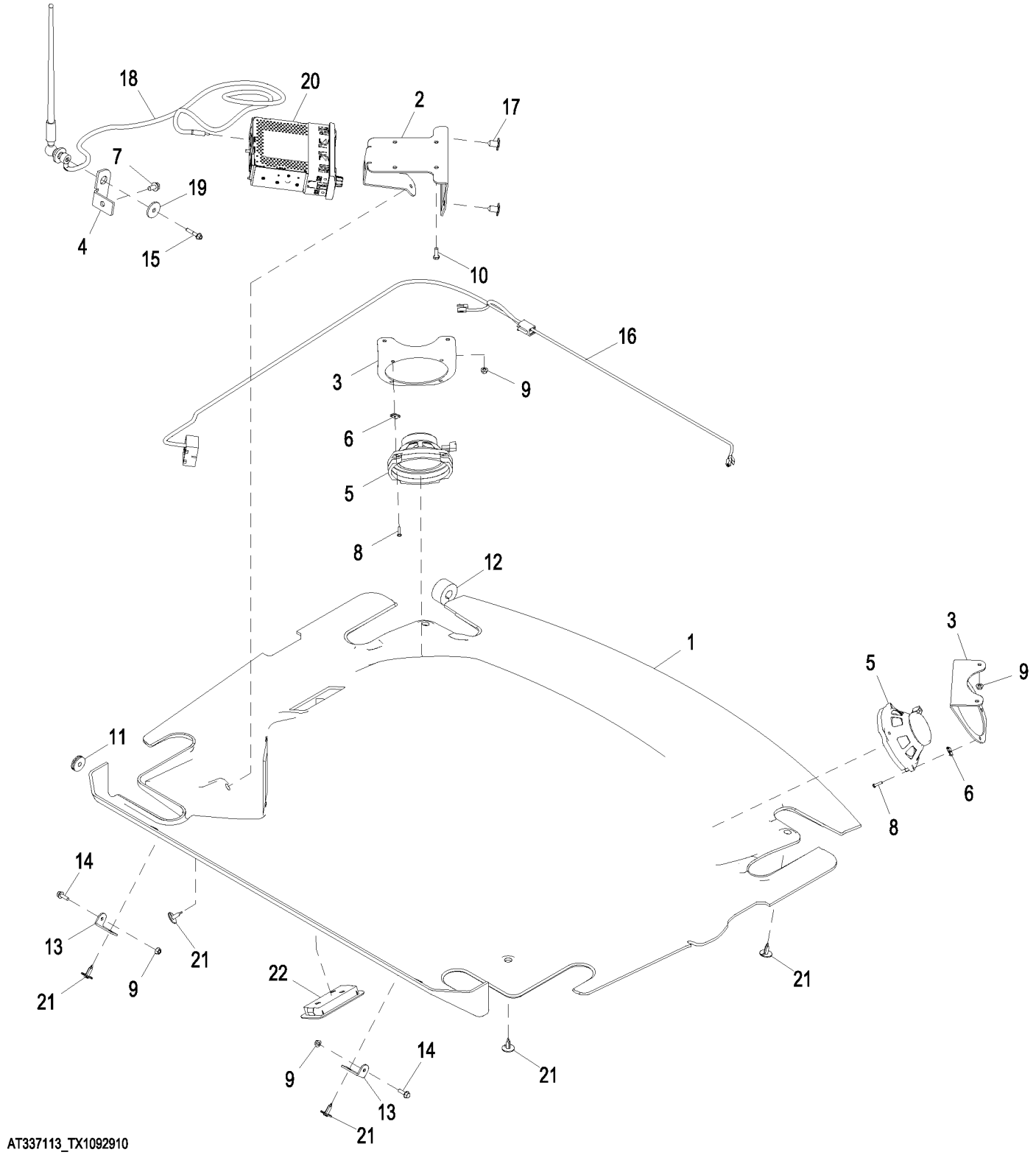

AT337113_TX1092910

Item	*Nº peça*	*Descrição*	*Qtde*	*Nº série*	*Notas*
1	T228021	Guarnição de teto	1	-625871	NLA; ORDER T254813 AND (2) T121467
	T254813	Guarnição de teto	1	625872-	
2	T180420	Apoio	1		
3	T180338	Apoio	2		
4	T204635	Apoio	1		
5	AT342588	Alto-Falante	2		
6	TT101176	Porca	8		SUB FOR R53528
7	19M7865	Parafuso	1		M8 X 16
8	T182888	Parafuso	8		
9	14M7303	Porca com flange	6		M6
10	19H1948	Parafuso sextavado	4		1/4" X 3/4"
11	T65643	Passa-fio	1		
12	T182870	Isolador	1		
13	T181050	Cantoneira	2		
14	19M7862	Parafuso	2		M6 X 20
15	19M7833	Parafuso	1		M6 X 35
16	AT358008	Chicote do auto-falante	1		
17	T121467	Plugue	2		
18	AT379617	Antena	1		
19	24H1296	Arruela	1		11/32" X 1-3/8" X 0.134"
20	RE321106	Rádio	1		AM/FM/WB com Reprodutor de CD, SUB FOR RE289629 OR RE227953
21	T184892	RetentoR	6		
22	AT337492	Farol	1		
	TT207136	Lâmpada	1		

AM/FM/WB Radio with CD Player Kit
Radio AM/FM à bande météo avec lecteur de CD
Rádio AM/FM/WB com Kit de Reprodutor de CD
Juego de radio AM/FM/WX con reproductor de CD

AT337116_TX1092912 D.2

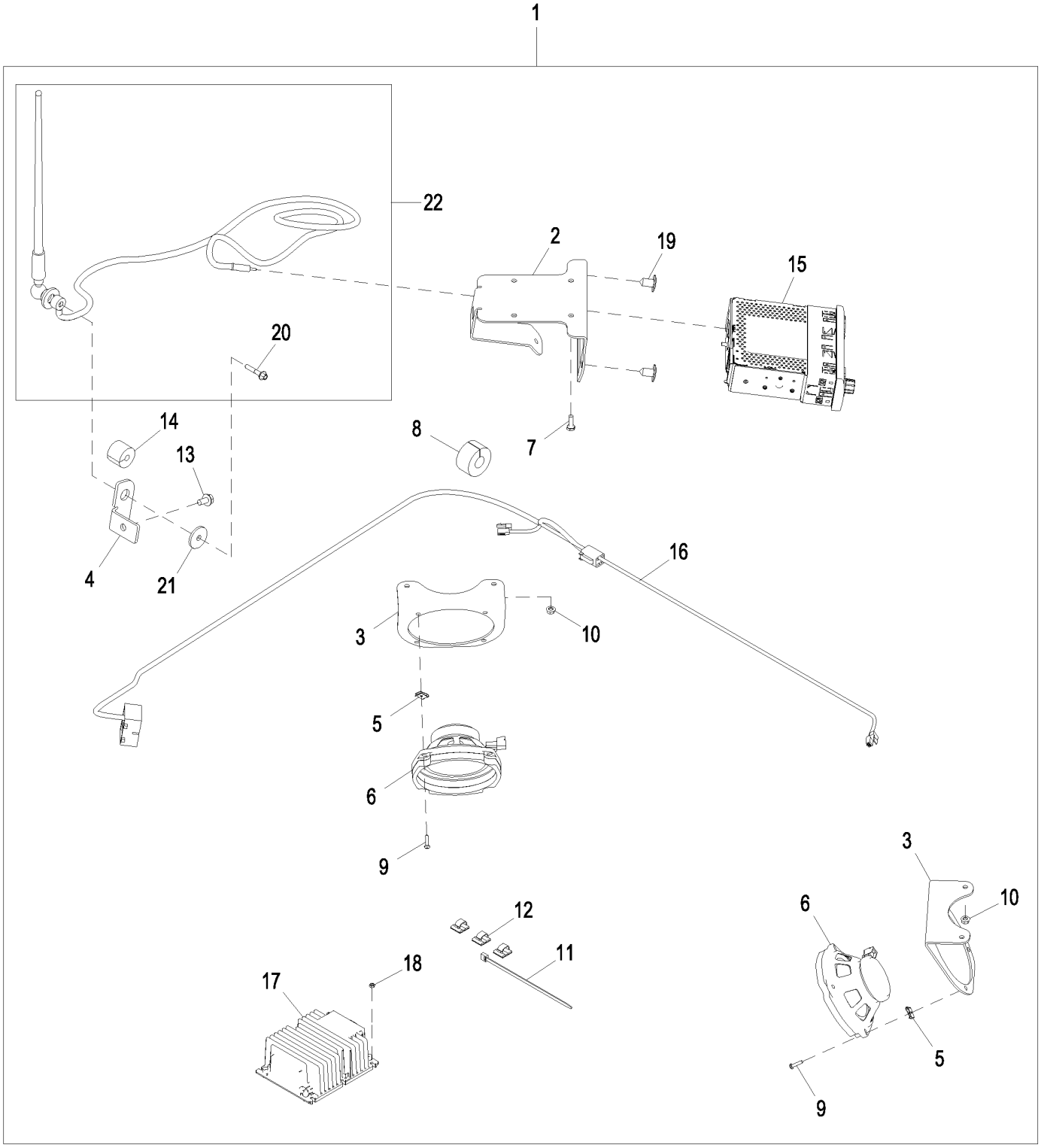

AT337116_TX1092912

Item	*Nº peça*	*Descrição*	*Qtde*	*Nº série*	*Notas*
1	**AT337116**	**Kit do rádio**	**1**		**Pacotes de Produto**
2	T180420	Apoio	1		
3	T180338	Apoio	2		
4	T204635	Apoio	1		
5	TT101176	Porca	8		SUB FOR R53528
6	AT342588	Alto-Falante	2		
7	19H1948	Parafuso sextavado	4		1/4" X 3/4"
8	T182870	Isolador	1		
9	T182888	Parafuso	8		
10	14M7303	Porca com flange	4		M6
11	R44302	Cinta	1		
12	T182909	Presilha	6		
13	19M7865	Parafuso	2		M8 X 16
14	T182871	Isolador	1		
15	RE321106	Rádio	1		AM/FM/WB com Reprodutor de CD, SUB FOR RE289629 OR RE227953
16	AT358008	Chicote do auto-falante	1		
17	AT404819	Conversor	1		
18	14M7100	Porca	4		M4
19	T121467	Plugue	2		
20	19M7833	Parafuso	1		M6 X 35
21	24H1296	Arruela	1		11/32" X 1-3/8" X 0.134"
22	AT379617	Antena	1		

Rear View Mirror, Interior
Rétroviseur, intérieur
Retrovisor, Interno
Espejo retrovisor, interior

AT223269_TX1081551 A.1

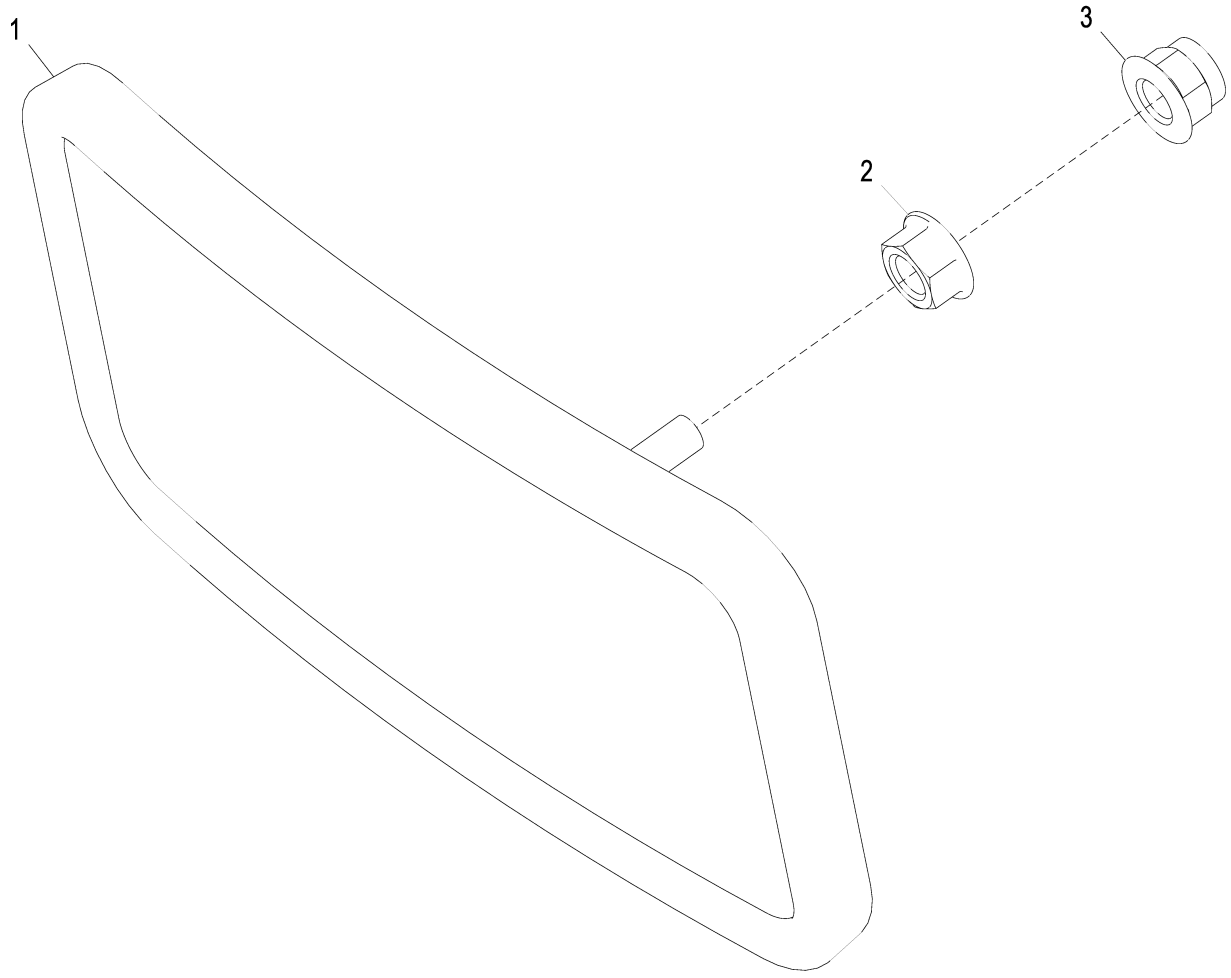

AT223269_TX1081551

Item	*Nº peça*	*Descrição*	*Qtde*	*Nº série*	*Notas*
1	AT196427	Espelho	1		
	AT222333	RetRovisoR	1		Recomendado para Uso em Ambiente Altamente Corrosivo
2	14M7298	Porca com flange	1		M8
3	14M7396	Porca de segurança	1		M8

Exterior Mirror
Miroir extérieur
Espelho Externo
Espejo exterior

TX1036497 A.1

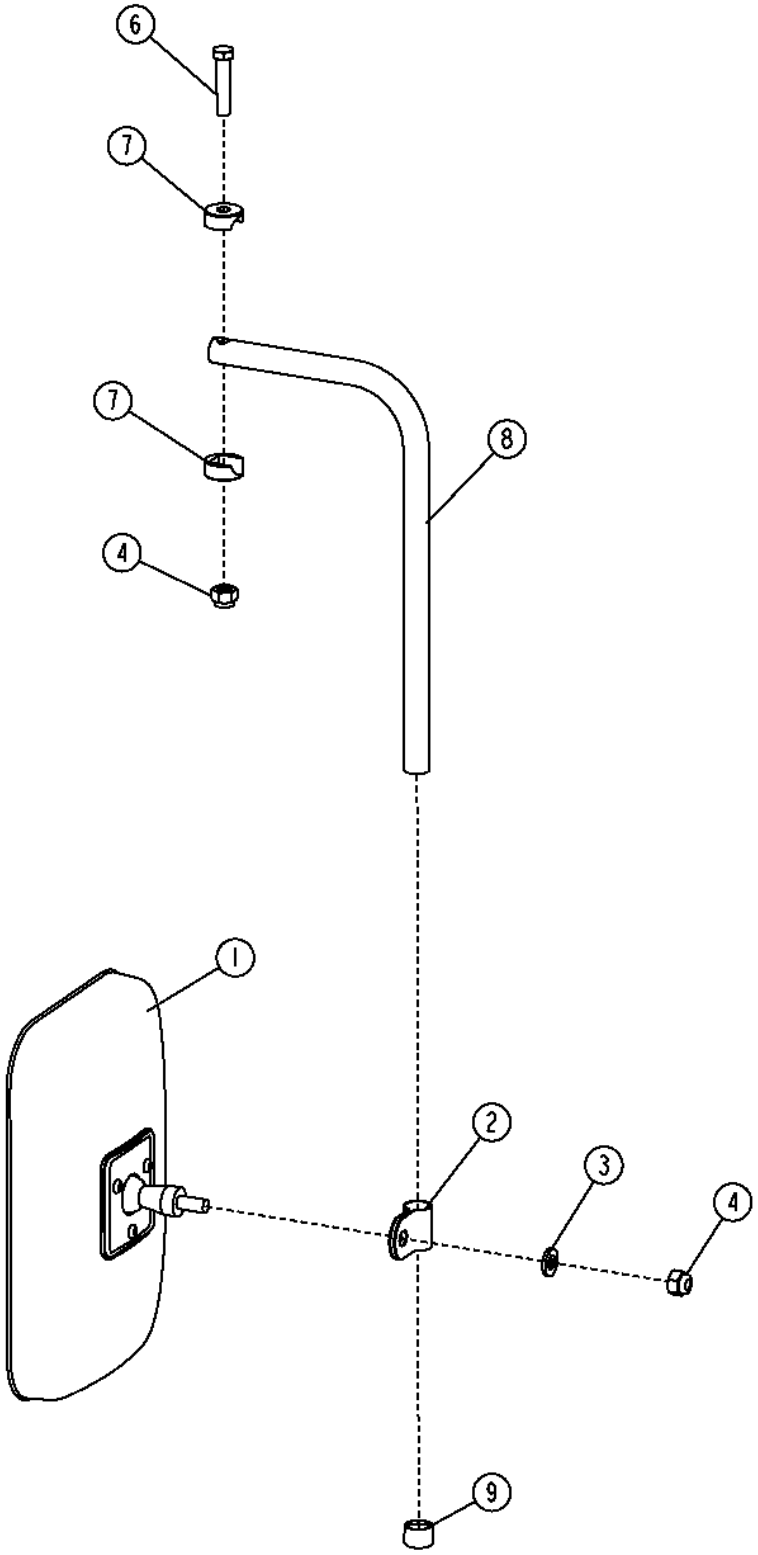

TX1036497

Item	*Nº peça*	*Descrição*	*Qtde*	*Nº série*	*Notas*
1	AT157226	RetRovisoR	1		
2	T119564	Braçadeira	1		
3	24M7239	Arruela	1		10.700 X 21 X 2.500 mm
4	T11234	Porca de segurança	2		9.525 mm (3/8")
6	19H2791	Parafuso sextavado	1		3/8" X 1-3/4"
7	T115030	Semi-braçadeira	2		
8	T115031	Nervura	1		
9	T128437	Tampa	1		

Heated Exterior Mirrors
Rétroviseurs extérieurs chauffants
Espelhos Externos Aquecidos
Espejos exteriores calentados

AT337767_TX1108199 A.1

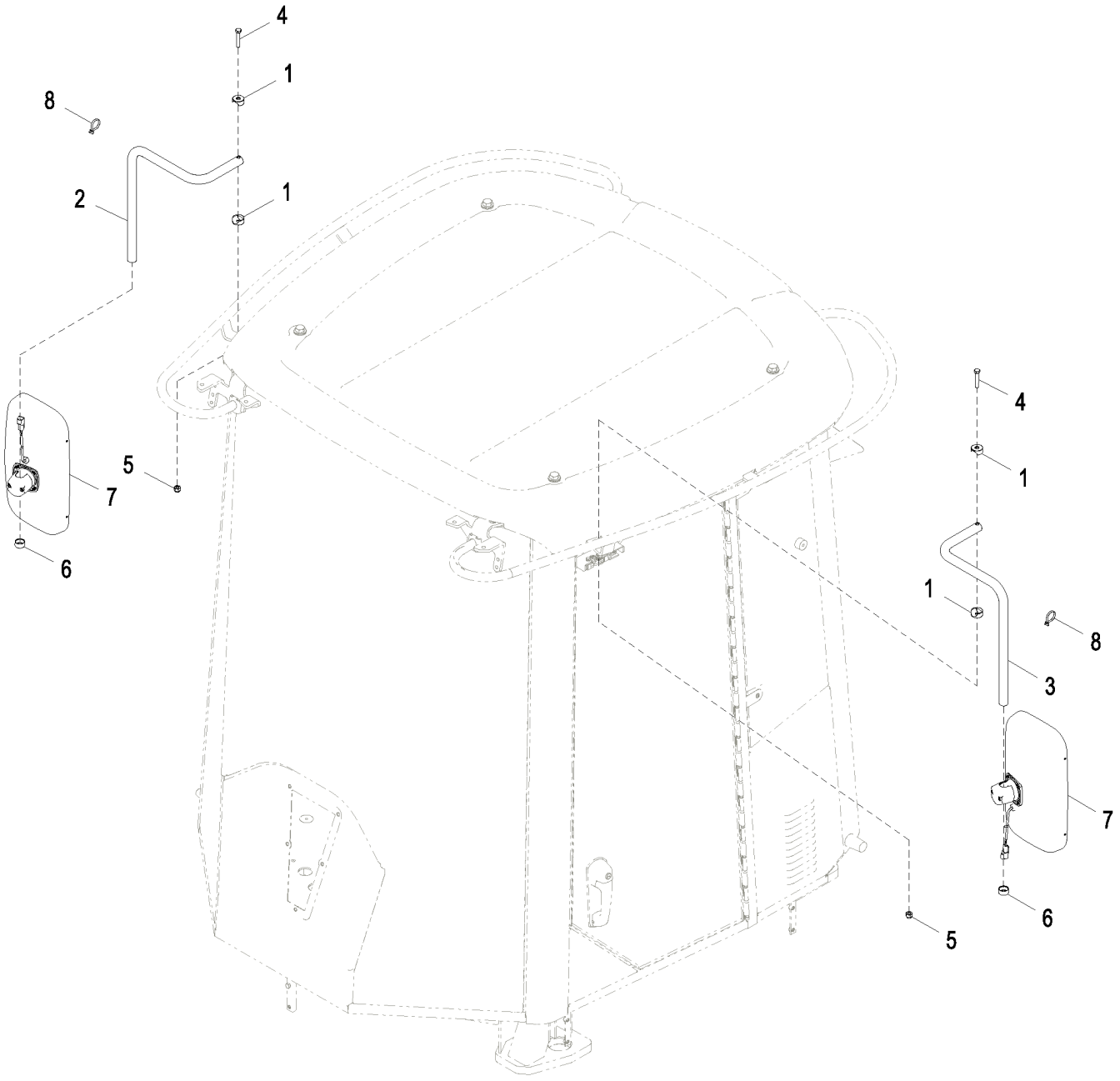

AT337767_TX1108199

Item	*Nº peça*	*Descrição*	*Qtde*	*Nº série*	*Notas*
1	T174203	Semi-braçadeira	4		
2	T174106	Nervura	1		
3	T174054	Nervura	1		
4	19H3065	Parafuso sextavado	2		3/8" X 2"
5	T11234	Porca de segurança	2		9.525 mm (3/8")
6	T174201	Tampa	2		
7	AT356100	RetRovisoR	2		Aquecido
8	R44302	Cinta	8		

Fire Extinguisher
Extincteur
Extintor de Incêndio
Extinguidor de incendios

AT203119_TX1108201 A.1

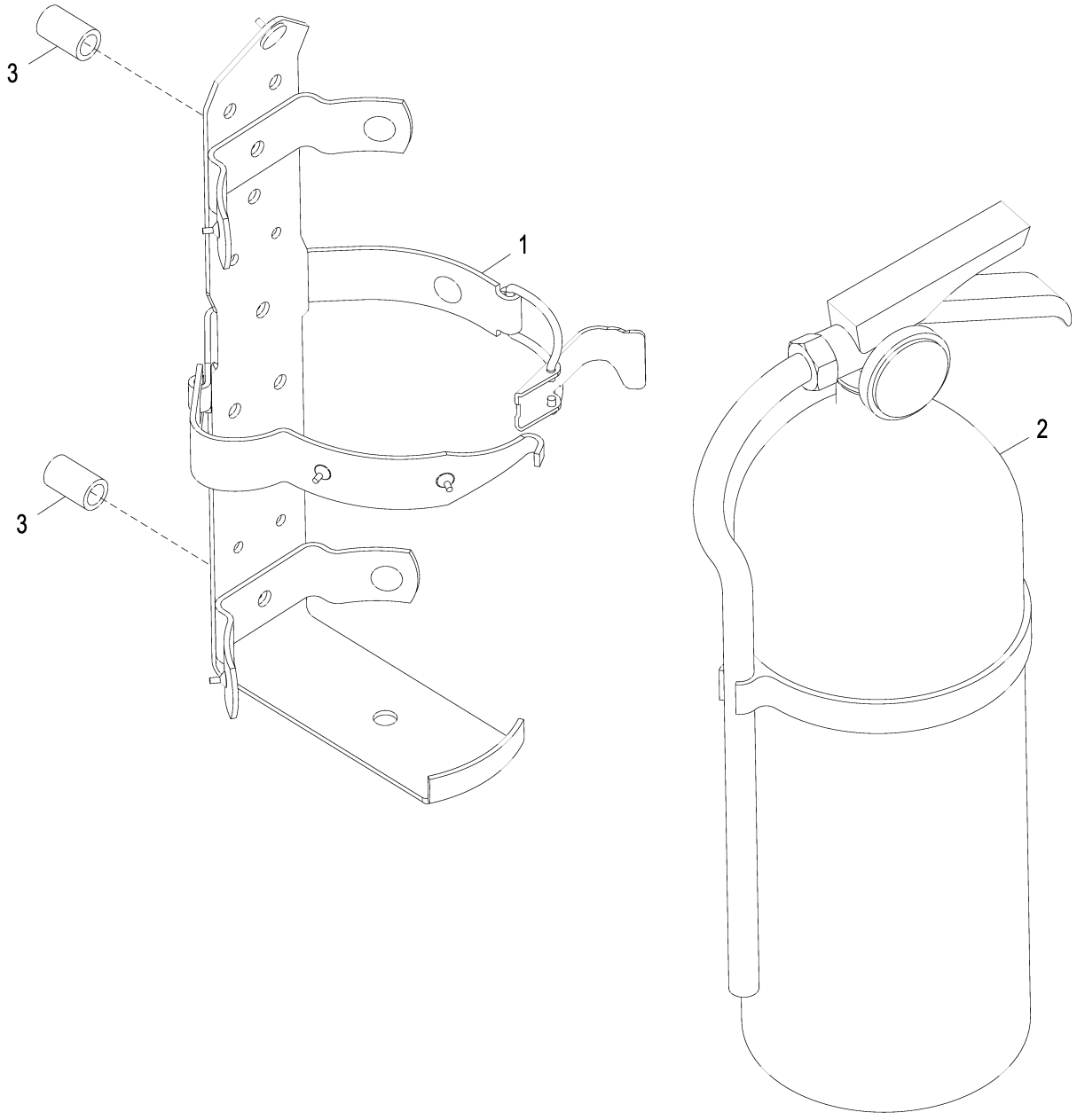

AT203119_TX1108201

Item	*Nº peça*	*Descrição*	*Qtde*	*Nº série*	*Notas*
1	AT189390	Apoio	1		
2	AT189487	Extintor de incêndio	1		
3	28H3423	Bucha	2		0.364" X 0.540" X 7/8"

Horn
Klaxon
Horn
Bocina

TX1013310 A.1

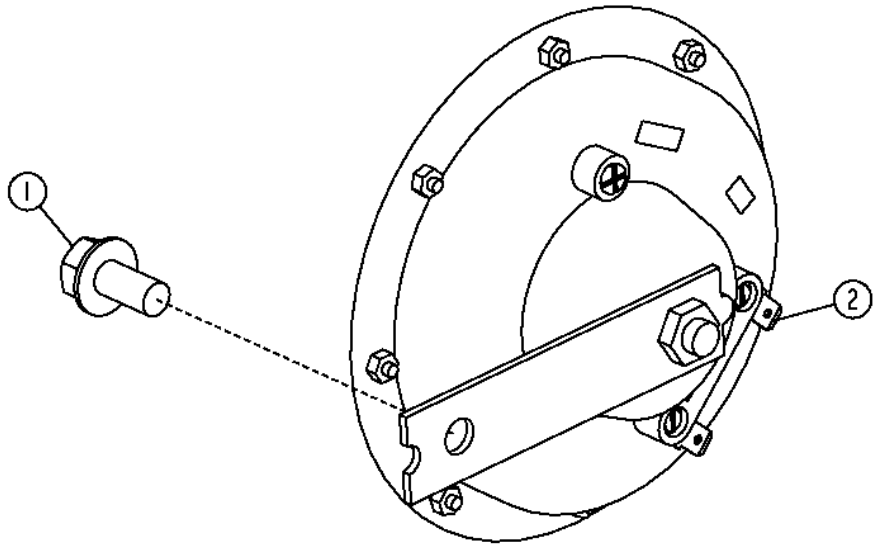

TX1013310

Item	*Nº peça*	*Descrição*	*Qtde*	*Nº série*	*Notas*
1	19M7865	Parafuso	1		M8 X 16
2	AT226282	Buzina	1		

Back-Up Alarm
Avertisseur sonore de marche arrière
Alarme de Marcha à Ré
Alarma de retroceso

AT353041_TX1086233 A.1

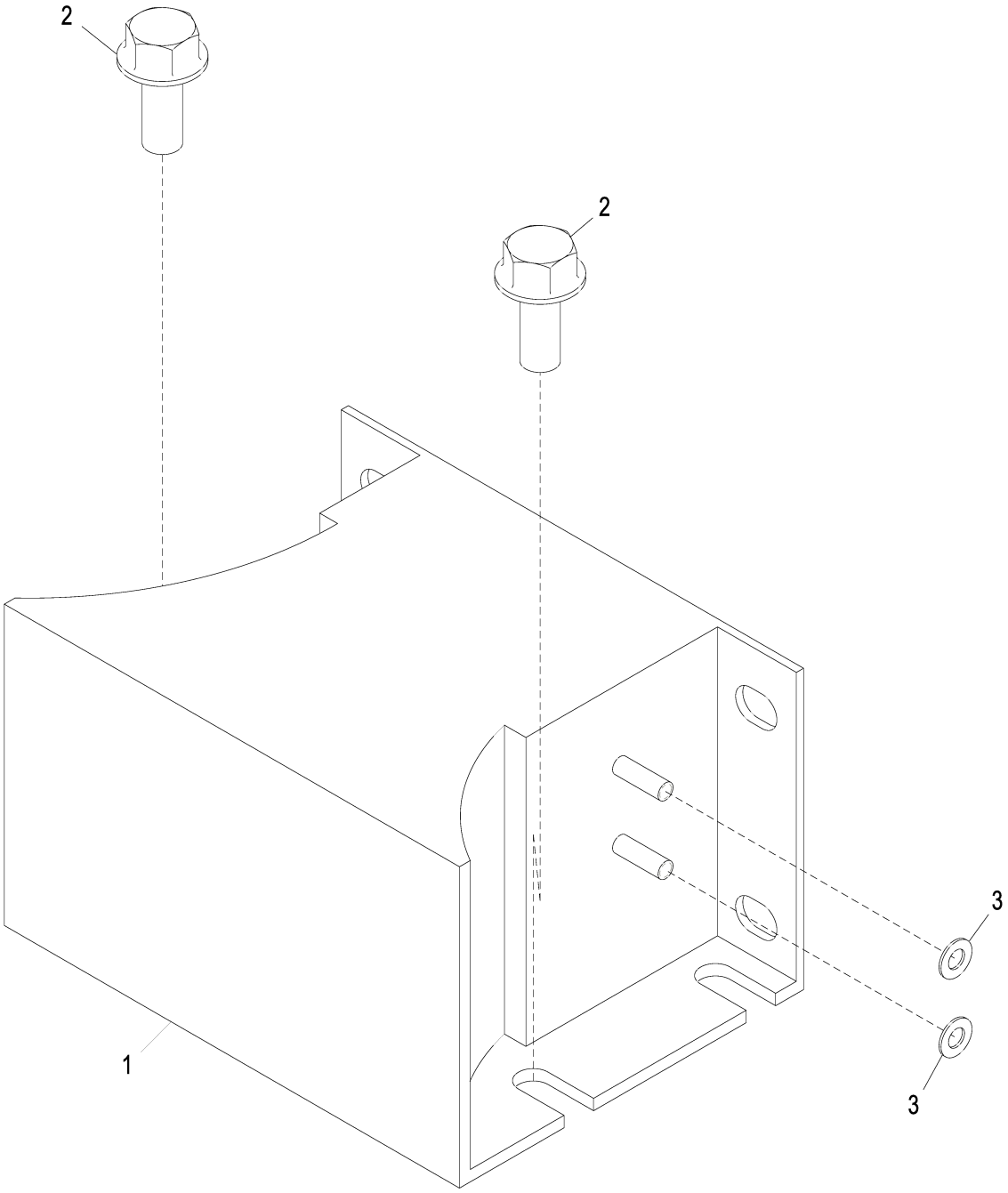

AT353041_TX1086233

Item	*Nº peça*	*Descrição*	*Qtde*	*Nº série*	*Notas*
1	AT307092	Alarme de marcha	1		
2	19M7865	Parafuso	2		M8 X 16
3	12M7084	Arruela de pressão	2		4.300 mm

Rear Object Detection System
Système de détection d'objets à l'arrière
Sistema de Detecção Traseira de Objetos
Sistema detector de objetos traseros

AT338279_TX1108686 A.1

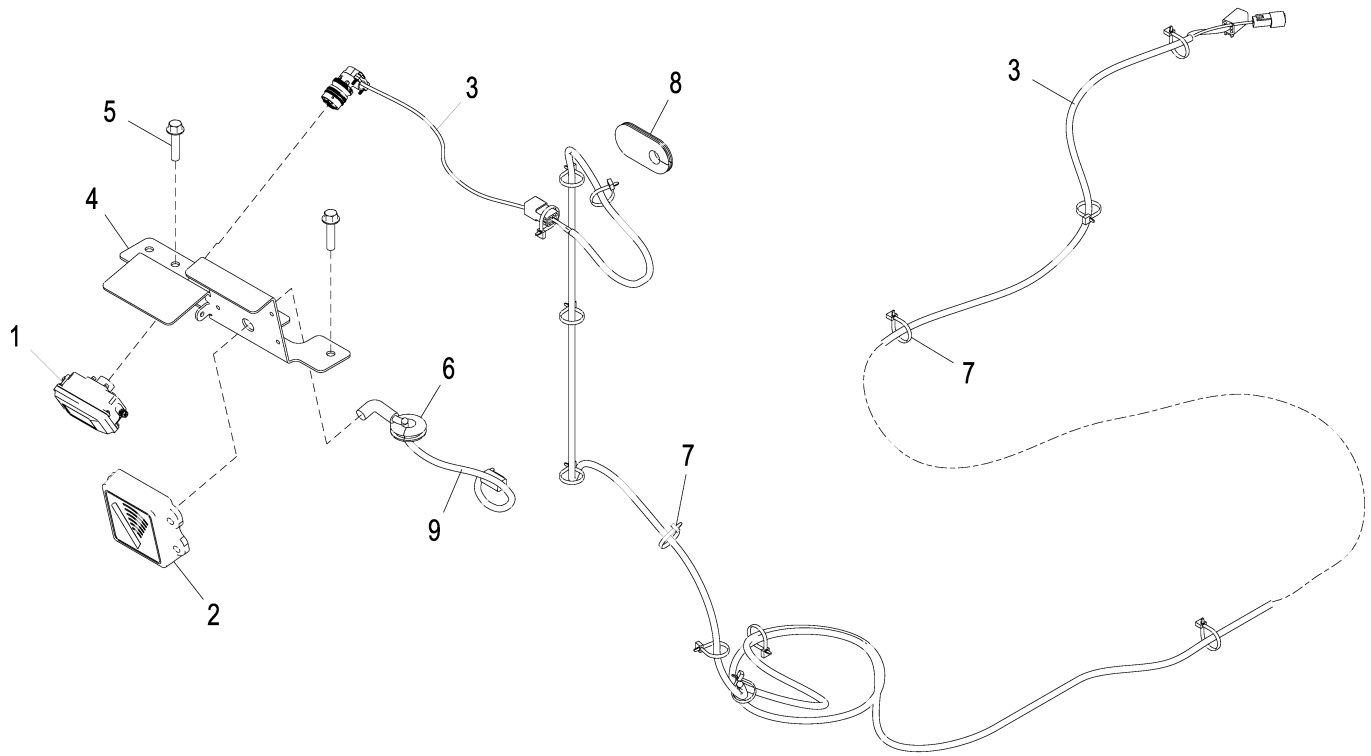

AT338279_TX1108686

Item	*Nº peça*	*Descrição*	*Qtde*	*Nº série*	*Notas*
1	AT338270	Equipamento de áudio/vídeo	1		
2	AT338273	SenSor vel. real de deSloca	1		
3	AT341679	Chicote	1		
4	T228888	Apoio	1		
5	19M7805	Parafuso	2		M10 X 45
6	R45210	Passa-fio	1		
7	R44302	Cinta	17		
8	T251375	Passa-fio	1		
9	AT344617	Chicote	1		

Rear Object Detection System Kit
Kit de système de détection d'objets à l'arrière
Kit de Sistema de Detecção Traseira de Objetos
Juego de sistema detector de objetos traseros

AT363292_TX1108685 A.1

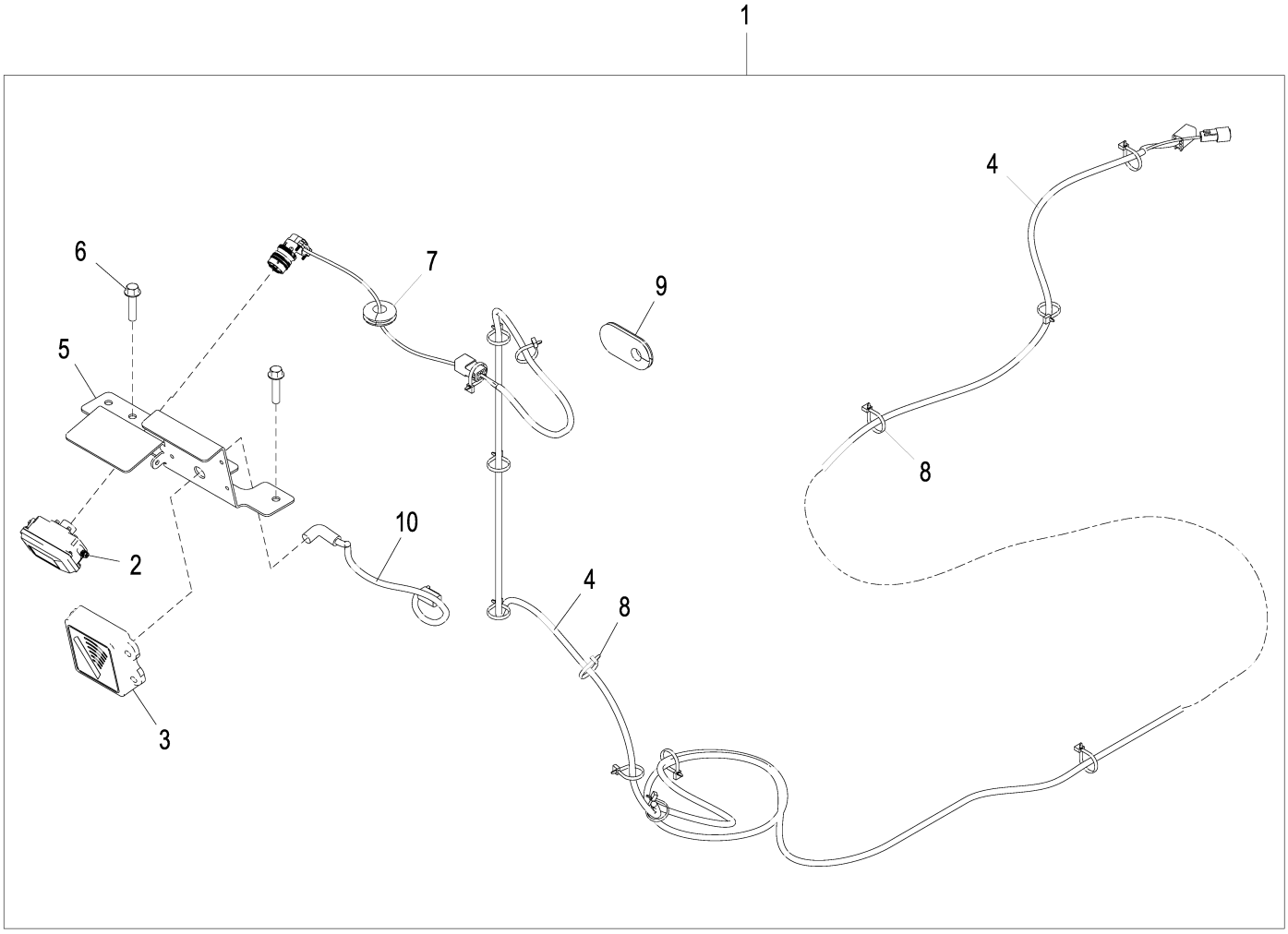

AT363292_TX1108685

Item	*Nº peça*	*Descrição*	*Qtde*	*Nº série*	*Notas*
1	**AT363292**	**Kit do sensor**	**1**		**Pacotes de Produto, REQUIRES AT410941**
	AT410941	Monitor	1		Não Ilustrado
2	AT338270	Equipamento de áudio/vídeo	1		Câmera
3	AT338273	SenSor vel. real de deSloca	1		
4	AT341679	Chicote	1		
5	T228888	Apoio	1		
6	19M7805	Parafuso	2		M10 X 45
7	R45210	Passa-fio	1		
8	R44302	Cinta	17		
9	T251375	Passa-fio	1		
10	AT344617	Chicote	1		

Embedded Payload Scale
Bascule de charge utile incorporée
Balança de Carga Útil Incorporada
Báscula de carga integrada

AT363052_TX1144183 A.1

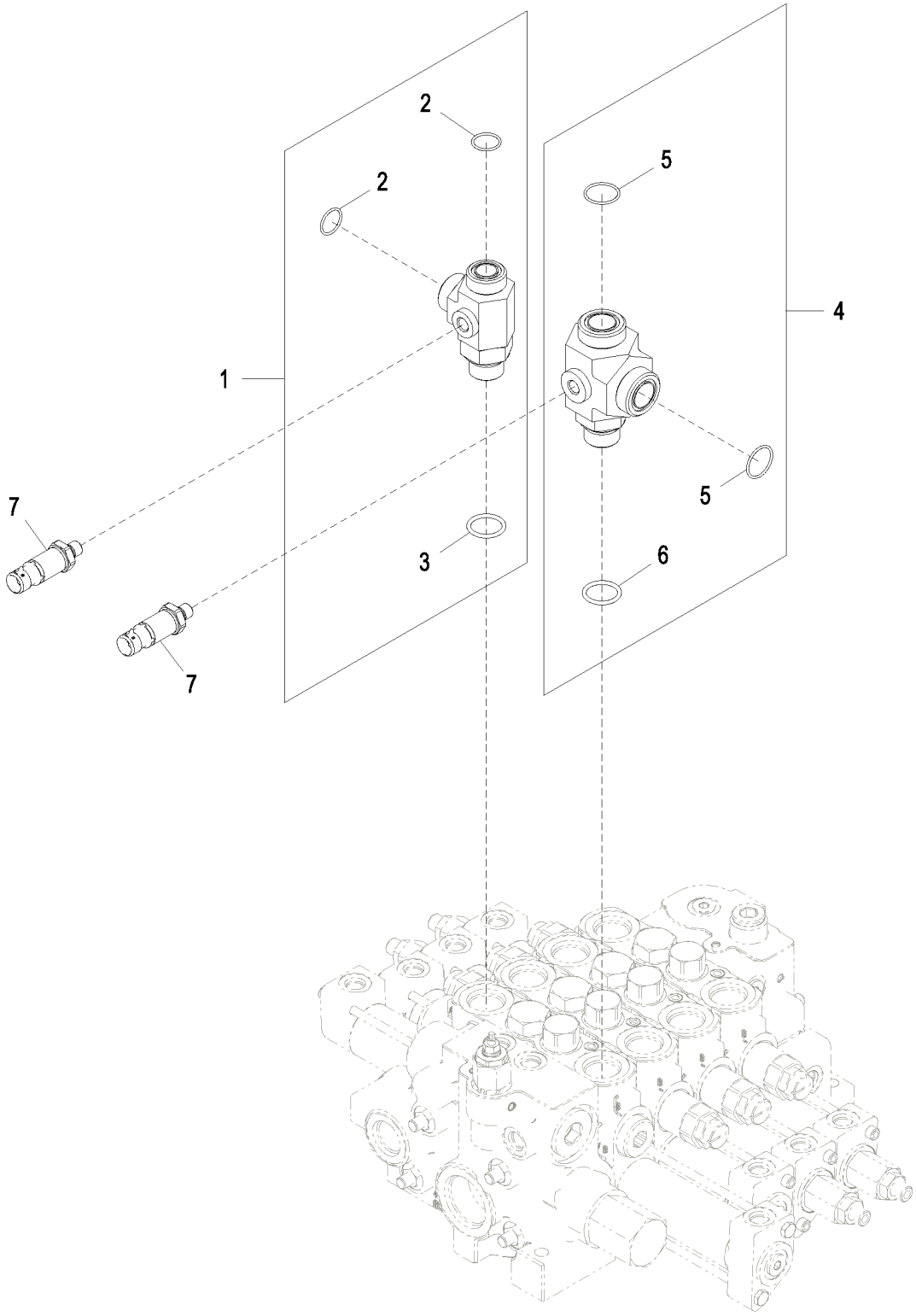

AT363052_TX1144183

Item	*Nº peça*	*Descrição*	*Qtde*	*Nº série*	*Notas*
1	AT345044	Conexão	1		
2	T77858	Anel o	2		18.771 X 1.778 mm (0.739" X 0.070")
3	U12547	Anel o	1		23.470 X 2.946 mm (0.924" X 0.116")
4	AT345040	Conexão	1		
5	T76938	Anel o	2		23.520 X 1.780 mm (0.926" X 0.070")
6	U12547	Anel o	1		23.470 X 2.946 mm (0.924" X 0.116")
7	AT358048	TransduTor	2		

Sun Visor
Pare-soleil
Sun Visor
Visera

AT225166_TX1108206 A.1

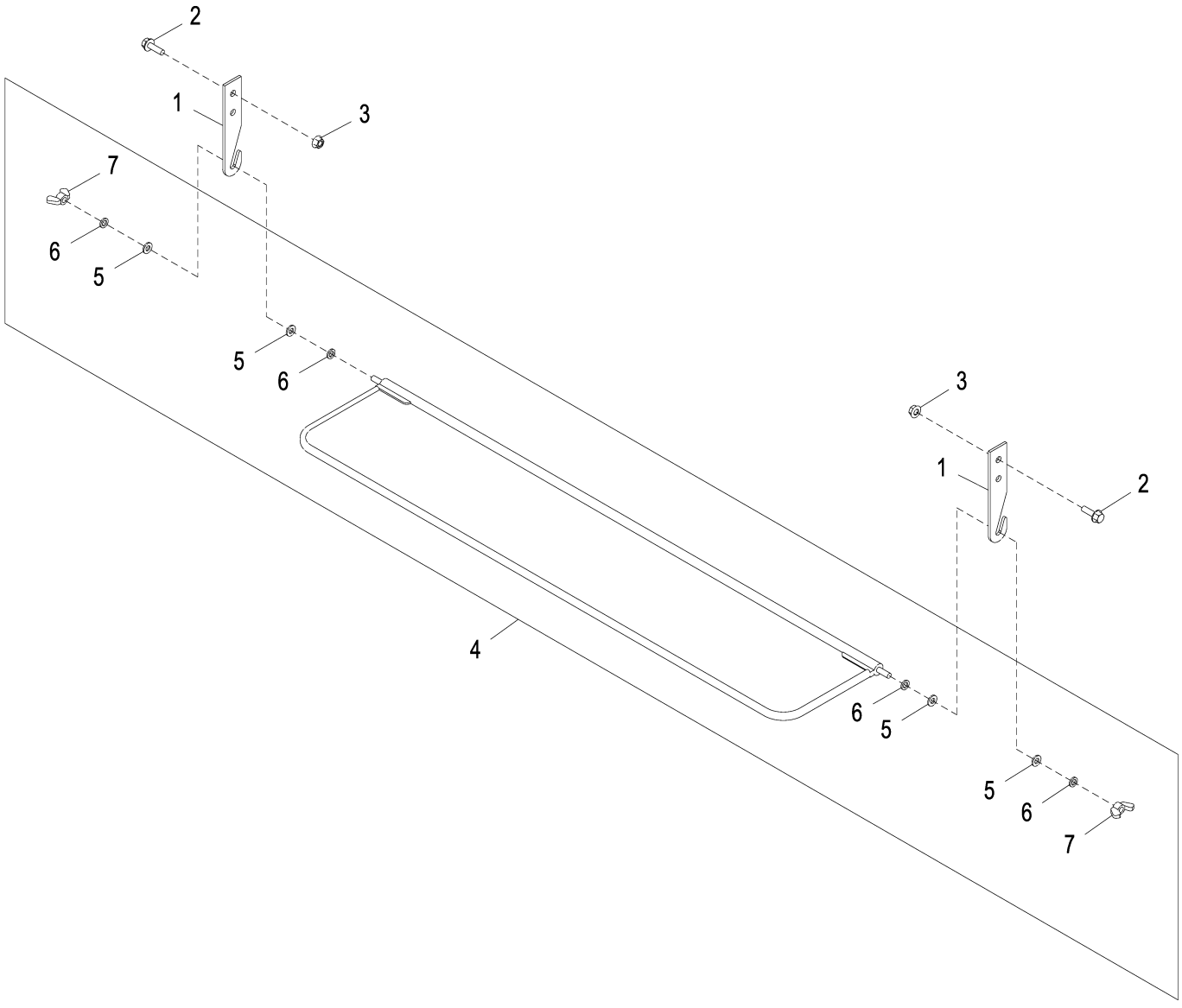

AT225166_TX1108206

Item	*Nº peça*	*Descrição*	*Qtde*	*Nº série*	*Notas*
1	T181797	Apoio	2		
2	19M7862	Parafuso	2		M6 X 20
3	14M7303	Porca com flange	2		M6
4	AT336621	Pára-sol	1		
5	N218377	Arruela	4		6.350 X 12.700 X 1.575 mm (1/4" X 1/2" X 1/16")
6	24H1285	Arruela	4		17/64" X 7/16" X 0.065"
7	M47887	Porca borboleta	2		6.350 mm (1/4")

Slow Moving Vehicle Sign
Signal de véhicule lent
Sinalização de Veículo de Movimentação Lenta
Etiqueta de vehículo de movimiento lento

AT349525_TX1095769 A.1

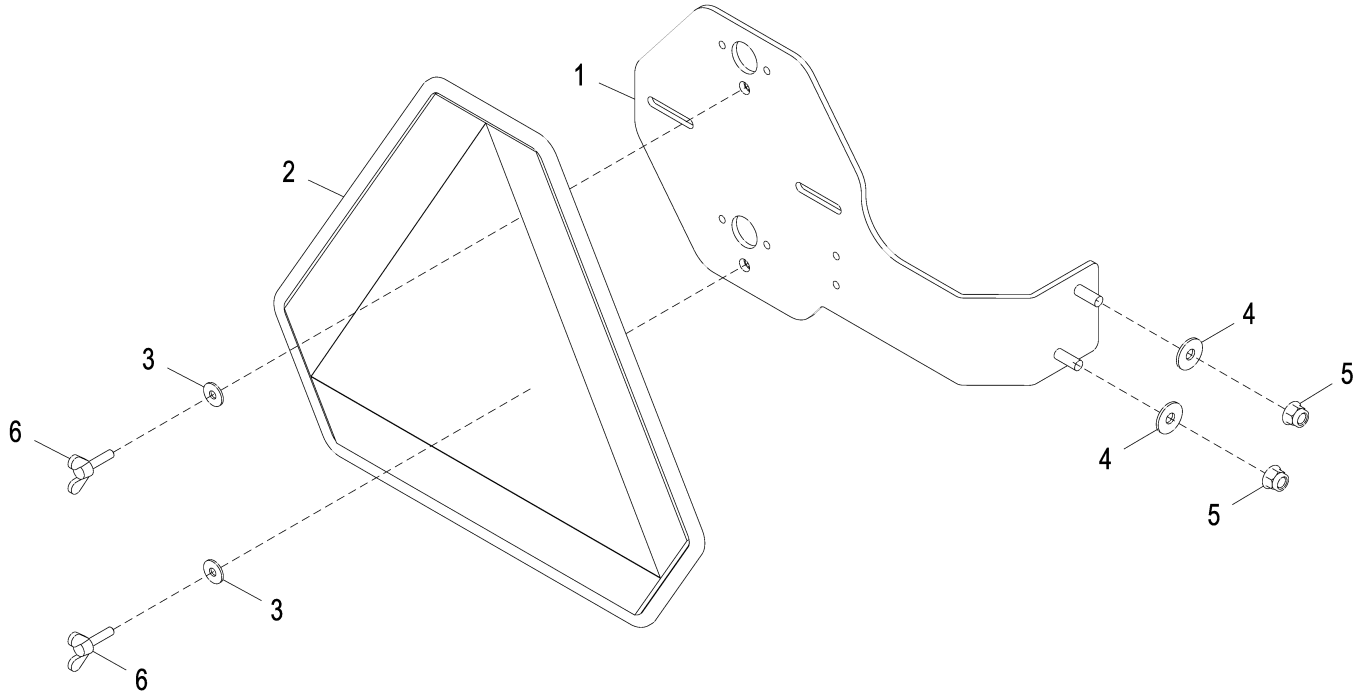

AT349525_TX1095769

Item	*Nº peça*	*Descrição*	*Qtde*	*Nº série*	*Notas*
1	AT301914	Apoio	1		
2	JD5929	Símbolo de veículo lento	1		
3	24M7139	Arruela	2		6.400 X 18 X 1.600 mm
4	24M7298	Arruela	2		8.400 X 25 X 2 mm
5	14M7396	Porca de segurança	2		M8
6	21M7344	Parafuso	2		M6 X 25

Slow Moving Vehicle Sign Kit
Kit de signal de véhicule lent
Kit de Sinalização de Veículo de Movimentação Lenta
Kit de etiqueta de vehículo de movimiento lento

TX1058865 A.1

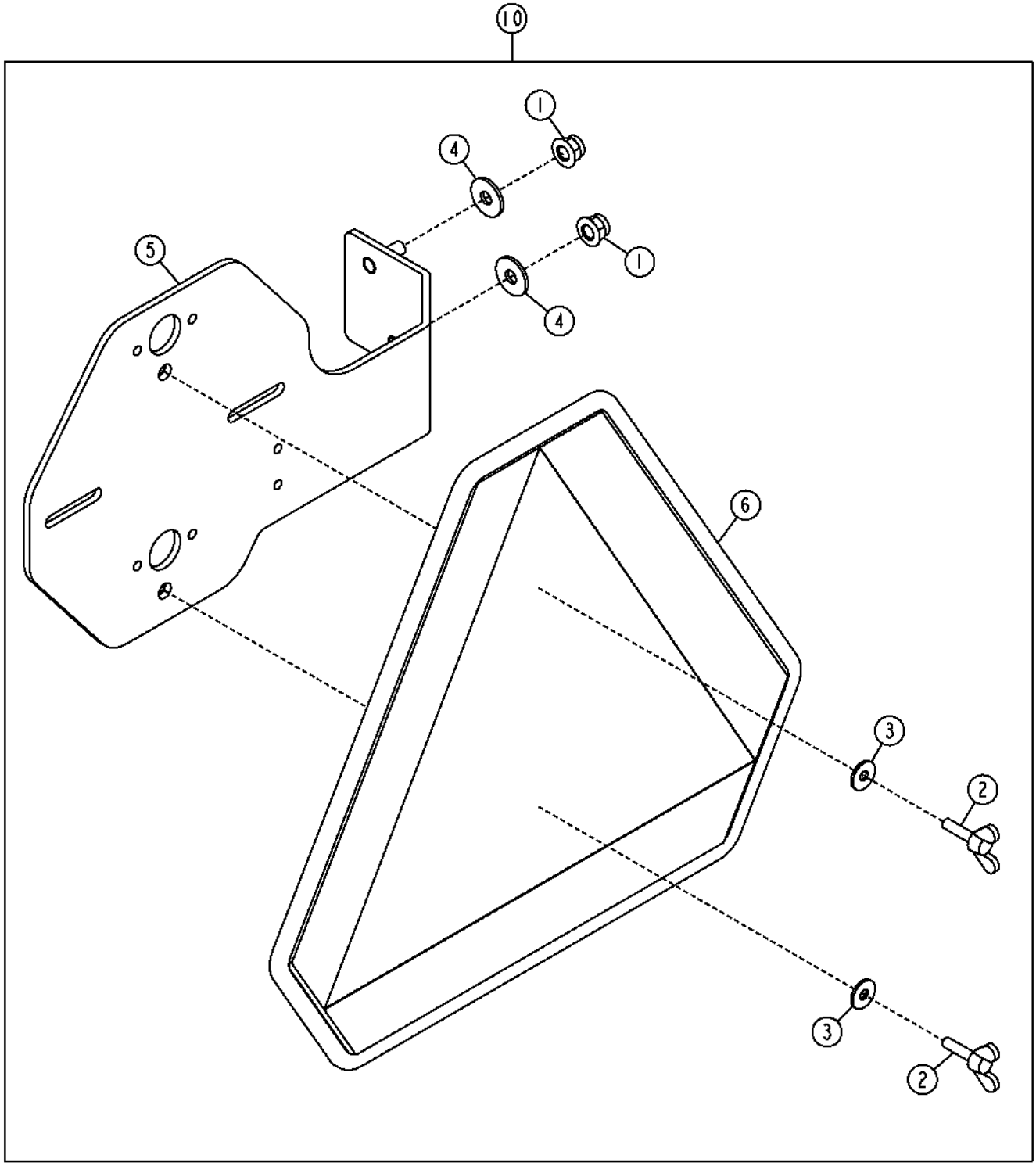

TX1058865

Item	*Nº peça*	*Descrição*	*Qtde*	*Nº série*	*Notas*
1	14M7396	Porca de segurança	2		M8
2	21M7344	Parafuso	2		M6 X 25
3	24M7139	Arruela	2		6.400 X 18 X 1.600 mm
4	24M7298	Arruela	2		8.400 X 25 X 2 mm
5	AT301914	Apoio	1		
6	JD5929	Símbolo de veículo lento	1		
10	**AT352645**	**Símbolo de veículo lento**	**1**		**Pacotes de Produto**

Accessory Holder
Porte-accessoire
Suporte de Acessório
Soporte auxiliar

AT349372_TX1099574 A.1

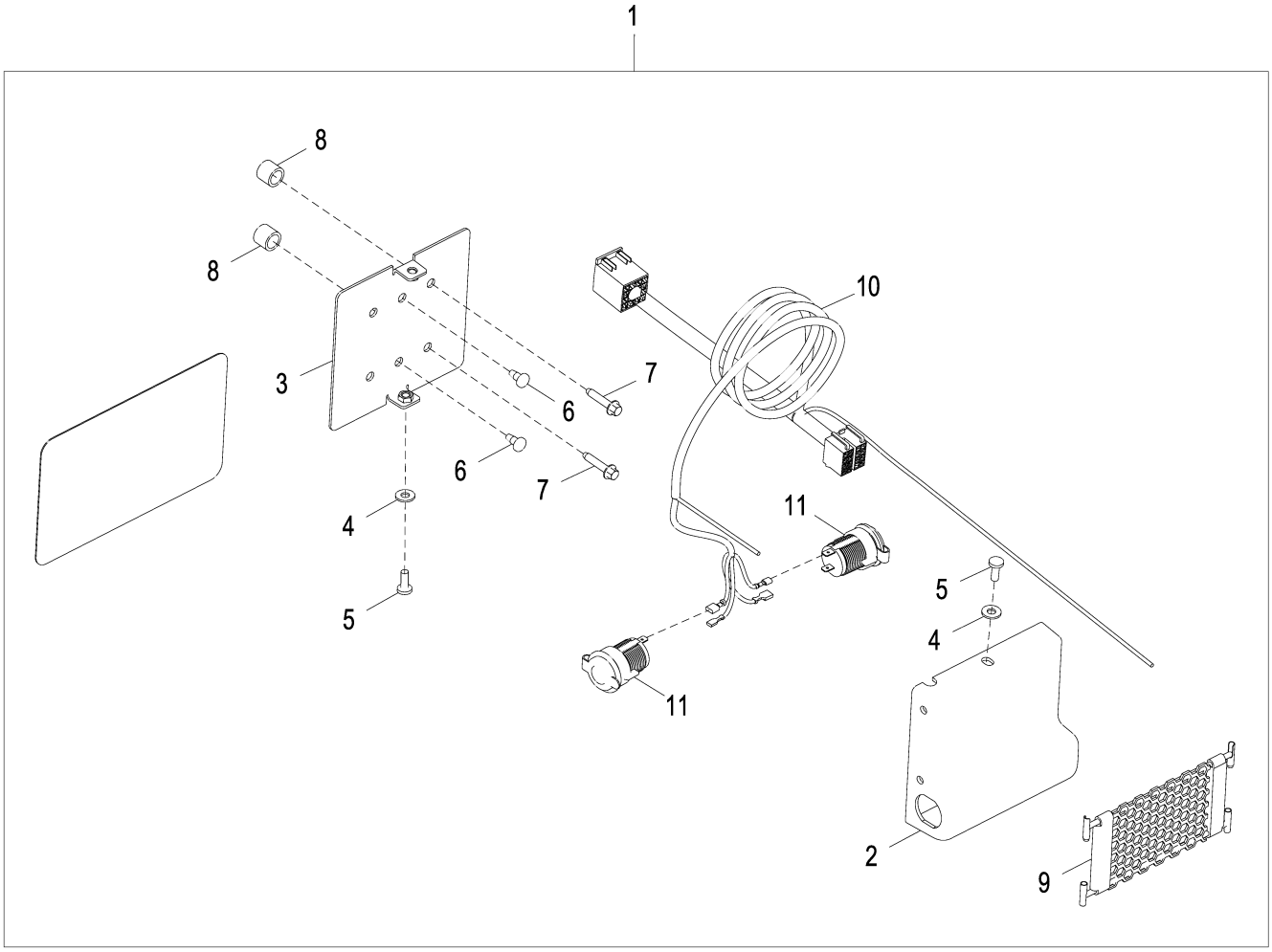

AT349372_TX1099574

Item	*Nº peça*	*Descrição*	*Qtde*	*Nº série*	*Notas*
1	**AT349372**	**Kit do suporte**	**1**		**Pacotes de Produto**
2	T238103	Capa	1		
3	AT356088	Apoio	1		
4	24H1287	Arruela	2		9/32" X 5/8" X 0.065"
5	21M7292	Parafuso	2		M6 X 16
6	37M7079	Parafuso	2		
7	37M7104	Parafuso	2		M6 X 30
8	T126052	Espaçador	2		
9	AT368241	Armazém	1		
10	AT368243	Chicote	1		Suporte de Acessório
11	GY20126	Tomada de saída	2		

Coat Hook
Patère
Gancho para Casaco
Gancho para abrigo

AT223283_TX1108210 A.1

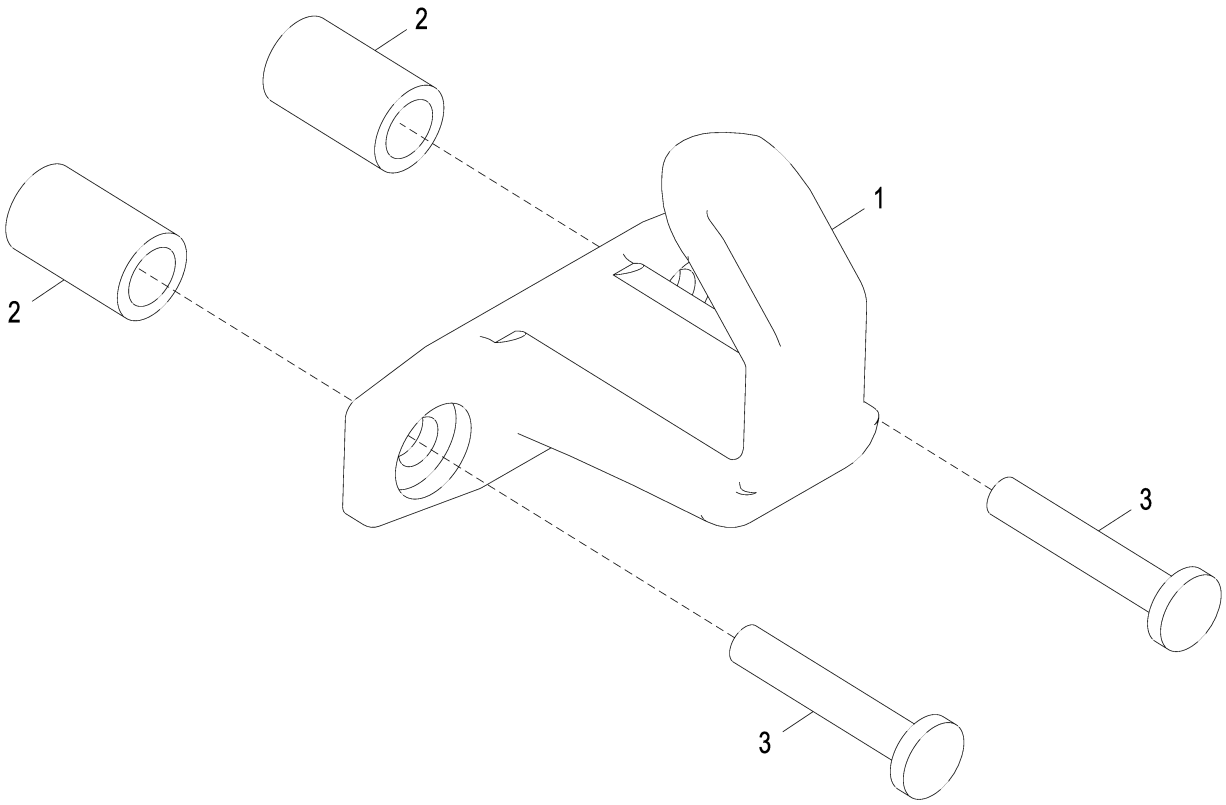

AT223283_TX1108210

Item	*Nº peça*	*Descrição*	*Qtde*	*Nº série*	*Notas*
1	L102023	Gancho	1		
2	28H3423	Bucha	2		0.364" X 0.540" X 7/8"
3	21M7247	Parafuso	2		M6 X 35

Main Hydraulic Pump (625725 - 642121)
Distributeur chenille/palan (625725 - 642121)
Bomba Hidráulica Principal (625725 - 642121)
Bomba - accesorio (625725 - 642121)

AT337766_TX1082759 A.1

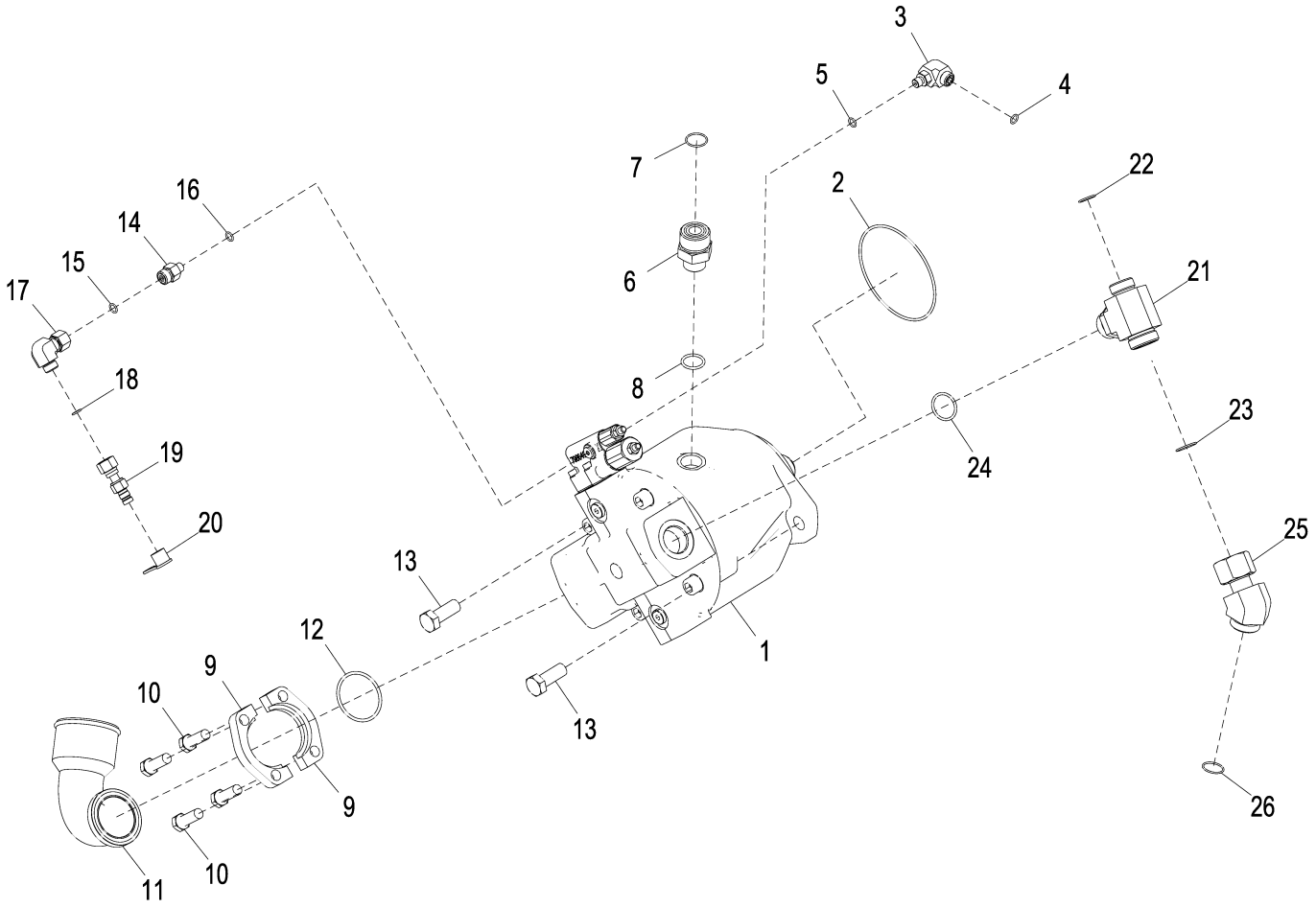

AT337766_TX1082759

Item	*Nº peça*	*Descrição*	*Qtde*	*Nº série*	*Notas*
1	AT337775	Bombahidráulica	1		
	PG200858	Bombahidráulica remanufat.	1		REMAN FOR AT337775
	AT310889	Kit retentor	1		
	AT334877	Controlador, bomba/válvula	1		
	AT341165	Kit retentor	1		Kit de Vedação do Controlador da Bomba
	T201521	Junta	1		Placa da Vedação do Controlador
2	T107883	Anel o	1		124 X 3 mm (4.882" X 0.118")
3	38H1435	Conexão em ângulo	1		
4	T77613	Anel o	1		9.250 X 1.780 mm (0.364" X 0.070")
5	R28782	Anel o	1		8.915 X 1.829 mm (0.351" X 0.072")
6	38H1179	Adaptador	1		
7	T76938	Anel o	1		23.520 X 1.780 mm (0.926" X 0.070")
8	U12547	Anel o	1		23.470 X 2.946 mm (0.924" X 0.116")
9	R37023	Conexão flangeada	2		
10	19H2993	Parafuso sextavado	4		1/2" X 1-1/2"
11	T158298	Tubulação	1		
12	F1870R	Anel o	1		56.744 X 3.531 mm (2-15/64" X 0.139")
13	19M7488	Parafuso sextavado	2		M16 X 40
14	38H1309	Adaptador	1		
15	T77613	Anel o	1		9.250 X 1.780 mm (0.364" X 0.070")
16	R28782	Anel o	1		8.915 X 1.829 mm (0.351" X 0.072")
17	38H1094	Conexão em ângulo	1		
18	T77613	Anel o	1		9.250 X 1.780 mm (0.364" X 0.070")
19	RE60701	Engate de diagnostico	1		
20	R77175	Capa	1		
21	38H1437	Conexão em t	1		
22	T77858	Anel o	1		18.771 X 1.778 mm (0.739" X 0.070")
23	T76938	Anel o	1		23.520 X 1.780 mm (0.926" X 0.070")
24	R29936	Anel o	1		29.743 X 2.946 mm (1.171" X 0.116")
25	38H1622	Adaptador	1		
26	T76938	Anel o	1		23.520 X 1.780 mm (0.926" X 0.070")

Main Hydraulic Pump (642122 -)
Distributeur chenille/palan (642122 -)
Bomba Hidráulica Principal (642122 -)
Bomba - accesorio (642122 -)

AT407461_TX1112974 A.1

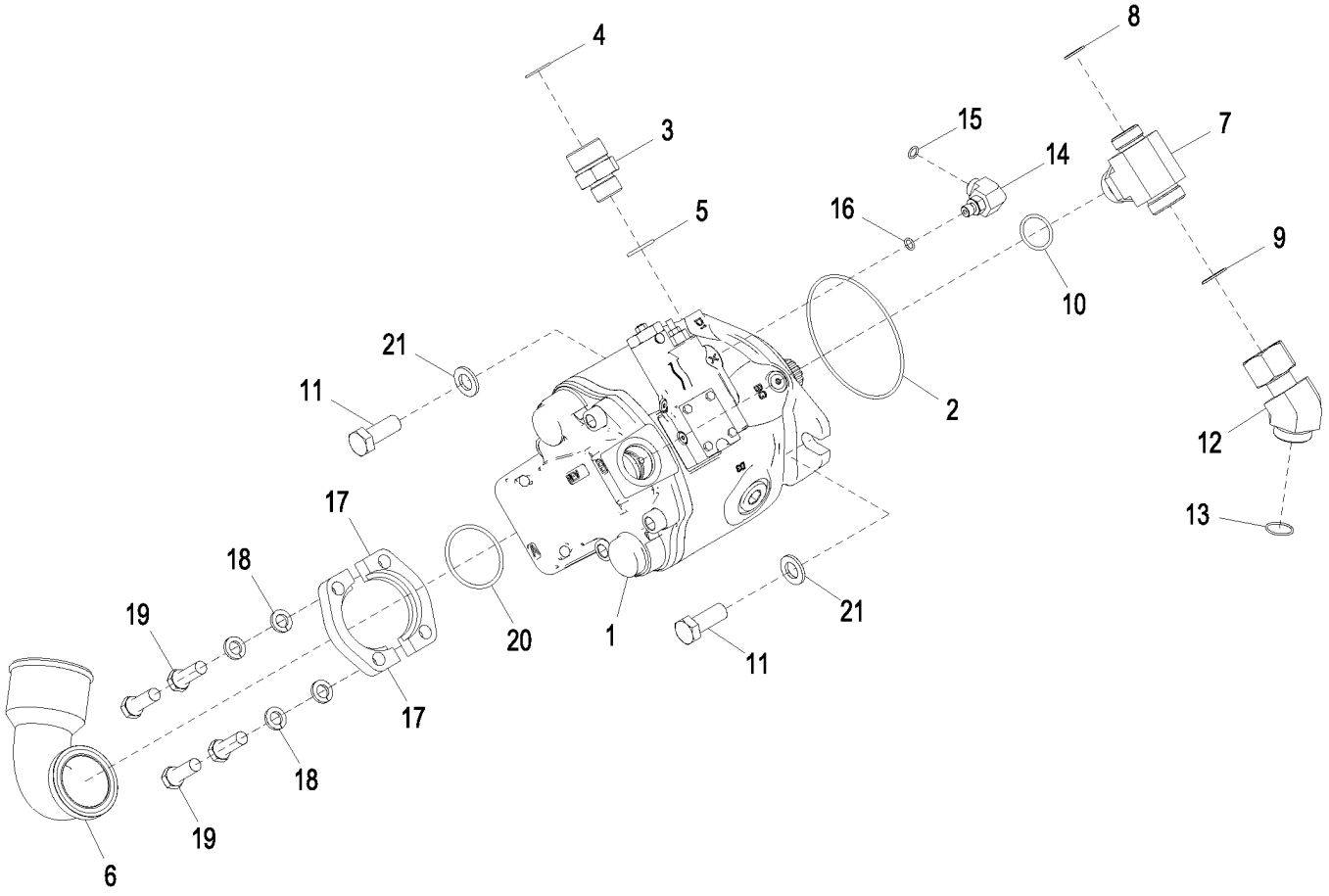

AT407461_TX1112974

Item	*Nº peça*	*Descrição*	*Qtde*	*Nº série*	*Notas*
1	AT407584	Bombahidráulica	1		
	AT371426	Kit retentor	1		Kit de Vedação do Eixo
	AT359523	Controlador, bomba/válvula	1		
	AT371427	Kit - anel o	1		Kit de Vedação do Controlador da Bomba
	T289072	Parafuso de fenda	1		
2	T107883	Anel o	1		124 X 3 mm (4.882" X 0.118")
3	38H1179	Adaptador	1		
4	T76938	Anel o	1		23.520 X 1.780 mm (0.926" X 0.070")
5	U12547	Anel o	1		23.470 X 2.946 mm (0.924" X 0.116")
6	T158298	Tubulação	1		
7	38H1437	Conexão em t	1		
8	T77858	Anel o	1		18.771 X 1.778 mm (0.739" X 0.070")
9	T76938	Anel o	1		23.520 X 1.780 mm (0.926" X 0.070")
10	R29936	Anel o	1		29.743 X 2.946 mm (1.171" X 0.116")
11	19M7488	Parafuso sextavado	2		M16 X 40
12	38H1622	Adaptador	1		
13	T76938	Anel o	1		23.520 X 1.780 mm (0.926" X 0.070")
14	38H1435	Conexão em ângulo	1		
15	T77613	Anel o	1		9.250 X 1.780 mm (0.364" X 0.070")
16	R28782	Anel o	1		8.915 X 1.829 mm (0.351" X 0.072")
17	R37023	Conexão flangeada	2		
18	12H301	Arruela de pressão	4		1/2"
19	19H2993	Parafuso sextavado	4		1/2" X 1-1/2"
20	U46457	Anel o	1		56.744 X 3.531 mm (2-15/64" X 0.139")
21	24M7338	Arruela	2		17 X 30 X 3 mm

Spin Control (- 646451)
Contrôle patinage (- 646451)
Controle de Giro (- 646451)
Control de tracción (- 646451)

TX1037253 A.1

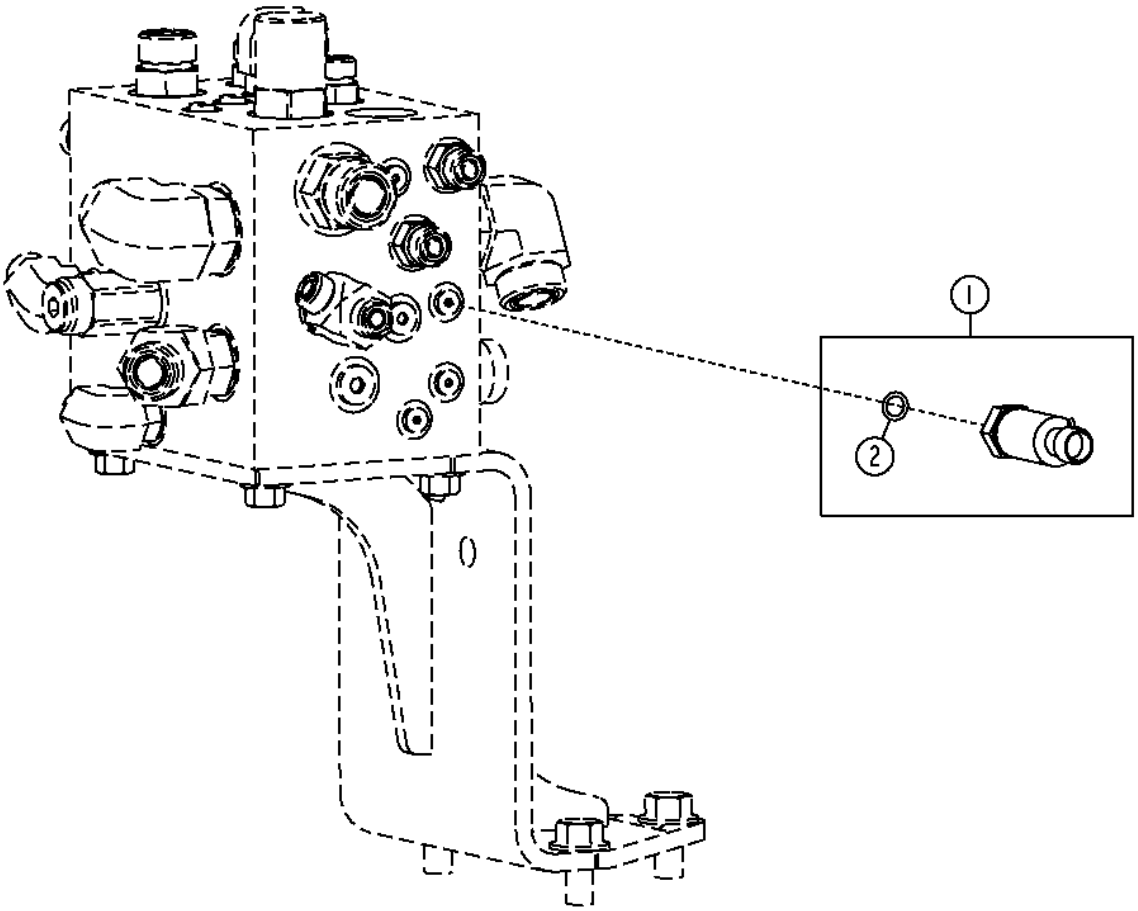

TX1037253

Item	*Nº peça*	*Descrição*	*Qtde*	*Nº série*	*Notas*
1	AT322982	TransduTor	1		Sensor de Pressão do Sistema Hidráulico
2	R28782	Anel o	1		8.915 X 1.829 mm (0.351" X 0.072")

Main Hydraulic Pump Manifold (625668 -)
Collecteur de pompe hydraulique principale (625668 -)
Coletor da Bomba Hidráulica Principal (625668 -)
Colector de la bomba hidráulica principal (625668 -)

AT335127_TX1088364 B.1

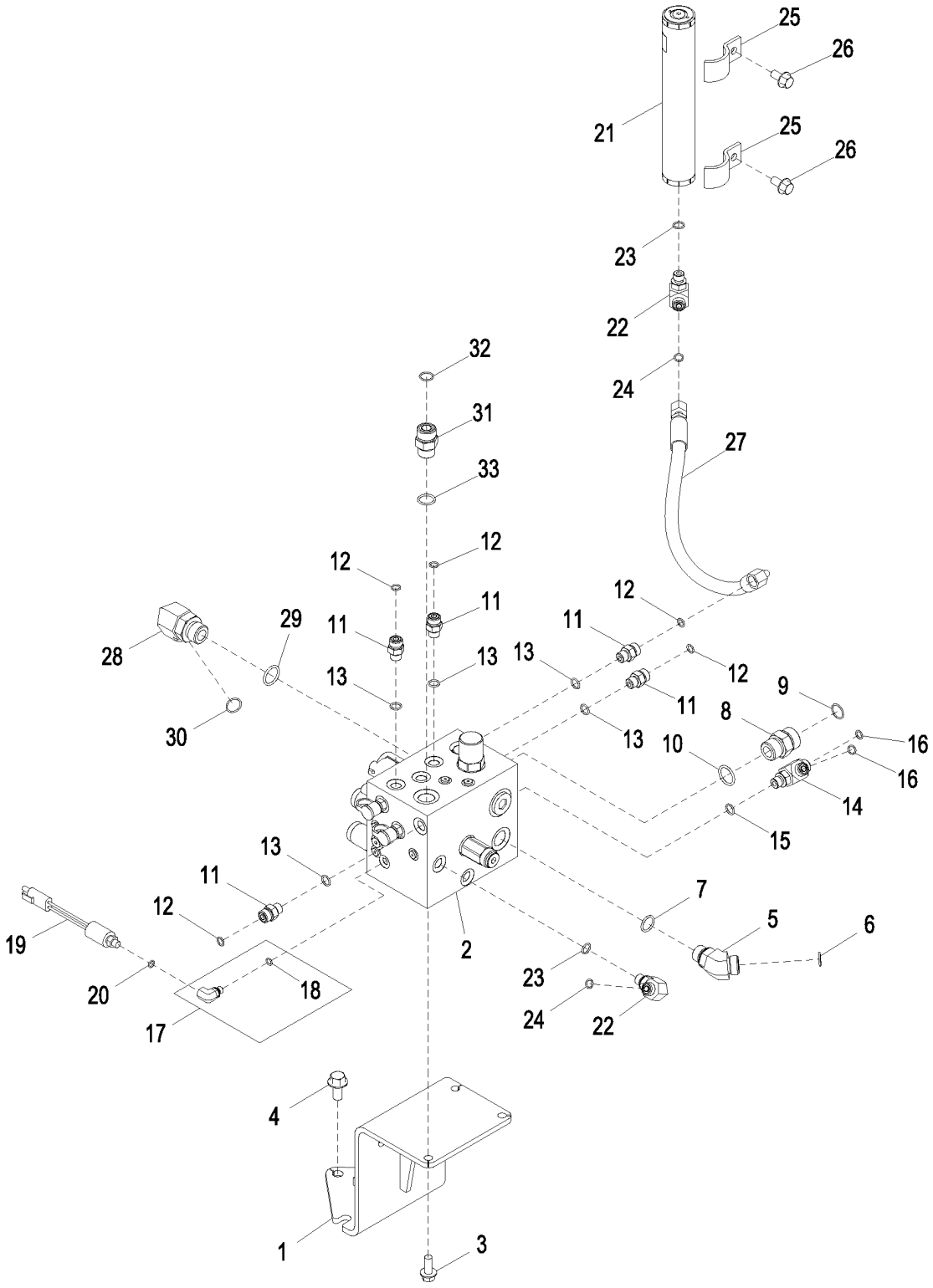

AT335127_TX1088364

Item	*Nº peça*	*Descrição*	*Qtde*	*Nº série*	*Notas*
1	AT335128	Apoio	1		
2	AT352551	Coletor	1		Válvula Reguladora de Pressão, Componentes em Página Separada
3	19M7785	Parafuso	3		M10 X 25
4	19M7788	Parafuso	3		M12 X 25
5	38H1047	Conexão em ângulo	1		
6	T77932	Anel o	1		
7	R26906	Anel o	1		
8	38H1163	Adaptador	1		
9	T77858	Anel o	1		
10	U12547	Anel o	1		
11	38H1160	Adaptador	5		
12	T77613	Anel o	5		
13	R26448	Anel o	5		
14	38H1023	Conexão em t	1		
15	R26448	Anel o	1		
16	T77613	Anel o	2		
17	AT358775	Conexão	1		
18	R26287	Anel o	1		
19	AT223538	Interrup. de pressão	1		
20	R26287	Anel o	1		
21	AT376347	Kit do acumulador	1		
22	38H1004	Conexão em ângulo	2		
23	R26448	Anel o	2		
24	T77613	Anel o	2		
25	R68904	Braçadeira	2		
26	19M7784	Parafuso	2		M10 X 20
27	AT341166	Mangueira hidraulica-fabric	1		
28	38H1007	Conexão em ângulo	1		
29	U12547	Anel o	1		
30	T77858	Anel o	1		
31	38H1162	Adaptador	1		
32	T77932	Anel o	1		
33	R26906	Anel o	1		

Pressure Regulator Valve (PRV)
Régulateur de pression (PRV)
PRV (Válvula Reguladora de Pressão)
Válvula reguladora de presión (PRV)

AT352551_TX1135251 A.2

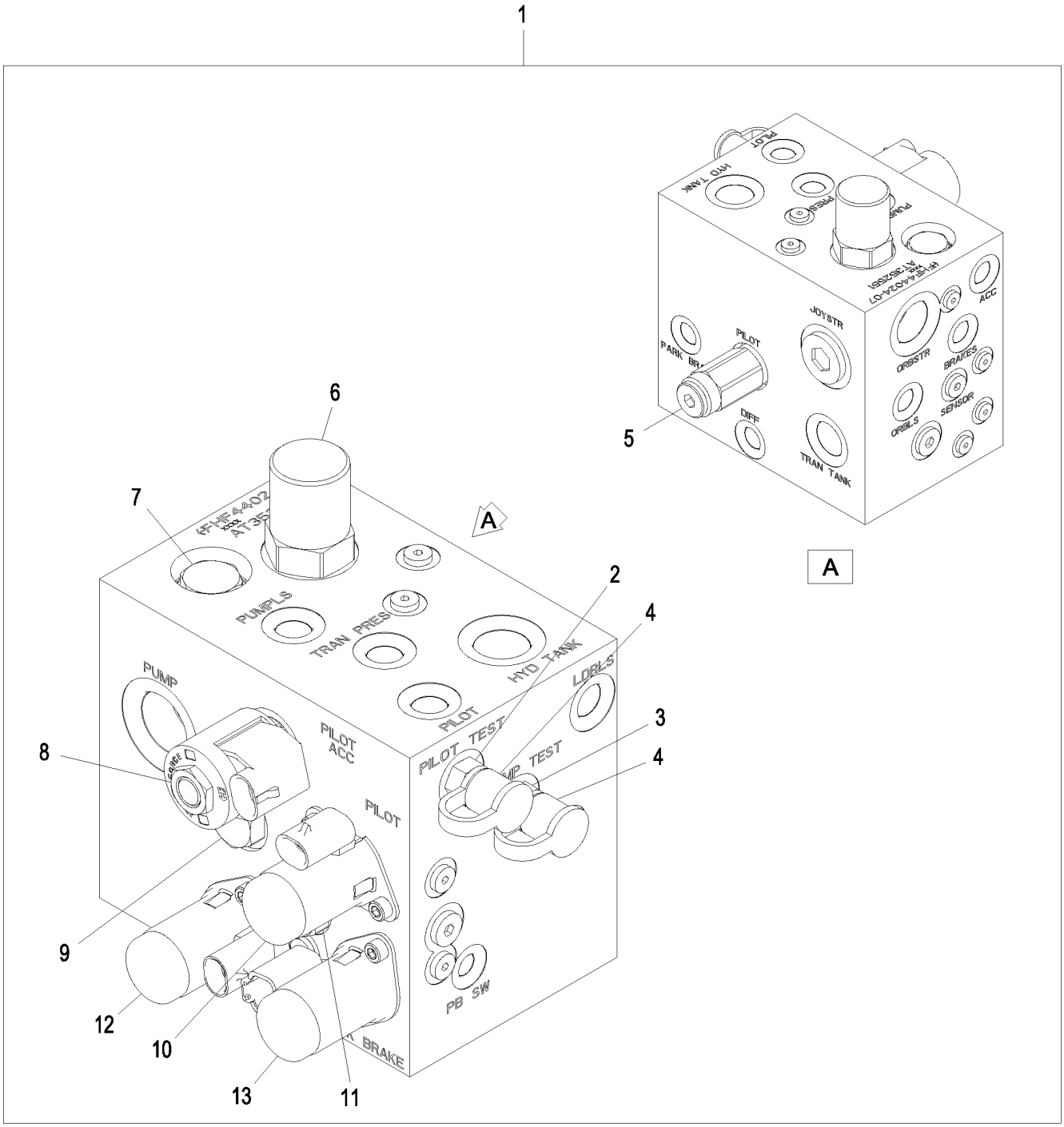

AT352551_TX1135251

Item	*Nº peça*	*Descrição*	*Qtde*	*Nº série*	*Notas*
1	AT352551	Coletor	1		
2	AH125760	Engate hidr. rápido	1		Orifício de Teste Piloto
3	AH125760	Engate hidr. rápido	1		Orifício de Teste da Bomba
4	R77175	Capa	2		Tampa Contra Poeira
5	AT341782	VálVula de alíVio de press.	1		Piloto, Redução de Pressão, Válvula de Alívio
	AT196943	Kit retentor	1		
6	AN207417	Compensador	1		Externo
	AN207424	Kit retentor	1		
7	AT224570	VálVula de retenção	1		
	AT224862	Kit retentor	1		
8	AT429062	VálVula solenóide	1		Acessório Piloto, AT341778 NLA
	AT224862	Kit retentor	1		
	AT423339	VálVula solenóide	1		AT333809 NLA
	T225291	Porca	1		
	AT196943	Kit retentor	1		
9	AT195140	VálVula de retenção	1		
	AT195141	Kit retentor	1		
	T187815	Anel o	1		
10	AT224863	VálVula de retenção	1		Piloto
	AT224864	Kit retentor	1		
11	AT338547	VálVula solenóide	1		Piloto
	AT224873	Kit retentor	1		
12	AT338547	VálVula solenóide	1		DIFERENCIAL
	AT224873	Kit retentor	1		
13	AT318788	VálVula solenóide	1		Solenoide do Freio de Estacionamento
	AT224873	Kit retentor	1		

Pump Manifold Guard
Protection de répartiteur de pompe
Proteção do Coletor da Bomba
Protector de colector de bomba

TX1058077 A.1

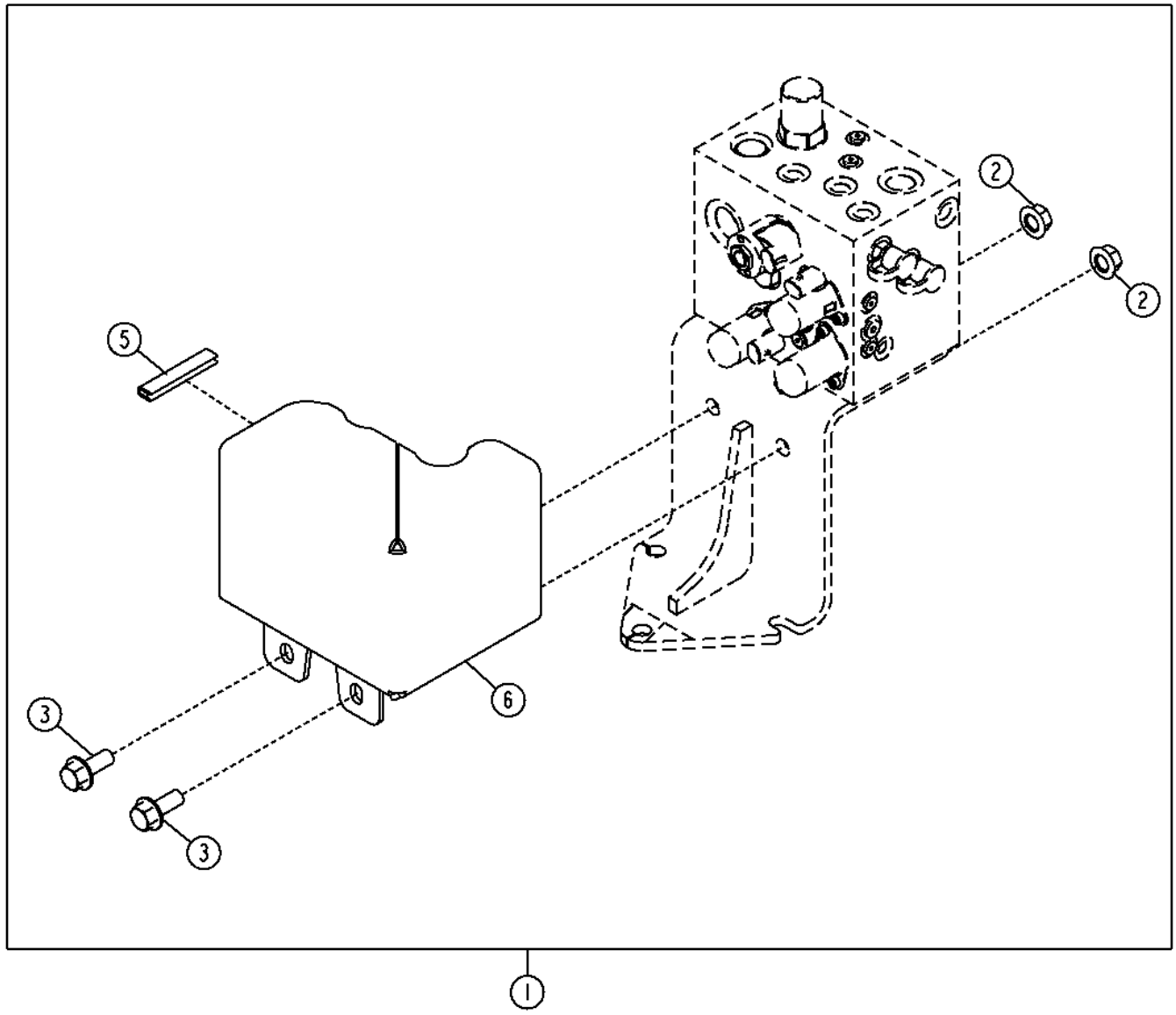

TX1058077

Item	*Nº peça*	*Descrição*	*Qtde*	*Nº série*	*Notas*
1	**AT368171**	**Kit da proteção**	**1**		**(WHOLE GOODS)**
2	14M7299	Porca com flange	2		M12
3	19M7789	Parafuso	2		M12 X 30
5	.....	Vedação de acabamento	1		(MAKE FROM T180533) (CTL)
6	T256253	Apoio	1		

Main Hydraulic Lines (- 642121)
Conduites hydrauliques principales (- 642121)
Linhas Hidráulicas Principais (- 642121)
Líneas hidráulicas principales (- 642121)

AT346385_TX1112978 A.1

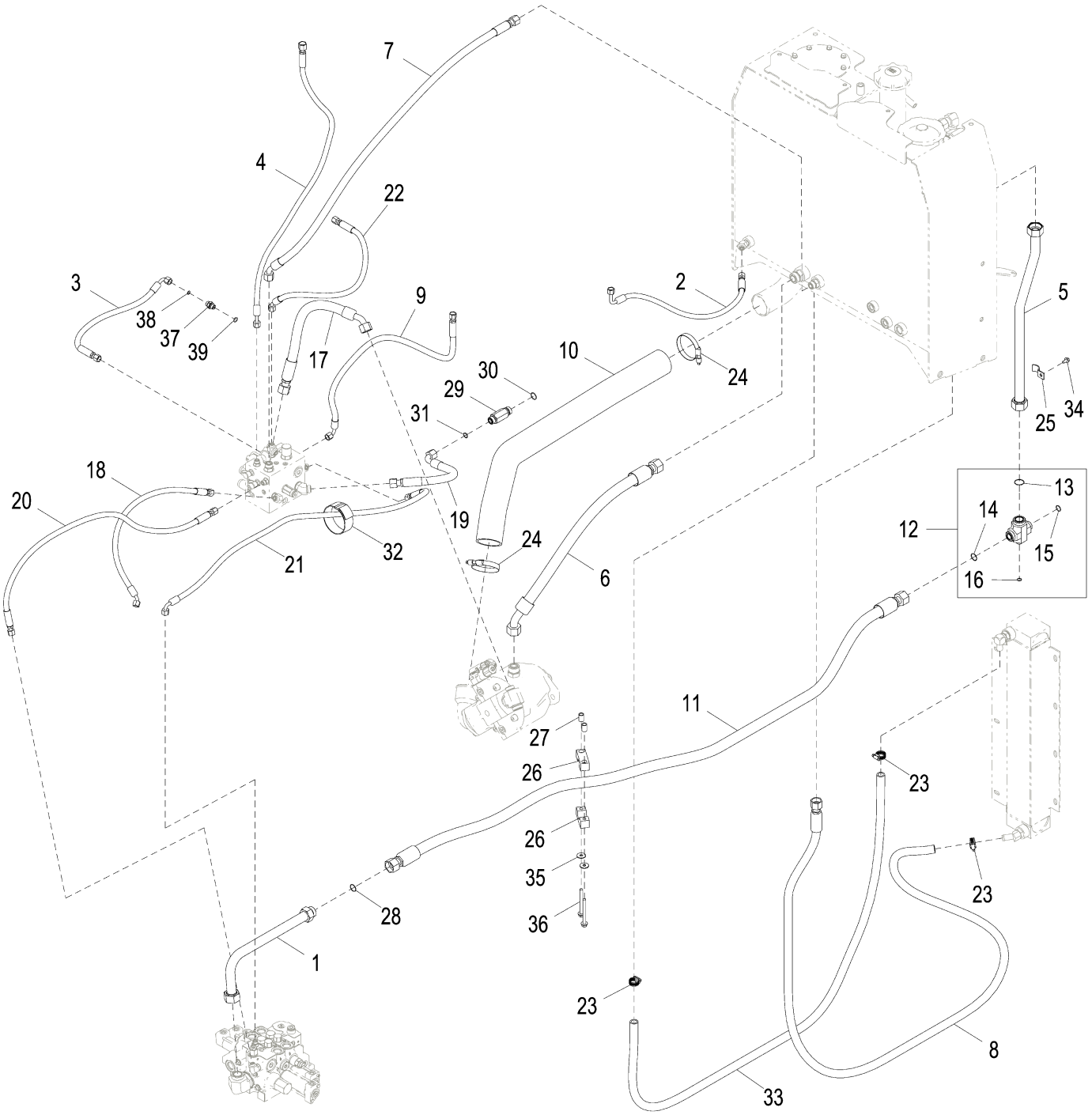

AT346385_TX1112978

Item	*Nº peça*	*Descrição*	*Qtde*	*Nº série*	*Notas*
1	AT307934	Tubulação de óleo	1		
2	AT336761	Mangueira hidraulica-fabric	1		17.4752" X 609 mm (24") X 17.4752"
3	AT338918	Mangueira hidraulica-fabric	1		17.4752" X 558 mm (22") X 17.4752"
4	AT340599	Mangueira hidraulica-fabric	1		13/16" X 1244 mm (49") X 17.4752"
5	AT342459	Tubulação de óleo	1		
6	AT344361	Mangueira hidraulica-fabric	1		36.5252" X 919 mm (36-1/4") X 36.5252"
7	AT343495	Mangueira hidraulica-fabric	1		1" X 1447 mm (57") X 1"
8	AT345843	Mangueira hidraulica-fabric	1		30.1752" X 3150 mm (124") X 3/4"
9	AT345885	Mangueira hidraulica-fabric	1		17.4752" X 965 mm (38") X 17.4752"
10	AT346386	Mangueira de sucção	1		
11	AT346661	Mangueira hidraulica-fabric	1		36.5252" X 2400 mm (94-1/2") X 36.5252"
12	AT313546	Conexão em ângulo	1		
13	T78612	Anel o	1		29.870 X 1.780 mm (1.176" X 0.070")
14	T76938	Anel o	1		23.520 X 1.780 mm (0.926" X 0.070")
15	T77858	Anel o	1		18.771 X 1.778 mm (0.739" X 0.070")
16	T77857	Anel o	1		12.421 X 1.778 mm (0.489" X 0.070")
17	AT365347	Mangueira hidraulica-fabric	1	-625724	30.1752" X 704 mm (27-3/4") X 30.1752", SUB FOR AT349474
	AT391273	Mangueira hidraulica-fabric	1	625725-	30.1752" X 683 mm (27") X 30.1752", SUB FOR AT366258
18	AT353091	Mangueira hidraulica-fabric	1	-625724	17.4752" X 700 mm (27-1/2") X 17.4752"
	AT371360	Mangueira hidraulica-fabric	1	625725-	17.4752" X 760 mm (30") X 17.4752"
19	AT353472	Mangueira hidraulica-fabric	1		1" X 450 mm (17-3/4") X 1"
20	AT353845	Mangueira hidraulica-fabric	1		17.4752" X 1524 mm (60") X 17.4752"
21	AT353849	Mangueira hidraulica-fabric	1		17.4752" X 1524 mm (60") X 17.4752"
22	AT354780	Mangueira hidraulica-fabric	1		17.4752" X 762 mm (30") X 17.4752"
23	AT145650	Abraçadeira para mangueira	3		
24	RE52702	Braçadeira	2		
25	R58925	Braçadeira	1		
26	T67995	Braçadeira	2		
27	28H3485	Bucha	2	-625724	0.493" X 0.675" X 2-1/4"
	H141836	Bucha	2	625725-	12.522 X 17.145 X 25.400 mm (0.493" X 0.675" X 1")
28	T76938	Anel o	1		23.520 X 1.780 mm (0.926" X 0.070")
29	T172732	Adaptador	1		
30	T24210	Anel o	1		22 X 2 mm (0.866" X 0.079")
31	T77932	Anel o	1		15.596 X 1.778 mm (0.614" X 0.070")
32	T238029	Correia de ajuste	1		
33	.....	Mangueira em metro	1		MAKE FROM X831-12, CTL 235 cm (7.7 ft.)
34	19M7865	Parafuso	1		M8 X 16
35	24M7296	Arruela	2		10.500 X 30 X 2.500 mm
36	19M7638	Parafuso sextavado	2	-625724	M10 X 130
	19M7812	Parafuso	2	625725-	M10 X 100
37	38H5037	Adaptador	1		
38	T77613	Anel o	1		9.250 X 1.780 mm (0.364" X 0.070")
39	51M7042	Anel o	1		13.300 X 2.200 mm

Main Hydraulic Lines (642122 -)
Conduites hydrauliques principales (642122 -)
Linhas Hidráulicas Principais (642122 -)
Líneas hidráulicas principales (642122 -)

AT407759_TX1112977 A.3

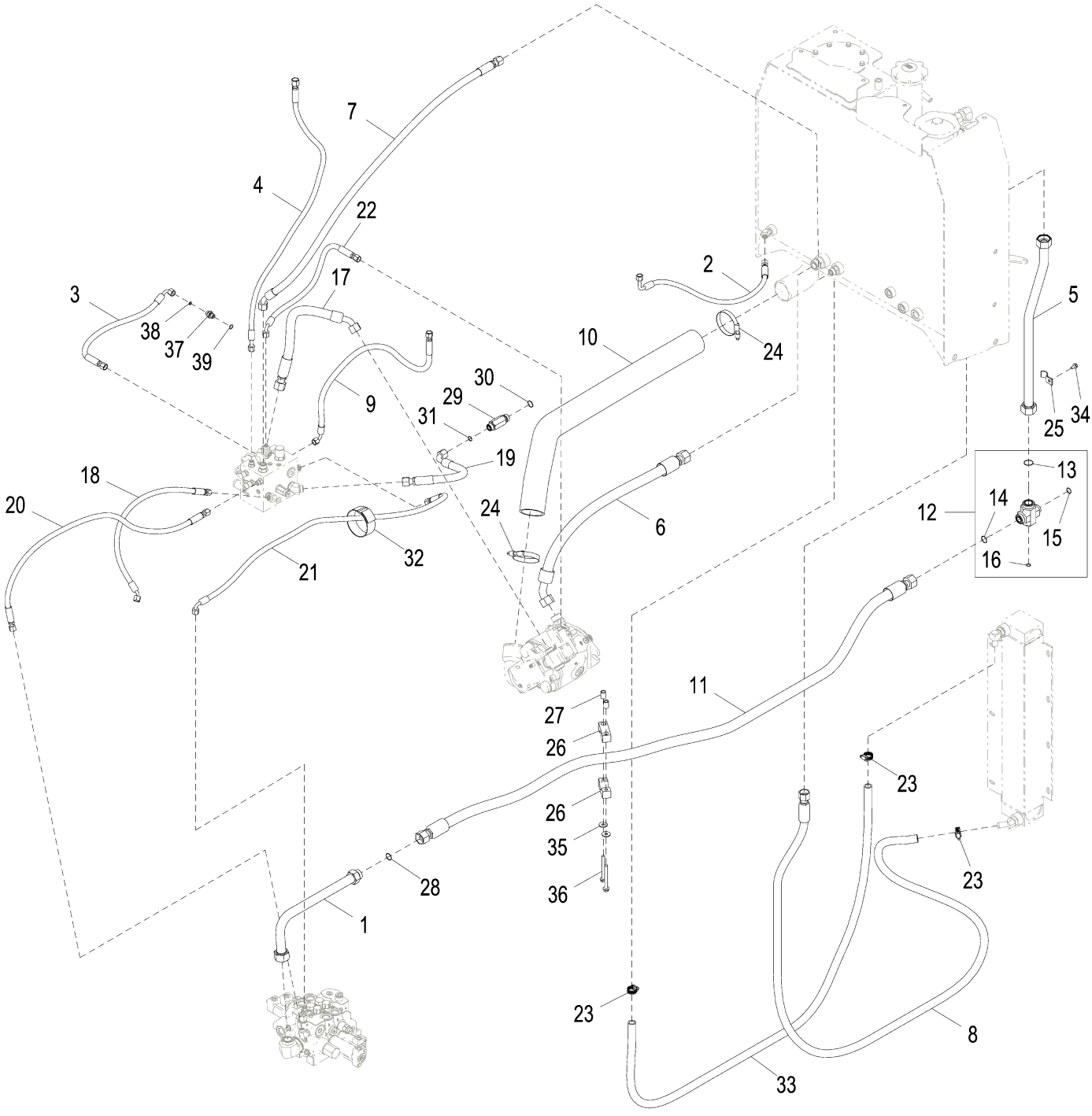

AT407759_TX1112977

Item	*Nº peça*	*Descrição*	*Qtde*	*Nº série*	*Notas*
1	AT307934	Tubulação de óleo	1		
2	AT336761	Mangueira hidraulica-fabric	1		17.4752" X 609 mm (24") X 17.4752"
3	AT338918	Mangueira hidraulica-fabric	1		17.4752" X 558 mm (22") X 17.4752"
4	AT340599	Mangueira hidraulica-fabric	1		13/16" X 1244 mm (49") X 17.4752"
5	AT342459	Tubulação de óleo	1		
6	AT407770	Mangueira hidraulica-fabric	1		36.5252" X 855 mm (33-3/4") X 36.5252"
7	AT343495	Mangueira hidraulica-fabric	1		1" X 1447 mm (57") X 1"
8	AT345843	Mangueira hidraulica-fabric	1		30.1752" X 3150 mm (124") X 3/4"
9	AT345885	Mangueira hidraulica-fabric	1		17.4752" X 965 mm (38") X 17.4752"
10	AT346386	Mangueira de sucção	1		
11	AT346661	Mangueira hidraulica-fabric	1		36.5252" X 2400 mm (94-1/2") X 36.5252"
12	AT313546	Conexão em ângulo	1		
13	T78612	Anel o	1		29.870 X 1.780 mm (1.176" X 0.070")
14	T76938	Anel o	1		23.520 X 1.780 mm (0.926" X 0.070")
15	T77858	Anel o	1		18.771 X 1.778 mm (0.739" X 0.070")
16	T77857	Anel o	1		12.421 X 1.778 mm (0.489" X 0.070")
17	AT391273	Mangueira hidraulica-fabric	1		30.1752" X 683 mm (27") X 30.1752"
18	AT371360	Mangueira hidraulica-fabric	1		17.4752" X 760 mm (30") X 17.4752"
19	AT353472	Mangueira hidraulica-fabric	1		1" X 450 mm (17-3/4") X 1"
20	AT353845	Mangueira hidraulica-fabric	1		17.4752" X 1524 mm (60") X 17.4752"
21	AT353849	Mangueira hidraulica-fabric	1		17.4752" X 1524 mm (60") X 17.4752"
22	AT407771	Mangueira hidraulica-fabric	1		17.4752" X 635 mm (25") X 17.4752"
23	AT145650	Abraçadeira para mangueira	3		
24	RE52702	Braçadeira	2		
25	R58925	Braçadeira	1		
26	T67995	Braçadeira	2		
27	H141836	Bucha	2		12.522 X 17.145 X 25.400 mm (0.493" X 0.675" X 1")
28	T76938	Anel o	1		23.520 X 1.780 mm (0.926" X 0.070")
29	T172732	Adaptador	1		
30	T24210	Anel o	1		22 X 2 mm (0.866" X 0.079")
31	T77932	Anel o	1		15.596 X 1.778 mm (0.614" X 0.070")
32	T238029	Correia de ajuste	1		
33	.....	Mangueira em metro	1		MAKE FROM X831-12, CTL 235 cm (7.7 ft.)
34	19M7865	Parafuso	1		M8 X 16
35	24M7296	Arruela	2		10.500 X 30 X 2.500 mm
36	19M7812	Parafuso	2		M10 X 100
37	38H5037	Adaptador	1		
38	T77613	Anel o	1		9.250 X 1.780 mm (0.364" X 0.070")
39	51M7042	Anel o	1		13.300 X 2.200 mm

Hydraulic Oil Reservoir Fittings
Raccords de réservoir d'huile hydraulique
Conexões do Reservatório de Óleo Hidráulico
Adaptadores de depósito de aceite hidráulico

AT336440_TX1085846 A.2

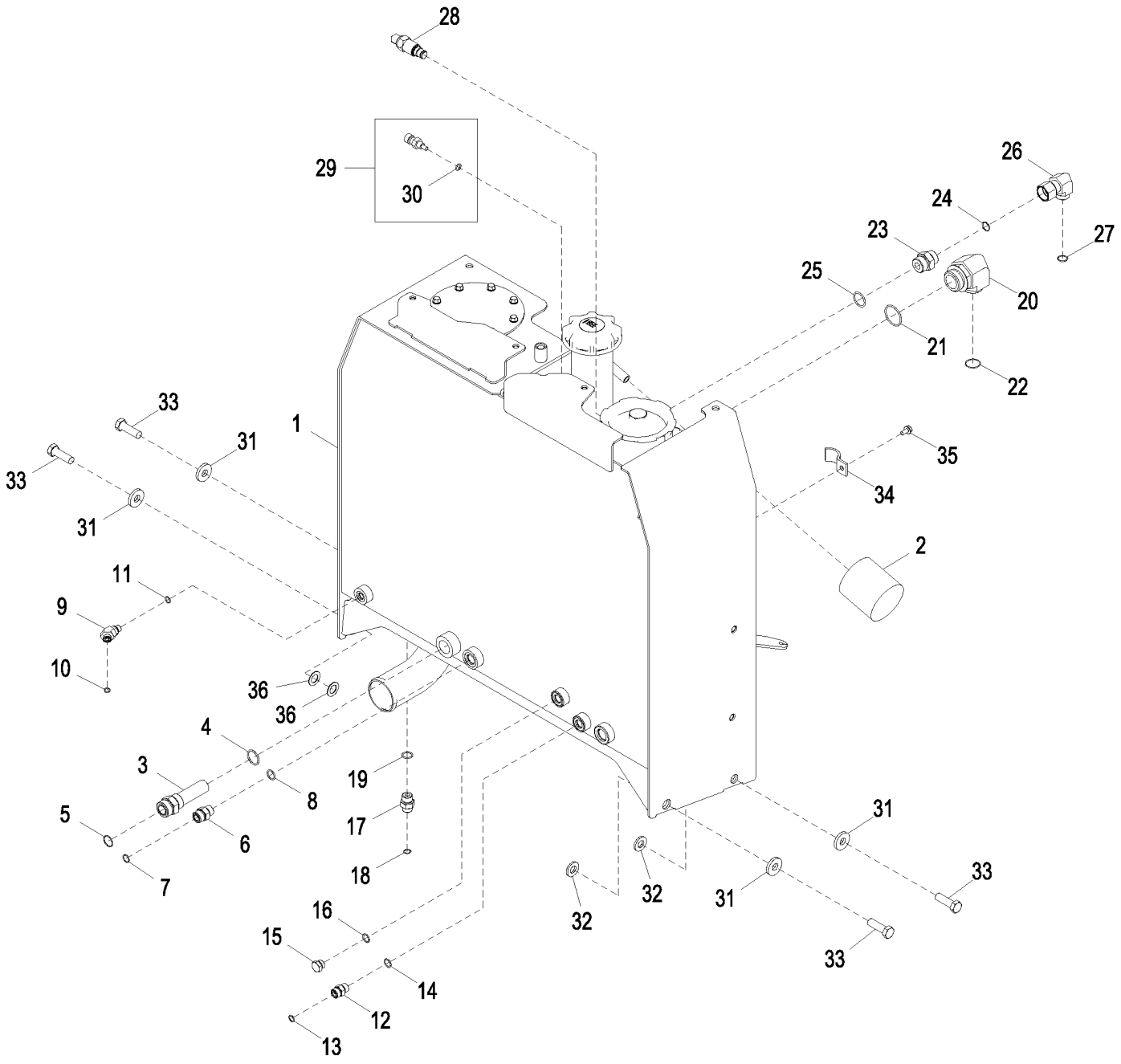

AT336440_TX1085846

Item	*Nº peça*	*Descrição*	*Qtde*	*Nº série*	*Notas*
1	AT342453	ReseRvatóRio hidRáulico	1		Componentes em Página Separada
2	AM39653	Filtro de óleo	1		
3	AT219727	Conexão	1		
4	R29936	Anel o	1		29.743 X 2.946 mm (1.171" X 0.116")
5	T76938	Anel o	1		23.520 X 1.780 mm (0.926" X 0.070")
6	38H1162	Adaptador	1		
7	T77932	Anel o	1		15.596 X 1.778 mm (0.614" X 0.070")
8	R26906	Anel o	1		19.177 X 2.464 mm (0.755" X 0.097")
9	38H1045	Conexão em ângulo	1		
10	T77613	Anel o	1		9.250 X 1.780 mm (0.364" X 0.070")
11	R26448	Anel o	1		11.887 X 1.981 mm (0.468" X 5/64")
12	38H1161	Adaptador	1		
13	T77857	Anel o	1		12.421 X 1.778 mm (0.489" X 0.070")
14	R26375	Anel o	1		16.358 X 2.210 mm (0.644" X 0.087")
15	R39112	Conexão	1		
16	R26375	Anel o	1		16.358 X 2.210 mm (0.644" X 0.087")
17	38H1172	Adaptador	1	-626514	
	38H1174	Adaptador	1	626515-	
18	T77613	Anel o	1	-626514	9.250 X 1.780 mm (0.364" X 0.070")
	T77857	Anel o	1	626515-	12.421 X 1.778 mm (0.489" X 0.070")
19	R26906	Anel o	1		19.177 X 2.464 mm (0.755" X 0.097")
20	38H1637	Conexão em ângulo	1		
21	R26773	Anel o	1		43.688 X 2.997 mm (1.720" X 0.118")
22	T78612	Anel o	1		29.870 X 1.780 mm (1.176" X 0.070")
23	38H1194	Adaptador	1		
24	T77858	Anel o	1		18.771 X 1.778 mm (0.739" X 0.070")
25	R29936	Anel o	1		29.743 X 2.946 mm (1.171" X 0.116")
26	38H1097	Conexão em ângulo	1		
27	T77858	Anel o	1		18.771 X 1.778 mm (0.739" X 0.070")
28	AT352636	Interrup. de pressão	1		Indicador de Restrição do Filtro de Óleo
	AT352735	Kit retentor	1		
29	RE48419	SenSor	1		Temperatura
30	51M7041	Anel o	1		11.300 X 2.200 mm
31	T119912	Arruela	4		16.660 X 41.148 X 6 mm (21/32" X 1.620" X 0.236")
32	24M7241	Arruela	2		17 X 34 X 4 mm
33	19M7409	Parafuso sextavado	4		M16 X 50
34	R68904	Braçadeira	1		
35	19M7865	Parafuso	1		M8 X 16
36	24H1391	Arruela	4		25/32" X 1-5/16" X 0.060"

Hydraulic Oil Reservoir (635489 -)
Réservoir à huile hydraulique (635489 -)
Reservatório de Óleo Hidráulico (635489 -)
Depósito de aceite hidráulico (635489 -)

AT400900_TX1091132 A.1

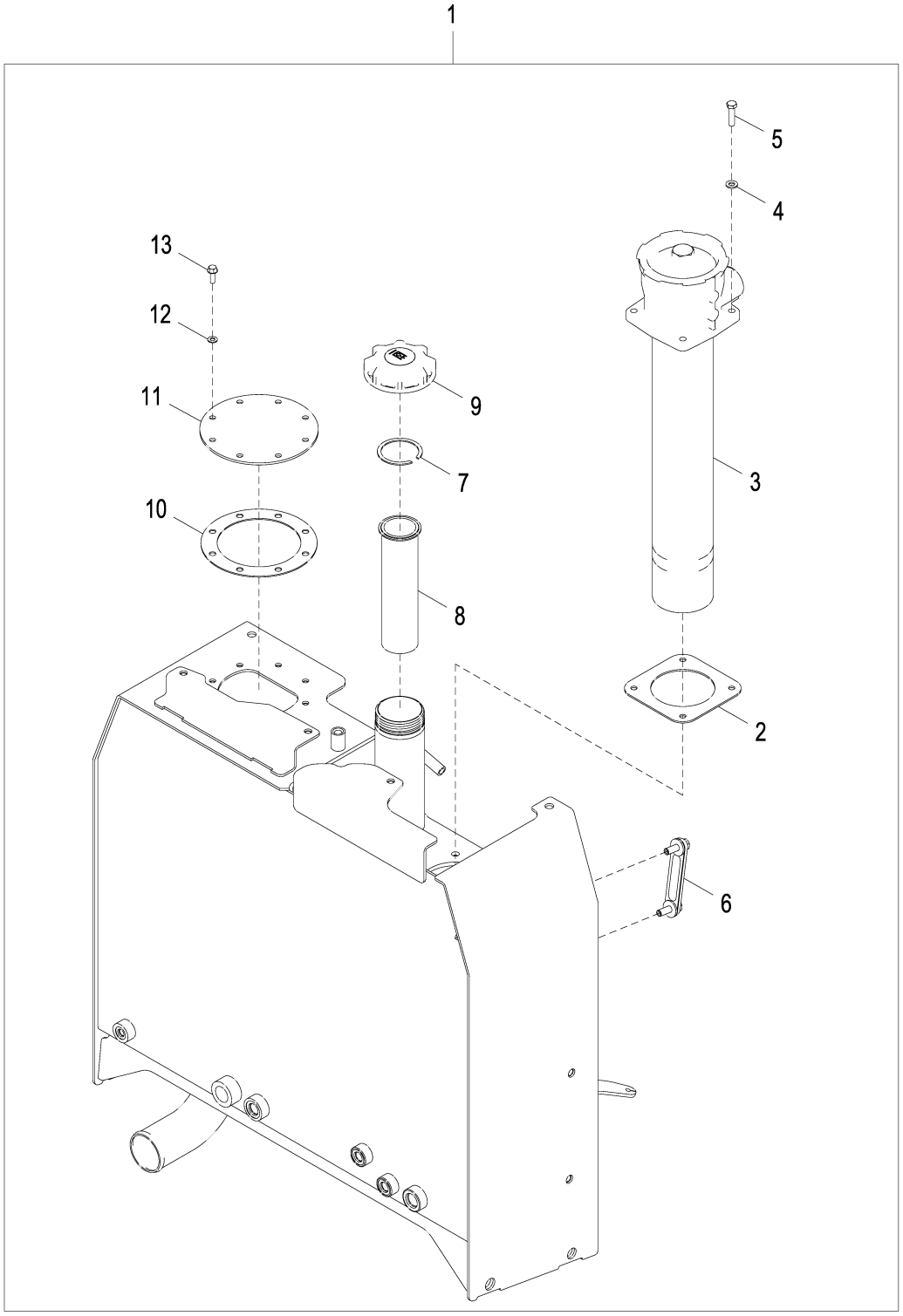

AT400900_TX1091132

Item	*Nº peça*	*Descrição*	*Qtde*	*Nº série*	*Notas*
1	AT400900	ReseRvatóRio hidRáulico	1		
2	T230794	Junta	1		
3	AT400896	Filtro	1		
	AT335975	Kit retentor	1		
	AT335977	Elemento de filtro	1		
	AT400898	Capa	1		
4	24M7239	Arruela	4		10.700 X 21 X 2.500 mm
5	19M8637	Parafuso sextavado	4		M10 X 40
6	AT227279	Indicador de nível	1		
7	M596T	Anel de pressão	1		
8	AT161638	Coador	1		
9	AT359994	Tampa do abasTecimenTo	1		
10	T179363	Junta	1		
11	T215835	Placa	1		
12	24H1136	Arruela	8		11/32" X 11/16" X 0.065"
13	T81403	Parafuso	8		

Hydraulic Reservoir Pressurization Kit for High Altitude Operation
Kit de mise en pression de réservoir hydraulique pour l'utilisation en altitude
Kit de Pressurização do Reservatório Hidráulico para Operação de Altitude Elevada
Juego de presurización de depósito hidráulico para operaciones a gran altitud

AT364679_TX1116656 B.2

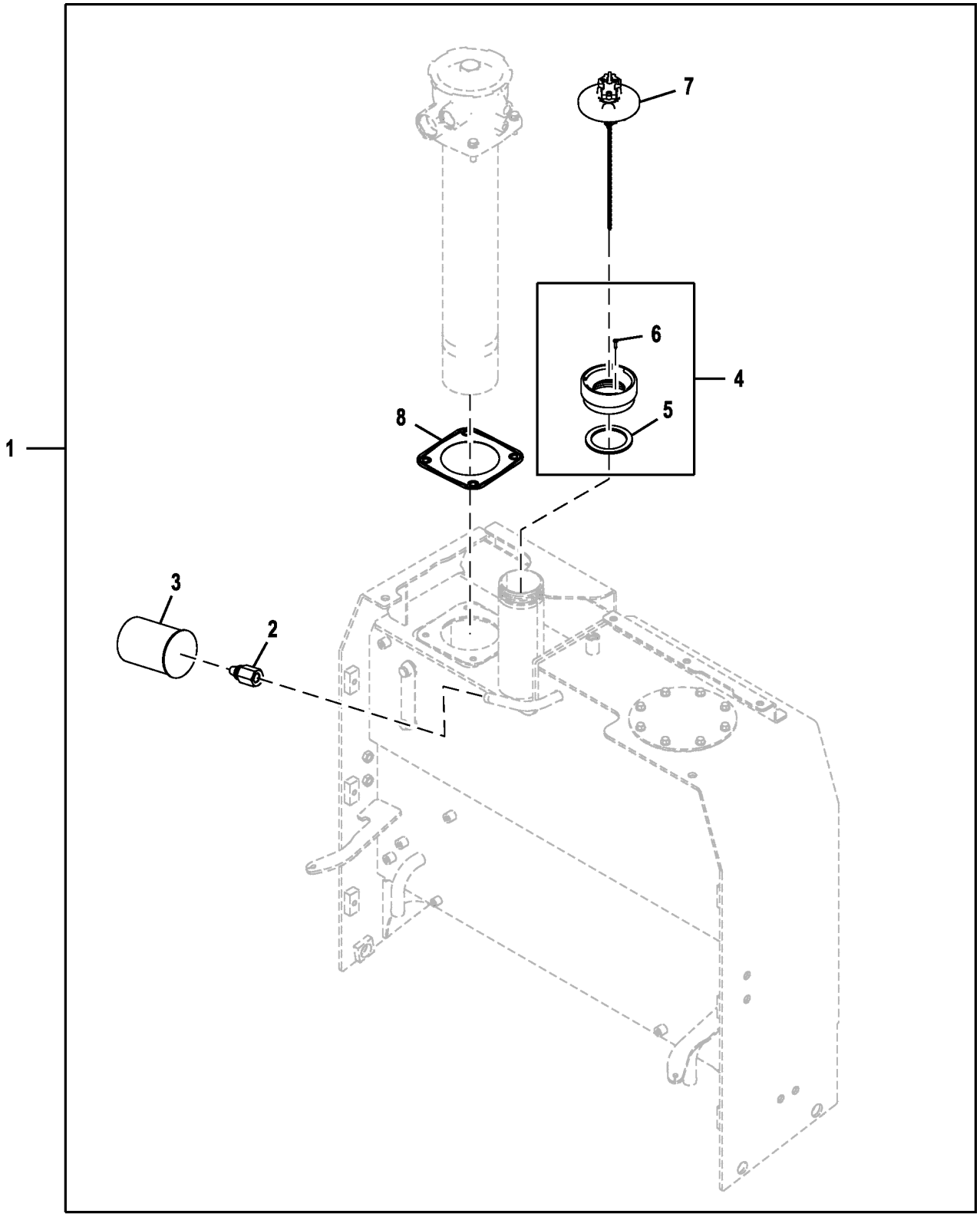

AT364679_TX1116656

Item	*Nº peça*	*Descrição*	*Qtde*	*Nº série*	*Notas*
1	**AT364679**	**Kit do reservatório**	**1**		**Pacotes de Produto**
2	AT226335	VálVula de alíVio de press.	1		
3	AT79590	Filtro de óleo	1		
4	AT183238	Adaptador	1		
5	T163971	Junta	1		
6	T164203	Parafuso	1		
7	AT358701	Tampa	1		
8	T287899	Junta	1		

Secondary Steering Hydraulic Tank Port Plug
Connecteur d'orifice de réservoir hydraulique de direction auxiliaire
Bujão do Orifício do Tanque Hidráulico da Direção Secundária
Tapón de toma del depósito hidráulico de la dirección auxiliar

ETN105041_TX1133919 A.1

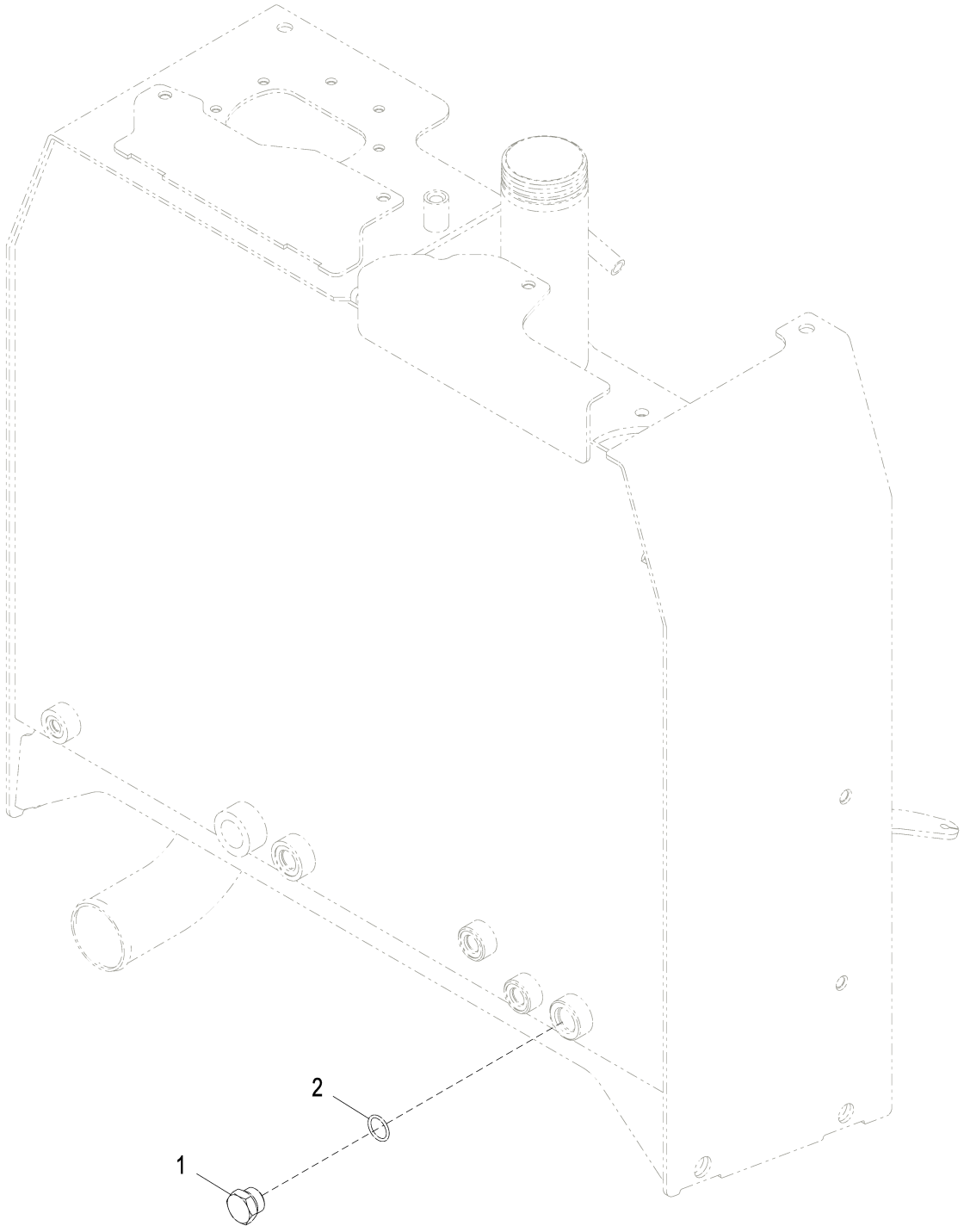

ETN105041_TX1133919

Item	*Nº peça*	*Descrição*	*Qtde*	*Nº série*	*Notas*
1	R27175	Tampão de dreno	1		
2	U12547	Anel o	1		23.470 X 2.946 mm (0.924" X 0.116")

JDLink™ Modular Telematics Gateway (MTG) Controller Mounting and Antenna (634722 -)
Support de montage de contrôleur et antenne de JDLink™ MTG (Modular Telematics Gateway) (634722 -)
Montagem e Antena do Controlador do MTG (Gateway Telemático Modular) do JDLink™ (634722 -)
Elementos de montaje y antena de unidad de control de pórtico de Telematics modular (MTG) de JDLink™ (634722 -)

AT375005_TX1088440 B.1

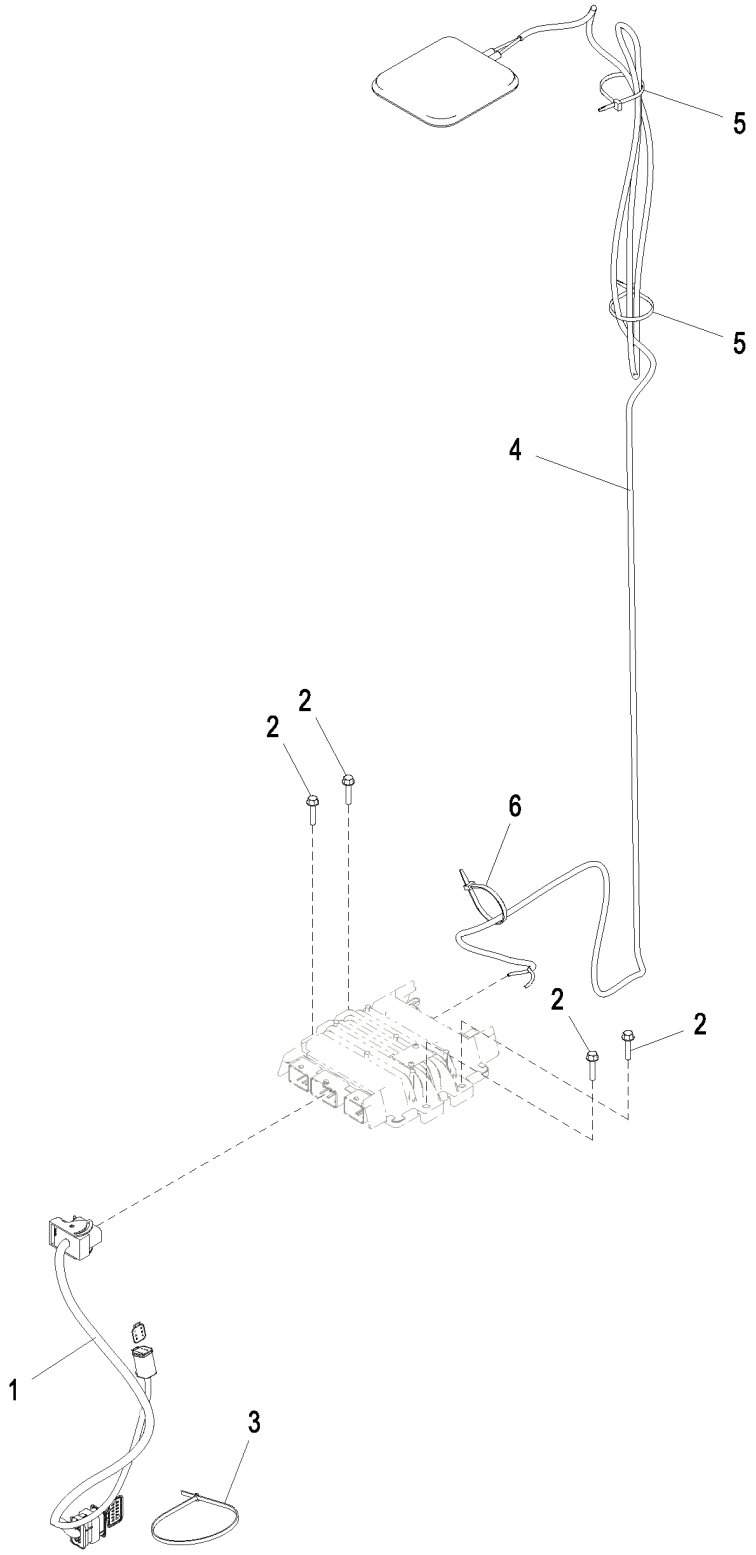

AT375005_TX1088440

Item	*Nº peça*	*Descrição*	*Qtde*	*Nº série*	*Notas*
1	AT374952	Chicote	1		
2	19M7796	Parafuso	4		M6 X 30
3	H77698	Cinta	1		
4	AT399832	Antena	1		
5	R44302	Cinta	2		
6	R44302	Cinta	1		

JDLink™ Satellite Module (SAT) Controller Mounting and Antenna (634722 -)
Support de montage de contrôleur et antenne de module satellite JDLink™ (SAT) (634722 -)
Montagem e Antena do Controlador do SAT (Módulo de Satélite) do JDLink™ (634722 -)
Elementos de montaje y antena de unidad de control de módulo de satélite (SAT) de JDLink™ (634722 -)

AT377373_TX1088441 B.1

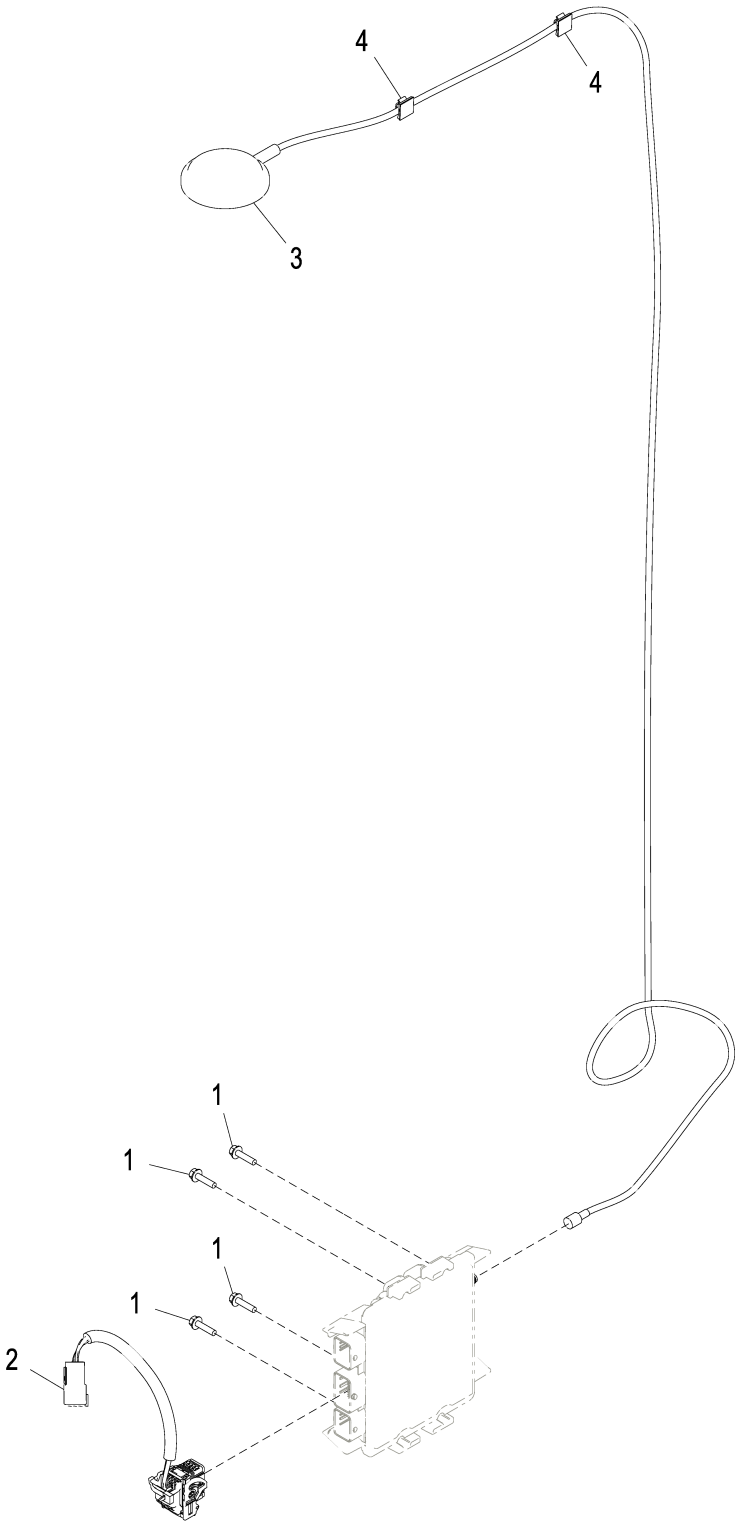

AT377373_TX1088441

Item	*Nº peça*	*Descrição*	*Qtde*	*Nº série*	*Notas*
1	19M7863	Parafuso	4		M6 X 25
2	AT377288	Chicote	1		Módulo SAT (Satélite)
3	PF81427	Antena	1		
4	T182909	Presilha	2		

JDLink™ Ultimate Conversion Kit
Jeu d'adaptation JDLink™ Ultimate
Kit de Conversão do JDLink™ Ultimate
Juego de modificación de JDLink™ Ultimate

AT399537_TX1096592 A.2

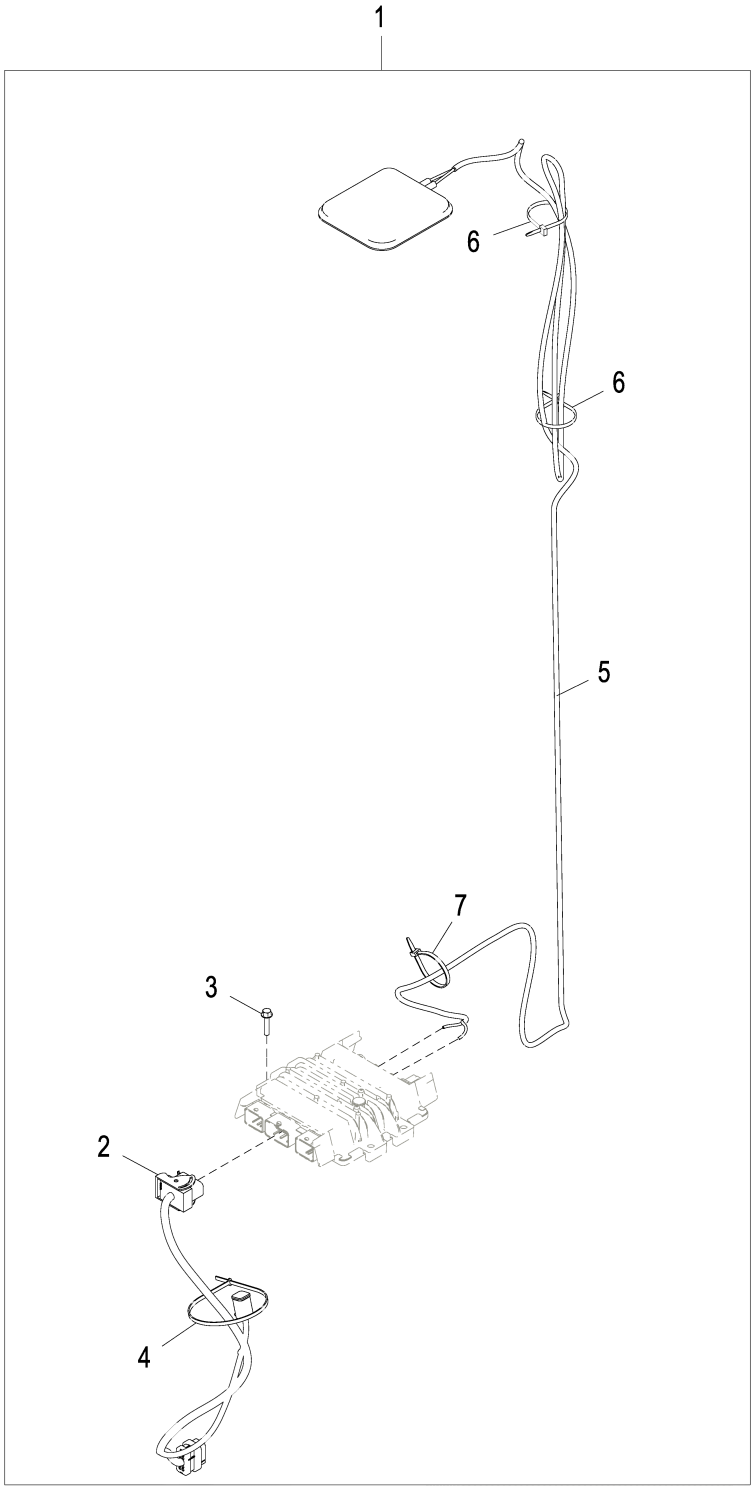

AT399537_TX1096592

Item	*Nº peça*	*Descrição*	*Qtde*	*Nº série*	*Notas*
1	**.....**	**Kit da cabine**	**1**		**JDLink™ Ultimate, Encomende Através do Configurador de Produtos**
2	AT374952	Chicote	1		
3	19M7796	Parafuso	4		M6 X 30
4	H77698	Cinta	1		
5	AT374900	Antena	1		
6	R44302	Cinta	2		
7	R44302	Cinta	1		

JDLink™ Modular Telematics Gateway and Satellite Module Controller
Contrôleur de passerelle télématique modulaire (MTG) et module satellite JDLink™
Gateway Telemático Modular e Controlador de Módulo para Satélite JDLink™
Controlador de pórtico de Telematics modular y módulo de satélite JDLink™

PUPC100377 A.1

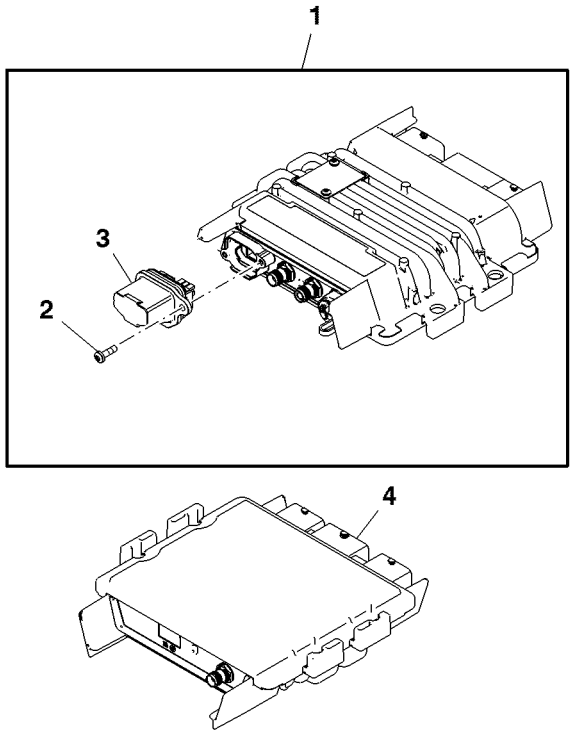

PUPC100377

Item	*Nº peça*	*Descrição*	*Qtde*	*Nº série*	*Notas*
1	PF81438	Unidade de controle eletrôn	1		(A)
	PFA10255	Unidade de controle eletrôn	1		
	PFA10319	Unidade de controle eletrôn	1		(B)
	PFA10481	Unidade de controle eletrôn	1		(C)
2	PF13564	Parafuso	2		
3	PF81429	Kit do bujão	1		(D) USE WITH PF81438, PFA10319
	PFA10274	Plugue	1		(E) USE WITH PFA10255
	PFA10480	Plugue	1		(C) USE WITH PFA10481, PFA10255
4	PF81399	Módulo	1		(F)

(A) 2G Technology
Technologie 2G
Tecnologia 2G
Tecnología 2G

(B) Only For China Market
Uniquement pour le marché chinois
Somente para o Mercado da China
Únicamente para el mercado chino

(C) Non-Deere SIM Use
Utilisation de SIM autre que Deere
Uso de SIM Não John Deere
Sin uso de tarjeta SIM de Deere

(D) Gray SIM Card Holder
Support gris de carte SIM
Suporte de Cartão SIM Cinza
Soporte gris de tarjeta SIM

(E) Non-Deere Owned SIM
SIM non appartenant à Deere
SIM Não John Deere
Sin uso de tarjeta SIM de propietario de Deere

(F) Satellite Module
Module satellite
Módulo de Satélite
Módulo de satélite

Auxiliary Cutting Edge (2550 mm)
Tranchant auxiliaire (2550 mm)
Borda de Corte Auxiliar (2550 mm)
Borde cortante auxiliar (2550 mm)

TX1041553 A.1

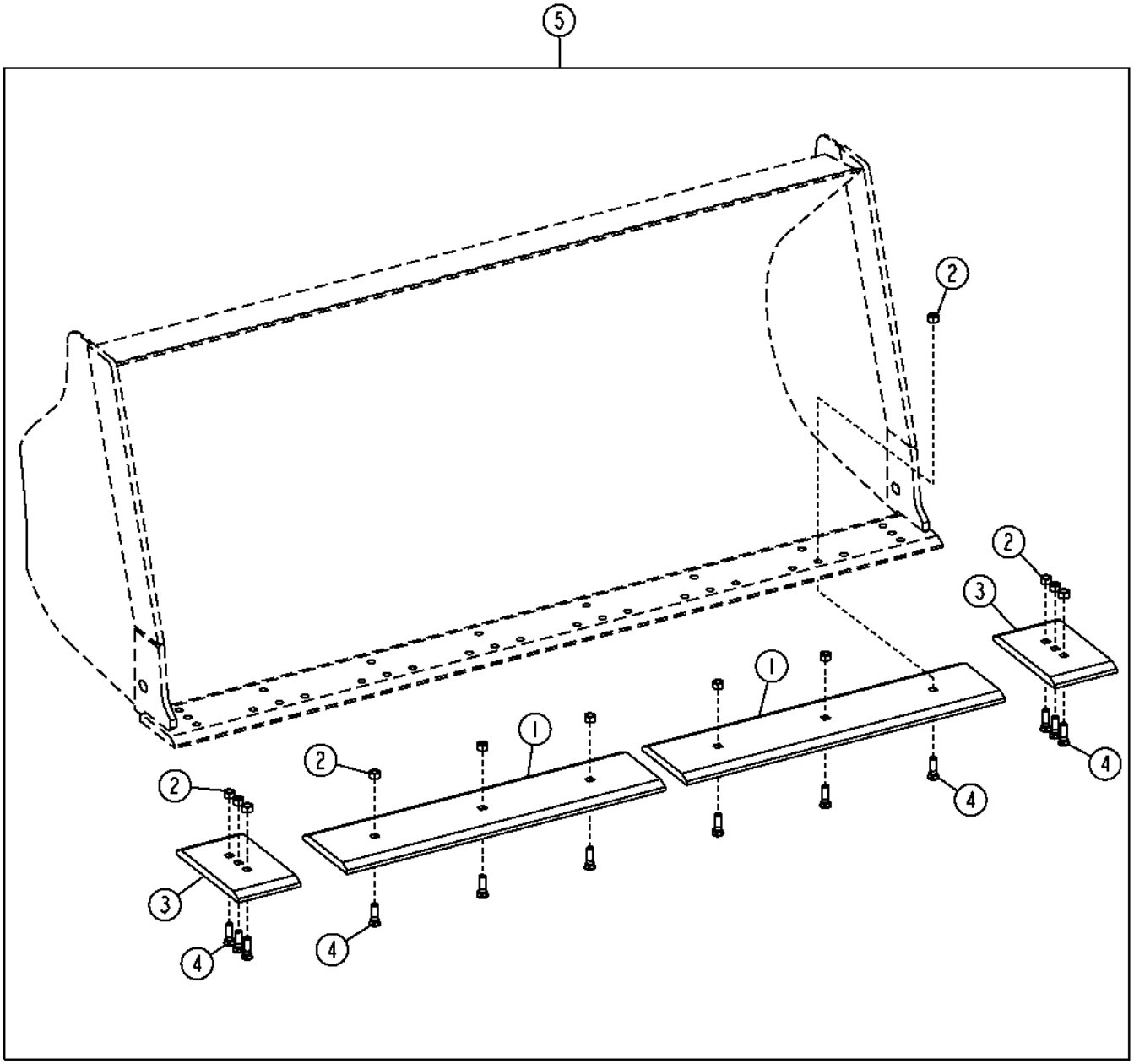

TX1041553

Item	*Nº peça*	*Descrição*	*Qtde*	*Nº série*	*Notas*
1	T157311	Faca corte dura-max	2		
2	14H1058	Porca	12		3/4"
3	T146672	Borda cortante	2		
4	T146934	Parafuso	12		19.050 X 63.500 mm (3/4" X 2-1/2")
5	**AT208833**	**Borda cortante**	**1**		**2550 mm, (WHOLE GOODS)**

Bucket Teeth with Segments for 100 in. (254 cm) Bucket Width (637530 -)
Dents de benne segmentées pour largeur de benne 100 in. (254 cm) (637530 -)
Dentes da Caçamba com Segmentos para Caçamba com 100 in. (254 cm) de Largura (637530 -)
Dientes del cucharón con segmentos para un ancho de cucharón de 100 in (254 cm) (637530 -)

AT400162_TX1099555 A.1

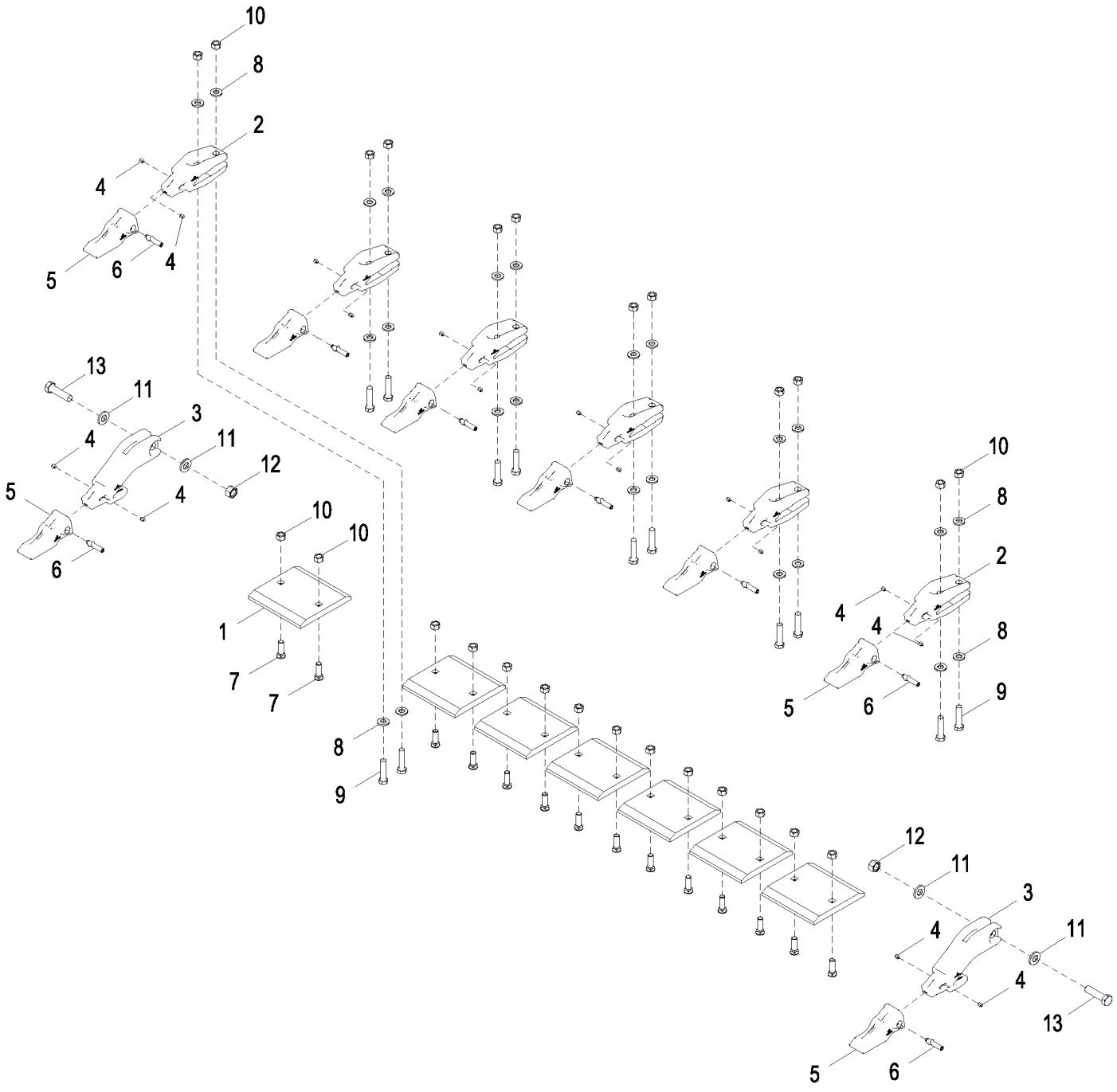

AT400162_TX1099555

Item	*Nº peça*	*Descrição*	*Qtde*	*Nº série*	*Notas*
1	T157306	Faca corte dura-max	7		
2	TK250C100B	Adapt.do dente da pá diant.	6		
3	TK250E100B	Adapt.do dente da pá diant.	2		
4	TK3L	Fechadura	16		
5	TK250LD	Dente	8		
6	TK250P	Pino fixador	8		
7	T146934	Parafuso	14		19.050 X 63.500 mm (3/4" X 2-1/2")
8	24M7242	Arruela	24		21.400 X 42 X 5 mm
9	19H3167	Parafuso sextavado	12		3/4" X 3-1/4"
10	14H1058	Porca	26		3/4"
11	24M7243	Arruela	4		25.400 X 50 X 6 mm
12	14M7278	Porca	2		M24
13	19M8288	Parafuso sextavado	2		M24 X 90

Bucket Teeth with Segments for 100 in. (254 cm) Bucket Width Conversion Kit (637530 -)
Jeu d'adaptation des dents de benne non segmentées pour largeur de benne 100 in. (254 cm) (637530 -)
Dentes da Caçamba com Segmentos para Kit de Conversão de Caçamba com 100 in. (254 cm) de Largura (637530 -)
Dientes de cucharón con segmentos para juego de modificación de ancho de cucharón de 100 in. (254 cm) (637530 -)

AT400163_TX1099557 B.1

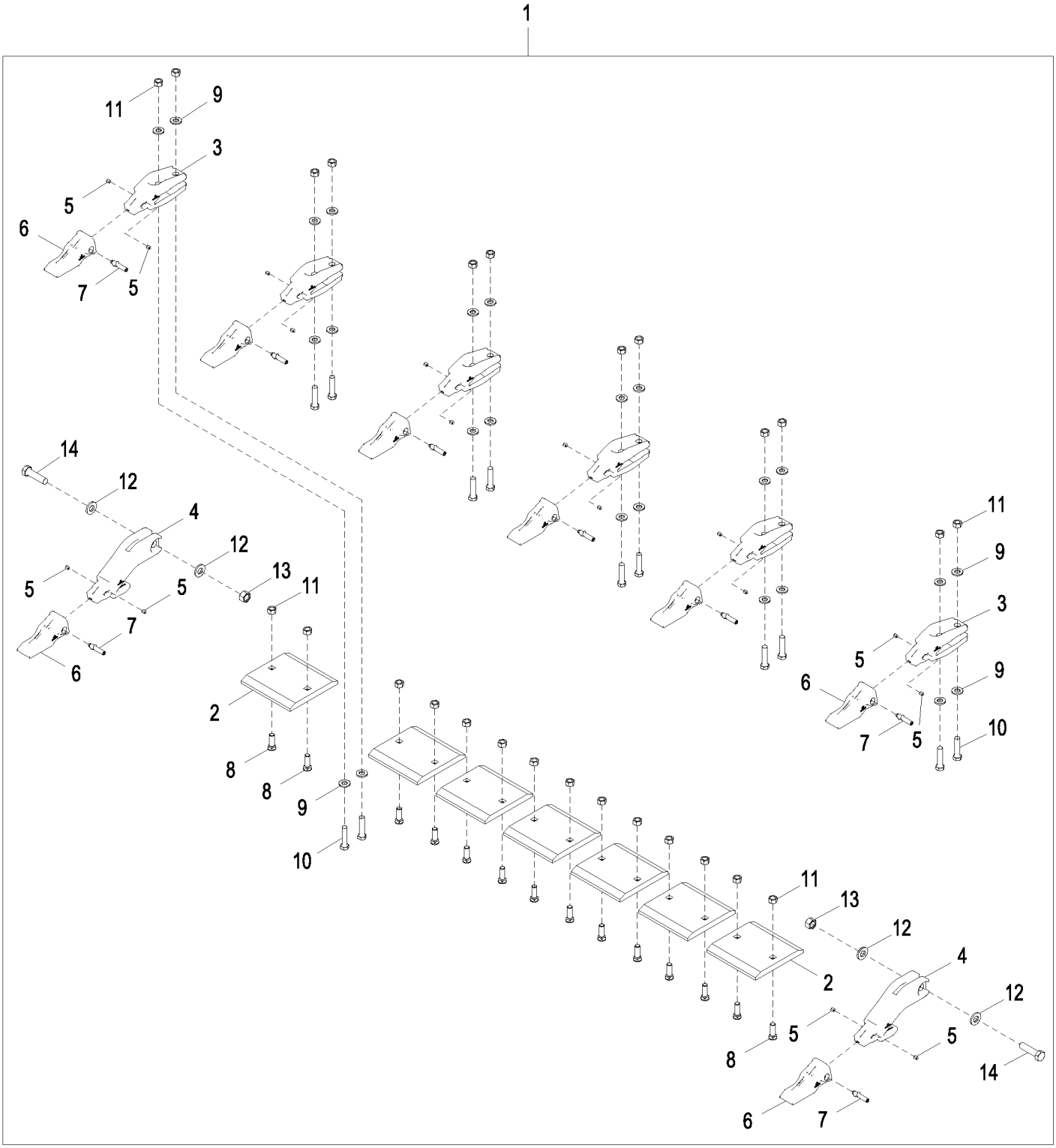

Item	*Nº peça*	*Descrição*	*Qtde*	*Nº série*	*Notas*
1	**AT400163**	**Kit do dente**	**1**		**Pacotes de Produto**
2	T157306	Faca corte dura-max	7		
3	TK250C100B	Adapt.do dente da pá diant.	6		
4	TK250E100B	Adapt.do dente da pá diant.	2		
5	TK3L	Fechadura	16		
6	TK250LD	Dente	8		
7	TK250P	Pino fixador	8		
8	T146934	Parafuso	14		19.050 X 63.500 mm (3/4" X 2-1/2")
9	24M7242	Arruela	24		21.400 X 42 X 5 mm
10	19H3167	Parafuso sextavado	12		3/4" X 3-1/4"
11	14H1058	Porca	26		3/4"
12	24M7243	Arruela	4		25.400 X 50 X 6 mm
13	14M7278	Porca	2		M24
14	19M8288	Parafuso sextavado	2		M24 X 90

Pin-On Bucket (2.75 yd³)
Benne goupillée (2,75 cu yd)
Caçamba Fixada por Pino (2.75 yd³)
Cucharón fijado por pasadores (2.75 yd³)

TX1044158 A.1

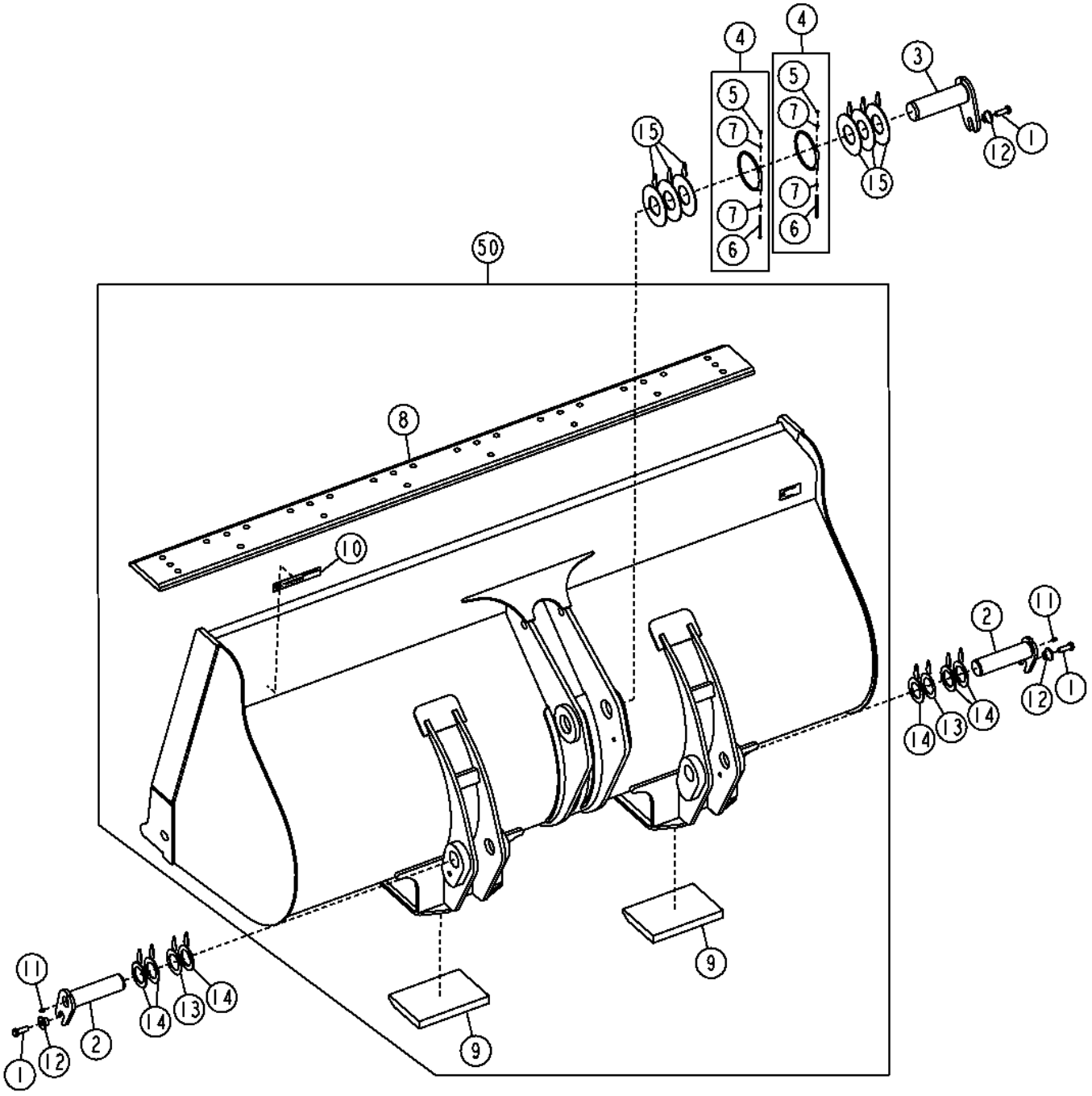

TX1044158

Item	*Nº peça*	*Descrição*	*Qtde*	*Nº série*	*Notas*
1	19M7489	Parafuso sextavado	3		M16 X 45
2	AT301543	Pino	2		
3	AT308031	Pino	1		
4	AT336321	Braçadeira	2		
5	14M7572	Porca de segurança	2		M5
6	19M9304	Parafuso sextavado	2		M5 X 90
7	24M7027	Arruela	4		5.300 X 10 X 1 mm
8	T157282	Faca corte dura-max	1		2550 mm
9	T217625	Chapa de deslizamento	2		
10	T213143	Etiqueta	1		
11	JD7759	Conexão de lubrificação	2		
12	T176064	Bucha	3		
13	T225429	Calço	2		
14	T225431	Calço	6		
15	T225433	Calço	6		
50	**AT339633**	**Caçamba Carregadeira**	**1**		**2.75 yd³, (WHOLE GOODS)**

Standard Coupler Bucket (2.5 yd³)
Benne à accouplement standard (2,5 cu yd)
Caçamba com Acoplador Padrão (2.5 yd³)
Cucharón de acoplador estándar (2.5 yd³)

TX1043707 A.1

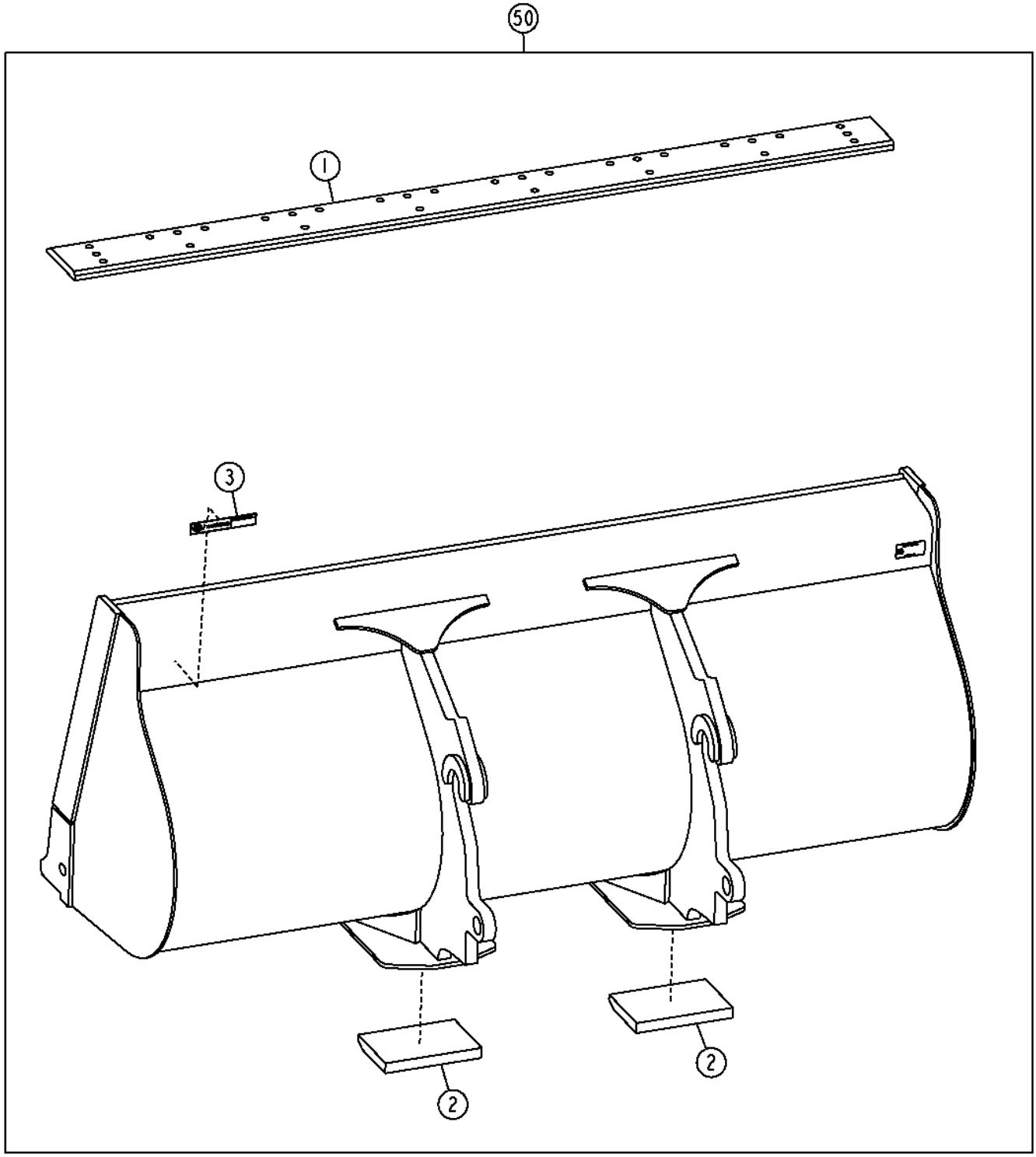

TX1043707

Item	*Nº peça*	*Descrição*	*Qtde*	*Nº série*	*Notas*
1	T157282	Faca corte dura-max	1		2550 mm
2	T217625	Chapa de deslizamento	2		
3	T213143	Etiqueta	1		
50	**AT341082**	**Caçamba Carregadeira**	**1**		**2.5 yd³, (WHOLE GOODS)**

Standard Coupler Bucket (2.75 yd³)
Benne à accouplement standard (2,75 cu yd)
Caçamba com Acoplador Padrão (2.75 yd³)
Cucharón de acoplador estándar (2.75 yd³)

TX1044159 A.1

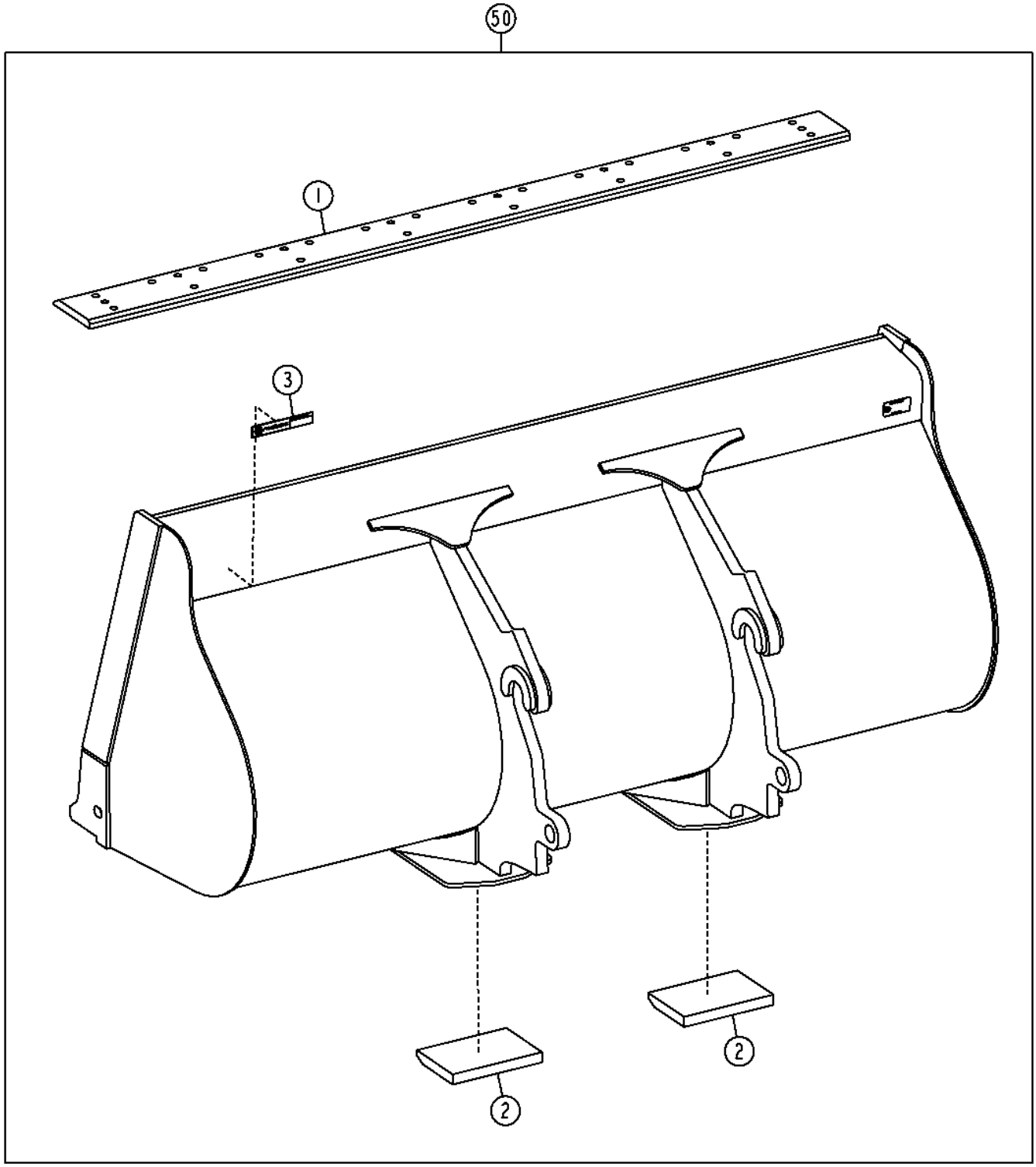

TX1044159

Item	*Nº peça*	*Descrição*	*Qtde*	*Nº série*	*Notas*
1	T157282	Faca corte dura-max	1		2550 mm
2	T217625	Chapa de deslizamento	2		
3	T213143	Etiqueta	1		
50	**AT354712**	**Caçamba Carregadeira**	**1**		**2.75 yd³, (WHOLE GOODS)**

Hi-Vis Coupler Bucket (2.5 yd³)
Benne à accouplement Hi-Vis (2,5 cu yd)
Caçamba com Acoplador de Alta Visibilidade (2.5 yd³)
Cucharón de acoplador de visibilidad alta (2.5 yd³)

TX1044157 A.1

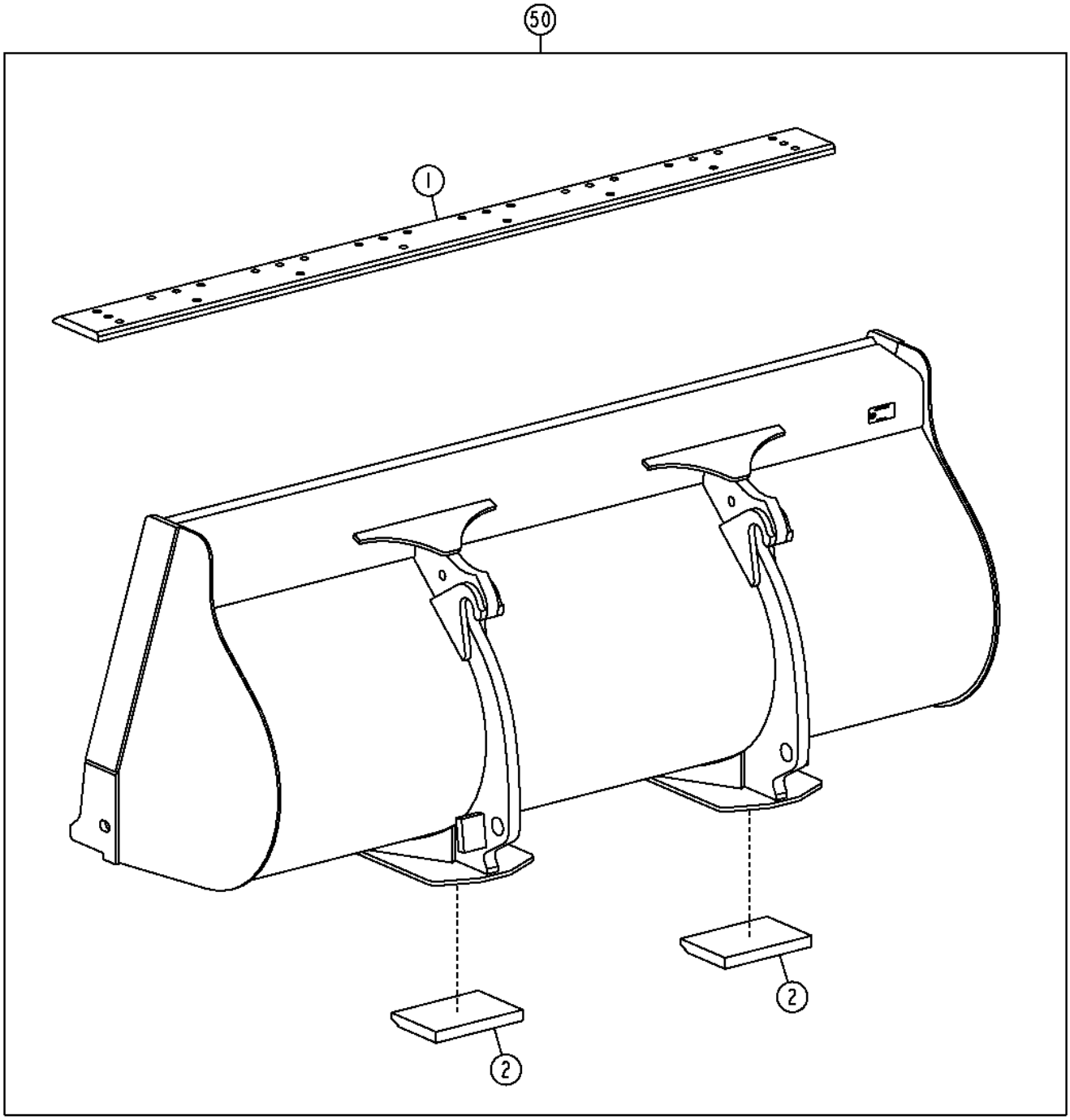

TX1044157

Item	*Nº peça*	*Descrição*	*Qtde*	*Nº série*	*Notas*
1	T157282	Faca corte dura-max	1		2550 mm
2	T217625	Chapa de deslizamento	2		
50	**AT326790**	**Kit - instalação de campo**	**1**		**2.5 yd³, (WHOLE GOODS)**

Hi-Vis Coupler Bucket (2.75 yd³)
Benne à accouplement Hi-Vis (2,75 cu yd)
Caçamba com Acoplador de Alta Visibilidade (2.75 yd³)
Cucharón de acoplador de visibilidad alta (2.75 yd³)

TX1044160 A.1

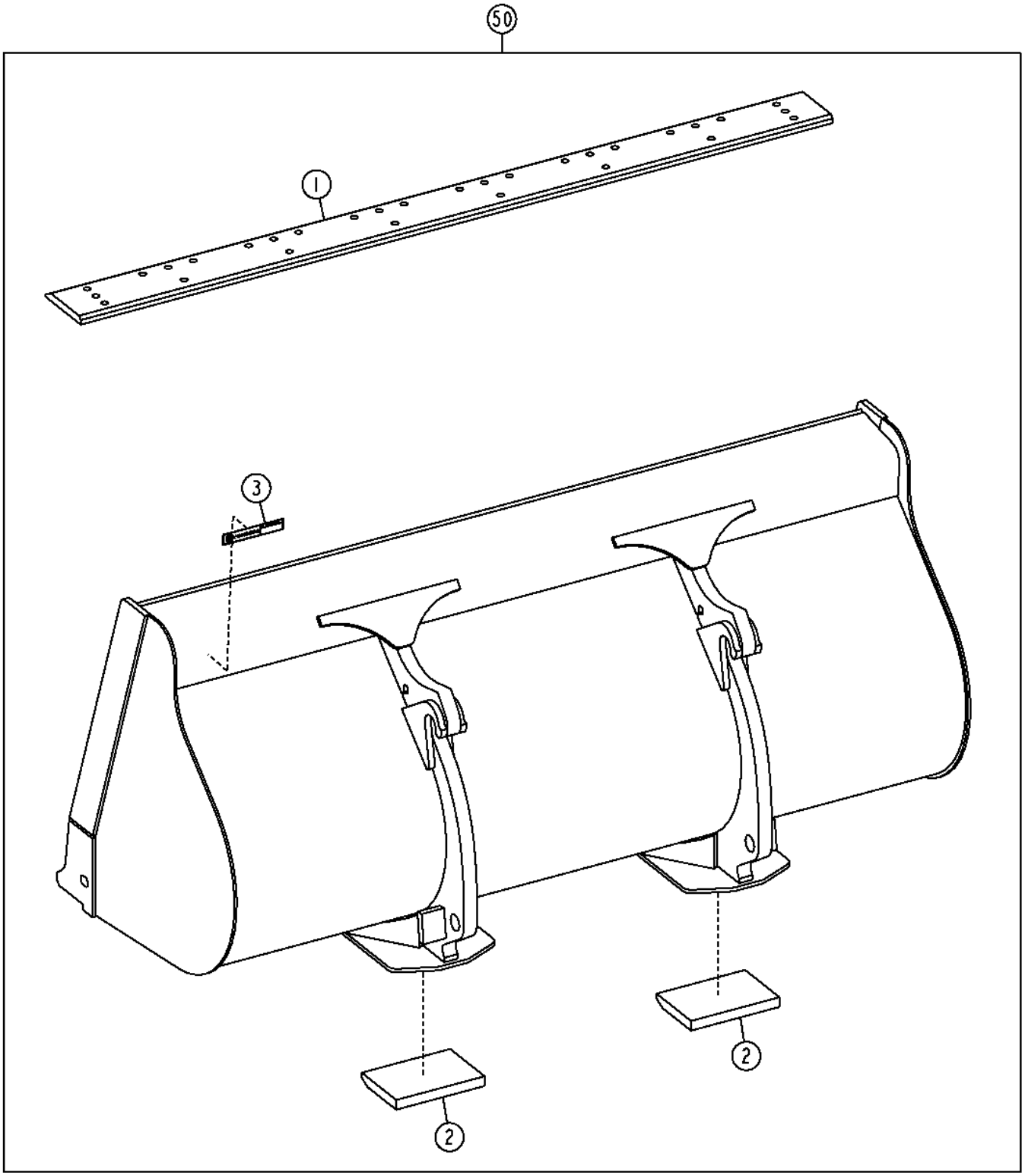

TX1044160

Item	*Nº peça*	*Descrição*	*Qtde*	*Nº série*	*Notas*
1	T157282	Faca corte dura-max	1		2550 mm
2	T217625	Chapa de deslizamento	2		
3	T213143	Etiqueta	1		
50	**AT341086**	**Caçamba Carregadeira**	**1**		**2.75 yd³, (WHOLE GOODS)**

Spillguard
Protection contre les déversements
Proteção contra Derramamento
Protector de salpicaduras

AT203247_TX1124767 A.1

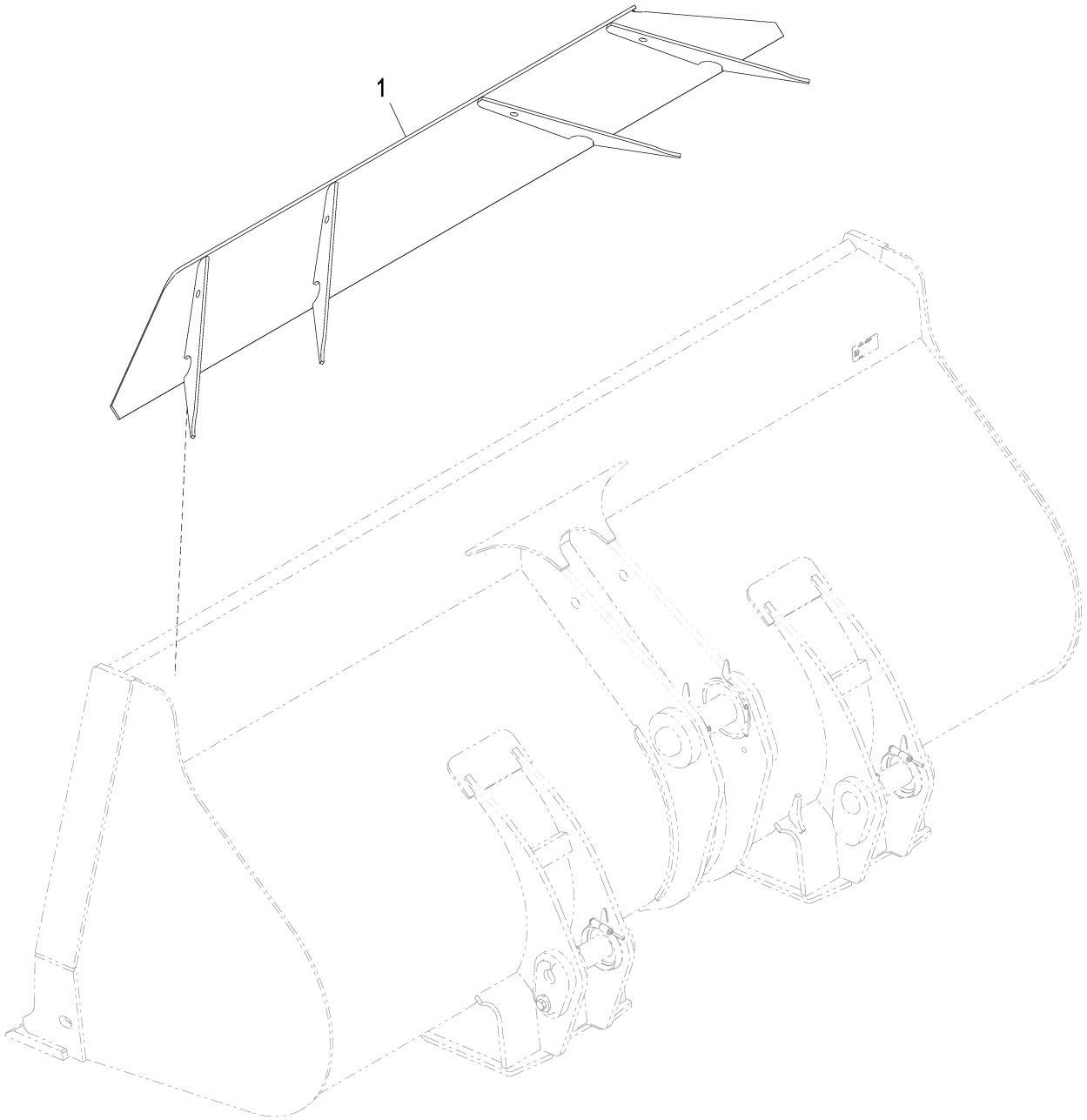

AT203247_TX1124767

Item	*Nº peça*	*Descrição*	*Qtde*	*Nº série*	*Notas*
1	AT203247	Placa	1		

Standard Coupler Forks
Fourches à accouplement standard
Garfos do Acoplador Padrão
Horquilla de acoplador estándar

TX1024352 A.1

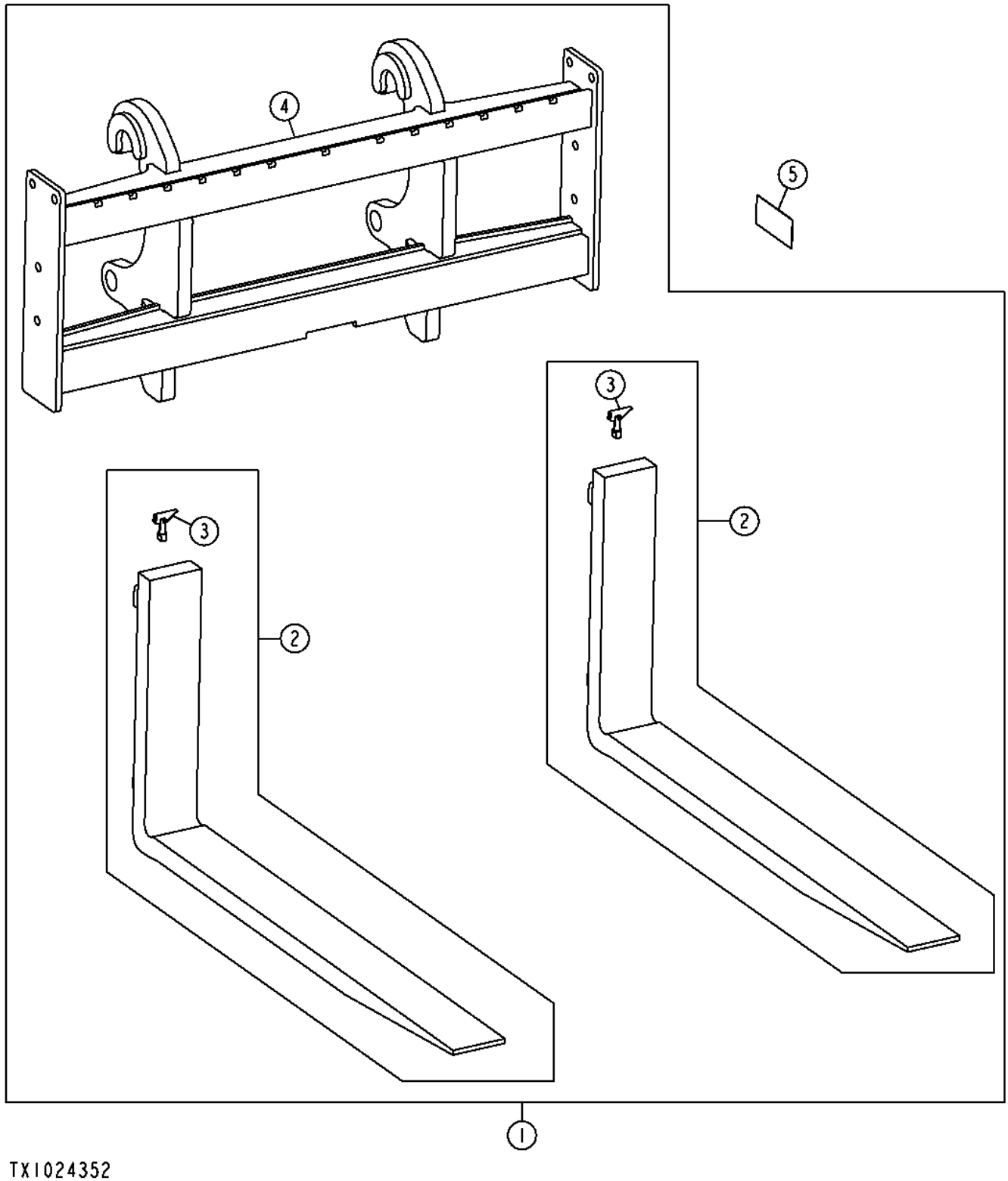

Item	*Nº peça*	*Descrição*	*Qtde*	*Nº série*	*Notas*
1	**AT300238**	**Kit - instalação de campo**	**1**		**Estrutura de 60 in., Garfo de 48 in., (WHOLE GOODS)**
	AT300237	**Kit - instalação de campo**	**1**		**Estrutura de 60 in., Garfo de 60 in., (WHOLE GOODS)**
	AT320620	**Kit - instalação de campo**	**1**		**Estrutura de 90 in., Garfo de 48 in., (WHOLE GOODS)**
	AT320619	**Kit - instalação de campo**	**1**		**Estrutura de 90 in., Garfo de 60 in., (WHOLE GOODS)**
2	**AT416968**	**Pua**	**2**		**48 in., (CA), SUB FOR AT308065**
	AT417059	**Pua**	**2**		**60 in., (CA), SUB FOR AT308066**
3	AT416970	Kit da trava	1		USE WITH AT416968 AND AT417059
	AT332401	Kit do pino	1		USE WITH AT308065 AND AT308066
4	**AT310060**	**Estrutura**	**1**		**60 in., (CA)**
	AT320193	**Estrutura**	**1**		**90 in., (CA)**
5	T227912	Etiqueta	1		Capacidade de Carga

Hi-Vis Coupler Forks
Fourches à accouplement Hi-Vis
Garfos do Acoplador de Alta Visibilidade
Horquilla de acoplador Hi-Vis

TX1024363 A.1

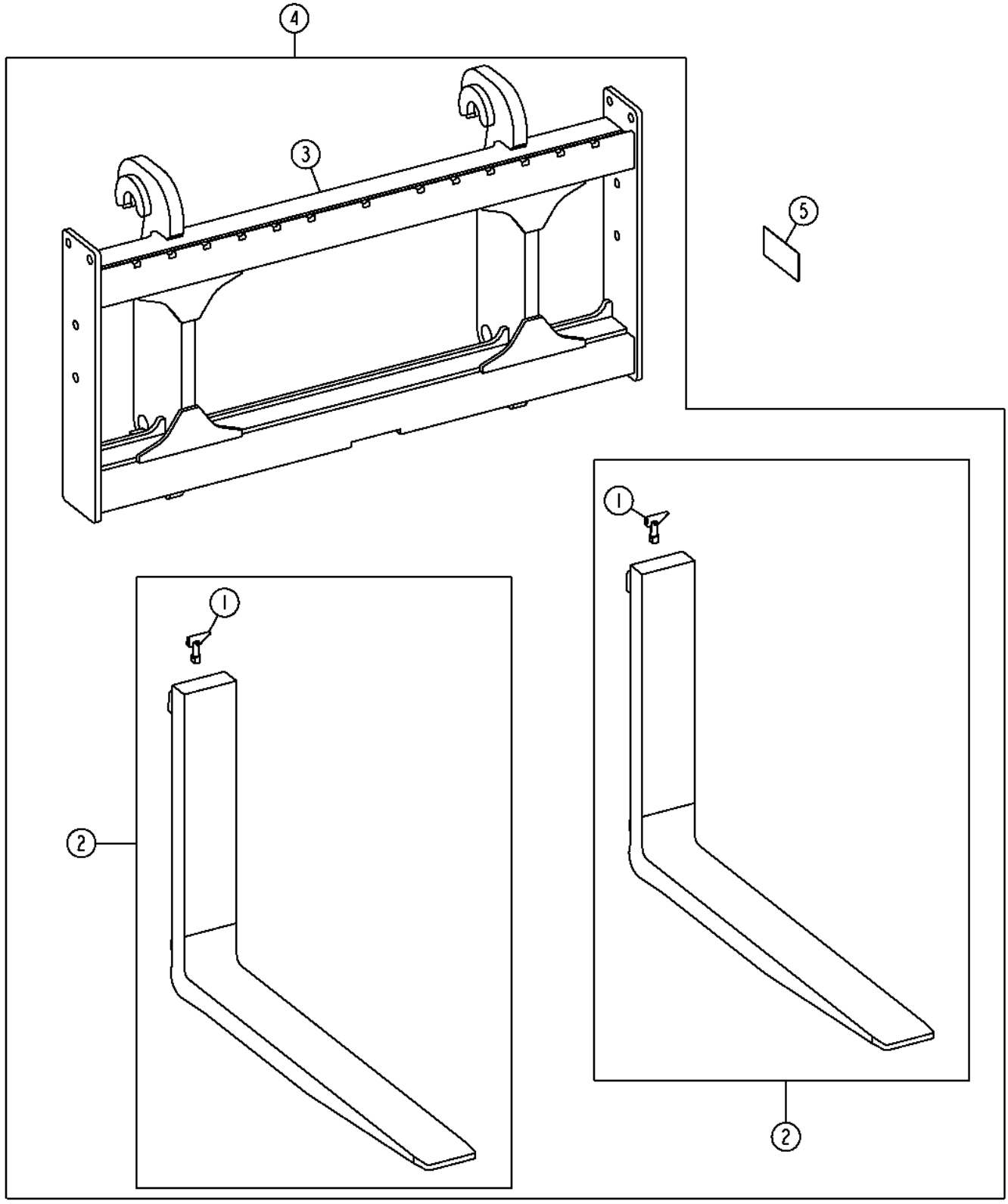

Item	*Nº peça*	*Descrição*	*Qtde*	*Nº série*	*Notas*
1	AT416970	Kit da trava	2		USE WITH AT417061 AND AT417060
	AT308067	Fechadura	2		USE WITH AT326640 AND AT326190
2	**AT417061**	**Pua**	**2**		**60 in., (CA), SUB FOR AT326190**
	AT417060	**Pua**	**2**		**48 in., (CA), SUB FOR AT326640**
3	**AT326184**	**Estrutura**	**1**		**60 in., (CA)**
	AT326203	**Estrutura**	**1**		**90 in., (CA)**
4	**AT326792**	**Kit - instalação de campo**	**1**		**Estrutura de 60 in., Garfo de 60 in., (WHOLE GOODS)**
	AT326793	**Kit - instalação de campo**	**1**		**Estrutura de 60 in., Garfo de 48 in., (WHOLE GOODS)**
	AT326794	**Kit - instalação de campo**	**1**		**Estrutura de 90 in., Garfo de 60 in., (WHOLE GOODS)**
	AT326795	**Kit - instalação de campo**	**1**		**Estrutura de 90 in., Garfo de 48 in., (WHOLE GOODS)**
5	T227914	Etiqueta	1		Capacidade de Carga

Bolt-on Fork Frame Guard
Protection de châssis de fourche boulonnée
Proteção Parafusada da Estrutura do Garfo
Protector de bastidor para púa empernada

TX1015657 A.1

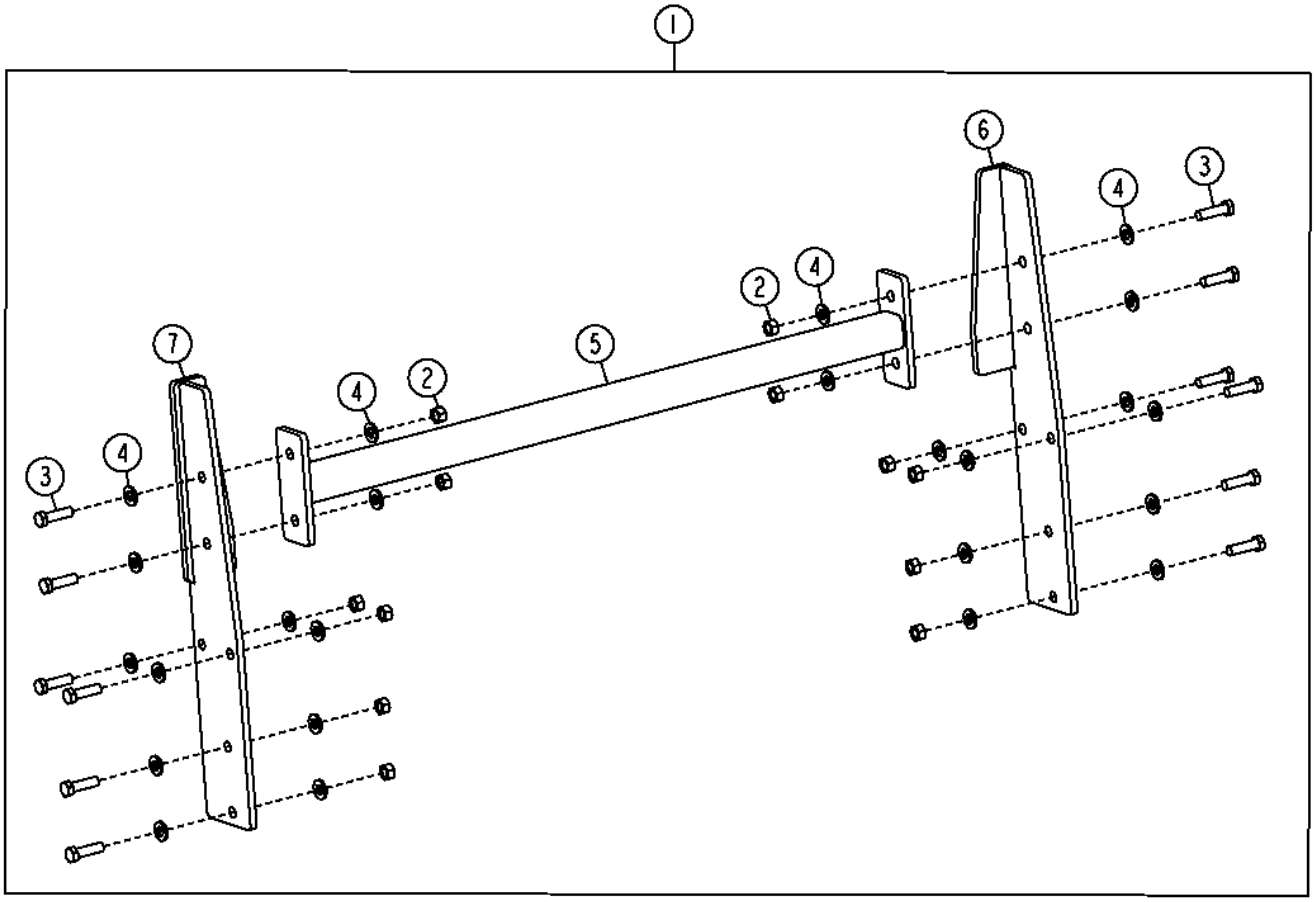

TX1015657

Item	*Nº peça*	*Descrição*	*Qtde*	*Nº série*	*Notas*
1	**AT323121**	**Kit da proteção**	**1**		**60 in., (WHOLE GOODS)**
	AT323382	**Kit - instalação de campo**	**1**		**90 in., (WHOLE GOODS)**
2	14M7277	Porca	12		M20
3	19M8639	Parafuso sextavado	12		M20 X 70
4	24M7242	Arruela	24		21.400 X 42 X 5 mm
5	AT323120	Apoio	1		60 in.
	AT323337	Apoio	1		90 in.
6	AT323318	Placa	1		
7	AT323319	Placa	1		

Standard Coupler (Z-Bar)
Accouplement standard (Z-Bar)
Acoplador Padrão (Barra Z)
Acoplador estándar (Z-Bar)

TX1044056 A.1

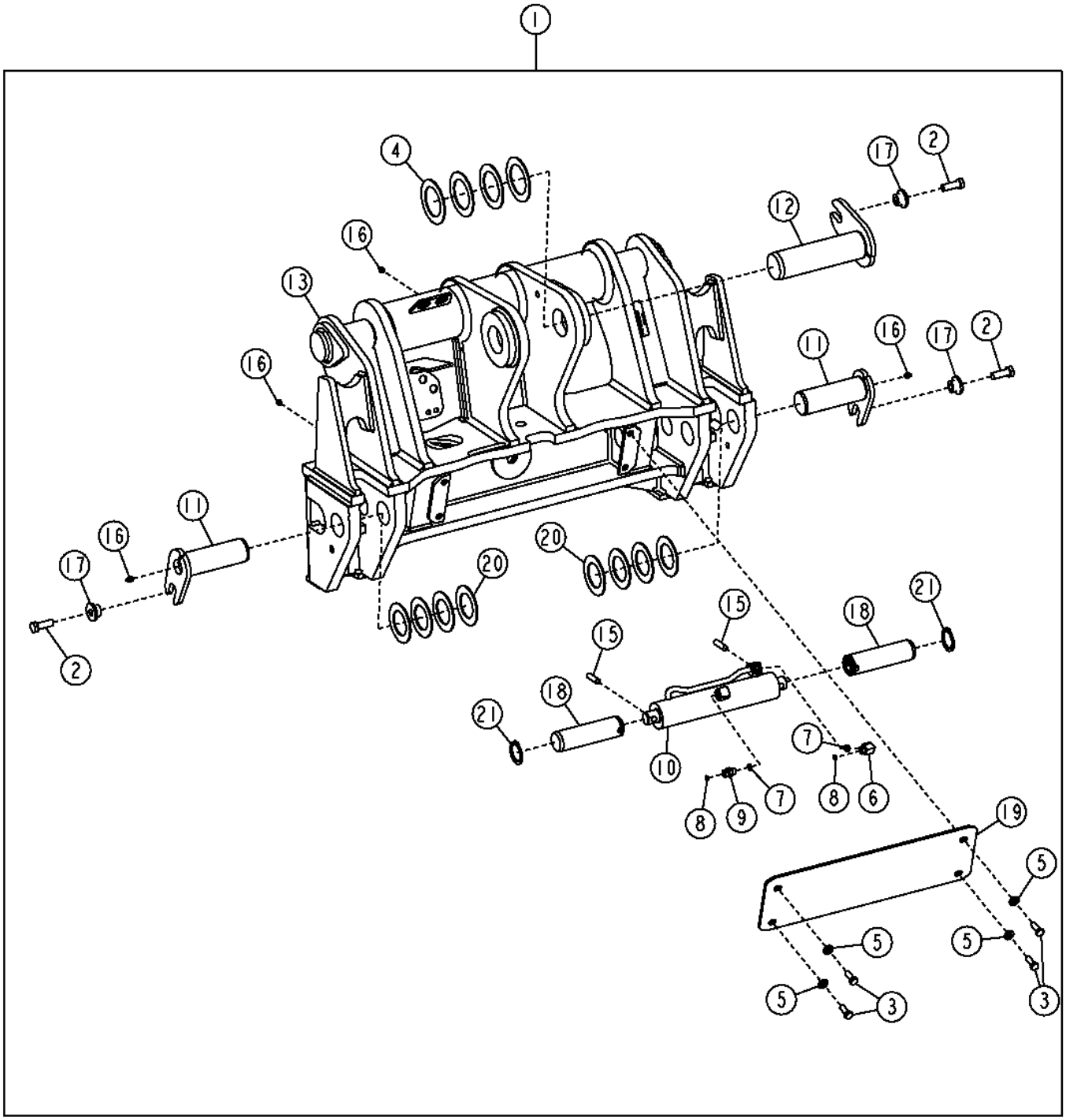

TX1044056

Item	*Nº peça*	*Descrição*	*Qtde*	*Nº série*	*Notas*
1	**AT311387**	**Engate rápido**	**1**		**(WHOLE GOODS)**
2	19M7489	Parafuso sextavado	3		M16 X 45
3	19M8011	Parafuso sextavado	4		M12 X 30
4	24H1240	Arruela	4		3-1/32" X 4-1/2" X 0.105"
5	24M7240	Arruela	4		13 X 25 X 3 mm
6	38H1004	Conexão em ângulo	1		
7	R26448	Anel o	2		
8	T77613	Anel o	2		
9	38H1160	Adaptador	1		
10	AH223400	Cilindro hidráulico	1		
	AH226589	Kit cilindro hidráulico	1		Kit de Vedação
11	AT301215	Pino	2		
12	AT308024	Pino	1		
13	**AT336448**	**Engate rápido**	**1**		**(CA)**
15	H89151	Pino de centragem	2		
16	JD7759	Conexão de lubrificação	4		
17	T176064	Bucha	3		
18	T227405	Pino fixador	2		
19	T227552	Placa	1		
20	T54474	Arruela	8		
21	T61226	Anel de pressão	2		

Hi-Vis Coupler (Z-Bar)
Accouplement Hi-Vis (Z-Bar)
Acoplador de Alta Visibilidade (Barra Z)
Acoplador Hi-Vis (Z-Bar)

TX1055337 A.1

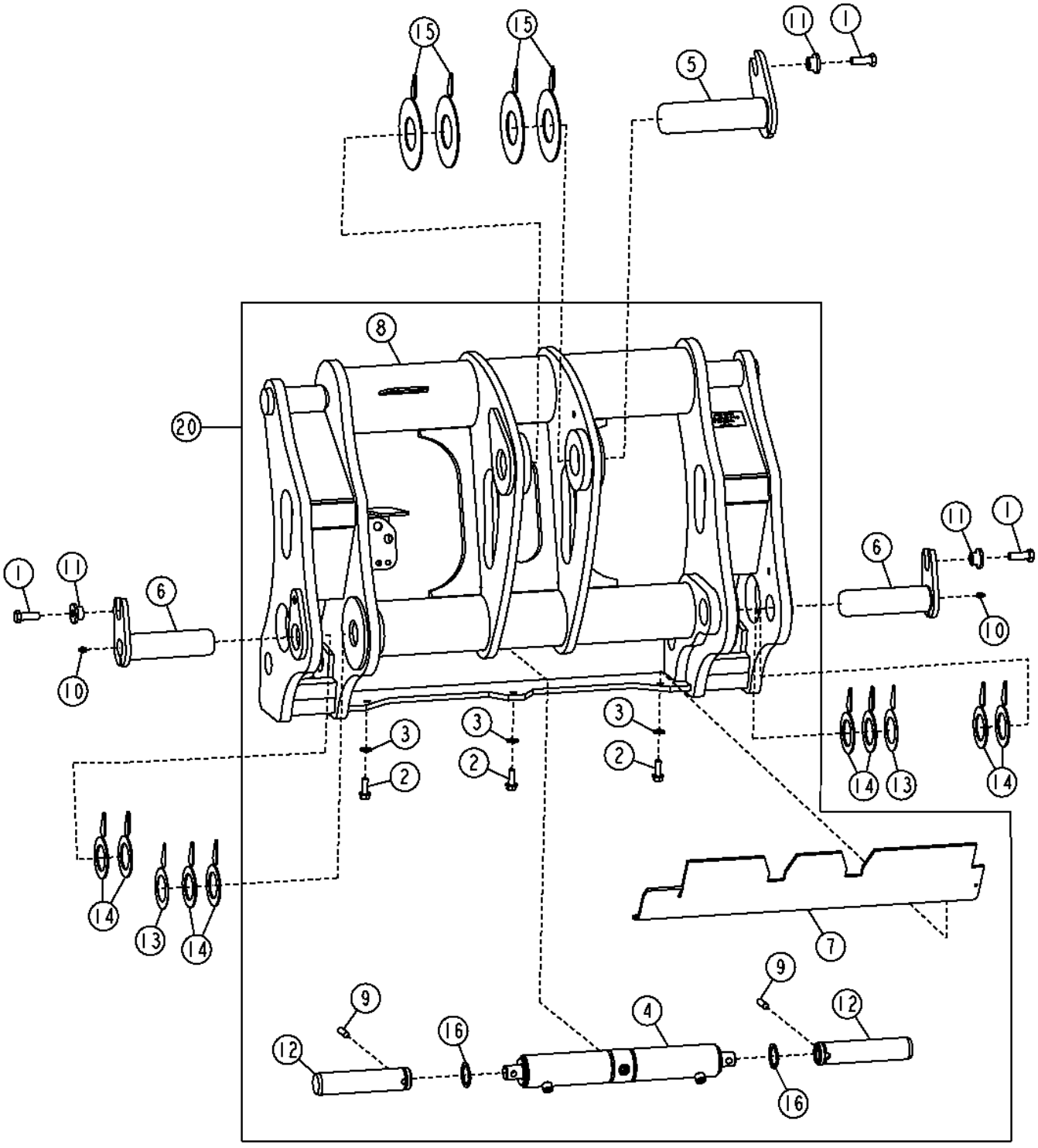

Item	*Nº peça*	*Descrição*	*Qtde*	*Nº série*	*Notas*
1	19M7489	Parafuso sextavado	3		M16 X 45
2	19M7790	Parafuso	3		M12 X 35
3	24M7240	Arruela	3		13 X 25 X 3 mm
4	AH222122	Cilindro hidráulico	1		
5	AT308024	Pino	1		
6	AT320165	Pino fixador	2		
7	AT324271	Capa	1		
8	**AT351436**	**Engate rápido**	**1**		**(CA)**
9	H89151	Pino de centragem	2		12.700 X 45.720 mm (1/2" X 1.800")
10	JD7759	Conexão de lubrificação	2		
11	T176064	Bucha	3		16.300 X 28.600 X 21.900 mm (0.642" X 1.126" X 0.862")
12	T214207	Pino fixador	2		50.300 X 225 mm (1.980" X 8.858")
13	T225429	Calço	2		
14	T225431	Calço	8		
15	T226523	Calço	4		
16	T61226	Anel de pressão	2		
20	**AT351545**	**Kit do engate rápido**	**1**		**(WHOLE GOODS)**
21	19M8295	Parafuso sextavado	1		M16 X 55

Standard Coupler Bucket Blanks
Adaptateurs pour benne à accouplement standard
Sem Acabamento da Caçamba com Acoplador Padrão
Placas obturadoras de cucharón para acoplador estándar

TX1042924 A.1

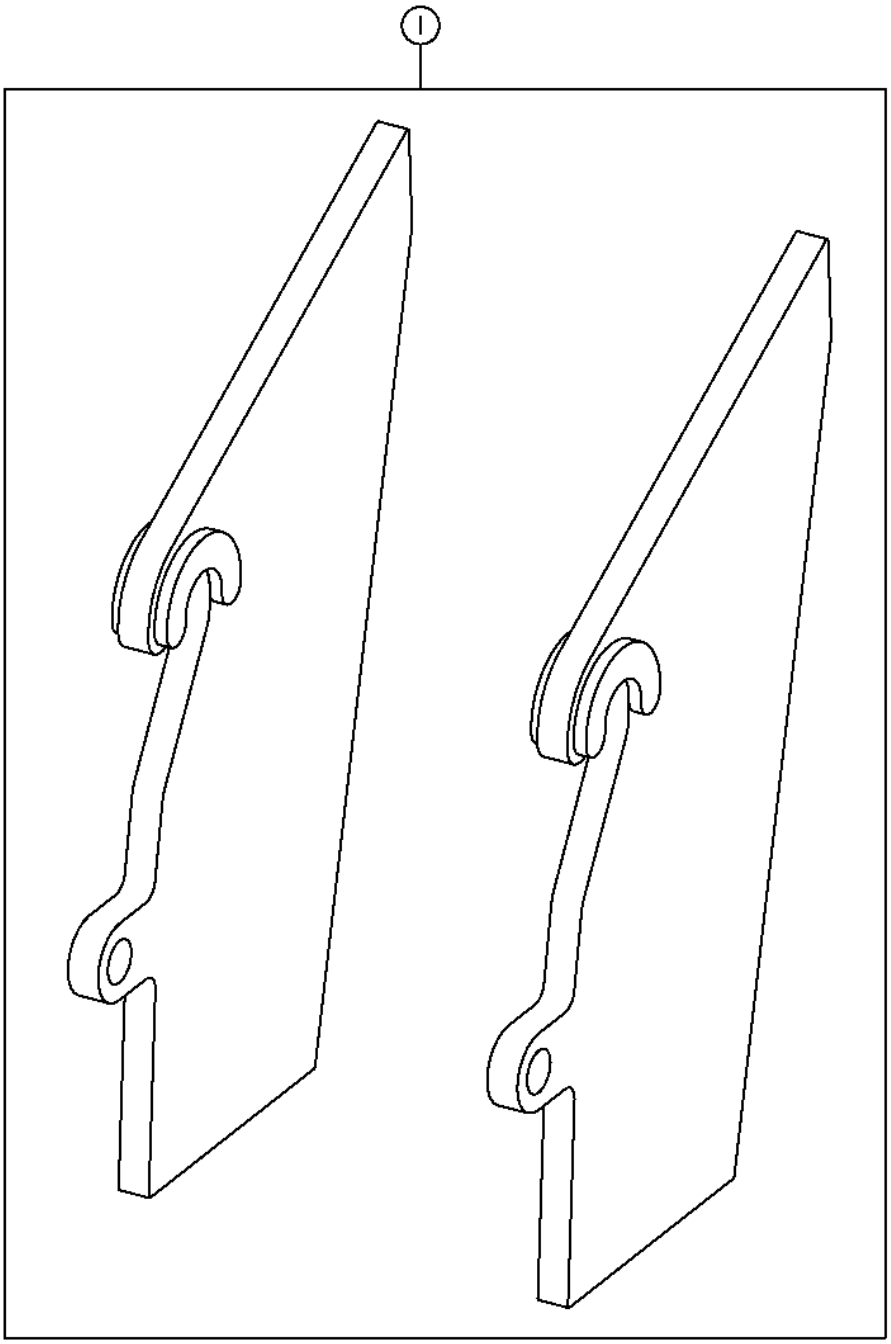

TX1042924

Item	*Nº peça*	*Descrição*	*Qtde*	*Nº série*	*Notas*
1	**AT315871**	**Kit da caçamba**	**1**		**(WHOLE GOODS)**

Hi-Vis Coupler Bucket Blanks
Adaptateurs pour benne à raccord Hi-Vis
Sem Acabamento da Caçamba com Acoplador de Alta Visibilidade
Placas obturadoras de cucharón de acoplador de visibilidad alta

TX1042930 A.1

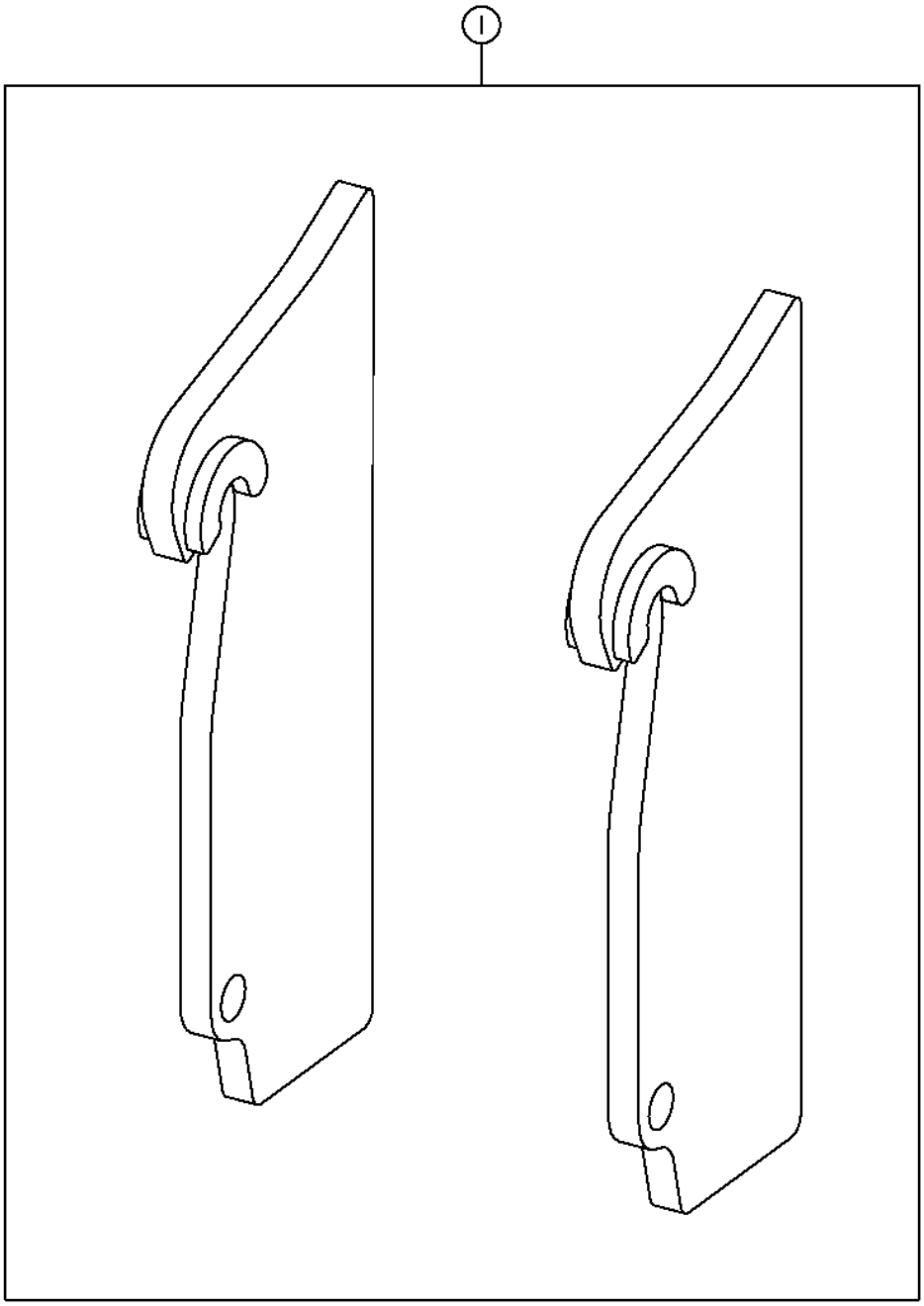

TX1042930

Item	*Nº peça*	*Descrição*	*Qtde*	*Nº série*	*Notas*
1	**AT330639**	**Kit da caçamba**	**1**		**(WHOLE GOODS)**

Loader Frame (Z-Bar)
Bâti de chargeur (Z-Bar)
Estrutura da Carregadeira (Barra Z)
Bastidor de cargadora (Z-Bar)

AT346018_TX1134010 A.1

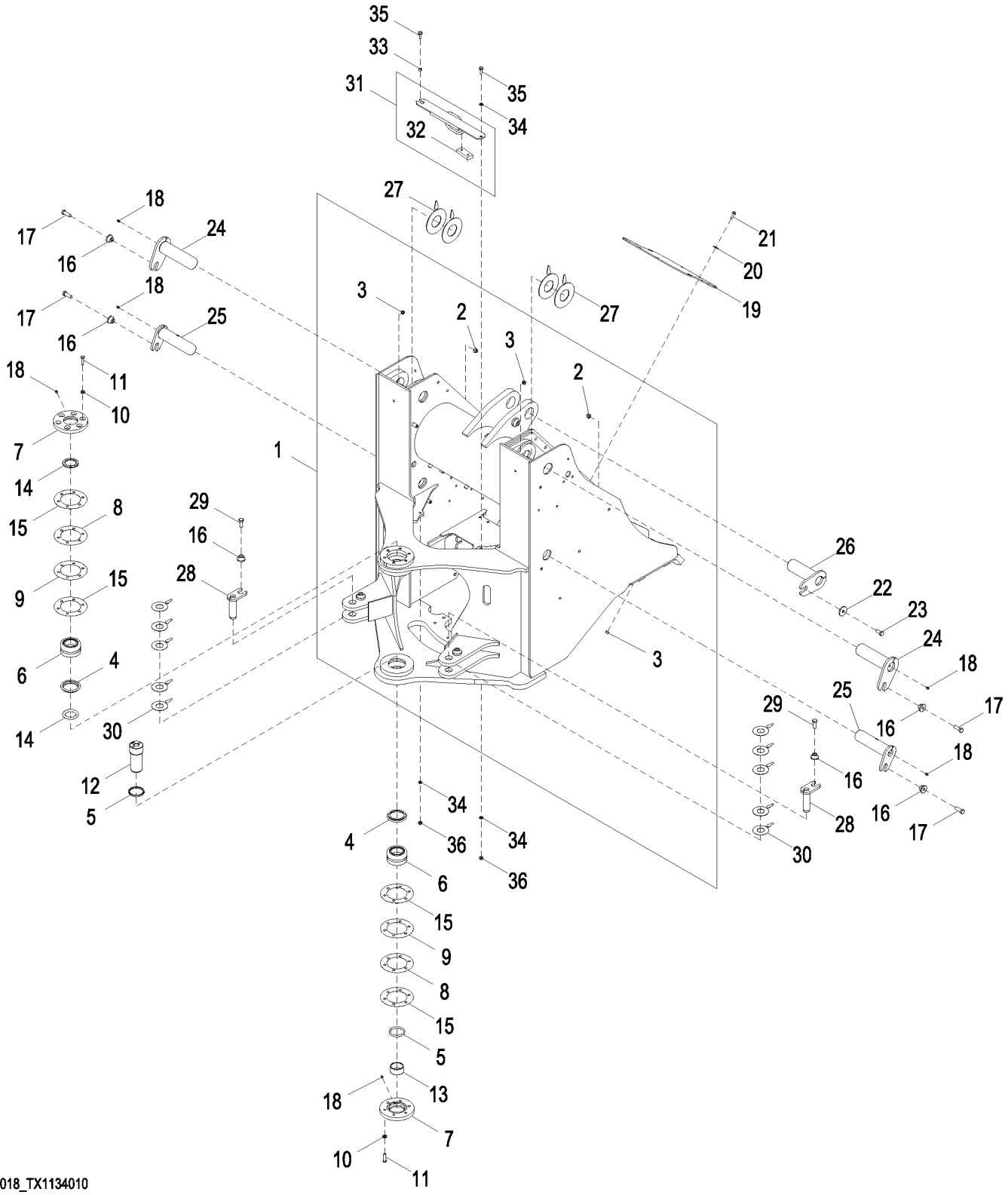

AT346018_TX1134010

Item	*Nº peça*	*Descrição*	*Qtde*	*Nº série*	*Notas*
1	.....	Estrutura	1	-649837	ORDER AT431889. ALSO ORDER (2) T207097, (4) 19M8485, AT432087, T266406, 24M7239, AND (2) 19M7835. AT346016 NLA
	T207097	Placa	2		Não Ilustrado
	19M8485	Parafuso sextavado	4		M16 X 90, Não Ilustrado
	.....	Estrutura	1	649838-652603	ORDER AT431889. ALSO ORDER AT432087, T266406, 24M7239, AND (2) 19M7835. AT410827 NLA
	AT431889	**Estrutura**	**1**	**652604-**	**Conjunto de Conveniência**
2	14M7443	Porca com flange	6		M12
3	14M7296	Porca com flange	6		M10
4	T157030	Espaçador	2		
5	T60752	Vedação	2		
6	AT203483	Rolamento	2		
7	T200888	Capa	2		
8	T130059	Calço	2		
9	T130058	Calço	2		
10	24M7240	Arruela	12		13 X 25 X 3 mm
11	19M7496	Parafuso sextavado	12		M12 X 45
12	T182571	Pino	1		
13	T182265	Bucha	1		
14	T157029	Vedação	2		
15	T130057	Calço	4		
16	T176064	Bucha	6		
17	19M7489	Parafuso sextavado	4		M16 X 45
18	JD7759	Conexão de lubrificação	6		
19	T157234	Capa	1		
20	24M7296	Arruela	4		10.500 X 30 X 2.500 mm
21	19M7786	Parafuso	4		M10 X 30
22	T146246	Arruela	1		
23	19M8029	Parafuso sextavado	1		M16 X 30
24	AT318927	Pino fixador	2		
25	AT206738	Pino	2		
26	AT207321	Pino	1		
27	T225433	Calço	4		
28	AT345967	Pino	2		
29	19M7488	Parafuso sextavado	2		M16 X 40
30	T225434	Calço	10		
31	AT432087	Apoio	1		
32	T133290	Correia	1		
33	T266406	Espaçador	1		
34	24M7239	Arruela	3		10.700 X 21 X 2.500 mm
35	19M7835	Parafuso	2		M10 X 35
36	14M7296	Porca com flange	2		M10

Loader Boom (Z-Bar)
Flèche de chargeur (Z-Bar)
Lança da Carregadeira (Barra Z)
Aguilón de cargadora (Z-Bar)

AT336006_TX1088072 A.1

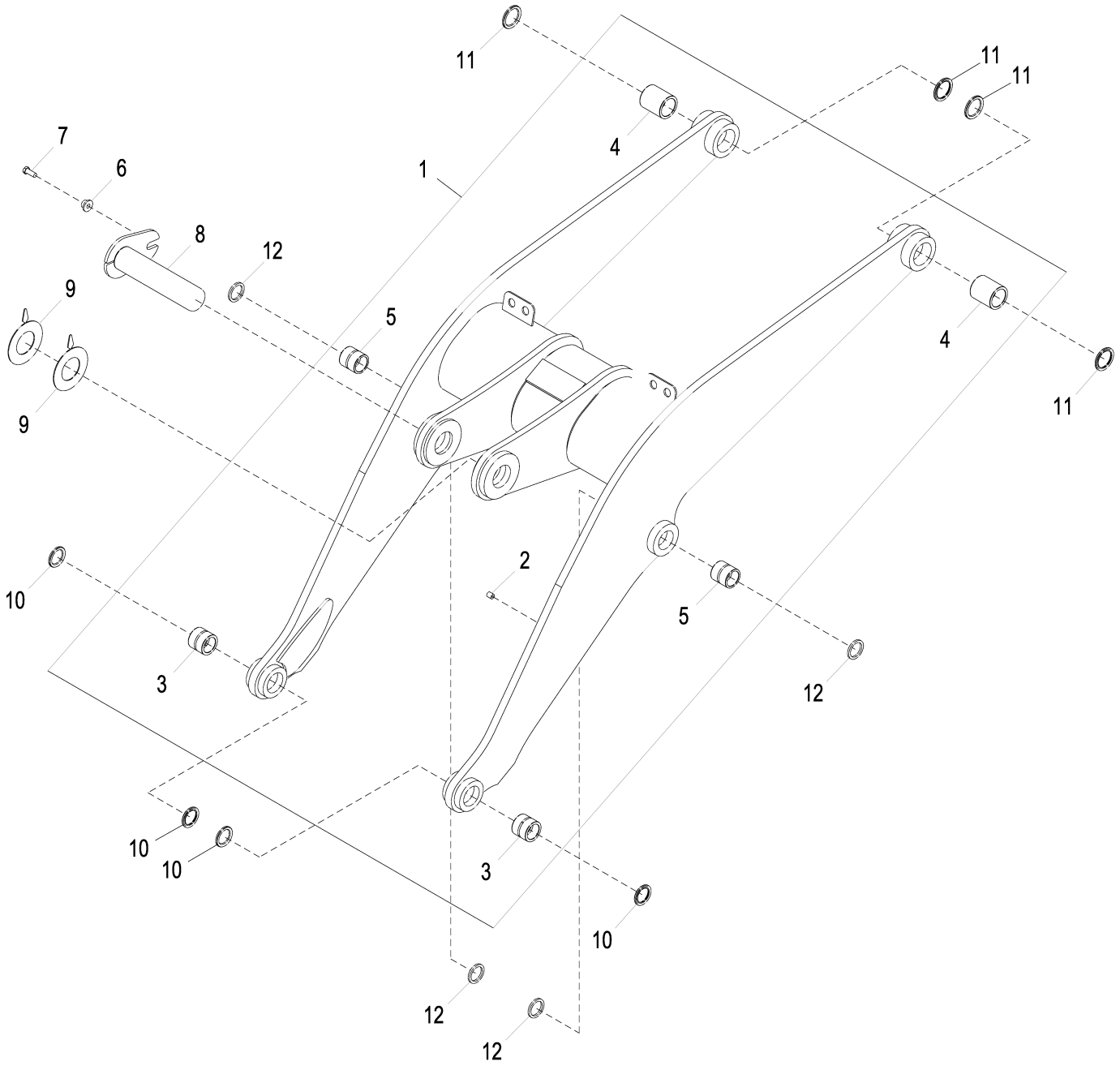

AT336006_TX1088072

Item	*Nº peça*	*Descrição*	*Qtde*	*Nº série*	*Notas*
1	**AT389894**	**Lança de carregadeira**	**1**		**Conjunto de Conveniência, (SUB FOR AT338931)**
2	T72414	Bucha	3		
3	T232995	Bucha	2		59.760 X 80.090 X 70 mm (2.353" X 3.153" X 2.756")
4	T232996	Bucha	2		69.760 X 90.090 X 102 mm (2.746" X 3-35/64" X 4-1/64")
5	T168243	Bucha	2		59.780 X 75.130 X 76 mm (2.354" X 2.958" X 2.992")
6	T176064	Bucha	1		16.300 X 28.600 X 21.900 mm (0.642" X 1.126" X 0.862")
7	19M7488	Parafuso sextavado	1		M16 X 40
8	AT207317	Pino	1		
9	T223721	Arruela	2		91.500 X 172.500 X 3.175 mm (3.602" X 6.791" X 1/8")
10	T225567	Vedação	4		
11	T225569	Vedação	4		
12	T102135	Vedação	4		

Loader Boom (High Lift Z-Bar)
Flèche chargeur (Z-Bar levage élevé)
Lança da Carregadeira (Barra Z de Elevação Alta)
Aguilón de cargadora (Z-Bar de levante en alto)

AT357755_TX1088073 A.1

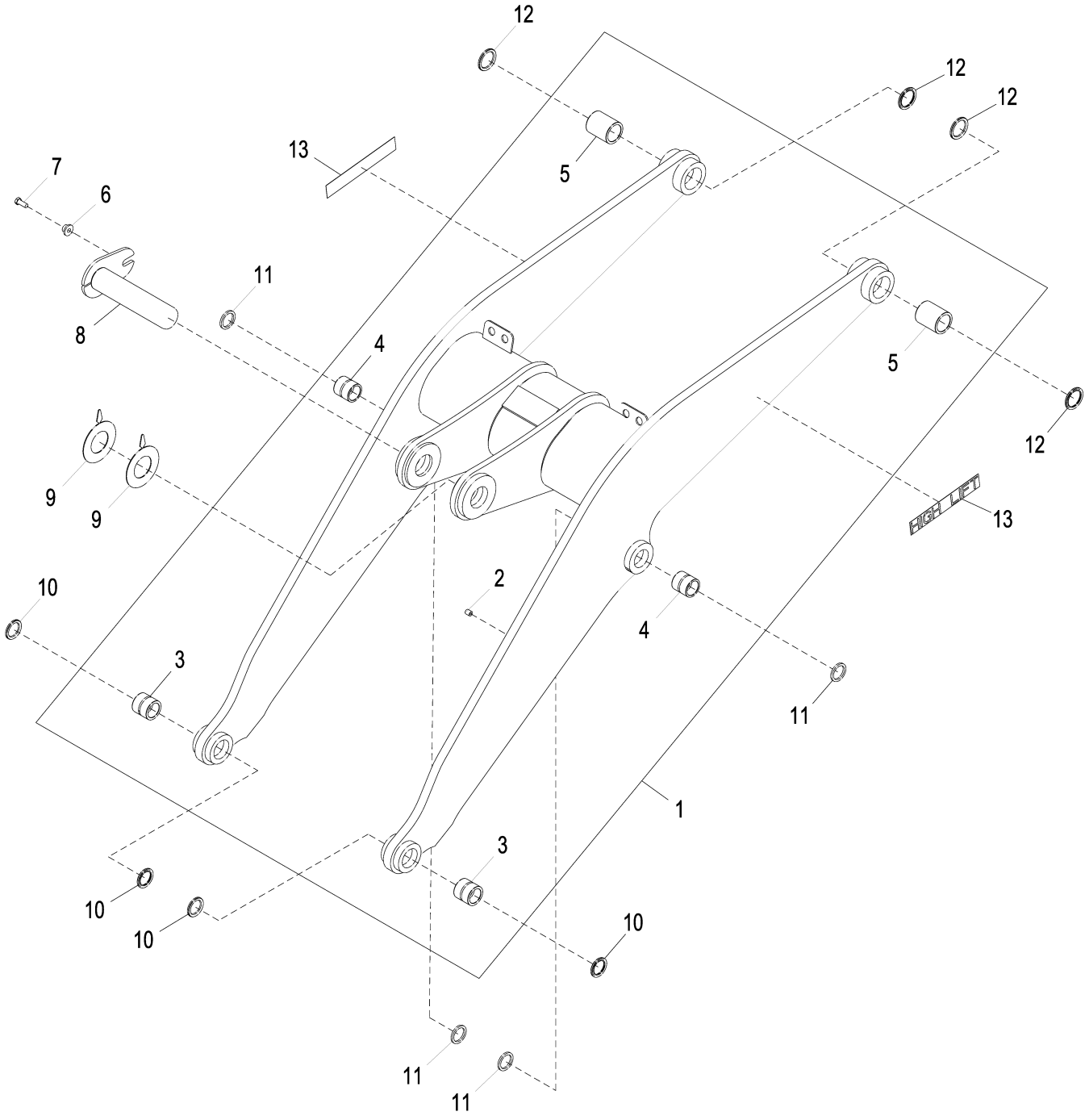

AT357755_TX1088073

Item	*Nº peça*	*Descrição*	*Qtde*	*Nº série*	*Notas*
1	**AT389840**	**Lança de carregadeira**	**1**		**Conjunto de Conveniência, (SUB FOR AT357757)**
2	T72414	Bucha	3		
3	T228825	Bucha	2		59.760 X 80.090 X 76 mm (2.353" X 3.153" X 2.992")
4	T168243	Bucha	2		59.780 X 75.130 X 76 mm (2.354" X 2.958" X 2.992")
5	T228831	Bucha	2		69.760 X 90.090 X 108 mm (2.746" X 3-35/64" X 4.252")
6	T176064	Bucha	1		16.300 X 28.600 X 21.900 mm (0.642" X 1.126" X 0.862")
7	19M7488	Parafuso sextavado	1		M16 X 40
8	AT207317	Pino	1		
9	T223721	Arruela	2		91.500 X 172.500 X 3.175 mm (3.602" X 6.791" X 1/8")
10	T225567	Vedação	4		
11	T102135	Vedação	4		
12	T225569	Vedação	4		
13	T210796	Etiqueta	2		Elevação Alta

Boom Lock
Verrouillage de la flèche
Bloqueio da Lança
Traba de aguilón

T192743 A.1

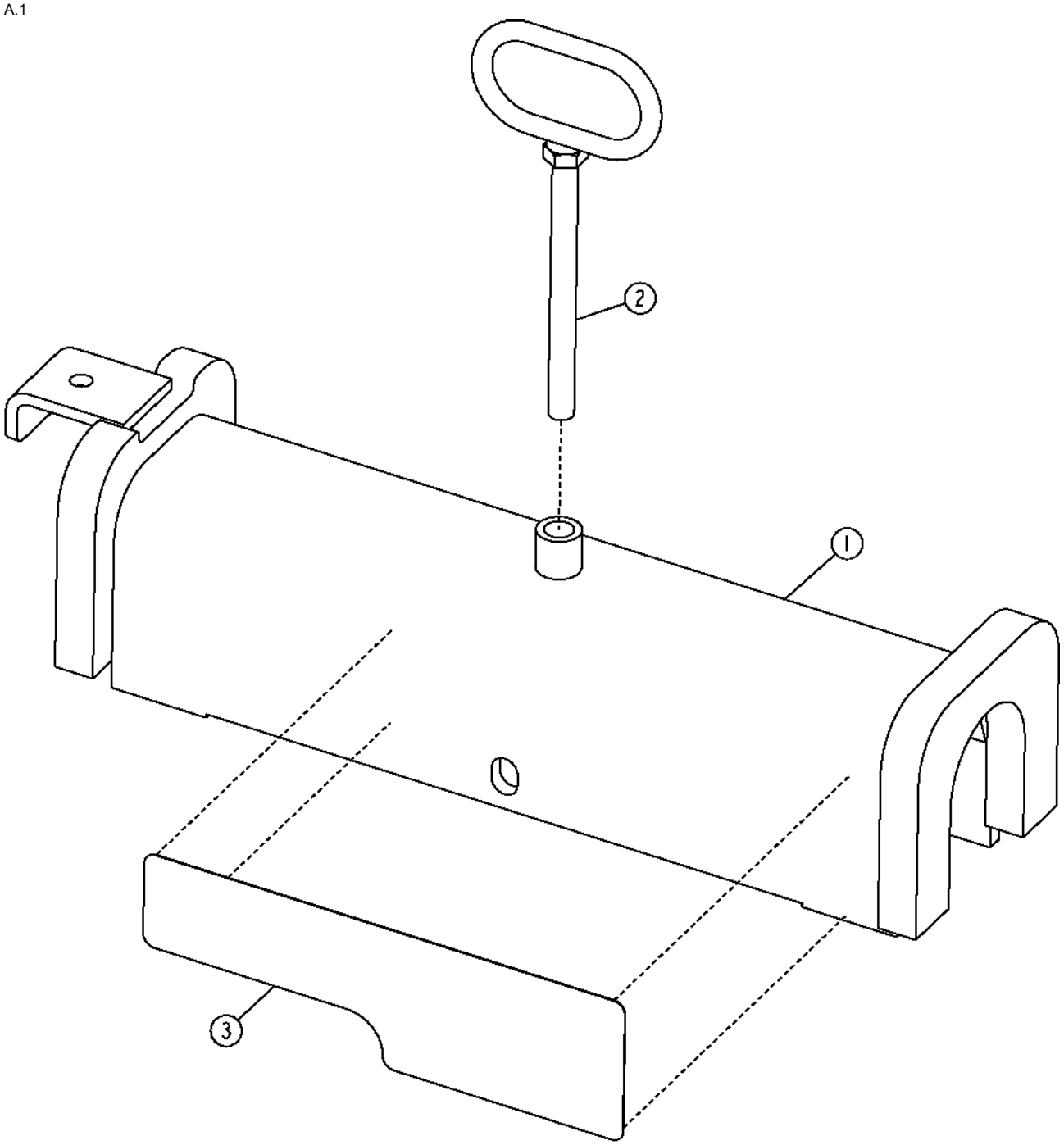

T192743

Item	*Nº peça*	*Descrição*	*Qtde*	*Nº série*	*Notas*
1	AT225826	Fechadura	1		
2	AT364922	Alavanca	1		
3	T182191	Etiqueta	2		Bloqueio da Lança

Loader Boom Linkage (Z-Bar)
Tringlerie de flèche de chargeur (Z-Bar)
Articulação da Lança da Carregadeira (Barra Z)
Varillaje de aguilón de cargadora (Z-Bar)

TX1040784 A.1

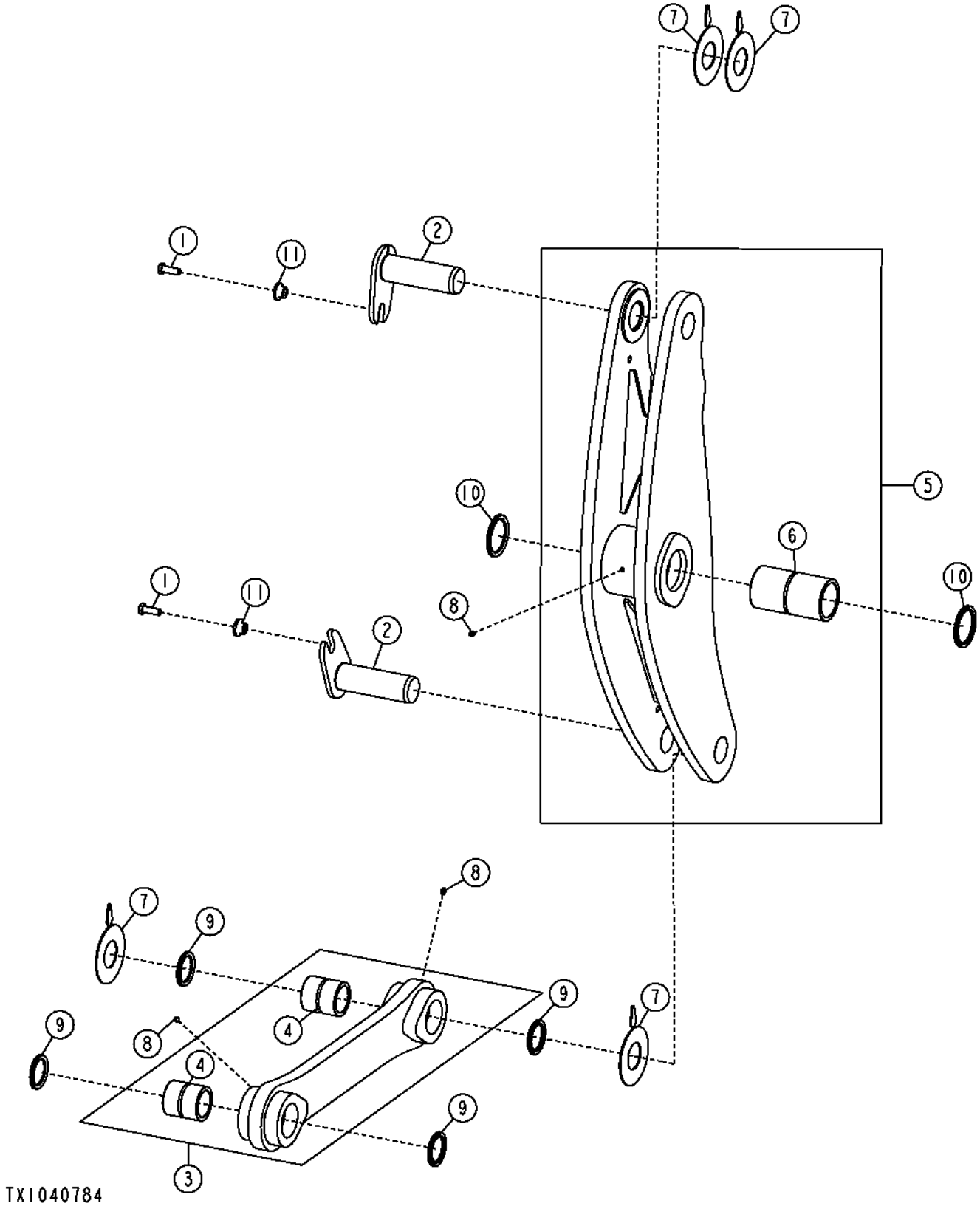

Item	*Nº peça*	*Descrição*	*Qtde*	*Nº série*	*Notas*
1	19M7489	Parafuso sextavado	2		M16 X 45
2	AT207321	Pino	2		
3	**AT339634**	**Ligação**	**1**		**(CA)**
4	T228830	Bucha	2		69.760 X 90.090 X 98 mm (2.746" X 3-35/64" X 3.858")
5	AT343949	Alavanca articulada	1		
6	T228837	Bucha	1		89.760 X 110.090 X 204 mm (3.534" X 4.334" X 8-1/32")
7	T225433	Calço	4		
8	JD7759	Conexão de lubrificação	3		
9	T225569	Vedação	4		
10	T225572	Vedação	2		
11	T176064	Bucha	2		16.300 X 28.600 X 21.900 mm (0.642" X 1.126" X 0.862")

Loader Boom Linkage (High Lift Z-Bar)
Tringlerie de flèche de chargeur (Z-Bar levage élevé)
Articulação da Lança da Carregadeira (Barra Z de Elevação Alta)
Varillaje de aguilón de cargadora (Z-Bar de elevación alta)

TX1040786 A.1

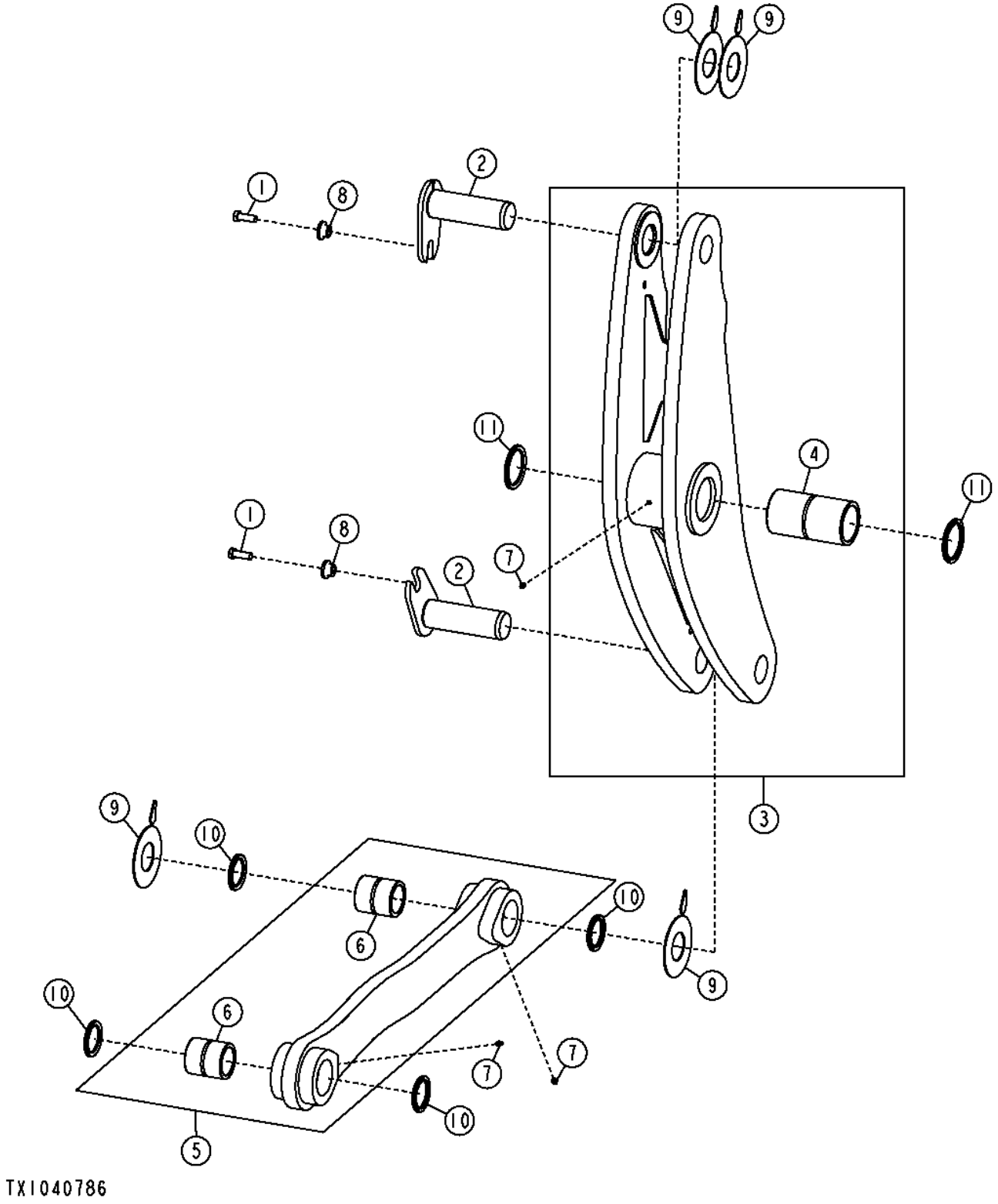

Item	*Nº peça*	*Descrição*	*Qtde*	*Nº série*	*Notas*
1	19M7489	Parafuso sextavado	2		M16 X 45
2	AT207321	Pino	2		
3	**AT339635**	**Alavanca articulada**	**1**		**(CA)**
4	T228837	Bucha	1		89.760 X 110.090 X 204 mm (3.534" X 4.334" X 8-1/32")
5	**AT340612**	**Ligação**	**1**		**(CA)**
6	T228830	Bucha	2		69.760 X 90.090 X 98 mm (2.746" X 3-35/64" X 3.858")
7	JD7759	Conexão de lubrificação	3		
8	T176064	Bucha	2		16.300 X 28.600 X 21.900 mm (0.642" X 1.126" X 0.862")
9	T225433	Calço	4		
10	T225569	Vedação	4		
11	T225572	Vedação	2		

Two Spool Loader Control Valve
Distributeur chargeur deux tiroirs
Válvula de Dois Carretéis de Controle da Carregadeira
Válvula de control de cargadora de dos carretes

TX1057417 A.1

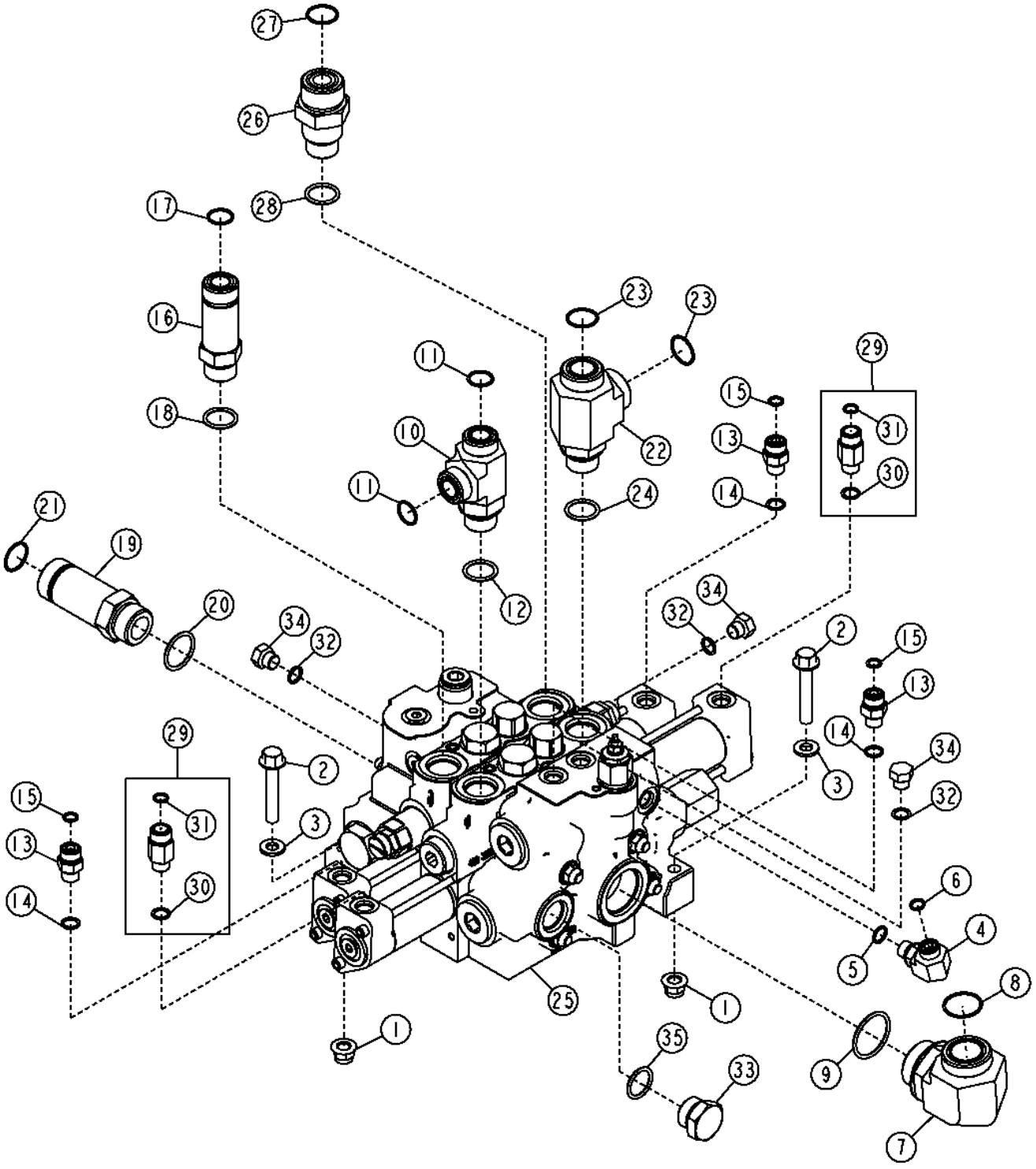

Item	*Nº peça*	*Descrição*	*Qtde*	*Nº série*	*Notas*
1	14M7400	Porca de segurança	3		M10
2	19M7807	Parafuso	3		M10 X 60
3	24M7239	Arruela	3		10.700 X 21 X 2.500 mm
4	38H1004	Conexão em ângulo	1		
5	R26448	Anel o	1		11.887 X 1.981 mm (0.468" X 5/64")
6	T77613	Anel o	1		9.250 X 1.780 mm (0.364" X 0.070")
7	38H1008	Conexão em ângulo	1		
8	T78612	Anel o	1		29.870 X 1.780 mm (1.176" X 0.070")
9	U13639	Anel o	1		37.465 X 2.997 mm (1.475" X 0.118")
10	38H1026	Conexão em t	1		
11	T77858	Anel o	2		18.771 X 1.778 mm (0.739" X 0.070")
12	U12547	Anel o	1		23.470 X 2.946 mm (0.924" X 0.116")
13	38H1160	Adaptador	3		
14	R26448	Anel o	3		11.887 X 1.981 mm (0.468" X 5/64")
15	T77613	Anel o	3		9.250 X 1.780 mm (0.364" X 0.070")
16	38H1215	Adaptador	1		
17	T77858	Anel o	1		18.771 X 1.778 mm (0.739" X 0.070")
18	U12547	Anel o	1		23.470 X 2.946 mm (0.924" X 0.116")
19	38H1216	Adaptador	1		
20	R29936	Anel o	1		29.743 X 2.946 mm (1.171" X 0.116")
21	T76938	Anel o	1		23.520 X 1.780 mm (0.926" X 0.070")
22	38H1572	Conexão em t	1		
23	T76938	Anel o	2		23.520 X 1.780 mm (0.926" X 0.070")
24	U12547	Anel o	1		23.470 X 2.946 mm (0.924" X 0.116")
25	AT308386	VálV.de contr.atuada hidr.	1		(ASSY)
	AT314008	VálVula	1		Seção da Válvula de Entrada, Componentes em Página Separada
	AT314018	VálVula	1		Seção da Válvula da Lança, Componentes em Página Separada
	AT314009	VálVula	1		Seção da Válvula da Caçamba, Componentes em Página Separada
	AT314022	VálV. controladora de fluxo	1		Seção da Válvula de Saída, Componentes em Página Separada
	AT314048	TiranTe	4		Conjunto do Prisioneiro de Dois Carretéis
26	T210479	Conexão	1		
27	T76938	Anel o	1		23.520 X 1.780 mm (0.926" X 0.070")
28	U12547	Anel o	1		23.470 X 2.946 mm (0.924" X 0.116")
29	AT353746	VálVula de retenção	2		
30	R26448	Anel o	1		11.887 X 1.981 mm (0.468" X 5/64")
31	T77613	Anel o	1		9.250 X 1.780 mm (0.364" X 0.070")
32	R26448	Anel o	3		11.887 X 1.981 mm (0.468" X 5/64")
33	R27175	Tampão de dreno	1		
34	R27218	Tampão	3		
35	U12547	Anel o	1		23.470 X 2.946 mm (0.924" X 0.116")

Three Spool Loader Control Valve
Distributeur chargeur trois tiroirs
Válvula de Três Carretéis de Controle da Carregadeira
Válvula de control de cargadora de tres carretes

TX1057419 A.1

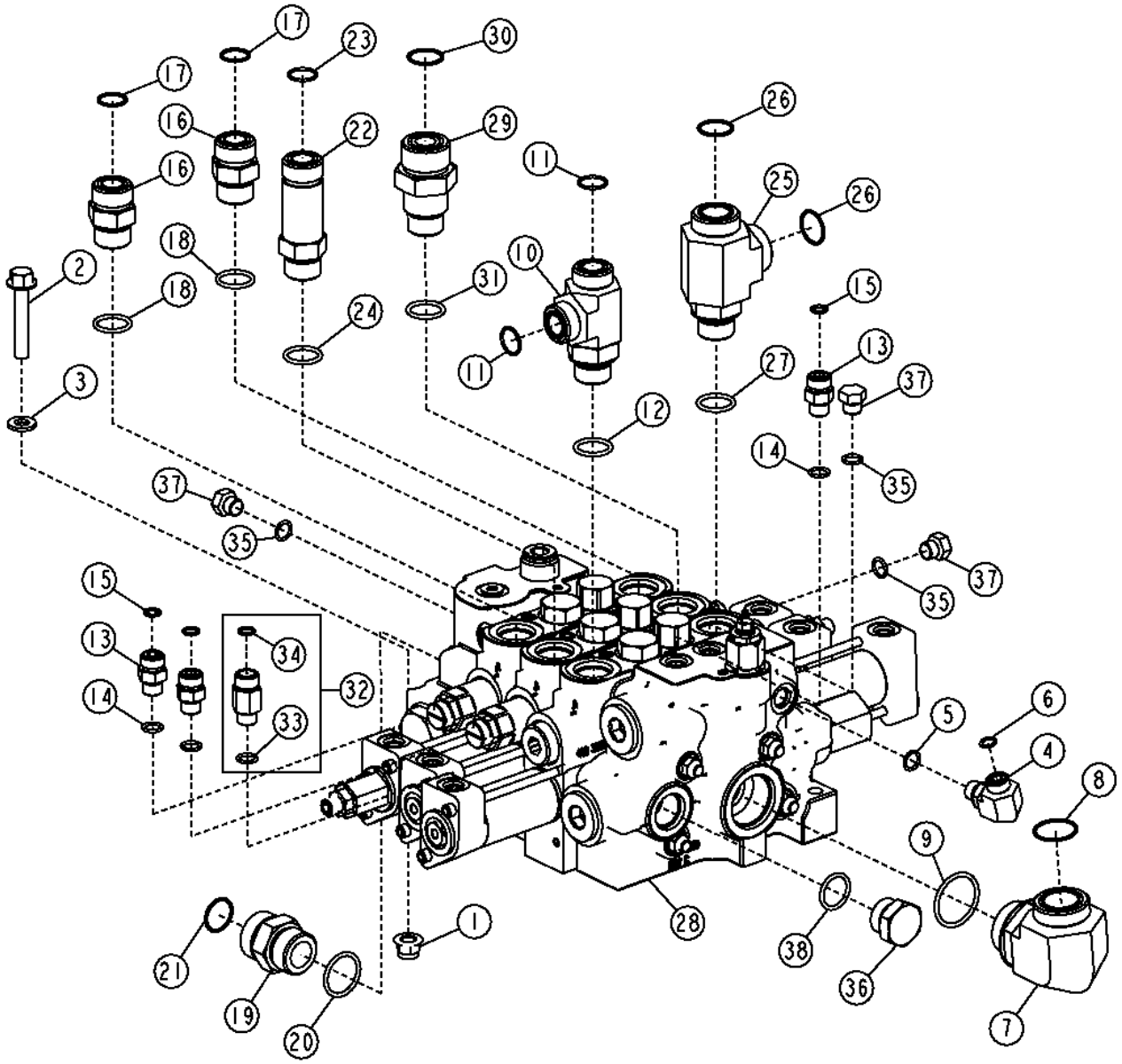

Item	*Nº peça*	*Descrição*	*Qtde*	*Nº série*	*Notas*
1	14M7400	Porca de segurança	3		M10
2	19M7807	Parafuso	3		M10 X 60
3	24M7239	Arruela	3		10.700 X 21 X 2.500 mm
4	38H1004	Conexão em ângulo	1		
5	R26448	Anel o	1		11.887 X 1.981 mm (0.468" X 5/64")
6	T77613	Anel o	1		9.250 X 1.780 mm (0.364" X 0.070")
7	38H1008	Conexão em ângulo	1		
8	T78612	Anel o	1		29.870 X 1.780 mm (1.176" X 0.070")
9	U13639	Anel o	1		37.465 X 2.997 mm (1.475" X 0.118")
10	38H1026	Conexão em t	1		
11	T77858	Anel o	2		18.771 X 1.778 mm (0.739" X 0.070")
12	U12547	Anel o	1		23.470 X 2.946 mm (0.924" X 0.116")
13	38H1160	Adaptador	5		
14	R26448	Anel o	5		11.887 X 1.981 mm (0.468" X 5/64")
15	T77613	Anel o	5		9.250 X 1.780 mm (0.364" X 0.070")
16	38H1163	Adaptador	2		
17	T77858	Anel o	2		18.771 X 1.778 mm (0.739" X 0.070")
18	U12547	Anel o	2		23.470 X 2.946 mm (0.924" X 0.116")
19	38H1164	Adaptador	1		
20	R29936	Anel o	1		29.743 X 2.946 mm (1.171" X 0.116")
21	T76938	Anel o	1		23.520 X 1.780 mm (0.926" X 0.070")
22	38H1215	Adaptador	1		
23	T77858	Anel o	1		18.771 X 1.778 mm (0.739" X 0.070")
24	U12547	Anel o	1		23.470 X 2.946 mm (0.924" X 0.116")
25	38H1572	Conexão em t	1		
26	T76938	Anel o	2		23.520 X 1.780 mm (0.926" X 0.070")
27	U12547	Anel o	1		23.470 X 2.946 mm (0.924" X 0.116")
28	AT308388	VálV.de contr.atuada hidr.	1		(ASSY)
	AT314008	VálVula	1		Seção da Válvula de Entrada, Componentes em Página Separada
	AT314018	VálVula	1		Seção da Válvula da Lança, Componentes em Página Separada
	AT314009	VálVula	1		Seção da Válvula da Caçamba, Componentes em Página Separada
	AT314046	VálVula	1		Seção da Válvula Auxiliar, Componentes em Página Separada
	AT314022	VálV. controladora de fluxo	1		Seção da Válvula de Saída, Componentes em Página Separada
	AT105438	TiranTe	4		Conjunto do Prisioneiro de Três Carretéis
29	T210479	Conexão	1		
30	T76938	Anel o	1		23.520 X 1.780 mm (0.926" X 0.070")
31	U12547	Anel o	1		23.470 X 2.946 mm (0.924" X 0.116")
32	AT353746	VálVula de retenção	2		
33	R26448	Anel o	1		11.887 X 1.981 mm (0.468" X 5/64")
34	T77613	Anel o	1		9.250 X 1.780 mm (0.364" X 0.070")
35	R26448	Anel o	3		11.887 X 1.981 mm (0.468" X 5/64")
36	R27175	Tampão de dreno	1		
37	R27218	Tampão	3		
38	U12547	Anel o	1		23.470 X 2.946 mm (0.924" X 0.116")

Four Spool Loader Control Valve
Distributeur chargeur quatre tiroirs
Válvula de Quatro Carretéis de Controle da Carregadeira
Válvula de control de cargadora de cuatro carretes

TX1057421 A.1

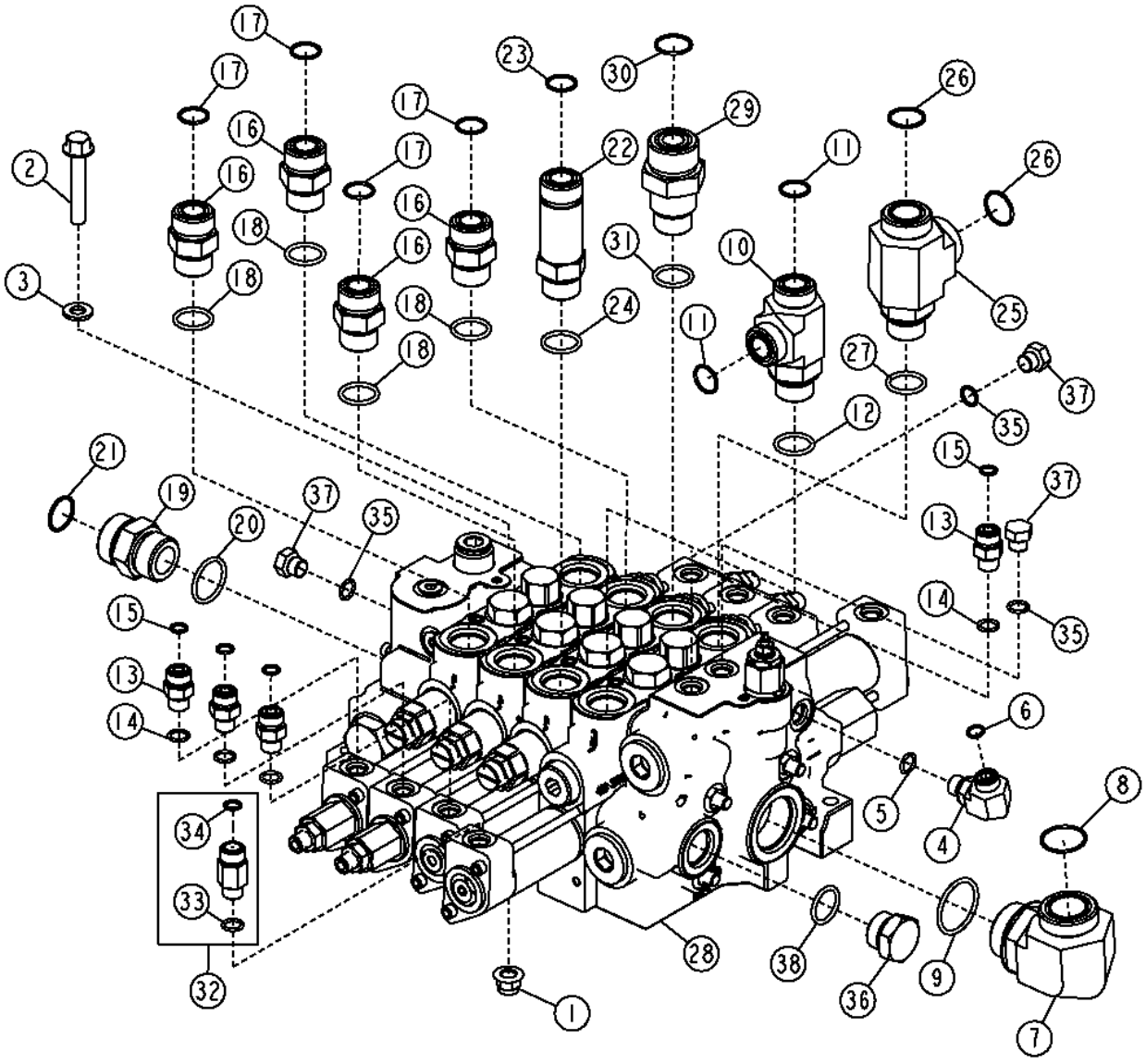

Item	*Nº peça*	*Descrição*	*Qtde*	*Nº série*	*Notas*
1	14M7400	Porca de segurança	3		M10
2	19M7807	Parafuso	3		M10 X 60
3	24M7239	Arruela	3		10.700 X 21 X 2.500 mm
4	38H1004	Conexão em ângulo	1		
5	R26448	Anel o	1		11.887 X 1.981 mm (0.468" X 5/64")
6	T77613	Anel o	1		9.250 X 1.780 mm (0.364" X 0.070")
7	38H1008	Conexão em ângulo	1		
8	T78612	Anel o	1		29.870 X 1.780 mm (1.176" X 0.070")
9	U13639	Anel o	1		37.465 X 2.997 mm (1.475" X 0.118")
10	38H1026	Conexão em t	1		
11	T77858	Anel o	2		18.771 X 1.778 mm (0.739" X 0.070")
12	U12547	Anel o	1		23.470 X 2.946 mm (0.924" X 0.116")
13	38H1160	Adaptador	7		
14	R26448	Anel o	7		11.887 X 1.981 mm (0.468" X 5/64")
15	T77613	Anel o	7		9.250 X 1.780 mm (0.364" X 0.070")
16	38H1163	Adaptador	4		
17	T77858	Anel o	4		18.771 X 1.778 mm (0.739" X 0.070")
18	U12547	Anel o	4		23.470 X 2.946 mm (0.924" X 0.116")
19	38H1164	Adaptador	1		
20	R29936	Anel o	1		29.743 X 2.946 mm (1.171" X 0.116")
21	T76938	Anel o	1		23.520 X 1.780 mm (0.926" X 0.070")
22	38H1215	Adaptador	1		
23	T77858	Anel o	1		18.771 X 1.778 mm (0.739" X 0.070")
24	U12547	Anel o	1		23.470 X 2.946 mm (0.924" X 0.116")
25	38H1572	Conexão em t	1		
26	T76938	Anel o	2		23.520 X 1.780 mm (0.926" X 0.070")
27	U12547	Anel o	1		23.470 X 2.946 mm (0.924" X 0.116")
28	AT308389	VálV.de contr.atuada hidr.	1		(ASSY)
	AT314008	VálVula	1		Seção da Válvula de Entrada, Componentes em Página Separada
	AT314018	VálVula	1		Seção da Válvula da Lança, Componentes em Página Separada
	AT314009	VálVula	1		Seção da Válvula da Caçamba, Componentes em Página Separada
	AT314046	VálVula	2		Seção da Válvula Auxiliar, Componentes em Página Separada
	AT314022	VálV. controladora de fluxo	1		Seção da Válvula de Saída, Componentes em Página Separada
	AT314026	TiranTe	4		Conjunto do Prisioneiro de Quatro Carretéis
29	T210479	Conexão	1		
30	T76938	Anel o	1		23.520 X 1.780 mm (0.926" X 0.070")
31	U12547	Anel o	1		23.470 X 2.946 mm (0.924" X 0.116")
32	AT353746	VálVula de retenção	2		
33	R26448	Anel o	1		11.887 X 1.981 mm (0.468" X 5/64")
34	T77613	Anel o	1		9.250 X 1.780 mm (0.364" X 0.070")
35	R26448	Anel o	3		11.887 X 1.981 mm (0.468" X 5/64")
36	R27175	Tampão de dreno	1		
37	R27218	Tampão	3		
38	U12547	Anel o	1		23.470 X 2.946 mm (0.924" X 0.116")

Electric Fifth Function
Cinquième fonction électrique
Quinta Função Elétrica
Quinta función eléctrica

AT365108_TX1144276 A.2

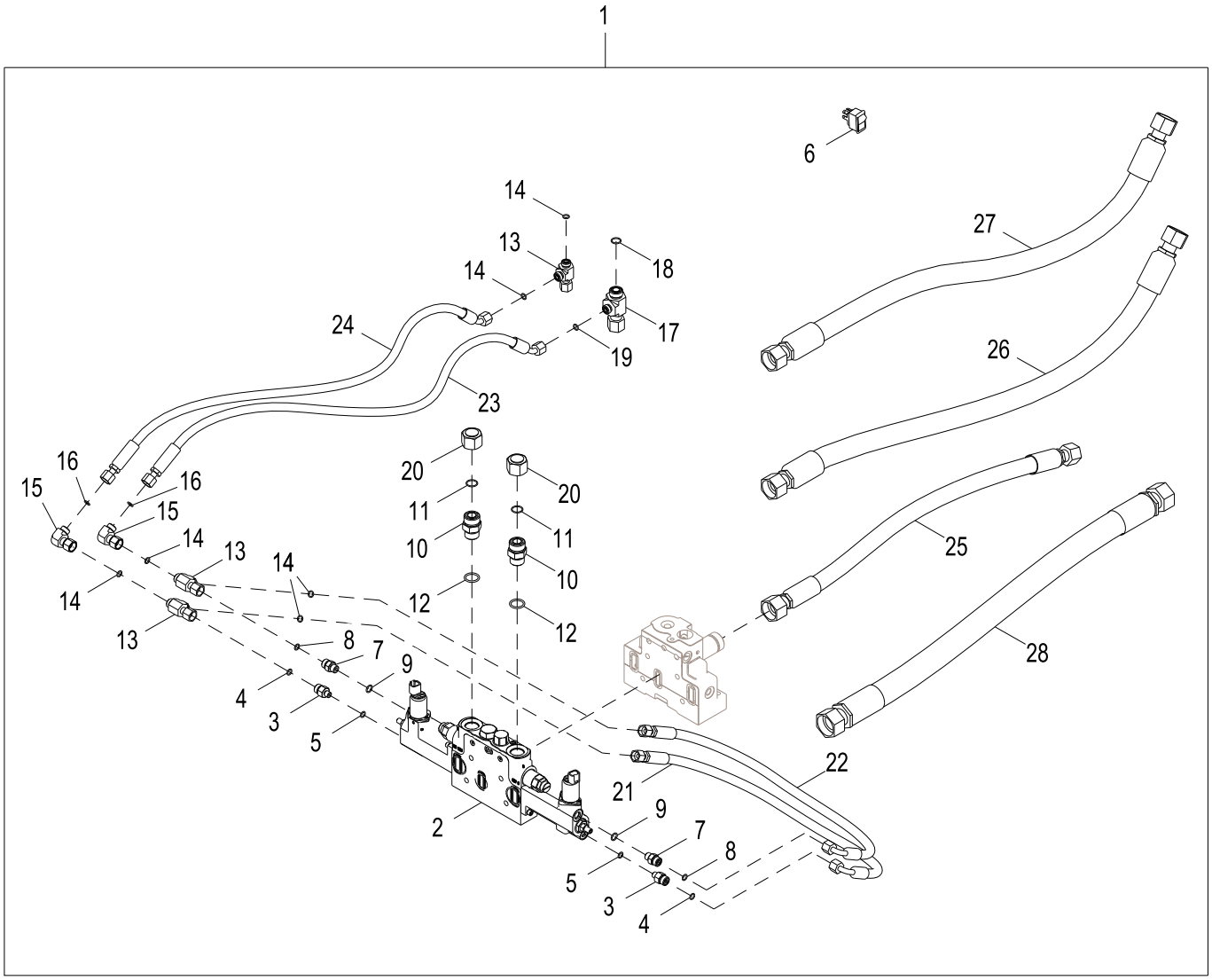

AT365108_TX1144276

Item	*Nº peça*	*Descrição*	*Qtde*	*Nº série*	*Notas*
1	**AT365108**	**Kit gabarito para inst. em**	**1**		**Quinta Função Elétrica, Pacotes de Produto**
2	AT316315	VálVula solenóide	1		Seção da Válvula da Quinta Função, Componentes em Página Separada
	AT325146	Pino	4		Parafuso Prisioneiro do Conjunto de 5 Carretéis
	AT326581	Chicotes da tração 4xa	1		
	AT339655	VálVula solenóide	1		
	AT319043	Kit retentor	1		
3	38H1309	Adaptador	2		
4	T77613	Anel o	2		9.250 X 1.780 mm (0.364" X 0.070")
5	R28782	Anel o	2		8.915 X 1.829 mm (0.351" X 0.072")
6	AT219757	Interruptor de alavanca	1		
7	38H1160	Adaptador	2		
8	T77613	Anel o	2		9.250 X 1.780 mm (0.364" X 0.070")
9	R26448	Anel o	2		11.887 X 1.981 mm (0.468" X 5/64")
10	38H1163	Adaptador	2		
11	T77858	Anel o	2		18.771 X 1.778 mm (0.739" X 0.070")
12	U12547	Anel o	2		23.470 X 2.946 mm (0.924" X 0.116")
13	38H1030	Conexão em t	3		
14	T77613	Anel o	6		9.250 X 1.780 mm (0.364" X 0.070")
15	38H1094	Conexão em ângulo	2		
16	T77613	Anel o	2		9.250 X 1.780 mm (0.364" X 0.070")
17	38H1546	Conexão em t	1		
18	T77932	Anel o	1		15.596 X 1.778 mm (0.614" X 0.070")
19	T77613	Anel o	1		9.250 X 1.780 mm (0.364" X 0.070")
20	38H1418	Conexão	2		
21	AT166149	Mangueira hidraulica-fabric	1		
22	AT166149	Mangueira hidraulica-fabric	1		
23	AT358773	Mangueira hidraulica-fabric	1		
24	AT358773	Mangueira hidraulica-fabric	1		
25	AT358769	Mangueira hidraulica-fabric	1		
26	AT358769	Mangueira hidraulica-fabric	1	-623632	
	AT371649	Mangueira hidraulica-fabric	1	623633-	
27	AT371650	Mangueira hidraulica-fabric	1		
28	AT371651	Mangueira hidraulica-fabric	1		
29	AT220526	Interruptor	1		Retenção, Não Ilustrado
30	AT211219	Chicote	1		Quinta Função, Não Ilustrado
31	AT365542	Chicote	1		Chicote de Ligação, Não Ilustrado
32	AT314013	Kit retentor	1		Seção da Válvula da Quinta Função, Não Ilustrado

Inlet Valve Section with Relief Valve
Section soupape d'entrée avec clapet de décharge
Seção da Válvula de Entrada com Válvula de Alívio
Sección de válvula de entrada con válvula de alivio

TX1151017 A.1

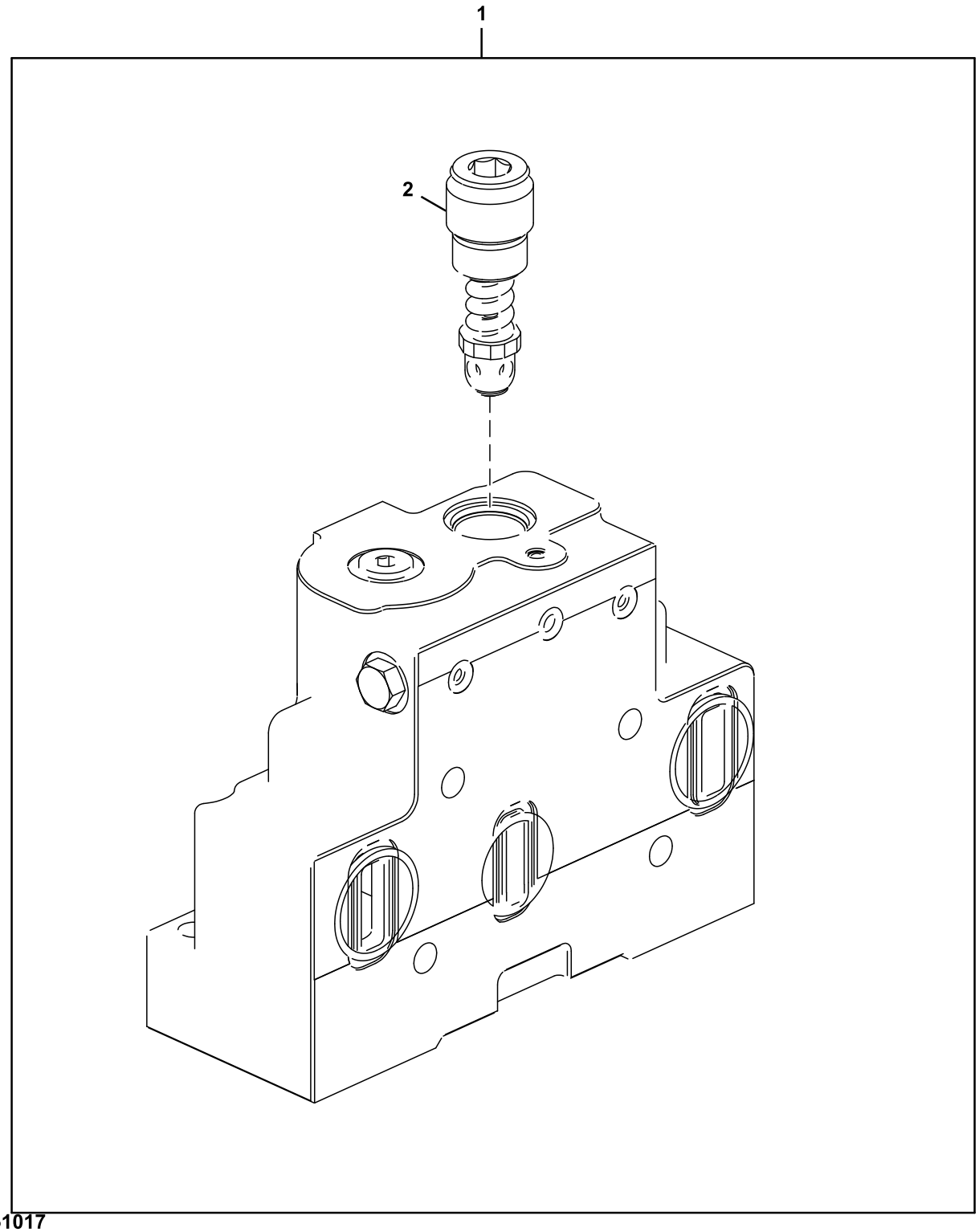

TX1151017

Item	*Nº peça*	*Descrição*	*Qtde*	*Nº série*	*Notas*
1	**AT314008**	**VálVula**	**1**		
	AT314017	Kit retentor	1		
2	AT314015	VálVula de alíVio de press.	1		Principal
3	AT314016	Orifício	1		Não Ilustrado

Boom Valve Section
Section vérin flèche
Seção da Válvula da Lança
Sección de la válvula de aguilón

TX1151019 A.1

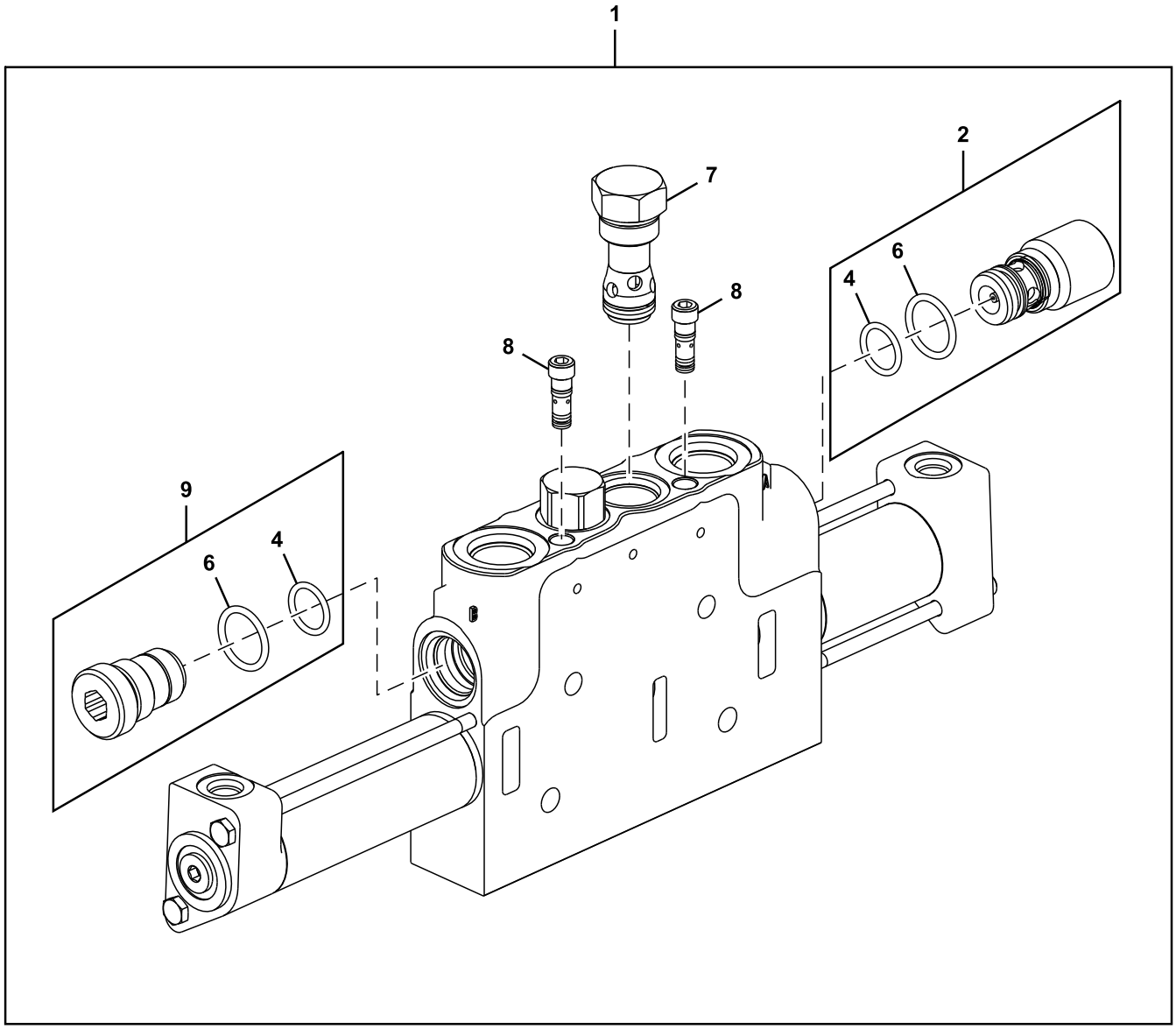

TX1151019

Item	*Nº peça*	*Descrição*	*Qtde*	*Nº série*	*Notas*
1	AT314018	VálVula	1		
	AT314013	Kit retentor	1		Kit de Vedação da Seção de Trabalho
	AT314020	Kit da tampa	1		Kit de Serviço da Tampa de Extremidade Piloto, Inclui Anéis O, Tampas, Luvas e Parafusos
2	AT104051	Cone de válvula	1		
	AT103440	Kit da válvula	1		Vedação da Válvula Anticavitação
4	AT124574	Anel o	1		
6	U12547	Anel o	1		
7	AT314011	VálVula	1		
8	AT314012	VálVula	2		
9	AT314019	VálVula	2		
	T144698	Anel de apoio	1		

Bucket Valve Section
Section soupape benne
Seção da Válvula da Caçamba
Sección de la válvula de cucharón

TX1151018 A.1

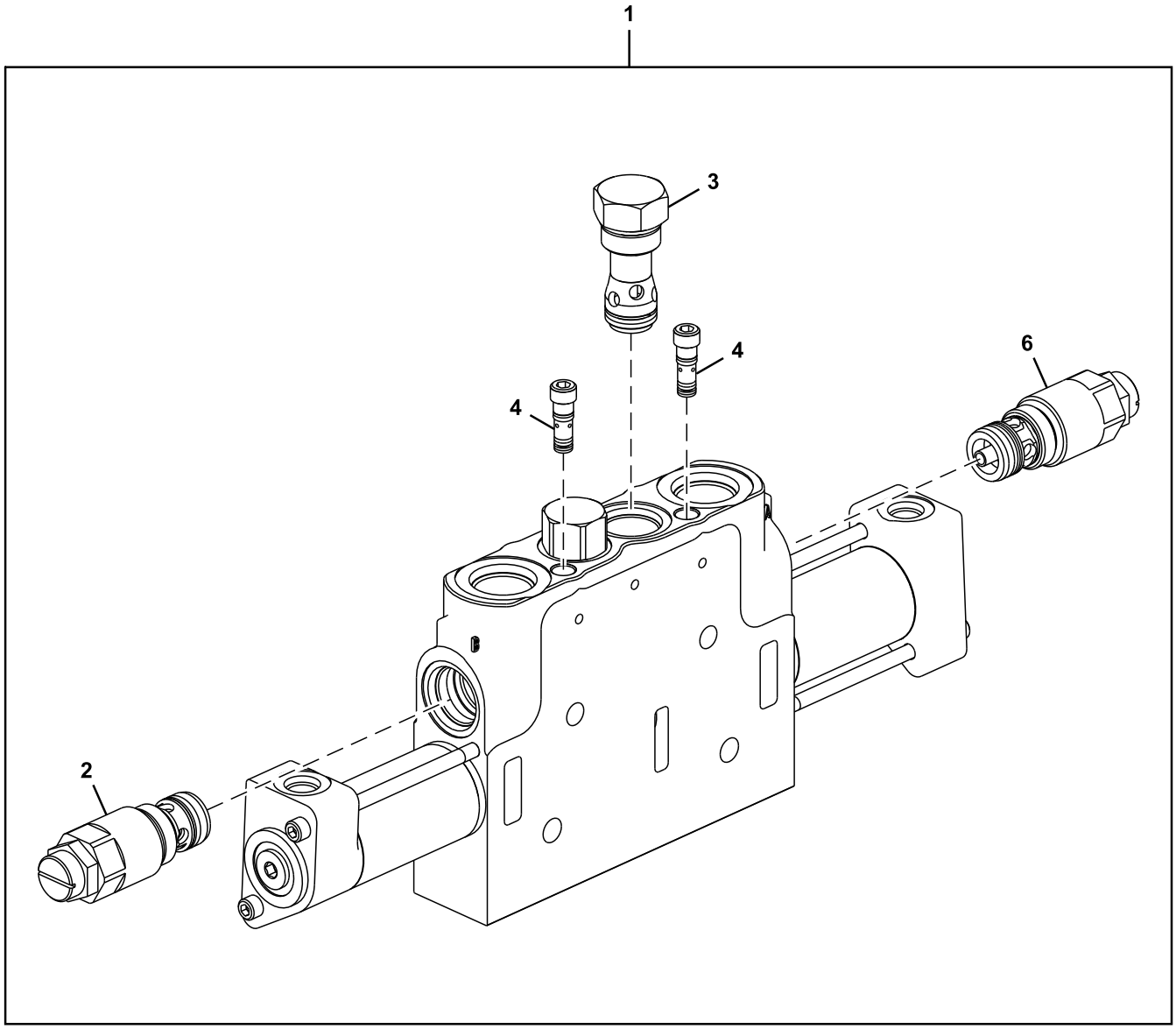

TX1151018

Item	*Nº peça*	*Descrição*	*Qtde*	*Nº série*	*Notas*
1	AT314009	VálVula	1		
	AT314013	Kit retentor	1		Kit de Vedação da Seção de Trabalho
	AT314014	Capa do cilindro hidráulico	1		Kit de Vedação da Tampa de Extremidade do Piloto
2	AT314010	VálVula de alíVio de press.	1		4250 psi, Dobramento da Caçamba
3	AT314011	VálVula	1		
4	AT314012	VálVula	2		
6	AT315331	VálVula de alíVio de press.	1		2600 psi, Esvaziamento da Caçamba
	AT327084	VálVula de alíVio de press.	1		2350 psi, Esvaziamento da Caçamba, Barra Z de Elevação Alta, NLA, ORDER AT315331
	AT412325	VálVula de alíVio de press.	1		1900 psi, Esvaziamento da Caçamba, Portadora de Implemento

Auxiliary Valve Section
Section distributeur auxiliaire
Seção da Válvula Auxiliar
Sección de válvula auxiliar

TX1151016 A.1

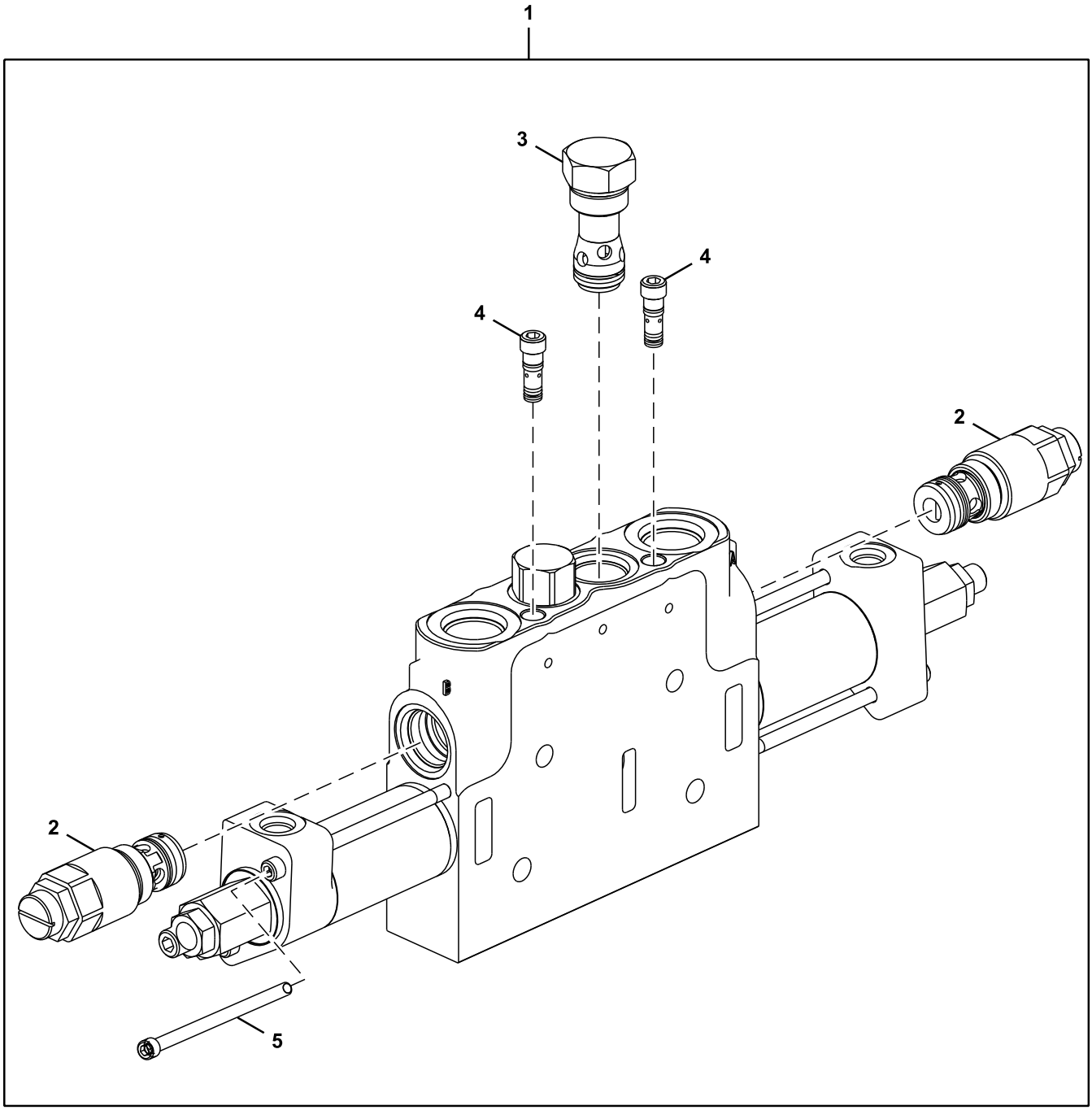

TX1151016

Item	*Nº peça*	*Descrição*	*Qtde*	*Nº série*	*Notas*
1	AT314046	VálVula	1		
	AT314013	Kit retentor	1		Kit de Vedação da Seção de Trabalho
	AT314021	Capa do cilindro hidráulico	1		Kit de Vedação da Tampa de Extremidade do Piloto
2	AT209750	VálVula de alíVio de press.	2		
	AT209748	Kit retentor	2		
3	AT314011	VálVula	1		
4	AT314012	VálVula	2		
5	T171072	Parafuso sextavado	2		6.350 X 114.300 mm (1/4" X 4-1/2")

Outlet Valve Section
Section soupape sortie
Seção da Válvula de Saída
Sección de válvula de salida

TX1151021 A.1

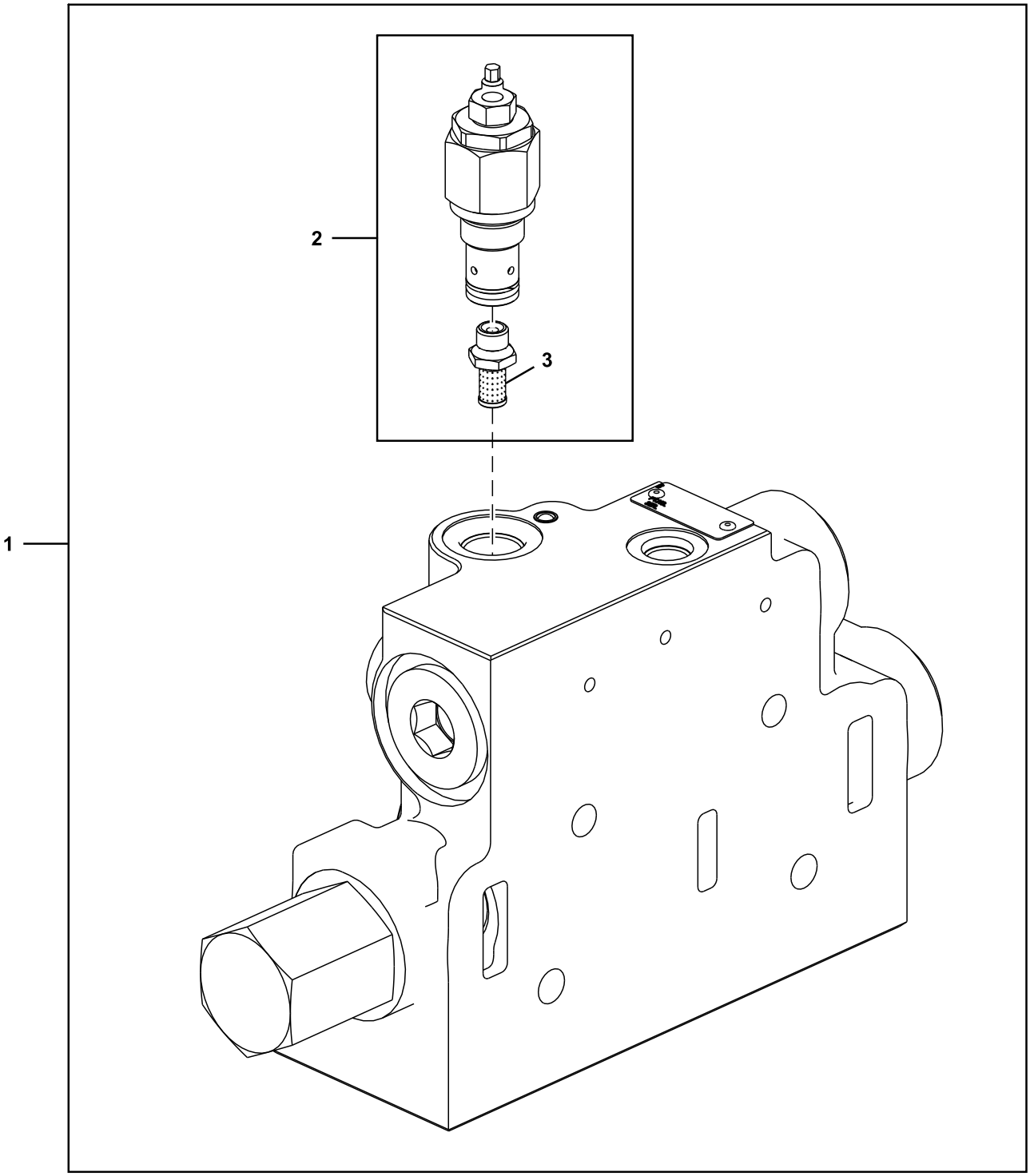

TX1151021

Item	*Nº peça*	*Descrição*	*Qtde*	*Nº série*	*Notas*
1	**AT314022**	**VálV. controladora de fluxo**	**1**		
	AT314057	Kit retentor	1		
2	AT332694	VálVula de alíVio de press.	1		Sensor de Carga, SUB FOR AT314023
3	AT314025	Peneira	1	-633054	

Fifth Function Valve Section
Section soupape cinquième fonction
Seção da Válvula da Quinta Função
Sección de válvula de quinta función

TX1151022 A.1

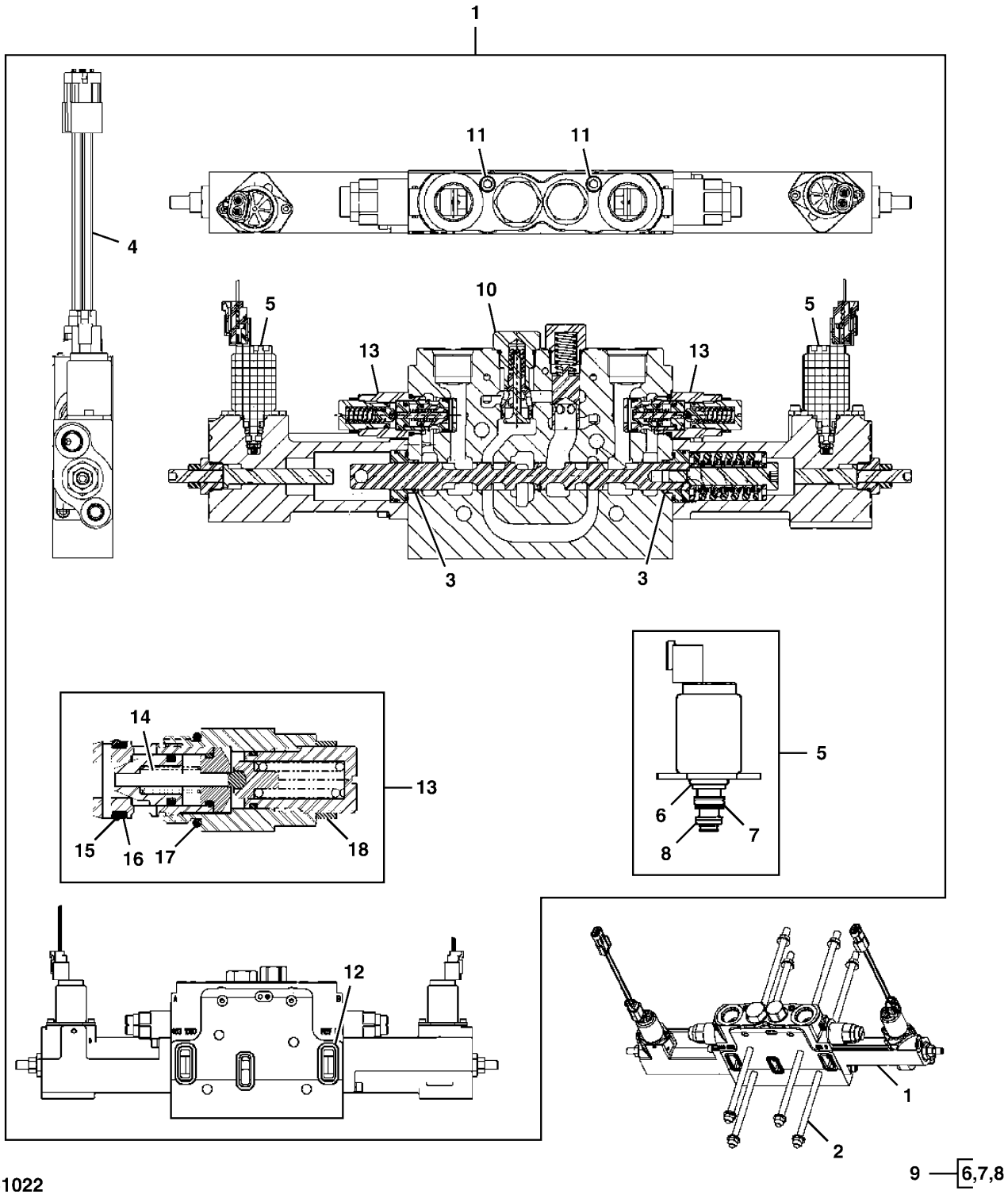

TX1151022

Item	*Nº peça*	*Descrição*	*Qtde*	*Nº série*	*Notas*
1	AT316315	VálVula solenóide	1		Seção da Válvula da Quinta Função
2	AT325146	Pino	4		
3	T107284	Anel de apoio	2		19.025 X 23.266 X 3.708 mm (0.749" X 0.916" X 0.146")
4	AT326581	Chicotes da tração 4xa	2		
5	AT339655	VálVula solenóide	2		
6	F309220	Anel o	1		
7	F309221	Anel o	1		
8	F309222	Anel o	1		
9	AT319043	Kit retentor	1		
10	AT314011	VálVula	1		
11	AT314012	VálVula	2		
12	T103465	Vedação	2		
13	AT209750	VálVula de alíVio de press.	2		
14	T108082	Inserto	1		
15	AT124574	Anel o	1		18.720 X 2.616 mm (0.737" X 0.103")
16	T154187	Anel de apoio	1		19.914 X 23.927 X 1.143 mm (0.784" X 0.942" X 0.045")
17	U12547	Anel o	1		23.470 X 2.946 mm (0.924" X 0.116")
18	T18250	Conexão de mangueira	1		

2-Lever Pilot Controller
Contrôleur pilote à 2 leviers
Controlador Piloto de 2 Alavancas
Controlador piloto de 2 palancas

AT327948_TX1109609 A.1

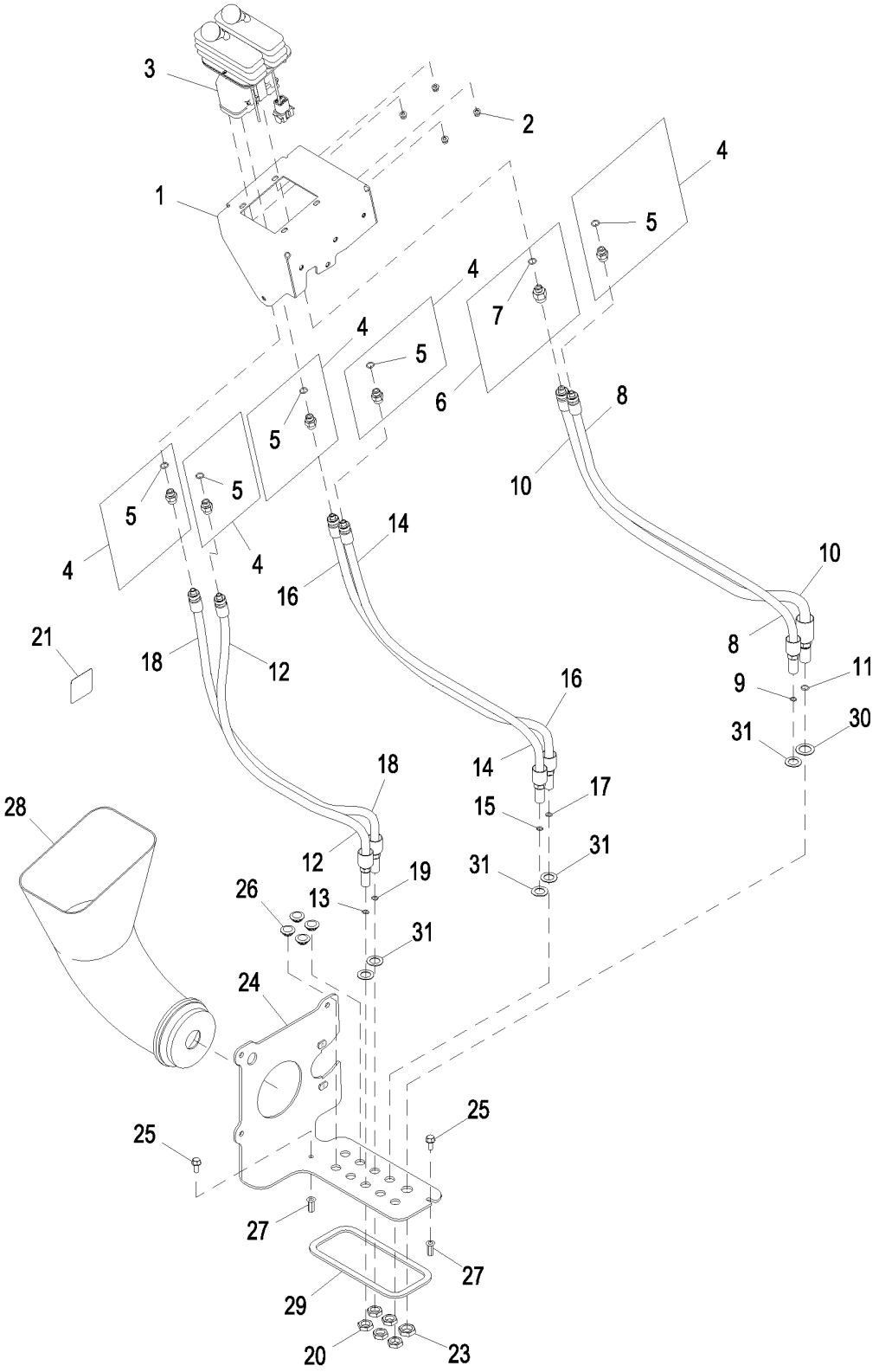

AT327948_TX1109609

Item	*Nº peça*	*Descrição*	*Qtde*	*Nº série*	*Notas*
1	AT341525	Placa	1		
2	14M7397	Porca de segurança	4		M6
3	AT225425	VálVula de controle pilotad	1		Controlador de Ponta dos Dedos com 2 Alavancas, Componentes em Página Separada
4	63H1001	Conexão	5		
5	R26448	Anel o	1		11.887 X 1.981 mm (0.468" X 5/64")
6	62H1054	Adaptador	1		
7	R26448	Anel o	1		11.887 X 1.981 mm (0.468" X 5/64")
8	AT336503	Mangueira hidraulica-fabric	1		
9	T77613	Anel o	1		9.250 X 1.780 mm (0.364" X 0.070")
10	AT336506	Mangueira hidraulica-fabric	1		
11	T77857	Anel o	1		12.421 X 1.778 mm (0.489" X 0.070")
12	AT336507	Mangueira hidraulica-fabric	1		
13	T77613	Anel o	1		9.250 X 1.780 mm (0.364" X 0.070")
14	AT336507	Mangueira hidraulica-fabric	1		
15	T77613	Anel o	1		9.250 X 1.780 mm (0.364" X 0.070")
16	AT336507	Mangueira hidraulica-fabric	1		
17	T77613	Anel o	1		9.250 X 1.780 mm (0.364" X 0.070")
18	AT336507	Mangueira hidraulica-fabric	1		
19	T77613	Anel o	1		9.250 X 1.780 mm (0.364" X 0.070")
20	T81029	Porca	5		17.475 mm (11/16")
21	T200729	Etiqueta	1		Controles na Ponta dos Dedos
22	T212304	Ferramenta	1		Ferramenta de Liberação do STC, Não Ilustrado
23	T78716	Porca	1		20.625 mm (13/16")
24	AT352891	Placa	1		
25	19M7866	Parafuso	2		M8 X 20
26	T125994	Plugue	4		
27	T196079	Porca	2		M8
28	T230554	Conduíde	1		
29	.....	Vedação	1		MAKE FROM T66419, CTL 670.56 mm (2.2 ft)
30	12H328	Arruela de pressão	1		7/8"
31	12H327	Arruela de pressão	5		3/4"

3-Lever Pilot Controller
Contrôleur pilote à 3 leviers
Controlador Piloto de 3 Alavancas
Controlador piloto de 3 palancas

AT327945_TX1109610 A.1

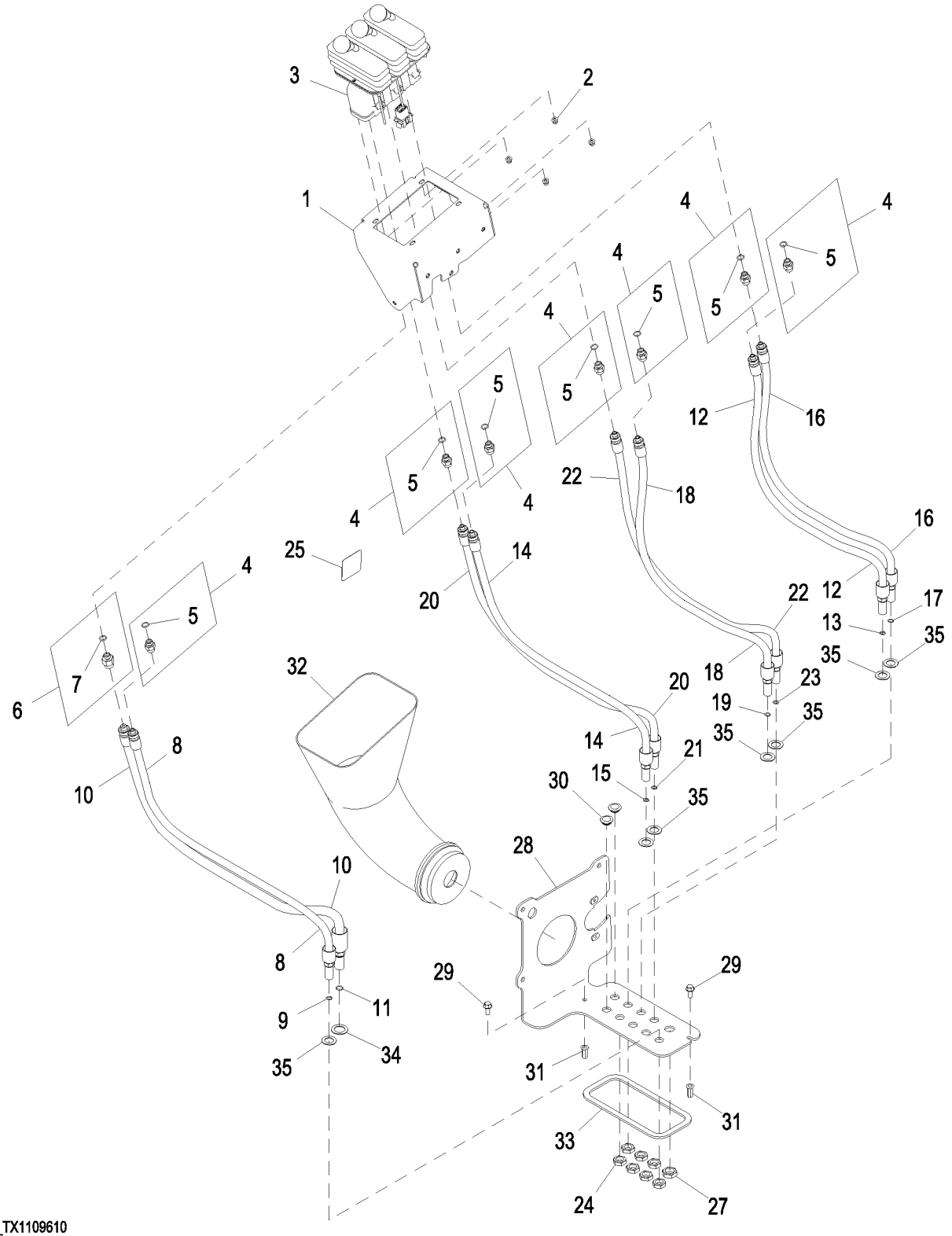

AT327945_TX1109610

Item	*Nº peça*	*Descrição*	*Qtde*	*Nº série*	*Notas*
1	AT341526	Placa	1		
2	14M7397	Porca de segurança	4		M6
3	AT300154	VálVula de controle pilotad	1		Controlador de Ponta dos Dedos com 3 Alavancas
4	63H1001	Conexão	7		
5	R26448	Anel o	1		11.887 X 1.981 mm (0.468" X 5/64")
6	62H1054	Adaptador	1		
7	R26448	Anel o	1		11.887 X 1.981 mm (0.468" X 5/64")
8	AT336503	Mangueira hidraulica-fabric	1		
9	T77613	Anel o	1		9.250 X 1.780 mm (0.364" X 0.070")
10	AT336506	Mangueira hidraulica-fabric	1		
11	T77857	Anel o	1		12.421 X 1.778 mm (0.489" X 0.070")
12	AT336507	Mangueira hidraulica-fabric	1		
13	T77613	Anel o	1		9.250 X 1.780 mm (0.364" X 0.070")
14	AT336507	Mangueira hidraulica-fabric	1		
15	T77613	Anel o	1		9.250 X 1.780 mm (0.364" X 0.070")
16	AT336507	Mangueira hidraulica-fabric	1		
17	T77613	Anel o	1		9.250 X 1.780 mm (0.364" X 0.070")
18	AT336507	Mangueira hidraulica-fabric	1		
19	T77613	Anel o	1		9.250 X 1.780 mm (0.364" X 0.070")
20	AT336507	Mangueira hidraulica-fabric	1		
21	T77613	Anel o	1		9.250 X 1.780 mm (0.364" X 0.070")
22	AT336507	Mangueira hidraulica-fabric	1		
23	T77613	Anel o	1		9.250 X 1.780 mm (0.364" X 0.070")
24	T81029	Porca	7		17.475 mm (11/16")
25	T200729	Etiqueta	1		Controles na Ponta dos Dedos
26	T212304	Ferramenta	1		Ferramenta de Liberação do STC, Não Ilustrado
27	T78716	Porca	1		20.625 mm (13/16")
28	AT352891	Placa	1		
29	19M7866	Parafuso	2		M8 X 20
30	T125994	Plugue	2		
31	T196079	Porca	2		M8
32	T230554	Conduíde	1		
33	.....	Vedação	1		MAKE FROM T66419, CTL 670.56 mm (2.2 ft)
34	12H328	Arruela de pressão	1		7/8"
35	12H327	Arruela de pressão	7		3/4"

4-Lever Pilot Controller
Contrôleur pilote à 4 leviers
Controlador Piloto com 4 Alavancas
Controlador piloto de 4 palancas

AT336502_TX1109618 B.2

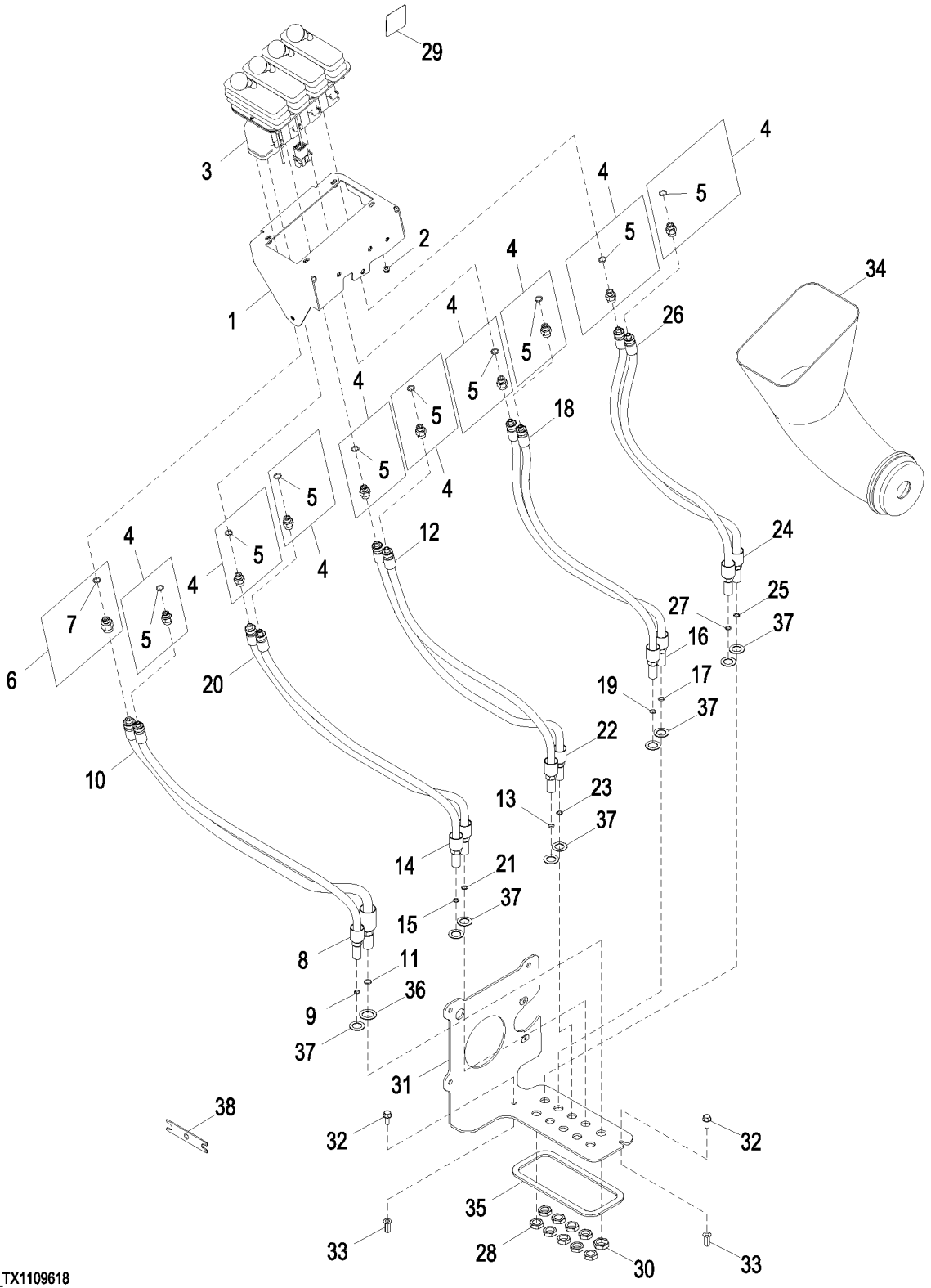

AT336502_TX1109618

Item	*Nº peça*	*Descrição*	*Qtde*	*Nº série*	*Notas*
1	AT341524	Placa	1		
2	14M7397	Porca de segurança	4		M6
3	AT225432	VálVula de controle pilotad	1		Controlador de Ponta dos Dedos com 4 Alavancas
4	63H1001	Conexão	9		
5	R26448	Anel o	1		11.887 X 1.981 mm (0.468" X 5/64")
6	62H1054	Adaptador	1		
7	R26448	Anel o	1		11.887 X 1.981 mm (0.468" X 5/64")
8	AT336503	Mangueira hidraulica-fabric	1		
9	T77613	Anel o	1		9.250 X 1.780 mm (0.364" X 0.070")
10	AT336506	Mangueira hidraulica-fabric	1		
11	T77857	Anel o	1		12.421 X 1.778 mm (0.489" X 0.070")
12	AT336507	Mangueira hidraulica-fabric	1		
13	T77613	Anel o	1		9.250 X 1.780 mm (0.364" X 0.070")
14	AT336507	Mangueira hidraulica-fabric	1		
15	T77613	Anel o	1		9.250 X 1.780 mm (0.364" X 0.070")
16	AT336507	Mangueira hidraulica-fabric	1		
17	T77613	Anel o	1		9.250 X 1.780 mm (0.364" X 0.070")
18	AT336507	Mangueira hidraulica-fabric	1		
19	T77613	Anel o	1		9.250 X 1.780 mm (0.364" X 0.070")
20	AT336507	Mangueira hidraulica-fabric	1		
21	T77613	Anel o	1		9.250 X 1.780 mm (0.364" X 0.070")
22	AT336507	Mangueira hidraulica-fabric	1		
23	T77613	Anel o	1		9.250 X 1.780 mm (0.364" X 0.070")
24	AT336507	Mangueira hidraulica-fabric	1		
25	T77613	Anel o	1		9.250 X 1.780 mm (0.364" X 0.070")
26	AT336507	Mangueira hidraulica-fabric	1		
27	T77613	Anel o	1		9.250 X 1.780 mm (0.364" X 0.070")
28	T81029	Porca	9		17.475 mm (11/16")
29	T200729	Etiqueta	1		Controles na Ponta dos Dedos
30	T78716	Porca	1		20.625 mm (13/16")
31	AT352891	Placa	1		
32	19M7866	Parafuso	2		M8 X 20
33	T196079	Porca	2		M8
34	T230554	Conduíde	1		
35	.....	Isolador	1		MAKE FROM T66419, CTL 670.56 mm (2.2 ft)
36	12H328	Arruela de pressão	1		7/8"
37	12H327	Arruela de pressão	9		3/4"
38	T212304	Ferramenta	1		Ferramenta de Liberação do STC

Joystick Pilot Controller
Contrôleur pilote de manche à balai
Controlador Piloto com Joystick
Controlador piloto de palanca multifunción

AT339542_TX1109611 B.1

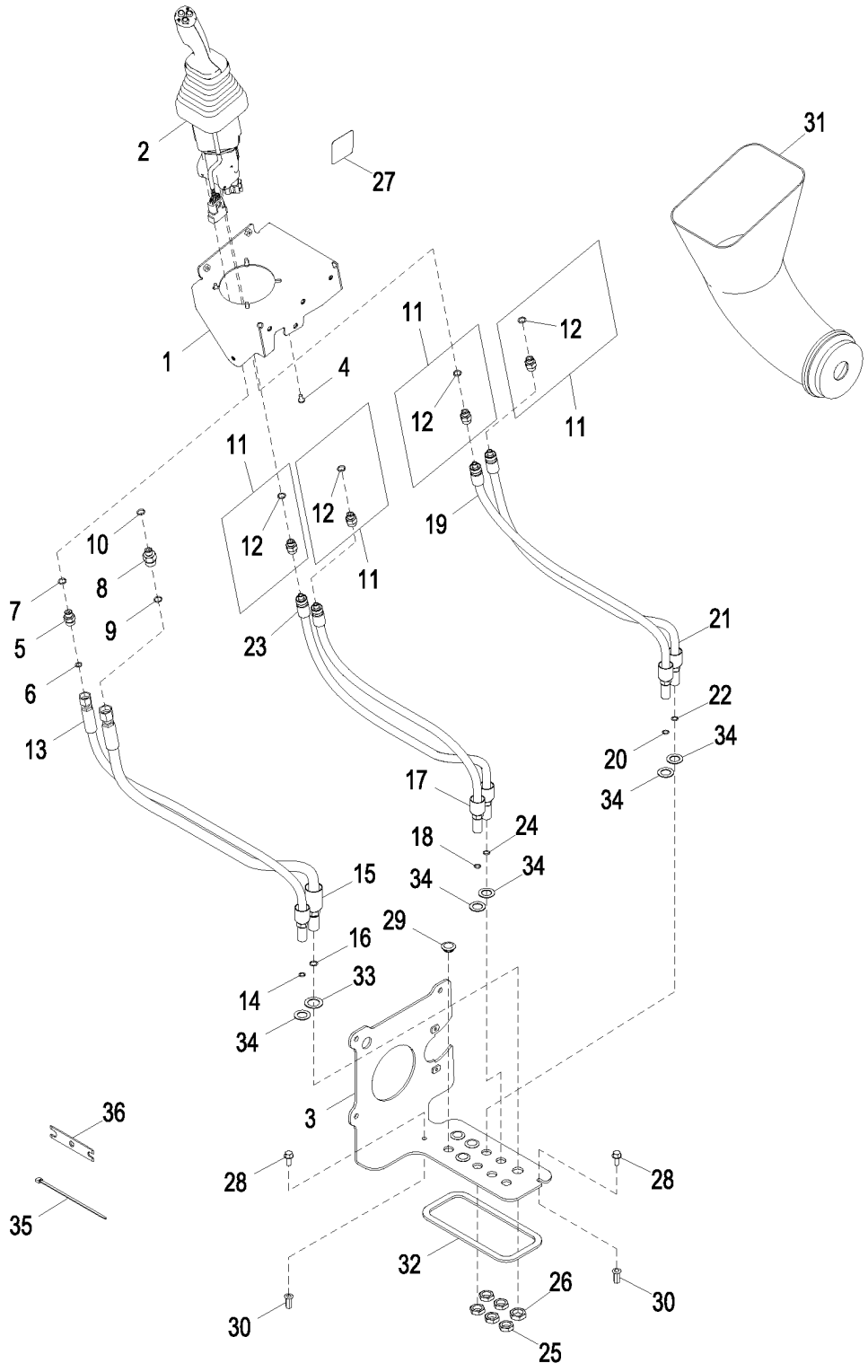

AT339542_TX1109611

Item	*Nº peça*	*Descrição*	*Qtde*	*Nº série*	*Notas*
1	AT341528	Placa	1		
2	AT362747	VálVula de controle pilotad	1		Controlador do Joystick, Componentes em Página Separada
3	AT352891	Placa	1		
4	21M7285	Parafuso	4		M6 X 12
5	38H1160	Adaptador	1		
6	T77613	Anel o	1		9.250 X 1.780 mm (0.364" X 0.070")
7	R26448	Anel o	1		11.887 X 1.981 mm (0.468" X 5/64")
8	38H1173	Adaptador	1		
9	T77857	Anel o	1		12.421 X 1.778 mm (0.489" X 0.070")
10	R26448	Anel o	1		11.887 X 1.981 mm (0.468" X 5/64")
11	63H1001	Conexão	4		
12	R26448	Anel o	1		11.887 X 1.981 mm (0.468" X 5/64")
13	AT344124	Mangueira hidraulica-fabric	1		
14	T77613	Anel o	1		9.250 X 1.780 mm (0.364" X 0.070")
15	AT363800	Mangueira hidraulica-fabric	1		
16	T77857	Anel o	1		12.421 X 1.778 mm (0.489" X 0.070")
17	AT336507	Mangueira hidraulica-fabric	1		
18	T77613	Anel o	1		9.250 X 1.780 mm (0.364" X 0.070")
19	AT336507	Mangueira hidraulica-fabric	1		
20	T77613	Anel o	1		9.250 X 1.780 mm (0.364" X 0.070")
21	AT336507	Mangueira hidraulica-fabric	1		
22	T77613	Anel o	1		9.250 X 1.780 mm (0.364" X 0.070")
23	AT336507	Mangueira hidraulica-fabric	1		
24	T77613	Anel o	1		9.250 X 1.780 mm (0.364" X 0.070")
25	T81029	Porca	5		
26	T78716	Porca	1		20.625 mm (13/16")
27	T203670	Etiqueta	1		Controles do Joystick
28	19M7866	Parafuso	2		M8 X 20
29	T125994	Plugue	4		
30	T196079	Porca	2		M8
31	T230554	Conduíde	1		
32	.....	Isolador	1		MAKE FROM T66419, CTL 67.06 cm (2.2 ft.)
33	12H328	Arruela de pressão	1		7/8"
34	12H327	Arruela de pressão	5		3/4"
35	R44302	Cinta	1		
36	T212304	Ferramenta	1		Ferramenta de Liberação do STC

Joystick Pilot Controller and Auxiliary Control Lever
Contrôleur pilote de manche à balai et levier de commande auxiliaire
Controlador Piloto com Joystick e Alavanca de Controle Auxiliar
Controlador piloto de palanca multifunción y palanca de control auxiliar

AT336861_TX1109612 B.1

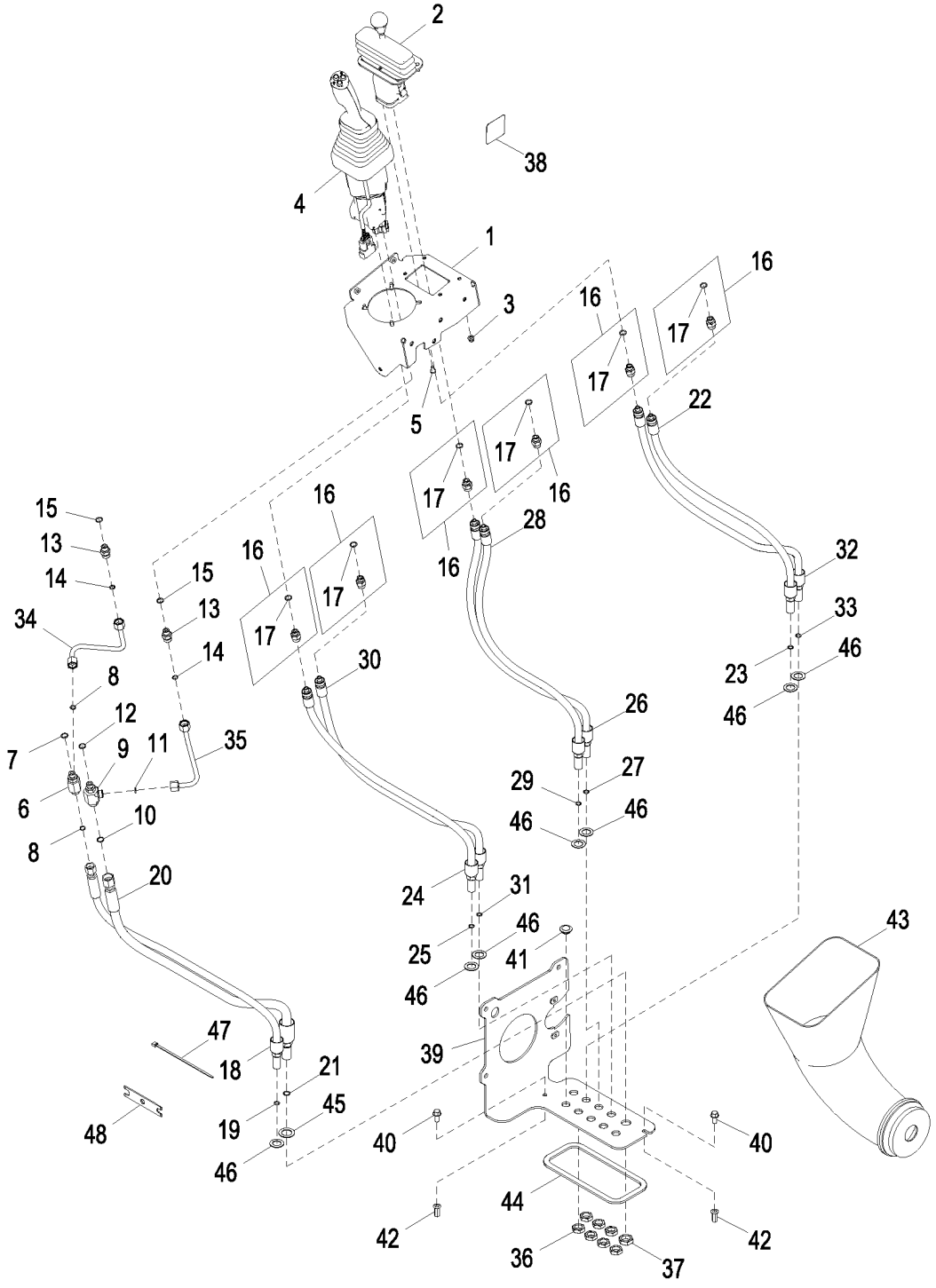

AT336861_TX1109612

Item	*Nº peça*	*Descrição*	*Qtde*	*Nº série*	*Notas*
1	AT341527	Placa	1		
2	AT228250	VálVula de controle pilotad	1		Alavanca de Controle Auxiliar, Componentes em Página Separada
3	14M7397	Porca de segurança	4		M6
4	AT362747	VálVula de controle pilotad	1		Controlador do Joystick, Componentes em Página Separada
5	21M7285	Parafuso	4		M6 X 12
6	38H1023	Conexão em t	1		
7	R26448	Anel o	1		11.887 X 1.981 mm (0.468" X 5/64")
8	T77613	Anel o	2		9.250 X 1.780 mm (0.364" X 0.070")
9	38H1023	Conexão em t	1	-624385	
	38H1642	Adaptador	1	624386-	
10	T77613	Anel o	1	-624385	9.250 X 1.780 mm (0.364" X 0.070")
	T77857	Anel o	1	624386-	12.421 X 1.778 mm (0.489" X 0.070")
11	T77613	Anel o	1		9.250 X 1.780 mm (0.364" X 0.070")
12	R26448	Anel o	1		11.887 X 1.981 mm (0.468" X 5/64")
13	38H1160	Adaptador	2		
14	T77613	Anel o	2		9.250 X 1.780 mm (0.364" X 0.070")
15	R26448	Anel o	2		11.887 X 1.981 mm (0.468" X 5/64")
16	63H1001	Conexão	6		
17	R26448	Anel o	1		11.887 X 1.981 mm (0.468" X 5/64")
18	AT344124	Mangueira hidraulica-fabric	1		
19	T77613	Anel o	1		9.250 X 1.780 mm (0.364" X 0.070")
20	AT344125	Mangueira hidraulica-fabric	1	-624385	
	AT363800	Mangueira hidraulica-fabric	1	624386-	
21	T77857	Anel o	1		12.421 X 1.778 mm (0.489" X 0.070")
22	AT336507	Mangueira hidraulica-fabric	1		
23	T77613	Anel o	1		9.250 X 1.780 mm (0.364" X 0.070")
24	AT336507	Mangueira hidraulica-fabric	1		
25	T77613	Anel o	1		9.250 X 1.780 mm (0.364" X 0.070")
26	AT336507	Mangueira hidraulica-fabric	1		
27	T77613	Anel o	1		9.250 X 1.780 mm (0.364" X 0.070")
28	AT336507	Mangueira hidraulica-fabric	1		
29	T77613	Anel o	1		9.250 X 1.780 mm (0.364" X 0.070")
30	AT336507	Mangueira hidraulica-fabric	1		
31	T77613	Anel o	1		9.250 X 1.780 mm (0.364" X 0.070")
32	AT336507	Mangueira hidraulica-fabric	1		
33	T77613	Anel o	1		9.250 X 1.780 mm (0.364" X 0.070")
34	AT342617	Tubulação de óleo	1		
35	AT342616	Tubulação de óleo	1		
36	T81029	Porca	7		17.475 mm (11/16")
37	T78716	Porca	1		20.625 mm (13/16")
38	T203670	Etiqueta	1		Controles do Joystick
39	AT352891	Placa	1		
40	19M7866	Parafuso	2		M8 X 20
41	T125994	Plugue	2		
42	T196079	Porca	2		M8
43	T230554	Conduíde	1		
44	.....	Isolador	1		MAKE FROM T66419, CTL 670.56 mm (2.2 ft)
45	12H328	Arruela de pressão	1		7/8"
46	12H327	Arruela de pressão	7		3/4"
47	R44302	Cinta	1		
48	T212304	Ferramenta	1		Ferramenta de Liberação do STC

Joystick Pilot Controller with FNR Switch
Contrôleur pilote de manche à balai avec sélecteur de sens de marche
Controlador Piloto com Joystick com Interruptor FNR
Controlador piloto de palanca multifunción con selector de sentido de marcha

AT327946_TX1109613 A.2

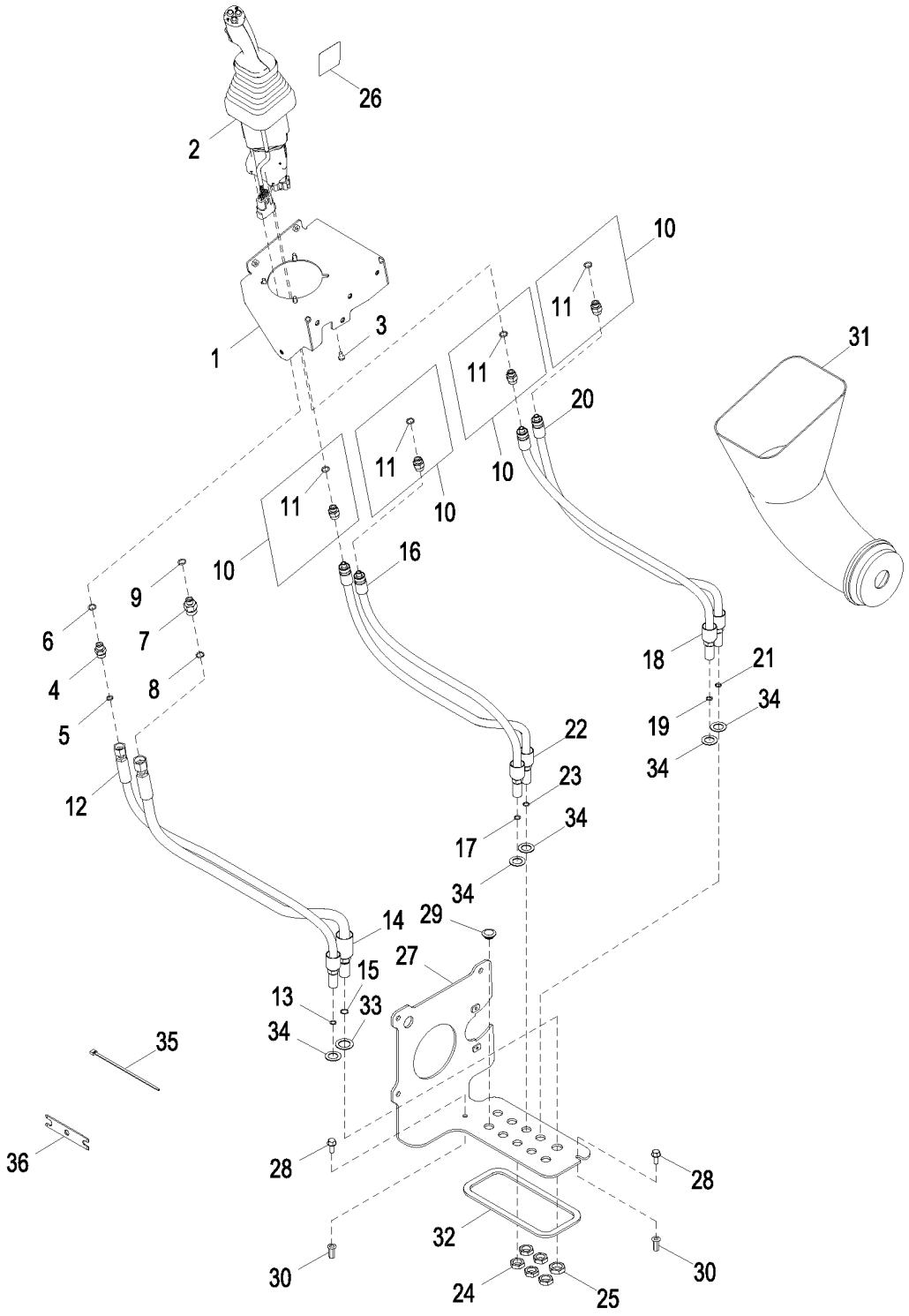

AT327946_TX1109613

Item	*Nº peça*	*Descrição*	*Qtde*	*Nº série*	*Notas*
1	AT341528	Placa	1		
2	AT362746	VálVula de controle pilotad	1		Controlador de Joystick com Interruptor FNR, Componentes em Página Separada
3	21M7285	Parafuso	4		M6 X 12
4	38H1160	Adaptador	1		
5	T77613	Anel o	1		9.250 X 1.780 mm (0.364" X 0.070")
6	R26448	Anel o	1		11.887 X 1.981 mm (0.468" X 5/64")
7	38H1160	Adaptador	1	-624385	
	38H1173	Adaptador	1	624386-	
8	T77613	Anel o	1	-624385	9.250 X 1.780 mm (0.364" X 0.070")
	T77857	Anel o	1	624386-	12.421 X 1.778 mm (0.489" X 0.070")
9	R26448	Anel o	1		11.887 X 1.981 mm (0.468" X 5/64")
10	63H1001	Conexão	4		
11	R26448	Anel o	1		11.887 X 1.981 mm (0.468" X 5/64")
12	AT344124	Mangueira hidraulica-fabric	1		
13	T77613	Anel o	1		9.250 X 1.780 mm (0.364" X 0.070")
14	AT344125	Mangueira hidraulica-fabric	1	-624385	
	AT363800	Mangueira hidraulica-fabric	1	624386-	
15	T77857	Anel o	1		12.421 X 1.778 mm (0.489" X 0.070")
16	AT336507	Mangueira hidraulica-fabric	1		
17	T77613	Anel o	1		9.250 X 1.780 mm (0.364" X 0.070")
18	AT336507	Mangueira hidraulica-fabric	1		
19	T77613	Anel o	1		9.250 X 1.780 mm (0.364" X 0.070")
20	AT336507	Mangueira hidraulica-fabric	1		
21	T77613	Anel o	1		9.250 X 1.780 mm (0.364" X 0.070")
22	AT336507	Mangueira hidraulica-fabric	1		
23	T77613	Anel o	1		9.250 X 1.780 mm (0.364" X 0.070")
24	T81029	Porca	5		17.475 mm (11/16")
25	T78716	Porca	1		20.625 mm (13/16")
26	T197182	Etiqueta	1		Controles do Joystick com Interruptor FNR
27	AT352891	Placa	1		
28	19M7866	Parafuso	2		M8 X 20
29	T125994	Plugue	4		
30	T196079	Porca	2		M8
31	T230554	Conduíde	1		
32	.....	Isolador	1		MAKE FROM T66419, CTL 670.56 mm (2.2 ft)
33	12H328	Arruela de pressão	1		7/8"
34	12H327	Arruela de pressão	5		3/4"
35	R44302	Cinta	1		
36	T212304	Ferramenta	1		Ferramenta de Liberação do STC

Joystick Pilot Controller with FNR Switch and Auxiliary Control Lever
Contrôleur pilote de manche à balai avec sélecteur de sens de marche et levier de commande auxiliaire
Controlador Piloto com Joystick com Interruptor FNR e Alavanca de Controle Auxiliar
Controlador piloto de palanca multifunción con selector de sentido de marcha y palanca auxiliar

AT327947_TX1109615 A.2

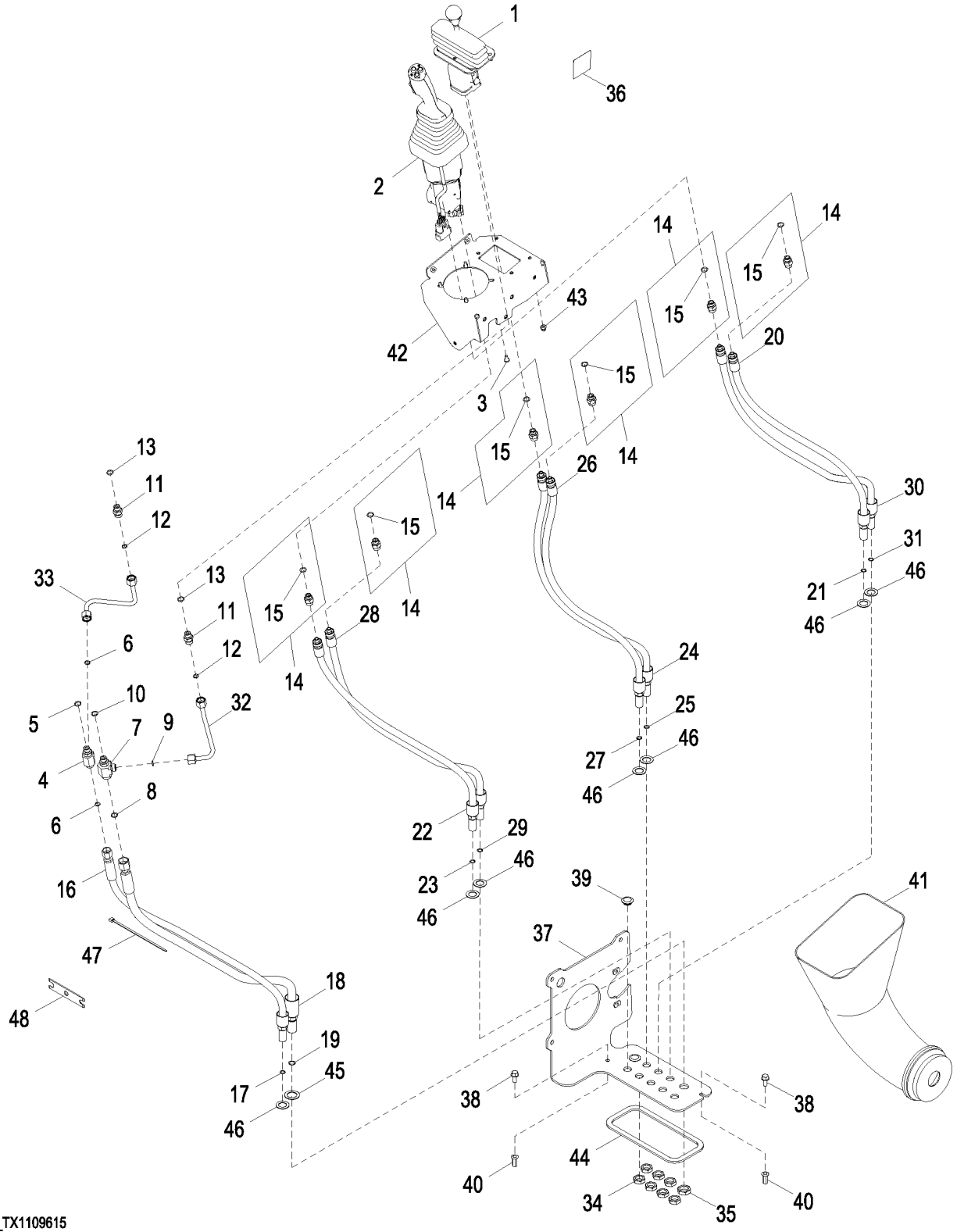

AT327947_TX1109615

Item	*Nº peça*	*Descrição*	*Qtde*	*Nº série*	*Notas*
1	AT228250	VálVula de controle pilotad	1		Alavanca de Controle Auxiliar, Componentes em Página Separada
2	AT362746	VálVula de controle pilotad	1		Controlador de Joystick com Interruptor FNR, Componentes em Página Separada
3	21M7285	Parafuso	4		M6 X 12
4	38H1023	Conexão em t	1		
5	R26448	Anel o	1		11.887 X 1.981 mm (0.468" X 5/64")
6	T77613	Anel o	2		9.250 X 1.780 mm (0.364" X 0.070")
7	38H1023	Conexão em t	1	-624385	
	38H1642	Adaptador	1	624386-	
8	T77613	Anel o	1	-624385	9.250 X 1.780 mm (0.364" X 0.070")
	T77857	Anel o	1	624386-	12.421 X 1.778 mm (0.489" X 0.070")
9	T77613	Anel o	1		9.250 X 1.780 mm (0.364" X 0.070")
10	R26448	Anel o	1		11.887 X 1.981 mm (0.468" X 5/64")
11	38H1160	Adaptador	2		
12	T77613	Anel o	2		9.250 X 1.780 mm (0.364" X 0.070")
13	R26448	Anel o	2		11.887 X 1.981 mm (0.468" X 5/64")
14	63H1001	Conexão	6		
15	R26448	Anel o	1		11.887 X 1.981 mm (0.468" X 5/64")
16	AT344124	Mangueira hidraulica-fabric	1		
17	T77613	Anel o	1		9.250 X 1.780 mm (0.364" X 0.070")
18	AT344125	Mangueira hidraulica-fabric	1	-624385	
	AT363800	Mangueira hidraulica-fabric	1	624386-	
19	T77857	Anel o	1		12.421 X 1.778 mm (0.489" X 0.070")
20	AT336507	Mangueira hidraulica-fabric	1		
21	T77613	Anel o	1		9.250 X 1.780 mm (0.364" X 0.070")
22	AT336507	Mangueira hidraulica-fabric	1		
23	T77613	Anel o	1		9.250 X 1.780 mm (0.364" X 0.070")
24	AT336507	Mangueira hidraulica-fabric	1		
25	T77613	Anel o	1		9.250 X 1.780 mm (0.364" X 0.070")
26	AT336507	Mangueira hidraulica-fabric	1		
27	T77613	Anel o	1		9.250 X 1.780 mm (0.364" X 0.070")
28	AT336507	Mangueira hidraulica-fabric	1		
29	T77613	Anel o	1		9.250 X 1.780 mm (0.364" X 0.070")
30	AT336507	Mangueira hidraulica-fabric	1		
31	T77613	Anel o	1		9.250 X 1.780 mm (0.364" X 0.070")
32	AT342616	Tubulação de óleo	1		
33	AT342617	Tubulação de óleo	1		
34	T81029	Porca	7		17.475 mm (11/16")
35	T78716	Porca	1		20.625 mm (13/16")
36	T197182	Etiqueta	1		Controles do Joystick com Interruptor FNR
37	AT352891	Placa	1		
38	19M7866	Parafuso	2		M8 X 20
39	T125994	Plugue	2		
40	T196079	Porca	2		M8
41	T230554	Conduíde	1		
42	AT341527	Placa	1		
43	14M7397	Porca de segurança	4		M6
44	.....	Isolador	1		MAKE FROM T66419, CTL 670.56 mm (2.2 ft)
45	12H328	Arruela de pressão	1		7/8"
46	12H327	Arruela de pressão	7		3/4"
47	R44302	Cinta	1		
48	T212304	Ferramenta	1		Ferramenta de Liberação do STC

Two Lever To Three Lever Pilot Controller Conversion Kit
Kit de conversion de contrôleur de pilote à deux et trois leviers
Kit de Conversão de Controlador do Piloto de Duas Alavancas para Três Alavancas
Juego de conversión de la unidad de control piloto de dos palancas a tres palancas

TX1061594 A.1

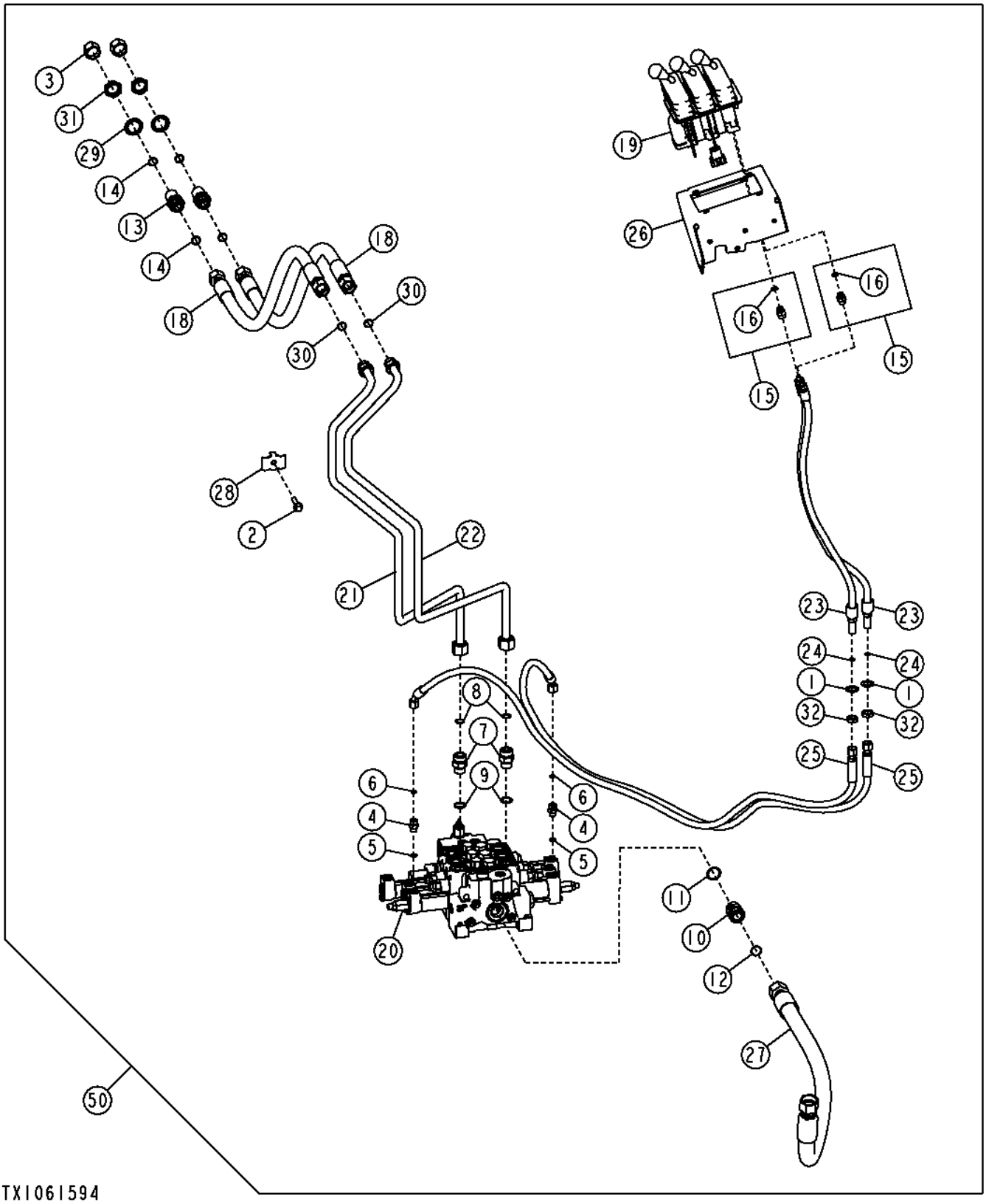

Item	*Nº peça*	*Descrição*	*Qtde*	*Nº série*	*Notas*
1	12H327	Arruela de pressão	2		3/4"
2	19M7805	Parafuso	1		M10 X 45
3	38H1418	Conexão	2		
4	38H1160	Adaptador	2		
5	R26448	Anel o	2		11.887 X 1.981 mm (0.468" X 5/64")
6	T77613	Anel o	2		9.250 X 1.780 mm (0.364" X 0.070")
7	38H1163	Adaptador	2		
8	T77858	Anel o	2		18.771 X 1.778 mm (0.739" X 0.070")
9	U12547	Anel o	2		23.470 X 2.946 mm (0.924" X 0.116")
10	38H1164	Adaptador	1		
11	R29936	Anel o	1		29.743 X 2.946 mm (1.171" X 0.116")
12	T76938	Anel o	1		23.520 X 1.780 mm (0.926" X 0.070")
13	38H1276	Adaptador	2		
14	T77858	Anel o	4		18.771 X 1.778 mm (0.739" X 0.070")
15	63H1001	Conexão	2		
16	R26448	Anel o	2		11.887 X 1.981 mm (0.468" X 5/64")
17	AT105438	TiranTe	4		Conjunto do Prisioneiro de Três Carretéis, Não Ilustrado
18	AT191285	Mangueira hidraulica-fabric	2		30.1752" X 1295 mm (51") X 30.1752"
19	AT300154	VálVula de controle pilotad	1		3 Alavancas
20	AT314046	VálVula	1		Seção da Válvula Auxiliar, Componentes em Página Separada
21	AT314959	Tubulação de óleo	1		
22	AT314960	Tubulação de óleo	1		
23	AT336507	Mangueira hidraulica-fabric	2		
24	T77613	Anel o	2		9.250 X 1.780 mm (0.364" X 0.070")
25	AT340580	Mangueira hidraulica-fabric	2		17.4752" X 2133 mm (84") X 17.4752"
26	AT341526	Placa	1		
27	AT349341	Mangueira hidraulica-fabric	1	-625724	30.1752" X 927 mm (36-1/2") X 36.5252"
	AT367549	Mangueira hidraulica-fabric	1	625725-	36.5252" X 1219 mm (48") X 36.5252"
28	T160549	Braçadeira	1		
29	T174275	Arruela de pressão	2		30.950 mm (1-7/32")
30	T77858	Anel o	2		18.771 X 1.778 mm (0.739" X 0.070")
31	T78707	Porca	2		30.175 mm (1-3/16")
32	T81029	Porca	2		17.475 mm (11/16")
50	**AT337700**	**Kit - instalação de campo**	**1**	**-625724**	**(WHOLE GOODS)**
	AT371362	**Kit - instalação de campo**	**1**	**625725-**	**(WHOLE GOODS)**

Three Lever To Four Lever Pilot Controller Conversion Kit
Kit de conversion de commande pilote à trois leviers en quatre leviers
Kit de Conversão de Três Alavancas para Quatro Alavancas do Controlador do Piloto
Juego de conversión de tres a cuatro palancas de control piloto

TX1061602 A.1

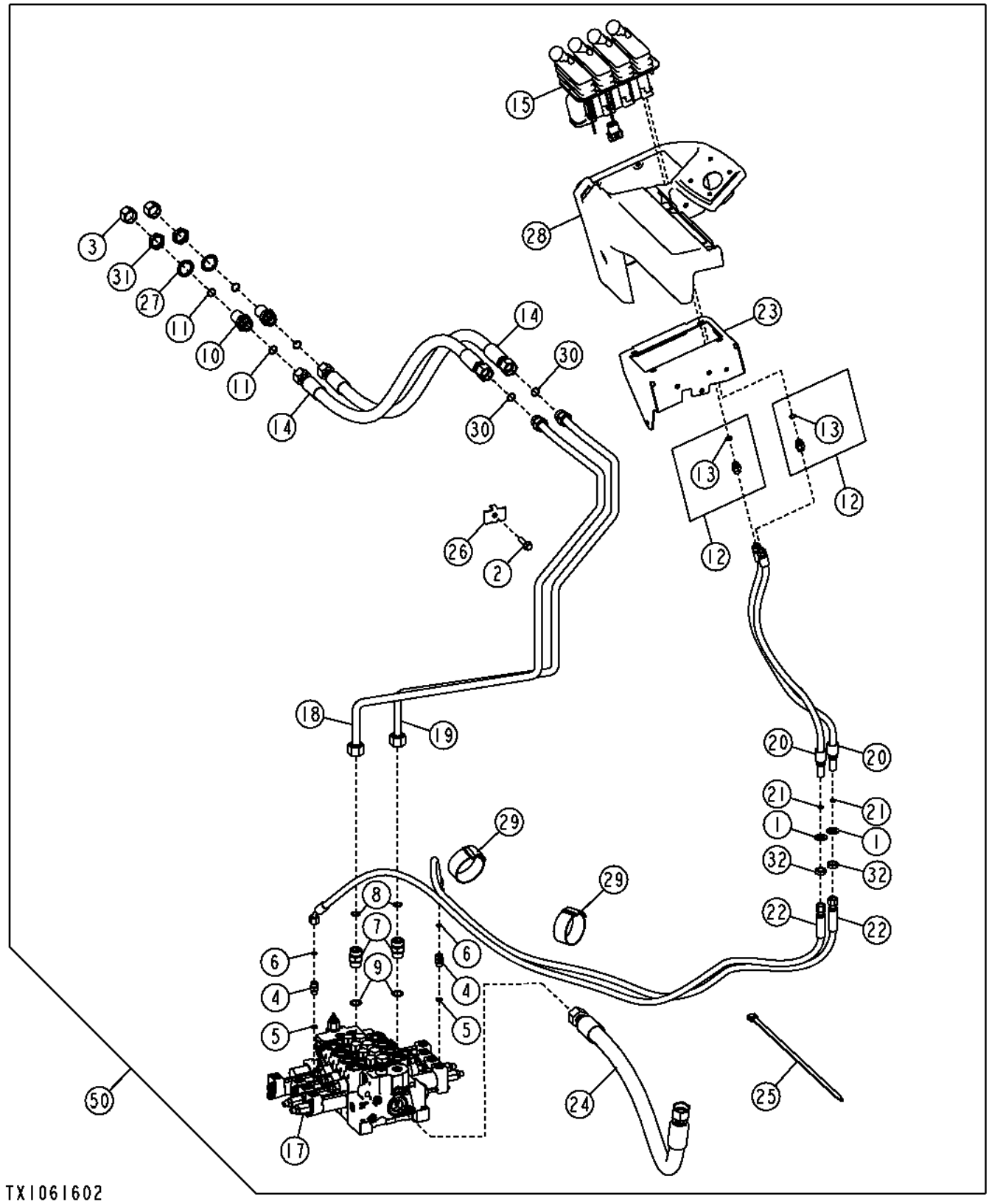

Item	*Nº peça*	*Descrição*	*Qtde*	*Nº série*	*Notas*
1	12H327	Arruela de pressão	2		3/4"
2	19M7805	Parafuso	1		M10 X 45
3	38H1418	Conexão	2		
4	38H1160	Adaptador	2		
5	R26448	Anel o	2		11.887 X 1.981 mm (0.468" X 5/64")
6	T77613	Anel o	2		9.250 X 1.780 mm (0.364" X 0.070")
7	38H1163	Adaptador	2		
8	T77858	Anel o	2		18.771 X 1.778 mm (0.739" X 0.070")
9	U12547	Anel o	2		23.470 X 2.946 mm (0.924" X 0.116")
10	38H1276	Adaptador	2		
11	T77858	Anel o	4		18.771 X 1.778 mm (0.739" X 0.070")
12	63H1001	Conexão	2		
13	R26448	Anel o	2		11.887 X 1.981 mm (0.468" X 5/64")
14	AT191285	Mangueira hidraulica-fabric	2		30.1752" X 1295 mm (51") X 30.1752"
15	AT225432	VálVula de controle pilotad	1		4 Alavancas
16	AT314026	TiranTe	4		Conjunto do Prisioneiro de Quatro Carretéis, Não Ilustrado
17	AT314046	VálVula	1		Seção da Válvula Auxiliar, Componentes em Página Separada
18	AT314961	Tubulação de óleo	1		
19	AT314962	Tubulação de óleo	1		
20	AT336507	Mangueira hidraulica-fabric	2		
21	T77613	Anel o	2		9.250 X 1.780 mm (0.364" X 0.070")
22	AT340580	Mangueira hidraulica-fabric	2		17.4752" X 2133 mm (84") X 17.4752"
23	AT341524	Placa	1		
24	AT349459	Mangueira hidraulica-fabric	1	-625724	30.1752" X 889 mm (35") X 30.1752"
	AT369295	Mangueira hidraulica-fabric	1	625725-	36.5252" X 1168 mm (46") X 36.5252"
25	N189220	Cinta	2		
26	T160549	Braçadeira	1		
27	T174275	Arruela de pressão	2		30.950 mm (1-7/32")
28	T228348	Capa	1		
29	T238029	Correia de ajuste	2		
30	T77858	Anel o	2		18.771 X 1.778 mm (0.739" X 0.070")
31	T78707	Porca	2		30.175 mm (1-3/16")
32	T81029	Porca	2		17.475 mm (11/16")
50	**AT364935**	**Kit - instalação de campo**	**1**	**-625724**	**(WHOLE GOODS)**
	AT371364	**Kit - instalação de campo**	**1**	**625725-**	**(WHOLE GOODS)**

2-Lever Pilot Controller to Joystick Pilot Controller Conversion Kit
Jeu d'adaptation de contrôleur à deux leviers en contrôleur pilote manche à balai
Controlador Piloto com 2 Alavancas para Kit de Conversão do Controlador Piloto com Joystick
Juego de conversión de controlador piloto de 2 palancas a controlador piloto de palanca multifunción

AT337445_TX1109743 A.1

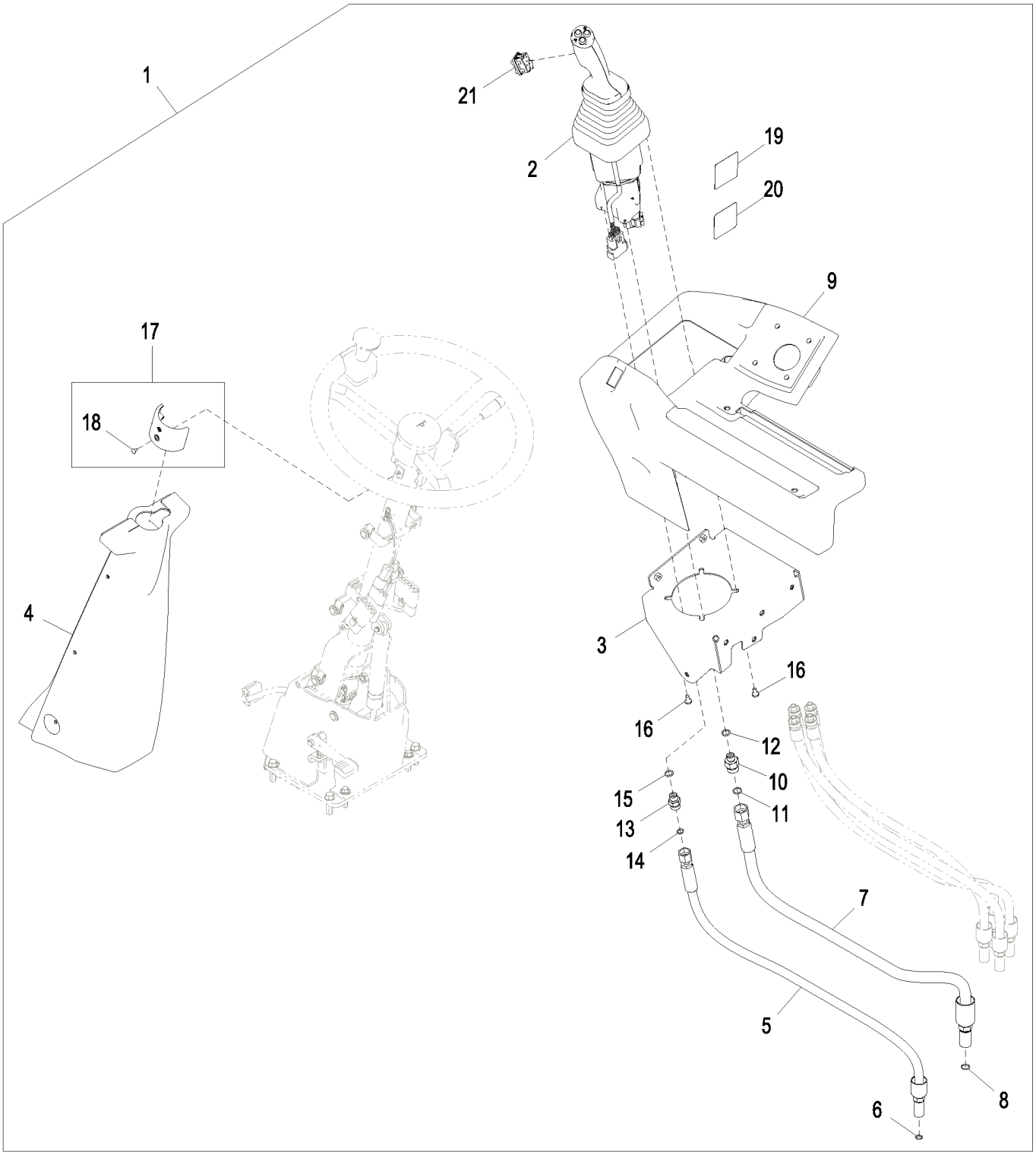

AT337445_TX1109743

Item	*Nº peça*	*Descrição*	*Qtde*	*Nº série*	*Notas*
1	**AT337445**	**Kit da cabine**	**1**		**Pacotes de Produto**
2	AT362747	VálVula de controle pilotad	1		Controlador Piloto com Joystick, Componentes em Página Separada
3	AT341528	Placa	1		
4	AT342497	Capa	1		
5	AT344124	Mangueira hidraulica-fabric	1		
6	T77613	Anel o	1		9.250 X 1.780 mm (0.364" X 0.070")
7	AT363800	Mangueira hidraulica-fabric	1		
8	T77857	Anel o	1		12.421 X 1.778 mm (0.489" X 0.070")
9	T242089	Capa	1		
10	38H1173	Adaptador	1		
11	T77857	Anel o	1		12.421 X 1.778 mm (0.489" X 0.070")
12	R26448	Anel o	1		11.887 X 1.981 mm (0.468" X 5/64")
13	38H1160	Adaptador	1		
14	T77613	Anel o	1		9.250 X 1.780 mm (0.364" X 0.070")
15	R26448	Anel o	1		11.887 X 1.981 mm (0.468" X 5/64")
16	21M7285	Parafuso	4		M6 X 12
17	AT300921	Braçadeira	1		
18	21M7258	Parafuso	1		M4 X 8
19	T197182	Etiqueta	1		Controles do Joystick com FNR do Joystick
20	T203670	Etiqueta	1		Controles do Joystick com FNR da Coluna de Direção
21	LW9285555	Interruptor	1		FNR

3-Lever Controller to Joystick with Auxiliary Control Lever Conversion Kit
Jeu d'adaptation de contrôleur à 3 leviers en manche à balai avec levier de commande auxiliaire
Controlador de 3 Alavancas para Joystick com Kit de Conversão da Alavanca de Controle Auxiliar
Juego de modificación de controlador de 3 palancas a palanca multifunción con palanca auxiliar

AT337447_TX1109744 A.1

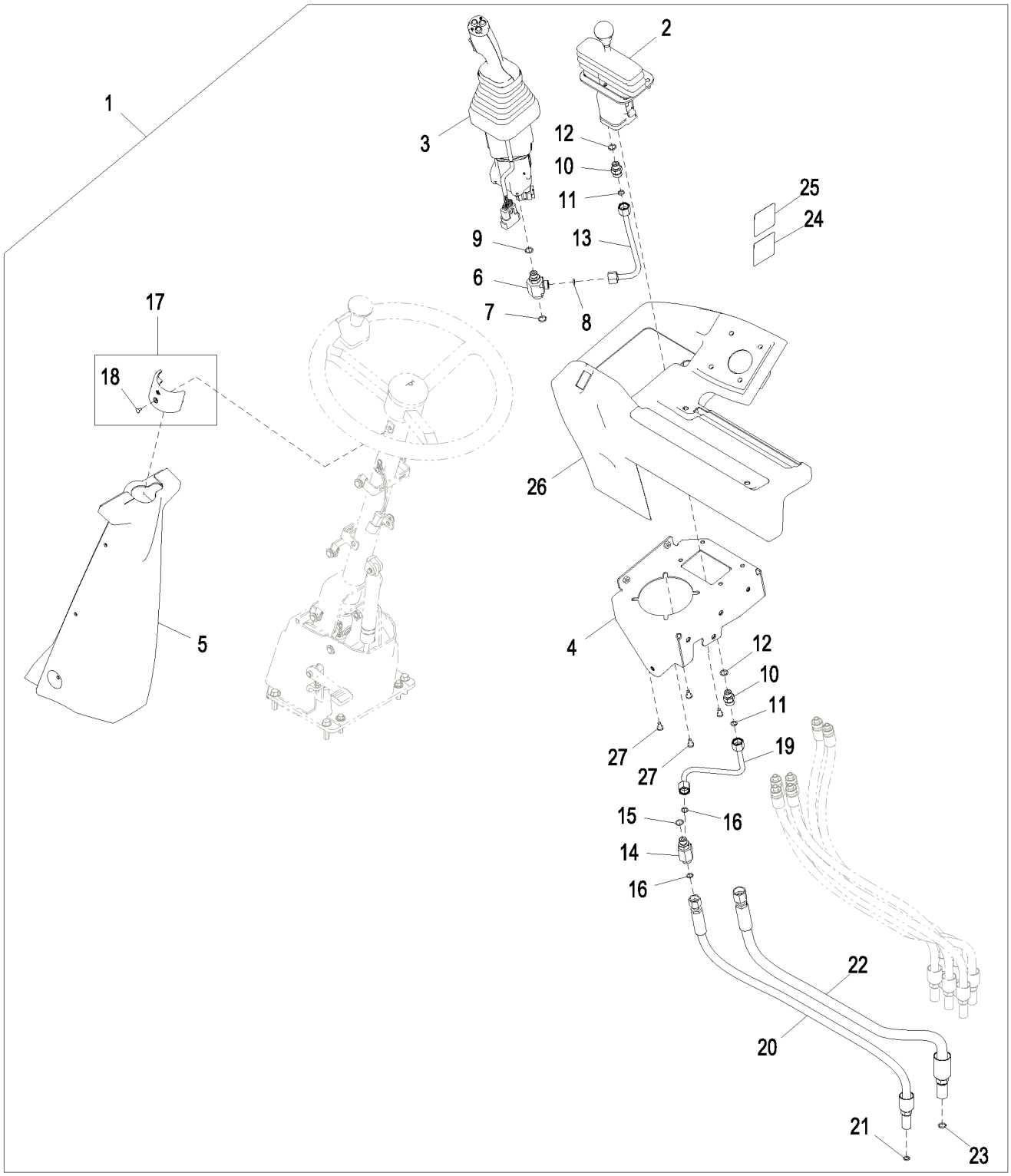

AT337447_TX1109744

Item	*Nº peça*	*Descrição*	*Qtde*	*Nº série*	*Notas*
1	**AT337447**	**Kit da alavanca**	**1**		**Pacotes de Produto**
2	AT228250	VálVula de controle pilotad	1		Alavanca de Controle Auxiliar, Componentes em Página Separada
3	AT362746	VálVula de controle pilotad	1		Controlador de Joystick com Interruptor FNR, Componentes em Página Separada
4	AT341527	Placa	1		
5	AT342497	Capa	1		
6	38H1642	Adaptador	1		
7	T77857	Anel o	1		12.421 X 1.778 mm (0.489" X 0.070")
8	T77613	Anel o	1		9.250 X 1.780 mm (0.364" X 0.070")
9	R26448	Anel o	1		11.887 X 1.981 mm (0.468" X 5/64")
10	38H1160	Adaptador	2		
11	T77613	Anel o	2		9.250 X 1.780 mm (0.364" X 0.070")
12	R26448	Anel o	2		11.887 X 1.981 mm (0.468" X 5/64")
13	AT342616	Tubulação de óleo	1		
14	38H1023	Conexão em t	1		
15	R26448	Anel o	1		11.887 X 1.981 mm (0.468" X 5/64")
16	T77613	Anel o	2		9.250 X 1.780 mm (0.364" X 0.070")
17	AT300921	Braçadeira	1		
18	21M7258	Parafuso	1		M4 X 8
19	AT342617	Tubulação de óleo	1		
20	AT344124	Mangueira hidraulica-fabric	1		
21	T77613	Anel o	1		9.250 X 1.780 mm (0.364" X 0.070")
22	AT363800	Mangueira hidraulica-fabric	1		
23	T77857	Anel o	1		12.421 X 1.778 mm (0.489" X 0.070")
24	T197182	Etiqueta	1		Controles do Joystick com FNR do Joystick
25	T203670	Etiqueta	1		Controles do Joystick com FNR da Coluna de Direção
26	T242089	Capa	1		
27	21M7285	Parafuso	4		M6 X 12

Four Lever Controller To Dual Joystick Conversion Kit
Kit de conversion de contrôleur à quatre leviers en manche à balai double
Kit de Conversão de Controlador de Quatro Alavancas para Joystick Duplo
Juego de conversión de cuatro palancas a dos palancas de control

TX1059945 A.1

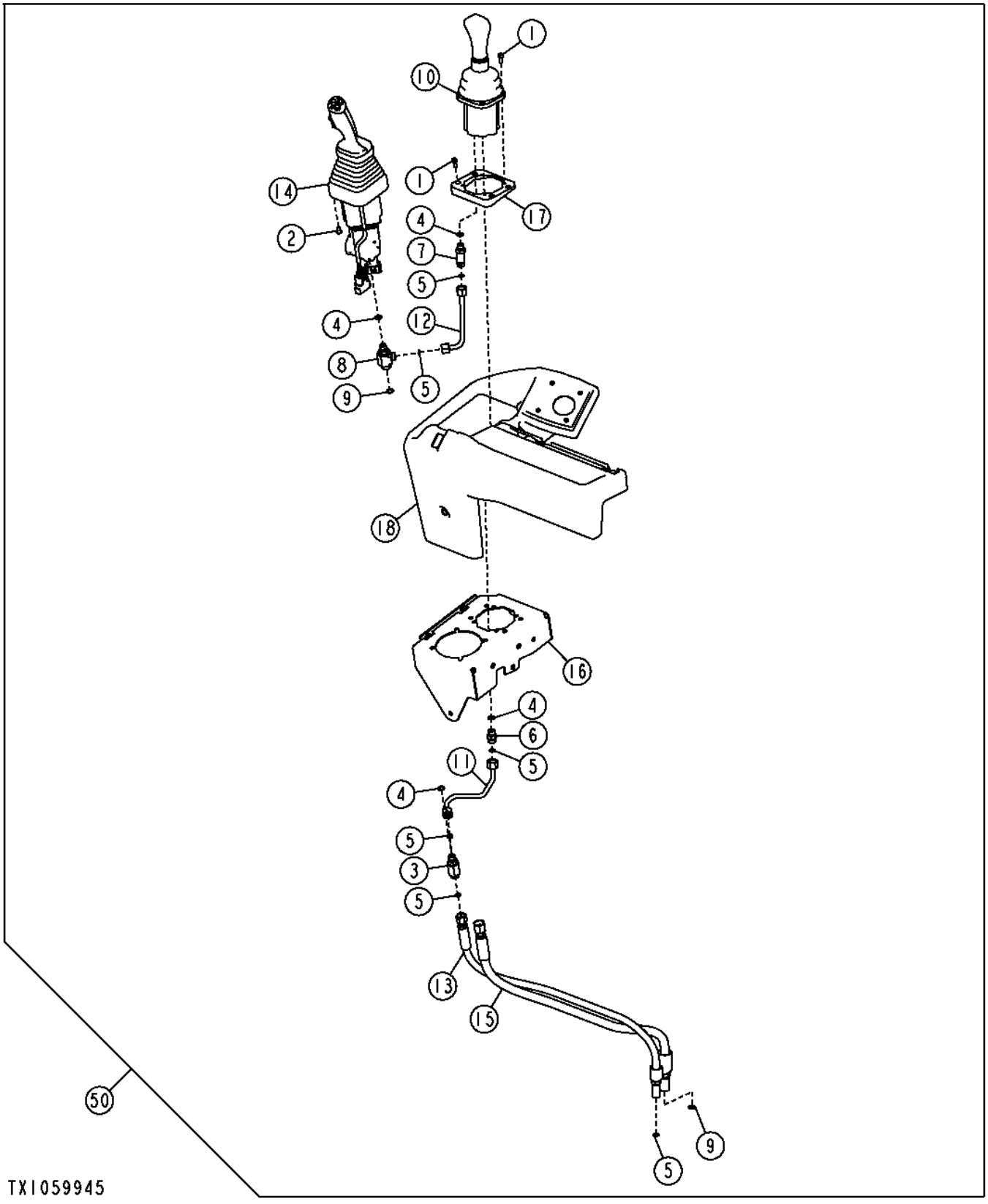

Item	*Nº peça*	*Descrição*	*Qtde*	*Nº série*	*Notas*
1	19M8553	Parafuso	8		M6 X 16
2	21M7285	Parafuso	4		M6 X 12
3	38H1023	Conexão em t	1		
4	R26448	Anel o	4		11.887 X 1.981 mm (0.468" X 5/64")
5	T77613	Anel o	6		9.250 X 1.780 mm (0.364" X 0.070")
6	38H1160	Adaptador	1		
7	38H1212	Adaptador	1		
8	38H1642	Adaptador	1		
9	T77857	Anel o	2		12.421 X 1.778 mm (0.489" X 0.070")
10	AT208760	Unidade de controle eletrôn	1		Controlador do Joystick Auxiliar, Componentes em Página Separada
11	AT304880	Tubulação de óleo	1		
12	AT304881	Tubulação de óleo	1		
13	AT344124	Mangueira hidraulica-fabric	1		
14	AT362746	VálVula de controle pilotad	1		
15	AT363800	Mangueira hidraulica-fabric	1		
16	AT365631	Placa	1		
17	T201887	Espaçador	1		
18	T252906	Capa	1		
50	**AT367521**	**Kit - instalação de campo**	**1**		**Kit de Conversão de Joystick Duplo, Pacotes de Produto**

Joystick to 2-Lever Controller Conversion Kit
Jeu d'adaptation de manche à balai en contrôleur à 2 leviers
Kit de Conversão de Joystick para Controlador de 2 Alavancas
Juego de modificación de palanca multifunción a controlador de 2 palancas

AT337444_TX1104483 A.2

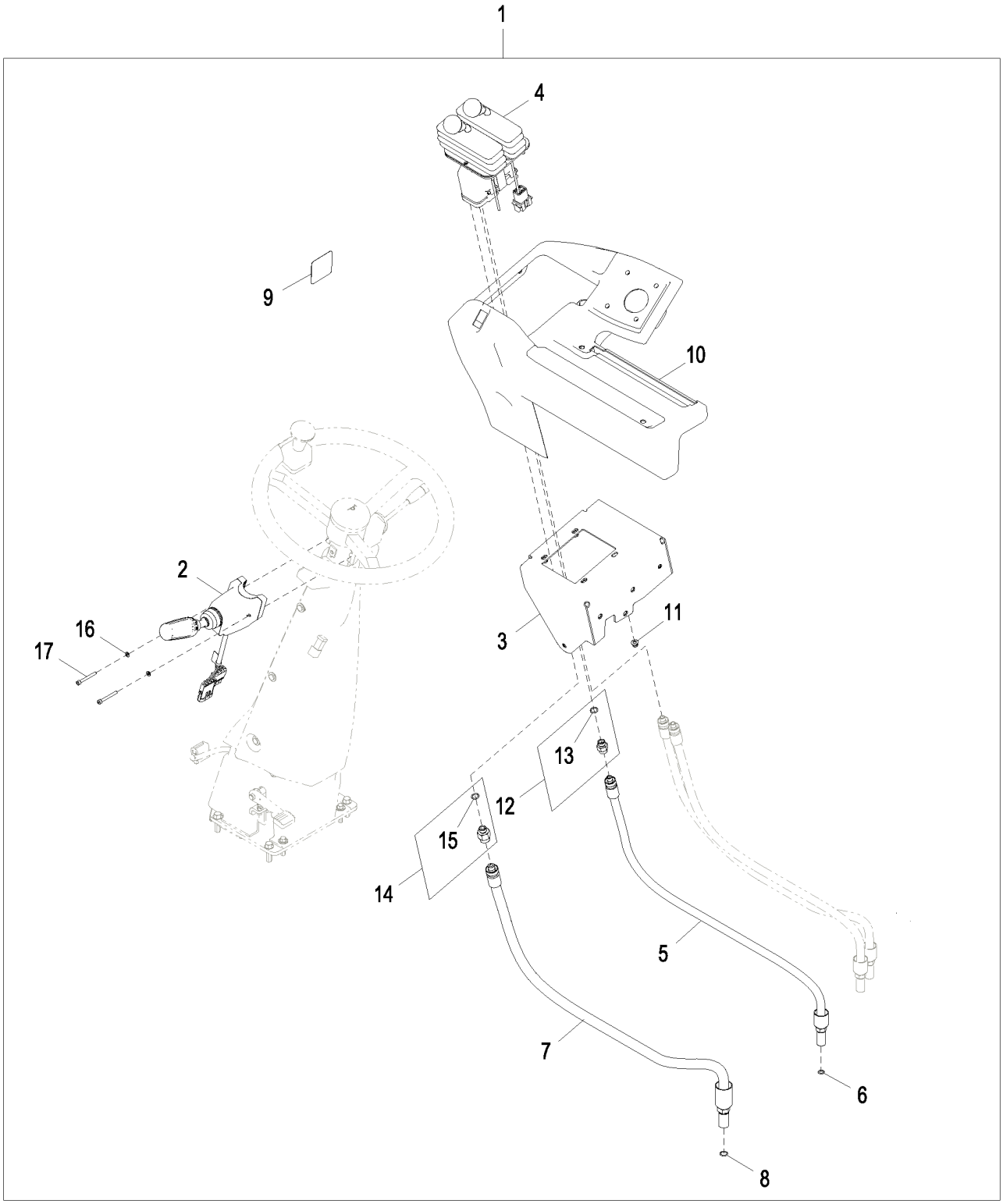

AT337444_TX1104483

Item	*Nº peça*	*Descrição*	*Qtde*	*Nº série*	*Notas*
1	**AT337444**	**Kit do conversor**	**1**		**Pacotes de Produto**
2	AT378210	Interruptor	1		FNR (Avanço - Neutro - Marcha à Ré)
3	AT341525	Placa	1		
4	AT225425	VálVula de controle pilotad	1		Controlador de Ponta dos Dedos com 2 Alavancas, Componentes em Página Separada
5	AT336503	Mangueira hidraulica-fabric	1		
6	T77613	Anel o	1		9.250 X 1.780 mm (0.364" X 0.070")
7	AT336506	Mangueira hidraulica-fabric	1		
8	T77857	Anel o	1		12.421 X 1.778 mm (0.489" X 0.070")
9	T200729	Etiqueta	1		Controles na Ponta dos Dedos
10	T242088	Capa	1		
11	14M7397	Porca de segurança	4		M6
12	63H1001	Conexão	1		
13	R26448	Anel o	1		11.887 X 1.981 mm (0.468" X 5/64")
14	62H1054	Adaptador	1		
15	R26448	Anel o	1		11.887 X 1.981 mm (0.468" X 5/64")
16	24M7027	Arruela	2		5.300 X 10 X 1 mm
17	19M9384	Parafuso	2		M5 X 45

Joystick To Joystick with Auxiliary Lever Conversion Kit
Jeu d'adaptation de manche à balai en manche à balai avec levier auxiliaire
Kit de Conversão de Joystick para Joystick com Alavanca Auxiliar
Juego de conversión de palanca multifunción a palanca multifunción con palanca auxiliar

TX1061623 A.1

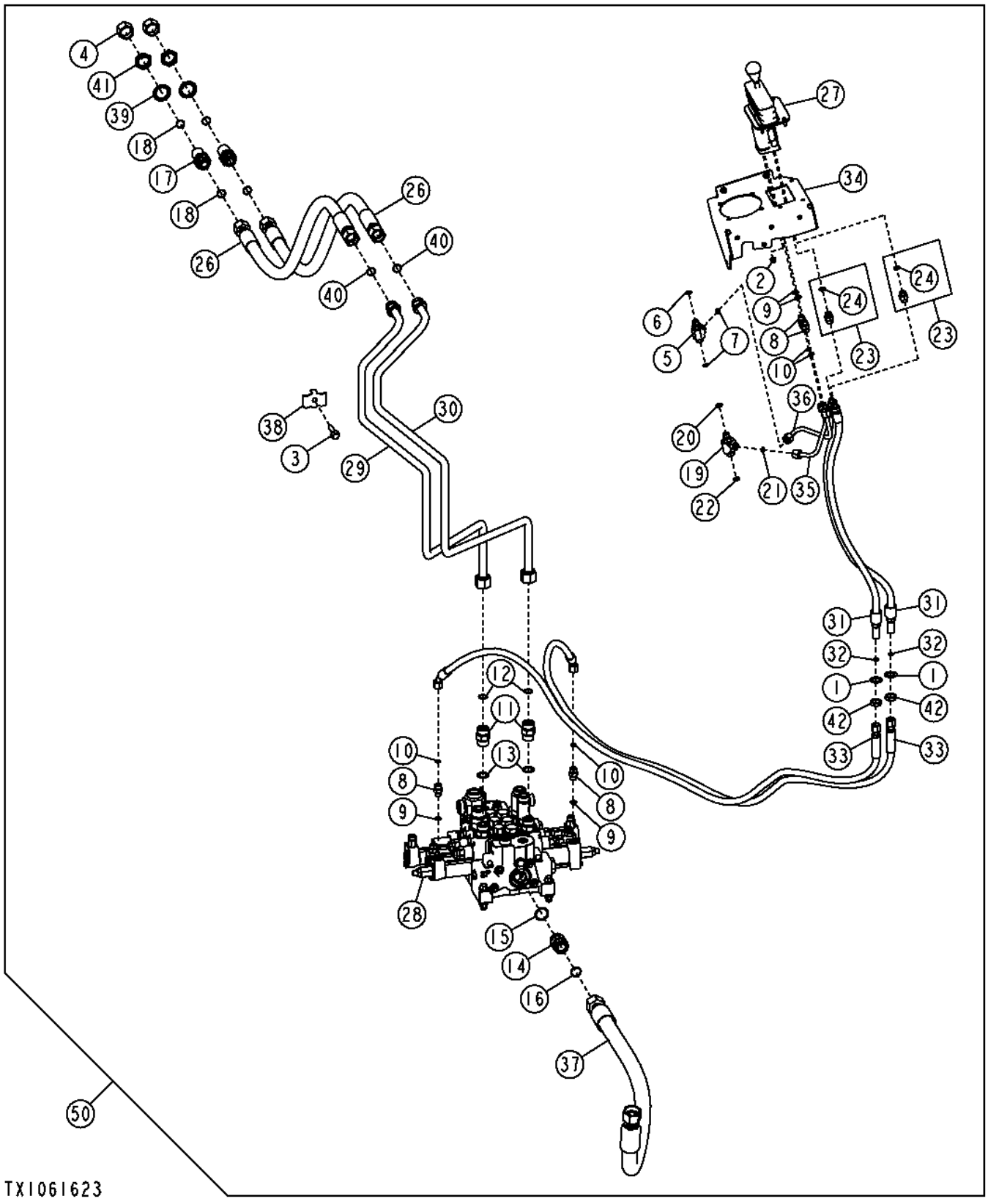

Item	*Nº peça*	*Descrição*	*Qtde*	*Nº série*	*Notas*
1	12H327	Arruela de pressão	2		3/4"
2	14M7397	Porca de segurança	4		M6
3	19M7805	Parafuso	1		M10 X 45
4	38H1418	Conexão	2		
5	38H1023	Conexão em t	1		
6	R26448	Anel o	1		11.887 X 1.981 mm (0.468" X 5/64")
7	T77613	Anel o	2		9.250 X 1.780 mm (0.364" X 0.070")
8	38H1160	Adaptador	4		
9	R26448	Anel o	4		11.887 X 1.981 mm (0.468" X 5/64")
10	T77613	Anel o	4		9.250 X 1.780 mm (0.364" X 0.070")
11	38H1163	Adaptador	2		
12	T77858	Anel o	2		18.771 X 1.778 mm (0.739" X 0.070")
13	U12547	Anel o	2		23.470 X 2.946 mm (0.924" X 0.116")
14	38H1164	Adaptador	1		
15	R29936	Anel o	1		29.743 X 2.946 mm (1.171" X 0.116")
16	T76938	Anel o	1		23.520 X 1.780 mm (0.926" X 0.070")
17	38H1276	Adaptador	2		
18	T77858	Anel o	4		18.771 X 1.778 mm (0.739" X 0.070")
19	38H1642	Adaptador	1		
20	R26448	Anel o	1		11.887 X 1.981 mm (0.468" X 5/64")
21	T77613	Anel o	1		9.250 X 1.780 mm (0.364" X 0.070")
22	T77857	Anel o	1		12.421 X 1.778 mm (0.489" X 0.070")
23	63H1001	Conexão	2		
24	R26448	Anel o	2		11.887 X 1.981 mm (0.468" X 5/64")
25	AT105438	TiranTe	4		Conjunto do Prisioneiro de Três Carretéis, Não Ilustrado
26	AT191285	Mangueira hidraulica-fabric	2		30.1752" X 1295 mm (51") X 30.1752"
27	AT228250	VálVula de controle pilotad	1		Controlador Auxiliar com Alavanca Única, Componentes em Página Separada
28	AT314046	VálVula	1		Seção da Válvula Auxiliar, Componentes em Página Separada
29	AT314959	Tubulação de óleo	1		
30	AT314960	Tubulação de óleo	1		
31	AT336507	Mangueira hidraulica-fabric	2		
32	T77613	Anel o	2		9.250 X 1.780 mm (0.364" X 0.070")
33	AT340580	Mangueira hidraulica-fabric	2		17.4752" X 2133 mm (84") X 17.4752"
34	AT341527	Placa	1		
35	AT342616	Tubulação de óleo	1		
36	AT342617	Tubulação de óleo	1		
37	AT349341	Mangueira hidraulica-fabric	1	-625724	30.1752" X 927 mm (36-1/2") X 36.5252"
	AT367549	Mangueira hidraulica-fabric	1	625725-	36.5252" X 1219 mm (48") X 36.5252"
38	T160549	Braçadeira	1		
39	T174275	Arruela de pressão	2		30.950 mm (1-7/32")
40	T77858	Anel o	2		18.771 X 1.778 mm (0.739" X 0.070")
41	T78707	Porca	2		30.175 mm (1-3/16")
42	T81029	Porca	2		17.475 mm (11/16")
50	**AT337485**	**Kit - instalação de campo**	**1**	**-625724**	**(WHOLE GOODS)**
	AT371363	**Kit - instalação de campo**	**1**	**625725-**	**(WHOLE GOODS)**

Joystick with Auxiliary Lever to 3-Lever Controller Conversion Kit
Jeu d'adaptation de manche à balai avec levier auxiliaire en contrôleur à trois leviers
Kit de Conversão de Joystick com Alavanca Auxiliar para Controlador de 3 Alavancas
Juego de modificación de palanca auxiliar a controlador de 3palancas

AT337446_TX1104486 A.1

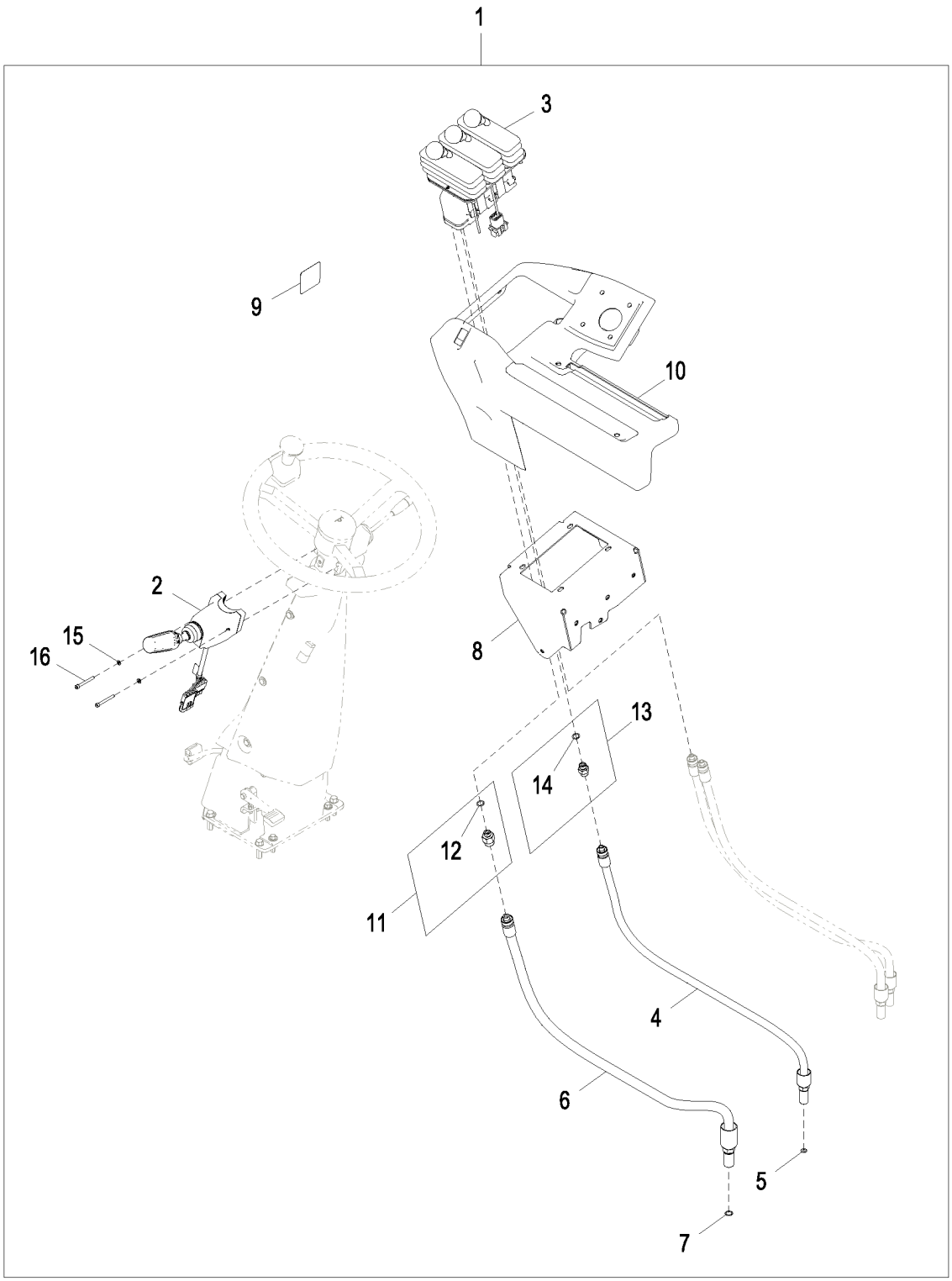

AT337446_TX1104486

Item	*Nº peça*	*Descrição*	*Qtde*	*Nº série*	*Notas*
1	**AT337446**	**Kit do conversor**	**1**		**Pacotes de Produto**
2	AT378210	Interruptor	1		FNR (Avanço - Neutro - Marcha à Ré)
3	AT300154	VálVula de controle pilotad	1		Controlador de Ponta dos Dedos com 3 Alavancas
4	AT336503	Mangueira hidraulica-fabric	1		
5	T77613	Anel o	1		9.250 X 1.780 mm (0.364" X 0.070")
6	AT336506	Mangueira hidraulica-fabric	1		
7	T77857	Anel o	1		12.421 X 1.778 mm (0.489" X 0.070")
8	AT341526	Placa	1		
9	T200729	Etiqueta	1		Controles na Ponta dos Dedos
10	T242088	Capa	1		
11	62H1054	Adaptador	1		
12	R26448	Anel o	1		11.887 X 1.981 mm (0.468" X 5/64")
13	63H1001	Conexão	1		
14	R26448	Anel o	1		11.887 X 1.981 mm (0.468" X 5/64")
15	24M7027	Arruela	2		5.300 X 10 X 1 mm
16	19M9384	Parafuso	2		M5 X 45

Steering Column FNR Selector to Joystick FNR Switch Conversion Kit
Jeu d'adaptation de sélecteur de sens de marche de colonne de direction en interrupteur de sens de marche de manche à balai
Seletor FNR da Coluna de Direção para Kit de Conversão do Interruptor FNR do Joystick
Juego de modificación de selector de sentido de marcha en columna de dirección a selector de sentido de marcha en palanca multifunción

AT337704_TX1109750 B.1

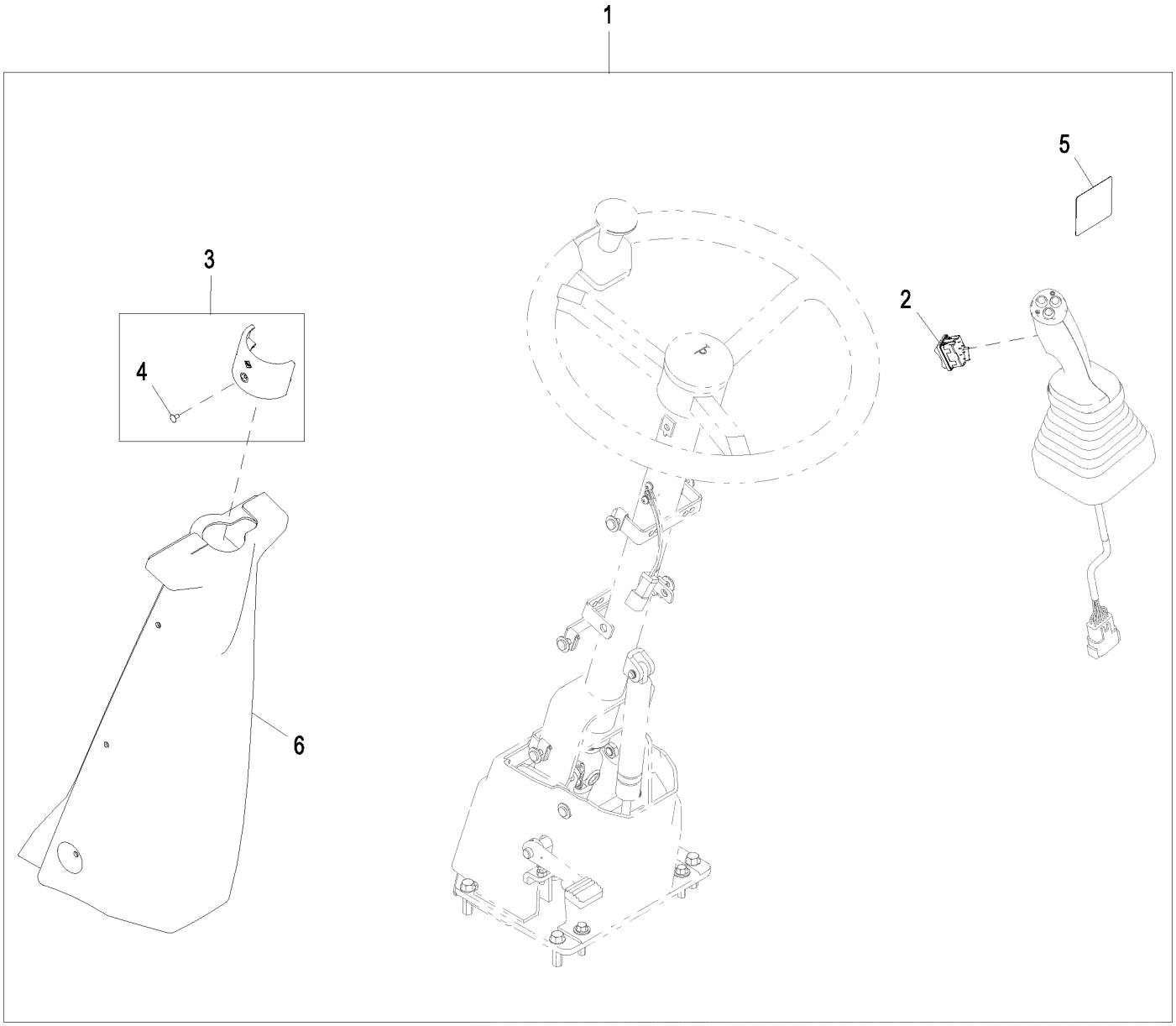

AT337704_TX1109750

Item	*Nº peça*	*Descrição*	*Qtde*	*Nº série*	*Notas*
1	**AT337704**	**Kit da cabine**	**1**		**Pacotes de Produto**
2	LW9285555	Interruptor	1		FNR (Avanço - Neutro - Marcha à Ré)
3	AT300921	Braçadeira	1		
4	21M7258	Parafuso	1		M4 X 8
5	T197182	Etiqueta	1		Controles do Joystick com FNR do Joystick
6	AT342497	Capa	1		

Auxiliary Control Lever Detent Kit
Kit de dispositif de verrouillage de levier de commande auxiliaire
Kit de Retenção da Alavanca de Controle Auxiliar
Juego de tope de palanca de control auxiliar

TX1096383 B.1

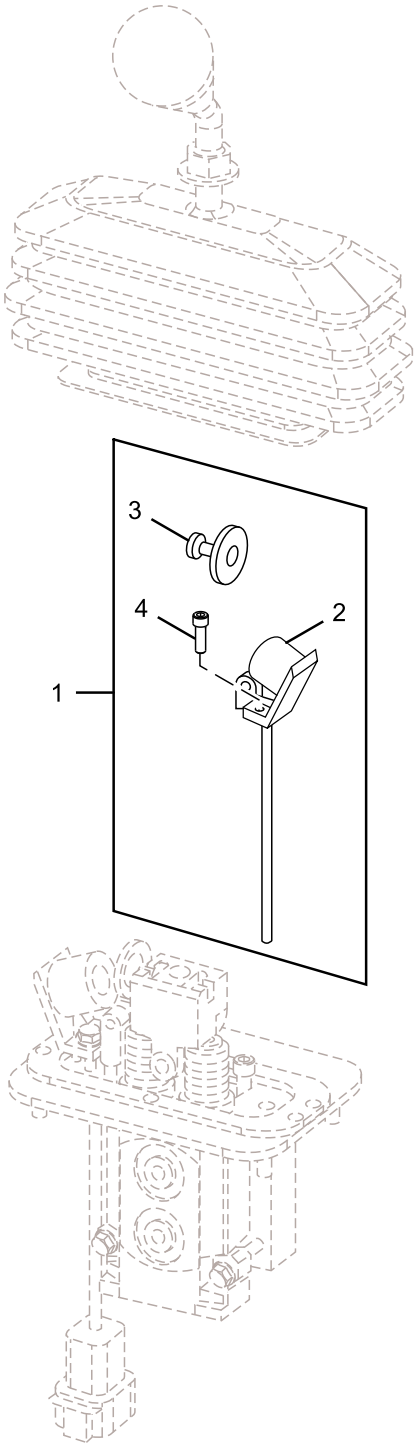

TX1096383

Item	*Nº peça*	*Descrição*	*Qtde*	*Nº série*	*Notas*
1	**AT337443**	**Kit do limitador**	**1**		**Pacotes de Produto**
2	AT227927	Solenóide	1		

3	AT227928	Armadura	1
4	AT325612	Parafuso	2

2-Lever Fingertip Controller Components
Composants de contrôleur au doigt à 2 leviers
Componentes do Controlador de Ponta dos Dedos com 2 Alavancas
Componentes de controlador de 2 palancas con botones

TX1151007 B.1

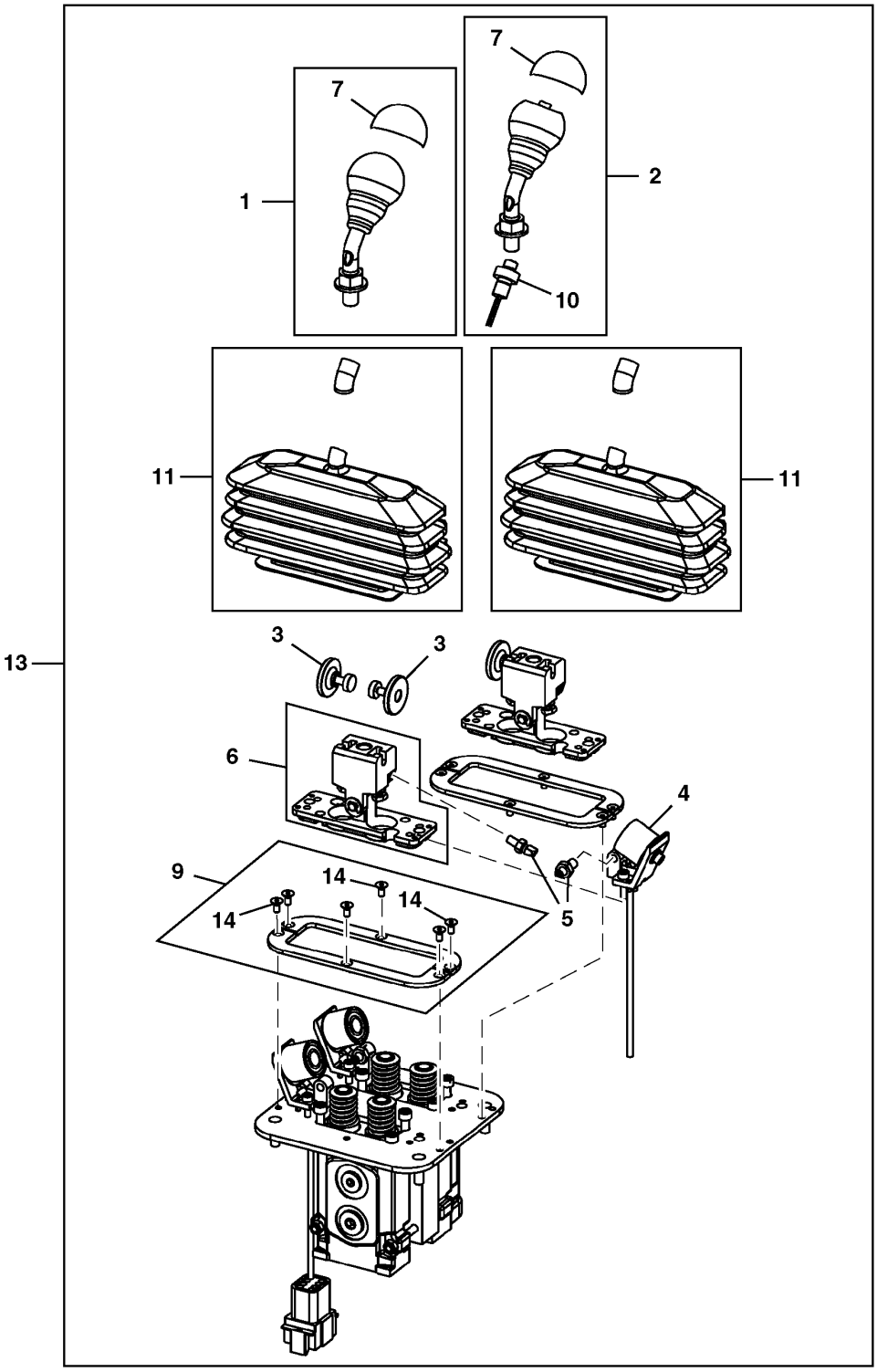

TX1151007

Item	*Nº peça*	*Descrição*	*Qtde*	*Nº série*	*Notas*
1	AT227925	Alavanca	1		
2	AT227926	Alavanca	1		Alavanca com Interruptor Kickdown
3	AT227928	Armadura	2		
4	AT227927	Solenóide	2		
5	AT227929	VálVula de controle pilotad	4		
6	AT227930	Placa	2		
7	AT318123	Protetor	1		
9	AT227933	Placa	2		
10	AT226119	Interruptor	1		Kickdown
11	AT303619	Conjunto da bota	2		
13	AT225425	VálVula de controle pilotad	1		2 Alavancas
14	19M9760	Parafuso	6		M4 X 8

Auxiliary Single Lever Controller
Contrôleur auxiliaire à levier unique
Controlador Auxiliar com Alavanca Única
Unidad control palanca única auxiliar

TX1151012 A.1

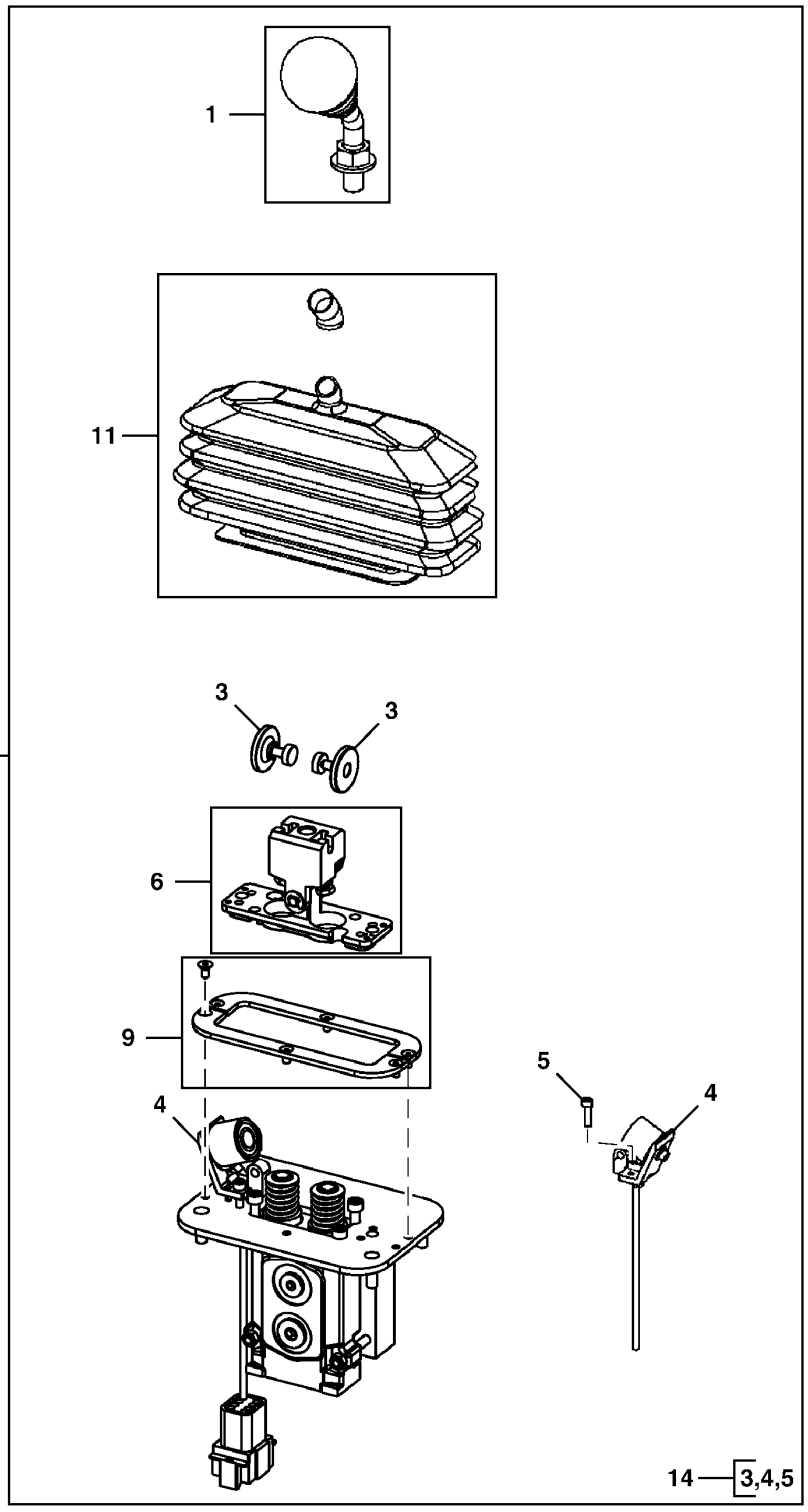

TX1151012

Item	*Nº peça*	*Descrição*	*Qtde*	*Nº série*	*Notas*
1	AT227925	Alavanca	1		
3	AT227928	Armadura	2		
4	AT227927	Solenóide	2		
5	AT325612	Parafuso	2		
6	AT227930	Placa	1		
9	AT227933	Placa	1		
11	AT303619	Conjunto da bota	1		
14	**AT337443**	**Kit - instalação de campo**	**1**		**Retenção, Pacotes de Produto**
15	AT228250	VálVula de controle pilotad	1		Controlador Auxiliar com Alavanca Única

Auxiliary Dual Lever Controller
Contrôleur auxiliaire à deux leviers
Controlador Auxiliar com Alavanca Dupla
Controlador de palanca auxiliar doble

TX1032506 A.1

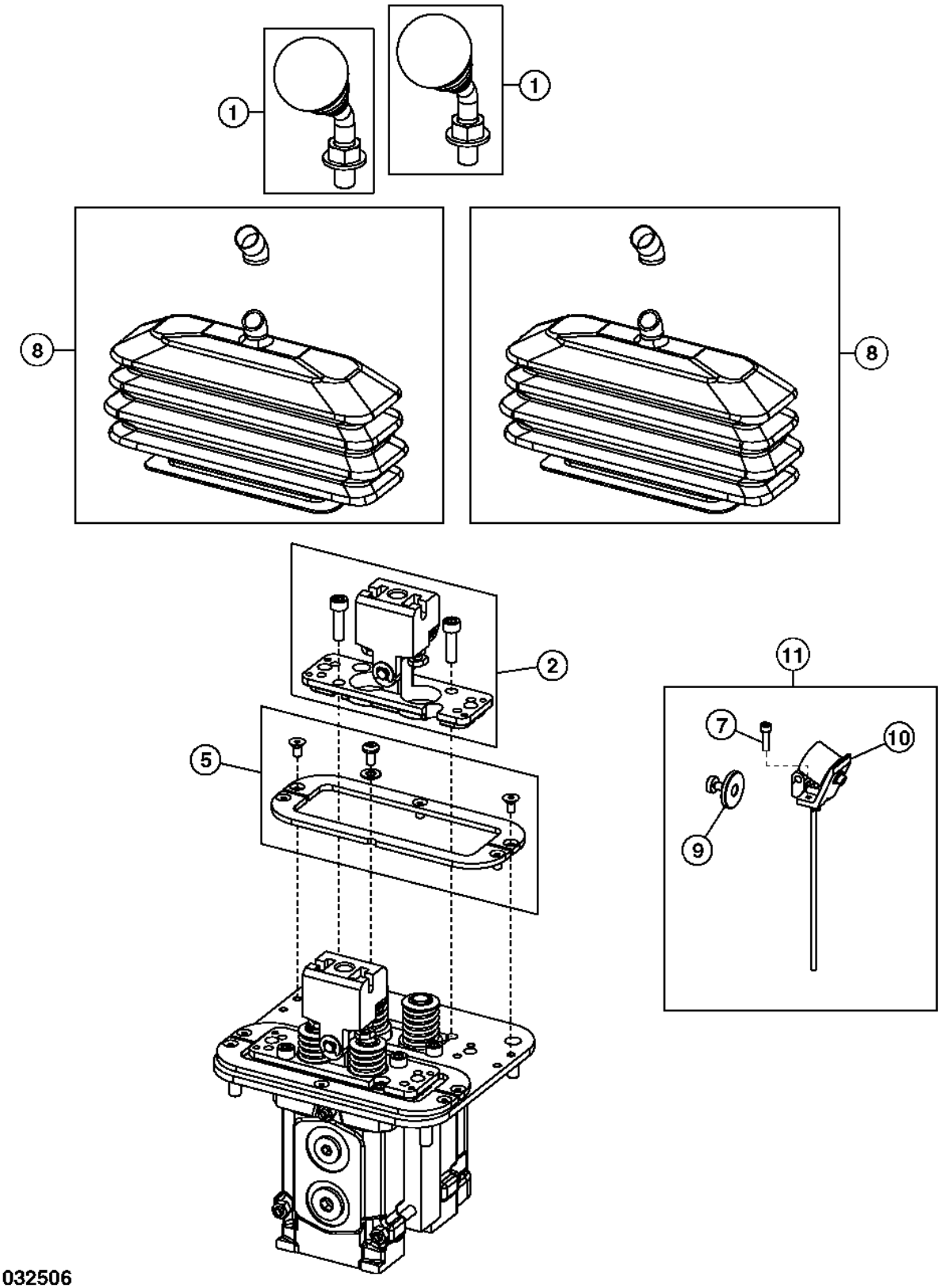

TX1032506

Item	*Nº peça*	*Descrição*	*Qtde*	*Nº série*	*Notas*
1	AT227925	Alavanca	1		sem Interruptor
	AT227926	Alavanca	1		com Interruptor
2	AT227930	Placa	1		
5	AT227933	Placa	1		
7	AT325612	Parafuso	2		
8	AT303619	Conjunto da bota	2		
9	AT227928	Armadura	1		
10	AT227927	Solenóide	1		
11	**AT337443**	**Kit - instalação de campo**	**1**		**Retenção, Pacotes de Produto, SUB FOR AT305603**

Joystick Pilot Controller Components
Composants contrôleur pilote manche à balai
Componentes do Controlador do Piloto com Joystick
Componentes de controlador piloto de palanca

TX1150997 A.1

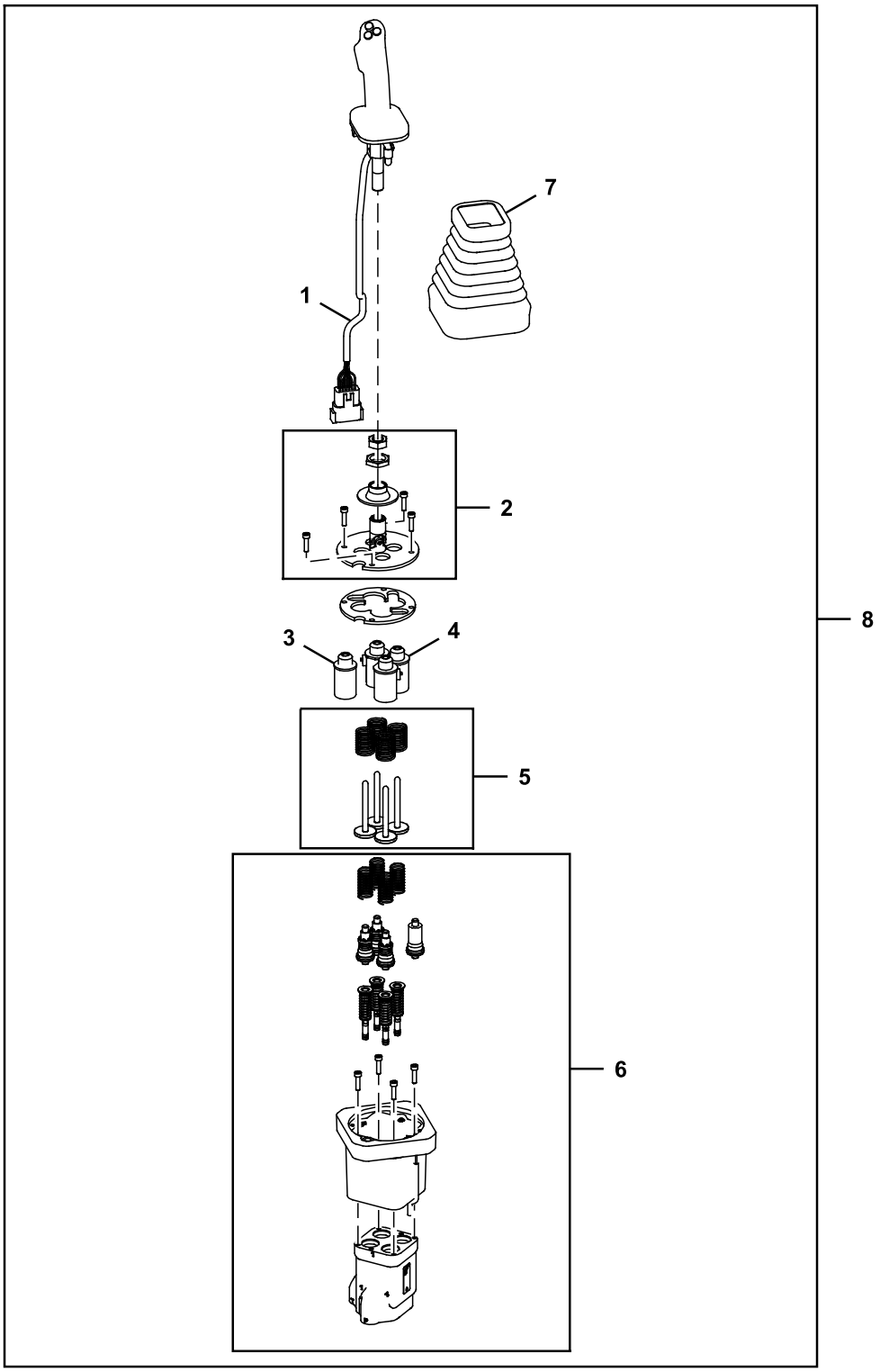

TX1150997

Item	*Nº peça*	*Descrição*	*Qtde*	*Nº série*	*Notas*
1	AT315458	Alavanca	1		Joystick (sem FNR), Componentes em Página Separada
	AT315459	Alavanca	1		Joystick (com FNR), Componentes em Página Separada
2	AT307636	Junta universal	1		
3	AT307638	Guia	1		
4	AT307637	Solenóide	3		Três Usos - Encomende conforme Necessário
5	AT307640	Pino	1		
6	AT307641	VálVula regul pressão óleo	1		
7	T205941	Protetor	1		
8	AT362747	VálVula de controle pilotad	1		SUB FOR AT356033, Controlador do Piloto com Joystick (sem FNR)
	AT362746	VálVula de controle pilotad	1		SUB FOR AT356032, Controlador do Piloto com Joystick (com FNR)

Right-hand Joystick Handle
Poignée de manche à balai de droite
Alavanca do Joystick Direito
Manija de la palanca de control derecha

TX1078244 A.1

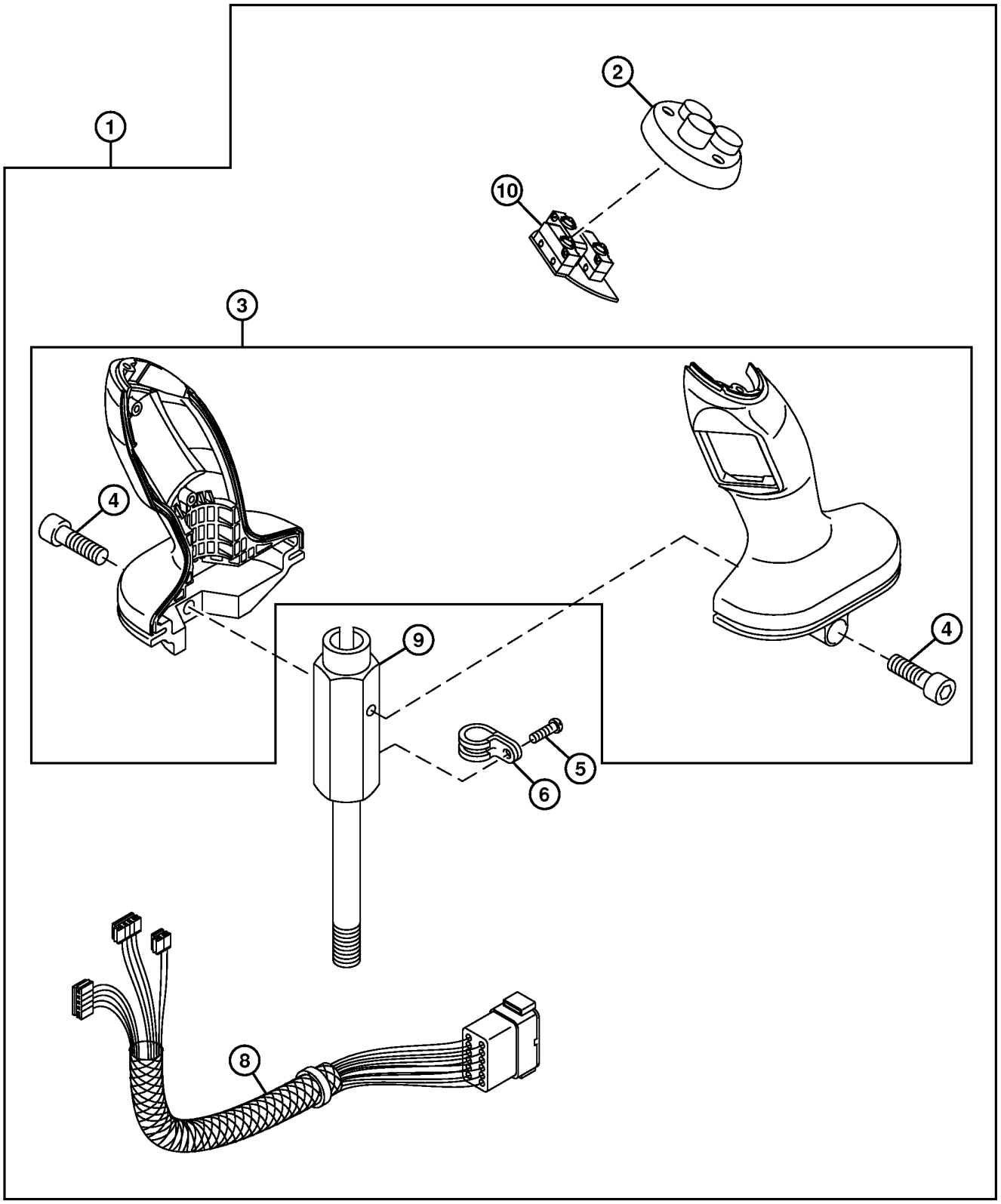

TX1078244

Item	*Nº peça*	*Descrição*	*Qtde*	*Nº série*	*Notas*
1	AT315458	Alavanca	1		
2	LW10469918	Capa	1		
3	LW10469932	Alavanca	1		
4	AT218439	Parafuso allen	2		
5	LW4600533	Parafuso e Porca	1		
6	LW7381634	Presilha	1		
8	LW9289201	Chicotes da cabine	1		
9	LW9591352	Alavanca de controle	1		
10	LW9968581	Interruptor de apertar	1		

Right-hand Joystick Handle with FNR Switch
Poignée de manche à balai de droite avec sélecteur de sens de marche
Alavanca do Joystick Direito com Interruptor FNR
Manija de la palanca de control derecha con selector sentido marcha

TX1151002 A.1

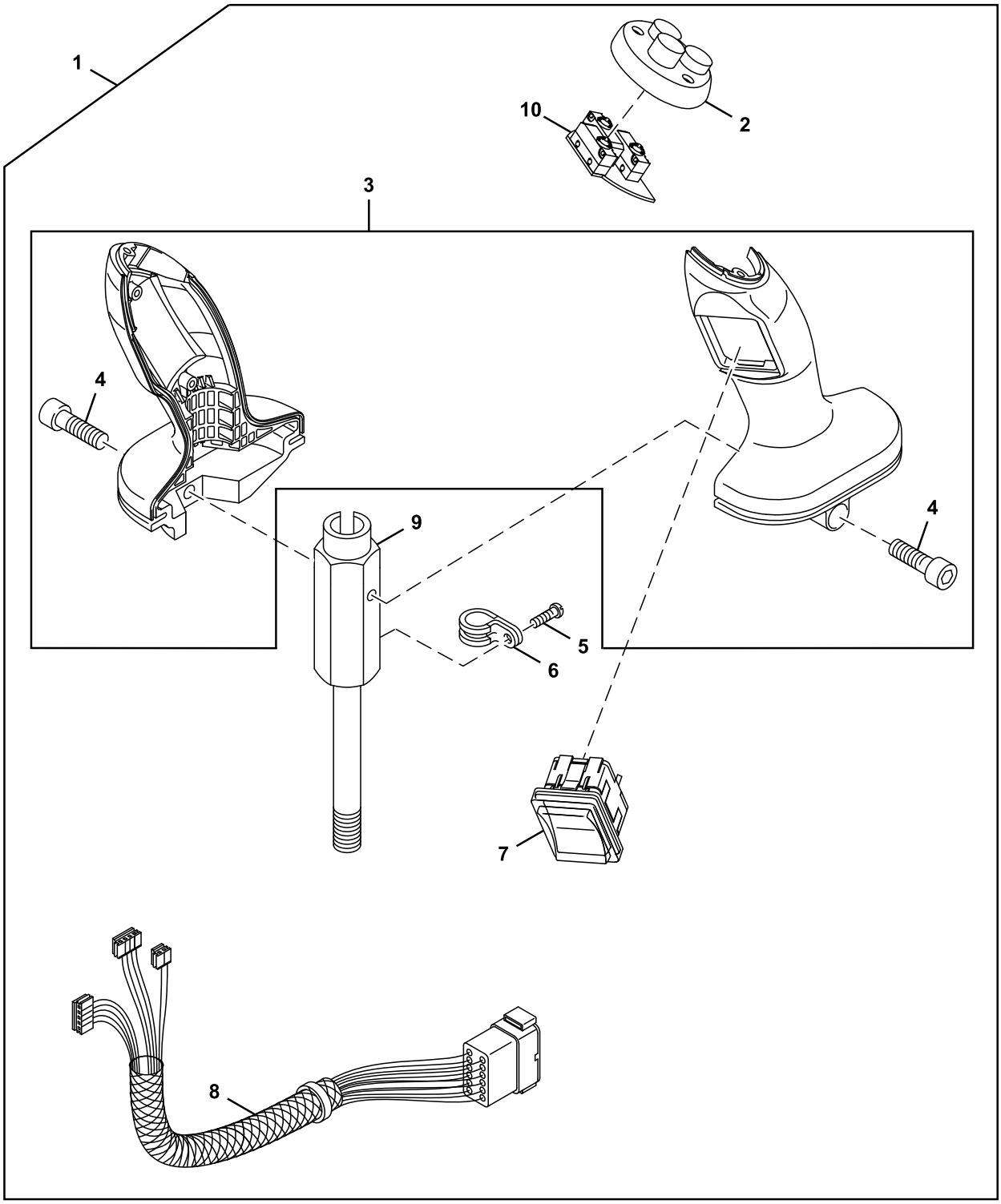

TX1151002

Item	*Nº peça*	*Descrição*	*Qtde*	*Nº série*	*Notas*
1	AT315459	Alavanca	1		
2	LW10469918	Capa	1		
3	LW10469932	Alavanca	1		
4	AT218439	Parafuso allen	2		
5	LW4600533	Parafuso e Porca	1		
6	LW7381634	Presilha	1		
7	LW9285555	Interruptor	1		FNR
8	LW9289201	Chicotes da cabine	1		
9	LW9591352	Alavanca de controle	1		
10	LW9968581	Interruptor de apertar	1		

Auxiliary Joystick Controller
Contrôleur manche à balai auxiliaire
Controlador do Joystick Auxiliar
Controlador de palanca de control auxiliar

TX1058133 A.1

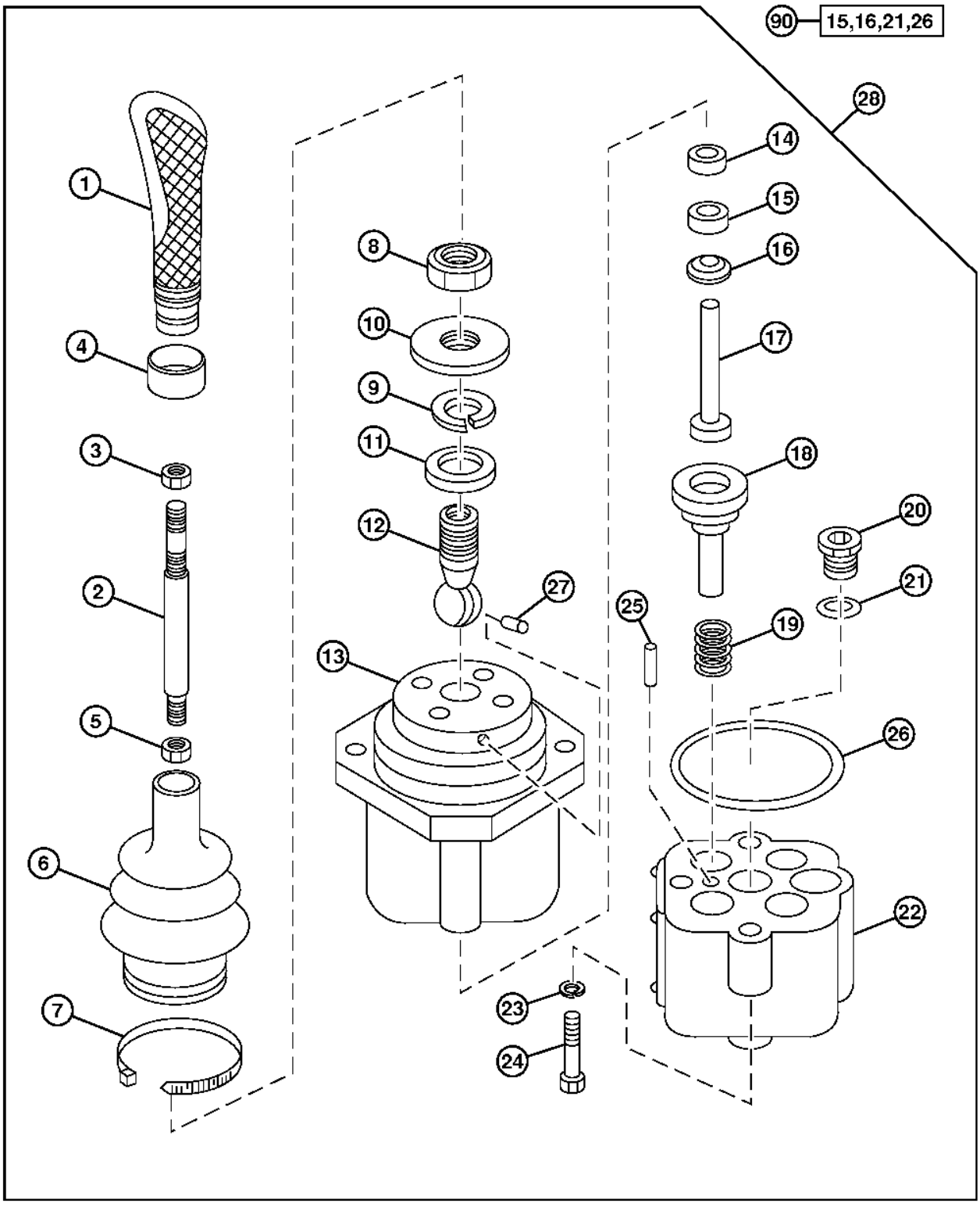

TX1058133

Item	*Nº peça*	*Descrição*	*Qtde*	*Nº série*	*Notas*
1	AT172629	Manete	1		ALSO ORDER H77698 AND AT208911
2	AT210145	Alavanca	1		
3	T170269	Porca	1		M12
4	AT208911	RetentoR	1		
5	T172986	Porca	1		
6	T172988	Protetor	1		
7	H77698	Cinta	1		
8	T172985	Porca	1		
9	T172987	Anel de pressão	1		
10	.....	Placa	1		
11	AT119378	RetentoR	1		
12	.....	Esfera	1		
13	.....	Carcaça	1		Superior
14	T131617	Anel	4		
15	.....	RetentoR	4		
16	.....	Vedação	4		
17	T102958	êmbolo	4		
18	.....	Carretel	4		
19	T131624	Mola	4		
20	AT49216	Tampão	1		
21	R26448	Anel o	1		11.887 X 1.981 mm (0.468" X 5/64")
22	.....	Carcaça	1		Inferior
23	12M7133	Arruela de pressão	4		6 mm
24	19M7966	Parafuso	4		M6 X 25
25	T102961	Pino de centragem	1		3.183 X 15.875 mm (1/8" X 5/8")
26	.....	Vedação	1		
27	T102963	Pino fixador	1		Antirrotação
28	AT208760	Unidade de controle eletrôn	1		Controlador do Joystick Auxiliar
90	AT210247	Kit retentor	1		

Ride Control System - Z-Bar
Système commande de suspension - Z-Bar
Sistema do Controle da Suspensão - Barra Z
Sistema de control de suspensión - Z-Bar

AT315052_TX1070834 C.1

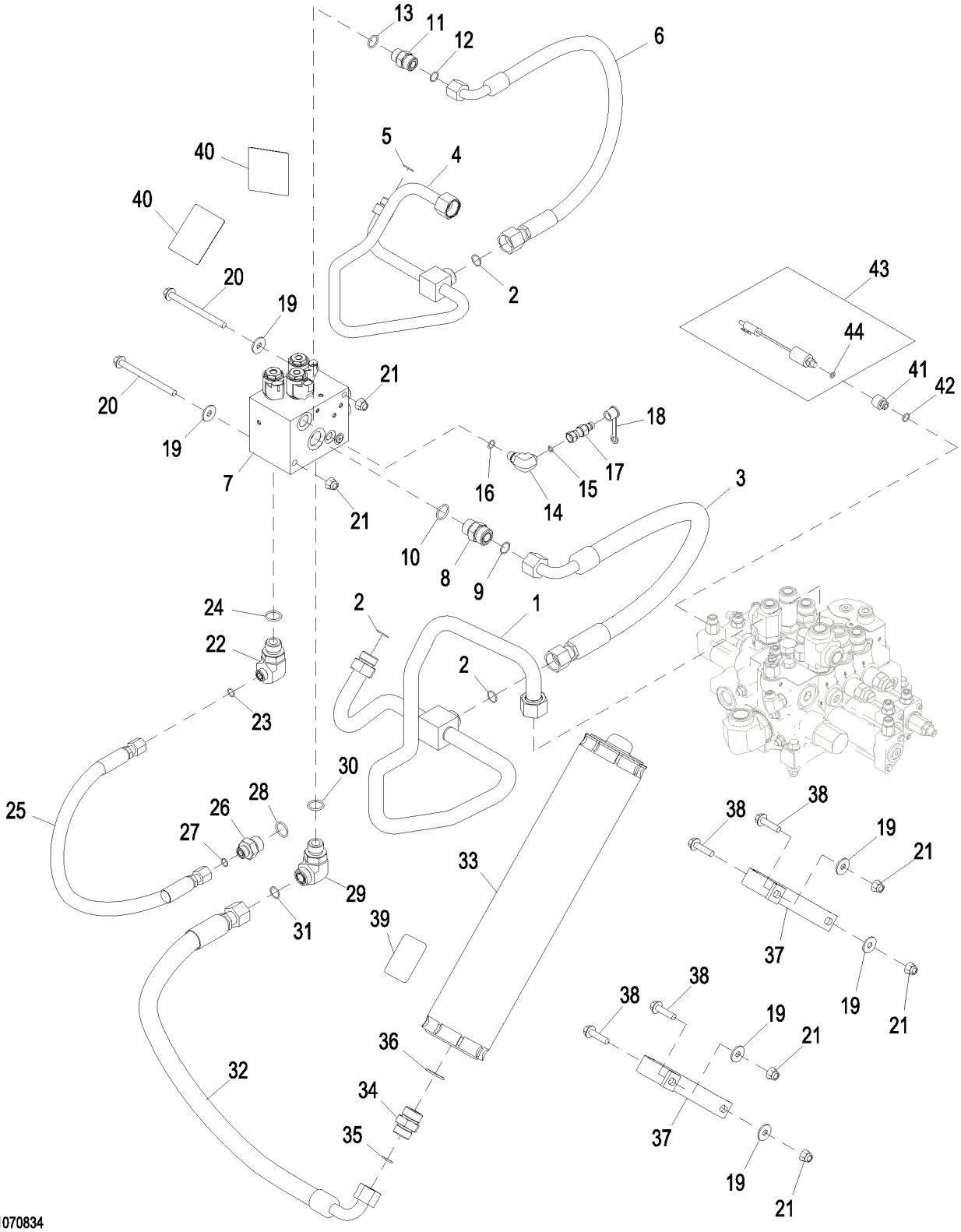

AT315052_TX1070834

Item	*Nº peça*	*Descrição*	*Qtde*	*Nº série*	*Notas*
1	AT301093	Tubulação de óleo	1		
2	T77858	Anel o	3		18.771 X 1.778 mm (0.739" X 0.070")
3	AT226808	Mangueira hidraulica-fabric	1		30.1752" X 850 mm (33-1/2") X 30.1752"
4	AT307661	Tubulação de óleo	1		
5	T77932	Anel o	1		15.596 X 1.778 mm (0.614" X 0.070")
6	AT225445	Mangueira hidraulica-fabric	1		30.1752" X 965 mm (38") X 1"
7	AT332291	VálV.de contr.atuada hidr.	1		Válvula do Controle do Percurso, Componentes em Página Separada
8	38H1163	Adaptador	1		
9	T77858	Anel o	1		18.771 X 1.778 mm (0.739" X 0.070")
10	U12547	Anel o	1		23.470 X 2.946 mm (0.924" X 0.116")
11	38H1162	Adaptador	1		
12	T77932	Anel o	1		15.596 X 1.778 mm (0.614" X 0.070")
13	R26906	Anel o	1		19.177 X 2.464 mm (0.755" X 0.097")
14	38H1009	Conexão em ângulo	1		
15	T77814	Anel o	1		7.650 X 1.780 mm (0.301" X 0.070")
16	R26448	Anel o	1		11.887 X 1.981 mm (0.468" X 5/64")
17	RE60700	Engate de diagnostico	1		
18	R77175	Capa	1		
19	24M7296	Arruela	6		10.500 X 30 X 2.500 mm
20	19M7898	Parafuso	2		M10 X 130
21	14M7400	Porca de segurança	6		M10
22	38H1013	Conexão em ângulo	1		
23	T77857	Anel o	1		12.421 X 1.778 mm (0.489" X 0.070")
24	U12547	Anel o	1		23.470 X 2.946 mm (0.924" X 0.116")
25	AT207010	Mangueira hidraulica-fabric	1		13/16" X 711 mm (28") X 13/16"
26	38H1175	Adaptador	1		
27	T77857	Anel o	1		12.421 X 1.778 mm (0.489" X 0.070")
28	U12547	Anel o	1		23.470 X 2.946 mm (0.924" X 0.116")
29	38H1007	Conexão em ângulo	1		
30	U12547	Anel o	1		23.470 X 2.946 mm (0.924" X 0.116")
31	T77858	Anel o	1		18.771 X 1.778 mm (0.739" X 0.070")
32	AT228189	Mangueira hidraulica-fabric	1		30.1752" X 1030 mm (40-1/2") X 30.1752"
33	AT383880	Kit do acumulador	1		Acumulador do Controle da Suspensão
34	38H1194	Adaptador	1		
35	T77858	Anel o	1		18.771 X 1.778 mm (0.739" X 0.070")
36	R29936	Anel o	1		29.743 X 2.946 mm (1.171" X 0.116")
37	T146490	Braçadeira	2		
38	19M7804	Parafuso	4		M10 X 40
39	T180944	Etiqueta	1		Advertência - Acumulador do Controle da Suspensão
40	T146792	Adesivo de segurança	2		Advertência - Óleo de Alta Pressão
41	T158047	Adaptador	1		
42	R26448	Anel o	1		11.887 X 1.981 mm (0.468" X 5/64")
43	AT223535	Interrup. de pressão	1		Pressostato do Controle do Percurso
44	R26287	Anel o	1		7.645 X 1.626 mm (0.301" X 0.064")

Ride Control Kit
Kit de commande de suspension
Kit de Controle do Percurso
Kit de control de suspensión

TX1042774 A.1

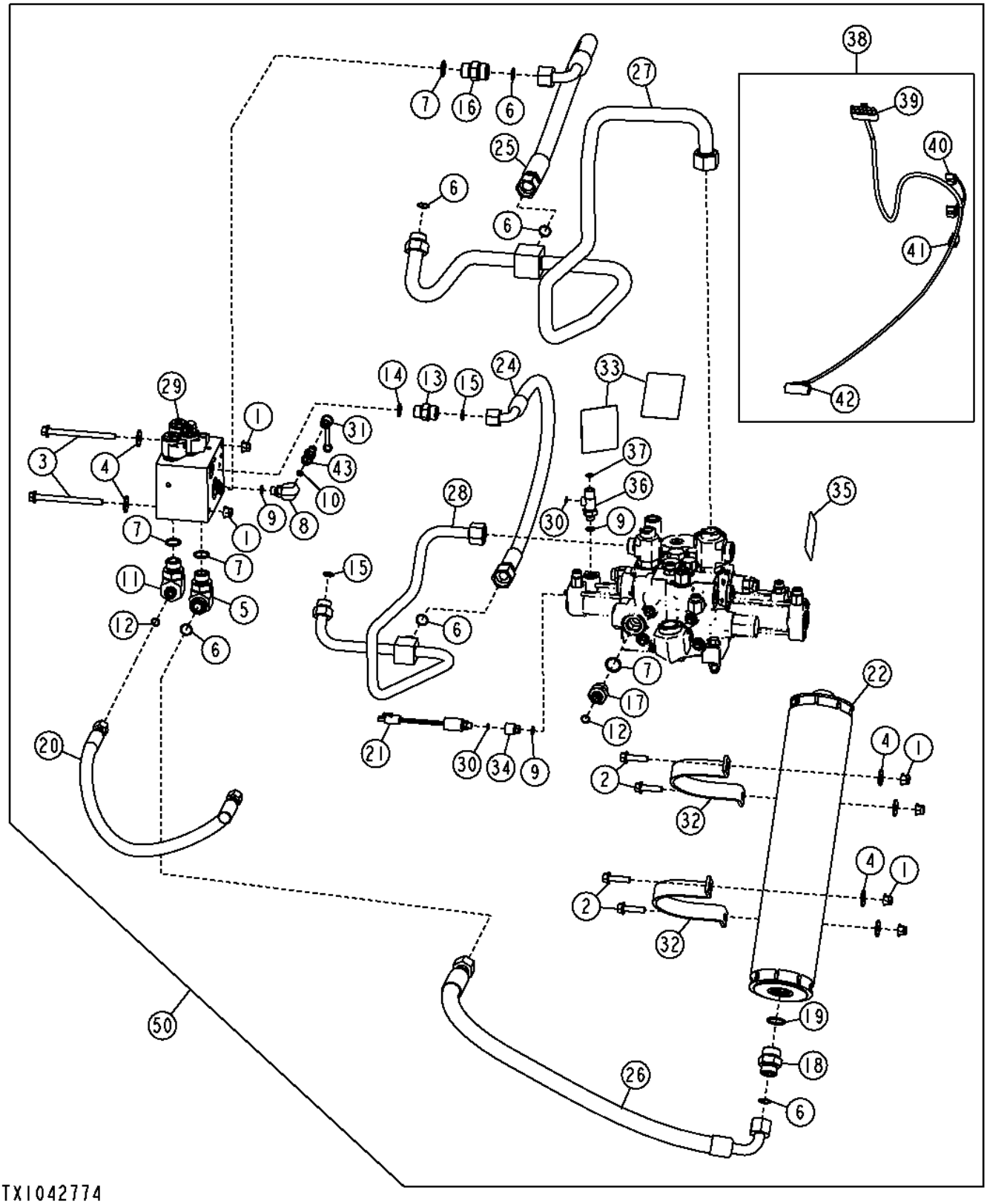

Item	*Nº peça*	*Descrição*	*Qtde*	*Nº série*	*Notas*
1	14M7400	Porca de segurança	6		M10
2	19M7804	Parafuso	4		M10 X 40
3	19M7898	Parafuso	2		M10 X 130
4	24M7296	Arruela	6		10.500 X 30 X 2.500 mm
5	38H1007	Conexão em ângulo	1		
6	T77858	Anel o	6		18.771 X 1.778 mm (0.739" X 0.070")
7	U12547	Anel o	4		23.470 X 2.946 mm (0.924" X 0.116")
8	38H1009	Conexão em ângulo	1		
9	R26448	Anel o	3		11.887 X 1.981 mm (0.468" X 5/64")
10	T77814	Anel o	1		7.650 X 1.780 mm (0.301" X 0.070")
11	38H1013	Conexão em ângulo	1		
12	T77857	Anel o	2		12.421 X 1.778 mm (0.489" X 0.070")
13	38H1162	Adaptador	1		
14	R26906	Anel o	1		19.177 X 2.464 mm (0.755" X 0.097")
15	T77932	Anel o	2		15.596 X 1.778 mm (0.614" X 0.070")
16	38H1163	Adaptador	1		
17	38H1175	Adaptador	1		
18	38H1194	Adaptador	1		
19	R29936	Anel o	1		29.743 X 2.946 mm (1.171" X 0.116")
20	AT207010	Mangueira hidraulica-fabric	1		
21	AT223535	Interrup. de pressão	1		INCLUDES R26287
22	AT383880	Kit do acumulador	1		INCLUDES T180944
	AT196760	Kit da válvula	1		Válvula do Gás do Acumulador
24	AT225445	Mangueira hidraulica-fabric	1		
25	AT226808	Mangueira hidraulica-fabric	1		
26	AT228189	Mangueira hidraulica-fabric	1		
27	AT301093	Tubulação de óleo	1		
28	AT307661	Tubulação de óleo	1		
29	AT332291	VálV.de contr.atuada hidr.	1		Componentes em Página Separada
30	R26287	Anel o	2		7.645 X 1.626 mm (0.301" X 0.064")
31	R77175	Capa	1		
32	T146490	Braçadeira	2		
33	T146792	Adesivo de segurança	2		Advertência do Acumulador
34	T158047	Adaptador	1		
35	T180944	Etiqueta	1		Advertência do Acumulador
36	AT206815	Conexão em t	1		
37	T77613	Anel o	1		9.250 X 1.780 mm (0.364" X 0.070")
38	AT224600	Chicote	1		Controle do Percurso
39	RE12366	Conj mont Conector elétrico	1		Para o Chicote da Estrutura da Carregadeira
	R78060	Terminal conecTor eléTrico	5		
	R78059	Conj mont Conector elétrico	5		
	R78064	Conect elétr tomada cavidad	1		
40	57M7254	Alojam. conector elétrico	1		Solenoide Liga/Desliga
	.....	Terminal conecTor eléTrico	4		
	.....	Vedação conector elétrico	4		
	57M7289	Disp fechamento conec elétr	2		
41	57M8021	Conj mont Conector elétrico	1		Solenoide da Lança
	R104846	Terminal conecTor eléTrico	2		
	.....	Terminal conecTor eléTrico	2		
42	R78053	Conj mont Conector elétrico	1		Pressostato do Controle do Percurso
	R78061	Terminal conecTor eléTrico	2		
	R78059	Conj mont Conector elétrico	2		
43	RE60700	Engate de diagnostico	1		
50	**AT314598**	**Kit - instalação de campo**	**1**		**Controle do Percurso, WHOLE GOODS**

Ride Control Valve
Vanne de commande de suspension
Válvula do Controle do Percurso
Válvula de control de suspensión

AT332291_TX1119790 A.2

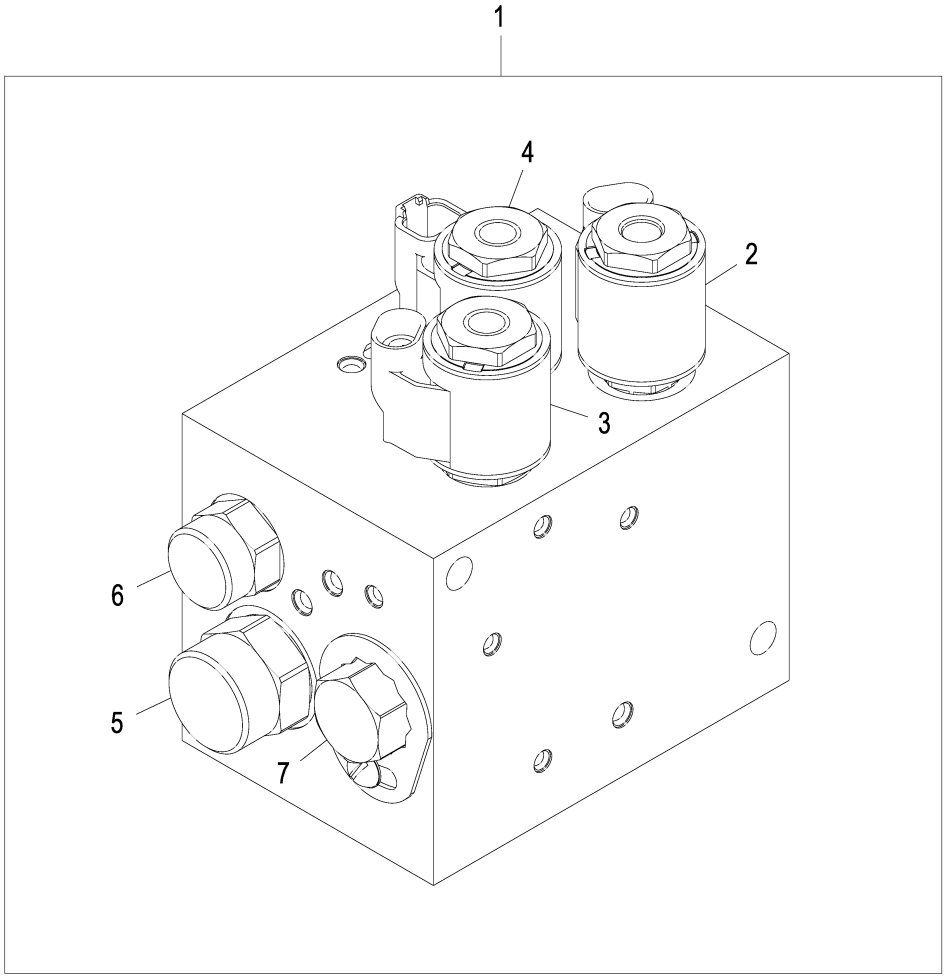

AT332291_TX1119790

Item	*Nº peça*	*Descrição*	*Qtde*	*Nº série*	*Notas*
1	AT332291	VálV.de contr.atuada hidr.	1		
2	AT429045	VálVula solenóide	1		Válvula Solenoide 2 Liga/Desliga do Controle da Suspensão, SUB FOR AT224573
	AT423339	VálVula solenóide	1		
	AT224862	Kit retentor	1		
	T225291	Porca	1		12.700 mm (1/2")
3	AT429046	VálV. controladora de fluxo	1		Válvula Solenoide 1 Liga/Desliga do Controle da Suspensão, SUB FOR AT224705
	AT423339	VálVula solenóide	1		
	AT224706	Kit retentor	1		
	T225291	Porca	1		12.700 mm (1/2")
4	AT429042	VálVula solenóide	1		Válvula Solenoide da Lança do Controle da Suspensão, SUB FOR AT224866
	AT423341	VálVula solenóide	1		
	AT224706	Kit retentor	1		
	T225291	Porca	1		12.700 mm (1/2")
5	AT224867	VálV. controladora de fluxo	1		Válvula de Carretel de Alta Vazão
	AT224868	Kit retentor	1		
6	AT225082	VálV. controladora de fluxo	1		Válvula do Transportador de Carga do Controle da Suspensão
	F433299	Kit retentor	1		
7	AT225084	VálV. controladora de fluxo	1		Válvula de Carretel de Baixa Vazão
	AT225085	Kit retentor	1		
	AT316532	Kit da fechadura	1		Kit de Travamento
8	AN207183	VálVula de retenção	2		Não Ilustrado
	AN207184	Kit retentor	1		

Pin Disconnect Valve Hydraulic Lines (Z-Bar)
Conduites hydrauliques de soupape de déconnexion d'axe (Z-Bar)
Linhas Hidráulicas da Válvula de Desconexão do Pino (Barra Z)
Tuberías hidráulicas de válvula de desconexión de pasadores (Z-Bar)

AT337310_TX1101643 A.1

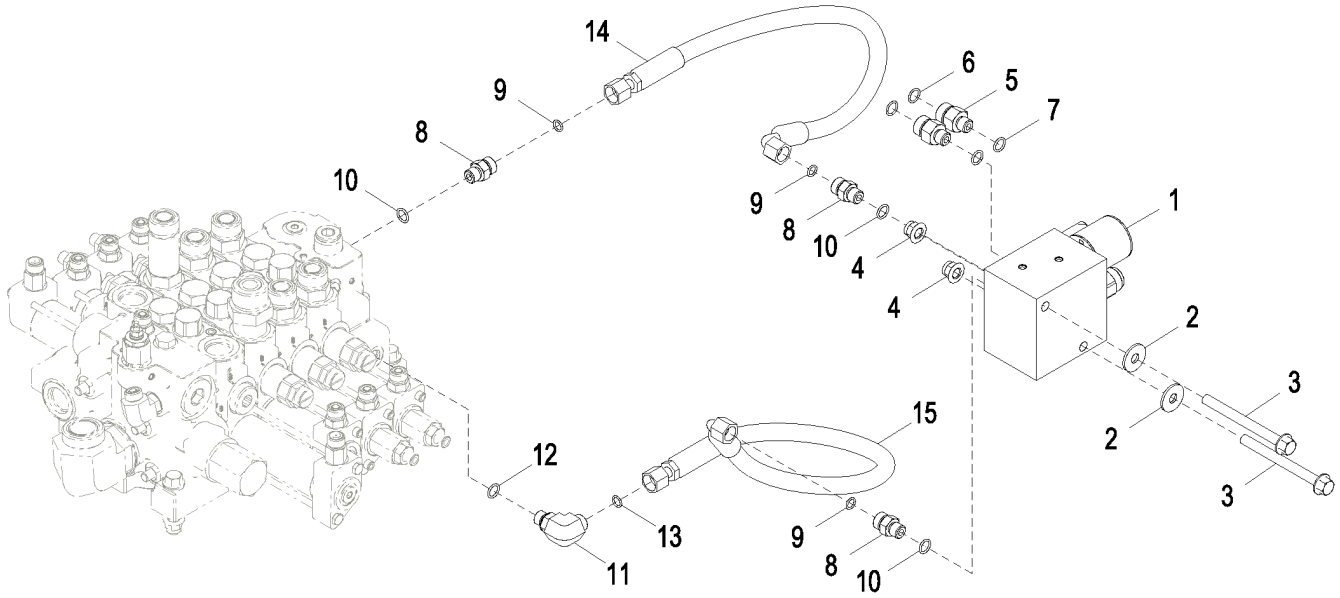

AT337310_TX1101643

Item	*Nº peça*	*Descrição*	*Qtde*	*Nº série*	*Notas*
1	AT334494	VálVula de controle	1		Válvula de Desconexão do Pino, Componentes em Página Separada
2	24M7296	Arruela	2		10.500 X 30 X 2.500 mm
3	19M7836	Parafuso	2		M10 X 110
4	14M7400	Porca de segurança	2		M10
5	38H1173	Adaptador	2		
6	T77857	Anel o	2		12.421 X 1.778 mm (0.489" X 0.070")
7	R26448	Anel o	2		11.887 X 1.981 mm (0.468" X 5/64")
8	38H1160	Adaptador	3		
9	T77613	Anel o	3		9.250 X 1.780 mm (0.364" X 0.070")
10	R26448	Anel o	3		11.887 X 1.981 mm (0.468" X 5/64")
11	38H1004	Conexão em ângulo	1		
12	R26448	Anel o	1		11.887 X 1.981 mm (0.468" X 5/64")
13	T77613	Anel o	1		9.250 X 1.780 mm (0.364" X 0.070")
14	AT167553	Mangueira hidraulica-fabric	1		17.4752" X 629 mm (24-3/4") X 17.4752"
15	AT167553	Mangueira hidraulica-fabric	1		17.4752" X 629 mm (24-3/4") X 17.4752"

Pin Disconnect Valve
Soupape déconnexion d'axe
Válvula de Desconexão do Pino
Válvula de desconexión de pasadores

TX1015278 A.1

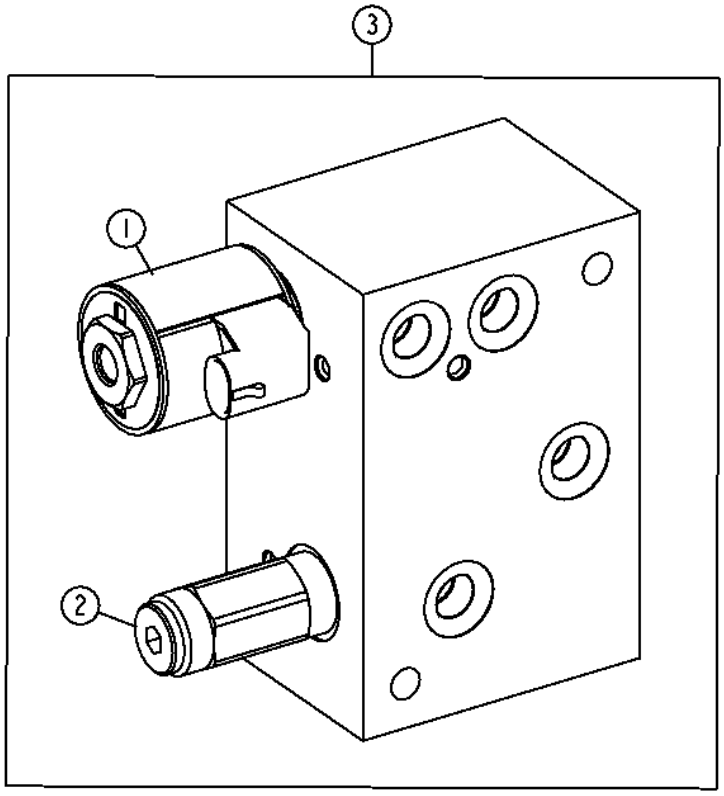

TX1015278

Item	*Nº peça*	*Descrição*	*Qtde*	*Nº série*	*Notas*
1	AT429793	VálVula solenóide	1		SUB FOR AT226266
	AT423340	VálVula solenóide	1		SUB FOR AT333810
	AT225083	Kit retentor	1		
	T225291	Porca	1		
2	AT226265	VálVula de press.hidráulica	1		
	AT196943	Kit retentor	1		
3	AT334494	VálVula de controle	1		

Boom and Bucket Cylinder Hydraulics (Z-Bar) (2-Spool Control Valve)
Circuit hydraulique du vérin de flèche et de benne (Z-Bar) (distributeur à 2 tiroirs)
Sistema Hidráulico do Cilindro da Caçamba e da Lança (Barra Z) (Válvula de Controle de 2 Carretéis)
Sistema hidráulico de cilindros del aguilón y cucharón (barra en Z) (válvula de control de 2 carretes)

TX1043712 A.1

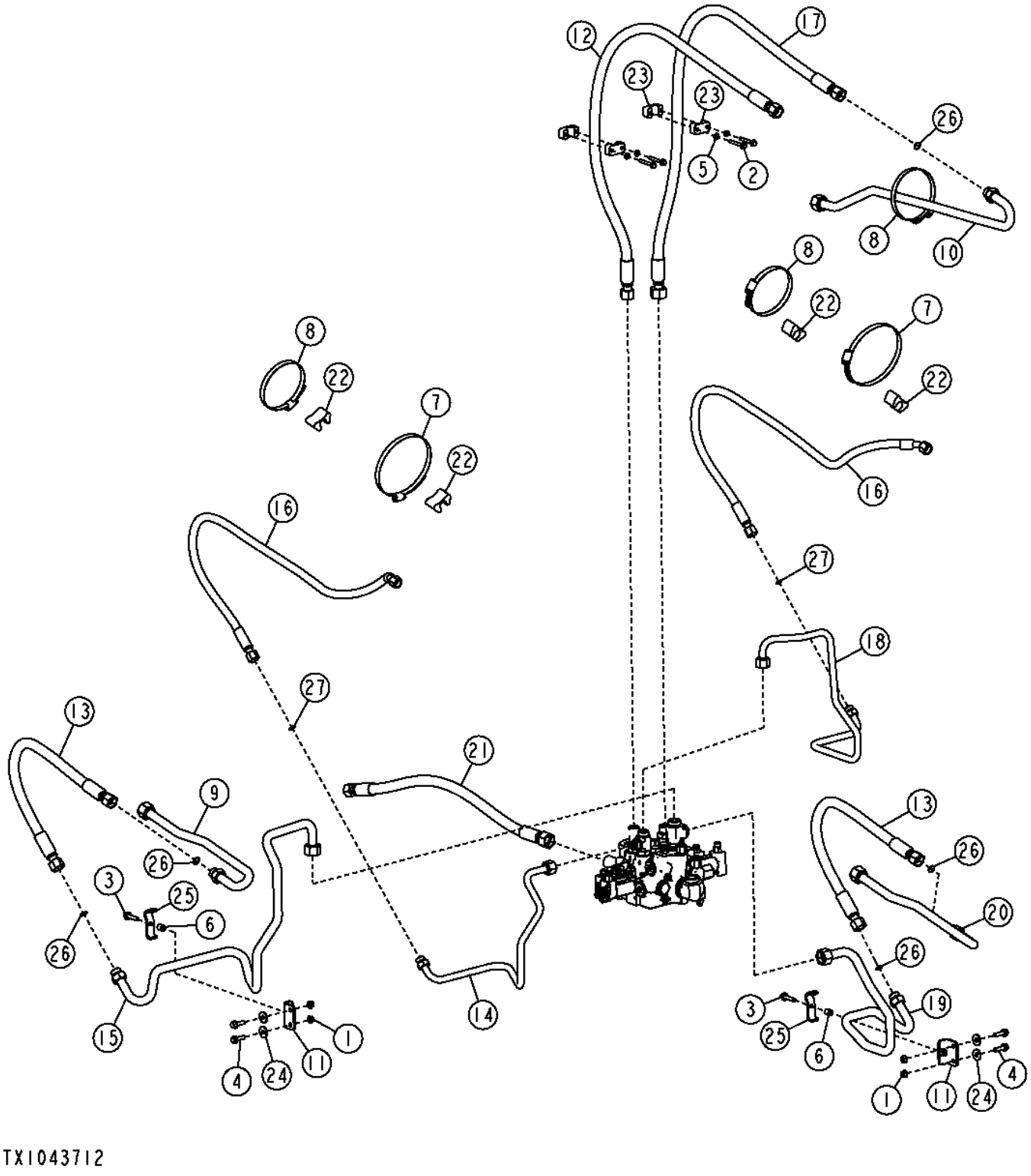

Item	*Nº peça*	*Descrição*	*Qtde*	*Nº série*	*Notas*
1	14M7296	Porca com flange	4		M10
2	19M7801	Parafuso	4	-625667	M8 X 60
	19M7979	Parafuso	4	625668-	M8 X 55
3	19M7805	Parafuso	2		M10 X 45
4	19M7835	Parafuso	4		M10 X 35
5	24M7238	Arruela	4		8.700 X 17 X 2 mm
6	28H3381	Espaçador	2		0.493" X 0.675" X 5/8"
7	TY22493	Abraçadeira para mangueira	2		
8	TY22493	Abraçadeira para mangueira	3		
9	AT206698	Tubulação de óleo	1		
10	AT224154	Tubulação de óleo	1		
11	AT224665	Apoio	2		
12	AT228194	Mangueira hidraulica-fabric	1		
13	AT228197	Mangueira hidraulica-fabric	2		
14	AT305112	Tubulação de óleo	1		
15	AT305114	Tubulação de óleo	1		
16	AT314677	Mangueira hidraulica-fabric	2		
17	AT314944	Mangueira hidraulica-fabric	1		
18	AT320529	Tubulação de óleo	1		
19	AT320530	Tubulação de óleo	1		
20	AT320542	Tubulação de óleo	1		
21	AT349341	Mangueira hidraulica-fabric	1	-625667	
	AT366884	Mangueira hidraulica-fabric	1	625668-	
22	T105773	Guia	4		
23	T147188	Braçadeira	4		
24	T148712	Arruela	4	-625667	11.215 X 33.200 X 3 mm (0.442" X 1.307" X 0.118")
	24M7296	Arruela	4	625668-	10.500 X 30 X 2.500 mm
25	T167921	Braçadeira	2		
26	T77858	Anel o	5		
27	T77932	Anel o	2		

Boom and Bucket Cylinder Hydraulics (Z-Bar) (3-Spool Control Valve)
Circuit hydraulique du vérin de flèche et de benne (Z-Bar) (distributeur à 3 tiroirs)
Sistema Hidráulico do Cilindro da Caçamba e da Lança (Barra Z) (Válvula de Controle de 3 Carretéis)
Sistema hidráulico de cilindros de aguilón y cucharón (Z-Bar) (válvula de control de 3 carretes)

TX1043730 A.1

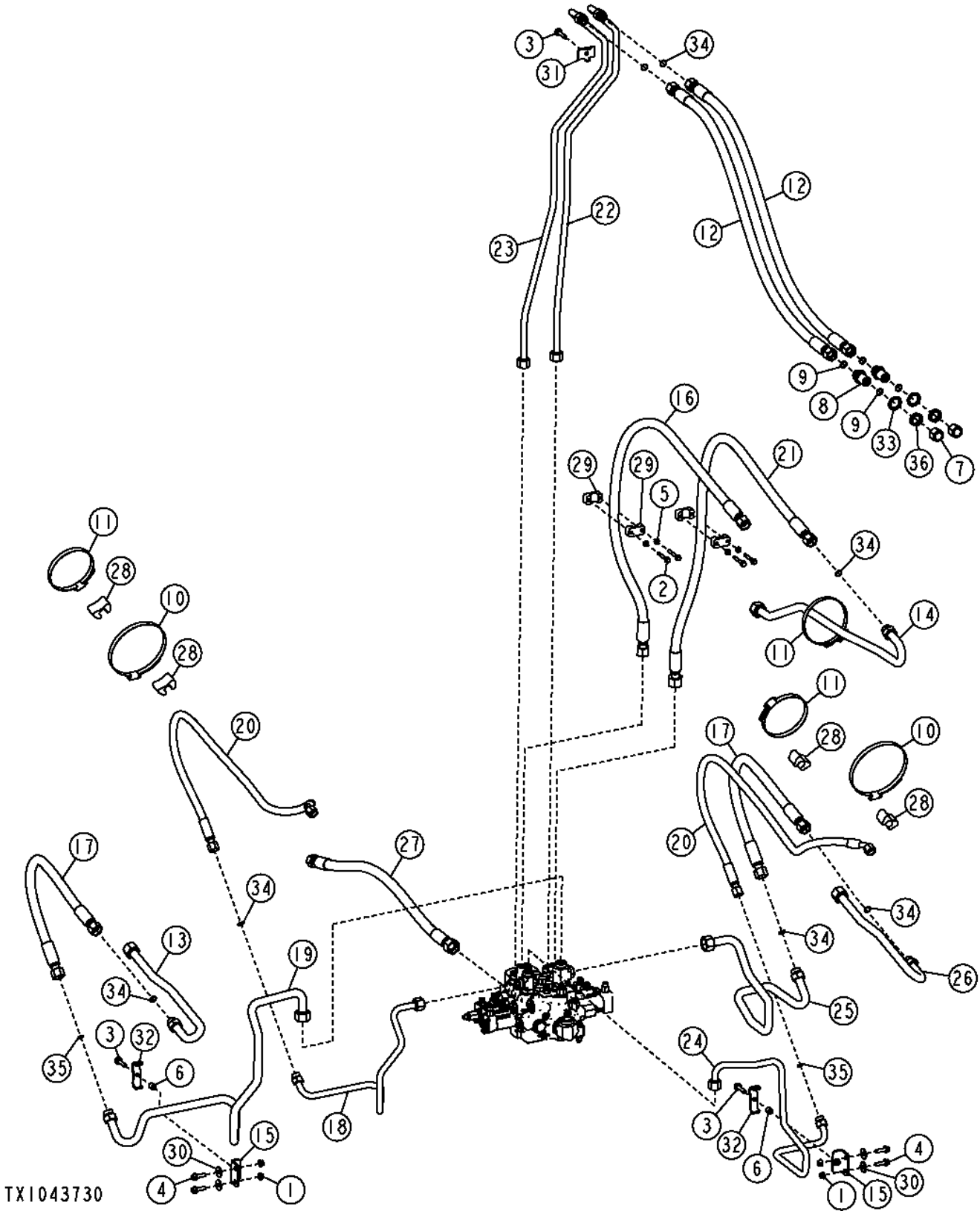

Item	*Nº peça*	*Descrição*	*Qtde*	*Nº série*	*Notas*
1	14M7296	Porca com flange	4		M10
2	19M7801	Parafuso	4	-625667	M8 X 60
	19M7979	Parafuso	4	625668-	M8 X 55
3	19M7805	Parafuso	3		M10 X 45
4	19M7835	Parafuso	4		M10 X 35
5	24M7238	Arruela	4		8.700 X 17 X 2 mm
6	28H3381	Espaçador	2		0.493" X 0.675" X 5/8"
7	38H1418	Conexão	2		
8	38H1276	Adaptador	2		
9	T77858	Anel o	4		
10	TY22493	Abraçadeira para mangueira	2		
11	TY22493	Abraçadeira para mangueira	3		
12	AT191285	Mangueira hidraulica-fabric	2		
13	AT206698	Tubulação de óleo	1		
14	AT224154	Tubulação de óleo	1		
15	AT224665	Apoio	2		
16	AT228194	Mangueira hidraulica-fabric	1		
17	AT228197	Mangueira hidraulica-fabric	2		
18	AT305112	Tubulação de óleo	1		
19	AT305114	Tubulação de óleo	1		
20	AT314677	Mangueira hidraulica-fabric	2		
21	AT314944	Mangueira hidraulica-fabric	1		
22	AT314959	Tubulação de óleo	1		
23	AT314960	Tubulação de óleo	1		
24	AT320529	Tubulação de óleo	1		
25	AT320530	Tubulação de óleo	1		
26	AT320542	Tubulação de óleo	1		
27	AT349341	Mangueira hidraulica-fabric	1	-625667	
	AT366884	Mangueira hidraulica-fabric	1	625668-	
28	T105773	Guia	4		
29	T147188	Braçadeira	4		
30	T148712	Arruela	4	-625667	11.215 X 33.200 X 3 mm (0.442" X 1.307" X 0.118")
	24M7296	Arruela	4	625668-	10.500 X 30 X 2.500 mm
31	T160549	Braçadeira	1		
32	T167921	Braçadeira	2		
33	T174275	Arruela de pressão	2		30.950 mm (1-7/32")
34	T77858	Anel o	7		
35	T77932	Anel o	2		
36	T78707	Porca	2		30.175 mm (1-3/16")

Boom and Bucket Cylinder Hydraulics (Z-Bar) (4-Spool Control Valve)
Circuit hydraulique du vérin de flèche et de benne (Z-Bar) (distributeur à 4 tiroirs)
Sistema Hidráulico do Cilindro da Caçamba e da Lança (Barra Z) (Válvula de Controle de 4 Carretéis)
Sistema hidráulico de cilindros de aguilón y cucharón (Z-Bar) (válvula de control de 4 carretes)

TX1043733 A.1

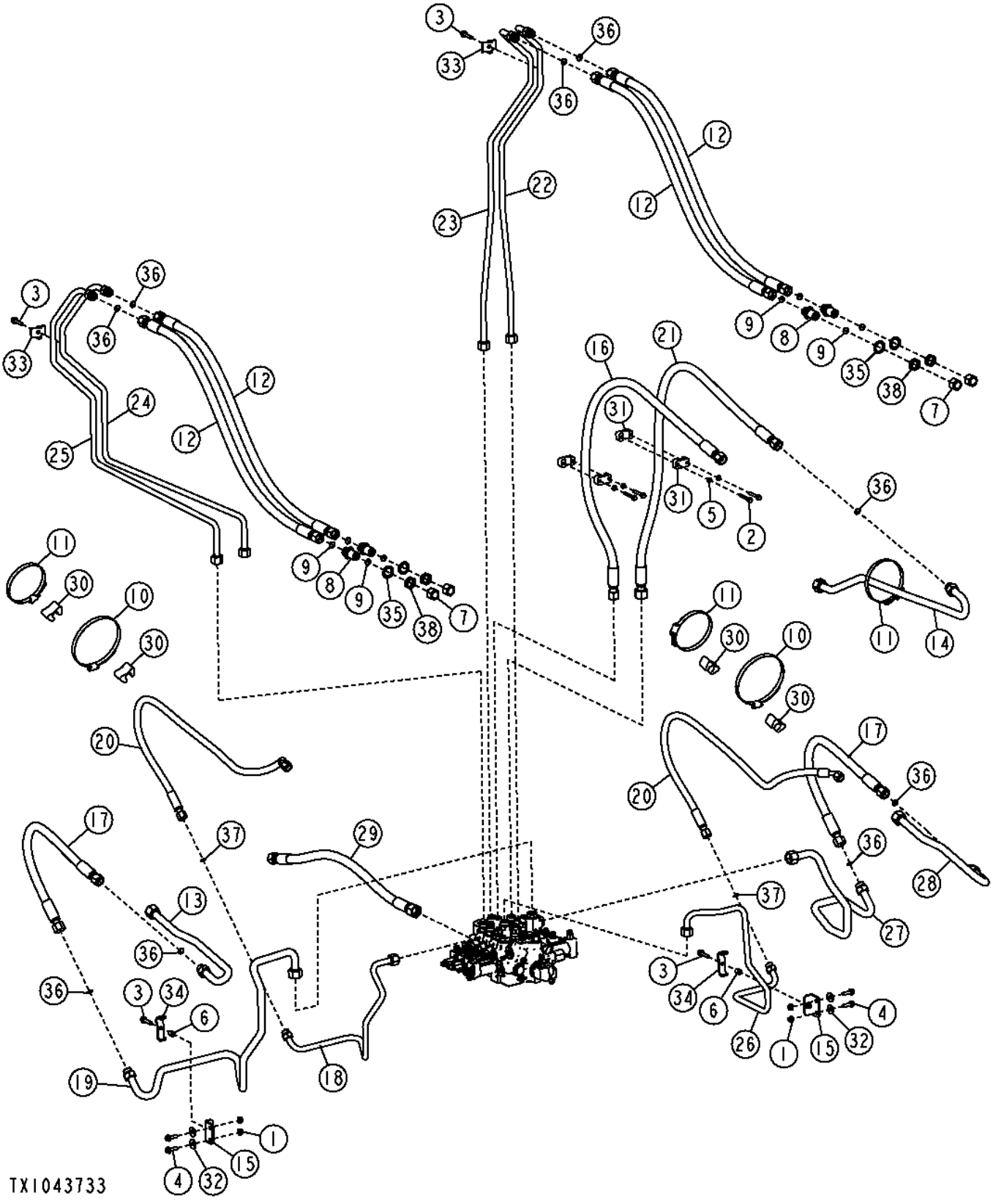

Item	*Nº peça*	*Descrição*	*Qtde*	*Nº série*	*Notas*
1	14M7296	Porca com flange	4		M10
2	19M7801	Parafuso	4	-625667	M8 X 60
	19M7979	Parafuso	4	625668-	M8 X 55
3	19M7805	Parafuso	4		M10 X 45
4	19M7835	Parafuso	4		M10 X 35
5	24M7238	Arruela	4		8.700 X 17 X 2 mm
6	28H3381	Espaçador	2		0.493" X 0.675" X 5/8"
7	38H1418	Conexão	4		
8	38H1276	Adaptador	4		
9	T77858	Anel o	8		
10	TY22493	Abraçadeira para mangueira	2		
11	TY22493	Abraçadeira para mangueira	3		
12	AT191285	Mangueira hidraulica-fabric	4		
13	AT206698	Tubulação de óleo	1		
14	AT224154	Tubulação de óleo	1		
15	AT224665	Apoio	2		
16	AT228194	Mangueira hidraulica-fabric	1		
17	AT228197	Mangueira hidraulica-fabric	2		
18	AT305112	Tubulação de óleo	1		
19	AT305114	Tubulação de óleo	1		
20	AT314677	Mangueira hidraulica-fabric	2		
21	AT314944	Mangueira hidraulica-fabric	1		
22	AT314959	Tubulação de óleo	1		
23	AT314960	Tubulação de óleo	1		
24	AT314961	Tubulação de óleo	1		
25	AT314962	Tubulação de óleo	1		
26	AT320529	Tubulação de óleo	1		
27	AT320530	Tubulação de óleo	1		
28	AT320542	Tubulação de óleo	1		
29	AT349459	Mangueira hidraulica-fabric	1	-625667	
	AT367498	Mangueira hidraulica-fabric	1	625668-	
30	T105773	Guia	4		
31	T147188	Braçadeira	4		
32	T148712	Arruela	4	-625667	11.215 X 33.200 X 3 mm (0.442" X 1.307" X 0.118")
	24M7296	Arruela	4	625668-	10.500 X 30 X 2.500 mm
33	T160549	Braçadeira	2		
34	T167921	Braçadeira	2		
35	T174275	Arruela de pressão	4		30.950 mm (1-7/32")
36	T77858	Anel o	9		
37	T77932	Anel o	2		
38	T78707	Porca	4		30.175 mm (1-3/16")

Two Function Pilot Lines
Conduites pilotes à deux fonctions
Linhas do Piloto de Duas Funções
Líneas piloto de dos funciones

TX1043684 A.1

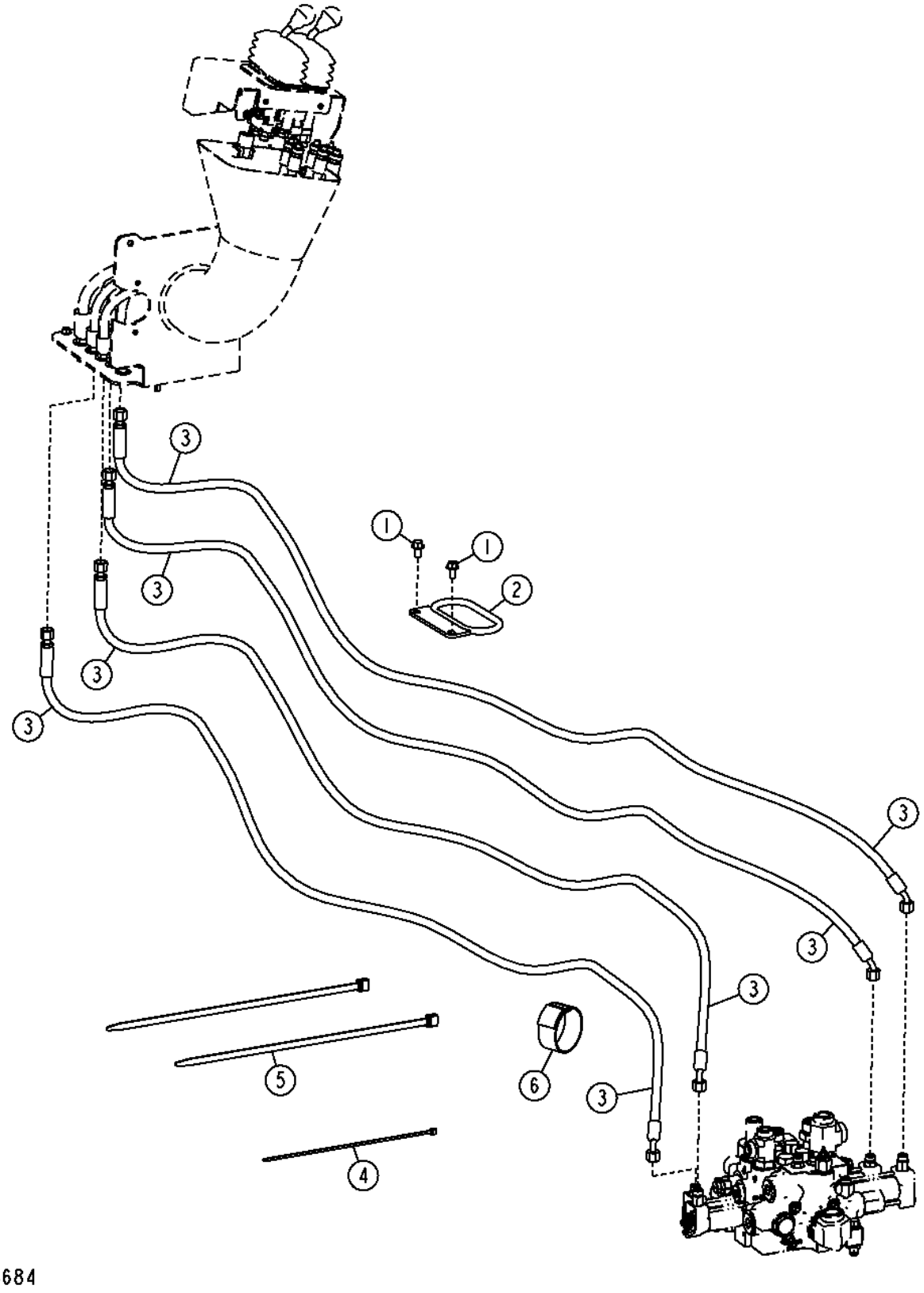

Item	*Nº peça*	*Descrição*	*Qtde*	*Nº série*	*Notas*
1	19M7784	Parafuso	2		M10 X 20
2	AT323101	Apoio	1		
3	AT340251	Mangueira hidraulica-fabric	4		
4	H77698	Cinta	6		
5	N189220	Cinta	2		
6	T238029	Correia de ajuste	1		

Three Function Pilot Lines
Conduites pilotes à trois fonctions
Linhas do Piloto de Três Funções
Líneas piloto de tres funciones

TX1043685 A.1

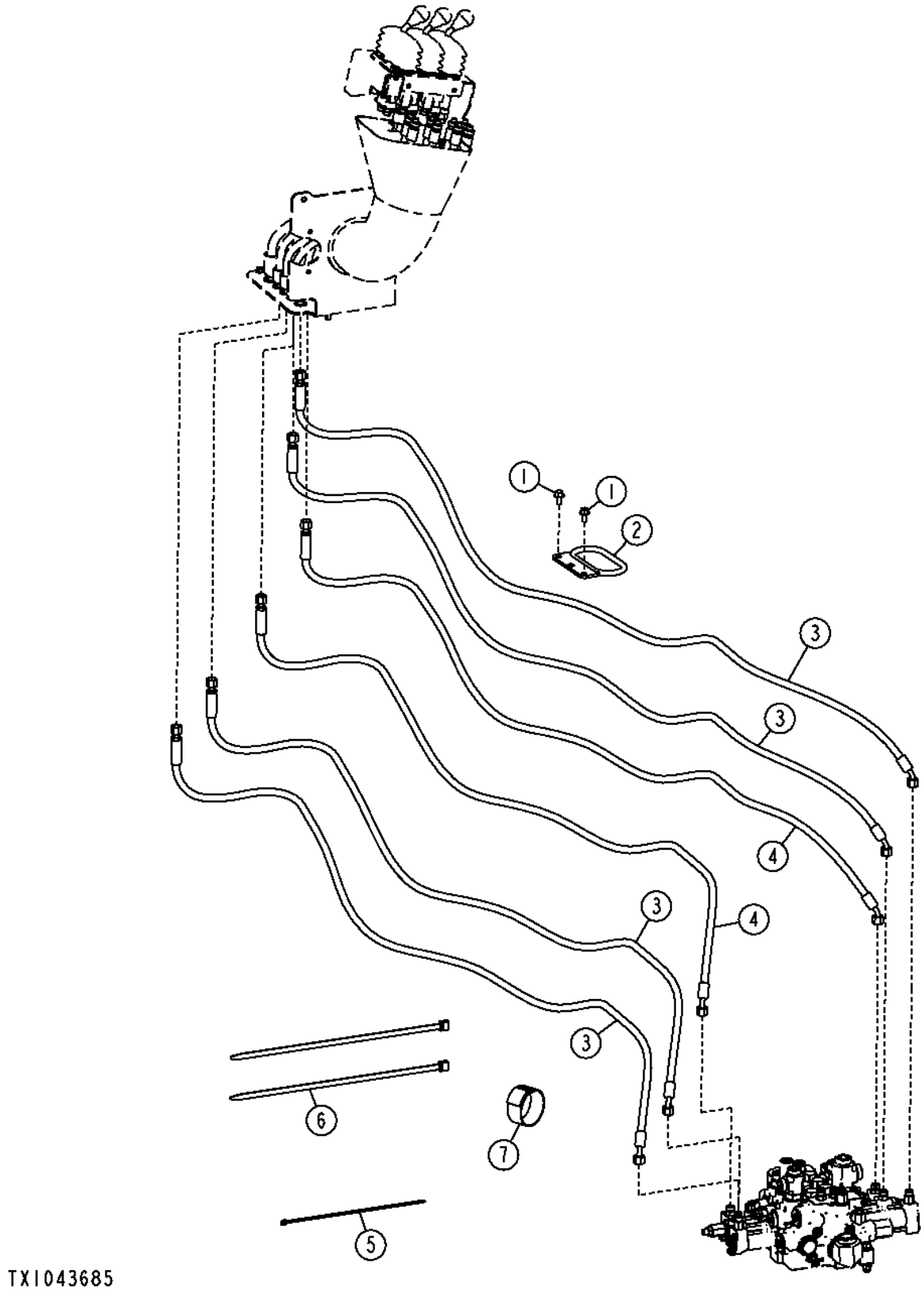

Item	*Nº peça*	*Descrição*	*Qtde*	*Nº série*	*Notas*
1	19M7784	Parafuso	2		M10 X 20
2	AT323101	Apoio	1		
3	AT340251	Mangueira hidraulica-fabric	4		
4	AT340580	Mangueira hidraulica-fabric	2		
5	H77698	Cinta	6		
6	N189220	Cinta	2		
7	T238029	Correia de ajuste	1		

Four Function Pilot Lines
Conduites pilotes à quatre fonctions
Linhas do Piloto de Quatro Funções
Líneas piloto de cuatro funciones

TX1043689 A.1

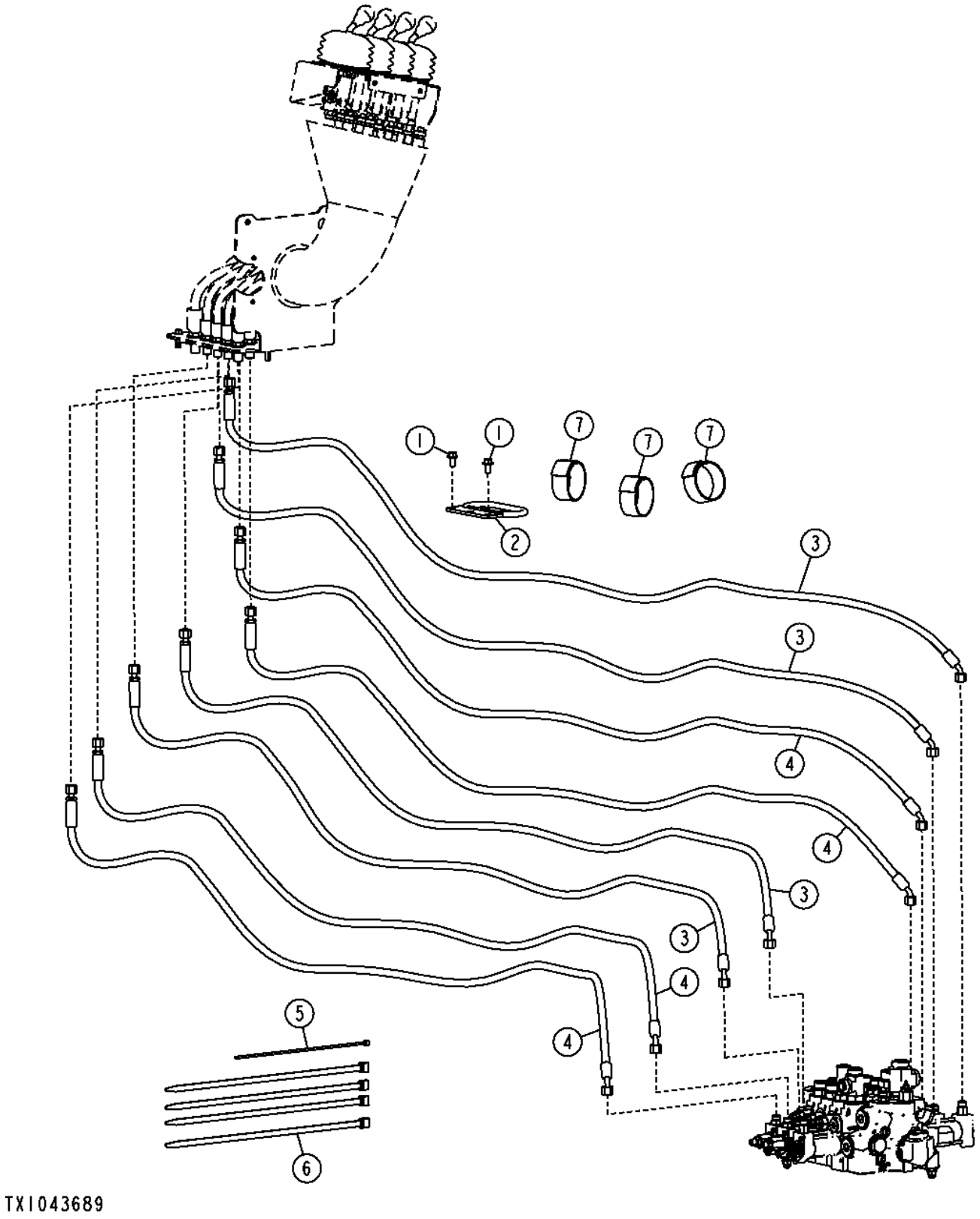

Item	*Nº peça*	*Descrição*	*Qtde*	*Nº série*	*Notas*
1	19M7784	Parafuso	2		M10 X 20
2	AT323101	Apoio	1		
3	AT340251	Mangueira hidraulica-fabric	4		
4	AT340580	Mangueira hidraulica-fabric	4		
5	H77698	Cinta	6		
6	N189220	Cinta	4		
7	T238029	Correia de ajuste	3		

Pin Disconnect Hydraulic Lines (Z-Bar)
Conduites hydrauliques de déconnexion d'axe (Z-Bar)
Linhas Hidráulicas da Desconexão do Pino (Barra Z)
Líneas hidráulicas de desconexión de pasador (Z-Bar)

AT337917_TX1101700 A.1

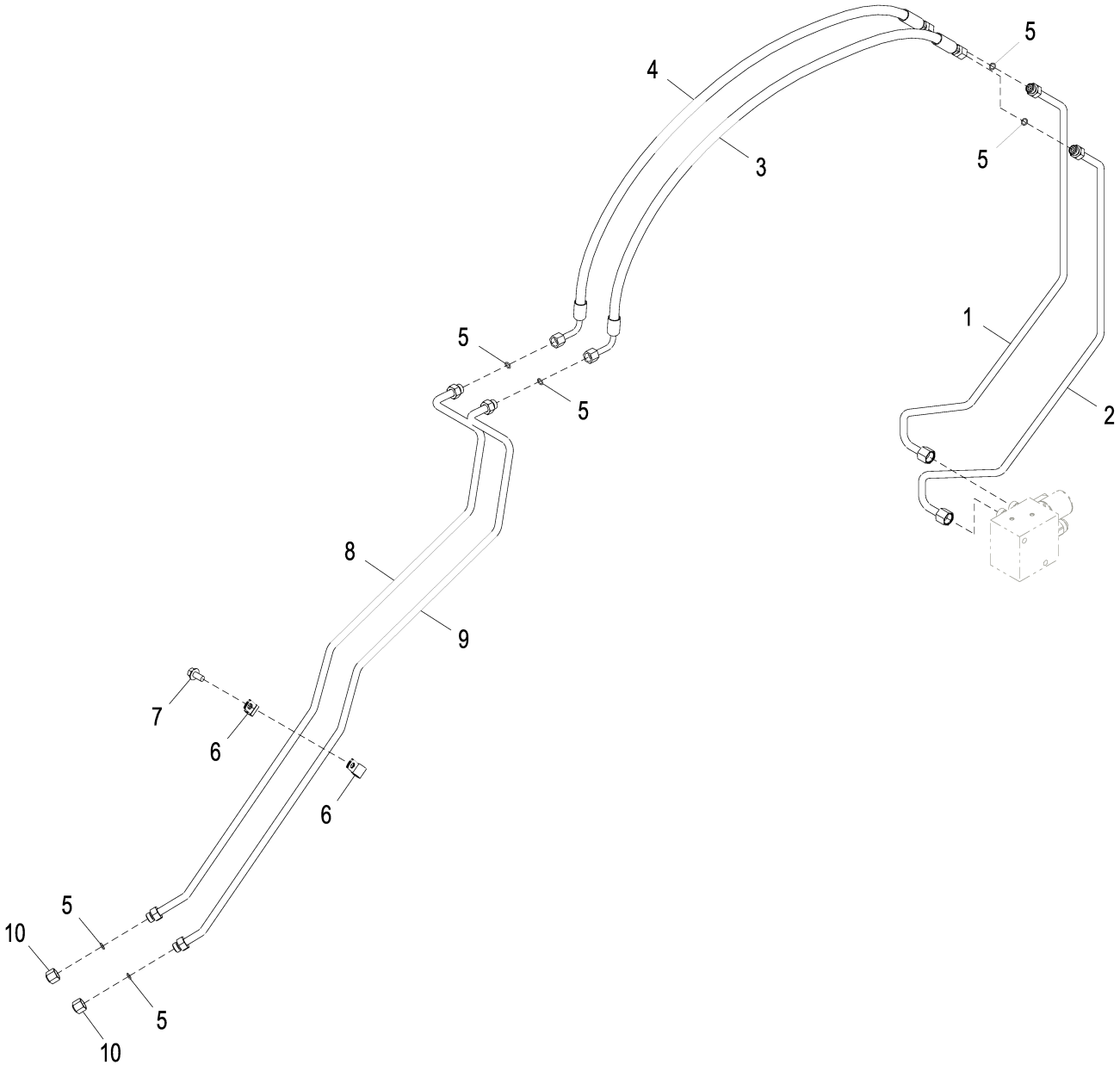

AT337917_TX1101700

Item	*Nº peça*	*Descrição*	*Qtde*	*Nº série*	*Notas*
1	AT305424	Tubulação de óleo	1		
2	AT305425	Tubulação de óleo	1		
3	AT301930	Mangueira hidraulica-fabric	1		17.4752" X 1117 mm (44") X 17.4752"
4	AT301930	Mangueira hidraulica-fabric	1		17.4752" X 1117 mm (44") X 17.4752"
5	T77613	Anel o	6		9.250 X 1.780 mm (0.364" X 0.070")
6	H75541	Braçadeira	8		
7	19M7784	Parafuso	4		M10 X 20
8	AT308805	Tubulação de óleo	1		
9	AT308806	Tubulação de óleo	1		
10	38H1415	Conexão	2		

Pin Disconnect Hydraulic Lines (High Lift Z-Bar)
Conduites hydrauliques de déconnexion d'axe (Z-Bar levage élevé)
Pin Disconnect Hydraulic Lines (High Lift Z-Bar)
Tuberías hidráulicas, desconexión del pasador (Z-Bar - alta elevación)

AT337933_TX1101709 A.1

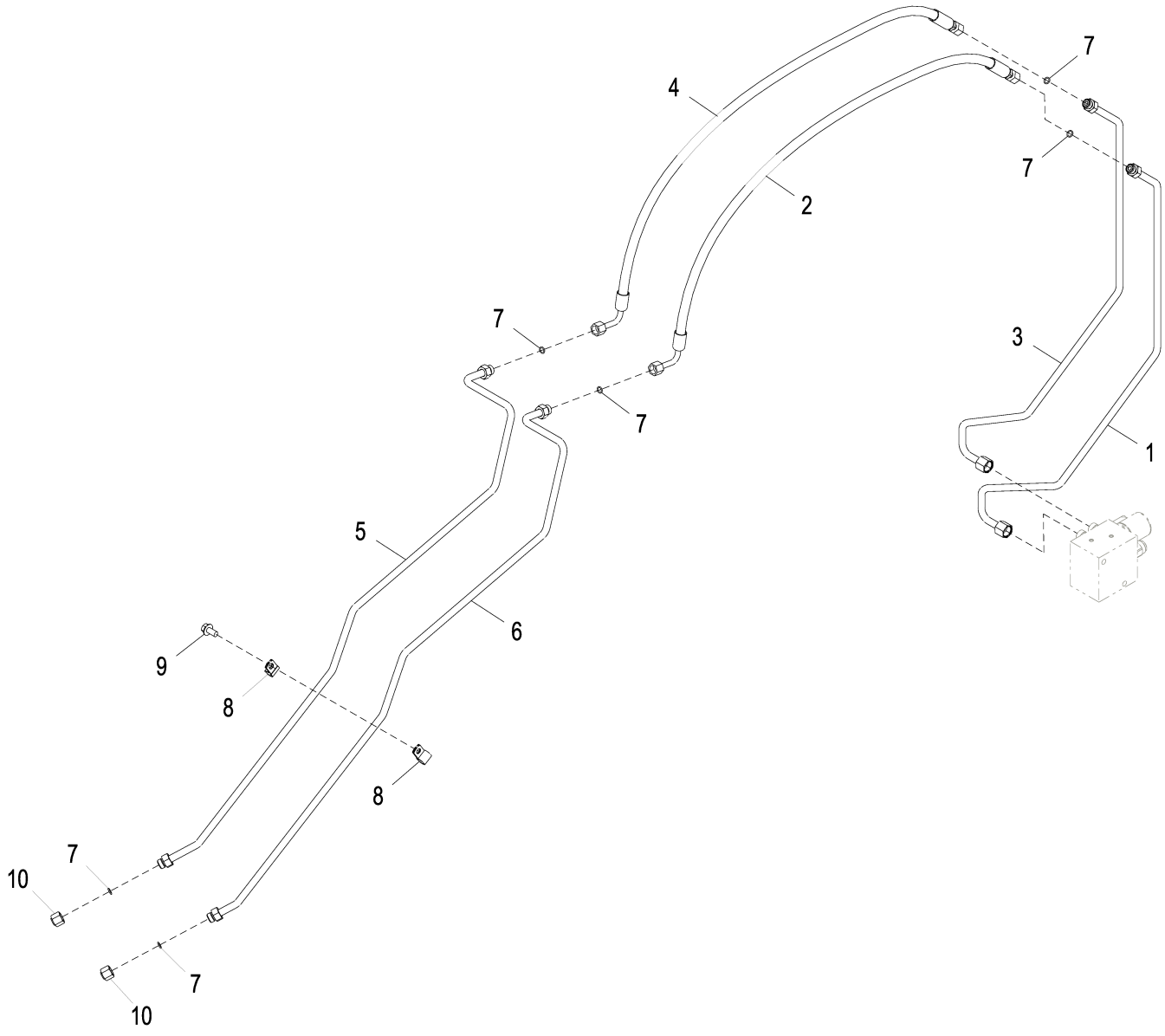

AT337933_TX1101709

Item	*Nº peça*	*Descrição*	*Qtde*	*Nº série*	*Notas*
1	AT305425	Tubulação de óleo	1		
2	AT301930	Mangueira hidraulica-fabric	1		17.4752" X 1117 mm (44") X 17.4752"
3	AT305424	Tubulação de óleo	1		
4	AT301930	Mangueira hidraulica-fabric	1		17.4752" X 1117 mm (44") X 17.4752"
5	AT308805	Tubulação de óleo	1		
6	AT308806	Tubulação de óleo	1		
7	T77613	Anel o	6		9.250 X 1.780 mm (0.364" X 0.070")
8	H75541	Braçadeira	8		
9	19M7784	Parafuso	4		M10 X 20
10	38H1415	Conexão	2		

Pin Disconnect Conversion Kit (Z-Bar)
Jeu d'adaptation de déconnexion d'axe (Z-Bar)
Kit de Conversão da Desconexão do Pino (Barra Z)
Juego de modificación de desconexión de pasadores (Z-Bar)

AT337423_TX1101679 A.1

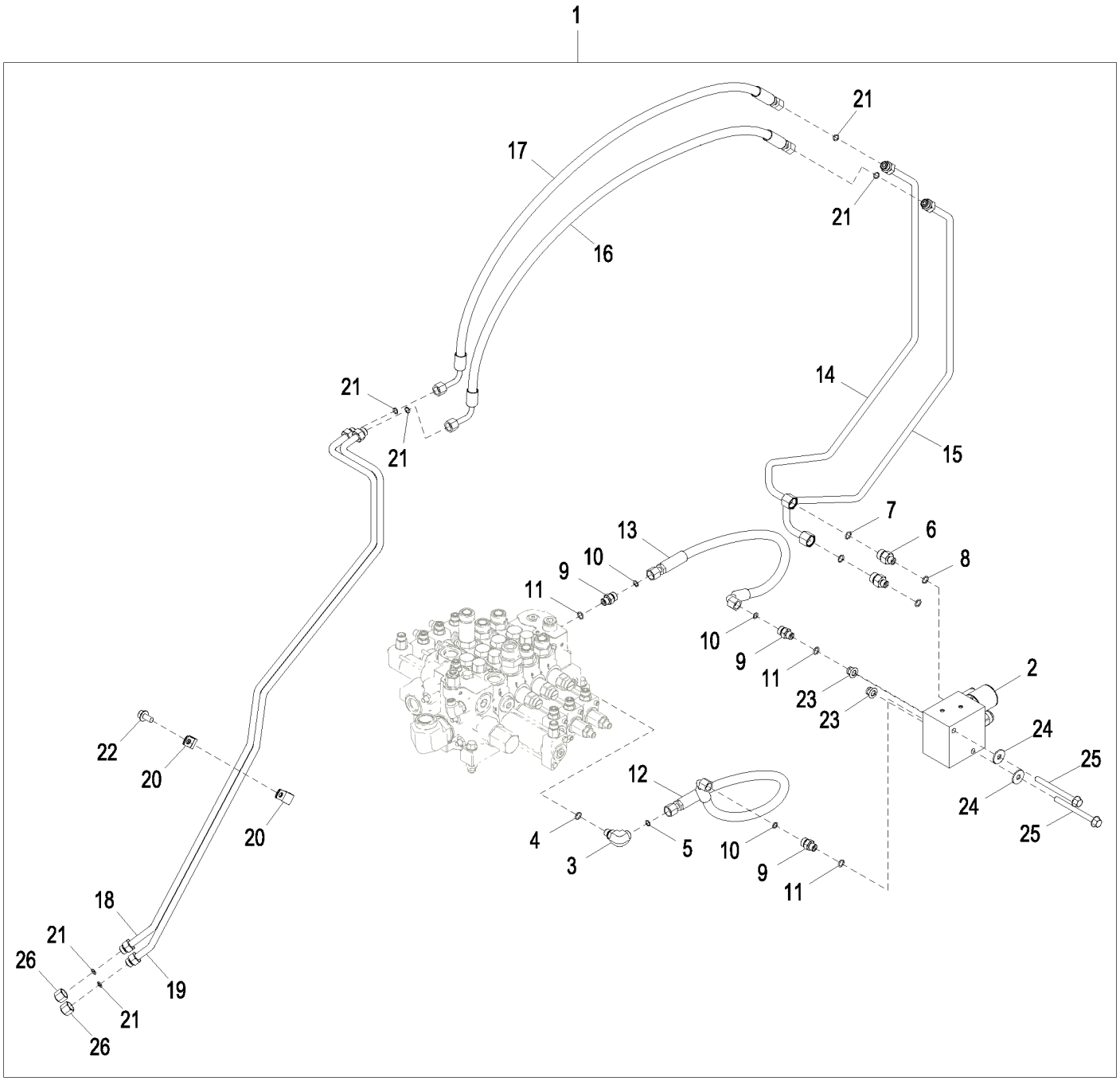

AT337423_TX1101679

Item	*Nº peça*	*Descrição*	*Qtde*	*Nº série*	*Notas*
1	**AT337423**	**Kit mangueira**	**1**		**Pacotes de Produto**
2	AT334494	VálVula de controle	1		Válvula de Desconexão do Pino, Componentes em Página Separada
3	38H1004	Conexão em ângulo	1		
4	R26448	Anel o	1		11.887 X 1.981 mm (0.468" X 5/64")
5	T77613	Anel o	1		9.250 X 1.780 mm (0.364" X 0.070")
6	38H1173	Adaptador	2		
7	T77857	Anel o	2		12.421 X 1.778 mm (0.489" X 0.070")
8	R26448	Anel o	2		11.887 X 1.981 mm (0.468" X 5/64")
9	38H1160	Adaptador	3		
10	T77613	Anel o	3		9.250 X 1.780 mm (0.364" X 0.070")
11	R26448	Anel o	3		11.887 X 1.981 mm (0.468" X 5/64")
12	AT167553	Mangueira hidraulica-fabric	1		17.4752" X 629 mm (24-3/4") X 17.4752"
13	AT167553	Mangueira hidraulica-fabric	1		17.4752" X 629 mm (24-3/4") X 17.4752"
14	AT305424	Tubulação de óleo	1		
15	AT305425	Tubulação de óleo	1		
16	AT301930	Mangueira hidraulica-fabric	1		17.4752" X 1117 mm (44") X 17.4752"
17	AT301930	Mangueira hidraulica-fabric	1		17.4752" X 1117 mm (44") X 17.4752"
18	AT308805	Tubulação de óleo	1		
19	AT308806	Tubulação de óleo	1		
20	H75541	Braçadeira	8		
21	T77613	Anel o	6		9.250 X 1.780 mm (0.364" X 0.070")
22	19M7784	Parafuso	4		M10 X 20
23	14M7400	Porca de segurança	2		M10
24	24M7296	Arruela	2		10.500 X 30 X 2.500 mm
25	19M7836	Parafuso	2		M10 X 110
26	38H1415	Conexão	2		

Third Function Coupler Hydraulics (Z-Bar)
Circuit hydraulique de raccord de troisième fonction (Z-Bar)
Sistema Hidráulico do Acoplador da Terceira Função (Barra Z)
Tubería hidráulica de acoplador de tercera función (Z-Bar)

AT322223_TX1129136 A.1

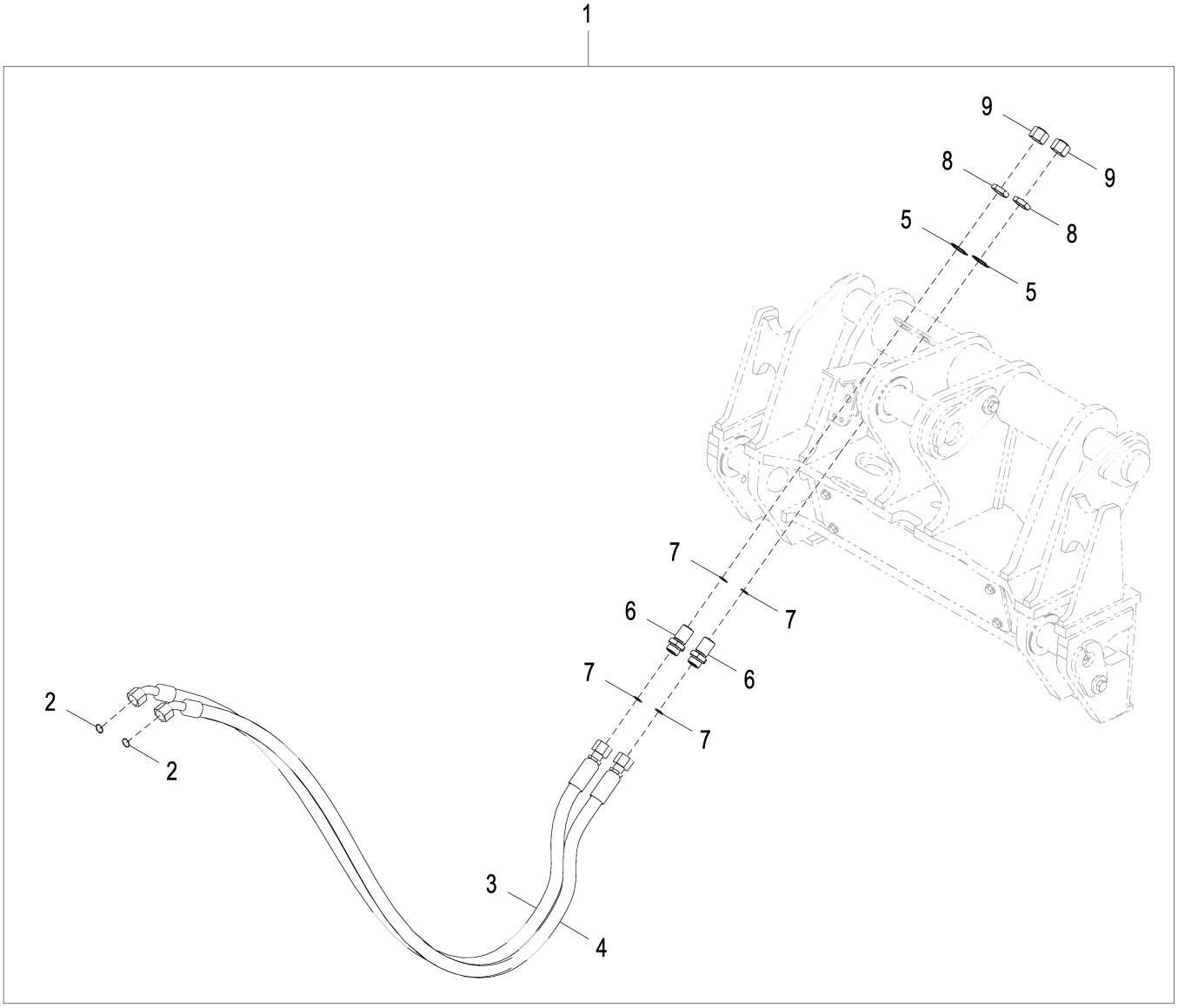

AT322223_TX1129136

Item	*Nº peça*	*Descrição*	*Qtde*	*Nº série*	*Notas*
1	**AT322223**	**Peças de montagem**	**1**		**Pacotes de Produto**
2	T77858	Anel o	2		18.771 X 1.778 mm (0.739" X 0.070")
3	AT317340	Mangueira hidraulica-fabric	1		
4	AT317340	Mangueira hidraulica-fabric	1		
5	T174275	Arruela de pressão	2		
6	38H1276	Adaptador	2		
7	T77858	Anel o	4		18.771 X 1.778 mm (0.739" X 0.070")
8	T78707	Porca	2		
9	38H1418	Conexão	2		

Third Function Coupler Hydraulics (High Lift Z-Bar)
Circuit hydraulique de raccord de troisième fonction (Z-Bar levage élevé)
Sistema Hidráulico do Acoplador da Terceira Função (Barra Z de Elevação Alta)
Tubería de acoplador de tercera función (Z-Bar de elevación alta)

AT322226_TX1129135 A.1

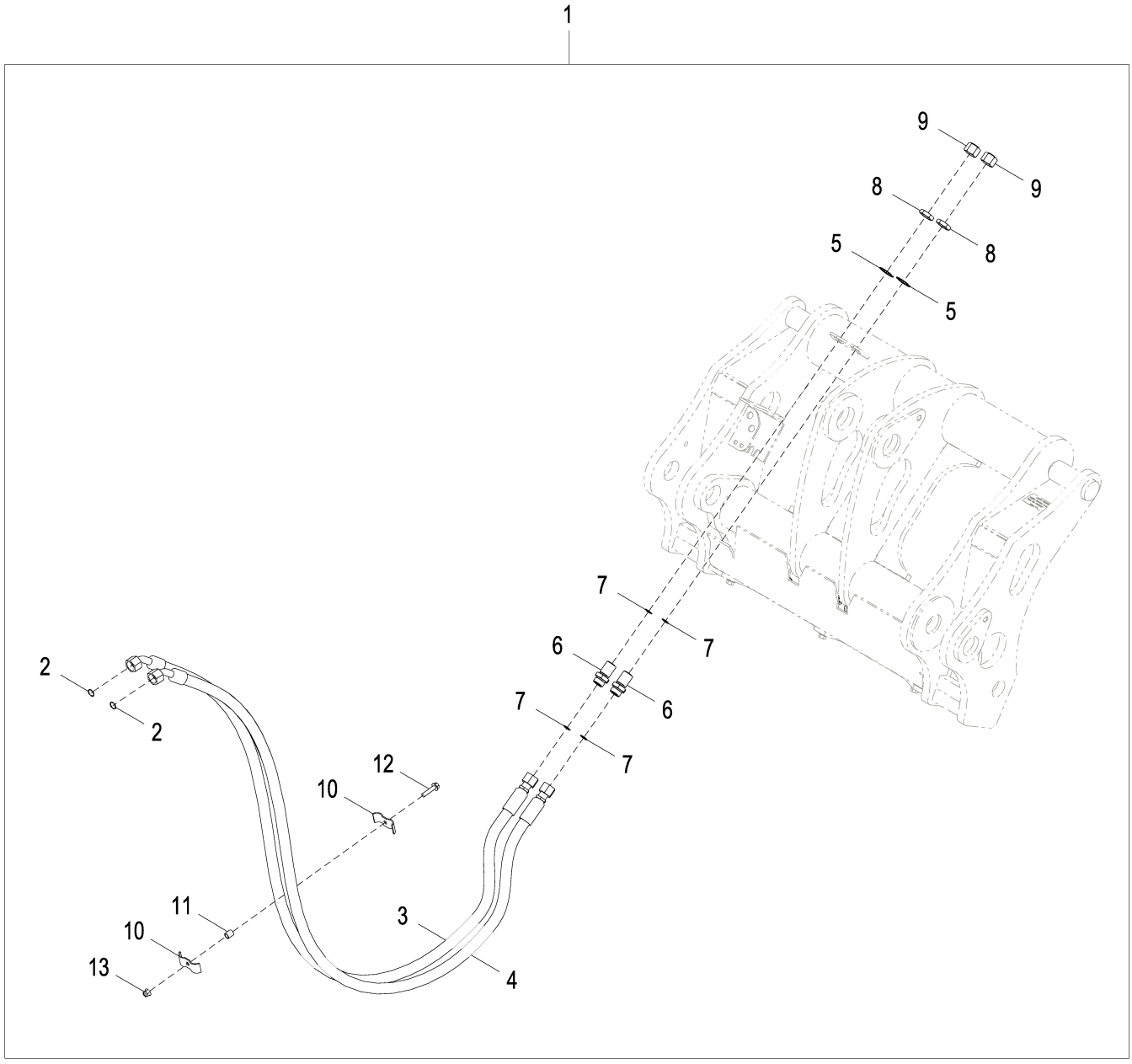

AT322226_TX1129135

Item	*Nº peça*	*Descrição*	*Qtde*	*Nº série*	*Notas*
1	**AT322226**	**Peças de montagem**	**1**		**Pacotes de Produto**
2	T77858	Anel o	2		18.771 X 1.778 mm (0.739" X 0.070")
3	AT321387	Mangueira hidraulica-fabric	1		
4	AT321387	Mangueira hidraulica-fabric	1		
5	T174275	Arruela de pressão	2		30.950 mm (1-7/32")
6	38H1276	Adaptador	2		
7	T77858	Anel o	4		18.771 X 1.778 mm (0.739" X 0.070")
8	T78707	Porca	2		
9	38H1418	Conexão	2		
10	U46753	Abraçadeira para mangueira	2		
11	28H3383	Bucha	1		0.493" X 0.675" X 3/4"
12	19M7805	Parafuso	1		M10 X 45
13	14M7400	Porca de segurança	1		M10

Cable Reinforced Coupler Hydraulics (Z-Bar) (Powerllel™)
Circuit hydraulique de raccord de câble renforcé (Z-Bar) (Powerllel™)
Sistema Hidráulico do Acoplador Reforçado por Cabo (Barra Z) (Powerllel™)
Sistema hidráulico con acoplador reforzado de cable (Z-Bar) (Powerllel™)

TX1043840 A.1

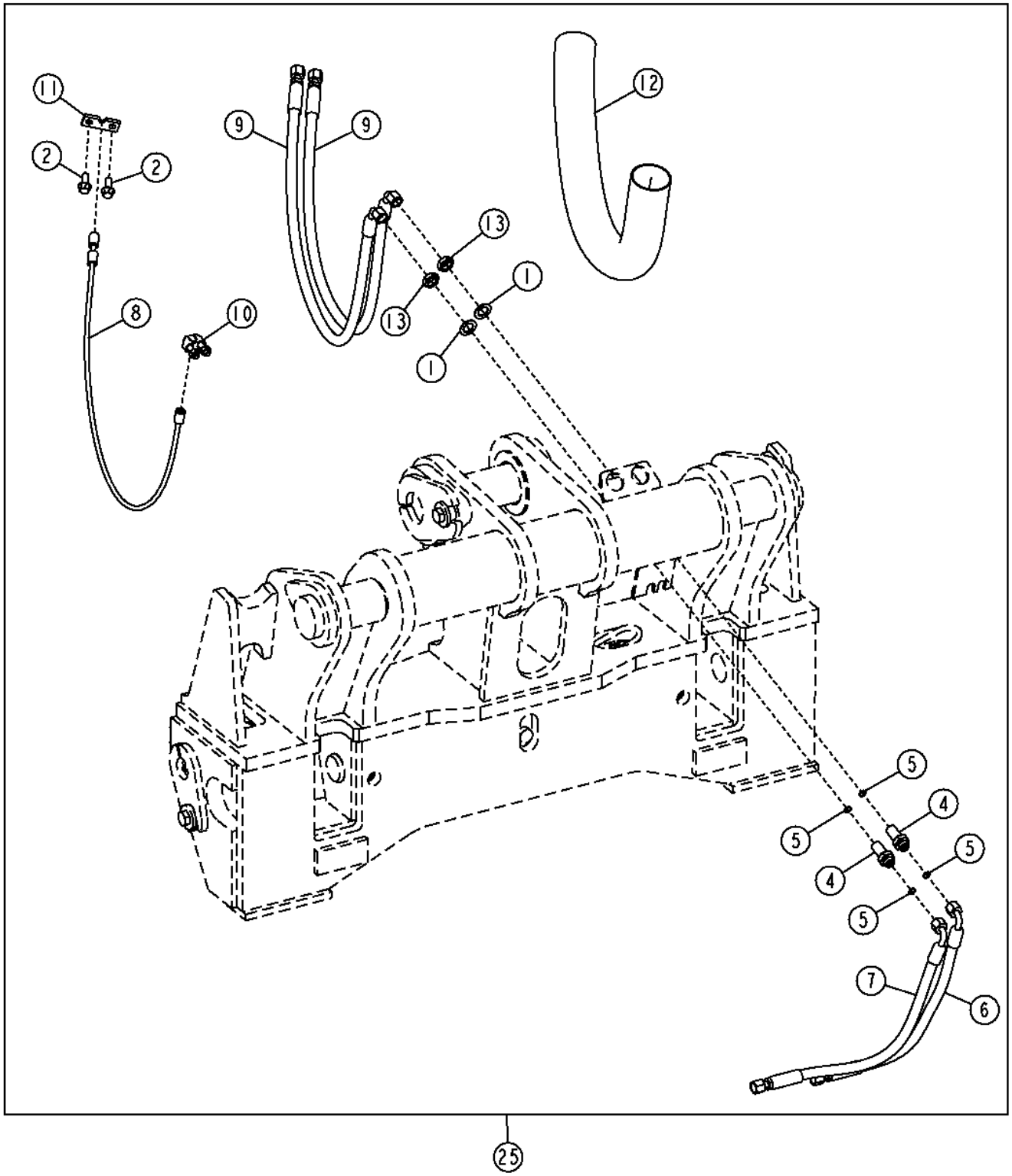

TX1043840

Item	*Nº peça*	*Descrição*	*Qtde*	*Nº série*	*Notas*
1	12H327	Arruela de pressão	2		3/4"
2	19M7785	Parafuso	2		M10 X 25
4	38H1285	Conexão de união	2		
5	T77613	Anel o	4		9.250 X 1.780 mm (0.364" X 0.070")
6	AT336825	Mangueira hidraulica-fabric	1		
7	AT336826	Mangueira hidraulica-fabric	1		
8	AT336880	Cabo	1		
9	AT336883	Mangueira hidraulica-fabric	2		
10	AT62123	Braçadeira	1		
11	T204315	Placa	1		
12	.....	Luva de mangueira	1		MAKE FROM PG-188, CTL 30 in.
13	T81029	Porca	2		17.475 mm (11/16")
25	**AT336884**	**Kit - instalação de campo**	**1**		**Pacotes de Produto**

Cable Reinforced Coupler Hydraulics (High Lift Z-Bar)
Circuit hydraulique de raccord de câble renforcé (Z-Bar levage élevé)
Sistema Hidráulico do Acoplador Reforçado por Cabo (Barra Z de Elevação Alta)
Sistema hidráulico con acoplador reforzado de cable (Z-Bar de elevación alta)

TX1043839 A.1

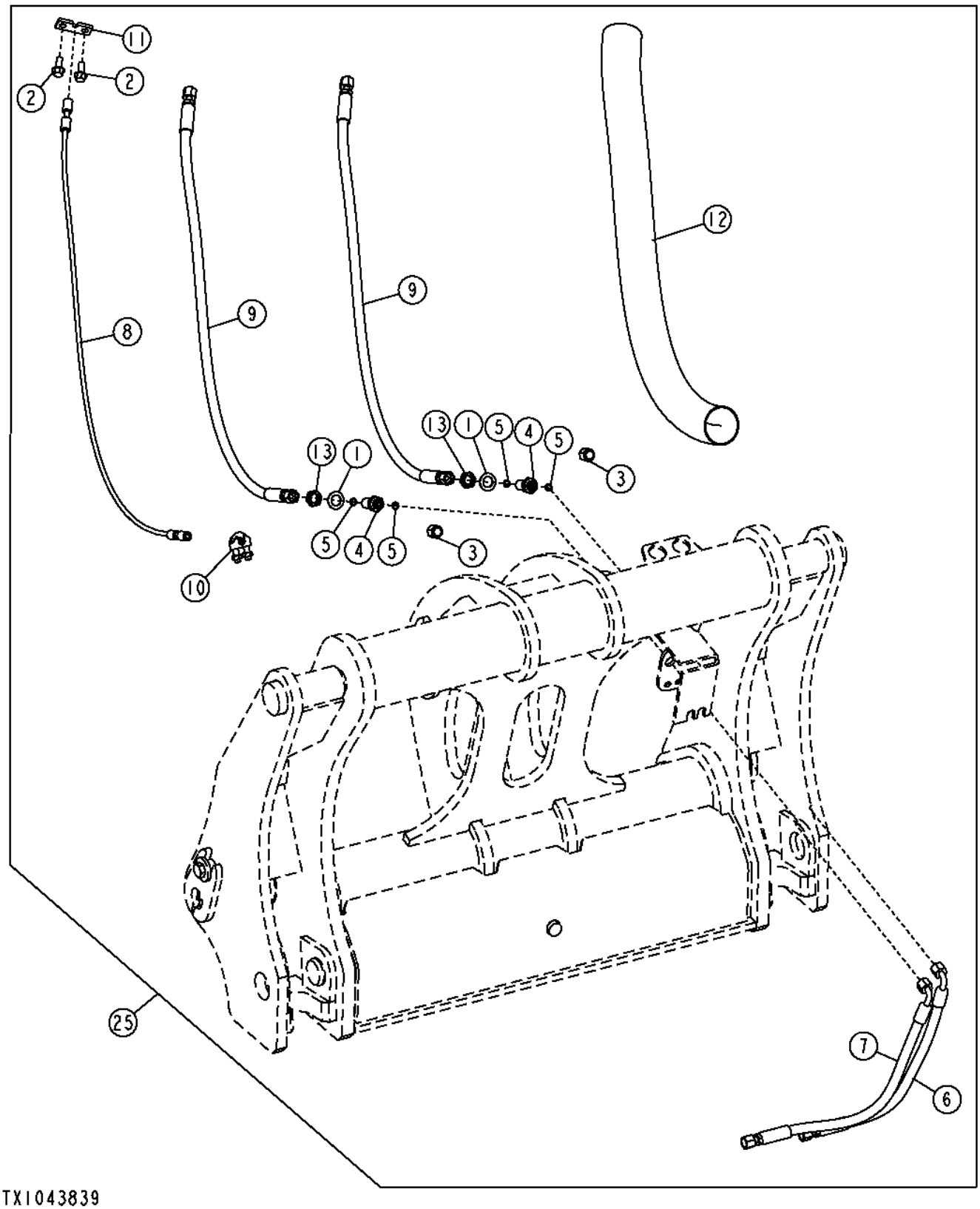

Item	*Nº peça*	*Descrição*	*Qtde*	*Nº série*	*Notas*
1	12H327	Arruela de pressão	2		3/4"
2	19M7785	Parafuso	2		M10 X 25
3	38H1415	Conexão	2		
4	38H1285	Conexão de união	2		
5	T77613	Anel o	4		9.250 X 1.780 mm (0.364" X 0.070")
6	AT336825	Mangueira hidraulica-fabric	1		
7	AT336826	Mangueira hidraulica-fabric	1		
8	AT336881	Cabo	1		
9	AT336882	Mangueira hidraulica-fabric	2		17.4752" X 1280 mm (50-1/2") X 17.4752"
10	AT62123	Braçadeira	1		
11	T204315	Placa	1		
12	.....	Proteção de mangueira	1		MAKE FROM PG-188, CTL 42 in.
13	T81029	Porca	2		17.475 mm (11/16")
25	**AT336885**	**Kit - instalação de campo**	**1**		**Pacotes de Produto**

Cable Reinforced Hi-Vis Coupler Hydraulics (Z-Bar)
Circuit hydraulique de raccord de câble renforcé Hi-Vis (Z-Bar)
Sistema Hidráulico do Acoplador de Alta Visibilidade Reforçado por Cabo (Barra Z)
Sistema hidráulico Hi-Vis con acoplador reforzado de cable (Z-Bar)

TX1042643 A.1

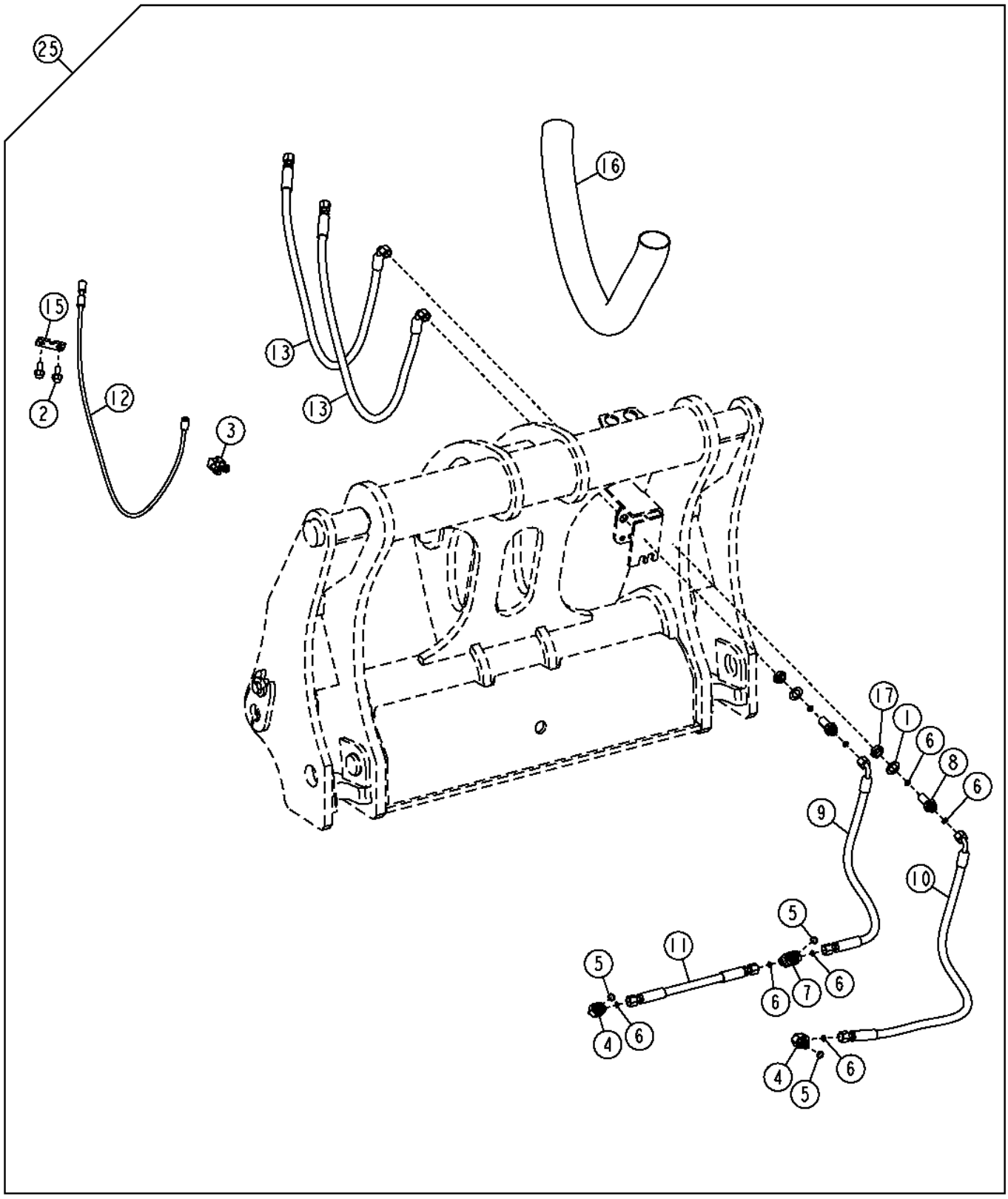

TX1042643

Item	*Nº peça*	*Descrição*	*Qtde*	*Nº série*	*Notas*
1	12H327	Arruela de pressão	2		3/4"
2	19M7785	Parafuso	2		M10 X 25
3	AT62123	Braçadeira	1		
4	38H1004	Conexão em ângulo	4		
5	R26448	Anel o	3		11.887 X 1.981 mm (0.468" X 5/64")
6	T77613	Anel o	8		9.250 X 1.780 mm (0.364" X 0.070")
7	38H1016	Conexão em t	1		
8	38H1285	Conexão de união	2		
9	AT323757	Mangueira hidraulica-fabric	1		
10	AT323756	Mangueira hidraulica-fabric	1		
11	AT323817	Mangueira hidraulica-fabric	1		
12	AT324137	Cabo	1		
13	AT324641	Mangueira hidraulica-fabric	2		
15	T204315	Placa	1		
16	.....	Proteção de mangueira	1		MAKE FROM PG-188, CTL
17	T81029	Porca	2		17.475 mm (11/16")
25	**AT330154**	**Kit - instalação de campo**	**1**		**Pacotes de Produto**

Cable Reinforced Hi-Vis Coupler Hydraulics (High Lift Z-Bar)
Circuit hydraulique de raccord de câble renforcé Hi-Vis (Z-Bar levage élevé)
Sistema Hidráulico do Acoplador de Alta Visibilidade Reforçado por Cabo (Barra Z de Elevação Alta)
Sistema hidráulico Hi-Vis con acoplador reforzado de cable (Z-Bar de elevación alta)

TX1042644 A.1

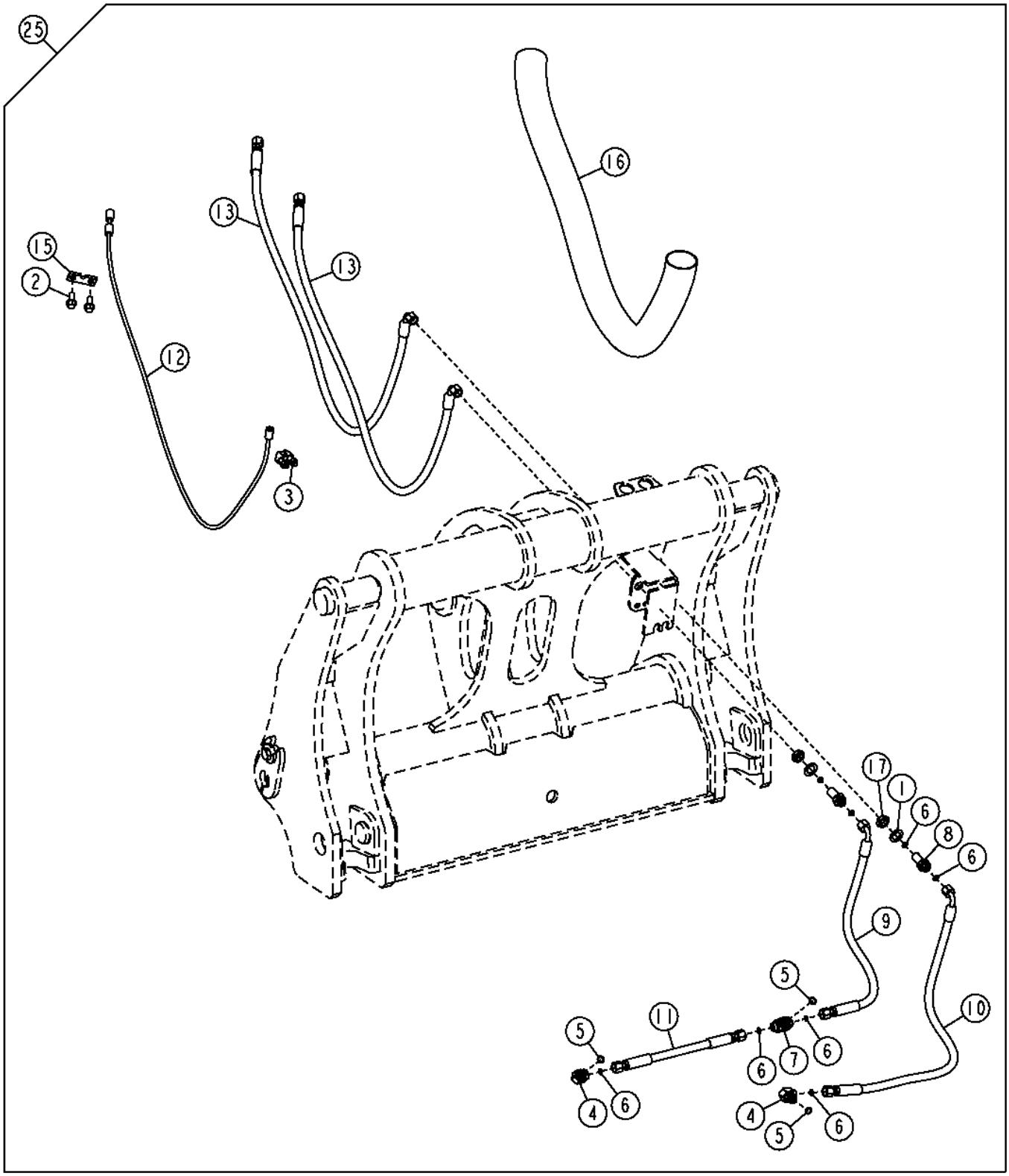

TX1042644

Item	*Nº peça*	*Descrição*	*Qtde*	*Nº série*	*Notas*
1	12H327	Arruela de pressão	2		3/4"
2	19M7785	Parafuso	2		M10 X 25
3	AT62123	Braçadeira	1		
4	38H1004	Conexão em ângulo	2		
5	R26448	Anel o	3		11.887 X 1.981 mm (0.468" X 5/64")
6	T77613	Anel o	8		9.250 X 1.780 mm (0.364" X 0.070")
7	38H1016	Conexão em t	1		
8	38H1285	Conexão de união	8		
9	AT323757	Mangueira hidraulica-fabric	1		
10	AT323756	Mangueira hidraulica-fabric	1		
11	AT323817	Mangueira hidraulica-fabric	1		
12	AT325194	Cabo	1		
13	AT325201	Mangueira hidraulica-fabric	2		
15	T204315	Placa	1		
16	.....	Proteção de mangueira	1		MAKE FROM PG-188, CTL
17	T81029	Porca	2		17.475 mm (11/16")
25	**AT330155**	**Kit - instalação de campo**	**1**		**Pacotes de Produto**

Bucket Dump Flow Control Kit
Kit régulateur de débit de déversement de benne
Kit de Controle de Vazão de Despejo da Caçamba
Juego de control de caudal de descarga de cucharón

AT361145_TX1133828 A.1

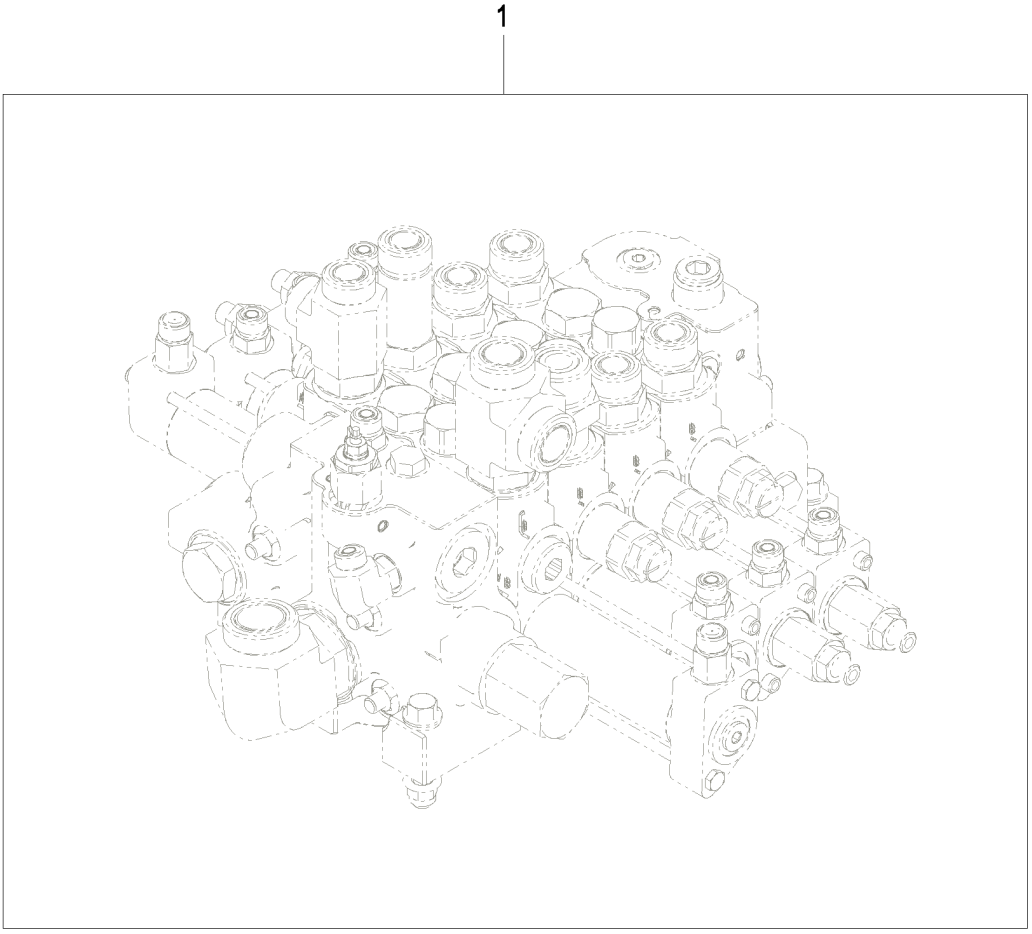

AT361145_TX1133828

Item	*Nº peça*	*Descrição*	*Qtde*	*Nº série*	*Notas*
1	**AT361145**	**Conjunto do Controle**	**1**		**Pacotes de Produto, Não Ilustrado**
	AT206815	Conexão em t	1		
	R26448	Anel o	1		11.887 X 1.981 mm (0.468" X 5/64")
	T77613	Anel o	1		9.250 X 1.780 mm (0.364" X 0.070")
	AT220035	Kit mangueira	1		
	14H856	Porca	1		1/2"
	22H1022	Parafuso de fenda	1		1/2" X 1-1/2"
	H84318	Anel o	1		31.420 X 2.616 mm (1.237" X 0.103")
	R26906	Anel o	1		19.177 X 2.464 mm (0.755" X 0.097")
	R61463	Anel de apoio	1		
	T77814	Anel o	1		7.650 X 1.780 mm (0.301" X 0.070")
	14H856	Porca	1		1/2"
	22H1022	Parafuso de fenda	1		1/2" X 1-1/2"
	H84318	Anel o	1		31.420 X 2.616 mm (1.237" X 0.103")
	R26906	Anel o	1		19.177 X 2.464 mm (0.755" X 0.097")
	R61463	Anel de apoio	1		
	T77814	Anel o	1		7.650 X 1.780 mm (0.301" X 0.070")
	R26287	Anel o	1		7.645 X 1.626 mm (0.301" X 0.064")
	R26448	Anel o	1		11.887 X 1.981 mm (0.468" X 5/64")
	T169955	Orifício	2		
	T77613	Anel o	1		9.250 X 1.780 mm (0.364" X 0.070")

Boom and Bucket Cylinder Pins and Bushings (Z-Bar)
Axes et bagues du vérin de flèche et de benne (Z-Bar)
Pinos e Buchas do Cilindro da Caçamba e da Lança (Barra Z)
Pasadores y bujes de cilindros de aguilón y cucharón (Z-Bar)

TX1040643 A.1

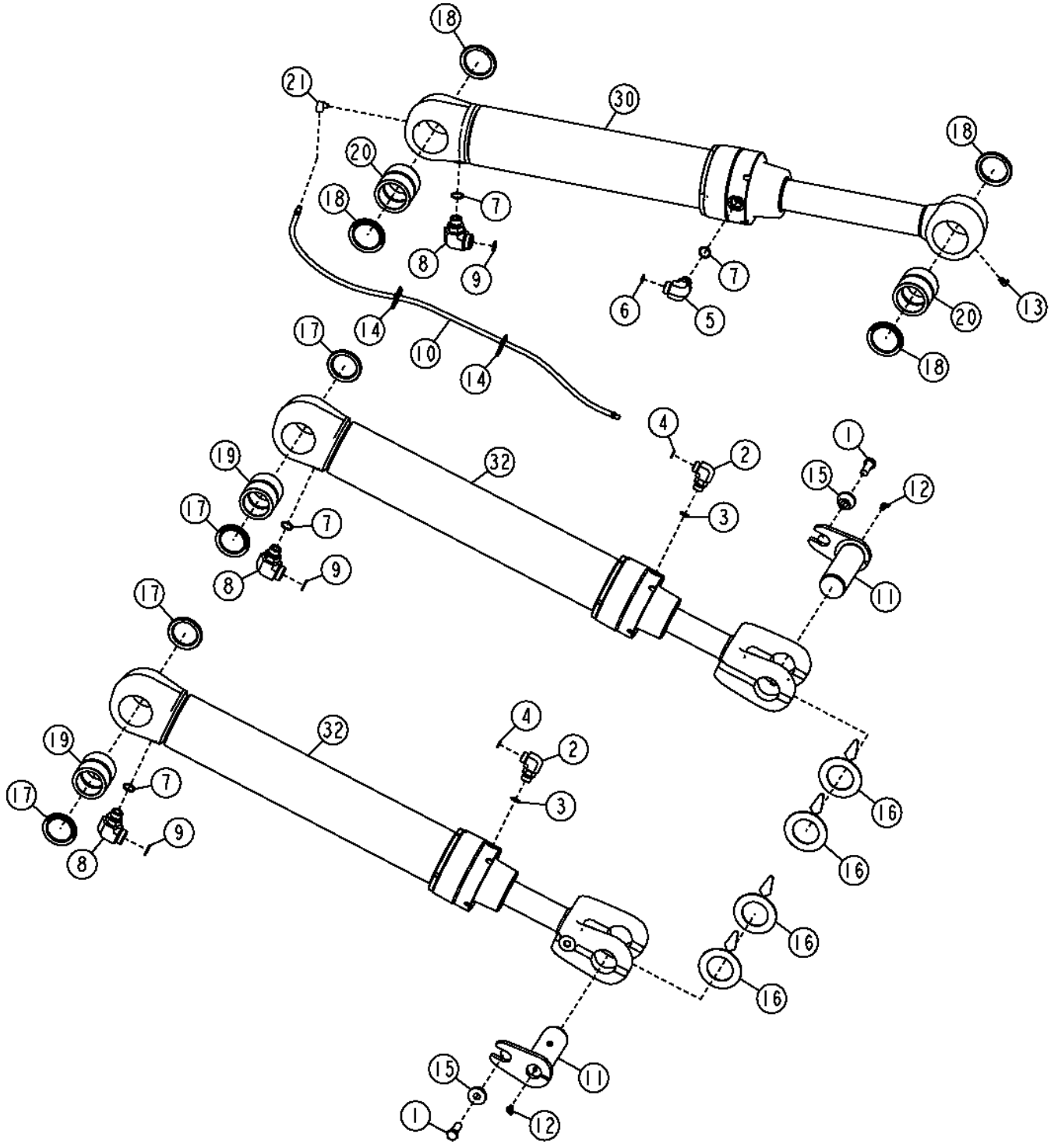

Item	*Nº peça*	*Descrição*	*Qtde*	*Nº série*	*Notas*
1	19M7489	Parafuso sextavado	2		M16 X 45
2	38H1006	Conexão em ângulo	2		
3	R26906	Anel o	2		19.177 X 2.464 mm (0.755" X 0.097")
4	T77932	Anel o	2		15.596 X 1.778 mm (0.614" X 0.070")
5	38H1007	Conexão em ângulo	1		
6	T77858	Anel o	1		18.771 X 1.778 mm (0.739" X 0.070")
7	U12547	Anel o	4		23.470 X 2.946 mm (0.924" X 0.116")
8	38H1305	Conexão em ângulo	3		
9	T76938	Anel o	3		23.520 X 1.780 mm (0.926" X 0.070")
10	AT103107	Mangueira hidráulica	1		
11	AT207052	Pino	2		
12	JD7763	Conexão de lubrificação	2		45% X 22.606 mm Comprimento (0.890" Comprimento)
13	JD7763	Conexão de lubrificação	1		45% X 22.606 mm Comprimento (0.890" Comprimento), (SUB FOR JD7781)
14	R44302	Cinta	2		
15	T176064	Bucha	2		16.300 X 28.600 X 21.900 mm (0.642" X 1.126" X 0.862")
16	T225432	Calço	4		
17	T225568	Vedação	4		
18	T225569	Vedação	4		
19	T228828	Bucha	2		64.760 X 85.090 X 85 mm (2.550" X 3.350" X 3.346")
20	T228829	Bucha	2		
21	T56112	Conexão em ângulo	1		3.175 mm (1/8")
30	AH227099	Cilindro hidráulico	1		(ALSO ORDER (2) T228829 AND (4) T225569), Componentes em Página Separada
32	AH227921	Cilindro hidráulico	2		(ALSO ORDER T228828 AND (2) T225568), Componentes em Página Separada

Boom Cylinder (Z-Bar)
Vérin de flèche (Z-Bar)
Cilindro da Lança (Barra Z)
Cilindro de aguilón (Z-Bar)

TX1040644 A.1

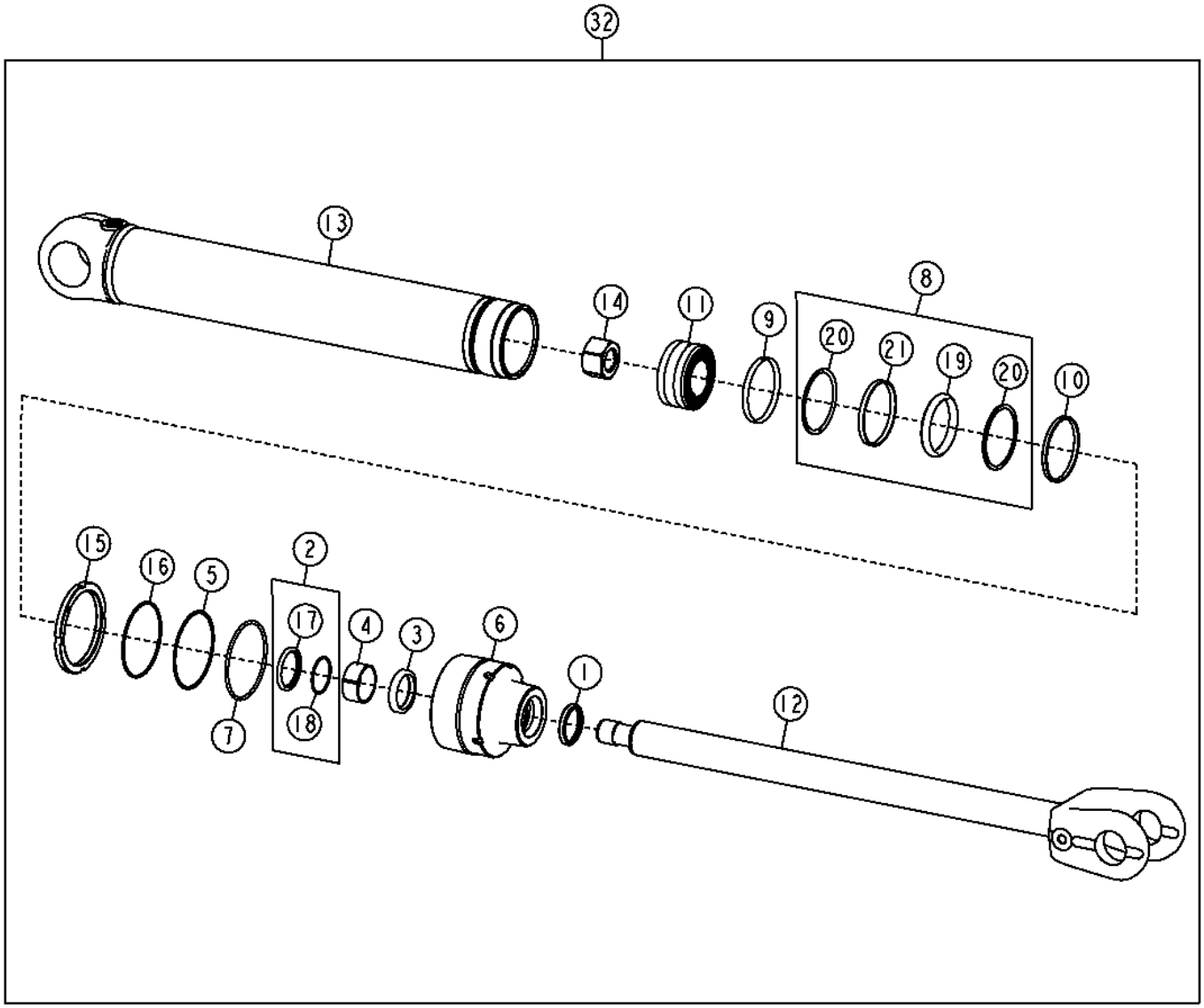

34 — 1, 2, 3, 4

36 — 5, 7, 8, 9, 10, 16

TX1040644

Item	*Nº peça*	*Descrição*	*Qtde*	*Nº série*	*Notas*
1	AH146559	Vedação	1		
2	AH146563	Vedação	1		
3	H152205	Vedação	1		
4	H152796	Anel de desgaste	1		
5	H154898	Anel de apoio	1		136.140 X 144.460 X 1.778 mm (5.360" X 5-11/16" X 0.070")
6	H206629	Guia do pistão cil hidr	1		
7	R77857	Anel	1		135.890 X 5.334 mm (5.350" X 0.210")
8	AH138083	Vedação	1		
9	H208096	Anel de desgaste	1		
10	H208097	Anel de desgaste	1		
11	H208098	Pistão	1		
12	AH212348	TiranTe	1		
13	AH227097	Camisa do cilindro hidr.	1		
14	H151894	Porca	1		M42
15	H180433	Porca	1		M139
16	T105469	Anel o	1		132.944 X 3.531 mm (5-15/64" X 0.139")
17	.....	Anel	1		
18	.....	Anel de apoio	1		
19	.....	Vedação	1		
20	.....	Anel de apoio	2		
21	.....	Vedação	1		
32	AH227921	Cilindro hidráulico	1		(ENCOMENDE TAMBÉM VEDAÇÕES DE PINO E BUCHAS (PADRÃO) OU (NEVERGREASE) NA PÁGINA DE CONEXÕES)
34	AH149815	Kit cilindro hidráulico	1		Haste
36	AH149847	Kit cilindro hidráulico	1		Diâmetro Interno

Bucket Cylinder (Z-Bar)
Cylindre de godet (Z-Bar)
Cilindro da Caçamba (Barra Z)
Cilindro de cucharón (Z-Bar)

TX1033956 A.1

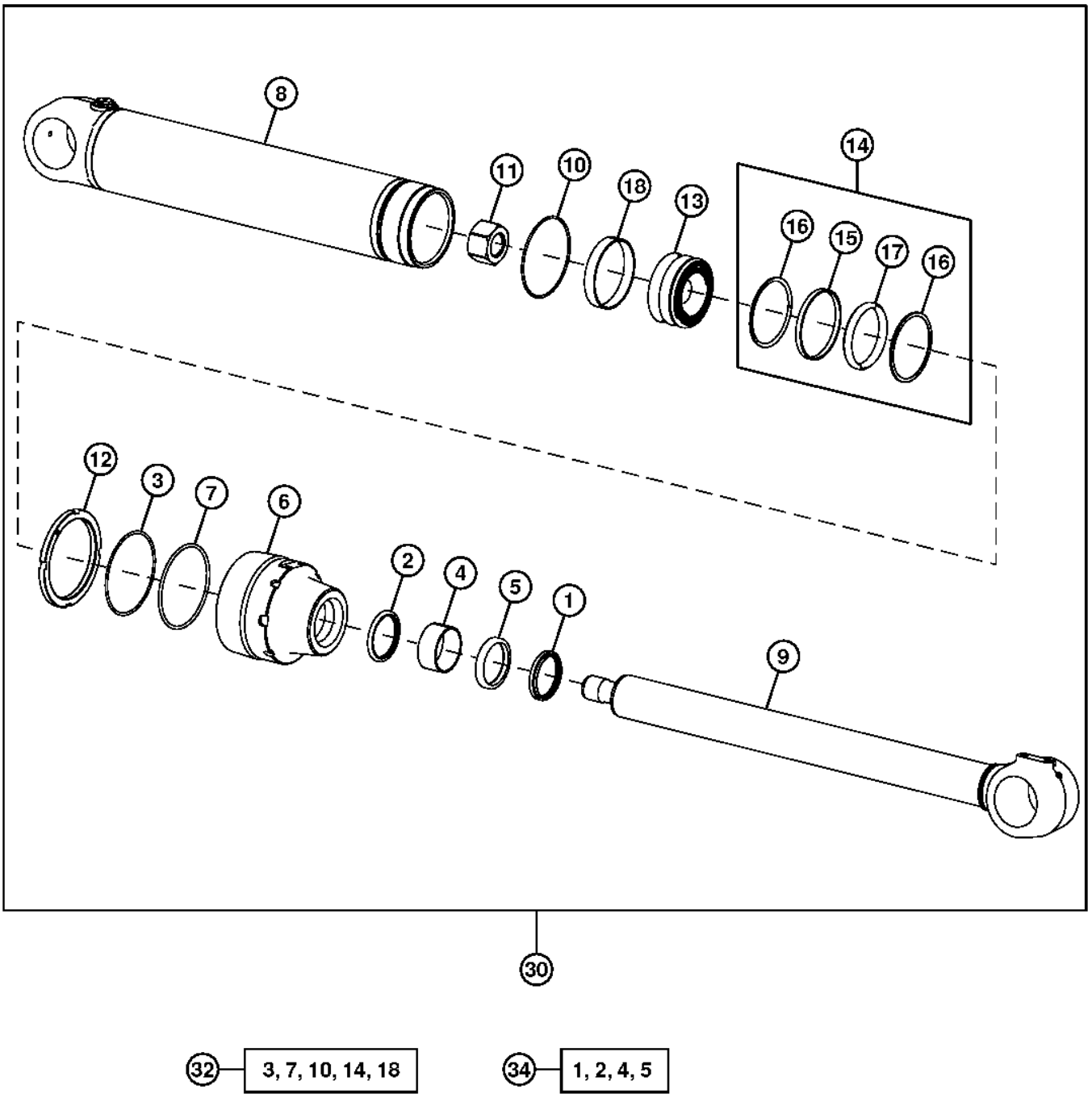

TX1033956

Item	*Nº peça*	*Descrição*	*Qtde*	*Nº série*	*Notas*
1	AH153596	Vedação	1		
2	AH153597	Vedação	1		
3	H151890	Anel de apoio	1		
4	H159071	Anel de desgaste	1		
5	H159072	Vedação	1		
6	H178392	Guia do pistão cil hidr	1		
7	R72032	Anel o	1		
8	AH227100	Camisa do cilindro hidr.	1		
9	AH227101	TiranTe	1		
10	E52687	Anel o	1		
11	H151894	Porca	1		
12	H180324	Porca	1		
13	H159074	Pistão	1		
14	RE30162	Vedação	1		
15	.....	Vedação	1		
16	.....	Anel de apoio	1		
17	.....	Anel de apoio	1		
18	R90653	Anel de desgaste	1		
30	AH227099	Cilindro hidráulico	1		(ENCOMENDE TAMBÉM VEDAÇÕES DE PINO E BUCHAS (PADRÃO) OU (NEVERGREASE) NA PÁGINA DE CONEXÕES)
32	AH149848	Kit cilindro hidráulico	1		Kit de Vedações para o Orifício
34	AH154570	Kit cilindro hidráulico	1		Kit de Vedações para Haste

Return-to-Dig (Z-Bar)
Retour en position de creusement (Z-Bar)
Retorno à Escavação (Barra Z)
Retorno para excavar (barra en Z)

TX1039874 A.1

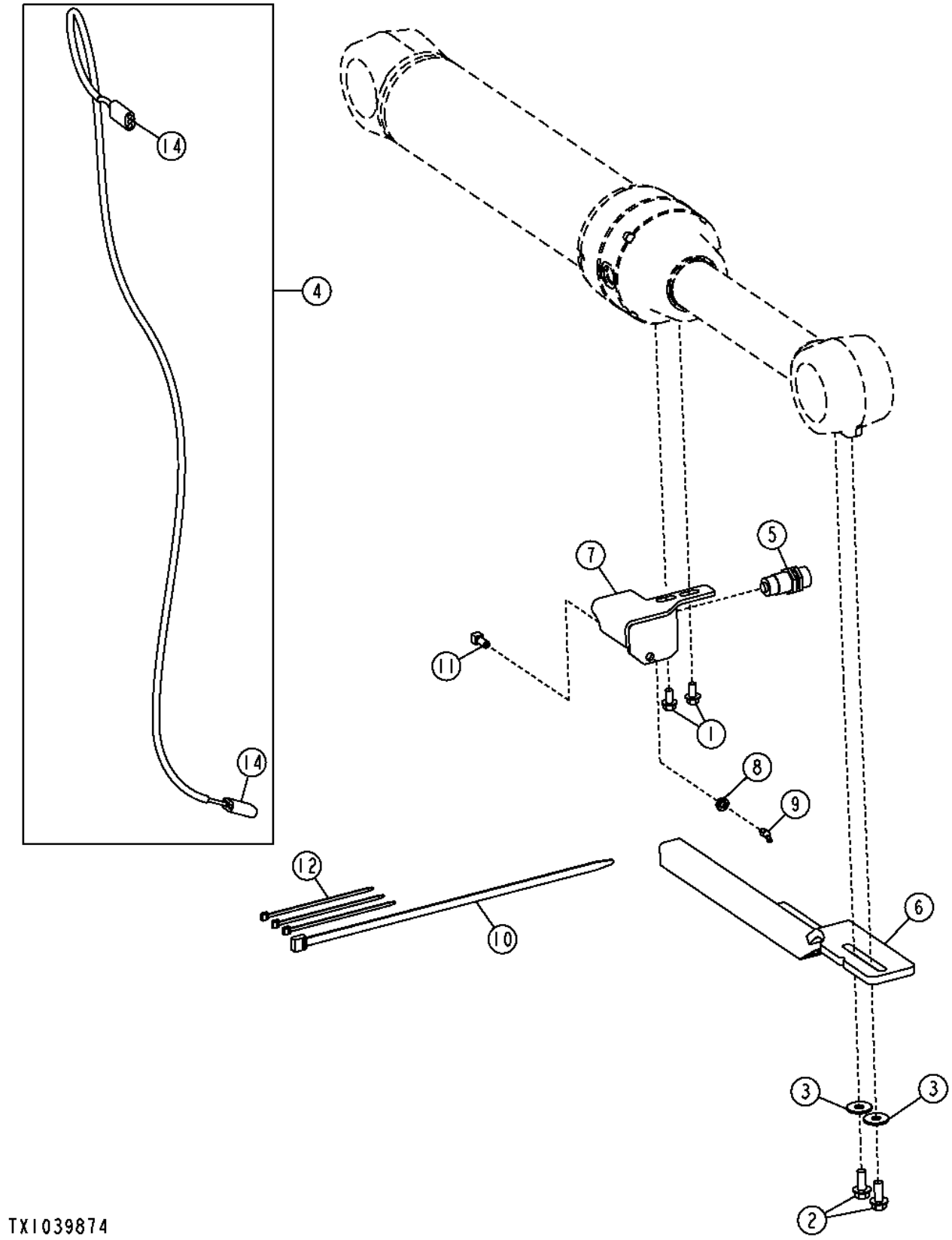

Item	*Nº peça*	*Descrição*	*Qtde*	*Nº série*	*Notas*
1	19M7784	Parafuso	2		M10 X 20
2	19M7789	Parafuso	2		M12 X 30
3	24M7180	Arruela	2		13 X 37 X 3 mm
4	AT202827	Chicote	1		Retorno à Escavação
5	AT203130	SenSor	1		
6	AT225020	Atuador	1		
7	AT352578	Apoio	1		
8	E12379	Porca	1		3.175 mm (1/8")
9	JD7788	Conexão de lubrificação	1		45% X 20.574 mm Comprimento (0.810" Comprimento)
10	N189220	Cinta	1		
11	R36311	Conexão	1		
12	R44302	Cinta	4		
14	R78054	Conj mont Conector elétrico	2		
	R78061	Terminal conecTor eléTrico	6		
	R78063	Vedação conector elétrico	6		

Boom-Height Kick-Out / Return-to-Carry (Z-Bar)
Capteur de désengagement du relevage de flèche / retour en position de transport (Z-Bar)
Retorno ao Transporte / Liberação Automática da Altura da Lança (Barra Z)
Desenganche de altura de aguilón/retorno a posición de acarreo (Z-Bar)

AT227617_TX1104510 A.1

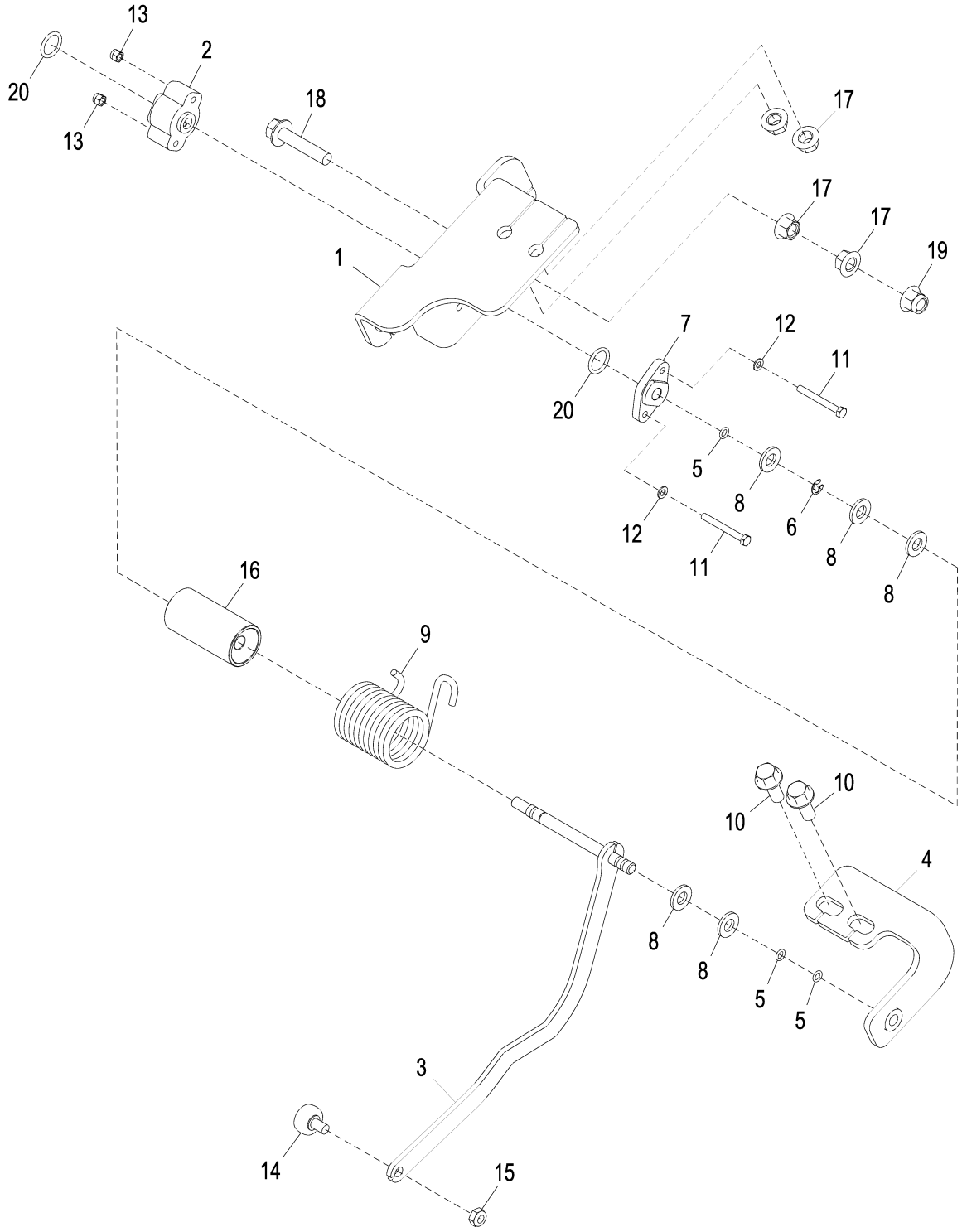

AT227617_TX1104510

Item	*Nº peça*	*Descrição*	*Qtde*	*Nº série*	*Notas*
1	AT227530	Apoio	1		
2	RE261354	SenSor	1		
3	AT332233	Atuador	1		
4	AT226542	Apoio	1		
5	A4365R	Anel o	3		6.071 X 1.778 mm (0.239" X 0.070")
6	R72653	Anel de pressão	1		
7	R86457	Suporte	1		
8	24M7239	Arruela	5		10.700 X 21 X 2.500 mm
9	T195210	Mola de torção	1		
10	19M7785	Parafuso	2		M10 X 25
11	19M8834	Parafuso sextavado	2		M5 X 45
12	24M7027	Arruela	2		5.300 X 10 X 1 mm
13	14M7360	Porca de segurança	2		M5
14	AT45678	Peça acionada Pelo came	1		
15	R11151	Porca de segurança	1		
16	T197144	Bucha	1		
17	14M7296	Porca com flange	4		M10
18	19M7806	Parafuso	1		M10 X 50
19	14M7400	Porca de segurança	1		M10
20	P48347	Anel o	2		17.120 X 2.616 mm (0.674" X 0.103")

Índice numérico

Nº peça	Item	Página
....	5	263
03M7184	17	549
03M7184	17	551
03M7184	17	553
03M7185	34	467
03M7189	6	453
03M7189	7	455
03M7189	6	457
03M7192	8	443
03M7192	8	449
03M7195	1	613
03M7195	4	615
03M7195	3	617
03M7195	2	619
03M7203	4	443
03M7203	4	449
03M7218	4	493
03M7218	4	495
11H222	21	121
11H222	21	99
11M7025	13	391
11M7032	16	79
12H292	36	589
12H292	21	591
12H301	18	661
12H327	31	755
12H327	35	757
12H327	37	759
12H327	34	761
12H327	46	763
12H327	34	765
12H327	46	767
12H327	1	769
12H327	1	771
12H327	1	781
12H327	1	835
12H327	1	837
12H327	1	839
12H327	1	841
12H328	30	755
12H328	34	757
12H328	36	759
12H328	33	761
12H328	45	763
12H328	33	765
12H328	45	767
12M7084	3	641
12M7133	23	801
14H1040	1	425
14H1058	2	691
14H1058	10	693
14H1058	11	695
14H605	3	459
14H605	4	461
14H785	9	425
14H786	28	523
14H856	1	843
14H934	37	589
14H934	22	591
14M7066	3	234
14M7066	9	235
14M7100	2	485
14M7100	3	487
14M7100	18	625
14M7100	18	629
14M7148	5	233
14M7152	24	293
14M7152	47	601
14M7152	2	613
14M7152	6	615
14M7152	6	617
14M7152	3	619
14M7209	2	361
14M7274	1	143
14M7274	29	339
14M7274	18	341
14M7274	47	343
14M7274	36	345
14M7274	48	347
14M7274	38	349
14M7274	20	521
14M7274	4	619
14M7275	17	521
14M7277	1	137
14M7277	1	139
14M7277	16	327
14M7277	4	413
14M7277	1	55
14M7277	2	713
14M7278	1	519
14M7278	12	693
14M7278	13	695
14M7291	6	497
14M7296	18	225
14M7296	13	245
14M7296	18	317
14M7296	11	323
14M7296	11	325
14M7296	16	335
14M7296	10	427
14M7296	32	465
14M7296	22	549
14M7296	22	551
14M7296	22	553
14M7296	5	585
14M7296	1	587
14M7296	10	601
14M7296	31	601
14M7296	3	723
14M7296	36	723
14M7296	1	813
14M7296	1	815
14M7296	1	817
14M7296	17	853
14M7298	1	157
14M7298	19	197
14M7298	24	301
14M7298	2	327
14M7298	1	429
14M7298	13	431
14M7298	1	433
14M7298	1	435
14M7298	13	465
14M7298	16	467
14M7298	4	471
14M7298	4	521
14M7298	8	523
14M7298	23	541
14M7298	12	549
14M7298	12	551
14M7298	12	553
14M7298	33	579
14M7298	7	583
14M7298	42	601
14M7298	2	631
14M7299	11	301
14M7299	2	429
14M7299	20	431
14M7299	2	433
14M7299	2	435
14M7299	3	437
14M7299	3	439
14M7299	3	441
14M7299	2	669
14M7303	3	429
14M7303	16	431
14M7303	3	433
14M7303	3	435
14M7303	9	469
14M7303	8	511
14M7303	1	543
14M7303	9	623
14M7303	8	625
14M7303	9	627
14M7303	10	629
14M7303	3	649
14M7313	6	443
14M7313	6	449
14M7334	19	243
14M7360	17	467
14M7360	13	853
14M7375	49	525
14M7375	1	545
14M7375	6	547
14M7376	17	525
14M7376	31	525
14M7396	3	327
14M7396	9	331
14M7396	9	333
14M7396	1	419
14M7396	2	425
14M7396	16	437
14M7396	13	439
14M7396	12	441
14M7396	6	459
14M7396	7	461
14M7396	3	463
14M7396	13	467
14M7396	11	505
14M7396	27	505
14M7396	51	525
14M7396	52	525
14M7396	3	631
14M7396	5	651
14M7396	1	653
14M7396	15	67
14M7397	7	287
14M7397	7	289
14M7397	17	301
14M7397	53	367
14M7397	5	619
14M7397	2	755
14M7397	2	757
14M7397	2	759
14M7397	3	763
14M7397	43	767
14M7397	11	779
14M7397	2	781
14M7400	1	317
14M7400	14	319
14M7400	6	323
14M7400	6	325
14M7400	4	429
14M7400	6	431
14M7400	4	433
14M7400	4	435
14M7400	4	437
14M7400	4	439
14M7400	4	441
14M7400	7	493
14M7400	7	495
14M7400	1	501
14M7400	23	549
14M7400	23	551
14M7400	23	553
14M7400	2	569
14M7400	7	571
14M7400	8	573
14M7400	3	613
14M7400	7	615
14M7400	7	617
14M7400	6	619
14M7400	7	621
14M7400	1	735
14M7400	1	737
14M7400	1	739
14M7400	21	803
14M7400	1	805
14M7400	4	809
14M7400	23	829
14M7400	13	833
14M7400	19	853
14M7401	31	429
14M7401	31	433
14M7401	31	435
14M7401	4	453
14M7401	5	455
14M7401	4	457
14M7401	7	619
14M7426	20	183
14M7426	4	447
14M7443	4	497
14M7443	2	723
14M7517	1	303
14M7517	1	307
14M7517	10	443
14M7517	7	447
14M7517	10	449
14M7518	1	501
14M7540	23	301
14M7572	5	697
15H511	1	45

Índice numérico - continuação

Nº peça	Item	Página
15H511	1	47
15H511	1	49
15H558	15	119
15H558	18	77
15H558	27	79
15H558	15	97
15H560	1	352
15H562	6	194
15H563	11	107
15H563	13	111
15H563	11	129
15H584	5	194
15H584	5	221
15H584	19	227
15H584	1	246
15H695	17	227
15H84	9	391
15H84	2	45
15H84	2	47
15H84	2	49
15M7087	36	333
15M7087	33	335
19H1936	1	181
19H1948	5	511
19H1948	10	623
19H1948	7	625
19H1948	10	627
19H1948	7	629
19H2336	6	183
19H2706	4	515
19H2706	4	517
19H2791	6	633
19H2993	10	659
19H2993	19	661
19H3065	4	635
19H3167	9	693
19H3167	10	695
19M10075	1	201
19M2972	1	147
19M7162	19	183
19M7165	3	447
19M7179	2	143
19M7284	1	153
19M7317	6	331
19M7317	6	333
19M7361	9	297
19M7361	10	299
19M7361	11	67
19M7363	12	497
19M7372	21	359
19M7407	1	161
19M7407	1	163
19M7409	22	121
19M7409	33	675
19M7409	18	79
19M7409	22	99
19M7487	2	137
19M7487	2	139
19M7488	3	137
19M7488	3	139
19M7488	14	497
19M7488	13	659
19M7488	11	661
19M7488	29	723
19M7488	7	725
19M7488	7	727
19M7489	12	327
19M7489	2	501
19M7489	1	697
19M7489	2	715
19M7489	1	717
19M7489	17	723
19M7489	1	731
19M7489	1	733
19M7489	1	845
19M7496	11	723
19M7600	2	159
19M7638	36	671
19M7657	10	385
19M7662	5	447
19M7709	13	475
19M7719	14	391
19M7742	3	143
19M7768	20	525
19M7768	34	525
19M7774	2	202
19M7774	54	367
19M7774	30	467
19M7774	12	469
19M7774	3	493
19M7774	3	495
19M7774	2	527
19M7774	9	541
19M7775	2	545
19M7775	15	579
19M7775	13	593
19M7779	2	55
19M7781	5	519
19M7783	2	181
19M7783	44	601
19M7784	1	215
19M7784	16	243
19M7784	8	251
19M7784	4	339
19M7784	4	341
19M7784	3	343
19M7784	3	345
19M7784	4	347
19M7784	4	349
19M7784	3	425
19M7784	6	427
19M7784	11	465
19M7784	20	583
19M7784	11	599
19M7784	41	601
19M7784	8	619
19M7784	26	665
19M7784	1	819
19M7784	1	821
19M7784	1	823
19M7784	7	825
19M7784	9	827
19M7784	22	829
19M7784	1	851
19M7785	29	127
19M7785	30	197
19M7785	60	297
19M7785	63	299
19M7785	7	301
19M7785	19	317
19M7785	21	319
19M7785	13	331
19M7785	13	333
19M7785	29	335
19M7785	30	339
19M7785	19	341
19M7785	48	343
19M7785	37	345
19M7785	49	347
19M7785	39	349
19M7785	5	429
19M7785	18	431
19M7785	5	433
19M7785	5	435
19M7785	22	465
19M7785	12	505
19M7785	28	505
19M7785	9	525
19M7785	1	569
19M7785	23	583
19M7785	43	601
19M7785	10	609
19M7785	1	611
19M7785	3	665
19M7785	29	83
19M7785	2	835
19M7785	2	837
19M7785	2	839
19M7785	2	841
19M7785	10	853
19M7786	9	214
19M7786	51	297
19M7786	53	299
19M7786	5	301
19M7786	20	317
19M7786	13	319
19M7786	1	321
19M7786	4	323
19M7786	4	325
19M7786	15	335
19M7786	55	367
19M7786	32	429
19M7786	6	429
19M7786	17	431
19M7786	32	433
19M7786	6	433
19M7786	32	435
19M7786	6	435
19M7786	17	465
19M7786	1	585
19M7786	9	619
19M7786	11	621
19M7786	21	723
19M7787	14	365
19M7787	22	367
19M7788	1	133
19M7788	1	135
19M7788	1	255
19M7788	5	427
19M7788	2	499
19M7788	32	505
19M7788	3	507
19M7788	17	583
19M7788	4	613
19M7788	4	665
19M7789	5	453
19M7789	6	455
19M7789	5	457
19M7789	2	571
19M7789	5	573
19M7789	4	613
19M7789	3	615
19M7789	12	621
19M7789	3	621
19M7789	3	669
19M7789	6	67
19M7789	2	851
19M7790	3	238
19M7790	2	717
19M7791	2	303
19M7791	2	307
19M7791	6	503
19M7791	20	505
19M7791	4	505
19M7791	10	621
19M7796	16	225
19M7796	25	469
19M7796	10	619
19M7796	2	683
19M7796	3	687
19M7797	15	575
19M7798	4	190
19M7798	6	437
19M7798	6	439
19M7798	6	441
19M7798	23	465
19M7799	13	575
19M7799	24	579
19M7800	17	225
19M7800	2	419
19M7800	6	471
19M7800	63	601
19M7801	25	225
19M7801	2	241
19M7801	2	253
19M7801	2	813
19M7801	2	815
19M7801	2	817
19M7802	1	234
19M7802	1	235
19M7802	4	239
19M7802	12	240
19M7802	4	254
19M7803	31	589
19M7803	16	591
19M7804	7	429
19M7804	5	431
19M7804	7	433
19M7804	7	435

Índice numérico - continuação

Nº peça	Item	Página
19M7804	8	437
19M7804	8	439
19M7804	8	441
19M7804	3	569
19M7804	16	617
19M7804	38	619
19M7804	38	803
19M7804	2	805
19M7805	13	293
19M7805	11	503
19M7805	6	571
19M7805	46	601
19M7805	5	643
19M7805	6	645
19M7805	2	769
19M7805	2	771
19M7805	3	781
19M7805	3	813
19M7805	3	815
19M7805	3	817
19M7805	12	833
19M7806	9	573
19M7806	2	587
19M7806	18	853
19M7807	10	389
19M7807	2	735
19M7807	2	737
19M7807	2	739
19M7808	13	221
19M7808	12	251
19M7808	8	429
19M7808	12	431
19M7808	8	433
19M7808	8	435
19M7809	2	393
19M7810	20	465
19M7811	9	429
19M7811	11	431
19M7811	9	433
19M7811	9	435
19M7812	15	615
19M7812	14	617
19M7812	36	671
19M7812	36	673
19M7813	33	429
19M7813	33	433
19M7813	33	435
19M7814	1	555
19M7814	13	557
19M7814	14	563
19M7814	3	607
19M7815	3	55
19M7820	13	503
19M7822	10	429
19M7822	19	431
19M7822	10	433
19M7822	10	435
19M7833	16	301
19M7833	11	619
19M7833	15	623
19M7833	22	625
19M7833	15	627
19M7833	20	629
19M7835	52	297
19M7835	54	299
19M7835	3	303
19M7835	3	307
19M7835	10	323
19M7835	10	325
19M7835	11	429
19M7835	7	431
19M7835	11	433
19M7835	11	435
19M7835	10	615
19M7835	9	617
19M7835	8	621
19M7835	1	723
19M7835	35	723
19M7835	4	813
19M7835	4	815
19M7835	4	817
19M7836	4	307
19M7836	1	311
19M7836	9	323
19M7836	9	325
19M7836	3	587
19M7836	3	809
19M7836	25	829
19M7862	6	189
19M7862	6	287
19M7862	6	289
19M7862	1	295
19M7862	7	511
19M7862	7	547
19M7862	6	595
19M7862	37	601
19M7862	14	623
19M7862	14	627
19M7862	2	649
19M7863	17	293
19M7863	2	315
19M7863	13	359
19M7863	6	385
19M7863	10	527
19M7863	15	531
19M7863	1	685
19M7865	23	183
19M7865	2	295
19M7865	72	297
19M7865	75	299
19M7865	13	365
19M7865	21	367
19M7865	12	391
19M7865	1	417
19M7865	3	45
19M7865	15	465
19M7865	9	467
19M7865	19	469
19M7865	3	47
19M7865	2	471
19M7865	3	49
19M7865	10	541
19M7865	5	547
19M7865	6	549
19M7865	6	551
19M7865	6	553
19M7865	22	575
19M7865	34	579
19M7865	44	589
19M7865	4	591
19M7865	7	599
19M7865	40	601
19M7865	71	601
19M7865	7	623
19M7865	11	625
19M7865	7	627
19M7865	13	629
19M7865	1	639
19M7865	2	641
19M7865	34	671
19M7865	34	673
19M7865	35	675
19M7866	12	287
19M7866	11	289
19M7866	6	293
19M7866	3	295
19M7866	45	297
19M7866	46	299
19M7866	20	301
19M7866	8	331
19M7866	8	333
19M7866	2	339
19M7866	2	341
19M7866	4	343
19M7866	4	345
19M7866	5	347
19M7866	5	349
19M7866	25	465
19M7866	12	467
19M7866	14	469
19M7866	10	529
19M7866	1	539
19M7866	3	545
19M7866	14	549
19M7866	14	551
19M7866	14	553
19M7866	4	63
19M7866	5	65
19M7866	10	67
19M7866	25	755
19M7866	29	757
19M7866	32	759
19M7866	28	761
19M7866	40	763
19M7866	28	765
19M7866	38	767
19M7867	22	183
19M7867	3	239
19M7867	4	295
19M7867	22	301
19M7867	2	417
19M7867	16	527
19M7867	18	531
19M7868	25	197
19M7868	14	293
19M7868	1	327
19M7868	18	359
19M7868	29	467
19M7868	7	527
19M7868	10	531
19M7868	4	547
19M7868	4	595
19M7877	31	465
19M7883	4	137
19M7883	4	139
19M7883	14	327
19M7884	1	53
19M7889	16	505
19M7892	4	55
19M7897	6	583
19M7898	20	803
19M7898	3	805
19M7903	6	519
19M7913	5	583
19M7921	5	423
19M7932	19	147
19M7932	2	149
19M7933	15	523
19M7941	1	51
19M7944	19	105
19M7944	30	127
19M7944	8	323
19M7944	8	325
19M7944	30	83
19M7950	77	299
19M7950	53	347
19M7950	43	349
19M7950	3	355
19M7964	2	147
19M7964	1	155
19M7966	24	801
19M7968	5	137
19M7968	5	139
19M7970	11	240
19M7979	2	813
19M7979	2	815
19M7979	2	817
19M8011	3	715
19M8029	23	723
19M8062	6	201
19M8062	5	245
19M8100	6	421
19M8100	5	55
19M8112	18	327
19M8114	3	501
19M8122	34	429
19M8122	34	433
19M8122	34	435
19M8163	7	201
19M8183	4	252
19M8183	4	253
19M8224	7	41
19M8224	9	43
19M8288	13	693
19M8288	14	695
19M8290	12	579
19M8292	12	221
19M8295	21	717
19M8306	7	194

Índice numérico - continuação

Nº peça	Item	Página
19M8317	24	225
19M8318	2	521
19M8318	2	529
19M8318	28	589
19M8338	3	147
19M8397	4	143
19M8456	11	549
19M8456	11	551
19M8456	11	553
19M8485	14	391
19M8485	1	723
19M8505	12	583
19M8553	15	589
19M8553	1	777
19M8618	2	163
19M8620	13	109
19M8620	13	131
19M8620	13	87
19M8634	1	101
19M8634	1	123
19M8637	5	677
19M8639	3	413
19M8639	6	55
19M8639	3	713
19M8648	16	525
19M8648	30	525
19M8737	12	619
19M8834	11	853
19M8844	9	217
19M8902	23	121
19M8902	17	79
19M8902	23	99
19M8962	26	583
19M8966	10	217
19M8977	8	493
19M8977	8	495
19M8999	6	227
19M9190	11	497
19M9304	6	697
19M9313	43	293
19M9349	50	525
19M9384	13	475
19M9384	17	779
19M9384	16	783
19M9478	4	381
19M9478	7	383
19M9709	4	147
19M9760	14	789
21M7247	4	527
21M7247	6	531
21M7247	3	657
21M7250	10	469
21M7258	4	477
21M7258	18	773
21M7258	18	775
21M7258	4	785
21M7285	4	761
21M7285	5	763
21M7285	3	765
21M7285	3	767
21M7285	16	773
21M7285	27	775
21M7285	2	777
21M7292	12	359
21M7292	8	475
21M7292	11	477
21M7292	16	549
21M7292	16	551
21M7292	16	553
21M7292	18	575
21M7292	5	655
21M7310	11	359
21M7310	27	467
21M7326	27	523
21M7344	6	651
21M7344	2	653
21M7403	4	575
22H1022	1	843
24H1136	12	677
24H1240	4	715
24H1261	25	583
24H1285	6	649
24H1287	4	655
24H1296	12	575
24H1296	23	579
24H1296	19	623
24H1296	21	625
24H1296	19	627
24H1296	21	629
24H1302	1	623
24H1314	9	609
24H1314	2	611
24H1330	30	293
24H1330	52	601
24H1368	3	515
24H1368	3	517
24H1391	25	297
24H1391	26	299
24H1391	36	675
24H1646	15	549
24H1821	10	359
24H1821	26	467
24H1821	6	475
24H1821	8	477
24H1821	15	551
24H1821	15	553
24H1821	17	575
24H1821	3	575
24H1849	22	505
24H1849	6	505
24H1864	3	181
24M7027	5	331
24M7027	5	333
24M7027	20	359
24M7027	15	469
24M7027	12	475
24M7027	7	697
24M7027	16	779
24M7027	15	783
24M7027	12	853
24M7043	15	527
24M7043	17	531
24M7054	18	467
24M7100	4	545
24M7100	14	575
24M7100	14	579
24M7100	17	589
24M7100	12	591
24M7101	4	587
24M7102	26	331
24M7102	49	333
24M7106	3	252
24M7106	3	253
24M7139	5	295
24M7139	15	301
24M7139	7	541
24M7139	2	543
24M7139	36	601
24M7139	3	651
24M7139	3	653
24M7180	31	505
24M7180	2	507
24M7180	4	607
24M7180	3	851
24M7226	7	503
24M7226	9	571
24M7226	4	573
24M7226	9	621
24M7238	12	429
24M7238	14	431
24M7238	12	433
24M7238	12	435
24M7238	8	541
24M7238	5	813
24M7238	5	815
24M7238	5	817
24M7239	4	425
24M7239	13	429
24M7239	15	431
24M7239	13	433
24M7239	13	435
24M7239	9	443
24M7239	6	447
24M7239	9	449
24M7239	4	569
24M7239	8	571
24M7239	7	573
24M7239	11	615
24M7239	10	617
24M7239	13	619
24M7239	3	633
24M7239	4	677
24M7239	1	723
24M7239	34	723
24M7239	3	735
24M7239	3	737
24M7239	3	739
24M7239	8	853
24M7240	17	121
24M7240	5	425
24M7240	4	427
24M7240	2	437
24M7240	2	439
24M7240	2	441
24M7240	5	443
24M7240	5	449
24M7240	3	453
24M7240	4	455
24M7240	3	457
24M7240	14	619
24M7240	2	621
24M7240	7	67
24M7240	5	715
24M7240	3	717
24M7240	10	723
24M7240	19	79
24M7240	17	99
24M7241	6	137
24M7241	6	139
24M7241	20	293
24M7241	11	327
24M7241	4	501
24M7241	2	51
24M7241	2	53
24M7241	32	675
24M7242	7	137
24M7242	7	139
24M7242	76	299
24M7242	15	327
24M7242	52	347
24M7242	42	349
24M7242	2	355
24M7242	2	413
24M7242	2	421
24M7242	2	423
24M7242	7	55
24M7242	8	693
24M7242	9	695
24M7242	4	713
24M7243	14	505
24M7243	2	519
24M7243	11	693
24M7243	12	695
24M7251	13	525
24M7251	29	525
24M7293	14	523
24M7293	11	583
24M7296	12	293
24M7296	50	297
24M7296	52	299
24M7296	4	301
24M7296	6	301
24M7296	3	317
24M7296	9	319
24M7296	5	323
24M7296	5	325
24M7296	5	389
24M7296	13	427
24M7296	7	437
24M7296	7	439
24M7296	7	441
24M7296	10	503
24M7296	19	521
24M7296	2	539
24M7296	5	569
24M7296	21	575
24M7296	2	585
24M7296	10	599
24M7296	57	601

Índice numérico - continuação

Nº peça	Item	Página
24M7296	5	613
24M7296	9	615
24M7296	5	617
24M7296	15	619
24M7296	6	621
24M7296	35	671
24M7296	35	673
24M7296	20	723
24M7296	19	803
24M7296	4	805
24M7296	2	809
24M7296	24	813
24M7296	30	815
24M7296	32	817
24M7296	24	829
24M7298	5	293
24M7298	6	295
24M7298	19	301
24M7298	6	425
24M7298	5	437
24M7298	5	439
24M7298	5	441
24M7298	7	453
24M7298	8	455
24M7298	7	457
24M7298	5	459
24M7298	6	461
24M7298	2	463
24M7298	14	467
24M7298	3	471
24M7298	5	545
24M7298	19	549
24M7298	19	551
24M7298	19	553
24M7298	11	579
24M7298	65	601
24M7298	4	651
24M7298	4	653
24M7313	9	385
24M7338	3	391
24M7338	21	661
24M7346	70	601
28H1529	11	251
28H2659	21	583
28H3377	9	549
28H3377	9	551
28H3377	9	553
28H3381	6	813
28H3381	6	815
28H3381	6	817
28H3383	11	833
28H3388	29	589
28H3388	14	591
28H3423	3	637
28H3423	2	657
28H3450	11	575
28H3450	22	579
28H3485	27	671
28H860	1	253
28H862	11	293
34H262	9	559
34H275	22	525
34H275	36	525
34H387	13	559
34M7040	2	107
34M7040	37	127
34M7040	2	129
34M7040	37	83
34M7189	3	583
34M7250	79	299
34M7250	51	347
34M7250	41	349
34M7250	4	355
37H121	11	559
37H121	9	565
37M7079	6	655
37M7089	14	527
37M7089	12	531
37M7089	46	589
37M7104	18	589
37M7104	13	591
37M7104	7	655
37M7333	5	575
37M7333	8	575
37M7340	52	367
38H1004	18	297
38H1004	19	299
38H1004	5	307
38H1004	2	311
38H1004	5	339
38H1004	8	343
38H1004	9	347
38H1004	15	365
38H1004	23	367
38H1004	1	415
38H1004	5	57
38H1004	22	665
38H1004	6	715
38H1004	4	735
38H1004	4	737
38H1004	4	739
38H1004	11	809
38H1004	3	829
38H1004	4	839
38H1004	4	841
38H1005	13	297
38H1005	14	299
38H1005	4	303
38H1005	8	307
38H1006	11	307
38H1006	5	311
38H1006	31	339
38H1006	20	341
38H1006	41	343
38H1006	30	345
38H1006	42	347
38H1006	32	349
38H1006	2	845
38H1007	7	303
38H1007	14	307
38H1007	8	311
38H1007	29	343
38H1007	18	345
38H1007	30	347
38H1007	20	349
38H1007	21	365
38H1007	29	367
38H1007	28	665
38H1007	29	803
38H1007	5	805
38H1007	5	845
38H1008	7	735
38H1008	7	737
38H1008	7	739
38H1009	39	339
38H1009	28	341
38H1009	49	343
38H1009	38	345
38H1009	54	347
38H1009	44	349
38H1009	14	803
38H1009	8	805
38H1010	7	387
38H1012	17	307
38H1012	11	311
38H1012	18	365
38H1012	26	367
38H1013	22	803
38H1013	11	805
38H1016	1	59
38H1016	7	839
38H1016	7	841
38H1019	21	365
38H1023	3	417
38H1023	14	665
38H1023	6	763
38H1023	9	763
38H1023	4	767
38H1023	7	767
38H1023	14	775
38H1023	3	777
38H1023	5	781
38H1024	41	367
38H1024	7	375
38H1024	5	377
38H1026	10	735
38H1026	10	737
38H1026	10	739
38H1030	8	139
38H1030	17	339
38H1030	6	343
38H1030	7	347
38H1030	11	389
38H1030	13	741
38H1031	29	297
38H1031	30	299
38H1031	24	365
38H1031	32	367
38H1037	1	183
38H1039	33	365
38H1039	44	367
38H1045	9	675
38H1047	5	665
38H1049	14	303
38H1049	18	307
38H1067	14	389
38H1071	4	183
38H1094	27	297
38H1094	28	299
38H1094	10	303
38H1094	17	659
38H1094	15	741
38H1095	41	333
38H1095	35	335
38H1095	18	385
38H1097	32	343
38H1097	21	345
38H1097	33	347
38H1097	23	349
38H1097	4	415
38H1097	26	675
38H1160	2	57
38H1160	4	59
38H1160	11	665
38H1160	9	715
38H1160	13	735
38H1160	13	737
38H1160	13	739
38H1160	7	741
38H1160	5	761
38H1160	13	763
38H1160	4	765
38H1160	7	765
38H1160	11	767
38H1160	4	769
38H1160	4	771
38H1160	13	773
38H1160	10	775
38H1160	6	777
38H1160	8	781
38H1160	8	809
38H1160	9	829
38H1161	8	339
38H1161	5	341
38H1161	17	343
38H1161	12	345
38H1161	18	347
38H1161	13	349
38H1161	5	363
38H1161	2	377
38H1161	15	385
38H1161	12	675
38H1162	5	371
38H1162	6	417
38H1162	31	665
38H1162	6	675
38H1162	11	803
38H1162	13	805
38H1163	11	339
38H1163	8	341
38H1163	11	343
38H1163	6	345
38H1163	12	347
38H1163	7	349
38H1163	8	665
38H1163	16	737
38H1163	16	739
38H1163	10	741
38H1163	7	769

Índice numérico - continuação

Nº peça	Item	Página
38H1163	7	771
38H1163	11	781
38H1163	8	803
38H1163	16	805
38H1164	19	737
38H1164	19	739
38H1164	10	769
38H1164	14	781
38H1171	14	339
38H1171	20	343
38H1171	21	347
38H1171	4	375
38H1171	3	387
38H1172	17	675
38H1173	8	761
38H1173	7	765
38H1173	10	773
38H1173	5	809
38H1173	6	829
38H1174	30	365
38H1174	38	367
38H1174	17	675
38H1175	26	803
38H1175	17	805
38H1178	8	363
38H1179	6	659
38H1179	3	661
38H1193	34	339
38H1193	23	341
38H1193	38	343
38H1193	27	345
38H1193	39	347
38H1193	29	349
38H1194	14	343
38H1194	9	345
38H1194	15	347
38H1194	10	349
38H1194	23	675
38H1194	34	803
38H1194	18	805
38H1212	7	777
38H1215	16	735
38H1215	22	737
38H1215	22	739
38H1216	19	735
38H1276	13	769
38H1276	10	771
38H1276	17	781
38H1276	8	815
38H1276	8	817
38H1276	6	831
38H1276	6	833
38H1285	4	835
38H1285	4	837
38H1285	8	839
38H1285	8	841
38H1291	23	297
38H1291	24	299
38H1305	8	845
38H1309	12	303
38H1309	14	659
38H1309	3	741
38H1317	2	363
38H1338	66	297
38H1338	69	299
38H1389	26	365
38H1389	34	367
38H1413	4	391
38H1415	14	363
38H1415	4	371
38H1415	10	825
38H1415	10	827
38H1415	26	829
38H1415	3	837
38H1418	20	741
38H1418	3	769
38H1418	3	771
38H1418	4	781
38H1418	7	815
38H1418	7	817
38H1418	9	831
38H1418	9	833
38H1435	3	659
38H1435	14	661
38H1437	21	659
38H1437	7	661
38H1446	9	417
38H1492	50	349
38H1492	36	365
38H1492	46	367
38H1546	17	741
38H1572	22	735
38H1572	25	737
38H1572	25	739
38H1622	25	659
38H1622	12	661
38H1637	20	675
38H1642	9	763
38H1642	7	767
38H1642	6	775
38H1642	8	777
38H1642	19	781
38H5008	15	331
38H5008	15	333
38H5008	4	335
38H5022	31	333
38H5022	17	335
38H5035	8	245
38H5037	10	139
38H5037	37	671
38H5037	37	673
38H5135	28	333
38H5135	12	335
38M7009	1	243
4003450	8	55
40M1872	1	167
40M5463	3	163
40M7060	1	169
40M7060	1	171
40M7150	1	179
40M7166	2	179
40M7220	1	145
51M7039	10	137
51M7039	14	139
51M7039	7	199
51M7039	6	243
51M7039	37	333
51M7039	34	335
51M7040	4	221
51M7040	7	240
51M7040	21	243
51M7040	14	295
51M7040	17	331
51M7040	17	333
51M7040	32	333
51M7040	18	335
51M7040	6	335
51M7041	4	199
51M7041	7	221
51M7041	9	243
51M7041	2	249
51M7041	30	675
51M7042	11	139
51M7042	9	245
51M7042	8	254
51M7042	27	333
51M7042	30	333
51M7042	14	335
51M7042	26	335
51M7042	2	61
51M7042	39	671
51M7042	39	673
51M7043	2	206
51M7043	12	225
51M7043	14	240
51M7043	7	415
51M7043	16	417
51M7043	1	581
51M7044	22	225
51M7044	5	249
51M7045	20	225
51M7089	15	583
51M7090	9	583
57M10310	15	437
57M10310	12	439
57M10310	11	441
57M10310	23	467
57M10310	7	475
57M10310	9	477
57M10310	2	479
57M10650	27	465
57M10650	8	67
57M7254	40	805
57M7256	9	337
57M7273	3	489
57M7273	4	489
57M7289	40	805
57M7630	2	489
57M7688	7	469
57M7689	7	469
57M7690	7	469
57M7691	7	469
57M8008	4	479
57M8009	4	479
57M8021	8	479
57M8021	41	805
57M8022	8	479
57M8035	28	465
57M8035	22	467
57M8035	13	469
57M8623	7	469
57M8640	7	469
57M8736	15	467
57M8736	18	469
57M8736	5	475
57M8736	10	477
57M8736	22	541
57M8736	16	563
57M8736	4	583
57M8998	2	479
57M9556	8	337
57M9716	21	469
57M9760	2	481
62H1011	21	297
62H1011	22	299
62H1012	16	297
62H1012	17	299
62H1019	61	297
62H1019	64	299
62H1054	6	755
62H1054	6	757
62H1054	6	759
62H1054	14	779
62H1054	11	783
63H1001	4	755
63H1001	4	757
63H1001	4	759
63H1001	11	761
63H1001	16	763
63H1001	10	765
63H1001	14	767
63H1001	15	769
63H1001	12	771
63H1001	12	779
63H1001	23	781
63H1001	13	783
A120R	7	227
A364R	14	225
A4365R	5	853
AA21292	4	605
AA46694	7	295
AH125760	2	351
AH125760	2	667
AH125760	3	667
AH138083	8	847
AH146559	1	847
AH146563	2	847
AH148608	4	379
AH149194	32	379
AH149815	34	847
AH149847	36	847
AH149848	32	849
AH150453	5	379
AH153596	1	849
AH153597	2	849
AH154570	34	849
AH159448	9	329
AH162914	10	329
AH165079	6	329

Índice numérico - continuação

Nº peça	Item	Página
AH170895	8	295
AH209121	4	353
AH212087	34	379
AH212348	12	847
AH222122	4	717
AH223400	10	715
AH226589	10	715
AH227097	13	847
AH227099	30	845
AH227099	30	849
AH227100	8	849
AH227101	9	849
AH227102	1	377
AH227102	30	379
AH227104	13	379
AH227921	32	845
AH227921	32	847
AH75159	41	293
AH75162	7	183
AH75162	31	293
AH80916	41	197
AH89557	6	465
AHC10904	1	375
AHC10904	1	377
AL153660	17	541
AL76568	38	589
AL76568	23	591
AM39653	2	675
AN207183	8	807
AN207184	8	807
AN207417	6	667
AN207424	6	667
AN279605	7	351
AP22660	2	467
AR104650	7	243
AR21837	6	327
AR21837	11	417
AR21839	25	183
AR21839	9	295
AR21839	1	305
AR21839	1	309
AR50411	1	291
AR65507	3	231
AR65507	1	259
AR65507	3	267
AR83396	4	421
AR83396	4	423
AR85327	4	317
AT103107	10	845
AT103440	2	745
AT104051	2	745
AT105438	28	737
AT105438	17	769
AT105438	25	781
AT106365	4	543
AT116162	1	63
AT116162	2	65
AT116970	2	541
AT119378	11	801
AT124574	4	745
AT124574	15	753
AT125158	10	549
AT125158	10	551
AT125158	10	553
AT132864	12	425
AT135758	14	437
AT135758	11	439
AT135758	2	447
AT13740	25	293
AT13740	10	415
AT139694	3	359
AT143577	1	499
AT145341	3	469
AT145650	23	671
AT145650	23	673
AT157226	1	633
AT160480	3	467
AT160480	5	69
AT161638	8	677
AT162118	13	555
AT162118	14	557
AT162848	5	587
AT165288	8	137
AT165288	12	139
AT166149	21	741
AT166149	22	741
AT167553	14	809
AT167553	15	809
AT167553	12	829
AT167553	13	829
AT169022	10	327
AT169849	6	359
AT170005	4	519
AT171162	5	287
AT171539	4	287
AT171539	5	289
AT172629	1	801
AT173193	5	543
AT173313	2	561
AT173313	2	567
AT173354	2	459
AT173354	3	461
AT174697	6	415
AT174697	2	581
AT175750	5	149
AT179498	1	175
AT179498	1	177
AT179498	3	179
AT181313	11	385
AT181582	13	287
AT181582	12	289
AT183222	1	287
AT183222	2	289
AT183238	4	679
AT189390	1	637
AT189487	2	637
AT190780	9	547
AT191102	18	579
AT191285	18	769
AT191285	14	771
AT191285	26	781
AT191285	12	815
AT191285	12	817
AT195140	9	667
AT195141	9	667
AT195302	1	397
AT195442	4	555
AT195442	6	557
AT195442	11	563
AT195894	1	547
AT196427	1	631
AT196760	1	389
AT196760	22	805
AT196943	5	667
AT196943	8	667
AT196943	2	811
AT202789	2	459
AT202789	3	461
AT202827	4	851
AT202955	9	137
AT202955	13	139
AT203130	5	851
AT203137	4	459
AT203137	5	461
AT203247	1	707
AT203483	6	723
AT206698	9	813
AT206698	13	815
AT206698	13	817
AT206738	25	723
AT206751	8	497
AT206815	36	805
AT206815	1	843
AT206861	7	133
AT206861	6	135
AT206908	9	327
AT206909	8	327
AT207010	25	803
AT207010	20	805
AT207022	15	375
AT207022	8	391
AT207022	4	47
AT207022	4	49
AT207023	14	375
AT207023	3	419
AT207023	4	45
AT207052	11	845
AT207292	2	133
AT207293	5	133
AT207293	2	135
AT207317	8	725
AT207317	8	727
AT207321	26	723
AT207321	2	731
AT207321	2	733
AT207432	4	503
AT207433	3	503
AT207529	8	385
AT207990	3	133
AT207990	3	135
AT208159	12	601
AT208411	10	391
AT208411	3	393
AT208411	5	45
AT208411	5	47
AT208411	5	49
AT208760	10	777
AT208760	28	801
AT208833	5	691
AT208911	1	801
AT208911	4	801
AT209020	1	559
AT209020	1	565
AT209021	2	559
AT209021	2	565
AT209022	7	559
AT209022	7	565
AT209024	8	559
AT209025	10	559
AT209025	8	565
AT209026	12	559
AT209225	14	559
AT209225	10	565
AT209496	4	393
AT209661	6	133
AT209661	5	135
AT209748	2	749
AT209750	2	749
AT209750	13	753
AT209947	3	543
AT209996	11	137
AT209996	15	139
AT209997	12	137
AT209997	16	139
AT210093	28	339
AT210093	17	341
AT210093	37	343
AT210093	26	345
AT210093	38	347
AT210093	28	349
AT210094	28	339
AT210094	17	341
AT210094	37	343
AT210094	26	345
AT210094	38	347
AT210094	28	349
AT210101	8	133
AT210101	7	135
AT210145	2	801
AT210246	1	437
AT210246	1	439
AT210246	1	441
AT210247	90	801
AT210271	4	133
AT210271	4	135
AT210333	11	437
AT210600	9	427
AT210712	9	301
AT210773	1	149
AT211041	14	429
AT211041	14	433
AT211219	30	741
AT211296	12	521
AT211296	7	529
AT21574	33	293
AT218439	4	797
AT218439	4	799
AT219727	3	675
AT219757	6	741

Índice numérico - continuação

Nº peça	Item	Página	Nº peça	Item	Página	Nº peça	Item	Página
AT219974	16	619	AT226542	4	853	AT300921	3	785
AT220035	1	843	AT226573	18	293	AT301093	1	803
AT220526	29	741	AT226578	1	515	AT301093	27	805
AT221015	9	557	AT226791	1	427	AT301215	11	715
AT221016	10	557	AT226808	3	803	AT301543	2	697
AT221017	7	557	AT226808	25	805	AT301711	10	301
AT221332	12	503	AT227013	1	517	AT301711	17	619
AT221696	11	427	AT227023	22	307	AT301914	1	459
AT221696	5	599	AT227023	13	311	AT301914	2	461
AT221696	16	601	AT227024	23	307	AT301914	1	651
AT221696	25	601	AT227024	14	311	AT301914	5	653
AT222153	4	359	AT227063	8	453	AT301930	3	825
AT222333	1	631	AT227063	9	455	AT301930	4	825
AT222597	7	323	AT227063	8	457	AT301930	2	827
AT222597	7	325	AT227073	1	607	AT301930	4	827
AT223493	18	331	AT227248	17	183	AT301930	16	829
AT223493	44	333	AT227279	15	183	AT301930	17	829
AT223493	21	335	AT227279	6	677	AT302794	2	595
AT223535	43	803	AT227509	8	313	AT303015	54	601
AT223535	21	805	AT227530	1	853	AT303320	15	429
AT223538	19	665	AT227669	6	575	AT303320	4	431
AT223768	13	389	AT227835	16	319	AT303619	11	789
AT224154	10	813	AT227835	2	321	AT303619	11	791
AT224154	14	815	AT227925	1	789	AT303619	8	793
AT224154	14	817	AT227925	1	791	AT304406	6	309
AT224570	1	313	AT227925	1	793	AT304406	16	311
AT224570	7	667	AT227926	2	789	AT304633	16	541
AT224573	2	807	AT227926	1	793	AT304880	11	777
AT224600	38	805	AT227927	2	787	AT304881	12	777
AT224665	11	813	AT227927	4	789	AT305112	14	813
AT224665	15	815	AT227927	4	791	AT305112	18	815
AT224665	15	817	AT227927	10	793	AT305112	18	817
AT224705	3	807	AT227928	3	787	AT305114	15	813
AT224706	15	313	AT227928	3	789	AT305114	19	815
AT224706	3	807	AT227928	3	791	AT305114	19	817
AT224706	4	807	AT227928	9	793	AT305126	1	523
AT224862	5	313	AT227929	5	789	AT305130	6	521
AT224862	7	667	AT227930	6	789	AT305130	5	529
AT224862	8	667	AT227930	6	791	AT305424	1	825
AT224862	2	807	AT227930	2	793	AT305424	3	827
AT224863	10	667	AT227933	9	789	AT305424	14	829
AT224864	17	303	AT227933	9	791	AT305425	2	825
AT224864	10	313	AT227933	5	793	AT305425	1	827
AT224864	10	667	AT228112	3	309	AT305425	15	829
AT224866	14	313	AT228112	15	311	AT305603	11	793
AT224866	4	807	AT228189	32	803	AT305673	26	293
AT224867	5	807	AT228189	26	805	AT305931	2	447
AT224868	5	807	AT228194	12	813	AT306133	12	417
AT224873	11	667	AT228194	16	815	AT306181	19	523
AT224873	12	667	AT228194	16	817	AT306690	23	293
AT224873	13	667	AT228197	13	813	AT306690	64	601
AT225020	6	851	AT228197	17	815	AT306930	13	301
AT225082	6	807	AT228197	17	817	AT306931	14	301
AT225083	1	811	AT228240	6	587	AT307090	9	439
AT225084	7	807	AT228250	2	763	AT307092	1	641
AT225085	7	807	AT228250	1	767	AT307096	16	521
AT225425	3	755	AT228250	2	775	AT307501	17	579
AT225425	4	779	AT228250	27	781	AT307612	6	587
AT225425	13	789	AT228250	15	791	AT307636	2	795
AT225432	3	759	AT228312	8	425	AT307637	4	795
AT225432	15	771	AT228627	10	331	AT307638	3	795
AT225445	6	803	AT228627	10	333	AT307640	5	795
AT225445	24	805	AT228767	17	303	AT307641	6	795
AT225573	2	389	AT228809	6	569	AT307661	4	803
AT225618	3	573	AT228829	17	303	AT307661	28	805
AT225727	5	393	AT25226	5	41	AT307928	2	323
AT225805	2	313	AT259385	4	163	AT307928	2	325
AT225826	1	729	AT259445	1	173	AT307934	1	671
AT226000	18	525	AT280631	7	587	AT307934	1	673
AT226000	32	525	AT300154	3	757	AT308024	12	715
AT226109	6	313	AT300154	19	769	AT308024	5	717
AT226110	7	313	AT300154	3	783	AT308031	3	697
AT226119	10	789	AT300167	15	433	AT308065	2	709
AT226130	9	293	AT300167	14	435	AT308065	3	709
AT226155	2	605	AT300237	1	709	AT308066	2	709
AT226229	68	601	AT300238	1	709	AT308066	3	709
AT226265	2	811	AT300487	6	317	AT308067	1	711
AT226266	1	811	AT300487	3	319	AT308199	2	555
AT226276	10	293	AT300489	5	317	AT308199	12	557
AT226282	2	639	AT300489	7	319	AT308199	10	563
AT226335	2	679	AT300921	3	477	AT308386	25	735
AT226394	3	331	AT300921	17	773	AT308388	28	737
AT226394	3	333	AT300921	17	775	AT308389	28	739

Índice numérico - continuação

Nº peça	Item	Página
AT308795	6	555
AT308796	7	555
AT308797	9	555
AT308805	8	825
AT308805	5	827
AT308805	18	829
AT308806	9	825
AT308806	6	827
AT308806	19	829
AT308935	29	579
AT308993	4	181
AT309550	9	437
AT310060	4	709
AT310335	11	295
AT310889	1	659
AT311387	1	715
AT311621	57	367
AT311621	10	381
AT311633	14	367
AT311633	1	381
AT311997	15	367
AT312053	49	601
AT312932	31	297
AT312932	32	299
AT313536	16	429
AT313536	17	433
AT313546	12	671
AT313546	12	673
AT314008	25	735
AT314008	28	737
AT314008	28	739
AT314008	1	743
AT314009	25	735
AT314009	28	737
AT314009	28	739
AT314009	1	747
AT314010	2	747
AT314011	7	745
AT314011	3	747
AT314011	3	749
AT314011	10	753
AT314012	8	745
AT314012	4	747
AT314012	4	749
AT314012	11	753
AT314013	32	741
AT314013	1	745
AT314013	1	747
AT314013	1	749
AT314014	1	747
AT314015	2	743
AT314016	3	743
AT314017	1	743
AT314018	25	735
AT314018	28	737
AT314018	28	739
AT314018	1	745
AT314019	9	745
AT314020	1	745
AT314021	1	749
AT314022	25	735
AT314022	28	737
AT314022	28	739
AT314022	1	751
AT314023	2	751
AT314025	3	751
AT314026	28	739
AT314026	16	771
AT314046	28	737
AT314046	28	739
AT314046	1	749
AT314046	20	769
AT314046	17	771
AT314046	28	781
AT314048	25	735
AT314057	1	751
AT314329	4	351
AT314329	3	353
AT314583	7	317
AT314583	2	319
AT314598	50	805
AT314677	16	813
AT314677	20	815
AT314677	20	817
AT314833	16	367
AT314944	17	813
AT314944	21	815
AT314944	21	817
AT314959	21	769
AT314959	29	781
AT314959	22	815
AT314959	22	817
AT314960	22	769
AT314960	30	781
AT314960	23	815
AT314960	23	817
AT314961	18	771
AT314961	24	817
AT314962	19	771
AT314962	25	817
AT315331	6	747
AT315458	1	795
AT315458	1	797
AT315459	1	795
AT315459	1	799
AT315750	15	319
AT315750	3	321
AT315871	1	719
AT316249	1	363
AT316315	2	741
AT316315	1	753
AT316341	31	183
AT316363	9	133
AT316363	8	135
AT316467	3	299
AT316475	15	303
AT316475	21	307
AT316532	7	807
AT316682	3	351
AT316682	2	353
AT316686	4	351
AT316686	3	353
AT317340	3	831
AT317340	4	831
AT317353	17	303
AT317353	23	307
AT317353	14	311
AT317868	8	293
AT317981	18	523
AT317982	9	523
AT318123	7	789
AT318742	15	303
AT318742	21	307
AT318788	13	667
AT318789	2	297
AT318789	3	299
AT318927	24	723
AT318945	8	301
AT318987	17	593
AT319043	2	741
AT319043	9	753
AT319157	17	303
AT320165	6	717
AT320193	4	709
AT320529	18	813
AT320529	24	815
AT320529	26	817
AT320530	19	813
AT320530	25	815
AT320530	27	817
AT320542	20	813
AT320542	26	815
AT320542	28	817
AT320593	14	417
AT320619	1	709
AT320620	1	709
AT320673	3	323
AT320674	3	325
AT321264	15	417
AT321320	16	293
AT321387	3	833
AT321387	4	833
AT322223	1	831
AT322226	1	833
AT322382	18	619
AT322383	19	619
AT322547	1	323
AT322547	1	325
AT322982	1	663
AT323022	1	489
AT323101	2	819
AT323101	2	821
AT323101	2	823
AT323120	5	713
AT323121	1	713
AT323318	6	713
AT323319	7	713
AT323337	5	713
AT323369	12	295
AT323382	1	713
AT323720	14	331
AT323741	34	601
AT323756	10	839
AT323756	10	841
AT323757	9	839
AT323757	9	841
AT323817	11	839
AT323817	11	841
AT323927	6	381
AT323927	2	383
AT323961	13	295
AT324137	12	839
AT324271	7	717
AT324289	2	297
AT324289	3	299
AT324484	13	437
AT324484	10	439
AT324641	13	839
AT324681	14	541
AT324683	13	541
AT324881	14	183
AT324966	5	369
AT324966	9	369
AT324969	7	369
AT324975	4	369
AT325146	2	741
AT325146	2	753
AT325194	12	841
AT325201	13	841
AT325225	7	385
AT325611	6	183
AT325612	4	787
AT325612	5	791
AT325612	7	793
AT325643	8	529
AT325667	10	547
AT325667	23	575
AT326184	3	711
AT326190	1	711
AT326190	2	711
AT326203	3	711
AT326581	2	741
AT326581	4	753
AT326597	15	295
AT326640	1	711
AT326640	2	711
AT326790	50	703
AT326792	4	711
AT326793	4	711
AT326794	4	711
AT326795	4	711
AT327078	5	381
AT327078	4	383
AT327084	6	747
AT327153	3	351
AT327153	2	353
AT327485	1	571
AT327499	1	621
AT327519	27	601
AT327535	8	427
AT327536	4	599
AT328356	20	619
AT328357	21	619
AT328366	22	619
AT328367	23	619
AT329269	47	297
AT329269	49	299
AT329958	8	317
AT329958	1	319

Índice numérico - continuação

Nº peça	Item	Página
AT330154	25	839
AT330155	25	841
AT330209	1	315
AT330286	1	391
AT330286	1	393
AT330323	6	321
AT330592	1	297
AT330592	2	299
AT330606	48	297
AT330606	50	299
AT330639	1	721
AT330678	49	297
AT330678	51	299
AT330787	7	589
AT330787	8	589
AT330787	10	591
AT330787	9	591
AT331638	4	179
AT331639	2	173
AT331844	17	367
AT332096	17	295
AT332233	3	853
AT332291	7	803
AT332291	29	805
AT332291	1	807
AT332401	3	709
AT332605	36	297
AT332605	37	299
AT332694	2	751
AT333055	38	297
AT333055	39	299
AT333057	39	297
AT333057	40	299
AT333062	37	297
AT333062	38	299
AT333182	9	135
AT333187	13	137
AT333376	1	579
AT333809	8	667
AT333810	17	303
AT333810	12	313
AT333810	1	811
AT333811	16	313
AT334100	7	293
AT334170	40	297
AT334170	41	299
AT334250	38	601
AT334251	33	601
AT334451	2	151
AT334494	1	809
AT334494	3	811
AT334494	2	829
AT334877	1	659
AT334948	20	549
AT334948	20	551
AT334948	20	553
AT335128	1	665
AT335172	6	43
AT335179	32	297
AT335179	33	297
AT335179	34	297
AT335179	35	297
AT335179	33	299
AT335179	34	299
AT335179	35	299
AT335179	36	299
AT335429	6	467
AT335768	1	363
AT335773	11	363
AT335786	7	385
AT335801	8	389
AT335801	9	389
AT335807	2	373
AT335878	20	385
AT335975	3	677
AT335977	3	677
AT336140	1	141
AT336179	8	389
AT336179	9	389
AT336282	9	55
AT336295	5	59
AT336321	4	697
AT336448	13	715
AT336503	8	755
AT336503	8	757
AT336503	8	759
AT336503	5	779
AT336503	4	783
AT336506	10	755
AT336506	10	757
AT336506	10	759
AT336506	7	779
AT336506	6	783
AT336507	12	755
AT336507	14	755
AT336507	16	755
AT336507	18	755
AT336507	12	757
AT336507	14	757
AT336507	16	757
AT336507	18	757
AT336507	20	757
AT336507	22	757
AT336507	12	759
AT336507	14	759
AT336507	16	759
AT336507	18	759
AT336507	20	759
AT336507	22	759
AT336507	24	759
AT336507	26	759
AT336507	17	761
AT336507	19	761
AT336507	21	761
AT336507	23	761
AT336507	22	763
AT336507	24	763
AT336507	26	763
AT336507	28	763
AT336507	30	763
AT336507	32	763
AT336507	16	765
AT336507	18	765
AT336507	20	765
AT336507	22	765
AT336507	20	767
AT336507	22	767
AT336507	24	767
AT336507	26	767
AT336507	28	767
AT336507	30	767
AT336507	23	769
AT336507	20	771
AT336507	31	781
AT336517	11	55
AT336620	6	501
AT336621	4	649
AT336654	7	365
AT336654	9	367
AT336696	2	365
AT336696	3	367
AT336761	2	671
AT336761	2	673
AT336825	6	835
AT336825	6	837
AT336826	7	835
AT336826	7	837
AT336837	5	501
AT336859	21	549
AT336859	21	551
AT336859	21	553
AT336880	8	835
AT336881	8	837
AT336882	9	837
AT336883	9	835
AT336884	25	835
AT336885	25	837
AT337114	1	625
AT337116	1	629
AT337287	1	503
AT337423	1	829
AT337443	1	786
AT337443	14	791
AT337443	11	793
AT337444	1	779
AT337445	1	773
AT337446	1	783
AT337447	1	775
AT337485	50	781
AT337492	2	511
AT337492	22	623
AT337492	22	627
AT337700	50	769
AT337704	1	785
AT337719	20	311
AT337775	1	659
AT338248	3	555
AT338270	1	643
AT338270	2	645
AT338273	2	643
AT338273	3	645
AT338501	7	545
AT338547	11	667
AT338547	12	667
AT338807	1	289
AT338918	3	671
AT338918	3	673
AT338931	1	725
AT339633	50	697
AT339634	3	731
AT339635	3	733
AT339655	2	741
AT339655	5	753
AT339688	2	475
AT339688	1	477
AT339688	1	479
AT340231	10	587
AT340251	3	819
AT340251	3	821
AT340251	3	823
AT340252	3	63
AT340252	4	65
AT340279	2	557
AT340281	2	563
AT340465	1	371
AT340465	1	373
AT340580	25	769
AT340580	22	771
AT340580	33	781
AT340580	4	821
AT340580	4	823
AT340599	4	671
AT340599	4	673
AT340603	1	573
AT340612	5	733
AT341082	50	699
AT341086	50	705
AT341165	1	659
AT341166	27	665
AT341275	21	593
AT341366	12	555
AT341366	1	557
AT341366	1	563
AT341393	1	369
AT341397	2	369
AT341398	3	369
AT341399	2	369
AT341400	8	369
AT341412	4	621
AT341524	1	759
AT341524	23	771
AT341525	1	755
AT341525	3	779
AT341526	1	757
AT341526	26	769
AT341526	8	783
AT341527	1	763
AT341527	42	767
AT341527	4	775
AT341527	34	781
AT341528	1	761
AT341528	1	765
AT341528	3	773
AT341581	5	621
AT341613	10	589
AT341630	9	589
AT341679	3	643
AT341679	4	645
AT341731	5	467

Índice numérico - continuação

Nº peça	Item	Página
AT341778	8	667
AT341782	5	667
AT341943	2	607
AT342158	1	617
AT342162	1	619
AT342295	6	47
AT342296	6	49
AT342405	1	599
AT342433	10	475
AT342453	1	675
AT342459	5	671
AT342459	5	673
AT342472	1	537
AT342497	5	477
AT342497	4	773
AT342497	5	775
AT342497	6	785
AT342588	5	623
AT342588	5	625
AT342588	5	627
AT342588	6	629
AT342616	35	763
AT342616	32	767
AT342616	13	775
AT342616	35	781
AT342617	34	763
AT342617	33	767
AT342617	19	775
AT342617	36	781
AT343123	1	387
AT343126	2	387
AT343495	7	671
AT343495	7	673
AT343949	5	731
AT344032	6	45
AT344124	13	761
AT344124	18	763
AT344124	12	765
AT344124	16	767
AT344124	5	773
AT344124	20	775
AT344124	13	777
AT344125	20	763
AT344125	14	765
AT344125	18	767
AT344361	6	671
AT344617	9	643
AT344617	10	645
AT344621	17	417
AT344894	6	63
AT344894	1	65
AT344894	7	65
AT344929	2	305
AT344929	2	309
AT344953	3	373
AT344958	4	373
AT344959	5	373
AT344998	34	343
AT344998	23	345
AT344998	35	347
AT344998	25	349
AT345003	3	365
AT345003	4	367
AT345004	4	365
AT345004	5	367
AT345040	4	647
AT345044	1	647
AT345195	5	465
AT345343	20	339
AT345343	12	341
AT345343	26	343
AT345343	16	345
AT345343	27	347
AT345343	18	349
AT345345	17	139
AT345513	2	381
AT345648	3	305
AT345746	2	287
AT345746	3	289
AT345789	1	57
AT345796	7	309
AT345796	17	311
AT345843	8	671
AT345843	8	673
AT345885	9	671
AT345885	9	673
AT345967	13	497
AT345967	28	723
AT346010	5	305
AT346010	5	309
AT346016	1	723
AT346034	21	339
AT346034	13	341
AT346034	25	343
AT346034	15	345
AT346034	26	347
AT346034	17	349
AT346051	2	297
AT346051	3	299
AT346094	8	329
AT346116	35	417
AT346308	1	385
AT346309	2	385
AT346311	3	385
AT346319	4	305
AT346319	4	309
AT346386	10	671
AT346386	10	673
AT346661	11	671
AT346661	11	673
AT347206	13	425
AT347382	4	467
AT347919	39	589
AT347919	29	591
AT348044	6	545
AT348581	5	369
AT349341	27	769
AT349341	37	781
AT349341	21	813
AT349341	27	815
AT349372	1	655
AT349459	24	771
AT349459	29	817
AT349474	17	671
AT349498	5	365
AT349498	6	367
AT349514	35	343
AT349514	24	345
AT349514	36	347
AT349514	26	349
AT349522	35	365
AT349522	7	367
AT350316	5	555
AT350316	8	557
AT350316	12	563
AT350850	1	575
AT351123	18	139
AT351436	8	717
AT351545	20	717
AT351575	6	365
AT351575	8	367
AT351575	9	369
AT352302	26	589
AT352303	27	589
AT352498	1	493
AT352498	1	495
AT352551	2	665
AT352551	1	667
AT352578	7	851
AT352636	28	675
AT352645	10	653
AT352735	28	675
AT352831	5	305
AT352831	5	309
AT352891	24	755
AT352891	28	757
AT352891	31	759
AT352891	3	761
AT352891	39	763
AT352891	27	765
AT352891	37	767
AT352897	6	469
AT353091	18	671
AT353410	20	367
AT353427	1	475
AT353427	2	477
AT353472	19	671
AT353472	19	673
AT353746	29	735
AT353746	32	737
AT353746	32	739
AT353845	20	671
AT353845	20	673
AT353849	8	371
AT353849	21	671
AT353849	21	673
AT353950	5	551
AT353951	4	549
AT353951	4	551
AT353951	4	553
AT354030	2	549
AT354030	2	551
AT354030	2	553
AT354069	23	339
AT354069	24	343
AT354069	25	347
AT354069	16	349
AT354069	6	373
AT354202	1	549
AT354202	1	551
AT354202	1	553
AT354304	7	467
AT354455	1	467
AT354712	50	701
AT354780	22	671
AT354830	2	453
AT354830	3	455
AT354830	2	457
AT354832	22	339
AT354832	23	343
AT354832	24	347
AT354837	1	453
AT354837	2	455
AT354837	1	457
AT354871	24	339
AT354871	14	341
AT354871	27	343
AT354871	17	345
AT354871	28	347
AT354871	19	349
AT355160	11	365
AT355160	12	367
AT355359	12	365
AT355359	13	367
AT355380	7	549
AT355380	7	551
AT355380	7	553
AT356012	15	563
AT356032	8	795
AT356033	8	795
AT356088	3	655
AT356100	7	635
AT356384	10	365
AT356453	35	579
AT356899	11	521
AT356903	23	523
AT356906	45	525
AT356908	13	521
AT356909	5	521
AT356910	14	521
AT356911	8	525
AT357119	2	151
AT357157	5	163
AT357295	6	389
AT357584	13	55
AT357738	15	143
AT357740	2	173
AT357741	2	175
AT357741	2	177
AT357744	2	169
AT357744	2	171
AT357757	1	727
AT357789	1	487
AT357990	7	361
AT357991	3	361
AT357992	8	361
AT357993	4	361
AT357994	5	361
AT357995	6	361

Índice numérico - continuação

Nº peça	Item	Página
AT358008	16	623
AT358008	16	625
AT358008	16	627
AT358008	16	629
AT358048	44	339
AT358048	33	341
AT358048	54	343
AT358048	43	345
AT358048	59	347
AT358048	49	349
AT358048	14	385
AT358048	7	647
AT35831	18	417
AT358357	14	55
AT358701	7	679
AT358769	25	741
AT358769	26	741
AT358773	23	741
AT358773	24	741
AT358775	17	665
AT358893	14	137
AT358893	19	139
AT359523	1	661
AT359772	1	595
AT359994	9	677
AT360658	12	393
AT360791	5	369
AT360792	6	365
AT360792	8	367
AT360792	9	369
AT360793	2	369
AT360895	22	601
AT360896	13	601
AT361040	1	329
AT361040	2	331
AT361040	2	333
AT361052	24	183
AT361145	1	843
AT361336	8	563
AT361340	9	563
AT361341	7	563
AT361342	6	563
AT361343	4	563
AT361356	12	565
AT361358	13	565
AT361363	3	563
AT361363	1	567
AT361365	10	555
AT361365	3	557
AT361365	1	561
AT361458	3	561
AT361458	3	567
AT361459	4	561
AT361459	4	567
AT361460	5	561
AT361460	5	567
AT361462	6	561
AT361462	6	567
AT361463	7	561
AT361463	7	567
AT361539	8	561
AT361539	8	567
AT361588	2	547
AT361802	4	529
AT361804	39	525
AT361805	11	529
AT361806	3	523
AT361807	2	523
AT361809	38	525
AT362078	9	593
AT362167	1	367
AT362406	9	439
AT362406	9	441
AT362746	2	765
AT362746	2	767
AT362746	3	775
AT362746	14	777
AT362746	8	795
AT362747	2	761
AT362747	4	763
AT362747	2	773
AT362747	8	795
AT362867	1	575
AT362998	1	65
AT362998	7	65
AT363292	1	645
AT363361	1	461
AT363378	7	425
AT363379	11	425
AT363783	12	541
AT363790	15	541
AT363791	1	359
AT363791	1	361
AT363800	15	761
AT363800	20	763
AT363800	14	765
AT363800	18	767
AT363800	7	773
AT363800	22	775
AT363800	15	777
AT364072	41	525
AT364679	1	679
AT364922	2	729
AT364935	50	771
AT365108	1	741
AT365199	7	545
AT365217	18	367
AT365217	2	381
AT365217	1	383
AT365347	17	671
AT365431	12	593
AT365542	31	741
AT365631	16	777
AT365786	7	361
AT365870	24	333
AT365870	11	335
AT366258	17	671
AT366856	1	455
AT366884	21	813
AT366884	27	815
AT366928	24	333
AT366928	11	335
AT367038	40	333
AT367038	20	335
AT367039	43	333
AT367039	22	335
AT367498	29	817
AT367521	50	777
AT367549	27	769
AT367549	37	781
AT367609	46	333
AT367609	37	335
AT367635	57	297
AT367635	60	299
AT367640	2	583
AT367645	39	333
AT367645	30	335
AT368171	1	669
AT368241	9	655
AT368243	10	655
AT368751	16	435
AT368881	2	493
AT368992	2	469
AT369295	24	771
AT369388	9	381
AT369388	5	383
AT369391	3	381
AT369391	6	383
AT369578	1	481
AT369806	5	621
AT369808	4	621
AT369809	1	621
AT369839	6	359
AT369889	1	469
AT369908	4	469
AT370598	7	469
AT370662	6	369
AT370663	6	369
AT371083	41	297
AT371083	42	299
AT371098	2	465
AT371099	57	297
AT371099	59	299
AT371196	1	335
AT371360	18	671
AT371360	18	673
AT371362	50	769
AT371363	50	781
AT371364	50	771
AT371365	25	339
AT371365	15	341
AT371365	36	343
AT371365	25	345
AT371365	37	347
AT371365	27	349
AT371426	1	661
AT371427	1	661
AT371649	26	741
AT371650	27	741
AT371651	28	741
AT372048	1	573
AT372232	1	521
AT372240	11	55
AT372270	1	529
AT372340	6	601
AT372657	11	295
AT374052	2	449
AT374191	2	443
AT374689	24	333
AT374689	11	335
AT374691	24	333
AT374691	11	335
AT374694	24	333
AT374694	11	335
AT374900	5	687
AT374952	1	683
AT374952	2	687
AT376325	11	475
AT376347	21	665
AT376685	2	491
AT377159	3	491
AT377288	2	685
AT377291	1	490
AT377554	1	41
AT378210	11	475
AT378210	11	475
AT378210	2	779
AT378210	2	783
AT378631	12	555
AT378631	1	557
AT378631	1	563
AT379617	18	623
AT379617	20	625
AT379617	18	627
AT379617	22	629
AT380627	3	339
AT380627	2	343
AT380627	3	347
AT380627	1	351
AT380851	5	369
AT380854	6	365
AT380854	8	367
AT380854	9	369
AT380856	2	369
AT383153	27	339
AT383153	28	343
AT383153	29	347
AT383161	8	361
AT383162	1	359
AT383162	1	361
AT383857	1	389
AT383880	33	803
AT383880	22	805
AT384044	5	351
AT384045	6	351
AT384046	7	351
AT384047	6	351
AT384048	5	351
AT384434	4	465
AT384605	9	561
AT384605	9	567
AT384606	10	561
AT384606	10	567
AT384607	11	561
AT384607	11	567
AT384608	12	561
AT384608	12	567
AT384609	13	561
AT384609	13	567

Índice numérico - continuação

Nº peça	Item	Página
AT384610	14	561
AT384610	14	567
AT384611	15	561
AT384611	15	567
AT384612	16	561
AT384612	16	567
AT384613	17	561
AT384613	17	567
AT384627	8	351
AT384822	18	567
AT384824	18	561
AT385681	4	69
AT385682	3	69
AT385730	1	69
AT386039	2	607
AT386129	2	69
AT386387	1	293
AT386450	11	297
AT386450	12	299
AT387536	24	333
AT387536	11	335
AT387539	24	333
AT387539	11	335
AT387540	24	333
AT387540	11	335
AT387573	15	429
AT387573	4	431
AT387574	15	433
AT387574	14	435
AT387771	5	421
AT388874	8	583
AT388933	13	583
AT388958	26	589
AT389146	1	431
AT389291	1	573
AT389840	1	727
AT389894	1	725
AT390167	28	339
AT390167	17	341
AT390167	37	343
AT390167	26	345
AT390167	38	347
AT390167	28	349
AT390168	28	339
AT390168	17	341
AT390168	37	343
AT390168	26	345
AT390168	38	347
AT390168	28	349
AT390169	28	339
AT390169	17	341
AT390169	37	343
AT390169	26	345
AT390169	38	347
AT390169	28	349
AT390279	4	563
AT390644	1	67
AT391273	17	671
AT391273	17	673
AT391275	12	67
AT392188	1	469
AT393842	8	469
AT394652	1	473
AT395263	11	475
AT395348	1	541
AT396144	5	369
AT396147	6	365
AT396147	8	367
AT396147	9	369
AT396200	2	369
AT398216	8	465
AT398260	6	561
AT398260	6	567
AT399077	1	471
AT399262	11	443
AT399262	11	449
AT399346	23	505
AT399346	7	505
AT399519	21	505
AT399519	5	505
AT399788	1	443
AT399789	1	449
AT399832	4	683
AT400163	1	695
AT400207	2	493
AT400471	3	297
AT400471	4	299
AT400471	8	69
AT400491	17	593
AT400505	7	557
AT400896	3	677
AT400898	3	677
AT400900	1	677
AT401420	9	555
AT401685	1	505
AT402772	17	505
AT402840	2	505
AT402843	18	505
AT403909	1	301
AT403910	21	301
AT403912	3	301
AT404807	3	465
AT404819	1	485
AT404819	2	487
AT404819	17	625
AT404819	17	629
AT406708	2	503
AT406841	1	465
AT407362	1	497
AT407584	1	661
AT407635	19	601
AT407636	1	601
AT407637	56	601
AT407770	6	673
AT407771	22	673
AT407800	4	601
AT407804	1	359
AT407804	1	361
AT408897	2	469
AT409040	38	339
AT409040	27	341
AT409040	45	343
AT409040	34	345
AT409040	46	347
AT409040	36	349
AT409051	19	339
AT409051	11	341
AT409051	46	343
AT409051	35	345
AT409051	47	347
AT409051	37	349
AT409092	2	547
AT409630	63	297
AT409630	66	299
AT409631	64	297
AT409631	67	299
AT409758	1	463
AT409827	70	297
AT409827	73	299
AT409828	69	297
AT409828	72	299
AT410473	10	441
AT410827	1	723
AT410941	2	495
AT410941	1	645
AT411057	1	43
AT41188	14	425
AT411970	15	563
AT412197	2	563
AT412325	6	747
AT412661	5	469
AT414576	1	329
AT414576	2	331
AT414576	2	333
AT415345	4	563
AT415346	13	565
AT415548	2	555
AT415548	12	557
AT415548	10	563
AT416968	2	709
AT416968	3	709
AT416970	3	709
AT416970	1	711
AT417015	5	549
AT417015	5	551
AT417015	5	553
AT417059	2	709
AT417059	3	709
AT417060	1	711
AT417060	2	711
AT417061	1	711
AT417061	2	711
AT417970	2	475
AT417970	1	477
AT417970	1	479
AT419552	2	549
AT419552	2	551
AT419552	2	553
AT420496	3	339
AT420496	2	343
AT420496	3	347
AT420496	1	351
AT421578	1	469
AT421583	3	465
AT423339	8	667
AT423339	2	807
AT423339	3	807
AT423340	17	303
AT423340	12	313
AT423340	1	811
AT423341	16	313
AT423341	4	807
AT423947	8	361
AT423948	1	359
AT423948	1	361
AT427915	21	593
AT429042	14	313
AT429042	4	807
AT429045	2	807
AT429046	3	807
AT429062	8	667
AT429793	1	811
AT430578	1	473
AT431156	1	299
AT431889	1	723
AT432087	1	723
AT432087	31	723
AT432517	8	313
AT432661	17	303
AT433763	1	469
AT438548	5	353
AT438549	4	353
AT438550	3	339
AT438550	3	341
AT438550	2	343
AT438550	2	345
AT438550	3	347
AT438550	3	349
AT438550	1	352
AT439847	1	347
AT439847	1	349
AT44188	1	533
AT45678	14	853
AT49216	20	801
AT50924	18	319
AT50924	5	321
AT53439	11	317
AT53439	8	319
AT62123	10	835
AT62123	10	837
AT62123	3	839
AT62123	3	841
AT64886	4	419
AT79590	3	679
AZ43305	7	575
B153R	10	227
CD16284	6	237
DT5188	..	193
E12379	11	375
E12379	5	419
E12379	8	851
E52687	10	849
E64052	19	425
E69975	18	295
E80242	13	323
E80242	13	325
ETN88543	1	347
F1870R	12	659
F2253R	5	109

Índice numérico - continuação

Nº peça	Item	Página
F2253R	5	131
F2253R	5	87
F2380R	1	119
F2380R	1	77
F2380R	1	97
F309220	6	753
F309221	7	753
F309222	8	753
F3171R	12	107
F3171R	10	111
F3171R	5	111
F3171R	14	119
F3171R	24	121
F3171R	28	121
F3171R	12	129
F3171R	16	77
F3171R	23	79
F3171R	12	85
F3171R	14	97
F3171R	24	99
F3171R	28	99
F317R	1	85
F37020114	3	107
F37020114	3	129
F389142	8	547
F433299	5	353
F433299	6	807
GY20126	3	485
GY20126	4	487
GY20126	11	655
H110232	3	521
H110232	5	523
H110232	3	529
H114865	25	589
H121681	2	391
H131531	35	467
H132922	32	523
H138955	2	397
H140692	15	521
H141836	27	671
H141836	27	673
H143405	17	375
H150385	23	589
H151890	3	849
H151894	14	847
H151894	11	849
H152205	3	847
H152796	4	847
H154898	5	847
H155358	1	379
H155359	2	379
H155655	6	379
H157897	7	379
H158192	18	375
H159071	4	849
H159072	5	849
H159074	13	849
H164982	8	379
H169568	10	505
H169568	26	505
H170536	14	379
H172014	7	329
H174831	11	329
H178392	6	849
H180324	12	849
H180433	15	847
H206629	6	847
H207250	31	405
H208096	9	847
H208097	10	847
H208098	11	847
H211093	9	379
H211156	10	379
H21259	1	395
H21259	1	405
H228843	19	505
H228843	3	505
H23125	3	189
H63262	11	379
H75541	6	825
H75541	8	827
H75541	20	829
H77698	56	367
H77698	13	375
H77698	6	387
H77698	15	425
H77698	38	465
H77698	33	467
H77698	3	683
H77698	4	687
H77698	1	801
H77698	7	801
H77698	4	819
H77698	5	821
H77698	5	823
H84318	1	843
H85233	12	427
H85233	6	599
H85233	17	601
H85233	26	601
H89151	15	715
H89151	9	717
HXE33527	1	411
J16931	28	293
J16931	53	601
JD5749	2	395
JD5749	2	405
JD5822	3	397
JD5822	1	399
JD5822	1	407
JD5822	1	409
JD5902	3	395
JD5902	3	405
JD5906	4	395
JD5906	4	405
JD5929	2	651
JD5929	6	653
JD5933	5	395
JD5933	5	405
JD7759	15	119
JD7759	25	121
JD7759	2	375
JD7759	11	697
JD7759	16	715
JD7759	10	717
JD7759	18	723
JD7759	8	731
JD7759	7	733
JD7759	18	77
JD7759	15	97
JD7759	25	99
JD7763	12	845
JD7763	13	845
JD7781	13	845
JD7788	9	851
JD7797	10	135
JD7797	16	375
JD7797	7	419
JD8206	14	105
JD8206	24	127
JD8206	24	83
JD8240	1	121
JD8240	2	79
JD8240	1	99
JD8248	2	119
JD8248	2	77
JD8248	2	97
JD8264	2	121
JD8264	6	79
JD8264	2	99
JD8946	15	105
JD8946	25	127
JD8946	25	83
JD8970	3	121
JD8970	1	79
JD8970	3	99
JD8974	4	121
JD8974	12	79
JD8974	4	99
JD9018	3	119
JD9018	3	77
JD9018	3	97
JD9055	4	119
JD9055	4	77
JD9055	4	97
JD9118	5	119
JD9118	5	77
JD9118	5	97
L102023	1	657
L77943	7	593
LW10469918	2	797
LW10469918	2	799
LW10469932	3	797
LW10469932	3	799
LW4600533	5	797
LW4600533	5	799
LW7381634	6	797
LW7381634	6	799
LW9285555	21	773
LW9285555	2	785
LW9285555	7	799
LW9289201	8	797
LW9289201	8	799
LW9591352	9	797
LW9591352	9	799
LW9968581	10	797
LW9968581	10	799
M114063	7	525
M115279	13	555
M115279	14	557
M40333	6	183
M453T	15	559
M453T	11	565
M45937	3	375
M45937	7	391
M45937	8	419
M47887	7	649
M596T	7	677
M68628	11	601
M68628	32	601
M74782	18	593
M81353	23	425
M84972	9	359
M84972	4	475
M84972	6	477
M84972	31	523
M84972	42	525
M84972	24	575
M84972	10	593
M87571	27	183
M87733	1	245
M89679	9	317
M89679	5	319
MT2485	8	545
N117290	12	587
N189220	19	417
N189220	25	771
N189220	5	819
N189220	6	821
N189220	6	823
N189220	10	851
N199909	7	45
N199909	7	47
N199909	7	49
N209668	5	493
N209668	5	495
N209692	6	493
N209692	6	495
N218377	5	649
P48347	20	853
PE11073	1	285
PF13564	2	688
PF81399	4	688
PF81427	3	685
PF81429	3	688
PF81438	1	688
PF81438	3	688
PFA10255	1	688
PFA10255	3	688
PFA10274	3	688
PFA10319	1	688
PFA10319	3	688
PFA10480	3	688
PFA10481	1	688
PFA10481	3	688
PG-188	12	835
PG-188	12	837
PG-188	16	839
PG-188	16	841

Índice numérico - continuação

Nº peça	Item	Página
PG200385	15	143
PG200388	13	137
PG200393	18	139
PG200415	6	47
PG200416	6	49
PG200417	1	91
PG200418	1	113
PG200419	6	45
PG200419	1	71
PG200858	1	659
PT11778	8	593
R100122	12	45
R100122	12	47
R100122	12	49
R10093	11	589
R101225	15	217
R104558	6	149
R104592	18	227
R104846	41	805
R105415	16	183
R107731	10	233
R109123	1	109
R109123	1	131
R109123	1	87
R109124	2	109
R109124	2	131
R109124	2	87
R109128	4	109
R109128	4	131
R109128	4	87
R11151	15	853
R112078	3	109
R112078	3	131
R112078	3	87
R112210	9	107
R112210	11	111
R112210	9	129
R112210	7	85
R113050	5	593
R114023	13	329
R114082	9	231
R114193	13	217
R114194	14	217
R115350	19	295
R115893	22	589
R116031	24	197
R116296	2	190
R116296	44	297
R116296	45	299
R116373	11	107
R116373	13	111
R116373	11	129
R116373	11	85
R116466	8	227
R116516	19	237
R117721	8	581
R117721	7	589
R117721	10	591
R119874	11	227
R120467	2	213
R120631	2	228
R120638	2	234
R120638	8	235
R121038	1	202
R121376	6	234
R122750	3	107
R122750	3	129
R122849	4	103
R122849	4	125
R122849	4	81
R123161	6	233
R123226	10	221
R123226	13	225
R123271	1	233
R123271	9	233
R123417	5	225
R123501	4	240
R123514	2	233
R123561	7	228
R123562	7	228
R123563	4	228
R123564	4	228
R123565	11	233
R123570	4	245
R123572	14	245
R123574	4	189
R123575	5	189
R123616	3	206
R125223	14	589
R128415	8	221
R130574	4	228
R130575	4	228
R130576	7	228
R130577	7	228
R131182	16	227
R131283	11	217
R131769	4	194
R132203	3	209
R132518	5	227
R132574	10	107
R132574	12	111
R132574	10	129
R132574	6	85
R132615	5	103
R132615	5	125
R132615	5	81
R133303	2	258
R133405	2	218
R133643	17	429
R133643	8	431
R133643	18	433
R133643	17	435
R134098	8	579
R134518	3	217
R134920	4	197
R134920	3	263
R135509	3	214
R135510	2	214
R135515	39	127
R135515	39	83
R135535	6	121
R135535	7	79
R135535	6	99
R135543	9	109
R135543	9	131
R135543	20	79
R135543	9	87
R135606	21	431
R135606	20	435
R135757	2	238
R135918	8	194
R135918	..	195
R136475	4	217
R136495	3	190
R136495	42	297
R136495	43	299
R136508	22	583
R136514	43	297
R136514	44	299
R162769	11	593
R183409	8	587
R183410	14	583
R183412	10	583
R184863	19	331
R184863	45	333
R184863	23	335
R186228	8	599
R193666	2	329
R194311	4	329
R206883	5	291
R21612	9	45
R21612	9	47
R21612	9	49
R237815	14	329
R244400	5	63
R244400	6	65
R244664	1	593
R26121	1	259
R26125	4	237
R26198	1	103
R26198	1	125
R26198	1	81
R26227	8	121
R26227	3	79
R26227	8	99
R26228	9	121
R26228	4	79
R26228	9	99
R26229	10	121
R26229	5	79
R26229	10	99
R26287	18	665
R26287	20	665
R26287	44	803
R26287	21	805
R26287	30	805
R26287	1	843
R26375	6	107
R26375	7	111
R26375	31	121
R26375	6	129
R26375	14	297
R26375	17	297
R26375	62	297
R26375	15	299
R26375	18	299
R26375	65	299
R26375	5	303
R26375	9	307
R26375	10	339
R26375	16	339
R26375	7	341
R26375	19	343
R26375	22	343
R26375	14	345
R26375	20	347
R26375	23	347
R26375	15	349
R26375	10	363
R26375	4	363
R26375	7	363
R26375	42	367
R26375	6	375
R26375	8	375
R26375	4	377
R26375	6	377
R26375	17	385
R26375	5	387
R26375	9	387
R26375	6	393
R26375	14	675
R26375	16	675
R26375	25	79
R26375	3	85
R26375	31	99
R26448	11	121
R26448	19	297
R26448	22	297
R26448	20	299
R26448	23	299
R26448	6	307
R26448	3	311
R26448	41	339
R26448	6	339
R26448	30	341
R26448	51	343
R26448	9	343
R26448	40	345
R26448	10	347
R26448	56	347
R26448	46	349
R26448	16	365
R26448	8	365
R26448	10	367
R26448	24	367
R26448	12	385
R26448	15	389
R26448	3	389
R26448	2	415
R26448	4	417
R26448	4	57
R26448	6	57
R26448	2	59
R26448	13	665
R26448	15	665
R26448	23	665
R26448	11	675
R26448	7	715
R26448	14	735

Índice numérico - continuação

Nº peça	Item	Página
R26448	30	735
R26448	32	735
R26448	5	735
R26448	14	737
R26448	33	737
R26448	35	737
R26448	5	737
R26448	14	739
R26448	33	739
R26448	35	739
R26448	5	739
R26448	9	741
R26448	5	755
R26448	7	755
R26448	5	757
R26448	7	757
R26448	5	759
R26448	7	759
R26448	10	761
R26448	12	761
R26448	7	761
R26448	12	763
R26448	15	763
R26448	17	763
R26448	7	763
R26448	11	765
R26448	6	765
R26448	9	765
R26448	10	767
R26448	13	767
R26448	15	767
R26448	5	767
R26448	16	769
R26448	5	769
R26448	13	771
R26448	5	771
R26448	12	773
R26448	15	773
R26448	12	775
R26448	15	775
R26448	9	775
R26448	4	777
R26448	13	779
R26448	15	779
R26448	20	781
R26448	24	781
R26448	6	781
R26448	9	781
R26448	12	783
R26448	14	783
R26448	21	79
R26448	21	801
R26448	16	803
R26448	42	803
R26448	9	805
R26448	10	809
R26448	12	809
R26448	7	809
R26448	11	829
R26448	4	829
R26448	8	829
R26448	5	839
R26448	5	841
R26448	1	843
R26448	11	99
R26773	21	675
R26906	12	237
R26906	13	237
R26906	5	297
R26906	6	299
R26906	12	307
R26906	6	311
R26906	32	339
R26906	36	339
R26906	21	341
R26906	25	341
R26906	40	343
R26906	42	343
R26906	29	345
R26906	31	345
R26906	41	347
R26906	43	347
R26906	31	349
R26906	33	349
R26906	20	365
R26906	29	365
R26906	32	365
R26906	28	367
R26906	37	367
R26906	40	367
R26906	7	371
R26906	9	415
R26906	7	417
R26906	33	665
R26906	7	665
R26906	19	675
R26906	8	675
R26906	10	69
R26906	13	803
R26906	14	805
R26906	1	843
R26906	3	845
R27175	4	111
R27175	14	119
R27175	24	121
R27175	27	121
R27175	2	371
R27175	1	681
R27175	33	735
R27175	36	737
R27175	36	739
R27175	23	79
R27175	1	85
R27175	14	97
R27175	24	99
R27175	27	99
R27218	12	121
R27218	34	735
R27218	37	737
R27218	37	739
R27218	22	79
R27218	12	99
R27388	35	293
R27390	37	293
R27391	36	293
R274003	15	55
R27411	34	293
R27474	4	297
R27474	5	299
R27474	8	415
R27474	9	69
R27583	8	287
R27583	13	289
R28671	1	103
R28671	1	125
R28671	1	81
R28782	13	303
R28782	13	363
R28782	16	659
R28782	5	659
R28782	16	661
R28782	2	663
R28782	5	741
R28811	2	195
R29480	7	43
R29936	10	183
R29936	2	183
R29936	30	183
R29936	5	183
R29936	8	183
R29936	32	293
R29936	40	293
R29936	21	303
R29936	19	307
R29936	16	343
R29936	11	345
R29936	17	347
R29936	12	349
R29936	24	659
R29936	10	661
R29936	25	675
R29936	4	675
R29936	20	735
R29936	20	737
R29936	20	739
R29936	11	769
R29936	15	781
R29936	36	803
R29936	19	805
R33138	7	107
R33138	8	111
R33138	7	129
R33138	24	79
R33138	4	85
R33259	4	593
R36311	10	375
R36311	9	419
R36311	11	851
R36545	16	425
R37023	9	659
R37023	17	661
R375R	6	111
R375R	8	45
R375R	8	47
R375R	8	49
R375R	2	85
R39112	26	121
R39112	6	393
R39112	15	675
R39112	26	99
R43409	14	237
R44097	2	451
R44165	41	589
R44165	25	591
R44302	12	317
R44302	12	319
R44302	24	331
R44302	22	333
R44302	9	335
R44302	26	339
R44302	16	341
R44302	5	343
R44302	5	345
R44302	6	347
R44302	6	349
R44302	8	381
R44302	8	383
R44302	21	385
R44302	10	419
R44302	17	425
R44302	9	447
R44302	8	459
R44302	9	461
R44302	33	465
R44302	34	465
R44302	35	465
R44302	36	465
R44302	37	465
R44302	39	465
R44302	31	467
R44302	32	467
R44302	23	469
R44302	9	475
R44302	12	477
R44302	3	481
R44302	6	543
R44302	5	581
R44302	14	625
R44302	11	629
R44302	8	635
R44302	7	643
R44302	8	645
R44302	5	683
R44302	6	683
R44302	6	687
R44302	7	687
R44302	12	69
R44302	35	761
R44302	47	763
R44302	35	765
R44302	47	767
R44302	14	845
R44302	12	851
R45197	13	121
R45197	8	79
R45197	13	99
R45198	14	121
R45198	9	79
R45198	14	99

Índice numérico - continuação

Nº peça	Item	Página
R45199	15	121
R45199	10	79
R45199	15	99
R45200	16	121
R45200	11	79
R45200	16	99
R45210	6	643
R45210	7	645
R47172	20	105
R47172	31	127
R47172	8	297
R47172	9	299
R47172	31	83
R48437	7	119
R48437	7	77
R48437	7	97
R48685	6	228
R48767	1	259
R48776	19	121
R48776	15	79
R48776	19	99
R500270	23	243
R500271	24	243
R500349	5	201
R500394	1	199
R501124	10	231
R501124	1	265
R501228	11	221
R501428	8	240
R501484	1	254
R502079	18	429
R502079	10	431
R502079	19	433
R502079	18	435
R502175	3	255
R502329	2	255
R502338	5	254
R502498	3	223
R502511	18	237
R502511	3	262
R502513	6	254
R502541	22	197
R502725	1	223
R502755	6	231
R50279	16	593
R50279	20	593
R502811	9	240
R503450	1	194
R503596	2	225
R504239	31	197
R504282	1	217
R504577	20	197
R504604	56	297
R504604	58	299
R504694	2	199
R504734	3	225
R504813	..	233
R504813	1	233
R504843	6	217
R504850	1	227
R504859	17	243
R505609	3	228
R515408	8	217
R515494	5	217
R516125	18	197
R516647	8	197
R516647	6	263
R516648	3	193
R517237	2	193
R517353	5	190
R517353	47	299
R517471	7	249
R518210	1	252
R518210	6	253
R519025	9	221
R51936	4	243
R519416	1	233
R519488	2	209
R519488	4	211
R519742	9	201
R520139	2	217
R520301	7	237
R520731	9	189
R520813	11	197
R520930	38	197
R521037	5	240
R521159	12	197
R521166	1	241
R521401	10	189
R521498	5	201
R522410	2	189
R522512	1	268
R522554	1	209
R522554	2	211
R522622	4	227
R522630	5	197
R522686	2	239
R522690	20	303
R522690	24	307
R522781	2	221
R522899	6	197
R522899	2	243
R522899	4	263
R522900	10	251
R523048	39	197
R523184	26	225
R523372	12	245
R523499	9	197
R523499	7	263
R524234	16	197
R524469	8	189
R525528	35	333
R525528	28	335
R526640	16	245
R526838	10	235
R526941	3	211
R526944	26	225
R527625	1	211
R52921	8	549
R52921	8	551
R52921	8	553
R529416	..	233
R53296	3	605
R53528	6	623
R53528	4	625
R53528	6	627
R53528	5	629
R54114	7	231
R54123	2	291
R54380	4	107
R54380	1	111
R54380	4	129
R54380	9	85
R54565	8	233
R55453	21	197
R55453	1	259
R56171	19	583
R56751	22	417
R58925	25	671
R58925	25	673
R59439	8	119
R59439	8	77
R59439	8	97
R59440	9	119
R59440	9	77
R59440	9	97
R60170	9	589
R61461	10	119
R61461	10	77
R61461	10	97
R61463	1	843
R61467	2	194
R61871	2	201
R63548	2	245
R67811	5	105
R67811	6	127
R67811	6	83
R68904	25	665
R68904	34	675
R70921	58	297
R70921	61	299
R71228	15	225
R72032	7	849
R72328	3	213
R72653	6	853
R72655	3	559
R72655	3	565
R73599	7	149
R74012	15	243
R74657	7	393
R74869	3	127
R74869	3	83
R77175	15	137
R77175	20	139
R77175	43	339
R77175	32	341
R77175	53	343
R77175	42	345
R77175	58	347
R77175	48	349
R77175	9	351
R77175	20	659
R77175	4	667
R77175	18	803
R77175	31	805
R77337	14	555
R77337	15	557
R77337	13	563
R77857	7	847
R77915	9	545
R78052	4	489
R78053	42	805
R78054	14	851
R78055	2	479
R78057	3	479
R78057	6	479
R78058	2	479
R78059	2	479
R78059	3	479
R78059	6	479
R78059	3	489
R78059	4	489
R78059	39	805
R78059	42	805
R78060	39	805
R78061	42	805
R78061	14	851
R78063	14	851
R78064	2	479
R78064	6	479
R78064	39	805
R79033	4	579
R79989	11	119
R79989	11	77
R79989	11	97
R80135	6	190
R80136	7	190
R81275	5	199
R82718	6	239
R85169	10	133
R85169	11	135
R85363	17	237
R85363	2	262
R85687	11	237
R85866	20	105
R86457	7	853
R88246	18	105
R88246	28	127
R88246	28	83
R89944	1	239
R90653	18	849
R90692	10	237
R91360	23	197
R91889	2	237
R93173	7	109
R93173	7	131
R93173	7	87
R93623	4	105
R93623	5	127
R93623	5	83
R93633	20	379
R96248	14	593
R97061	11	243
R97185	15	227
R97185	4	234
R97185	7	235
R97490	9	237
R97491	9	237
R97492	10	237

Índice numérico - continuação

Nº peça	Item	Página
R97493	10	237
R98062	9	237
R98063	8	237
R99038	23	127
R99038	23	83
RE12365	3	479
RE12366	6	479
RE12366	39	805
RE151433	40	465
RE157329	13	589
RE160974	12	119
RE160974	12	77
RE160974	12	97
RE167207	6	249
RE190139	20	623
RE190139	15	625
RE194040	3	329
RE20342	3	379
RE225377	25	333
RE225377	24	335
RE225712	2	63
RE225712	3	65
RE227953	20	627
RE227953	15	629
RE261354	2	853
RE263090	5	589
RE263090	6	591
RE265545	20	623
RE265545	15	625
RE283957	6	593
RE289629	20	627
RE289629	15	629
RE292236	3	593
RE30162	14	849
RE31617	5	237
RE321101	20	623
RE321101	15	625
RE321106	20	627
RE321106	15	629
RE40281	2	577
RE40281	30	579
RE40281	5	595
RE42713	18	227
RE43497	40	589
RE43497	24	591
RE43637	1	61
RE44574	3	194
RE44574	1	228
RE44574	1	261
RE46534	3	61
RE46684	3	199
RE46684	6	221
RE46685	1	206
RE46685	11	225
RE46685	13	240
RE46686	3	221
RE46686	6	240
RE46686	20	243
RE46686	38	333
RE46686	27	335
RE46687	19	225
RE46742	35	589
RE46742	20	591
RE48419	29	675
RE500398	1	195
RE500608	8	231
RE501150	1	214
RE502173	13	243
RE503211	15	245
RE504233	3	218
RE504302	1	268
RE504562	5	254
RE504836	3	254
RE504839	1	260
RE504914	5	234
RE505264	9	431
RE505264	19	435
RE505501	12	227
RE505515	1	279
RE505881	1	193
RE505921	1	228
RE505980	10	225
RE505980	6	225
RE505980	7	225
RE505980	8	225
RE505980	9	225
RE507807	20	227
RE507852	4	231
RE507852	4	267
RE507852	1	268
RE507950	20	417
RE507959	13	197
RE508185	2	227
RE508317	4	233
RE508489	7	217
RE508561	1	268
RE508566	4	225
RE508566	6	225
RE508986	5	254
RE509865	1	225
RE509865	2	225
RE51234	1	451
RE515512	25	243
RE515636	32	197
RE516335	33	197
RE516336	15	197
RE516340	1	228
RE51650	6	251
RE51650	7	337
RE516512	6	215
RE516512	3	251
RE516512	4	337
RE516553	3	215
RE516553	4	251
RE516553	5	337
RE516999	17	197
RE517230	1	218
RE517370	21	225
RE517435	6	263
RE518097	2	252
RE518097	5	253
RE518527	1	281
RE519144	4	249
RE519643	10	201
RE519696	7	251
RE519696	10	337
RE520229	6	581
RE520928	28	197
RE520930	29	197
RE521756	2	235
RE521756	3	235
RE521756	4	235
RE521756	5	235
RE521756	6	235
RE52242	7	254
RE522595	13	197
RE522596	28	197
RE522878	5	215
RE523251	8	201
RE523464	12	243
RE524220	5	243
RE524676	3	291
RE524723	2	215
RE524730	37	197
RE524730	9	251
RE524754	10	201
RE524754	4	201
RE525016	1	249
RE52504	7	331
RE52504	7	333
RE525456	1	237
RE525456	7	237
RE525782	8	243
RE525910	1	233
RE526588	5	471
RE526692	34	197
RE526693	35	197
RE526694	36	197
RE526834	7	215
RE526834	2	251
RE526834	2	337
RE52702	7	595
RE52702	24	671
RE52702	24	673
RE52703	13	317
RE52703	19	319
RE527039	5	267
RE527054	26	197
RE527055	27	197
RE52722	3	249
RE527456	16	237
RE527528	13	197
RE527843	1	231
RE527843	2	231
RE527843	5	231
RE527843	1	267
RE527843	2	267
RE527843	5	267
RE527844	4	267
RE527858	1	189
RE527858	40	197
RE528096	10	197
RE528257	14	243
RE528588	3	197
RE528588	2	263
RE528609	1	197
RE528734	4	201
RE528742	7	189
RE528770	3	245
RE529641	1	251
RE529643	5	251
RE529643	34	333
RE529643	6	337
RE529811	5	237
RE529915	3	243
RE529916	10	243
RE530632	3	245
RE531209	2	197
RE531209	7	197
RE531209	1	263
RE531209	5	263
RE532239	4	227
RE532239	1	258
RE532250	14	197
RE532631	1	277
RE532634	1	265
RE532651	1	281
RE532653	1	221
RE532841	1	257
RE532993	1	262
RE532993	1	265
RE534109	14	197
RE534109	1	278
RE534822	3	337
RE534826	34	333
RE534826	2	335
RE534826	1	337
RE535139	1	285
RE537637	65	297
RE537637	68	299
RE537637	7	69
RE537834	21	227
RE538097	23	225
RE538097	1	279
RE540550	1	205
RE548060	1	233
RE54885	10	245
RE550941	3	245
RE56098	20	295
RE56369	12	217
RE56690	2	240
RE58664	1	107
RE58664	3	111
RE58664	14	119
RE58664	24	121
RE58664	1	129
RE58664	17	77
RE58664	23	79
RE58664	1	85
RE58664	14	97
RE58664	24	99
RE58862	3	201
RE60005	3	237
RE60029	22	243
RE60037	26	243
RE60071	6	199
RE60700	42	339
RE60700	31	341
RE60700	52	343

Índice numérico - continuação

Nº peça	Item	Página
RE60700	41	345
RE60700	57	347
RE60700	47	349
RE60700	17	803
RE60700	43	805
RE60701	19	659
RE60854	4	215
RE63674	22	227
RE65165	7	228
RE65165	1	271
RE65168	4	228
RE65168	1	272
RE65908	11	231
RE65908	1	269
RE65909	1	270
RE65911	7	228
RE65911	1	273
RE65912	4	228
RE65912	1	274
RE65978	11	245
RE67231	1	240
RE67238	1	190
RE67238	10	240
RE67238	2	254
RE68234	6	245
RE68255	14	317
RE68255	11	319
RE68323	21	417
RE69243	2	223
RE70678	4	214
RE70682	5	214
RE70756	7	214
RE71143	3	201
RE71255	18	227
RE71255	15	237
RE71256	6	214
SE501609	6	225
SE501655	1	228
SE501791	1	283
SE501805	1	237
SE501811	4	227
SE501811	1	258
SE501813	2	235
SE501814	5	234
SE501833	15	429
SE501833	4	431
SE501838	15	433
SE501838	14	435
SE501916	13	197
SE501925	2	197
SE501925	1	263
SE502141	1	285
SE502192	3	245
T101731	5	181
T102135	12	725
T102135	11	727
T102419	6	183
T102934	7	465
T102934	19	467
T102934	20	469
T102958	17	801
T102961	25	801
T102963	27	801
T103395	6	395
T103395	6	405
T103465	12	753
T105469	16	847
T105773	22	813
T105773	28	815
T105773	30	817
T105891	21	601
T105891	3	601
T107117	10	425
T107284	3	753
T107883	2	659
T107883	2	661
T108082	14	753
T11234	4	633
T11234	5	635
T113128	11	133
T113128	12	135
T115030	7	633
T115031	8	633
T116416	2	157
T116416	6	163
T116460	2	161
T116460	7	163
T116486	3	175
T116486	3	177
T116486	5	179
T116516	5	143
T116579	4	175
T116579	4	177
T116579	6	179
T116604	20	147
T116604	23	417
T116915	8	163
T116918	5	147
T119564	2	633
T119912	31	675
T121467	10	545
T121467	17	545
T121467	1	623
T121467	17	623
T121467	19	625
T121467	1	627
T121467	17	627
T121467	19	629
T122075	3	240
T122803	3	157
T122803	26	333
T122803	25	335
T123707	3	161
T123707	9	163
T125546	2	427
T125546	3	497
T125994	26	755
T125994	30	757
T125994	29	761
T125994	41	763
T125994	29	765
T125994	39	767
T126052	8	655
T128437	9	633
T130057	15	723
T130058	9	723
T130059	8	723
T131617	14	801
T131624	19	801
T13254	23	331
T13254	21	333
T133290	5	497
T133290	32	723
T134104	18	425
T13814	18	243
T138822	3	489
T13976	11	419
T140924	43	589
T140924	3	591
T141386	4	161
T141386	10	163
T143169	12	589
T144370	21	147
T144486	1	159
T144698	9	745
T146097	4	397
T146097	2	399
T146098	1	403
T146099	1	401
T146102	1	214
T146102	8	214
T146175	7	395
T146178	2	401
T146180	7	403
T146246	22	723
T146436	8	395
T146443	1	357
T146490	37	803
T146490	32	805
T146496	3	401
T146504	11	403
T146605	9	395
T146606	3	403
T146607	4	401
T146672	3	691
T146792	40	803
T146792	33	805
T146934	4	691
T146934	7	693
T146934	8	695
T147188	23	813
T147188	29	815
T147188	31	817
T147618	7	543
T147891	12	419
T147891	21	465
T147891	45	601
T147891	16	615
T147891	15	617
T148409	2	301
T148410	2	293
T148411	3	293
T148712	24	813
T148712	30	815
T148712	32	817
T150753	24	583
T151797	6	41
T151797	8	43
T152230	22	469
T152230	10	511
T153535	3	519
T153680	10	395
T153680	7	405
T15385	24	417
T153941	23	175
T153941	22	177
T153941	24	179
T153974	7	327
T154131	5	359
T154187	16	753
T156995	1	413
T157029	14	723
T157030	4	723
T157234	19	723
T157282	8	697
T157282	1	699
T157282	1	701
T157282	1	703
T157282	1	705
T157306	1	693
T157306	2	695
T157311	1	691
T157315	3	51
T157315	3	53
T158047	41	803
T158047	34	805
T158298	11	659
T158298	6	661
T158424	14	587
T159028	11	395
T159519	3	169
T159519	3	171
T160020	11	523
T160492	32	589
T160492	17	591
T160549	28	769
T160549	26	771
T160549	38	781
T160549	31	815
T160549	33	817
T160762	5	401
T160769	17	403
T160882	26	465
T161207	3	159
T161208	6	147
T161208	4	157
T162238	27	293
T162238	50	601
T163334	4	559
T163334	4	565
T163335	5	559
T163335	5	565
T163336	6	559
T163336	6	565
T163971	5	679
T164203	12	329
T164203	6	679
T164945	10	579
T166297	16	589

Índice numérico - continuação

Nº peça	Item	Página
T166297	11	591
T167519	5	525
T167519	2	533
T167594	15	525
T167594	27	525
T167659	2	515
T167659	2	517
T167659	23	525
T167659	37	525
T167683	12	525
T167683	28	525
T167754	6	541
T167921	25	813
T167921	32	815
T167921	34	817
T168119	2	601
T168119	20	601
T168135	18	601
T168243	5	725
T168243	4	727
T168247	4	51
T168393	7	389
T168523	5	43
T169103	8	393
T169104	9	393
T169105	10	393
T169107	11	393
T169108	12	393
T169109	13	393
T169116	14	393
T169290	15	393
T169607	4	159
T169707	5	159
T169711	6	159
T169712	7	159
T169766	8	159
T169955	1	843
T170196	9	159
T170269	3	801
T170712	6	175
T170712	5	177
T170712	7	179
T171072	5	749
T171112	7	147
T171114	2	145
T171115	3	145
T171126	4	145
T171126	5	161
T171126	12	163
T171126	6	177
T171140	2	167
T171153	4	169
T171153	4	171
T171153	3	173
T171153	7	175
T171153	7	177
T171153	8	179
T171155	4	173
T171156	5	169
T171156	5	171
T171156	5	173
T171156	8	175
T171156	8	177
T171156	9	179
T171178	5	145
T171206	9	175
T171212	9	177
T171213	10	179
T171216	11	179
T171217	6	169
T171224	6	171
T171686	8	555
T171686	11	557
T171957	8	147
T171958	9	147
T172094	10	147
T172097	6	173
T172104	7	173
T172115	7	169
T172115	7	171
T172115	8	173
T172115	10	175
T172115	10	177
T172115	12	179
T172118	3	167
T172129	9	173
T172130	10	173
T172136	11	175
T172136	11	177
T172136	13	179
T172138	12	175
T172138	12	177
T172138	14	179
T172139	13	175
T172139	13	177
T172139	15	179
T172247	21	169
T172247	21	171
T172247	21	173
T172251	21	169
T172251	21	171
T172251	21	173
T172265	23	175
T172265	22	177
T172265	24	179
T172269	23	175
T172269	22	177
T172269	24	179
T172275	14	177
T172276	16	179
T172299	14	175
T172299	15	177
T172299	17	179
T172302	10	169
T172302	10	171
T172732	29	671
T172732	29	673
T172795	11	147
T172796	6	145
T172812	6	143
T172814	2	153
T172816	11	173
T172817	11	169
T172817	11	171
T172856	16	393
T172985	8	801
T172986	5	801
T172987	9	801
T172988	6	801
T173036	12	173
T173038	15	175
T173063	15	147
T173065	12	169
T173065	12	171
T173067	13	163
T173123	5	157
T173125	10	159
T173126	11	159
T173128	12	159
T173131	13	159
T173138	14	159
T173139	15	159
T173144	16	159
T173145	1	165
T173146	2	165
T173217	9	149
T173230	17	393
T173369	14	601
T173369	23	601
T173369	28	601
T173369	7	601
T173399	3	151
T173511	17	159
T173591	5	413
T173593	18	393
T173636	13	169
T173636	13	171
T173636	13	173
T173637	14	169
T173637	14	171
T173637	14	173
T173638	15	169
T173638	15	171
T173638	15	173
T173639	16	169
T173639	16	171
T173639	16	173
T173640	16	175
T173640	16	177
T173640	18	179
T173641	17	175
T173641	17	177
T173641	19	179
T173642	18	175
T173642	18	177
T173642	20	179
T173643	19	175
T173643	19	177
T173643	21	179
T173644	17	169
T173644	17	171
T173779	5	571
T173779	6	573
T173779	14	615
T173779	13	617
T173819	7	141
T173819	12	147
T173853	18	169
T173853	18	171
T173853	17	173
T173873	6	157
T173958	19	169
T173958	19	171
T173958	18	173
T173960	20	169
T173960	20	171
T173960	19	173
T173965	20	175
T173965	20	177
T173965	22	179
T174054	3	635
T174106	2	635
T174107	13	147
T174201	6	635
T174203	1	635
T174234	2	155
T174236	8	149
T174239	4	151
T174240	5	151
T174271	13	505
T174271	29	505
T174271	33	505
T174271	4	507
T174275	29	769
T174275	27	771
T174275	39	781
T174275	33	815
T174275	35	817
T174275	5	831
T174275	5	833
T174396	18	159
T174407	7	143
T174463	16	55
T174529	4	167
T174735	5	397
T174735	2	407
T174886	3	539
T175015	4	539
T175135	12	395
T175361	25	505
T175361	9	505
T175862	7	157
T175862	14	163
T176064	9	497
T176064	12	697
T176064	17	715
T176064	11	717
T176064	16	723
T176064	6	725
T176064	6	727
T176064	11	731
T176064	8	733
T176064	15	845
T176357	25	619
T176526	3	165
T176527	4	165
T176528	5	165
T176796	4	149
T176870	4	571

Índice numérico - continuação

Nº peça	Item	Página
T177219	25	159
T177221	19	159
T177255	9	503
T177503	3	571
T177503	2	573
T177909	39	601
T177979	8	157
T177997	8	141
T178116	22	593
T178280	21	175
T178280	21	177
T178280	23	179
T178368	6	613
T178368	1	615
T178948	2	445
T179276	8	143
T179363	10	677
T179468	35	429
T179468	35	433
T179468	35	435
T179510	3	149
T179594	20	173
T179691	14	147
T179721	20	159
T179944	13	143
T180074	1	445
T180075	3	445
T180338	3	623
T180338	3	625
T180338	3	627
T180338	3	629
T180408	3	527
T180408	1	531
T180418	4	511
T180420	2	623
T180420	2	625
T180420	2	627
T180420	2	629
T180459	22	175
T180494	1	485
T180494	1	487
T180529	13	183
T180533	2	531
T180533	3	531
T180533	4	531
T180533	5	531
T180533	5	669
T180884	9	157
T180921	1	513
T180944	39	803
T180944	22	805
T180944	35	805
T181050	6	511
T181050	13	623
T181050	13	627
T181412	4	541
T181413	5	541
T181474	3	153
T181535	7	145
T181604	28	467
T181604	11	469
T181778	21	295
T181797	1	649
T181873	21	169
T181873	21	171
T181873	21	173
T181874	21	169
T181874	21	171
T181874	21	173
T181875	21	169
T181875	21	171
T181875	21	173
T181876	21	169
T181876	21	171
T181876	21	173
T181878	23	175
T181878	22	177
T181878	24	179
T181879	23	175
T181879	22	177
T181879	24	179
T181880	23	175
T181880	22	177
T181880	24	179
T181953	22	295
T181958	19	593
T182191	13	395
T182191	3	729
T182192	14	395
T182192	8	405
T182192	1	605
T182196	21	159
T182254	22	159
T182265	7	497
T182265	13	723
T182446	10	497
T18250	18	753
T182554	15	293
T182571	12	723
T182758	67	601
T182860	19	541
T182870	9	511
T182870	12	623
T182870	12	625
T182870	12	627
T182870	8	629
T182871	9	625
T182871	14	629
T182874	11	541
T182888	8	623
T182888	10	625
T182888	8	627
T182888	9	629
T182899	14	525
T182899	26	525
T182902	11	525
T182902	25	525
T182909	3	541
T182909	13	625
T182909	12	629
T182909	4	685
T182914	3	451
T182919	18	541
T182925	3	533
T182952	4	533
T184135	19	525
T184135	33	525
T184345	5	579
T184892	3	511
T184892	21	623
T184892	21	627
T184924	5	327
T184924	7	581
T184924	8	589
T184924	9	591
T186776	19	429
T186776	20	433
T186793	10	521
T186793	22	521
T186793	28	591
T186793	3	597
T187815	9	667
T18891	9	227
T190513	15	587
T195210	9	853
T195240	9	143
T195242	10	143
T195243	11	143
T195260	22	173
T195424	18	301
T195708	3	427
T195857	6	401
T195858	6	403
T196077	3	315
T196077	14	359
T196077	5	385
T196077	9	527
T196077	14	531
T196079	15	359
T196079	11	467
T196079	15	527
T196079	6	527
T196079	17	531
T196079	9	531
T196079	11	545
T196079	3	547
T196079	10	575
T196079	16	579
T196079	27	755
T196079	31	757
T196079	33	759
T196079	30	761
T196079	42	763
T196079	30	765
T196079	40	767
T196085	23	295
T196464	18	183
T196587	26	183
T196698	3	585
T196733	4	331
T196733	4	333
T196792	14	143
T196851	5	167
T197100	5	601
T197144	16	853
T197182	26	765
T197182	36	767
T197182	19	773
T197182	24	775
T197182	5	785
T197300	15	395
T197323	7	401
T197324	4	403
T197427	21	293
T197459	3	155
T197460	4	155
T197467	20	425
T197505	21	183
T197553	22	169
T197553	22	171
T197569	8	503
T197574	4	293
T197575	48	601
T197667	7	427
T198039	24	295
T198109	21	317
T198109	20	319
T198178	9	405
T198179	16	395
T198179	10	405
T198187	17	395
T198187	11	405
T200280	9	317
T200281	15	317
T200729	21	755
T200729	25	757
T200729	29	759
T200729	9	779
T200729	9	783
T200820	4	585
T200888	7	723
T201521	1	659
T201538	15	429
T201538	4	431
T201538	16	433
T201538	15	435
T201546	12	301
T201589	22	293
T20168	13	227
T201811	6	167
T201880	18	521
T201880	29	601
T201880	8	601
T201887	17	777
T202069	55	601
T20217	5	503
T202742	1	589
T202742	1	591
T202745	31	579
T203075	2	615
T203075	2	617
T203077	8	615
T203077	8	617
T20314	3	233
T20316	7	233
T203290	24	505
T203290	8	505
T203450	12	133
T203450	13	135

Índice numérico - continuação

Nº peça	Item	Página	Nº peça	Item	Página	Nº peça	Item	Página
T203475	13	133	T213444	26	523	T225431	14	697
T203475	14	135	T213445	12	523	T225431	14	717
T203495	6	579	T213447	4	523	T225432	16	845
T203554	10	157	T213448	7	523	T225433	15	697
T203555	11	157	T213450	6	523	T225433	27	723
T203614	6	529	T213531	26	295	T225433	7	731
T203670	27	761	T213827	7	297	T225433	9	733
T203670	38	763	T213827	8	299	T225434	15	497
T203670	20	773	T213873	20	429	T225434	30	723
T203670	25	775	T213873	2	431	T225515	10	377
T203742	12	157	T213873	21	433	T225516	11	377
T203767	23	159	T213873	21	435	T225564	8	377
T203965	27	619	T214207	12	717	T225565	9	377
T204124	2	589	T214514	50	367	T225567	10	725
T204124	2	591	T215155	6	397	T225567	10	727
T204315	11	835	T215155	3	399	T225568	17	845
T204315	11	837	T215156	9	401	T225568	32	845
T204315	15	839	T215157	5	403	T225569	11	725
T204315	15	841	T215158	21	395	T225569	12	727
T204518	28	619	T215159	10	401	T225569	9	731
T204599	13	523	T215160	12	403	T225569	10	733
T204624	30	601	T215835	11	677	T225569	18	845
T204624	9	601	T216111	20	575	T225569	30	845
T204635	4	623	T216182	25	417	T225572	10	731
T204635	6	625	T216628	1	609	T225572	11	733
T204635	4	627	T216629	2	609	T225595	30	295
T204635	4	629	T216731	1	447	T225606	25	301
T204644	29	619	T216830	7	381	T225608	26	301
T204744	13	615	T216830	3	383	T225866	46	297
T204744	12	617	T217168	11	401	T225866	48	299
T205211	18	395	T217169	2	403	T225886	31	295
T205369	24	159	T217427	7	569	T225912	7	161
T205471	7	613	T217625	9	697	T225912	32	163
T205499	8	521	T217625	2	699	T225964	32	295
T205672	15	555	T217625	2	701	T226101	1	577
T205672	5	557	T217625	2	703	T226496	11	609
T205672	5	563	T217625	2	705	T226496	12	609
T205901	17	523	T217789	27	417	T226496	13	609
T205902	16	523	T217790	28	417	T226523	15	717
T205941	7	795	T217791	29	417	T226801	19	393
T206106	19	395	T217792	30	417	T226802	20	393
T206106	12	405	T218003	54	297	T226928	1	365
T206106	27	591	T218003	56	299	T226928	2	367
T206157	3	611	T219672	16	317	T227027	5	539
T206616	2	579	T219672	10	319	T227377	18	55
T206624	1	483	T221186	30	619	T227405	18	715
T206625	9	579	T222260	31	619	T227472	12	55
T206626	7	579	T223372	10	317	T227479	10	55
T206627	13	579	T223372	4	319	T227552	19	715
T206813	3	579	T223721	9	725	T227679	19	575
T207097	15	391	T223721	9	727	T227912	5	709
T207097	1	723	T223785	4	53	T227914	5	711
T20758	1	238	T22381	8	613	T227950	14	503
T207741	20	395	T22381	5	615	T227994	8	397
T207750	8	401	T22381	4	617	T227994	4	399
T207751	16	403	T22381	32	619	T227994	1	529
T207759	1	151	T224069	8	467	T228020	1	511
T208039	66	601	T224369	3	421	T228021	1	623
T208364	10	437	T224369	3	423	T228021	1	627
T208365	10	437	T224462	33	619	T228071	7	359
T209539	49	367	T224463	34	619	T228142	5	527
T209627	36	579	T224498	35	619	T228142	7	531
T210101	20	523	T224529	36	619	T228348	13	553
T210102	21	523	T224531	17	317	T228348	28	771
T210103	22	523	T224531	6	319	T228464	12	545
T210215	17	55	T224775	12	323	T228465	13	545
T210470	13	417	T224775	12	325	T228567	9	575
T210479	26	735	T224881	2	597	T228568	25	579
T210479	29	737	T224882	3	595	T228569	27	579
T210479	29	739	T224883	10	595	T228570	28	579
T210796	13	727	T224883	1	597	T228572	32	579
T212304	22	755	T224884	9	595	T228573	9	397
T212304	26	757	T225291	17	313	T228573	3	407
T212304	38	759	T225291	8	667	T228574	34	589
T212304	36	761	T225291	2	807	T228574	19	591
T212304	48	763	T225291	3	807	T228638	19	55
T212304	36	765	T225291	4	807	T228825	3	727
T212304	48	767	T225291	1	811	T228828	19	845
T212771	25	295	T225294	17	303	T228828	32	845
T213143	10	697	T225294	13	313	T228829	20	845
T213143	3	699	T225397	22	395	T228829	30	845
T213143	3	701	T225429	13	697	T228830	4	731
T213143	3	705	T225429	13	717	T228830	6	733

Índice numérico - continuação

Nº peça	Item	Página
T228831	5	727
T228837	6	731
T228837	4	733
T228888	4	643
T228888	5	645
T228976	4	385
T229003	3	609
T229343	15	163
T229462	14	545
T229828	12	401
T229831	8	403
T229918	2	593
T229919	15	593
T230076	23	395
T230076	13	405
T230094	2	525
T230095	3	525
T230096	1	525
T230322	7	609
T230424	16	359
T230452	8	359
T230463	9	361
T230473	31	417
T230554	28	755
T230554	32	757
T230554	34	759
T230554	31	761
T230554	43	763
T230554	31	765
T230554	41	767
T230639	35	525
T230640	21	525
T230794	2	677
T230819	10	397
T230819	5	399
T230849	8	527
T230849	13	531
T230850	22	385
T230879	12	615
T230879	11	617
T230882	2	535
T230884	1	535
T232552	9	599
T232995	3	725
T232996	4	725
T233026	13	401
T233027	13	403
T233076	24	395
T234115	14	401
T234116	21	403
T234564	10	297
T234564	11	299
T234581	4	611
T234590	5	609
T234592	5	611
T234619	4	609
T234698	6	609
T23474	14	227
T234755	8	609
T234768	12	465
T235477	15	545
T236883	16	545
T237617	19	359
T237696	17	545
T238029	55	297
T238029	57	299
T238029	32	671
T238029	32	673
T238029	29	771
T238029	6	819
T238029	7	821
T238029	7	823
T238103	2	655
T238611	8	595
T239251	18	545
T239329	2	575
T239330	16	575
T239559	2	359
T239763	21	589
T240315	25	395
T240371	11	527
T240371	11	531
T240636	14	403
T240637	15	401
T240908	19	545
T241042	17	359
T241092	4	41
T241167	13	527
T241167	8	531
T241899	20	545
T242088	13	549
T242088	10	779
T242088	10	783
T242089	13	551
T242089	9	773
T242089	26	775
T24210	30	671
T24210	30	673
T242388	18	549
T242388	18	551
T242388	18	553
T242406	12	143
T242441	8	145
T242445	15	147
T242446	16	147
T242449	23	169
T242449	23	171
T242456	24	169
T242456	24	171
T242459	13	157
T242462	25	159
T242465	26	159
T242467	9	141
T242677	11	331
T242677	11	333
T242809	26	579
T242832	21	579
T242935	21	393
T242936	22	393
T242937	23	393
T242938	24	393
T242939	25	393
T242940	26	393
T243047	26	395
T243048	16	401
T243049	22	403
T244710	33	523
T244711	40	525
T244712	29	523
T244713	43	525
T244714	10	523
T244715	25	523
T244716	24	523
T244717	46	525
T244720	48	525
T244724	47	525
T244758	45	589
T244795	17	147
T244797	5	155
T244798	23	173
T244799	24	175
T244799	23	177
T244800	25	179
T244801	25	169
T244801	25	171
T244802	6	161
T244802	16	163
T244814	17	163
T244817	18	163
T244818	19	163
T244819	20	163
T244820	21	163
T244821	22	163
T244822	23	163
T244823	24	163
T244824	25	163
T244825	26	163
T244826	27	163
T244827	28	163
T244828	29	163
T244830	30	163
T244935	1	509
T244936	2	509
T244938	3	509
T244939	4	509
T245139	30	589
T245139	15	591
T245141	3	589
T245141	5	591
T245149	17	401
T245150	10	403
T245151	18	401
T245152	9	403
T245259	5	509
T245320	18	147
T245321	1	527
T245379	31	163
T246236	1	445
T246237	3	445
T246238	2	445
T246608	6	611
T246609	7	611
T246684	16	609
T246686	15	609
T246892	15	403
T246893	19	401
T249265	10	525
T249266	24	525
T249343	9	521
T250767	37	619
T251098	2	599
T251098	35	601
T251099	3	599
T251099	15	601
T251099	24	601
T251375	9	459
T251375	10	461
T251375	8	643
T251375	9	645
T251599	1	603
T251759	53	525
T252192	21	545
T252192	7	545
T252906	18	777
T254126	21	429
T254126	3	431
T254126	22	433
T254126	22	435
T254813	1	623
T254813	1	627
T254884	27	395
T254884	14	405
T256018	20	401
T256019	19	403
T256253	6	669
T257670	23	333
T257670	10	335
T257800	20	589
T257964	14	609
T258411	20	403
T258412	21	401
T260355	4	571
T260355	3	573
T261665	4	589
T261665	7	591
T261666	6	589
T261666	8	591
T263491	6	569
T26565	5	107
T26565	12	109
T26565	2	111
T26565	5	129
T26565	12	131
T26565	10	85
T26565	12	87
T265735	19	589
T266406	1	723
T266406	33	723
T267035	20	579
T267036	19	579
T268288	22	359
T268835	17	609
T270510	11	397
T270510	6	399
T27194	3	41
T27260	29	293
T27260	51	601
T273774	9	183
T274872	17	327

Índice numérico - continuação

Nº peça	Item	Página
T275106	1	339
T275106	1	341
T275106	1	343
T275106	1	345
T275106	2	347
T275106	2	349
T277593	1	377
T277593	12	377
T277678	22	401
T277679	23	403
T277801	1	583
T279492	12	615
T279492	11	617
T279632	3	67
T280097	12	397
T280097	7	399
T280098	18	403
T280099	23	401
T281544	1	421
T281544	1	423
T282322	6	69
T283860	2	67
T284908	28	395
T287899	8	679
T28832	6	109
T28832	6	131
T28832	6	87
T288862	19	293
T289072	1	661
T290725	69	601
T292700	7	443
T292700	7	449
T292704	3	443
T292704	3	449
T29342	18	465
T29384	32	417
T294118	24	401
T294119	26	403
T294876	16	169
T294876	16	171
T294876	16	173
T294877	19	175
T294877	19	177
T294877	21	179
T294879	11	173
T294880	9	175
T294881	10	179
T294882	6	169
T294883	6	171
T294891	5	155
T294935	5	169
T294935	5	171
T294935	5	173
T294935	8	175
T294935	8	177
T294935	9	179
T295742	1	507
T296213	7	397
T296213	4	407
T296256	15	405
T296273	16	405
T296273	6	407
T296273	2	409
T296326	5	407
T296326	3	409
T296335	9	407
T296335	4	409
T296337	10	407
T296337	5	409
T296842	30	505
T29747	29	183
T29747	39	293
T301124	15	527
T301124	17	531
T301351	7	611
T302963	7	407
T302963	6	409
T303488	29	395
T303488	17	405
T303529	18	405
T303583	19	405
T303583	8	407
T303583	7	409
T303603	20	405
T303605	21	405
T303606	22	405
T303607	23	405
T303608	24	405
T303613	25	405
T304079	11	407
T304079	8	409
T304367	78	299
T304367	50	347
T304367	40	349
T304367	1	355
T304690	30	395
T305157	25	401
T305158	24	403
T305612	26	405
T306334	27	405
T306677	28	405
T308093	29	405
T309407	31	395
T309565	26	401
T309566	25	403
T310103	4	145
T310103	5	161
T310103	12	163
T310103	6	177
T310109	9	177
T311762	30	405
T312695	21	521
T312695	4	525
T312750	25	331
T312750	48	333
T312861	27	331
T312861	50	333
T316413	69	601
T326957	16	465
T34960	2	43
T35025	4	67
T42170	10	287
T42170	9	289
T42199	21	425
T42977	16	137
T42977	21	139
T42977	13	327
T54474	20	715
T55198	14	565
T55258	4	43
T55259	3	43
T56112	12	375
T56112	13	419
T56112	10	45
T56112	10	47
T56112	10	49
T56112	21	845
T58056	58	601
T58056	59	601
T58056	26	619
T58477	12	237
T59933	2	41
T60752	5	723
T60920	9	529
T61226	21	715
T61226	16	717
T61861	14	427
T61861	60	601
T61861	61	601
T61861	62	601
T63019	20	467
T63019	21	467
T64688	33	417
T64784	30	465
T64784	16	583
T64784	5	67
T65643	8	447
T65643	11	623
T65643	11	627
T66355	12	527
T66355	16	531
T66419	29	755
T66419	33	757
T66419	35	759
T66419	32	761
T66419	44	763
T66419	32	765
T66419	44	767
T67995	16	465
T67995	26	671
T67995	26	673
T70154	7	459
T70154	8	461
T70502	14	67
T72414	2	497
T72414	2	725
T72414	2	727
T74412	14	465
T74416	33	295
T74416	14	323
T74416	14	325
T74416	58	367
T74416	11	381
T74416	10	465
T74416	10	467
T74416	17	469
T74416	18	583
T74552	14	157
T75197	11	287
T75197	10	289
T75197	12	331
T75197	12	333
T75197	19	465
T75197	9	67
T75276	1	331
T75276	1	333
T75276	9	465
T75276	24	467
T75276	16	469
T75276	11	47
T75276	3	475
T75276	7	477
T75276	11	49
T76252	71	297
T76252	74	299
T76252	37	339
T76252	26	341
T76252	44	343
T76252	33	345
T76252	45	347
T76252	35	349
T76252	24	465
T76252	24	469
T76252	16	587
T76938	3	183
T76938	16	303
T76938	20	307
T76938	5	647
T76938	23	659
T76938	26	659
T76938	7	659
T76938	13	661
T76938	4	661
T76938	9	661
T76938	14	671
T76938	28	671
T76938	14	673
T76938	28	673
T76938	5	675
T76938	21	735
T76938	23	735
T76938	27	735
T76938	21	737
T76938	26	737
T76938	30	737
T76938	21	739
T76938	26	739
T76938	30	739
T76938	12	769
T76938	16	781
T76938	9	845
T77613	9	139
T77613	7	245
T77613	20	297
T77613	24	297
T77613	28	297
T77613	67	297
T77613	21	299
T77613	25	299

Índice numérico - continuação

Nº peça	Item	Página
T77613	29	299
T77613	70	299
T77613	11	303
T77613	7	307
T77613	4	311
T77613	16	331
T77613	16	333
T77613	33	333
T77613	19	335
T77613	5	335
T77613	15	339
T77613	18	339
T77613	7	339
T77613	10	343
T77613	21	343
T77613	7	343
T77613	11	347
T77613	22	347
T77613	8	347
T77613	12	363
T77613	17	365
T77613	28	365
T77613	9	365
T77613	11	367
T77613	25	367
T77613	36	367
T77613	5	375
T77613	13	385
T77613	4	387
T77613	8	387
T77613	12	389
T77613	4	389
T77613	5	391
T77613	3	415
T77613	5	417
T77613	3	57
T77613	7	57
T77613	3	59
T77613	15	659
T77613	18	659
T77613	4	659
T77613	15	661
T77613	12	665
T77613	16	665
T77613	24	665
T77613	38	671
T77613	38	673
T77613	10	675
T77613	18	675
T77613	8	715
T77613	15	735
T77613	31	735
T77613	6	735
T77613	15	737
T77613	34	737
T77613	6	737
T77613	15	739
T77613	34	739
T77613	6	739
T77613	14	741
T77613	16	741
T77613	19	741
T77613	4	741
T77613	8	741
T77613	13	755
T77613	15	755
T77613	17	755
T77613	19	755
T77613	9	755
T77613	13	757
T77613	15	757
T77613	17	757
T77613	19	757
T77613	21	757
T77613	23	757
T77613	9	757
T77613	13	759
T77613	15	759
T77613	17	759
T77613	19	759
T77613	21	759
T77613	23	759
T77613	25	759
T77613	27	759
T77613	9	759
T77613	14	761
T77613	18	761
T77613	20	761
T77613	22	761
T77613	24	761
T77613	6	761
T77613	10	763
T77613	11	763
T77613	14	763
T77613	19	763
T77613	23	763
T77613	25	763
T77613	27	763
T77613	29	763
T77613	31	763
T77613	33	763
T77613	8	763
T77613	13	765
T77613	17	765
T77613	19	765
T77613	21	765
T77613	23	765
T77613	5	765
T77613	8	765
T77613	12	767
T77613	17	767
T77613	21	767
T77613	23	767
T77613	25	767
T77613	27	767
T77613	29	767
T77613	31	767
T77613	6	767
T77613	8	767
T77613	9	767
T77613	24	769
T77613	6	769
T77613	21	771
T77613	6	771
T77613	14	773
T77613	6	773
T77613	11	775
T77613	16	775
T77613	21	775
T77613	8	775
T77613	5	777
T77613	6	779
T77613	10	781
T77613	21	781
T77613	32	781
T77613	7	781
T77613	5	783
T77613	37	805
T77613	13	809
T77613	9	809
T77613	5	825
T77613	7	827
T77613	10	829
T77613	21	829
T77613	5	829
T77613	5	835
T77613	5	837
T77613	6	839
T77613	6	841
T77613	1	843
T77814	40	339
T77814	29	341
T77814	50	343
T77814	39	345
T77814	55	347
T77814	45	349
T77814	15	803
T77814	10	805
T77814	1	843
T77857	15	297
T77857	30	297
T77857	53	297
T77857	6	297
T77857	16	299
T77857	31	299
T77857	55	299
T77857	7	299
T77857	6	303
T77857	10	307
T77857	12	311
T77857	29	333
T77857	42	333
T77857	13	335
T77857	36	335
T77857	9	339
T77857	6	341
T77857	18	343
T77857	13	345
T77857	19	347
T77857	14	349
T77857	6	363
T77857	19	365
T77857	25	365
T77857	31	365
T77857	34	365
T77857	27	367
T77857	33	367
T77857	39	367
T77857	43	367
T77857	45	367
T77857	9	375
T77857	3	377
T77857	7	377
T77857	16	385
T77857	19	385
T77857	16	671
T77857	16	673
T77857	13	675
T77857	18	675
T77857	11	69
T77857	11	755
T77857	11	757
T77857	11	759
T77857	16	761
T77857	9	761
T77857	10	763
T77857	21	763
T77857	15	765
T77857	8	765
T77857	19	767
T77857	8	767
T77857	11	773
T77857	8	773
T77857	23	775
T77857	7	775
T77857	9	777
T77857	8	779
T77857	22	781
T77857	7	783
T77857	23	803
T77857	27	803
T77857	12	805
T77857	6	809
T77857	7	829
T77858	8	303
T77858	15	307
T77858	9	311
T77858	12	339
T77858	35	339
T77858	24	341
T77858	9	341
T77858	12	343
T77858	15	343
T77858	31	343
T77858	33	343
T77858	39	343
T77858	10	345
T77858	20	345
T77858	22	345
T77858	28	345
T77858	7	345
T77858	13	347
T77858	16	347
T77858	32	347
T77858	34	347
T77858	40	347
T77858	11	349
T77858	22	349
T77858	24	349

Índice numérico - continuação

Nº peça	Item	Página
T77858	30	349
T77858	51	349
T77858	8	349
T77858	9	363
T77858	23	365
T77858	37	365
T77858	31	367
T77858	47	367
T77858	5	415
T77858	10	417
T77858	2	647
T77858	22	659
T77858	8	661
T77858	30	665
T77858	9	665
T77858	15	671
T77858	15	673
T77858	24	675
T77858	27	675
T77858	11	735
T77858	17	735
T77858	11	737
T77858	17	737
T77858	23	737
T77858	11	739
T77858	17	739
T77858	23	739
T77858	11	741
T77858	14	769
T77858	30	769
T77858	8	769
T77858	11	771
T77858	30	771
T77858	8	771
T77858	12	781
T77858	18	781
T77858	40	781
T77858	2	803
T77858	31	803
T77858	35	803
T77858	9	803
T77858	6	805
T77858	26	813
T77858	34	815
T77858	9	815
T77858	36	817
T77858	9	817
T77858	2	831
T77858	7	831
T77858	2	833
T77858	7	833
T77858	6	845
T77932	13	307
T77932	7	311
T77932	33	339
T77932	22	341
T77932	43	343
T77932	32	345
T77932	44	347
T77932	34	349
T77932	3	363
T77932	27	365
T77932	35	367
T77932	6	371
T77932	8	417
T77932	32	665
T77932	6	665
T77932	31	671
T77932	31	673
T77932	7	675
T77932	18	741
T77932	12	803
T77932	5	803
T77932	15	805
T77932	27	813
T77932	35	815
T77932	37	817
T77932	4	845
T78593	9	287
T78593	8	289
T78612	13	671
T78612	13	673
T78612	22	675
T78612	8	735
T78612	8	737
T78612	8	739
T78707	31	769
T78707	31	771
T78707	41	781
T78707	36	815
T78707	38	817
T78707	8	831
T78707	8	833
T78715	34	417
T78716	23	755
T78716	27	757
T78716	30	759
T78716	26	761
T78716	37	763
T78716	25	765
T78716	35	767
T78974	11	391
T78974	14	419
T78974	11	45
T78974	29	465
T79471	22	425
T79477	20	331
T79477	21	331
T79477	22	331
T79477	18	333
T79477	19	333
T79477	20	333
T79477	47	333
T79477	31	335
T79477	7	335
T79477	8	335
T81029	26	297
T81029	27	299
T81029	20	755
T81029	24	757
T81029	28	759
T81029	25	761
T81029	36	763
T81029	24	765
T81029	34	767
T81029	32	769
T81029	32	771
T81029	42	781
T81029	13	835
T81029	13	837
T81029	17	839
T81029	17	841
T81403	13	677
T81686	27	393
T82791	42	589
T82791	26	591
T82792	33	589
T82792	18	591
TCU14336	7	521
TCU14336	30	523
TCU14336	44	525
TCU14336	6	525
TK250C100B	2	693
TK250C100B	3	695
TK250E100B	3	693
TK250E100B	4	695
TK250LD	5	693
TK250LD	6	695
TK250P	6	693
TK250P	7	695
TK3L	4	693
TK3L	5	695
TT101176	6	623
TT101176	4	625
TT101176	6	627
TT101176	5	629
TT207136	2	511
TT207136	22	623
TT207136	22	627
TY22324	27	295
TY22324	28	295
TY22324	29	295
TY22328	4	327
TY22328	26	417
TY22328	4	581
TY22328	24	589
TY22462	10	295
TY22464	28	183
TY22470	5	329
TY22472	3	287
TY22472	4	289
TY22493	7	813
TY22493	8	813
TY22493	10	815
TY22493	11	815
TY22493	10	817
TY22493	11	817
TY22505	1	213
TY24861	17	319
TY24861	4	321
TY25139	20	541
TY25139	21	541
TY25139	8	543
TY6128	12	425
U10289	20	121
U10289	14	79
U10289	20	99
U12167	28	393
U12547	38	293
U12547	42	293
U12547	12	297
U12547	59	297
U12547	68	297
U12547	13	299
U12547	62	299
U12547	71	299
U12547	9	303
U12547	16	307
U12547	10	311
U12547	13	339
U12547	10	341
U12547	13	343
U12547	30	343
U12547	19	345
U12547	8	345
U12547	14	347
U12547	31	347
U12547	21	349
U12547	52	349
U12547	9	349
U12547	22	365
U12547	38	365
U12547	30	367
U12547	48	367
U12547	3	371
U12547	6	391
U12547	3	647
U12547	6	647
U12547	8	659
U12547	5	661
U12547	10	665
U12547	29	665
U12547	13	67
U12547	2	681
U12547	12	735
U12547	18	735
U12547	24	735
U12547	28	735
U12547	35	735
U12547	12	737
U12547	18	737
U12547	24	737
U12547	27	737
U12547	31	737
U12547	38	737
U12547	12	739
U12547	18	739
U12547	24	739
U12547	27	739
U12547	31	739
U12547	38	739
U12547	12	741
U12547	6	745
U12547	17	753
U12547	9	769
U12547	9	771
U12547	13	781
U12547	10	803
U12547	24	803

Índice numérico - continuação

Nº peça	Item	Página
U12547	28	803
U12547	30	803
U12547	7	805
U12547	7	845
U13461	12	379
U13639	4	206
U13639	3	227
U13639	4	291
U13639	9	735
U13639	9	737
U13639	9	739
U17409	8	107
U17409	9	111
U17409	8	129
U17409	5	239
U17409	16	295
U17409	5	85
U44537	12	437
U46457	20	661
U46753	10	833
W29909	8	569
W30317	11	105
W30317	12	127
W30317	12	83
W38679	15	505
X601-16	11	183
X601-16	12	183
X831-12	33	671
X831-12	33	673
YZ120167	18	121
YZ120167	13	79
YZ120167	18	99
YZ120470	10	109
YZ120470	10	131
YZ120470	10	87
YZ120567	26	79
YZ120686	26	79
YZ120687	16	119
YZ120687	14	77
YZ120687	16	97
YZ120696	1	72
YZ120698	1	72
YZ120700	1	72
YZ120704	13	119
YZ120704	13	77
YZ120704	13	97
YZ120762	15	109
YZ120762	15	131
YZ120762	15	87
YZ120780	1	114
YZ120780	1	92
YZ120781	1	114
YZ120781	1	92
YZ120782	1	114
YZ120782	1	92
YZ120811	1	117
YZ120811	1	75
YZ120811	1	95
YZ120885	1	105
YZ120885	1	127
YZ120885	1	83
YZ120886	1	105
YZ120886	1	127
YZ120886	1	83
YZ120887	2	127
YZ120887	2	83
YZ120888	2	127
YZ120888	2	83
YZ120889	14	127
YZ120889	14	83
YZ120890	14	127
YZ120890	14	83
YZ120893	13	105
YZ120893	22	127
YZ120893	22	83
YZ120894	16	105
YZ120894	26	127
YZ120894	26	83
YZ120895	13	105
YZ120895	22	127
YZ120895	22	83
YZ120897	16	109
YZ120897	16	131
YZ120897	16	87
YZ120899	15	127
YZ120899	15	83
YZ120900	16	127
YZ120900	16	83
YZ120902	17	127
YZ120902	17	83
YZ120903	18	127
YZ120903	18	83
YZ120904	19	127
YZ120904	19	83
YZ120906	20	127
YZ120906	20	83
YZ120907	21	127
YZ120907	21	83
YZ120914	13	119
YZ120914	13	77
YZ120914	13	97
YZ120917	13	77
YZ120929	9	105
YZ120929	10	127
YZ120929	10	83
YZ120930	10	105
YZ120930	11	127
YZ120930	11	83
YZ120931	8	105
YZ120931	9	127
YZ120931	9	83
YZ120935	22	105
YZ120935	32	127
YZ120935	32	83
YZ120936	21	105
YZ120936	33	127
YZ120936	33	83
YZ120938	7	105
YZ120938	8	127
YZ120938	8	83
YZ120939	3	105
YZ120939	4	127
YZ120939	4	83
YZ120940	12	105
YZ120940	13	127
YZ120940	13	83
YZ120942	1	89
YZ120978	2	103
YZ120978	2	125
YZ120978	2	81
YZ120982	6	105
YZ120982	7	127
YZ120982	7	83
YZ120984	2	105
YZ120985	2	105
YZ121007	16	105
YZ121015	17	105
YZ121015	27	127
YZ121015	27	83
YZ121021	1	103
YZ121021	1	125
YZ121021	1	81
YZ121022	1	103
YZ121022	1	125
YZ121022	1	81
YZ121036	2	107
YZ121036	38	127
YZ121036	2	129
YZ121036	28	79
YZ121036	38	83
YZ121051	28	79
YZ121062	6	119
YZ121062	6	77
YZ121062	6	97
YZ121064	16	119
YZ121064	14	77
YZ121064	16	97
YZ121118	11	109
YZ121118	11	131
YZ121118	11	87
YZ121126	14	109
YZ121126	14	131
YZ121126	14	87
YZ121180	13	107
YZ121180	10	111
YZ121180	13	129
YZ121209	2	107
YZ121209	2	129
YZ121220	12	119
YZ121220	12	77
YZ121220	12	97
YZ121225	2	107
YZ121225	2	129
YZ121231	36	127
YZ121231	36	83
YZ121232	34	127
YZ121232	34	83
YZ121233	35	127
YZ121233	35	83
YZ121241	3	103
YZ121241	3	125
YZ121241	3	81
YZ121325	29	121
YZ121325	29	99
YZ121326	29	121
YZ121326	5	121
YZ121326	29	99
YZ121326	5	99
YZ121327	2	101
YZ121327	2	123
YZ121375	1	109
YZ121375	1	131
YZ121375	1	87
YZ121376	8	109
YZ121376	8	131
YZ121376	8	87
YZ121442	8	109
YZ121442	8	131
YZ121442	8	87
YZ121445	13	107
YZ121445	10	111
YZ121445	13	129
YZ121445	8	85
YZ121544	28	79
YZ121545	28	79
YZ121546	29	121
YZ121546	28	79
YZ121546	29	99
YZ121547	28	79
YZ121723	30	121
YZ121723	26	79
YZ121723	30	99
YZ121847	15	77
YZ121924	26	127
YZ121924	26	83
YZ121925	26	127
YZ121925	26	83
YZ121930	3	103
YZ121930	3	125
YZ121930	3	81
YZ122886	29	121
YZ122886	29	99
YZ123023	29	121
YZ123023	29	99
YZ19334	1	91
YZ19335	1	113
YZ19528	1	71