Motor Pk 4.41
Engine Pk 4.41
Motor Pk 4.41

MASSEY FERGUSON

10-10

12 Velocidades
12 Speed
12 Velocidades

5290

DEZEMBRO 2005

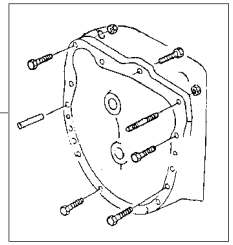

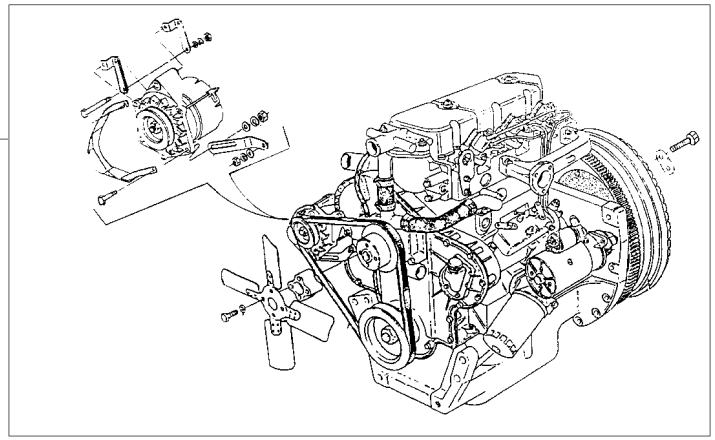

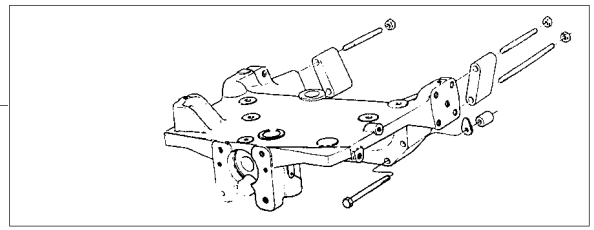

1	048510N1	25-10 No	**1** FIXAÇÃO	FASTENER	CIERRE
2	049663N1	10-20 No	**1** CJ. MOTOR	KIT, MOTOR	JUEGO MOTOR
3	049207N1	60-10 No	**1** FIXAÇÃO	FASTENER	CIERRE

Motor Pk 4.41
Engine Pk 4.41
Motor Pk 4.41

10-15

18 Velocidades
18 Speeds
18 Velocidades

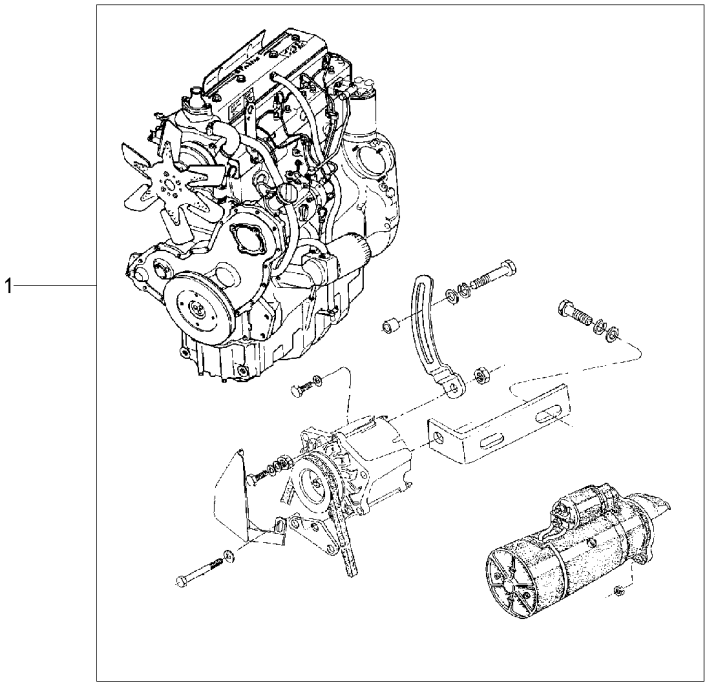

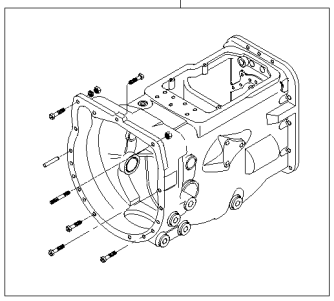

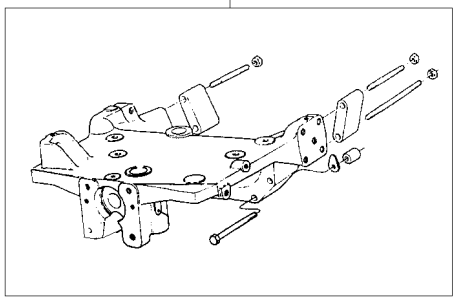

1	049663N1	10-20 No	**1** CJ. MOTOR	KIT, MOTOR	JUEGO MOTOR
2	048635N1	25-15 No	**1** FIXAÇÃO	FASTENER	CIERRE
3	049207N1	60-10 No	**1** FIXAÇÃO	FASTENER	CIERRE

Motor Pk 4.41
Engine Pk 4.41
Motor Pk 4.41

10-20

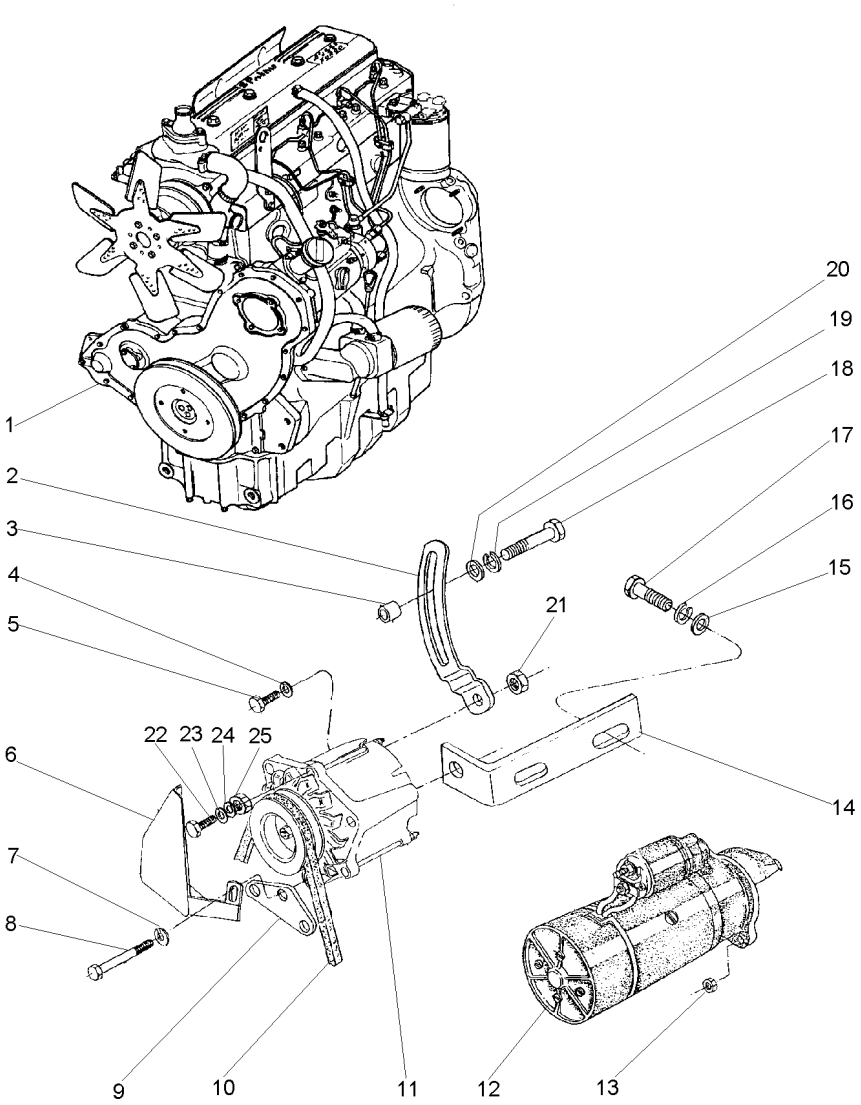

1	046139N1	10-25 No	**1**	CJ. MOTOR	KIT, MOTOR	JUEGO MOTOR
2	049198P1		**1**	ESTICADOR	TURNBUCKLE	TORNIQUETE
3	3145137M1		**2**	ESPAÇADOR	SPACER	PIEZA DISTANCIA
4	353446X1		**1**	ARRUELA	WASHER	ARANDELA
5	353521X1		**1**	PARAFUSO	BOLT	PERNO
6	049202T1		**1**	PROTEÇÃO	GUARD	DEFENSA
7	353434X1		**1**	ARRUELA	WASHER	ARANDELA
8	354511X1		**1**	PARAFUSO	BOLT	PERNO
9	049197P1		**1**	POSICIONADOR	POSITIONER	POSICIONADOR
10	049880T1		**1**	CORREIA "V"	V BELT	CORREA EN V
11	3589435M91	10-400 No	**1**	ALTERNADOR	ALTERNATOR	ALTERNADOR
12	1482841M92		**1**	MOTOR PARTIDA	STARTERMOTOR	MOTOR ARRANQUE
13	3019125X1		**3**	PORCA	NUT	TUERCA
14	038215S1		**1**	SUPORTE	BRACKET	SOPORTE
15	353756X1		**2**	ARRUELA	WASHER	ARANDELA
16	339376X1		**2**	ARRUELA	WASHER	ARANDELA
17	339081X1		**2**	PARAFUSO	BOLT	PERNO
18	354264X1		**1**	PARAFUSO	BOLT	PERNO
19	353434X1		**1**	ARRUELA	WASHER	ARANDELA
20	353756X1		**1**	ARRUELA	WASHER	ARANDELA
21	353916X1		**1**	PORCA	NUT	TUERCA
22	353544X1		**1**	PARAFUSO	BOLT	PERNO
23	353434X1		**1**	ARRUELA	WASHER	ARANDELA
24	353756X1		**1**	ARRUELA	WASHER	ARANDELA
25	353431X1		**1**	PORCA	NUT	TUERCA

Motor Pk 4.41
Engine Pk 4.41
Motor Pk 4.41

10-25

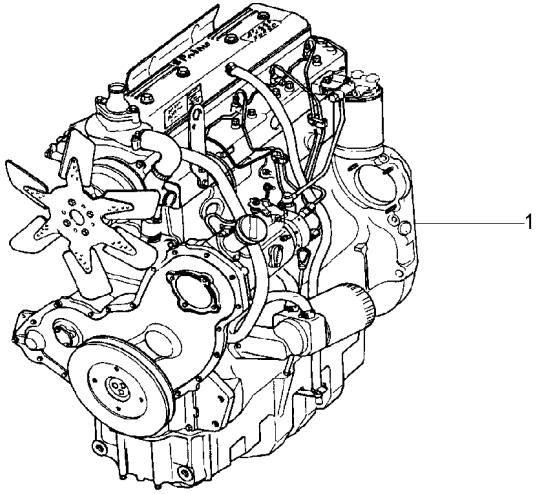

1	046139N1	**1**	CJ. MOTOR	KIT, MOTOR	JUEGO MOTOR

Bloco De Cilindros
Cylinder Block
Bloque De Cilindros

10-30

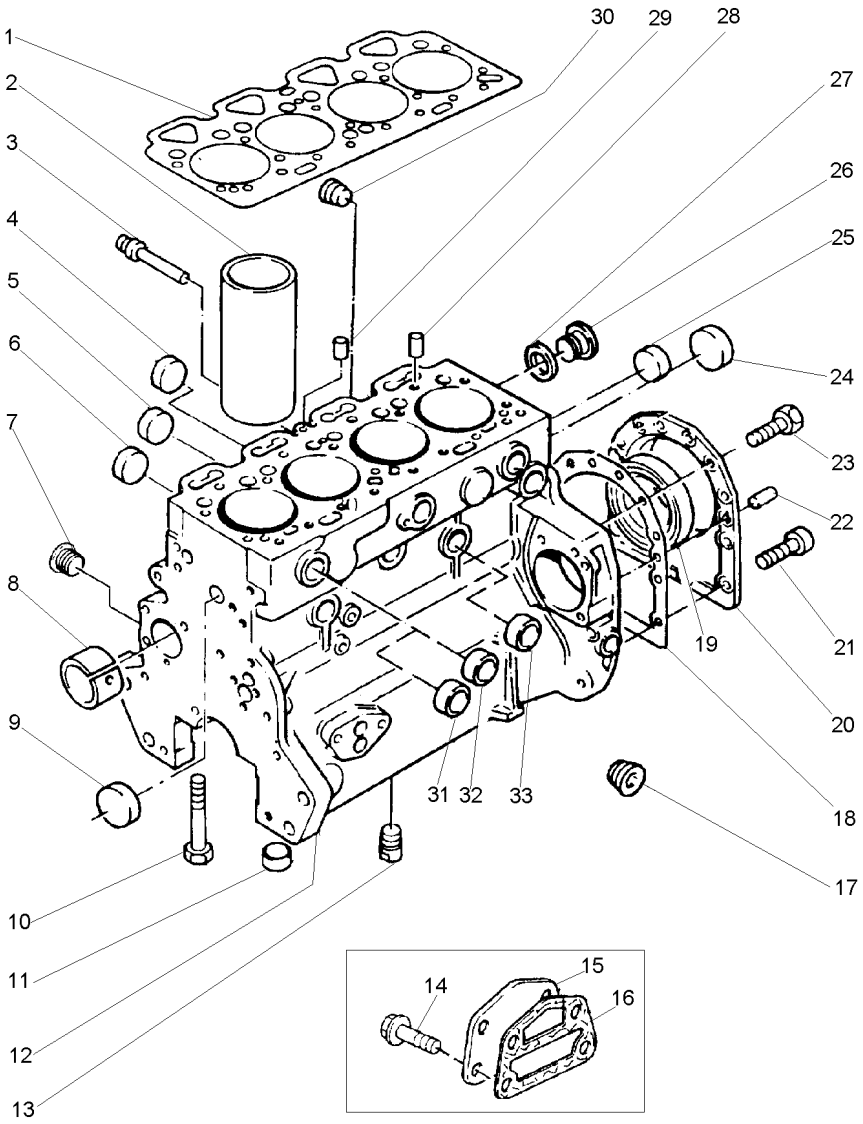

1	4222534M1		
2	3637333M1	12	[A]
2	3637334M1		[B]
3	1476282X1	12	
4	742475M1		
5	4222012M1	12	
6	733067M1	12	
7	4223072M1		
8	4222017M1	12	
9	731856M1	12	
10	1476108X1	12	
11	733072M1	12	
12	4222277M91		
13	376670X1	12	
14	3638424M1		
15	4222048M1		
16	3638708M1		
17	733067M1	12	
18	3641221M1		
19	1447691M1	20	
20	3640868M91		
21	3641756M1		
22	731947M1		
23	3637008M1		
24	4222043M1	12	
25	746259M1	12	
26	376180X1	12	
27	3638664M1	12	
28	4222439M1	12	
29	736868M1	12	
30	746259M1	12	
31	3641736M1	12	
32	731354M1	12	
33	731354M1	12	

[A] CAMISA ACABADA
FINISH LINER
CAMISA ACABADA

[B] CAMISA SEMI ACABADA
PARTLY FINISH LINER
CAMISA CASI ACABADA

1	JUNTA CABEÇOTE	HEAD GASKET	JUNTA DE CULATA
4	CAMISA	LINER	CAMISA
X	CAMISA	LINER	CAMISA
1	BUJÃO	PLUG	TAPON
1	BUJÃO	PLUG	TAPON
4	BUJÃO	PLUG	TAPON
1	BUJÃO	PLUG	TAPON
2	BUJÃO	PLUG	TAPON
1	BUCHA	BUSH	CASQUILLO
1	BUJÃO	PLUG	TAPON
10	PARAFUSO	BOLT	PERNO
10	ANEL "O"	O RING	JUNTA TORICA
1	BLOCO	BLOCK	BLOQUE
2	BUJÃO	PLUG	TAPON
4	PARAFUSO	BOLT	PERNO
1	PLACA	PLATE	PLATO
1	JUNTA	GASKET	EMPAQUETADURA.
1	BUJÃO	PLUG	TAPON
1	JUNTA	GASKET	EMPAQUETADURA.
1	RETENTOR	SEAL	RETEN
1	CJ. RETENTOR	KIT, SEAL	RETENES JUEGO
2	PARAFUSO	BOLT	PERNO
2	PINO	PIN	PASADOR
12	PARAFUSO	BOLT	PERNO
1	BUJÃO	PLUG	TAPON
2	BUJÃO	PLUG	TAPON
1	BUJÃO	PLUG	TAPON
1	ARRUELA	WASHER	ARANDELA
2	PINO	PIN	PASADOR
1	PINO	PIN	PASADOR
4	BUJÃO	PLUG	TAPON
1	BUJÃO	PLUG	TAPON
5	BUJÃO	PLUG	TAPON
1	BUJÃO	PLUG	TAPON

Tampa Do Cabeçote
Cylinder Head Cover
Tapa De Válvulas

10-35

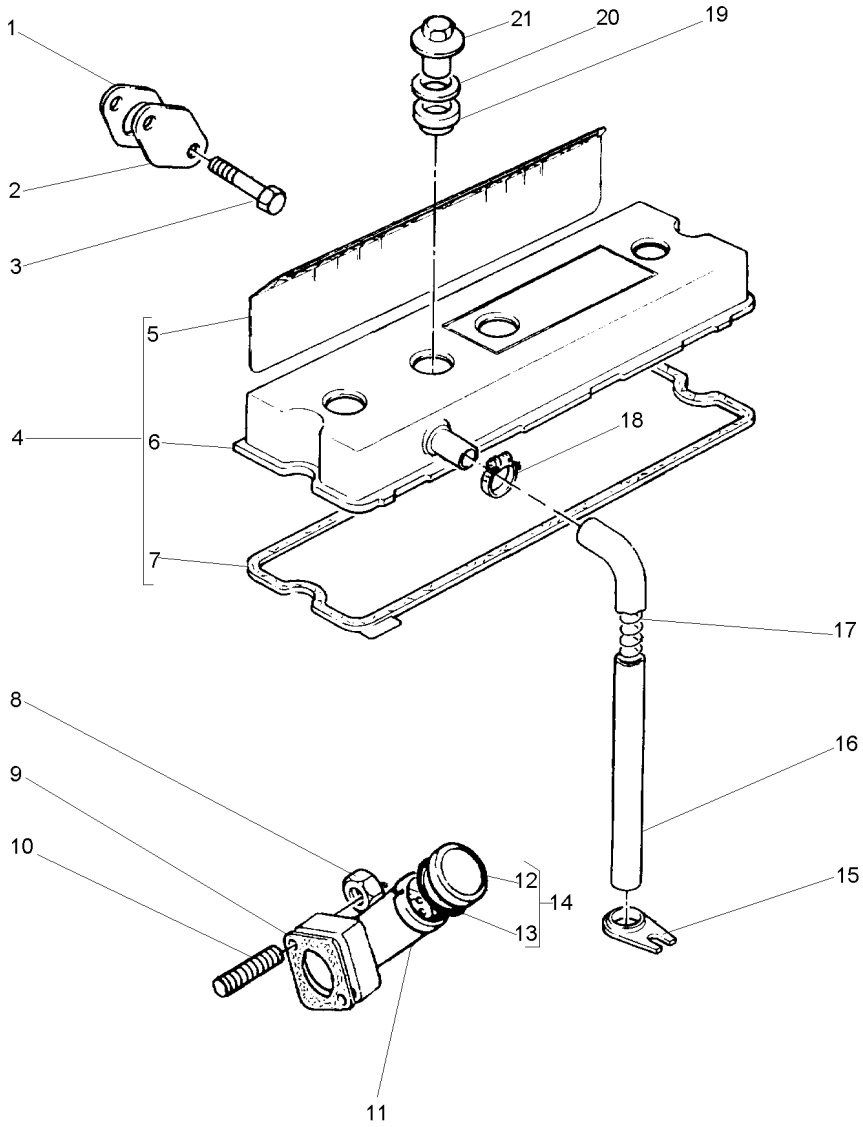

1	3641274M1		**2**	JUNTA	GASKET	EMPAQUETADURA.
2	735296M1		**2**	PLACA	PLATE	PLATO
3	3641755M1		**4**	PARAFUSO	BOLT	PERNO
4	3641799M1		**1**	CJ. TAMPA	KIT, COVER	JUEGO DE TAPA
5	3641086M1	4	**1**	ISOLANTE	INSULATOR	PROD.AISLANTE
6		4	**1**	TAMPA	COVER	CUBIERTA
7	3641891M1	4	**1**	JUNTA	GASKET	EMPAQUETADURA.
8	3637137M1		**2**	PORCA	NUT	TUERCA
9	3641296M1		**1**	JUNTA	GASKET	EMPAQUETADURA.
10	4223082M1		**2**	PRISIONEIRO	STUD	ESPARRAGO
11	4223081M1		**1**	BOCAL	FILLER	RELLENADOR
12		14	**1**	TAMPA	COVER	CUBIERTA
13	748328M1	14	**1**	ANEL	RING	ARO
14	3641889M1		**1**	CJ. TAMPA	KIT, CAP	JUEGO DE TAPON
15	745489M1		**1**	SUPORTE	BRACKET	SOPORTE
16	3640945M1		**1**	TUBO	PIPE	CANO
17	745540M1		**1**	MOLA	SPRING	RESORTE
18	3641405M1		**1**	BRAÇADEIRA	CLAMP	ABRAZADERA
19	3638640M1		**3**	RETENTOR	SEAL	RETEN
20	376656X1		**3**	ARRUELA	WASHER	ARANDELA
21	3638844M1		**3**	PORCA	NUT	TUERCA

Árvore De Manivelas/Pistões E Bielas
Crankshaft/Pistons And Connecting Rods
Ciguenal/Pistones Y Bielas

10-40

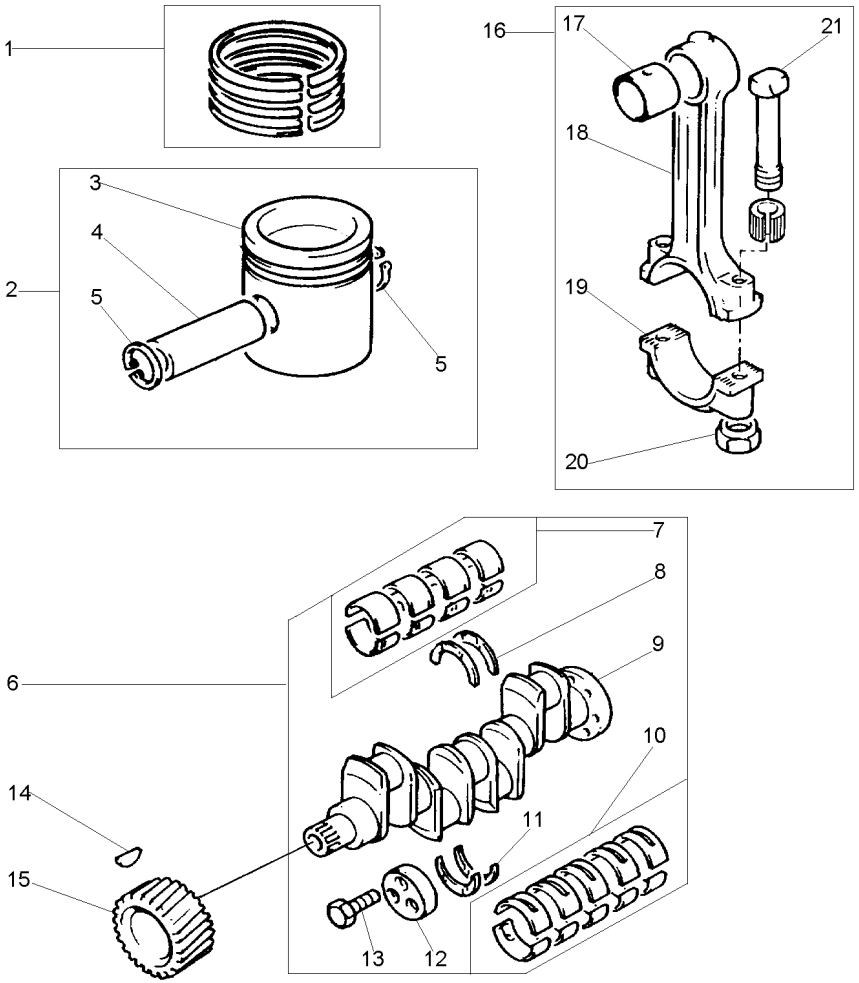

1	4222053M91		
2	3641254M91		
3		2	
4		2	
5	376131X1	2	
6	3641031M91		
7	736950M91	6	STANDARD
7	736951M91	⧗	-0.010"
7	736952M91	⧗	-0.020"
7	736953M91	⧗	-0.030"
8	735742M1	⧗	+0.007"
8	747128M1	6	
9		6	
10	735168M91	6	STANDARD
10	735169M91	⧗	-0.010"
10	735170M91	⧗	-0.020"
10	735171M91	⧗	-0.030"
11	735743M1	⧗	+0.007"
11	747129M1	6	
12		6	
13		6	
14	70905845		
15	3638105M1		
16	3637034M91		
17	733767M1	16	
18		16	
19		16	
20	3637030M1	16	
21	4222485M1	16	

4	ANEL	RING	ARO
4	CJ. PISTÃO	KIT, PISTON	JUEGO DE PISTON
4	PISTÃO	PISTON	PISTON
4	PINO	PIN	PASADOR
8	ANEL TRAVA	CIRCLIP	CIRCULITO
1	KIT VIRABREQUIM	KIT, CRANKSHAFT	CIGUENAL JUEGO
1	JOGO CASQUILHOS	BEARING KIT	JUEGO COJINETES
1	JOGO CASQUILHOS	BEARING KIT	JUEGO COJINETES
1	JOGO CASQUILHOS	BEARING KIT	JUEGO COJINETES
1	JOGO CASQUILHOS	BEARING KIT	JUEGO COJINETES
2	ARRUELA	WASHER	ARANDELA
2	ARRUELA	WASHER	ARANDELA
1	VIRABREQUIM	CRANKSHAFT	CIGUENAL
1	JOGO CASQUILHOS	BEARING KIT	JUEGO COJINETES
1	JOGO CASQUILHOS	BEARING KIT	JUEGO COJINETES
1	JOGO CASQUILHOS	BEARING KIT	JUEGO COJINETES
1	JOGO CASQUILHOS	BEARING KIT	JUEGO COJINETES
2	ARRUELA	WASHER	ARANDELA
2	ARRUELA	WASHER	ARANDELA
1	BLOCO	BLOCK	BLOQUE
3	PARAFUSO	BOLT	PERNO
1	CHAVETA	KEY	CLAVE
1	ENGRENAGEM	GEAR	ENGRANAJE
4	CJ. BIELA	KIT, CONROD	JUEGO DE BIELA
4	BUCHA	BUSH	CASQUILLO
1	HASTE	SPINDLE	MANGUETA
1	CAPA	BOOT	PROTECCION
8	PORCA	NUT	TUERCA
8	PARAFUSO	BOLT	PERNO

Cabeçote
Cylinder Head
Culata

10-45

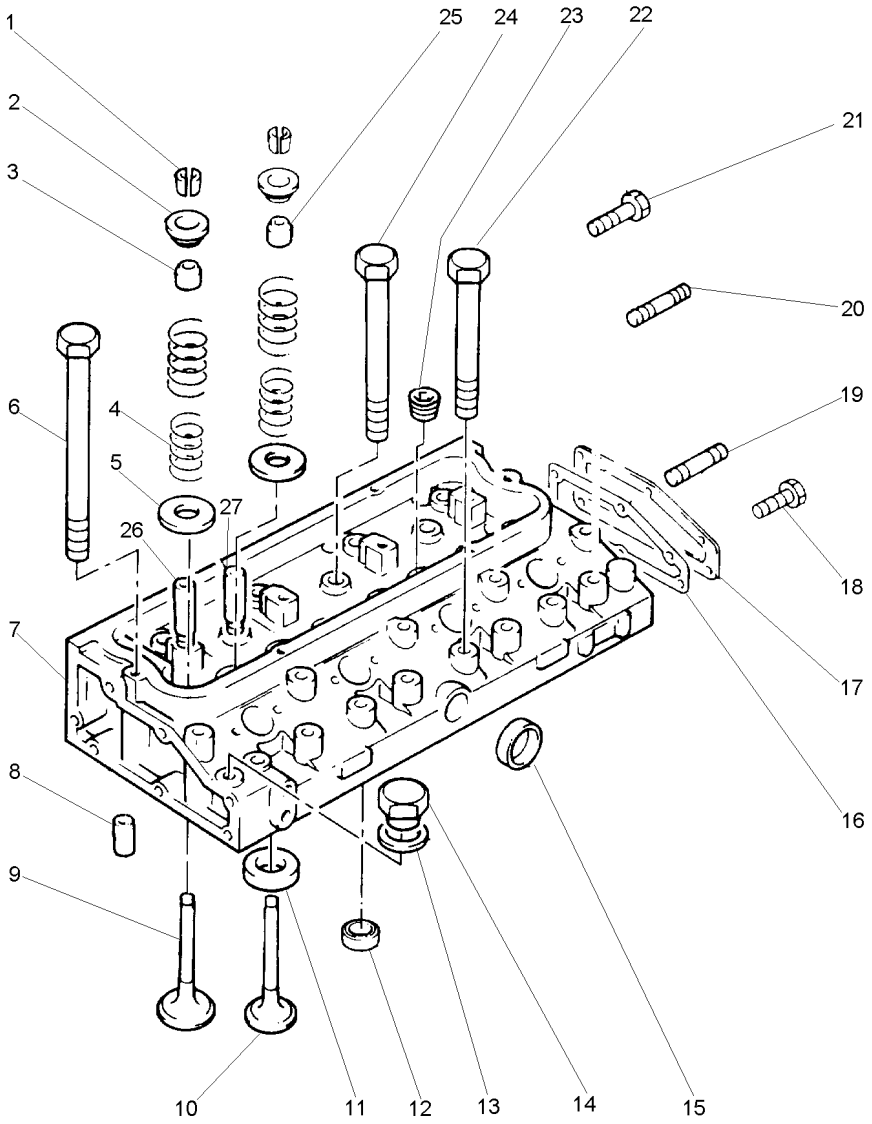

1	736453M1	7	**16**	TRAVA	LOCK	RETENEDOR
2	3637058M1	7	**8**	CAPA	BOOT	PROTECCION
3	3637041M1	7	**4**	VEDADOR	SEAL	RETEN
4	3637057M1	7	**8**	MOLA	SPRING	RESORTE
5	733824M1	7	**8**	ARRUELA	WASHER	ARANDELA
6	1476243X1		**2**	PARAFUSO	BOLT	PERNO
7	4222278M91		**1**	CABEÇOTE	CYLINDER HEAD	CULATA CILINDRO
8	4222552M1		**2**	PINO	PIN	PASADOR
9	748413M1	7	**4**	VÁLVULA ADMISSÃO	VALVE INLET	VALVULA ADMISION
10	748309M1	7	**4**	VÁLVULA ESCAPE	VALVE EXHAUST	VALVULA ESCAPE
11	4222310M1	7	**4**	SEDE VÁLVULA	VALVE SEAT	ASIENTO VALVULA
12	733536M1	7	**4**	BUJÃO	PLUG	TAPON
13		7	**1**	ARRUELA	WASHER	ARANDELA
14		7	**1**	BUJÃO	PLUG	TAPON
15	731354M1	7	**1**	BUJÃO	PLUG	TAPON
16			**1**	JUNTA	GASKET	EMPAQUETADURA.
17			**1**	TAMPA	COVER	CUBIERTA
18			**2**	PARAFUSO	BOLT	PERNO
19			**2**	PRISIONEIRO	STUD	ESPARRAGO
20			**2**	PARAFUSO	BOLT	PERNO
21			**1**	PARAFUSO	BOLT	PERNO
22	745662M1		**8**	PARAFUSO	BOLT	PERNO
23	1476192X1	7	**1**	BUJÃO	PLUG	TAPON
24	745663M1		**12**	PARAFUSO	BOLT	PERNO
25	3637041M1	7	**4**	VEDADOR	SEAL	RETEN
26	4223073M1	7	**4**	GUIA ADMISSÃO	INLET GUIDE	GUIA ADMISION
27	4223074M1	7	**4**	GUIA ESCAPE	EXHAUST GUIDE	GUIA ESCAPE

Eixo Balanceiros
Rocker Shaft
Eje De Balancines

10-50

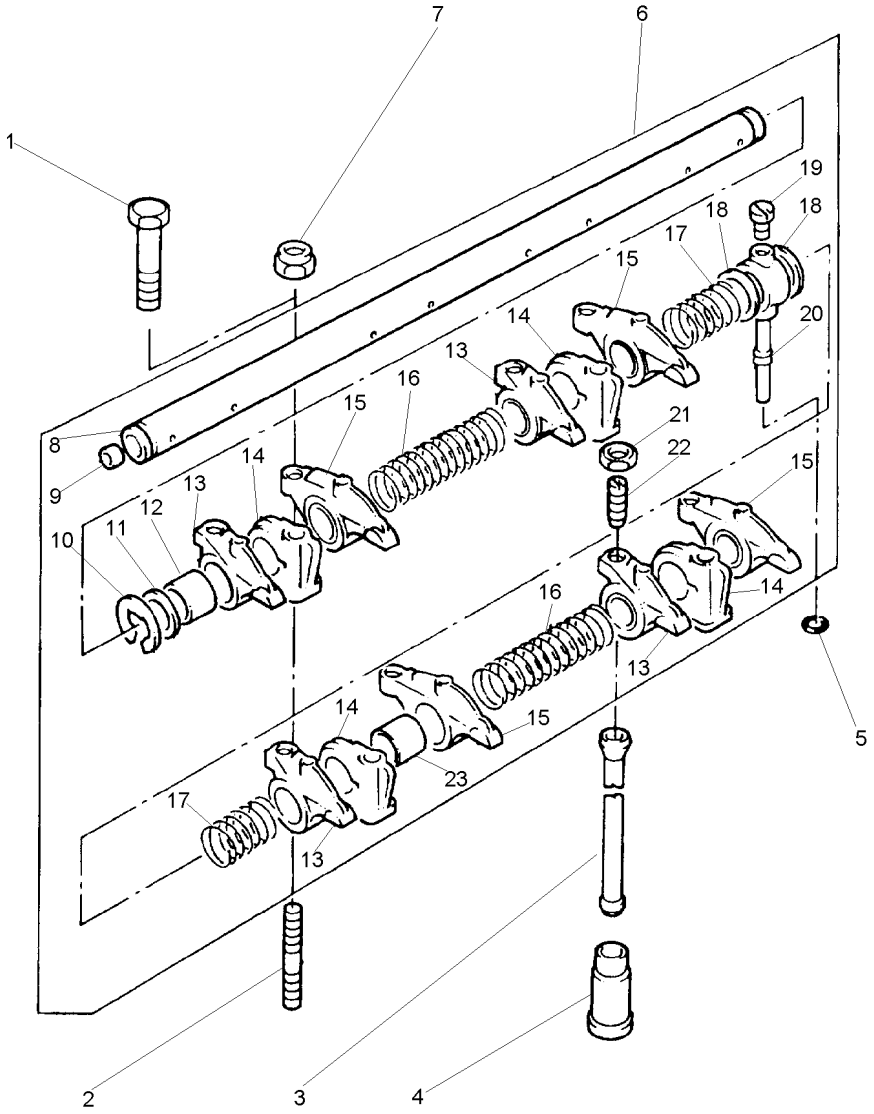

1	3637073M1		
2	3637066M1		
3	733817M1		
4	4222069M1		
5	376525X1	6	
6	3641234M91		
7	3637067M1		
8	3637395M91	6	
9	731330M1	8	
10	376137X1	6	
11	747876M1	6	
12	895748M1	13	
13	4223075M91	6	▶
14	3638403M1	6	
15	4223076M91	6	◀
16	733811M1	6	
17	733812M1	6	
18	739513M91	6	
19	3638500M1	6	
20	3638499M1	6	
21	376123X1	6	
22	731516M1	6	
23	895748M1	15	

1	PARAFUSO	BOLT	PERNO
3	PRISIONEIRO	STUD	ESPARRAGO
8	VARETA	ROD	VARILLA
8	TUCHO	TAPPET	TAQUET
1	OLIVA	OLIVE	OLIVA
1	CJ. EIXO	KIT, AXLE	JUEGO DE EJE
3	PORCA	NUT	TUERCA
1	EIXO	SHAFT	ARBOL
2	BUJÃO	PLUG	TAPON
2	ANEL TRAVA	CIRCLIP	CIRCULITO
2	ARRUELA	WASHER	ARANDELA
1	BUCHA	BUSH	CASQUILLO
4	BALANCEIRO	ROCKER	BALANCIN
4	SUPORTE	BRACKET	SOPORTE
4	BALANCEIRO	ROCKER	BALANCIN
2	MOLA	SPRING	RESORTE
2	MOLA	SPRING	RESORTE
2	ARRUELA	WASHER	ARANDELA
1	PARAFUSO	BOLT	PERNO
1	CONEXÃO	CONNECTION	CONEXION
8	PORCA	NUT	TUERCA
8	PARAFUSO	BOLT	PERNO
1	BUCHA	BUSH	CASQUILLO

Caixa De Distribuição E Árvore De Comando
Timing Gear And Camshaft
Caja De Distribución Y Arból De Levas

10-55

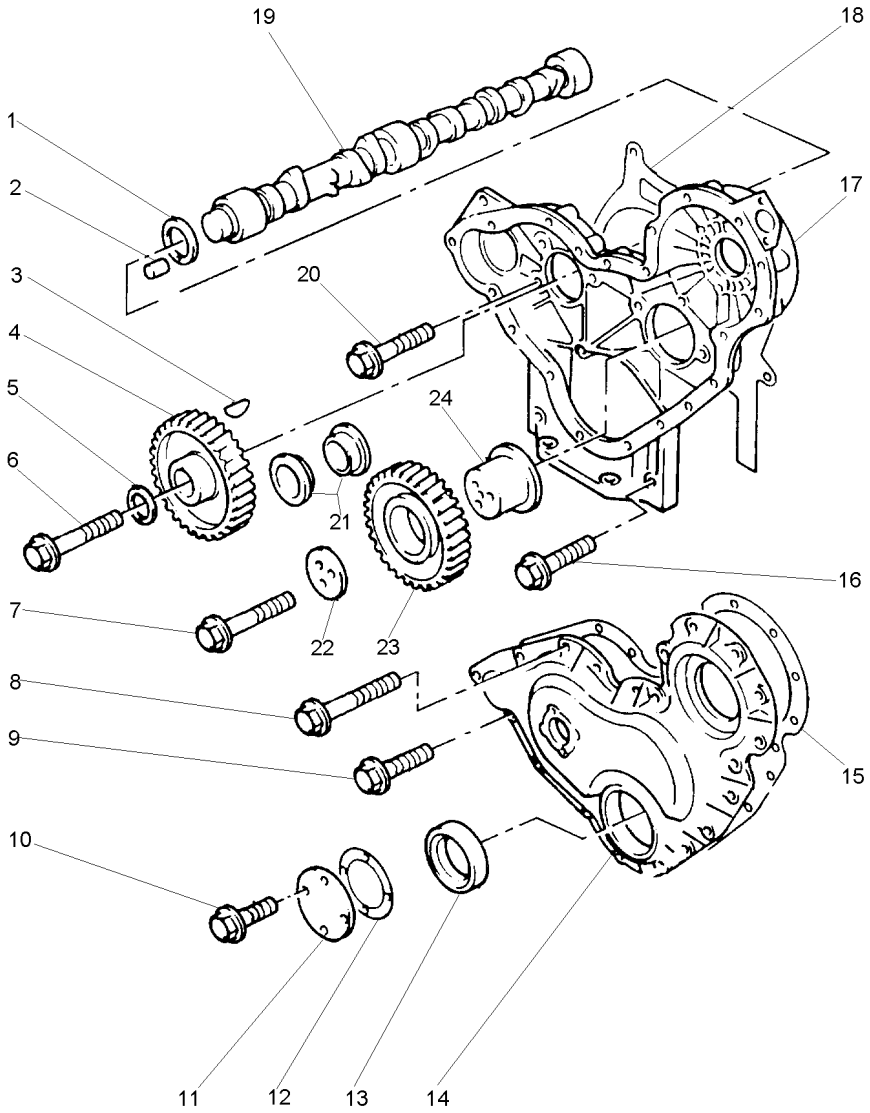

1	733728M1		**1**	ARRUELA	WASHER	ARANDELA
2	1476145X1		**1**	PINO	PIN	PASADOR
3	2196X		**1**	CHAVETA	KEY	CLAVE
4	3641740M1		**1**	ENGRENAGEM	GEAR	ENGRANAJE
5			**1**	ARRUELA	WASHER	ARANDELA
6			**1**	PARAFUSO	BOLT	PERNO
7	3637076M1		**3**	PARAFUSO	BOLT	PERNO
8	3637095M1		**4**	PARAFUSO	BOLT	PERNO
9	3638435M1		**14**	PARAFUSO	BOLT	PERNO
10	3641755M1		**4**	PARAFUSO	BOLT	PERNO
11	3640968M1		**1**	TAMPA	COVER	CUBIERTA
12	3641256M1		**1**	JUNTA	JOINT	JUNTA
13	1447690M1	14	**1**	RETENTOR	SEAL	RETEN
14	4223079M1		**1**	TAMPA	COVER	CUBIERTA
15	4223080M1		**1**	JUNTA	GASKET	EMPAQUETADURA.
16	3638435M1		**2**	PARAFUSO	BOLT	PERNO
17	4223077M1		**1**	CARCAÇA	HOUSING	ALOJAMIENTO
18	4223078M1		**1**	JUNTA	GASKET	EMPAQUETADURA.
19	3641840M91		**1**	ÁRVORE COMANDO	CAMSHAFT	ARBOL DE LEVAS
20	3637008M1		**7**	PARAFUSO	BOLT	PERNO
21	731033M1	23	**2**	BUCHA	BUSH	CASQUILLO
22	3641760M1		**1**	PLACA	PLATE	PLATO
23	3638220M91		**1**	CJ. ENGRENAGEM	KIT, GEAR	ENGRANAJES JUEGO
24	735852M1		**1**	CUBO	HUB	CUBO

Balanceador Dinâmico E Bomba De Óleo
Balancer Unit And Oil Pump
Compesador Y Bomba De Aceite

10-60

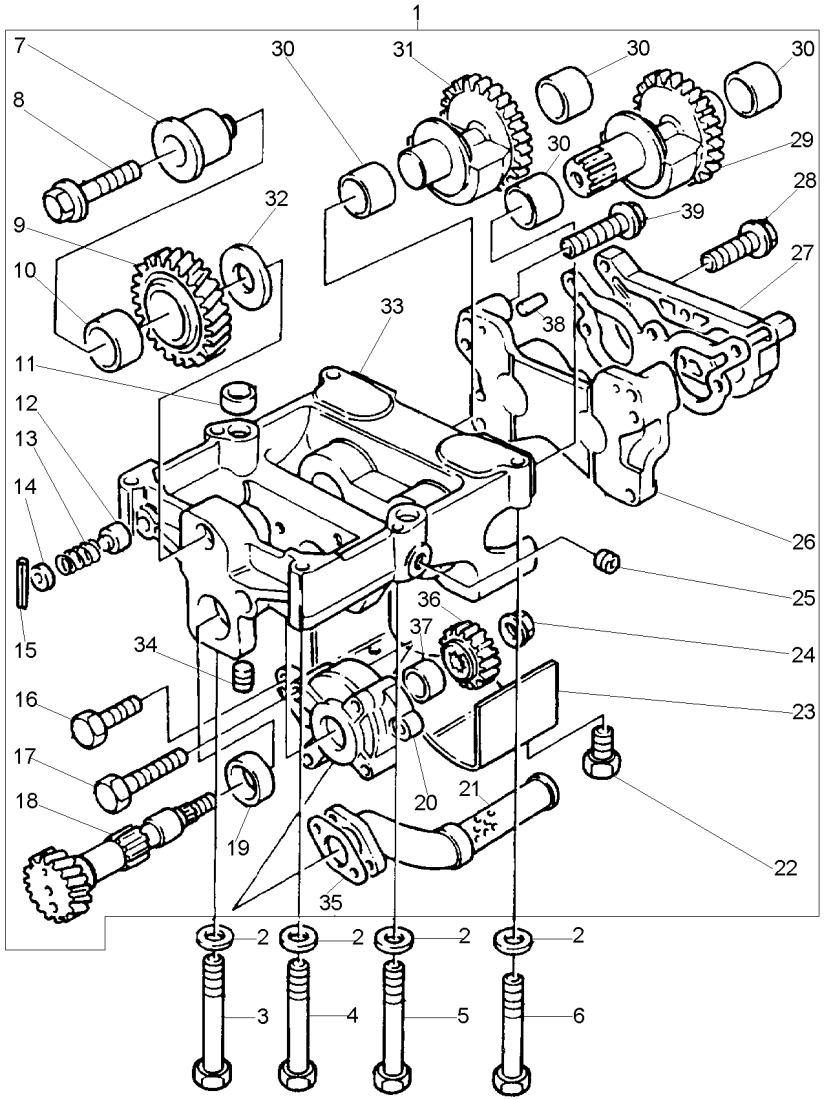

1	3638368M91		**1**	BALANCEADOR	BALANCER	BALANCEADOR
2	1476033X1		**6**	ARRUELA	WASHER	ARANDELA
3	3640343M1		**1**	PARAFUSO	BOLT	PERNO
4	3640341M1		**2**	PARAFUSO	BOLT	PERNO
5	3640341M1		**1**	PARAFUSO	BOLT	PERNO
6	3637096M1		**2**	PARAFUSO	BOLT	PERNO
7	747769M1	1	**1**	CUBO	HUB	CUBO
8	3640963M1	1	**1**	PARAFUSO	BOLT	PERNO
9	3638104M1	1	**1**	ENGRENAGEM	GEAR	ENGRANAJE
10	1447679M1	1	**1**	ROLAMENTO	BEARING	COJINETE
11	3641737M1		**2**	GUIA	THIMBLE	DEDAL
12	747502M1	1	**1**	ÊMBOLO	PLUNGER	EMBOLO
13	747503M1	1	**1**	MOLA	SPRING	RESORTE
14	747520M1	1	**1**	CAPA	CAP	TAPA
15	1476310X1	1	**1**	PINO	PIN	PASADOR
16	3637110M1	1	**1**	PARAFUSO	BOLT	PERNO
17	3637216M1	1	**2**	PARAFUSO	BOLT	PERNO
18	3637593M1	1	**1**	EIXO	SHAFT	ARBOL
19	1447727M91	1	**1**	ROLAMENTO	BEARING	COJINETE
20	3637489M91	1	**1**	BOMBA DE ÓLEO	OIL PUMP	BOMBA DE ACEITE
21			**1**	TUBO	PIPE	CANO
22	1447725M1	1	**4**	PARAFUSO	BOLT	PERNO
23	747464M1	1	**1**	TAMPA	COVER	CUBIERTA
24	3638128M1	1	**1**	PORCA	NUT	TUERCA
25	1476192X1	1	**1**	BUJÃO	PLUG	TAPON
26		33	**1**	TAMPA	COVER	CUBIERTA
27	3638636M1	1	**1**	TAMPA	COVER	CUBIERTA
28	3638369M1	1	**4**	PARAFUSO	BOLT	PERNO
29	3637330M1	1	**1**	PESO	WEIGHT	PESA
30	1476278X1	1	**4**	BUCHA	BUSH	CASQUILLO
31	3637329M1	1	**1**	PESO	WEIGHT	PESA
32	746557M1	1	**1**	ARRUELA	WASHER	ARANDELA
33	3638234M1	1	**1**	ADUTOR	FRAME	BASTIDOR
34	747824M1	1	**1**	BUJÃO	PLUG	TAPON
35			**1**	JUNTA	JOINT	JUNTA
36	746954M1	1	**1**	ENGRENAGEM	GEAR	ENGRANAJE
37	1447723M1	1	**1**	ROLAMENTO	BEARING	COJINETE
38	1476279X1	1	**2**	PINO	PIN	PASADOR
39	3638369M1	33	**4**	PARAFUSO	BOLT	PERNO

Equipamento De Injeção De Combustível
Fuel Injection Equipment
Equipo De Inyeccion

10-65

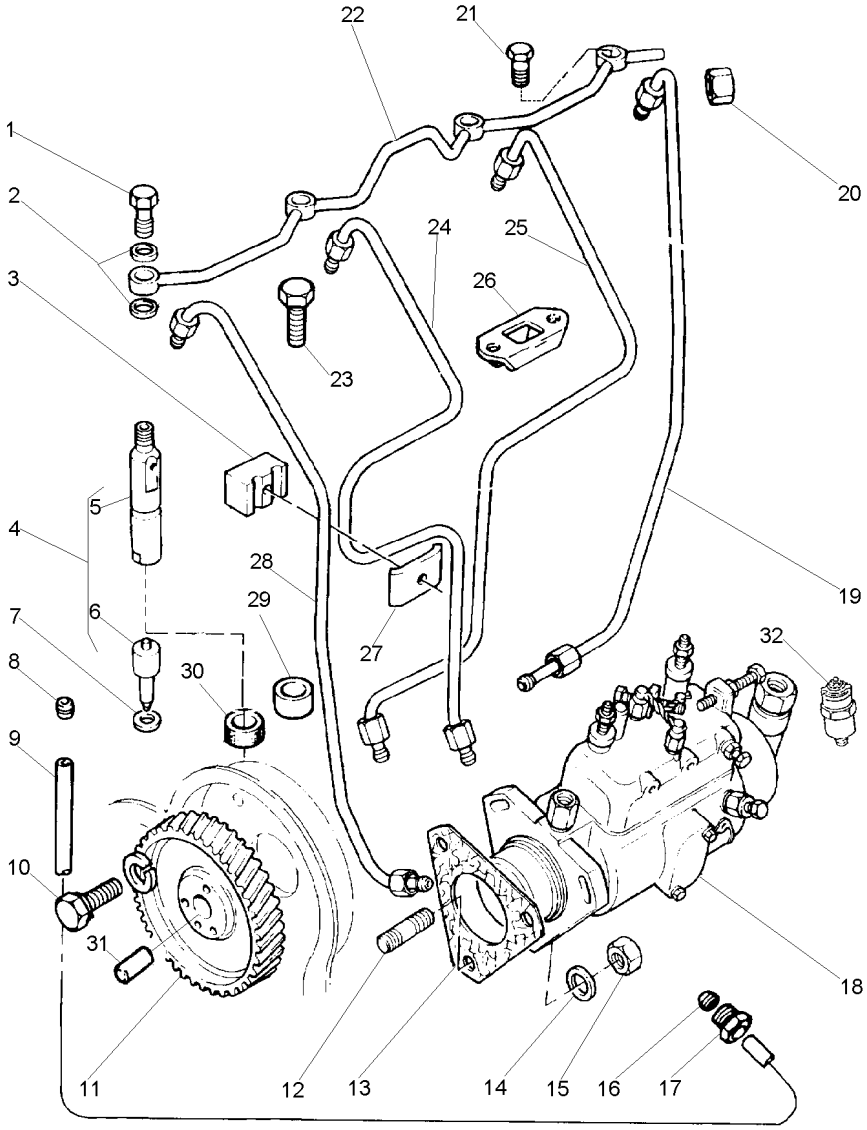

1	731567M1		**2**	PARAFUSO	BOLT	PERNO
2	376518X1		**8**	ARRUELA	WASHER	ARANDELA
3	3641777M1		**2**	PRESILHA	STAPLE	GRAPA
4	1447828M91		**4**	INJETOR	ATOMISER	ATOMIZADOR
5	3637194M1	4	**1**	CARCAÇA	HOUSING	ALOJAMIENTO
6	1447829M91	4	**1**	BICO INJETOR	NOZZLE	TOBERA
7	376091X1		**4**	ARRUELA	WASHER	ARANDELA
8	376524X1		**1**	OLIVA	OLIVE	OLIVA
9	3641872M1		**1**	TUBO	PIPE	CANO
10	353517X1		**3**	PARAFUSO	BOLT	PERNO
11	747595M91		**1**	ENGRENAGEM	GEAR	ENGRANAJE
12	1476286M1		**3**	PRISIONEIRO	STUD	ESPARRAGO
13	3638831M1		**1**	JUNTA	GASKET	EMPAQUETADURA.
14	1650484M1		**3**	ARRUELA	WASHER	ARANDELA
15	3637137M1		**3**	PORCA	NUT	TUERCA
16	376524X1	9	**1**	OLIVA	OLIVE	OLIVA
17	3637157M1	9	**1**	PORCA	NUT	TUERCA
18	3641783M91		**1**	BOMBA	PUMP	BOMBA
19	3641776M91	Nº4	**1**	TUBO	PIPE	CANO
20	376521X1		**1**	PORCA	NUT	TUERCA
21	731568M1		**2**	PARAFUSO	BOLT	PERNO
22	3640962M1		**1**	TUBO	PIPE	CANO
23	3637110M1		**8**	PARAFUSO	BOLT	PERNO
24	3641774M91	Nº2	**1**	TUBO	PIPE	CANO
25	3641775M91	Nº3	**1**	TUBO	PIPE	CANO
26	3638367M1		**4**	BRAÇADEIRA	CLAMP	ABRAZADERA
27	3641778M1		**2**	PRESILHA	STAPLE	GRAPA
28	3641773M91	Nº1	**1**	TUBO	PIPE	CANO
29	747139M1		**4**	ESPAÇADOR	SPACER	PIEZA DISTANCIA
30	747140M1		**4**	VEDADOR	SEAL	RETEN
31	737725M1	11	**1**	PINO	PIN	PASADOR
32	1896464M1		**1**	SOLENÓIDE	SOLENOID	SOLENOIDE

Carter De Óleo
Oil Sump
Cárter De Aceite

10-70

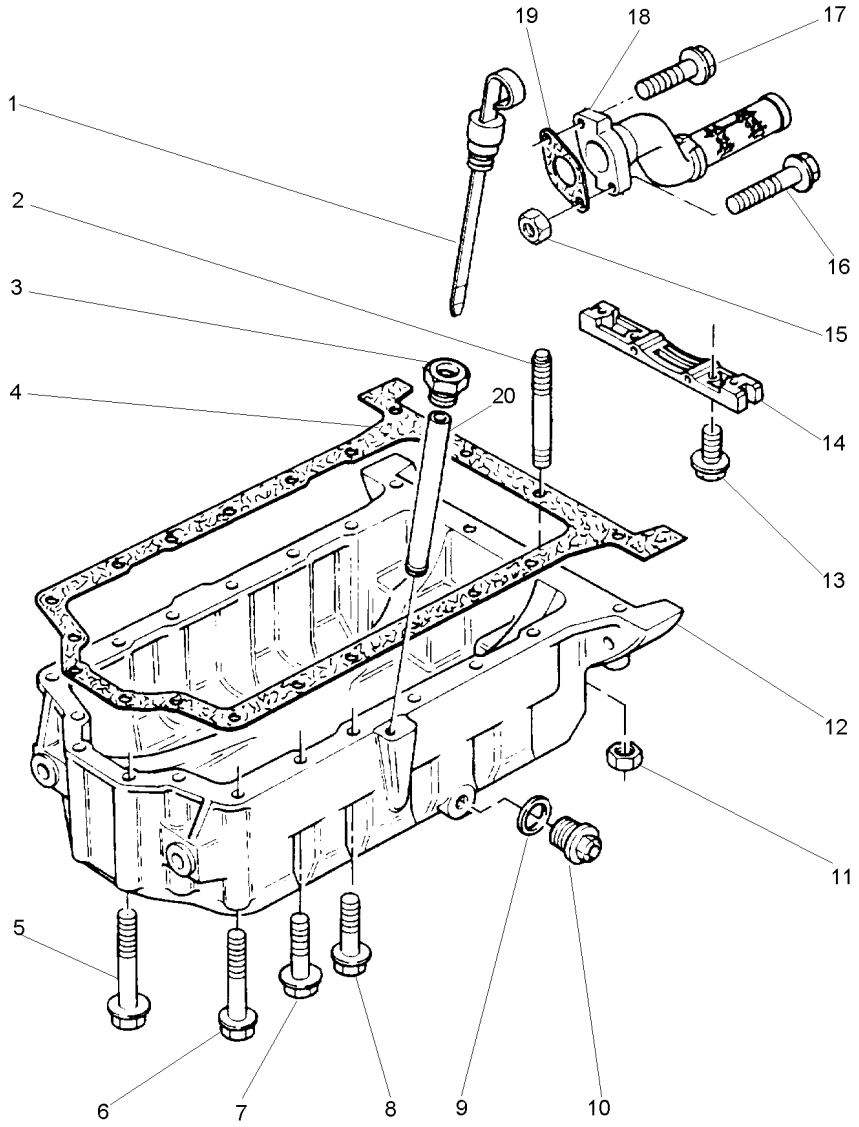

1	3641782M91		**1**	VARETA	ROD	VARILLA
2	3641032M1		**2**	PRISIONEIRO	STUD	ESPARRAGO
3	3637239M1	20	**1**	PORCA	NUT	TUERCA
4	3641273M1		**1**	JUNTA	JOINT	JUNTA
5	3640948M1		**4**	PARAFUSO	BOLT	PERNO
6	36409648M1		**1**	PARAFUSO	BOLT	PERNO
7	3638432M1		**1**	PARAFUSO	BOLT	PERNO
8	3637208M1		**12**	PARAFUSO	BOLT	PERNO
9	3638382M1		**2**	ANEL "O"	O RING	JUNTA TORICA
10	748160M1		**2**	BUJÃO	PLUG	TAPON
11	3637137M1		**2**	PORCA	NUT	TUERCA
12	4222317M1		**1**	CÁRTER	SUMP	CARTER
13	3637236M1		**2**	PARAFUSO	BOLT	PERNO
14	3641863M1		**1**	TRAVESSA	BRIDGE PIECE	CODO DE CRUCE
15	3637137M1		**2**	PORCA	NUT	TUERCA
16	3637048M1		**1**	PARAFUSO	BOLT	PERNO
17	4222836M1		**1**	PARAFUSO	BOLT	PERNO
18	4222320M1		**1**	TUBO	PIPE	CANO
19	4222311M1		**1**	JUNTA	GASKET	EMPAQUETADURA.
20	3641779M91		**1**	CJ. TUBO	TUBE ASSY	CONJ.DE TUBO

Filtro De Óleo
Oil Filter
Filtro De Aceite

10-75

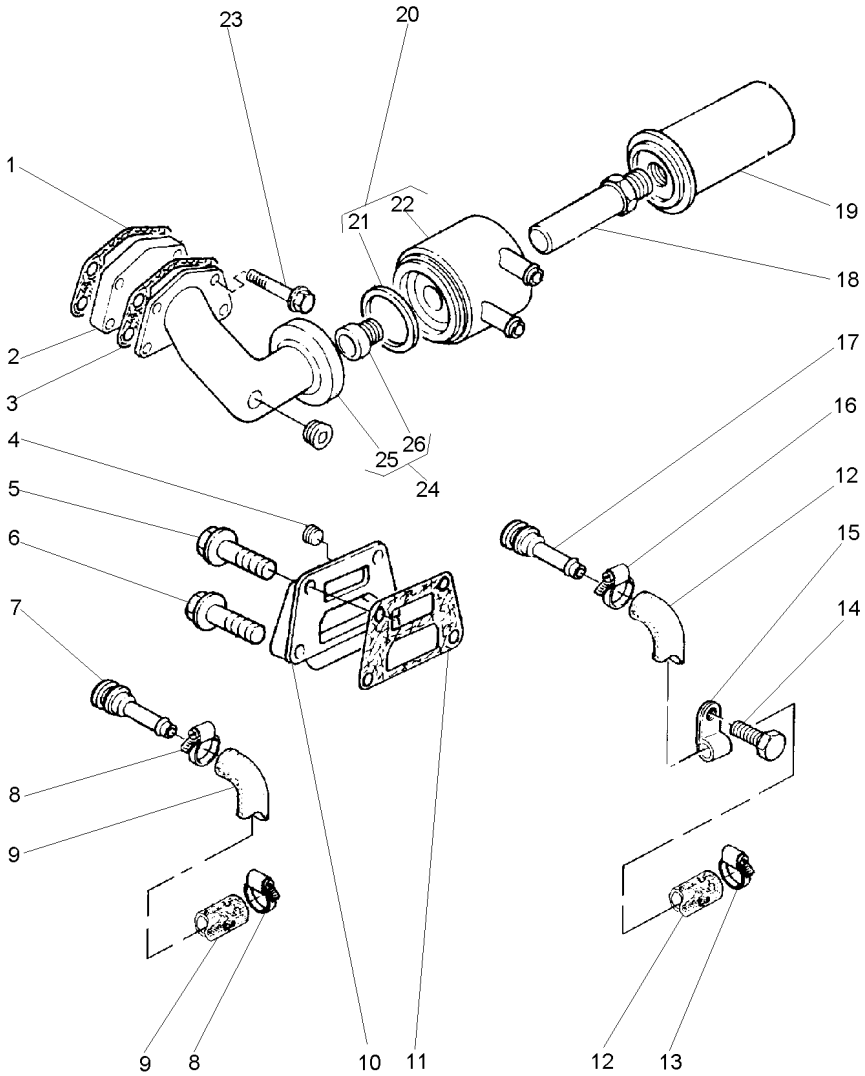

1		3638781M1	**1**	JUNTA	GASKET	EMPAQUETADURA.
2	3640187M1		**1**	ADAPTADOR	ADAPTOR	ADAPTADOR
3	3641762M1		**1**	JUNTA	JOINT	JUNTA
4	1476192X1		**1**	BUJÃO	PLUG	TAPON
5	3638424M1		**2**	PARAFUSO	BOLT	PERNO
6	3640942M1		**2**	PARAFUSO	BOLT	PERNO
7	744450M1		**1**	ADAPTADOR	ADAPTOR	ADAPTADOR
8	3641405M1		**2**	BRAÇADEIRA	CLAMP	ABRAZADERA
9	4223083M1		**1**	MANGUEIRA	HOSE	FLEXIBLE
10	3640940M1		**1**	ADAPTADOR	ADAPTOR	ADAPTADOR
11	3641189M1		**1**	JUNTA	GASKET	EMPAQUETADURA.
12	4222321M1		**1**	MANGUEIRA	HOSE	FLEXIBLE
13	3641405M1		**1**	BRAÇADEIRA	CLAMP	ABRAZADERA
14	3637044M1		**1**	PARAFUSO	BOLT	PERNO
15	4222322M1		**1**	PRESILHA	STAPLE	GRAPA
16	3641405M1		**1**	BRAÇADEIRA	CLAMP	ABRAZADERA
17	747265M1		**1**	ADAPTADOR	ADAPTOR	ADAPTADOR
18	3638487M1		**1**	CONECTOR	CONNECTOR	CONECTOR
19	1447048M1		**1**	ELEMENTO DE ÓLEO	OIL FILTER	FILTRO DE ACEITE
20	3638486M91		**1**	RESFRIADOR	COOLER	ENFRIADOR
21	3638492M1	20	**1**	JUNTA	GASKET	EMPAQUETADURA.
22		20	**1**	CORPO	BODY	CUERPO
23	3637104M1		**4**	PARAFUSO	BOLT	PERNO
24	3640186M1		**1**	CABEÇOTE	HEAD	CULATA
25		24	**1**	TUBO	PIPE	CANO
26	3637214M1	24	**1**	CONEXÃO	CONNECTION	CONEXION

Polia Da Árvore De Manivelas
Crankshaft Pulley
Polea Del Cigueñal

10-80

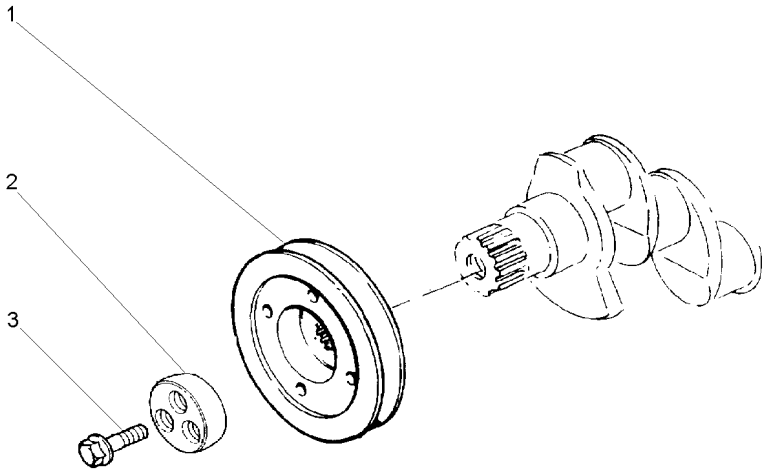

1	3638098M1	**1**	POLIA	PULLEY	POLEA
2	3638115M1	**1**	BLOCO	THRUST BLOCK	SOPORTE D EMPUJE
3	3638113M1	**3**	PARAFUSO	BOLT	PERNO

Bomba D'Água
Water Pump
Bomba Del Agua

10-85

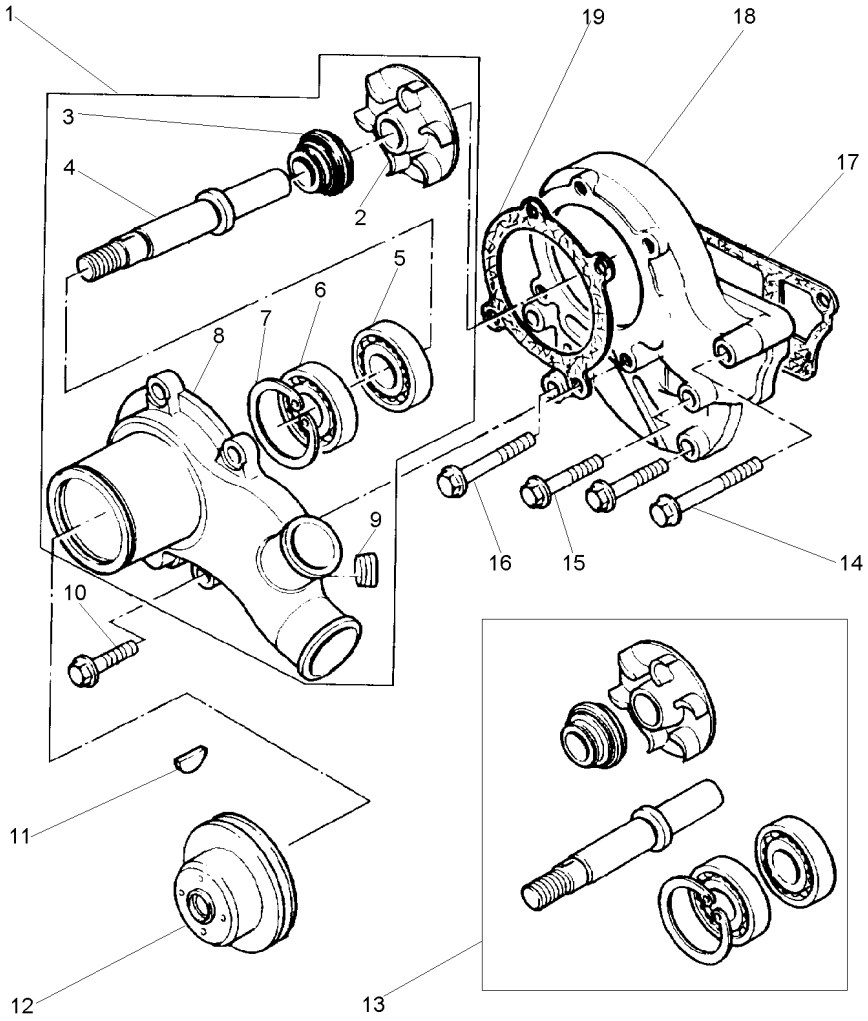

1	4222002M91		**1**	BOMBA	PUMP	BOMBA
2		1 ➧ 13	**1**	ROTOR	ROTOR	ROTOR
3		1 ➧ 13	**4**	VEDADOR	SEAL	RETEN
4		1 ➧ 13	**1**	EIXO	SHAFT	ARBOL
5		1 ➧ 13	**1**	ROLAMENTO	BEARING	COJINETE
6		1 ➧ 13	**1**	ROLAMENTO	BEARING	COJINETE
7		1 ➧ 13	**1**	ANEL TRAVA	CIRCLIP	CIRCULITO
8		1	**1**	CORPO	BODY	CUERPO
9	376606X1	1	**1**	BUJÃO	PLUG	TAPON
10	3637092M1		**4**	PARAFUSO	BOLT	PERNO
11	3638549M1		**1**	CHAVETA	KEY	CLAVE
12	4222331M1		**1**	POLIA	PULLEY	POLEA
13	3641333M91		**X**	JG. REPARO	KIT, REPAIR	JUEGO REPARACION
14	3637199M1		**1**	PARAFUSO	BOLT	PERNO
15	3637110M1		**1**	PARAFUSO	BOLT	PERNO
16	3637220M1		**3**	PARAFUSO	BOLT	PERNO
17	3640975M1	1	**1**	JUNTA	JOINT	JUNTA
18	3641264M1		**1**	CORPO	BODY	CUERPO
19	3640973M1	1	**1**	JUNTA	GASKET	EMPAQUETADURA.

Termostato E Carcaça
Thermostato And Housing
Termostato Y Carter

10-90

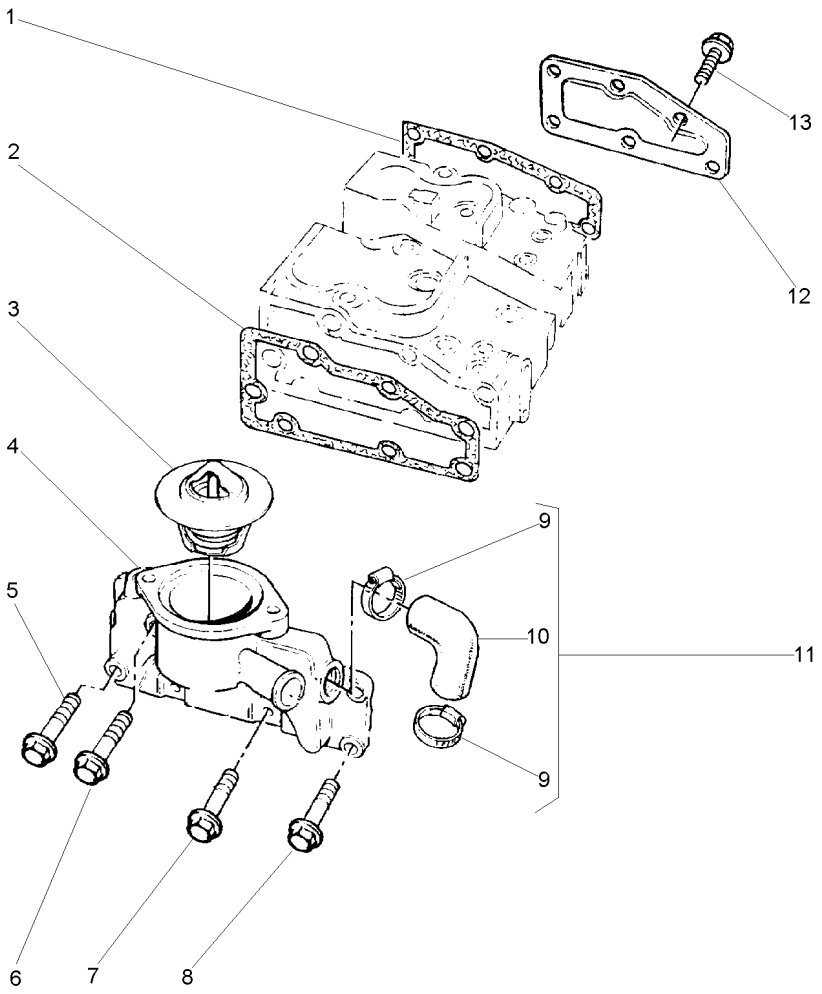

1	4222714M1		**1**	JUNTA	GASKET	EMPAQUETADURA.
2	3638702M1		**1**	JUNTA	GASKET	EMPAQUETADURA.
3	1447384M1		**1**	TERMOSTATO	THERMOSTAT	TERMOSTATO
4	3640936M1		**1**	CARCAÇA	HOUSING	ALOJAMIENTO
5	3637076M1		**1**	PARAFUSO	BOLT	PERNO
6	3640341M1		**1**	PARAFUSO	BOLT	PERNO
7	3637008M1		**3**	PARAFUSO	BOLT	PERNO
8	3637053M1		**2**	PARAFUSO	BOLT	PERNO
9	364125X1	11	**2**	BRAÇADEIRA	CLAMP	ABRAZADERA
10		11	**1**	MANGUEIRA	HOSE	FLEXIBLE
11	3640921M91		**1**	CJ. MANGUEIRA	KIT, HOSE	MANGUITOS JUEGO
12	748368M1		**1**	PLACA	PLATE	PLATO
13	3637044M1		**3**	PARAFUSO	BOLT	PERNO

Entrada E Saída D'Água
Water Outlet And Inlet
Salida Y Entrada Del Agua

10-95

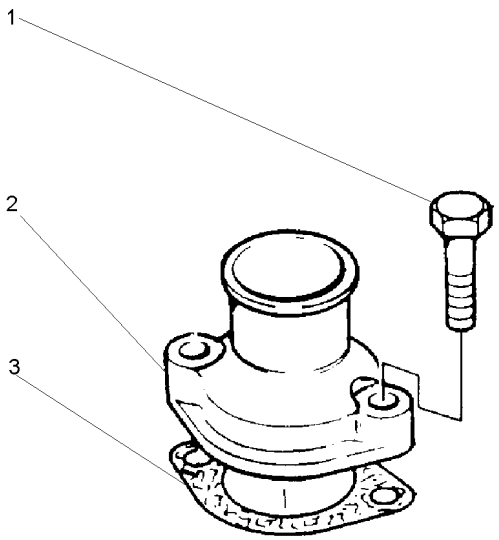

1	3637734M1	**2** PARAFUSO	BOLT	PERNO
2	747261M1	**1** CONEXÃO	CONNECTION	CONEXION
3	3641766M1	**1** JUNTA	GASKET	EMPAQUETADURA.

Ventilador
Fan
Ventilador

10-100

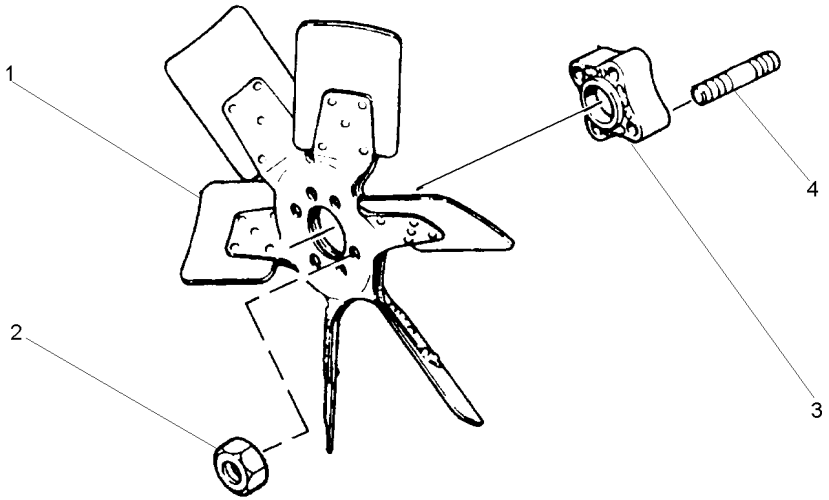

1	3637302M1	**1**	HÉLICE	FAN	VENTILADOR
2	3637137M1	**4**	PORCA	NUT	TUERCA
3	736679M2	**1**	EXTENSÃO	EXTENSION	EXTENSION
4	4223084M1	**4**	PRISIONEIRO	STUD	ESPARRAGO

Fixação Da Distribuição
Timing Case Fixation
Fijación Caja De Distribución

10-105

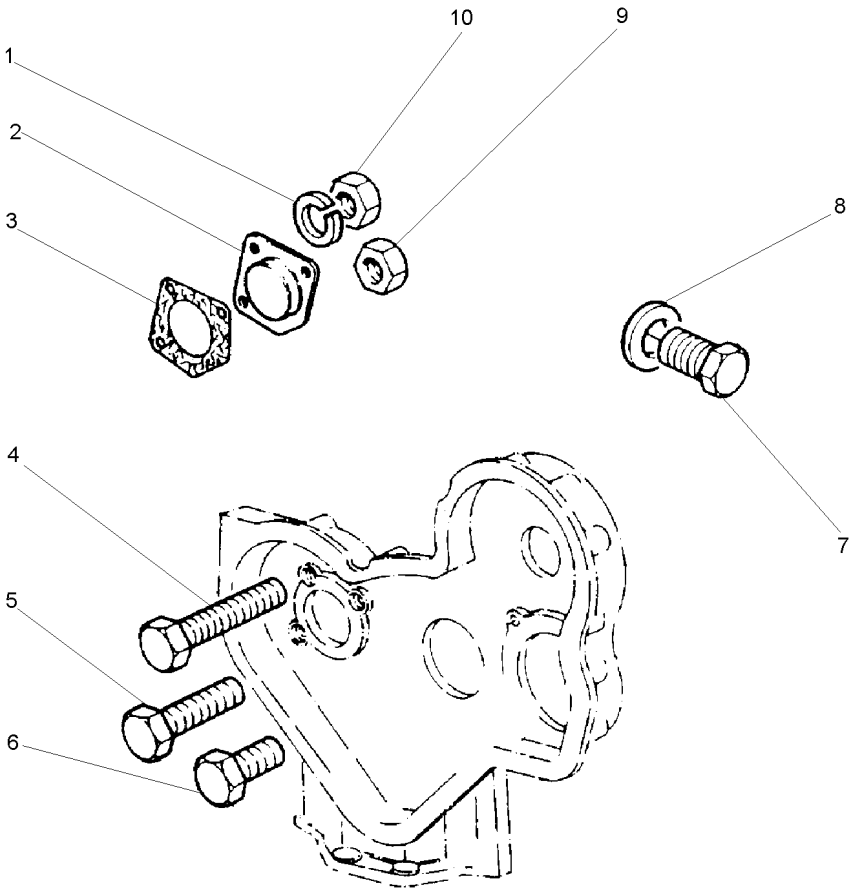

1	1476127X1	**2**	ARRUELA	WASHER	ARANDELA
2	734594M1	**1**	PLACA	PLATE	PLATO
3	3641767M1	**1**	JUNTA	JOINT	JUNTA
4	3640978M1	**1**	PARAFUSO	BOLT	PERNO
5	3640979M1	**1**	PARAFUSO	BOLT	PERNO
6	3637216M1	**1**	PARAFUSO	BOLT	PERNO
7	3638809M1	**1**	PARAFUSO	BOLT	PERNO
8	1650388M1	**1**	ARRUELA	WASHER	ARANDELA
9	3637137M1	**1**	PORCA	NUT	TUERCA
10	1476131X1	**2**	PORCA	NUT	TUERCA

Coletor De Admissão
Induction Manifold
Multiple De Admisión

10-110

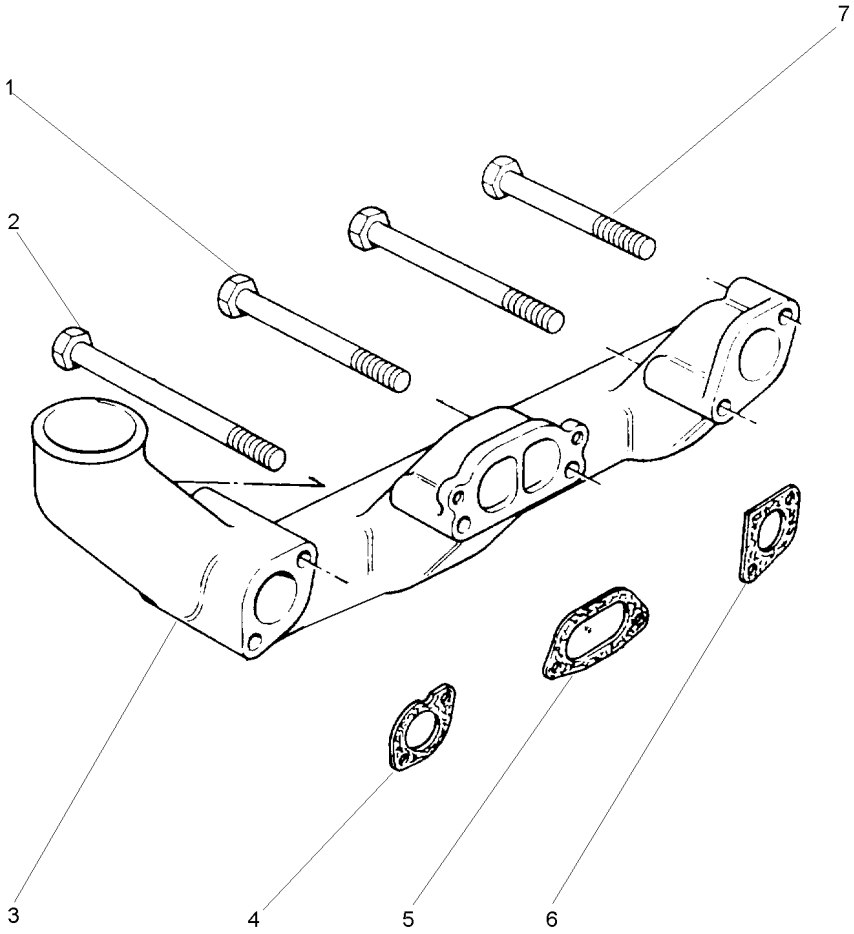

1	3641769M1	**3** PARAFUSO	BOLT	PERNO
2	1476293X1	**2** PARAFUSO	BOLT	PERNO
3	3641768M1	**1** COLETOR	COLLECTOR	COLECTOR
4	3638735M1	**1** JUNTA	GASKET	EMPAQUETADURA.
5	3638736M1	**1** JUNTA	GASKET	EMPAQUETADURA.
6	3638737M1	**1** JUNTA	GASKET	EMPAQUETADURA.
7	1476292X1	**1** PARAFUSO	BOLT	PERNO

Coletor De Escape
Exhaust Manifold
Multiple De Escape

10-115

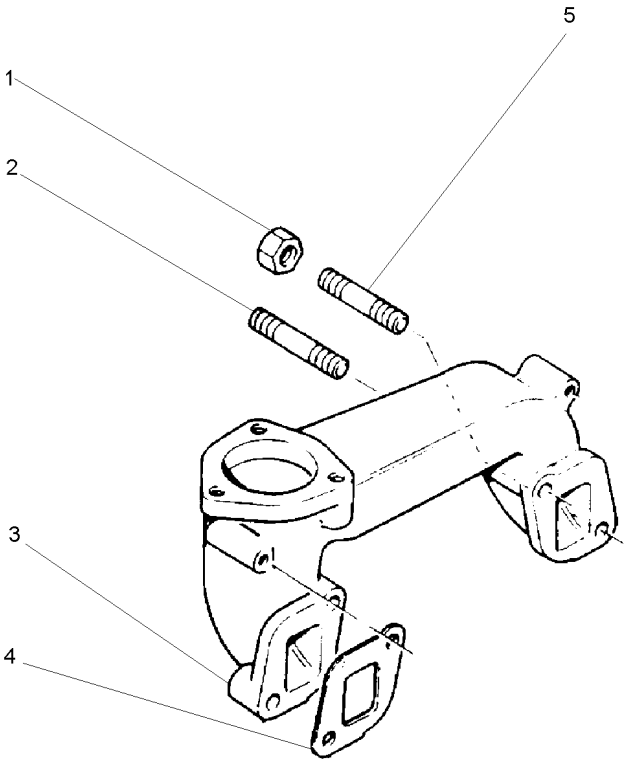

1	3637108M1	**4** PORCA	NUT	TUERCA
2	3641787M1	**2** PRISIONEIRO	STUD	ESPARRAGO
3	3641785M1	**1** COLETOR	COLLECTOR	COLECTOR
4	3640556M1	**2** JUNTA	GASKET	EMPAQUETADURA.
5	3641786M1	**2** PRISIONEIRO	STUD	ESPARRAGO

Flange Do Escapamento
Exhaust Flange
Pletina De Escape

10-120

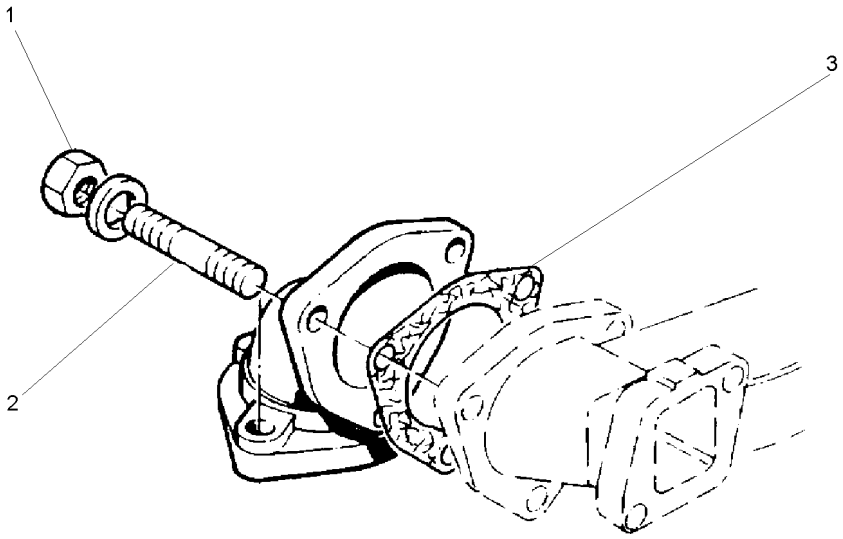

1	3637108M1	**3**	PORCA	NUT	TUERCA
2	3637111M1	**3**	PRISIONEIRO	STUD	ESPARRAGO
3	4223085M1	**1**	JUNTA	GASKET	EMPAQUETADURA.

Sistema De Combustível
Fuel System
Sistema De Combustivel

10-125

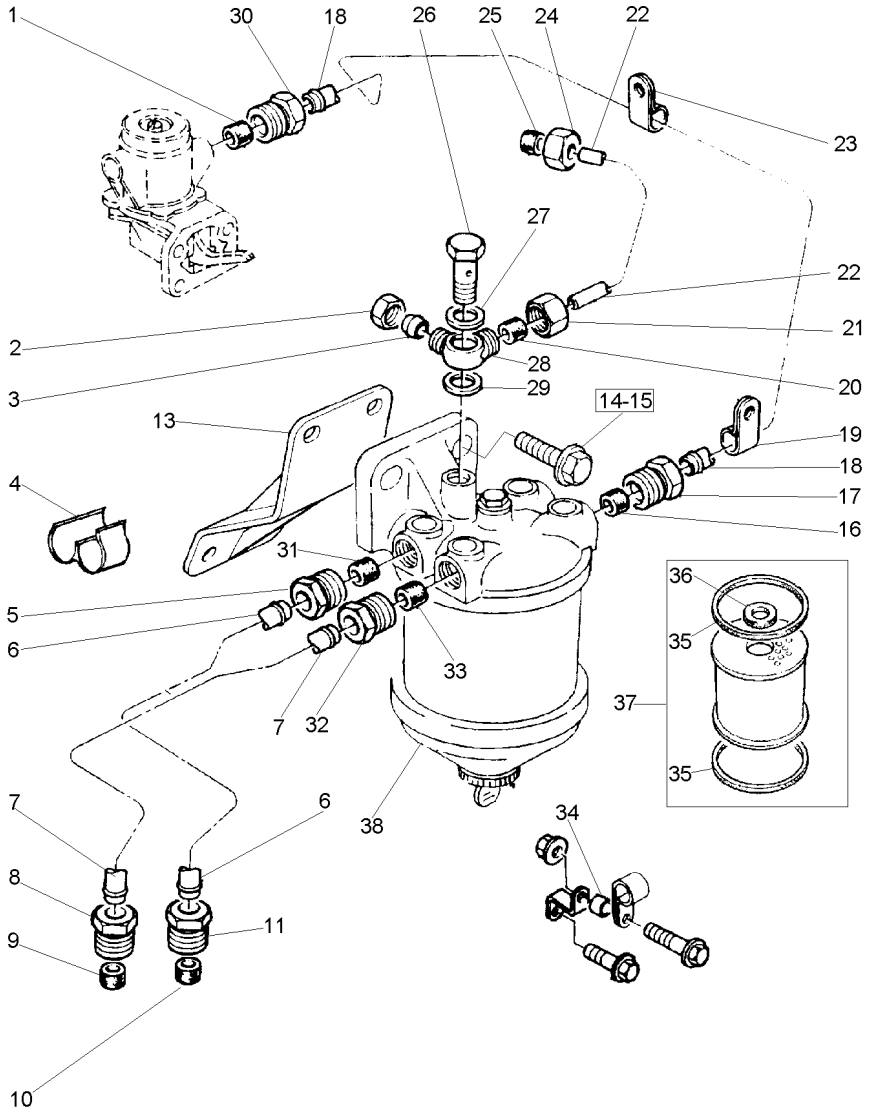

1	376525X1	18	**1**	OLIVA	OLIVE	OLIVA
2	375750X1		**1**	PORCA	NUT	TUERCA
3	375751X1		**1**	OLIVA	OLIVE	OLIVA
4	3641770M1		**1**	PRESILHA	STAPLE	GRAPA
5	735710M1	6	**1**	PORCA	NUT	TUERCA
6	3641784M91		**1**	TUBO	PIPE	CANO
7	748475M91		**1**	TUBO	PIPE	CANO
8	735710M1	7	**1**	PORCA	NUT	TUERCA
9	376525X1	7	**1**	OLIVA	OLIVE	OLIVA
10	376525X1	6	**1**	OLIVA	OLIVE	OLIVA
11	735710M1	6	**1**	PORCA	NUT	TUERCA
13	3641015M1		**1**	SUPORTE	BRACKET	SOPORTE
14	3641011M1		**1**	PARAFUSO	BOLT	PERNO
15	3641012M1		**1**	PARAFUSO	BOLT	PERNO
16	376525X1	18	**1**	OLIVA	OLIVE	OLIVA
17	735710M1	18	**1**	PORCA	NUT	TUERCA
18	3641005M1		**1**	TUBO	PIPE	CANO
19	1476075X1	18	**1**	PRESILHA	STAPLE	GRAPA
20	376524X1		**1**	OLIVA	OLIVE	OLIVA
21	376521X1		**1**	PORCA	NUT	TUERCA
22	4222425M1		**1**	TUBO	PIPE	CANO
23	3641006M1	18	**1**	PRESILHA	STAPLE	GRAPA
24	376521X1		**1**	PORCA	NUT	TUERCA
25	376524X1		**1**	OLIVA	OLIVE	OLIVA
26	731352M1		**1**	PARAFUSO	BOLT	PERNO
27	375794X1		**1**	ARRUELA	WASHER	ARANDELA
28	3641013M1		**1**	CONEXÃO	CONNECTION	CONEXION
29	375794X1		**1**	ARRUELA	WASHER	ARANDELA
30	735710M1	18	**1**	PORCA	NUT	TUERCA
31	376525X1	6	**1**	OLIVA	OLIVE	OLIVA
32	735710M1	7	**1**	PORCA	NUT	TUERCA
33	376525X1	7	**1**	OLIVA	OLIVE	OLIVA
34	3638311M1		**1**	ESPAÇADOR	SPACER	PIEZA DISTANCIA
35	1851891M1		**2**	ANEL "O"	O RING	JUNTA TORICA
36	359248X1		**1**	ANEL "O"	O RING	JUNTA TORICA
37	1851890M91		**X**	ELEMENTO COMB.	FUEL ELEMENT	ELEMENTO GASOLEO
38	883786M91		**1**	FILTRO COMB.	FUEL FILTER	FILTRO GAS OIL

Bomba Alimentadora De Combustível
Fuel Oil Lift Pump
Bomba De Alimentación De Combustible

10-130

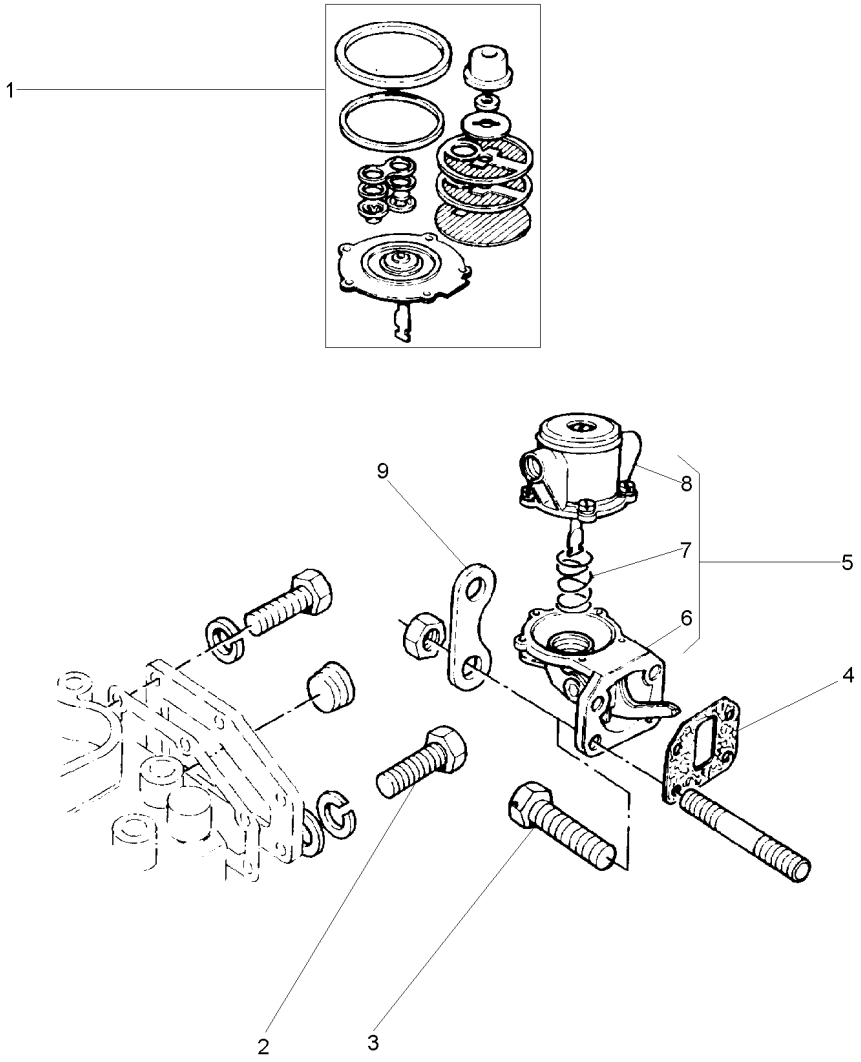

1	4222326M91		**X**	JG. REPARO	KIT, REPAIR	JUEGO REPARACION
2	3637008M1		**1**	PARAFUSO	BOLT	PERNO
3	3638435M1		**4**	PARAFUSO	BOLT	PERNO
4	3641404M1		**1**	JUNTA	GASKET	EMPAQUETADURA.
5	4222106M91		**1**	BOMBA	FUEL PUMP	BOMBA GAS-OIL
6		5	**1**	CORPO	BODY	CUERPO
7		5	**1**	MOLA	SPRING	RESORTE
8		5	**1**	TAMPA	COVER	CUBIERTA
9	741388M1		**2**	PLACA	PLATE	PLATO

Alças
Handle
Alza

10-135

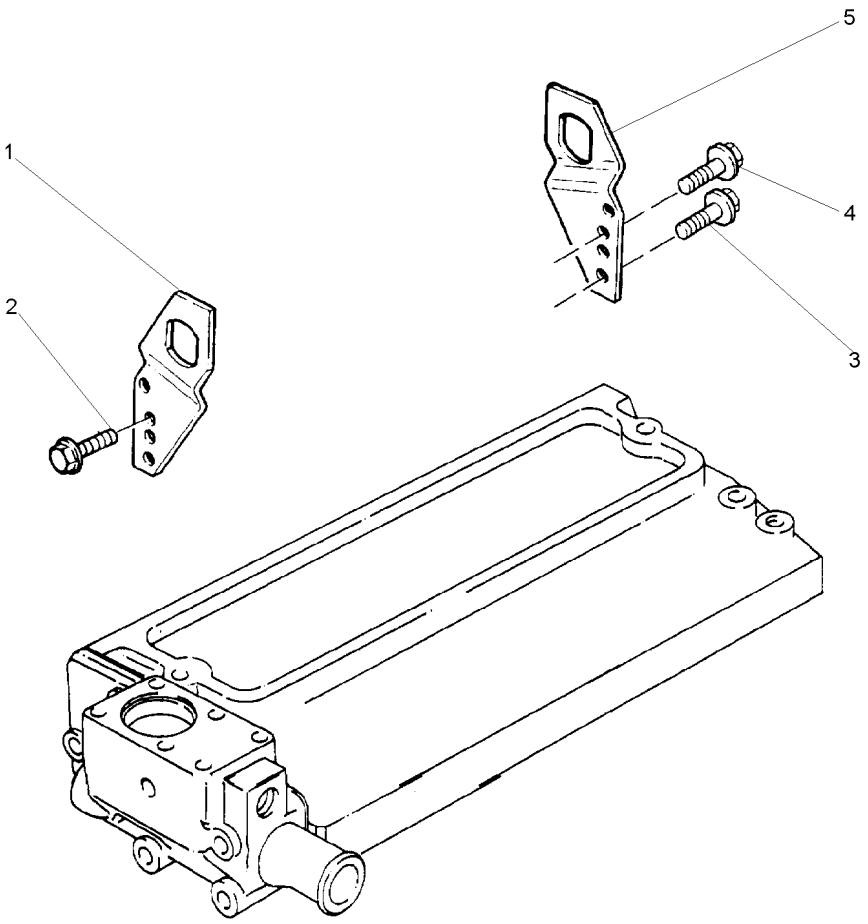

1	3637050M1	**1** ALÇA	STRAP	FAJA
2	3637051M1	**2** PARAFUSO	BOLT	PERNO
3	3637139M1	**2** PARAFUSO	BOLT	PERNO
4	3637051M1	**2** PARAFUSO	BOLT	PERNO
5	3638411M1	**1** ALÇA	STRAP	FAJA

Sedimentador
Sediment
Sedimentador

10-140

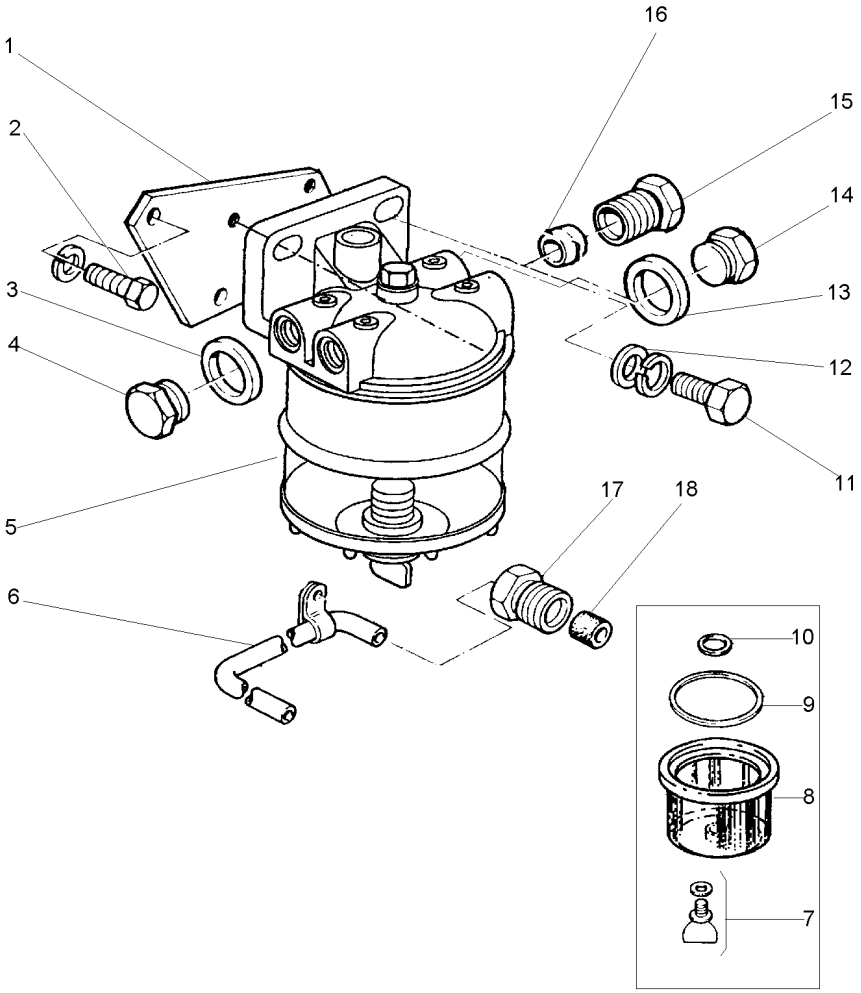

1	4223086M1		**1**	PLACA	PLATE	PLATO
2	3637096M1		**2**	PARAFUSO	BOLT	PERNO
3	731388M1		**1**	ARRUELA	WASHER	ARANDELA
4	731364M1		**1**	BUJÃO	PLUG	TAPON
5	1695571M91		**1**	FILTRO SEDIMENT.	SEDIMENT BOWL	EMBUDO TRASIEGO
6	4223088M1		**1**	TUBO	PIPE	CANO
7	359248X1	5	**1**	ANEL "O"	O RING	JUNTA TORICA
8	1024386M1	5	**1**	COPO	CUP	CUBETA
9	1851891M1	5	**1**	ANEL "O"	O RING	JUNTA TORICA
10	1851889M1	5	**1**	ARRUELA	WASHER	ARANDELA
11	3637051M1		**2**	PARAFUSO	BOLT	PERNO
12	4223087M1		**2**	ESPAÇADOR	SPACER	PIEZA DISTANCIA
13	731388M1		**1**	ARRUELA	WASHER	ARANDELA
14	731364M1		**1**	BUJÃO	PLUG	TAPON
15	363722AM1		**1**	PORCA	NUT	TUERCA
16	731563M1		**1**	OLIVA	OLIVE	OLIVA
17	3637224M1	6	**2**	PORCA	NUT	TUERCA
18	376526X1	6	**2**	OLIVA	OLIVE	OLIVA

Jogo De Juntas Do Cabeçote
Cylinder Head Gasket Set
Juego De Juntas De La Culata

10-145

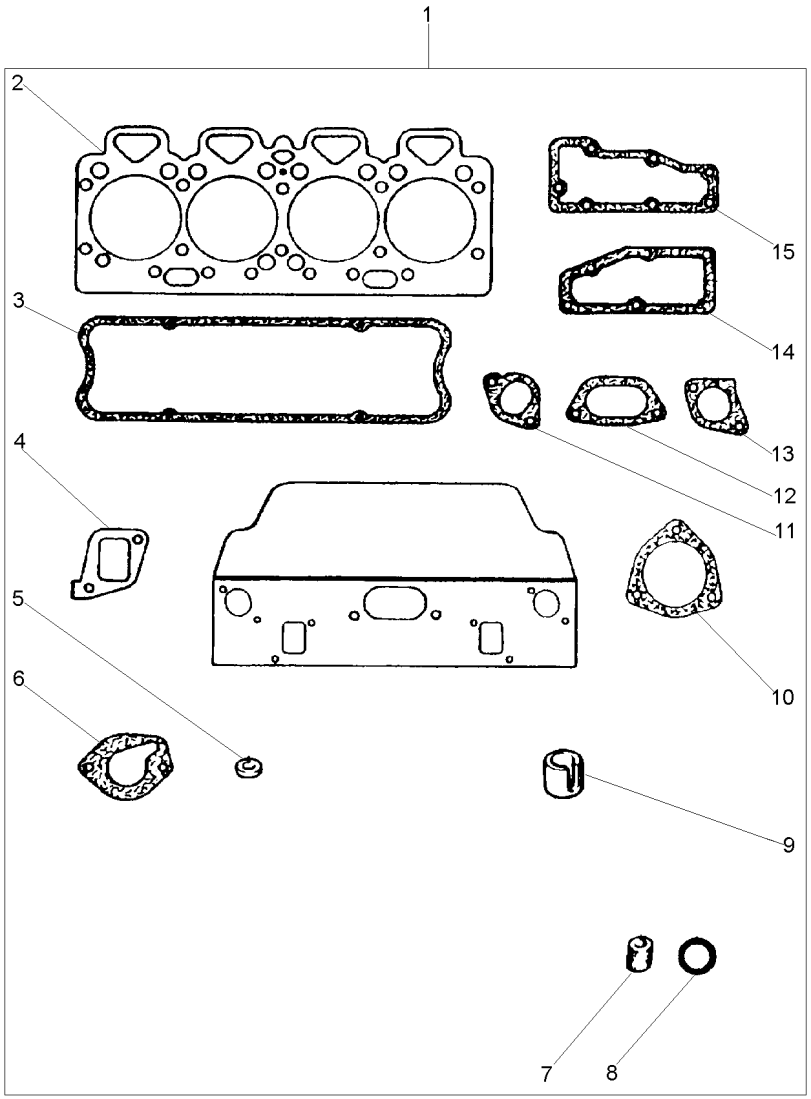

1	4223089M91		**1**	JUNTA	GASKET	EMPAQUETADURA.
2	4222534M1	1	**1**	JUNTA CABEÇOTE	HEAD GASKET	JUNTA DE CULATA
3	3641891M1	1	**1**	JUNTA	GASKET	EMPAQUETADURA.
4	3640556M1	1	**2**	JUNTA	GASKET	EMPAQUETADURA.
5	376091X1	1	**4**	ARRUELA	WASHER	ARANDELA
6	3641766M1	1	**1**	JUNTA	GASKET	EMPAQUETADURA.
7	3637041M1	1	**8**	VEDADOR	SEAL	RETEN
8	376525X1	1	**10**	OLIVA	OLIVE	OLIVA
9	747139M1	1	**1**	ESPAÇADOR	SPACER	PIEZA DISTANCIA
10	4223085M1	1	**1**	JUNTA	GASKET	EMPAQUETADURA.
11	3638735M1	1	**1**	JUNTA	GASKET	EMPAQUETADURA.
12	3638736M1	1	**1**	JUNTA	GASKET	EMPAQUETADURA.
13	3638737M1	1	**1**	JUNTA	GASKET	EMPAQUETADURA.
14	3638703M1	1	**1**	JUNTA	GASKET	EMPAQUETADURA.
15	3638702M1	1	**1**	JUNTA	GASKET	EMPAQUETADURA.

Jogo De Juntas Do Bloco
Cylinder Block Gasket Set
Juego De Juntas Del Bloque

10-150

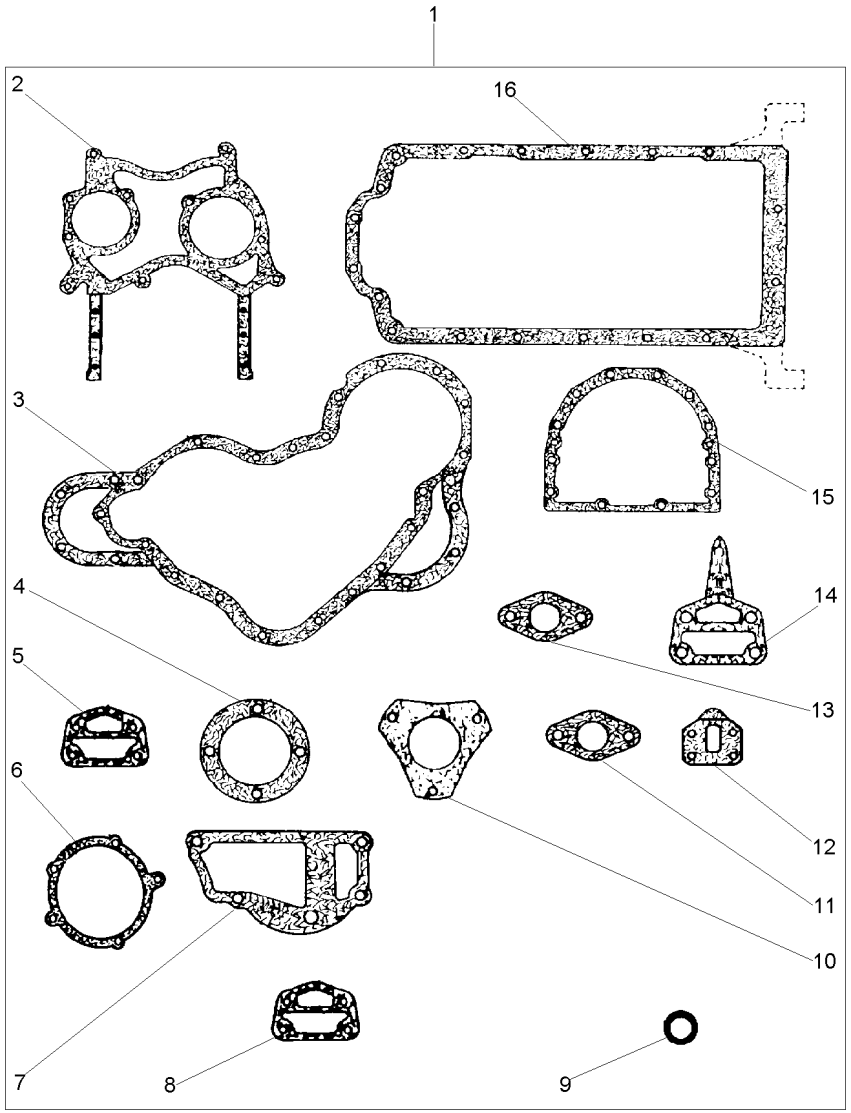

1	4223090M91		**1**	JUNTA	GASKET	EMPAQUETADURA.
2	4223078M1	1	**1**	JUNTA	GASKET	EMPAQUETADURA.
3	4223080M1	1	**1**	JUNTA	GASKET	EMPAQUETADURA.
4	3641256M1	1	**1**	JUNTA	JOINT	JUNTA
5	3641762M1	1	**1**	JUNTA	JOINT	JUNTA
6	3640973M1	1	**1**	JUNTA	GASKET	EMPAQUETADURA.
7	3640975M1	1	**1**	JUNTA	JOINT	JUNTA
8	3641189M1	1	**1**	JUNTA	GASKET	EMPAQUETADURA.
9	3638382M1	1	**1**	ANEL "O"	O RING	JUNTA TORICA
10	6200200M1	1	**1**	JUNTA	GASKET	EMPAQUETADURA.
11	3641296M1	1	**1**	JUNTA	GASKET	EMPAQUETADURA.
12	3641404M1	1	**1**	JUNTA	GASKET	EMPAQUETADURA.
13	4222311M1	1	**1**	JUNTA	GASKET	EMPAQUETADURA.
14	3638781M1	1	**1**	JUNTA	GASKET	EMPAQUETADURA.
15	3641221M1	1	**1**	JUNTA	GASKET	EMPAQUETADURA.
16	3641273M1	1	**1**	JUNTA	JOINT	JUNTA

Motor P4001
Engine P4001
Motor P4001

10-155

12 Velocidades
12 Speed
12 Velocidades

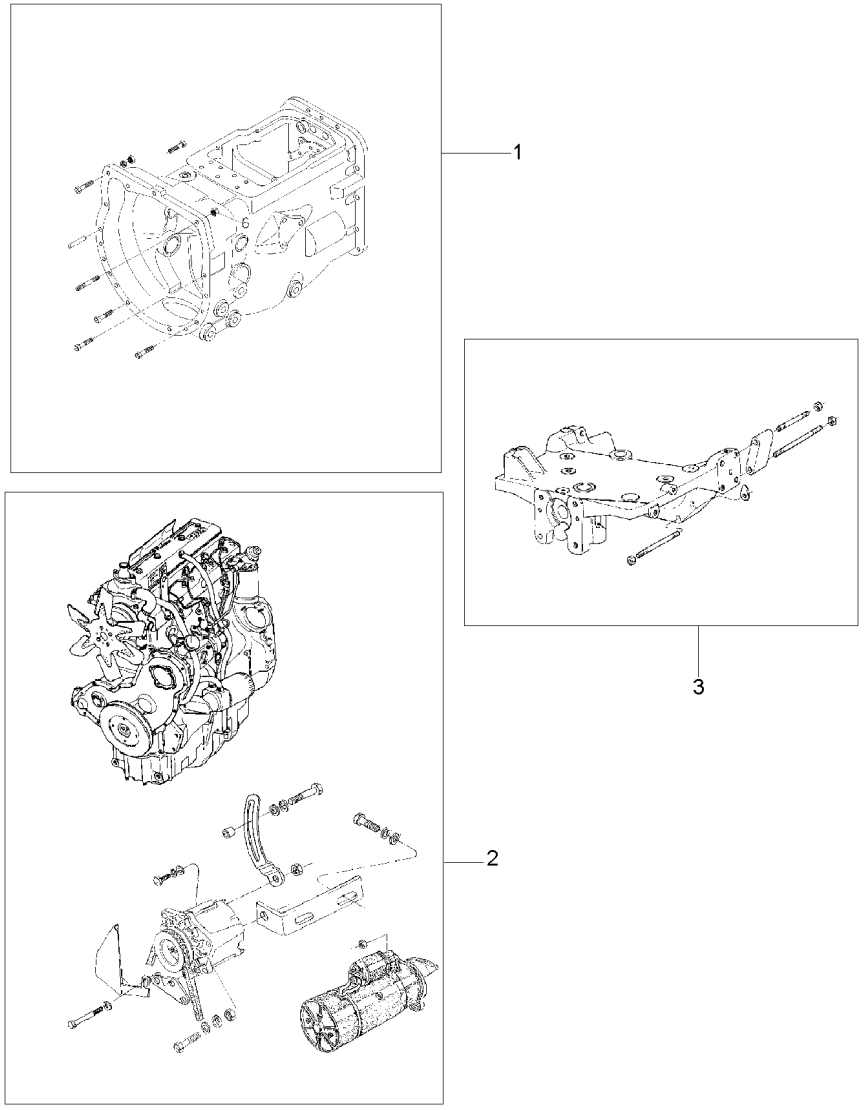

1	048510N1	25-10 No	**1** FIXAÇÃO	FASTENER	CIERRE
2	054190N1	10-165 No	**1** CJ. MOTOR	KIT, MOTOR	JUEGO MOTOR
3	049207N1	60-10 No	**1** FIXAÇÃO	FASTENER	CIERRE

Motor P4001
Engine P4001
Motor P4001

10-160

18 Velocidades
18 Speeds
18 Velocidades

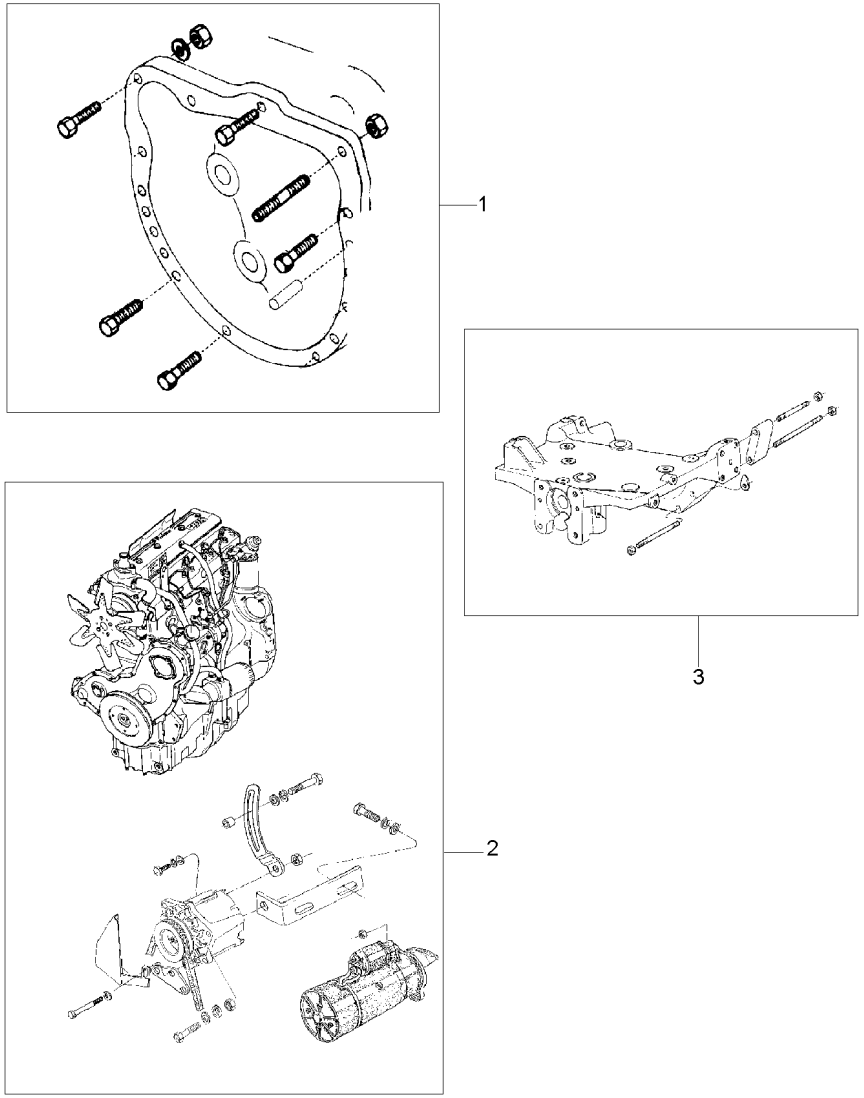

1	048635N1	25-15 No	**1** FIXAÇÃO	FASTENER	CIERRE
2	054190N1	10-165 No	**1** CJ. MOTOR	KIT, MOTOR	JUEGO MOTOR
3	049207N1	60-10 No	**1** FIXAÇÃO	FASTENER	CIERRE

Motor P4001
Engine P4001
Motor P4001

10-165

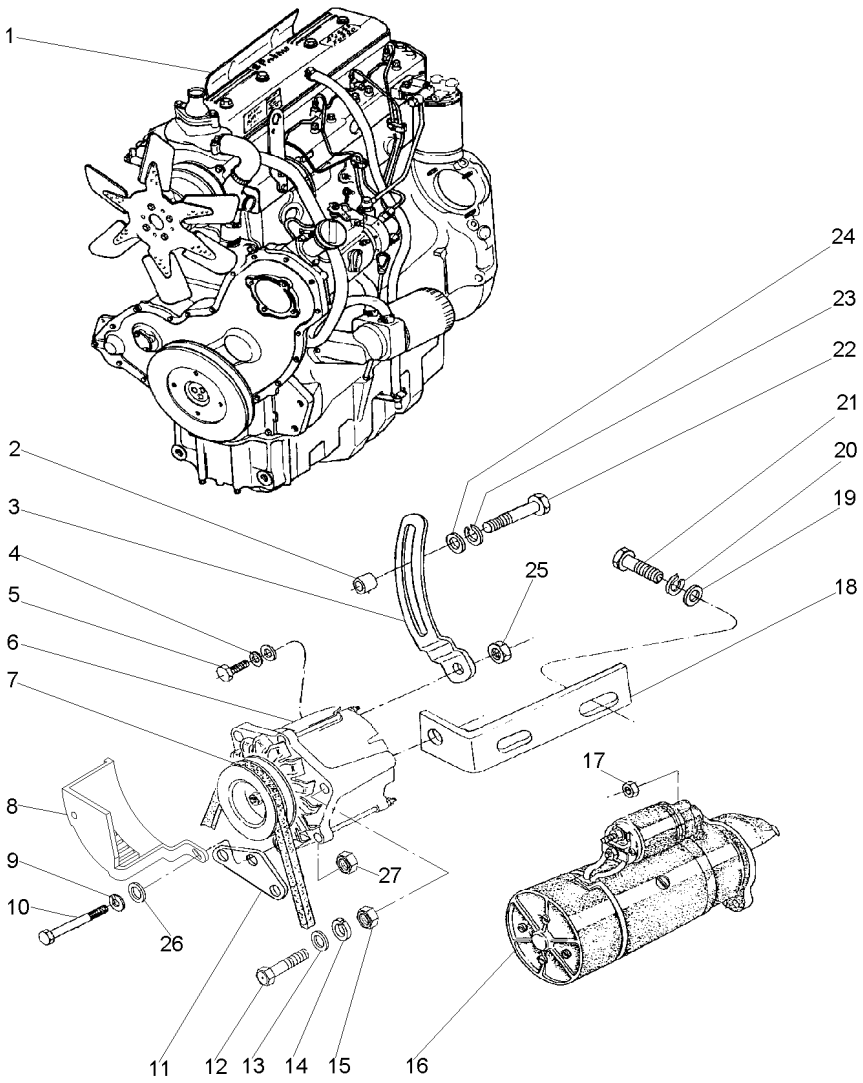

1	054193T1	👁 10-180 No	**1**	MOTOR	ENGINE	MOTOR
2	3145137M1		**2**	ESPAÇADOR	SPACER	PIEZA DISTANCIA
3	049198P1		**1**	ESTICADOR	TURNBUCKLE	TORNIQUETE
4	353446X1		**1**	ARRUELA	WASHER	ARANDELA
5	353521X1		**1**	PARAFUSO	BOLT	PERNO
6	3589435M91	👁 10-400 No	**1**	ALTERNADOR	ALTERNATOR	ALTERNADOR
7	049880T1		**1**	CORREIA "V"	V BELT	CORREA EN V
8	049202T1		**1**	PROTEÇÃO	GUARD	DEFENSA
9	353434X1		**1**	ARRUELA	WASHER	ARANDELA
10	354511X1		**1**	PARAFUSO	BOLT	PERNO
11	049197P1		**1**	POSICIONADOR	POSITIONER	POSICIONADOR
12	353544X1		**1**	PARAFUSO	BOLT	PERNO
13	353756X1		**1**	ARRUELA	WASHER	ARANDELA
14	353434X1		**1**	ARRUELA	WASHER	ARANDELA
15	353431X1		**1**	PORCA	NUT	TUERCA
16	1482841M92	WAPSA	**1**	MOTOR PARTIDA	STARTERMOTOR	MOTOR ARRANQUE
17	3019125X1		**3**	PORCA	NUT	TUERCA
18	038215S1		**1**	SUPORTE	BRACKET	SOPORTE
19	353756X1		**2**	ARRUELA	WASHER	ARANDELA
20	339376X1		**2**	ARRUELA	WASHER	ARANDELA
21	339081X1		**2**	PARAFUSO	BOLT	PERNO
22	354264X1		**1**	PARAFUSO	BOLT	PERNO
23	353434X1		**1**	ARRUELA	WASHER	ARANDELA
24	353756X1		**1**	ARRUELA	WASHER	ARANDELA
25	353916X1		**1**	PORCA	NUT	TUERCA
26	353756X1		**1**	ARRUELA	WASHER	ARANDELA
27	353431X1		**1**	PORCA	NUT	TUERCA

Cj. Motor
Motor
Motor

10-170

Com Cabine
With Cab
Con Cabina

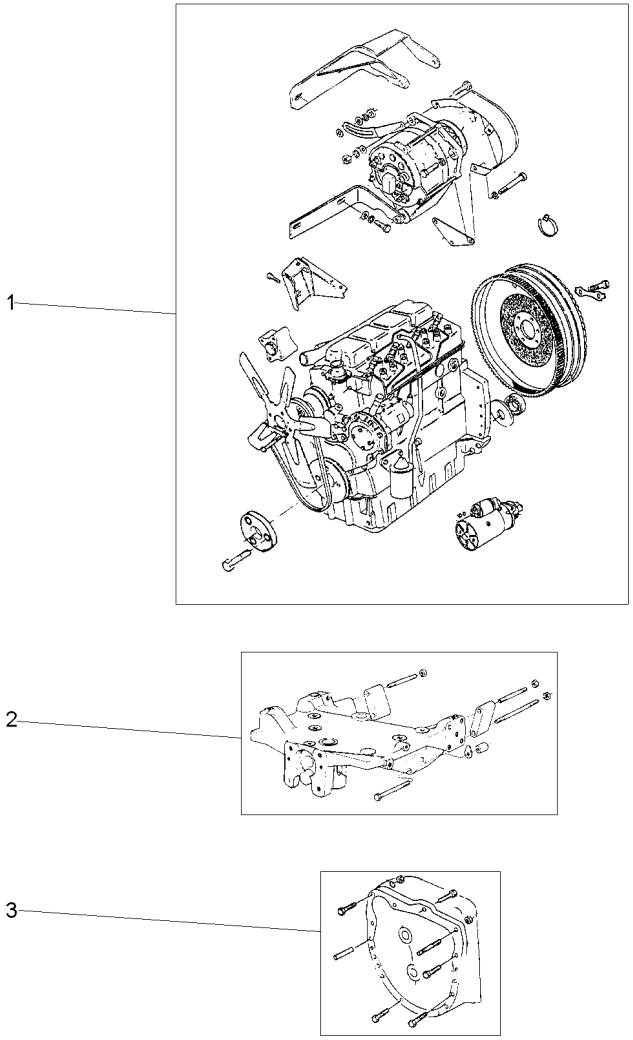

1	071608N1	👁	10-175 No	**1**	CJ. MOTOR	KIT, MOTOR	JUEGO MOTOR
2	049207N1	👁	60-10 No	**1**	FIXAÇÃO	FASTENER	CIERRE
3	048510N1	👁	25-10 No	**1**	FIXAÇÃO	FASTENER	CIERRE

Cj. Motor
Motor
Motor

10-175

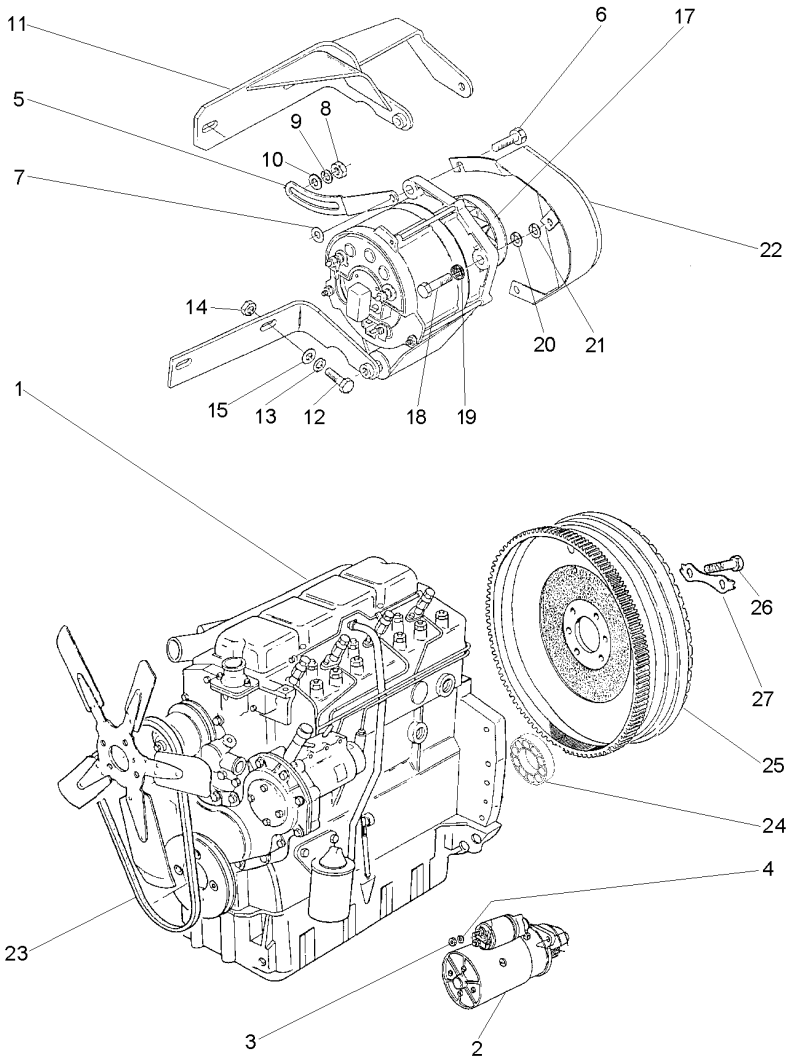

1	070324T1	**1**	MOTOR	ENGINE	MOTOR
2	1482841M92	**1**	MOTOR PARTIDA	STARTERMOTOR	MOTOR ARRANQUE
3	353431X1	**3**	PORCA	NUT	TUERCA
4	353434X1	**3**	ARRUELA	WASHER	ARANDELA
5	060974P1	**1**	ESTICADOR	TURNBUCKLE	TORNIQUETE
6	339761X1	**1**	PARAFUSO	BOLT	PERNO
7	339374X1	**1**	ARRUELA	WASHER	ARANDELA
8	353431X1	**1**	PORCA	NUT	TUERCA
9	353756X1	**2**	ARRUELA	WASHER	ARANDELA
10	353434X1	**1**	ARRUELA	WASHER	ARANDELA
11	069918S1	**1**	SUPORTE	BRACKET	SOPORTE
12	353536X1	**2**	PARAFUSO	BOLT	PERNO
13	353434X1	**3**	ARRUELA	WASHER	ARANDELA
14	355566X1	**1**	PORCA	NUT	TUERCA
15	353756X1	**3**	ARRUELA	WASHER	ARANDELA
17	060189N1	**1**	ALTERNADOR	ALTERNATOR	ALTERNADOR
18	353683X1	**2**	PARAFUSO	BOLT	PERNO
19	355565X1	**2**	PORCA	NUT	TUERCA
20	353446X1	**2**	ARRUELA	WASHER	ARANDELA
21	829185M1	**3**	ARRUELA	WASHER	ARANDELA
22	070292S1	**1**	PROTEÇÃO	GUARD	DEFENSA
23	3808705M1	**1**	CORREIA "V"	V BELT	CORREA EN V

Motor P4001
Engine P4001
Motor P4001

10-180

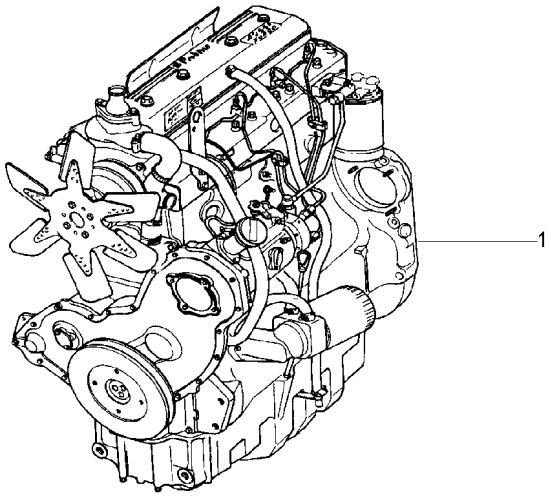

1	054193T1	**1** MOTOR	ENGINE	MOTOR

Bloco De Cilindros
Cylinder Block
Bloque De Cilindros

10-185

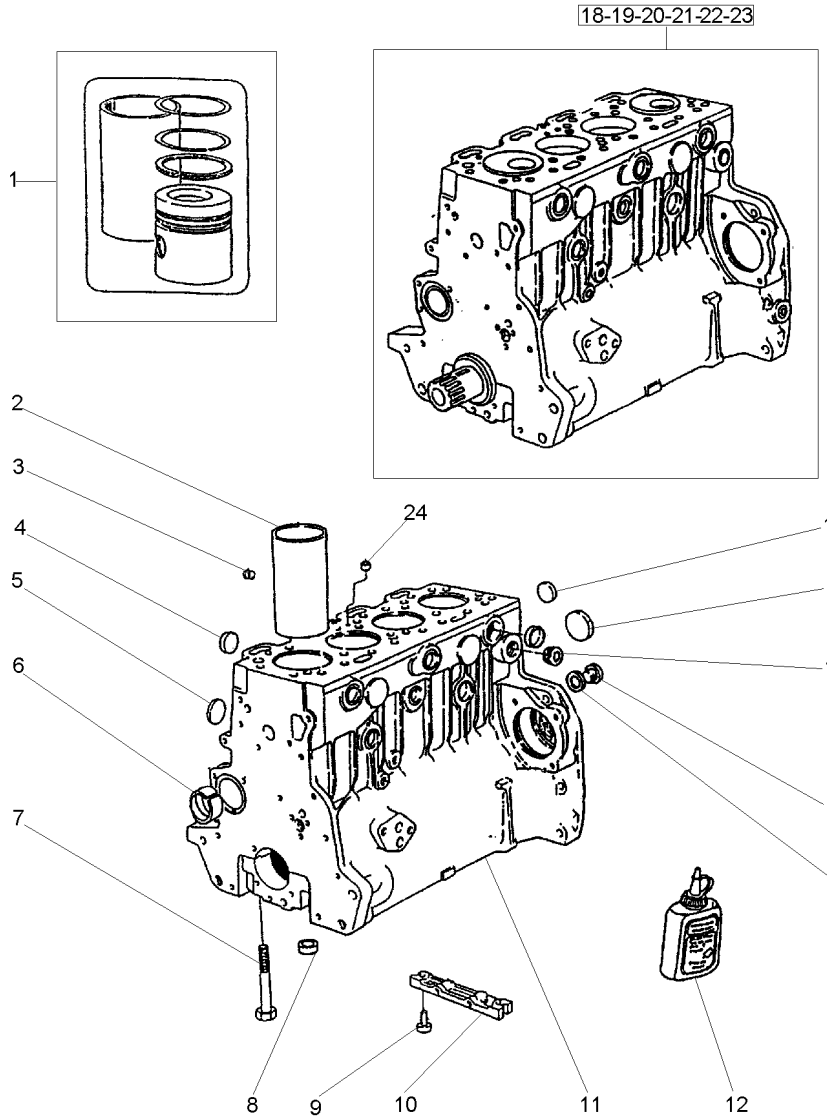

1	P4016		**1**	CAMISA,PIST.ANEL	LINER,PIST.RING	CAMIS,AROS.PIST.
2	70530022	11	**4**	CAMISA	LINER	CAMISA
3	70650083	11	**1**	BUJÃO	PLUG	TAPON
4	70650076	11	**4**	BUJÃO	PLUG	TAPON
5	70650077	11	**4**	BUJÃO	PLUG	TAPON
6	70998033	11	**1**	BUCHA	BUSH	CASQUILLO
7	32166329	11	**10**	PARAFUSO	BOLT	PERNO
8	33142111	11	**10**	ANEL	RING	ARO
9	2172530		**2**	PARAFUSO	BOLT	PERNO
10	3627P011		**1**	PLACA	PLATE	PLATO
11	P4036		**1**	BLOCO CILINDROS	CYLINDER BLOCK	BLOQUE CILINDROS
12	70490279		**1**	JUNTA	GASKET	EMPAQUETADURA.
13	70920065	11	**1**	ARRUELA	WASHER	ARANDELA
14	0650582	11	**1**	BUJÃO	PLUG	TAPON
15	70650109	11	**1**	BUJÃO	PLUG	TAPON
16	70650068	11	**1**	BUJÃO	PLUG	TAPON
17	70650075	11	**8**	BUJÃO	PLUG	TAPON
18	P4025		**1**	MOTOR PARCIAL	SHORT ENGINE	BLOQUE EMBIELADO
19	P4023	18	**1**	BLOCO	BLOCK	BLOQUE
20	S4004	18	**1**	EIXO	SHAFT	ARBOL
21	P4015	18	**4**	PISTÃO	PISTON	PISTON
22	P4017	18	**4**	JG. ANÉIS	KIT, RING	AROS JUEGO
23	424804	18	**4**	BIELA	CONROD	BIELA
24	70650079	11	**1**	BUJÃO	PLUG	TAPON

Caixa De Distribuição
Timing Case
Caja De Distribución

10-190

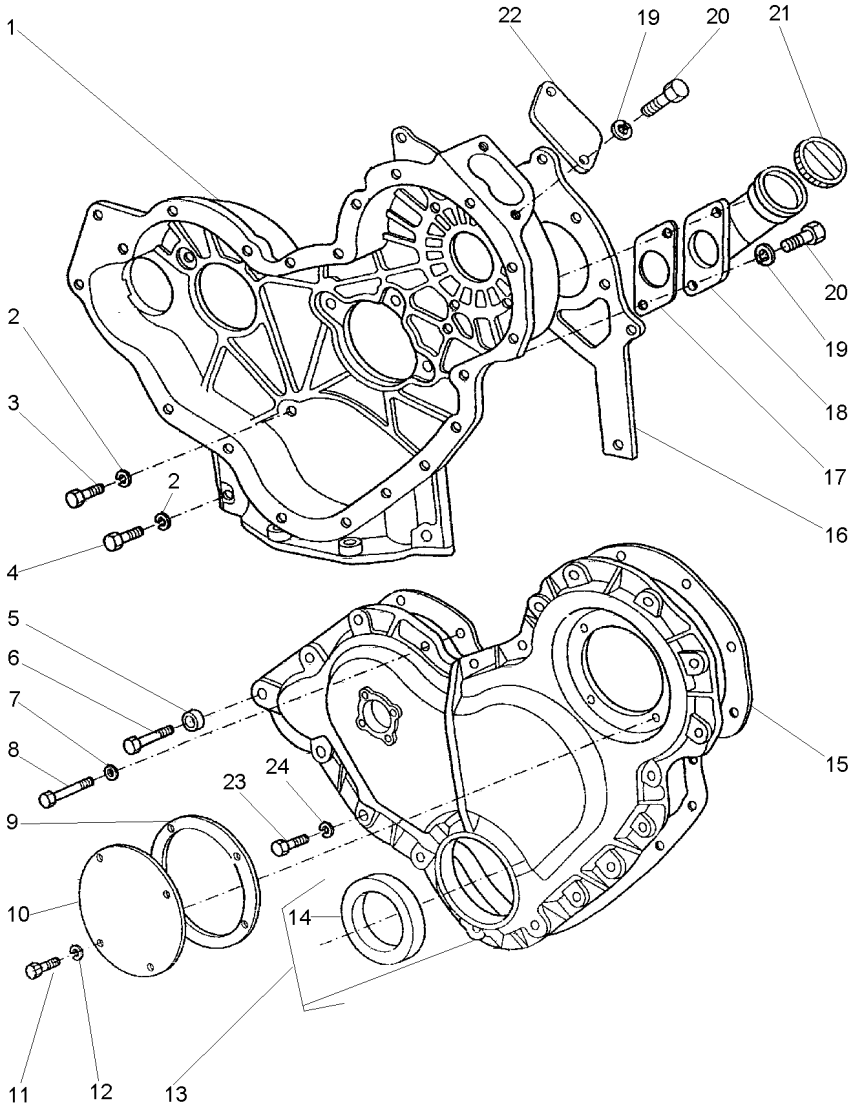

1	70250063		**1**	CAIXA	BOX	CAJA
2	0920053		**9**	ARRUELA	WASHER	ARANDELA
3	0746211		**7**	PARAFUSO	BOLT	PERNO
4	0746255		**2**	PARAFUSO	BOLT	PERNO
5	70330050		**1**	ESPAÇADOR	SPACER	PIEZA DISTANCIA
6	0096239		**1**	PARAFUSO	BOLT	PERNO
7	0920108		**4**	ARRUELA	WASHER	ARANDELA
8	0096238		**3**	PARAFUSO	BOLT	PERNO
9	36825107		**1**	JUNTA	GASKET	EMPAQUETADURA.
10	37556117		**1**	TAMPA	COVER	CUBIERTA
11	70740128		**4**	PARAFUSO	BOLT	PERNO
12	0920108		**4**	ARRUELA	WASHER	ARANDELA
13	70992825		**1**	TAMPA	COVER	CUBIERTA
14	70730043	13	**1**	RETENTOR	SEAL	RETEN
15	36813137		**1**	JUNTA	GASKET	EMPAQUETADURA.
16	36814137		**1**	JUNTA	GASKET	EMPAQUETADURA.
17	36862138		**2**	JUNTA	GASKET	EMPAQUETADURA.
18	70993309		**1**	BOCAL	FILLER	RELLENADOR
19	0920108		**4**	ARRUELA	WASHER	ARANDELA
20	0746254		**4**	PARAFUSO	BOLT	PERNO
21	70150038	18	**1**	TAMPA	COVER	CUBIERTA
22	70100804		**1**	TAMPA	COVER	CUBIERTA
23	0746211		**14**	PARAFUSO	BOLT	PERNO
24	0920053		**14**	ARRUELA	WASHER	ARANDELA

Virabrequim
Crankshaft
Cigüeñal

10-195

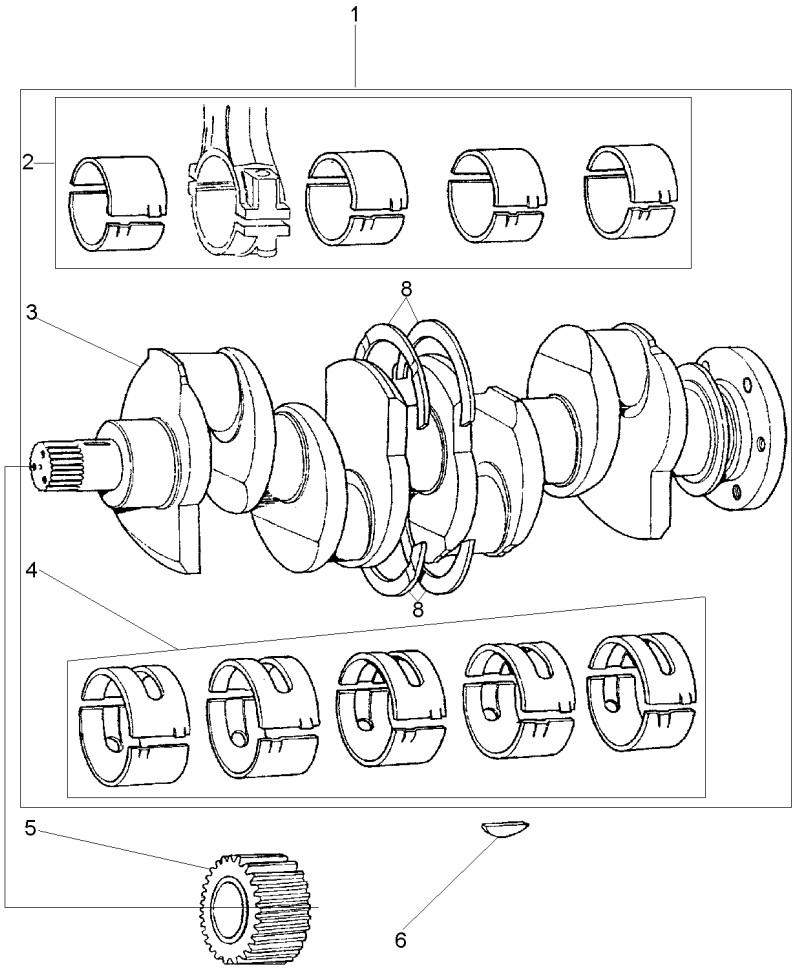

1	S4004		**1**	EIXO	SHAFT	ARBOL
2	423670	1	**1**	JOGO CASQUILHOS	BEARING KIT	JUEGO COJINETES
3	70998009	1	**1**	VIRABREQUIM	CRANKSHAFT	CIGUENAL
4	423669	1 STD	**1**	JOGO CASQUILHOS	BEARING KIT	JUEGO COJINETES
4	423669A	(+).010"	**X**	JOGO CASQUILHOS	BEARING KIT	JUEGO COJINETES
4	423669B	(+).020"	**X**	JOGO CASQUILHOS	BEARING KIT	JUEGO COJINETES
4	423669C	(+).030"	**X**	JOGO CASQUILHOS	BEARING KIT	JUEGO COJINETES
5	31171681		**1**	ENGRENAGEM	GEAR	ENGRANAJE
6	0500012		**1**	CHAVETA	KEY	CLAVE
8	424808	1 STD	**1**	JG. ARRUELAS	KIT, WASHER	JUEGO ARANDELAS
8	424808A	(+).0075"	**X**	JG. ARRUELAS	KIT, WASHER	JUEGO ARANDELAS

Pistões E Bielas
Pistons And Connecting Rods
Pistones Y Bielas

10-200

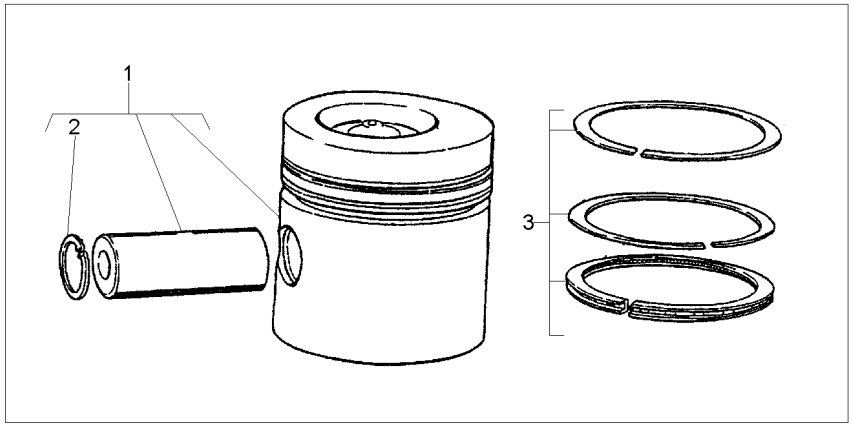

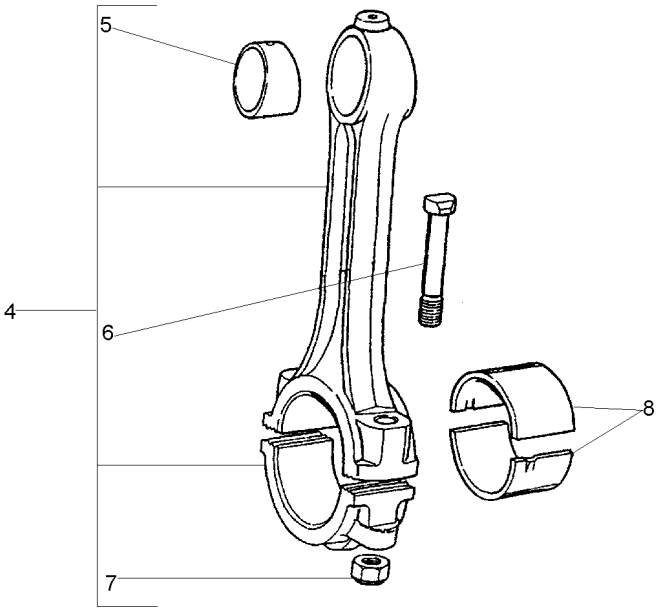

1	P4015		**4**	PISTÃO	PISTON	PISTON
2	70170026	1	**8**	ANEL TRAVA	CIRCLIP	CIRCULITO
3	P4017		**4**	JG. ANÉIS	KIT, RING	AROS JUEGO
4	424804		**4**	BIELA	CONROD	BIELA
5	70998085	4	**4**	BUCHA	BUSH	CASQUILLO
6	32762116	4	**8**	PARAFUSO	BOLT	PERNO
7	70570094	4	**8**	PORCA	NUT	TUERCA
8	423670	STD	**1**	JOGO CASQUILHOS	BEARING KIT	JUEGO COJINETES
8	423670A	⧗ (+).010"	**X**	JOGO CASQUILHOS	BEARING KIT	JUEGO COJINETES
8	423670B	⧗ (+).020"	**X**	JOGO CASQUILHOS	BEARING KIT	JUEGO COJINETES
8	423670C	⧗ (+).030"	**X**	JOGO CASQUILHOS	BEARING KIT	JUEGO COJINETES

Balanceador Dinâmico E Bomba De Óleo
Balancer Unit And Oil Pump
Compesador Y Bomba De Aceite

10-205

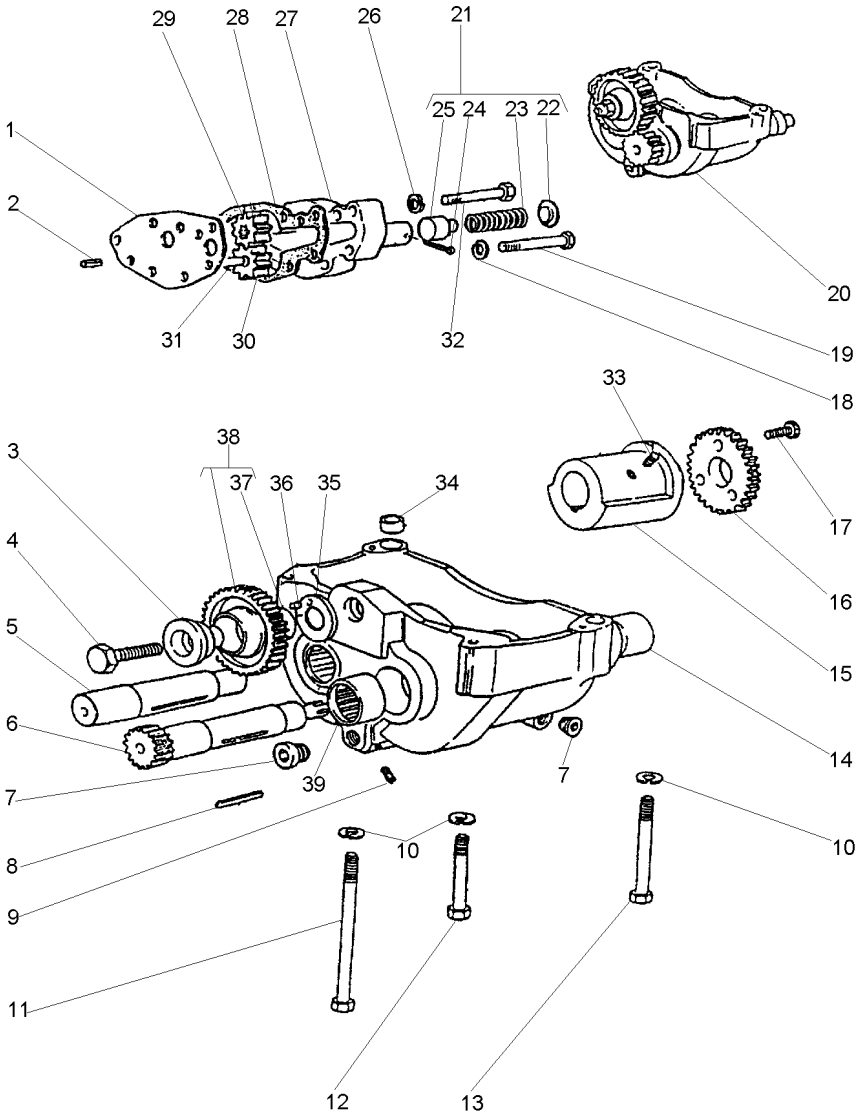

1	36237156	20	**1**	PLACA	PLATE	PLATO
2	0350005	20	**2**	PINO	PIN	PASADOR
3	33451801	20	**1**	CUBO	HUB	CUBO
4	0096633	20	**1**	PARAFUSO	BOLT	PERNO
5	70750044	20	**1**	EIXO	SHAFT	ARBOL
6	70750043	20	**1**	EIXO	SHAFT	ARBOL
7	70650116	20	**2**	BUJÃO	PLUG	TAPON
8	2576675	20	**2**	CHAVETA	KEY	CLAVE
9	70650117	20	**5**	BUJÃO	PLUG	TAPON
10	0920054		**4**	ARRUELA	WASHER	ARANDELA
11	2184546		**1**	PARAFUSO	BOLT	PERNO
12	0096439		**2**	PARAFUSO	BOLT	PERNO
13	0096441		**1**	PARAFUSO	BOLT	PERNO
14	70998104	20	**2**	BUCHA	BUSH	CASQUILLO
15	70430001	20	**2**	CONTRA PESO	COUNTERWEIGHT	CONTRAPESO
16	70998174	20	**2**	ENGRENAGEM	GEAR	ENGRANAJE
17	2172513	20	**6**	PARAFUSO	BOLT	PERNO
18	0920053		**2**	ARRUELA	WASHER	ARANDELA
19	0096237		**2**	PARAFUSO	BOLT	PERNO
20	70998135		**1**	BALANCEADOR	BALANCER	BALANCEADOR
21	424819	20	**1**	JG. REPARO	KIT, REPAIR	JUEGO REPARACION
22		21	**1**	CAPA	BOOT	PROTECCION
23		21	**1**	MOLA	SPRING	RESORTE
24	0610012	21	**1**	CUPILHA	COTTER PIN	PASADOR DOUBLE
25		21	**1**	ÊMBOLO	PLUNGER	EMBOLO
26	0920053	20	**5**	ARRUELA	WASHER	ARANDELA
27	37714234	20	**1**	CORPO	BODY	CUERPO
28	36866722	20	**1**	JUNTA	GASKET	EMPAQUETADURA.
29	70998129	20	**1**	ENGRENAGEM	GEAR	ENGRANAJE
30	70998128	20	**1**	ENGRENAGEM	GEAR	ENGRANAJE
31	32455123	20	**1**	EIXO	SHAFT	ARBOL
32	0096236	20	**5**	PARAFUSO	BOLT	PERNO
33	2171225	20	**4**	PARAFUSO	BOLT	PERNO
34	33137408	20	**2**	ANEL	RING	ARO
35	33153133	20	**1**	PLACA	PLATE	PLATO
36	0610879	20	**1**	PINO	PIN	PASADOR
37	70050113	38	**1**	BUCHA	BUSH	CASQUILLO
38	70991042	20	**1**	ENGRENAGEM	GEAR	ENGRANAJE
39	70998103	20	**2**	BUCHA	BUSH	CASQUILLO

Cabeçote
Cylinder Head
Culata

10-210

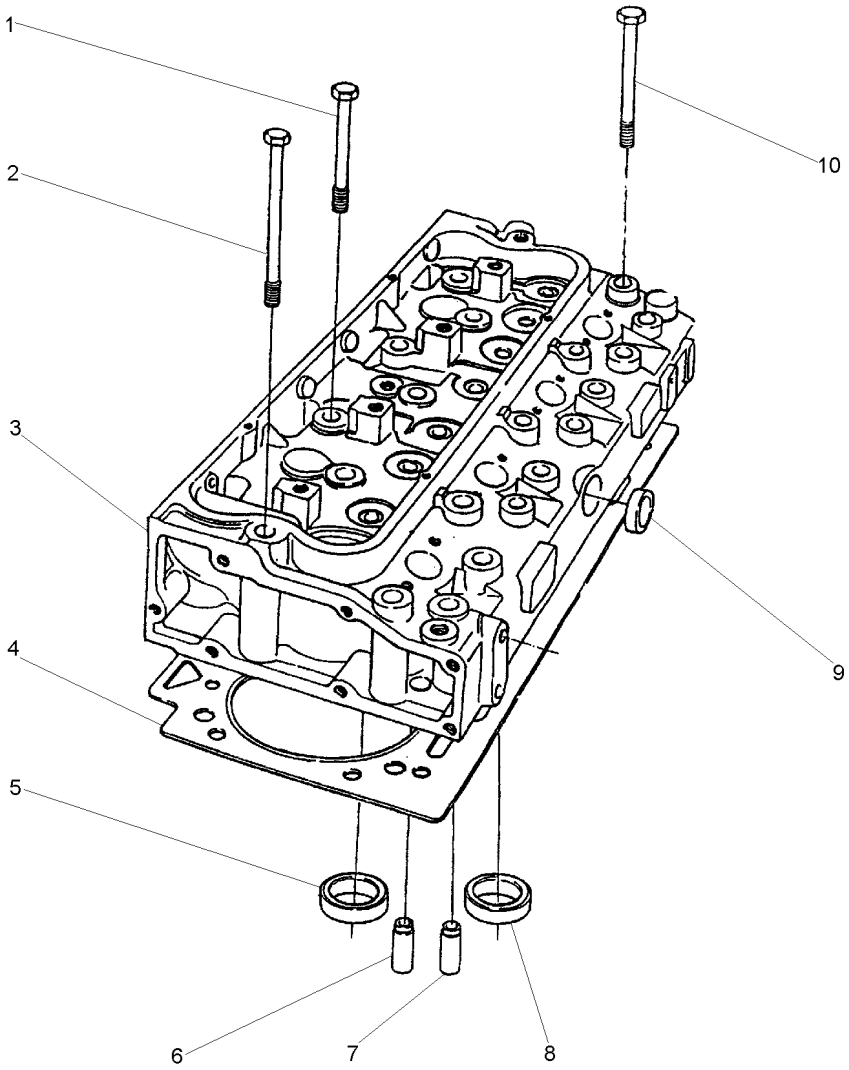

1	70740340		**2**	PARAFUSO	BOLT	PERNO
2	70740342		**8**	PARAFUSO	BOLT	PERNO
3	P4024		**1**	CABEÇOTE	CYLINDER HEAD	CULATA CILINDRO
4	70998194		**1**	JUNTA	GASKET	EMPAQUETADURA.
5	70470104	3	**4**	SEDE ESCAPE	INSERT EXHAUST	INSERTO ESCAPE
6	70420019	3	**4**	GUIA	GUIDE	GUIA
7	70420019	3	**4**	GUIA	GUIDE	GUIA
8	70470111	3	**4**	SEDE VÁLVULA	VALVE SEAT	ASIENTO VALVULA
9	70650075	3	**1**	BUJÃO	PLUG	TAPON
10	70740341		**12**	PARAFUSO	BOLT	PERNO

Válvulas E Balanceiros
Valves And Rockershafts
Válvulas Y Balancines

10-215

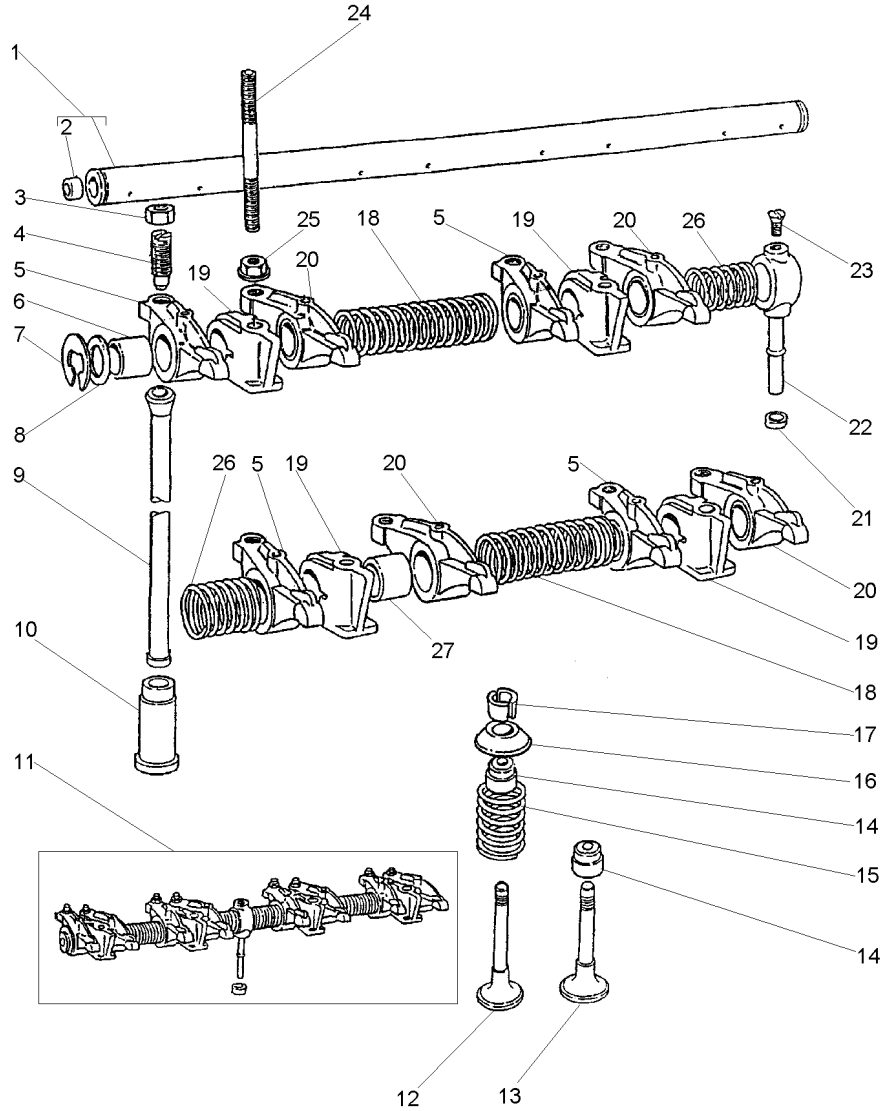

1	424807	11
2	0650507	1
3	0576052	
4	0720579	
5	70998095	11 ▶
6	2511425	5
7	0170151	11
8	33117415	11
9	70998041	
10	31434163	
11	424823	
12	70998082	
13	70998019	
14	70730051	
15	70998136	
16	70150047	
17	70230010	
18	31744123	11
19	70100716	11
20	70998096	11 ◀
21	33811113	
22	35511111	11
23	0726504	11
24	70820105	
25	70570075	
26	31743108	11
27	2511425	20

1	EIXO	SHAFT	ARBOL
2	BUJÃO	PLUG	TAPON
8	PORCA	NUT	TUERCA
8	PARAFUSO	BOLT	PERNO
4	BALANCEIRO	ROCKER	BALANCIN
4	BUCHA	BUSH	CASQUILLO
2	ANEL TRAVA	CIRCLIP	CIRCULITO
2	ARRUELA	WASHER	ARANDELA
8	VARETA	ROD	VARILLA
8	TUCHO	TAPPET	TAQUET
1	EIXO BALANCEIRO	ROCKER SHAFT	EJE BALANCINES
4	VÁLVULA ADMISSÃO	VALVE INLET	VALVULA ADMISION
4	VÁLVULA ESCAPE	VALVE EXHAUST	VALVULA ESCAPE
8	VEDADOR	SEAL	RETEN
8	MOLA	SPRING	RESORTE
8	CAPA	CAP	TAPA
16	TRAVA	LOCK	RETENEDOR
2	MOLA	SPRING	RESORTE
4	SUPORTE	BRACKET	SOPORTE
4	BALANCEIRO	ROCKER	BALANCIN
1	OLIVA	OLIVE	OLIVA
1	TUBO	PIPE	CANO
1	PARAFUSO	BOLT	PERNO
4	PRISIONEIRO	STUD	ESPARRAGO
4	PORCA	NUT	TUERCA
2	MOLA	SPRING	RESORTE
4	BUCHA	BUSH	CASQUILLO

Retentor Árvore De Manivelas
Crankshaft Oil Seal
Sello De Aceite

10-220

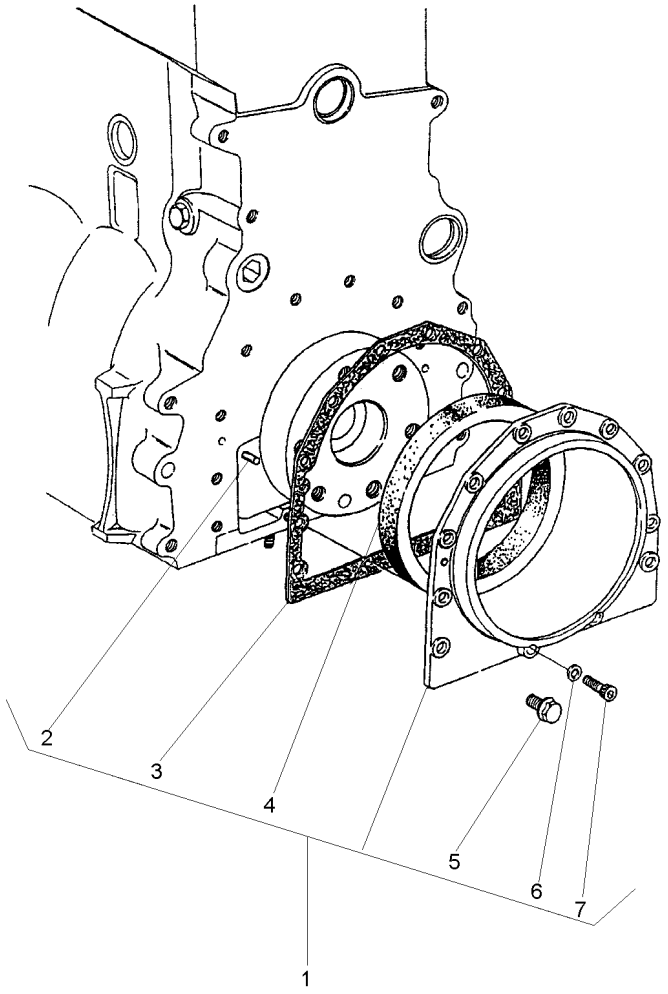

1	S4009		**1**	CJ. RETENTOR	KIT, SEAL	RETENES JUEGO
2	0350009	1	**2**	PINO	PIN	PASADOR
3	36817157	1	**1**	JUNTA	GASKET	EMPAQUETADURA.
4	70730050	1	**1**	RETENTOR	SEAL	RETEN
5	70740130	1	**10**	PARAFUSO	BOLT	PERNO
6	33112111	1	**2**	ARRUELA	WASHER	ARANDELA
7	2172530	1	**2**	PARAFUSO	BOLT	PERNO

Árvore De Comando Das Válvulas
Camshaft
Arbol De Levas

10-225

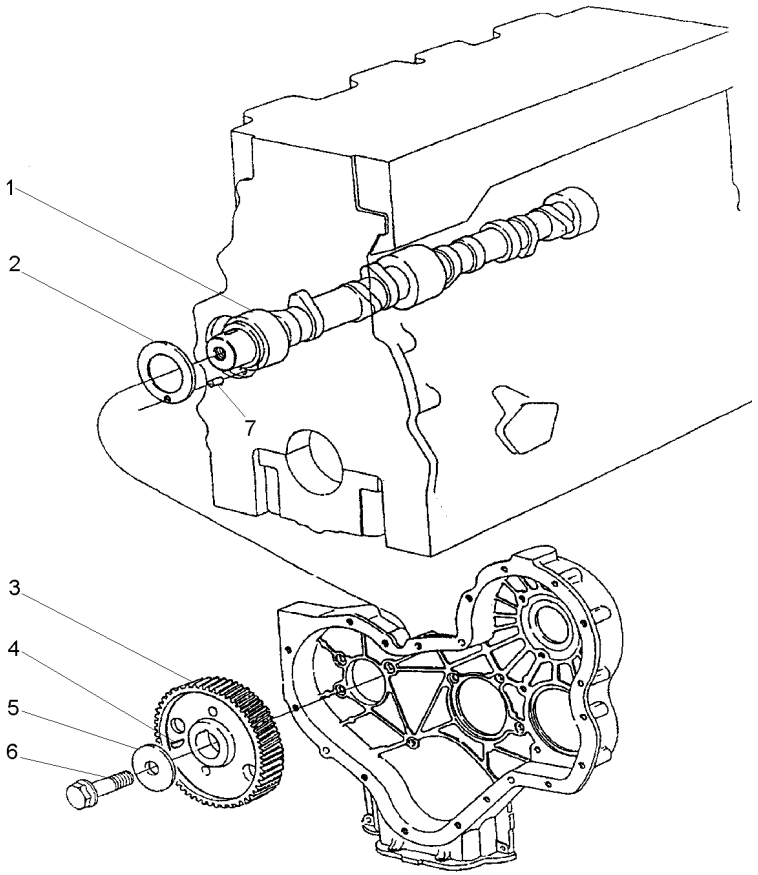

1	31415371	**1** EIXO	SHAFT	ARBOL
2	33153121	**1** ARRUELA	WASHER	ARANDELA
3	31171931	**1** ENGRENAGEM	GEAR	ENGRANAJE
4	0500012	**1** CHAVETA	KEY	CLAVE
5	70920103	**1** ARRUELA	WASHER	ARANDELA
6	70740323	**1** PARAFUSO	BOLT	PERNO
7	0610844	**1** PINO	PIN	PASADOR

Engrenagens Da Distribuição
Idler Gears
Engrenajes De La Distribuición

10-230

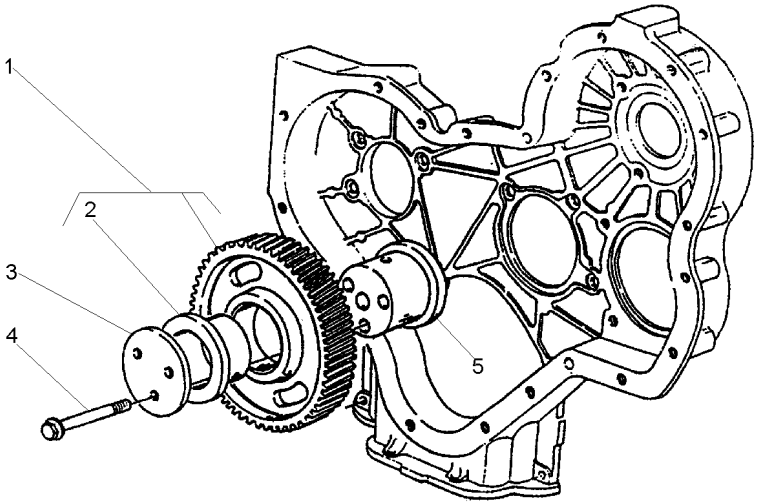

1	41115018		**1**	ENGRENAGEM	GEAR	ENGRANAJE
2	0050345	1	**2**	BUCHA	BUSH	CASQUILLO
3	70940151		**1**	PLACA	PLATE	PLATO
4	70740189		**3**	PARAFUSO	BOLT	PERNO
5	70998172		**1**	CUBO	HUB	CUBO

Carter De Óleo
Oil Sump
Cárter De Aceite

10-235

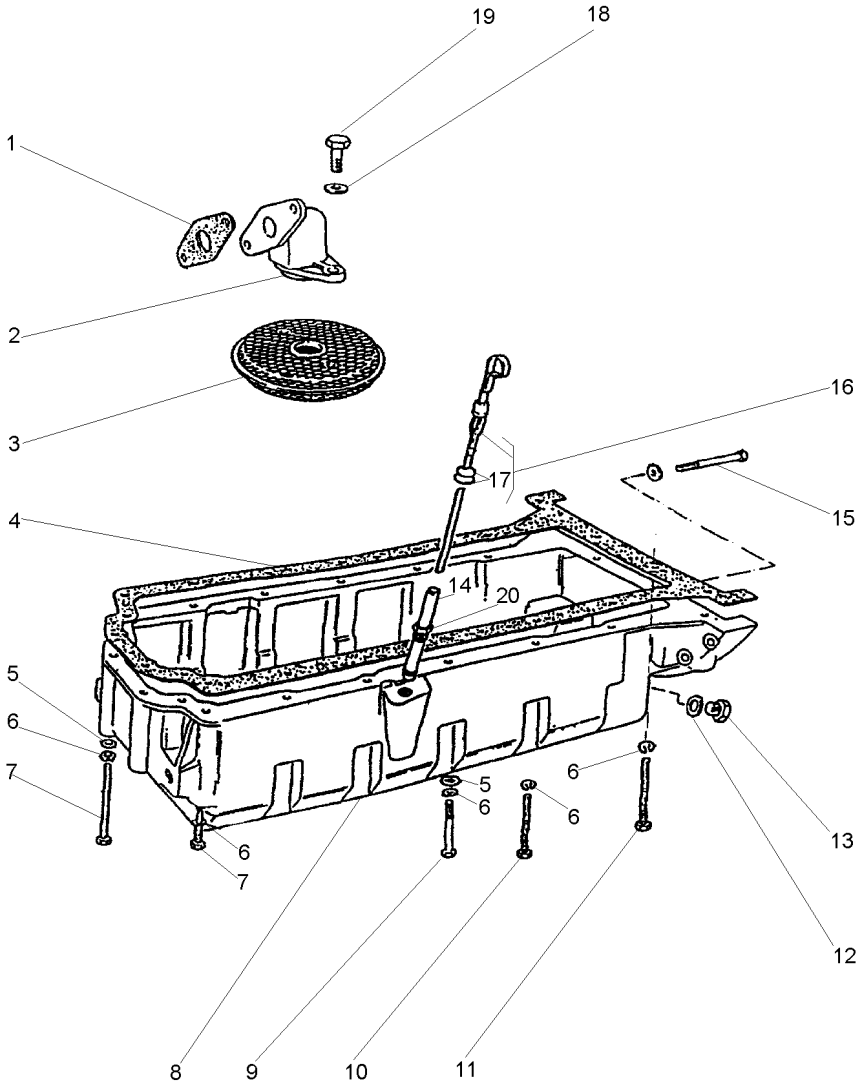

1	36832409		**1**	JUNTA	GASKET	EMPAQUETADURA.
2	37738261		**1**	CONEXÃO	CONNECTION	CONEXION
3	70998076		**1**	PENEIRA	SIEVE	ZARANDA
4	36815721		**1**	JUNTA	GASKET	EMPAQUETADURA.
5	0920003		**9**	ARRUELA	WASHER	ARANDELA
6	0920053		**20**	ARRUELA	WASHER	ARANDELA
7	2184435		**6**	PARAFUSO	BOLT	PERNO
8	70830133		**1**	CÁRTER	SUMP	CARTER
9	0096215		**1**	PARAFUSO	BOLT	PERNO
10	0096241		**9**	PARAFUSO	BOLT	PERNO
11	0096241		**2**	PARAFUSO	BOLT	PERNO
12	70920109		**1**	ARRUELA	WASHER	ARANDELA
13	70650008		**1**	BUJÃO	PLUG	TAPON
14	70992820		**1**	TUBO	PIPE	CANO
15	0096214		**2**	PARAFUSO	BOLT	PERNO
16	70320078		**1**	VARETA	ROD	VARILLA
17	0640126	16	**2**	ANEL	RING	ARO
18	0920052		**2**	ARRUELA	WASHER	ARANDELA
19	0746052		**2**	PARAFUSO	BOLT	PERNO
20	33533103	14	**1**	PORCA	NUT	TUERCA

Polia Da Árvore De Manivelas
Crankshaft Pulley
Polea Del Cigueñal

10-240

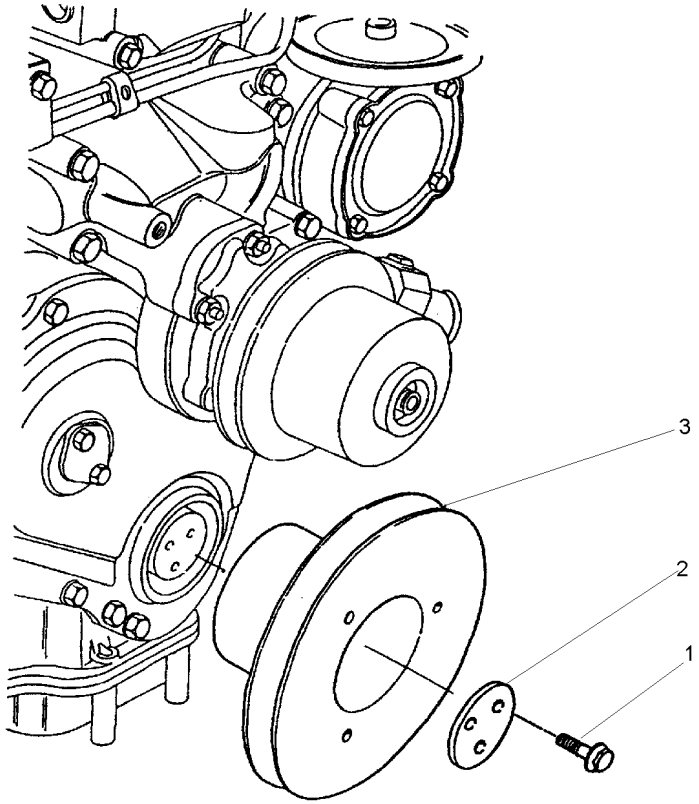

1	70740373	**3**	PARAFUSO	BOLT	PERNO
2	3242T001	**1**	PLACA	PLATE	PLATO
3	70670168	**1**	POLIA	PULLEY	POLEA

Filtro De Óleo Lubrificante E Resfriador
Lubrificating Oil Filter And Oil Cooler
Filtro De Aceite Lubrificante/Refrigerad

10-245

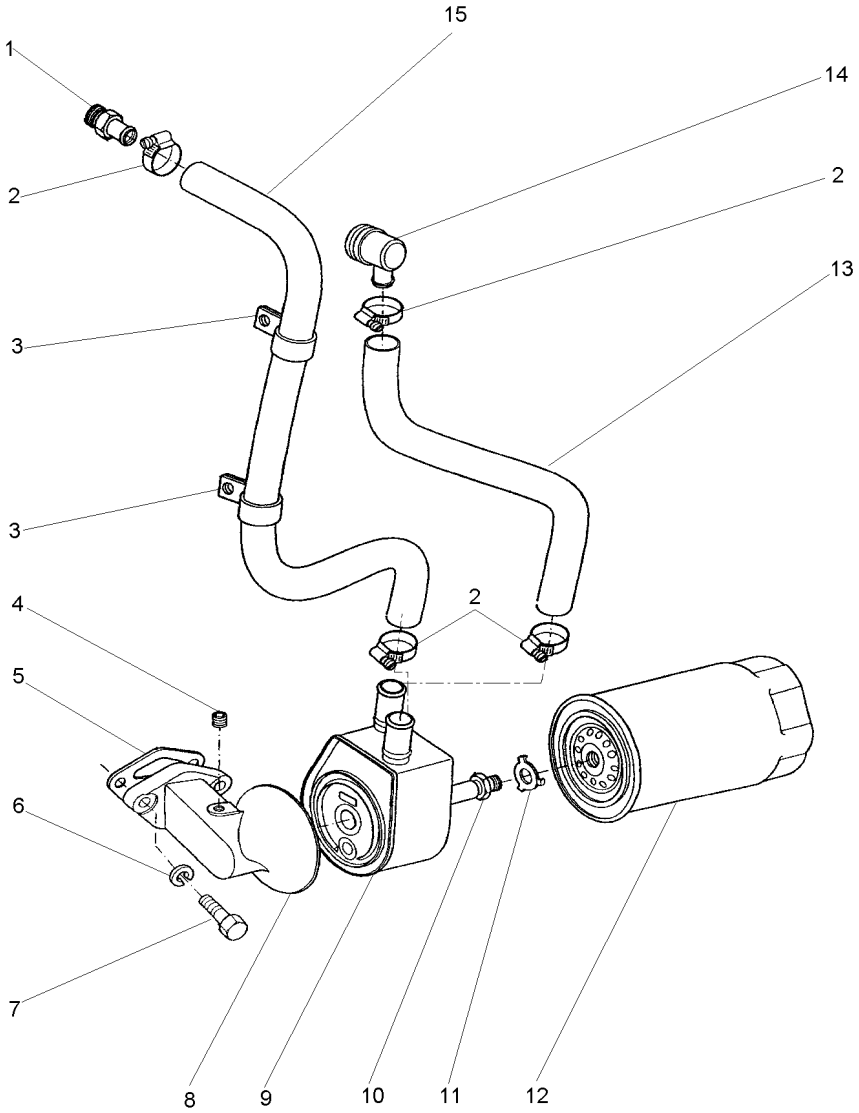

1	70200590	**1** CONEXÃO	CONNECTION	CONEXION
2	70180154	**4** BRAÇADEIRA	CLAMP	ABRAZADERA
3	70180125	**2** PRESILHA	STAPLE	GRAPA
4	70650116	**1** BUJÃO	PLUG	TAPON
5	36862517	**1** JUNTA	GASKET	EMPAQUETADURA.
6	0920055	**2** ARRUELA	WASHER	ARANDELA
7	0746610	**2** PARAFUSO	BOLT	PERNO
8	70997144	**1** CABEÇOTE FILTRO	FILTER HEAD	CABEZA DE FILTRO
9	75053	**1** RESFRIADOR	COOLER	ENFRIADOR
10	70993311	**1** CONEXÃO	CONNECTION	CONEXION
11	70920094	**1** ARRUELA	WASHER	ARANDELA
12	1447048M1	**1** ELEMENTO DE ÓLEO	OIL FILTER	FILTRO DE ACEITE
13	70200691	**1** MANGUEIRA	HOSE	FLEXIBLE
14	70470068	**1** CONEXÃO	CONNECTION	CONEXION
15	70200418	**1** MANGUEIRA	HOSE	FLEXIBLE

Tampa Do Cabeçote
Cylinder Head Cover
Tapa De Válvulas

10-250

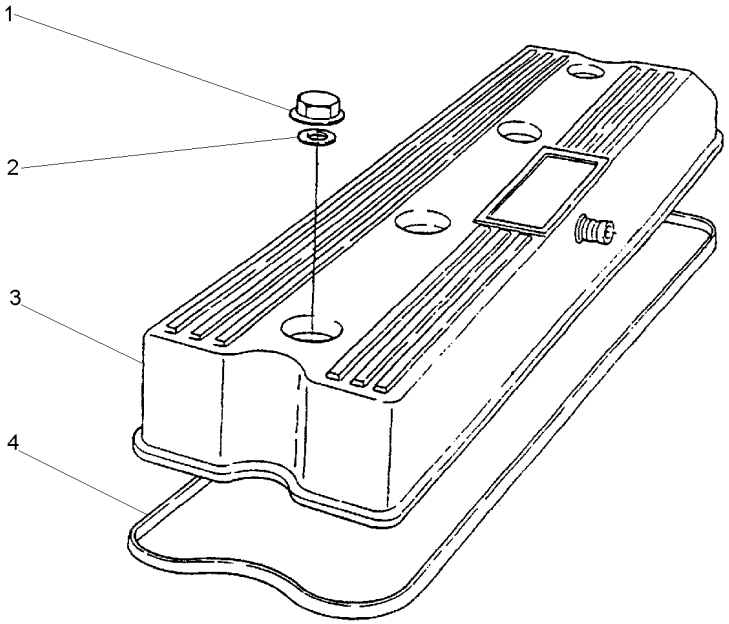

1	70570087			
2	33817132			
3	70992764			
4	70490258			
4	PORCA	NUT	TUERCA	
4	ARRUELA	WASHER	ARANDELA	
1	TAMPA	COVER	CUBIERTA	
1	JUNTA	GASKET	EMPAQUETADURA.	

Ventilador E Extensão
Fan And Extension
Ventilador Y Extensión

10-255

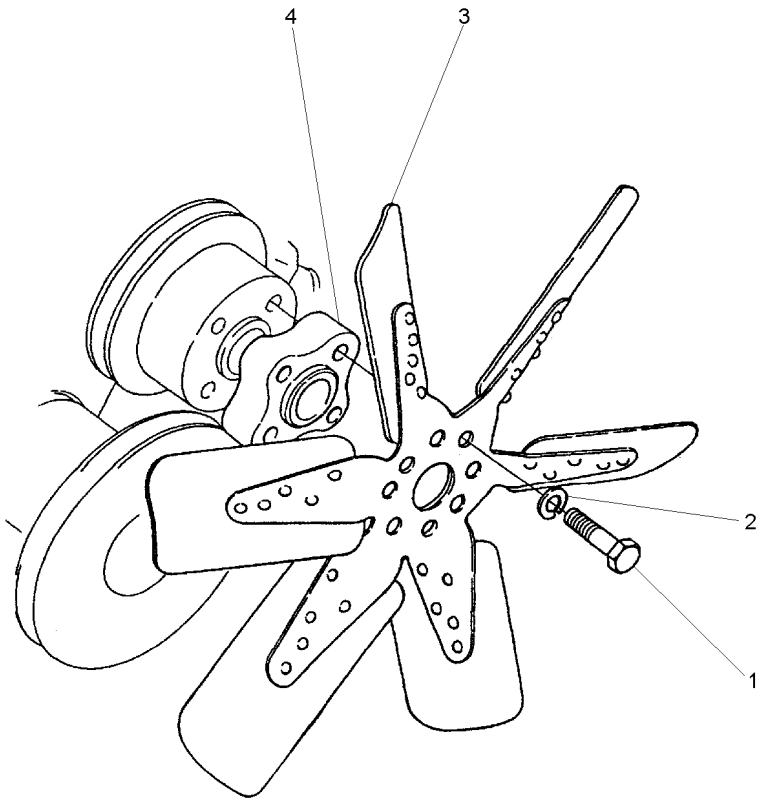

1	0096238		**4**	PARAFUSO	BOLT	PERNO
2	0920053		**4**	ARRUELA	WASHER	ARANDELA
3	70991937	[A]	**1**	HÉLICE	FAN	VENTILADOR
4	70330075		**1**	ESPAÇADOR	SPACER	PIEZA DISTANCIA

[A] 6 PÁS
6 BLADE
6 PALETA

Tampa Do Cabeçote
Cylinder Head Cover
Tapa De Válvulas

10-260

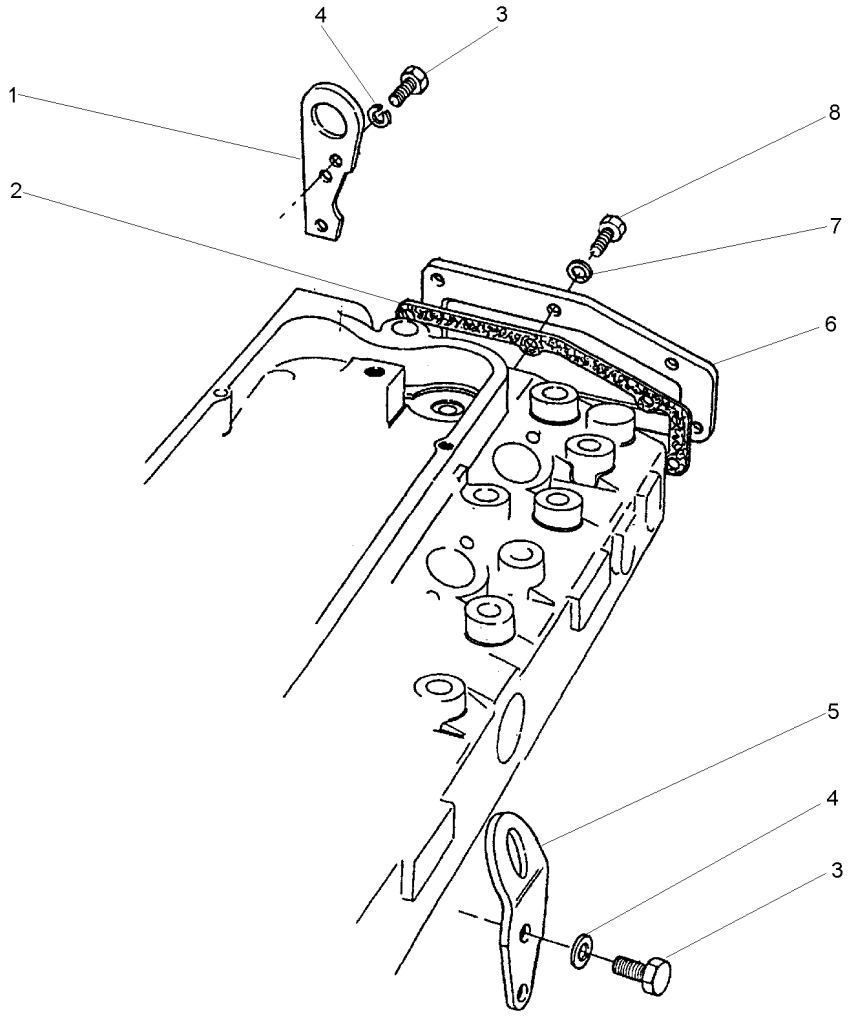

1	36177111	**1** ALÇA	STRAP	FAJA
2	36851409	**1** JUNTA	GASKET	EMPAQUETADURA.
3	0746453	**4** PARAFUSO	BOLT	PERNO
4	0920054	**4** ARRUELA	WASHER	ARANDELA
5	0940913	**1** ALÇA	STRAP	FAJA
6	36212152	**1** TAMPA	COVER	CUBIERTA
7	0920053	**6** ARRUELA	WASHER	ARANDELA
8	0746255	**6** PARAFUSO	BOLT	PERNO

Termostato E Carcaça
Thermostato And Housing
Termostato Y Carter

10-265

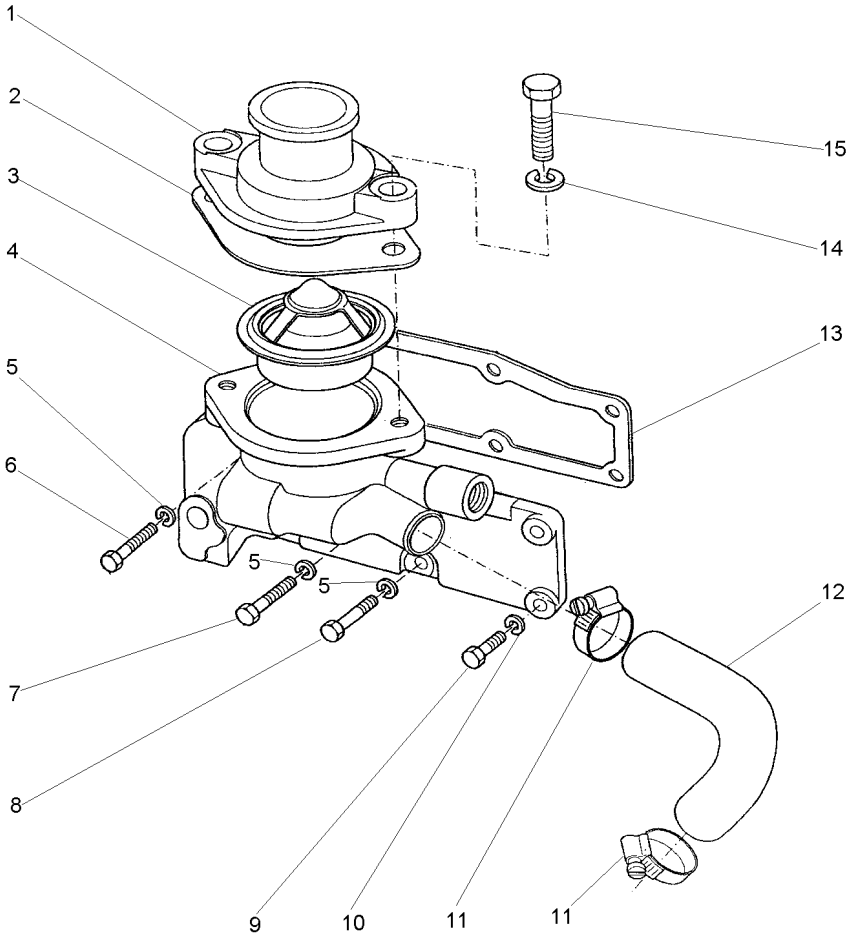

1	70200214	**1** CONEXÃO	CONNECTION	CONEXION
2	36834147	**1** JUNTA	GASKET	EMPAQUETADURA.
3	70998113	**1** TERMOSTATO	THERMOSTAT	TERMOSTATO
4	70440186	**1** CARCAÇA	HOUSING	ALOJAMIENTO
5	0920054	**5** ARRUELA	WASHER	ARANDELA
6	0096437	**1** PARAFUSO	BOLT	PERNO
7	0096441	**1** PARAFUSO	BOLT	PERNO
8	0746454	**3** PARAFUSO	BOLT	PERNO
9	0746255	**3** PARAFUSO	BOLT	PERNO
10	0920053	**3** ARRUELA	WASHER	ARANDELA
11	70180156	**2** BRAÇADEIRA	CLAMP	ABRAZADERA
12	3482T004	**1** MANGUEIRA	HOSE	FLEXIBLE
13	36853514	**1** JUNTA	GASKET	EMPAQUETADURA.
14	0920054	**2** ARRUELA	WASHER	ARANDELA
15	0746424	**2** PARAFUSO	BOLT	PERNO

Coletor De Admissão
Induction Manifold
Multiple De Admisión

10-270

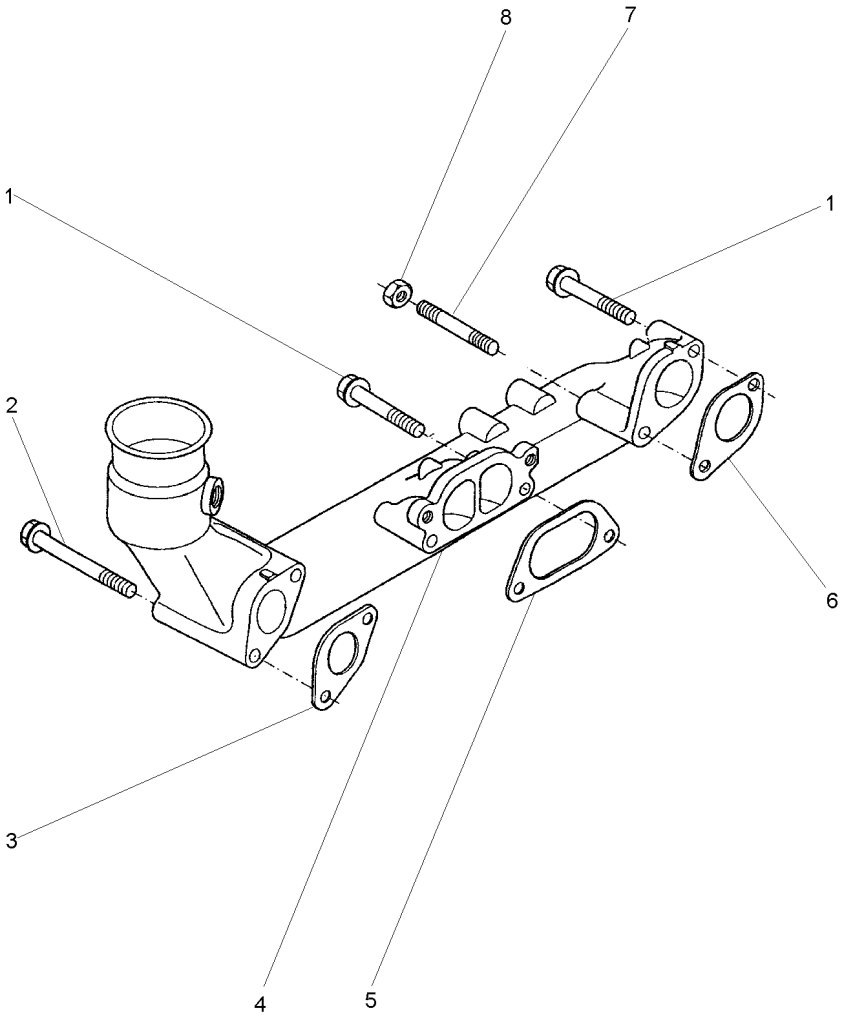

1	70740191	**3** PARAFUSO	BOLT	PERNO
2	70740188	**1** PARAFUSO	BOLT	PERNO
3	3688C001	**1** JUNTA	GASKET	EMPAQUETADURA.
4	3777E163	**1** COLETOR	COLLECTOR	COLECTOR
5	3688C002	**1** JUNTA	GASKET	EMPAQUETADURA.
6	3688C003	**1** JUNTA	GASKET	EMPAQUETADURA.
7	70820078	**2** PRISIONEIRO	STUD	ESPARRAGO
8	70570074	**2** PORCA	NUT	TUERCA

Bomba Injetora De Combustível
Fuel Injection Pump
Bomba De Inyección De Combustible

10-275

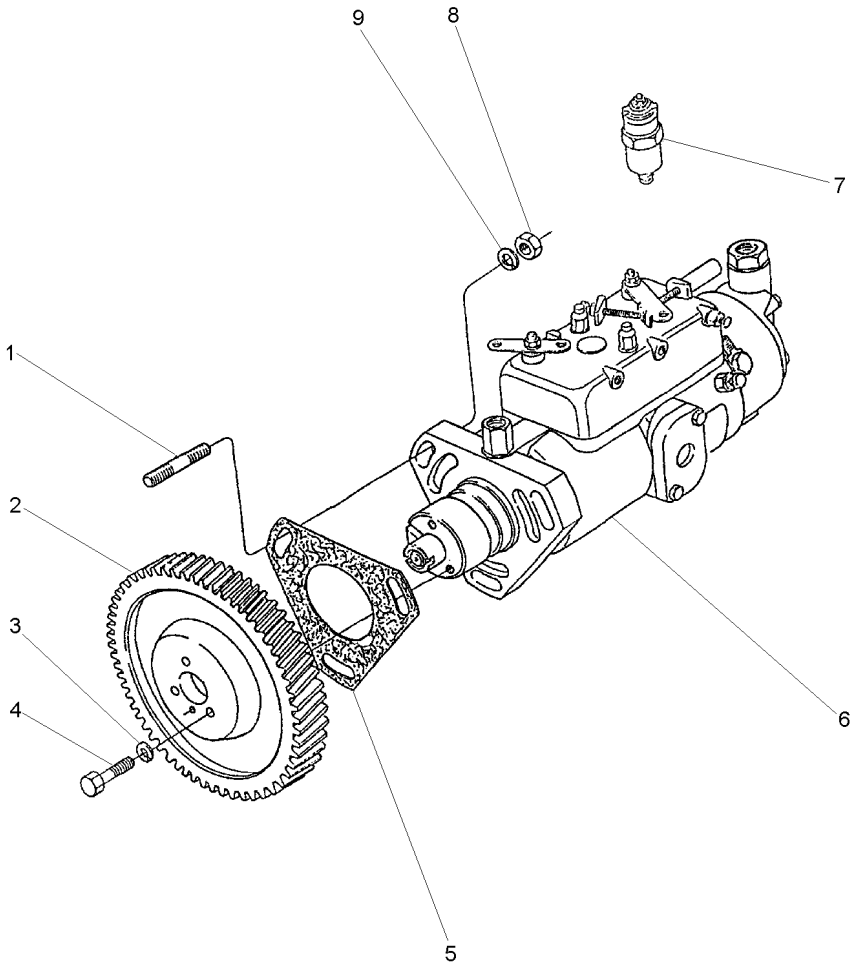

1	0827616		**3**	PRISIONEIRO	STUD	ESPARRAGO
2	41115127		**1**	ENGRENAGEM	GEAR	ENGRANAJE
3	0920053		**3**	ARRUELA	WASHER	ARANDELA
4	0746254		**3**	PARAFUSO	BOLT	PERNO
5	70490280		**1**	JUNTA	GASKET	EMPAQUETADURA.
6	77507	[A] ➡ 657106	**1**	BOMBA INJETORA	INJECTION PUMP	BOMBA INYECTORA
6	77546	[A] ➡ 657107	**1**	BOMBA INJETORA	INJECTION PUMP	BOMBA INYECTORA
7	28730179	6 ➡ 1896464M1	**1**	SOLENÓIDE	SOLENOID	SOLENOIDE
8	70570073		**3**	PORCA	NUT	TUERCA
9	33114412		**3**	ARRUELA	WASHER	ARANDELA

[A] NÚMERO DE SÉRIE DO MOTOR
ENGINE SERIAL NUMBER
NÚMERO DE SERIE DEL MOTOR

Sistema Auxiliar De Partida A Frio
Cold Wheather Starting Aid
Sistema Auxiliar De Termoarranque

10-280

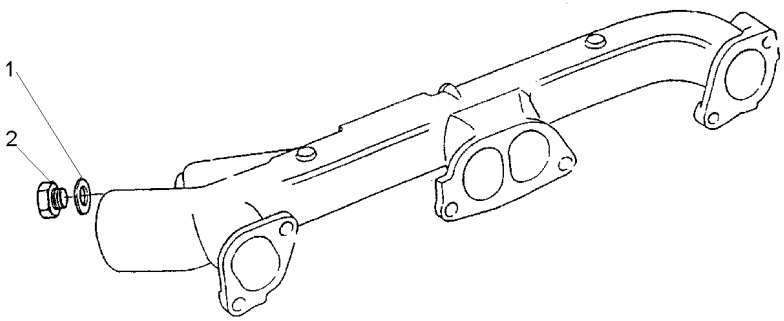

1	70920065	**1** ARRUELA	WASHER	ARANDELA
2	80650722	**1** BUJÃO	PLUG	TAPON

Coletor De Escape
Exhaust Manifold
Multiple De Escape

10-285

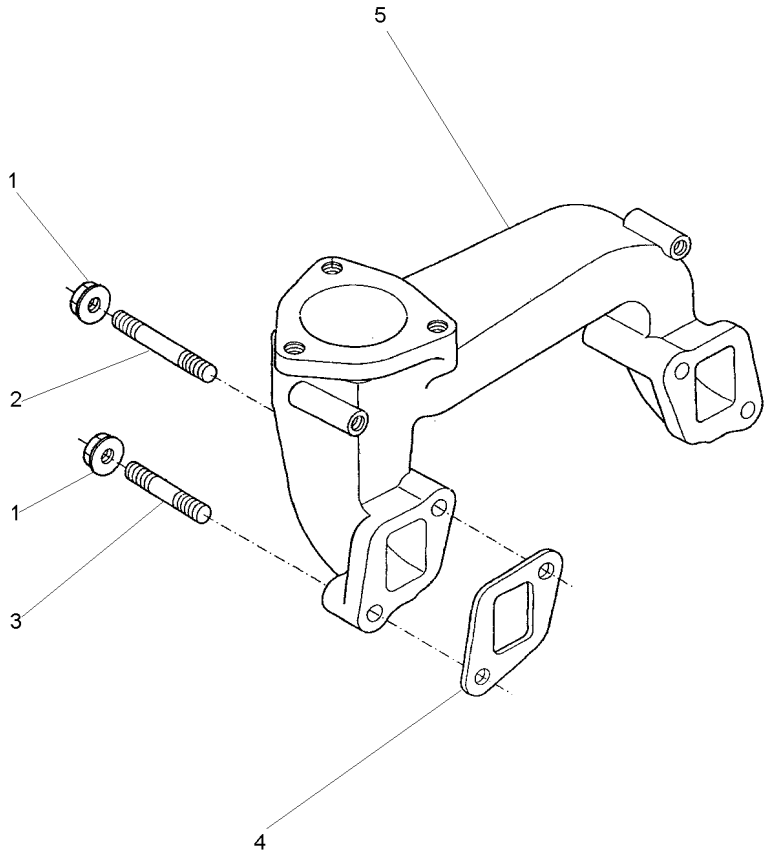

1	70570082	**4** PORCA	NUT	TUERCA
2	0826467	**2** PRISIONEIRO	STUD	ESPARRAGO
3	0826456	**2** PRISIONEIRO	STUD	ESPARRAGO
4	36862134	**2** JUNTA	GASKET	EMPAQUETADURA.
5	3778H074	**1** COLETOR ESCAPE	EXHAUST MANIFOLD	COLECTOR ESCAPE

Bomba Alimentadora De Combustível
Fuel Oil Lift Pump
Bomba De Alimentación De Combustible

10-290

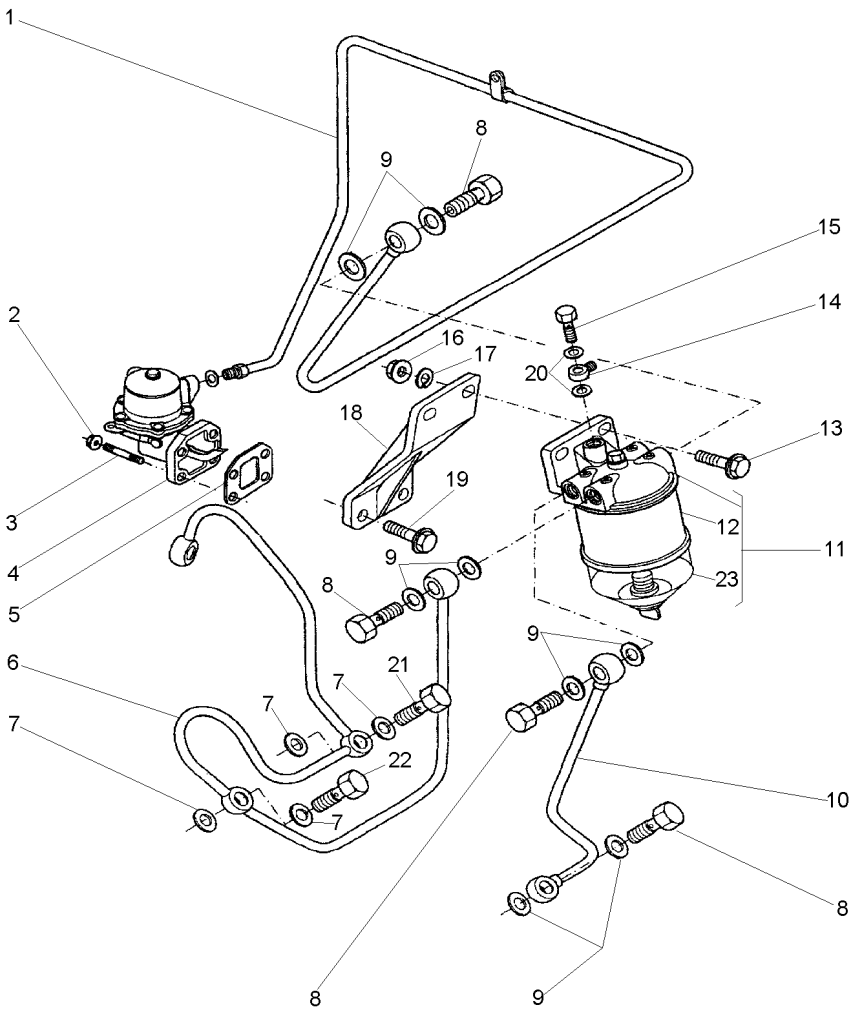

1	70993337		**1**	TUBO	PIPE	CANO
2	70570073		**4**	PORCA	NUT	TUERCA
3	70820084		**4**	PRISIONEIRO	STUD	ESPARRAGO
4	72111		**1**	BOMBA	PUMP	BOMBA
5	70490287		**1**	JUNTA	GASKET	EMPAQUETADURA.
6	70993321		**1**	TUBO	PIPE	CANO
7	70920120		**5**	ARRUELA	WASHER	ARANDELA
8	70740343		**4**	PARAFUSO	BOLT	PERNO
9	70920115		**8**	ARRUELA	WASHER	ARANDELA
10	70993338		**1**	TUBO	PIPE	CANO
11	72112		**1**	FILTRO	FILTER	FILTRO
12	1851890M91	11	**1**	ELEMENTO COMB.	FUEL ELEMENT	ELEMENTO GASOLEO
13	0746424		**2**	PARAFUSO	BOLT	PERNO
14	70200856		**1**	CONEXÃO	CONNECTION	CONEXION
15	0095344		**1**	PARAFUSO BANJO	BANJO BOLT	TORNILLO DIFER
16	0576051		**2**	PORCA	NUT	TUERCA
17	0920054		**2**	ARRUELA	WASHER	ARANDELA
18	70100805		**1**	SUPORTE	BRACKET	SOPORTE
19	7074176		**2**	PARAFUSO	BOLT	PERNO
20	70920120		**2**	ARRUELA	WASHER	ARANDELA
21	70740346		**1**	PARAFUSO	BOLT	PERNO
22	70740740		**1**	PARAFUSO BANJO	BANJO BOLT	TORNILLO DIFER
23	1024386M1		**1**	COPO	CUP	CUBETA

Tomada De Potência
Power Take-Off
Toma De Potencia

10-295

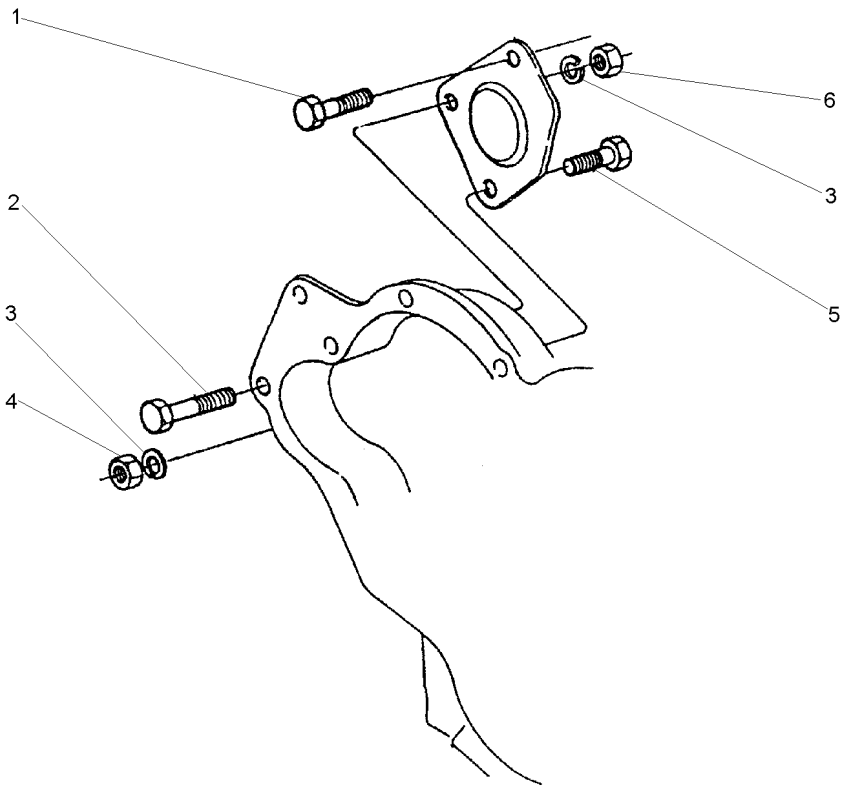

1	70740059	**1** PARAFUSO	BOLT	PERNO
2	2232151	**1** PARAFUSO	BOLT	PERNO
3	0920054	**3** ARRUELA	WASHER	ARANDELA
4	0576051	**1** PORCA	NUT	TUERCA
5	0096435	**1** PARAFUSO	BOLT	PERNO
6	2238153	**2** PORCA	NUT	TUERCA

Fixação Do Motor De Partida
Fixatión - Starter Motor
Fijación - Motor Arranque

10-300

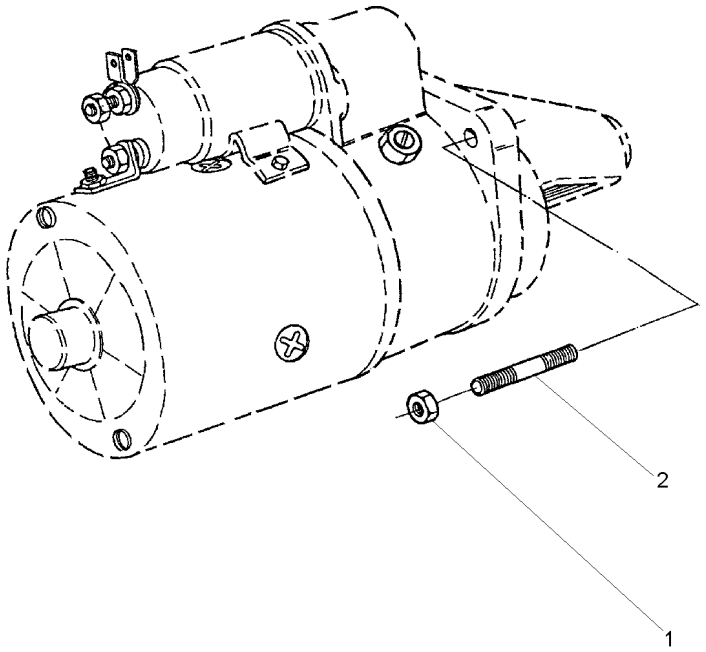

1	70570074			
2	0826408			
3	PORCA	NUT	TUERCA	
3	PRISIONEIRO	STUD	ESPARRAGO	

Acionamento Do Taquímetro
Tachometer Drive
Mando Del Taquímetro

10-305

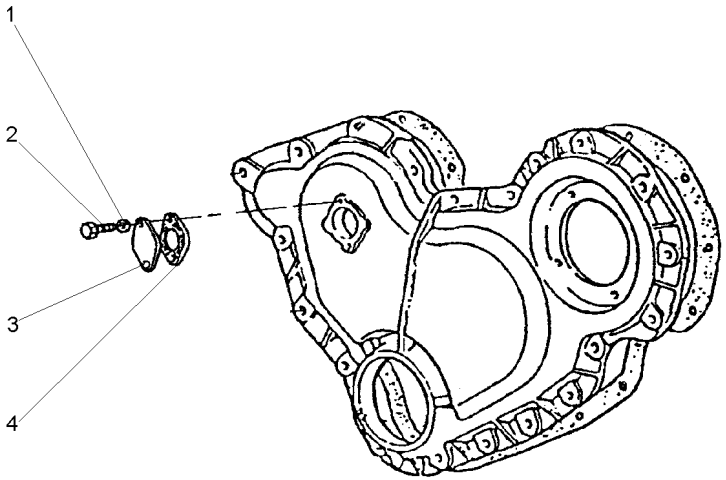

1	0920052	**2** ARRUELA	WASHER	ARANDELA
2	0746051	**2** PARAFUSO	BOLT	PERNO
3	36171121	**1** TAMPA	COVER	CUBIERTA
4	36833119	**1** JUNTA	GASKET	EMPAQUETADURA.

Tubos De Injeção E Injetores
Fuel Injection System
Equipo De Inyección

10-310

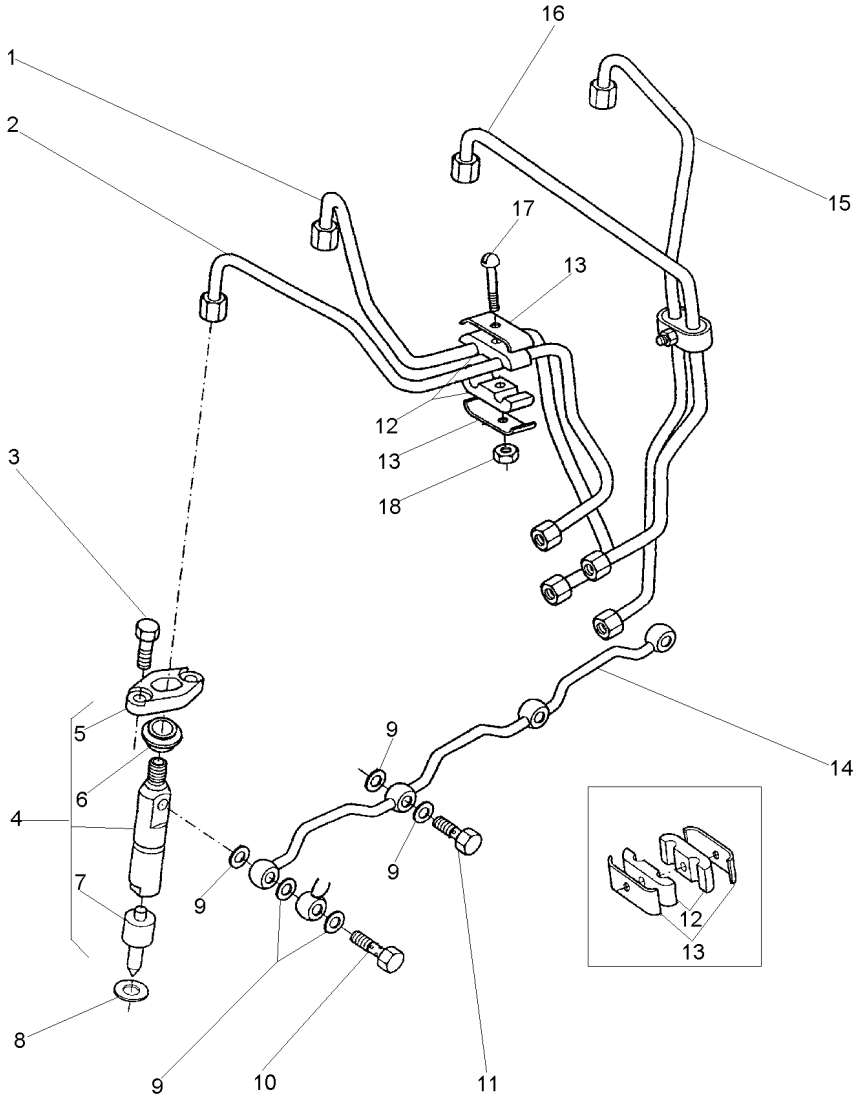

1	70993334	[B]	**1** TUBO	PIPE	CANO
2	70993333	[A]	**1** TUBO	PIPE	CANO
3	0096231		**8** PARAFUSO	BOLT	PERNO
4	77489		**4** CJ. INJETOR	KIT, ATOMISER	JUEGO ATOMIZADOR
5	37462401	4	**4** FLANGE	FLANGE	PLETINA
6	70730019		**4** VEDADOR	SEAL	RETEN
7	77496	4	**4** BICO INJETOR	NOZZLE	TOBERA
8	70920081		**4** ARRUELA	WASHER	ARANDELA
9	70920083		**9** ARRUELA	WASHER	ARANDELA
10	70090010		**1** PARAFUSO BANJO	BANJO BOLT	TORNILLO DIFER
11	0095315		**3** PARAFUSO BANJO	BANJO BOLT	TORNILLO DIFER
12	70600001		**4** ALMOFADA	CUSHION	COJIN
13	36516119		**4** PRESILHA	STAPLE	GRAPA
14	3558X011		**1** TUBO	PIPE	CANO
15	70993336	[D]	**1** TUBO	PIPE	CANO
16	70993335	[C]	**1** TUBO	PIPE	CANO
17	0726260		**2** PARAFUSO	BOLT	PERNO
18	70576100		**2** PORCA	NUT	TUERCA

[A] CILINDRO N° 1
CYLINDER N° 1
CILINDRO N° 1

[B] CILINDRO N° 2
CYLINDER N° 2
CILINDRO N° 2

[C] CILINDRO N° 3
CYLINDER N° 3
CILINDRO N° 3

[D] CILINDRO N° 4
CYLINDER N° 4
CILINDRO N° 4

Itens De Instalação
Fitting Items
Piezas De Instalación

10-315

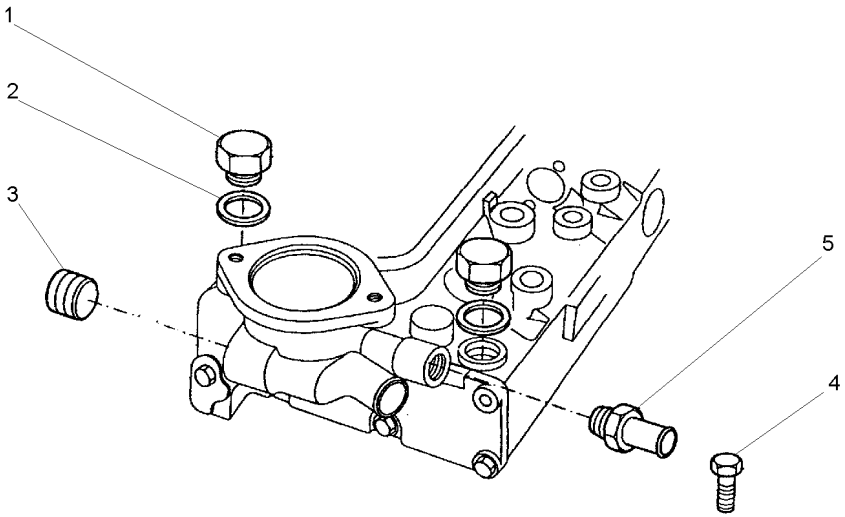

1	0650203	**1** BUJÃO	PLUG	TAPON
2	70920128	**1** ARRUELA	WASHER	ARANDELA
3	70650119	**1** BUJÃO	PLUG	TAPON
4	70650138	**1** BUJÃO	PLUG	TAPON
5	70200694	**1** CONECTOR	CONNECTOR	CONECTOR

Respiro Do Motor
Engine Breather
Respiradero Del Motor

10-320

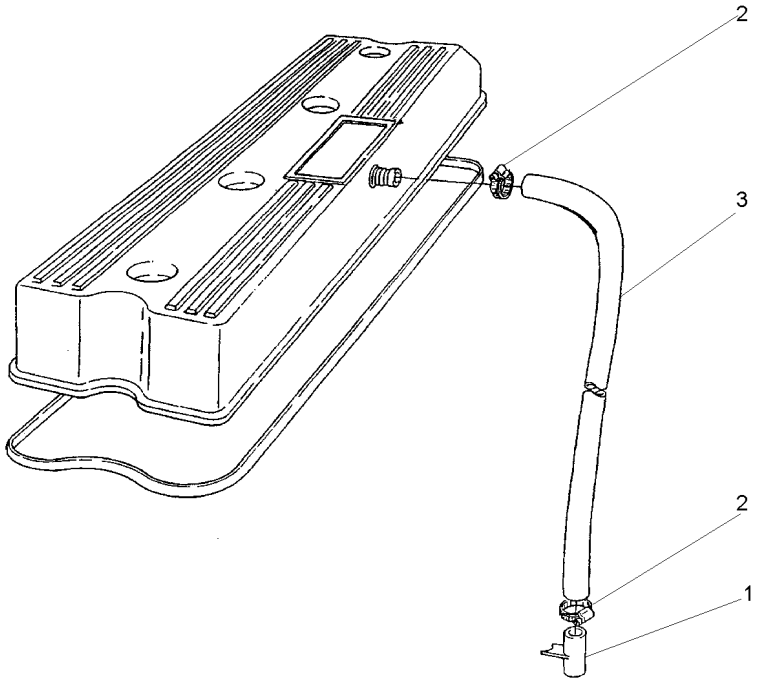

1	35731144	**1** TUBO	PIPE	CANO
2	70180153	**2** BRAÇADEIRA	CLAMP	ABRAZADERA
3	70620711	**1** MANGUEIRA	HOSE	FLEXIBLE

Bomba D'Água
Water Pump
Bomba Del Agua

10-325

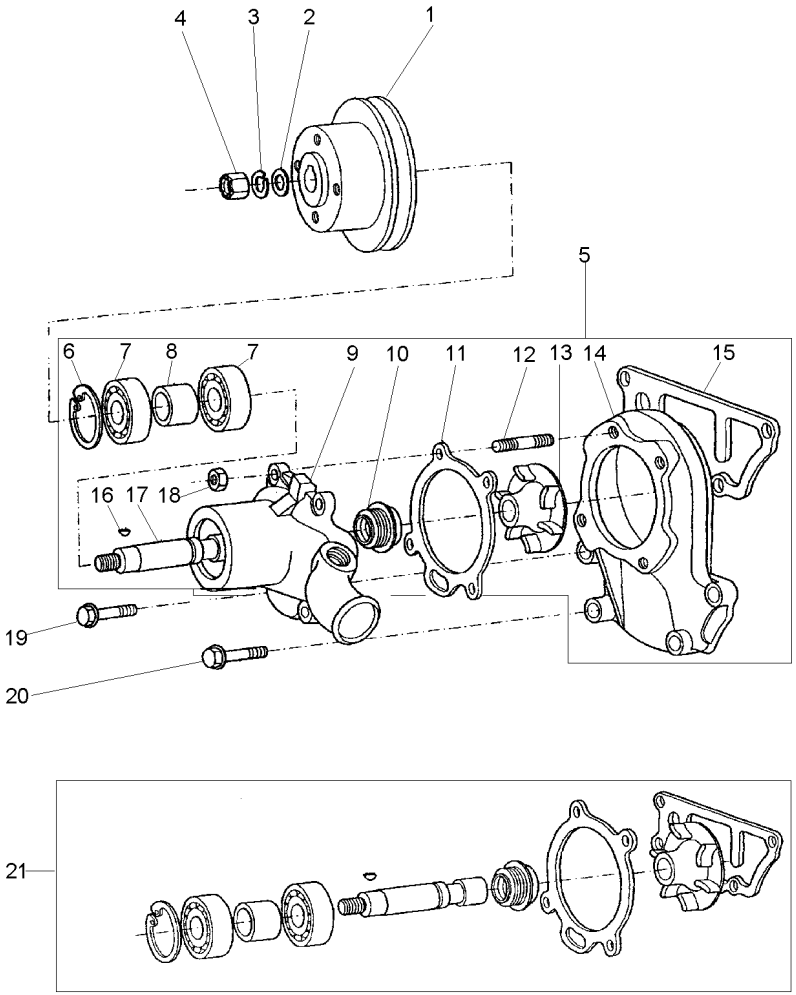

1	3113V021		**1**	POLIA	PULLEY	POLEA
2	0920009		**1**	ARRUELA	WASHER	ARANDELA
3	0920058		**1**	ARRUELA	WASHER	ARANDELA
4	0576007		**1**	PORCA	NUT	TUERCA
5	4236254		**1**	BOMBA D'ÁGUA	WATER PUMP	BOMBA DE AGUA
6	70998010	21	**1**	ANEL TRAVA	CIRCLIP	CIRCULITO
7		21	**2**	ROLAMENTO	BEARING	COJINETE
8		21	**1**	ESPAÇADOR	SPACER	PIEZA DISTANCIA
9		5	**1**	CORPO	BODY	CUERPO
10		21	**1**	VEDADOR	SEAL	RETEN
11	36866721	21	**1**	JUNTA	GASKET	EMPAQUETADURA.
12	70820084		**4**	PRISIONEIRO	STUD	ESPARRAGO
13		21	**1**	ROTOR	ROTOR	ROTOR
14	70080054		**1**	CORPO	BODY	CUERPO
15	70490146	21	**1**	JUNTA	GASKET	EMPAQUETADURA.
16	0500006	21	**1**	CHAVETA	KEY	CLAVE
17		21	**1**	EIXO	SHAFT	ARBOL
18	70570073		**4**	PORCA	NUT	TUERCA
19	70740188		**1**	PARAFUSO	BOLT	PERNO
20	70740181		**2**	PARAFUSO	BOLT	PERNO
21	4236120	5	**1**	JG. REPARO	KIT, REPAIR	JUEGO REPARACION

Sistema De Combustível
Fuel System
Sistema De Combustivel

10-330

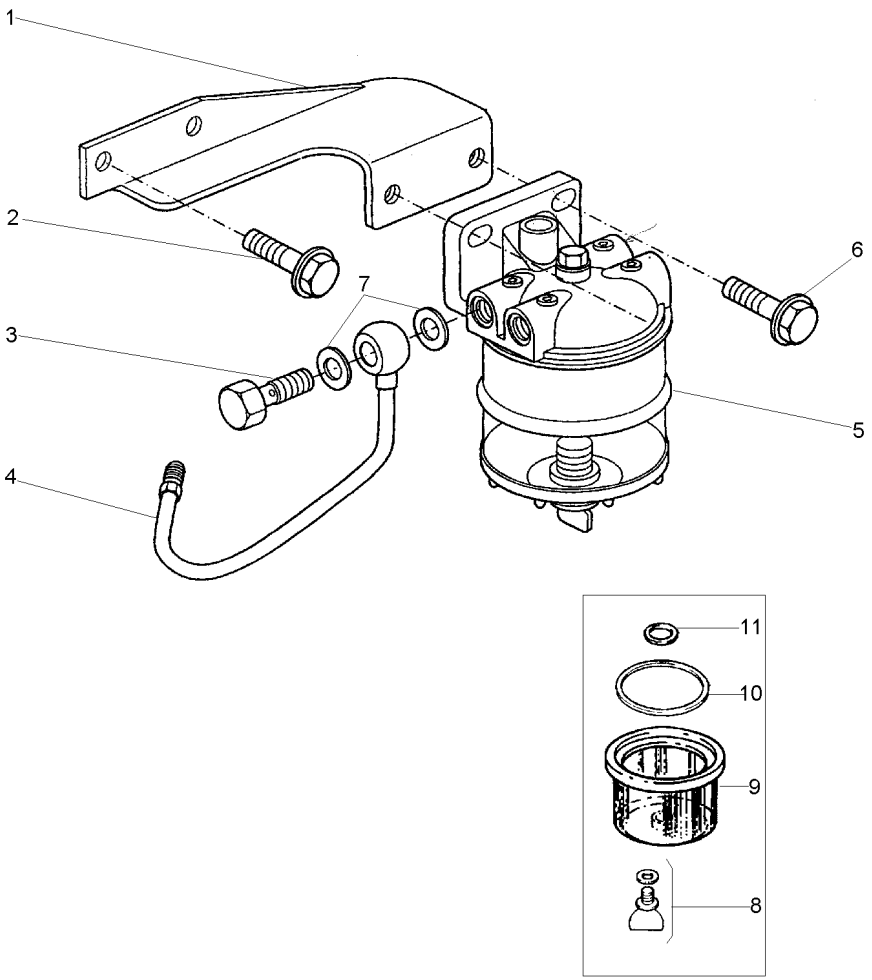

1	70100806	**1** SUPORTE	BRACKET	SOPORTE
2	70740175	**2** PARAFUSO	BOLT	PERNO
3	70740343	**1** PARAFUSO	BOLT	PERNO
4	70993339	**1** TUBO	PIPE	CANO
5	72113	**1** FILTRO	FILTER	FILTRO
6	70740178	**2** PARAFUSO	BOLT	PERNO
7	70920115	**2** ARRUELA	WASHER	ARANDELA
8	359248X1	**1** ANEL "O"	O RING	JUNTA TORICA
9	1024386M1	**1** COPO	CUP	CUBETA
10	1851891M1	**1** ANEL "O"	O RING	JUNTA TORICA
11	1851889M1	**1** ARRUELA	WASHER	ARANDELA

Jogo De Juntas Do Bloco
Cylinder Block Gasket Set
Juego De Juntas Del Bloque

10-335

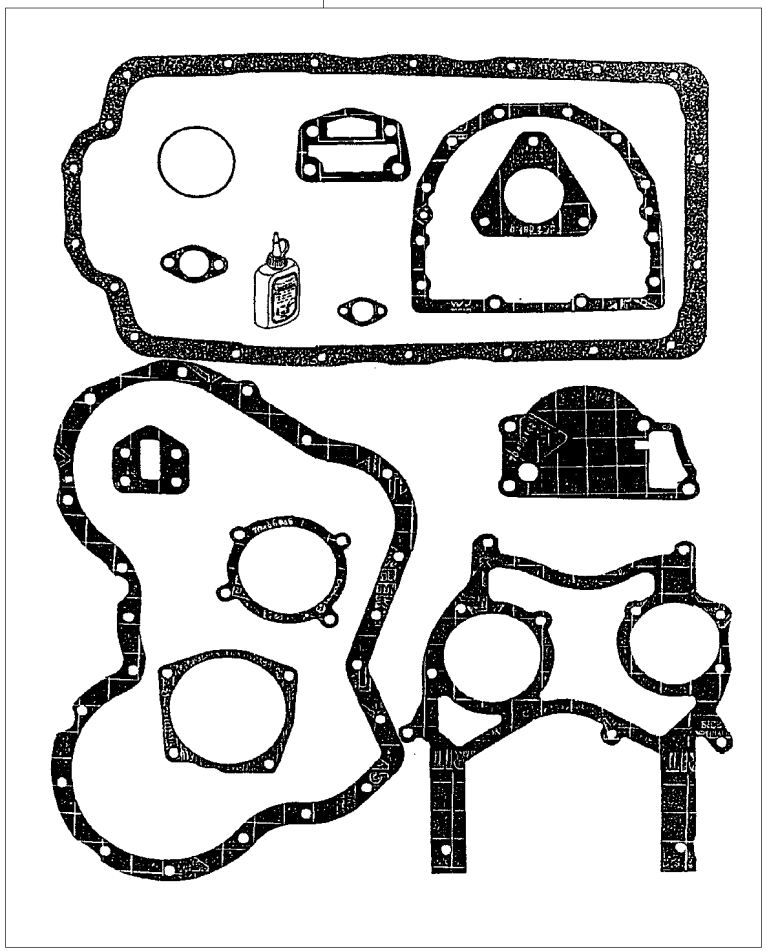

1	P4006	**1**	JG.JUNTAS	KIT, GASKET	JGO.EMPAQUETAD.

Jogo De Juntas Do Cabeçote
Cylinder Head Gasket Set
Juego De Juntas De La Culata

10-340

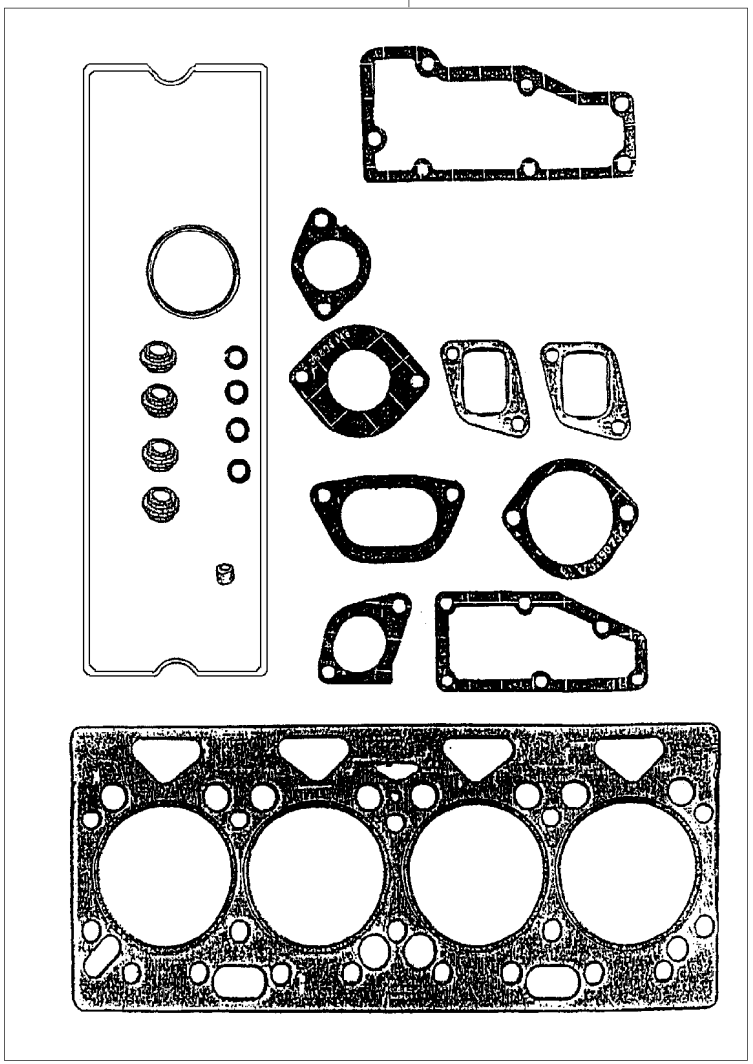

1	P4007	**1**	JG.JUNTAS	KIT, GASKET	JGO.EMPAQUETAD.

Tanque De Combustível
Fuel Tank
Tanque De Combustible

10-345

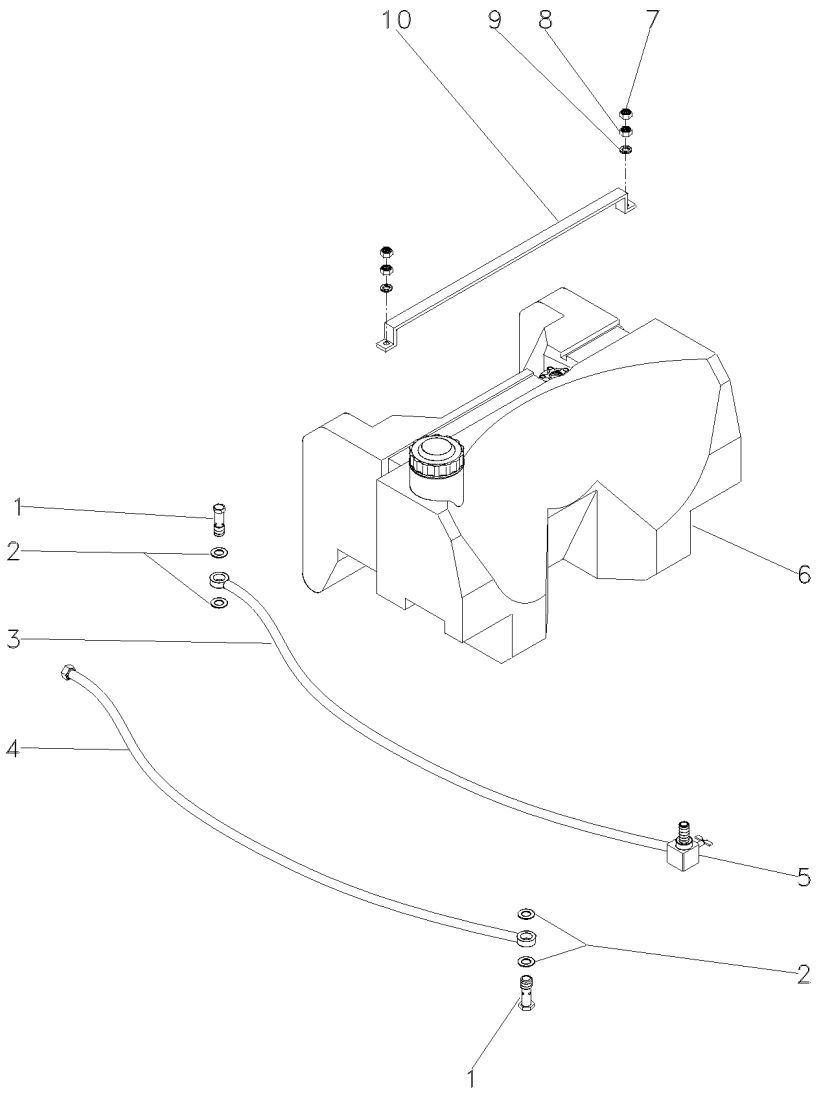

1	1481691M1		**2**	PARAFUSO	BOLT	PERNO
2	1480517M1		**4**	ARRUELA	WASHER	ARANDELA
3	049251N1		**1**	CJ. TUBO	TUBE ASSY	CONJ.DE TUBO
4	049255N1		**1**	CJ. TUBO	TUBE ASSY	CONJ.DE TUBO
5	490353M91		**1**	TORNEIRA COMB.	FAUCET FUEL	GRIFO COMBUST.
6	049187N1	10-350 No	**1**	TANQUE	TANK	TANQUE
7	353430X1		**2**	PORCA	NUT	TUERCA
8	353431X1		**2**	PORCA	NUT	TUERCA
9	353756X1		**2**	ARRUELA	WASHER	ARANDELA
10	049045S1		**1**	CINTA	SURROUND	ENVOLVENTE

Tanque De Combustível
Fuel Tank
Tanque De Combustible

10-350

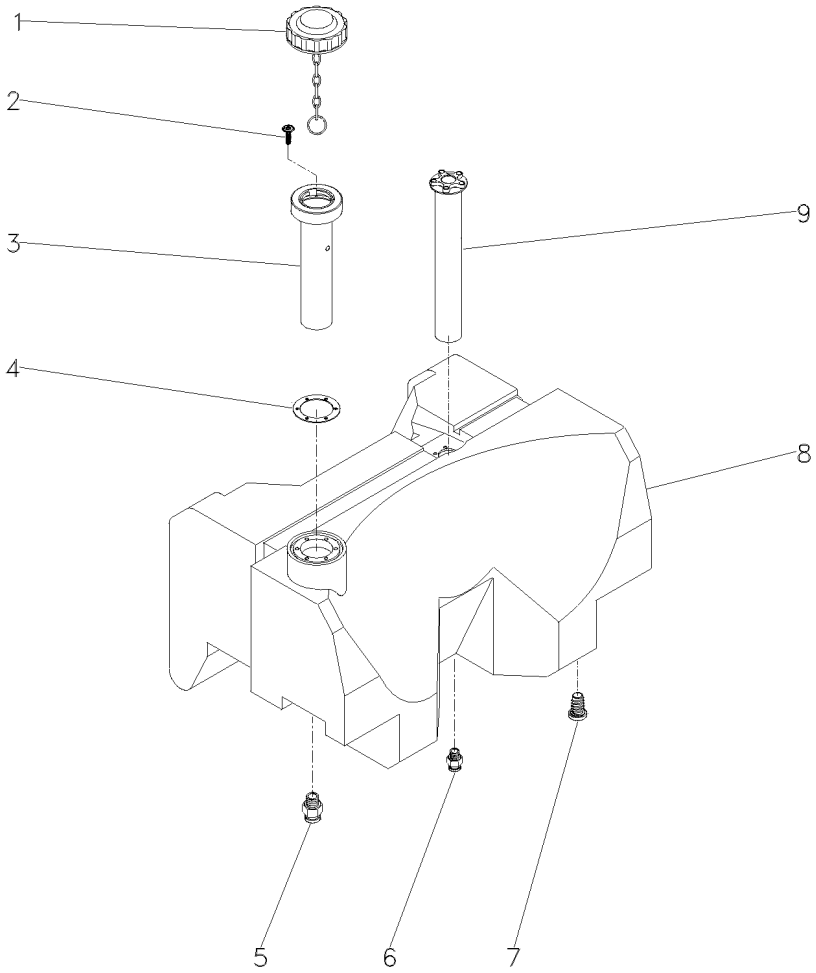

1	049573R1	**1**	CJ. TAMPA	KIT, COVER	JUEGO DE TAPA
2	049574R1	**11**	PARAFUSO	BOLT	PERNO
3	049561R1	**1**	BOCAL	FILLER	RELLENADOR
4	049562R1	**1**	JUNTA	GASKET	EMPAQUETADURA.
5	049567R1	**1**	CONEXÃO	CONNECTION	CONEXION
6	049568R1	**1**	CONEXÃO	CONNECTION	CONEXION
7	041691R1	**1**	BUJÃO	PLUG	TAPON
8	049188P1	**1**	TANQUE	TANK	TANQUE
9	049122T1	**1**	SENSOR	SENDER	EMISOR

Sistema De Combustível
Fuel System
Sistema De Combustivel

10-355

Com Cabine
With Cab
Con Cabina

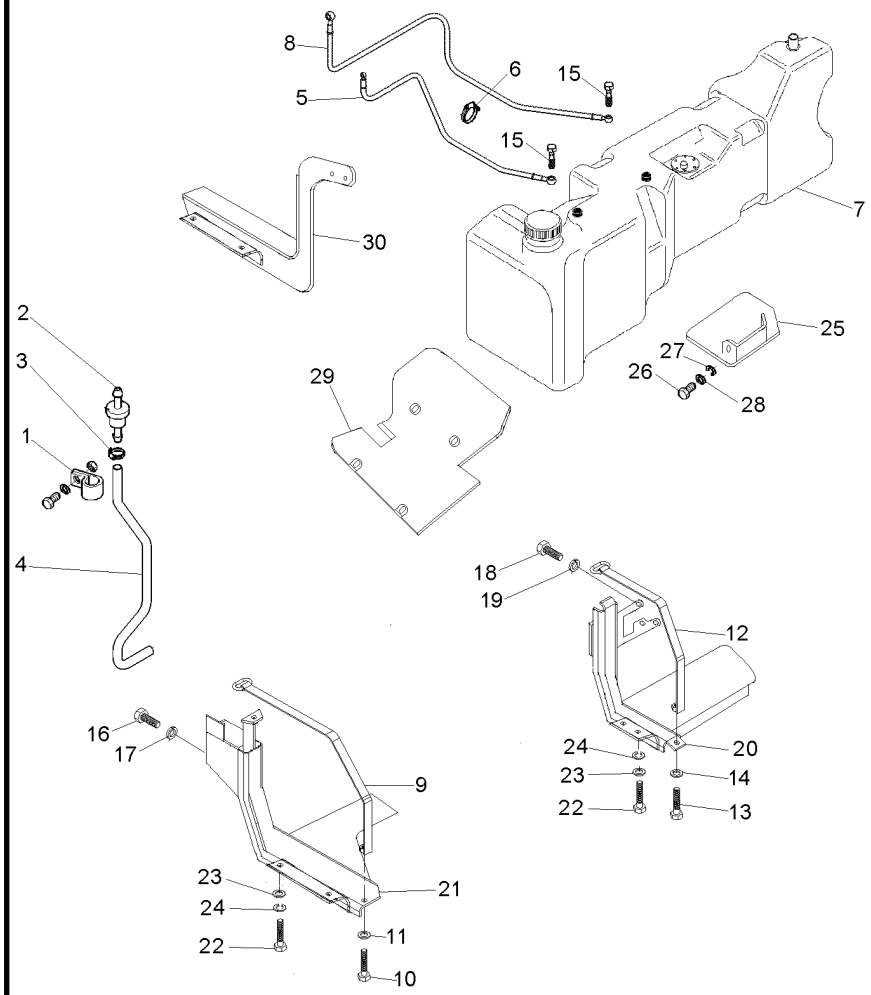

1	1696473M1	**1**	BRAÇADEIRA	CLAMP	ABRAZADERA
2	3808023M91	**1**	RESPIRO	BREATHER	RESPIRADERO
3	391087X1	**2**	BRAÇADEIRA	CLAMP	ABRAZADERA
4	069552P1	**1**	MANGUEIRA	HOSE	FLEXIBLE
5	070050T1	**1**	MANGUEIRA	HOSE	FLEXIBLE
6	3225356M1	**3**	BRAÇADEIRA	CLAMP	ABRAZADERA
7	068493N1	**1**	TANQUE	TANK	TANQUE
	◀ 10-360 No				
8	064627T1	**1**	MANGUEIRA	HOSE	FLEXIBLE
9	053204S1	**1**	CINTA	SURROUND	ENVOLVENTE
10	1441865X1	**1**	PARAFUSO	BOLT	PERNO
11	339025X1	**1**	ARRUELA	WASHER	ARANDELA
12	070302S1	**1**	CINTA	SURROUND	ENVOLVENTE
13	1441865X1	**1**	PARAFUSO	BOLT	PERNO
14	339025X1	**1**	ARRUELA	WASHER	ARANDELA
15	055177P1	**2**	PARAFUSO BANJO	BANJO BOLT	TORNILLO DIFER
16	353699X1	**3**	PARAFUSO	BOLT	PERNO
17	353432X1	**3**	ARRUELA	WASHER	ARANDELA
18	353700X1	**3**	PARAFUSO	BOLT	PERNO
19	353432X1	**3**	ARRUELA	WASHER	ARANDELA
20	065898S1	**1**	SUPORTE	BRACKET	SOPORTE
21	065904S1	**1**	SUPORTE	BRACKET	SOPORTE
22	339123X1	**6**	PARAFUSO	BOLT	PERNO
23	391577X1	**6**	ARRUELA	WASHER	ARANDELA
24	339374X1	**6**	ARRUELA	WASHER	ARANDELA
25	069661S1	**1**	PROTEÇÃO	GUARD	DEFENSA
26	339124X1	**2**	PARAFUSO	BOLT	PERNO
27	339374X1	**2**	ARRUELA	WASHER	ARANDELA
28	391577X1	**2**	ARRUELA	WASHER	ARANDELA
29	069660S1	**1**	PROTEÇÃO	GUARD	DEFENSA
30	069654S1	**1**	SUPORTE	BRACKET	SOPORTE

Tanque De Combustível
Fuel Tank
Tanque De Combustible

Lado Esquerdo
Left Hand
Lado Izquierdo

10-360

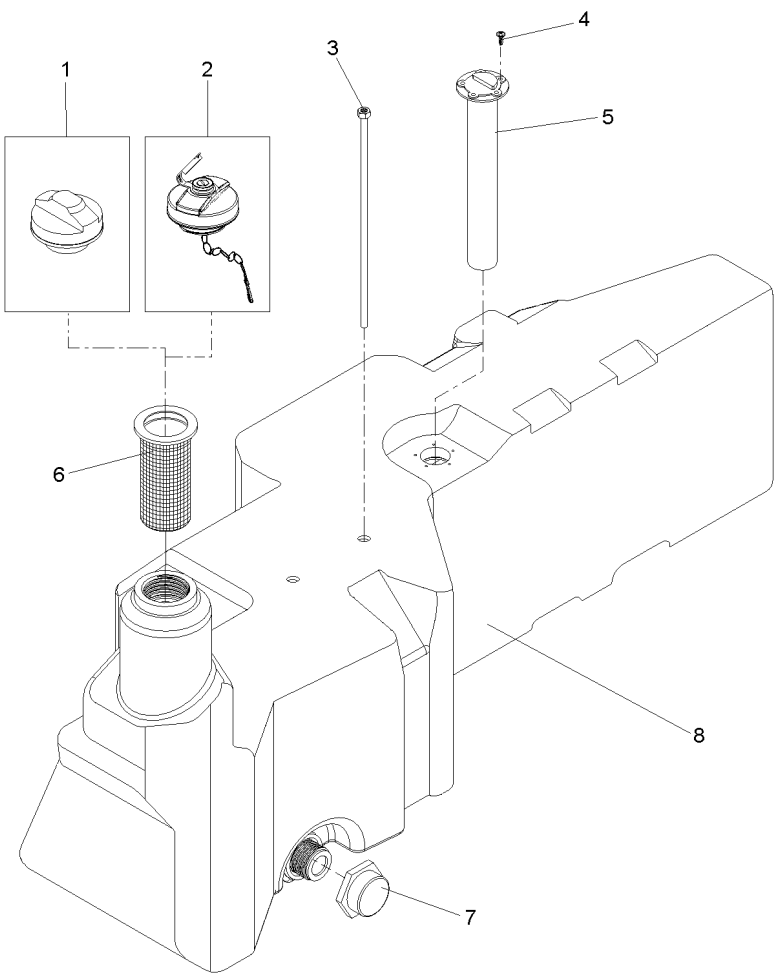

1	073217N1	**1** TAMPA	COVER	CUBIERTA
2	6204128M91	**1** TAMPA	COVER	CUBIERTA
3	055822T1	**2** TUBO	PIPE	CANO
4	049574R1	**5** PARAFUSO	BOLT	PERNO
5	057330T1	**1** SENSOR	SENDER	EMISOR
6	980574M3	**1** ELEMENTO	ELEMENT	ELEMENTO
7	053240R1	**1** TAMPA	COVER	CUBIERTA
8	068492P1	**1** TANQUE	TANK	TANQUE

Escapamento
Exhaust
Escape

10-365

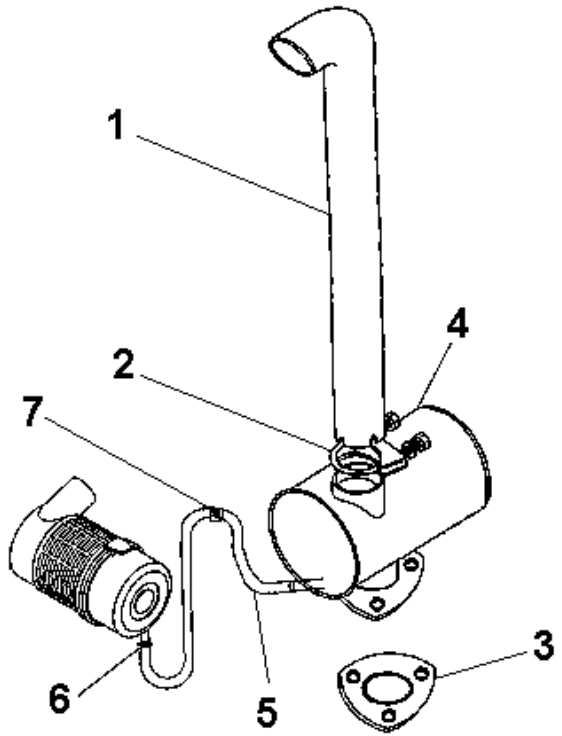

1	049127P1		**1** TUBO	PIPE	CANO
2	042780N1		**1** BRAÇADEIRA	CLAMP	ABRAZADERA
3	194742M1		**1** JUNTA	GASKET	EMPAQUETADURA.
4	3808586M1	➡ T529022C000014	**1** SILENCIOSO	SILENCER	SILENCIADOR
4	069652T1	➡ T529022C000015	**1** SILENCIOSO	SILENCER	SILENCIADOR
5	069881T1		**1** MANGUEIRA	HOSE	FLEXIBLE
6	490802M1		**1** BRAÇADEIRA	CLAMP	ABRAZADERA
7	020078P1		**1** GUARNIÇÃO	FOAM	ESPUMA

Escapamento Exhaust Escape	10-370	Com Cabine With Cab Con Cabina

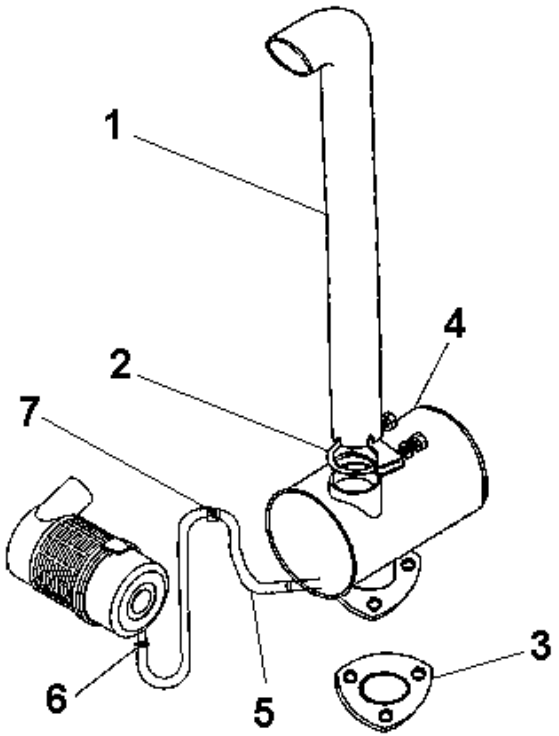

1	6201614M1	**1** TUBO	PIPE	CANO
2	042780N1	**1** BRAÇADEIRA	CLAMP	ABRAZADERA
3	194742M1	**1** JUNTA	GASKET	EMPAQUETADURA.
4	069652T1	**1** SILENCIOSO	SILENCER	SILENCIADOR

Sistema De Arrefecimento
Cooling System
Sistema Enfriamiento

10-375

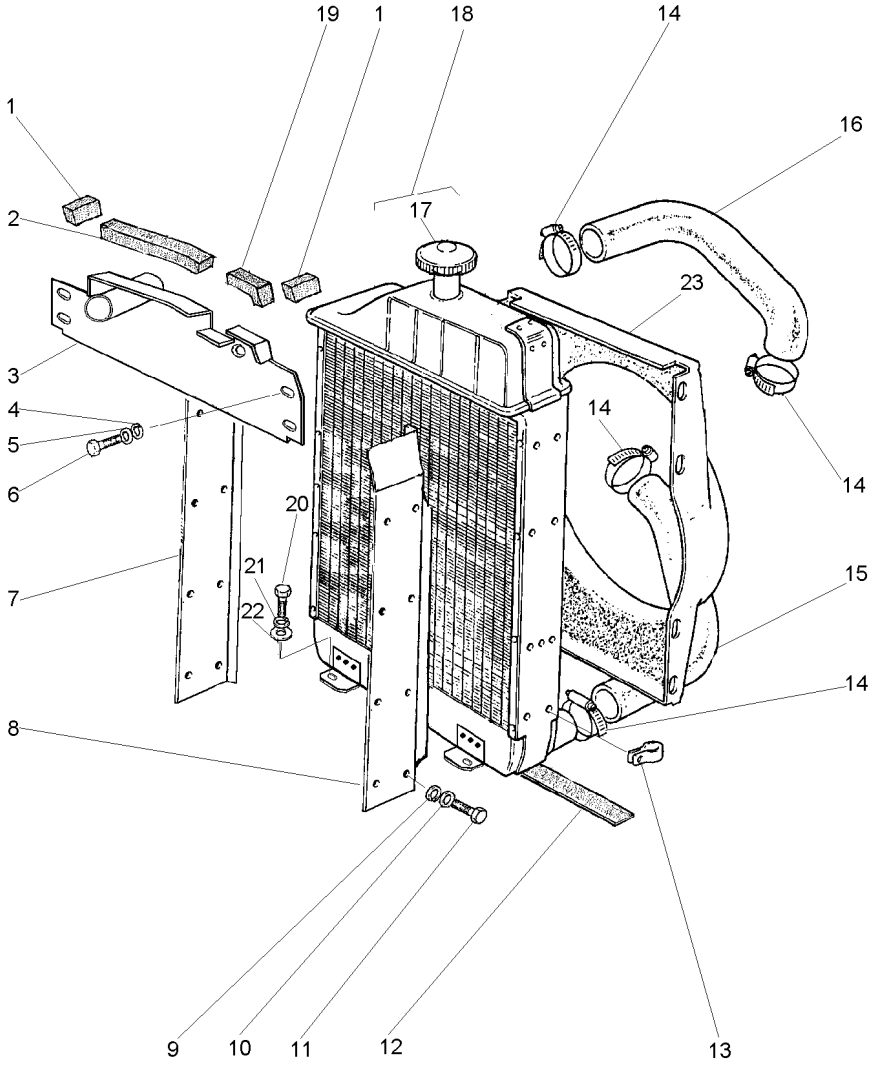

1	049531P1		**2**	GUARNIÇÃO	FOAM	ESPUMA
2	3148341M1		**1**	GUARNIÇÃO	FOAM	ESPUMA
3	049395S1		**1**	CHAPA	PLATE	CHAPA
4	339024X1		**4**	ARRUELA	WASHER	ARANDELA
5	339374X1		**4**	ARRUELA	WASHER	ARANDELA
6	339123X1		**4**	PARAFUSO	BOLT	PERNO
7	049398S1	▶	**1**	CHAPA	PLATE	CHAPA
8	049397S1	◀	**1**	CHAPA	PLATE	CHAPA
9	355617X1		**14**	ARRUELA	WASHER	ARANDELA
10	390971X1		**14**	ARRUELA	WASHER	ARANDELA
11	391074X1		**14**	PARAFUSO	BOLT	PERNO
12	3147747M1		**1**	GUARNIÇÃO	FOAM	ESPUMA
13	2800985M1		**3**	PRESILHA	STAPLE	GRAPA
14	490802M1		**4**	BRAÇADEIRA	CLAMP	ABRAZADERA
15	885563M2	▼	**1**	MANGUEIRA	HOSE	FLEXIBLE
16	049126P1	▲	**1**	MANGUEIRA	HOSE	FLEXIBLE
17	188462M91	18	**1**	TAMPA	COVER	CUBIERTA
18	049527T1		**1**	CJ. RADIADOR	KIT, RADIATOR	JUEGO RADIADOR
19	049530P1		**1**	GUARNIÇÃO	FOAM	ESPUMA
20	339401X1		**4**	PARAFUSO	BOLT	PERNO
21	339376X1		**4**	ARRUELA	WASHER	ARANDELA
22	353756X1		**4**	ARRUELA	WASHER	ARANDELA
23	049405P1		**1**	DEFLETOR	DEFLECTOR	DEFLECTOR

Sistema De Arrefecimento
Cooling System
Sistema Enfriamiento

10-380

Com Cabine
With Cab
Con Cabina

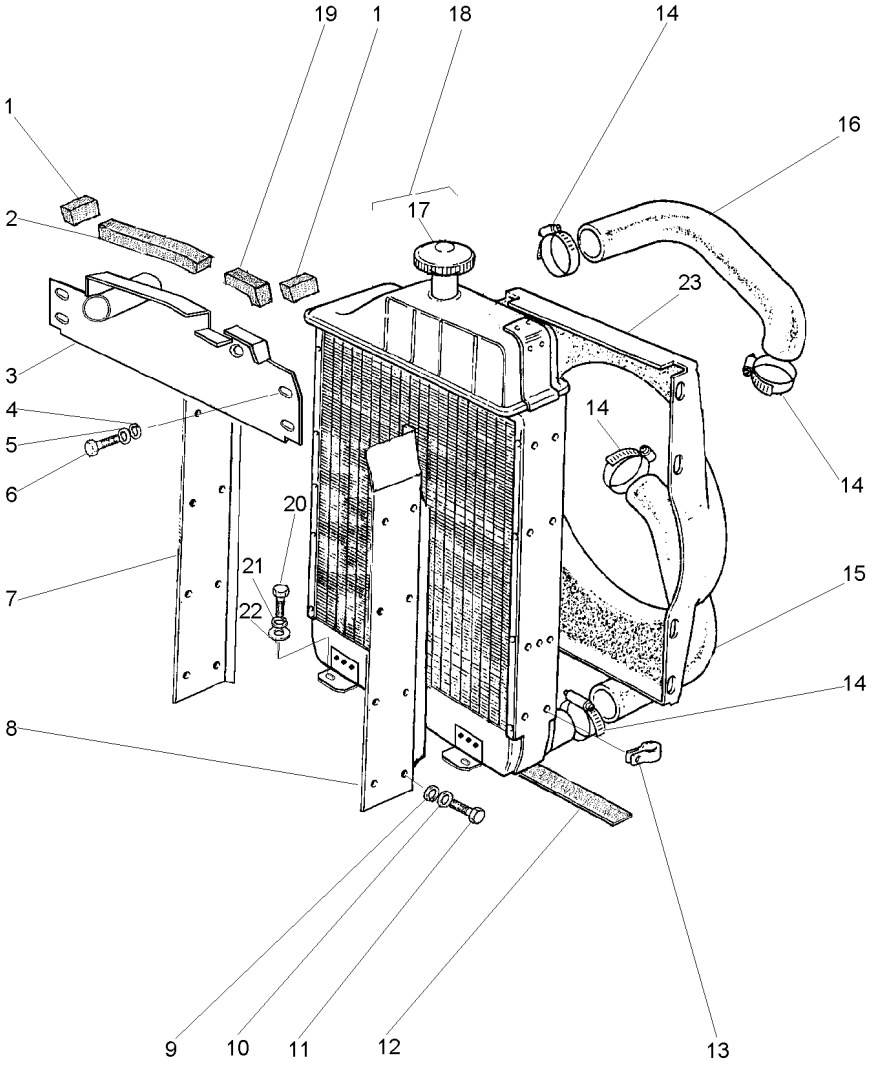

1	049531P1		**2**	GUARNIÇÃO	FOAM	ESPUMA
2	3148341M1		**1**	GUARNIÇÃO	FOAM	ESPUMA
3	070580S1		**1**	CHAPA	PLATE	CHAPA
4	339024X1		**4**	ARRUELA	WASHER	ARANDELA
5	339374X1		**4**	ARRUELA	WASHER	ARANDELA
6	339123X1		**4**	PARAFUSO	BOLT	PERNO
8	049397S1	◀	**1**	CHAPA	PLATE	CHAPA
9	355617X1		**7**	ARRUELA	WASHER	ARANDELA
11	391074X1		**14**	PARAFUSO	BOLT	PERNO
12	3147747M1		**1**	GUARNIÇÃO	FOAM	ESPUMA
13	2800985M1		**3**	PRESILHA	STAPLE	GRAPA
14	490802M1		**4**	BRAÇADEIRA	CLAMP	ABRAZADERA
15	885563M2	▼	**1**	MANGUEIRA	HOSE	FLEXIBLE
16	049126P1	▲	**1**	MANGUEIRA	HOSE	FLEXIBLE
17	188462M91	18	**1**	TAMPA	COVER	CUBIERTA
18	049527T1		**1**	CJ. RADIADOR	KIT, RADIATOR	JUEGO RADIADOR
19	049530P1		**1**	GUARNIÇÃO	FOAM	ESPUMA
20	339401X1		**4**	PARAFUSO	BOLT	PERNO
21	339376X1		**4**	ARRUELA	WASHER	ARANDELA
22	353756X1		**4**	ARRUELA	WASHER	ARANDELA
23	049405P1		**1**	DEFLETOR	DEFLECTOR	DEFLECTOR

Filtro De Ar
Air Cleaner
Filtro De Aire

10-385

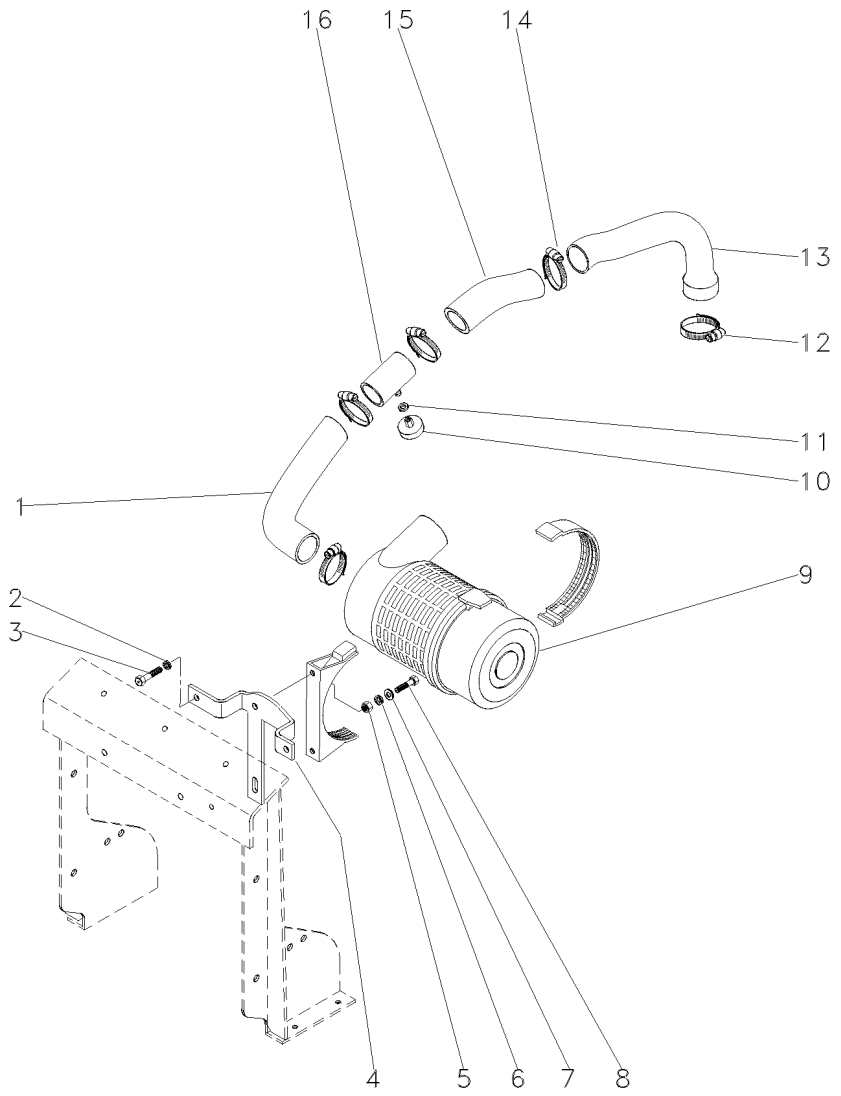

1	049241P1		**1**	MANGUEIRA	HOSE	FLEXIBLE
2	339376X1		**2**	ARRUELA	WASHER	ARANDELA
3	339401X1		**2**	PARAFUSO	BOLT	PERNO
4	3801165M1		**1**	SUPORTE	BRACKET	SOPORTE
5	339169X1		**2**	PORCA	NUT	TUERCA
6	339374X1		**2**	ARRUELA	WASHER	ARANDELA
7	339024X1		**4**	ARRUELA	WASHER	ARANDELA
8	391176X1		**2**	PARAFUSO	BOLT	PERNO
9	3801034M1	10-390 No	**1**	FILTRO AR	AIR FILTER	FILTRO DE AIRE
10	3587008M91		**1**	INTERRUPTOR	SWITCH	INTERRUPTOR
11	1440993X1		**1**	ANEL	RING	ARO
12	2801710M1		**1**	BRAÇADEIRA	CLAMP	ABRAZADERA
13	049124P1		**1**	MANGUEIRA	HOSE	FLEXIBLE
14	2801096M1		**5**	BRAÇADEIRA	CLAMP	ABRAZADERA
15	049240P1		**1**	MANGUEIRA	HOSE	FLEXIBLE
16	3585592M91		**1**	TUBO	PIPE	CANO

Filtro De Ar
Air Filter
Filtro De Aire

Elemento Seco
Dry Element
Elemento Seco

10-390

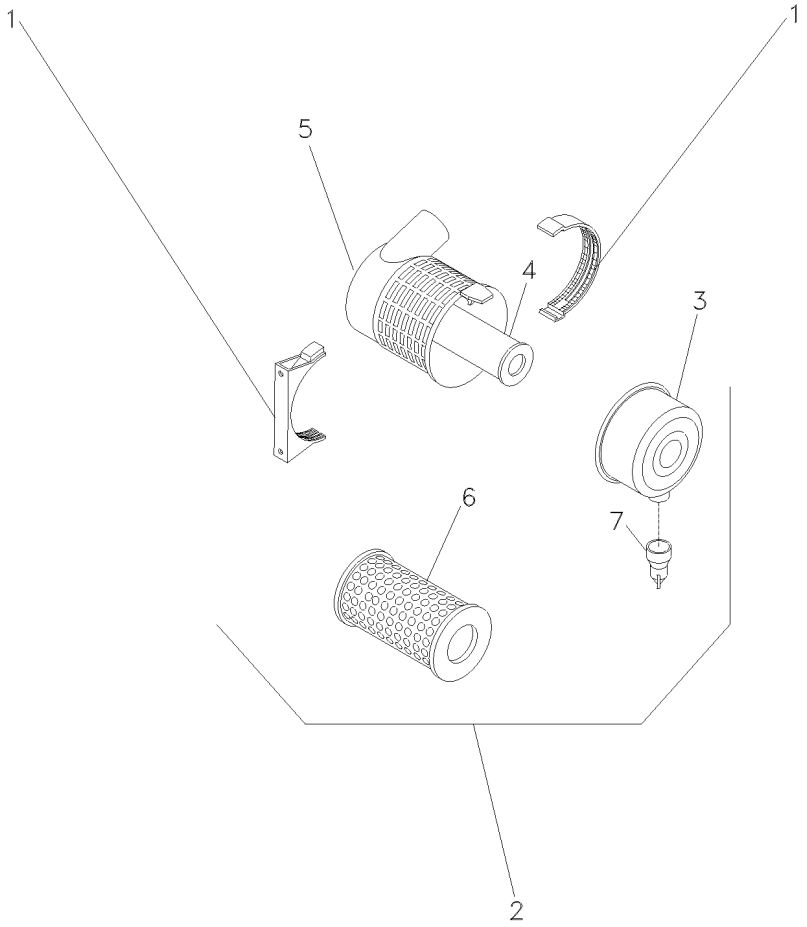

1	055121R1			**1**	BRAÇADEIRA	CLAMP	ABRAZADERA
2	055618R1	6m3/min		**1**	CJ. FILTRO	KIT, FILTER	JUEGO FILTRO
2	055122R1	8m3/min		**1**	CJ. FILTRO	KIT, FILTER	JUEGO FILTRO
3	055118R1	2		**1**	TAMPA	COVER	CUBIERTA
4	055120R1	2	[A]	**1**	ELEMENTO	ELEMENT	ELEMENTO
5		⇨ 055618R1		**1**	FILTRO	FILTER	FILTRO
6	055119R1	2	[B]	**1**	ELEMENTO	ELEMENT	ELEMENTO
7	055115R1	2		**1**	VÁLVULA	VALVE	VALVULA

[A] INTERNO
INNER
INTERNO

[B] EXTERNO
OUTER
EXTERNO

Motor De Partida
Starter Motor
Motor De Partida

10-395

Prestolite
Prestolite
Prestolite

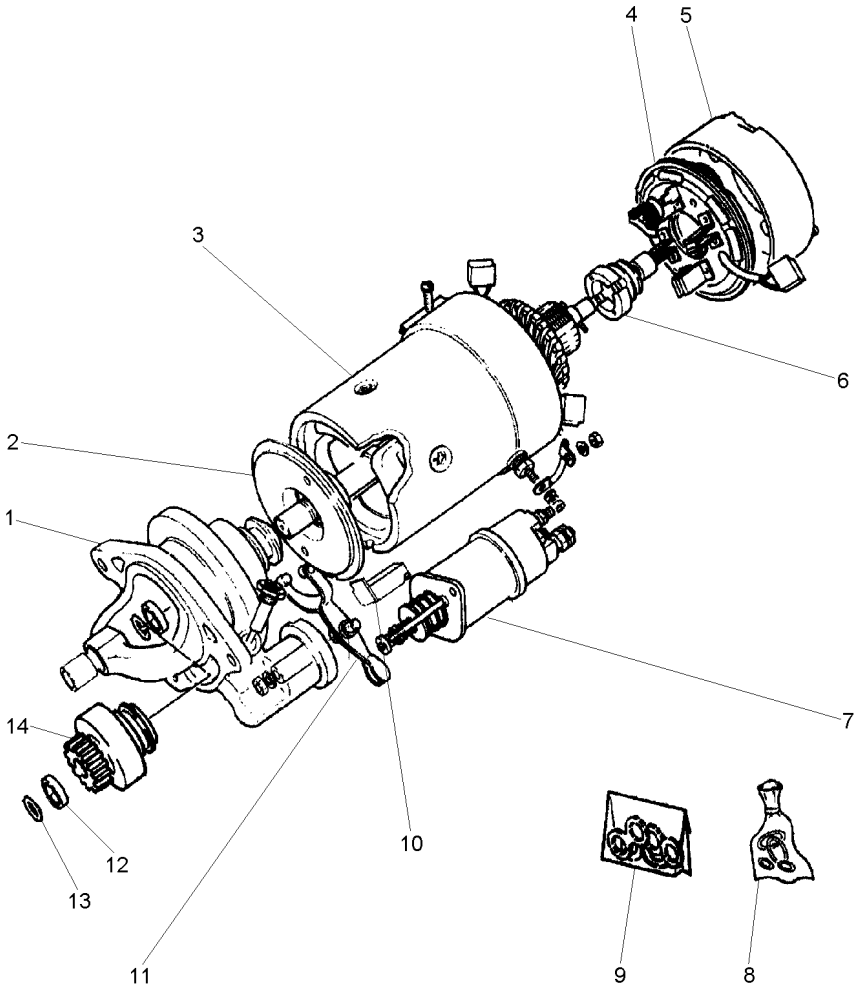

1	070962R1	**1**	MANCAL	BEARING	COJINETE
2	070970R1	**1**	EIXO	SHAFT	ARBOL
3	070964R1	**1**	BOBINA	COIL	BOBINA
4	070968R1	**1**	CJ. PLACA ESCOVA	KIT, BRUSH PLATE	JGO.PLACA ESCOB.
5	070966R1	**1**	TAMPA	COVER	CUBIERTA
6	070957R1	**1**	INDUZIDO	ARMATURE	INDUCIDO
7	070955R1	**1**	SOLENÓIDE	SOLENOID	SOLENOIDE
8	070973R1	**1**	REPARO	REPAIR	REPARO
9	070976R1	**1**	RETENTOR	SEAL	RETEN
10	070978R1	**1**	JUNTA	JOINT	JUNTA
11	070979R1	**1**	CJ. ALAVANCA	KIT, LEVER	JUEGO, PALANCA
12	071025R1	**1**	RETENTOR	SEAL	RETEN
13	070980R1	**1**	ANEL	RING	ARO
14	070959R1	**1**	IMPULSOR	IMPELLER	TURBINA IMPULS.

Alternador
Alternator
Alternador

10-400

Bosch
Bosch
Bosch

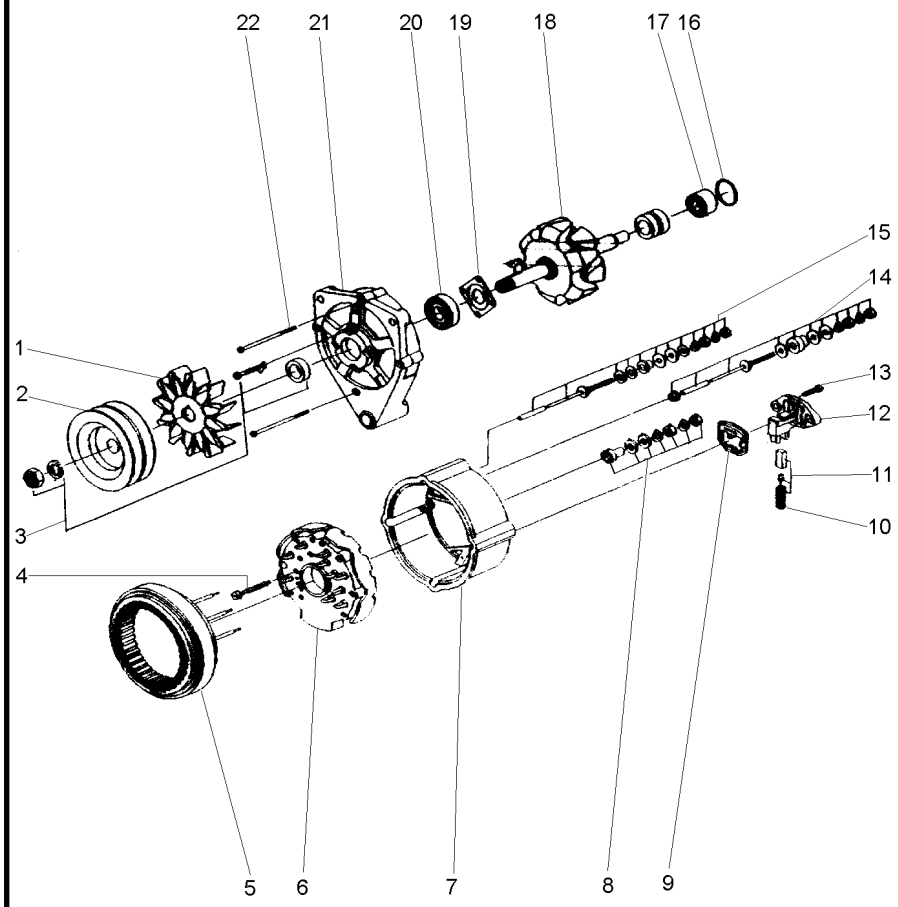

1	059067R1	**1** HÉLICE	FAN	VENTILADOR
2	059066R1	**1** POLIA	PULLEY	POLEA
3	059064R1	**1** CJ. POLIA	KIT, PULLEY	JUEGO DE POLEA
4	059076R1	**3** PARAFUSO	BOLT	PERNO
5	059075R1	**1** ESTATOR	STATOR	ESTATOR
6	059077R1	**1** RETIFICADOR	RECTIFIER	RECTIFICADOR
7	059078R1	**1** CARCAÇA	HOUSING	ALOJAMIENTO
8	059085R1	**1** JG. REPARO	KIT, REPAIR	JUEGO REPARACION
9	059084R1	**1** GUARNIÇÃO	FOAM	ESPUMA
10	059083R1	**1** MOLA	SPRING	RESORTE
11	059082R1	**1** ESCOVA	BRUSH	ESCOBILLA
12	059081R1	**1** REGULADOR	REGULATOR	REGULADOR
13	059068R1	**2** PARAFUSO	BOLT	PERNO
14	059080R1	**1** JG. REPARO	KIT, REPAIR	JUEGO REPARACION
15	059079R1	**1** JG. REPARO	KIT, REPAIR	JUEGO REPARACION
16	059074R1	**1** ANEL "O"	O RING	JUNTA TORICA
17	059073R1	**1** ROLAMENTO	BEARING	COJINETE
18	059072R1	**1** ROTOR	ROTOR	ROTOR
19	059071R1	**1** PLACA	PLATE	PLATO
20	059070R1	**1** ROLAMENTO	BEARING	COJINETE
21	059069R1	**1** MANCAL	BEARING	COJINETE
22	059065R1	**3** PARAFUSO	BOLT	PERNO

Alternador
Alternator
Alternador

10-405

Prestolite
Prestolite
Prestolite

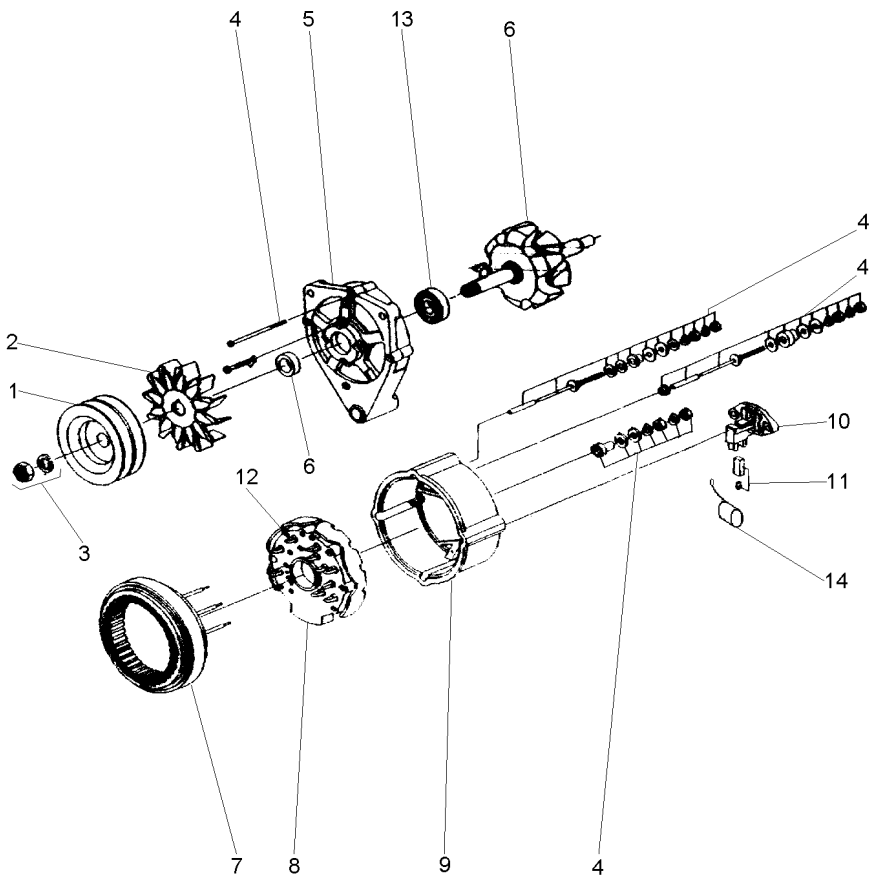

1	071205R1		**1**	POLIA ALTERNADOR	PULLEY,ALTERNATR	POLEA ALTERNADOR
1	053711P1	Dupla	**1**	POLIA	PULLEY	POLEA
2	071200R1		**1**	HÉLICE	FAN	VENTILADOR
3	071199R1		**1**	FIXAÇÃO	FASTENER	CIERRE
4	071191R1		**1**	REPARO	REPAIR	REPARO
5	071196R1		**1**	TAMPA	COVER	CUBIERTA
6	071190R1		**1**	CJ. ROTOR	KIT, ROTOR ASSY.	JGO.CJTO.ROTOR
7	071198R1		**1**	ESTATOR	STATOR	ESTATOR
8	071201R1		**1**	RETIFICADOR	RECTIFIER	RECTIFICADOR
9	071195R1		**1**	TAMPA	COVER	CUBIERTA
10	071193R1		**1**	REGULADOR	REGULATOR	REGULADOR
11	071197R1		**1**	CJ. ESCOVA	KIT, BRUSH	ESCOBILLAS JUEGO
12	071189R1		**1**	PORTA DIODO	DIODE	PORTA DIODO
13	071194R1		**1**	ROLAMENTO	BEARING	COJINETE
14	071206R1		**1**	CAPACITOR	CAPACITOR	CAPACITOR

Alternador
Alternator
Alternador

10-410

Prestolite
Prestolite
Prestolite

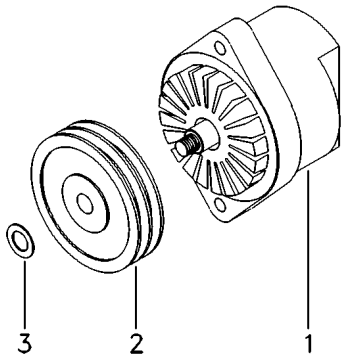

1	060074T1	10-415 No	**1**	ALTERNADOR	ALTERNATOR	ALTERNADOR
2	053711P1		**1**	POLIA	PULLEY	POLEA
3	390346X1		**1**	ARRUELA	WASHER	ARANDELA

Alternador **Bosch**
Alternator **Bosch**
Alternador **Bosch**

10-415

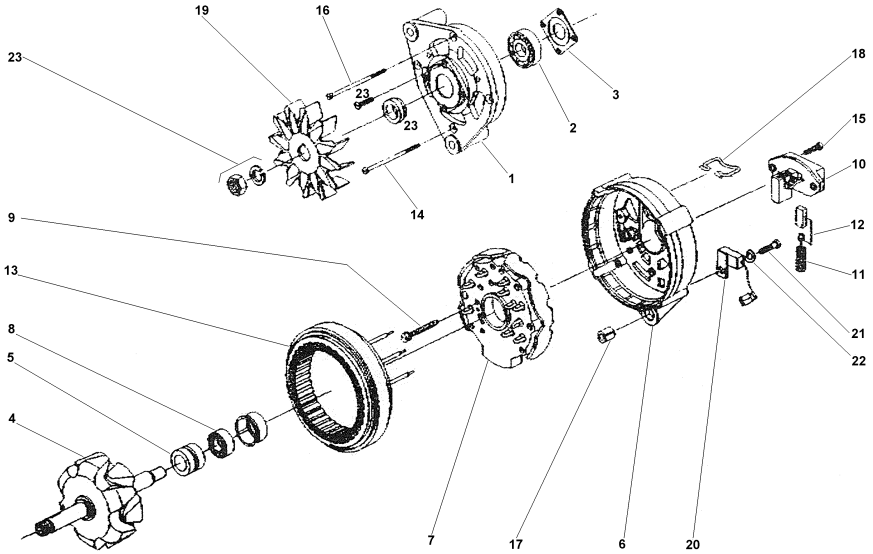

1	072242R1	**1**	MANCAL	BEARING	COJINETE
2	072243R1	**1**	ROLAMENTO	BEARING	COJINETE
3	072244R1	**1**	PLACA	PLATE	PLATO
4	072245R1	**1**	ROTOR	ROTOR	ROTOR
5	072246R1	**1**	ROLAMENTO	BEARING	COJINETE
6	072247R1	**1**	MANCAL	BEARING	COJINETE
7	072248R1	**1**	RETIFICADOR	RECTIFIER	RECTIFICADOR
8	072249R1	**1**	ANEL	RING	ARO
9	072250R1	**4**	PARAFUSO	BOLT	PERNO
10	072251R1	**1**	REGULADOR	REGULATOR	REGULADOR
11	072252R1	**2**	MOLA	SPRING	RESORTE
12	072253R1	**1**	CJ. ESCOVA	KIT, BRUSH	ESCOBILLAS JUEGO
13	072254R1	**1**	ESTATOR	STATOR	ESTATOR
14	072255R1	**3**	PARAFUSO	BOLT	PERNO
15	072256R1	**2**	PARAFUSO	BOLT	PERNO
16	072255R1	**1**	PARAFUSO	BOLT	PERNO
17	072258R1	**1**	BUCHA	BUSH	CASQUILLO
18	072259R1	**1**	GRAMPO	CRAMP	PASADOR
19	072260R1	**1**	HÉLICE	FAN	VENTILADOR
20	072261R1	**1**	CAPACITOR	CAPACITOR	CAPACITOR
21	072262R1	**1**	PARAFUSO	BOLT	PERNO
22	072263R1	**1**	ARRUELA	WASHER	ARANDELA
23	072264R1	**1**	FIXAÇÃO	FASTENER	CIERRE

Embreagem Simples	**13"**	**20-10**
Clutch Single	**13"**	
Embrague Simple	**13"**	

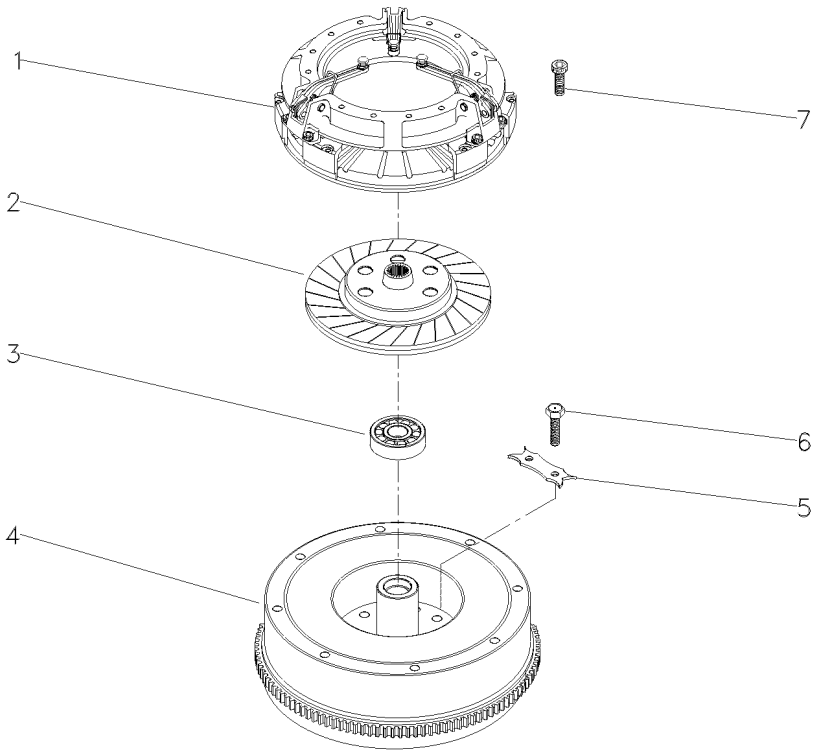

1	022702T2	20-15 No	**1** EMBREAGEM	CLUTCH	EMBRAGUE
2	023991T2		**1** DISCO	DISC	DISCO
3	488952M4		**1** ROLAMENTO	BEARING	COJINETE
4	027518N1	20-20 No	**1** CJ. VOLANTE	FLYWHEEL ASSY.	CJTO.DE VOLANTE
5	3408355M1		**3** TRAVA	LOCK	RETENEDOR
6	361563X1		**6** PARAFUSO	BOLT	PERNO
7	339019X1		**6** PARAFUSO	BOLT	PERNO

Embreagem Simples **13"**
Clutch Single **13"**
Embrague Simple **13"**

20-15

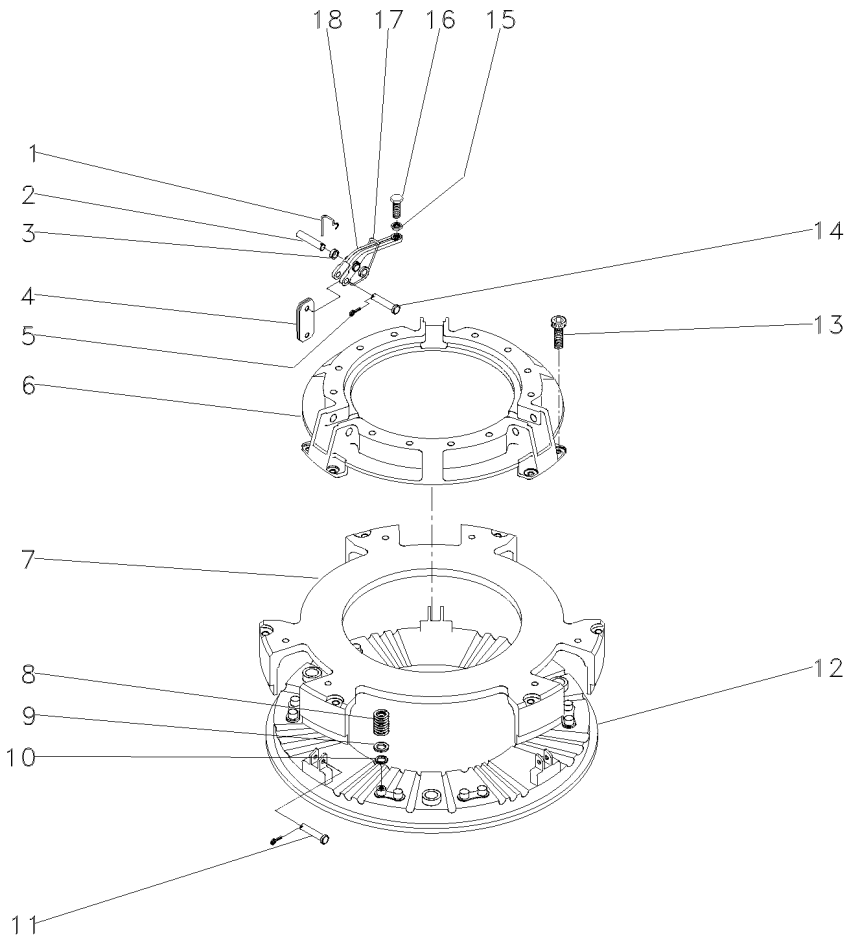

1	891827M1	**3**	GRAMPO	CRAMP	PASADOR
2	891826M1	**3**	PINO	PIN	PASADOR
3	033213R1	**9**	BUCHA	BUSH	CASQUILLO
4	022634R1	**18**	BIELETA	LINK	CONEXION
5	354048X1	**6**	CUPILHA	COTTER PIN	PASADOR DOUBLE
6	3176859M1	**1**	COBERTURA	BONNET	CAPOT
7	3603607M1	**1**	PLACA	PLATE	PLATO
8	3603609M1	**12**	MOLA	SPRING	RESORTE
9	3175517M1	**12**	ARRUELA	WASHER	ARANDELA
10	1753751M1	**12**	ARRUELA	WASHER	ARANDELA
11	887893M1	**3**	PINO	PIN	PASADOR
12	3603608M1	**1**	PLATÔ	PLATE	PLATO
13	3176867M1	**6**	PARAFUSO	BOLT	PERNO
14	887897M1	**3**	PINO	PIN	PASADOR
15	353430X1	**3**	PORCA	NUT	TUERCA
16	3147178M1	**3**	PARAFUSO	BOLT	PERNO
17	887910M2	**3**	MOLA	SPRING	RESORTE
18	022789R1	**3**	ALAVANCA	LEVER	PALANCA

Volante
Flywheel
Volante

20-20

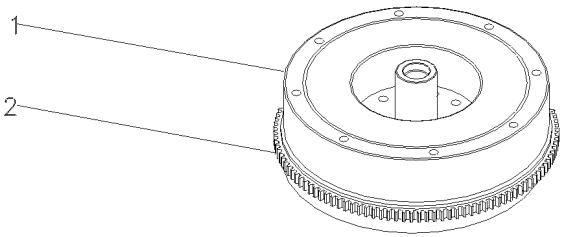

1		027518N1	**1** VOLANTE MOTOR	FLYWHEEL	VOLANTE MOTOR
2	3408357M1		**1** CREMALHEIRA	STARTER RING	ARO DE ARRANQUE

Embreagem Simples Com Molas	**13"**	**20-25**
Single Cluth With Spring	**13"**	
Embrague Simple Con Resorte	**13"**	

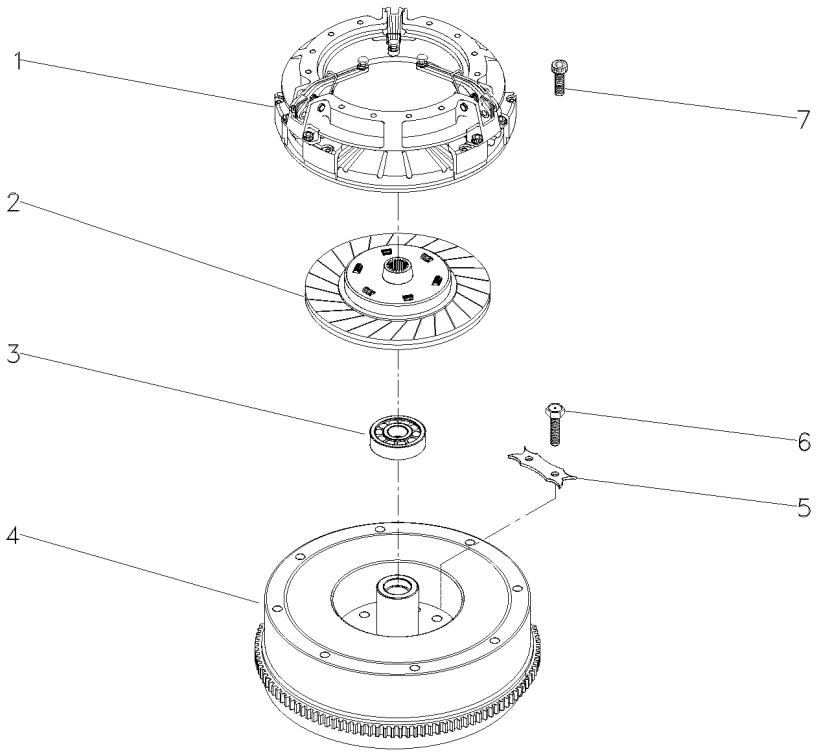

1	044701T1	20-30 No	**1**	EMBREAGEM	CLUTCH	EMBRAGUE
2	044704T1		**1**	DISCO	DISC	DISCO
3	448952M4		**1**	ROLAMENTO	BEARING	COJINETE
4	027518N1	20-20 No	**1**	CJ. VOLANTE	FLYWHEEL ASSY.	CJTO.DE VOLANTE
5	3408355M1		**3**	TRAVA	LOCK	RETENEDOR
6	361563X1		**6**	PARAFUSO	BOLT	PERNO
7	339019X1		**6**	PARAFUSO	BOLT	PERNO

Embreagem Simples Com Molas **13"**
Single Cluth With Spring **13"**
Embrague Simple Con Resorte **13"**

20-30

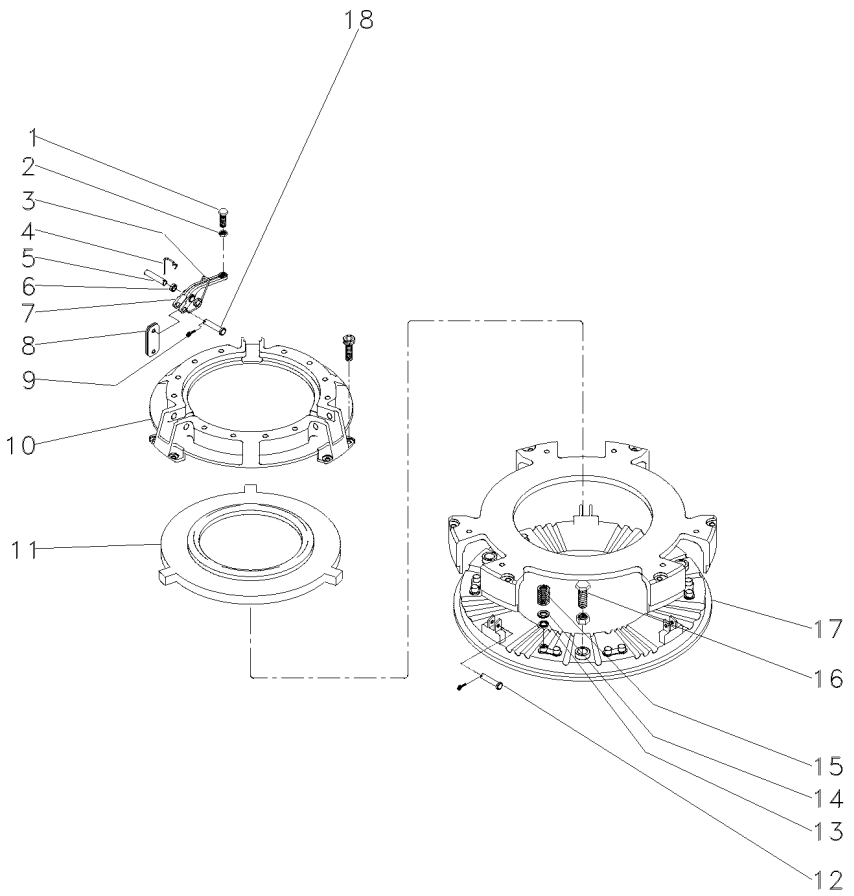

1	3147178M1	**3** PARAFUSO	BOLT	PERNO
2	353430X1	**3** PORCA	NUT	TUERCA
3	887910M2	**3** MOLA	SPRING	RESORTE
4	891827M1	**3** GRAMPO	CRAMP	PASADOR
5	891826M1	**3** PINO	PIN	PASADOR
6	033213R1	**9** BUCHA	BUSH	CASQUILLO
7	022789R1	**3** ALAVANCA	LEVER	PALANCA
8	022634R1	**18** BIELETA	LINK	CONEXION
9	354048X1	**6** CUPILHA	COTTER PIN	PASADOR DOUBLE
10	3176859M1	**1** COBERTURA	BONNET	CAPOT
11	044703R1	**1** PLACA	PLATE	PLATO
12	887893M1	**3** PINO	PIN	PASADOR
13	3175517M1	**12** ARRUELA	WASHER	ARANDELA
14	1753751M1	**12** ARRUELA	WASHER	ARANDELA
15	3603609M1	**12** MOLA	SPRING	RESORTE
16	3176867M1	**6** PARAFUSO	BOLT	PERNO
17	3603608M1	**1** PLATÔ	PLATE	PLATO
18	887897M1	**3** PINO	PIN	PASADOR

Embreagem Split Torque	**13"**
Clutch Split Torque	**13"**
Embrague Split Torque	**13"**

20-35

Disco Orgânico
Oraganic Disc
Orgánico Disco

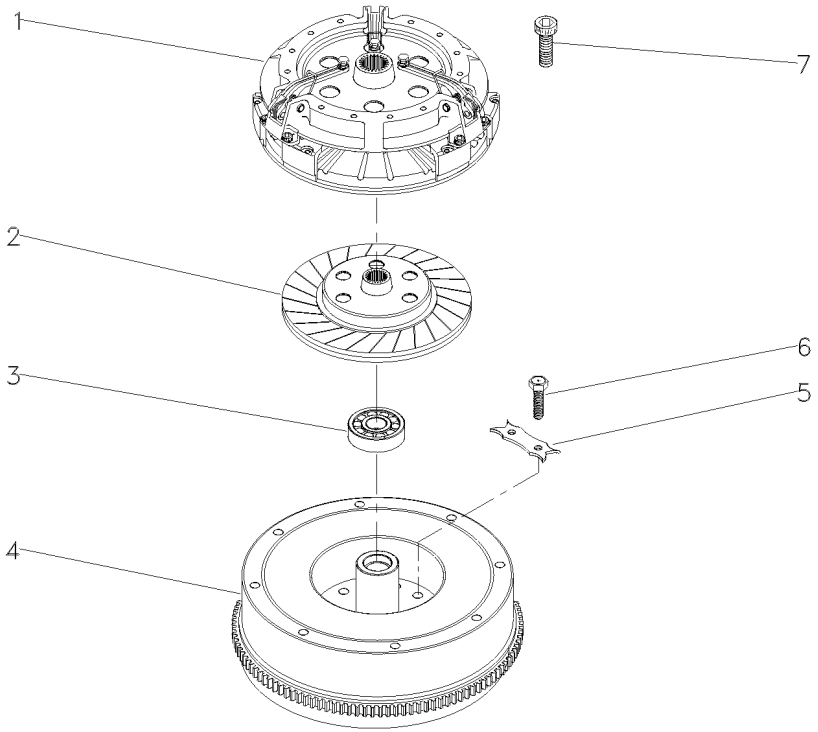

1	039210T1	20-40 No	**1**	EMBREAGEM	CLUTCH	EMBRAGUE
2	023991T2		**1**	DISCO	DISC	DISCO
3	488952M4		**1**	ROLAMENTO	BEARING	COJINETE
4	027518N1	20-20 No	**1**	CJ. VOLANTE	FLYWHEEL ASSY.	CJTO.DE VOLANTE
5	3408355M1		**3**	TRAVA	LOCK	RETENEDOR
6	361563X1		**6**	PARAFUSO	BOLT	PERNO
7	339019X1		**6**	PARAFUSO	BOLT	PERNO

Embreagem Split Torque **13"**
Clutch Split Torque **13"**
Embrague Split Torque **13"**

20-40

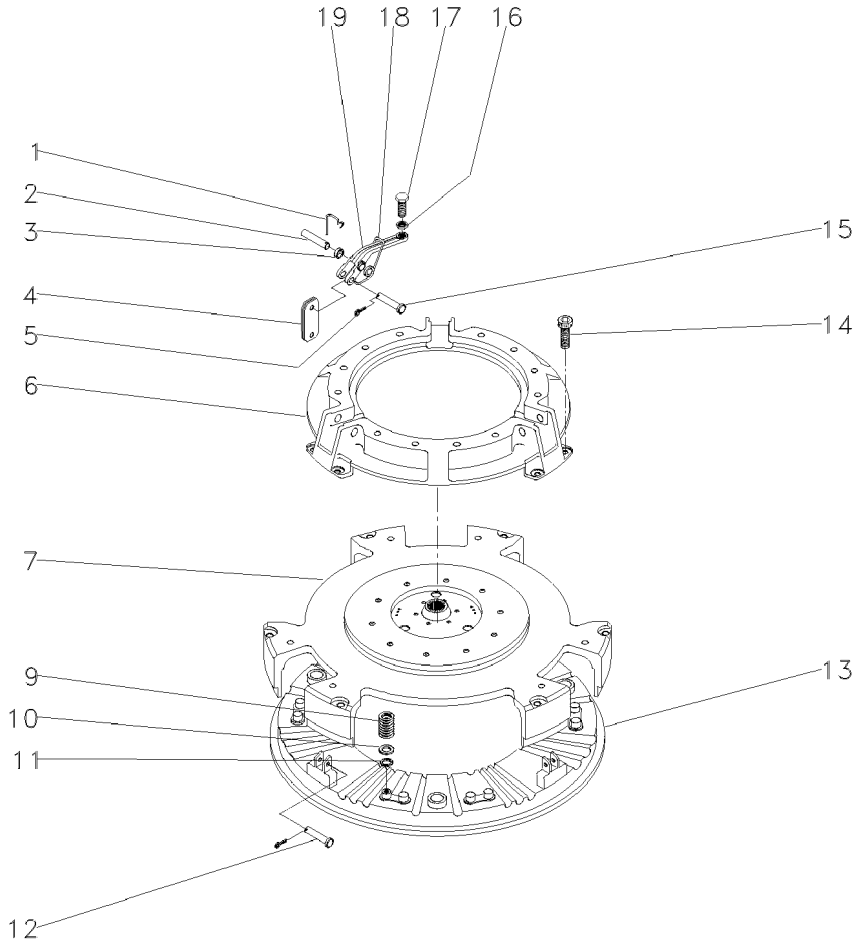

1	891827M1	**3**	GRAMPO	CRAMP	PASADOR
2	887893M1	**3**	PINO	PIN	PASADOR
3	022789R1	**9**	BUCHA	BUSH	CASQUILLO
4	022634R1	**18**	BIELETA	LINK	CONEXION
5	354048X1	**6**	CUPILHA	COTTER PIN	PASADOR DOUBLE
6	3176859M1	**1**	COBERTURA	BONNET	CAPOT
7	044699R1	**1**	PLACA	PLATE	PLATO
9	3603609M1	**12**	MOLA	SPRING	RESORTE
10	3175517M1	**12**	ARRUELA	WASHER	ARANDELA
11	1753751M1	**12**	ARRUELA	WASHER	ARANDELA
12	887897M1	**3**	PINO	PIN	PASADOR
13	3603608M1	**1**	PLATÔ	PLATE	PLATO
14	3176867M1	**6**	PARAFUSO	BOLT	PERNO
15	891826M1	**3**	PINO	PIN	PASADOR
16	353430X1	**3**	PORCA	NUT	TUERCA
17	3147178M1	**3**	PARAFUSO	BOLT	PERNO
18	887910M2	**3**	MOLA	SPRING	RESORTE
19	022789R1	**3**	ALAVANCA	LEVER	PALANCA

Embreagem Split Torque Mola Membrana **345 Mm**
Split Torque Diaphragm Spring Clutch **345 Mm**
Embrague Split Torque Muelle Membrana **345 Mm**

20-45

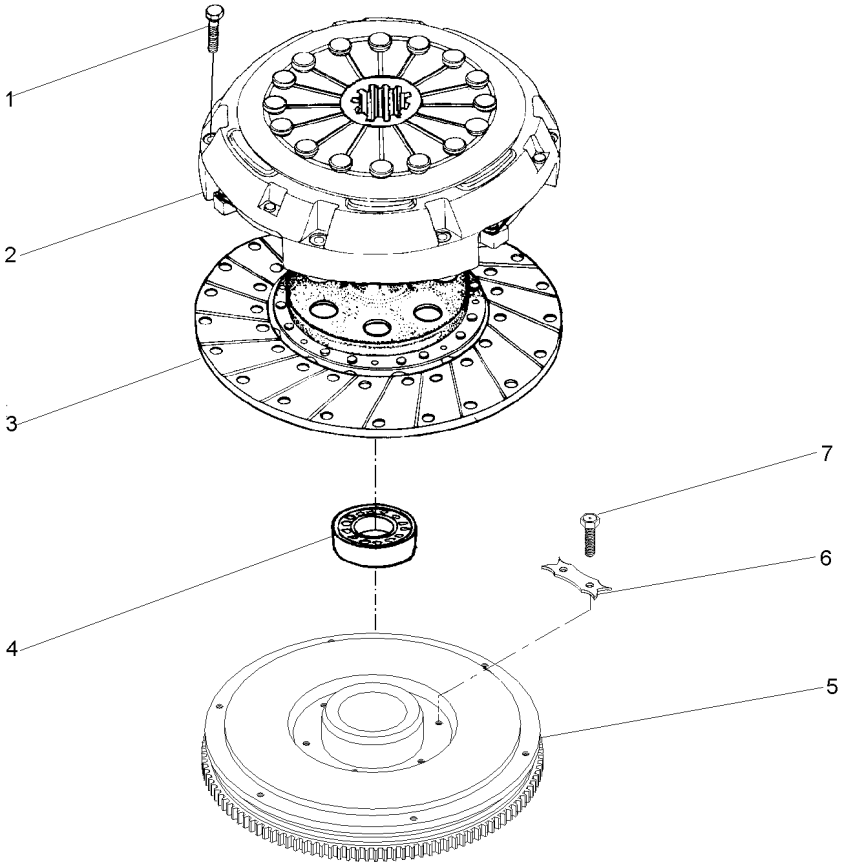

1	339019X1		**6**	PARAFUSO	BOLT	PERNO
2	033543T1		**1**	CJ. EMBREAGEM	KIT, CLUTCH	EMBRAGUE JUEGO
3	033542T1		**1**	DISCO	DISC	DISCO
4	488952M4		**1**	ROLAMENTO	BEARING	COJINETE
5	034247N1	20-50 No	**1**	CJ. VOLANTE	FLYWHEEL ASSY.	CJTO.DE VOLANTE
6	3408355M1		**3**	TRAVA	LOCK	RETENEDOR
7	361563X1		**6**	PARAFUSO	BOLT	PERNO

Volante
Flywheel
Volante

20-50

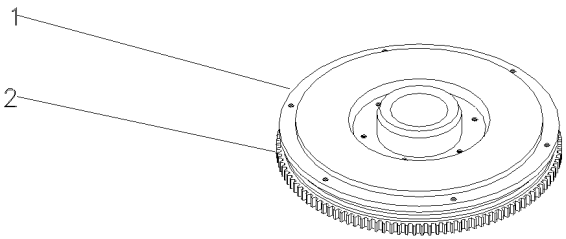

1		034247N1	**1** VOLANTE MOTOR	FLYWHEEL	VOLANTE MOTOR
2	3408357M1		**1** CREMALHEIRA	STARTER RING	ARO DE ARRANQUE

Embreagem Split Torque Com Molas	**13"**	
Clutch Split Torque With Spring	**13"**	**20-55**
Embrague Split Torque Con Ressorte	**13"**	

Disco Orgânico - Com Molas
Oraganic Disc - With Spring
Orgánico Disco - Com Resorte

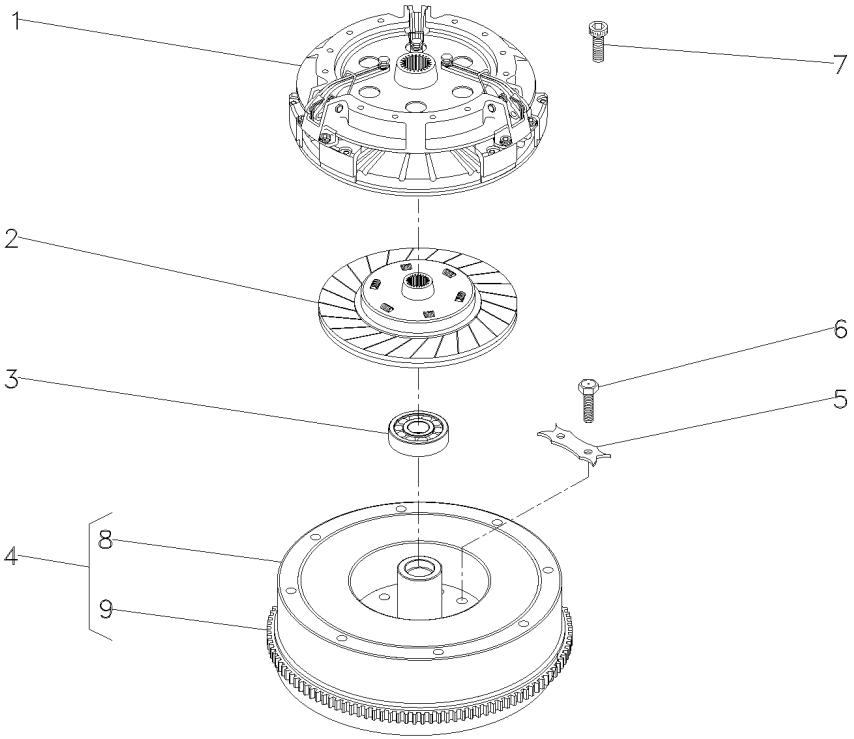

1	039210T1		**1**	EMBREAGEM	CLUTCH	EMBRAGUE
2	044704T1		**1**	DISCO	DISC	DISCO
3	488952M4		**1**	ROLAMENTO	BEARING	COJINETE
4	027518N1		**1**	CJ. VOLANTE	FLYWHEEL ASSY.	CJTO.DE VOLANTE
5	3408355M1		**3**	TRAVA	LOCK	RETENEDOR
6	361563X1		**6**	PARAFUSO	BOLT	PERNO
7	339019X1		**6**	PARAFUSO	BOLT	PERNO
8		4 027518N1	**1**	VOLANTE MOTOR	FLYWHEEL	VOLANTE MOTOR
9	3408357M1	4	**1**	CREMALHEIRA	STARTER RING	ARO DE ARRANQUE

20-40 No

Embreagem Split Torque Com Molas **13"**
Clutch Split Torque With Spring **13"**
Embrague Split Torque Con Ressorte **13"**

20-60

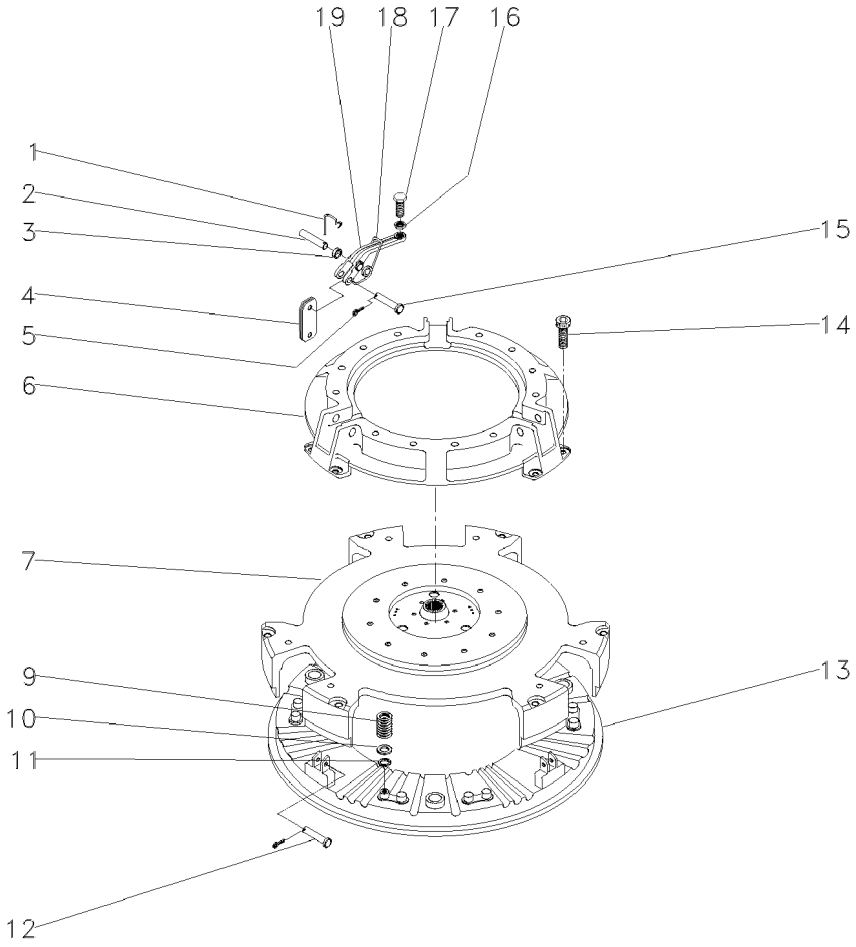

1	891827M1	**3**	GRAMPO	CRAMP	PASADOR
2	887893M1	**3**	PINO	PIN	PASADOR
3	033213R1	**9**	BUCHA	BUSH	CASQUILLO
4	022634R1	**18**	BIELETA	LINK	CONEXION
5	354048X1	**6**	CUPILHA	COTTER PIN	PASADOR DOUBLE
6	3176859M1	**1**	COBERTURA	BONNET	CAPOT
7	044699R1	**1**	PLACA	PLATE	PLATO
9	3603609M1	**12**	MOLA	SPRING	RESORTE
10	3175517M1	**12**	ARRUELA	WASHER	ARANDELA
11	1753751M1	**12**	ARRUELA	WASHER	ARANDELA
12	887897M1	**3**	PINO	PIN	PASADOR
13	3603608M1	**1**	PLATÔ	PLATE	PLATO
14	3176867M1	**6**	PARAFUSO	BOLT	PERNO
15	891826M1	**3**	PINO	PIN	PASADOR
16	353430X1	**3**	PORCA	NUT	TUERCA
17	3147178M1	**3**	PARAFUSO	BOLT	PERNO
18	887910M2	**3**	MOLA	SPRING	RESORTE
19	022789R1	**3**	ALAVANCA	LEVER	PALANCA

Embreagem Dupla	**13"**
Dual Clutch	**13"**
Embrague Doble	**13"**

20-65

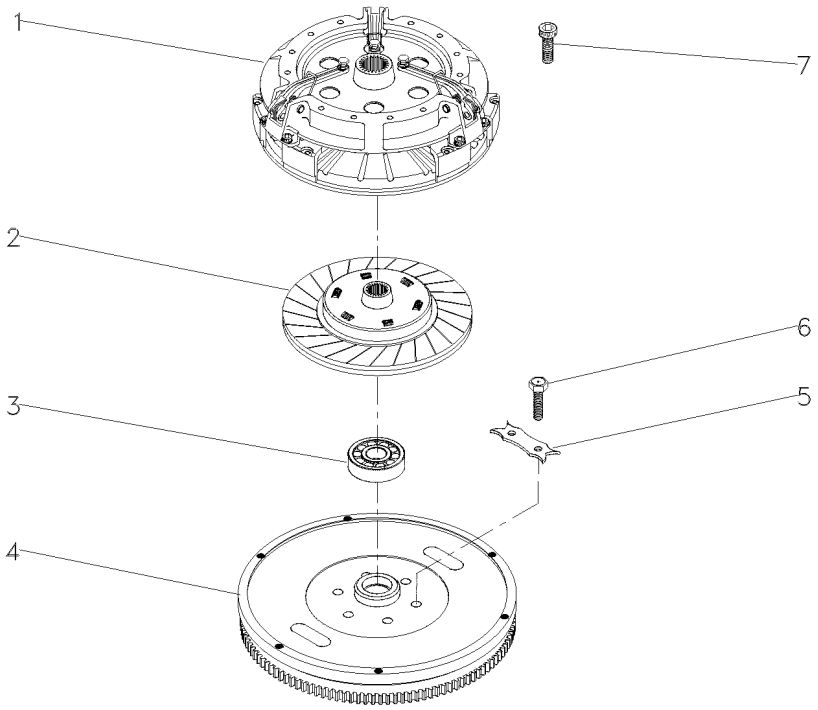

1	3412120M93	20-70 No	**1** EMBREAGEM	CLUTCH	EMBRAGUE
2	023991T2		**1** DISCO	DISC	DISCO
3	488952M4		**1** ROLAMENTO	BEARING	COJINETE
4	022327N1	20-75 No	**1** CJ. VOLANTE	FLYWHEEL ASSY.	CJTO.DE VOLANTE
5	3408355M1		**3** TRAVA	LOCK	RETENEDOR
6	361563X1		**6** PARAFUSO	BOLT	PERNO
7	339019X1		**6** PARAFUSO	BOLT	PERNO

Embreagem Dupla	**13"**	**20-70**
Dual Clutch	**13"**	
Embrague Doble	**13"**	

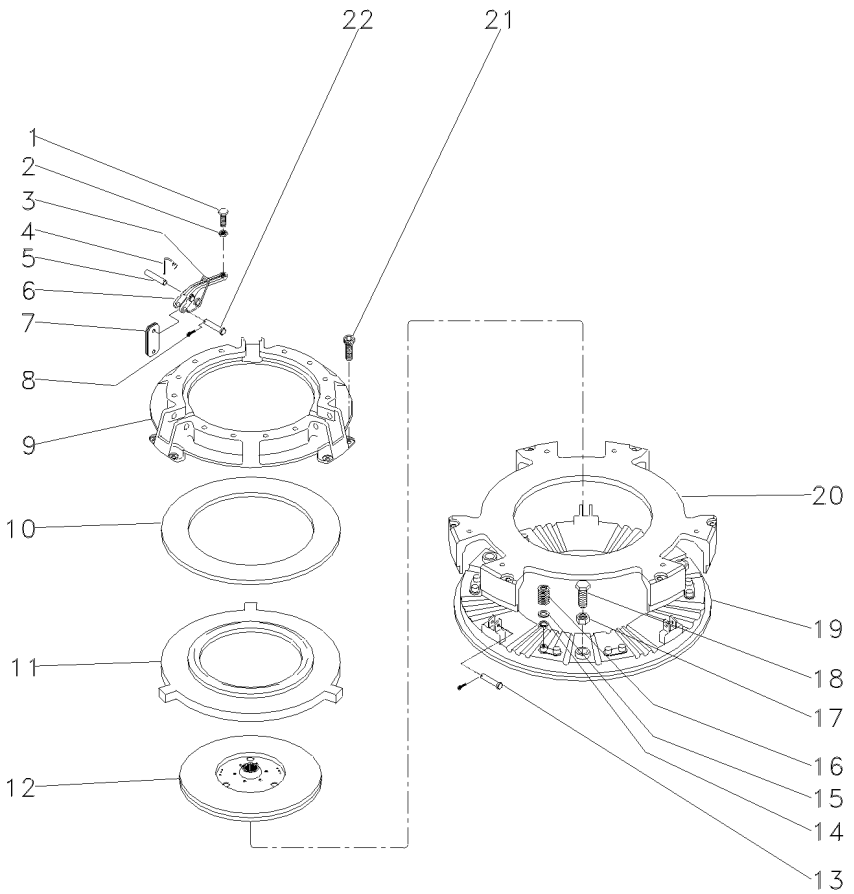

1	3147178M1	**3**	PARAFUSO	BOLT	PERNO
2	353430X1	**3**	PORCA	NUT	TUERCA
3	887910M2	**3**	MOLA	SPRING	RESORTE
4	891827M1	**3**	GRAMPO	CRAMP	PASADOR
5	891826M1	**3**	PINO	PIN	PASADOR
6	3603605M1	**3**	ALAVANCA	LEVER	PALANCA
7	022634R1	**18**	BIELETA	LINK	CONEXION
8	354048X1	**6**	CUPILHA	COTTER PIN	PASADOR DOUBLE
9	3176859M1	**1**	COBERTURA	BONNET	CAPOT
10	887906M1	**1**	MOLA PRATO	SPRING PLATE	PLETINA MUELLE
11	3176863M1	**1**	PLACA	PLATE	PLATO
12	1865836M91	**1**	DISCO	DISC	DISCO
13	887893M1	**3**	PINO	PIN	PASADOR
14	1753751M1	**12**	ARRUELA	WASHER	ARANDELA
15	3175517M1	**12**	ARRUELA	WASHER	ARANDELA
16	3176865M1	**12**	MOLA	SPRING	RESORTE
17	353916X1	**3**	PORCA	NUT	TUERCA
18	181124M1	**3**	PARAFUSO	BOLT	PERNO
19	3176866M1	**1**	PLATÔ	PLATE	PLATO
20	3176864M1	**1**	PLACA	PLATE	PLATO
21	3176867M1	**6**	PARAFUSO	BOLT	PERNO
22	887897M1	**3**	PINO	PIN	PASADOR

Volante
Flywheel
Volante

20-75

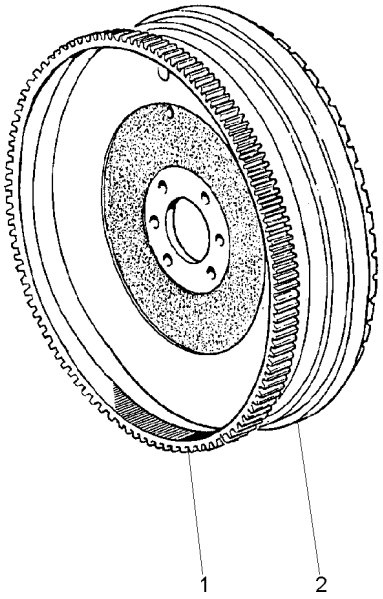

1	3408357M1		**1** CREMALHEIRA	STARTER RING	ARO DE ARRANQUE
2		022327N1	**1** VOLANTE MOTOR	FLYWHEEL	VOLANTE MOTOR

Embreagem Dupla	**13"**	**20-80**
Dual Clutch	**13"**	
Embrague Doble	**13"**	

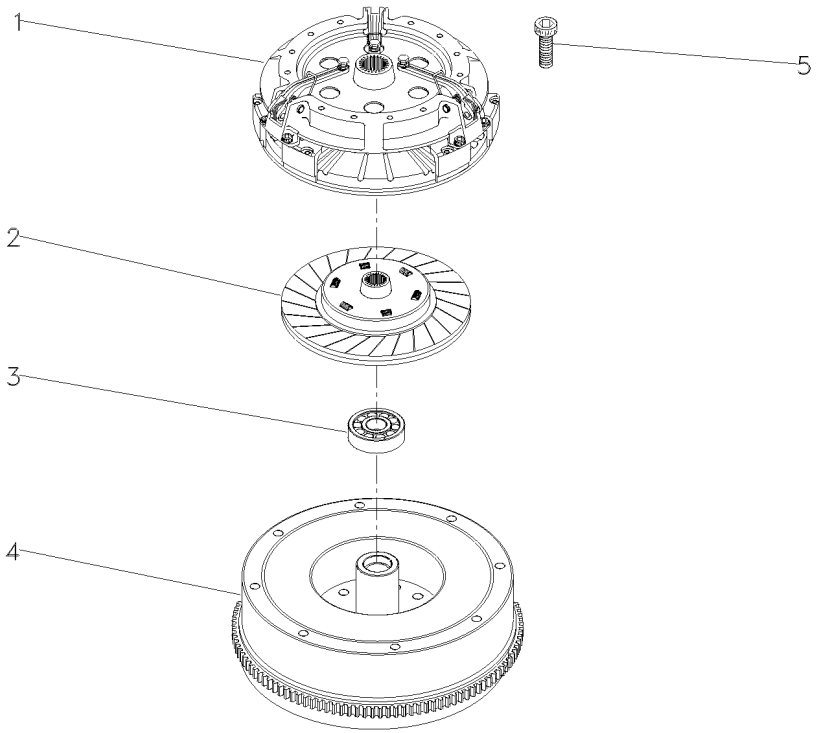

1	044700T1	20-85 No	**1** EMBREAGEM	CLUTCH	EMBRAGUE
2	044704T1		**1** DISCO	DISC	DISCO
3	488952M4		**1** ROLAMENTO	BEARING	COJINETE
4	027518N1	20-20 No	**1** CJ. VOLANTE	FLYWHEEL ASSY.	CJTO.DE VOLANTE
5	339019X1		**6** PARAFUSO	BOLT	PERNO

Embreagem Dupla Com Molas	**13"**	**20-85**
Dual Cluth With Spring	**13"**	
Embrague Doble Con Resorte	**13"**	

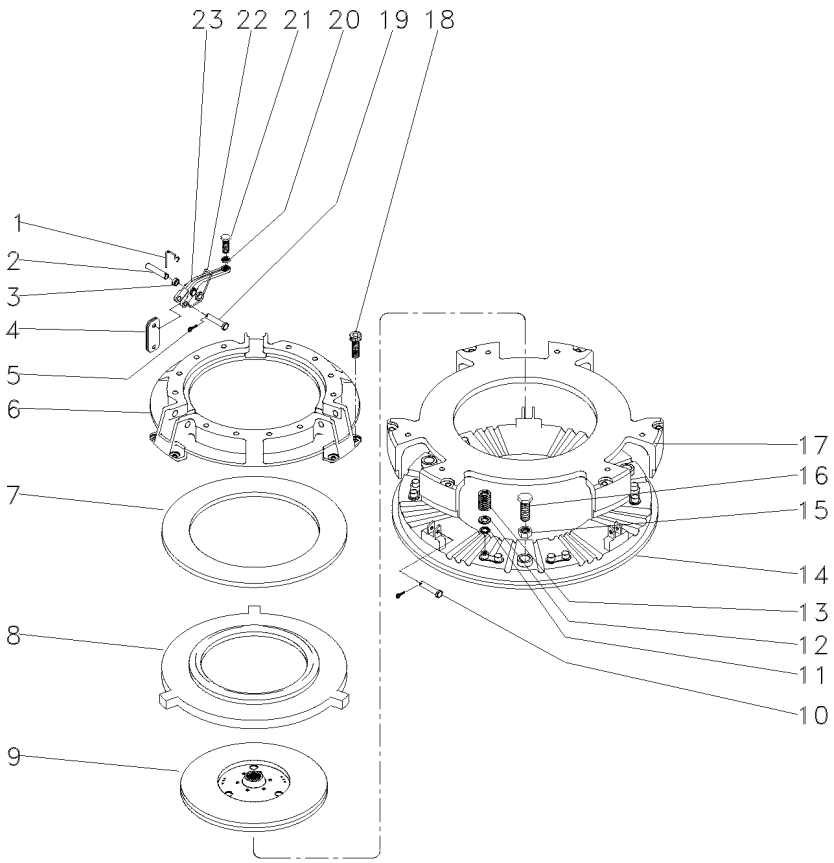

1	891827M1	**3**	GRAMPO	CRAMP	PASADOR
2	891826M1	**3**	PINO	PIN	PASADOR
3	033213R1	**9**	BUCHA	BUSH	CASQUILLO
4	022634R1	**18**	BIELETA	LINK	CONEXION
5	354048X1	**6**	CUPILHA	COTTER PIN	PASADOR DOUBLE
6	3176859M1	**1**	COBERTURA	BONNET	CAPOT
7	887906M1	**1**	MOLA PRATO	SPRING PLATE	PLETINA MUELLE
8	3176863M1	**1**	PLACA	PLATE	PLATO
9	1865836M91	**1**	DISCO	DISC	DISCO
10	887893M1	**3**	PINO	PIN	PASADOR
11	1753751M1	**12**	ARRUELA	WASHER	ARANDELA
12	3175517M1	**12**	ARRUELA	WASHER	ARANDELA
13	3603609M1	**12**	MOLA	SPRING	RESORTE
14	3603608M1	**1**	PLATÔ	PLATE	PLATO
15	353916X1	**3**	PORCA	NUT	TUERCA
16	181124M1	**3**	PARAFUSO	BOLT	PERNO
17	044703R1	**1**	PLACA	PLATE	PLATO
18	3176867M1	**6**	PARAFUSO	BOLT	PERNO
19	887897M1	**3**	PINO	PIN	PASADOR
20	353430X1	**3**	PORCA	NUT	TUERCA
21	3147178M1	**3**	PARAFUSO	BOLT	PERNO
22	887910M2	**3**	MOLA	SPRING	RESORTE
23	3603605M1	**3**	ALAVANCA	LEVER	PALANCA

Fixação Do Motor Na Transmissão
Transmission Link Housing
Caja De La Articulation De Transmision

25-10

12 Velocidades
12 Speed
12 Velocidades

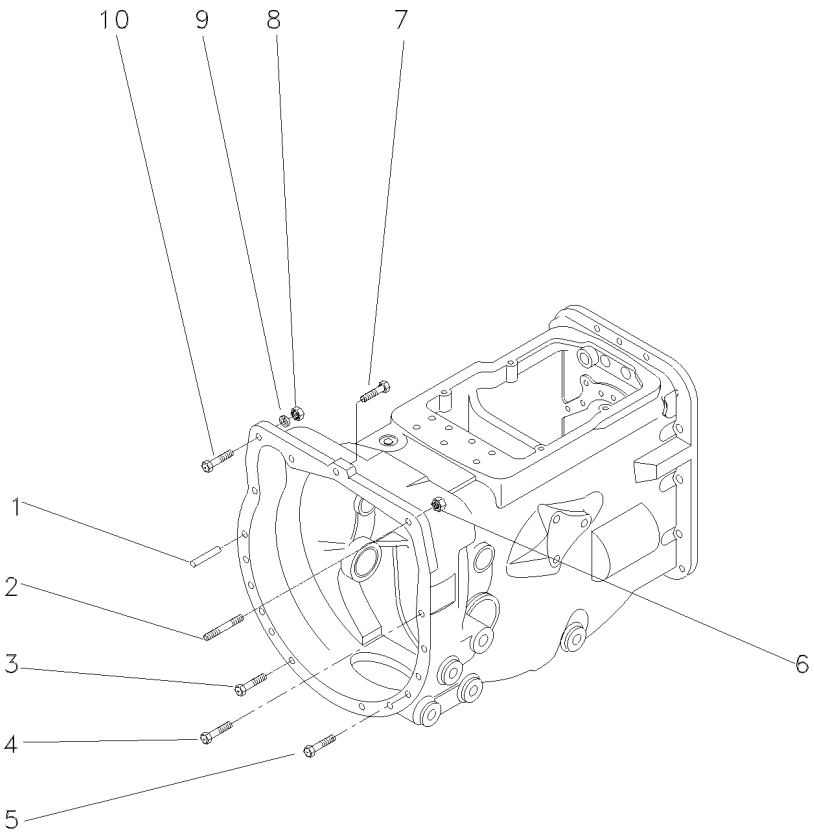

1	191314M1		**2**	PINO	PIN	PASADOR
2	023493P1	7/16"	**1**	PRISIONEIRO	STUD	ESPARRAGO
3	377184X1	7/16X14X1.3/4	**2**	PARAFUSO	BOLT	PERNO
4	377825X1	7/16X14X2.1/4	**5**	PARAFUSO	BOLT	PERNO
5	353711X1	7/16X14X2.5/8	**4**	PARAFUSO	BOLT	PERNO
6	069676T1	7/16X20	**1**	PORCA	NUT	TUERCA
7	3010006X1		**1**	PARAFUSO ALLEN	ALLEN BOLT	TORNILLO ALLEN
8	069676T1	7/16X20	**1**	PORCA	NUT	TUERCA
9	353432X1	25/32X15/32X7/64	**1**	ARRUELA	WASHER	ARANDELA
10	353565X1	7/16X20X1.3/4	**1**	PARAFUSO	BOLT	PERNO

Fixação Motor - Transmissão
Fixation Engine - Transmission
Fixation Motor - Transmisión

25-15

18 Velocidades
18 Speeds
18 Velocidades

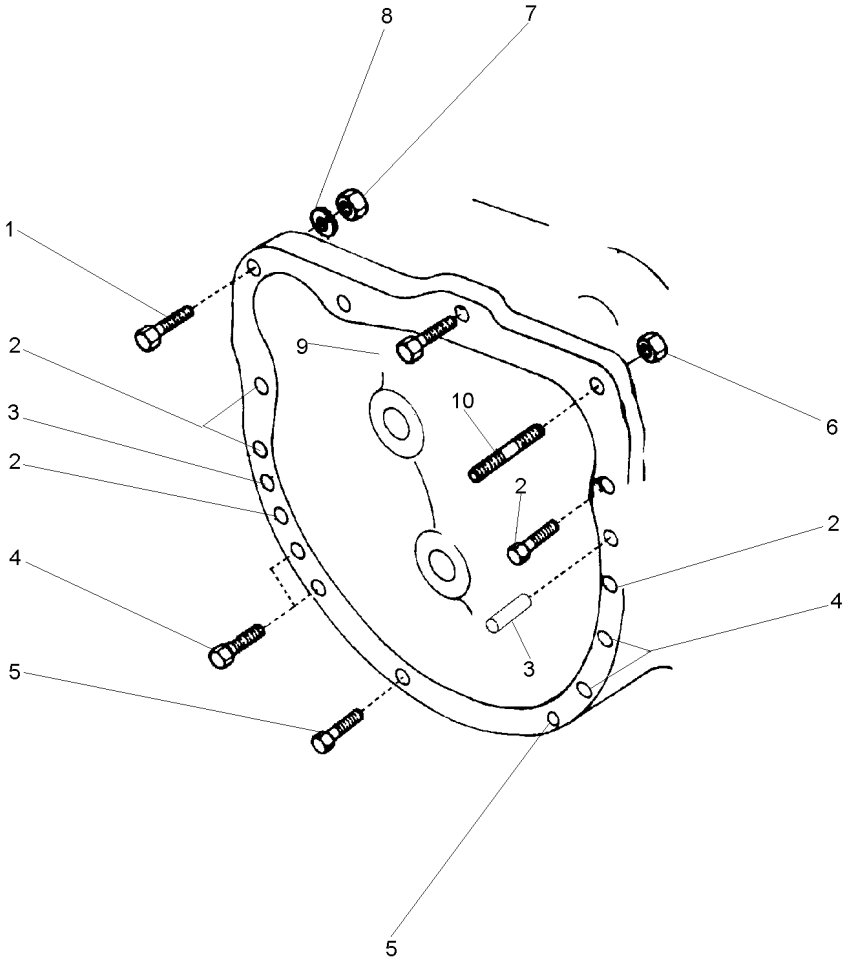

1	1441368X1	**1** PARAFUSO	BOLT	PERNO
2	339584X1	**5** PARAFUSO	BOLT	PERNO
3	191314M1	**2** PINO	PIN	PASADOR
4	339838X1	**4** PARAFUSO	BOLT	PERNO
5	339208X1	**2** PARAFUSO	BOLT	PERNO
6	1441344X1	**1** PORCA	NUT	TUERCA
7	1441344X1	**1** PORCA	NUT	TUERCA
8	339369X1	**1** ARRUELA	WASHER	ARANDELA
9	048512P1	**1** PARAFUSO	BOLT	PERNO
10	096964G1	**1** PRISIONEIRO	STUD	ESPARRAGO

Alavanca De Câmbio	12 Velocidades
Shift Levers	12 Speed
Palanca De Cambio	12 Velocidades

25-20

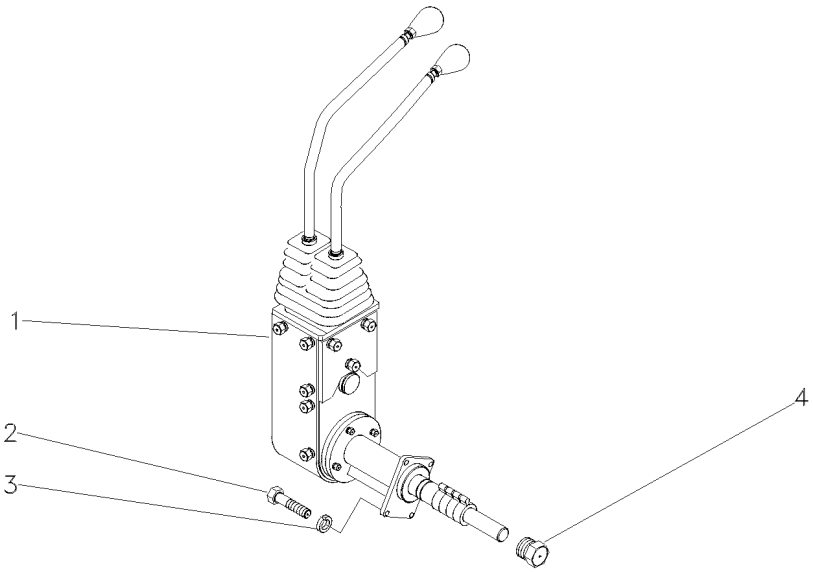

1	046110N1	25-25 No	**1**	ACIONADOR	DRIVE	TRASMISION
2	339761X1		**4**	PARAFUSO	BOLT	PERNO
3	339374X1		**4**	ARRUELA	WASHER	ARANDELA
4	046851N1		**1**	BUJÃO	PLUG	TAPON

Acionamento
Drive
Accionamiento

25-25

12 Velocidades
12 Speed
12 Velocidades

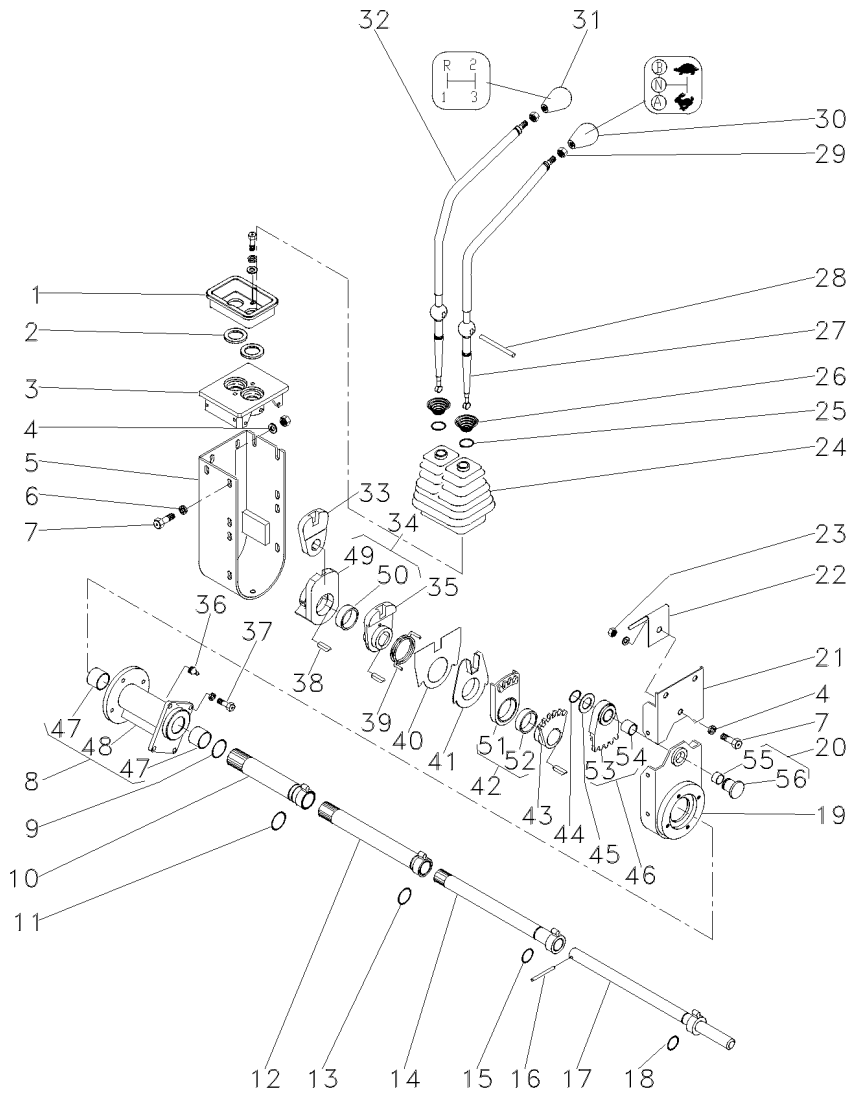

1	046097P1	▲	**1**	PLACA	PLATE	PLATO
2	023701P1		**2**	ARRUELA	WASHER	ARANDELA
3	046096P1		**1**	MANCAL	BEARING	COJINETE
4	353446X1		**2**	ARRUELA	WASHER	ARANDELA
5	046092S1		**1**	PROTEÇÃO	GUARD	DEFENSA
6	339374X1		**22**	ARRUELA	WASHER	ARANDELA
7	339123X1		**18**	PARAFUSO	BOLT	PERNO
8	046061N1		**1**	KIT DE BRONZINAS	KIT, BEARING	JUEGO COJINETES
9	390948X1		**1**	ANEL	RING	ARO
10	046079S1		**1**	TUBO	PIPE	CANO
11	373215X1		**1**	ANEL "O"	O RING	JUNTA TORICA
12	046076S1		**1**	TUBO	PIPE	CANO
13	832038M1		**1**	ANEL "O"	O RING	JUNTA TORICA
14	046073S1		**1**	TUBO	PIPE	CANO
15	364101X1		**1**	ANEL "O"	O RING	JUNTA TORICA
16	390383X1		**1**	PINO	PIN	PASADOR
17	046070S1		**1**	EIXO	SHAFT	ARBOL
18	196174M1		**1**	ANEL "O"	O RING	JUNTA TORICA
19	046263P1		**1**	BASE	BOWL	TAZA
20	046069P1		**1**	PINO	PIN	PASADOR
21	046090S1		**1**	PROTEÇÃO	GUARD	DEFENSA
22	049162P1		**1**	MOLA	SPRING	RESORTE
23	339169X1		**1**	PORCA	NUT	TUERCA
24	049175P1		**1**	PROTEÇÃO	GUARD	DEFENSA
25	368233X1		**2**	ANEL	RING	ARO
26	192007M1		**2**	MOLA	SPRING	RESORTE
27	046103P1	[A]	**1**	ALAVANCA	LEVER	PALANCA
28	046105P1		**1**	PINO	PIN	PASADOR
29	353430X1		**2**	PORCA	NUT	TUERCA
30	046673P1	[A]	**1**	MANÍPULO	KNOB	POMO
31	027658P1		**1**	MANÍPULO	KNOB	POMO
32	046098P1		**1**	ALAVANCA	LEVER	PALANCA
33	046089P1	[B]	**1**	ALAVANCA	LEVER	PALANCA
34	046088N1	[C]	**1**	ALAVANCA	LEVER	PALANCA
35	046087P1	[A]	**1**	ALAVANCA	LEVER	PALANCA
36	29951X		**1**	GRAXEIRA	GREASER	ENGRASADOR
37	339337X1		**4**	PARAFUSO	BOLT	PERNO
38	044374P1		**3**	CHAVETA	KEY	CLAVE
39	046086P1		**1**	MOLA	SPRING	RESORTE
40	046669P1		**1**	PLACA	PLATE	PLATO
41	046085P1		**1**	ANEL	RING	ARO
42	046084N1	▼	**1**	SEGMENTO	SEGMENT	SEGMENTO
43	046083P1		**1**	ALAVANCA	LEVER	PALANCA
44	352438X1		**1**	ANEL TRAVA	CIRCLIP	CIRCULITO
45	1669096M2		**1**	CALÇO	SHIM	CALCE
46	046082N1	▲	**1**	SEGMENTO	SEGMENT	SEGMENTO
47	044012P1	8	**2**	BUCHA	BUSH	CASQUILLO
48	046062P1	8	**1**	MANCAL	BEARING	COJINETE
49	046816P1	34	**1**	ALAVANCA	LEVER	PALANCA
50	046817P1	34	**1**	BUCHA	BUSH	CASQUILLO

Acionamento
Drive
Accionamiento

25-25

12 Velocidades
12 Speed
12 Velocidades

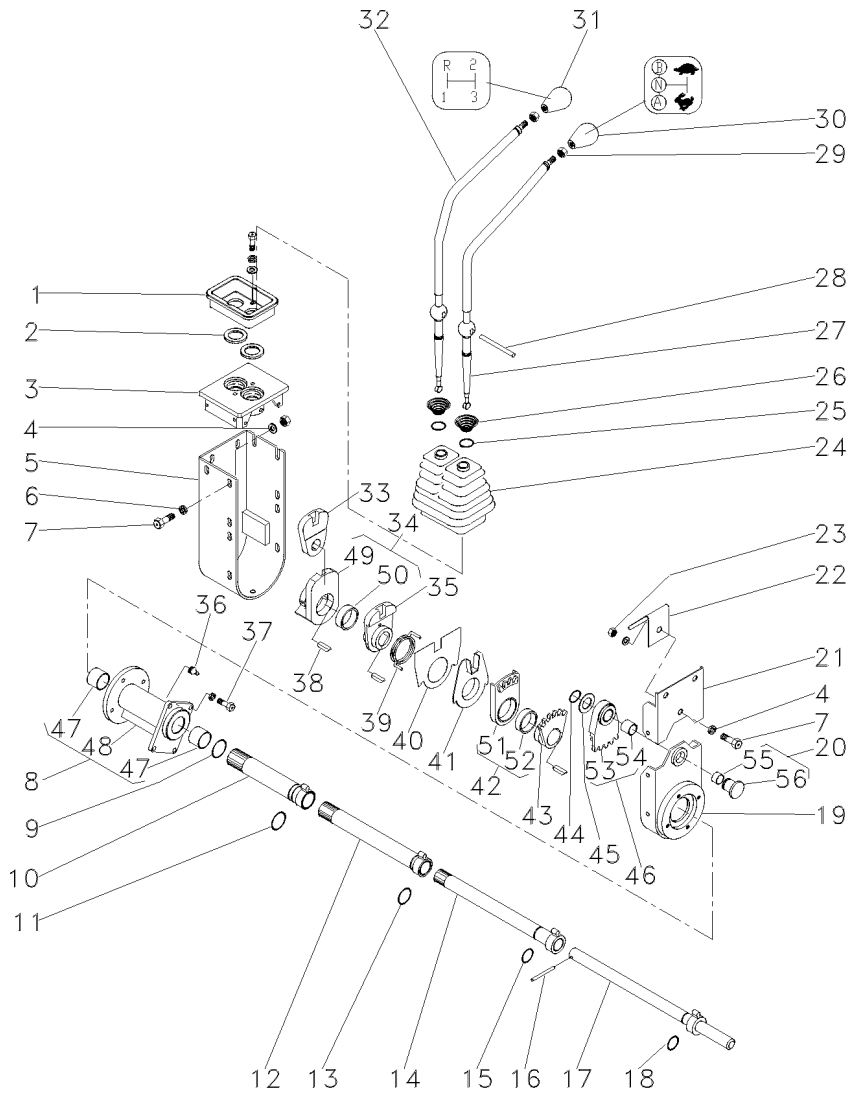

51	046818P1	42	**1**	SEGMENTO	SEGMENT	SEGMENTO
52	046817P1	42	**1**	BUCHA	BUSH	CASQUILLO
53	046820P1	46	**1**	SEGMENTO	SEGMENT	SEGMENTO
54	046819P1	46	**1**	BUCHA	BUSH	CASQUILLO
55	023767P1	20	**1**	BUCHA	BUSH	CASQUILLO
56	046852P1	20	**1**	BUJÃO	PLUG	TAPON

[A] ALTA / BAIXA
HIGH / LOW
ALTA / BAJA

[B] 1ª E MARCHA RÉ
1 AND REVERSE SPEED
1ª Y MARCHA ATRÁS

[C] 2ª E 3ª MARCHA
2 AND 3 SPEED
2ª Y 3ª VELOCIDAD

Alavanca De Câmbio
Shift Levers
Palanca De Cambio

25-30

Com Cabine
With Cab
Con Cabina

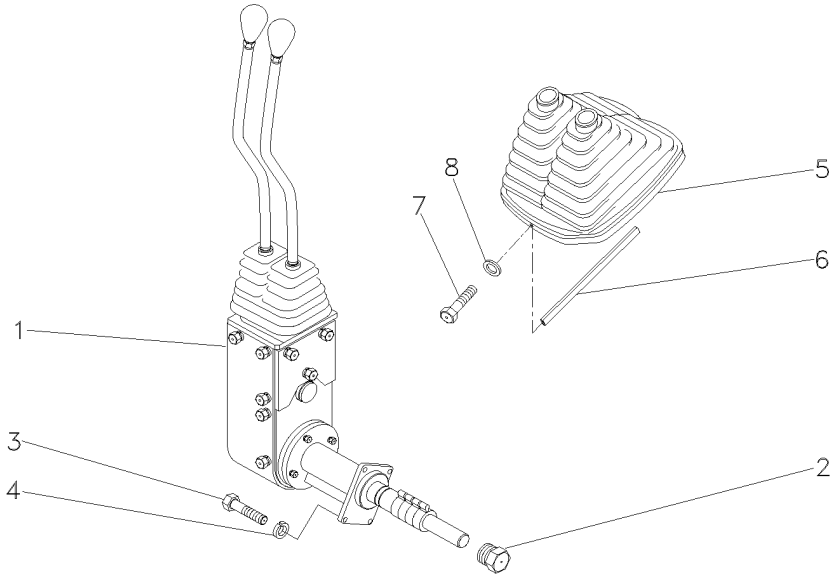

1	070370N1	25-35 No	**1**	CJ. ALAVANCA	KIT, LEVER	JUEGO, PALANCA
2	046851N1		**1**	BUJÃO	PLUG	TAPON
3	339761X1		**4**	PARAFUSO	BOLT	PERNO
4	339374X1		**4**	ARRUELA	WASHER	ARANDELA
5	060003N1		**1**	COIFA	BELLOWS	FUELLE
6	060017P1		**1**	GUARNIÇÃO	BEADING	GUARNICION
7	3580257M1		**2**	PARAFUSO	BOLT	PERNO
8	1427000M1		**2**	ARRUELA	WASHER	ARANDELA

Conjunto De Acionamento
Drive Assembly
Conjunto De Accionamiento

25-35

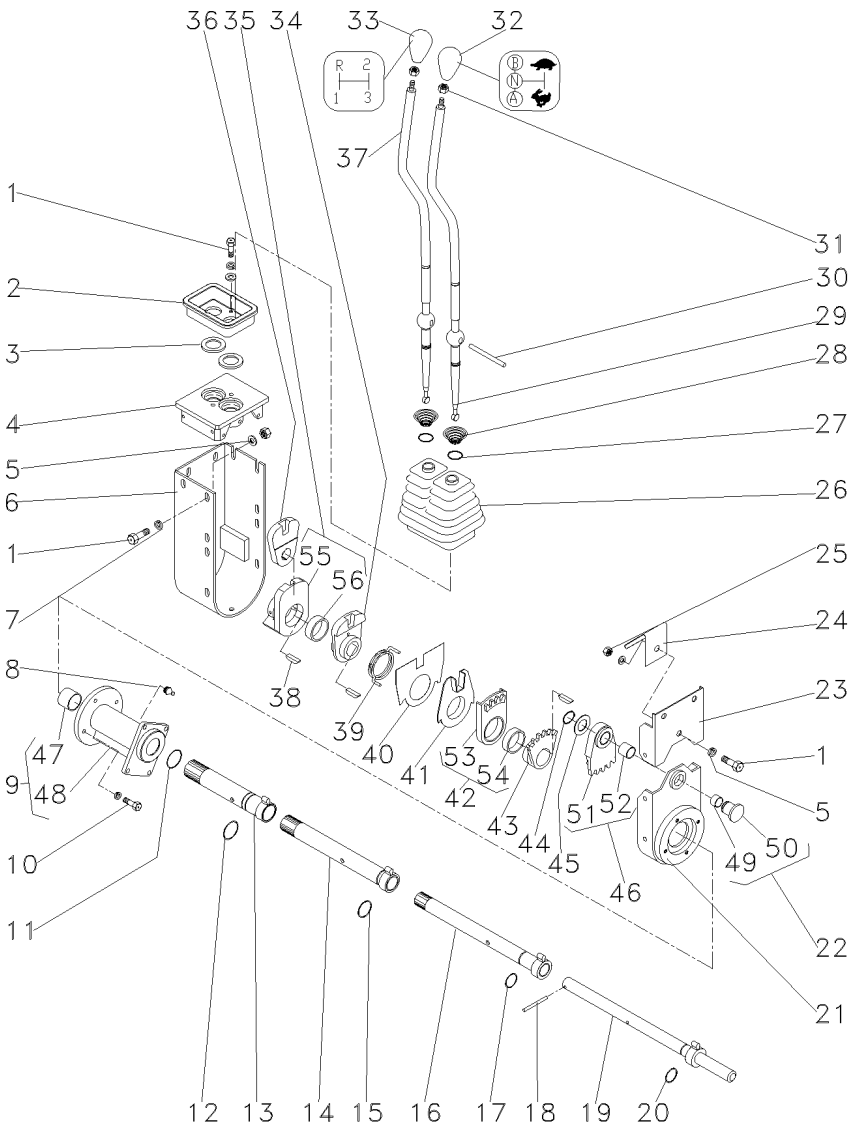

1	339123X1		**18**	PARAFUSO	BOLT	PERNO
2	046097P1	▲	**1**	PLACA	PLATE	PLATO
3	023701P1		**2**	ARRUELA	WASHER	ARANDELA
4	046096P1		**1**	MANCAL	BEARING	COJINETE
5	339024X1		**2**	ARRUELA	WASHER	ARANDELA
6	046092S1		**1**	PROTEÇÃO	GUARD	DEFENSA
7	339374X1		**22**	ARRUELA	WASHER	ARANDELA
8	29951X		**1**	GRAXEIRA	GREASER	ENGRASADOR
9	053272N1		**1**	MANCAL	BEARING	COJINETE
10	339337X1		**4**	PARAFUSO	BOLT	PERNO
11	390948X1		**1**	ANEL	RING	ARO
12	373215X1		**1**	ANEL "O"	O RING	JUNTA TORICA
13	046079S1		**1**	TUBO	PIPE	CANO
14	053270S1		**1**	TUBO	PIPE	CANO
15	832038M1		**1**	ANEL "O"	O RING	JUNTA TORICA
16	046073S1		**1**	TUBO	PIPE	CANO
17	364101X1		**1**	ANEL "O"	O RING	JUNTA TORICA
18	390383X1		**1**	PINO	PIN	PASADOR
19	046070S1		**1**	EIXO	SHAFT	ARBOL
20	196174M1		**12**	ANEL "O"	O RING	JUNTA TORICA
21	053278P1		**1**	BASE	BOWL	TAZA
22	046069P1		**1**	PINO	PIN	PASADOR
23	046090S1		**1**	PROTEÇÃO	GUARD	DEFENSA
24	049162P1		**1**	MOLA	SPRING	RESORTE
25	339169X1		**1**	PORCA	NUT	TUERCA
26	049175P1		**1**	PROTEÇÃO	GUARD	DEFENSA
27	368233X1		**2**	ANEL	RING	ARO
28	192007M1		**2**	MOLA	SPRING	RESORTE
29	064439P1		**1**	ALAVANCA	LEVER	PALANCA
30	046105P1		**1**	PINO	PIN	PASADOR
31	353430X1		**2**	PORCA	NUT	TUERCA
32	046673P1		**1**	MANÍPULO	KNOB	POMO
33	027658P1		**1**	MANÍPULO	KNOB	POMO
34	046087P1		**1**	ALAVANCA	LEVER	PALANCA
35	046088N1		**1**	ALAVANCA	LEVER	PALANCA
36	046089P1		**1**	ALAVANCA	LEVER	PALANCA
37	064438P1		**1**	ALAVANCA	LEVER	PALANCA
38	044374P1		**4**	CHAVETA	KEY	CLAVE
39	046086P1		**1**	MOLA	SPRING	RESORTE
40	046669P1		**1**	PLACA	PLATE	PLATO
41	046085P1		**1**	ANEL	RING	ARO
42	046084N1	▼	**1**	SEGMENTO	SEGMENT	SEGMENTO
43	046083P1		**1**	ALAVANCA	LEVER	PALANCA
44	352438X1		**1**	ANEL TRAVA	CIRCLIP	CIRCULITO
45	1669096M2		**1**	CALÇO	SHIM	CALCE
46	046082N1	▲	**1**	SEGMENTO	SEGMENT	SEGMENTO
47	044012P1	9	**2**	BUCHA	BUSH	CASQUILLO
48	053273P1	9	**1**	MANCAL	BEARING	COJINETE
49	023767P1	22	**1**	BUCHA	BUSH	CASQUILLO
50	046852P1	22	**1**	BUJÃO	PLUG	TAPON

Conjunto De Acionamento
Drive Assembly
Conjunto De Accionamiento

25-35

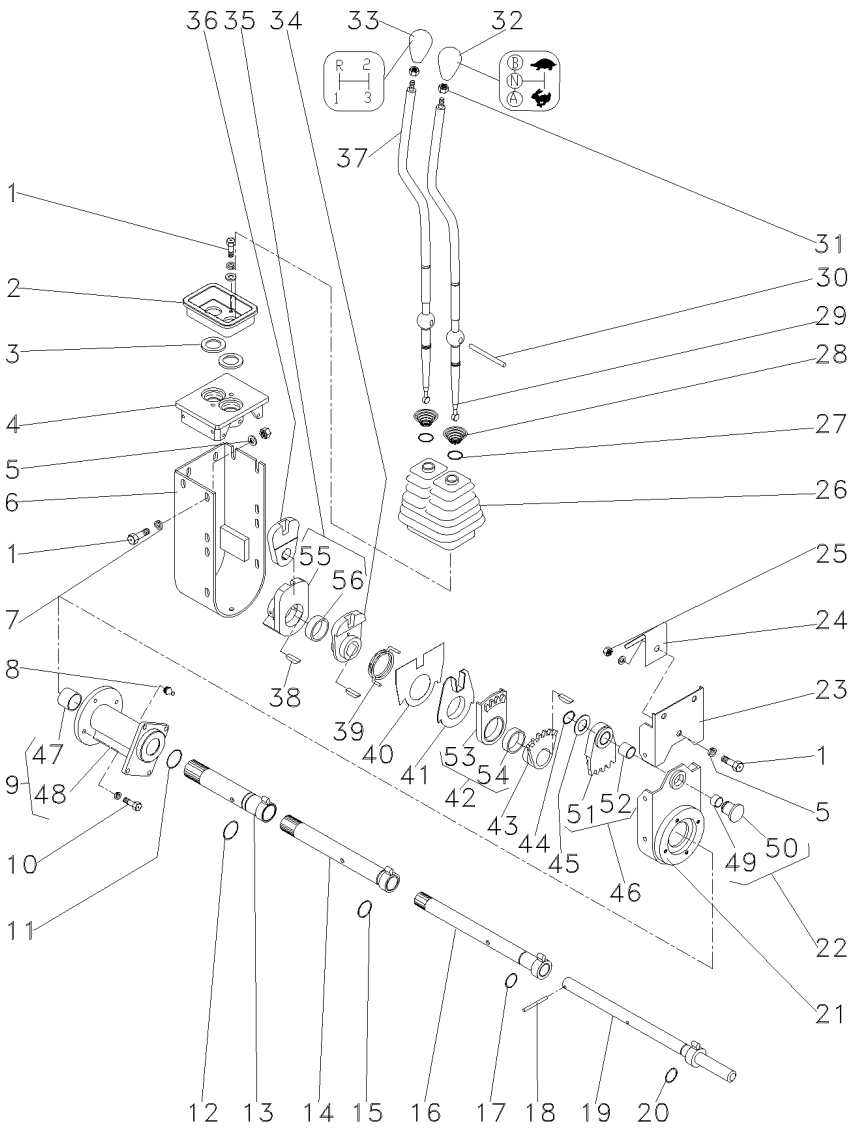

51	046820P1	46	**1**	SEGMENTO	SEGMENT	SEGMENTO
52	046819P1	46	**1**	BUCHA	BUSH	CASQUILLO
53	046818P1	42	**1**	SEGMENTO	SEGMENT	SEGMENTO
54	046817P1	42	**1**	BUCHA	BUSH	CASQUILLO
55	046816P1	35	**1**	ALAVANCA	LEVER	PALANCA
56	046817P1	35	**1**	BUCHA	BUSH	CASQUILLO

12 Velocidades Sincro **540 Rpm**
12 Speed Sincro **540 Rpm**
12 Velocidades Sincro **540 Rpm**

25-40

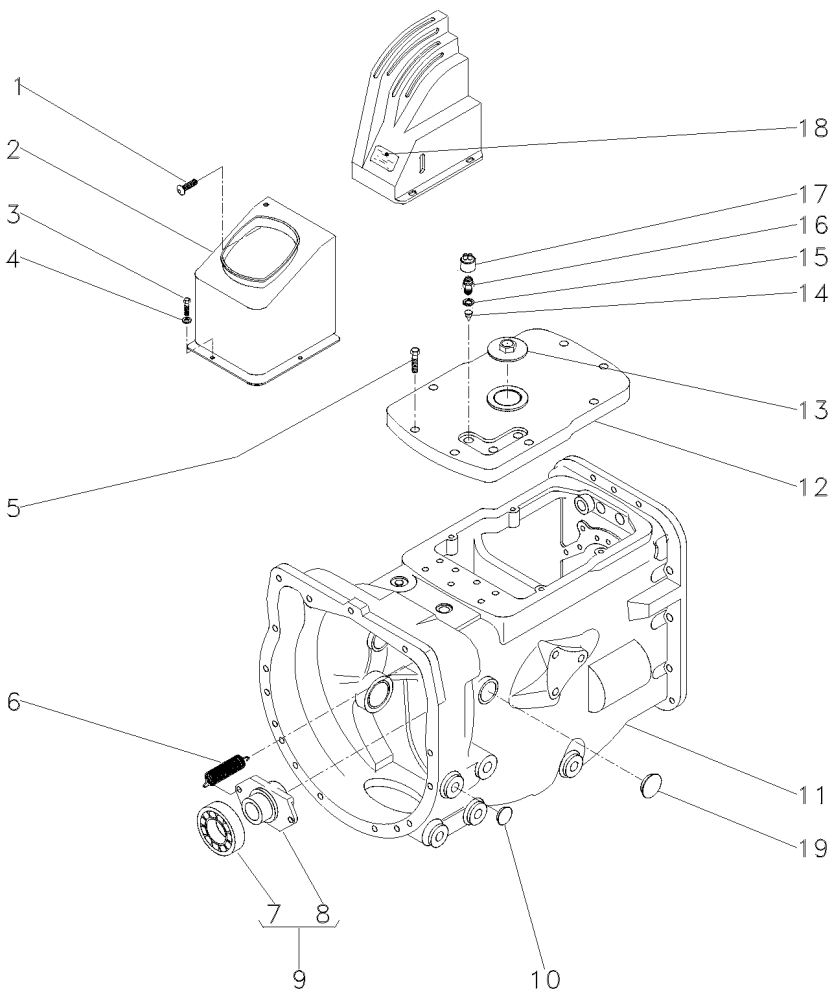

1	040214T1		**1**	PARAFUSO	BOLT	PERNO
2	044562P1		**1**	FECHAMENTO	COVER	CUBIERTA
3	339761X1		**2**	PARAFUSO	BOLT	PERNO
4	339024X1		**2**	ARRUELA	WASHER	ARANDELA
5	058286P1		**8**	PARAFUSO	BOLT	PERNO
6	193334M1		**2**	MOLA	SPRING	RESORTE
7	043746T1	9 ⊶ 3585341M1	**1**	ROLAMENTO	BEARING	COJINETE
8	886727M2	9	**1**	COLAR	COLLAR	COLLAR
9	040191N1		**1**	DESTACADOR	SEPARATED	DESTACADOR
10	027014P1		**2**	TAMPÃO	PAD	ALMOHADILLA
11	049832N2		**1**	CJ. TRANSMISSÃO	KIT,TRANSMISSION	JGO.TRANSMISION
12	044157P1		**1**	TAMPA	COVER	CUBIERTA
13	768300M1		**1**	BUJÃO	PLUG	TAPON
14	046569P1		**3**	EXTENSÃO	EXTENSION	EXTENSION
15	181142M1		**3**	ARRUELA	WASHER	ARANDELA
16	037171T2		**3**	INTERRUPTOR	SWITCH	INTERRUPTOR
17	180776M1		**3**	CAPA	CAP	TAPA
18	046985P1		**1**	DECAL	DECAL	CALCOMANIA
19	036310P1		**2**	BUJÃO	PLUG	TAPON

Transmissão 12 Velocidades-Sincronizada
12 Speed Transmission - Syncro
Transmision 12 Velocidades - Sincr

Carcaça
Housing
Caja

25-45

Tdp 540 Rpm
Pto 540 Rpm
Tdf 540 Rpm

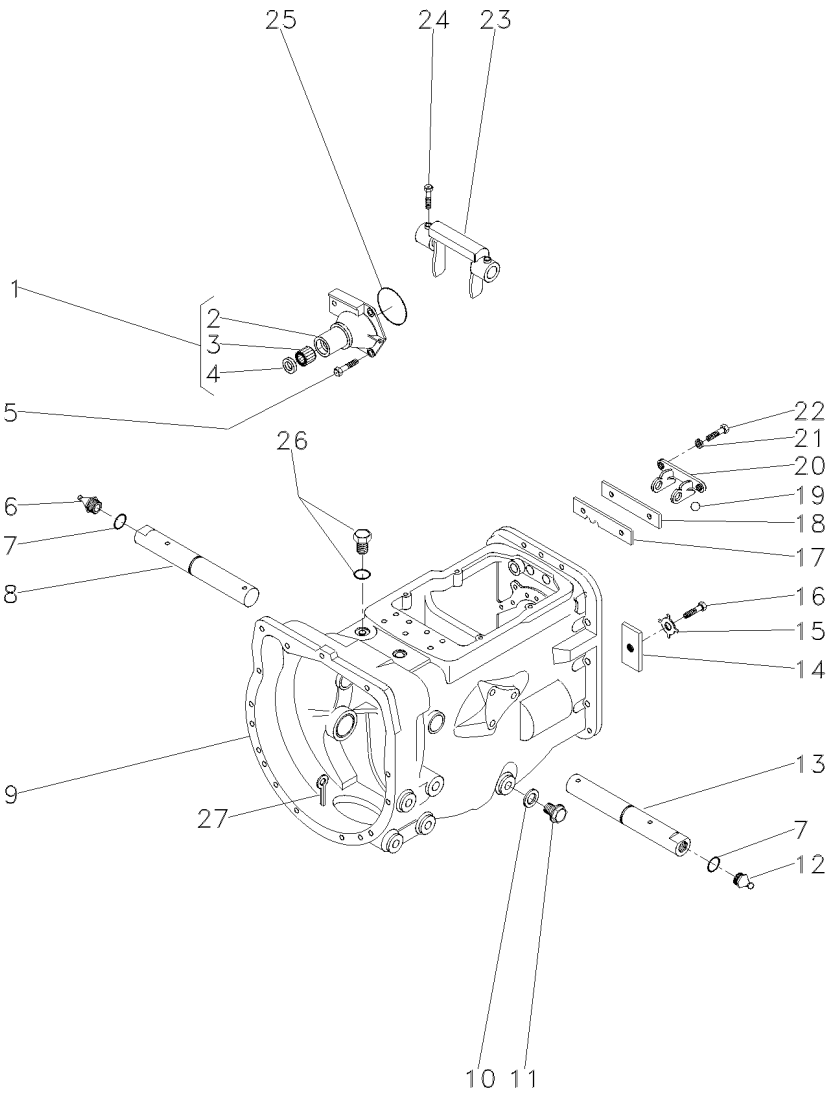

1	1860890M91			**1**	FLANGE	FLANGE	PLETINA
2	1860876M1	1		**1**	FLANGE	FLANGE	PLETINA
3	886668M1	1		**1**	ROLAMENTO	BEARING	COJINETE
4	1860867M3	1		**1**	RETENTOR	SEAL	RETEN
5	377477X1			**3**	PARAFUSO	BOLT	PERNO
5	377480X1			**1**	PARAFUSO	BOLT	PERNO
6	29951X			**1**	GRAXEIRA	GREASER	ENGRASADOR
7	364784X1			**2**	ANEL "O"	O RING	JUNTA TORICA
8	3409165M1		▶	**1**	EIXO	SHAFT	ARBOL
9	052206N1		👁 25-50 No	**1**	CJ. CARCAÇA	HOUSE ASSY	CONJ. CARTER
10	180474M1			**1**	ARRUELA	WASHER	ARANDELA
11	050698T1			**1**	BUJÃO	PLUG	TAPON
12	13811X			**1**	GRAXEIRA	GREASER	ENGRASADOR
13	3409164M1		◀	**1**	EIXO	SHAFT	ARBOL
14	184789M1			**1**	TRAVA	LOCK	RETENEDOR
15	828020M1			**1**	ARRUELA	WASHER	ARANDELA
16	353691X1			**1**	PARAFUSO	BOLT	PERNO
17	1860764M2			**1**	PLACA	PLATE	PLATO
18	1860765M1			**1**	ESPAÇADOR	SPACER	PIEZA DISTANCIA
19	391838X1		∅ 12MM	**1**	ESFERA	BALL	BOLA
20	1860761M1			**1**	SUPORTE	CLEVIS	GANCHO SEGURI.
21	353434X1			**2**	ARRUELA	WASHER	ARANDELA
22	362443X1			**2**	PARAFUSO	BOLT	PERNO
23	886719M1			**1**	GARFO	FORK	HORQUILLA
24	180002M1			**2**	PARAFUSO	BOLT	PERNO
25	886089M1			**1**	ANEL "O"	O RING	JUNTA TORICA
26	052197P1			**1**	TAMPÃO	PAD	ALMOHADILLA
27	354076X1			**1**	CUPILHA	COTTER PIN	PASADOR DOUBLE

Carcaça
Housing
Caja

25-50

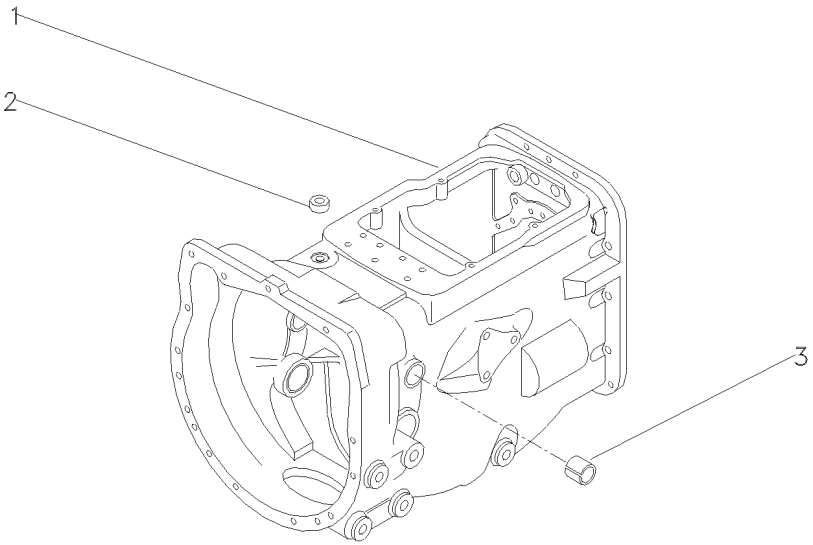

1	052462P1	**1**	CARCAÇA	HOUSING	ALOJAMIENTO
2	183071M1	**1**	BUJÃO	PLUG	TAPON
3	184592M1	**2**	BUCHA	BUSH	CASQUILLO

Transmissão 12 Velocidades-Sincronizada
12 Speed Transmission - Syncro
Transmision 12 Velocidades - Sincr

Eixos E Garfos
Shafts & Forks
Ejes Y Horquillas

25-55

Tdp 540 Rpm
Pto 540 Rpm
Tdf 540 Rpm

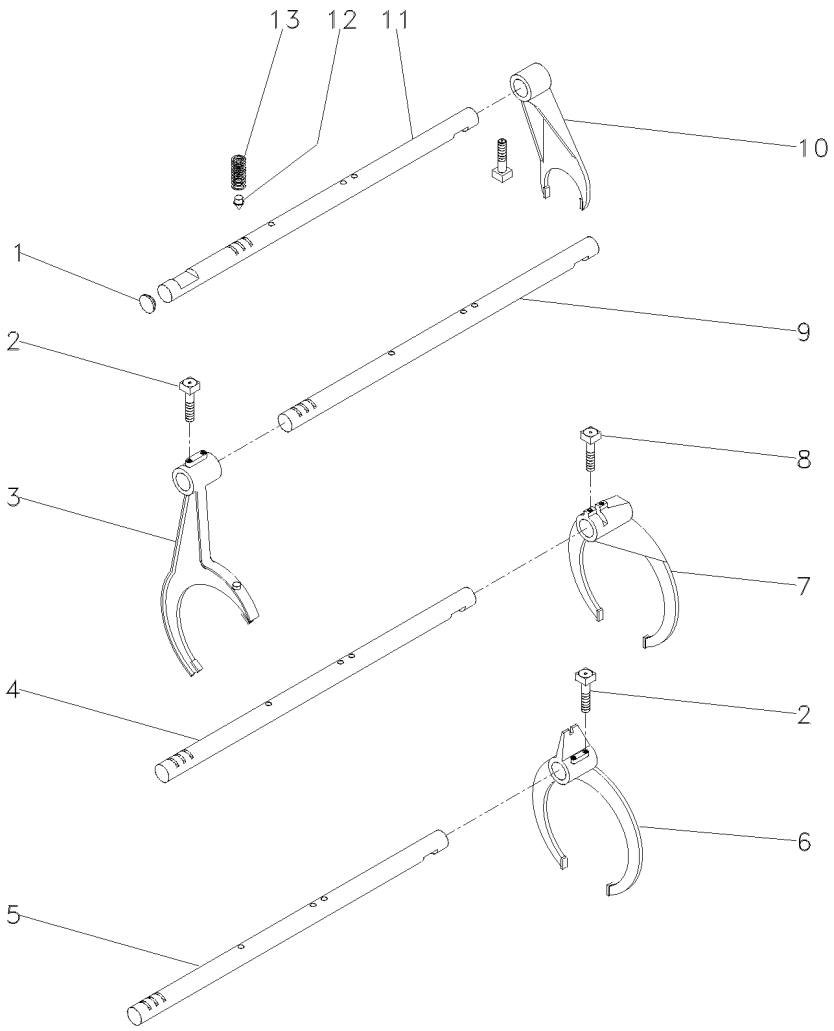

1	2950X		**1**	BUJÃO	PLUG	TAPON
2	1675367M2		**4**	PARAFUSO	BOLT	PERNO
3	023424R1	[A]	**1**	GARFO	FORK	HORQUILLA
4	3774051M1	[B]	**1**	EIXO	SHAFT	ARBOL
5	3774050M1	[C]	**1**	EIXO	SHAFT	ARBOL
6	023414R1	[C]	**1**	GARFO	FORK	HORQUILLA
7	039404P1	[B]	**1**	GARFO	FORK	HORQUILLA
8	180002M1		**2**	PARAFUSO	BOLT	PERNO
9	3774049M1	[A]	**1**	EIXO	SHAFT	ARBOL
10	897065M2		**1**	GARFO	FORK	HORQUILLA
11	3774048M1		**1**	EIXO	SHAFT	ARBOL
12	180418M2		**4**	PINO	PIN	PASADOR
13	191221M1		**4**	MOLA	SPRING	RESORTE

[A] ALTA / BAIXA
HIGH / LOW
ALTA / BAJA

[B] 1ª E MARCHA RÉ
1 AND REVERSE SPEED
1ª Y MARCHA ATRÁS

[C] 2ª E 3ª MARCHA
2 AND 3 SPEED
2ª Y 3ª VELOCIDAD

Transmissão 12 Velocidades-Sincronizada
12 Speed Transmission - Syncro
Transmision 12 Velocidades - Sincr

Árvore De Entrada
Input Shaft
Arbol De Entrada

25-60

Tdp 540 Rpm
Pto 540 Rpm
Tdf 540 Rpm

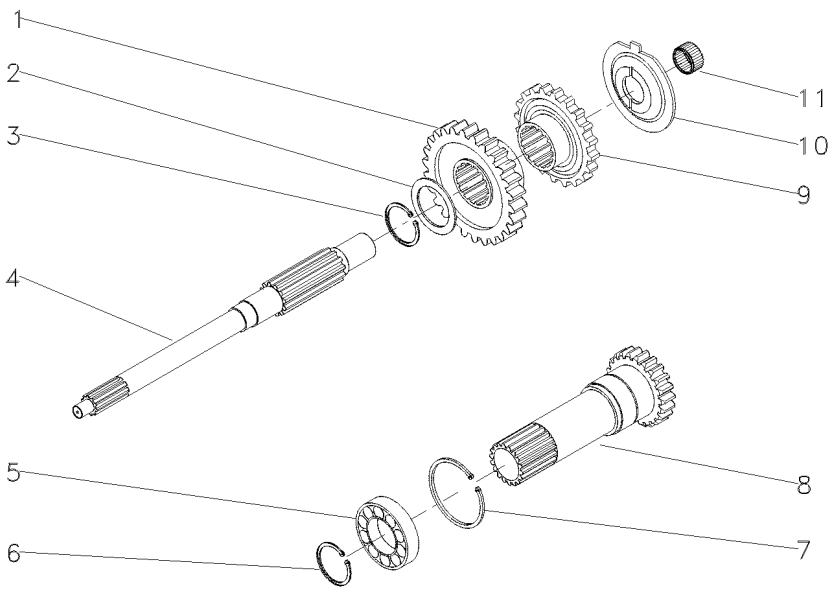

1	053308P1	[A] 33 000135 -MF5290/2	**1**	ENGRENAGEM	GEAR	ENGRANAJE
1	053308P1	[A] 33 400328 -MF5290/4	**1**	ENGRENAGEM	GEAR	ENGRANAJE
1	039419P1	[A] 35 000134 -MF5290/2	**1**	ENGRENAGEM	GEAR	ENGRANAJE
1	039419P1	[A] 35 400327 -MF5290/4	**1**	ENGRENAGEM	GEAR	ENGRANAJE
2	1677742M1		**1**	ARRUELA	WASHER	ARANDELA
3	358969X1		**1**	ANEL TRAVA	CIRCLIP	CIRCULITO
4	039423P1		**1**	EIXO	SHAFT	ARBOL
5	3761292M1	000135 -MF5290/2	**1**	ROLAMENTO	BEARING	COJINETE
5	3761292M1	400328 -MF5290/4	**1**	ROLAMENTO	BEARING	COJINETE
5	834850M1	000134 -MF5290/2	**1**	ROLAMENTO	BEARING	COJINETE
5	834850M1	400327 -MF5290/4	**1**	ROLAMENTO	BEARING	COJINETE
6	762101M1		**1**	ANEL TRAVA	CIRCLIP	CIRCULITO
7	377631X1		**1**	ANEL TRAVA	CIRCLIP	CIRCULITO
8	049834N1	25-65 No	**1**	CJ. EIXO	KIT, AXLE	JUEGO DE EJE
9	053306P1	[B] 30 000135 -MF5290/2	**1**	ENGRENAGEM	GEAR	ENGRANAJE
9	053306P1	[B] 30 400328 -MF5290/4	**1**	ENGRENAGEM	GEAR	ENGRANAJE
9	039418P1	[B] 30 000134 -MF5290/2	**1**	ENGRENAGEM	GEAR	ENGRANAJE
9	039418P1	[B] 30 400327 -MF5290/4	**1**	ENGRENAGEM	GEAR	ENGRANAJE
10	1674668M3		**1**	ESPAÇADOR	SPACER	PIEZA DISTANCIA
11	2700273M1		**1**	ROLAMENTO AGULHA	BEARING NEEDLE	COJINETA AGUJAS

[A] ALTA
HIGH
ALTA

[B] BAIXA
LOW
BAJA

Eixo Entrada
Inlet Shaft
Eje Entrada

25-65

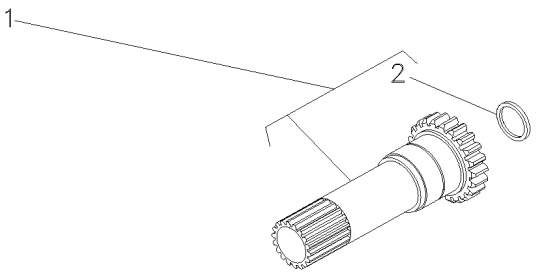

1		049834N1	**1**	EIXO	SHAFT	ARBOL
2	883935M4	1	**1**	RETENTOR	SEAL	RETEN

Transmissão 12 Velocidades-Sincronizada
12 Speed Transmission - Syncro
Transmision 12 Velocidades - Sincr

Árvore Principal
Main Shaft
Eje Principale

25-70

Tdp 540 Rpm
Pto 540 Rpm
Tdf 540 Rpm

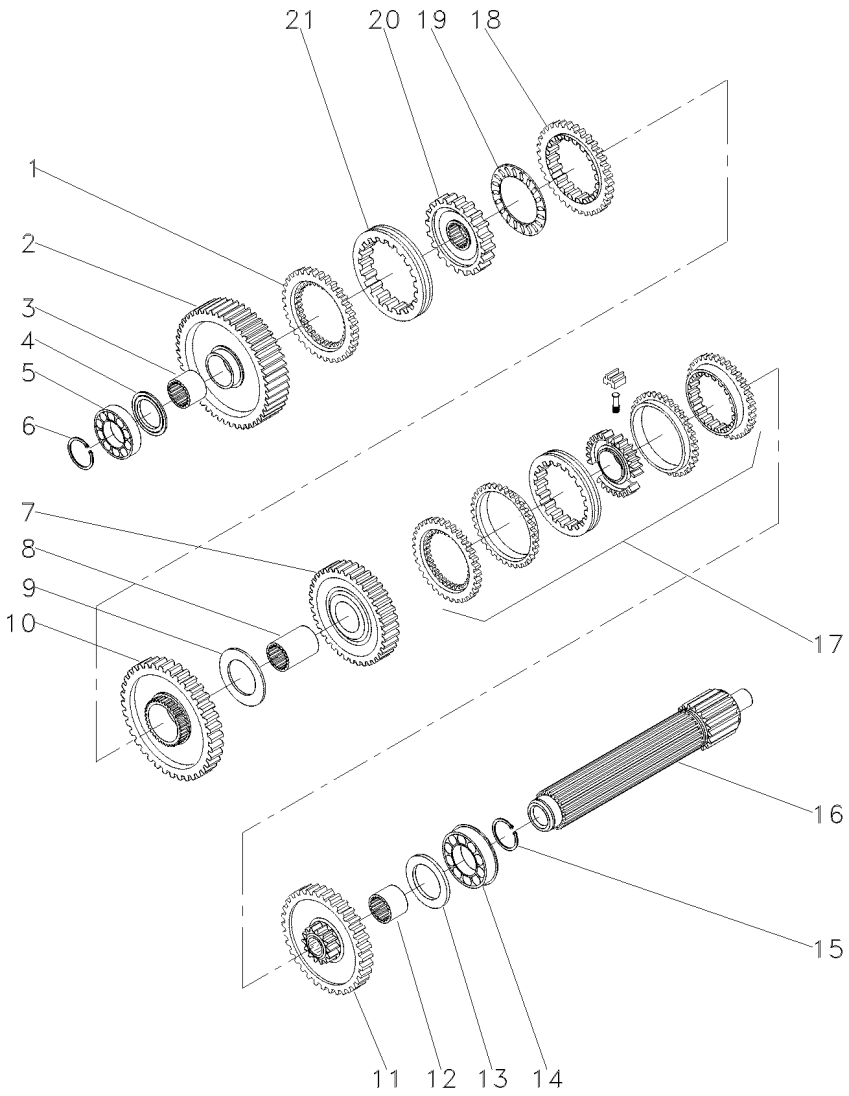

1	1686458M1	[G]	**1**	ANEL	RING	ARO
2	049163N1	[G]	**1**	ENGRENAGEM	GEAR	ENGRANAJE
		56				
		000135 -MF5290/2				
2	049163N1	[G]	**1**	ENGRENAGEM	GEAR	ENGRANAJE
		56				
		400328 -MF5290/4				
2	039403N1	[G]	**1**	ENGRENAGEM	GEAR	ENGRANAJE
		45				
		000134 -MF5290/2				
2	039403N1	[G]	**1**	ENGRENAGEM	GEAR	ENGRANAJE
		45				
		400327 -MF5290/4				
3	039397P1	[G]	**1**	LUVA	SLEEVE	MANCHA
4	1671888M2	4.14-4.19MM	**1**	CALÇO	SHIM	CALCE
4	1671889M1	4,39-4,45MM	**1**	ARRUELA	WASHER	ARANDELA
4	1671890M2	4.62-4.67MM	**1**	ARRUELA	WASHER	ARANDELA
4	1671891M2	4.85-4.90MM	**1**	ARRUELA	WASHER	ARANDELA
5	039544R1		**1**	ROLAMENTO	BEARING	COJINETE
6	039545R1		**1**	ANEL TRAVA	CIRCLIP	CIRCULITO
7	053354N1	[C]	**1**	CJ. ENGRENAGEM	KIT, GEAR	ENGRANAJES JUEGO
		35				
		000135 -MF5290/2				
7	053354N1	[C]	**1**	CJ. ENGRENAGEM	KIT, GEAR	ENGRANAJES JUEGO
		35				
		400328 -MF5290/4				
7	039424N1	[C]	**1**	CJ. ENGRENAGEM	KIT, GEAR	ENGRANAJES JUEGO
		45				
		000134 -MF5290/2				
7	039424N1	[C]	**1**	CJ. ENGRENAGEM	KIT, GEAR	ENGRANAJES JUEGO
		45				
		400327 -MF5290/4				
8	039398P1	[D]	**1**	LUVA	SLEEVE	MANCHA
9	023422R1		**1**	ARRUELA	WASHER	ARANDELA
10	053355N1	[E]	**1**	CJ. ENGRENAGEM	KIT, GEAR	ENGRANAJES JUEGO
		51				
		000135 -MF5290/2				
10	053355N1	[E]	**1**	CJ. ENGRENAGEM	KIT, GEAR	ENGRANAJES JUEGO
		51				
		400328 -MF5290/4				
10	039401N1	[E]	**1**	ENGRENAGEM	GEAR	ENGRANAJE
		44				
		000134 -MF5290/2				
10	039401N1	[E]	**1**	ENGRENAGEM	GEAR	ENGRANAJE
		44				
		400327 -MF5290/4				
11	053352N1	[B]	**1**	CJ. ENGRENAGEM	KIT, GEAR	ENGRANAJES JUEGO
		46				
		000135 -MF5290/2				

Transmissão 12 Velocidades-Sincronizada
12 Speed Transmission - Syncro
Transmision 12 Velocidades - Sincr

Árvore Principal
Main Shaft
Eje Principale

25-70

Tdp 540 Rpm
Pto 540 Rpm
Tdf 540 Rpm

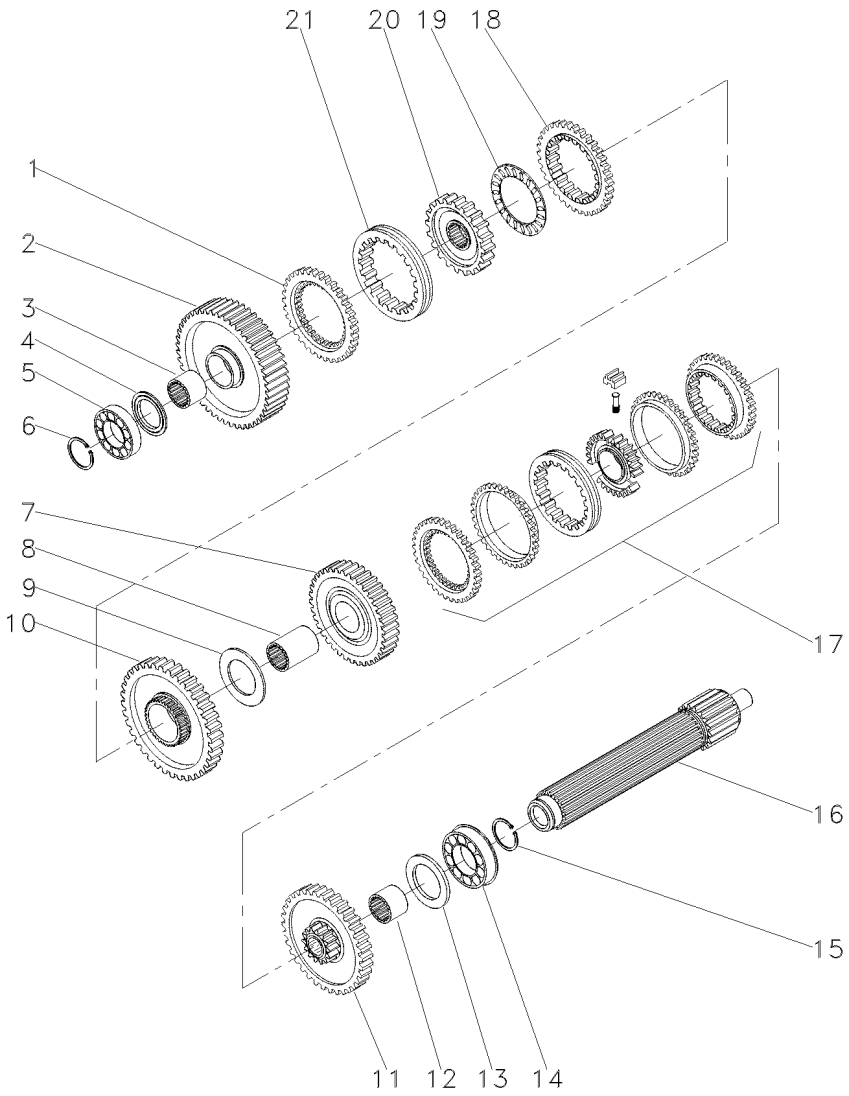

11	053352N1	[B]	**1**	CJ. ENGRENAGEM	KIT, GEAR	ENGRANAJES JUEGO
		46				
		400328 -MF5290/4				
11	1687429M91	[B]	**1**	ENGRENAGEM	GEAR	ENGRANAJE
		40				
		000134 -MF5290/2				
11	1687429M91	[B]	**1**	ENGRENAGEM	GEAR	ENGRANAJE
		40				
		400327 -MF5290/4				
12	039396P1	[B]	**1**	LUVA	SLEEVE	MANCHA
13	1867259M1		**1**	ARRUELA	WASHER	ARANDELA
14	3761291M1	000135 -MF5290/2	**1**	ROLAMENTO	BEARING	COJINETE
14	3761291M1	400328 -MF5290/4	**1**	ROLAMENTO	BEARING	COJINETE
14	3410432M1	000134 -MF5290/2	**1**	ROLAMENTO	BEARING	COJINETE
14	3410432M1	400327 -MF5290/4	**1**	ROLAMENTO	BEARING	COJINETE
15	195363M1		**1**	ANEL TRAVA	CIRCLIP	CIRCULITO
16	039542P1		**1**	EIXO	SHAFT	ARBOL
17	039400N2	[B]	**1**	CJ. SINCRONIZADO	SYNCHRO UNIT	SINCRONIZ ADORA
		25-75 No				
18	1686459M1	[E]	**1**	ANEL	RING	ARO
19	1663796M1		**1**	ROLAMENTO	BEARING	COJINETE
20	039402P1	[F]	**1**	CUBO	HUB	CUBO
21	039425P1	[E]	**1**	LUVA	SLEEVE	MANCHA

[B] 2ª E 3ª MARCHA
2 AND 3 SPEED
2ª Y 3ª VELOCIDAD

[C] 3ª MARCHA
3 SPEED
3ª MARCHA

[D] 3ª E MARCHA RÉ
3 AND REVERSE SPEED
3ª Y MARCHA ATRÁS

[E] MARCHA RÉ
REVERSE SPEED
MARCHA ATRÁS

[F] 1ª E MARCHA RÉ
1 AND REVERSE SPEED
1ª Y MARCHA ATRÁS

[G] 1ª MARCHA
1 SPEED
1ª MARCHA

Sincronizada
Syncromesh
Sincronizada

25-75

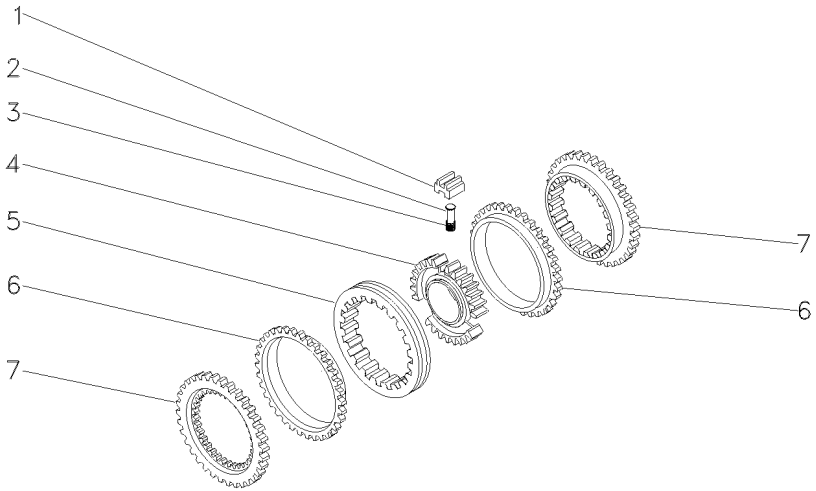

1	023485R1	**3** BLOCO	BLOCK	BLOQUE
2	023483R1	**3** PINO	PIN	PASADOR
3	023484R2	**3** MOLA	SPRING	RESORTE
4	040752P1	**1** CUBO	HUB	CUBO
5	023486R1	**1** LUVA	SLEEVE	MANCHA
6	023487R1	**2** ANEL	RING	ARO
7	023488R1	**2** CONE	CONE	CONO

Transmissão 12 Velocidades-Sincronizada
12 Speed Transmission - Syncro
Transmision 12 Velocidades - Sincr

Árvore Secundária
Secundary Shaft
Eje Secundaria

25-80

Tdp 540 Rpm
Pto 540 Rpm
Tdf 540 Rpm

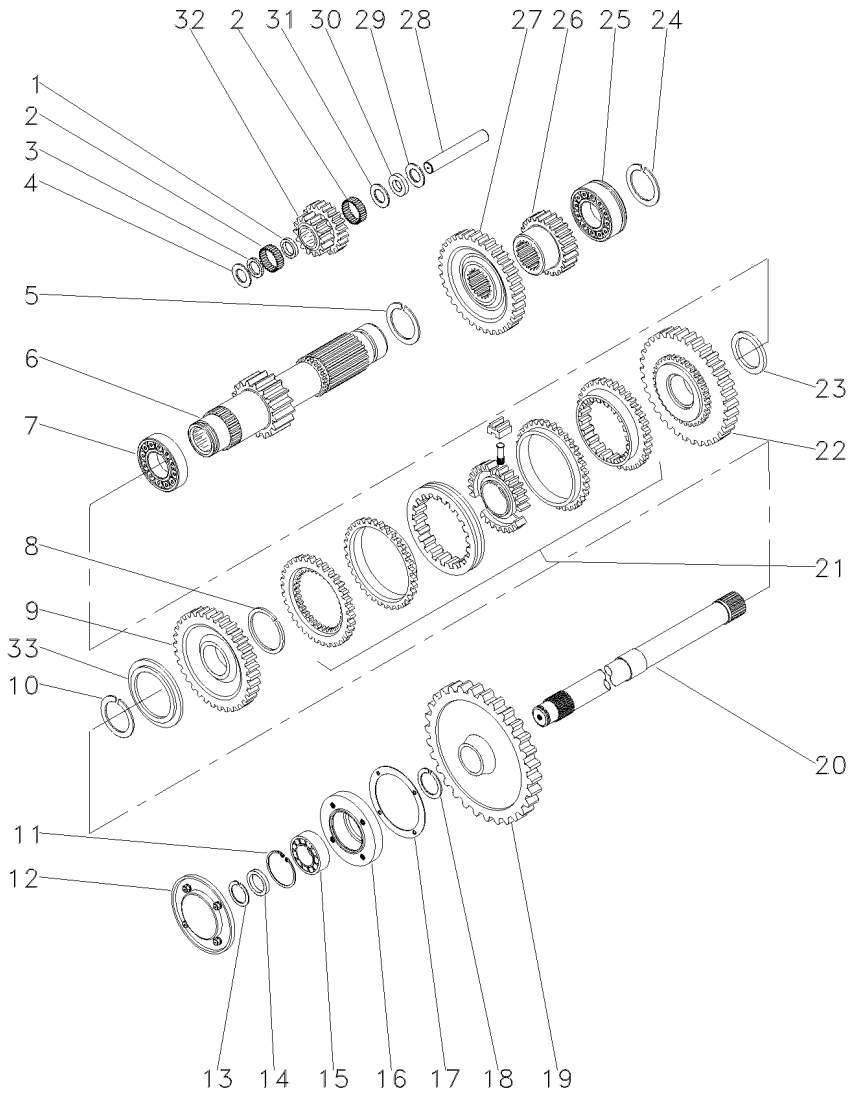

1	1688131M1		1	ESPAÇADOR	SPACER	PIEZA DISTANCIA
2	183039M1		56	ROLETE	ROLLER	RODILLO
3	183037M1		1	ARRUELA	WASHER	ARANDELA
4	1688132M1		2	ARRUELA	WASHER	ARANDELA
5	195500M1		1	ANEL TRAVA	CIRCLIP	CIRCULITO
6	049165N1	19	1	EIXO	SHAFT	ARBOL
		000135 -MF5290/2				
6	049165N1	19	1	EIXO	SHAFT	ARBOL
		400328 -MF5290/4				
6	039414N1	15	1	EIXO	SHAFT	ARBOL
		000134 -MF5290/2				
6	039414N1	15	1	EIXO	SHAFT	ARBOL
		400327 -MF5290/4				
7	3003372X1		1	ROLAMENTO	BEARING	COJINETE
8	1440873X1		1	ANEL TRAVA	CIRCLIP	CIRCULITO
9	053357N1	[E]	1	CJ. ENGRENAGEM	KIT, GEAR	ENGRANAJES JUEGO
		34				
		000135 -MF5290/2				
9	053357N1	[E]	1	CJ. ENGRENAGEM	KIT, GEAR	ENGRANAJES JUEGO
		34				
		400328 -MF5290/4				
9	039421N1	[E]	1	CJ. ENGRENAGEM	KIT, GEAR	ENGRANAJES JUEGO
		35				
		000134 -MF5290/2				
9	039421N1	[E]	1	CJ. ENGRENAGEM	KIT, GEAR	ENGRANAJES JUEGO
		35				
		400327 -MF5290/4				
10	831581M2		1	ANEL TRAVA	CIRCLIP	CIRCULITO
11	355988X1		1	ANEL TRAVA	CIRCLIP	CIRCULITO
12	1683386M91	25-85 No	1	TAMPA	COVER	CUBIERTA
13	899385M1		1	ANEL	RING	ARO
14	881122M2		1	ANEL	RING	ARO
15	899377M2		1	ROLAMENTO	BEARING	COJINETE
16	899331M1		1	FLANGE	FLANGE	PLETINA
17	180432M1		1	JUNTA	GASKET	EMPAQUETADURA.
18	358913X1		1	ANEL TRAVA	CIRCLIP	CIRCULITO
19	9004882M1	53	1	ENGRENAGEM	GEAR	ENGRANAJE
20	1869279M1		1	EIXO	SHAFT	ARBOL
21	039410N2	[C]	1	CJ. SINCRONIZADO	SYNCHRO UNIT	SINCRONIZ ADORA
		25-90 No				
22	053356N1	[D]	1	CJ. ENGRENAGEM	KIT, GEAR	ENGRANAJES JUEGO
		38				
		000135 -MF5290/2				
22	053356N1	[D]	1	CJ. ENGRENAGEM	KIT, GEAR	ENGRANAJES JUEGO
		38				
		400328 -MF5290/4				
22	039420N1	[D]	1	CJ. ENGRENAGEM	KIT, GEAR	ENGRANAJES JUEGO
		38				
		000134 -MF5290/2				

Transmissão 12 Velocidades-Sincronizada
12 Speed Transmission - Syncro
Transmision 12 Velocidades - Sincr

Árvore Secundária
Secundary Shaft
Eje Secundaria

25-80

Tdp 540 Rpm
Pto 540 Rpm
Tdf 540 Rpm

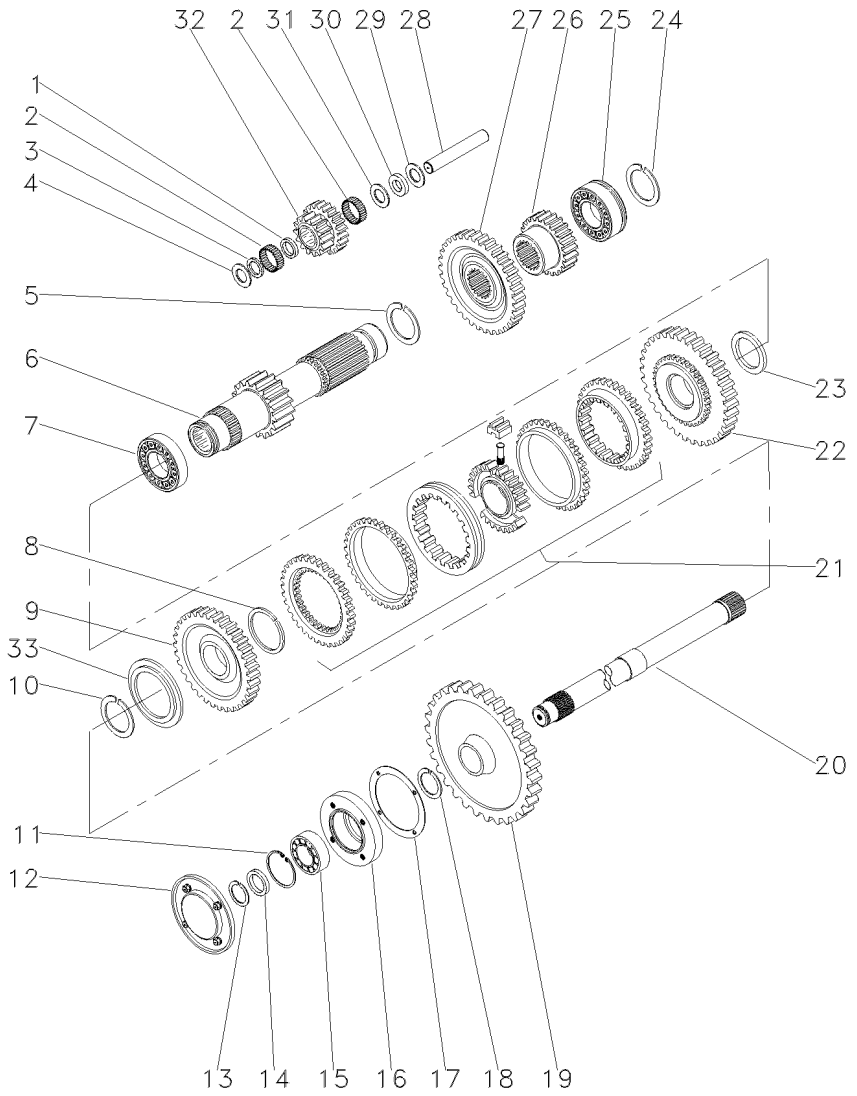

22	039420N1	[D] 38 400327 -MF5290/4	**1**	CJ. ENGRENAGEM	KIT, GEAR	ENGRANAJES JUEGO
23	039413P1		**1**	ARRUELA	WASHER	ARANDELA
24	195363M1		**1**	ANEL TRAVA	CIRCLIP	CIRCULITO
25	3761291M1	000135 -MF5290/2	**1**	ROLAMENTO	BEARING	COJINETE
25	3761291M1	400328 -MF5290/4	**1**	ROLAMENTO	BEARING	COJINETE
25	3410432M1	000134 -MF5290/2	**1**	ROLAMENTO	BEARING	COJINETE
25	3410432M1	400327 -MF5290/4	**1**	ROLAMENTO	BEARING	COJINETE
26	053314P1	[A] 23 000135 -MF5290/2	**1**	ENGRENAGEM	GEAR	ENGRANAJE
26	053314P1	[A] 23 400328 -MF5290/4	**1**	ENGRENAGEM	GEAR	ENGRANAJE
26	1687430M1	[A] 20 000134 -MF5290/2	**1**	ENGRENAGEM	GEAR	ENGRANAJE
26	1687430M1	[A] 20 400327 -MF5290/4	**1**	ENGRENAGEM	GEAR	ENGRANAJE
27	053312P1	[B] 33 000135 -MF5290/2	**1**	ENGRENAGEM	GEAR	ENGRANAJE
27	053312P1	[B] 33 400328 -MF5290/4	**1**	ENGRENAGEM	GEAR	ENGRANAJE
27	049415P1	[B] 42 000134 -MF5290/2	**1**	ENGRENAGEM	GEAR	ENGRANAJE
27	049415P1	[B] 42 400327 -MF5290/4	**1**	ENGRENAGEM	GEAR	ENGRANAJE
28	180445M1		**1**	EIXO	SHAFT	ARBOL
29	1686130M1		**1**	COLAR	COLLAR	COLLAR
30	1686129M1		**1**	MOLA PRATO	SPRING PLATE	PLETINA MUELLE
31	1686128M1		**1**	ARRUELA	WASHER	ARANDELA
32	053310P1	20/15 000135 -MF5290/2	**1**	ENGRENAGEM	GEAR	ENGRANAJE
32	053310P1	20/15 400328 -MF5290/4	**1**	ENGRENAGEM	GEAR	ENGRANAJE
32	039405P1	26/13 000134 -MF5290/2	**1**	ENGRENAGEM	GEAR	ENGRANAJE
32	039405P1	26/13 400327 -MF5290/4	**1**	ENGRENAGEM	GEAR	ENGRANAJE
33	039408P1		**1**	ARRUELA	WASHER	ARANDELA
33	039409P1		**1**	ARRUELA	WASHER	ARANDELA

[A] 2ª MARCHA
2 SPEED
2ª MARCHA

Transmissão 12 Velocidades-Sincronizada 12 Speed Transmission - Syncro Transmision 12 Velocidades - Sincr	Árvore Secundária Secundary Shaft Eje Secundaria	25-80	Tdp 540 Rpm Pto 540 Rpm Tdf 540 Rpm

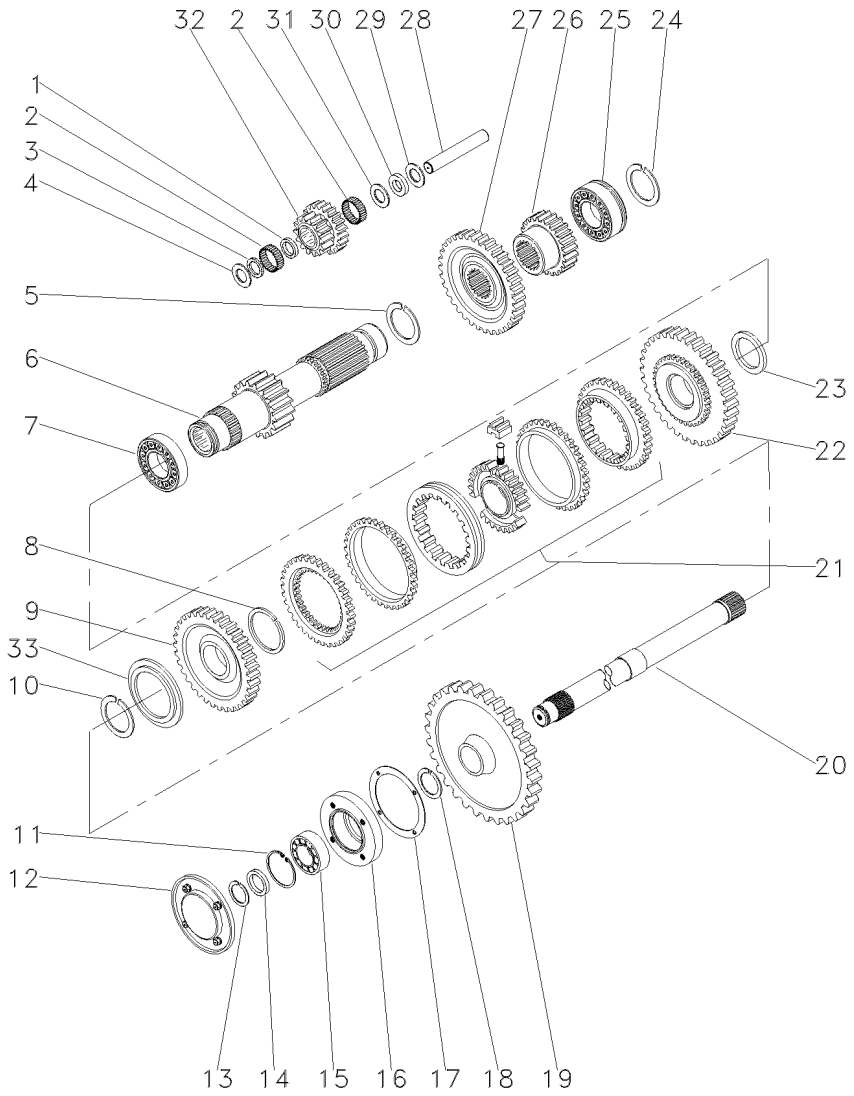

[B] 3ª MARCHA
3 SPEED
3ª MARCHA

[C] ALTA / BAIXA
HIGH / LOW
ALTA / BAJA

[D] BAIXA
LOW
BAJA

[E] ALTA
HIGH
ALTA

Tampa De Rolamento
Bearing Cover
Tapa De Cojinete

25-85

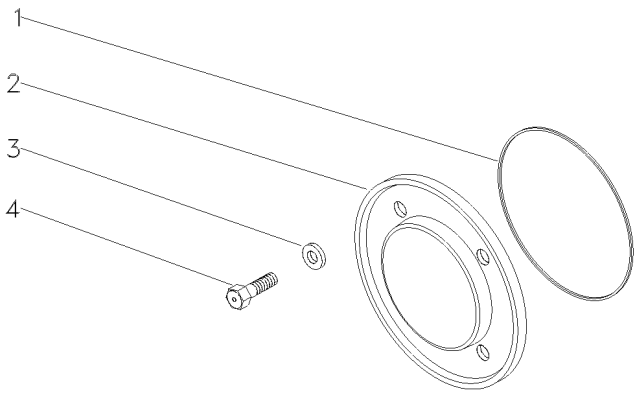

1	1004633M1	**1** ANEL "O"	O RING	JUNTA TORICA
2	883620M1	**1** TAMPA	COVER	CUBIERTA
3	376703X1	**4** ARRUELA	WASHER	ARANDELA
4	377479X1	**4** PARAFUSO	BOLT	PERNO

Sincronizada
Syncromesh
Sincronizada

25-90

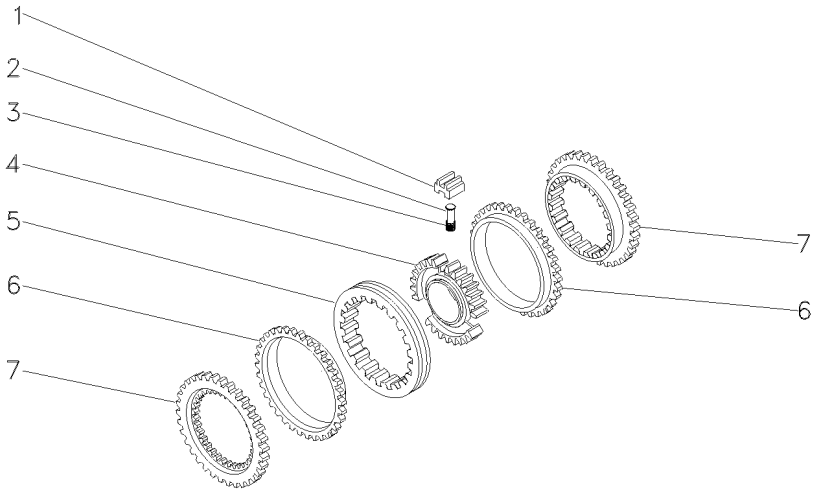

1	023485R1	027341R1	**3** BLOCO	BLOCK	BLOQUE
2	023483R1		**3** PINO	PIN	PASADOR
3	023484R2		**3** MOLA	SPRING	RESORTE
4	040753P1		**1** CUBO	HUB	CUBO
5	023486R1		**1** LUVA	SLEEVE	MANCHA
6	023487R1		**2** ANEL	RING	ARO
7	023488R1		**2** CONE	CONE	CONO

Transmissão 12 Velocidades-Sincronizada
12 Speed Transmission - Syncro
Transmision 12 Velocidades - Sincr

Redutor Epicicloidal
Epicyclic Unit
Unidad Epicicloidal

25-95

Tdp 540 Rpm
Pto 540 Rpm
Tdf 540 Rpm

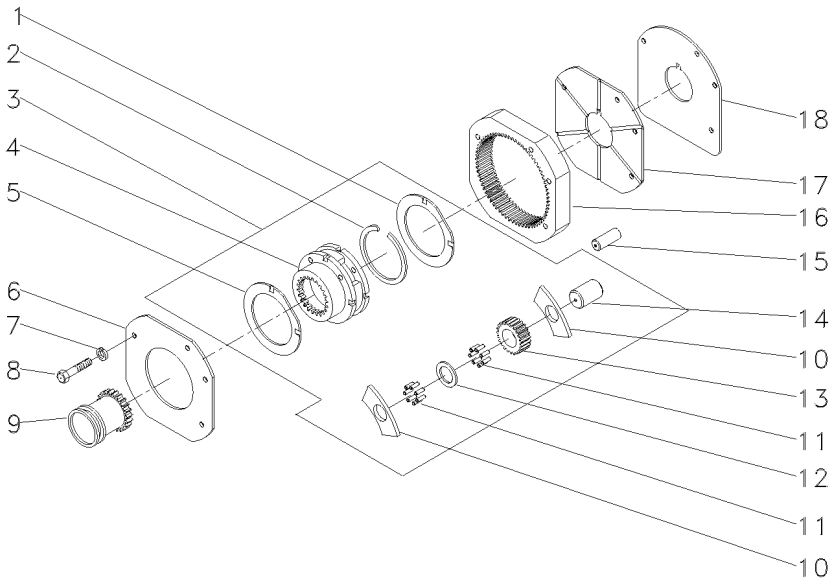

1	023421R1	3	**1**	MOLA	SPRING	RESORTE
2	377424X1	3	**1**	ANEL TRAVA	CIRCLIP	CIRCULITO
3	022638N1		**1**	CJ. REDUTOR	KIT, CARRIER	JUEGO PORTADOR
4		3 ▰ 022638N1	**1**	SATÉLITE	SATELLITE	SATELITE
5	1866545M2	3	**2**	ARRUELA	WASHER	ARANDELA
6	184012M4		**1**	PLACA	PLATE	PLATO
7	353434X1		**3**	ARRUELA	WASHER	ARANDELA
8	362684X1		**4**	PARAFUSO	BOLT	PERNO
9	1866557M1		**1**	LUVA	SLEEVE	MANCHA
10	1866542M1	3	**6**	ARRUELA	WASHER	ARANDELA
11	1866553M2	3	**96**	ROLETE	ROLLER	RODILLO
12	023406R1	3	**3**	ARRUELA	WASHER	ARANDELA
13	023405P1	3	**3**	ENGRENAGEM	GEAR	ENGRANAJE
14	1866538M2	3	**3**	EIXO	SHAFT	ARBOL
15	180409M1		**2**	PINO	PIN	PASADOR
16	1867424M2	🏭 68	**1**	COROA	ANNULAR GEAR	ENGRANAJE ANULAR
17	1867425M1		**1**	PLACA	PLATE	PLATO
18	1867426M1		**1**	CALÇO	SHIM	CALCE

12 Velocidades Sincro **540/1000 Rpm**
12 Speed Sincro **540/1000 Rpm**
12 Velocidades Sincro **540/1000 Rpm**

25-100

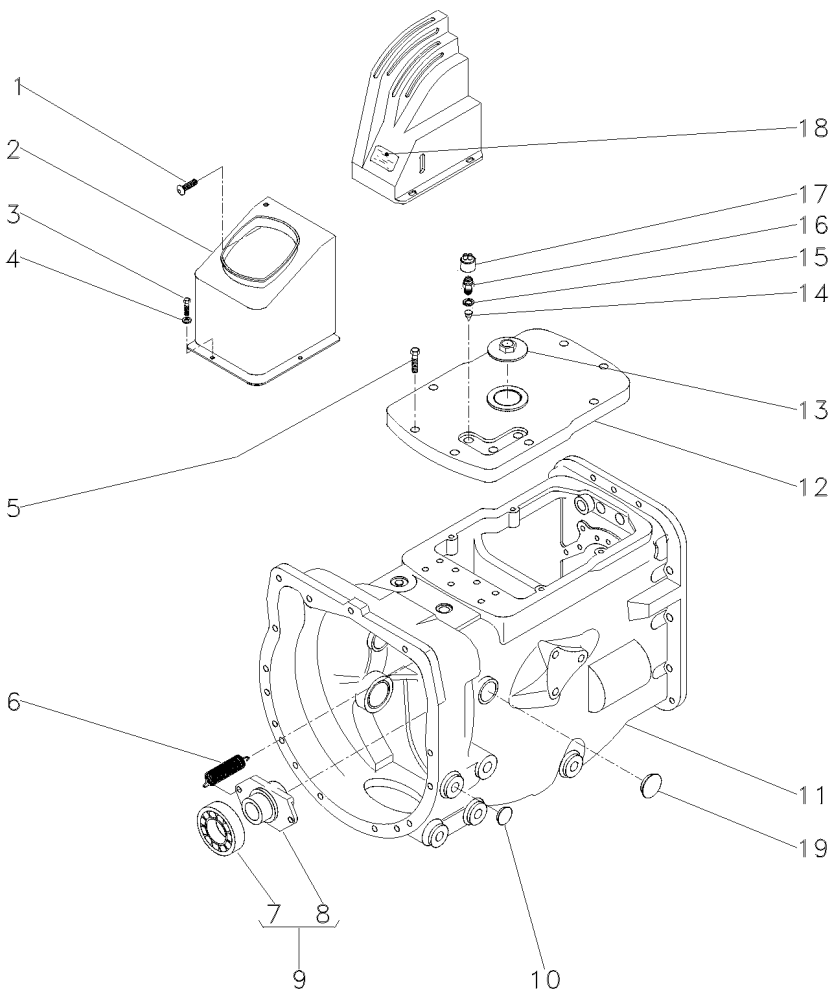

1	040214T1		**1**	PARAFUSO	BOLT	PERNO
2	044562P1		**1**	FECHAMENTO	COVER	CUBIERTA
3	339761X1		**2**	PARAFUSO	BOLT	PERNO
4	339024X1		**2**	ARRUELA	WASHER	ARANDELA
5	058286P1		**8**	PARAFUSO	BOLT	PERNO
6	193334M1		**2**	MOLA	SPRING	RESORTE
7	043746T1	9 ⊶ 3585341M1	**1**	ROLAMENTO	BEARING	COJINETE
8	886727M2	9	**1**	COLAR	COLLAR	COLLAR
9	040191N1		**1**	DESTACADOR	SEPARATED	DESTACADOR
10	027014P1		**2**	TAMPÃO	PAD	ALMOHADILLA
11	049833N2		**1**	CJ. TRANSMISSÃO	KIT,TRANSMISSION	JGO.TRANSMISION
12	044157P1		**1**	TAMPA	COVER	CUBIERTA
13	768300M1		**1**	BUJÃO	PLUG	TAPON
14	046569P1		**3**	EXTENSÃO	EXTENSION	EXTENSION
15	181142M1		**3**	ARRUELA	WASHER	ARANDELA
16	037171T2		**3**	INTERRUPTOR	SWITCH	INTERRUPTOR
17	180776M1		**3**	CAPA	CAP	TAPA
18	046985P1		**1**	DECAL	DECAL	CALCOMANIA
19	036310P1		**2**	BUJÃO	PLUG	TAPON

Transmissão 12 Velocidades-Sincronizada | **Carcaça**
12 Speed Transmission - Syncro | **Housing**
Transmision 12 Velocidades - Sincr | **Caja**

25-105

Tdp 540/1000 Rpm
Pto 540/1000 Rpm
Tdf 540/1000 Rpm

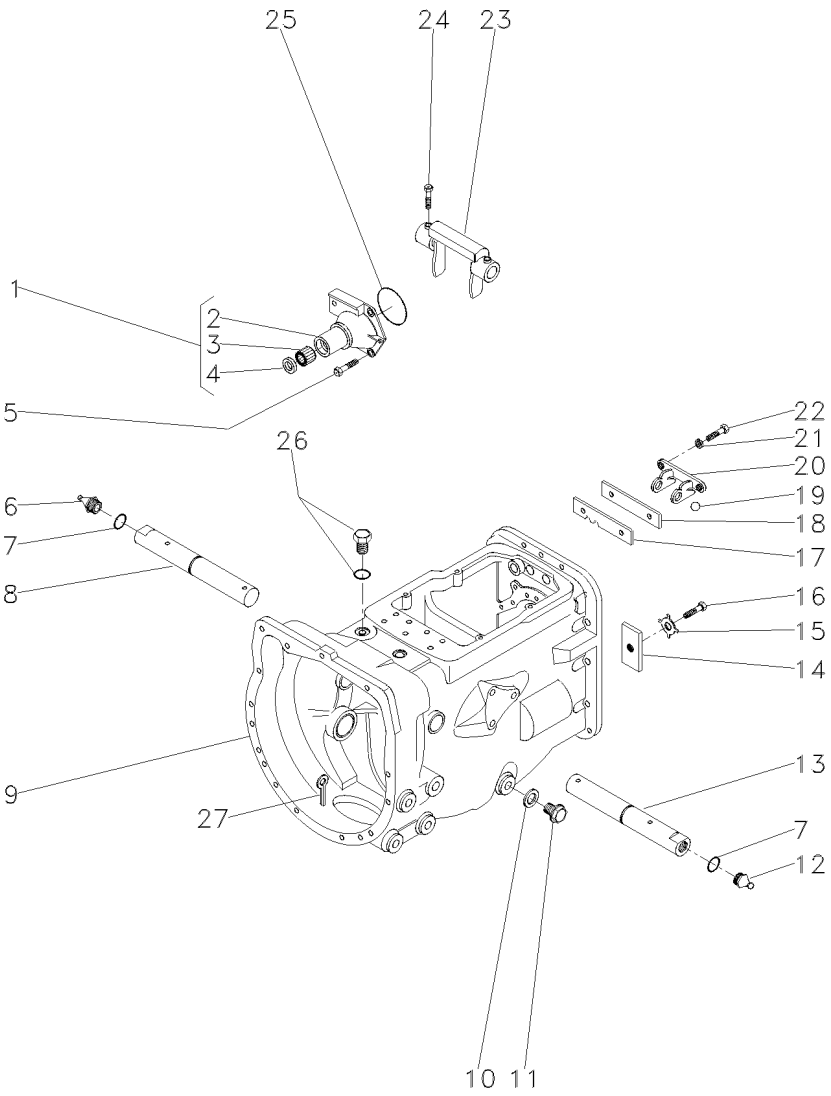

1	1860890M91			**1**	FLANGE	FLANGE	PLETINA
2	1860876M1	1		**1**	FLANGE	FLANGE	PLETINA
3	886668M1	1		**1**	ROLAMENTO	BEARING	COJINETE
4	1860867M3	1		**1**	RETENTOR	SEAL	RETEN
5	377477X1			**3**	PARAFUSO	BOLT	PERNO
5	377480X1			**1**	PARAFUSO	BOLT	PERNO
6	29951X			**1**	GRAXEIRA	GREASER	ENGRASADOR
7	364784X1			**2**	ANEL "O"	O RING	JUNTA TORICA
8	3409165M1	▶		**1**	EIXO	SHAFT	ARBOL
9	052206N1	👁	25-50 No	**1**	CJ. CARCAÇA	HOUSE ASSY	CONJ. CARTER
10	180474M1			**1**	ARRUELA	WASHER	ARANDELA
11	050698T1			**1**	BUJÃO	PLUG	TAPON
12	13811X			**1**	GRAXEIRA	GREASER	ENGRASADOR
13	3409164M1	◀		**1**	EIXO	SHAFT	ARBOL
14	184789M1			**1**	TRAVA	LOCK	RETENEDOR
15	828020M1			**1**	ARRUELA	WASHER	ARANDELA
16	353691X1			**1**	PARAFUSO	BOLT	PERNO
17	1860764M1			**1**	PLACA	PLATE	PLATO
18	1860765M1			**1**	ESPAÇADOR	SPACER	PIEZA DISTANCIA
19	391838X1	∅	12MM	**1**	ESFERA	BALL	BOLA
20	1860761M1			**1**	SUPORTE	CLEVIS	GANCHO SEGURI.
21	353434X1			**2**	ARRUELA	WASHER	ARANDELA
22	362443X1			**2**	PARAFUSO	BOLT	PERNO
23	886719M1			**1**	GARFO	FORK	HORQUILLA
24	180002M1			**2**	PARAFUSO	BOLT	PERNO
25	886089M1			**1**	ANEL "O"	O RING	JUNTA TORICA
26	052197P1			**1**	TAMPÃO	PAD	ALMOHADILLA
27	354076X1			**1**	CUPILHA	COTTER PIN	PASADOR DOUBLE

Transmissão 12 Velocidades-Sincronizada
12 Speed Transmission - Syncro
Transmision 12 Velocidades - Sincr

Eixos E Garfos
Shafts & Forks
Ejes Y Horquillas

25-110

Tdp 540/1000 Rpm
Pto 540/1000 Rpm
Tdf 540/1000 Rpm

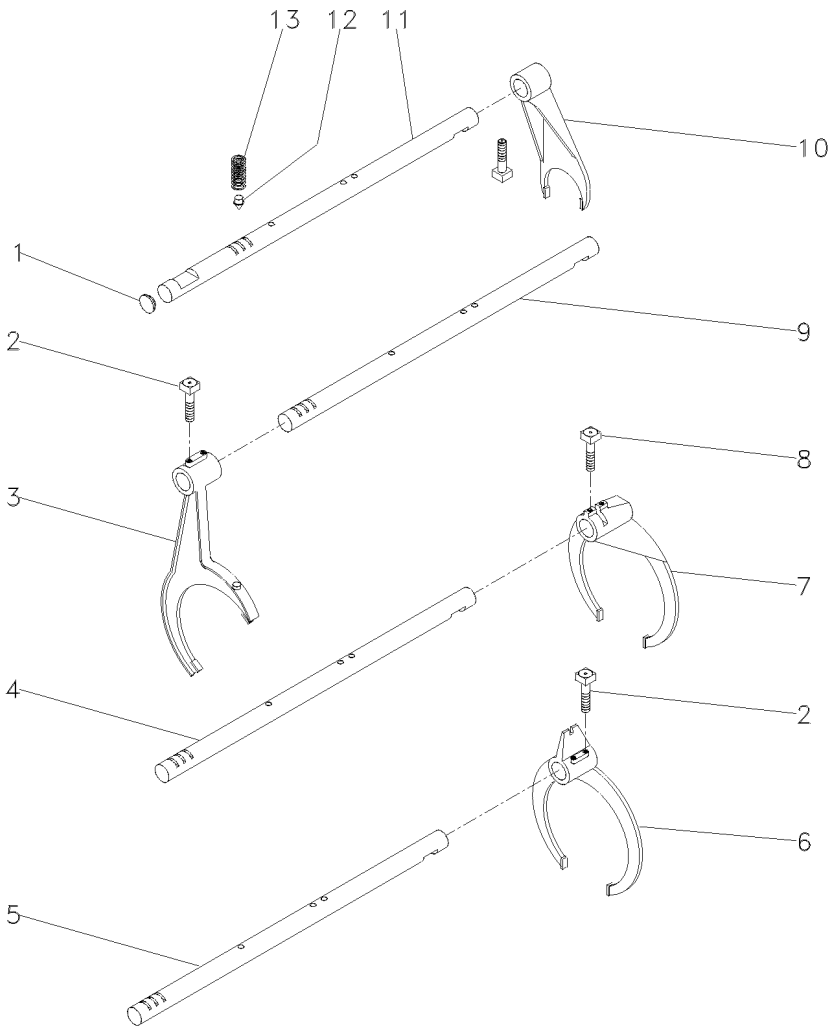

1	2950X	
2	1675367M2	
3	023424R1	[A]
4	3774051M1	[B]
5	3774050M1	[C]
6	023414R1	[C]
7	039404P1	[B]
8	180002M1	
9	3774049M1	[A]
10	897065M2	
11	3774048M1	
12	180418M2	
13	191221M1	

[A] ALTA / BAIXA
HIGH / LOW
ALTA / BAJA

[B] 1ª E MARCHA RÉ
1 AND REVERSE SPEED
1ª Y MARCHA ATRÁS

[C] 2ª E 3ª MARCHA
2 AND 3 SPEED
2ª Y 3ª VELOCIDAD

1	BUJÃO	PLUG	TAPON
4	PARAFUSO	BOLT	PERNO
1	GARFO	FORK	HORQUILLA
1	EIXO	SHAFT	ARBOL
1	EIXO	SHAFT	ARBOL
1	GARFO	FORK	HORQUILLA
1	GARFO	FORK	HORQUILLA
2	PARAFUSO	BOLT	PERNO
1	EIXO	SHAFT	ARBOL
1	GARFO	FORK	HORQUILLA
1	EIXO	SHAFT	ARBOL
4	PINO	PIN	PASADOR
4	MOLA	SPRING	RESORTE

Transmissão 12 Velocidades-Sincronizada
12 Speed Transmission - Syncro
Transmision 12 Velocidades - Sincr

Árvore De Entrada
Input Shaft
Arbol De Entrada

25-115

Tdp 540/1000 Rpm
Pto 540/1000 Rpm
Tdf 540/1000 Rpm

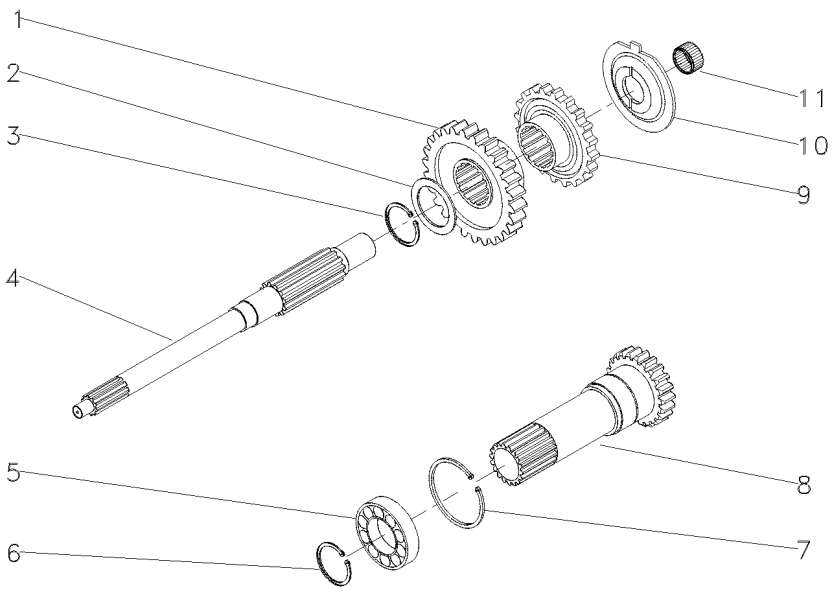

1	053308P1	[A] 33 400350 -MF5290/4	**1**	ENGRENAGEM	GEAR	ENGRANAJE
1	039419P1	[A] 35 400349 -MF5290/4	**1**	ENGRENAGEM	GEAR	ENGRANAJE
2	1677742M1		**1**	ARRUELA	WASHER	ARANDELA
3	358969X1		**1**	ANEL TRAVA	CIRCLIP	CIRCULITO
4	039423P1		**1**	EIXO	SHAFT	ARBOL
5	3761292M1	400350 -MF5290/4	**1**	ROLAMENTO	BEARING	COJINETE
5	834850M1	400349 -MF5290/4	**1**	ROLAMENTO	BEARING	COJINETE
6	762101M1		**1**	ANEL TRAVA	CIRCLIP	CIRCULITO
7	377631X1		**1**	ANEL TRAVA	CIRCLIP	CIRCULITO
8	1677746M92	25-120 No 20	**1**	CJ. EIXO	KIT, AXLE	JUEGO DE EJE
9	053306P1	[B] 30 400350 -MF5290/4	**1**	ENGRENAGEM	GEAR	ENGRANAJE
9	039418P1	[B] 30 400349 -MF5290/4	**1**	ENGRENAGEM	GEAR	ENGRANAJE
10	1674668M3		**1**	ESPAÇADOR	SPACER	PIEZA DISTANCIA
11	2700273M1		**1**	ROLAMENTO AGULHA	BEARING NEEDLE	COJINETA AGUJAS

[A] ALTA
HIGH
ALTA

[B] BAIXA
LOW
BAJA

Eixo Entrada
Inlet Shaft
Eje Entrada

25-120

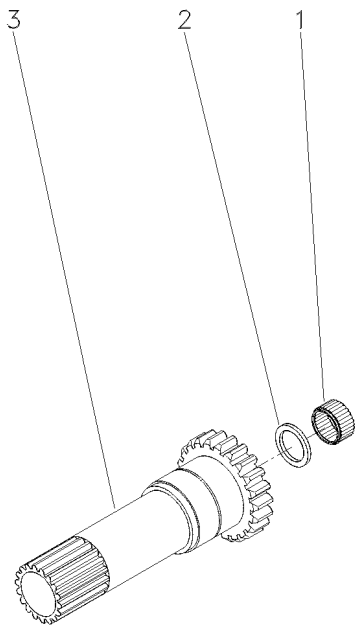

1	1677724M1		**1** ROLAMENTO	BEARING	COJINETE
2	883935M4		**1** RETENTOR	SEAL	RETEN
3	1677738M1	20	**1** EIXO	SHAFT	ARBOL

Transmissão 12 Velocidades-Sincronizada
12 Speed Transmission - Syncro
Transmision 12 Velocidades - Sincr

Árvore Principal
Main Shaft
Eje Principale

25-125

Tdp 540/1000 Rpm
Pto 540/1000 Rpm
Tdf 540/1000 Rpm

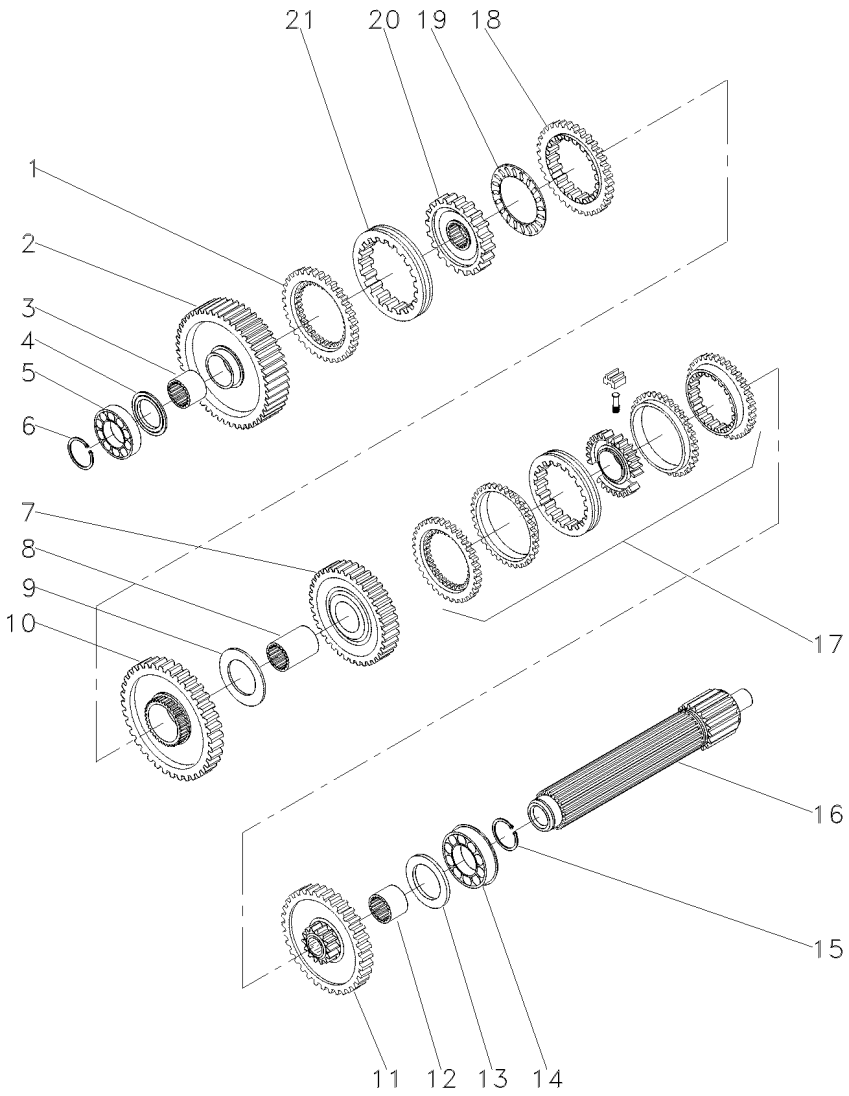

1	1686458M1	[G]	1	ANEL	RING	ARO
2	049163N1	[G]	1	ENGRENAGEM	GEAR	ENGRANAJE
		56				
		400350 -MF5290/4				
2	039403N1	[G]	1	ENGRENAGEM	GEAR	ENGRANAJE
		45				
		400349 -MF5290/4				
3	039397P1	[G]	1	LUVA	SLEEVE	MANCHA
4	1671888M2	4.14-4.19MM	1	CALÇO	SHIM	CALCE
4	1671889M1	4,39-4,45MM	1	ARRUELA	WASHER	ARANDELA
4	1671890M2	4.62-4.67MM	1	ARRUELA	WASHER	ARANDELA
4	1671891M2	4.85-4.90MM	1	ARRUELA	WASHER	ARANDELA
5	039544R1		1	ROLAMENTO	BEARING	COJINETE
6	039545R1		1	ANEL TRAVA	CIRCLIP	CIRCULITO
7	053354N1	[C]	1	CJ. ENGRENAGEM	KIT, GEAR	ENGRANAJES JUEGO
		35				
		400350 -MF5290/4				
7	039424N1	[C]	1	CJ. ENGRENAGEM	KIT, GEAR	ENGRANAJES JUEGO
		45				
		400349 -MF5290/4				
8	039398P1	[D]	1	LUVA	SLEEVE	MANCHA
9	023422R1		1	ARRUELA	WASHER	ARANDELA
10	053355N1	[E]	1	CJ. ENGRENAGEM	KIT, GEAR	ENGRANAJES JUEGO
		51				
		400350 -MF5290/4				
10	039401N1	[E]	1	ENGRENAGEM	GEAR	ENGRANAJE
		44				
		400349 -MF5290/4				
11	053352N1	[B]	1	CJ. ENGRENAGEM	KIT, GEAR	ENGRANAJES JUEGO
		46				
		400350 -MF5290/4				
11	1687429M91	[B]	1	ENGRENAGEM	GEAR	ENGRANAJE
		40				
		400349 -MF5290/4				
12	039396P1	[B]	1	LUVA	SLEEVE	MANCHA
13	1867259M1		1	ARRUELA	WASHER	ARANDELA
14	3761291M1		1	ROLAMENTO	BEARING	COJINETE
14	3410432M1	400349 -MF5290/4	1	ROLAMENTO	BEARING	COJINETE
15	195363M1		1	ANEL TRAVA	CIRCLIP	CIRCULITO
16	039542P1		1	EIXO	SHAFT	ARBOL
17	039400N2	[B]	1	CJ. SINCRONIZADO	SYNCHRO UNIT	SINCRONIZ ADORA
		25-75 No				
18	1686459M1	[E]	1	ANEL	RING	ARO
19	1663796M1		1	ROLAMENTO	BEARING	COJINETE
20	039402P1	[F]	1	CUBO	HUB	CUBO
21	039425P1	[E]	1	LUVA	SLEEVE	MANCHA

[B] 2ª E 3ª MARCHA
2 AND 3 SPEED
2ª Y 3ª VELOCIDAD

Transmissão 12 Velocidades-Sincronizada 12 Speed Transmission - Syncro Transmision 12 Velocidades - Sincr	Árvore Principal Main Shaft Eje Principale	25-125	Tdp 540/1000 Rpm Pto 540/1000 Rpm Tdf 540/1000 Rpm

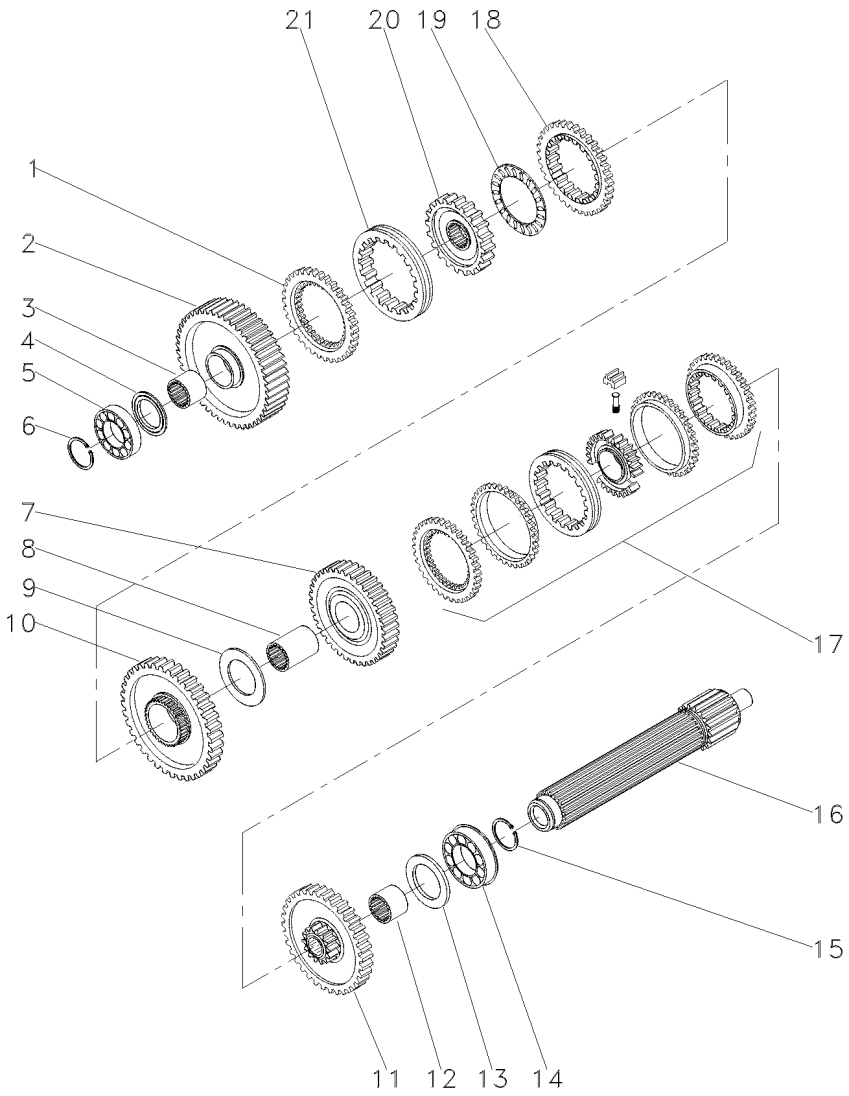

[C] 3ª MARCHA
3 SPEED
3ª MARCHA

[D] 3ª E MARCHA RÉ
3 AND REVERSE SPEED
3ª Y MARCHA ATRÁS

[E] MARCHA RÉ
REVERSE SPEED
MARCHA ATRÁS

[F] 1ª E MARCHA RÉ
1 AND REVERSE SPEED
1ª Y MARCHA ATRÁS

[G] 1ª MARCHA
1 SPEED
1ª MARCHA

Transmissão 12 Velocidades-Sincronizada
12 Speed Transmission - Syncro
Transmision 12 Velocidades - Sincr

Árvore Secundária
Secundary Shaft
Eje Secundaria

25-130

Tdp 540/1000 Rpm
Pto 540/1000 Rpm
Tdf 540/1000 Rpm

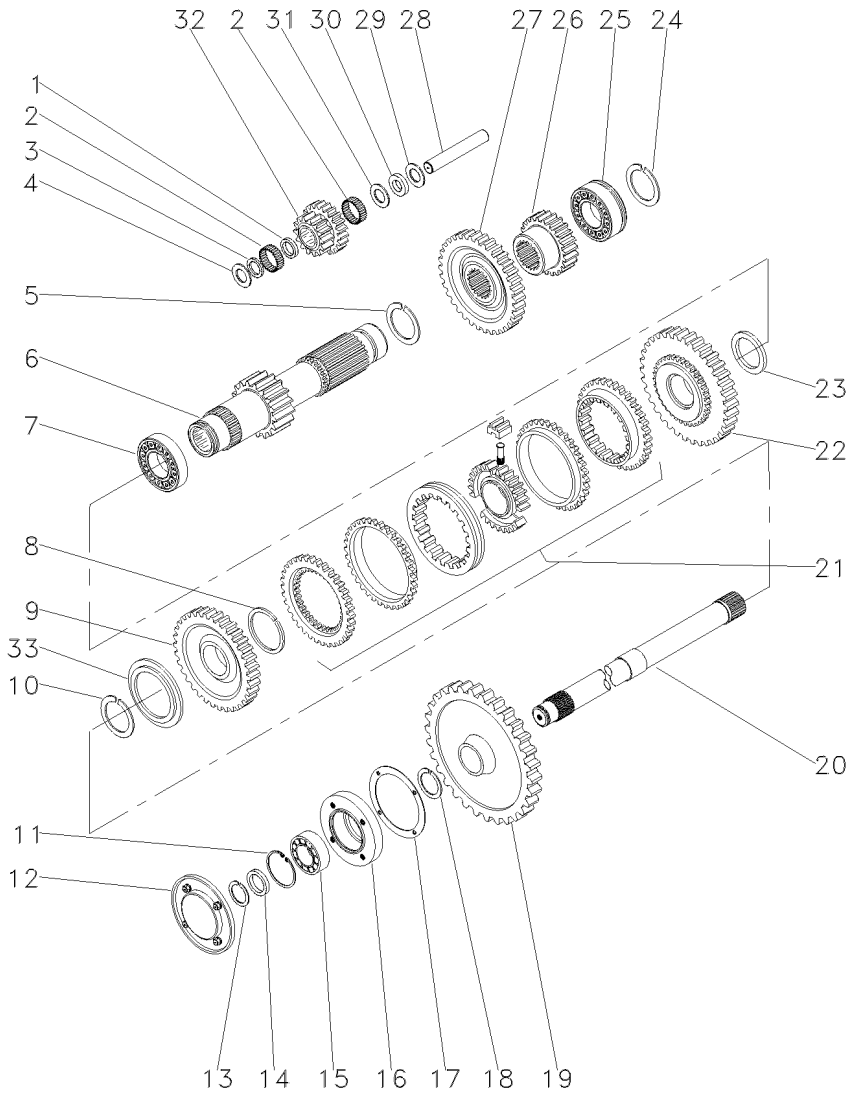

1	1688131M1		1	ESPAÇADOR	SPACER	PIEZA DISTANCIA
2	183039M1		56	ROLETE	ROLLER	RODILLO
3	183037M1		1	ARRUELA	WASHER	ARANDELA
4	1688132M1		2	ARRUELA	WASHER	ARANDELA
5	195500M1		1	ANEL TRAVA	CIRCLIP	CIRCULITO
6	049165N1	19	1	EIXO	SHAFT	ARBOL
		400350 -MF5290/4				
6	039414N1	15	1	EIXO	SHAFT	ARBOL
		400349 -MF5290/4				
7	3003372X1		1	ROLAMENTO	BEARING	COJINETE
8	1440873X1		1	ANEL TRAVA	CIRCLIP	CIRCULITO
9	053357N1	[E]	1	CJ. ENGRENAGEM	KIT, GEAR	ENGRANAJES JUEGO
		34				
		400350 -MF5290/4				
9	039421N1	[E]	1	CJ. ENGRENAGEM	KIT, GEAR	ENGRANAJES JUEGO
		35				
		400349 -MF5290/4				
10	831581M2		1	ANEL TRAVA	CIRCLIP	CIRCULITO
11	355988X1		1	ANEL TRAVA	CIRCLIP	CIRCULITO
12	1683386M91	25-85 No	1	TAMPA	COVER	CUBIERTA
13	899385M1		1	ANEL	RING	ARO
14	881122M2		1	ANEL	RING	ARO
15	899377M2		1	ROLAMENTO	BEARING	COJINETE
16	899331M1		1	FLANGE	FLANGE	PLETINA
17	180432M1		1	JUNTA	GASKET	EMPAQUETADURA.
18	358913X1		1	ANEL TRAVA	CIRCLIP	CIRCULITO
19	1869708M1	38	1	ENGRENAGEM	GEAR	ENGRANAJE
20	1869279M1		1	EIXO	SHAFT	ARBOL
21	039410N2	[C]	1	CJ. SINCRONIZADO	SYNCHRO UNIT	SINCRONIZ ADORA
		25-90 No				
22	053356N1	[D]	1	CJ. ENGRENAGEM	KIT, GEAR	ENGRANAJES JUEGO
		38				
		400350 -MF5290/4				
22	039420N1	[D]	1	CJ. ENGRENAGEM	KIT, GEAR	ENGRANAJES JUEGO
		38				
		400349 -MF5290/4				
23	039413P1		1	ARRUELA	WASHER	ARANDELA
24	195363M1		1	ANEL TRAVA	CIRCLIP	CIRCULITO
25	3761291M1	400350 -MF5290/4	1	ROLAMENTO	BEARING	COJINETE
25	3410432M1	400349 -MF5290/4	1	ROLAMENTO	BEARING	COJINETE
26	053314P1	[A]	1	ENGRENAGEM	GEAR	ENGRANAJE
		23				
		400350 -MF5290/4				
26	1687430M1	[A]	1	ENGRENAGEM	GEAR	ENGRANAJE
		400349 -MF5290/4				
27	053312P1	[B]	1	ENGRENAGEM	GEAR	ENGRANAJE
		33				
		400350 -MF5290/4				

Transmissão 12 Velocidades-Sincronizada
12 Speed Transmission - Syncro
Transmision 12 Velocidades - Sincr

Árvore Secundária
Secundary Shaft
Eje Secundaria

25-130

Tdp 540/1000 Rpm
Pto 540/1000 Rpm
Tdf 540/1000 Rpm

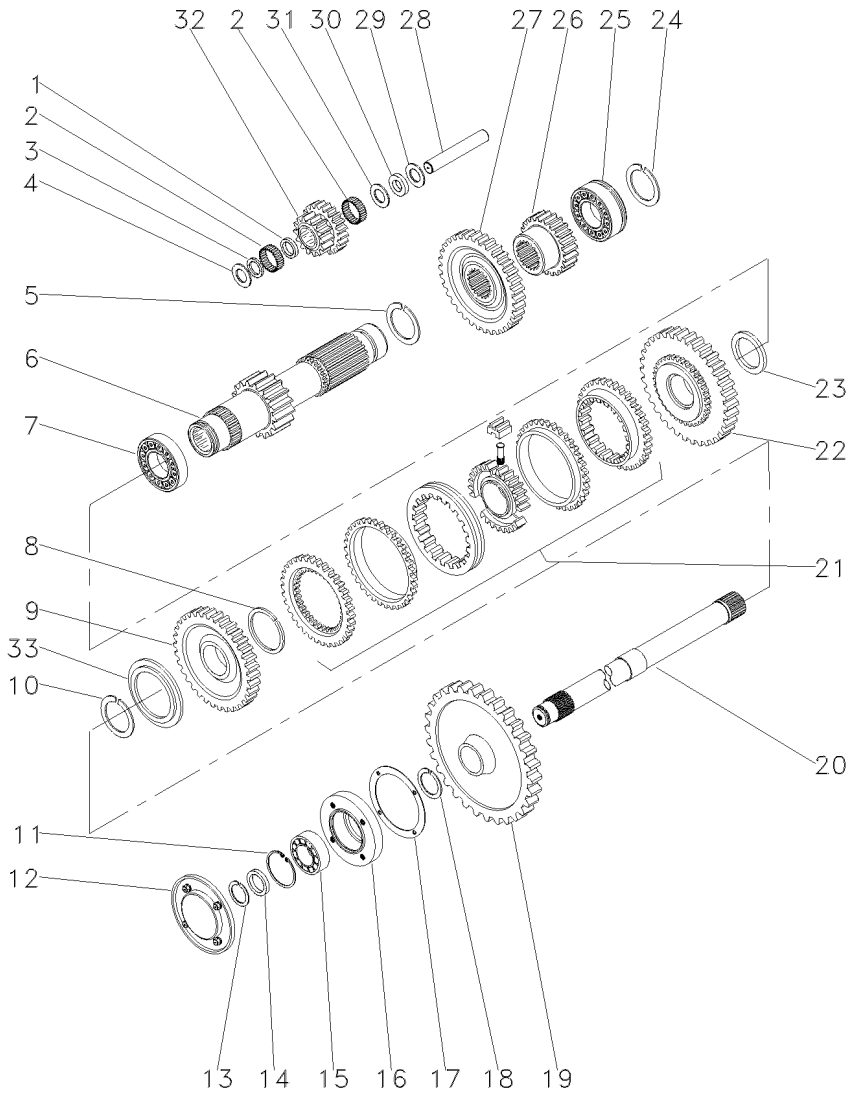

27	049415P1	[B]	**1**	ENGRENAGEM	GEAR	ENGRANAJE
		42				
		400349 -MF5290/4				
28	180445M1		**1**	EIXO	SHAFT	ARBOL
29	1686130M1		**1**	COLAR	COLLAR	COLLAR
30	1686129M1		**1**	MOLA PRATO	SPRING PLATE	PLETINA MUELLE
31	1686128M1		**1**	ARRUELA	WASHER	ARANDELA
32	053310P1	20/15	**1**	ENGRENAGEM	GEAR	ENGRANAJE
		400350 -MF5290/4				
32	039405P1	26/16	**1**	ENGRENAGEM	GEAR	ENGRANAJE
		400349 -MF5290/4				
33	039408P1		**1**	ARRUELA	WASHER	ARANDELA
33	039409P1		**1**	ARRUELA	WASHER	ARANDELA

[A] 2ª MARCHA
2 SPEED
2ª MARCHA

[B] 3ª MARCHA
3 SPEED
3ª MARCHA

[C] ALTA / BAIXA
HIGH / LOW
ALTA / BAJA

[D] BAIXA
LOW
BAJA

[E] ALTA
HIGH
ALTA

Transmissão 12 Velocidades-Sincronizada
12 Speed Transmission - Syncro
Transmision 12 Velocidades - Sincr

Redutor Epicicloidal
Epicyclic Unit
Unidad Epicicloidal

25-135

Tdp 540/1000 Rpm
Pto 540/1000 Rpm
Tdf 540/1000 Rpm

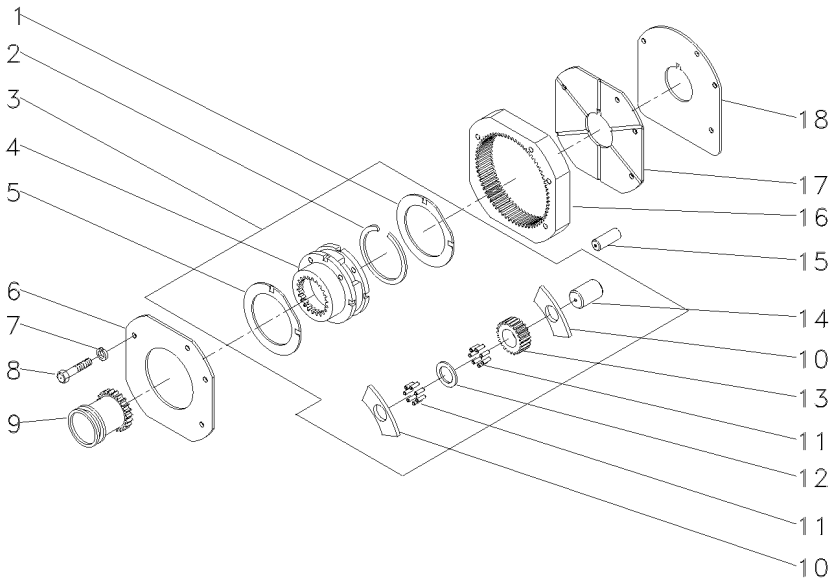

1	023421R1	3		**1**	MOLA	SPRING	RESORTE
2	377424X1	3		**1**	ANEL TRAVA	CIRCLIP	CIRCULITO
3	022638N1			**1**	CJ. REDUTOR	KIT, CARRIER	JUEGO PORTADOR
4		3	022638N1	**1**	SATÉLITE	SATELLITE	SATELITE
5	1866545M2	3		**2**	ARRUELA	WASHER	ARANDELA
6	184012M4			**1**	PLACA	PLATE	PLATO
7	353434X1			**3**	ARRUELA	WASHER	ARANDELA
8	362684X1			**4**	PARAFUSO	BOLT	PERNO
9	1866557M1			**1**	LUVA	SLEEVE	MANCHA
10	1866542M1	3		**6**	ARRUELA	WASHER	ARANDELA
11	1866553M2	3		**96**	ROLETE	ROLLER	RODILLO
12	023406R1	3		**3**	ARRUELA	WASHER	ARANDELA
13	023405P1	3	23	**3**	ENGRENAGEM	GEAR	ENGRANAJE
14	1866538M2	3		**3**	EIXO	SHAFT	ARBOL
15	180409M1			**2**	PINO	PIN	PASADOR
16	1867424M2		68	**1**	COROA	ANNULAR GEAR	ENGRANAJE ANULAR
17	1867425M1			**1**	PLACA	PLATE	PLATO
18	1867426M1			**1**	CALÇO	SHIM	CALCE

Constant Mesh - 12 Velocidades **540 Rpm**
Constant Mesh - 12 Speed **540 Rpm**
Constant Mesh - 12 Velocidades **540 Rpm**

25-140

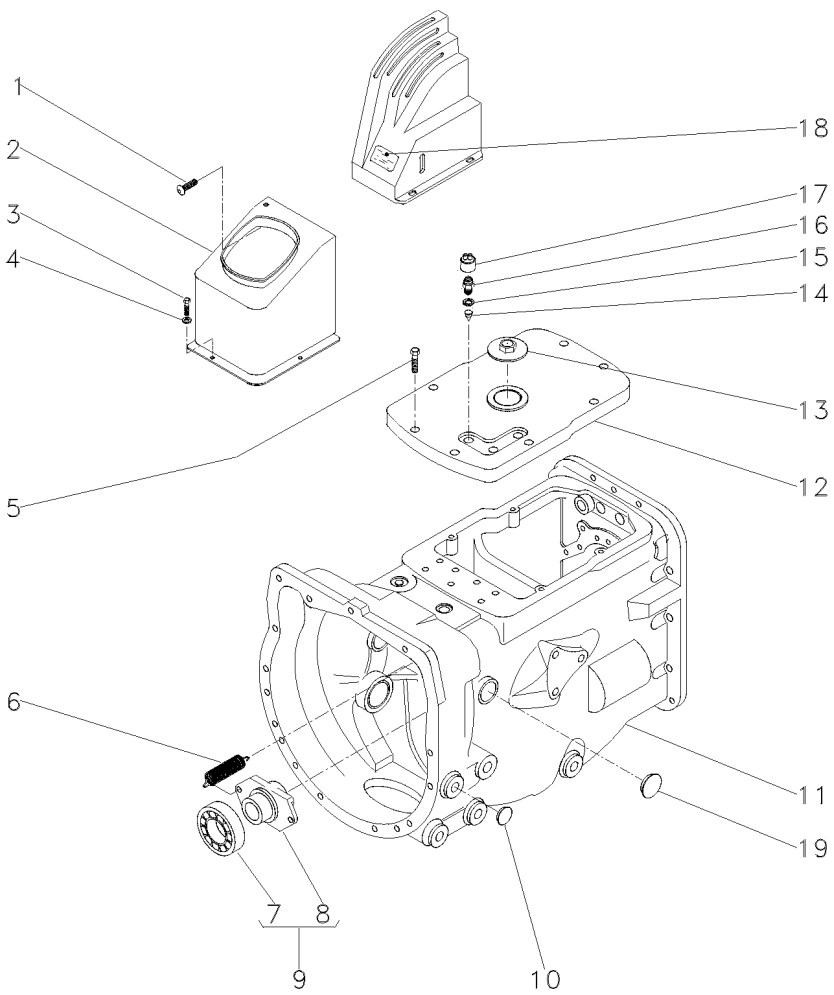

1	040214T1		**1**	PARAFUSO	BOLT	PERNO
2	044562P1		**1**	FECHAMENTO	COVER	CUBIERTA
3	339761X1		**2**	PARAFUSO	BOLT	PERNO
4	339024X1		**2**	ARRUELA	WASHER	ARANDELA
5	058286P1		**8**	PARAFUSO	BOLT	PERNO
6	193334M1		**2**	MOLA	SPRING	RESORTE
7	043746T1	9 ⊸ 3585341M1	**1**	ROLAMENTO	BEARING	COJINETE
8	886727M2	9	**1**	COLAR	COLLAR	COLLAR
9	040191N1		**1**	DESTACADOR	SEPARATED	DESTACADOR
10	027014P1		**2**	TAMPÃO	PAD	ALMOHADILLA
11	049829N2		**1**	CJ. TRANSMISSÃO	KIT,TRANSMISSION	JGO.TRANSMISION
12	044157P1		**1**	TAMPA	COVER	CUBIERTA
13	768300M1		**1**	BUJÃO	PLUG	TAPON
14	046569P1		**3**	EXTENSÃO	EXTENSION	EXTENSION
15	181142M1		**3**	ARRUELA	WASHER	ARANDELA
16	037171T2		**3**	INTERRUPTOR	SWITCH	INTERRUPTOR
17	180776M1		**3**	CAPA	CAP	TAPA
18	046985P1		**1**	DECAL	DECAL	CALCOMANIA
19	036310P1		**2**	BUJÃO	PLUG	TAPON

Transmissão 12 Velocidades-C. Mesh
12 Speed Transmission - C. Mesh
Transmision 12 Velocidades-C. Mesh

Carcaça
Housing
Caja

25-145

Tdp 540 Rpm
Pto 540 Rpm
Tdf 540 Rpm

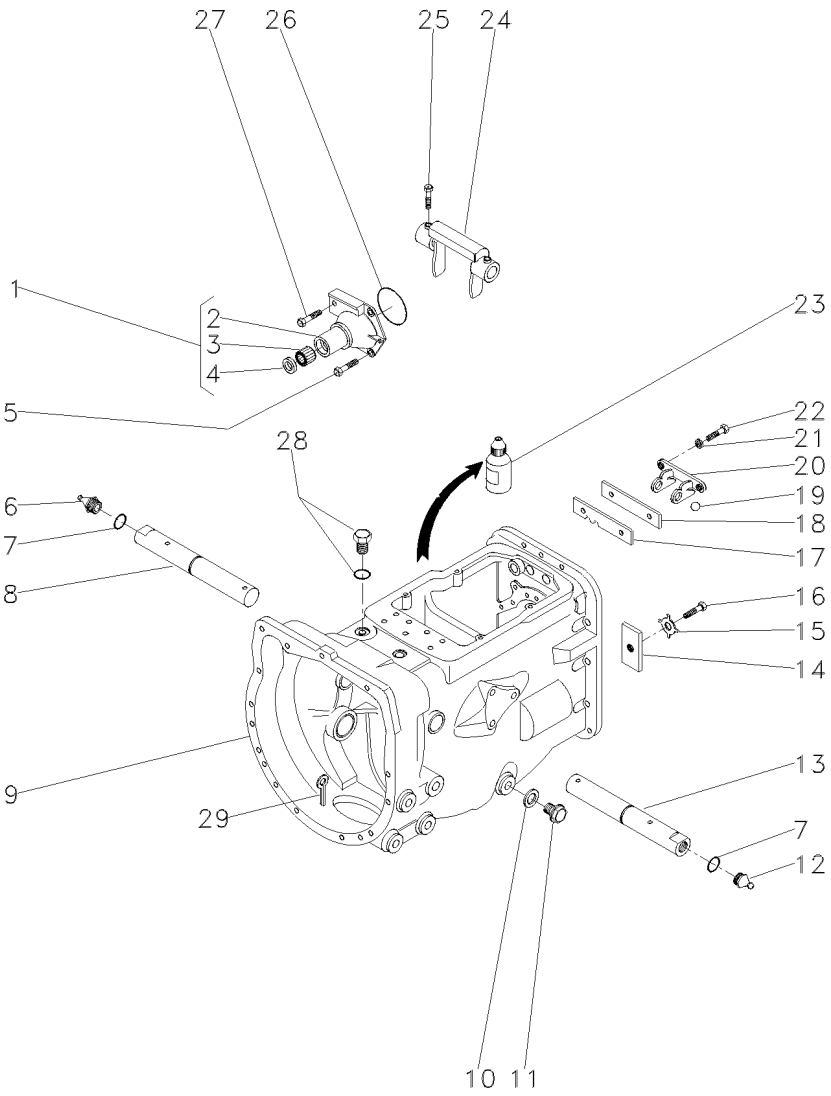

1	1860890M91		**1**	FLANGE	FLANGE	PLETINA
2	1860876M1	1	**1**	FLANGE	FLANGE	PLETINA
3	886668M1	1	**1**	ROLAMENTO	BEARING	COJINETE
4	1860867M3	1	**1**	RETENTOR	SEAL	RETEN
5	377477X1		**3**	PARAFUSO	BOLT	PERNO
6	29951X		**1**	GRAXEIRA	GREASER	ENGRASADOR
7	364784X1		**2**	ANEL "O"	O RING	JUNTA TORICA
8	3409165M1	▶	**1**	EIXO	SHAFT	ARBOL
9	488156M97	👁 25-150 No	**1**	CJ. CARCAÇA	HOUSE ASSY	CONJ. CARTER
10	180474M1		**1**	ARRUELA	WASHER	ARANDELA
11	050698T1		**1**	BUJÃO	PLUG	TAPON
12	13811X		**1**	GRAXEIRA	GREASER	ENGRASADOR
13	3409164M1	◀	**1**	EIXO	SHAFT	ARBOL
14	184789M1		**1**	TRAVA	LOCK	RETENEDOR
15	828020M1		**1**	ARRUELA	WASHER	ARANDELA
16	353691X1		**1**	PARAFUSO	BOLT	PERNO
17	1860764M2		**1**	PLACA	PLATE	PLATO
18	1860765M1		**1**	ESPAÇADOR	SPACER	PIEZA DISTANCIA
19	391838X1	∅ 12MM	**1**	ESFERA	BALL	BOLA
20	1860761M1		**1**	SUPORTE	CLEVIS	GANCHO SEGURI.
21	353434X1		**2**	ARRUELA	WASHER	ARANDELA
22	362443X1		**2**	PARAFUSO	BOLT	PERNO
23	0710129		**1**	JUNTA	GASKET	EMPAQUETADURA.
24	886719M1		**1**	GARFO	FORK	HORQUILLA
25	180002M1		**2**	PARAFUSO	BOLT	PERNO
26	886089M1		**1**	ANEL "O"	O RING	JUNTA TORICA
27	377480X1		**1**	PARAFUSO	BOLT	PERNO
28	052197P1		**1**	TAMPÃO	PAD	ALMOHADILLA
29	354076X1		**1**	CUPILHA	COTTER PIN	PASADOR DOUBLE

Carcaça
Housing
Carter

25-150

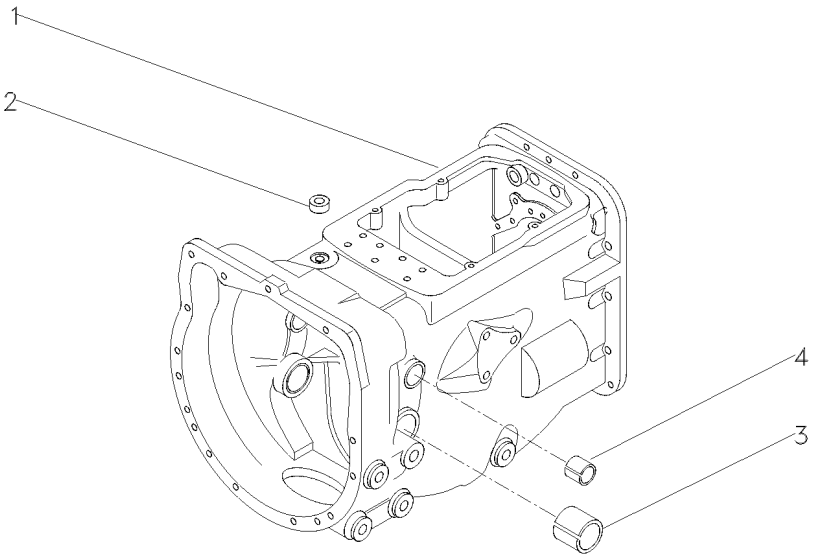

1	052462P1	**1**	CARCAÇA	HOUSING	ALOJAMIENTO
2	183071M1	**1**	BUJÃO	PLUG	TAPON
3	180801M1	**2**	BUCHA	BUSH	CASQUILLO
4	184592M1	**2**	BUCHA	BUSH	CASQUILLO

Transmissão 12 Velocidades-C. Mesh
12 Speed Transmission - C. Mesh
Transmision 12 Velocidades-C. Mesh

Eixos E Garfos
Shafts & Forks
Ejes Y Horquillas

25-155

Tdp 540 Rpm
Pto 540 Rpm
Tdf 540 Rpm

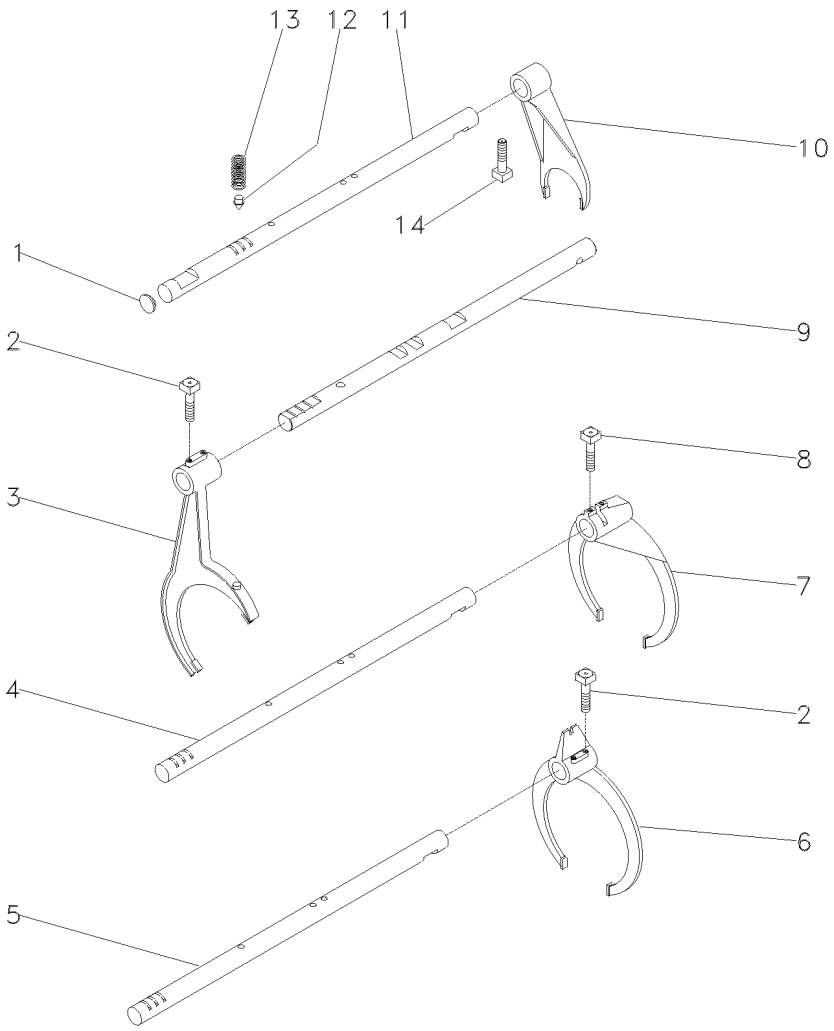

1	2950X		**1**	BUJÃO	PLUG	TAPON
2	1675367M2		**4**	PARAFUSO	BOLT	PERNO
3	027923P1	[A]	**1**	GARFO	FORK	HORQUILLA
4	3774051M1	[B]	**1**	EIXO	SHAFT	ARBOL
5	049839P1	[C]	**1**	EIXO	SHAFT	ARBOL
6	027922P1	[C]	**1**	GARFO	FORK	HORQUILLA
7	039404P1	[B]	**1**	GARFO	FORK	HORQUILLA
8	180002M1		**1**	PARAFUSO	BOLT	PERNO
9	049837P1	[A]	**1**	EIXO	SHAFT	ARBOL
10	897065M2		**1**	GARFO	FORK	HORQUILLA
11	3774048M1		**1**	EIXO	SHAFT	ARBOL
12	180418M2		**4**	PINO	PIN	PASADOR
13	191221M2		**4**	MOLA	SPRING	RESORTE
14	023429R1		**1**	PARAFUSO	BOLT	PERNO

[A] ALTA / BAIXA
HIGH / LOW
ALTA / BAJA

[B] 1ª E MARCHA RÉ
1 AND REVERSE SPEED
1ª Y MARCHA ATRÁS

[C] 2ª E 3ª MARCHA
2 AND 3 SPEED
2ª Y 3ª VELOCIDAD

Transmissão 12 Velocidades-C. Mesh
12 Speed Transmission - C. Mesh
Transmision 12 Velocidades-C. Mesh

Árvore De Entrada
Input Shaft
Arbol De Entrada

25-160

Tdp 540 Rpm
Pto 540 Rpm
Tdf 540 Rpm

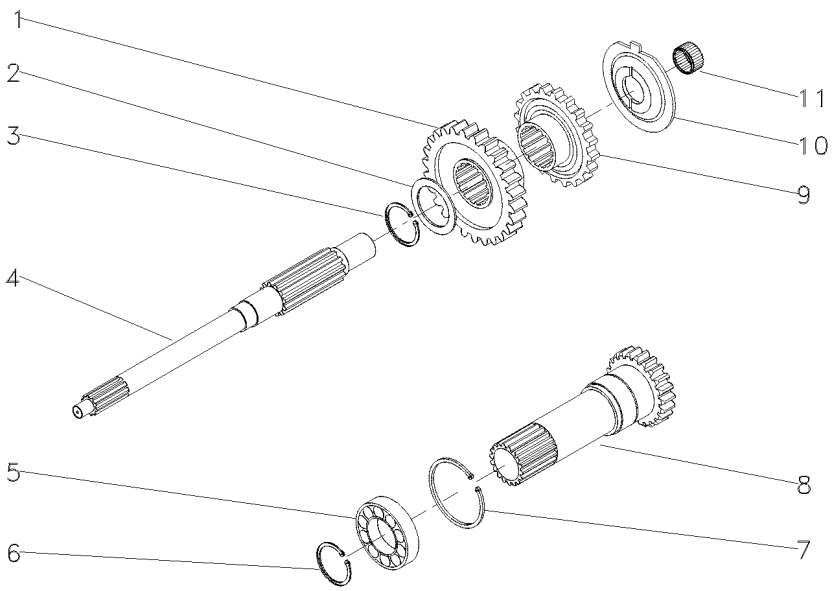

1	053308P1	[A]	**1**	ENGRENAGEM	GEAR	ENGRANAJE
		33				
		000111 -MF5290/2				
1	053308P1	[A]	**1**	ENGRENAGEM	GEAR	ENGRANAJE
		33				
		400318 -MF5290/4				
1	039419P1	[A]	**1**	ENGRENAGEM	GEAR	ENGRANAJE
		35				
		000110 -MF5290/2				
1	039419P1	[A]	**1**	ENGRENAGEM	GEAR	ENGRANAJE
		35				
		400317 -MF5290/4				
2	1677742M1		**1**	ARRUELA	WASHER	ARANDELA
3	358969X1		**1**	ANEL TRAVA	CIRCLIP	CIRCULITO
4	039423P1		**1**	EIXO	SHAFT	ARBOL
5	3761292M1	000111 -MF5290/2	**1**	ROLAMENTO	BEARING	COJINETE
5	3761292M1	400318 -MF5290/4	**1**	ROLAMENTO	BEARING	COJINETE
5	834850M1	000110 -MF5290/2	**1**	ROLAMENTO	BEARING	COJINETE
5	834850M1	400317 -MF5290/4	**1**	ROLAMENTO	BEARING	COJINETE
6	762101M1		**1**	ANEL TRAVA	CIRCLIP	CIRCULITO
7	377631X1		**1**	ANEL TRAVA	CIRCLIP	CIRCULITO
8	049834N1	540 RPM	**1**	CJ. EIXO	KIT, AXLE	JUEGO DE EJE
		25-65 No				
9	053306P1	[B]	**1**	ENGRENAGEM	GEAR	ENGRANAJE
		30				
		000111 -MF5290/2				
9	053306P1	[B]	**1**	ENGRENAGEM	GEAR	ENGRANAJE
		30				
		400318 -MF5290/4				
9	039418P1	[B]	**1**	ENGRENAGEM	GEAR	ENGRANAJE
		30				
		000110 -MF5290/2				
9	039418P1	[B]	**1**	ENGRENAGEM	GEAR	ENGRANAJE
		30				
		400317 -MF5290/4				
10	1674668M3		**1**	ESPAÇADOR	SPACER	PIEZA DISTANCIA
11	2700273M1		**1**	ROLAMENTO AGULHA	BEARING NEEDLE	COJINETA AGUJAS

[A] ALTA
HIGH
ALTA

[B] BAIXA
LOW
BAJA

Transmissão 12 Velocidades-C. Mesh
12 Speed Transmission - C. Mesh
Transmision 12 Velocidades-C. Mesh

Árvore Principal
Main Shaft
Eje Principale

25-165

Tdp 540 Rpm
Pto 540 Rpm
Tdf 540 Rpm

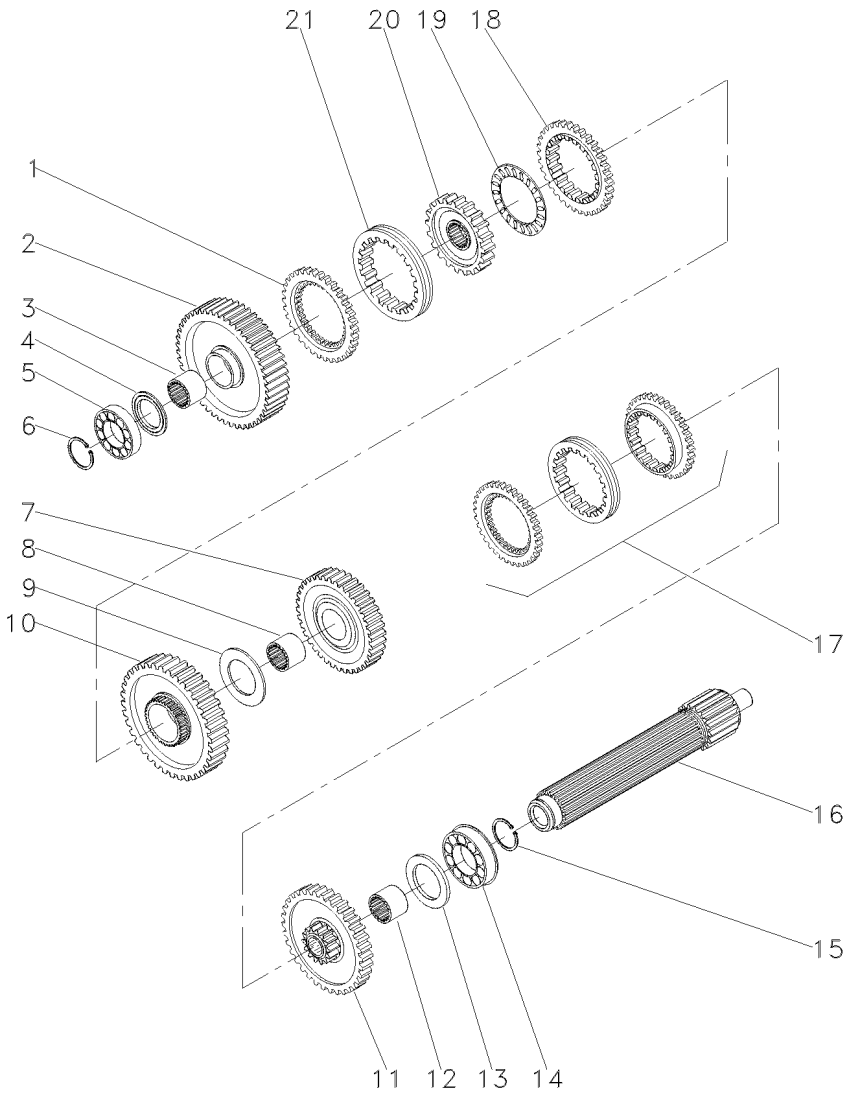

1	1686458M1		**1** ANEL	RING	ARO
2	049163N1	[A]	**1** ENGRENAGEM	GEAR	ENGRANAJE
		56			
		000111 -MF5290/2			
2	049163N1	[A]	**1** ENGRENAGEM	GEAR	ENGRANAJE
		56			
		400318 -MF5290/4			
2	039403N1	[A]	**1** ENGRENAGEM	GEAR	ENGRANAJE
		45			
		000110 -MF5290/2			
2	039403N1	[A]	**1** ENGRENAGEM	GEAR	ENGRANAJE
		45			
		400317 -MF5290/4			
3	039397P1		**1** LUVA	SLEEVE	MANCHA
4	1671888M2	4.14-4.19MM	**X** CALÇO	SHIM	CALCE
4	1671889M1	4,39-4,45MM	**X** ARRUELA	WASHER	ARANDELA
4	1671890M2	4.62-4.67MM	**X** ARRUELA	WASHER	ARANDELA
4	1671891M2	4.85-4.90MM	**X** ARRUELA	WASHER	ARANDELA
5	039544R1		**1** ROLAMENTO	BEARING	COJINETE
6	039545R1		**1** ANEL TRAVA	CIRCLIP	CIRCULITO
7	053354N1	[B]	**1** CJ. ENGRENAGEM	KIT, GEAR	ENGRANAJES JUEGO
		35			
		000111 -MF5290/2			
7	053354N1	[B]	**1** CJ. ENGRENAGEM	KIT, GEAR	ENGRANAJES JUEGO
		35			
		400318 -MF5290/4			
7	039424N1	[B]	**1** CJ. ENGRENAGEM	KIT, GEAR	ENGRANAJES JUEGO
		45			
		000110 -MF5290/2			
7	039424N1	[B]	**1** CJ. ENGRENAGEM	KIT, GEAR	ENGRANAJES JUEGO
		45			
		400317 -MF5290/4			
8	039398P1		**1** LUVA	SLEEVE	MANCHA
9	023422R1		**1** ARRUELA	WASHER	ARANDELA
10	053355N1	[E]	**1** CJ. ENGRENAGEM	KIT, GEAR	ENGRANAJES JUEGO
		51			
		000111 -MF5290/2			
10	053355N1	[E]	**1** CJ. ENGRENAGEM	KIT, GEAR	ENGRANAJES JUEGO
		51			
		400318 -MF5290/4			
10	039401N1	[E]	**1** ENGRENAGEM	GEAR	ENGRANAJE
		44			
		000110 -MF5290/2			
10	039401N1	[E]	**1** ENGRENAGEM	GEAR	ENGRANAJE
		44			
		400317 -MF5290/4			
11	053352N1	[C]	**1** CJ. ENGRENAGEM	KIT, GEAR	ENGRANAJES JUEGO
		46			
		000111 -MF5290/2			

Transmissão 12 Velocidades-C. Mesh
12 Speed Transmission - C. Mesh
Transmision 12 Velocidades-C. Mesh

Árvore Principal
Main Shaft
Eje Principale

25-165

Tdp 540 Rpm
Pto 540 Rpm
Tdf 540 Rpm

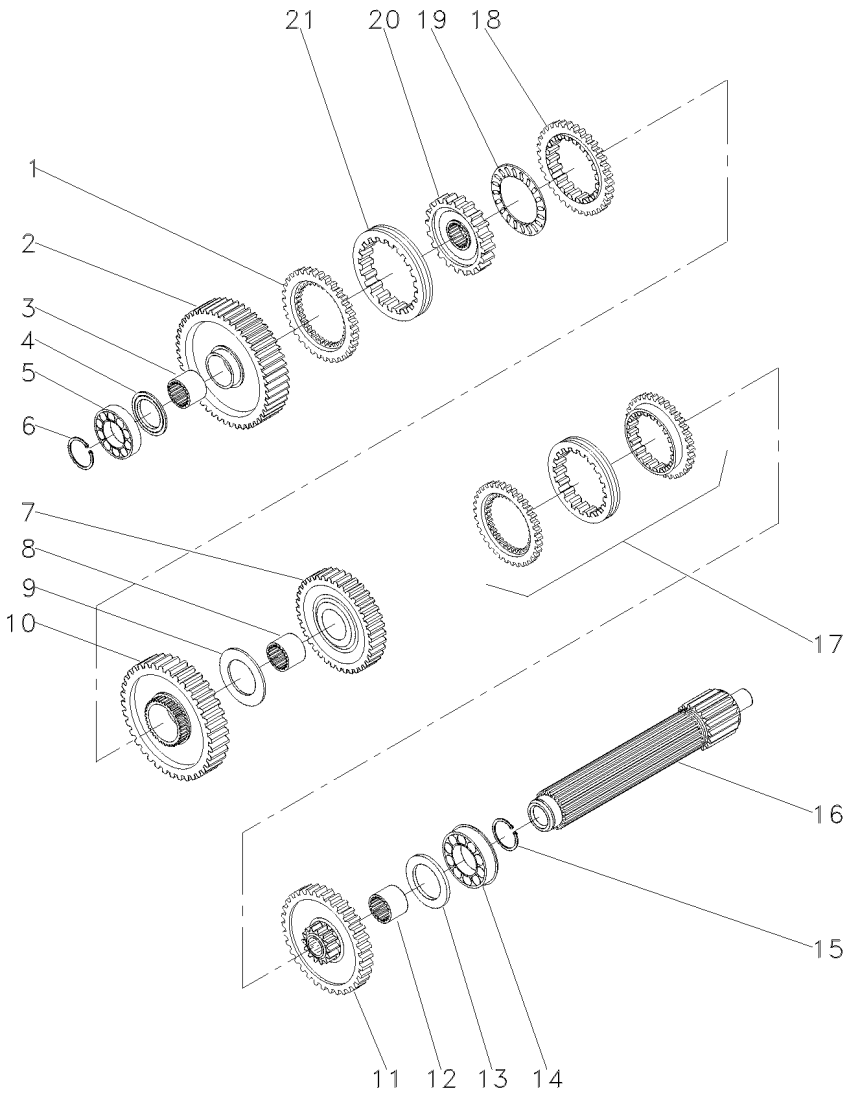

11	053352N1	[C] 46 400318 -MF5290/4	**1**	CJ. ENGRENAGEM	KIT, GEAR	ENGRANAJES JUEGO
11	1687429M91	[C] 40 000110 -MF5290/2	**1**	ENGRENAGEM	GEAR	ENGRANAJE
11	1687429M91	[C] 40 400317 -MF5290/4	**1**	ENGRENAGEM	GEAR	ENGRANAJE
12	039396P1		**1**	LUVA	SLEEVE	MANCHA
13	1867259M1		**1**	ARRUELA	WASHER	ARANDELA
14	3761291M1	000111 -MF5290/2	**1**	ROLAMENTO	BEARING	COJINETE
14	3761291M1	400318 -MF5290/4	**1**	ROLAMENTO	BEARING	COJINETE
14	3410432M1	000110 -MF5290/2	**1**	ROLAMENTO	BEARING	COJINETE
14	3410432M1	400317 -MF5290/4	**1**	ROLAMENTO	BEARING	COJINETE
15	195363M1		**1**	ANEL TRAVA	CIRCLIP	CIRCULITO
16	039542P1		**1**	EIXO	SHAFT	ARBOL
17	039440N1	[D] 25-170 No	**1**	CJ. SINCRONIZADO	SYNCHRO UNIT	SINCRONIZ ADORA
18	1686459M1		**1**	ANEL	RING	ARO
19	1663796M1		**1**	ROLAMENTO	BEARING	COJINETE
20	039402P1		**1**	CUBO	HUB	CUBO
21	039425P1		**1**	LUVA	SLEEVE	MANCHA

[A] 1ª MARCHA
1 SPEED
1ª MARCHA

[B] 3ª MARCHA
3 SPEED
3ª MARCHA

[C] 2ª MARCHA
2 SPEED
2ª MARCHA

[D] 2ª E 3ª MARCHA
2 AND 3 SPEED
2ª Y 3ª VELOCIDAD

[E] REVERSÃO
REVERSION
REVERSION

Luva E Cubo
Sleeve And Hub
Manguito Y Cubo

25-170

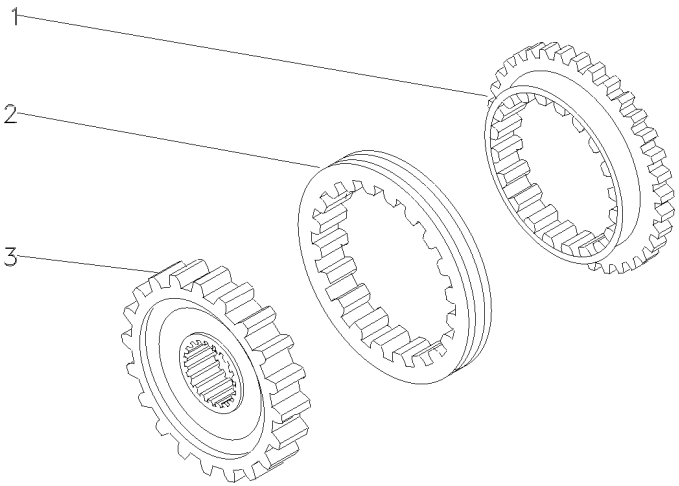

1	027925P1	**2** ANEL	RING	ARO
2	027924P1	**1** LUVA	SLEEVE	MANCHA
3	040751P1	**1** CUBO	HUB	CUBO

Transmissão 12 Velocidades-C. Mesh
12 Speed Transmission - C. Mesh
Transmision 12 Velocidades-C. Mesh

Árvore Secundária
Secundary Shaft
Eje Secundaria

25-175

Tdp 540 Rpm
Pto 540 Rpm
Tdf 540 Rpm

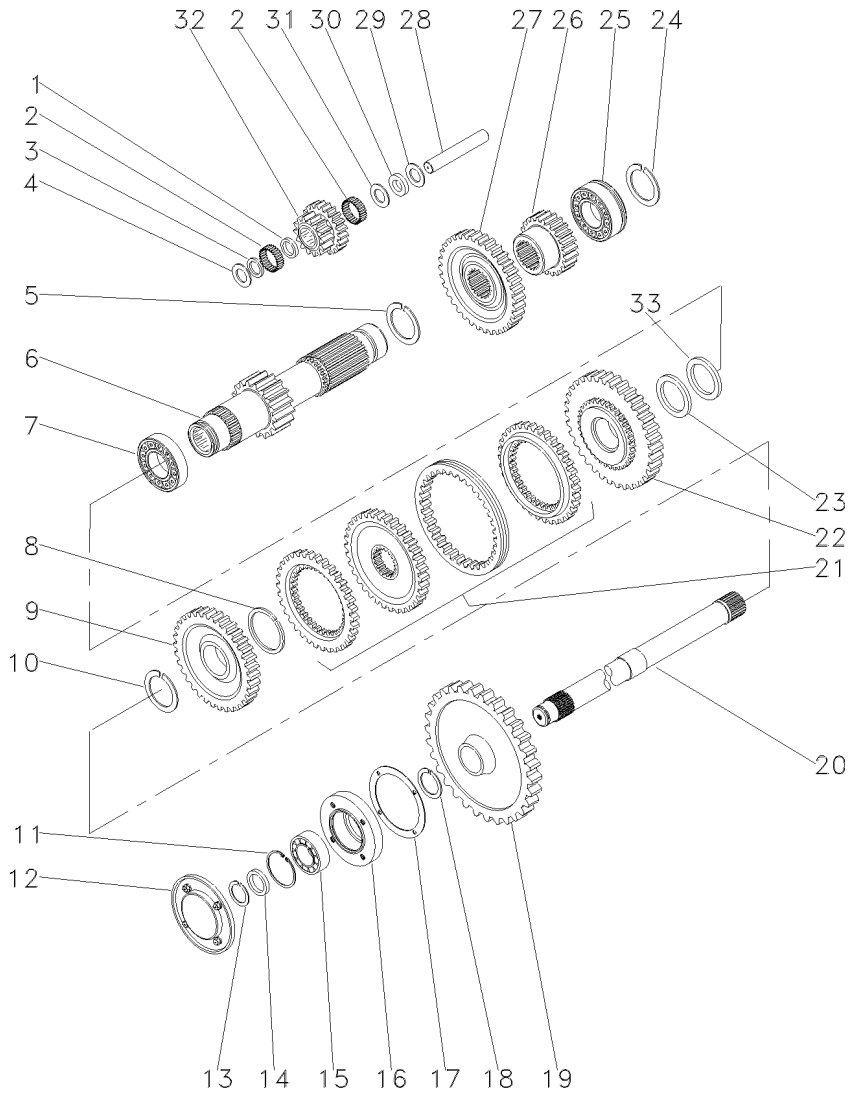

1	1688131M1		1	ESPAÇADOR	SPACER	PIEZA DISTANCIA
2	183039M1		56	ROLETE	ROLLER	RODILLO
3	183037M1		1	ARRUELA	WASHER	ARANDELA
4	1688132M1		2	ARRUELA	WASHER	ARANDELA
5	195500M1		1	ANEL TRAVA	CIRCLIP	CIRCULITO
6	049165N1	19	1	EIXO	SHAFT	ARBOL
		000111 -MF5290/2				
6	049165N1	19	1	EIXO	SHAFT	ARBOL
		400318 -MF5290/4				
6	039414N1	15	1	EIXO	SHAFT	ARBOL
		000110 -MF5290/2				
6	039414N1	15	1	EIXO	SHAFT	ARBOL
		400317 -MF5290/4				
7	3003372X1		1	ROLAMENTO	BEARING	COJINETE
8	1440873X1		1	ANEL TRAVA	CIRCLIP	CIRCULITO
9	053357N1	[B]	1	CJ. ENGRENAGEM	KIT, GEAR	ENGRANAJES JUEGO
		35				
		000111 -MF5290/2				
9	053357N1	[B]	1	CJ. ENGRENAGEM	KIT, GEAR	ENGRANAJES JUEGO
		35				
		400318 -MF5290/4				
9	039421N1	[B]	1	CJ. ENGRENAGEM	KIT, GEAR	ENGRANAJES JUEGO
		35				
		000110 -MF5290/2				
9	039421N1	[B]	1	CJ. ENGRENAGEM	KIT, GEAR	ENGRANAJES JUEGO
		35				
		400317 -MF5290/4				
10	831581M2		1	ANEL TRAVA	CIRCLIP	CIRCULITO
11	355988X1		1	ANEL TRAVA	CIRCLIP	CIRCULITO
12	1683386M91	25-85 No	1	TAMPA	COVER	CUBIERTA
13	899385M1		1	ANEL	RING	ARO
14	881122M2		1	ANEL	RING	ARO
15	899377M2		1	ROLAMENTO	BEARING	COJINETE
16	899331M1		1	FLANGE	FLANGE	PLETINA
17	180432M1		1	JUNTA	GASKET	EMPAQUETADURA.
18	358913X1		1	ANEL TRAVA	CIRCLIP	CIRCULITO
19	9004882M1	53	1	ENGRENAGEM	GEAR	ENGRANAJE
		PTO				
20	1869279M1	[A]	1	EIXO	SHAFT	ARBOL
21	039439N1	[C]	1	CJ. SINCRONIZADO	SYNCHRO UNIT	SINCRONIZ ADORA
		25-180 No				
22	053356N1	[D]	1	CJ. ENGRENAGEM	KIT, GEAR	ENGRANAJES JUEGO
		38				
		000111 -MF5290/2				
22	053356N1	[D]	1	CJ. ENGRENAGEM	KIT, GEAR	ENGRANAJES JUEGO
		38				
		400318 -MF5290/4				
22	039420N1	[D]	1	CJ. ENGRENAGEM	KIT, GEAR	ENGRANAJES JUEGO
		38				
		000110 -MF5290/2				

Transmissão 12 Velocidades-C. Mesh
12 Speed Transmission - C. Mesh
Transmision 12 Velocidades-C. Mesh

Árvore Secundária
Secundary Shaft
Eje Secundaria

25-175

Tdp 540 Rpm
Pto 540 Rpm
Tdf 540 Rpm

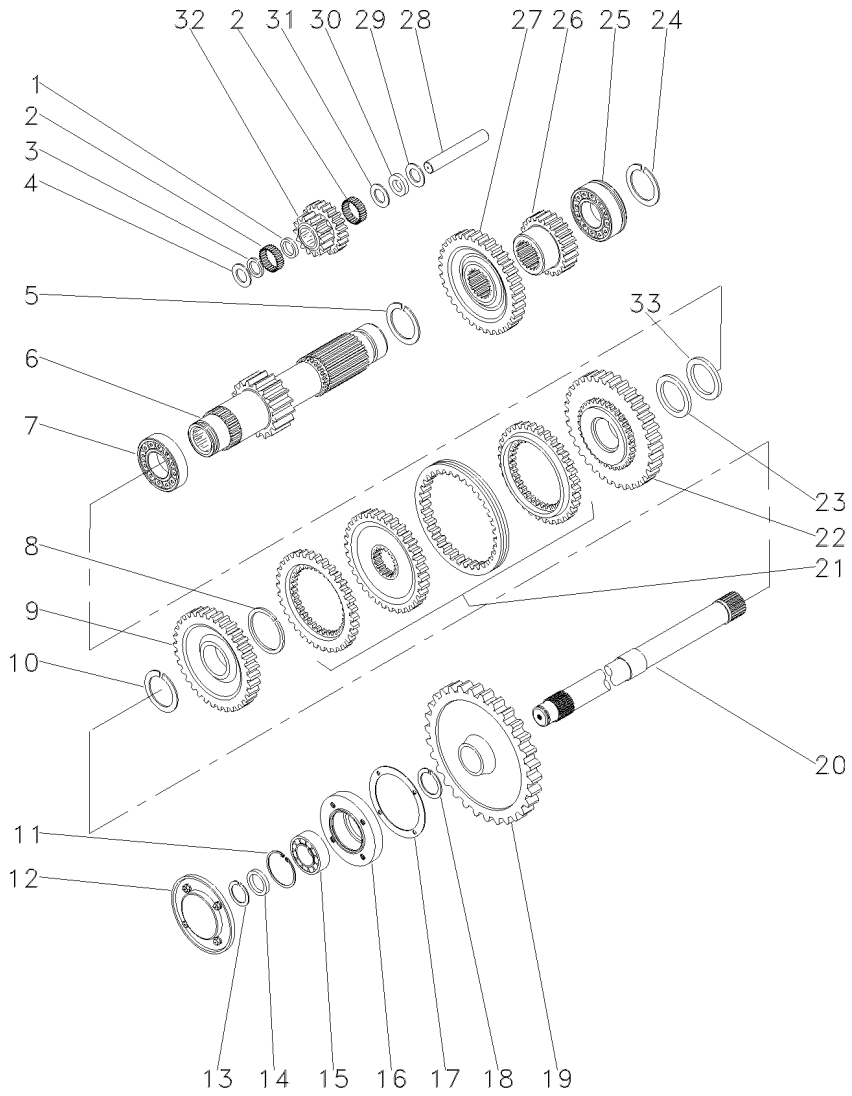

22	039420N1	[D]	**1**	CJ. ENGRENAGEM	KIT, GEAR	ENGRANAJES JUEGO
		38				
		400317 -MF5290/4				
23	039413P1		**1**	ARRUELA	WASHER	ARANDELA
24	195363M1		**1**	ANEL TRAVA	CIRCLIP	CIRCULITO
25	3761291M1	000111 -MF5290/2	**1**	ROLAMENTO	BEARING	COJINETE
25	3761291M1	400318 -MF5290/4	**1**	ROLAMENTO	BEARING	COJINETE
25	3410432M1	000110 -MF5290/2	**1**	ROLAMENTO	BEARING	COJINETE
25	3410432M1	400317 -MF5290/4	**1**	ROLAMENTO	BEARING	COJINETE
26	053314P1	[F]	**1**	ENGRENAGEM	GEAR	ENGRANAJE
		23				
		000111 -MF5290/2				
26	053314P1	[F]	**1**	ENGRENAGEM	GEAR	ENGRANAJE
		23				
		400318 -MF5290/4				
26	1687430M1	[F]	**1**	ENGRENAGEM	GEAR	ENGRANAJE
		20				
		000110 -MF5290/2				
26	1687430M1	[F]	**1**	ENGRENAGEM	GEAR	ENGRANAJE
		20				
		400317 -MF5290/4				
27	053312P1	[G]	**1**	ENGRENAGEM	GEAR	ENGRANAJE
		33				
		000111 -MF5290/2				
27	053312P1	[G]	**1**	ENGRENAGEM	GEAR	ENGRANAJE
		33				
		400318 -MF5290/4				
27	049415P1	[G]	**1**	ENGRENAGEM	GEAR	ENGRANAJE
		42				
		000110 -MF5290/2				
27	049415P1	[G]	**1**	ENGRENAGEM	GEAR	ENGRANAJE
		42				
		400317 -MF5290/4				
28	180445M1		**1**	EIXO	SHAFT	ARBOL
29	1688130M1		**1**	ARRUELA	WASHER	ARANDELA
30	1688129M1		**1**	MOLA PRATO	SPRING PLATE	PLETINA MUELLE
31	1688128M1		**1**	ARRUELA	WASHER	ARANDELA
32	053310P1	[E]	**1**	ENGRENAGEM	GEAR	ENGRANAJE
		20/15				
		000111 -MF5290/2				
32	053310P1	[E]	**1**	ENGRENAGEM	GEAR	ENGRANAJE
		20/15				
		400318 -MF5290/4				
32	039405P1	[E]	**1**	ENGRENAGEM	GEAR	ENGRANAJE
		26/13				
		000110 -MF5290/2				
32	039405P1	[E]	**1**	ENGRENAGEM	GEAR	ENGRANAJE
		26/13				
		400317 -MF5290/4				
33	039408P1		**1**	ARRUELA	WASHER	ARANDELA

Transmissão 12 Velocidades-C. Mesh 12 Speed Transmission - C. Mesh Transmision 12 Velocidades-C. Mesh	Árvore Secundária Secundary Shaft Eje Secundaria	25-175	Tdp 540 Rpm Pto 540 Rpm Tdf 540 Rpm

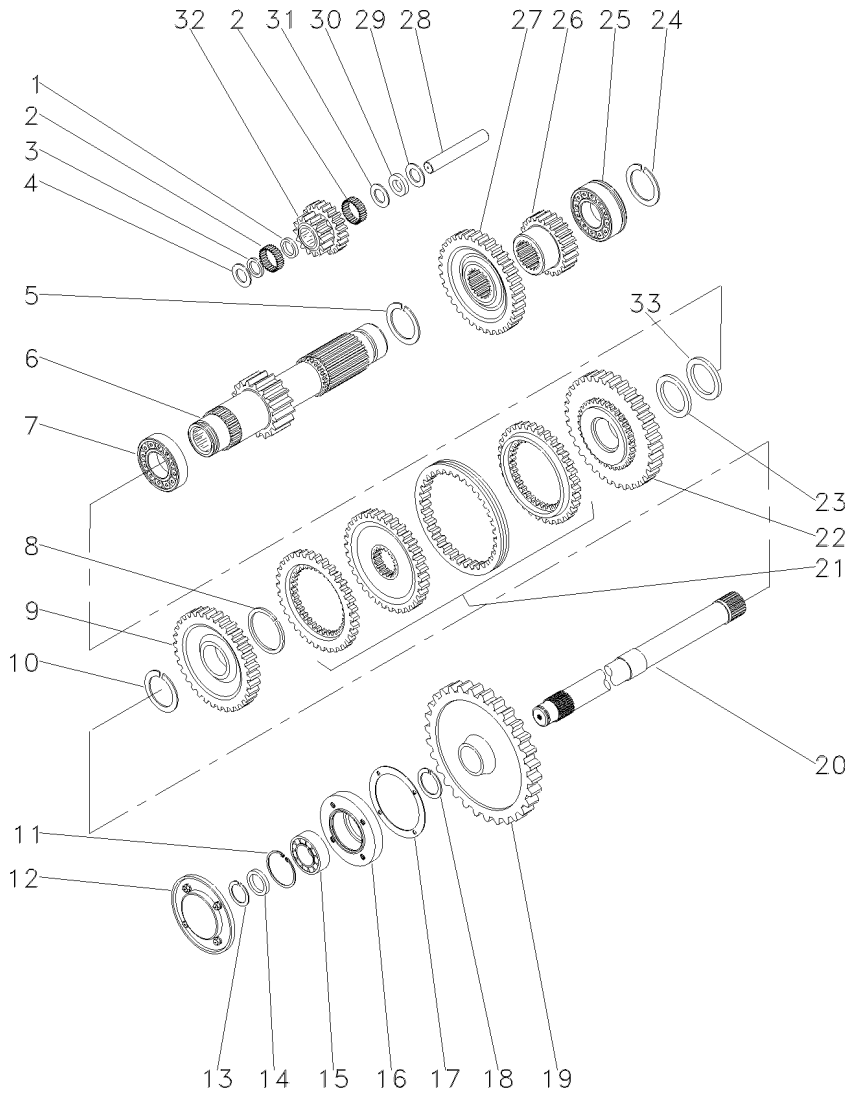

33 039409P1 **1** ARRUELA WASHER ARANDELA

[A] LONGO
LOG
LARGO

[B] ALTA
HIGH
ALTA

[C] ALTA / BAIXA
HIGH / LOW
ALTA / BAJA

[D] BAIXA
LOW
BAJA

[E] REVERSÃO
REVERSION
REVERSION

[F] 2ª MARCHA
2 SPEED
2ª MARCHA

[G] 3ª MARCHA
3 SPEED
3ª MARCHA

Luva E Cubo
Sleeve And Hub
Manguito Y Cubo

25-180

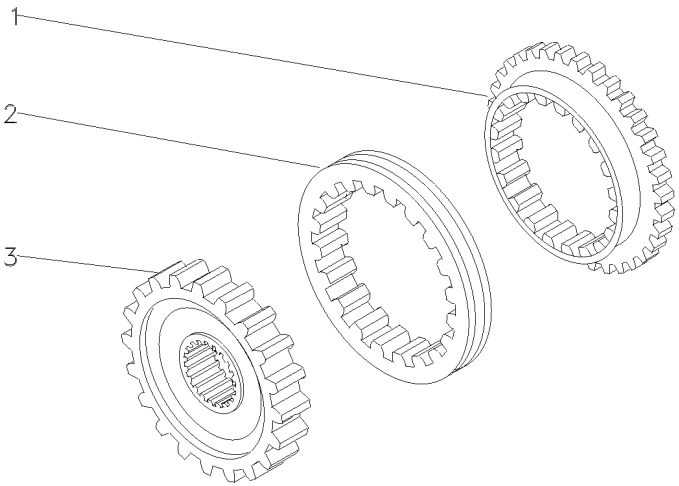

1	027925P1	**2** ANEL	RING	ARO
2	027924P1	**1** LUVA	SLEEVE	MANCHA
3	027927P1	**1** CUBO	HUB	CUBO

Transmissão 12 Velocidades-C. Mesh
12 Speed Transmission - C. Mesh
Transmision 12 Velocidades-C. Mesh

Redutor Epicicloidal
Epicyclic Unit
Unidad Epicicloidal

25-185

Tdp 540 Rpm
Pto 540 Rpm
Tdf 540 Rpm

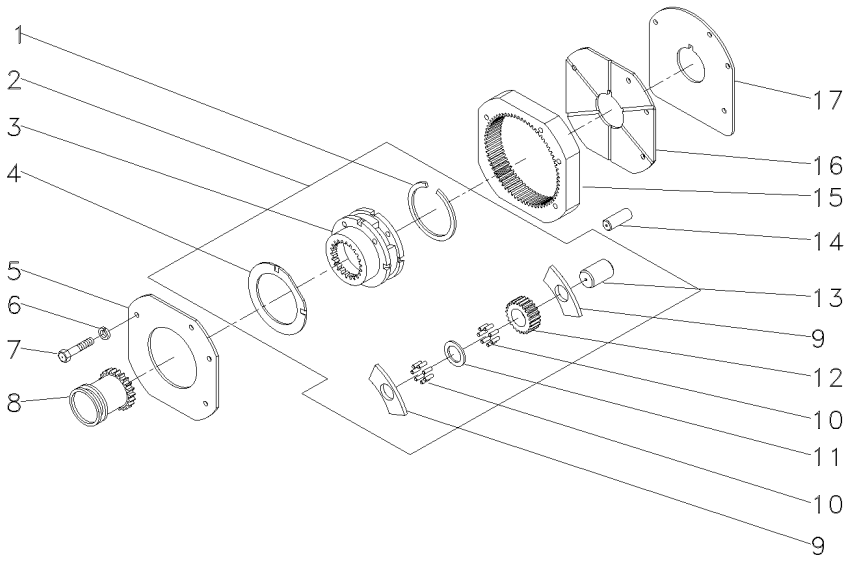

1	377424X1	2		**1**	ANEL TRAVA	CIRCLIP	CIRCULITO
2	022638N1			**1**	CJ. REDUTOR	KIT, CARRIER	JUEGO PORTADOR
3		2	022638N1	**1**	SATÉLITE	SATELLITE	SATELITE
4	1866545M2	2		**2**	ARRUELA	WASHER	ARANDELA
5	1867423M1			**1**	PLACA	PLATE	PLATO
6	353434X1			**3**	ARRUELA	WASHER	ARANDELA
7	362684X1			**4**	PARAFUSO	BOLT	PERNO
8	1866557M1			**1**	LUVA	SLEEVE	MANCHA
9	1866542M1	2		**6**	ARRUELA	WASHER	ARANDELA
10	1866553M2	2		**96**	ROLETE	ROLLER	RODILLO
11	023406R1	2		**3**	ARRUELA	WASHER	ARANDELA
12	023405P1	2	23	**3**	ENGRENAGEM	GEAR	ENGRANAJE
13	1866538M2	2		**3**	EIXO	SHAFT	ARBOL
14	180409M1			**2**	PINO	PIN	PASADOR
15	1867424M2		68	**1**	COROA	ANNULAR GEAR	ENGRANAJE ANULAR
16	1867425M1			**1**	PLACA	PLATE	PLATO
17	1867426M1			**1**	CALÇO	SHIM	CALCE

Constant Mesh - 12 Velocidades **540/1000 Rpm**
Constant Mesh - 12 Speed **540/1000 Rpm**
Constant Mesh - 12 Velocidades **540/1000 Rpm**

25-190

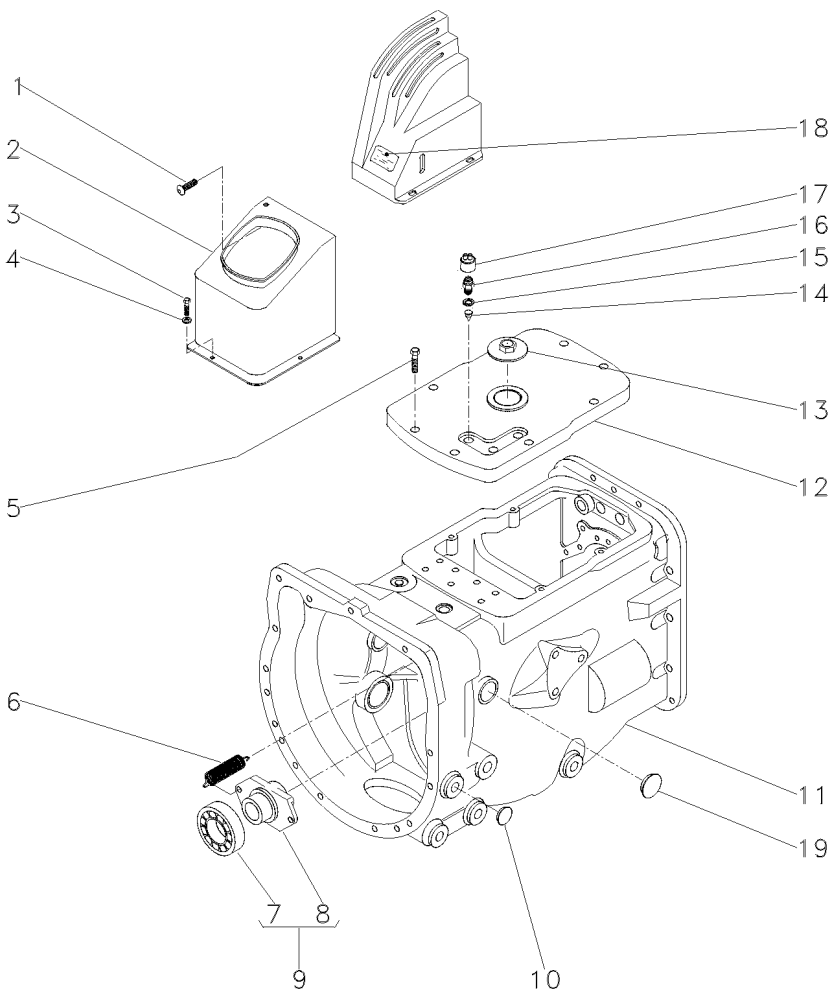

1	040214T1		**1**	PARAFUSO	BOLT	PERNO
2	044562P1		**1**	FECHAMENTO	COVER	CUBIERTA
3	339761X1		**2**	PARAFUSO	BOLT	PERNO
4	339024X1		**2**	ARRUELA	WASHER	ARANDELA
5	058286P1		**8**	PARAFUSO	BOLT	PERNO
6	193334M1		**2**	MOLA	SPRING	RESORTE
7	043746T1	9 ⊸ 3585341M1	**1**	ROLAMENTO	BEARING	COJINETE
8	886727M2	9	**1**	COLAR	COLLAR	COLLAR
9	040191N1		**1**	DESTACADOR	SEPARATED	DESTACADOR
10	027014P1		**2**	TAMPÃO	PAD	ALMOHADILLA
11	049830N2		**1**	CJ. TRANSMISSÃO	KIT,TRANSMISSION	JGO.TRANSMISION
12	044157P1		**1**	TAMPA	COVER	CUBIERTA
13	768300M1		**1**	BUJÃO	PLUG	TAPON
14	046569P1		**3**	EXTENSÃO	EXTENSION	EXTENSION
15	181142M1		**3**	ARRUELA	WASHER	ARANDELA
16	037171T2		**3**	INTERRUPTOR	SWITCH	INTERRUPTOR
17	180776M1		**3**	CAPA	CAP	TAPA
18	046985P1		**1**	DECAL	DECAL	CALCOMANIA
19	036310P1		**2**	BUJÃO	PLUG	TAPON

Transmissão 12 Velocidades-C. Mesh
12 Speed Transmission - C. Mesh
Transmision 12 Velocidades-C. Mesh

Carcaça
Housing
Caja

25-195

Tdp 540/1000 Rpm
Pto 540/1000 Rpm
Tdf 540/1000 Rpm

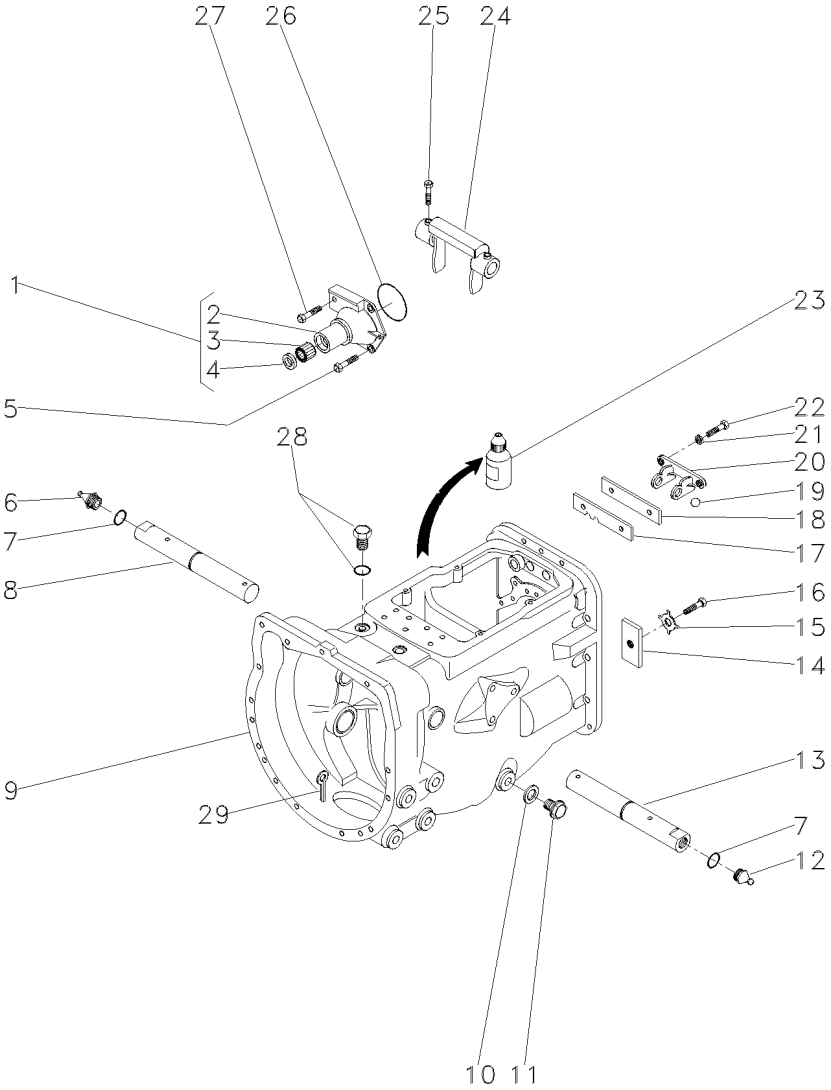

1	1860890M91		**1**	FLANGE	FLANGE	PLETINA
2	1860876M1	1	**1**	FLANGE	FLANGE	PLETINA
3	886668M1	1	**1**	ROLAMENTO	BEARING	COJINETE
4	1860867M3	1	**1**	RETENTOR	SEAL	RETEN
5	377477X1		**3**	PARAFUSO	BOLT	PERNO
6	29951X		**1**	GRAXEIRA	GREASER	ENGRASADOR
7	364784X1		**2**	ANEL "O"	O RING	JUNTA TORICA
8	3409165M1	▶	**1**	EIXO	SHAFT	ARBOL
9	488156M97	👁 25-150 No	**1**	CJ. CARCAÇA	HOUSE ASSY	CONJ. CARTER
10	180474M1		**1**	ARRUELA	WASHER	ARANDELA
11	050698T1		**1**	BUJÃO	PLUG	TAPON
12	13811X		**1**	GRAXEIRA	GREASER	ENGRASADOR
13	3409164M1	◀	**1**	EIXO	SHAFT	ARBOL
14	184789M1		**1**	TRAVA	LOCK	RETENEDOR
15	828020M1		**1**	ARRUELA	WASHER	ARANDELA
16	353691X1		**1**	PARAFUSO	BOLT	PERNO
17	1860764M1		**1**	PLACA	PLATE	PLATO
18	1860765M1		**1**	ESPAÇADOR	SPACER	PIEZA DISTANCIA
19	391838X1		**1**	ESFERA	BALL	BOLA
20	1860761M1		**1**	SUPORTE	CLEVIS	GANCHO SEGURI.
21	353434X1		**2**	ARRUELA	WASHER	ARANDELA
22	362443X1		**2**	PARAFUSO	BOLT	PERNO
23	0710129		**1**	JUNTA	GASKET	EMPAQUETADURA.
24	886719M1		**1**	GARFO	FORK	HORQUILLA
25	180002M1		**2**	PARAFUSO	BOLT	PERNO
26	886089M1		**1**	ANEL "O"	O RING	JUNTA TORICA
27	377480X1		**1**	PARAFUSO	BOLT	PERNO
28	052197P1		**1**	TAMPÃO	PAD	ALMOHADILLA
29	354076X1		**1**	CUPILHA	COTTER PIN	PASADOR DOUBLE

Transmissão 12 Velocidades-C. Mesh
12 Speed Transmission - C. Mesh
Transmision 12 Velocidades-C. Mesh

Eixos E Garfos
Shafts & Forks
Ejes Y Horquillas

25-200

Tdp 540/1000 Rpm
Pto 540/1000 Rpm
Tdf 540/1000 Rpm

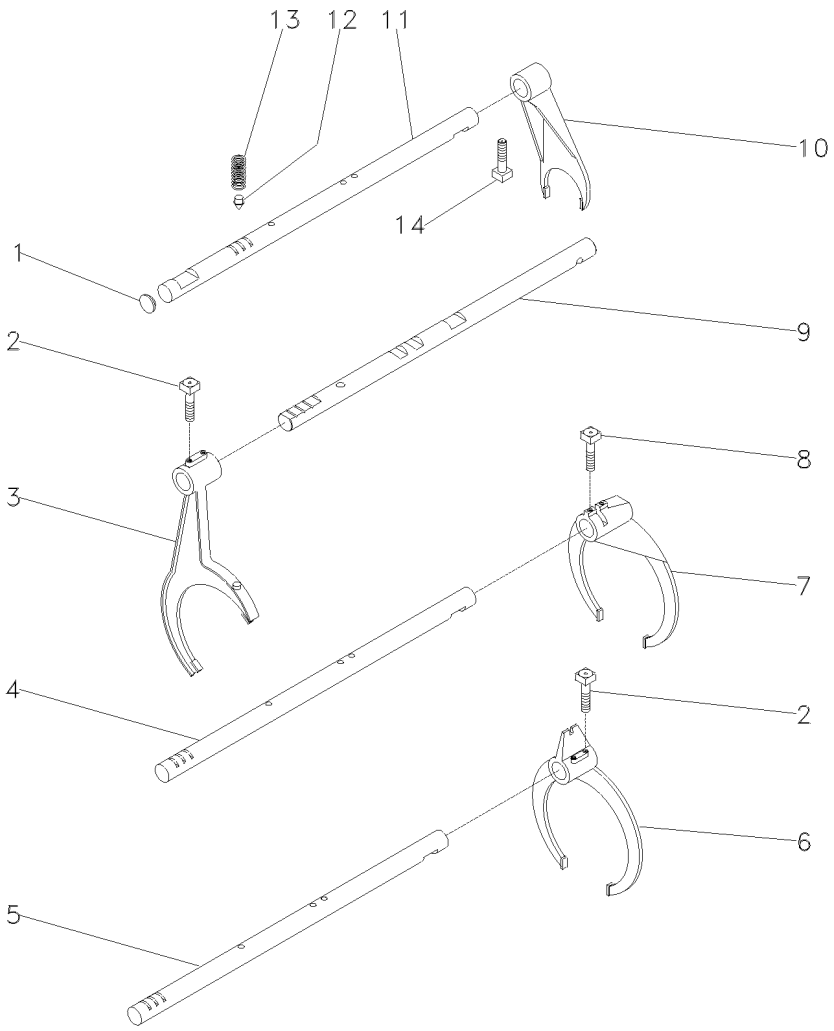

1	2950X		**1**	BUJÃO	PLUG	TAPON
2	1675367M2		**4**	PARAFUSO	BOLT	PERNO
3	027923P1	[A]	**1**	GARFO	FORK	HORQUILLA
4	3774051M1	[B]	**1**	EIXO	SHAFT	ARBOL
5	049839P1	[C]	**1**	EIXO	SHAFT	ARBOL
6	027922P1	[C]	**1**	GARFO	FORK	HORQUILLA
7	039404P1	[B]	**1**	GARFO	FORK	HORQUILLA
8	180002M1		**1**	PARAFUSO	BOLT	PERNO
9	049837P1	[A]	**1**	EIXO	SHAFT	ARBOL
10	897065M2		**1**	GARFO	FORK	HORQUILLA
11	3774048M1		**1**	EIXO	SHAFT	ARBOL
12	180418M2		**4**	PINO	PIN	PASADOR
13	191221M2		**4**	MOLA	SPRING	RESORTE
14	023429R1		**1**	PARAFUSO	BOLT	PERNO

[A] ALTA / BAIXA
HIGH / LOW
ALTA / BAJA

[B] 1ª E MARCHA RÉ
1 AND REVERSE SPEED
1ª Y MARCHA ATRÁS

[C] 2ª E 3ª MARCHA
2 AND 3 SPEED
2ª Y 3ª VELOCIDAD

Transmissão 12 Velocidades-C. Mesh
12 Speed Transmission - C. Mesh
Transmision 12 Velocidades-C. Mesh

Árvore De Entrada
Input Shaft
Arbol De Entrada

25-205

Tdp 540/1000 Rpm
Pto 540/1000 Rpm
Tdf 540/1000 Rpm

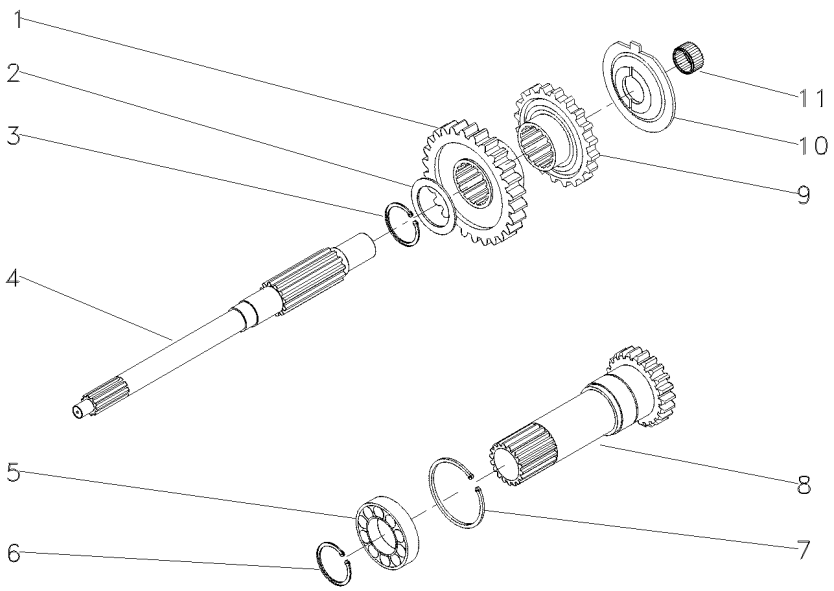

1	053308P1	[A] 33	**1**	ENGRENAGEM	GEAR	ENGRANAJE
2	1677742M1		**1**	ARRUELA	WASHER	ARANDELA
3	358969X1		**1**	ANEL TRAVA	CIRCLIP	CIRCULITO
4	039423P1		**1**	EIXO	SHAFT	ARBOL
5	3761292M1		**1**	ROLAMENTO	BEARING	COJINETE
6	762101M1		**1**	ANEL TRAVA	CIRCLIP	CIRCULITO
7	377631X1		**1**	ANEL TRAVA	CIRCLIP	CIRCULITO
8	1677746M92	25-120 No 20 1000 RPM	**1**	CJ. EIXO	KIT, AXLE	JUEGO DE EJE
9	053306P1	[B] 30	**1**	ENGRENAGEM	GEAR	ENGRANAJE
10	1674668M3		**1**	ESPAÇADOR	SPACER	PIEZA DISTANCIA
11	2700273M1		**1**	ROLAMENTO AGULHA	BEARING NEEDLE	COJINETA AGUJAS

[A] ALTA
HIGH
ALTA

[B] BAIXA
LOW
BAJA

Transmissão 12 Velocidades-C. Mesh
12 Speed Transmission - C. Mesh
Transmision 12 Velocidades-C. Mesh

Árvore Principal
Main Shaft
Eje Principale

25-210

Tdp 540/1000 Rpm
Pto 540/1000 Rpm
Tdf 540/1000 Rpm

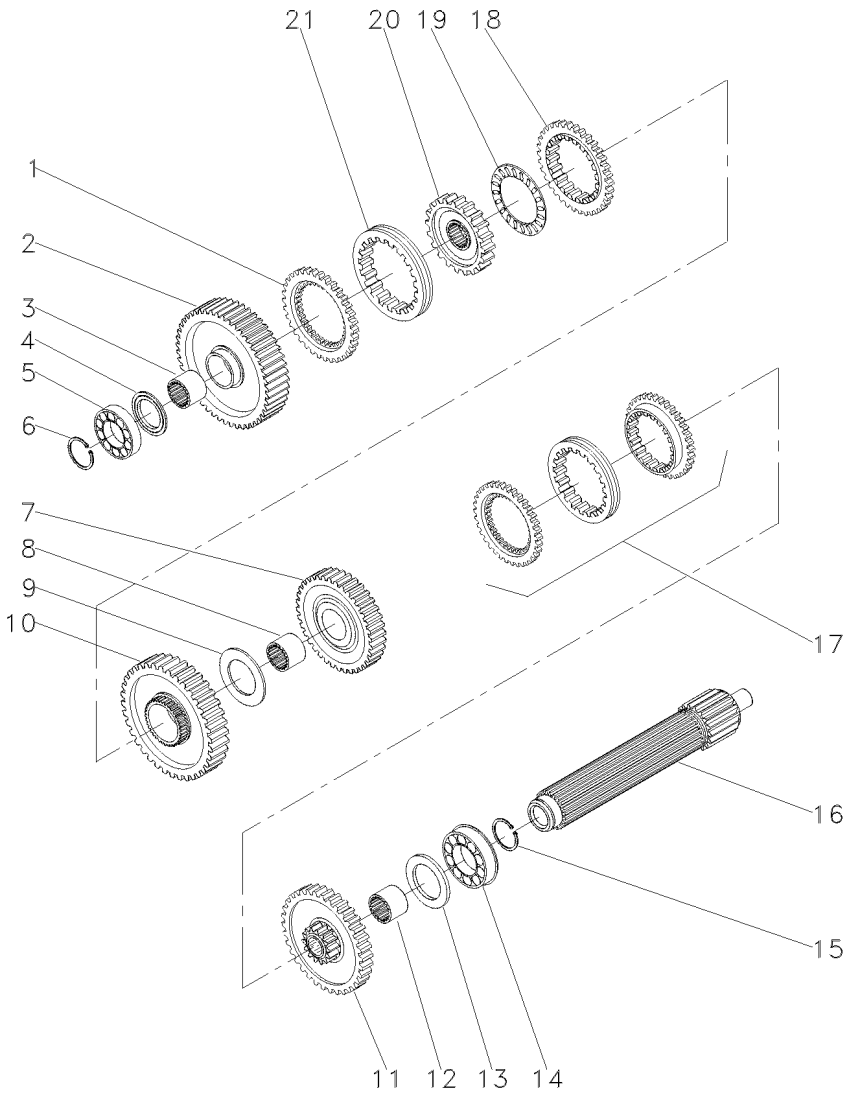

1	1686458M1		**1**	ANEL	RING	ARO
2	049163N1	[A] 56	**1**	ENGRENAGEM	GEAR	ENGRANAJE
3	039397P1		**1**	LUVA	SLEEVE	MANCHA
4	1671888M2	4.14-4.19MM	**X**	CALÇO	SHIM	CALCE
4	1671889M1	4.39-4.45MM	**X**	ARRUELA	WASHER	ARANDELA
4	1671890M2	4.62/4.67MM	**X**	ARRUELA	WASHER	ARANDELA
4	1671891M2	4.85-4.90MM	**X**	ARRUELA	WASHER	ARANDELA
5	039544R1		**1**	ROLAMENTO	BEARING	COJINETE
6	039545R1		**1**	ANEL TRAVA	CIRCLIP	CIRCULITO
7	053354N1	[B] 35	**1**	CJ. ENGRENAGEM	KIT, GEAR	ENGRANAJES JUEGO
8	039398P1		**1**	LUVA	SLEEVE	MANCHA
9	023422R1		**1**	ARRUELA	WASHER	ARANDELA
10	053355N1	[D] 51	**1**	CJ. ENGRENAGEM	KIT, GEAR	ENGRANAJES JUEGO
11	053352N1	[C] 46	**1**	CJ. ENGRENAGEM	KIT, GEAR	ENGRANAJES JUEGO
12	039396P1		**1**	LUVA	SLEEVE	MANCHA
13	1867259M1		**1**	ARRUELA	WASHER	ARANDELA
14	3761291M1		**1**	ROLAMENTO	BEARING	COJINETE
15	195363M1		**1**	ANEL TRAVA	CIRCLIP	CIRCULITO
16	039542P1		**1**	EIXO	SHAFT	ARBOL
17	039440N1	25-170 No	**1**	CJ. SINCRONIZADO	SYNCHRO UNIT	SINCRONIZ ADORA
18	1686459M1		**1**	ANEL	RING	ARO
19	1663796M1		**1**	ROLAMENTO	BEARING	COJINETE
20	039402P1		**1**	CUBO	HUB	CUBO
21	039425P1		**1**	LUVA	SLEEVE	MANCHA

[A] 1ª MARCHA
1 SPEED
1ª MARCHA

[B] 3ª MARCHA
3 SPEED
3ª MARCHA

[C] 2ª MARCHA
2 SPEED
2ª MARCHA

[D] REVERSÃO
REVERSION
REVERSION

Transmissão 12 Velocidades-C. Mesh
12 Speed Transmission - C. Mesh
Transmision 12 Velocidades-C. Mesh

Árvore Secundária
Secundary Shaft
Eje Secundaria

25-215

Tdp 540/1000 Rpm
Pto 540/1000 Rpm
Tdf 540/1000 Rpm

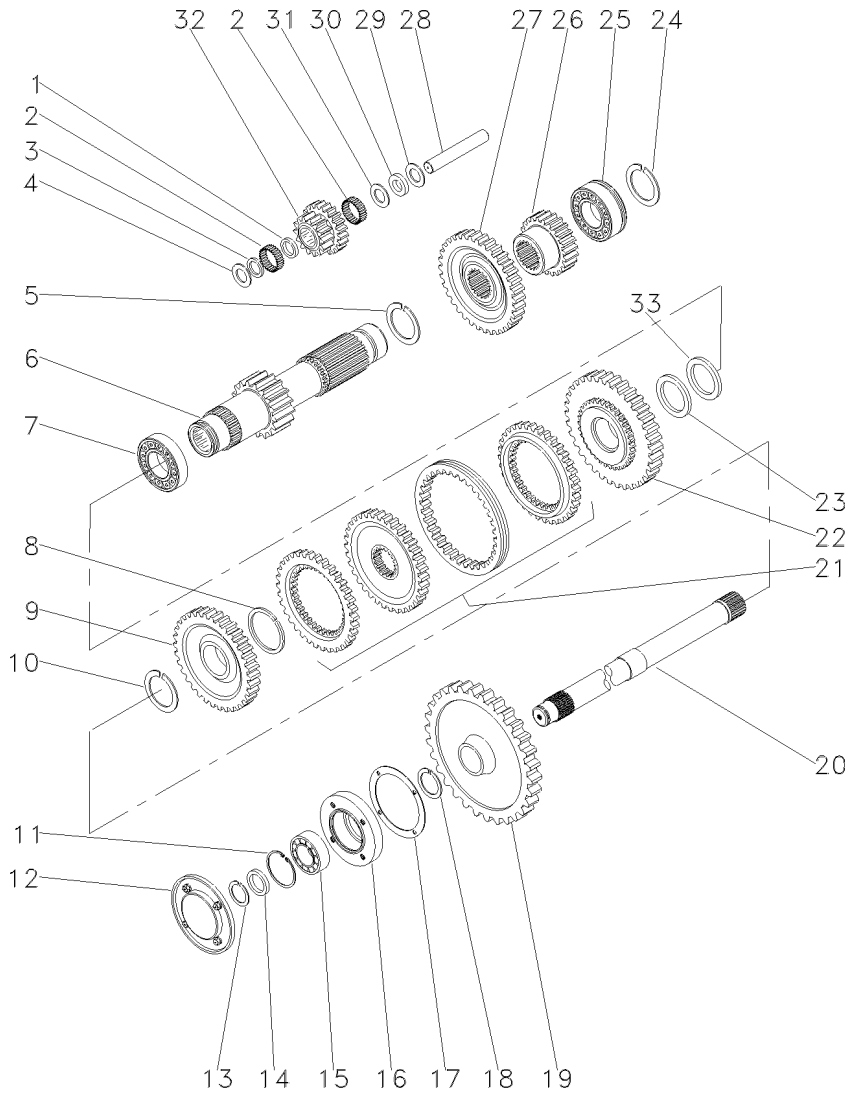

1	1688131M1		**1**	ESPAÇADOR	SPACER	PIEZA DISTANCIA
2	183039M1		**56**	ROLETE	ROLLER	RODILLO
3	183037M1		**1**	ARRUELA	WASHER	ARANDELA
4	1688132M1		**2**	ARRUELA	WASHER	ARANDELA
5	195500M1		**1**	ANEL TRAVA	CIRCLIP	CIRCULITO
6	049165N1	19	**1**	EIXO	SHAFT	ARBOL
7	3003372X1		**1**	ROLAMENTO	BEARING	COJINETE
8	1440873X1		**1**	ANEL TRAVA	CIRCLIP	CIRCULITO
9	053357P1	[A] 34	**1**	CJ. ENGRENAGEM	KIT, GEAR	ENGRANAJES JUEGO
10	831581M2		**1**	ANEL TRAVA	CIRCLIP	CIRCULITO
11	355988X1		**1**	ANEL TRAVA	CIRCLIP	CIRCULITO
12	1683386M91	25-85 No	**1**	TAMPA	COVER	CUBIERTA
13	899385M1		**1**	ANEL	RING	ARO
14	881122M2		**1**	ANEL	RING	ARO
15	899377M2		**1**	ROLAMENTO	BEARING	COJINETE
16	899331M1		**1**	FLANGE	FLANGE	PLETINA
17	180432M1		**1**	JUNTA	GASKET	EMPAQUETADURA.
18	358913X1		**1**	ANEL TRAVA	CIRCLIP	CIRCULITO
19	1869708M1	38 PTO	**1**	ENGRENAGEM	GEAR	ENGRANAJE
20	1869279M1		**1**	EIXO	SHAFT	ARBOL
21	039439N1	25-180 No	**1**	CJ. SINCRONIZADO	SYNCHRO UNIT	SINCRONIZ ADORA
22	053356N1	[B] 38	**1**	CJ. ENGRENAGEM	KIT, GEAR	ENGRANAJES JUEGO
23	039413P1		**1**	ARRUELA	WASHER	ARANDELA
24	195363M1		**1**	ANEL TRAVA	CIRCLIP	CIRCULITO
25	3761291M1		**1**	ROLAMENTO	BEARING	COJINETE
26	053314P1	[C] 33	**1**	ENGRENAGEM	GEAR	ENGRANAJE
27	053312P1	[D] 33	**1**	ENGRENAGEM	GEAR	ENGRANAJE
28	180445M1		**1**	EIXO	SHAFT	ARBOL
29	1688130M1		**1**	ARRUELA	WASHER	ARANDELA
30	1688129M1		**1**	MOLA PRATO	SPRING PLATE	PLETINA MUELLE
31	1688128M1		**1**	ARRUELA	WASHER	ARANDELA
32	053310P1	[E]	**1**	ENGRENAGEM	GEAR	ENGRANAJE
33	039408P1	039409P1	**1**	ARRUELA	WASHER	ARANDELA

[A] ALTA
HIGH
ALTA

[B] BAIXA
LOW
BAJA

[C] 2ª MARCHA
2 SPEED
2ª MARCHA

Transmissão 12 Velocidades-C. Mesh **12 Speed Transmission - C. Mesh** **Transmision 12 Velocidades-C. Mesh**	**Árvore Secundária** **Secundary Shaft** **Eje Secundaria**	**25-215**	**Tdp 540/1000 Rpm** **Pto 540/1000 Rpm** **Tdf 540/1000 Rpm**

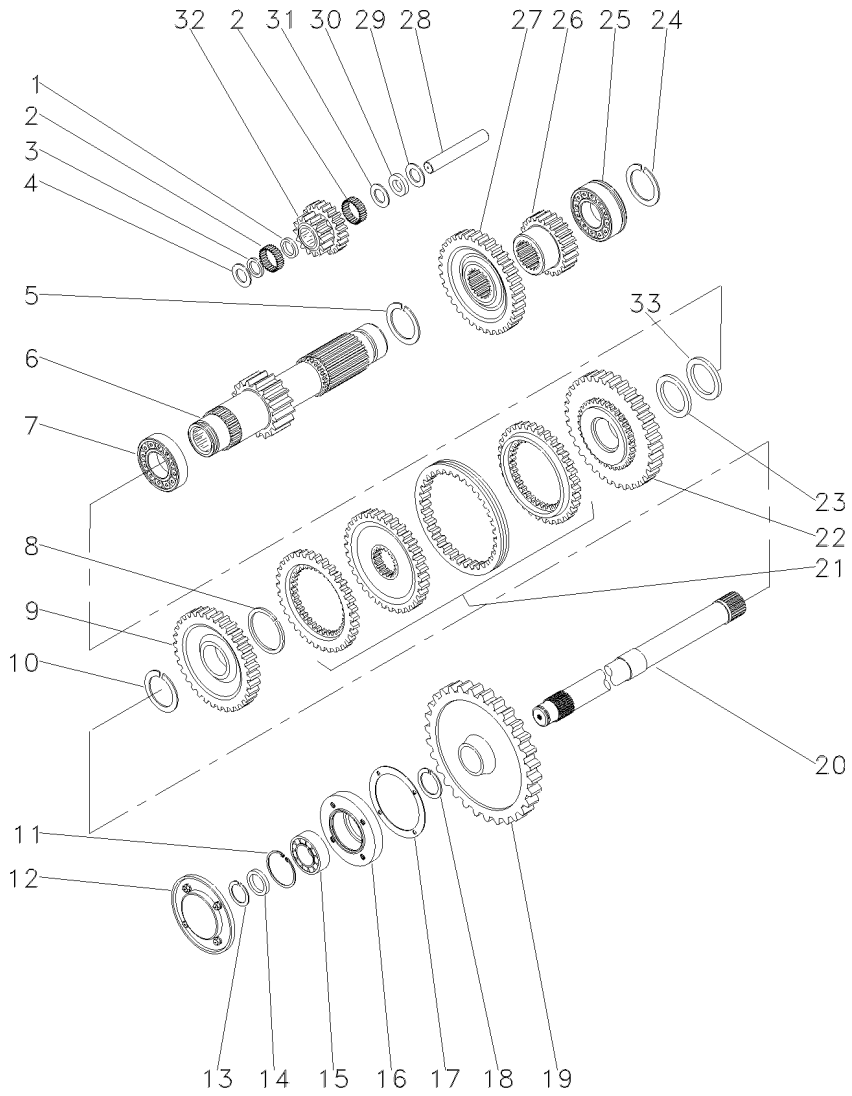

[D] 3ª MARCHA
3 SPEED
3ª MARCHA

[E] REVERSÃO
REVERSION
REVERSION

Transmissão 12 Velocidades-C. Mesh
12 Speed Transmission - C. Mesh
Transmision 12 Velocidades-C. Mesh

Redutor Epicicloidal
Epicyclic Unit
Unidad Epicicloidal

25-220

Tdp 540/1000 Rpm
Pto 540/1000 Rpm
Tdf 540/1000 Rpm

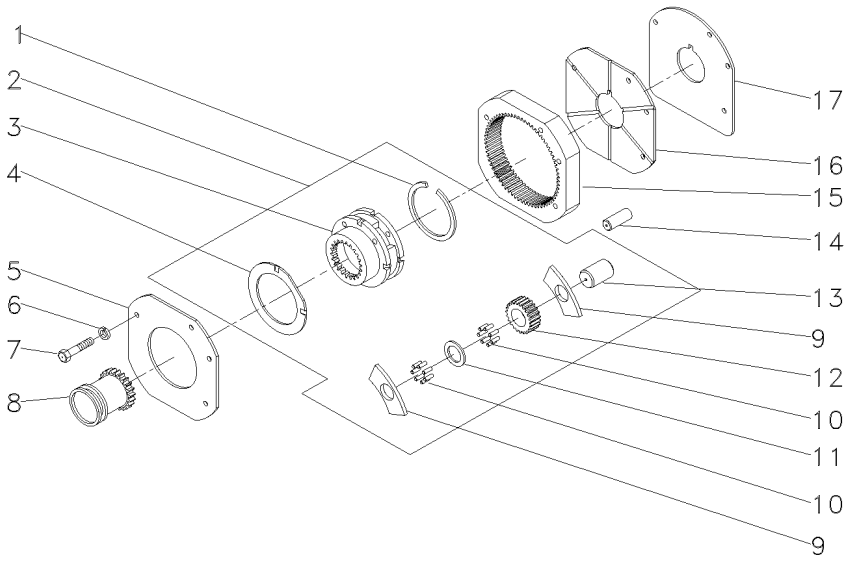

1	377424X1	2		**1**	ANEL TRAVA	CIRCLIP	CIRCULITO
2	022638N1			**1**	CJ. REDUTOR	KIT, CARRIER	JUEGO PORTADOR
3		2		**1**	SATÉLITE	SATELLITE	SATELITE
4	1866545M2	2		**2**	ARRUELA	WASHER	ARANDELA
5	1867423M1			**1**	PLACA	PLATE	PLATO
6	353434X1			**3**	ARRUELA	WASHER	ARANDELA
7	362684X1			**4**	PARAFUSO	BOLT	PERNO
8	1866557M1			**1**	LUVA	SLEEVE	MANCHA
9	1866542M1	2		**6**	ARRUELA	WASHER	ARANDELA
10	1866553M2	2		**96**	ROLETE	ROLLER	RODILLO
11	023406R1	2		**3**	ARRUELA	WASHER	ARANDELA
12	023405P1	2	23	**3**	ENGRENAGEM	GEAR	ENGRANAJE
13	1866538M2	2		**3**	EIXO	SHAFT	ARBOL
14	180409M1			**2**	PINO	PIN	PASADOR
15	1867424M2		68	**1**	COROA	ANNULAR GEAR	ENGRANAJE ANULAR
16	1867425M1			**1**	PLACA	PLATE	PLATO
17	1867426M1			**1**	CALÇO	SHIM	CALCE

Transmissão
Transmission
Transmision

25-225

Tratores Com Cabine
Tractors With Cab
Tractores Con Cabina

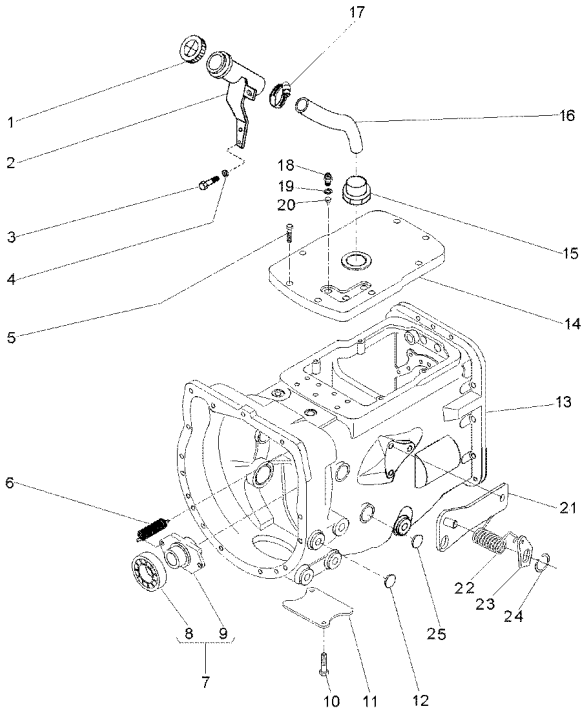

1	3149550M92			**1**	TAMPA	COVER	CUBIERTA
2	070430S1			**1**	BOCAL	FILLER	RELLENADOR
3	339123X1			**2**	PARAFUSO	BOLT	PERNO
4	353446X1			**2**	ARRUELA	WASHER	ARANDELA
5	058286P1			**8**	PARAFUSO	BOLT	PERNO
6	3700450M1			**2**	MOLA	SPRING	RESORTE
7	063142N1			**1**	PORTA ROLAMENTO	BEARING FLANGE	BEARING FLANGE
8	3700527M1	7		**1**	ROLAMENTO	BEARING	COJINETE
9	886727M2	7		**1**	COLAR	COLLAR	COLLAR
10	354441X1			**2**	PARAFUSO	BOLT	PERNO
11	021020P2			**1**	TAMPA	COVER	CUBIERTA
12	027014P1			**8**	TAMPÃO	PAD	ALMOHADILLA
13	070282N1		25-230 No	**1**	CJ. TRANSMISSÃO	KIT,TRANSMISSION	JGO.TRANSMISION
13			25-235 No	**1**	CJ. TRANSMISSÃO	KIT,TRANSMISSION	JGO.TRANSMISION
13			25-240 No	**1**	CJ. TRANSMISSÃO	KIT,TRANSMISSION	JGO.TRANSMISION
13			25-245 No	**1**	CJ. TRANSMISSÃO	KIT,TRANSMISSION	JGO.TRANSMISION
13			25-250 No	**1**	CJ. TRANSMISSÃO	KIT,TRANSMISSION	JGO.TRANSMISION
13			25-255 No	**1**	CJ. TRANSMISSÃO	KIT,TRANSMISSION	JGO.TRANSMISION
14	044157P1			**1**	TAMPA	COVER	CUBIERTA
15	064932P1			**1**	CONEXÃO	CONNECTION	CONEXION
16	064933P1			**1**	MANGUEIRA	HOSE	FLEXIBLE
17	490802M1			**1**	BRAÇADEIRA	CLAMP	ABRAZADERA
18	037171T2			**3**	INTERRUPTOR	SWITCH	INTERRUPTOR
19	064932P1			**3**	CONEXÃO	CONNECTION	CONEXION
20	046569P1			**3**	EXTENSÃO	EXTENSION	EXTENSION
21	073529S1			**1**	CJ. SUPORTE	KIT, BRACKET	JUEGO SOPORTE
22	3700585M1			**1**	MOLA	SPRING	RESORTE
23	058423P1			**1**	PLACA	PLATE	PLATO
24	352438X1			**1**	ANEL TRAVA	CIRCLIP	CIRCULITO
25	036310P1			**2**	BUJÃO	PLUG	TAPON

Transmissões **Transmission** **Transmisión**	**Constant Mesh** **Constant Mesh** **Constant Mesh**	**25-230**

Tratores Com Cabine
Tractors With Cab
Tractores Con Cabina

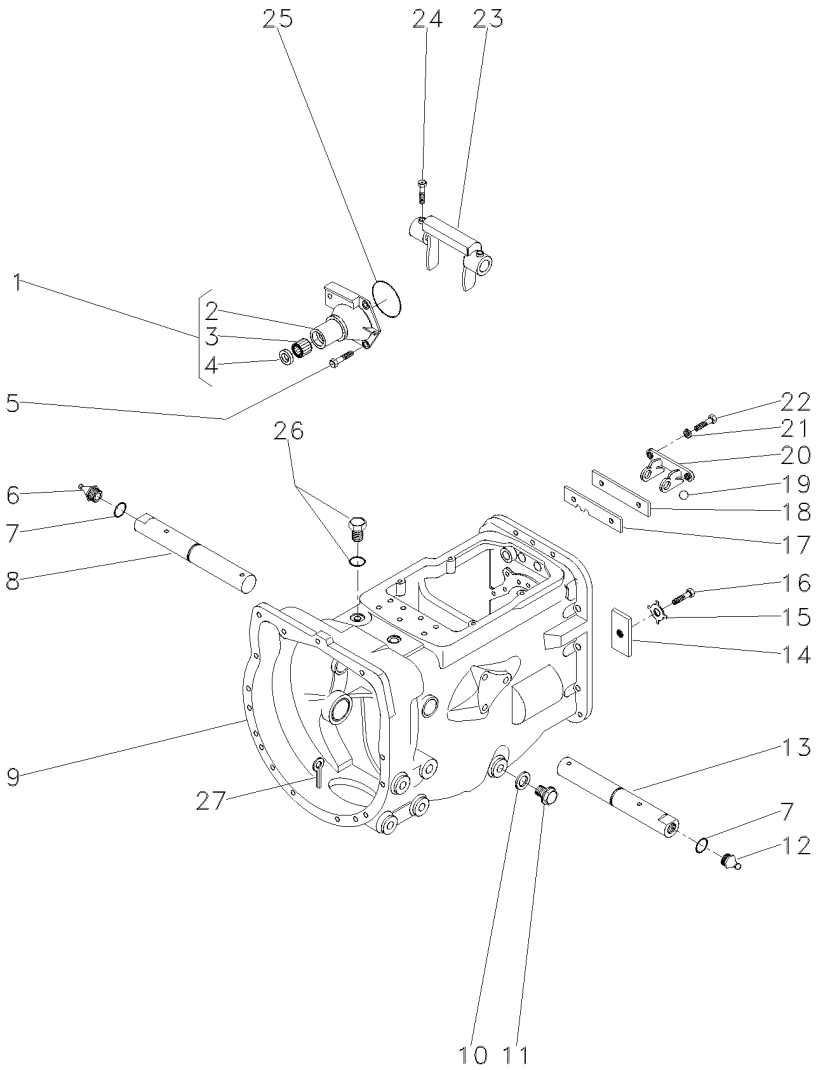

1	1860890M91	**1** FLANGE	FLANGE	PLETINA
2	1860876M1	**1** FLANGE	FLANGE	PLETINA
3	886668M1	**1** ROLAMENTO	BEARING	COJINETE
4	1860867M3	**1** RETENTOR	SEAL	RETEN
5	377477X1	**3** PARAFUSO	BOLT	PERNO
5	377480X1	**1** PARAFUSO	BOLT	PERNO
6	29951X	**1** GRAXEIRA	GREASER	ENGRASADOR
7	364784X1	**2** ANEL "O"	O RING	JUNTA TORICA
8	068424S1	**1** EIXO	SHAFT	ARBOL
9	488156M97	**1** CJ. CARCAÇA	HOUSE ASSY	CONJ. CARTER
10	180474M1	**1** ARRUELA	WASHER	ARANDELA
11	050698T1	**1** BUJÃO	PLUG	TAPON
12	13811X	**1** GRAXEIRA	GREASER	ENGRASADOR
13	068424S1	**1** EIXO	SHAFT	ARBOL
14	184789M1	**1** TRAVA	LOCK	RETENEDOR
15	828020M1	**1** ARRUELA	WASHER	ARANDELA
16	353691X1	**1** PARAFUSO	BOLT	PERNO
17	1860764M2	**1** PLACA	PLATE	PLATO
18	1860765M1	**1** ESPAÇADOR	SPACER	PIEZA DISTANCIA
19	391838X1	**1** ESFERA	BALL	BOLA
20	1860761M1	**1** SUPORTE	CLEVIS	GANCHO SEGURI.
21	353434X1	**2** ARRUELA	WASHER	ARANDELA
22	362443X1	**2** PARAFUSO	BOLT	PERNO
23	886719M1	**1** GARFO	FORK	HORQUILLA
24	180002M1	**4** PARAFUSO	BOLT	PERNO
25	886089M1	**1** ANEL "O"	O RING	JUNTA TORICA
26	354076X1	**1** CUPILHA	COTTER PIN	PASADOR DOUBLE
27	354076X1	**1** CUPILHA	COTTER PIN	PASADOR DOUBLE

Transmissões **Transmission** **Transmisión**	**Constant Mesh** **Constant Mesh** **Constant Mesh**	**25-235**

Tratores Com Cabine
Tractors With Cab
Tractores Con Cabina

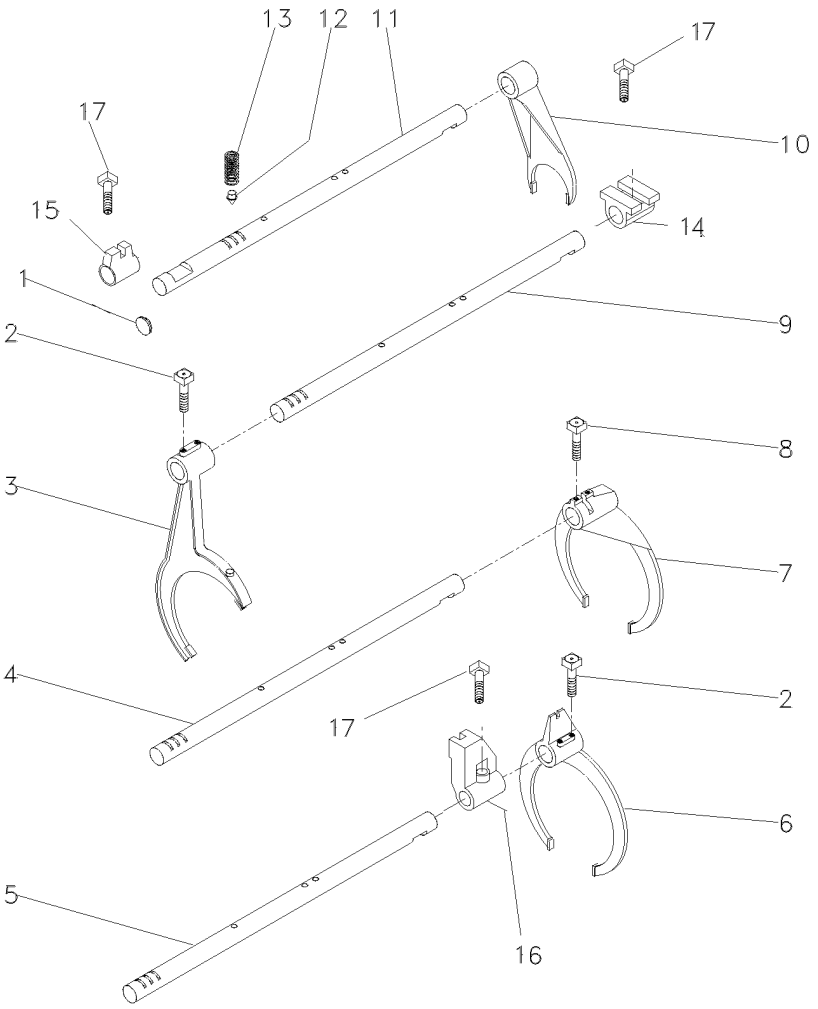

1	2950X	**1**	BUJÃO	PLUG	TAPON
2	1675367M2	**4**	PARAFUSO	BOLT	PERNO
3	027923P1	**1**	GARFO	FORK	HORQUILLA
4	1693824M1	**1**	EIXO	SHAFT	ARBOL
5	049839P1	**1**	EIXO	SHAFT	ARBOL
6	027922P1	**1**	GARFO	FORK	HORQUILLA
7	039404P1	**1**	GARFO	FORK	HORQUILLA
8	180002M1	**2**	PARAFUSO	BOLT	PERNO
9	049837P1	**1**	EIXO	SHAFT	ARBOL
10	897065M2	**1**	GARFO	FORK	HORQUILLA
11	023435R1	**1**	EIXO	SHAFT	ARBOL
12	180418M2	**4**	PINO	PIN	PASADOR
13	191221M1	**4**	MOLA	SPRING	RESORTE
14	023417R1	**1**	SELETOR	SELECTOR	SELECTOR
15	023416R1	**1**	SELETOR	SELECTOR	SELECTOR
16	023417R1	**1**	SELETOR	SELECTOR	SELECTOR
17	180002M1	**3**	PARAFUSO	BOLT	PERNO

Transmissões	Constant Mesh	25-240	Tratores Com Cabine
Transmission	Constant Mesh		Tractors With Cab
Transmisión	Constant Mesh		Tractores Con Cabina

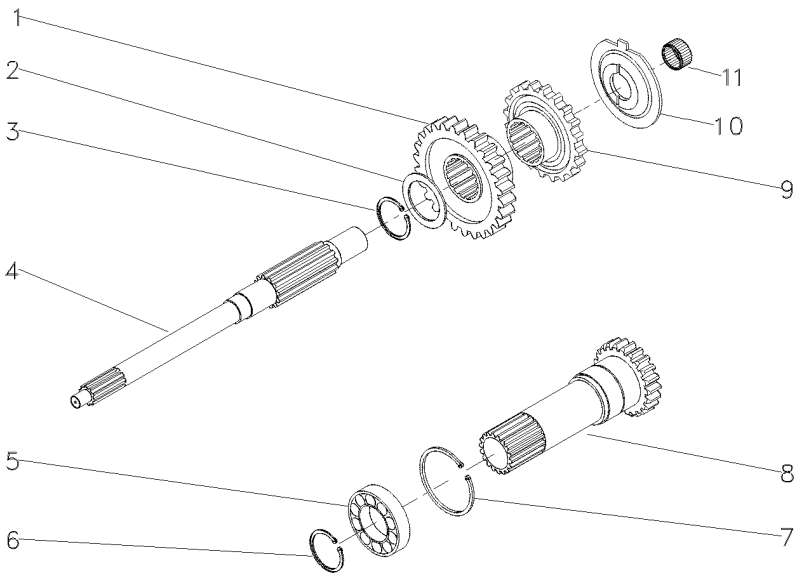

1	053308P1	[A] 33	**1**	ENGRENAGEM	GEAR	ENGRANAJE
2	1677742M1		**1**	ARRUELA	WASHER	ARANDELA
3	358969X1		**1**	ANEL TRAVA	CIRCLIP	CIRCULITO
4	039423P1		**1**	EIXO	SHAFT	ARBOL
5	3761292M1		**1**	ROLAMENTO	BEARING	COJINETE
6	762101M1		**1**	ANEL TRAVA	CIRCLIP	CIRCULITO
7	377631X1		**1**	ANEL TRAVA	CIRCLIP	CIRCULITO
8	049834N1		**1**	CJ. EIXO	KIT, AXLE	JUEGO DE EJE
9	053306P1	[B] 30	**1**	ENGRENAGEM	GEAR	ENGRANAJE
10	1674668M3		**1**	ESPAÇADOR	SPACER	PIEZA DISTANCIA
11	2700273M1		**1**	ROLAMENTO AGULHA	BEARING NEEDLE	COJINETA AGUJAS

[A] ALTA
HIGH
ALTA

[B] BAIXA
LOW
BAJA

Transmissões **Transmission** **Transmisión**	**Constant Mesh** **Constant Mesh** **Constant Mesh**	**25-245**

Tratores Com Cabine
Tractors With Cab
Tractores Con Cabina

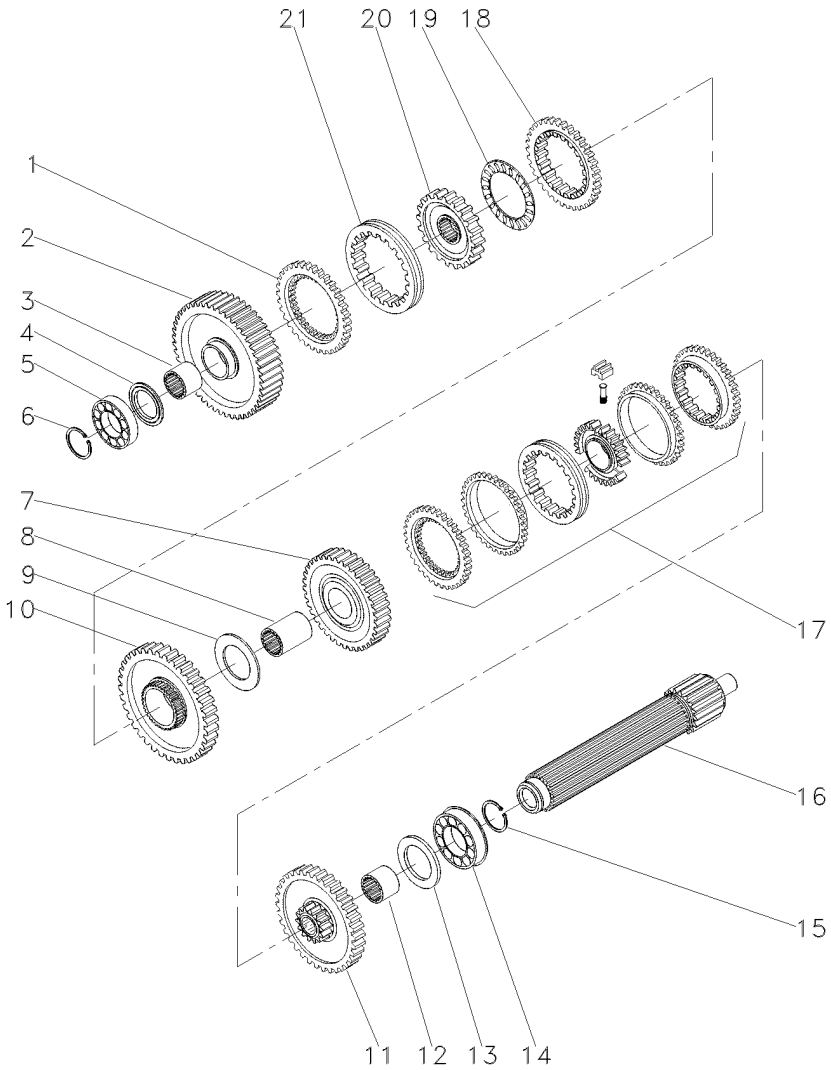

1	1686458M1		**1**	ANEL	RING	ARO
2	049163N1		**1**	ENGRENAGEM	GEAR	ENGRANAJE
3	039397P1		**1**	LUVA	SLEEVE	MANCHA
4	1671888M2		**1**	CALÇO	SHIM	CALCE
4	1671889M1		**1**	ARRUELA	WASHER	ARANDELA
4	1671890M2		**1**	ARRUELA	WASHER	ARANDELA
4	1671891M2		**1**	ARRUELA	WASHER	ARANDELA
5	039544R1		**1**	ROLAMENTO	BEARING	COJINETE
6	039545R1		**1**	ANEL TRAVA	CIRCLIP	CIRCULITO
7	053354N1		**1**	CJ. ENGRENAGEM	KIT, GEAR	ENGRANAJES JUEGO
8	039398P1		**1**	LUVA	SLEEVE	MANCHA
9	023422R1		**1**	ARRUELA	WASHER	ARANDELA
10	053355N1		**1**	CJ. ENGRENAGEM	KIT, GEAR	ENGRANAJES JUEGO
11	053352N1		**1**	CJ. ENGRENAGEM	KIT, GEAR	ENGRANAJES JUEGO
12	039396P1		**1**	LUVA	SLEEVE	MANCHA
13	1867259M1		**1**	ARRUELA	WASHER	ARANDELA
14	3761291M1		**2**	ROLAMENTO	BEARING	COJINETE
15	195363M1		**2**	ANEL TRAVA	CIRCLIP	CIRCULITO
16	039542P1		**1**	EIXO	SHAFT	ARBOL
17	039440N1	25-170 No	**1**	CJ. SINCRONIZADO	SYNCHRO UNIT	SINCRONIZ ADORA
18	1686459M1		**1**	ANEL	RING	ARO
19	1663796M1		**1**	ROLAMENTO	BEARING	COJINETE
20	039402P1		**1**	CUBO	HUB	CUBO
21	039425P1		**1**	LUVA	SLEEVE	MANCHA

Transmissões — **Constant Mesh**
Transmission — **Constant Mesh**
Transmisión — **Constant Mesh**

25-250

Tratores Com Cabine
Tractors With Cab
Tractores Con Cabina

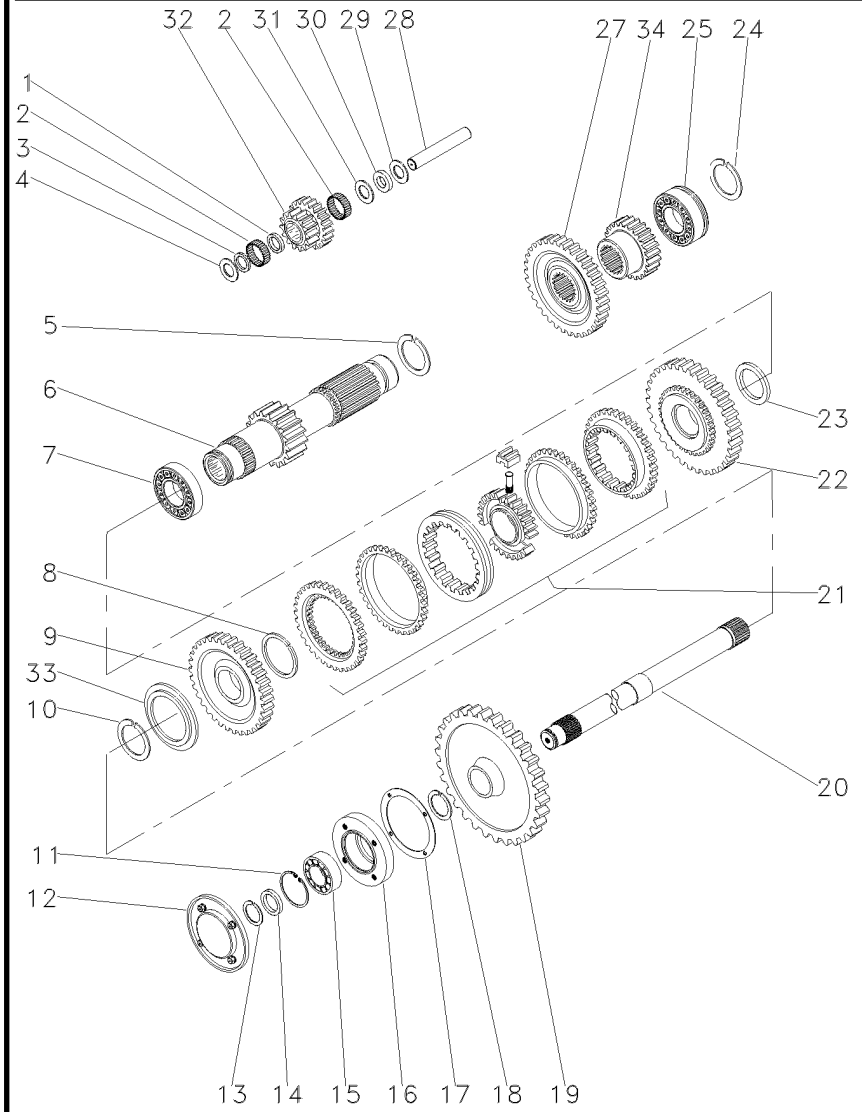

1	1688131M1		**1**	ESPAÇADOR	SPACER	PIEZA DISTANCIA
2	183039M1		**56**	ROLETE	ROLLER	RODILLO
3	183037M1		**1**	ARRUELA	WASHER	ARANDELA
4	1688132M1		**2**	ARRUELA	WASHER	ARANDELA
5	195500M1		**1**	ANEL TRAVA	CIRCLIP	CIRCULITO
6	049165N1		**1**	EIXO	SHAFT	ARBOL
7	3003372X1		**18**	ROLAMENTO	BEARING	COJINETE
8	1440873X1		**1**	ANEL TRAVA	CIRCLIP	CIRCULITO
9	053357N1	[A]	**1**	CJ. ENGRENAGEM	KIT, GEAR	ENGRANAJES JUEGO
		35				
10	831581M2		**1**	ANEL TRAVA	CIRCLIP	CIRCULITO
11	355988X1		**1**	ANEL TRAVA	CIRCLIP	CIRCULITO
12	1683386M91		**1**	TAMPA	COVER	CUBIERTA
13	899385M1		**1**	ANEL	RING	ARO
14	881122M2		**1**	ANEL	RING	ARO
15	899377M2		**1**	ROLAMENTO	BEARING	COJINETE
16	899331M1		**1**	FLANGE	FLANGE	PLETINA
17	180432M1		**1**	JUNTA	GASKET	EMPAQUETADURA.
18	358913X1		**1**	ANEL TRAVA	CIRCLIP	CIRCULITO
19	9004882M1		**1**	ENGRENAGEM	GEAR	ENGRANAJE
20	1869279M1		**1**	EIXO	SHAFT	ARBOL
21	039439N1	25-180 No	**1**	CJ. SINCRONIZADO	SYNCHRO UNIT	SINCRONIZ ADORA
22	053356N1	[B]	**1**	CJ. ENGRENAGEM	KIT, GEAR	ENGRANAJES JUEGO
		38				
23	039413P1		**1**	ARRUELA	WASHER	ARANDELA
24	195363M1		**2**	ANEL TRAVA	CIRCLIP	CIRCULITO
25	3761291M1		**1**	ROLAMENTO	BEARING	COJINETE
27	053312P1		**1**	ENGRENAGEM	GEAR	ENGRANAJE
28	180445M1		**1**	EIXO	SHAFT	ARBOL
29	1688130M1		**1**	ARRUELA	WASHER	ARANDELA
30	1688129M1		**1**	MOLA PRATO	SPRING PLATE	PLETINA MUELLE
31	1688128M1		**1**	ARRUELA	WASHER	ARANDELA
32	053310P1		**1**	ENGRENAGEM	GEAR	ENGRANAJE
33	039408P1		**1**	ARRUELA	WASHER	ARANDELA
33	039409P1		**1**	ARRUELA	WASHER	ARANDELA
34	053314P1	[C]	**1**	ENGRENAGEM	GEAR	ENGRANAJE
		23				

[A] ALTA
HIGT
ALTA

[B] BAIXA
LOW
BAJA

[C] 2ª MARCHA
2 SPEED
2ª MARCHA

Transmissões **Transmission** **Transmisión**	**Constant Mesh** **Constant Mesh** **Constant Mesh**	**25-255**

Tratores Com Cabine
Tractors With Cab
Tractores Con Cabina

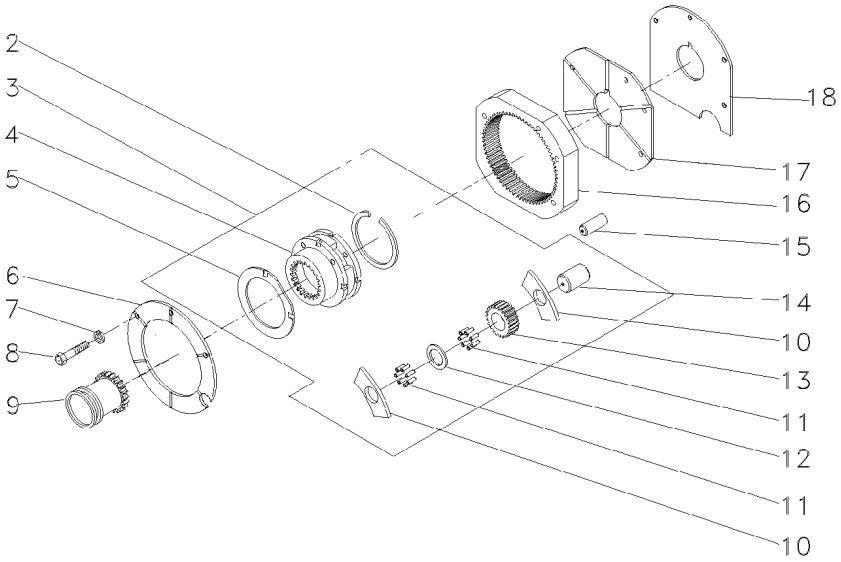

2	377424X1		**1**	ANEL TRAVA	CIRCLIP	CIRCULITO
3	022638N1		**1**	CJ. REDUTOR	KIT, CARRIER	JUEGO PORTADOR
4		3	**1**	PORTA ENGRENAGEM	CARRIER	PORTADOR
5	1866545M2	3	**2**	ARRUELA	WASHER	ARANDELA
6	1867423M1		**1**	PLACA	PLATE	PLATO
7	353434X1		**3**	ARRUELA	WASHER	ARANDELA
8	362684X1		**4**	PARAFUSO	BOLT	PERNO
9	1866557M1		**1**	LUVA	SLEEVE	MANCHA
10	1866542M1		**6**	ARRUELA	WASHER	ARANDELA
11	1866553M2		**144**	ROLETE	ROLLER	RODILLO
12	023406R1		**3**	ARRUELA	WASHER	ARANDELA
13	023405P1		**3**	ENGRENAGEM	GEAR	ENGRANAJE
14	1866538M2		**3**	EIXO	SHAFT	ARBOL
15	180409M1		**2**	PINO	PIN	PASADOR
16	1867424M2		**1**	COROA	ANNULAR GEAR	ENGRANAJE ANULAR
17	1867425M1		**1**	PLACA	PLATE	PLATO
18	1867426M1		**1**	CALÇO	SHIM	CALCE

Transmissão 18 Velocidades
18 Speed Synchromesh Transmission
Caja Cambio Sincr. 18v

25-260

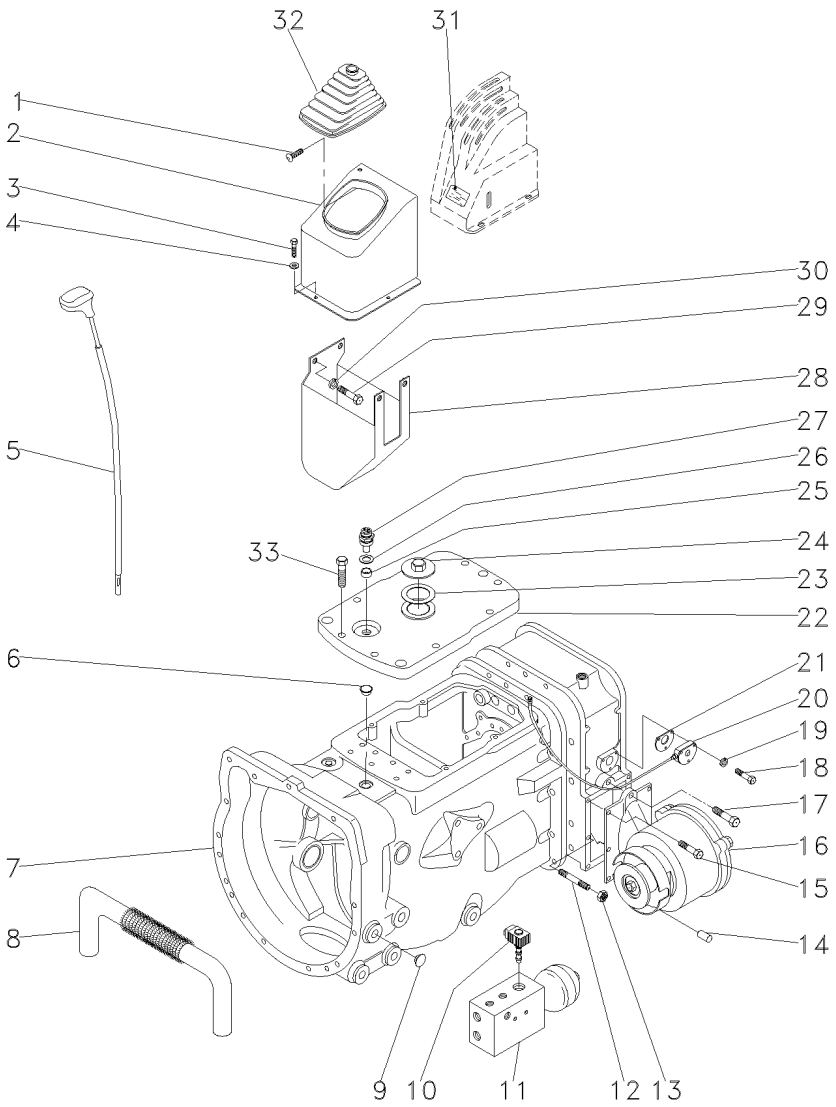

1	040214T1		**1**	PARAFUSO	BOLT	PERNO
2	047224P1		**1**	PLACA	PLATE	PLATO
3	339761X1		**2**	PARAFUSO	BOLT	PERNO
4	339024X1		**2**	ARRUELA	WASHER	ARANDELA
5	051422N1		**1**	CJ. ALAVANCA	KIT, LEVER	JUEGO, PALANCA
6	1875185M1		**1**	BUJÃO	PLUG	TAPON
7	056510N3	25-265 No	**1**	CJ. TRANSMISSÃO	KIT,TRANSMISSION	JGO.TRANSMISION
8	3762495M1		**1**	RADIADOR	RADIATOR	RADIADOR
9	027014P1		**8**	TAMPÃO	PAD	ALMOHADILLA
10	3619760M91		**1**	SOLENÓIDE	SOLENOID	SOLENOIDE
11	3761825M93		**1**	CJ. COLETOR	KIT, COLLECTOR	JUEGO COLECTOR
12	050148P1		**1**	PRISIONEIRO	STUD	ESPARRAGO
13	339054X1		**1**	PORCA	NUT	TUERCA
14	1444415X1		**2**	PINO	PIN	PASADOR
15	3019863X1		**3**	PARAFUSO	BOLT	PERNO
16	046766N1	25-325 No	**1**	CAIXA	BOX	CAJA
17	3019851X1		**1**	PARAFUSO	BOLT	PERNO
18	339011X1		**3**	PARAFUSO	BOLT	PERNO
19	353446X1		**3**	ARRUELA	WASHER	ARANDELA
20	3763064M93		**1**	CHICOTE	HARNESS	MAZO CABLES
21	3771837M1		**1**	JUNTA	GASKET	EMPAQUETADURA.
22	049027P1		**1**	TAMPA	COVER	CUBIERTA
23	359134X1		**1**	ANEL "O"	O RING	JUNTA TORICA
24	768300M1		**1**	BUJÃO	PLUG	TAPON
25	049774P1		**1**	ESPAÇADOR	SPACER	PIEZA DISTANCIA
26	3147516M1		**1**	ARRUELA	WASHER	ARANDELA
27	049151T1		**1**	INTERRUPTOR	SWITCH	INTERRUPTOR
28	049339S1		**1**	PROTEÇÃO	GUARD	DEFENSA
29	339761X1		**4**	PARAFUSO	BOLT	PERNO
30	339374X1		**4**	ARRUELA	WASHER	ARANDELA
31	3761471M1		**1**	DECAL	DECAL	CALCOMANIA
32	049195P1		**1**	PROTEÇÃO	GUARD	DEFENSA
33	058286P1		**8**	PARAFUSO	BOLT	PERNO

Transmissão 18 Velocidades **540/1000 Rpm**
18 Speed Synchromesh Transmission **540/1000 Rpm**
Caja Cambio Sincr. 18v **540/1000 Rpm**

25-265

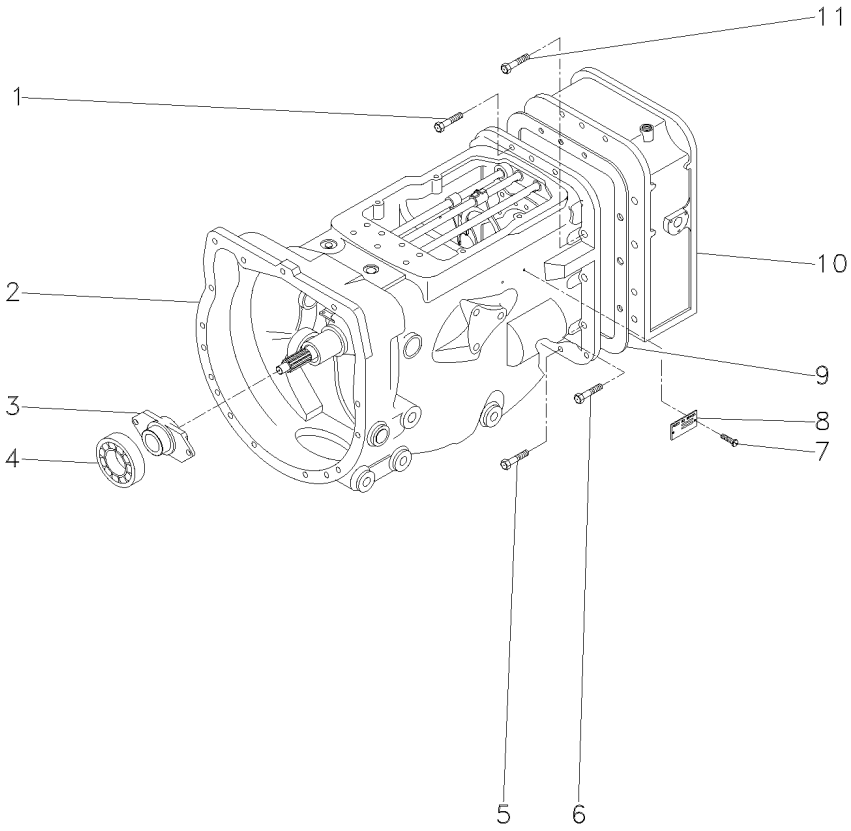

1	377825X1	**3** PARAFUSO	BOLT	PERNO
2	056592N2	**1** CAIXA	BOX	CAJA
3	886727M2	**1** COLAR	COLLAR	COLLAR
4	3700527M1	**1** ROLAMENTO	BEARING	COJINETE
5	377824X1	**2** PARAFUSO	BOLT	PERNO
6	377181X1	**8** PARAFUSO	BOLT	PERNO
7	050906P1	**2** PARAFUSO	BOLT	PERNO
8	050905P1	**1** PLACA	PLATE	PLATO
9	1687785M4	**1** JUNTA	GASKET	EMPAQUETADURA.
10	056594N1	**1** CAIXA	BOX	CAJA
11	377823X1	**2** PARAFUSO	BOLT	PERNO

Transmissão 18 Velocidades
18 Speed Transmission
Transmision 18 Velocidades

Carcaça
Housing
Caja

25-270

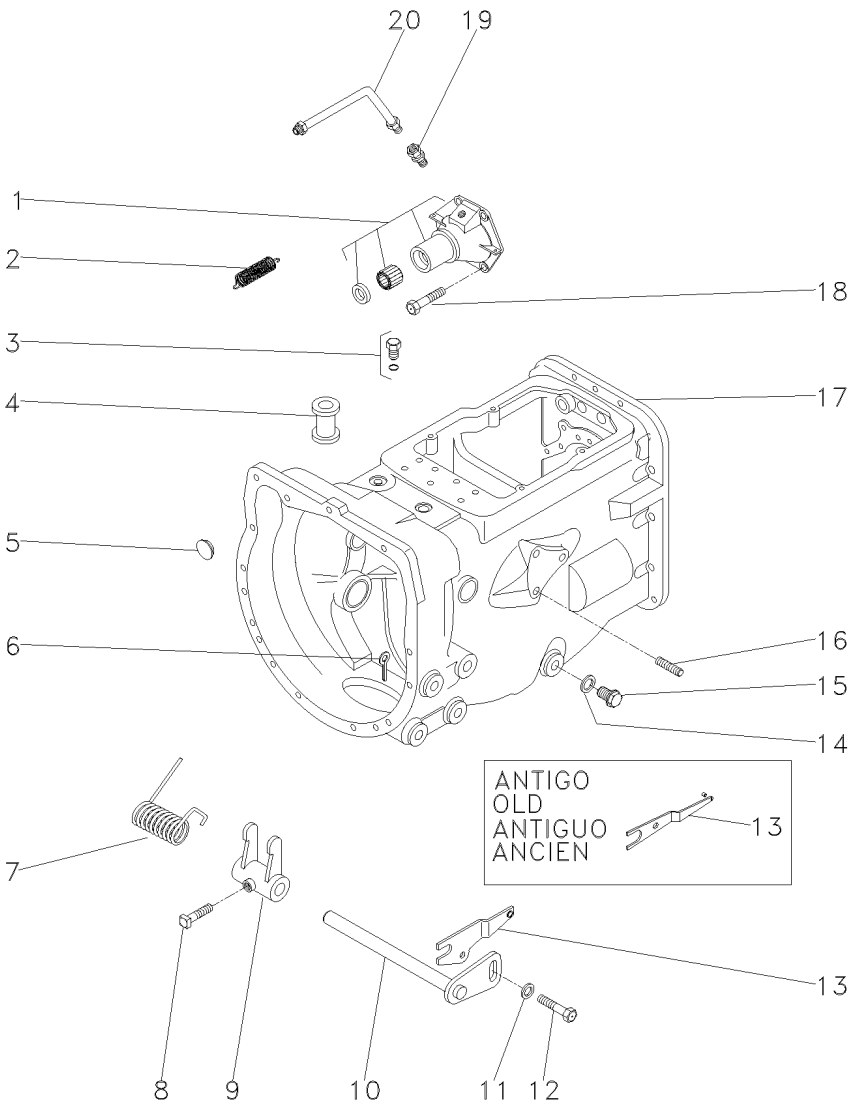

1	3761240M92		**1**	FLANGE	FLANGE	PLETINA
2	3700450M1		**2**	MOLA	SPRING	RESORTE
3	358724X91		**1**	BUJÃO	PLUG	TAPON
4	185688M1		**1**	PROTETOR	PROTECTOR	PROTECTOR
5	2950X		**1**	BUJÃO	PLUG	TAPON
6	354076X1		**1**	CUPILHA	COTTER PIN	PASADOR DOUBLE
7	3700585M1		**1**	MOLA	SPRING	RESORTE
8	3771408M1		**1**	PARAFUSO	BOLT	PERNO
9	1877497M2		**1**	GARFO	FORK	HORQUILLA
10	3699749M92		**1**	CJ. ALAVANCA	KIT, LEVER	JUEGO, PALANCA
11	3759973M2		**1**	ARRUELA	WASHER	ARANDELA
12	3009220X1		**1**	PARAFUSO	BOLT	PERNO
13	3762559M91	➡ 400350-MF5290/4	**1**	ALAVANCA	LEVER	PALANCA
13	062767S1	➡ 400351-MF5290/4	**1**	ALAVANCA	LEVER	PALANCA
14	180474M1		**1**	ARRUELA	WASHER	ARANDELA
15	050698T1		**1**	BUJÃO	PLUG	TAPON
16	899297M1		**1**	BUJÃO	PLUG	TAPON
17	056593N1		**1**	CJ. CARCAÇA	HOUSE ASSY	CONJ. CARTER
18	377476X1		**4**	PARAFUSO	BOLT	PERNO
19	835091M91		**1**	CONECTOR	CONNECTOR	CONECTOR
20	050866N1		**1**	CJ. TUBO	TUBE ASSY	CONJ.DE TUBO

Transmissão 18 Velocidades
18 Speed Transmission
Transmision 18 Velocidades

Eixos E Garfos
Shafts & Forks
Ejes Y Horquillas

25-275

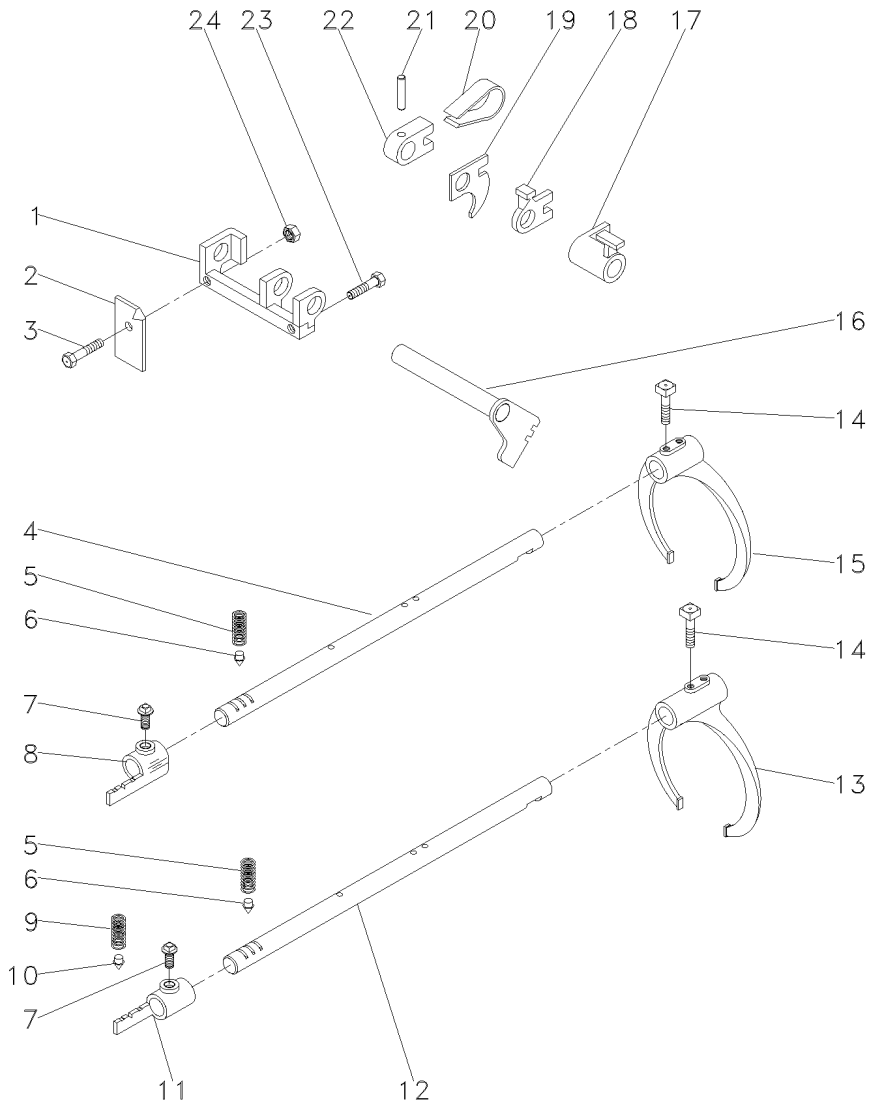

1	3610481M5		**1**	SUPORTE	BRACKET	SOPORTE
2	3614771M91		**1**	ARRUELA	WASHER	ARANDELA
3	3614770M1		**1**	PARAFUSO	BOLT	PERNO
4	3698259M2	[B]	**1**	EIXO	SHAFT	ARBOL
5	050920P1		**2**	MOLA	SPRING	RESORTE
6	180418M2		**2**	PINO	PIN	PASADOR
7	3771408M1		**2**	PARAFUSO	BOLT	PERNO
8	3763685M1	▶	**1**	ACIONADOR	DRIVE	TRASMISION
9	3610591M3		**1**	MOLA	SPRING	RESORTE
10	3759741M1		**1**	PINO	PIN	PASADOR
11	3763686M1	◀	**1**	SELETOR	SELECTOR	SELECTOR
12	3698260M2	[A]	**1**	EIXO	SHAFT	ARBOL
13	050864P1	[A]	**1**	GARFO	FORK	HORQUILLA
14	1675367M2		**4**	PARAFUSO	BOLT	PERNO
15	3700697M1	[B]	**1**	GARFO	FORK	HORQUILLA
16	3610719M91		**1**	ALAVANCA	LEVER	PALANCA
17	3610716M3		**1**	SELETOR	SELECTOR	SELECTOR
18	3610717M3		**1**	SELETOR	SELECTOR	SELECTOR
19	3610725M2		**1**	PLACA	PLATE	PLATO
20	3610720M1		**1**	MOLA	SPRING	RESORTE
21	1441741X1		**1**	PINO	PIN	PASADOR
22	3610718M2		**1**	ALAVANCA	LEVER	PALANCA
23	353693X1		**1**	PARAFUSO	BOLT	PERNO
24	339169X1		**1**	PORCA	NUT	TUERCA

[A] 1ª E MARCHA RÉ
1 AND REVERSE SPEED
1ª Y MARCHA ATRÁS

[B] 2ª E 3ª MARCHA
2 AND 3 SPEED
2ª Y 3ª VELOCIDAD

Transmissão 18 Velocidades
18 Speed Transmission
Transmision 18 Velocidades

Árvore De Entrada
Input Shaft
Arbol De Entrada

25-280

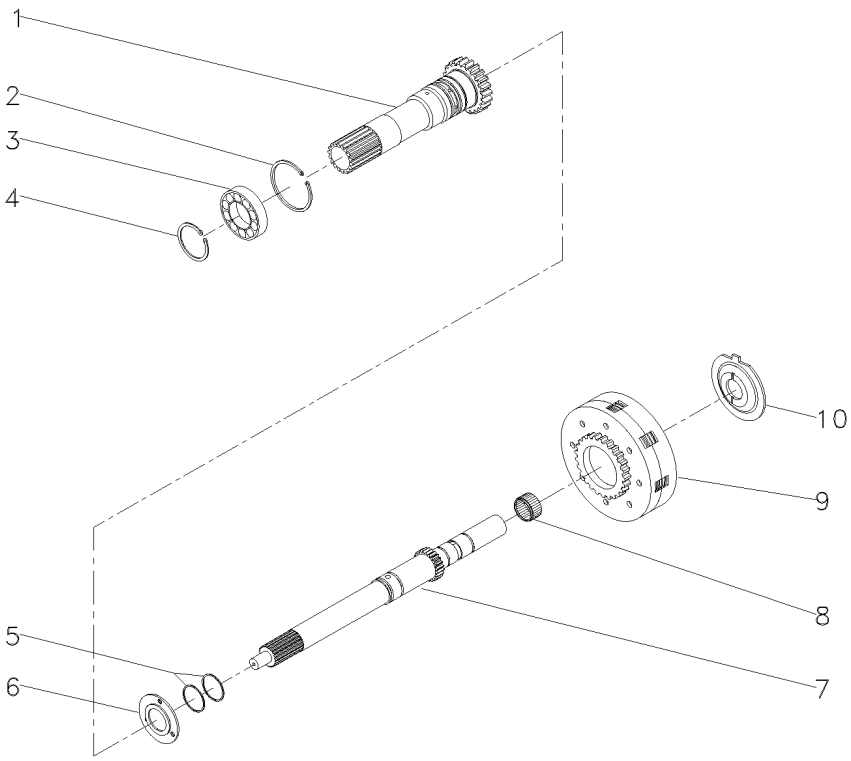

1	053363N2	**1**	CJ. EIXO	KIT, AXLE	JUEGO DE EJE
2	377631X1	**1**	ANEL TRAVA	CIRCLIP	CIRCULITO
3	3761292M1	**1**	ROLAMENTO	BEARING	COJINETE
4	762101M1	**1**	ANEL TRAVA	CIRCLIP	CIRCULITO
5	3700619M1	**2**	ANEL "O"	O RING	JUNTA TORICA
6	050867P1	**1**	CALÇO	SHIM	CALCE
6	051429P1	**1**	CALÇO	SHIM	CALCE
6	051430P1	**1**	CALÇO	SHIM	CALCE
6	051431P1	**1**	CALÇO	SHIM	CALCE
6	051432P1	**1**	CALÇO	SHIM	CALCE
6	051433P1	**1**	CALÇO	SHIM	CALCE
7	056876N1	**1**	CJ. EIXO	KIT, AXLE	JUEGO DE EJE
8	2700273M1	**1**	ROLAMENTO AGULHA	BEARING NEEDLE	COJINETA AGUJAS
9	053371N2	**1**	CJ. EMBREAGEM	KIT, CLUTCH	EMBRAGUE JUEGO
10	3697586M2	**1**	ESPAÇADOR	SPACER	PIEZA DISTANCIA

Transmissão 18 Velocidades
18 Speed Transmission
Transmision 18 Velocidades

Árvore Principal
Main Shaft
Eje Principale

25-285

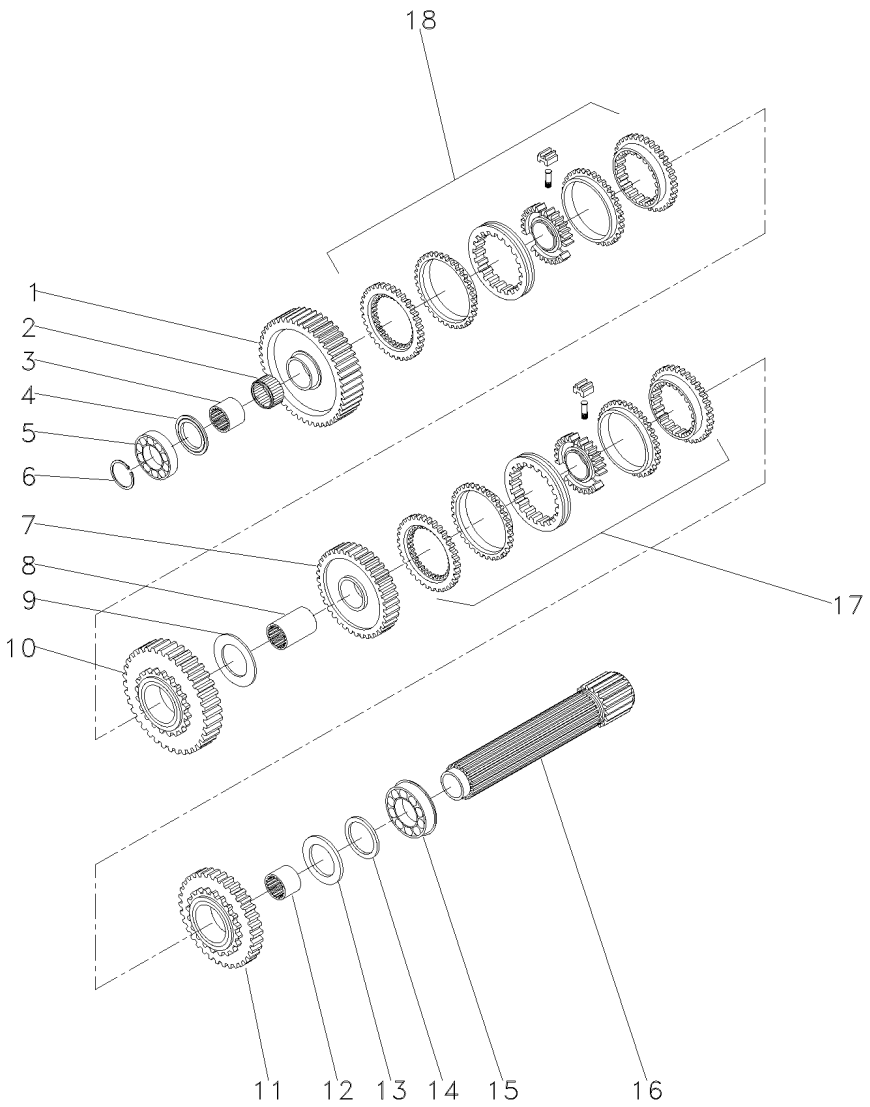

1	050869P1		45	**1**	ENGRENAGEM	GEAR	ENGRANAJE
2	3762988M1			**1**	ROLAMENTO	BEARING	COJINETE
3	3761886M1			**1**	LUVA	SLEEVE	MANCHA
4	1671888M2			**1**	CALÇO	SHIM	CALCE
4	3598643M1			**1**	CALÇO	SHIM	CALCE
4	3598644M1			**1**	CALÇO	SHIM	CALCE
5	039544R1			**1**	ROLAMENTO	BEARING	COJINETE
6	039545R1			**1**	ANEL TRAVA	CIRCLIP	CIRCULITO
7	3760254M91		36	**1**	ENGRENAGEM	GEAR	ENGRANAJE
8	3760250M1			**1**	LUVA	SLEEVE	MANCHA
9	3760732M1			**1**	ARRUELA	WASHER	ARANDELA
10	050870N1		49	**1**	CJ. ENGRENAGEM	KIT, GEAR	ENGRANAJES JUEGO
11	052025N1		41	**1**	CJ. ENGRENAGEM	KIT, GEAR	ENGRANAJES JUEGO
12	3698053M1			**1**	LUVA	SLEEVE	MANCHA
13	1867259M1			**1**	ARRUELA	WASHER	ARANDELA
14	3610605M1			**1**	ESPAÇADOR	SPACER	PIEZA DISTANCIA
15	3610076M1			**1**	ROLAMENTO	BEARING	COJINETE
16	050872P1			**1**	EIXO	SHAFT	ARBOL
17	3771352M91			**1**	CJ. SINCRONIZADO	SYNCHRO UNIT	SINCRONIZ ADORA
18	053364N1			**1**	CJ. SINCRONIZADO	SYNCHRO UNIT	SINCRONIZ ADORA

Transmissão 18 Velocidades
18 Speed Transmission
Transmision 18 Velocidades

Árvore Secundária
Secundary Shaft
Eje Secundaria

25-290

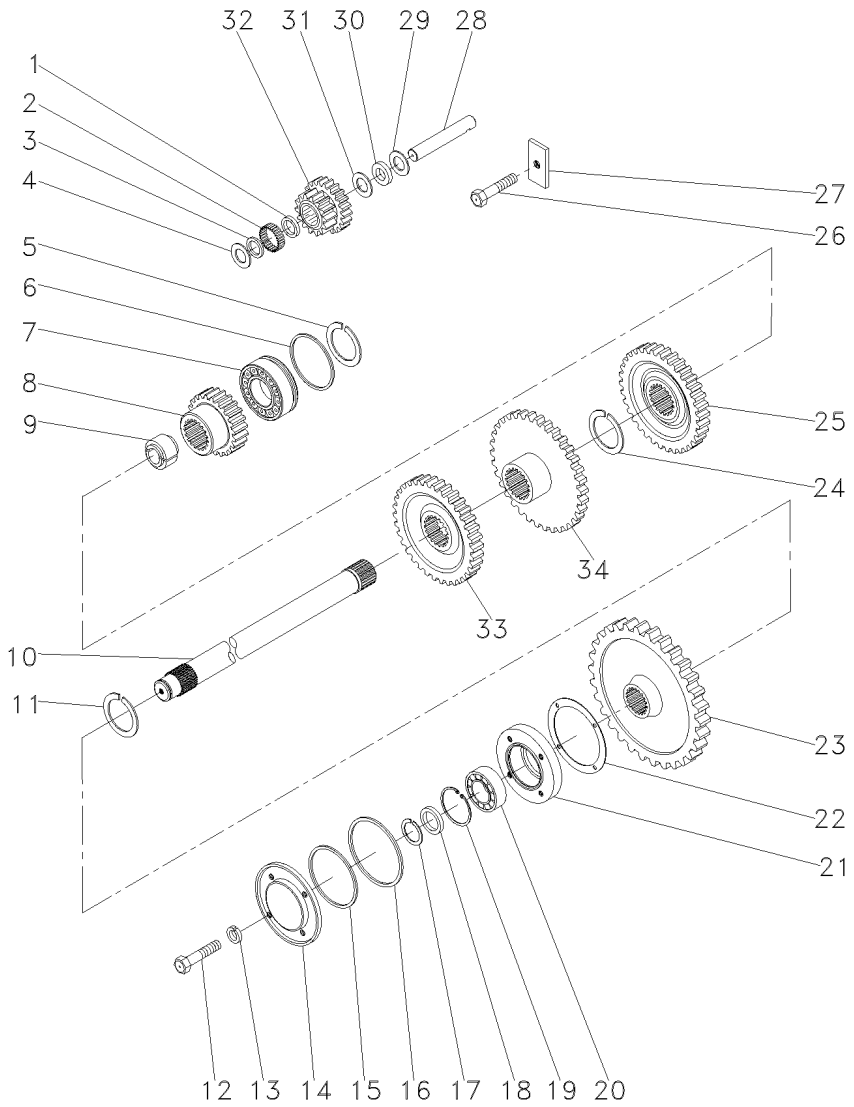

1	1688131M1		**1**	ESPAÇADOR	SPACER	PIEZA DISTANCIA
2	183039M1		**56**	ROLETE	ROLLER	RODILLO
3	183037M1		**1**	ARRUELA	WASHER	ARANDELA
4	1688132M1		**1**	ARRUELA	WASHER	ARANDELA
5	195363M1		**1**	ANEL TRAVA	CIRCLIP	CIRCULITO
6	3610220M1		**1**	ESPAÇADOR	SPACER	PIEZA DISTANCIA
7	3761291M1		**1**	ROLAMENTO	BEARING	COJINETE
8	050873P1	28	**1**	ENGRENAGEM	GEAR	ENGRANAJE
9	3697829M1		**2**	ESPAÇADOR	SPACER	PIEZA DISTANCIA
10	053328P1		**1**	EIXO	SHAFT	ARBOL
11	358913X1		**1**	ANEL TRAVA	CIRCLIP	CIRCULITO
12	377479X1		**4**	PARAFUSO	BOLT	PERNO
13	376703X1		**4**	ARRUELA	WASHER	ARANDELA
14	883620M1		**1**	TAMPA	COVER	CUBIERTA
15	1004633M1		**1**	ANEL "O"	O RING	JUNTA TORICA
16	886089M1		**1**	ANEL "O"	O RING	JUNTA TORICA
17	899385M1		**1**	ANEL	RING	ARO
18	881122M2		**1**	ANEL	RING	ARO
19	355988X1		**1**	ANEL TRAVA	CIRCLIP	CIRCULITO
20	3760514M1		**1**	ROLAMENTO	BEARING	COJINETE
21	899331M1		**1**	FLANGE	FLANGE	PLETINA
22	180432M1		**1**	JUNTA	GASKET	EMPAQUETADURA.
23	053303P1	46	**1**	ENGRENAGEM	GEAR	ENGRANAJE
24	3760951M1		**2**	ANEL	RING	ARO
25	050874P1	33	**1**	ENGRENAGEM	GEAR	ENGRANAJE
26	353689X1		**1**	PARAFUSO	BOLT	PERNO
27	184789M1		**1**	TRAVA	LOCK	RETENEDOR
28	3698173M1		**1**	EIXO	SHAFT	ARBOL
29	1688130M1		**1**	ARRUELA	WASHER	ARANDELA
30	1688129M1		**1**	MOLA PRATO	SPRING PLATE	PLETINA MUELLE
31	1688128M1		**1**	ARRUELA	WASHER	ARANDELA
32	3697828M1	18/21	**1**	ENGRENAGEM	GEAR	ENGRANAJE
33	053333P1		**1**	ENGRENAGEM	GEAR	ENGRANAJE
34	053335P1		**1**	ENGRENAGEM	GEAR	ENGRANAJE

Caixa De Ampliação De Velocidades **4rm**
Rangebox **4wd**
Caja Cambio Gama **4rm**

25-295

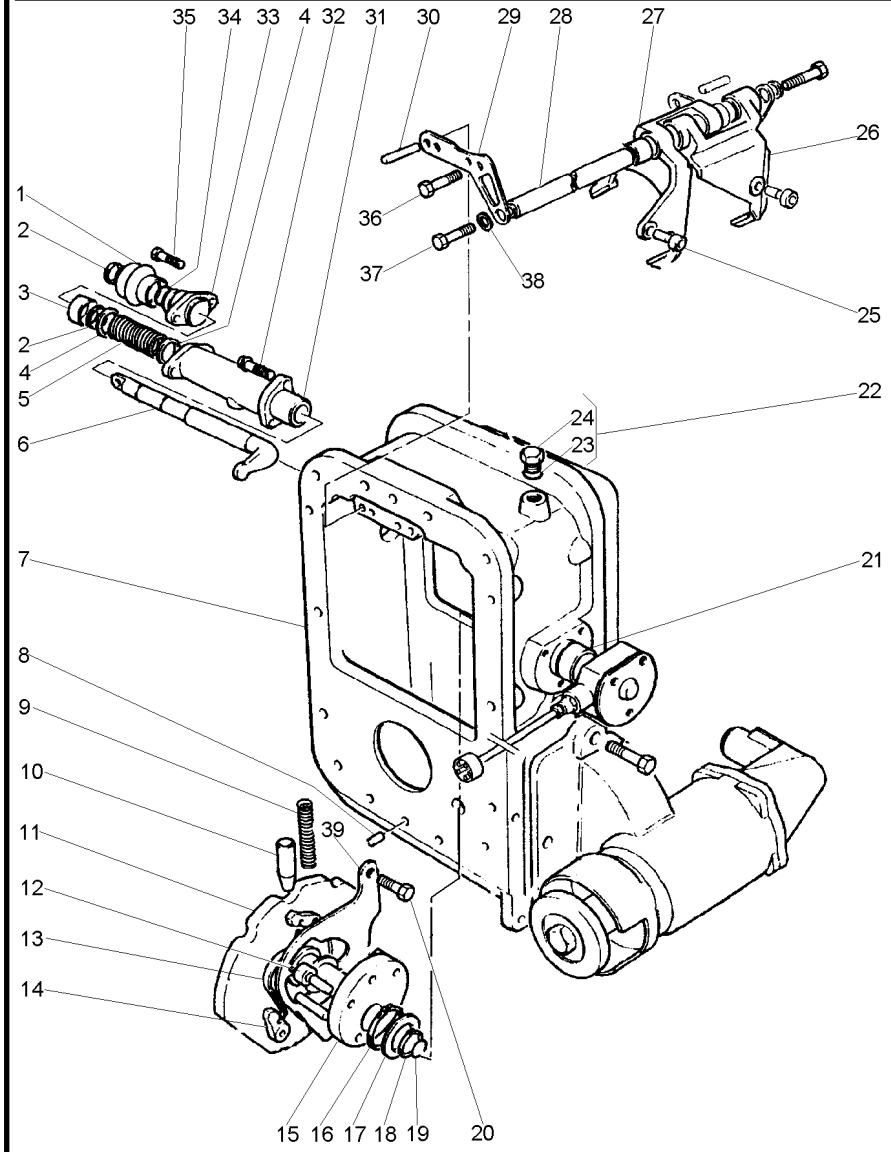

1	3611029M3			**1**	COIFA	BELLOWS	FUELLE
2	391086X1			**2**	ANEL TRAVA	CIRCLIP	CIRCULITO
3	3613792M1			**1**	ESPAÇADOR	SPACER	PIEZA DISTANCIA
4	3613789M1			**2**	ARRUELA	WASHER	ARANDELA
5	3613788M1			**1**	MOLA	SPRING	RESORTE
6	3697875M2			**1**	EIXO	SHAFT	ARBOL
7	3612557M1			**1**	CARCAÇA	HOUSING	ALOJAMIENTO
8	1444415X1			**4**	PINO	PIN	PASADOR
9	3610736M1			**1**	MOLA	SPRING	RESORTE
10	3610729M1			**1**	PINO	PIN	PASADOR
11	3701897M91		25-300 No	**1**	CAME	CAM	LEVA
12	3610645M2			**2**	ROLDANA	RUNNER	RUEDA GIRATORIA
13	3610748M2			**1**	MOLA	SPRING	RESORTE
14	3610728M1			**2**	CHAVETA	KEY	CLAVE
15	3610735M92		25-305 No	**1**	ALAVANCA	LEVER	PALANCA
16	339713X1			**1**	ANEL	RING	ARO
17	3610744M1			**1**	ARRUELA	WASHER	ARANDELA
18	1440523X1			**1**	ANEL TRAVA	CIRCLIP	CIRCULITO
19	1442621X1			**1**	ANEL "O"	O RING	JUNTA TORICA
20	339124X1			**1**	PARAFUSO	BOLT	PERNO
21	3612259M1			**2**	ROLAMENTO	BEARING	COJINETE
22	3019639X91			**1**	BUJÃO	PLUG	TAPON
23	3019395X1	22		**1**	ANEL "O"	O RING	JUNTA TORICA
24		22		**1**	BUJÃO	PLUG	TAPON
25	3610645M2			**2**	ROLDANA	RUNNER	RUEDA GIRATORIA
26	3610644M91	[A]	25-310 No	**1**	GARFO	FORK	HORQUILLA
27	3610643M91	[B]	25-315 No	**1**	GARFO	FORK	HORQUILLA
28	3612017M1			**1**	EIXO	SHAFT	ARBOL
29	3611738M1			**2**	PLACA	PLATE	PLATO
30	3019304X1	6x12		**4**	PINO	PIN	PASADOR
31	3613787M1			**1**	SUPORTE	BRACKET	SOPORTE
32	3009777X1			**3**	PARAFUSO	BOLT	PERNO
33	3613790M1			**1**	TAMPA	COVER	CUBIERTA
34	3007357X1			**1**	ANEL "O"	O RING	JUNTA TORICA
35	339123X1			**2**	PARAFUSO	BOLT	PERNO
36	339124X1			**4**	PARAFUSO	BOLT	PERNO
37	339123X1			**2**	PARAFUSO	BOLT	PERNO
38	1442850X1			**2**	ARRUELA	WASHER	ARANDELA
39	3610734M1			**1**	PLACA	PLATE	PLATO

[A] BAIXA
LOW
BAJA

[B] ALTA
HIGT
ALTA

Came
Cam
Came

25-300

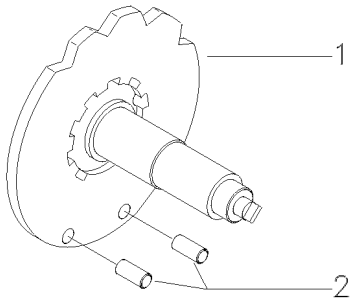

1	3610733M94	**1** CAME	CAM	LEVA
2	3019305X1	**2** PINO	PIN	PASADOR

Came
Cam
Came

25-305

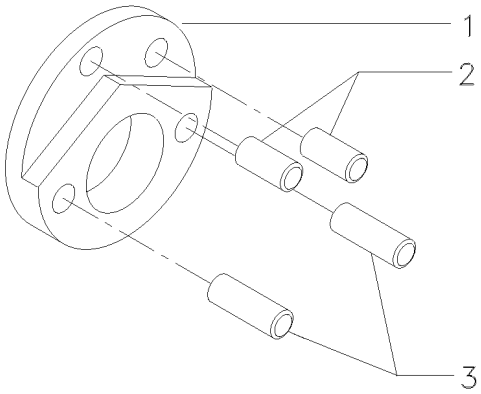

1	3611822M1	**1** PLACA	PLATE	PLATO
2	3610646M1	**2** PINO	PIN	PASADOR
3	3611821M1	**2** PINO	PIN	PASADOR

Garfo
Yoke
Horquilla

25-310

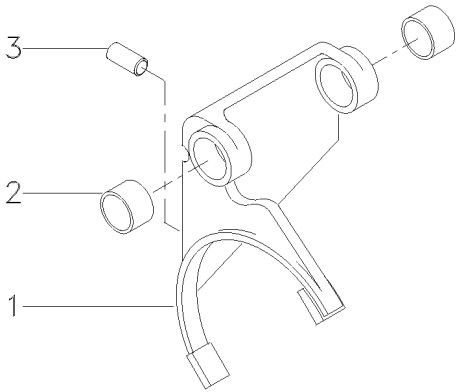

1	3610642M1	**1** GARFO	FORK	HORQUILLA
2	3611579M1	**2** BUCHA	BUSH	CASQUILLO
3	3610646M1	**1** PINO	PIN	PASADOR

Garfo
Yoke
Horquilla

25-315

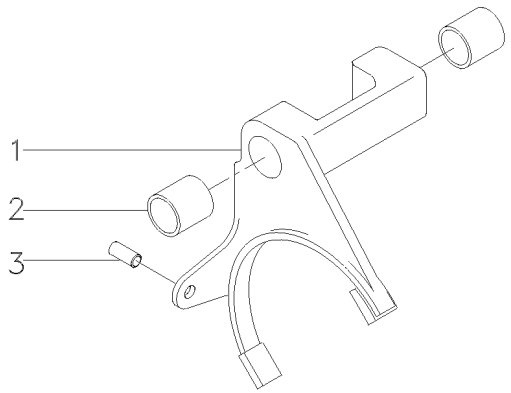

1	3610641M1	**1** GARFO	FORK	HORQUILLA
2	3611579M1	**2** BUCHA	BUSH	CASQUILLO
3	3610646M1	**1** PINO	PIN	PASADOR

Caixa De Ampliação De Velocidades **4rm**
Rangebox **4wd**
Caja Cambio Gama **4rm**

25-320

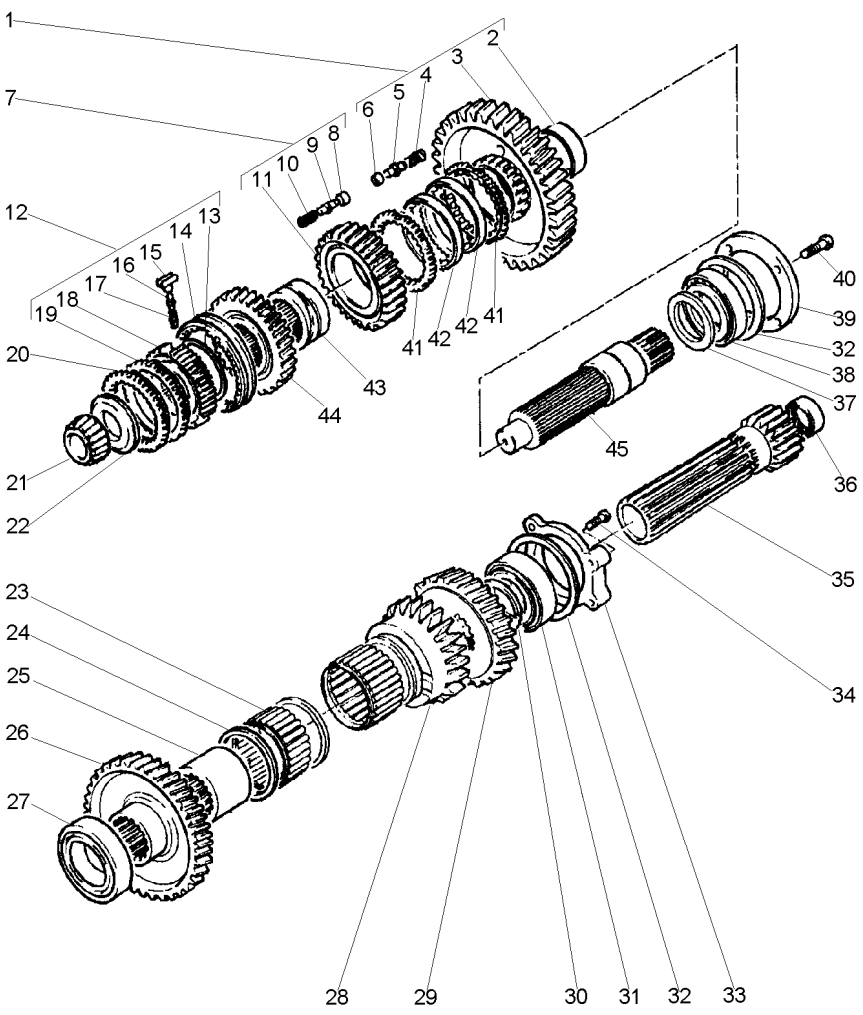

1	3699608M91		41	1	ENGRENAGEM	GEAR	ENGRANAJE
2	3610283M1	1		1	BUCHA	BUSH	CASQUILLO
3		1		1	ENGRENAGEM	GEAR	ENGRANAJE
4	3612763M1	1		3	MOLA	SPRING	RESORTE
5	3612317M2	1		3	PINO	PIN	PASADOR
6	3612316M3	1		3	ESPAÇADOR	SPACER	PIEZA DISTANCIA
7	056607N1		30	1	CJ. ENGRENAGEM	KIT, GEAR	ENGRANAJES JUEGO
8	3612316M3	7		3	ESPAÇADOR	SPACER	PIEZA DISTANCIA
9	3612317M2	7		3	PINO	PIN	PASADOR
10	3612763M1	7		3	MOLA	SPRING	RESORTE
11		7	056607N1	1	ENGRENAGEM	GEAR	ENGRANAJE
12	3771340M91	90MM		1	CJ. SINCRONIZADO	SYNCHRO UNIT	SINCRONIZ ADORA
13	3771356M1	12		1	ANEL	RING	ARO
14	3771357M1	12		1	LUVA	SLEEVE	MANCHA
15	3771355M1	12		3	BLOCO	BLOCK	BLOQUE
16	3771353M1	12		3	PINO	PIN	PASADOR
17	3771354M1	12		3	MOLA	SPRING	RESORTE
18	3771364M1	12		1	CUBO	HUB	CUBO
19	3771361M1	12		1	ANEL	RING	ARO
20	050882P1			1	CONE	CONE	CONO
21	3611475M1			1	ROLAMENTO	BEARING	COJINETE
22	3610300M1			1	ARRUELA	WASHER	ARANDELA
23	3613629M2			2	ROLAMENTO	BEARING	COJINETE
24	3614010M1			3	ESPAÇADOR	SPACER	PIEZA DISTANCIA
25	050886P1			1	LUVA	SLEEVE	MANCHA
26	050885P1		47	1	ENGRENAGEM	GEAR	ENGRANAJE
27	3611474M1			1	ROLAMENTO	BEARING	COJINETE
28	3613626M1		25	1	ENGRENAGEM	GEAR	ENGRANAJE
29	056609P1		23	1	ENGRENAGEM	GEAR	ENGRANAJE
30	3599931M1			2	ESPAÇADOR	SPACER	PIEZA DISTANCIA
31	3599297M1			1	ROLAMENTO	BEARING	COJINETE
32	050891P1			2	CALÇO	SHIM	CALCE
32	050892P1			2	CALÇO	SHIM	CALCE
32	050893P1			2	CALÇO	SHIM	CALCE
32	050894P1			2	CALÇO	SHIM	CALCE
32	050895P1			2	CALÇO	SHIM	CALCE
32	050896P1			2	CALÇO	SHIM	CALCE
32	050897P1			2	CALÇO	SHIM	CALCE
32	050898P1			2	CALÇO	SHIM	CALCE
32	050899P1			2	CALÇO	SHIM	CALCE
32	050900P1			2	CALÇO	SHIM	CALCE
32	050901P1			2	CALÇO	SHIM	CALCE
32	050902P1			2	PLACA	PLATE	PLATO
32	050903P1			2	CALÇO	SHIM	CALCE
32	050904P1			2	CALÇO	SHIM	CALCE
33	050888P1			1	MANCAL	BEARING	COJINETE
34	339009X1			4	PARAFUSO	BOLT	PERNO
35	056610P1		14	1	EIXO	SHAFT	ARBOL
36	195453M1			1	ROLAMENTO AGULHA	BEARING NEEDLE	COJINETA AGUJAS
37	3701129M2			1	ARRUELA	WASHER	ARANDELA

Caixa De Ampliação De Velocidades	4rm
Rangebox	4wd
Caja Cambio Gama	4rm

25-320

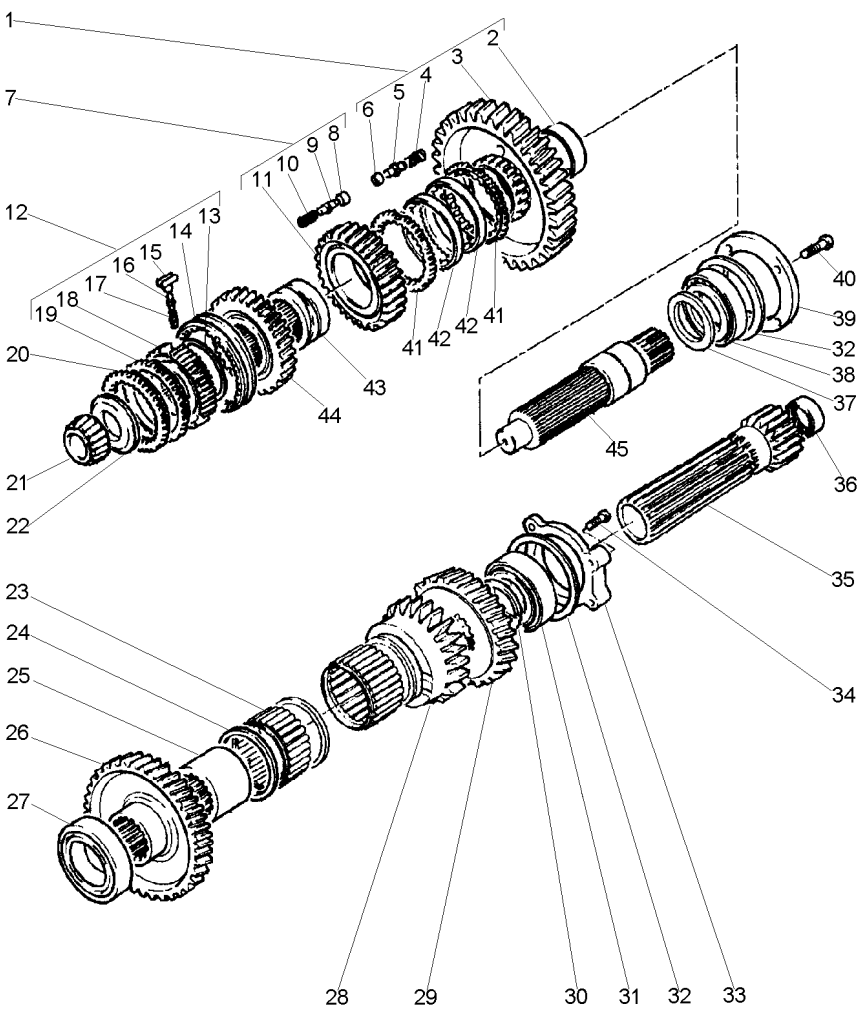

38	3599297M1		**1**	ROLAMENTO	BEARING	COJINETE
39	3697507M1		**1**	FLANGE	FLANGE	PLETINA
40	339337X1		**4**	PARAFUSO	BOLT	PERNO
41	3698212M2		**2**	ANEL	RING	ARO
42	3612315M3		**2**	CONE	CONE	CONO
43	3614177M1		**1**	LUVA	SLEEVE	MANCHA
44	3612497M1	30	**1**	ENGRENAGEM	GEAR	ENGRANAJE
45	050884N1		**1**	EIXO	SHAFT	ARBOL

Caixa De Acionamento
Drive Box
Caja De Acionamento

25-325

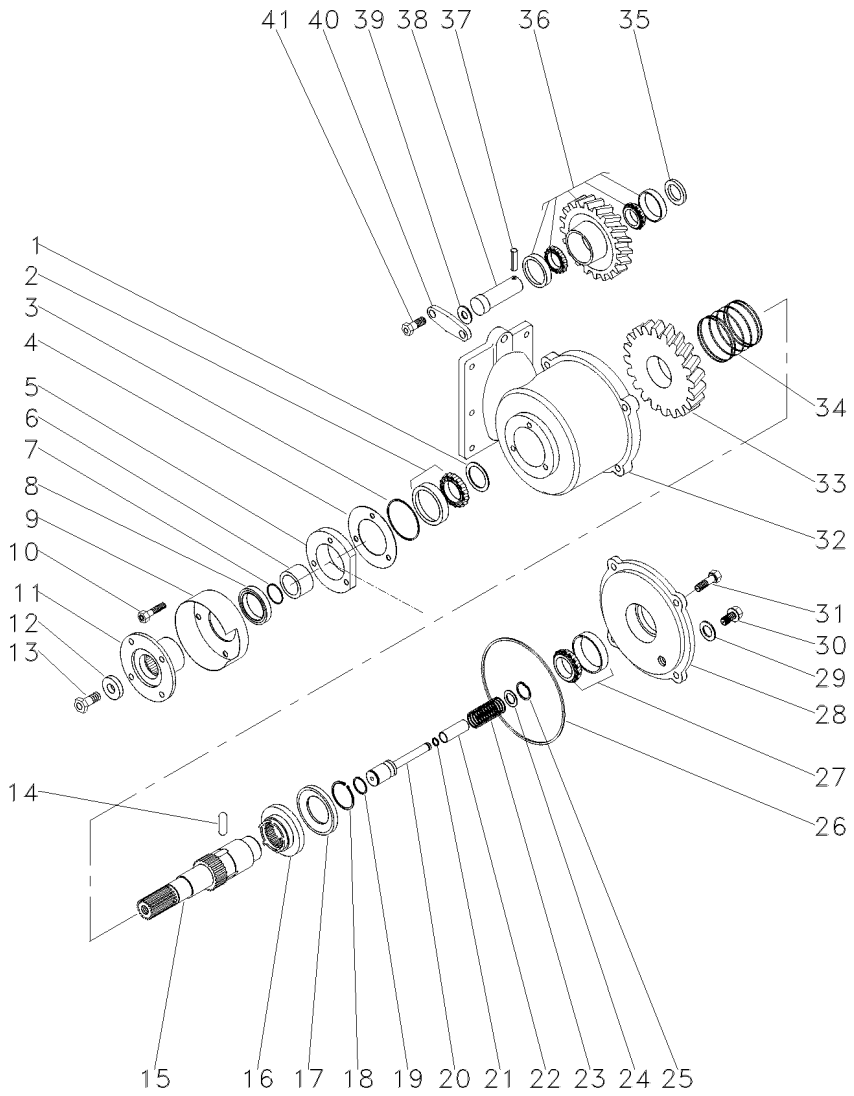

1	3610895M1		**1**	ARRUELA	WASHER	ARANDELA
2	339481X1		**1**	ROLAMENTO	BEARING	COJINETE
3	3000440X1		**1**	ANEL "O"	O RING	JUNTA TORICA
4	3611066M1		**1**	CALÇO	SHIM	CALCE
4	3611067M1		**1**	CALÇO	SHIM	CALCE
4	3611068M1		**1**	CALÇO	SHIM	CALCE
5	3611027M1		**1**	TAMPA	COVER	CUBIERTA
6	3610915M1		**1**	LUVA	SLEEVE	MANCHA
7	366798X1		**1**	ANEL "O"	O RING	JUNTA TORICA
8	3699802M2		**1**	RETENTOR	OIL SEAL	BUJE RETENACEITE
9	3611159M2		**1**	PROTEÇÃO	GUARD	DEFENSA
10	339761X1		**3**	PARAFUSO	BOLT	PERNO
11	3599678M2		**1**	FLANGE	FLANGE	PLETINA
12	1687354M2		**1**	ARRUELA	WASHER	ARANDELA
13	3009882X1		**1**	PARAFUSO	BOLT	PERNO
14	3611839M1		**3**	PINO	PIN	PASADOR
15	3611836M1		**1**	EIXO	SHAFT	ARBOL
16	3611837M2		**1**	ACOPLADOR	COUPLER	ACOPLADOR
17	3611838M1		**1**	ANEL	RING	ARO
18	391129X1		**1**	ANEL TRAVA	CIRCLIP	CIRCULITO
19	372178X1		**1**	ANEL "O"	O RING	JUNTA TORICA
20	3611840M1		**1**	EIXO	SHAFT	ARBOL
21	3612644M1		**1**	ANEL "O"	O RING	JUNTA TORICA
22	3614111M1		**1**	TUBO	PIPE	CANO
23	3613944M1		**1**	MOLA	SPRING	RESORTE
24	3614112M1		**1**	ARRUELA	WASHER	ARANDELA
25	339361X1		**1**	ANEL	RING	ARO
26	046712P1		**1**	ANEL "O"	O RING	JUNTA TORICA
27	3001717X91		**1**	ROLAMENTO	BEARING	COJINETE
28	046777N1	25-330 No	**1**	CJ. TAMPA	KIT, COVER	JUEGO DE TAPA
29	180474M1		**1**	ARRUELA	WASHER	ARANDELA
30	036827T1		**1**	BUJÃO	PLUG	TAPON
31	339123X1		**4**	PARAFUSO	BOLT	PERNO
32	046776P1		**1**	CARCAÇA	HOUSING	ALOJAMIENTO
33	046771N1	32 25-335 No	**1**	CJ. ENGRENAGEM	KIT, GEAR	ENGRANAJES JUEGO
34	3611858M1		**1**	MOLA	SPRING	RESORTE
35	3697237M1		**1**	ARRUELA	WASHER	ARANDELA
36	046769N1	24 25-340 No	**1**	ENGRENAGEM	GEAR	ENGRANAJE
37	1441730X1		**1**	PINO	PIN	PASADOR
38	3612597M1		**1**	EIXO	SHAFT	ARBOL
39	3612631M1	0,05MM	**1**	CALÇO	SHIM	CALCE
39	3612632M1	0,10MM	**1**	CALÇO	SHIM	CALCE
39	3612633M1	0,20MM	**1**	CALÇO	SHIM	CALCE
39	3612634M1	0,30MM	**1**	CALÇO	SHIM	CALCE
39	3612635M1	0,30MM	**1**	CALÇO	SHIM	CALCE
40	3612598M1		**1**	TAMPA	COVER	CUBIERTA
41	339123X1		**2**	PARAFUSO	BOLT	PERNO

Tampa Cover Tapa	Traseiro Rear Trasero	25-330	

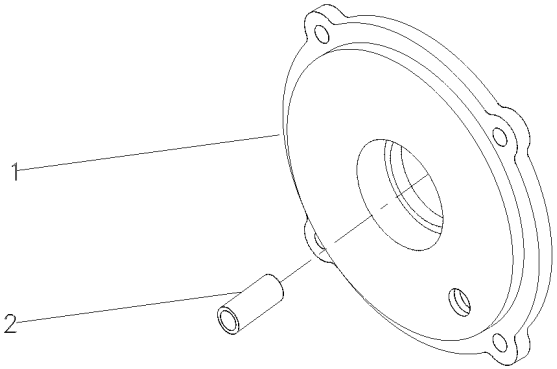

1	048863P1	**1**	TAMPA	COVER	CUBIERTA
2	3612585M1	**1**	BUCHA	BUSH	CASQUILLO

Engrenagem
Gear
Engrenaje

25-335

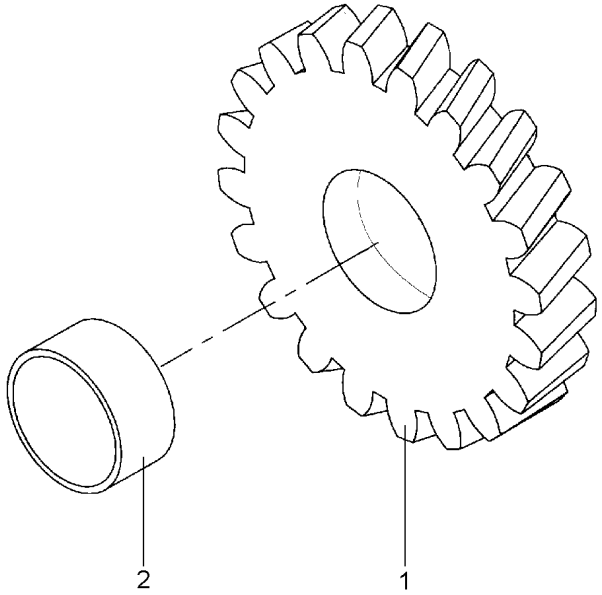

1	048860P1	32	**1** ENGRENAGEM	GEAR	ENGRANAJE
2	3612589M1		**1** BUCHA	BUSH	CASQUILLO

Engrenagem
Gear
Engrenaje

25-340

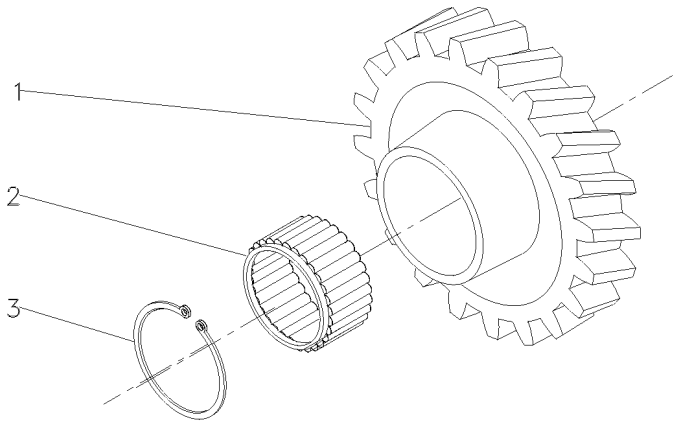

1	049338P1	**1**	ENGRENAGEM	GEAR	ENGRANAJE
2	3612615M1	**2**	ROLAMENTO	BEARING	COJINETE
3	3612998M1	**2**	ANEL	RING	ARO

Sincronizada
Syncromesh
Sincronizada

25-345

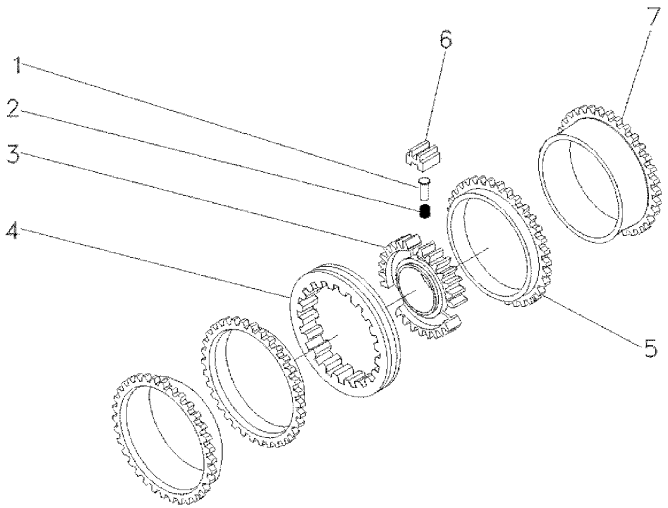

1	3771353M1	**3** PINO	PIN	PASADOR
2	3771354M1	**3** MOLA	SPRING	RESORTE
3	3771369M1	**1** CUBO	HUB	CUBO
4	3771359M1	**1** LUVA	SLEEVE	MANCHA
5	3771363M1	**2** ANEL	RING	ARO
6	3771355M1	**3** BLOCO	BLOCK	BLOQUE
7	3771370M1	**2** ANEL	RING	ARO

Carcaça Central Middle Body Carcaza Central	Sem Tdp Without Tdp Sem Tdp	30-10	

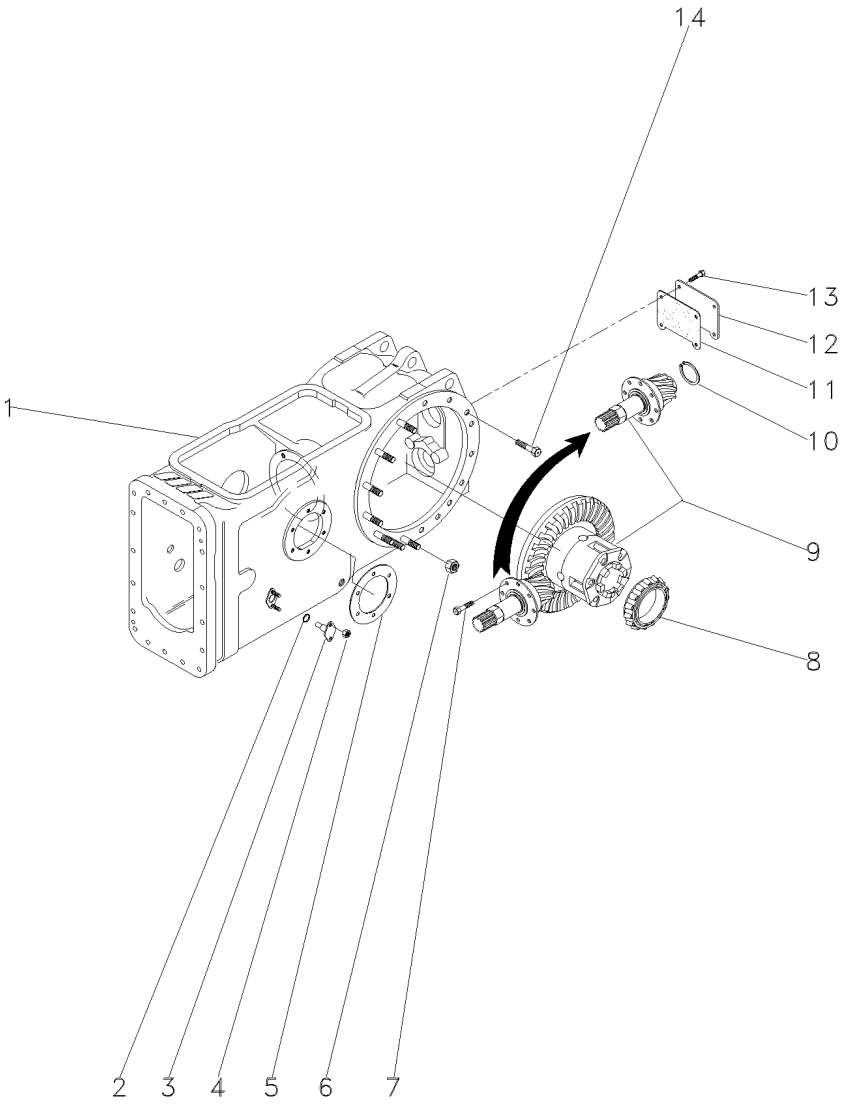

1	046138N1	30-15 No	**1**	CARCAÇA	HOUSING	ALOJAMIENTO
2	851258M1		**2**	ANEL "O"	O RING	JUNTA TORICA
3	898643M1		**2**	PINO	PIN	PASADOR
4	353916X1		**4**	PORCA	NUT	TUERCA
5	181217M1		**1**	JUNTA	GASKET	EMPAQUETADURA.
6	353437X1		**14**	PORCA	NUT	TUERCA
7	899199M1		**6**	PARAFUSO	BOLT	PERNO
8	1850909M91		**1**	CJ. ROLAMENTO	BEARING ASSY	RODAMIENTO RAD
9	035426N1	30-20 No	**1**	DIFERENCIAL	DIFFERENTIAL	DIFERENCIAL
10	366442X1		**1**	ANEL TRAVA	CIRCLIP	CIRCULITO
11	488254M2		**1**	JUNTA	GASKET	EMPAQUETADURA.
12	488253M4		**1**	TAMPA	COVER	CUBIERTA
13	353723X1		**4**	PARAFUSO	BOLT	PERNO
14	377622X1		**8**	PARAFUSO	BOLT	PERNO

Carcaça Central
Middle Body
Carcaza Central

30-15

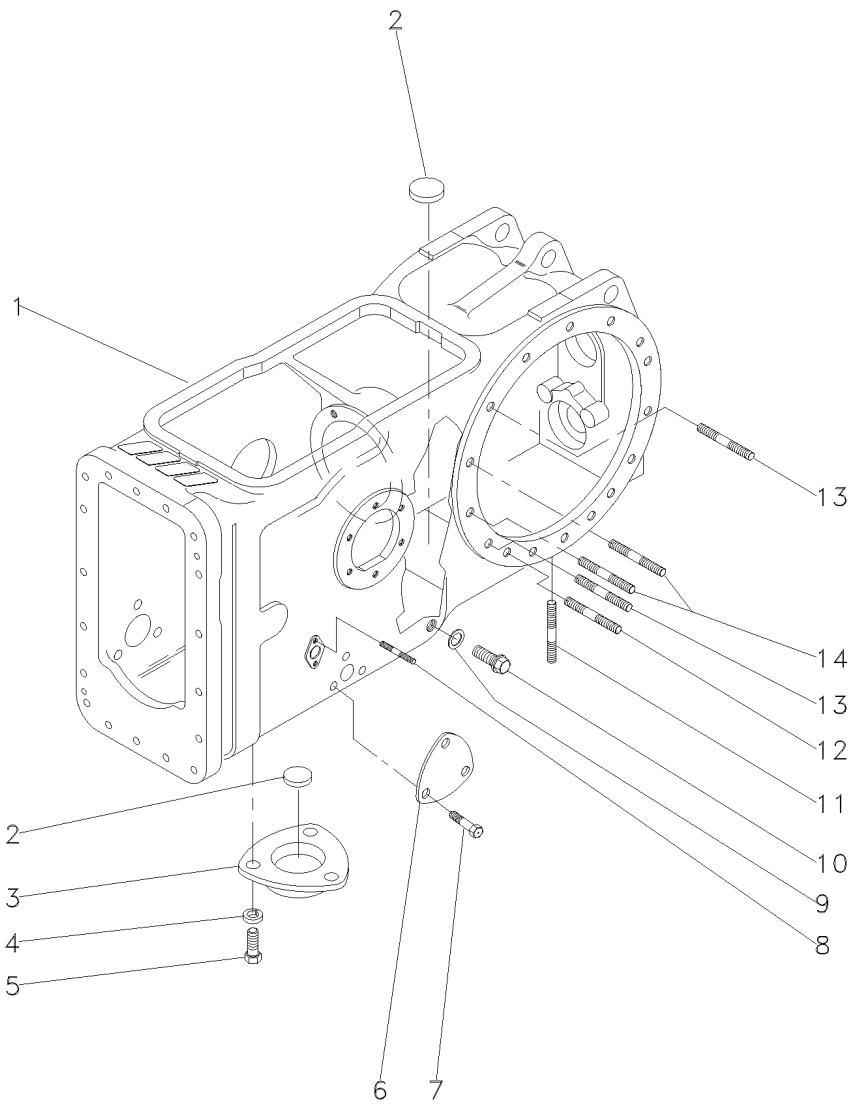

1	045608P1	**1**	CARCAÇA	HOUSING	ALOJAMIENTO
2	020468T1	**3**	MAGNÉTICO	MAGNET	IMAN
3	1869491M1	**1**	TAMPA	COVER	CUBIERTA
4	353446X1	**3**	ARRUELA	WASHER	ARANDELA
5	353676X1	**3**	PARAFUSO	BOLT	PERNO
6	3411758M1	**1**	TAMPA	COVER	CUBIERTA
7	353691X1	**3**	PARAFUSO	BOLT	PERNO
8	195569M1	**4**	PRISIONEIRO	STUD	ESPARRAGO
9	180474M1	**1**	ARRUELA	WASHER	ARANDELA
10	3409712M1	**1**	BUJÃO	PLUG	TAPON
11	490808M1	**4**	PRISIONEIRO	STUD	ESPARRAGO
12	1860900M1	**2**	PRISIONEIRO	STUD	ESPARRAGO
13	1860900M1	**8**	PRISIONEIRO	STUD	ESPARRAGO
14	377616X1	**4**	PRISIONEIRO	STUD	ESPARRAGO

Pinhão E Diferencial
Pinion And Diferential
Piñon Y Diferencial

30-20

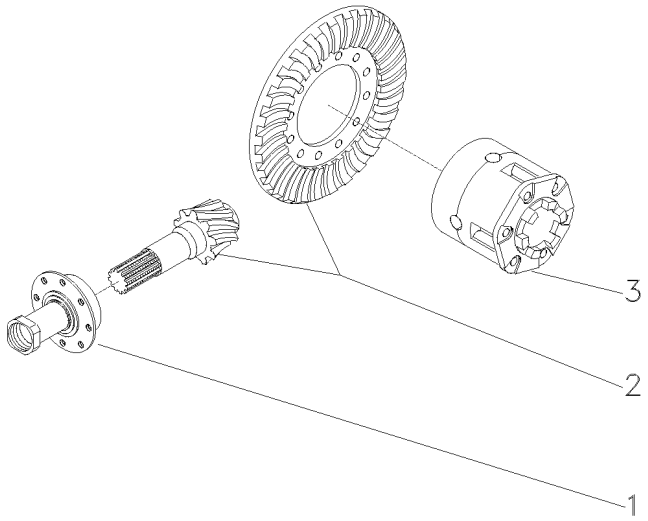

1	3147511M93	30-25 No	**1**	FLANGE	FLANGE	PLETINA
2	4200008M91	9/35	**1**	COROA E PINHÃO	KIT, BEVEL GEAR	CORONA Y PINON
3	1481423M94	30-35 No	**1**	CJ. DIFERENCIAL	KIT,DIFFERENTIAL	JGO.DIFERENCIAL.

Flange E Pinhão
Flange And Pinion
Pletina Y Piñon

30-25

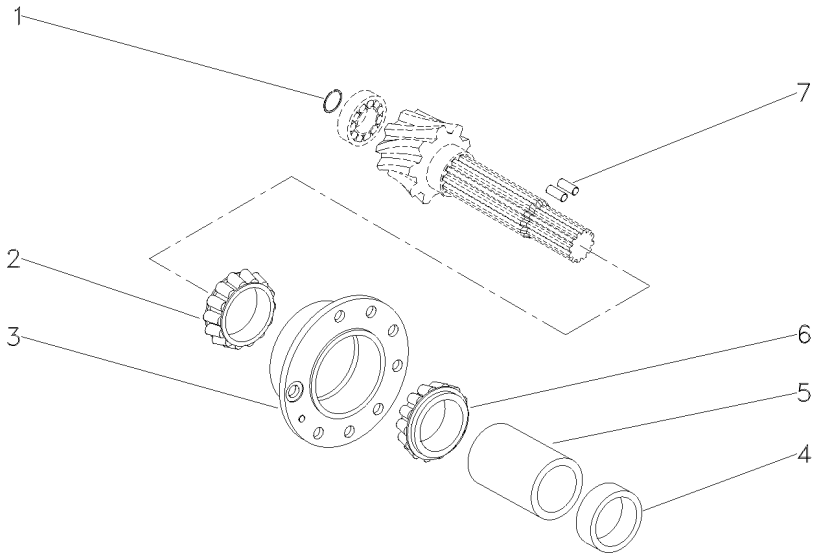

1	196097M1	**1** ANEL	RING	ARO
2	3176710M91	**1** ROLAMENTO	BEARING	COJINETE
3	507565M91	**1** FLANGE	FLANGE	PLETINA
4	048363P2	**1** ESPAÇADOR	SPACER	PIEZA DISTANCIA
5	1661065M2	**1** ESPAÇADOR	SPACER	PIEZA DISTANCIA
6	3176708M91	**1** ROLAMENTO	BEARING	COJINETE
7	3612442M1	**2** ROLETE	ROLLER	RODILLO

Flange
Flange
Placa

30-30

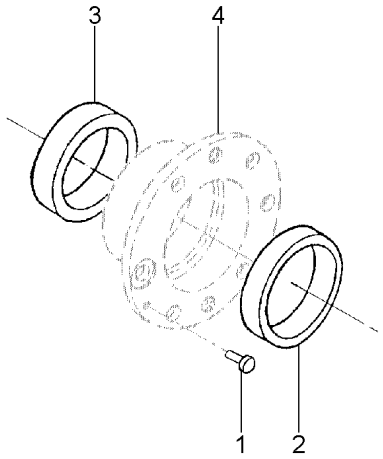

1	181253M1		**1**	PINO	PIN	PASADOR
2	3176708M91		**1**	ROLAMENTO	BEARING	COJINETE
3	3176710M91		**1**	ROLAMENTO	BEARING	COJINETE
4		507565M91	**1**	FLANGE	FLANGE	PLETINA

Diferencial
Differential
Differencial

30-35

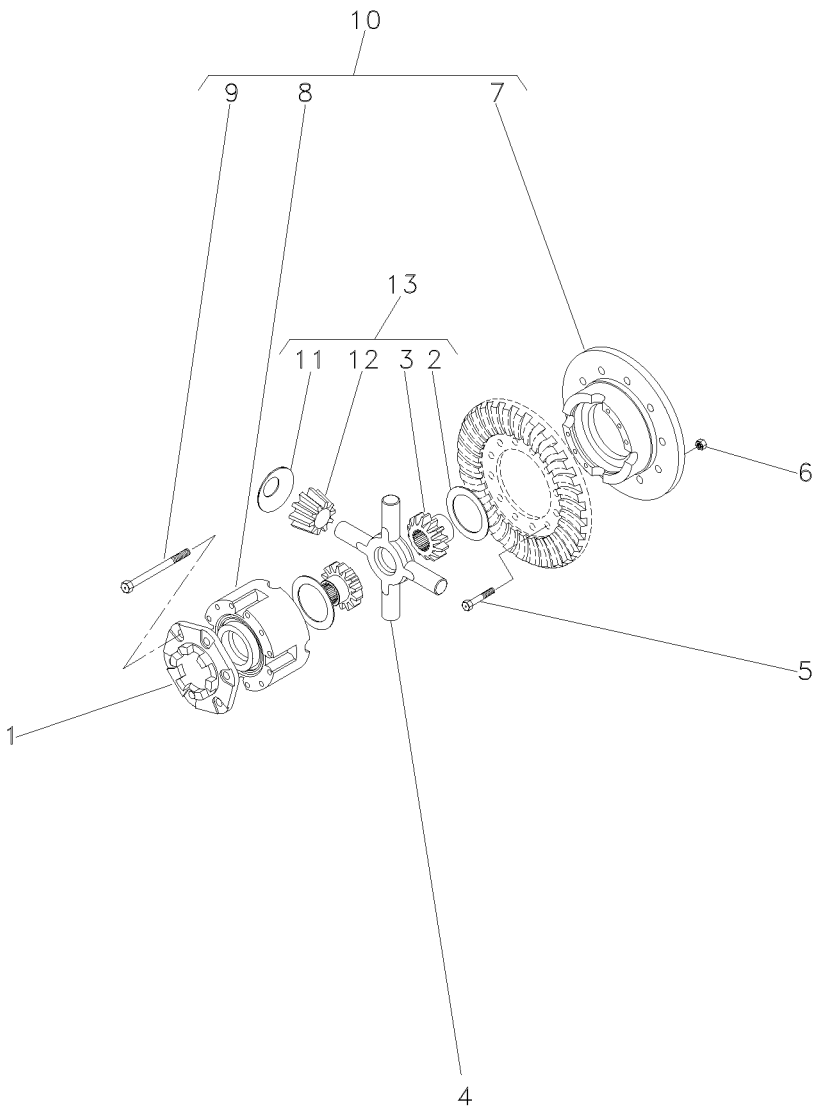

1	898712M2		
2	897726M1	13	
3	072073P1	13	EATON
3	072072P1	13	RAYTON
4	2746135M2		
5	825776M1		1/2X20X1,720
6	891947M1		1/2X20
7		10	10
8		10	10
9	490001M1	10	1/2X13X4"
10	2800781M92		
11	038730P1	13	
12	072075P1	13	EATON
12	072074P1	13	RAYTON
13	4200009M91	10	

1	FLANGE	FLANGE	PLETINA
2	ARRUELA	WASHER	ARANDELA
2	ENGRENAGEM	GEAR	ENGRANAJE
2	ENGRENAGEM	GEAR	ENGRANAJE
1	CRUZETA	CROSSPIECE	PIEZA TRANSVERSA
12	PARAFUSO	BOLT	PERNO
12	PORCA	NUT	TUERCA
1	MEIA CAIXA	STOCKING BOX	MEDIA CAJA
1	MEIA CAIXA	STOCKING BOX	MEDIA CAJA
8	PARAFUSO	BOLT	PERNO
1	CJ. CAIXA	KIT, BOX	JUEGO DE CAJA
4	ARRUELA	WASHER	ARANDELA
4	SATÉLITE	SATELLITE	SATELITE
4	SATÉLITE	SATELLITE	SATELITE
1	CJ. ENGRENAGEM	KIT, GEAR	ENGRANAJES JUEGO

Carcaça Central	**540 Rpm**	**2 Rodas Motrizes**
Middle Body	**540 Rpm**	**2 Wheels Drive**
Carcaza Central	**540 Rpm**	**2 Ruedas Motriz**

30-40

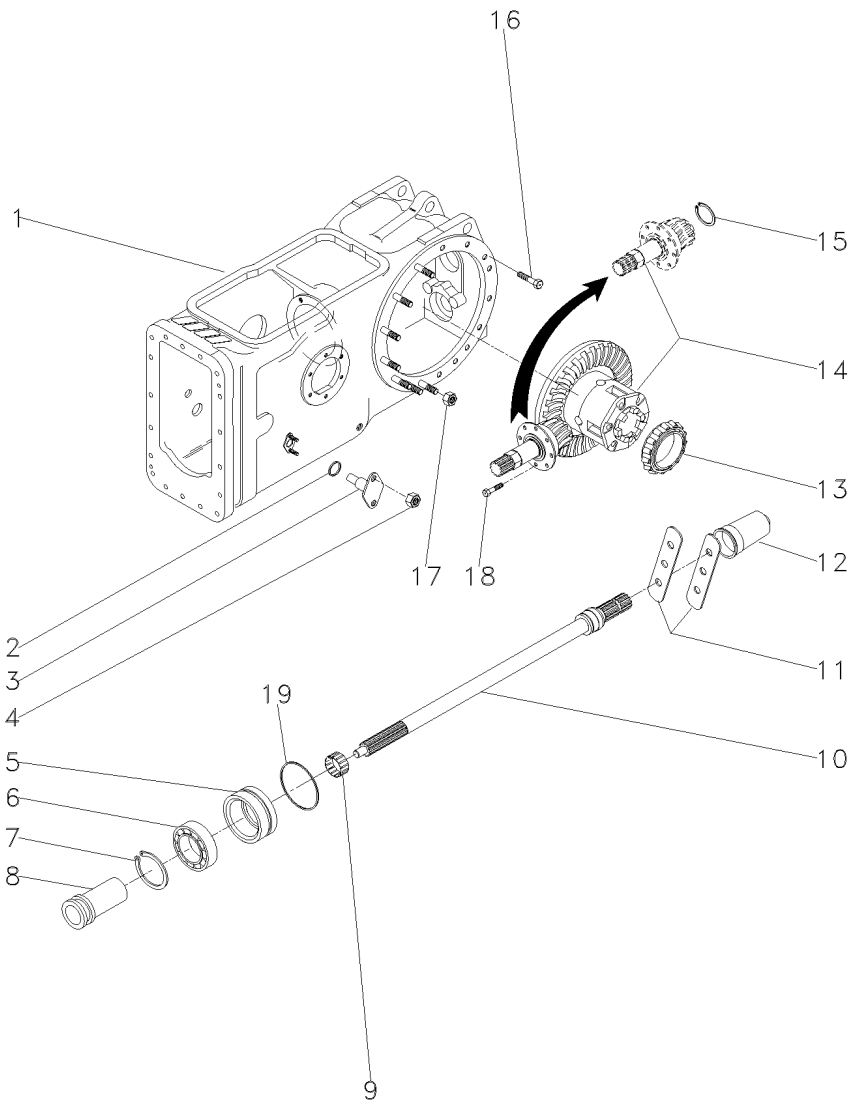

1	046138N1	30-15 No	**1**	CARCAÇA	HOUSING	ALOJAMIENTO
2	851258M1		**2**	ANEL "O"	O RING	JUNTA TORICA
3	898643M1		**2**	PINO	PIN	PASADOR
4	353916X1		**4**	PORCA	NUT	TUERCA
5	3611134M93	30-45 No	**1**	LUVA	SLEEVE	MANCHA
6	391162X1		**1**	ROLAMENTO	BEARING	COJINETE
7	831581M2		**1**	ANEL TRAVA	CIRCLIP	CIRCULITO
8	532898M1		**1**	LUVA	SLEEVE	MANCHA
9	195453M1		**1**	ROLAMENTO AGULHA	BEARING NEEDLE	COJINETA AGUJAS
10	3599003M92	30-50 No	**1**	EIXO	SHAFT	ARBOL
11	3149348M1		**2**	CHAPA	PLATE	CHAPA
12	035678T1		**1**	TAMPA	COVER	CUBIERTA
13	1850909M91		**1**	CJ. ROLAMENTO	BEARING ASSY	RODAMIENTO RAD
14	035426N1	30-20 No	**1**	DIFERENCIAL	DIFFERENTIAL	DIFERENCIAL
15	366442X1		**1**	ANEL TRAVA	CIRCLIP	CIRCULITO
16	377622X1		**8**	PARAFUSO	BOLT	PERNO
17	353437X1		**14**	PORCA	NUT	TUERCA
18	899199M1		**6**	PARAFUSO	BOLT	PERNO
19	1004633M1		**1**	ANEL "O"	O RING	JUNTA TORICA

Luva/Anel
Pto Seal
Sello De Tdf

30-45

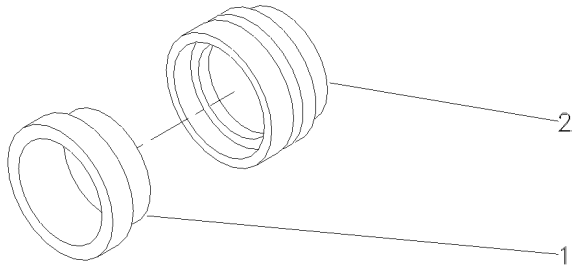

1	3699801M1	**1** RETENTOR	OIL SEAL	BUJE RETENACEITE
2	3599002M3	**1** LUVA	SLEEVE	MANCHA

Eixo Da Tdp
Pto Shaft
Eje Toma De Fuerza

30-50

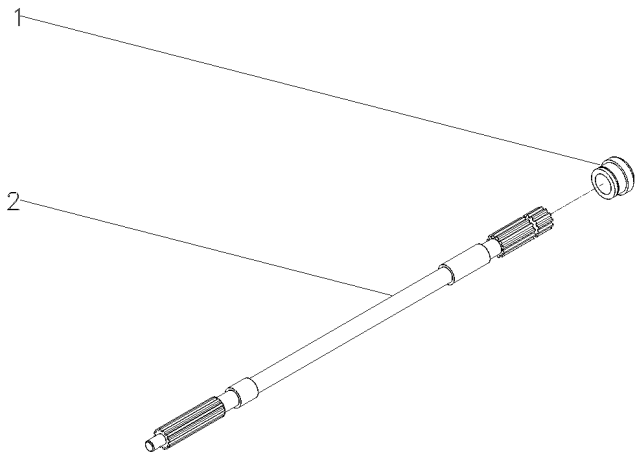

1	072295P1	**1** COLAR	COLLAR	COLLAR
2	1871628M1	**1** EIXO	SHAFT	ARBOL

Carcaça Central	**540/1000 Rpm**	**12 Velocidades**
Middle Body	**540/1000 Rpm**	**12 Speed**
Carcaza Central	**540/1000 Rpm**	**12 Velocidades**

30-55

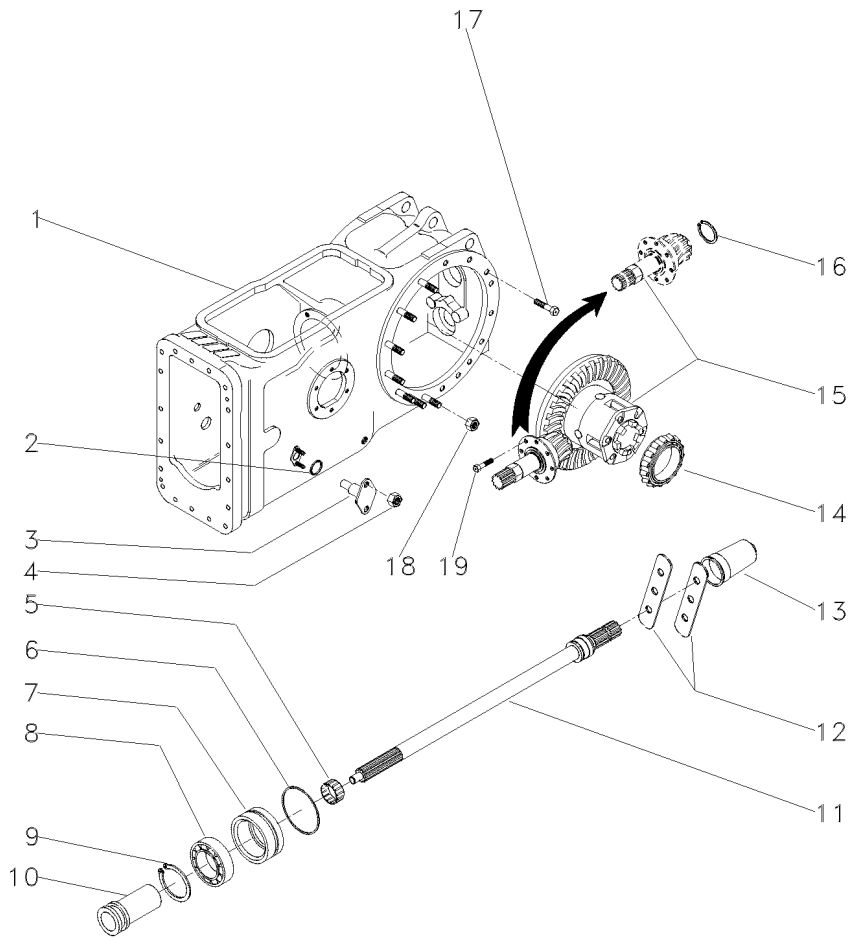

1	046138N1	30-15 No	**1**	CARCAÇA	HOUSING	ALOJAMIENTO
2	851258M1		**2**	ANEL "O"	O RING	JUNTA TORICA
3	898643M1		**2**	PINO	PIN	PASADOR
4	353916X1		**4**	PORCA	NUT	TUERCA
5	195453M1		**1**	ROLAMENTO AGULHA	BEARING NEEDLE	COJINETA AGUJAS
6	1004633M1		**1**	ANEL "O"	O RING	JUNTA TORICA
7	3611134M93	30-45 No	**1**	LUVA	SLEEVE	MANCHA
8	391162X1		**1**	ROLAMENTO	BEARING	COJINETE
9	831581M2		**1**	ANEL TRAVA	CIRCLIP	CIRCULITO
10	532898M1		**1**	LUVA	SLEEVE	MANCHA
11	3599000M1	540/1000 RPM	**1**	EIXO	SHAFT	ARBOL
12	3149348M1		**2**	CHAPA	PLATE	CHAPA
13	035678T1		**1**	TAMPA	COVER	CUBIERTA
14	1850909M91		**1**	CJ. ROLAMENTO	BEARING ASSY	RODAMIENTO RAD
15	035426N1	30-20 No	**1**	DIFERENCIAL	DIFFERENTIAL	DIFERENCIAL
16	366442X1		**1**	ANEL TRAVA	CIRCLIP	CIRCULITO
17	377622X1		**8**	PARAFUSO	BOLT	PERNO
18	353437X1		**14**	PORCA	NUT	TUERCA
19	899199M1		**6**	PARAFUSO	BOLT	PERNO

Carcaça Central **Middle Body** **Carcaza Central**	**540/1000 Rpm** **540/1000 Rpm** **540/1000 Rpm**	**30-60**	**18 Velocidades** **18 Speeds** **18 Velocidades**

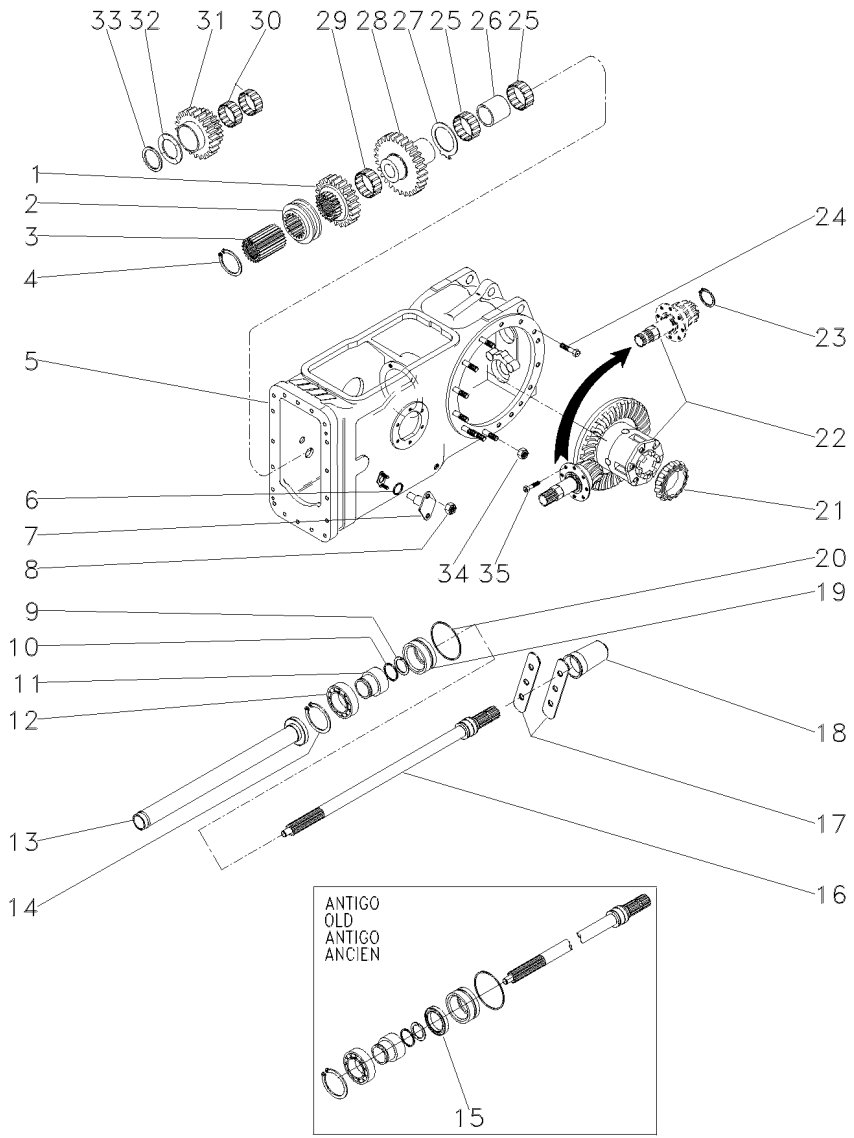

1	1660713M1		**1**	ENGRENAGEM	GEAR	ENGRANAJE
2	532889M1		**1**	COLAR	COLLAR	COLLAR
3	532891M1		**1**	CUBO	HUB	CUBO
4	352699X1		**1**	ANEL TRAVA	CIRCLIP	CIRCULITO
5	049248N1	30-65 No	**1**	CJ. CARCAÇA	HOUSE ASSY	CONJ. CARTER
6	851258M1		**2**	ANEL "O"	O RING	JUNTA TORICA
7	898643M1		**2**	PINO	PIN	PASADOR
8	353916X1		**4**	PORCA	NUT	TUERCA
9	1662726M1		**1**	ANEL TRAVA	CIRCLIP	CIRCULITO
10	3008359X1		**1**	ANEL "O"	O RING	JUNTA TORICA
11	3598999M1		**1**	LUVA	SLEEVE	MANCHA
12	391162X1		**1**	ROLAMENTO	BEARING	COJINETE
13	532877M92		**1**	TUBO	PIPE	CANO
14	831581M2		**1**	ANEL TRAVA	CIRCLIP	CIRCULITO
15	3611135M1	[A]	**1**	RETENTOR	SEAL	RETEN
16	3599000M1	540 RPM	**1**	EIXO	SHAFT	ARBOL
17	3149348M1		**2**	CHAPA	PLATE	CHAPA
18	035678T1		**1**	TAMPA	COVER	CUBIERTA
19	3611134M93	30-45 No	**1**	LUVA	SLEEVE	MANCHA
20	1004633M1		**1**	ANEL "O"	O RING	JUNTA TORICA
21	1850909M91		**1**	CJ. ROLAMENTO	BEARING ASSY	RODAMIENTO RAD
22	050147N1	30-70 No	**1**	DIFERENCIAL	DIFFERENTIAL	DIFERENCIAL
23	366442X1		**1**	ANEL TRAVA	CIRCLIP	CIRCULITO
24	377622X1		**8**	PARAFUSO	BOLT	PERNO
25	022199T1		**2**	ROLAMENTO	BEARING	COJINETE
26	532876M2		**1**	ESPAÇADOR	SPACER	PIEZA DISTANCIA
27	1663312M1		**1**	ARRUELA	WASHER	ARANDELA
28	1679306M1		**1**	ENGRENAGEM	GEAR	ENGRANAJE
29	842921M1		**1**	ROLAMENTO	BEARING	COJINETE
30	842922M1		**2**	ROLAMENTO	BEARING	COJINETE
31	1679310M1		**1**	ENGRENAGEM	GEAR	ENGRANAJE
32	532882M1		**1**	ARRUELA	WASHER	ARANDELA
33	339470X1		**1**	ANEL	RING	ARO
34	353437X1		**14**	PORCA	NUT	TUERCA
35	899199M1		**6**	PARAFUSO	BOLT	PERNO

[A] ANTIGO
OLD
ANTIGUO

Carcaça Central
Middle Body
Carcaza Central

30-65

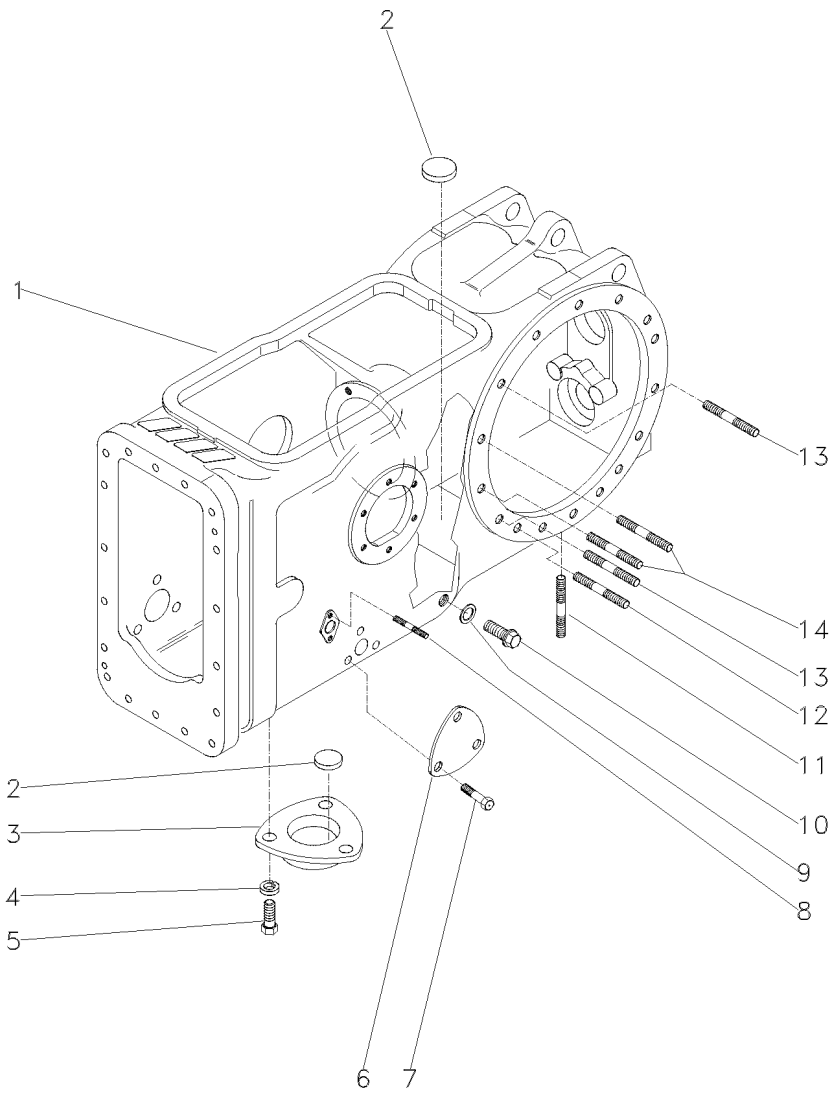

1	045608P1	**1** CARCAÇA	HOUSING	ALOJAMIENTO
2	020468T1	**3** MAGNÉTICO	MAGNET	IMAN
3	1869491M1	**1** TAMPA	COVER	CUBIERTA
4	353446X1	**3** ARRUELA	WASHER	ARANDELA
5	353676X1	**3** PARAFUSO	BOLT	PERNO
6	3411758M1	**1** TAMPA	COVER	CUBIERTA
7	353691X1	**3** PARAFUSO	BOLT	PERNO
8	195569M1	**4** PRISIONEIRO	STUD	ESPARRAGO
9	180474M1	**1** ARRUELA	WASHER	ARANDELA
10	3409712M1	**1** BUJÃO	PLUG	TAPON
11	490808M1	**4** PRISIONEIRO	STUD	ESPARRAGO
12	1860900M1	**2** PRISIONEIRO	STUD	ESPARRAGO
13	1860900M1	**8** PRISIONEIRO	STUD	ESPARRAGO
14	377616X1	**4** PRISIONEIRO	STUD	ESPARRAGO

Pinhão E Diferencial
Pinion And Diferential
Piñon Y Diferencial

30-70

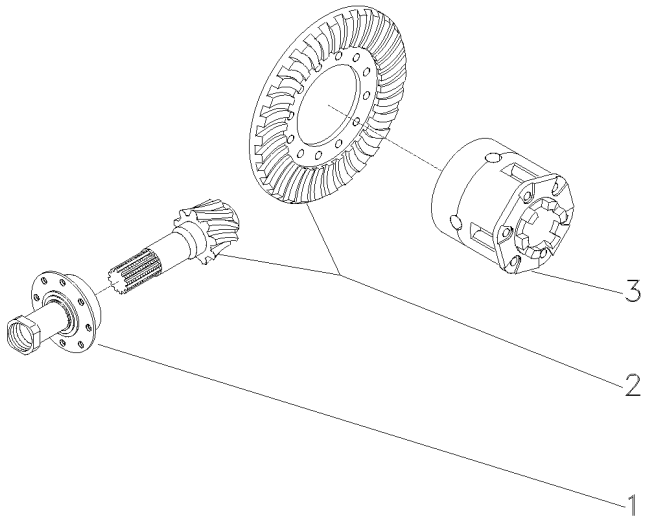

1	050144N1	30-75 No	**1**	FLANGE	FLANGE	PLETINA
2	4200008M91	[A]	**1**	COROA E PINHÃO	KIT, BEVEL GEAR	CORONA Y PINON
3	1481423M94	30-35 No	**1**	CJ. DIFERENCIAL	KIT,DIFFERENTIAL	JGO.DIFERENCIAL.

[A] VER BP 23/00
SEE PB 23/00
VER BR 23/00

Flange E Pinhão
Flange And Pinion
Pletina Y Piñon

30-75

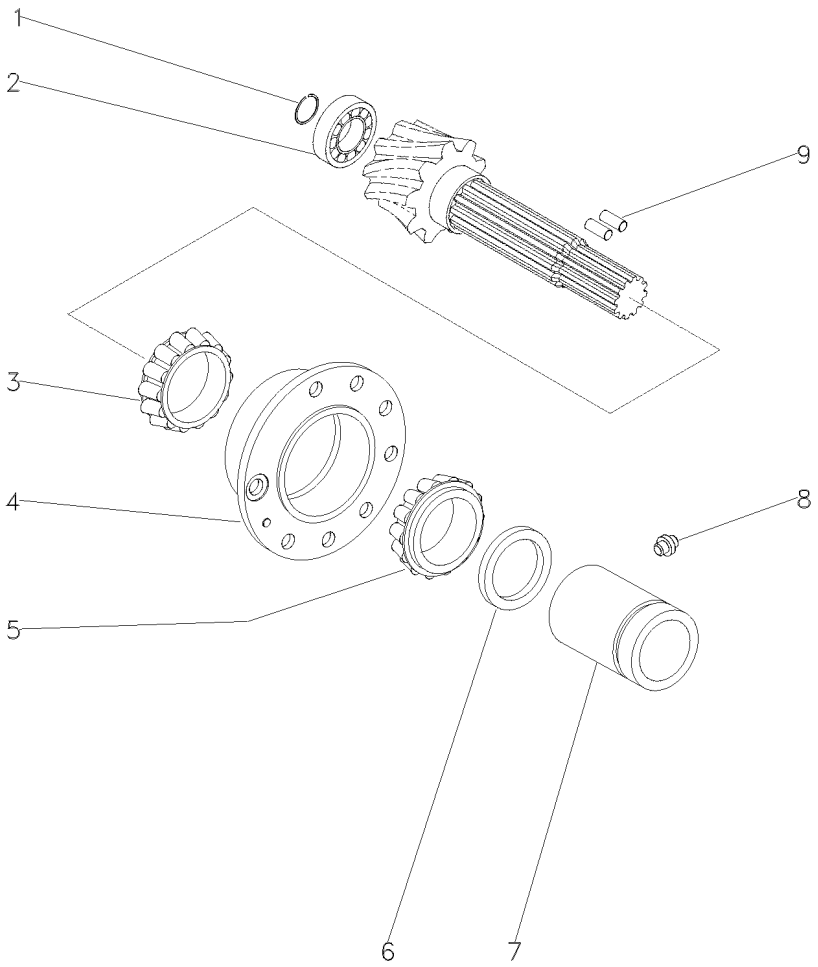

1	366442X1		**1**	ANEL TRAVA	CIRCLIP	CIRCULITO
2	834733M1		**1**	ROLAMENTO	BEARING	COJINETE
3	3176710M91		**1**	ROLAMENTO	BEARING	COJINETE
4	507565M91	30-30 No	**1**	FLANGE	FLANGE	PLETINA
5	3176708M91		**1**	ROLAMENTO	BEARING	COJINETE
6	516377M1		**1**	ARRUELA	WASHER	ARANDELA
7	050145P1		**1**	ESPAÇADOR	SPACER	PIEZA DISTANCIA
8	532910M1		**1**	TRAVA	LOCK	RETENEDOR
9	3612442M1		**2**	ROLETE	ROLLER	RODILLO

Fixação Eixo Traseiro - Transmissão
Rear Axle - Transmission
Eje Trasero - Transmisión

30-80

12 Velocidades - 2 Rodas Motrizes
12 Speed - 2 Wheels Drive
12 Velocidades - 2 Ruedas Motriz

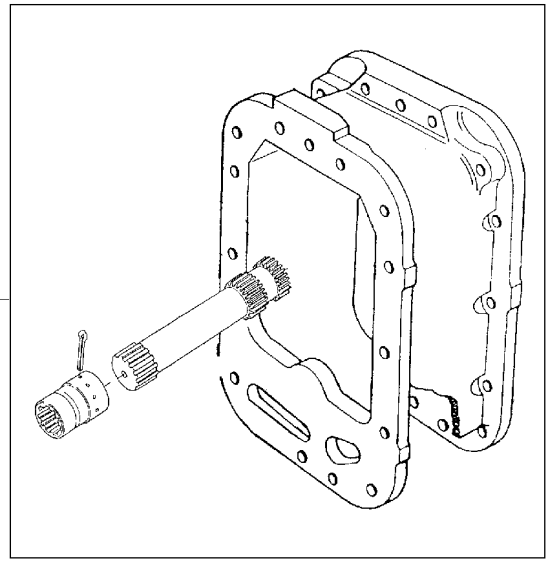

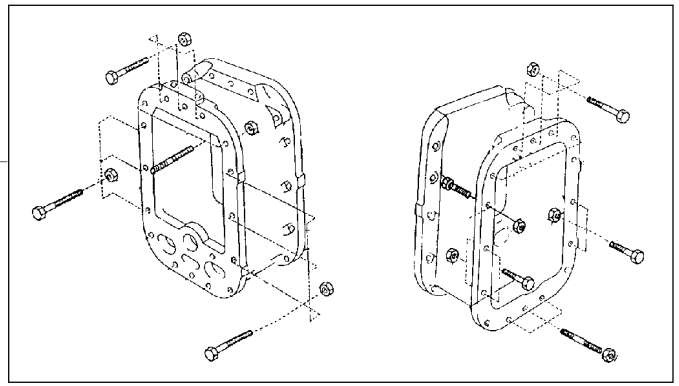

1	047307N1	30-85 No	**1** EIXO	SHAFT	ARBOL
2	3589421M91	30-150 No	**1** FIXAÇÃO	FASTENER	CIERRE

Eixo Propulsor
Propeller Axle
Eje Propulsor

30-85

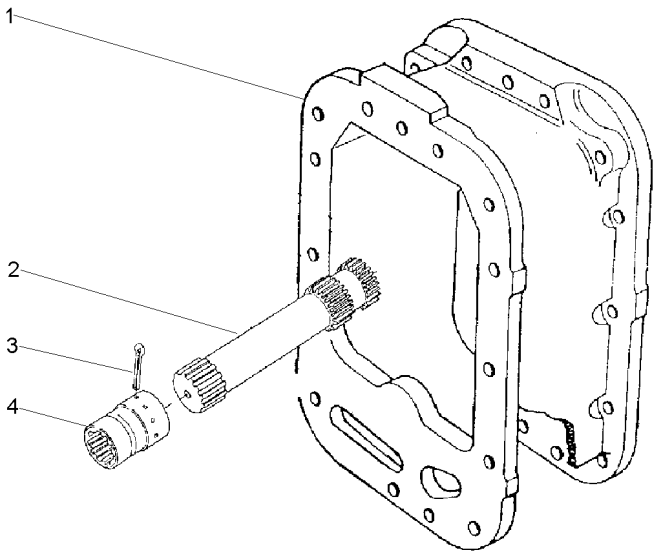

1	027848P2		**1** CARCAÇA	HOUSING	ALOJAMIENTO
2	048387N1	30-90 No	**1** CJ. EIXO	KIT, AXLE	JUEGO DE EJE
3	355342X1		**1** CUPILHA	COTTER PIN	PASADOR DOUBLE
4	3611473M1		**1** LUVA	SLEEVE	MANCHA

Eixo Propulsor
Propeller Axle
Eje Propulsor

30-90

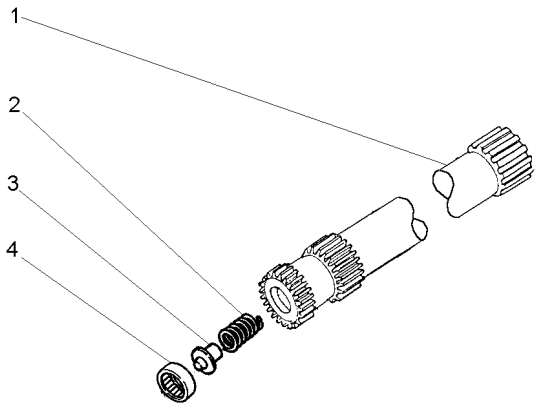

1	048382P1	**1** EIXO	SHAFT	ARBOL
2	886352M1	**1** MOLA	SPRING	RESORTE
3	886353M1	**1** ASSENTO	SEAT	ASIENTO
4	195513M1	**1** ROLAMENTO AGULHA	BEARING NEEDLE	COJINETA AGUJAS

Fixação Eixo Traseiro - Transmissão
Rear Axle - Transmission
Eje Trasero - Transmisión

30-95

12 Velocidades - 4 Rodas Motrizes
12 Speed - 4 Wheels Drive
12 Velocidades - 4 Ruedas Motriz

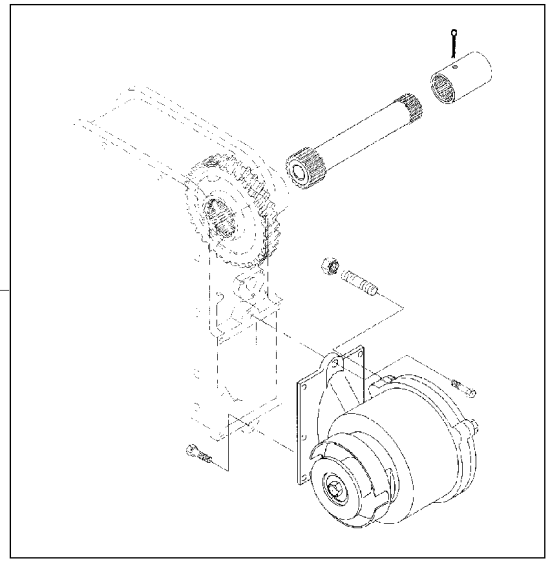

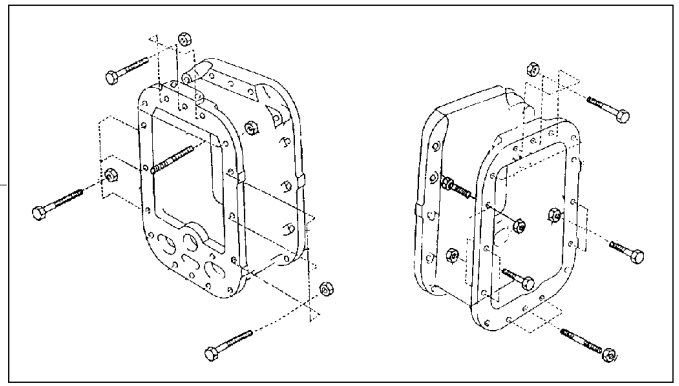

1	049560N1	30-100 No	**1** EIXO	SHAFT	ARBOL
2	3589421M91	30-150 No	**1** FIXAÇÃO	FASTENER	CIERRE

Eixo Propulsor
Propeller Axle
Eje Propulsor

30-100

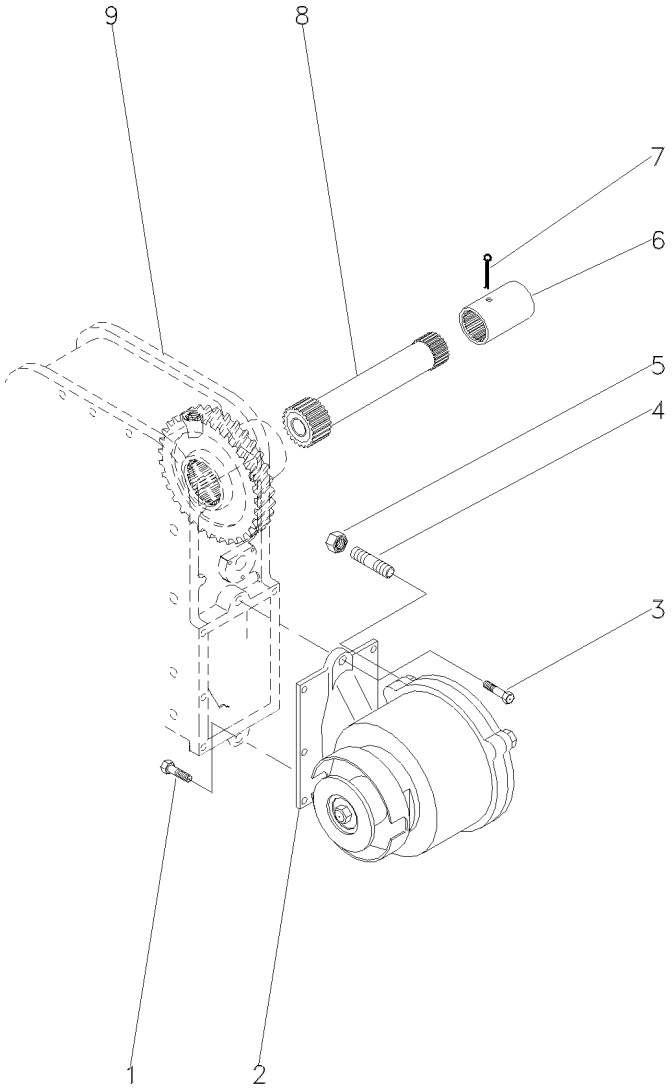

1	3019851X1		**3**	PARAFUSO	BOLT	PERNO
2	046765N1	30-105 No	**1**	CAIXA	BOX	CAJA
3	3019863X1		**1**	PARAFUSO	BOLT	PERNO
4	050148P1		**1**	PRISIONEIRO	STUD	ESPARRAGO
5	339054X1		**1**	PORCA	NUT	TUERCA
6	3611473M1		**1**	LUVA	SLEEVE	MANCHA
7	355342X1		**1**	CUPILHA	COTTER PIN	PASADOR DOUBLE
8	048389N1	30-110 No	**1**	CJ. EIXO	KIT, AXLE	JUEGO DE EJE
9	046608N1	30-115 No	**1**	ESPAÇADOR	SPACER	PIEZA DISTANCIA

Caixa De Acionamento
Drive Box
Caja De Acionamento

30-105

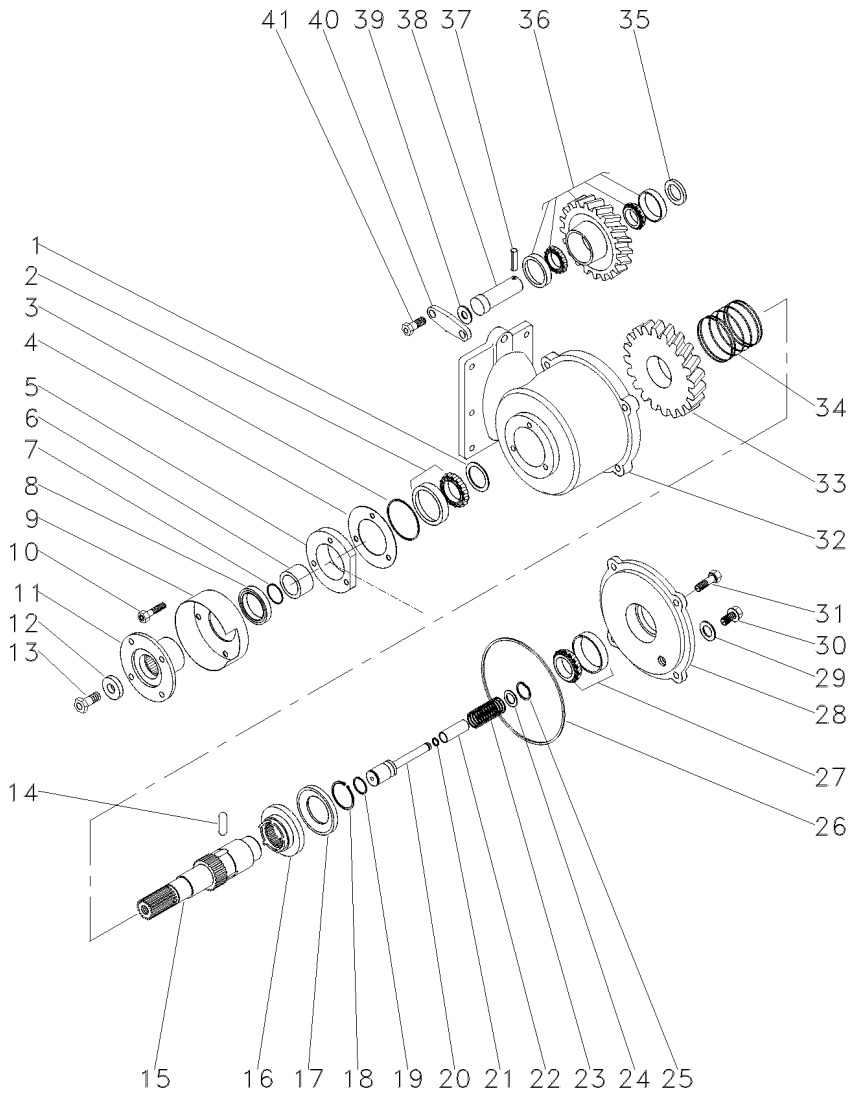

1	3610895M1		**1**	ARRUELA	WASHER	ARANDELA
2	339481X1		**1**	ROLAMENTO	BEARING	COJINETE
3	3000440X1		**1**	ANEL "O"	O RING	JUNTA TORICA
4	3611066M1		**1**	CALÇO	SHIM	CALCE
4	3611067M1		**1**	CALÇO	SHIM	CALCE
4	3611068M1		**1**	CALÇO	SHIM	CALCE
5	3611027M1		**1**	TAMPA	COVER	CUBIERTA
6	3610915M1		**1**	LUVA	SLEEVE	MANCHA
7	366798X1		**1**	ANEL "O"	O RING	JUNTA TORICA
8	3699802M2		**1**	RETENTOR	OIL SEAL	BUJE RETENACEITE
9	3611159M2		**1**	PROTEÇÃO	GUARD	DEFENSA
10	339761X1		**3**	PARAFUSO	BOLT	PERNO
11	3599678M2		**1**	FLANGE	FLANGE	PLETINA
12	1687354M2		**1**	ARRUELA	WASHER	ARANDELA
13	3009882X1		**1**	PARAFUSO	BOLT	PERNO
14	3611839M1		**3**	PINO	PIN	PASADOR
15	3611836M1		**1**	EIXO	SHAFT	ARBOL
16	3611837M2		**1**	ACOPLADOR	COUPLER	ACOPLADOR
17	3611838M1		**1**	ANEL	RING	ARO
18	391129X1		**1**	ANEL TRAVA	CIRCLIP	CIRCULITO
19	372178X1		**1**	ANEL "O"	O RING	JUNTA TORICA
20	3611840M1		**1**	EIXO	SHAFT	ARBOL
21	3612644M1		**1**	ANEL "O"	O RING	JUNTA TORICA
22	3614111M1		**1**	TUBO	PIPE	CANO
23	3613944M1		**1**	MOLA	SPRING	RESORTE
24	3614112M1		**1**	ARRUELA	WASHER	ARANDELA
25	339361X1		**1**	ANEL	RING	ARO
26	046712P1		**1**	ANEL "O"	O RING	JUNTA TORICA
27	3001717X91		**1**	ROLAMENTO	BEARING	COJINETE
28	046777N1	25-330 No	**1**	CJ. TAMPA	KIT, COVER	JUEGO DE TAPA
29	180474M1		**1**	ARRUELA	WASHER	ARANDELA
30	036827T1		**1**	BUJÃO	PLUG	TAPON
31	339123X1		**4**	PARAFUSO	BOLT	PERNO
32	046775P1		**1**	CARCAÇA	HOUSING	ALOJAMIENTO
33	046771N1	25-335 No	**1**	CJ. ENGRENAGEM	KIT, GEAR	ENGRANAJES JUEGO
34	3611858M1		**1**	MOLA	SPRING	RESORTE
35	3697237M1		**1**	ARRUELA	WASHER	ARANDELA
36	046768N1	30-125 No	**1**	ENGRENAGEM	GEAR	ENGRANAJE
37	1441730X1		**1**	PINO	PIN	PASADOR
38	3612597M1		**1**	EIXO	SHAFT	ARBOL
39	3612631M1	0,05MM	**1**	CALÇO	SHIM	CALCE
39	3612632M1	0,10MM	**1**	CALÇO	SHIM	CALCE
39	3612633M1	0,20MM	**1**	CALÇO	SHIM	CALCE
39	3612634M1	0,30MM	**1**	CALÇO	SHIM	CALCE
39	3612635M1	0,30MM	**1**	CALÇO	SHIM	CALCE
40	3612598M1		**1**	TAMPA	COVER	CUBIERTA
41	339123X1		**2**	PARAFUSO	BOLT	PERNO

Eixo Propulsor
Propeller Axle
Eje Propulsor

30-110

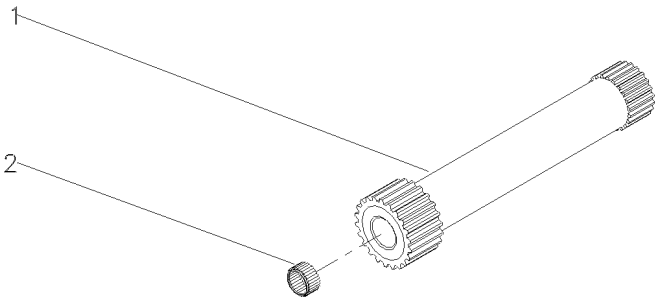

1	048384P1	**1**	EIXO	SHAFT	ARBOL
2	195513M1	**1**	ROLAMENTO AGULHA	BEARING NEEDLE	COJINETA AGUJAS

Espaçador
Spacer
Espaciador

30-115

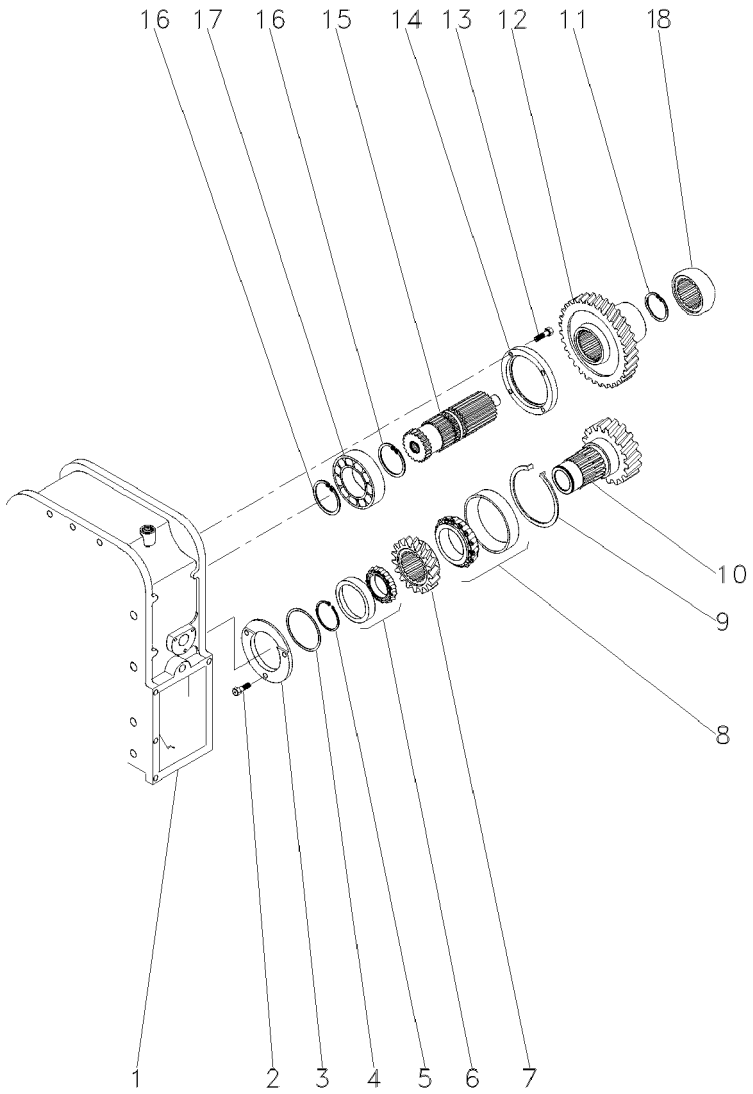

1	044517P1		**1**	CARCAÇA	HOUSING	ALOJAMIENTO
2	339761X1		**3**	PARAFUSO	BOLT	PERNO
3	046425P1		**1**	TAMPA	COVER	CUBIERTA
4	046614P1	0.127MM	**X**	CALÇO	SHIM	CALCE
4	046615P1	0.254MM	**X**	CALÇO	SHIM	CALCE
4	046616P1	0.381MM	**X**	CALÇO	SHIM	CALCE
5	391129X1		**1**	ANEL TRAVA	CIRCLIP	CIRCULITO
6	046617P1		**1**	ROLAMENTO	BEARING	COJINETE
7	046618P1	19	**1**	ENGRENAGEM	GEAR	ENGRANAJE
8	046613P1		**1**	ROLAMENTO	BEARING	COJINETE
9	046611P1	[A]	**1**	ANEL	RING	ARO
10	046612P1	23	**1**	ENGRENAGEM	GEAR	ENGRANAJE
11	339126X1	[B]	**1**	ANEL TRAVA	CIRCLIP	CIRCULITO
12	046609P1	36	**1**	ENGRENAGEM	GEAR	ENGRANAJE
12	046609P2	C000046	**1**	ENGRENAGEM	GEAR	ENGRANAJE
		36				
13	339761X1		**4**	PARAFUSO	BOLT	PERNO
14	1692549M1		**1**	CAPA	CAP	TAPA
15	046610N1	30-120 No	**1**	CJ. EIXO	KIT, AXLE	JUEGO DE EJE
15	046610N2	C000046	**1**	CJ. EIXO	KIT, AXLE	JUEGO DE EJE
16	339470X1	[B]	**2**	ANEL	RING	ARO
16	339470X1	[B]	**3**	ANEL	RING	ARO
		C000046				
17	1692601M1		**1**	ROLAMENTO	BEARING	COJINETE
18	052488P1	C000046	**1**	LUVA	SLEEVE	MANCHA

[A] EXTERNO
OUTER
EXTERNO

[B] INTERNO
INNER
INTERNO

Eixo
Shaft
Eje

30-120

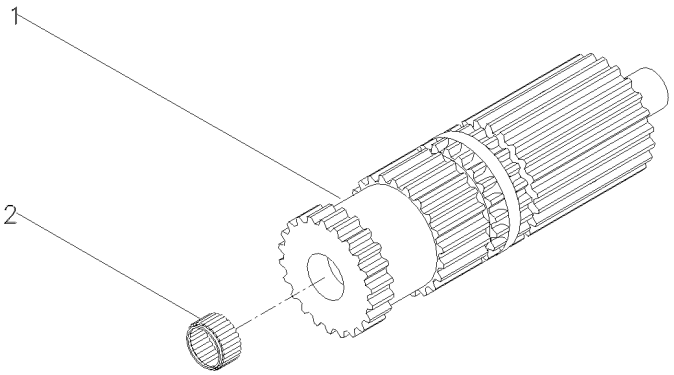

1	046695P1	**1** EIXO	SHAFT	ARBOL
2	195513M1	**1** ROLAMENTO AGULHA	BEARING NEEDLE	COJINETA AGUJAS

Engrenagem
Gear
Engrenaje

30-125

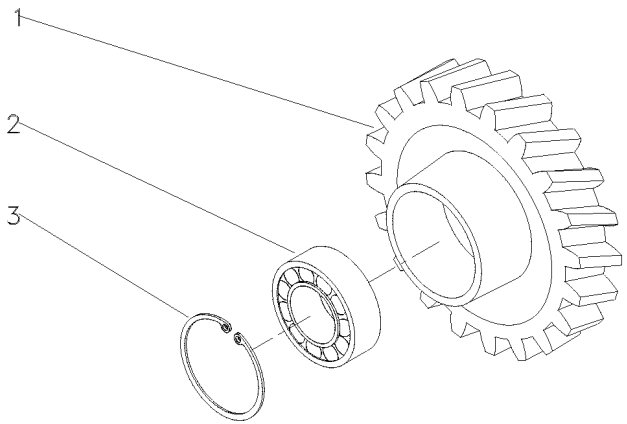

1	051462P1	**1**	ENGRENAGEM	GEAR	ENGRANAJE
2	3612615M1	**2**	ROLAMENTO	BEARING	COJINETE
3	3612998M1	**2**	ANEL	RING	ARO

Fixação Eixo Traseiro - Transmissão
Rear Axle - Transmission
Eje Trasero - Transmisión

30-130

18 Velocidades
18 Speeds
18 Velocidades

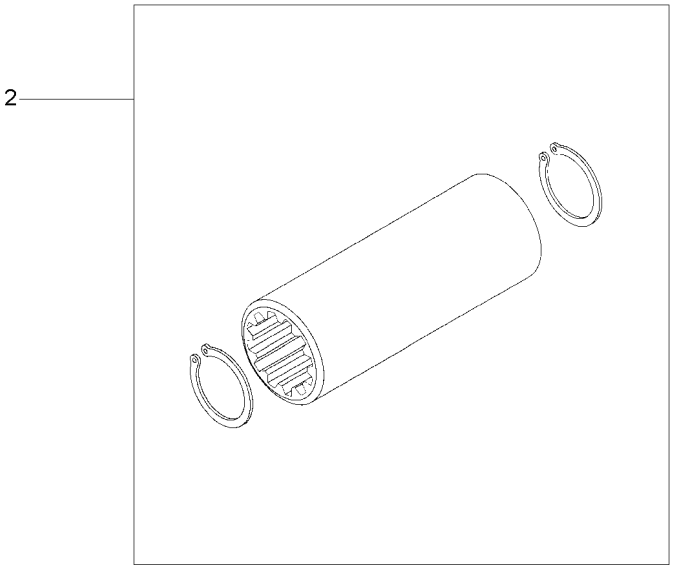

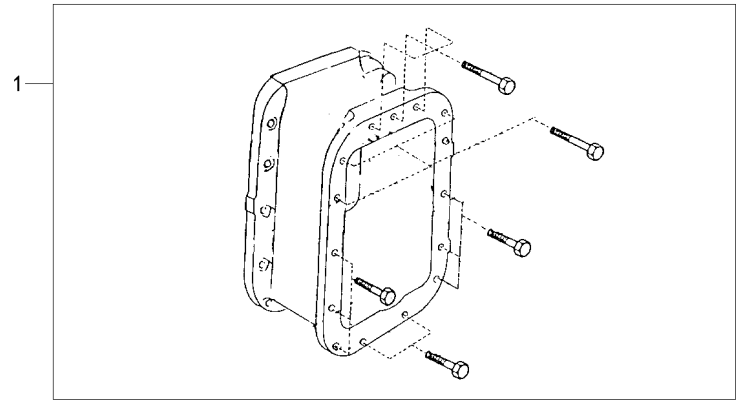

1	045797N1	30-135 No	**1** FIXAÇÃO	FASTENER	CIERRE
2	047308N1	30-165 No	**1** EIXO	SHAFT	ARBOL

Fixação Eixo Traseiro - Transmissão
Rear Axle - Transmission
Eje Trasero - Transmisión

30-135

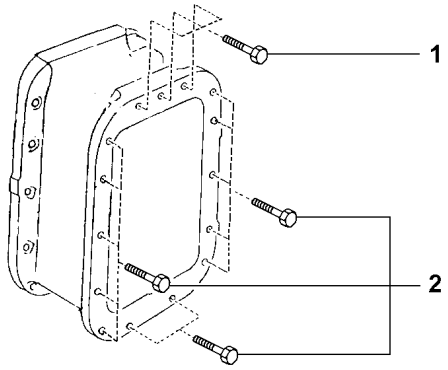

1	377825X1	**3**	PARAFUSO	BOLT	PERNO
2	362479X1	**12**	PARAFUSO	BOLT	PERNO

Fixação Eixo Traseiro - Transmissão
Fastener Rear Axle - Transmisson
Fijación Eje Trasero - Transmissón

30-140

2 Rodas Motrizes - Com Cabina
2 Wheels Drive - With Cab
2 Ruedas Motriz - Con Cabina

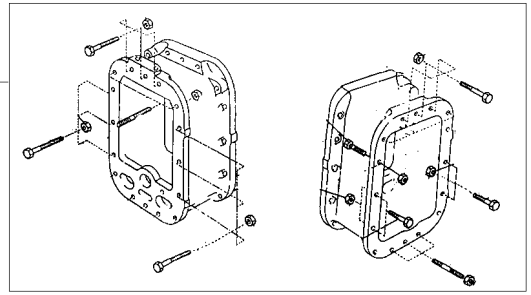

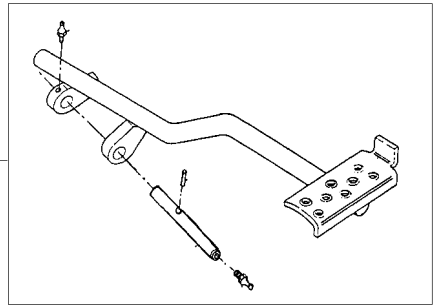

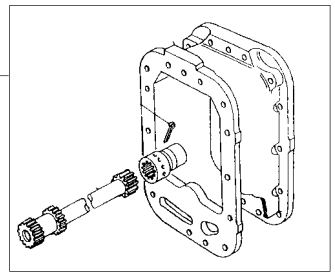

1	3589421M91	30-150 No	**1** FIXAÇÃO	FASTENER	CIERRE
2	071049N1	30-155 No	**1** PEDAL	PEDAL	PEDAL
3	3411827M91	30-160 No	**1** CJ. EIXO	KIT, AXLE	JUEGO DE EJE

Fixações
Fasteners
Fijación

30-145

4 Rodas Motrizes - Com Cabina
4 Wheels Drive - With Cab
4 Ruedas Motriz - Con Cabina

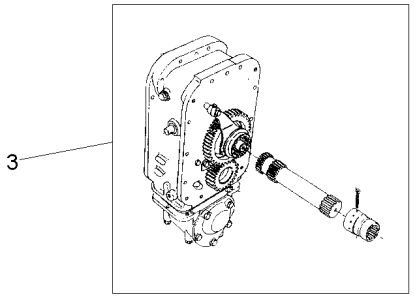

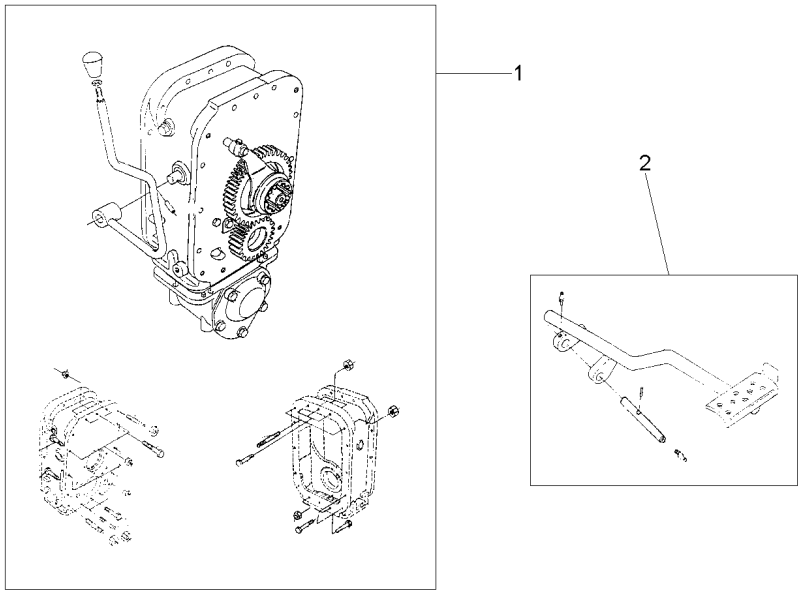

1	3589421M91	30-150 No	**1**	FIXAÇÃO	FASTENER	CIERRE
2	071049N1	30-155 No	**1**	PEDAL	PEDAL	PEDAL
3	049560N1	30-100 No	**1**	EIXO	SHAFT	ARBOL

Fixação Eixo Traseiro - Transmissão
Fastener Rear Axle - Transmisson
Fijación Eje Trasero - Transmissón

30-150

2 Rodas Motrizes
2 Wheels Drive
2 Ruedas Motriz

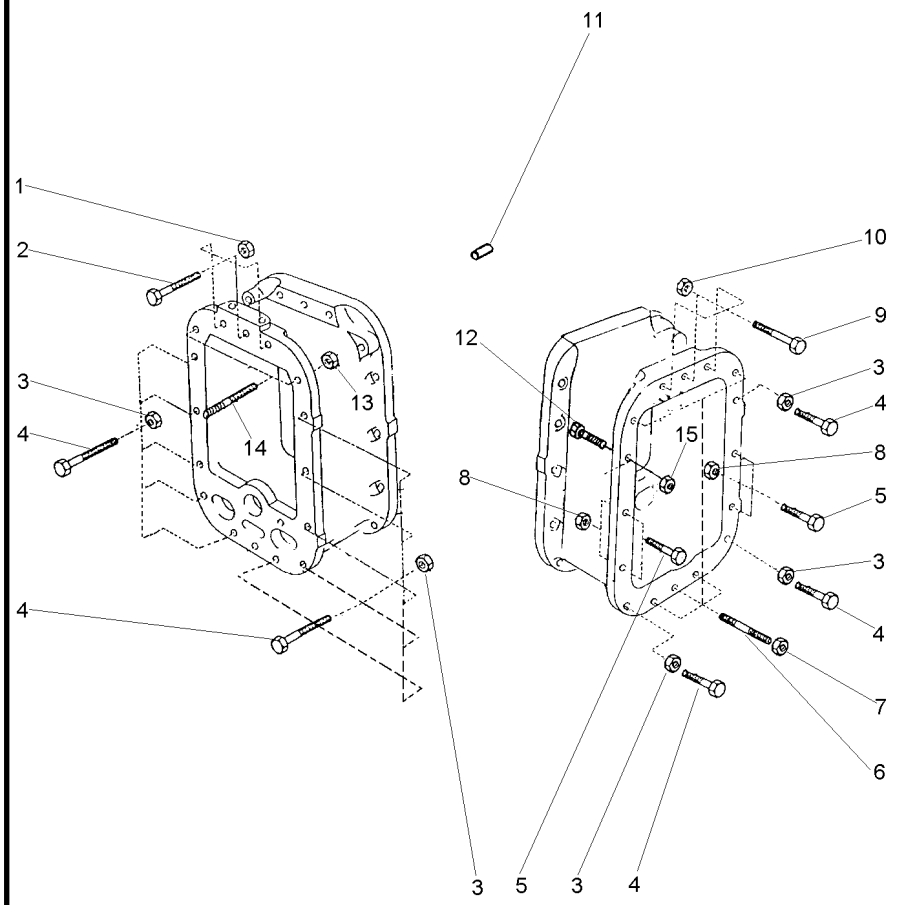

1	069676T1	7/16X20	**3** PORCA	NUT	TUERCA
2	377563X1	7/16X20X2.3/4	**3** PARAFUSO	BOLT	PERNO
3	069676T1		**13** PORCA	NUT	TUERCA
4	377561X1	7/16X20X2"	**13** PARAFUSO	BOLT	PERNO
5	377561X1	7/16X20X2"	**4** PARAFUSO	BOLT	PERNO
6	3589429M1		**6** PRISIONEIRO	STUD	ESPARRAGO
7	069676T1		**6** PORCA	NUT	TUERCA
8	069676T1		**4** PORCA	NUT	TUERCA
9	3408222M1	7/16X20X3.1/8	**3** PARAFUSO	BOLT	PERNO
10	069676T1		**3** PORCA	NUT	TUERCA
11	191314M1		**2** PINO	PIN	PASADOR
12	377561X1		**1** PARAFUSO	BOLT	PERNO
13	069676T1		**2** PORCA	NUT	TUERCA
14	3589428M1		**2** PRISIONEIRO	STUD	ESPARRAGO
15	069676T1		**1** PORCA	NUT	TUERCA

Bloqueio Diferencial
Differential Lock
Bloqueo Del Diferencial

30-155

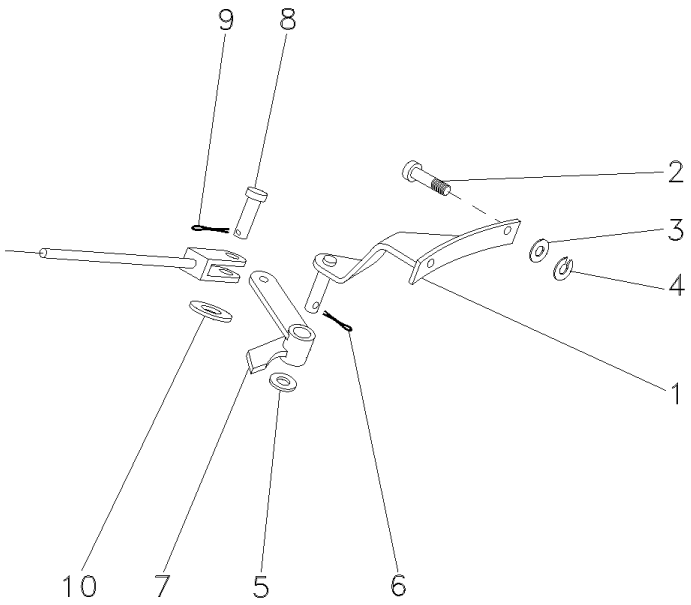

1	065990S1	**1** SUPORTE	BRACKET	SOPORTE
2	366909X1	**2** PARAFUSO	BOLT	PERNO
3	353758X1	**2** ARRUELA	WASHER	ARANDELA
4	353439X1	**2** ARRUELA	WASHER	ARANDELA
5	353758X1	**1** ARRUELA	WASHER	ARANDELA
6	354059X1	**1** CONTRAPINO	DOWEL	CENTRAJE
7	033298S1	**1** ALAVANCA	LEVER	PALANCA
8	832813M1	**1** PINO	PIN	PASADOR
9	354059X1	**1** CONTRAPINO	DOWEL	CENTRAJE
10	353758X1	**1** ARRUELA	WASHER	ARANDELA

Eixo Propulsor
Propeller Axle
Eje Propulsor

30-160

2 Rodas Motrizes - 12 Velocidades
2 Wheels Drive - 12 Speed
2 Ruedas Motriz - 12 Velocidades

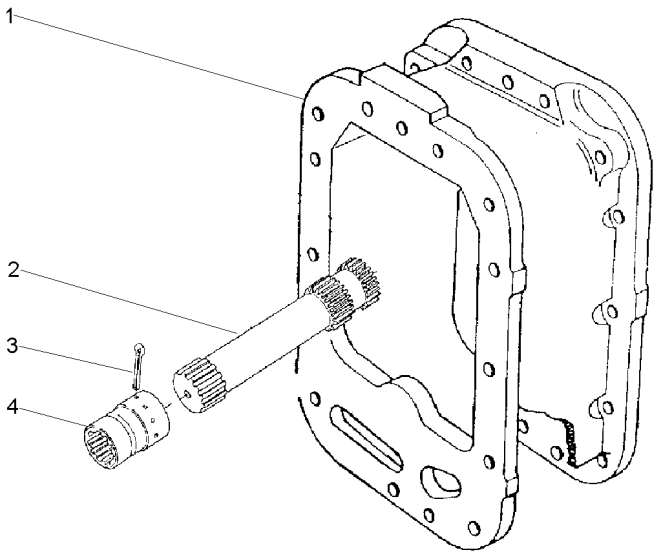

1	027848P2		**1** CARCAÇA	HOUSING	ALOJAMIENTO
2	048387N1	30-90 No	**1** CJ. EIXO	KIT, AXLE	JUEGO DE EJE
3	355342X1		**1** CUPILHA	COTTER PIN	PASADOR DOUBLE
4	3611473M1		**1** LUVA	SLEEVE	MANCHA

Eixo Propulsor
Propeller Axle
Eje Propulsor

30-165

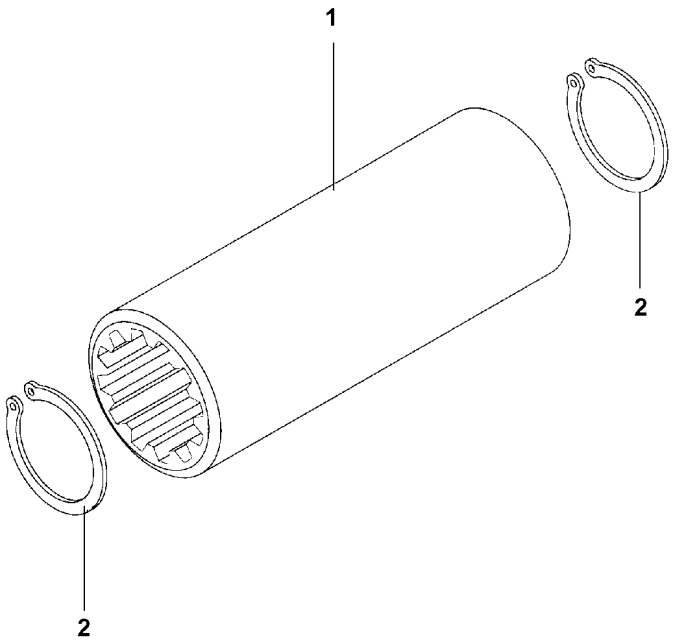

1	3613818M91	**1** EIXO	SHAFT	ARBOL
2	3006780X1	**2** ANEL	RING	ARO

Fixação Tampa Lateral
Fastener Side Cover
Fixacion Tapa Lateral

30-170

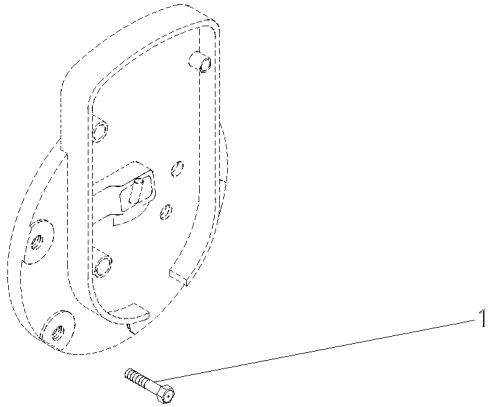

1	353698X1	2 7/16X14X1"	**8** PARAFUSO	BOLT	PERNO

Redução Final Traseira
Rear Final Drive
Reduccion Final Trasera

30-175

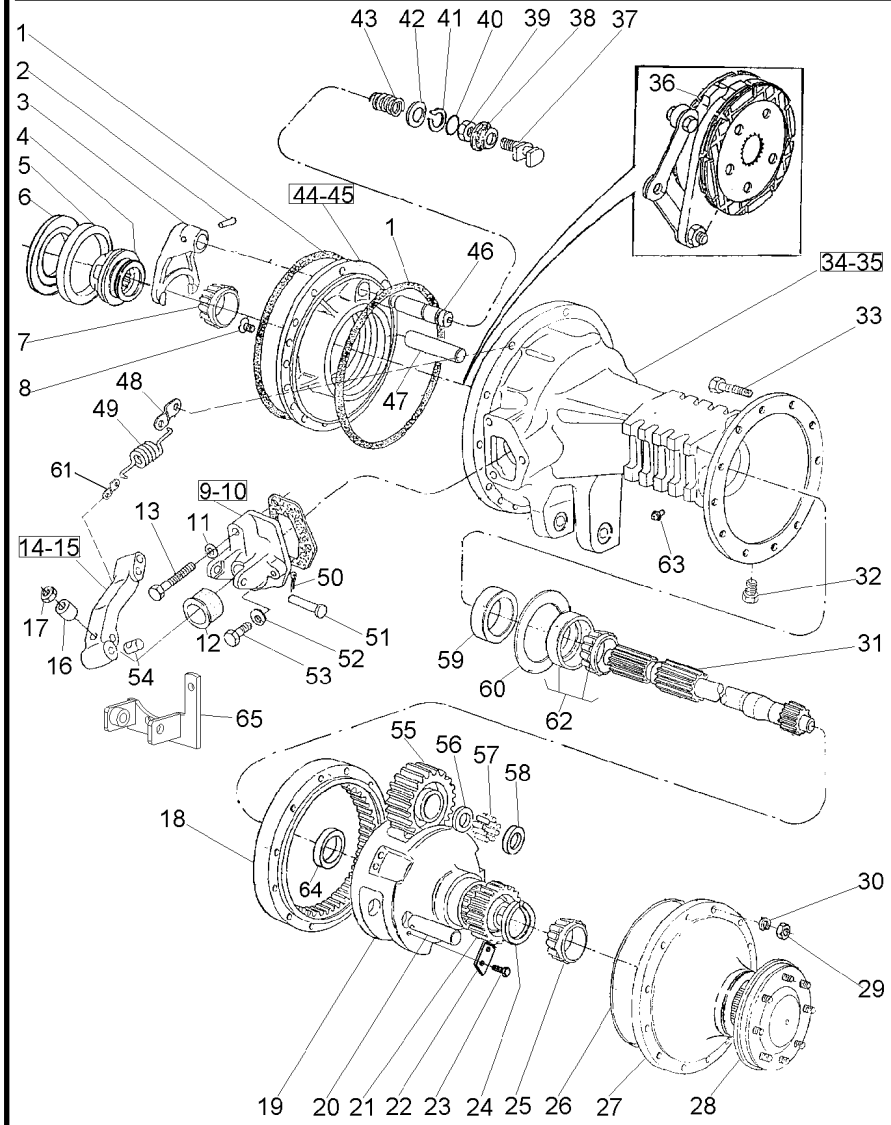

1	1860838M2			4	ANEL "O"	O RING	JUNTA TORICA
2	420407M1			1	PINO	PIN	PASADOR
3	906807M1			1	GARFO	FORK	HORQUILLA
4	897003M3			1	LUVA	SLEEVE	MANCHA
5			1850909M1	1	ROLAMENTO	BEARING	COJINETE
6	187689M1		0.73-0.78MM	X	CALÇO	SHIM	CALCE
6	521401M1		0.60-0.66MM	X	CALÇO	SHIM	CALCE
6	892170M1		1.24-1.69MM	X	CALÇO	SHIM	CALCE
6	892171M1		1.11-1.16MM	X	CALÇO	SHIM	CALCE
6	892172M1		0.99-1.04MM	X	CALÇO	SHIM	CALCE
6	892173M1		0.86-0.91MM	X	CALÇO	SHIM	CALCE
7			1851533M91	1	ROLAMENTO	BEARING	COJINETE
8	034013P1			4	PARAFUSO	BOLT	PERNO
9	3409713M1	▶		1	SUPORTE	BRACKET	SOPORTE
10	1860970M1	◀		1	SUPORTE	BRACKET	SOPORTE
11	353434X1			2	ARRUELA	WASHER	ARANDELA
12	1860959M1			2	CAPA	CAP	TAPA
13	354269X1			2	PARAFUSO	BOLT	PERNO
14	1861665M1	▶		1	ALAVANCA	LEVER	PALANCA
15	1861666M1	◀		1	ALAVANCA	LEVER	PALANCA
16	1865002M1			2	ESPAÇADOR	SPACER	PIEZA DISTANCIA
17	330797X1			2	PORCA	NUT	TUERCA
18	1692735M2			2	COROA	SPROCKET	RUEDA DE CADENA
19	6201926M1			2	PORTA ENGRENAGEM	CARRIER	PORTADOR
20	516390M1			6	EIXO	SHAFT	ARBOL
21	1692737M1			2	ENGRENAGEM	GEAR	ENGRANAJE
22	189765M2			6	TRAVA	LOCK	RETENEDOR
23	3148503M2			6	PARAFUSO	BOLT	PERNO
24	022351P1			2	ANEL TRAVA	CIRCLIP	CIRCULITO
25			1860503M91	2	ROLAMENTO	BEARING	COJINETE
26	068135T1			X	ADESIVO	ADHESIVE	ADHESIVO
27	022353N1		30-180 No	2	CJ. TAMPA	KIT, COVER	JUEGO DE TAPA
28	022354N3		30-185 No	2	EIXO	SHAFT	ARBOL
29	338600X1			24	PORCA	NUT	TUERCA
30	353432X1			24	ARRUELA	WASHER	ARANDELA
31	3585915M1			2	EIXO	SHAFT	ARBOL
32	2412X			2	BUJÃO	PLUG	TAPON
33	338598X1			24	PARAFUSO	BOLT	PERNO
34	052594P2	◀		1	CARCAÇA	HOUSING	ALOJAMIENTO
35	3147506M2	▶		1	CARCAÇA	HOUSING	ALOJAMIENTO
36	3148715M91		30-190 No	2	CJ. FREIO	KIT, BRAKE	FRENOS JUEGO
37	1865014M1			1	GARFO	FORK	HORQUILLA
38	906811M1			1	PROTETOR	PROTECTOR	PROTECTOR
39	353426X1			1	PORCA	NUT	TUERCA
40	851258M1			1	ANEL "O"	O RING	JUNTA TORICA
41	358950X1			1	ANEL TRAVA	CIRCLIP	CIRCULITO
42	1864764M1			1	ARRUELA	WASHER	ARANDELA
43	906808M1			1	MOLA	SPRING	RESORTE
44	1860884M1	◀		1	PLACA	PLATE	PLATO
45	1860881M1	▶		1	PLACA	PLATE	PLATO

Redução Final Traseira
Rear Final Drive
Reduccion Final Trasera

30-175

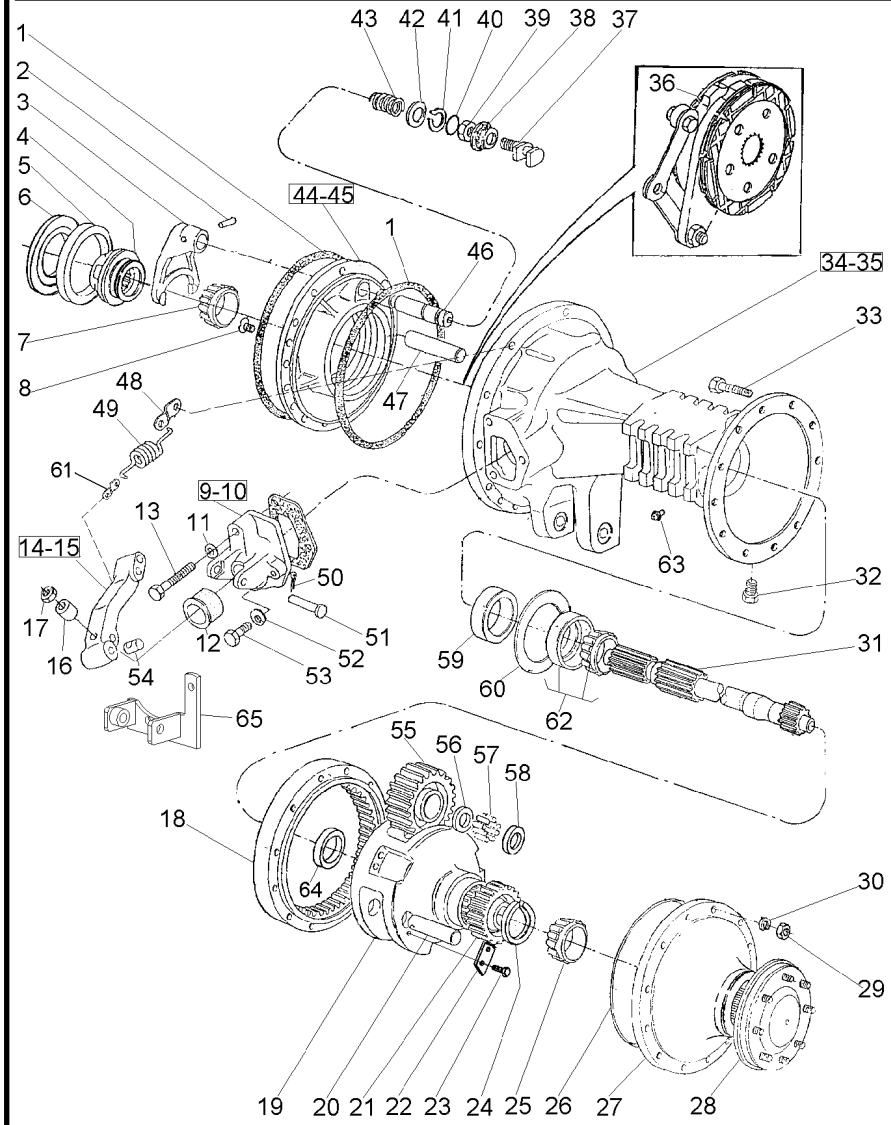

46	1864763M1		**1**	EIXO	SHAFT	ARBOL
47	1860956M1		**2**	EIXO	SHAFT	ARBOL
48	184310M1	C000020-MF5290/2	**2**	ALÇA	STRAP	FAJA
48	069808P1	C000021-MF5290/2	**2**	SUPORTE	CLEVIS	GANCHO SEGURI.
49	184171M1		**2**	MOLA	SPRING	RESORTE
50	354059X1		**2**	CONTRAPINO	DOWEL	CENTRAJE
51	363459X1		**2**	PINO	PIN	PASADOR
52	353434X1		**4**	ARRUELA	WASHER	ARANDELA
53	362455X1		**4**	PARAFUSO	BOLT	PERNO
54	1865003M1		**2**	PINO	PIN	PASADOR
55	1692736M1		**6**	PINHÃO	PINION	PINON
56	1686989M1		**6**	ARRUELA	WASHER	ARANDELA
57	022323P1		**240**	ROLETE	ROLLER	RODILLO
58	516391M1		**12**	ARRUELA	WASHER	ARANDELA
59	1860954M1		**2**	RETENTOR	OIL SEAL	BUJE RETENACEITE
60	894757M1	0.127MM	**X**	CALÇO	SHIM	CALCE
60	894758M1	0.254MM	**X**	CALÇO	SHIM	CALCE
60	894759M1	0.381MM	**X**	CALÇO	SHIM	CALCE
61	052765P1		**2**	SUPORTE	BRACKET	SOPORTE
62		1881931M91	**2**	ROLAMENTO	BEARING	COJINETE
63	182099M91		**2**	RESPIRO	BREATHER	RESPIRADERO
65	069972S1	C000021-MF5290/2	**1**	SUPORTE	CLEVIS	GANCHO SEGURI.
65	069978S1	C000021-MF5290/2	**1**	SUPORTE	CLEVIS	GANCHO SEGURI.

Tampa Da Redução Final
Final Drive Cover
Tapa Da Reduccion Final

30-180

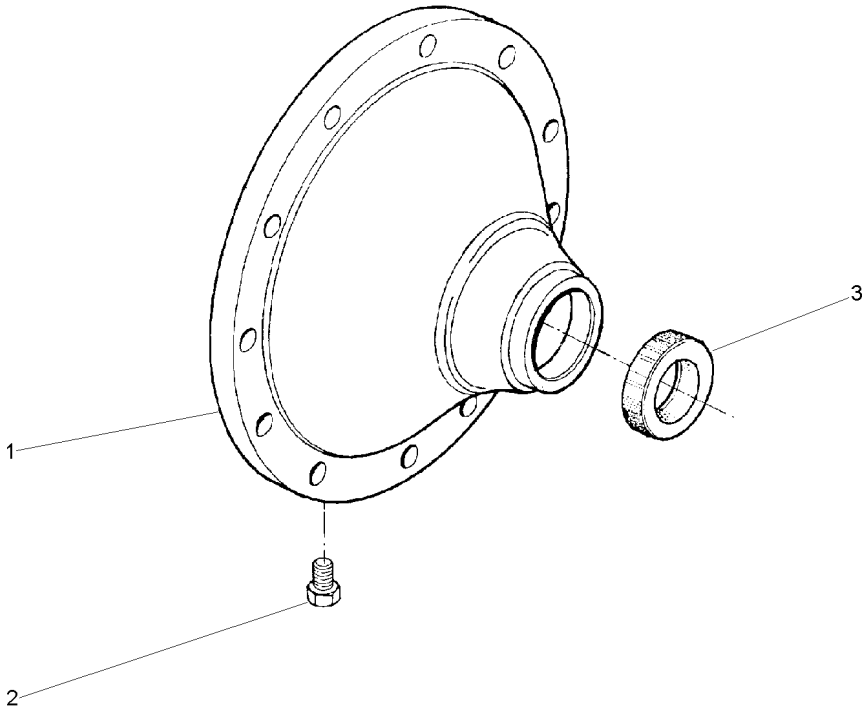

1	022514P2	**1** TAMPA	COVER	CUBIERTA
2	490075M1	**1** BUJÃO	PLUG	TAPON
3	022517P1	**1** RETENTOR	SEAL	RETEN

Semi-Árvore
Shaft-Half
Semieje

30-185

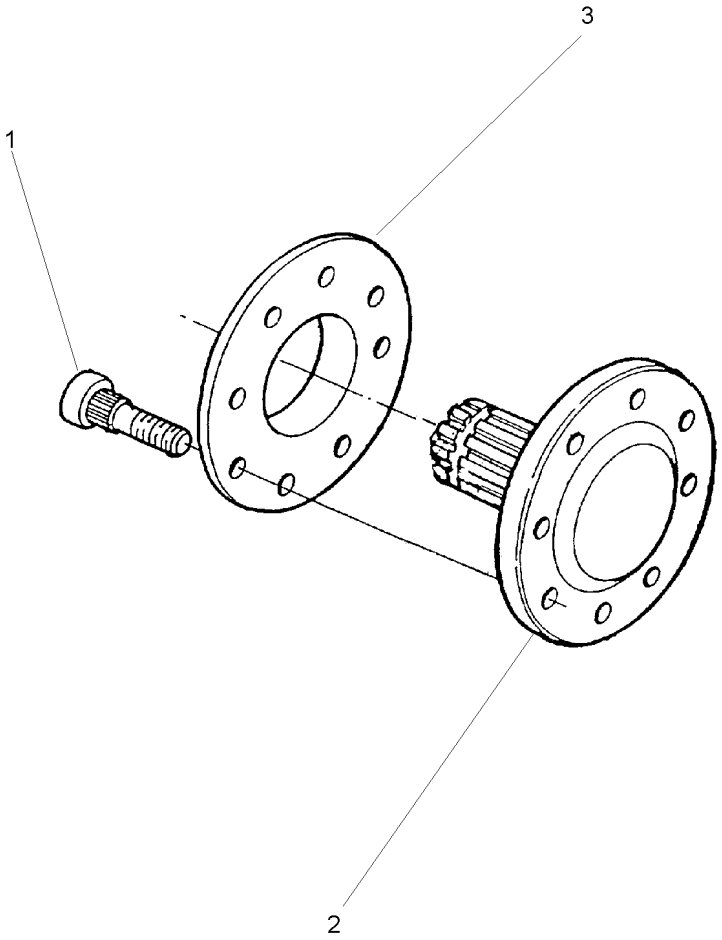

1	3412644M2	**8** PARAFUSO	BOLT	PERNO
2	022415P3	**1** EIXO	SHAFT	ARBOL
3	894756M1	**1** ESPAÇADOR	SPACER	PIEZA DISTANCIA

Freio
Brake
Freno

30-190

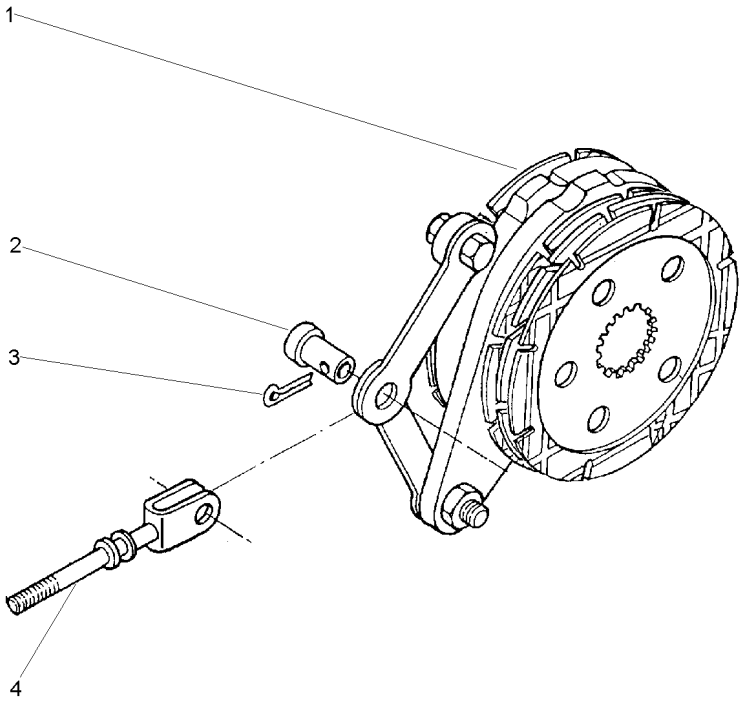

1	1861058M92	30-195 No	**1**	CJ. FREIO	KIT, BRAKE	FRENOS JUEGO
2	195348M1		**1**	PINO	PIN	PASADOR
3	354068X1	1.1/4X5/32	**1**	CONTRAPINO	DOWEL	CENTRAJE
4	1861676M91		**1**	TIRANTE	ROD	VARILLA

Freio Brake Freno	Comando E Disco Drive Plate And Disc Mando E Disco	30-195	

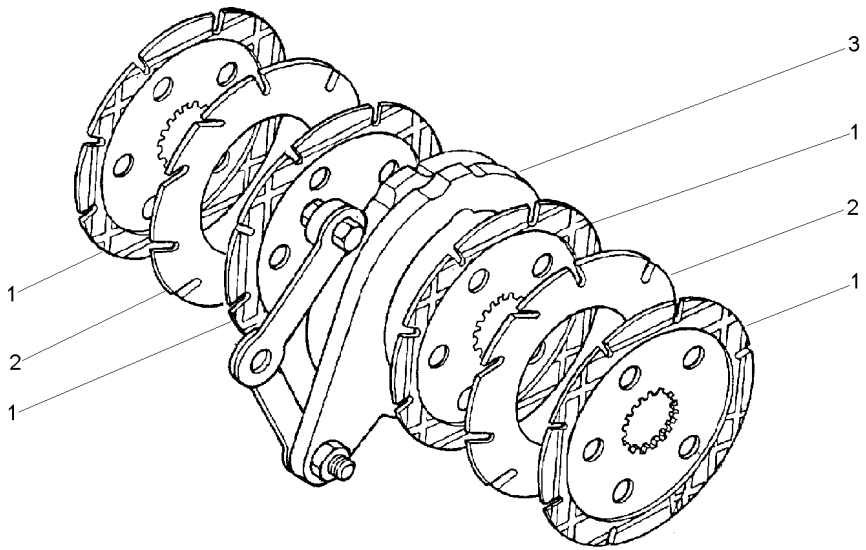

1	060429P2	1860964M2	**4** DISCO	DISC	DISCO
2	035670T1		**2** DISCO	DISC	DISCO
3	1860963M91	30-200 No	**1** CJ. COMANDO	KIT, ACTUATOR	JUEGO ACTUADOR

Comando Do Freio
Brake Drive
Mando De Freno

30-200

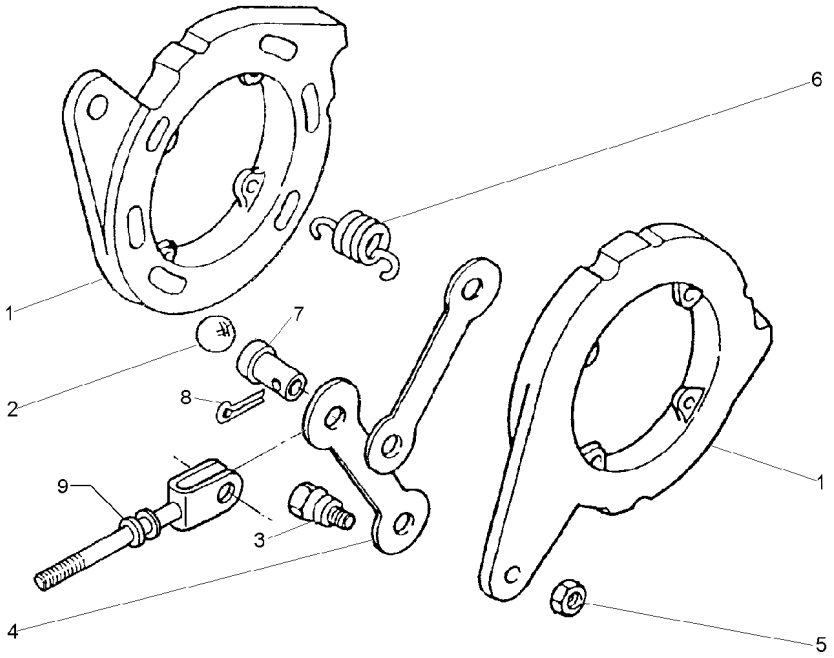

1		1860963M92	**2** DISCO	DISC	DISCO
2	16779X		**6** ESFERA	BALL	BOLA
3	1481654M1	1/2	**2** PARAFUSO	BOLT	PERNO
4	1481653M1		**2** BRAÇO	ARM	BRAZO
5	353438X1	1/2X20	**2** PORCA	NUT	TUERCA
6	1853148M1		**4** MOLA	SPRING	RESORTE
7	195348M1		**1** PINO	PIN	PASADOR
8	354068X1		**1** CONTRAPINO	DOWEL	CENTRAJE
9	1861676M91		**1** TIRANTE	ROD	VARILLA

Tampa
Cover
Tapa

Sem Levante
Without Lift
Sin Levante

30-205

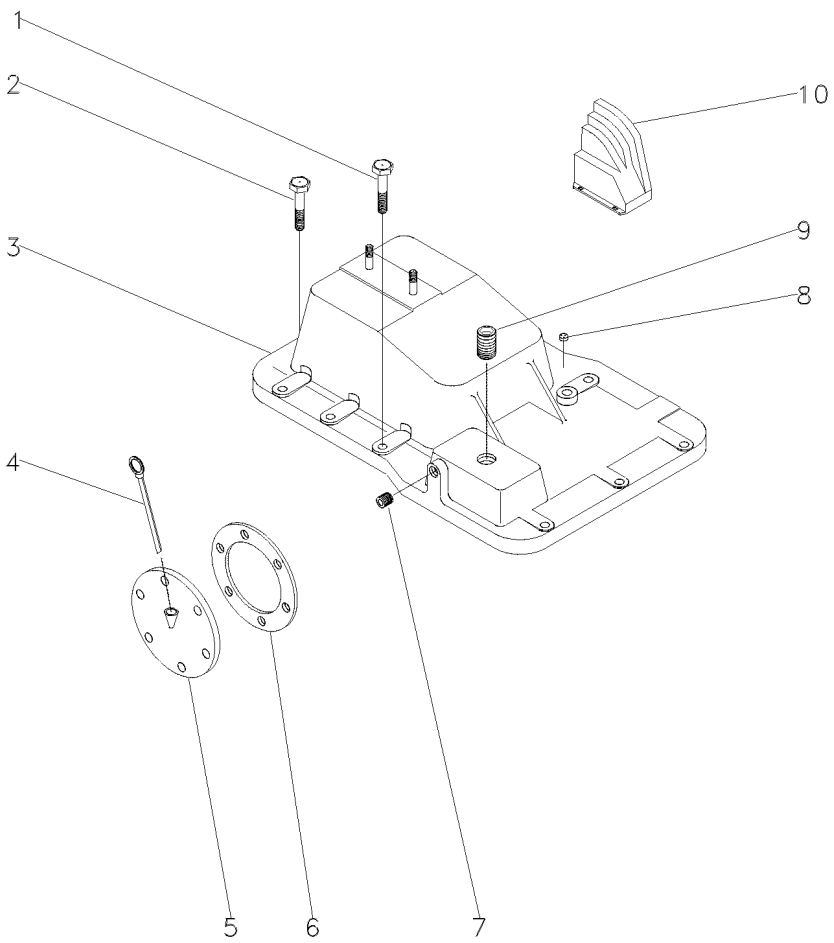

1	354277X1		**5**	PARAFUSO	BOLT	PERNO
2	362479X1		**8**	PARAFUSO	BOLT	PERNO
3	3145276M1		**1**	TAMPA	COVER	CUBIERTA
4	046115T1		**1**	VARETA	ROD	VARILLA
5	049762N1	30-210 No	**1**	CJ. TAMPA	KIT, COVER	JUEGO DE TAPA
6	181217M1		**1**	JUNTA	GASKET	EMPAQUETADURA.
7	195387M1		**2**	BUJÃO	PLUG	TAPON
8	182099M91		**1**	RESPIRO	BREATHER	RESPIRADERO
9	354138X1		**2**	PARAFUSO	BOLT	PERNO
10	050380P1		**1**	PAINEL	PANEL	PANEL

Tampa
Cover
Tapa

30-210

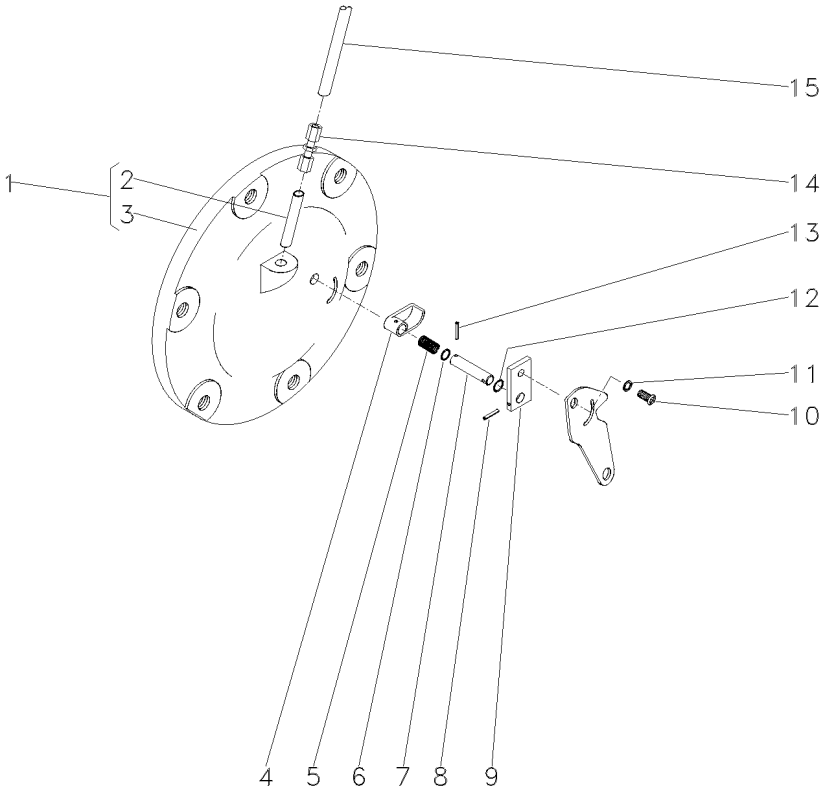

1	049176N1		**1**	CJ. TAMPA	KIT, COVER	JUEGO DE TAPA
2	046207P1	1	**1**	TUBO	PIPE	CANO
3	048708P1	1	**1**	TAMPA	COVER	CUBIERTA
4	1869134M2		**1**	ATUADOR	ACTUATOR	ACTUADOR
5	1869136M1		**1**	MOLA	SPRING	RESORTE
6	1001833M1		**1**	ANEL "O"	O RING	JUNTA TORICA
7	1869407M1		**1**	EIXO	SHAFT	ARBOL
8	357616X1		**1**	PINO	PIN	PASADOR
9	1869408M1		**1**	PLACA	PLATE	PLATO
10	1869138M1		**1**	PARAFUSO	BOLT	PERNO
11	353753X1		**1**	ARRUELA	WASHER	ARANDELA
12	377426X1		**1**	ANEL TRAVA	CIRCLIP	CIRCULITO
13	2801719M1		**1**	PINO	PIN	PASADOR
14	3412001M91		**1**	CONEXÃO	CONNECTION	CONEXION
15	046213P1		**1**	TUBO	PIPE	CANO

Barra De Tração **Hd**
Drawbar **Hd**
Barra De Tiro **Hd**

40-10

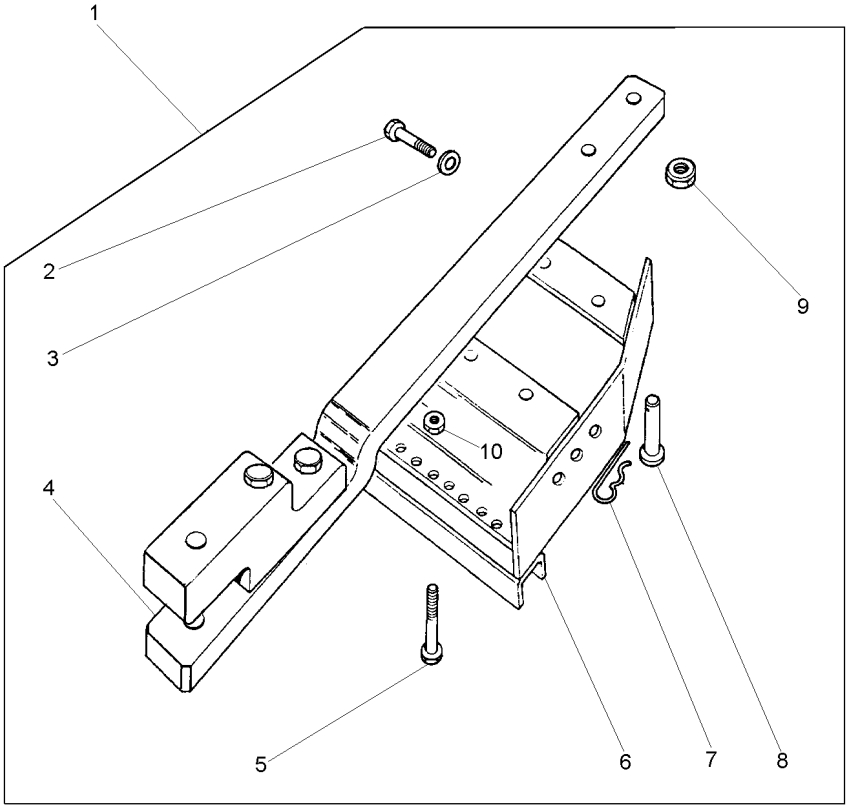

1		3148509M91	**1**	BARRA DE TRAÇÃO	DRAWBAR	BARRA DE TIRO
2	354651X1	1 1/2X13X2.1/2	**8**	PARAFUSO	SCREW	TORNILLO
3	353439X1	1 1/2X1/16"	**8**	ARRUELA	WASHER	ARANDELA
4	3148508M91	1 40-15 No	**1**	CJ. BARRA	KIT, DRAWBAR	JGO.BARRA TIRO
5	354655X1	1 1/2X13X3"	**2**	PARAFUSO	SCREW	TORNILLO
6	073481S1	1	**1**	SUPORTE	BRACKET	SOPORTE
7	195708M1	1	**1**	GRAMPO	CRAMP	PASADOR
8	489785M2	1 025,4X84,1X66,7	**1**	PINO	PIN	PASADOR
9	909718M1	1 3/4 FGS ZN	**4**	PORCA	NUT	TUERCA
10	375098X1	1 1/2X13"	**2**	PORCA	NUT	TUERCA

Barra De Tração **Hd**
Drawbar **Hd**
Barra De Tiro **Hd**

40-15

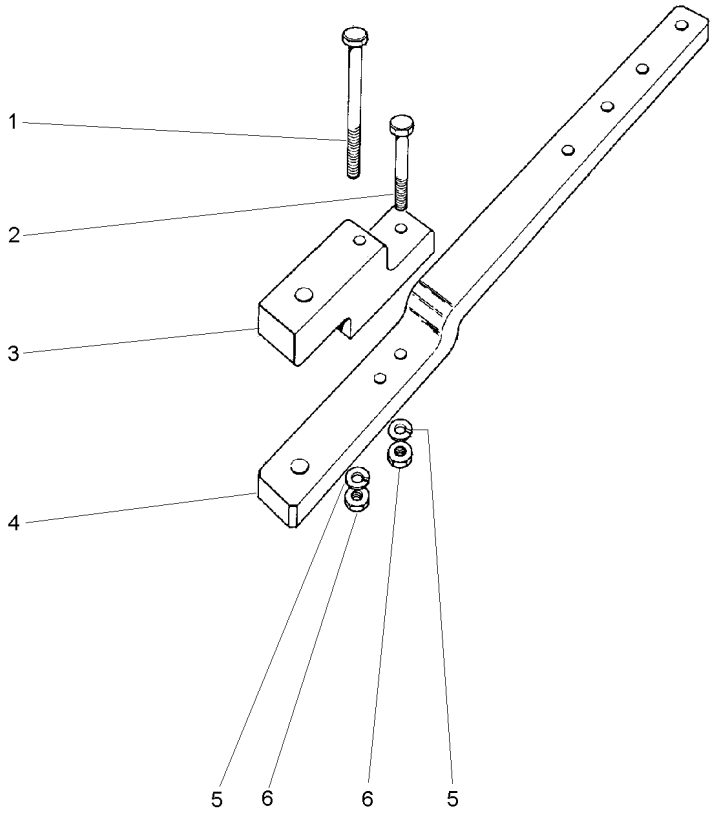

1	080240H1	**1** PARAFUSO	BOLT	PERNO
2	080241H1	**1** PARAFUSO	BOLT	PERNO
3	490059M4	**1** SUPORTE	CLEVIS	GANCHO SEGURI.
4	056606P2	**1** BARRA DE TRAÇÃO	DRAWBAR	BARRA DE TIRO
5	3585377M1	**2** ARRUELA	WASHER	ARANDELA
6	368123X1	**2** PORCA	NUT	TUERCA

Barra De Tração
Drawbar
Barra De Tiro

40-20

Oscilante
Oscillating
Oscilante

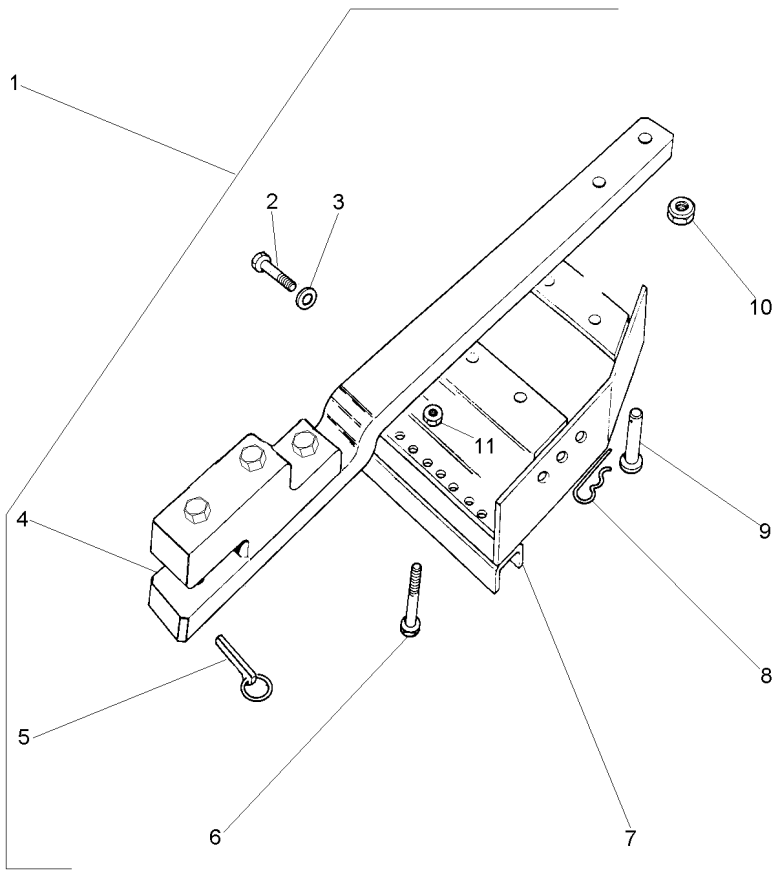

1			3146135M92	**1** BARRA DE TRAÇÃO	DRAWBAR	BARRA DE TIRO
2	354651X1	1	1/2X13X2.1/2	**8** PARAFUSO	SCREW	TORNILLO
3	353439X1	1	7/8X17/32X1/8	**8** ARRUELA	WASHER	ARANDELA
4	3146136M92	1	40-25 No	**1** BARRA DE TRAÇÃO	DRAWBAR	BARRA DE TIRO
5	810285M92	1		**1** PINO	PIN	PASADOR
6	354655X1	1	1/2X13X3"	**2** PARAFUSO	SCREW	TORNILLO
7	073481S1	1		**1** SUPORTE	BRACKET	SOPORTE
8	1753018M1	1		**1** GRAMPO	CRAMP	PASADOR
9	489785M2	1	25,4X84,1	**1** PINO	PIN	PASADOR
10	909718M1	1	3/4	**4** PORCA	NUT	TUERCA
11	375098X1	1	1/2X13	**2** PORCA	NUT	TUERCA

Barra De Tração
Drawbar
Barra De Tiro

40-25

Hd Com Pino
Hd With Needle
Hd Con Passador

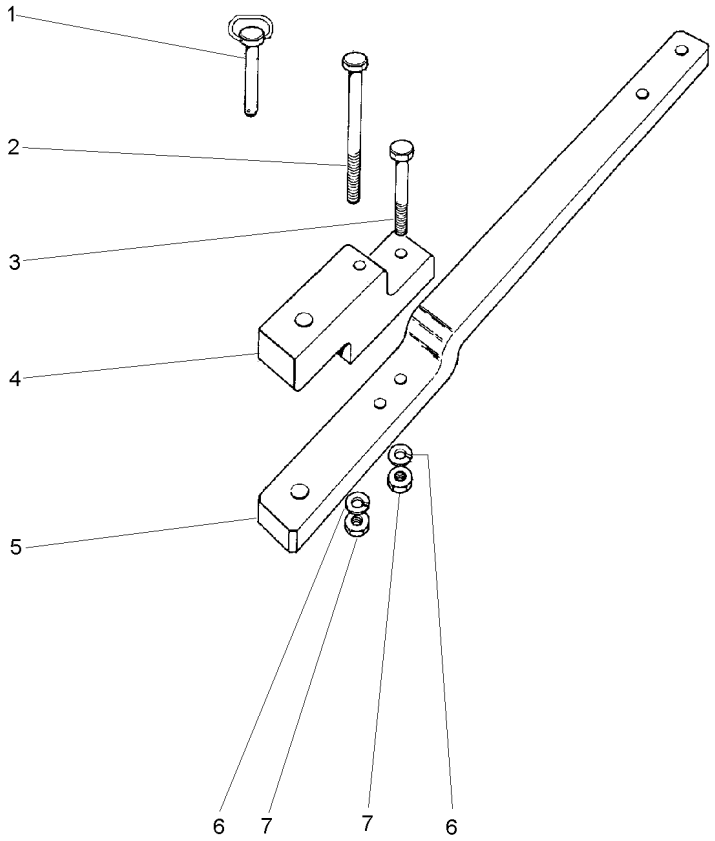

1	3146131M92		**1** PINO	PIN	PASADOR
2	080240H1	5/8X18X6.1/2	**1** PARAFUSO	BOLT	PERNO
3	080241H1	5/8X18X5"	**1** PARAFUSO	BOLT	PERNO
4	490059M4		**1** SUPORTE	CLEVIS	GANCHO SEGURI.
5	056606P2		**1** BARRA DE TRAÇÃO	DRAWBAR	BARRA DE TIRO
6	3585377M1	33,5X17X3,75	**2** ARRUELA	WASHER	ARANDELA
7	368123X1	5/8X18	**2** PORCA	NUT	TUERCA

Braços Hidráulicos **Hd**
Hydraulic Arms **Hd**
Brazos Hidráulicos **Hd**

40-30

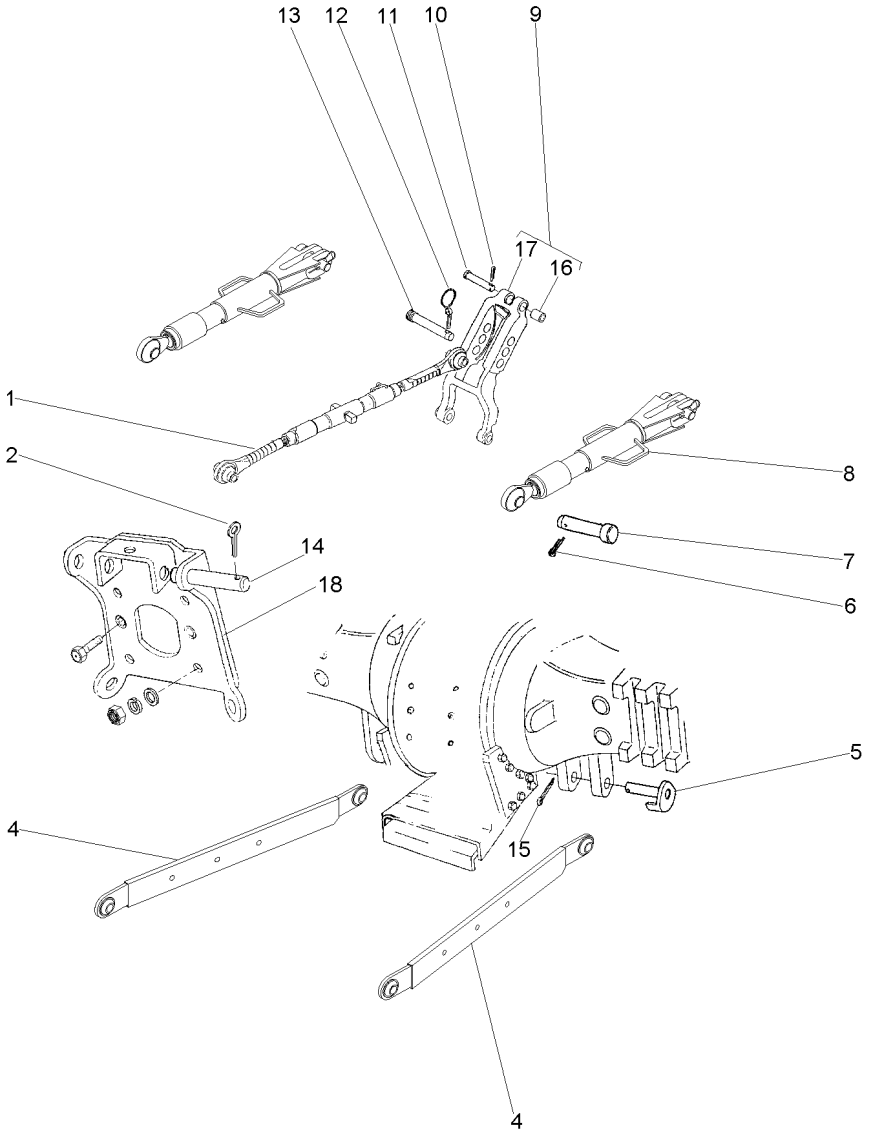

1	1660050M94	▲ 40-35 No	**1**	CJ. BRAÇO	KIT, ARM	JUEGO DE BRAZO
2	354089X1		**2**	CUPILHA	COTTER PIN	PASADOR DOUBLE
4	060686T1	▶	**1**	CJ. BRAÇO	KIT, ARM	JUEGO DE BRAZO
4	060687T1	◀	**1**	CJ. BRAÇO	KIT, ARM	JUEGO DE BRAZO
5	1482939M91		**2**	PINO	PIN	PASADOR
6	354068X1		**2**	CONTRAPINO	DOWEL	CENTRAJE
7	893568M1		**2**	PINO	PIN	PASADOR
8	060680T1	[A] 40-40 No	**2**	CJ. BRAÇO	KIT, ARM	JUEGO DE BRAZO
9	1863393M93		**1**	VIGA	BEAM	VIGA
10	354068X1		**1**	CONTRAPINO	DOWEL	CENTRAJE
11	893567M1		**1**	PINO	PIN	PASADOR
12	810285M92		**1**	PINO	PIN	PASADOR
13	035777P1		**2**	PINO	PIN	PASADOR
14	1481712M1		**2**	PINO	PIN	PASADOR
15	354092X1		**2**	CUPILHA	COTTER PIN	PASADOR DOUBLE
16	1860913M1	9	**2**	BUCHA	BUSH	CASQUILLO
17	1863391M3	9	**1**	VIGA	BEAM	VIGA
18	059367S1		**1**	SUPORTE	BRACKET	SOPORTE

[A] COM ROSCA
WITH THREAD
CON ROSCA

Braço Do Terceiro Ponto
Arm Rest
Brazo De Apoyo

40-35

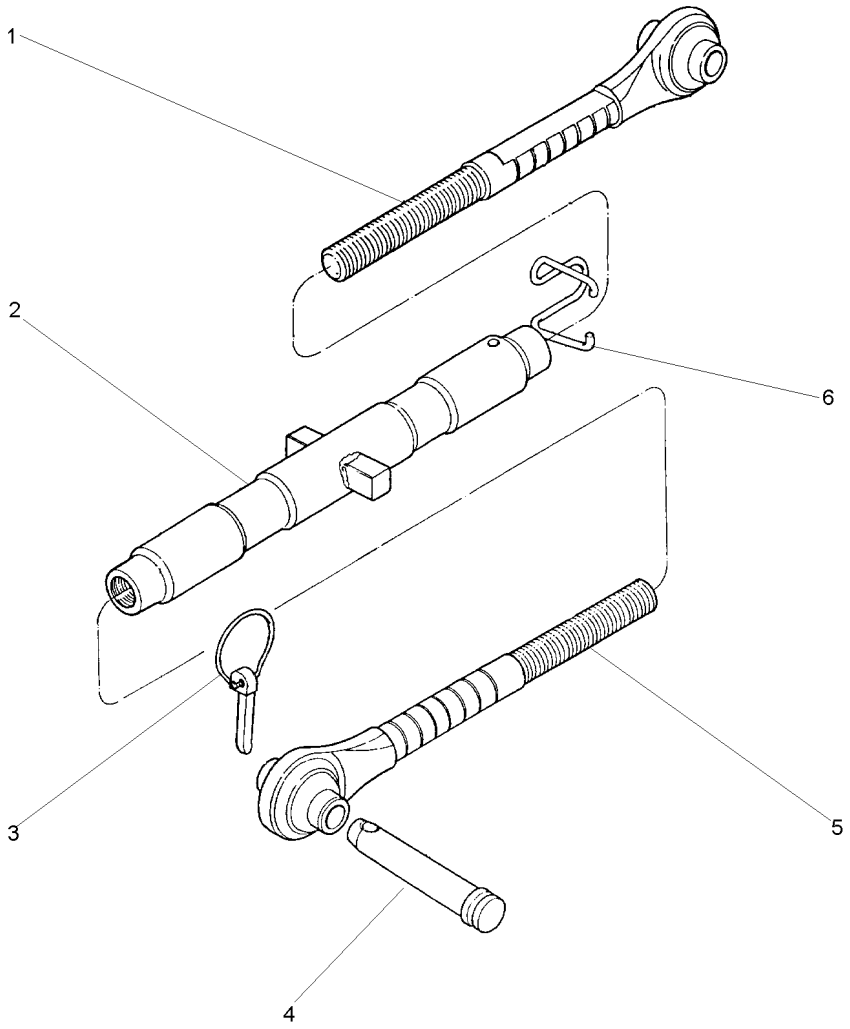

1	1660055M92	[A]	**1**	TERMINAL	END	EXTREMO
1	3147676M91	[B]	**1**	TERMINAL	END	EXTREMO
2	1660051M93	[A]	**1**	TUBO	PIPE	CANO
2	3147678M91	[B]	**1**	TUBO	TUBE	TUBO
3	810285M92		**1**	PINO	PIN	PASADOR
4	035777P1		**1**	PINO	PIN	PASADOR
5	1660053M92	[A]	**1**	TERMINAL	END	EXTREMO
5	3147669M91	[B]	**1**	TERMINAL	END	EXTREMO
6	036609P1	[A]	**1**	MOLA	SPRING	RESORTE
6	183614M2	[B]	**1**	MOLA	SPRING	RESORTE

[A] SERVIÇO PESADO
HEAVY DUTY
SERVICIO PESADO

[B] SERVIÇO LEVE
NORMAL DUTY
TIPO NORMALE

Braço Nivelador
Levelling Arm
Brazo Nivelación

40-40

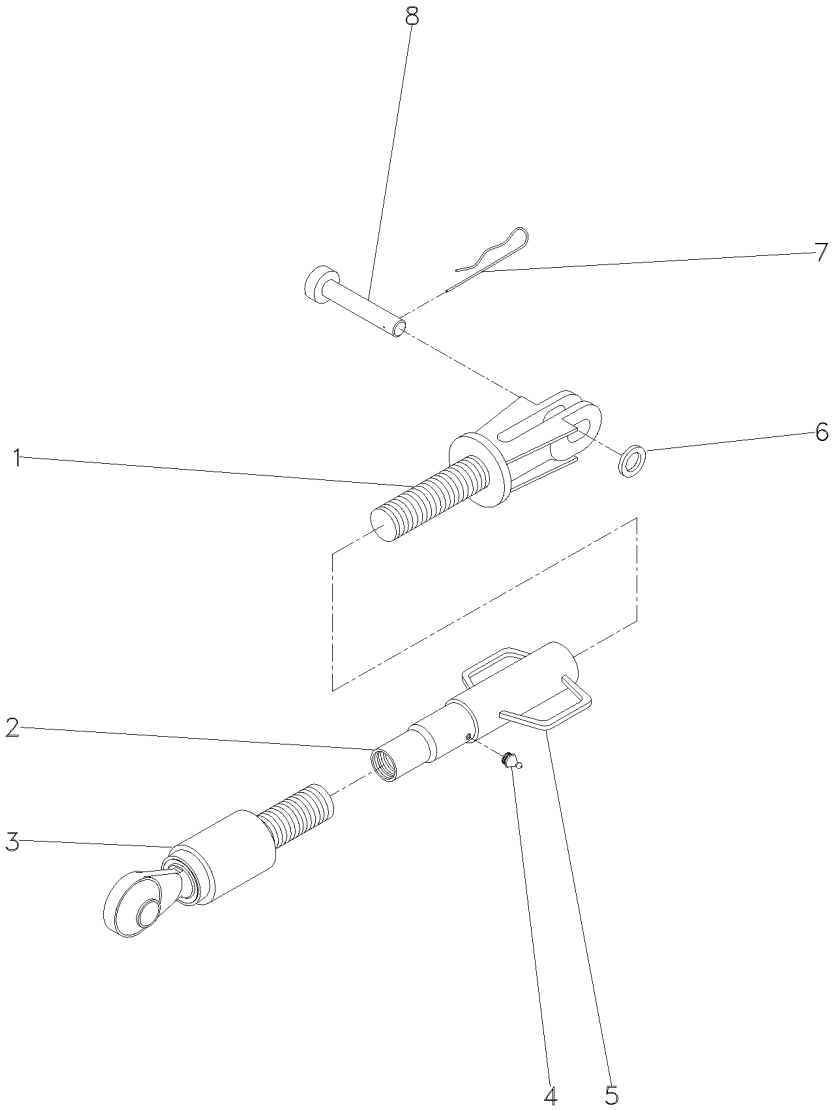

1	060688R1		**1**	GARFO	FORK	HORQUILLA
2	060706R1		**1**	TUBO	PIPE	CANO
3	055511R1	∅ 22	**1**	TERMINAL	END	EXTREMO
4	055513R1		**1**	GRAXEIRA	GREASER	ENGRASADOR
5	055514R1		**1**	ALÇA	STRAP	FAJA
6	060666R1		**1**	GUIA	GUIDE	GUIA
7	056632R1		**1**	GRAMPO	CRAMP	PASADOR
8	060662R1		**1**	PINO	PIN	PASADOR

Estabilizador
Stabiliser
Estabilizador

40-45

Telescópico
Telescopic
Telescópico

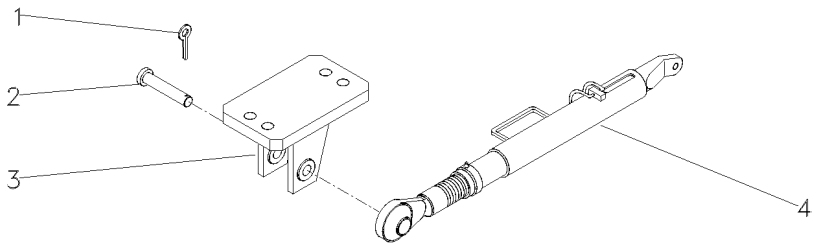

1	354068X1		**2**	CONTRAPINO	DOWEL	CENTRAJE
2	037549P1		**2**	PINO	PIN	PASADOR
3	045108S1	◀	**1**	SUPORTE	BRACKET	SOPORTE
3	045110S1	▶	**1**	SUPORTE	BRACKET	SOPORTE
4	038438T1	40-50 No	**2**	CJ.ESTABILIZADOR	KIT, STABILISER	ESTABILIZAD JUEG

Estabilizador Telescópico
Telescopic Stabiliser
Estabilizador Telescópico

40-50

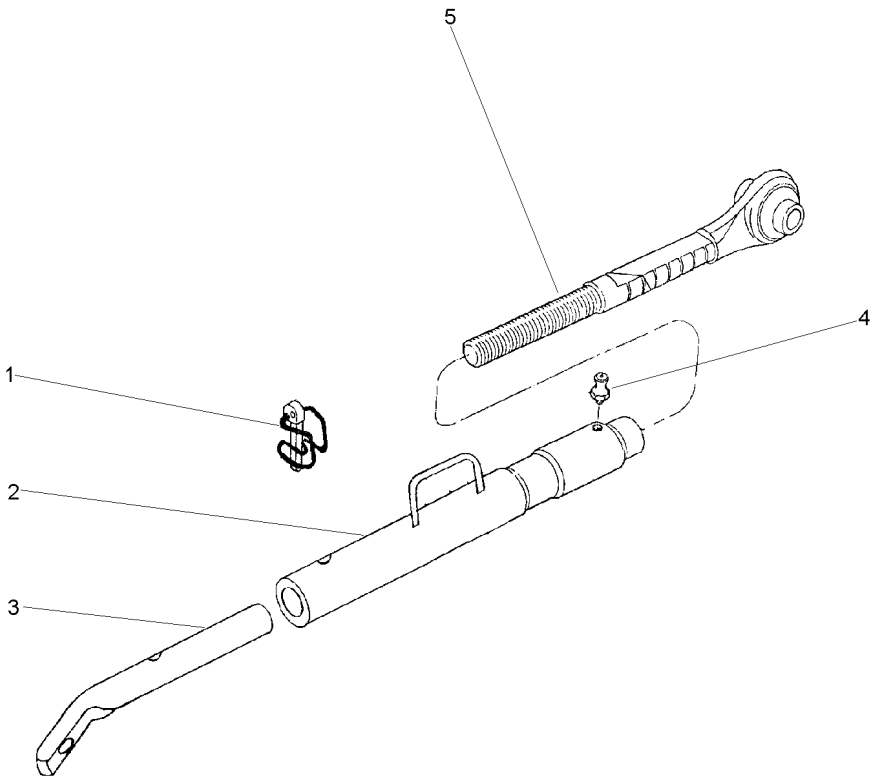

1	037676R1	**1** PINO	PIN	PASADOR
2	037685R1	**1** TUBO	PIPE	CANO
3	039057R1	**1** TERMINAL	END	EXTREMO
4	13811X	**1** GRAXEIRA	GREASER	ENGRASADOR
5	037682R1	**1** TERMINAL	END	EXTREMO

Estabilizador Com Corrente
Stabiliser With Chain
Estabilizador Con Cadena

40-55

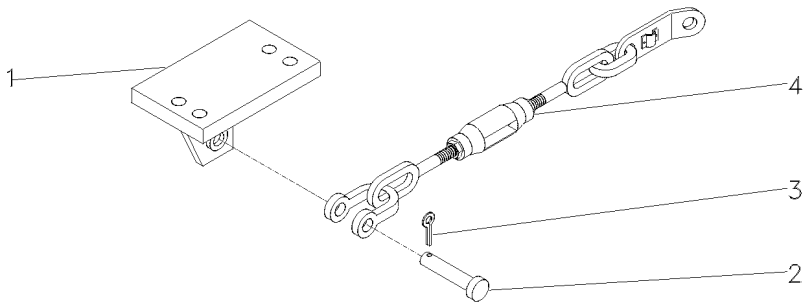

1	037591S1	▶	**1** SUPORTE	BRACKET	SOPORTE
1	037592S1	◀	**1** SUPORTE	BRACKET	SOPORTE
2	1481712M1		**2** PINO	PIN	PASADOR
3	354089X1		**2** CUPILHA	COTTER PIN	PASADOR DOUBLE
4	3146037M91	40-60 No	**2** CJ.ESTABILIZADOR	KIT, STABILISER	ESTABILIZAD JUEG

Conjunto Corrente Estabilizadora
Chain Stabiliser Kit
Juego De Cadenas Estabilizadoras

40-60

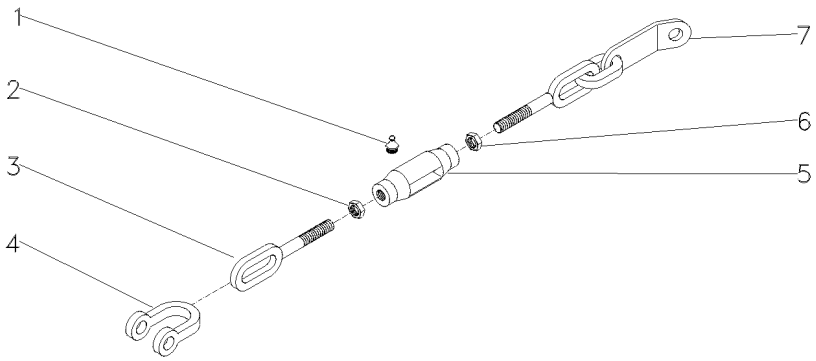

1	13811X	1/4"-28	**2** GRAXEIRA	GREASER	ENGRASADOR
2	490532M1	3/4X10	**1** PORCA	NUT	TUERCA
3	490522M1		**1** TERMINAL	END	EXTREMO
4	490465M1		**1** GARFO	FORK	HORQUILLA
5	490521M3		**1** ARTICULAÇÃO	KNUCKLE	CHARNELA
6	375100X1	3/4X10	**1** PORCA	NUT	TUERCA
7	3146038M91		**1** TERMINAL	END	EXTREMO

Tdpi
Ipto
Tdfi

50-10

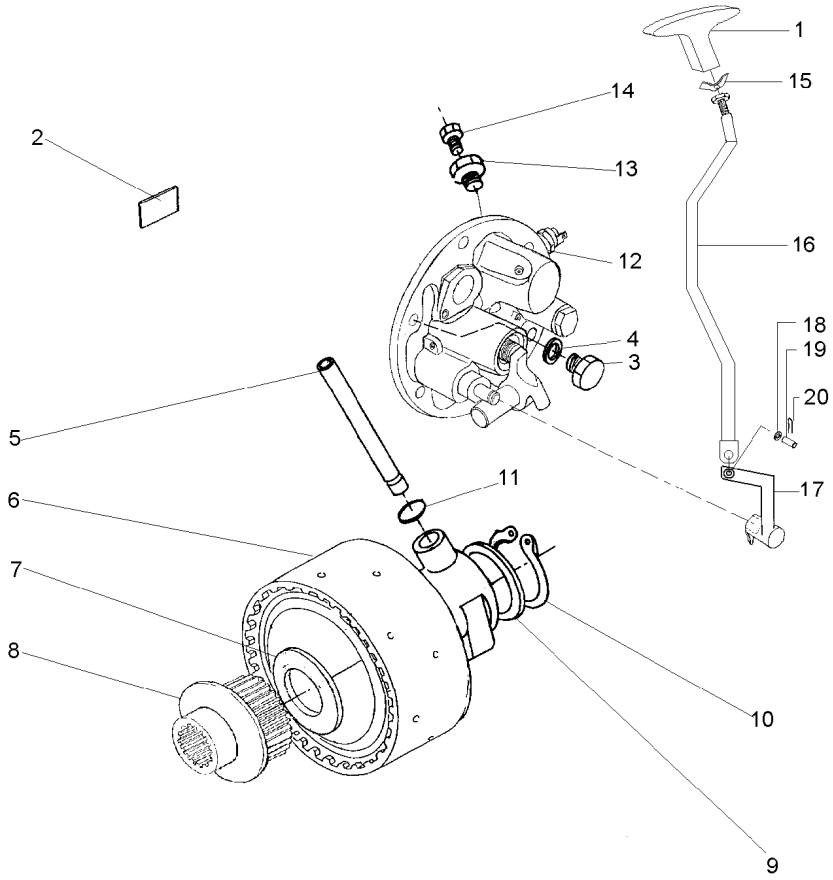

1	045000S1		**1**	ALAVANCA	LEVER	PALANCA
1	054292P1	C000020	**1**	MANÍPULO	KNOB	POMO
2	049100P1		**1**	DECAL	DECAL	CALCOMANIA
2	069181P1	C000020	**1**	DECAL	DECAL	CALCOMANIA
3	3409712M1		**1**	BUJÃO	PLUG	TAPON
4	1440702X1		**1**	ARRUELA	WASHER	ARANDELA
5	3610929M1		**1**	TUBO	PIPE	CANO
6	4200050M91	50-15 No	**1**	CJ. EMBREAGEM	KIT, CLUTCH	EMBRAGUE JUEGO
7	3613267M1		**1**	ARRUELA	WASHER	ARANDELA
8	042256N1	50-40 No	**1**	CJ. CUBO	KIT, HUB	JUEGO DE CUBO
9	037656P1		**1**	ARRUELA	WASHER	ARANDELA
10	352699X1		**1**	ANEL TRAVA	CIRCLIP	CIRCULITO
11	195561M1		**2**	ANEL "O"	O RING	JUNTA TORICA
12	038577N1	50-20 No	**1**	TAMPA	COVER	CUBIERTA
13	3697609M91	50-35 No	**1**	TAMPÃO	PAD	ALMOHADILLA
14	358720X91		**1**	TAMPÃO	PAD	ALMOHADILLA
15	054291P1	C000020	**1**	ADAPTADOR	ADAPTOR	ADAPTADOR
16	070983S1	C000020	**1**	TIRANTE	ROD	VARILLA
17	070981S1	C000020	**1**	ALAVANCA	LEVER	PALANCA
18	353756X1	C000020	**1**	ARRUELA	WASHER	ARANDELA
19	832813M1	C000020	**1**	PINO	PIN	PASADOR
20	354059X1	C000020	**1**	CONTRAPINO	DOWEL	CENTRAJE

Embreagem Da Tomada De Força Independente
Independent Power Take-Off Clutch
Embrague De La Toma De Fuerza Independente

50-15

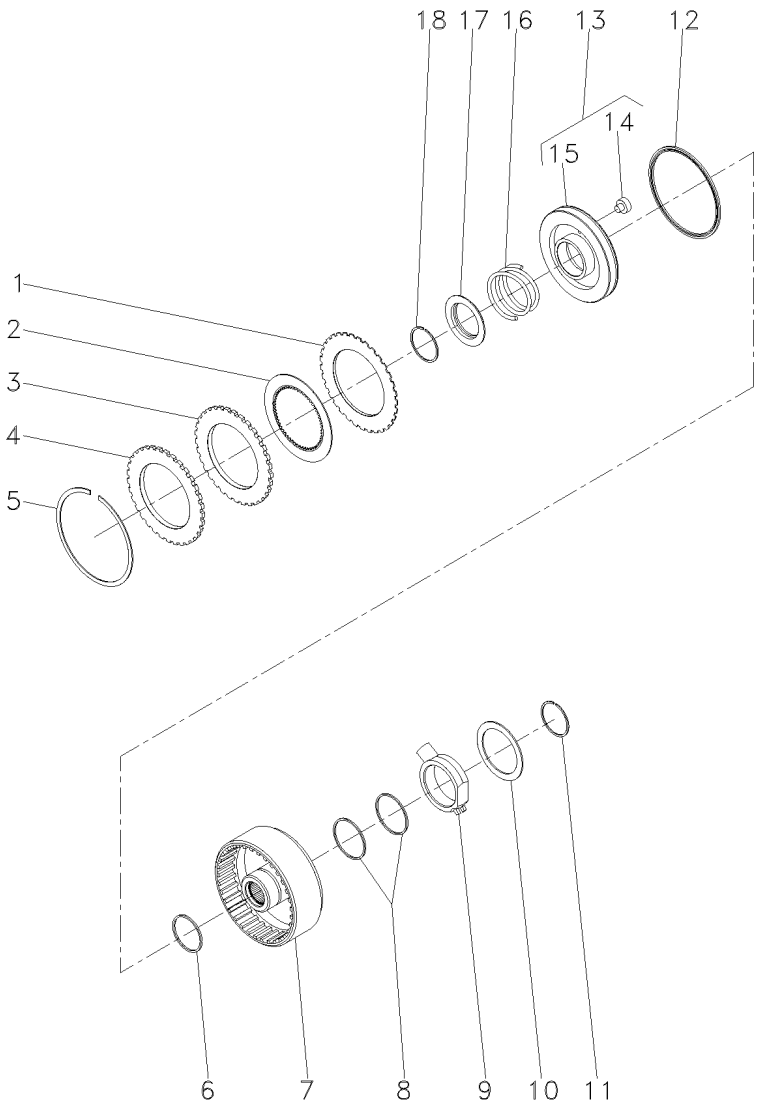

1	1870860M1			**7**	DISCO	DISC	DISCO
2	1688532M1			**7**	DISCO	DISC	DISCO
3	1870011M1			**1**	CALÇO	SHIM	CALCE
4	3699355M1			**1**	PLACA	PLATE	PLATO
5	364689X1			**1**	ANEL	RING	ARO
6	186198M1	⊸	3699909M1	**1**	ANEL	RING	ARO
7	3701442M1			**1**	CARCAÇA	HOUSING	ALOJAMIENTO
8	3612141M1			**2**	ANEL	RING	ARO
9	3610279M2			**1**	FLANGE	FLANGE	PLETINA
10	3699433M1			**1**	ARRUELA	WASHER	ARANDELA
11	391129X1			**1**	ANEL TRAVA	CIRCLIP	CIRCULITO
12	1870859M1			**1**	RETENTOR	SEAL	RETEN
13	3599601M93			**1**	CJ. PISTÃO	KIT, PISTON	JUEGO DE PISTON
14	3699353M1	13		**1**	BUJÃO	PLUG	TAPON
15	3699313M1	13		**1**	PISTÃO	PISTON	PISTON
16	3599507M2			**1**	MOLA	SPRING	RESORTE
17	1691307M2			**1**	ANEL	RING	ARO
18	1442512X1			**1**	ANEL	RING	ARO

Tampa
Cover
Tapa

540 Rpm

50-20

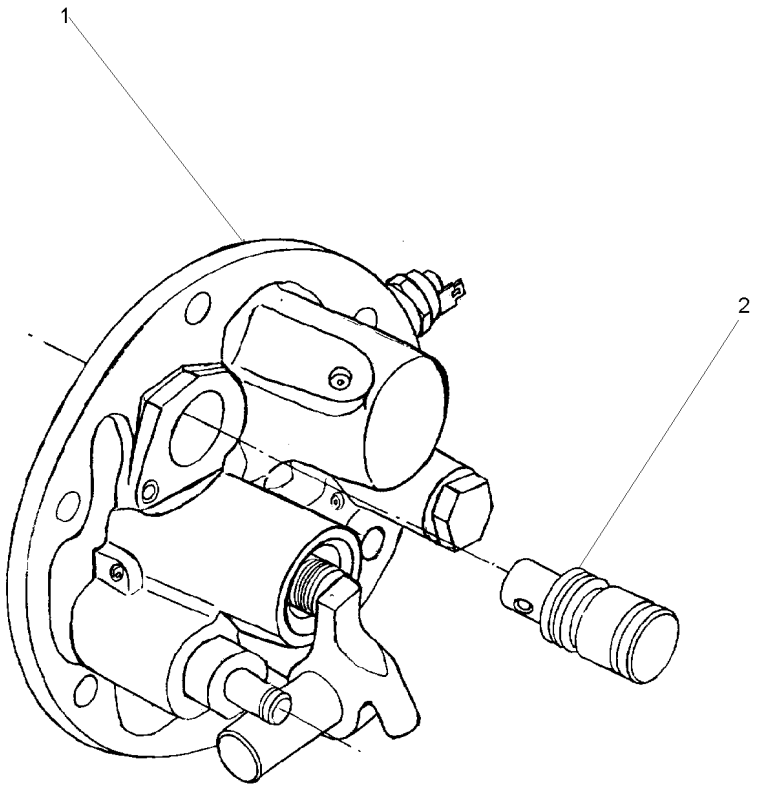

1	3611290M94	50-25 No	**1** CJ. TAMPA	KIT, COVER	JUEGO DE TAPA
2	037537P1		**1** EIXO	SHAFT	ARBOL

Tampa E Controles
Cover And Controls
Tapa Y Mandos

50-25

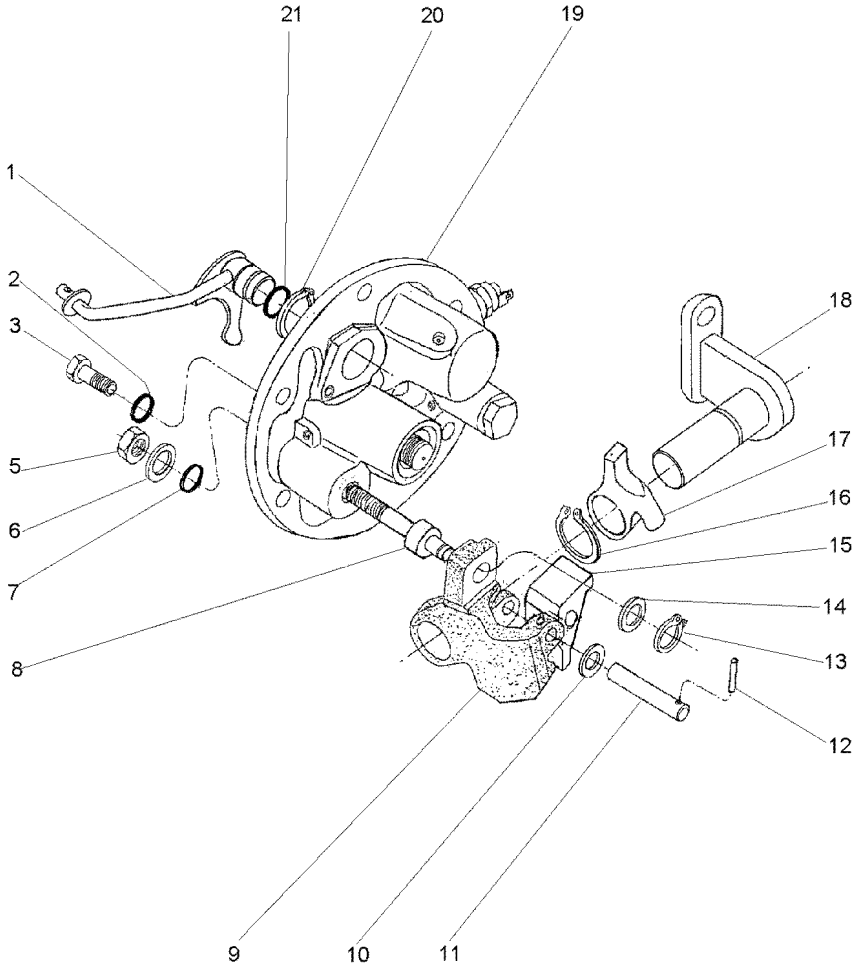

1	3760390M91		**1**	ALAVANCA	LEVER	PALANCA
2	369132X1		**2**	ANEL "O"	O RING	JUNTA TORICA
3	3009194X1		**2**	PARAFUSO	BOLT	PERNO
5	339402X1		**1**	PORCA	NUT	TUERCA
6	390734X1		**1**	ARRUELA	WASHER	ARANDELA
7	195562M1		**1**	ANEL "O"	O RING	JUNTA TORICA
8	3697950M2		**1**	EIXO	SHAFT	ARBOL
9	3614292M1		**1**	PIVÔ	PIVOT	PIVOTE
10	3697982M1		**1**	ARRUELA	WASHER	ARANDELA
11	3614294M1		**1**	PINO	PIN	PASADOR
12	3009322X1		**1**	PINO	PIN	PASADOR
13	339710X1		**1**	ANEL	RING	ARO
14	3699552M1		**1**	ARRUELA	WASHER	ARANDELA
15	3614290M1		**1**	ALAVANCA	LEVER	PALANCA
16	1440523X1		**1**	ANEL TRAVA	CIRCLIP	CIRCULITO
17	3614289M1		**1**	ALAVANCA	LEVER	PALANCA
18	3697956M91		**1**	SUPORTE	BRACKET	SOPORTE
19	061929N1	50-130 No	**1**	TAMPA	COVER	CUBIERTA
20	1440475X1		**2**	ANEL TRAVA	CIRCLIP	CIRCULITO
21	851258M1		**1**	ANEL "O"	O RING	JUNTA TORICA

Tampa Lateral
Cover
Tapa

50-30

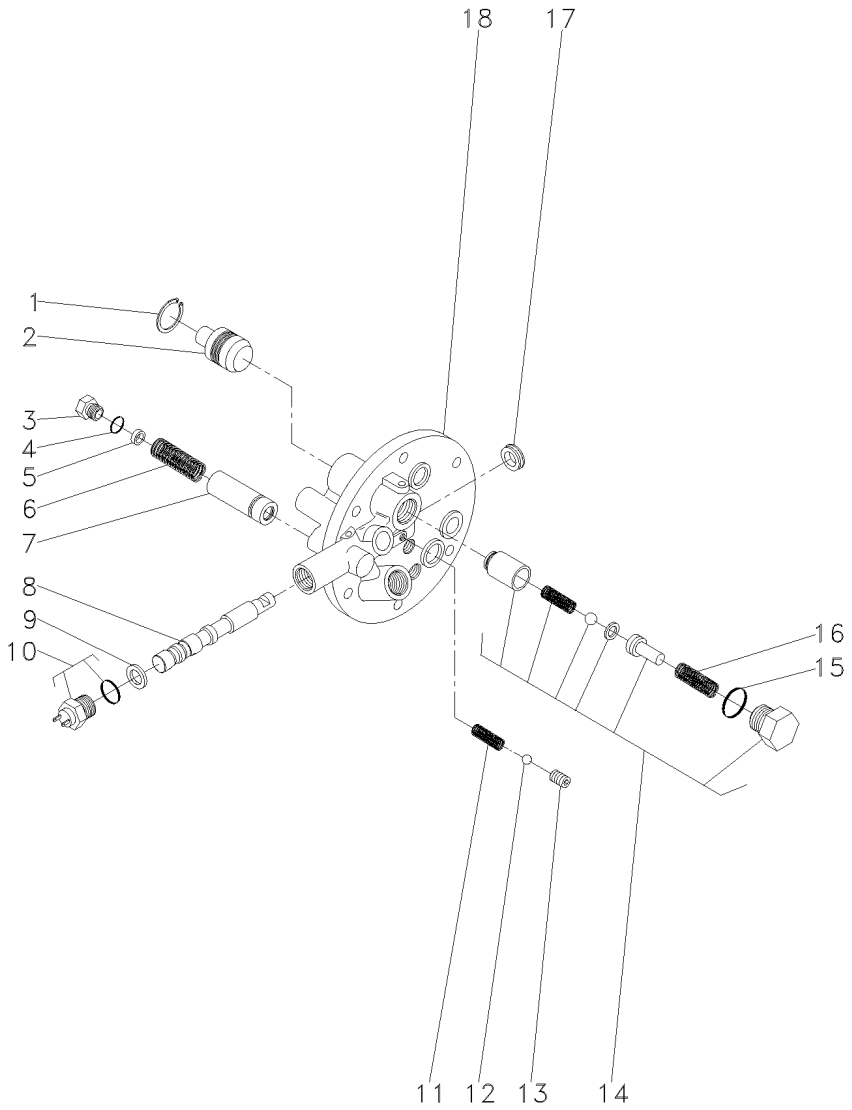

1	339361X1			**1**	ANEL	RING	ARO
2	3697275M1			**1**	PISTÃO	PISTON	PISTON
3	3610598M1			**1**	TAMPÃO	PAD	ALMOHADILLA
4	3019394X1			**1**	ANEL "O"	O RING	JUNTA TORICA
5	3610926M1			**X**	CALÇO	SHIM	CALCE
6	3610555M1			**1**	MOLA	SPRING	RESORTE
7	3610600M91			**1**	VÁLVULA	VALVE	VALVULA
8			3760527M93	**1**	EIXO	SHAFT	ARBOL
9	3019839X1			**1**	ANEL	RING	ARO
10	3761983M91			**1**	INTERRUPTOR	SWITCH	INTERRUPTOR
11	3610554M1			**1**	MOLA	SPRING	RESORTE
12	3003593X1			**1**	ESFERA	BALL	BOLA
13	3760739M1			**1**	PRISIONEIRO	STUD	ESPARRAGO
14	3762311M92			**1**	JG. REPARO	KIT, REPAIR	JUEGO REPARACION
15	3019398X1	14		**1**	ANEL "O"	O RING	JUNTA TORICA
16	3610923M1	14		**1**	MOLA	SPRING	RESORTE
17	3760738M1			**1**	RETENTOR	SEAL	RETEN
18			3760527M93	**1**	TAMPA	COVER	CUBIERTA

Bujão
Plug
Tapón

50-35

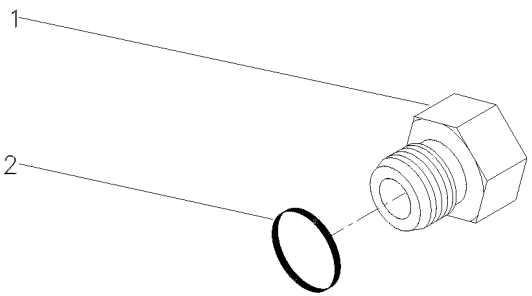

1	3697608M1	**1** BUJÃO	PLUG	TAPON
2	3019397X1	**1** ANEL	RING	ARO

Freio
Brake
Freno

50-40

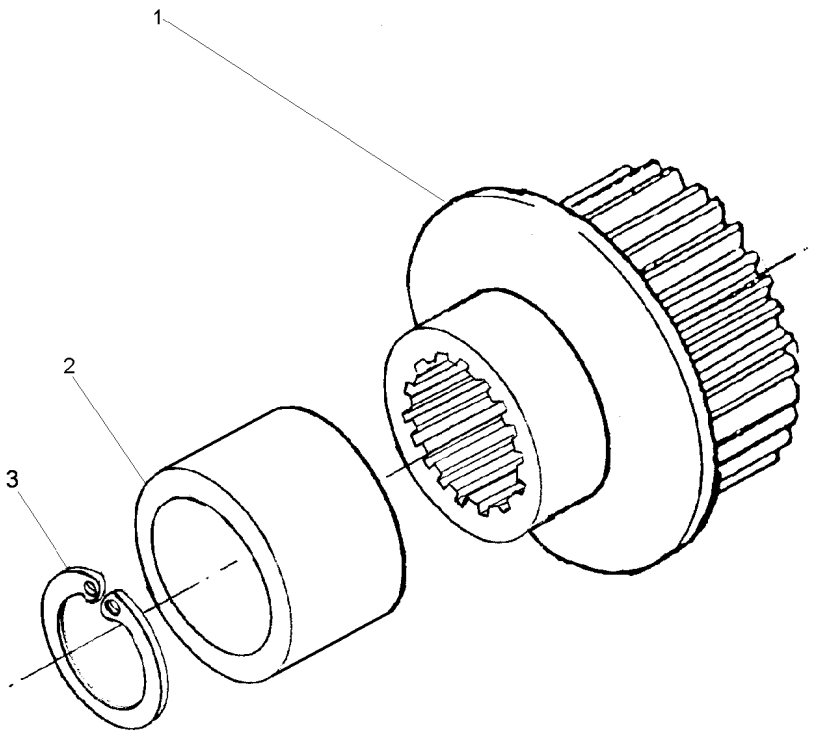

1	051384S1	**1** CUBO	HUB	CUBO
2	039719P1	**1** LUVA	SLEEVE	MANCHA
3	391076X1	**1** ANEL	RING	ARO

Tomada De Força Independente
Independent Power Take Off
Toma De Fuerza Independente

50-45

540 / 1000 Rpm
540 / 1000 Rpm
540 / 1000 Rpm

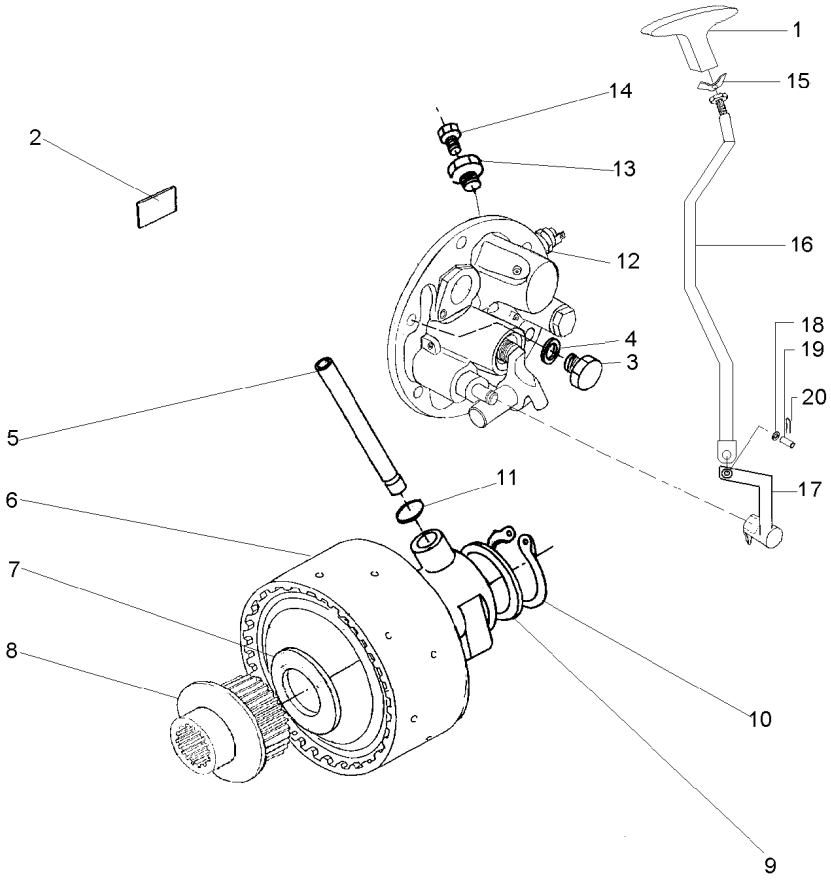

1	045000S1		**1**	ALAVANCA	LEVER	PALANCA
1	054292P1	➡ 2C000020	**1**	MANÍPULO	KNOB	POMO
2	049100P1		**1**	DECAL	DECAL	CALCOMANIA
2	069181P1	➡ 2C000020	**1**	DECAL	DECAL	CALCOMANIA
3	3409712M1		**1**	BUJÃO	PLUG	TAPON
4	1440702X1		**1**	ARRUELA	WASHER	ARANDELA
5	3610929M1		**1**	TUBO	PIPE	CANO
6	4200050M91	👁 50-15 No	**1**	CJ. EMBREAGEM	KIT, CLUTCH	EMBRAGUE JUEGO
7	3613267M1		**1**	ARRUELA	WASHER	ARANDELA
8	038083S1		**1**	TAMPA	COVER	CUBIERTA
9	037656P1		**1**	ARRUELA	WASHER	ARANDELA
10	352699X1		**1**	ANEL TRAVA	CIRCLIP	CIRCULITO
11	195561M1		**2**	ANEL "O"	O RING	JUNTA TORICA
12	038578N1	👁 50-105 No	**1**	CJ. TAMPA	KIT, CAP	JUEGO DE TAPON
13	3697609M91	👁 50-35 No	**1**	TAMPÃO	PAD	ALMOHADILLA
14	358720X91		**1**	TAMPÃO	PAD	ALMOHADILLA
15	054291P1	➡ 2C000020	**1**	ADAPTADOR	ADAPTOR	ADAPTADOR
16	070983S1	➡ 2C000020	**1**	TIRANTE	ROD	VARILLA
17	070981S1	➡ 2C000020	**1**	ALAVANCA	LEVER	PALANCA
18	353756X1	➡ 2C000020	**1**	ARRUELA	WASHER	ARANDELA
19	832813M1	➡ 2C000020	**1**	PINO	PIN	PASADOR
20	354059X1	➡ 2C000020	**1**	CONTRAPINO	DOWEL	CENTRAJE

Tampa Da Tomada De Potência
Power Take Off Cover
Tapa De La Toma De Potência

50-50

2 Rodas Motrizes
2 Wheels Drive
2 Ruedas Motriz

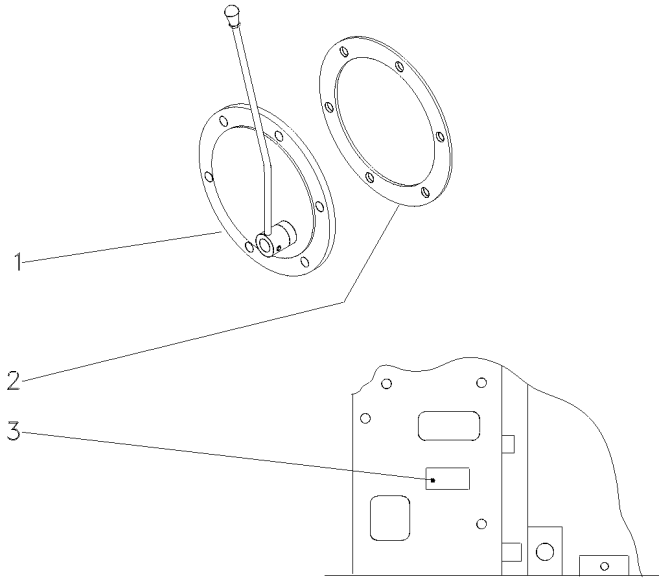

1	049350N1	50-55 No	**1** CJ. TAMPA	KIT, COVER	JUEGO DE TAPA
2	181217M1		**1** JUNTA	GASKET	EMPAQUETADURA.
3	069181P1		**1** DECAL	DECAL	CALCOMANIA

Tampa Da Tomada De Potência
Power Take Off Cover
Tapa De La Toma De Potência

50-55

2 Rodas Motrizes
2 Wheels Drive
2 Ruedas Motriz

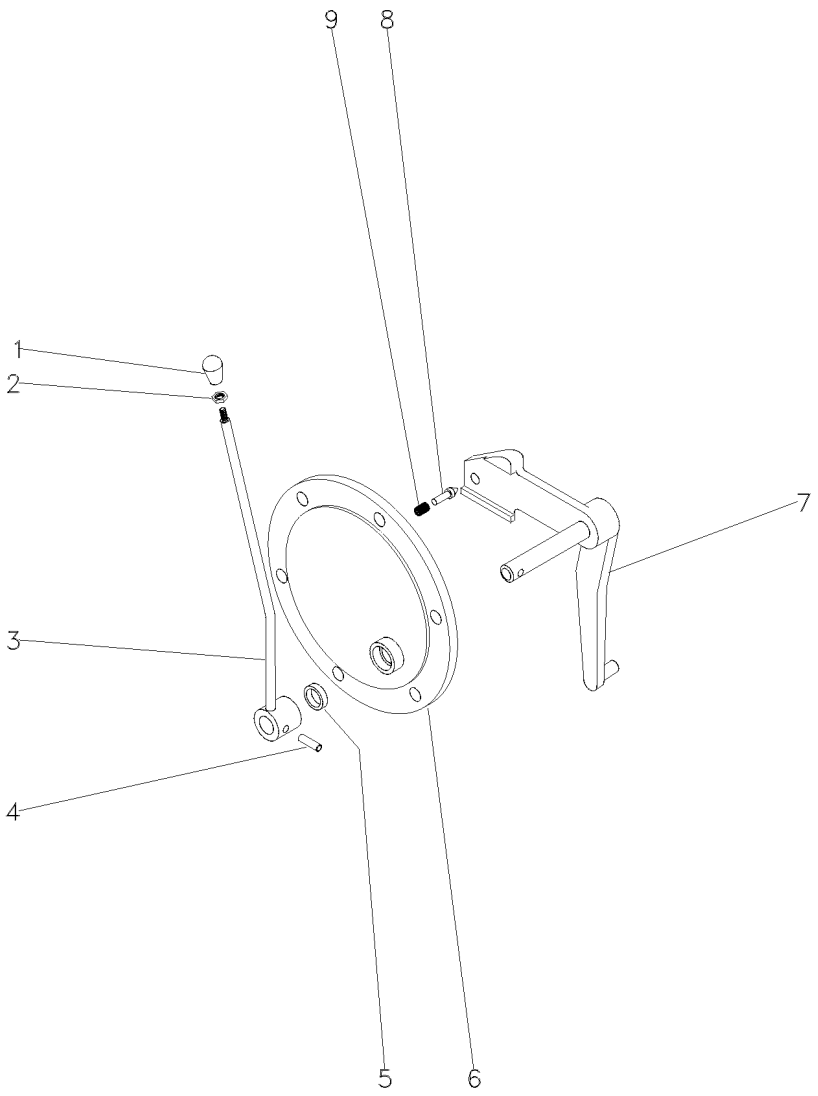

1	3585348M1	**1**	BOTÃO	BUTTON	PULSADOR
2	353430X1	**1**	PORCA	NUT	TUERCA
3	044948S1	**1**	ALAVANCA	LEVER	PALANCA
4	357660X1	**1**	PINO	PIN	PASADOR
5	894307M1	**1**	RETENTOR	OIL SEAL	BUJE RETENACEITE
6	049660P1	**1**	TAMPA	COVER	CUBIERTA
7	033192S1	**1**	ALAVANCA	LEVER	PALANCA
8	180418M2	**1**	PINO	PIN	PASADOR
9	3585797M1	**1**	MOLA	SPRING	RESORTE

Tampa Da Tomada De Potência
Power Take Off Cover
Tapa De La Toma De Potência

50-60

4 Rodas Motrizes
4 Wheels Drive
4 Ruedas Motriz

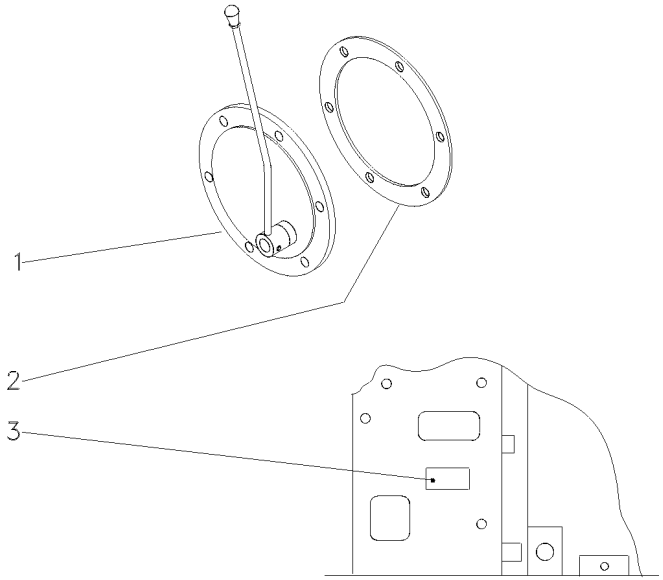

1	049351N1	50-65 No	**1** CJ. TAMPA	KIT, COVER	JUEGO DE TAPA
2	181217M1		**1** JUNTA	GASKET	EMPAQUETADURA.
3	069181P1		**1** DECAL	DECAL	CALCOMANIA

Tampa Da Tomada De Potência
Power Take Off Cover
Tapa De La Toma De Potência

50-65

4 Rodas Motrizes
4 Wheels Drive
4 Ruedas Motriz

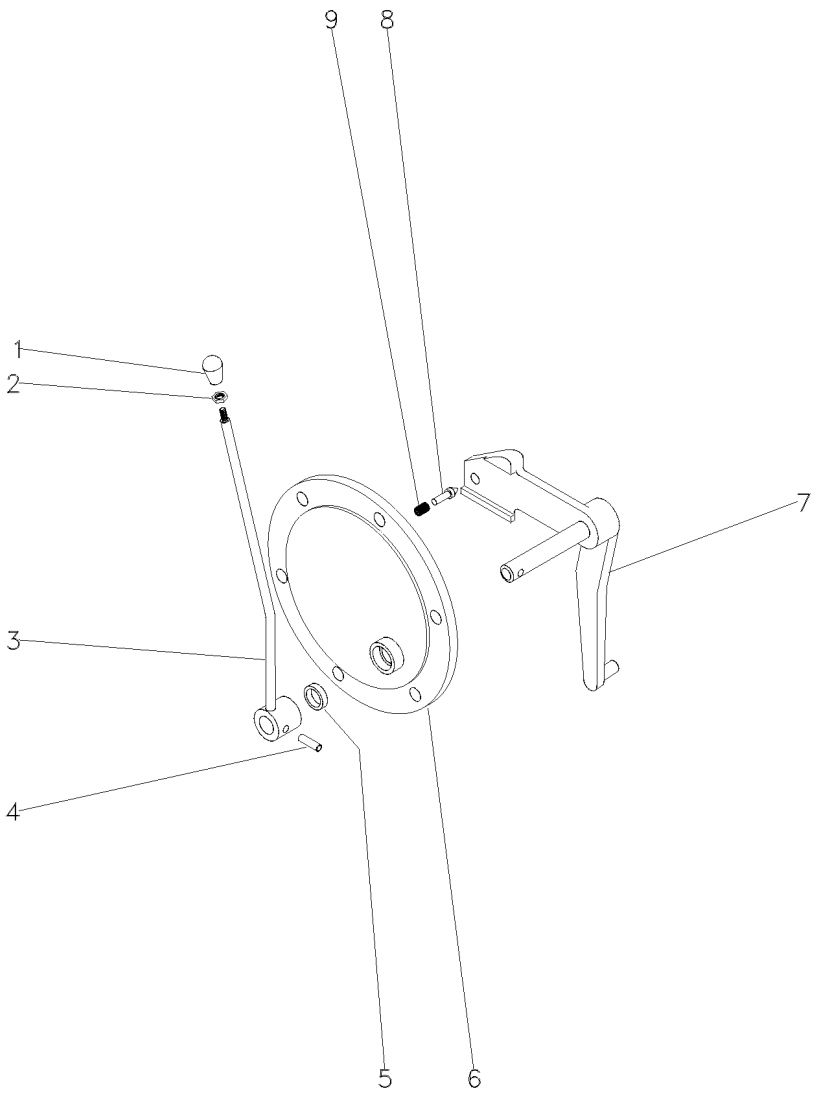

1	3585348M1	**1**	BOTÃO	BUTTON	PULSADOR
2	353430X1	**1**	PORCA	NUT	TUERCA
3	044948S1	**1**	ALAVANCA	LEVER	PALANCA
4	357660X1	**1**	PINO	PIN	PASADOR
5	894307M1	**1**	RETENTOR	OIL SEAL	BUJE RETENACEITE
6	049660P1	**1**	TAMPA	COVER	CUBIERTA
7	022245S1	**1**	ALAVANCA	LEVER	PALANCA
8	180418M2	**1**	PINO	PIN	PASADOR
9	3585797M1	**1**	MOLA	SPRING	RESORTE

Eixo Intermediário Da Tdp
Shaft
Eje

50-70

Com Tdp - Sem Hidráulico
With Tdp - Without Hydraulic
Con Tdf - Sin Hidraulico

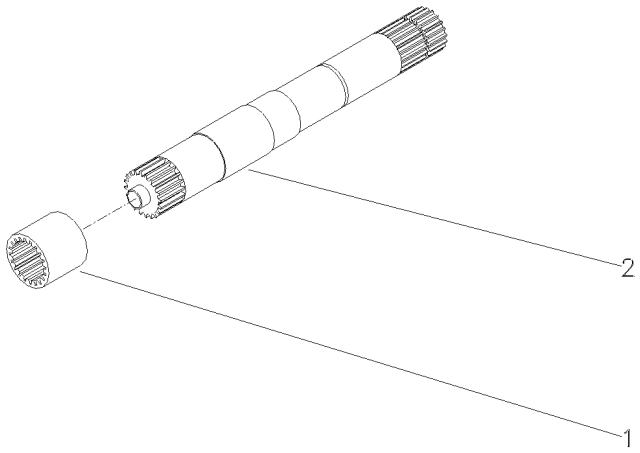

1	1868538M4	540 RPM	**1**	LUVA	SLEEVE	MANCHA
1	3610189M1	540/1000 RPM	**1**	LUVA	SLEEVE	MANCHA
2	028362N1	540 RPM	**1**	CJ. EIXO	KIT, AXLE	JUEGO DE EJE
		👁 50-75 No				
2	049642N1	540/1000 RPM	**1**	CJ. EIXO	KIT, AXLE	JUEGO DE EJE

Eixo
Shaft
Eje

50-75

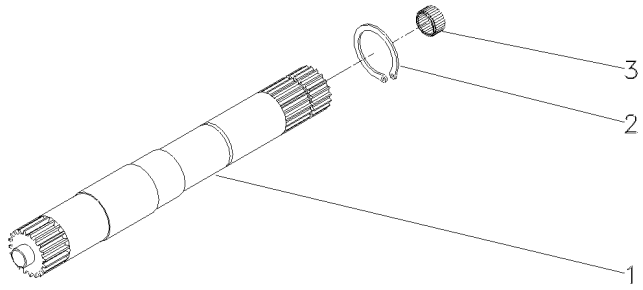

1	028363P2	540 RPM	**1** EIXO	SHAFT	ARBOL
1	046396P1	540/1000 RPM	**1** EIXO	SHAFT	ARBOL
2	352699X1		**1** ANEL TRAVA	CIRCLIP	CIRCULITO
3	1000251M1		**1** ROLAMENTO	BEARING	COJINETE

Eixo Da Tomada De Força	**1000 Rpm**	**50-80**
Power Take-Off Shaft	**1000 Rpm**	
Eje De La Toma De Fuerza	**1000 Rpm**	

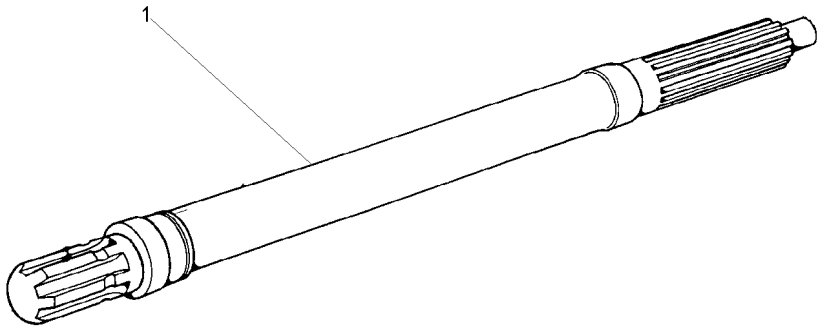

1	3610936M1	1000RPM	**1**	EIXO	SHAFT	ARBOL

Protetor Da Tdpi / Tdp
Protector Ipto / Pto
Protetor Tdfi / Tdf

50-85

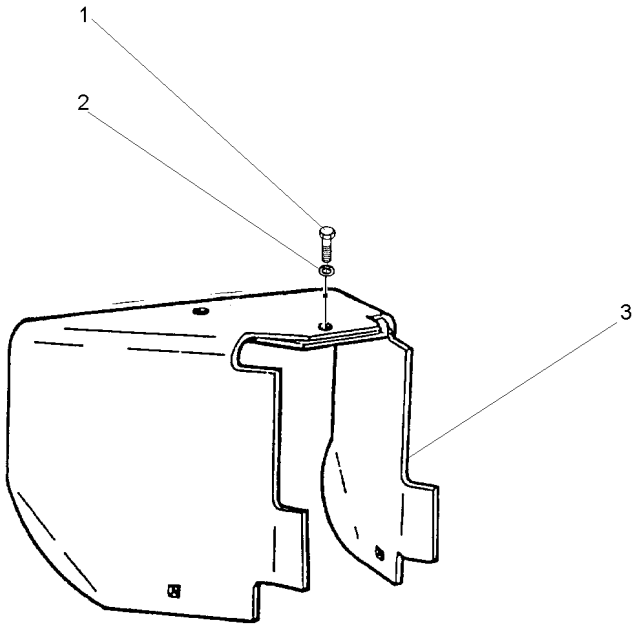

1	353560X1	7/16x20x1.1/8	**1** PARAFUSO	BOLT	PERNO
2	353432X1		**1** ARRUELA	WASHER	ARANDELA
3	1869009M95		**1** PROTEÇÃO	GUARD	DEFENSA

Proteção Guard Proteccion	Tomada De Potência Power Take Off Toma De Fuerza	50-90	

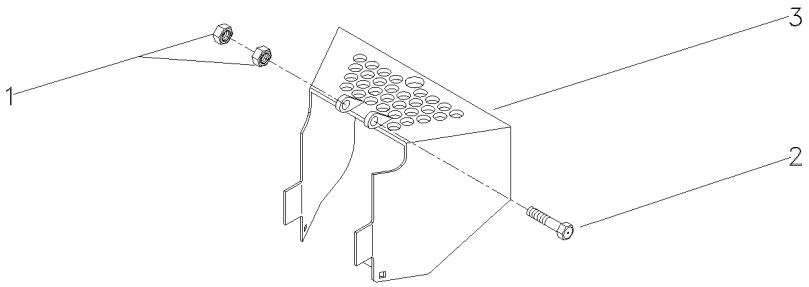

1	394367X1	M8X1,25	**2** PORCA	NUT	TUERCA
2	339761X1	M8X1,25X25	**2** PARAFUSO	BOLT	PERNO
3	058136S2		**1** PROTEÇÃO	GUARD	DEFENSA

Tomada De Força Independente
Independent Power Take Off
Toma De Fuerza Independente

50-95

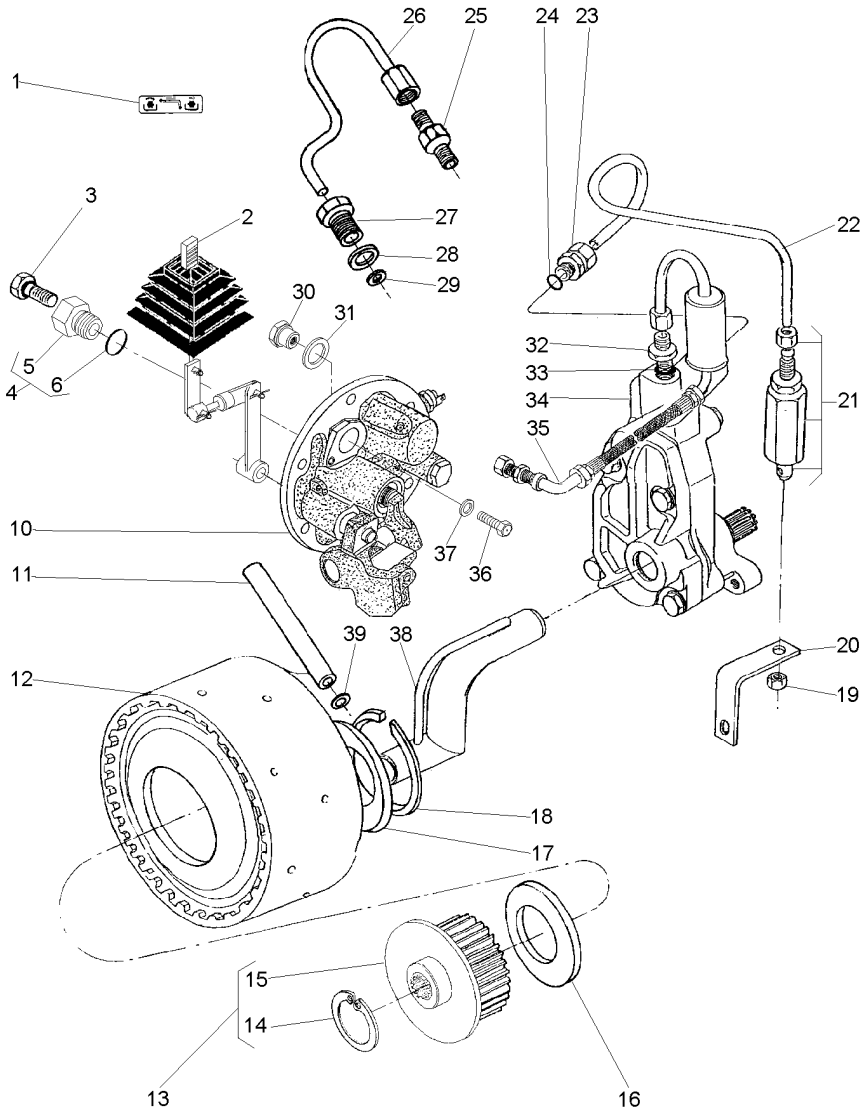

1	071036P1			**1**	DECAL	DECAL	CALCOMANIA
2	071027N1		50-110 No	**1**	CJ. ALAVANCA	KIT, LEVER	JUEGO, PALANCA
3	358720X91			**1**	TAMPÃO	PAD	ALMOHADILLA
4	3697609M91			**1**	TAMPÃO	PAD	ALMOHADILLA
5	3697608M1	4		**1**	BUJÃO	PLUG	TAPON
6	3019397X1	4		**1**	ANEL	RING	ARO
10	061482N1		50-115 No	**1**	CJ. TAMPA	KIT, CAP	JUEGO DE TAPON
11	3610929M1			**1**	TUBO	PIPE	CANO
12	4200050M91		50-15 No	**1**	CJ. EMBREAGEM	KIT, CLUTCH	EMBRAGUE JUEGO
13	061060N1			**1**	CJ. CUBO	KIT, HUB	JUEGO DE CUBO
14	391076X1	13		**1**	ANEL	RING	ARO
15	051384S1	13		**1**	CUBO	HUB	CUBO
16	3613267M1			**1**	ARRUELA	WASHER	ARANDELA
17	037656P1			**1**	ARRUELA	WASHER	ARANDELA
18	352699X1			**1**	ANEL TRAVA	CIRCLIP	CIRCULITO
19	355830X1			**1**	PORCA	NUT	TUERCA
20	026955P1			**1**	SUPORTE	BRACKET	SOPORTE
21	3401801M91			**1**	VÁLVULA	VALVE	VALVULA
22	069688P1			**1**	TUBO	PIPE	CANO
23	3411947M91			**1**	CONEXÃO	CONNECTION	CONEXION
24	831452M1			**1**	ANEL "O"	O RING	JUNTA TORICA
25	037659T1			**1**	CONEXÃO	CONNECTION	CONEXION
26	037566P1			**1**	TUBO	PIPE	CANO
27	037567P1			**1**	CONEXÃO	CONNECTION	CONEXION
28	1440702X1			**1**	ARRUELA	WASHER	ARANDELA
29	3007188X1			**1**	ARRUELA	WASHER	ARANDELA
30	061987P1			**1**	BUJÃO	PLUG	TAPON
31	3409614M1			**1**	ARRUELA	WASHER	ARANDELA
32	035828T1			**1**	CONEXÃO	CONNECTION	CONEXION
33	831452M1			**1**	ANEL "O"	O RING	JUNTA TORICA
34	886821M94		50-120 No	**1**	CJ. BOMBA	KIT, PUMP	BOMBA JUEGO
35	037559N1		50-125 No	**1**	CJ. TUBO	TUBE ASSY	CONJ.DE TUBO
36	339081X1			**1**	PARAFUSO	BOLT	PERNO
37	390597X1			**1**	ARRUELA	WASHER	ARANDELA
38	1872170M91			**1**	CJ. TUBO	TUBE ASSY	CONJ.DE TUBO
39	195561M1			**1**	ANEL "O"	O RING	JUNTA TORICA

Tomada De Força Independente
Independent Power Take Off
Toma De Fuerza Independente

50-100

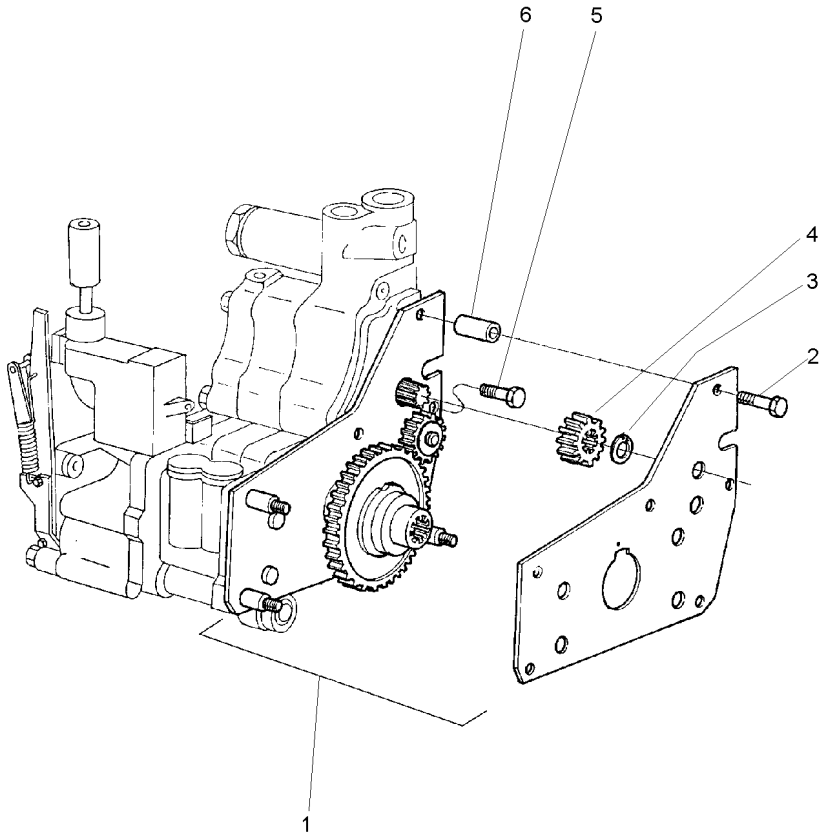

1	4200134M91	**1**	CJ. ENGRENAGEM	KIT, GEAR	ENGRANAJES JUEGO
2	516259M2	**2**	PARAFUSO	BOLT	PERNO
3	353213X1	**1**	ANEL TRAVA	CIRCLIP	CIRCULITO
4	515961M1	**1**	ENGRENAGEM	GEAR	ENGRANAJE
5	357852X1	**1**	PARAFUSO	BOLT	PERNO
6	366045X1	**2**	ESPAÇADOR	SPACER	PIEZA DISTANCIA

Tampa
Cover
Tapa

50-105

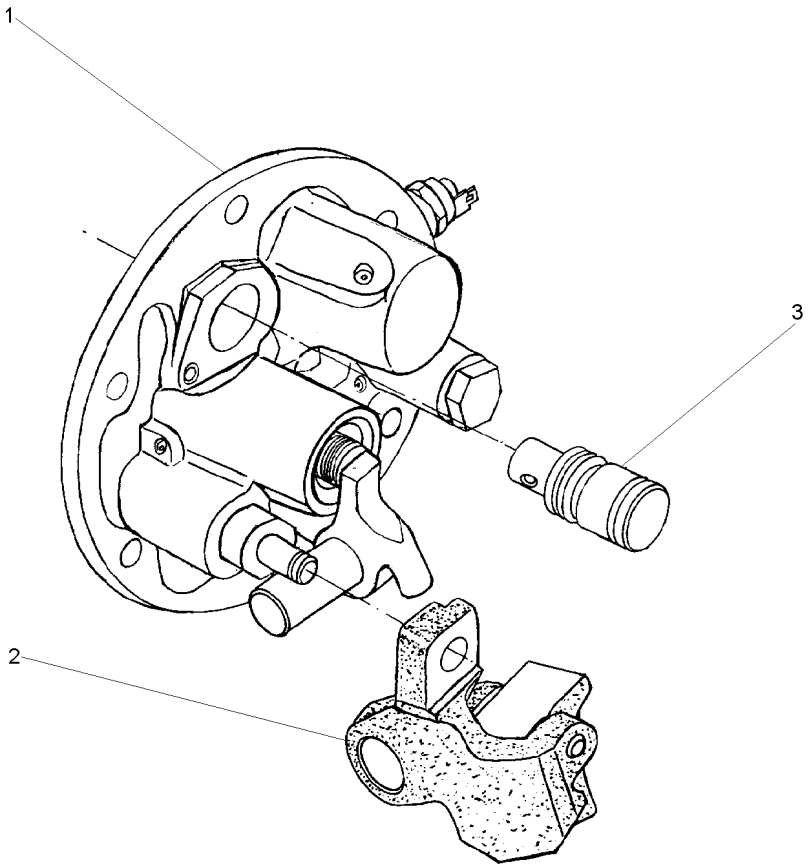

1	3611290M94	50-25 No 540/1000 RPM	**1** CJ. TAMPA	KIT, COVER	JUEGO DE TAPA
2	038383P1		**1** PIVÔ	PIVOT	PIVOTE
3	037537P1		**1** EIXO	SHAFT	ARBOL

Conjunto Alavanca De Acionamento Da Tdpi
Drive Lever Of The Ipto
Palanca Acionamiento De La Tdfi

50-110

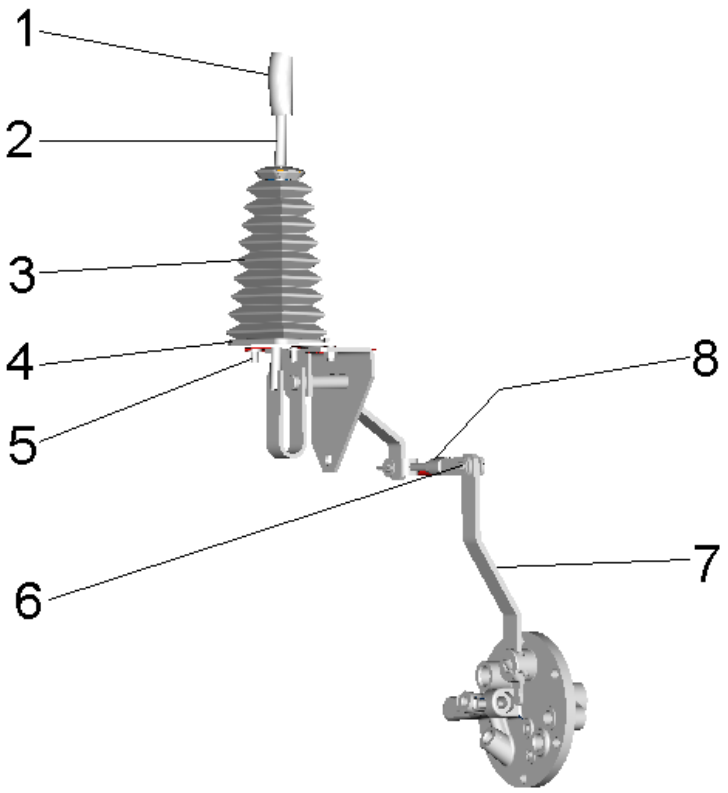

1	3712975M1	**1**	MANÍPULO	KNOB	POMO
2	068942S1	**1**	ALAVANCA	LEVER	PALANCA
3	069845P1	**1**	COIFA	BELLOWS	FUELLE
4	068851S1	**1**	TRAVA	LOCK	RETENEDOR
5	339123X1	**2**	PARAFUSO	BOLT	PERNO
5	339374X1	**4**	ARRUELA	WASHER	ARANDELA
6	353756X1	**2**	ARRUELA	WASHER	ARANDELA
6	354059X1	**2**	CONTRAPINO	DOWEL	CENTRAJE
6	832813M1	**2**	PINO	PIN	PASADOR
7	069774S1	**1**	ALAVANCA	LEVER	PALANCA
8	070464N1	**1**	CJ. TIRANTE	KIT, ROD	JUEGO DE BIELAS

Tampa E Controles
Cover And Controls
Tapa Y Mandos

50-115

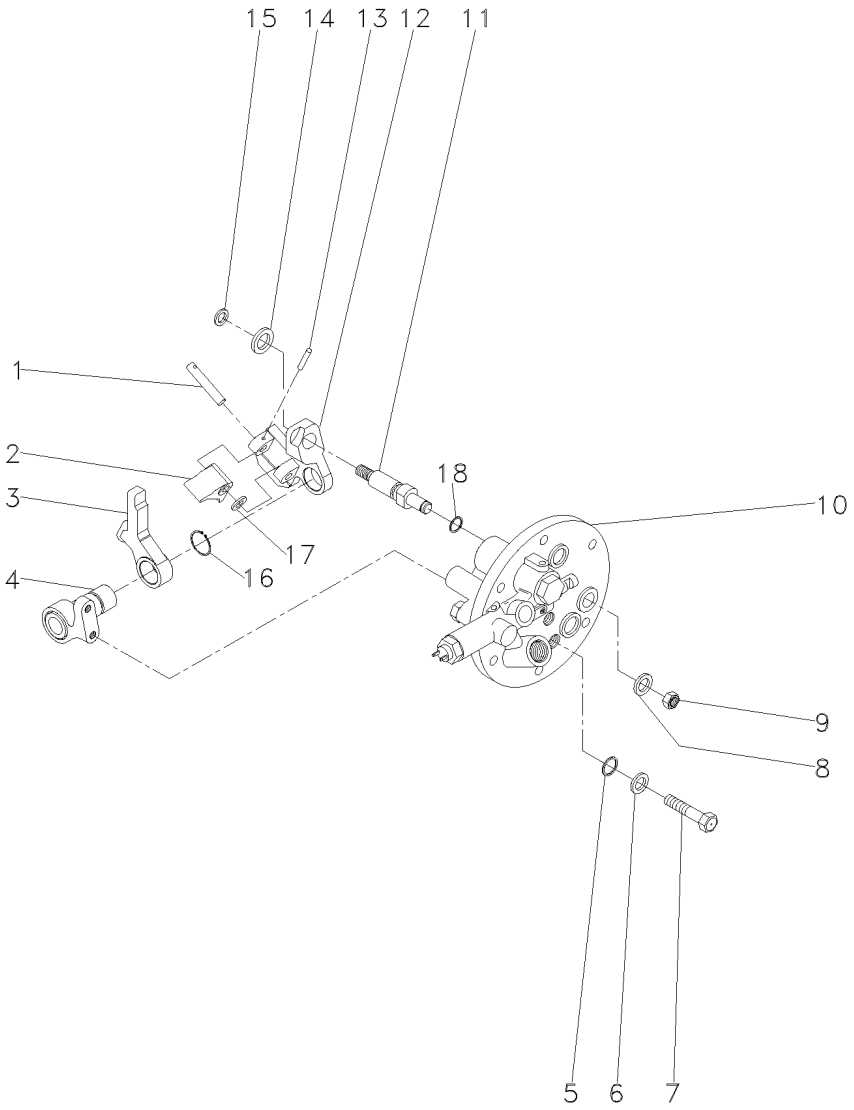

1	3614294M1		**1**	PINO	PIN	PASADOR
2	3614290M1		**1**	ALAVANCA	LEVER	PALANCA
3	3614289M1		**1**	ALAVANCA	LEVER	PALANCA
4	3697956M91		**1**	SUPORTE	BRACKET	SOPORTE
5	3009740X1		**2**	ANEL "O"	O RING	JUNTA TORICA
6	390972X1		**2**	ARRUELA	WASHER	ARANDELA
7	3610961M1		**2**	PARAFUSO	BOLT	PERNO
8	390734X1		**1**	ARRUELA	WASHER	ARANDELA
9	339402X1		**1**	PORCA	NUT	TUERCA
10	3760527M93	50-30 No	**1**	TAMPA	COVER	CUBIERTA
11	3697950M2		**1**	EIXO	SHAFT	ARBOL
12	3614292M1		**1**	PIVÔ	PIVOT	PIVOTE
13	3009322X1		**1**	PINO	PIN	PASADOR
14	3699552M1		**1**	ARRUELA	WASHER	ARANDELA
15	339710X1		**1**	ANEL	RING	ARO
16	1440523X1		**1**	ANEL TRAVA	CIRCLIP	CIRCULITO
17	3697982M1		**1**	ARRUELA	WASHER	ARANDELA
18	195562M1		**1**	ANEL "O"	O RING	JUNTA TORICA

Bomba Hidráulica Auxiliar
Hydraulic Pump Auxiliary
Bomba Hidráulica Auxiliar

50-120

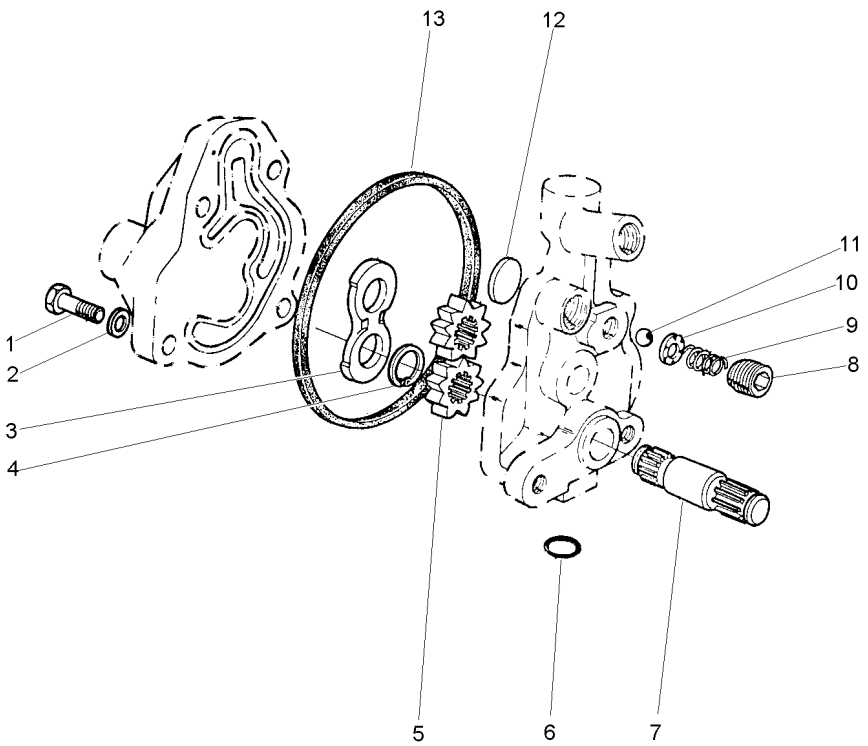

1	353517X1	5/16x24x3/4	**1**	PARAFUSO	BOLT	PERNO
2	353446X1		**4**	ARRUELA	WASHER	ARANDELA
3	1885307M1		**1**	PLACA	PLATE	PLATO
4	1885484M1		**1**	ANEL	RING	ARO
5		886821M94	**2**	ENGRENAGEM	GEAR	ENGRANAJE
6	359002X1		**1**	ANEL "O"	O RING	JUNTA TORICA
7		886821M94	**1**	EIXO	SHAFT	ARBOL
8	1885582M1		**1**	TAMPÃO	PAD	ALMOHADILLA
9	1886511M1		**1**	MOLA	SPRING	RESORTE
10	1885788M1		**1**	GUIA	GUIDE	GUIA
11	22206X		**1**	ESFERA	BALL	BOLA
12	1889318M1		**1**	PLACA	PLATE	PLATO
13	1885310M1		**1**	JUNTA	GASKET	EMPAQUETADURA.

Tubo E Filtro
Pipe And Filter
Tubo Y Filtro

50-125

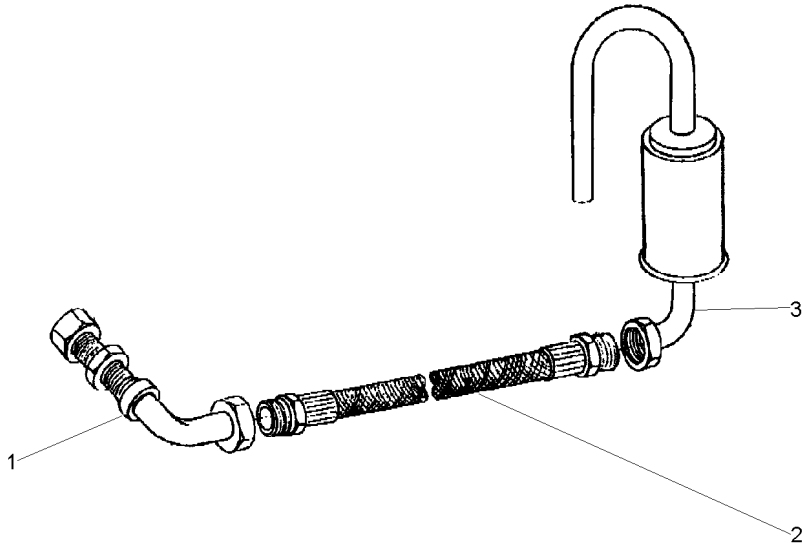

1	049037T1	**1** CJ. TUBO	KIT, PIPE	JUEGO CANO
2	049038T1	**1** MANGUEIRA	HOSE	FLEXIBLE
3	048709S1	**1** FILTRO	FILTER	FILTRO

Tampa E Controles
Cover And Controls
Tapa Y Mandos

50-130

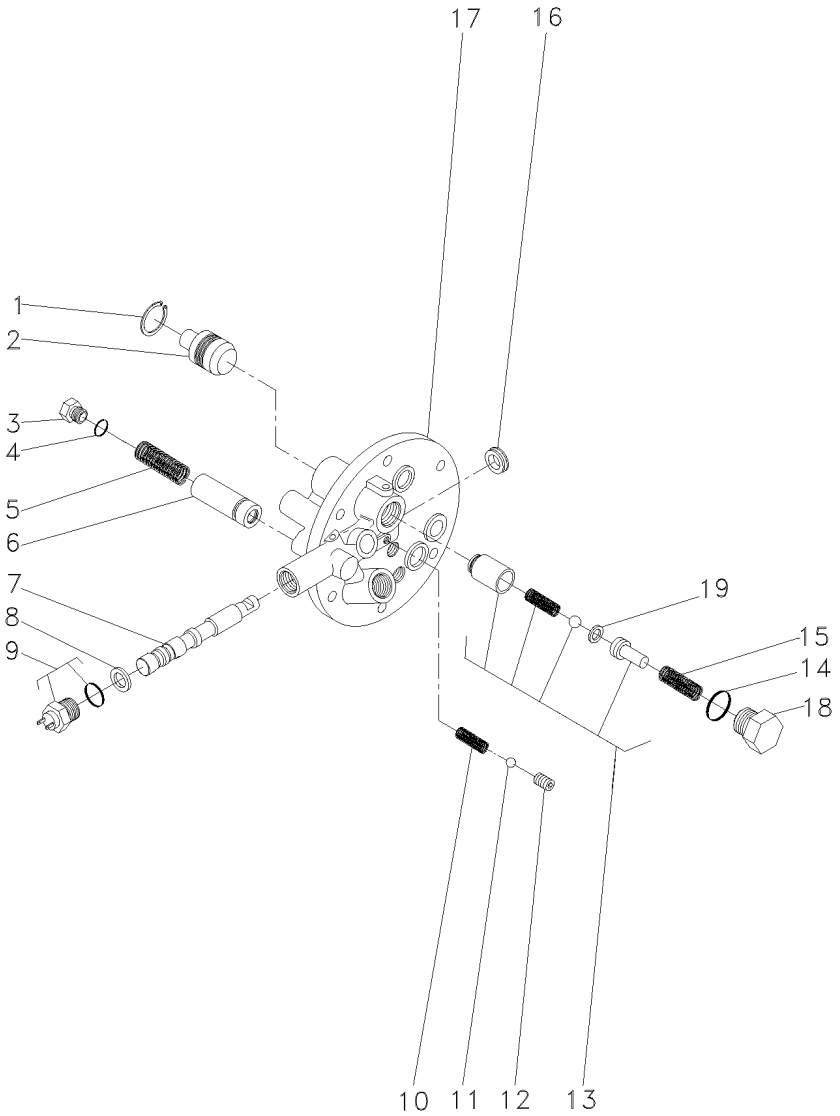

1	339361X1	**1** ANEL	RING	ARO
2	3697275M1	**1** PISTÃO	PISTON	PISTON
3	3762215M1	**1** TAMPÃO	PAD	ALMOHADILLA
4	3019398X1	**1** ANEL "O"	O RING	JUNTA TORICA
5	3610923M1	**1** MOLA	SPRING	RESORTE
6	3762216M92	**1** VÁLVULA	VALVE	VALVULA
7	3760735M1	**1** BOBINA	COIL	BOBINA
8	3019839X1	**1** ANEL	RING	ARO
9	3761983M91	**1** INTERRUPTOR	SWITCH	INTERRUPTOR
10	3610554M1	**1** MOLA	SPRING	RESORTE
11	3003593X1	**1** ESFERA	BALL	BOLA
12	3760739M1	**1** PRISIONEIRO	STUD	ESPARRAGO
13	3610600M91	**1** VÁLVULA	VALVE	VALVULA
14	3019394X1	**1** ANEL "O"	O RING	JUNTA TORICA
15	3610555M1	**1** MOLA	SPRING	RESORTE
16	3760738M1	**1** RETENTOR	SEAL	RETEN
17	3760736M1	**1** TAMPA	COVER	CUBIERTA
18	3610598M1	**1** TAMPÃO	PAD	ALMOHADILLA
19	3610926M1	**1** CALÇO	SHIM	CALCE

Eixo Dianteiro
Front Axle
Eje Delantero

4 Rodas Motriz
4 Wheel Drive
4 Ruedas Motrices

60-10

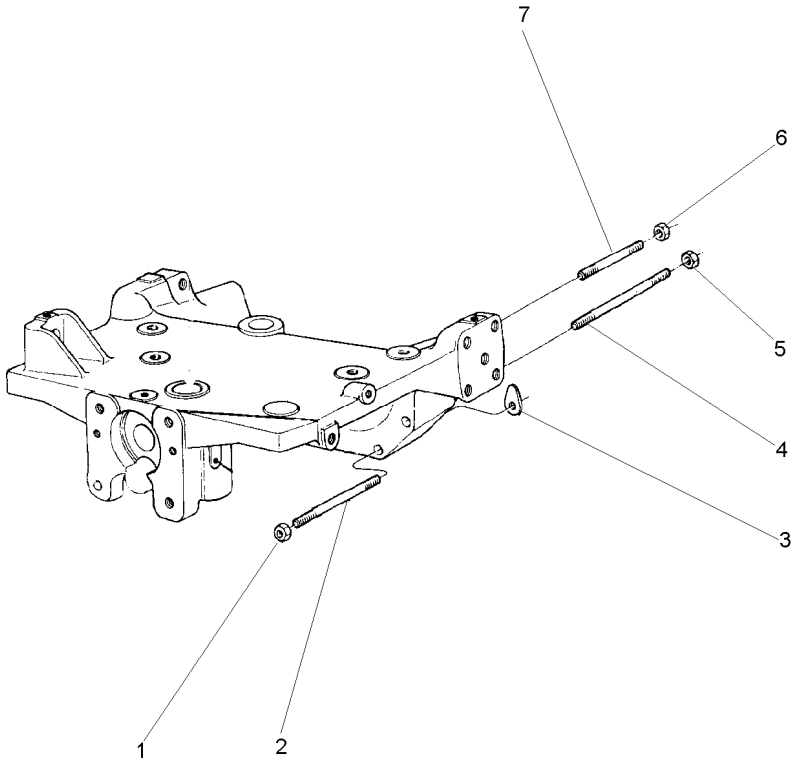

1	368748X1	5/8"-18 G8	**2**	PORCA	NUT	TUERCA
2	049212P1		**2**	PRISIONEIRO	STUD	ESPARRAGO
3	1660192M1	⧗ 0.10MM	**X**	CALÇO	SHIM	CALCE
3	894825M1	⧗ 0.25MM	**X**	CALÇO	SHIM	CALCE
3	894826M1	⧗ 0.50MM	**X**	CALÇO	SHIM	CALCE
4	049205P1		**2**	PRISIONEIRO	STUD	ESPARRAGO
5	368748X1		**2**	PORCA	NUT	TUERCA
6	368748X1		**2**	PORCA	NUT	TUERCA
7	3585546M1		**2**	PRISIONEIRO	STUD	ESPARRAGO

Eixo Dianteiro
Front Axle
Eje Delantero

60-15

2 Rodas Motrizes - Cubo Grande
2 Wheels Drive - Large Hub
2 Ruedas Motriz - Cubo Grande

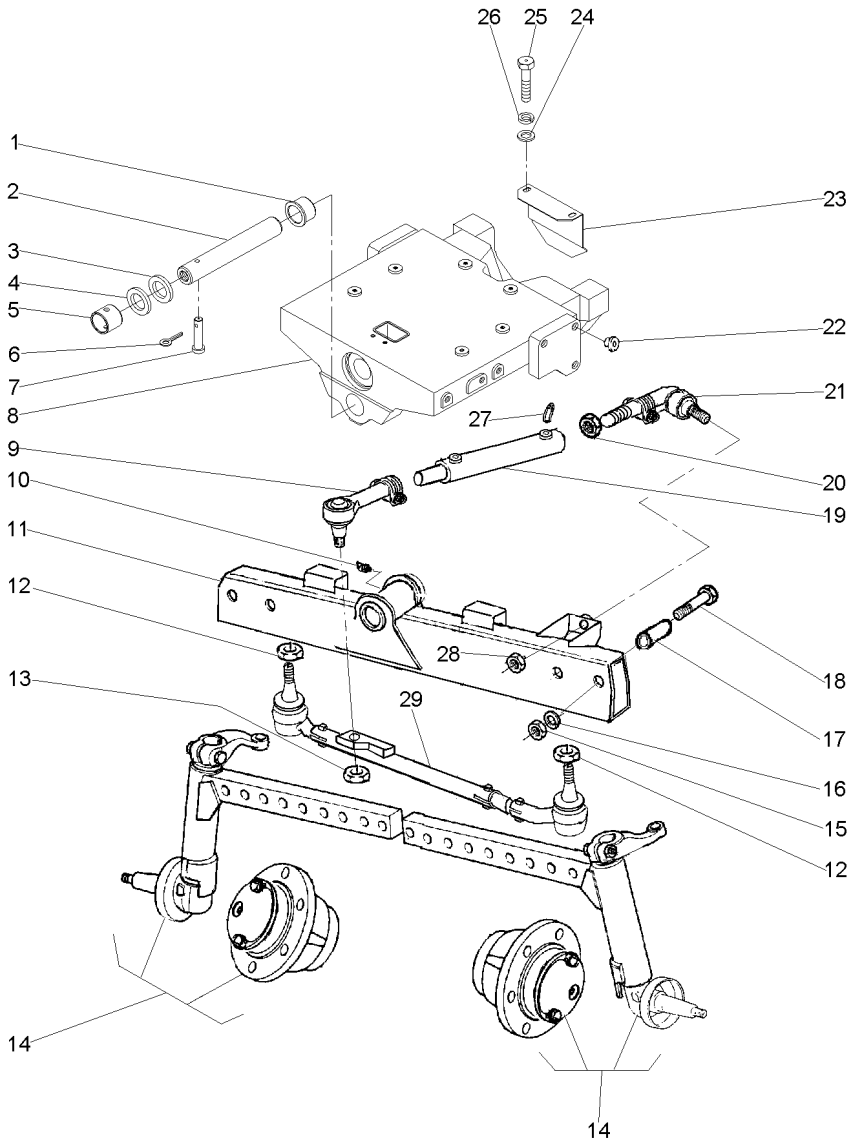

1	058457P1		**1** BUCHA	BUSH	CASQUILLO
2	042735P1	➡| 000111-MF5290/2	**1** PINO	PIN	PASADOR
2	058456P1	➡ 000112-MF5290/2	**1** PINO	PIN	PASADOR
3	898017M2		**2** CALÇO	SHIM	CALCE
4	882868M2	⧗ .044"/.046"	**X** CALÇO	SHIM	CALCE
4	882869M2	⧗ .049"/.051"	**X** CALÇO	SHIM	CALCE
4	898018M2	⧗ .028"/.030"	**X** CALÇO	SHIM	CALCE
4	898019M2	⧗ .034"/.036"	**X** CALÇO	SHIM	CALCE
4	898020M2	⧗ .039"/.041"	**X** CALÇO	SHIM	CALCE
5	058458P1		**1** BUCHA	BUSH	CASQUILLO
6	195414M1		**1** GRAMPO	CRAMP	PASADOR
7	033992P1		**1** PINO	PIN	PASADOR
8	043445P1	[A] ➡| 000111-MF5290/2	**1** SUPORTE	BRACKET	SOPORTE
8	043445P2	➡ 000112-MF5290/2	**1** SUPORTE	BRACKET	SOPORTE
9	046547T1		**1** TERMINAL	END	EXTREMO
10	013811X		**1** GRAXEIRA	GREASER	ENGRASADOR
11	046532S1		**1** EIXO	SHAFT	ARBOL
11	3148268M1		**2** BUCHA	BUSH	CASQUILLO
12	353429X1		**2** PORCA	NUT	TUERCA
13	353435X1		**1** PORCA	NUT	TUERCA
14	046459N1	▶ 👁 60-20 No	**1** CJ. BRAÇO	KIT, ARM	JUEGO DE BRAZO
14	046460N1	◀ 👁 60-25 No	**1** CJ. BRAÇO	KIT, ARM	JUEGO DE BRAZO
15	363628X1		**4** PORCA	NUT	TUERCA
16	353433X1		**4** ARRUELA	WASHER	ARANDELA
17	046849P1		**4** BUCHA	BUSH	CASQUILLO
18	354687X1		**4** PARAFUSO	BOLT	PERNO
19	046543T1		**1** CJ. CILINDRO	KIT, CYLINDER	JUEGO DE CILINDR
20	339089X1		**1** PORCA	NUT	TUERCA
21	1482009M91		**1** TERMINAL	TOGGLE	PERNO ENGANCHE
22	027030P1		**6** TAMPÃO	PAD	ALMOHADILLA
23	047142P1		**1** CHAPA	PLATE	CHAPA
24	390734X1		**2** ARRUELA	WASHER	ARANDELA
25	339401X1		**2** PARAFUSO	BOLT	PERNO
26	339376X1		**2** ARRUELA	WASHER	ARANDELA
27	3412299M91		**1** CONEXÃO	CONNECTION	CONEXION
28	353429X1	5/8-18	**1** PORCA	NUT	TUERCA
29	048170T1	👁 60-35 No	**1** CJ. BARRA	KIT, DRAWBAR	JGO.BARRA TIRO

[A] PARA REPOR USAR 043445P2, 058458P1, 058457P1 E 058456P1.
FOR REPLACE USE 043445P2, 058458P1, 058457P1 AND 058456P1.
PARA REPORER USAR 043445P2, 058458P1, 058457P1 Y 058456P1.

Braço
Lift Arms
Brazos Elevador

60-20

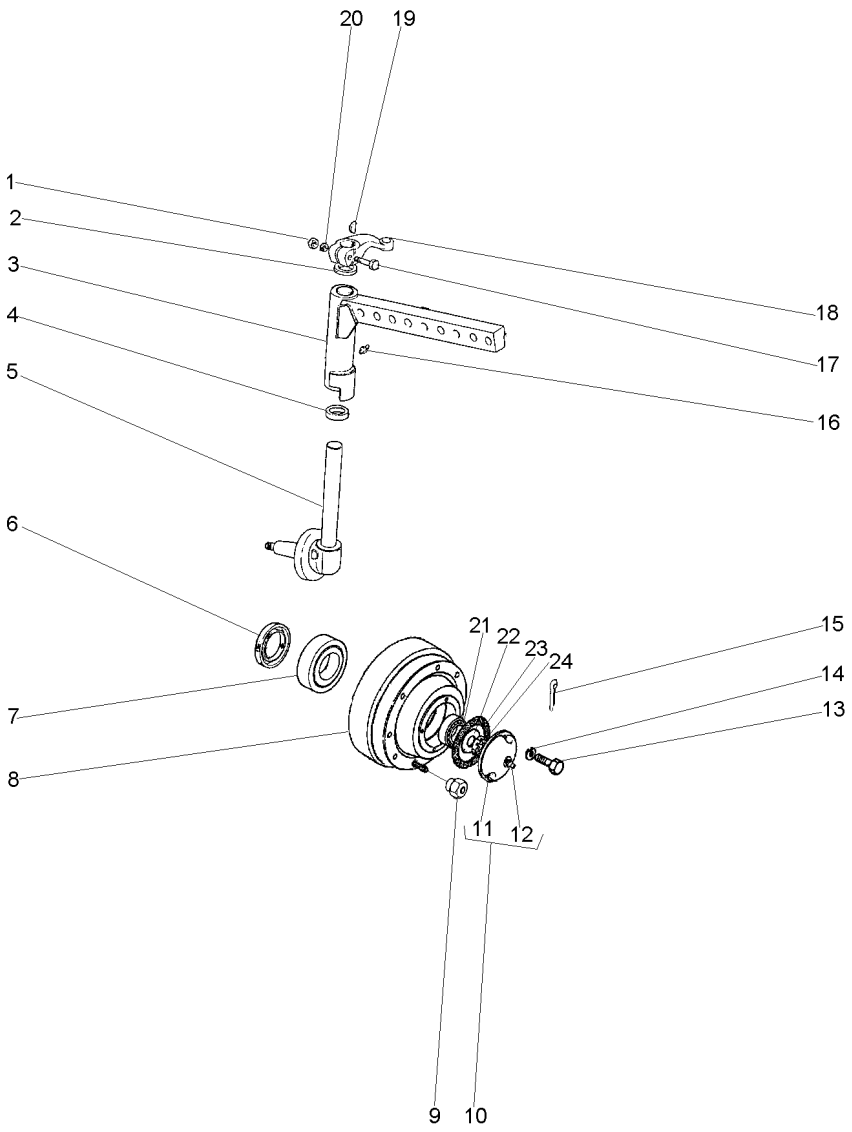

1	353427X1		**1**	PORCA	NUT	TUERCA
2	183021M2		**1**	VEDADOR	SEAL	RETEN
3	052637N1	▶	**1**	CJ. BRAÇO	KIT, ARM	JUEGO DE BRAZO
4	047450P1		**1**	ARRUELA	WASHER	ARANDELA
4	047451P1		**1**	ARRUELA	WASHER	ARANDELA
5	047727S1	▶	**1**	PONTA EIXO	STEERING SPINDLE	MANGUETA DIRECC
6	882261M1		**1**	RETENTOR	SEAL	RETEN
7	882554M91		**1**	ROLAMENTO	BEARING	COJINETE
8	2801334M92		**1**	CJ. CUBO	KIT, HUB	JUEGO DE CUBO
9	184273M1		**6**	PORCA	NUT	TUERCA
10	489173M91		**1**	CALOTA	CAP	TAPA
11	489172M1	10	**1**	CALOTA	CAP	TAPA
12	13811X	10	**1**	GRAXEIRA	GREASER	ENGRASADOR
13	353679X1		**4**	PARAFUSO	BOLT	PERNO
14	353446X1		**4**	ARRUELA	WASHER	ARANDELA
15	354415X1		**1**	CUPILHA	COTTER PIN	PASADOR DOUBLE
16	13811X		**2**	GRAXEIRA	GREASER	ENGRASADOR
17	361859X1		**1**	PARAFUSO	BOLT	PERNO
18	047712P1	▶	**1**	BRAÇO	ARM	BRAZO
19	350355X1		**1**	CHAVETA	KEY	CLAVE
20	353433X1		**1**	ARRUELA	WASHER	ARANDELA
21	881762M1		**1**	ROLAMENTO	BEARING	COJINETE
22	881384M1		**1**	ARRUELA	WASHER	ARANDELA
23	882282M1		**1**	JUNTA	GASKET	EMPAQUETADURA.
24	882263M1		**1**	PORCA	NUT	TUERCA

Braço
Lift Arms
Brazos Elevador

60-25

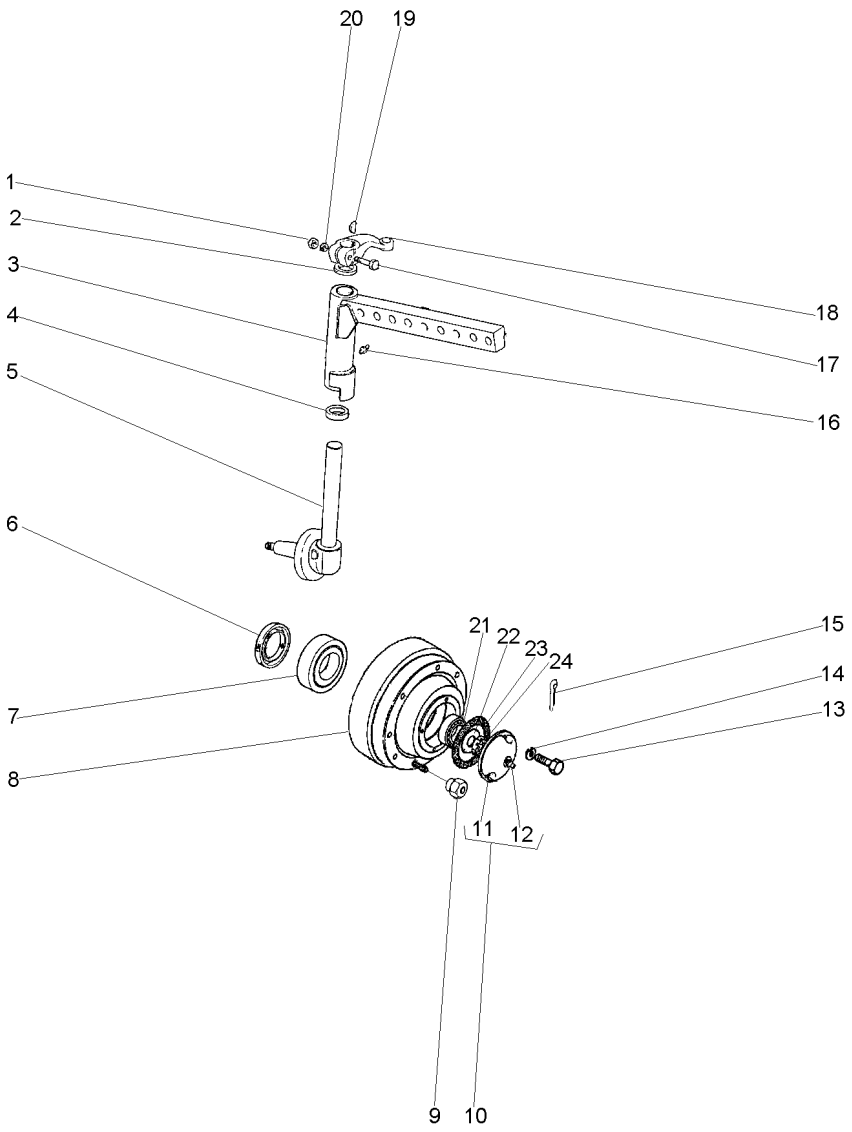

1	353427X1		**1**	PORCA	NUT	TUERCA
2	183021M2		**1**	VEDADOR	SEAL	RETEN
3	052636N1	◀	**1**	CJ. BRAÇO	KIT, ARM	JUEGO DE BRAZO
4	047450P1		**1**	ARRUELA	WASHER	ARANDELA
4	047451P1		**1**	ARRUELA	WASHER	ARANDELA
5	047728S1	◀	**1**	PONTA EIXO	STEERING SPINDLE	MANGUETA DIRECC
6	882261M1		**1**	RETENTOR	SEAL	RETEN
7	882554M91		**1**	ROLAMENTO	BEARING	COJINETE
8	2801334M92		**1**	CJ. CUBO	KIT, HUB	JUEGO DE CUBO
9	184273M1		**6**	PORCA	NUT	TUERCA
10	489173M91		**1**	CALOTA	CAP	TAPA
11	489172M1	10	**1**	CALOTA	CAP	TAPA
12	13811X1	10	**1**	ENGRAXADEIRA	SHOES	ZAPATAS
13	353679X1		**4**	PARAFUSO	BOLT	PERNO
14	353446X1		**4**	ARRUELA	WASHER	ARANDELA
15	354415X1		**1**	CUPILHA	COTTER PIN	PASADOR DOUBLE
16	13811X		**2**	GRAXEIRA	GREASER	ENGRASADOR
17	361859X1		**1**	PARAFUSO	BOLT	PERNO
18	047713P1	◀	**1**	BRAÇO	ARM	BRAZO
19	350355X1		**1**	CHAVETA	KEY	CLAVE
20	353433X1		**1**	ARRUELA	WASHER	ARANDELA
21	881762M1		**1**	ROLAMENTO	BEARING	COJINETE
22	881384M1		**1**	ARRUELA	WASHER	ARANDELA
23	882282M1		**1**	JUNTA	GASKET	EMPAQUETADURA.
24	882263M1		**1**	PORCA	NUT	TUERCA

Cubo Grande
Large Hub
Cubo Grande

60-30

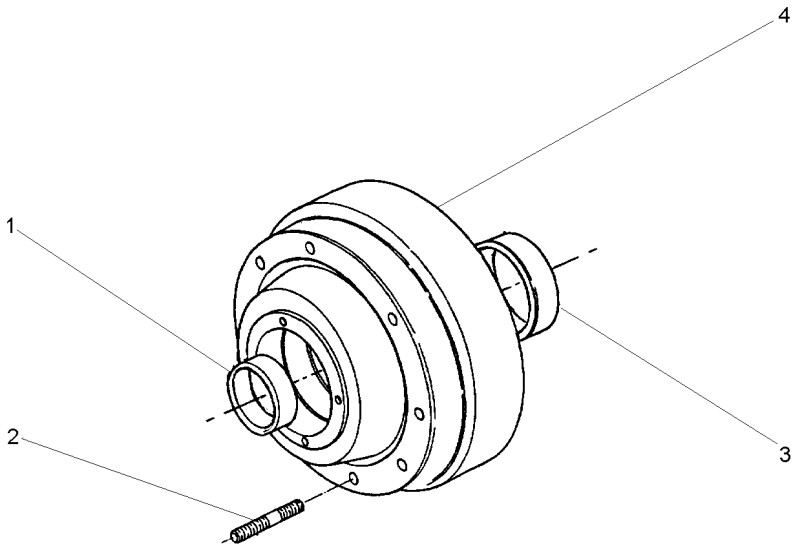

1	882251M1	**1** CAPA	CAP	TAPA
2	488988M2	**6** PRISIONEIRO	STUD	ESPARRAGO
3	882554M91	**1** ROLAMENTO	BEARING	COJINETE
4	2801334M2	**1** CUBO	HUB	CUBO

Barra
Bar
Barra

60-35

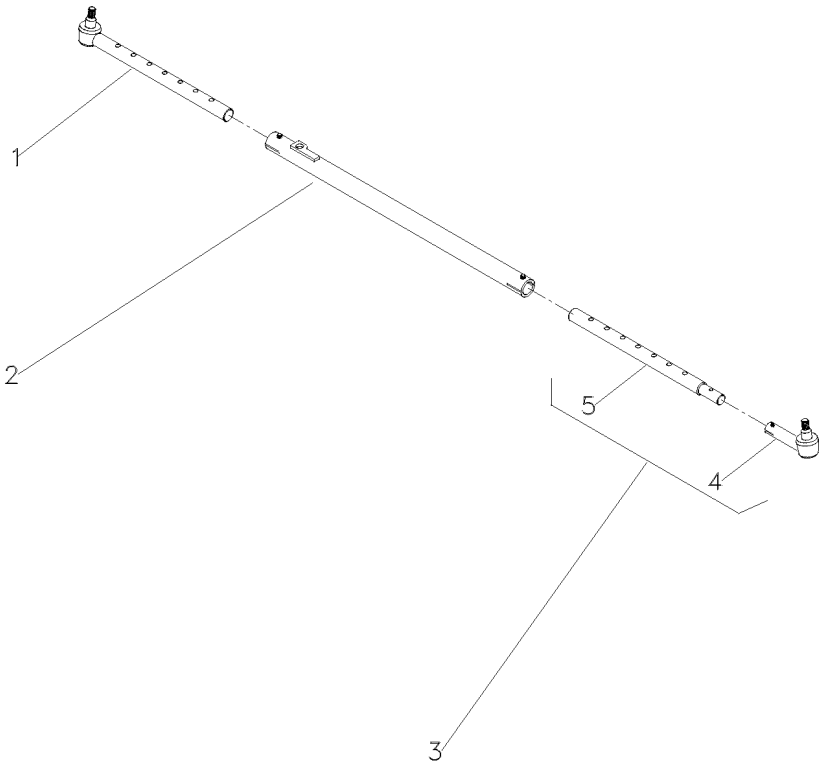

1	048173R1	◀	**1** TERMINAL	END	EXTREMO
2	048171R1		**1** CJ. BARRA	KIT, DRAWBAR	JGO.BARRA TIRO
3	048172R1	▶	**1** TERMINAL	END	EXTREMO
4	048175R1	▶	**1** TERMINAL	END	EXTREMO
5	048174R1		**1** ESPAÇADOR	SPACER	PIEZA DISTANCIA

Eixo Dianteiro
Front Axle
Eje Delantero

60-40

2 Rodas Motrizes - Cubo Médio
Medium Hub - 2 Wheels Drive
Cubo Medio - 2 Ruedas Motriz

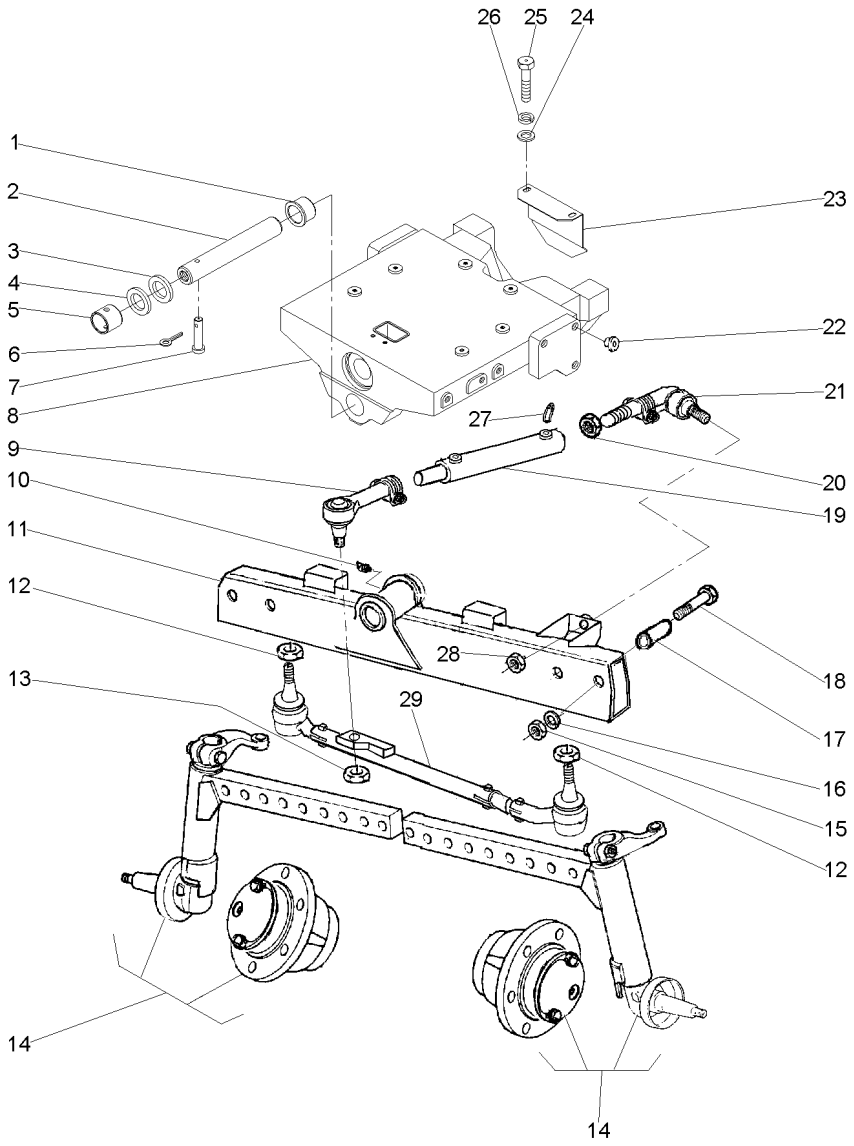

1	058457P1		**1** BUCHA	BUSH	CASQUILLO
2	058456P1	➡ 000112 -MF5290/2	**1** PINO	PIN	PASADOR
2	042735P1	➡| 000111 -MF5290/2	**1** PINO	PIN	PASADOR
3	898017M2		**2** CALÇO	SHIM	CALCE
4	882868M2	.044"/.046"	**X** CALÇO	SHIM	CALCE
4	882869M2	.049"/.051"	**X** CALÇO	SHIM	CALCE
4	898018M2	.028"/.030"	**X** CALÇO	SHIM	CALCE
4	898019M2	.034"/.036"	**X** CALÇO	SHIM	CALCE
4	898020M2	.039"/.041"	**X** CALÇO	SHIM	CALCE
5	058458P1		**1** BUCHA	BUSH	CASQUILLO
6	195414M1		**1** GRAMPO	CRAMP	PASADOR
7	033992P1		**1** PINO	PIN	PASADOR
8	043445P2	➡ 000112 -MF5290/2	**1** SUPORTE	BRACKET	SOPORTE
8	043445P1	[A] ➡| 000111 -MF5290/2	**1** SUPORTE	BRACKET	SOPORTE
9	046547T1		**1** TERMINAL	END	EXTREMO
10	013811X		**1** GRAXEIRA	GREASER	ENGRASADOR
11	046532S1		**1** EIXO	SHAFT	ARBOL
12	353429X1		**2** PORCA	NUT	TUERCA
13	353435X1		**1** PORCA	NUT	TUERCA
14	046461N1	▶ 60-45 No	**1** CJ. BRAÇO	KIT, ARM	JUEGO DE BRAZO
14	046462N1	◀ 60-50 No	**1** CJ. BRAÇO	KIT, ARM	JUEGO DE BRAZO
15	363628X1		**4** PORCA	NUT	TUERCA
16	353433X1		**4** ARRUELA	WASHER	ARANDELA
17	046849P1		**4** BUCHA	BUSH	CASQUILLO
18	354687X1		**4** PARAFUSO	BOLT	PERNO
19	046543T1		**1** CJ. CILINDRO	KIT, CYLINDER	JUEGO DE CILINDR
20	339089X1		**1** PORCA	NUT	TUERCA
21	1482009M91		**1** TERMINAL	TOGGLE	PERNO ENGANCHE
22	027030P1		**6** TAMPÃO	PAD	ALMOHADILLA
23	047142P1		**1** CHAPA	PLATE	CHAPA
24	390734X1		**2** ARRUELA	WASHER	ARANDELA
25	339401X1		**2** PARAFUSO	BOLT	PERNO
26	339376X1		**2** ARRUELA	WASHER	ARANDELA
27	3412299M91		**2** CONEXÃO	CONNECTION	CONEXION
28	353429X1	5/8-18	**1** PORCA	NUT	TUERCA
29	048170T1	60-35 No	**1** CJ. BARRA	KIT, DRAWBAR	JGO.BARRA TIRO

[A] PARA REPOR USAR 043445P2, 058458P1, 058457P1 E 058456P1.
FOR REPLACE USE 043445P2, 058458P1, 058457P1 AND 058456P1.
PARA REPORER USAR 043445P2, 058458P1, 058457P1 Y 058456P1.

Braço
Lift Arms
Brazos Elevador

60-45

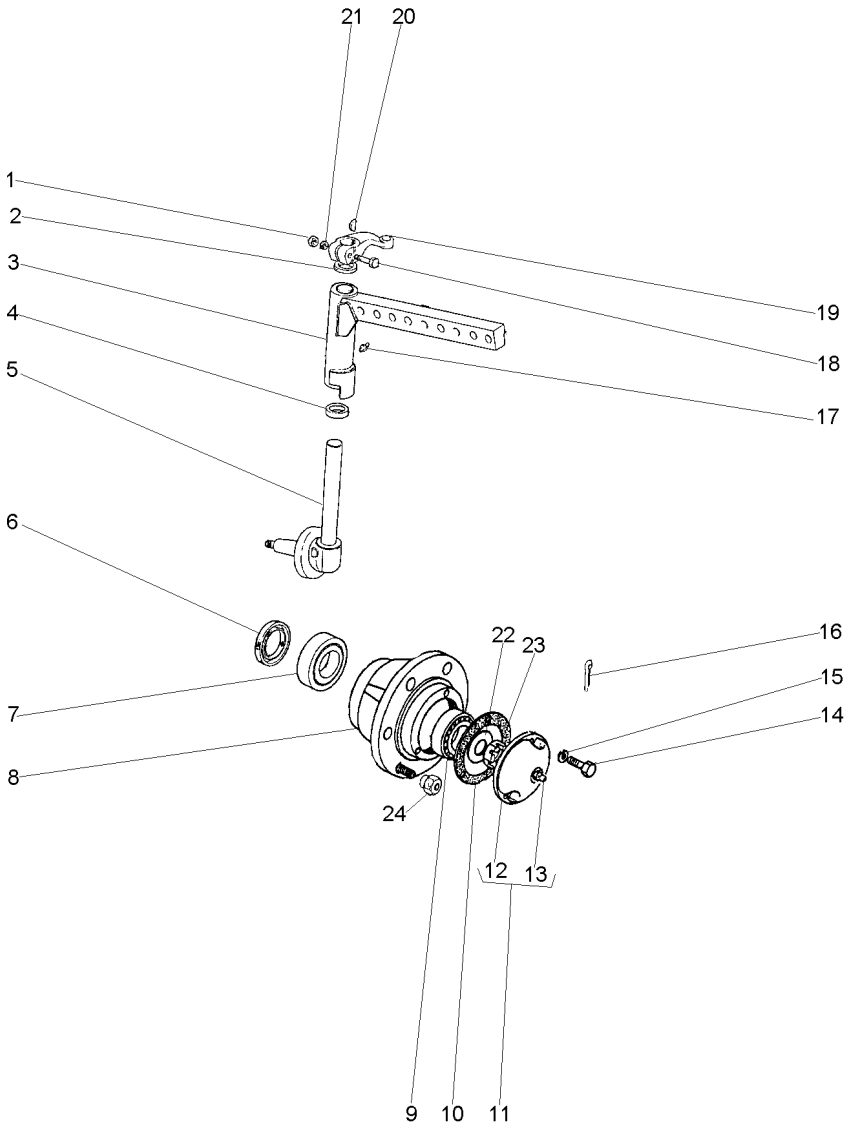

1	353427X1		**1**	PORCA	NUT	TUERCA
2	183021M2		**1**	VEDADOR	SEAL	RETEN
3	052637N1	▶	**1**	CJ. BRAÇO	KIT, ARM	JUEGO DE BRAZO
4	047450P1		**1**	ARRUELA	WASHER	ARANDELA
4	047451P1		**1**	ARRUELA	WASHER	ARANDELA
5	047727S1	▶	**1**	PONTA EIXO	STEERING SPINDLE	MANGUETA DIRECC
6	882261M1		**1**	RETENTOR	SEAL	RETEN
7	882554M91		**1**	ROLAMENTO	BEARING	COJINETE
8	882254M1		**1**	CUBO	HUB	CUBO
9	881762M1		**1**	ROLAMENTO	BEARING	COJINETE
10	882282M1		**1**	JUNTA	GASKET	EMPAQUETADURA.
11	489173M91		**1**	CALOTA	CAP	TAPA
12	489172M1	11	**1**	CALOTA	CAP	TAPA
13	13811X	11	**1**	GRAXEIRA	GREASER	ENGRASADOR
14	353679X1		**4**	PARAFUSO	BOLT	PERNO
15	353446X1		**4**	ARRUELA	WASHER	ARANDELA
16	354415X1		**1**	CUPILHA	COTTER PIN	PASADOR DOUBLE
17	13811X		**2**	GRAXEIRA	GREASER	ENGRASADOR
18	361859X1		**1**	PARAFUSO	BOLT	PERNO
19	047712P1	▶	**1**	BRAÇO	ARM	BRAZO
20	350355X1		**1**	CHAVETA	KEY	CLAVE
21	353433X1		**1**	ARRUELA	WASHER	ARANDELA
22	881384M1		**1**	ARRUELA	WASHER	ARANDELA
23	882263M1		**1**	PORCA	NUT	TUERCA
24	881162M2		**6**	PORCA	NUT	TUERCA

Braço
Lift Arms
Brazos Elevador

60-50

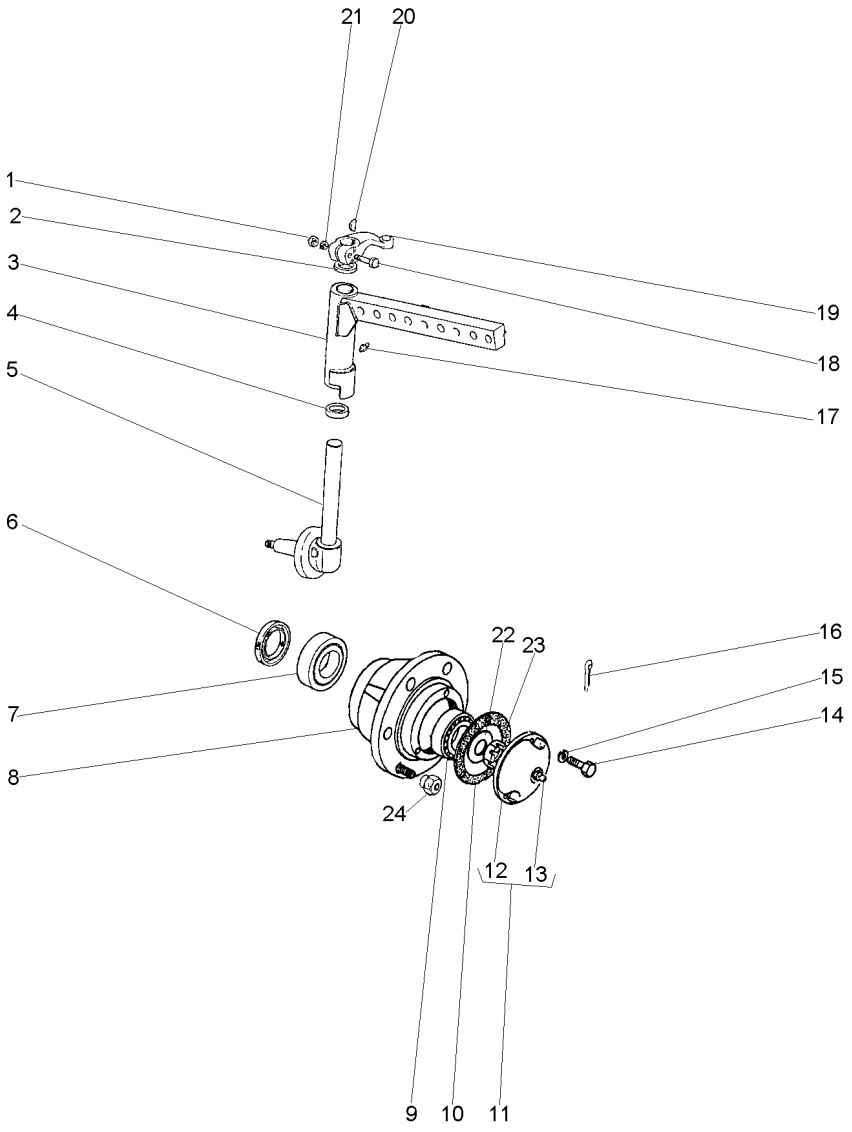

1	353427X1		**1**	PORCA	NUT	TUERCA
2	183021M2		**1**	VEDADOR	SEAL	RETEN
3	052636N1	◀	**1**	CJ. BRAÇO	KIT, ARM	JUEGO DE BRAZO
4	047450P1		**1**	ARRUELA	WASHER	ARANDELA
4	047451P1		**1**	ARRUELA	WASHER	ARANDELA
5	047728S1	◀	**1**	PONTA EIXO	STEERING SPINDLE	MANGUETA DIRECC
6	882261M1		**1**	RETENTOR	SEAL	RETEN
7	882554M91		**1**	ROLAMENTO	BEARING	COJINETE
8	882254M1		**1**	CUBO	HUB	CUBO
9	881762M1		**1**	ROLAMENTO	BEARING	COJINETE
10	882282M1		**1**	JUNTA	GASKET	EMPAQUETADURA.
11	489173M91		**1**	CALOTA	CAP	TAPA
12	489172M1	11	**1**	CALOTA	CAP	TAPA
13	13811X	11	**1**	GRAXEIRA	GREASER	ENGRASADOR
14	353679X1		**4**	PARAFUSO	BOLT	PERNO
15	353446X1		**4**	ARRUELA	WASHER	ARANDELA
16	354415X1		**1**	CUPILHA	COTTER PIN	PASADOR DOUBLE
17	13811X		**2**	GRAXEIRA	GREASER	ENGRASADOR
18	361859X1		**1**	PARAFUSO	BOLT	PERNO
19	047713P1	◀	**1**	BRAÇO	ARM	BRAZO
20	350355X1		**1**	CHAVETA	KEY	CLAVE
21	353433X1		**1**	ARRUELA	WASHER	ARANDELA
22	881384M1		**1**	ARRUELA	WASHER	ARANDELA
23	882263M1		**1**	PORCA	NUT	TUERCA
24	881162M2		**6**	PORCA	NUT	TUERCA

Cubo Médio
Medium Hub
Cubo Médio

60-55

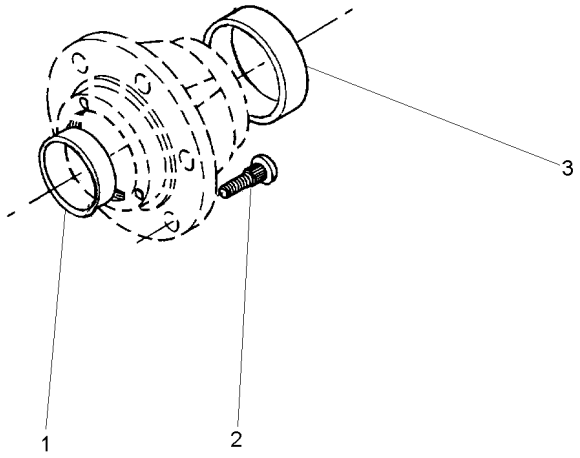

1	882254M1	**1** CUBO	HUB	CUBO
2	882251M1	**1** CAPA	CAP	TAPA
3	882572M1	**6** PARAFUSO	BOLT	PERNO

Eixo Dianteiro
Front Axle
Eje Delantero

4 Rodas Motrizes
4 Wheels Drive
4 Ruedas Motriz

60-60

18 Velocidades
18 Speeds
18 Velocidades

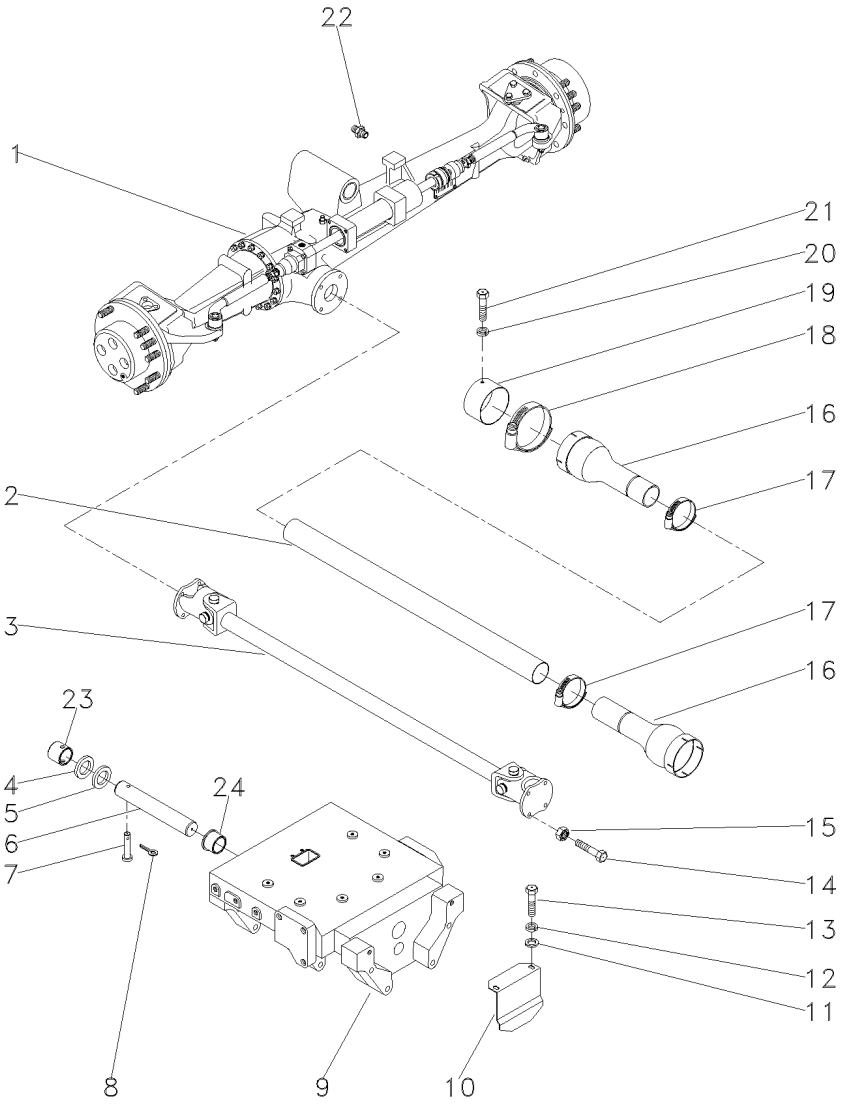

1	036918T1		061360T1 ZF	**1**	CJ. EIXO DIANT.	FRONT AXLE ASSY	CONJ. EJE DELANT
1	061360T1		036918T1 CARRARO	**1**	CJ. EIXO DIANT.	FRONT AXLE ASSY	CONJ. EJE DELANT
2	036911P1			**1**	TUBO	PIPE	CANO
3	044213T1		60-115 No	**1**	CJ. EIXO	KIT, AXLE	JUEGO DE EJE
4	898017M2			**2**	CALÇO	SHIM	CALCE
5	882868M2		1,17-1,12MM	**X**	CALÇO	SHIM	CALCE
5	882869M2		1,30-1,25MM	**X**	CALÇO	SHIM	CALCE
5	898018M2		0,73-0,67MM	**X**	CALÇO	SHIM	CALCE
5	898019M2		0,92-0,87MM	**X**	CALÇO	SHIM	CALCE
5	898020M2		1,04-0,99MM	**X**	CALÇO	SHIM	CALCE
6	058456P1			**1**	PINO	PIN	PASADOR
7	033992P1			**1**	PINO	PIN	PASADOR
8	195414M1			**1**	GRAMPO	CRAMP	PASADOR
9	043445P1	[A]		**1**	SUPORTE	BRACKET	SOPORTE
			400321-MF5290/4				
9	043445P2		400322-MF5290/4	**1**	SUPORTE	BRACKET	SOPORTE
10	047142P1			**1**	CHAPA	PLATE	CHAPA
11	339025X1			**2**	ARRUELA	WASHER	ARANDELA
12	339376X1			**2**	ARRUELA	WASHER	ARANDELA
13	339081X1			**2**	PARAFUSO	BOLT	PERNO
14	353540X1			**4**	PARAFUSO	BOLT	PERNO
15	353431X1			**8**	PORCA	NUT	TUERCA
16	1688236M93			**2**	PROTEÇÃO	GUARD	DEFENSA
17	490804M1			**2**	BRAÇADEIRA	CLAMP	ABRAZADERA
18	338623X1			**2**	BRAÇADEIRA	CLAMP	ABRAZADERA
19	036903P1			**1**	BLINDAGEM	SHIELD	BLINDAJE
20	353446X1			**2**	ARRUELA	WASHER	ARANDELA
21	339124X1			**2**	PARAFUSO	BOLT	PERNO
23	058458P1			**1**	BUCHA	BUSH	CASQUILLO
24	058457P1			**1**	BUCHA	BUSH	CASQUILLO

[A] PARA REPOR USAR 043445P2, 058458P1, 058457P1 E 058456P1.
FOR REPLACE USE 043445P2, 058458P1, 058457P1 AND 058456P1.
PARA REPORER USAR 043445P2, 058458P1, 058457P1 Y 058456P1.

Eixo Dianteiro
Front Axle
Eje Delantero

Zf-Apl335-Tração Lateral
Zf - Apl335-Side Drive
Zf - Apl335-Traccion Lateral

60-65

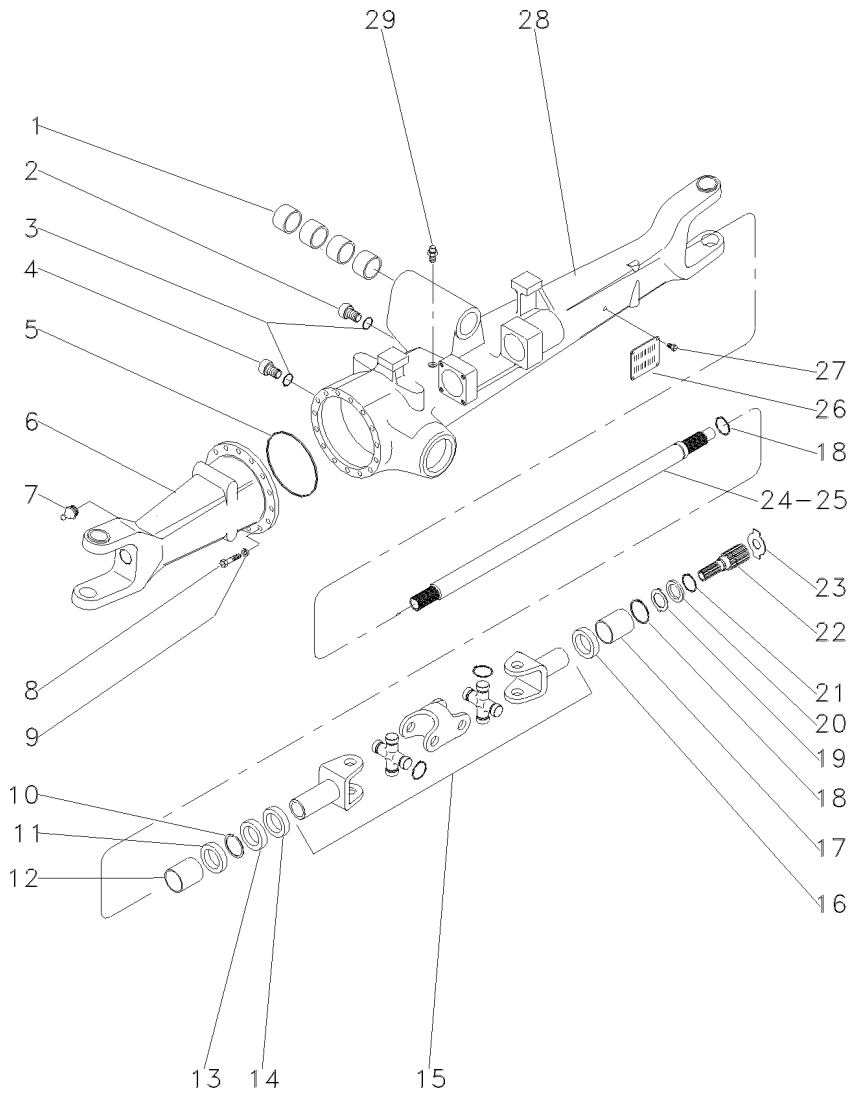

1	050646R1		**4**	BUCHA	BUSH	CASQUILLO
2	056600R1		**1**	BUJÃO	PLUG	TAPON
3	033556R1		**2**	ANEL "O"	O RING	JUNTA TORICA
4	3603226R1		**1**	BUJÃO	PLUG	TAPON
5	033718R1		**1**	ANEL "O"	O RING	JUNTA TORICA
6	040663R1	◀	**1**	CARCAÇA	HOUSING	ALOJAMIENTO
7	033606R1		**2**	GRAXEIRA	GREASER	ENGRASADOR
8	033717R1		**16**	PARAFUSO	BOLT	PERNO
9	033716R1		**16**	ARRUELA	WASHER	ARANDELA
10	027544R1		**4**	ANEL TRAVA	CIRCLIP	CIRCULITO
11	027536R1		**4**	RETENTOR	SEAL	RETEN
12	3603228M1		**2**	BUCHA	BUSH	CASQUILLO
13	027539R1		**2**	RETENTOR	OIL SEAL	BUJE RETENACEITE
14	033227R1		**2**	PROTETOR	PROTECTOR	PROTECTOR
15	040658R1	60-70 No	**2**	ARTICULAÇÃO	KNUCKLE	CHARNELA
16	040675R1		**1**	RETENTOR	OIL SEAL	BUJE RETENACEITE
17	3603235M1		**2**	BUCHA	BUSH	CASQUILLO
18	033620R1		**2**	ANEL TRAVA	CIRCLIP	CIRCULITO
19	3170348M1		**2**	ARRUELA	WASHER	ARANDELA
20	3176337M1		**2**	ARRUELA	WASHER	ARANDELA
21	033549R1		**2**	ANEL TRAVA	CIRCLIP	CIRCULITO
22	033619R1		**2**	EIXO	SHAFT	ARBOL
23	033618R1	2,2MM	**2**	ARRUELA	WASHER	ARANDELA
23	3176343M1	1,5 MM	**2**	ARRUELA	WASHER	ARANDELA
23	3176344M1	2,0 MM	**2**	ARRUELA	WASHER	ARANDELA
23	3603293M1	2,5 MM	**2**	ARRUELA	WASHER	ARANDELA
23	3603294M1	3,0 MM	**2**	ARRUELA	WASHER	ARANDELA
		020842R1				
23	3603295M1	1,7 MM	**2**	ARRUELA	WASHER	ARANDELA
		020843R1				
23	3603296M1	2,2 MM	**2**	ARRUELA	WASHER	ARANDELA
		033618R1				
24	040659R1	◀▶	**1**	EIXO	SHAFT	ARBOL
25	040688R1	◀	**1**	EIXO	SHAFT	ARBOL
26	3588127M1		**1**	PLACA	PLATE	PLATO
27	3588126M1		**4**	REBITE	RIVET	REMACHE
28	040664R1	▶	**1**	CARCAÇA	HOUSING	ALOJAMIENTO
29	033609R1		**1**	VÁLVULA	CONTROL VALVE	VALVULA CONTROL

Jogo De Juntas
Joints And Gaskets
Juegos De Juntas

60-70

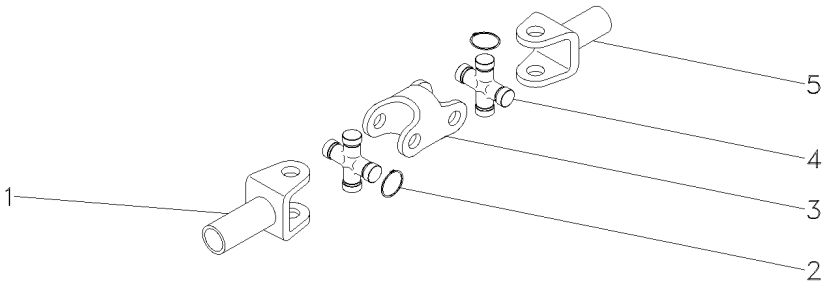

1	3604081M1		**1**	GARFO	FORK	HORQUILLA
2	3604082M1	⧗ 1,5MM	**X**	ANEL	RING	ARO
2	3604083M1	⧗ 1,3MM	**X**	ANEL	RING	ARO
2	3604084M1	⧗ 1,2MM	**X**	ANEL	RING	ARO
2	3604085M1	⧗ 1,7MM	**X**	ANEL	RING	ARO
3	3604086M1		**1**	GARFO	FORK	HORQUILLA
4	3603881M1		**1**	CRUZETA	SPIDER	CRUCETA
5	3604080M1		**1**	GARFO	FORK	HORQUILLA

Eixo Dianteiro
Front Axle
Eje Delantero

Zf-Apl335-Tração Lateral
Zf - Apl335-Side Drive
Zf - Apl335-Traccion Lateral

60-75

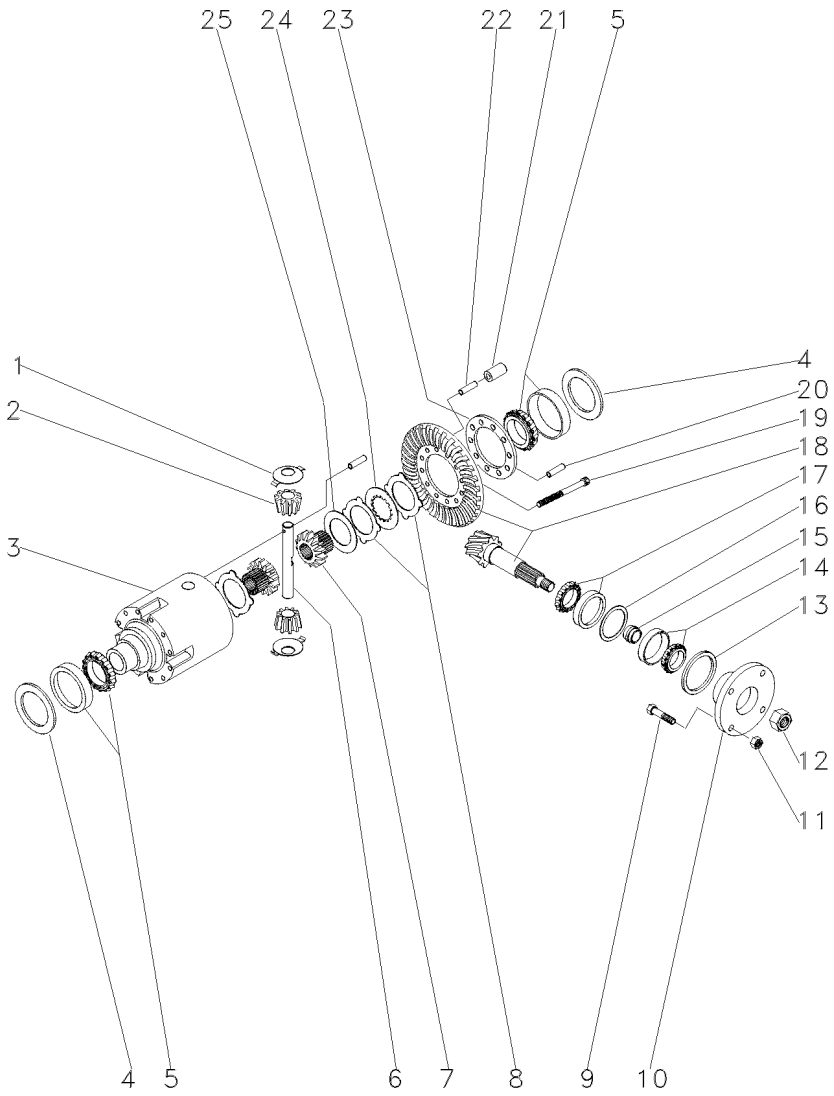

1	033681R1		**2** ARRUELA	WASHER	ARANDELA
2	040662R1		**2** ENGRENAGEM	GEAR	ENGRANAJE
3	033691R1		**1** CARCAÇA	HOUSING	ALOJAMIENTO
4	033694R1	0,60 MM	**2** CALÇO	SHIM	CALCE
4	033695R1	0,70 MM	**2** CALÇO	SHIM	CALCE
4	033696R1	0,80 MM	**2** CALÇO	SHIM	CALCE
4	033697R1	0,90 MM	**2** CALÇO	SHIM	CALCE
4	033698R1	1,00 MM	**2** CALÇO	SHIM	CALCE
4	033699R1	1,10 MM	**2** CALÇO	SHIM	CALCE
4	033700R1	1,20 MM	**2** CALÇO	SHIM	CALCE
4	033701R1	1,30 MM	**2** CALÇO	SHIM	CALCE
4	033702R1	1,40 MM	**2** CALÇO	SHIM	CALCE
4	033703R1	1,50 MM	**2** CALÇO	SHIM	CALCE
4	033704R1	1,60 MM	**2** CALÇO	SHIM	CALCE
4	033705R1	1,80MM	**2** CALÇO	SHIM	CALCE
4	033706R1	0,50 MM	**2** CALÇO	SHIM	CALCE
4	033707R1	0,75 MM	**2** CALÇO	SHIM	CALCE
4	033708R1	0,85 MM	**2** CALÇO	SHIM	CALCE
4	033709R1	0,95 MM	**2** CALÇO	SHIM	CALCE
4	033710R1	1,05 MM	**2** CALÇO	SHIM	CALCE
4	033711R1	1,15 MM	**2** CALÇO	SHIM	CALCE
4	033712R1	1,25 MM	**2** CALÇO	SHIM	CALCE
4	033713R1	1,35 MM	**2** CALÇO	SHIM	CALCE
5	033715R1		**2** ROLAMENTO	BEARING	COJINETE
6	033690R1		**1** EIXO	SHAFT	ARBOL
7	033688R1		**2** ENGRENAGEM	GEAR	ENGRANAJE
8	033683R1	1,2 MM	**1** DISCO	DISC	DISCO
8	033684R1	1,1 MM	**1** DISCO	DISC	DISCO
8	033685R1	1,3 MM	**1** DISCO	DISC	DISCO
8	033686R1	1,4 MM	**1** DISCO	DISC	DISCO
9	040673R1		**4** PARAFUSO	BOLT	PERNO
10	040671R1		**1** FLANGE	FLANGE	PLETINA
11	040674R1		**4** PORCA	NUT	TUERCA
12	033551R1		**1** PORCA	NUT	TUERCA
13	040690R1		**1** RETENTOR	OIL SEAL	BUJE RETENACEITE
14	040691R1		**1** ROLAMENTO	BEARING	COJINETE
15	033641R1	11,30 MM	**1** CALÇO	SHIM	CALCE
15	033642R1	11,33 MM	**1** CALÇO	SHIM	CALCE
15	033643R1	11,36 MM	**1** CALÇO	SHIM	CALCE
15	033644R1	11,39 MM	**1** CALÇO	SHIM	CALCE
15	033645R1	11,42 MM	**1** CALÇO	SHIM	CALCE
15	033646R1	11,45 MM	**1** CALÇO	SHIM	CALCE
15	033647R1	11,48 MM	**1** CALÇO	SHIM	CALCE
15	033648R1	11,51 MM	**1** CALÇO	SHIM	CALCE
15	033649R1	11,54 MM	**1** CALÇO	SHIM	CALCE
15	033650R1	11,57 MM	**1** CALÇO	SHIM	CALCE
15	033651R1	11,60 MM	**1** CALÇO	SHIM	CALCE
15	033652R1	11,63 MM	**1** CALÇO	SHIM	CALCE
15	033653R1	11,66 MM	**1** CALÇO	SHIM	CALCE
15	033654R1	11,69 MM	**1** CALÇO	SHIM	CALCE

Eixo Dianteiro
Front Axle
Eje Delantero

Zf-Apl335-Tração Lateral
Zf - Apl335-Side Drive
Zf - Apl335-Traccion Lateral

60-75

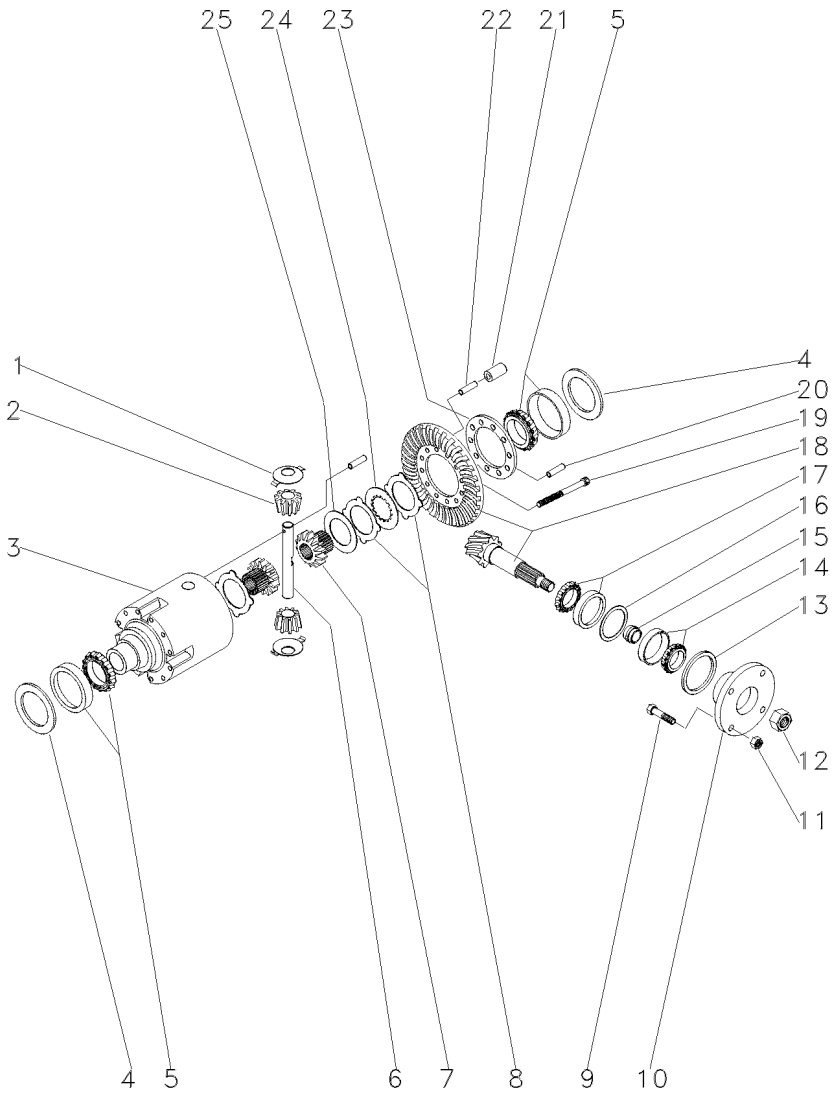

15	033656R1		11,72 MM	1	CALÇO	SHIM	CALCE
15	033657R1		11,75 MM	1	CALÇO	SHIM	CALCE
15	033658R1		11,78 MM	1	CALÇO	SHIM	CALCE
15	033659R1		11,81 MM	1	CALÇO	SHIM	CALCE
15	033660R1		11,87 MM	1	CALÇO	SHIM	CALCE
15	033661R1		11,90 MM	1	CALÇO	SHIM	CALCE
15	033662R1		11,93 MM	1	CALÇO	SHIM	CALCE
15	033663R1		11,96 MM	1	CALÇO	SHIM	CALCE
15	033664R1		11,99 MM	1	CALÇO	SHIM	CALCE
15	033665R1		12,02 MM	1	CALÇO	SHIM	CALCE
15	033666R1		12,05 MM	1	CALÇO	SHIM	CALCE
15	033667R1		12,08 MM	1	CALÇO	SHIM	CALCE
15	033668R1		12,11 MM	1	CALÇO	SHIM	CALCE
15	033669R1		12,14 MM	1	CALÇO	SHIM	CALCE
15	033670R1		12,17 MM	1	CALÇO	SHIM	CALCE
15	033671R1		12,20 MM	1	CALÇO	SHIM	CALCE
15	033672R1		12,23 MM	1	CALÇO	SHIM	CALCE
15	033673R1		12,26 MM	1	CALÇO	SHIM	CALCE
15	033674R1		12,29 MM	1	CALÇO	SHIM	CALCE
15	033675R1		12,32 MM	1	CALÇO	SHIM	CALCE
15	033676R1		12,35 MM	1	CALÇO	SHIM	CALCE
15	033677R1		12,38 MM	1	CALÇO	SHIM	CALCE
16	033625R1		0,50 MM	1	CALÇO	SHIM	CALCE
16	033626R1		0,60 MM	1	CALÇO	SHIM	CALCE
16	033627R1		0,70 MM	1	CALÇO	SHIM	CALCE
16	033628R1		0,80 MM	1	CALÇO	SHIM	CALCE
16	033629R1		0,90 MM	1	CALÇO	SHIM	CALCE
16	033630R1		1,00 MM	1	CALÇO	SHIM	CALCE
16	033631R1		1,10 MM	1	CALÇO	SHIM	CALCE
16	033632R1		1,30 MM	1	CALÇO	SHIM	CALCE
16	033633R1		1,40 MM	1	CALÇO	SHIM	CALCE
16	033634R1		1,50 MM	1	CALÇO	SHIM	CALCE
16	033635R1		0,65 MM	1	CALÇO	SHIM	CALCE
16	033636R1		0,75 MM	1	CALÇO	SHIM	CALCE
16	033637R1		0,85 MM	1	CALÇO	SHIM	CALCE
16	033638R1		0,95 MM	1	CALÇO	SHIM	CALCE
16	033639R1		1,05 MM	1	CALÇO	SHIM	CALCE
16	033640R1		1,15 MM	1	CALÇO	SHIM	CALCE
16	033789R1		1,20 MM	1	CALÇO	SHIM	CALCE
17	033678R1			1	ROLAMENTO	BEARING	COJINETE
18	040660R1		13/28	1	COROA E PINHÃO	KIT, BEVEL GEAR	CORONA Y PINON
19	033682R1			10	PARAFUSO	BOLT	PERNO
20	033782R1			1	PINO	PIN	PASADOR
21	033693R1			5	PINO	PIN	PASADOR
22	033692R1			5	PINO	PIN	PASADOR
23	033783R1			1	FLANGE	FLANGE	PLETINA
24	033687R1			8	DISCO	DISC	DISCO
25	033680R1		3,20 MM	2	ARRUELA	WASHER	ARANDELA

Eixo Dianteiro
Front Axle
Eje Delantero

Zf-Apl335-Tração Lateral
Zf - Apl335-Side Drive
Zf - Apl335-Traccion Lateral

60-80

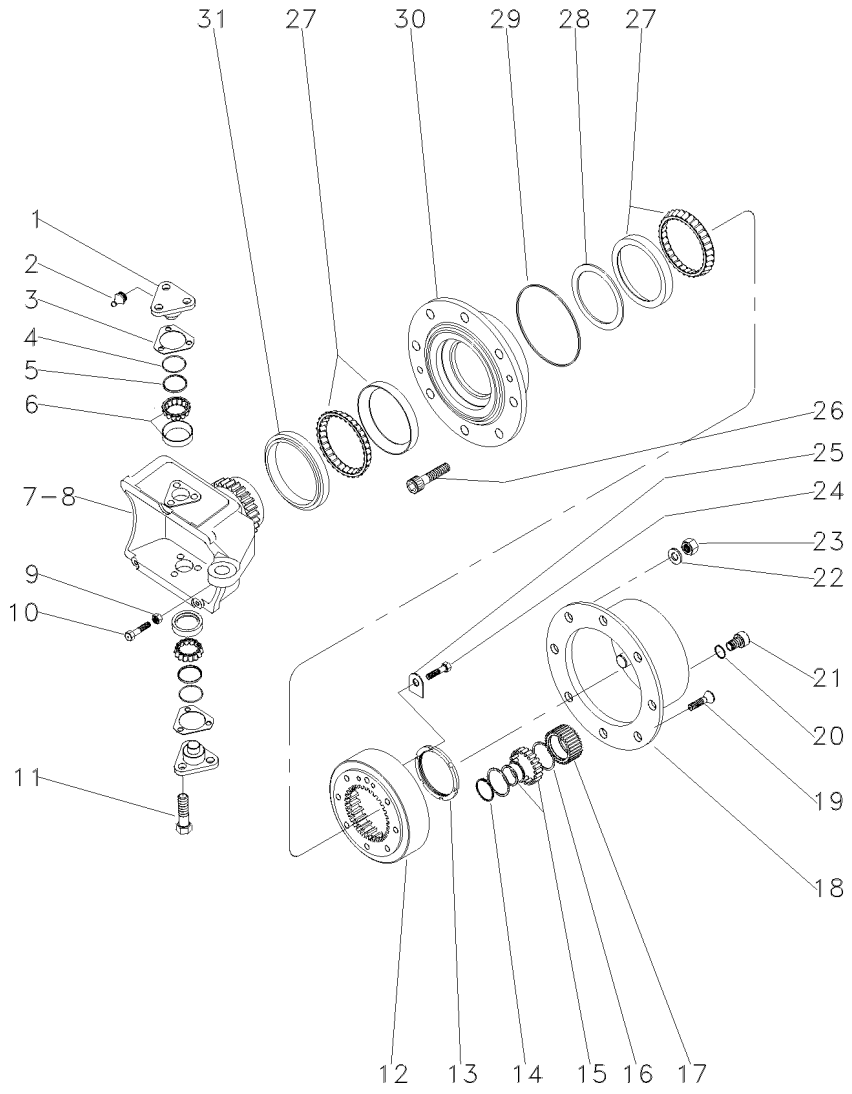

1	033725R1			4	PINO	PIN	PASADOR
2	3176390M1			4	GRAXEIRA	GREASER	ENGRASADOR
3	3176313M1	⧗	0,6 MM	4	CALÇO	SHIM	CALCE
3	3176314M1	⧗	1,0 MM	4	CALÇO	SHIM	CALCE
3	3176315M1	⧗	1,4 MM	4	CALÇO	SHIM	CALCE
3	3176319M1	⧗	0,4 MM	4	CALÇO	SHIM	CALCE
3	3176320M1	⧗	0,8 MM	4	CALÇO	SHIM	CALCE
3	3588106M1	⧗	0,2 MM	4	CALÇO	SHIM	CALCE
3	3588107M1	⧗	0,3 MM	4	CALÇO	SHIM	CALCE
4	033721R1			4	ANEL "O"	O RING	JUNTA TORICA
5	033722R1			4	CAPA	CAP	TAPA
6	040665R1			4	ROLAMENTO	BEARING	COJINETE
7	033726R1	▶		1	CARCAÇA	HOUSING	ALOJAMIENTO
8	033727R1	◀		1	CARCAÇA	HOUSING	ALOJAMIENTO
9	033608R1			2	PORCA	NUT	TUERCA
10	040689R1			2	PARAFUSO	BOLT	PERNO
11	3588113M1			12	PARAFUSO	BOLT	PERNO
12	033616R1			2	COROA	ANNULAR GEAR	ENGRANAJE ANULAR
13	033621R1			2	PORCA	NUT	TUERCA
14	3587936M1			6	ANEL TRAVA	CIRCLIP	CIRCULITO
15	3176341M1			6	ROLAMENTO	BEARING	COJINETE
16	3587938M1			12	ANEL TRAVA	CIRCLIP	CIRCULITO
17	3587932M91			6	ENGRENAGEM	GEAR	ENGRANAJE
18	3176339M1			2	CUBO	HUB	CUBO
19	3176347M1			4	PARAFUSO	BOLT	PERNO
20	3176364M1			2	ANEL "O"	O RING	JUNTA TORICA
21	3176345M1			2	BUJÃO	PLUG	TAPON
22	3176350M1			16	ARRUELA	WASHER	ARANDELA
23	3176351M1			16	PORCA	NUT	TUERCA
24	3176333M1			4	PARAFUSO	BOLT	PERNO
25	033617R1			2	PLACA	PLATE	PLATO
26	3176349M1			16	PARAFUSO	BOLT	PERNO
27	033615P1			4	ROLAMENTO	BEARING	COJINETE
28	033771R1	⧗	10,000MM	2	CALÇO	SHIM	CALCE
28	033772R1	⧗	10,025 MM	2	CALÇO	SHIM	CALCE
28	033773R1	⧗	10,050 MM	2	CALÇO	SHIM	CALCE
28	033774R1	⧗	10,075 MM	2	CALÇO	SHIM	CALCE
28	033775R1	⧗	10,100 MM	2	CALÇO	SHIM	CALCE
28	033776R1	⧗	10,125 MM	2	CALÇO	SHIM	CALCE
28	033777R1	⧗	10,150 MM	2	CALÇO	SHIM	CALCE
28	033778R1	⧗	10,175 MM	2	CALÇO	SHIM	CALCE
28	033779R1	⧗	10,200 MM	2	CALÇO	SHIM	CALCE
28	033780R1	⧗	10,225 MM	2	CALÇO	SHIM	CALCE
28	033781R1	⧗	10,250 MM	2	CALÇO	SHIM	CALCE
28	040677R1			2	CALÇO	SHIM	CALCE
28	040678R1			2	CALÇO	SHIM	CALCE
28	040679R1			2	CALÇO	SHIM	CALCE
28	040680R1			2	CALÇO	SHIM	CALCE
28	040681R1			2	CALÇO	SHIM	CALCE
28	040682R1			2	CALÇO	SHIM	CALCE

Eixo Dianteiro
Front Axle
Eje Delantero

Zf-Apl335-Tração Lateral
Zf - Apl335-Side Drive
Zf - Apl335-Traccion Lateral

60-80

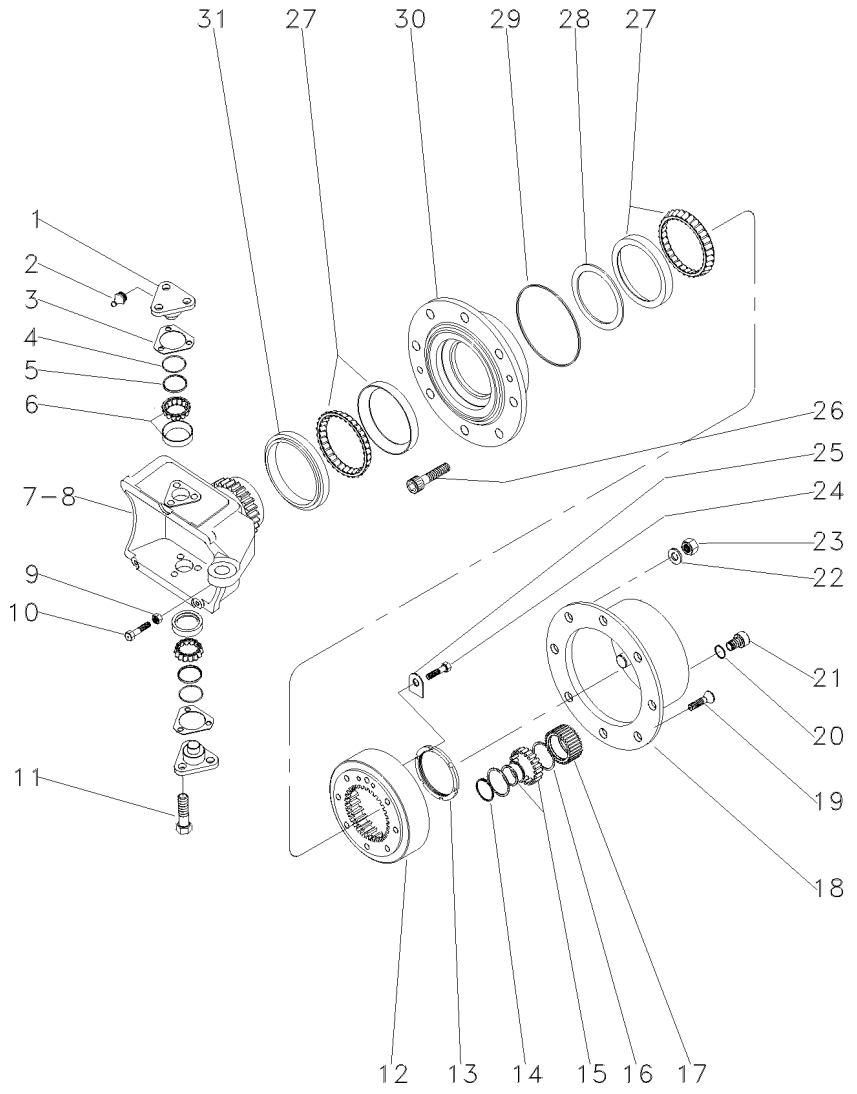

28	040683R1	**2**	CALÇO	SHIM	CALCE
28	040684R1	**2**	CALÇO	SHIM	CALCE
28	040685R1	**2**	CALÇO	SHIM	CALCE
28	040686R1	**2**	CALÇO	SHIM	CALCE
28	040687R1	**2**	CALÇO	SHIM	CALCE
29	3176331M1	**2**	ANEL "O"	O RING	JUNTA TORICA
30	033728R1	**2**	CUBO	HUB	CUBO
31	033614R1	**2**	RETENTOR	OIL SEAL	BUJE RETENACEITE

Eixo Dianteiro
Front Axle
Eje Delantero

Zf-Apl335-Tração Lateral
Zf - Apl335-Side Drive
Zf - Apl335-Traccion Lateral

60-85

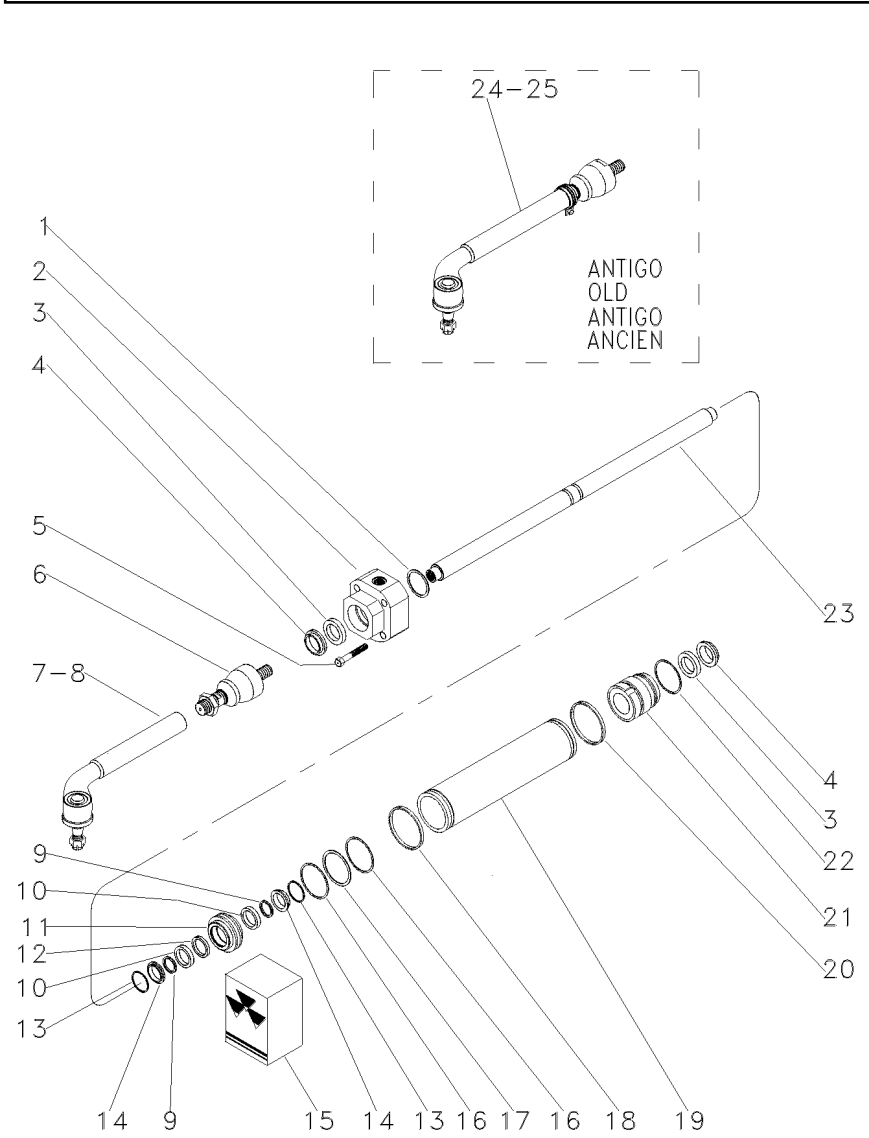

1	033736R1	▶◀	1,0 MM	**1**	CALÇO	SHIM	CALCE
1	033737R1	▶◀	1,1 MM	**1**	CALÇO	SHIM	CALCE
1	033738R1	▶◀	1,2 MM	**1**	CALÇO	SHIM	CALCE
1	033739R1	▶◀	1,3 MM	**1**	CALÇO	SHIM	CALCE
1	033740R1	▶◀	1,4 MM	**1**	CALÇO	SHIM	CALCE
1	033741R1	▶◀	1,5 MM	**1**	CALÇO	SHIM	CALCE
1	033742R1	▶◀	1.6 MM	**1**	CALÇO	SHIM	CALCE
1	033743R1	▶◀	1,7 MM	**1**	CALÇO	SHIM	CALCE
1	033744R1	▶◀	1,8 MM	**1**	CALÇO	SHIM	CALCE
1	033745R1	▶◀	0,9 MM	**1**	CALÇO	SHIM	CALCE
2	040666R1	◀		**1**	GUIA	GUIDE	GUIA
3	033730R1	15		**2**	ANEL "O"	O RING	JUNTA TORICA
4	033731R1	15		**2**	ANEL "O"	O RING	JUNTA TORICA
5	033759R1			**4**	PARAFUSO	BOLT	PERNO
6	050655R1			**2**	TERMINAL	BALL JOINT	UNION ROTULA
7	050656R1	▶		**1**	TERMINAL	BALL JOINT	UNION ROTULA
8	050657R1	◀		**1**	TERMINAL	BALL JOINT	UNION ROTULA
9	033756R1	15		**2**	ANEL "O"	O RING	JUNTA TORICA
10	033748R1			**2**	ARRUELA	WASHER	ARANDELA
11	033750R1			**1**	PISTÃO	PISTON	PISTON
12	033757R1	15		**1**	ANEL "O"	O RING	JUNTA TORICA
13	033747R1			**2**	ANEL "O"	O RING	JUNTA TORICA
14	033755R1			**2**	ANEL "O"	O RING	JUNTA TORICA
15	038054R1			**1**	JG. REPARO	KIT, REPAIR	JUEGO REPARACION
16	033749R1	15		**2**	ANEL "O"	O RING	JUNTA TORICA
17	033754R1			**1**	ANEL "O"	O RING	JUNTA TORICA
18	033746R1	15		**1**	ANEL "O"	O RING	JUNTA TORICA
19	033733R1			**1**	CILINDRO	CYLINDER	CILINDRO
20	033746R1			**1**	ANEL "O"	O RING	JUNTA TORICA
21	033734R1	▶		**1**	GUIA	GUIDE	GUIA
22	033751R1			**1**	ANEL "O"	O RING	JUNTA TORICA
23	033732R1			**1**	HASTE CILINDRO	CYLINDER ROD	BIELA DE CILINDR
24	040668R1	[A] ▶		**1**	BARRA	BAR	BARRA
25	040669R1	[A] ◀		**1**	BARRA	BAR	BARRA

[A] ANTIGO
OLD
ANTIGUO

Eixo Dianteiro — **Carraro - 20.14**
Front Axle — **Carraro - 20.14**
Eje Delantero — **Carraro - 20.14**

60-90

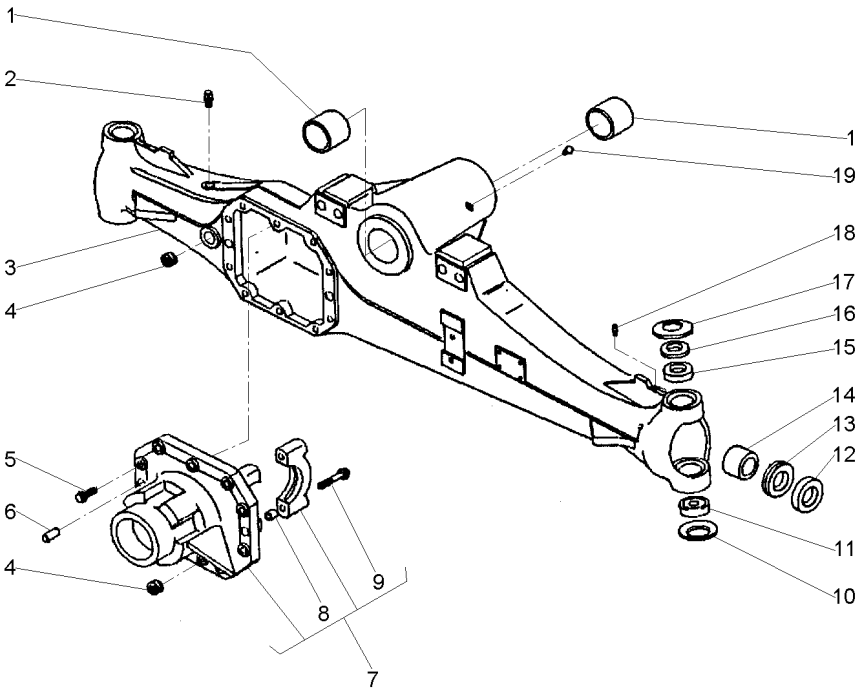

1	061265R1		**2**	BUCHA	BUSH	CASQUILLO
2	3475328M1		**1**	VÁLVULA	VALVE	VALVULA
3	061324R1		**1**	CARCAÇA	HOUSING	ALOJAMIENTO
4	053949R1		**2**	TAMPÃO	PAD	ALMOHADILLA
5	040961R1		**10**	PARAFUSO	BOLT	PERNO
6	3475341M1		**2**	PINO	PIN	PASADOR
7	061328R1		**1**	CJ. SUPORTE	KIT, BRACKET	JUEGO SOPORTE
8	3475335M1	7	**4**	BUCHA	BUSH	CASQUILLO
9	040962R1	7	**4**	PARAFUSO	BOLT	PERNO
10	061293R1		**2**	MOLA PRATO	SPRING PLATE	PLETINA MUELLE
11	061224R1		**2**	ROLAMENTO	BEARING	COJINETE
12	061219R1		**2**	RETENTOR	SEAL	RETEN
13	061342R1		**2**	RETENTOR	SEAL	RETEN
14	061264R1		**2**	BUCHA	BUSH	CASQUILLO
15	061272R1		**2**	BUCHA	BUSH	CASQUILLO
16	061303R1		**2**	ESPAÇADOR	SPACER	PIEZA DISTANCIA
17	061276R1		**2**	MOLA PRATO	SPRING PLATE	PLETINA MUELLE
18	040946R1		**2**	GRAXEIRA	GREASER	ENGRASADOR
19	061216R1		**1**	GRAXEIRA	GREASER	ENGRASADOR

Eixo Dianteiro — **Carraro - 20.14**
Front Axle — **Carraro - 20.14**
Eje Delantero — **Carraro - 20.14**

60-95

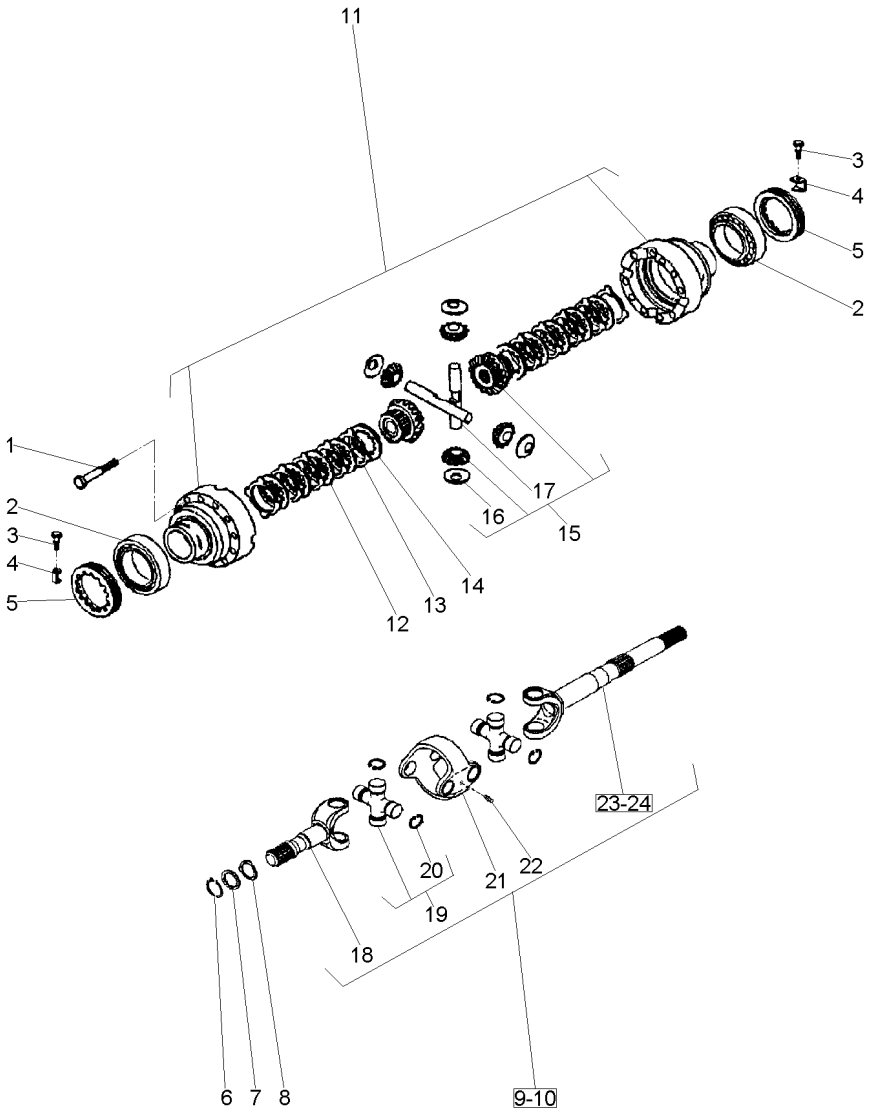

1	3475587M1		
2	061221R1		
3	040993R1		
4	3475583M1		
5	3475584M1		
6	053849R1		
7	061322R1		
8	061288R1		
9	061344R1		◀
10	061345R1		▶
11	061278R1		
12	041055R1		
13	041054R1		
14	061248R1		
15	061239R1		
16	061246R1	15	
17	061247R1	15	
18	066535R1		[A]
19	066530R1		
20	066531R1	19	
20	066532R1	19	
20	066533R1	19	
20	066534R1	19	
21	066528R1		
22	066529R1		
23	066537R1	9	[B]
24	066536R1	10	[B]

[A] CURTO
SHORT
CORTO

[B] LONGO
LOG
LARGO

12	PARAFUSO	BOLT	PERNO
2	ROLAMENTO	BEARING	COJINETE
2	PARAFUSO	BOLT	PERNO
2	CHAPA	PLATE	CHAPA
2	PORCA	NUT	TUERCA
2	ANEL	RING	ARO
2	ARRUELA	WASHER	ARANDELA
2	ARRUELA	WASHER	ARANDELA
1	CJ. EIXO	KIT, AXLE	JUEGO DE EJE
1	CJ. EIXO	KIT, AXLE	JUEGO DE EJE
1	CJ. CARCAÇA	HOUSE ASSY	CONJ. CARTER
8	DISCO	DISC	DISCO
10	DISCO	DISC	DISCO
2	DISCO	DISC	DISCO
1	CJ. ENGRENAGEM	KIT, GEAR	ENGRANAJES JUEGO
4	ARRUELA	WASHER	ARANDELA
2	EIXO	SHAFT	ARBOL
2	EIXO	SHAFT	ARBOL
4	CRUZETA	SPIDER	CRUCETA
16	ANEL TRAVA	CIRCLIP	CIRCULITO
16	ANEL TRAVA	CIRCLIP	CIRCULITO
16	ANEL TRAVA	CIRCLIP	CIRCULITO
16	ANEL TRAVA	CIRCLIP	CIRCULITO
2	GARFO	FORK	HORQUILLA
4	GRAXEIRA	GREASER	ENGRASADOR
1	EIXO	SHAFT	ARBOL
1	EIXO	SHAFT	ARBOL

Eixo Dianteiro — **Carraro - 20.14**
Front Axle — **Carraro - 20.14**
Eje Delantero — **Carraro - 20.14**

60-100

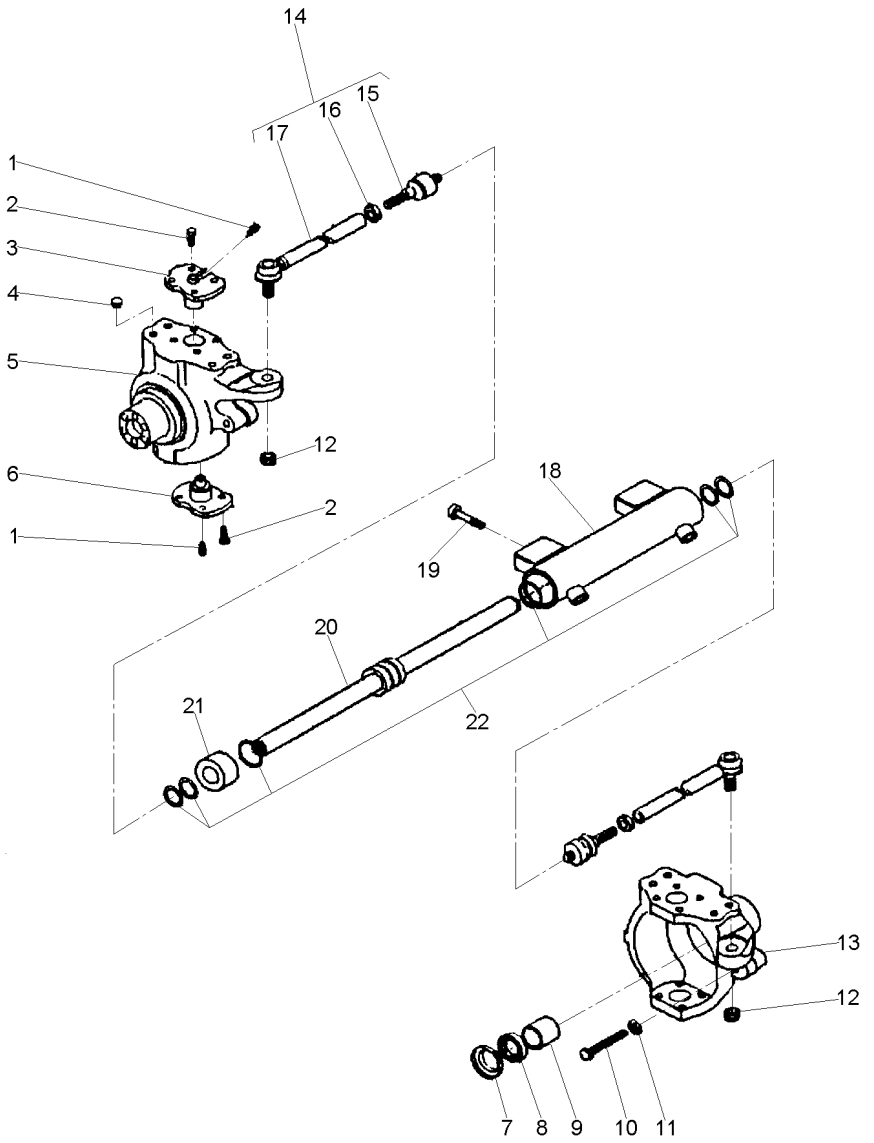

1	040944R1		**4**	GRAXEIRA	GREASER	ENGRASADOR
2	061287R1		**16**	PARAFUSO	BOLT	PERNO
3	061297R1		**2**	PINO	PIN	PASADOR
4	061231R1		**8**	TAMPÃO	PAD	ALMOHADILLA
5	061350R1	◀	**1**	CARCAÇA	HOUSING	ALOJAMIENTO
6	061296R1		**2**	PINO	PIN	PASADOR
7	061343R1		**2**	TAMPA	COVER	CUBIERTA
8	053965R1	70x45x14	**2**	RETENTOR	SEAL	RETEN
9	053966R1		**2**	BUCHA	BUSH	CASQUILLO
10	053967R1		**2**	PARAFUSO	BOLT	PERNO
11	053838R1		**1**	PORCA	NUT	TUERCA
12	061214R1		**2**	PORCA	NUT	TUERCA
13	061349R1	▶	**1**	CARCAÇA	HOUSING	ALOJAMIENTO
14	061267R1		**2**	CJ. BRAÇO	KIT, ARM	JUEGO DE BRAZO
15	061352R1	14	**1**	ARTICULAÇÃO	KNUCKLE	CHARNELA
16	061213R1	14	**1**	PORCA	NUT	TUERCA
17	061351R1	14	**1**	BRAÇO	ARM	BRAZO
18	061321R1		**1**	CILINDRO	CYLINDER	CILINDRO
19	061212R1		**4**	PARAFUSO	BOLT	PERNO
20	061234R1		**2**	HASTE	SPINDLE	MANGUETA
21	061232R1		**1**	GUIA	GUIDE	GUIA
22	061233R1		**1**	JG. REPARO	KIT, REPAIR	JUEGO REPARACION

Eixo Dianteiro	Carraro - 20.14	60-105
Front Axle	Carraro - 20.14	
Eje Delantero	Carraro - 20.14	

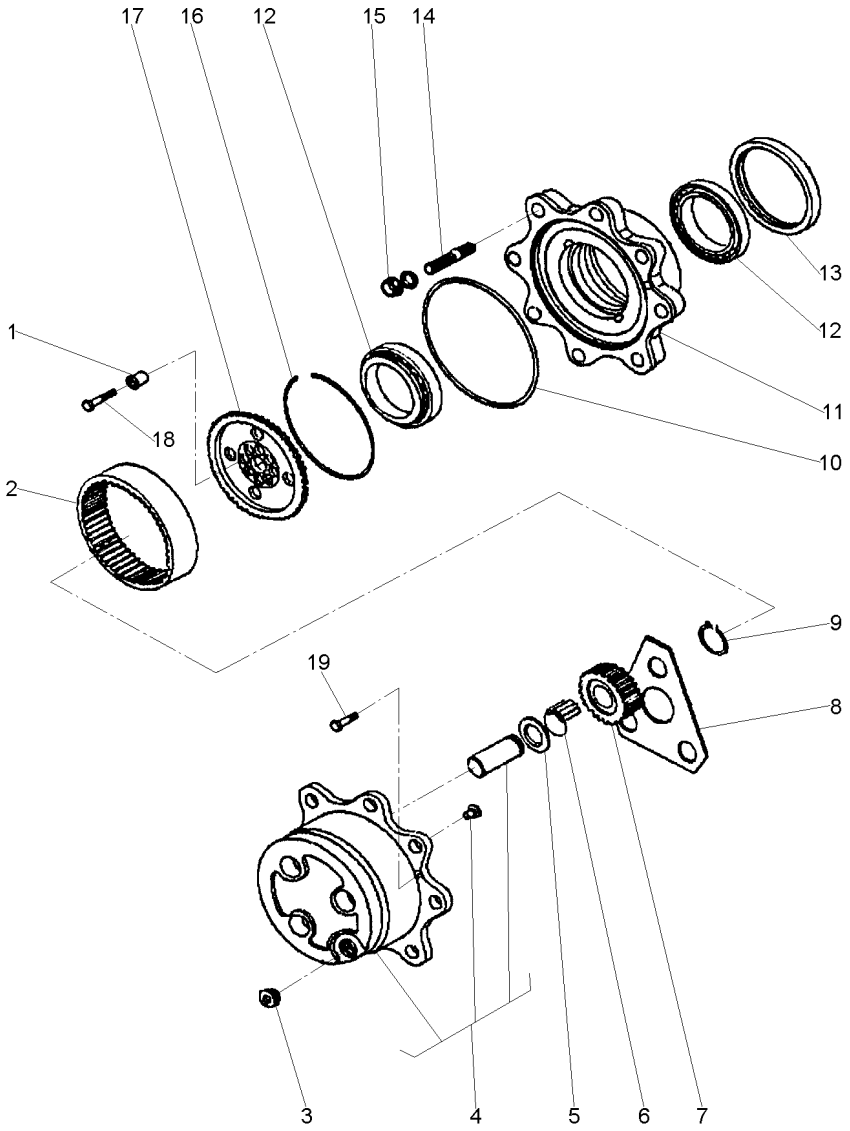

1	061291R1		**12**	BUCHA	INSERT	INSERCION
2	061273R1		**2**	COROA	SPROCKET	RUEDA DE CADENA
3	053857R1		**3**	TAMPÃO	PAD	ALMOHADILLA
4	061237R1		**2**	CUBO	HUB	CUBO
5	3475625M1		**6**	ARRUELA	WASHER	ARANDELA
6	061227R1		**18**	ROLETE	ROLLER	RODILLO
7	061274R1	23	**6**	ENGRENAGEM	GEAR	ENGRANAJE
8	061269R1		**2**	ARRUELA	WASHER	ARANDELA
9	040926R1		**6**	ANEL	RING	ARO
10	061229R1		**2**	ANEL "O"	O RING	JUNTA TORICA
11	061242R1		**2**	CUBO	HUB	CUBO
12	061249R1		**4**	ROLAMENTO	BEARING	COJINETE
13	053850R1	068383R1	**2**	RETENTOR	SEAL	RETEN
14	061290R1		**8**	PRISIONEIRO	STUD	ESPARRAGO
15	041088R1		**16**	PORCA	NUT	TUERCA
16	054030R1		**2**	ANEL	RING	ARO
17	061294R1		**2**	SUPORTE	BRACKET	SOPORTE
18	061295R1		**12**	PARAFUSO	BOLT	PERNO
19	053858R1		**4**	PARAFUSO	BOLT	PERNO

Eixo Dianteiro — **Carraro - 20.14**
Front Axle — **Carraro - 20.14**
Eje Delantero — **Carraro - 20.14**

60-110

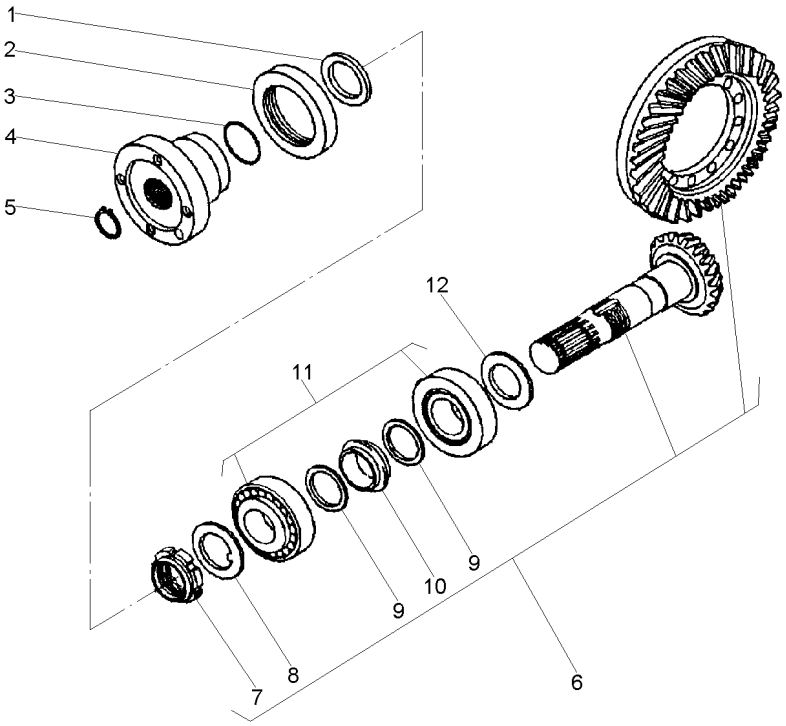

1	061270R1			**1**	ARRUELA	WASHER	ARANDELA
2	061320R1			**1**	RETENTOR	SEAL	RETEN
3	061226R1			**1**	ANEL "O"	O RING	JUNTA TORICA
4	061326R1			**1**	FLANGE	FLANGE	PLETINA
5	061218R1			**1**	ANEL	RING	ARO
6	061241R1		13/28	**1**	COROA E PINHÃO	KIT, BEVEL GEAR	CORONA Y PINON
7	061251R1	6		**1**	PORCA	NUT	TUERCA
8	061252R1	6		**1**	ARRUELA	WASHER	ARANDELA
9	061277R1	6		**2**	ARRUELA	WASHER	ARANDELA
10	061275R1	6		**2**	MOLA PRATO	SPRING PLATE	PLETINA MUELLE
11	061223R1			**2**	ROLAMENTO	BEARING	COJINETE
12	061305R1		2,50MM	**X**	CALÇO	SHIM	CALCE
12	061306R1		2,60MM	**X**	CALÇO	SHIM	CALCE
12	061307R1		2,70MM	**X**	CALÇO	SHIM	CALCE
12	061308R1		2,80MM	**X**	CALÇO	SHIM	CALCE
12	061309R1		2,90MM	**X**	CALÇO	SHIM	CALCE
12	061310R1		3,00MM	**X**	CALÇO	SHIM	CALCE
12	061311R1		3,10MM	**X**	CALÇO	SHIM	CALCE
12	061312R1		3,20MM	**X**	CALÇO	SHIM	CALCE
12	061313R1		3,30MM	**X**	CALÇO	SHIM	CALCE
12	061314R1		3,40MM	**X**	CALÇO	SHIM	CALCE

Eixo Cardan
Tail Shaft
Eje Cardan

60-115

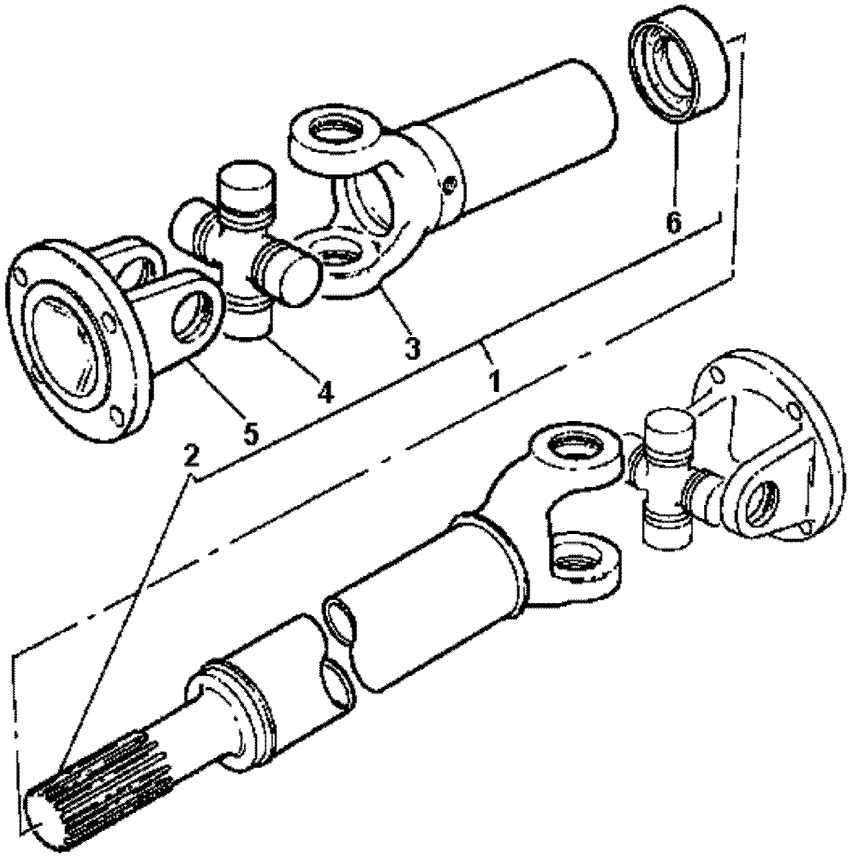

1	044213T1		**1**	CJ. EIXO	KIT, AXLE	JUEGO DE EJE
2		1	**1**	GARFO	FORK	HORQUILLA
3		1	**1**	GARFO	FORK	HORQUILLA
4	056018T1		**2**	CRUZETA	SPIDER	CRUCETA
5	056019T1		**2**	FLANGE	FLANGE	PLETINA
6	6210262M91		**1**	LUVA	SLEEVE	MANCHA

Direção E Controle Remoto Remote Control And Steering Dirección Y Controle Remoto	12 Velocidades 12 Speed 12 Velocidades	70-10	2 Rodas Motrizes 2 Wheels Drive 2 Ruedas Motriz

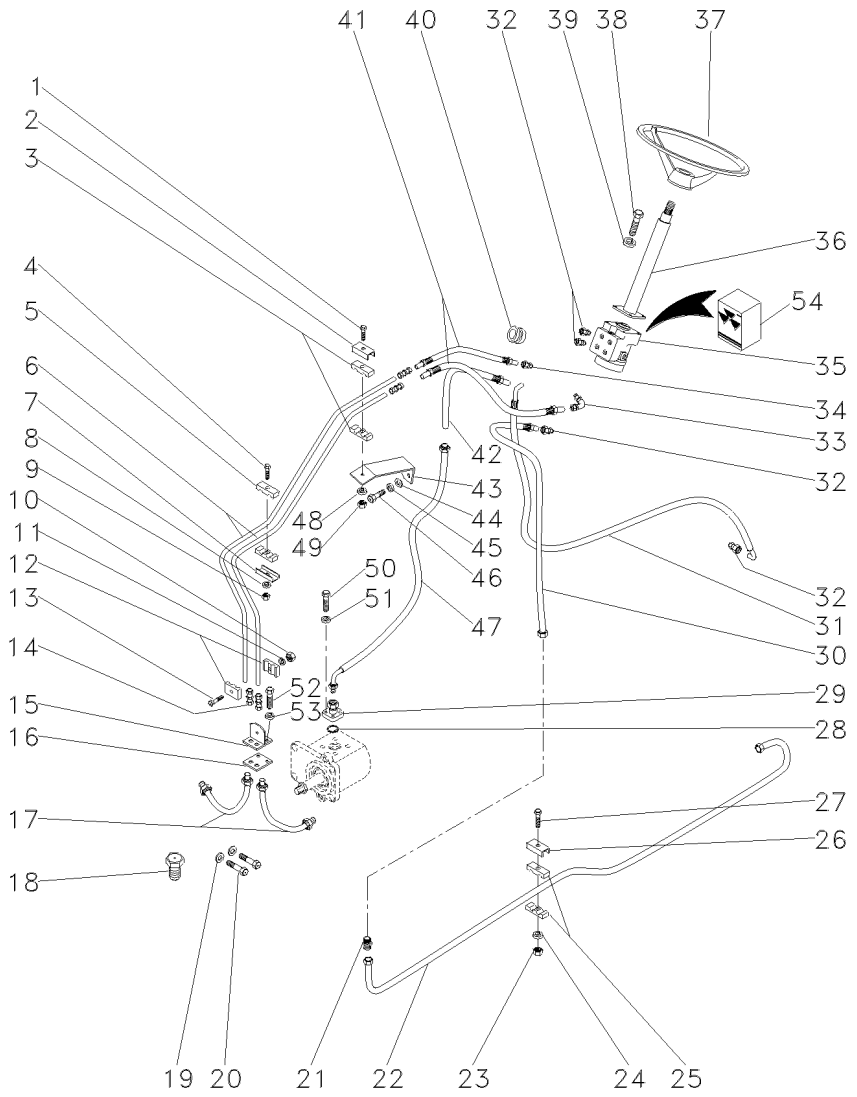

1	353508X1	**1**	PARAFUSO	BOLT	PERNO
2	3146897M1	**1**	REFORÇO	REINFORCEMENT	REFUERZO
3	3146896M1	**2**	BRAÇADEIRA	CLAMP	ABRAZADERA
4	353508X1	**1**	PARAFUSO	BOLT	PERNO
5	3146896M1	**2**	BRAÇADEIRA	CLAMP	ABRAZADERA
6	044391P1	**2**	TUBO	PIPE	CANO
7	3146897M1	**1**	REFORÇO	REINFORCEMENT	REFUERZO
8	353441X1	**1**	ARRUELA	WASHER	ARANDELA
9	353918X1	**1**	PORCA	NUT	TUERCA
10	339030X1	**1**	PORCA	NUT	TUERCA
11	339375X1	**1**	ARRUELA	WASHER	ARANDELA
12	033212P1	**2**	BRAÇADEIRA	CLAMP	ABRAZADERA
13	3468414M1	**1**	PARAFUSO	BOLT	PERNO
14	3412001M91	**2**	CONEXÃO	CONNECTION	CONEXION
15	3585070M91	**1**	SUPORTE	BRACKET	SOPORTE
16	3585072M1	**1**	PROTETOR	PROTECTOR	PROTECTOR
17	022313T2	**2**	MANGUEIRA	HOSE	FLEXIBLE
18	021460P1	**2**	TAMPÃO	PAD	ALMOHADILLA
19	355617X1	**4**	ARRUELA	WASHER	ARANDELA
20	391074X1	**4**	PARAFUSO	BOLT	PERNO
21	3412195M91	**1**	CONEXÃO	CONNECTION	CONEXION
22	046266P1	**1**	TUBO	PIPE	CANO
23	355565X1	**1**	PORCA	NUT	TUERCA
24	353446X1	**1**	ARRUELA	WASHER	ARANDELA
25	3585143M1	**2**	BRAÇADEIRA	CLAMP	ABRAZADERA
26	3146897M1	**1**	REFORÇO	REINFORCEMENT	REFUERZO
27	353685X1	**1**	PARAFUSO	BOLT	PERNO
28	035881P1	**1**	ANEL "O"	O RING	JUNTA TORICA
29	044890T1	**1**	FLANGE	FLANGE	PLETINA
30	044388P1	**1**	TUBO	PIPE	CANO
31	050117T1	**1**	MANGUEIRA	HOSE	FLEXIBLE
32	047154T1	**4**	CONEXÃO	CONNECTION	CONEXION
33	039605N1	**1**	CONEXÃO	CONNECTION	CONEXION
34	050744T1	**1**	CONEXÃO	CONNECTION	CONEXION
35	049074T1	**1**	UN. HIDROSTÁTICA	STEERING UNIT	UNIDAD DIRECCION
36	047810T1	**1**	COLUNA	COLUMN	COLUMNA
37	040337T1	**1**	CJ. VOLANTE	FLYWHEEL ASSY.	CJTO.DE VOLANTE
38	339814X1	**4**	PARAFUSO	BOLT	PERNO
39	339376X1	**4**	ARRUELA	WASHER	ARANDELA
40	050851P1	**1**	GUARNIÇÃO	FOAM	ESPUMA
41	044380T1	**2**	MANGUEIRA	HOSE	FLEXIBLE
42	044387P1	**1**	TUBO	PIPE	CANO
43	050731P1	**1**	SUPORTE	BRACKET	SOPORTE
44	339024X1	**1**	ARRUELA	WASHER	ARANDELA
45	339374X1	**1**	ARRUELA	WASHER	ARANDELA
46	339123X1	**1**	PARAFUSO	BOLT	PERNO
47	050762T1	**1**	MANGUEIRA	HOSE	FLEXIBLE
48	353441X1	**1**	ARRUELA	WASHER	ARANDELA
49	353918X1	**1**	PORCA	NUT	TUERCA
50	391979X1	**4**	PARAFUSO	BOLT	PERNO

Direção E Controle Remoto Remote Control And Steering Dirección Y Controle Remoto	12 Velocidades 12 Speed 12 Velocidades	70-10	2 Rodas Motrizes 2 Wheels Drive 2 Ruedas Motriz

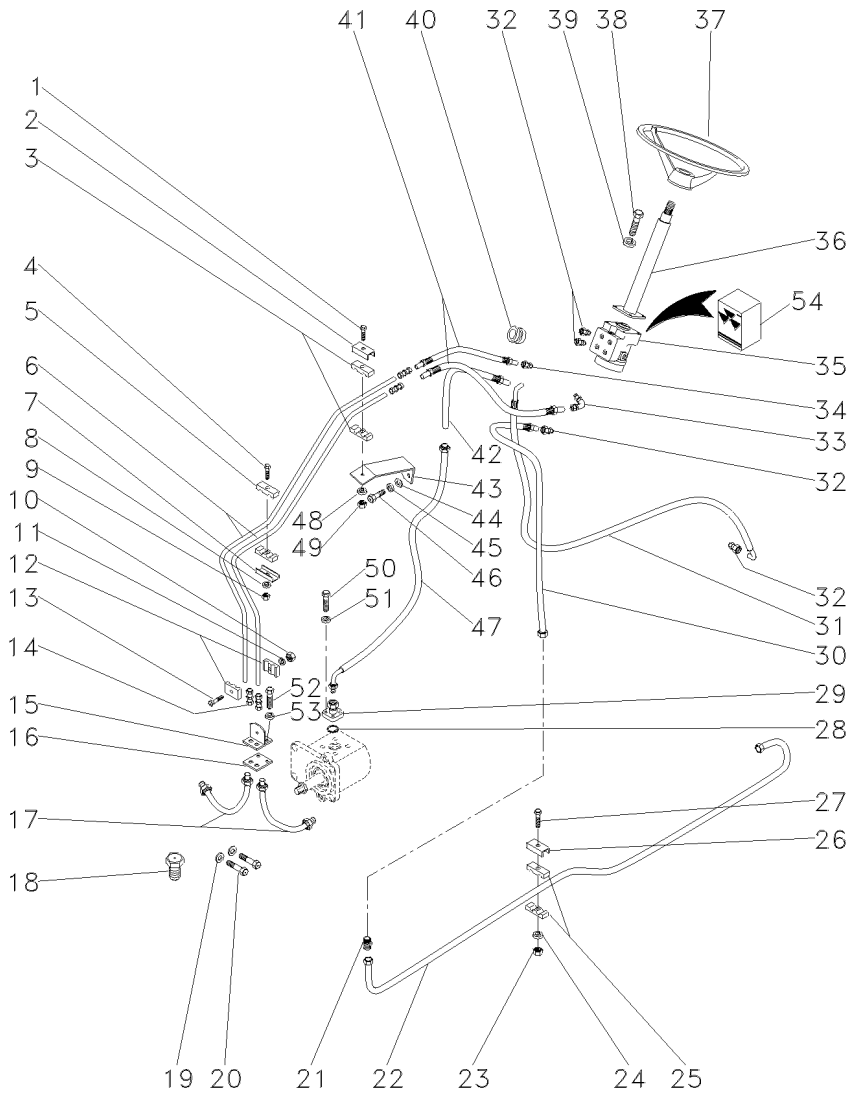

51	339375X1		**4**	ARRUELA	WASHER	ARANDELA
52	339081X1		**2**	PARAFUSO	BOLT	PERNO
53	339376X1		**2**	ARRUELA	WASHER	ARANDELA
54	048831R1	35	**1**	JG. REPARO	KIT, REPAIR	JUEGO REPARACION

Direção E Controle Remoto Remote Control And Steering Dirección Y Controle Remoto	12 Velocidades 12 Speed 12 Velocidades	70-15	2 Rodas Motrizes 2 Wheels Drive 2 Ruedas Motriz

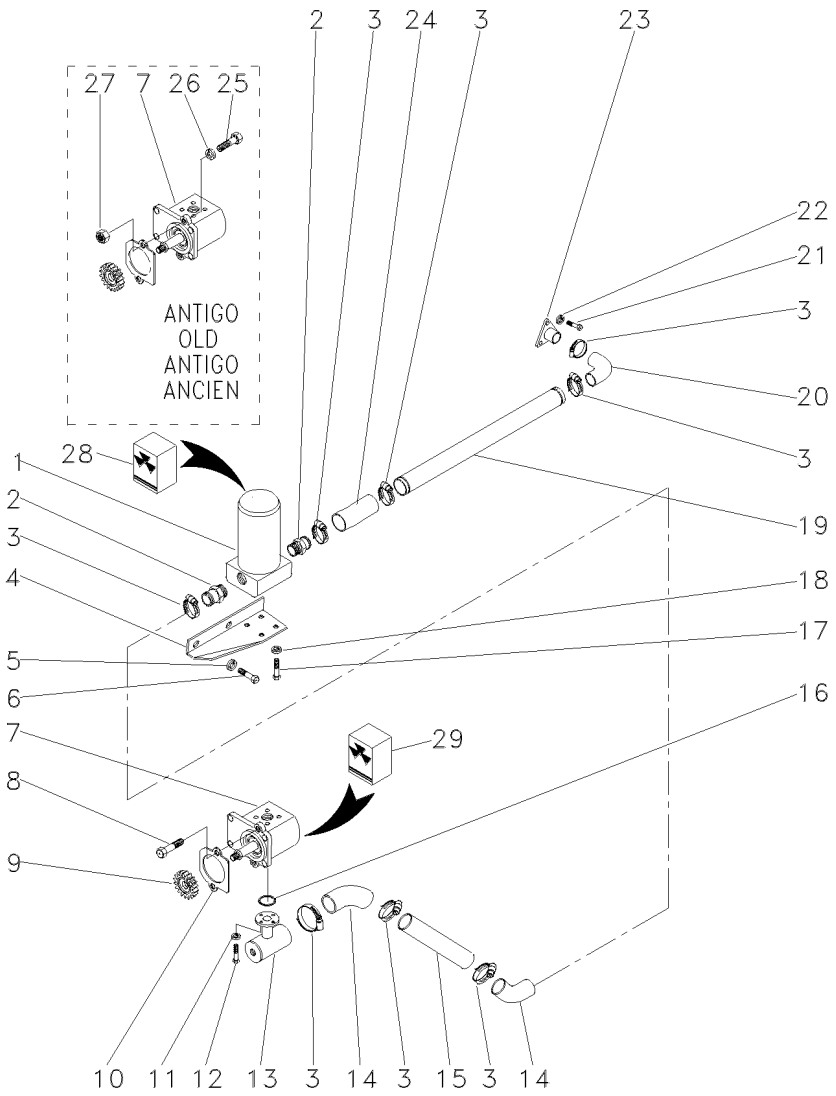

1	020388T2	👁 70-20 No	**1**	CJ. FILTRO	KIT, FILTER	JUEGO FILTRO
2	020529P1		**2**	CONEXÃO	CONNECTION	CONEXION
3	490803M1		**8**	BRAÇADEIRA	CLAMP	ABRAZADERA
4	044139P1		**1**	SUPORTE	BRACKET	SOPORTE
5	353433X1		**2**	ARRUELA	WASHER	ARANDELA
6	354441X1		**2**	PARAFUSO	BOLT	PERNO
7	052207T1		**1**	BOMBA HIDRÁULICA	HYDRAULIC PUMP	BOMBA HIDRAULICA
8	362443X1		**1**	PARAFUSO	BOLT	PERNO
9	3412000M1	16	**1**	ENGRENAGEM	GEAR	ENGRANAJE
10	1687018M2		**1**	JUNTA	GASKET	EMPAQUETADURA.
11	339375X1		**4**	ARRUELA	WASHER	ARANDELA
12	391979X1		**4**	PARAFUSO	BOLT	PERNO
13	023630S1		**1**	FLANGE	FLANGE	PLETINA
14	072032P1		**2**	MANGUEIRA	HOSE	FLEXIBLE
15	044385P1		**1**	TUBO	PIPE	CANO
16	3585217M1		**1**	ANEL "O"	O RING	JUNTA TORICA
17	353677X1		**4**	PARAFUSO	BOLT	PERNO
18	353446X1		**4**	ARRUELA	WASHER	ARANDELA
19	044384P1		**1**	TUBO	PIPE	CANO
20	020528P1		**1**	MANGUEIRA	HOSE	FLEXIBLE
21	353691X1		**3**	PARAFUSO	BOLT	PERNO
22	353434X1		**3**	ARRUELA	WASHER	ARANDELA
23	020380S1		**1**	FLANGE	FLANGE	PLETINA
24	036732P1		**1**	MANGUEIRA	HOSE	FLEXIBLE
25	353544X1		**1**	PARAFUSO	BOLT	PERNO
26	353434X1		**1**	ARRUELA	WASHER	ARANDELA
27	353431X1		**1**	PORCA	NUT	TUERCA
28		1 ⛽ 034391T1	**1**	ELEMENTO	ELEMENT	ELEMENTO
29	3603951M91	7	**1**	JG. REPARO	KIT, REPAIR	JUEGO REPARACION

Filtro
Filter
Filtro

70-20

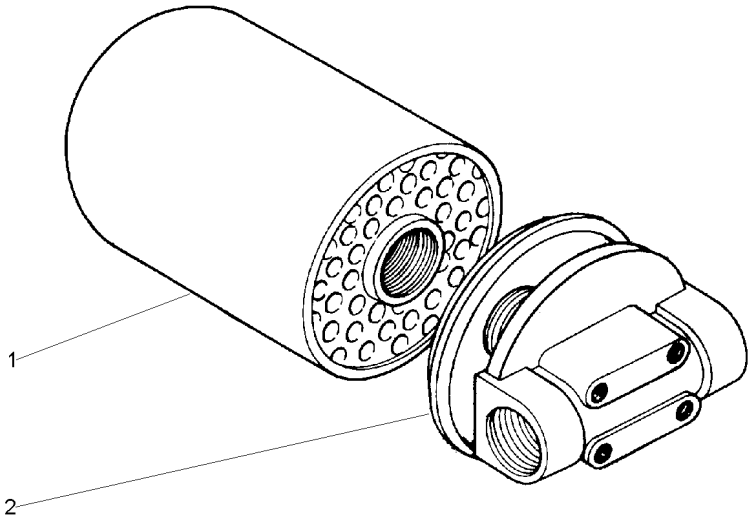

1	034391T1	**1** ELEMENTO	ELEMENT	ELEMENTO
2	020389R1	**1** CABEÇOTE FILTRO	FILTER HEAD	CABEZA DE FILTRO

Direção E Controle Remoto **Remote Control And Steering** **Dirección Y Controle Remoto**	**12 Velocidades** **12 Speed** **12 Velocidades**	**70-25**	**4 Rodas Motrizes** **4 Wheels Drive** **4 Ruedas Motriz**

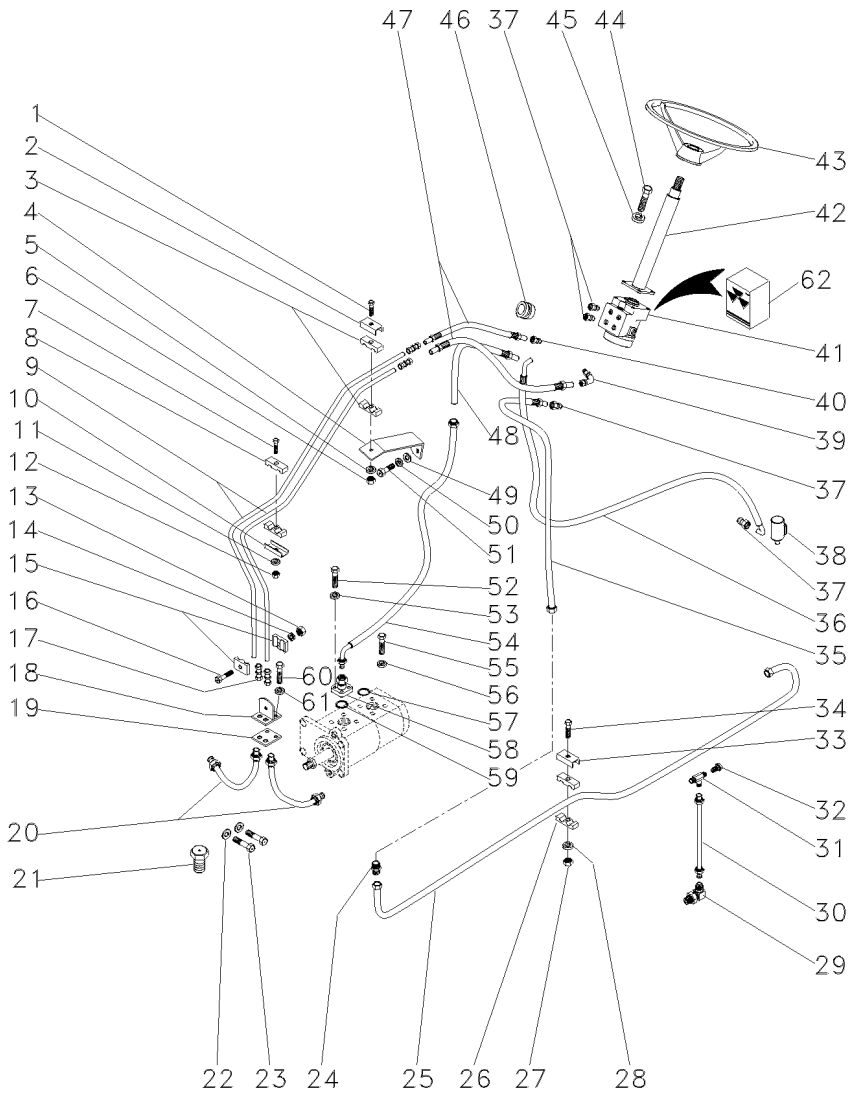

1	353508X1	**1**	PARAFUSO	BOLT	PERNO
2	3146897M1	**1**	REFORÇO	REINFORCEMENT	REFUERZO
3	3146896M1	**2**	BRAÇADEIRA	CLAMP	ABRAZADERA
4	050731P1	**1**	SUPORTE	BRACKET	SOPORTE
5	353441X1	**1**	ARRUELA	WASHER	ARANDELA
6	353918X1	**1**	PORCA	NUT	TUERCA
7	353508X1	**1**	PARAFUSO	BOLT	PERNO
8	3146896M1	**2**	BRAÇADEIRA	CLAMP	ABRAZADERA
9	044391P1	**2**	TUBO	PIPE	CANO
10	3146897M1	**1**	REFORÇO	REINFORCEMENT	REFUERZO
11	353441X1	**1**	ARRUELA	WASHER	ARANDELA
12	353918X1	**1**	PORCA	NUT	TUERCA
13	339030X1	**1**	PORCA	NUT	TUERCA
14	339375X1	**1**	ARRUELA	WASHER	ARANDELA
15	033212P1	**2**	BRAÇADEIRA	CLAMP	ABRAZADERA
16	3468414M1	**1**	PARAFUSO	BOLT	PERNO
17	3412001M91	**2**	CONEXÃO	CONNECTION	CONEXION
18	3585070M91	**1**	SUPORTE	BRACKET	SOPORTE
19	3585072M1	**1**	PROTETOR	PROTECTOR	PROTECTOR
20	022313T2	**2**	MANGUEIRA	HOSE	FLEXIBLE
21	021460P1	**2**	TAMPÃO	PAD	ALMOHADILLA
22	355617X1	**4**	ARRUELA	WASHER	ARANDELA
23	391074X1	**4**	PARAFUSO	BOLT	PERNO
24	3412195M91	**1**	CONEXÃO	CONNECTION	CONEXION
25	046266P1	**1**	TUBO	PIPE	CANO
26	3585143M1	**2**	BRAÇADEIRA	CLAMP	ABRAZADERA
27	355565X1	**1**	PORCA	NUT	TUERCA
28	353446X1	**1**	ARRUELA	WASHER	ARANDELA
29	039605N1	**1**	CONEXÃO	CONNECTION	CONEXION
30	049383P1	**1**	TUBO	PIPE	CANO
31	039606N1	**1**	CONEXÃO "T"	CONNECTION T	CONEXION T
32	049201P1	**1**	TAMPÃO	PAD	ALMOHADILLA
33	3146897M1	**1**	REFORÇO	REINFORCEMENT	REFUERZO
34	353685X1	**1**	PARAFUSO	BOLT	PERNO
35	044388P1	**1**	TUBO	PIPE	CANO
36	050117T1	**1**	MANGUEIRA	HOSE	FLEXIBLE
37	047154T1	**4**	CONEXÃO	CONNECTION	CONEXION
38	3619760M91	**1**	SOLENÓIDE	SOLENOID	SOLENOIDE
39	039605N1	**1**	CONEXÃO	CONNECTION	CONEXION
40	047155T1	**1**	CONEXÃO	CONNECTION	CONEXION
41	049074T1	**1**	UN. HIDROSTÁTICA	STEERING UNIT	UNIDAD DIRECCION
42	047810T1	**1**	COLUNA	COLUMN	COLUMNA
43	040337T1	**1**	CJ. VOLANTE	FLYWHEEL ASSY.	CJTO.DE VOLANTE
44	339814X1	**4**	PARAFUSO	BOLT	PERNO
45	339376X1	**4**	ARRUELA	WASHER	ARANDELA
46	050851P1	**1**	GUARNIÇÃO	FOAM	ESPUMA
47	044380T1	**2**	MANGUEIRA	HOSE	FLEXIBLE
48	044387P1	**1**	TUBO	PIPE	CANO
49	339024X1	**1**	ARRUELA	WASHER	ARANDELA
50	339374X1	**1**	ARRUELA	WASHER	ARANDELA

Direção E Controle Remoto Remote Control And Steering Dirección Y Controle Remoto	12 Velocidades 12 Speed 12 Velocidades	70-25	4 Rodas Motrizes 4 Wheels Drive 4 Ruedas Motriz

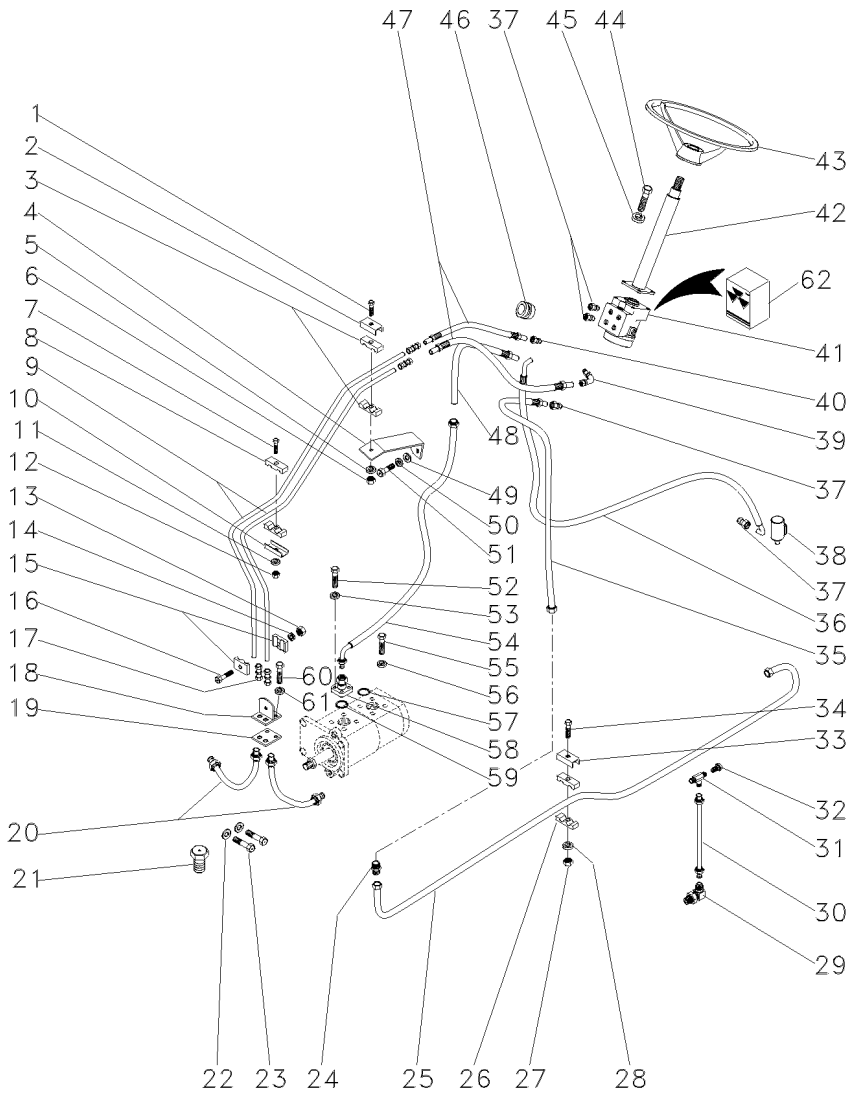

51	339123X1		1	PARAFUSO	BOLT	PERNO
52	391979X1		4	PARAFUSO	BOLT	PERNO
53	339375X1		4	ARRUELA	WASHER	ARANDELA
54	050762T1		1	MANGUEIRA	HOSE	FLEXIBLE
55	391979X1		8	PARAFUSO	BOLT	PERNO
56	339375X1		8	ARRUELA	WASHER	ARANDELA
57	035881P1		1	ANEL "O"	O RING	JUNTA TORICA
58	044890T1		1	FLANGE	FLANGE	PLETINA
59	035881P1		1	ANEL "O"	O RING	JUNTA TORICA
60	339081X1		2	PARAFUSO	BOLT	PERNO
61	339376X1		2	ARRUELA	WASHER	ARANDELA
62	048831R1	41	1	JG. REPARO	KIT, REPAIR	JUEGO REPARACION

Direção E Controle Remoto Remote Control And Steering Dirección Y Controle Remoto	12 Velocidades 12 Speed 12 Velocidades	70-30	4 Rodas Motrizes 4 Wheels Drive 4 Ruedas Motriz

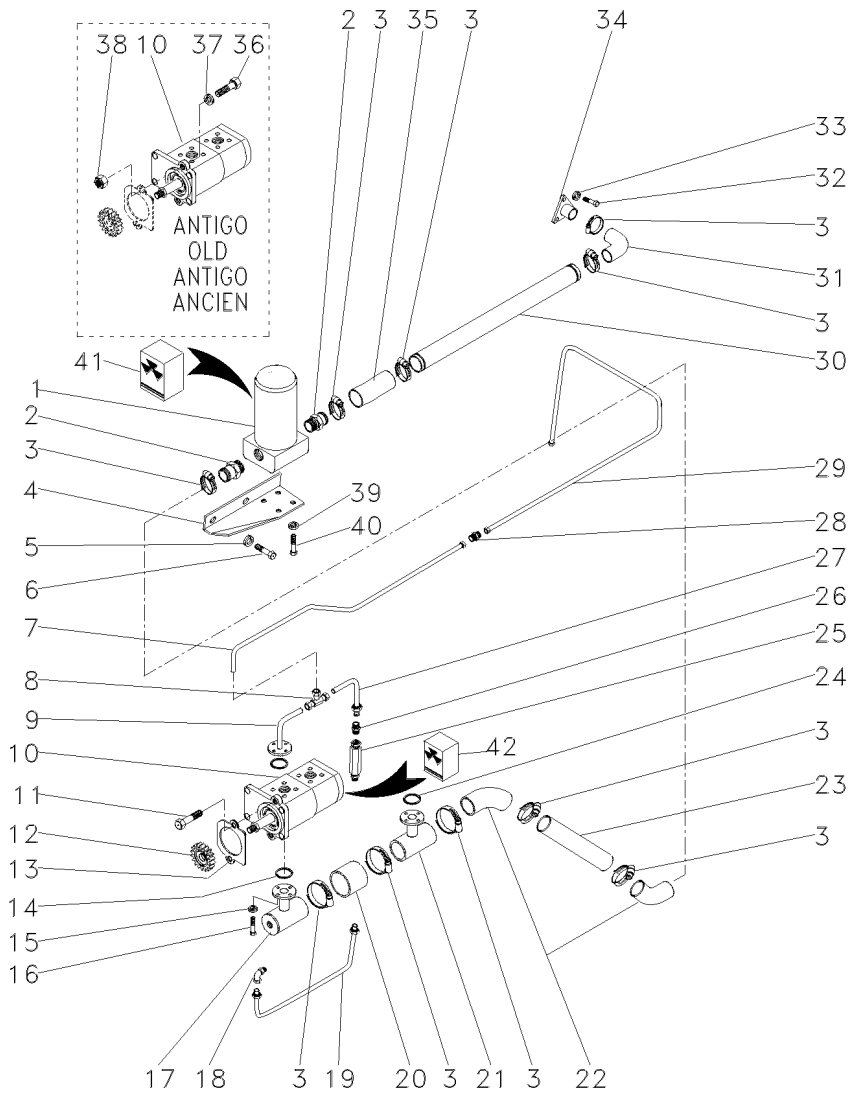

1	020388T2	70-20 No	**1**	CJ. FILTRO	KIT, FILTER	JUEGO FILTRO
2	020529P1		**2**	CONEXÃO	CONNECTION	CONEXION
3	490803M1		**10**	BRAÇADEIRA	CLAMP	ABRAZADERA
4	044139P1		**1**	SUPORTE	BRACKET	SOPORTE
5	353433X1		**2**	ARRUELA	WASHER	ARANDELA
6	354441X1		**2**	PARAFUSO	BOLT	PERNO
7	044390P1		**1**	TUBO	PIPE	CANO
8	039606N1		**1**	CONEXÃO "T"	CONNECTION T	CONEXION T
9	044392N1		**1**	FLANGE	FLANGE	PLETINA
10	052208T1		**1**	BOMBA HIDRÁULICA	HYDRAULIC PUMP	BOMBA HIDRAULICA
11	362443X1		**1**	PARAFUSO	BOLT	PERNO
12	3412000M1	16	**1**	ENGRENAGEM	GEAR	ENGRANAJE
13	1687018M2		**1**	JUNTA	GASKET	EMPAQUETADURA.
14	3585217M1		**1**	ANEL "O"	O RING	JUNTA TORICA
15	339375X1		**4**	ARRUELA	WASHER	ARANDELA
16	391979X1		**4**	PARAFUSO	BOLT	PERNO
17	039478S1		**1**	FLANGE	FLANGE	PLETINA
18	033917T1		**1**	CONEXÃO	CONNECTION	CONEXION
19	044395N1		**1**	TUBO	PIPE	CANO
20	039509P1		**1**	MANGUEIRA	HOSE	FLEXIBLE
21	039479S1		**1**	FLANGE	FLANGE	PLETINA
22	072032P1		**2**	MANGUEIRA	HOSE	FLEXIBLE
23	044385P1		**1**	TUBO	PIPE	CANO
24	3585217M1		**1**	ANEL "O"	O RING	JUNTA TORICA
25	3401801M91		**1**	VÁLVULA	VALVE	VALVULA
26			**1**	ELEMENTO	ELEMENT	ELEMENTO
27	044394P1		**1**	TUBO	PIPE	CANO
28	3412001M91		**1**	CONEXÃO	CONNECTION	CONEXION
29	049196P1		**1**	TUBO	PIPE	CANO
30	044384P1		**1**	TUBO	PIPE	CANO
31	020528P1		**1**	MANGUEIRA	HOSE	FLEXIBLE
32	353691X1		**3**	PARAFUSO	BOLT	PERNO
33	353434X1		**3**	ARRUELA	WASHER	ARANDELA
34	020380S1		**1**	FLANGE	FLANGE	PLETINA
35	036732P1		**1**	MANGUEIRA	HOSE	FLEXIBLE
36	353544X1		**1**	PARAFUSO	BOLT	PERNO
37	353434X1		**1**	ARRUELA	WASHER	ARANDELA
38	353431X1		**1**	PORCA	NUT	TUERCA
39	353446X1		**4**	ARRUELA	WASHER	ARANDELA
40	353677X1		**4**	PARAFUSO	BOLT	PERNO
41		1 034391T1	**1**	ELEMENTO	ELEMENT	ELEMENTO
42	3603952M91	10	**1**	JG. REPARO	KIT, REPAIR	JUEGO REPARACION

Direção E Controle Remoto Remote Control And Steering Dirección Y Controle Remoto	12 Velocidades 12 Speed 12 Velocidades	70-35	2 Rodas Motrizes - Com Tdpi 2 Wheels Drive - With Ipto 2 Ruedas Motriz - Con Tdfi

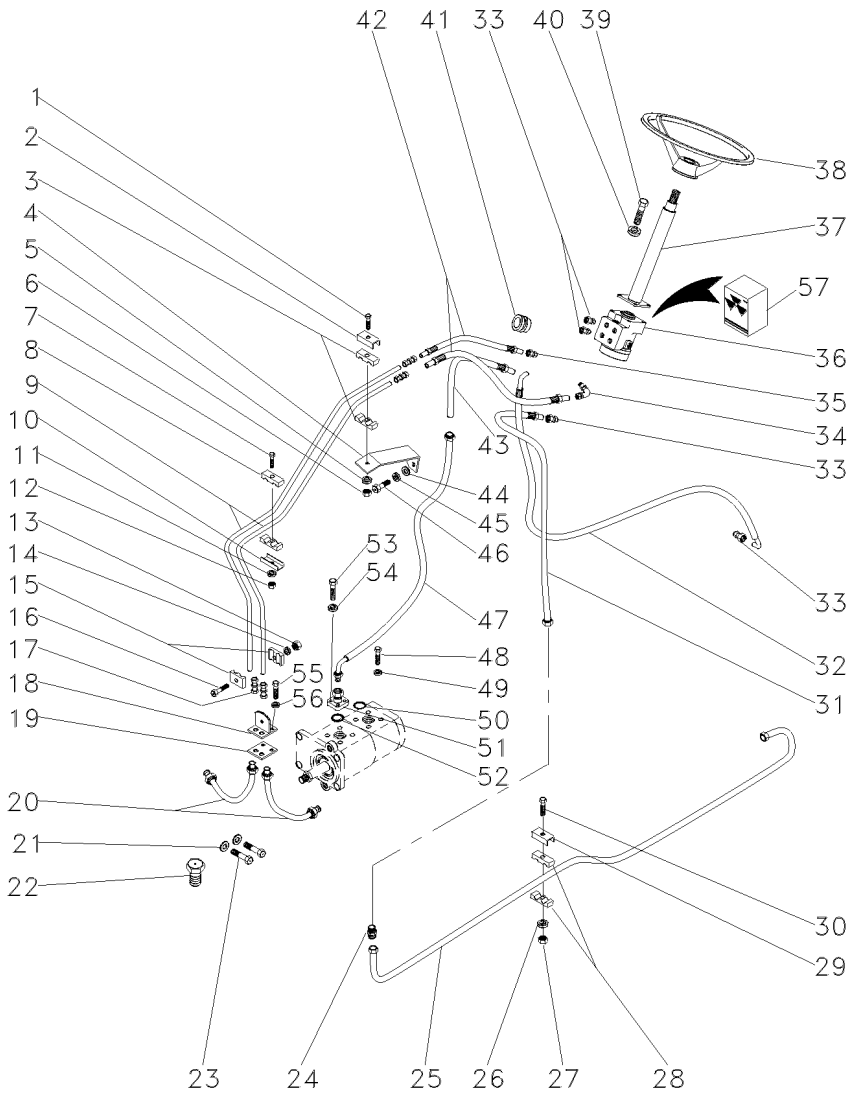

1	353508X1	**1**	PARAFUSO	BOLT	PERNO
2	3146897M1	**1**	REFORÇO	REINFORCEMENT	REFUERZO
3	3146896M1	**2**	BRAÇADEIRA	CLAMP	ABRAZADERA
4	050731P1	**1**	SUPORTE	BRACKET	SOPORTE
5	353441X1	**1**	ARRUELA	WASHER	ARANDELA
6	353918X1	**1**	PORCA	NUT	TUERCA
7	353508X1	**1**	PARAFUSO	BOLT	PERNO
8	3146896M1	**2**	BRAÇADEIRA	CLAMP	ABRAZADERA
9	044391P1	**2**	TUBO	PIPE	CANO
10	3146897M1	**1**	REFORÇO	REINFORCEMENT	REFUERZO
11	353441X1	**1**	ARRUELA	WASHER	ARANDELA
12	353918X1	**1**	PORCA	NUT	TUERCA
13	339030X1	**1**	PORCA	NUT	TUERCA
14	339375X1	**1**	ARRUELA	WASHER	ARANDELA
15	033212P1	**2**	BRAÇADEIRA	CLAMP	ABRAZADERA
16	3468414M1	**1**	PARAFUSO	BOLT	PERNO
17	3412001M91	**2**	CONEXÃO	CONNECTION	CONEXION
18	3585070M91	**1**	SUPORTE	BRACKET	SOPORTE
19	3585072M1	**1**	PROTETOR	PROTECTOR	PROTECTOR
20	022313T2	**2**	MANGUEIRA	HOSE	FLEXIBLE
21	355617X1	**4**	ARRUELA	WASHER	ARANDELA
22	021460P1	**2**	TAMPÃO	PAD	ALMOHADILLA
23	391074X1	**4**	PARAFUSO	BOLT	PERNO
24	3412195M91	**1**	CONEXÃO	CONNECTION	CONEXION
25	046266P1	**1**	TUBO	PIPE	CANO
26	353446X1	**1**	ARRUELA	WASHER	ARANDELA
27	355565X1	**1**	PORCA	NUT	TUERCA
28	3585143M1	**2**	BRAÇADEIRA	CLAMP	ABRAZADERA
29	3146897M1	**1**	REFORÇO	REINFORCEMENT	REFUERZO
30	353685X1	**1**	PARAFUSO	BOLT	PERNO
31	044388P1	**1**	TUBO	PIPE	CANO
32	050117T1	**1**	MANGUEIRA	HOSE	FLEXIBLE
33	047154T1	**4**	CONEXÃO	CONNECTION	CONEXION
34	039605N1	**1**	CONEXÃO	CONNECTION	CONEXION
35	050744T1	**1**	CONEXÃO	CONNECTION	CONEXION
36	049074T1	**1**	UN. HIDROSTÁTICA	STEERING UNIT	UNIDAD DIRECCION
37	047810T1	**1**	COLUNA	COLUMN	COLUMNA
38	040337T1	**1**	CJ. VOLANTE	FLYWHEEL ASSY.	CJTO.DE VOLANTE
39	339814X1	**4**	PARAFUSO	BOLT	PERNO
40	339376X1	**4**	ARRUELA	WASHER	ARANDELA
41	050851P1	**1**	GUARNIÇÃO	FOAM	ESPUMA
42	044380T1	**2**	MANGUEIRA	HOSE	FLEXIBLE
43	044387P1	**1**	TUBO	PIPE	CANO
44	339024X1	**1**	ARRUELA	WASHER	ARANDELA
45	339374X1	**1**	ARRUELA	WASHER	ARANDELA
46	339123X1	**1**	PARAFUSO	BOLT	PERNO
47	050762T1	**1**	MANGUEIRA	HOSE	FLEXIBLE
48	391979X1	**8**	PARAFUSO	BOLT	PERNO
49	339375X1	**8**	ARRUELA	WASHER	ARANDELA
50	035881P1	**1**	ANEL "O"	O RING	JUNTA TORICA

Direção E Controle Remoto Remote Control And Steering Dirección Y Controle Remoto	12 Velocidades 12 Speed 12 Velocidades	**70-35**	2 Rodas Motrizes - Com Tdpi 2 Wheels Drive - With Ipto 2 Ruedas Motriz - Con Tdfi

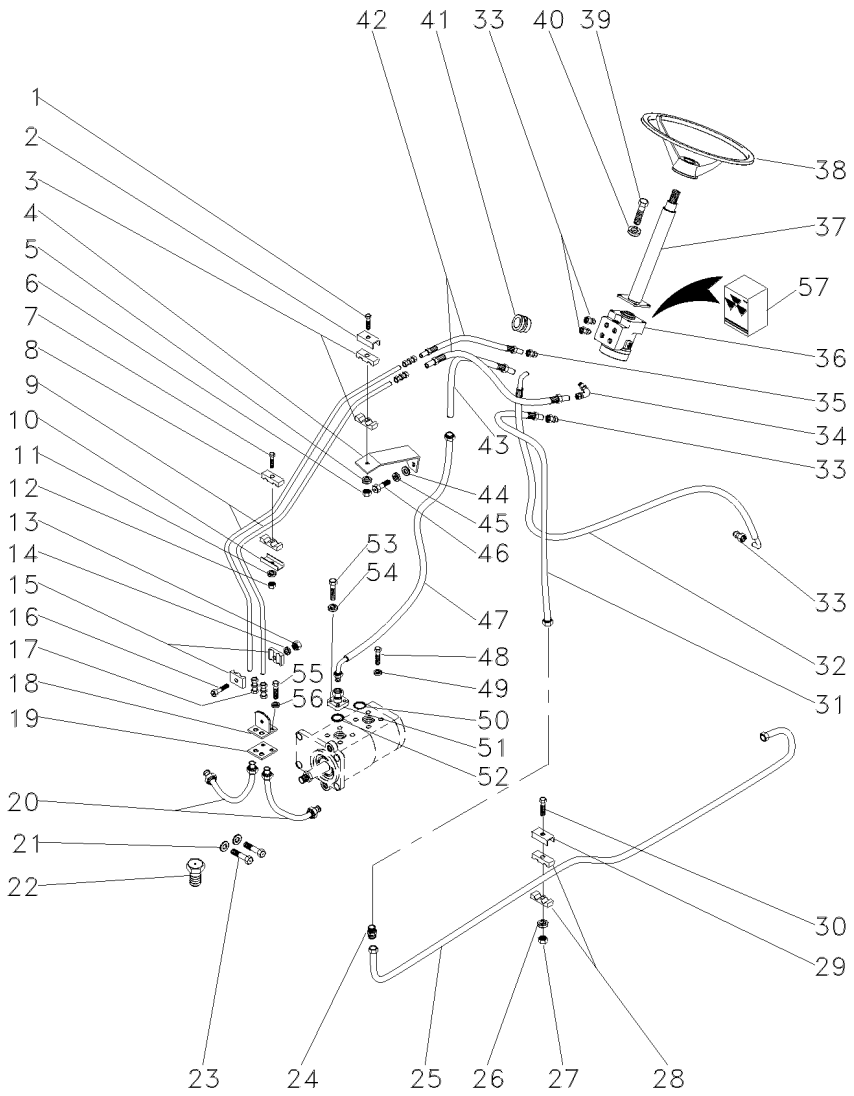

51	044890T1		**1**	FLANGE	FLANGE	PLETINA
52	035881P1		**1**	ANEL "O"	O RING	JUNTA TORICA
53	391979X1		**4**	PARAFUSO	BOLT	PERNO
54	339375X1		**4**	ARRUELA	WASHER	ARANDELA
55	339081X1		**2**	PARAFUSO	BOLT	PERNO
56	339376X1		**2**	ARRUELA	WASHER	ARANDELA
57	048831R1	36	**1**	JG. REPARO	KIT, REPAIR	JUEGO REPARACION

Direção E Controle Remoto Remote Control And Steering Dirección Y Controle Remoto	12 Velocidades 12 Speed 12 Velocidades	70-40	2 Rodas Motrizes - Com Tdpi 2 Wheels Drive - With Ipto 2 Ruedas Motriz - Con Tdfi

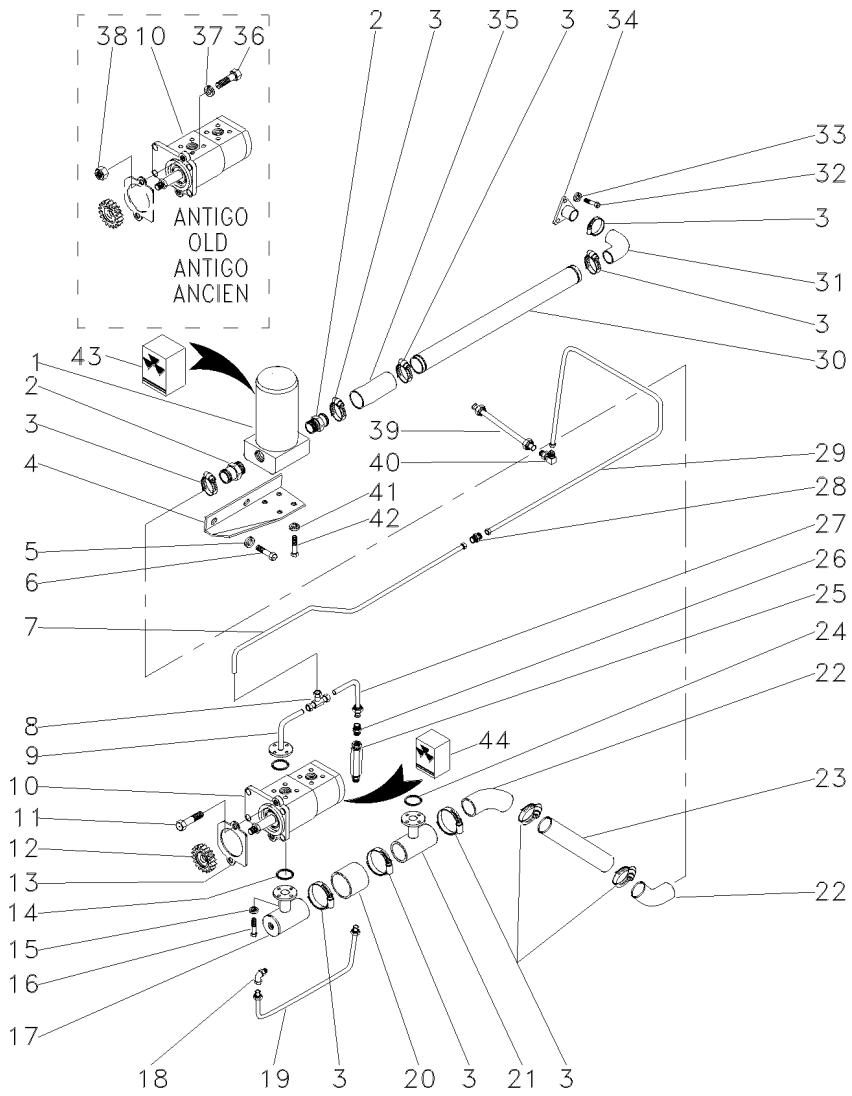

1	020388T2	70-20 No	1	CJ. FILTRO	KIT, FILTER	JUEGO FILTRO
2	020529P1		2	CONEXÃO	CONNECTION	CONEXION
3	490803M1		10	BRAÇADEIRA	CLAMP	ABRAZADERA
4	044139P1		1	SUPORTE	BRACKET	SOPORTE
5	353433X1		2	ARRUELA	WASHER	ARANDELA
6	354441X1		2	PARAFUSO	BOLT	PERNO
7	049118P1		1	TUBO	PIPE	CANO
8	039606N1		1	CONEXÃO "T"	CONNECTION T	CONEXION T
9	044392N1		1	FLANGE	FLANGE	PLETINA
10	052208T1		1	BOMBA HIDRÁULICA	HYDRAULIC PUMP	BOMBA HIDRAULICA
11	362443X1		1	PARAFUSO	BOLT	PERNO
12	3412000M1	16	1	ENGRENAGEM	GEAR	ENGRANAJE
13	1687018M2		1	JUNTA	GASKET	EMPAQUETADURA.
14	3585217M1		1	ANEL "O"	O RING	JUNTA TORICA
15	339375X1		4	ARRUELA	WASHER	ARANDELA
16	391979X1		4	PARAFUSO	BOLT	PERNO
17	039478S1		1	FLANGE	FLANGE	PLETINA
18	033917T1		1	CONEXÃO	CONNECTION	CONEXION
19	044395N1		1	TUBO	PIPE	CANO
20	039509P1		1	MANGUEIRA	HOSE	FLEXIBLE
21	039479S1		1	FLANGE	FLANGE	PLETINA
22	072032P1		2	MANGUEIRA	HOSE	FLEXIBLE
23	044385P1		1	TUBO	PIPE	CANO
24	3585217M1		1	ANEL "O"	O RING	JUNTA TORICA
25	3401801M91		1	VÁLVULA	VALVE	VALVULA
26	3411947M91		2	CONEXÃO	CONNECTION	CONEXION
27	044394P1		1	TUBO	PIPE	CANO
28	3412001M91		1	CONEXÃO	CONNECTION	CONEXION
29	049196P1		1	TUBO	PIPE	CANO
30	044384P1		1	TUBO	PIPE	CANO
31	020528P1		1	MANGUEIRA	HOSE	FLEXIBLE
32	353691X1		3	PARAFUSO	BOLT	PERNO
33	353434X1		3	ARRUELA	WASHER	ARANDELA
34	020380S1		1	FLANGE	FLANGE	PLETINA
35	036732P1		1	MANGUEIRA	HOSE	FLEXIBLE
36	353544X1		1	PARAFUSO	BOLT	PERNO
37	353434X1		1	ARRUELA	WASHER	ARANDELA
38	353431X1		1	PORCA	NUT	TUERCA
39	049382P1		1	TUBO	PIPE	CANO
40	039605N1		1	CONEXÃO	CONNECTION	CONEXION
41	353446X1		4	ARRUELA	WASHER	ARANDELA
42	353677X1		4	PARAFUSO	BOLT	PERNO
43		1 034391T1	1	ELEMENTO	ELEMENT	ELEMENTO
44	3603952M91	10	1	JG. REPARO	KIT, REPAIR	JUEGO REPARACION

Direção E Controle Remoto **Remote Control And Steering** **Dirección Y Controle Remoto**	**12 Velocidades** **12 Speed** **12 Velocidades**	**70-45**	**4 Rodas Motrizes - Com Tdpi** **4 Wheels Drive - With Tdpi** **4 Ruedas Motriz - Con Tdfi**

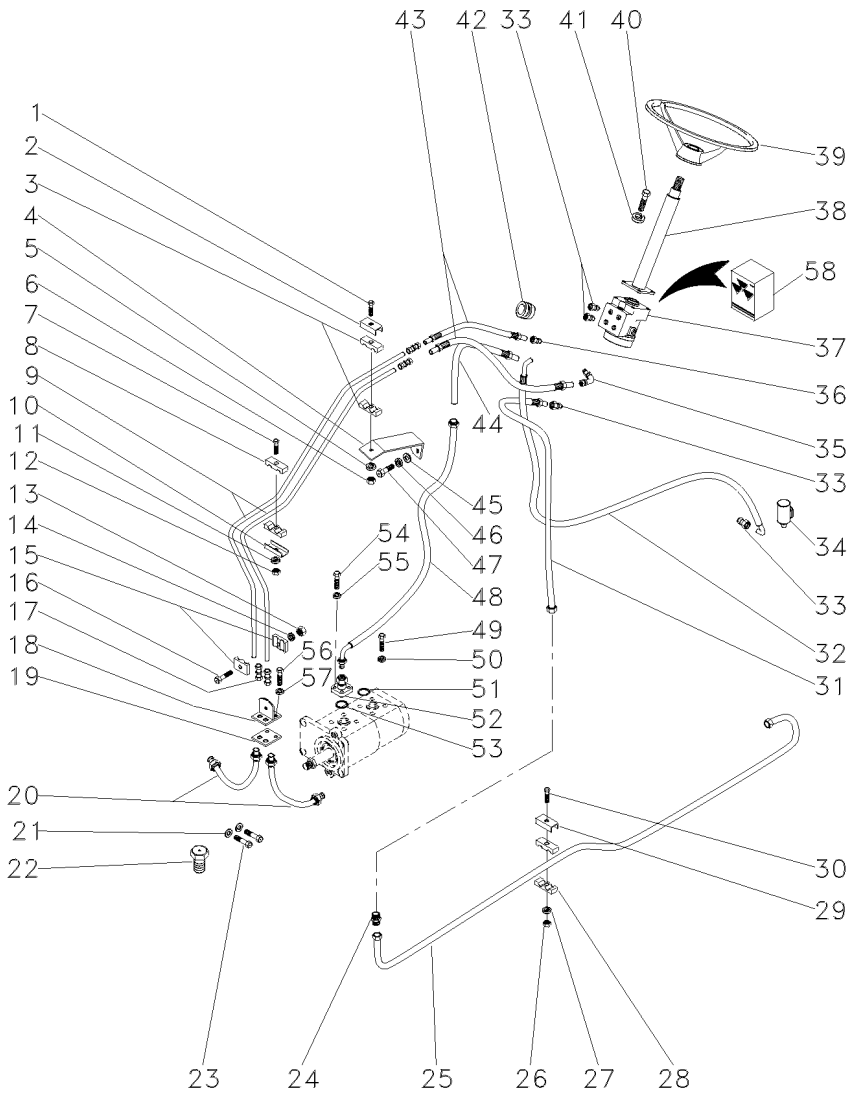

1	353508X1	**1**	PARAFUSO	BOLT	PERNO
2	3146897M1	**1**	REFORÇO	REINFORCEMENT	REFUERZO
3	3146896M1	**2**	BRAÇADEIRA	CLAMP	ABRAZADERA
4	050731P1	**1**	SUPORTE	BRACKET	SOPORTE
5	353441X1	**1**	ARRUELA	WASHER	ARANDELA
6	353918X1	**1**	PORCA	NUT	TUERCA
7	353508X1	**1**	PARAFUSO	BOLT	PERNO
8	3146896M1	**2**	BRAÇADEIRA	CLAMP	ABRAZADERA
9	044391P1	**2**	TUBO	PIPE	CANO
10	3146897M1	**1**	REFORÇO	REINFORCEMENT	REFUERZO
11	353441X1	**1**	ARRUELA	WASHER	ARANDELA
12	353918X1	**1**	PORCA	NUT	TUERCA
13	339030X1	**1**	PORCA	NUT	TUERCA
14	339375X1	**1**	ARRUELA	WASHER	ARANDELA
15	033212P1	**2**	BRAÇADEIRA	CLAMP	ABRAZADERA
16	3468414M1	**1**	PARAFUSO	BOLT	PERNO
17	3412001M91	**2**	CONEXÃO	CONNECTION	CONEXION
18	3585070M91	**1**	SUPORTE	BRACKET	SOPORTE
19	3585072M1	**1**	PROTETOR	PROTECTOR	PROTECTOR
20	022313T2	**2**	MANGUEIRA	HOSE	FLEXIBLE
21	355617X1	**4**	ARRUELA	WASHER	ARANDELA
22	021460P1	**2**	TAMPÃO	PAD	ALMOHADILLA
23	391074X1	**4**	PARAFUSO	BOLT	PERNO
24	3412195M91	**1**	CONEXÃO	CONNECTION	CONEXION
25	046266P1	**1**	TUBO	PIPE	CANO
26	355565X1	**1**	PORCA	NUT	TUERCA
27	353446X1	**1**	ARRUELA	WASHER	ARANDELA
28	3585143M1	**2**	BRAÇADEIRA	CLAMP	ABRAZADERA
29	3146897M1	**1**	REFORÇO	REINFORCEMENT	REFUERZO
30	353685X1	**1**	PARAFUSO	BOLT	PERNO
31	044388P1	**1**	TUBO	PIPE	CANO
32	050117T1	**1**	MANGUEIRA	HOSE	FLEXIBLE
33	047154T1	**4**	CONEXÃO	CONNECTION	CONEXION
34	3619760M91	**1**	SOLENÓIDE	SOLENOID	SOLENOIDE
35	039605N1	**1**	CONEXÃO	CONNECTION	CONEXION
36	047155T1	**1**	CONEXÃO	CONNECTION	CONEXION
37	049074T1	**1**	UN. HIDROSTÁTICA	STEERING UNIT	UNIDAD DIRECCION
38	047810T1	**1**	COLUNA	COLUMN	COLUMNA
39	040337T1	**1**	CJ. VOLANTE	FLYWHEEL ASSY.	CJTO.DE VOLANTE
40	339814X1	**4**	PARAFUSO	BOLT	PERNO
41	339376X1	**4**	ARRUELA	WASHER	ARANDELA
42	050851P1	**1**	GUARNIÇÃO	FOAM	ESPUMA
43	044380T1	**2**	MANGUEIRA	HOSE	FLEXIBLE
44	044387P1	**1**	TUBO	PIPE	CANO
45	339024X1	**1**	ARRUELA	WASHER	ARANDELA
46	339374X1	**1**	ARRUELA	WASHER	ARANDELA
47	339123X1	**1**	PARAFUSO	BOLT	PERNO
48	050762T1	**1**	MANGUEIRA	HOSE	FLEXIBLE
49	391979X1	**8**	PARAFUSO	BOLT	PERNO
50	339375X1	**8**	ARRUELA	WASHER	ARANDELA

Direção E Controle Remoto Remote Control And Steering Dirección Y Controle Remoto	12 Velocidades 12 Speed 12 Velocidades	70-45	4 Rodas Motrizes - Com Tdpi 4 Wheels Drive - With Tdpi 4 Ruedas Motriz - Con Tdfi

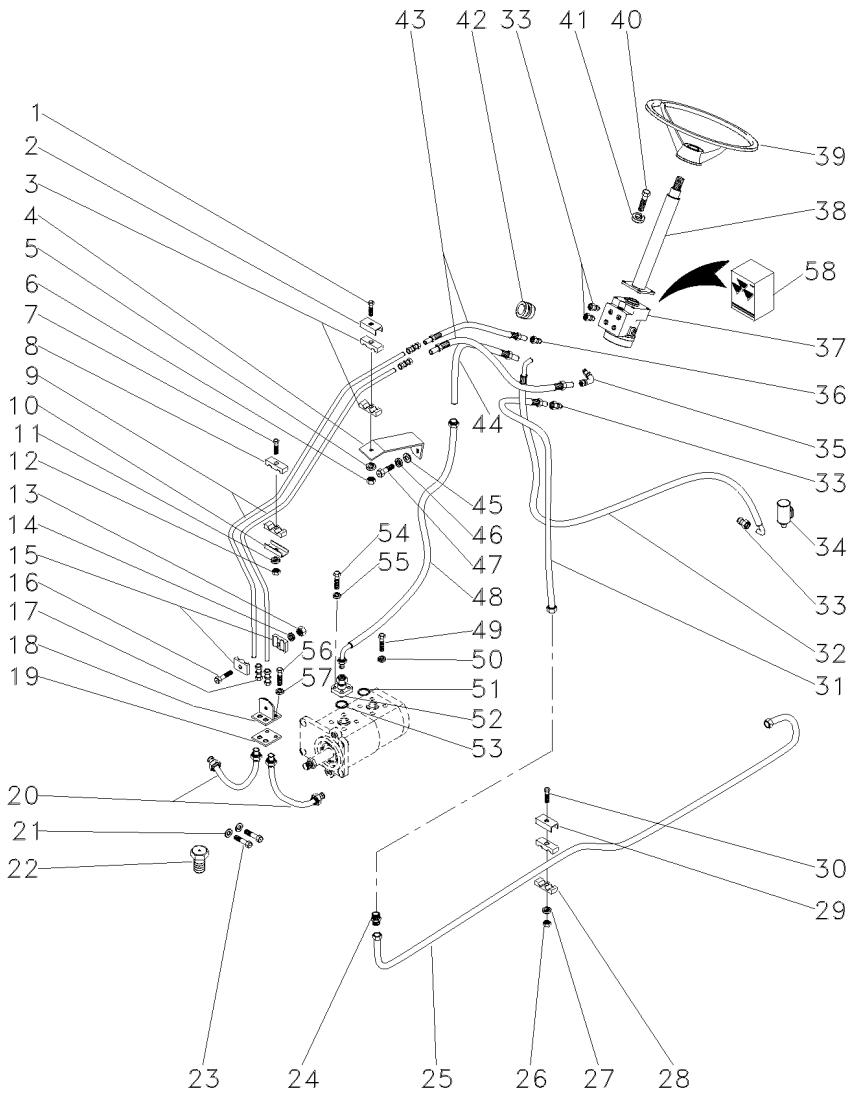

51	035881P1		**1**	ANEL "O"	O RING	JUNTA TORICA
52	044890T1		**1**	FLANGE	FLANGE	PLETINA
53	035881P1		**1**	ANEL "O"	O RING	JUNTA TORICA
54	391979X1		**4**	PARAFUSO	BOLT	PERNO
55	339375X1		**4**	ARRUELA	WASHER	ARANDELA
56	339081X1		**2**	PARAFUSO	BOLT	PERNO
57	339376X1		**2**	ARRUELA	WASHER	ARANDELA
58	048831R1	37	**1**	JG. REPARO	KIT, REPAIR	JUEGO REPARACION

Menu

Símbolos

Direção E Controle Remoto | **12 Velocidades**
Remote Control And Steering | **12 Speed**
Dirección Y Controle Remoto | **12 Velocidades**

70-50

4 Rodas Motrizes - Com Tdpi
4 Wheels Drive - With Tdpi
4 Ruedas Motriz - Con Tdfi

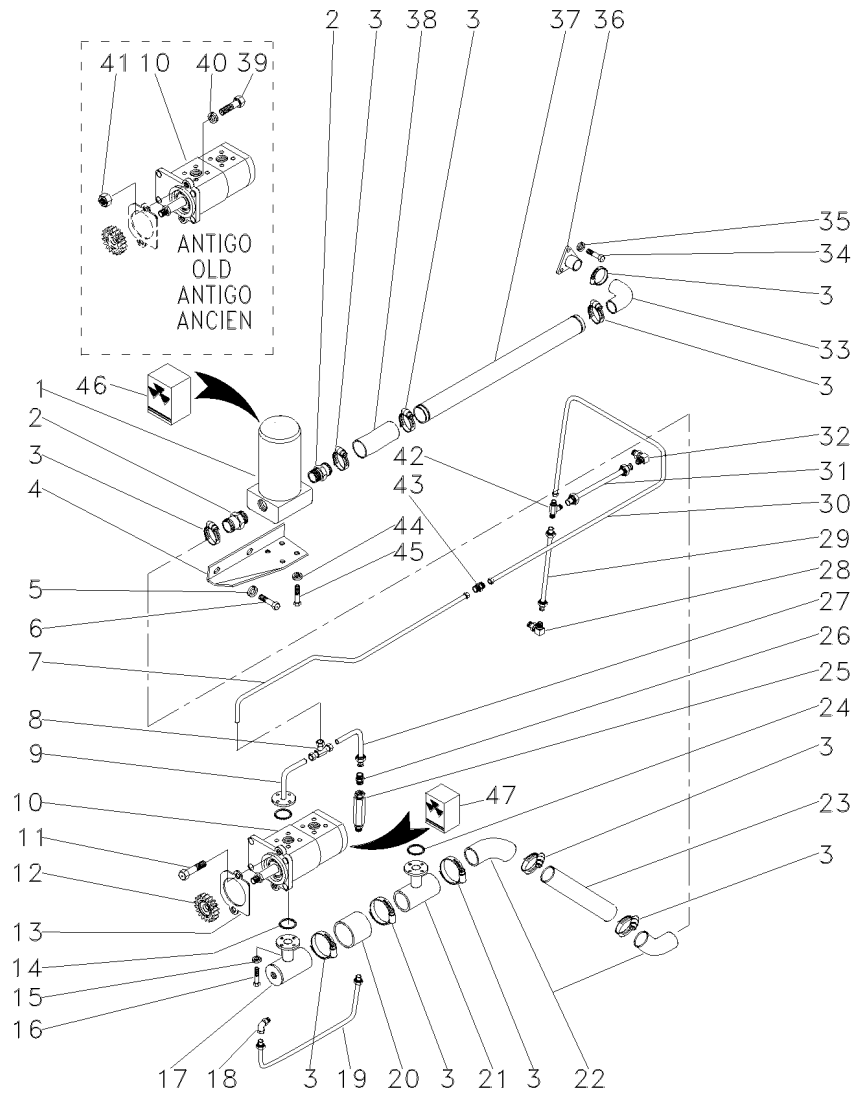

1	020388T2		70-20 No	**1**	CJ. FILTRO	KIT, FILTER	JUEGO FILTRO
2	020529P1			**2**	CONEXÃO	CONNECTION	CONEXION
3	490803M1			**10**	BRAÇADEIRA	CLAMP	ABRAZADERA
4	044139P1			**1**	SUPORTE	BRACKET	SOPORTE
5	353433X1			**2**	ARRUELA	WASHER	ARANDELA
6	354441X1			**2**	PARAFUSO	BOLT	PERNO
7	044390P1			**1**	TUBO	PIPE	CANO
8	039606N1			**1**	CONEXÃO "T"	CONNECTION T	CONEXION T
9	044392N1			**1**	FLANGE	FLANGE	PLETINA
10	052208T1			**1**	BOMBA HIDRÁULICA	HYDRAULIC PUMP	BOMBA HIDRAULICA
11	362443X1			**1**	PARAFUSO	BOLT	PERNO
12	3412000M1		16	**1**	ENGRENAGEM	GEAR	ENGRANAJE
13	1687018M2			**1**	JUNTA	GASKET	EMPAQUETADURA.
14	3585217M1			**1**	ANEL "O"	O RING	JUNTA TORICA
15	339375X1			**4**	ARRUELA	WASHER	ARANDELA
16	391979X1			**4**	PARAFUSO	BOLT	PERNO
17	039478S1			**1**	FLANGE	FLANGE	PLETINA
18	033917T1			**1**	CONEXÃO	CONNECTION	CONEXION
19	044395N1			**1**	TUBO	PIPE	CANO
20	039509P1			**1**	MANGUEIRA	HOSE	FLEXIBLE
21	039479S1			**1**	FLANGE	FLANGE	PLETINA
22	072032P1			**2**	MANGUEIRA	HOSE	FLEXIBLE
23	044385P1			**1**	TUBO	PIPE	CANO
24	3585217M1			**1**	ANEL "O"	O RING	JUNTA TORICA
25	3401801M91			**1**	VÁLVULA	VALVE	VALVULA
26	3411947M91			**2**	CONEXÃO	CONNECTION	CONEXION
27	044394P1			**1**	TUBO	PIPE	CANO
28	039605N1			**1**	CONEXÃO	CONNECTION	CONEXION
29	049383P1			**1**	TUBO	PIPE	CANO
30	044389P2			**1**	TUBO	PIPE	CANO
31	049382P1			**1**	TUBO	PIPE	CANO
32	039605N1			**1**	CONEXÃO	CONNECTION	CONEXION
33	020528P1			**1**	MANGUEIRA	HOSE	FLEXIBLE
34	353691X1			**3**	PARAFUSO	BOLT	PERNO
35	353434X1			**3**	ARRUELA	WASHER	ARANDELA
36	020380S1			**1**	FLANGE	FLANGE	PLETINA
37	044384P1			**1**	TUBO	PIPE	CANO
38	036732P1			**1**	MANGUEIRA	HOSE	FLEXIBLE
39	353544X1	[A]		**1**	PARAFUSO	BOLT	PERNO
40	353434X1	[A]		**1**	ARRUELA	WASHER	ARANDELA
41	353431X1	[A]		**1**	PORCA	NUT	TUERCA
42	039606N1			**1**	CONEXÃO "T"	CONNECTION T	CONEXION T
43	3412001M91			**1**	CONEXÃO	CONNECTION	CONEXION
44	353446X1			**4**	ARRUELA	WASHER	ARANDELA
45	353677X1			**4**	PARAFUSO	BOLT	PERNO
46		1	034391T1	**1**	ELEMENTO	ELEMENT	ELEMENTO
47	3603952M91	10		**1**	JG. REPARO	KIT, REPAIR	JUEGO REPARACION

[A] ANTIGO
OLD
ANTIGUO

Direção E Controle Remoto Remote Control And Steering Dirección Y Controle Remoto	18 Velocidades 18 Speed 18 Velocidades	70-55	4 Rodas Motrizes 4 Wheels Drive 4 Ruedas Motriz

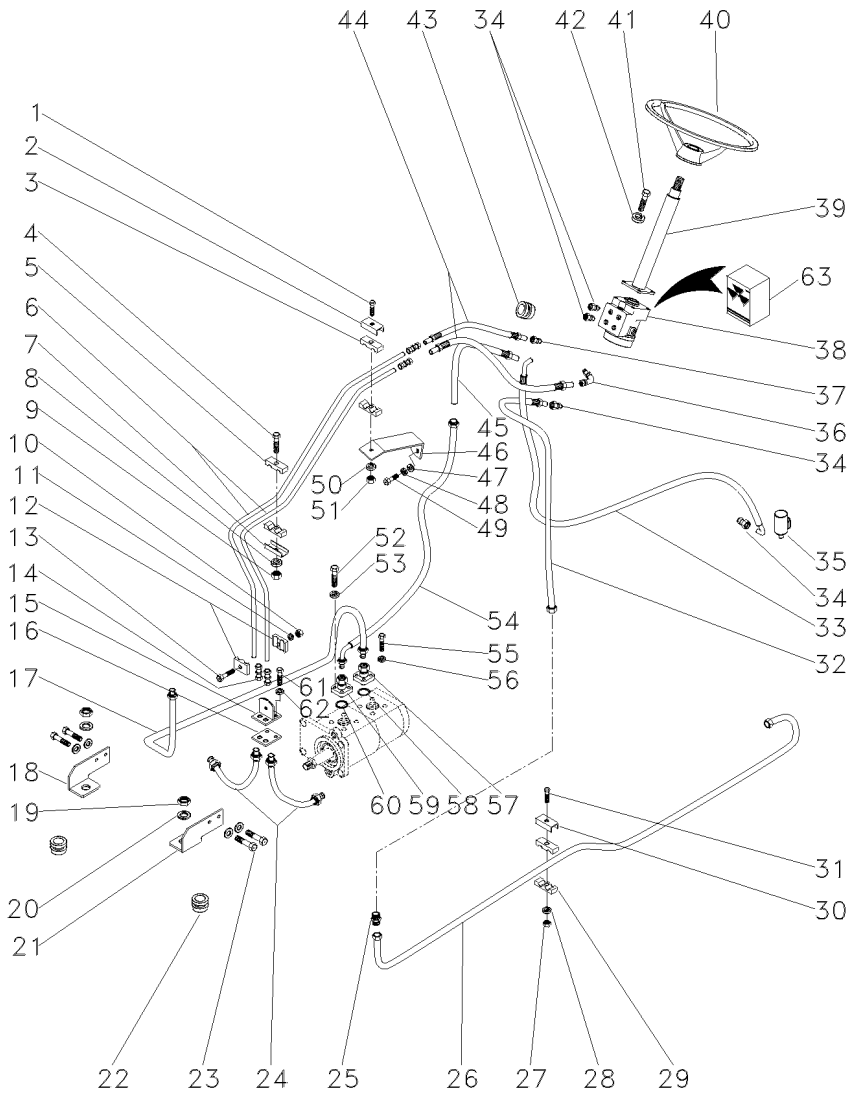

1	353508X1		1	PARAFUSO	BOLT	PERNO
2	3146897M1		1	REFORÇO	REINFORCEMENT	REFUERZO
3	3146896M1		2	BRAÇADEIRA	CLAMP	ABRAZADERA
4	353508X1		1	PARAFUSO	BOLT	PERNO
5	3146896M1		2	BRAÇADEIRA	CLAMP	ABRAZADERA
6	044391P1		2	TUBO	PIPE	CANO
7	3146897M1		1	REFORÇO	REINFORCEMENT	REFUERZO
8	353441X1		1	ARRUELA	WASHER	ARANDELA
9	353918X1		1	PORCA	NUT	TUERCA
10	339030X1		1	PORCA	NUT	TUERCA
11	339375X1		1	ARRUELA	WASHER	ARANDELA
12	033212P1		2	BRAÇADEIRA	CLAMP	ABRAZADERA
13	3468414M1		1	PARAFUSO	BOLT	PERNO
14	3412001M91		2	CONEXÃO	CONNECTION	CONEXION
15	3585070M91		1	SUPORTE	BRACKET	SOPORTE
16	3585072M1		1	PROTETOR	PROTECTOR	PROTECTOR
17	049374N1		1	CJ. TUBO	TUBE ASSY	CONJ.DE TUBO
18	049451P1	▶	1	SUPORTE	BRACKET	SOPORTE
19	356614X1		2	PORCA	NUT	TUERCA
20	353762X1		2	ARRUELA	WASHER	ARANDELA
21	049452P1	◀	1	SUPORTE	BRACKET	SOPORTE
22	366195X1		2	PASSA-FIO	GROMMET	PASACABLE
23	339666X1		4	PARAFUSO	BOLT	PERNO
24	022313T2		2	MANGUEIRA	HOSE	FLEXIBLE
25	3412195M91		1	CONEXÃO	CONNECTION	CONEXION
26	046266P1		1	TUBO	PIPE	CANO
27	355565X1		1	PORCA	NUT	TUERCA
28	353446X1		1	ARRUELA	WASHER	ARANDELA
29	3585143M1		2	BRAÇADEIRA	CLAMP	ABRAZADERA
30	3146897M1		1	REFORÇO	REINFORCEMENT	REFUERZO
31	353685X1		1	PARAFUSO	BOLT	PERNO
32	044388P1		1	TUBO	PIPE	CANO
33	050117T1		1	MANGUEIRA	HOSE	FLEXIBLE
34	047154T1		4	CONEXÃO	CONNECTION	CONEXION
35	3619760M91		1	SOLENÓIDE	SOLENOID	SOLENOIDE
36	039605N1		1	CONEXÃO	CONNECTION	CONEXION
37	047155T1		1	CONEXÃO	CONNECTION	CONEXION
38	049074T1		1	UN. HIDROSTÁTICA	STEERING UNIT	UNIDAD DIRECCION
39	047810T1		1	COLUNA	COLUMN	COLUMNA
40	040337T1		1	CJ. VOLANTE	FLYWHEEL ASSY.	CJTO.DE VOLANTE
41	339814X1		4	PARAFUSO	BOLT	PERNO
42	339376X1		4	ARRUELA	WASHER	ARANDELA
43	050851P1		1	GUARNIÇÃO	FOAM	ESPUMA
44	044380T1		2	MANGUEIRA	HOSE	FLEXIBLE
45	044387P1		1	TUBO	PIPE	CANO
46	050731P1		1	SUPORTE	BRACKET	SOPORTE
47	339024X1		1	ARRUELA	WASHER	ARANDELA
48	339374X1		1	ARRUELA	WASHER	ARANDELA
49	339123X1		1	PARAFUSO	BOLT	PERNO
50	353441X1		1	ARRUELA	WASHER	ARANDELA

Direção E Controle Remoto Remote Control And Steering Dirección Y Controle Remoto	18 Velocidades 18 Speed 18 Velocidades	70-55	4 Rodas Motrizes 4 Wheels Drive 4 Ruedas Motriz

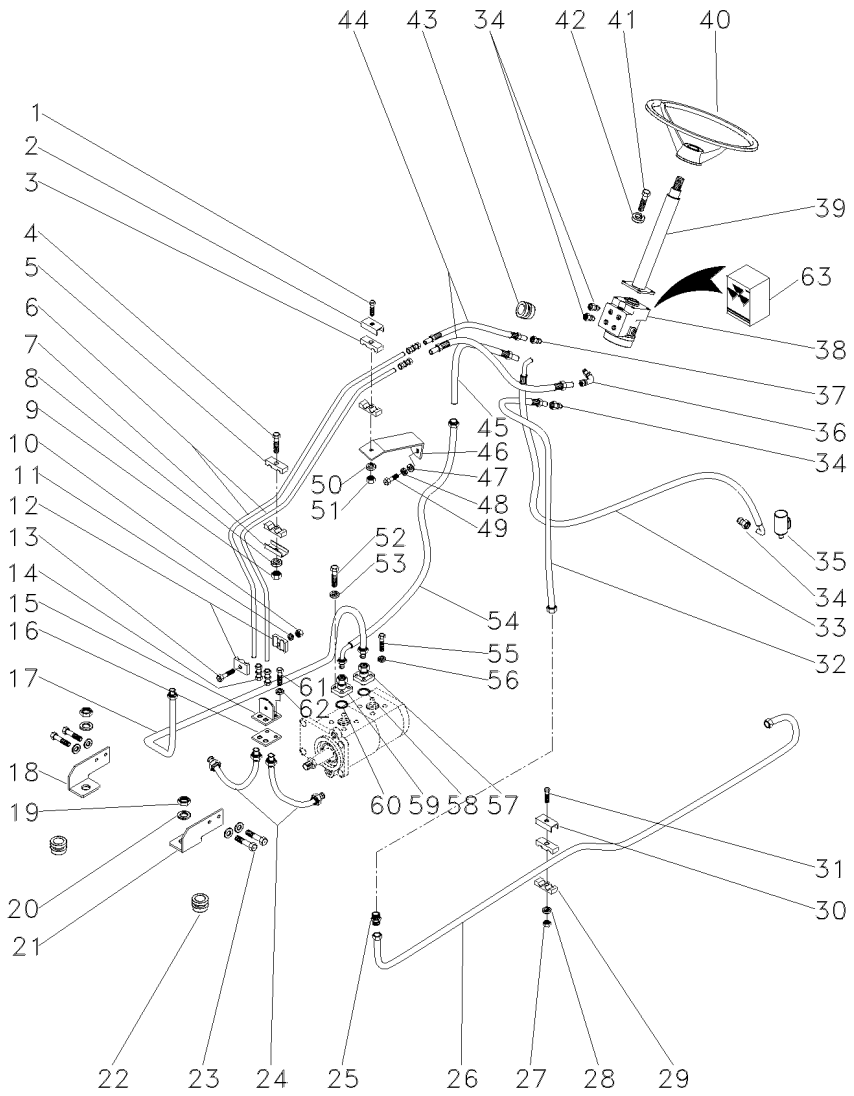

51	353918X1		**1**	PORCA	NUT	TUERCA
52	391979X1		**4**	PARAFUSO	BOLT	PERNO
53	339375X1		**4**	ARRUELA	WASHER	ARANDELA
54	050762T1		**1**	MANGUEIRA	HOSE	FLEXIBLE
55	391979X1		**8**	PARAFUSO	BOLT	PERNO
56	339375X1		**8**	ARRUELA	WASHER	ARANDELA
57	045661T1		**1**	FLANGE	FLANGE	PLETINA
58	035881P1		**1**	ANEL "O"	O RING	JUNTA TORICA
59	044890T1		**1**	FLANGE	FLANGE	PLETINA
60	035881P1		**1**	ANEL "O"	O RING	JUNTA TORICA
61	339081X1		**2**	PARAFUSO	BOLT	PERNO
62	339376X1		**2**	ARRUELA	WASHER	ARANDELA
63	048831R1	38	**1**	JG. REPARO	KIT, REPAIR	JUEGO REPARACION

Direção E Controle Remoto **Remote Control And Steering** **Dirección Y Controle Remoto**	**18 Velocidades** **18 Speed** **18 Velocidades**	**70-60**	**4 Rodas Motrizes** **4 Wheels Drive** **4 Ruedas Motriz**

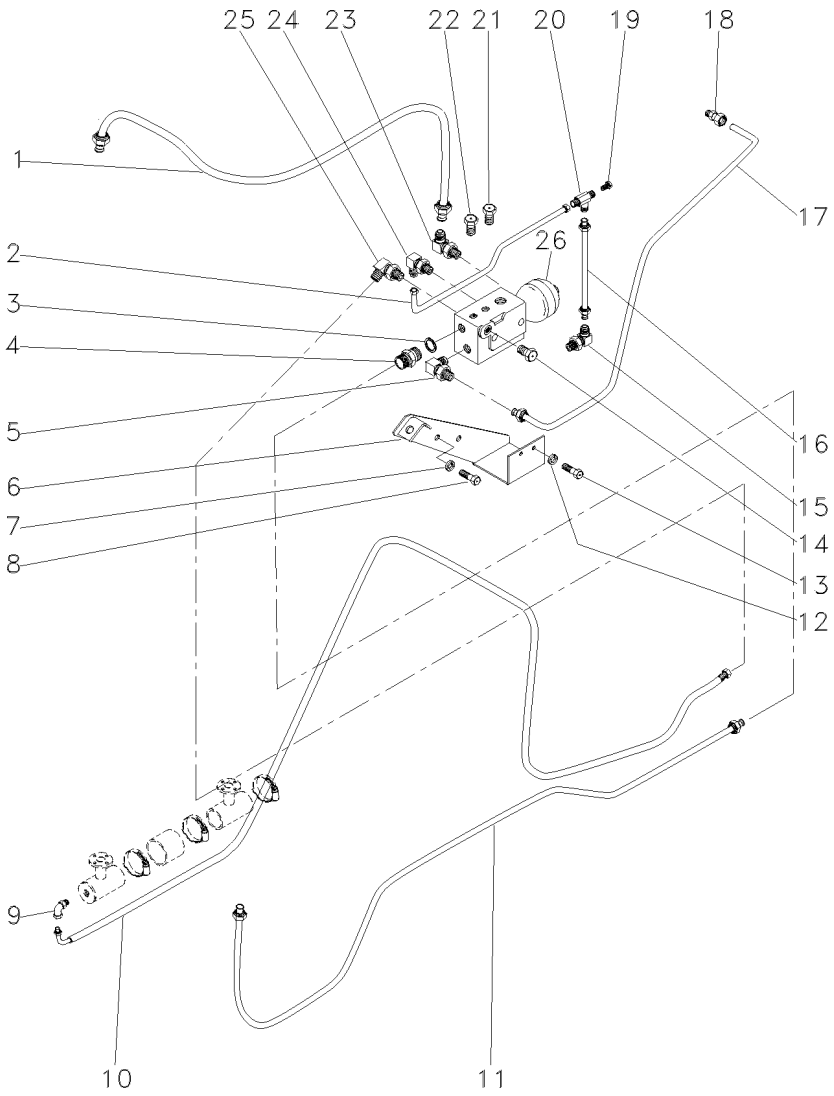

1	3146937M92	[A]	**1**	MANGUEIRA	HOSE	FLEXIBLE
2	049381P1		**1**	TUBO	PIPE	CANO
3	1441115X1		**1**	ANEL "O"	O RING	JUNTA TORICA
4	3019384X1		**1**	CONEXÃO	CONNECTION	CONEXION
5	039605N1		**1**	CONEXÃO	CONNECTION	CONEXION
6	049410S1		**1**	SUPORTE	BRACKET	SOPORTE
7	353432X1		**2**	ARRUELA	WASHER	ARANDELA
8	353689X1		**2**	PARAFUSO	BOLT	PERNO
9	3148679M91		**1**	CONEXÃO	CONNECTION	CONEXION
10	050010T1		**1**	MANGUEIRA	HOSE	FLEXIBLE
11	049376N1		**1**	CJ. TUBO	TUBE ASSY	CONJ.DE TUBO
12	339374X1		**2**	ARRUELA	WASHER	ARANDELA
13	339123X1		**2**	PARAFUSO	BOLT	PERNO
14	3019639X91		**1**	BUJÃO	PLUG	TAPON
15	039605N1		**1**	CONEXÃO	CONNECTION	CONEXION
16	049383P1		**1**	TUBO	PIPE	CANO
17	049380P1		**1**	TUBO	PIPE	CANO
18	049200T1		**1**	CONEXÃO	CONNECTION	CONEXION
19	049201P1		**1**	TAMPÃO	PAD	ALMOHADILLA
20	039606N1		**1**	CONEXÃO "T"	CONNECTION T	CONEXION T
21	045828T1		**1**	BUJÃO	PLUG	TAPON
22	1482137M1		**1**	TAMPÃO	PAD	ALMOHADILLA
23	045823N1		**1**	CONEXÃO	CONNECTION	CONEXION
24	039605N1		**1**	CONEXÃO	CONNECTION	CONEXION
25	049411T1		**1**	CONEXÃO	CONNECTION	CONEXION
26	3761825M93	70-345 No	**1**	CJ. COLETOR	KIT, COLLECTOR	JUEGO COLECTOR

[A] 18 VELOCIDADES
18 SPEED
18 VELOCIDADES

Direção E Controle Remoto Remote Control And Steering Dirección Y Controle Remoto	18 Velocidades 18 Speed 18 Velocidades	70-65	4 Rodas Motrizes 4 Wheels Drive 4 Ruedas Motriz

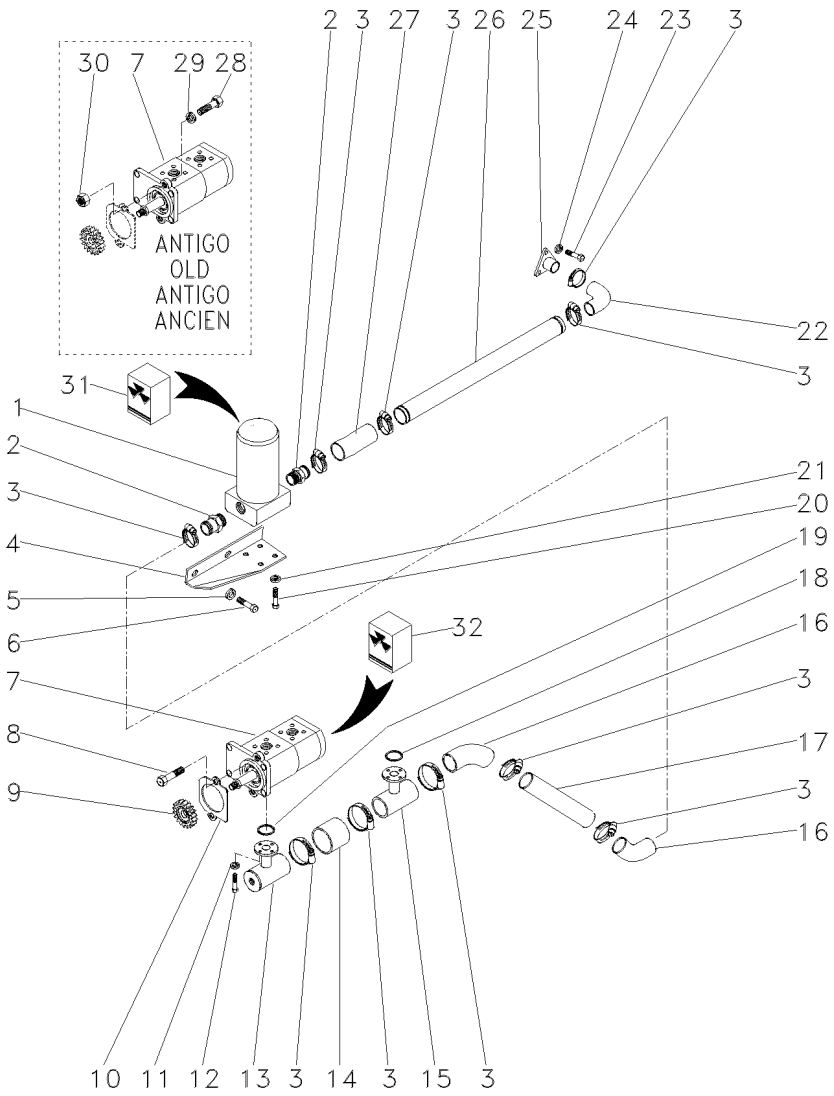

1	020388T2	70-20 No	**1**	CJ. FILTRO	KIT, FILTER	JUEGO FILTRO
2	020529P1		**2**	CONEXÃO	CONNECTION	CONEXION
3	490803M1		**10**	BRAÇADEIRA	CLAMP	ABRAZADERA
4	044139P1		**1**	SUPORTE	BRACKET	SOPORTE
5	353433X1		**2**	ARRUELA	WASHER	ARANDELA
6	354441X1		**2**	PARAFUSO	BOLT	PERNO
7	052208T1		**1**	BOMBA HIDRÁULICA	HYDRAULIC PUMP	BOMBA HIDRAULICA
8	362443X1		**1**	PARAFUSO	BOLT	PERNO
9	3412000M1	16	**1**	ENGRENAGEM	GEAR	ENGRANAJE
10	1687018M2		**1**	JUNTA	GASKET	EMPAQUETADURA.
11	339375X1		**4**	ARRUELA	WASHER	ARANDELA
12	391979X1		**4**	PARAFUSO	BOLT	PERNO
13	039478S1		**1**	FLANGE	FLANGE	PLETINA
14	039509P1		**1**	MANGUEIRA	HOSE	FLEXIBLE
15	039479S1		**1**	FLANGE	FLANGE	PLETINA
16	072032P1		**2**	MANGUEIRA	HOSE	FLEXIBLE
17	044385P1		**1**	TUBO	PIPE	CANO
18	3585217M1		**1**	ANEL "O"	O RING	JUNTA TORICA
19	3585217M1		**1**	ANEL "O"	O RING	JUNTA TORICA
20	353677X1		**4**	PARAFUSO	BOLT	PERNO
21	353446X1		**4**	ARRUELA	WASHER	ARANDELA
22	020528P1		**1**	MANGUEIRA	HOSE	FLEXIBLE
23	353691X1		**3**	PARAFUSO	BOLT	PERNO
24	353434X1		**3**	ARRUELA	WASHER	ARANDELA
25	020380S1		**1**	FLANGE	FLANGE	PLETINA
26	044384P1		**1**	TUBO	PIPE	CANO
27	036732P1		**1**	MANGUEIRA	HOSE	FLEXIBLE
28	353544X1		**1**	PARAFUSO	BOLT	PERNO
29	353434X1		**1**	ARRUELA	WASHER	ARANDELA
30	353431X1		**1**	PORCA	NUT	TUERCA
31		1 034391T1	**1**	ELEMENTO	ELEMENT	ELEMENTO
32	3603952M91	7	**1**	JG. REPARO	KIT, REPAIR	JUEGO REPARACION

Direção E Controle Remoto Remote Control And Steering Dirección Y Controle Remoto	18 Velocidades 18 Speed 18 Velocidades	**70-70**	Com Tdpi With Ipto Con Tdfi

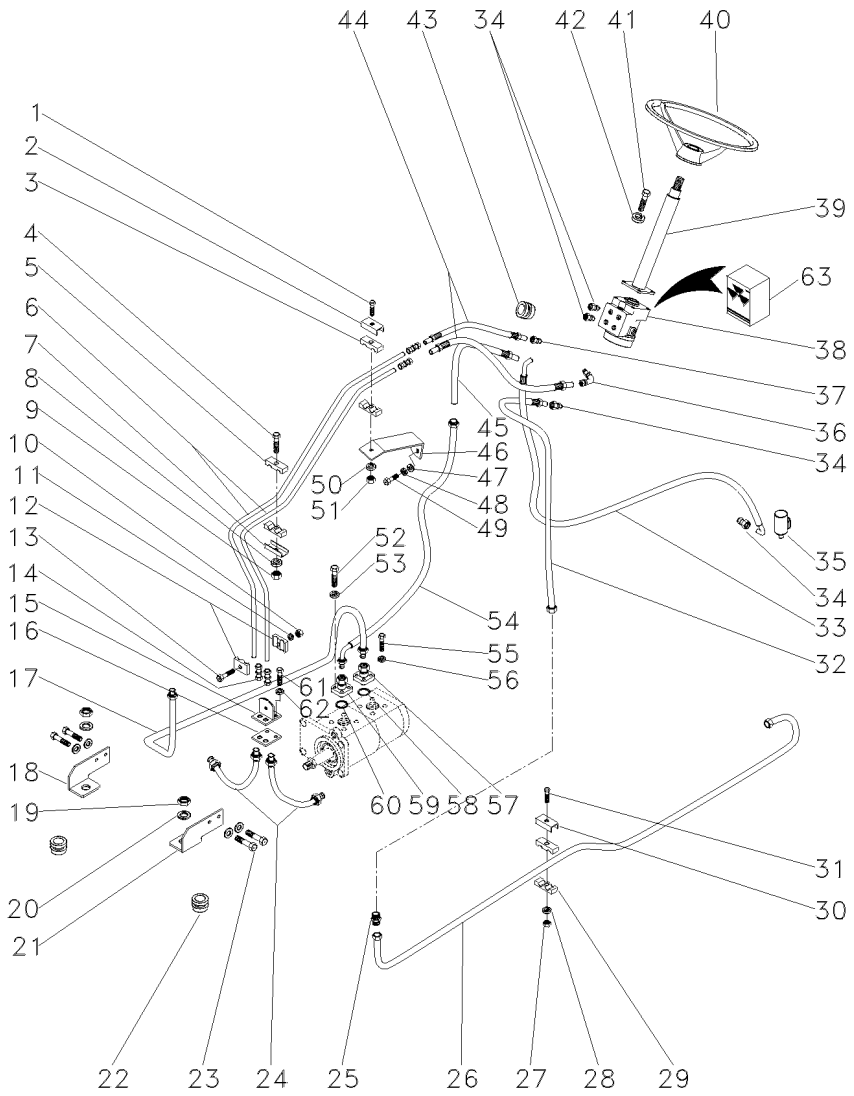

1	353508X1		**1**	PARAFUSO	BOLT	PERNO
2	3146897M1		**1**	REFORÇO	REINFORCEMENT	REFUERZO
3	3146896M1		**2**	BRAÇADEIRA	CLAMP	ABRAZADERA
4	353508X1		**1**	PARAFUSO	BOLT	PERNO
5	3146896M1		**2**	BRAÇADEIRA	CLAMP	ABRAZADERA
6	044391P1		**2**	TUBO	PIPE	CANO
7	3146897M1		**1**	REFORÇO	REINFORCEMENT	REFUERZO
8	353441X1		**1**	ARRUELA	WASHER	ARANDELA
9	353918X1		**1**	PORCA	NUT	TUERCA
10	339030X1		**1**	PORCA	NUT	TUERCA
11	339375X1		**1**	ARRUELA	WASHER	ARANDELA
12	033212P1		**2**	BRAÇADEIRA	CLAMP	ABRAZADERA
13	3468414M1		**1**	PARAFUSO	BOLT	PERNO
14	3412001M91		**2**	CONEXÃO	CONNECTION	CONEXION
15	3585070M91		**1**	SUPORTE	BRACKET	SOPORTE
16	3585072M1		**1**	PROTETOR	PROTECTOR	PROTECTOR
17	049374N1		**1**	CJ. TUBO	TUBE ASSY	CONJ.DE TUBO
18	049451P1	▶	**1**	SUPORTE	BRACKET	SOPORTE
19	356614X1		**2**	PORCA	NUT	TUERCA
20	353762X1		**2**	ARRUELA	WASHER	ARANDELA
21	049452P1	◀	**1**	SUPORTE	BRACKET	SOPORTE
22	366195X1		**2**	PASSA-FIO	GROMMET	PASACABLE
23	339666X1		**4**	PARAFUSO	BOLT	PERNO
24	022313T2		**2**	MANGUEIRA	HOSE	FLEXIBLE
25	3412195M91		**1**	CONEXÃO	CONNECTION	CONEXION
26	046266P1		**1**	TUBO	PIPE	CANO
27	355565X1		**1**	PORCA	NUT	TUERCA
28	353446X1		**1**	ARRUELA	WASHER	ARANDELA
29	358143M1		**2**	BRAÇADEIRA	CLAMP	ABRAZADERA
30	3146897M1		**1**	REFORÇO	REINFORCEMENT	REFUERZO
31	353685X1		**1**	PARAFUSO	BOLT	PERNO
32	044388P1		**1**	TUBO	PIPE	CANO
33	050117T1		**1**	MANGUEIRA	HOSE	FLEXIBLE
34	047154T1		**4**	CONEXÃO	CONNECTION	CONEXION
35	3619760M91	⊢⊣	**1**	SOLENÓIDE	SOLENOID	SOLENOIDE
36	039605N1		**1**	CONEXÃO	CONNECTION	CONEXION
37	047155T1		**1**	CONEXÃO	CONNECTION	CONEXION
38	049074T1		**1**	UN. HIDROSTÁTICA	STEERING UNIT	UNIDAD DIRECCION
39	047810T1		**1**	COLUNA	COLUMN	COLUMNA
40	040337T1		**1**	CJ. VOLANTE	FLYWHEEL ASSY.	CJTO.DE VOLANTE
41	339814X1		**4**	PARAFUSO	BOLT	PERNO
42	339376X1		**4**	ARRUELA	WASHER	ARANDELA
43	050851P1		**1**	GUARNIÇÃO	FOAM	ESPUMA
44	044380T1		**2**	MANGUEIRA	HOSE	FLEXIBLE
45	044387P1		**1**	TUBO	PIPE	CANO
46	050731P1		**1**	SUPORTE	BRACKET	SOPORTE
47	339024X1		**1**	ARRUELA	WASHER	ARANDELA
48	339374X1		**1**	ARRUELA	WASHER	ARANDELA
49	339123X1		**1**	PARAFUSO	BOLT	PERNO
50	353441X1		**1**	ARRUELA	WASHER	ARANDELA

Direção E Controle Remoto Remote Control And Steering Dirección Y Controle Remoto	18 Velocidades 18 Speed 18 Velocidades	70-70	Com Tdpi With Ipto Con Tdfi

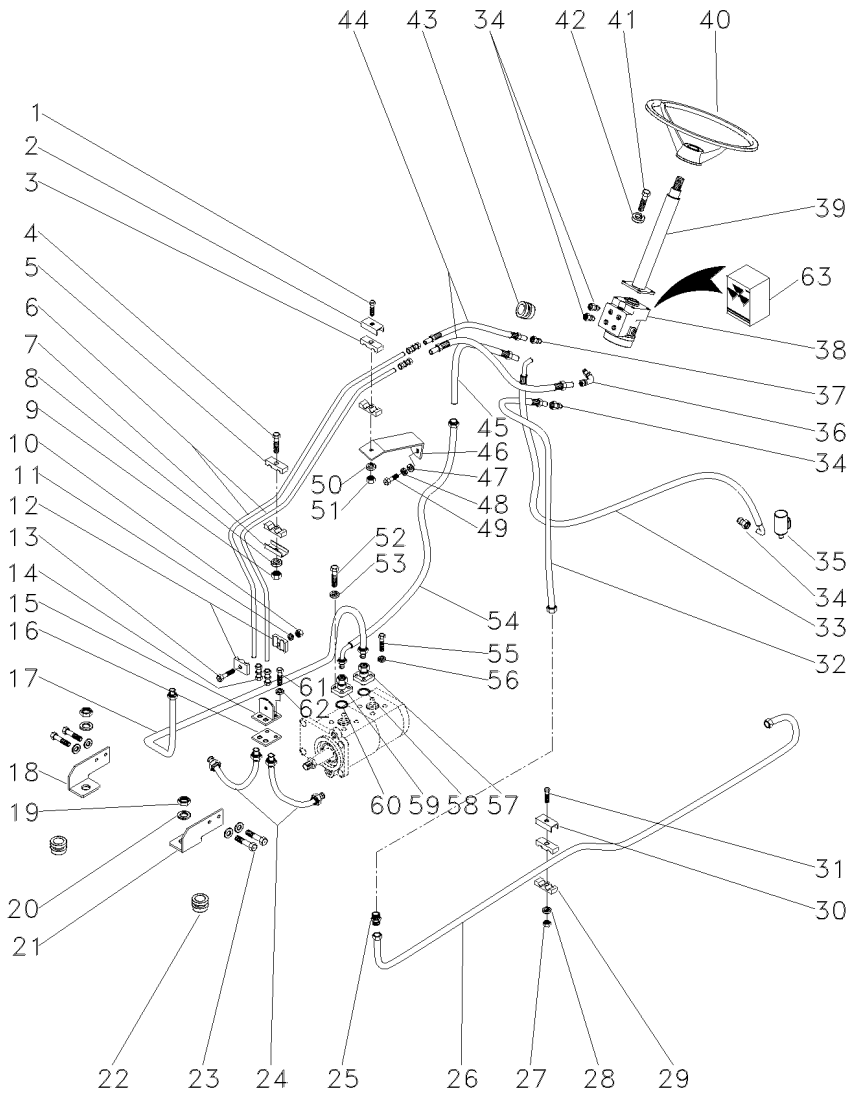

51	353918X1		**1**	PORCA	NUT	TUERCA
52	391979X1		**4**	PARAFUSO	BOLT	PERNO
53	339375X1		**4**	ARRUELA	WASHER	ARANDELA
54	050762T1		**1**	MANGUEIRA	HOSE	FLEXIBLE
55	391979X1		**8**	PARAFUSO	BOLT	PERNO
56	339375X1		**8**	ARRUELA	WASHER	ARANDELA
57	045661T1		**1**	FLANGE	FLANGE	PLETINA
58	035881P1		**1**	ANEL "O"	O RING	JUNTA TORICA
59	044890T1		**1**	FLANGE	FLANGE	PLETINA
60	035881P1		**1**	ANEL "O"	O RING	JUNTA TORICA
61	339081X1		**2**	PARAFUSO	BOLT	PERNO
62	339376X1		**2**	ARRUELA	WASHER	ARANDELA
63	048831R1	38	**1**	JG. REPARO	KIT, REPAIR	JUEGO REPARACION

Direção E Controle Remoto Remote Control And Steering Dirección Y Controle Remoto	18 Velocidades 18 Speed 18 Velocidades	70-75	Com Tdpi With Ipto Con Tdfi

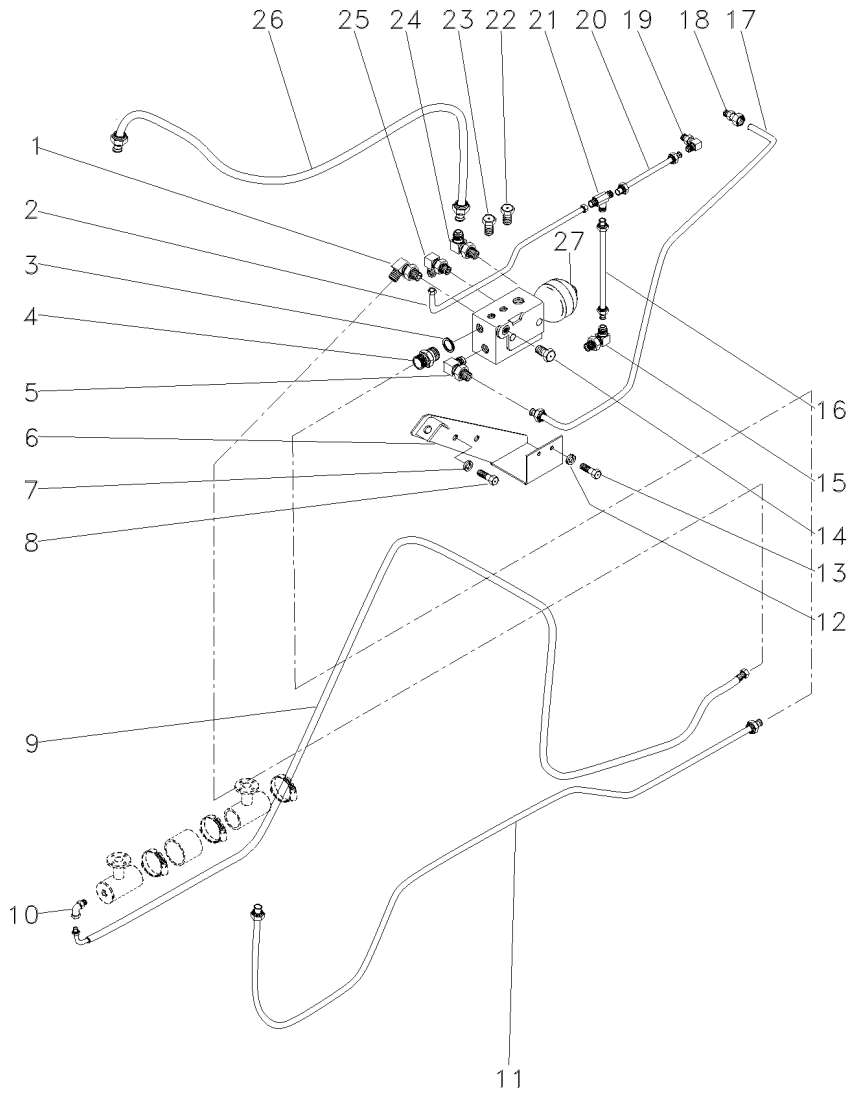

1	049411T1	**1**	CONEXÃO	CONNECTION	CONEXION
2	049381P1	**1**	TUBO	PIPE	CANO
3	1441115X1	**1**	ANEL "O"	O RING	JUNTA TORICA
4	3019384X1	**1**	CONEXÃO	CONNECTION	CONEXION
5	039605N1	**1**	CONEXÃO	CONNECTION	CONEXION
6	049410S1	**1**	SUPORTE	BRACKET	SOPORTE
7	353432X1	**2**	ARRUELA	WASHER	ARANDELA
8	353689X1	**2**	PARAFUSO	BOLT	PERNO
9	050010T1	**1**	MANGUEIRA	HOSE	FLEXIBLE
10	3148679M91	**1**	CONEXÃO	CONNECTION	CONEXION
11	049376N1	**1**	CJ. TUBO	TUBE ASSY	CONJ.DE TUBO
12	339374X1	**2**	ARRUELA	WASHER	ARANDELA
13	339123X1	**2**	PARAFUSO	BOLT	PERNO
14	3019639X91	**1**	BUJÃO	PLUG	TAPON
15	039605N1	**1**	CONEXÃO	CONNECTION	CONEXION
16	049383P1	**1**	TUBO	PIPE	CANO
17	049380P1	**1**	TUBO	PIPE	CANO
18	049200T1	**1**	CONEXÃO	CONNECTION	CONEXION
19	039605N1	**1**	CONEXÃO	CONNECTION	CONEXION
20	049382P1	**1**	TUBO	PIPE	CANO
21	039606N1	**1**	CONEXÃO "T"	CONNECTION T	CONEXION T
22	045828T1	**1**	BUJÃO	PLUG	TAPON
23	1482137M1	**1**	TAMPÃO	PAD	ALMOHADILLA
24	045823N1	**1**	CONEXÃO	CONNECTION	CONEXION
25	039605N1	**1**	CONEXÃO	CONNECTION	CONEXION
26	3146937M92	**1**	MANGUEIRA	HOSE	FLEXIBLE
27	3761825M93	**1**	CJ. COLETOR	KIT, COLLECTOR	JUEGO COLECTOR

[A] 18 VELOCIDADES
18 SPEED
18 VELOCIDADES

[A] 70-345 No

Direção E Controle Remoto Remote Control And Steering Dirección Y Controle Remoto	18 Velocidades 18 Speed 18 Velocidades	70-80	Com Tdpi With Ipto Con Tdfi

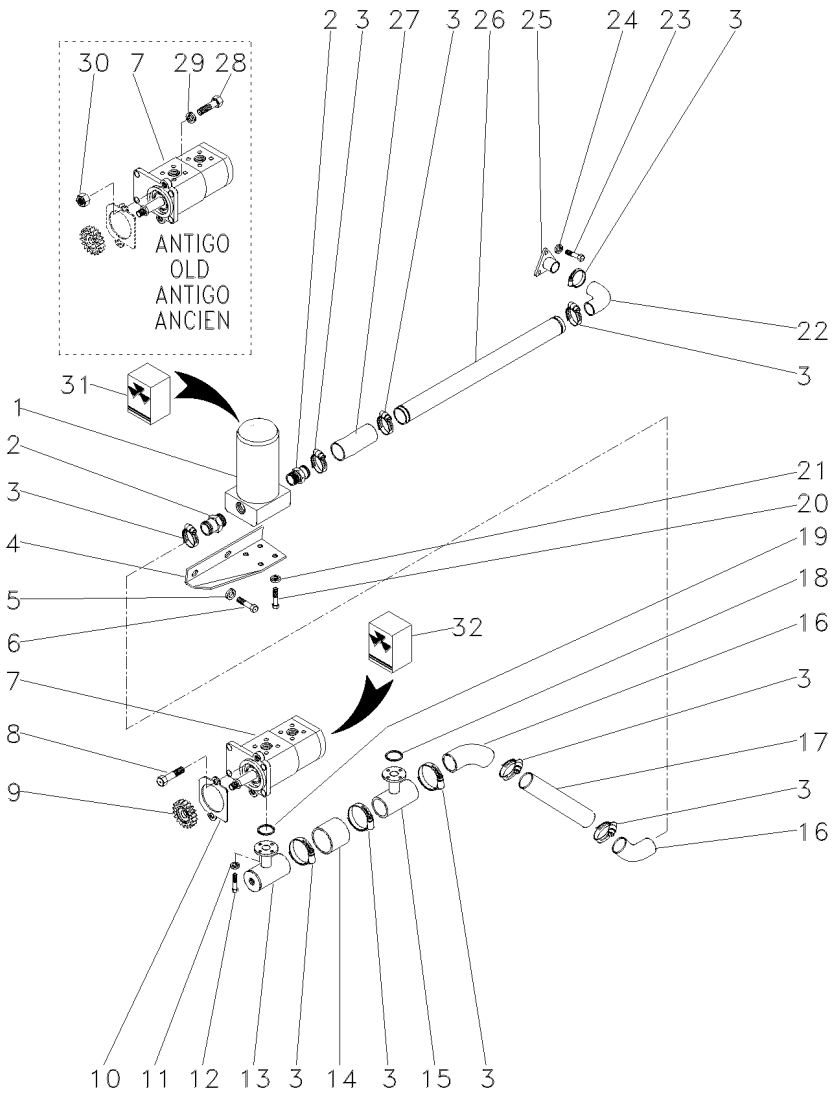

1	020388T2	70-20 No	**1**	CJ. FILTRO	KIT, FILTER	JUEGO FILTRO
2	020529P1		**2**	CONEXÃO	CONNECTION	CONEXION
3	490803M1		**10**	BRAÇADEIRA	CLAMP	ABRAZADERA
4	044139P1		**1**	SUPORTE	BRACKET	SOPORTE
5	353433X1		**2**	ARRUELA	WASHER	ARANDELA
6	354441X1		**2**	PARAFUSO	BOLT	PERNO
7	052208T1		**1**	BOMBA HIDRÁULICA	HYDRAULIC PUMP	BOMBA HIDRAULICA
8	362443X1		**1**	PARAFUSO	BOLT	PERNO
9	3412000M1	16	**1**	ENGRENAGEM	GEAR	ENGRANAJE
10	1687018M2		**1**	JUNTA	GASKET	EMPAQUETADURA.
11	339375X1		**4**	ARRUELA	WASHER	ARANDELA
12	391979X1		**4**	PARAFUSO	BOLT	PERNO
13	039478S1		**1**	FLANGE	FLANGE	PLETINA
14	039509P1		**1**	MANGUEIRA	HOSE	FLEXIBLE
15	039479S1		**1**	FLANGE	FLANGE	PLETINA
16	072032P1		**2**	MANGUEIRA	HOSE	FLEXIBLE
17	044385P1		**1**	TUBO	PIPE	CANO
18	3585217M1		**1**	ANEL "O"	O RING	JUNTA TORICA
19	3585217M1		**1**	ANEL "O"	O RING	JUNTA TORICA
20	353677X1		**4**	PARAFUSO	BOLT	PERNO
21	353446X1		**4**	ARRUELA	WASHER	ARANDELA
22	020528P1		**1**	MANGUEIRA	HOSE	FLEXIBLE
23	353691X1		**3**	PARAFUSO	BOLT	PERNO
24	353434X1		**3**	ARRUELA	WASHER	ARANDELA
25	020380S1		**1**	FLANGE	FLANGE	PLETINA
26	044384P1		**1**	TUBO	PIPE	CANO
27	036732P1		**1**	MANGUEIRA	HOSE	FLEXIBLE
28	353544X1		**1**	PARAFUSO	BOLT	PERNO
29	353434X1		**1**	ARRUELA	WASHER	ARANDELA
30	353431X1		**1**	PORCA	NUT	TUERCA
31		1 034391T1	**1**	ELEMENTO	ELEMENT	ELEMENTO
32	3603952M91	7	**1**	JG. REPARO	KIT, REPAIR	JUEGO REPARACION

Tampa Do Levante Hidráulico
Hydraulic Lift Cover
Tapa Levante Hidraulico

70-85

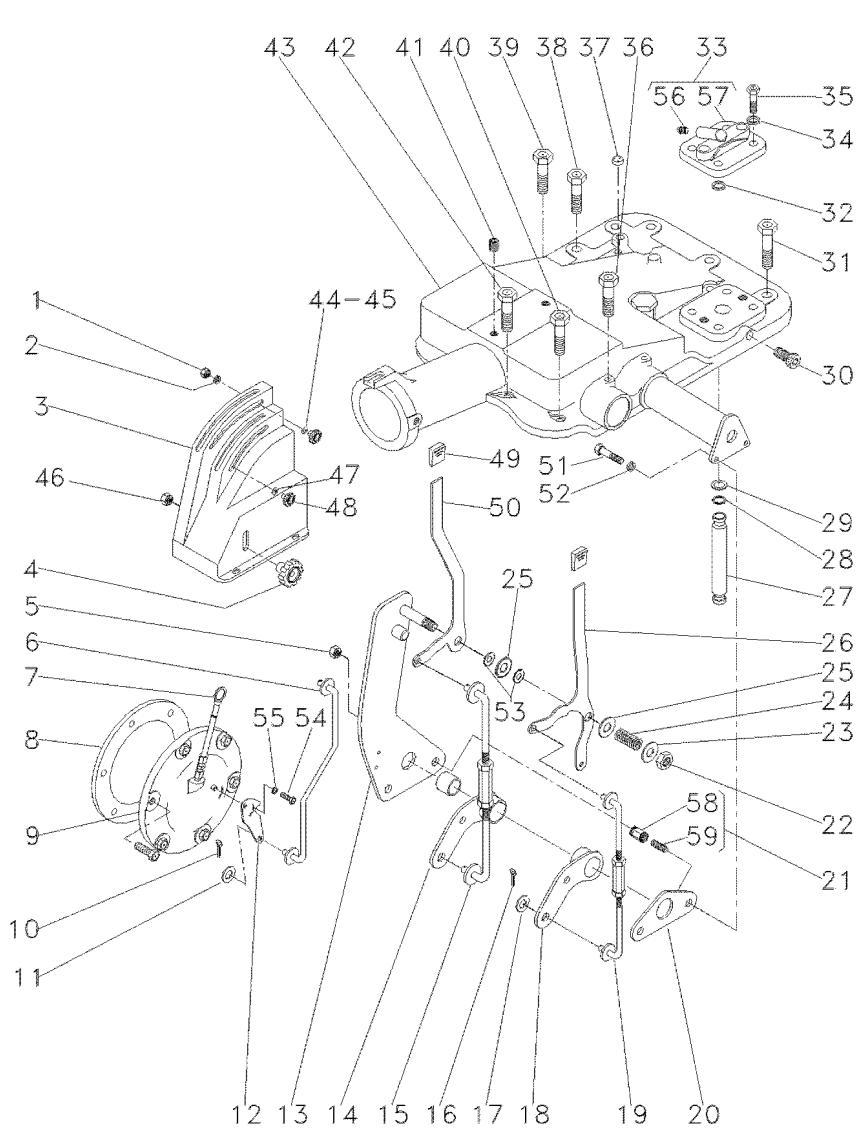

1	339030X1		1	PORCA	NUT	TUERCA
2	339375X1		1	ARRUELA	WASHER	ARANDELA
3	044563P1		1	PAINEL	PANEL	PANEL
4	3409211M1		1	MANÍPULO	KNOB	POMO
5	353430X1		2	PORCA	NUT	TUERCA
6	045102S1		1	TIRANTE	ROD	VARILLA
7	046115T1		1	VARETA	ROD	VARILLA
8	181217M1		1	JUNTA	GASKET	EMPAQUETADURA.
9	049762N1	30-210 No	1	CJ. TAMPA	KIT, COVER	JUEGO DE TAPA
10	354041X1		1	CUPILHA	COTTER PIN	PASADOR DOUBLE
11	829185M1		1	ARRUELA	WASHER	ARANDELA
12	6209491M1		1	ALAVANCA	LEVER	PALANCA
13	044135S2		1	QUADRANTE	QUADRANT	CUADRANTE
14	049460P1		1	ALAVANCA	LEVER	PALANCA
15	046056N1	70-90 No	1	TIRANTE	ROD	VARILLA
16	354048X1		4	CUPILHA	COTTER PIN	PASADOR DOUBLE
17	829185M1		4	ARRUELA	WASHER	ARANDELA
18	049461P1		1	ALAVANCA	LEVER	PALANCA
19	049194N1	70-95 No	1	TIRANTE	ROD	VARILLA
20	044137P1		1	PLACA	PLATE	PLATO
21	2802212M91		2	ESPAÇADOR	SPACER	PIEZA DISTANCIA
22	353430X1		1	PORCA	NUT	TUERCA
22	353431X1		1	PORCA	NUT	TUERCA
23	353756X1		1	ARRUELA	WASHER	ARANDELA
24	037594P1		1	MOLA	SPRING	RESORTE
25	044206P1		2	ESPAÇADOR	SPACER	PIEZA DISTANCIA
26	049224P2		1	ALAVANCA	LEVER	PALANCA
27	3808400M1		1	TUBO	PIPE	CANO
28	195561M1		2	ANEL "O"	O RING	JUNTA TORICA
29	195874M1		2	ARRUELA	WASHER	ARANDELA
30	195387M1		2	BUJÃO	PLUG	TAPON
31	377622X1		5	PARAFUSO	BOLT	PERNO
32	195562M1		1	ANEL "O"	O RING	JUNTA TORICA
33	182373M91		1	TAMPA	COVER	CUBIERTA
34	353432X1		2	ARRUELA	WASHER	ARANDELA
35	362479X1		2	PARAFUSO	BOLT	PERNO
36	376460X1		2	PARAFUSO	BOLT	PERNO
37	182099M91		1	RESPIRO	BREATHER	RESPIRADERO
38	354648X1		1	PARAFUSO	BOLT	PERNO
39	377825X1		1	PARAFUSO	BOLT	PERNO
40	376460X1		3	PARAFUSO	BOLT	PERNO
41	354138X1		2	PARAFUSO	BOLT	PERNO
42	353714X1		2	PARAFUSO	BOLT	PERNO
43	050132N1		1	CJ. TAMPA	KIT, COVER	JUEGO DE TAPA
44	6201078M1		1	TRAVA	LOCK	RETENEDOR
45	051275P1		1	ARRUELA	WASHER	ARANDELA
46	353918X1		1	PORCA	NUT	TUERCA
47	6201078M1		2	TRAVA	LOCK	RETENEDOR
48	037020T1		2	MANÍPULO	KNOB	POMO
49	035972P1		2	MANÍPULO	KNOB	POMO

Tampa Do Levante Hidráulico
Hydraulic Lift Cover
Tapa Levante Hidraulico

70-85

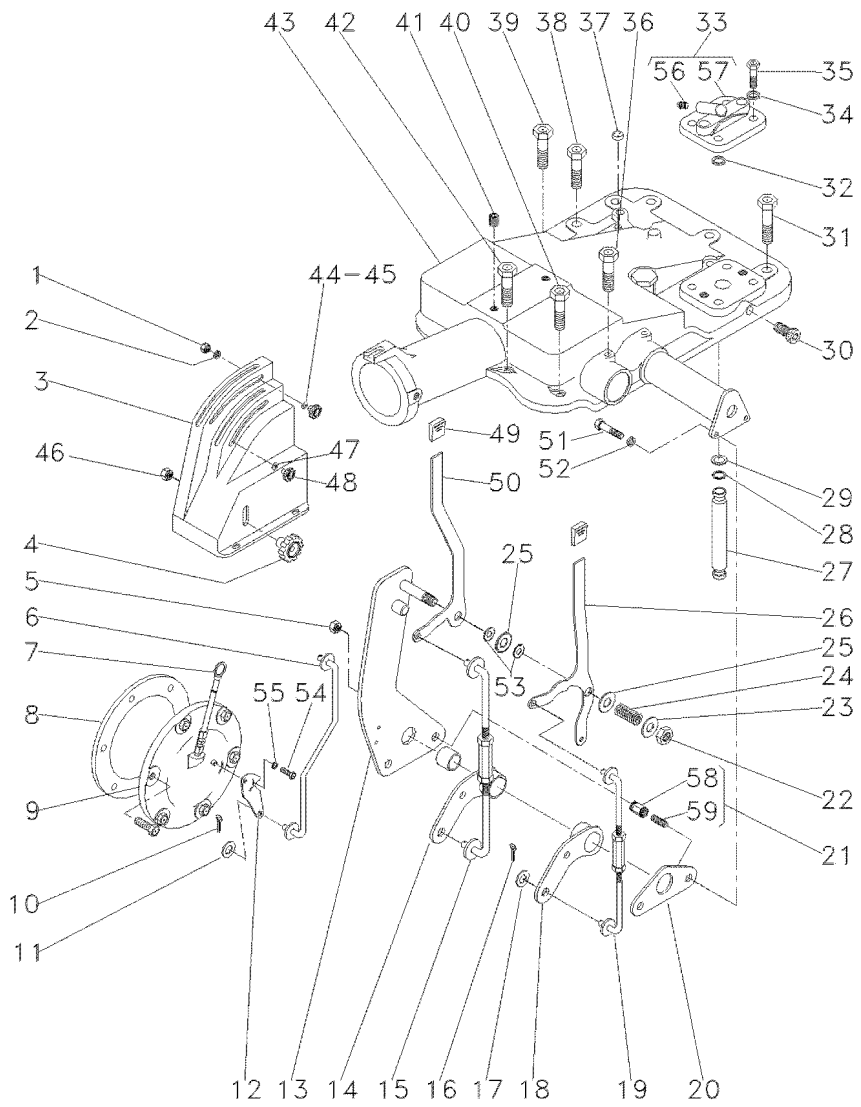

50	044168P1	
51	353537X1	
52	353434X1	
53	490434M1	
54	1869138M1	
55	353753X1	
56	1482137M1	33
57	180908M1	33
58	2802213M1	21
59	2802214M1	21

1	ALAVANCA	LEVER	PALANCA
2	PARAFUSO	BOLT	PERNO
2	ARRUELA	WASHER	ARANDELA
4	ARRUELA	WASHER	ARANDELA
1	PARAFUSO	BOLT	PERNO
1	ARRUELA	WASHER	ARANDELA
1	TAMPÃO	PAD	ALMOHADILLA
1	TAMPA	COVER	CUBIERTA
1	ESPAÇADOR	SPACER	PIEZA DISTANCIA
1	PRISIONEIRO	STUD	ESPARRAGO

Tirante Rod Varilla	Profundidade Depth Profundidade	70-90

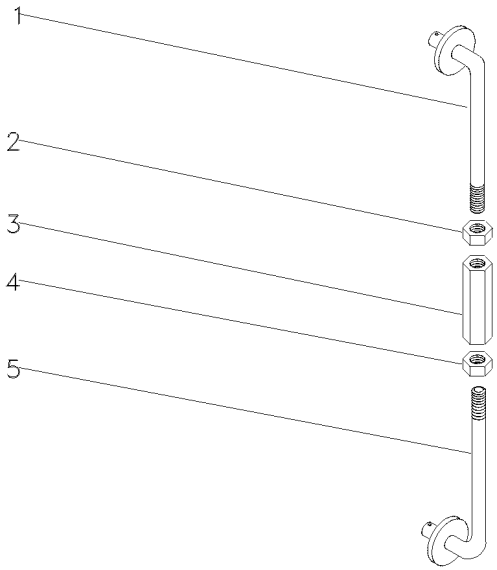

1	045042S1	**1** TIRANTE	ROD	VARILLA
2	3146867M1	**1** PORCA	NUT	TUERCA
3	3146866M1	**1** CONECTOR	CONNECTOR	CONECTOR
4	375109X1	**1** PORCA	NUT	TUERCA
5	044158S1	**1** TIRANTE	ROD	VARILLA

Tirante Rod Varilla	Posição Position Posicion	70-95

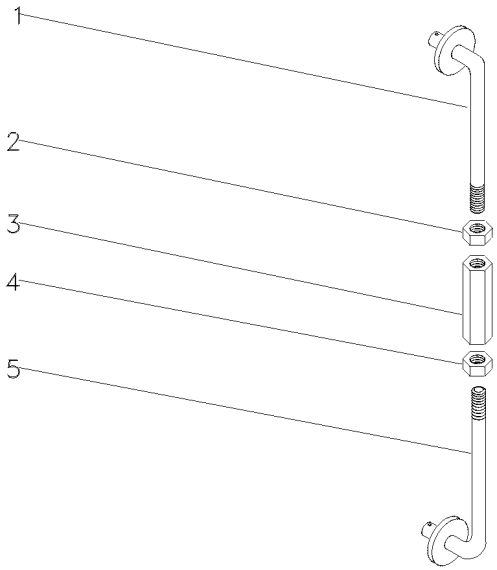

1	045042S1	**1** TIRANTE	ROD	VARILLA
2	3146867M1	**1** PORCA	NUT	TUERCA
3	3146866M1	**1** CONECTOR	CONNECTOR	CONECTOR
4	375109X1	**1** PORCA	NUT	TUERCA
5	044158S1	**1** TIRANTE	ROD	VARILLA

Tampa Do Levante Hidráulico
Hydraulic Lift Cover
Tapa Levante Hidraulico

70-100

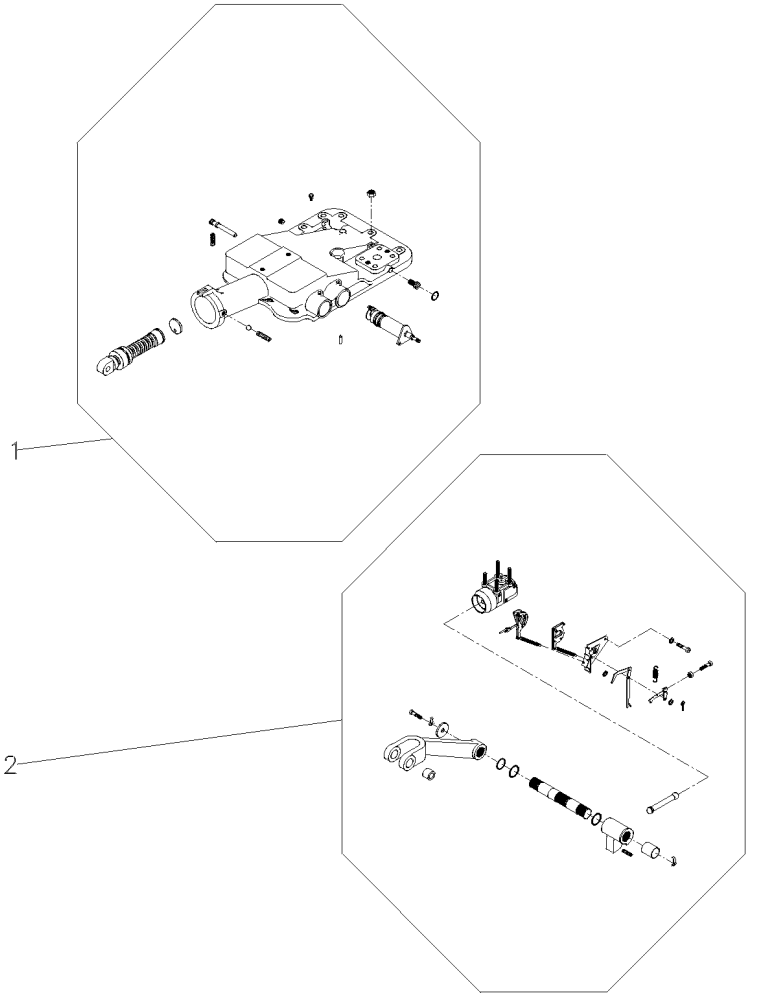

1	050132N1	70-105 No	**1** CJ. TAMPA	KIT, COVER	JUEGO DE TAPA
2		70-115 No	**1** CJ. TAMPA	KIT, CAP	JUEGO DE TAPON

Tampa Do Levante Hidráulico
Hydraulic Lift Cover
Tapa Levante Hidraulico

70-105

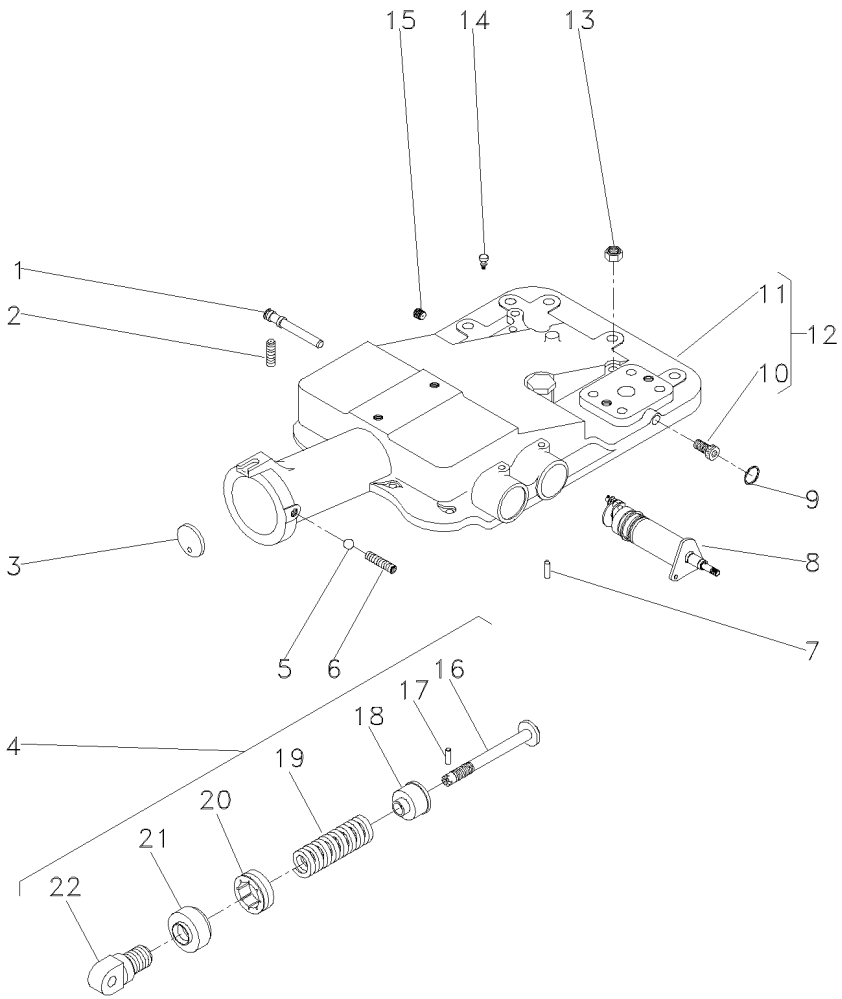

1	180997M2			**1**	EIXO	SHAFT	ARBOL
2	355286X1			**1**	PARAFUSO ALLEN	ALLEN BOLT	TORNILLO ALLEN
3	180981M1			**1**	DISCO	DISC	DISCO
4	2800150M91			**1**	CJ. MOLA	KIT, SPRING	RESORTE JUEGO
5	882451X1			**1**	ESFERA	BALL	BOLA
6	355286X1			**1**	PARAFUSO ALLEN	ALLEN BOLT	TORNILLO ALLEN
7	1869074M1			**1**	PINO	PIN	PASADOR
8	1870306M93		70-110 No	**1**	CJ. SUPORTE	KIT, BRACKET	JUEGO SOPORTE
9	195562M1			**1**	ANEL "O"	O RING	JUNTA TORICA
10	195387M1	12		**2**	BUJÃO	PLUG	TAPON
11	2802511M4	12		**1**	TAMPA	COVER	CUBIERTA
12	050134N1			**1**	CJ. TAMPA	KIT, COVER	JUEGO DE TAPA
13	377765X1			**2**	PORCA	NUT	TUERCA
14	182099M91			**1**	RESPIRO	BREATHER	RESPIRADERO
15	195387M1			**1**	BUJÃO	PLUG	TAPON
16	886348M2	4		**1**	PINO	PIN	PASADOR
17	1442142X1	4		**1**	PINO	PIN	PASADOR
18	886351M2	4		**1**	ASSENTO	SEAT	ASIENTO
19	519070M1	4		**1**	MOLA	SPRING	RESORTE
20	180979M2	4		**1**	PORCA	NUT	TUERCA
21	180980M2	4		**1**	CAPA	BOOT	PROTECCION
22	1863389M1	4		**1**	ARTICULADOR	HEAD	CULATA

Levante Hidráulico
Hydraulic Lift
Elevador Hidraulico

Suporte Do Quadrante
Quadrant Support
Soporte Cuadrante

70-110

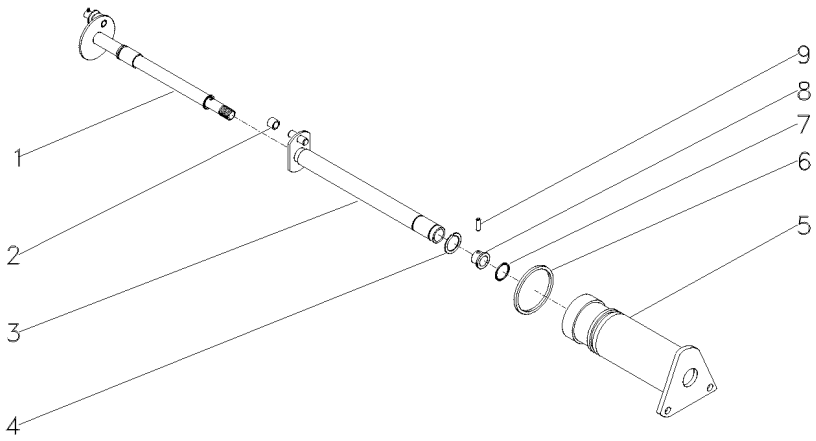

1	1870243M92		**1**	EIXO	SHAFT	ARBOL
2	898189M2		**1**	ROLETE	ROLLER	RODILLO
3	1870219M93		**1**	EIXO	SHAFT	ARBOL
4	358945X1	11/16	**1**	ANEL TRAVA	CIRCLIP	CIRCULITO
5	1870240M1		**1**	SUPORTE	SUPPORT	DISPOS.DE SOSTEN
6	364281X1	17/8	**1**	ANEL "O"	O RING	JUNTA TORICA
7	762026M1	11/16	**1**	ANEL "O"	O RING	JUNTA TORICA
8	1870225M1		**1**	BUCHA	BUSH	CASQUILLO
9	1870244M1		**1**	PINO	PIN	PASADOR

Tampa Do Levante Hidráulico
Hydraulic Lift Cover
Tapa Levante Hidraulico

70-115

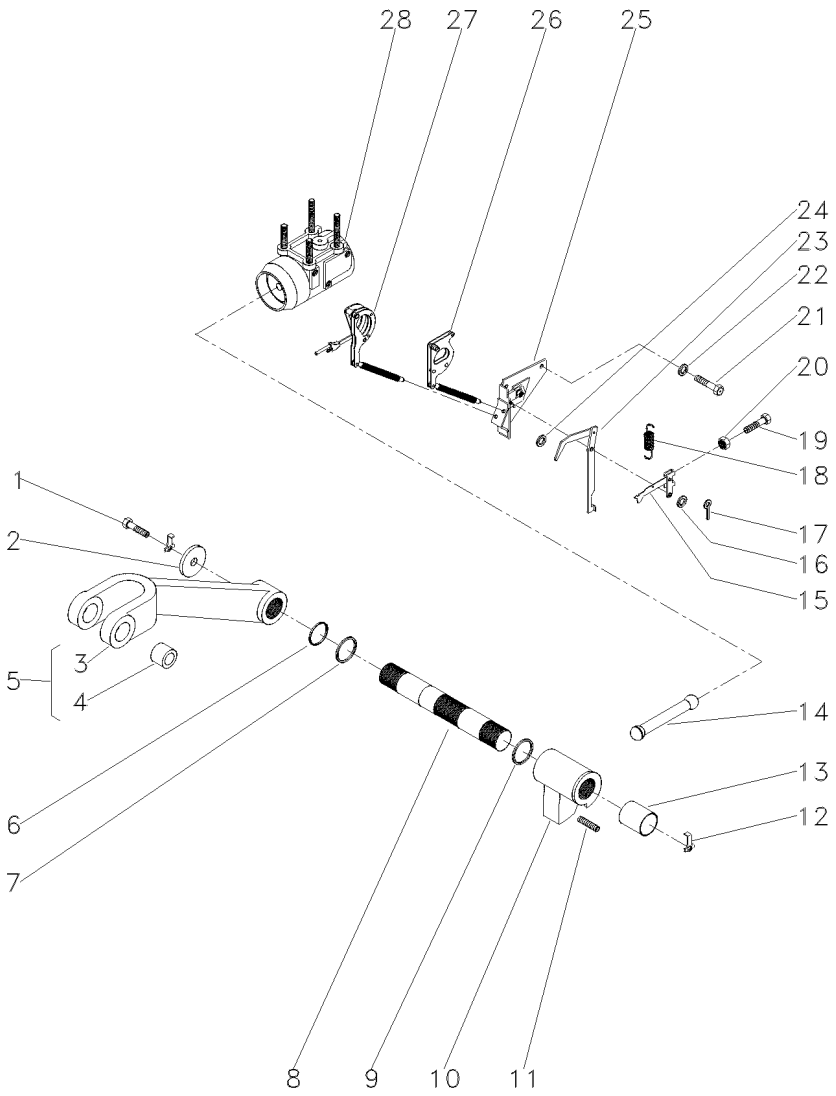

1	353560X1		**2**	PARAFUSO	BOLT	PERNO
2	897580M1		**2**	ARRUELA	WASHER	ARANDELA
3	3408250M1	5	**1**	BRAÇO	ARM	BRAZO
4	885455M1	5	**2**	BUCHA	BUSH	CASQUILLO
5	3408251M91		**2**	CJ. BRAÇO	KIT, ARM	JUEGO DE BRAZO
6	3611557M1		**2**	ANEL "O"	O RING	JUNTA TORICA
7	033928T1		**2**	ANEL "O"	O RING	JUNTA TORICA
8	897567M3		**1**	EIXO	SHAFT	ARBOL
9	2801012M1	⧗ 0.20"	**X**	CALÇO	SHIM	CALCE
9	2801013M1	⧗ 0.40"	**1**	CALÇO	SHIM	CALCE
9	2801014M1	⧗ 0.60"	**X**	CALÇO	SHIM	CALCE
10	886404M2		**1**	BRAÇO	ARM	BRAZO
11	887076M2		**1**	PARAFUSO	BOLT	PERNO
12	897581M3		**2**	PRESILHA	STAPLE	GRAPA
13	3611558M1		**2**	BUCHA	BUSH	CASQUILLO
14	886410M1		**1**	BIELA	CONROD	BIELA
15	1661547M92		**1**	ALAVANCA	LEVER	PALANCA
16	355617X1		**1**	ARRUELA	WASHER	ARANDELA
17	361332X1		**1**	CUPILHA	COTTER PIN	PASADOR DOUBLE
18	898137M1		**1**	MOLA	SPRING	RESORTE
19	2802251M1		**1**	PARAFUSO	BOLT	PERNO
20	354120X1		**1**	PORCA	NUT	TUERCA
21	353688X1		**2**	PARAFUSO	BOLT	PERNO
22	390287X1		**2**	ARRUELA	WASHER	ARANDELA
23	1869093M93		**1**	ALAVANCA	LEVER	PALANCA
24	355617X1		**X**	ARRUELA	WASHER	ARANDELA
25	1870190M92	👁 70-120 No	**1**	SUPORTE	SUPPORT	DISPOS.DE SOSTEN
26	1661918M91		**1**	ARTICULAÇÃO	KNUCKLE	CHARNELA
27		1660324M91	**1**	ARTICULAÇÃO	KNUCKLE	CHARNELA
28	034617N1	👁 70-125 No	**1**	CJ. CILINDRO	KIT, CYLINDER	JUEGO DE CILINDR

Levante Hidráulico
Hydraulic Lift
Elevador Hidraulico

Suporte Da Articulação
Hinge Support
Soporte Articulación

70-120

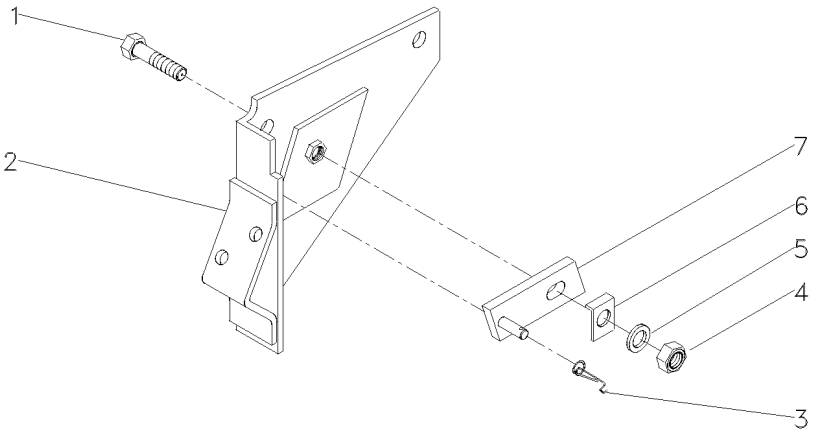

1	361448X1	5/16	**1**	PARAFUSO	BOLT	PERNO
2	1661617M91		**1**	SUPORTE	BRACKET	SOPORTE
3	1872044M1		**1**	MOLA	SPRING	RESORTE
4	353916X1	5/16X24	**1**	PORCA	NUT	TUERCA
5	376702X1	5/16	**1**	ARRUELA	WASHER	ARANDELA
6	1869107M1		**1**	ARRUELA	WASHER	ARANDELA
7	1869104M91		**1**	PIVÔ	PIVOT	PIVOTE

Cilindro Hidráulico
Hydraulic Cylinder
Cilindro Hidráulico

Levante Hidráulico
Hydraulic Lift
Levante Hidráulico

70-125

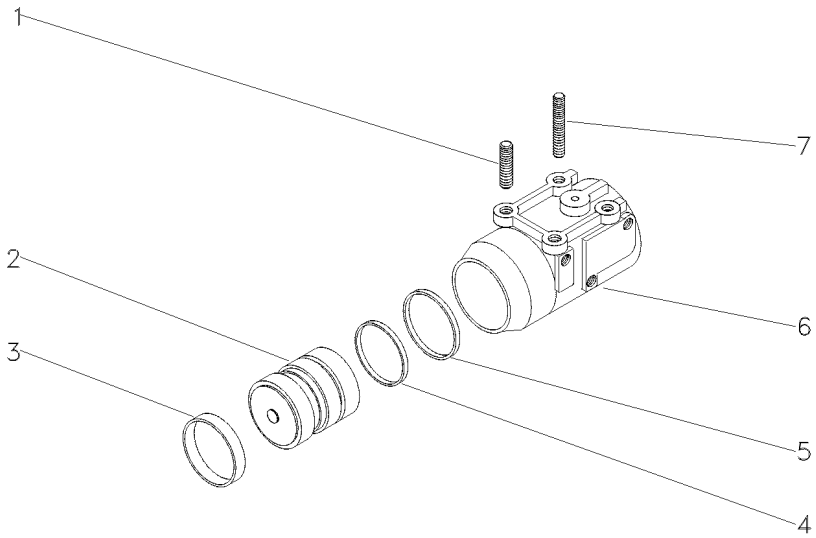

1	1667580M1	**2**	PRISIONEIRO	STUD	ESPARRAGO
2	034604N1	**1**	PISTÃO	PISTON	PISTON
3	034615P1	**1**	ANEL	RING	ARO
4	3412140M1	**1**	ANEL "O"	O RING	JUNTA TORICA
5	3412380M1	**1**	ANEL	RING	ARO
6	516571M3	**1**	CILINDRO	CYLINDER	CILINDRO
7	1481941M2	**2**	PRISIONEIRO	STUD	ESPARRAGO

Alavanca Auxiliar Do Hidráulico
Hydraulic Auxiliary Lever
Palanca Auxiliar Del Hidráulico

70-130

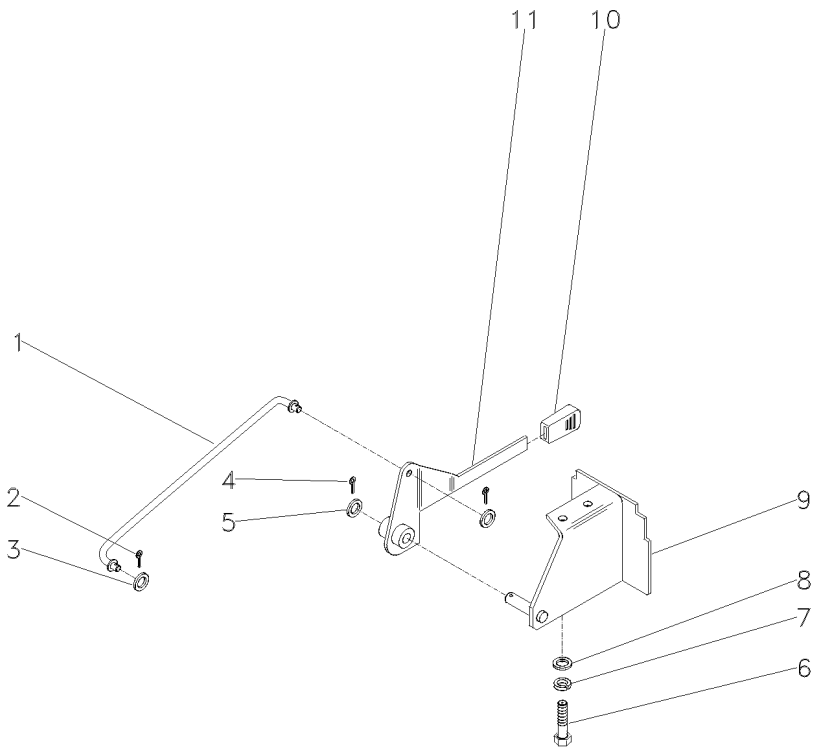

1	049231S1	**1** TIRANTE	ROD	VARILLA
2	354048X1	**2** CUPILHA	COTTER PIN	PASADOR DOUBLE
3	390734X1	**2** ARRUELA	WASHER	ARANDELA
4	354068X1	**1** CONTRAPINO	DOWEL	CENTRAJE
5	3585377M1	**1** ARRUELA	WASHER	ARANDELA
6	339451X1	**2** PARAFUSO	BOLT	PERNO
7	339376X1	**2** ARRUELA	WASHER	ARANDELA
8	390734X1	**2** ARRUELA	WASHER	ARANDELA
9	049227S1	**1** SUPORTE	BRACKET	SOPORTE
10	035972P1	**1** MANÍPULO	KNOB	POMO
11	049225S1	**1** ALAVANCA	LEVER	PALANCA

Bomba Hidráulica
Hydraulic Pump
Bomba Hidraulica

C/Levante - S/Tdp
With Lift - Without Ipto
C/ Levante - S/Tdf

70-135

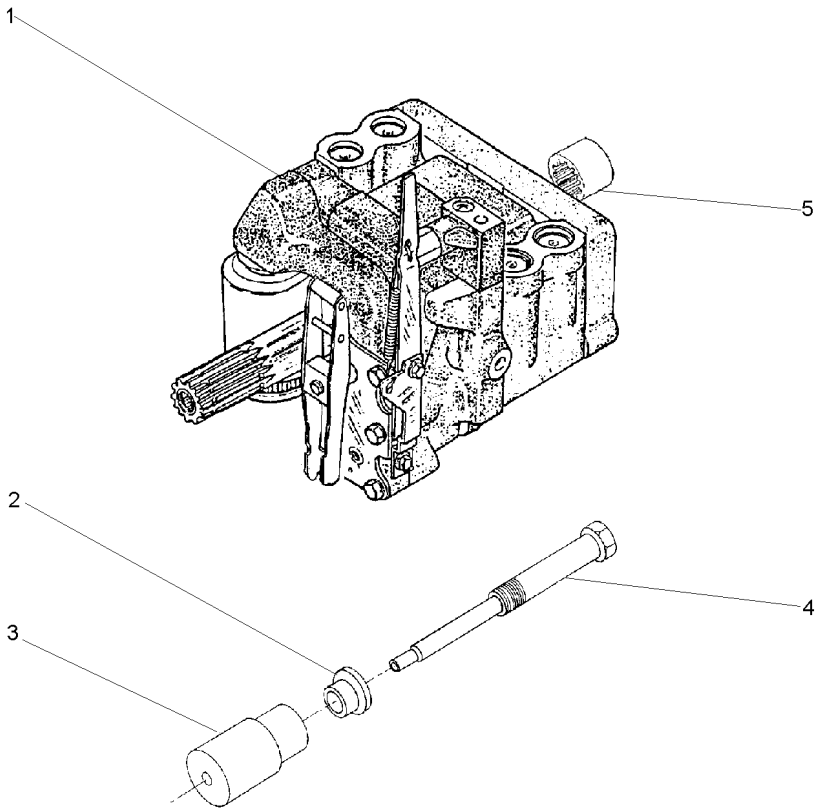

1	3773700M92	70-140 No	**1**	CJ. BOMBA	KIT, PUMP	BOMBA JUEGO
2	532926M1		**1**	ARRUELA	WASHER	ARANDELA
3	532927M1		**1**	SUPORTE	BRACKET	SOPORTE
4	532928M1		**1**	PINO	PIN	PASADOR
5	1868538M4		**1**	LUVA	SLEEVE	MANCHA

Bomba Hidráulica
Hydraulic Pump
Bomba Hidraulica

Coletor E Luva
Collector And Glove
Colecionador Y Guante

70-140

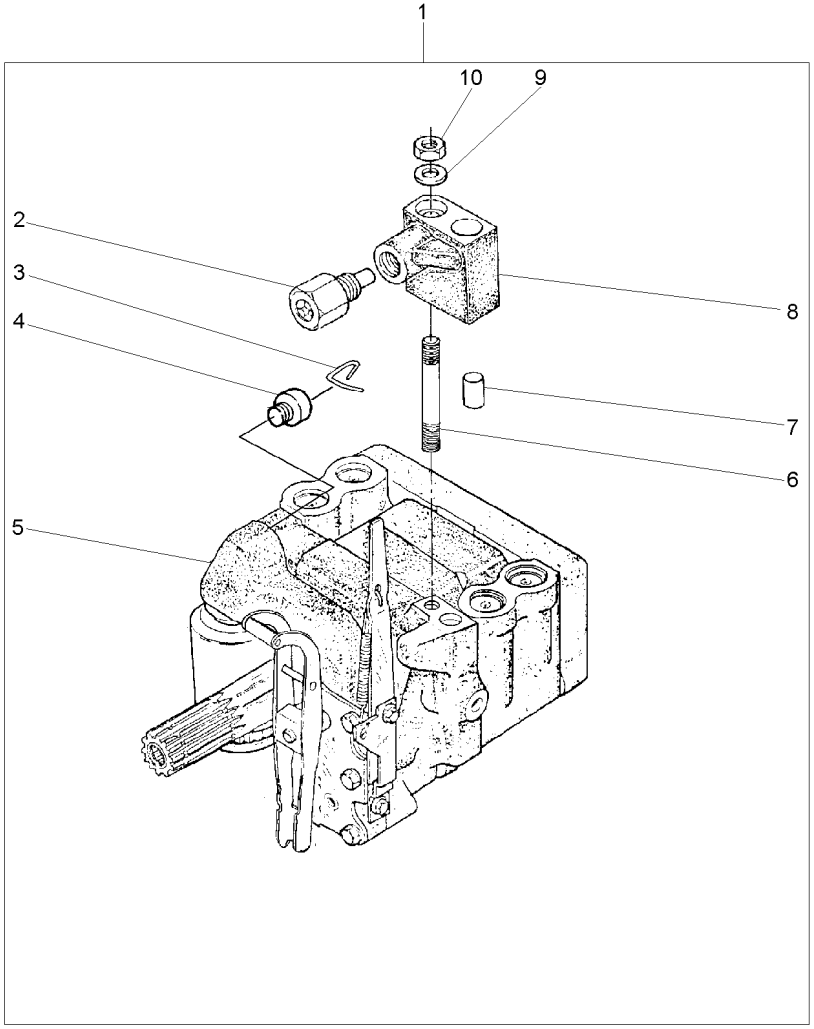

1		3773700M92	**1**	BOMBA	PUMP	BOMBA
2	038639T1	8	**1**	VÁLVULA	VALVE	VALVULA
3	1870819M1	1	**1**	PRESILHA	STAPLE	GRAPA
4	1870820M1	1	**1**	BUJÃO	PLUG	TAPON
5	3773701M92	1 U.K.	**1**	CJ. BOMBA	KIT, PUMP	BOMBA JUEGO
		70-145 No				
6	1694381M1	1	**1**	PRISIONEIRO	STUD	ESPARRAGO
7	377605X1	8	**1**	PINO	PIN	PASADOR
8	3808924M91	1	**1**	COLETOR	COLLECTOR	COLECTOR
9	353756X1	1	**1**	ARRUELA	WASHER	ARANDELA
10	195258M1	1	**1**	PORCA	NUT	TUERCA

Bomba Hidráulica
Hydraulic Pump
Bomba Hidraulica

70-145

Feito No Uk
Made In Uk
Hecho En Uk

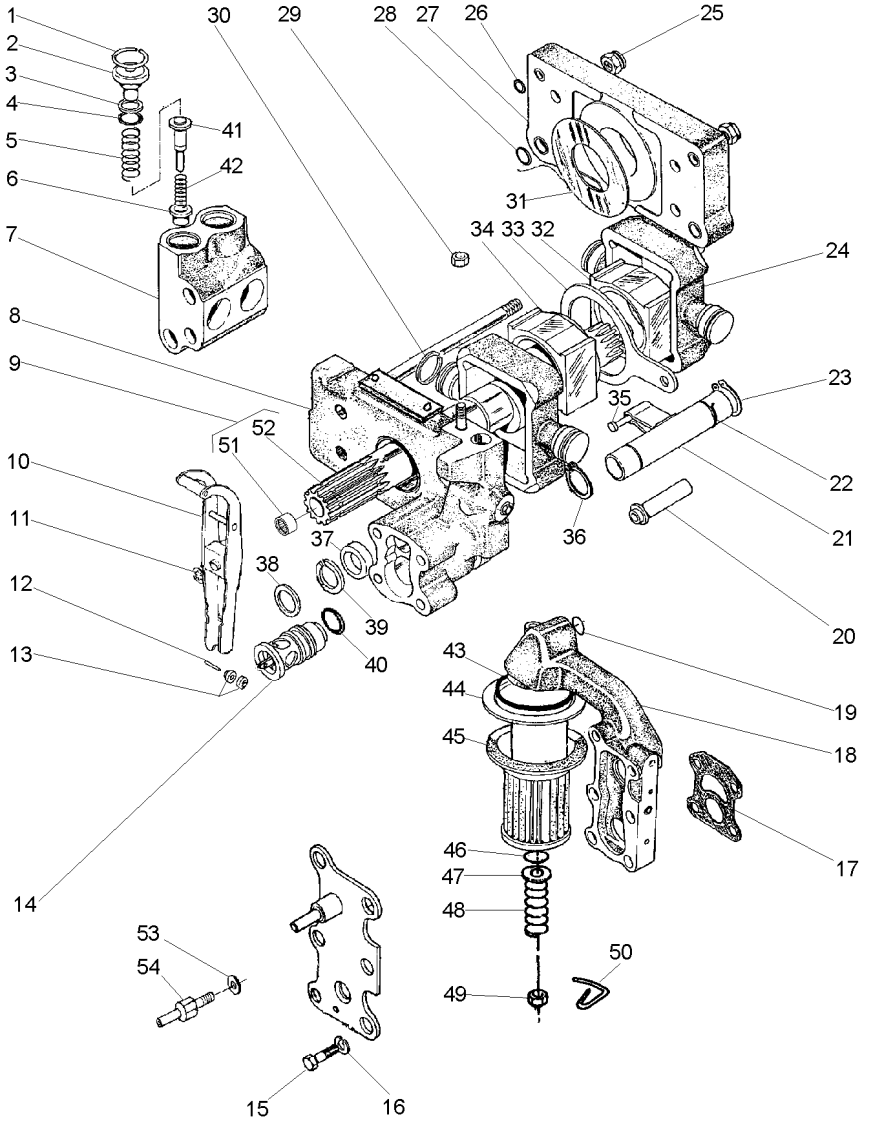

1	1868743M1		4	ANEL TRAVA	CIRCLIP	CIRCULITO
2	1868741M1		4	BUJÃO	PLUG	TAPON
3	1870849M1		4	ARRUELA	WASHER	ARANDELA
4	1868742M1		4	ANEL "O"	O RING	JUNTA TORICA
5	180928M2		4	MOLA	SPRING	RESORTE
6	1660116M1	[A]	4	VÁLVULA	VALVE	VALVULA
7	1868435M3		2	CÂMARA	CHAMBER	CAMARA
8	3808617M91	70-150 No	1	CORPO	BODY	CUERPO
9	1871781M93		1	EIXO	SHAFT	ARBOL
10	3610175M91		1	ALAVANCA	LEVER	PALANCA
11	377493X1		1	ANEL TRAVA	CIRCLIP	CIRCULITO
12	897504M1		1	PINO	PIN	PASADOR
13	897599M1		2	ROLETE	ROLLER	RODILLO
14	3611085M91		1	VÁLVULA	VALVE	VALVULA
15	362403X1		4	PARAFUSO	BOLT	PERNO
16	366719X1		4	ARRUELA	WASHER	ARANDELA
17	1869529M2		1	JUNTA	GASKET	EMPAQUETADURA.
18	3611141M91	70-155 No	1	CARCAÇA	HOUSING	ALOJAMIENTO
19	851134M1		1	ANEL "O"	O RING	JUNTA TORICA
20	1686740M1		1	TUBO	PIPE	CANO
21	1681790M91	70-160 No	1	OSCILADOR	OSCILLATOR	OSCILADOR
22	1671699M1		1	ANEL TRAVA	CIRCLIP	CIRCULITO
23	3000361X1		1	ANEL TRAVA	CIRCLIP	CIRCULITO
24	3148071M1		2	PISTÃO	PISTON	PISTON
25	1871659M1	3/8	2	PORCA	NUT	TUERCA
25	1871660M1		2	PORCA	NUT	TUERCA
26	377494X1		4	ANEL "O"	O RING	JUNTA TORICA
27	1665499M91		1	CORPO	BODY	CUERPO
28	831533M1		4	ANEL "O"	O RING	JUNTA TORICA
29	376448X1	3/8	1	PORCA	NUT	TUERCA
		195258M1				
30	897493M1		4	ANEL	RING	ARO
31	1664589M1		2	ARRUELA	WASHER	ARANDELA
32	180924M2		1	BLOCO	BLOCK	BLOQUE
33	180933M1		1	SEGUIDOR	FOLLOWER	IMPULSOR
34	180925M2		1	BLOCO	BLOCK	BLOQUE
35	831130M1		1	PINO	PIN	PASADOR
36	195946M1		2	ANEL TRAVA	CIRCLIP	CIRCULITO
37	1868486M1		1	ESPAÇADOR	SPACER	PIEZA DISTANCIA
38	377543X1		1	ARRUELA	WASHER	ARANDELA
39	1868485M1		1	ARRUELA	WASHER	ARANDELA
40	377502X1		1	ANEL "O"	O RING	JUNTA TORICA
41	180930M2	[B]	4	VÁLVULA	VALVE	VALVULA
42	180927M2		4	MOLA	SPRING	RESORTE
43	195876M1		1	ANEL "O"	O RING	JUNTA TORICA
44	1671633M1		1	TUBO	PIPE	CANO
45	1870199M92		1	FILTRO	FILTER	FILTRO
46	1007240M1		1	ANEL "O"	O RING	JUNTA TORICA
47	377499X1		1	ARRUELA	WASHER	ARANDELA
48	1868469M1		1	MOLA	SPRING	RESORTE

Bomba Hidráulica
Hydraulic Pump
Bomba Hidraulica

70-145

Feito No Uk
Made In Uk
Hecho En Uk

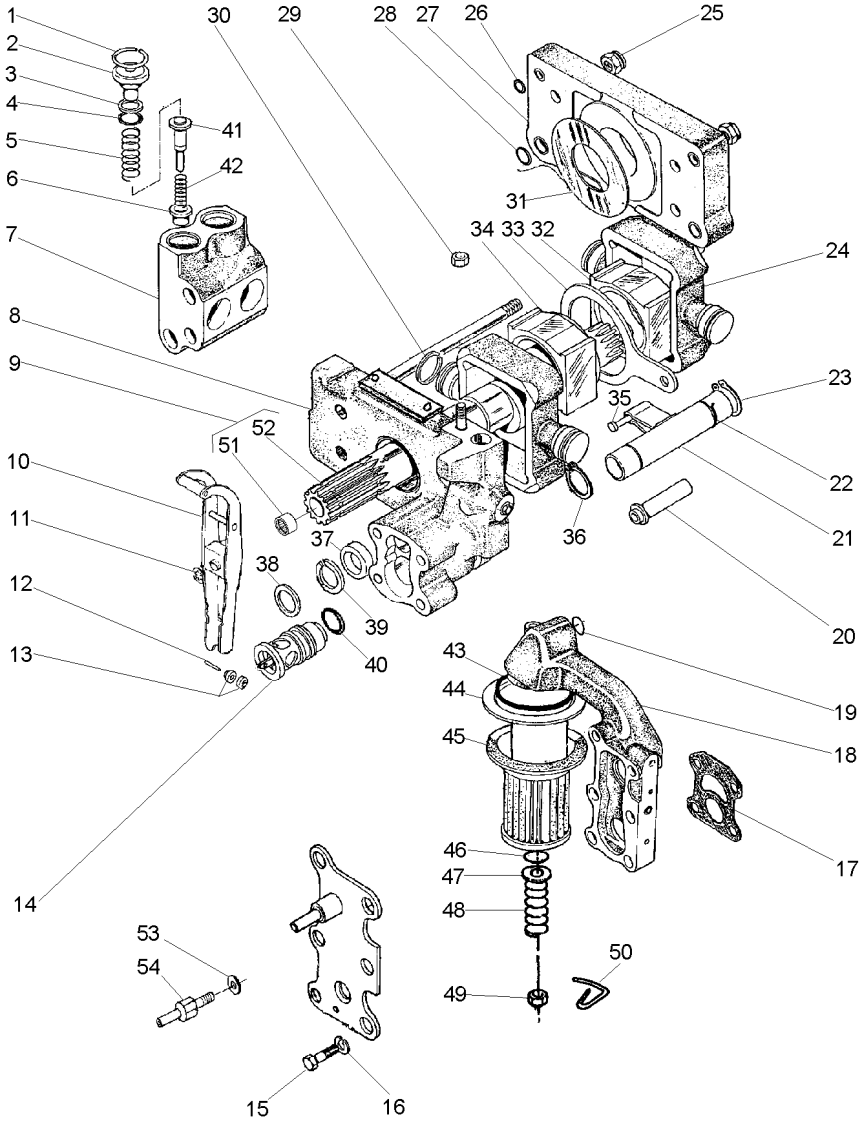

49	375109X1	3/8X16	**1**	PORCA	NUT	TUERCA
50	1870089M1		**1**	PRESILHA	STAPLE	GRAPA
51	1000251M1	9	**1**	ROLAMENTO	BEARING	COJINETE
52	1871782M3	9	**1**	EIXO	SHAFT	ARBOL
53	376719X1		**1**	ARRUELA	WASHER	ARANDELA
54	3610280M1		**1**	PARAFUSO	BOLT	PERNO

[A] ADMISSÃO
INLET
ADMISIÓN

[B] RETORNO
RETURN
RETORNO

Corpo
Body
Cuerpo

70-150

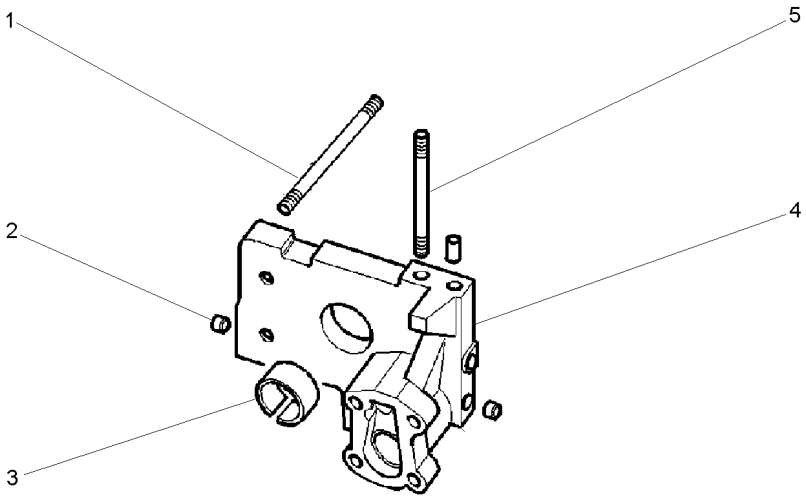

1	377528X1		**4**	PRISIONEIRO	STUD	ESPARRAGO
2	1868431M3		**2**	BUJÃO	PLUG	TAPON
3	1664491M2		**1**	BUCHA	BUSH	CASQUILLO
4		3808617M91	**1**	CORPO	BODY	CUERPO
5	377528X1		**1**	PRISIONEIRO	STUD	ESPARRAGO

Bomba Do Levante Hidráulico
Hydraulic Lift Pump
Bomba Hidraulica Elevador

Suporte Filtro
Strainer Unit
Soporte Filtro

70-155

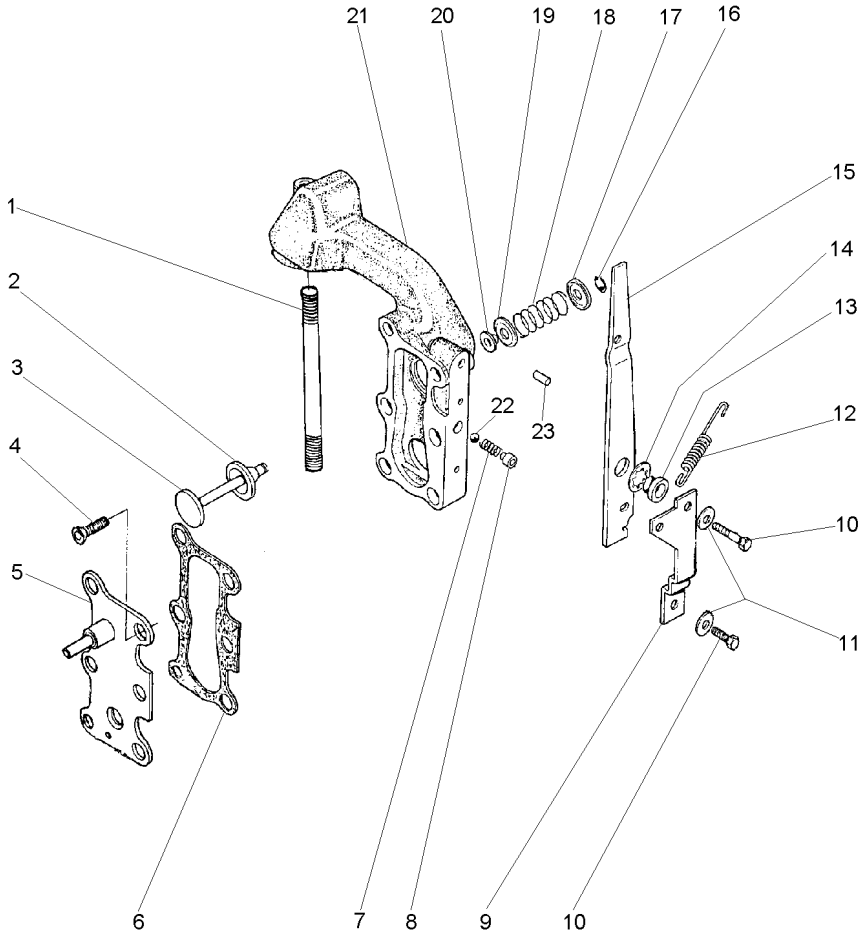

1	377531X1	**1**	PRISIONEIRO	STUD	ESPARRAGO
2	1870810M1	**1**	ANEL "O"	O RING	JUNTA TORICA
3	1870811M1	**1**	VÁLVULA	VALVE	VALVULA
4	358334X1	**2**	PARAFUSO	BOLT	PERNO
5	3599748M91	**1**	TAMPA	COVER	CUBIERTA
6	1868456M1	**2**	JUNTA	GASKET	EMPAQUETADURA.
7	1868452M1	**1**	MOLA	SPRING	RESORTE
8	1868451M2	**1**	BUCHA	BUSH	CASQUILLO
9	1869831M1	**1**	SUPORTE	SUPPORT	DISPOS.DE SOSTEN
10	362352X1	**2**	PARAFUSO	BOLT	PERNO
11	359004X1	**2**	ARRUELA	WASHER	ARANDELA
12	1868454M2	**1**	MOLA	SPRING	RESORTE
13	1868444M1	**1**	BUCHA	BUSH	CASQUILLO
14	377500X1	**1**	ARRUELA	WASHER	ARANDELA
15	1868453M2	**1**	ALAVANCA	LEVER	PALANCA
16	377501X1	**1**	ANEL TRAVA	CIRCLIP	CIRCULITO
17	1868464M1	**1**	ASSENTO	SEAT	ASIENTO
18	1868465M1	**1**	MOLA	SPRING	RESORTE
19	1868460M1	**1**	ASSENTO	SEAT	ASIENTO
20	1868466M1	**1**	RETENTOR	SEAL	RETEN
21	3599949M1	**1**	CARCAÇA	HOUSING	ALOJAMIENTO
22	361023X1	**1**	ESFERA	BALL	BOLA
23	377489X1	**1**	PINO	PIN	PASADOR

Bomba Do Levante Hidráulico
Hydraulic Pump
Bomba Hidralica

Válvula Osciladora
Oscillator Valve
Valvula Osciladora

70-160

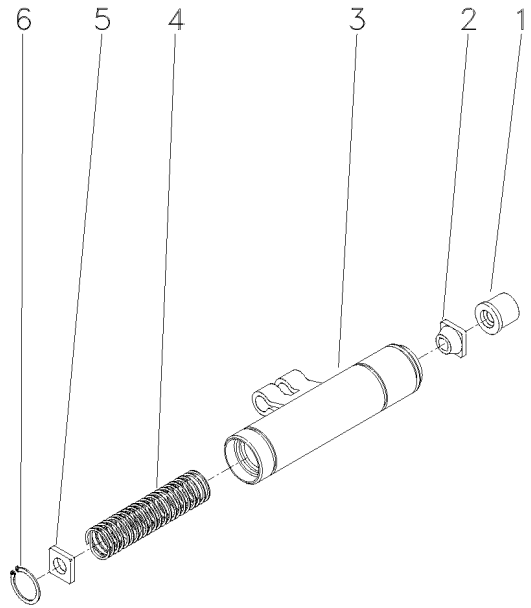

1	1681786M1	**1**	COLAR	COLLAR	COLLAR
2	1862576M2	**1**	GUIA	GUIDE	GUIA
3	1869826M93	**1**	OSCILADOR	OSCILLATOR	OSCILADOR
4	180940M1	**1**	MOLA	SPRING	RESORTE
5	1869830M2	**1**	DISCO	DISC	DISCO
6	1442466X1	**1**	ANEL	RING	ARO

Bomba Hidráulica Do Levante
Hydraulic Lift Pump
Bomba Hidraulica Elevador

Isyp - Com Tdp
Isyp - With Ipto
Isyp - Con Tdf

70-165

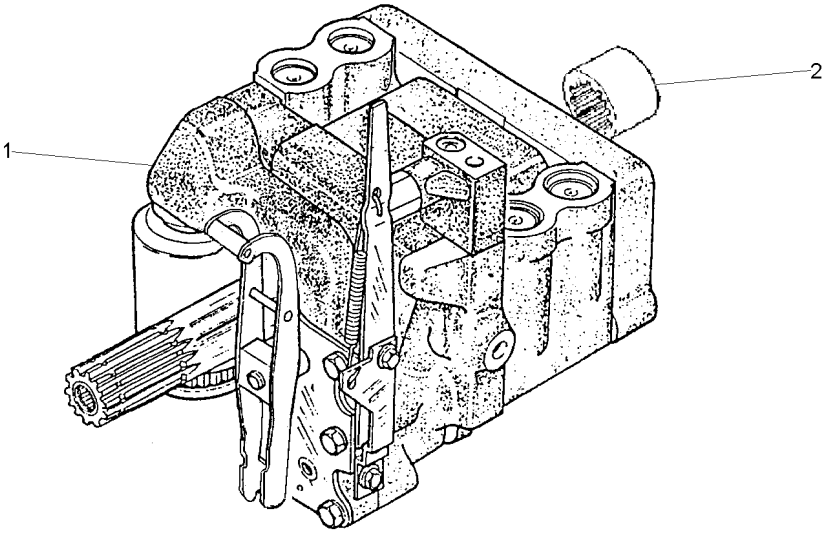

1	3773700M92	UK	**1** CJ. BOMBA	KIT, PUMP	BOMBA JUEGO
		70-140 No			
2	1868538M4		**1** LUVA	SLEEVE	MANCHA

Bomba Hidráulica
Hydraulic Pump
Bomba Hidraulica

70-170

18 Velocidades
18 Speeds
18 Velocidades

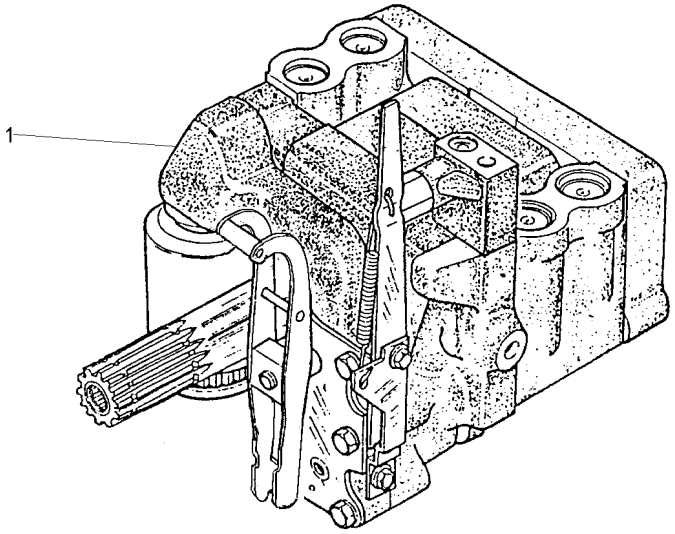

1	045761T1	70-175 No	**1** CJ. BOMBA	KIT, PUMP	BOMBA JUEGO

Bomba Hidráulica
Hydraulic Pump
Bomba Hidraulica

70-175

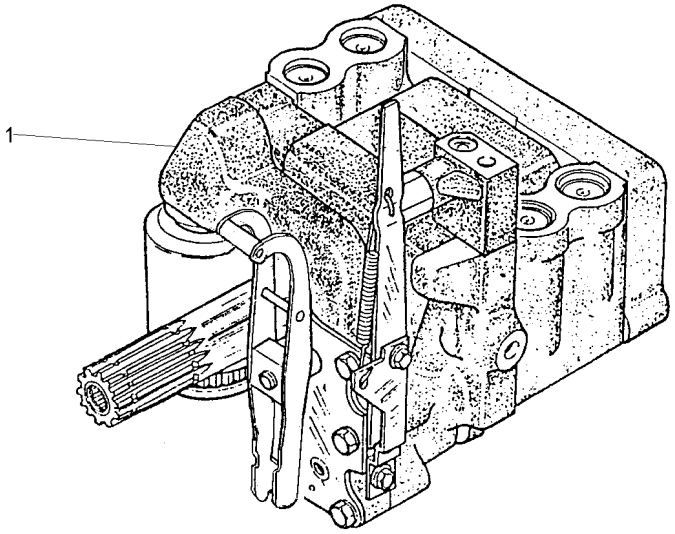

1	045759N1	[A]	**1** CJ. BOMBA	KIT, PUMP	BOMBA JUEGO
		70-180 No			
1	045760N1	[B]	**1** CJ. BOMBA	KIT, PUMP	BOMBA JUEGO
		70-200 No			

[A] FABRICADO NA ARGENTINA
MANUFACTORY BY ARGENTINA
FABRICADO EN ARGENTINA

[B] FABRICADO NA UK
MANUFACTORY BY UK
FABRICADO EN UK

Bomba Hidráulica
Hydraulic Pump
Bomba Hidraulica

70-180

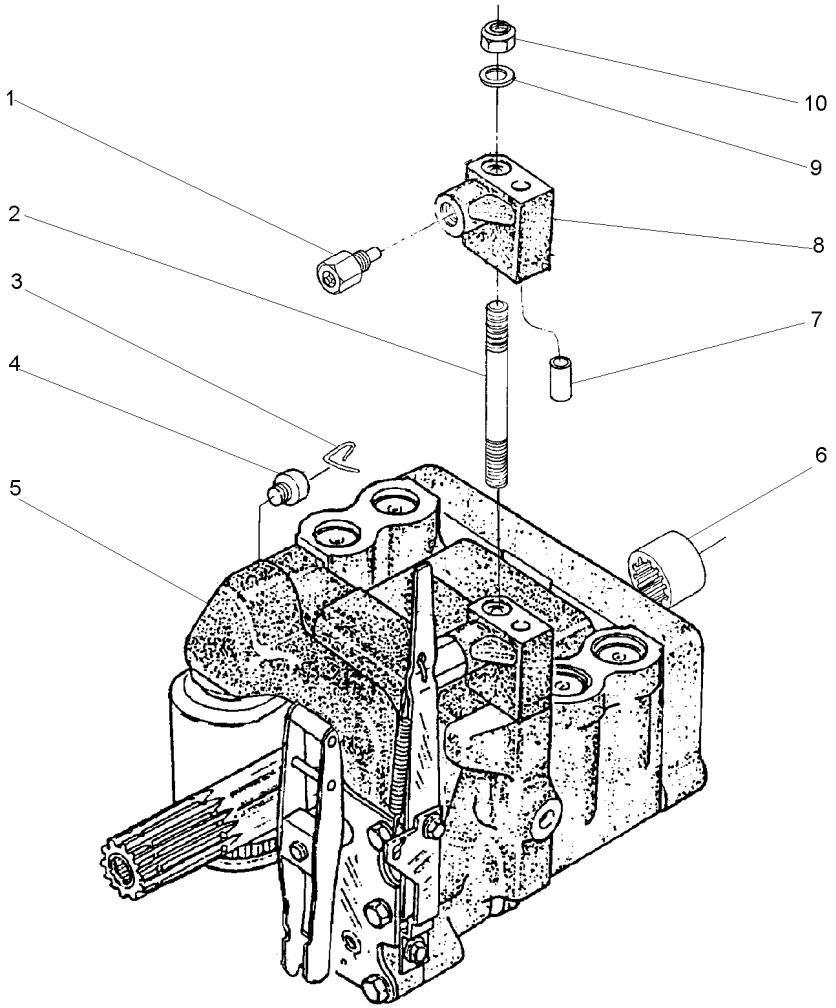

1	038639T1		**1**	VÁLVULA	VALVE	VALVULA
2	1694381M1		**1**	PRISIONEIRO	STUD	ESPARRAGO
3	1870819M1		**1**	PRESILHA	STAPLE	GRAPA
4	1870820M1		**1**	BUJÃO	PLUG	TAPON
5	044876N1	70-185 No	**1**	CJ. BOMBA	KIT, PUMP	BOMBA JUEGO
6	3610189M1		**1**	LUVA	SLEEVE	MANCHA
7	377605X1		**1**	PINO	PIN	PASADOR
8	1694275M1		**1**	COLETOR	RELIEF VALVE	VALVULA ALIVIO
9	353756X1		**1**	ARRUELA	WASHER	ARANDELA
10	195258M1		**1**	PORCA	NUT	TUERCA

Bomba Hidráulica
Hydraulic Pump
Bomba Hidraulica

Feito Na Argentina
Made In Argentina
Hecho En Argentina

70-185

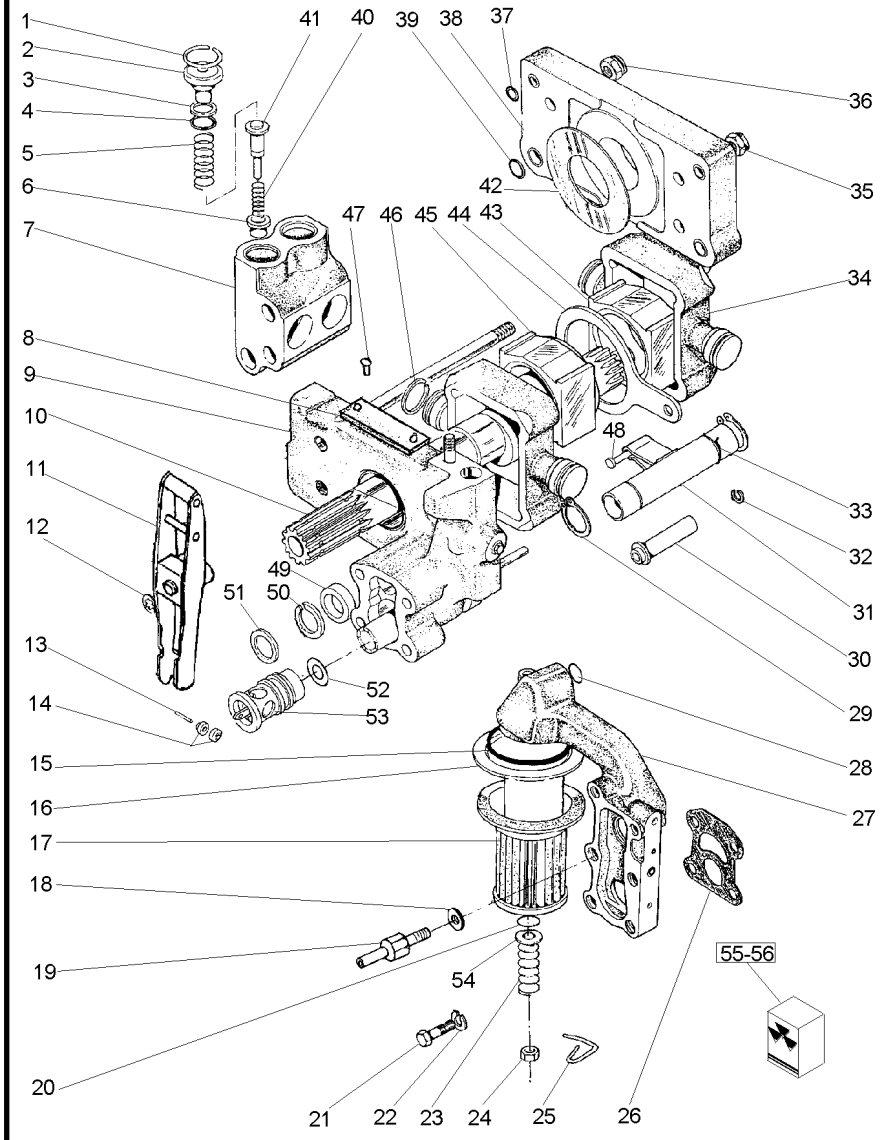

044876N1 **EE27Z001** **C529001 E03 (1)** **12/05** **70-185**

1	1868743M1		**4**	ANEL TRAVA	CIRCLIP	CIRCULITO
2	1868741M1		**4**	BUJÃO	PLUG	TAPON
3	1870849M1		**4**	ARRUELA	WASHER	ARANDELA
4	1868742M1		**4**	ANEL "O"	O RING	JUNTA TORICA
5	180928M1		**4**	MOLA	SPRING	RESORTE
6	1660116M1		**4**	VÁLVULA	VALVE	VALVULA
7	1868435M3		**2**	CÂMARA	CHAMBER	CAMARA
8	9004018M1		**1**	PLACA	PLATE	PLATO
9	1665609M93	70-190 No	**1**	CORPO	BODY	CUERPO
10	044874N1		**1**	EIXO	SHAFT	ARBOL
11	3610175M91		**1**	ALAVANCA	LEVER	PALANCA
12	377493X1		**1**	ANEL TRAVA	CIRCLIP	CIRCULITO
13	897504M1		**1**	PINO	PIN	PASADOR
14	897599M1		**2**	ROLETE	ROLLER	RODILLO
15	195876M1		**1**	ANEL "O"	O RING	JUNTA TORICA
16	1671633M1		**1**	TUBO	PIPE	CANO
17	1870199M92		**1**	FILTRO	FILTER	FILTRO
18	376769X1		**1**	PRISIONEIRO	STUD	ESPARRAGO
19	3610280M1		**1**	PARAFUSO	BOLT	PERNO
20	1007240M1		**1**	ANEL "O"	O RING	JUNTA TORICA
21	362403X1		**3**	PARAFUSO	BOLT	PERNO
22	376719X1		**3**	ARRUELA	WASHER	ARANDELA
23	1868469M1		**1**	MOLA	SPRING	RESORTE
24	363645X1		**1**	PORCA	NUT	TUERCA
25	1870089M1		**1**	PRESILHA	STAPLE	GRAPA
26	1869529M2		**1**	JUNTA	GASKET	EMPAQUETADURA.
27	3611141M91	70-155 No	**1**	CARCAÇA	HOUSING	ALOJAMIENTO
28	851134M1		**1**	ANEL "O"	O RING	JUNTA TORICA
29	195946M1		**2**	ANEL TRAVA	CIRCLIP	CIRCULITO
30	1661325M91		**1**	TUBO	PIPE	CANO
31	1869825M94	70-195 No	**1**	OSCILADOR	OSCILLATOR	OSCILADOR
32	358932X1		**1**	ANEL	RING	ARO
33	1671699M1		**1**	ANEL TRAVA	CIRCLIP	CIRCULITO
34	1860038M1		**2**	PISTÃO	PISTON	PISTON
35	1871660M1		**2**	PORCA	NUT	TUERCA
36	1871659M1		**2**	PORCA	NUT	TUERCA
37	377494X1		**4**	ANEL "O"	O RING	JUNTA TORICA
38	1665499M91		**1**	CORPO	BODY	CUERPO
39	831528M1		**4**	ANEL "O"	O RING	JUNTA TORICA
40	180927M2		**4**	MOLA	SPRING	RESORTE
41	180930M2		**4**	VÁLVULA	VALVE	VALVULA
42	1664589M1		**2**	ARRUELA	WASHER	ARANDELA
43	180925M2		**1**	BLOCO	BLOCK	BLOQUE
44	180933M1		**1**	SEGUIDOR	FOLLOWER	IMPULSOR
45	180924M2		**1**	BLOCO	BLOCK	BLOQUE
46	897493M1		**4**	ANEL	RING	ARO
47	810086X1		**2**	REBITE	RIVET	REMACHE
48	831130M1		**1**	PINO	PIN	PASADOR
49	1868486M1		**1**	ESPAÇADOR	SPACER	PIEZA DISTANCIA
50	1868485M1		**1**	ARRUELA	WASHER	ARANDELA

Bomba Hidráulica
Hydraulic Pump
Bomba Hidraulica

Feito Na Argentina
Made In Argentina
Hecho En Argentina

70-185

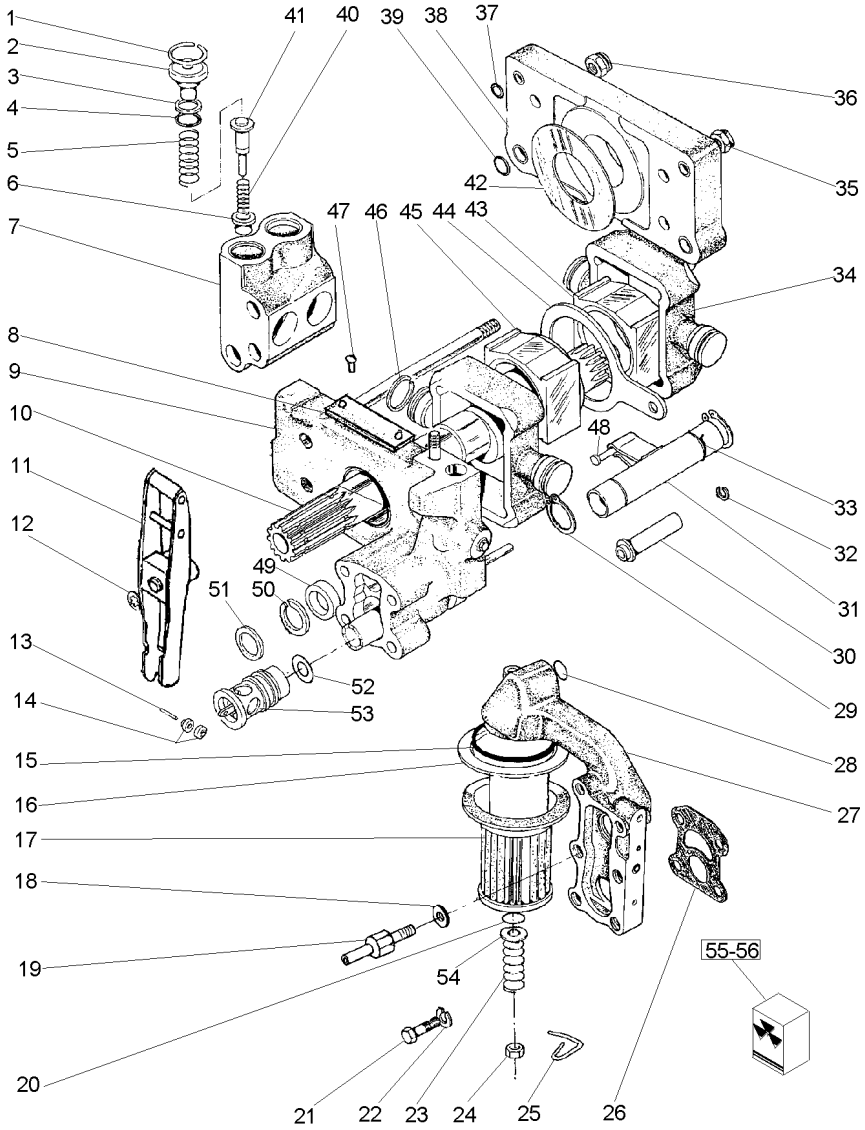

51	377543X1	**1**	ARRUELA	WASHER	ARANDELA
52	377502X1	**1**	ANEL "O"	O RING	JUNTA TORICA
53	9005842M91	**1**	VÁLVULA	CONTROL VALVE	VALVULA CONTROL
54	377499X1	**1**	ARRUELA	WASHER	ARANDELA
55	3176163M91	**1**	JG. REPARO	KIT, REPAIR	JUEGO REPARACION
56	3176603M91	**1**	JG. REPARO	KIT, REPAIR	JUEGO REPARACION

Corpo Da Bomba Hidráulica
Body Hydraulic Pump
Cuerps Bomba Hidraulica

70-190

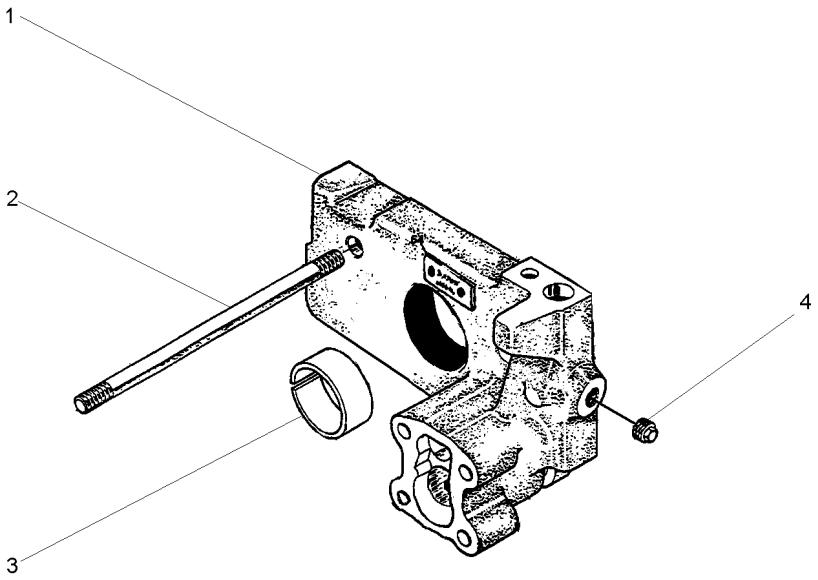

1	1665610M2	**1** CORPO	BODY	CUERPO
2	377528X1	**4** PRISIONEIRO	STUD	ESPARRAGO
3	1664491M1	**1** BUCHA	BUSH	CASQUILLO
4	1858431M3	**2** BUJÃO	PLUG	TAPON

Oscilador
Oscillator
Oscilador

70-195

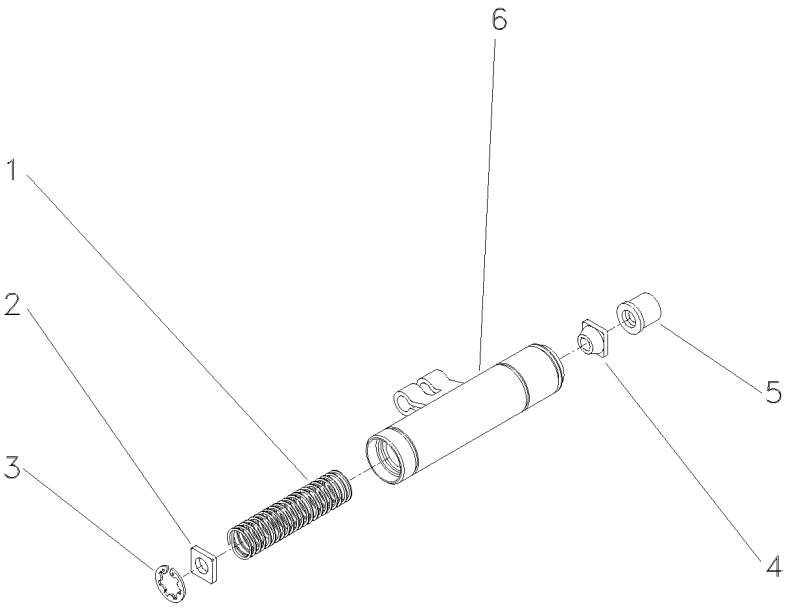

1	180940M1	**1** MOLA	SPRING	RESORTE
2	1869830M2	**1** DISCO	DISC	DISCO
3	1442466X1	**1** ANEL	RING	ARO
4	1862576M2	**1** GUIA	GUIDE	GUIA
5	1869828M1	**1** COLAR	COLLAR	COLLAR
6	1869826M93	**1** OSCILADOR	OSCILLATOR	OSCILADOR

Bomba Hidráulica
Hydraulic Pump
Bomba Hidraulica

70-200

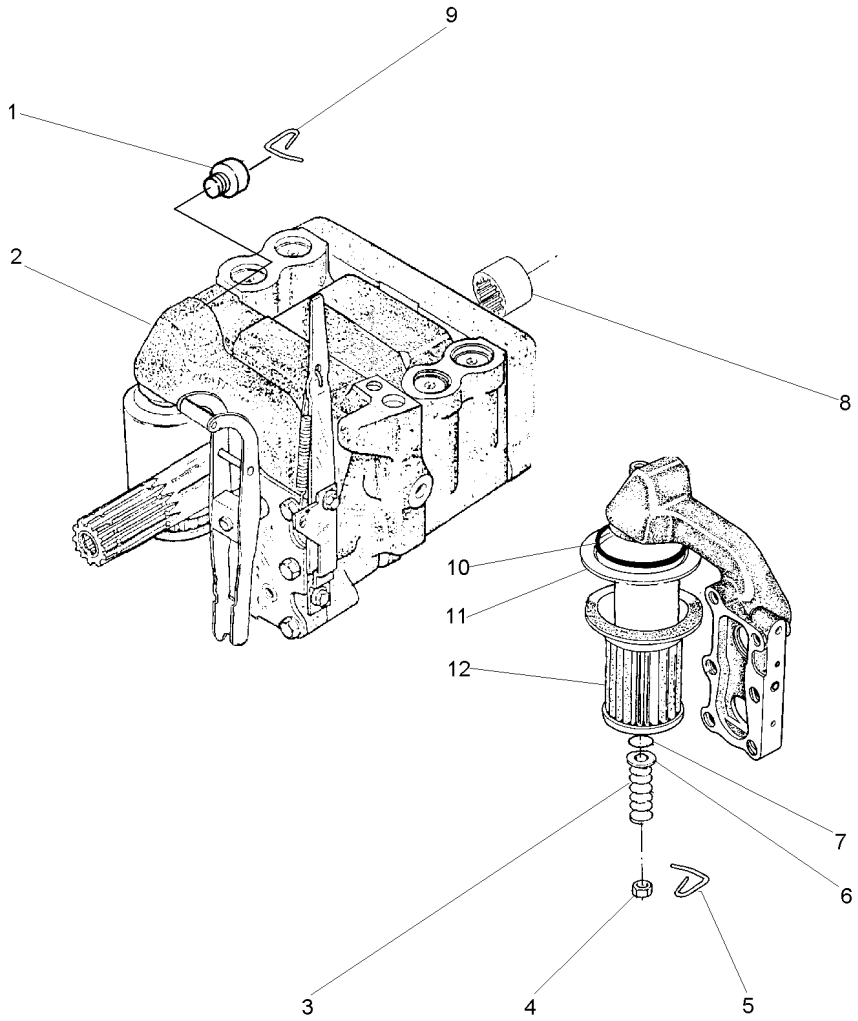

1	1870820M1		**1**	BUJÃO	PLUG	TAPON
2	044882N1	U.K.	**1**	CJ. BOMBA	KIT, PUMP	BOMBA JUEGO
		70-205 No				
3	1868469M1		**1**	MOLA	SPRING	RESORTE
4	363645X1		**1**	PORCA	NUT	TUERCA
5	1870089M1		**1**	PRESILHA	STAPLE	GRAPA
6	377499X1		**1**	ARRUELA	WASHER	ARANDELA
7	1007240M1		**1**	ANEL "O"	O RING	JUNTA TORICA
8	3610189M1		**1**	LUVA	SLEEVE	MANCHA
9	1870819M1		**1**	PRESILHA	STAPLE	GRAPA
10	195876M1		**1**	ANEL "O"	O RING	JUNTA TORICA
11	1671633M1		**1**	TUBO	PIPE	CANO
12	1870199M92		**1**	FILTRO	FILTER	FILTRO

Bomba Hidráulica
Hydraulic Pump
Bomba Hidraulica

Feito No Uk
Made In Uk
Hecho En Uk

70-205

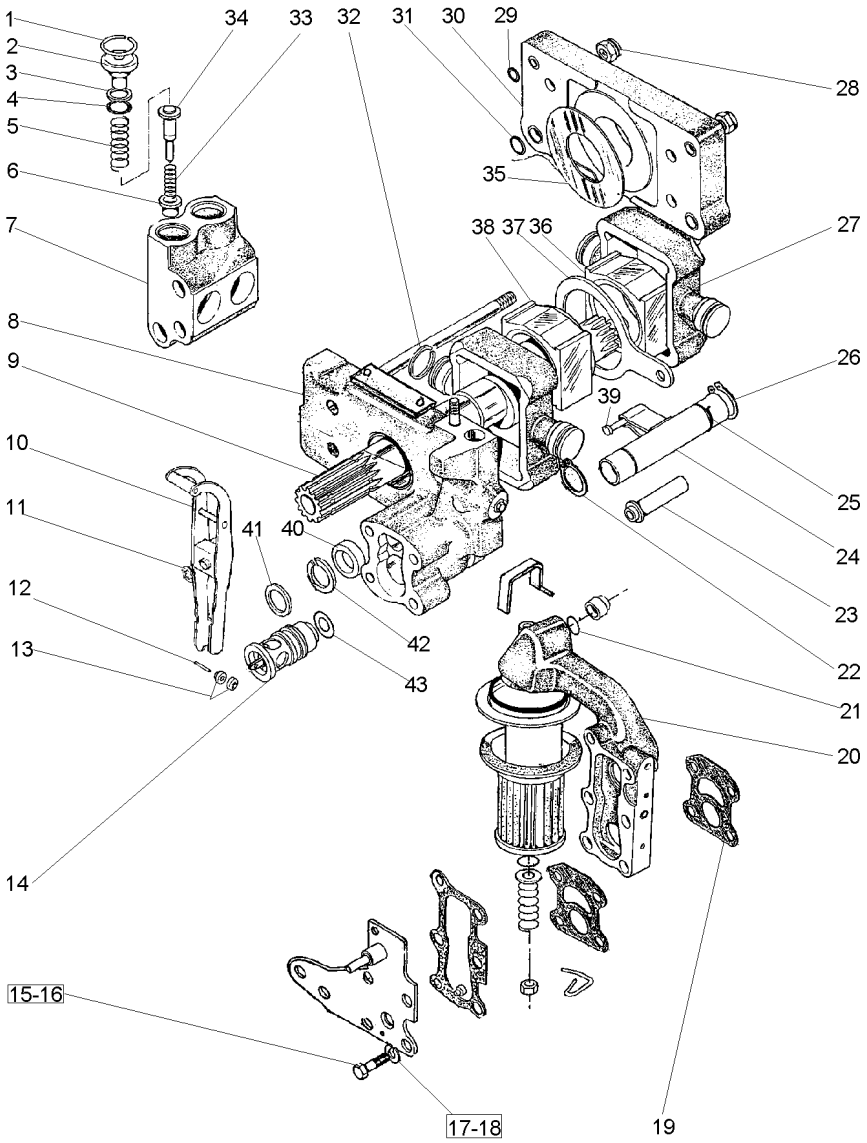

1	1868743M1		4	ANEL TRAVA	CIRCLIP	CIRCULITO
2	1868741M1		4	BUJÃO	PLUG	TAPON
3	1870849M1		4	ARRUELA	WASHER	ARANDELA
4	1868742M1		4	ANEL "O"	O RING	JUNTA TORICA
5	180928M1		4	MOLA	SPRING	RESORTE
6	1660116M1		4	VÁLVULA	VALVE	VALVULA
7	1868435M3		2	CÂMARA	CHAMBER	CAMARA
8	3808617M91	70-150 No	1	CORPO	BODY	CUERPO
9	044874N1		1	EIXO	SHAFT	ARBOL
10	3610175M91		1	ALAVANCA	LEVER	PALANCA
11	377493X1		1	ANEL TRAVA	CIRCLIP	CIRCULITO
12	897504M1		1	PINO	PIN	PASADOR
13	897599M1		2	ROLETE	ROLLER	RODILLO
14		9005842M91	1	VÁLVULA	VALVE	VALVULA
15	362403X1		3	PARAFUSO	BOLT	PERNO
16	3610280M1		1	PARAFUSO	BOLT	PERNO
17	376719X1		3	ARRUELA	WASHER	ARANDELA
18	376719X1		1	ARRUELA	WASHER	ARANDELA
19	1869529M2		1	JUNTA	GASKET	EMPAQUETADURA.
20	3611141M91	70-155 No	1	CARCAÇA	HOUSING	ALOJAMIENTO
21	851134M1		1	ANEL "O"	O RING	JUNTA TORICA
22	195946M1		2	ANEL TRAVA	CIRCLIP	CIRCULITO
23	1686740M1		1	TUBO	PIPE	CANO
24	1681790M91	70-160 No	1	OSCILADOR	OSCILLATOR	OSCILADOR
25	1671699M1		1	ANEL TRAVA	CIRCLIP	CIRCULITO
26	3000361X1		1	ANEL TRAVA	CIRCLIP	CIRCULITO
27	1860038M1		2	PISTÃO	PISTON	PISTON
28	1871659M1		2	PORCA	NUT	TUERCA
28	1871660M1		2	PORCA	NUT	TUERCA
29	377494X1		4	ANEL "O"	O RING	JUNTA TORICA
30	1665499M91		1	CORPO	BODY	CUERPO
31	831528M1		4	ANEL "O"	O RING	JUNTA TORICA
32	897493M1		4	ANEL	RING	ARO
33	180927M2		4	MOLA	SPRING	RESORTE
34	180930M2		4	VÁLVULA	VALVE	VALVULA
35	1664589M1		2	ARRUELA	WASHER	ARANDELA
36	180924M2		1	BLOCO	BLOCK	BLOQUE
37	180933M1		1	SEGUIDOR	FOLLOWER	IMPULSOR
38	180925M2		1	BLOCO	BLOCK	BLOQUE
39	831190M1		1	PINO	PIN	PASADOR
40	1868486M1		1	ESPAÇADOR	SPACER	PIEZA DISTANCIA
41	377543X1		1	ARRUELA	WASHER	ARANDELA
42	1868485M1		1	ARRUELA	WASHER	ARANDELA
43	377502X1		1	ANEL "O"	O RING	JUNTA TORICA

Controle Remoto — **1 Corpo**
Remote Control — **1 Boddy**
Control Remoto — **1 Cuerpo**

70-210

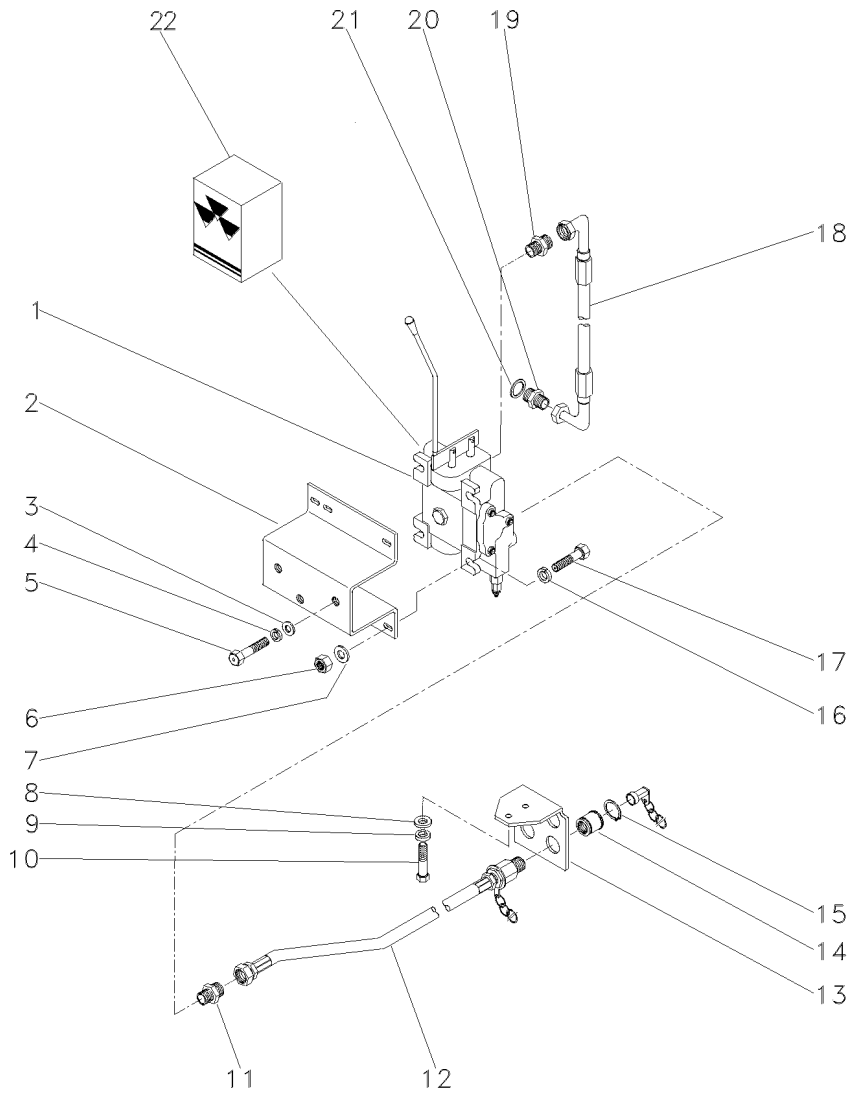

1	049634T1		**1**	CJ. COMANDO	KIT, ACTUATOR	JUEGO ACTUADOR
2	044529S1		**1**	SUPORTE	BRACKET	SOPORTE
3	339056X1		**3**	ARRUELA	WASHER	ARANDELA
4	339374X1		**3**	ARRUELA	WASHER	ARANDELA
5	339761X1		**3**	PARAFUSO	BOLT	PERNO
6	355565X1		**3**	PORCA	NUT	TUERCA
7	829185M1		**6**	ARRUELA	WASHER	ARANDELA
8	339025X1		**2**	ARRUELA	WASHER	ARANDELA
9	339376X1		**2**	ARRUELA	WASHER	ARANDELA
10	339401X1		**2**	PARAFUSO	BOLT	PERNO
11	358743X91		**2**	CONEXÃO	CONNECTION	CONEXION
12	044381T1		**2**	CJ. MANGUEIRA	HOSE ASSY	CON.DE MANGUERA
13	046255P1		**1**	SUPORTE	BRACKET	SOPORTE
14	3410413M92	70-215 No	**2**	ENGATE	COUPLER	ACOPLADOR
15	390948X1		**4**	ANEL	RING	ARO
16	353446X1		**3**	ARRUELA	WASHER	ARANDELA
17	353683X1		**3**	PARAFUSO	BOLT	PERNO
18	049073T2		**1**	CJ. MANGUEIRA	HOSE ASSY	CON.DE MANGUERA
19	3411941M91		**2**	CONEXÃO	CONNECTION	CONEXION
20	3019384X1		**1**	CONEXÃO	CONNECTION	CONEXION
21	1441115X1		**1**	ANEL "O"	O RING	JUNTA TORICA
22	050376R1	1	**1**	JG. REPARO	KIT, REPAIR	JUEGO REPARACION

Engate
Coupler
Acoplador

70-215

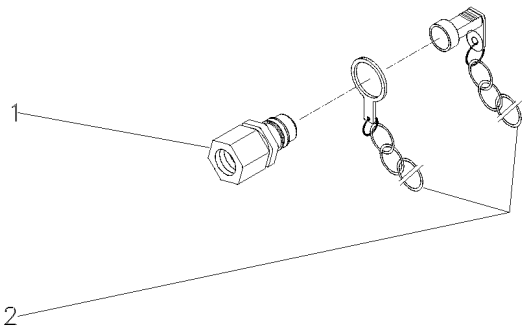

1	3410420M91	**1** ENGATE	COUPLER	ACOPLADOR
2	3410416M91	**1** PROTETOR	PROTECTOR	PROTECTOR

Controle Remoto — **2 Corpos**
Remote Control — **2 Boddys**
Control Remoto — **2 Cuerpos**

70-220

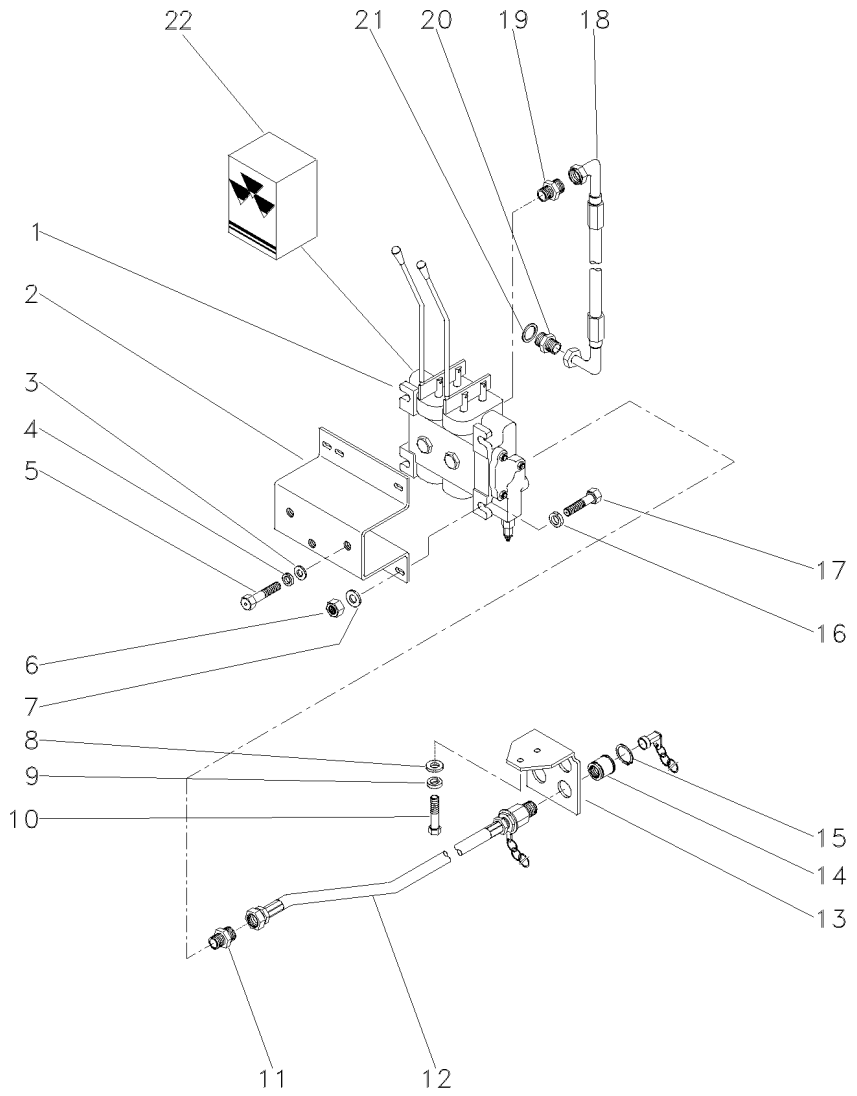

1	049199T1		**1**	CJ. COMANDO	KIT, ACTUATOR	JUEGO ACTUADOR
2	044529S1		**1**	SUPORTE	BRACKET	SOPORTE
3	339056X1		**3**	ARRUELA	WASHER	ARANDELA
4	339374X1		**3**	ARRUELA	WASHER	ARANDELA
5	339761X1		**3**	PARAFUSO	BOLT	PERNO
6	355565X1		**3**	PORCA	NUT	TUERCA
7	829185M1		**6**	ARRUELA	WASHER	ARANDELA
8	339025X1		**2**	ARRUELA	WASHER	ARANDELA
9	339376X1		**2**	ARRUELA	WASHER	ARANDELA
10	339401X1		**2**	PARAFUSO	BOLT	PERNO
11	358743X91		**4**	CONEXÃO	CONNECTION	CONEXION
12	044381T1		**4**	CJ. MANGUEIRA	HOSE ASSY	CON.DE MANGUERA
13	046255P1		**1**	SUPORTE	BRACKET	SOPORTE
14	3410413M92	70-215 No	**4**	ENGATE	COUPLER	ACOPLADOR
15	390948X1		**8**	ANEL	RING	ARO
16	353446X1		**3**	ARRUELA	WASHER	ARANDELA
17	353683X1		**3**	PARAFUSO	BOLT	PERNO
18	049073T2		**1**	CJ. MANGUEIRA	HOSE ASSY	CON.DE MANGUERA
19	3411941M91		**2**	CONEXÃO	CONNECTION	CONEXION
20	3019384X1		**1**	CONEXÃO	CONNECTION	CONEXION
21	1441115X1		**1**	ANEL "O"	O RING	JUNTA TORICA
22	3176421M91	1	**1**	JG. REPARO	KIT, REPAIR	JUEGO REPARACION

Engate
Coupler
Acoplador

70-225

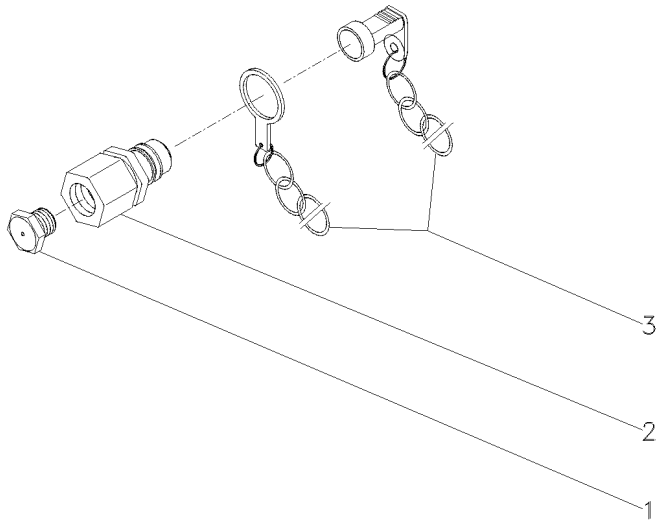

1	3410414M1			
2	3410419M91	**2**	BUJÃO	PLUG	TAPON
3	2410415M91	**2**	ENGATE	COUPLER	ACOPLADOR
		2	PROTETOR	PROTECTOR	PROTECTOR

Engate	2 Válvulas
Coupler	2 Valves
Acoplador	2 Valvulas

70-235

Controle Remoto 2 Corpos / Com Hydrotronic
With 2 Boddy Remote Control / With Hydrotronic
Con Contr. Remoto 2 Cuerpos / Con Hydrotronic

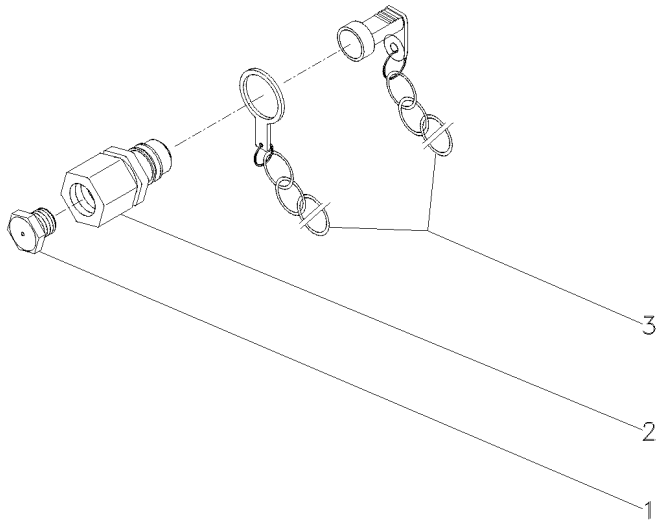

1	3410414M1			
2	3410419M91			
3	2410415M91			
4	BUJÃO	PLUG	TAPON
4	ENGATE	COUPLER	ACOPLADOR
4	PROTETOR	PROTECTOR	PROTECTOR

Tampa Do Levante Hidráulico
Hydraulic Lift Cover
Tapa Levante Hidraulico

70-240

Com Cabine
With Cab
Con Cabina

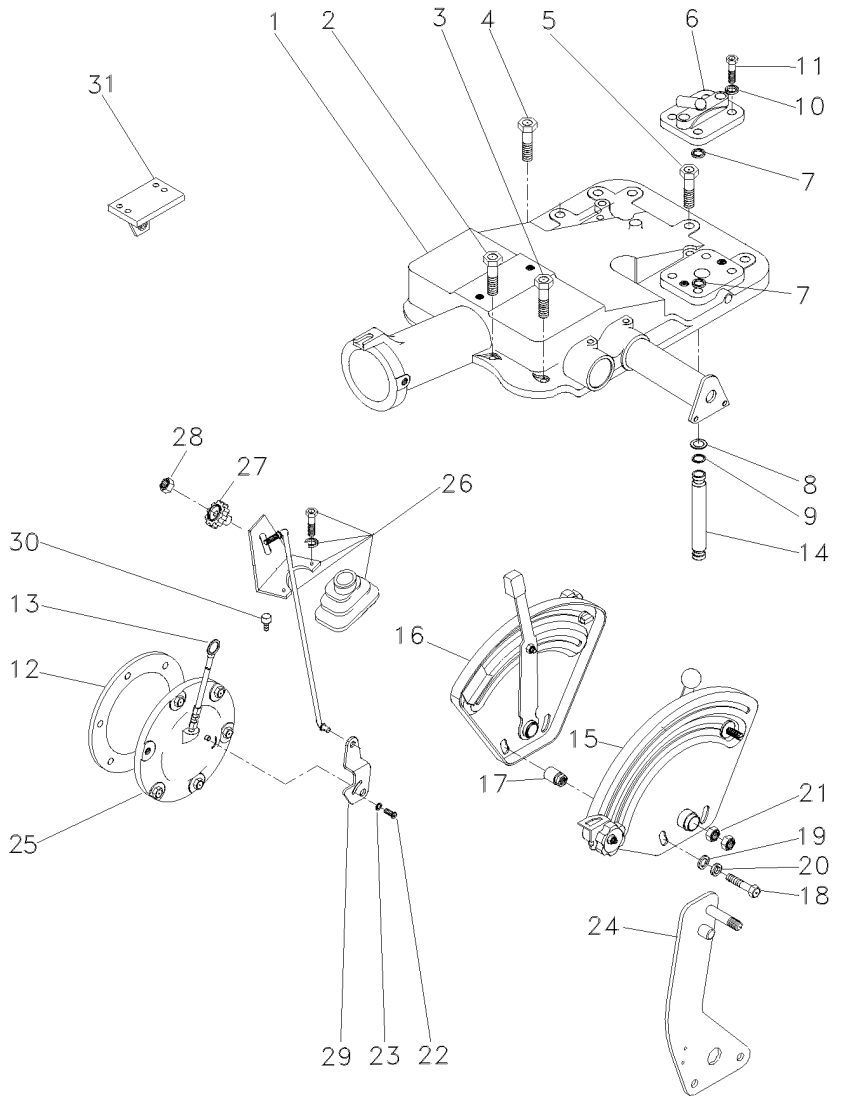

1	6200735M91	👁	70-315 No	**1**	CJ. TAMPA	KIT, CAP	JUEGO DE TAPON
1		👁	70-320 No	**1**	CJ. TAMPA	KIT, CAP	JUEGO DE TAPON
2	058291P1			**2**	PARAFUSO	BOLT	PERNO
3	058292P1			**3**	PARAFUSO	SCREW	TORNILLO
4	058289P1			**1**	PARAFUSO	BOLT	PERNO
5	058282P1			**2**	PARAFUSO	BOLT	PERNO
6	182373M91			**1**	TAMPA	COVER	CUBIERTA
7	195562M1			**1**	ANEL "O"	O RING	JUNTA TORICA
8	195874M1			**2**	ARRUELA	WASHER	ARANDELA
9	195561M1			**2**	ANEL "O"	O RING	JUNTA TORICA
10	353432X1			**2**	ARRUELA	WASHER	ARANDELA
11	362479X1			**2**	PARAFUSO	BOLT	PERNO
12	181217M1			**1**	JUNTA	GASKET	EMPAQUETADURA.
13	046115T1			**1**	VARETA	ROD	VARILLA
14	3808400M1			**1**	TUBO	PIPE	CANO
15	061475N1	👁	70-325 No	**1**	CJ. QUADRANTE	KIT, QUADRANT	JUEGO CUADRANTE
16	061474N1	👁	70-330 No	**1**	CJ. QUADRANTE	KIT, QUADRANT	JUEGO CUADRANTE
17	067058P1			**2**	ESPAÇADOR	SPACER	PIEZA DISTANCIA
18	353537X1			**2**	PARAFUSO	BOLT	PERNO
19	353756X1			**2**	ARRUELA	WASHER	ARANDELA
20	353434X1			**2**	ARRUELA	WASHER	ARANDELA
21	353430X1			**2**	PORCA	NUT	TUERCA
22	1869138M1			**1**	PARAFUSO	BOLT	PERNO
23	353753X1			**1**	ARRUELA	WASHER	ARANDELA
24	070012N1			**1**	CJ. ALAVANCA	KIT, LEVER	JUEGO, PALANCA
25	063253N2			**1**	CJ. TAMPA	KIT, COVER	JUEGO DE TAPA
26	070011N1	👁	70-335 No	**1**	CJ. TIRANTE	KIT, ROD	JUEGO DE BIELAS
27	1860403M1			**1**	MANÍPULO	KNOB	POMO
28	353918X1			**1**	PORCA	NUT	TUERCA
29	6209491M1			**1**	ALAVANCA	LEVER	PALANCA
30	354138X1			**2**	PARAFUSO	BOLT	PERNO
31	037591S1	▶		**1**	SUPORTE	BRACKET	SOPORTE
31	037592S1	◀		**1**	SUPORTE	BRACKET	SOPORTE

Direção E Controle Remoto Remote Control And Steering Dirección Y Controle Remoto	2 Rm 2 Wd 2 Rm	70-245	Com Cabine With Cab Con Cabina

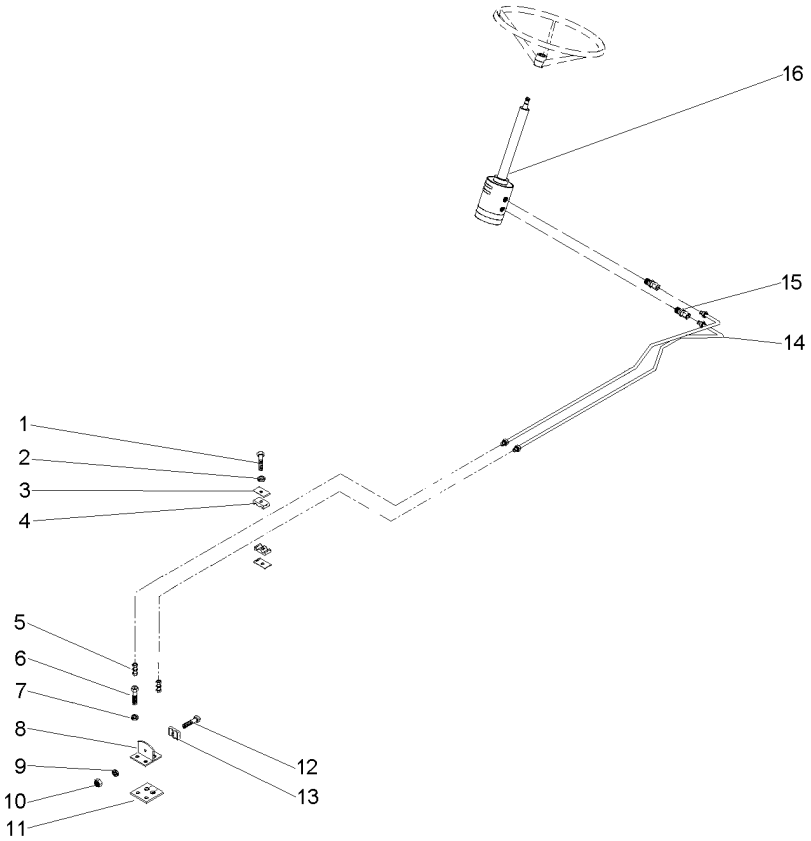

1	353685X1	**3** PARAFUSO	BOLT	PERNO
2	353446X1	**3** ARRUELA	WASHER	ARANDELA
3	3146897M1	**3** REFORÇO	REINFORCEMENT	REFUERZO
4	3585143M1	**3** BRAÇADEIRA	CLAMP	ABRAZADERA
5	3412001M91	**2** CONEXÃO	CONNECTION	CONEXION
6	353691X1	**2** PARAFUSO	BOLT	PERNO
7	353434X1	**2** ARRUELA	WASHER	ARANDELA
8	3585070M91	**1** SUPORTE	BRACKET	SOPORTE
9	339375X1	**1** ARRUELA	WASHER	ARANDELA
10	339030X1	**1** PORCA	NUT	TUERCA
11	3585072M1	**1** PROTETOR	PROTECTOR	PROTECTOR
12	3468414M1	**1** PARAFUSO	BOLT	PERNO
13	6204710M1	**2** BRAÇADEIRA	CLAMP	ABRAZADERA
14	068332T1	**2** MANGUEIRA	HOSE	FLEXIBLE
15	047155T1	**2** CONEXÃO	CONNECTION	CONEXION
16	047158T1	**1** UN. HIDROSTÁTICA	STEERING UNIT	UNIDAD DIRECCION

Direção E Controle Remoto **Remote Control And Steering** **Dirección Y Controle Remoto**	**2 Rm** **2 Wd** **2 Rm**	**70-250**	**Com Cabine** **With Cab** **Con Cabina**

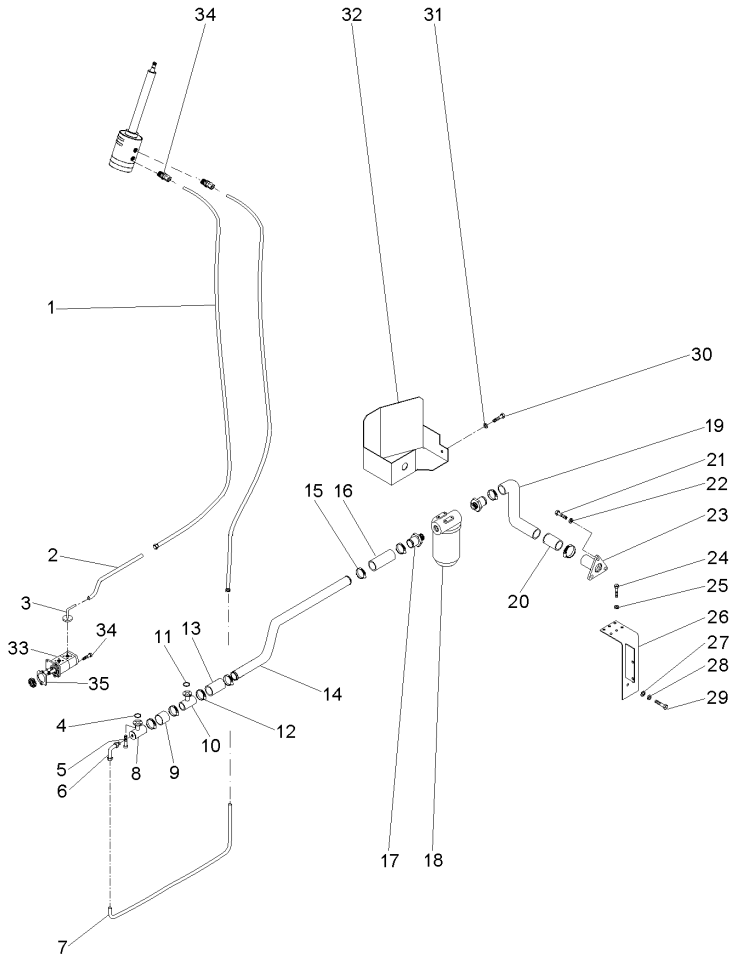

1	050762T1	**2**	MANGUEIRA	HOSE	FLEXIBLE
2	068434P1	**1**	TUBO	PIPE	CANO
3	3411940M91	**2**	CONEXÃO	CONNECTION	CONEXION
4	3585217M1	**1**	ANEL "O"	O RING	JUNTA TORICA
5	391979X1	**8**	PARAFUSO	BOLT	PERNO
6	3412604M91	**1**	CONEXÃO	CONNECTION	CONEXION
7	068435P1	**1**	CJ. TUBO	KIT, PIPE	JUEGO CANO
8	039478S1	**1**	FLANGE	FLANGE	PLETINA
9	039509P1	**1**	MANGUEIRA	HOSE	FLEXIBLE
10	039479S1	**1**	FLANGE	FLANGE	PLETINA
11	3585217M1	**1**	ANEL "O"	O RING	JUNTA TORICA
12	490803M1	**1**	BRAÇADEIRA	CLAMP	ABRAZADERA
13	036732P1	**1**	MANGUEIRA	HOSE	FLEXIBLE
14	070062P1	**1**	TUBO	PIPE	CANO
15	490803M1	**8**	BRAÇADEIRA	CLAMP	ABRAZADERA
16	036732P1	**1**	MANGUEIRA	HOSE	FLEXIBLE
17	020529P1	**2**	CONEXÃO	CONNECTION	CONEXION
18	020388T2	**1**	CJ. FILTRO	KIT, FILTER	JUEGO FILTRO
19	051960P1	**1**	MANGUEIRA	HOSE	FLEXIBLE
20	070074P1	**1**	TUBO	PIPE	CANO
21	353691X1	**3**	PARAFUSO	BOLT	PERNO
22	353434X1	**3**	ARRUELA	WASHER	ARANDELA
23	020380S1	**1**	FLANGE	FLANGE	PLETINA
24	353723X1	**1**	PARAFUSO	BOLT	PERNO
25	353439X1	**1**	ARRUELA	WASHER	ARANDELA
26	070060S1	**1**	SUPORTE FILTRO	FILTER SUPPORT	FILTER SUPPORT
27	339169X1	**2**	PORCA	NUT	TUERCA
28	339374X1	**2**	ARRUELA	WASHER	ARANDELA
29	339123X1	**2**	PARAFUSO	BOLT	PERNO
30	353691X1	**1**	PARAFUSO	BOLT	PERNO
31	353434X1	**1**	ARRUELA	WASHER	ARANDELA
32	070059S1	**1**	PROTEÇÃO	GUARD	DEFENSA
33	052108N1	**1**	BOMBA	PUMP	BOMBA
34	362443X1	**1**	PARAFUSO	BOLT	PERNO
35	1687018M2	**1**	JUNTA	GASKET	EMPAQUETADURA.

Direção E Controle Remoto **Remote Control And Steering** **Dirección Y Controle Remoto**	**2 Rm** **2 Wd** **2 Rm**	**70-255**	**Com Cabine** **With Cab** **Con Cabina**

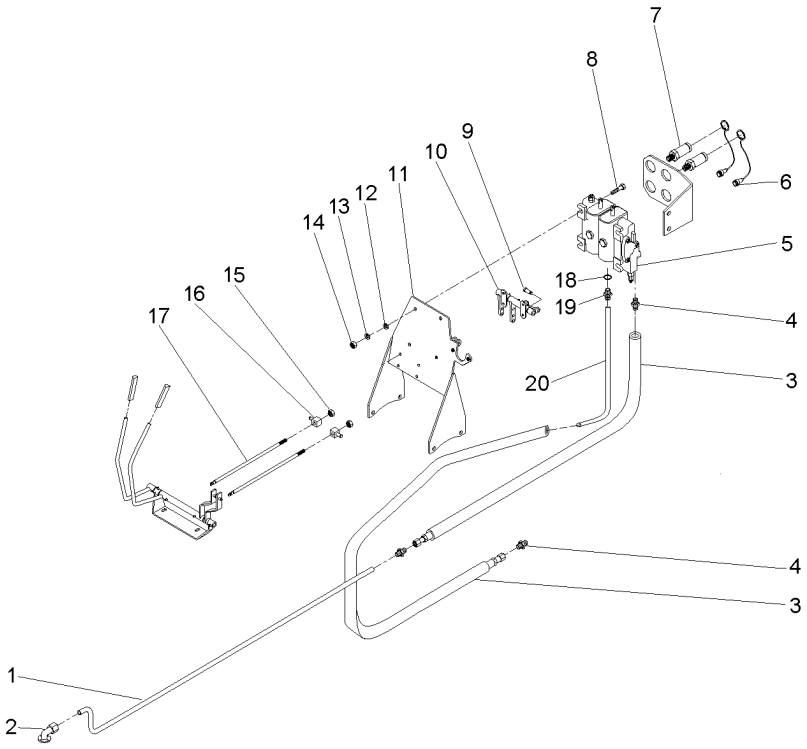

1	070181P1	**1**	TUBO	PIPE,OIL	MANGUITO ACEITE
2	3411940M91	**1**	CONEXÃO	CONNECTION	CONEXION
3	050762T1	**2**	MANGUEIRA	HOSE	FLEXIBLE
4	047154T1	**1**	CONEXÃO	CONNECTION	CONEXION
5	065964T1	**1**	CJ. COMANDO	KIT, ACTUATOR	JUEGO ACTUADOR
6	3611673M1	**4**	TAMPA	COVER	CUBIERTA
7	3772942M1	**4**	VÁLVULA FÊMEA	FEMALE COUPLER	ACOPLADOR HEMBRA
8	353683X1	**4**	PARAFUSO	BOLT	PERNO
9	1679932M1	**4**	GRAMPO	CRAMP	PASADOR
10	066656N1	**1**	MANCAL	BEARING	COJINETE
11	069130S1	**1**	SUPORTE	CLEVIS	GANCHO SEGURI.
12	353446X1	**4**	ARRUELA	WASHER	ARANDELA
13	339024X1	**8**	ARRUELA	WASHER	ARANDELA
14	355565X1	**4**	PORCA	NUT	TUERCA
15	1442577X1	**8**	PORCA	NUT	TUERCA
16	1695655M1	**2**	BLOCO	BLOCK	BLOQUE
17	065981P1	**2**	TIRANTE	ROD	VARILLA
18	831497M1	**1**	ANEL "O"	O RING	JUNTA TORICA
19	3411941M91	**1**	CONEXÃO	CONNECTION	CONEXION
20	072810P1	**1**	TUBO	PIPE,OIL	MANGUITO ACEITE

Direção E Controle Remoto Remote Control And Steering Dirección Y Controle Remoto	2 Rm 2 Wd 2 Rm	70-260	Com Desarme Automático - Com Cabine With Kick Out - With Cab Con Kick Out - Con Cabina

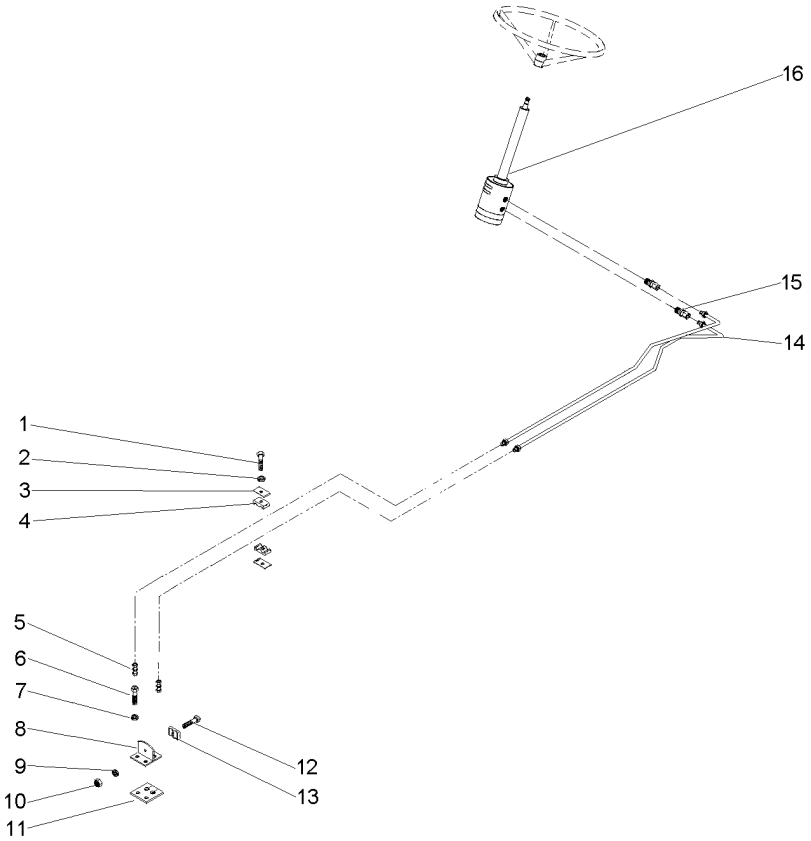

1	353685X1	**3** PARAFUSO	BOLT	PERNO
2	353446X1	**3** ARRUELA	WASHER	ARANDELA
3	3146897M1	**3** REFORÇO	REINFORCEMENT	REFUERZO
4	3585143M1	**3** BRAÇADEIRA	CLAMP	ABRAZADERA
5	3412001M91	**2** CONEXÃO	CONNECTION	CONEXION
6	353691X1	**2** PARAFUSO	BOLT	PERNO
7	353434X1	**2** ARRUELA	WASHER	ARANDELA
8	3585070M91	**1** SUPORTE	BRACKET	SOPORTE
9	339375X1	**1** ARRUELA	WASHER	ARANDELA
10	339030X1	**1** PORCA	NUT	TUERCA
11	3585072M1	**1** PROTETOR	PROTECTOR	PROTECTOR
12	3468414M1	**1** PARAFUSO	BOLT	PERNO
13	033212P1	**2** BRAÇADEIRA	CLAMP	ABRAZADERA
14	068332T1	**2** MANGUEIRA	HOSE	FLEXIBLE
15	047155T1	**2** CONEXÃO	CONNECTION	CONEXION
16	047158T1	**1** UN. HIDROSTÁTICA	STEERING UNIT	UNIDAD DIRECCION

Direção E Controle Remoto **Remote Control And Steering** **Dirección Y Controle Remoto**	**2 Rm** **2 Wd** **2 Rm**	**70-265**	**Com Desarme Automático - Com Cabine** **With Kick Out - With Cab** **Con Kick Out - Con Cabina**

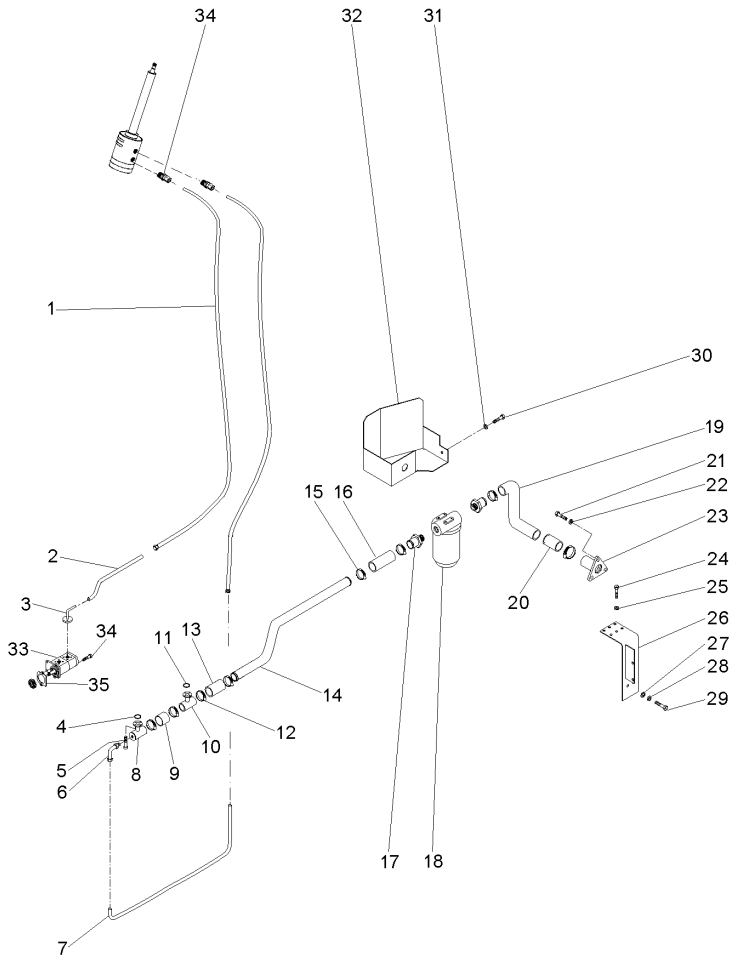

1	050762T1	**2**	MANGUEIRA	HOSE	FLEXIBLE
2	068434P1	**1**	TUBO	PIPE	CANO
3	3411940M91	**2**	CONEXÃO	CONNECTION	CONEXION
4	3585217M1	**1**	ANEL "O"	O RING	JUNTA TORICA
5	391979X1	**8**	PARAFUSO	BOLT	PERNO
6	3412604M91	**1**	CONEXÃO	CONNECTION	CONEXION
7	068435P1	**1**	CJ. TUBO	KIT, PIPE	JUEGO CANO
8	039478S1	**1**	FLANGE	FLANGE	PLETINA
9	039509P1	**1**	MANGUEIRA	HOSE	FLEXIBLE
10	039479S1	**1**	FLANGE	FLANGE	PLETINA
11	3585217M1	**1**	ANEL "O"	O RING	JUNTA TORICA
12	490803M1	**1**	BRAÇADEIRA	CLAMP	ABRAZADERA
13	036732P1	**1**	MANGUEIRA	HOSE	FLEXIBLE
14	070062P1	**1**	TUBO	PIPE	CANO
15	490803M1	**8**	BRAÇADEIRA	CLAMP	ABRAZADERA
16	036732P1	**1**	MANGUEIRA	HOSE	FLEXIBLE
17	020529P1	**2**	CONEXÃO	CONNECTION	CONEXION
18	020388T2	**1**	CJ. FILTRO	KIT, FILTER	JUEGO FILTRO
19	051960P1	**1**	MANGUEIRA	HOSE	FLEXIBLE
20	070074P1	**1**	TUBO	PIPE	CANO
21	353691X1	**3**	PARAFUSO	BOLT	PERNO
22	353434X1	**3**	ARRUELA	WASHER	ARANDELA
23	020380S1	**1**	FLANGE	FLANGE	PLETINA
24	353723X1	**1**	PARAFUSO	BOLT	PERNO
25	353439X1	**1**	ARRUELA	WASHER	ARANDELA
26	070060S1	**1**	SUPORTE FILTRO	FILTER SUPPORT	FILTER SUPPORT
27	339169X1	**2**	PORCA	NUT	TUERCA
28	339374X1	**2**	ARRUELA	WASHER	ARANDELA
29	339123X1	**2**	PARAFUSO	BOLT	PERNO
30	353691X1	**1**	PARAFUSO	BOLT	PERNO
31	353434X1	**1**	ARRUELA	WASHER	ARANDELA
32	070059S1	**1**	PROTEÇÃO	GUARD	DEFENSA
33	052108N1	**1**	BOMBA	PUMP	BOMBA
34	362443X1	**1**	PARAFUSO	BOLT	PERNO
35	1687018M2	**1**	JUNTA	GASKET	EMPAQUETADURA.

Direção E Controle Remoto	2 Rm
Remote Control And Steering	2 Wd
Dirección Y Controle Remoto	2 Rm

70-270

Com Desarme Automático - Com Cabine
With Kick Out - With Cab
Con Kick Out - Con Cabina

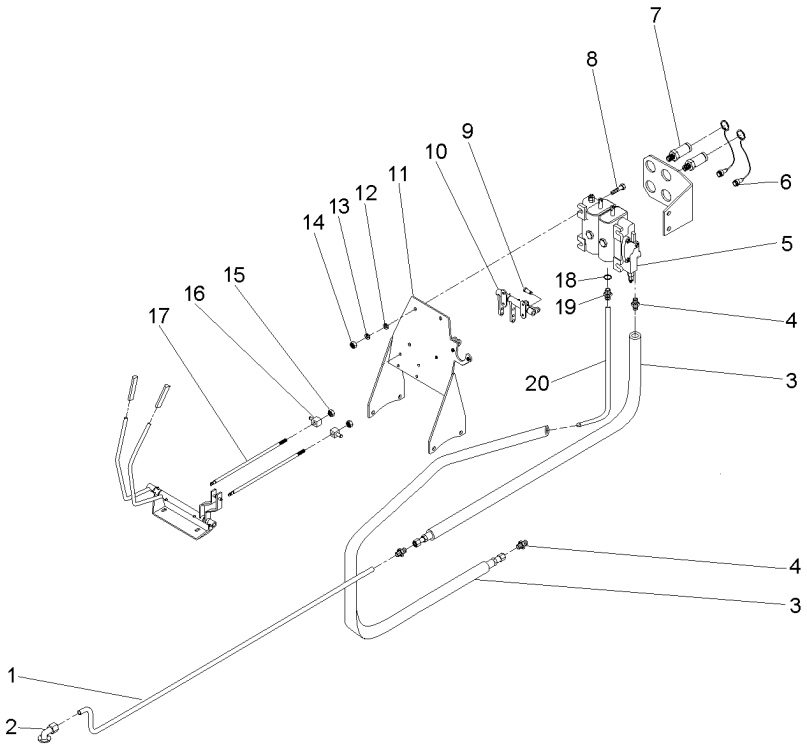

1	070181P1	**1**	TUBO	PIPE,OIL	MANGUITO ACEITE
2	3411940M91	**1**	CONEXÃO	CONNECTION	CONEXION
3	050762T1	**2**	MANGUEIRA	HOSE	FLEXIBLE
4	047154T1	**1**	CONEXÃO	CONNECTION	CONEXION
5	065965T1	**1**	CJ. COMANDO	DISTRIBUTOR	DISTRIBUIDOR
6	3611673M1	**4**	TAMPA	COVER	CUBIERTA
7	3772942M1	**4**	VÁLVULA FÊMEA	FEMALE COUPLER	ACOPLADOR HEMBRA
8	353683X1	**4**	PARAFUSO	BOLT	PERNO
9	1679932M1	**4**	GRAMPO	CRAMP	PASADOR
10	066656N1	**1**	MANCAL	BEARING	COJINETE
11	069130S1	**1**	SUPORTE	CLEVIS	GANCHO SEGURI.
12	353446X1	**4**	ARRUELA	WASHER	ARANDELA
13	339024X1	**8**	ARRUELA	WASHER	ARANDELA
14	355565X1	**4**	PORCA	NUT	TUERCA
15	1442577X1	**8**	PORCA	NUT	TUERCA
16	1695655M1	**2**	BLOCO	BLOCK	BLOQUE
17	065981P1	**2**	TIRANTE	ROD	VARILLA
18	831497M1	**1**	ANEL "O"	O RING	JUNTA TORICA
19	3411941M91	**1**	CONEXÃO	CONNECTION	CONEXION
20	072810P1	**1**	TUBO	PIPE,OIL	MANGUITO ACEITE

Direção E Controle Remoto
Remote Control And Steering
Dirección Y Controle Remoto

70-275

Mf5290 - 4rm
Mf5290 - 4rm
Mf5290 - 4rm

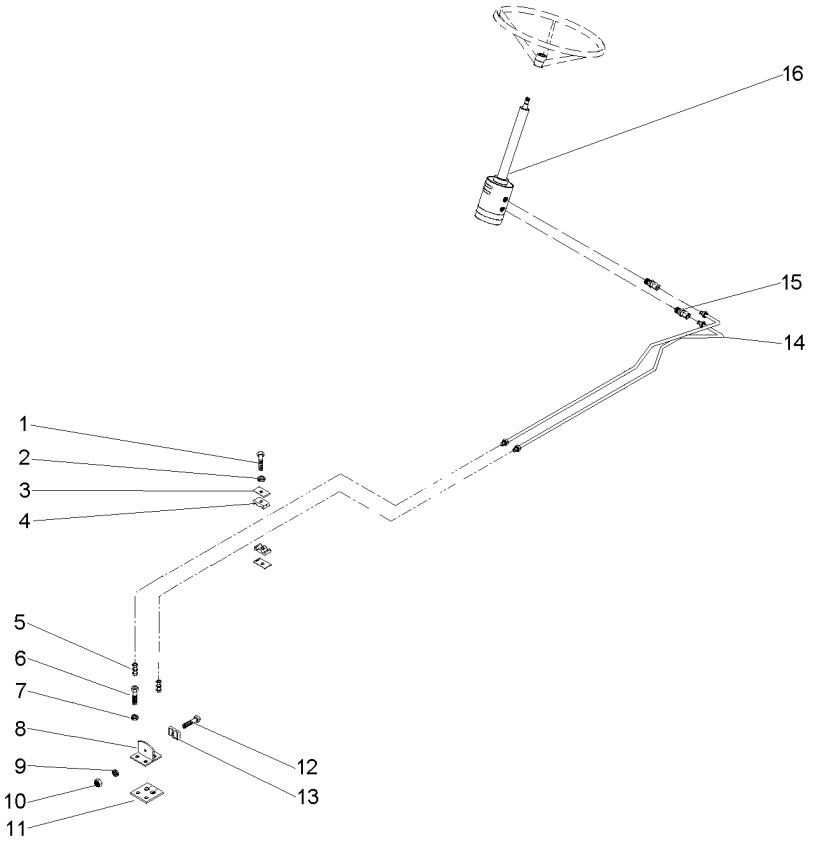

1	353685X1	**3**	PARAFUSO	BOLT	PERNO
2	353446X1	**3**	ARRUELA	WASHER	ARANDELA
3	3146897M1	**3**	REFORÇO	REINFORCEMENT	REFUERZO
4	3585143M1	**3**	BRAÇADEIRA	CLAMP	ABRAZADERA
5	3412001M91	**2**	CONEXÃO	CONNECTION	CONEXION
6	353691X1	**2**	PARAFUSO	BOLT	PERNO
7	353434X1	**2**	ARRUELA	WASHER	ARANDELA
8	3585070M91	**1**	SUPORTE	BRACKET	SOPORTE
9	339375X1	**1**	ARRUELA	WASHER	ARANDELA
10	339030X1	**1**	PORCA	NUT	TUERCA
11	3585072M1	**1**	PROTETOR	PROTECTOR	PROTECTOR
12	3468414M1	**1**	PARAFUSO	BOLT	PERNO
13	033212P1	**2**	BRAÇADEIRA	CLAMP	ABRAZADERA
14	068332T1	**2**	MANGUEIRA	HOSE	FLEXIBLE
15	047155T1	**2**	CONEXÃO	CONNECTION	CONEXION
16	047153T1	**1**	UN. HIDROSTÁTICA	STEERING UNIT	UNIDAD DIRECCION

Direção E Controle Remoto
Remote Control And Steering
Dirección Y Controle Remoto

70-280

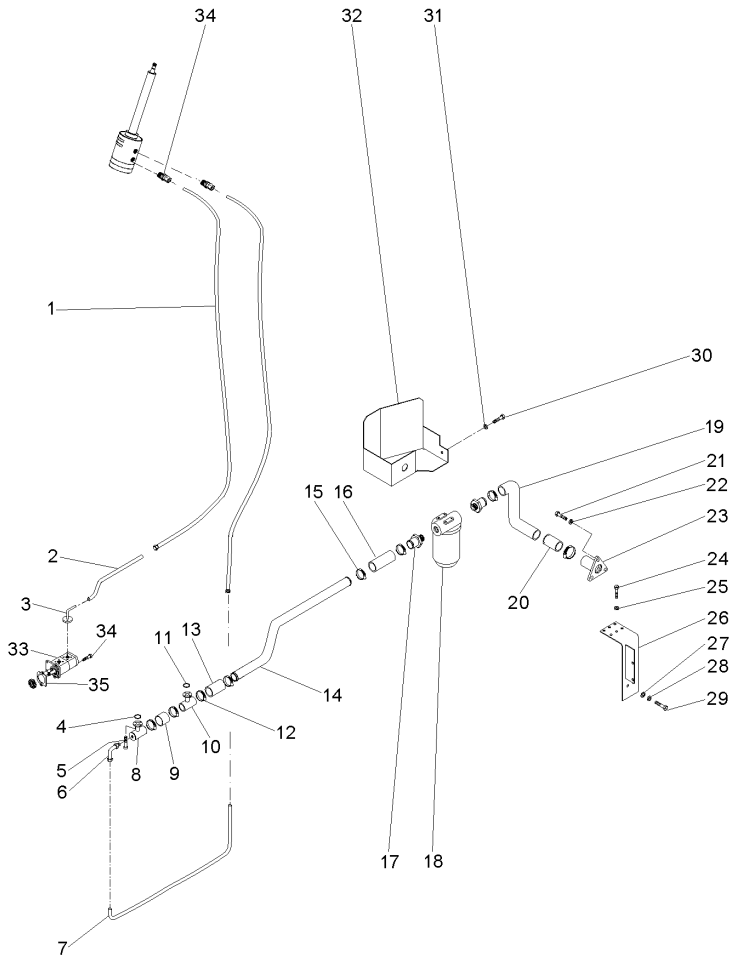

1	050762T1	**2**	MANGUEIRA	HOSE	FLEXIBLE
2	068434P1	**1**	TUBO	PIPE	CANO
3	3411940M91	**2**	CONEXÃO	CONNECTION	CONEXION
4	3585217M1	**1**	ANEL "O"	O RING	JUNTA TORICA
5	391979X1	**8**	PARAFUSO	BOLT	PERNO
6	3412604M91	**1**	CONEXÃO	CONNECTION	CONEXION
7	068435P1	**1**	CJ. TUBO	KIT, PIPE	JUEGO CANO
8	039478S1	**1**	FLANGE	FLANGE	PLETINA
9	039509P1	**1**	MANGUEIRA	HOSE	FLEXIBLE
10	039479S1	**1**	FLANGE	FLANGE	PLETINA
11	3585217M1	**1**	ANEL "O"	O RING	JUNTA TORICA
12	490803M1	**1**	BRAÇADEIRA	CLAMP	ABRAZADERA
13	036732P1	**1**	MANGUEIRA	HOSE	FLEXIBLE
14	070062P1	**1**	TUBO	PIPE	CANO
15	490803M1	**8**	BRAÇADEIRA	CLAMP	ABRAZADERA
16	036732P1	**1**	MANGUEIRA	HOSE	FLEXIBLE
17	020529P1	**2**	CONEXÃO	CONNECTION	CONEXION
18	020388T2	**1**	CJ. FILTRO	KIT, FILTER	JUEGO FILTRO
19	051960P1	**1**	MANGUEIRA	HOSE	FLEXIBLE
20	070074P1	**1**	TUBO	PIPE	CANO
21	353691X1	**3**	PARAFUSO	BOLT	PERNO
22	353434X1	**3**	ARRUELA	WASHER	ARANDELA
23	020380S1	**1**	FLANGE	FLANGE	PLETINA
24	353723X1	**1**	PARAFUSO	BOLT	PERNO
25	353439X1	**1**	ARRUELA	WASHER	ARANDELA
26	070060S1	**1**	SUPORTE FILTRO	FILTER SUPPORT	FILTER SUPPORT
27	339169X1	**2**	PORCA	NUT	TUERCA
28	339374X1	**2**	ARRUELA	WASHER	ARANDELA
29	339123X1	**2**	PARAFUSO	BOLT	PERNO
30	353691X1	**1**	PARAFUSO	BOLT	PERNO
31	353434X1	**1**	ARRUELA	WASHER	ARANDELA
32	070059S1	**1**	PROTEÇÃO	GUARD	DEFENSA
33	052108N1	**1**	BOMBA	PUMP	BOMBA
34	362443X1	**1**	PARAFUSO	BOLT	PERNO
35	1687018M2	**1**	JUNTA	GASKET	EMPAQUETADURA.

Direção E Controle Remoto
Remote Control And Steering
Dirección Y Controle Remoto

70-285

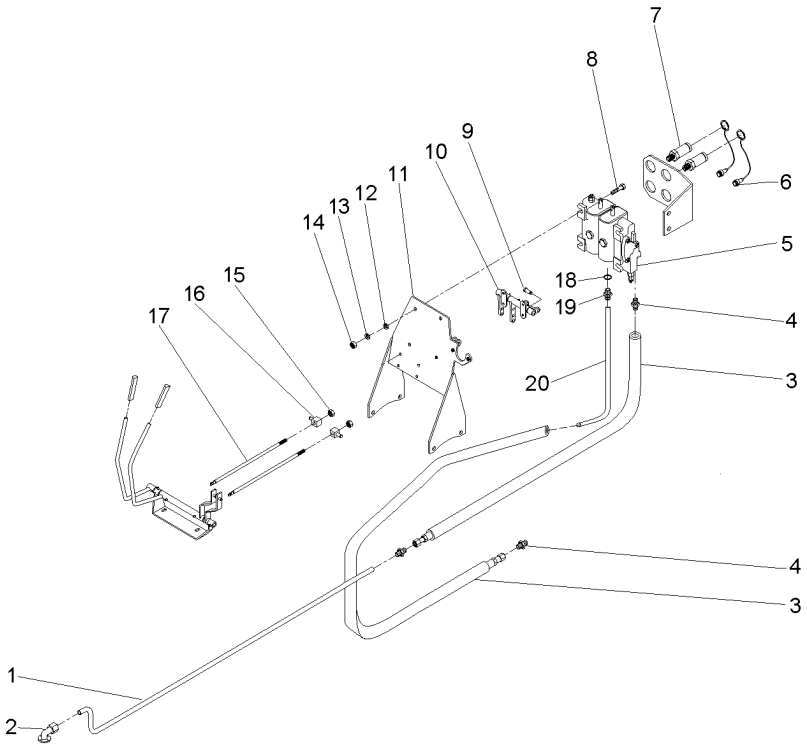

1	070181P1	**1**	TUBO	PIPE,OIL	MANGUITO ACEITE
2	3411940M91	**1**	CONEXÃO	CONNECTION	CONEXION
3	050762T1	**2**	MANGUEIRA	HOSE	FLEXIBLE
4	047154T1	**1**	CONEXÃO	CONNECTION	CONEXION
5	065964T1	**1**	CJ. COMANDO	KIT, ACTUATOR	JUEGO ACTUADOR
6	3611673M1	**4**	TAMPA	COVER	CUBIERTA
7	3772942M1	**4**	VÁLVULA FÊMEA	FEMALE COUPLER	ACOPLADOR HEMBRA
8	353683X1	**4**	PARAFUSO	BOLT	PERNO
9	1679932M1	**4**	GRAMPO	CRAMP	PASADOR
10	066656N1	**1**	MANCAL	BEARING	COJINETE
11	069130S1	**1**	SUPORTE	CLEVIS	GANCHO SEGURI.
12	353446X1	**4**	ARRUELA	WASHER	ARANDELA
13	339024X1	**8**	ARRUELA	WASHER	ARANDELA
14	355565X1	**4**	PORCA	NUT	TUERCA
15	1442577X1	**8**	PORCA	NUT	TUERCA
16	1695655M1	**2**	BLOCO	BLOCK	BLOQUE
17	065981P1	**2**	TIRANTE	ROD	VARILLA
18	831497M1	**1**	ANEL "O"	O RING	JUNTA TORICA
19	3411941M91	**1**	CONEXÃO	CONNECTION	CONEXION
20	072810P1	**1**	TUBO	PIPE,OIL	MANGUITO ACEITE

Direção E Controle Remoto
Remote Control And Steering
Dirección Y Controle Remoto

70-290

Mf5290 - 4rm - Com Desarme Automático
Mf5290 - 4rm - With Kick Out
Mf5290 - 4rm - Con Kick Out

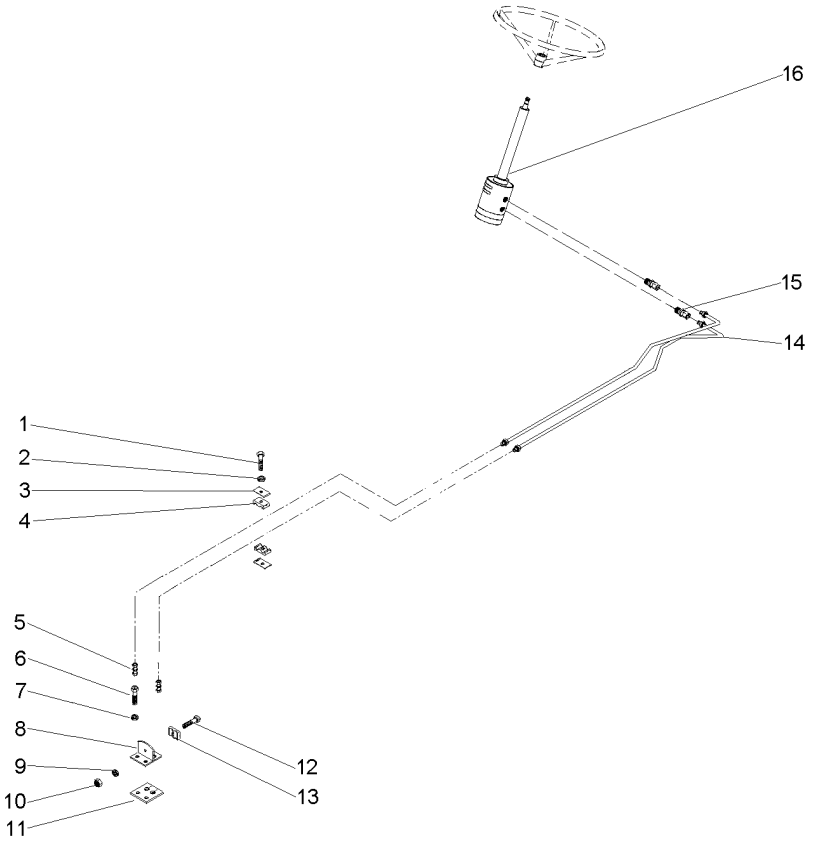

1	353685X1	**3**	PARAFUSO	BOLT	PERNO
2	353446X1	**3**	ARRUELA	WASHER	ARANDELA
3	3146897M1	**3**	REFORÇO	REINFORCEMENT	REFUERZO
4	3585143M1	**3**	BRAÇADEIRA	CLAMP	ABRAZADERA
5	3412001M91	**2**	CONEXÃO	CONNECTION	CONEXION
6	353691X1	**2**	PARAFUSO	BOLT	PERNO
7	353434X1	**2**	ARRUELA	WASHER	ARANDELA
8	3585070M91	**1**	SUPORTE	BRACKET	SOPORTE
9	339375X1	**1**	ARRUELA	WASHER	ARANDELA
10	339030X1	**1**	PORCA	NUT	TUERCA
11	3585072M1	**1**	PROTETOR	PROTECTOR	PROTECTOR
12	3468414M1	**1**	PARAFUSO	BOLT	PERNO
13	033212P1	**2**	BRAÇADEIRA	CLAMP	ABRAZADERA
14	068332T1	**2**	MANGUEIRA	HOSE	FLEXIBLE
15	047155T1	**2**	CONEXÃO	CONNECTION	CONEXION
16	047153T1	**1**	UN. HIDROSTÁTICA	STEERING UNIT	UNIDAD DIRECCION

Direção E Controle Remoto
Remote Control And Steering
Dirección Y Controle Remoto

70-295

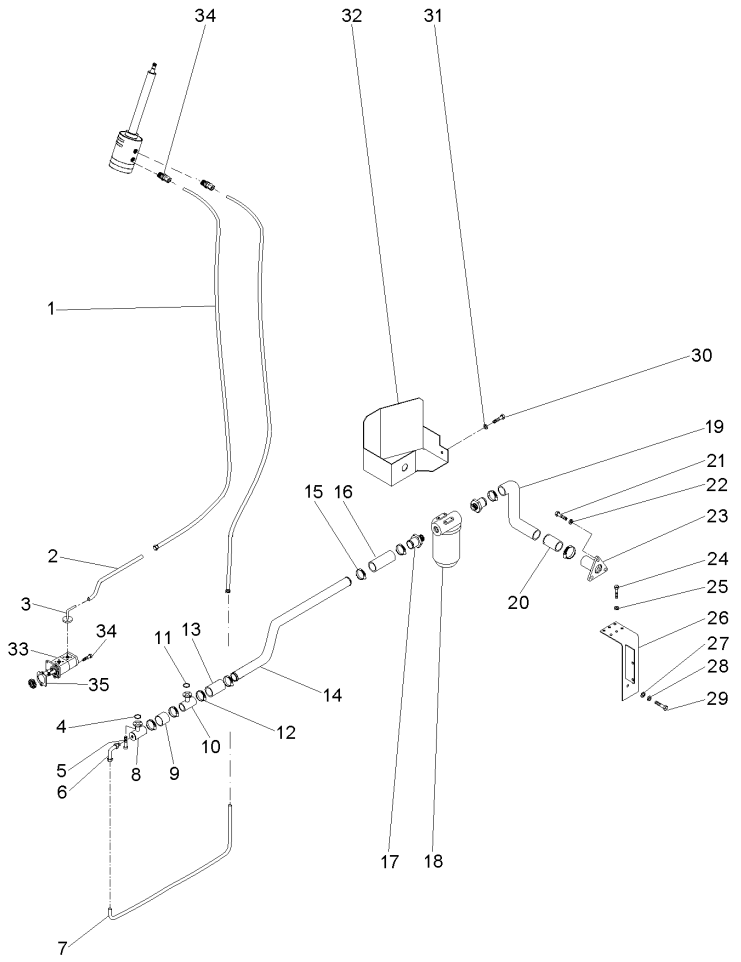

1	050762T1	**2**	MANGUEIRA	HOSE	FLEXIBLE
2	068434P1	**1**	TUBO	PIPE	CANO
3	3411940M91	**2**	CONEXÃO	CONNECTION	CONEXION
4	3585217M1	**1**	ANEL "O"	O RING	JUNTA TORICA
5	391979X1	**8**	PARAFUSO	BOLT	PERNO
6	3412604M91	**1**	CONEXÃO	CONNECTION	CONEXION
7	068435P1	**1**	CJ. TUBO	KIT, PIPE	JUEGO CANO
8	039478S1	**1**	FLANGE	FLANGE	PLETINA
9	039509P1	**1**	MANGUEIRA	HOSE	FLEXIBLE
10	039479S1	**1**	FLANGE	FLANGE	PLETINA
11	3585217M1	**1**	ANEL "O"	O RING	JUNTA TORICA
12	490803M1	**1**	BRAÇADEIRA	CLAMP	ABRAZADERA
13	036732P1	**1**	MANGUEIRA	HOSE	FLEXIBLE
14	070062P1	**1**	TUBO	PIPE	CANO
15	490803M1	**8**	BRAÇADEIRA	CLAMP	ABRAZADERA
16	036732P1	**1**	MANGUEIRA	HOSE	FLEXIBLE
17	020529P1	**2**	CONEXÃO	CONNECTION	CONEXION
18	020388T2	**1**	CJ. FILTRO	KIT, FILTER	JUEGO FILTRO
19	051960P1	**1**	MANGUEIRA	HOSE	FLEXIBLE
20	070074P1	**1**	TUBO	PIPE	CANO
21	353691X1	**3**	PARAFUSO	BOLT	PERNO
22	353434X1	**3**	ARRUELA	WASHER	ARANDELA
23	020380S1	**1**	FLANGE	FLANGE	PLETINA
24	353723X1	**1**	PARAFUSO	BOLT	PERNO
25	353439X1	**1**	ARRUELA	WASHER	ARANDELA
26	070060S1	**1**	SUPORTE FILTRO	FILTER SUPPORT	FILTER SUPPORT
27	339169X1	**2**	PORCA	NUT	TUERCA
28	339374X1	**2**	ARRUELA	WASHER	ARANDELA
29	339123X1	**2**	PARAFUSO	BOLT	PERNO
30	353691X1	**1**	PARAFUSO	BOLT	PERNO
31	353434X1	**1**	ARRUELA	WASHER	ARANDELA
32	070059S1	**1**	PROTEÇÃO	GUARD	DEFENSA
33	052108N1	**1**	BOMBA	PUMP	BOMBA
34	362443X1	**1**	PARAFUSO	BOLT	PERNO
35	1687018M2	**1**	JUNTA	GASKET	EMPAQUETADURA.

Direção E Controle Remoto
Remote Control And Steering
Dirección Y Controle Remoto

70-300

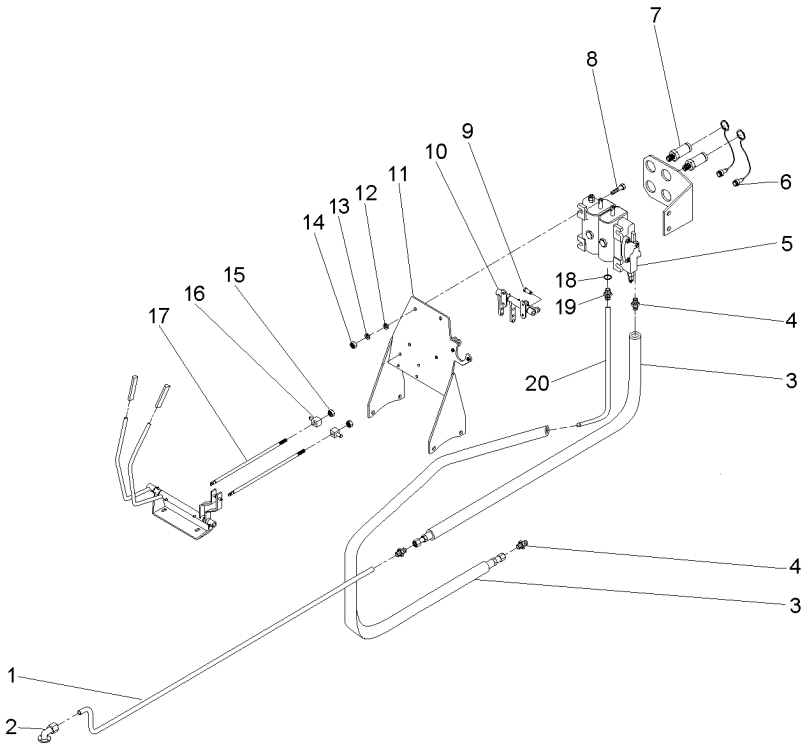

1	070181P1	**1**	TUBO	PIPE,OIL	MANGUITO ACEITE
2	3411940M91	**1**	CONEXÃO	CONNECTION	CONEXION
3	050762T1	**2**	MANGUEIRA	HOSE	FLEXIBLE
4	047154T1	**1**	CONEXÃO	CONNECTION	CONEXION
5	065965T1	**1**	CJ. COMANDO	DISTRIBUTOR	DISTRIBUIDOR
6	3611673M1	**4**	TAMPA	COVER	CUBIERTA
7	3772942M1	**4**	VÁLVULA FÊMEA	FEMALE COUPLER	ACOPLADOR HEMBRA
8	353683X1	**4**	PARAFUSO	BOLT	PERNO
9	1679932M1	**4**	GRAMPO	CRAMP	PASADOR
10	066656N1	**1**	MANCAL	BEARING	COJINETE
11	069130S1	**1**	SUPORTE	CLEVIS	GANCHO SEGURI.
12	353446X1	**4**	ARRUELA	WASHER	ARANDELA
13	339024X1	**8**	ARRUELA	WASHER	ARANDELA
14	355565X1	**4**	PORCA	NUT	TUERCA
15	1442577X1	**8**	PORCA	NUT	TUERCA
16	1695655M1	**2**	BLOCO	BLOCK	BLOQUE
17	065981P1	**2**	TIRANTE	ROD	VARILLA
18	831497M1	**1**	ANEL "O"	O RING	JUNTA TORICA
19	3411941M91	**1**	CONEXÃO	CONNECTION	CONEXION
20	072810P1	**1**	TUBO	PIPE,OIL	MANGUITO ACEITE

Alavanca Auxiliar Do Hidráulico
Hydraulic Auxiliary Lever
Palanca Auxiliar Del Hidráulico

70-305

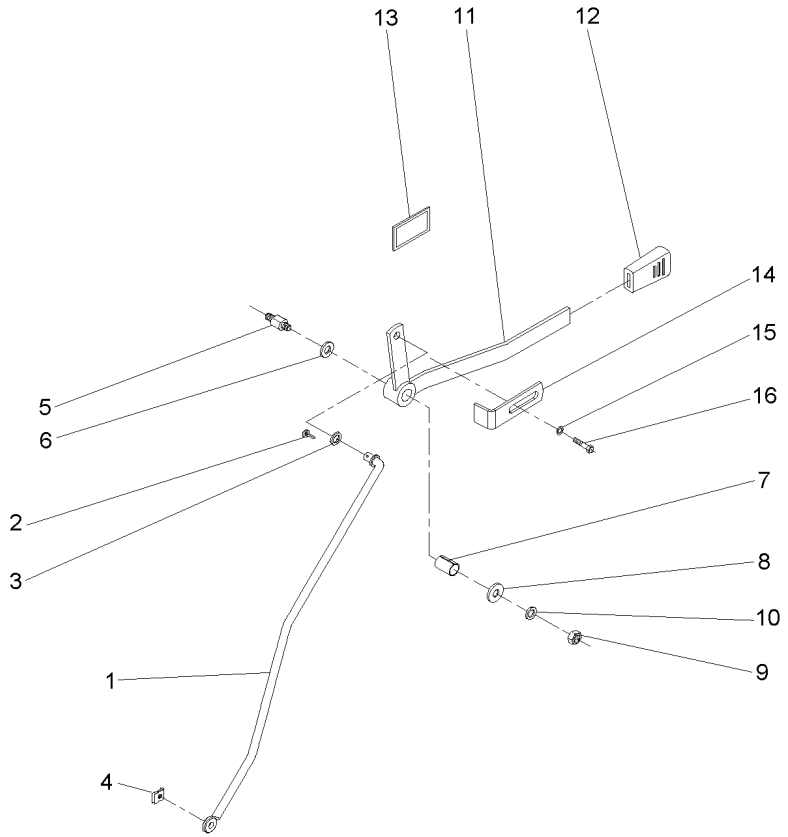

1	061039S1	**1** TIRANTE	ROD	VARILLA
2	354048X1	**1** CUPILHA	COTTER PIN	PASADOR DOUBLE
3	339025X1	**1** ARRUELA	WASHER	ARANDELA
4	354345X1	**1** ANEL TRAVA	CIRCLIP	CIRCULITO
5	3712956M3	**1** EIXO	SHAFT	ARBOL
6	3386514M1	**2** DISCO	DISC	DISCO
7	3713905M1	**1** BUCHA	BUSH	CASQUILLO
8	339024X1	**1** ARRUELA	WASHER	ARANDELA
9	391056X1	**1** PORCA	NUT	TUERCA
10	053733P1	**1** ARRUELA	WASHER	ARANDELA
11	059228S1	**1** ALAVANCA	LEVER	PALANCA
12	035972P1	**1** MANÍPULO	KNOB	POMO
13	061074P1	**1** DECAL	DECAL	CALCOMANIA
14	6203901M1	**1** BATENTE	RETAINER	RETENEDOR
15	339024X1	**1** ARRUELA	WASHER	ARANDELA
16	339123X1	**1** PARAFUSO	BOLT	PERNO

Comando Do Freio
Brake Drive
Mando De Freno

70-310

Com Cabine
With Cab
Con Cabina

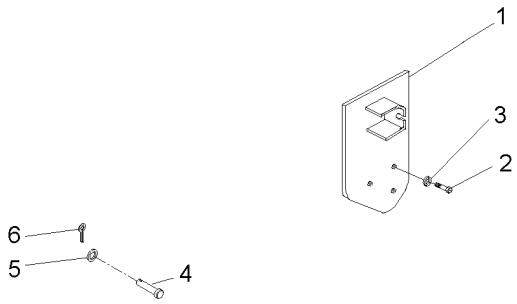

1	072789S1	▶	**1**	SUPORTE	BRACKET	SOPORTE
2	3145868M1		**3**	PARAFUSO	BOLT	PERNO
3	353432X1		**3**	ARRUELA	WASHER	ARANDELA
4	832813M1		**2**	PINO	PIN	PASADOR
5	353756X1		**2**	ARRUELA	WASHER	ARANDELA
6	354059X1		**2**	CONTRAPINO	DOWEL	CENTRAJE

Levante Hidráulico **Hydraulic Lift** **Elevador Hidraulico**	**Tampa** **Lift Cover** **Cubierta Elevador**	**70-315**

2500 Kgf
2500 Kgf
2500 Kgf

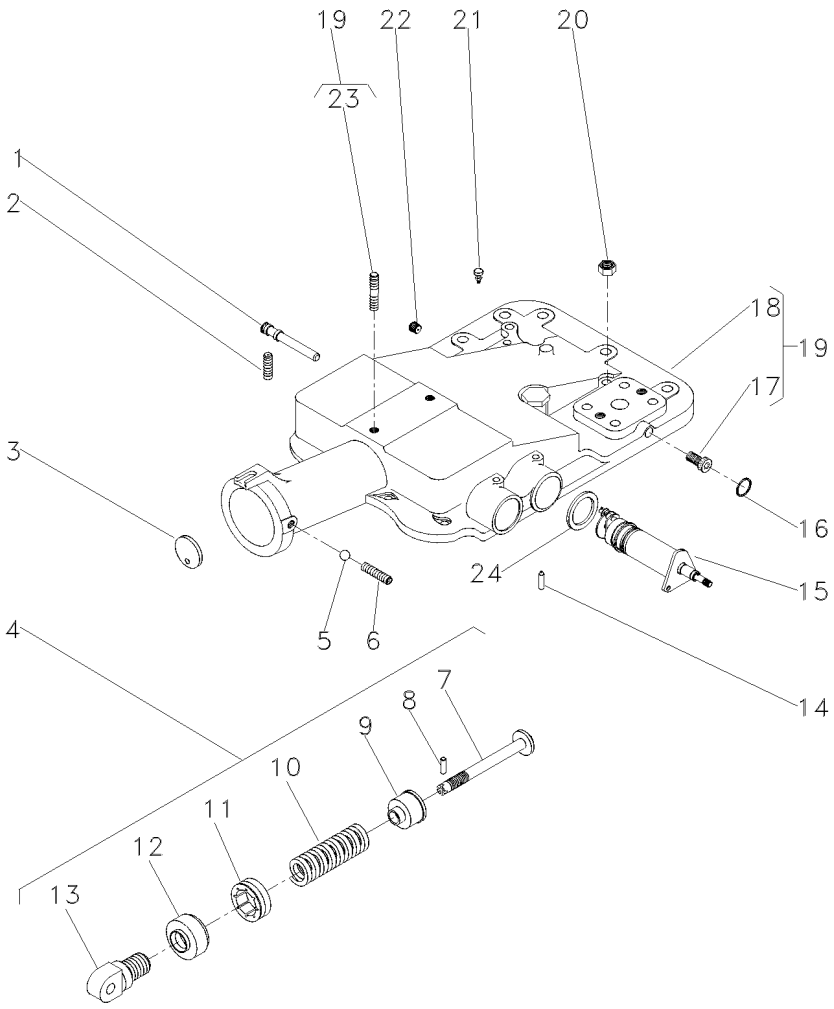

1	180997M2			**1**	EIXO	SHAFT	ARBOL
2	355286X1			**2**	PARAFUSO ALLEN	ALLEN BOLT	TORNILLO ALLEN
3	180981M1			**1**	DISCO	DISC	DISCO
4	2800150M91			**1**	CJ. MOLA	KIT, SPRING	RESORTE JUEGO
5	882451M1			**1**	ESFERA	BALL	BOLA
6	355286X1		5/16X18X5/8	**1**	PARAFUSO ALLEN	ALLEN BOLT	TORNILLO ALLEN
7	886348M2	4		**1**	PINO	PIN	PASADOR
8	1442142X1	4		**1**	PINO	PIN	PASADOR
9	886351M2	4		**1**	ASSENTO	SEAT	ASIENTO
10	182582M1	4		**1**	MOLA	SPRING	RESORTE
11	180979M2	4		**1**	PORCA	NUT	TUERCA
12	180980M2	4		**1**	CAPA	BOOT	PROTECCION
13	1863389M1	4		**1**	ARTICULADOR	HEAD	CULATA
14	1869074M1			**1**	PINO	PIN	PASADOR
15	6200714M91			**1**	CJ. SUPORTE	KIT, BRACKET	JUEGO SOPORTE
16	195562M1		∅ 7/16	**1**	ANEL "O"	O RING	JUNTA TORICA
17	195387M1	19		**2**	BUJÃO	PLUG	TAPON
18	2802511M4	19		**1**	TAMPA	COVER	CUBIERTA
19	2802494M95			**1**	CJ. TAMPA	KIT, COVER	JUEGO DE TAPA
20	377765X1		9/16X18	**2**	PORCA	NUT	TUERCA
21	182099M91			**1**	RESPIRO	BREATHER	RESPIRADERO
22	195387M1			**1**	BUJÃO	PLUG	TAPON
23	3146844M1	19		**1**	PRISIONEIRO	STUD	ESPARRAGO
24	1869075M1			**1**	ARRUELA	WASHER	ARANDELA

Levante Hidráulico Hydraulic Lift Elevador Hidraulico	Tampa Lift Cover Cubierta Elevador	70-320	2500 Kgf 2500 Kgf 2500 Kgf

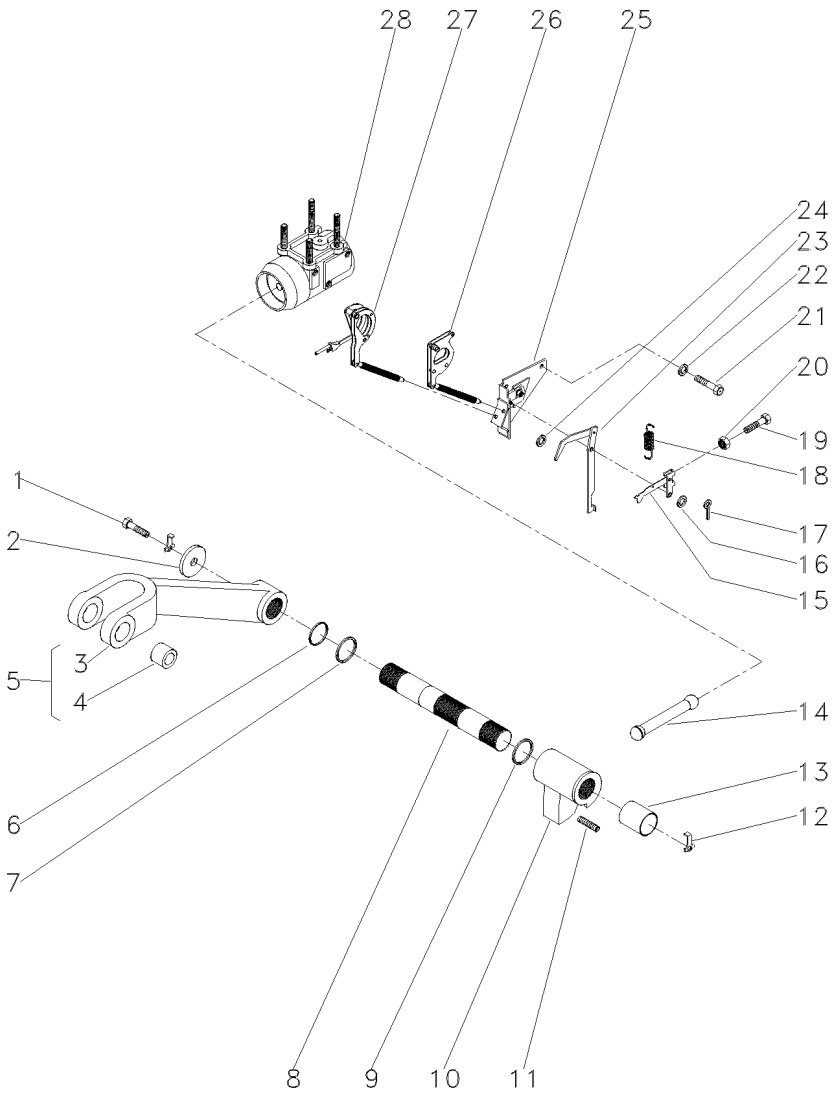

1	353560X1		**2**	PARAFUSO	BOLT	PERNO
2	897580M1		**2**	ARRUELA	WASHER	ARANDELA
3	3408250M1	5	**1**	BRAÇO	ARM	BRAZO
4	885455M1	5	**2**	BUCHA	BUSH	CASQUILLO
5	3408251M91		**2**	CJ. BRAÇO	KIT, ARM	JUEGO DE BRAZO
6	3611557M1		**2**	ANEL "O"	O RING	JUNTA TORICA
7	033928T1		**2**	ANEL "O"	O RING	JUNTA TORICA
8	897567M3		**1**	EIXO	SHAFT	ARBOL
9	2801012M1	⧗ 0.20"	**X**	CALÇO	SHIM	CALCE
9	2801013M1	⧗ 0.40"	**X**	CALÇO	SHIM	CALCE
9	2801014M1	⧗ 0.60"	**X**	CALÇO	SHIM	CALCE
10	886404M2		**1**	BRAÇO	ARM	BRAZO
11	887076M2		**1**	PARAFUSO	BOLT	PERNO
12	897581M3		**2**	PRESILHA	STAPLE	GRAPA
13	3611558M1		**2**	BUCHA	BUSH	CASQUILLO
14	886410M1		**1**	BIELA	CONROD	BIELA
15	1661547M92		**1**	ALAVANCA	LEVER	PALANCA
16	355617X1	3/4X5/16X1/16	**3**	ARRUELA	WASHER	ARANDELA
17	361332X1	1/16 L3/8	**1**	CUPILHA	COTTER PIN	PASADOR DOUBLE
18	898137M1		**1**	MOLA	SPRING	RESORTE
19	2802251M1		**1**	PARAFUSO	BOLT	PERNO
20	354120X1	10X24	**1**	PORCA	NUT	TUERCA
21	353688X1	3/8X16X5/8	**2**	PARAFUSO	BOLT	PERNO
22	390287X1	18,0X10,5X0,9	**2**	ARRUELA	WASHER	ARANDELA
23	1869093M93		**1**	ALAVANCA	LEVER	PALANCA
24	355617X1		**X**	ARRUELA	WASHER	ARANDELA
25	1870190M92	👁 70-120 No	**1**	SUPORTE	SUPPORT	DISPOS.DE SOSTEN
26	1661918M91		**1**	ARTICULAÇÃO	KNUCKLE	CHARNELA
27	1660324M91	👁 70-340 No	**1**	ARTICULAÇÃO	KNUCKLE	CHARNELA
28	034617N1	👁 70-125 No	**1**	CJ. CILINDRO	KIT, CYLINDER	JUEGO DE CILINDR

Quadrante E Alavanca De Profundidade
Quadrant And Depth Levers
Cuadrante Y Palanca Deprofundidade

70-325

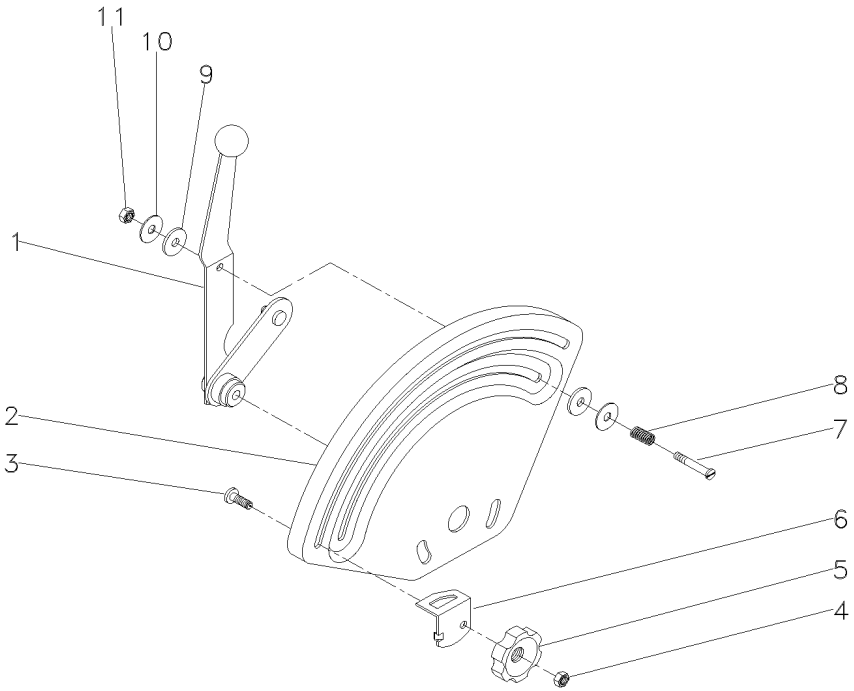

1	061477N1		**1**	ALAVANCA	LEVER	PALANCA
2	033545P1		**1**	QUADRANTE	QUADRANT	CUADRANTE
3	898183M1		**1**	PARAFUSO	BOLT	PERNO
4	353918X1	1/4X28	**1**	PORCA	NUT	TUERCA
5	1860402M1		**1**	MANÍPULO	KNOB	POMO
6	884387M1		**1**	BATENTE	STOP	PARO
7	377607X1	1/4X28	**1**	PARAFUSO	BOLT	PERNO
8	1872240M1		**1**	MOLA	SPRING	RESORTE
9	3408797M1		**2**	ARRUELA	WASHER	ARANDELA
10	377581X1		**2**	ARRUELA	WASHER	ARANDELA
11	353919X1	1/4X28	**1**	PORCA	NUT	TUERCA

Quadrante E Alavancas De Posição
Quadrant And Position And Lever
Cuadrant Y Palancas De Posición

70-330

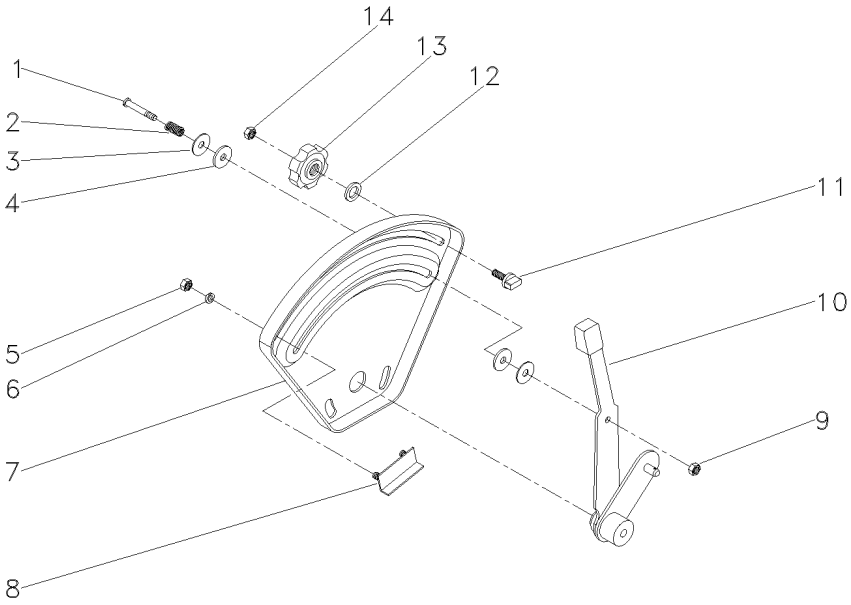

1	377607X1		**1** PARAFUSO	BOLT	PERNO
2	1872240M1		**1** MOLA	SPRING	RESORTE
3	377581X1		**2** ARRUELA	WASHER	ARANDELA
4	3408797M1		**2** ARRUELA	WASHER	ARANDELA
5	355564X1	1/4X28	**2** PORCA	NUT	TUERCA
6	353441X1	1/2X1/4X1/16	**2** ARRUELA	WASHER	ARANDELA
7	026528P1		**1** QUADRANTE	QUADRANT	CUADRANTE
8	898198M91		**1** BATENTE	STOP	PARO
9	353919X1	1/4X28	**1** PORCA	NUT	TUERCA
10	061476N1		**1** ALAVANCA	LEVER	PALANCA
11	026795P1		**1** BATENTE	STOP	PARO
12	355617X1	3/4X5/16X1/16	**1** ARRUELA	WASHER	ARANDELA
13	1860402M1		**1** MANÍPULO	KNOB	POMO
14	353918X1	1/4X28	**1** PORCA	NUT	TUERCA

Cj. Tirante
Rod
Varilla

70-335

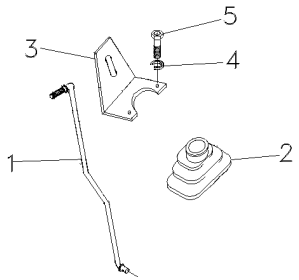

1	068876S1	**1** TIRANTE	ROD	VARILLA
2	069915P1	**1** COIFA	BELLOWS	FUELLE
3	070006P1	**1** SUPORTE	BRACKET	SOPORTE
4	339375X1	**2** ARRUELA	WASHER	ARANDELA
5	339666X1	**2** PARAFUSO	BOLT	PERNO

Tampa Do Levante Hidráulico **Tampa Do Levante Hidráulico** **Tapa Levante Hidraulico**	**Articulador** **Link** **Articulador**	**70-340**

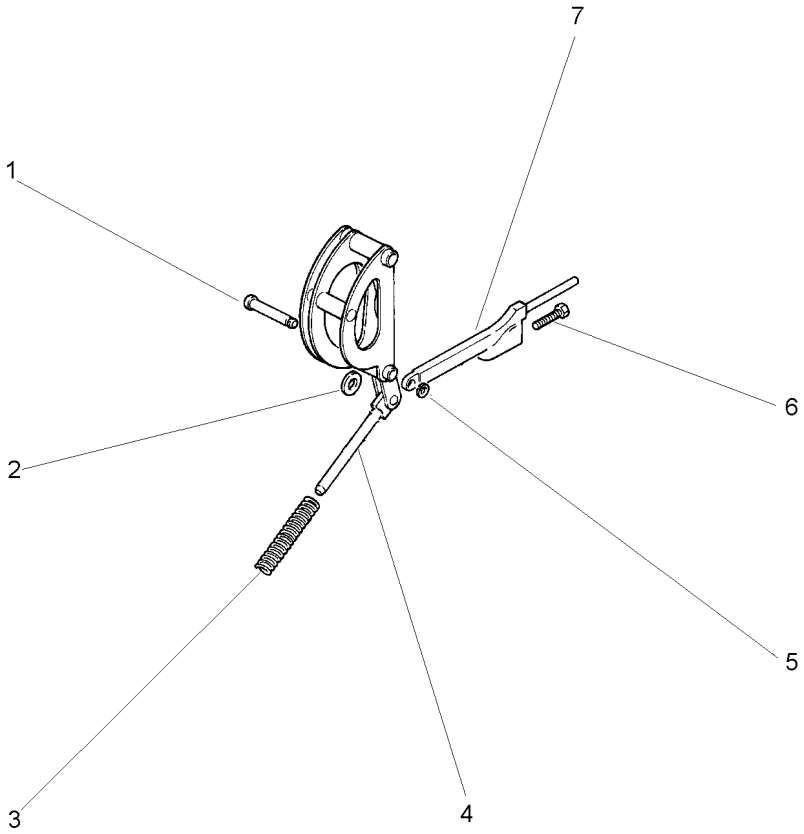

1	180990M1		**1** PINO	PIN	PASADOR
2	898125M1		**1** ARRUELA	WASHER	ARANDELA
3	1660323M1		**1** MOLA	SPRING	RESORTE
4		1660324M91	**1** ARTICULAÇÃO	KNUCKLE	CHARNELA
4		1660884M91	**1** ARTICULAÇÃO	KNUCKLE	CHARNELA
5	195575M1		**1** ANEL	RING	ARO
6	898128M1		**1** PARAFUSO	BOLT	PERNO
7	898124M1		**1** HASTE	SPINDLE	MANGUETA

Válvula
Valve
Valvula

70-345

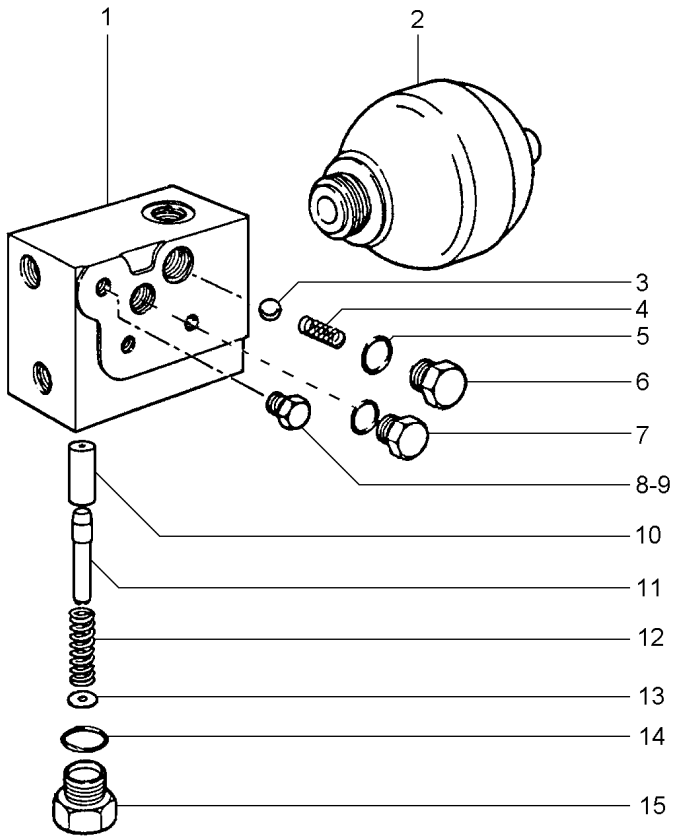

1	3762430M2		**1**	CJ. VÁLVULA	KIT, VALVE	VALVULAS JUEGO
2	3762457M91		**1**	ACUMULADOR	ACCUMULATOR	ACUMULADOR
3	3762466M1		**1**	ESFERA	BALL	BOLA
4	3762578M2		**1**	MOLA	SPRING	RESORTE
5	3019397X1		**1**	ANEL	RING	ARO
6	3762577M1		**1**	BUJÃO	PLUG	TAPON
7	3019635X91		**1**	BUJÃO	PLUG	TAPON
8	358720X91		**1**	TAMPÃO	PAD	ALMOHADILLA
9	373770X91		**1**	CONEXÃO	CONNECTION	CONEXION
10	3760261M3		**1**	ALOJAMENTO	ATOMISER BODY	CUERPO ATOMIZ.
11	3760260M3		**1**	VÁLVULA	VALVE	VALVULA
12	3760259M1		**1**	MOLA	SPRING	RESORTE
13	1679210M1	⧗ 0,25 MM	**1**	CALÇO	SHIM	CALCE
13	1679211M1	⧗ 0,50 MM	**1**	CALÇO	SHIM	CALCE
13	1679212M1	⧗ 1,00 MM	**1**	CALÇO	SHIM	CALCE
14	3019398X1		**1**	ANEL "O"	O RING	JUNTA TORICA
15	3762464M1		**1**	BUJÃO	PLUG	TAPON

Bateria
Battery
Bateria

80-10

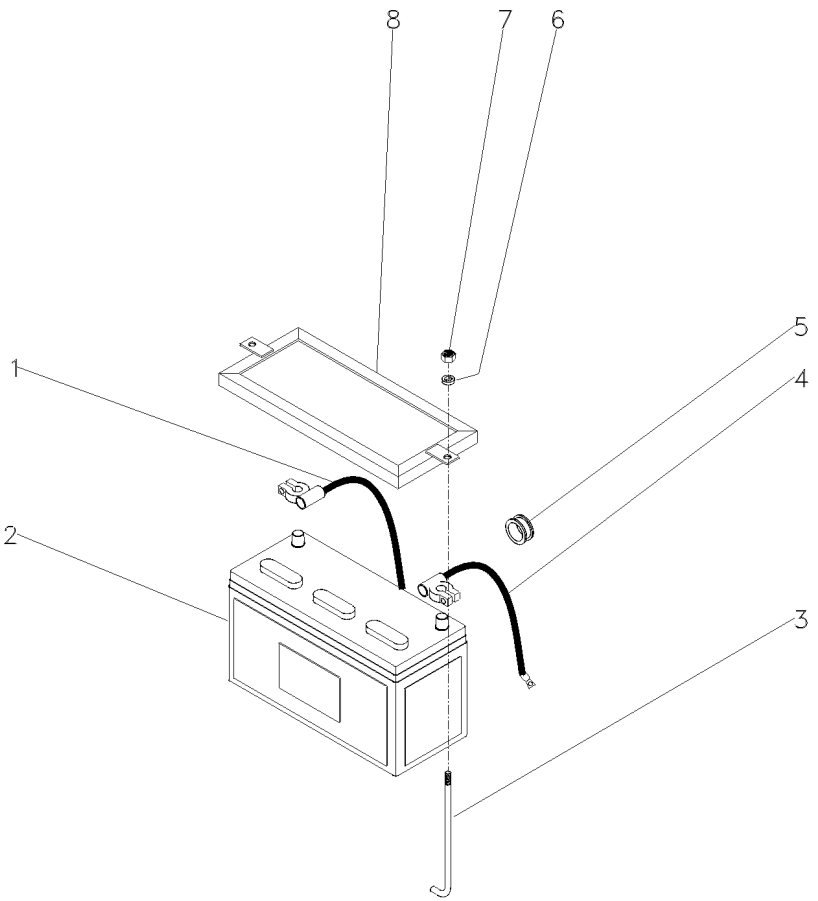

1	3148351M91	(-)
2	3145693M91	[A]
2	487161M93	[B]
3	028345P2	
4	3411541M91	(+)
5	366195X1	
6	353617X1	
7	826760M1	
8	3410358M91	

[A] SECA
DRYNESS
SECA

[B] ÚMIDA
WET
HÚMEDA

1	CABO	CABLE	CABLE
1	BATERIA	BATTERY	BATERIA
1	BATERIA	BATTERY	BATERIA
2	TIRANTE	ROD	VARILLA
1	CABO	CABLE	CABLE
1	PASSA-FIO	GROMMET	PASACABLE
2	PARAFUSO	BOLT	PERNO
2	PORCA	NUT	TUERCA
1	FIXAÇÃO	FASTENER	CIERRE

Sistema Elétrico Electric System Sistema Eléctrico	Painel De Instrumentos Instrument Panel Tablero De Instrumentos	80-15	12 Velocidades 12 Speed 12 Velocidades

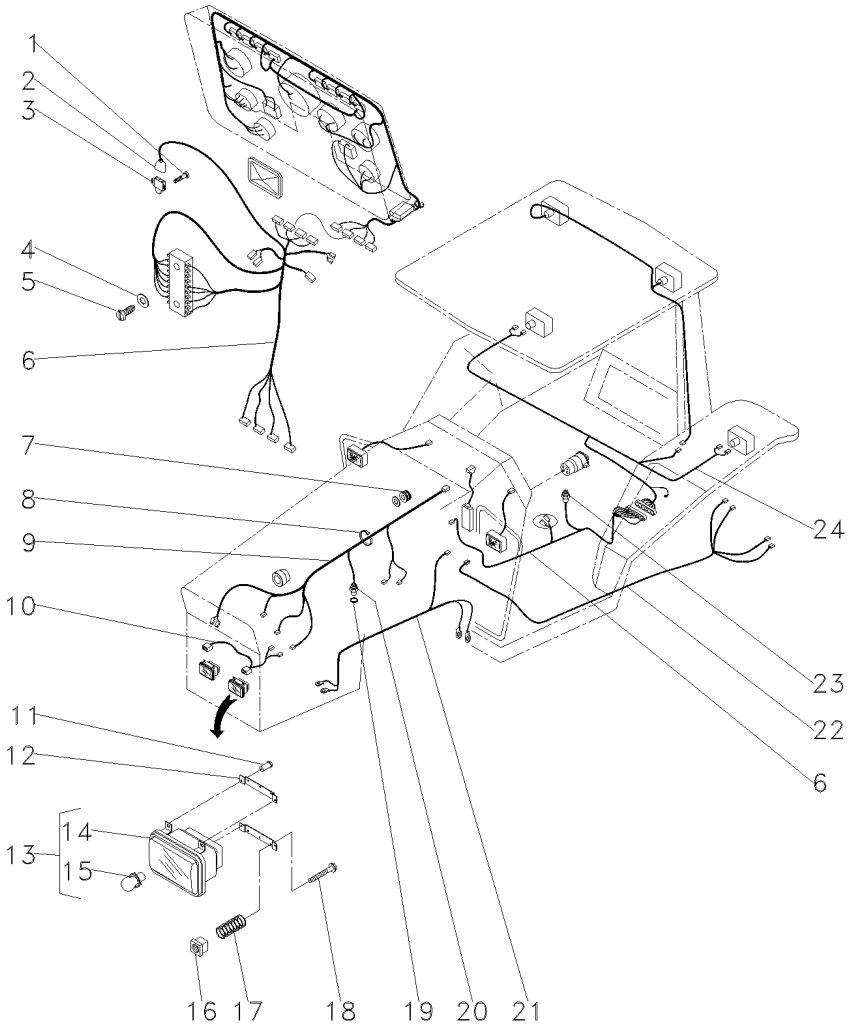

1	339665X1		
2	046875T1		
3	046552T1	[C]	
4	339375X1		
5	1441268X1		
6	053215N1	➡	T529022C000014
6	053215N1	➡	T529042C000028
6	068756N1	➡	T529022C000015
6	068756N1	➡	T529042C000029
7	043974P1		
8	3225356M1		
9	053217T2	[A]	
10	052109P1		
11	2833960M1	➡	000115-MF5290/2
11	2833960M1	➡	400332-MF5290/4
12	062531P1	➡	000115-MF5290/2
12	062531P1	➡	400332-MF5290/4
13	3410451M91	➡	000115-MF5290/2
13	3410451M91	➡	400332-MF5290/4
13	3809346M91	➡	000114-MF5290/2
13	3809346M91	➡	400331-MF5290/4
14		13 ➡	3410451M91
		➡	000115-MF5290/2
14		13 ➡	3410451M91
		➡	400332-MF5290/4
15	2710838M1	13 ➡	000115-MF5290/2
15	2710838M1	13 ➡	400332-MF5290/4
16	3809347M1	➡	000115-MF5290/2
16	3809347M1	➡	400332-MF5290/4
17	3771550M1	➡	000115-MF5290/2
17	3771550M1	➡	400332-MF5290/4
18	3771996M1	➡	000115-MF5290/2
18	3771996M1	➡	400332-MF5290/4
19	3147516M1	[I]	
20	039385T1	[B]	
21	053216T1	[G]	
22	053220T1	[FJ]	
23	026697T1	[E]	
24	053218T1	[H]	

[A] MOTOR DE PARTIDA
STARTER MOTOR
MOTOR ARRANQUE

[B] TEMPERATURA MOTOR
ENGINE TEMPERATURE
TEMPERATURE DEL MOTOR

[C] FREIO
BRAKE
FRENO

2	PARAFUSO	BOLT	PERNO
1	CAPA	BOOT	PROTECCION
1	INTERRUPTOR	SWITCH	INTERRUPTOR
2	ARRUELA	WASHER	ARANDELA
2	PARAFUSO	BOLT	PERNO
1	CJ. CHICOTE	KIT, HARNESS	JUEGO DE ARNES
1	CJ. CHICOTE	KIT, HARNESS	JUEGO DE ARNES
1	CJ. CHICOTE	KIT, HARNESS	JUEGO DE ARNES
1	CJ. CHICOTE	KIT, HARNESS	JUEGO DE ARNES
1	PASSA-FIO	GROMMET	PASACABLE
11	BRAÇADEIRA	CLAMP	ABRAZADERA
1	CHICOTE	HARNESS	MAZO CABLES
1	CHICOTE	HARNESS	MAZO CABLES
8	REBITE	RIVET	REMACHE
8	REBITE	RIVET	REMACHE
4	CHAPA	PLATE	CHAPA
4	CHAPA	PLATE	CHAPA
2	BLOCO ÓTICO	KIT, LAMP	JUEGO LAMPARA
2	BLOCO ÓTICO	KIT, LAMP	JUEGO LAMPARA
2	FAROL DIANTEIRO	FRONT LIGHT	FRONT LIGHT
2	FAROL DIANTEIRO	FRONT LIGHT	FRONT LIGHT
1	FAROL	LIGHT	ALUMBRADO
1	FAROL	LIGHT	ALUMBRADO
1	LÂMPADA	BULB	LAMPARA
1	LÂMPADA	BULB	LAMPARA
X	PORCA	NUT	TUERCA
X	PORCA	NUT	TUERCA
6	MOLA	SPRING	RESORTE
6	MOLA	SPRING	RESORTE
6	PARAFUSO	BOLT	PERNO
6	PARAFUSO	BOLT	PERNO
X	ARRUELA	WASHER	ARANDELA
1	SENSOR	SENDER	EMISOR
1	CHICOTE	HARNESS	MAZO CABLES
1	CHICOTE	HARNESS	MAZO CABLES
1	SENSOR	SENDER	EMISOR
1	CHICOTE	HARNESS	MAZO CABLES

Sistema Elétrico **Electric System** **Sistema Eléctrico**	**Painel De Instrumentos** **Instrument Panel** **Tablero De Instrumentos**	**80-15**	**12 Velocidades** **12 Speed** **12 Velocidades**

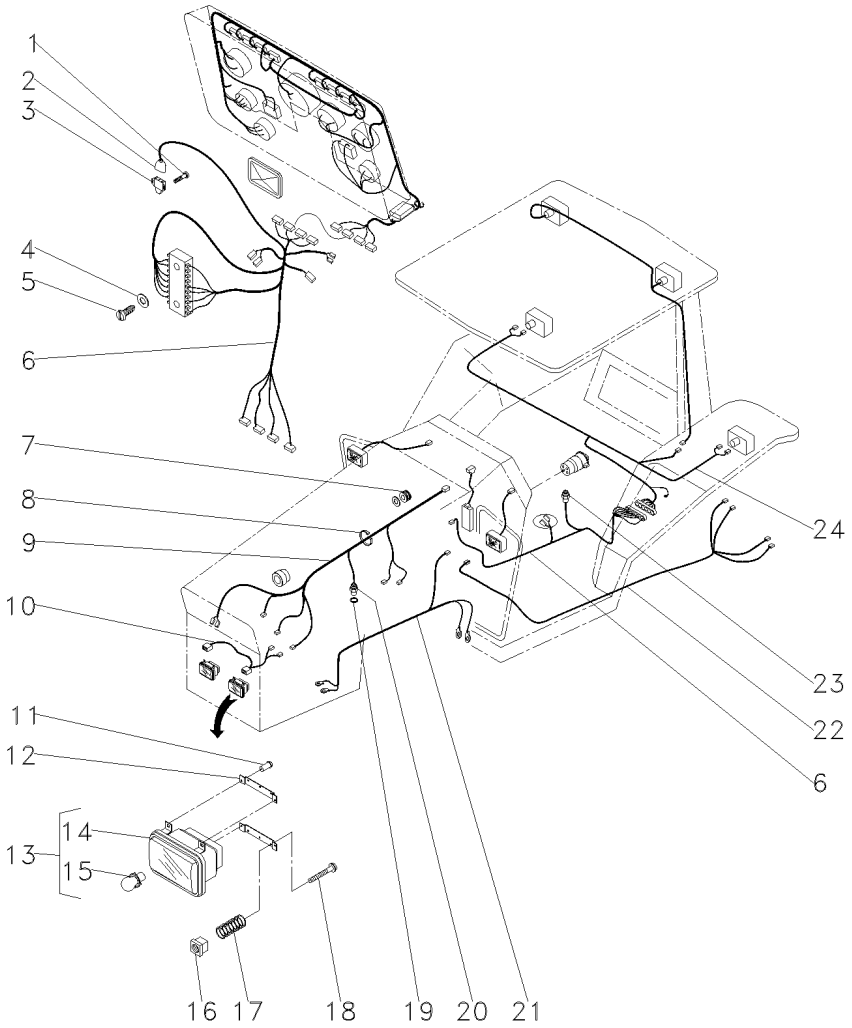

[E] ÓLEO DO MOTOR
ENGINE OIL
ACEITE DO MOTOR

[F] TRAÇÃO
TRACTION
TRACCIÓN

[G] ALTERNADOR
ALTERNATOR
ALTERNADOR

[H] TRASEIRO
REAR
TRASERO

[I] SOMENTE PARA MONTAGEM
ONLY FOR MOUNTING
SOLAMENTE PARA MONTAJE

[J] 12 VELOCIDADES
12 SPEED
12 VELOCIDADES

Sistema Elétrico
Electric System
Sistema Eléctrico

80-20

18 Velocidades
18 Speeds
18 Velocidades

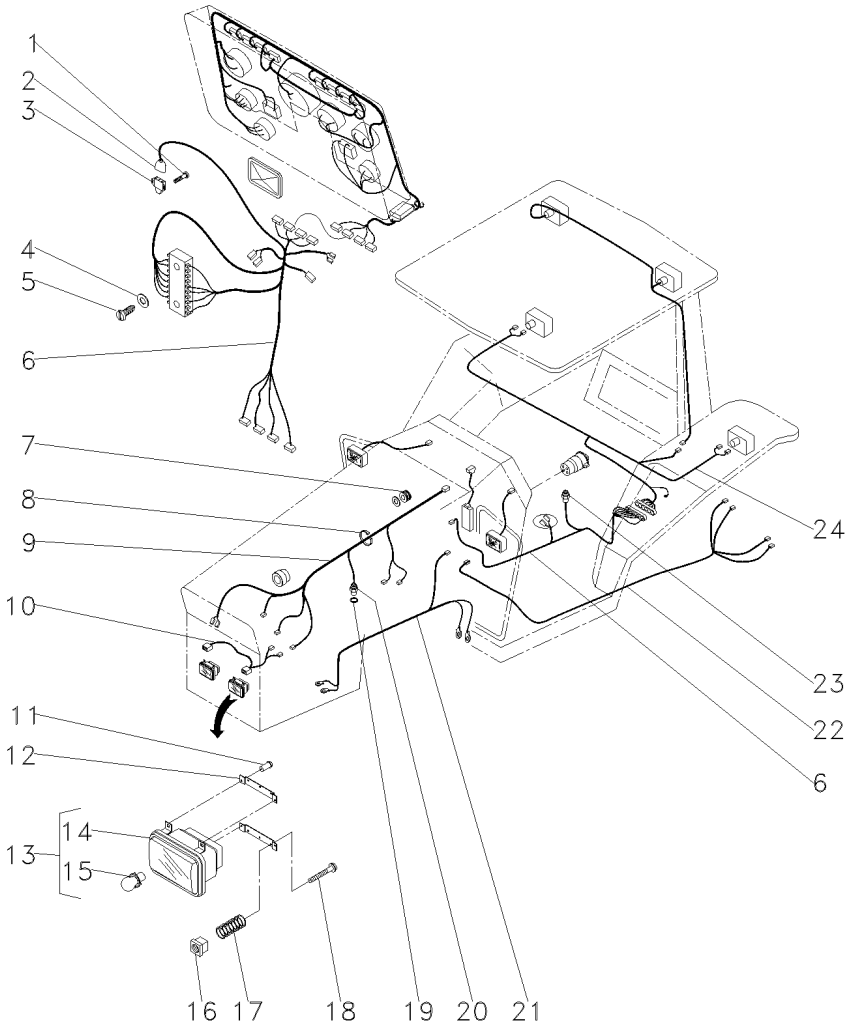

1	339665X1			**2**	PARAFUSO	BOLT	PERNO
2	046875T1			**1**	CAPA	BOOT	PROTECCION
3	046552T1	[C]		**1**	INTERRUPTOR	SWITCH	INTERRUPTOR
4	339375X1			**2**	ARRUELA	WASHER	ARANDELA
5	1441268X1			**2**	PARAFUSO	BOLT	PERNO
6	053215N1	[D]		**1**	CJ. CHICOTE	KIT, HARNESS	JUEGO DE ARNES
6	053215N1	[D]	000028	**1**	CJ. CHICOTE	KIT, HARNESS	JUEGO DE ARNES
6	068756N1	[D]	000029	**1**	CJ. CHICOTE	KIT, HARNESS	JUEGO DE ARNES
7	043974P1			**1**	PASSA-FIO	GROMMET	PASACABLE
8	3225356M1			**11**	BRAÇADEIRA	CLAMP	ABRAZADERA
9	053217T2	[A]		**1**	CHICOTE	HARNESS	MAZO CABLES
10	052109P1			**1**	CHICOTE	HARNESS	MAZO CABLES
11	2833960M1		400332-MF5290/4	**8**	REBITE	RIVET	REMACHE
12	062531P1		400332-MF5290/4	**4**	CHAPA	PLATE	CHAPA
13	3410451M91		400332-MF5290/4	**2**	BLOCO ÓTICO	KIT, LAMP	JUEGO LAMPARA
13	3809346M91		400331-MF5290/4	**2**	FAROL DIANTEIRO	FRONT LIGHT	FRONT LIGHT
14		13	3410451M91	**1**	FAROL	LIGHT	ALUMBRADO
			400332-MF5290/4				
15	2710838M1	13	400332-MF5290/4	**1**	LÂMPADA	BULB	LAMPARA
16	3809347M1		400332-MF5290/4	**X**	PORCA	NUT	TUERCA
17	3771550M1		400332-MF5290/4	**6**	MOLA	SPRING	RESORTE
18	3771996M1		400332-MF5290/4	**6**	PARAFUSO	BOLT	PERNO
19	3147516M1	[I]		**X**	ARRUELA	WASHER	ARANDELA
20	039385T1	[B]		**1**	SENSOR	SENDER	EMISOR
21	053216T1	[G]		**1**	CHICOTE	HARNESS	MAZO CABLES
22	053347P1	[FJ]		**1**	CHICOTE	HARNESS	MAZO CABLES
23	026697T1	[E]		**1**	SENSOR	SENDER	EMISOR
24	053218T1	[H]		**1**	CHICOTE	HARNESS	MAZO CABLES

[A] MOTOR DE PARTIDA
STARTER MOTOR
MOTOR ARRANQUE

[B] TEMPERATURA MOTOR
ENGINE TEMPERATURE
TEMPERATURE DEL MOTOR

[C] FREIO
BRAKE
FRENO

[D] PRINCIPAL
PRINCIPAL
PRINCIPAL

[E] ÓLEO DO MOTOR
ENGINE OIL
ACEITE DO MOTOR

Sistema Elétrico Electric System Sistema Eléctrico	80-20	18 Velocidades 18 Speeds 18 Velocidades

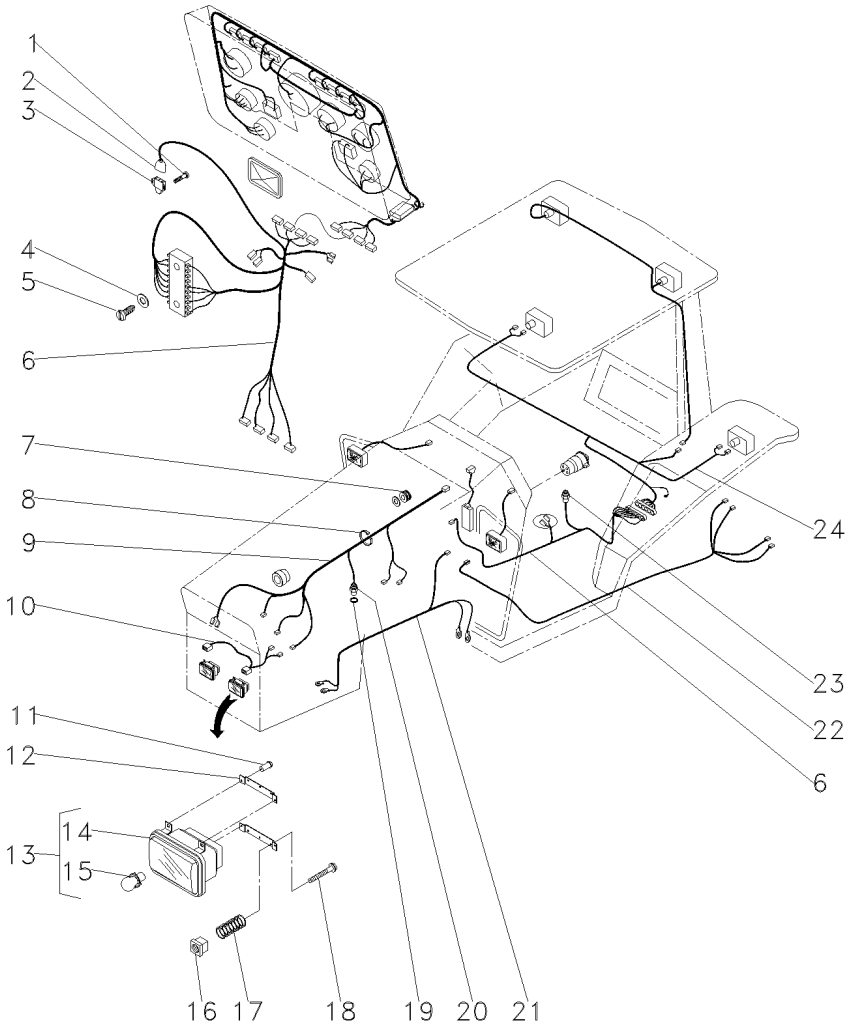

[F] TRAÇÃO
TRACTION
TRACCIÓN

[G] ALTERNADOR
ALTERNATOR
ALTERNADOR

[H] TRASEIRO
REAR
TRASERO

[I] SOMENTE PARA MONTAGEM
ONLY FOR MOUNTING
SOLAMENTE PARA MONTAJE

[J] 18 VELOCIDADES
18 SPEED
18 VELOCIDADES

Iluminação - Chicote | **Traseiro**
Lighting - Wiring Harness | **Rear**
Iluminación | **Trasero**

80-25

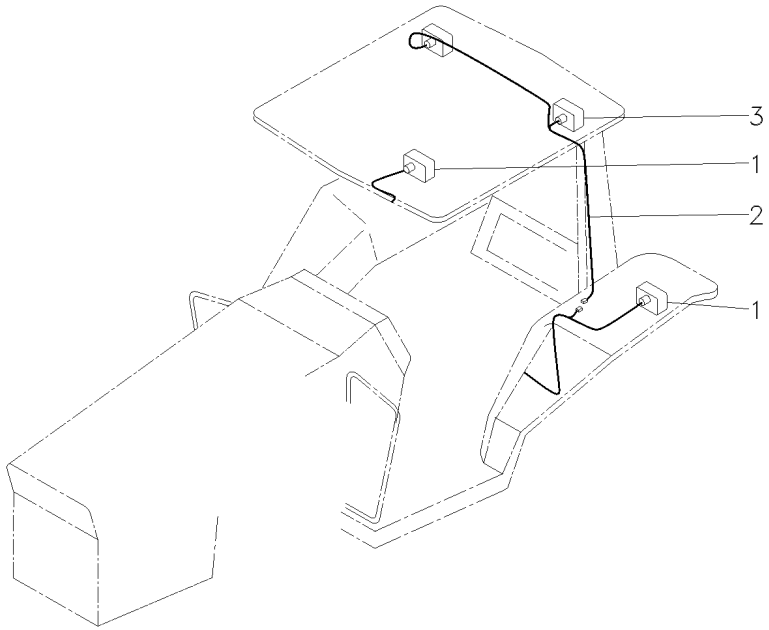

1	045804T1		**2**	LANTERNA	LAMP	FARO
2	022836P1		**1**	CHICOTE	HARNESS	MAZO CABLES
3	024393T1	80-30 No	**1**	FAROL	LIGHT	ALUMBRADO

Farol De Serviço
Work Light
Luz De Trabajo

80-30

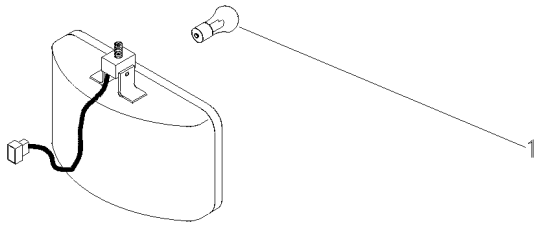

1	3603706M1	**1** LÂMPADA	BULB	LAMPARA

Painel De Instrumentos
Instrument Panel
Tablero De Instrumentos

80-35

2 Rodas Motrizes - 12 Velocidades
2 Wheels Drive - 12 Speed
2 Ruedas Motriz - 12 Velocidades

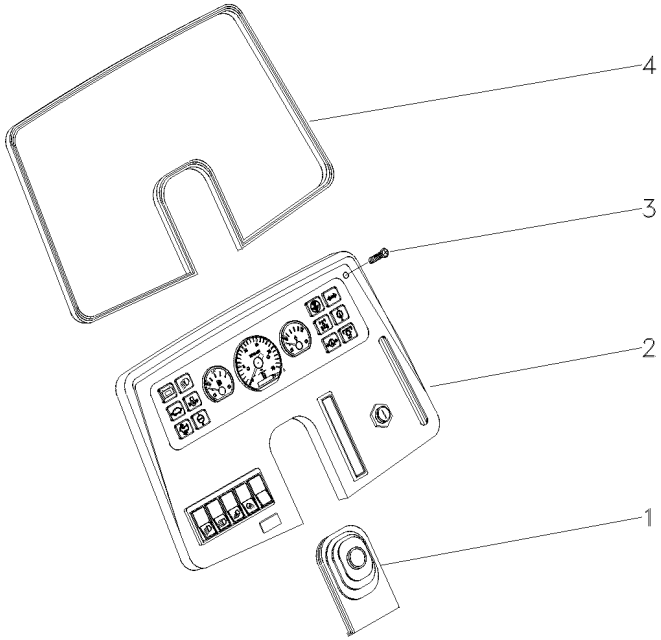

1	049105T1		**1** PROTEÇÃO	GUARD	DEFENSA
2	049594N1	80-40 No	**1** CJ. PAINEL	KIT, PANEL	JUEGO DE PANEL
3	392440X1		**4** PARAFUSO	BOLT	PERNO
4	049250P1		**1** GUARNIÇÃO	FOAM	ESPUMA

Painel De Instrumentos
Instrument Panel
Tablero De Instrumentos

80-40

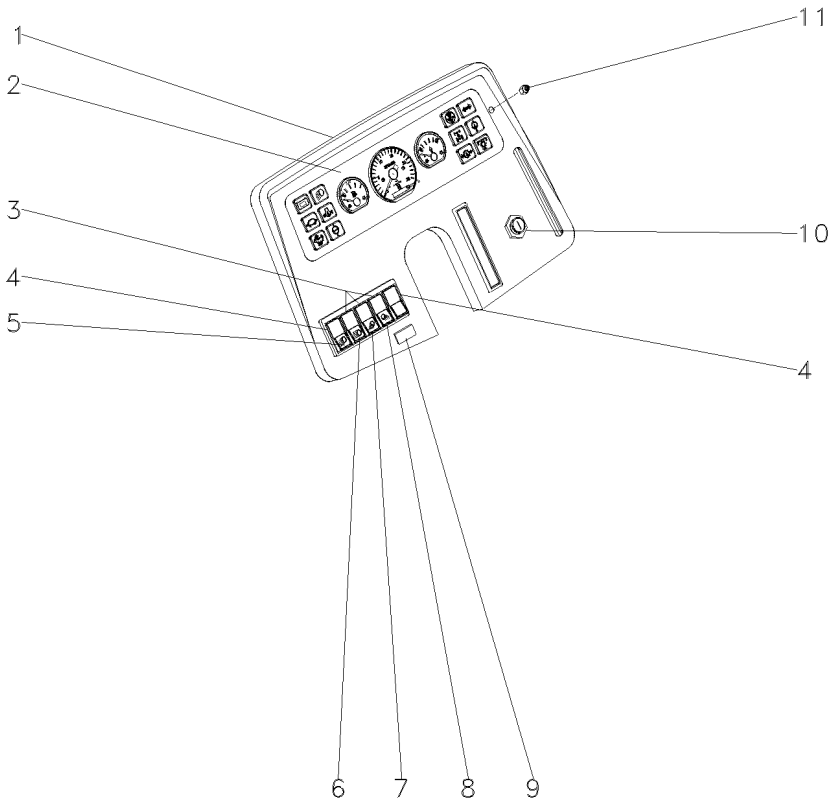

1	043764S1		**1**	PAINEL	PANEL	PANEL
2	051615T1	80-45 No T529022C000014	**1**	PAINEL	PANEL	PANEL
2	051615T1	80-45 No T529042C000028	**1**	PAINEL	PANEL	PANEL
2	049065T1	80-65 No 000071-MF5290/2	**1**	PAINEL	PANEL	PANEL
2	049065T1	80-65 No 400148-MF5290/4	**1**	PAINEL	PANEL	PANEL
2	068794N1	T529022C000015 80-130 No	**1**	PAINEL INSTRUM.	INSTRUMENT PANEL	PANEL INSTRUMENT
2	068794N1	T529042C000029 80-130 No	**1**	PAINEL INSTRUM.	INSTRUMENT PANEL	PANEL INSTRUMENT
3	049173T1		**3**	MOLDURA	MOULDING	BORDON
4	049174T1		**2**	MOLDURA	MOULDING	BORDON
5	042610T1	[A]	**1**	INTERRUPTOR	SWITCH	INTERRUPTOR
6	042609T1	[B]	**1**	INTERRUPTOR	SWITCH	INTERRUPTOR
7	042608T1	[C]	**1**	INTERRUPTOR	SWITCH	INTERRUPTOR
8	042613T1	[D]	**1**	INTERRUPTOR	SWITCH	INTERRUPTOR
9	042603T1		**2**	TAMPA	COVER	CUBIERTA
10	051944T1	000072-MF5290/2 80-125 No	**1**	INTERRUPTOR	SWITCH	INTERRUPTOR
10	3146008M91	000071-MF5290/2	**1**	INTERRUPTOR	SWITCH	INTERRUPTOR
10	3146008M91	400178-MF5290/4	**1**	INTERRUPTOR	SWITCH	INTERRUPTOR
10	051944T1	400179 -MF5290/4 80-125 No	**1**	INTERRUPTOR	SWITCH	INTERRUPTOR
11	826760M1		**4**	PORCA	NUT	TUERCA

[A] SINALEIRA / FAROL
LAMP / LANTERN
SENALADORA / FAROL

[B] LUZ ALTA
HIGHT LIGHT
LUZ ALTA

[C] FAROL AUXILIAR
AUXILIARY LANTERN
FAROL AUXILIAR

[D] FAROL SERVIÇO
SERVING LANTERN
FAROL SERVICIO

Painel De Instrumentos
Instrument Panel
Tablero De Instrumentos

80-45

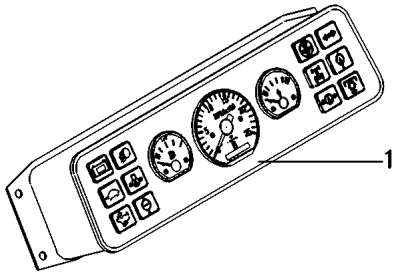

1	051616N1	TUROTEST 80-50 No	**1** CJ. PAINEL	KIT, PANEL	JUEGO DE PANEL
1	051617N1	80-60 No AST	**1** CJ. PAINEL	KIT, PANEL	JUEGO DE PANEL

Painel De Instrumentos **Instrument Panel** **Tablero De Instrumentos**	**Turotest** **Turotest** **Turotest**	**80-50**

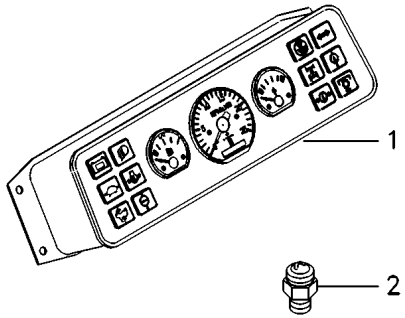

1 051742T1	80-55 No	**1** PAINEL	PANEL	PANEL
2 3147425M1	[A]	**1** SENSOR	SENDER	EMISOR

[A] TEMPERATURA
TEMPERATURE
TEMPERATURA

Painel De Instrumentos — **Turotest**
Instrument Panel — **Turotest**
Tablero De Instrumentos — **Turotest**

80-55

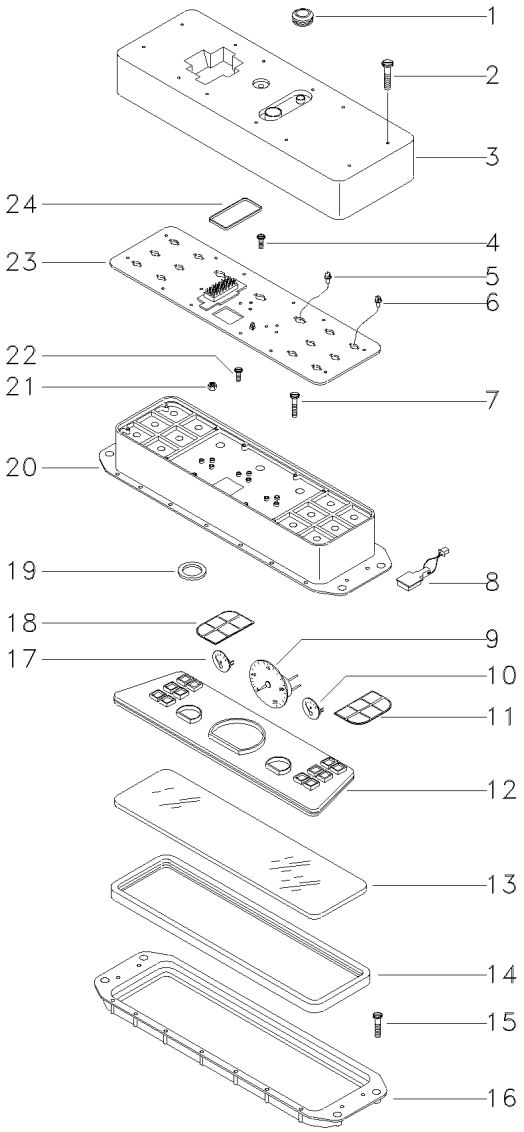

1	047832R1	
2	360363X1	
3	047833R1	
4	360359X1	
5	047834R1	
6	047835R1	
7	3019006X1	
8	047842R1	
9	6201190M1	[A]
9	070440R1	[B]
10	047845R1	
11	051138R1	
12	047848R1	
13	047849R1	
14	047850R1	
15	360362X1	
16	047851R1	
17	047847R1	
18	051137R1	
19	047841R1	
20	047840R1	
21	047839R1	
22	047838R1	
23	052136R1	
24	047836R1	

[A] 3 FIOS
3 THREAD
3 HILOS

[B] 5 FIOS
5 THREAD
5 HILOS

1	DIAFRAGMA	DIAPHRAGM	DIAFRAGMA
12	PARAFUSO	BOLT	PERNO
1	TAMPA	COVER	CUBIERTA
7	PARAFUSO	BOLT	PERNO
14	LÂMPADA	BULB	LAMPARA
1	LÂMPADA	BULB	LAMPARA
16	PARAFUSO	BOLT	PERNO
1	HORÍMETRO	HOURMETER	CUENTA HORAS
1	CONTA-GIROS	SPEEDOMETER	CUENTA KMTROS
1	CONTA-GIROS	SPEEDOMETER	CUENTA KMTROS
1	INDICADOR	INDICATOR	INDICADOR
1	INDICADOR	INDICATOR	INDICADOR
1	ESPELHO	MIRROR	RETROVISOR
1	VIDRO	GLASS	CRISTAL
1	JUNTA	GASKET	EMPAQUETADURA.
18	PARAFUSO	BOLT	PERNO
1	ADUTOR	FRAME	BASTIDOR
1	INDICADOR	INDICATOR	INDICADOR
1	INDICADOR	INDICATOR	INDICADOR
1	COXIM	MOUNTING	MONTANTE
1	CAIXA	BOX	CAJA
7	PORCA	NUT	TUERCA
1	PARAFUSO	BOLT	PERNO
1	PLACA	PLATE	PLATO
1	JUNTA	GASKET	EMPAQUETADURA.

Painel De Instrumentos	Ast
Instrument Panel	Ast
Tablero De Instrumentos	Ast

80-60

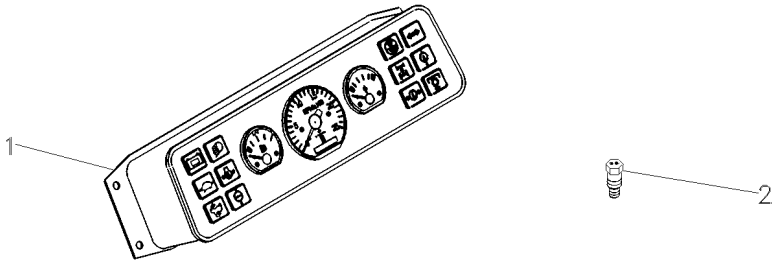

1	049065T1	80-65 No	**1** PAINEL	PANEL	PANEL
2	039305T1	[A]	**1** SENSOR	SENDER	EMISOR

[A] TEMPERATURA
TEMPERATURE
TEMPERATURA

Painel De Instrumentos Ast
Instrument Panel Ast
Tablero De Instrumentos Ast

80-65

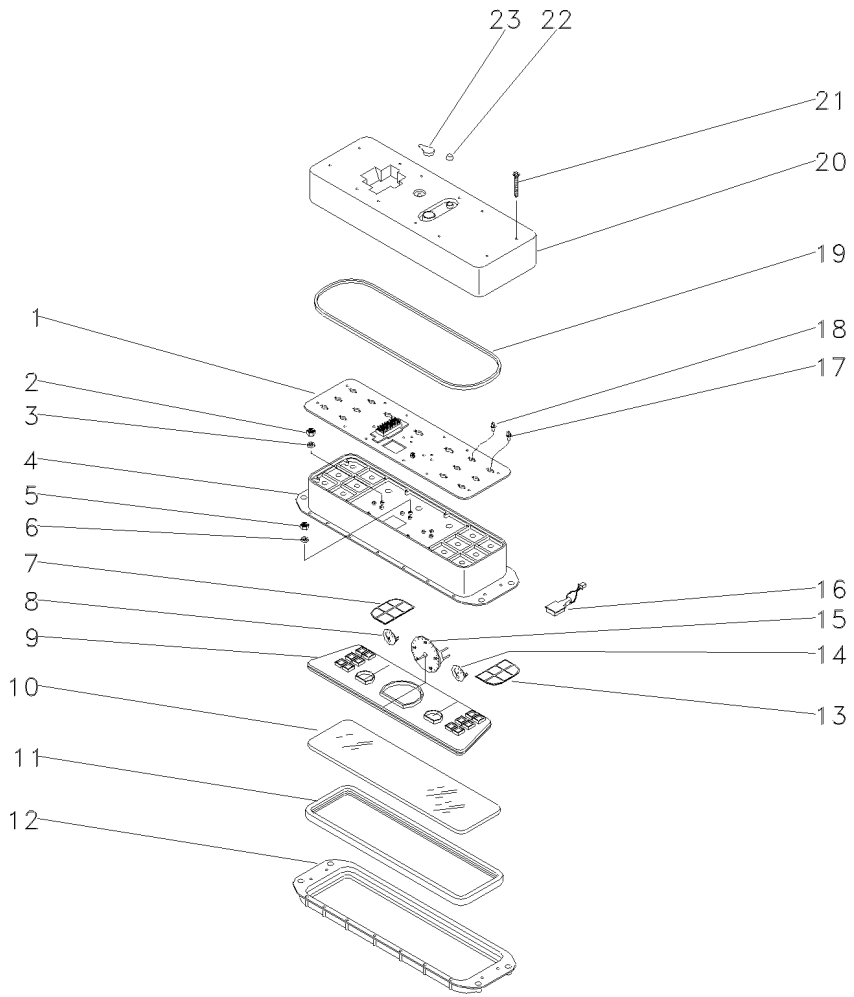

1	044827R1		**1**	CIRCUITO IMPRESS	PRINTED CIRCUIT	CIRCUITO IMPRESO
2	044819R1		**12**	PORCA	NUT	TUERCA
3	044809R1		**6**	ARRUELA	WASHER	ARANDELA
4	044821R1		**1**	CAIXA	BOX	CAJA
5	044820R1		**6**	PORCA	NUT	TUERCA
6	044810R1		**3**	ARRUELA	WASHER	ARANDELA
7	044817R1		**1**	PLACA	PLATE	PLATO
8	044823R1		**1**	INDICADOR	INDICATOR	INDICADOR
9	044822R1		**1**	SUPORTE	BRACKET	SOPORTE
10	044812R1		**1**	VIDRO	GLASS	CRISTAL
11	044813R1		**1**	JUNTA	GASKET	EMPAQUETADURA.
12	044811R1		**1**	MOLDURA	MOULDING	BORDON
13	049556R1		**1**	PLACA	PLATE	PLATO
14	044824R1		**1**	INDICADOR	INDICATOR	INDICADOR
15	044826R1		**1**	CONTA-GIROS	SPEEDOMETER	CUENTA KMTROS
16	044825R1		**1**	HORÍMETRO	HOURMETER	CUENTA HORAS
17	044830R1	2W	**1**	LÂMPADA	BULB	LAMPARA
18	044831R1	1,2W	**13**	LÂMPADA	BULB	LAMPARA
19	044814R1		**1**	JUNTA	GASKET	EMPAQUETADURA.
20	044816R1		**1**	TAMPA	COVER	CUBIERTA
21	044818R1		**30**	PARAFUSO	BOLT	PERNO
22	044829R1		**1**	CAPA	CAP	TAPA
23	044828R1		**1**	CAPA	CAP	TAPA

Interruptor De Ignição
Ignition Switch
Interruptor De Ignicion

80-70

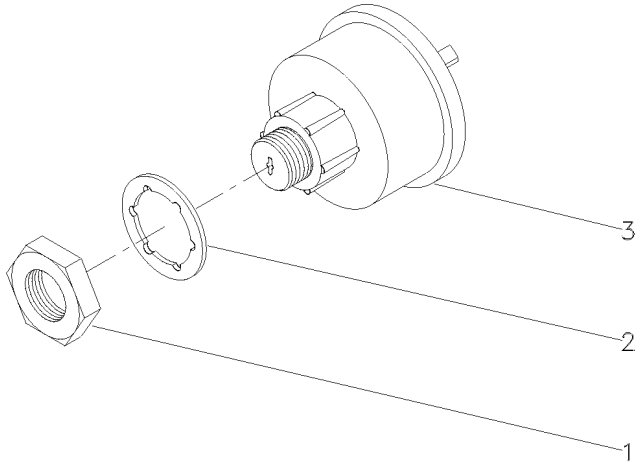

1	052437P1	**1**	PORCA	NUT	TUERCA
2	3019881X1	**1**	ARRUELA	WASHER	ARANDELA
3	1874120M93	**1**	INTERRUPTOR	SWITCH	INTERRUPTOR

Painel De Instrumentos
Instrument Panel
Tablero De Instrumentos

80-75

4 Rodas Motrizes - 12 Velocidades
4 Wheels Drive - 12 Speed
4 Ruedas Motriz - 12 Velocidades

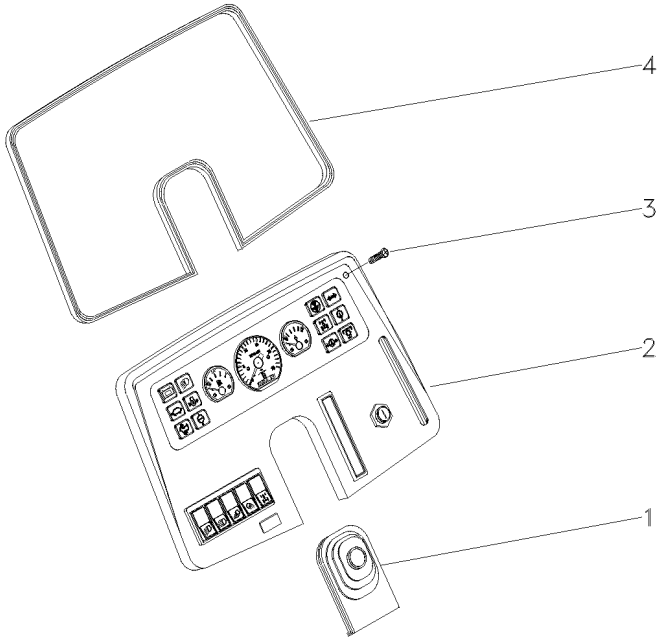

1	049105T1		**1** PROTEÇÃO	GUARD	DEFENSA
2	049596N1	80-80 No	**1** CJ. PAINEL	KIT, PANEL	JUEGO DE PANEL
3	392440X1		**4** PARAFUSO	BOLT	PERNO
4	049250P1		**1** GUARNIÇÃO	FOAM	ESPUMA

Painel De Instrumentos
Instrument Panel
Tablero De Instrumentos

80-80

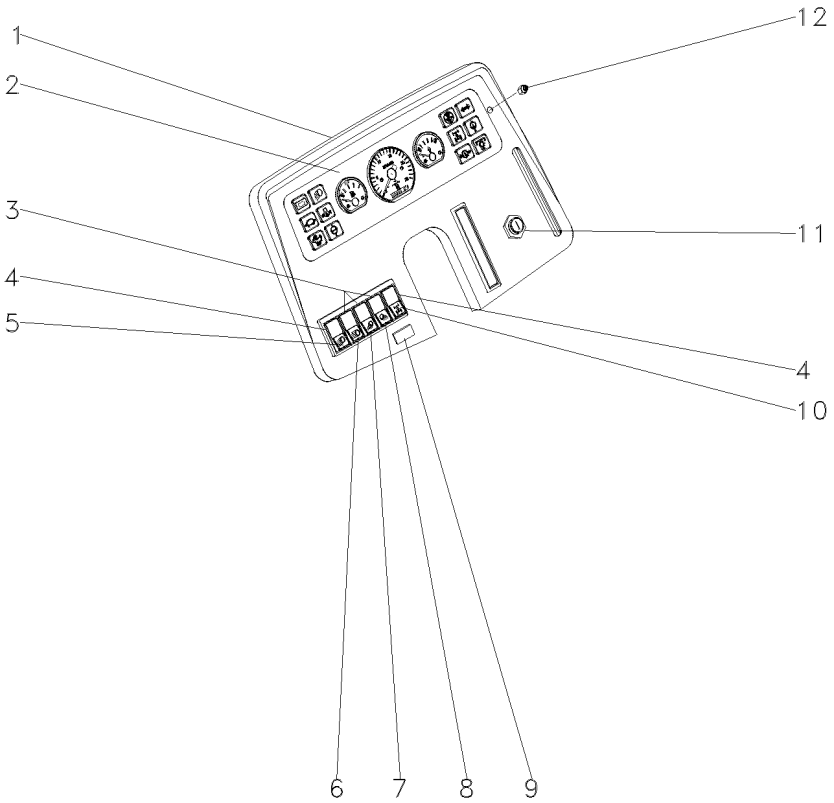

1	043764S1		**1**	PAINEL	PANEL	PANEL
2	051615T1	80-45 No 000072-MF5290/2	**1**	PAINEL	PANEL	PANEL
2	051615T1	80-45 No 400149-MF5290/4	**1**	PAINEL	PANEL	PANEL
2	049065T1	80-65 No 000071-MF5290/2	**1**	PAINEL	PANEL	PANEL
2	049065T1	80-65 No 400148-MF5290/4	**1**	PAINEL	PANEL	PANEL
3	049173T1		**3**	MOLDURA	MOULDING	BORDON
4	049174T1		**2**	MOLDURA	MOULDING	BORDON
5	042610T1	[A]	**1**	INTERRUPTOR	SWITCH	INTERRUPTOR
6	042609T1	[B]	**1**	INTERRUPTOR	SWITCH	INTERRUPTOR
7	042608T1	[C]	**1**	INTERRUPTOR	SWITCH	INTERRUPTOR
8	042613T1	[D]	**1**	INTERRUPTOR	SWITCH	INTERRUPTOR
9	042603T1		**1**	TAMPA	COVER	CUBIERTA
10	042606T1	[E]	**1**	BOTÃO	BUTTON	PULSADOR
11	051944T1		**1**	INTERRUPTOR	SWITCH	INTERRUPTOR
12	826760M1		**4**	PORCA	NUT	TUERCA

[A] SINALEIRA / FAROL
LAMP / LANTERN
SENALADORA / FAROL

[B] LUZ ALTA
HIGHT LIGHT
LUZ ALTA

[C] FAROL AUXILIAR
AUXILIARY LANTERN
FAROL AUXILIAR

[D] FAROL SERVIÇO
SERVING LANTERN
FAROL SERVICIO

[E] TRAÇÃO AUXILIAR
AUXILIARY TRACTION
TRACCIÓN AUXILIAR

Painel De Instrumentos
Instrument Panel
Tablero De Instrumentos

80-85

18 Velocidades
18 Speeds
18 Velocidades

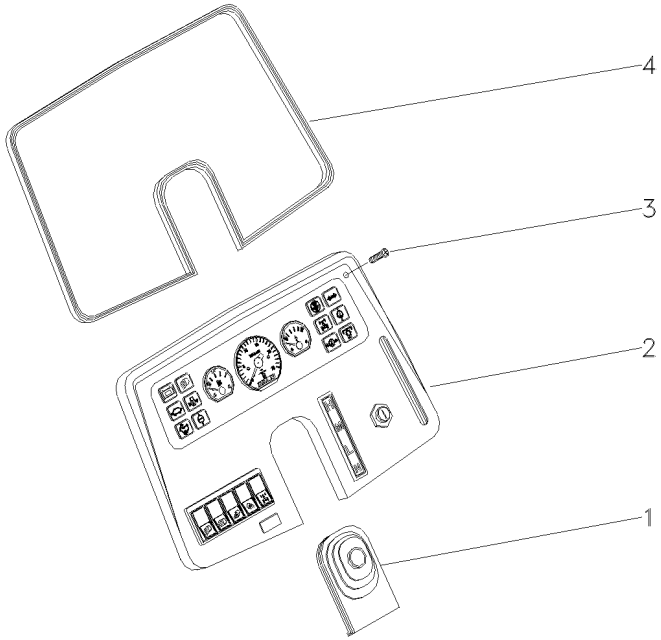

1	049105T1		**1**	PROTEÇÃO	GUARD	DEFENSA
2	049595N1	80-90 No	**1**	CJ. PAINEL	KIT, PANEL	JUEGO DE PANEL
3	392440X1		**4**	PARAFUSO	BOLT	PERNO
4	049250P1		**1**	GUARNIÇÃO	FOAM	ESPUMA

Painel De Instrumentos
Instrument Panel
Tablero De Instrumentos

80-90

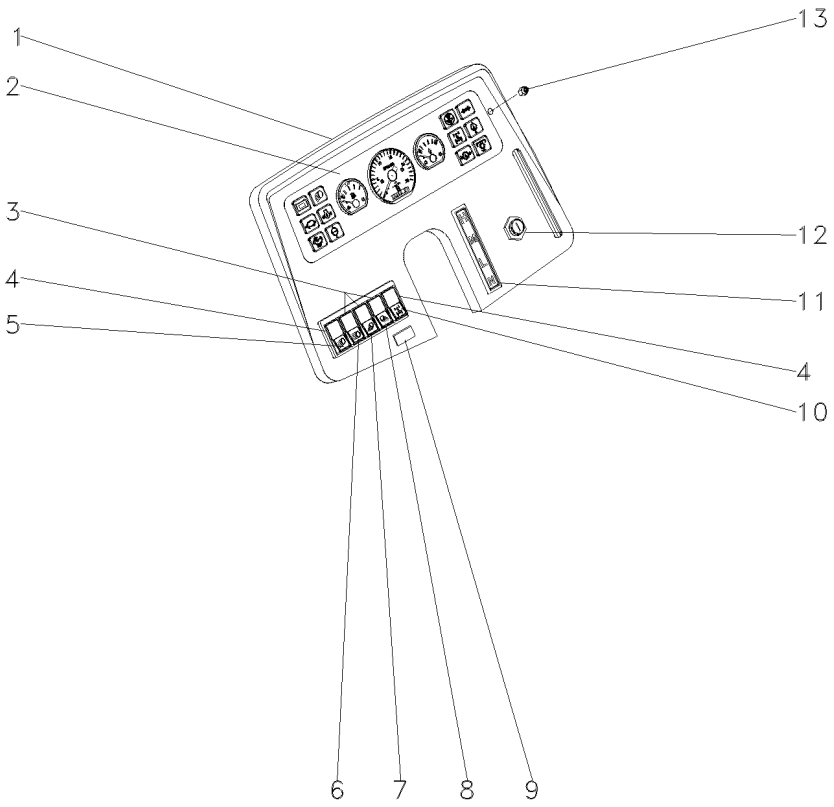

1	046117S1		**1** PAINEL	PANEL	PANEL
2	051615T1	80-45 No 000072-MF5290/2	**1** PAINEL	PANEL	PANEL
2	051615T1	80-45 No 400179-MF5290/4	**1** PAINEL	PANEL	PANEL
2	049065T1	80-65 No 000071-MF5290/2	**1** PAINEL	PANEL	PANEL
2	049065T1	80-65 No 400178-MF5290/4	**1** PAINEL	PANEL	PANEL
3	049173T1		**3** MOLDURA	MOULDING	BORDON
4	049174T1		**2** MOLDURA	MOULDING	BORDON
5	042610T1	[A]	**1** INTERRUPTOR	SWITCH	INTERRUPTOR
6	042609T1	[B]	**1** INTERRUPTOR	SWITCH	INTERRUPTOR
7	042608T1	[C]	**1** INTERRUPTOR	SWITCH	INTERRUPTOR
8	042613T1	[D]	**1** INTERRUPTOR	SWITCH	INTERRUPTOR
9	042603T1		**1** TAMPA	COVER	CUBIERTA
10	042606T1	[E]	**1** BOTÃO	BUTTON	PULSADOR
11	3614600M92		**1** INDICADOR	INDICATOR	INDICADOR
12	051944T1	000072-MF5290/2 80-125 No	**1** INTERRUPTOR	SWITCH	INTERRUPTOR
12	051944T1	400179-MF5290/4 80-125 No	**1** INTERRUPTOR	SWITCH	INTERRUPTOR
12	3146008M91	000071-MF5290/2	**1** INTERRUPTOR	SWITCH	INTERRUPTOR
12	3146008M91	400178-MF5290/4	**1** INTERRUPTOR	SWITCH	INTERRUPTOR
13	826760M1		**4** PORCA	NUT	TUERCA

[A] SINALEIRA / FAROL
LAMP / LANTERN
SENALADORA / FAROL

[B] LUZ ALTA
HIGHT LIGHT
LUZ ALTA

[C] FAROL AUXILIAR
AUXILIARY LANTERN
FAROL AUXILIAR

[D] FAROL SERVIÇO
SERVING LANTERN
FAROL SERVICIO

[E] TRAÇÃO AUXILIAR
AUXILIARY TRACTION
TRACCIÓN AUXILIAR

Kit Farol Auxiliar
Kit Headlamp
Kit Faro

80-95

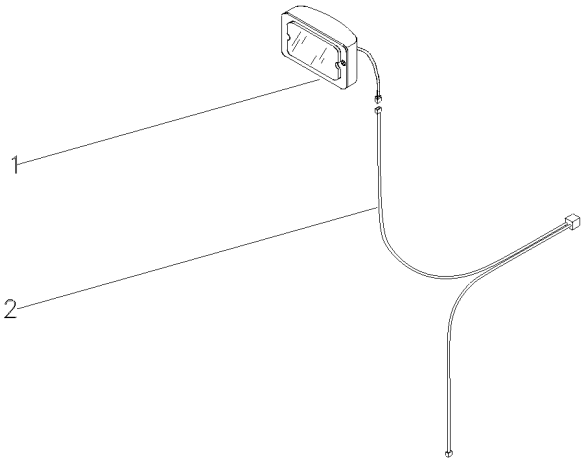

1	022661T1	80-100 No	**2** FAROL DIANTEIRO	FRONT LIGHT	FRONT LIGHT
2	027688P1		**1** CHICOTE	HARNESS	MAZO CABLES

Farol
Headlamp
Farol

80-100

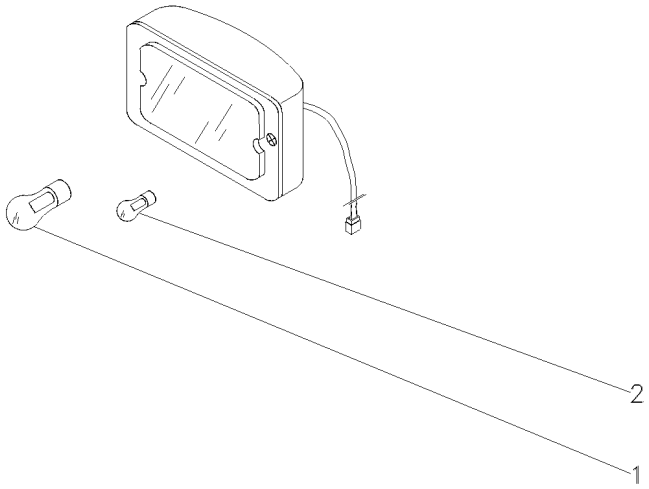

1	3603706M1	**1**	LÂMPADA	BULB	LAMPARA
2	2801348M1	**1**	LÂMPADA	BULB	LAMPARA

Sistema Elétrico Dianteiro
Front Electric System
Sistema Eléctrico Delantero

80-105

Com Cabine
With Cab
Con Cabina

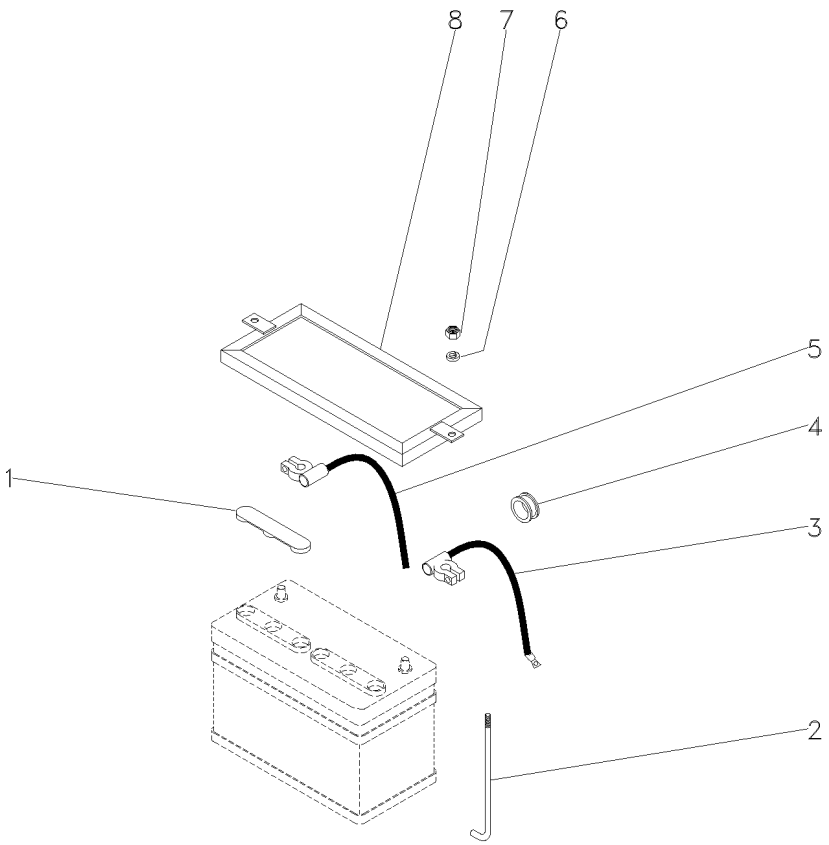

1	2801383M1		**1**	CAPA	CAP	TAPA
2	028345P2		**2**	TIRANTE	ROD	VARILLA
3	069780P1	(+)	**1**	CABO	CABLE	CABLE
4	069786P1		**1**	PASSA-FIO	GROMMET	PASACABLE
5	3148351M91	(-)	**1**	CABO	CABLE	CABLE
6	355617X1		**2**	ARRUELA	WASHER	ARANDELA
7	826760M1		**2**	PORCA	NUT	TUERCA
8	027788P2		**1**	FIXADOR	ATTACHMENT	ADITAMENTO

Sistema Elétrico Dianteiro Front Electric System Sistema Eléctrico Delantero	80-110	Com Cabine With Cab Con Cabina

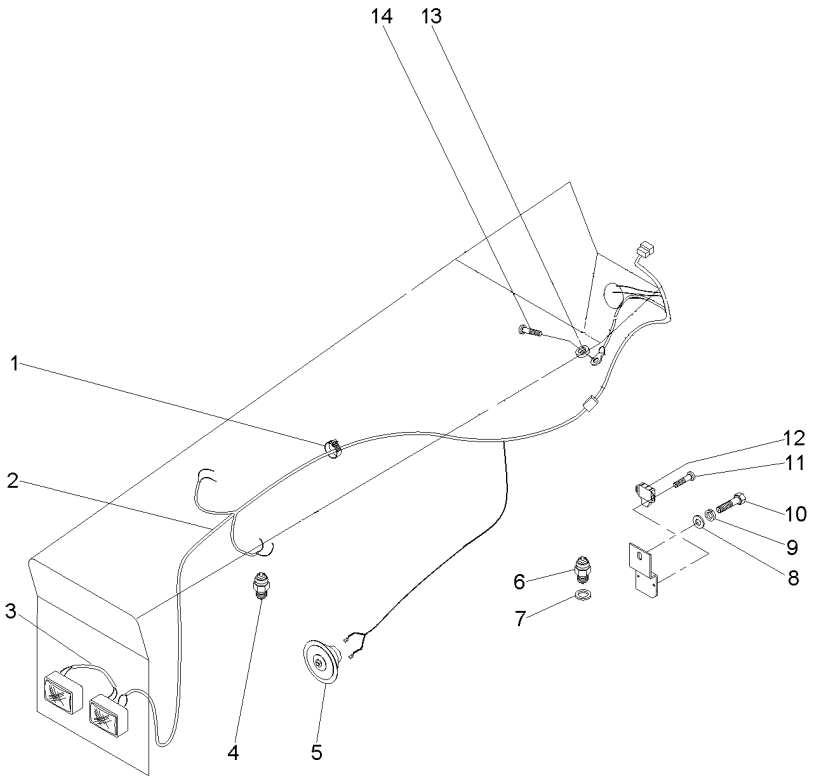

1	3225356M1		**20**	BRAÇADEIRA	CLAMP	ABRAZADERA
2	069782N1		**1**	CHICOTE	HARNESS	MAZO CABLES
3	052109P2		**1**	CHICOTE	HARNESS	MAZO CABLES
4	026697T1	[A]	**1**	SENSOR	SENDER	EMISOR
5	2802862M91		**1**	BUZINA	HORN	BOCINA
6	037171T2		**1**	INTERRUPTOR	SWITCH	INTERRUPTOR
7	181142M1		**1**	ARRUELA	WASHER	ARANDELA
8	353756X1		**1**	ARRUELA	WASHER	ARANDELA
9	353434X1		**1**	ARRUELA	WASHER	ARANDELA
10	353691X1		**1**	PARAFUSO	BOLT	PERNO
11	339665X1		**2**	PARAFUSO	BOLT	PERNO
12	046552T1		**1**	INTERRUPTOR	SWITCH	INTERRUPTOR
13	353445X1		**1**	ARRUELA	WASHER	ARANDELA
14	355125X1		**1**	PARAFUSO	BOLT	PERNO

[A] PRESSÃO DO ÓLEO
OIL PRESSURE
PRESIÓN DE ACEITE

Bateria
Battery
Bateria

80-115

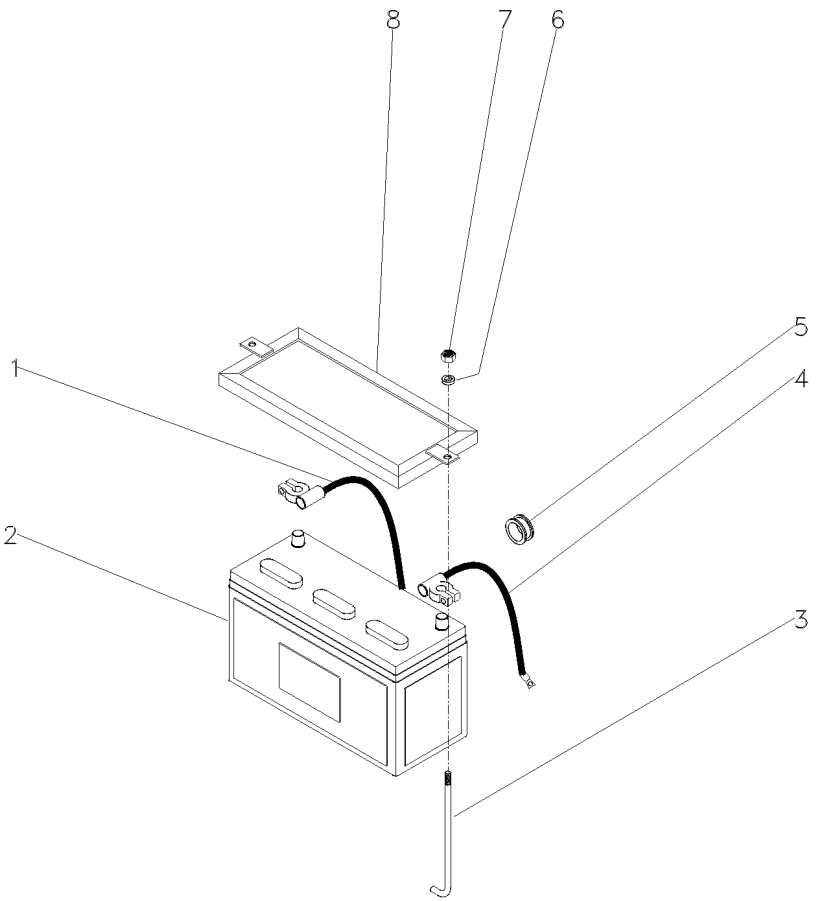

1	3148351M91	(-)	**1**	CABO	CABLE	CABLE
2	487161M93	[A]	**1**	BATERIA	BATTERY	BATERIA
3	028345P2		**2**	TIRANTE	ROD	VARILLA
4	3411541M91	(+)	**1**	CABO	CABLE	CABLE
5	366195X1		**1**	PASSA-FIO	GROMMET	PASACABLE
6	355617X1	3/4X5/16X1/16	**2**	ARRUELA	WASHER	ARANDELA
7	826760M1		**2**	PORCA	NUT	TUERCA
8	027788P1		**1**	FIXADOR	ATTACHMENT	ADITAMENTO

[A] ÚMIDA
WET
HÚMEDA

Bateria
Battery
Bateria

80-120

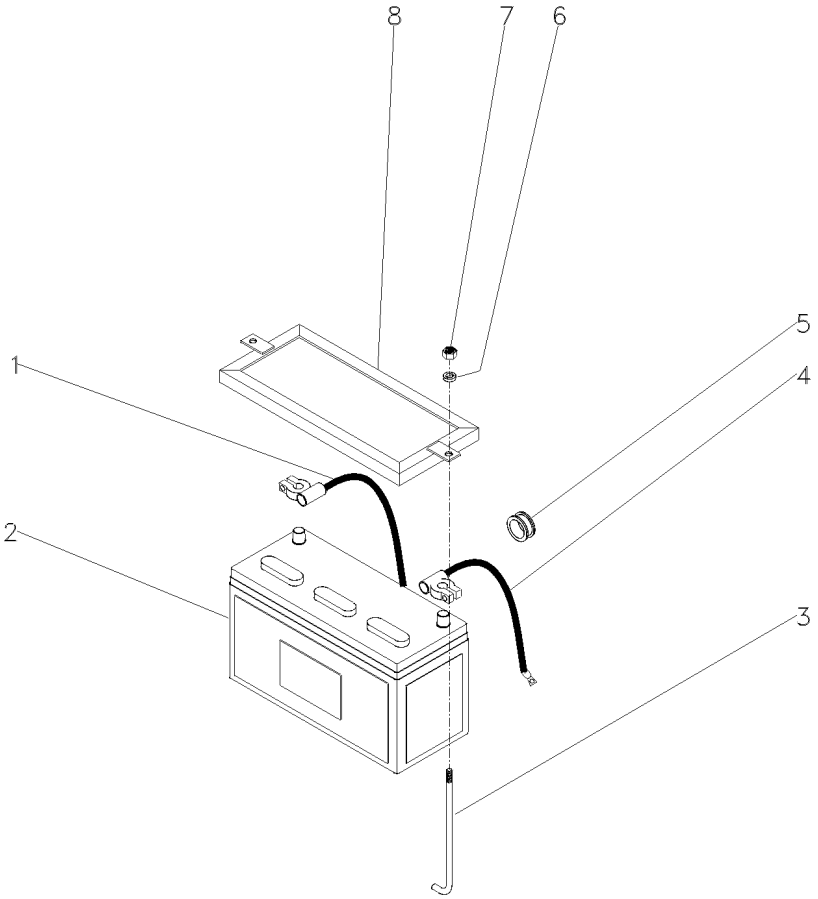

1	3148351M91	(-)	**1**	CABO	CABLE	CABLE
2	3145693M91	[A]	**1**	BATERIA	BATTERY	BATERIA
2	487161M93	[B]	**1**	BATERIA	BATTERY	BATERIA
3	028345P2		**2**	TIRANTE	ROD	VARILLA
4	3411541M91	(+)	**1**	CABO	CABLE	CABLE
5	366195X1		**1**	PASSA-FIO	GROMMET	PASACABLE
6	353617X1		**2**	PARAFUSO	BOLT	PERNO
7	826760M1		**2**	PORCA	NUT	TUERCA
8	027788P1		**1**	FIXADOR	ATTACHMENT	ADITAMENTO

[A] SECA
DRYNESS
SECA

[B] ÚMIDA
WET
HÚMEDA

Interruptor De Ignição
Ignition Switch
Interruptor De Ignicion

80-125

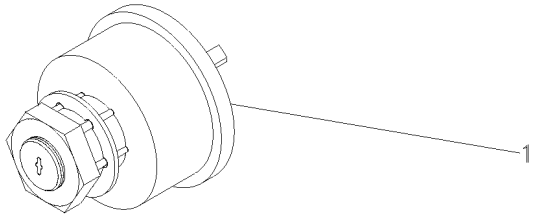

1	3146008M91		**1** INTERRUPTOR	SWITCH	INTERRUPTOR
1	052347N1	[A]	**1** INTERRUPTOR	SWITCH	INTERRUPTOR
		80-70 No			

[A] OPCIONAL
OPTIONAL
OPCIONAL

Painel De Instrumentos
Instrument Panel
Tablero De Instrumentos

80-130

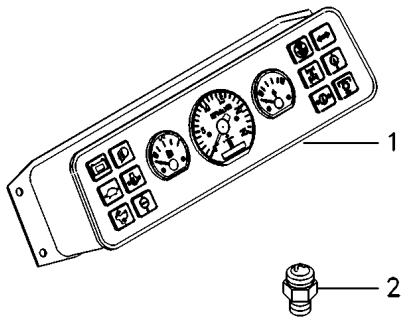

1	068795T1	80-135 No	**1**	PAINEL INSTRUM.	INSTRUMENT PANEL	PANEL INSTRUMENT
2	3147425M1	[A]	**1**	SENSOR	SENDER	EMISOR

[A] TEMPERATURA DA ÁGUA
WATER TEMPERATURE
TEMPERATURA DE LA AGUA

Painel De Instrumentos
Instrument Panel
Tablero De Instrumentos

80-135

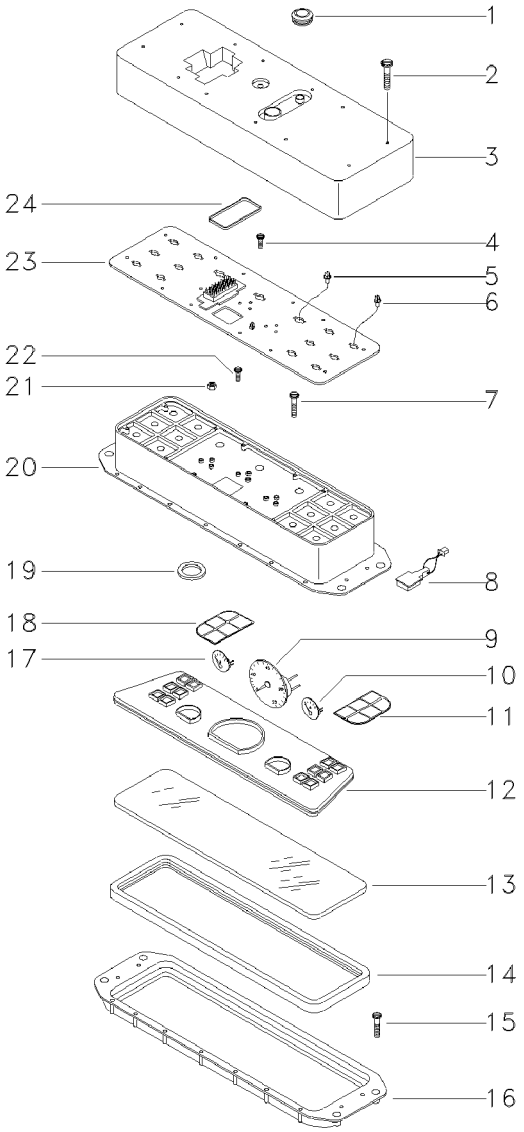

1	047832R1		**1**	DIAFRAGMA	DIAPHRAGM	DIAFRAGMA
2	360363X1		**12**	PARAFUSO	BOLT	PERNO
3	047833R1		**1**	TAMPA	COVER	CUBIERTA
4	360359X1		**7**	PARAFUSO	BOLT	PERNO
5	047834R1		**14**	LÂMPADA	BULB	LAMPARA
6	047835R1		**1**	LÂMPADA	BULB	LAMPARA
7	3019006X1		**16**	PARAFUSO	BOLT	PERNO
8	070335R1		**1**	HORÍMETRO	HOURMETER	CUENTA HORAS
9	070440R1		**1**	CONTA-GIROS	SPEEDOMETER	CUENTA KMTROS
10	047845R1	[A]	**1**	INDICADOR	INDICATOR	INDICADOR
11	070340R1		**1**	INDICADOR	GAUGE	APARAT INDICADOR
12	047848R1		**1**	ESPELHO	MIRROR	RETROVISOR
13	047849R1		**1**	VIDRO	GLASS	CRISTAL
14	047850R1		**1**	JUNTA	GASKET	EMPAQUETADURA.
15	360362X1		**18**	PARAFUSO	BOLT	PERNO
16	047851R1		**1**	ADUTOR	FRAME	BASTIDOR
17	047847R1	[B]	**1**	INDICADOR	INDICATOR	INDICADOR
18	070339R1		**1**	INDICADOR	GAUGE	APARAT INDICADOR
19	047841R1		**1**	COXIM	MOUNTING	MONTANTE
20	047840R1		**1**	CAIXA	BOX	CAJA
21	047839R1		**7**	PORCA	NUT	TUERCA
22	047838R1		**1**	PARAFUSO	BOLT	PERNO
23	070334R1		**1**	PLACA	PLATE	PLATO
24	047836R1		**1**	JUNTA	GASKET	EMPAQUETADURA.

[A] TEMPERATURA
TEMPERATURE
TEMPERATURA

[B] COMBUSTÍVEL
FUEL
COMBUSTIBLE

Para-Lama
Mudguard
Guardabarros

100-10

Para Eixo Zf
For Axle Zf
Para El Eje Zf

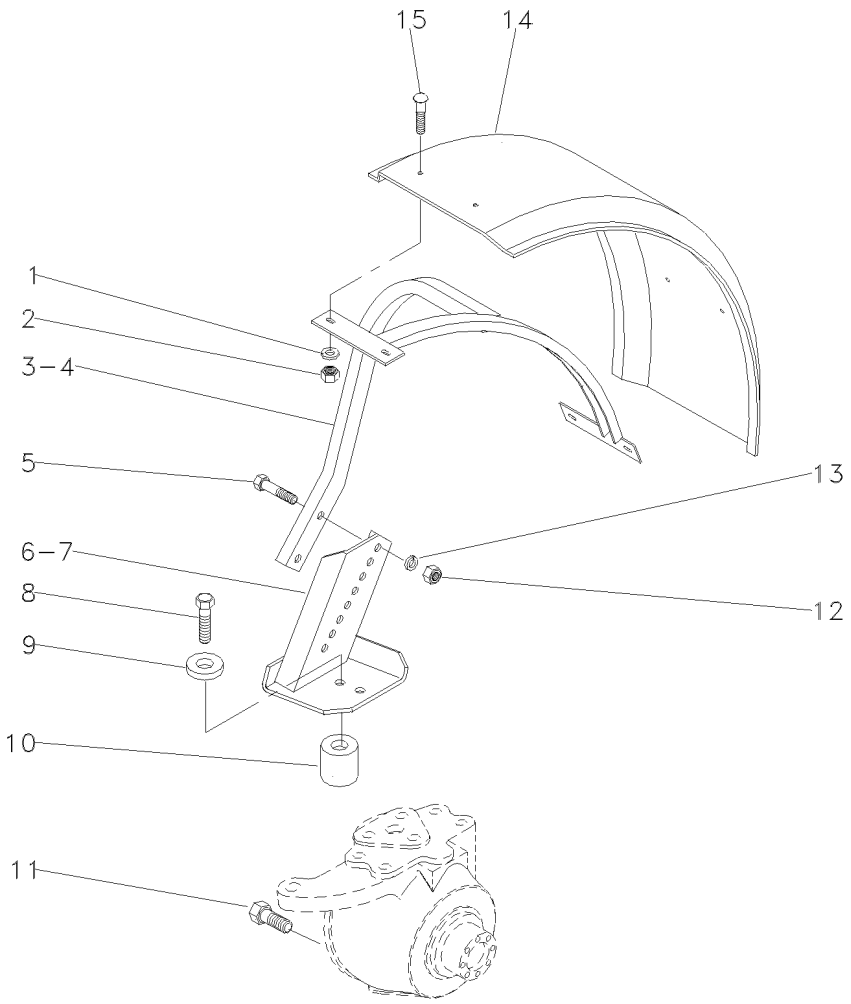

1	339534X1		**8**	ARRUELA	WASHER	ARANDELA
2	353431X1		**8**	PORCA	NUT	TUERCA
3	049311S1	◀	**1**	SUPORTE	BRACKET	SOPORTE
4	049312S1	▶	**1**	SUPORTE	BRACKET	SOPORTE
5	353622X1		**4**	PARAFUSO	BOLT	PERNO
6	049234S1	◀	**1**	SUPORTE	BRACKET	SOPORTE
7	049235S1	▶	**1**	SUPORTE	BRACKET	SOPORTE
8	1442899X1		**6**	PARAFUSO	BOLT	PERNO
9	036269P1		**6**	ESPAÇADOR	SPACER	PIEZA DISTANCIA
10	037201P1		**6**	ESPAÇADOR	SPACER	PIEZA DISTANCIA
11	050143R1		**2**	PARAFUSO	BOLT	PERNO
12	353427X1		**4**	PORCA	NUT	TUERCA
13	353433X1		**4**	ARRUELA	WASHER	ARANDELA
14	046406P1		**2**	PÁRA-LAMA	FENDER	GUARDABARRO
15	353810X1		**8**	PARAFUSO	BOLT	PERNO

Paralama Dianteiro
Front Mudguard
Guardabarros Delantero

100-15

Para Eixo Carraro
For Axle Carraro
Para El Eje Carraro

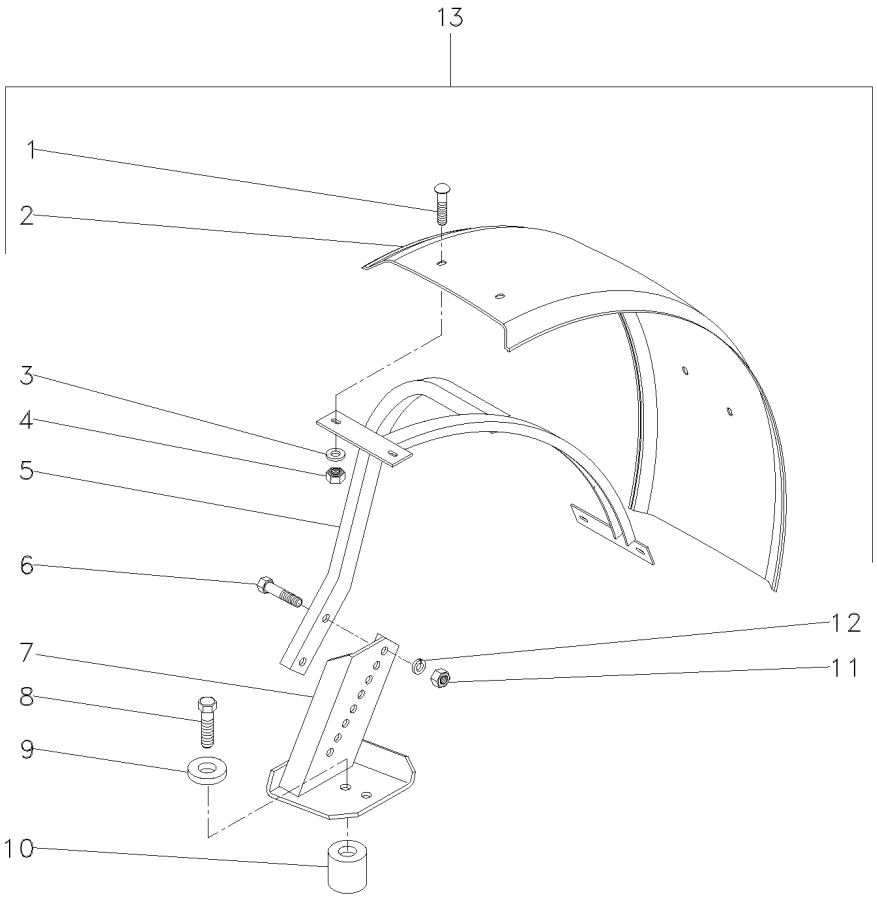

1	353810X1		**8**	PARAFUSO	BOLT	PERNO
2	046406P1		**2**	PÁRA-LAMA	FENDER	GUARDABARRO
3	339534X1		**8**	ARRUELA	WASHER	ARANDELA
4	353431X1		**8**	PORCA	NUT	TUERCA
5	055669S1	◀	**1**	ARMAÇÃO	FRAME	BASTIDOR
5	055670S1	▶	**1**	ARMAÇÃO	FRAME	BASTIDOR
6	353622X1		**4**	PARAFUSO	BOLT	PERNO
7	053070S1	◀	**1**	SUPORTE	BRACKET	SOPORTE
7	053071S1	▶	**1**	SUPORTE	BRACKET	SOPORTE
8	391889X1		**8**	PARAFUSO	BOLT	PERNO
9	024524P1		**8**	ESPAÇADOR	SPACER	PIEZA DISTANCIA
10	041239P1		**8**	ESPAÇADOR	SPACER	PIEZA DISTANCIA
11	353427X1		**4**	PORCA	NUT	TUERCA
12	353433X1		**4**	ARRUELA	WASHER	ARANDELA
13	T0233012		**1**	KIT PÁRA-LAMA	FENDER, KIT	KIT GUARDABARRO

Lataria
Bodywork
Carroceria

100-20

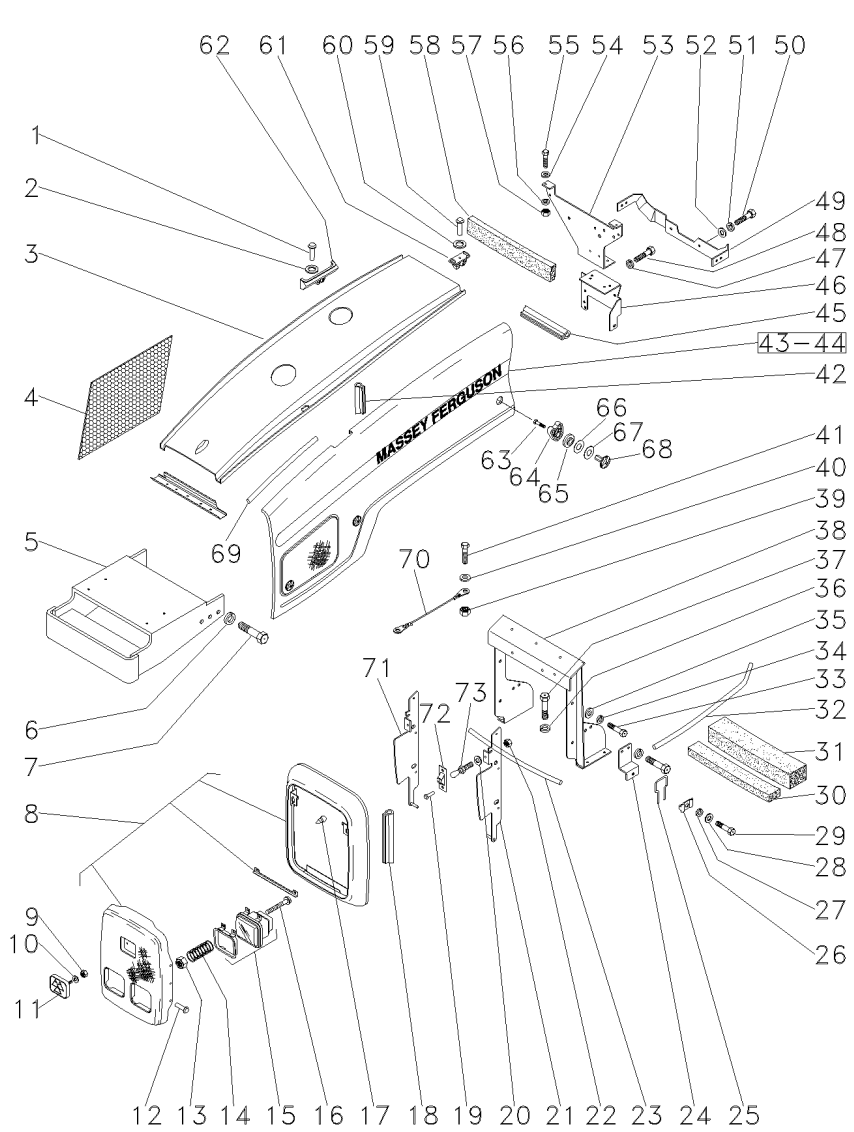

1	2833960M1		4	REBITE	RIVET	REMACHE
2	353753X1		4	ARRUELA	WASHER	ARANDELA
3	3800380M91		1	CAPUZ	HOOD	CAPO
4	057871P1		1	PROTEÇÃO	GUARD	DEFENSA
5	049392S2		1	SUPORTE PESOS	WEIGHT FRAME	BASTIDOR P.PESAS
6	339377X1		8	ARRUELA	WASHER	ARANDELA
7	880009331558		8	PARAFUSO	BOLT	PERNO
8	3800426M91		1	ENVOLTÓRIO	NOSE	NARIZ
9	1441500X1		2	PORCA	NUT	TUERCA
10	390971X1		2	ARRUELA	WASHER	ARANDELA
11	3808163M91		1	EMBLEMA	EMBLEM	EMBLEMA
12	2833960M1		16	REBITE	RIVET	REMACHE
13	3809347M1		X	PORCA	NUT	TUERCA
14	3771550M1		6	MOLA	SPRING	RESORTE
15	3809346M91	👁 100-30 No	X	FAROL DIANTEIRO	FRONT LIGHT	FRONT LIGHT
16	3771996M1		6	PARAFUSO	BOLT	PERNO
17	490742M1		2	AMORTECEDOR	DAMPER	AMORTIGUADOR
18	3805885M2		X	GUARNIÇÃO	FOAM	ESPUMA
19	2833960M1		4	REBITE	RIVET	REMACHE
20	390971X1		4	ARRUELA	WASHER	ARANDELA
21	3800422M92	◀	1	SUPORTE	BRACKET	SOPORTE
22	1441500X1		2	PORCA	NUT	TUERCA
23	049143P1		1	GUARNIÇÃO	FOAM	ESPUMA
24	3807503M2		1	SUPORTE	BRACKET	SOPORTE
25	3808671M1		6	TRAVA	LOCK	RETENEDOR
26	3597673M1		6	FIXADOR	ATTACHMENT	ADITAMENTO
27	339374X1		8	ARRUELA	WASHER	ARANDELA
28	339024X1		8	ARRUELA	WASHER	ARANDELA
29	339761X1		8	PARAFUSO	BOLT	PERNO
30	3147747M1		1	GUARNIÇÃO	FOAM	ESPUMA
31	023267P1		2	GUARNIÇÃO	BEADING	GUARNICION
32	049141P1		2	GUARNIÇÃO	FOAM	ESPUMA
33	339451X1		4	PARAFUSO	BOLT	PERNO
34	339376X1		4	ARRUELA	WASHER	ARANDELA
35	1440264X1		4	ARRUELA	WASHER	ARANDELA
36	339376X1		4	ARRUELA	WASHER	ARANDELA
37	339401X1		4	PARAFUSO	BOLT	PERNO
38	3807549M91		1	SUPORTE	BRACKET	SOPORTE
39	339030X1		1	PORCA	NUT	TUERCA
40	390971X1		1	ARRUELA	WASHER	ARANDELA
41	339666X1		1	PARAFUSO	BOLT	PERNO
42	049142P1		2	GUARNIÇÃO	FOAM	ESPUMA
43	3807553M91	◀	1	LATERAL	SIDE	LATERAL
44	3807557M91	▶	1	LATERAL	SIDE	LATERAL
45	049140P1		1	GUARNIÇÃO	FOAM	ESPUMA
46	3771303M92		1	SUPORTE	BRACKET	SOPORTE
47	339376X1		7	ARRUELA	WASHER	ARANDELA
48	339081X1		7	PARAFUSO	BOLT	PERNO
49	3800499M5		1	SUPORTE	BRACKET	SOPORTE
50	339401X1		2	PARAFUSO	BOLT	PERNO

Lataria
Bodywork
Carroceria

100-20

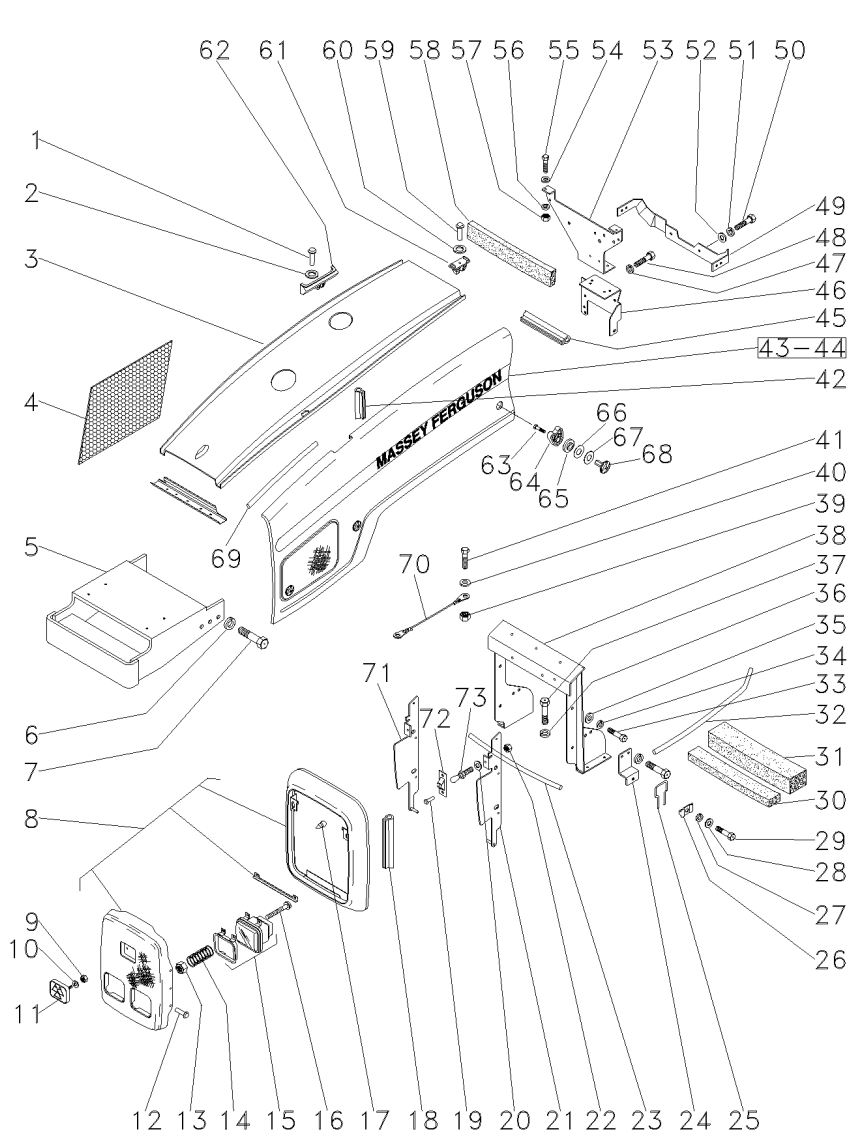

51	339376X1		**2**	ARRUELA	WASHER	ARANDELA
52	339025X1		**2**	ARRUELA	WASHER	ARANDELA
53	3810690M92		**1**	SUPORTE	BRACKET	SOPORTE
54	339024X1		**4**	ARRUELA	WASHER	ARANDELA
55	339761X1		**4**	PARAFUSO	BOLT	PERNO
56	339374X1		**4**	ARRUELA	WASHER	ARANDELA
57	339169X1		**4**	PORCA	NUT	TUERCA
58	1876214M1		**1**	GUARNIÇÃO	FOAM	ESPUMA
59	2833960M1		**2**	REBITE	RIVET	REMACHE
60	353753X1		**2**	ARRUELA	WASHER	ARANDELA
61	3800376M1		**X**	POSICIONADOR	POSITIONER	POSICIONADOR
62	3822098M1		**X**	PROTETOR	PROTECTOR	PROTECTOR
63		3901498M91	**X**	PARAFUSO	BOLT	PERNO
64		3901498M91	**X**	ACOPLADOR	COUPLER	ACOPLADOR
65		3901498M91	**X**	ARRUELA	WASHER	ARANDELA
66		3901498M91	**X**	ARRUELA	WASHER	ARANDELA
67		3901498M91	**X**	ARRUELA	WASHER	ARANDELA
68		3901498M91	**X**	BOTÃO	BUTTON	PULSADOR
69	049141P1		**2**	GUARNIÇÃO	FOAM	ESPUMA
70	3760583M91		**1**	CABO	CABLE	CABLE
71	3800423M92	▶	**1**	SUPORTE	BRACKET	SOPORTE
72	3388153M1		**4**	FIXADOR	ATTACHMENT	ADITAMENTO
73	3581422M1		**1**	PINO	PIN	PASADOR

Envoltório
Grille
Parrilla

100-25

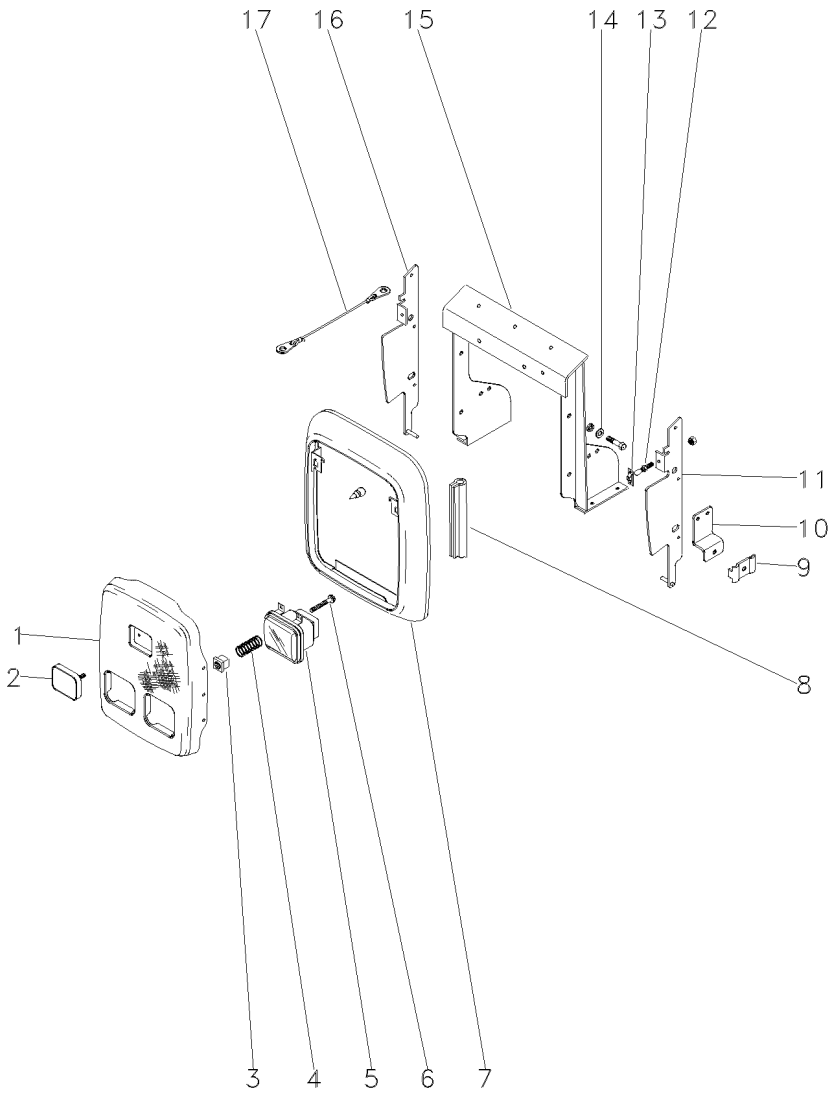

1	3805876M91		**1**	GRADE	GRILLE	REJILLA
2	3808163M91		**1**	EMBLEMA	EMBLEM	EMBLEMA
3	3809347M1		**6**	PORCA	NUT	TUERCA
4	3771550M1		**6**	MOLA	SPRING	RESORTE
5	3809346M91	100-30 No	**2**	FAROL DIANTEIRO	FRONT LIGHT	FRONT LIGHT
6	3771996M1		**6**	PARAFUSO	BOLT	PERNO
7	3800424M91		**1**	ENVOLTÓRIO	NOSE	NARIZ
8	3805885M2		**1**	GUARNIÇÃO	FOAM	ESPUMA
9	3597673M1		**6**	FIXADOR	ATTACHMENT	ADITAMENTO
10	3807503M2		**2**	SUPORTE	BRACKET	SOPORTE
11	3800422M92	◀	**1**	SUPORTE	BRACKET	SOPORTE
12	3581422M1		**2**	PINO	PIN	PASADOR
13	3388153M1		**4**	FIXADOR	ATTACHMENT	ADITAMENTO
14	1440264X1		**4**	ARRUELA	WASHER	ARANDELA
15	3807549M91		**1**	SUPORTE	BRACKET	SOPORTE
16	3800423M92	▶	**1**	SUPORTE	BRACKET	SOPORTE
17	3760583M91		**1**	CABO	CABLE	CABLE

Farol
Head Lamp
Farol

100-30

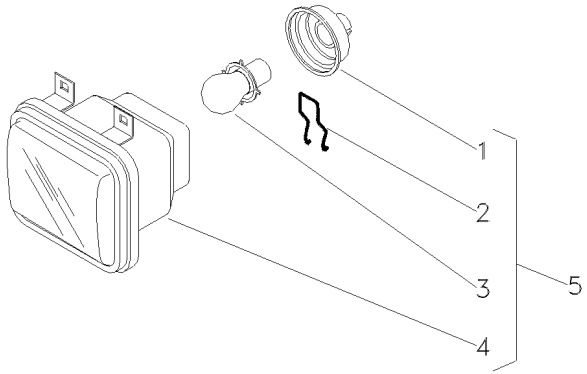

1	3901521M1	5	**1**	TAMPA	COVER	CUBIERTA
2	3901522M1	5	**2**	GRAMPO	CRAMP	PASADOR
3	961866M1	5 45/40W	**1**	LÂMPADA	BULB	LAMPARA
4		5	**1**	CARCAÇA	HOUSING	ALOJAMIENTO
5		3809346M91	**1**	FAROL	LIGHT	ALUMBRADO

Emblemas Português
Portuguese Emblems
Emblemas Portugués

100-35

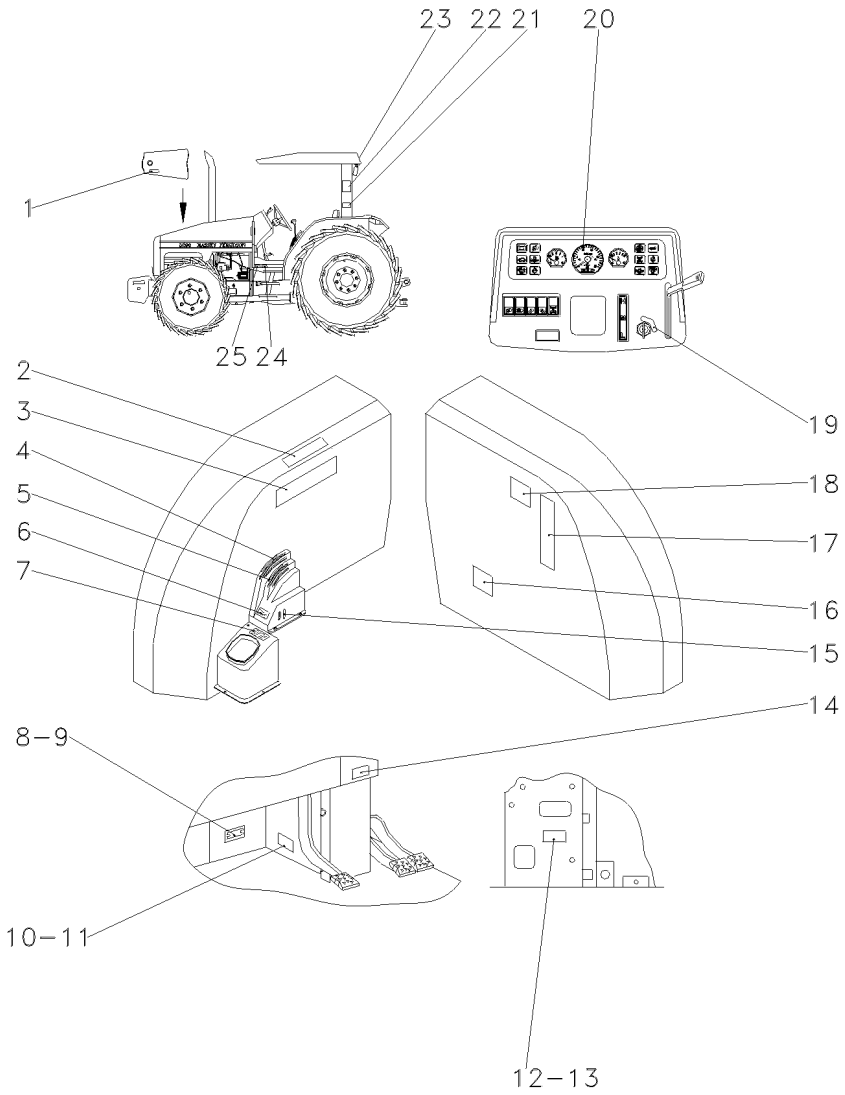

1	022096P1	[B]	**1**	DECAL	DECAL	CALCOMANIA
1	022097P1	[D]	**1**	DECAL	DECAL	CALCOMANIA
1	022098P1	[C]	**1**	DECAL	DECAL	CALCOMANIA
1	3146834M1	[A]	**1**	DECAL	DECAL	CALCOMANIA
2	049391P1	[AE]	**1**	DECAL	DECAL	CALCOMANIA
2	050270P1	[BE]	**1**	DECAL	DECAL	CALCOMANIA
2	050271P1	[CE]	**1**	DECAL	DECAL	CALCOMANIA
2	050272P1	[DE]	**1**	DECAL	DECAL	CALCOMANIA
3			**1**	ESCALA	SKETCH	ESQUEMA
4	050276P1	[BE]	**1**	EMBLEMA	EMBLEM	EMBLEMA
4	050277P1	[CE]	**1**	EMBLEMA	EMBLEM	EMBLEMA
4	050278P1	[DE]	**1**	EMBLEMA	EMBLEM	EMBLEMA
4	3585968M3	[AE]	**1**	EMBLEMA	EMBLEM	EMBLEMA
5	050273P1	[BE]	**1**	EMBLEMA	EMBLEM	EMBLEMA
5	050274P1	[CE]	**1**	EMBLEMA	EMBLEM	EMBLEMA
5	050275P1	[DE]	**1**	EMBLEMA	EMBLEM	EMBLEMA
5	3585973M1	[AE]	**1**	EMBLEMA	EMBLEM	EMBLEMA
6	046985P1	[F]	**1**	DECAL	DECAL	CALCOMANIA
6	3761471M1	[G]	**1**	DECAL	DECAL	CALCOMANIA
7	050785P1	[AF]	**1**	DECAL	DECAL	CALCOMANIA
7	051387P1	[BF]	**1**	DECAL	DECAL	CALCOMANIA
7	051388P1	[CF]	**1**	DECAL	DECAL	CALCOMANIA
7	051389P1	[DF]	**1**	DECAL	DECAL	CALCOMANIA
8	3697173M1		**1**	PLACA	PLATE	PLATO
9	3410581M1		**4**	REBITE	RIVET	REMACHE
10	036880P1		**1**	PLACA	PLATE	PLATO
11	3410581M1		**2**	REBITE	RIVET	REMACHE
12	049100P1		**1**	DECAL	DECAL	CALCOMANIA
13	026065P1		**1**	DECAL	DECAL	CALCOMANIA
14	3410245M1		**1**	EMBLEMA	EMBLEM	EMBLEMA
15	049485P1	[E]	**1**	EMBLEMA	EMBLEM	EMBLEMA
16	047009P1		**1**	DECAL	DECAL	CALCOMANIA
17	022100P2	[A]	**1**	DECAL	DECAL	CALCOMANIA
17	022101P2	[B]	**1**	DECAL	DECAL	CALCOMANIA
17	022102P2	[D]	**1**	DECAL	DECAL	CALCOMANIA
17	022103P2	[C]	**1**	DECAL	DECAL	CALCOMANIA
18	049101P1		**1**	DECAL	DECAL	CALCOMANIA
19	3146011M1		**1**	EMBLEMA	EMBLEM	EMBLEMA
20	2800862M1	[A]	**1**	DECAL	DECAL	CALCOMANIA
20	3408126M1	[C]	**1**	DECAL	DECAL	CALCOMANIA
20	3410241M1	[D]	**1**	DECAL	DECAL	CALCOMANIA
20	3411432M1	[B]	**1**	DECAL	DECAL	CALCOMANIA
21	045718P1	[A]	**1**	PLACA	PLATE	PLATO
21	050267P1	[B]	**1**	PLACA	PLATE	PLATO
21	050268P1	[D]	**1**	PLACA	PLATE	PLATO
21	050269P1	[C]	**1**	PLACA	PLATE	PLATO
22	022083P1	[A]	**1**	DECAL	DECAL	CALCOMANIA
22	022084P1	[B]	**1**	DECAL	DECAL	CALCOMANIA
22	022085P1	[C]	**1**	DECAL	DECAL	CALCOMANIA
22	3595689M1	[D]	**1**	DECAL	DECAL	CALCOMANIA

Emblemas Português
Portuguese Emblems
Emblemas Portugués

100-35

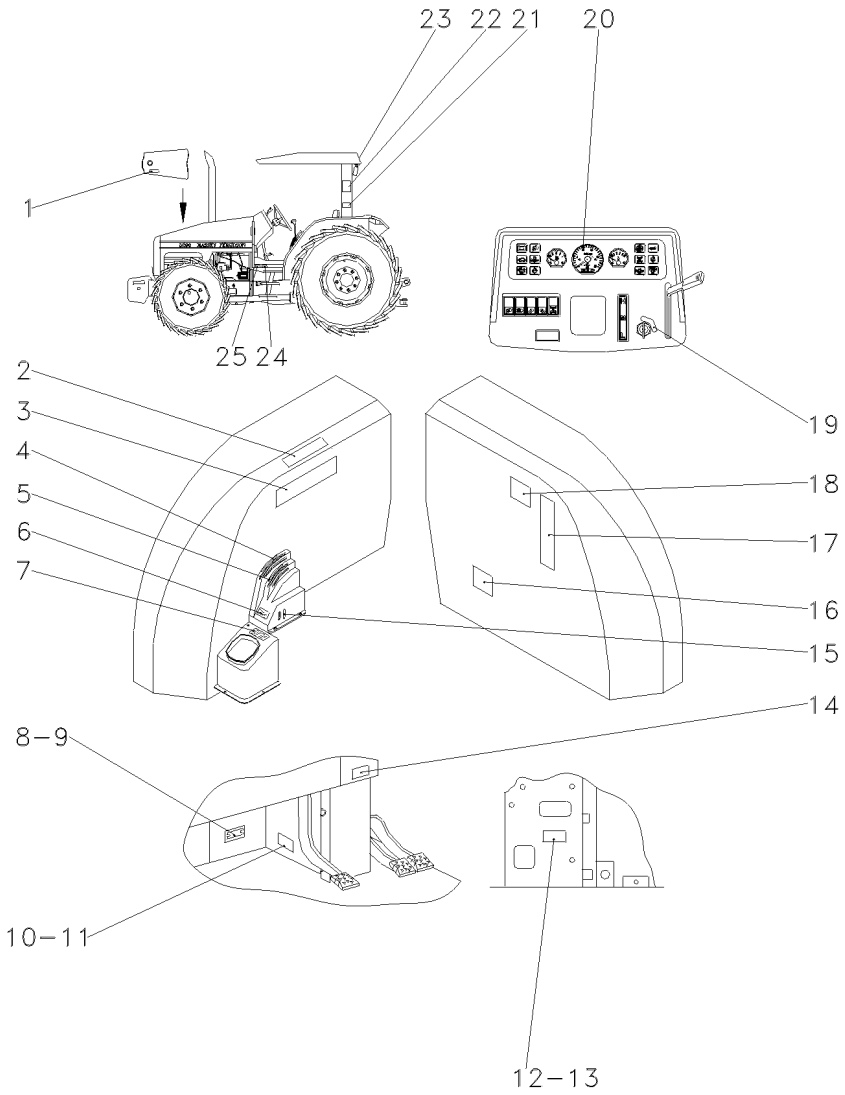

23	3149677M1		**1** DECAL	DECAL	CALCOMANIA
24	042114P1	[D]	**1** DECAL	DECAL	CALCOMANIA
24	042264P1	[B]	**1** DECAL	DECAL	CALCOMANIA
24	042265P1	[C]	**1** DECAL	DECAL	CALCOMANIA
24	3586819M2	[A]	**1** DECAL	DECAL	CALCOMANIA
25	022091P1	[A]	**1** DECAL	DECAL	CALCOMANIA
25	022092P1	[B]	**1** DECAL	DECAL	CALCOMANIA
25	022093P1	[D]	**1** DECAL	DECAL	CALCOMANIA
25	022094P1	[C]	**1** DECAL	DECAL	CALCOMANIA

[A] PORTUGUÊS
PORTUGUESE
PORTUGUÉS

[B] ESPANHOL
SPANISH
ESPAÑOL

[C] FRANCÊS
FRENCH
FRANCES

[D] INGLÊS
ENGLISH
INGLES

[E] COM LEVANTE HIDRÁULICO
WITH HYDRAULIC LIFT
CON LEVANTE HIDRAULICO

[F] 12 VELOCIDADES
12 SPEED
12 VELOCIDADES

[G] 18 VELOCIDADES
18 SPEED
18 VELOCIDADES

Decalcomania
Decals
Callomanias

100-40

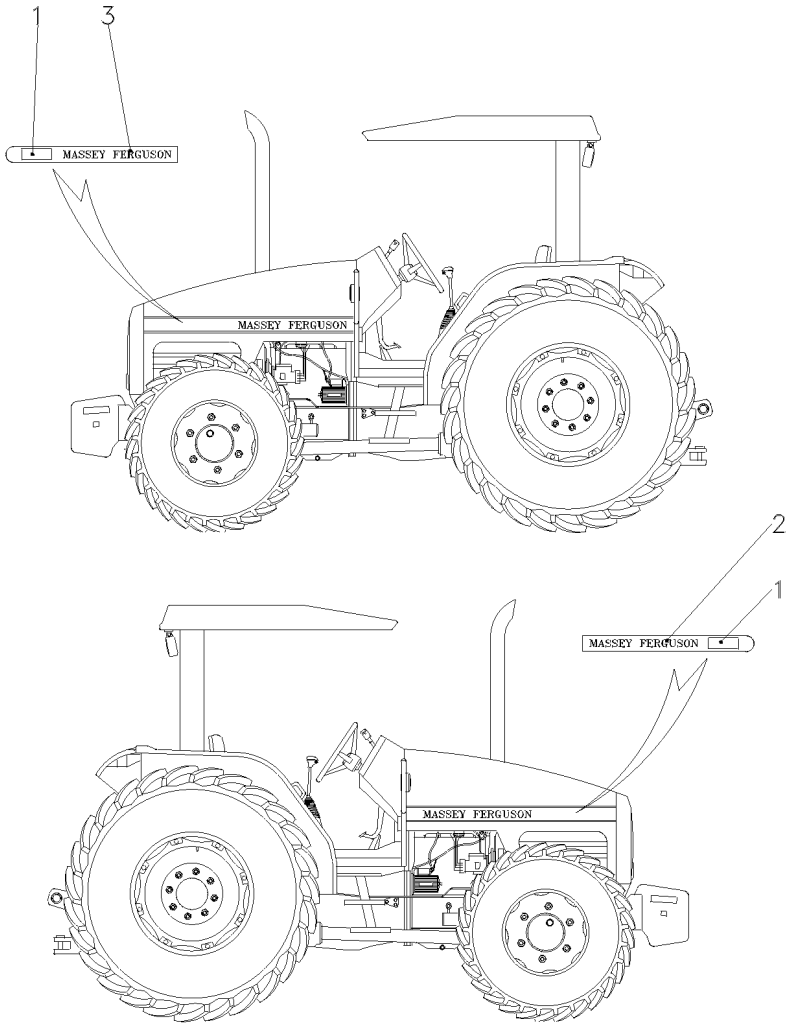

1	046384P1		**2**	DECAL	DECAL	CALCOMANIA
2	045709P1	▶	**1**	DECAL	DECAL	CALCOMANIA
3	045708P1	◀	**1**	DECAL	DECAL	CALCOMANIA

Escala De Velocidades Velocity Scale Escala De Velocidades	12 Velocidades 12 Speed 12 Velocidades	**100-45**

Tdp 540 Rpm
Pto 540 Rpm
Tdf 540 Rpm

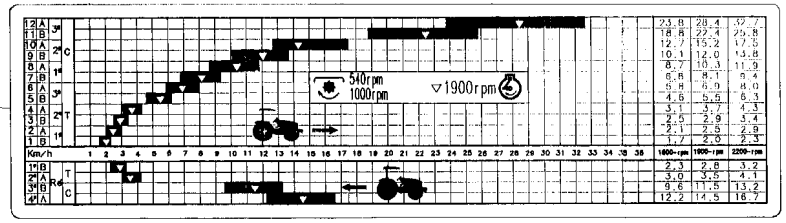

1

1	046699P1	**1**	DECAL	DECAL	CALCOMANIA

Escala De Velocidades Velocity Scale Escala De Velocidades	12 Velocidades 12 Speed 12 Velocidades	100-50

Tdp 540/1000 Rpm
Pto 540/1000 Rpm
Tdf 540/1000 Rpm

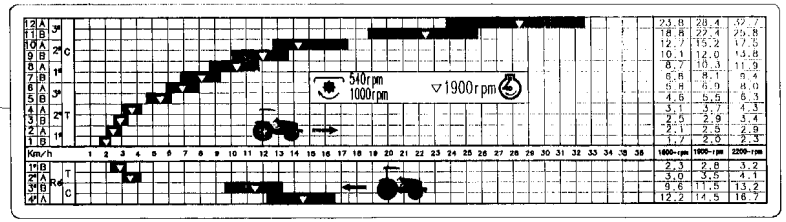

1

1	050406P1	**1** DECAL	DECAL	CALCOMANIA

Escala De Velocidades Velocity Scale Escala De Velocidades	18 Velocidades 18 Speed 18 Velocidades	100-55

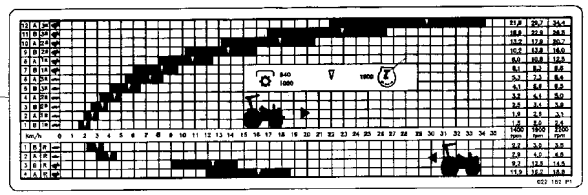

1	046700P1	**1** DECAL	DECAL	CALCOMANIA

Lataria
Bodywork
Carroceria

100-60

Com Cabine
With Cab
Con Cabina

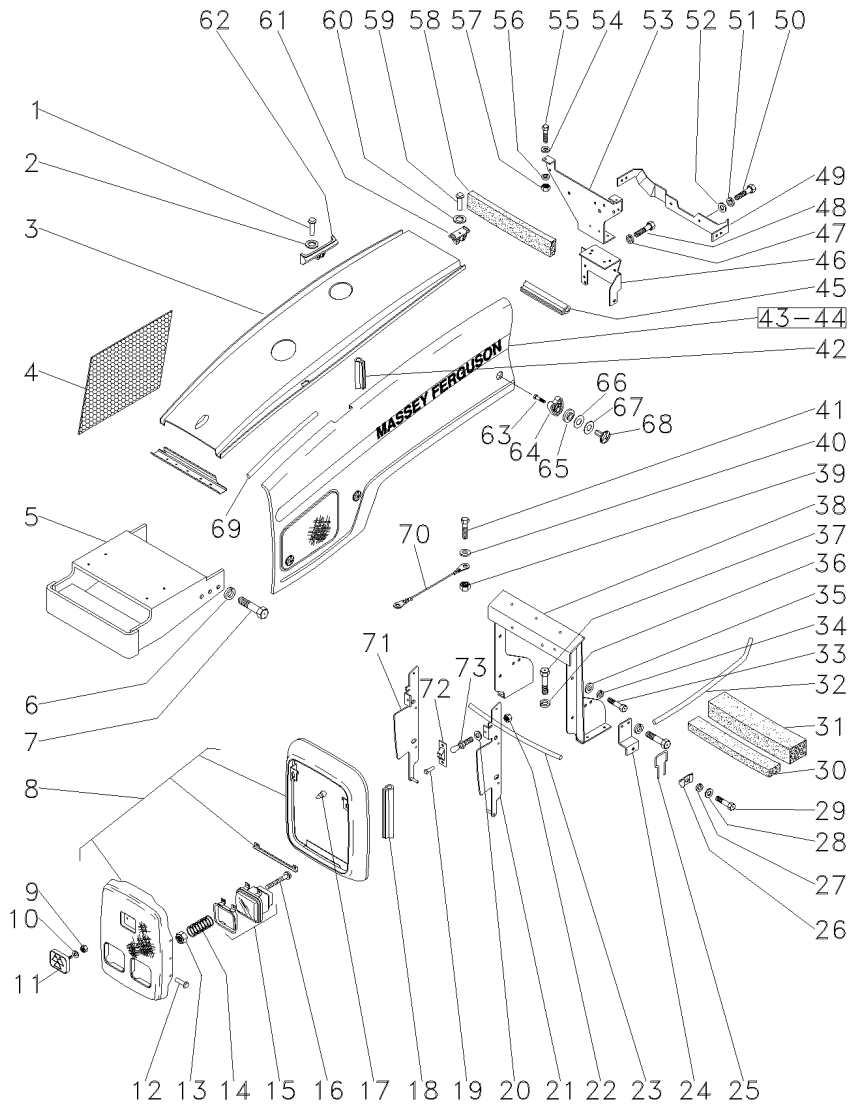

1	2833960M1		4	REBITE	RIVET	REMACHE
2	353753X1		4	ARRUELA	WASHER	ARANDELA
3	3800380M91		1	CAPUZ	HOOD	CAPO
4	057871P1		1	PROTEÇÃO	GUARD	DEFENSA
5	049392S2		1	SUPORTE PESOS	WEIGHT FRAME	BASTIDOR P.PESAS
6	339377X1		8	ARRUELA	WASHER	ARANDELA
7	880009331558		8	PARAFUSO	BOLT	PERNO
8	3800426M91		1	ENVOLTÓRIO	NOSE	NARIZ
9	1441500X1		2	PORCA	NUT	TUERCA
10	390971X1		2	ARRUELA	WASHER	ARANDELA
11	3808163M91		1	EMBLEMA	EMBLEM	EMBLEMA
12	2833960M1		16	REBITE	RIVET	REMACHE
13	3809347M1		X	PORCA	NUT	TUERCA
14	3771550M1		6	MOLA	SPRING	RESORTE
15	3809346M91	100-30 No	X	FAROL DIANTEIRO	FRONT LIGHT	FRONT LIGHT
16	3771996M1		6	PARAFUSO	BOLT	PERNO
17	490742M1		2	AMORTECEDOR	DAMPER	AMORTIGUADOR
18	3805885M2		X	GUARNIÇÃO	FOAM	ESPUMA
19	2833960M1		4	REBITE	RIVET	REMACHE
20	390971X1		4	ARRUELA	WASHER	ARANDELA
21	3800422M92	◀	1	SUPORTE	BRACKET	SOPORTE
22	1441500X1		2	PORCA	NUT	TUERCA
23	049143P1		1	GUARNIÇÃO	FOAM	ESPUMA
24	3807503M2		1	SUPORTE	BRACKET	SOPORTE
25	3808671M1		6	TRAVA	LOCK	RETENEDOR
26	3597673M1		6	FIXADOR	ATTACHMENT	ADITAMENTO
27	339374X1		8	ARRUELA	WASHER	ARANDELA
28	339024X1		8	ARRUELA	WASHER	ARANDELA
29	339761X1		8	PARAFUSO	BOLT	PERNO
30	3147747M1		1	GUARNIÇÃO	FOAM	ESPUMA
31	023267P1		2	GUARNIÇÃO	BEADING	GUARNICION
32	049141P1		2	GUARNIÇÃO	FOAM	ESPUMA
33	339451X1		4	PARAFUSO	BOLT	PERNO
34	339376X1		4	ARRUELA	WASHER	ARANDELA
35	1440264X1		4	ARRUELA	WASHER	ARANDELA
36	339376X1		4	ARRUELA	WASHER	ARANDELA
37	339401X1		4	PARAFUSO	BOLT	PERNO
38	3807549M91		1	SUPORTE	BRACKET	SOPORTE
39	339030X1		1	PORCA	NUT	TUERCA
40	390971X1		1	ARRUELA	WASHER	ARANDELA
41	339666X1		1	PARAFUSO	BOLT	PERNO
42	049142P1		2	GUARNIÇÃO	FOAM	ESPUMA
42	058781P1	◀	1	GUARNIÇÃO	BEADING	GUARNICION
42	058782P1	▶	1	GUARNIÇÃO	BEADING	GUARNICION
43	3800400M91	◀	1	LATERAL	SIDE	LATERAL
44	3800401M91	▶	1	ALAVANCA	LEVER	PALANCA
45	071599P1		1	GALÃO	PAD	CIERRE
46	3771303M92		1	SUPORTE	BRACKET	SOPORTE
47	339376X1		7	ARRUELA	WASHER	ARANDELA
48	339081X1		7	PARAFUSO	BOLT	PERNO

Lataria
Bodywork
Carroceria

100-60

Com Cabine
With Cab
Con Cabina

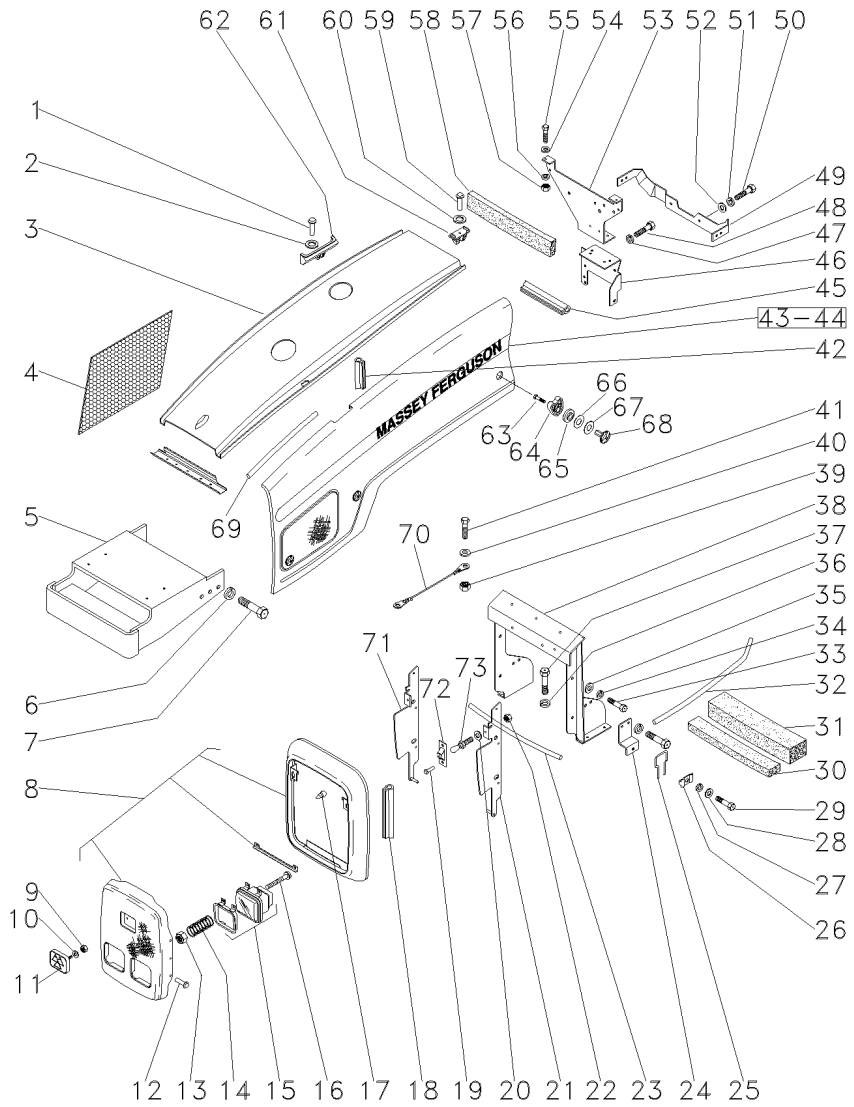

49	3800499M5		**1**	SUPORTE	BRACKET	SOPORTE
50	339401X1		**2**	PARAFUSO	BOLT	PERNO
51	339376X1		**2**	ARRUELA	WASHER	ARANDELA
52	339025X1		**2**	ARRUELA	WASHER	ARANDELA
53	3810690M92		**1**	SUPORTE	BRACKET	SOPORTE
54	339024X1		**4**	ARRUELA	WASHER	ARANDELA
55	339761X1		**4**	PARAFUSO	BOLT	PERNO
56	339374X1		**4**	ARRUELA	WASHER	ARANDELA
57	339169X1		**4**	PORCA	NUT	TUERCA
58	1876214M1		**1**	GUARNIÇÃO	FOAM	ESPUMA
59	2833960M1		**2**	REBITE	RIVET	REMACHE
60	353753X1		**2**	ARRUELA	WASHER	ARANDELA
61	3800376M1		**X**	POSICIONADOR	POSITIONER	POSICIONADOR
62	3822098M1		**X**	PROTETOR	PROTECTOR	PROTECTOR
63		3901498M91	**X**	PARAFUSO	BOLT	PERNO
64		3901498M91	**X**	ACOPLADOR	COUPLER	ACOPLADOR
65		3901498M91	**X**	ARRUELA	WASHER	ARANDELA
66		3901498M91	**X**	ARRUELA	WASHER	ARANDELA
67		3901498M91	**X**	ARRUELA	WASHER	ARANDELA
68		3901498M91	**X**	BOTÃO	BUTTON	PULSADOR
69	049141P1		**2**	GUARNIÇÃO	FOAM	ESPUMA
70	3760583M91		**1**	CABO	CABLE	CABLE
71	3800423M92	▶	**1**	SUPORTE	BRACKET	SOPORTE
72	3388153M1		**4**	FIXADOR	ATTACHMENT	ADITAMENTO
73	3581422M1		**1**	PINO	PIN	PASADOR

Emblemas
Emblems
Emblemas

Inglês
English
Ingles

100-65

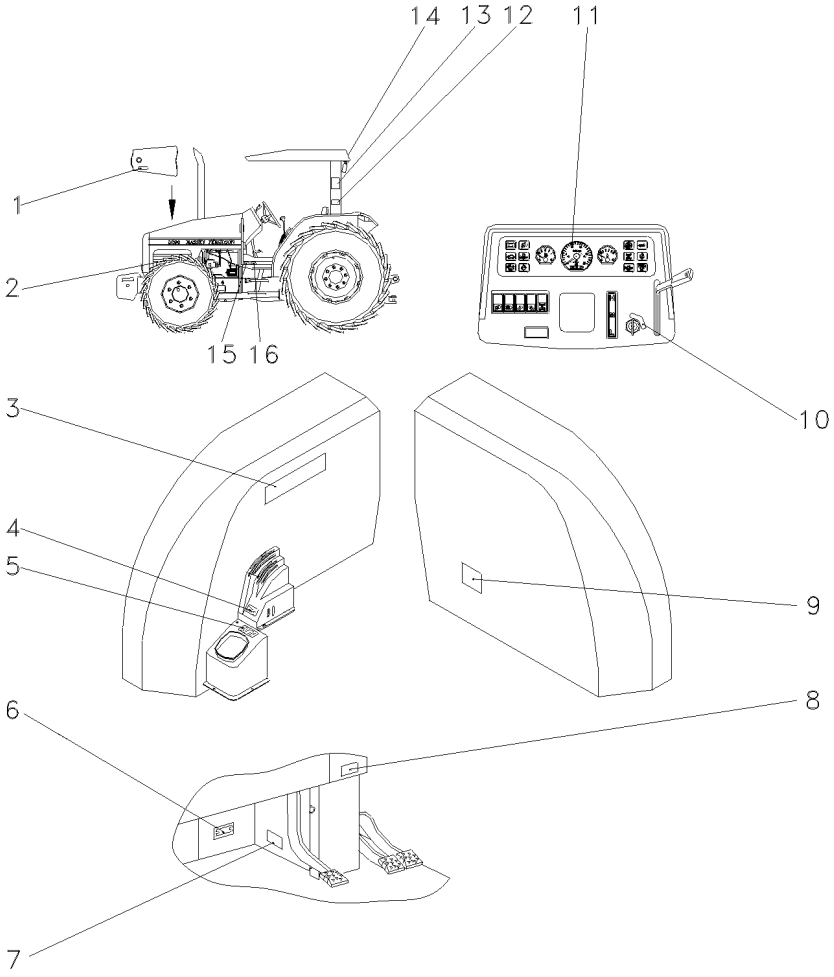

1	022097P1	[D]	**1** DECAL	DECAL	CALCOMANIA
2	022672P1		**1** DECAL	DECAL	CALCOMANIA
3			**1** ESCALA	SKETCH	ESQUEMA
4	046985P1	[F]	**1** DECAL	DECAL	CALCOMANIA
5	051389P1	[DF]	**1** DECAL	DECAL	CALCOMANIA
6	3697173M1		**1** PLACA	PLATE	PLATO
6	3410581M1		**4** REBITE	RIVET	REMACHE
7	036880P1		**1** PLACA	PLATE	PLATO
7	3410581M1		**2** REBITE	RIVET	REMACHE
8	3410245M1		**1** EMBLEMA	EMBLEM	EMBLEMA
9	047009P1		**1** DECAL	DECAL	CALCOMANIA
10	3146011M1		**1** EMBLEMA	EMBLEM	EMBLEMA
11	3411432M1		**1** DECAL	DECAL	CALCOMANIA
12	050268P1	[D]	**1** PLACA	PLATE	PLATO
13	3595689M1	[D]	**1** DECAL	DECAL	CALCOMANIA
14	3149677M1		**1** DECAL	DECAL	CALCOMANIA
15	022093P1	[D]	**1** DECAL	DECAL	CALCOMANIA
16	042114P1	[D]	**1** DECAL	DECAL	CALCOMANIA

[D] INGLÊS
ENGLISH
INGLES

[F] 12 VELOCIDADES
12 SPEED
12 VELOCIDADES

Decalcomania
Decals
Callomanias

100-70

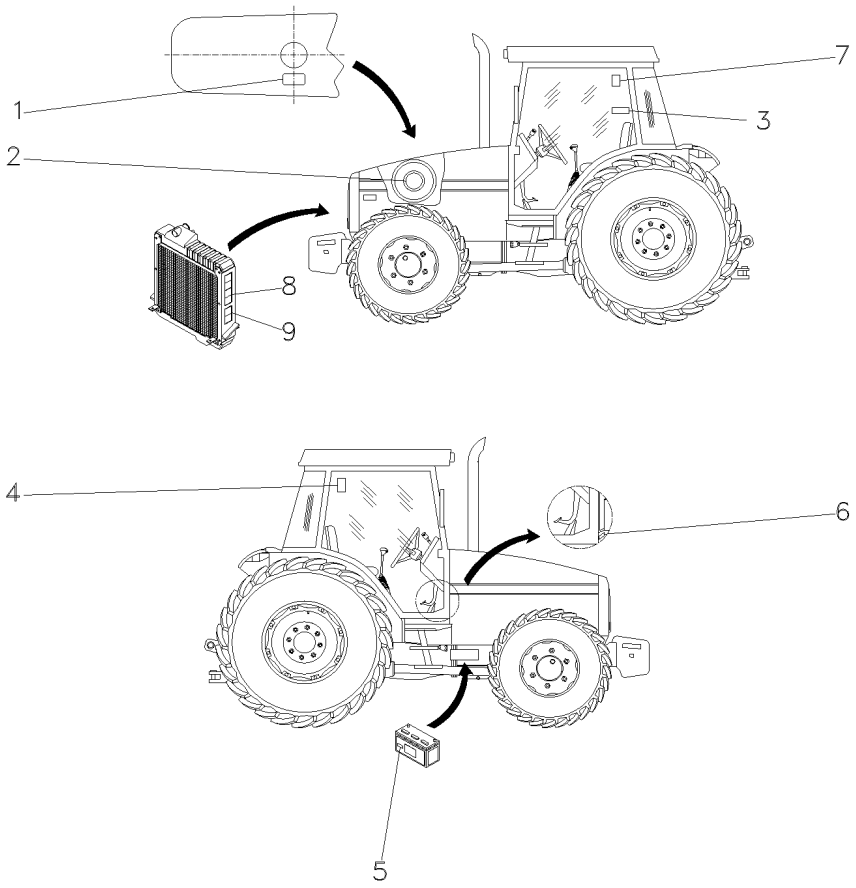

1	3146834M1	**1**	DECAL	DECAL	CALCOMANIA
2	022474P1	**1**	DECAL	DECAL	CALCOMANIA
3	049101P1	**1**	DECAL	DECAL	CALCOMANIA
4	071127P1	**1**	DECAL	DECAL	CALCOMANIA
5	056382P1	**1**	DECAL	DECAL	CALCOMANIA
6	022091P1	**1**	DECAL	DECAL	CALCOMANIA
7	053130P1	**1**	DECAL	DECAL	CALCOMANIA
8	3808554M2	**2**	DECAL	DECAL	CALCOMANIA
9	3808499M2	**2**	DECAL	DECAL	CALCOMANIA

Decalcomania
Decals
Callomanias

100-75

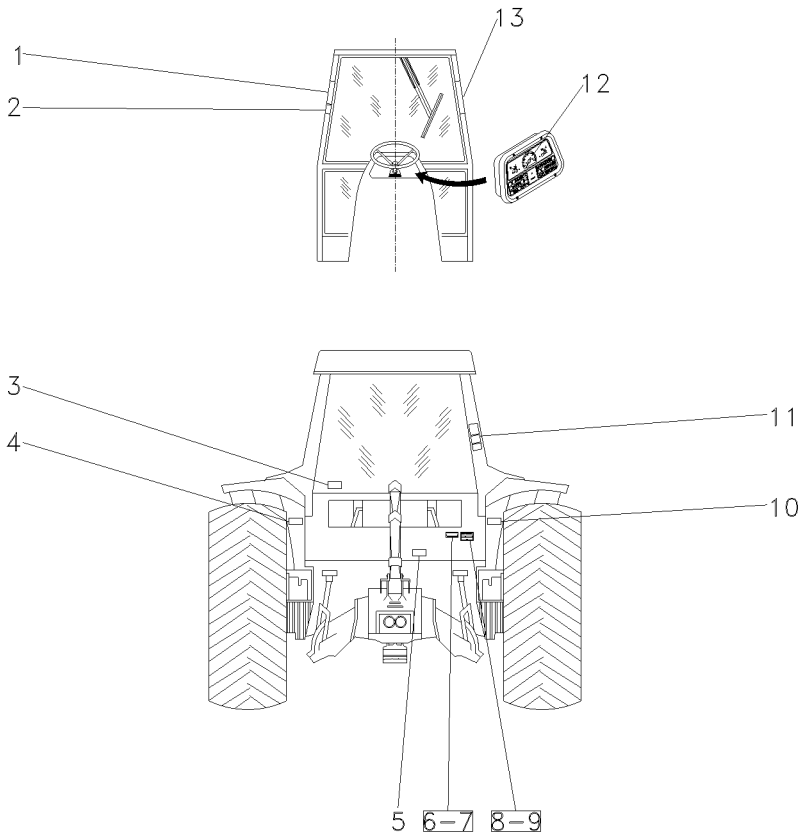

1	3782489M1	**1**	DECAL	DECAL	CALCOMANIA
2	069974P1	**1**	DECAL	DECAL	CALCOMANIA
3	053112P1	**1**	DECAL	DECAL	CALCOMANIA
4	056399P1	**1**	DECAL	DECAL	CALCOMANIA
5	3586819M2	**1**	DECAL	DECAL	CALCOMANIA
6	3697173M1	**X**	PLACA	PLATE	PLATO
7	3410581M1	**X**	REBITE	RIVET	REMACHE
8	036880P1	**X**	PLACA	PLATE	PLATO
9	3410581M1	**X**	REBITE	RIVET	REMACHE
10	056393P1	**1**	DECAL	DECAL	CALCOMANIA
11	022100P2	**1**	DECAL	DECAL	CALCOMANIA
12	2800862M1	**1**	DECAL	DECAL	CALCOMANIA
13	056404P1	**1**	DECAL	DECAL	CALCOMANIA

Decalcomania
Decals
Callomanias

100-80

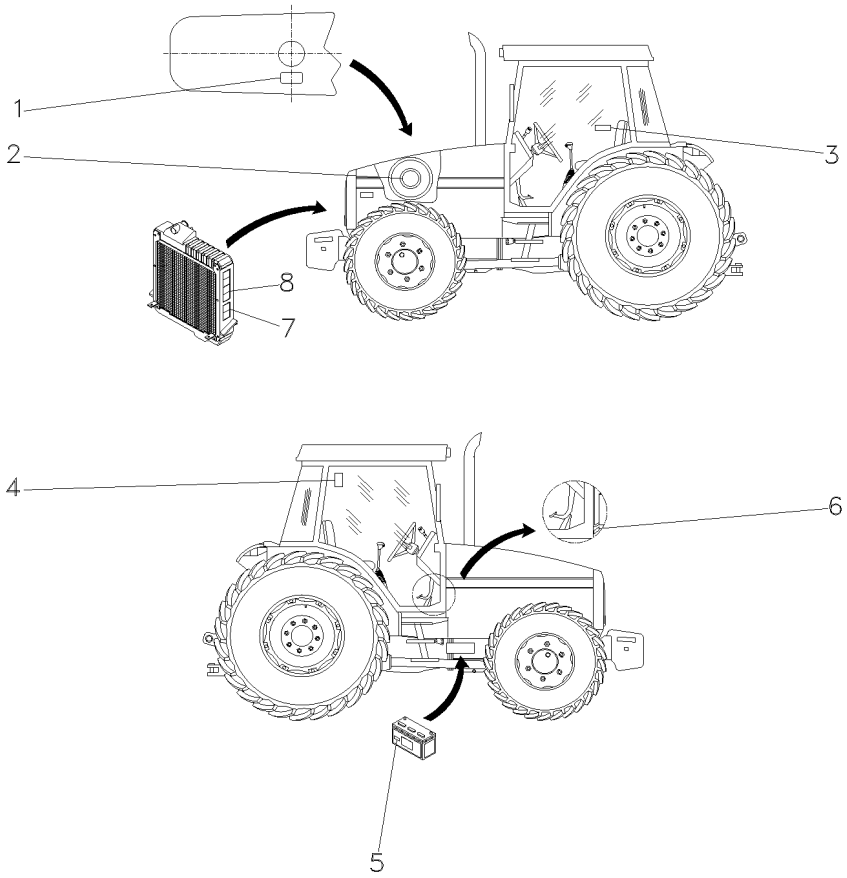

1	3808561M2	**1**	DECAL	DECAL	CALCOMANIA
2	022474P1	**1**	DECAL	DECAL	CALCOMANIA
3	6201352M1	**1**	DECAL	DECAL	CALCOMANIA
4	056387P1	**1**	DECAL	DECAL	CALCOMANIA
5	3810054M1	**1**	DECAL	DECAL	CALCOMANIA
5	065647P1	**1**	DECAL	DECAL	CALCOMANIA
6	022093P1	**1**	DECAL	DECAL	CALCOMANIA
7	3774439M1	**2**	DECAL	DECAL	CALCOMANIA
8	3808554M2	**2**	DECAL	DECAL	CALCOMANIA

Decalcomania
Decals
Callomanias

100-85

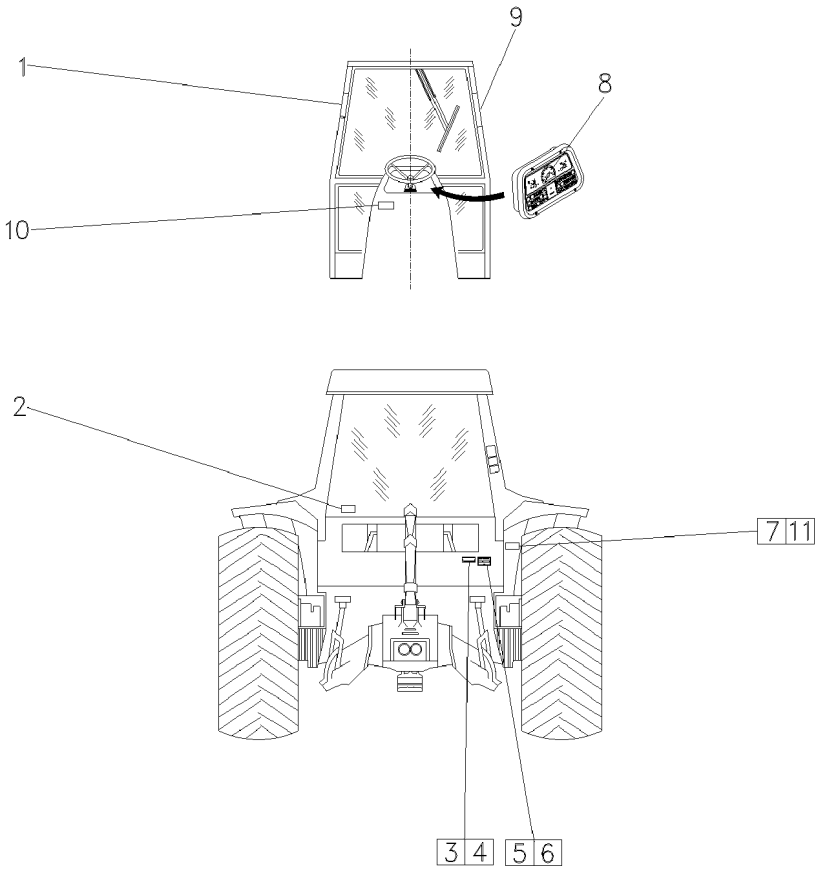

1	3808567M2	**1**	DECAL	DECAL	CALCOMANIA
2	056373P1	**1**	DECAL	DECAL	CALCOMANIA
3	3697173M1	**X**	PLACA	PLATE	PLATO
4	3410581M1	**X**	REBITE	RIVET	REMACHE
5	036880P1	**X**	PLACA	PLATE	PLATO
6	3410581M1	**X**	REBITE	RIVET	REMACHE
7	3808479M2	**1**	DECAL	DECAL	CALCOMANIA
8	3411432M1	**1**	DECAL	DECAL	CALCOMANIA
9	3808550M3	**1**	DECAL	DECAL	CALCOMANIA
10	057903P1	**1**	DECAL	DECAL	CALCOMANIA
11	6200657M1	**1**	DECAL	DECAL	CALCOMANIA

Controle De Aceleração
Throttle Controls
Controles De Aceleración

105-10

Para Motor Pk 4.41
For Engine Pk 4.41
Para Motor Pk 4.41

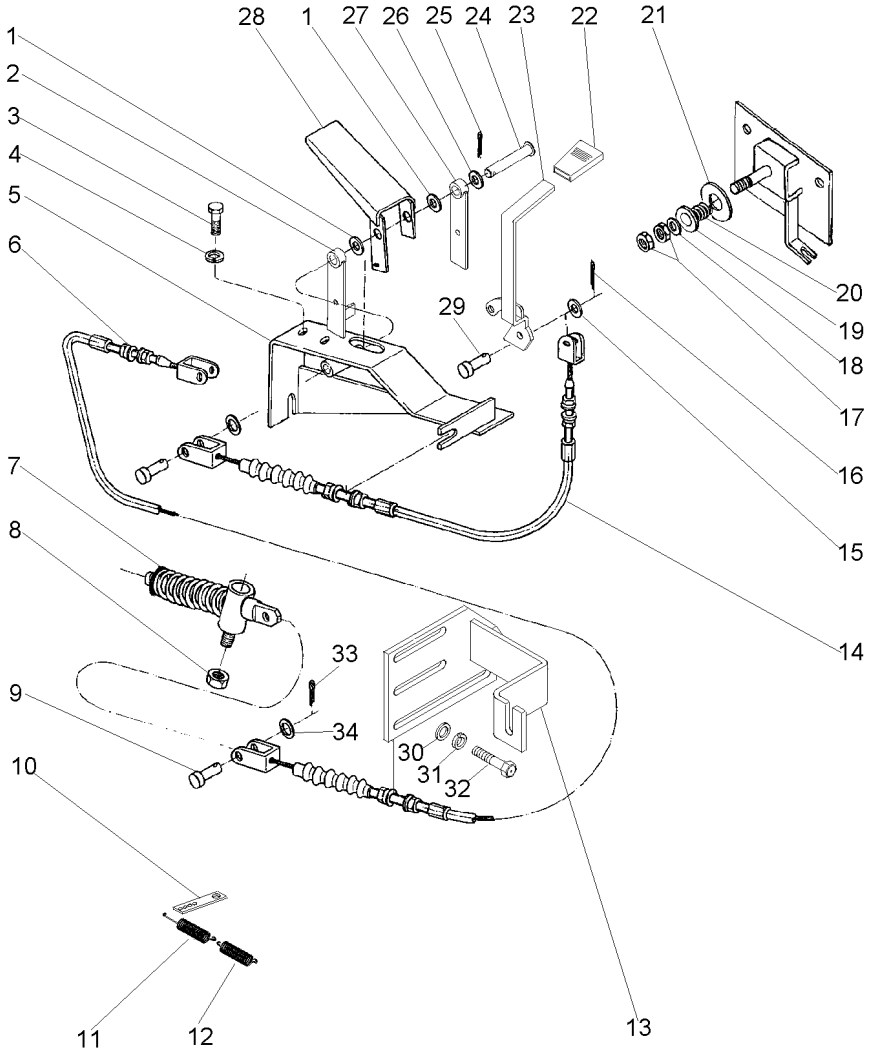

1	390734X1		**2**	ARRUELA	WASHER	ARANDELA
2	049309S1		**1**	ALAVANCA	LEVER	PALANCA
3	390379X1		**2**	PARAFUSO	BOLT	PERNO
4	339374X1		**2**	ARRUELA	WASHER	ARANDELA
5	047214S1		**1**	SUPORTE	BRACKET	SOPORTE
6	046918T1		**1**	CJ. CABO	KIT, CABLE	CABLES JUEGO
7	020301N1	105-15 No	**1**	CJ. MOLA	KIT, SPRING	RESORTE JUEGO
8	353918X1		**1**	PORCA	NUT	TUERCA
9	354187X1		**2**	PINO	PIN	PASADOR
10	3145926M1		**1**	SUPORTE	BRACKET	SOPORTE
11	893713M1		**1**	MOLA	SPRING	RESORTE
12	3581900M1		**1**	MOLA	SPRING	RESORTE
13	053734S1		**1**	SUPORTE	BRACKET	SOPORTE
14	036627T1		**1**	CJ. CABO	KIT, CABLE	CABLES JUEGO
15	353753X1		**2**	ARRUELA	WASHER	ARANDELA
16	354041X1		**2**	CUPILHA	COTTER PIN	PASADOR DOUBLE
17	353430X1		**1**	PORCA	NUT	TUERCA
17	353431X1		**1**	PORCA	NUT	TUERCA
18	353756X1		**1**	ARRUELA	WASHER	ARANDELA
19	490434M1		**2**	ARRUELA	WASHER	ARANDELA
20	037594P1		**1**	MOLA	SPRING	RESORTE
21	044206P1		**1**	ESPAÇADOR	SPACER	PIEZA DISTANCIA
22	035972P1		**1**	MANÍPULO	KNOB	POMO
23	044842S1		**1**	ALAVANCA	LEVER	PALANCA
24	046600P1		**1**	PINO	PIN	PASADOR
25	354059X1		**1**	CONTRAPINO	DOWEL	CENTRAJE
26	196010M1		**1**	ARRUELA	WASHER	ARANDELA
27	049307S1		**1**	ALAVANCA	LEVER	PALANCA
28	049305S1		**1**	PEDAL	PEDAL	PEDAL
29	354186X1		**2**	PINO	PIN	PASADOR
30	339024X1		**2**	ARRUELA	WASHER	ARANDELA
31	353446X1		**2**	ARRUELA	WASHER	ARANDELA
32	339123X1		**2**	PARAFUSO	BOLT	PERNO
33	354041X1		**2**	CUPILHA	COTTER PIN	PASADOR DOUBLE
34	355617X1		**2**	ARRUELA	WASHER	ARANDELA

Mecanismo Elastico
Elastic Mechanism
Mecanismo Flexible

105-15

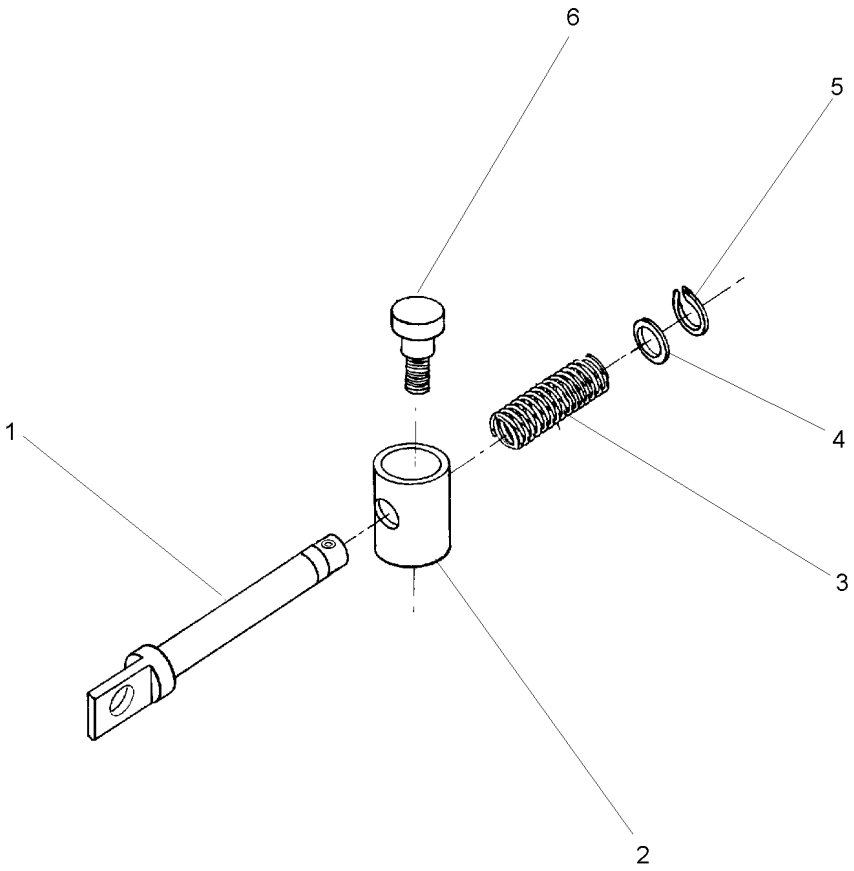

1	020304P1	**1** PINO	PIN	PASADOR
2	020303P1	**1** BUCHA	BUSH	CASQUILLO
3	1706021M1	**1** MOLA	SPRING	RESORTE
4	339817X1	**1** ARRUELA	WASHER	ARANDELA
5	354345X1	**1** ANEL TRAVA	CIRCLIP	CIRCULITO
6	020302P1	**1** PARAFUSO	BOLT	PERNO

Controle De Aceleração
Throttle Controls
Controles De Aceleración

105-20

Para Motor P4001
For Engine P4001
Para Motor P4001

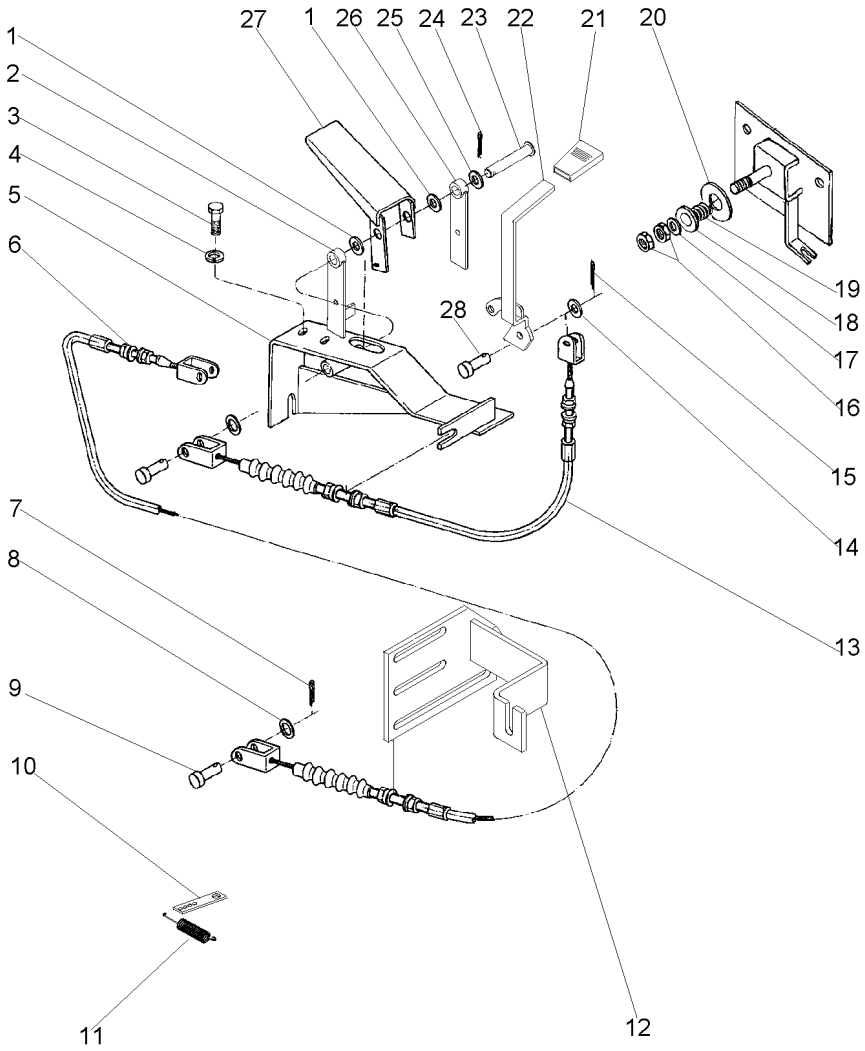

1	390734X1	**2**	ARRUELA	WASHER	ARANDELA
2	049309S1	**1**	ALAVANCA	LEVER	PALANCA
3	390379X1	**2**	PARAFUSO	BOLT	PERNO
4	339374X1	**2**	ARRUELA	WASHER	ARANDELA
5	047214S1	**1**	SUPORTE	BRACKET	SOPORTE
6	046918T1	**1**	CJ. CABO	KIT, CABLE	CABLES JUEGO
7	354041X1	**2**	CUPILHA	COTTER PIN	PASADOR DOUBLE
8	355617X1	**2**	ARRUELA	WASHER	ARANDELA
9	354187X1	**2**	PINO	PIN	PASADOR
10	3145926M1	**1**	SUPORTE	BRACKET	SOPORTE
11	893713M1	**1**	MOLA	SPRING	RESORTE
12	053734S1	**1**	SUPORTE	BRACKET	SOPORTE
13	036627T1	**1**	CJ. CABO	KIT, CABLE	CABLES JUEGO
14	353753X1	**2**	ARRUELA	WASHER	ARANDELA
15	354041X1	**2**	CUPILHA	COTTER PIN	PASADOR DOUBLE
16	353430X1	**1**	PORCA	NUT	TUERCA
16	353431X1	**1**	PORCA	NUT	TUERCA
17	353756X1	**1**	ARRUELA	WASHER	ARANDELA
18	490434M1	**2**	ARRUELA	WASHER	ARANDELA
19	037594P1	**1**	MOLA	SPRING	RESORTE
20	044206P1	**1**	ESPAÇADOR	SPACER	PIEZA DISTANCIA
21	035972P1	**1**	MANÍPULO	KNOB	POMO
22	044842S1	**1**	ALAVANCA	LEVER	PALANCA
23	046600P1	**1**	PINO	PIN	PASADOR
24	354059X1	**1**	CONTRAPINO	DOWEL	CENTRAJE
25	196010M1	**1**	ARRUELA	WASHER	ARANDELA
26	049307S1	**1**	ALAVANCA	LEVER	PALANCA
27	049305S1	**1**	PEDAL	PEDAL	PEDAL
28	354186X1	**2**	PINO	PIN	PASADOR

Assento
Seat
Asiento

S/Apoio Braço & C/Cinto Segurança
Without Base & With Seat Belt
Sim Apoyo & Con Cinturon

105-25

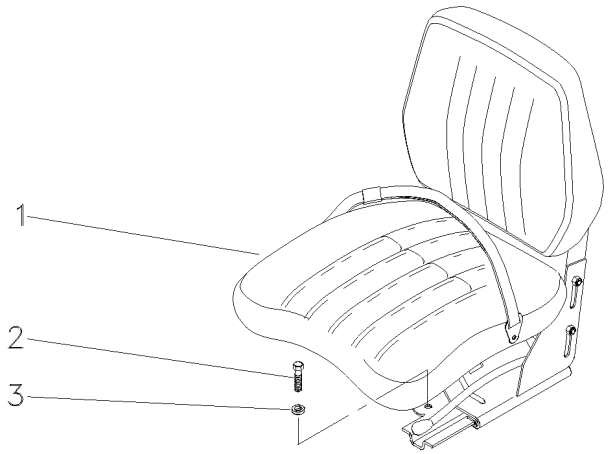

1	060200N1	**1**	CJ. ASSENTO	KIT, SEAT	ASIENTO JUEGO
2	339401X1	**4**	PARAFUSO	BOLT	PERNO
3	339376X1	**4**	ARRUELA	WASHER	ARANDELA

Assento
Seat
Asiento

C/Cinto De Segurança
Seat Belt
Cinturon

105-30

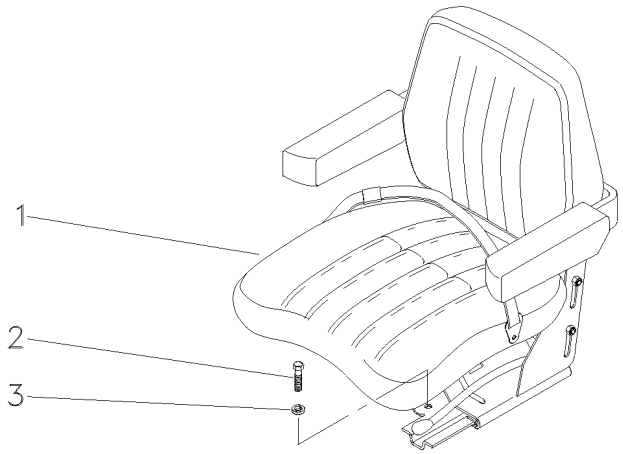

1	049327N1	**1** CJ. ASSENTO	KIT, SEAT	ASIENTO JUEGO
2	339401X1	**4** PARAFUSO	BOLT	PERNO
3	339376X1	**4** ARRUELA	WASHER	ARANDELA

Conjunto Do Braço
Arm Assembly
Conjunto Brazo

105-35

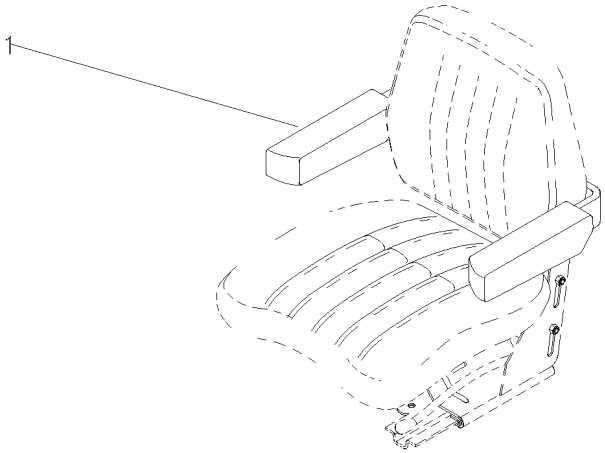

1	050302N1	**1** CJ. BRAÇO	KIT, ARM	JUEGO DE BRAZO

Estrutura De Proteção
Roll- Over Protective
Estructura De Protecion

105-40

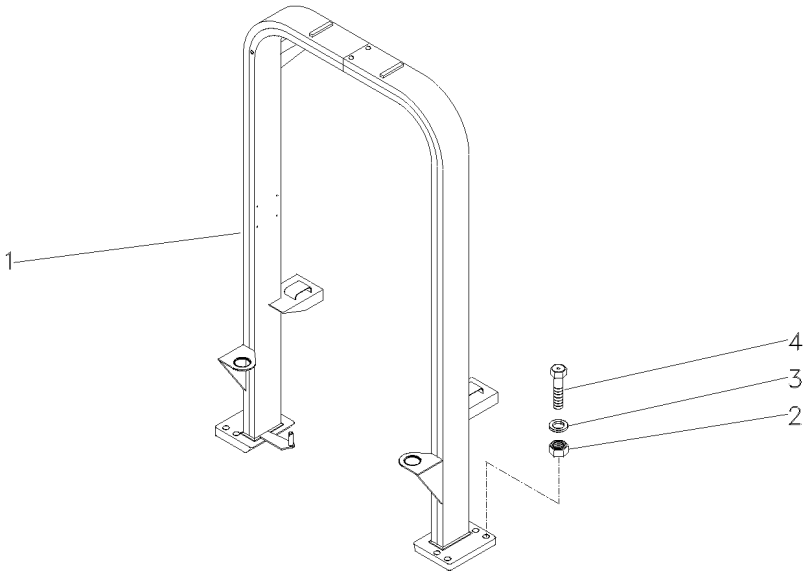

1	049277S1	**1**	ADUTOR	FRAME	BASTIDOR
2	366957X1	**8**	PORCA	NUT	TUERCA
3	353775X1	**8**	ARRUELA	WASHER	ARANDELA
4	373686X1	**8**	PARAFUSO	BOLT	PERNO

Toldo
Canopy
Toldo

105-45

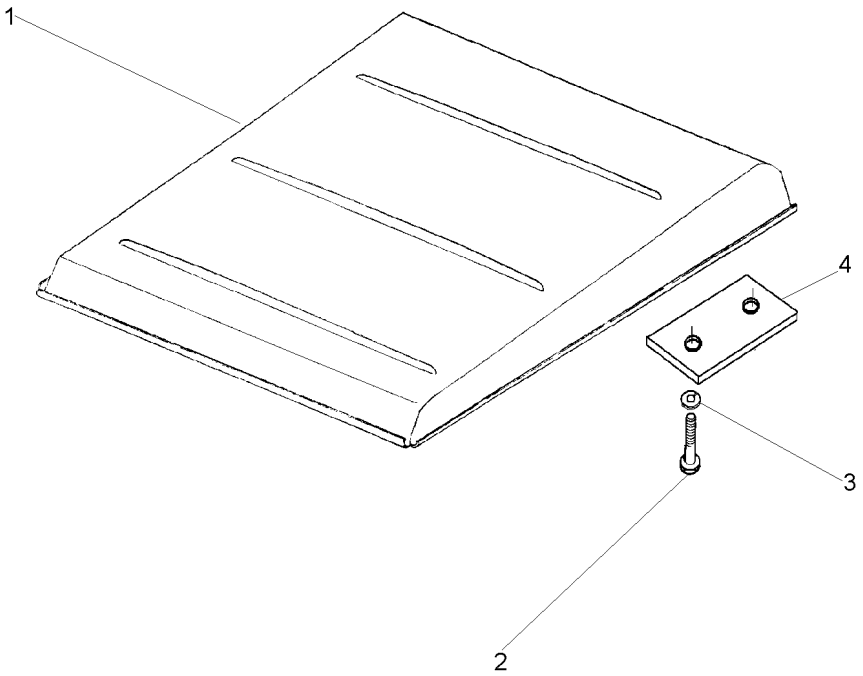

1	047162S1		**1** TOLDO	CANOPY	DOSEL
2	1441368X1	M12x1,25x45	**4** PARAFUSO	BOLT	PERNO
3	339369X1		**4** ARRUELA	WASHER	ARANDELA
4	044808P1		**2** FIXADOR	ATTACHMENT	ADITAMENTO

Pedais
Pedals
Pedales

12 Velocidades
12 Speed
12 Velocidades

105-50

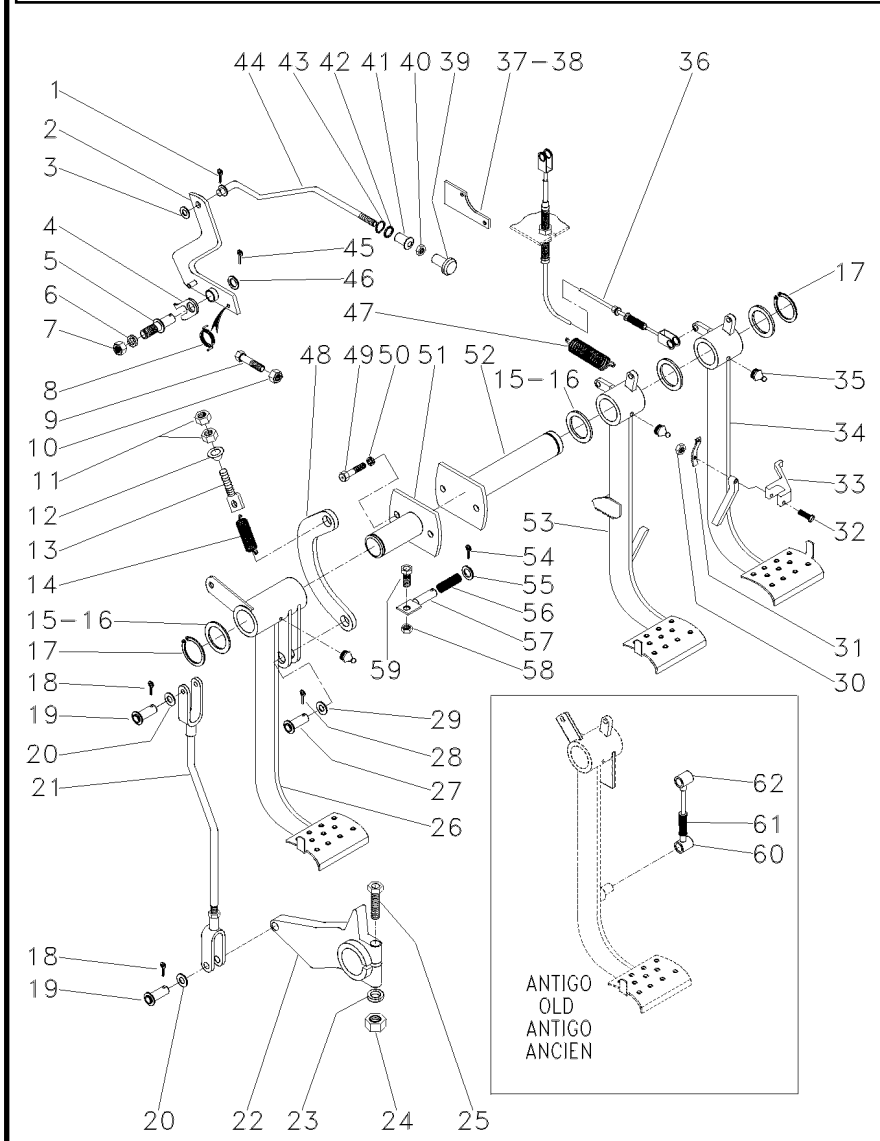

T0211010 **EE42Z002** **C529001 E03 (1)** **12/05** **105-50**

1	361332X1		**1** CUPILHA	COTTER PIN	PASADOR DOUBLE
2	044177S1		**1** ALAVANCA	LEVER	PALANCA
3	353753X1		**1** ARRUELA	WASHER	ARANDELA
4	181150M1		**1** TRAVA	LOCK	RETENEDOR
5	3588673M1		**1** PINO	PIN	PASADOR
6	339376X1		**1** ARRUELA	WASHER	ARANDELA
7	339402X1		**1** PORCA	NUT	TUERCA
8	2802224M1		**1** MOLA	SPRING	RESORTE
9	390799X1		**1** PARAFUSO	BOLT	PERNO
10	339402X1		**1** PORCA	NUT	TUERCA
11	339402X1		**2** PORCA	NUT	TUERCA
12	418195M1		**1** GUIA	GUIDE	GUIA
13	051404P1		**1** PARAFUSO	BOLT	PERNO
14	033940P1		**1** MOLA	SPRING	RESORTE
15	180812M1		**5** ARRUELA	WASHER	ARANDELA
16	1669096M2		**5** CALÇO	SHIM	CALCE
17	352438X1		**2** ANEL TRAVA	CIRCLIP	CIRCULITO
18	354059X1		**6** CONTRAPINO	DOWEL	CENTRAJE
19	832813M1		**6** PINO	PIN	PASADOR
20	353756X1		**6** ARRUELA	WASHER	ARANDELA
21	052132N1	105-55 No 000054-MF5290/2	**1** TIRANTE	ROD	VARILLA
21	052132N1	105-55 No 400075-MF5290/4	**1** TIRANTE	ROD	VARILLA
21	044015N2	000053-MF5290/2 105-60 No	**1** TIRANTE	ROD	VARILLA
21	044015N2	400074-MF5290/4 105-60 No	**1** TIRANTE	ROD	VARILLA
21	069943N1	C000021-MF5290/2 105-145 No	**1** CJ. TIRANTE	KIT, ROD	JUEGO DE BIELAS
21	069943N1	C000051-MF5290/4 105-145 No	**1** CJ. TIRANTE	KIT, ROD	JUEGO DE BIELAS
22	035933P1		**1** BRAÇO	ARM	BRAZO
23	353439X1		**1** ARRUELA	WASHER	ARANDELA
24	353437X1		**1** PORCA	NUT	TUERCA
25	353888X1		**1** PARAFUSO	BOLT	PERNO
26	043704N2	105-65 No	**1** PEDAL	PEDAL	PEDAL
27	195611M1		**1** PINO	PIN	PASADOR
28	354059X1		**1** CONTRAPINO	DOWEL	CENTRAJE
29	353756X1		**1** ARRUELA	WASHER	ARANDELA
30	195663M1		**1** PORCA	NUT	TUERCA
31	181958M1		**1** MOLA	SPRING	RESORTE
32	361203X1		**1** PARAFUSO	BOLT	PERNO
33	3589503M1		**1** TRAVA	LOCK	RETENEDOR
34	043713N1	105-70 No ▶	**1** PEDAL	PEDAL	PEDAL
35	29951X		**3** GRAXEIRA	GREASER	ENGRASADOR
36	046821T1		**2** CABO	CABLE	CABLE
37	043750S1	▶	**1** SUPORTE	BRACKET	SOPORTE
38	043749S1	◀	**1** SUPORTE	BRACKET	SOPORTE

Pedais
Pedals
Pedales

12 Velocidades
12 Speed
12 Velocidades

105-50

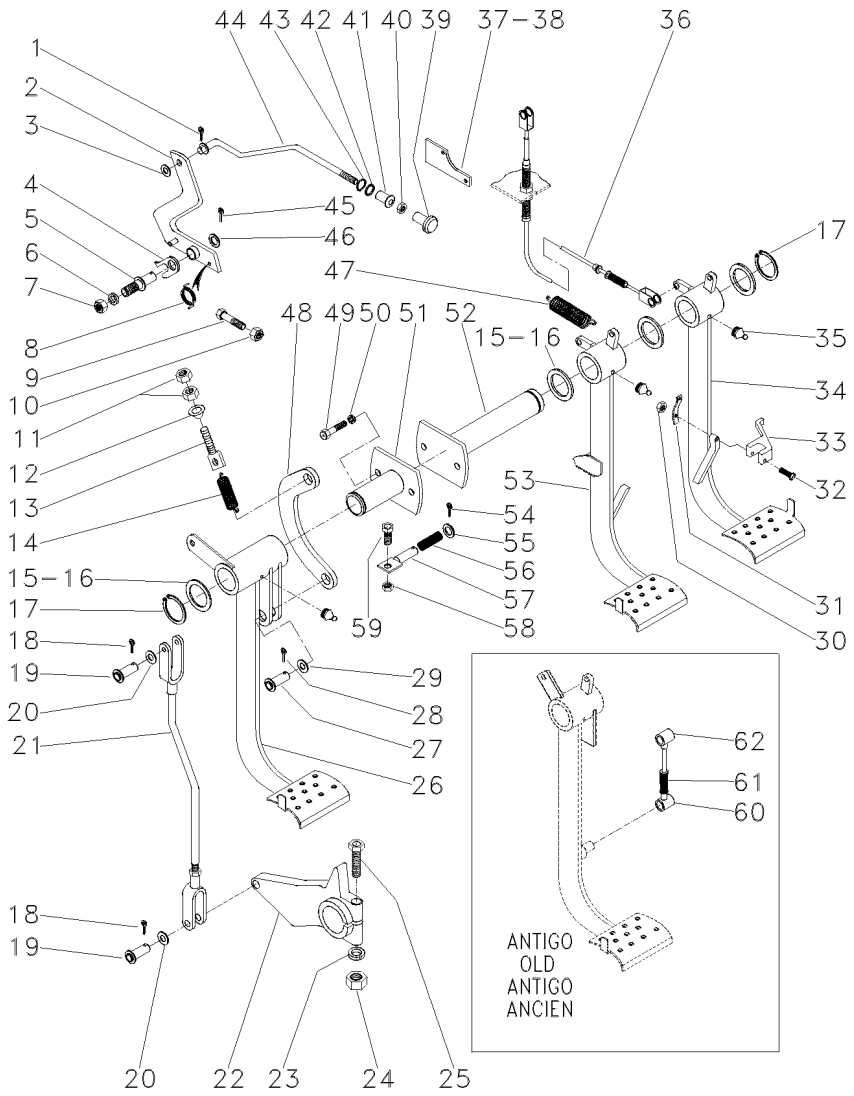

39	487096M1		**1**	BOTÃO	BUTTON	PULSADOR
40	357515X1		**1**	PORCA	NUT	TUERCA
41	2801075M1		**1**	PASSADOR	COTTER	PASADOR ABIERTO
42	2801172M1		**1**	ARRUELA	WASHER	ARANDELA
43	2801154M1		**1**	ANEL	RING	ARO
44	044361P1		**1**	TIRANTE	ROD	VARILLA
45	354048X1		**1**	CUPILHA	COTTER PIN	PASADOR DOUBLE
46	391166X1		**1**	ARRUELA	WASHER	ARANDELA
47	184171M1		**2**	MOLA	SPRING	RESORTE
48	051352P1		**1**	SUPORTE	BRACKET	SOPORTE
49	391375X1		**4**	PARAFUSO	BOLT	PERNO
50	339369X1		**4**	ARRUELA	WASHER	ARANDELA
51	033349S1		**1**	MANCAL	BEARING	COJINETE
52	033348S1		**1**	MANCAL	BEARING	COJINETE
53	043711N1	◀	**1**	PEDAL	PEDAL	PEDAL
54	354059X1		**1**	CONTRAPINO	DOWEL	CENTRAJE
55	339025X1		**1**	ARRUELA	WASHER	ARANDELA
56	1869136M1		**1**	MOLA	SPRING	RESORTE
57	049525S1		**1**	BATENTE	STOP	PARO
58	353430X1		**1**	PORCA	NUT	TUERCA
59	353540X1		**1**	PARAFUSO	BOLT	PERNO
60	046599S1	[A]	**1**	SUPORTE	BRACKET	SOPORTE
61	049488P1	[A]	**1**	MOLA	SPRING	RESORTE
62	046589S1	[A]	**1**	SUPORTE	BRACKET	SOPORTE

[A] ANTIGO
OLD
ANTIGUO

Tirante
Rod
Varilla

105-55

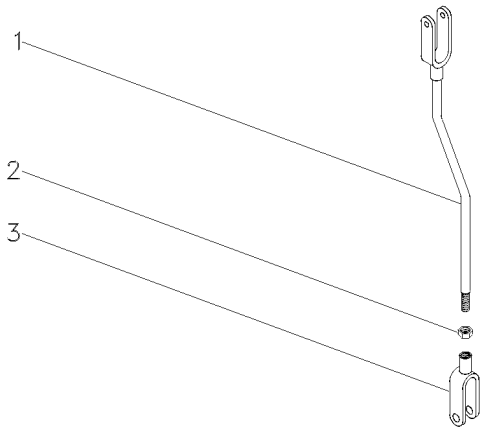

1	052364S1	**1** TIRANTE	ROD	VARILLA
2	353430X1	**1** PORCA	NUT	TUERCA
3	195270M1	**1** GARFO	FORK	HORQUILLA

Tirante
Rod
Varilla

105-60

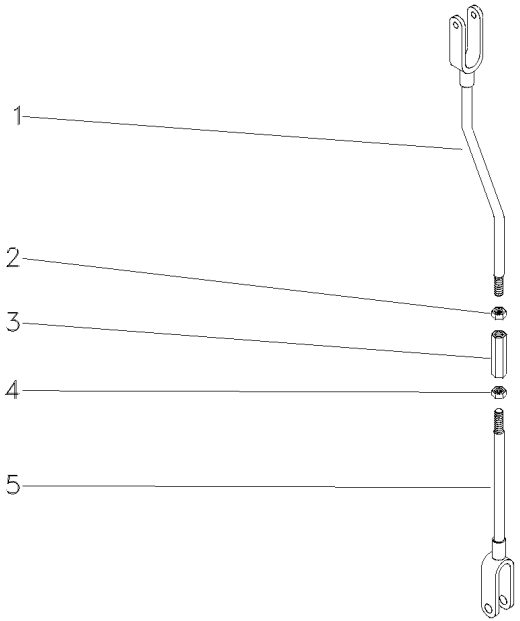

1	051416S1	**1** TIRANTE	ROD	VARILLA
2	3146867M1	**1** PORCA	NUT	TUERCA
3	3146866M1	**1** CONECTOR	CONNECTOR	CONECTOR
4	375109X1	**1** PORCA	NUT	TUERCA
5	044014S1	**1** TIRANTE	ROD	VARILLA

Embreagem	Pedal
Clutch	Pedal
Embrague	Pedal

105-65

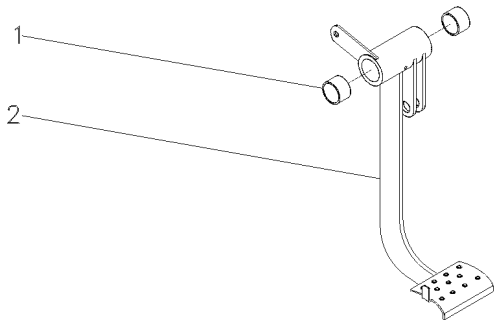

1	184592M1		**2** BUCHA	BUSH	CASQUILLO
2		043704N2	**1** PEDAL	PEDAL	PEDAL

Pedal Do Freio
Brake Pedal
Pedal De Freno

105-70

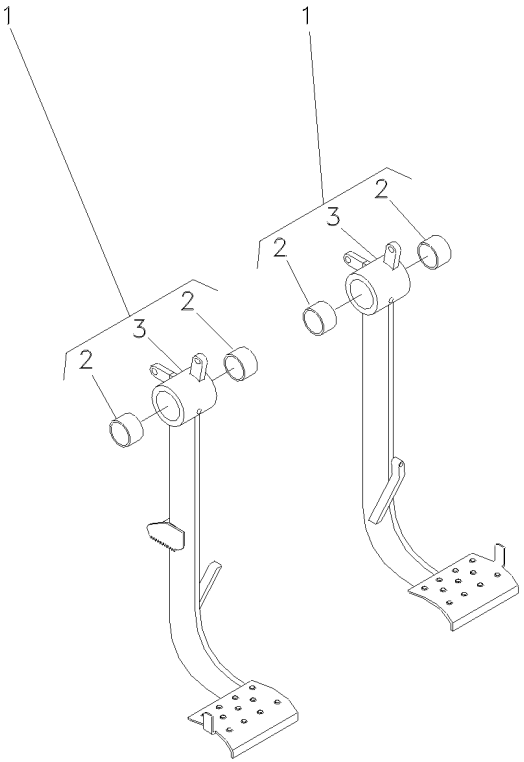

1		043713N1 ▶	**1**	PEDAL	PEDAL	PEDAL
1		043711N1 ◀	**1**	PEDAL	PEDAL	PEDAL
2	184592M1	1	**4**	BUCHA	BUSH	CASQUILLO
3	043712S1	1 ◀	**1**	PEDAL	PEDAL	PEDAL
3	043714S1	1 ▶	**1**	PEDAL	PEDAL	PEDAL

Pedais — **18 Velocidades**
Pedals — **18 Speed**
Pedales — **18 Velocidades**

105-75

4 Rodas Motrizes
4 Wheels Drive
4 Ruedas Motriz

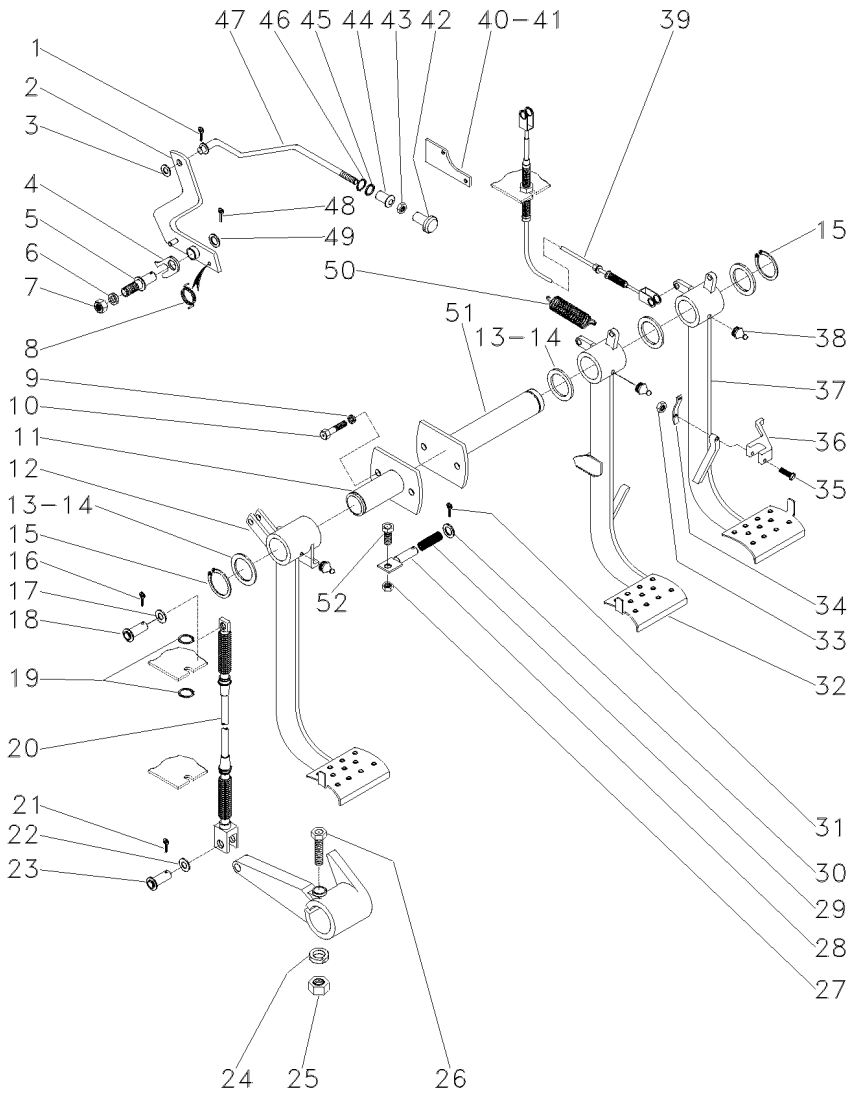

1	361332X1		**1**	CUPILHA	COTTER PIN	PASADOR DOUBLE
2	044177S1		**1**	ALAVANCA	LEVER	PALANCA
3	353753X1		**1**	ARRUELA	WASHER	ARANDELA
4	181150M1		**1**	TRAVA	LOCK	RETENEDOR
5	3588673M1		**1**	PINO	PIN	PASADOR
6	339376X1		**1**	ARRUELA	WASHER	ARANDELA
7	339402X1		**1**	PORCA	NUT	TUERCA
8	2802224M1		**1**	MOLA	SPRING	RESORTE
9	339369X1		**4**	ARRUELA	WASHER	ARANDELA
10	391375X1		**4**	PARAFUSO	BOLT	PERNO
11	033349S1		**1**	MANCAL	BEARING	COJINETE
12	049215N2	👁 105-80 No	**1**	PEDAL	PEDAL	PEDAL
13	180812M1		**5**	ARRUELA	WASHER	ARANDELA
14	1669096M2		**5**	CALÇO	SHIM	CALCE
15	352438X1		**2**	ANEL TRAVA	CIRCLIP	CIRCULITO
16	354059X1		**1**	CONTRAPINO	DOWEL	CENTRAJE
17	353756X1		**1**	ARRUELA	WASHER	ARANDELA
18	195611M1		**1**	PINO	PIN	PASADOR
19	377690X1		**2**	ANEL TRAVA	CIRCLIP	CIRCULITO
20	052720T1		**1**	CJ. CABO	KIT, CABLE	CABLES JUEGO
21	354059X1		**5**	CONTRAPINO	DOWEL	CENTRAJE
22	353756X1		**5**	ARRUELA	WASHER	ARANDELA
23	832813M1		**5**	PINO	PIN	PASADOR
24	353439X1		**1**	ARRUELA	WASHER	ARANDELA
25	353437X1		**1**	PORCA	NUT	TUERCA
26	353888X1		**1**	PARAFUSO	BOLT	PERNO
27	353430X1		**1**	PORCA	NUT	TUERCA
28	049525S1		**1**	BATENTE	STOP	PARO
29	1869136M1		**1**	MOLA	SPRING	RESORTE
30	339025X1		**1**	ARRUELA	WASHER	ARANDELA
31	354059X1		**1**	CONTRAPINO	DOWEL	CENTRAJE
32	043711N1	◀	**1**	PEDAL	PEDAL	PEDAL
33	195663M1		**1**	PORCA	NUT	TUERCA
34	181958M1		**1**	MOLA	SPRING	RESORTE
35	361203X1		**1**	PARAFUSO	BOLT	PERNO
36	3589503M1		**1**	TRAVA	LOCK	RETENEDOR
37	043713N1	▶ 👁 105-70 No	**1**	PEDAL	PEDAL	PEDAL
38	29951X		**3**	GRAXEIRA	GREASER	ENGRASADOR
39	046821T1		**2**	CABO	CABLE	CABLE
40	043750S1	▶	**1**	SUPORTE	BRACKET	SOPORTE
41	043749S1	◀	**1**	SUPORTE	BRACKET	SOPORTE
42	487096M1		**1**	BOTÃO	BUTTON	PULSADOR
43	357515X1		**1**	PORCA	NUT	TUERCA
44	2801075M1		**1**	PASSADOR	COTTER	PASADOR ABIERTO
45	3801172M1		**1**	ARRUELA	WASHER	ARANDELA
46	2801154M1		**1**	ANEL	RING	ARO
47	044361P1		**1**	TIRANTE	ROD	VARILLA
48	354048X1		**1**	CUPILHA	COTTER PIN	PASADOR DOUBLE
49	391166X1		**1**	ARRUELA	WASHER	ARANDELA

Pedais **Pedals** **Pedales**	**18 Velocidades** **18 Speed** **18 Velocidades**	**105-75**	**4 Rodas Motrizes** **4 Wheels Drive** **4 Ruedas Motriz**

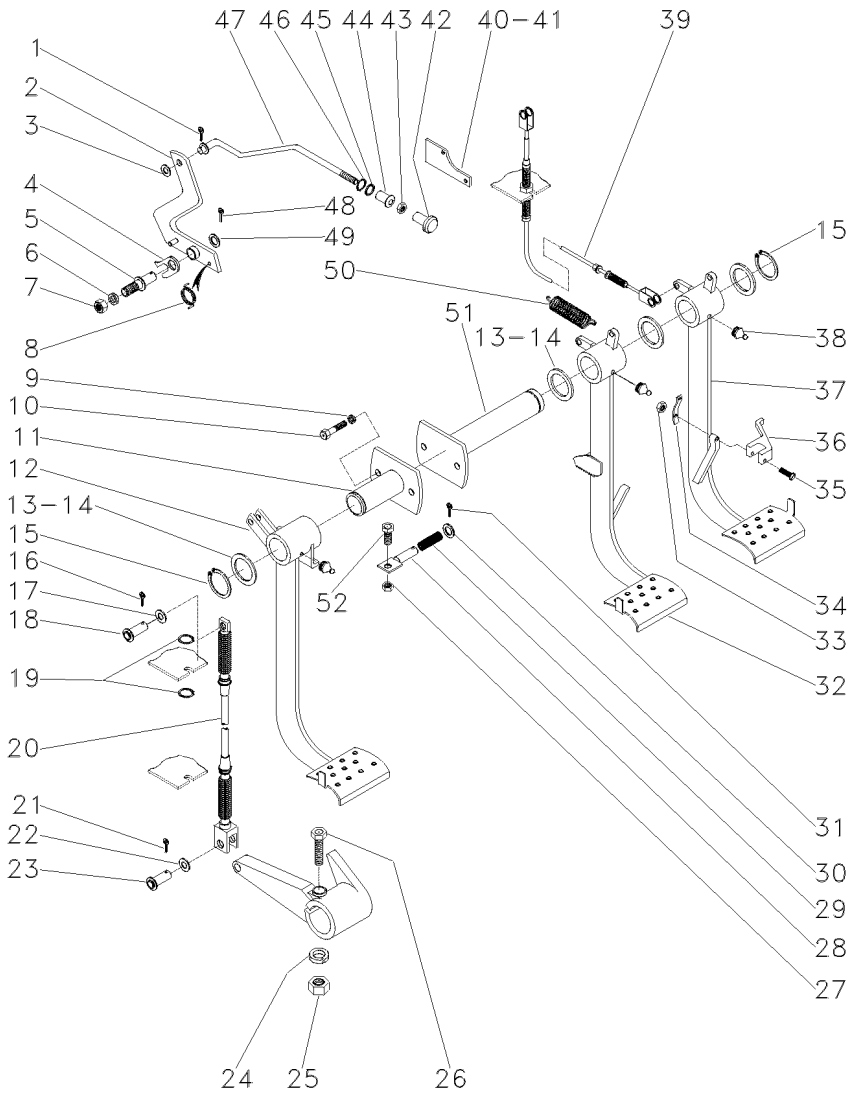

50	184171M1	**2**	MOLA	SPRING	RESORTE
51	033348S1	**1**	MANCAL	BEARING	COJINETE
52	353540X1	**1**	PARAFUSO	BOLT	PERNO

Embreagem **Pedal**
Clutch **Pedal**
Embrague **Pedal**

105-80

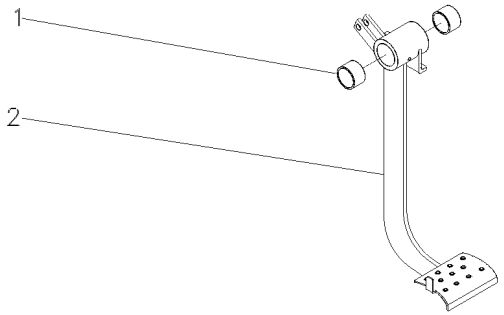

1	184592M1	**2** BUCHA	BUSH	CASQUILLO
2	049216S1	**1** PEDAL	PEDAL	PEDAL

Plataforma Do Operador
Operator Plataform
Plataforma Del Operador

12v - Com Espaçador
12v - With Spacer
12v - Con Espaciador

105-85

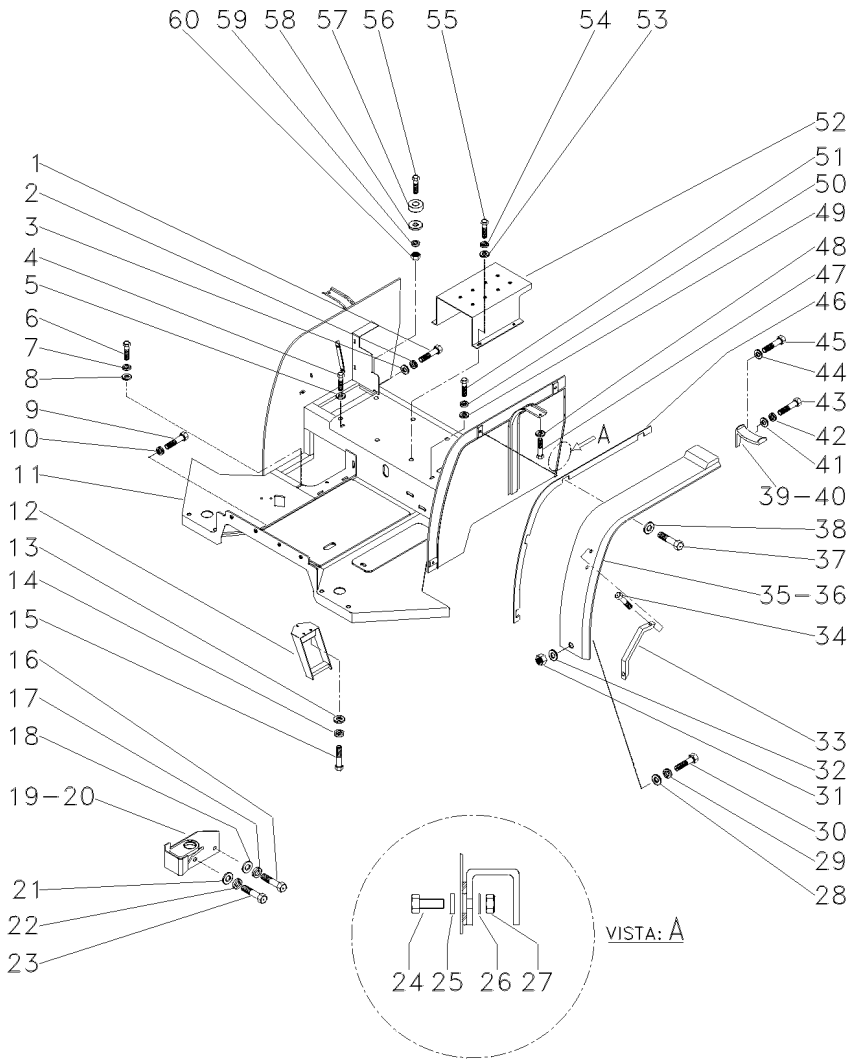

1	339123X1		**6**	PARAFUSO	BOLT	PERNO
2	339374X1		**6**	ARRUELA	WASHER	ARANDELA
3	339024X1		**6**	ARRUELA	WASHER	ARANDELA
4	339123X1		**2**	PARAFUSO	BOLT	PERNO
5	339024X1		**2**	ARRUELA	WASHER	ARANDELA
6	339761X1		**4**	PARAFUSO	BOLT	PERNO
7	339374X1		**4**	ARRUELA	WASHER	ARANDELA
8	339024X1		**4**	ARRUELA	WASHER	ARANDELA
9	339761X1		**4**	PARAFUSO	BOLT	PERNO
10	339374X1		**4**	ARRUELA	WASHER	ARANDELA
11	046930N1	105-130 No	**1**	CJ. PLATAFORMA	KIT, PLATFORM	JUEGO PLATAFORMA
12	043603S1		**1**	DEGRAU	STEP	ESCALON
13	339056X1		**3**	ARRUELA	WASHER	ARANDELA
14	339374X1		**3**	ARRUELA	WASHER	ARANDELA
15	339761X1		**3**	PARAFUSO	BOLT	PERNO
16	353729X1		**2**	PARAFUSO	BOLT	PERNO
17	353433X1		**2**	ARRUELA	WASHER	ARANDELA
18	353760X1		**2**	ARRUELA	WASHER	ARANDELA
19	043470S1	◀	**1**	SUPORTE	BRACKET	SOPORTE
20	043471S1	▶	**1**	SUPORTE	BRACKET	SOPORTE
21	353760X1		**2**	ARRUELA	WASHER	ARANDELA
22	353433X1		**2**	ARRUELA	WASHER	ARANDELA
23	353726X1		**2**	PARAFUSO	BOLT	PERNO
24	339337X1		**2**	PARAFUSO	BOLT	PERNO
25	050637P1		**2**	ARRUELA	WASHER	ARANDELA
26	339024X1		**4**	ARRUELA	WASHER	ARANDELA
27	394367X1		**2**	PORCA	NUT	TUERCA
28	390652X1		**2**	ARRUELA	WASHER	ARANDELA
29	339374X1		**2**	ARRUELA	WASHER	ARANDELA
30	391176X1		**2**	PARAFUSO	BOLT	PERNO
31	339169X1		**2**	PORCA	NUT	TUERCA
32	339056X1		**2**	ARRUELA	WASHER	ARANDELA
33	3589241M1		**1**	ALÇA	STRAP	FAJA
34	360826X1		**2**	PARAFUSO	BOLT	PERNO
35	049455P1	◀	**1**	PÁRA-LAMA	FENDER	GUARDABARRO
36	049456P1	▶	**1**	PÁRA-LAMA	FENDER	GUARDABARRO
37	339337X1		**10**	PARAFUSO	BOLT	PERNO
38	390652X1		**10**	ARRUELA	WASHER	ARANDELA
39	049457P1	◀	**1**	EXTENSÃO	EXTENSION	EXTENSION
40	049458P1	▶	**1**	EXTENSÃO	EXTENSION	EXTENSION
41	339056X1		**4**	ARRUELA	WASHER	ARANDELA
42	339374X1		**4**	ARRUELA	WASHER	ARANDELA
43	339761X1		**4**	PARAFUSO	BOLT	PERNO
44	339056X1		**4**	ARRUELA	WASHER	ARANDELA
45	339761X1		**4**	PARAFUSO	BOLT	PERNO
46	046658P1		**2**	PERFIL	PROFILE	PERFIL
47	339123X1		**2**	PARAFUSO	BOLT	PERNO
48	390652X1		**2**	ARRUELA	WASHER	ARANDELA
49	339025X1		**4**	ARRUELA	WASHER	ARANDELA
50	339376X1		**4**	ARRUELA	WASHER	ARANDELA

Plataforma Do Operador — **12v - Com Espaçador**
Operator Plataform — **12v - With Spacer**
Plataforma Del Operador — **12v - Con Espaciador**

105-85

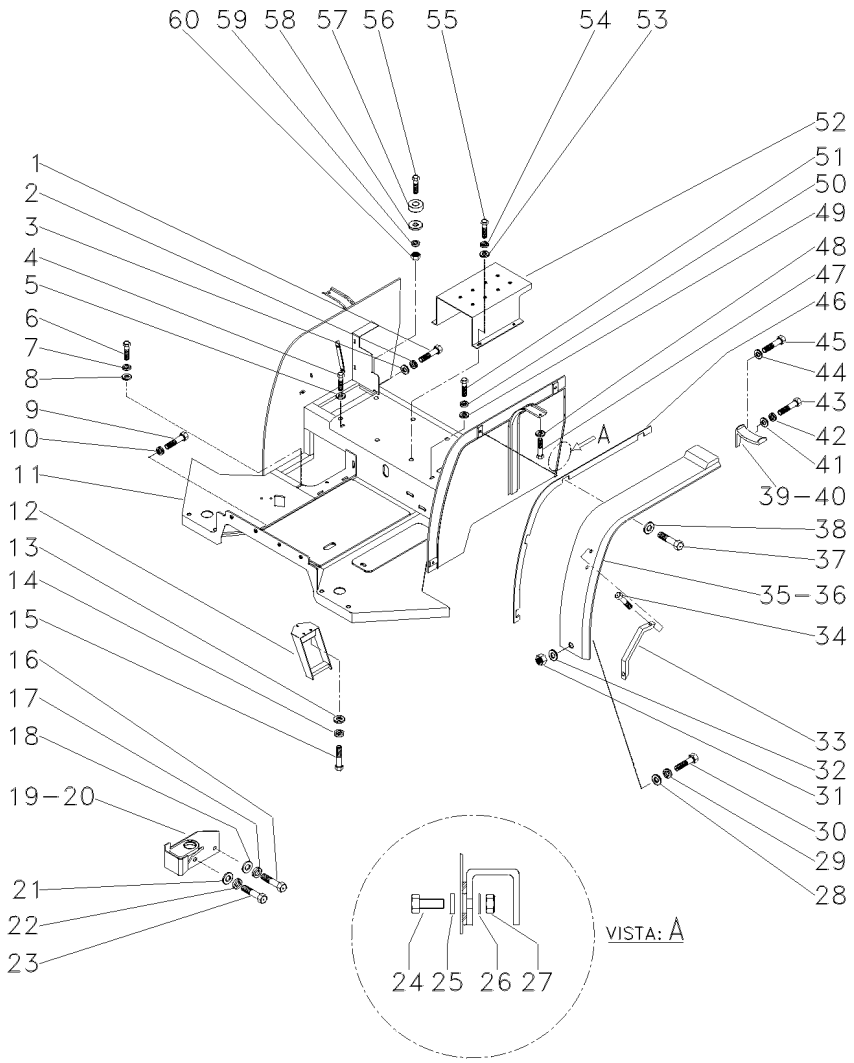

51	339451X1	**4**	PARAFUSO	BOLT	PERNO
52	049178S1	**1**	SUPORTE	BRACKET	SOPORTE
53	339056X1	**4**	ARRUELA	WASHER	ARANDELA
54	339374X1	**4**	ARRUELA	WASHER	ARANDELA
55	339761X1	**4**	PARAFUSO	BOLT	PERNO
56	353934X1	**4**	PARAFUSO	BOLT	PERNO
57	021422P1	**4**	COXIM	MOUNTING	MONTANTE
58	021330P1	**4**	ARRUELA	WASHER	ARANDELA
59	353440X1	**4**	ARRUELA	WASHER	ARANDELA
60	353435X1	**4**	PORCA	NUT	TUERCA

Plataforma Do Operador
Operator Plataform
Plataforma Del Operador

105-90

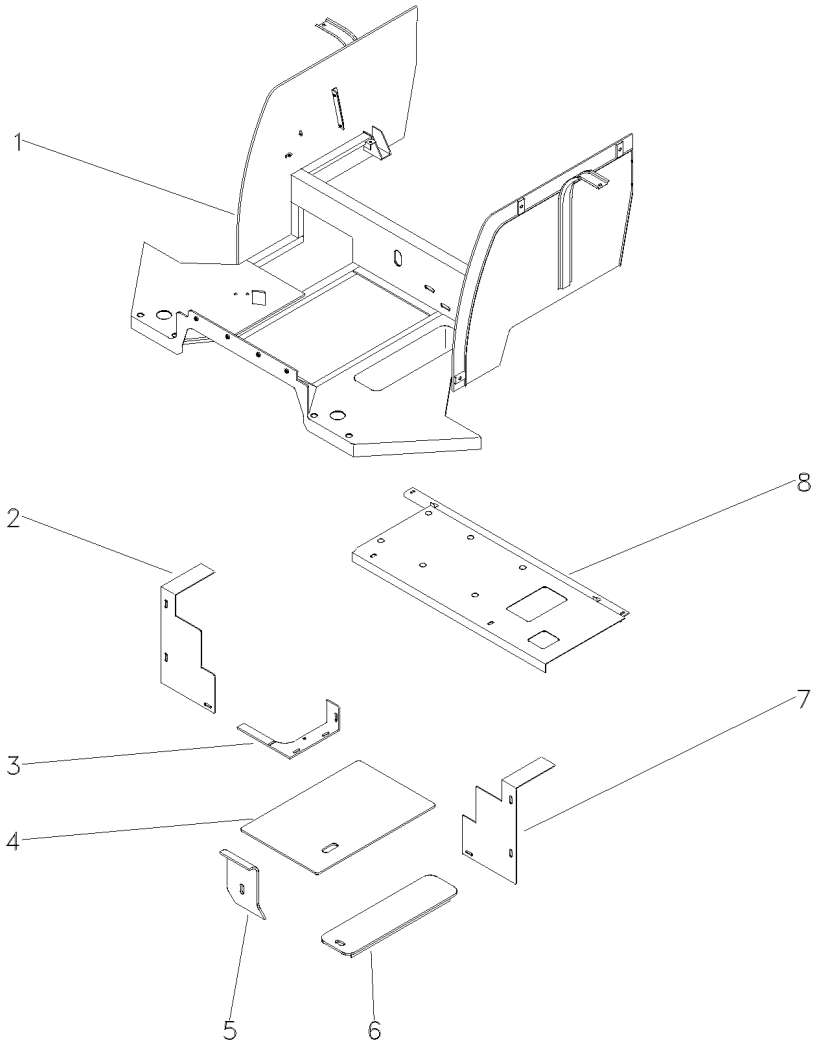

1	043182S1	**1**	PLATAFORMA	TABLE	MESA
2	046323P1	**1**	PLACA	PLATE	PLATO
3	046694S1	**1**	CHAPA	PLATE	CHAPA
4	043180S1	**1**	TAMPA	COVER	CUBIERTA
5	050100P1	**1**	TAMPA	COVER	CUBIERTA
6	043765S1	**1**	TAMPA	COVER	CUBIERTA
7	046324P1	**1**	PLACA	PLATE	PLATO
8	043181S1	**1**	PLACA	PLATE	PLATO

Plataforma Do Operador
Operator Plataform
Plataforma Del Operador

12v - Com Espaçador
12v - With Spacer
12v - Con Espaciador

105-95

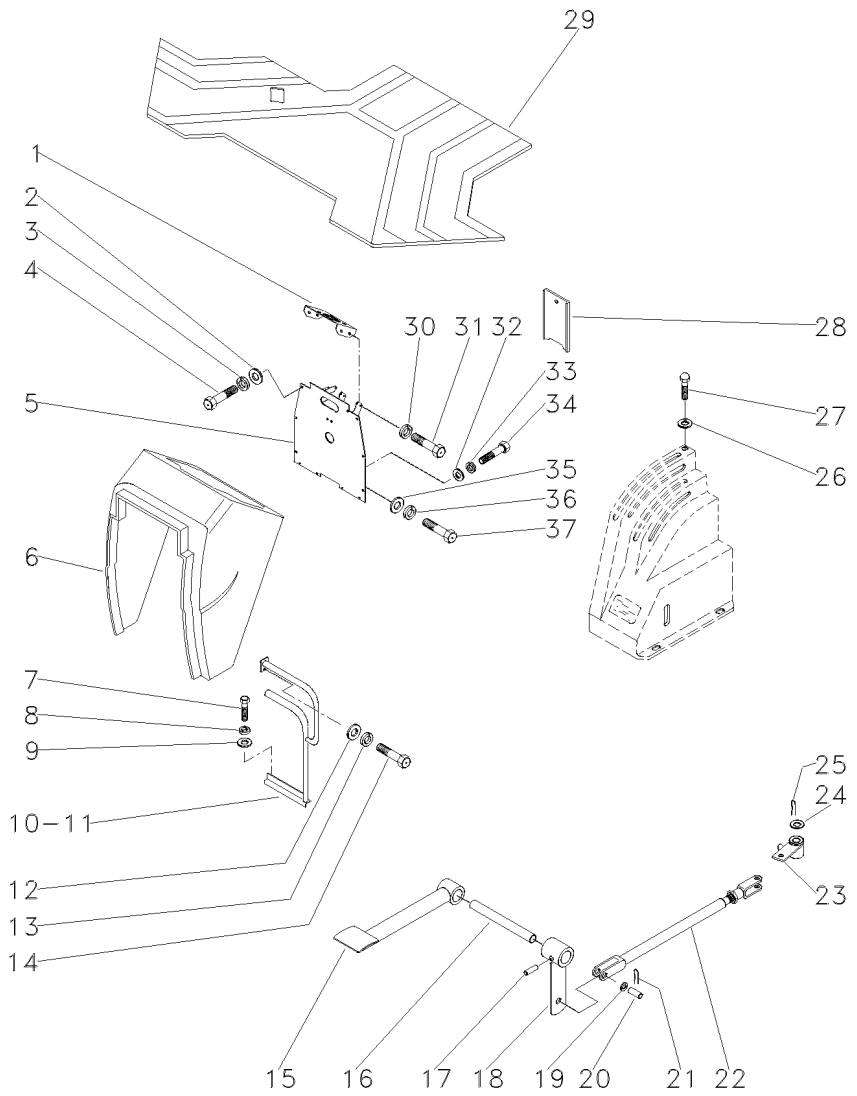

1	046060S1		**1**	SUPORTE	BRACKET	SOPORTE
2	339025X1		**6**	ARRUELA	WASHER	ARANDELA
3	339374X1		**6**	ARRUELA	WASHER	ARANDELA
4	339761X1		**6**	PARAFUSO	BOLT	PERNO
5	043655S2		**1**	SUPORTE	BRACKET	SOPORTE
6	049877N1	105-100 No	**1**	CAPUZ	HOOD	CAPO
7	339761X1		**4**	PARAFUSO	BOLT	PERNO
8	339374X1		**4**	ARRUELA	WASHER	ARANDELA
9	339024X1		**4**	ARRUELA	WASHER	ARANDELA
10	046058N1	105-105 No ◀	**1**	CJ. DEFLETOR	KIT, DEFLECTOR	JUEGO DEFLECTOR
11	046059N1	105-110 No ▶	**1**	CJ. DEFLETOR	KIT, DEFLECTOR	JUEGO DEFLECTOR
12	339024X1		**2**	ARRUELA	WASHER	ARANDELA
13	339374X1		**2**	ARRUELA	WASHER	ARANDELA
14	339761X1		**2**	PARAFUSO	BOLT	PERNO
15	046437S1		**1**	PEDAL	PEDAL	PEDAL
16	044834P1		**1**	EIXO	SHAFT	ARBOL
17	391017X1		**2**	PINO	PIN	PASADOR
18	044839S1		**1**	ALAVANCA	LEVER	PALANCA
19	353756X1		**2**	ARRUELA	WASHER	ARANDELA
20	832813M1		**2**	PINO	PIN	PASADOR
21	354059X1		**2**	CONTRAPINO	DOWEL	CENTRAJE
22	044378N1	105-115 No	**1**	TIRANTE	ROD	VARILLA
23	044840S1		**1**	ALAVANCA	LEVER	PALANCA
24	353758X1		**1**	ARRUELA	WASHER	ARANDELA
25	354059X1		**1**	CONTRAPINO	DOWEL	CENTRAJE
26	039921T1		**2**	ARRUELA	WASHER	ARANDELA
27	392440X1		**2**	PARAFUSO	BOLT	PERNO
28	049219N1	105-120 No	**1**	CJ. TAMPA	KIT, COVER	JUEGO DE TAPA
29	050548P1		**1**	REVESTIMENTO	MAT	ALFOMBRA
30	339374X1		**4**	ARRUELA	WASHER	ARANDELA
31	339761X1		**4**	PARAFUSO	BOLT	PERNO
32	339024X1		**1**	ARRUELA	WASHER	ARANDELA
33	339374X1		**1**	ARRUELA	WASHER	ARANDELA
34	339123X1		**1**	PARAFUSO	BOLT	PERNO
35	391387X1		**2**	ARRUELA	WASHER	ARANDELA
36	339369X1		**2**	ARRUELA	WASHER	ARANDELA
37	391375X1		**2**	PARAFUSO	BOLT	PERNO

Minicapuz
Minihood
Minicapó

105-100

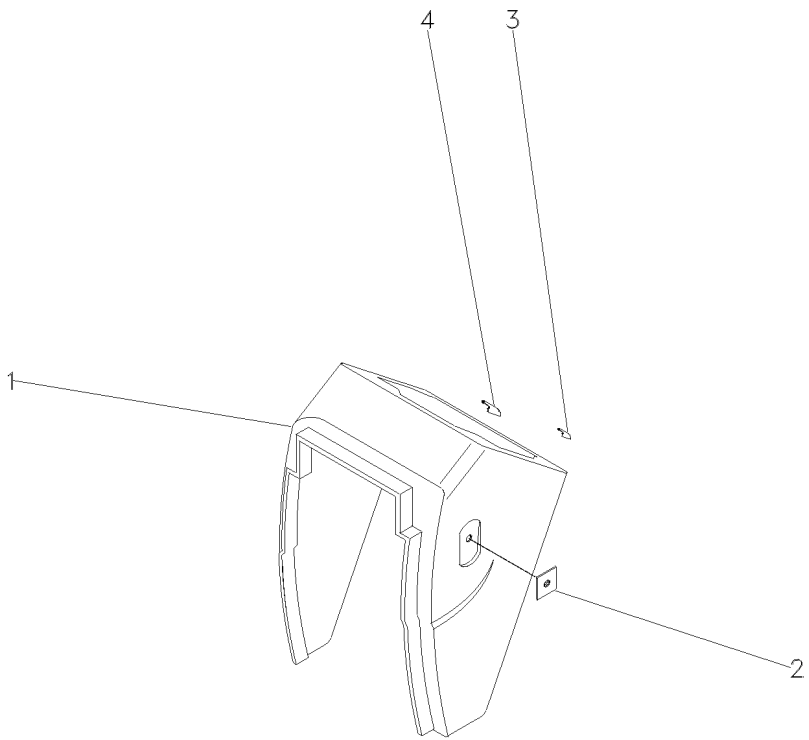

1	049878P1	**1** CAPUZ	HOOD	CAPO
2	049788S1	**2** CHAPA	PLATE	CHAPA
3	049876S1	**2** SUPORTE	BRACKET	SOPORTE
4	049790S1	**2** SUPORTE	BRACKET	SOPORTE

Defletor **Esquerdo**
Deflector **Left**
Deflector **Izquierdo**

105-105

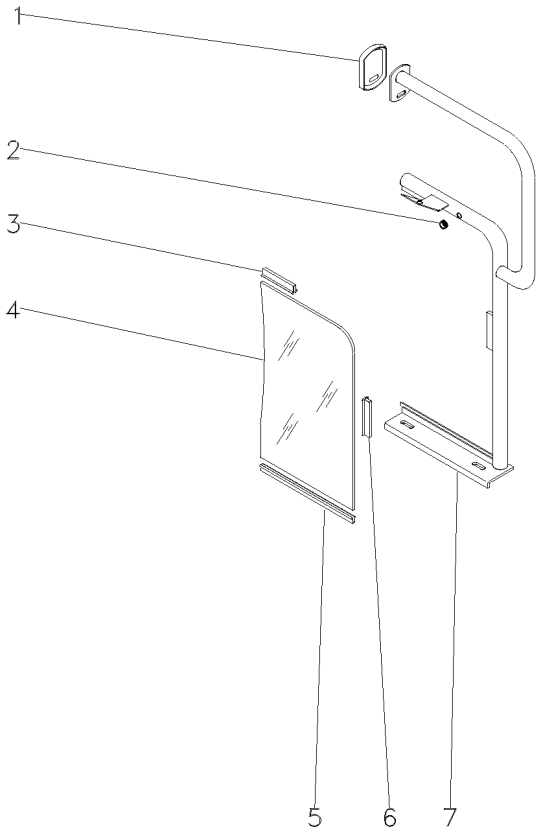

1	026492P1		**1**	LUVA	SLEEVE	MANCHA
2	033091P1		**1**	PASSA-FIO	GROMMET	PASACABLE
3	026494P1		**1**	GUARNIÇÃO	FOAM	ESPUMA
4	049218P1		**1**	DEFLETOR	DEFLECTOR	DEFLECTOR
5	049249P1		**1**	GUARNIÇÃO	FOAM	ESPUMA
6	026495P1		**1**	GUARNIÇÃO	FOAM	ESPUMA
7	044126S1	◀	**1**	TUBO	PIPE	CANO

Defletor
Deflector
Deflector

Direita
Right
Derechas

105-110

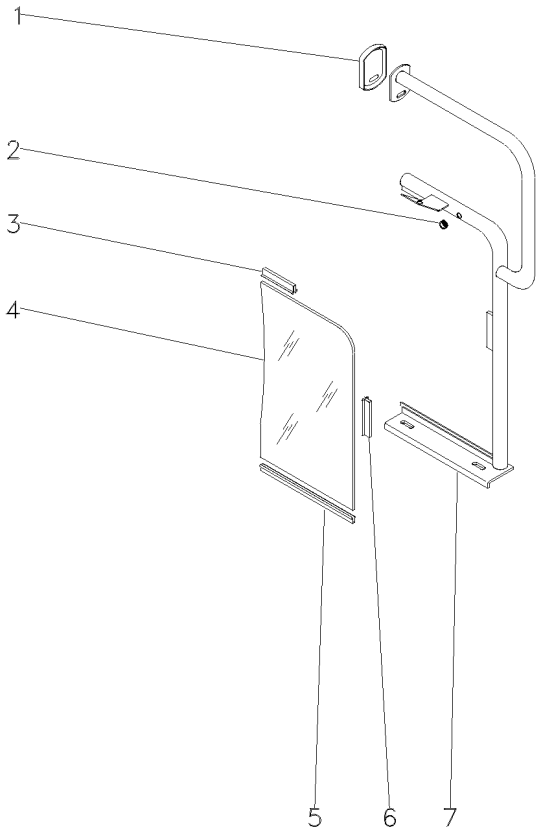

1	026492P1		**1**	LUVA	SLEEVE	MANCHA
2	033091P1		**1**	PASSA-FIO	GROMMET	PASACABLE
3	026494P1		**1**	GUARNIÇÃO	FOAM	ESPUMA
4	049218P1		**1**	DEFLETOR	DEFLECTOR	DEFLECTOR
5	049249P1		**1**	GUARNIÇÃO	FOAM	ESPUMA
6	026495P1		**1**	GUARNIÇÃO	FOAM	ESPUMA
7	044125S1	▶	**1**	TUBO	PIPE	CANO

Tirante
Rod
Varilla

105-115

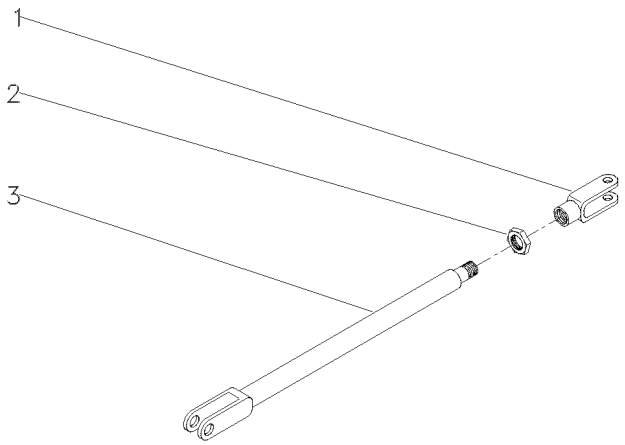

1	044377S1		**1** TIRANTE	ROD	VARILLA
2	353430X1	3/8"-24	**1** PORCA	NUT	TUERCA
3	195270M1		**1** GARFO	FORK	HORQUILLA

Tampa
Cover
Tapa

105-120

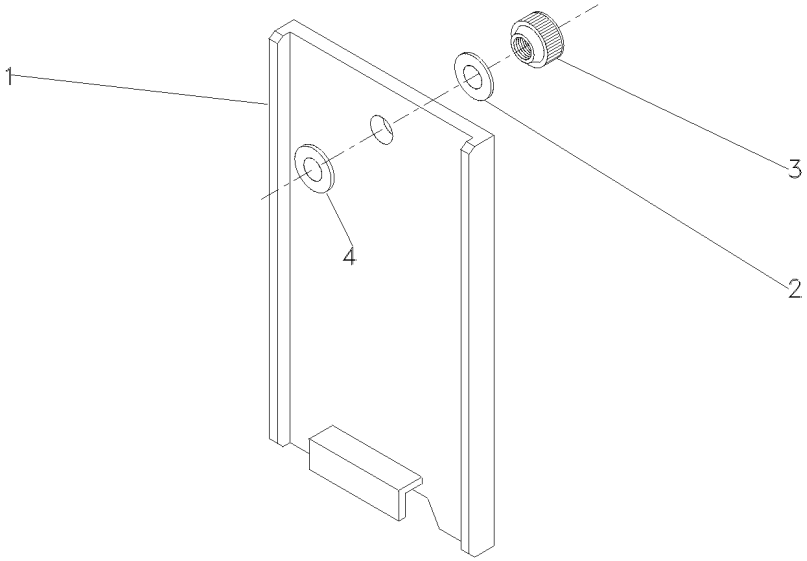

1	049220P1	**1** TAMPA	COVER	CUBIERTA
2	353756X1	**1** ARRUELA	WASHER	ARANDELA
3	487426M1	**1** PORCA	NUT	TUERCA
4	829185M1	**1** ARRUELA	WASHER	ARANDELA

Plataforma Do Operador — **18v - Com Espaçador**
Operator Plataform — **18v - With Spacer**
Plataforma Del Operador — **18v - Con Espaciador**

105-125

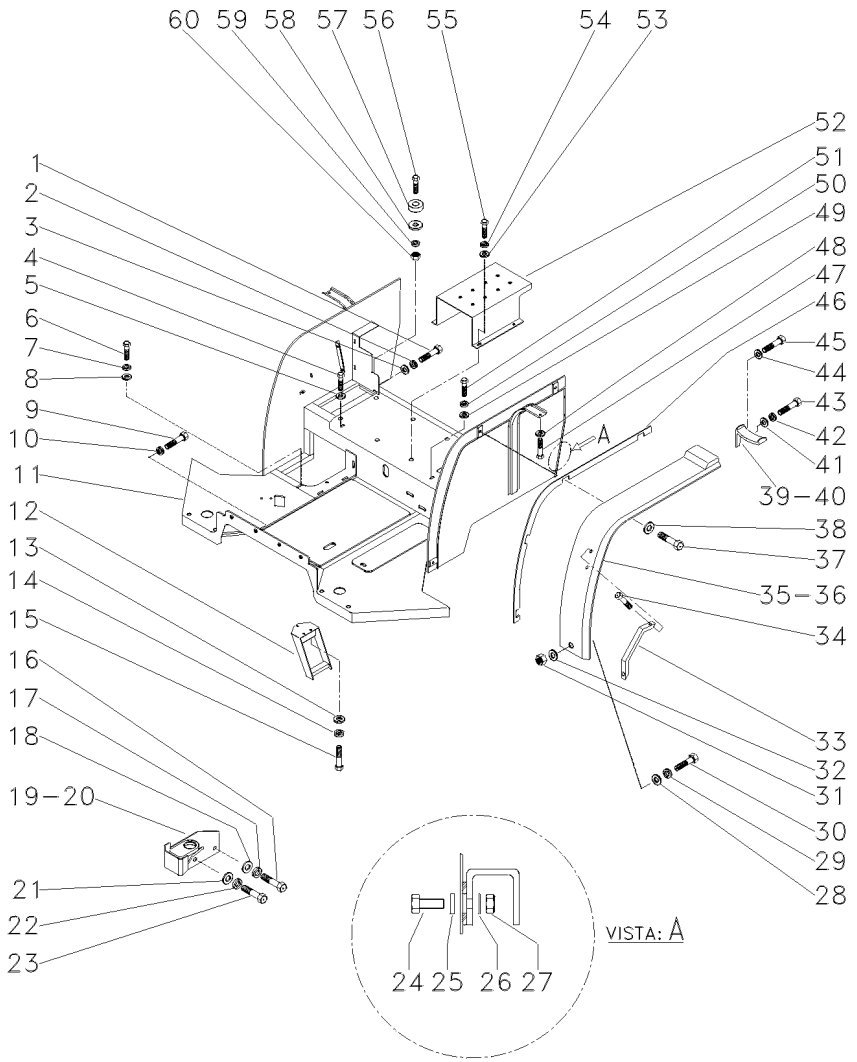

1	339123X1		**6**	PARAFUSO	BOLT	PERNO
2	339374X1		**6**	ARRUELA	WASHER	ARANDELA
3	339024X1		**6**	ARRUELA	WASHER	ARANDELA
4	339123X1		**2**	PARAFUSO	BOLT	PERNO
5	339024X1		**2**	ARRUELA	WASHER	ARANDELA
6	339761X1		**4**	PARAFUSO	BOLT	PERNO
7	339374X1		**4**	ARRUELA	WASHER	ARANDELA
8	339024X1		**4**	ARRUELA	WASHER	ARANDELA
9	339761X1		**4**	PARAFUSO	BOLT	PERNO
10	339374X1		**4**	ARRUELA	WASHER	ARANDELA
11	046930N1	105-130 No	**1**	CJ. PLATAFORMA	KIT, PLATFORM	JUEGO PLATAFORMA
12	043603S1		**1**	DEGRAU	STEP	ESCALON
13	339056X1		**3**	ARRUELA	WASHER	ARANDELA
14	339374X1		**3**	ARRUELA	WASHER	ARANDELA
15	339761X1		**3**	PARAFUSO	BOLT	PERNO
16	353729X1		**2**	PARAFUSO	BOLT	PERNO
17	353433X1		**2**	ARRUELA	WASHER	ARANDELA
18	353760X1		**2**	ARRUELA	WASHER	ARANDELA
19	043470S1	◀	**1**	SUPORTE	BRACKET	SOPORTE
20	043471S1	▶	**1**	SUPORTE	BRACKET	SOPORTE
21	353760X1		**2**	ARRUELA	WASHER	ARANDELA
22	353433X1		**2**	ARRUELA	WASHER	ARANDELA
23	353726X1		**2**	PARAFUSO	BOLT	PERNO
24	339337X1		**2**	PARAFUSO	BOLT	PERNO
25	050637P1		**2**	ARRUELA	WASHER	ARANDELA
26	339024X1		**4**	ARRUELA	WASHER	ARANDELA
27	394367X1		**2**	PORCA	NUT	TUERCA
28	390652X1		**2**	ARRUELA	WASHER	ARANDELA
29	339374X1		**2**	ARRUELA	WASHER	ARANDELA
30	391176X1		**2**	PARAFUSO	BOLT	PERNO
31	339169X1		**2**	PORCA	NUT	TUERCA
32	339056X1		**2**	ARRUELA	WASHER	ARANDELA
33	3589241M1		**1**	ALÇA	STRAP	FAJA
34	360826X1		**2**	PARAFUSO	BOLT	PERNO
35	049455P1	◀	**1**	PÁRA-LAMA	FENDER	GUARDABARRO
36	049456P1	▶	**1**	PÁRA-LAMA	FENDER	GUARDABARRO
37	339337X1		**10**	PARAFUSO	BOLT	PERNO
38	390652X1		**10**	ARRUELA	WASHER	ARANDELA
39	049457P1	◀	**1**	EXTENSÃO	EXTENSION	EXTENSION
40	049458P1	▶	**1**	EXTENSÃO	EXTENSION	EXTENSION
41	339056X1		**4**	ARRUELA	WASHER	ARANDELA
42	339374X1		**4**	ARRUELA	WASHER	ARANDELA
43	339761X1		**4**	PARAFUSO	BOLT	PERNO
44	339056X1		**4**	ARRUELA	WASHER	ARANDELA
45	339761X1		**4**	PARAFUSO	BOLT	PERNO
46	046658P1		**2**	PERFIL	PROFILE	PERFIL
47	339123X1		**2**	PARAFUSO	BOLT	PERNO
48	390652X1		**2**	ARRUELA	WASHER	ARANDELA
49	339025X1		**4**	ARRUELA	WASHER	ARANDELA
50	339376X1		**4**	ARRUELA	WASHER	ARANDELA

Plataforma Do Operador — **18v - Com Espaçador**
Operator Plataform — **18v - With Spacer**
Plataforma Del Operador — **18v - Con Espaciador**

105-125

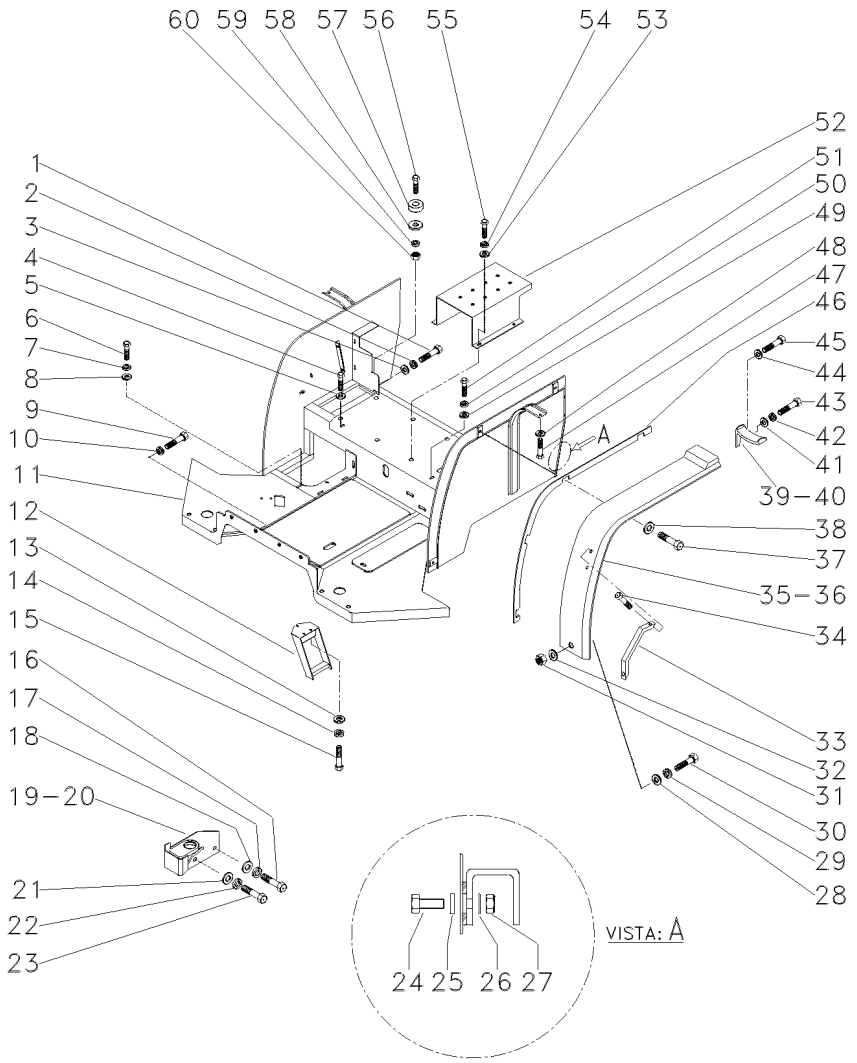

51	339451X1	**4**	PARAFUSO	BOLT	PERNO
52	049178S1	**1**	SUPORTE	BRACKET	SOPORTE
53	339056X1	**4**	ARRUELA	WASHER	ARANDELA
54	339374X1	**4**	ARRUELA	WASHER	ARANDELA
55	339761X1	**4**	PARAFUSO	BOLT	PERNO
56	353934X1	**4**	PARAFUSO	BOLT	PERNO
57	021422P1	**4**	COXIM	MOUNTING	MONTANTE
58	021330P1	**4**	ARRUELA	WASHER	ARANDELA
59	353440X1	**4**	ARRUELA	WASHER	ARANDELA
60	353435X1	**4**	PORCA	NUT	TUERCA

Plataforma Do Operador
Operator Plataform
Plataforma Del Operador

105-130

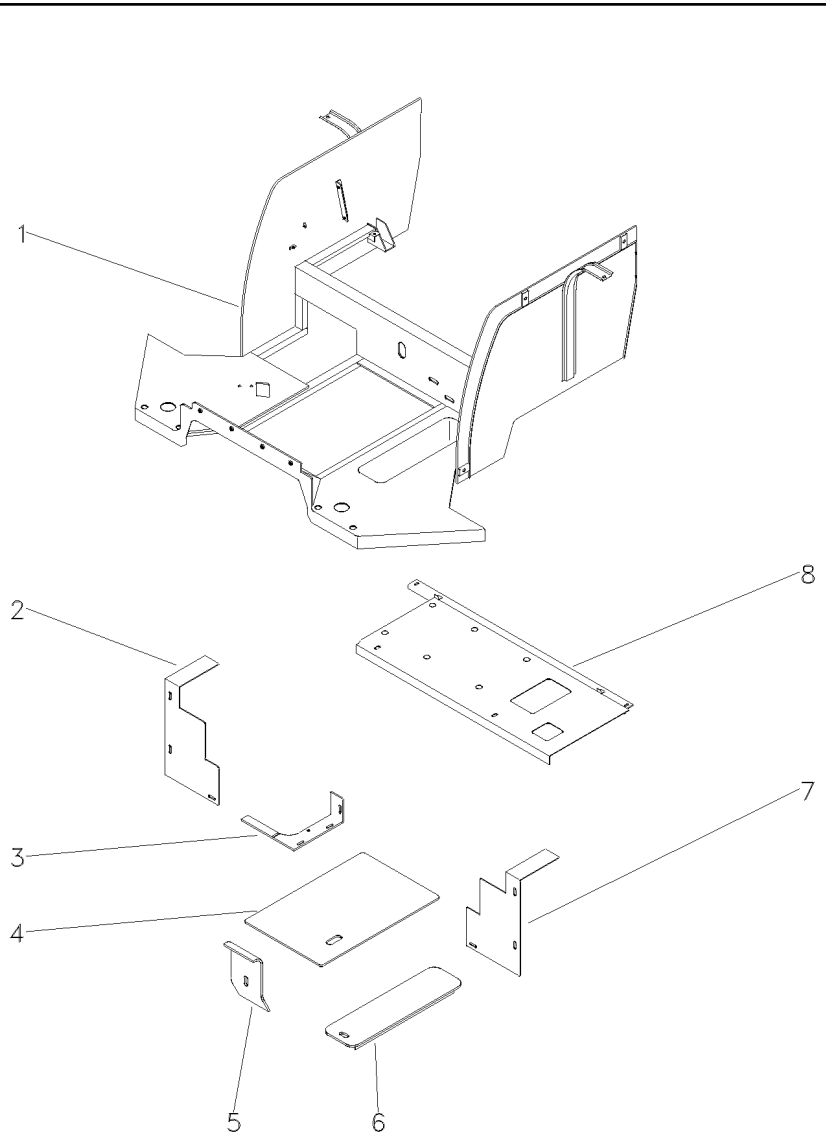

1	043279S1		**1**	PLATAFORMA	TABLE	MESA
2	046323P1	▶	**1**	PLACA	PLATE	PLATO
3	046694S1		**1**	CHAPA	PLATE	CHAPA
4	043285S1		**1**	TAMPA	COVER	CUBIERTA
5	050100P1		**1**	TAMPA	COVER	CUBIERTA
6	043765S1		**1**	TAMPA	COVER	CUBIERTA
7	046324P1	◀	**1**	PLACA	PLATE	PLATO
8	043181S1		**1**	PLACA	PLATE	PLATO

Plataforma Do Operador
Operator Plataform
Plataforma Del Operador

18v - Com Espaçador
18v - With Spacer
18v - Con Espaciador

105-135

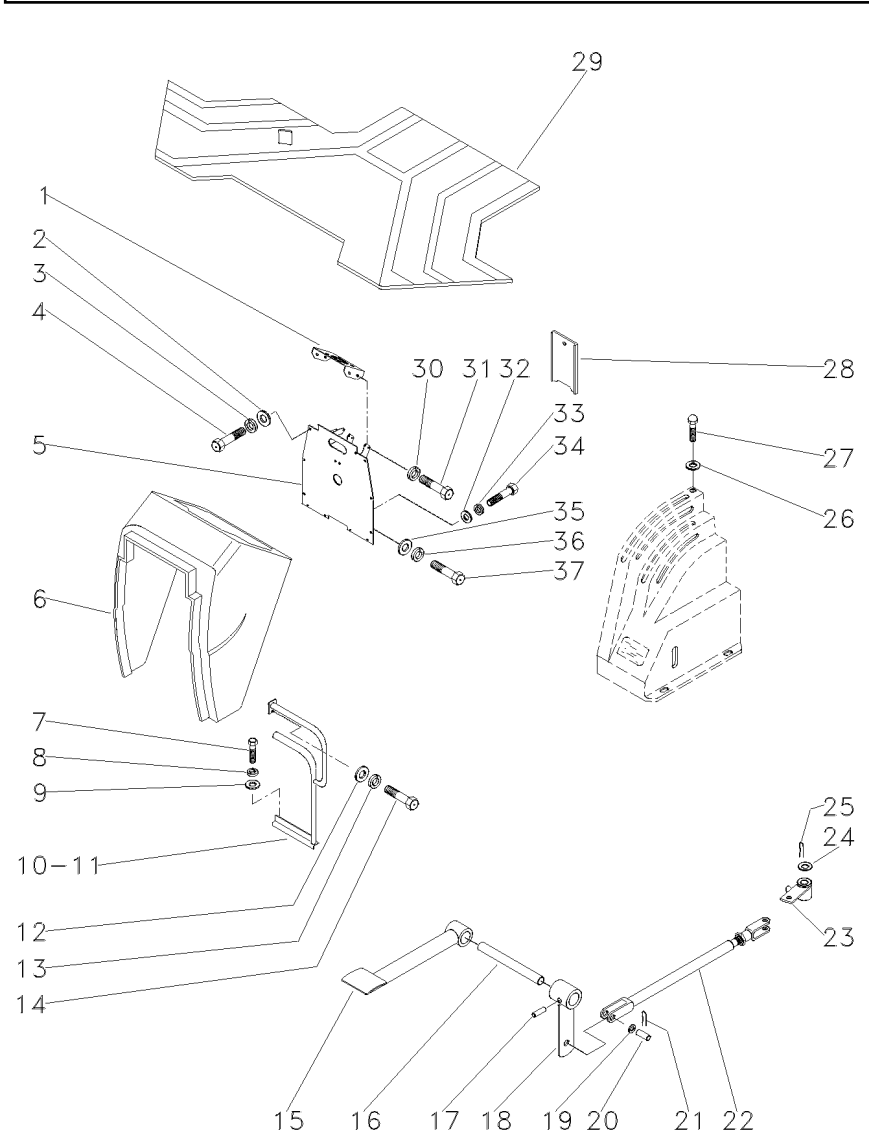

1	046060S1		**1**	SUPORTE	BRACKET	SOPORTE
2	339025X1		**6**	ARRUELA	WASHER	ARANDELA
3	339374X1		**6**	ARRUELA	WASHER	ARANDELA
4	339761X1		**6**	PARAFUSO	BOLT	PERNO
5	049648S1		**1**	SUPORTE	BRACKET	SOPORTE
6	049877N1	105-100 No	**1**	CAPUZ	HOOD	CAPO
7	339761X1		**4**	PARAFUSO	BOLT	PERNO
8	339374X1		**4**	ARRUELA	WASHER	ARANDELA
9	339024X1		**4**	ARRUELA	WASHER	ARANDELA
10	046058N1	105-105 No ◀	**1**	CJ. DEFLETOR	KIT, DEFLECTOR	JUEGO DEFLECTOR
11	046059N1	105-110 No ▶	**1**	CJ. DEFLETOR	KIT, DEFLECTOR	JUEGO DEFLECTOR
12	339024X1		**2**	ARRUELA	WASHER	ARANDELA
13	339374X1		**2**	ARRUELA	WASHER	ARANDELA
14	339761X1		**2**	PARAFUSO	BOLT	PERNO
15	046437S1		**1**	PEDAL	PEDAL	PEDAL
16	044834P1		**1**	EIXO	SHAFT	ARBOL
17	391017X1		**2**	PINO	PIN	PASADOR
18	044839S1		**1**	ALAVANCA	LEVER	PALANCA
19	353756X1		**2**	ARRUELA	WASHER	ARANDELA
20	832813M1		**2**	PINO	PIN	PASADOR
21	354059X1		**2**	CONTRAPINO	DOWEL	CENTRAJE
22	044378N1	105-115 No	**1**	TIRANTE	ROD	VARILLA
23	044840S1		**1**	ALAVANCA	LEVER	PALANCA
24	353758X1		**1**	ARRUELA	WASHER	ARANDELA
25	354059X1		**1**	CONTRAPINO	DOWEL	CENTRAJE
26	039921T1		**2**	ARRUELA	WASHER	ARANDELA
27	392440X1		**2**	PARAFUSO	BOLT	PERNO
28	049219N1	105-120 No	**1**	CJ. TAMPA	KIT, COVER	JUEGO DE TAPA
29	046197P1		**1**	REVESTIMENTO	MAT	ALFOMBRA
30	339374X1		**4**	ARRUELA	WASHER	ARANDELA
31	339761X1		**4**	PARAFUSO	BOLT	PERNO
32	339024X1		**1**	ARRUELA	WASHER	ARANDELA
33	339374X1		**1**	ARRUELA	WASHER	ARANDELA
34	339123X1		**1**	PARAFUSO	BOLT	PERNO
35	391387X1		**2**	ARRUELA	WASHER	ARANDELA
36	339369X1		**2**	ARRUELA	WASHER	ARANDELA
37	391375X1		**2**	PARAFUSO	BOLT	PERNO

Controle De Aceleração
Throttle Controls
Controles De Aceleración

105-140

Com Cabine
With Cab
Con Cabina

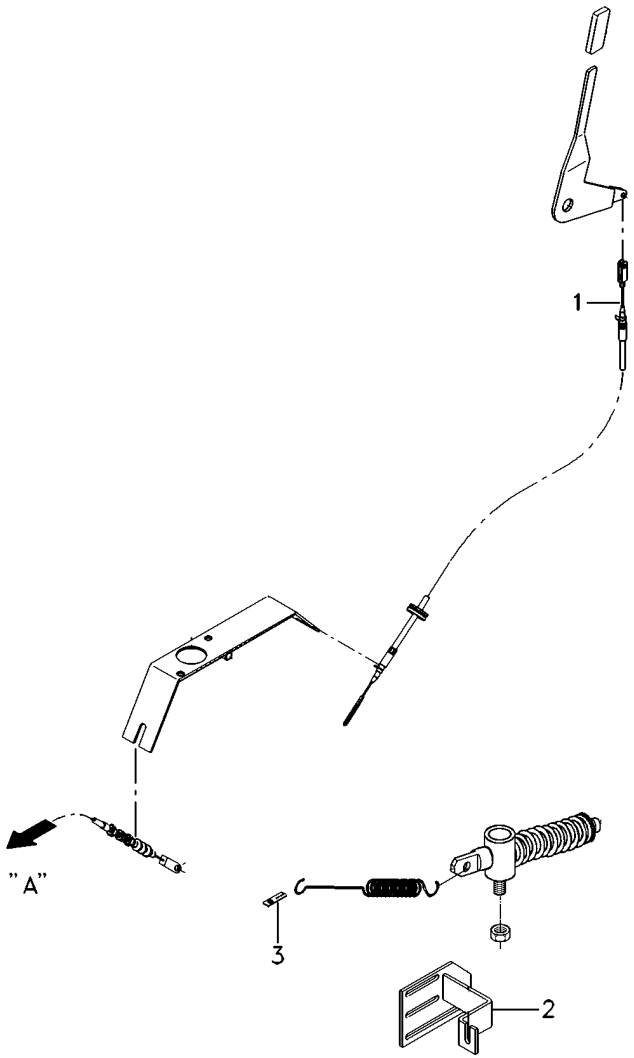

1	065711T1	**1** CABO	CABLE	CABLE
2	069729S1	**1** SUPORTE	BRACKET	SOPORTE
3	3145926M1	**1** SUPORTE	BRACKET	SOPORTE

Tirante
Rod
Varilla

105-145

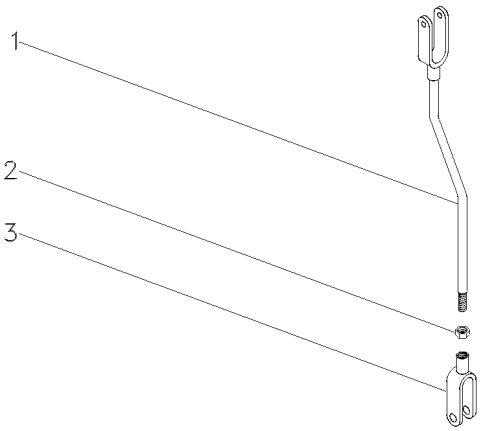

1	069942S1		**1** TIRANTE	ROD	VARILLA
2	353430X1	3/8"-24	**1** PORCA	NUT	TUERCA
3	195270M1		**1** GARFO	FORK	HORQUILLA

Ar Condicionado
Air Conditioner
Aire Acondionado

Motor
Engine
Motor

110-10

Com Cabine
With Cab
Con Cabina

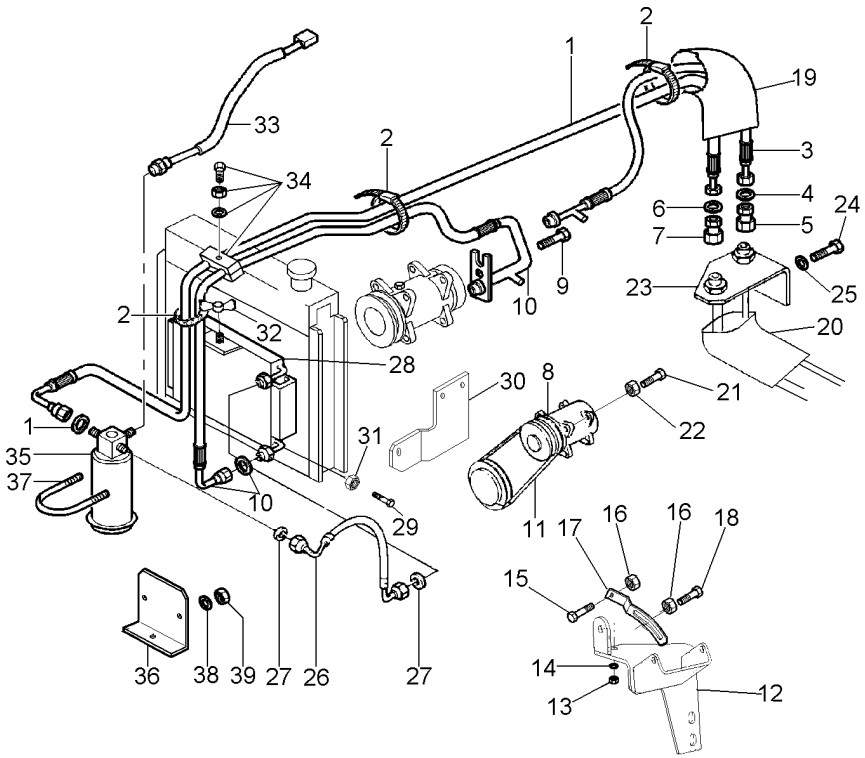

1	068333T1		**1**	MANGUEIRA	HOSE	FLEXIBLE
1	3010471X1		**1**	ANEL "O"	O RING	JUNTA TORICA
2	517587M1		**5**	BRAÇADEIRA	CLAMP	ABRAZADERA
3	068334T1		**1**	MANGUEIRA	HOSE	FLEXIBLE
4	3010474X1		**1**	ANEL "O"	O RING	JUNTA TORICA
5	368543X1		**1**	CONEXÃO	CONNECTION	CONEXION
6	3010502X1		**1**	ANEL "O"	O RING	JUNTA TORICA
7	368524X1		**1**	CONEXÃO	CONNECTION	CONEXION
8	3782613M2		**1**	COMPRESSOR	COMPRESSOR	COMPRESOR
9	358139X1		**1**	PARAFUSO ALLEN	ALLEN BOLT	TORNILLO ALLEN
10	069523T1		**1**	MANGUEIRA	HOSE	FLEXIBLE
10	3010472X1		**1**	ANEL "O"	O RING	JUNTA TORICA
11	487802M2		**1**	CORREIA	BELT	CORREA
12	069936S1		**1**	SUPORTE	BRACKET	SOPORTE
13	353431X1		**1**	PORCA	NUT	TUERCA
14	353434X1		**1**	ARRUELA	WASHER	ARANDELA
15	3009493X1		**1**	PARAFUSO	BOLT	PERNO
16	1441932X1		**2**	PORCA	NUT	TUERCA
17	3619519M3		**1**	TENSOR	TIGHTENER	TENSADOR
18	385375X1		**1**	PARAFUSO	BOLT	PERNO
19	072867P1		**1**	MANGUEIRA	HOSE	FLEXIBLE
20	040368P1		**1**	MANGUEIRA	HOSE	FLEXIBLE
21	3009493X1		**2**	PARAFUSO	BOLT	PERNO
22	1441932X1		**2**	PORCA	NUT	TUERCA
23	072854P1		**1**	SUPORTE	BRACKET	SOPORTE
24	339123X1		**2**	PARAFUSO	BOLT	PERNO
25	339374X1		**2**	ARRUELA	WASHER	ARANDELA
26	069522T1		**1**	MANGUEIRA	HOSE	FLEXIBLE
27	3010471X1		**2**	ANEL "O"	O RING	JUNTA TORICA
28	3784061M1		**1**	CONDENSADOR	CAPACITOR	CAPACITOR
29	339761X1		**2**	PARAFUSO	BOLT	PERNO
30	070578P1	◀	**1**	SUPORTE	BRACKET	SOPORTE
30	070579P1	▶	**1**	SUPORTE	BRACKET	SOPORTE
31	339169X1		**2**	PORCA	NUT	TUERCA
32	880003150120		**1**	PORCA	NUT	TUERCA
33	3712526M1		**1**	PRESSOSTATO	PRESS	PRENSA
34	3146897M1		**1**	REFORÇO	REINFORCEMENT	REFUERZO
34	3585143M1		**2**	BRAÇADEIRA	CLAMP	ABRAZADERA
34	353679X1		**1**	PARAFUSO	BOLT	PERNO
34	353446X1		**1**	ARRUELA	WASHER	ARANDELA
35	3712495M1		**1**	FILTRO	FILTER	FILTRO
36	069229P1		**1**	SUPORTE	BRACKET	SOPORTE
37	3383977X1		**1**	BRAÇADEIRA	CLAMP	ABRAZADERA
38	390971X1		**2**	ARRUELA	WASHER	ARANDELA
39	339030X1		**2**	PORCA	NUT	TUERCA

Sistema De Calefação Da Cabina
Cab Heating System
Sistema De Calefaccion De Cabina

110-15

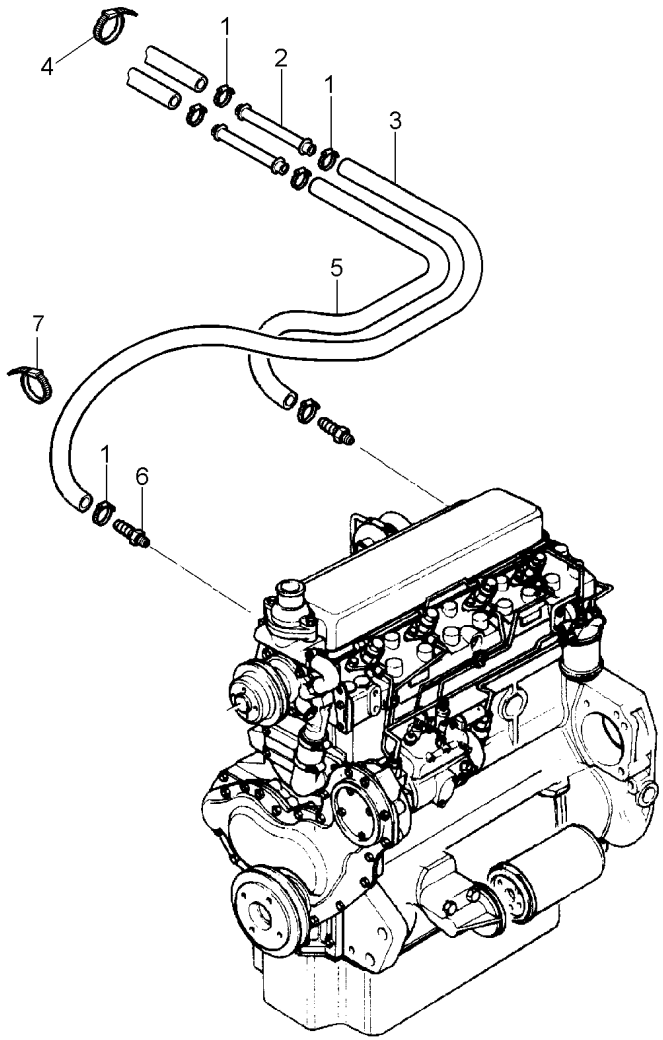

1	3019564X1	**6** BRAÇADEIRA	CLAMP	ABRAZADERA
2	3713469M1	**2** TUBO	PIPE	CANO
3	3779739M1	**1** MANGUEIRA	HOSE	FLEXIBLE
4	3225356M1	**4** BRAÇADEIRA	CLAMP	ABRAZADERA
5	3779742M1	**1** MANGUEIRA	HOSE	FLEXIBLE
6	052614P1	**2** CONEXÃO	CONNECTION	CONEXION
7	371798X1	**1** BRAÇADEIRA	CLAMP	ABRAZADERA

Suporte
Support
Soporte

110-20

Com Cabine
With Cab
Con Cabina

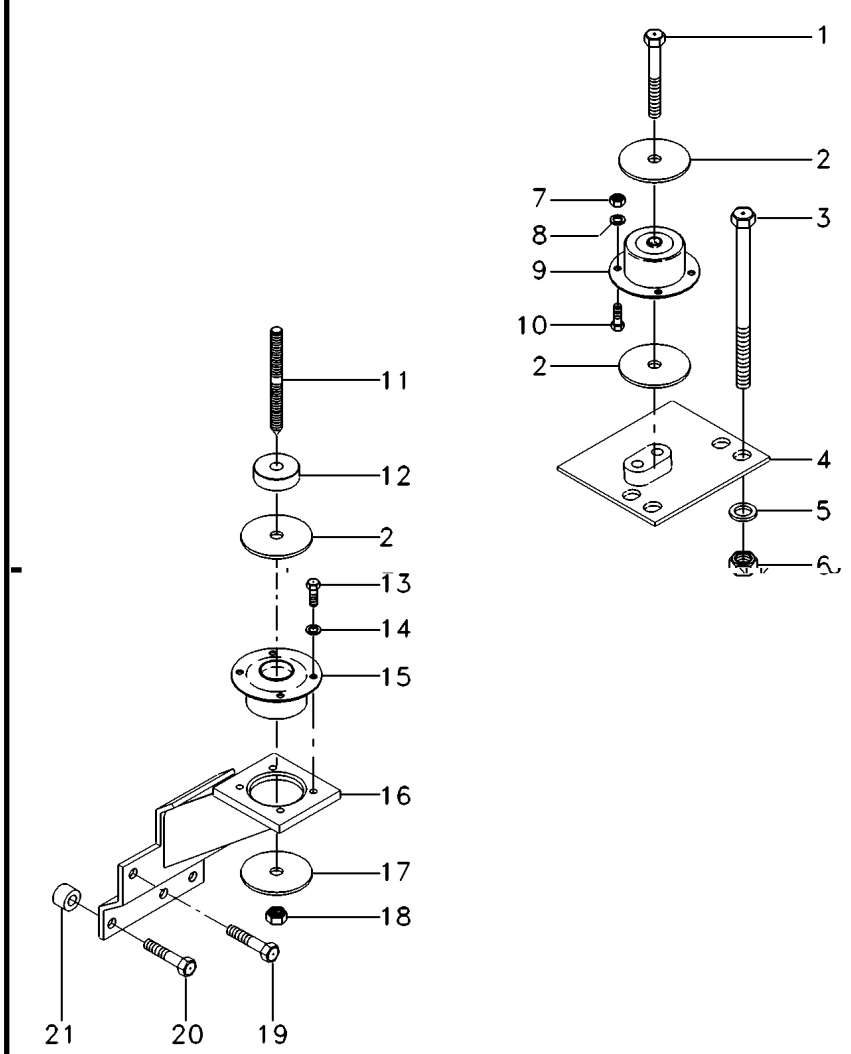

1	339616X1		**2**	PARAFUSO	BOLT	PERNO
2	3388272M1		**4**	ARRUELA	WASHER	ARANDELA
3	373686X1		**8**	PARAFUSO	BOLT	PERNO
4	067586S1	[B] ◀	**1**	SUPORTE	CLEVIS	GANCHO SEGURI.
4	067587S1	[B] ▶	**1**	SUPORTE	CLEVIS	GANCHO SEGURI.
5	353775X1		**8**	ARRUELA	WASHER	ARANDELA
6	366957X1		**8**	PORCA	NUT	TUERCA
7	3009693X1		**8**	PORCA	NUT	TUERCA
8	339376X1		**8**	ARRUELA	WASHER	ARANDELA
9	3715926M1	[B]	**2**	COXIM	MOUNTING	MONTANTE
10	3009492X1		**8**	PARAFUSO	BOLT	PERNO
11	3809001M1		**2**	PRISIONEIRO	STUD	ESPARRAGO
12	057313P1		**2**	ESPAÇADOR	SPACER	PIEZA DISTANCIA
13	3009492X1		**8**	PARAFUSO	BOLT	PERNO
14	390734X1		**8**	ARRUELA	WASHER	ARANDELA
15	3712693M1	[A]	**2**	COXIM	MOUNTING	MONTANTE
16	065875S1	[A] ◀	**1**	SUPORTE	CLEVIS	GANCHO SEGURI.
16	065877S1	[A] ▶	**1**	SUPORTE	CLEVIS	GANCHO SEGURI.
17	059377P1		**4**	ARRUELA	WASHER	ARANDELA
18	339034X1		**2**	PORCA	NUT	TUERCA
19	353901X1		**2**	PARAFUSO	BOLT	PERNO
20	354285X1		**6**	PARAFUSO	BOLT	PERNO
21	1683182M1		**6**	ESPAÇADOR	SPACER	PIEZA DISTANCIA

[A] TRASEIRO
REAR
TRASERO

[B] DIANTEIRO
FRONT
DELANTERO

Porta
Door
Puerta

110-25

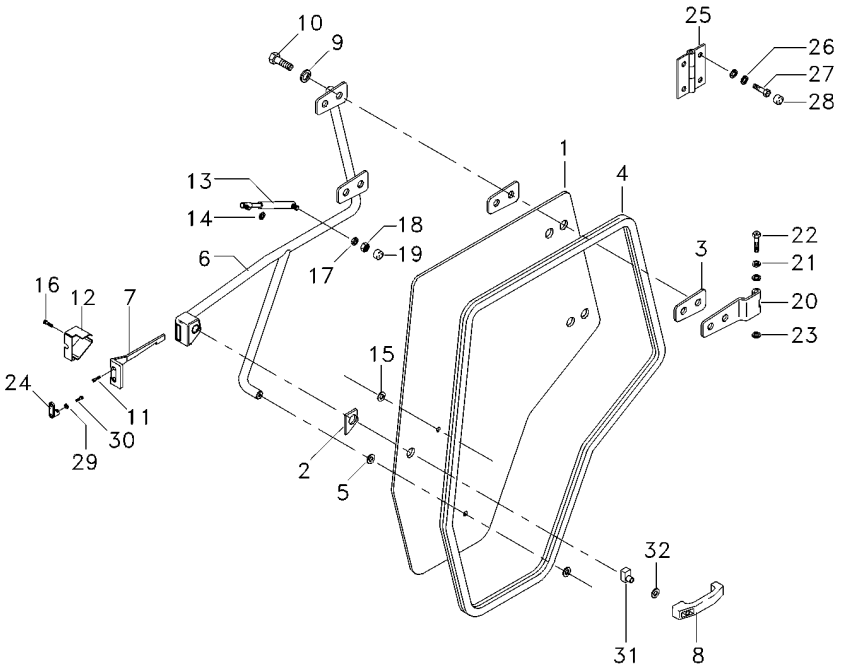

1	066083T1	**1**	VIDRO	GLASS	CRISTAL
2	6200042M1	**1**	JUNTA	JOINT	JUNTA
3	066198T1	**4**	JUNTA	GASKET	EMPAQUETADURA.
4	6211284M1	**1**	GUARNIÇÃO	FOAM	ESPUMA
5	3902365M1	**1**	ARRUELA	WASHER	ARANDELA
6	6204325M91	**1**	MAÇANETA	HANDLE	MANETA
7	3804663M1	**1**	TRINCO	LATCH	CERROJO
8	3902356M91	**1**	MAÇANETA	HANDLE	MANETA
9	390734X1	**12**	ARRUELA	WASHER	ARANDELA
10	3009491X1	**4**	PARAFUSO	BOLT	PERNO
11	3009432X1	**4**	PARAFUSO	BOLT	PERNO
12	3804661M1	**1**	TAMPA	COVER	CUBIERTA
13	6217483M1	**1**	AMORTECEDOR	DAMPER	AMORTIGUADOR
14	391025X1	**1**	ARRUELA	WASHER	ARANDELA
15	3902145M1	**2**	COXIM	MOUNTING	MONTANTE
16	3009431X1	**1**	PARAFUSO	BOLT	PERNO
17	6211360M1	**1**	ARRUELA	WASHER	ARANDELA
18	339169X1	**1**	PORCA	NUT	TUERCA
19	3616277M1	**1**	CAPA	CAP	TAPA
20	6204328M91	**2**	SUPORTE	CLEVIS	GANCHO SEGURI.
21	6211315M1	**4**	ARRUELA	WASHER	ARANDELA
22	6211314M1	**2**	PINO	PIN	PASADOR
23	1440988X1	**2**	ANEL TRAVA	CIRCLIP	CIRCULITO
24	3902372M1	**1**	TRINCO	LATCH	CERROJO
25	066200S1	**2**	DOBRADIÇA	HINGE	BISAGRA
26	1442802X1	**8**	ARRUELA PRESSÃO	PRESSURE WASHER	LAVADOR PRESION
27	3009493X1	**8**	PARAFUSO	BOLT	PERNO
28	3619609M1	**8**	CAPA	CAP	TAPA
29	6207323M1	**2**	ARRUELA	WASHER	ARANDELA
30	6211348M1	**2**	PARAFUSO	BOLT	PERNO
31	6211292M1	**1**	FECHADURA	LOCK	CERRADURA
32	391056X1	**1**	PORCA	NUT	TUERCA

Cabine Trator
Tractor Cab
Cabina Tractor

Janela Traseira
Rear Window
Ventana Trasero

110-30

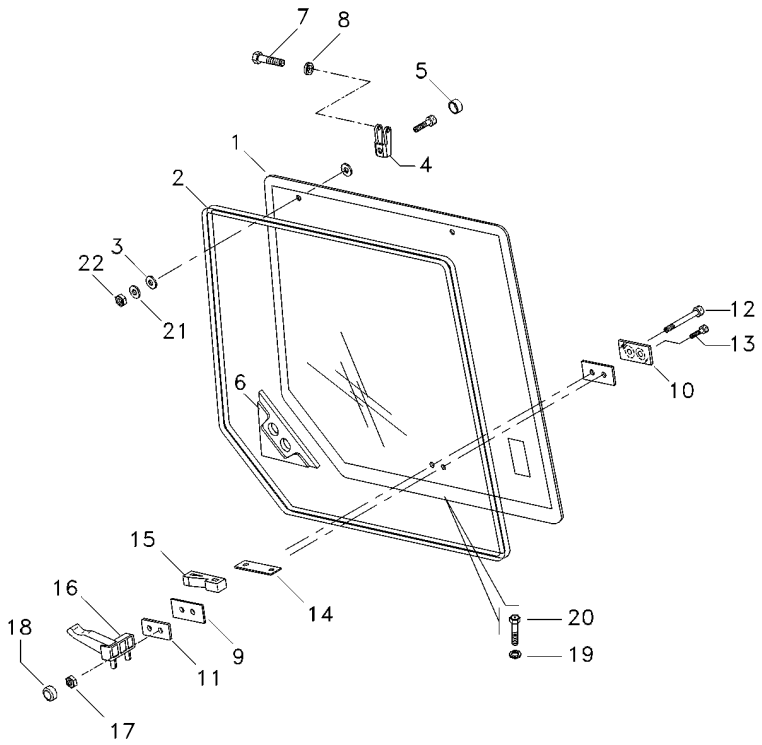

1	6211280M1	**1** VIDRO	GLASS	CRISTAL
2	066103T1	**1** VEDAÇÃO	SEALING	VEDACION
3	3902365M1	**4** ARRUELA	WASHER	ARANDELA
4	3902136M2	**2** GANCHO	HOOK	GANCHO
5	053730N1	**2** PROTEÇÃO	GUARD	DEFENSA
6	3806376M1	**1** VEDADOR	SEAL	RETEN
7	3902137M1	**2** PINO	PIN	PASADOR
8	1440988X1	**2** ANEL TRAVA	CIRCLIP	CIRCULITO
9	6211285M1	**2** CALÇO	SHIM	CALCE
10	6211305M1	**1** CALÇO	SHIM	CALCE
11	3211306M1	**1** CALÇO	SHIM	CALCE
12	1442487X1	**1** PARAFUSO	BOLT	PERNO
13	339814X1	**1** PARAFUSO	BOLT	PERNO
14	6211318M1	**1** CHAPA	PLATE	CHAPA
15	6211307M1	**1** TRAVA	LOCK	RETENEDOR
16	6211290M1	**1** TRAVA	LOCK	RETENEDOR
17	390881X1	**1** PORCA	NUT	TUERCA
18	3619609M1	**2** CAPA	CAP	TAPA
19	6211361M1	**2** ARRUELA	WASHER	ARANDELA
20	3316187M1	**4** PARAFUSO	BOLT	PERNO
21	6211317M1	**2** ARRUELA AJUSTE	ADJUST WASHER	ARRUELA AJUSTE
22	6211355M1	**2** PORCA	NUT	TUERCA

Cabine
Cab
Cabina

110-35

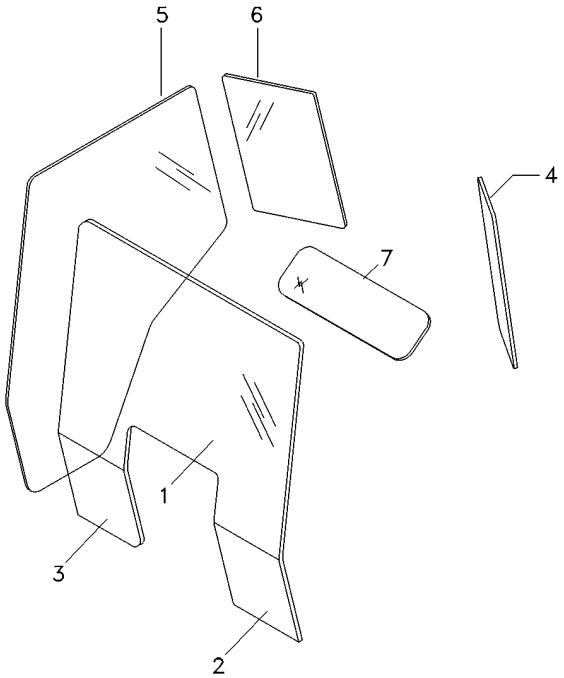

1	066035T1	**1**	VIDRO	GLASS	CRISTAL
2	066051T1	**1**	VIDRO	GLASS	CRISTAL
3	066050T1	**1**	VIDRO	GLASS	CRISTAL
4	066032T1	**1**	VIDRO	GLASS	CRISTAL
5	066033T1	**1**	VIDRO	GLASS	CRISTAL
6	066034T1	**1**	VIDRO	GLASS	CRISTAL
7	066036T1	**1**	VIDRO	GLASS	CRISTAL

Limpador De Parabrisa
Windscreen Wiper
Varillaje De Limpiaparabrisas

110-40

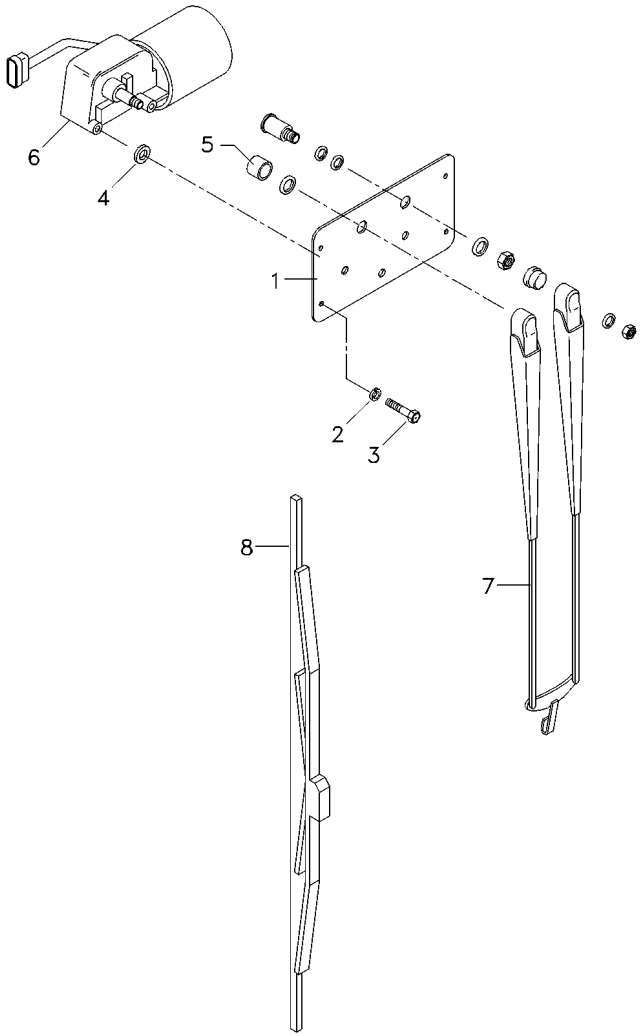

1	066124P1	**1**	TAMPA	COVER	CUBIERTA
2	376718X1	**6**	ARRUELA	WASHER	ARANDELA
3	339666X1	**1**	PARAFUSO	BOLT	PERNO
4	6200073M1	**2**	ESPAÇADOR	SPACER	PIEZA DISTANCIA
5	6200069M1	**1**	BUCHA	BUSH	CASQUILLO
6	066145T1	**1**	MOTOR LIMP.PARAB	WIPER MOTOR	MOTOR L PARABRIS
7	6200046M1	**1**	BRAÇO	ARM	BRAZO
8	6200047M1	**1**	PALHETA	VANE	PALETA

Retrovisor Externo
External Rear-View Mirror
Retrovisor Externo

110-45

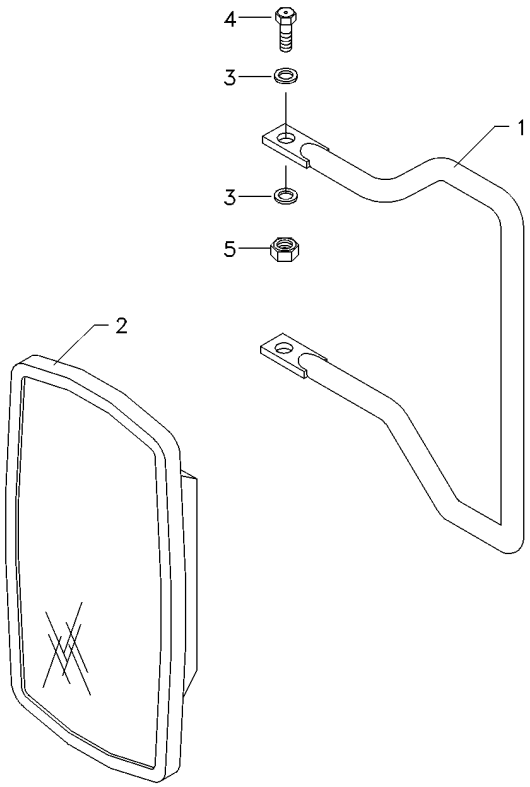

1	066204P1	**1**	SUPORTE ESPELHO	MIRROR ARM ASSY	CJT.BRAZO ESPEJO
2	6200052M1	**1**	ESPELHO	MIRROR	RETROVISOR
3	390972X1	**4**	ARRUELA	WASHER	ARANDELA
4	339123X1	**2**	PARAFUSO	BOLT	PERNO
5	391056X1	**2**	PORCA	NUT	TUERCA

Filtro De Ar
Air Cleaner
Filtro De Aire

110-50

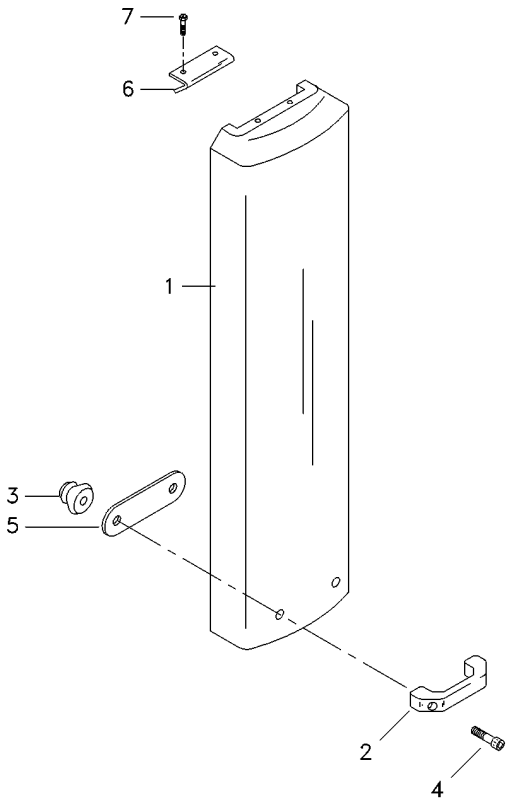

1	62000067M1	**1** SUPORTE FILTRO	FILTER SUPPORT	FILTER SUPPORT
2	6200049M1	**1** ALÇA	STRAP	FAJA
3	6211310M1	**2** FIXADOR	ATTACHMENT	ADITAMENTO
4	6211352M1	**2** PARAFUSO ALLEN	ALLEN BOLT	TORNILLO ALLEN
5	066372P1	**1** REFORÇO	REINFORCEMENT	REFUERZO
6	066373P1	**1** CAPA	CAP	TAPA
7	376820X1	**2** REBITE	RIVET	REMACHE

Filtro De Ar
Air Cleaner
Filtro De Aire

110-55

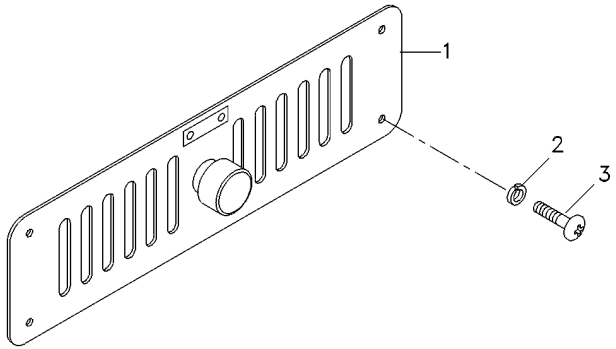

1	6200100M1	**1** GRADE	GRILLE	REJILLA
2	6207323M1	**4** ARRUELA	WASHER	ARANDELA
3	6207322M1	**4** PARAFUSO ALLEN	ALLEN BOLT	TORNILLO ALLEN

Ar Condicionado
Air Conditioner
Aire Acondionado

110-60

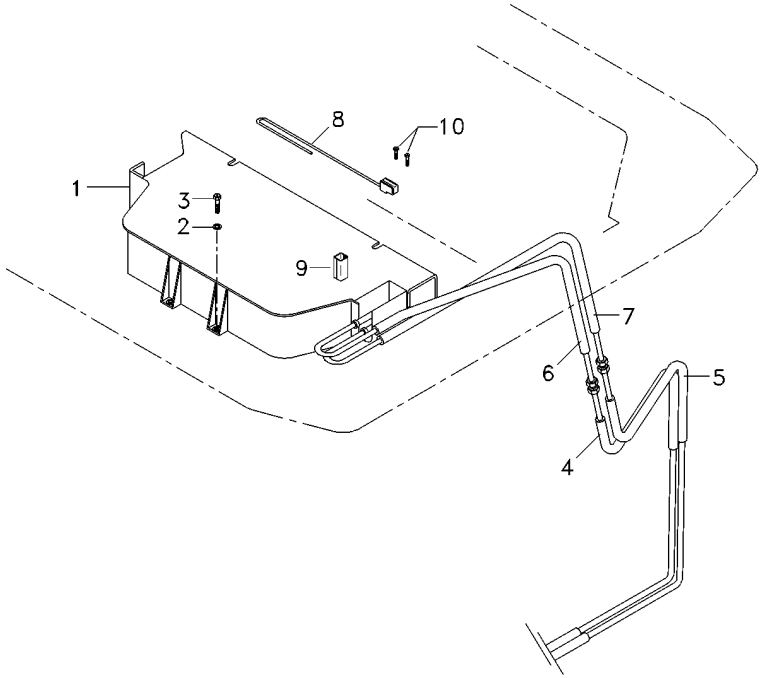

1	6200087M1	110-135 No	**1**	CJ. CONDICIONADO	KIT AIR CONDITI	JUEGO ACON AIRE
2	6211357M1		**4**	ARRUELA	WASHER	ARANDELA
3	391176X1		**4**	PARAFUSO	BOLT	PERNO
4	6203558M1		**1**	MANGUEIRA	HOSE	FLEXIBLE
5	6203559M1		**1**	MANGUEIRA	HOSE	FLEXIBLE
6	6200090M1		**1**	MANGUEIRA	HOSE	FLEXIBLE
7	066399T1		**1**	MANGUEIRA	HOSE	FLEXIBLE
8	6200054M1		**1**	TERMOSTATO	THERMOSTAT	TERMOSTATO
9	6203562M1		**1**	PERFIL	PROFILE	PERFIL
10	880000841278		**2**	PARAFUSO	BOLT	PERNO

Caixa De Ferramentas
Tools Box
Caja De Herramientas

110-65

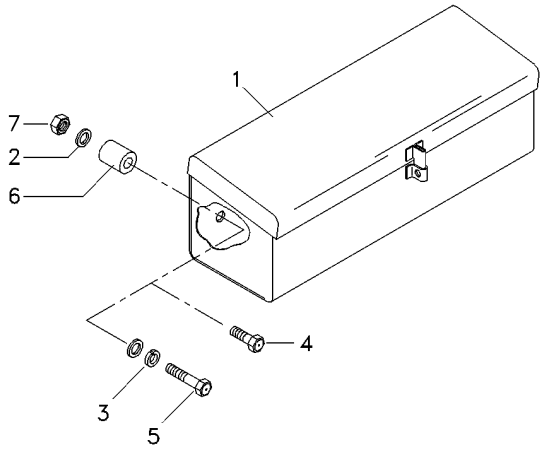

1	3587610M91	**1**	CAIXA	BOX	CAJA
2	390972X1	**3**	ARRUELA	WASHER	ARANDELA
3	6211360M1	**2**	ARRUELA	WASHER	ARANDELA
4	339761X1	**1**	PARAFUSO	BOLT	PERNO
5	391982X1	**1**	PARAFUSO	BOLT	PERNO
6	066275T1	**1**	BUCHA	INSERT	INSERCION
7	339169X1	**1**	PORCA	NUT	TUERCA

Para-Lama
Mudguard
Guardabarros

110-70

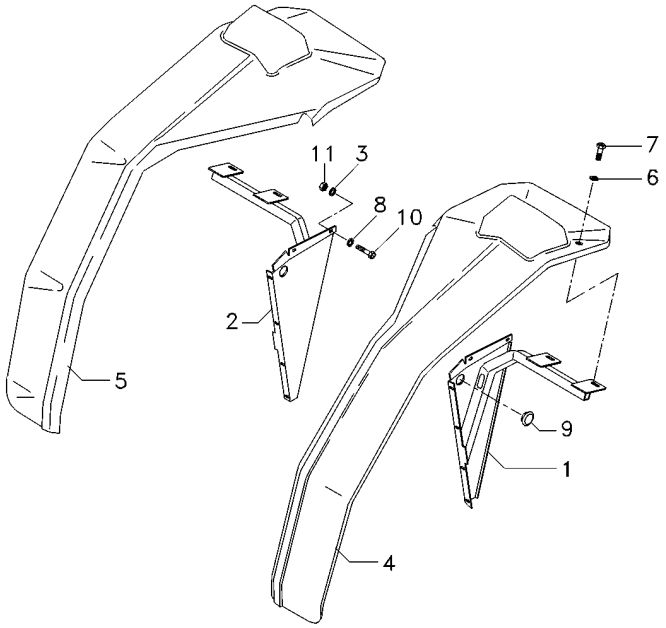

1	6204340M91	**1**	SUPORTE	CLEVIS	GANCHO SEGURI.
2	6204345M91	**1**	SUPORTE	CLEVIS	GANCHO SEGURI.
3	390972X1	**12**	ARRUELA	WASHER	ARANDELA
4	066201T1	**1**	PÁRA-LAMA	FENDER	GUARDABARRO
5	066244T1	**1**	PÁRA-LAMA	FENDER	GUARDABARRO
6	6211356M1	**8**	ARRUELA	WASHER	ARANDELA
7	339761X1	**4**	PARAFUSO	BOLT	PERNO
8	6203540M1	**24**	ARRUELA	WASHER	ARANDELA
9	6211287M1	**4**	PASSA-FIO	GROMMET	PASACABLE
10	339123X1	**4**	PARAFUSO	BOLT	PERNO
11	391056X1	**36**	PORCA	NUT	TUERCA

Revestimento
Cladding
Revestimiento

110-75

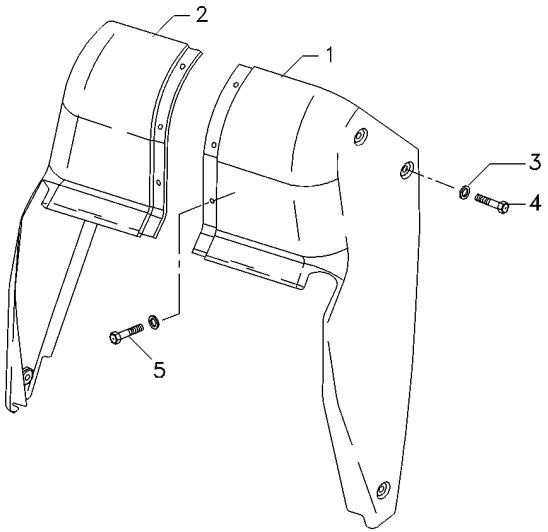

1	066245T1	**1** REVESTIMENTO	MAT	ALFOMBRA
2	066248T1	**1** REVESTIMENTO	MAT	ALFOMBRA
3	6200065M1	**9** ARRUELA	WASHER	ARANDELA
4	6211348M1	**6** PARAFUSO	BOLT	PERNO
5	6211351M1	**3** PARAFUSO	BOLT	PERNO

Fechamento
Stopping
Cerramento

110-80

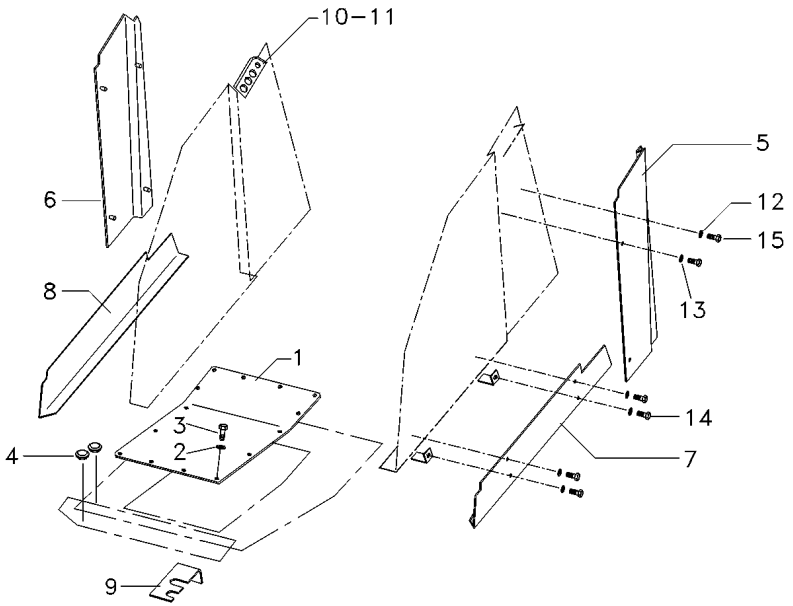

1	6206342M91	**1**	CJ. TAMPA	KIT, CAP	JUEGO DE TAPON
2	6211360M1	**16**	ARRUELA	WASHER	ARANDELA
3	339761X1	**16**	PARAFUSO	BOLT	PERNO
4	066360T1	**2**	TAMPÃO	PAD	ALMOHADILLA
5	066076P1	**1**	FECHAMENTO	COVER	CUBIERTA
6	066077P1	**1**	FECHAMENTO	COVER	CUBIERTA
7	066163P1	**1**	GUARNIÇÃO	FOAM	ESPUMA
8	066164P1	**1**	GUARNIÇÃO	FOAM	ESPUMA
9	053947P1	**1**	SUPORTE	BRACKET	SOPORTE
10	066354T1	**1**	VEDAÇÃO	SEALING	VEDACION
11	066355T1	**1**	VEDAÇÃO	SEALING	VEDACION
12	390971X1	**16**	ARRUELA	WASHER	ARANDELA
13	6211359M1	**8**	ARRUELA	WASHER	ARANDELA
14	391074X1	**4**	PARAFUSO	BOLT	PERNO
15	339666X1	**12**	PARAFUSO	BOLT	PERNO

Dreno
Drain
Dreno

110-85

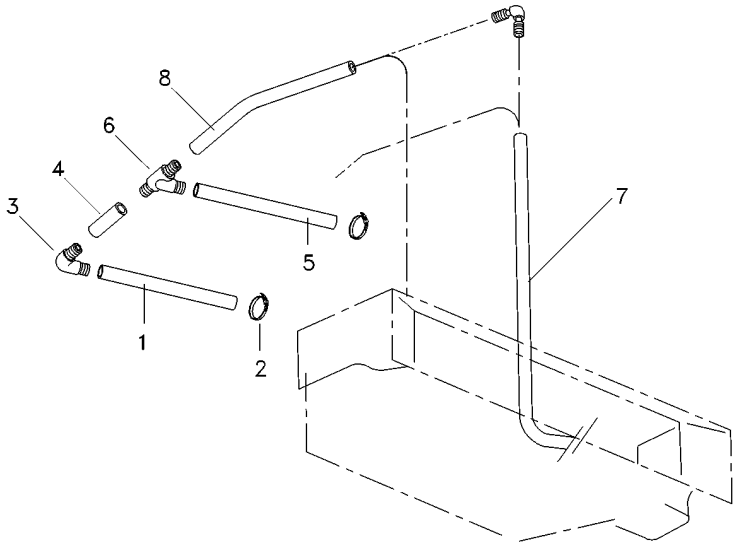

1	6204240M1	**2**	MANGUEIRA	HOSE	FLEXIBLE
2	6200083M1	**4**	BRAÇADEIRA	CLAMP	ABRAZADERA
3	6200093M1	**4**	CONEXÃO	CONNECTION	CONEXION
4	6204241M1	**2**	MANGUEIRA	HOSE	FLEXIBLE
5	6204194M1	**2**	MANGUEIRA	HOSE	FLEXIBLE
6	066402T1	**2**	CONEXÃO "T"	CONNECTION T	CONEXION T
7	6204193M1	**2**	MANGUEIRA	HOSE	FLEXIBLE
8	6204358M1	**2**	MANGUEIRA	HOSE	FLEXIBLE

Tubulação
Plumbing
Tubulación

110-90

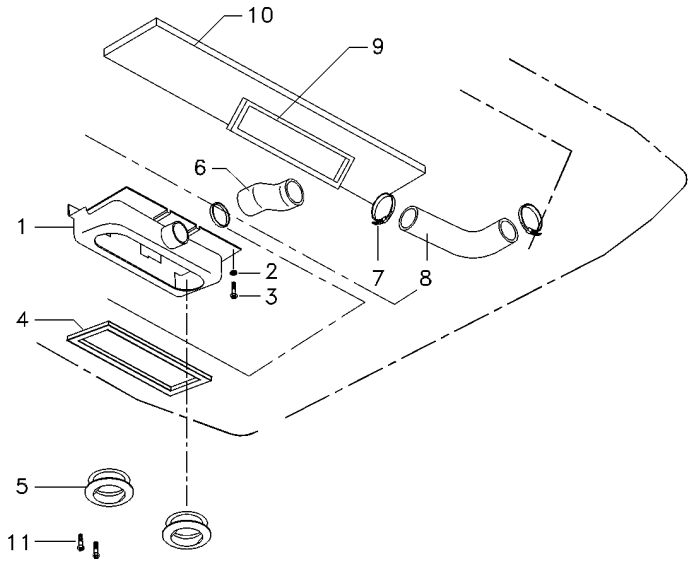

1	066175T1	**1**	CAIXA	BOX	CAJA
2	390469X1	**5**	ARRUELA	WASHER	ARANDELA
3	365920X1	**5**	PARAFUSO	BOLT	PERNO
4	6211282M1	**1**	GUARNIÇÃO	FOAM	ESPUMA
5	6200101M1	**2**	DIFUSOR	BAFFLE	DIFUSOR
6	066421P1	**1**	MANGUEIRA	HOSE	FLEXIBLE
7	6200080M1	**3**	BRAÇADEIRA	CLAMP	ABRAZADERA
8	066422P1	**1**	MANGUEIRA	HOSE	FLEXIBLE
9	066105T1	**1**	GUARNIÇÃO	FOAM	ESPUMA
10	6204255M1	**1**	PROTEÇÃO	GUARD	DEFENSA
11	6211350M1	**6**	PARAFUSO	BOLT	PERNO

Filtro De Ar
Air Cleaner
Filtro De Aire

110-95

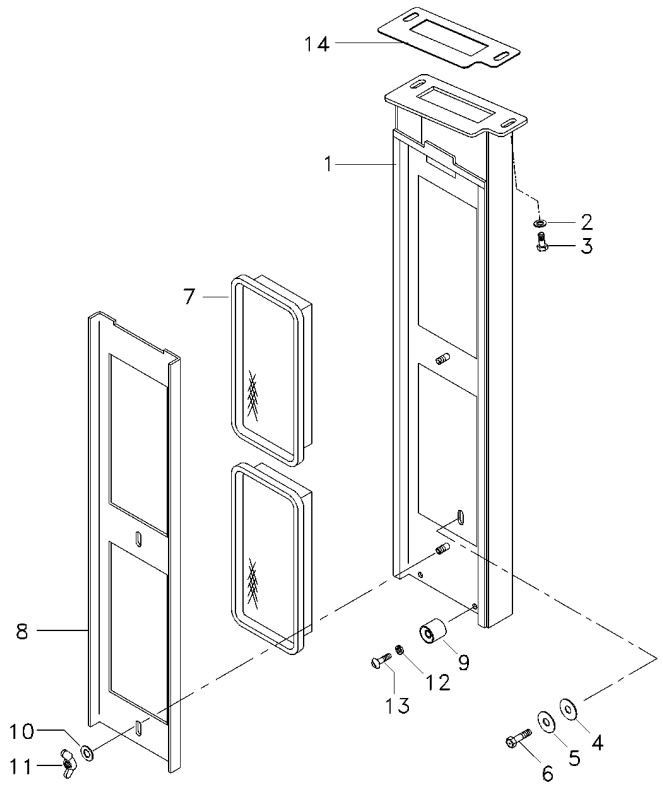

1	066293S1		**1**	CAIXA	BOX	CAJA
2	353441X1		**2**	ARRUELA	WASHER	ARANDELA
3	339666X1		**2**	PARAFUSO	BOLT	PERNO
4	6200043M1		**1**	CALÇO	SHIM	CALCE
5	6211358M1		**1**	ARRUELA	WASHER	ARANDELA
6	339761X1		**1**	PARAFUSO	BOLT	PERNO
7	066294T1		**2**	ELEMENTO DE AR	ELEMENT,AIR FITR	FILTRO AIRE
7	066233T1	[A]	**2**	ELEMENTO DE AR	ELEMENT,AIR FITR	FILTRO AIRE
8	066296P1		**1**	SUPORTE	BRACKET	SOPORTE
9	04003413000		**2**	FIXADOR	ATTACHMENT	ADITAMENTO
10	390972X1		**2**	ARRUELA	WASHER	ARANDELA
11	6211685M1		**2**	PORCA	NUT	TUERCA
12	6207323M1		**2**	ARRUELA	WASHER	ARANDELA
13	6211348M1		**2**	PARAFUSO	BOLT	PERNO
14	6204297M1		**1**	JUNTA	GASKET	EMPAQUETADURA.

[A] ELEMENTO ATIVO PARA FILTRO DE AR
ACTIVE ELEMENT TO AIR FILTER
ELEMENTO ACTIVO PARA FILTRO DE AIRE

Cabine
Cab
Cabina

110-100

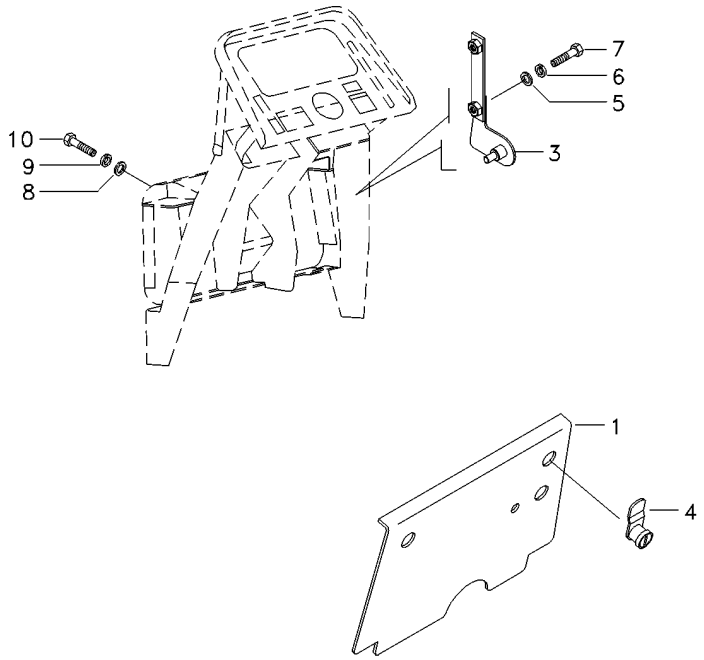

1	066318S1		**1**	TAMPA	COVER	CUBIERTA
3	066323S1	▶	**1**	SUPORTE	BRACKET	SOPORTE
3	066322S1	◀	**1**	SUPORTE	BRACKET	SOPORTE
4	6200081M1		**2**	TRAVA	LOCK	RETENEDOR
5	391038X1		**4**	ARRUELA	WASHER	ARANDELA
6	376718X1		**4**	ARRUELA	WASHER	ARANDELA
7	339666X1		**4**	PARAFUSO	BOLT	PERNO
8	390972X1		**8**	ARRUELA	WASHER	ARANDELA
9	6211360M1		**8**	ARRUELA	WASHER	ARANDELA
10	339123X1		**8**	PARAFUSO	BOLT	PERNO

Reservatório
Container
Deposito

110-105

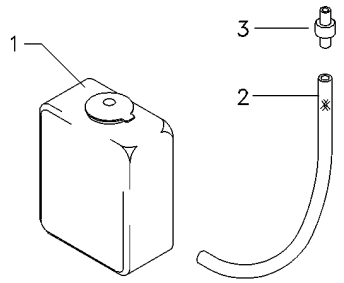

1	6204262M1	**1** RESERVATÓRIO	CONTAINER	CONTENEDOR
2	066419P1	**1** MANGUEIRA	HOSE	FLEXIBLE
3	6204268M1	**1** VÁLVULA	VALVE	VALVULA

Cabine Cab Cabina	Teto Roof Tejado	110-110	

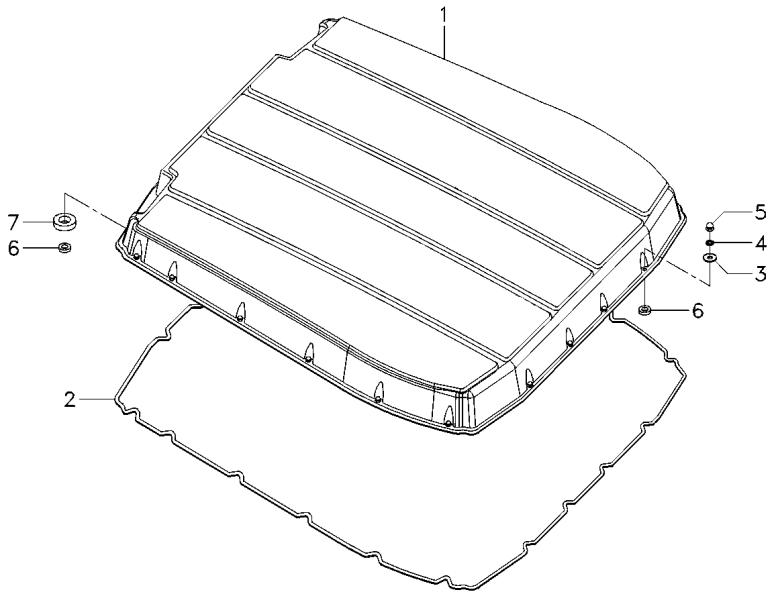

1	066224T1	**1**	TETO	ROOF	TECHO
2	3714883M1	**1**	GUARNIÇÃO	FOAM	ESPUMA
3	6203540M1	**20**	ARRUELA	WASHER	ARANDELA
4	6211360M1	**20**	ARRUELA	WASHER	ARANDELA
5	6211354M1	**20**	PORCA	NUT	TUERCA
6	6211311M1	**22**	ESPAÇADOR	SPACER	PIEZA DISTANCIA
7	6211283M1	**2**	GUARNIÇÃO	FOAM	ESPUMA

Painel De Controle
Control Panel
Tablero De Control

110-115

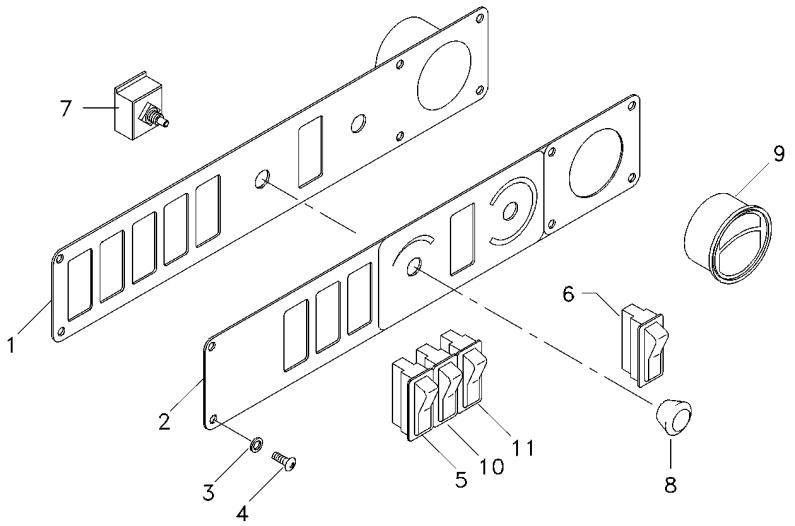

1	066415S1	**1** CHAPA	PLATE	CHAPA
2	6203557M1	**1** ADESIVO	ADHESIVE	ADHESIVO
3	6207323M1	**6** ARRUELA	WASHER	ARANDELA
4	6207322M1	**6** PARAFUSO ALLEN	ALLEN BOLT	TORNILLO ALLEN
5	6204377M1	**1** BOTÃO	BUTTON	PULSADOR
6	6200060M1	**1** BOTÃO	BUTTON	PULSADOR
7	6200056M1	**1** CHAVE INTERRUPT.	KEY SWITCH	LLAVE INTERRUPT.
8	6200055M1	**1** MANÍPULO	KNOB	POMO
9	066367T1	**1** DIFUSOR	BAFFLE	DIFUSOR
10	053173T1	**1** BOTÃO	BUTTON	PULSADOR
11	053176T1	**1** INTERRUPTOR	SWITCH	INTERRUPTOR

Cabine **Rádio**
Cab **Radio**
Cabina **Radio**

110-120

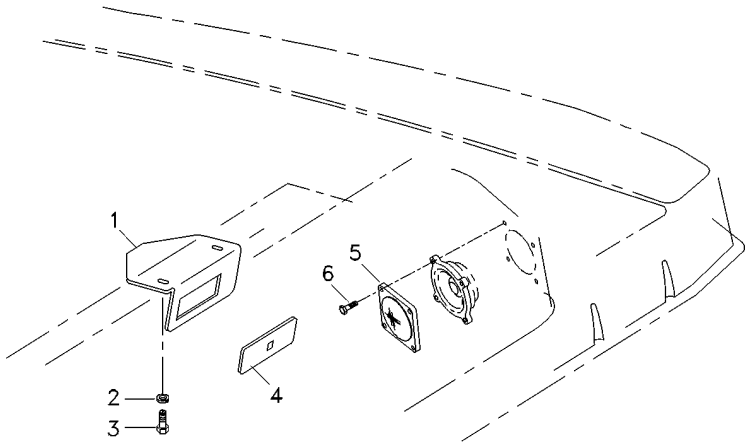

1	066147P1	**1**	SUPORTE	BRACKET	SOPORTE
2	1442802X1	**2**	ARRUELA PRESSÃO	PRESSURE WASHER	LAVADOR PRESION
3	300949X1	**2**	PARAFUSO	SCREW	TORNILLO
4	6203550M1	**1**	TAMPA	COVER	CUBIERTA
5	066075T1	**2**	PROTEÇÃO	GUARD	DEFENSA
6	6204120M1	**8**	PARAFUSO	BOLT	PERNO

Cabine
Cab
Cabina

Revestimento
Cladding
Revestimiento

110-125

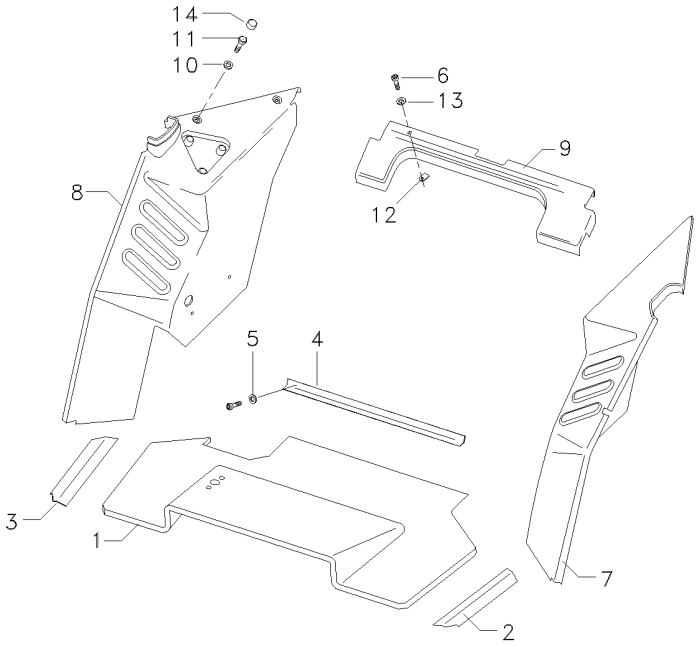

1	066172T1	**1** TAPETE	MATTING	ESTERA
2	066363T1	**1** SOLEIRA	FOOT REST	REPOSAPIES
3	066334T1	**1** SOLEIRA	FOOT REST	REPOSAPIES
4	066362T1	**1** CHAPA	PLATE	CHAPA
5	6207323M1	**9** ARRUELA	WASHER	ARANDELA
6	6211348M1	**29** PARAFUSO	BOLT	PERNO
7	6211299M1	**1** REVESTIMENTO	MAT	ALFOMBRA
8	6211304M1	**1** REVESTIMENTO	MAT	ALFOMBRA
9	066176T1	**1** REVESTIMENTO	LAGGING	REVESTIMIENTO
10	390734X1	**3** ARRUELA	WASHER	ARANDELA
11	3009491X1	**3** PARAFUSO	BOLT	PERNO
12	6200086M1	**20** PRESILHA	STAPLE	GRAPA
13	6200065M1	**20** ARRUELA	WASHER	ARANDELA
14	3619609M1	**3** CAPA	CAP	TAPA

Cabine Cab Cabina	Revestimento Cladding Revestimiento	110-130	

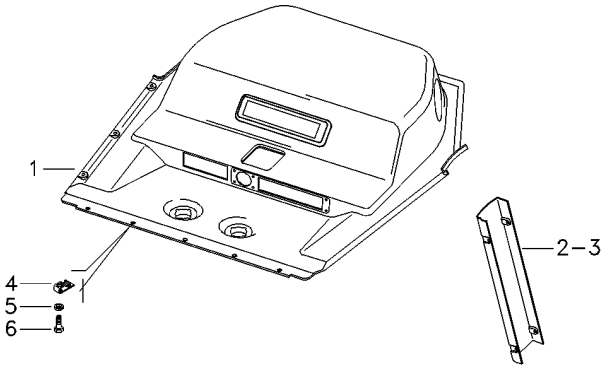

1	6204355M1	**1** REVESTIMENTO	MAT	ALFOMBRA
2	066179T1	**1** REVESTIMENTO	MAT	ALFOMBRA
3	066180T1	**1** REVESTIMENTO	MAT	ALFOMBRA
4	6200086M1	**26** PRESILHA	STAPLE	GRAPA
5	6200065M1	**26** ARRUELA	WASHER	ARANDELA
6	6211348M1	**26** PARAFUSO	BOLT	PERNO

Cabine
Cab
Cabina

Ar Condicionado
Air Conditioner
Aire Acondionado

110-135

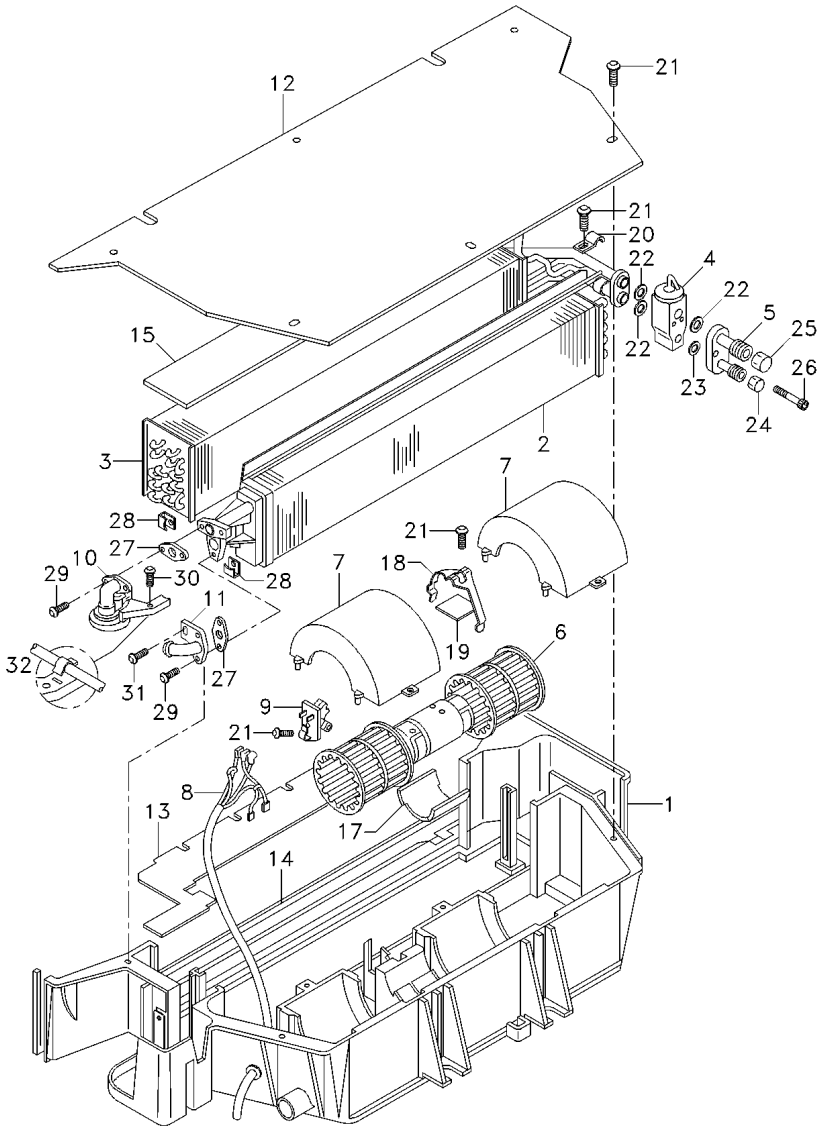

1	6211272M1	**1**	CAIXA	BOX	CAJA
2	3310827M92	**1**	RADIADOR	RADIATOR	RADIADOR
3	3902331M92	**1**	EVAPORADOR	EVAPORATOR	EVAPORADOR
4	3902334M91	**1**	REGULADOR	REGULATOR	REGULADOR
5	6211277M1	**1**	CONEXÃO	CONNECTION	CONEXION
6	3310831M91	**1**	MOTOR	ENGINE	MOTOR
7	3310833M1	**2**	TAMPA	COVER	CUBIERTA
8	3902318M91	**1**	CHICOTE	HARNESS	MAZO CABLES
9	3304510M92	**1**	RESISTOR	RESISTOR	RESISTENCIA
10	6211276M1	**1**	VÁLVULA	VALVE	VALVULA
11	3310946M1	**1**	CONEXÃO	CONNECTION	CONEXION
12	3310839M1	**1**	PLACA	PLATE	PLATO
13	3902329M2	**1**	FECHAMENTO	COVER	CUBIERTA
14	3902322M1	**1**	GUARNIÇÃO	FOAM	ESPUMA
15	3902332M1	**1**	GUARNIÇÃO	FOAM	ESPUMA
17	6211260M1	**1**	CALÇO	SHIM	CALCE
18	3902320M1	**1**	PRESILHA	STAPLE	GRAPA
19	6211274M1	**1**	SUPORTE	CLEVIS	GANCHO SEGURI.
20	6211271M1	**1**	PRESILHA	STAPLE	GRAPA
21	6211343M1	**11**	PARAFUSO	BOLT	PERNO
22	6211346M1	**3**	ANEL "O"	O RING	JUNTA TORICA
23	3902550M1	**1**	ANEL "O"	O RING	JUNTA TORICA
24	6211265M1	**1**	CONEXÃO	CONNECTION	CONEXION
25	6211266M1	**1**	CONEXÃO	CONNECTION	CONEXION
26	880009310258	**2**	PARAFUSO	BOLT	PERNO
27	3902327M1	**2**	JUNTA	GASKET	EMPAQUETADURA.
28	6211268M1	**4**	SUPORTE	CLEVIS	GANCHO SEGURI.
29	3001254X1	**4**	PARAFUSO	BOLT	PERNO
30	6211300M1	**1**	PARAFUSO	BOLT	PERNO
31	6211326M1	**1**	PARAFUSO	BOLT	PERNO
32	6211344M1	**1**	PINO	PIN	PASADOR

Rodas Dianteiras **Front Wheels** **Ruedas Delanteras**	**7.50-16f2 (6l)** **7.50-16f2 (6l)** **7.50-16f2 (6l)**	**130-10**	**Cubo Médio** **Cube Medium** **Cubo Medio**

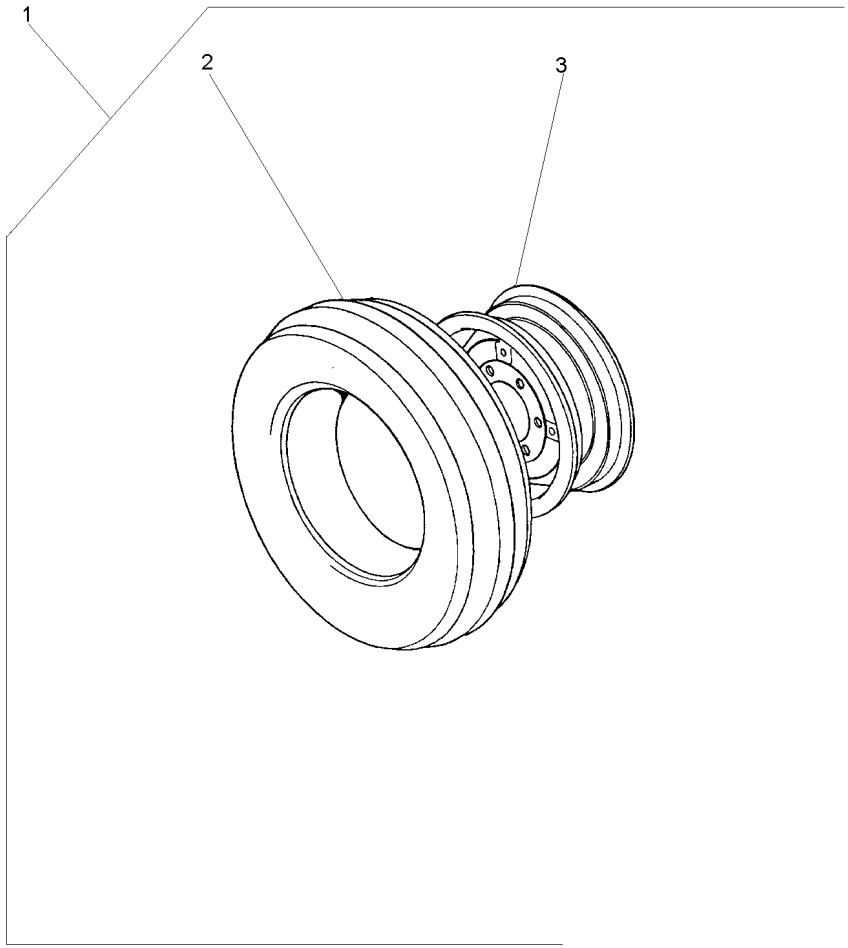

1		3145661M91	**1**	CJ. RODAGEM	WHEELS	RODAJE
2	488030M92	1 130-15 No	**1**	CJ.PNEU E CÂMARA	TYRE AND TUBE	NEUM.Y.CAMARA
3	3147067M91	1	**1**	RODA	WHEEL	RUEDA

Pneu & Câmara	**7.50-16f2 (6l)**	**130-15**	**2 Rodas Motrizes**
Tyre & Chamber	**7.50-16f2 (6l)**		**2 Wheels Drive**
Neum & Camara	**7.50-16f2 (6l)**		**2 Ruedas Motriz**

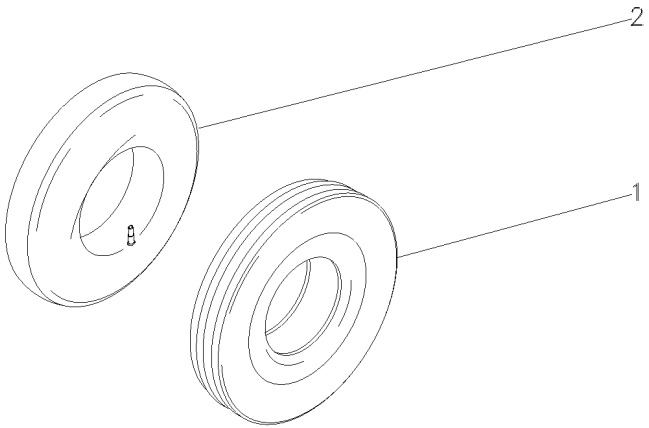

1	3149495M1	7.50X16L8	**1** PNEU	TYRE	NEUMATICO
2	488036M1	7.50X16	**1** CÂMARA	CHAMBER	CAMARA

Rodas Dianteiras	**7.50-16f2 (8l)**	**130-20**	**Cubo Grande**
Front Wheels	**7.50-16f2 (8l)**		**Cube Big**
Ruedas Delanteras	**7.50-16f2 (8l)**		**Cubo Grande**

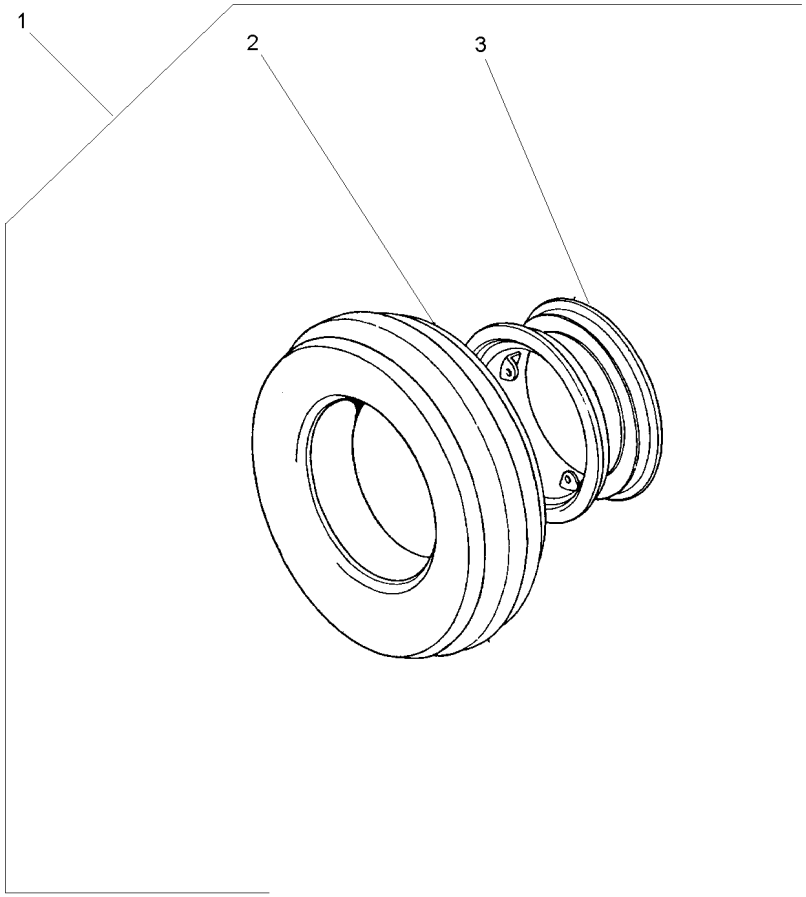

1		3149764M91	**1**	CJ. RODAGEM	WHEELS	RODAJE
2	488030M92	1 130-15 No	**1**	CJ.PNEU E CÂMARA	TYRE AND TUBE	NEUM.Y.CAMARA
3	1481658M91	1	**1**	RODA	WHEEL	RUEDA

Rodas Dianteiras	**7.50-18f2 (8l)**	**130-25**	**Cubo Grande**
Front Wheels	**7.50-18f2 (8l)**		**Cube Big**
Ruedas Delanteras	**7.50-18f2 (8l)**		**Cubo Grande**

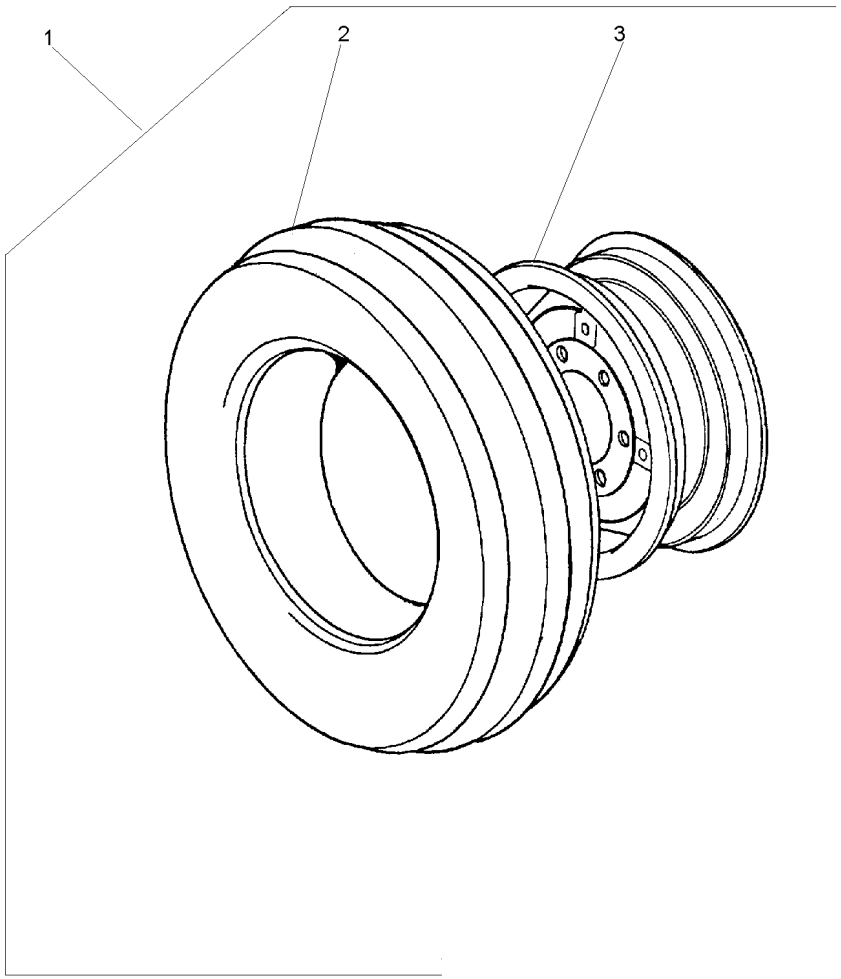

1		3149801M91	**1** CJ. RODAGEM	WHEELS	RODAJE
2	833286M91	1 130-30 No	**1** CJ.PNEU E CÂMARA	TYRE AND TUBE	NEUM.Y.CAMARA
3	489690M91	1	**1** ARO	RIM	LLANTA

Pneu & Câmara	**7.50-18f2 (8l)**	**130-30**
Tyre & Chamber	**7.50-18f2 (8l)**	
Neum & Camara	**7.50-18f2 (8l)**	

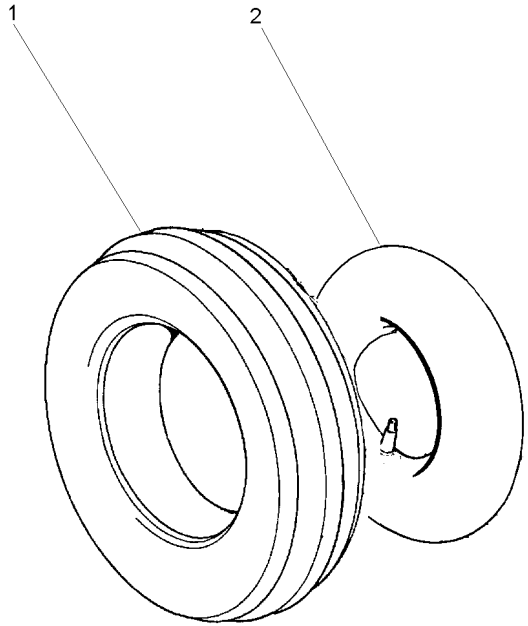

1	3149494M1	**1** PNEU	TYRE	NEUMATICO
2	31442D	**1** CÂMARA	CHAMBER	CAMARA

Rodas Dianteiras	**9.00-16f2 (6l)**	**130-35**	**Cubo Médio**
Front Wheels	**9.00-16f2 (6l)**		**Cube Medium**
Ruedas Delanteras	**9.00-16f2 (6l)**		**Cubo Medio**

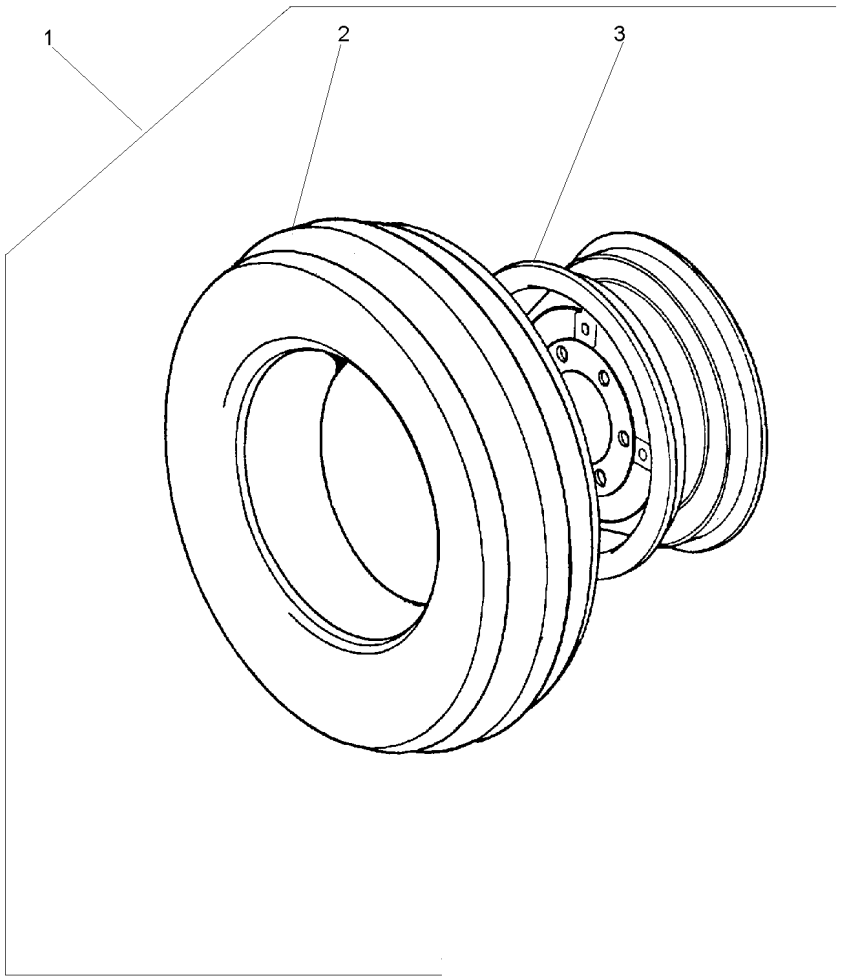

1		3149799M91	**2**	CJ. RODAGEM	WHEELS	RODAJE
2	3146503M91	1 130-40 No	**1**	CJ.PNEU E CÂMARA	TYRE AND TUBE	NEUM.Y.CAMARA
3	489331M91	1 650X16	**1**	ARO	RIM	LLANTA

Pneu & Câmara	**9.00-16f2 (6l)**	**130-40**
Tyre & Chamber	**9.00-16f2 (6l)**	
Neum & Camara	**9.00-16f2 (6l)**	

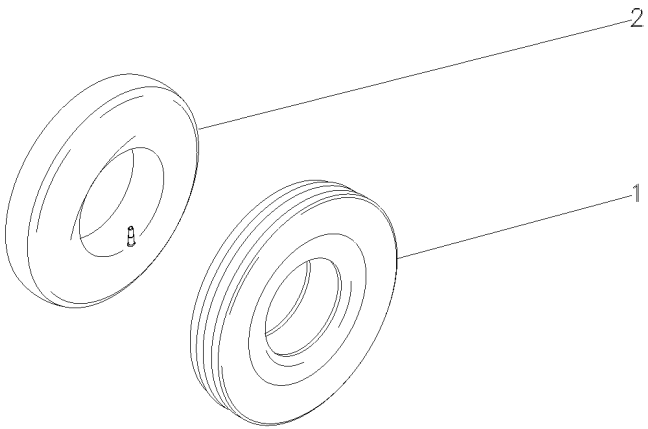

1	3146504M1	9.00X16 10L	**1** PNEU	TYRE	NEUMATICO
2	880481M1	9.00 X 16	**1** CÂMARA	CHAMBER	CAMARA

Rodas Dianteiras **Front Wheels** **Ruedas Delanteras**	**9.00-16f2 (10l)** **9.00-16f2 (10l)** **9.00-16f2 (10l)**	**130-45**	**Cubo Médio** **Cube Medium** **Cubo Medio**

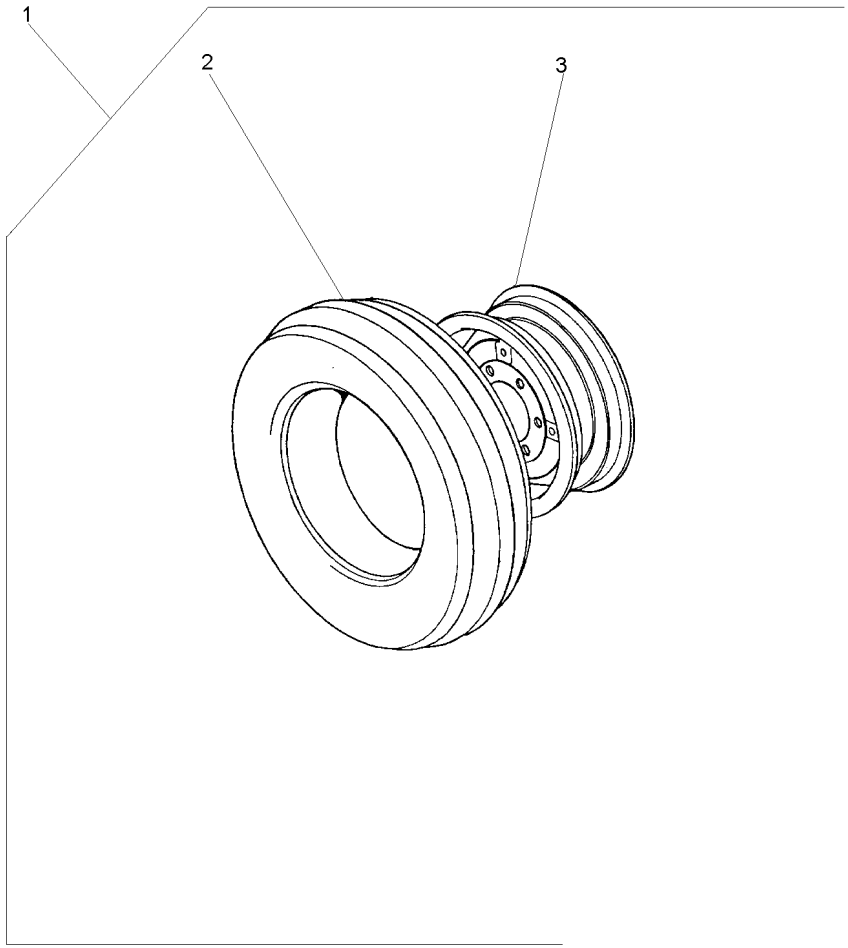

1		3408612M91	**1**	CJ. RODAGEM	WHEELS	RODAJE
2	2802204M91	1 130-50 No	**1**	CJ.PNEU E CÂMARA	TYRE AND TUBE	NEUM.Y.CAMARA
3	3147067M91	1	**1**	RODA	WHEEL	RUEDA

Pneu & Câmara	**9.00-16f2 (10l)**
Tyre & Chamber	**9.00-16f2 (10l)**
Neum & Camara	**9.00-16f2 (10l)**

130-50

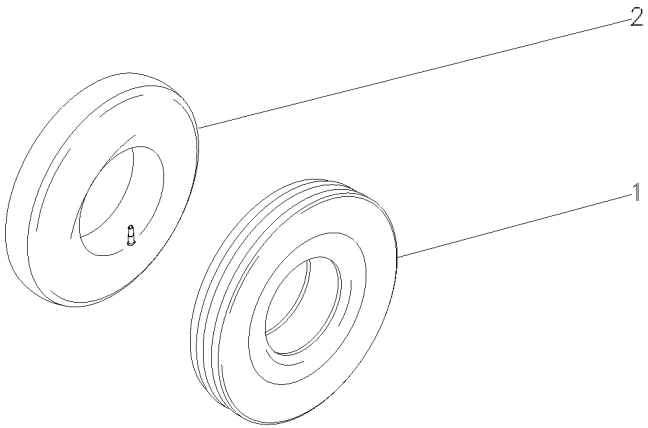

1	3146504M1	**1** PNEU	TYRE	NEUMATICO
2	880481M1	**1** CÂMARA	CHAMBER	CAMARA

Rodas Dianteiras	**9.00-16f2 (10l)**	**130-55**	**Cubo Grande**
Front Wheels	**9.00-16f2 (10l)**		**Cube Big**
Ruedas Delanteras	**9.00-16f2 (10l)**		**Cubo Grande**

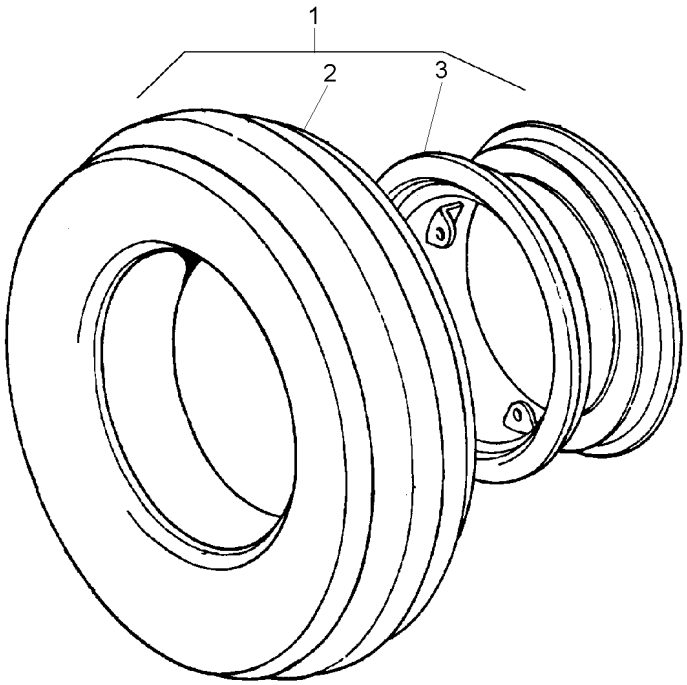

1		3149769M91	**1**	CJ. RODAGEM	WHEELS	RODAJE
2	3146503M91	1 130-40 No	**1**	CJ.PNEU E CÂMARA	TYRE AND TUBE	NEUM.Y.CAMARA
3	2802446M91	1	**1**	ARO	RIM	LLANTA

Rodas Dianteiras	**14.9-24r1 (6l)**	**130-60**
Front Wheels	**14.9-24r1 (6l)**	
Ruedas Delanteras	**14.9-24r1 (6l)**	

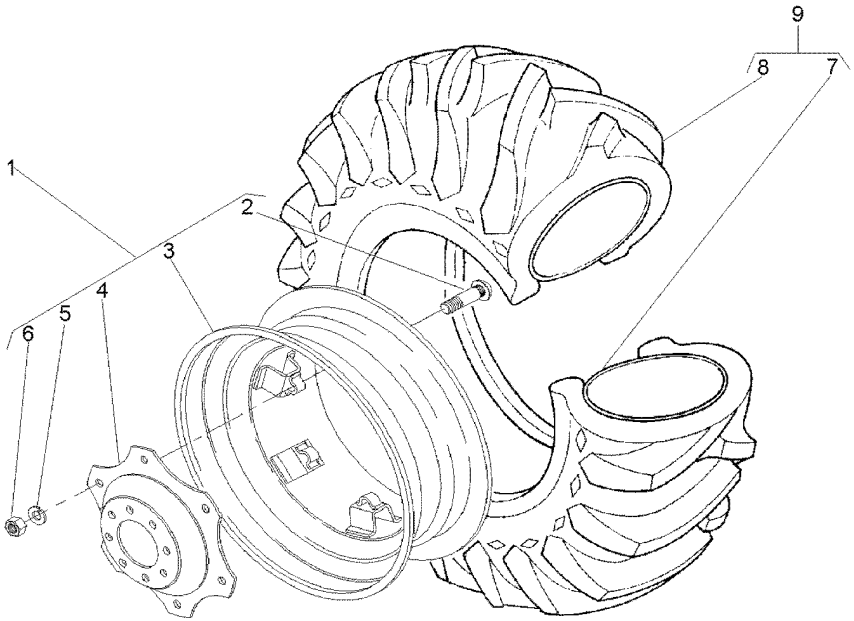

1	3411241M91		**1**	RODA	WHEEL	RUEDA
2	3408246M1	1	**6**	PARAFUSO	BOLT	PERNO
3	487150M92	1	**1**	ARO	RIM	LLANTA
4	3411240M1	1	**1**	DISCO	DISC	DISCO
5	027646P1	1	**8**	ARRUELA	WASHER	ARANDELA
6	353427X1	1	**6**	PORCA	NUT	TUERCA
7	182578M1	9 13X24	**1**	CÂMARA	CHAMBER	CAMARA
8	831521M1	9 14.9/13X24	**1**	PNEU	TYRE	NEUMATICO
9	831522M91		**1**	CJ.PNEU E CÂMARA	TYRE AND TUBE	NEUM.Y.CAMARA

Rodas Dianteiras	**14.9-24r2 (6l)**	**130-65**
Front Wheels	**14.9-24r2 (6l)**	
Ruedas Delanteras	**14.9-24r2 (6l)**	

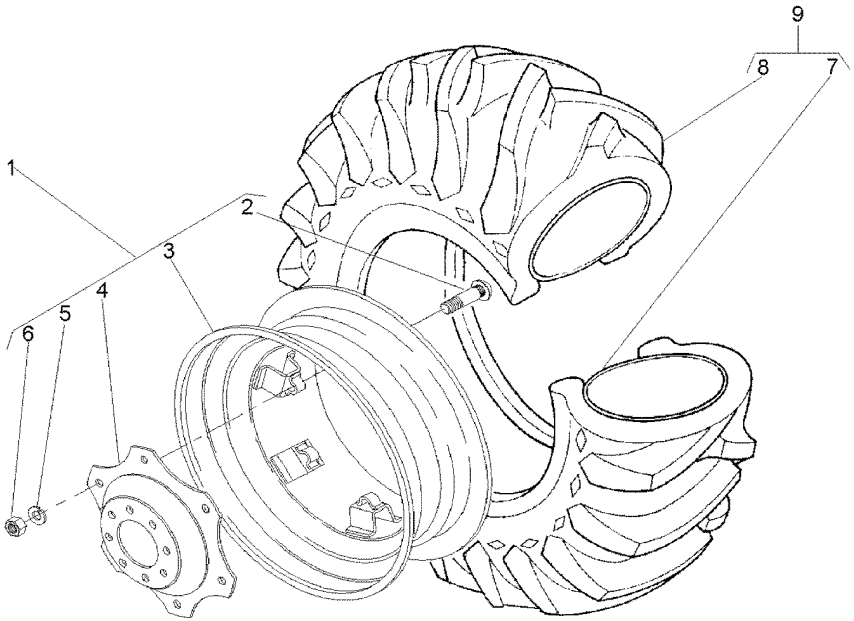

1	3411241M91		**1**	RODA	WHEEL	RUEDA
2	3408246M1	1	**6**	PARAFUSO	BOLT	PERNO
3	487150M92	1	**1**	ARO	RIM	LLANTA
4	3411240M1	1	**1**	DISCO	DISC	DISCO
5	027646P1	1	**6**	ARRUELA	WASHER	ARANDELA
6	353427X1	1	**6**	PORCA	NUT	TUERCA
7	182578M1	9 13X24	**1**	CÂMARA	CHAMBER	CAMARA
8	487173M1	9 14.9/13X24	**1**	PNEU	TYRE	NEUMATICO
9	487174M91		**1**	CJ.PNEU E CÂMARA	TYRE AND TUBE	NEUM.Y.CAMARA

Rodas Traseiras	**18.4-30r1 (6l)**	**130-70**	**Disco De Chapa**
Rear Wheels	**18.4-30r1 (6l)**		**Plate Disk**
Ruedas Traseras	**18.4-30r1 (6l)**		**Disco De Chapa**

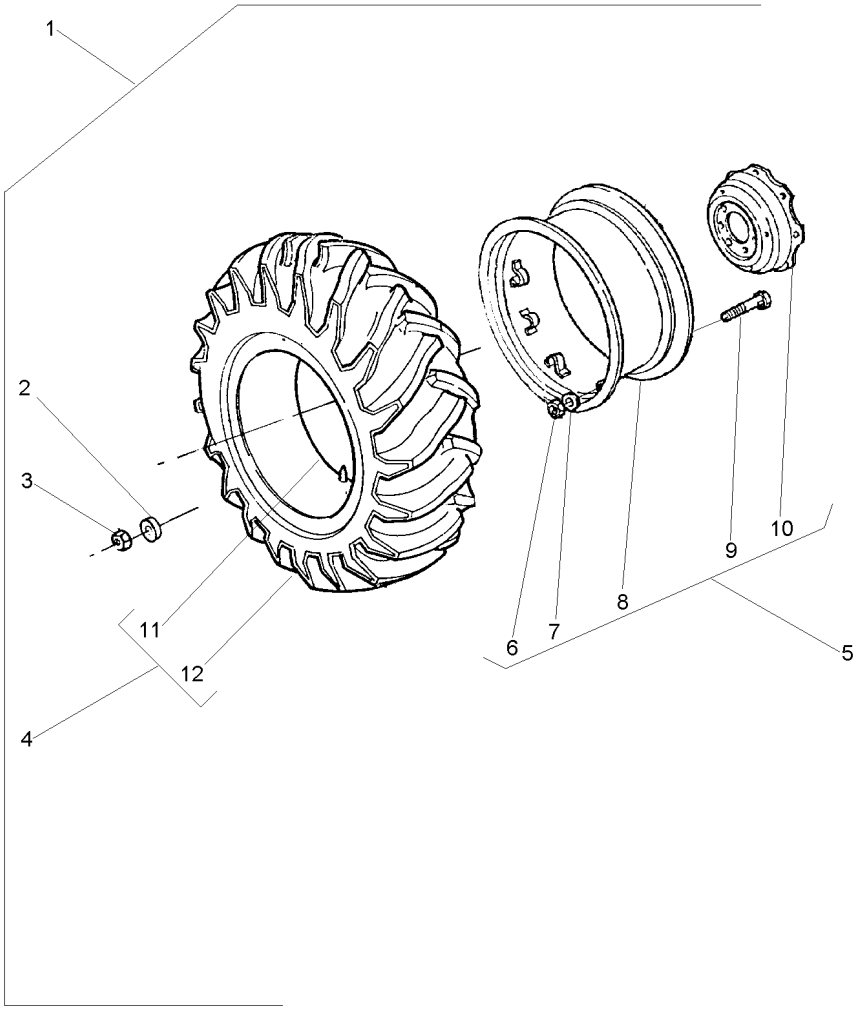

1		3587143M92	**1**	RODAGEM	WHEELS	RODAJE
2	3410536M1	1	**16**	ARRUELA	WASHER	ARANDELA
3	847417M1	1	**16**	PORCA	NUT	TUERCA
4	3587140M91	1	**1**	CJ.PNEU E CÂMARA	TYRE AND TUBE	NEUM.Y.CAMARA
5	3587146M91	16 X 30	**1**	RODA	WHEEL	RUEDA
6	353427X1	5	**8**	PORCA	NUT	TUERCA
7	027646P1	5	**8**	ARRUELA	WASHER	ARANDELA
8	3408526M91	5	**1**	ARO	RIM	LLANTA
9	3149812M1	5	**8**	PARAFUSO	BOLT	PERNO
10	3587145M1	5	**1**	DISCO	DISC	DISCO
11	487869M1	4	**1**	CÂMARA	CHAMBER	CAMARA
12	3587139M1	4	**1**	PNEU	TYRE	NEUMATICO

Rodas Traseiras **Rear Wheels** **Ruedas Traseras**	**18.4-30 R1 (10l)** **18.4-30 R1 (10l)** **18.4-30 R1 (10l)**	**130-75**	**Disco De Chapa** **Plate Disk** **Disco De Chapa**

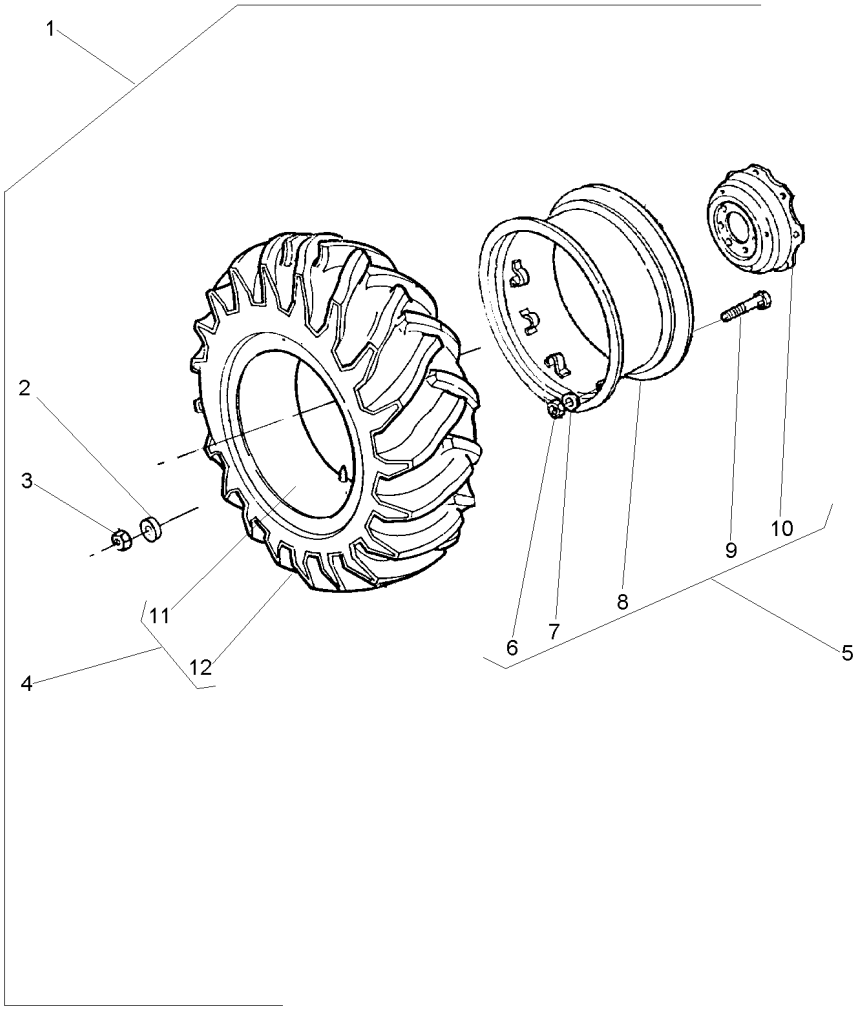

1			3410965M91	**1**	RODAGEM	WHEELS	RODAJE
2	3410536M1	1		**16**	ARRUELA	WASHER	ARANDELA
3	847417M1	1		**16**	PORCA	NUT	TUERCA
4	488092M91	1	10L	**1**	CJ.PNEU E CÂMARA	TYRE AND TUBE	NEUM.Y.CAMARA
5	3149151M92		14X30	**1**	ARO	RIM	LLANTA
6	353427X1	5		**8**	PORCA	NUT	TUERCA
7	3585377M1	5		**8**	ARRUELA	WASHER	ARANDELA
8	882230M92	5		**1**	ARO	RIM	LLANTA
9	3149812M1	5	3149914M1	**8**	PARAFUSO	BOLT	PERNO
10	3587145M1	5		**1**	DISCO	DISC	DISCO
11	487869M1	4		**1**	CÂMARA	CHAMBER	CAMARA
12	487951M1	4	3149493M1	**1**	PNEU	TYRE	NEUMATICO

Rodas Traseiras **Rear Wheels** **Ruedas Traseras**	**18.4-30 R1 (10l)** **18.4-30 R1 (10l)** **18.4-30 R1 (10l)**	**130-80**	**Disco Fundido-Pavt** **Founded Disk-Pavt** **Disco Fundido-Pavt**

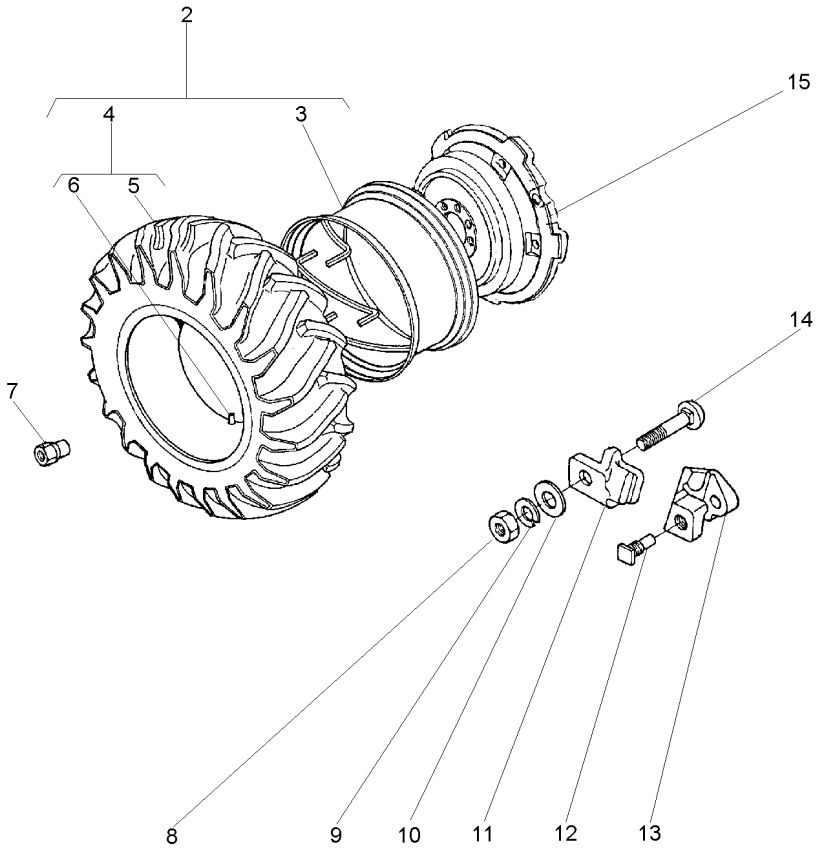

2	1481920M91		
3	897721M91	2	PAVT
4	488092M91	2	3149641M91
5	487951M1	4	3149493M1
6	487869M1	4	
7	1481045M1		
8	1484541M1		
9	353440X1		
10	353775X1		
11	898021M1		
12	1751403M1		
13	898022M2		
14	363296X1		
15	3147093M1		

1	CJ. RODA	KIT, WHEEL	JUEGO DE RUEDA
1	ARO	RIM	LLANTA
1	CJ.PNEU E CÂMARA	TYRE AND TUBE	NEUM.Y.CAMARA
1	PNEU	TYRE	NEUMATICO
1	CÂMARA	CHAMBER	CAMARA
8	PORCA	NUT	TUERCA
5	PORCA	NUT	TUERCA
5	ARRUELA	WASHER	ARANDELA
5	ARRUELA	WASHER	ARANDELA
5	GRAMPO	CRAMP	PASADOR
2	PARAFUSO	BOLT	PERNO
2	LIMITADOR RODA	LIMITATION WHEEL	LIMITATION WHEEL
5	PARAFUSO	BOLT	PERNO
1	DISCO	DISC	DISCO

Rodas Traseiras	**18.4-30r2 (6l)**	**130-85**	**Disco De Chapa**
Rear Wheels	**18.4-30r2 (6l)**		**Plate Disk**
Ruedas Traseras	**18.4-30r2 (6l)**		**Disco De Chapa**

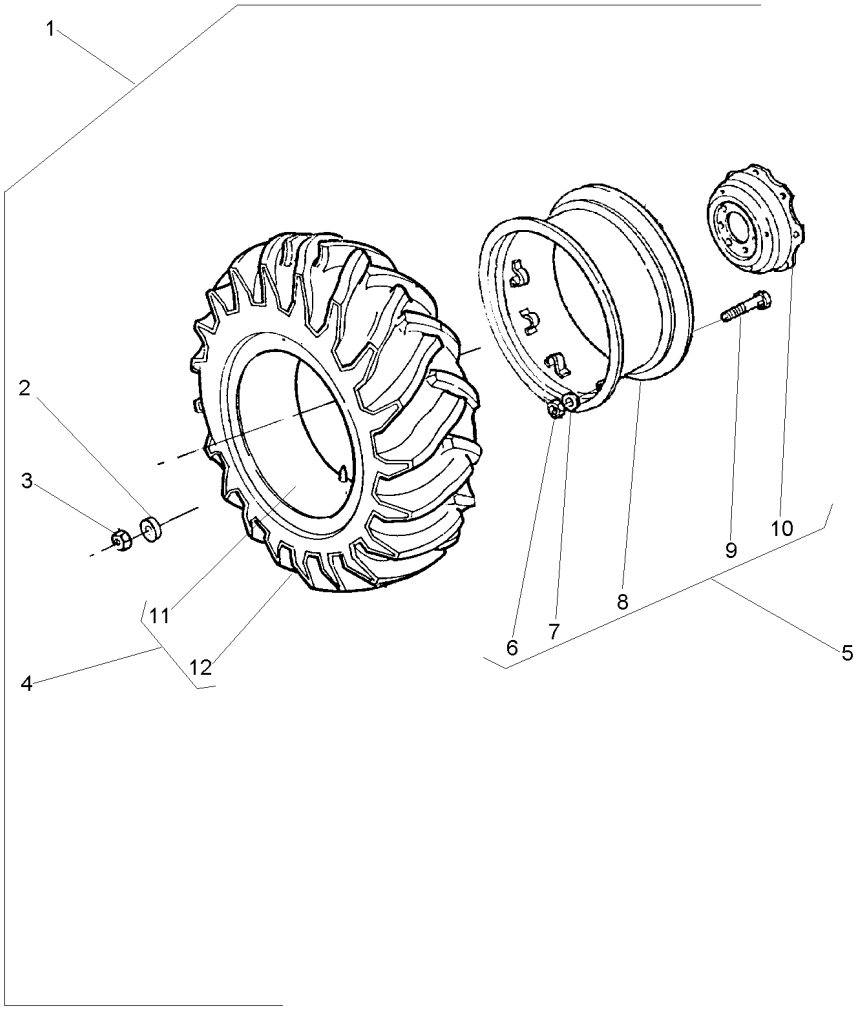

1			3410964M91	**1**	RODAGEM	WHEELS	RODAJE
2	3410536M1	1		**16**	ARRUELA	WASHER	ARANDELA
3	847417M1	1		**16**	PORCA	NUT	TUERCA
4	487870M91	1	6L	**1**	CJ.PNEU E CÂMARA	TYRE AND TUBE	NEUM.Y.CAMARA
5	3149151M92		14X30	**1**	ARO	RIM	LLANTA
6	353427X1	5		**8**	PORCA	NUT	TUERCA
7	3585377M1	5		**8**	ARRUELA	WASHER	ARANDELA
8	882230M92	5		**1**	ARO	RIM	LLANTA
9	3149812M1	5	3149914M1	**8**	PARAFUSO	BOLT	PERNO
10	3587145M1	5		**1**	DISCO	DISC	DISCO
11	487869M1	4		**1**	CÂMARA	CHAMBER	CAMARA
12	487868M1	4		**1**	PNEU	TYRE	NEUMATICO

Rodas Traseiras	**18.4-30r2 (6l)**	**Disco Fundido-Pavt**
Rear Wheels	**18.4-30r2 (6l)**	**Founded Disk-Pavt**
Ruedas Traseras	**18.4-30r2 (6l)**	**Disco Fundido-Pavt**

130-90

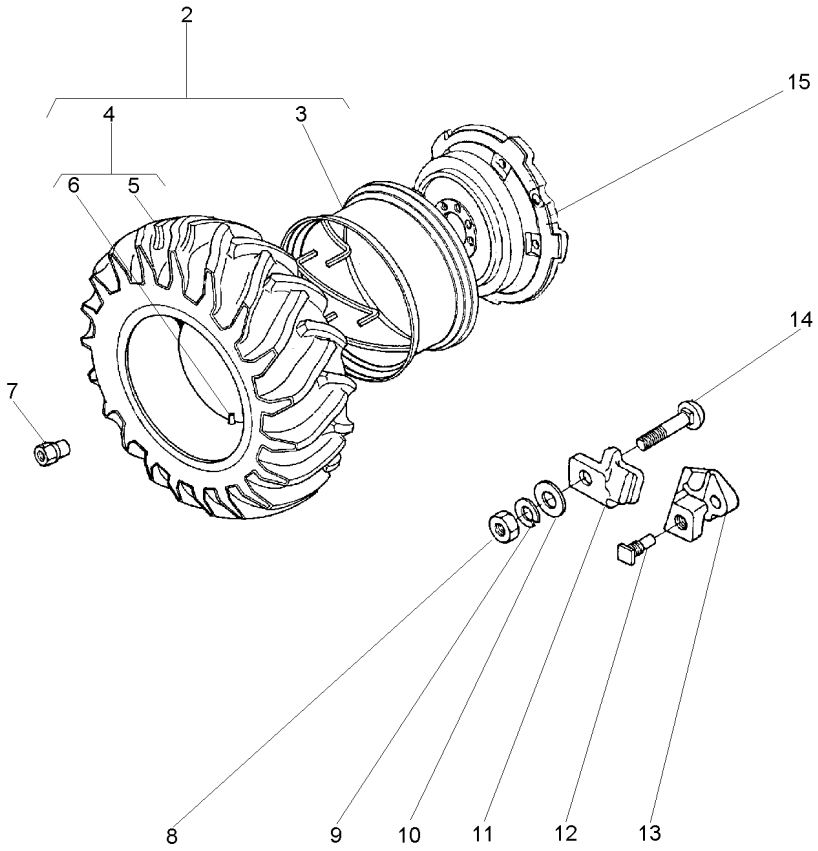

2	1481659M91		**1**	CJ. RODA	KIT, WHEEL	JUEGO DE RUEDA
3	897721M91	2 14X30 PAVT	**1**	ARO	RIM	LLANTA
4	487870M91	2	**1**	CJ.PNEU E CÂMARA	TYRE AND TUBE	NEUM.Y.CAMARA
5	487868M1	4	**1**	PNEU	TYRE	NEUMATICO
6	487869M1	4	**1**	CÂMARA	CHAMBER	CAMARA
7	1481045M1		**8**	PORCA	NUT	TUERCA
8	1484541M1		**5**	PORCA	NUT	TUERCA
9	353440X1		**5**	ARRUELA	WASHER	ARANDELA
10	353775X1		**5**	ARRUELA	WASHER	ARANDELA
11	898021M1		**5**	GRAMPO	CRAMP	PASADOR
12	1751403M1		**2**	PARAFUSO	BOLT	PERNO
13	898022M2		**2**	LIMITADOR RODA	LIMITATION WHEEL	LIMITATION WHEEL
14	363296X1		**5**	PARAFUSO	BOLT	PERNO
15	3147093M1		**1**	DISCO	DISC	DISCO

Rodas Traseiras	**18.4-34r1 (8l)**	**130-95**
Rear Wheels	**18.4-34r1 (8l)**	
Ruedas Traseras	**18.4-34r1 (8l)**	

Disco De Chapa
Plate Disk
Disco De Chapa

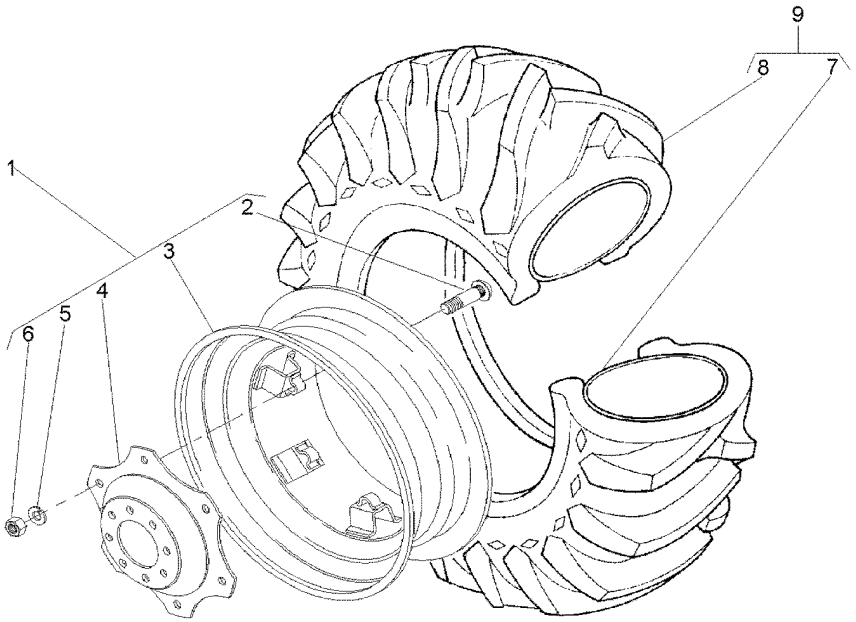

1	042658N1		**1**	CJ. RODA	KIT, WHEEL	JUEGO DE RUEDA
2	3149812M1	1 ⇄ 3149914M1	**8**	PARAFUSO	BOLT	PERNO
3	042659T1	1 16LX34	**1**	ARO	RIM	LLANTA
4	3587145M1	1	**1**	DISCO	DISC	DISCO
5	027646P1	1	**8**	ARRUELA	WASHER	ARANDELA
6	353427X1	1	**8**	PORCA	NUT	TUERCA
7	833291M1	9 15X34	**1**	CÂMARA	CHAMBER	CAMARA
8	3145208M1	9 18.4/15X34	**1**	PNEU	TYRE	NEUMATICO
9	834530M91		**1**	CJ.PNEU E CÂMARA	TYRE AND TUBE	NEUM.Y.CAMARA

Rodas Traseiras	**18.4-34r1 Pavt (8l)**	**130-100**	**Disco Fundido-Pavt**
Rear Wheels	**18.4-34r1 Pavt (8l)**		**Founded Disk-Pavt**
Ruedas Traseras	**18.4-34r1 Pavt (8l)**		**Disco Fundido-Pavt**

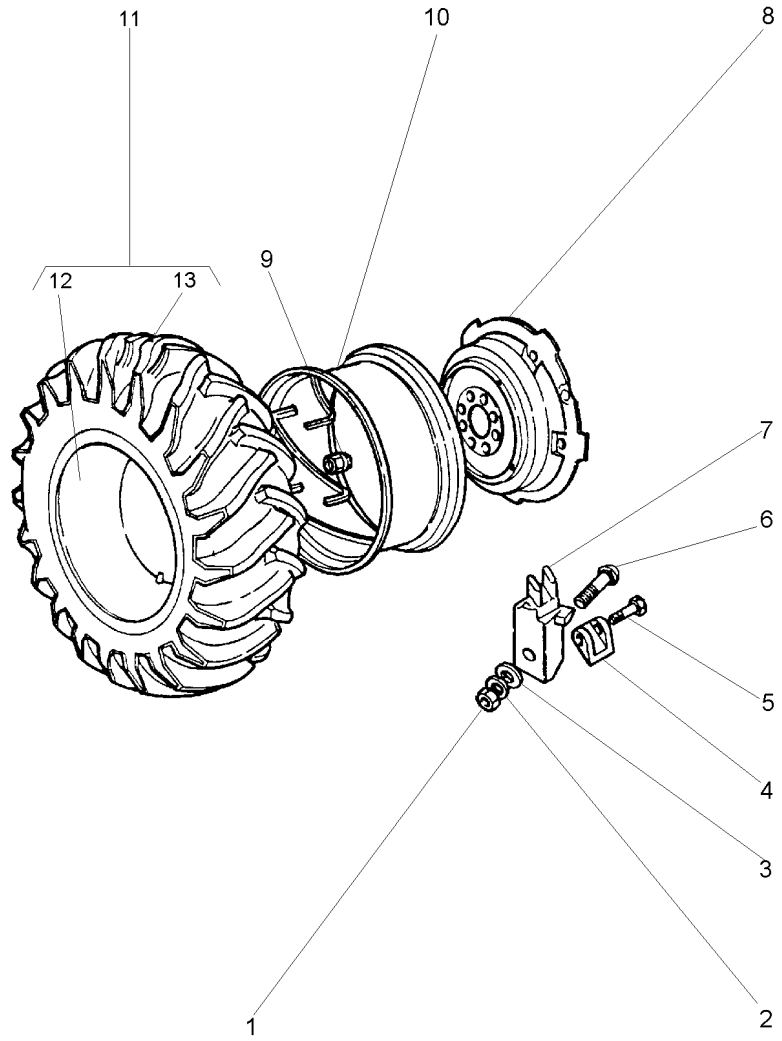

1	1484541M1		
2	353440X1		
3	353775X1		
4	898022M2		
5	1751403M1		
6	363296X1		
7	898021M1		
8	2801978M1		
9	1481045M1		
10	3147967M91		
11	834530M91	18.4/15X34	
12	833291M1	11 15X34	
13	3145208M1	11 18.4/15X34	

6	PORCA	NUT	TUERCA
6	ARRUELA	WASHER	ARANDELA
6	ARRUELA	WASHER	ARANDELA
2	LIMITADOR RODA	LIMITATION WHEEL	LIMITATION WHEEL
2	PARAFUSO	BOLT	PERNO
6	PARAFUSO	BOLT	PERNO
6	GRAMPO	CRAMP	PASADOR
1	DISCO	DISC	DISCO
8	PORCA	NUT	TUERCA
1	ARO	RIM	LLANTA
2	CJ.PNEU E CÂMARA	TYRE AND TUBE	NEUM.Y.CAMARA
1	CÂMARA	CHAMBER	CAMARA
1	PNEU	TYRE	NEUMATICO

Rodas Traseiras **Rear Wheels** **Ruedas Traseras**	**18.4-34r1 (10l)** **18.4-34r1 (10l)** **18.4-34r1 (10l)**	**130-105**	**Disco De Chapa** **Plate Disk** **Disco De Chapa**

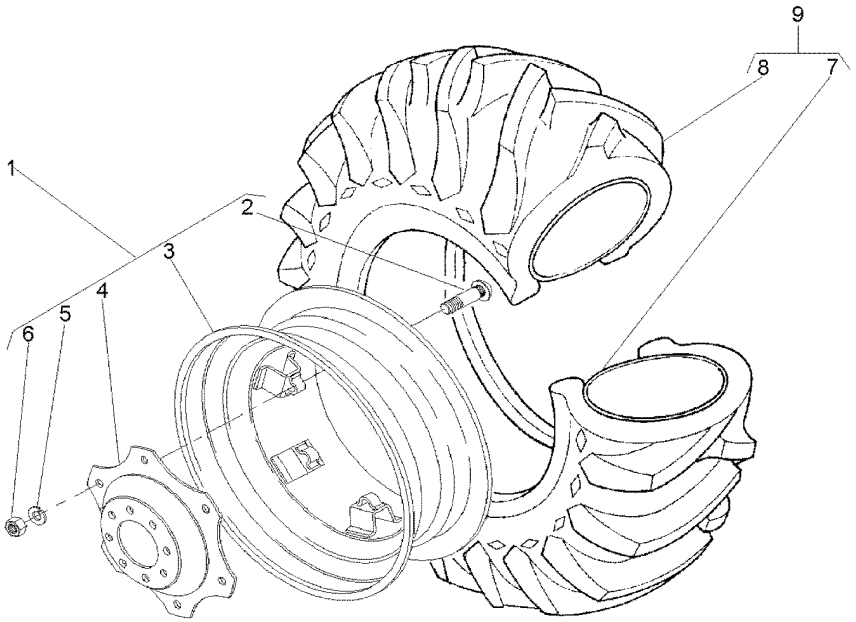

1	042658N1		**1**	CJ. RODA	KIT, WHEEL	JUEGO DE RUEDA
2	3149812M1	1 ⇄ 3149914M1	**8**	PARAFUSO	BOLT	PERNO
3	042659T1	1 16LX34	**1**	ARO	RIM	LLANTA
4	3587145M1	1	**1**	DISCO	DISC	DISCO
5	027646P1	1	**8**	ARRUELA	WASHER	ARANDELA
6	353427X1	1	**8**	PORCA	NUT	TUERCA
7	833291M1	9 15X34	**1**	CÂMARA	CHAMBER	CAMARA
8	3145208M1	9 18.4/15X34	**1**	PNEU	TYRE	NEUMATICO
9	3145207M91		**1**	CJ.PNEU E CÂMARA	TYRE AND TUBE	NEUM.Y.CAMARA

Rodas Traseiras	**18.4-34r1 (10l)**	**130-110**	**Disco Fundido-Pavt**
Rear Wheels	**18.4-34r1 (10l)**		**Founded Disk-Pavt**
Ruedas Traseras	**18.4-34r1 (10l)**		**Disco Fundido-Pavt**

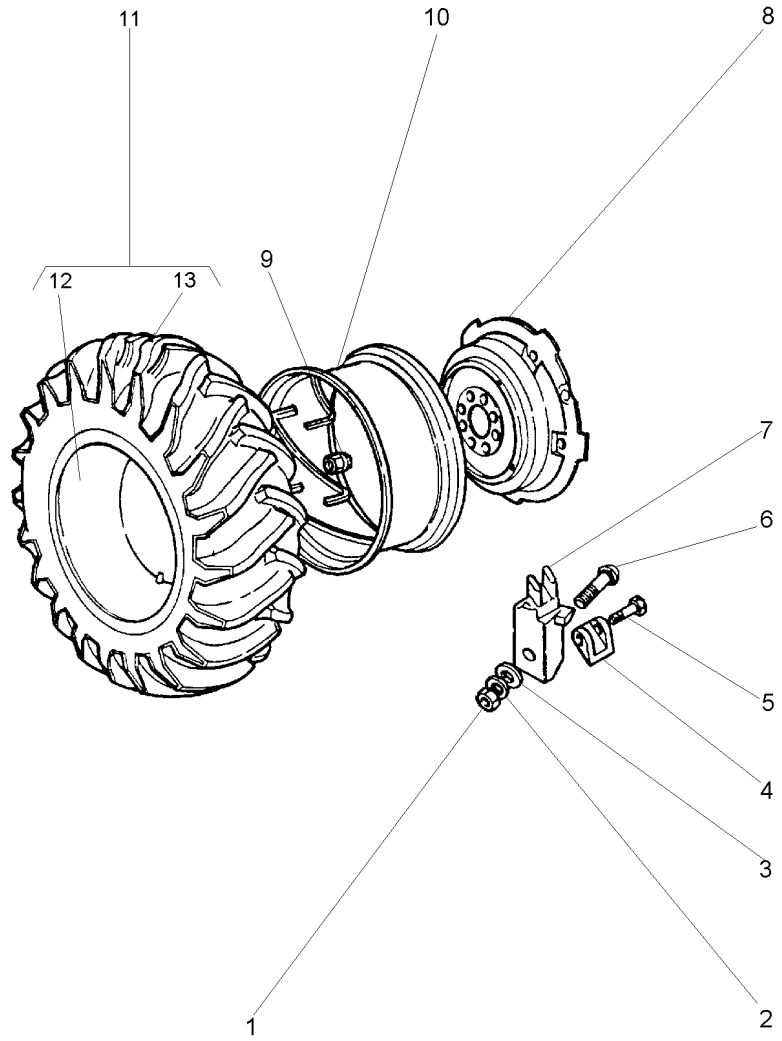

1	1484541M1		**12**	PORCA	NUT	TUERCA
2	353440X1		**12**	ARRUELA	WASHER	ARANDELA
3	353775X1		**12**	ARRUELA	WASHER	ARANDELA
4	898022M2		**4**	LIMITADOR RODA	LIMITATION WHEEL	LIMITATION WHEEL
5	1751403M1		**4**	PARAFUSO	BOLT	PERNO
6	363296X1		**12**	PARAFUSO	BOLT	PERNO
7	898021M1		**12**	GRAMPO	CRAMP	PASADOR
8	2801978M1		**2**	DISCO	DISC	DISCO
9	1481045M1		**16**	PORCA	NUT	TUERCA
10	3147967M91		**1**	ARO	RIM	LLANTA
11	3145207M91		**1**	CJ.PNEU E CÂMARA	TYRE AND TUBE	NEUM.Y.CAMARA
12	833291M1	11	**1**	CÂMARA	CHAMBER	CAMARA
13	3145208M1	11	**1**	PNEU	TYRE	NEUMATICO

Rodas Traseiras	**23.1-26r2 (8l)**	**130-115**
Rear Wheels	**23.1-26r2 (8l)**	
Ruedas Traseras	**23.1-26r2 (8l)**	

Disco De Chapa
Plate Disk
Disco De Chapa

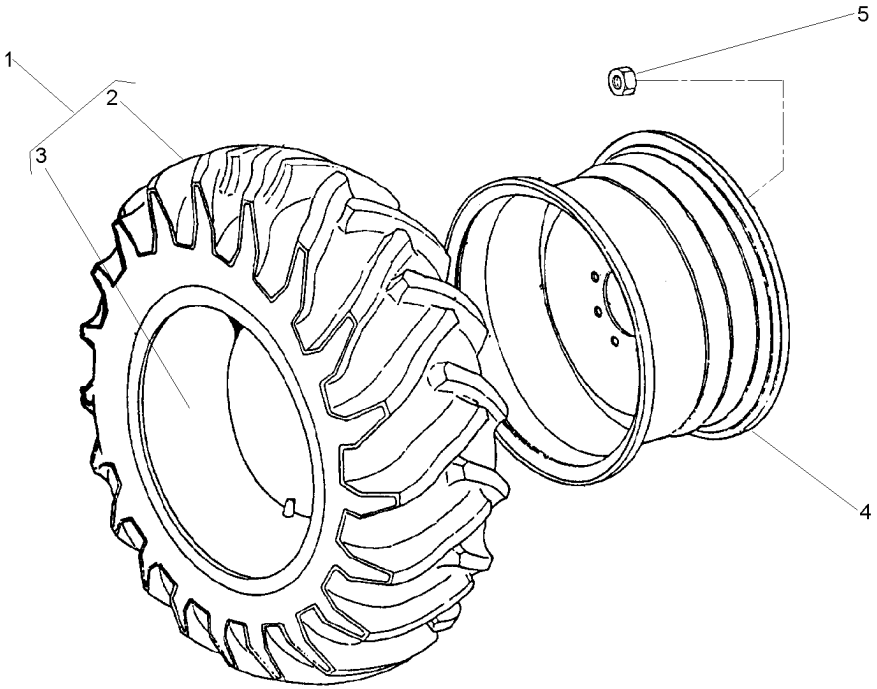

1	490215M91		
2	490216M1	1	
3	490217M1	1	23.1/18X26
4	1481017M92		DW20X26
5	847417M1		
5	3410536M1		

2	CJ.PNEU E CÂMARA	TYRE AND TUBE	NEUM.Y.CAMARA
1	PNEU	TYRE	NEUMATICO
1	CÂMARA	CHAMBER	CAMARA
2	ARO	RIM	LLANTA
16	PORCA	NUT	TUERCA
16	ARRUELA	WASHER	ARANDELA

Pesos Dianteiros	**8 X 25 Kgf**	**130-120**
Front Wheight	**8 X 25 Kgf**	
Pesos Delanteros	**8 X 25 Kgf**	

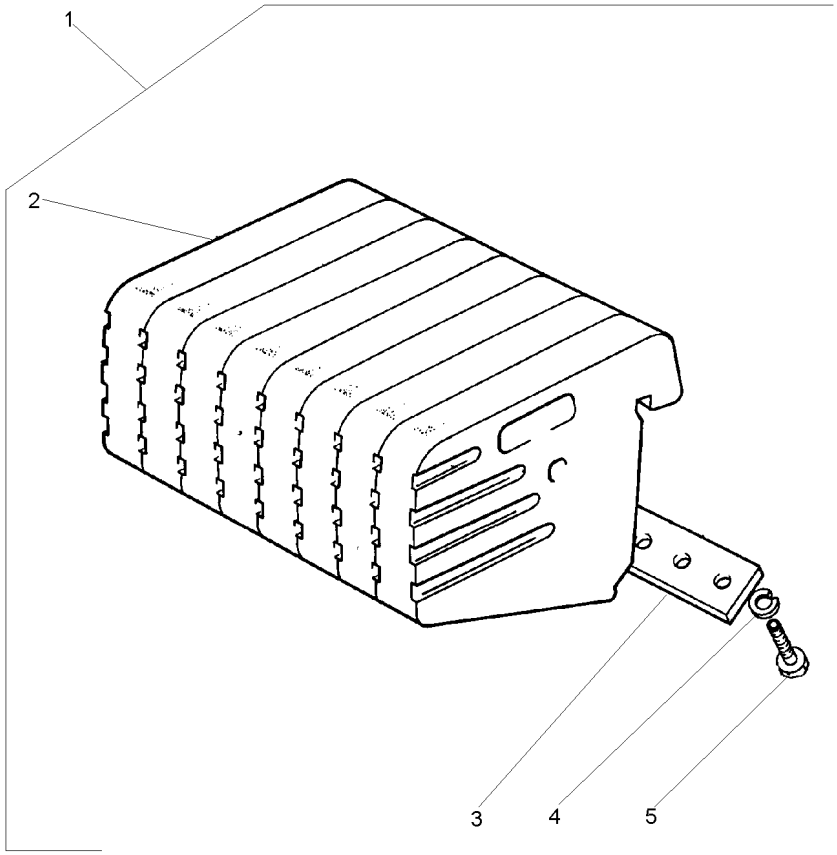

1		2801587M91	**1**	CJ. PESO	WEIGHT	PESA
2	049191P1	1	**8**	PESO	WEIGHT	PESA
3	3148437M1	1	**2**	PLACA	PLATE	PLATO
4	353433X1	1	**8**	ARRUELA	WASHER	ARANDELA
5	353726X1	1 5/8x11x1.1/2	**8**	PARAFUSO	BOLT	PERNO

Pesos Dianteiros	**8 X 35 Kgf**
Front Wheight	**8 X 35 Kgf**
Pesos Delanteros	**8 X 35 Kgf**

130-125

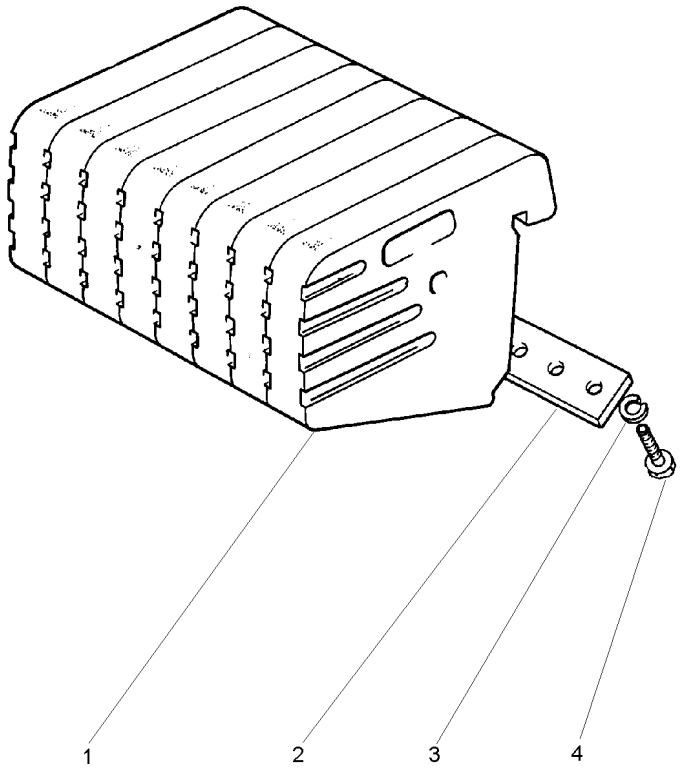

1	049192P1	**8**	PESO	WEIGHT	PESA
2	3148437M1	**2**	PLACA	PLATE	PLATO
3	353433X1	**8**	ARRUELA	WASHER	ARANDELA
4	353726X1	**8**	PARAFUSO	BOLT	PERNO

Peso Da Roda Traseira	**1 + 1 X 40 Kgf**
Rear Wheel Weights	**1 + 1 X 40 Kgf**
Contrapesos De La Roda Trasera	**1 + 1 X 40 Kgf**

130-130

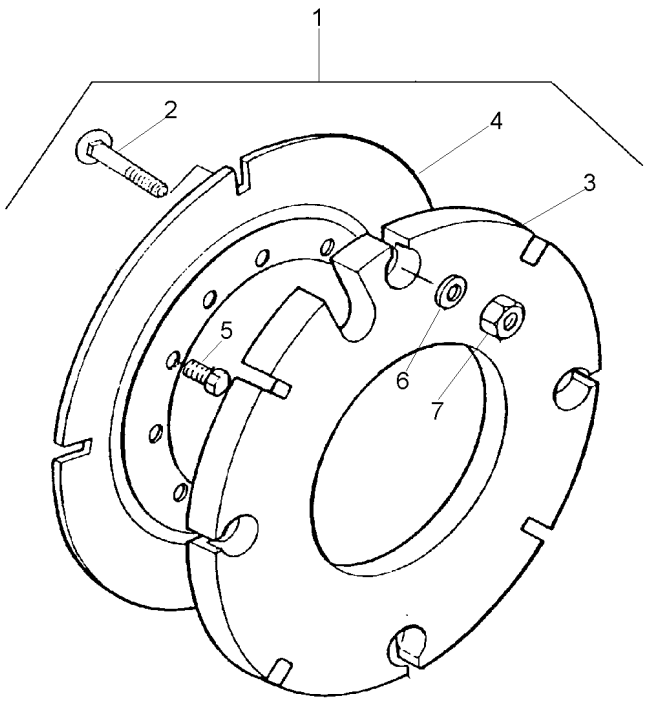

1			027967N1	**1** PESO	WEIGHT	PESA
2	3315210M1	1	M16X2,0X58	**8** PARAFUSO	BOLT	PERNO
3	2801392M2	1	40 kg	**2** CONTRA PESO	COUNTERWEIGHT	CONTRAPESO
4	2801394M2	1		**2** PLACA	PLATE	PLATO
5	353613X1	1	5/8x18x1.3/4	**8** PARAFUSO	BOLT	PERNO
6	3585377M1	1	33.5X17X3.75	**8** ARRUELA	WASHER	ARANDELA
7	880009362160	1	M16	**8** PORCA	NUT	TUERCA

Peso Da Roda Traseira	**1 + 1 X 52 Kgf**
Rear Wheel Weights	**1 + 1 X 52 Kgf**
Contrapesos De La Roda Trasera	**1 + 1 X 52 Kgf**

130-135

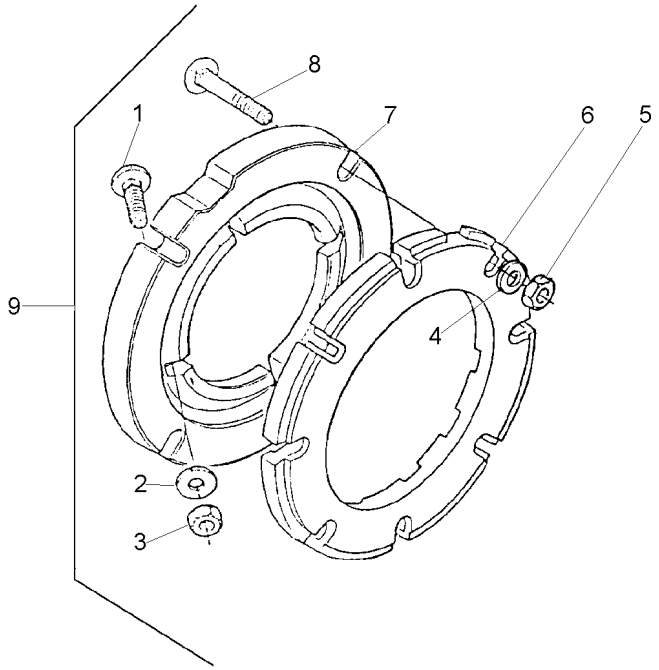

1	353864X1	9	5/8x18x1.3/4	**8**	PARAFUSO	BOLT	PERNO
2	3585377M1	9		**8**	ARRUELA	WASHER	ARANDELA
3	353429X1	9	5/8x18	**8**	PORCA	NUT	TUERCA
4	3585377M1	9		**8**	ARRUELA	WASHER	ARANDELA
5	353429X1	9	5/8x18	**8**	PORCA	NUT	TUERCA
6	2801403M1	9		**2**	PESO	WEIGHT	PESA
7	3149851M1	9		**2**	ADAPTADOR	ADAPTOR	ADAPTADOR
8	353870X1	9	5/8x18x3"	**8**	PARAFUSO	BOLT	PERNO
9			027908N1	**1**	PESO	WEIGHT	PESA

Peso Da Roda Traseira	**1 + 1 X 72 Kg**
Rear Wheel Weights	**1 + 1 X 72 Kg**
Contrapesos De La Roda Trasera	**1 + 1 X 72 Kg**

130-140

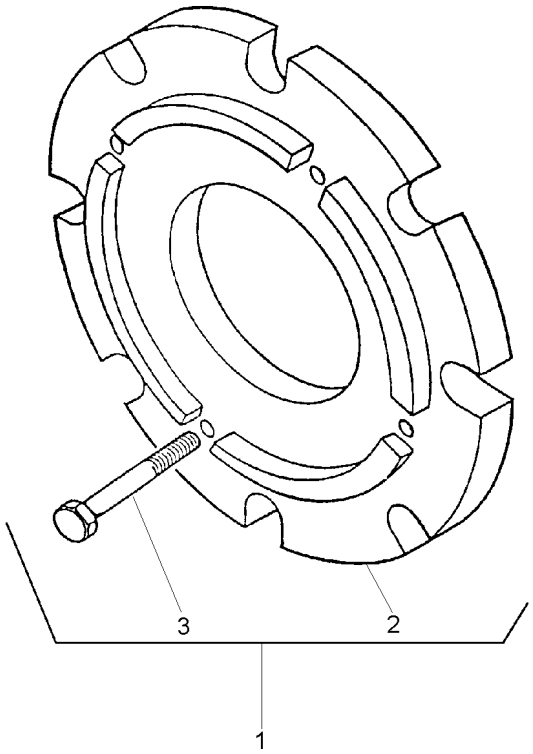

1			3408347M91	**1**	CJ. PESO	WEIGHT	PESA
2	3408287M1	1		**2**	PESO	WEIGHT	PESA
3	354285X1	1		**8**	PARAFUSO	BOLT	PERNO

Pesos Traseiro	**2 + 2 X 40 Kg**
Rear Weights	**2 + 2 X 40 Kg**
Contrapesos Traseras	**2 + 2 X 40 Kg**

130-145

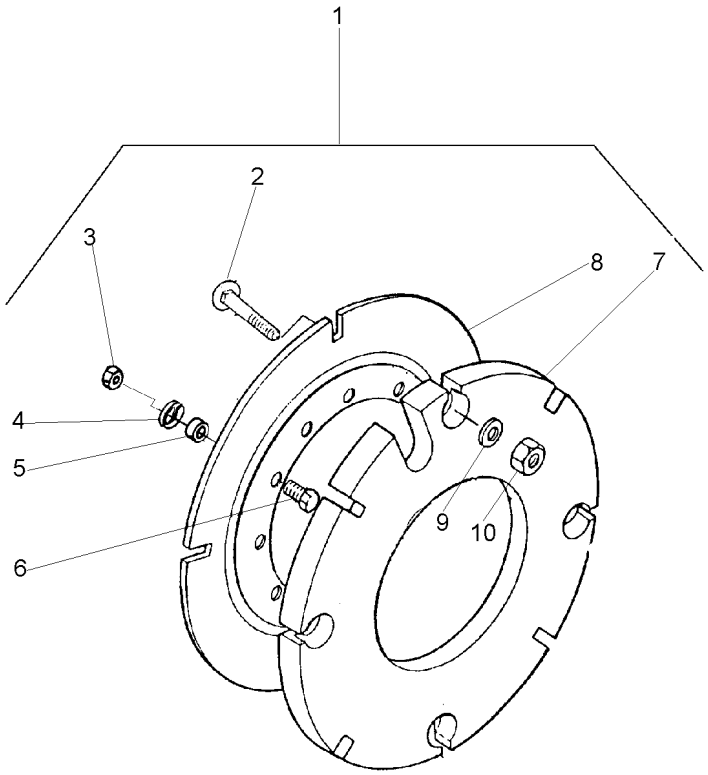

1			3589296M91
2	3315210M1	1	M16X2,0X58
3	353427X1	1	5/8x18
4	3585377M1	1	
5	3589297M1	1	
6	353617X1	1	5/8x18x2.1/4
7	2801392M2	1	
8	2801394M2	1	
9	3585377M1	1	
10	3904660M1	1	M16

1	PESO	WEIGHT	PESA
16	PARAFUSO	BOLT	PERNO
8	PORCA	NUT	TUERCA
8	ARRUELA	WASHER	ARANDELA
8	ESPAÇADOR	SPACER	PIEZA DISTANCIA
8	PARAFUSO	BOLT	PERNO
4	CONTRA PESO	COUNTERWEIGHT	CONTRAPESO
2	PLACA	PLATE	PLATO
16	ARRUELA	WASHER	ARANDELA
16	PORCA	NUT	TUERCA

Peso Da Roda Traseira	**2 + 2 X 52 Kgf**
Rear Wheel Weights	**2 + 2 X 52 Kgf**
Contrapesos De La Roda Trasera	**2 + 2 X 52 Kgf**

130-150

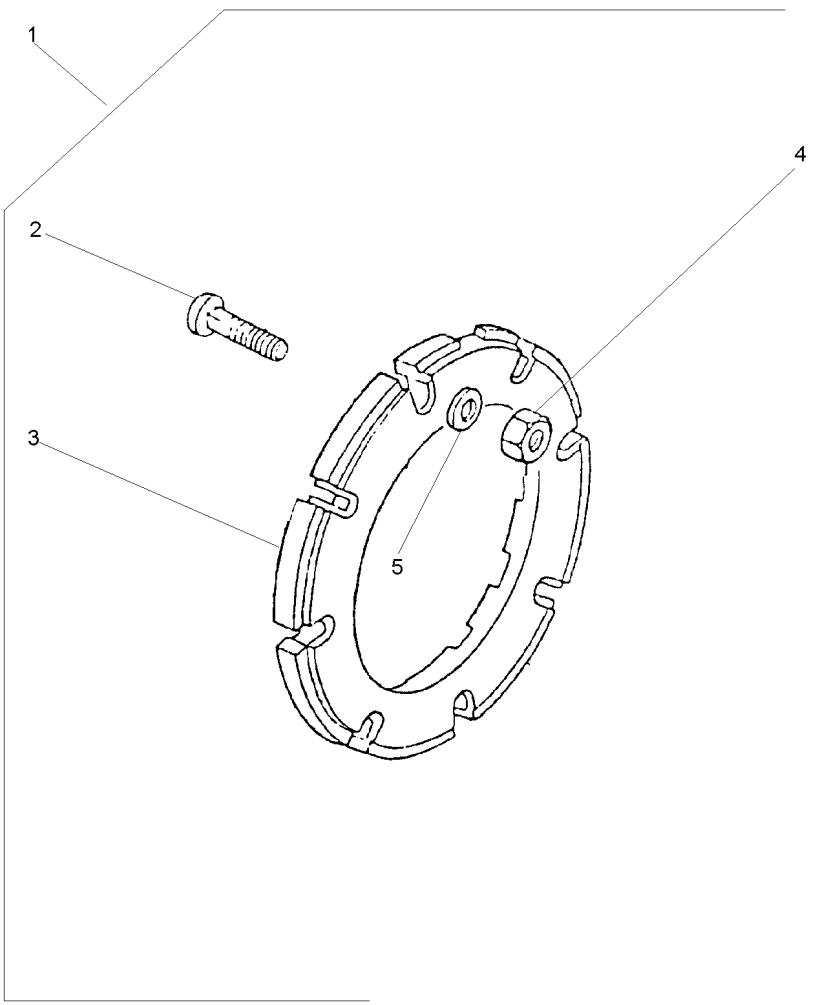

1		3408894M91	**1**	PESO	WEIGHT	PESA
2	353870X1	1 5/8x18x3"	**16**	PARAFUSO	BOLT	PERNO
3	2801403M1	1	**4**	PESO	WEIGHT	PESA
4	353429X1	1 5/8x18	**16**	PORCA	NUT	TUERCA
5	3585377M1	1	**16**	ARRUELA	WASHER	ARANDELA

Peso Da Roda Traseira	**2 + 2 X 52 Kgf**
Rear Wheel Weights	**2 + 2 X 52 Kgf**
Contrapesos De La Roda Trasera	**2 + 2 X 52 Kgf**

130-155

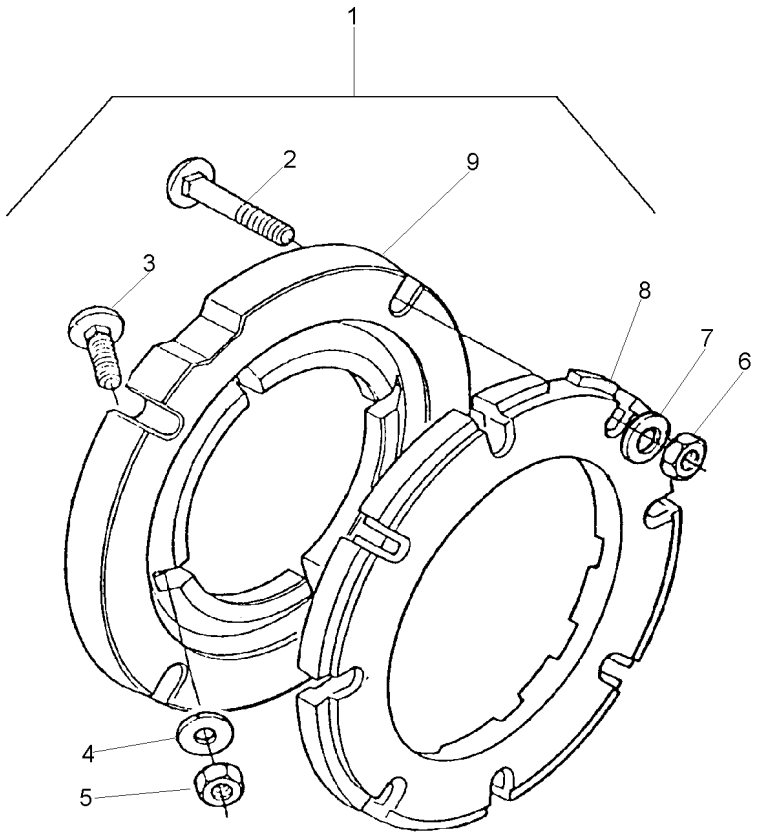

1		3149180M91	**1**	PESO	WEIGHT	PESA
2	353870X1	1 5/8x18x3"	**16**	PARAFUSO	BOLT	PERNO
3	353864X1	1 5/8x18x1.3/4	**8**	PARAFUSO	BOLT	PERNO
4	3585377M1	1 33.5X17X3.75	**16**	ARRUELA	WASHER	ARANDELA
5	353429X1	1 5/8x18	**8**	PORCA	NUT	TUERCA
6	353429X1	1 5/8x18	**16**	PORCA	NUT	TUERCA
7	3585377M1	1 33.5X17X3.75	**16**	ARRUELA	WASHER	ARANDELA
8	2801403M1	1	**4**	PESO	WEIGHT	PESA
9	3149851M1	1	**2**	ADAPTADOR	ADAPTOR	ADAPTADOR

Peso Da Roda Traseira	**2 + 2 X 72 Kg**
Rear Wheel Weights	**2 + 2 X 72 Kg**
Contrapesos De La Roda Trasera	**2 + 2 X 72 Kg**

130-160

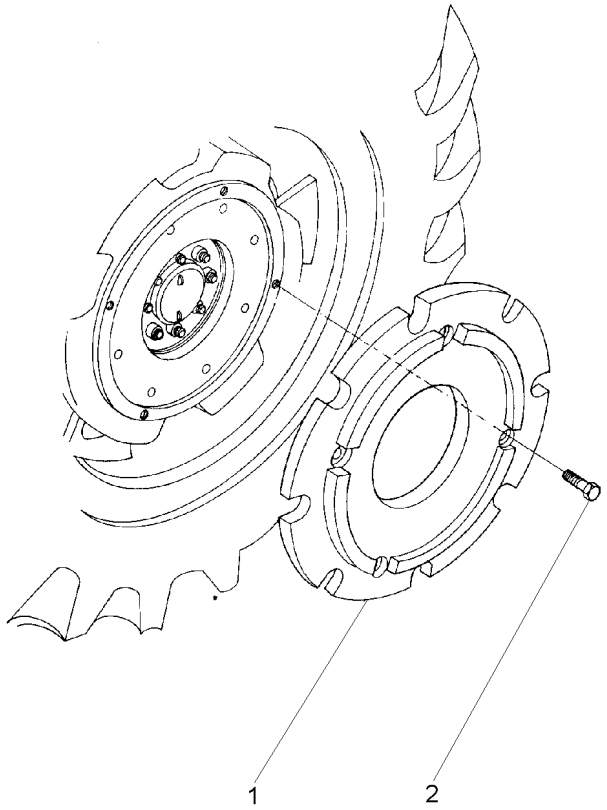

1	3408287M1	**4**	PESO	WEIGHT	PESA
2	354285X1	**16**	PARAFUSO	BOLT	PERNO

Cilindro Auxiliar
Auxiliary Cylinder
Cilindro Auxiliar

140-10

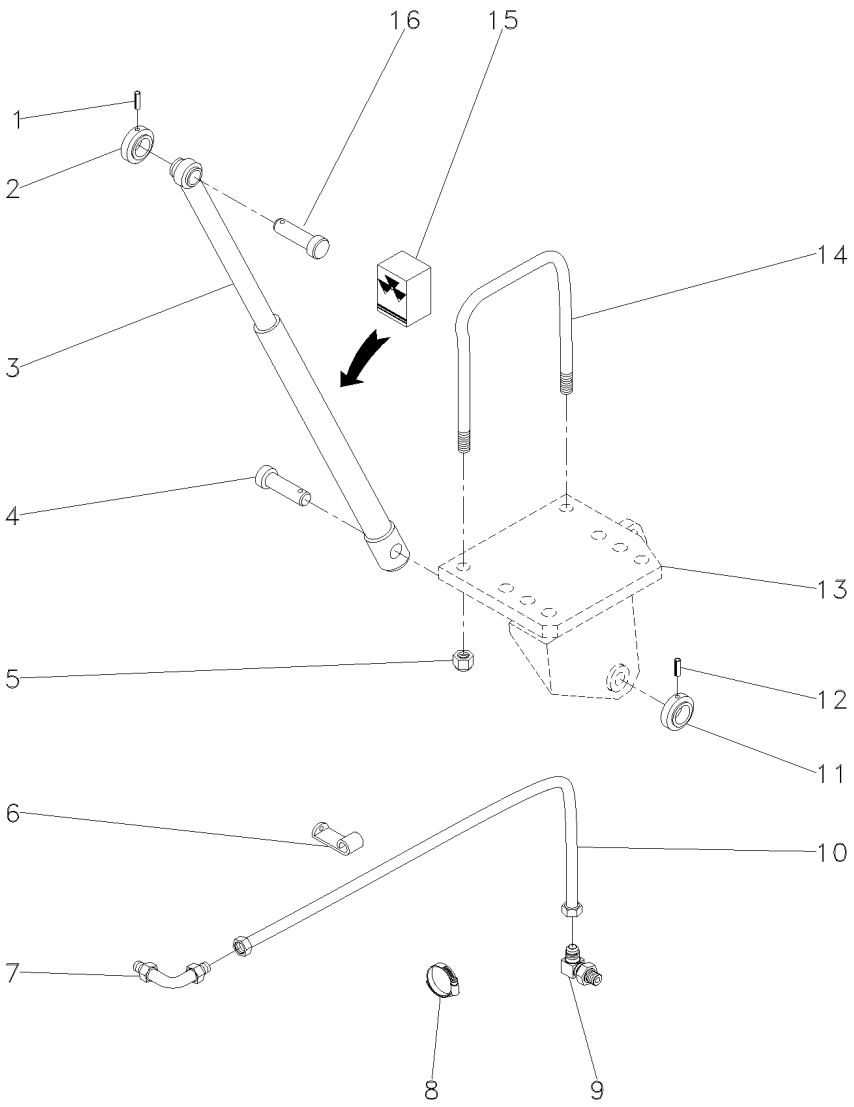

1	195468M1		**2**	PINO	PIN	PASADOR
2	1668542M1		**2**	COLAR	COLLAR	COLLAR
3	3410007M91	◀	**1**	CILINDRO	CYLINDER	CILINDRO
3	3410008M91	▶	**1**	CILINDRO	CYLINDER	CILINDRO
4	1668543M1		**2**	PINO	PIN	PASADOR
5	195556M2		**4**	PORCA	NUT	TUERCA
6	027748P1		**2**	GRAMPO	CRAMP	PASADOR
7	356360X1		**2**	CONEXÃO	CONNECTION	CONEXION
8	036600P1		**1**	BRAÇADEIRA	CLAMP	ABRAZADERA
9	033917T1		**2**	CONEXÃO	CONNECTION	CONEXION
10	020151T1		**2**	MANGUEIRA	HOSE	FLEXIBLE
11	1668542M1		**2**	COLAR	COLLAR	COLLAR
12	195468M1		**2**	PINO	PIN	PASADOR
13	022775S1	◀	**1**	SUPORTE	BRACKET	SOPORTE
13	022776S1	▶	**1**	SUPORTE	BRACKET	SOPORTE
14	026847P1		**2**	PARAFUSO "U"	U BOLT	BRIDA EN U
15	3176568M91	3	**2**	JG. REPARO	KIT, REPAIR	JUEGO REPARACION
16	3410006M1		**2**	PINO	PIN	PASADOR

Aquecedor De Partida
Starting Heater
Calentador De Partida

140-15

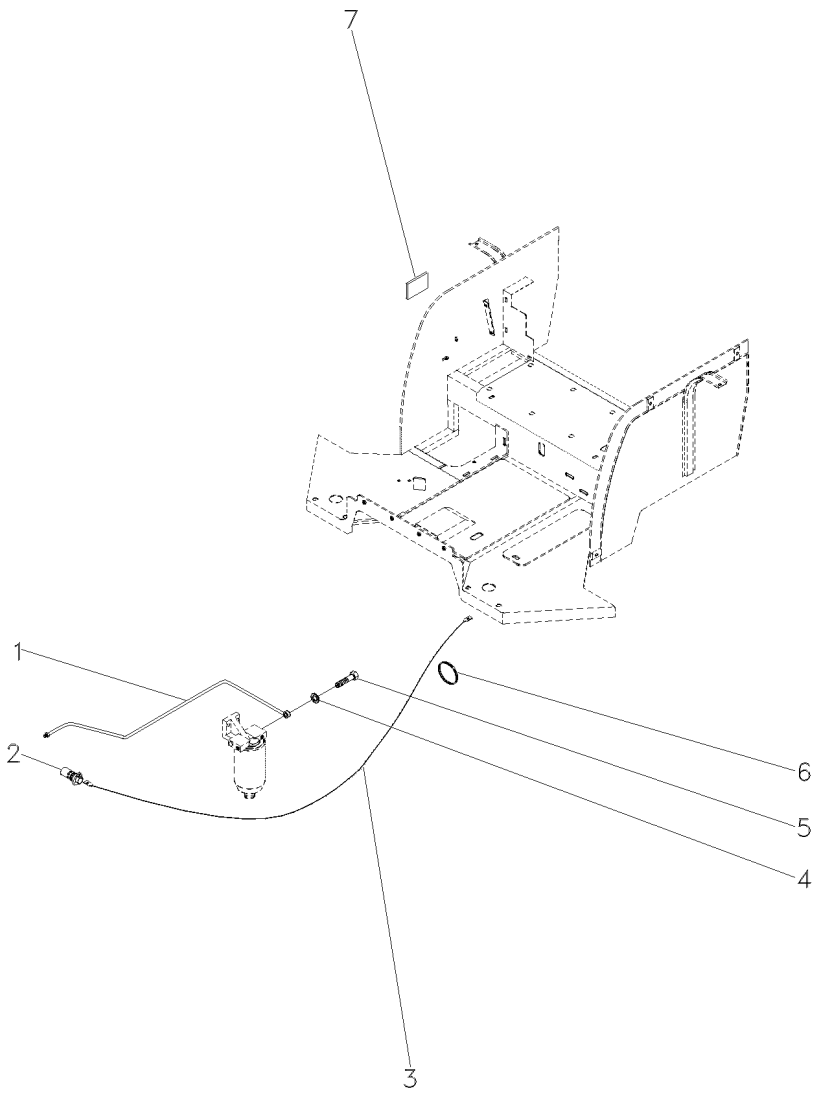

1	050173N1	**1**	CJ. TUBO	TUBE ASSY	CONJ.DE TUBO
2	3583543M2	**1**	VELA AQUECEDORA	INTAKE HEATER	CALENTADOR ADM
3	6202454M1	**1**	CHICOTE	HARNESS	MAZO CABLES
4	1480517M1	**2**	ARRUELA	WASHER	ARANDELA
5	1481691M1	**1**	PARAFUSO	BOLT	PERNO
6	3225356M1	**5**	BRAÇADEIRA	CLAMP	ABRAZADERA
7	3149938M1	**1**	DECAL	DECAL	CALCOMANIA

Polia Tomada De Força
Power Take-Off Pulley
Polea Toma De Potencia

140-20

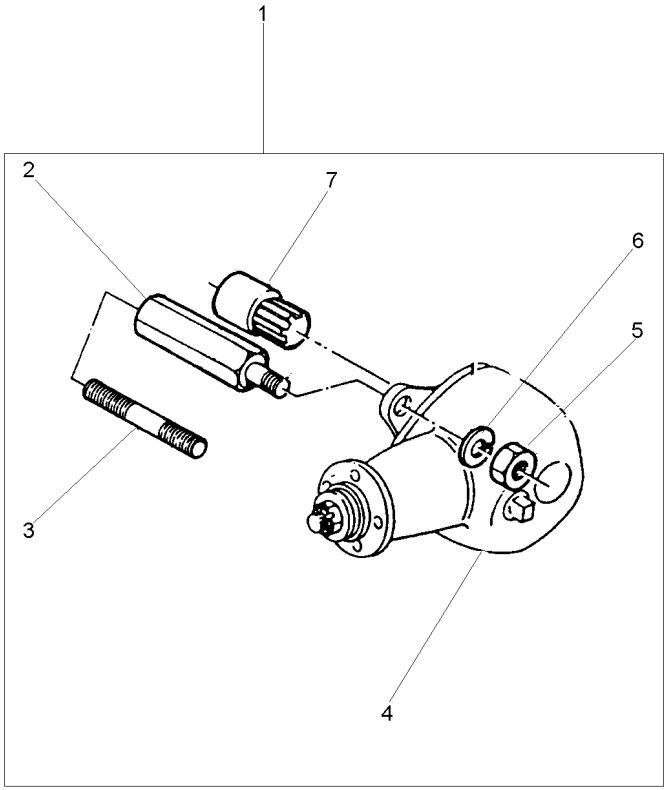

1			[A]	**1**	CJ. POLIA	KIT, PULLEY	JUEGO DE POLEA
			2802418M91				
2	2802411M1	1		**4**	PRISIONEIRO	STUD	ESPARRAGO
3	1860900M1	1		**4**	PRISIONEIRO	STUD	ESPARRAGO
4	2802397M91	1	[B]	**1**	CJ. POLIA	KIT, PULLEY	JUEGO DE POLEA
4	487867M91	1	[A]	**1**	CJ. POLIA	KIT, PULLEY	JUEGO DE POLEA
			140-25 No				
5	353437X1	1	1/2x20	**4**	PORCA	NUT	TUERCA
6	353439X1	1		**4**	ARRUELA	WASHER	ARANDELA
7	2802412M91	1		**1**	CJ. LUVA	KIT, SLEEVE	JUEGO MANGUITOS

[A] SERVIÇO LEVE
NORMAL DUTY
TIPO NORMALE

[B] SERVIÇO PESADO
HEAVY DUTY
SERVICIO PESADO

Polia
Pulley
Polea

140-25

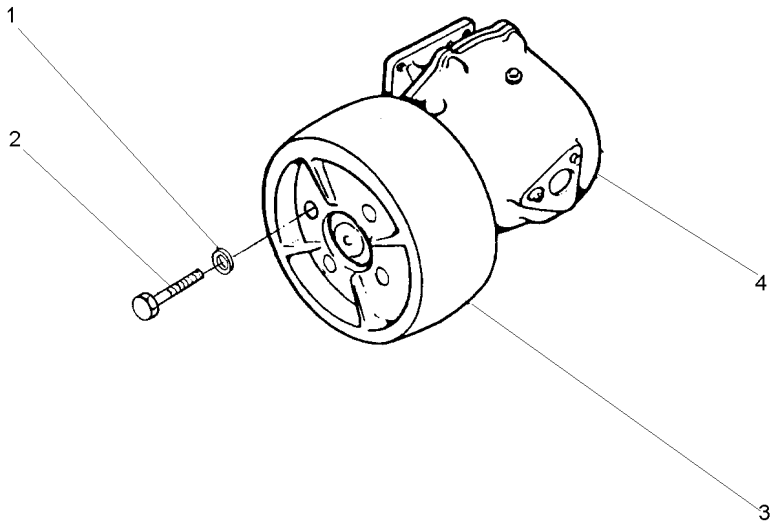

1	353432X1		**4** ARRUELA	WASHER	ARANDELA
2	353560X1	7/16x20x1.1/8	**4** PARAFUSO	BOLT	PERNO
3	180552M1		**1** POLIA	PULLEY	POLEA
4	2800044M91	[B]	**1** CJ. POLIA	KIT, PULLEY	JUEGO DE POLEA
4	487666M94	[A]	**1** CJ. POLIA	KIT, PULLEY	JUEGO DE POLEA

[A] SERVIÇO LEVE
NORMAL DUTY
TIPO NORMALE

[B] SERVIÇO PESADO
HEAVY DUTY
SERVICIO PESADO

Chaves De Roda
Spanner
Llave Rueda

140-30

2 Rodas Motrizes
2 Wheels Drive
2 Ruedas Motriz

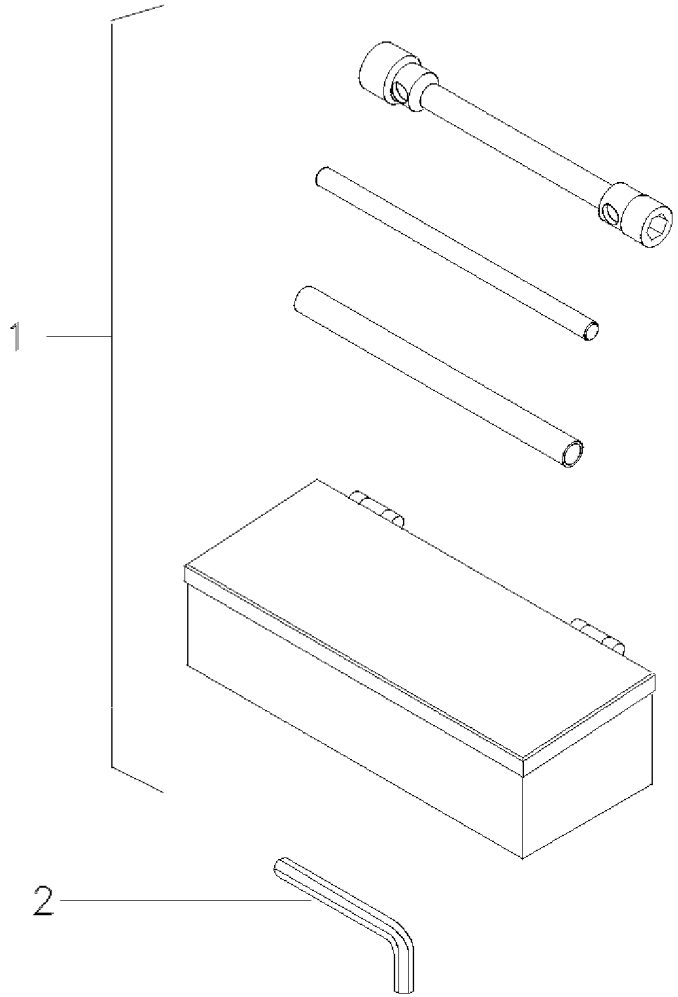

1	070797N1	140-50 No	**1** KIT FERRAMENTAS	KIT, TOOL	JGO.HERRAMIENTAS
2	049332T1	[A]	**1** CHAVE ALLEN	ALLEN KEY	LLAVE ALLEN

[A] CAPUZ
HOOD
CAPO

Kit De Ferramentas
Tools
Herramientas

140-35

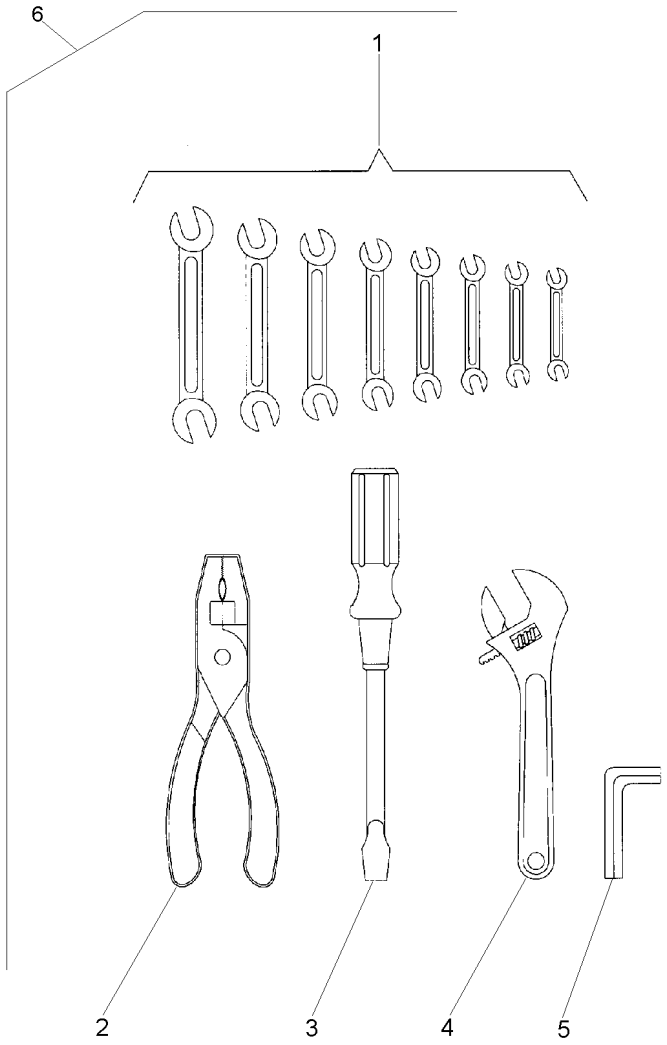

1	3145880M1	6	**1**	CHAVE DE BOCA	SPANNER	LLAVE DE RUEDA
1	3145881M1	6	**1**	CHAVE DE BOCA	SPANNER	LLAVE DE RUEDA
1	3145882M1	6	**1**	CHAVE DE BOCA	SPANNER	LLAVE DE RUEDA
1	3145883M1	6	**1**	CHAVE DE BOCA	SPANNER	LLAVE DE RUEDA
1	3145884M1	6	**1**	CHAVE DE BOCA	SPANNER	LLAVE DE RUEDA
1	3145885M1	6	**1**	CHAVE DE BOCA	SPANNER	LLAVE DE RUEDA
1	3145886M1	6	**1**	CHAVE DE BOCA	SPANNER	LLAVE DE RUEDA
1	3145887M1	6	**1**	CHAVE DE BOCA	SPANNER	LLAVE DE RUEDA
2	3145888M1	6	**1**	ALICATE	PLIERS	PINZAS
3	3145890M1	6	**1**	CHAVE DE FENDA	SCREWDRIVER	DESTORNILLADOR
4	3145889M1	6	**1**	CHAVE DE BOCA	SPANNER	LLAVE DE RUEDA
5	1437379M1	6	**1**	CHAVE ALLEN	ALLEN KEY	LLAVE ALLEN
6		3145959M91	**1**	KIT FERRAMENTAS	KIT, TOOL	JGO.HERRAMIENTAS

Engraxadeira
Greaser
Engrasadera

140-40

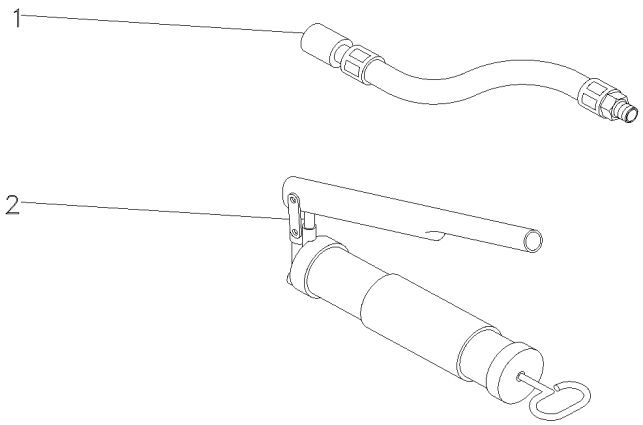

1	036336T1	**1** MANGUEIRA	HOSE	FLEXIBLE
2	036335T1	**1** ENGRAXADEIRA	SHOES	ZAPATAS

Protetor Auricular
Protector
Protetor

140-45

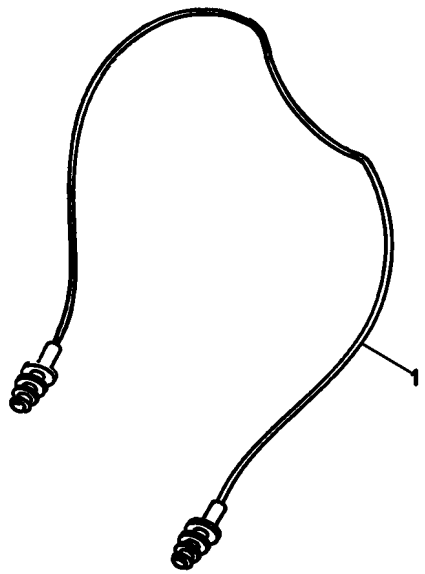

1	T0289054	**1** PROTETOR	PROTECTOR	PROTECTOR

Kit De Ferramentas
Tools
Herramientas

140-50

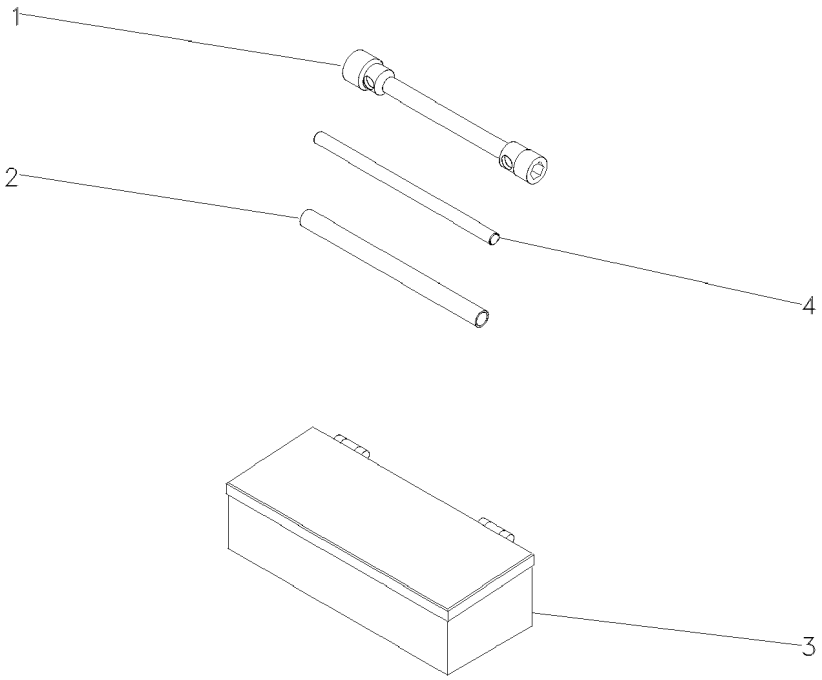

1	876500M1	**1**	CHAVE DE BOCA	SPANNER	LLAVE DE RUEDA
2	3149803M1	**1**	TUBO	PIPE	CANO
3	070798T1	**1**	CAIXA	BOX	CAJA
4	3149804M1	**1**	BARRA	BAR	BARRA