Motor 6 Cilindros
6 - Cylinder Engine
Motor 6 Cilindros

MASSEY FERGUSON

10-10

5320

DEZEMBRO 2005

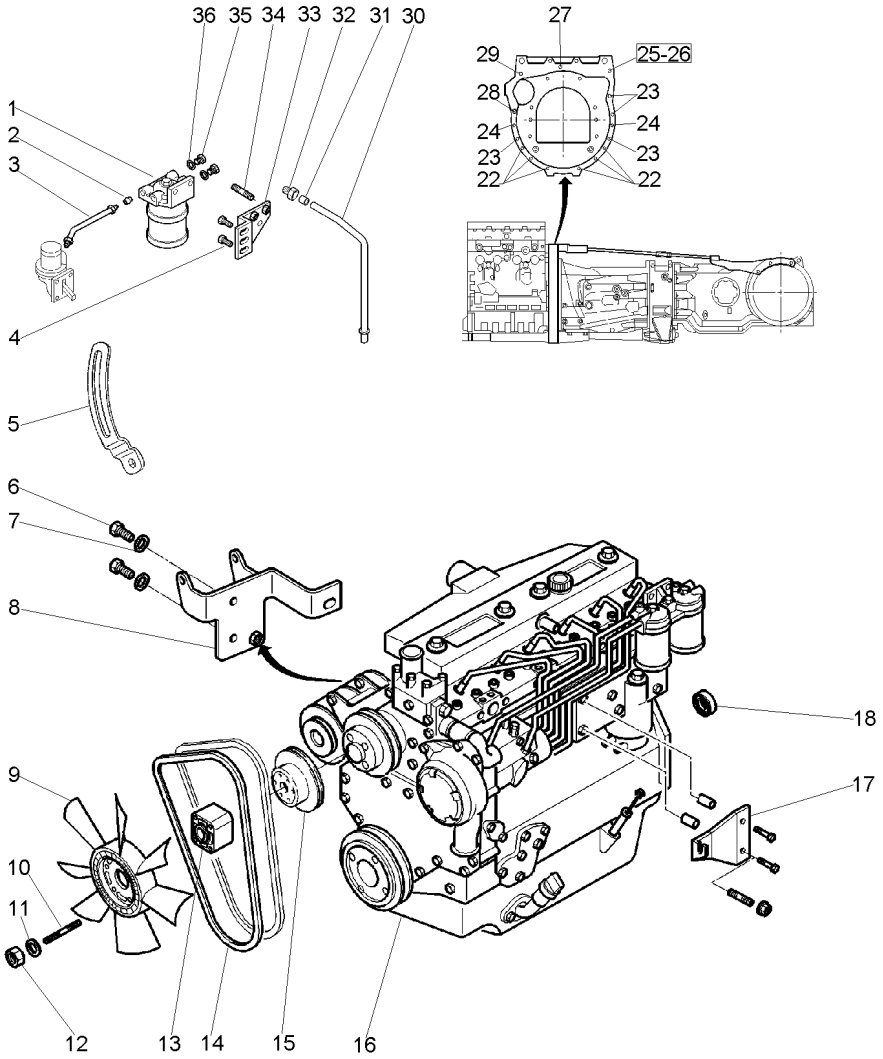

1	1695571M91	10-15 No	1	FILTRO SEDIMENT.	SEDIMENT BOWL	EMBUDO TRASIEGO
2	376526X1		2	OLIVA	OLIVE	OLIVA
3	061659N1		1	TUBO	PIPE	CANO
4	3009492X1		4	PARAFUSO	BOLT	PERNO
5	053419P1		1	ESTICADOR	TURNBUCKLE	TORNIQUETE
6	3009492X1		2	PARAFUSO	BOLT	PERNO
7	390734X1		2	ARRUELA	WASHER	ARANDELA
8	053417S1		1	SUPORTE	BRACKET	SOPORTE
9	3808729M1		1	HÉLICE	FAN	VENTILADOR
10	3808726M2		4	PRISIONEIRO	STUD	ESPARRAGO
11	390972X1		4	ARRUELA	WASHER	ARANDELA
12	339169X1		4	PORCA	NUT	TUERCA
13	3808738M1		1	ESPAÇADOR	SPACER	PIEZA DISTANCIA
14	3808730M1		1	CORREIA	BELT	CORREA
15	3808727M1	[CD]	1	POLIA	PULLEY	POLEA
16	053128T1	[A] UK	1	MOTOR	ENGINE	MOTOR
16	053129T1	[B] UK	1	MOTOR	ENGINE	MOTOR
		10-20 No				
16	057287T1	10-175 No	1	MOTOR	ENGINE	MOTOR
17	073116P1	3C000266	1	SUPORTE	BRACKET	SOPORTE
18	488952M4	[A]	1	ROLAMENTO	BEARING	COJINETE
22	376460X1		6	PARAFUSO	BOLT	PERNO
23	372624X1		4	PARAFUSO	BOLT	PERNO
24	825302M1		2	PINO	PIN	PASADOR
25	3019862X1		1	PORCA	NUT	TUERCA
26	3808699M1		1	PRISIONEIRO	STUD	ESPARRAGO
27	3807754M1		1	PARAFUSO	BOLT	PERNO
28	372997X1		1	PARAFUSO	BOLT	PERNO
29	370869X1		1	PARAFUSO	BOLT	PERNO
30	3811208M1		1	TUBO	PIPE	CANO
31	908749M1		1	OLIVA	OLIVE	OLIVA
32	1695772M1		1	UNIÃO	UNION	RACOR
33	3582578M3		1	SUPORTE	BRACKET	SOPORTE
34	3811907M1		1	PRISIONEIRO	STUD	ESPARRAGO
35	3147543M1		2	BUJÃO	PLUG	TAPON
36	880961M1		2	ARRUELA	WASHER	ARANDELA

[A] COM EMBREAGEM SPLIT
WITH SPLIT CLUTH
CON EMBRAGUE SPLIT

[B] COM EMBREAGEM ÚMIDA
WITH WET CLUTCH
CON EMBRAGUE DE DISCOS SUMERGIDOS

[C] COM AR CONDICIONADO
WITH AIR CONDITIONING
CON AIRE ACONDICIONADO

Motor 6 Cilindros
6 - Cylinder Engine
Motor 6 Cilindros

10-10

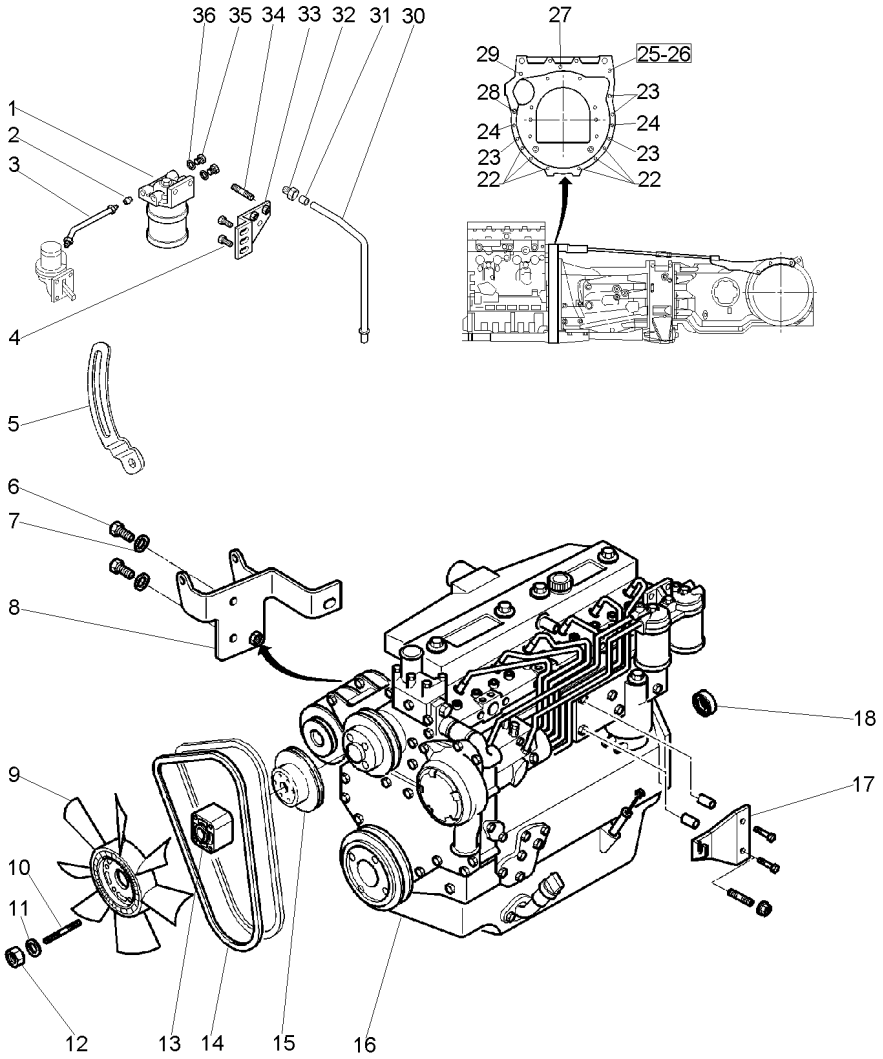

[D] COM CABINA
WITH CAB
CON CABINA

Sedimentador
Sedimenter
Sedimentador

10-15

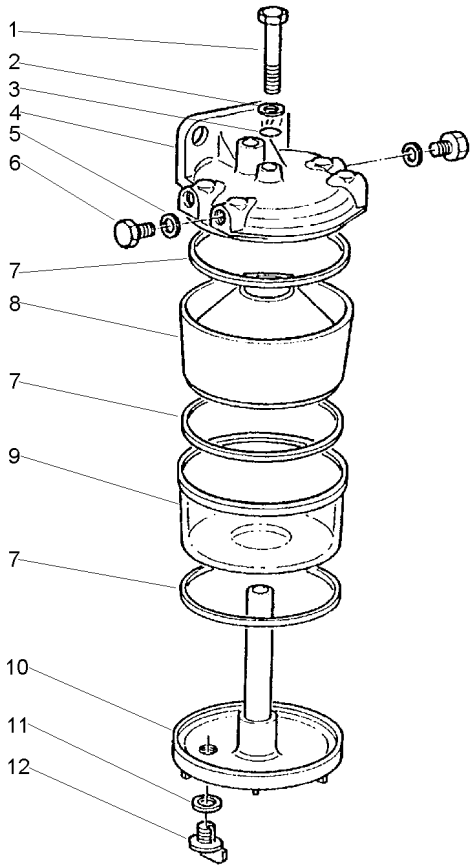

1	354604X1		**1**	PARAFUSO	BOLT	PERNO
2	1851889M1		**1**	ARRUELA	WASHER	ARANDELA
3	1001833M1	1/16	**1**	ANEL "O"	O RING	JUNTA TORICA
4		➡ 1695571M91	**1**	BASE	BOWL	TAZA
5	880961M1		**2**	ARRUELA	WASHER	ARANDELA
6	884748M1		**2**	BUJÃO	PLUG	TAPON
7	1851891M1		**3**	ANEL "O"	O RING	JUNTA TORICA
8	1093896M1		**1**	CUBO	HUB	CUBO
9	1024386M1		**1**	COPO	CUP	CUBETA
10		➡ 1695571M91	**1**	FUNDO	BOTTOM	FONDO
11	1094155M1		**1**	ARRUELA	WASHER	ARANDELA
12	1094154M91		**1**	BUJÃO	PLUG	TAPON

Motor 1006-6 Engine 1006-6 Motor 1006-6	10-20	Uk Uk Uk

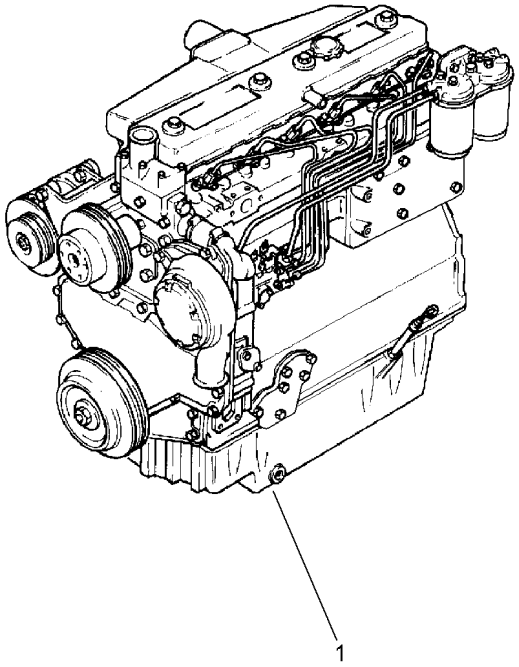

1	053128T1	[A]	**1** MOTOR	ENGINE	MOTOR
1	053129T1	[B]	**1** MOTOR	ENGINE	MOTOR

[A] COM EMBREAGEM SPLIT
WITH SPLIT CLUTH
CON EMBRAGUE SPLIT

[B] COM EMBREAGEM ÚMIDA
WITH WET CLUTCH
CON EMBRAGUE DE DISCOS SUMERGIDOS

Motor Parcial Short Engine Motor Parcial	10-25	Uk Uk Uk

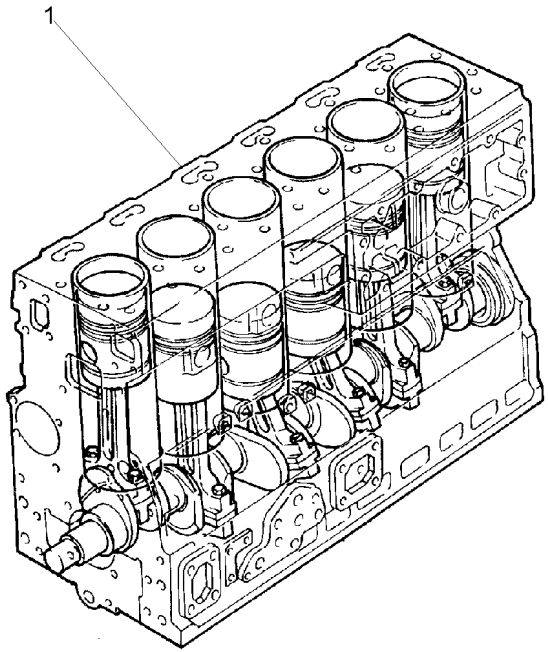

1 4222481M91	**1** MOTOR PARCIAL	SHORT ENGINE	BLOQUE EMBIELADO

Bloco De Cilindros
Cylinder Block
Bloque De Cilindros

10-30

Uk
Uk
Uk

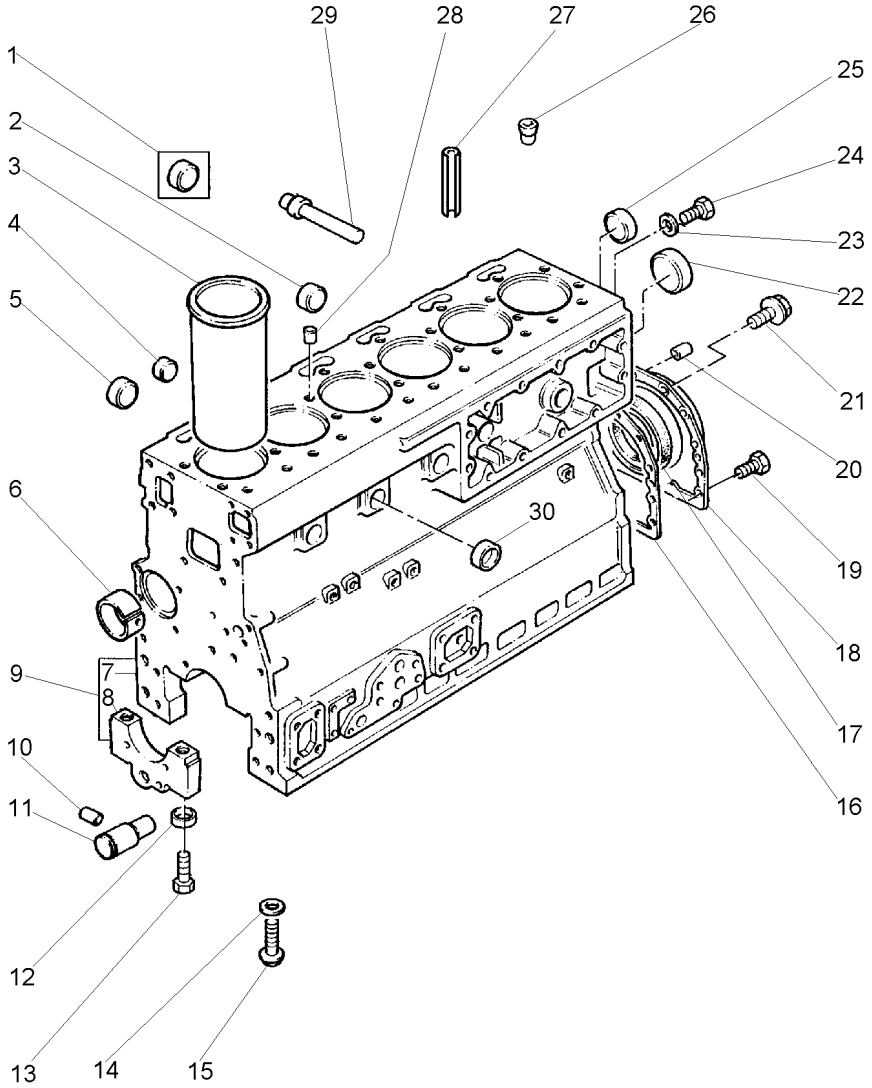

1	731354M1	9	
2	4222012M1	9	
3	748215M1	9	[B]
3	748216M1		[A]
4	746259M1	9	
5	746259M1	9	
6	4222017M1	9	
7		9	
8		9	
9	4222525M91		
10	3638414M1	9	
11	3637077M1	9	
12	733072M1	9	
13	1476108X1	9	
14	376616X1	9	
15	348281X1	9	
16	4223587M1		
17	1447691M1	18	
18	3640868M91		
19	3641756M1		
20	731947M1		
21	3637008M1		
22	4222043M1	9	
23	3638664M1	9	
24	376180X1	9	
25	746259M1	9	
26	4222439M1	9	
27	3639268M1		
28	736868M1	9	
29	1476282X1	9	
30	746259M1	9	

[A] MONTAGEM DESLIZANTE
SLIP FIT
MONTAJE DESLIZANTE

[B] MONTAGEM COM PRESSÃO
PRESS FIT
MONTAJE A PRENSA

1	BUJÃO	PLUG	TAPON
6	BUJÃO	PLUG	TAPON
6	CAMISA	LINER	CAMISA
X	CAMISA	LINER	CAMISA
3	BUJÃO	PLUG	TAPON
3	BUJÃO	PLUG	TAPON
1	BUCHA	BUSH	CASQUILLO
1	BLOCO	BLOCK	BLOQUE
7	TAMPA	COVER	CUBIERTA
1	BLOCO	BLOCK	BLOQUE
1	PINO	PIN	PASADOR
1	EIXO	SHAFT	ARBOL
14	ANEL "O"	O RING	JUNTA TORICA
14	PARAFUSO	BOLT	PERNO
6	ARRUELA	WASHER	ARANDELA
6	PARAFUSO	BOLT	PERNO
1	JUNTA	GASKET	EMPAQUETADURA.
1	RETENTOR	SEAL	RETEN
1	CJ. RETENTOR	KIT, SEAL	RETENES JUEGO
2	PARAFUSO	BOLT	PERNO
2	PINO	PIN	PASADOR
12	PARAFUSO	BOLT	PERNO
1	BUJÃO	PLUG	TAPON
1	ARRUELA	WASHER	ARANDELA
1	BUJÃO	PLUG	TAPON
1	BUJÃO	PLUG	TAPON
2	PINO	PIN	PASADOR
2	PINO	PIN	PASADOR
1	PINO	PIN	PASADOR
1	BUJÃO	PLUG	TAPON
5	BUJÃO	PLUG	TAPON

Árvore De Manivelas/Pistões E Bielas
Crankshaft/Pistons And Connecting Rods
Ciguenal/Pistones Y Bielas

10-35

Uk
Uk
Uk

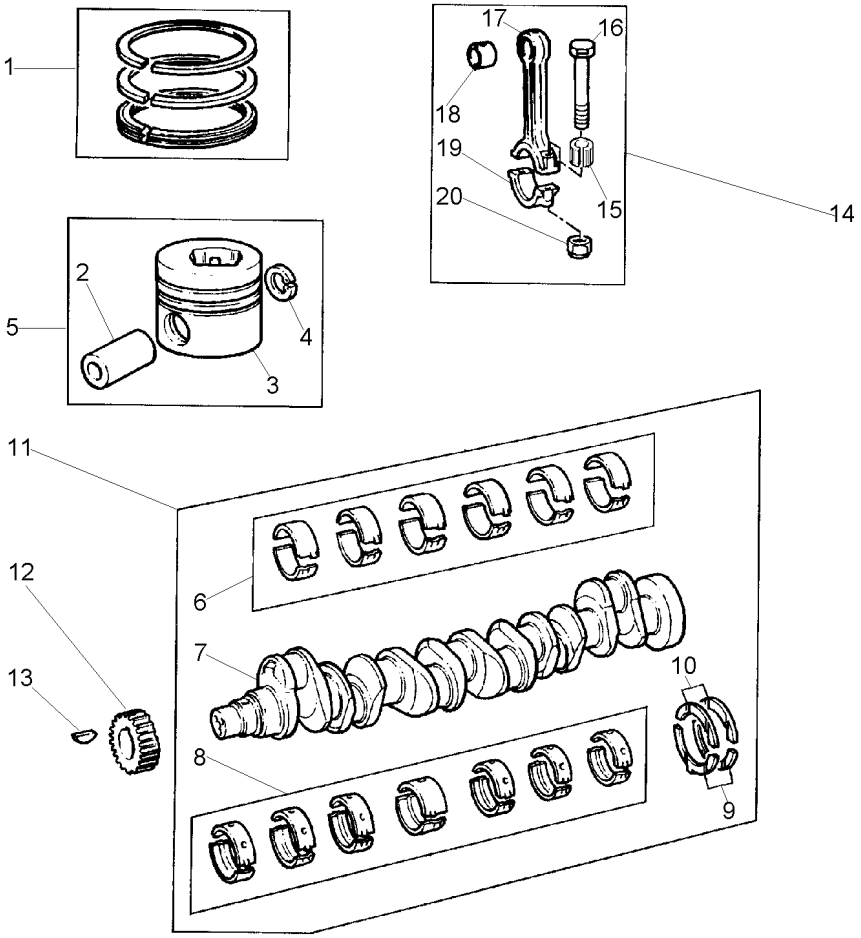

1	4222706M91			**6**	JG. ANÉIS	KIT, RING	AROS JUEGO
2		5		**1**	PINO	PIN	PASADOR
3		5		**1**	PISTÃO	PISTON	PISTON
4	376131X1	5		**2**	ANEL TRAVA	CIRCLIP	CIRCULITO
5	3641806M91			**6**	PISTÃO	PISTON	PISTON
6	736934M91	11	[A]	**1**	JOGO CASQUILHOS	BEARING KIT	JUEGO COJINETES
6	736935M91		[A] ⧗ -0.25MM	**X**	JOGO CASQUILHOS	BEARING KIT	JUEGO COJINETES
6	736936M91		[A] ⧗ -0.50MM	**X**	JOGO CASQUILHOS	BEARING KIT	JUEGO COJINETES
6	736937M91		[A] ⧗ -0.75MM	**X**	JOGO CASQUILHOS	BEARING KIT	JUEGO COJINETES
7		11		**1**	ÁRVORE MANIVELAS	CRANK SHAFT	CIQUENAL
8	3637020M91	11	[A]	**1**	JOGO CASQUILHOS	BEARING KIT	JUEGO COJINETES
8	3637021M91		[A] ⧗ -0.25MM	**X**	JOGO CASQUILHOS	BEARING KIT	JUEGO COJINETES
8	3637022M91		[A] ⧗ -0.50MM	**X**	JOGO CASQUILHOS	BEARING KIT	JUEGO COJINETES
8	3637023M91		[A] ⧗ -0.75MM	**X**	JOGO CASQUILHOS	BEARING KIT	JUEGO COJINETES
9	735743M1		⧗ +0.19MM	**X**	ARRUELA	WASHER	ARANDELA
9	747129M1	11		**2**	ARRUELA	WASHER	ARANDELA
10	735742M1		⧗ +0.19MM	**X**	ARRUELA	WASHER	ARANDELA
10	747128M1	11		**2**	ARRUELA	WASHER	ARANDELA
11	3637019M91			**1**	VIRABREQUIM	CRANKSHAFT	CIGUENAL
12	748201M1			**1**	ENGRENAGEM	GEAR	ENGRANAJE
13	2196X			**1**	CHAVETA	KEY	CLAVE
14	3637034M91			**6**	CJ. BIELA	KIT, CONROD	JUEGO DE BIELA
15	4222821M1	14		**2**	LUVA	SLEEVE	MANCHA
16	4222485M1	14		**2**	PARAFUSO	BOLT	PERNO
17		14		**1**	BIELA	CONROD	BIELA
18	733767M1	14		**1**	BUCHA	BUSH	CASQUILLO
19		14		**1**	TAMPA	COVER	CUBIERTA
20	3637030M1	14		**2**	PORCA	NUT	TUERCA

[A] PRÉ-ACABADO
PRE-FINISHED
PRE-ACABADO

Cabeçote
Cylinder Head
Culata

10-40

Uk
Uk
Uk

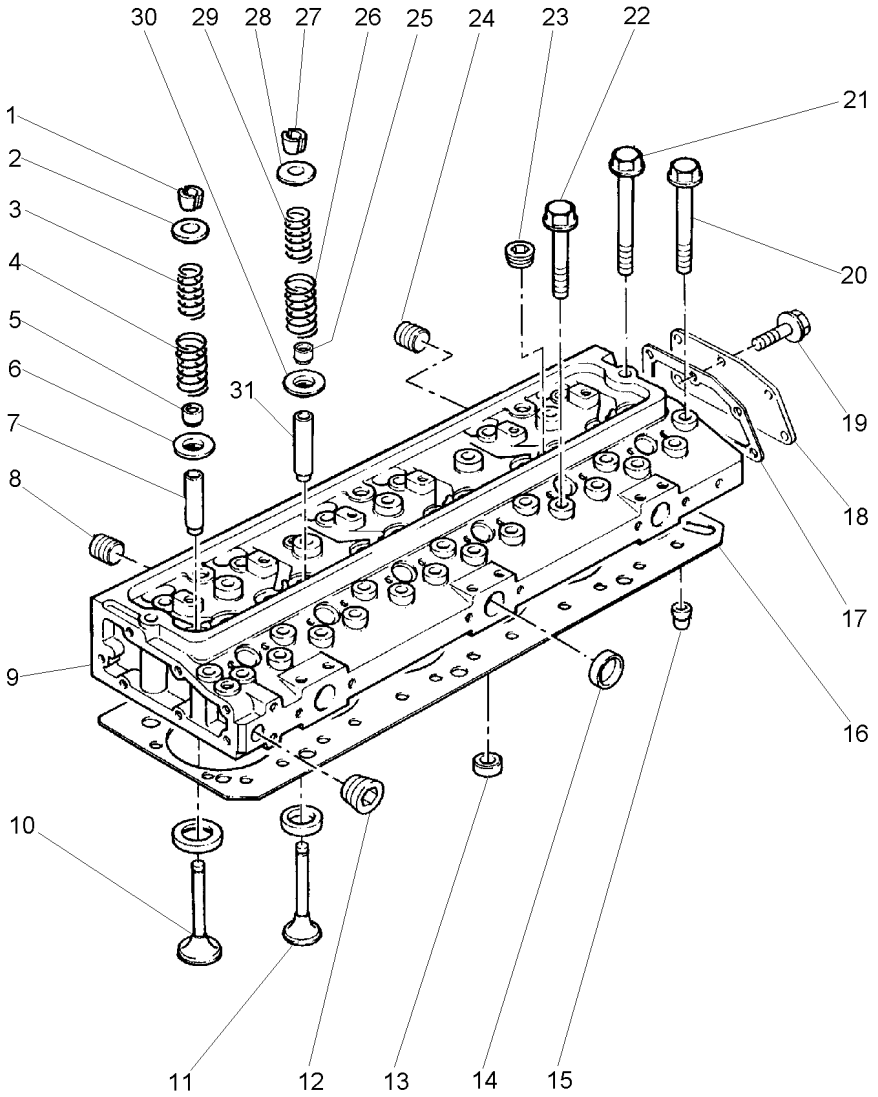

1	736453M1	9 [A]	**12**	TRAVA	LOCK	RETENEDOR
2	740468M1	9	**6**	CAPA	BOOT	PROTECCION
3	740465M1	9	**6**	MOLA	SPRING	RESORTE
4	740467M1	9	**6**	MOLA	SPRING	RESORTE
5	3637041M1	9	**6**	VEDADOR	SEAL	RETEN
6	733824M1	9	**6**	ARRUELA	WASHER	ARANDELA
7	4223073M1	9	**6**	GUIA ADMISSÃO	INLET GUIDE	GUIA ADMISION
8	4222144M1	9	**1**	BUJÃO	PLUG	TAPON
9	4222355M91		**1**	CABEÇOTE	CYLINDER HEAD	CULATA CILINDRO
10	748413M1	9	**6**	VÁLVULA ADMISSÃO	VALVE INLET	VALVULA ADMISION
11	748309M1	9	**6**	VÁLVULA ESCAPE	VALVE EXHAUST	VALVULA ESCAPE
12	376606X1	9	**1**	BUJÃO	PLUG	TAPON
13	746260M1	9	**6**	BUJÃO	PLUG	TAPON
14	731354M1	9	**3**	BUJÃO	PLUG	TAPON
15	4222439M1	9	**2**	PINO	PIN	PASADOR
16	4222354M1		**1**	JUNTA	GASKET	EMPAQUETADURA.
17	3638693M1		**1**	JUNTA	GASKET	EMPAQUETADURA.
18	748368M1		**1**	PLACA	PLATE	PLATO
19			**6**	PARAFUSO	BOLT	PERNO
20	745663M1		**18**	PARAFUSO	BOLT	PERNO
21	1476243X1		**2**	PARAFUSO	BOLT	PERNO
22	745662M1		**12**	PARAFUSO	BOLT	PERNO
23	1476192X1	9	**6**	BUJÃO	PLUG	TAPON
24	4222144M1		**1**	BUJÃO	PLUG	TAPON
25	3637041M1	9	**6**	VEDADOR	SEAL	RETEN
26	740467M1	9	**6**	MOLA	SPRING	RESORTE
27	736453M1	9 [A]	**12**	TRAVA	LOCK	RETENEDOR
28	740468M1	9	**6**	CAPA	BOOT	PROTECCION
29	740465M1	9	**6**	MOLA	SPRING	RESORTE
30	733824M1	9	**6**	ARRUELA	WASHER	ARANDELA
31	4223074M1	9	**6**	GUIA ESCAPE	EXHAUST GUIDE	GUIA ESCAPE

[A] VENDIDO EM PARES
SERVICED IN PAIRS
SERVIDO A PARES

Eixo Balanceiros
Rocker Shaft
Eje De Balancines

10-45

Uk
Uk
Uk

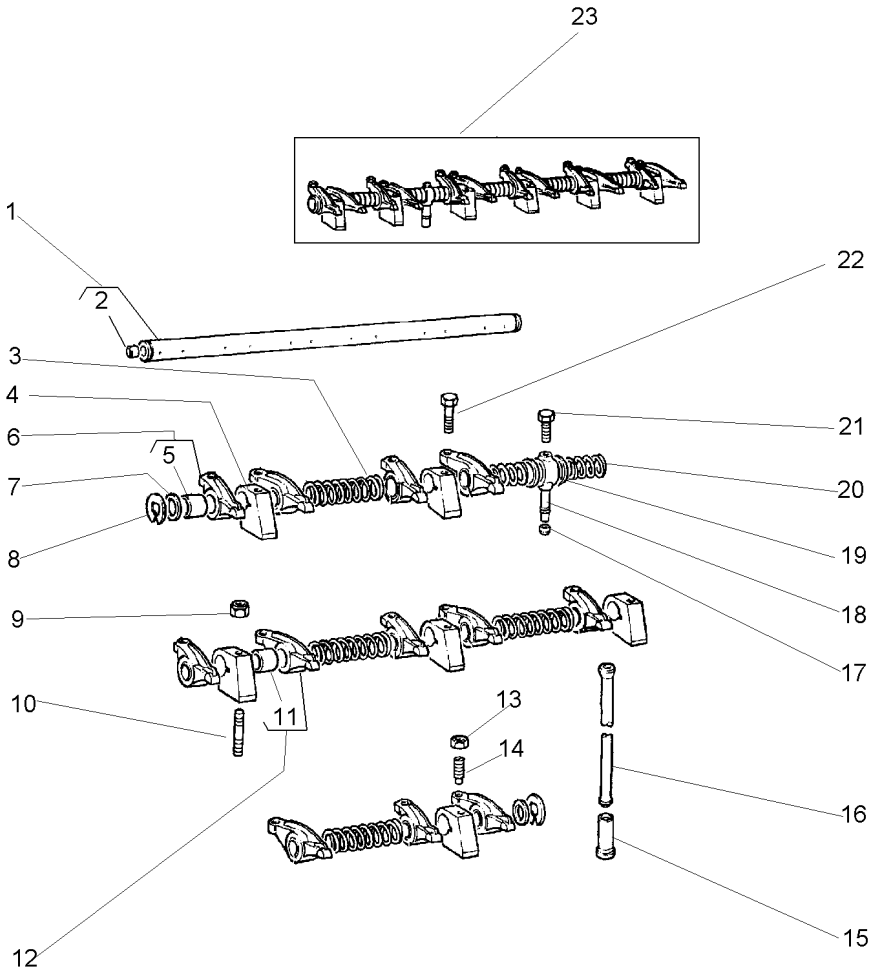

1	3637062M91	23
2	731330M1	1
3	733811M1	23
4	3638403M1	23
5	895748M1	6
6	4223075M91	23 ▶
7	747876M1	23
8	376137X1	23
9	3637067M1	
10	3637066M1	
11	895748M1	12
12	4223076M91	23 ◀
13	376123X1	23
14	731516M1	23
15	4222069M1	
16	733817M1	
17	376525X1	23
18	3638499M1	23
19	739513M91	23
20	733812M1	23
21	3638500M1	
22	3637073M1	
23	3637060M91	

1	EIXO	SHAFT	ARBOL
2	BUJÃO	PLUG	TAPON
4	MOLA	SPRING	RESORTE
6	SUPORTE	BRACKET	SOPORTE
1	BUCHA	BUSH	CASQUILLO
6	BALANCEIRO	ROCKER	BALANCIN
2	ARRUELA	WASHER	ARANDELA
2	ANEL TRAVA	CIRCLIP	CIRCULITO
4	PORCA	NUT	TUERCA
4	PRISIONEIRO	STUD	ESPARRAGO
1	BUCHA	BUSH	CASQUILLO
6	BALANCEIRO	ROCKER	BALANCIN
12	PORCA	NUT	TUERCA
12	PARAFUSO	BOLT	PERNO
12	TUCHO	TAPPET	TAQUET
12	VARETA	ROD	VARILLA
1	OLIVA	OLIVE	OLIVA
1	CONEXÃO	CONNECTION	CONEXION
2	ARRUELA	WASHER	ARANDELA
2	MOLA	SPRING	RESORTE
1	PARAFUSO	BOLT	PERNO
2	PARAFUSO	BOLT	PERNO
1	EIXO BALANCEIRO	ROCKER SHAFT	EJE BALANCINES

Caixa De Distribuição E Árvore De Comando
Timing Gear And Camshaft
Caja De Distribución Y Arból De Levas

10-50

Uk
Uk
Uk

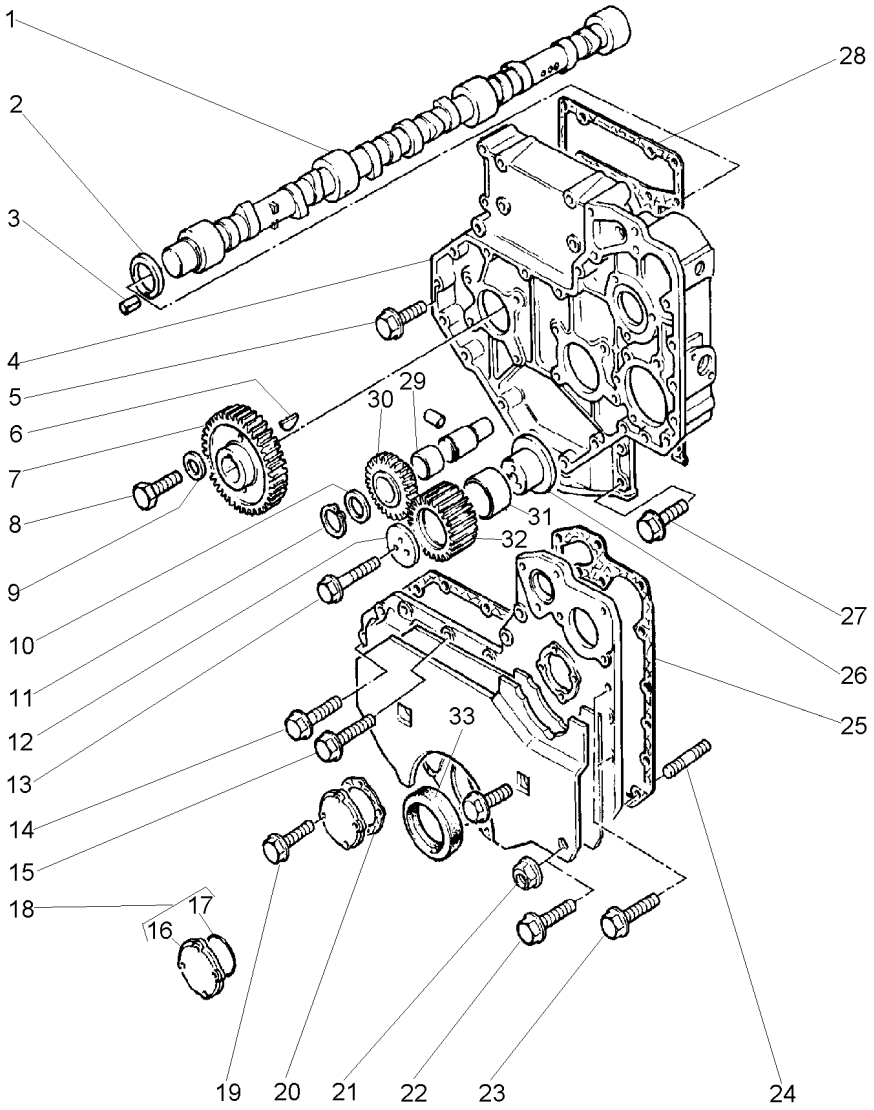

1	3641738M1		**1**	EIXO	SHAFT	ARBOL
2	733728M1		**1**	ARRUELA	WASHER	ARANDELA
3	1476145X1		**1**	PINO	PIN	PASADOR
4	3641265M1		**1**	CARCAÇA	HOUSING	ALOJAMIENTO
5	3637008M1		**8**	PARAFUSO	BOLT	PERNO
6	2196X		**1**	CHAVETA	KEY	CLAVE
7	3641739M1		**1**	ENGRENAGEM	GEAR	ENGRANAJE
8	1476280X1		**1**	PARAFUSO	BOLT	PERNO
9	747557M1		**1**	ARRUELA	WASHER	ARANDELA
10	3637078M1		**1**	ARRUELA	WASHER	ARANDELA
11	1476193X1		**1**	ANEL TRAVA	CIRCLIP	CIRCULITO
12	3641760M1		**1**	PLACA	PLATE	PLATO
13	3637076M1		**3**	PARAFUSO	BOLT	PERNO
14	3637102M1		**6**	PARAFUSO	BOLT	PERNO
15	3637085M1		**6**	PARAFUSO	BOLT	PERNO
16		18	**1**	TAMPA	COVER	CUBIERTA
17	4223837M1	18	**1**	ANEL "O"	O RING	JUNTA TORICA
18	4223836M91		**1**	CJ. TAMPA	KIT, COVER	JUEGO DE TAPA
19	3637087M1		**4**	PARAFUSO	BOLT	PERNO
20	3640679M1		**1**	JUNTA	GASKET	EMPAQUETADURA.
21	3637137M1		**2**	PORCA	NUT	TUERCA
22	3637092M1		**2**	PARAFUSO	BOLT	PERNO
23	3637011M1		**1**	PARAFUSO	BOLT	PERNO
24	1476283M1		**2**	PRISIONEIRO	STUD	ESPARRAGO
25	3638643M1		**1**	JUNTA	GASKET	EMPAQUETADURA.
26	735852M1		**1**	CUBO	HUB	CUBO
27	3637011M1		**4**	PARAFUSO	BOLT	PERNO
28	3640678M1		**1**	JUNTA	GASKET	EMPAQUETADURA.
29	1447752M1	30	**1**	BUCHA	BUSH	CASQUILLO
30	748072M91		**1**	ENGRENAGEM	GEAR	ENGRANAJE
31	731033M1	32	**2**	BUCHA	BUSH	CASQUILLO
32	3637075M91		**1**	ENGRENAGEM	GEAR	ENGRANAJE
33	1447690M1		**1**	RETENTOR	SEAL	RETEN

Bomba De Óleo Lubrificante
Lubricating Oil Pump
Bomba De Aceite Lubrificante

10-55

Uk
Uk
Uk

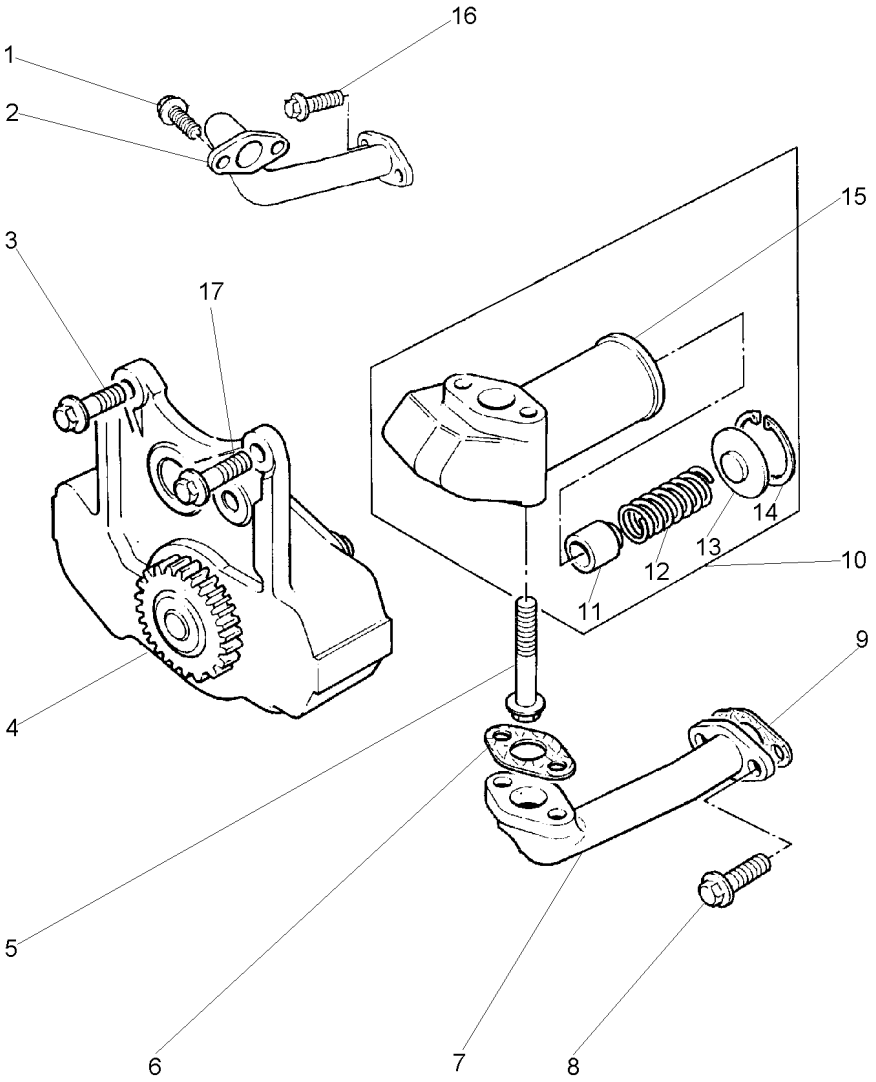

1	3637011M1		**2**	PARAFUSO	BOLT	PERNO
2	3640876M91		**1**	TUBO	PIPE	CANO
3	3637011M1		**2**	PARAFUSO	BOLT	PERNO
4	3638595M91		**1**	BOMBA DE ÓLEO	OIL PUMP	BOMBA DE ACEITE
5	3637095M1		**2**	PARAFUSO	BOLT	PERNO
6	3641291M1		**1**	JUNTA	GASKET	EMPAQUETADURA.
7	4222099M1		**1**	TUBO	PIPE	CANO
8	3637246M1		**2**	PARAFUSO	BOLT	PERNO
8	4222100M1		**2**	PARAFUSO	BOLT	PERNO
9	735492M1		**1**	JUNTA	GASKET	EMPAQUETADURA.
10	3637242M91		**1**	VÁLVULA	VALVE	VALVULA
11	744397M1	10	**1**	PISTÃO	PISTON	PISTON
12	742692M1	10	**1**	MOLA	SPRING	RESORTE
13	744534M1	10	**1**	ASSENTO	SEAT	ASIENTO
14	3637243M1	10	**1**	ANEL TRAVA	CIRCLIP	CIRCULITO
15		10	**1**	CORPO	BODY	CUERPO
16	3637011M1		**2**	PARAFUSO	BOLT	PERNO
17	3637044M1		**1**	PARAFUSO	BOLT	PERNO

Equipamento De Injeção De Combustível
Fuel Injection Equipment
Equipo De Inyección Del Combustible

10-60

Uk
Uk
Uk

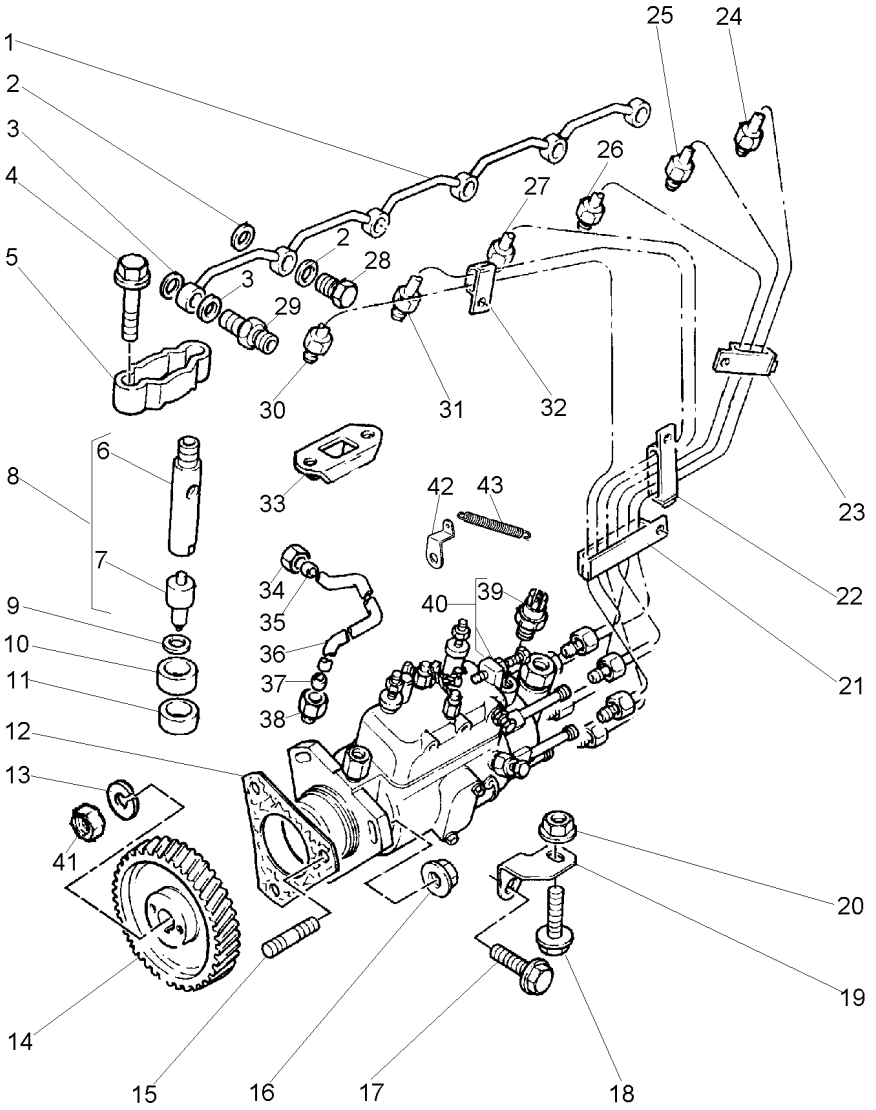

1	3637150M91		**1**	TUBO	PIPE	CANO
2	376518X1		**8**	ARRUELA	WASHER	ARANDELA
3	376518X1		**4**	ARRUELA	WASHER	ARANDELA
4	3637110M1		**12**	PARAFUSO	BOLT	PERNO
5		33	**6**	BRAÇADEIRA	CLAMP	ABRAZADERA
6	3637194M1	8	**1**	CARCAÇA	HOUSING	ALOJAMIENTO
7	3637195M1	8	**1**	INJETOR	ATOMISER	ATOMIZADOR
8	3637193M91		**6**	CJ. INJETOR	KIT, ATOMISER	JUEGO ATOMIZADOR
9	376091X1		**6**	ARRUELA	WASHER	ARANDELA
10	747139M1		**6**	ESPAÇADOR	SPACER	PIEZA DISTANCIA
11	747140M1		**6**	VEDADOR	SEAL	RETEN
12	736606M1		**1**	JUNTA	GASKET	EMPAQUETADURA.
13	3640870M1		**1**	ARRUELA	WASHER	ARANDELA
14	3637136M1		**1**	ENGRENAGEM	GEAR	ENGRANAJE
15	4222709M1		**3**	PRISIONEIRO	STUD	ESPARRAGO
16	3637137M1		**3**	PORCA	NUT	TUERCA
17	3637139M1		**1**	PARAFUSO	BOLT	PERNO
18	3637008M1		**1**	PARAFUSO	BOLT	PERNO
19	3637138M1		**1**	SUPORTE	BRACKET	SOPORTE
20	3637137M1		**1**	PORCA	NUT	TUERCA
21	4222085M1		**1**	PRESILHA	STAPLE	GRAPA
22	4222084M1		**1**	PRESILHA	STAPLE	GRAPA
23	4222084M1		**1**	PRESILHA	STAPLE	GRAPA
24	4222082M91	Nº 6	**1**	TUBO	PIPE	CANO
25	4222081M91	Nº 5	**1**	TUBO	PIPE	CANO
26	4222080M91	Nº 4	**1**	TUBO	PIPE	CANO
27	4222079M91	Nº 3	**1**	TUBO	PIPE	CANO
28	731567M1		**3**	PARAFUSO	BOLT	PERNO
29	731568M1		**1**	PARAFUSO	BOLT	PERNO
30	4222077M91	Nº 1	**1**	TUBO	PIPE	CANO
31	4222078M91	Nº 2	**1**	TUBO	PIPE	CANO
32	4222083M1		**1**	PRESILHA	STAPLE	GRAPA
33	3638367M1		**6**	BRAÇADEIRA	CLAMP	ABRAZADERA
34	376521X1		**1**	PORCA	NUT	TUERCA
35	376524X1		**1**	OLIVA	OLIVE	OLIVA
36	3638463M91		**1**	TUBO	PIPE	CANO
37	376524X1	36	**1**	OLIVA	OLIVE	OLIVA
38	3637157M1	36	**1**	PORCA	NUT	TUERCA
39	1896464M1		**1**	SOLENÓIDE	SOLENOID	SOLENOIDE
40	3638465M91		**1**	BOMBA INJETORA	INJECTION PUMP	BOMBA INYECTORA
41	3640869M1		**1**	PORCA	NUT	TUERCA
42	3637159M1		**1**	SUPORTE	BRACKET	SOPORTE
43	3637158M1		**1**	MOLA	SPRING	RESORTE

Fixação Do Motor De Partida
Fixatión - Starter Motor
Fijación - Motor Arranque

10-65

Uk
Uk
Uk

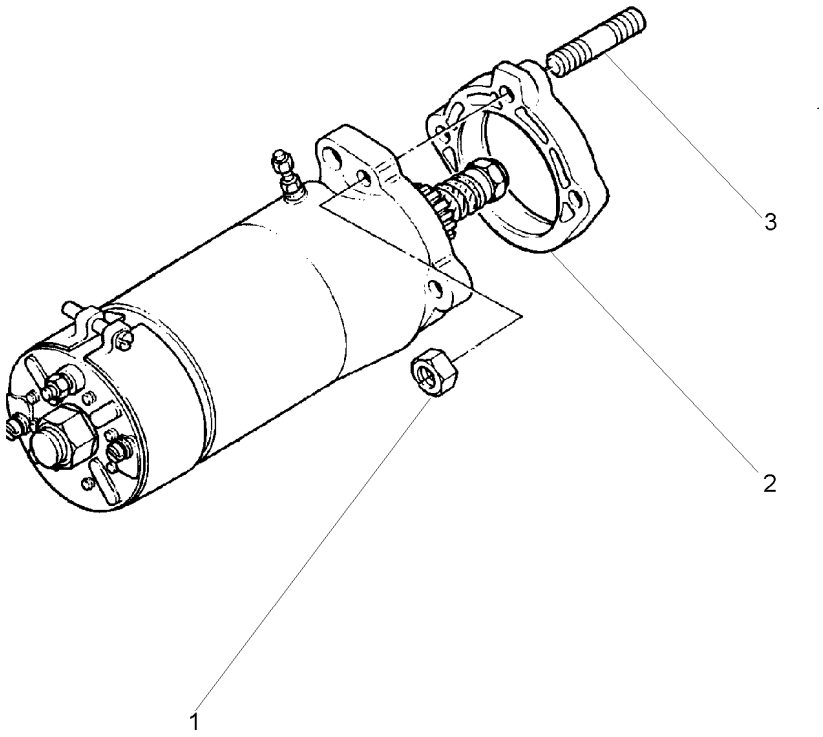

1	3637221M1	**3** PORCA	NUT	TUERCA
2	4222302M1	**1** ESPAÇADOR	SPACER	PIEZA DISTANCIA
3	3640526M1	**3** PRISIONEIRO	STUD	ESPARRAGO

Acionamento Do Ventilador
Fanning Drive
Accionamiento Del Ventilador

10-70

Uk
Uk
Uk

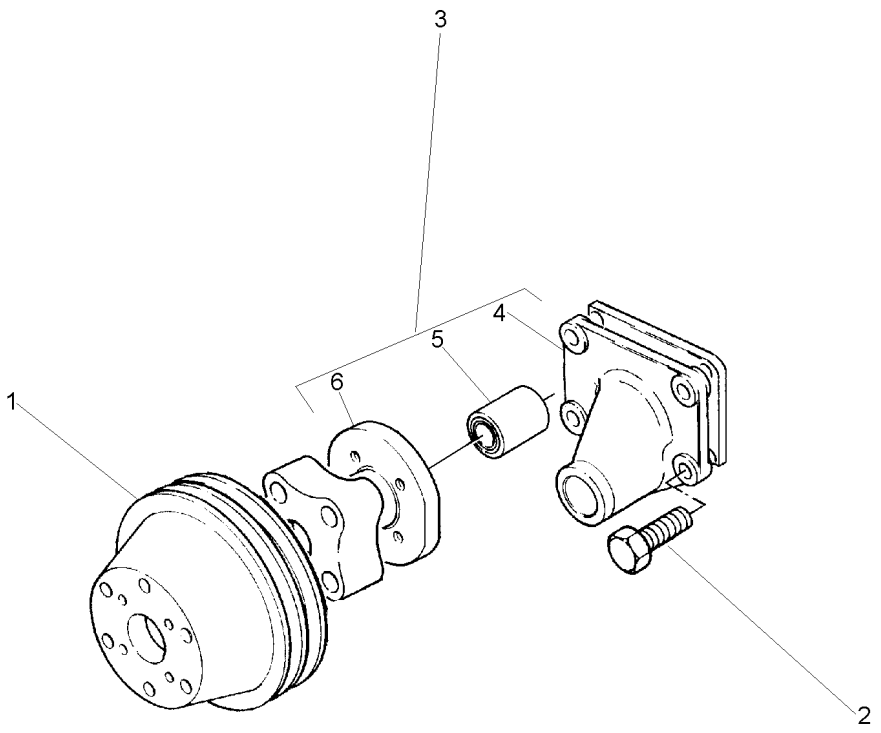

1	4222301M1		**1**	POLIA	PULLEY	POLEA
2	3640342M1		**4**	PARAFUSO	BOLT	PERNO
3	4222300M91		**1**	CARCAÇA	HOUSING	ALOJAMIENTO
4		3	**1**	CARCAÇA	HOUSING	ALOJAMIENTO
5		3	**1**	ROLAMENTO	BEARING	COJINETE
6		3	**1**	CUBO	HUB	CUBO

Carter De Óleo
Oil Sump
Cárter De Aceite

10-75

Uk
Uk
Uk

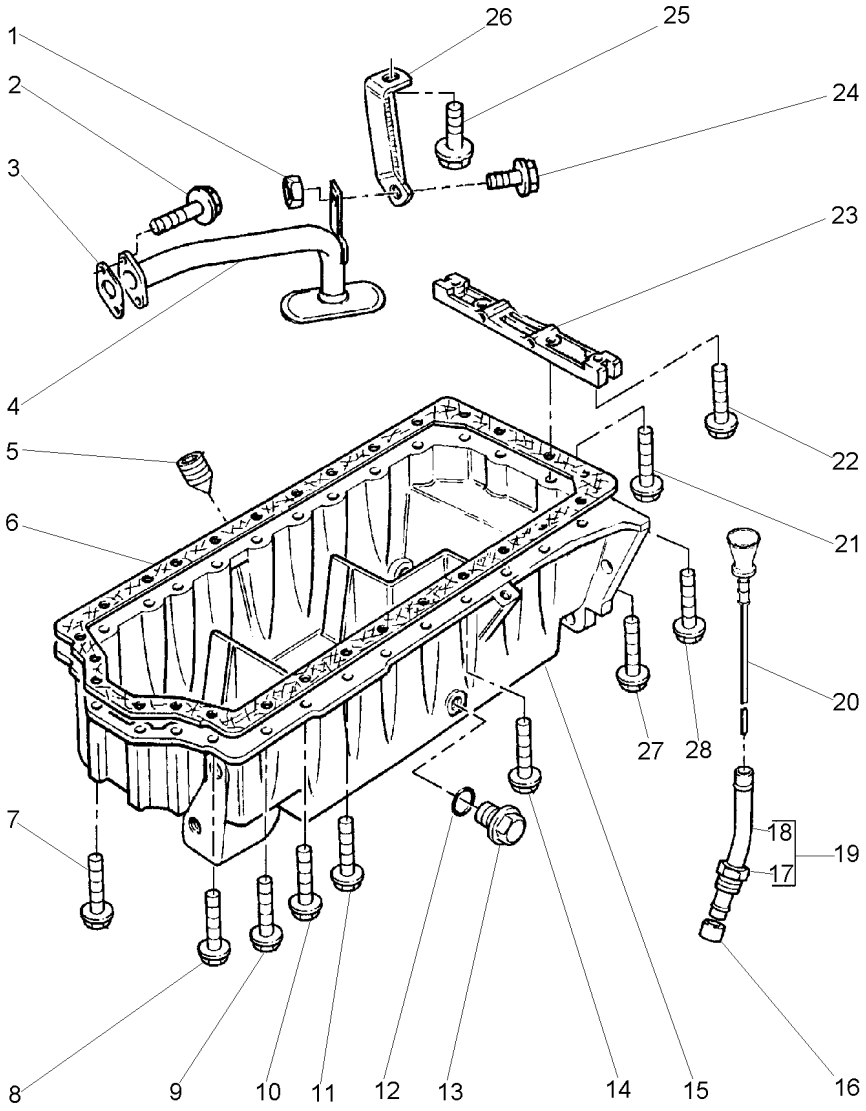

1	3637137M1		**1**	PORCA	NUT	TUERCA
2	3637011M1		**2**	PARAFUSO	BOLT	PERNO
3	4222298M1		**1**	JUNTA	GASKET	EMPAQUETADURA.
4	4222297M91		**1**	TUBO	PIPE	CANO
5	3638329M1		**1**	BUJÃO	PLUG	TAPON
6	3638431M1		**1**	JUNTA	GASKET	EMPAQUETADURA.
7	3637207M1		**4**	PARAFUSO	BOLT	PERNO
8	3637014M1	[F]	**2**	PARAFUSO	BOLT	PERNO
9	3637207M1	[E]	**2**	PARAFUSO	BOLT	PERNO
10	3637085M1	[G]	**2**	PARAFUSO	BOLT	PERNO
11	3637216M1	[D]	**1**	PARAFUSO	BOLT	PERNO
12	3638382M1		**2**	ANEL "O"	O RING	JUNTA TORICA
13	748160M1		**2**	BUJÃO	PLUG	TAPON
14	3637014M1	[A]	**1**	PARAFUSO	BOLT	PERNO
15	4222296M91		**1**	CÁRTER	SUMP	CARTER
16	739562M1		**1**	OLIVA	OLIVE	OLIVA
17	3637239M1	19	**1**	PORCA	NUT	TUERCA
18		19	**1**	TUBO	PIPE	CANO
19	3641779M91		**1**	CJ. TUBO	TUBE ASSY	CONJ.DE TUBO
20	3641818M1		**1**	VARETA	ROD	VARILLA
21	3641864M1		**2**	PARAFUSO	BOLT	PERNO
22	3637236M1		**2**	PARAFUSO	BOLT	PERNO
23	3641863M1		**1**	TRAVESSA	BRIDGE PIECE	CODO DE CRUCE
24	3637044M1		**1**	PARAFUSO	BOLT	PERNO
25	3637044M1		**1**	PARAFUSO	BOLT	PERNO
26	4222299M1		**1**	SUPORTE	BRACKET	SOPORTE
27	3637207M1	[C]	**2**	PARAFUSO	BOLT	PERNO
28	3637048M1	[B]	**12**	PARAFUSO	BOLT	PERNO

[A] 5º ORIFÍCIO DA PARTE TRASEIRA, LADO DIREITO
5TH HOLE FROM REAR, RIGHT HAND SIDE
5º ORIFÍCIO - PARTE TRASERA - LADO DERECHO

[B] ORIFÍCIOS INTERNOS - PARTE TRASEIRA
REAR INNER HOLES
ORIFÍCIOS INTERNOS - PARTE TRASERA

[C] ORIFÍCIOS EXTERNOS - PARTE TRASEIRA
REAR OUTER HOLES
ORIFÍCIOS EXTERNOS - PARTE TRASERA

[D] 7º ORIFÍCIO DA PARTE TRASEIRA - LADO ESQUERDO
7TH HOLE FROM REAR, LEFT HAND SIDE
7º ORIFÍCIO - PARTE TRASERA - LADO EZQUIERDO

[E] 9º ORIFÍCIO DA PARTE TRASEIRA - AMBOS OS LADOS
9TH HOLES FROM REAR , BOTH SIDES
9º ORIFÍCIO - PARTE TRASERA - AMBOS LADOS

[F] ORIFÍCIOS EXTERNOS - PARTE DIANTEIRA
FRONT OUTER HOLES
ORIFÍCIOS EXTERNOS - PARTE DELANTERA

Carter De Óleo
Oil Sump
Cárter De Aceite

10-75

Uk
Uk
Uk

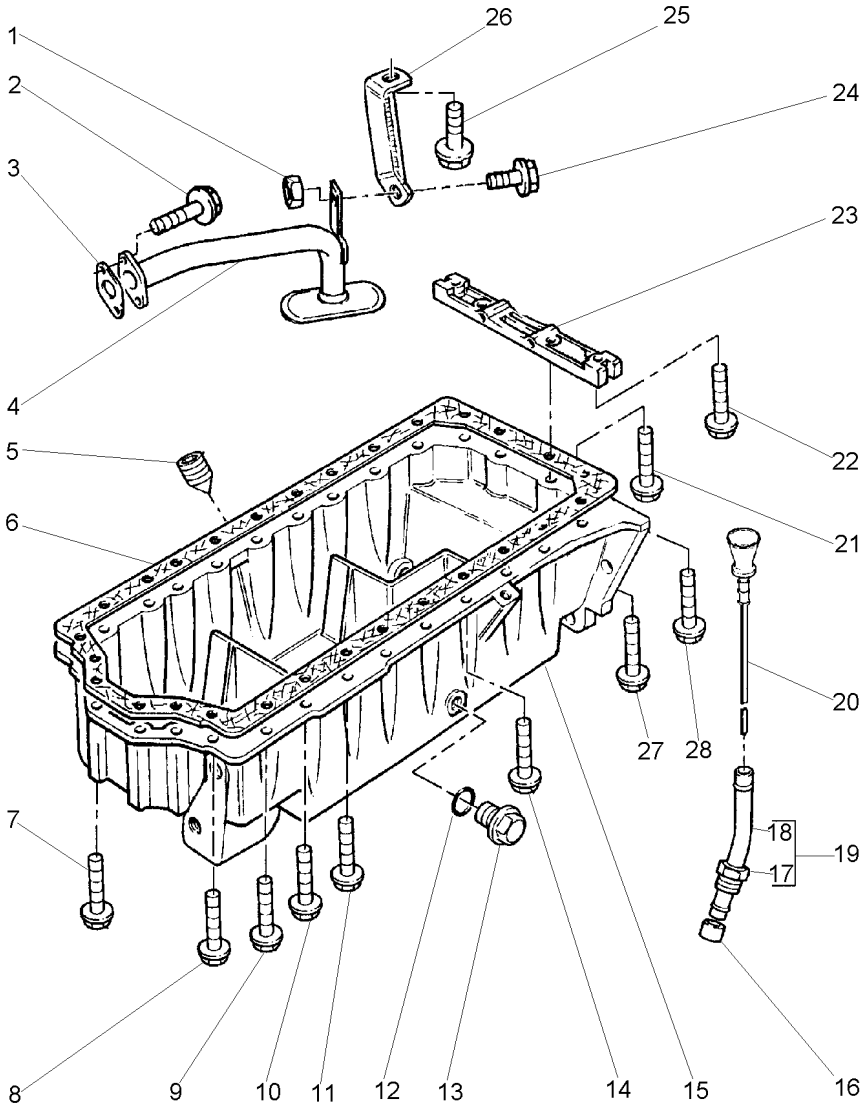

[G] 6º E 8º ORIFÍCIO DA PARTE TRASEIRA - LADO ESQUERDO
6TH AND 8TH HOLES FROM REAR, LEFT HAND SIDE
6º Y 8º ORIFÍCIO - PARTE TRASERA - LADO IZQUIERDO

Tampa Do Cabeçote E Respiro Do Motor
Cylinder Head Cover And Engine Breather
Tampa De Válvulas Y Respiradero Del Moto

10-80

Uk
Uk
Uk

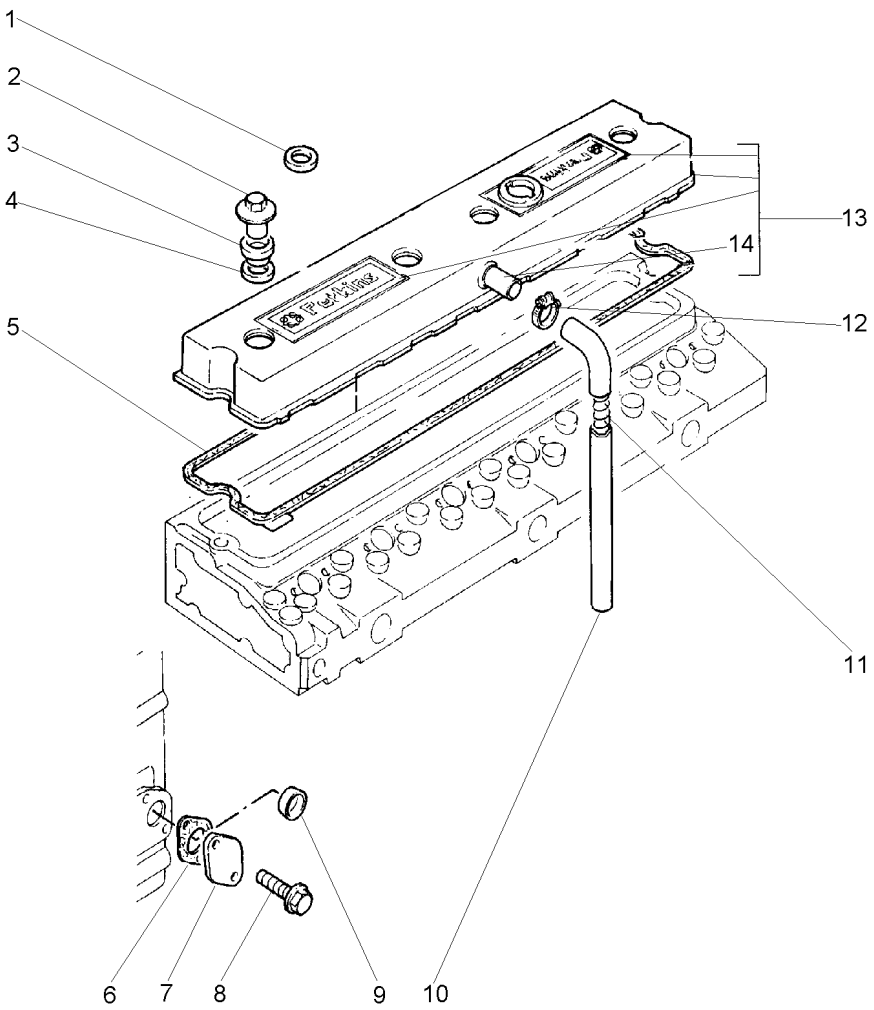

1	365691X1		**4** ARRUELA	WASHER	ARANDELA
2	3638844M1		**4** PORCA	NUT	TUERCA
3	3638640M1		**4** RETENTOR	SEAL	RETEN
4	376656X1		**4** ARRUELA	WASHER	ARANDELA
5	3641821M1	13	**1** JUNTA	GASKET	EMPAQUETADURA.
6	3641266M1		**1** JUNTA	GASKET	EMPAQUETADURA.
7	3641267M1		**1** PLACA	PLATE	PLATO
8	3637008M1		**2** PARAFUSO	BOLT	PERNO
9	3637094M1		**1** BUJÃO	PLUG	TAPON
10	3641210M1		**1** MANGUEIRA	HOSE	FLEXIBLE
11	745540M1		**1** MOLA	SPRING	RESORTE
12	3638598M1		**1** BRAÇADEIRA	CLAMP	ABRAZADERA
13	3641896M1		**1** TAMPA	COVER	CUBIERTA
14	3638447M1	13	**1** CONEXÃO	CONNECTION	CONEXION

Bocal
Filler
Llenador

10-85

Uk
Uk
Uk

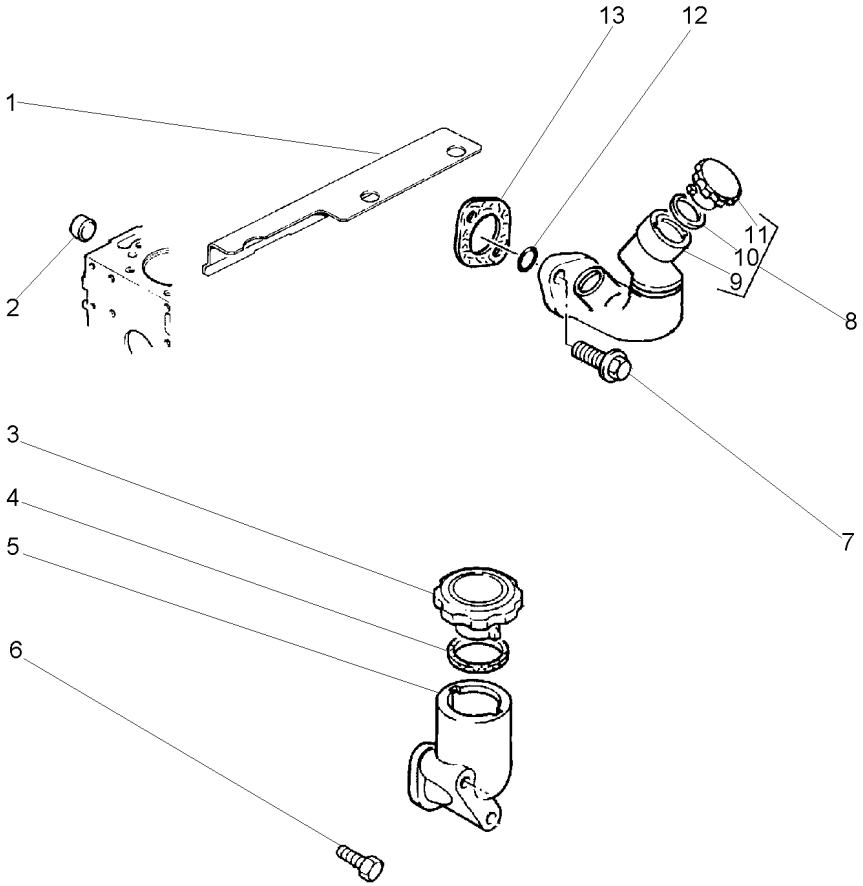

1	4222038M1		**1**	ISOLANTE	INSULATOR	PROD.AISLANTE
2	4222012M1		**1**	BUJÃO	PLUG	TAPON
3	748219M1		**1**	TAMPA	COVER	CUBIERTA
4	748328M1		**1**	ANEL	RING	ARO
5	3637012M1		**1**	BOCAL	FILLER	RELLENADOR
6	3637014M1		**2**	PARAFUSO	BOLT	PERNO
7	3637011M1		**2**	PARAFUSO	BOLT	PERNO
8	4222060M1		**1**	CJ. BOCAL	KIT, FILLER	JUEGO DE EMBUDO
9		8	**1**	BOCAL	SNOUT	BOQUILLA DE TUBO
10	3641231M1	11	**1**	ANEL "O"	O RING	JUNTA TORICA
11	3641889M1	8	**1**	CJ. TAMPA	KIT, CAP	JUEGO DE TAPON
12	4222713M1	8	**1**	ANEL "O"	O RING	JUNTA TORICA
13	3641284M1		**1**	JUNTA	GASKET	EMPAQUETADURA.

Filtro De Óleo Lubrificante E Resfriador
Lubrificating Oil Filter And Oil Cooler
Filtro De Aceite Lubrificante/Refrigerad

10-90

Uk
Uk
Uk

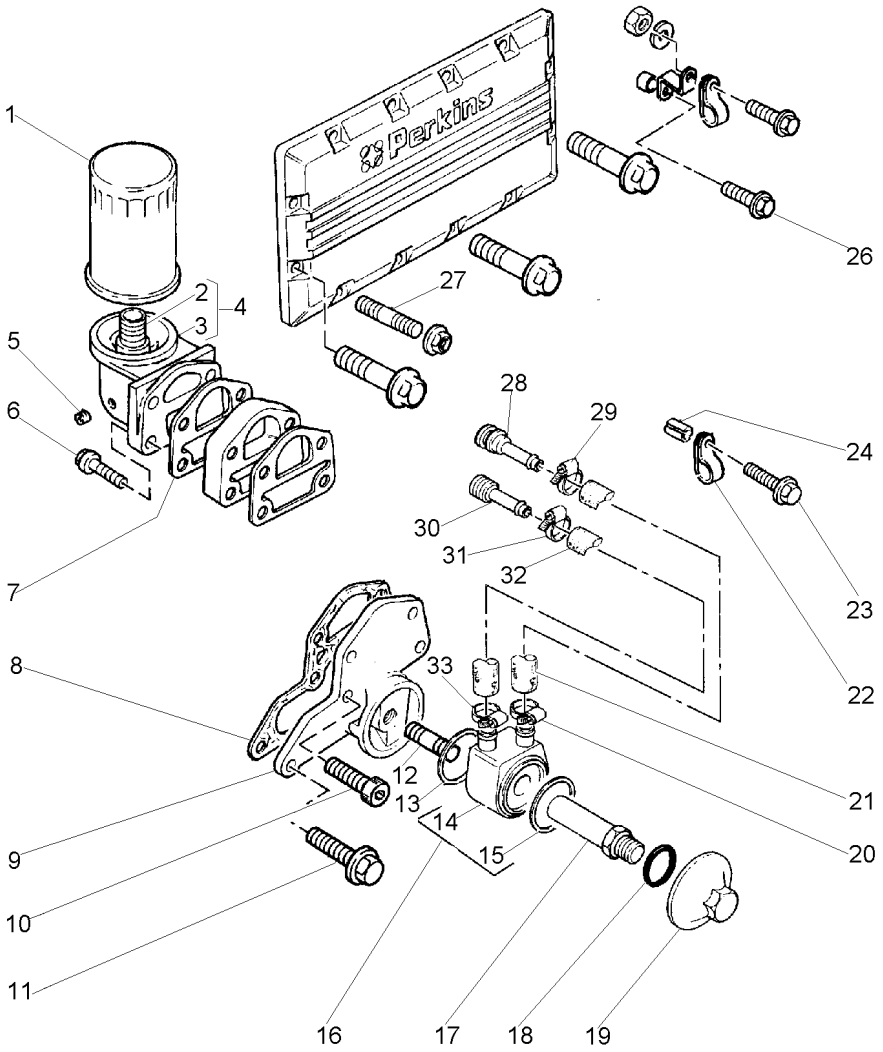

1	1447031M1		**1**	FILTRO	FILTER	FILTRO
2	742125M1	4	**1**	CONEXÃO	CONNECTION	CONEXION
3		4	**1**	BASE	BOWL	TAZA
4	3641878M1		**1**	CABEÇOTE FILTRO	FILTER HEAD	CABEZA DE FILTRO
5	731996M1		**1**	BUJÃO	PLUG	TAPON
6	3637053M1		**4**	PARAFUSO	BOLT	PERNO
7	3638708M1		**1**	JUNTA	GASKET	EMPAQUETADURA.
8	4222442M1		**1**	JUNTA	GASKET	EMPAQUETADURA.
9	4222448M1		**1**	ADAPTADOR	ADAPTOR	ADAPTADOR
10	4222446M1		**2**	PARAFUSO	BOLT	PERNO
11	3637053M1		**4**	PARAFUSO	BOLT	PERNO
12	4223838M1		**1**	CONEXÃO	CONNECTION	CONEXION
13	747140M1		**1**	VEDADOR	SEAL	RETEN
14		16	**1**	RESFRIADOR	COOLER	ENFRIADOR
15	3638492M1	16	**1**	JUNTA	GASKET	EMPAQUETADURA.
16	4222443M91		**1**	RESFRIADOR	COOLER	ENFRIADOR
17	3638487M1		**1**	CONECTOR	CONNECTOR	CONECTOR
18	3641879M1		**1**	ANEL "O"	O RING	JUNTA TORICA
19	4222447M1		**1**	CAPA	CAP	TAPA
20	3641405M1		**1**	BRAÇADEIRA	CLAMP	ABRAZADERA
21	4222536M1		**1**	MANGUEIRA	HOSE	FLEXIBLE
22	4222322M1		**2**	PRESILHA	STAPLE	GRAPA
23	3637076M1		**1**	PARAFUSO	BOLT	PERNO
24	745047M1		**1**	LUVA	SLEEVE	MANCHA
26	3640697M1		**1**	PARAFUSO	BOLT	PERNO
27	4223571M1		**2**	PRISIONEIRO	STUD	ESPARRAGO
28	4222445M1		**1**	ADAPTADOR	ADAPTOR	ADAPTADOR
29	3641405M1		**1**	BRAÇADEIRA	CLAMP	ABRAZADERA
30	744450M1		**1**	ADAPTADOR	ADAPTOR	ADAPTADOR
31	3641405M1		**1**	BRAÇADEIRA	CLAMP	ABRAZADERA
32	4222535M1		**1**	MANGUEIRA	HOSE	FLEXIBLE
33	3641405M1		**1**	BRAÇADEIRA	CLAMP	ABRAZADERA

Tampa
Cover
Tapa

10-95

Uk
Uk
Uk

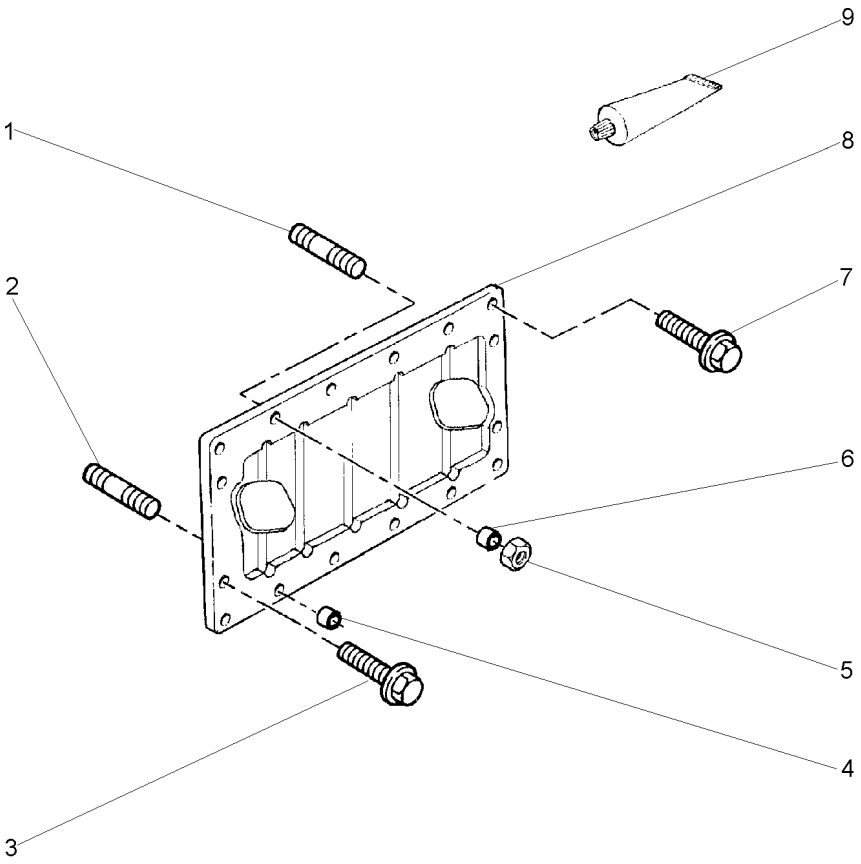

1	1476283M1	**3**	PRISIONEIRO	STUD	ESPARRAGO
2	4222066M1	**1**	PRISIONEIRO	STUD	ESPARRAGO
3	3637102M1	**1**	PARAFUSO	BOLT	PERNO
4	735220M1	**1**	ESPAÇADOR	SPACER	PIEZA DISTANCIA
5	3637137M1	**3**	PORCA	NUT	TUERCA
6	735220M1	**3**	ESPAÇADOR	SPACER	PIEZA DISTANCIA
7	3637044M1	**10**	PARAFUSO	BOLT	PERNO
8	4222545M1	**1**	TAMPA	COVER	CUBIERTA
9	4223361M1	**1**	ADESIVO	ADHESIVE	ADHESIVO

Polia
Pulley
Polea

10-100

Uk
Uk
Uk

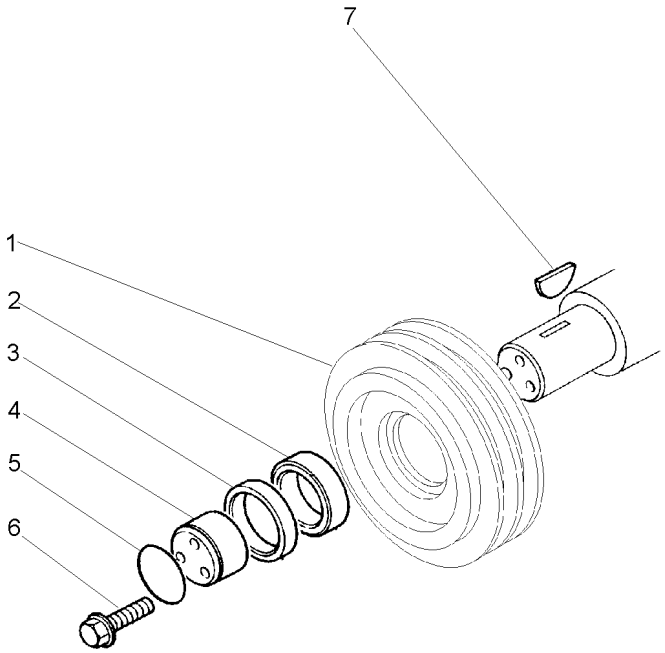

1	3638407M1	**1** POLIA	PULLEY	POLEA
2	748315M1	**1** ESPAÇADOR	SPACER	PIEZA DISTANCIA
3	1447128M1	**1** ESPAÇADOR	SPACER	PIEZA DISTANCIA
4	742536M1	**1** CUBO	HUB	CUBO
5	1447207M1	**1** ANEL "O"	O RING	JUNTA TORICA
6	748074M1	**3** PARAFUSO	BOLT	PERNO
7	11940X	**1** CHAVETA	KEY	CLAVE

Bomba D'Água
Water Pump
Bomba Del Agua

10-105

Uk
Uk
Uk

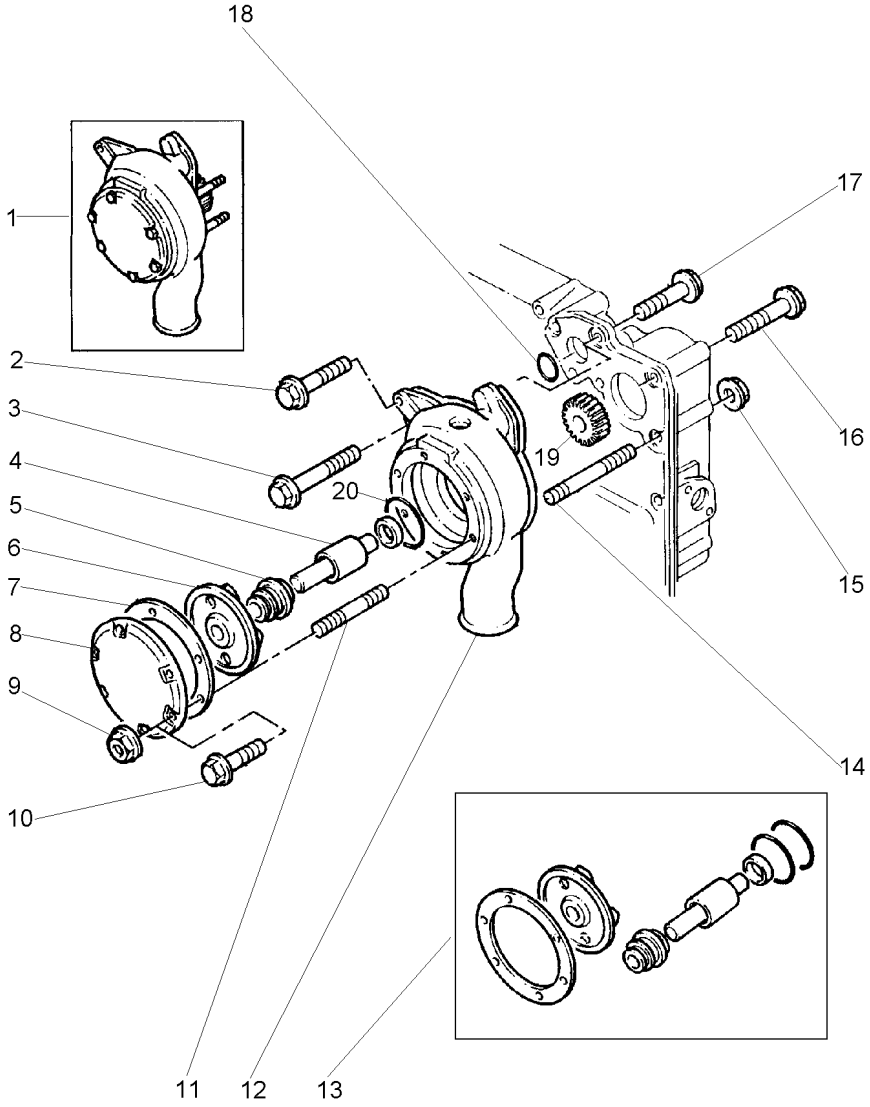

1	4223109M91		
2	3637208M1		
3	3637110M1		
4		1	▶ 13
5		1	▶ 13
6		1	▶ 13
7	3638439M1	1	[A]
8		1	
9	3640346M1		
10	3637252M1	1	
10	4222172M1	1	
11	1476285M1		
12		1	
13	4222456M91		
14	3638684M1		
15	3637137M1		
16	3640530M1		
17	3637110M1		
18	3637253M1		[A]
19	3637251M1	1	
19	747993M1	1	
20	3637250M1	1	[A]

[A] INCLUIDO NO JG. REPARO
INCLUDED IN KIT
INCLUIDO EN JUEGO

1	BOMBA	PUMP	BOMBA
1	PARAFUSO	BOLT	PERNO
1	PARAFUSO	BOLT	PERNO
1	EIXO	SHAFT	ARBOL
1	RETENTOR	SEAL	RETEN
1	ROTOR	ROTOR	ROTOR
1	JUNTA	GASKET	EMPAQUETADURA.
1	TAMPA	COVER	CUBIERTA
6	PORCA	NUT	TUERCA
6	PARAFUSO	BOLT	PERNO
6	PARAFUSO	BOLT	PERNO
6	PRISIONEIRO	STUD	ESPARRAGO
1	CORPO	BODY	CUERPO
X	JG. REPARO	KIT, REPAIR	JUEGO REPARACION
3	PRISIONEIRO	STUD	ESPARRAGO
3	PORCA	NUT	TUERCA
3	PARAFUSO	BOLT	PERNO
1	PARAFUSO	BOLT	PERNO
1	ANEL "O"	O RING	JUNTA TORICA
1	ENGRENAGEM	GEAR	ENGRANAJE
1	ENGRENAGEM	GEAR	ENGRANAJE
1	ANEL "O"	O RING	JUNTA TORICA

Termostato E Trocador De Calor
Thermostat And Heat Exchanger
Termostato Y Trocador De Calor

10-110

Uk
Uk
Uk

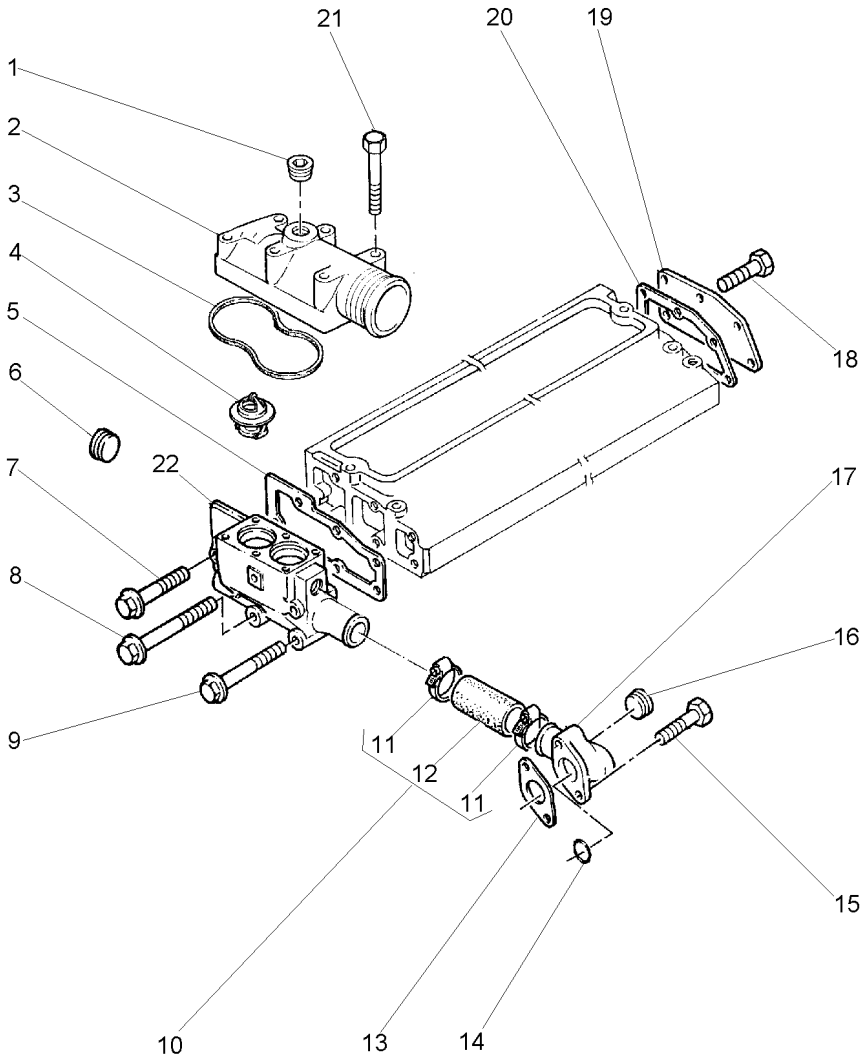

1	731997M1		**1**	BUJÃO	PLUG	TAPON
2	4222285M1		**1**	CONEXÃO	CONNECTION	CONEXION
3	3638700M1		**1**	JUNTA	GASKET	EMPAQUETADURA.
4	1447384M1		**2**	TERMOSTATO	THERMOSTAT	TERMOSTATO
5	3638702M1		**1**	JUNTA	GASKET	EMPAQUETADURA.
6	376606X1		**1**	BUJÃO	PLUG	TAPON
7	3637048M1		**2**	PARAFUSO	BOLT	PERNO
8	3637208M1		**1**	PARAFUSO	BOLT	PERNO
9	3640341M1		**2**	PARAFUSO	BOLT	PERNO
10	3637257M91		**1**	CJ. MANGUEIRA	HOSE ASSY	CON.DE MANGUERA
11	3638379M1	10	**2**	BRAÇADEIRA	CLAMP	ABRAZADERA
12		10	**1**	MANGUEIRA	HOSE	FLEXIBLE
13	3638698M1		**1**	JUNTA	GASKET	EMPAQUETADURA.
14	4222042M1	17	**1**	ANEL "O"	O RING	JUNTA TORICA
15	3637011M1		**2**	PARAFUSO	BOLT	PERNO
16	376606X1	17	**2**	BUJÃO	PLUG	TAPON
17	4222153M1		**1**	CONEXÃO	CONNECTION	CONEXION
18	3637044M1		**3**	PARAFUSO	BOLT	PERNO
19	748368M1		**1**	PLACA	PLATE	PLATO
20	3638693M1		**1**	JUNTA	GASKET	EMPAQUETADURA.
21	3637085M1		**6**	PARAFUSO	BOLT	PERNO
22	3640364M1		**1**	CARCAÇA	HOUSING	ALOJAMIENTO

Fixação Do Alternador
Fixatión - Alternator
Fijación - Alternador

10-115

Uk
Uk
Uk

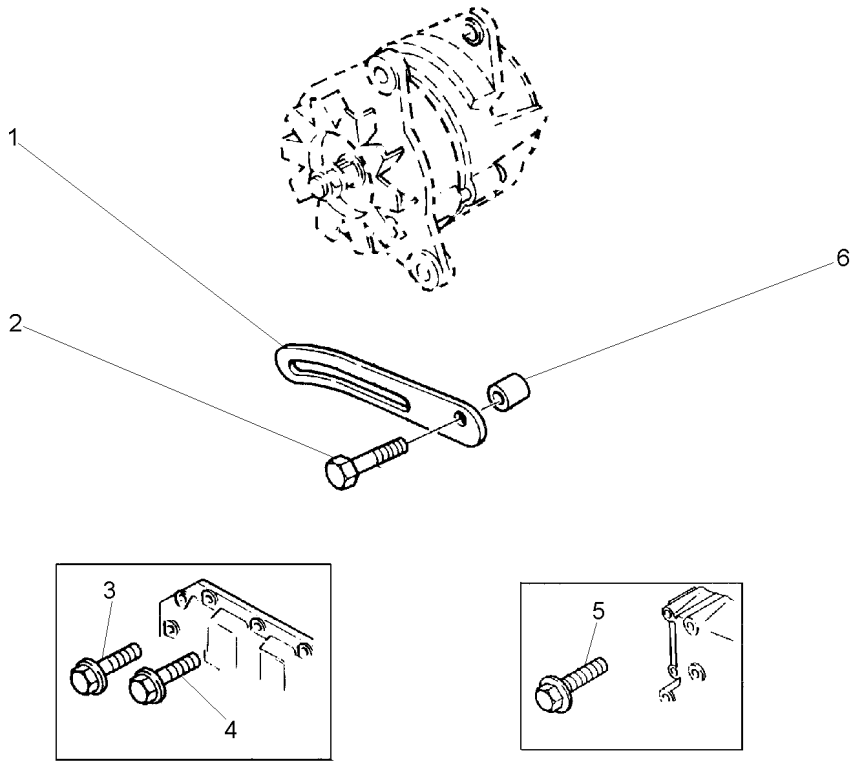

1	736045M1	**1** ALAVANCA	LEVER	PALANCA
2	3637049M1	**1** PARAFUSO	BOLT	PERNO
3	3637102M1	**2** PARAFUSO	BOLT	PERNO
4	3637085M1	**1** PARAFUSO	BOLT	PERNO
5	3637095M1	**2** PARAFUSO	BOLT	PERNO
6	739320M1	**2** ESPAÇADOR	SPACER	PIEZA DISTANCIA

Placa Plate Placa	10-120	Uk Uk Uk

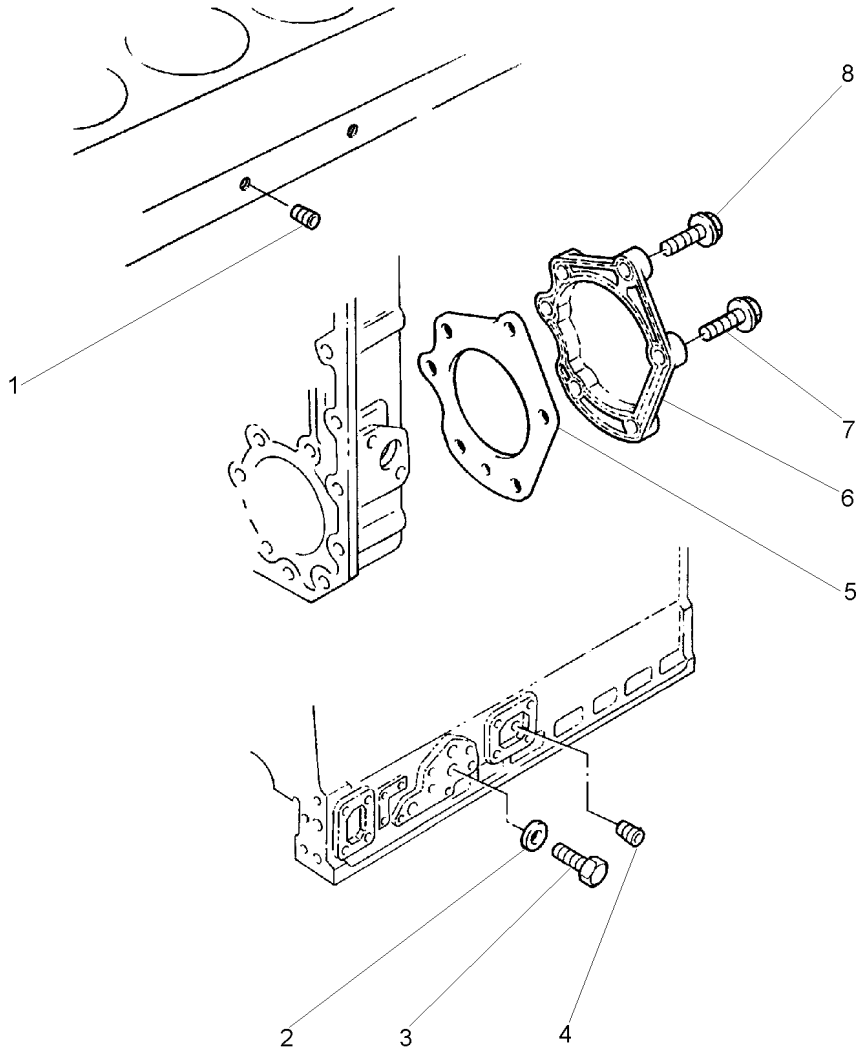

1	376606X1	**1**	BUJÃO	PLUG	TAPON
2	1650388M1	**1**	ARRUELA	WASHER	ARANDELA
3	3638809M1	**1**	PARAFUSO	BOLT	PERNO
4	1476192X1	**1**	BUJÃO	PLUG	TAPON
5	3637196M1	**1**	JUNTA	GASKET	EMPAQUETADURA.
6	4222176M1	**1**	PLACA	PLATE	PLATO
7	3637139M1	**1**	PARAFUSO	BOLT	PERNO
8	3641755M1	**5**	PARAFUSO	BOLT	PERNO

Coletor De Admissão E Escape
Induction Manifold And Exhaust
Múltiple De Admisión Y Escape

10-125

Uk
Uk
Uk

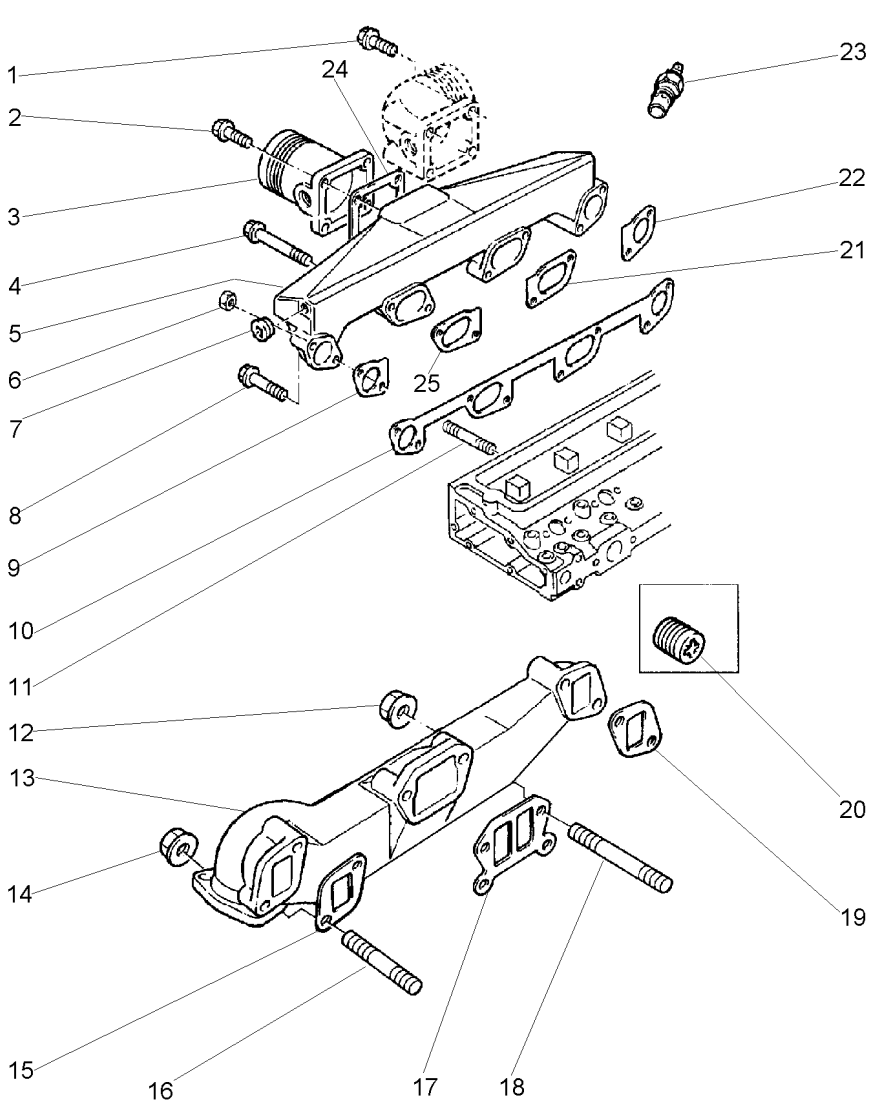

1	3637105M1	**3**	PARAFUSO	BOLT	PERNO
2	3637051M1	**4**	PARAFUSO	BOLT	PERNO
3	748381M1	**1**	CONEXÃO	CONNECTION	CONEXION
4	3637109M1	**1**	PARAFUSO	BOLT	PERNO
5	4222046M1	**1**	COLETOR ADMISSÃO	INDUCT.MANIFOLD	COLECTOR ADMISI.
6	3637221M1	**2**	PORCA	NUT	TUERCA
7	365332X1	**1**	BUJÃO	PLUG	TAPON
8	3637104M1	**2**	PARAFUSO	BOLT	PERNO
9	744159M1	**1**	JUNTA	GASKET	EMPAQUETADURA.
10	3688C028	**1**	JUNTA	GASKET	EMPAQUETADURA.
11	4223839M1	**2**	PRISIONEIRO	STUD	ESPARRAGO
12	3637108M1	**4**	PORCA	NUT	TUERCA
13	4223042M1	**1**	COLETOR ESCAPE	EXHAUST MANIFOLD	COLECTOR ESCAPE
14	3637108M1	**2**	PORCA	NUT	TUERCA
15	744162M1	**1**	JUNTA	GASKET	EMPAQUETADURA.
16	1476290X1	**2**	PRISIONEIRO	STUD	ESPARRAGO
16	4222352M1	**2**	PRISIONEIRO	STUD	ESPARRAGO
17	3638258M1	**1**	JUNTA	GASKET	EMPAQUETADURA.
18	3637107M1	**4**	PRISIONEIRO	STUD	ESPARRAGO
19	744162M1	**1**	JUNTA	GASKET	EMPAQUETADURA.
20	3637040M1	**2**	BUJÃO	PLUG	TAPON
21	744158M1	**1**	JUNTA	GASKET	EMPAQUETADURA.
22	744159M1	**1**	JUNTA	GASKET	EMPAQUETADURA.
23	1446935M1	**1**	VELA AQUECEDORA	INTAKE HEATER	CALENTADOR ADM
24	3638701M1	**1**	JUNTA	GASKET	EMPAQUETADURA.
25	744158M1	**1**	JUNTA	GASKET	EMPAQUETADURA.

Flange
Flange
Placa

10-130

Uk
Uk
Uk

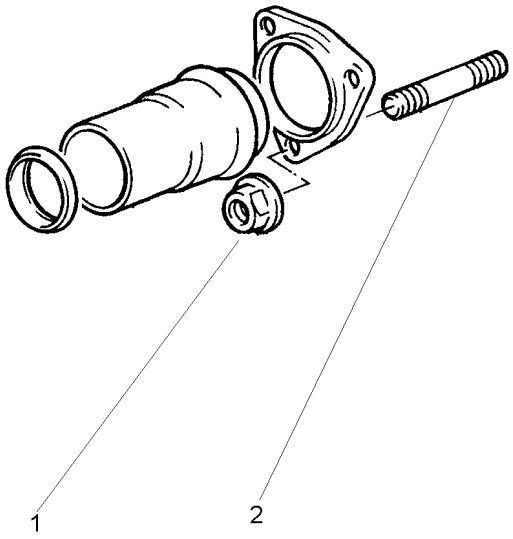

1	3637108M1			
2	3637111M1			
3	PORCA	NUT	TUERCA	
3	PRISIONEIRO	STUD	ESPARRAGO	

Bomba Alimentadora De Combustível
Fuel Oil Lift Pump
Bomba De Alimentación De Combustible

10-135

Uk
Uk
Uk

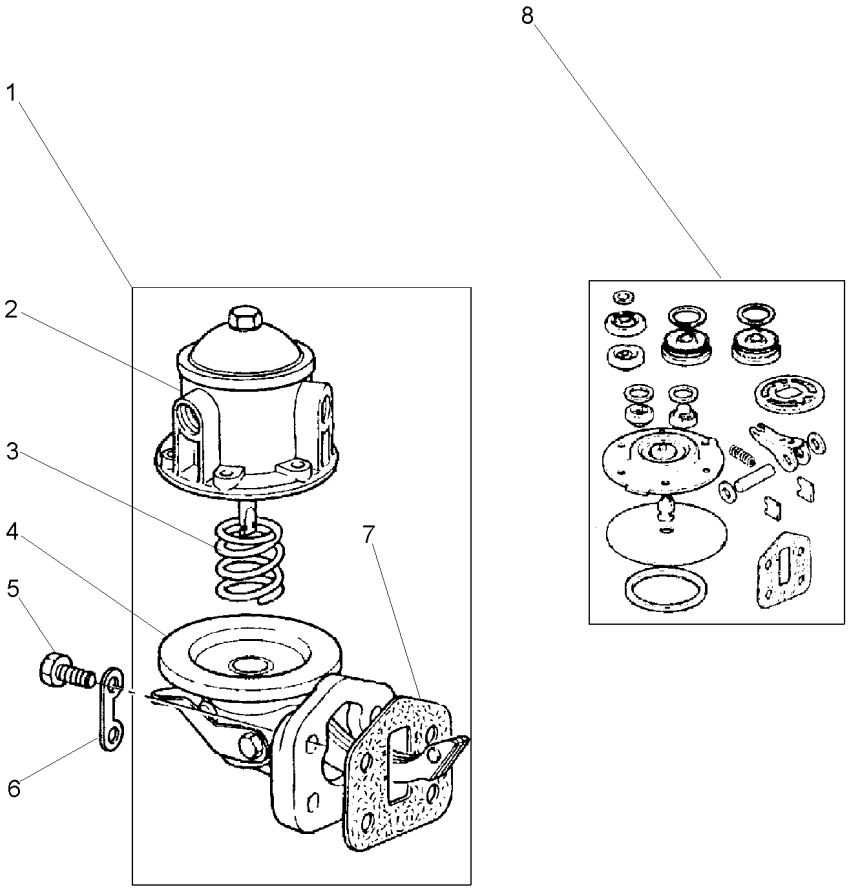

1	4222105M91		**1**	BOMBA	PUMP	BOMBA
2		1	**1**	CORPO	BODY	CUERPO
3	3637222M1	1	**1**	MOLA	SPRING	RESORTE
4		1	**1**	CORPO	BODY	CUERPO
5	3637102M1		**4**	PARAFUSO	BOLT	PERNO
6	741388M1		**2**	PLACA	PLATE	PLATO
7	3641401M1		**1**	JUNTA	GASKET	EMPAQUETADURA.
8	4222219M91		**1**	JG. REPARO	KIT, REPAIR	JUEGO REPARACION

Filtro De Óleo Combustível
Fuel Oil Filter
Filtro De Aceite Combustible

10-140

Uk
Uk
Uk

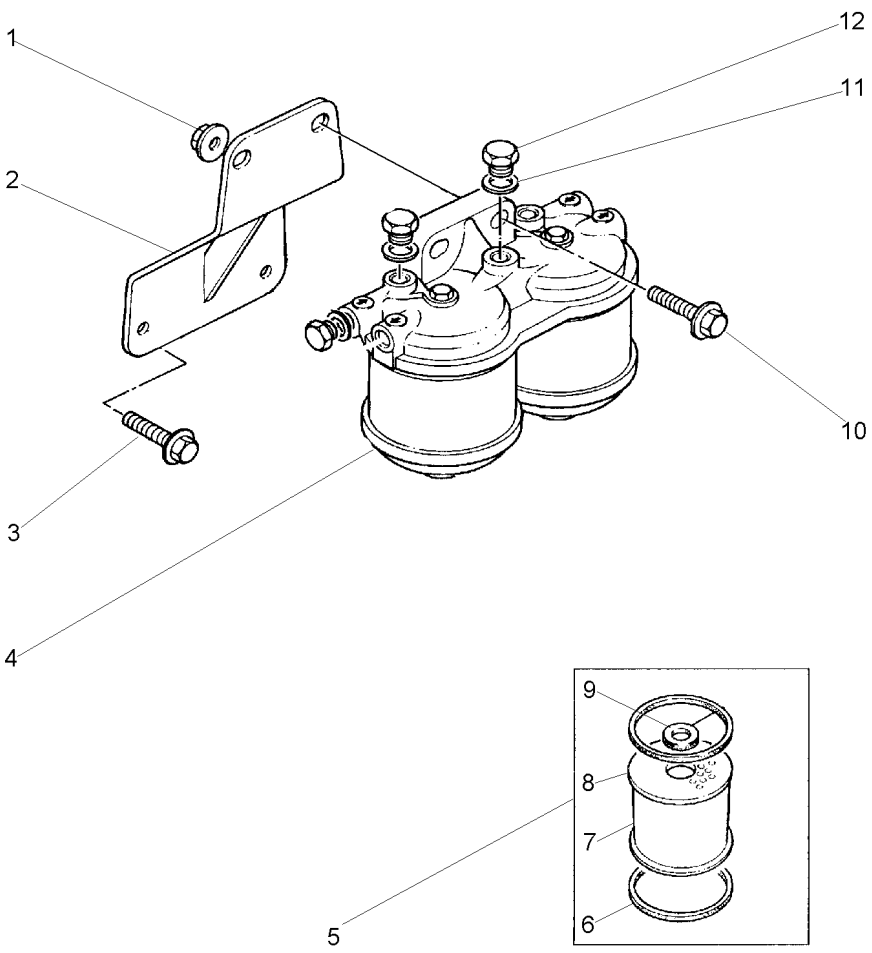

1	3637221M1		**2**	PORCA	NUT	TUERCA
2	3637219M1		**1**	SUPORTE	BRACKET	SOPORTE
3	3637139M1		**2**	PARAFUSO	BOLT	PERNO
4	3637217M91		**1**	FILTRO	FILTER	FILTRO
5	1851890M91		**X**	ELEMENTO COMB.	FUEL ELEMENT	ELEMENTO GASOLEO
6	1851891M1	5	**1**	ANEL "O"	O RING	JUNTA TORICA
7		5	**1**	ELEMENTO	ELEMENT	ELEMENTO
8	1851891M1	5	**1**	ANEL "O"	O RING	JUNTA TORICA
9	359248X1	5	**1**	ANEL "O"	O RING	JUNTA TORICA
10	3640340M1		**2**	PARAFUSO	BOLT	PERNO
11	194626M1		**2**	ARRUELA	WASHER	ARANDELA
12	1446894M1		**2**	BUJÃO	PLUG	TAPON

Bomba Alimentadora De Combustível
Low Pressure Fuel Pump
Bomba De Combustible A Baja Presión

10-145

Uk
Uk
Uk

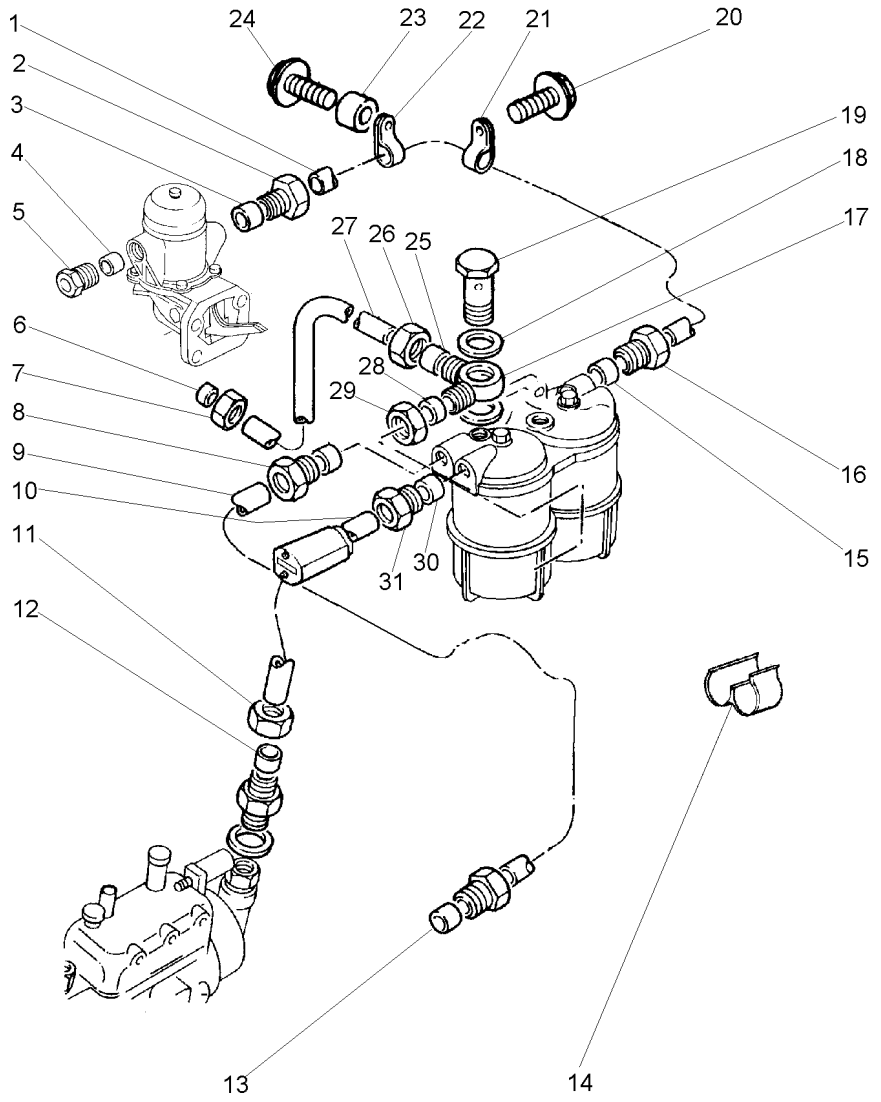

1	3637223M91		**1**	TUBO	PIPE	CANO
2	3637224M1	1	**1**	PORCA	NUT	TUERCA
3	376526X1	1	**1**	OLIVA	OLIVE	OLIVA
4	731563M1		**1**	OLIVA	OLIVE	OLIVA
5	3637224M1		**1**	PORCA	NUT	TUERCA
6	376524X1		**1**	OLIVA	OLIVE	OLIVA
7	376521X1		**1**	PORCA	NUT	TUERCA
8	3637224M1	9	**2**	PORCA	NUT	TUERCA
9	3637225M91		**1**	TUBO	PIPE	CANO
10	3637226M91		**1**	TUBO	PIPE	CANO
11	3637224M1	10	**1**	PORCA	NUT	TUERCA
12	376526X1	10	**1**	OLIVA	OLIVE	OLIVA
13	376526X1	9	**2**	OLIVA	OLIVE	OLIVA
14	4222217M1		**2**	CLIPE	CLIP	CRAPA RETEN
15	376526X1	1	**1**	OLIVA	OLIVE	OLIVA
16	3637224M1	1	**1**	PORCA	NUT	TUERCA
17	731044M1		**1**	CONEXÃO	CONNECTION	CONEXION
18	1650388M1		**2**	ARRUELA	WASHER	ARANDELA
19	731352M1		**1**	PARAFUSO	BOLT	PERNO
20	3637011M1		**1**	PARAFUSO	BOLT	PERNO
21	747679M1	1	**1**	PRESILHA	STAPLE	GRAPA
22	748455M1	1	**1**	PRESILHA	STAPLE	GRAPA
23	735111M1		**1**	ESPAÇADOR	SPACER	PIEZA DISTANCIA
24	3637102M1		**1**	PARAFUSO	BOLT	PERNO
25	376524X1		**1**	OLIVA	OLIVE	OLIVA
26	376521X1		**1**	PORCA	NUT	TUERCA
27	3637227M91		**1**	TUBO	PIPE	CANO
28	375751X1		**1**	OLIVA	OLIVE	OLIVA
29	375750X1		**1**	PORCA	NUT	TUERCA
30	376526X1	10	**1**	OLIVA	OLIVE	OLIVA
31	3637224M1	10	**1**	PORCA	NUT	TUERCA

Alças
Handle
Alza

10-150

Uk
Uk
Uk

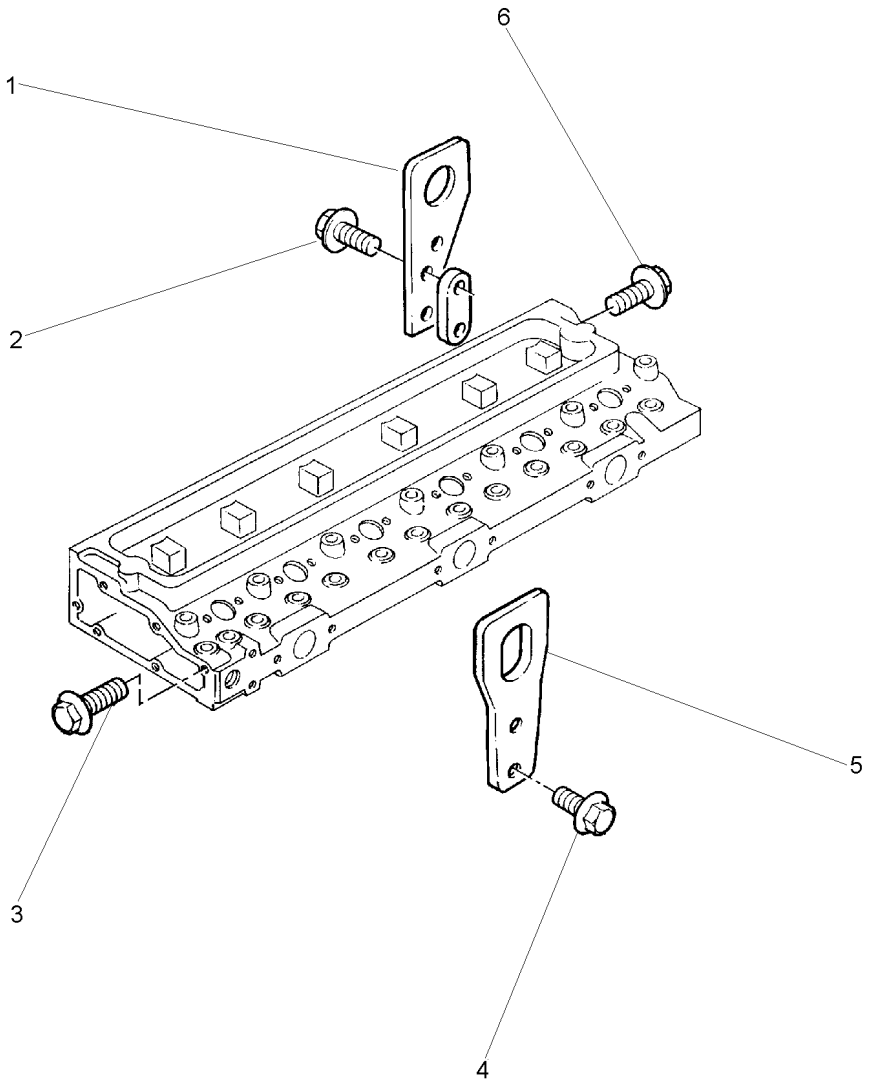

1	3638411M1	**1** ALÇA	STRAP	FAJA
2	3637051M1	**2** PARAFUSO	BOLT	PERNO
3	3637053M1	**2** PARAFUSO	BOLT	PERNO
4	3637051M1	**2** PARAFUSO	BOLT	PERNO
5	3637050M1	**1** ALÇA	STRAP	FAJA
6	3637139M1	**2** PARAFUSO	BOLT	PERNO

Aquecedor
Heater
Calentador

10-155

Uk
Uk
Uk

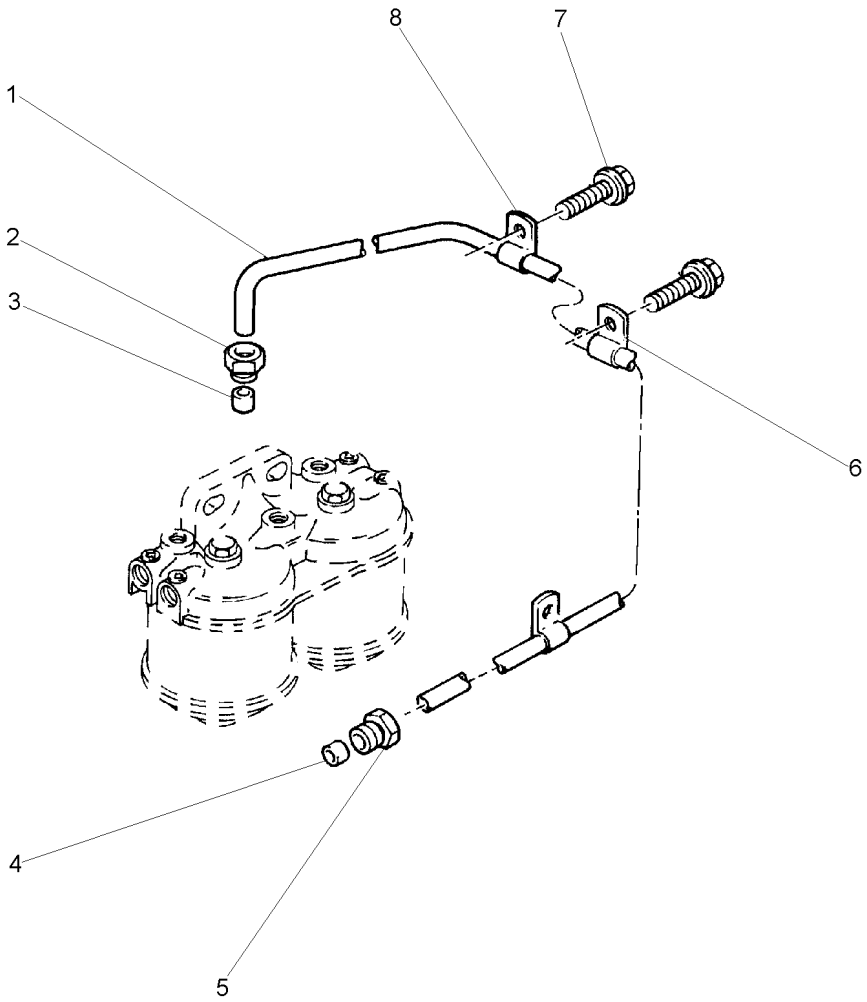

1	4222045M1	**1**	TUBO	PIPE	CANO
2	3638444M1	**1**	PORCA	NUT	TUERCA
3	3638445M1	**1**	OLIVA	OLIVE	OLIVA
4	376524X1	**1**	OLIVA	OLIVE	OLIVA
5	376521X1	**1**	PORCA	NUT	TUERCA
6	3637171M1	**2**	PRESILHA	STAPLE	GRAPA
7	3637172M1	**1**	PARAFUSO	BOLT	PERNO
8	3640358M1	**1**	PRESILHA	STAPLE	GRAPA

Jogo De Juntas Do Cabeçote
Cylinder Head Gasket Set
Juego De Juntas De La Culata

10-160

Uk
Uk
Uk

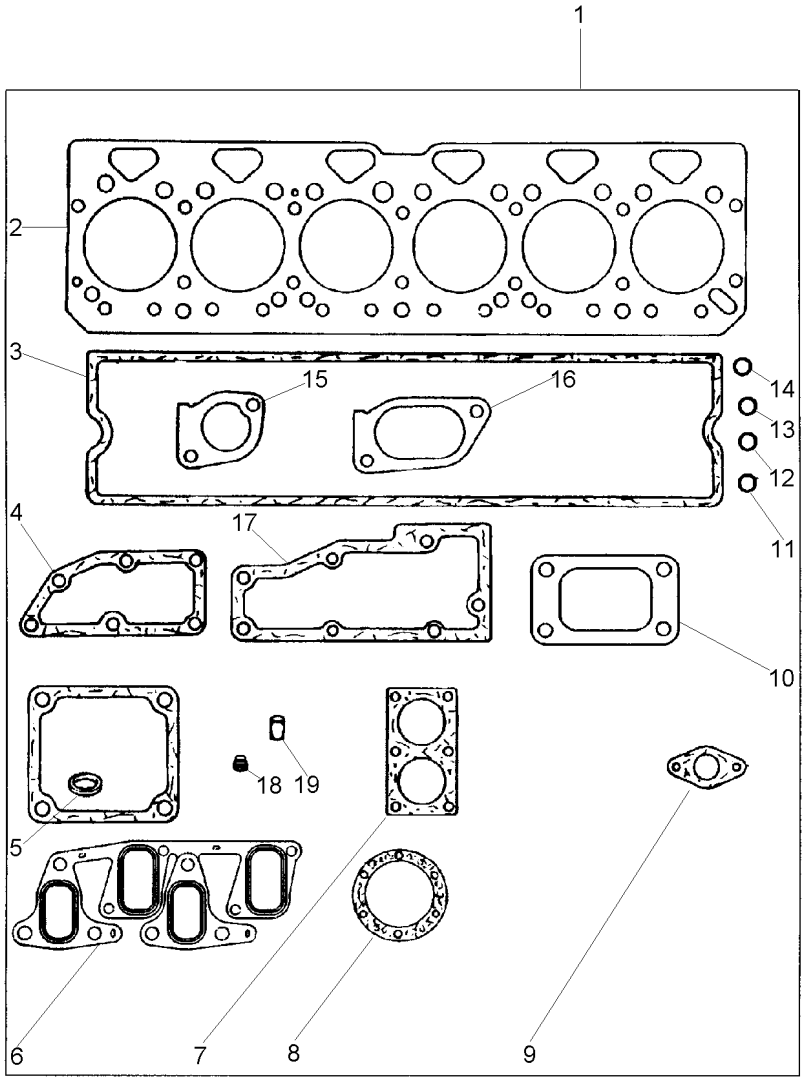

1	4223114M91		**1**	JG.JUNTAS	KIT, GASKET	JGO.EMPAQUETAD.
2	4222354M1	1	**1**	JUNTA	GASKET	EMPAQUETADURA.
3	3641821M1	1	**1**	JUNTA	GASKET	EMPAQUETADURA.
4	3638703M1	1	**1**	JUNTA	GASKET	EMPAQUETADURA.
5	376091X1	1	**6**	ARRUELA	WASHER	ARANDELA
6	3688C028	1	**1**	JUNTA	GASKET	EMPAQUETADURA.
7	4222405M1	1	**1**	ANEL "O"	O RING	JUNTA TORICA
8	747140M1	1	**6**	VEDADOR	SEAL	RETEN
9	3638256M1	1	**1**	JUNTA	GASKET	EMPAQUETADURA.
10	3638274M1	1	**1**	JUNTA	GASKET	EMPAQUETADURA.
11	375751X1	1	**1**	OLIVA	OLIVE	OLIVA
12	376524X1	1	**2**	OLIVA	OLIVE	OLIVA
13	376526X1	1	**6**	OLIVA	OLIVE	OLIVA
14	376525X1	1	**1**	OLIVA	OLIVE	OLIVA
15	3638258M1	1	**1**	JUNTA	GASKET	EMPAQUETADURA.
16	744162M1	1	**2**	JUNTA	GASKET	EMPAQUETADURA.
17	3638702M1	1	**1**	JUNTA	GASKET	EMPAQUETADURA.
18	3637041M1	1	**12**	VEDADOR	SEAL	RETEN
19	747139M1	1	**2**	ESPAÇADOR	SPACER	PIEZA DISTANCIA

Jogo De Juntas Do Bloco
Cylinder Block Gasket Set
Juego De Juntas Del Bloque

10-165

Uk
Uk
Uk

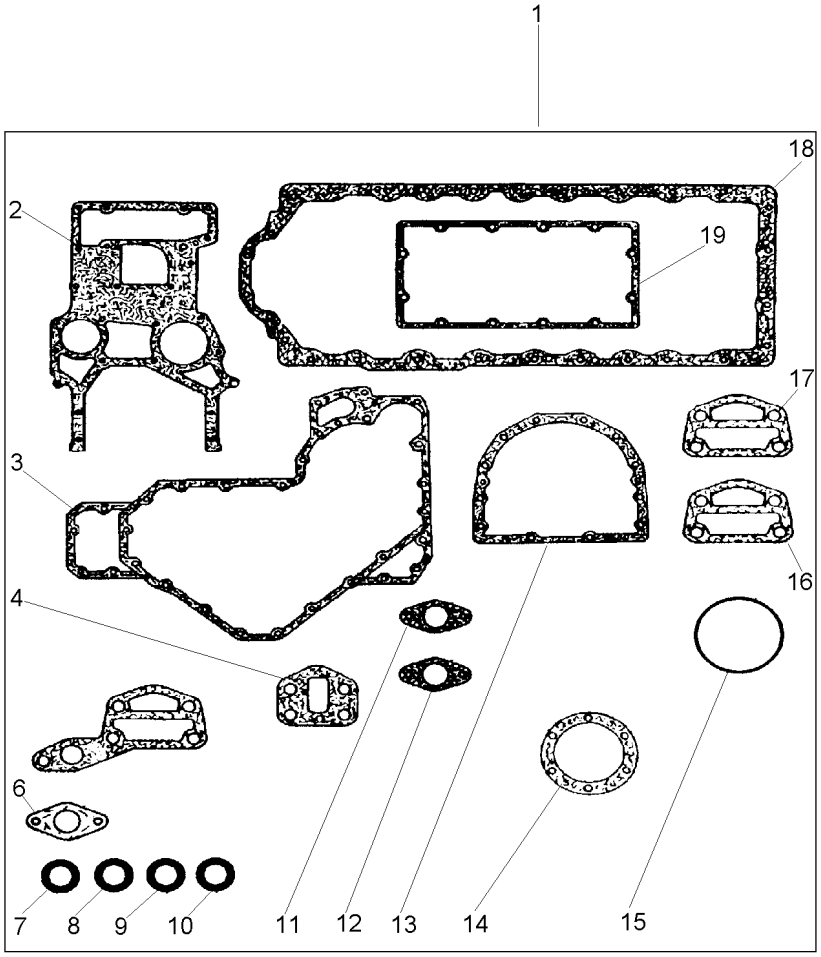

1	4223521M91		**1** JG.JUNTAS	KIT, GASKET	JGO.EMPAQUETAD.
2	3640678M1	1	**1** JUNTA	GASKET	EMPAQUETADURA.
3	3638643M1	1	**1** JUNTA	GASKET	EMPAQUETADURA.
4	3641401M1	1	**1** JUNTA	GASKET	EMPAQUETADURA.
6	4222237M1	1	**1** JUNTA	GASKET	EMPAQUETADURA.
7	4222507M1	1	**2** ANEL	RING	ARO
8	4222547M1	1	**2** ANEL	RING	ARO
9	3638382M1	1	**1** ANEL "O"	O RING	JUNTA TORICA
10	3637253M1	1	**1** ANEL "O"	O RING	JUNTA TORICA
11	4222298M1	1	**1** JUNTA	GASKET	EMPAQUETADURA.
12	3641284M1	1	**1** JUNTA	GASKET	EMPAQUETADURA.
13	3641221M1	1	**1** JUNTA	GASKET	EMPAQUETADURA.
14	3640679M1	1	**1** JUNTA	GASKET	EMPAQUETADURA.
15	4222834M1	1	**1** ANEL "O"	O RING	JUNTA TORICA
16	3641286M1	1	**1** JUNTA	GASKET	EMPAQUETADURA.
17	3638781M1	1	**2** JUNTA	GASKET	EMPAQUETADURA.
18	3638431M1	1	**1** JUNTA	GASKET	EMPAQUETADURA.
19	3681V013	1	**1** JUNTA	GASKET	EMPAQUETADURA.

Motor 6 Cilindros
6 - Cylinder Engine
Motor 6 Cilindros

10-170

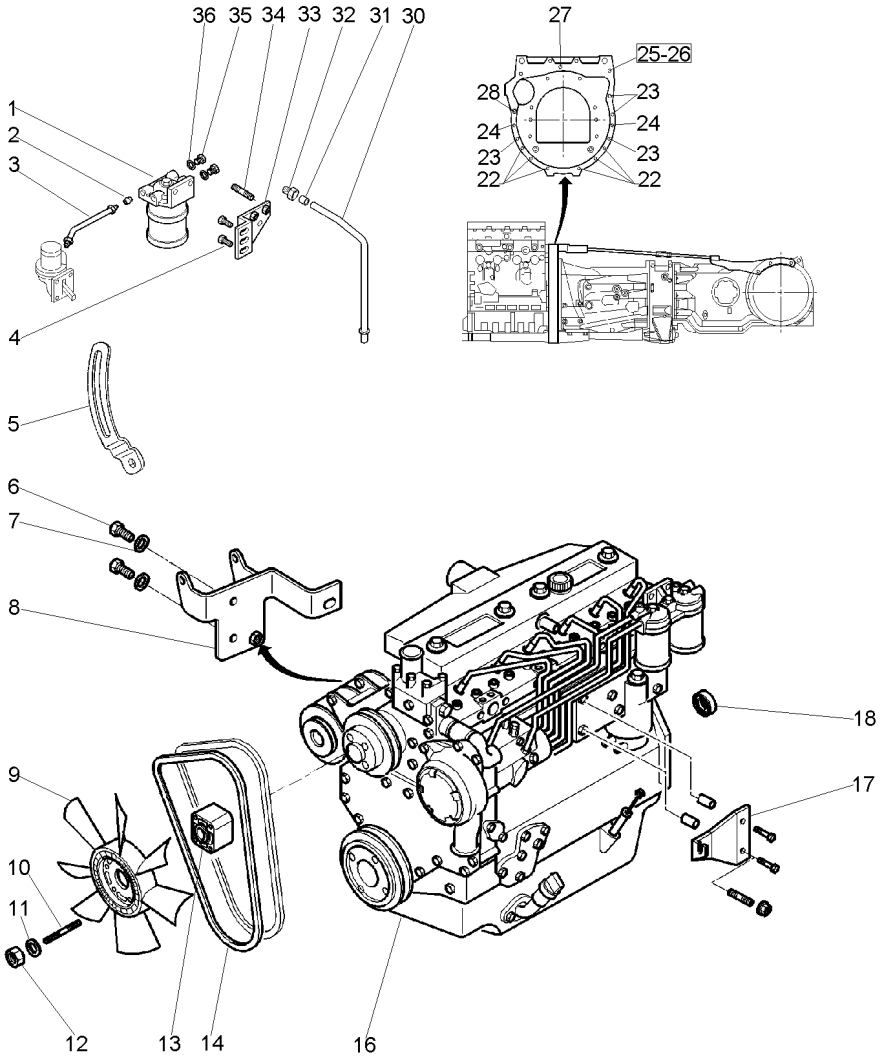

1	1695571M91	10-15 No	**1**	FILTRO SEDIMENT.	SEDIMENT BOWL	EMBUDO TRASIEGO
2	376526X1		**2**	OLIVA	OLIVE	OLIVA
3	061659N1		**1**	TUBO	PIPE	CANO
4	3009492X1		**4**	PARAFUSO	BOLT	PERNO
5	060974P1		**1**	ESTICADOR	TURNBUCKLE	TORNIQUETE
6	3009492X1		**2**	PARAFUSO	BOLT	PERNO
7	390734X1		**2**	ARRUELA	WASHER	ARANDELA
8	060318S1		**1**	SUPORTE	BRACKET	SOPORTE
9	3808729M1		**1**	HÉLICE	FAN	VENTILADOR
10	3808726M2		**4**	PRISIONEIRO	STUD	ESPARRAGO
11	390972X1		**4**	ARRUELA	WASHER	ARANDELA
12	339169X1		**4**	PORCA	NUT	TUERCA
13	3808738M1		**1**	ESPAÇADOR	SPACER	PIEZA DISTANCIA
14	3808730M1		**1**	CORREIA	BELT	CORREA
16	057287T1	10-175 No	**1**	MOTOR	ENGINE	MOTOR
17	3617695M2		**1**	SUPORTE	BRACKET	SOPORTE
18	488952M4		**1**	ROLAMENTO	BEARING	COJINETE
22	376460X1		**6**	PARAFUSO	BOLT	PERNO
23	372624X1		**4**	PARAFUSO	BOLT	PERNO
24	825302M1		**2**	PINO	PIN	PASADOR
25	3019862X1		**1**	PORCA	NUT	TUERCA
26	3808699M1		**1**	PRISIONEIRO	STUD	ESPARRAGO
27	3807754M1		**1**	PARAFUSO	BOLT	PERNO
28	372997X1		**1**	PARAFUSO	BOLT	PERNO
30	3811208M1		**1**	TUBO	PIPE	CANO
31	908749M1		**1**	OLIVA	OLIVE	OLIVA
32	1695772M1		**1**	UNIÃO	UNION	RACOR
33	3582578M3		**1**	SUPORTE	BRACKET	SOPORTE
34	3811907M1		**1**	PRISIONEIRO	STUD	ESPARRAGO
35	3147543M1		**2**	BUJÃO	PLUG	TAPON
36	880961M1		**2**	ARRUELA	WASHER	ARANDELA

Motor 1006-6
Engine 1006-6
Motor 1006-6

10-175

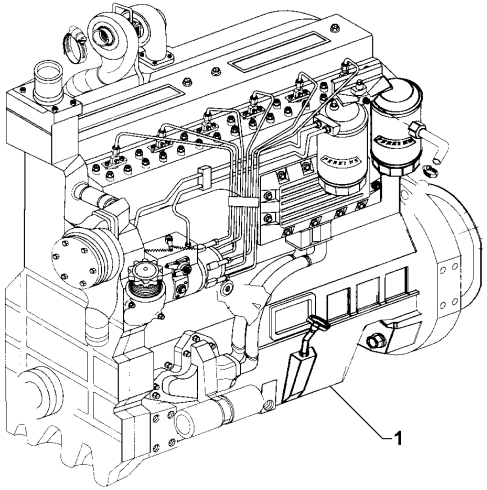

1	057287T1	**1** MOTOR	ENGINE	MOTOR

Bloco De Cilindros
Cylinder Block
Bloque De Cilindros

10-180

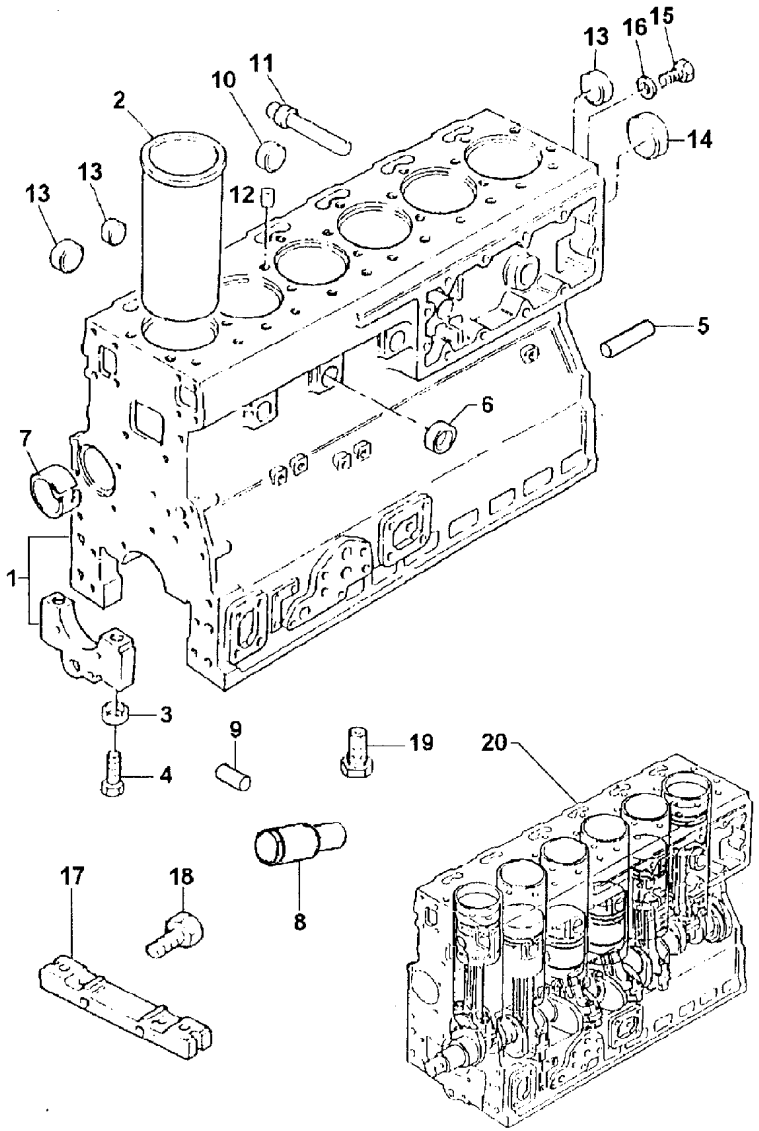

1	S1029		
2	3135X042	1	
2	3135X041		[A]
3	33142111	1	
4	32166329	1	
5	0350009	1	
6	32418122	1	
7	31134165	1	
8	3271H004	1	
9	2116087	1	
10	32416118	1	
11	2485A204	1	
12	32417134	1	
13	32418122	1	
14	32416119	1	
15	32168212	1	
16	3311R003	1	
17	3627P023		
18	2311D039		
19	2487001		
20	S1030		

[A] CAMISA SEMI ACABADA
PARTLY FINISH LINER
CAMISA CASI ACABADA

1	BLOCO CILINDROS	CYLINDER BLOCK	BLOQUE CILINDROS
6	CAMISA	LINER	CAMISA
X	CAMISA	LINER	CAMISA
14	ANEL	RING	ARO
14	PARAFUSO	BOLT	PERNO
2	PINO	PIN	PASADOR
5	BUJÃO	PLUG	TAPON
1	BUCHA	BUSH	CASQUILLO
1	EIXO	SHAFT	ARBOL
1	PINO	PIN	PASADOR
5	BUJÃO	PLUG	TAPON
1	BUJÃO	PLUG	TAPON
1	BUJÃO	PLUG	TAPON
7	BUJÃO	PLUG	TAPON
1	BUJÃO	PLUG	TAPON
1	BUJÃO	PLUG	TAPON
1	ARRUELA	WASHER	ARANDELA
1	PLACA	PLATE	PLATO
2	PARAFUSO	BOLT	PERNO
6	BUJÃO	PLUG	TAPON
1	MOTOR PARCIAL	SHORT ENGINE	BLOQUE EMBIELADO

Caixa De Distribuição
Timing Case
Caja De Distribución

10-185

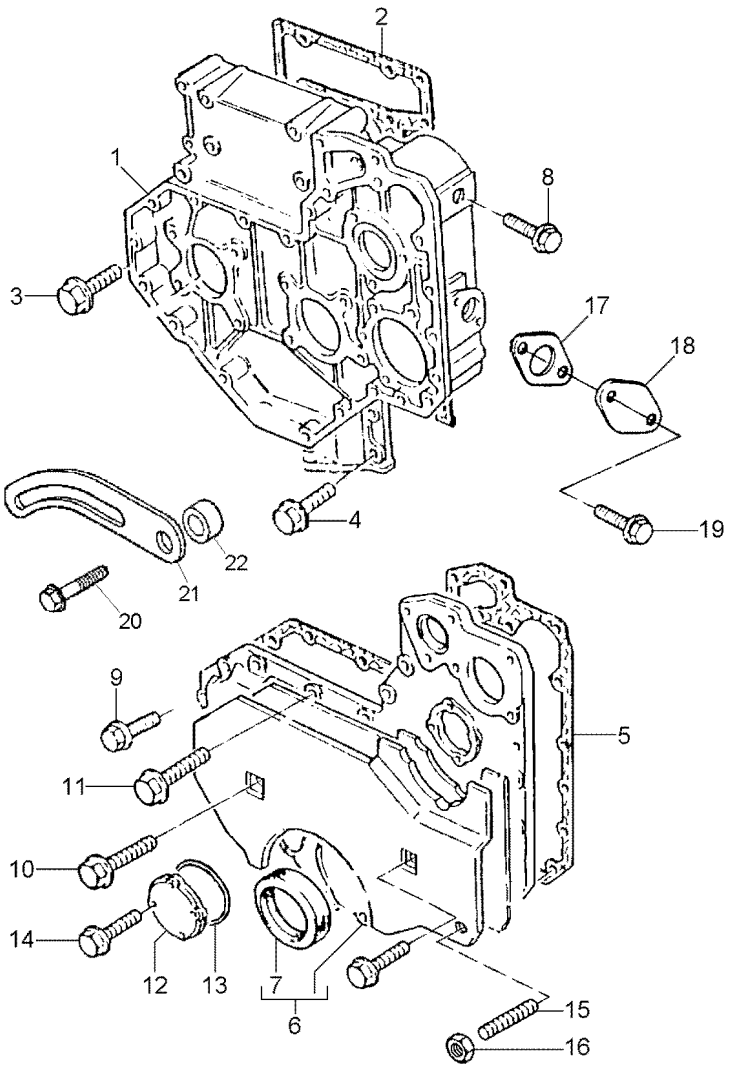

1	3716C242		**1**	CAIXA	BOX	CAJA
2	3681P009		**1**	JUNTA	GASKET	EMPAQUETADURA.
3	2314H003	M8X20	**8**	PARAFUSO	BOLT	PERNO
4	2314H004	M8X25	**5**	PARAFUSO	BOLT	PERNO
5	3681P011		**1**	JUNTA	GASKET	EMPAQUETADURA.
6	4142A171		**1**	TAMPA	COVER	CUBIERTA
7	70730043	6	**1**	RETENTOR	SEAL	RETEN
8	2487C502		**2**	BUJÃO	PLUG	TAPON
9	2314H005	M8X30	**8**	PARAFUSO	BOLT	PERNO
10	2314H034		**1**	PARAFUSO	BOLT	PERNO
11	2314H013	M8X70	**9**	PARAFUSO	BOLT	PERNO
12	4152A002		**1**	TAMPA	COVER	CUBIERTA
13	2415A093	12	**1**	ANEL "O"	O RING	JUNTA TORICA
14	2314F036	M6X25	**4**	PARAFUSO	BOLT	PERNO
15	3211P004		**3**	PRISIONEIRO	STUD	ESPARRAGO
16	2318A603		**3**	PORCA	NUT	TUERCA
17	3683H006		**1**	JUNTA	GASKET	EMPAQUETADURA.
18	3617A001		**1**	TAMPA	COVER	CUBIERTA
19	2314H003	M8X20	**2**	PARAFUSO	BOLT	PERNO
20	2314K161	M8X60	**2**	PARAFUSO	BOLT	PERNO
21	36178134		**1**	ALAVANCA	LEVER	PALANCA
22	33135422		**2**	ESPAÇADOR	SPACER	PIEZA DISTANCIA

Árvore De Manivelas
Crankshaft
Ciguenal

10-190

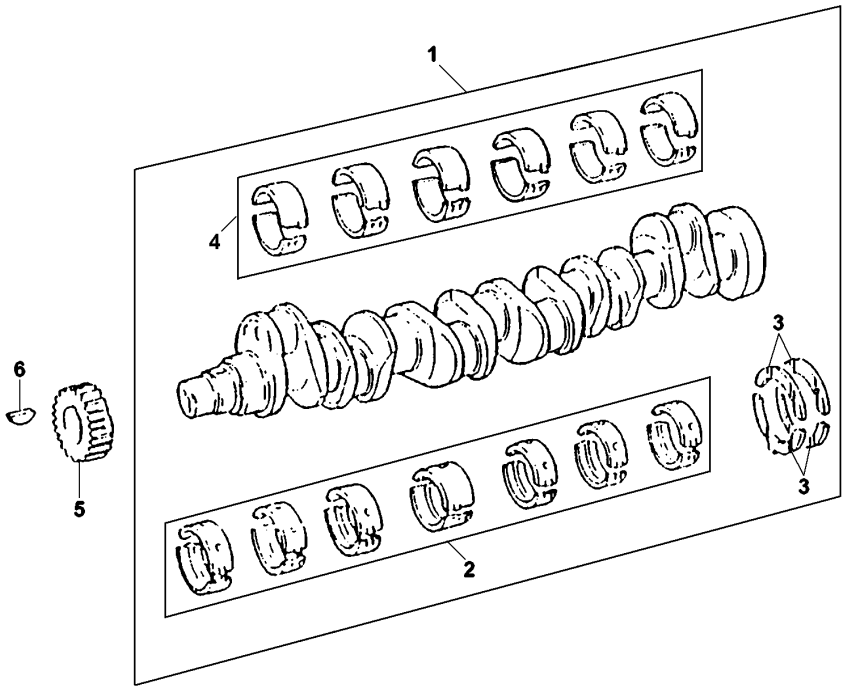

1	S1028			**1**	VIRABREQUIM	CRANKSHAFT	CIGUENAL
2	S1025	1		**1**	JOGO CASQUILHOS	BEARING KIT	JUEGO COJINETES
2	S1025A		+0,10"	**X**	JOGO CASQUILHOS	BEARING KIT	JUEGO COJINETES
2	S1025B		+0,20"	**X**	JOGO CASQUILHOS	BEARING KIT	JUEGO COJINETES
2	S1025C		+0,30"	**X**	JOGO CASQUILHOS	BEARING KIT	JUEGO COJINETES
3	S1023	1		**1**	JG. ARRUELAS	KIT, WASHER	JUEGO ARANDELAS
3	424808A		+0,075"	**X**	JG. ARRUELAS	KIT, WASHER	JUEGO ARANDELAS
4	635437	1		**1**	JOGO CASQUILHOS	BEARING KIT	JUEGO COJINETES
4	635437A		+0,10"	**X**	JOGO CASQUILHOS	BEARING KIT	JUEGO COJINETES
4	635437B		+0,20"	**X**	JOGO CASQUILHOS	BEARING KIT	JUEGO COJINETES
4	635437C		+0,30"	**X**	JOGO CASQUILHOS	BEARING KIT	JUEGO COJINETES
5	3117C061			**1**	ENGRENAGEM	GEAR	ENGRANAJE
6	0500012			**1**	CHAVETA	KEY	CLAVE

Pistões E Bielas
Pistons And Connecting Rods
Pistones Y Bielas

10-195

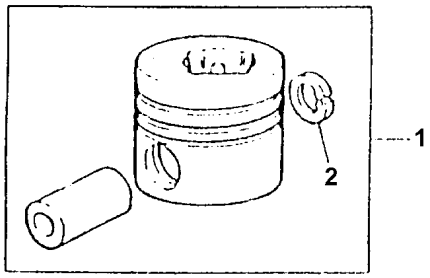

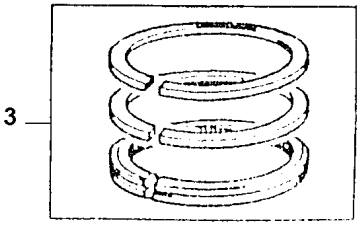

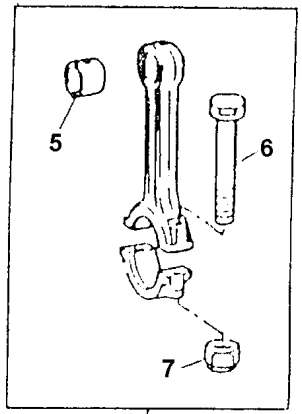

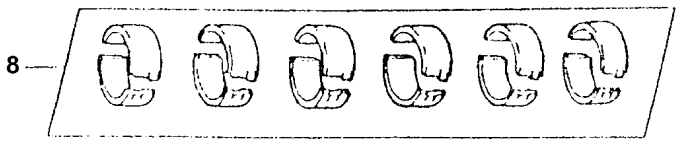

1	S1022			**6**	PISTÃO	PISTON	PISTON
2	70170026	1		**12**	ANEL TRAVA	CIRCLIP	CIRCULITO
3	S1015			**6**	JG. ANÉIS	KIT, RING	AROS JUEGO
4	424804			**6**	BIELA	CONROD	BIELA
5	70998085	4		**6**	BUCHA	BUSH	CASQUILLO
6	32762116	4		**12**	PARAFUSO	BOLT	PERNO
7	70570094	4		**12**	PORCA	NUT	TUERCA
8	635437			**1**	JOGO CASQUILHOS	BEARING KIT	JUEGO COJINETES
8	635437A		+0,10"	**X**	JOGO CASQUILHOS	BEARING KIT	JUEGO COJINETES
8	635437B		+0,20"	**X**	JOGO CASQUILHOS	BEARING KIT	JUEGO COJINETES
8	635437C		+0,30"	**X**	JOGO CASQUILHOS	BEARING KIT	JUEGO COJINETES

Bomba De Óleo Lubrificante
Lubricating Oil Pump
Bomba De Aceite Lubrificante

10-200

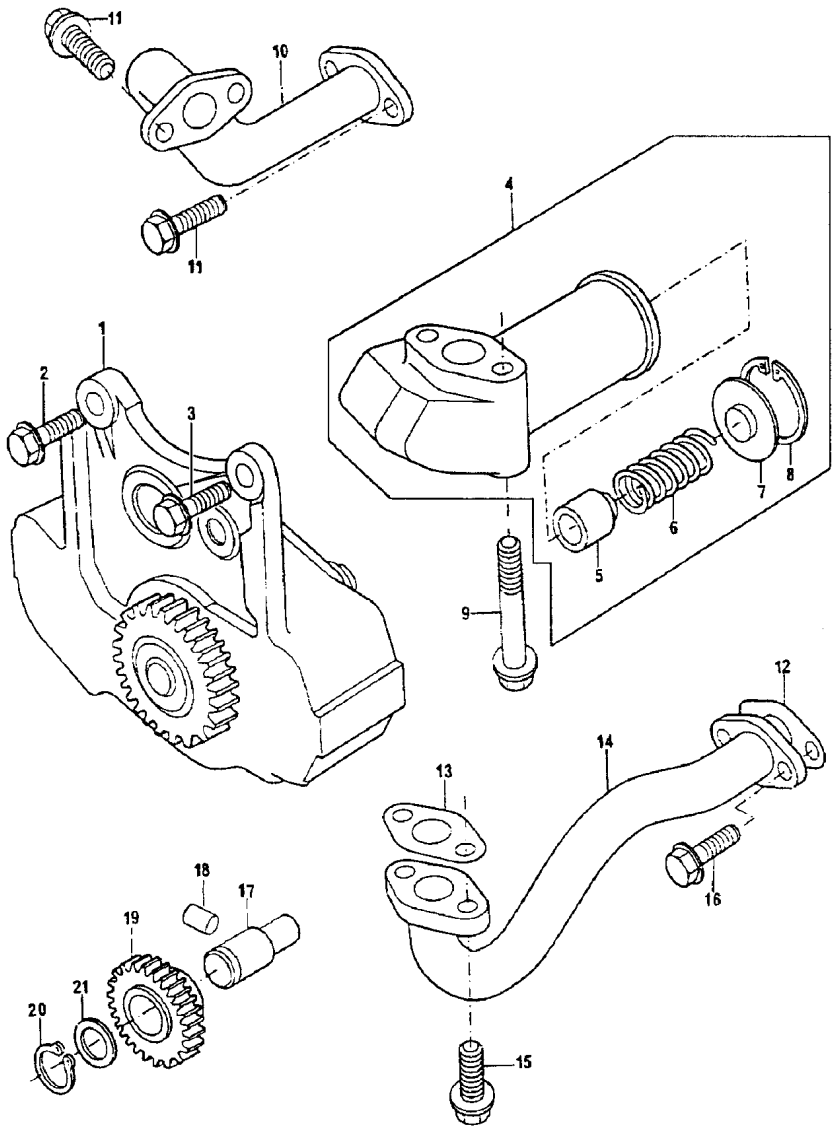

1	4132F043		**1**	BOMBA	PUMP	BOMBA
2	2314H004	M8X25	**2**	PARAFUSO	BOLT	PERNO
3	2314H002	M8X16	**1**	PARAFUSO	BOLT	PERNO
4	4138A034		**1**	VÁLVULA	VALVE	VALVULA
5	32712726	4	**1**	ÊMBOLO	PLUNGER	EMBOLO
6	31744151	4	**1**	MOLA	SPRING	RESORTE
7	32712111	4	**1**	CAPA	CAP	TAPA
8	2721130	4	**1**	ANEL TRAVA	CIRCLIP	CIRCULITO
9	2314K161	M8X60	**2**	PARAFUSO	BOLT	PERNO
10	3571C045		**1**	TUBO	PIPE	CANO
11	2314H004	M8X25	**4**	PARAFUSO	BOLT	PERNO
12	36831127		**1**	JUNTA	GASKET	EMPAQUETADURA.
13	36832143		**1**	JUNTA	GASKET	EMPAQUETADURA.
14	3572V013		**1**	TUBO	PIPE	CANO
15	2314F004	M6X16	**2**	PARAFUSO	BOLT	PERNO
16	2311D038		**2**	PARAFUSO	BOLT	PERNO
17	3271H004		**1**	EIXO	SHAFT	ARBOL
18	2116087		**1**	PINO	PIN	PASADOR
19	4111A008		**1**	ENGRENAGEM	GEAR	ENGRANAJE
20	2722A206		**1**	ANEL TRAVA	CIRCLIP	CIRCULITO
21	33123125		**1**	ARRUELA	WASHER	ARANDELA

Cabeçote
Cylinder Head
Culata

10-205

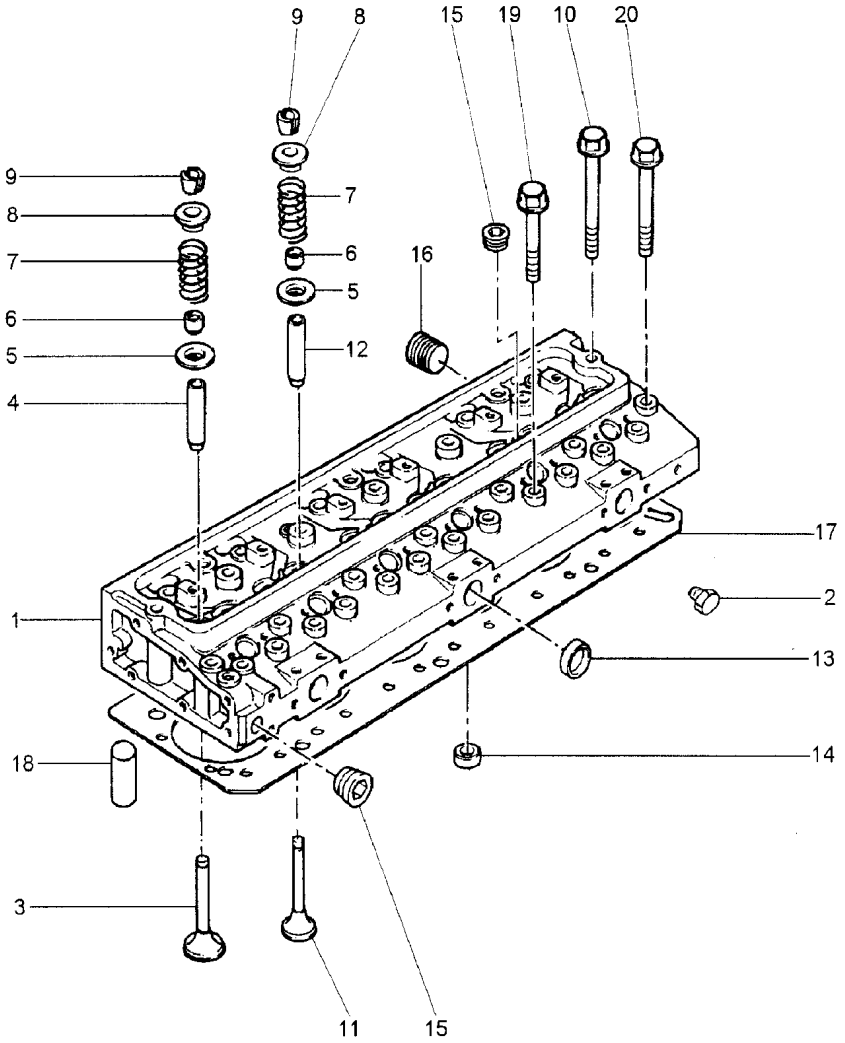

1	S1014	
2	3212P002	
3	70910060	1
4	3343F041	1
5	33415118	1
6	70650119	1
7	3174P405	1
8	3342T007	1
9	70998122	1
10	32166222	
11	70910059	1
12	3343J021	1
13	70650075	1
14	32417156	1
15	70650119	1
16	70650118	1
17	3681H208	
18	2114A046	
19	32166219	
20	32166221	

1	CABEÇOTE	HEAD	CULATA
1	BUJÃO	PLUG	TAPON
6	VÁLVULA ADMISSÃO	VALVE INLET	VALVULA ADMISION
6	GUIA ADMISSÃO	INLET GUIDE	GUIA ADMISION
12	ARRUELA	WASHER	ARANDELA
12	BUJÃO	PLUG	TAPON
12	MOLA	SPRING	RESORTE
12	CAPA	CAP	TAPA
12	TRAVA	LOCK	RETENEDOR
2	PARAFUSO	BOLT	PERNO
6	VÁLVULA ESCAPE	VALVE EXHAUST	VALVULA ESCAPE
6	GUIA ESCAPE	EXHAUST GUIDE	GUIA ESCAPE
3	BUJÃO	PLUG	TAPON
6	BUJÃO	PLUG	TAPON
2	BUJÃO	PLUG	TAPON
6	BUJÃO	PLUG	TAPON
1	JUNTA	GASKET	EMPAQUETADURA.
2	PINO	PIN	PASADOR
12	PARAFUSO	BOLT	PERNO
18	PARAFUSO	BOLT	PERNO

Válvulas E Balanceiros
Valves And Rockershafts
Válvulas Y Balancines

10-210

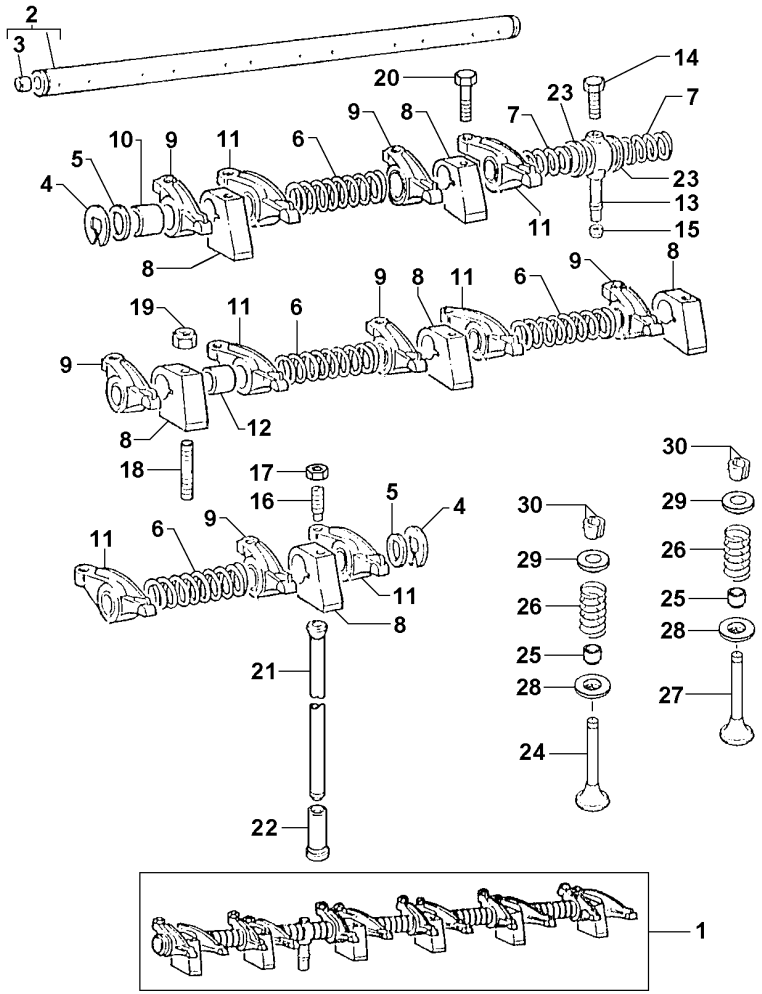

1	S1010			**1**	EIXO BALANCEIRO	ROCKER SHAFT	EJE BALANCINES
2	S1011	1		**1**	EIXO	SHAFT	ARBOL
3	0650507	2		**1**	BUJÃO	PLUG	TAPON
4	0170151	1		**2**	ANEL TRAVA	CIRCLIP	CIRCULITO
5	33117434	1		**2**	ARRUELA	WASHER	ARANDELA
6	31744123	1		**4**	MOLA	SPRING	RESORTE
7	31743108	1		**2**	MOLA	SPRING	RESORTE
8	70100716	1		**6**	SUPORTE	BRACKET	SOPORTE
9	70998095	1	▶	**6**	BALANCEIRO	ROCKER	BALANCIN
10	2511425	9		**6**	BUCHA	BUSH	CASQUILLO
11	70998096	1	◀	**6**	BALANCEIRO	ROCKER	BALANCIN
12	2511425	11		**6**	BUCHA	BUSH	CASQUILLO
13	35511111	1		**1**	TUBO	PIPE	CANO
14	2233022			**1**	PARAFUSO	BOLT	PERNO
15	33811113			**1**	OLIVA	OLIVE	OLIVA
16	0720579	1		**12**	PARAFUSO	BOLT	PERNO
17	0576052	1		**12**	PORCA	NUT	TUERCA
18	2313H331			**4**	PRISIONEIRO	STUD	ESPARRAGO
19	2318A605			**4**	PORCA	NUT	TUERCA
20	2314J607	M12X50		**2**	PARAFUSO	BOLT	PERNO
21	70998041			**12**	VARETA	ROD	VARILLA
22	31434163			**12**	TUCHO	TAPPET	TAQUET
23	33117426			**2**	ARRUELA	WASHER	ARANDELA
24	70910060			**6**	VÁLVULA ADMISSÃO	VALVE INLET	VALVULA ADMISION
25	70998120			**12**	VEDADOR	SEAL	RETEN
26	3174P405			**12**	MOLA	SPRING	RESORTE
27	70910059			**6**	VÁLVULA ESCAPE	VALVE EXHAUST	VALVULA ESCAPE
28	33415118			**12**	ARRUELA	WASHER	ARANDELA
29	3342T007			**12**	CAPA	CAP	TAPA
30	70998122			**24**	TRAVA	LOCK	RETENEDOR

Retentor Árvore De Manivelas	Traseiro
Crankshaft Oil Seal	Rear
Sello De Aceite	Trasero

10-215

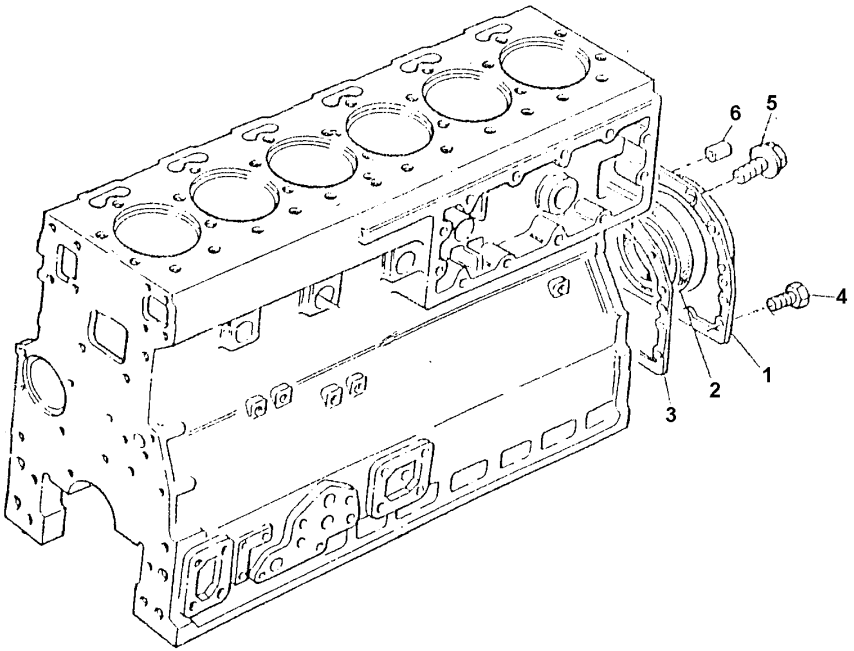

1	4142V066		**1**	CJ. RETENTOR	KIT, SEAL	RETENES JUEGO
2	70730050	1	**1**	RETENTOR	SEAL	RETEN
3	36817181		**1**	JUNTA	GASKET	EMPAQUETADURA.
4	3212V002		**2**	PARAFUSO	BOLT	PERNO
5	2314H003	M8x20	**12**	PARAFUSO	BOLT	PERNO
6	0350012		**2**	PINO	PIN	PASADOR

Eixo Axle Eje	Comando Drive Mando	10-220	

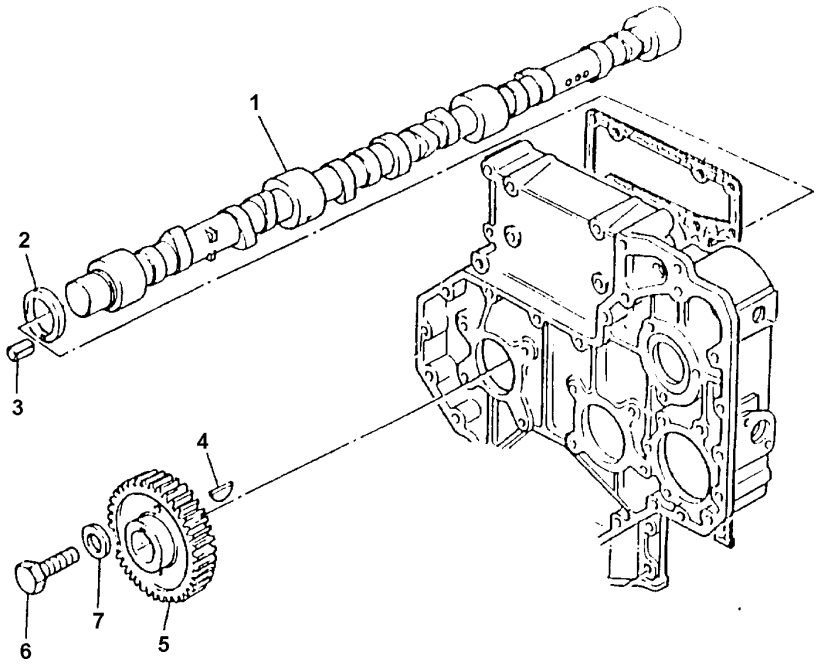

1	31416307		**1**	EIXO	SHAFT	ARBOL
2	33153135		**1**	ARRUELA	WASHER	ARANDELA
3	2116053		**1**	PINO	PIN	PASADOR
4	0500012		**1**	CHAVETA	KEY	CLAVE
5	3117L023		**1**	ENGRENAGEM	GEAR	ENGRANAJE
6	2314J606	M12X45	**1**	PARAFUSO	BOLT	PERNO
7	3321A003		**1**	ARRUELA	WASHER	ARANDELA

Engrenagens Da Distribuição
Idler Gears
Engrenajes De La Distribuición

10-225

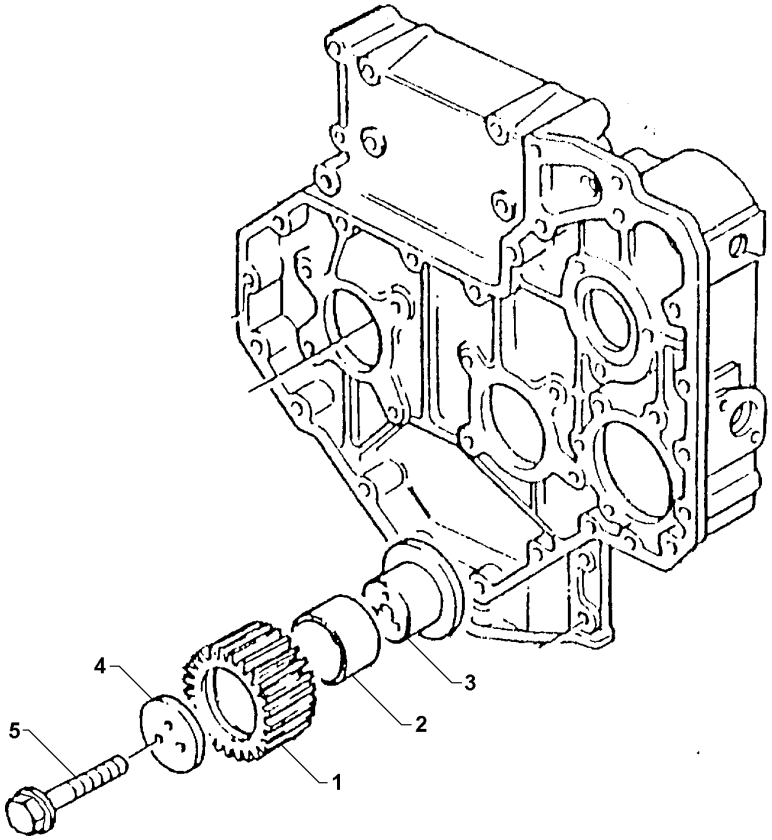

1	41115018		**1**	ENGRENAGEM	GEAR	ENGRANAJE
2	0050345	1	**2**	BUCHA	BUSH	CASQUILLO
3	70998172		**1**	CUBO	HUB	CUBO
4	70940151		**1**	PLACA	PLATE	PLATO
5	2314J010	M10x60	**3**	PARAFUSO	BOLT	PERNO

Cárter De Óleo Lubrificante
Lubrificating Oil Pump
Carter Del Aceite Lubrificante

10-230

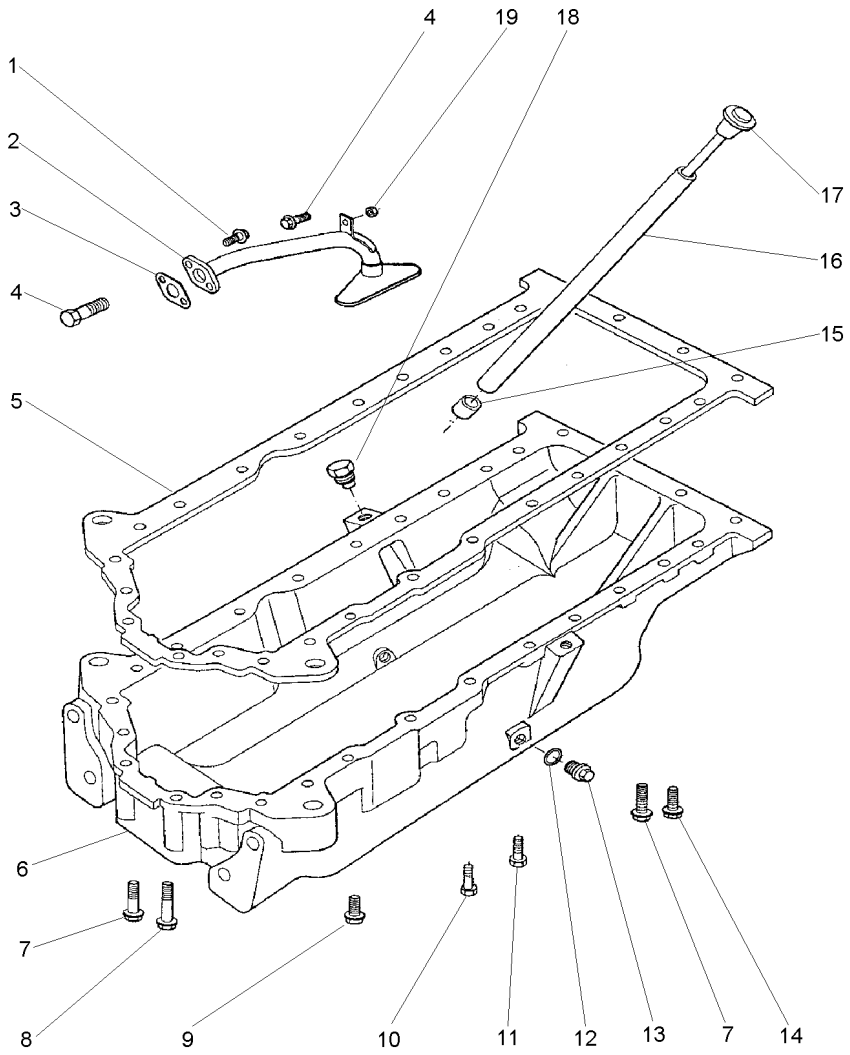

1	2314H004	M8X25	**2**	PARAFUSO	BOLT	PERNO
2	3575K013		**1**	TUBO	PIPE	CANO
3	3683H005		**1**	JUNTA	GASKET	EMPAQUETADURA.
4	2314H002	M8X16	**2**	PARAFUSO	BOLT	PERNO
5	3681M007		**1**	JUNTA	GASKET	EMPAQUETADURA.
6	3717P221		**1**	CÁRTER	SUMP	CARTER
7	2314H019	M8X100	**8**	PARAFUSO	BOLT	PERNO
8	2314H008	M8X45	**12**	PARAFUSO	BOLT	PERNO
9	2314H052		**2**	PARAFUSO	BOLT	PERNO
10	2314H013	M8X70	**2**	PARAFUSO	BOLT	PERNO
11	2314H012	M8X65	**1**	PARAFUSO	BOLT	PERNO
12	70920109	⊣ 2415715	**1**	ARRUELA	WASHER	ARANDELA
13	32186405		**1**	BUJÃO	PLUG	TAPON
14	2314H007	M8X40	**3**	PARAFUSO	BOLT	PERNO
15	33812116		**1**	OLIVA	OLIVE	OLIVA
16	3577A125		**1**	TUBO	PIPE	CANO
17	70320081		**1**	VARETA	ROD	VARILLA
18	2431A016		**1**	BUJÃO	PLUG	TAPON
19	2318A603		**1**	PORCA	NUT	TUERCA

Polia Da Árvore De Manivelas
Crankshaft Pulley
Polea Del Cigueñal

10-235

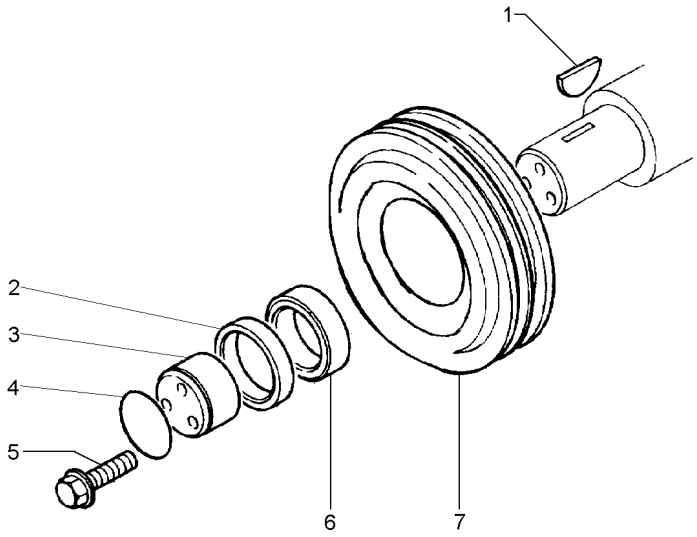

1	0500005	**1**	CHAVETA	KEY	CLAVE
2	2417711	**1**	ANEL TRAVA	CIRCLIP	CIRCULITO
3	32418313	**1**	BLOCO	BLOCK	BLOQUE
4	2415638	**1**	ANEL "O"	O RING	JUNTA TORICA
5	32186137	**3**	PARAFUSO	BOLT	PERNO
6	3311X002	**1**	ESPAÇADOR	SPACER	PIEZA DISTANCIA
7	3115T043	**1**	POLIA	PULLEY	POLEA

Filtro De Óleo Lubrificante E Resfriador
Lubrificating Oil Filter And Oil Cooler
Filtro De Aceite Lubrificante/Refrigerad

10-240

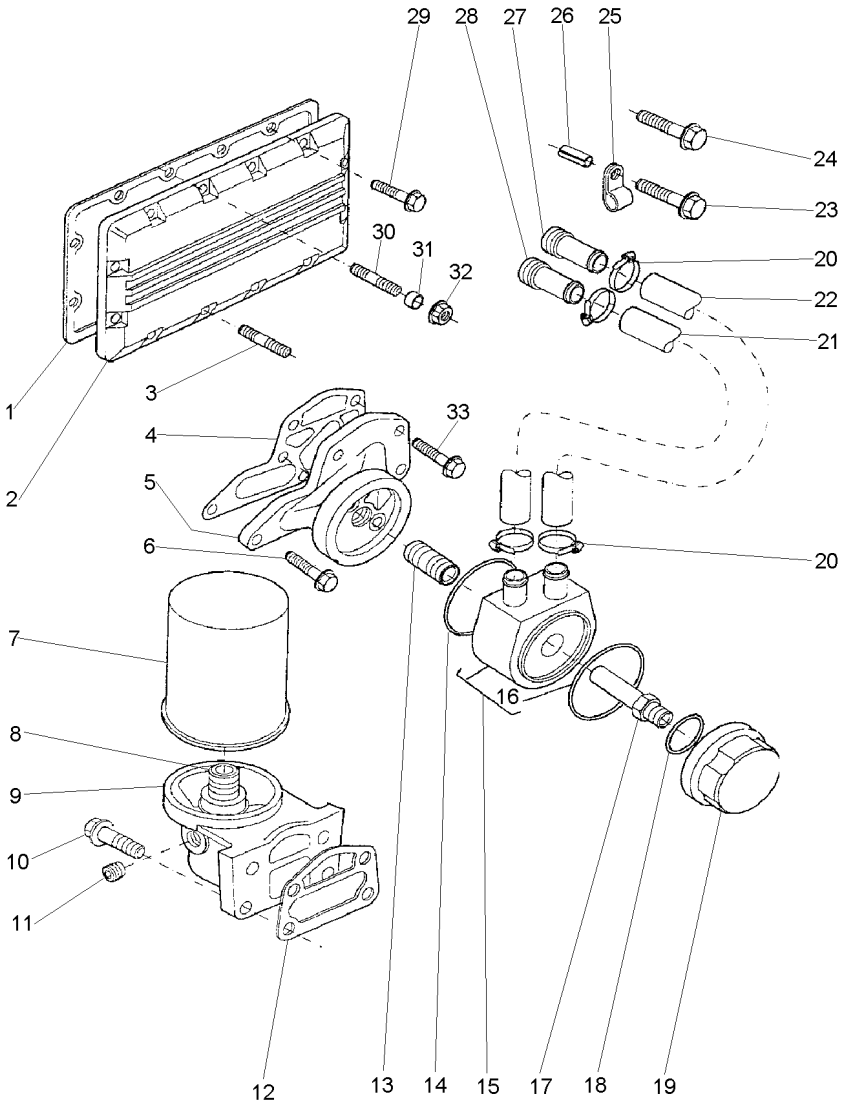

1	3684R025		**1**	JUNTA	GASKET	EMPAQUETADURA.
2	2486A975		**1**	TAMPA	COVER	CUBIERTA
3	3278H006		**2**	PRISIONEIRO	STUD	ESPARRAGO
4	3687W022		**1**	JUNTA	GASKET	EMPAQUETADURA.
5	3773T151		**1**	ADAPTADOR	ADAPTOR	ADAPTADOR
6	2311D081		**2**	PARAFUSO	BOLT	PERNO
7	1447031M1		**1**	FILTRO	FILTER	FILTRO
8	33286126	9	**1**	CONEXÃO	CONNECTION	CONEXION
9	3773K051		**1**	CABEÇOTE FILTRO	FILTER HEAD	CABEZA DE FILTRO
10	2314J004	M10X30	**4**	PARAFUSO	BOLT	PERNO
11	0650594		**1**	BUJÃO	PLUG	TAPON
12	3686T006		**1**	JUNTA	GASKET	EMPAQUETADURA.
13	33286143		**1**	CONEXÃO	CONNECTION	CONEXION
14	33813131		**1**	VEDADOR	SEAL	RETEN
15	2486A207		**1**	RESFRIADOR	COOLER	ENFRIADOR
16	2486A211	15	**1**	JUNTA	JOINT	JUNTA
17	2486A209		**1**	CONECTOR	CONNECTOR	CONECTOR
18	2315B363		**1**	ANEL "O"	O RING	JUNTA TORICA
19	3746E001		**1**	CAPA	BOOT	PROTECCION
20	2481877		**4**	BRAÇADEIRA	CLAMP	ABRAZADERA
21	3482V141		**1**	TUBO	PIPE	CANO
22	3482V139		**1**	TUBO	PIPE	CANO
23	2314J010	M10X60	**1**	PARAFUSO	BOLT	PERNO
24	2314J001	M10X16	**1**	PARAFUSO	BOLT	PERNO
25	2481D156		**3**	PRESILHA	STAPLE	GRAPA
26	33283111		**1**	TUBO	PIPE	CANO
27	3346C006		**1**	ADAPTADOR	ADAPTOR	ADAPTADOR
28	33552414		**1**	CONEXÃO	CONNECTION	CONEXION
29	2314H002	M8X16	**13**	PARAFUSO	BOLT	PERNO
30	2313M058		**3**	PRISIONEIRO	STUD	ESPARRAGO
31	33134418		**3**	ESPAÇADOR	SPACER	PIEZA DISTANCIA
32	2318A603		**3**	PORCA	NUT	TUERCA
33	2314J004	M10X30	**4**	PARAFUSO	BOLT	PERNO

Tampa Do Cabeçote E Bocal Abastecimento
Cylinder Head Cover And Filler
Tapa De Válvulas Y Boca De Llenado

10-245

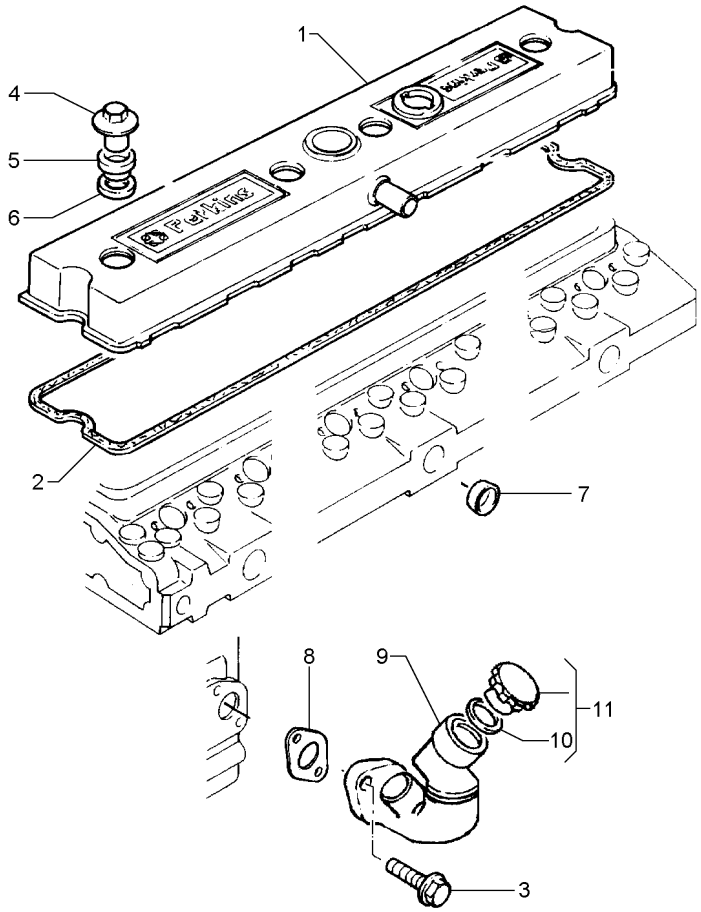

1	4142X062		**1**	TAMPA	COVER	CUBIERTA
2	3681C003	1	**1**	JUNTA	GASKET	EMPAQUETADURA.
3	2314H004	M8X25	**2**	PARAFUSO	BOLT	PERNO
4	3274P003		**4**	PORCA	NUT	TUERCA
5	33817135		**4**	VEDADOR	SEAL	RETEN
6	0920009		**4**	ARRUELA	WASHER	ARANDELA
7	32416118		**1**	BUJÃO	PLUG	TAPON
8	36833152		**1**	JUNTA	GASKET	EMPAQUETADURA.
9	4134C011		**1**	BOCAL	FILLER	RELLENADOR
10	2415633	11	**1**	ANEL "O"	O RING	JUNTA TORICA
11	4142X098		**1**	TAMPA	COVER	CUBIERTA

Ventilador E Extensão
Fan And Extension
Ventilador Y Extensión

10-250

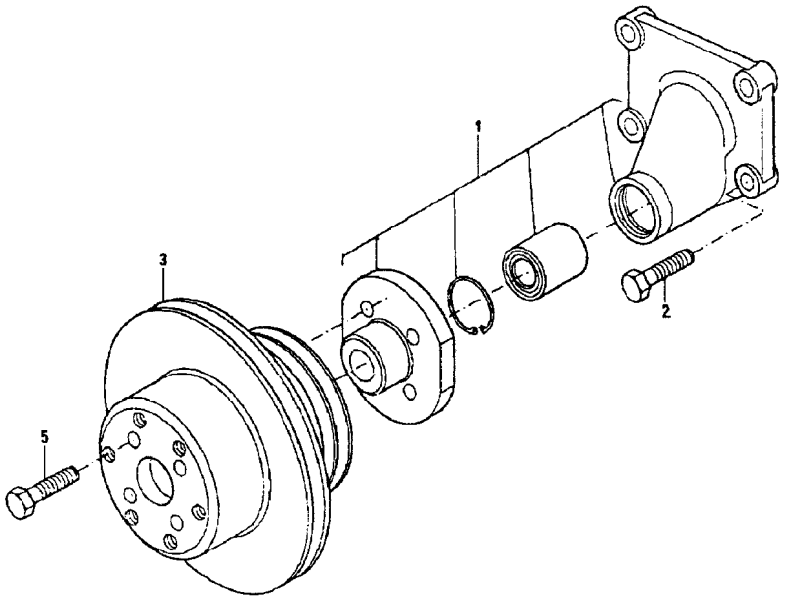

1	4113H085		**1** ALOJAMENTO	ATOMISER BODY	CUERPO ATOMIZ.
2	2314J014	M10X30	**4** PARAFUSO	BOLT	PERNO
3	3115C101		**1** POLIA	PULLEY	POLEA
5	2314H004	M8X25	**4** PARAFUSO	BOLT	PERNO

Tampa Do Cabeçote Cylinder Head Cover Tapa De Válvulas	Traseiro Rear Trasero	10-255	

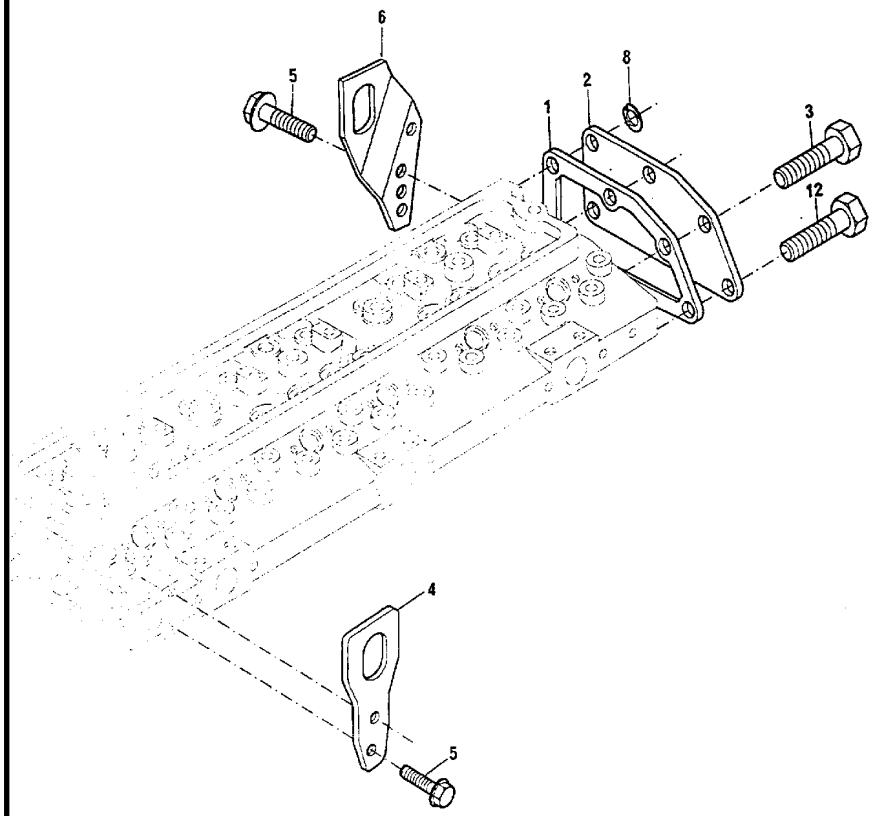

1	3685R005		**1**	JUNTA	GASKET	EMPAQUETADURA.
2	3623K007		**1**	TAMPA	COVER	CUBIERTA
3	2314H002	M8X16	**1**	PARAFUSO	BOLT	PERNO
4	3621X007		**1**	ALÇA	STRAP	FAJA
5	2314J003	M10X25	**4**	PARAFUSO	BOLT	PERNO
6	3654W003		**1**	ALÇA	STRAP	FAJA
8	0920053		**2**	ARRUELA	WASHER	ARANDELA
12	2314J002	M10X20	**2**	PARAFUSO	BOLT	PERNO

Termostato E Carcaça
Thermostato And Housing
Termostato Y Carter

10-260

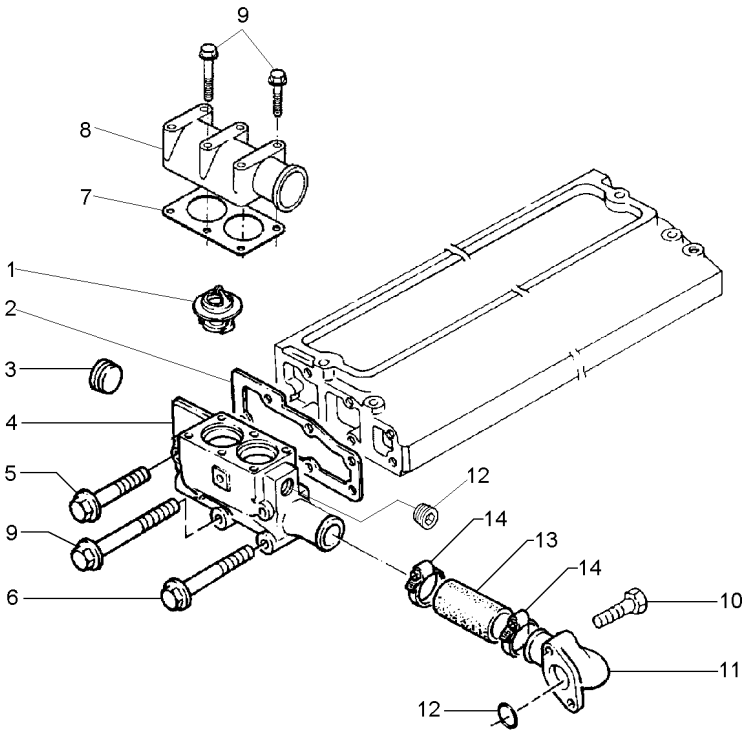

1	70998113		**2**	TERMOSTATO	THERMOSTAT	TERMOSTATO
2	3685F005		**1**	JUNTA	GASKET	EMPAQUETADURA.
3	70650119		**2**	BUJÃO	PLUG	TAPON
4	3771K125		**1**	CARCAÇA	HOUSING	ALOJAMIENTO
5	2314J013	M10x75	**2**	PARAFUSO	BOLT	PERNO
6	2314H008	M8x45	**2**	PARAFUSO	BOLT	PERNO
7	3684A004		**1**	JUNTA	GASKET	EMPAQUETADURA.
8	3776E011		**1**	CONEXÃO	CONNECTION	CONEXION
9	2314H015	M8x70	**6**	PARAFUSO	BOLT	PERNO
10	2314H004	M8x25	**2**	PARAFUSO	BOLT	PERNO
11	4133L012		**1**	CONEXÃO	CONNECTION	CONEXION
12	2415A076	11	**1**	ANEL "O"	O RING	JUNTA TORICA
13	33854114		**1**	CJ. MANGUEIRA	HOSE ASSY	CON.DE MANGUERA
14	70180156		**2**	BRAÇADEIRA	CLAMP	ABRAZADERA

Coletor De Admissão
Induction Manifold
Multiple De Admisión

10-265

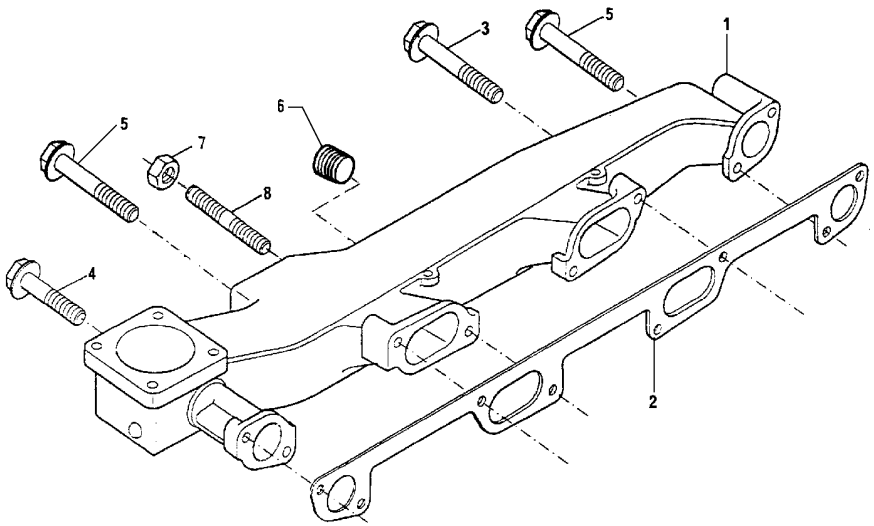

1	3777J122	
2	3688C028	
3	2314J046	M10X90
4	2314J038	M10X50
5	2314J034	M10X30
6	70650116	
7	2318A604	
8	3254K009	

1	COLETOR ADMISSÃO	INDUCT.MANIFOLD	COLECTOR ADMISI.
1	JUNTA	GASKET	EMPAQUETADURA.
1	PARAFUSO	BOLT	PERNO
2	PARAFUSO	BOLT	PERNO
3	PARAFUSO	BOLT	PERNO
1	BUJÃO	PLUG	TAPON
2	PORCA	NUT	TUERCA
2	PRISIONEIRO	STUD	ESPARRAGO

Bomba Injetora De Combustível
Fuel Injection Pump
Bomba De Inyección De Combustible

10-270

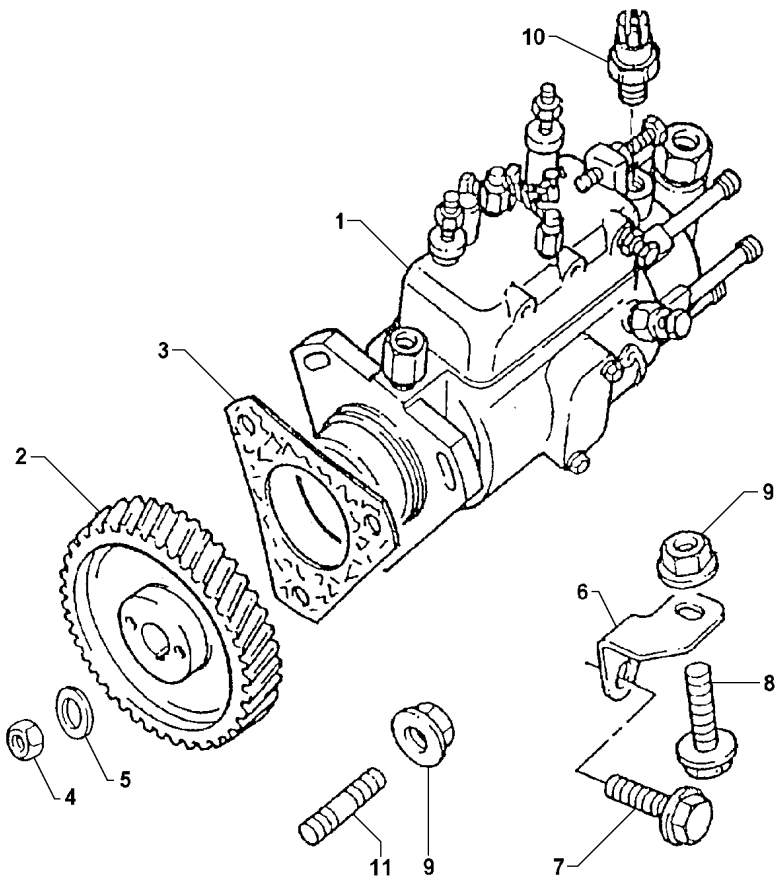

1	2643D802		**1**	BOMBA	PUMP	BOMBA
2	70410088		**1**	ENGRENAGEM	GEAR	ENGRANAJE
3	70490280		**1**	JUNTA	GASKET	EMPAQUETADURA.
4	2318A108		**1**	PORCA	NUT	TUERCA
5	K134AF01		**1**	ARRUELA	WASHER	ARANDELA
6	3645E008		**1**	SUPORTE	BRACKET	SOPORTE
7	2314J002	M10X20	**1**	PARAFUSO	BOLT	PERNO
8	2314H003	M8X20	**1**	PARAFUSO	BOLT	PERNO
9	2318A603		**4**	PORCA	NUT	TUERCA
10	28730179	1	**1**	SOLENÓIDE	SOLENOID	SOLENOIDE
11	2313M059		**3**	PRISIONEIRO	STUD	ESPARRAGO

Sistema Auxiliar De Partida A Frio
Cold Wheather Starting Aid
Sistema Auxiliar De Termoarranque

10-275

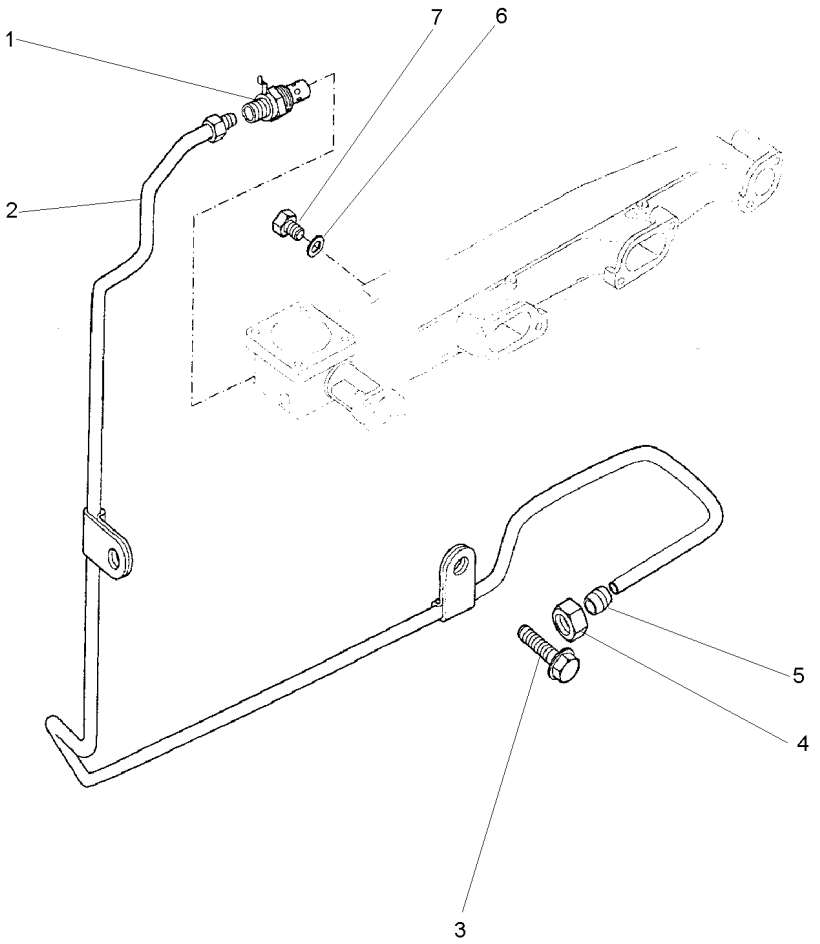

1	2802106M1		**1**	VELA AQUECEDORA	INTAKE HEATER	CALENTADOR ADM
2	4124E112		**1**	TUBO	PIPE	CANO
3	2314H102	M8X12	**1**	PARAFUSO	BOLT	PERNO
4	33225412		**1**	PORCA	NUT	TUERCA
5	33811112		**1**	OLIVA	OLIVE	OLIVA
6	70920065		**2**	ARRUELA	WASHER	ARANDELA
7	80650722		**1**	BUJÃO	PLUG	TAPON

Coletor De Escape
Exhaust Manifold
Multiple De Escape

10-280

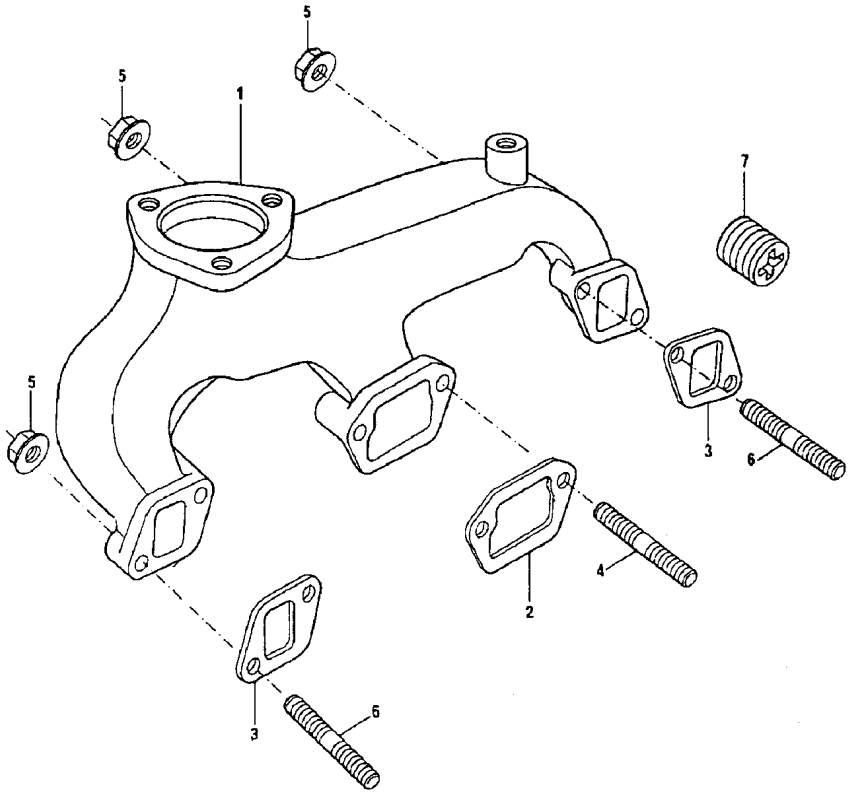

1	37775236		**1** COLETOR	RELIEF VALVE	VALVULA ALIVIO
2	3688C017		**1** JUNTA	GASKET	EMPAQUETADURA.
3	36862191		**2** JUNTA	GASKET	EMPAQUETADURA.
4	2313M087	M10X75	**4** PRISIONEIRO	STUD	ESPARRAGO
5	2318A634		**6** PORCA	NUT	TUERCA
6	2313M083	M10X55	**2** PRISIONEIRO	STUD	ESPARRAGO
7	3212P002		**2** BUJÃO	PLUG	TAPON

Bomba Alimentadora De Combustível
Low Pressure Fuel Pump
Bomba De Combustible A Baja Presión

10-285

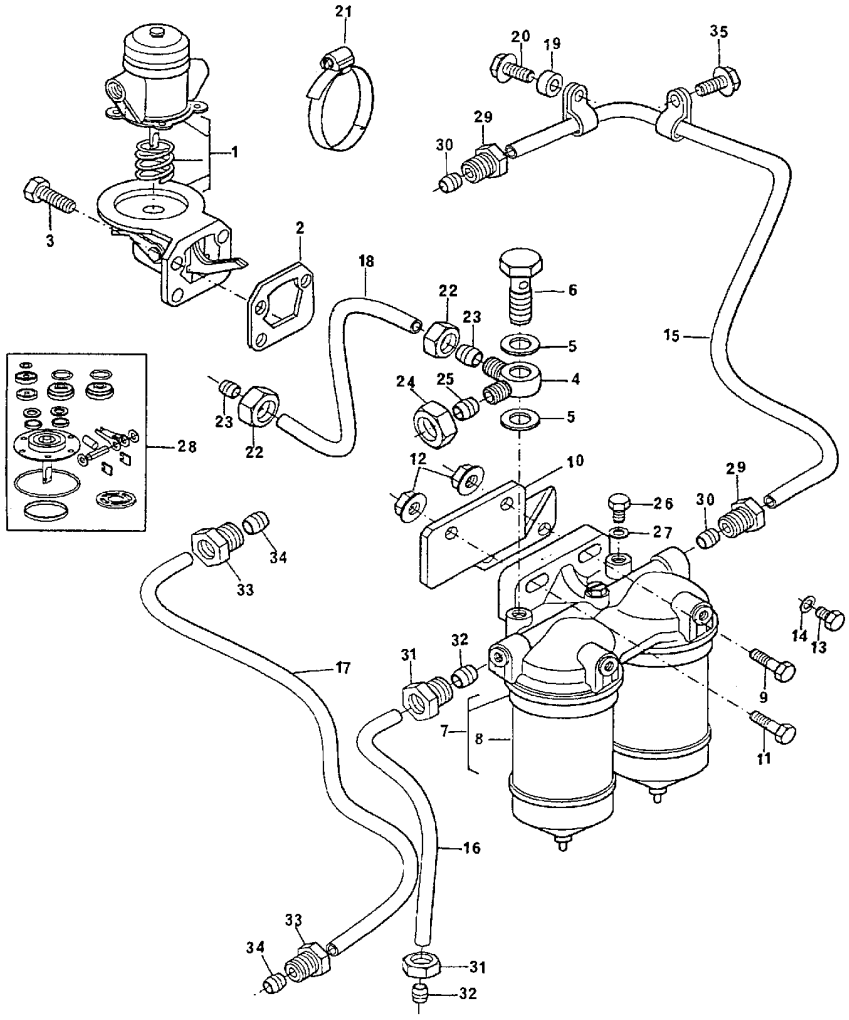

1	72096		**1**	BOMBA	PUMP	BOMBA
2	36856104		**1**	JUNTA	GASKET	EMPAQUETADURA.
3	2314H005	M8X30	**4**	PARAFUSO	BOLT	PERNO
4	0201397		**1**	CONEXÃO	CONNECTION	CONEXION
5	70920120		**2**	ARRUELA	WASHER	ARANDELA
6	0095344		**1**	PARAFUSO BANJO	BANJO BOLT	TORNILLO DIFER
7	72131		**1**	CJ. FILTRO	KIT, FILTER	JUEGO FILTRO
8	635776	7 ➡| 064364	**2**	ELEMENTO	ELEMENT	ELEMENTO
8	423651	7 ➡ 064365	**2**	ELEMENTO	ELEMENT	ELEMENTO
9	2314J002	M10X20	**2**	PARAFUSO	BOLT	PERNO
10	3818D013		**1**	SUPORTE	BRACKET	SOPORTE
11	2314J007	M10X45	**2**	PARAFUSO	BOLT	PERNO
12	2318A604		**2**	PORCA	NUT	TUERCA
13	32184226		**2**	BUJÃO	PLUG	TAPON
14	70920135		**2**	ARRUELA	WASHER	ARANDELA
15	4125T005		**1**	TUBO	PIPE	CANO
16	4122P016		**1**	TUBO	PIPE	CANO
17	4122T006		**1**	TUBO	PIPE	CANO
18	3425M006		**1**	TUBO	PIPE	CANO
19	33135413		**1**	ESPAÇADOR	SPACER	PIEZA DISTANCIA
20	2314H005	M8X30	**1**	PARAFUSO	BOLT	PERNO
21	2481D302		**2**	PRESILHA	STAPLE	GRAPA
22	33225412		**2**	PORCA	NUT	TUERCA
23	33811112		**2**	OLIVA	OLIVE	OLIVA
24	0576113		**1**	PORCA	NUT	TUERCA
25	0566004		**1**	OLIVA	OLIVE	OLIVA
26	0650204		**1**	BUJÃO	PLUG	TAPON
27	70920115		**1**	ARRUELA	WASHER	ARANDELA
28	26410149	1	**1**	JG. REPARO	KIT, REPAIR	JUEGO REPARACION
29	33532129	15	**2**	PORCA	NUT	TUERCA
30	33811114	15	**2**	OLIVA	OLIVE	OLIVA
31	33532129	16	**2**	PORCA	NUT	TUERCA
32	33811114	16	**2**	OLIVA	OLIVE	OLIVA
33	33532129	17	**2**	PORCA	NUT	TUERCA
34	33811114	17	**2**	OLIVA	OLIVE	OLIVA
35	2314H003	M8X20	**1**	PARAFUSO	BOLT	PERNO

Tampa Da Tomada De Potência
Power Take Off Cover
Tapa De La Toma De Potencia

10-290

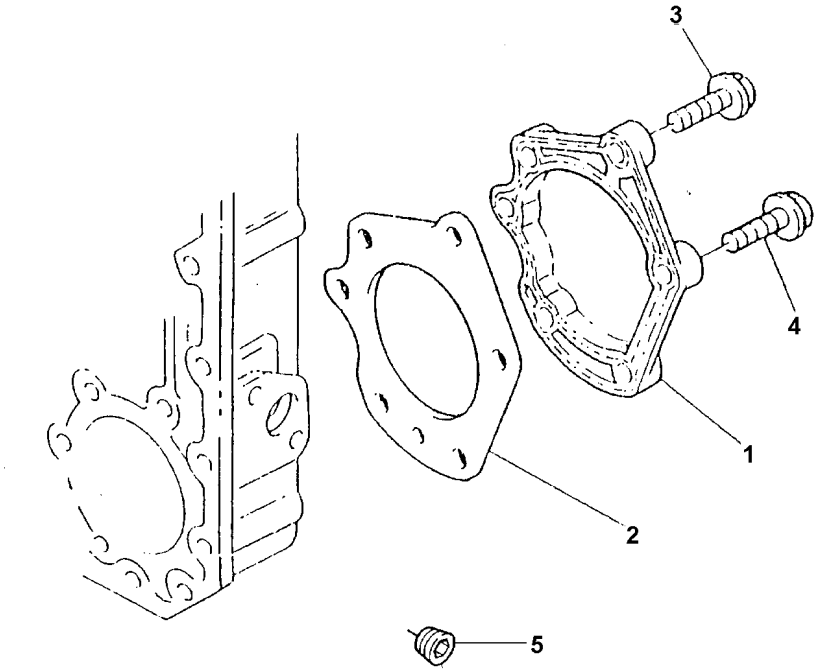

1	3753V018		**1**	PLACA	PLATE	PLATO
2	3687H005		**1**	JUNTA	GASKET	EMPAQUETADURA.
3	2314H032		**5**	PARAFUSO	BOLT	PERNO
4	2314J002	M10x20	**1**	PARAFUSO	BOLT	PERNO
5	70650119		**1**	BUJÃO	PLUG	TAPON

Carcaça Do Volante
Flwheel Housing
Cárter Del Volante

10-295

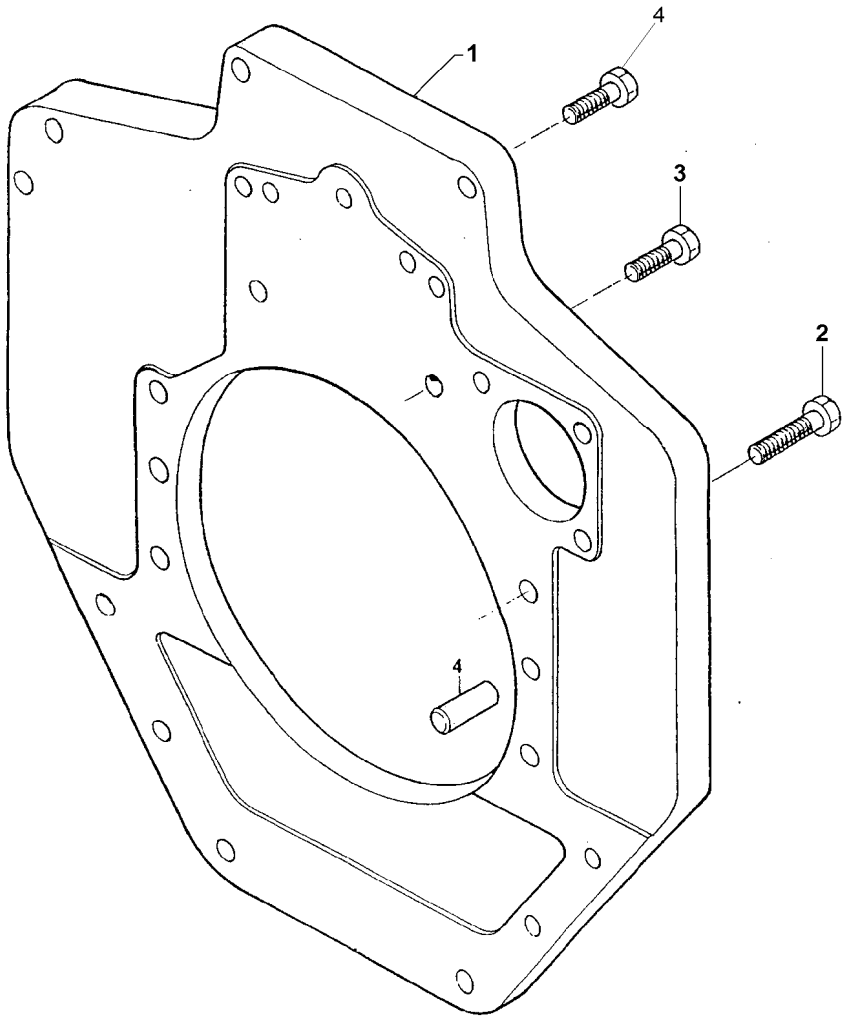

1	3714V011		**1** PLACA	PLATE	PLATO
2	2314J003	M10X25	**6** PARAFUSO	BOLT	PERNO
3	2314J712		**2** PARAFUSO	BOLT	PERNO
4	70740344		**2** PARAFUSO	BOLT	PERNO

Fixação Do Motor De Partida
Fixatión - Starter Motor
Fijación - Motor Arranque

10-300

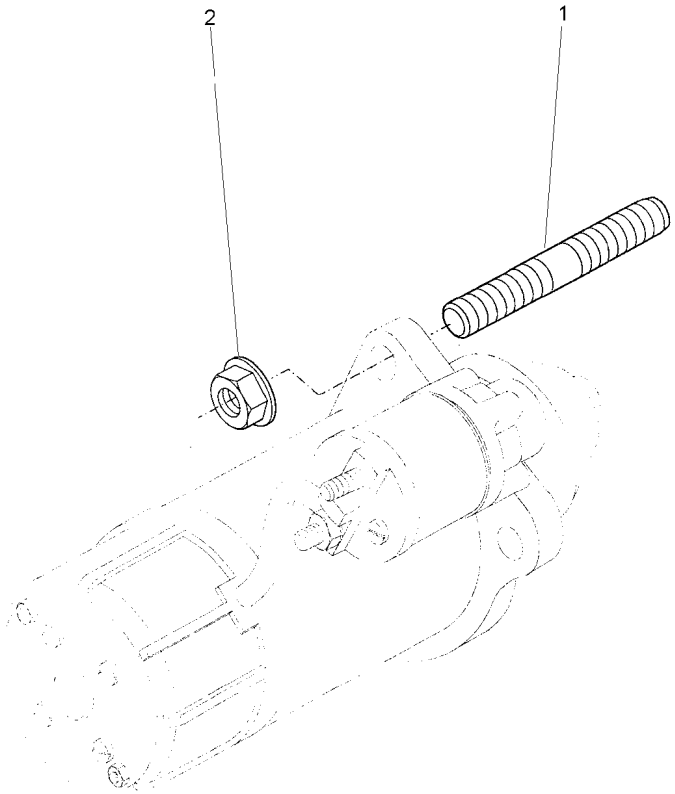

1	2313C079	**2** PRISIONEIRO	STUD	ESPARRAGO
2	2318A604	**2** PORCA	NUT	TUERCA

Equipamento De Injeção De Combustível
Fuel Injection Equipment
Equipo De Inyeccion

10-305

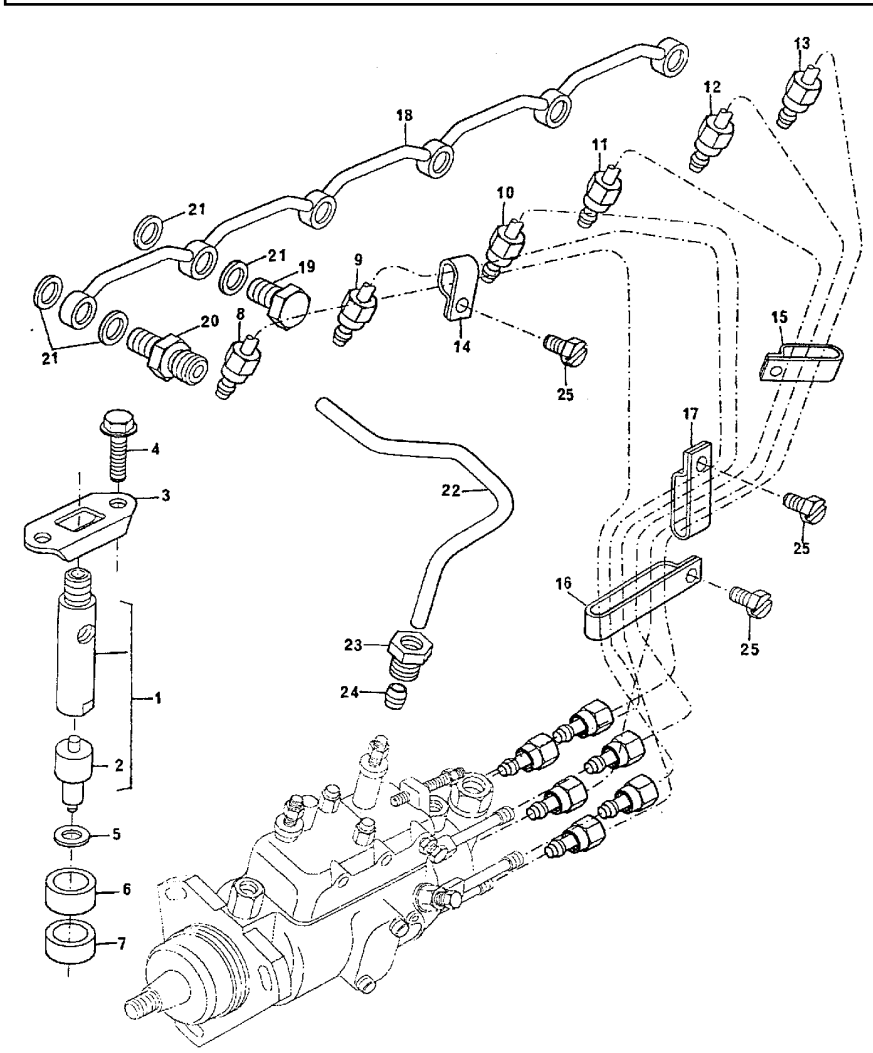

1	2645A020		**6**	CJ. INJETOR	KIT, ATOMISER	JUEGO ATOMIZADOR
2	2645A608	1	**6**	BICO INJETOR	NOZZLE	TOBERA
3	3662K002		**6**	PRESILHA	STAPLE	GRAPA
4	2314H006	M8X35	**12**	PARAFUSO	BOLT	PERNO
5	70920081		**6**	ARRUELA	WASHER	ARANDELA
6	33813129		**6**	ESPAÇADOR	SPACER	PIEZA DISTANCIA
7	33813131		**6**	VEDADOR	SEAL	RETEN
8	3522N034	[A]	**1**	TUBO INJETOR	INJECTION PIPE	TUBO D INYECCION
9	3522N035	[B]	**1**	TUBO INJETOR	INJECTION PIPE	TUBO D INYECCION
10	3522N036	[C]	**1**	TUBO INJETOR	INJECTION PIPE	TUBO D INYECCION
11	3522N037	[D]	**1**	TUBO INJETOR	INJECTION PIPE	TUBO D INYECCION
12	3522N038	[E]	**1**	TUBO INJETOR	INJECTION PIPE	TUBO D INYECCION
13	3522N039	[F]	**1**	TUBO INJETOR	INJECTION PIPE	TUBO D INYECCION
14	2646E006		**1**	PRESILHA	STAPLE	GRAPA
15	2646E007		**1**	PRESILHA	STAPLE	GRAPA
16	2646E009		**1**	PRESILHA	STAPLE	GRAPA
17	2646E010		**1**	PRESILHA	STAPLE	GRAPA
18	3558X021		**1**	TUBO	PIPE	CANO
19	0095315		**4**	PARAFUSO BANJO	BANJO BOLT	TORNILLO DIFER
20	0201526		**2**	CONEXÃO	CONNECTION	CONEXION
21	70920083		**12**	ARRUELA	WASHER	ARANDELA
22	4121C021		**1**	TUBO	PIPE	CANO
23	33225412		**2**	PORCA	NUT	TUERCA
24	33811112		**2**	OLIVA	OLIVE	OLIVA
25	2314C035		**4**	PARAFUSO	BOLT	PERNO

[A] CILINDRO N° 1
CYLINDER N° 1
CILINDRO N° 1

[B] CILINDRO N° 2
CYLINDER N° 2
CILINDRO N° 2

[C] CILINDRO N° 3
CYLINDER N° 3
CILINDRO N° 3

[D] CILINDRO N° 4
CYLINDER N° 4
CILINDRO N° 4

[E] CILINDRO N° 5
CYLINDER N° 5
CILINDRO N° 5

[F] CILINDRO N° 6
CYLINDER N° 6
CILINDRO N° 6

Itens De Instalação
Fitting Items
Piezas De Instalación

10-310

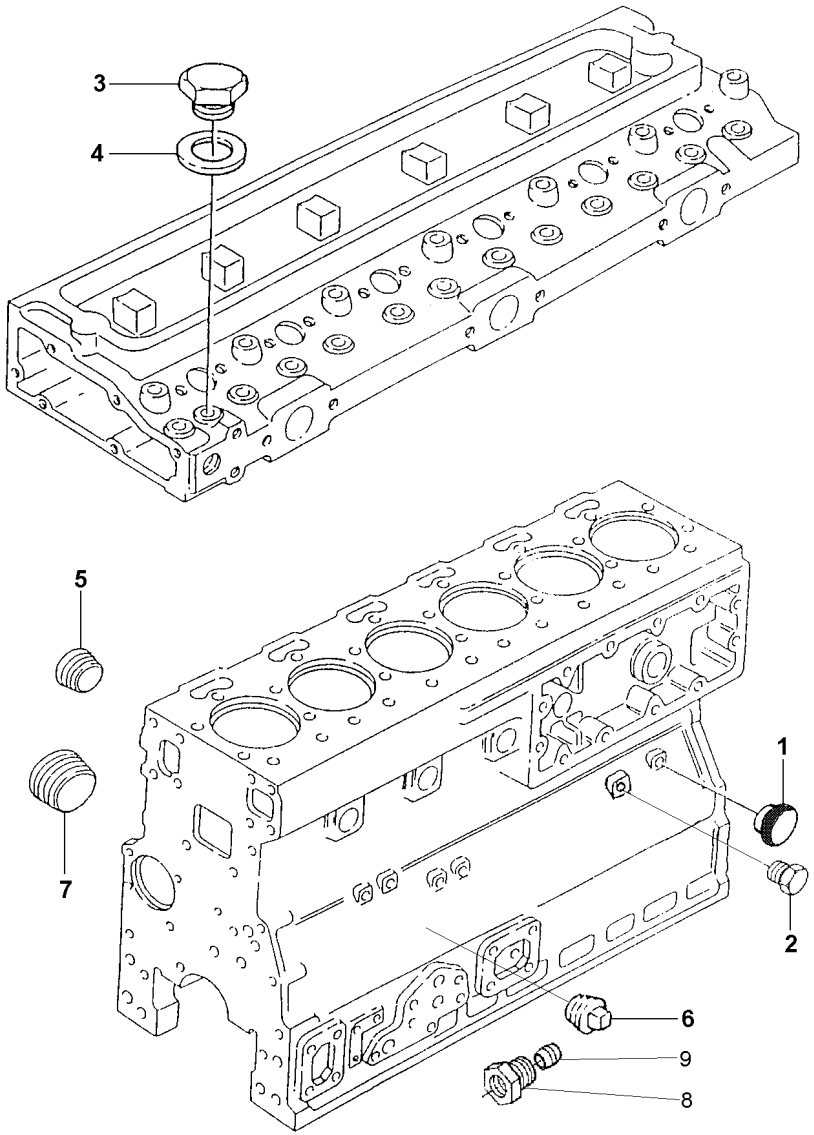

1	70470066	**1** BUJÃO	PLUG	TAPON
2	70650109	**2** BUJÃO	PLUG	TAPON
3	70650138	**1** BUJÃO	PLUG	TAPON
4	70920128	**1** ARRUELA	WASHER	ARANDELA
5	3211P001	**4** BUJÃO	PLUG	TAPON
6	70650118	**1** BUJÃO	PLUG	TAPON
7	70650119	**1** BUJÃO	PLUG	TAPON
8	0571346	**1** PORCA	NUT	TUERCA
9	0566004	**1** OLIVA	OLIVE	OLIVA

Respiro Do Motor
Engine Breather
Respiradero Del Motor

10-315

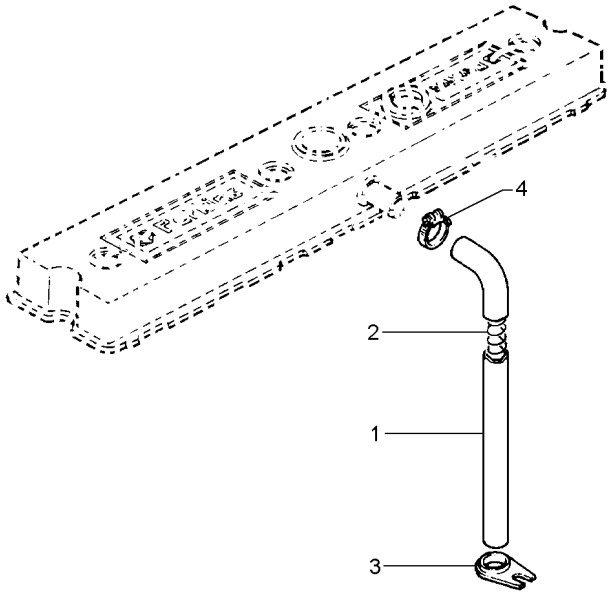

1	33872519	**1** MANGUEIRA	HOSE	FLEXIBLE
2	31754119	**1** MOLA	SPRING	RESORTE
3	36241123	**1** SUPORTE	BRACKET	SOPORTE
4	70180154	**1** BRAÇADEIRA	CLAMP	ABRAZADERA

Bomba D'Água
Water Pump
Bomba Del Agua

10-320

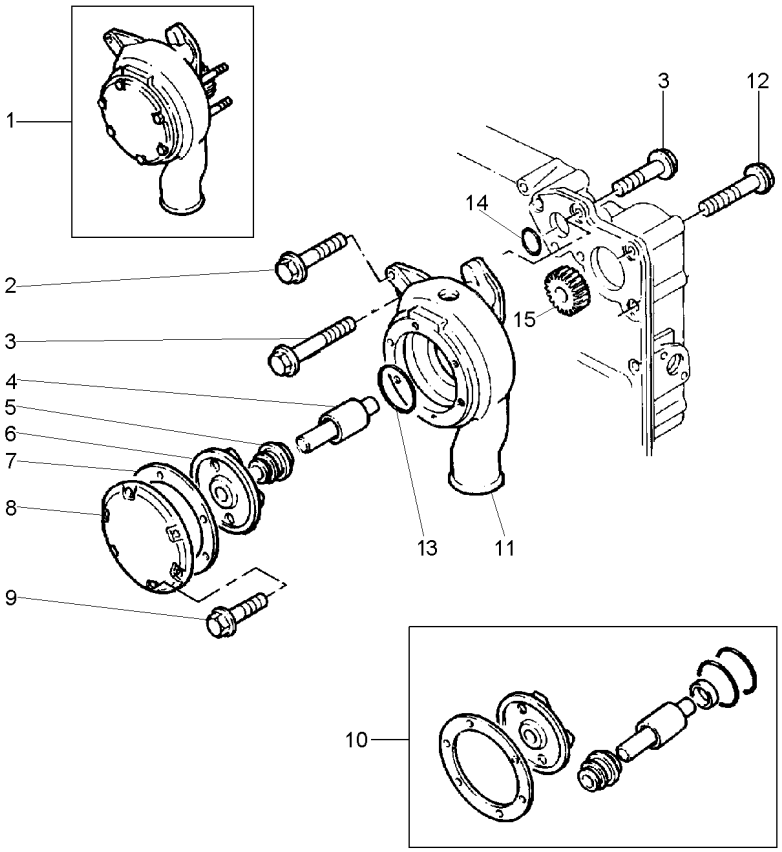

1	4131E018		**1**	BOMBA D'ÁGUA	WATER PUMP	BOMBA DE AGUA
2	2314H015	M8X80	**1**	PARAFUSO	BOLT	PERNO
3	2314H006	M8X35	**2**	PARAFUSO	BOLT	PERNO
4		10	**1**	EIXO	SHAFT	ARBOL
5		10	**1**	VEDADOR	SEAL	RETEN
6		10	**1**	ROTOR	ROTOR	ROTOR
7		10	**1**	JUNTA	GASKET	EMPAQUETADURA.
8		1	**1**	TAMPA	COVER	CUBIERTA
9		1	**6**	PARAFUSO	BOLT	PERNO
10	4222467M91	1	**1**	JG. REPARO	KIT, REPAIR	JUEGO REPARACION
11		1	**1**	CORPO	BODY	CUERPO
12	2314N043	M8X70	**3**	PARAFUSO	BOLT	PERNO
13	2415B155	10	**1**	ANEL "O"	O RING	JUNTA TORICA
14	2415H494	10	**1**	ANEL	RING	ARO
15		1	**1**	ENGRENAGEM	GEAR	ENGRANAJE

Controles
Controls
Controles

10-325

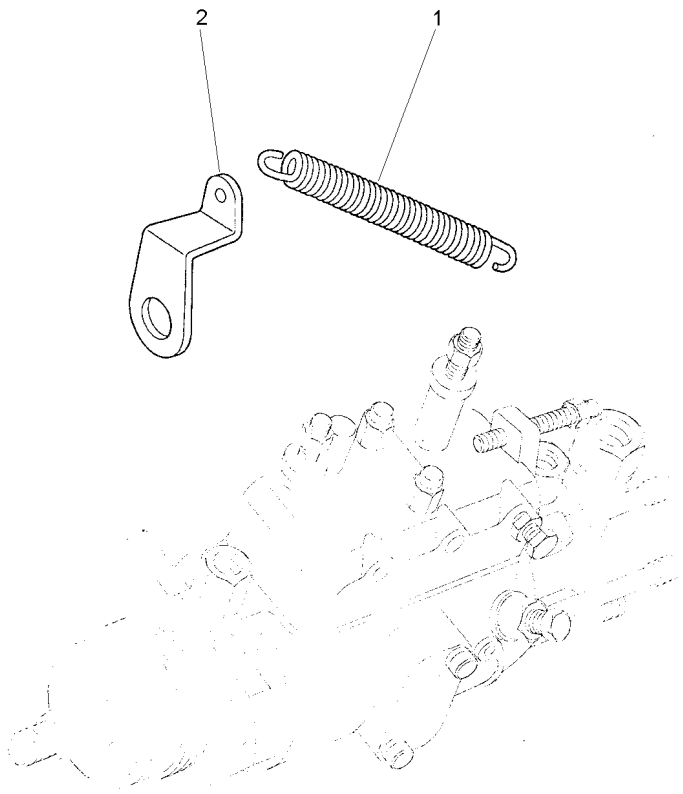

1	3175H001	**1**	MOLA	SPRING	RESORTE
2	3653K004	**1**	ALÇA	STRAP	FAJA

Sistema De Escape
Exhaust System
Sistema De Escape

10-330

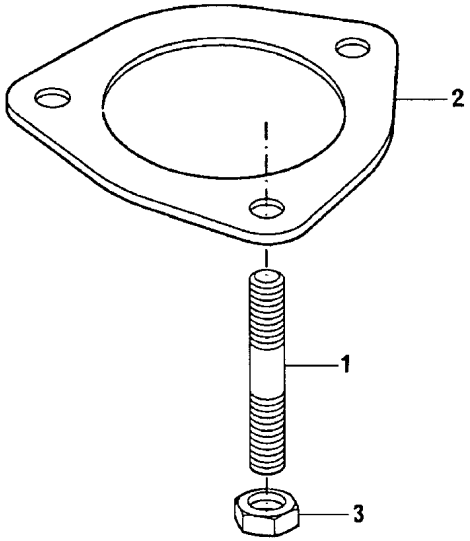

1	2313C077	**3** PRISIONEIRO	STUD	ESPARRAGO
2	3688C018	**1** JUNTA	GASKET	EMPAQUETADURA.
3	2318A634	**3** PORCA	NUT	TUERCA

Sistema De Combustível
Fuel System
Sistema De Combustivel

10-335

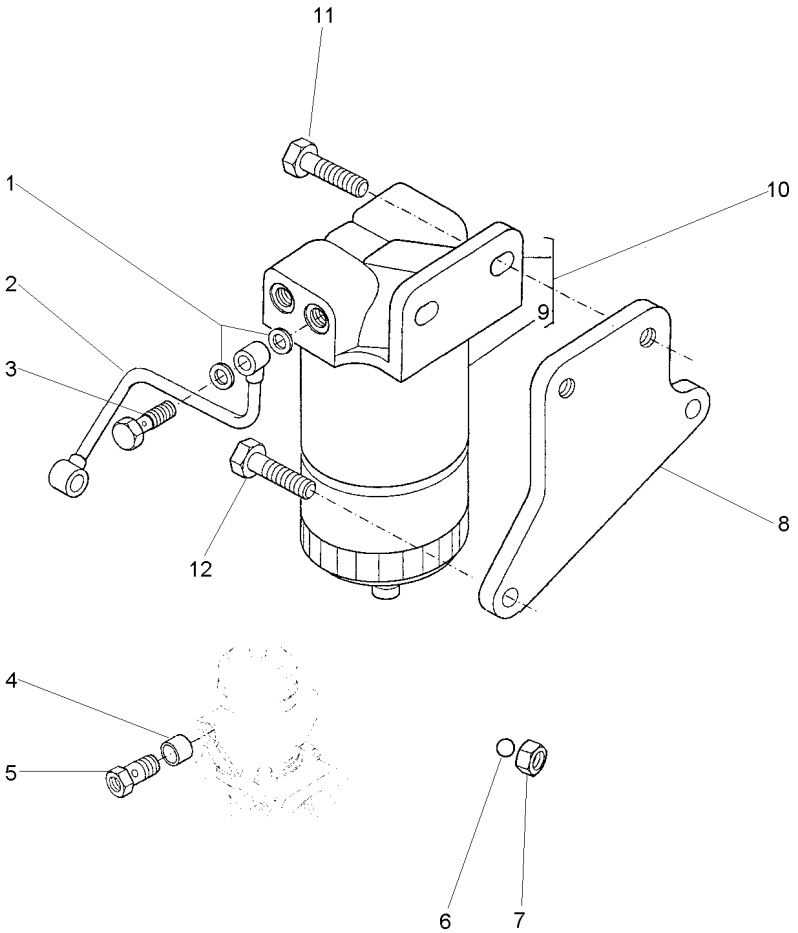

1	70920115		**4**	ARRUELA	WASHER	ARANDELA
2	70992752		**1**	TUBO	PIPE	CANO
3	70740343		**2**	PARAFUSO	BOLT	PERNO
4	0566004		**2**	OLIVA	OLIVE	OLIVA
5	0571346		**1**	PORCA	NUT	TUERCA
6	70690005		**1**	ESFERA	BALL	BOLA
7	0576113		**1**	PORCA	NUT	TUERCA
8	70100698		**1**	SUPORTE	BRACKET	SOPORTE
9	6354130	10	**1**	ELEMENTO	ELEMENT	ELEMENTO
10	72090		**1**	PRÉ-FILTRO	PRE FILTER	PRE FILTRO
11	70740177		**2**	PARAFUSO	BOLT	PERNO
12	2314H004		**2**	PARAFUSO	BOLT	PERNO

Sistema De Admissão **Turbo**
Admission System **Turbo**
Sistema De Admission **Turbo**

10-340

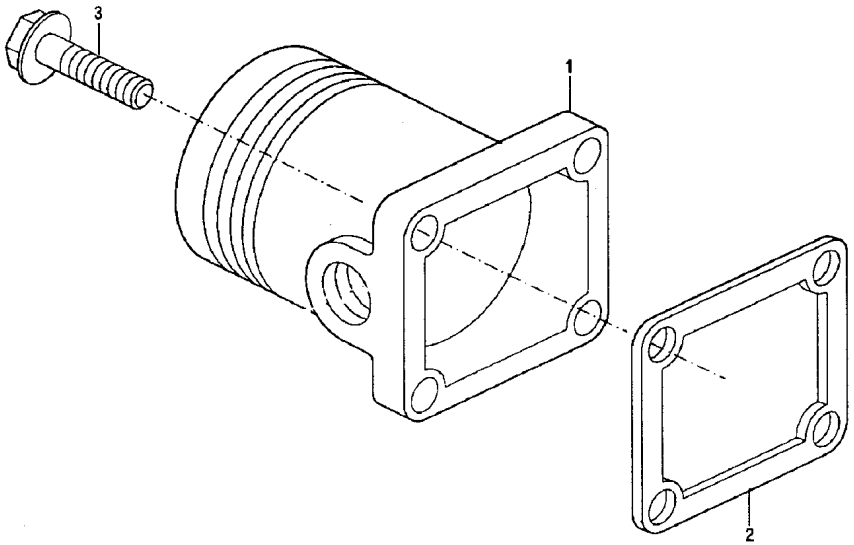

1	3766P071		**1** CONEXÃO	CONNECTION	CONEXION
2	3684N008		**1** JUNTA	GASKET	EMPAQUETADURA.
3	2314J003	M10X25	**4** PARAFUSO	BOLT	PERNO

Jogo De Juntas
Joints Set
Juego De Juntas

Cabeçote
Cylinder Head
Culata

10-345

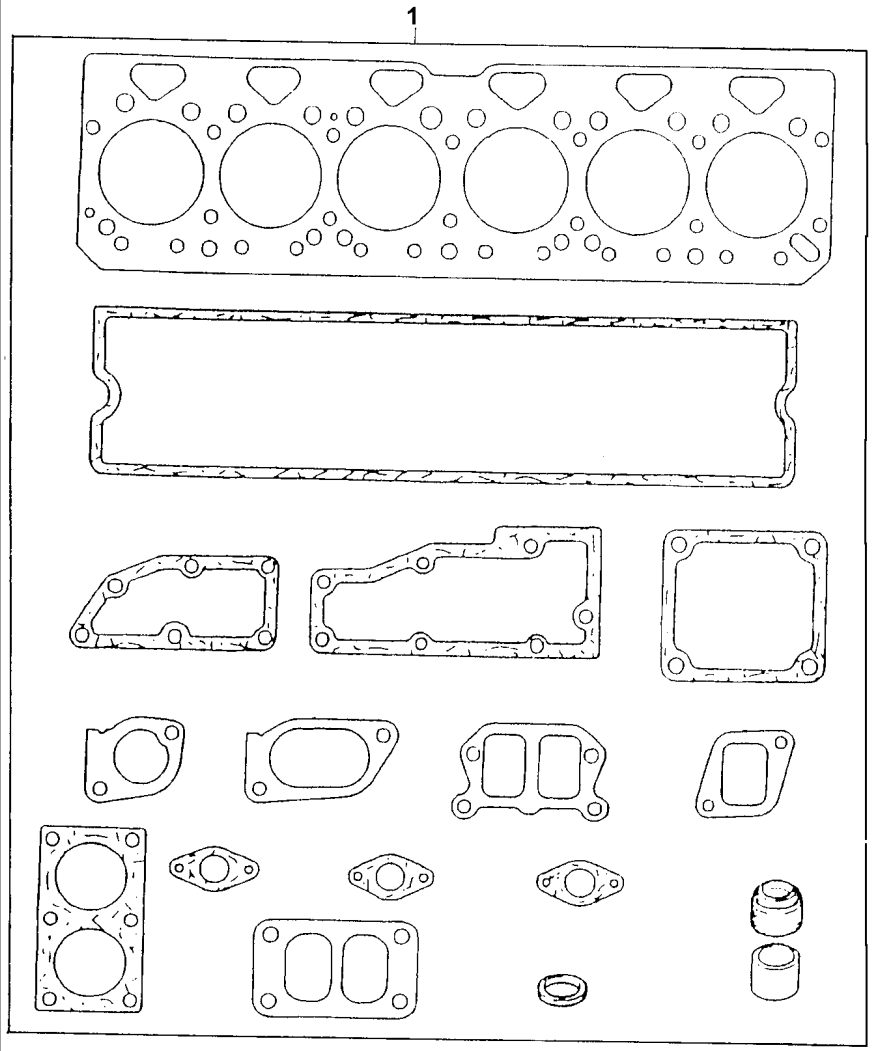

1	S1007	**1**	JG.JUNTAS	KIT, GASKET	JGO.EMPAQUETAD.

Jogo De Juntas Joints Set Juego De Juntas	Bloco Block Bloque	10-350	

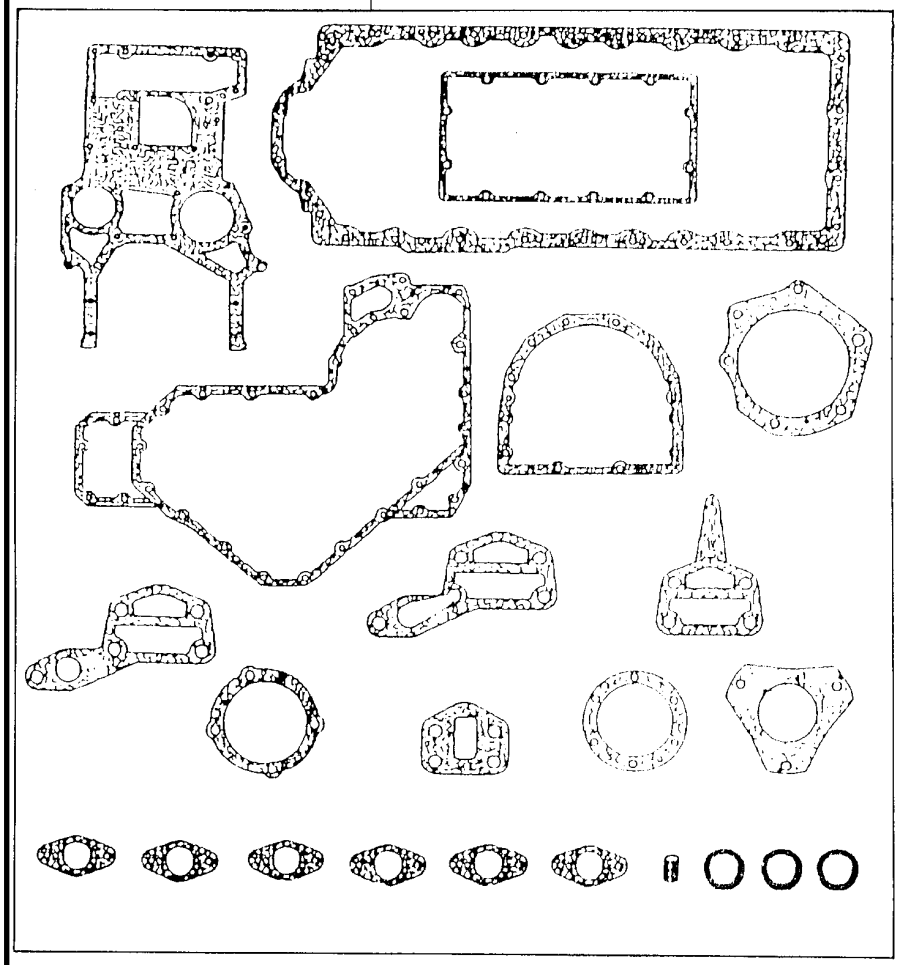

1	S1009	**1** JG.JUNTAS	KIT, GASKET	JGO.EMPAQUETAD.

Filtro De Ar
Air Cleaner
Filtro De Aire

10-355

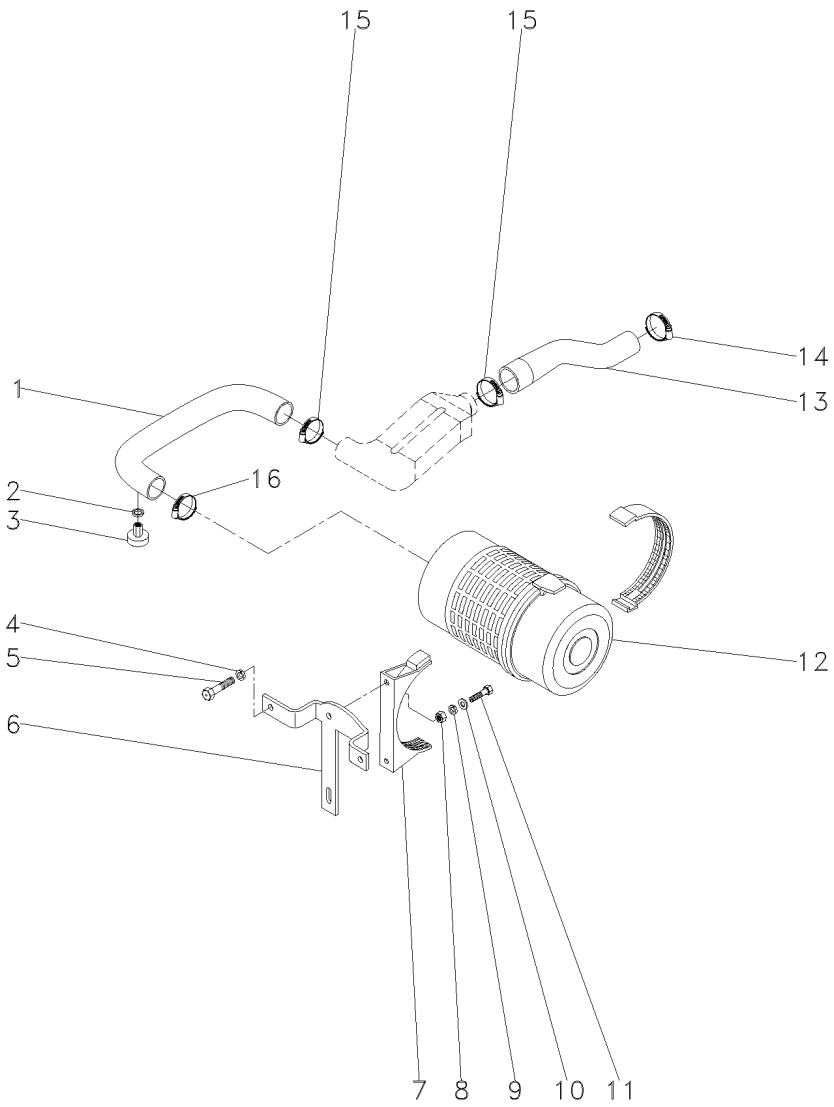

1	3771676M1		**1**	MANGUEIRA	HOSE	FLEXIBLE
2	3808455M1		**1**	ARRUELA	WASHER	ARANDELA
3	3808461M1		**1**	INTERRUPTOR	SWITCH	INTERRUPTOR
4	390734X1		**2**	ARRUELA	WASHER	ARANDELA
5	3009492X1		**2**	PARAFUSO	BOLT	PERNO
6	3801165M1		**1**	SUPORTE	BRACKET	SOPORTE
7	055127R1		**1**	SUPORTE	BRACKET	SOPORTE
8	339169X1		**2**	PORCA	NUT	TUERCA
9	390972X1		**2**	ARRUELA	WASHER	ARANDELA
10	391039X1		**2**	ARRUELA	WASHER	ARANDELA
11	339337X1		**2**	PARAFUSO	BOLT	PERNO
12	055122R1	10-360 No 6m3/min	**1**	CJ. FILTRO	KIT, FILTER	JUEGO FILTRO
13	3800213M1		**1**	MANGUEIRA	HOSE	FLEXIBLE
14	338621X1		**1**	BRAÇADEIRA	CLAMP	ABRAZADERA
15	338620X1		**2**	BRAÇADEIRA	CLAMP	ABRAZADERA
16	338620X1		**1**	BRAÇADEIRA	CLAMP	ABRAZADERA

Filtro De Ar
Air Cleaner
Filtro De Aire

10-360

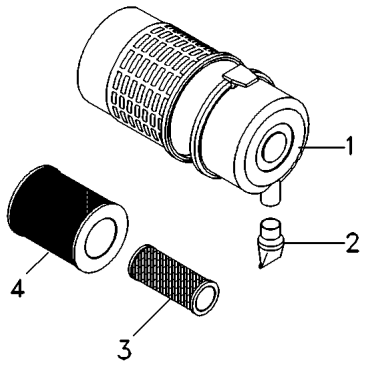

1	055123R1		**1** TAMPA	COVER	CUBIERTA
2	055126R1		**1** VÁLVULA	VALVE	VALVULA
3	055125R1	[A]	**1** ELEMENTO	ELEMENT	ELEMENTO
4	055124R1	[B]	**1** ELEMENTO	ELEMENT	ELEMENTO

[A] INTERNO
INNER
INTERNO

[B] EXTERNO
OUTER
EXTERNO

Filtro De Ar
Air Cleaner
Filtro De Aire

10-365

Capacidade Extra
Extra Capacity
Alta Capacidad

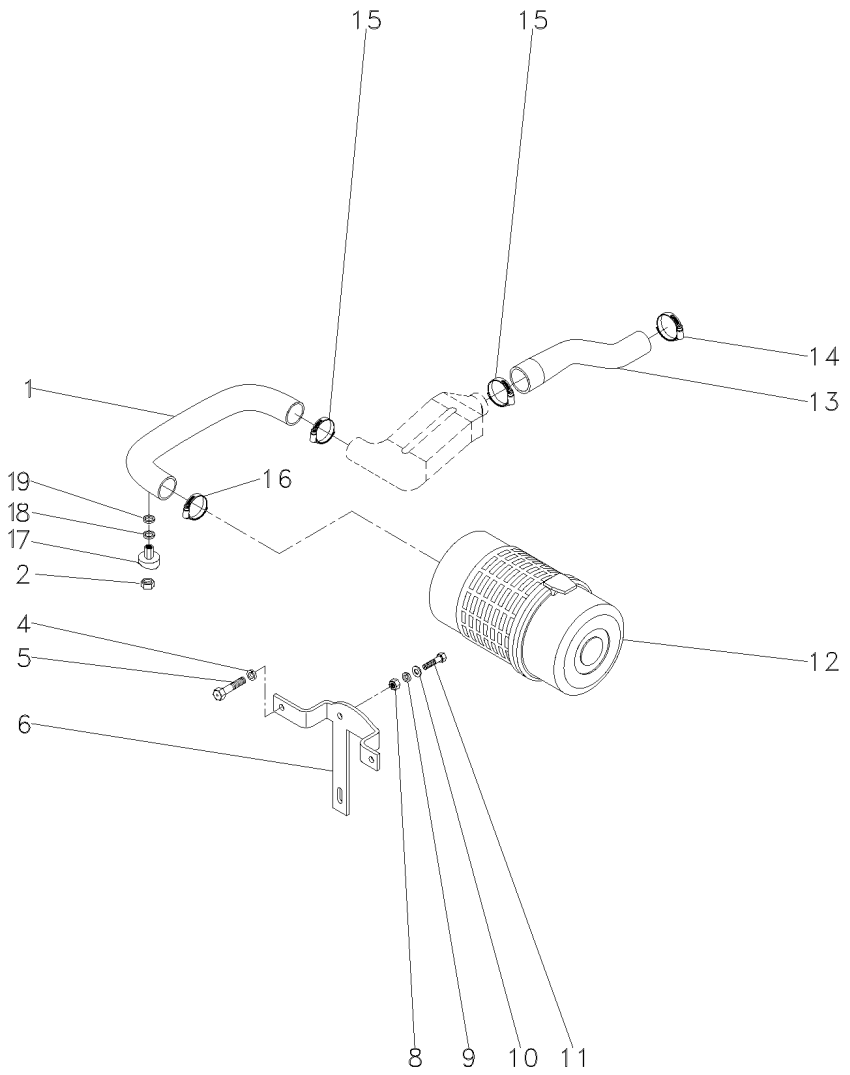

1	3807548M1		**1**	MANGUEIRA	HOSE	FLEXIBLE
2	390332X1		**1**	PORCA	NUT	TUERCA
4	390734X1		**2**	ARRUELA	WASHER	ARANDELA
5	3009492X1		**2**	PARAFUSO	BOLT	PERNO
6	3801165M1		**1**	SUPORTE	BRACKET	SOPORTE
8	339169X1		**2**	PORCA	NUT	TUERCA
9	390972X1		**2**	ARRUELA	WASHER	ARANDELA
10	391039X1		**2**	ARRUELA	WASHER	ARANDELA
11	339337X1		**2**	PARAFUSO	BOLT	PERNO
12	054993T1	10-370 No	**1**	CJ. FILTRO	KIT, FILTER	JUEGO FILTRO
13	3800213M1		**1**	MANGUEIRA	HOSE	FLEXIBLE
14	338621X1		**1**	BRAÇADEIRA	CLAMP	ABRAZADERA
15	338620X1		**2**	BRAÇADEIRA	CLAMP	ABRAZADERA
16	338622X1		**1**	BRAÇADEIRA	CLAMP	ABRAZADERA
17	050386P1		**1**	CONEXÃO	CONNECTION	CONEXION
18	1440993X1		**1**	ANEL	RING	ARO
19	390734X1		**1**	ARRUELA	WASHER	ARANDELA

Filtro De Ar
Air Cleaner
Filtro De Aire

10-370

Capacidade Extra
Extra Capacity
Alta Capacidad

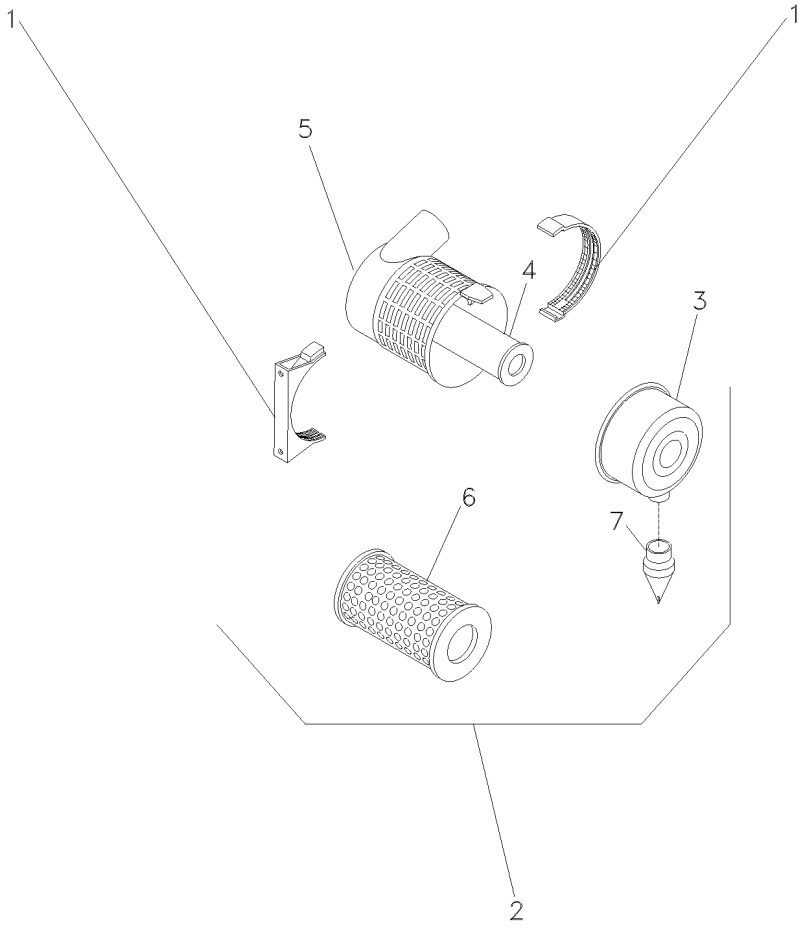

1	055132R1		**1**	SUPORTE	BRACKET	SOPORTE
2	055128R1		**1**	CJ. FILTRO	KIT, FILTER	JUEGO FILTRO
3	055131R1	2	**1**	TAMPA	COVER	CUBIERTA
4	055130R1	[A]	**1**	ELEMENTO	ELEMENT	ELEMENTO
5		⇨ 055128R1	**1**	CJ. FILTRO	KIT, FILTER	JUEGO FILTRO
6	055129R1	2 [B]	**1**	ELEMENTO	ELEMENT	ELEMENTO
7	055126R1	2	**1**	VÁLVULA	VALVE	VALVULA

[A] INTERNO
INNER
INTERNO

[B] EXTERNO
OUTER
EXTERNO

Kit Elemento Ativo Para Filtro De Ar Kit Active Element To Air Filter Kit Elemento Activo Para Filtro De Aire	Da Cabine Of Cab De La Cabina	10-375	

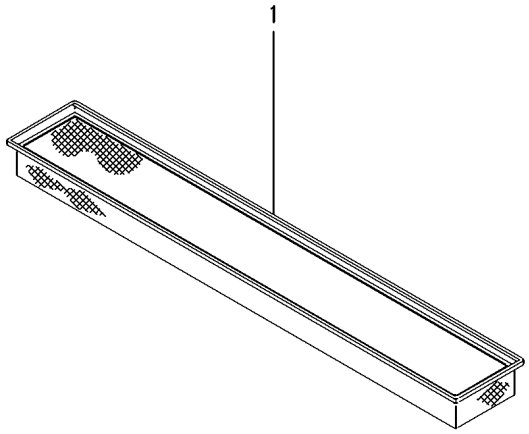

1	3389746M1	**1** FILTRO	FILTER	FILTRO

Escapamento
Exhaust
Escape

10-380

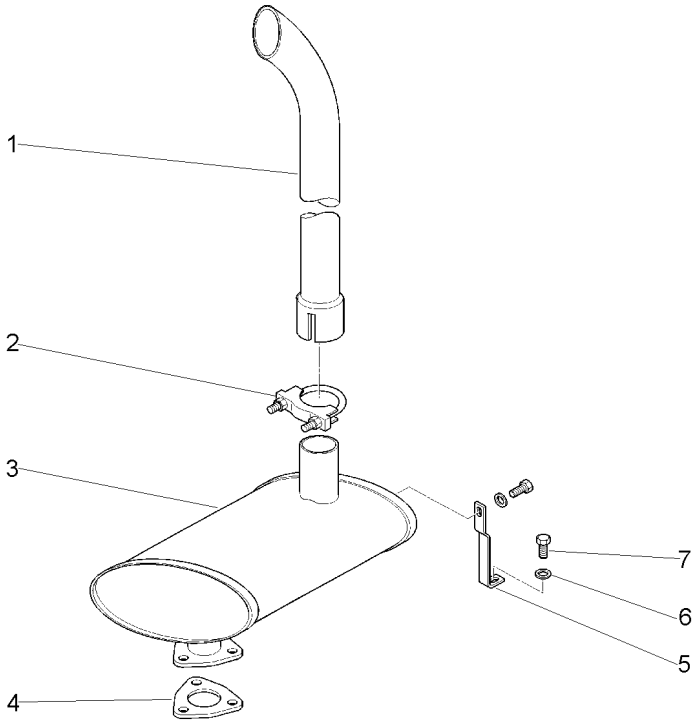

1	3383014M6	**1**	TUBO	PIPE	CANO
2	3384824M1	**1**	BRAÇADEIRA	CLAMP	ABRAZADERA
3	3808697M1	**1**	SILENCIOSO	SILENCER	SILENCIADOR
4	3583742M2	**1**	JUNTA	GASKET	EMPAQUETADURA.
5	3777783M1	**1**	SUPORTE	BRACKET	SOPORTE
6	390972X1	**2**	ARRUELA	WASHER	ARANDELA
7	339124X1	**2**	PARAFUSO	BOLT	PERNO

Radiador
Radiator
Radiador

10-385

12 Velocidades
12 Speed
12 Velocidades

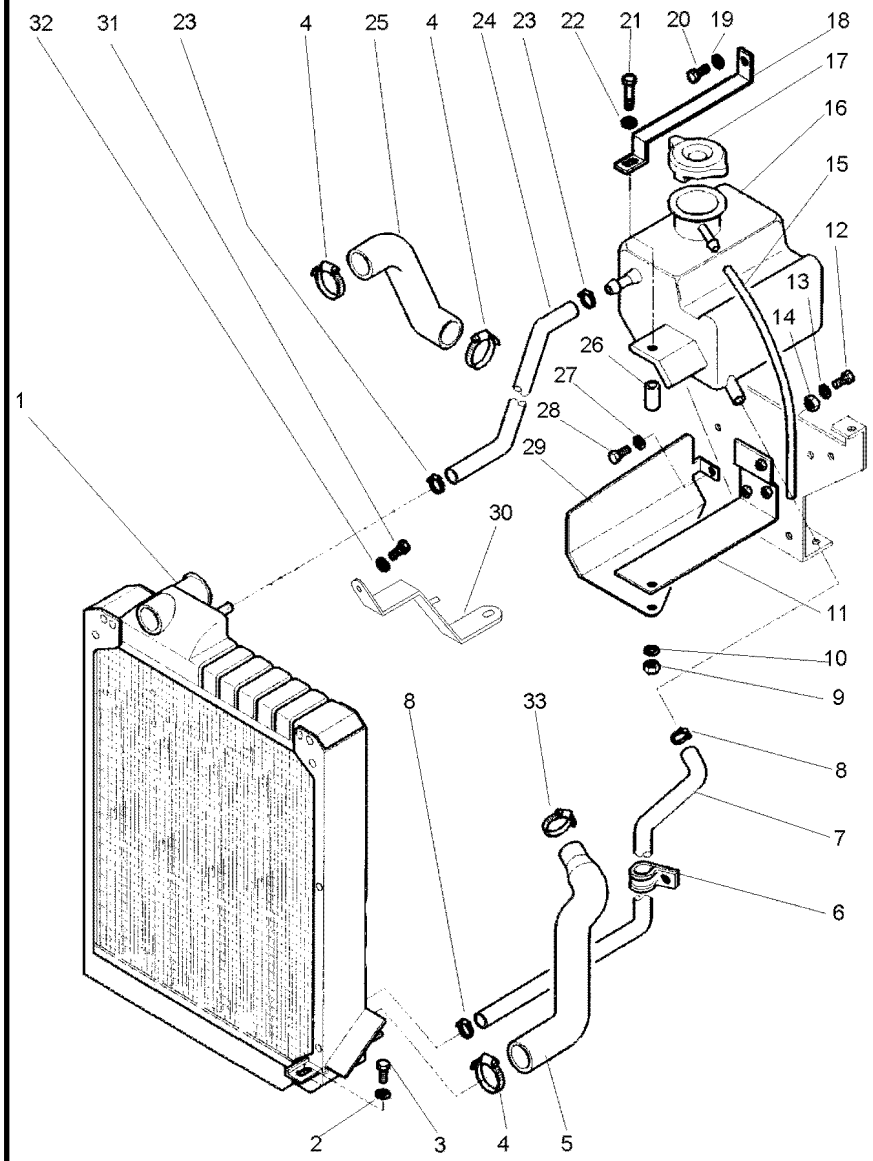

1	052688N1	10-390 No	**1**	RADIADOR	RADIATOR	RADIADOR
2	390734X1		**4**	ARRUELA	WASHER	ARANDELA
3	3009492X1		**4**	PARAFUSO	BOLT	PERNO
4	338618X1		**3**	BRAÇADEIRA	CLAMP	ABRAZADERA
5	3801168M1		**1**	MANGUEIRA	HOSE	FLEXIBLE
6	3810484M1		**1**	BRAÇADEIRA	CLAMP	ABRAZADERA
7	3808206M2		**1**	MANGUEIRA	HOSE	FLEXIBLE
8	376830X1		**2**	BRAÇADEIRA	CLAMP	ABRAZADERA
9	339169X1		**1**	PORCA	NUT	TUERCA
10	390972X1		**2**	ARRUELA	WASHER	ARANDELA
11	3810568M1		**1**	SUPORTE	BRACKET	SOPORTE
12	339123X1		**1**	PARAFUSO	BOLT	PERNO
13	390972X1		**2**	ARRUELA	WASHER	ARANDELA
14	339169X1		**1**	PORCA	NUT	TUERCA
15	3808186M1		**1**	MANGUEIRA	HOSE	FLEXIBLE
16	3810567M3		**1**	RESERVATÓRIO	CONTAINER	CONTENEDOR
17	180224M92		**1**	TAMPA	COVER	CUBIERTA
18	3810569M1		**1**	TENSOR	TIGHTENER	TENSADOR
19	390972X1		**1**	ARRUELA	WASHER	ARANDELA
20	339124X1		**1**	PARAFUSO	BOLT	PERNO
21	339891X1		**1**	PARAFUSO	BOLT	PERNO
22	339374X1		**1**	ARRUELA	WASHER	ARANDELA
23	3019879X1		**2**	BRAÇADEIRA	CLAMP	ABRAZADERA
24	3808208M1		**1**	MANGUEIRA	HOSE	FLEXIBLE
25	3801167M1		**1**	MANGUEIRA	HOSE	FLEXIBLE
26	3810570M1		**1**	ESPAÇADOR	SPACER	PIEZA DISTANCIA
27	390734X1		**2**	ARRUELA	WASHER	ARANDELA
28	3009491X1		**2**	PARAFUSO	BOLT	PERNO
29	3810571M1		**1**	DEFLETOR	DEFLECTOR	DEFLECTOR
30	3808149M2		**1**	SUPORTE	BRACKET	SOPORTE
31	339123X1		**1**	PARAFUSO	BOLT	PERNO
32	390972X1		**1**	ARRUELA	WASHER	ARANDELA
33	2801096M1		**1**	BRAÇADEIRA	CLAMP	ABRAZADERA

Radiador
Radiator
Radiador

10-390

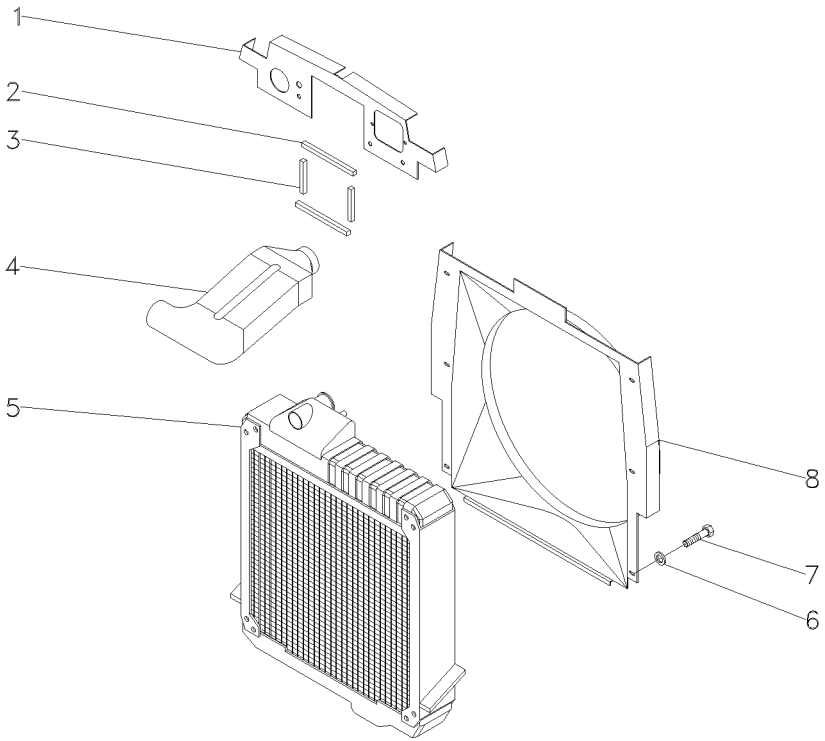

1	3807565M2	**1** DEFLETOR	DEFLECTOR	DEFLECTOR
2	3808151M1	**2** VEDADOR	SEAL	RETEN
3	3610856M1	**2** VEDADOR	SEAL	RETEN
4	3801171M1	**1** CONDUTOR	CONDUCTOR	CABLE CONDUCTOR
5	3808159M2	**1** RADIADOR	RADIATOR	RADIADOR
6	390972X1	**9** ARRUELA	WASHER	ARANDELA
7	339228X1	**9** PARAFUSO	BOLT	PERNO
8	3800434M5	**1** DEFLETOR	DEFLECTOR	DEFLECTOR

Sistema De Combustível Fuel System Sistema De Combustivel	12 Velocidades 12 Speed 12 Velocidades	10-395	Tanque Simples Simple Tank Tanque Simple

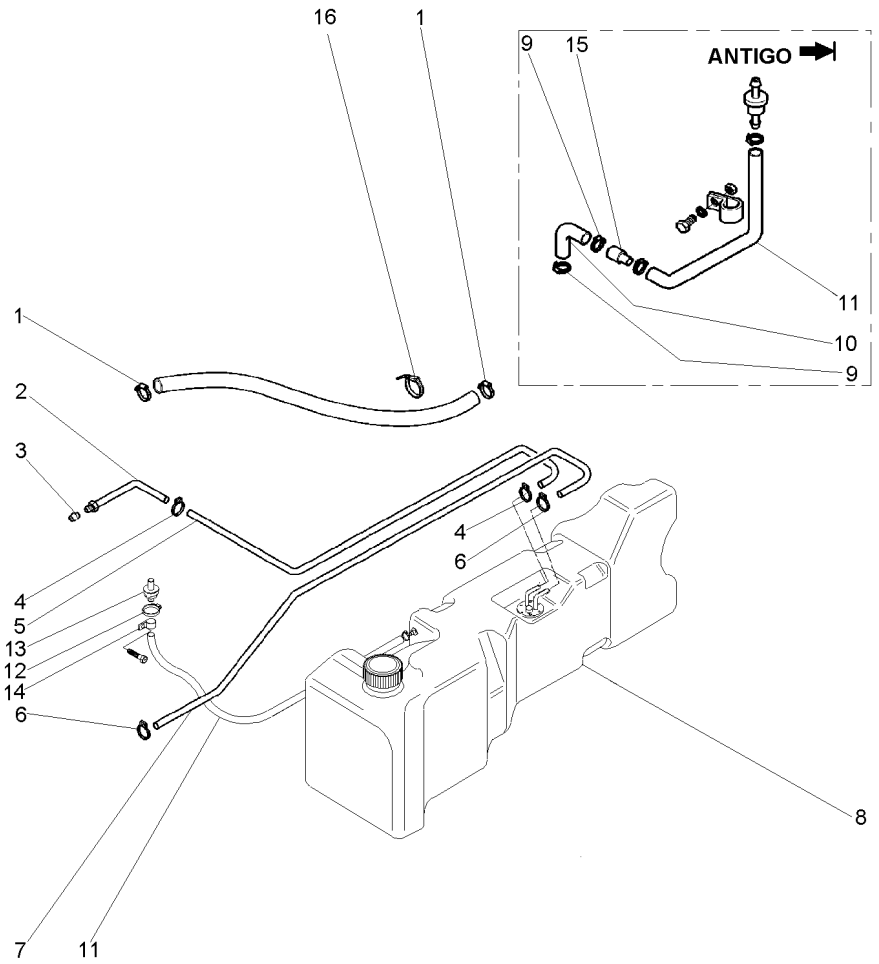

1	3019564X1	➡ 53202000001	**2** BRAÇADEIRA	CLAMP	ABRAZADERA
1	3019564X1	➡ 5320400358	**2** BRAÇADEIRA	CLAMP	ABRAZADERA
2	3809710M92		**1** CJ. TUBO	TUBE ASSY	CONJ.DE TUBO
3	376526X1		**1** OLIVA	OLIVE	OLIVA
4	3408858M1		**2** BRAÇADEIRA	CLAMP	ABRAZADERA
5	3809712M1		**1** MANGUEIRA	HOSE	FLEXIBLE
6	3408858M1		**2** BRAÇADEIRA	CLAMP	ABRAZADERA
7	3809714M1		**1** MANGUEIRA	HOSE	FLEXIBLE
8	053369N1	👁 10-400 No ◀	**1** TANQUE	TANK	TANQUE
9	3019564X1	➡ 53202000001	**2** BRAÇADEIRA	CLAMP	ABRAZADERA
9	3019564X1	➡ 5320400358	**2** BRAÇADEIRA	CLAMP	ABRAZADERA
10	3814529M1	➡ 53202000001	**1** MANGUEIRA	HOSE	FLEXIBLE
10	3814529M1	➡ 5320400358	**1** MANGUEIRA	HOSE	FLEXIBLE
11	053187P1	➡ 53202000001	**1** MANGUEIRA	HOSE	FLEXIBLE
11	069552P1	➡ 53202000002	**1** MANGUEIRA	HOSE	FLEXIBLE
11	053187P1	➡ 5320400358	**1** MANGUEIRA	HOSE	FLEXIBLE
11	069552P1	➡ 5320400359	**1** MANGUEIRA	HOSE	FLEXIBLE
12	391087X1		**2** BRAÇADEIRA	CLAMP	ABRAZADERA
13	3808023M91		**1** RESPIRO	BREATHER	RESPIRADERO
14	1696473M1		**1** BRAÇADEIRA	CLAMP	ABRAZADERA
15	3810273M1	➡ 53202000001	**1** UNIÃO	UNION	RACOR
15	3810273M1	➡ 5320400358	**1** UNIÃO	UNION	RACOR
16	3225356M1		**1** BRAÇADEIRA	CLAMP	ABRAZADERA

Tanque De Combustível
Fuel Tank
Tanque De Combustible

Lado Esquerdo
Left Hand
Lado Izquierdo

10-400

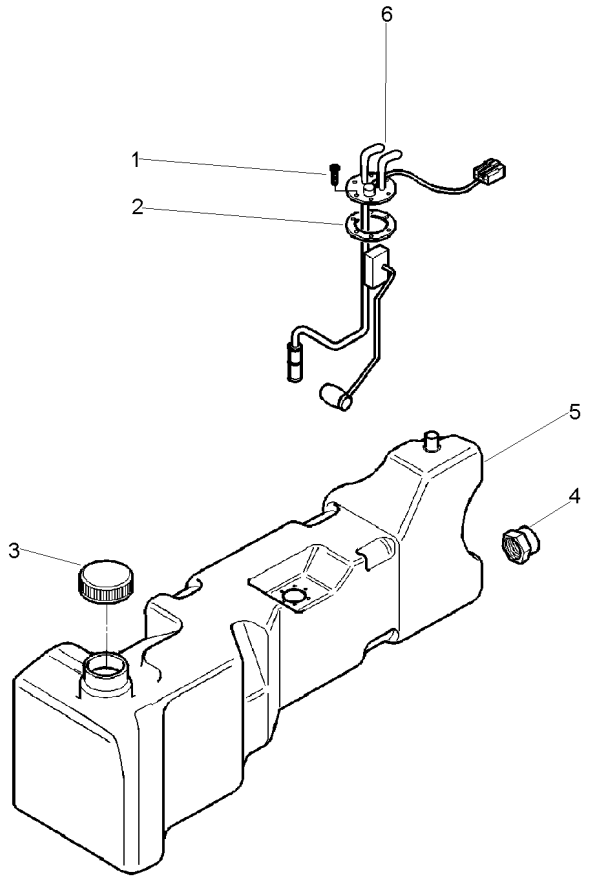

1	049574R1		**6**	PARAFUSO	BOLT	PERNO
2	1617869M2		**1**	JUNTA	GASKET	EMPAQUETADURA.
3	053243R1		**1**	TAMPA	COVER	CUBIERTA
4	053240R1		**1**	TAMPA	COVER	CUBIERTA
5	053132P1	◀	**1**	TANQUE	TANK	TANQUE
6	3807653M92		**1**	SENSOR	SENDER	EMISOR

Sistema De Combustível
Fuel System
Sistema De Combustivel

Fixações
Fasteners
Fijación

10-405

Tanque Simples
Simple Tank
Tanque Simple

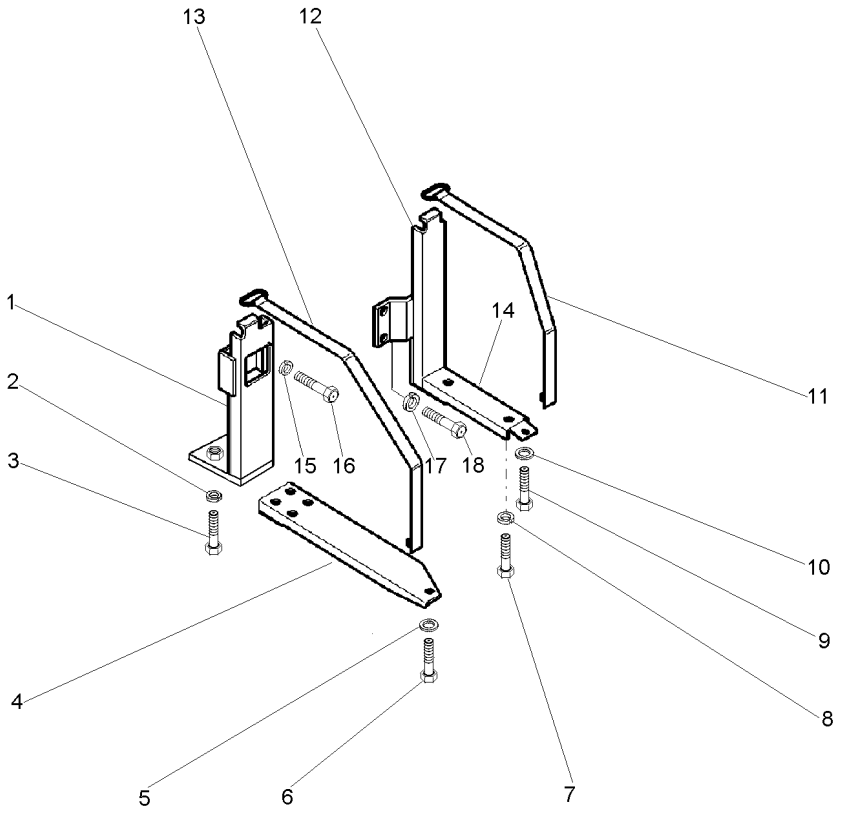

1	052899S1		**1**	SUPORTE	BRACKET	SOPORTE
2	339369X1		**4**	ARRUELA	WASHER	ARANDELA
3	391375X1		**4**	PARAFUSO	BOLT	PERNO
4	053196S1		**1**	SUPORTE	BRACKET	SOPORTE
5	339025X1		**1**	ARRUELA	WASHER	ARANDELA
6	1441865X1		**1**	PARAFUSO	BOLT	PERNO
7	391375X1		**2**	PARAFUSO	BOLT	PERNO
8	339369X1		**2**	ARRUELA	WASHER	ARANDELA
9	1441865X1		**1**	PARAFUSO	BOLT	PERNO
10	339025X1		**1**	ARRUELA	WASHER	ARANDELA
11	053202S1		**1**	CINTA	SURROUND	ENVOLVENTE
12	053140S1	◀	**1**	SUPORTE	BRACKET	SOPORTE
13	053204S1		**1**	CINTA	SURROUND	ENVOLVENTE
14	053162S1	▶	**1**	SUPORTE	BRACKET	SOPORTE
15	353432X1		**3**	ARRUELA	WASHER	ARANDELA
16	353699X1		**3**	PARAFUSO	BOLT	PERNO
17	353432X1		**2**	ARRUELA	WASHER	ARANDELA
18	353699X1		**2**	PARAFUSO	BOLT	PERNO

Sistema De Combustível Fuel System Sistema De Combustivel	12 Velocidades 12 Speed 12 Velocidades	10-410	Com Cabine Unificada With Standard Cab Con Cabina Unificada

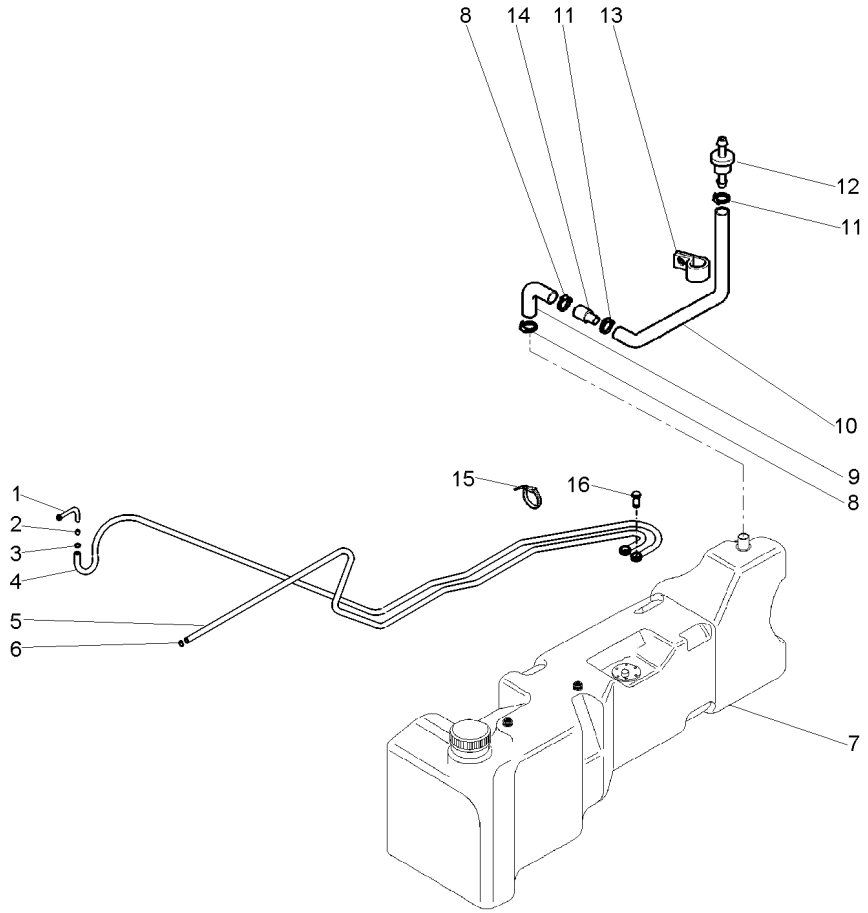

1	3809710M92		**1**	CJ. TUBO	TUBE ASSY	CONJ.DE TUBO
2	376526X1		**1**	OLIVA	OLIVE	OLIVA
3	3408858M1		**2**	BRAÇADEIRA	CLAMP	ABRAZADERA
4	059184T1		**1**	MANGUEIRA	HOSE	FLEXIBLE
5	059185T1		**1**	MANGUEIRA	HOSE	FLEXIBLE
6	3408858M1		**2**	BRAÇADEIRA	CLAMP	ABRAZADERA
7	057334N1	◀	**1**	TANQUE	TANK	TANQUE
		10-415 No				
8	3019564X1	2000002-MF5320/2	**4**	BRAÇADEIRA	CLAMP	ABRAZADERA
8	3019564X1	400358-MF5320/4	**4**	BRAÇADEIRA	CLAMP	ABRAZADERA
9	3814529M1	2000001-MF5320/2	**1**	MANGUEIRA	HOSE	FLEXIBLE
9	3814529M1	400358-MF5320/4	**1**	MANGUEIRA	HOSE	FLEXIBLE
10	053187P1	2000001-MF5320/2	**1**	MANGUEIRA	HOSE	FLEXIBLE
10	069552P1	2000002-MF5320/2	**1**	MANGUEIRA	HOSE	FLEXIBLE
10	053187P1	400358-MF5320/4	**1**	MANGUEIRA	HOSE	FLEXIBLE
10	069552P1	400359-MF5320/4	**1**	MANGUEIRA	HOSE	FLEXIBLE
11	391087X1		**2**	BRAÇADEIRA	CLAMP	ABRAZADERA
12	3808023M91		**1**	RESPIRO	BREATHER	RESPIRADERO
13	1696473M1		**1**	BRAÇADEIRA	CLAMP	ABRAZADERA
14	3810273M1	2000001-MF5320/2	**1**	UNIÃO	UNION	RACOR
14	3810273M1	400358-MF5320/4	**1**	UNIÃO	UNION	RACOR
15	3225356M1		**1**	BRAÇADEIRA	CLAMP	ABRAZADERA
16	055177P1		**2**	PARAFUSO BANJO	BANJO BOLT	TORNILLO DIFER

Tanque De Combustível
Fuel Tank
Tanque De Combustible

Lado Esquerdo
Left Hand
Lado Izquierdo

10-415

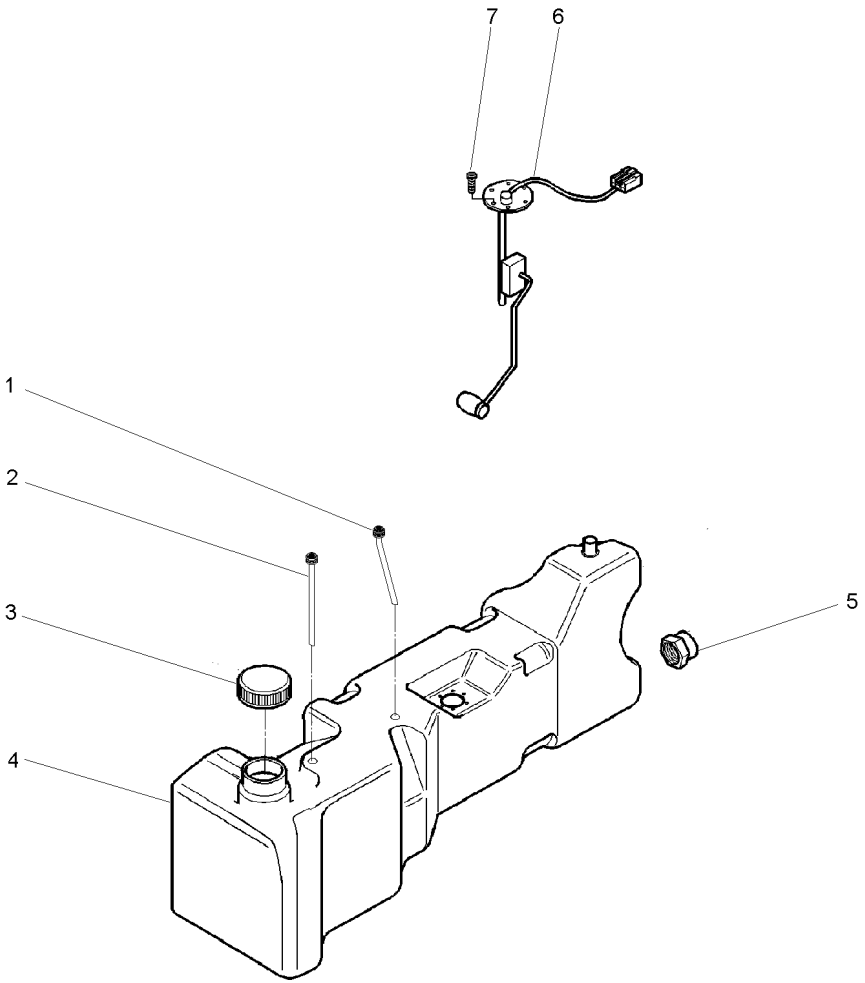

1	056702T1		**1**	TUBO	PIPE	CANO
2	055822T1		**1**	TUBO	PIPE	CANO
3	053243R1		**1**	TAMPA	COVER	CUBIERTA
4	057333P1	◀	**1**	TANQUE	TANK	TANQUE
5	053240R1		**1**	TAMPA	COVER	CUBIERTA
6	057330T1		**1**	SENSOR	SENDER	EMISOR
7	049574R1		**5**	PARAFUSO	BOLT	PERNO

Sistema De Combustível
Fuel System
Sistema De Combustivel

Fixações
Fasteners
Fijación

10-420

Tanque Simples - Com Cabine Unificada
Simple Tank - With Standard Cab
Tanque Simple - Con Cabina Unificada

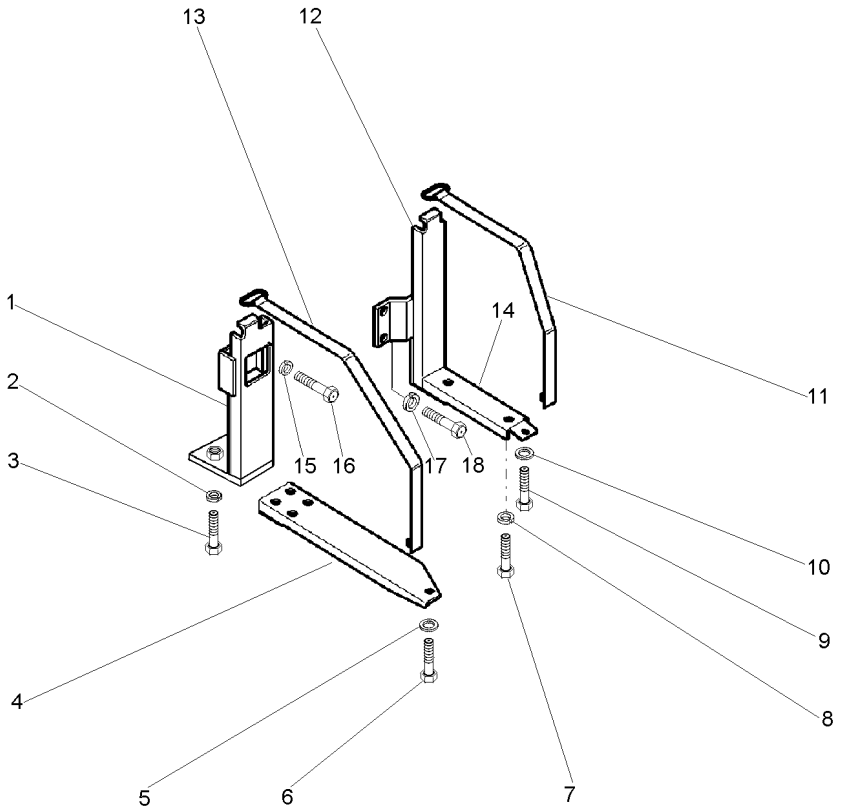

1	052899S1		**1**	SUPORTE	BRACKET	SOPORTE
2	339369X1		**4**	ARRUELA	WASHER	ARANDELA
3	391375X1		**4**	PARAFUSO	BOLT	PERNO
4	053196S1		**1**	SUPORTE	BRACKET	SOPORTE
5	339025X1		**1**	ARRUELA	WASHER	ARANDELA
6	1441865X1		**1**	PARAFUSO	BOLT	PERNO
7	391375X1		**2**	PARAFUSO	BOLT	PERNO
8	339369X1		**2**	ARRUELA	WASHER	ARANDELA
9	1441865X1		**1**	PARAFUSO	BOLT	PERNO
10	339025X1		**1**	ARRUELA	WASHER	ARANDELA
11	053202S1		**1**	CINTA	SURROUND	ENVOLVENTE
12	053140S1	◀	**1**	SUPORTE	BRACKET	SOPORTE
13	053204S1		**1**	CINTA	SURROUND	ENVOLVENTE
14	053162S1	▶	**1**	SUPORTE	BRACKET	SOPORTE
15	353432X1		**3**	ARRUELA	WASHER	ARANDELA
16	353699X1		**3**	PARAFUSO	BOLT	PERNO
17	353432X1		**2**	ARRUELA	WASHER	ARANDELA
18	353699X1		**2**	PARAFUSO	BOLT	PERNO

Sistema De Combustível — **18 Velocidades**
Fuel System — **18 Speed**
Sistema De Combustivel — **18 Velocidades**

10-425

Tanque Simples
Simple Tank
Tanque Simple

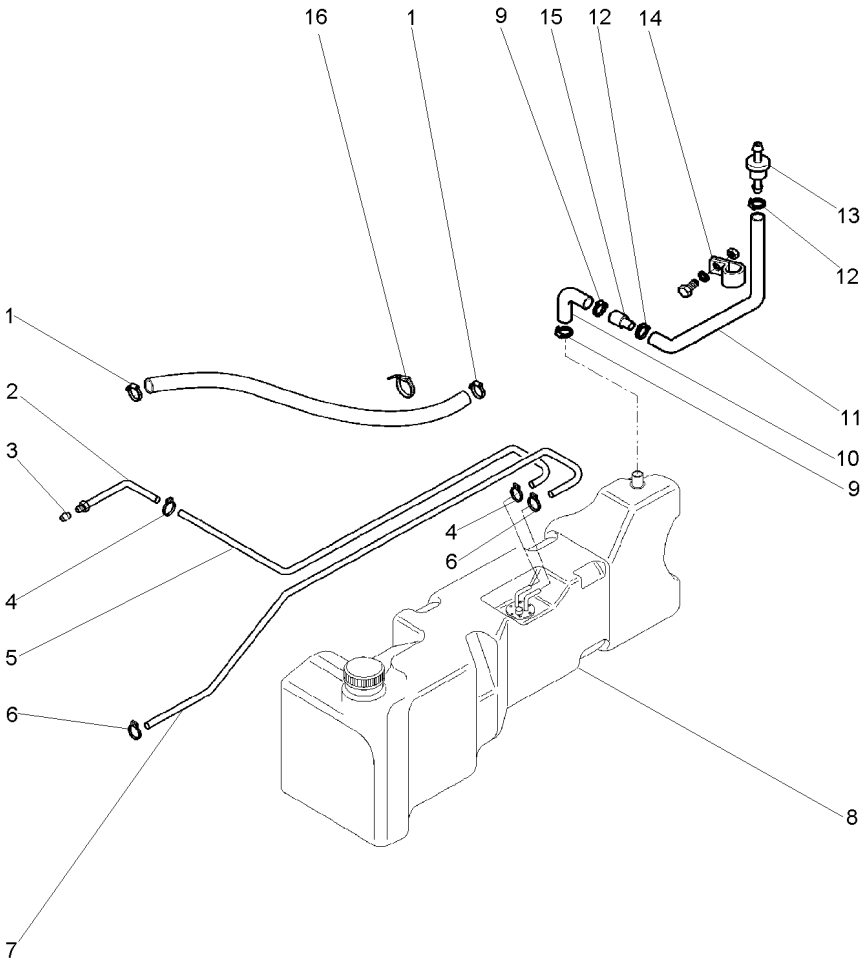

1	338614X1		**2**	BRAÇADEIRA	CLAMP	ABRAZADERA
2	3809710M92		**1**	CJ. TUBO	TUBE ASSY	CONJ.DE TUBO
3	376526X1		**1**	OLIVA	OLIVE	OLIVA
4	3408858M1		**2**	BRAÇADEIRA	CLAMP	ABRAZADERA
5	3809712M1		**1**	MANGUEIRA	HOSE	FLEXIBLE
6	3408858M1		**2**	BRAÇADEIRA	CLAMP	ABRAZADERA
7	3809714M1		**1**	MANGUEIRA	HOSE	FLEXIBLE
8	053369N1	10-400 No	**1**	TANQUE	TANK	TANQUE
9	3019564X1	000002	**2**	BRAÇADEIRA	CLAMP	ABRAZADERA
9	3019564X1	00359	**2**	BRAÇADEIRA	CLAMP	ABRAZADERA
10	3814529M1	000002	**1**	MANGUEIRA	HOSE	FLEXIBLE
10	3814529M1	00359	**1**	MANGUEIRA	HOSE	FLEXIBLE
11	069552P1		**1**	MANGUEIRA	HOSE	FLEXIBLE
12	391087X1		**2**	BRAÇADEIRA	CLAMP	ABRAZADERA
13	3808023M91		**1**	RESPIRO	BREATHER	RESPIRADERO
14	1696473M1		**1**	BRAÇADEIRA	CLAMP	ABRAZADERA
15	3810273M1	000002	**1**	UNIÃO	UNION	RACOR
15	3810273M1	00359	**1**	UNIÃO	UNION	RACOR
16	3225356M1		**1**	BRAÇADEIRA	CLAMP	ABRAZADERA

Sistema De Combustível
Fuel System
Sistema De Combustivel

Fixações
Fasteners
Fijación

10-430

Tanque Simples
Simple Tank
Tanque Simple

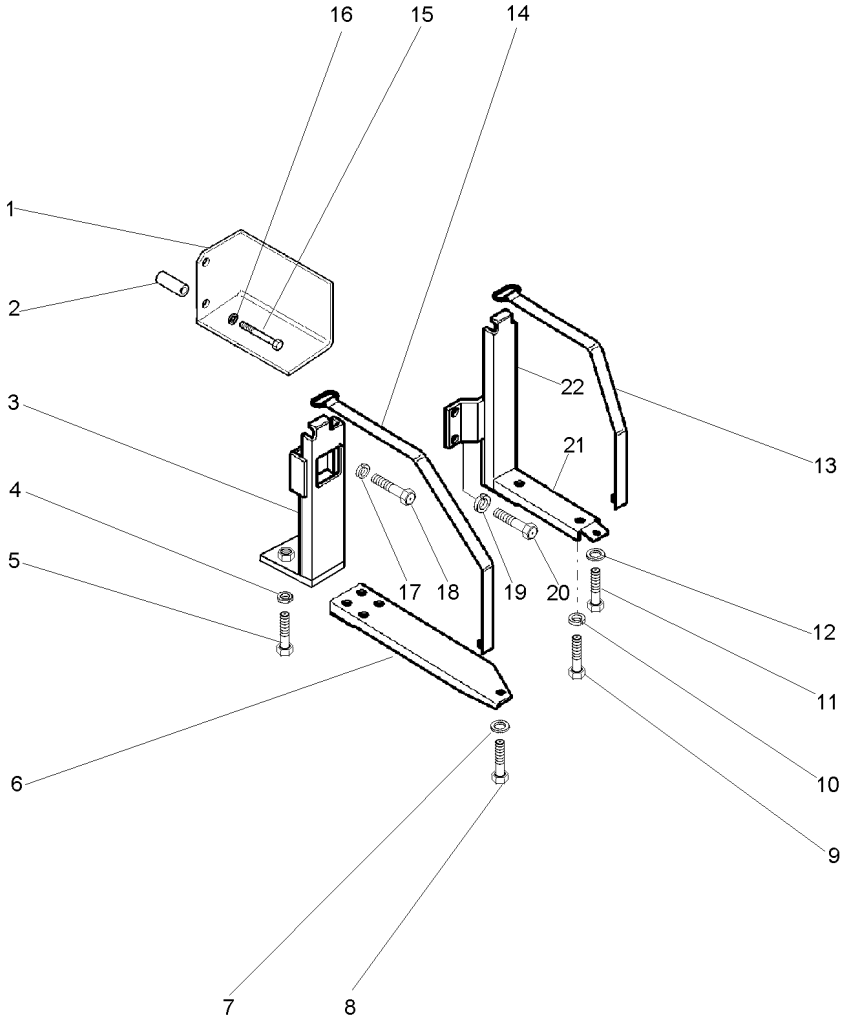

1	3811918M91		**1**	PROTETOR	PROTECTOR	PROTECTOR
2	3812934M1		**2**	ESPAÇADOR	SPACER	PIEZA DISTANCIA
3	052899S1		**1**	SUPORTE	BRACKET	SOPORTE
4	339369X1		**4**	ARRUELA	WASHER	ARANDELA
5	391375X1		**4**	PARAFUSO	BOLT	PERNO
6	053196S1		**1**	SUPORTE	BRACKET	SOPORTE
7	339025X1		**1**	ARRUELA	WASHER	ARANDELA
8	1441865X1		**1**	PARAFUSO	BOLT	PERNO
9	391375X1		**2**	PARAFUSO	BOLT	PERNO
10	339369X1		**2**	ARRUELA	WASHER	ARANDELA
11	1441865X1		**1**	PARAFUSO	BOLT	PERNO
12	339025X1		**1**	ARRUELA	WASHER	ARANDELA
13	053202S1		**1**	CINTA	SURROUND	ENVOLVENTE
14	053204S1		**1**	CINTA	SURROUND	ENVOLVENTE
15	353716X1		**2**	PARAFUSO	BOLT	PERNO
16	353757X1		**2**	ARRUELA	WASHER	ARANDELA
17	353432X1		**3**	ARRUELA	WASHER	ARANDELA
18	353699X1		**3**	PARAFUSO	BOLT	PERNO
19	353432X1		**2**	ARRUELA	WASHER	ARANDELA
20	353699X1		**2**	PARAFUSO	BOLT	PERNO
21	053162S1	▶	**1**	SUPORTE	BRACKET	SOPORTE
22	053140S1	◀	**1**	SUPORTE	BRACKET	SOPORTE

Sistema De Combustível Fuel System Sistema De Combustivel	18 Velocidades 18 Speed 18 Velocidades	10-435	Tanque Simples - Com Cabine Unificada Simple Tank - With Standard Cab Tanque Simple - Con Cabina Unificada

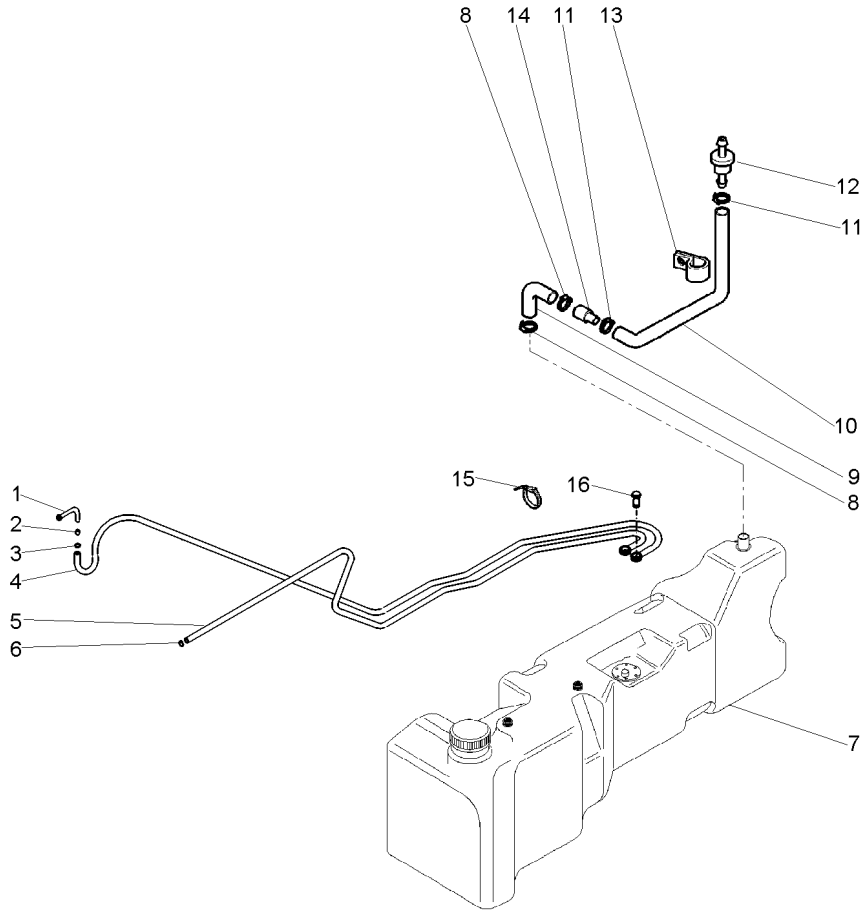

1	3809710M92		**1**	CJ. TUBO	TUBE ASSY	CONJ.DE TUBO
2	376526X1		**1**	OLIVA	OLIVE	OLIVA
3	3408858M1		**2**	BRAÇADEIRA	CLAMP	ABRAZADERA
4	059184T1		**1**	MANGUEIRA	HOSE	FLEXIBLE
5	059185T1		**1**	MANGUEIRA	HOSE	FLEXIBLE
6	3408858M1		**2**	BRAÇADEIRA	CLAMP	ABRAZADERA
7	057334N1	◀	**1**	TANQUE	TANK	TANQUE
		10-415 No				
8	3019564X1	2000001-MF5320/2	**4**	BRAÇADEIRA	CLAMP	ABRAZADERA
8	3019564X1	400358-MF5320/4	**4**	BRAÇADEIRA	CLAMP	ABRAZADERA
9	3814529M1	2000001-MF5320/2	**1**	MANGUEIRA	HOSE	FLEXIBLE
9	3814529M1	400358-MF5320/4	**1**	MANGUEIRA	HOSE	FLEXIBLE
10	053187P1	2000001-MF5320/2	**1**	MANGUEIRA	HOSE	FLEXIBLE
10	069552P1	2000002-MF5320/2	**1**	MANGUEIRA	HOSE	FLEXIBLE
10	053187P1	400358-MF5320/4	**1**	MANGUEIRA	HOSE	FLEXIBLE
10	069552P1	400359-MF5320/4	**1**	MANGUEIRA	HOSE	FLEXIBLE
11	391087X1		**2**	BRAÇADEIRA	CLAMP	ABRAZADERA
12	3808023M91		**1**	RESPIRO	BREATHER	RESPIRADERO
13	1696473M1		**1**	BRAÇADEIRA	CLAMP	ABRAZADERA
14	3810273M1	2000001-MF5320/2	**1**	UNIÃO	UNION	RACOR
14	3810273M1	400358-MF5320/4	**1**	UNIÃO	UNION	RACOR
15	3225356M1		**1**	BRAÇADEIRA	CLAMP	ABRAZADERA
16	055177P1		**2**	PARAFUSO BANJO	BANJO BOLT	TORNILLO DIFER

Sistema De Combustível
Fuel System
Sistema De Combustivel

Fixações
Fasteners
Fijación

10-440

Tanque Simples - Com Cabine Unificada
Simple Tank - With Standard Cab
Tanque Simple - Con Cabina Unificada

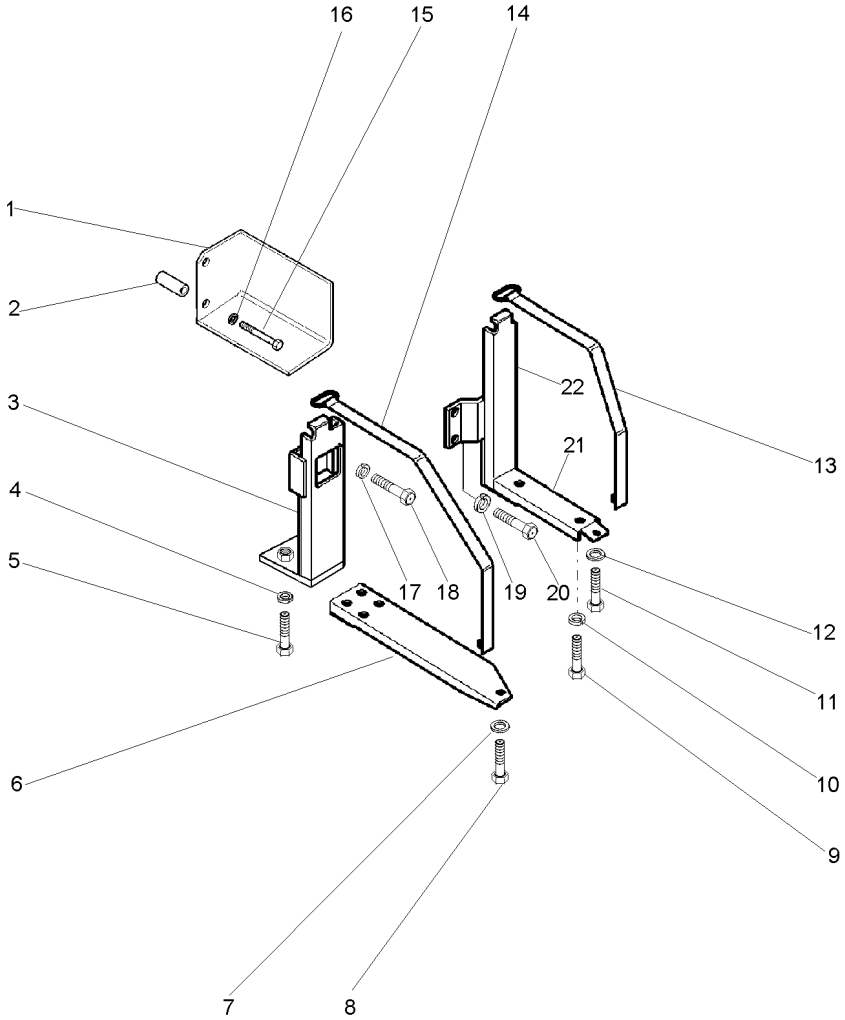

1	3811918M91		**1**	PROTETOR	PROTECTOR	PROTECTOR
2	3812934M1		**2**	ESPAÇADOR	SPACER	PIEZA DISTANCIA
3	052899S1		**1**	SUPORTE	BRACKET	SOPORTE
4	339369X1		**4**	ARRUELA	WASHER	ARANDELA
5	391375X1		**4**	PARAFUSO	BOLT	PERNO
6	053196S1		**1**	SUPORTE	BRACKET	SOPORTE
7	339025X1		**1**	ARRUELA	WASHER	ARANDELA
8	1441865X1		**1**	PARAFUSO	BOLT	PERNO
9	391375X1		**2**	PARAFUSO	BOLT	PERNO
10	339369X1		**2**	ARRUELA	WASHER	ARANDELA
11	1441865X1		**1**	PARAFUSO	BOLT	PERNO
12	339025X1		**1**	ARRUELA	WASHER	ARANDELA
13	053202S1		**1**	CINTA	SURROUND	ENVOLVENTE
14	053204S1		**1**	CINTA	SURROUND	ENVOLVENTE
15	353716X1		**2**	PARAFUSO	BOLT	PERNO
16	353757X1		**2**	ARRUELA	WASHER	ARANDELA
17	353432X1		**3**	ARRUELA	WASHER	ARANDELA
18	353699X1		**3**	PARAFUSO	BOLT	PERNO
19	353432X1		**2**	ARRUELA	WASHER	ARANDELA
20	353699X1		**2**	PARAFUSO	BOLT	PERNO
21	053162S1	▶	**1**	SUPORTE	BRACKET	SOPORTE
22	053140S1	◀	**1**	SUPORTE	BRACKET	SOPORTE

Sistema De Combustível Fuel System Sistema De Combustivel	12 Velocidades 12 Speed 12 Velocidades	10-445	Tanque Duplo Double Tank Tanque Duplo

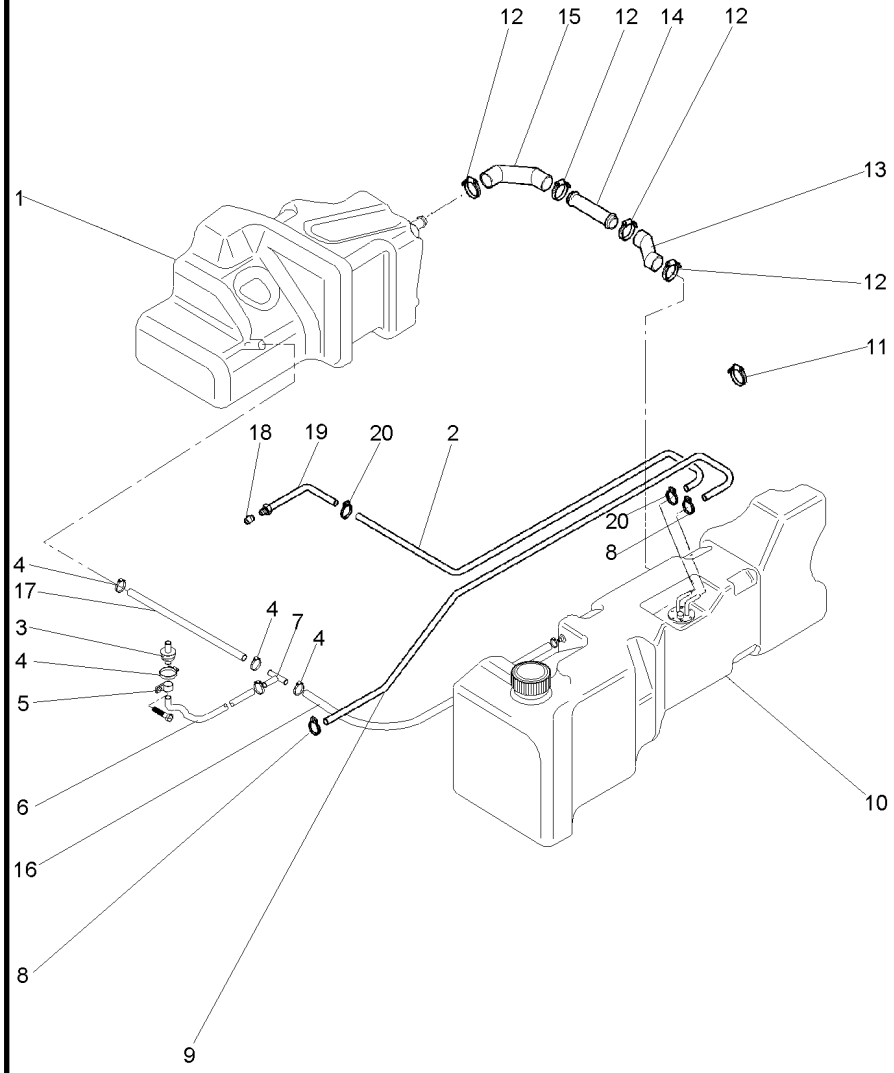

1	052959P1	▶		1	TANQUE	TANK	TANQUE
		▶|	53202000001				
1	071629N1	▶		1	TANQUE	TANK	TANQUE
		|▶	53202000002				
1	052959P1	▶		1	TANQUE	TANK	TANQUE
		▶|	5320400358				
1	071629N1	▶		1	TANQUE	TANK	TANQUE
		|▶	5320400359				
2	3809712M1			1	MANGUEIRA	HOSE	FLEXIBLE
3	3808023M91			1	RESPIRO	BREATHER	RESPIRADERO
4	3019564X1	▶|	53202000001	5	BRAÇADEIRA	CLAMP	ABRAZADERA
4	391087X1	|▶	53202000002	6	BRAÇADEIRA	CLAMP	ABRAZADERA
4	3019564X1	▶|	5320400358	5	BRAÇADEIRA	CLAMP	ABRAZADERA
4	391087X1	|▶	5320400359	6	BRAÇADEIRA	CLAMP	ABRAZADERA
5	1696473M1			1	BRAÇADEIRA	CLAMP	ABRAZADERA
6	053188P1	▶|	53202000001	1	MANGUEIRA	HOSE	FLEXIBLE
6	064628P1	|▶	53202000002	1	MANGUEIRA	HOSE	FLEXIBLE
6	053188P1	▶|	5320400358	1	MANGUEIRA	HOSE	FLEXIBLE
6	064628P1	|▶	5320400359	1	MANGUEIRA	HOSE	FLEXIBLE
7	3810272M1	▶|	53202000001	1	CONEXÃO "T"	CONNECTION T	CONEXION T
7	069506P1	|▶	53202000002	1	CONEXÃO "T"	CONNECTION T	CONEXION T
7	3810272M1	▶|	5320400358	1	CONEXÃO "T"	CONNECTION T	CONEXION T
7	069506P1	|▶	5320400359	1	CONEXÃO "T"	CONNECTION T	CONEXION T
8	3408858M1			2	BRAÇADEIRA	CLAMP	ABRAZADERA
9	3809714M1			1	MANGUEIRA	HOSE	FLEXIBLE
10	053244N1	◀		1	TANQUE	TANK	TANQUE
		👁	10-450 No				
11	3225356M1			1	BRAÇADEIRA	CLAMP	ABRAZADERA
12	490802M1			4	BRAÇADEIRA	CLAMP	ABRAZADERA
13	3808772M1			1	MANGUEIRA	HOSE	FLEXIBLE
14	3806077M1			1	TUBO	PIPE	CANO
15	055538P1			1	MANGUEIRA	HOSE	FLEXIBLE
16	053186P1	▶|	53202000001	1	MANGUEIRA	HOSE	FLEXIBLE
16	069553P1	|▶	53202000002	1	MANGUEIRA	HOSE	FLEXIBLE
16	053186P1	▶|	5320400358	1	MANGUEIRA	HOSE	FLEXIBLE
16	069553P1	|▶	5320400359	1	MANGUEIRA	HOSE	FLEXIBLE
17	055576P1	▶|	53202000001	1	MANGUEIRA	HOSE	FLEXIBLE
17	069547P1	|▶	53202000002	1	MANGUEIRA	HOSE	FLEXIBLE
17	055576P1	▶|	5320400358	1	MANGUEIRA	HOSE	FLEXIBLE
17	069547P1	|▶	5320400359	1	MANGUEIRA	HOSE	FLEXIBLE
18	376526X1			1	OLIVA	OLIVE	OLIVA
19	3809710M92			1	CJ. TUBO	TUBE ASSY	CONJ.DE TUBO
20	3408858M1			2	BRAÇADEIRA	CLAMP	ABRAZADERA

Tanque De Combustível
Fuel Tank
Tanque De Combustible

Lado Esquerdo
Left Hand
Lado Izquierdo

10-450

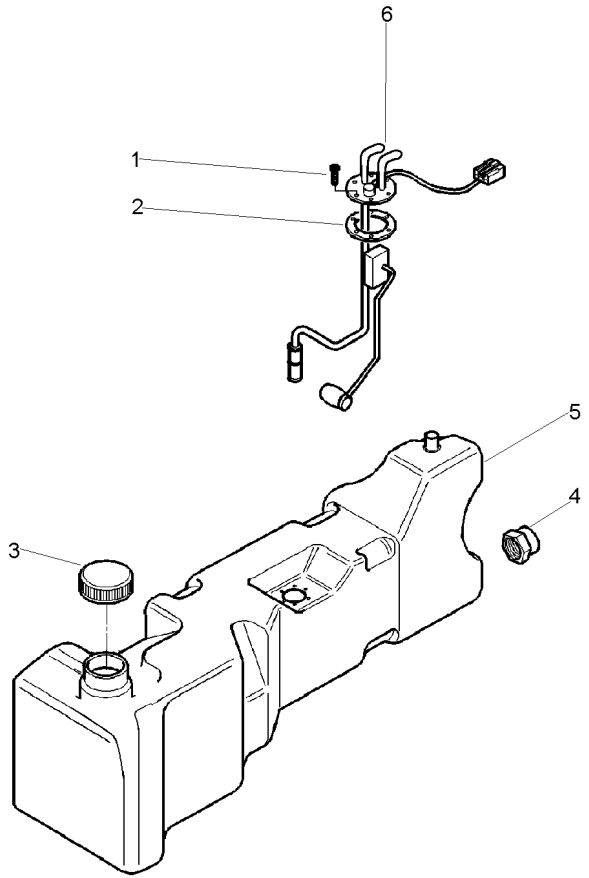

1	049574R1		**6**	PARAFUSO	BOLT	PERNO
2	1617869M2		**1**	JUNTA	GASKET	EMPAQUETADURA.
3	053243R1		**1**	TAMPA	COVER	CUBIERTA
4	053240R1		**1**	TAMPA	COVER	CUBIERTA
5	053131P1	◀	**1**	TANQUE	TANK	TANQUE
6	3807653M92		**1**	SENSOR	SENDER	EMISOR

Sistema De Combustível Fuel System Sistema De Combustivel	Fixações Fasteners Fijación	10-455	Tanque Duplo Double Tank Tanque Duplo

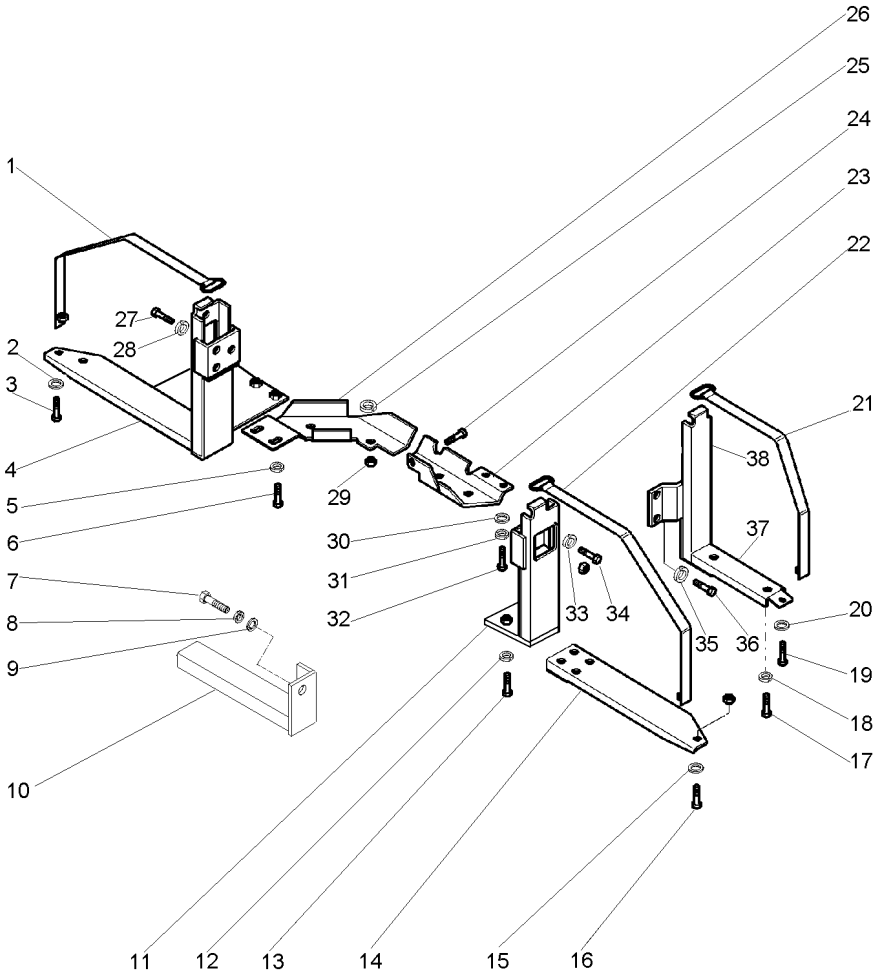

1	053203S1		1	CINTA	SURROUND	ENVOLVENTE
2	339025X1		1	ARRUELA	WASHER	ARANDELA
3	1441865X1		1	PARAFUSO	BOLT	PERNO
4	052955S2	▶	1	SUPORTE	BRACKET	SOPORTE
5	339376X1		2	ARRUELA	WASHER	ARANDELA
6	339451X1		2	PARAFUSO	BOLT	PERNO
7	353726X1		2	PARAFUSO	BOLT	PERNO
8	353433X1		2	ARRUELA	WASHER	ARANDELA
9	353760X1		2	ARRUELA	WASHER	ARANDELA
10	053190S2		1	SUPORTE	BRACKET	SOPORTE
10	055953S1		1	SUPORTE	BRACKET	SOPORTE
11	052899S1		1	SUPORTE	BRACKET	SOPORTE
12	339369X1		4	ARRUELA	WASHER	ARANDELA
13	391375X1		4	PARAFUSO	BOLT	PERNO
14	053196S1		1	SUPORTE	BRACKET	SOPORTE
15	339025X1		1	ARRUELA	WASHER	ARANDELA
16	1441865X1		1	PARAFUSO	BOLT	PERNO
17	391375X1		2	PARAFUSO	BOLT	PERNO
18	339369X1		2	ARRUELA	WASHER	ARANDELA
19	1441865X1		1	PARAFUSO	BOLT	PERNO
20	339025X1		1	ARRUELA	WASHER	ARANDELA
21	053202S1		1	CINTA	SURROUND	ENVOLVENTE
22	053204S1		1	CINTA	SURROUND	ENVOLVENTE
23	3809704M1	◀	1	PROTEÇÃO	GUARD	DEFENSA
24	353696X1		1	PARAFUSO	BOLT	PERNO
25	353434X1		1	ARRUELA	WASHER	ARANDELA
26	3810056M1	▶	1	PROTEÇÃO	GUARD	DEFENSA
27	353699X1		3	PARAFUSO	BOLT	PERNO
28	353432X1		3	ARRUELA	WASHER	ARANDELA
29	3009693X1		1	PORCA	NUT	TUERCA
30	339025X1		2	ARRUELA	WASHER	ARANDELA
31	339376X1		1	ARRUELA	WASHER	ARANDELA
32	339451X1		1	PARAFUSO	BOLT	PERNO
33	353432X1		3	ARRUELA	WASHER	ARANDELA
34	353699X1		3	PARAFUSO	BOLT	PERNO
35	353432X1		2	ARRUELA	WASHER	ARANDELA
36	353699X1		2	PARAFUSO	BOLT	PERNO
37	053162S1	▶	1	SUPORTE	BRACKET	SOPORTE
38	053140S1	◀	1	SUPORTE	BRACKET	SOPORTE

Sistema De Combustível — **12 Velocidades**
Fuel System — **12 Speed**
Sistema De Combustivel — **12 Velocidades**

10-460

Tanque Duplo - Com Cabine Unificada
Double Tank - With Standard Cab
Tanque Duplo - Con Cabina Unificada

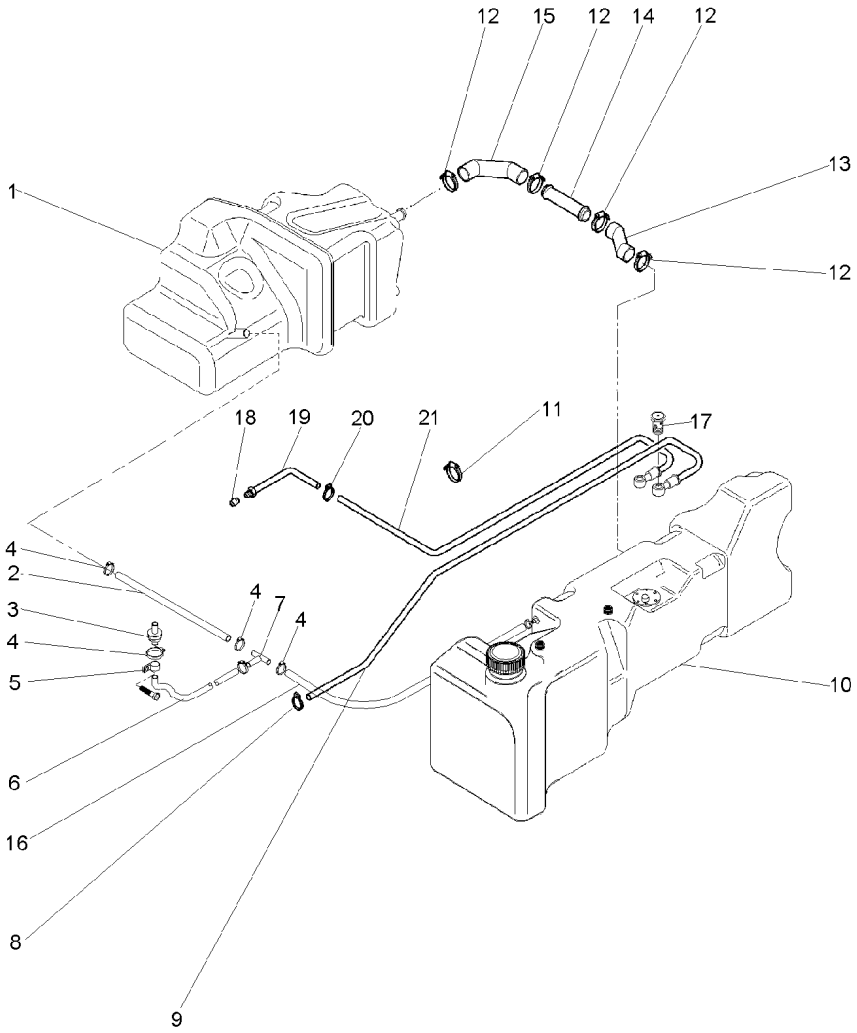

1	071629N1	▶	**1**	TANQUE	TANK	TANQUE
2	069547P1		**1**	MANGUEIRA	HOSE	FLEXIBLE
3	3808023M91		**1**	RESPIRO	BREATHER	RESPIRADERO
4	391087X1		**6**	BRAÇADEIRA	CLAMP	ABRAZADERA
5	1696473M1		**1**	BRAÇADEIRA	CLAMP	ABRAZADERA
6	064628P1		**1**	MANGUEIRA	HOSE	FLEXIBLE
7	069506P1		**1**	CONEXÃO "T"	CONNECTION T	CONEXION T
8	3408858M1		**2**	BRAÇADEIRA	CLAMP	ABRAZADERA
9	059185T1		**1**	MANGUEIRA	HOSE	FLEXIBLE
10	057328N1	◀	**1**	TANQUE	TANK	TANQUE
		👁 10-465 No				
11	3225356M1		**1**	BRAÇADEIRA	CLAMP	ABRAZADERA
12	490802M1		**4**	BRAÇADEIRA	CLAMP	ABRAZADERA
13	3808772M1		**1**	MANGUEIRA	HOSE	FLEXIBLE
14	3806077M1		**1**	TUBO	PIPE	CANO
15	055538P1		**1**	MANGUEIRA	HOSE	FLEXIBLE
16	069553P1	∅ 10x400	**1**	MANGUEIRA	HOSE	FLEXIBLE
17	055177P1		**2**	PARAFUSO BANJO	BANJO BOLT	TORNILLO DIFER
18	376526X1		**1**	OLIVA	OLIVE	OLIVA
19	3809710M92		**1**	CJ. TUBO	TUBE ASSY	CONJ.DE TUBO
20	3408858M1		**2**	BRAÇADEIRA	CLAMP	ABRAZADERA
21	059184T1		**1**	MANGUEIRA	HOSE	FLEXIBLE

Tanque De Combustível
Fuel Tank
Tanque De Combustible

Lado Esquerdo
Left Hand
Lado Izquierdo

10-465

Plástico
Plastic
Plastico

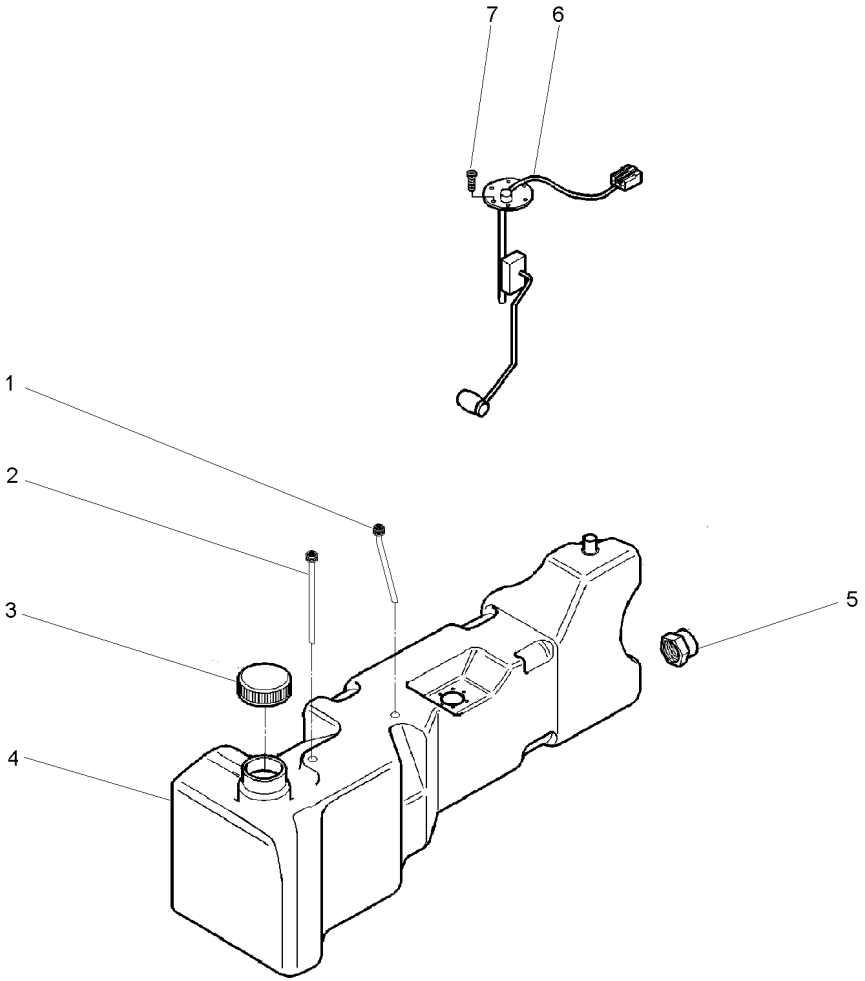

1	056702T1		**1**	TUBO	PIPE	CANO
2	055822T1		**1**	TUBO	PIPE	CANO
3	053243R1		**1**	TAMPA	COVER	CUBIERTA
4	057329P1	◀	**1**	TANQUE	TANK	TANQUE
5	053240R1		**1**	TAMPA	COVER	CUBIERTA
6	057330T1		**1**	SENSOR	SENDER	EMISOR
7	049574R1		**5**	PARAFUSO	BOLT	PERNO

Sistema De Combustível
Fuel System
Sistema De Combustivel

Fixações
Fasteners
Fijación

10-470

Tanque Duplo - Com Cabine Unificada
Double Tank - With Standard Cab
Tanque Duplo - Con Cabina Unificada

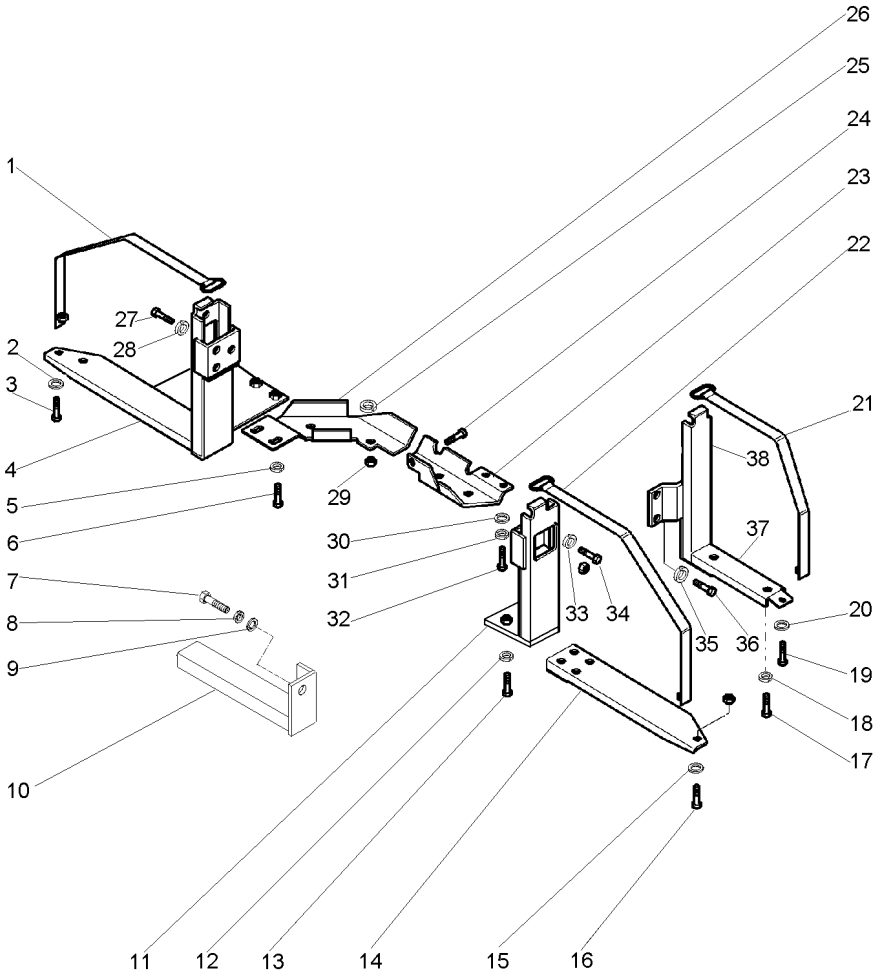

1	053203S1		1	CINTA	SURROUND	ENVOLVENTE
2	339025X1		1	ARRUELA	WASHER	ARANDELA
3	1441865X1		1	PARAFUSO	BOLT	PERNO
4	052955S2	▶	1	SUPORTE	BRACKET	SOPORTE
5	339376X1		2	ARRUELA	WASHER	ARANDELA
6	339451X1		2	PARAFUSO	BOLT	PERNO
7	353726X1		2	PARAFUSO	BOLT	PERNO
8	353433X1		2	ARRUELA	WASHER	ARANDELA
9	353760X1		2	ARRUELA	WASHER	ARANDELA
10	053190S2	◀	1	SUPORTE	BRACKET	SOPORTE
10	055953S1	▶	1	SUPORTE	BRACKET	SOPORTE
11	052899S1		1	SUPORTE	BRACKET	SOPORTE
12	339369X1		4	ARRUELA	WASHER	ARANDELA
13	391375X1		4	PARAFUSO	BOLT	PERNO
14	053196S1		1	SUPORTE	BRACKET	SOPORTE
15	339025X1		1	ARRUELA	WASHER	ARANDELA
16	1441865X1		1	PARAFUSO	BOLT	PERNO
17	391375X1		2	PARAFUSO	BOLT	PERNO
18	339369X1		2	ARRUELA	WASHER	ARANDELA
19	1441865X1		1	PARAFUSO	BOLT	PERNO
20	339025X1		1	ARRUELA	WASHER	ARANDELA
21	053202S1		1	CINTA	SURROUND	ENVOLVENTE
22	053204S1		1	CINTA	SURROUND	ENVOLVENTE
23	3809704M1	◀	1	PROTEÇÃO	GUARD	DEFENSA
24	353696X1		1	PARAFUSO	BOLT	PERNO
25	353434X1		1	ARRUELA	WASHER	ARANDELA
26	3810056M1	▶	1	PROTEÇÃO	GUARD	DEFENSA
27	353699X1		3	PARAFUSO	BOLT	PERNO
28	353432X1		3	ARRUELA	WASHER	ARANDELA
29	3009693X1		1	PORCA	NUT	TUERCA
30	390883X1		2	ARRUELA	WASHER	ARANDELA
31	339376X1		1	ARRUELA	WASHER	ARANDELA
32	339451X1		1	PARAFUSO	BOLT	PERNO
33	353432X1		3	ARRUELA	WASHER	ARANDELA
34	353699X1		3	PARAFUSO	BOLT	PERNO
35	353432X1		2	ARRUELA	WASHER	ARANDELA
36	353699X1		2	PARAFUSO	BOLT	PERNO
37	053162S1	▶	1	SUPORTE	BRACKET	SOPORTE
38	053140S1	◀	1	SUPORTE	BRACKET	SOPORTE

Sistema De Combustível | **18 Velocidades**
Fuel System | **18 Speed**
Sistema De Combustivel | **18 Velocidades**

10-475

Tanque Duplo
Double Tank
Tanque Duplo

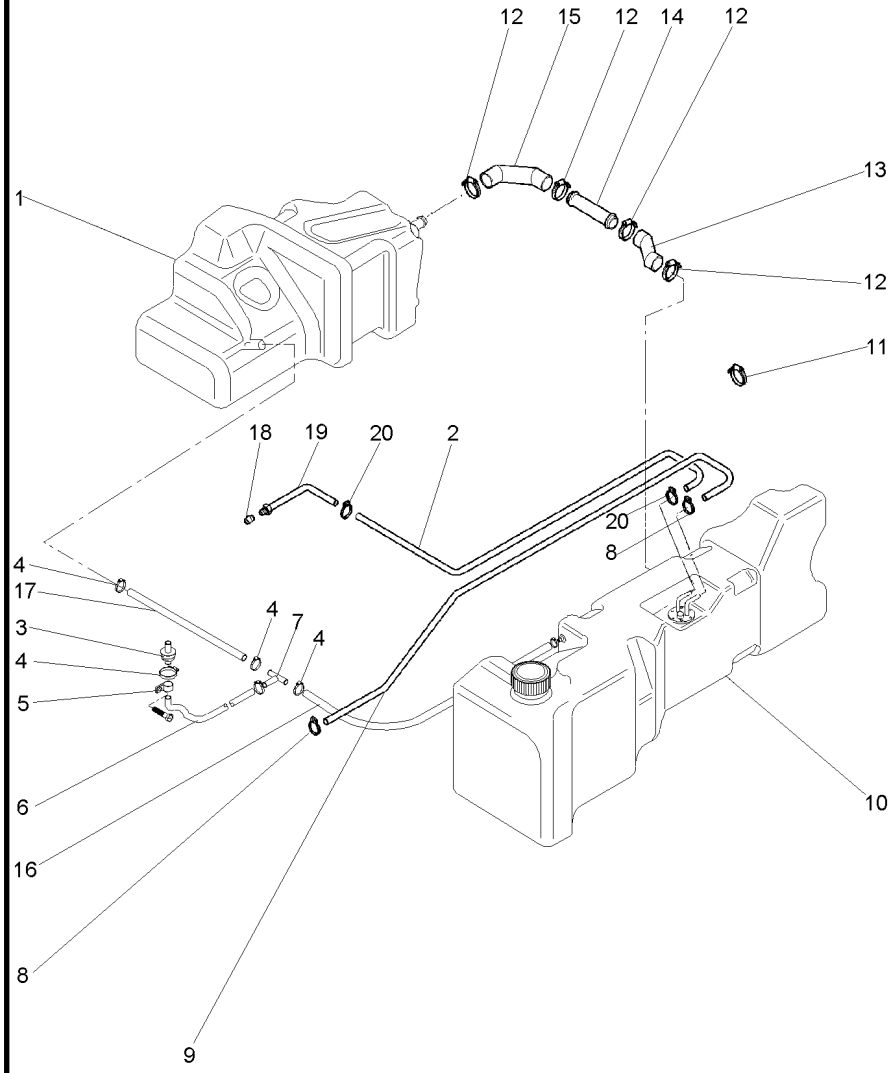

1	052959P1	▶	**1**	TANQUE	TANK	TANQUE
2	3809712M1		**1**	MANGUEIRA	HOSE	FLEXIBLE
3	3808023M91		**1**	RESPIRO	BREATHER	RESPIRADERO
4	391087X1		**2**	BRAÇADEIRA	CLAMP	ABRAZADERA
5	1696473M1		**1**	BRAÇADEIRA	CLAMP	ABRAZADERA
6	053188P1		**1**	MANGUEIRA	HOSE	FLEXIBLE
7	069506P1		**1**	CONEXÃO "T"	CONNECTION T	CONEXION T
8	3408858M1		**2**	BRAÇADEIRA	CLAMP	ABRAZADERA
9	3809714M1		**1**	MANGUEIRA	HOSE	FLEXIBLE
10	053244N1	10-450 No ◀	**1**	TANQUE	TANK	TANQUE
11	3225356M1		**1**	BRAÇADEIRA	CLAMP	ABRAZADERA
12	338616X1		**4**	BRAÇADEIRA	CLAMP	ABRAZADERA
13	3808772M1		**1**	MANGUEIRA	HOSE	FLEXIBLE
14	3806077M1		**1**	TUBO	PIPE	CANO
15	055538P1		**1**	MANGUEIRA	HOSE	FLEXIBLE
16	069553P1		**1**	MANGUEIRA	HOSE	FLEXIBLE
17	055576P1		**1**	MANGUEIRA	HOSE	FLEXIBLE
18	376526X1		**1**	OLIVA	OLIVE	OLIVA
19	3809710M92		**1**	CJ. TUBO	TUBE ASSY	CONJ.DE TUBO
20	3408858M1		**2**	BRAÇADEIRA	CLAMP	ABRAZADERA

Sistema De Combustível
Fuel System
Sistema De Combustivel

Fixações
Fasteners
Fijación

10-480

Tanque Duplo
Double Tank
Tanque Duplo

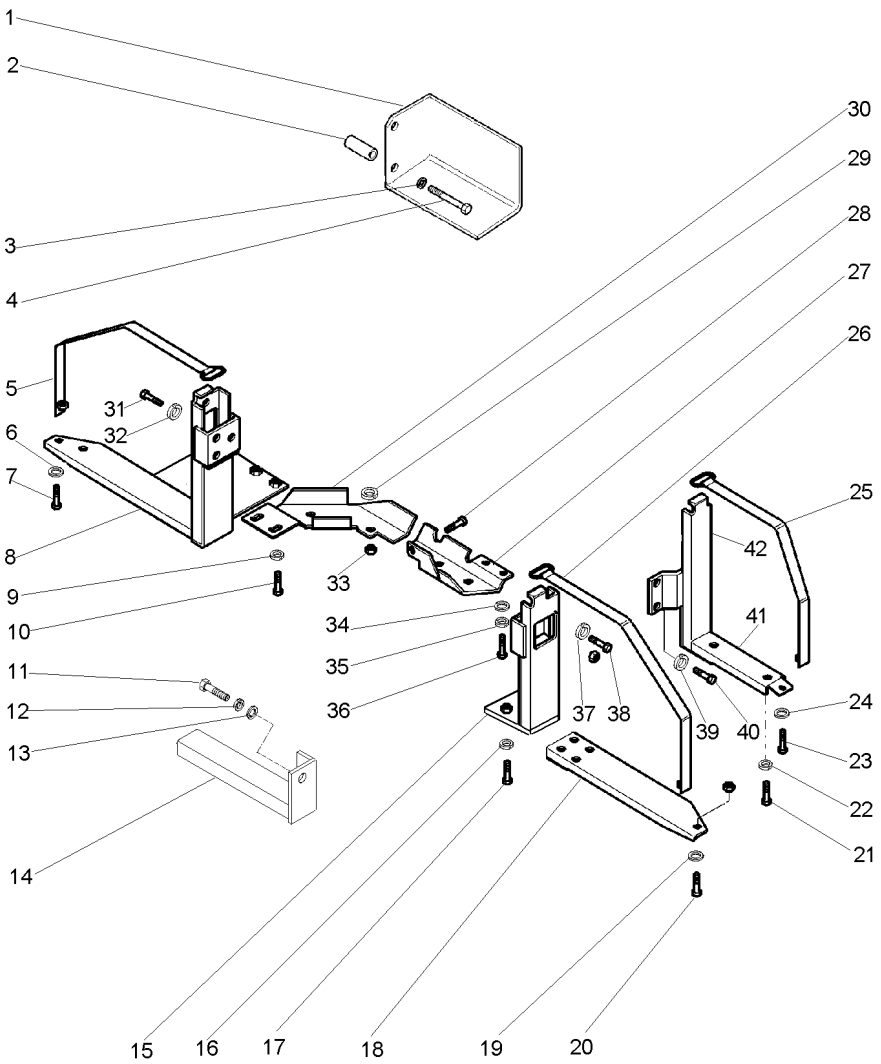

1	3811918M91		1	PROTETOR	PROTECTOR	PROTECTOR
2	3812934M1		2	ESPAÇADOR	SPACER	PIEZA DISTANCIA
3	353757X1		2	ARRUELA	WASHER	ARANDELA
4	353716X1		2	PARAFUSO	BOLT	PERNO
5	053203S1		1	CINTA	SURROUND	ENVOLVENTE
6	339025X1		1	ARRUELA	WASHER	ARANDELA
7	1441865X1		1	PARAFUSO	BOLT	PERNO
8	052955S2	▶	1	SUPORTE	BRACKET	SOPORTE
9	339376X1		2	ARRUELA	WASHER	ARANDELA
10	339451X1		2	PARAFUSO	BOLT	PERNO
11	353726X1		2	PARAFUSO	BOLT	PERNO
12	353433X1		2	ARRUELA	WASHER	ARANDELA
13	353760X1		2	ARRUELA	WASHER	ARANDELA
14	053190S2	◀	1	SUPORTE	BRACKET	SOPORTE
14	055953S1	▶	1	SUPORTE	BRACKET	SOPORTE
15	052899S1		1	SUPORTE	BRACKET	SOPORTE
16	339369X1		4	ARRUELA	WASHER	ARANDELA
17	391375X1		4	PARAFUSO	BOLT	PERNO
18	053196S1		1	SUPORTE	BRACKET	SOPORTE
19	339025X1		1	ARRUELA	WASHER	ARANDELA
20	1441865X1		1	PARAFUSO	BOLT	PERNO
21	391375X1		2	PARAFUSO	BOLT	PERNO
22	339369X1		2	ARRUELA	WASHER	ARANDELA
23	1441865X1		1	PARAFUSO	BOLT	PERNO
24	339025X1		1	ARRUELA	WASHER	ARANDELA
25	053202S1		1	CINTA	SURROUND	ENVOLVENTE
26	053204S1		1	CINTA	SURROUND	ENVOLVENTE
27	3809704M1	◀	1	PROTEÇÃO	GUARD	DEFENSA
28	353696X1		1	PARAFUSO	BOLT	PERNO
29	353434X1		1	ARRUELA	WASHER	ARANDELA
30	3810056M1	▶	1	PROTEÇÃO	GUARD	DEFENSA
31	353699X1		3	PARAFUSO	BOLT	PERNO
32	353432X1		3	ARRUELA	WASHER	ARANDELA
33	3009693X1		1	PORCA	NUT	TUERCA
34	390883X1		2	ARRUELA	WASHER	ARANDELA
35	339376X1		1	ARRUELA	WASHER	ARANDELA
36	339451X1		1	PARAFUSO	BOLT	PERNO
37	353432X1		3	ARRUELA	WASHER	ARANDELA
38	353699X1		3	PARAFUSO	BOLT	PERNO
39	353432X1		2	ARRUELA	WASHER	ARANDELA
40	353699X1		2	PARAFUSO	BOLT	PERNO
41	053162S1	▶	1	SUPORTE	BRACKET	SOPORTE
42	053140S1	◀	1	SUPORTE	BRACKET	SOPORTE

Sistema De Combustível	18 Velocidades
Fuel System	18 Speed
Sistema De Combustivel	18 Velocidades

10-485

Tanque Duplo - Com Cabine Unificada
Double Tank - With Standard Cab
Tanque Duplo - Con Cabina Unificada

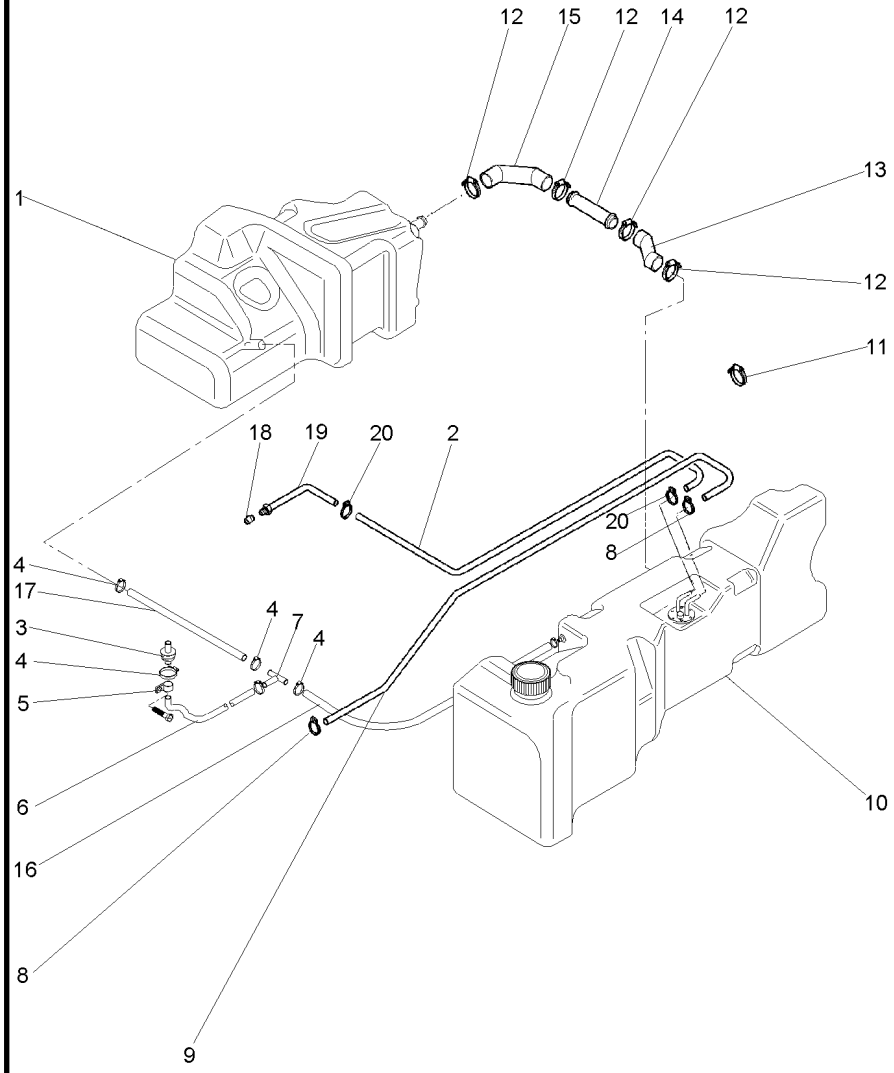

1	071629N1	▶	**1**	TANQUE	TANK	TANQUE
2	3809712M1		**1**	MANGUEIRA	HOSE	FLEXIBLE
2	059184T1		**1**	MANGUEIRA	HOSE	FLEXIBLE
3	3808023M91		**1**	RESPIRO	BREATHER	RESPIRADERO
4	391087X1		**6**	BRAÇADEIRA	CLAMP	ABRAZADERA
5	1696473M1		**1**	BRAÇADEIRA	CLAMP	ABRAZADERA
6	064628P1		**1**	MANGUEIRA	HOSE	FLEXIBLE
7	069506P1		**1**	CONEXÃO "T"	CONNECTION T	CONEXION T
8	3408858M1		**2**	BRAÇADEIRA	CLAMP	ABRAZADERA
9	059185T1		**1**	MANGUEIRA	HOSE	FLEXIBLE
10	057328N1	◀	**1**	TANQUE	TANK	TANQUE
		10-465 No				
11	3225356M1		**1**	BRAÇADEIRA	CLAMP	ABRAZADERA
12	490802M1		**4**	BRAÇADEIRA	CLAMP	ABRAZADERA
13	3808772M1		**1**	MANGUEIRA	HOSE	FLEXIBLE
14	3806077M1		**1**	TUBO	PIPE	CANO
15	055538P1		**1**	MANGUEIRA	HOSE	FLEXIBLE
16	069553P1		**1**	MANGUEIRA	HOSE	FLEXIBLE
17	069547P1		**1**	MANGUEIRA	HOSE	FLEXIBLE
18	376526X1		**1**	OLIVA	OLIVE	OLIVA
19	3809710M92		**1**	CJ. TUBO	TUBE ASSY	CONJ.DE TUBO
20	3408858M1		**2**	BRAÇADEIRA	CLAMP	ABRAZADERA

Sistema De Combustível
Fuel System
Sistema De Combustivel

Fixações
Fasteners
Fijación

10-490

Tanque Duplo - Com Cabine Unificada
Double Tank - With Standard Cab
Tanque Duplo - Con Cabina Unificada

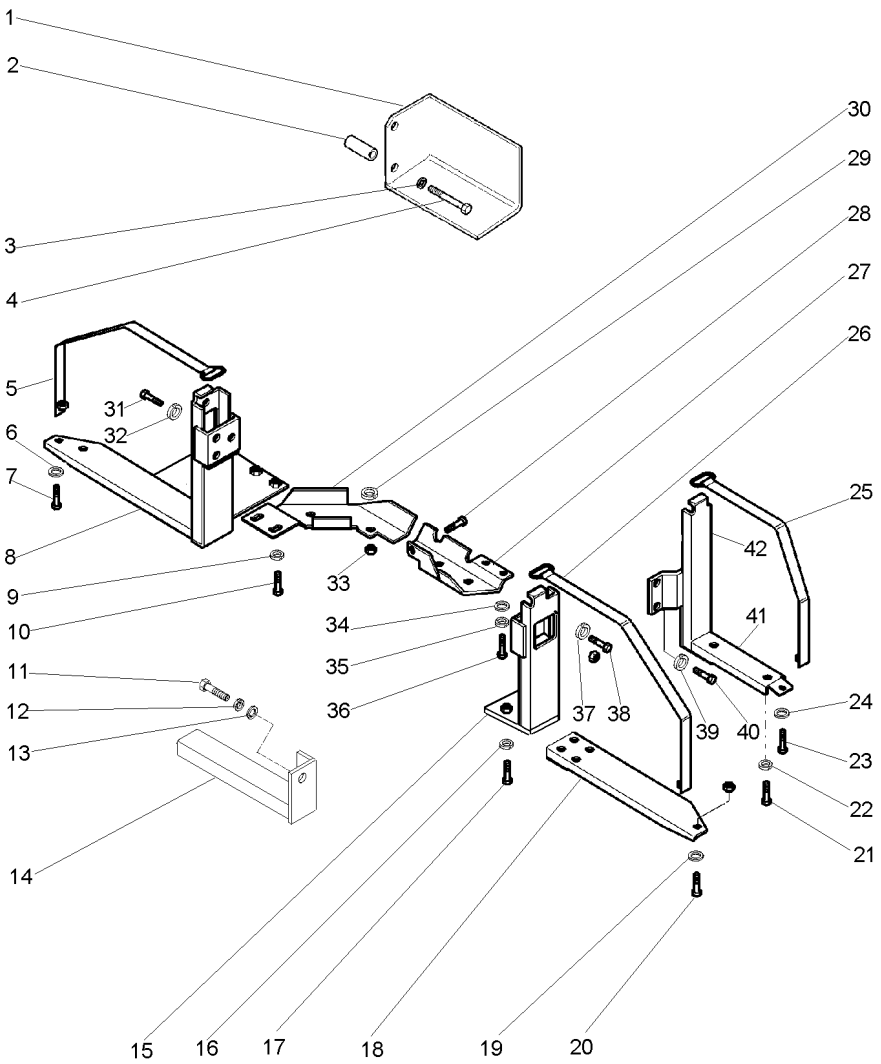

1	3811918M91		1	PROTETOR	PROTECTOR	PROTECTOR
2	3812934M1		2	ESPAÇADOR	SPACER	PIEZA DISTANCIA
3	353757X1		2	ARRUELA	WASHER	ARANDELA
4	353716X1		2	PARAFUSO	BOLT	PERNO
5	053203S1		1	CINTA	SURROUND	ENVOLVENTE
6	339025X1		1	ARRUELA	WASHER	ARANDELA
7	1441865X1		1	PARAFUSO	BOLT	PERNO
8	052955S2	▶	1	SUPORTE	BRACKET	SOPORTE
9	339376X1		2	ARRUELA	WASHER	ARANDELA
10	339451X1		2	PARAFUSO	BOLT	PERNO
11	353726X1		2	PARAFUSO	BOLT	PERNO
12	353433X1		2	ARRUELA	WASHER	ARANDELA
13	353760X1		2	ARRUELA	WASHER	ARANDELA
14	053190S2	◀	1	SUPORTE	BRACKET	SOPORTE
14	055953S1	▶	1	SUPORTE	BRACKET	SOPORTE
15	052899S1		1	SUPORTE	BRACKET	SOPORTE
16	339369X1		4	ARRUELA	WASHER	ARANDELA
17	391375X1		4	PARAFUSO	BOLT	PERNO
18	053196S1		1	SUPORTE	BRACKET	SOPORTE
19	339025X1		1	ARRUELA	WASHER	ARANDELA
20	1441865X1		1	PARAFUSO	BOLT	PERNO
21	391375X1		2	PARAFUSO	BOLT	PERNO
22	339369X1		2	ARRUELA	WASHER	ARANDELA
23	1441865X1		1	PARAFUSO	BOLT	PERNO
24	339025X1		1	ARRUELA	WASHER	ARANDELA
25	053202S1		1	CINTA	SURROUND	ENVOLVENTE
26	053204S1		1	CINTA	SURROUND	ENVOLVENTE
27	3809704M1	◀	1	PROTEÇÃO	GUARD	DEFENSA
28	353696X1		1	PARAFUSO	BOLT	PERNO
29	353434X1		1	ARRUELA	WASHER	ARANDELA
30	3810056M1	▶	1	PROTEÇÃO	GUARD	DEFENSA
31	353699X1		3	PARAFUSO	BOLT	PERNO
32	353432X1		3	ARRUELA	WASHER	ARANDELA
33	3009693X1		1	PORCA	NUT	TUERCA
34	390883X1		2	ARRUELA	WASHER	ARANDELA
35	339376X1		1	ARRUELA	WASHER	ARANDELA
36	339451X1		1	PARAFUSO	BOLT	PERNO
37	353432X1		3	ARRUELA	WASHER	ARANDELA
38	353699X1		3	PARAFUSO	BOLT	PERNO
39	353432X1		2	ARRUELA	WASHER	ARANDELA
40	353699X1		2	PARAFUSO	BOLT	PERNO
41	053162S1	▶	1	SUPORTE	BRACKET	SOPORTE
42	053140S1	◀	1	SUPORTE	BRACKET	SOPORTE

Sistema De Combustível Fuel System Sistema De Combustivel	Protetor Protector Protector	10-495	Tanque Simples Simple Tank Tanque Simple

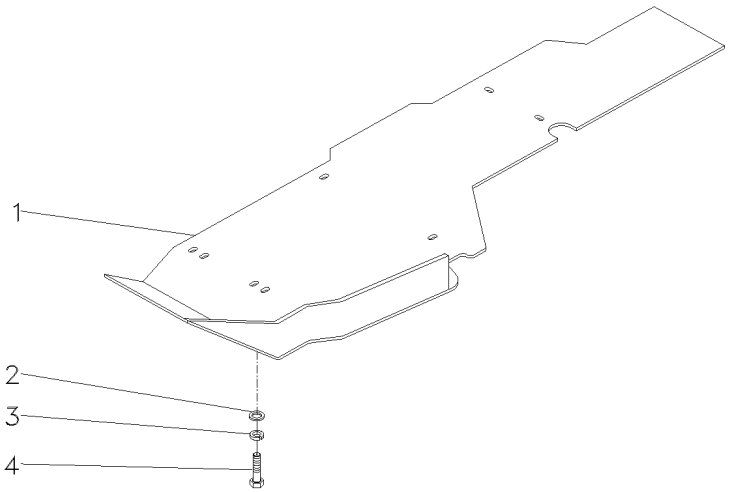

1	053189S2	◀	**1**	PROTEÇÃO	GUARD	DEFENSA
2	339025X1		**6**	ARRUELA	WASHER	ARANDELA
3	339376X1		**6**	ARRUELA	WASHER	ARANDELA
4	339451X1		**6**	PARAFUSO	BOLT	PERNO

Sistema De Combustível Fuel System Sistema De Combustivel	Protetor Protector Protector	10-500	Tanque Duplo Double Tank Tanque Duplo

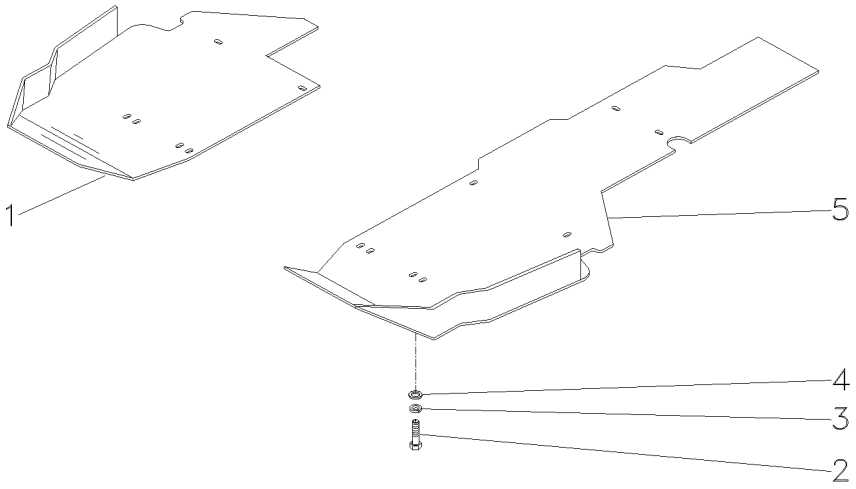

1	053298S2	▶	**1**	PROTEÇÃO	GUARD	DEFENSA
2	339451X1		**10**	PARAFUSO	BOLT	PERNO
3	339376X1		**10**	ARRUELA	WASHER	ARANDELA
4	339025X1		**10**	ARRUELA	WASHER	ARANDELA
5	053189S2	◀	**1**	PROTEÇÃO	GUARD	DEFENSA

Volante
Flywheel
Volante

10-505

Uk
Uk
Uk

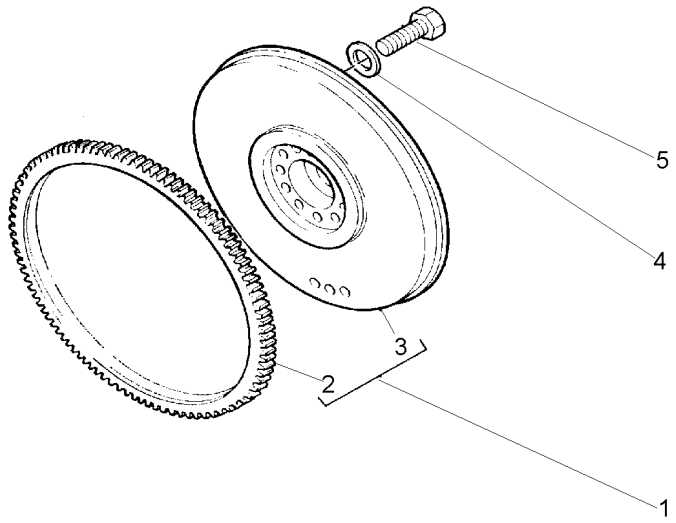

1	4223466M91		**1**	CJ. VOLANTE	FLYWHEEL ASSY.	CJTO.DE VOLANTE
2	747694M1	1	**1**	CREMALHEIRA	STARTER RING	ARO DE ARRANQUE
3		1	**1**	VOLANTE	FLYWHEEL	VOLANTE
4	745365M1		**6**	ARRUELA	WASHER	ARANDELA
5	376693X1		**6**	PARAFUSO	BOLT	PERNO

Volante
Flywheel
Volante

10-510

Com Embreagem Split
With Split Torque Clutch
Con Embrague Split Torque

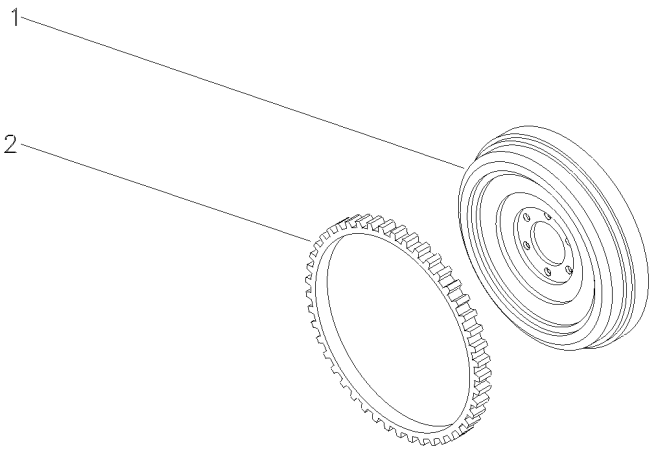

1	054575P1	**1** VOLANTE MOTOR	FLYWHEEL	VOLANTE MOTOR
2	054576P1	**1** CREMALHEIRA	STARTER RING	ARO DE ARRANQUE

Volante
Flywheel
Volante De Inercia

10-515

Embreagem Úmida
Wet Clutch
Embrague De Discos Sumergidos

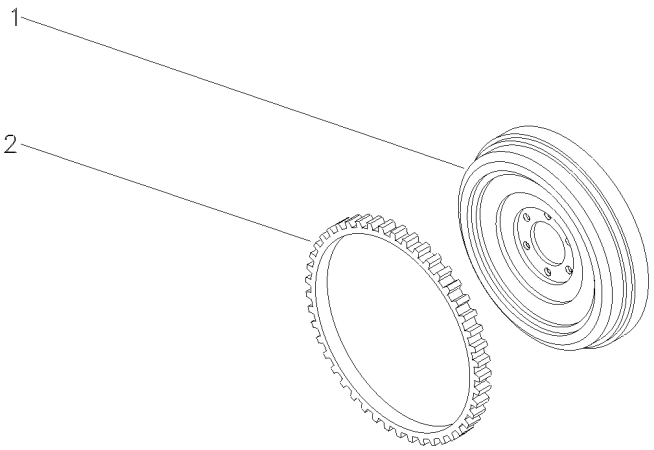

1	055323P1	**1**	VOLANTE MOTOR	FLYWHEEL	VOLANTE MOTOR
2	054576P1	**1**	CREMALHEIRA	STARTER RING	ARO DE ARRANQUE

Embreagem Split Torque	**13"**
Clutch Split Torque	**13"**
Embrague Split Torque	**13"**

20-10

Disco Cerâmico
Ceramic Disk
Disco Cerámico

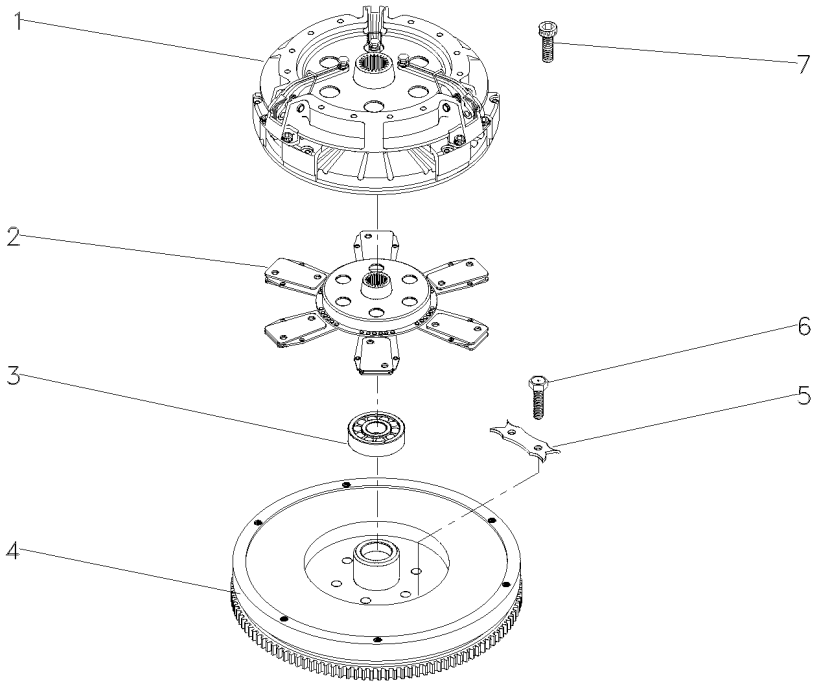

1	039210T1	20-20 No	**1** EMBREAGEM	CLUTCH	EMBRAGUE
2	1692759M91		**1** DISCO	DISC	DISCO
3	488952M4		**1** ROLAMENTO	BEARING	COJINETE
4	054574N1	10-510 No	**1** CJ. VOLANTE	FLYWHEEL ASSY.	CJTO.DE VOLANTE
5	3408355M1		**1** TRAVA	LOCK	RETENEDOR
6	353595X1		**1** PARAFUSO	BOLT	PERNO
7	339019X1		**6** PARAFUSO	BOLT	PERNO

Embreagem Split Torque Com Molas	**13"**	**20-15**	**Disco Cerâmico**
Clutch Split Torque With Spring	**13"**		**Ceramic Disk**
Embrague Split Torque Con Ressorte	**13"**		**Disco Cerámico**

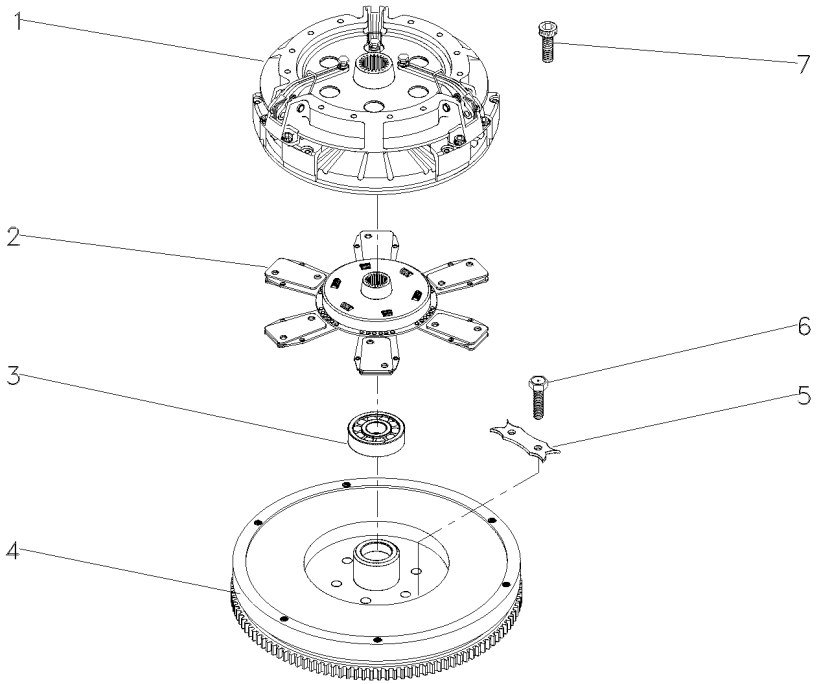

1	039210T1	20-20 No	**1** EMBREAGEM	CLUTCH	EMBRAGUE
2	044705T1		**1** DISCO	DISC	DISCO
3	488952M4		**1** ROLAMENTO	BEARING	COJINETE
4	054574N1	10-510 No	**1** CJ. VOLANTE	FLYWHEEL ASSY.	CJTO.DE VOLANTE
5	3408355M1		**3** TRAVA	LOCK	RETENEDOR
6	353595X1		**6** PARAFUSO	BOLT	PERNO
7	339019X1		**6** PARAFUSO	BOLT	PERNO

Embreagem Split Torque	**13"**
Clutch Split Torque	**13"**
Embrague Split Torque	**13"**

20-20

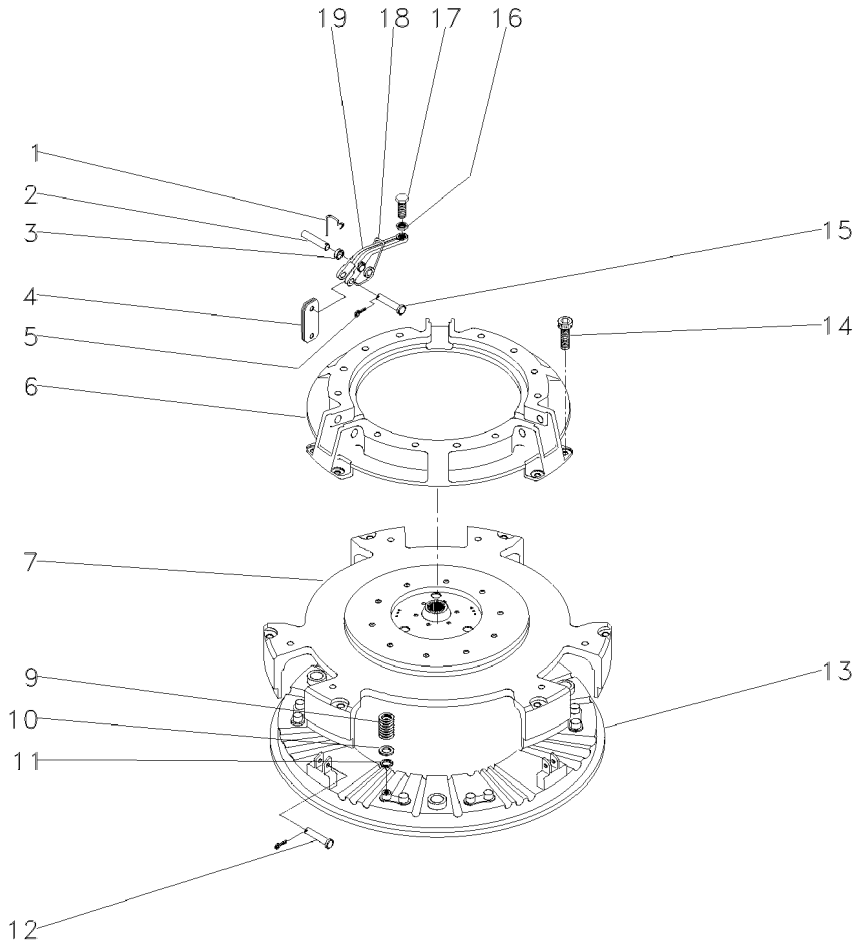

1	891827M1		**3**	GRAMPO	CRAMP	PASADOR
2	887893M1		**3**	PINO	PIN	PASADOR
3		022789R1	**9**	BUCHA	BUSH	CASQUILLO
4	022634R1		**18**	BIELETA	LINK	CONEXION
5	354048X1		**6**	CUPILHA	COTTER PIN	PASADOR DOUBLE
6	3176859M1		**1**	COBERTURA	BONNET	CAPOT
7	044699R1		**1**	PLACA	PLATE	PLATO
9	3603609M1		**12**	MOLA	SPRING	RESORTE
10	3175517M1		**12**	ARRUELA	WASHER	ARANDELA
11	1753751M1		**12**	ARRUELA	WASHER	ARANDELA
12	887897M1		**3**	PINO	PIN	PASADOR
13	3603608M1		**1**	PLATÔ	PLATE	PLATO
14	3176867M1		**6**	PARAFUSO	BOLT	PERNO
15	891826M1		**3**	PINO	PIN	PASADOR
16	353430X1		**3**	PORCA	NUT	TUERCA
17	3147178M1		**3**	PARAFUSO	BOLT	PERNO
18	887910M2		**3**	MOLA	SPRING	RESORTE
19	022789R1		**3**	ALAVANCA	LEVER	PALANCA

Amortecedor Da Embreagem | **Úmida**
Clutch Damper | **Wet**
Amortiguador Del Embrague | **Discos Sumergidos**

20-25

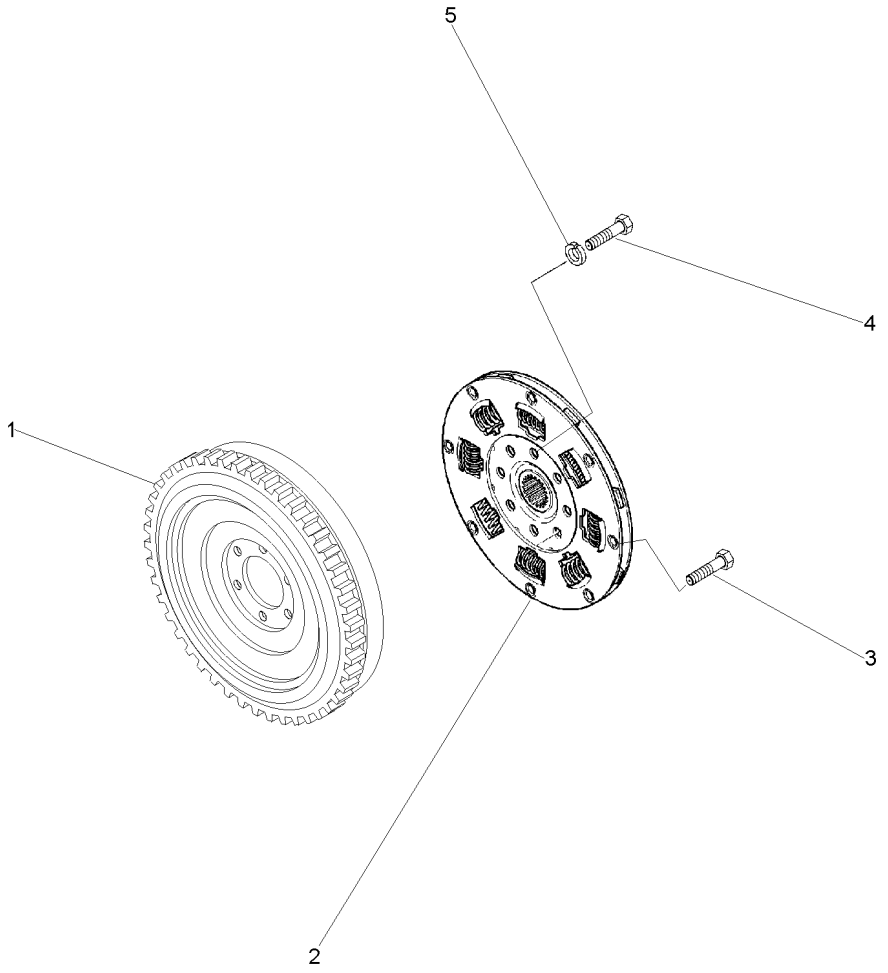

1	055344N1	10-515 No	**1**	CJ. VOLANTE	FLYWHEEL ASSY.	CJTO.DE VOLANTE
2	3815739M1		**1**	PLACA	PLATE	PLATO
3	3009494X1		**8**	PARAFUSO	BOLT	PERNO
4	361563X1		**6**	PARAFUSO	BOLT	PERNO
5	3408355M1		**3**	TRAVA	LOCK	RETENEDOR

Suporte Do Cabo Da Embreagem
Clutch Cable Support
Soporte Do Cabo De Embrague

25-10

12 Velocidades - 2 Rodas Motrizes
12 Speed - 2 Wheels Drive
12 Velocidades - 2 Ruedas Motriz

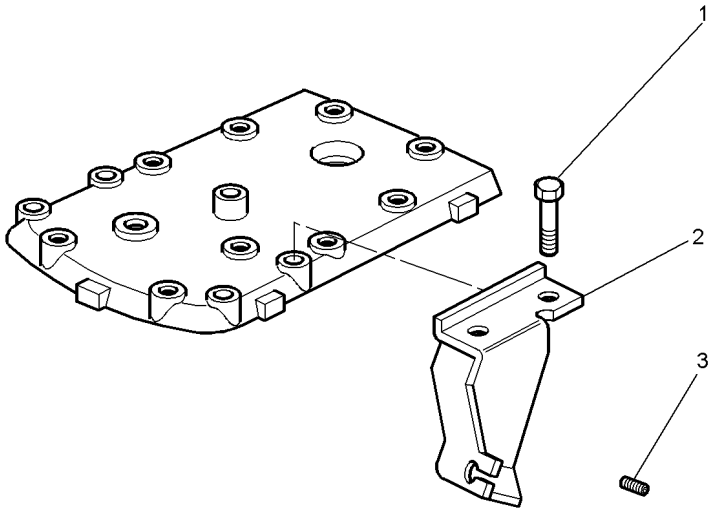

1	3009492X1	**2** PARAFUSO	BOLT	PERNO
2	052442S1	**1** SUPORTE	BRACKET	SOPORTE
3	899297M1	**1** BUJÃO	PLUG	TAPON

Suporte Do Cabo Da Embreagem
Clutch Cable Support
Soporte Do Cabo De Embrague

25-15

18 Velocidades
18 Speeds
18 Velocidades

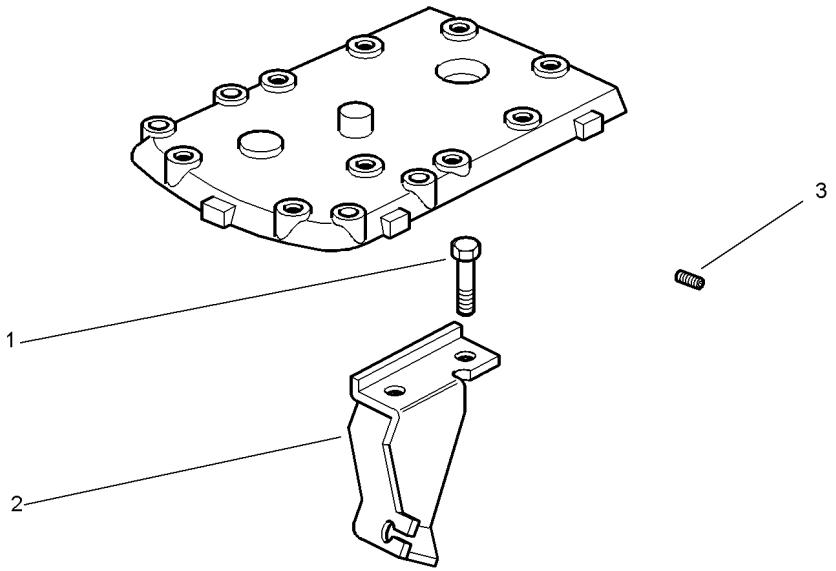

1	3009492X1			
2	052519S1	**2** PARAFUSO	BOLT	PERNO
3	899297M1	**1** SUPORTE	BRACKET	SOPORTE
		1 BUJÃO	PLUG	TAPON

Tampa
Cover
Tapa

Com Embreagem Split
With Clutch Split
Con Embrague Split

25-20

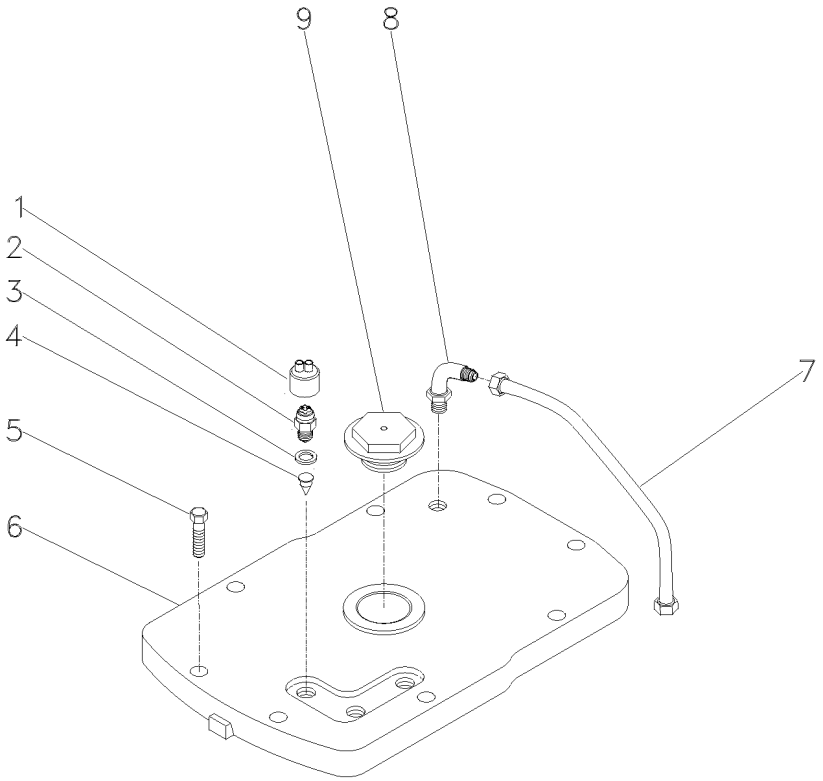

1	359134X1	**1** ANEL "O"	O RING	JUNTA TORICA
2	037171T2	**3** INTERRUPTOR	SWITCH	INTERRUPTOR
3	181142M1	**3** ARRUELA	WASHER	ARANDELA
4	046569P1	**3** EXTENSÃO	EXTENSION	EXTENSION
5	058286P1	**8** PARAFUSO	BOLT	PERNO
6	053169P1	**1** TAMPA	COVER	CUBIERTA
7	3811850M1	**1** TUBO	PIPE	CANO
8	3019690X91	**1** CONEXÃO	CONNECTION	CONEXION
9	768300M1	**1** BUJÃO	PLUG	TAPON

Tampa
Cover
Tapa

Com Embreagem Úmida
With Wet Clutch
Con Embrague De Discos Sumergidos

25-25

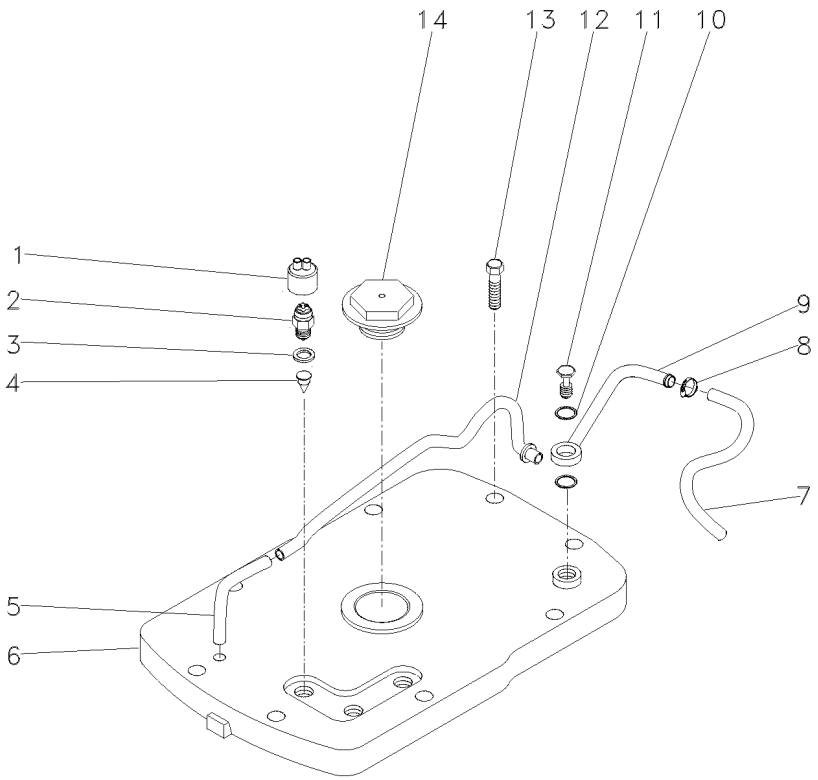

1	180776M1	**3**	CAPA	CAP	TAPA
2	037171T2	**3**	INTERRUPTOR	SWITCH	INTERRUPTOR
3	181142M1	**3**	ARRUELA	WASHER	ARANDELA
4	046569P1	**3**	EXTENSÃO	EXTENSION	EXTENSION
5	3815090M1	**1**	TUBO	PIPE	CANO
6	053170P1	**1**	TAMPA	COVER	CUBIERTA
7	3814951M1	**1**	MANGUEIRA	HOSE	FLEXIBLE
8	3019879X1	**2**	BRAÇADEIRA	CLAMP	ABRAZADERA
9	055631P1	**1**	TUBO	PIPE	CANO
10	3005500X1	**2**	ANEL "O"	O RING	JUNTA TORICA
11	3814651M1	**1**	PARAFUSO	BOLT	PERNO
12	3815187M1	**1**	TUBO	PIPE	CANO
13	3145868M1	**8**	PARAFUSO	BOLT	PERNO
14	768300M1	**1**	BUJÃO	PLUG	TAPON

Transmissão 12 Velocidades-Sincronizada — **Tdp (540 Rpm)**
12 Speed Transmission - Syncro — **Pto (540 Rpm)**
Transmision 12 Velocidades - Sincr — **Tdf (540 Rpm)**

25-30

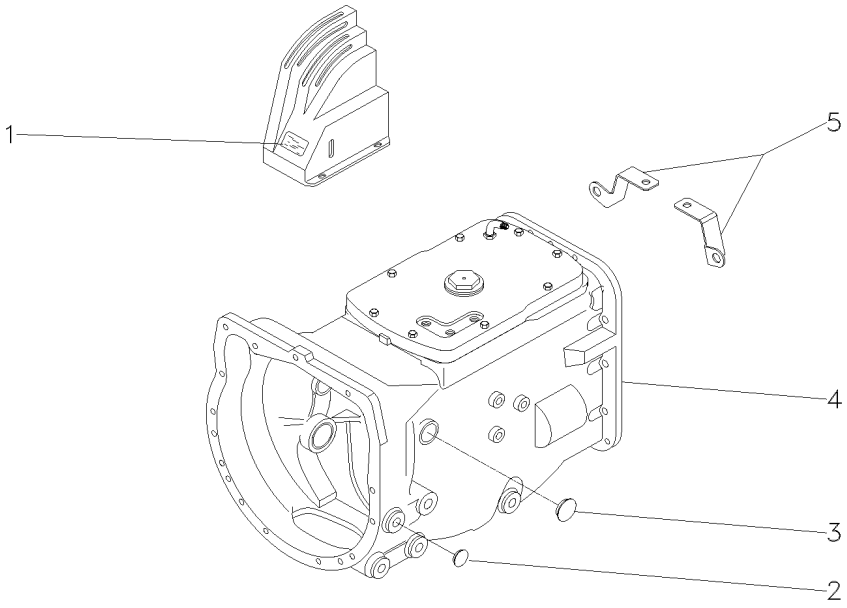

1	046895P1		**1** DECAL	DECAL	CALCOMANIA
2	027014P1		**2** TAMPÃO	PAD	ALMOHADILLA
3	036310P1		**2** BUJÃO	PLUG	TAPON
4	052746N2	25-35 No	**1** CX. TRANSMISSÃO	TRANSMISSION	TRANSMISION
4		25-45 No	**1** CX. TRANSMISSÃO	TRANSMISSION	TRANSMISION
4		25-50 No	**1** CX. TRANSMISSÃO	TRANSMISSION	TRANSMISION
4		25-60 No	**1** CX. TRANSMISSÃO	TRANSMISSION	TRANSMISION
4		25-70 No	**1** CX. TRANSMISSÃO	TRANSMISSION	TRANSMISION
4		25-80 No	**1** CX. TRANSMISSÃO	TRANSMISSION	TRANSMISION
5	057456P1	◀	**1** SUPORTE	BRACKET	SOPORTE
5	057457P1	▶	**1** SUPORTE	BRACKET	SOPORTE

Transmissão 12 Velocidades — **Sincronizada**
12 Speed Transmission — **Syncromesh**
Transmision 12 Velocidades — **Sincronizada**

25-35

Tdp 540 Rpm
Pto 540 Rpm
Tdf 540 Rpm

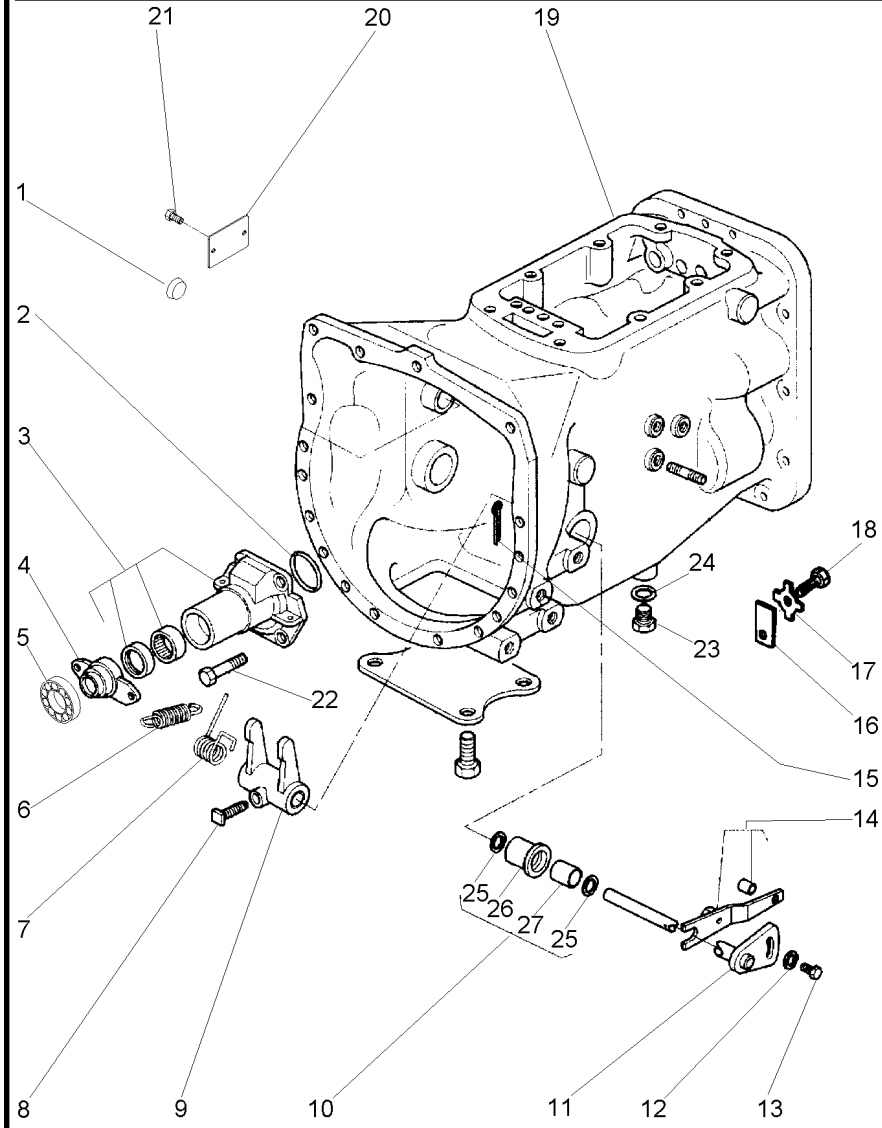

1	1875185M1		**2**	BUJÃO	PLUG	TAPON
2	886089M1		**1**	ANEL "O"	O RING	JUNTA TORICA
3	1860890M91	25-40 No	**1**	FLANGE	FLANGE	PLETINA
4	886727M2		**1**	COLAR	COLLAR	COLLAR
5	3700527M1		**1**	ROLAMENTO	BEARING	COJINETE
6	3700450M1		**2**	MOLA	SPRING	RESORTE
7	3700585M1		**1**	MOLA	SPRING	RESORTE
8	3771408M1		**1**	PARAFUSO	BOLT	PERNO
9	1877497M2		**1**	GARFO	FORK	HORQUILLA
10	3771461M91		**2**	BUCHA	BUSH	CASQUILLO
11	3814627M91		**1**	EIXO	SHAFT	ARBOL
12	3759973M2		**1**	ARRUELA	WASHER	ARANDELA
13	3009220X1		**1**	PARAFUSO	BOLT	PERNO
14	3800401M91		**1**	ALAVANCA	LEVER	PALANCA
15	354076X1		**1**	CUPILHA	COTTER PIN	PASADOR DOUBLE
16	184789M1		**1**	TRAVA	LOCK	RETENEDOR
17	828020M1		**1**	ARRUELA	WASHER	ARANDELA
18	353691X1		**1**	PARAFUSO	BOLT	PERNO
19	054700P2		**1**	CARCAÇA	HOUSING	ALOJAMIENTO
20	050905P1		**1**	PLACA	PLATE	PLATO
21	050906P1		**2**	PARAFUSO	BOLT	PERNO
22	377477X1		**4**	PARAFUSO	BOLT	PERNO
23	050698T1		**1**	BUJÃO	PLUG	TAPON
24	180474M1		**1**	ARRUELA	WASHER	ARANDELA
25	195909M1	10	**2**	RETENTOR	OIL SEAL	BUJE RETENACEITE
26	3761666M1	10	**1**	BUCHA	BUSH	CASQUILLO
27	3771462M1	10	**1**	BUCHA	BUSH	CASQUILLO

Flange Da Árvore Primária
Retainer Main Drive Shaft
Capa De Arbre Primare

25-40

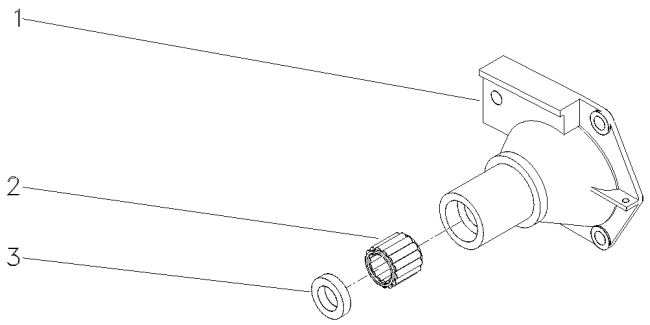

1	1860876M1	**1** FLANGE	FLANGE	PLETINA
2	886668M1	**1** ROLAMENTO	BEARING	COJINETE
3	1860867M3	**1** RETENTOR	SEAL	RETEN

Transmissão 12 Velocidades — **Sincronizada**
12 Speed Transmission — **Syncromesh**
Transmision 12 Velocidades — **Sincronizada**

25-45

Tdp 540 Rpm
Pto 540 Rpm
Tdf 540 Rpm

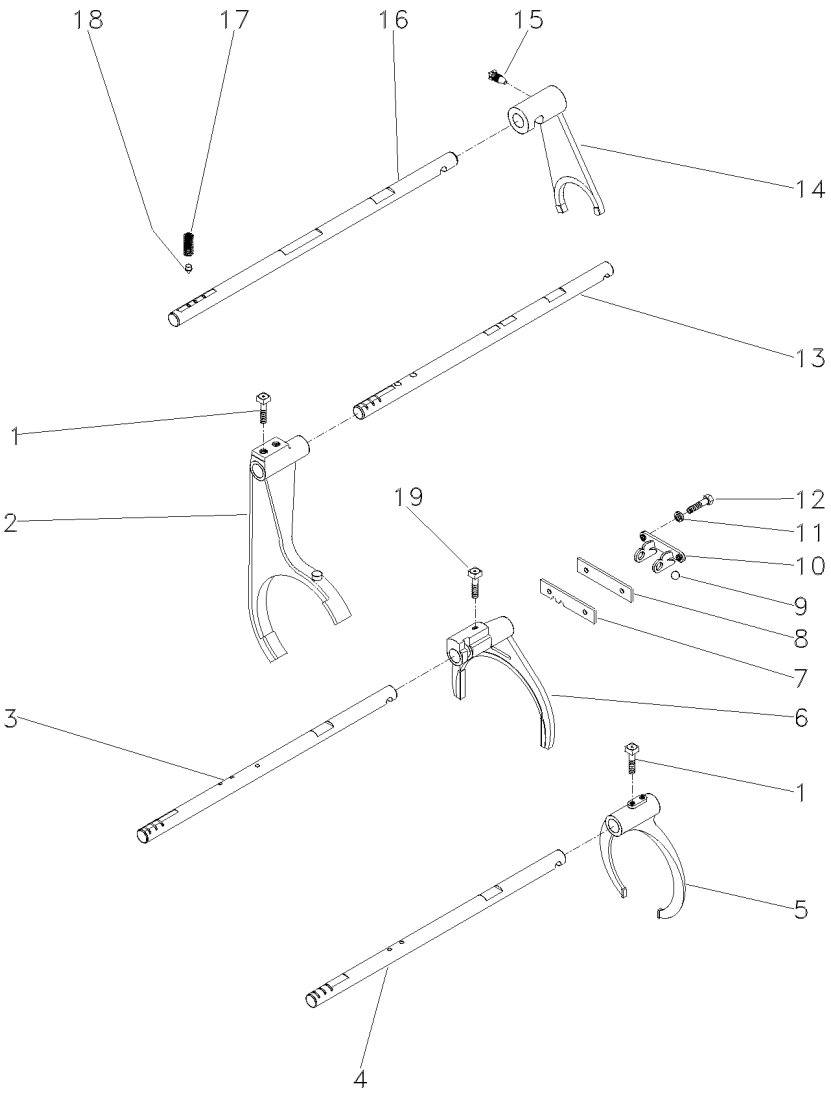

1	1675367M2		**4**	PARAFUSO	BOLT	PERNO
2	1693831M3	[A]	**1**	GARFO	FORK	HORQUILLA
3	3774045M1	[C]	**1**	EIXO	SHAFT	ARBOL
4	3774046M1	[B]	**1**	EIXO	SHAFT	ARBOL
5	023414R1	[B]	**1**	GARFO	FORK	HORQUILLA
6	039404P1		**1**	GARFO	FORK	HORQUILLA
7	1860764M2		**1**	PLACA	PLATE	PLATO
8	1860765M1		**1**	ESPAÇADOR	SPACER	PIEZA DISTANCIA
9	391838X1		**1**	ESFERA	BALL	BOLA
10	1860761M1		**1**	SUPORTE	CLEVIS	GANCHO SEGURI.
11	353434X1		**2**	ARRUELA	WASHER	ARANDELA
12	362443X1		**2**	PARAFUSO	BOLT	PERNO
13	3774044M1	[A]	**1**	EIXO	SHAFT	ARBOL
14	3774043M1		**1**	GARFO	FORK	HORQUILLA
15	023429R1		**1**	PARAFUSO	BOLT	PERNO
16	3774047M2		**1**	EIXO	SHAFT	ARBOL
17	191221M1		**4**	MOLA	SPRING	RESORTE
18	180418M2		**4**	PINO	PIN	PASADOR
19	180002M1		**1**	PARAFUSO	BOLT	PERNO

[A] ALTA / BAIXA
HIGH / LOW
ALTA / BAJA

[B] 2ª E 3ª MARCHA
2 AND 3 SPEED
2ª Y 3ª VELOCIDAD

[C] 1ª E MARCHA RÉ
1 AND REVERSE SPEED
1ª Y MARCHA ATRÁS

Transmissão 12 Velocidades **Sincronizada**
12 Speed Transmission **Syncromesh**
Transmision 12 Velocidades **Sincronizada**

25-50

Tdp 540 Rpm
Pto 540 Rpm
Tdf 540 Rpm

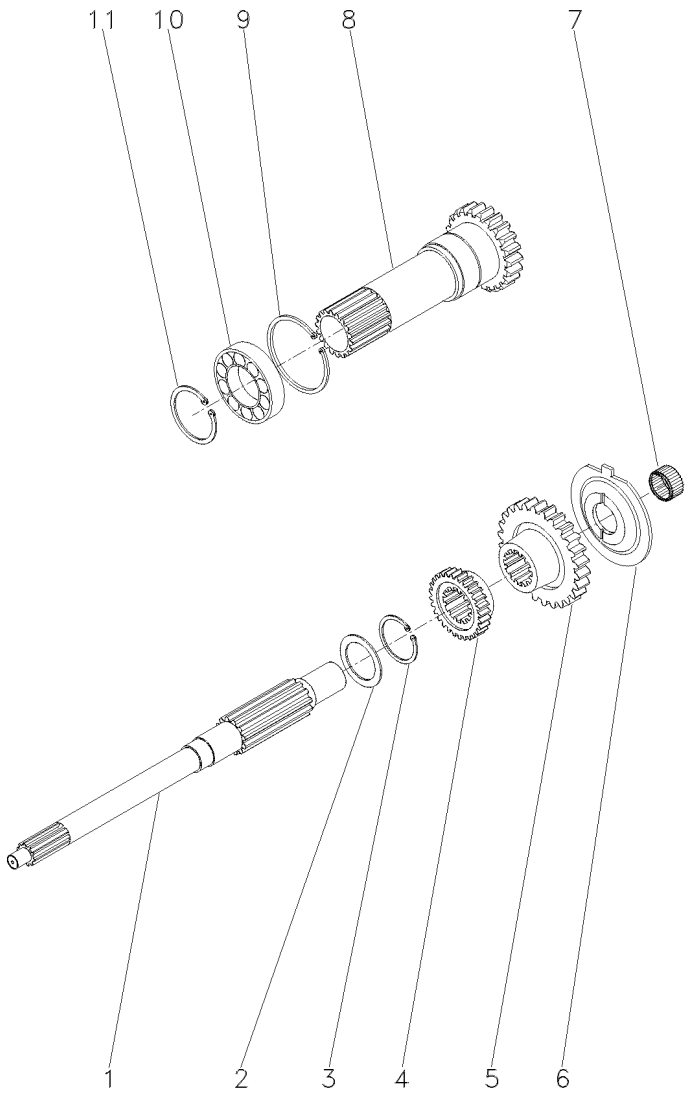

1	039423P1		**1**	EIXO	SHAFT	ARBOL
2	1677742M1		**1**	ARRUELA	WASHER	ARANDELA
3	358969X1		**1**	ANEL TRAVA	CIRCLIP	CIRCULITO
4	049169P1	[A]	**1**	ENGRENAGEM	GEAR	ENGRANAJE
		35				
5	049172P1	[B]	**1**	ENGRENAGEM	GEAR	ENGRANAJE
		30				
6	1674668M3		**1**	ESPAÇADOR	SPACER	PIEZA DISTANCIA
7	2700273M1		**1**	ROLAMENTO AGULHA	BEARING NEEDLE	COJINETA AGUJAS
8	049834N1	15	**1**	CJ. EIXO	KIT, AXLE	JUEGO DE EJE
		25-55 No				
9	377631X1		**1**	ANEL TRAVA	CIRCLIP	CIRCULITO
10	3761292M1		**1**	ROLAMENTO	BEARING	COJINETE
11	762101M1		**1**	ANEL TRAVA	CIRCLIP	CIRCULITO

[A] ALTA
HIGH
ALTA

[B] BAIXA
LOW
BAJA

Eixo Entrada
Inlet Shaft
Eje Entrada

25-55

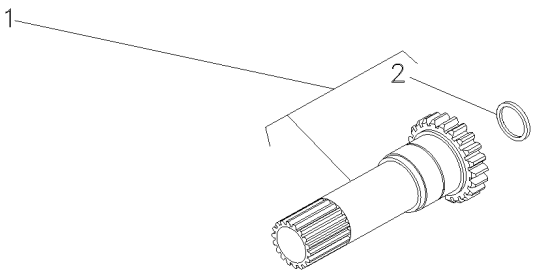

1		049834N1	**1**	EIXO	SHAFT	ARBOL
2	883935M4	1	**1**	RETENTOR	SEAL	RETEN

Transmissão 12 Velocidades **12 Speed Transmission** **Transmision 12 Velocidades**	**Sincronizada** **Syncromesh** **Sincronizada**	**25-60**

Tdp 540 Rpm
Pto 540 Rpm
Tdf 540 Rpm

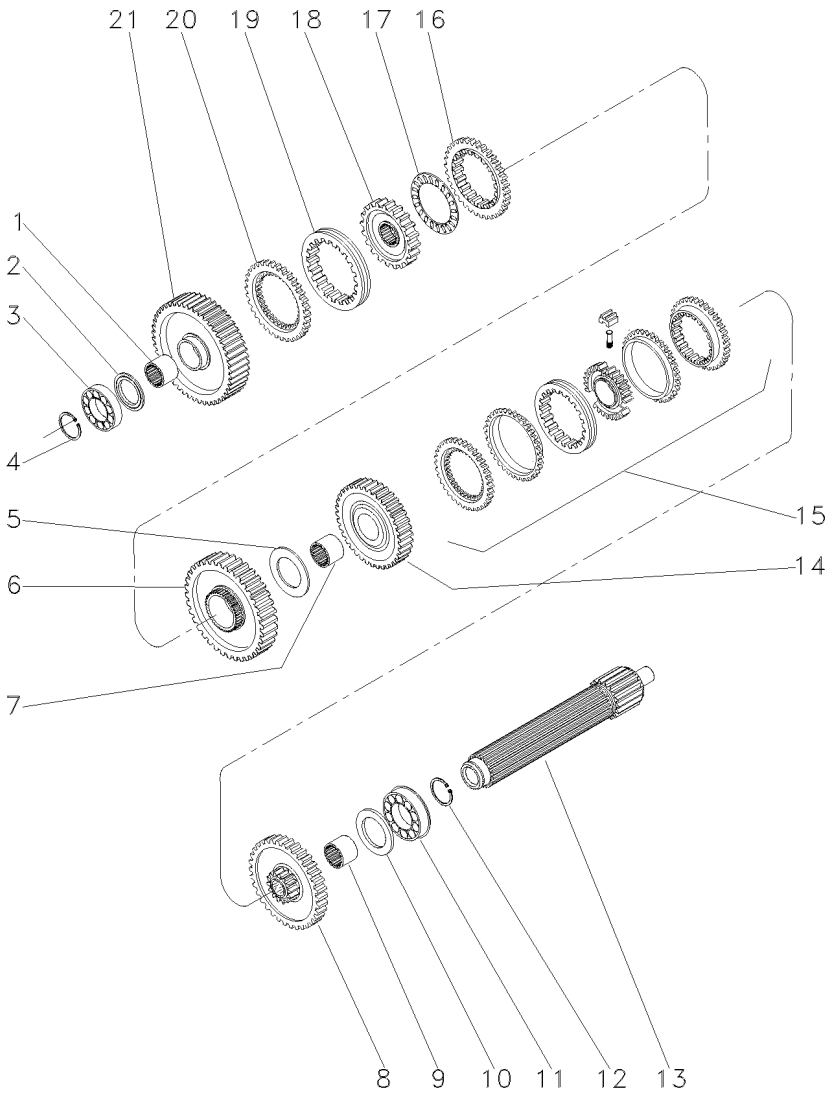

1	039397P1		**1**	LUVA	SLEEVE	MANCHA
2	1671888M2	4.14/4.19MM	**X**	CALÇO	SHIM	CALCE
2	1671889M2	4.39/4.45MM	**X**	ARRUELA	WASHER	ARANDELA
2	1671890M2	4.62/4.67MM	**X**	ARRUELA	WASHER	ARANDELA
2	1671891M2	4.85/4.90MM	**X**	ARRUELA	WASHER	ARANDELA
3	039544R1		**1**	ROLAMENTO	BEARING	COJINETE
4	039545R1		**1**	ANEL TRAVA	CIRCLIP	CIRCULITO
5	023422R1		**1**	ARRUELA	WASHER	ARANDELA
6	053355N1	[E] 51	**1**	CJ. ENGRENAGEM	KIT, GEAR	ENGRANAJES JUEGO
7	039398P1		**1**	LUVA	SLEEVE	MANCHA
8	053353N1	[B] 44	**1**	CJ. ENGRENAGEM	KIT, GEAR	ENGRANAJES JUEGO
9	039396P1	[B]	**1**	LUVA	SLEEVE	MANCHA
10	1867259M1		**1**	ARRUELA	WASHER	ARANDELA
11	3761291M1		**1**	ROLAMENTO	BEARING	COJINETE
12	195363M1		**1**	ANEL TRAVA	CIRCLIP	CIRCULITO
13	039542P1		**1**	EIXO	SHAFT	ARBOL
14	053354N1	[C] 35	**1**	CJ. ENGRENAGEM	KIT, GEAR	ENGRANAJES JUEGO
15	039400N2	[D] 25-65 No	**1**	CJ. SINCRONIZADO	SYNCHRO UNIT	SINCRONIZ ADORA
16	1686459M1		**1**	ANEL	RING	ARO
17	1663796M1		**1**	ROLAMENTO	BEARING	COJINETE
18	039402P1		**1**	CUBO	HUB	CUBO
19	039425P1		**1**	LUVA	SLEEVE	MANCHA
20	1686458M1		**1**	ANEL	RING	ARO
21	049163N1	[A] 56	**1**	ENGRENAGEM	GEAR	ENGRANAJE

[A] 1ª MARCHA
1 SPEED
1ª MARCHA

[B] 2ª MARCHA
2 SPEED
2ª MARCHA

[C] 3ª MARCHA
3 SPEED
3ª MARCHA

[D] 2ª E 3ª MARCHA
2 AND 3 SPEED
2ª Y 3ª VELOCIDAD

[E] MARCHA RÉ
REVERSE SPEED
MARCHA ATRÁS

Sincronizada
Syncromesh
Sincronizada

25-65

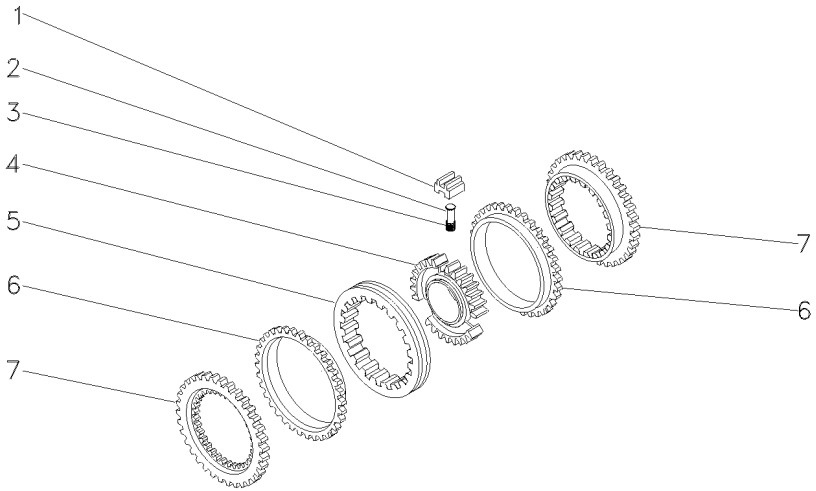

1	023485R1	**3** BLOCO	BLOCK	BLOQUE
2	023483R1	**3** PINO	PIN	PASADOR
3	023484R2	**3** MOLA	SPRING	RESORTE
4	040752P1	**1** CUBO	HUB	CUBO
5	023486R1	**1** LUVA	SLEEVE	MANCHA
6	023487R1	**2** ANEL	RING	ARO
7	023488R1	**2** CONE	CONE	CONO

Transmissão 12 Velocidades — **Sincronizada**
12 Speed Transmission — **Syncromesh**
Transmision 12 Velocidades — **Sincronizada**

25-70

Tdp 540 Rpm
Pto 540 Rpm
Tdf 540 Rpm

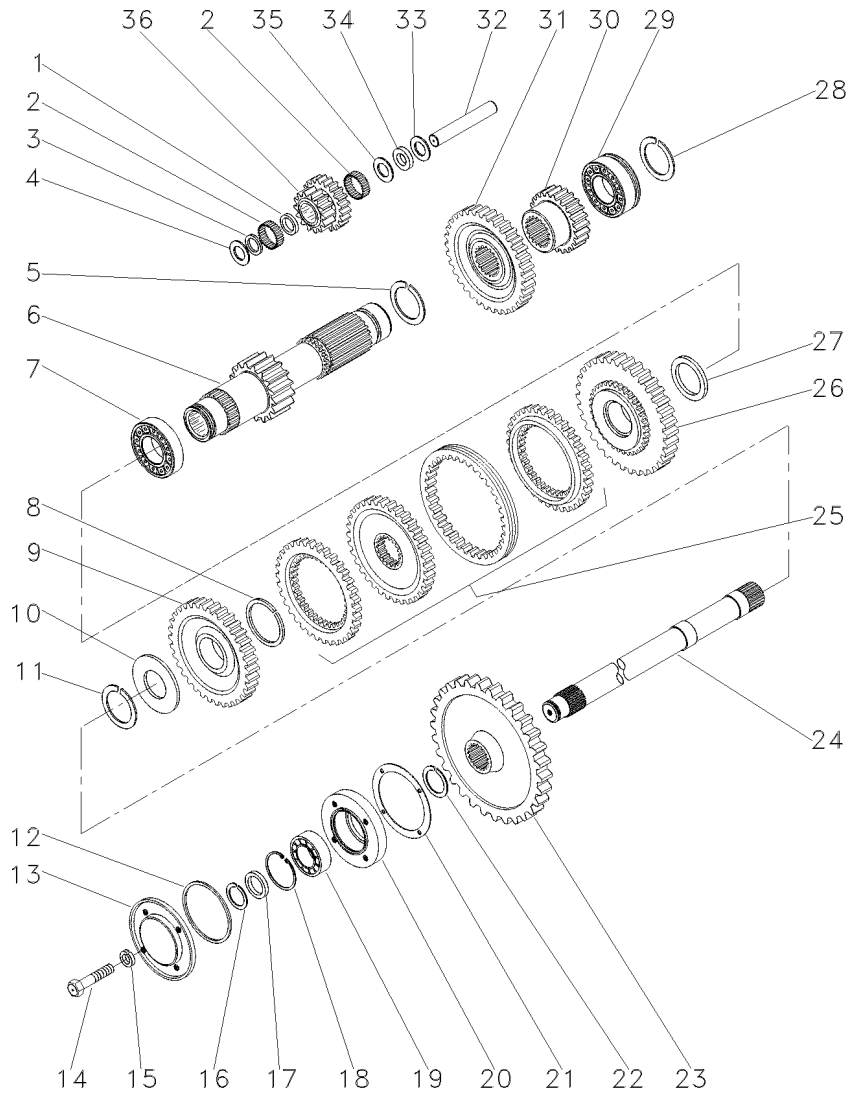

1	1688131M1		1	ESPAÇADOR	SPACER	PIEZA DISTANCIA
2	183039M1		56	ROLETE	ROLLER	RODILLO
3	183037M1		1	ARRUELA	WASHER	ARANDELA
4	1688132M1		1	ARRUELA	WASHER	ARANDELA
5	195500M1		1	ANEL TRAVA	CIRCLIP	CIRCULITO
6	049165N1	19	1	EIXO	SHAFT	ARBOL
7	3003372X1		1	ROLAMENTO	BEARING	COJINETE
8	1440873X1		1	ANEL TRAVA	CIRCLIP	CIRCULITO
9	049167N1	[A] 33	1	ENGRENAGEM	GEAR	ENGRANAJE
10	039408P1		1	ARRUELA	WASHER	ARANDELA
10	039409P1		X	ARRUELA	WASHER	ARANDELA
11	831581M2		1	ANEL TRAVA	CIRCLIP	CIRCULITO
12	1004633M1		1	ANEL "O"	O RING	JUNTA TORICA
13	883620M1		1	TAMPA	COVER	CUBIERTA
14	362439X1		4	PARAFUSO	BOLT	PERNO
15	376703X1		4	ARRUELA	WASHER	ARANDELA
16	899385M1		1	ANEL	RING	ARO
17	881122M2		1	ANEL	RING	ARO
18	355988X1		1	ANEL TRAVA	CIRCLIP	CIRCULITO
19	3760514M1		1	ROLAMENTO	BEARING	COJINETE
20	899331M1		1	FLANGE	FLANGE	PLETINA
21	180432M1		1	JUNTA	GASKET	EMPAQUETADURA.
22	358913X1		1	ANEL TRAVA	CIRCLIP	CIRCULITO
23	9004882M1	53	1	ENGRENAGEM	GEAR	ENGRANAJE
24	053328P1		1	EIXO	SHAFT	ARBOL
25	039410N2	[C] 25-75 No	1	CJ. SINCRONIZADO	SYNCHRO UNIT	SINCRONIZ ADORA
26	049170N1	[B] 37	1	ENGRENAGEM	GEAR	ENGRANAJE
27	039413P1		1	ARRUELA	WASHER	ARANDELA
28	195363M1		1	ANEL TRAVA	CIRCLIP	CIRCULITO
29	3761291M1		1	ROLAMENTO	BEARING	COJINETE
30	053316P1	[D] 25	1	ENGRENAGEM	GEAR	ENGRANAJE
31	053312P1	[E] 33	1	ENGRENAGEM	GEAR	ENGRANAJE
32	180445M1		1	EIXO	SHAFT	ARBOL
33	1688130M1		1	ARRUELA	WASHER	ARANDELA
34	1688129M1		1	MOLA PRATO	SPRING PLATE	PLETINA MUELLE
35	1688128M1		1	ARRUELA	WASHER	ARANDELA
36	053310P1	[F]	1	ENGRENAGEM	GEAR	ENGRANAJE

[A] ALTA
HIGH
ALTA

[B] BAIXA
LOW
BAJA

Transmissão 12 Velocidades **12 Speed Transmission** **Transmision 12 Velocidades**	**Sincronizada** **Syncromesh** **Sincronizada**	**25-70**

Tdp 540 Rpm
Pto 540 Rpm
Tdf 540 Rpm

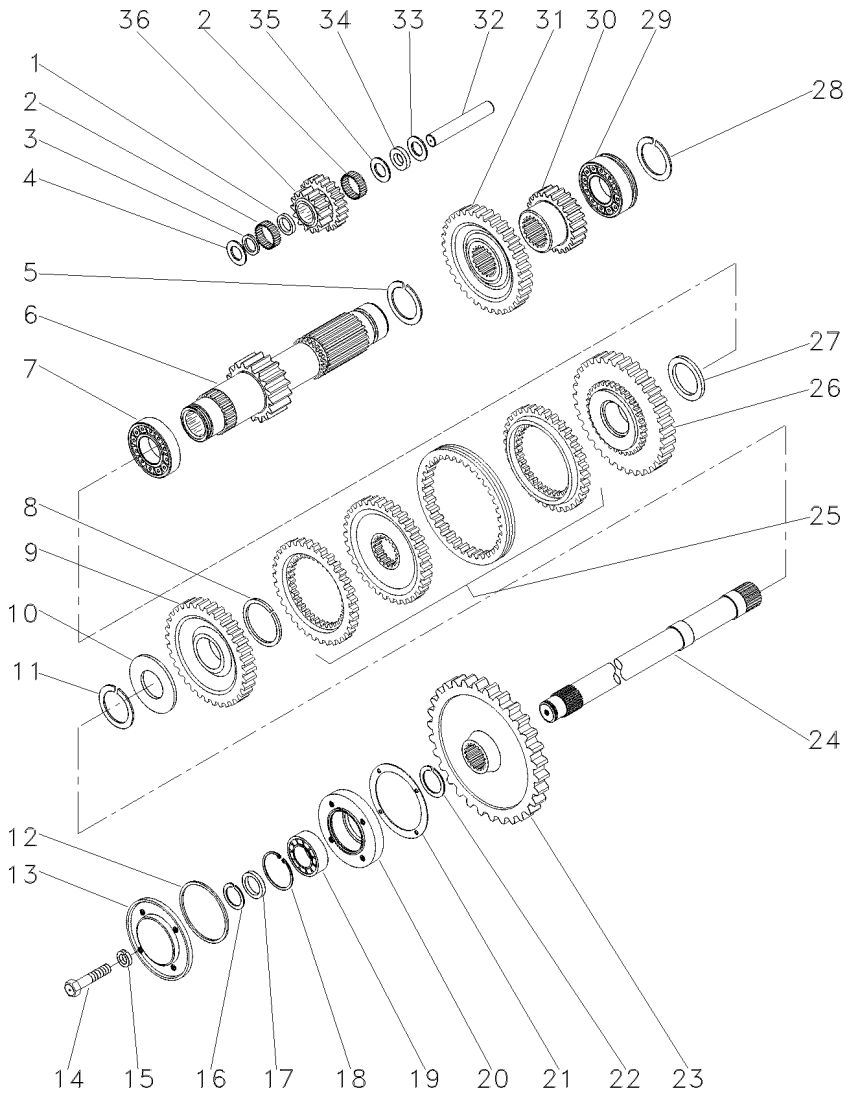

[C] ALTA / BAIXA
HIGH / LOW
ALTA / BAJA

[D] 2ª MARCHA
2 SPEED
2ª MARCHA

[E] 3ª MARCHA
3 SPEED
3ª MARCHA

[F] MARCHA RÉ
REVERSE SPEED
MARCHA ATRÁS

Sincronizada
Syncromesh
Sincronizada

25-75

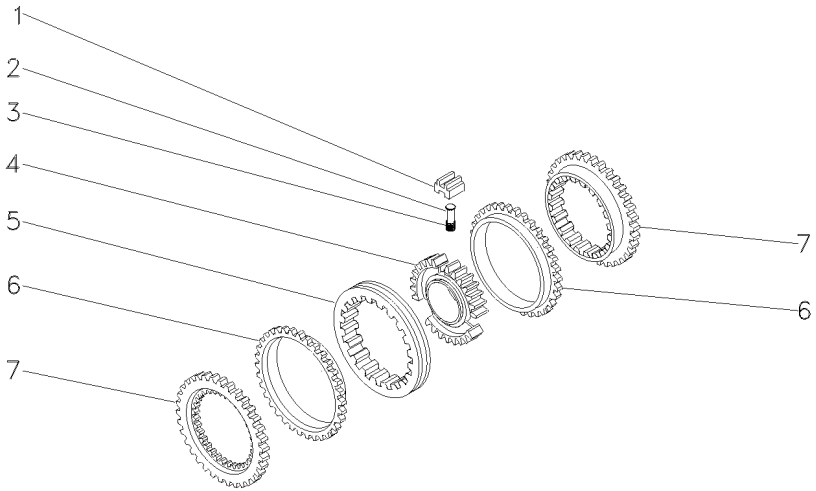

1	023485R1	027341R1	**3** BLOCO	BLOCK	BLOQUE
2	023483R1		**3** PINO	PIN	PASADOR
3	023484R2		**3** MOLA	SPRING	RESORTE
4	040753P1		**1** CUBO	HUB	CUBO
5	023486R1		**1** LUVA	SLEEVE	MANCHA
6	023487R1		**2** ANEL	RING	ARO
7	023488R1		**2** CONE	CONE	CONO

Transmissão 12 Velocidades — **Sincronizada**
12 Speed Transmission — **Syncromesh**
Transmision 12 Velocidades — **Sincronizada**

25-80

Tdp 540 Rpm
Pto 540 Rpm
Tdf 540 Rpm

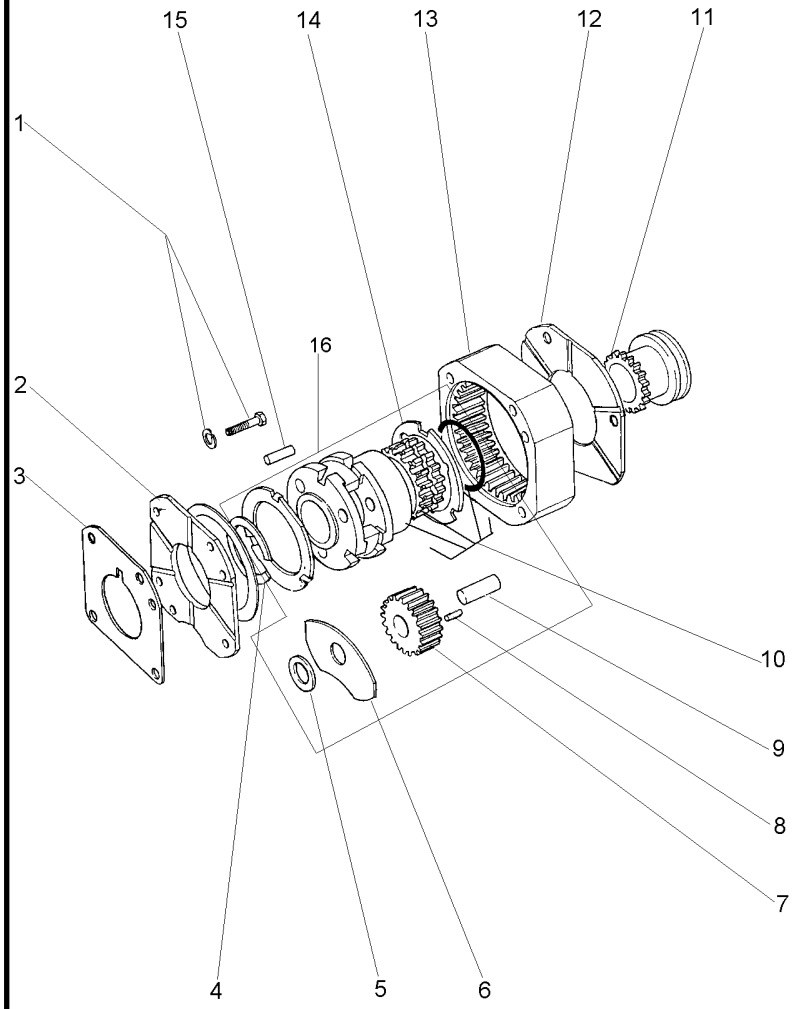

1	353434X1			
1	362684X1			
2	1867425M1			
3	1867426M1			
4	377424X1	16		
5	023406R1	16		
6	035159R1	16		
7	023405P1	16	23	
8	1866553M2	16		
9	1866538M2	16		
10		16	OX14331	
11	1866557M1			
12	1867423M1			
13	1867424M2		68	
14	1866545M2	16		
15	180409M1			
16	OX14331			

3	ARRUELA	WASHER	ARANDELA
4	PARAFUSO	BOLT	PERNO
1	PLACA	PLATE	PLATO
1	CALÇO	SHIM	CALCE
1	ANEL TRAVA	CIRCLIP	CIRCULITO
4	ARRUELA	WASHER	ARANDELA
8	ARRUELA	WASHER	ARANDELA
4	ENGRENAGEM	GEAR	ENGRANAJE
128	ROLETE	ROLLER	RODILLO
4	EIXO	SHAFT	ARBOL
1	PORTA ENGRENAGEM	CARRIER	PORTADOR
1	LUVA	SLEEVE	MANCHA
1	PLACA	PLATE	PLATO
1	COROA	ANNULAR GEAR	ENGRANAJE ANULAR
2	ARRUELA	WASHER	ARANDELA
2	PINO	PIN	PASADOR
1	CJ. REDUTOR	KIT, CARRIER	JUEGO PORTADOR

Transmissão 12 Velocidades-Sincronizada — **Tdp (540/1000 Rpm)**
12 Speed Transmission - Syncro — **Tdp (540/1000 Rpm)**
Transmision 12 Velocidades - Sincr — **Tdp (540/1000 Rpm)**

25-85

Com Embreagem Split
With Split Torque Clutch
Con Embrague Split Torque

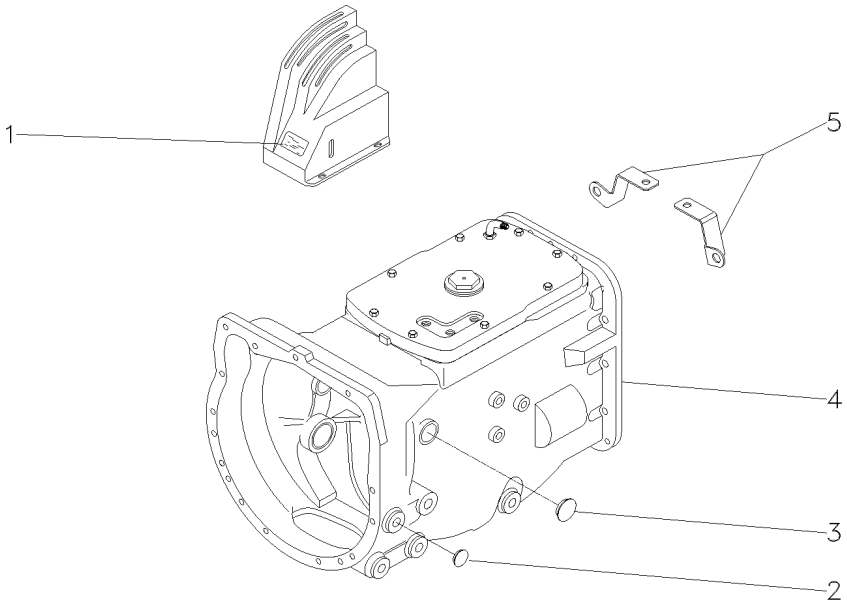

1	046895P1		**1**	DECAL	DECAL	CALCOMANIA
2	027014P1		**2**	TAMPÃO	PAD	ALMOHADILLA
3	036310P1		**2**	BUJÃO	PLUG	TAPON
4	053349N2	25-90 No	**1**	CJ. TRANSMISSÃO	KIT,TRANSMISSION	JGO.TRANSMISION
4		25-95 No	**1**	CJ. TRANSMISSÃO	KIT,TRANSMISSION	JGO.TRANSMISION
4		25-100 No	**1**	CJ. TRANSMISSÃO	KIT,TRANSMISSION	JGO.TRANSMISION
4		25-105 No	**1**	CJ. TRANSMISSÃO	KIT,TRANSMISSION	JGO.TRANSMISION
4		25-110 No	**1**	CJ. TRANSMISSÃO	KIT,TRANSMISSION	JGO.TRANSMISION
4		25-115 No	**1**	CJ. TRANSMISSÃO	KIT,TRANSMISSION	JGO.TRANSMISION
5	057456P1	◀	**1**	SUPORTE	BRACKET	SOPORTE
5	057457P1	▶	**1**	SUPORTE	BRACKET	SOPORTE

Transmissão 12 Velocidades **Sincronizada**
12 Speed Transmission **Syncromesh**
Transmision 12 Velocidades **Sincronizada**

25-90

Tdp 540/1000 Rpm - Com Embreagem Split
Pto 540/1000 Rpm - With Split Torque Clutch
Tdf 540/1000 Rpm - Con Embrague Split Torque

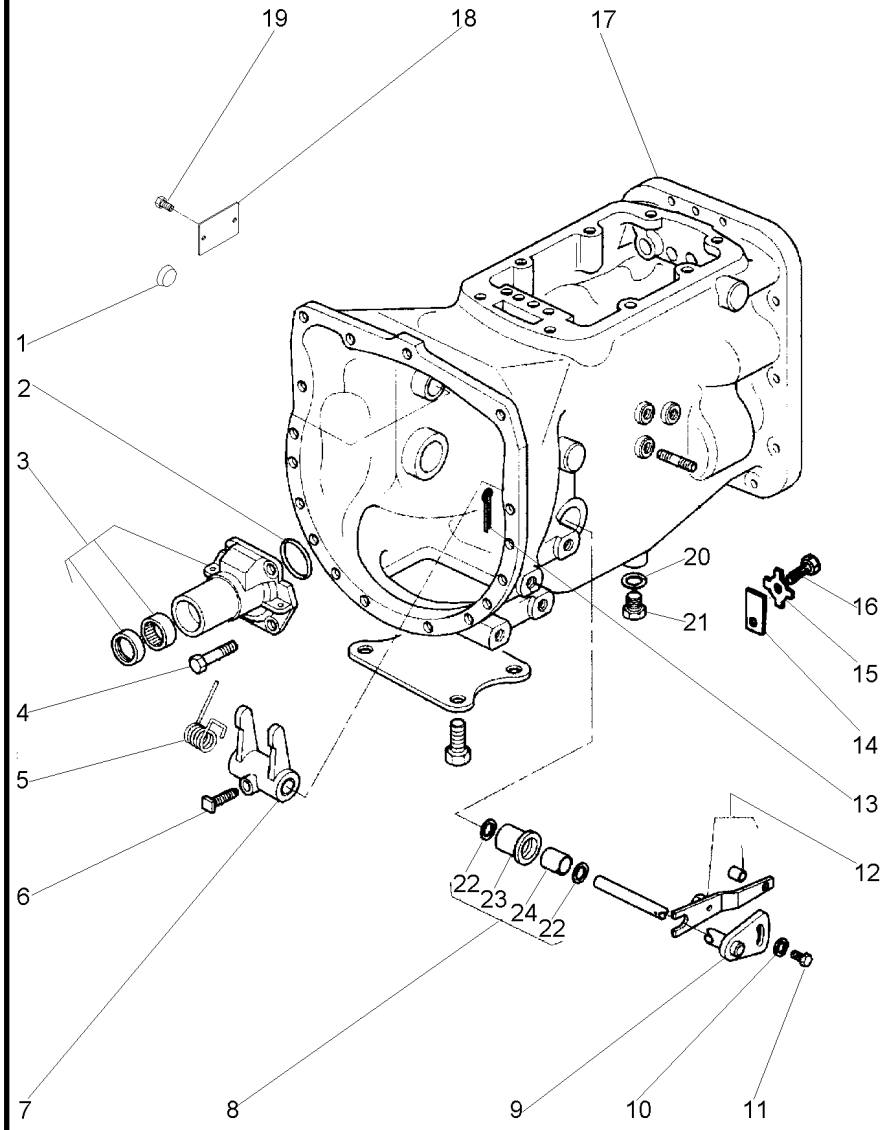

1	1875185M1		**2**	BUJÃO	PLUG	TAPON
2	886089M1		**1**	ANEL "O"	O RING	JUNTA TORICA
3	1860890M91	25-40 No	**1**	FLANGE	FLANGE	PLETINA
4	377477X1		**4**	PARAFUSO	BOLT	PERNO
5	3700585M1		**1**	MOLA	SPRING	RESORTE
6	3771408M1		**1**	PARAFUSO	BOLT	PERNO
7	1877497M2		**1**	GARFO	FORK	HORQUILLA
8	3771461M91		**2**	BUCHA	BUSH	CASQUILLO
9	3814627M91		**1**	EIXO	SHAFT	ARBOL
10	3759973M2		**1**	ARRUELA	WASHER	ARANDELA
11	3009220X1		**1**	PARAFUSO	BOLT	PERNO
12	3800401M91		**1**	ALAVANCA	LEVER	PALANCA
13	354076X1		**1**	CUPILHA	COTTER PIN	PASADOR DOUBLE
14	184789M1		**1**	TRAVA	LOCK	RETENEDOR
15	828020M1		**1**	ARRUELA	WASHER	ARANDELA
16	353691X1		**1**	PARAFUSO	BOLT	PERNO
17	054700P2		**1**	CARCAÇA	HOUSING	ALOJAMIENTO
18	050905P1		**1**	PLACA	PLATE	PLATO
19	050906P1		**2**	PARAFUSO	BOLT	PERNO
20	180474M1		**1**	ARRUELA	WASHER	ARANDELA
21	050698T1		**1**	BUJÃO	PLUG	TAPON
22	195909M1	8	**2**	RETENTOR	OIL SEAL	BUJE RETENACEITE
23	3761666M1	8	**1**	BUCHA	BUSH	CASQUILLO
24	3771462M1	8	**1**	BUCHA	BUSH	CASQUILLO

Transmissão 12 Velocidades — **Sincronizada**
12 Speed Transmission — **Syncromesh**
Transmision 12 Velocidades — **Sincronizada**

25-95

Tdp 540/1000 Rpm - Com Embreagem Split
Pto 540/1000 Rpm - With Split Torque Clutch
Tdf 540/1000 Rpm - Con Embrague Split Torque

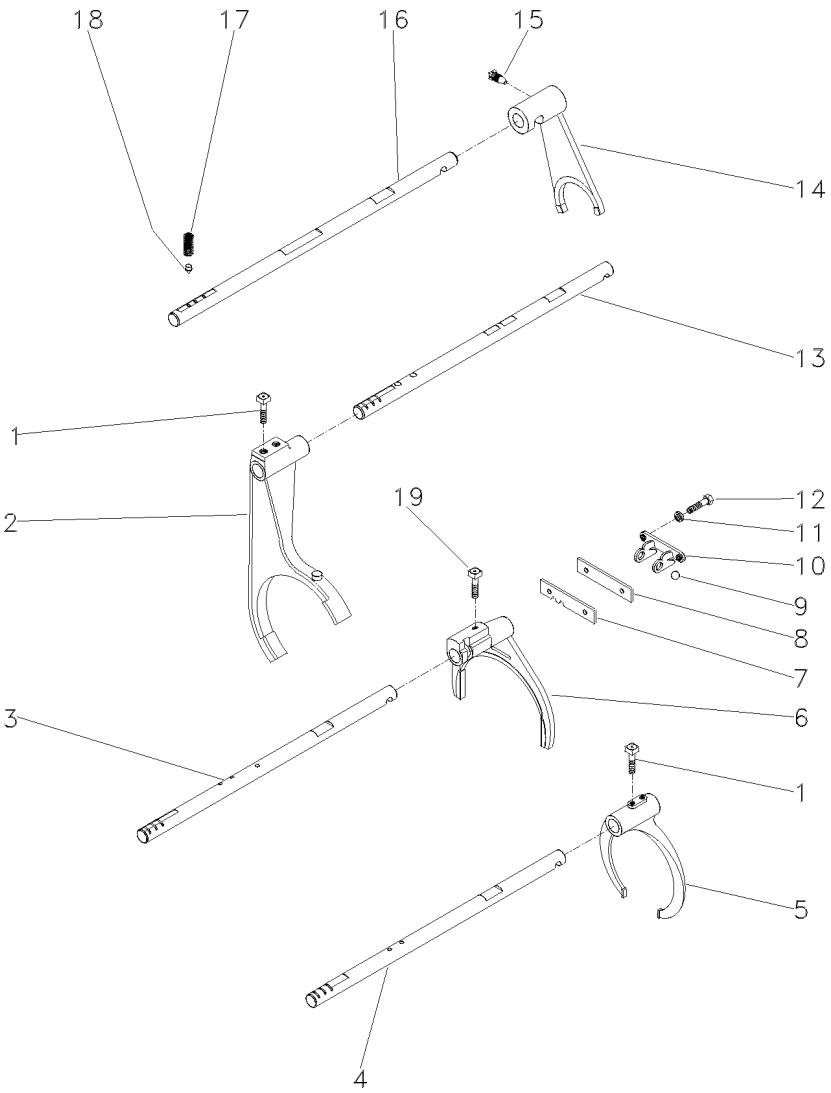

1	1675367M2		**4**	PARAFUSO	BOLT	PERNO
2	1693831M3	[A]	**1**	GARFO	FORK	HORQUILLA
3	3774045M1	[B]	**1**	EIXO	SHAFT	ARBOL
4	3774046M1	[C]	**1**	EIXO	SHAFT	ARBOL
5	023414R1	[C]	**1**	GARFO	FORK	HORQUILLA
6	039404P1		**1**	GARFO	FORK	HORQUILLA
7	1860764M2		**1**	PLACA	PLATE	PLATO
8	1860765M1		**1**	ESPAÇADOR	SPACER	PIEZA DISTANCIA
9	391838X1		**1**	ESFERA	BALL	BOLA
10	1860761M1		**1**	SUPORTE	CLEVIS	GANCHO SEGURI.
11	353434X1		**2**	ARRUELA	WASHER	ARANDELA
12	362443X1		**2**	PARAFUSO	BOLT	PERNO
13	3774044M1	[A]	**1**	EIXO	SHAFT	ARBOL
14	3774043M1		**1**	GARFO	FORK	HORQUILLA
15	023429R1		**1**	PARAFUSO	BOLT	PERNO
16	3774047M2		**1**	EIXO	SHAFT	ARBOL
17	191221M1		**4**	MOLA	SPRING	RESORTE
18	180418M2		**4**	PINO	PIN	PASADOR
19	180002M1		**1**	PARAFUSO	BOLT	PERNO

[A] ALTA / BAIXA
HIGH / LOW
ALTA / BAJA

[B] 1ª E MARCHA RÉ
1 AND REVERSE SPEED
1ª Y MARCHA ATRÁS

[C] 2ª E 3ª MARCHA
2 AND 3 SPEED
2ª Y 3ª VELOCIDAD

Transmissão 12 Velocidades **Sincronizada**
12 Speed Transmission **Syncromesh**
Transmision 12 Velocidades **Sincronizada**

25-100

Tdp 540/1000 Rpm - Com Embreagem Split
Pto 540/1000 Rpm - With Split Torque Clutch
Tdf 540/1000 Rpm - Con Embrague Split Torque

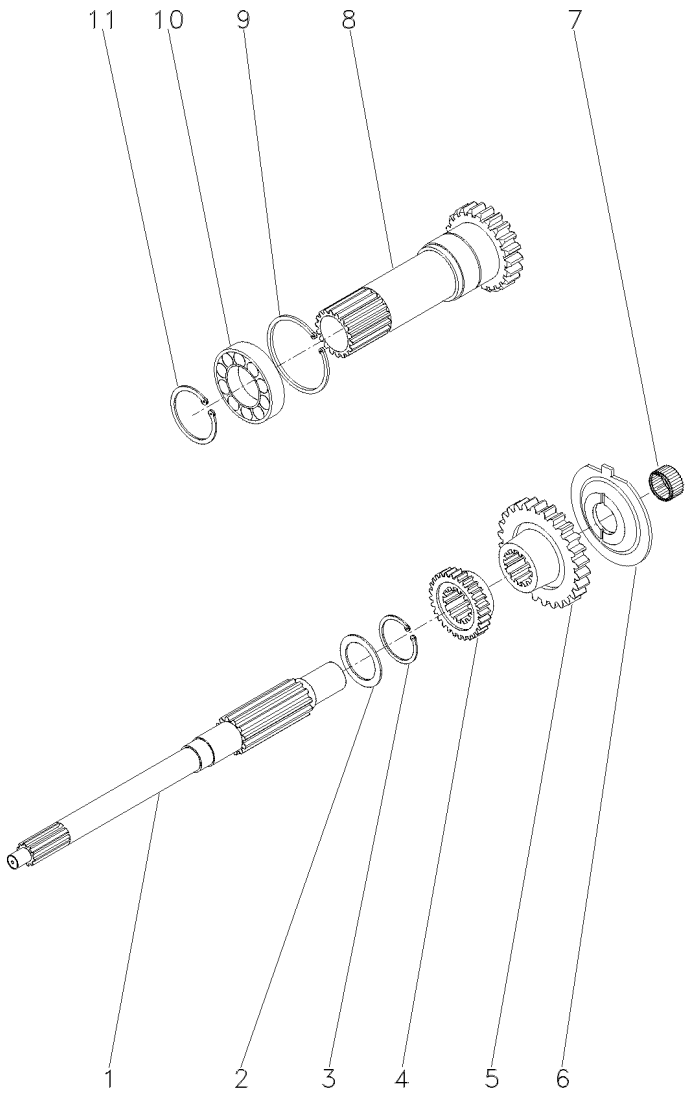

1	039423P1		**1**	EIXO	SHAFT	ARBOL
2	1677742M1		**1**	ARRUELA	WASHER	ARANDELA
3	358969X1		**1**	ANEL TRAVA	CIRCLIP	CIRCULITO
4	049169P1	[A] 35	**1**	ENGRENAGEM	GEAR	ENGRANAJE
5	049172P1	[B] 30	**1**	ENGRENAGEM	GEAR	ENGRANAJE
6	1674668M3		**1**	ESPAÇADOR	SPACER	PIEZA DISTANCIA
7	2700273M1		**1**	ROLAMENTO AGULHA	BEARING NEEDLE	COJINETA AGUJAS
8	053361N1	23	**1**	CJ. EIXO	KIT, AXLE	JUEGO DE EJE
9	377631X1		**1**	ANEL TRAVA	CIRCLIP	CIRCULITO
10	3761292M1		**1**	ROLAMENTO	BEARING	COJINETE
11	762101M1		**1**	ANEL TRAVA	CIRCLIP	CIRCULITO

[A] ALTA
HIGH
ALTA

[B] BAIXA
LOW
BAJA

Transmissão 12 Velocidades — **Sincronizada**
12 Speed Transmission — **Syncromesh**
Transmision 12 Velocidades — **Sincronizada**

25-105

Tdp 540/1000 Rpm - Com Embreagem Split
Pto 540/1000 Rpm - With Split Torque Clutch
Tdf 540/1000 Rpm - Con Embrague Split Torque

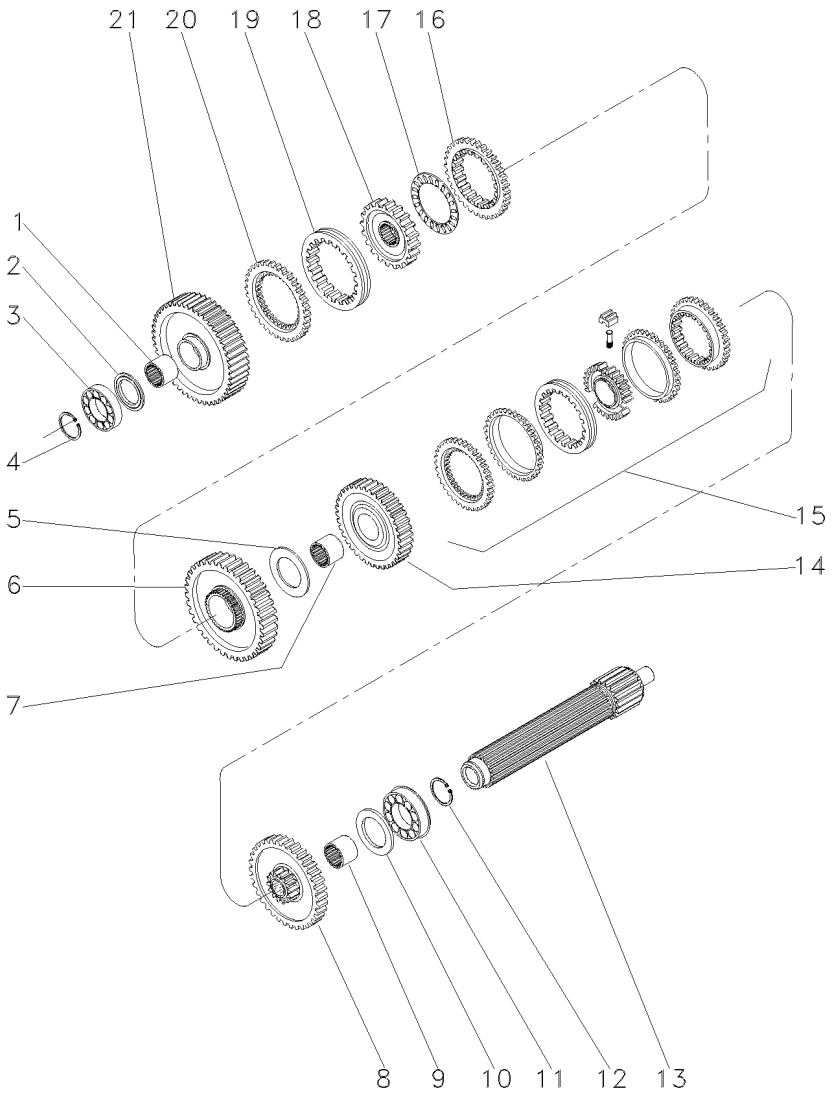

1	039397P1			**1**	LUVA	SLEEVE	MANCHA
2	1671888M2	⧗	4.14/4.19MM	**X**	CALÇO	SHIM	CALCE
2	1671889M1	⧗	4.39/4.45MM	**X**	ARRUELA	WASHER	ARANDELA
2	1671890M2	⧗	4.62/4.67MM	**X**	ARRUELA	WASHER	ARANDELA
2	1671891M2	⧗	4.85/4.90MM	**X**	ARRUELA	WASHER	ARANDELA
3	039544R1			**1**	ROLAMENTO	BEARING	COJINETE
4	039545R1			**1**	ANEL TRAVA	CIRCLIP	CIRCULITO
5	023422R1			**1**	ARRUELA	WASHER	ARANDELA
6	053355N1	[A]		**1**	CJ. ENGRENAGEM	KIT, GEAR	ENGRANAJES JUEGO
			51				
7	039398P1			**1**	LUVA	SLEEVE	MANCHA
8	053353N1	[B]		**1**	CJ. ENGRENAGEM	KIT, GEAR	ENGRANAJES JUEGO
			44				
9	039396P1	[B]		**1**	LUVA	SLEEVE	MANCHA
10	1867259M1			**1**	ARRUELA	WASHER	ARANDELA
11	3761291M1			**1**	ROLAMENTO	BEARING	COJINETE
12	195363M1			**1**	ANEL TRAVA	CIRCLIP	CIRCULITO
13	039542P1			**1**	EIXO	SHAFT	ARBOL
14	053354N1	[C]		**1**	CJ. ENGRENAGEM	KIT, GEAR	ENGRANAJES JUEGO
			35				
15	039400N2	[D]		**1**	CJ. SINCRONIZADO	SYNCHRO UNIT	SINCRONIZ ADORA
			25-65 No				
16	1686459M1			**1**	ANEL	RING	ARO
17	1663796M1			**1**	ROLAMENTO	BEARING	COJINETE
18	039402P1			**1**	CUBO	HUB	CUBO
19	039425P1			**1**	LUVA	SLEEVE	MANCHA
20	1686458M1			**1**	ANEL	RING	ARO
21	049163N1	[E]		**1**	ENGRENAGEM	GEAR	ENGRANAJE
			56				

[A] MARCHA RÉ
REVERSE SPEED
MARCHA ATRÁS

[B] 2ª MARCHA
2 SPEED
2ª MARCHA

[C] 3ª MARCHA
3 SPEED
3ª MARCHA

[D] 2ª E 3ª MARCHA
2 AND 3 SPEED
2ª Y 3ª VELOCIDAD

[E] 1ª MARCHA
1 SPEED
1ª MARCHA

Transmissão 12 Velocidades — **Sincronizada**
12 Speed Transmission — **Syncromesh**
Transmision 12 Velocidades — **Sincronizada**

25-110

Tdp 540/1000 Rpm - Com Embreagem Split
Pto 540/1000 Rpm - With Split Torque Clutch
Tdf 540/1000 Rpm - Con Embrague Split Torque

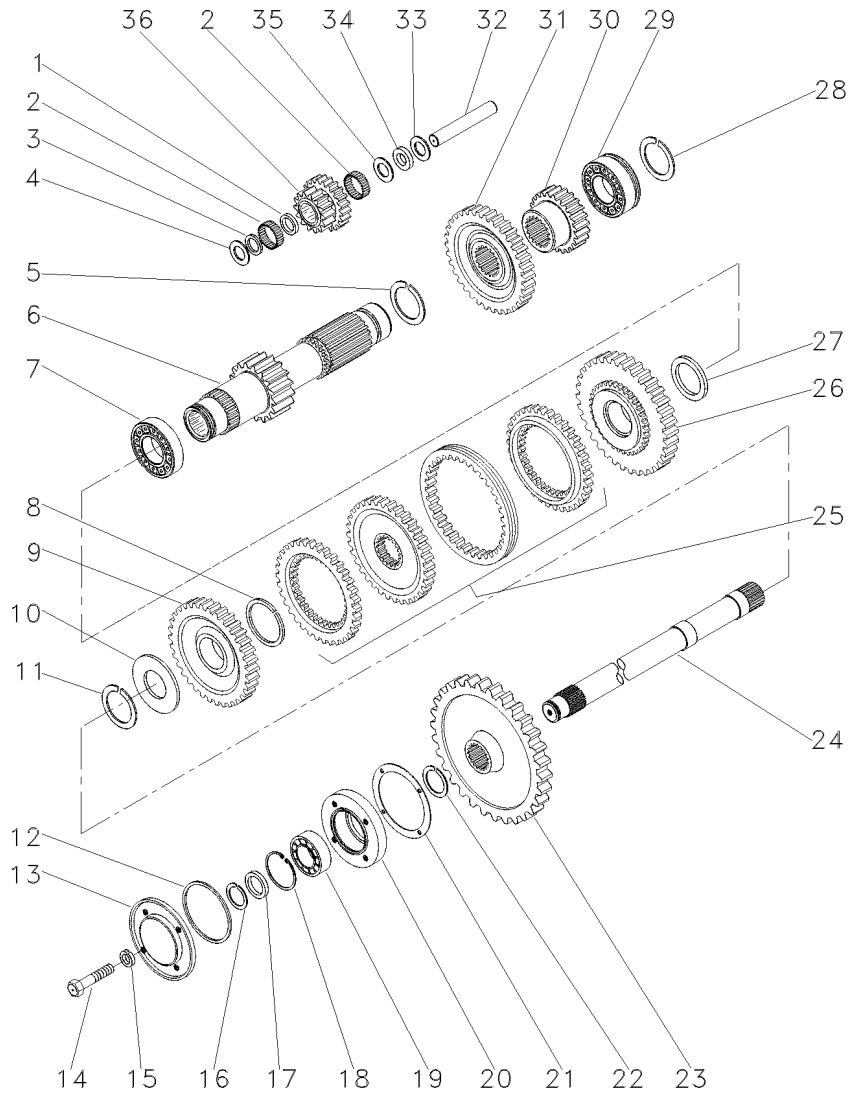

1	1688131M1		1	ESPAÇADOR	SPACER	PIEZA DISTANCIA
2	183039M1		56	ROLETE	ROLLER	RODILLO
3	183037M1		1	ARRUELA	WASHER	ARANDELA
4	1688132M1		1	ARRUELA	WASHER	ARANDELA
5	195500M1		1	ANEL TRAVA	CIRCLIP	CIRCULITO
6	049165N1	19	1	EIXO	SHAFT	ARBOL
7	3003372X1		1	ROLAMENTO	BEARING	COJINETE
8	1440873X1		1	ANEL TRAVA	CIRCLIP	CIRCULITO
9	049167N1	[A] 33	1	ENGRENAGEM	GEAR	ENGRANAJE
10	039408P1		1	ARRUELA	WASHER	ARANDELA
10	039409P1		X	ARRUELA	WASHER	ARANDELA
11	831581M2		1	ANEL TRAVA	CIRCLIP	CIRCULITO
12	1004633M1		1	ANEL "O"	O RING	JUNTA TORICA
13	883620M1		1	TAMPA	COVER	CUBIERTA
14	362439X1		4	PARAFUSO	BOLT	PERNO
15	376703X1		4	ARRUELA	WASHER	ARANDELA
16	899385M1		1	ANEL	RING	ARO
17	881122M2		1	ANEL	RING	ARO
18	355988X1		1	ANEL TRAVA	CIRCLIP	CIRCULITO
19	3760514M1		1	ROLAMENTO	BEARING	COJINETE
20	899331M1		1	FLANGE	FLANGE	PLETINA
21	180432M1		1	JUNTA	GASKET	EMPAQUETADURA.
22	358913X1		1	ANEL TRAVA	CIRCLIP	CIRCULITO
23	053305P1	46	1	ENGRENAGEM	GEAR	ENGRANAJE
24	053328P1		1	EIXO	SHAFT	ARBOL
25	039410N2	[B] 25-75 No	1	CJ. SINCRONIZADO	SYNCHRO UNIT	SINCRONIZ ADORA
26	049170N1	[C] 37	1	ENGRENAGEM	GEAR	ENGRANAJE
27	039413P1		1	ARRUELA	WASHER	ARANDELA
28	195363M1		1	ANEL TRAVA	CIRCLIP	CIRCULITO
29	3761291M1		1	ROLAMENTO	BEARING	COJINETE
30	053316P1	[D] 25	1	ENGRENAGEM	GEAR	ENGRANAJE
31	053312P1	[E] 33	1	ENGRENAGEM	GEAR	ENGRANAJE
32	180445M1		1	EIXO	SHAFT	ARBOL
33	1688130M1		1	ARRUELA	WASHER	ARANDELA
34	1688129M1		1	MOLA PRATO	SPRING PLATE	PLETINA MUELLE
35	1688128M1		1	ARRUELA	WASHER	ARANDELA
36	053310P1	[F]	1	ENGRENAGEM	GEAR	ENGRANAJE

[A] ALTA
HIGT
ALTA

[B] ALTA / BAIXA
HIGH / LOW
ALTA / BAJA

Transmissão 12 Velocidades 12 Speed Transmission Transmision 12 Velocidades	Sincronizada Syncromesh Sincronizada	**25-110**

Tdp 540/1000 Rpm - Com Embreagem Split
Pto 540/1000 Rpm - With Split Torque Clutch
Tdf 540/1000 Rpm - Con Embrague Split Torque

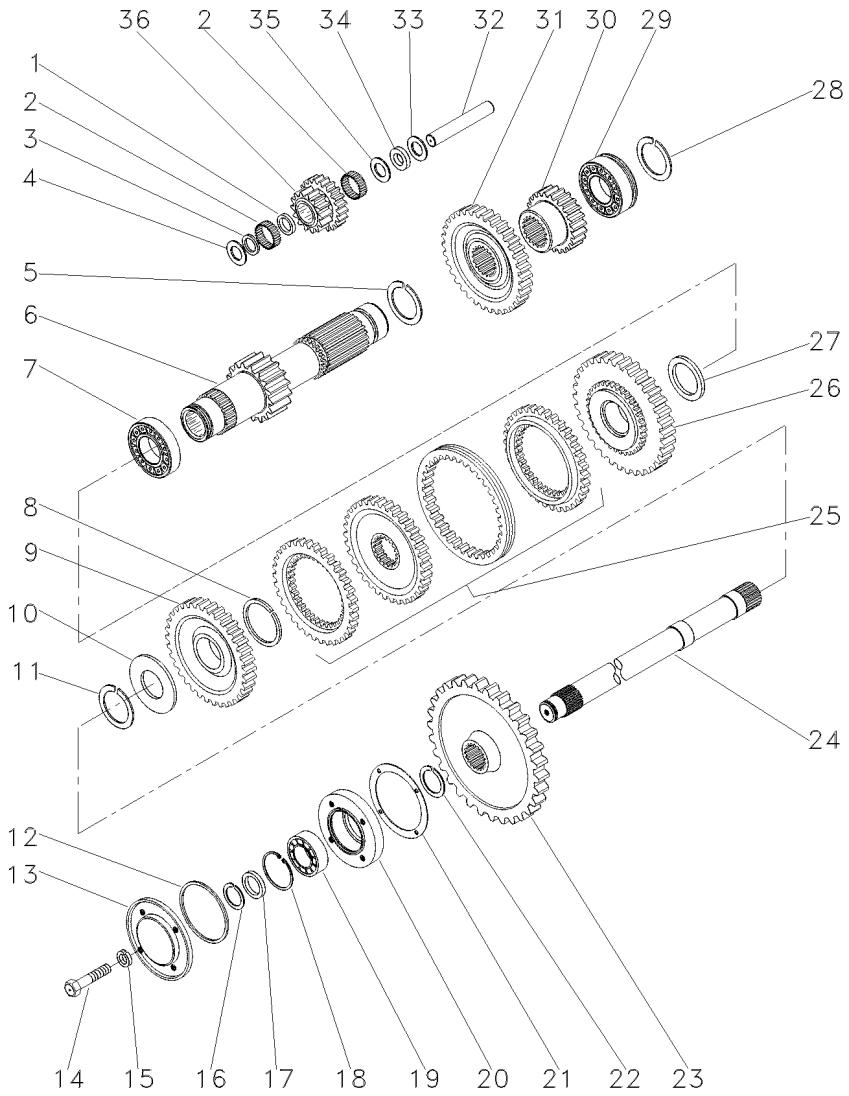

[C] BAIXA
LOW
BAJA

[D] 2ª MARCHA
2 SPEED
2ª MARCHA

[E] 3ª MARCHA
3 SPEED
3ª MARCHA

[F] MARCHA RÉ
REVERSE SPEED
MARCHA ATRÁS

Transmissão 12 Velocidades **Sincronizada**
12 Speed Transmission **Syncromesh**
Transmision 12 Velocidades **Sincronizada**

25-115

Tdp 540/1000 Rpm - Com Embreagem Split
Pto 540/1000 Rpm - With Split Torque Clutch
Tdf 540/1000 Rpm - Con Embrague Split Torque

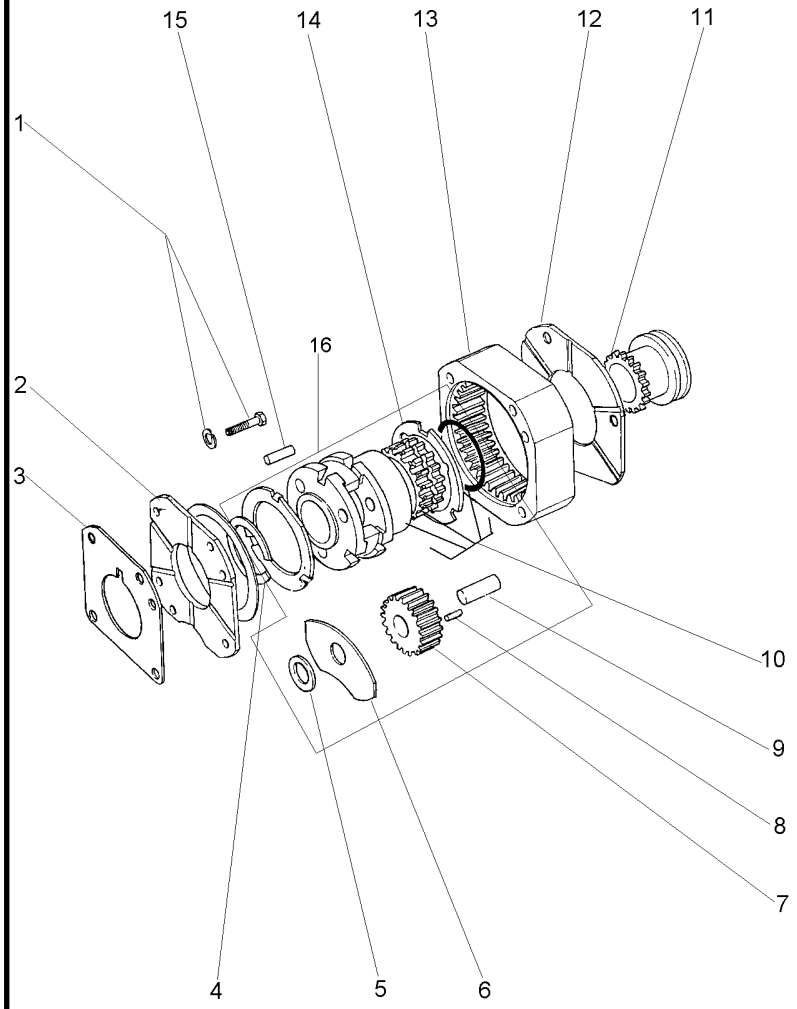

1	353434X1			
1	362684X1			
2	1867425M1			
3	1867426M1			
4	377424X1	16		
5	023406R1	16		
6	035159R1	16		
7	023405P1	16	23	
8	1866553M2	16		
9	1866538M2	16		
10		16	OX14331	
11	1866557M1			
12	1867423M1			
13	1867424M2		68	
14	1866545M2	16		
15	180409M1			
16	OX14331			

3	ARRUELA	WASHER	ARANDELA
4	PARAFUSO	BOLT	PERNO
1	PLACA	PLATE	PLATO
1	CALÇO	SHIM	CALCE
1	ANEL TRAVA	CIRCLIP	CIRCULITO
4	ARRUELA	WASHER	ARANDELA
8	ARRUELA	WASHER	ARANDELA
4	ENGRENAGEM	GEAR	ENGRANAJE
128	ROLETE	ROLLER	RODILLO
4	EIXO	SHAFT	ARBOL
1	PORTA ENGRENAGEM	CARRIER	PORTADOR
1	LUVA	SLEEVE	MANCHA
1	PLACA	PLATE	PLATO
1	COROA	ANNULAR GEAR	ENGRANAJE ANULAR
2	ARRUELA	WASHER	ARANDELA
2	PINO	PIN	PASADOR
1	CJ. REDUTOR	KIT, CARRIER	JUEGO PORTADOR

Transmissão 12 Velocidades-Sincronizada **Tdp (540/1000 Rpm)**
12 Speed Transmission - Syncro **Tdp (540/1000 Rpm)**
Transmision 12 Velocidades - Sincr **Tdp (540/1000 Rpm)**

25-120

Com Embreagem Úmida
With Wet Clutch
Con Embrague De Discos Sumergidos

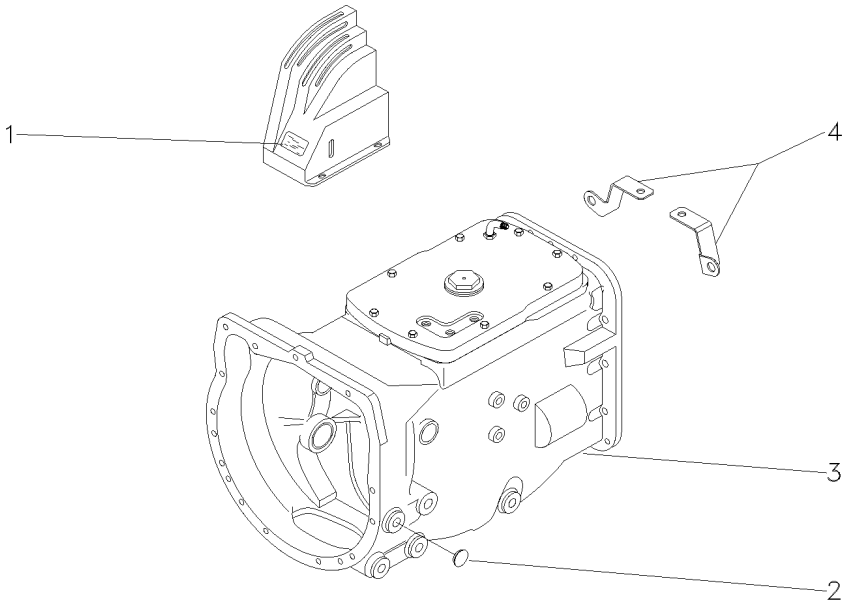

1	046895P1		**1**	DECAL	DECAL	CALCOMANIA
2	027014P1		**2**	TAMPÃO	PAD	ALMOHADILLA
3	053180N2	25-125 No	**1**	CX. TRANSMISSÃO	TRANSMISSION	TRANSMISION
3		25-135 No	**1**	CX. TRANSMISSÃO	TRANSMISSION	TRANSMISION
3		25-140 No	**1**	CX. TRANSMISSÃO	TRANSMISSION	TRANSMISION
3		25-150 No	**1**	CX. TRANSMISSÃO	TRANSMISSION	TRANSMISION
3		25-155 No	**1**	CX. TRANSMISSÃO	TRANSMISSION	TRANSMISION
3		25-160 No	**1**	CX. TRANSMISSÃO	TRANSMISSION	TRANSMISION
4	057456P1	◀	**1**	SUPORTE	BRACKET	SOPORTE
4	057457P1	▶	**1**	SUPORTE	BRACKET	SOPORTE

Transmissão 12 Velocidades — **Sincronizada**
12 Speed Transmission — **Syncromesh**
Transmision 12 Velocidades — **Sincronizada**

25-125

Tdp 540/1000 Rpm - Com Embreagem Úmida
Pto 540/1000 Rpm - With Wet Clutch
Tdf 540/1000 Rpm - Con Embrague De Discos Sumergid

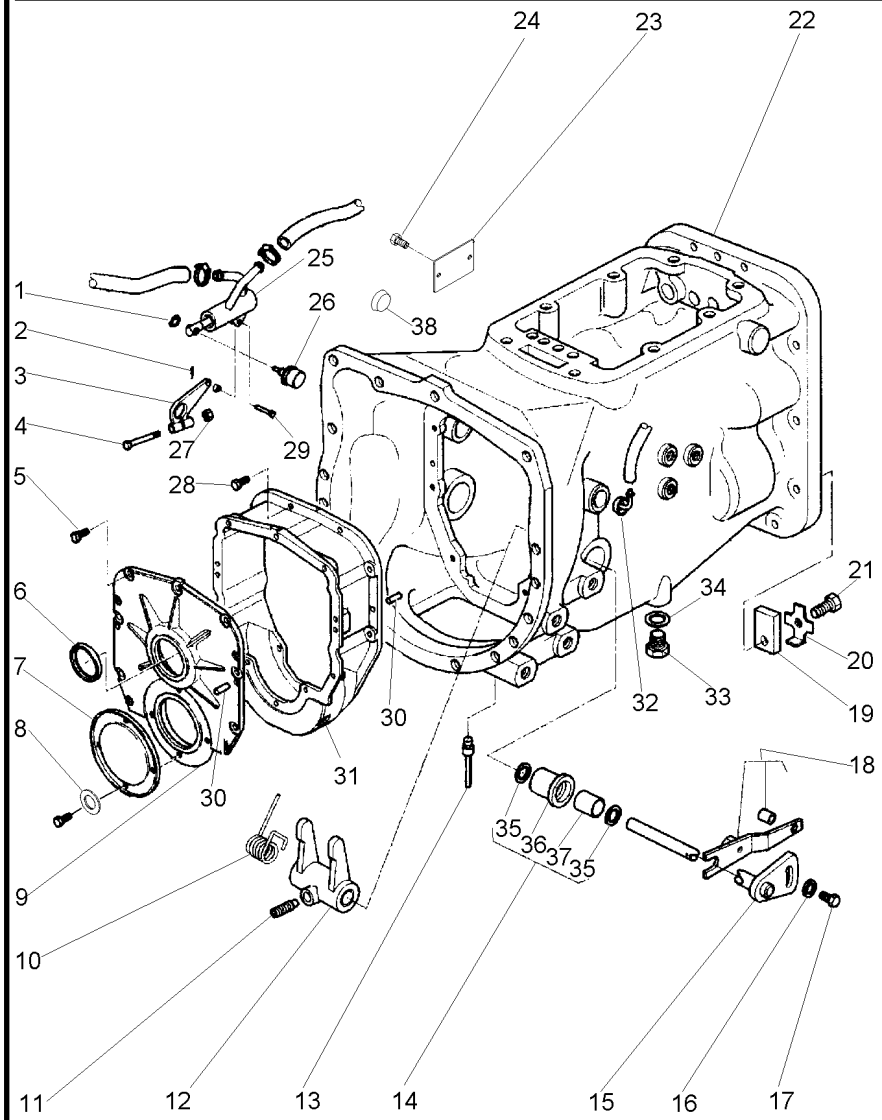

1	3000261X1		1	ANEL	RING	ARO
2	392321X1		1	CUPILHA	COTTER PIN	PASADOR DOUBLE
3	3814816M91	25-130 No	1	CJ. BRAÇO	KIT, ARM	JUEGO DE BRAZO
4	339168X1		11	PARAFUSO	BOLT	PERNO
5	339123X1		1	PARAFUSO	BOLT	PERNO
6	3813861M1		1	RETENTOR	SEAL	RETEN
7	3801557M1		1	TAMPA	COVER	CUBIERTA
8	376703X1		4	ARRUELA	WASHER	ARANDELA
9	3801556M2		1	TAMPA	COVER	CUBIERTA
10	3700585M1		1	MOLA	SPRING	RESORTE
11	3812661M2		1	PARAFUSO	BOLT	PERNO
12	3812662M1		1	GARFO	FORK	HORQUILLA
13	3762622M1		1	BUJÃO	PLUG	TAPON
14	3771461M91		2	BUCHA	BUSH	CASQUILLO
15	3814627M91		1	EIXO	SHAFT	ARBOL
16	3759973M2		1	ARRUELA	WASHER	ARANDELA
17	3009220X1		1	PARAFUSO	BOLT	PERNO
18	3800401M91		1	ALAVANCA	LEVER	PALANCA
19	184789M1		1	TRAVA	LOCK	RETENEDOR
20	828020M1		1	ARRUELA	WASHER	ARANDELA
21	353691X1		1	PARAFUSO	BOLT	PERNO
22	054652P2		1	CARCAÇA	HOUSING	ALOJAMIENTO
23	050905P1		1	PLACA	PLATE	PLATO
24	050906P1		2	PARAFUSO	BOLT	PERNO
25	3814815M94		1	VÁLVULA	VALVE	VALVULA
26	3814514M1		1	PIVÔ	PIVOT	PIVOTE
27	394367X1		1	PORCA	NUT	TUERCA
28	339761X1		8	PARAFUSO	BOLT	PERNO
29	3019191X1		1	PINO	PIN	PASADOR
30	3006338X1		4	PINO	PIN	PASADOR
31	3801555M3		1	CARCAÇA	HOUSING	ALOJAMIENTO
32	3810156M91		1	TUBO	PIPE	CANO
33	050698T1		1	BUJÃO	PLUG	TAPON
34	180474M1		1	ARRUELA	WASHER	ARANDELA
35	195909M1	14	2	RETENTOR	OIL SEAL	BUJE RETENACEITE
36	3761666M1	14	1	BUCHA	BUSH	CASQUILLO
37	3771462M1	14	1	BUCHA	BUSH	CASQUILLO
38	1875185M1		2	BUJÃO	PLUG	TAPON

Braços
Links
Brazos

25-130

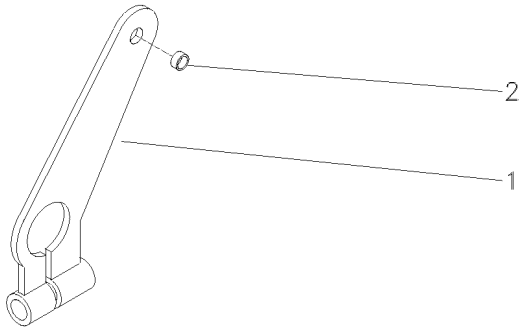

1	3814508M91	**1**	BRAÇO	ARM	BRAZO
2	3814628M1	**1**	BUCHA	BUSH	CASQUILLO

Transmissão 12 Velocidades **Sincronizada**
12 Speed Transmission **Syncromesh**
Transmision 12 Velocidades **Sincronizada**

25-135

Tdp 540/1000 Rpm - Com Embreagem Úmida
Pto 540/1000 Rpm - With Wet Clutch
Tdf 540/1000 Rpm - Con Embrague De Discos Sumergid

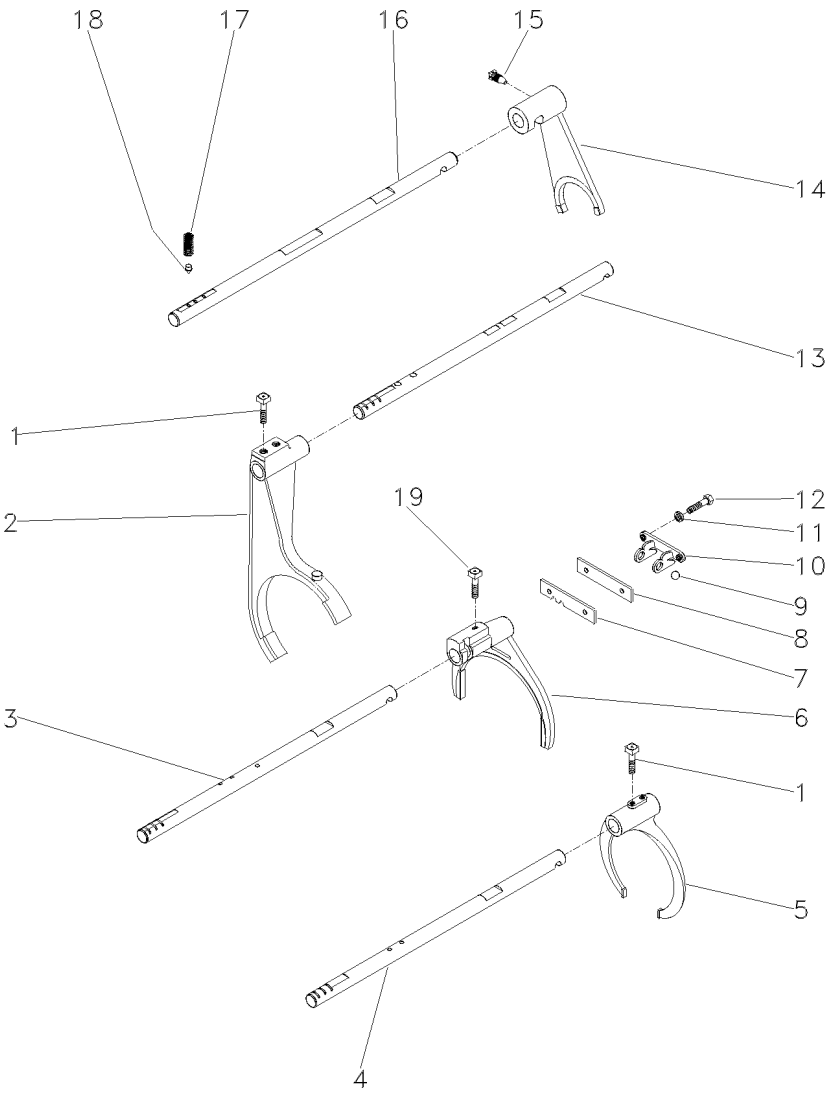

1	1675367M2		**4**	PARAFUSO	BOLT	PERNO
2	1693831M3	[A]	**1**	GARFO	FORK	HORQUILLA
3	3774045M1	[B]	**1**	EIXO	SHAFT	ARBOL
4	3774046M1	[C]	**1**	EIXO	SHAFT	ARBOL
5	023414R1	[C]	**1**	GARFO	FORK	HORQUILLA
6	039404P1		**1**	GARFO	FORK	HORQUILLA
7	1860764M2		**1**	PLACA	PLATE	PLATO
8	1860765M1		**1**	ESPAÇADOR	SPACER	PIEZA DISTANCIA
9	391838X1		**1**	ESFERA	BALL	BOLA
10	1860761M1		**1**	SUPORTE	CLEVIS	GANCHO SEGURI.
11	353434X1		**2**	ARRUELA	WASHER	ARANDELA
12	362443X1		**2**	PARAFUSO	BOLT	PERNO
13	3774044M1	[A]	**1**	EIXO	SHAFT	ARBOL
14	3774043M1		**1**	GARFO	FORK	HORQUILLA
15	023429R1		**1**	PARAFUSO	BOLT	PERNO
16	3774047M2		**1**	EIXO	SHAFT	ARBOL
17	191221M1		**4**	MOLA	SPRING	RESORTE
18	180418M2		**4**	PINO	PIN	PASADOR
19	180002M1		**1**	PARAFUSO	BOLT	PERNO

[A] ALTA / BAIXA
HIGH / LOW
ALTA / BAJA

[B] 1ª E MARCHA RÉ
1 AND REVERSE SPEED
1ª Y MARCHA ATRÁS

[C] 2ª E 3ª MARCHA
2 AND 3 SPEED
2ª Y 3ª VELOCIDAD

Transmissão 12 Velocidades — **Sincronizada**
12 Speed Transmission — **Syncromesh**
Transmision 12 Velocidades — **Sincronizada**

25-140

Tdp 540/1000 Rpm - Com Embreagem Úmida
Pto 540/1000 Rpm - With Wet Clutch
Tdf 540/1000 Rpm - Con Embrague De Discos Sumergid

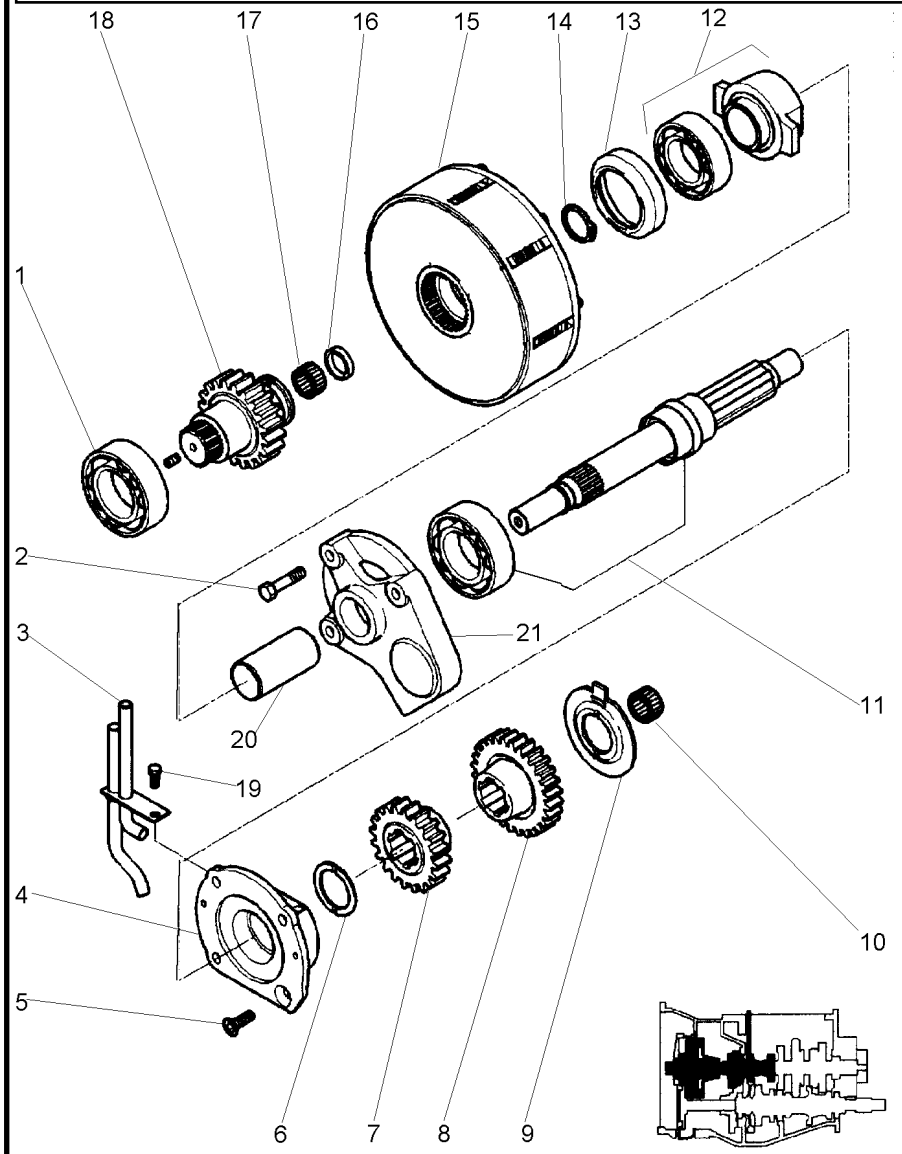

1	3814485M1		**1**	ROLAMENTO	BEARING	COJINETE
2	354266X1		**3**	PARAFUSO	BOLT	PERNO
3	3814318M91		**1**	TUBO	PIPE	CANO
4	3811209M1		**1**	MANCAL	BEARING	COJINETE
5	358254X1		**1**	PARAFUSO	BOLT	PERNO
6	1677742M1		**1**	ARRUELA	WASHER	ARANDELA
7	049169P1	[A] 35	**1**	ENGRENAGEM	GEAR	ENGRANAJE
8	049172P1	[B] 30	**1**	ENGRENAGEM	GEAR	ENGRANAJE
9	1674668M3		**1**	ESPAÇADOR	SPACER	PIEZA DISTANCIA
10	2700273M1		**1**	ROLAMENTO AGULHA	BEARING NEEDLE	COJINETA AGUJAS
11	3814330M91		**1**	CJ. EIXO	KIT, AXLE	JUEGO DE EJE
12	053350N1		**1**	CJ. ROLAMENTO	BEARING ASSY	RODAMIENTO RAD
13	3811394M1		**1**	ANEL	RING	ARO
14	3814491M1		**1**	ANEL	RING	ARO
15	3815857M92	25-145 No	**1**	CJ. EMBREAGEM	KIT, CLUTCH	EMBRAGUE JUEGO
16	3812791M2		**1**	ESPAÇADOR	SPACER	PIEZA DISTANCIA
17	3814488M2		**1**	ROLAMENTO	BEARING	COJINETE
18	053300P1	23	**1**	EIXO	SHAFT	ARBOL
19	339560X1		**1**	PARAFUSO	BOLT	PERNO
20	3812603M1		**1**	LUVA	SLEEVE	MANCHA
21	3811316M2		**1**	MANCAL	BEARING	COJINETE

[A] ALTA
HIGT
ALTA

[B] BAIXA
LOW
BAJA

Embreagem
Clutch
Embrague

25-145

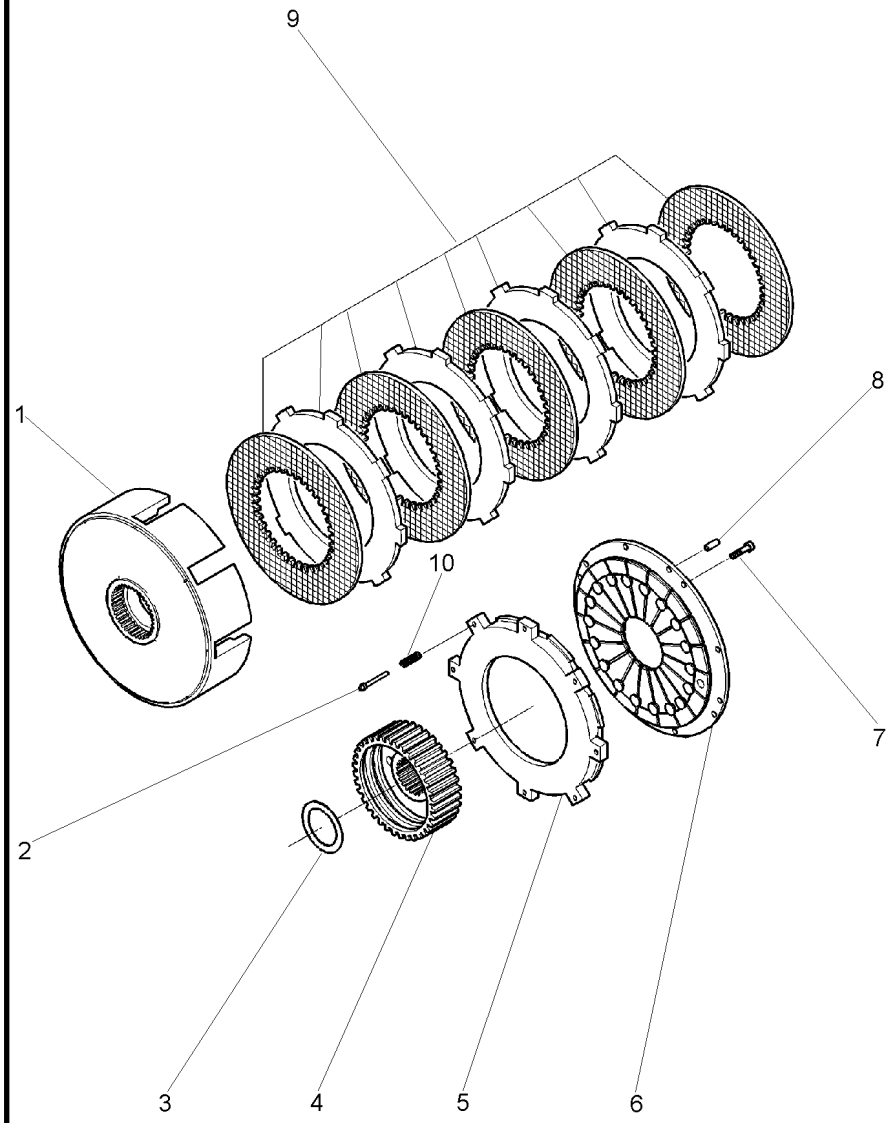

1	3811125M2	**1** CARCAÇA	HOUSING	ALOJAMIENTO
2	3812550M1	**4** PINO	PIN	PASADOR
3	3812591M1	**1** ARRUELA	WASHER	ARANDELA
4	3817215M1	**1** CUBO	HUB	CUBO
5	3811463M3	**1** PLACA	PLATE	PLATO
6	3810366M3	**1** TAMPA	COVER	CUBIERTA
7	1440350X1	**8** PARAFUSO	BOLT	PERNO
8	3019305X1	**2** PINO	PIN	PASADOR
9	3811462M91	**1** CONJUNTO	KIT	JUEGO
10	3812546M2	**4** MOLA	SPRING	RESORTE

Transmissão 12 Velocidades	Sincronizada	Tdp 540/1000 Rpm - Com Embreagem Úmida
12 Speed Transmission	Syncromesh	Pto 540/1000 Rpm - With Wet Clutch
Transmision 12 Velocidades	Sincronizada	Tdf 540/1000 Rpm - Con Embrague De Discos Sumergid

25-150

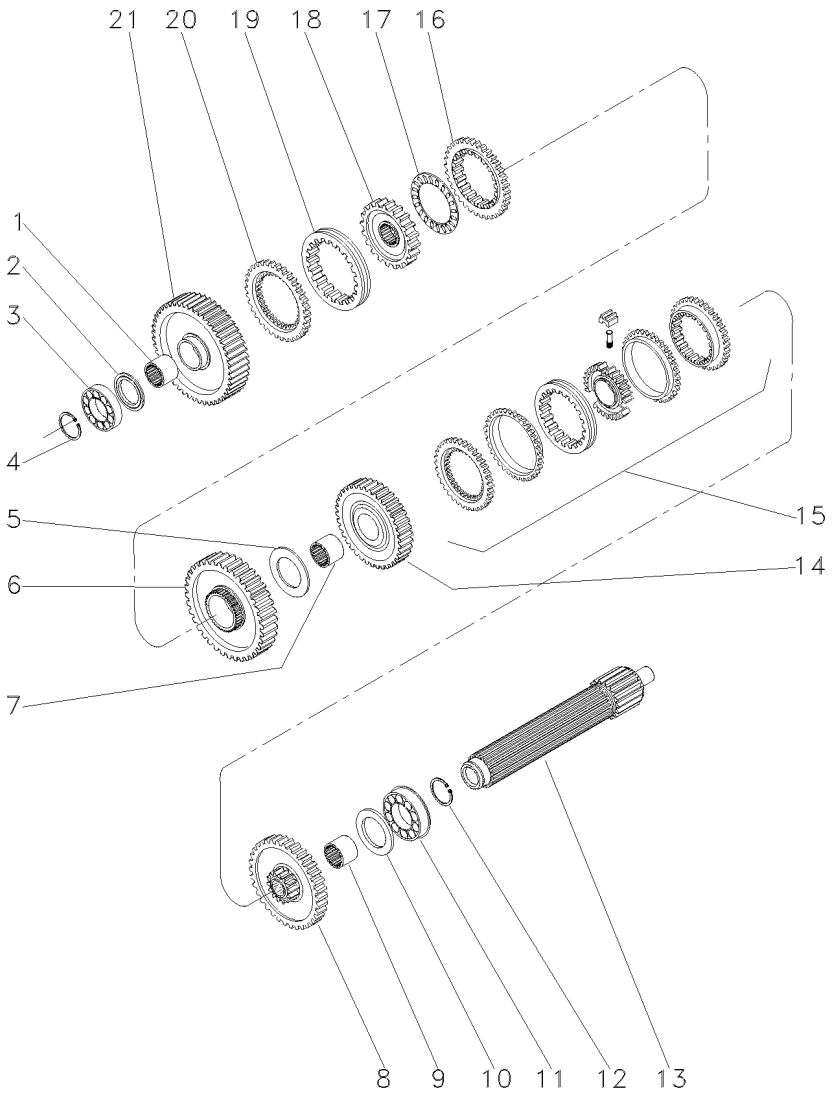

1	039397P1		**1**	LUVA	SLEEVE	MANCHA
2	1671888M2	4.14/4.19MM	**X**	CALÇO	SHIM	CALCE
2	1671889M1	4.39/4.45MM	**X**	ARRUELA	WASHER	ARANDELA
2	1671890M2	4.62/4.67MM	**X**	ARRUELA	WASHER	ARANDELA
2	1671891M2	4.85/4.90MM	**X**	ARRUELA	WASHER	ARANDELA
3	039544R1		**1**	ROLAMENTO	BEARING	COJINETE
4	039545R1		**1**	ANEL TRAVA	CIRCLIP	CIRCULITO
5	023422R1		**1**	ARRUELA	WASHER	ARANDELA
6	053355N1	[A] 51	**1**	CJ. ENGRENAGEM	KIT, GEAR	ENGRANAJES JUEGO
7	039398P1		**1**	LUVA	SLEEVE	MANCHA
8	053353N1	[B] 44	**1**	CJ. ENGRENAGEM	KIT, GEAR	ENGRANAJES JUEGO
9	039396P1		**1**	LUVA	SLEEVE	MANCHA
10	1867259M1		**1**	ARRUELA	WASHER	ARANDELA
11	3761291M1		**1**	ROLAMENTO	BEARING	COJINETE
12	195363M1		**1**	ANEL TRAVA	CIRCLIP	CIRCULITO
13	039542P1		**1**	EIXO	SHAFT	ARBOL
14	053354N1	[C] 35	**1**	CJ. ENGRENAGEM	KIT, GEAR	ENGRANAJES JUEGO
15	039400N2	[D] 25-65 No	**1**	CJ. SINCRONIZADO	SYNCHRO UNIT	SINCRONIZ ADORA
16	1686459M1		**1**	ANEL	RING	ARO
17	1663796M1		**1**	ROLAMENTO	BEARING	COJINETE
18	039402P1		**1**	CUBO	HUB	CUBO
19	039425P1		**1**	LUVA	SLEEVE	MANCHA
20	1686458M1		**1**	ANEL	RING	ARO
21	049163N1	[E] 56	**1**	ENGRENAGEM	GEAR	ENGRANAJE

[A] MARCHA RÉ
REVERSE SPEED
MARCHA ATRÁS

[B] 2ª MARCHA
2 SPEED
2ª MARCHA

[C] 3ª MARCHA
3 SPEED
3ª MARCHA

[D] 2ª E 3ª MARCHA
2 AND 3 SPEED
2ª Y 3ª VELOCIDAD

[E] 1ª MARCHA
1 SPEED
1ª MARCHA

Transmissão 12 Velocidades — **Sincronizada**
12 Speed Transmission — **Syncromesh**
Transmision 12 Velocidades — **Sincronizada**

25-155

Tdp 540/1000 Rpm - Com Embreagem Úmida
Pto 540/1000 Rpm - With Wet Clutch
Tdf 540/1000 Rpm - Con Embrague De Discos Sumergid

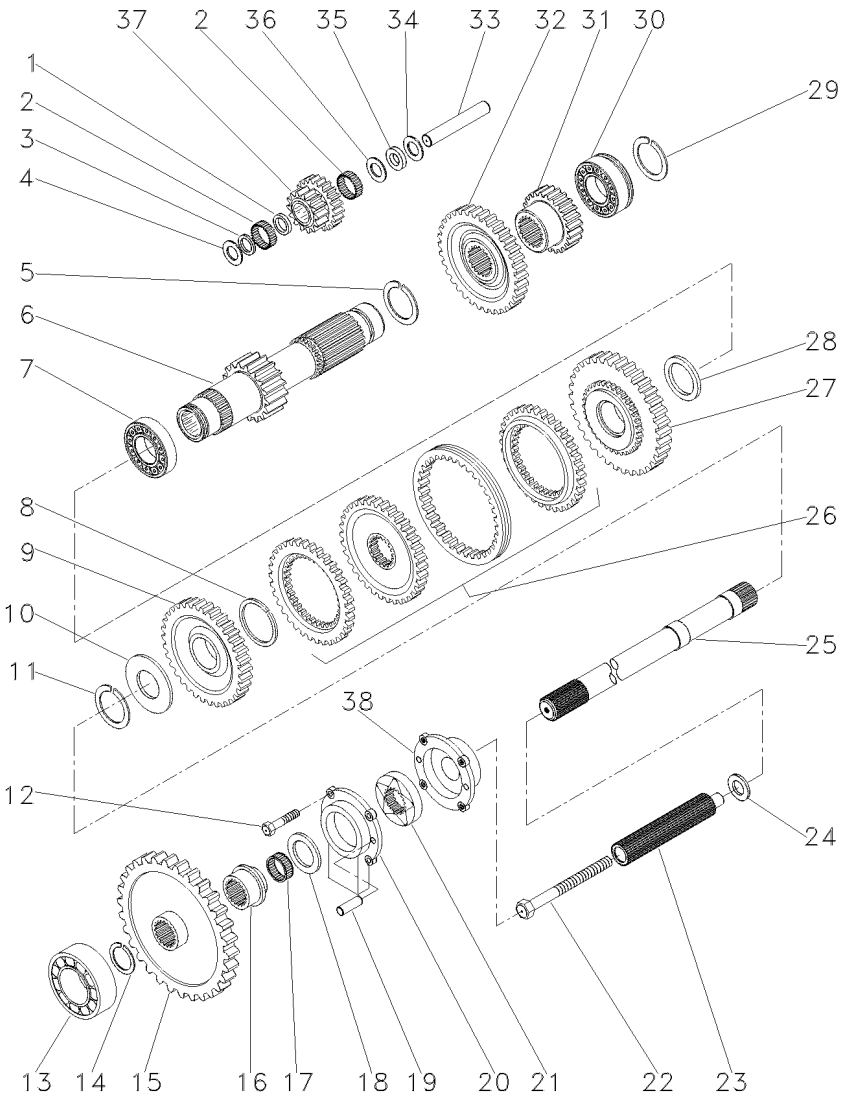

1	1688131M1		1	ESPAÇADOR	SPACER	PIEZA DISTANCIA
2	183039M1		56	ROLETE	ROLLER	RODILLO
3	183037M1		1	ARRUELA	WASHER	ARANDELA
4	1688132M1		1	ARRUELA	WASHER	ARANDELA
5	195500M1		1	ANEL TRAVA	CIRCLIP	CIRCULITO
6	049165N1	19	1	EIXO	SHAFT	ARBOL
7	3003372X1		1	ROLAMENTO	BEARING	COJINETE
8	1440873X1		1	ANEL TRAVA	CIRCLIP	CIRCULITO
9	049167N1	[A] 33	1	ENGRENAGEM	GEAR	ENGRANAJE
10	039408P1		1	ARRUELA	WASHER	ARANDELA
10	039409P1		X	ARRUELA	WASHER	ARANDELA
11	831581M2		1	ANEL TRAVA	CIRCLIP	CIRCULITO
12	362443X1		4	PARAFUSO	BOLT	PERNO
13	3761292M1		1	ROLAMENTO	BEARING	COJINETE
14	339657X1		1	ANEL	RING	ARO
15	053301P1	46	1	ENGRENAGEM	GEAR	ENGRANAJE
16	3811792M2		1	LUVA	SLEEVE	MANCHA
17	3814487M1		1	ROLAMENTO	BEARING	COJINETE
18	3812592M1		1	ARRUELA	WASHER	ARANDELA
19	3019306X1		2	PINO	PIN	PASADOR
20	3801560M3		1	CARCAÇA	HOUSING	ALOJAMIENTO
21	3814829M91		1	EXCÊNTRICO	ECCENTRIC	EXCENTRICA
22	3009304X1		1	PARAFUSO	BOLT	PERNO
23	3811541M2		1	EIXO	SHAFT	ARBOL
24	3019269X1		1	ANEL	RING	ARO
25	053329P1		1	EIXO	SHAFT	ARBOL
26	039410N2	[B] 25-75 No	1	CJ. SINCRONIZADO	SYNCHRO UNIT	SINCRONIZ ADORA
27	049170N1	[C] 37	1	ENGRENAGEM	GEAR	ENGRANAJE
28	039413P1		1	ARRUELA	WASHER	ARANDELA
29	195363M1		1	ANEL TRAVA	CIRCLIP	CIRCULITO
30	3761291M1		1	ROLAMENTO	BEARING	COJINETE
31	053316P1	[D] 25	1	ENGRENAGEM	GEAR	ENGRANAJE
32	053312P1	[E] 33	1	ENGRENAGEM	GEAR	ENGRANAJE
33	180445M1		1	EIXO	SHAFT	ARBOL
34	1688130M1		1	ARRUELA	WASHER	ARANDELA
35	1688129M1		1	MOLA PRATO	SPRING PLATE	PLETINA MUELLE
36	1688128M1		1	ARRUELA	WASHER	ARANDELA
37	053310P1	[F]	1	ENGRENAGEM	GEAR	ENGRANAJE
38	3801559M3		1	CARCAÇA	HOUSING	ALOJAMIENTO

[A] ALTA
HIGH
ALTA

Transmissão 12 Velocidades 12 Speed Transmission Transmision 12 Velocidades	Sincronizada Syncromesh Sincronizada	25-155

Tdp 540/1000 Rpm - Com Embreagem Úmida
Pto 540/1000 Rpm - With Wet Clutch
Tdf 540/1000 Rpm - Con Embrague De Discos Sumergid

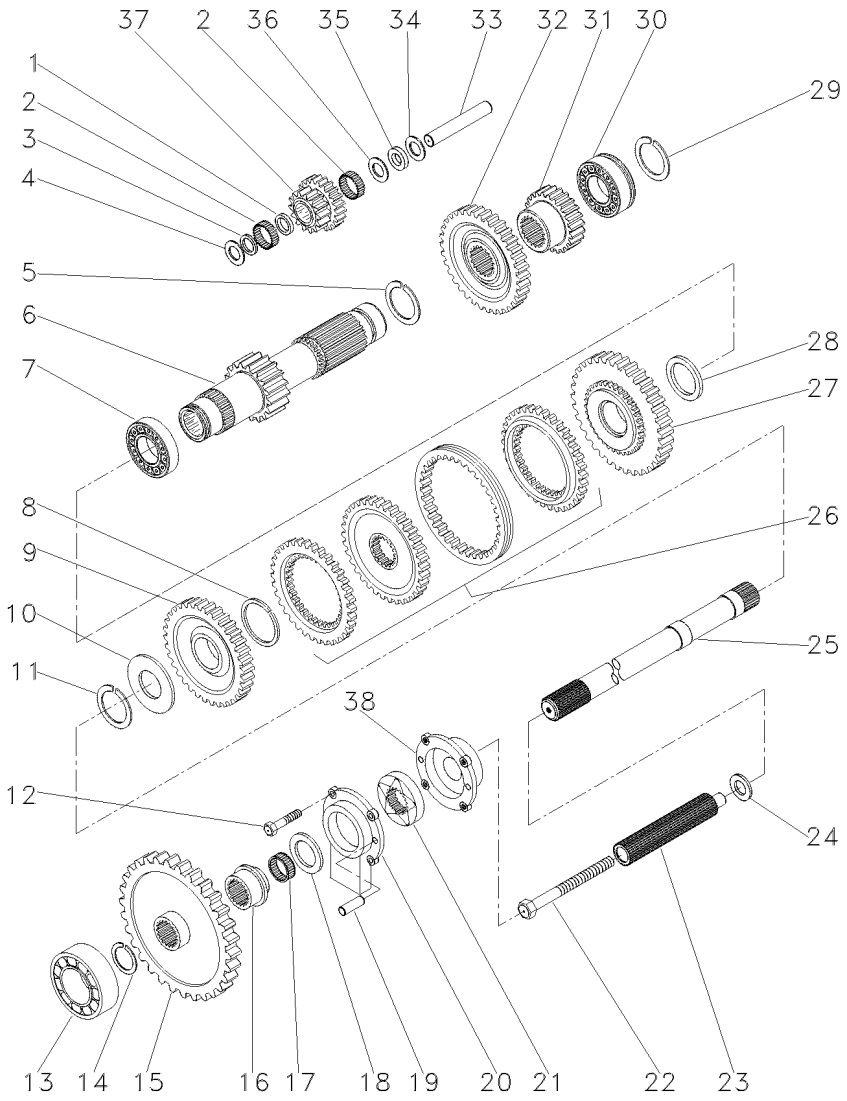

[B] ALTA / BAIXA
HIGH / LOW
ALTA / BAJA

[C] BAIXA
LOW
BAJA

[D] 2ª MARCHA
2 SPEED
2ª MARCHA

[E] 3ª MARCHA
3 SPEED
3ª MARCHA

[F] MARCHA RÉ
REVERSE SPEED
MARCHA ATRÁS

Transmissão 12 Velocidades **Sincronizada**
12 Speed Transmission **Syncromesh**
Transmision 12 Velocidades **Sincronizada**

25-160

Tdp 540/1000 Rpm - Com Embreagem Úmida
Pto 540/1000 Rpm - With Wet Clutch
Tdf 540/1000 Rpm - Con Embrague De Discos Sumergid

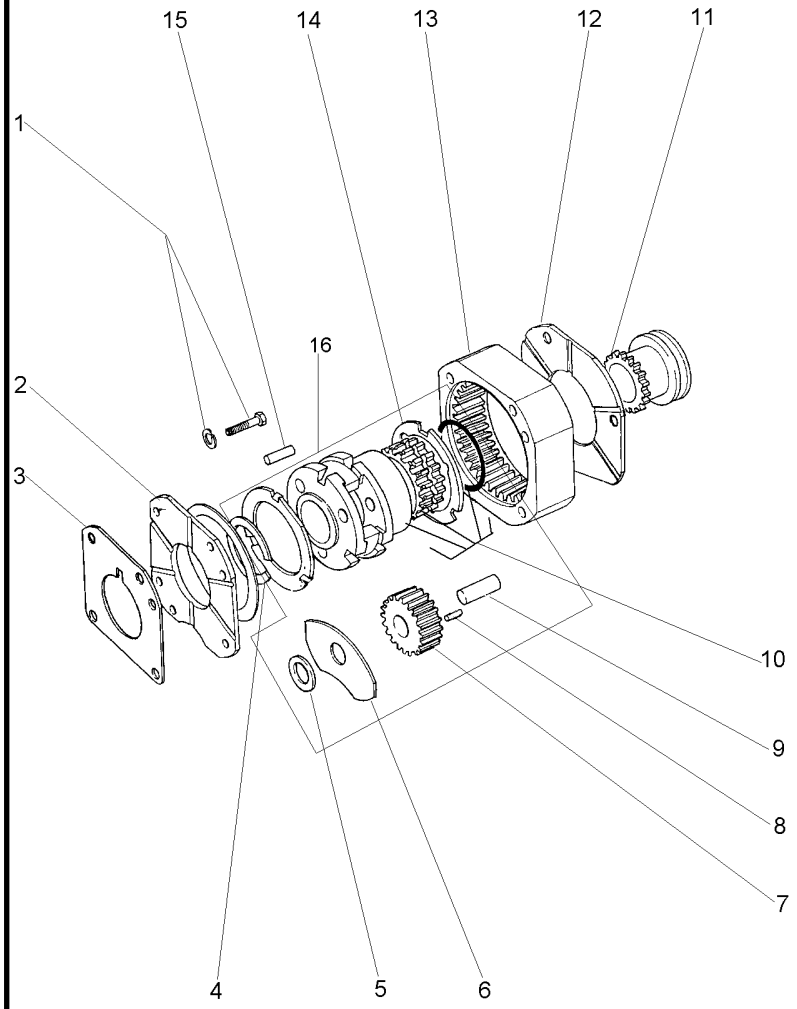

1	353434X1			**3**	ARRUELA	WASHER	ARANDELA
1	362684X1			**4**	PARAFUSO	BOLT	PERNO
2	1867425M1			**1**	PLACA	PLATE	PLATO
3	1867426M1			**1**	CALÇO	SHIM	CALCE
4	377424X1	16		**1**	ANEL TRAVA	CIRCLIP	CIRCULITO
5	023406R1	16		**4**	ARRUELA	WASHER	ARANDELA
6	035159R1	16		**8**	ARRUELA	WASHER	ARANDELA
7	023405P1	16	23	**4**	ENGRENAGEM	GEAR	ENGRANAJE
8	1866553M2	16		**128**	ROLETE	ROLLER	RODILLO
9	1866538M2	16		**4**	EIXO	SHAFT	ARBOL
10		16	OX14331	**1**	PORTA ENGRENAGEM	CARRIER	PORTADOR
11	1866557M1			**1**	LUVA	SLEEVE	MANCHA
12	1867423M1			**1**	PLACA	PLATE	PLATO
13	1867424M2		68	**1**	COROA	ANNULAR GEAR	ENGRANAJE ANULAR
14	1866545M2	16		**2**	ARRUELA	WASHER	ARANDELA
15	180409M1			**2**	PINO	PIN	PASADOR
16	OX14331			**1**	CJ. REDUTOR	KIT, CARRIER	JUEGO PORTADOR

Transmissão 18 Velocidades
18 Speed Synchromesh Transmission
Caja Cambio Sincr. 18v

Tdp (540 Rpm) - 2 Rodas Motrizes
Pto (540 Rpm) - 2 Wheels Drive
Tdf (540 Rpm) - 2 Ruedas Motriz

25-165

Com Embreagem Split
With Split Torque Clutch
Con Embrague Split Torque

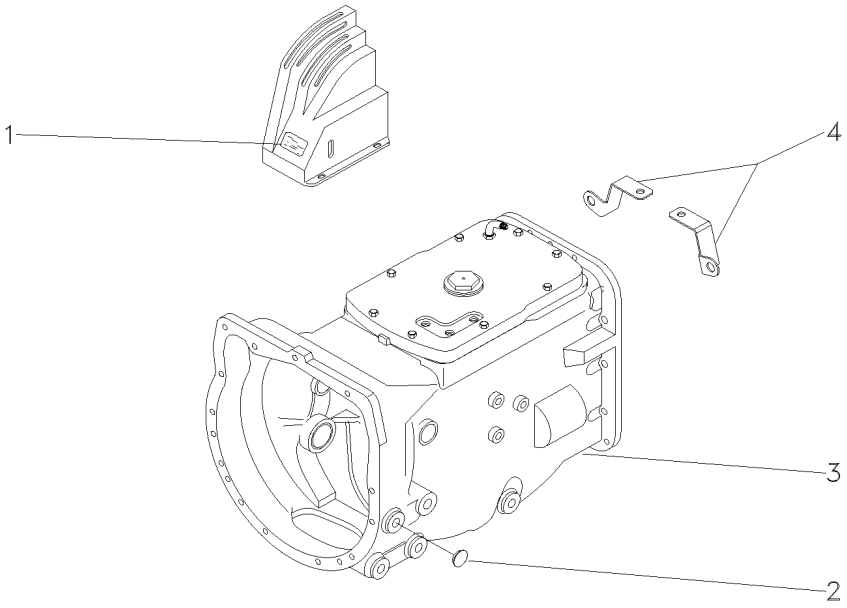

1	3761471M1		**1** DECAL	DECAL	CALCOMANIA
2	027014P1		**2** TAMPÃO	PAD	ALMOHADILLA
3	053347N3	25-170 No	**1** CJ. TRANSMISSÃO	KIT,TRANSMISSION	JGO.TRANSMISION
4	057456P1	◀	**1** SUPORTE	BRACKET	SOPORTE
4	057457P1	▶	**1** SUPORTE	BRACKET	SOPORTE

Transmissão 18 Velocidades **540 Rpm** **18 Speed Synchromesh Transmission** **540 Rpm** **Caja Cambio Sincr. 18v** **540 Rpm**	**25-170**	**Com Embreagem Split** **With Split Torque Clutch** **Con Embrague Split Torque**

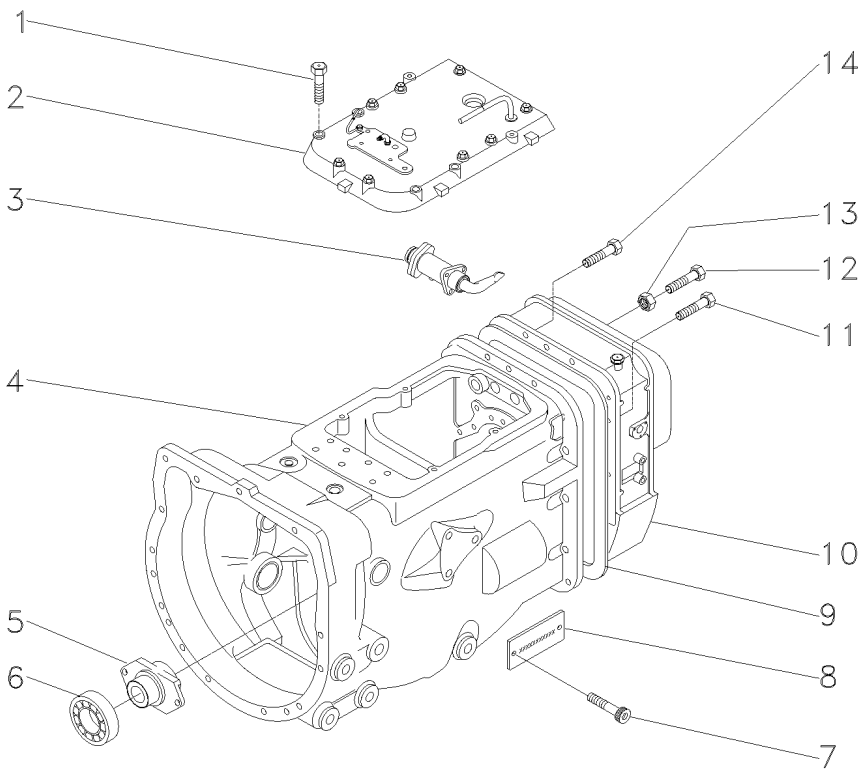

1	377823X1		
2	056497N1	[A]	
		👁	25-175 No
3	3808011M92	👁	25-180 No
4	053380N2	👁	25-185 No
4		👁	25-190 No
4		👁	25-195 No
4		👁	25-215 No
4		👁	25-220 No
5	886727M2		
6	3700527M1		
7	050906P1		
8	050902P1		
9	1687785M4		
10	053385N1	[B]	
		👁	25-230 No
11	377824X1		
12	3807776M1		
13	3772662M1		
14	377825X1		

[A] SECA
DRYNESS
SECA

[B] 2 RODAS MOTRIZES
2 WHEELS DRIVE
2 RUEDAS MOTRIZ

8	PARAFUSO	BOLT	PERNO
1	CJ. TAMPA	KIT, COVER	JUEGO DE TAPA
1	SELETOR	SELECTOR	SELECTOR
1	CJ. TRANSMISSÃO	KIT,TRANSMISSION	JGO.TRANSMISION
1	CJ. TRANSMISSÃO	KIT,TRANSMISSION	JGO.TRANSMISION
1	CJ. TRANSMISSÃO	KIT,TRANSMISSION	JGO.TRANSMISION
1	CJ. TRANSMISSÃO	KIT,TRANSMISSION	JGO.TRANSMISION
1	CJ. TRANSMISSÃO	KIT,TRANSMISSION	JGO.TRANSMISION
1	COLAR	COLLAR	COLLAR
1	ROLAMENTO	BEARING	COJINETE
2	PARAFUSO	BOLT	PERNO
1	PLACA	PLATE	PLATO
1	JUNTA	GASKET	EMPAQUETADURA.
1	CAIXA	BOX	CAJA
9	PARAFUSO	BOLT	PERNO
1	PARAFUSO	BOLT	PERNO
1	PORCA	NUT	TUERCA
5	PARAFUSO	BOLT	PERNO

Tampa **Cover** **Tapa**	**18 Velocidades** **18 Speed** **18 Velocidades**	**25-175**

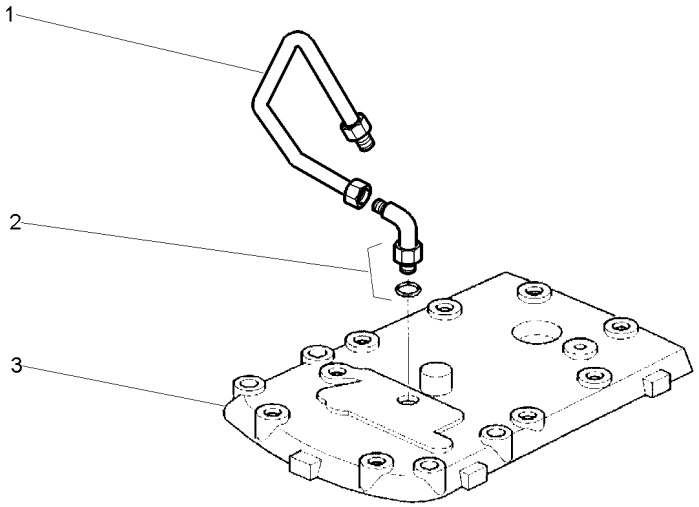

1	3811850M1	**1** TUBO	PIPE	CANO
2	3019690X1	**1** CONEXÃO	CONNECTION	CONEXION
3	3801535M3	**1** TAMPA	COVER	CUBIERTA

Seletor
Selector
Seletor

25-180

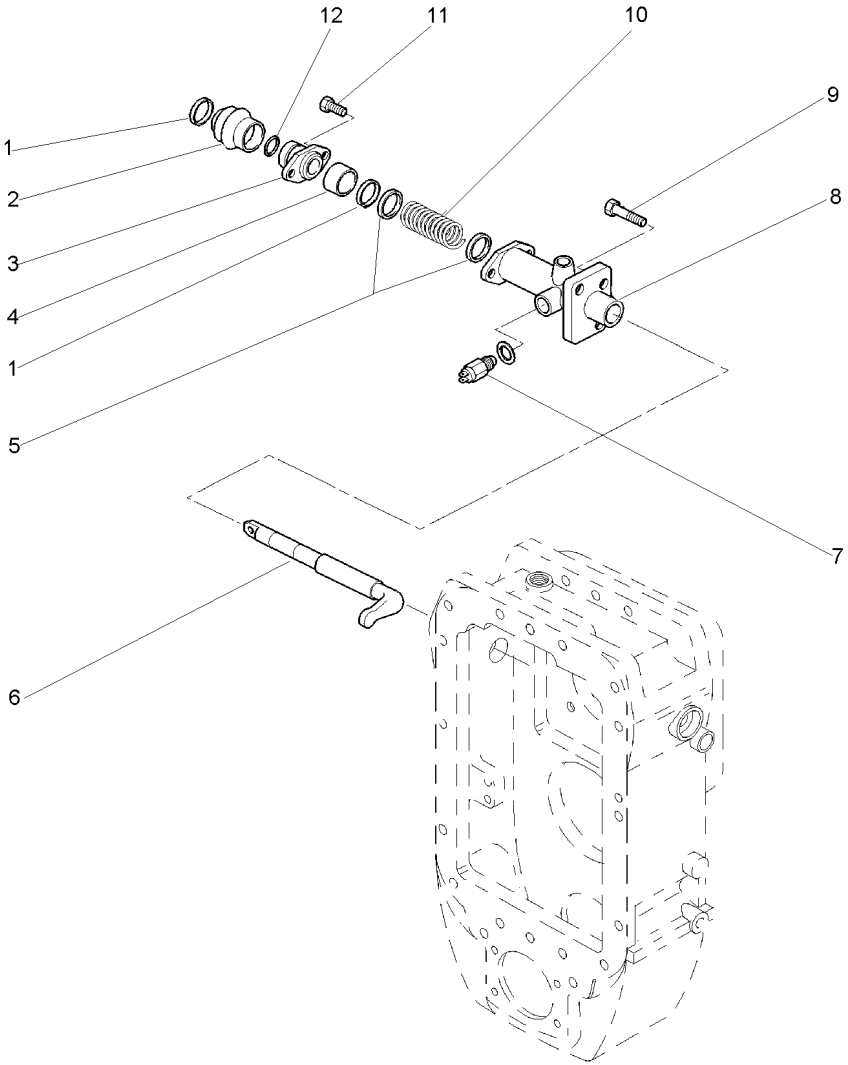

1	391086X1	**2** ANEL TRAVA	CIRCLIP	CIRCULITO
2	3611029M3	**1** COIFA	BELLOWS	FUELLE
3	3808249M2	**1** MANCAL	BEARING	COJINETE
4	3613792M1	**1** ESPAÇADOR	SPACER	PIEZA DISTANCIA
5	3613789M1	**2** ARRUELA	WASHER	ARANDELA
6	3813737M1	**1** EIXO	SHAFT	ARBOL
7	3813850M91	**1** INTERRUPTOR	SWITCH	INTERRUPTOR
8	3813739M1	**1** SUPORTE	BRACKET	SOPORTE
9	3009777X1	**3** PARAFUSO	BOLT	PERNO
10	3613788M1	**1** MOLA	SPRING	RESORTE
11	339123X1	**2** PARAFUSO	BOLT	PERNO
12	3007357X1	**1** ANEL "O"	O RING	JUNTA TORICA

Transmissão 18 Velocidades
18 Speed Synchromesh Transmission
Caja Cambio Sincr. 18v

25-185

Tdp 540 Rpm - Com Embreagem Split
Pto 540 Rpm - With Split Torque Clutch
Tdf 540 Rpm - Con Embrague Split Torque

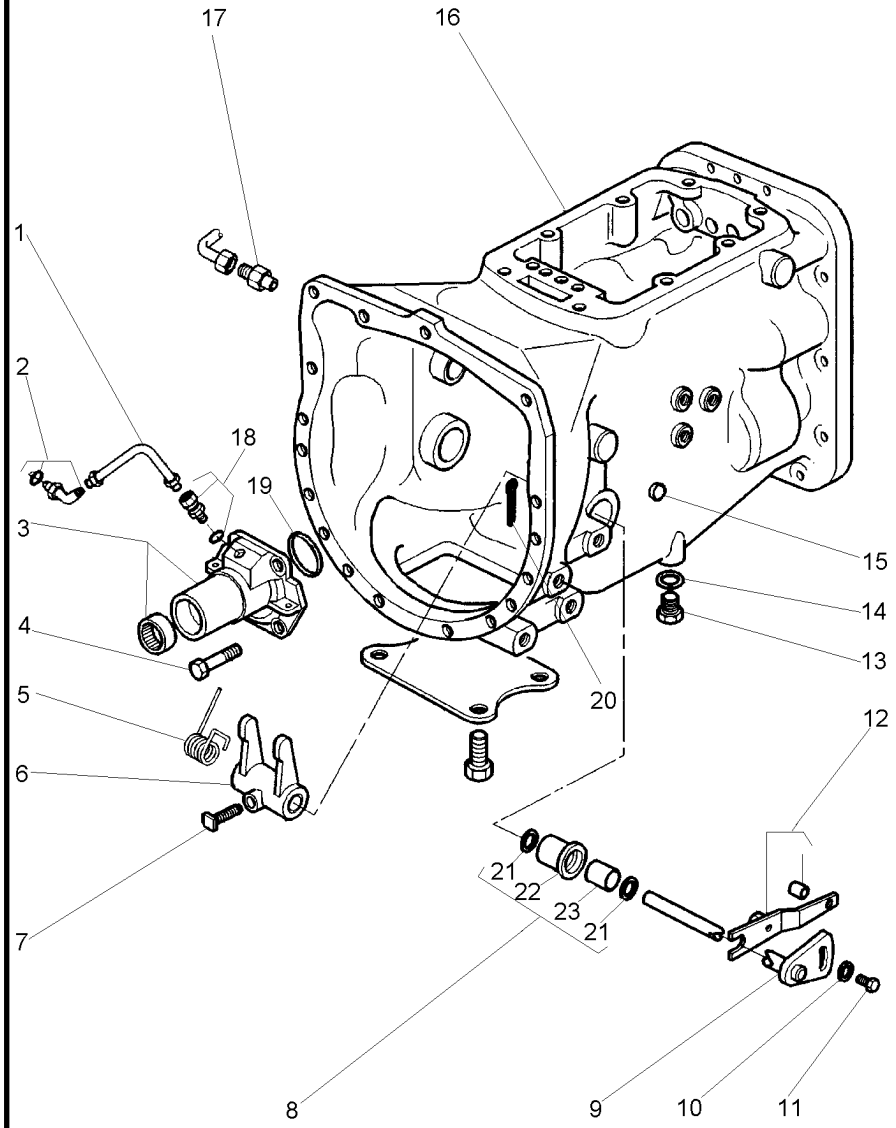

1	3807725M91		**1**	CJ. TUBO	TUBE ASSY	CONJ.DE TUBO
2	3019584X91	45º	**1**	CONECTOR	CONNECTOR	CONECTOR
3	3761240M92		**1**	FLANGE	FLANGE	PLETINA
4	377476X1		**4**	PARAFUSO	BOLT	PERNO
5	3700585M1		**1**	MOLA	SPRING	RESORTE
6	1877497M2		**1**	GARFO	FORK	HORQUILLA
7	3771408M1		**1**	PARAFUSO	BOLT	PERNO
8	3771461M91		**2**	BUCHA	BUSH	CASQUILLO
9	3814627M91		**1**	EIXO	SHAFT	ARBOL
10	3759973M2		**1**	ARRUELA	WASHER	ARANDELA
11	3009220X1		**1**	PARAFUSO	BOLT	PERNO
12	3800401M91		**1**	ALAVANCA	LEVER	PALANCA
13	050698T1		**1**	BUJÃO	PLUG	TAPON
14	180474M1		**1**	ARRUELA	WASHER	ARANDELA
15	1875185M1		**2**	BUJÃO	PLUG	TAPON
16	054700P1		**1**	CARCAÇA	HOUSING	ALOJAMIENTO
17	3807728M1		**1**	CONECTOR	CONNECTOR	CONECTOR
18	3808213M91		**1**	CONECTOR	CONNECTOR	CONECTOR
19	886089M1		**1**	ANEL "O"	O RING	JUNTA TORICA
20	354076X1		**1**	CUPILHA	COTTER PIN	PASADOR DOUBLE
21	195909M1	8	**2**	RETENTOR	OIL SEAL	BUJE RETENACEITE
22	3761666M1	8	**1**	BUCHA	BUSH	CASQUILLO
23	3771462M1	8	**1**	BUCHA	BUSH	CASQUILLO

Transmissão 18 Velocidades
18 Speed Synchromesh Transmission
Caja Cambio Sincr. 18v

25-190

Tdp 540 Rpm - Com Embreagem Split
Pto 540 Rpm - With Split Torque Clutch
Tdf 540 Rpm - Con Embrague Split Torque

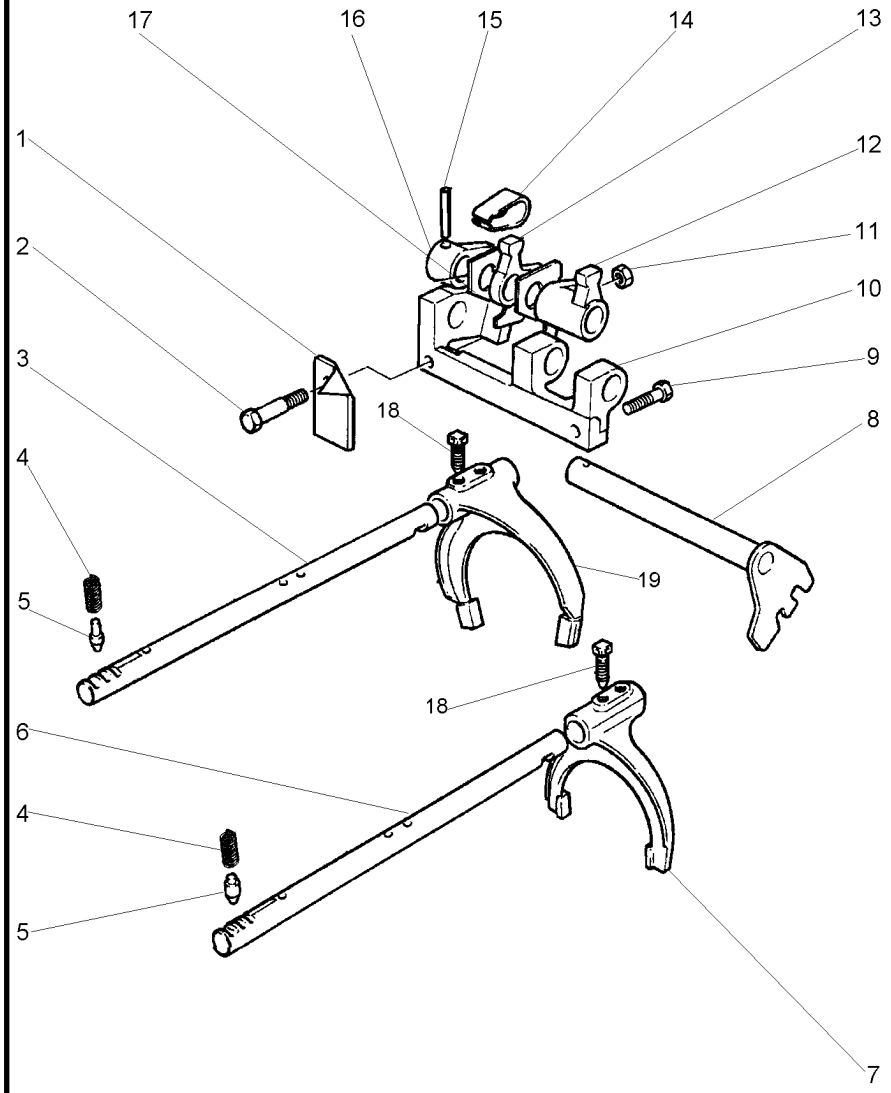

1	3614771M1		**1**	ARRUELA	WASHER	ARANDELA
2	3614770M1		**1**	PARAFUSO	BOLT	PERNO
3	3698259M2	[A]	**1**	EIXO	SHAFT	ARBOL
4	050920P1		**2**	MOLA	SPRING	RESORTE
5	180418M2		**2**	PINO	PIN	PASADOR
6	3698260M2	[B]	**1**	EIXO	SHAFT	ARBOL
7	050864P1	[B]	**1**	GARFO	FORK	HORQUILLA
8	3610719M91		**1**	ALAVANCA	LEVER	PALANCA
9	353693X1		**1**	PARAFUSO	BOLT	PERNO
10	3610481M4		**1**	SUPORTE	BRACKET	SOPORTE
11	339169X1		**1**	PORCA	NUT	TUERCA
12	3610716M3	[B]	**1**	SELETOR	SELECTOR	SELECTOR
13	3610717M3	[A]	**1**	SELETOR	SELECTOR	SELECTOR
14	3610720M1		**1**	MOLA	SPRING	RESORTE
15	1441741X1		**1**	PINO	PIN	PASADOR
16	3610718M2		**1**	ALAVANCA	LEVER	PALANCA
17	3610725M2		**1**	PLACA	PLATE	PLATO
18	1675367M2		**4**	PARAFUSO	BOLT	PERNO
19	3700697M1	[A]	**1**	GARFO	FORK	HORQUILLA

[A] 2ª E 3ª MARCHA
2 AND 3 SPEED
2ª Y 3ª VELOCIDAD

[B] 1ª E MARCHA RÉ
1 AND REVERSE SPEED
1ª Y MARCHA ATRÁS

Transmissão 18 Velocidades
18 Speed Synchromesh Transmission
Caja Cambio Sincr. 18v

25-195

Tdp 540 Rpm - Com Embreagem Split
Pto 540 Rpm - With Split Torque Clutch
Tdf 540 Rpm - Con Embrague Split Torque

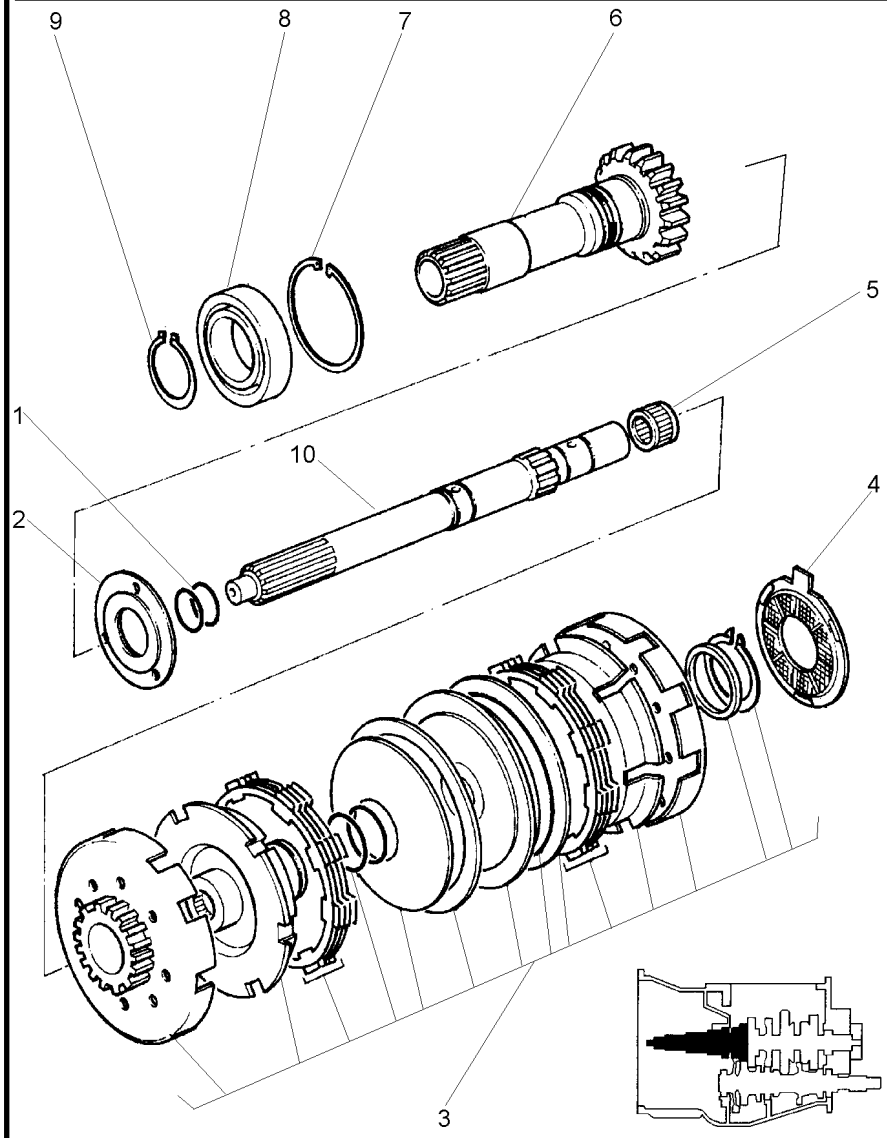

1	3700619M1		**2**	ANEL "O"	O RING	JUNTA TORICA
2	050867P1		**1**	CALÇO	SHIM	CALCE
2	051429P1		**X**	CALÇO	SHIM	CALCE
2	051430P1		**X**	CALÇO	SHIM	CALCE
2	051431P1		**X**	CALÇO	SHIM	CALCE
2	051432P1		**X**	CALÇO	SHIM	CALCE
2	051433P1		**X**	CALÇO	SHIM	CALCE
3	053371N2	25-205 No	**1**	CJ. EMBREAGEM	KIT, CLUTCH	EMBRAGUE JUEGO
4	3697586M2		**1**	ESPAÇADOR	SPACER	PIEZA DISTANCIA
5	2700273M1		**1**	ROLAMENTO AGULHA	BEARING NEEDLE	COJINETA AGUJAS
6	050881N2		**1**	CJ. EIXO	KIT, AXLE	JUEGO DE EJE
7	377631X1		**1**	ANEL TRAVA	CIRCLIP	CIRCULITO
8	3761292M1		**1**	ROLAMENTO	BEARING	COJINETE
9	762101M1		**1**	ANEL TRAVA	CIRCLIP	CIRCULITO
10	3760404M91	400029-MF5320/4	**1**	EIXO	SHAFT	ARBOL
10	056876N1	400030-MF5320/4	**1**	CJ. EIXO	KIT, AXLE	JUEGO DE EJE

Eixo
Shaft
Eje

25-200

2 Rodas Motrizes - 540 Rpm
2 Wheels Drive - 540 Rpm
2 Ruedas Motriz - 540 Rpm

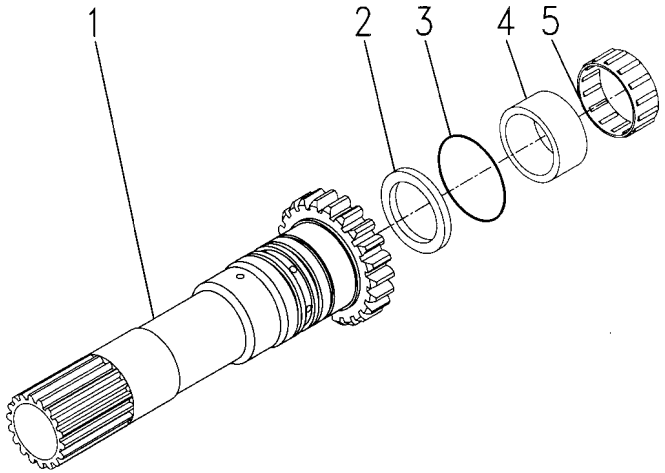

1	051443P2	**1**	ÁRVORE	AXLE	EJE
2	883935M4	**1**	RETENTOR	SEAL	RETEN
3	3699126M1	**2**	ANEL "O"	O RING	JUNTA TORICA
4	3699065M1	**1**	LUVA	SLEEVE	MANCHA
5	1677724M1	**1**	ROLAMENTO	BEARING	COJINETE

Embreagem
Clutch
Embrague

25-205

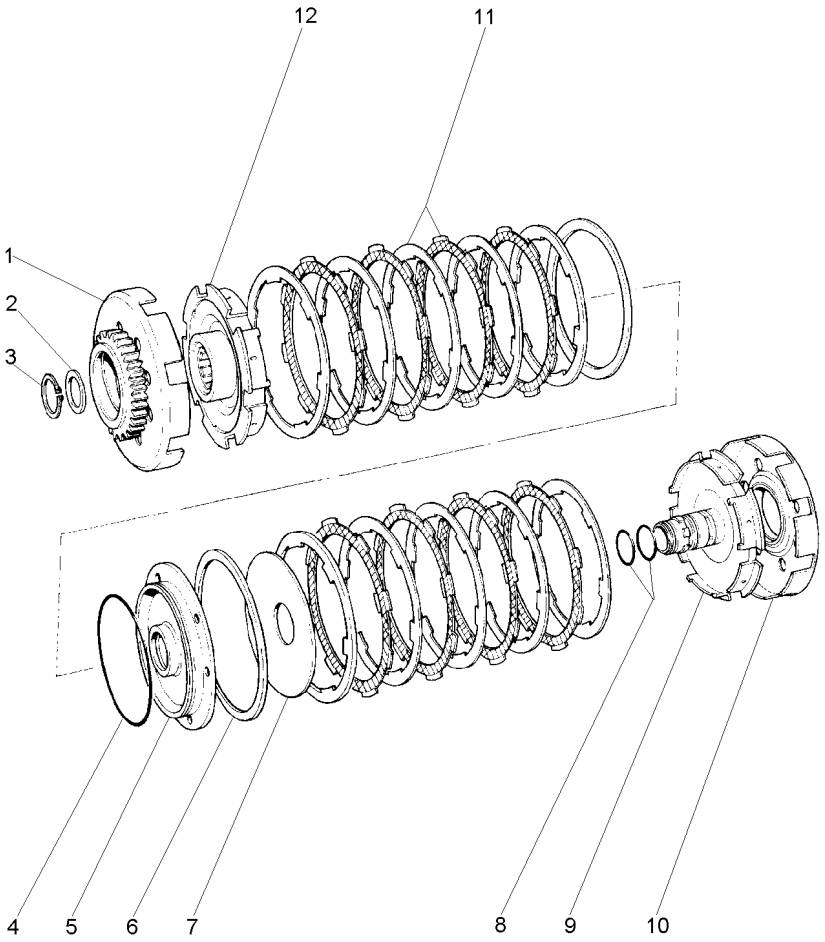

1	051436N1		36	**1**	CJ. ENGRENAGEM	KIT, GEAR	ENGRANAJES JUEGO
			25-210 No				
2	3760658M2		1.600/1.625	**1**	CALÇO	SHIM	CALCE
2	057162P1			**1**	CALÇO	SHIM	CALCE
2	057161P1			**1**	CALÇO	SHIM	CALCE
2	057160P1			**1**	CALÇO	SHIM	CALCE
2	3760659M2		1.750/1.775	**1**	CALÇO	SHIM	CALCE
2	3760660M2		1.900/1.925	**1**	CALÇO	SHIM	CALCE
2	3760661M2		2.150/2.175	**1**	CALÇO	SHIM	CALCE
2	3760662M2		2.300/2.325	**1**	CALÇO	SHIM	CALCE
3	3701149M1			**1**	ANEL	RING	ARO
4	3760819M1			**1**	ANEL "O"	O RING	JUNTA TORICA
5	3697528M1			**1**	PISTÃO	PISTON	PISTON
6	3699580M1			**2**	MOLA	SPRING	RESORTE
7	3697533M1			**1**	MOLA	SPRING	RESORTE
8	3697842M1			**2**	ANEL "O"	O RING	JUNTA TORICA
9	051434P1			**1**	CUBO	HUB	CUBO
10	051435N1		33	**1**	CJ. ENGRENAGEM	KIT, GEAR	ENGRANAJES JUEGO
11	3761845M91			**2**	CJ. DISCO	KIT, DISC	KIT, DISC
12	051437P1			**1**	CUBO	HUB	CUBO

Conjunto Engrenagem
Kit Gear
Conjunto Engrenaje

25-210

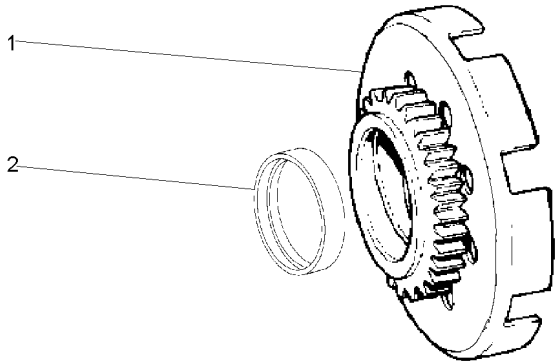

1	051457N1	**1**	ENGRENAGEM	GEAR	ENGRANAJE
2	3700108M1	**1**	BUCHA	BUSH	CASQUILLO

Transmissão 18 Velocidades
18 Speed Synchromesh Transmission
Caja Cambio Sincr. 18v

25-215

Tdp 540 Rpm - Com Embreagem Split
Pto 540 Rpm - With Split Torque Clutch
Tdf 540 Rpm - Con Embrague Split Torque

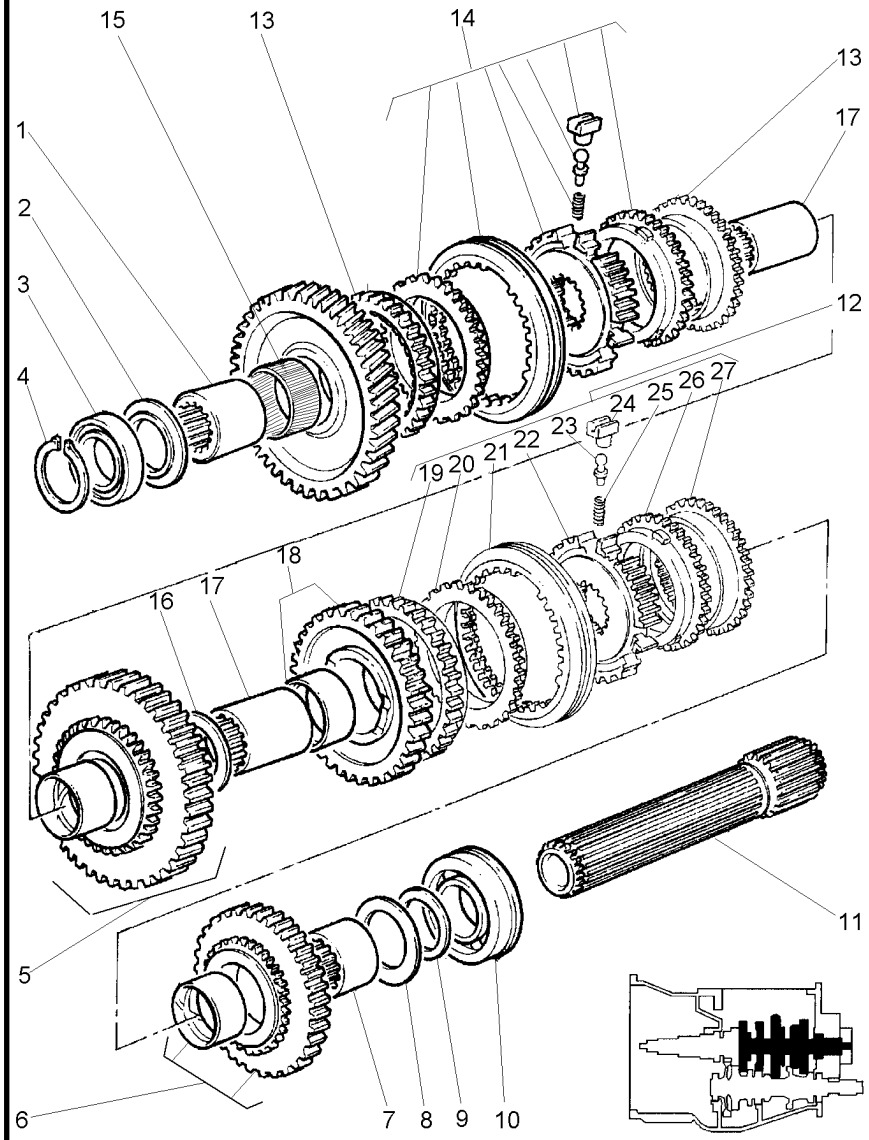

1	3761886M1		**1** LUVA	SLEEVE	MANCHA
2	1671888M2	4.14/4.19MM	**1** CALÇO	SHIM	CALCE
2	3598643M1	3.89/3.94MM	**X** CALÇO	SHIM	CALCE
2	3598644M1	3.63/3.68MM	**X** CALÇO	SHIM	CALCE
3	039544R1		**1** ROLAMENTO	BEARING	COJINETE
4	039545R1		**1** ANEL TRAVA	CIRCLIP	CIRCULITO
5	050870N1	[A]	**1** CJ. ENGRENAGEM	KIT, GEAR	ENGRANAJES JUEGO
6	052025N1	[B]	**1** CJ. ENGRENAGEM	KIT, GEAR	ENGRANAJES JUEGO
		40			
7	3698053M1		**1** LUVA	SLEEVE	MANCHA
8	1867259M1		**1** ARRUELA	WASHER	ARANDELA
9	3610605M1		**1** ESPAÇADOR	SPACER	PIEZA DISTANCIA
10	3610076M1		**1** ROLAMENTO	BEARING	COJINETE
11	050872P1	22	**1** EIXO	SHAFT	ARBOL
12	3771352M91	[C]	**1** CJ. SINCRONIZADO	SYNCHRO UNIT	SINCRONIZ ADORA
		25-585 No			
13	053331P1		**2** CONE	CONE	CONO
14	053364N1	[D]	**1** CJ. SINCRONIZADO	SYNCHRO UNIT	SINCRONIZ ADORA
		25-225 No			
15	3762988M1		**1** ROLAMENTO	BEARING	COJINETE
16	3760732M1		**1** ARRUELA	WASHER	ARANDELA
17	3760250M1		**1** LUVA	SLEEVE	MANCHA
18	3760254M91	[E]	**1** ENGRENAGEM	GEAR	ENGRANAJE
		36			
19	3771370M1	12	**2** ANEL	RING	ARO
20	3771363M1	12	**2** ANEL	RING	ARO
21	3771359M1	12	**1** LUVA	SLEEVE	MANCHA
22	3771369M1	12	**1** CUBO	HUB	CUBO
23	3771353M1	12	**3** PINO	PIN	PASADOR
24	3771355M1	12	**3** BLOCO	BLOCK	BLOQUE
25	3771354M1	12	**3** MOLA	SPRING	RESORTE
26	3771363M1	12	**2** ANEL	RING	ARO
27	3771370M1	12	**2** ANEL	RING	ARO

[A] MARCHA RÉ
REVERSE SPEED
MARCHA ATRÁS

[B] 2ª MARCHA
2 SPEED
2ª MARCHA

[C] 2ª E 3ª MARCHA
2 AND 3 SPEED
2ª Y 3ª VELOCIDAD

[D] 1ª E MARCHA RÉ
1 AND REVERSE SPEED
1ª Y MARCHA ATRÁS

Transmissão 18 Velocidades
18 Speed Synchromesh Transmission
Caja Cambio Sincr. 18v

25-215

Tdp 540 Rpm - Com Embreagem Split
Pto 540 Rpm - With Split Torque Clutch
Tdf 540 Rpm - Con Embrague Split Torque

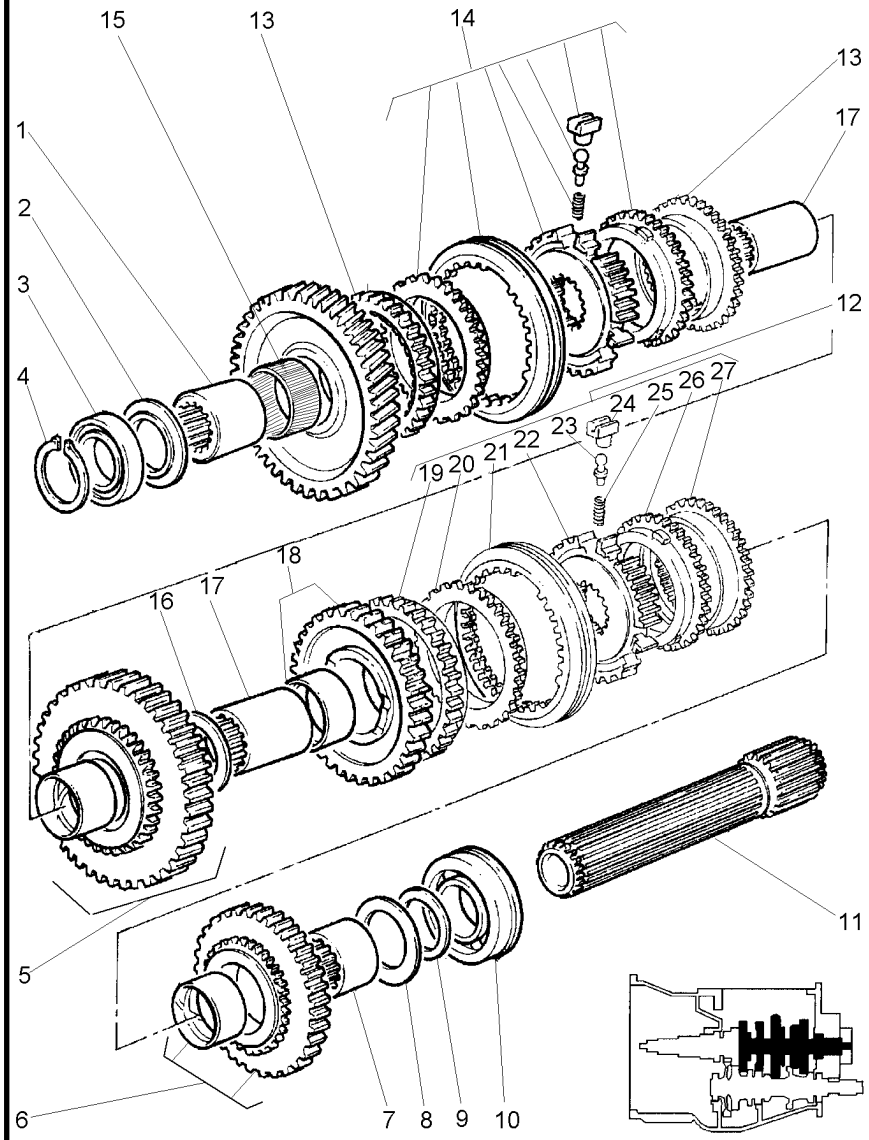

[E] 3ª MARCHA
3 SPEED
3ª MARCHA

Transmissão 18 Velocidades
18 Speed Synchromesh Transmission
Caja Cambio Sincr. 18v

25-220

Tdp 540 Rpm - Com Embreagem Split
Pto 540 Rpm - With Split Torque Clutch
Tdf 540 Rpm - Con Embrague Split Torque

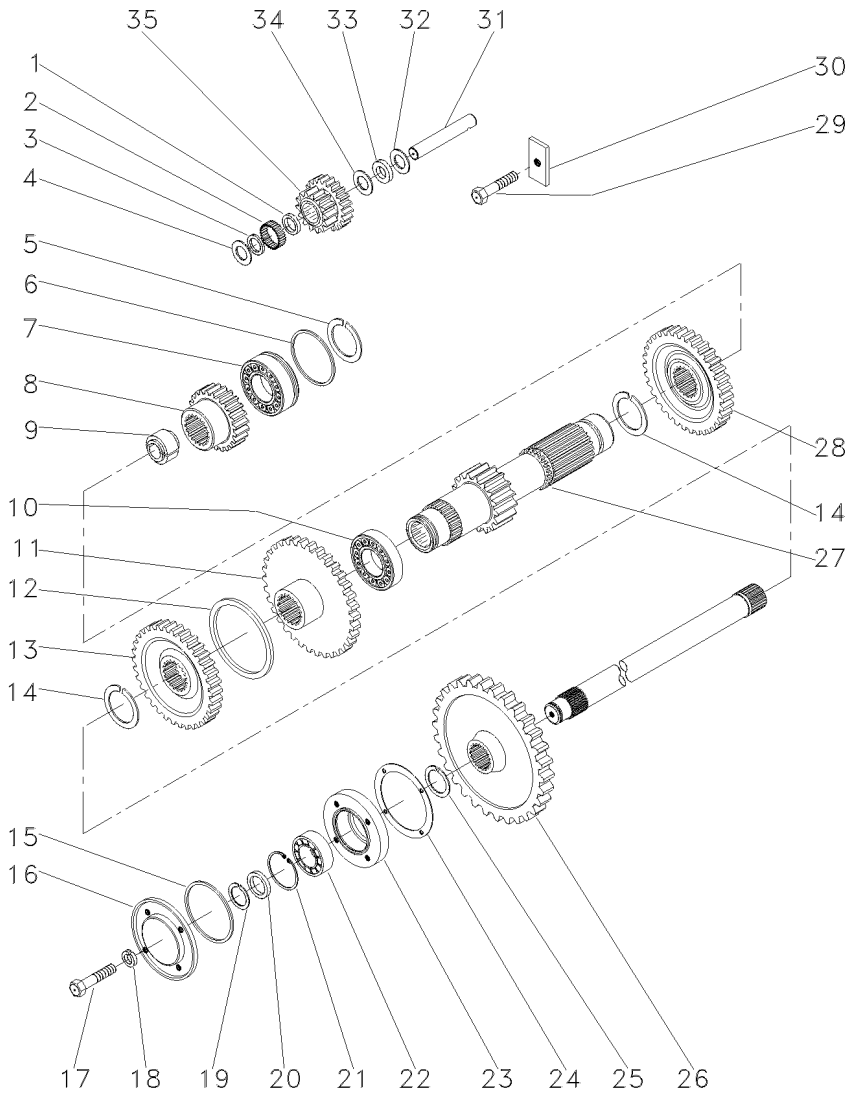

1	1688131M1		**1**	ESPAÇADOR	SPACER	PIEZA DISTANCIA
2	183039M1		**56**	ROLETE	ROLLER	RODILLO
3	183037M1		**1**	ARRUELA	WASHER	ARANDELA
4	1688132M1		**1**	ARRUELA	WASHER	ARANDELA
5	195363M1		**1**	ANEL TRAVA	CIRCLIP	CIRCULITO
6	3610220M1		**1**	ESPAÇADOR	SPACER	PIEZA DISTANCIA
7	3761291M1		**1**	ROLAMENTO	BEARING	COJINETE
8	050873P1	[A]	**1**	ENGRENAGEM	GEAR	ENGRANAJE
		28				
9	3697829M1		**2**	ESPAÇADOR	SPACER	PIEZA DISTANCIA
10	3003372X1		**1**	ROLAMENTO	BEARING	COJINETE
11	053335P1	[B]	**1**	ENGRENAGEM	GEAR	ENGRANAJE
		33				
12	050878P1		**1**	ESPAÇADOR	SPACER	PIEZA DISTANCIA
13	053333P1	[C]	**1**	ENGRENAGEM	GEAR	ENGRANAJE
		38				
14	3760951M1		**2**	ANEL	RING	ARO
15	1004633M1		**1**	ANEL "O"	O RING	JUNTA TORICA
16	883620M1		**1**	TAMPA	COVER	CUBIERTA
17	377479X1		**4**	PARAFUSO	BOLT	PERNO
18	376703X1		**4**	ARRUELA	WASHER	ARANDELA
19	899385M1		**1**	ANEL	RING	ARO
20	881122M2		**1**	ANEL	RING	ARO
21	355988X1		**1**	ANEL TRAVA	CIRCLIP	CIRCULITO
22	3760514M1		**1**	ROLAMENTO	BEARING	COJINETE
23	899331M1		**1**	FLANGE	FLANGE	PLETINA
24	180432M1		**1**	JUNTA	GASKET	EMPAQUETADURA.
25	358913X1		**1**	ANEL TRAVA	CIRCLIP	CIRCULITO
26	050880P1	53	**1**	ENGRENAGEM	GEAR	ENGRANAJE
27	050876P1	24	**1**	EIXO	SHAFT	ARBOL
28	050874P1	[D]	**1**	ENGRENAGEM	GEAR	ENGRANAJE
		33				
29	353689X1		**1**	PARAFUSO	BOLT	PERNO
30	184789M1		**1**	TRAVA	LOCK	RETENEDOR
31	3698173M1		**1**	EIXO	SHAFT	ARBOL
32	1688130M1		**1**	ARRUELA	WASHER	ARANDELA
33	1688129M1		**1**	MOLA PRATO	SPRING PLATE	PLETINA MUELLE
34	1688128M1		**1**	ARRUELA	WASHER	ARANDELA
35	3697828M1	[E]	**1**	ENGRENAGEM	GEAR	ENGRANAJE
		18/21				

[A] 2ª MARCHA
2 SPEED
2ª MARCHA

[B] ALTA
HIGH
ALTA

Transmissão 18 Velocidades
18 Speed Synchromesh Transmission
Caja Cambio Sincr. 18v

25-220

Tdp 540 Rpm - Com Embreagem Split
Pto 540 Rpm - With Split Torque Clutch
Tdf 540 Rpm - Con Embrague Split Torque

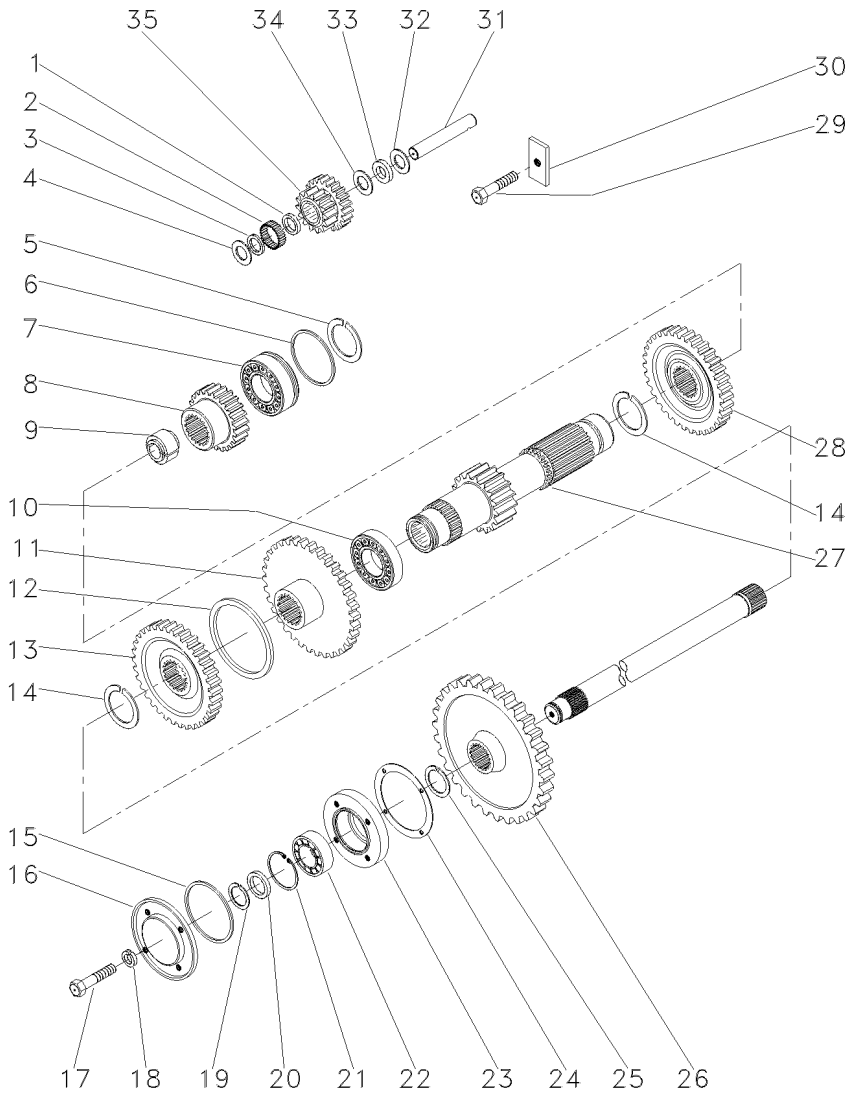

[C] BAIXA
LOW
BAJA

[D] 3ª MARCHA
3 SPEED
3ª MARCHA

[E] MARCHA RÉ
REVERSE SPEED
MARCHA ATRÁS

Sincronizada
Syncromesh
Sincronizada

25-225

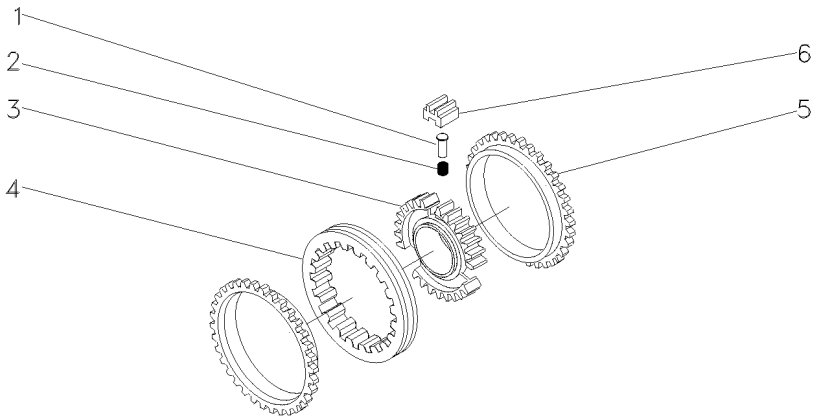

1	3771353M1	**3** PINO	PIN	PASADOR
2	3771354M1	**3** MOLA	SPRING	RESORTE
3	3771366M1	**1** CUBO	HUB	CUBO
4	3771358M1	**1** LUVA	SLEEVE	MANCHA
5	3771361M1	**2** ANEL	RING	ARO
6	3771355M1	**3** BLOCO	BLOCK	BLOQUE

Caixa De Ampliação De Velocidades — **18 Velocidades - 2 Rodas Motrizes**
Rangebox — **18 Speed - 2 Wheels Drive**
Caja Cambio Gama — **18 Velocidades - 2 Ruedas Motriz**

25-230

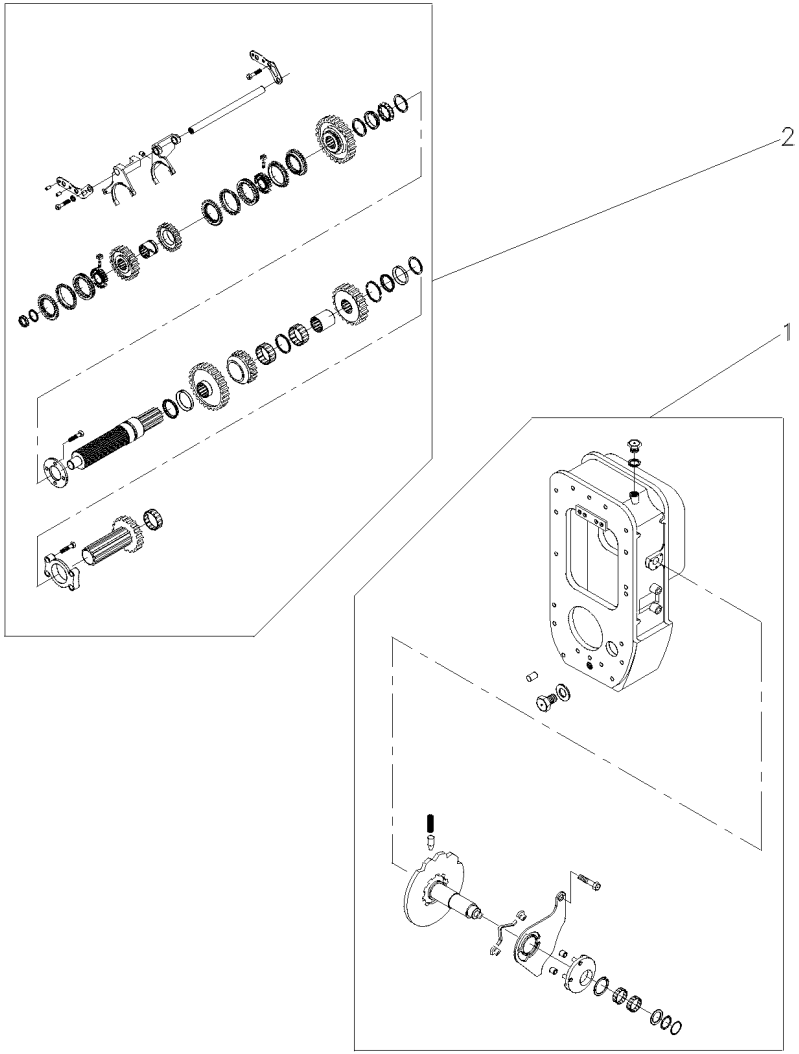

1	053385N1	25-235 No	**1** CAIXA	BOX	CAJA
2		25-250 No	**1** CAIXA	BOX	CAJA

Caixa De Ampliação De Velocidades — **18 Velocidades - 2 Rodas Motrizes**
Rangebox — **18 Speed - 2 Wheels Drive**
Caja Cambio Gama — **18 Velocidades - 2 Ruedas Motriz**

25-235

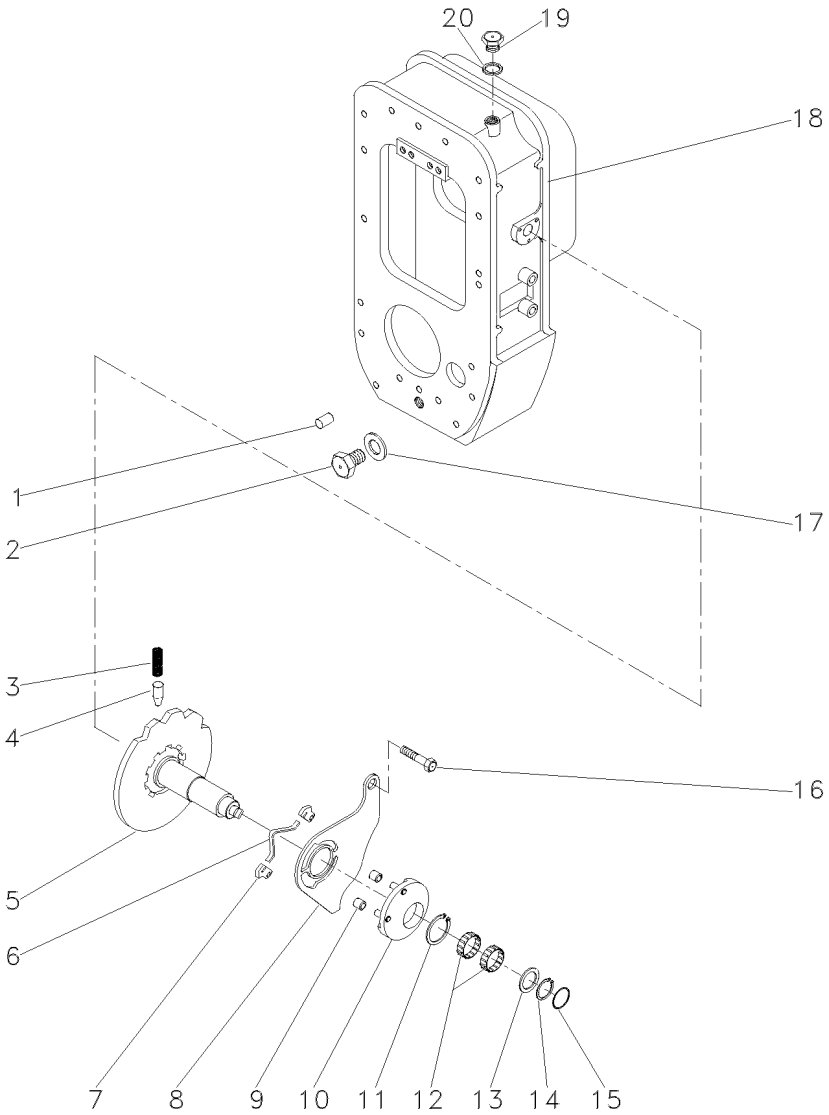

1	1444415X1		**2**	PINO	PIN	PASADOR
2	050698T1		**1**	BUJÃO	PLUG	TAPON
3	3610736M1		**1**	MOLA	SPRING	RESORTE
4	3610729M1		**1**	PINO	PIN	PASADOR
5	3701897M91	25-240 No	**1**	CAME	CAM	LEVA
6	3610748M2		**1**	MOLA	SPRING	RESORTE
7	3610728M1		**2**	CHAVETA	KEY	CLAVE
8	3610734M1		**1**	PLACA	PLATE	PLATO
9	3610645M2		**2**	ROLDANA	RUNNER	RUEDA GIRATORIA
10	3610735M92	25-245 No	**1**	ALAVANCA	LEVER	PALANCA
11	339713X1		**1**	ANEL	RING	ARO
12	3612259M1		**2**	ROLAMENTO	BEARING	COJINETE
13	3610744M1		**1**	ARRUELA	WASHER	ARANDELA
14	1440523X1		**1**	ANEL TRAVA	CIRCLIP	CIRCULITO
15	1442621X1		**1**	ANEL "O"	O RING	JUNTA TORICA
16	339124X1		**1**	PARAFUSO	BOLT	PERNO
17	180474M1		**1**	ARRUELA	WASHER	ARANDELA
18	3807835M1		**1**	CARCAÇA	HOUSING	ALOJAMIENTO
19	3800349M1		**1**	BUJÃO	PLUG	TAPON
20	3019397X1		**1**	ANEL	RING	ARO

Came
Cam
Came

25-240

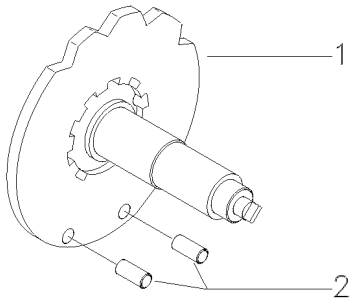

1	3610733M94	**1** CAME	CAM	LEVA
2	3019305X1	**2** PINO	PIN	PASADOR

Came
Cam
Came

25-245

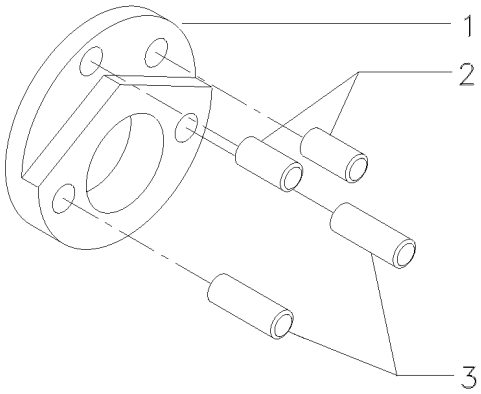

1	3611822M1	**1** PLACA	PLATE	PLATO
2	3610646M1	**2** PINO	PIN	PASADOR
3	3611821M1	**2** PINO	PIN	PASADOR

Menu

Símbolos

Caixa De Ampliação De Velocidades — **18 Velocidades - 2 Rodas Motrizes**
Rangebox — **18 Speed - 2 Wheels Drive**
Caja Cambio Gama — **18 Velocidades - 2 Ruedas Motriz**

25-250

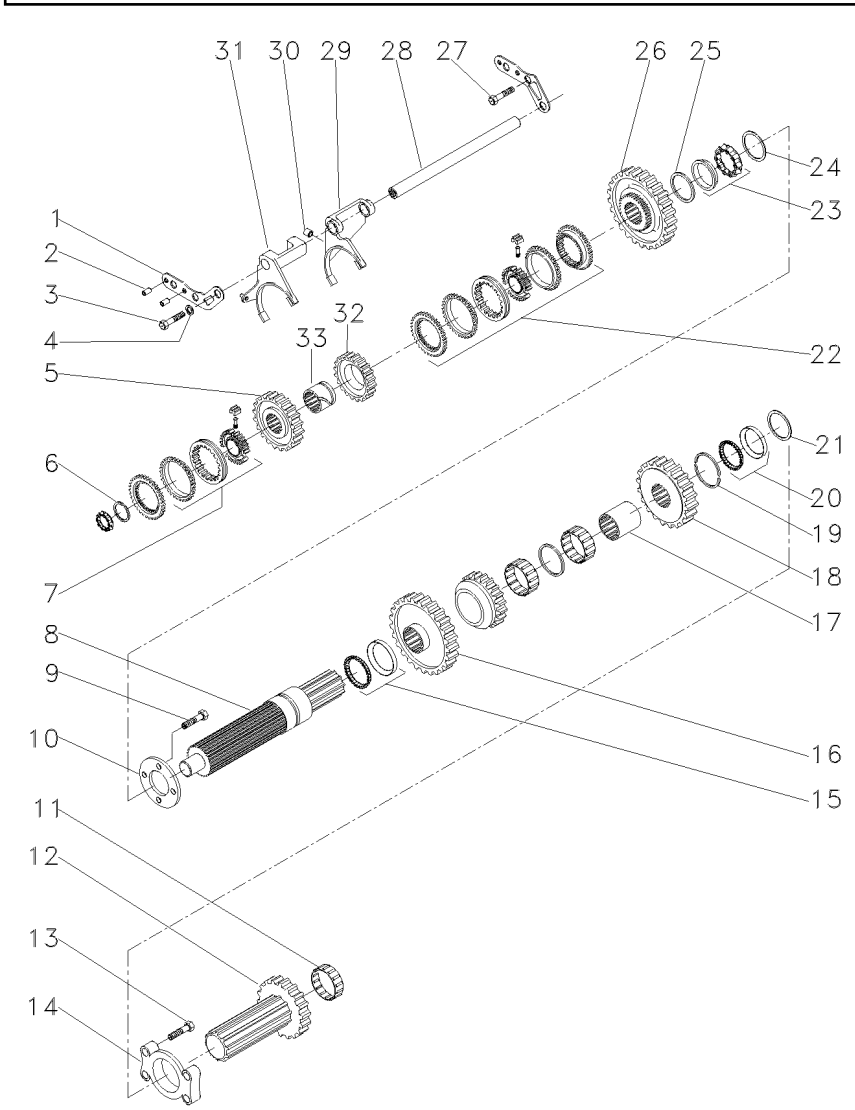

1	3611738M1		2	PLACA	PLATE	PLATO
2	3019304X1		4	PINO	PIN	PASADOR
3	339123X1		4	PARAFUSO	BOLT	PERNO
4	1442850X1		2	ARRUELA	WASHER	ARANDELA
5	053325P1	30	1	ENGRENAGEM	GEAR	ENGRANAJE
6	3610300M1		1	ARRUELA	WASHER	ARANDELA
7	3771340M91	25-255 No	1	CJ. SINCRONIZADO	SYNCHRO UNIT	SINCRONIZ ADORA
8	050884N1	25-260 No	1	EIXO	SHAFT	ARBOL
9	339337X1		4	PARAFUSO	BOLT	PERNO
10	3697507M1		1	FLANGE	FLANGE	PLETINA
11	195453M1		1	ROLAMENTO AGULHA	BEARING NEEDLE	COJINETA AGUJAS
12	050889P1		1	EIXO	SHAFT	ARBOL
13	339009X1		4	PARAFUSO	BOLT	PERNO
14	050888P1		1	MANCAL	BEARING	COJINETE
15	3611474M1		1	ROLAMENTO	BEARING	COJINETE
16	050885P1	47	1	ENGRENAGEM	GEAR	ENGRANAJE
17	050886P1		1	LUVA	SLEEVE	MANCHA
18	052030P1	24	1	ENGRENAGEM	GEAR	ENGRANAJE
19	3599931M1		2	ESPAÇADOR	SPACER	PIEZA DISTANCIA
20	3599297M1		2	ROLAMENTO	BEARING	COJINETE
21	050891P1		X	CALÇO	SHIM	CALCE
21	050892P1		X	CALÇO	SHIM	CALCE
21	050893P1		X	CALÇO	SHIM	CALCE
21	050894P1		X	CALÇO	SHIM	CALCE
21	050895P1		X	CALÇO	SHIM	CALCE
21	050896P1		X	CALÇO	SHIM	CALCE
21	050897P1		X	CALÇO	SHIM	CALCE
21	050898P1		X	CALÇO	SHIM	CALCE
21	050899P1		X	CALÇO	SHIM	CALCE
21	050900P1		X	CALÇO	SHIM	CALCE
21	050901P1		X	CALÇO	SHIM	CALCE
21	050902P1		X	PLACA	PLATE	PLATO
21	050903P1		X	CALÇO	SHIM	CALCE
21	050904P1		X	CALÇO	SHIM	CALCE
22	3771336M91	25-265 No	1	CJ. SINCRONIZADO	SYNCHRO UNIT	SINCRONIZ ADORA
23	3599297M1		1	ROLAMENTO	BEARING	COJINETE
24	050891P1		X	CALÇO	SHIM	CALCE
24	050892P1		X	CALÇO	SHIM	CALCE
24	050893P1		X	CALÇO	SHIM	CALCE
24	050894P1		X	CALÇO	SHIM	CALCE
24	050895P1		X	CALÇO	SHIM	CALCE
24	050896P1		X	CALÇO	SHIM	CALCE
24	050897P1		X	CALÇO	SHIM	CALCE
24	050898P1		X	CALÇO	SHIM	CALCE
24	050899P1		X	CALÇO	SHIM	CALCE
24	050900P1		X	CALÇO	SHIM	CALCE
24	050901P1		X	CALÇO	SHIM	CALCE
24	050902P1		X	PLACA	PLATE	PLATO
24	050903P1		X	CALÇO	SHIM	CALCE
24	050904P1		X	CALÇO	SHIM	CALCE

Caixa De Ampliação De Velocidades — **18 Velocidades - 2 Rodas Motrizes**
Rangebox — **18 Speed - 2 Wheels Drive**
Caja Cambio Gama — **18 Velocidades - 2 Ruedas Motriz**

25-250

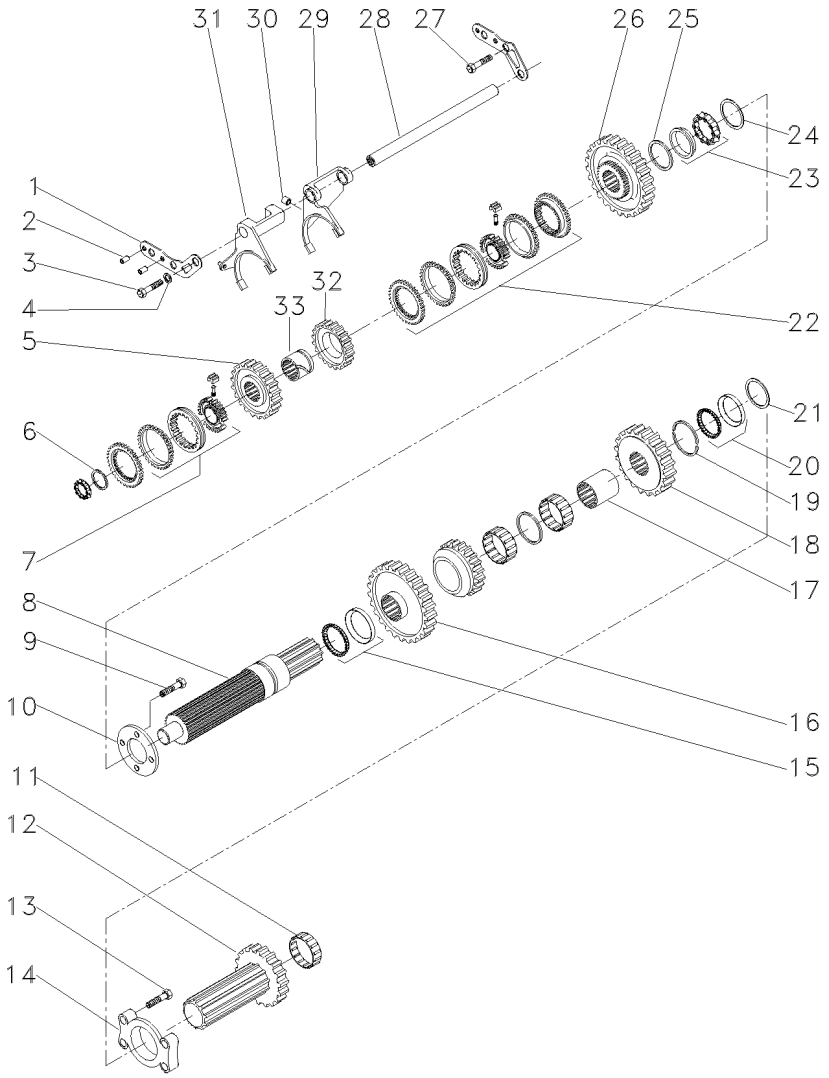

25	3701129M2		**1**	ARRUELA	WASHER	ARANDELA
26	050883N1	25-270 No	**1**	ENGRENAGEM	GEAR	ENGRANAJE
27	339124X1		**1**	PARAFUSO	BOLT	PERNO
28	3800348M1		**1**	EIXO	SHAFT	ARBOL
29	3610644M91		**1**	GARFO	FORK	HORQUILLA
30	3610645M2		**2**	ROLDANA	RUNNER	RUEDA GIRATORIA
31	3610643M91		**1**	GARFO	FORK	HORQUILLA
32	052028N1		**1**	ENGRENAGEM	GEAR	ENGRANAJE
33	3614177M1		**1**	LUVA	SLEEVE	MANCHA

Sincronizada
Syncromesh
Sincronizada

25-255

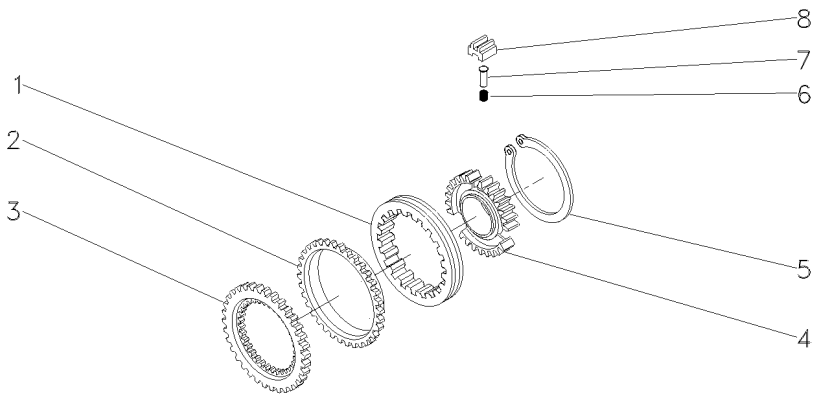

1	3771357M1	**1** LUVA	SLEEVE	MANCHA
2	3771361M1	**1** ANEL	RING	ARO
3	3613623M3	**1** CONE	CONE	CONO
4	3771364M1	**1** CUBO	HUB	CUBO
5	3771356M1	**1** ANEL	RING	ARO
6	3771354M1	**3** MOLA	SPRING	RESORTE
7	3771353M1	**3** PINO	PIN	PASADOR
8	3771355M1	**3** BLOCO	BLOCK	BLOQUE

Eixo
Shaft
Eje

25-260

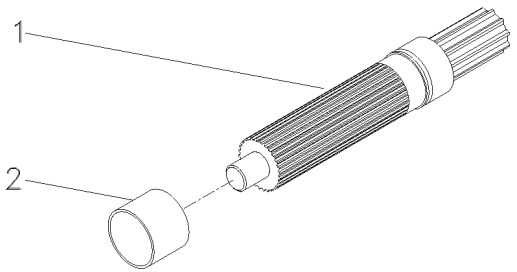

1	051487P1	**1** EIXO	SHAFT	ARBOL
2	051486P1	**1** COLAR	COLLAR	COLLAR

Sincronizada
Syncromesh
Sincronizada

25-265

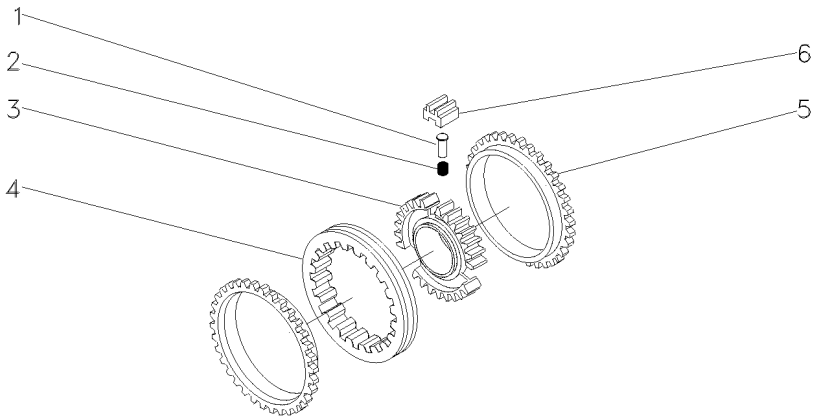

1	3771353M1	**3** PINO	PIN	PASADOR
2	3771354M1	**3** MOLA	SPRING	RESORTE
3	3771365M1	**1** CUBO	HUB	CUBO
4	3771358M1	**1** LUVA	SLEEVE	MANCHA
5	3771361M1	**2** ANEL	RING	ARO
6	3771355M1	**3** BLOCO	BLOCK	BLOQUE

Engrenagem
Gear
Engrenaje

25-270

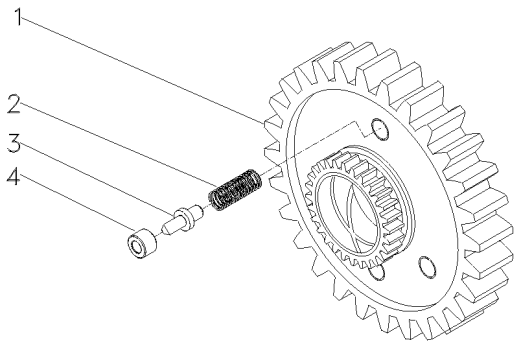

1	051445N1	39	**1**	ENGRENAGEM	GEAR	ENGRANAJE
2	3612763M1		**3**	MOLA	SPRING	RESORTE
3	3612317M2		**3**	PINO	PIN	PASADOR
4	3612316M3		**3**	ESPAÇADOR	SPACER	PIEZA DISTANCIA

Garfo
Yoke
Horquilla

25-275

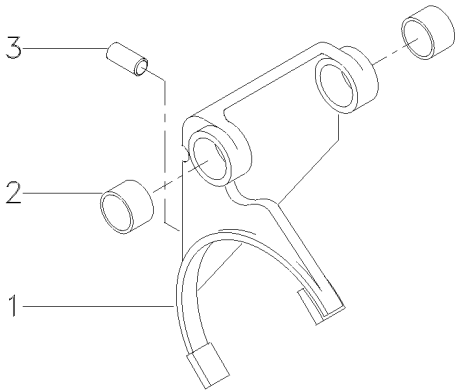

1	3610642M1	**1** GARFO	FORK	HORQUILLA
2	3611579M1	**2** BUCHA	BUSH	CASQUILLO
3	3610646M1	**1** PINO	PIN	PASADOR

Garfo
Yoke
Horquilla

25-280

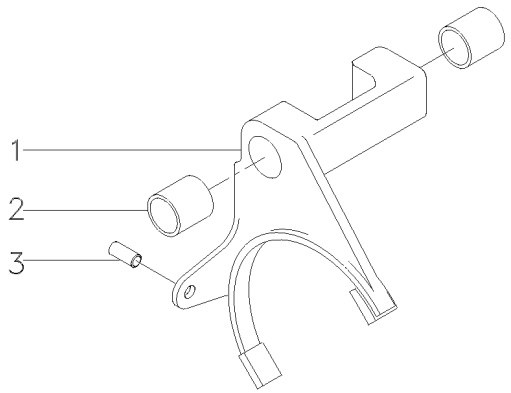

1	3610641M1	**1** GARFO	FORK	HORQUILLA
2	3611579M1	**2** BUCHA	BUSH	CASQUILLO
3	3610646M1	**1** PINO	PIN	PASADOR

Transmissão 18 Velocidades
18 Speed Synchromesh Transmission
Caja Cambio Sincr. 18v

Tdp (540 Rpm) - 4 Rodas Motrizes
Pto (540 Rpm) - 4 Wheels Drive
Tdf (540 Rpm) - 4 Ruedas Motriz

25-285

Com Embreagem Split
With Split Torque Clutch
Con Embrague Split Torque

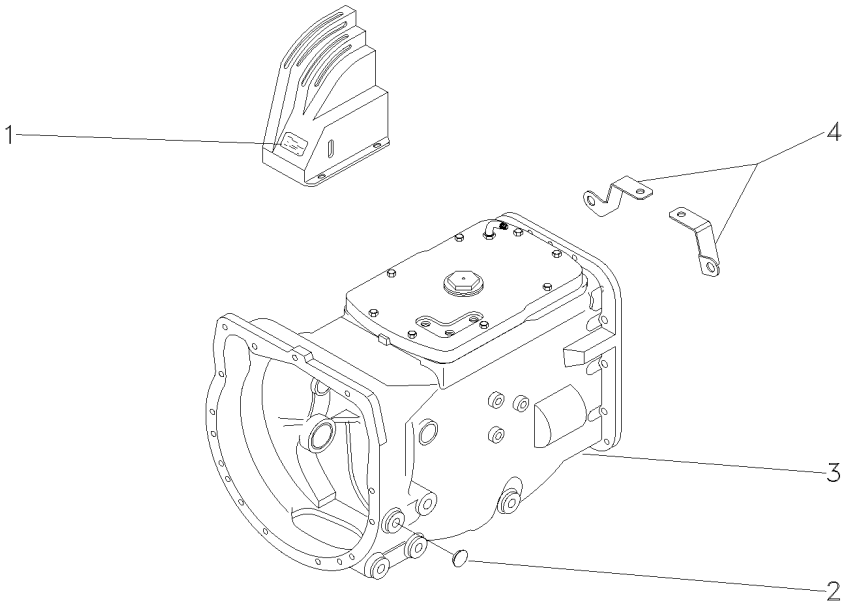

1	3761471M1		**1** DECAL	DECAL	CALCOMANIA
2	027014P1		**2** TAMPÃO	PAD	ALMOHADILLA
3	053182N3	25-290 No	**1** CJ. TRANSMISSÃO	KIT,TRANSMISSION	JGO.TRANSMISION
4	057456P1	◀	**1** SUPORTE	BRACKET	SOPORTE
4	057457P1	▶	**1** SUPORTE	BRACKET	SOPORTE

Transmissão 18 Velocidades	**540 Rpm**	**Com Embreagem Split**
18 Speed Synchromesh Transmission	**540 Rpm**	**With Split Torque Clutch**
Caja Cambio Sincr. 18v	**540 Rpm**	**Con Embrague Split Torque**

25-290

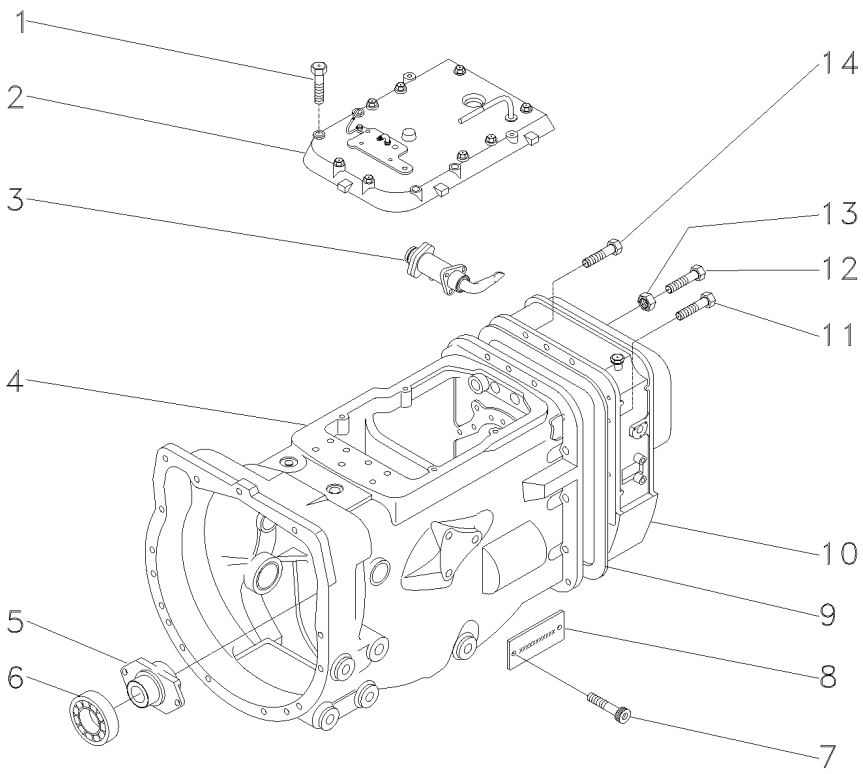

1	377823X1		**8** PARAFUSO	BOLT	PERNO
2	056497N1	[A]	**1** CJ. TAMPA	KIT, COVER	JUEGO DE TAPA
		25-175 No			
3	3808011M92	25-180 No	**1** SELETOR	SELECTOR	SELECTOR
4	053380N2	400030-MF5320/4	**1** CJ. TRANSMISSÃO	KIT,TRANSMISSION	JGO.TRANSMISION
4	053380N1	400029-MF5320/4	**1** CAIXA	BOX	CAJA
5	886727M2		**1** COLAR	COLLAR	COLLAR
6	3700527M1		**1** ROLAMENTO	BEARING	COJINETE
7	050906P1		**2** PARAFUSO	BOLT	PERNO
8	050902P1		**1** PLACA	PLATE	PLATO
9	1687785M4		**1** JUNTA	GASKET	EMPAQUETADURA.
10	053384N1	[B]	**1** CAIXA	BOX	CAJA
		25-295 No			
11	377824X1		**9** PARAFUSO	BOLT	PERNO
12	3807776M1		**1** PARAFUSO	BOLT	PERNO
13	3772662M1		**1** PORCA	NUT	TUERCA
14	377825X1		**5** PARAFUSO	BOLT	PERNO

[A] SECA
DRYNESS
SECA

[B] 4 RODAS MOTRIZES
4 WHEELS DRIVE
4 RUEDAS MOTRIZ

Caixa De Ampliação De Velocidades — **18 Velocidades - 4 Rodas Motrizes**
Rangebox — **18 Speed - 4 Wheels Drive**
Caja Cambio Gama — **18 Velocidades - 4 Ruedas Motriz**

25-295

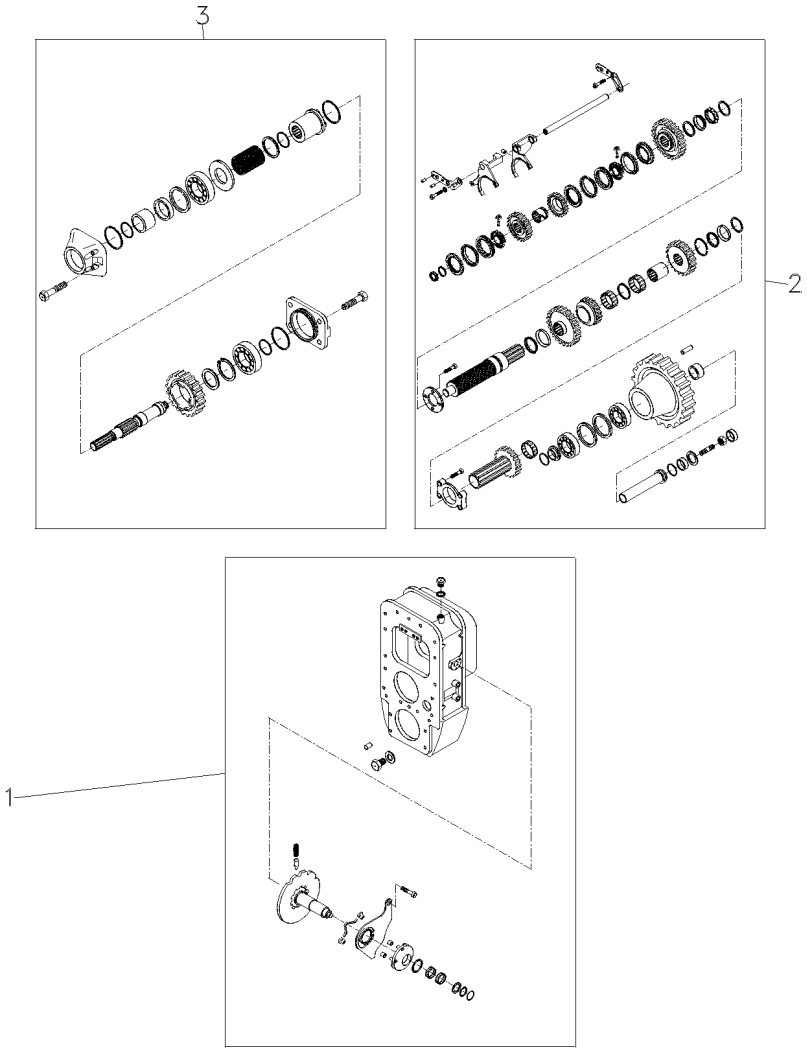

1	053384N1	25-300 No	**1** CAIXA	BOX	CAJA
2		25-305 No	**1** CAIXA	BOX	CAJA
3		25-310 No	**1** CAIXA	BOX	CAJA

Caixa De Ampliação De Velocidades — **18 Velocidades - 4 Rodas Motrizes**
Rangebox — **18 Speed - 4 Wheels Drive**
Caja Cambio Gama — **18 Velocidades - 4 Ruedas Motriz**

25-300

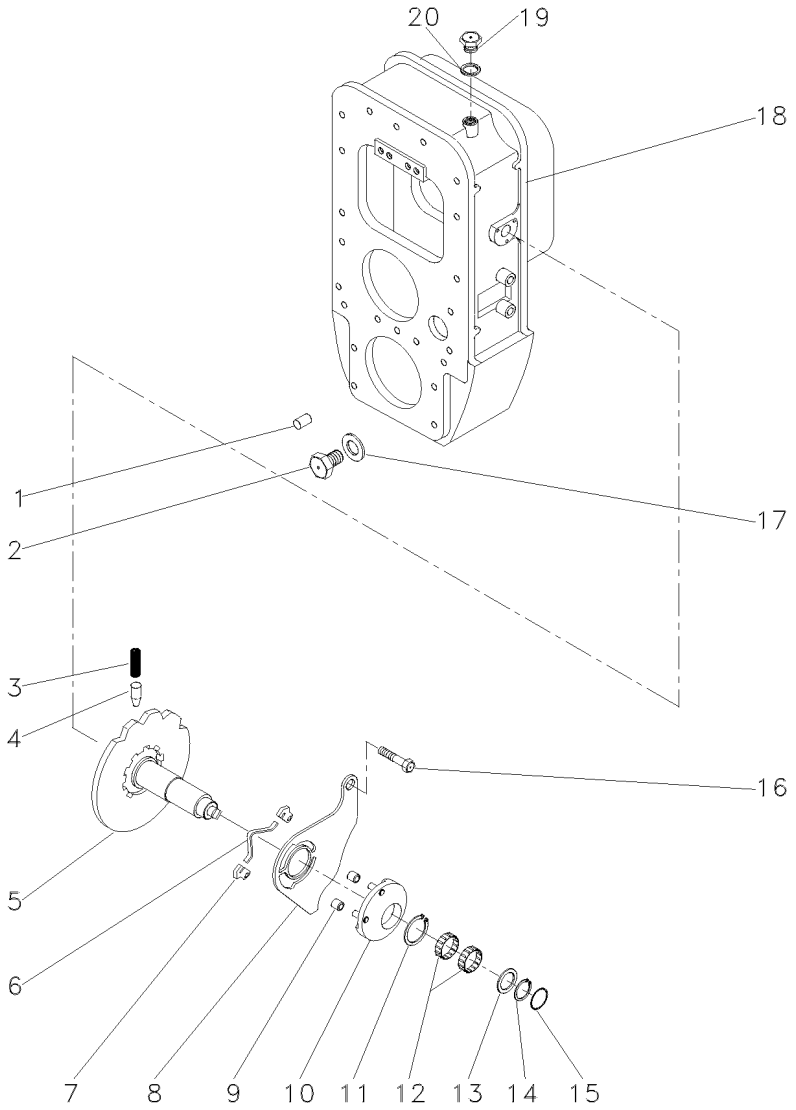

1	1444415X1		**2**	PINO	PIN	PASADOR
2	050698T1		**1**	BUJÃO	PLUG	TAPON
3	3610736M1		**1**	MOLA	SPRING	RESORTE
4	3610729M1		**1**	PINO	PIN	PASADOR
5	3701897M91	25-240 No	**1**	CAME	CAM	LEVA
6	3610748M2		**1**	MOLA	SPRING	RESORTE
7	3610728M1		**2**	CHAVETA	KEY	CLAVE
8	3610734M1		**1**	PLACA	PLATE	PLATO
9	3610645M2		**2**	ROLDANA	RUNNER	RUEDA GIRATORIA
10	3610735M92	25-245 No	**1**	ALAVANCA	LEVER	PALANCA
11	339713X1		**1**	ANEL	RING	ARO
12	3612259M1		**2**	ROLAMENTO	BEARING	COJINETE
13	3610744M1		**1**	ARRUELA	WASHER	ARANDELA
14	1440523X1		**1**	ANEL TRAVA	CIRCLIP	CIRCULITO
15	1442621X1		**1**	ANEL "O"	O RING	JUNTA TORICA
16	339124X1		**1**	PARAFUSO	BOLT	PERNO
17	180474M1		**1**	ARRUELA	WASHER	ARANDELA
18	3801371M1		**1**	CARCAÇA	HOUSING	ALOJAMIENTO
19	3800349M1		**1**	BUJÃO	PLUG	TAPON
20	3019397X1		**1**	ANEL	RING	ARO

Menu

Símbolos

Caixa De Ampliação De Velocidades — **18 Velocidades - 4 Rodas Motrizes**
Rangebox — **18 Speed - 4 Wheels Drive**
Caja Cambio Gama — **18 Velocidades - 4 Ruedas Motriz**

25-305

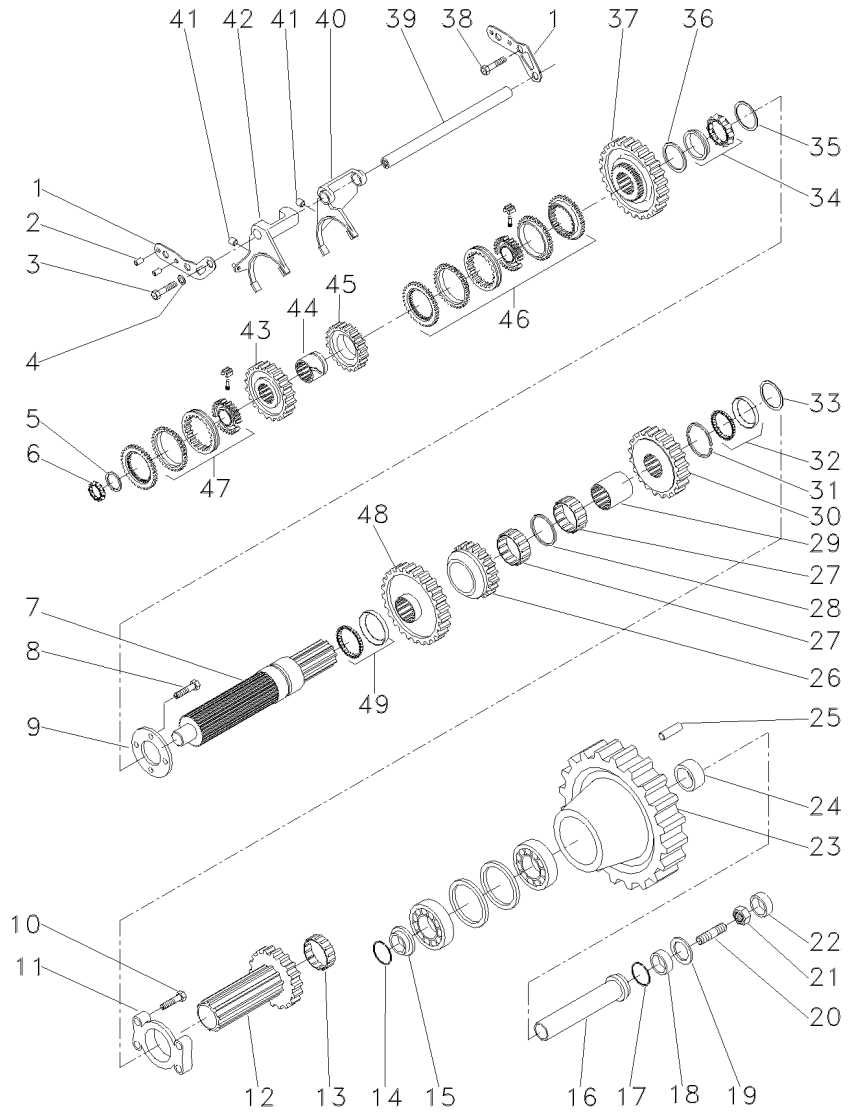

1	3611738M1		**2**	PLACA	PLATE	PLATO
2	3019304X1		**4**	PINO	PIN	PASADOR
3	339123X1		**4**	PARAFUSO	BOLT	PERNO
4	1442850X1		**2**	ARRUELA	WASHER	ARANDELA
5	3610300M1		**1**	ARRUELA	WASHER	ARANDELA
6	3611475M1		**1**	ROLAMENTO	BEARING	COJINETE
7	050884N1	25-260 No	**1**	EIXO	SHAFT	ARBOL
8	339337X1		**4**	PARAFUSO	BOLT	PERNO
9	3697507M1		**1**	FLANGE	FLANGE	PLETINA
10	339009X1		**4**	PARAFUSO	BOLT	PERNO
11	050888P1		**1**	MANCAL	BEARING	COJINETE
12	050889P1		**1**	EIXO	SHAFT	ARBOL
13	195453M1		**1**	ROLAMENTO AGULHA	BEARING NEEDLE	COJINETA AGUJAS
14	3019665X1		**1**	ANEL "O"	O RING	JUNTA TORICA
15	3771703M1		**1**	ESPAÇADOR	SPACER	PIEZA DISTANCIA
16	3771701M1		**1**	EIXO	SHAFT	ARBOL
17	3019666X1		**1**	ANEL "O"	O RING	JUNTA TORICA
18	3807577M1		**1**	ENCOSTO	ABUTMENT	CONTRAFUERTE
19	1442486X1		**1**	ANEL	RING	ARO
20	3810949M1		**1**	PRISIONEIRO	STUD	ESPARRAGO
21	392310X1		**1**	PORCA	NUT	TUERCA
22	3807973M1		**1**	BUJÃO	PLUG	TAPON
23	053386N1		**1**	CJ. ENGRENAGEM	KIT, GEAR	ENGRANAJES JUEGO
24	3807576M1		**1**	ESPAÇADOR	SPACER	PIEZA DISTANCIA
25	1444404X1		**1**	PINO	PIN	PASADOR
26	053326P1		**1**	ENGRENAGEM	GEAR	ENGRANAJE
27	3613629M2		**2**	ROLAMENTO	BEARING	COJINETE
28	3614010M1		**3**	ESPAÇADOR	SPACER	PIEZA DISTANCIA
29	050886P1		**1**	LUVA	SLEEVE	MANCHA
30	052030P1	24	**1**	ENGRENAGEM	GEAR	ENGRANAJE
31	3599931M1		**2**	ESPAÇADOR	SPACER	PIEZA DISTANCIA
32	3599297M1		**2**	ROLAMENTO	BEARING	COJINETE
33	050891P1		**X**	CALÇO	SHIM	CALCE
33	050892P1		**X**	CALÇO	SHIM	CALCE
33	050893P1		**X**	CALÇO	SHIM	CALCE
33	050894P1		**X**	CALÇO	SHIM	CALCE
33	050895P1		**X**	CALÇO	SHIM	CALCE
33	050896P1		**X**	CALÇO	SHIM	CALCE
33	050897P1		**X**	CALÇO	SHIM	CALCE
33	050898P1		**X**	CALÇO	SHIM	CALCE
33	050899P1		**X**	CALÇO	SHIM	CALCE
33	050900P1		**X**	CALÇO	SHIM	CALCE
33	050901P1		**X**	CALÇO	SHIM	CALCE
33	050902P1		**X**	PLACA	PLATE	PLATO
33	050903P1		**X**	CALÇO	SHIM	CALCE
33	050904P1		**X**	CALÇO	SHIM	CALCE
34	3599297M1		**1**	ROLAMENTO	BEARING	COJINETE
35	050891P1		**X**	CALÇO	SHIM	CALCE
35	050892P1		**X**	CALÇO	SHIM	CALCE
35	050893P1		**X**	CALÇO	SHIM	CALCE

Caixa De Ampliação De Velocidades — **18 Velocidades - 4 Rodas Motrizes**
Rangebox — **18 Speed - 4 Wheels Drive**
Caja Cambio Gama — **18 Velocidades - 4 Ruedas Motriz**

25-305

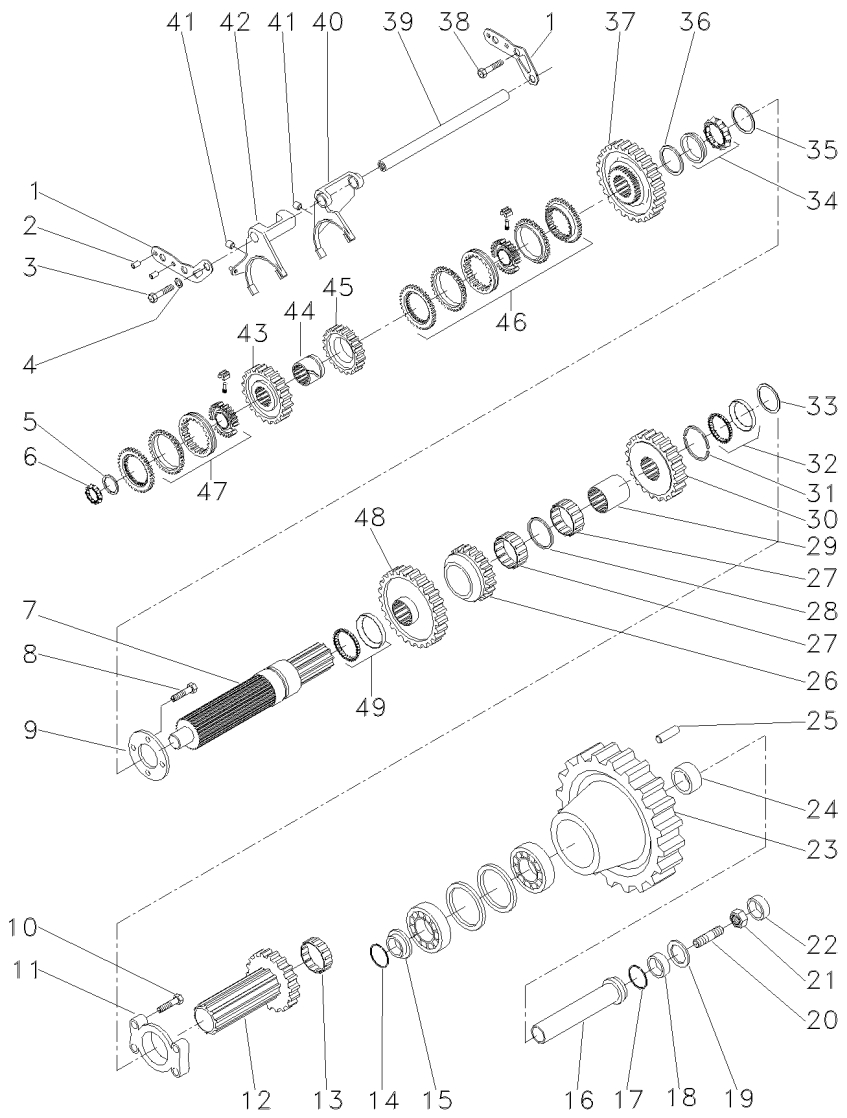

35	050894P1		X	CALÇO	SHIM	CALCE
35	050895P1		X	CALÇO	SHIM	CALCE
35	050896P1		X	CALÇO	SHIM	CALCE
35	050897P1		X	CALÇO	SHIM	CALCE
35	050898P1		X	CALÇO	SHIM	CALCE
35	050899P1		X	CALÇO	SHIM	CALCE
35	050900P1		X	CALÇO	SHIM	CALCE
35	050901P1		X	CALÇO	SHIM	CALCE
35	050902P1		X	PLACA	PLATE	PLATO
35	050903P1		X	CALÇO	SHIM	CALCE
35	050904P1		X	CALÇO	SHIM	CALCE
36	3701129M2		1	ARRUELA	WASHER	ARANDELA
37	050883N1	25-270 No	1	ENGRENAGEM	GEAR	ENGRANAJE
38	339124X1		1	PARAFUSO	BOLT	PERNO
39	3800348M1		1	EIXO	SHAFT	ARBOL
40	3610644M91		1	GARFO	FORK	HORQUILLA
41	3610645M2		2	ROLDANA	RUNNER	RUEDA GIRATORIA
42	3610643M91		1	GARFO	FORK	HORQUILLA
43	053325P1	30	1	ENGRENAGEM	GEAR	ENGRANAJE
44	3614177M1		1	LUVA	SLEEVE	MANCHA
45	052028N1		1	ENGRENAGEM	GEAR	ENGRANAJE
46	3771336M91	25-265 No	1	CJ. SINCRONIZADO	SYNCHRO UNIT	SINCRONIZ ADORA
47	3771340M91	25-255 No	1	CJ. SINCRONIZADO	SYNCHRO UNIT	SINCRONIZ ADORA
48	050885P1	47	1	ENGRENAGEM	GEAR	ENGRANAJE
49	3611474M1		1	ROLAMENTO	BEARING	COJINETE

Menu

Símbolos

Caixa De Ampliação De Velocidades — **18 Velocidades - 4 Rodas Motrizes**
Rangebox — **18 Speed - 4 Wheels Drive**
Caja Cambio Gama — **18 Velocidades - 4 Ruedas Motriz**

25-310

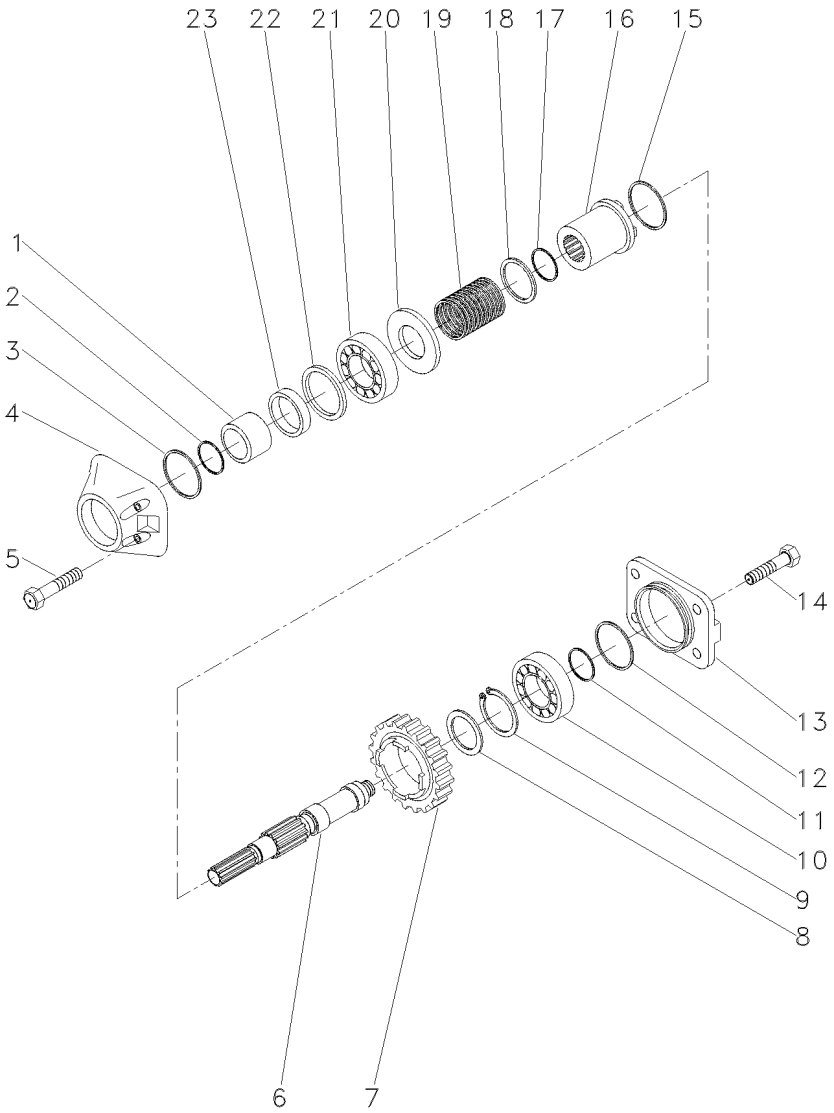

1	3771523M2		1	LUVA	SLEEVE	MANCHA
2	366798X1		1	ANEL "O"	O RING	JUNTA TORICA
3	378203X1		4	ANEL "O"	O RING	JUNTA TORICA
4	3801421M2		1	FLANGE	FLANGE	PLETINA
5	339010X1		4	PARAFUSO	BOLT	PERNO
6	3771521M1		1	EIXO	SHAFT	ARBOL
7	053084P1	18	1	ENGRENAGEM	GEAR	ENGRANAJE
8	3771524M1		1	ARRUELA	WASHER	ARANDELA
9	1440478X1		1	ANEL TRAVA	CIRCLIP	CIRCULITO
10	3001717X91		1	ROLAMENTO	BEARING	COJINETE
11	3771699M1		1	ANEL	RING	ARO
12	3005538X1		1	ANEL "O"	O RING	JUNTA TORICA
13	3801422M1		1	FLANGE	FLANGE	PLETINA
14	339123X1		4	PARAFUSO	BOLT	PERNO
15	3807876M1		1	ANEL "O"	O RING	JUNTA TORICA
16	3771522M3		1	LUVA	SLEEVE	MANCHA
17	3807877M1		1	ANEL "O"	O RING	JUNTA TORICA
18	3807875M1		1	ANEL	RING	ARO
19	3771525M1		1	MOLA	SPRING	RESORTE
20	3771696M1		1	ARRUELA	WASHER	ARANDELA
21	339481X1		1	ROLAMENTO	BEARING	COJINETE
22	3801392M1	1,00MM	X	CALÇO	SHIM	CALCE
22	3801393M1	1,05MM	X	CALÇO	SHIM	CALCE
22	3801394M1	1,10MM	X	CALÇO	SHIM	CALCE
22	3801395M1	1,15MM	X	CALÇO	SHIM	CALCE
22	3801396M1	1,20MM	X	CALÇO	SHIM	CALCE
22	3801397M1	1,25MM	X	CALÇO	SHIM	CALCE
22	3801398M1	1,30MM	X	CALÇO	SHIM	CALCE
22	3801399M1	1,35MM	X	CALÇO	SHIM	CALCE
22	3801400M1	1,40MM	X	CALÇO	SHIM	CALCE
22	3801401M1	1,45MM	X	CALÇO	SHIM	CALCE
22	3801402M1	1,50MM	X	CALÇO	SHIM	CALCE
22	3801403M1	1,55MM	X	CALÇO	SHIM	CALCE
23	3409619M1		1	RETENTOR	SEAL	RETEN

Transmissão 18 Velocidades **18 Speed Synchromesh Transmission** **Caja Cambio Sincr. 18v**	**Tdp(540/1000 Rpm) - 2 Rodas Motri** **Pto(540/1000 Rpm) - 2 Wheels Driv** **Tdf(540/1000 Rpm) - 2 Ruedas Motr**	**25-315**	**Com Embreagem Split** **With Split Torque Clutch** **Con Embrague Split Torque**

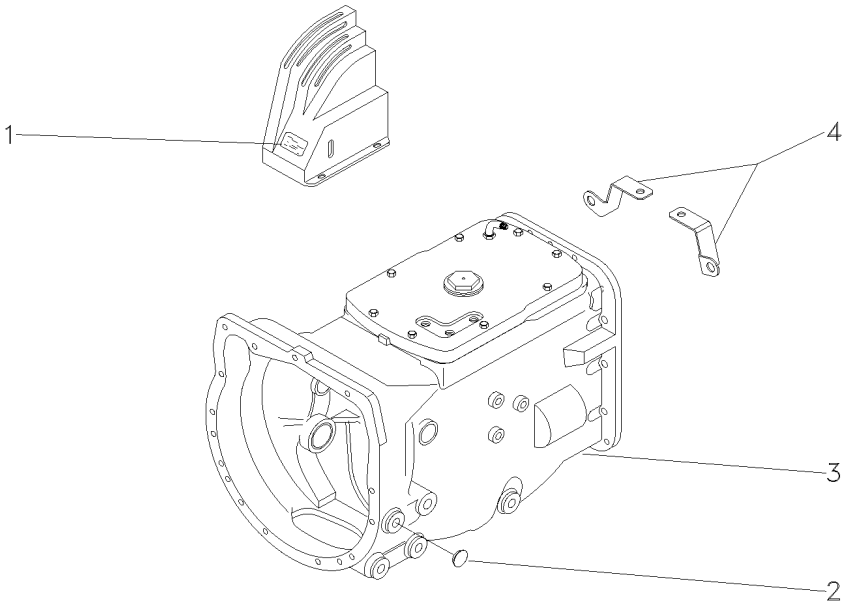

1	3761471M1		**1** DECAL	DECAL	CALCOMANIA
2	027014P1		**2** TAMPÃO	PAD	ALMOHADILLA
3	053358N3	25-320 No	**1** CJ. TRANSMISSÃO	KIT,TRANSMISSION	JGO.TRANSMISION
4	057456P1	◀	**1** SUPORTE	BRACKET	SOPORTE
4	057457P1	▶	**1** SUPORTE	BRACKET	SOPORTE

Transmissão 18 Velocidades — **Tdp (540/1000 Rpm)**
18 Speed Synchromesh Transmission — **Tdp (540/1000 Rpm)**
Caja Cambio Sincr. 18v — **Tdp (540/1000 Rpm)**

25-320

Com Embreagem Split
With Split Torque Clutch
Con Embrague Split Torque

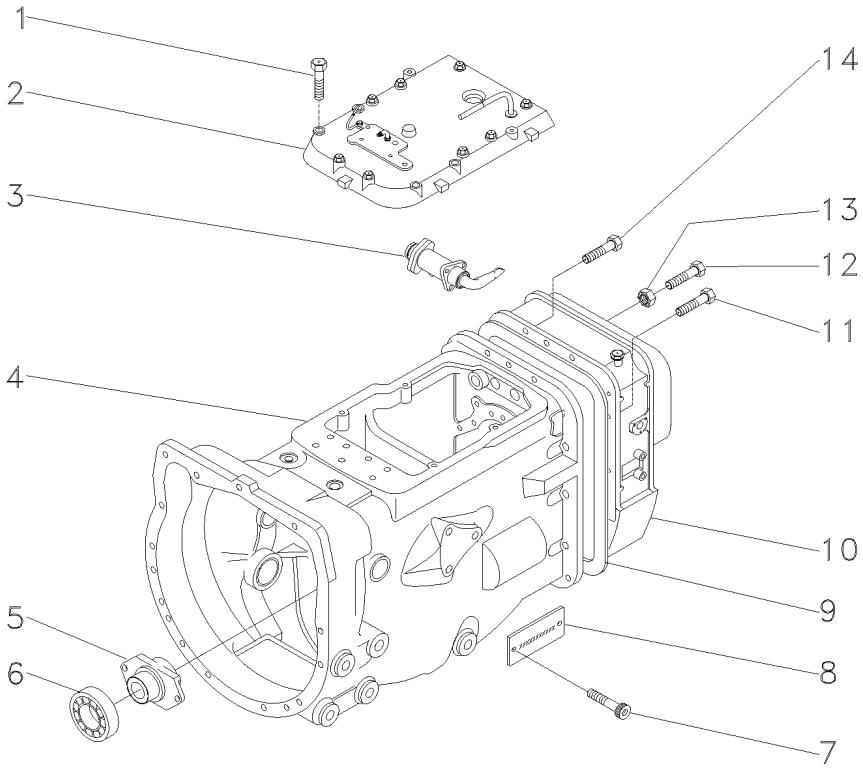

1	377823X1		**8**	PARAFUSO	BOLT	PERNO
2	056497N1	[A]	**1**	CJ. TAMPA	KIT, COVER	JUEGO DE TAPA
		👁 25-175 No				
3	3808011M92	👁 25-180 No	**1**	SELETOR	SELECTOR	SELECTOR
4	053381N2	[A]	**1**	CJ. TRANSMISSÃO	KIT,TRANSMISSION	JGO.TRANSMISION
		👁 25-325 No				
4		👁 25-330 No	**1**	CJ. TRANSMISSÃO	KIT,TRANSMISSION	JGO.TRANSMISION
4		👁 25-335 No	**1**	CJ. TRANSMISSÃO	KIT,TRANSMISSION	JGO.TRANSMISION
4		👁 25-345 No	**1**	CJ. TRANSMISSÃO	KIT,TRANSMISSION	JGO.TRANSMISION
4		👁 25-350 No	**1**	CJ. TRANSMISSÃO	KIT,TRANSMISSION	JGO.TRANSMISION
5	886727M2		**1**	COLAR	COLLAR	COLLAR
6	3700527M1		**1**	ROLAMENTO	BEARING	COJINETE
7	050906P1		**2**	PARAFUSO	BOLT	PERNO
8	050902P1		**1**	PLACA	PLATE	PLATO
9	1687785M4		**1**	JUNTA	GASKET	EMPAQUETADURA.
10	053385N1	[B]	**1**	CAIXA	BOX	CAJA
		👁 25-230 No				
11	377824X1		**9**	PARAFUSO	BOLT	PERNO
12	3807776M1		**1**	PARAFUSO	BOLT	PERNO
13	3772662M1		**1**	PORCA	NUT	TUERCA
14	377825X1		**5**	PARAFUSO	BOLT	PERNO

[A] SECA
DRYNESS
SECA

[B] 2 RODAS MOTRIZES
2 WHEELS DRIVE
2 RUEDAS MOTRIZ

Transmissão 18 Velocidades
18 Speed Synchromesh Transmission
Caja Cambio Sincr. 18v

25-325

Tdp 540/1000 Rpm - Com Embreagem Split
Pto 540/1000 Rpm - With Split Torque Clutch
Tdf 540/1000 Rpm - Con Embrague Split Torque

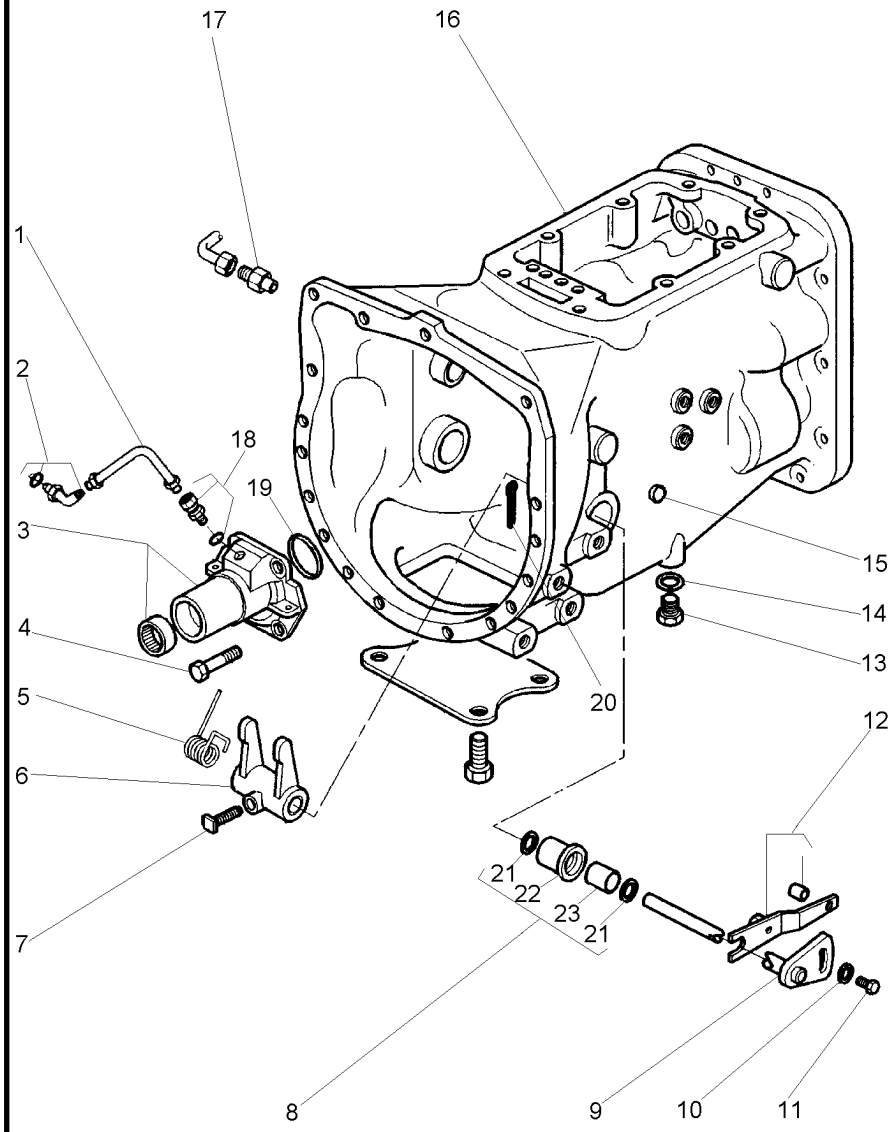

1	3807725M91		**1**	CJ. TUBO	TUBE ASSY	CONJ.DE TUBO
2	3019584X91	45º	**1**	CONECTOR	CONNECTOR	CONECTOR
3	3761240M92		**1**	FLANGE	FLANGE	PLETINA
4	377476X1		**4**	PARAFUSO	BOLT	PERNO
5	3700585M1		**1**	MOLA	SPRING	RESORTE
6	1877497M2		**1**	GARFO	FORK	HORQUILLA
7	3771408M1		**1**	PARAFUSO	BOLT	PERNO
8	3771461M91		**2**	BUCHA	BUSH	CASQUILLO
9	3814627M91		**1**	EIXO	SHAFT	ARBOL
10	3759973M2		**1**	ARRUELA	WASHER	ARANDELA
11	3009220X1		**1**	PARAFUSO	BOLT	PERNO
12	3800401M91		**1**	ALAVANCA	LEVER	PALANCA
13	050698T1		**1**	BUJÃO	PLUG	TAPON
14	180474M1		**1**	ARRUELA	WASHER	ARANDELA
15	1875185M1		**2**	BUJÃO	PLUG	TAPON
16	054700P1		**1**	CARCAÇA	HOUSING	ALOJAMIENTO
17	3807728M1		**1**	CONECTOR	CONNECTOR	CONECTOR
18	3808213M91		**1**	CONECTOR	CONNECTOR	CONECTOR
19	886089M1		**1**	ANEL "O"	O RING	JUNTA TORICA
20	354076X1		**1**	CUPILHA	COTTER PIN	PASADOR DOUBLE
21	195909M1	8	**2**	RETENTOR	OIL SEAL	BUJE RETENACEITE
22	3761666M1	8	**1**	BUCHA	BUSH	CASQUILLO
23	3771462M1	8	**1**	BUCHA	BUSH	CASQUILLO

Transmissão 18 Velocidades
18 Speed Synchromesh Transmission
Caja Cambio Sincr. 18v

25-330

Tdp 540/1000 Rpm - Com Embreagem Split
Pto 540/1000 Rpm - With Split Torque Clutch
Tdf 540/1000 Rpm - Con Embrague Split Torque

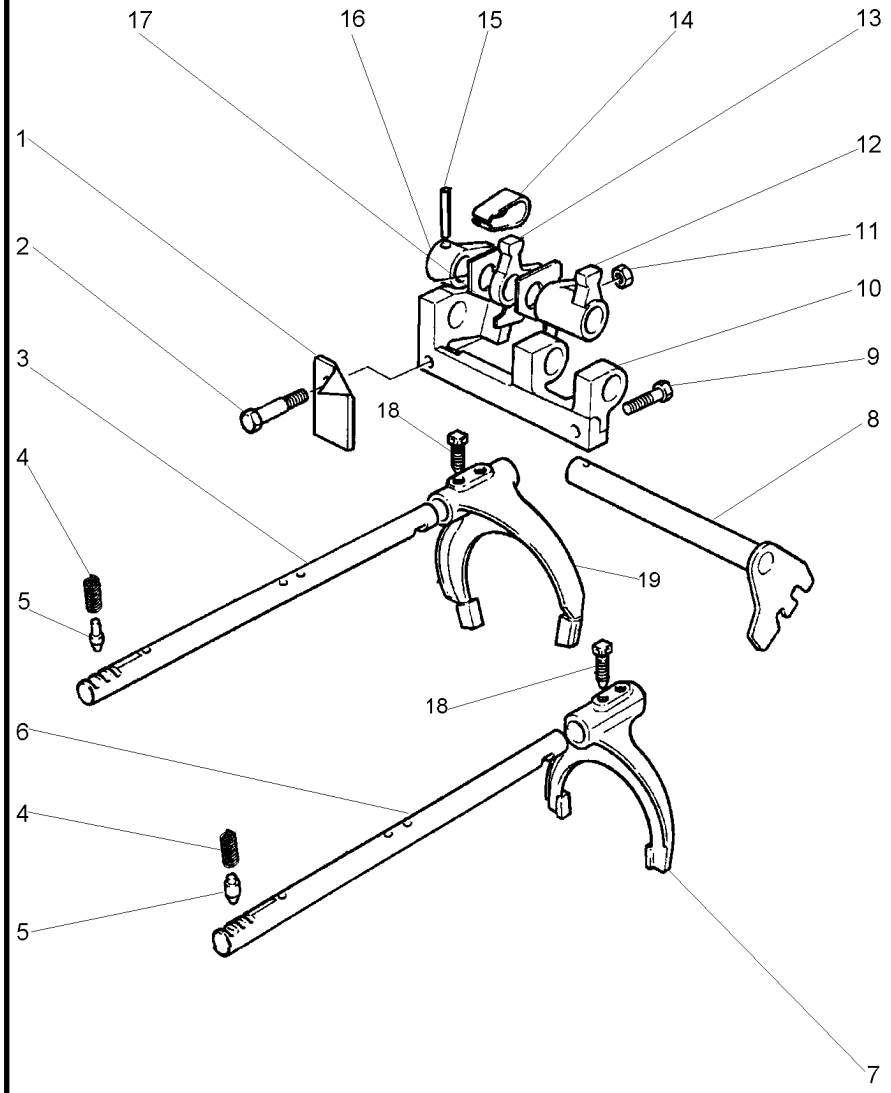

1	3614771M1		**1**	ARRUELA	WASHER	ARANDELA
2	3614770M1		**1**	PARAFUSO	BOLT	PERNO
3	3698259M2	[A]	**1**	EIXO	SHAFT	ARBOL
4	050920P1		**2**	MOLA	SPRING	RESORTE
5	180418M2		**2**	PINO	PIN	PASADOR
6	3698260M2	[B]	**1**	EIXO	SHAFT	ARBOL
7	050864P1	[B]	**1**	GARFO	FORK	HORQUILLA
8	3610719M91		**1**	ALAVANCA	LEVER	PALANCA
9	353693X1		**1**	PARAFUSO	BOLT	PERNO
10	3610481M4		**1**	SUPORTE	BRACKET	SOPORTE
11	339169X1		**1**	PORCA	NUT	TUERCA
12	3610716M3	[B]	**1**	SELETOR	SELECTOR	SELECTOR
13	3610717M3	[A]	**1**	SELETOR	SELECTOR	SELECTOR
14	3610720M1		**1**	MOLA	SPRING	RESORTE
15	1441741X1		**1**	PINO	PIN	PASADOR
16	3610718M2		**1**	ALAVANCA	LEVER	PALANCA
17	3610725M2		**1**	PLACA	PLATE	PLATO
18	1675367M2		**4**	PARAFUSO	BOLT	PERNO
19	3700697M1	[A]	**1**	GARFO	FORK	HORQUILLA

[A] 2ª E 3ª MARCHA
2 AND 3 SPEED
2ª Y 3ª VELOCIDAD

[B] 1ª E MARCHA RÉ
1 AND REVERSE SPEED
1ª Y MARCHA ATRÁS

Transmissão 18 Velocidades
18 Speed Synchromesh Transmission
Caja Cambio Sincr. 18v

25-335

Tdp 540/1000 Rpm - Com Embreagem Split
Pto 540/1000 Rpm - With Split Torque Clutch
Tdf 540/1000 Rpm - Con Embrague Split Torque

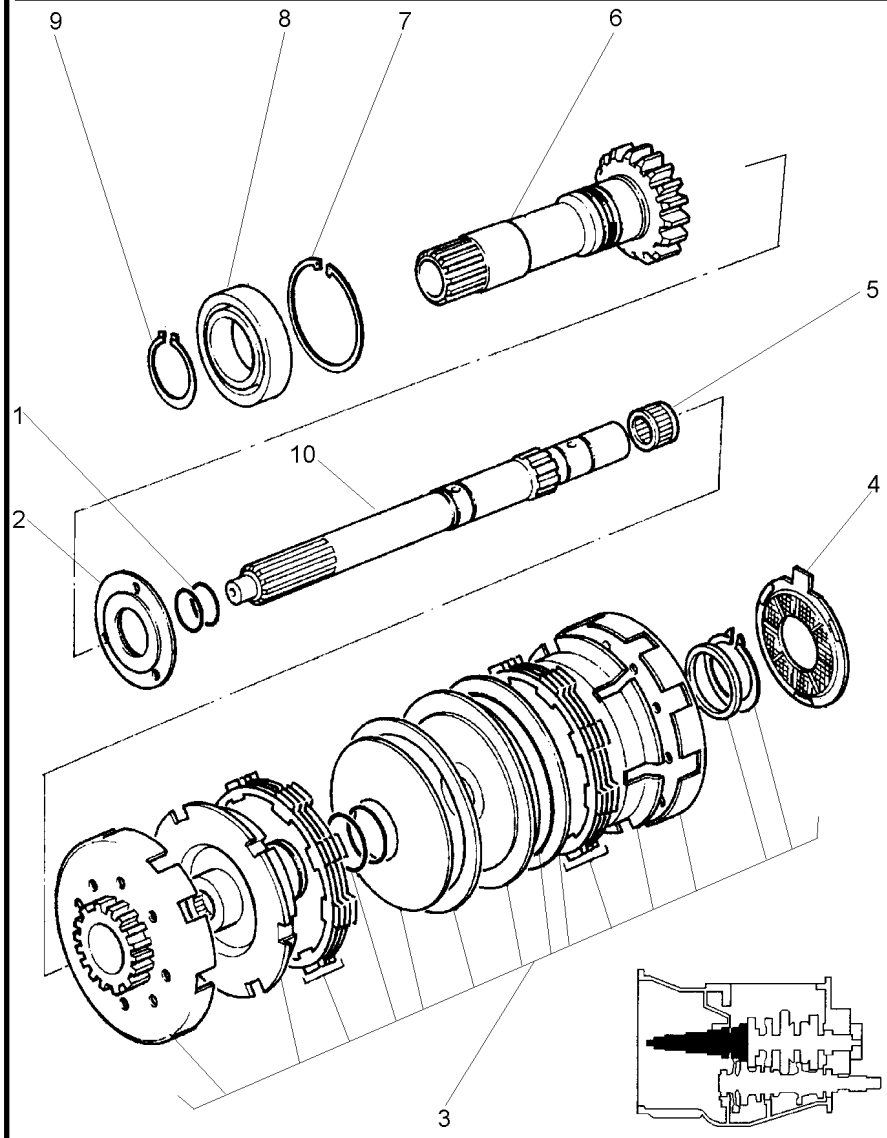

1	3700619M1		**2**	ANEL "O"	O RING	JUNTA TORICA
2	050867P1		**X**	CALÇO	SHIM	CALCE
2	051429P1		**X**	CALÇO	SHIM	CALCE
2	051430P1		**X**	CALÇO	SHIM	CALCE
2	051431P1		**X**	CALÇO	SHIM	CALCE
2	051432P1		**X**	CALÇO	SHIM	CALCE
2	051433P1		**X**	CALÇO	SHIM	CALCE
3	053371N2	25-205 No 400030-MF5320/4	**1**	CJ. EMBREAGEM	KIT, CLUTCH	EMBRAGUE JUEGO
3	053371N1	400029-MF5320/4	**1**	CJ. EMBREAGEM	KIT, CLUTCH	EMBRAGUE JUEGO
4	3697586M2		**1**	ESPAÇADOR	SPACER	PIEZA DISTANCIA
5	2700273M1		**1**	ROLAMENTO AGULHA	BEARING NEEDLE	COJINETA AGUJAS
6	053363N2	25-340 No 400030-MF5320/4	**1**	CJ. EIXO	KIT, AXLE	JUEGO DE EJE
6	053363N1	400029-MF5320/4	**1**	CJ. EIXO	KIT, AXLE	JUEGO DE EJE
7	377631X1		**1**	ANEL TRAVA	CIRCLIP	CIRCULITO
8	3761292M1		**1**	ROLAMENTO	BEARING	COJINETE
9	762101M1		**1**	ANEL TRAVA	CIRCLIP	CIRCULITO
10	056876N1	400030-MF5320/4	**1**	CJ. EIXO	KIT, AXLE	JUEGO DE EJE
10	3760404M91	400029-MF5320/4	**1**	EIXO	SHAFT	ARBOL

Eixo Entrada
Inlet Shaft
Eje Entrada

25-340

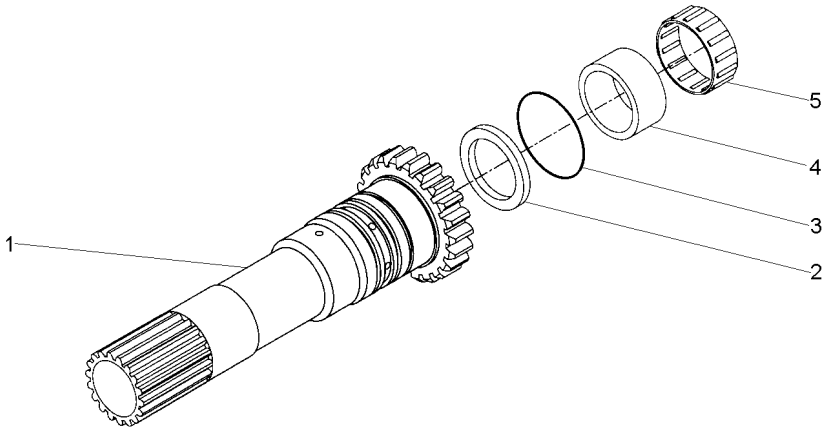

1	053302P2	➡ 400030-MF5320/4	**1** EIXO	SHAFT	ARBOL
1	053302P1	➡| 400029-MF5320/4	**1** EIXO	SHAFT	ARBOL
2	883935M4		**1** RETENTOR	SEAL	RETEN
3	3699126M1		**2** ANEL "O"	O RING	JUNTA TORICA
4	3699065M1		**1** LUVA	SLEEVE	MANCHA
5	1677724M1		**1** ROLAMENTO	BEARING	COJINETE

Transmissão 18 Velocidades
18 Speed Synchromesh Transmission
Caja Cambio Sincr. 18v

25-345

Tdp 540/1000 Rpm - Com Embreagem Split
Pto 540/1000 Rpm - With Split Torque Clutch
Tdf 540/1000 Rpm - Con Embrague Split Torque

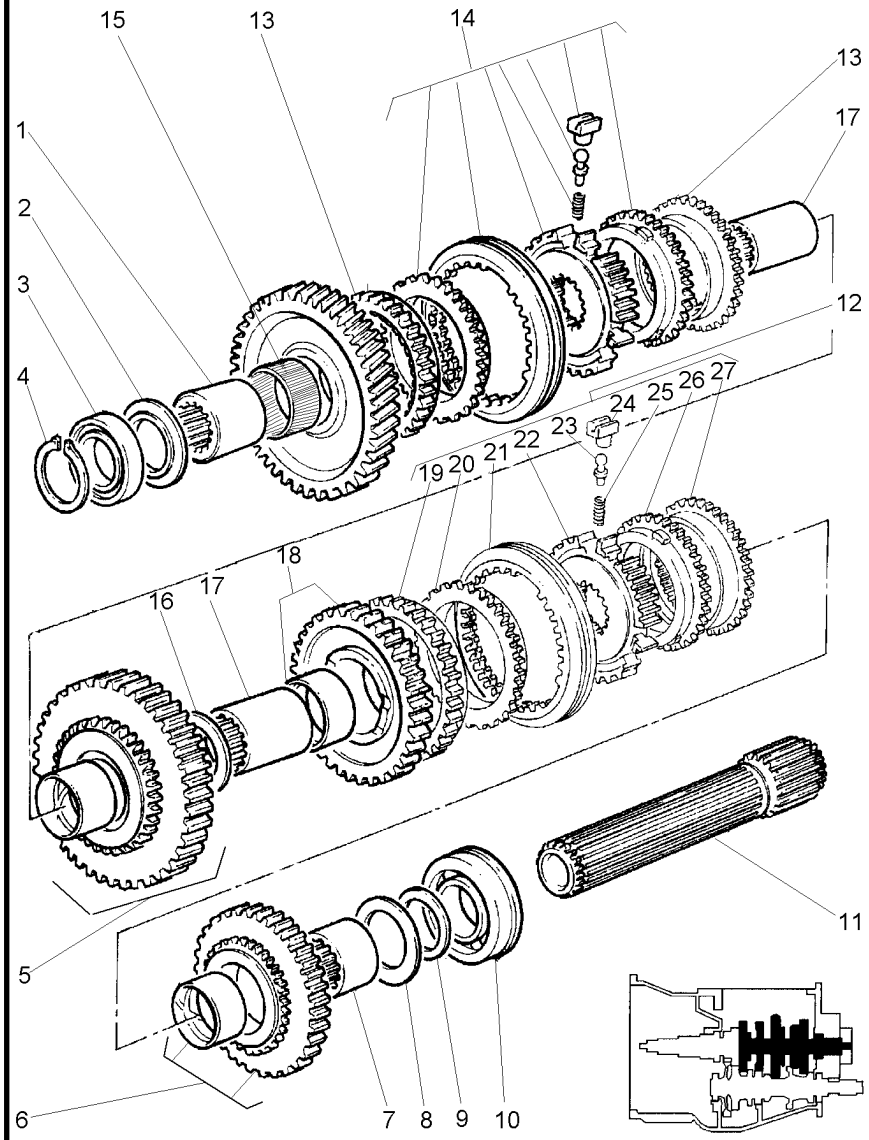

1	3761886M1			1	LUVA	SLEEVE	MANCHA
2	1671888M2		4.14-4.19MM	1	CALÇO	SHIM	CALCE
2	3598643M1		3.89-3.94MM	X	CALÇO	SHIM	CALCE
2	3598644M1		3.63/3.68MM	X	CALÇO	SHIM	CALCE
3	039544R1			1	ROLAMENTO	BEARING	COJINETE
4	039545R1			1	ANEL TRAVA	CIRCLIP	CIRCULITO
5	050870N1	[A]		1	CJ. ENGRENAGEM	KIT, GEAR	ENGRANAJES JUEGO
6	052025N1	[B]		1	CJ. ENGRENAGEM	KIT, GEAR	ENGRANAJES JUEGO
			40				
7	3698053M1			1	LUVA	SLEEVE	MANCHA
8	1867259M1			1	ARRUELA	WASHER	ARANDELA
9	3610605M1			1	ESPAÇADOR	SPACER	PIEZA DISTANCIA
10	3610076M1			1	ROLAMENTO	BEARING	COJINETE
11	050872P1		22	1	EIXO	SHAFT	ARBOL
12	3771352M91	[C]		1	CJ. SINCRONIZADO	SYNCHRO UNIT	SINCRONIZ ADORA
13	053331P1			2	CONE	CONE	CONO
14	053364N1	[D]		1	CJ. SINCRONIZADO	SYNCHRO UNIT	SINCRONIZ ADORA
			25-225 No				
15	3762988M1			1	ROLAMENTO	BEARING	COJINETE
16	3760732M1			1	ARRUELA	WASHER	ARANDELA
17	3760250M1			1	LUVA	SLEEVE	MANCHA
18	3760254M91	[E]		1	ENGRENAGEM	GEAR	ENGRANAJE
			36				
19	3771370M1	12		2	ANEL	RING	ARO
20	3771363M1	12		2	ANEL	RING	ARO
21	3771359M1	12		1	LUVA	SLEEVE	MANCHA
22	3771369M1	12		1	CUBO	HUB	CUBO
23	3771353M1	12		3	PINO	PIN	PASADOR
24	3771355M1	12		3	BLOCO	BLOCK	BLOQUE
25	3771354M1	12		3	MOLA	SPRING	RESORTE
26	3771363M1	12		2	ANEL	RING	ARO
27	3771370M1	12		2	ANEL	RING	ARO

[A] MARCHA RÉ
REVERSE SPEED
MARCHA ATRÁS

[B] 2ª MARCHA
2 SPEED
2ª MARCHA

[C] 2ª E 3ª MARCHA
2 AND 3 SPEED
2ª Y 3ª VELOCIDAD

[D] 1ª E MARCHA RÉ
1 AND REVERSE SPEED
1ª Y MARCHA ATRÁS

[E] 3ª MARCHA
3 SPEED
3ª MARCHA

Transmissão 18 Velocidades
18 Speed Synchromesh Transmission
Caja Cambio Sincr. 18v

25-350

Tdp 540/1000 Rpm - Com Embreagem Split
Pto 540/1000 Rpm - With Split Torque Clutch
Tdf 540/1000 Rpm - Con Embrague Split Torque

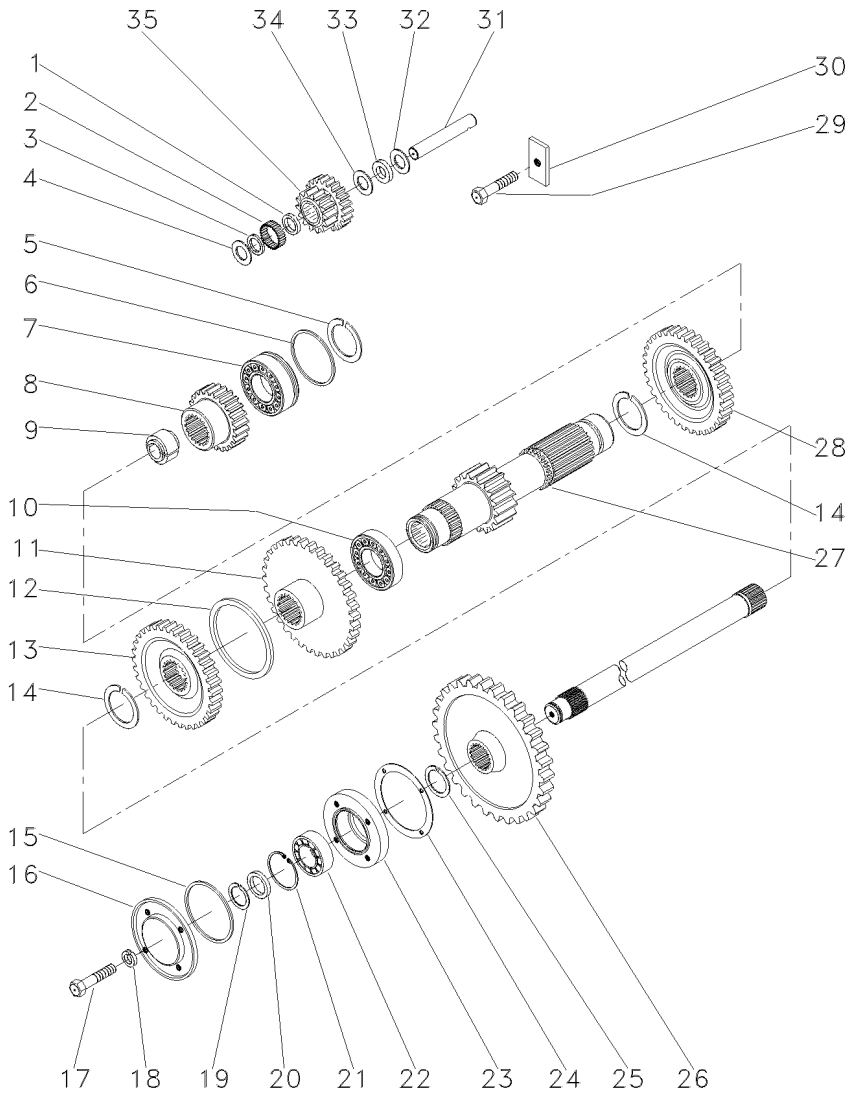

1	1688131M1		**1**	ESPAÇADOR	SPACER	PIEZA DISTANCIA
2	183039M1		**56**	ROLETE	ROLLER	RODILLO
3	183037M1		**1**	ARRUELA	WASHER	ARANDELA
4	1688132M1		**1**	ARRUELA	WASHER	ARANDELA
5	195363M1		**1**	ANEL TRAVA	CIRCLIP	CIRCULITO
6	3610220M1		**1**	ESPAÇADOR	SPACER	PIEZA DISTANCIA
7	3761291M1		**1**	ROLAMENTO	BEARING	COJINETE
8	050873P1	[A]	**1**	ENGRENAGEM	GEAR	ENGRANAJE
		28				
9	3697829M1		**2**	ESPAÇADOR	SPACER	PIEZA DISTANCIA
10	3003372X1		**1**	ROLAMENTO	BEARING	COJINETE
11	053335P1	[B]	**1**	ENGRENAGEM	GEAR	ENGRANAJE
		33				
12	050878P1		**1**	ESPAÇADOR	SPACER	PIEZA DISTANCIA
13	053333P1	[C]	**1**	ENGRENAGEM	GEAR	ENGRANAJE
		36				
14	3760951M1		**2**	ANEL	RING	ARO
15	1004633M1		**1**	ANEL "O"	O RING	JUNTA TORICA
16	883620M1		**1**	TAMPA	COVER	CUBIERTA
17	377479X1		**4**	PARAFUSO	BOLT	PERNO
18	376703X1		**4**	ARRUELA	WASHER	ARANDELA
19	899385M1		**1**	ANEL	RING	ARO
20	881122M2		**1**	ANEL	RING	ARO
21	355988X1		**1**	ANEL TRAVA	CIRCLIP	CIRCULITO
22	3760514M1		**1**	ROLAMENTO	BEARING	COJINETE
23	899331M1		**1**	FLANGE	FLANGE	PLETINA
24	180432M1		**1**	JUNTA	GASKET	EMPAQUETADURA.
25	358913X1		**1**	ANEL TRAVA	CIRCLIP	CIRCULITO
26	053303P1	46	**1**	ENGRENAGEM	GEAR	ENGRANAJE
27	050876P1	24	**1**	EIXO	SHAFT	ARBOL
28	050874P1	[D]	**1**	ENGRENAGEM	GEAR	ENGRANAJE
		33				
29	353689X1		**1**	PARAFUSO	BOLT	PERNO
30	184789M1		**1**	TRAVA	LOCK	RETENEDOR
31	3698173M1		**1**	EIXO	SHAFT	ARBOL
32	1688130M1		**1**	ARRUELA	WASHER	ARANDELA
33	1688129M1		**1**	MOLA PRATO	SPRING PLATE	PLETINA MUELLE
34	1688128M1		**1**	ARRUELA	WASHER	ARANDELA
35	3697828M1	[E]	**1**	ENGRENAGEM	GEAR	ENGRANAJE
		18/21				

[A] 2ª MARCHA
2 SPEED
2ª MARCHA

[B] ALTA
HIGH
ALTA

Transmissão 18 Velocidades
18 Speed Synchromesh Transmission
Caja Cambio Sincr. 18v

25-350

Tdp 540/1000 Rpm - Com Embreagem Split
Pto 540/1000 Rpm - With Split Torque Clutch
Tdf 540/1000 Rpm - Con Embrague Split Torque

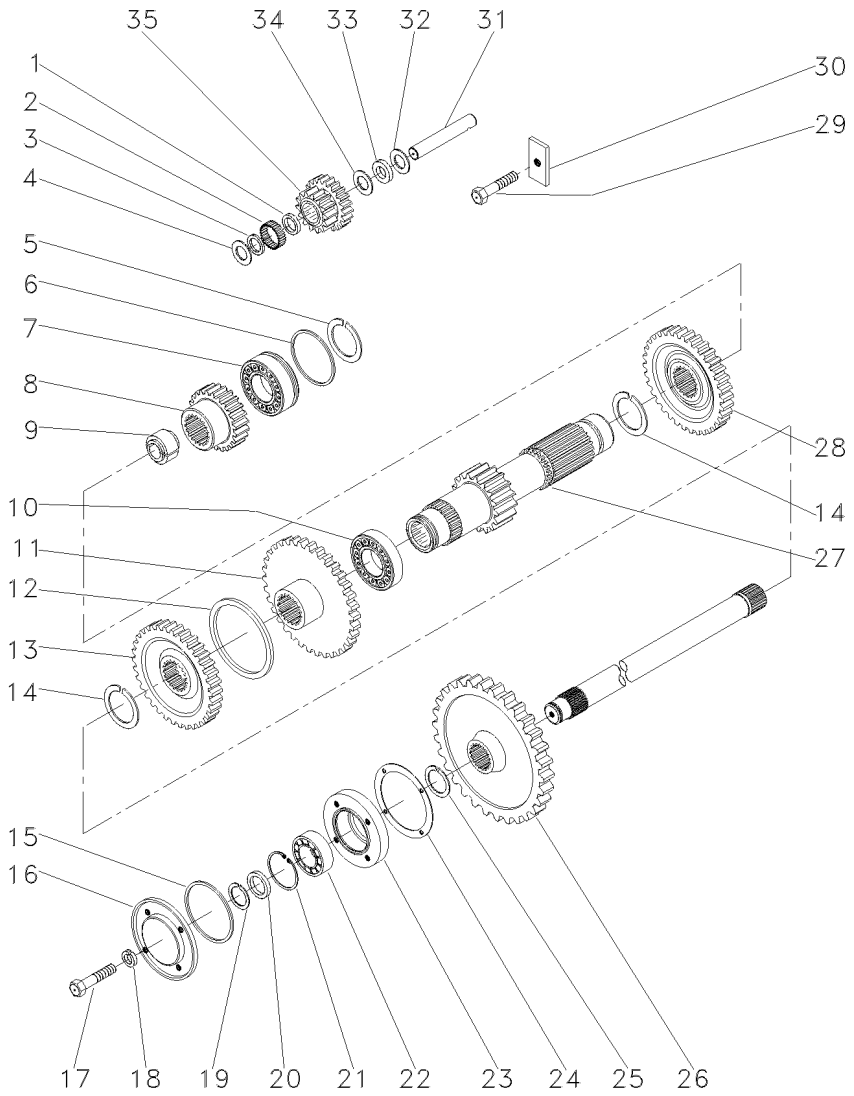

[C] BAIXA
LOW
BAJA

[D] 3ª MARCHA
3 SPEED
3ª MARCHA

[E] MARCHA RÉ
REVERSE SPEED
MARCHA ATRÁS

Transmissão 18 Velocidades **18 Speed Synchromesh Transmission** **Caja Cambio Sincr. 18v**	**Tdp(540/1000 Rpm) - 4 Rodas Motri** **Pto(540/1000 Rpm) - 4 Wheels Driv** **Tdf(540/1000 Rpm) - 4 Ruedas Motr**	**25-355**	**Com Embreagem Split** **With Split Torque Clutch** **Con Embrague Split Torque**

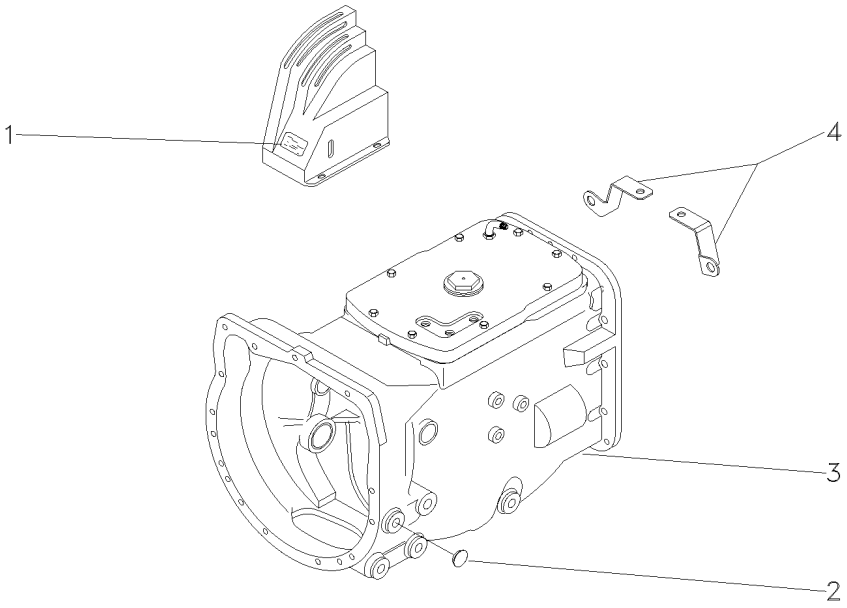

1	3761471M1		**1** DECAL	DECAL	CALCOMANIA
2	027014P1		**2** TAMPÃO	PAD	ALMOHADILLA
3	052751N3	25-360 No	**1** CX. TRANSMISSÃO	TRANSMISSION	TRANSMISION
4	057456P1	◀	**1** SUPORTE	BRACKET	SOPORTE
4	057457P1	▶	**1** SUPORTE	BRACKET	SOPORTE

Transmissão 18 Velocidades **540/1000 Rpm**
18 Speed Synchromesh Transmission **540/1000 Rpm**
Caja Cambio Sincr. 18v **540/1000 Rpm**

25-360

Com Embreagem Split
With Split Torque Clutch
Con Embrague Split Torque

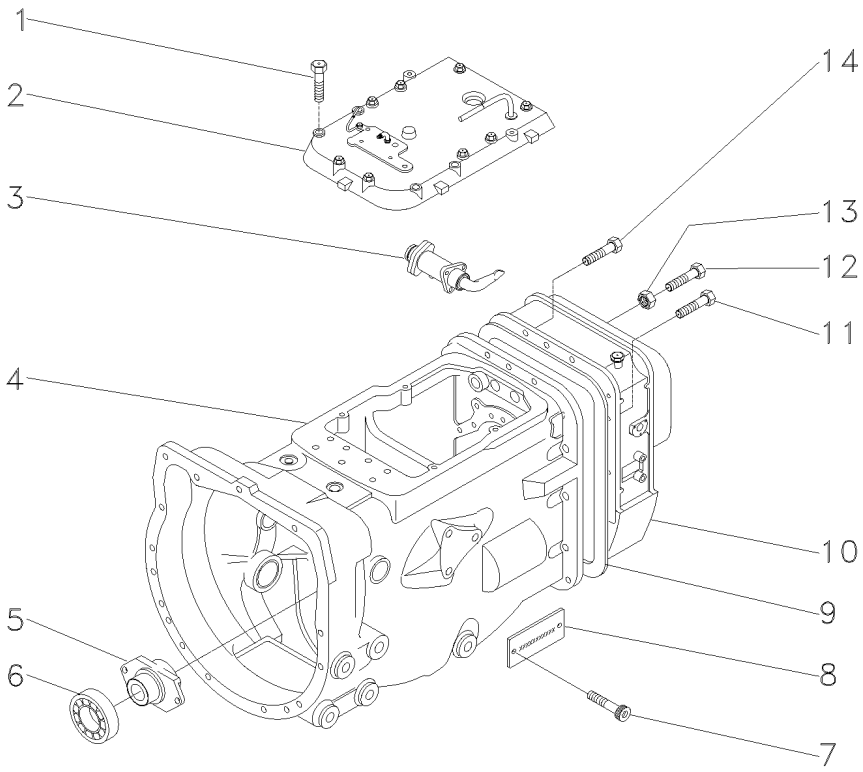

1	377823X1		**8** PARAFUSO	BOLT	PERNO
2	056497N1	[A]	**1** CJ. TAMPA	KIT, COVER	JUEGO DE TAPA
		25-175 No			
3	3808011M92	25-180 No	**1** SELETOR	SELECTOR	SELECTOR
4	053381N2	400030-MF5320/4	**1** CJ. TRANSMISSÃO	KIT,TRANSMISSION	JGO.TRANSMISION
4	053381N1	400029-MF5320/4	**1** CAIXA	BOX	CAJA
5	886727M2		**1** COLAR	COLLAR	COLLAR
6	3700527M1		**1** ROLAMENTO	BEARING	COJINETE
7	050906P1		**2** PARAFUSO	BOLT	PERNO
8	050902P1		**1** PLACA	PLATE	PLATO
9	1687785M4		**1** JUNTA	GASKET	EMPAQUETADURA.
10	053384N1	[B]	**1** CAIXA	BOX	CAJA
		25-295 No			
11	377824X1		**9** PARAFUSO	BOLT	PERNO
12	3807776M1		**1** PARAFUSO	BOLT	PERNO
13	3772662M1		**1** PORCA	NUT	TUERCA
14	377825X1		**5** PARAFUSO	BOLT	PERNO

[A] SECA
DRYNESS
SECA

[B] 4 RODAS MOTRIZES
4 WHEELS DRIVE
4 RUEDAS MOTRIZ

Transmissão 18 Velocidades **18 Speed Synchromesh Transmission** **Caja Cambio Sincr. 18v**	**Tdp(540/1000 Rpm) - 2 Rodas Motri** **Pto(540/1000 Rpm) - 2 Wheels Driv** **Tdf(540/1000 Rpm) - 2 Ruedas Motr**	**25-365**	**Com Embreagem Úmida** **With Wet Clutch** **Con Embrague De Discos Sumergidos**

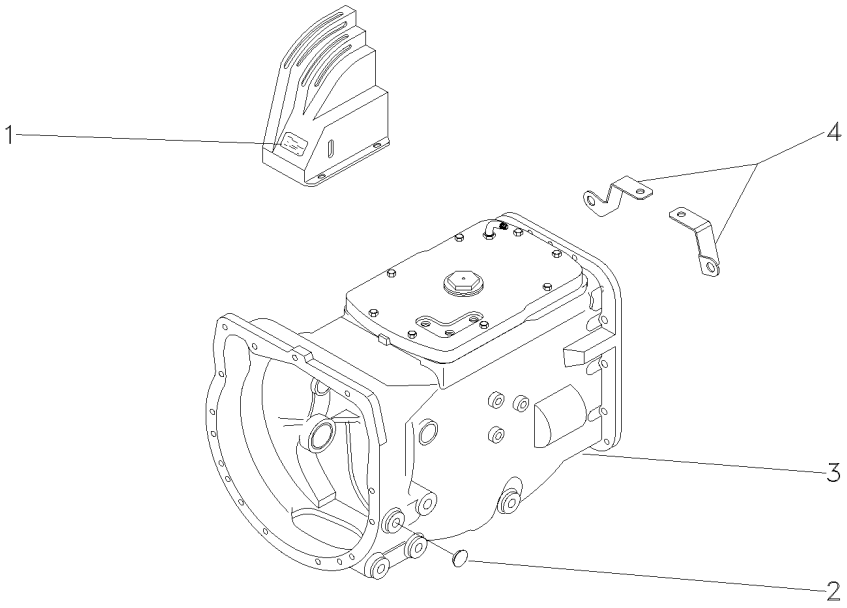

1	3761471M1		**1** DECAL	DECAL	CALCOMANIA
2	027014P1		**2** TAMPÃO	PAD	ALMOHADILLA
3	053366N2	25-370 No	**1** CJ. TRANSMISSÃO	KIT,TRANSMISSION	JGO.TRANSMISION
4	057456P1	◀	**1** SUPORTE	BRACKET	SOPORTE
4	057457P1	▶	**1** SUPORTE	BRACKET	SOPORTE

Transmissão 18 Velocidades — **Tdp (540/1000 Rpm)**
18 Speed Synchromesh Transmission — **Tdp (540/1000 Rpm)**
Caja Cambio Sincr. 18v — **Tdp (540/1000 Rpm)**

25-370

Com Embreagem Úmida
With Wet Clutch
Con Embrague De Discos Sumergidos

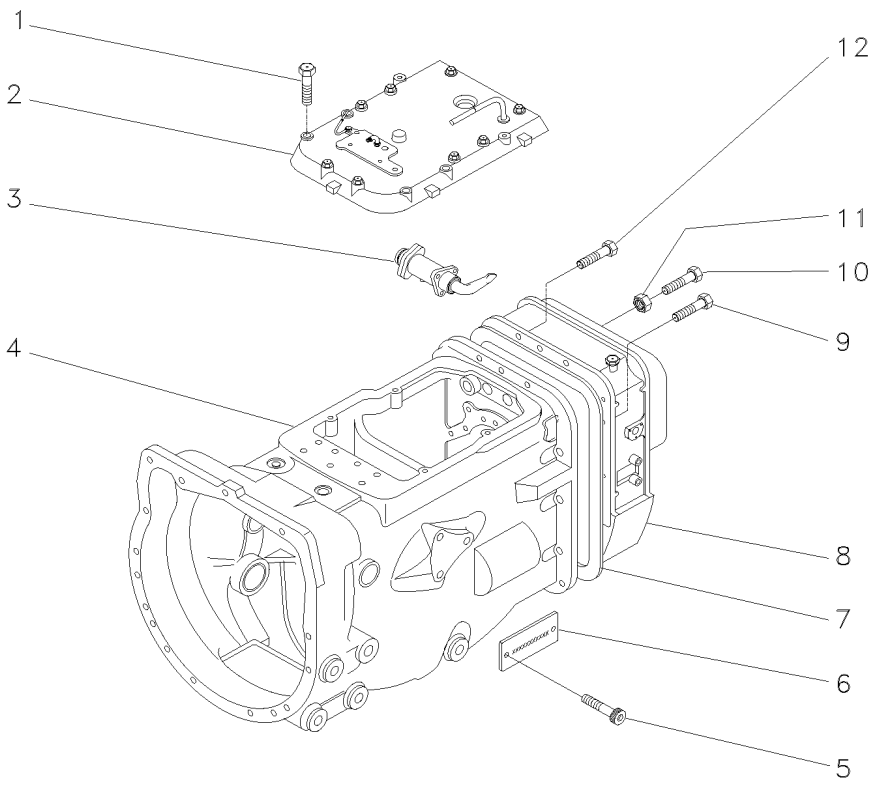

1	377823X1		**8** PARAFUSO	BOLT	PERNO
2	053496N1	25-375 No	**1** CJ. TAMPA	KIT, COVER	JUEGO DE TAPA
3	3808011M92	25-180 No	**1** SELETOR	SELECTOR	SELECTOR
4	053382N2		**1** CAIXA	BOX	CAJA
5	050906P1		**2** PARAFUSO	BOLT	PERNO
6	050902P1		**1** PLACA	PLATE	PLATO
7	1687785M4		**1** JUNTA	GASKET	EMPAQUETADURA.
8	053385N1	[A] 25-230 No	**1** CAIXA	BOX	CAJA
9	377824X1		**9** PARAFUSO	BOLT	PERNO
10	3807776M1		**1** PARAFUSO	BOLT	PERNO
11	3772662M1		**1** PORCA	NUT	TUERCA
12	377825X1		**5** PARAFUSO	BOLT	PERNO

[A] 2 RODAS MOTRIZES
2 WHEELS DRIVE
2 RUEDAS MOTRIZ

Tampa	18 Velocidades	25-375	
Cover	18 Speed		
Tapa	18 Velocidades		

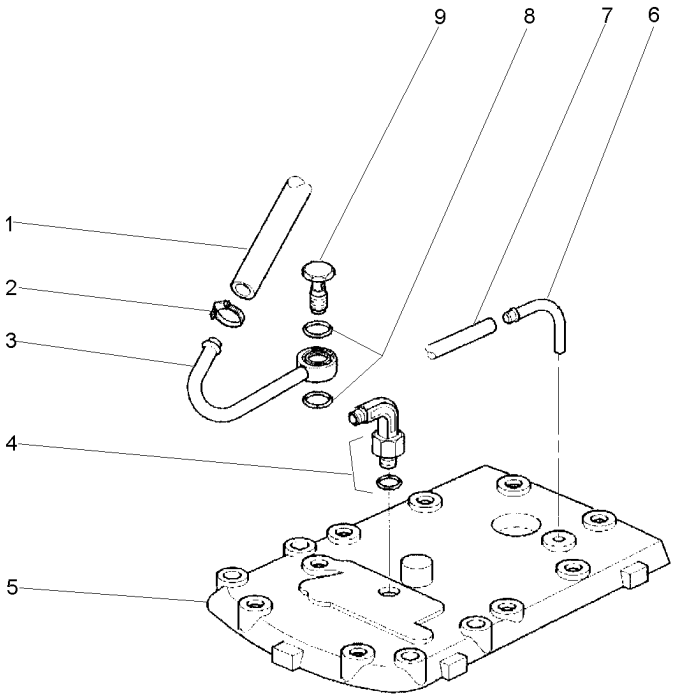

1	3814951M1		**1**	MANGUEIRA	HOSE	FLEXIBLE
2	3019879X1		**2**	BRAÇADEIRA	CLAMP	ABRAZADERA
3	055631P1		**1**	TUBO	PIPE	CANO
4	3814703M91	90º	**1**	CONEXÃO	CONNECTION	CONEXION
5	053495P1		**1**	TAMPA	COVER	CUBIERTA
6	3815090M1		**1**	TUBO	PIPE	CANO
7	3815187M1		**1**	TUBO	PIPE	CANO
8	3005500X1		**2**	ANEL "O"	O RING	JUNTA TORICA
9	3814651M1		**1**	PARAFUSO	BOLT	PERNO

Transmissão 18 Velocidades
18 Speed Synchromesh Transmission
Caja Cambio Sincr. 18v

Com Embreagem Úmida
With Wet Clutch
Con Embrague De Discos Sumergidos

25-380

Tdp 540/1000 Rpm
Pto 540/1000 Rpm
Tdf 540/1000 Rpm

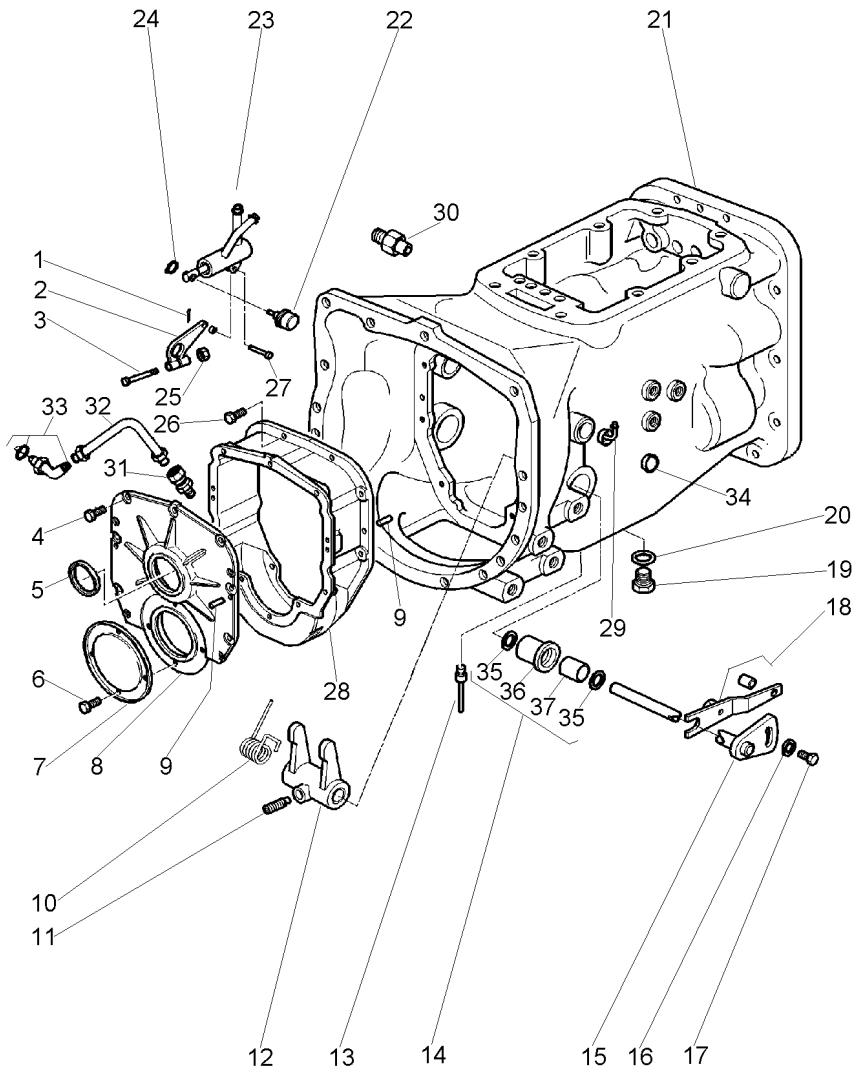

1	392321X1		1	CUPILHA	COTTER PIN	PASADOR DOUBLE
2	3814816M91	95º	1	CJ. BRAÇO	KIT, ARM	JUEGO DE BRAZO
3	339168X1		1	PARAFUSO	BOLT	PERNO
4	339123X1		11	PARAFUSO	BOLT	PERNO
5	3813861M1		1	RETENTOR	SEAL	RETEN
6	362443X1		4	PARAFUSO	BOLT	PERNO
7	3801557M1		1	TAMPA	COVER	CUBIERTA
8	3801556M2		1	TAMPA	COVER	CUBIERTA
9	3006338X1		4	PINO	PIN	PASADOR
10	3700585M1		1	MOLA	SPRING	RESORTE
11	3812661M2		1	PARAFUSO	BOLT	PERNO
12	3812662M1		1	GARFO	FORK	HORQUILLA
13	3762622M1		1	BUJÃO	PLUG	TAPON
14	3771461M91		2	BUCHA	BUSH	CASQUILLO
15	3814627M91		1	EIXO	SHAFT	ARBOL
16	3759973M2		1	ARRUELA	WASHER	ARANDELA
17	3009220X1		1	PARAFUSO	BOLT	PERNO
18	3800401M91		1	ALAVANCA	LEVER	PALANCA
19	050698T1		1	BUJÃO	PLUG	TAPON
20	180474M1		1	ARRUELA	WASHER	ARANDELA
21	054652P1		1	CARCAÇA	HOUSING	ALOJAMIENTO
22	3814514M1		1	PIVÔ	PIVOT	PIVOTE
23	3814815M94		1	VÁLVULA	VALVE	VALVULA
24	3000261X1		1	ANEL	RING	ARO
25	394367X1		1	PORCA	NUT	TUERCA
26	339761X1		8	PARAFUSO	BOLT	PERNO
27	3019191X1		1	PINO	PIN	PASADOR
28	3801555M3		1	CARCAÇA	HOUSING	ALOJAMIENTO
29	3810156M91		1	TUBO	PIPE	CANO
30	3807728M1		1	CONECTOR	CONNECTOR	CONECTOR
31	3808213M91		1	CONECTOR	CONNECTOR	CONECTOR
32	3807725M91		1	CJ. TUBO	TUBE ASSY	CONJ.DE TUBO
33	3019584X91		1	CONECTOR	CONNECTOR	CONECTOR
34	1875185M1		2	BUJÃO	PLUG	TAPON
35	195909M1	14	2	RETENTOR	OIL SEAL	BUJE RETENACEITE
36	3761666M1	14	1	BUCHA	BUSH	CASQUILLO
37	3771462M1	14	1	BUCHA	BUSH	CASQUILLO

Transmissão 18 Velocidades | **Com Embreagem Úmida**
18 Speed Synchromesh Transmission | **With Wet Clutch**
Caja Cambio Sincr. 18v | **Con Embrague De Discos Sumergidos**

25-385

Tdp 540/1000 Rpm
Pto 540/1000 Rpm
Tdf 540/1000 Rpm

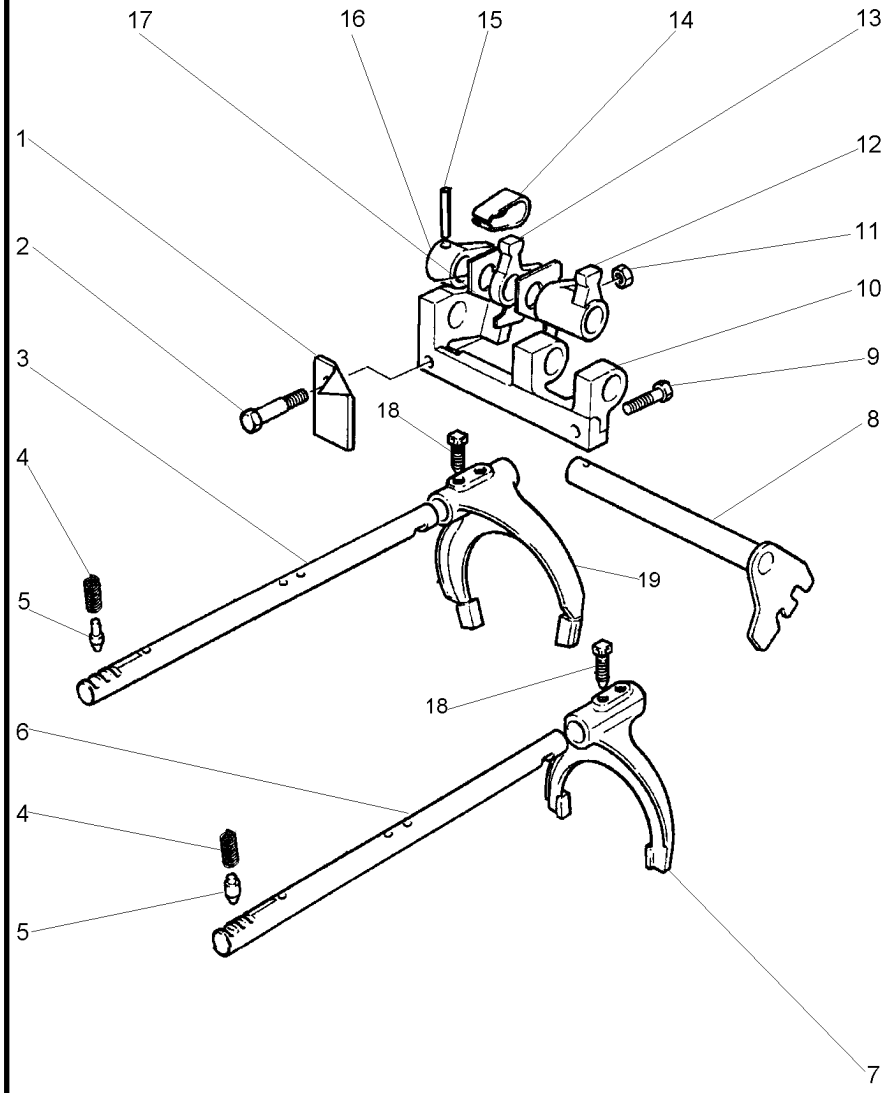

1	3614771M1		**1**	ARRUELA	WASHER	ARANDELA
2	3614770M1		**1**	PARAFUSO	BOLT	PERNO
3	3698259M2	[A]	**1**	EIXO	SHAFT	ARBOL
4	050920P1		**2**	MOLA	SPRING	RESORTE
5	180418M2		**2**	PINO	PIN	PASADOR
6	3698260M2	[B]	**1**	EIXO	SHAFT	ARBOL
7	050864P1	[B]	**1**	GARFO	FORK	HORQUILLA
8	3610719M91		**1**	ALAVANCA	LEVER	PALANCA
9	353693X1		**1**	PARAFUSO	BOLT	PERNO
10	3610481M4		**1**	SUPORTE	BRACKET	SOPORTE
11	339169X1		**1**	PORCA	NUT	TUERCA
12	3610716M3	[B]	**1**	SELETOR	SELECTOR	SELECTOR
13	3610717M3	[A]	**1**	SELETOR	SELECTOR	SELECTOR
14	3610720M1		**1**	MOLA	SPRING	RESORTE
15	1441741X1		**1**	PINO	PIN	PASADOR
16	3610718M2		**1**	ALAVANCA	LEVER	PALANCA
17	3610725M2		**1**	PLACA	PLATE	PLATO
18	1675367M2		**4**	PARAFUSO	BOLT	PERNO
19	3700697M1	[A]	**1**	GARFO	FORK	HORQUILLA

[A] 2ª E 3ª MARCHA
2 AND 3 SPEED
2ª Y 3ª VELOCIDAD

[B] 1ª E MARCHA RÉ
1 AND REVERSE SPEED
1ª Y MARCHA ATRÁS

Transmissão 18 Velocidades
18 Speed Synchromesh Transmission
Caja Cambio Sincr. 18v

Com Embreagem Úmida
With Wet Clutch
Con Embrague De Discos Sumergidos

25-390

Tdp 540/1000 Rpm
Pto 540/1000 Rpm
Tdf 540/1000 Rpm

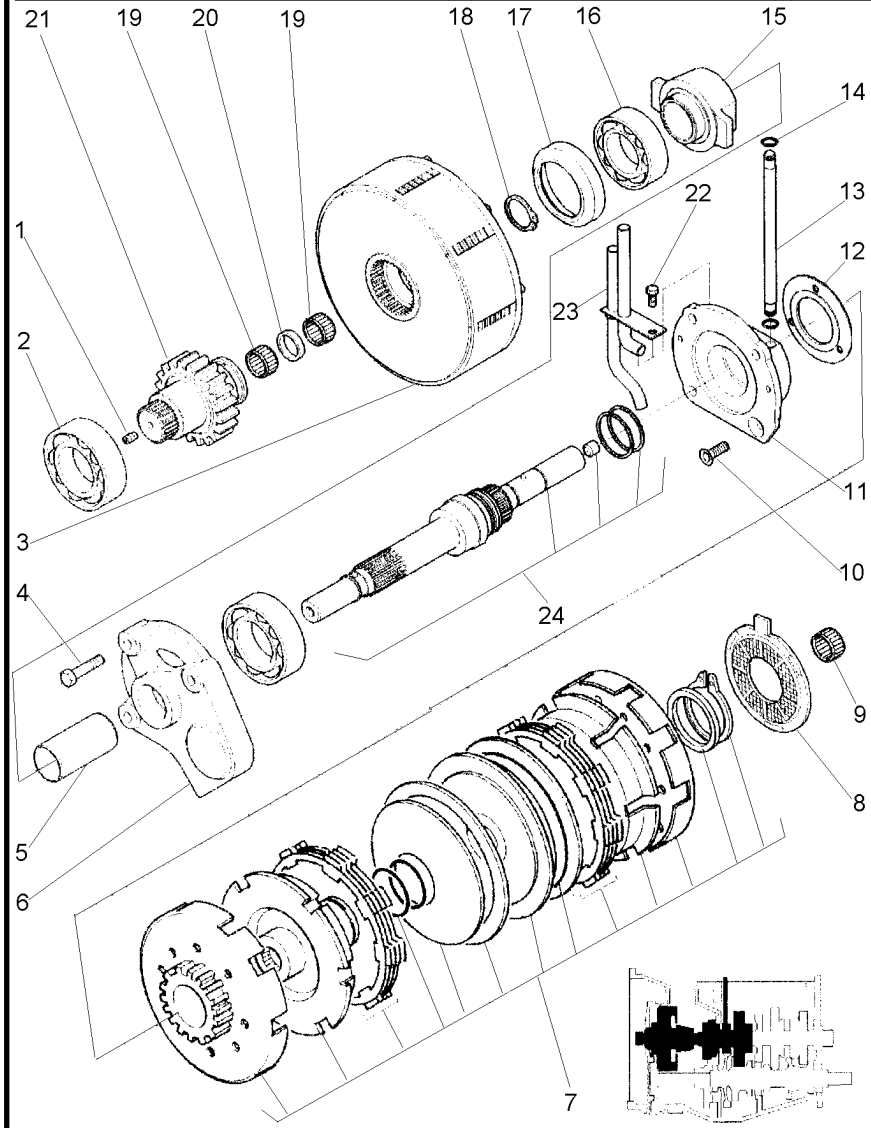

1	3701156M1		**1**	BUJÃO	PLUG	TAPON
2	3814485M1		**1**	ROLAMENTO	BEARING	COJINETE
3	3815857M92	25-145 No	**1**	CJ. EMBREAGEM	KIT, CLUTCH	EMBRAGUE JUEGO
4	354266X1		**3**	PARAFUSO	BOLT	PERNO
5	3812603M1		**1**	LUVA	SLEEVE	MANCHA
6	3811316M2		**1**	MANCAL	BEARING	COJINETE
7	053371N2	25-205 No 400030-MF5320/4	**1**	CJ. EMBREAGEM	KIT, CLUTCH	EMBRAGUE JUEGO
7	053371N1	400029-MF5320/4	**1**	CJ. EMBREAGEM	KIT, CLUTCH	EMBRAGUE JUEGO
8	3697586M2		**1**	ESPAÇADOR	SPACER	PIEZA DISTANCIA
9	2700273M1		**1**	ROLAMENTO AGULHA	BEARING NEEDLE	COJINETA AGUJAS
10	358254X1		**1**	PARAFUSO	BOLT	PERNO
11	3811210M2		**1**	MANCAL	BEARING	COJINETE
12	057228P1		**X**	CALÇO	SHIM	CALCE
12	057229P1		**X**	CALÇO	SHIM	CALCE
12	057230P1		**X**	CALÇO	SHIM	CALCE
12	057231P1		**X**	CALÇO	SHIM	CALCE
12	057232P1		**1**	CALÇO	SHIM	CALCE
13	3815456M1		**1**	TUBO	PIPE	CANO
14	3001721X1		**1**	ANEL "O"	O RING	JUNTA TORICA
15	3812663M1		**1**	COLAR	COLLAR	COLLAR
16	3814486M1		**1**	ROLAMENTO	BEARING	COJINETE
17	3811394M1		**1**	ANEL	RING	ARO
18	3814491M1		**1**	ANEL	RING	ARO
19	3814488M2		**2**	ROLAMENTO	BEARING	COJINETE
20	3812791M2		**1**	ESPAÇADOR	SPACER	PIEZA DISTANCIA
21	053300P1	23	**1**	EIXO	SHAFT	ARBOL
22	339560X1		**1**	PARAFUSO	BOLT	PERNO
23	053201N1		**1**	TUBO	PIPE	CANO
24	053362N2	25-395 No 400030-MF5320/4	**1**	CJ. EIXO	KIT, AXLE	JUEGO DE EJE
24	053362N1	400029-MF5320/4	**1**	CJ. EIXO	KIT, AXLE	JUEGO DE EJE

Eixo
Shaft
Eje

25-395

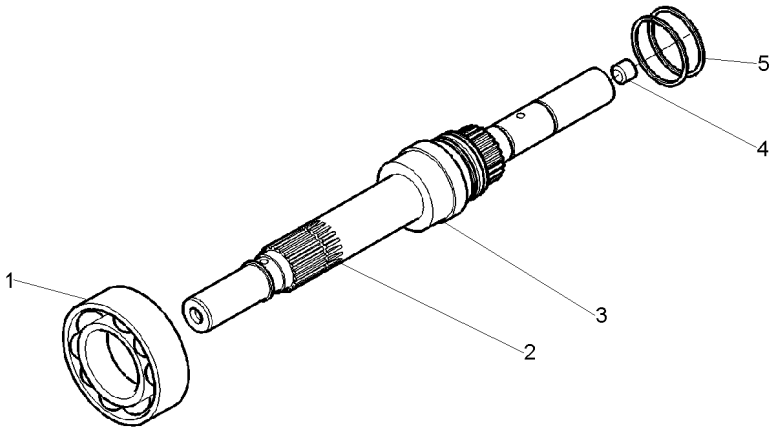

1	3814484M1	**1**	ROLAMENTO	BEARING	COJINETE
2	3811990M1	**1**	EIXO	SHAFT	ARBOL
3	056877P1	**1**	LUVA	SLEEVE	MANCHA
4	3701156M1	**1**	BUJÃO	PLUG	TAPON
5	3815124M2	**2**	ANEL "O"	O RING	JUNTA TORICA

Transmissão 18 Velocidades
18 Speed Synchromesh Transmission
Caja Cambio Sincr. 18v

Com Embreagem Úmida
With Wet Clutch
Con Embrague De Discos Sumergidos

25-400

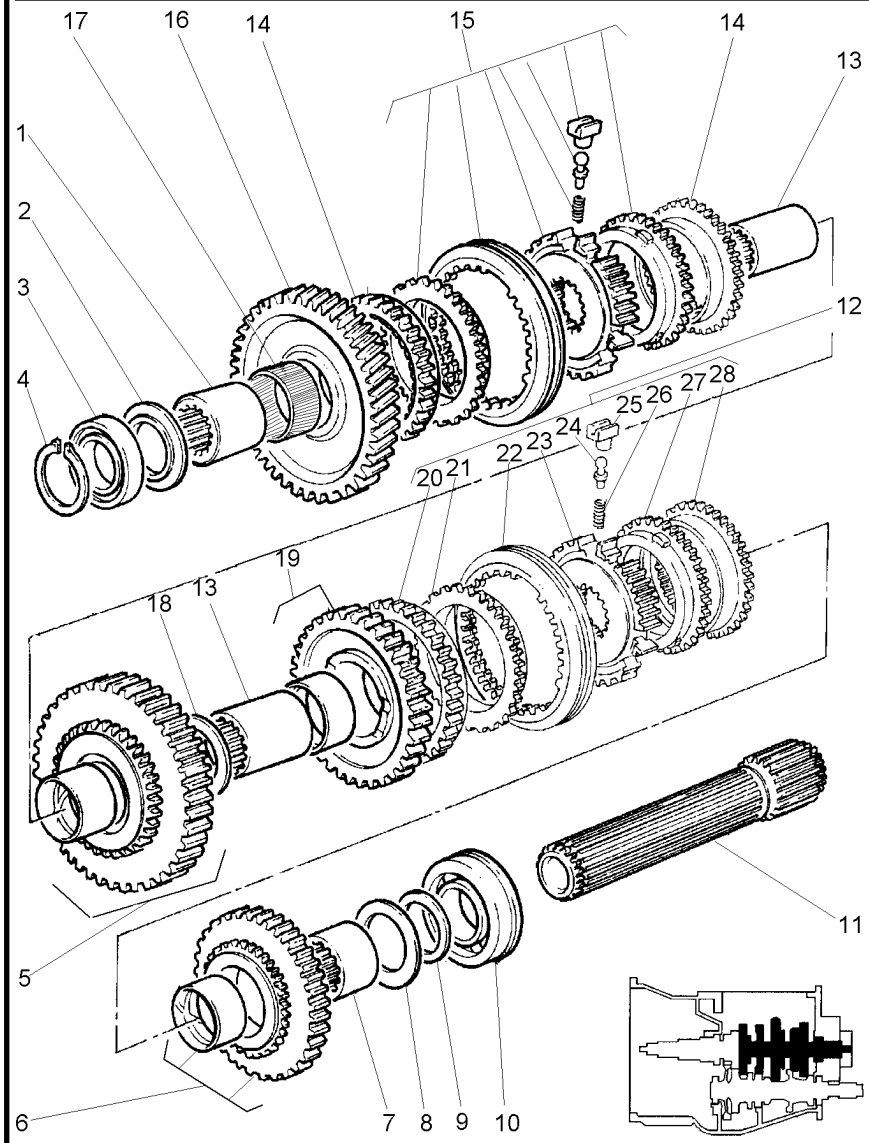

1	3761886M1		**1** LUVA	SLEEVE	MANCHA
2	1671888M2	⧗ 4.14-4.19MM	**1** CALÇO	SHIM	CALCE
2	3598643M1	⧗ 3.89-3.94MM	**X** CALÇO	SHIM	CALCE
2	3598644M1	⧗ 3.63-3.68MM	**X** CALÇO	SHIM	CALCE
3	039544R1		**1** ROLAMENTO	BEARING	COJINETE
4	039545R1		**1** ANEL TRAVA	CIRCLIP	CIRCULITO
5	050870N1	[A]	**1** CJ. ENGRENAGEM	KIT, GEAR	ENGRANAJES JUEGO
6	052025N1	[B]	**1** CJ. ENGRENAGEM	KIT, GEAR	ENGRANAJES JUEGO
		40			
7	3698053M1		**1** LUVA	SLEEVE	MANCHA
8	1867259M1		**1** ARRUELA	WASHER	ARANDELA
9	3610605M1		**1** ESPAÇADOR	SPACER	PIEZA DISTANCIA
10	3610076M1		**1** ROLAMENTO	BEARING	COJINETE
11	050872P1	22	**1** EIXO	SHAFT	ARBOL
12	3771352M91	[C]	**1** CJ. SINCRONIZADO	SYNCHRO UNIT	SINCRONIZ ADORA
13	3760250M1		**2** LUVA	SLEEVE	MANCHA
14	053331P1		**2** CONE	CONE	CONO
15	053364N1	[D]	**1** CJ. SINCRONIZADO	SYNCHRO UNIT	SINCRONIZ ADORA
		25-225 No			
16	050869P1	[E]	**1** ENGRENAGEM	GEAR	ENGRANAJE
		45			
17	3762988M1		**1** ROLAMENTO	BEARING	COJINETE
18	3760732M1		**1** ARRUELA	WASHER	ARANDELA
19	3760254M91	[F]	**1** ENGRENAGEM	GEAR	ENGRANAJE
		36			
20	3771370M1	12	**2** ANEL	RING	ARO
21	3771363M1	12	**2** ANEL	RING	ARO
22	3771359M1	12	**1** LUVA	SLEEVE	MANCHA
23	3771369M1	12	**1** CUBO	HUB	CUBO
24	3771353M1	12	**3** PINO	PIN	PASADOR
25	3771355M1	12	**3** BLOCO	BLOCK	BLOQUE
26	3771354M1	12	**3** MOLA	SPRING	RESORTE
27	3771363M1	12	**2** ANEL	RING	ARO
28	3771370M1	12	**2** ANEL	RING	ARO

[A] MARCHA RÉ
REVERSE SPEED
MARCHA ATRÁS

[B] 2ª MARCHA
2 SPEED
2ª MARCHA

[C] 2ª E 3ª MARCHA
2 AND 3 SPEED
2ª Y 3ª VELOCIDAD

[D] 1ª E MARCHA RÉ
1 AND REVERSE SPEED
1ª Y MARCHA ATRÁS

Transmissão 18 Velocidades
18 Speed Synchromesh Transmission
Caja Cambio Sincr. 18v

Com Embreagem Úmida
With Wet Clutch
Con Embrague De Discos Sumergidos

25-400

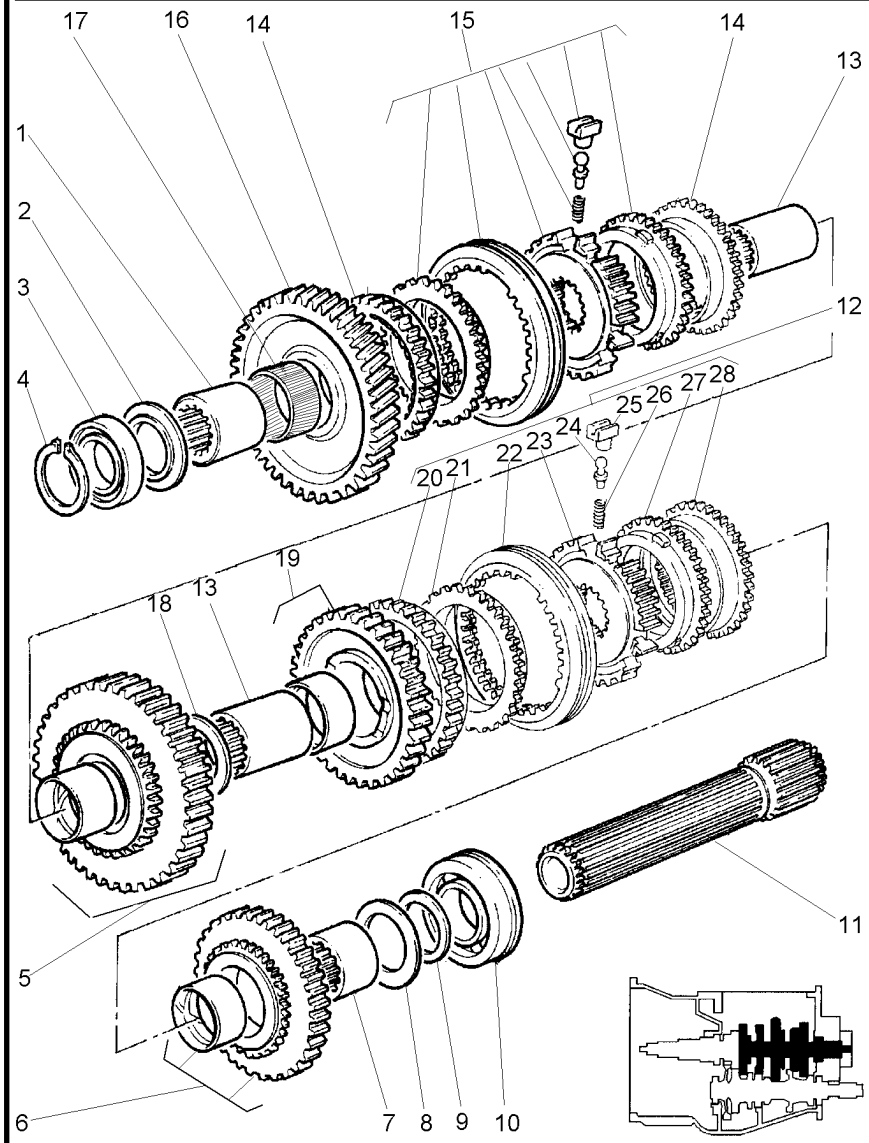

[E] 1ª MARCHA
1 SPEED
1ª MARCHA

[F] 3ª MARCHA
3 SPEED
3ª MARCHA

Transmissão 18 Velocidades
18 Speed Synchromesh Transmission
Caja Cambio Sincr. 18v

Com Embreagem Úmida
With Wet Clutch
Con Embrague De Discos Sumergidos

25-405

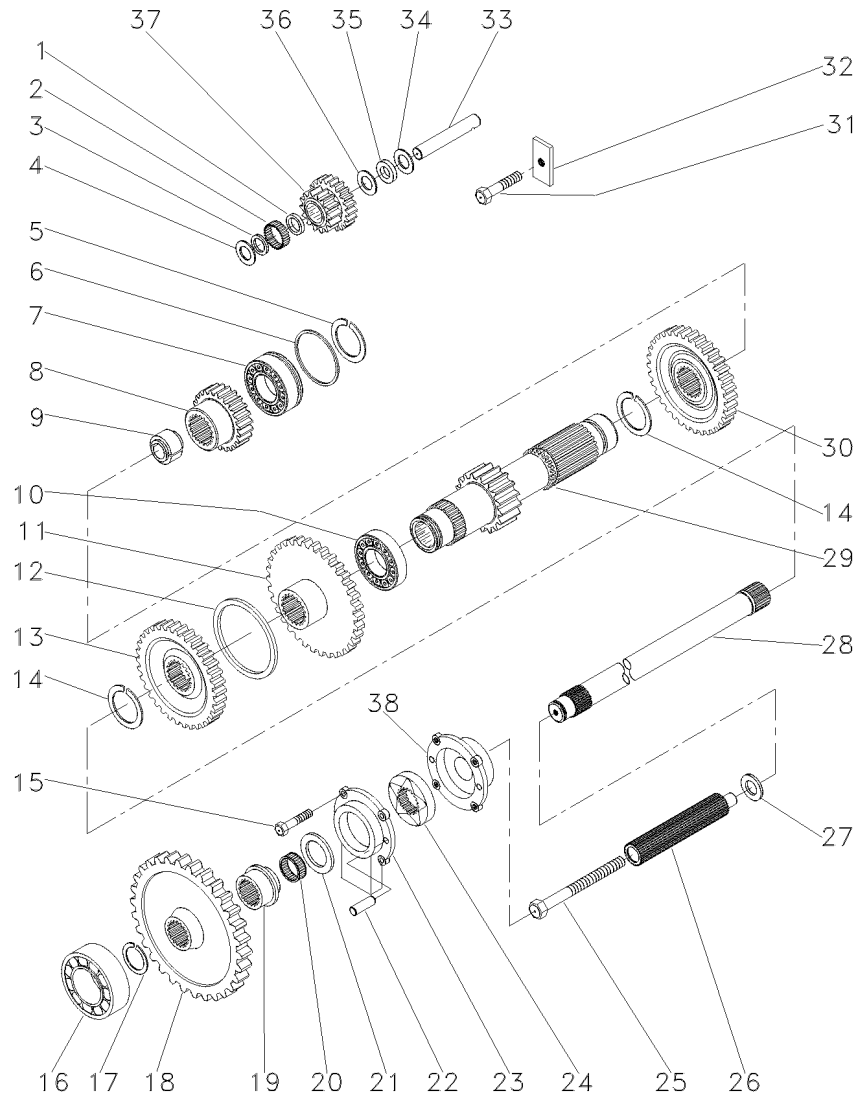

1	1688131M1		**1**	ESPAÇADOR	SPACER	PIEZA DISTANCIA
2	183039M1		**56**	ROLETE	ROLLER	RODILLO
3	183037M1		**1**	ARRUELA	WASHER	ARANDELA
4	1688132M1		**1**	ARRUELA	WASHER	ARANDELA
5	195363M1		**1**	ANEL TRAVA	CIRCLIP	CIRCULITO
6	3610220M1		**1**	ESPAÇADOR	SPACER	PIEZA DISTANCIA
7	3761291M1		**1**	ROLAMENTO	BEARING	COJINETE
8	050873P1	[A]	**1**	ENGRENAGEM	GEAR	ENGRANAJE
		28				
9	3697829M1		**2**	ESPAÇADOR	SPACER	PIEZA DISTANCIA
10	3003372X1		**1**	ROLAMENTO	BEARING	COJINETE
11	053335P1	[B]	**1**	ENGRENAGEM	GEAR	ENGRANAJE
		33				
12	050878P1		**1**	ESPAÇADOR	SPACER	PIEZA DISTANCIA
13	053333P1	[C]	**1**	ENGRENAGEM	GEAR	ENGRANAJE
		36				
14	3760951M1		**2**	ANEL	RING	ARO
15	362443X1		**4**	PARAFUSO	BOLT	PERNO
16	3761292M1		**1**	ROLAMENTO	BEARING	COJINETE
17	339657X1		**1**	ANEL	RING	ARO
18	053301P1	46	**1**	ENGRENAGEM	GEAR	ENGRANAJE
19	3811792M2		**1**	LUVA	SLEEVE	MANCHA
20	3814487M1		**1**	ROLAMENTO	BEARING	COJINETE
21	3812592M1		**1**	ARRUELA	WASHER	ARANDELA
22	3019306X1		**2**	PINO	PIN	PASADOR
23	3801560M3		**1**	CARCAÇA	HOUSING	ALOJAMIENTO
24	3814829M91		**1**	EXCÊNTRICO	ECCENTRIC	EXCENTRICA
25	3009304X1		**1**	PARAFUSO	BOLT	PERNO
26	3811541M2		**1**	EIXO	SHAFT	ARBOL
27	3019269X1		**1**	ANEL	RING	ARO
28	053329P1		**1**	EIXO	SHAFT	ARBOL
29	050876P1	24	**1**	EIXO	SHAFT	ARBOL
30	050874P1	[D]	**1**	ENGRENAGEM	GEAR	ENGRANAJE
		33				
31	353689X1		**1**	PARAFUSO	BOLT	PERNO
32	184789M1		**1**	TRAVA	LOCK	RETENEDOR
33	3698173M1		**1**	EIXO	SHAFT	ARBOL
34	1688130M1		**1**	ARRUELA	WASHER	ARANDELA
35	1688129M1		**1**	MOLA PRATO	SPRING PLATE	PLETINA MUELLE
36	1688128M1		**1**	ARRUELA	WASHER	ARANDELA
37	3697828M1	[E]	**1**	ENGRENAGEM	GEAR	ENGRANAJE
		18/21				
38	3801559M3		**1**	CARCAÇA	HOUSING	ALOJAMIENTO

[A] 2ª MARCHA
2 SPEED
2ª MARCHA

[B] ALTA
HIGH
ALTA

Transmissão 18 Velocidades
18 Speed Synchromesh Transmission
Caja Cambio Sincr. 18v

Com Embreagem Úmida
With Wet Clutch
Con Embrague De Discos Sumergidos

25-405

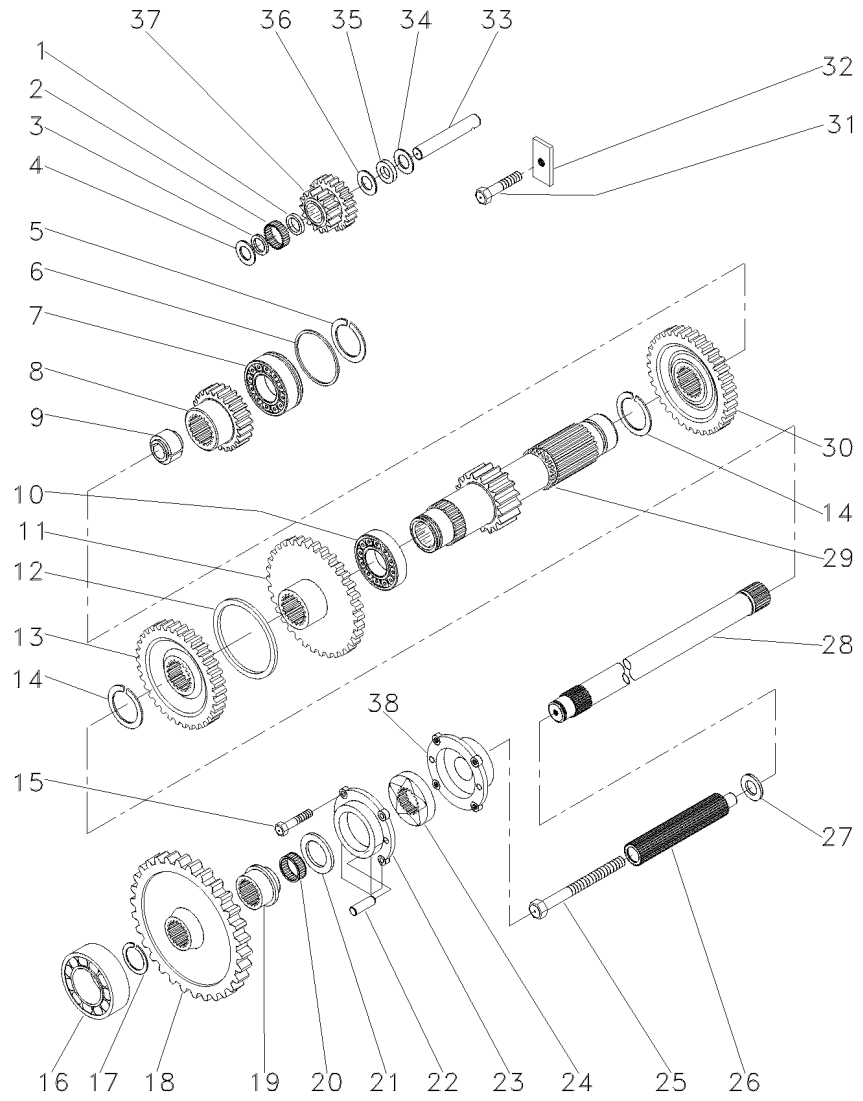

[C] BAIXA
LOW
BAJA

[D] 3ª MARCHA
3 SPEED
3ª MARCHA

[E] MARCHA RÉ
REVERSE SPEED
MARCHA ATRÁS

Transmissão 18 Velocidades
18 Speed Synchromesh Transmission
Caja Cambio Sincr. 18v

Tdp(540/1000 Rpm) - 4 Rodas Motri
Pto(540/1000 Rpm) - 4 Wheels Driv
Tdf(540/1000 Rpm) - 4 Ruedas Motr

25-410

Com Embreagem Úmida
With Wet Clutch
Con Embrague De Discos Sumergidos

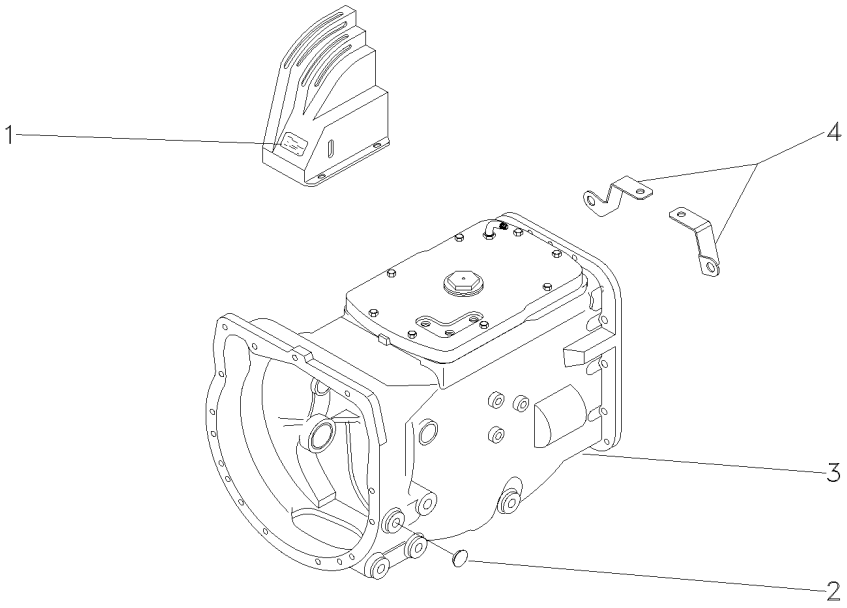

1	3761471M1		**1** DECAL	DECAL	CALCOMANIA
2	027014P1		**2** TAMPÃO	PAD	ALMOHADILLA
3	052748N2	25-415 No 400030-MF5320/4	**1** CJ. TRANSMISSÃO	KIT,TRANSMISSION	JGO.TRANSMISION
3	052748N1	400029-MF5320/4	**1** CX. TRANSMISSÃO	TRANSMISSION	TRANSMISION
4	057456P1	◀	**1** SUPORTE	BRACKET	SOPORTE
4	057457P1	▶	**1** SUPORTE	BRACKET	SOPORTE

Transmissão 18 Velocidades — **Tdp (540/1000 Rpm)**
18 Speed Synchromesh Transmission — **Tdp (540/1000 Rpm)**
Caja Cambio Sincr. 18v — **Tdp (540/1000 Rpm)**

25-415

Com Embreagem Úmida
With Wet Clutch
Con Embrague De Discos Sumergidos

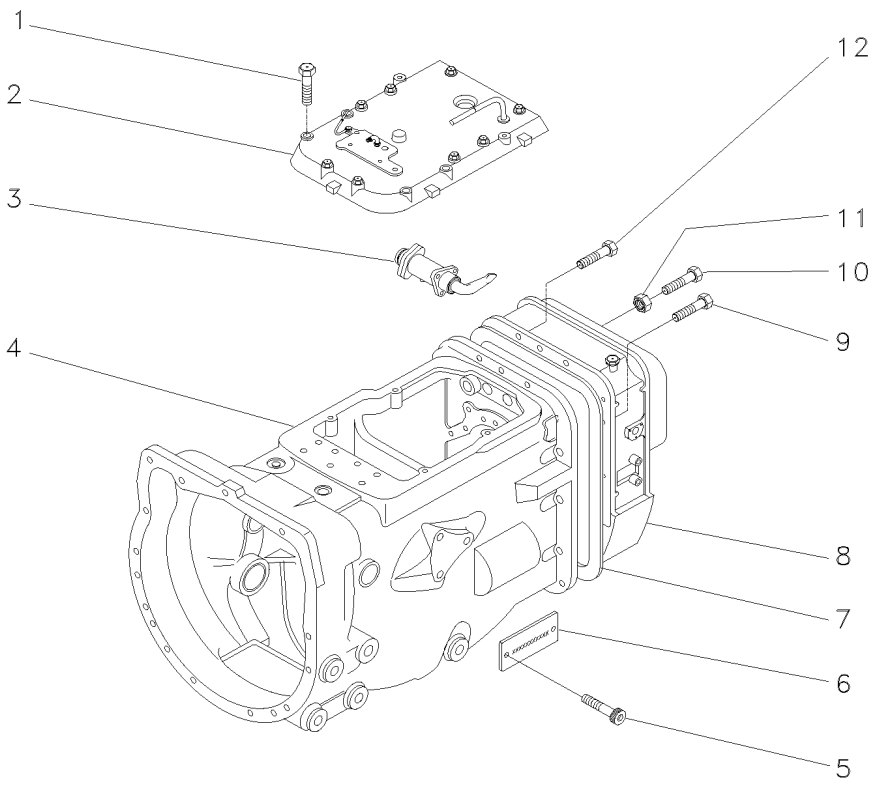

1	377823X1		**8** PARAFUSO	BOLT	PERNO
2	053496N1	25-375 No	**1** CJ. TAMPA	KIT, COVER	JUEGO DE TAPA
3	3808011M92	25-180 No	**1** SELETOR	SELECTOR	SELECTOR
4	053382N2	400030-MF5320/4	**1** CAIXA	BOX	CAJA
4	053382N1	400026-MF5320/4	**1** CAIXA	BOX	CAJA
5	050906P1		**2** PARAFUSO	BOLT	PERNO
6	050902P1		**1** PLACA	PLATE	PLATO
7	1687785M4		**1** JUNTA	GASKET	EMPAQUETADURA.
8	053384N1	[A] 25-295 No	**1** CAIXA	BOX	CAJA
9	377824X1		**9** PARAFUSO	BOLT	PERNO
10	3807776M1		**1** PARAFUSO	BOLT	PERNO
11	3772662M1		**1** PORCA	NUT	TUERCA
12	377825X1		**5** PARAFUSO	BOLT	PERNO

[A] 4 RODAS MOTRIZES
4 WHEELS DRIVE
4 RUEDAS MOTRIZ

Alavanca **Lever** **Palanca**	**12 Velocidades** **12 Speed** **12 Velocidades**	**25-420**

Sem Cabine
Without Cab
Sin Cabina

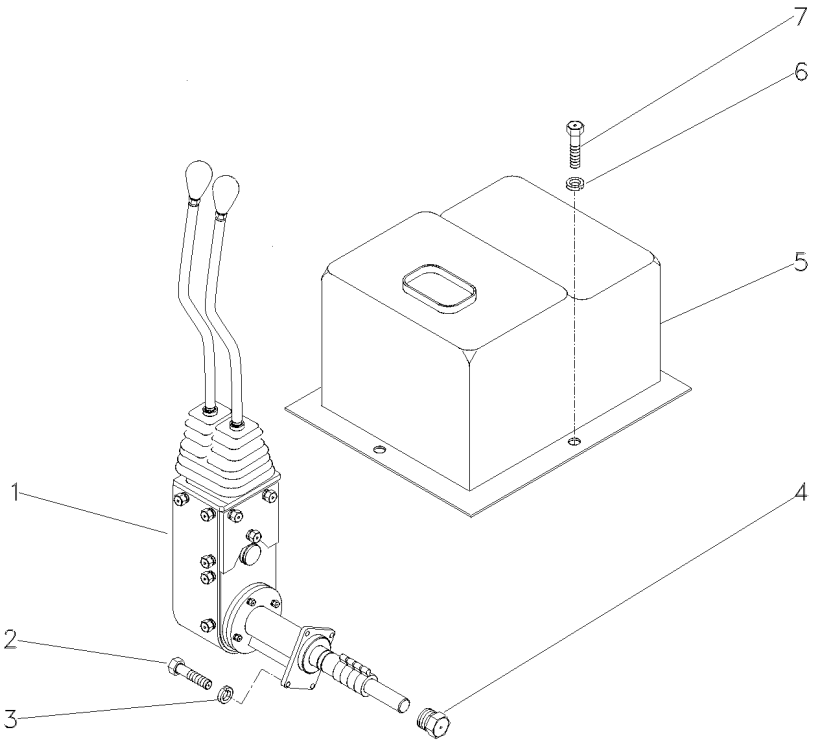

1	053266N1	25-425 No	**1**	CJ. ALAVANCA	KIT, LEVER	JUEGO, PALANCA
2	339761X1		**4**	PARAFUSO	BOLT	PERNO
3	339374X1		**4**	ARRUELA	WASHER	ARANDELA
4	046851N1		**1**	BUJÃO	PLUG	TAPON
5	052723P1		**1**	FECHAMENTO	COVER	CUBIERTA
6	339024X1		**3**	ARRUELA	WASHER	ARANDELA
7	339761X1		**3**	PARAFUSO	BOLT	PERNO

Conjunto De Acionamento
Drive Assembly
Conjunto De Accionamiento

25-425

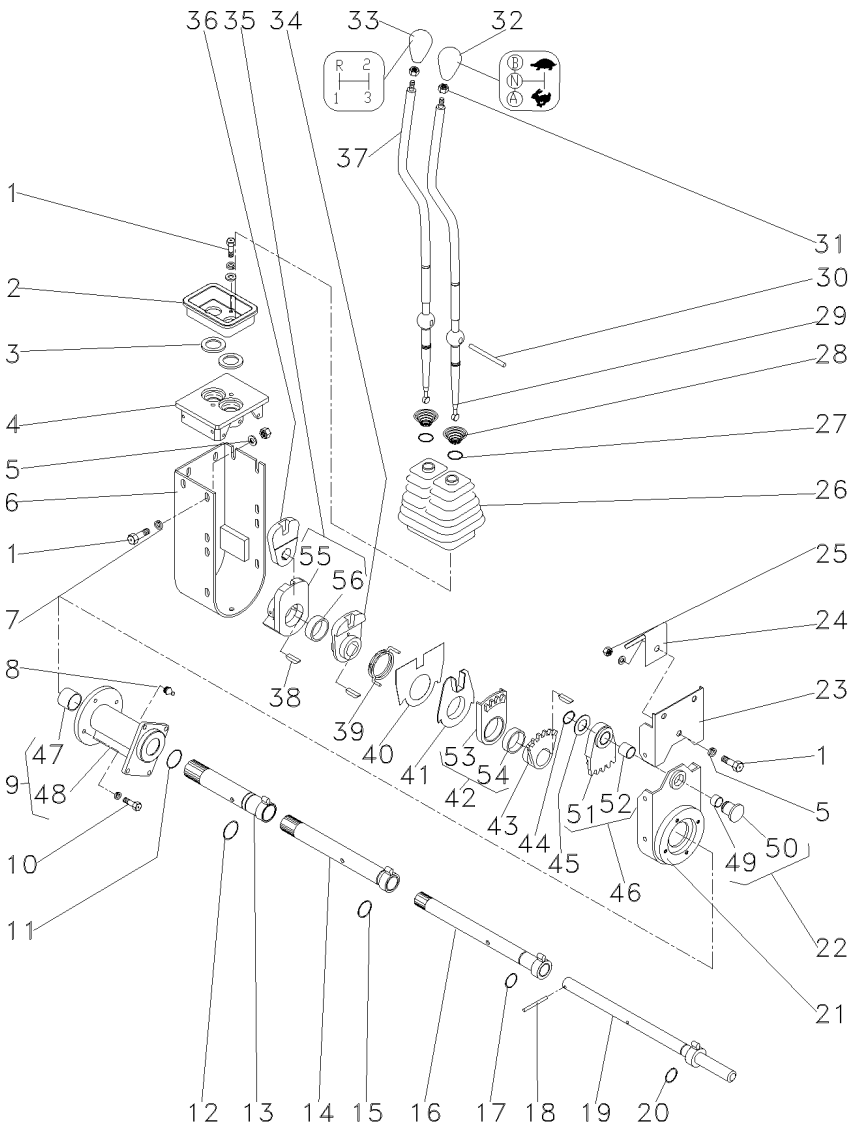

1	339123X1			**18**	PARAFUSO	BOLT	PERNO
2	046097P1	▲		**1**	PLACA	PLATE	PLATO
3	023701P1			**2**	ARRUELA	WASHER	ARANDELA
4	046096P1			**1**	MANCAL	BEARING	COJINETE
5	353446X1			**2**	ARRUELA	WASHER	ARANDELA
6	046092S1			**1**	PROTEÇÃO	GUARD	DEFENSA
7	339374X1			**22**	ARRUELA	WASHER	ARANDELA
8	29951X			**1**	GRAXEIRA	GREASER	ENGRASADOR
9	053272N1			**1**	MANCAL	BEARING	COJINETE
10	339337X1			**4**	PARAFUSO	BOLT	PERNO
11	390948X1			**1**	ANEL	RING	ARO
12	373215X1			**1**	ANEL "O"	O RING	JUNTA TORICA
13	053271S1			**1**	TUBO	PIPE	CANO
14	053270S1			**1**	TUBO	PIPE	CANO
15	832038M1			**1**	ANEL "O"	O RING	JUNTA TORICA
16	053269S1			**1**	TUBO	PIPE	CANO
17	364101X1			**1**	ANEL "O"	O RING	JUNTA TORICA
18	390383X1			**1**	PINO	PIN	PASADOR
19	053268S1			**1**	EIXO	SHAFT	ARBOL
20	196174M1			**12**	ANEL "O"	O RING	JUNTA TORICA
21	053278P1			**1**	BASE	BOWL	TAZA
22	046069P1			**1**	PINO	PIN	PASADOR
23	046090S1			**1**	PROTEÇÃO	GUARD	DEFENSA
24	049162P1			**1**	MOLA	SPRING	RESORTE
25	339169X1			**1**	PORCA	NUT	TUERCA
26	049175P1			**1**	PROTEÇÃO	GUARD	DEFENSA
27	368233X1			**2**	ANEL	RING	ARO
28	192007M1			**2**	MOLA	SPRING	RESORTE
29	053265P1	[A]		**1**	ALAVANCA	LEVER	PALANCA
30	046105P1			**1**	PINO	PIN	PASADOR
31	353430X1			**2**	PORCA	NUT	TUERCA
32	046673P1	[A]		**1**	MANÍPULO	KNOB	POMO
33	027658P1			**1**	MANÍPULO	KNOB	POMO
34	046087P1	[A]		**1**	ALAVANCA	LEVER	PALANCA
35	046088N1	[B]		**1**	ALAVANCA	LEVER	PALANCA
36	046089P1	[C]		**1**	ALAVANCA	LEVER	PALANCA
37	053264P1			**1**	ALAVANCA	LEVER	PALANCA
38	044374P1			**4**	CHAVETA	KEY	CLAVE
39	046086P1			**1**	MOLA	SPRING	RESORTE
40	046669P1			**1**	PLACA	PLATE	PLATO
41	046085P1			**1**	ANEL	RING	ARO
42	046084N1	▼		**1**	SEGMENTO	SEGMENT	SEGMENTO
43	046083P1			**1**	ALAVANCA	LEVER	PALANCA
44	352438X1			**1**	ANEL TRAVA	CIRCLIP	CIRCULITO
45	1669096M2			**1**	CALÇO	SHIM	CALCE
46	046082N1	▲		**1**	SEGMENTO	SEGMENT	SEGMENTO
47	044012P1	9		**2**	BUCHA	BUSH	CASQUILLO
48	053273P1	9		**1**	MANCAL	BEARING	COJINETE
49	023767P1	22		**1**	BUCHA	BUSH	CASQUILLO
50	046852P1	22		**1**	BUJÃO	PLUG	TAPON

Conjunto De Acionamento
Drive Assembly
Conjunto De Accionamiento

25-425

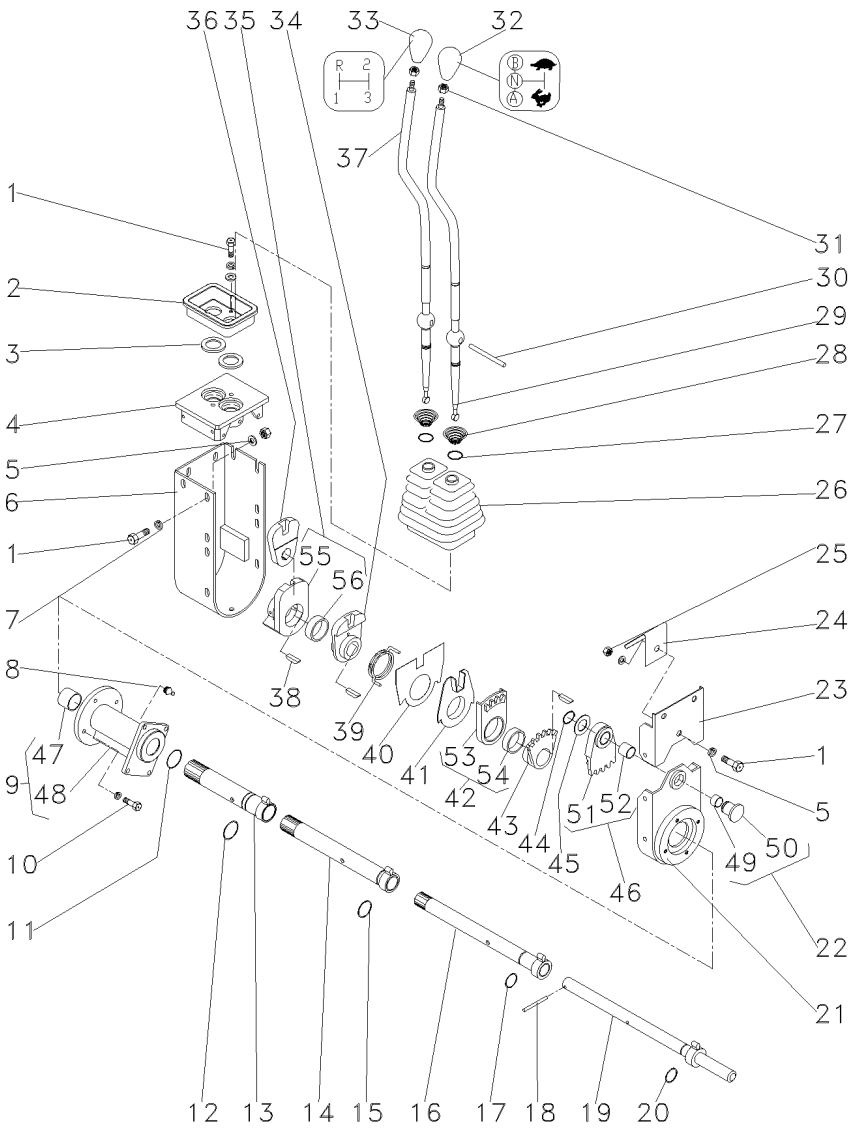

51	046820P1	46	**1**	SEGMENTO	SEGMENT	SEGMENTO
52	046819P1	46	**1**	BUCHA	BUSH	CASQUILLO
53	046818P1	42	**1**	SEGMENTO	SEGMENT	SEGMENTO
54	046817P1	42	**1**	BUCHA	BUSH	CASQUILLO
55	046816P1	35	**1**	ALAVANCA	LEVER	PALANCA
56	046817P1	35	**1**	BUCHA	BUSH	CASQUILLO

[A] ALTA / BAIXA
HIGH / LOW
ALTA / BAJA

[B] 2ª E 3ª MARCHA
2 AND 3 SPEED
2ª Y 3ª VELOCIDAD

[C] 1ª E MARCHA RÉ
1 AND REVERSE SPEED
1ª Y MARCHA ATRÁS

Alavanca Lever Palanca	12 Velocidades 12 Speed 12 Velocidades	**25-430**	Com Cabine Antiga With Old Cab Con Cabina Antigua

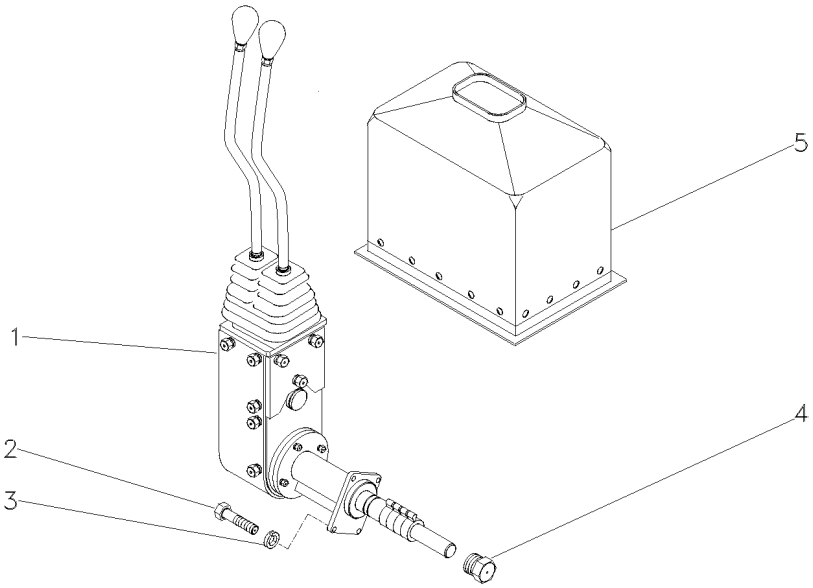

1	053266N1	25-425 No	**1**	CJ. ALAVANCA	KIT, LEVER	JUEGO, PALANCA
2	339761X1		**4**	PARAFUSO	BOLT	PERNO
3	339374X1		**4**	ARRUELA	WASHER	ARANDELA
4	046851N1		**1**	BUJÃO	PLUG	TAPON
5	053425P1		**1**	PLACA	PLATE	PLATO

Alavanca Lever Palanca	12 Velocidades 12 Speed 12 Velocidades	**25-435**	Com Cabine Unificada With Standard Cab Con Cabina Unificada

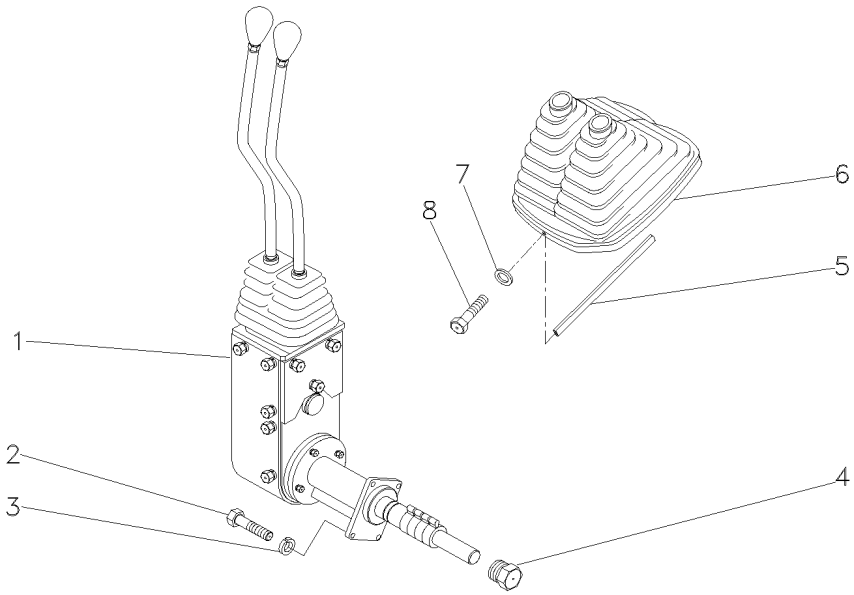

1	058362N1	25-440 No	**1**	CJ. ALAVANCA	KIT, LEVER	JUEGO, PALANCA
2	339761X1		**4**	PARAFUSO	BOLT	PERNO
3	339374X1		**4**	ARRUELA	WASHER	ARANDELA
4	046851N1		**1**	BUJÃO	PLUG	TAPON
5	060017P1		**1**	GUARNIÇÃO	BEADING	GUARNICION
6	060003N1		**1**	COIFA	BELLOWS	FUELLE
7	1427000M1		**2**	ARRUELA	WASHER	ARANDELA
8	3580257M1		**2**	PARAFUSO	BOLT	PERNO

Conjunto De Acionamento
Drive Assembly
Conjunto De Accionamiento

25-440

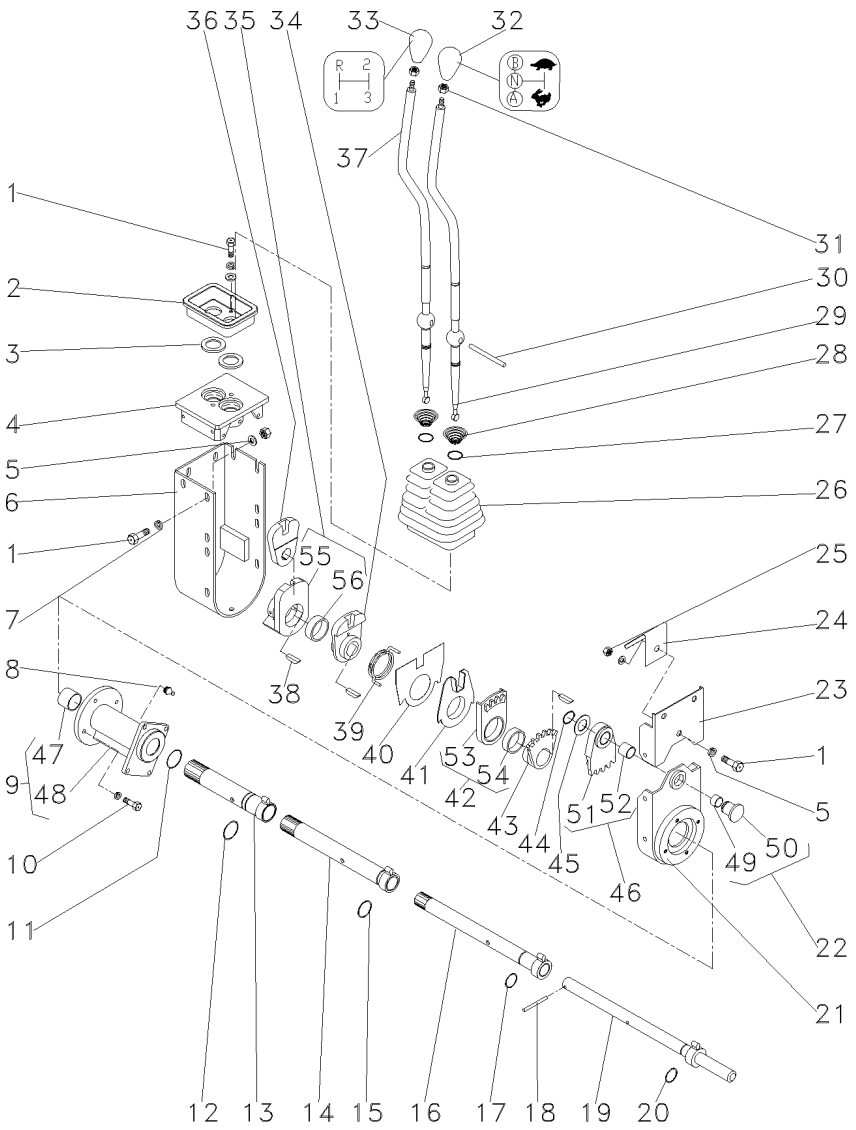

1	339123X1			**18**	PARAFUSO	BOLT	PERNO
2	046097P1	▲		**1**	PLACA	PLATE	PLATO
3	023701P1			**2**	ARRUELA	WASHER	ARANDELA
4	046096P1			**1**	MANCAL	BEARING	COJINETE
5	353446X1			**2**	ARRUELA	WASHER	ARANDELA
6	046092S1			**1**	PROTEÇÃO	GUARD	DEFENSA
7	339374X1			**22**	ARRUELA	WASHER	ARANDELA
8	29951X1			**1**	ENGRAXADEIRA	SHOES	ZAPATAS
9	053272N1			**1**	MANCAL	BEARING	COJINETE
10	339337X1			**4**	PARAFUSO	BOLT	PERNO
11	390948X1			**1**	ANEL	RING	ARO
12	373215X1			**1**	ANEL "O"	O RING	JUNTA TORICA
13	053271S1			**1**	TUBO	PIPE	CANO
14	053270S1			**1**	TUBO	PIPE	CANO
15	832038M1			**1**	ANEL "O"	O RING	JUNTA TORICA
16	053269S1			**1**	TUBO	PIPE	CANO
17	364101X1			**1**	ANEL "O"	O RING	JUNTA TORICA
18	390383X1			**1**	PINO	PIN	PASADOR
19	053268S1			**1**	EIXO	SHAFT	ARBOL
20	196174M1			**12**	ANEL "O"	O RING	JUNTA TORICA
21	053278P1			**1**	BASE	BOWL	TAZA
22	046069P1			**1**	PINO	PIN	PASADOR
23	046090S1			**1**	PROTEÇÃO	GUARD	DEFENSA
24	049162P1			**1**	MOLA	SPRING	RESORTE
25	339169X1			**1**	PORCA	NUT	TUERCA
26	049175P1			**1**	PROTEÇÃO	GUARD	DEFENSA
27	368233X1			**2**	ANEL	RING	ARO
28	192007M1			**2**	MOLA	SPRING	RESORTE
29	058262P1	[A]		**1**	ALAVANCA	LEVER	PALANCA
30	046105P1			**1**	PINO	PIN	PASADOR
31	353430X1			**2**	PORCA	NUT	TUERCA
32	046673P1	[A]		**1**	MANÍPULO	KNOB	POMO
33	027658P1			**1**	MANÍPULO	KNOB	POMO
34	046087P1	[A]		**1**	ALAVANCA	LEVER	PALANCA
35	046088N1	[C]		**1**	ALAVANCA	LEVER	PALANCA
36	046089P1	[A]		**1**	ALAVANCA	LEVER	PALANCA
37	058263P1			**1**	ALAVANCA	LEVER	PALANCA
38	044374P1			**4**	CHAVETA	KEY	CLAVE
39	046086P1			**1**	MOLA	SPRING	RESORTE
40	046669P1			**1**	PLACA	PLATE	PLATO
41	046085P1			**1**	ANEL	RING	ARO
42	046084N1	▼		**1**	SEGMENTO	SEGMENT	SEGMENTO
43	046083P1			**1**	ALAVANCA	LEVER	PALANCA
44	352438X1			**1**	ANEL TRAVA	CIRCLIP	CIRCULITO
45	1669096M2			**1**	CALÇO	SHIM	CALCE
46	046082N1	▲		**1**	SEGMENTO	SEGMENT	SEGMENTO
47	044012P1	9		**2**	BUCHA	BUSH	CASQUILLO
48	053273P1	9		**1**	MANCAL	BEARING	COJINETE
49	023767P1	22		**1**	BUCHA	BUSH	CASQUILLO
50	046852P1	22		**1**	BUJÃO	PLUG	TAPON

Conjunto De Acionamento
Drive Assembly
Conjunto De Accionamiento

25-440

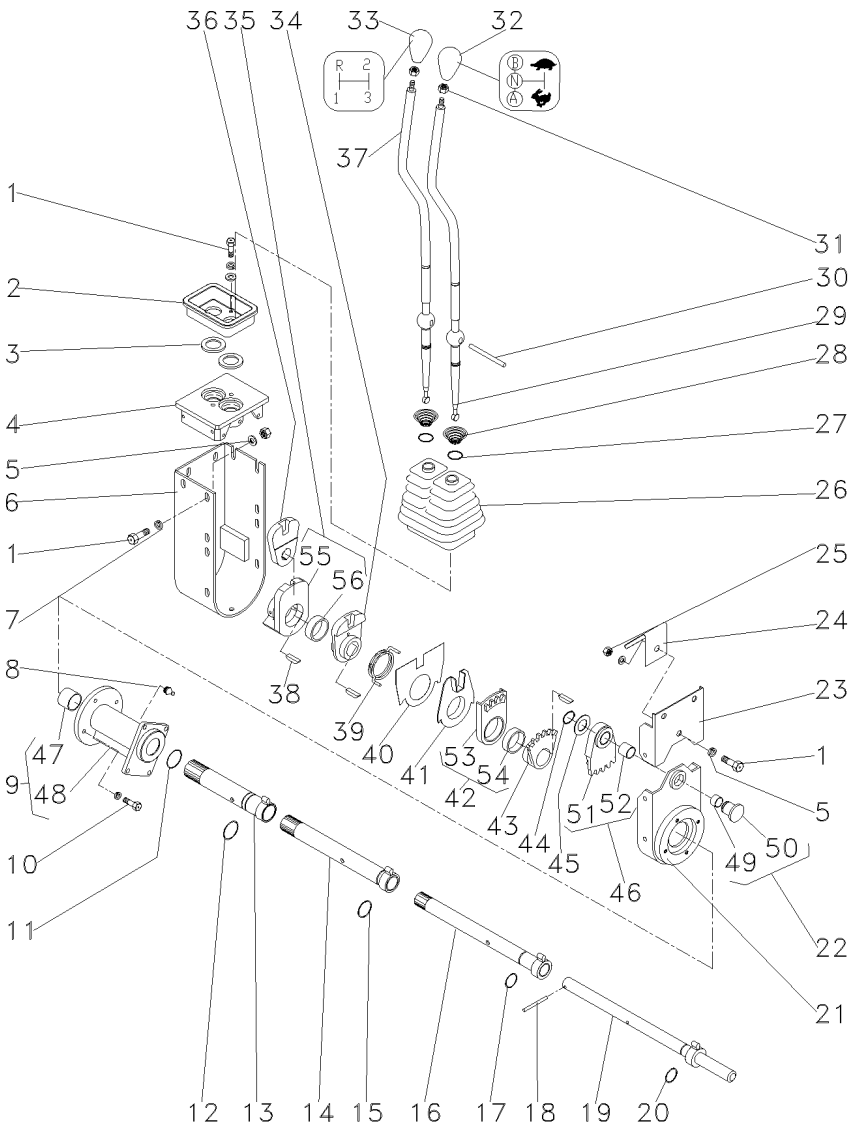

51	046820P1	46	**1**	SEGMENTO	SEGMENT	SEGMENTO
52	046819P1	46	**1**	BUCHA	BUSH	CASQUILLO
53	046818P1	42	**1**	SEGMENTO	SEGMENT	SEGMENTO
54	046817P1	42	**1**	BUCHA	BUSH	CASQUILLO
55	046816P1	35	**1**	ALAVANCA	LEVER	PALANCA
56	046817P1	35	**1**	BUCHA	BUSH	CASQUILLO

[A] ALTA / BAIXA
HIGH / LOW
ALTA / BAJA

[C] 2ª E 3ª MARCHA
2 AND 3 SPEED
2ª Y 3ª VELOCIDAD

Alavanca Lever Palanca	18 Velocidades 18 Speed 18 Velocidades	**25-445**	Sem Cabine Without Cab Sin Cabina

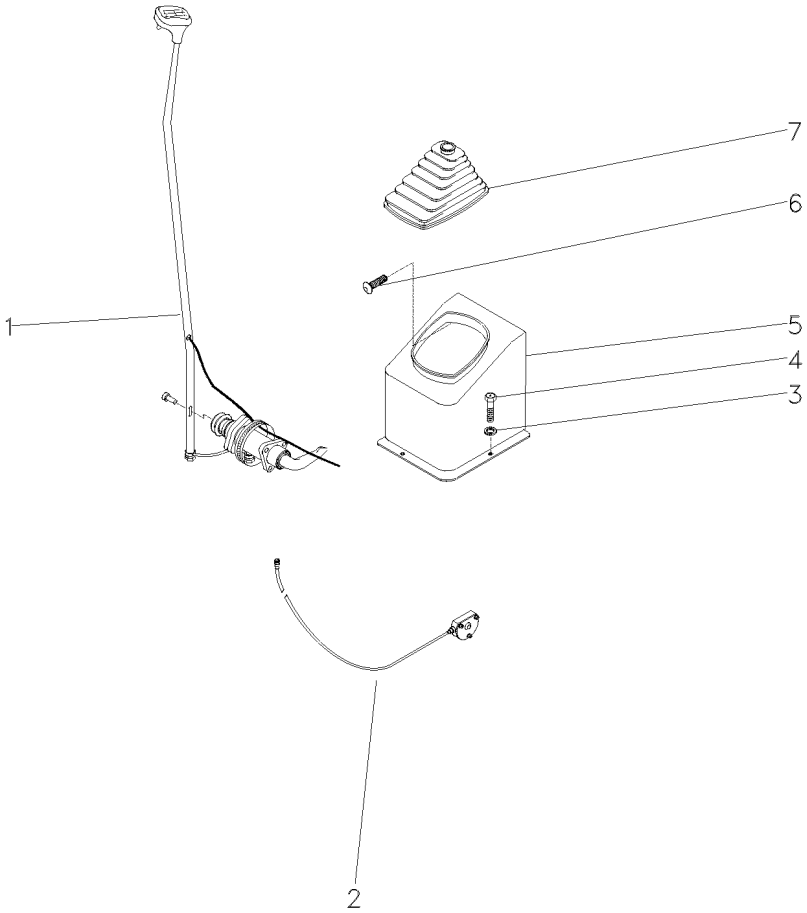

1	053497N1	25-450 No	**1**	CJ. ALAVANCA	KIT, LEVER	JUEGO, PALANCA
2	3810110M91	25-460 No	**1**	CABO	CABLE	CABLE
3	339024X1		**2**	ARRUELA	WASHER	ARANDELA
4	339761X1		**2**	PARAFUSO	BOLT	PERNO
5	052724P1		**1**	FECHAMENTO	COVER	CUBIERTA
6	040214T1		**1**	PARAFUSO	BOLT	PERNO
7	049195P1		**1**	PROTEÇÃO	GUARD	DEFENSA

Alavanca
Lever
Palanca

25-450

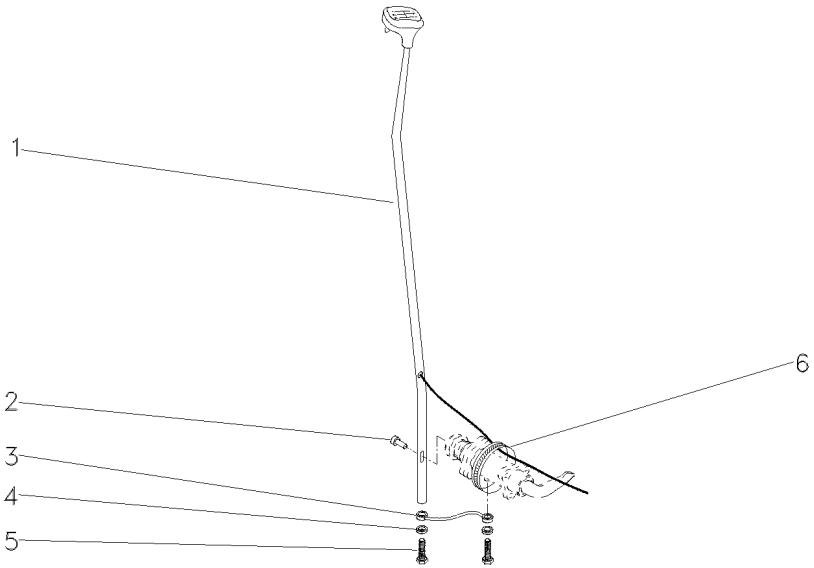

1	053498N1	25-455 No	**1**	ALAVANCA	LEVER	PALANCA
2	3019311X1		**1**	PINO	PIN	PASADOR
3	3613795M91		**1**	TIRANTE	ROD	VARILLA
4	3301745M1		**2**	ARRUELA	WASHER	ARANDELA
5	339010X1		**2**	PARAFUSO	BOLT	PERNO
6	1876229M1		**2**	BRAÇADEIRA	CLAMP	ABRAZADERA

Alavanca
Lever
Palanca

25-455

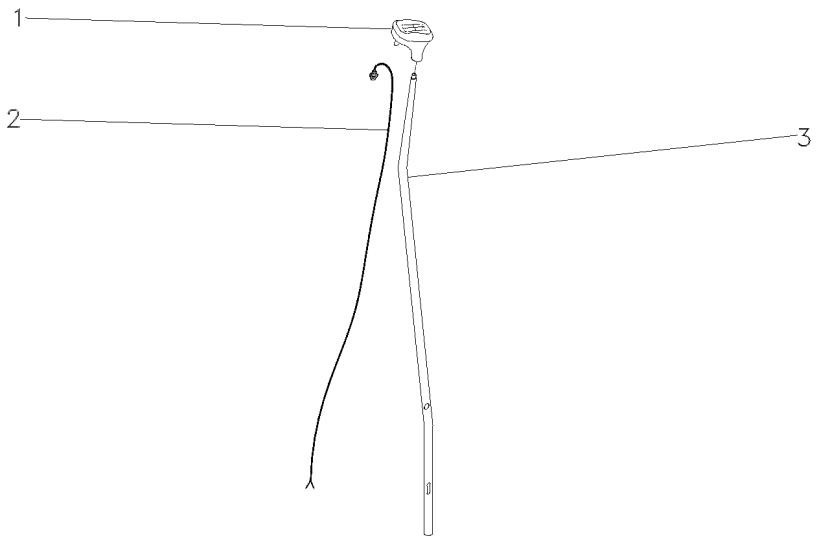

1	3761658M91	**1** MANÍPULO	KNOB	POMO
2	3808369M91	**1** CHICOTE	HARNESS	MAZO CABLES
3	053499P1	**1** ALAVANCA	LEVER	PALANCA

Cabo
Cable
Cable

25-460

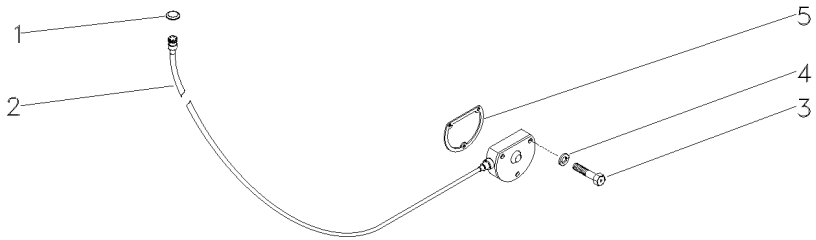

1	1699925M1	**1**	BUJÃO	PLUG	TAPON
2	3810121M91	**1**	CHICOTE	HARNESS	MAZO CABLES
3	339011X1	**3**	PARAFUSO	BOLT	PERNO
4	390972X1	**3**	ARRUELA	WASHER	ARANDELA
5	3771837M1	**1**	JUNTA	GASKET	EMPAQUETADURA.

Alavanca Lever Palanca	18 Velocidades 18 Speed 18 Velocidades	25-465	Com Cabine Antiga With Old Cab Con Cabina Antigua

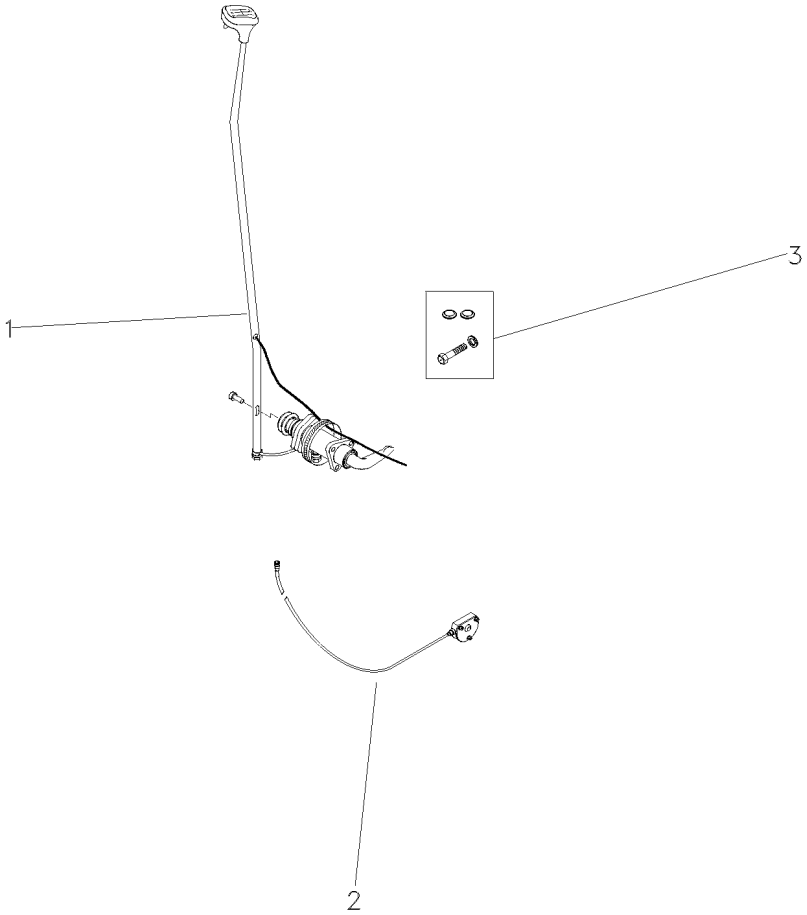

1	054521N1	25-470 No	**1** CJ. ALAVANCA	KIT, LEVER	JUEGO, PALANCA
2	3810110M91	25-460 No	**1** CABO	CABLE	CABLE
3	3808592M91		**1** CONJUNTO	KIT	JUEGO

Alavanca
Lever
Palanca

25-470

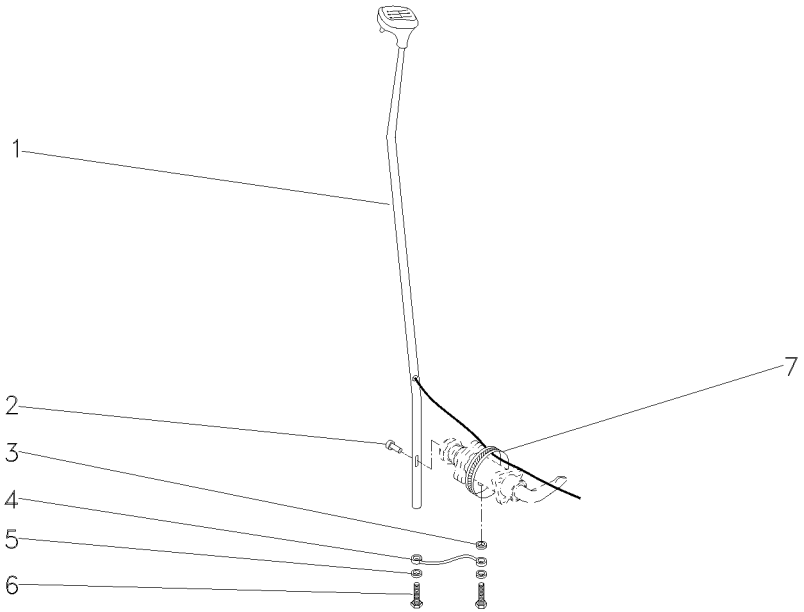

1	054433N1	25-475 No	**1**	ALAVANCA	LEVER	PALANCA
2	3019311X1		**1**	PINO	PIN	PASADOR
3	3301745M1		**1**	ARRUELA	WASHER	ARANDELA
4	3613795M91		**1**	TIRANTE	ROD	VARILLA
5	3301745M1		**2**	ARRUELA	WASHER	ARANDELA
6	339010X1		**2**	PARAFUSO	BOLT	PERNO
7	1876229M1		**2**	BRAÇADEIRA	CLAMP	ABRAZADERA

Alavanca
Lever
Palanca

25-475

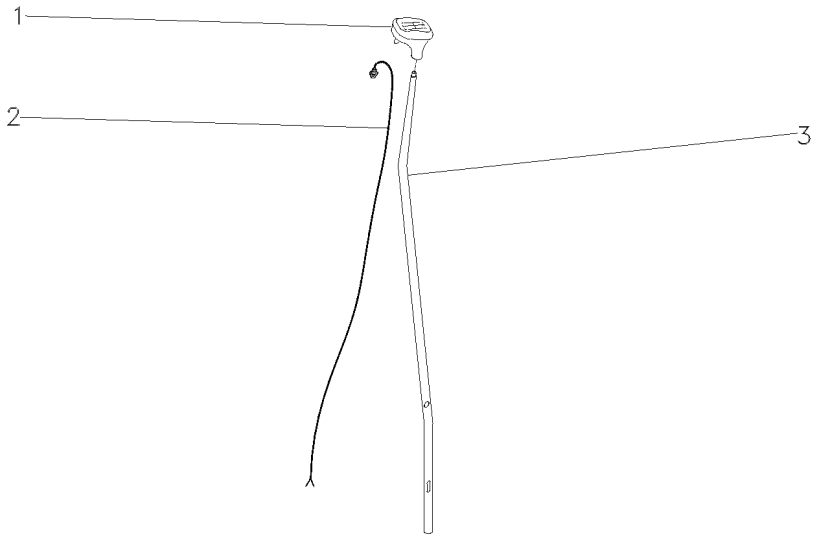

1	3761658M91	**1** MANÍPULO	KNOB	POMO
2	3808533M91	**1** CHICOTE	HARNESS	MAZO CABLES
3	054436P1	**1** ALAVANCA	LEVER	PALANCA

Alavanca Lever Palanca	18 Velocidades 18 Speed 18 Velocidades	25-480	Com Cabine Unificada With Standard Cab Con Cabina Unificada

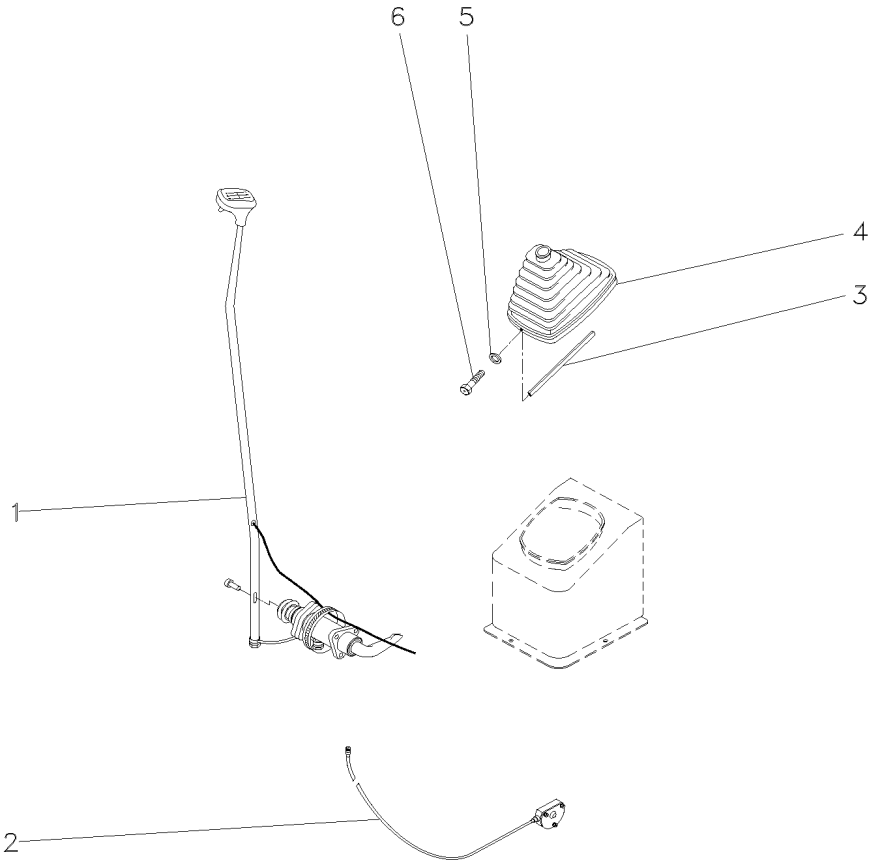

1	058359N1	25-485 No	**1**	CJ. ALAVANCA	KIT, LEVER	JUEGO, PALANCA
2	3817656M91	25-495 No	**1**	CHICOTE	HARNESS	MAZO CABLES
3	060017P1		**1**	GUARNIÇÃO	BEADING	GUARNICION
4	060006N1		**1**	PROTEÇÃO	GUARD	DEFENSA
5	1427000M1		**2**	ARRUELA	WASHER	ARANDELA
6	3580257M1		**2**	PARAFUSO	BOLT	PERNO

Alavanca
Lever
Palanca

25-485

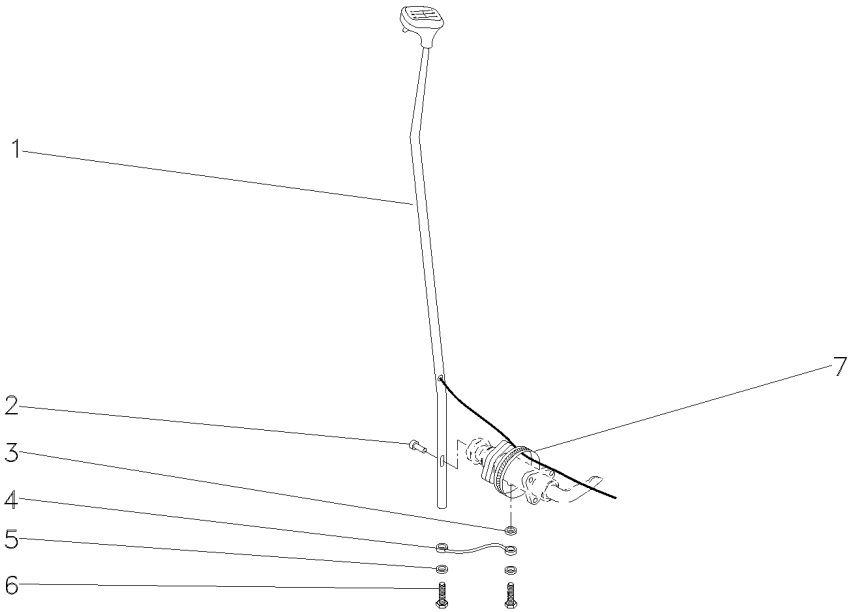

1	058360N1	25-490 No	**1**	ALAVANCA	LEVER	PALANCA
2	3019311X1		**1**	PINO	PIN	PASADOR
3	3301745M1		**1**	ARRUELA	WASHER	ARANDELA
4	3613795M91		**1**	TIRANTE	ROD	VARILLA
5	3301745M1		**2**	ARRUELA	WASHER	ARANDELA
6	339010X1		**2**	PARAFUSO	BOLT	PERNO
7	1876229M1		**2**	BRAÇADEIRA	CLAMP	ABRAZADERA

Alavanca
Lever
Palanca

25-490

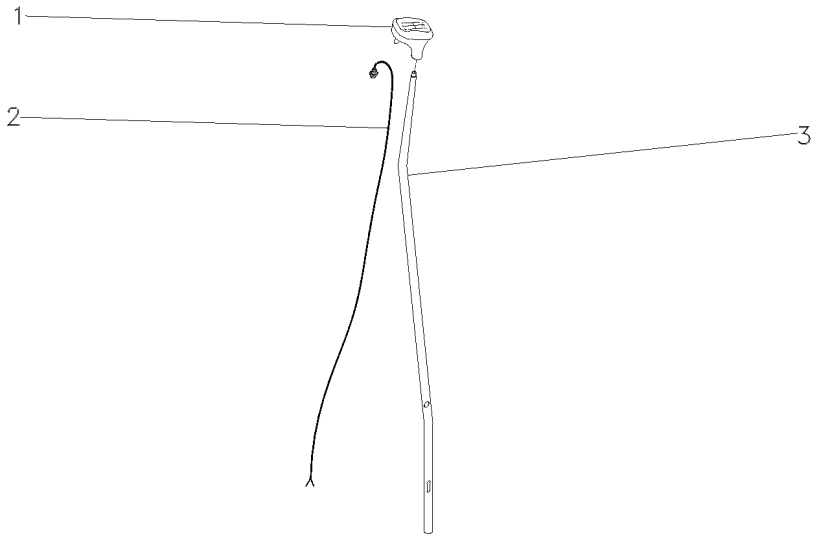

1	3761658M91	**1** MANÍPULO	KNOB	POMO
2	3808368M91	**1** CHICOTE	HARNESS	MAZO CABLES
3	058334P1	**1** ALAVANCA	LEVER	PALANCA

Cabo
Cable
Cable

25-495

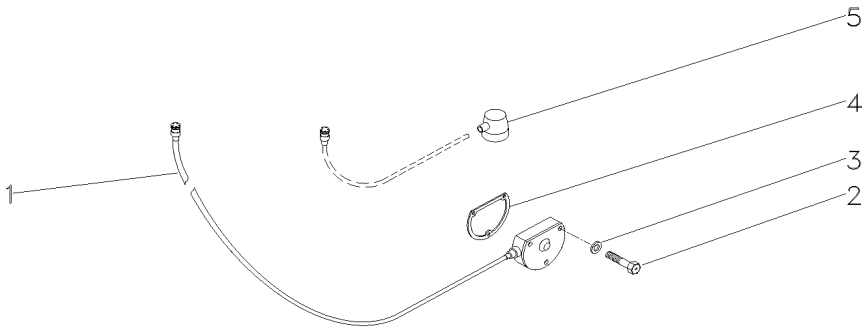

1	3810121M91	**1** CHICOTE	HARNESS	MAZO CABLES
2	339011X1	**3** PARAFUSO	BOLT	PERNO
3	390972X1	**3** ARRUELA	WASHER	ARANDELA
4	3771837M1	**1** JUNTA	GASKET	EMPAQUETADURA.
5	3814810M91	**1** CHICOTE	HARNESS	MAZO CABLES

Fixação Eixo Traseiro - Transmissão
Rear Axle - Transmission
Eje Trasero - Transmisión

25-500

12 Velocidades - 2 Rodas Motrizes
12 Speed - 2 Wheels Drive
12 Velocidades - 2 Ruedas Motriz

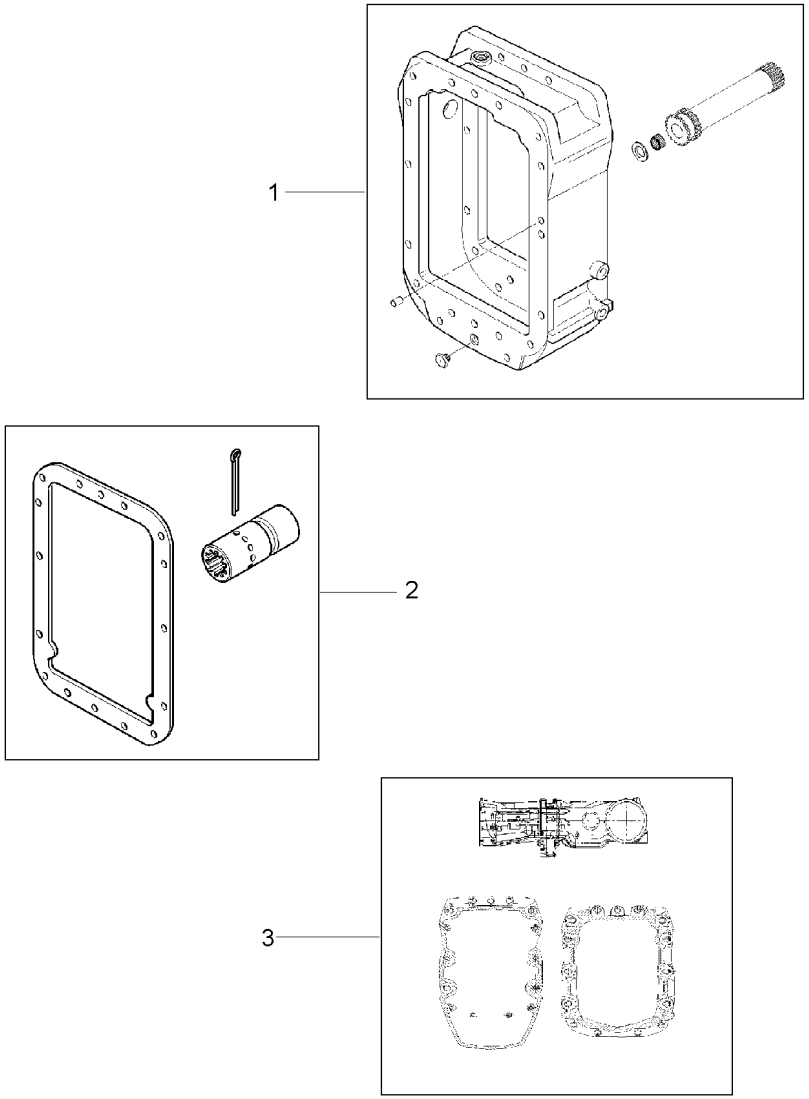

1	053424N1	25-505 No	**1** EIXO	SHAFT	ARBOL
2	3811070M91	25-510 No	**1** ACOPLAMENTO	COUPLING	ACOPLAMIENTO
3	3810971M91	25-515 No	**1** FIXAÇÃO	FASTENER	CIERRE

Eixo Propulsor
Propeller Axle
Eje Propulsor

2 Rodas Motrizes
2 Wheels Drive
2 Ruedas Motriz

25-505

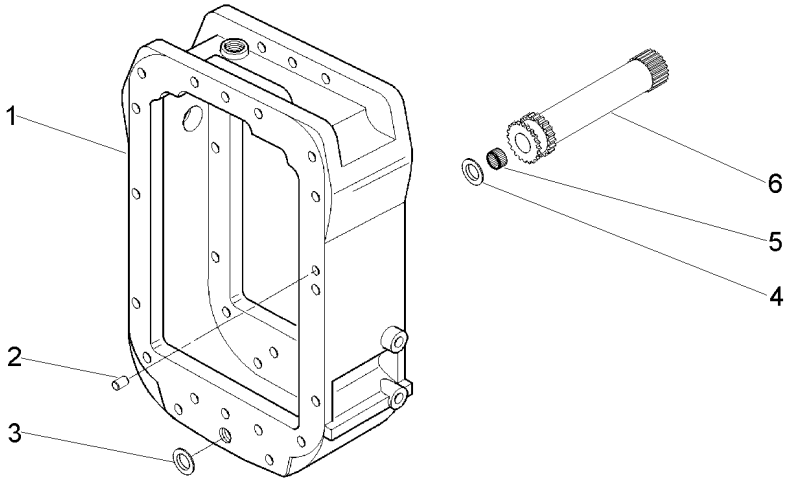

1	052745P1	**1**	CARCAÇA	HOUSING	ALOJAMIENTO
2	1444415X1	**2**	PINO	PIN	PASADOR
3	180474M1	**1**	ARRUELA	WASHER	ARANDELA
4	3812547M1	**1**	ARRUELA	WASHER	ARANDELA
5	195513M1	**1**	ROLAMENTO AGULHA	BEARING NEEDLE	COJINETA AGUJAS
6	048382P1	**1**	EIXO	SHAFT	ARBOL

Acoplamento
Coupling
Acoplamiento

25-510

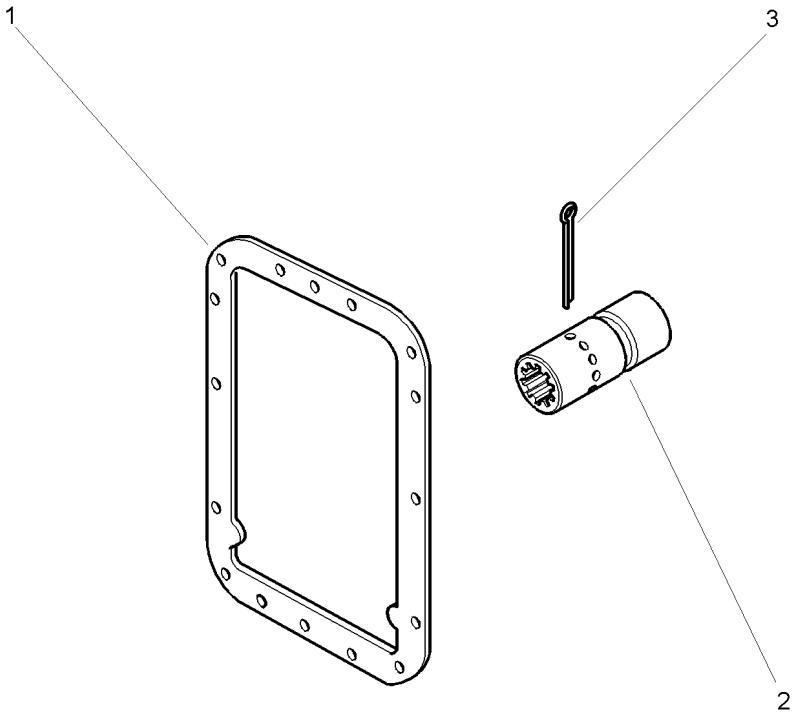

1	1687785M4	**1** JUNTA	GASKET	EMPAQUETADURA.
2	3611473M1	**1** LUVA	SLEEVE	MANCHA
3	3701695M1	**1** CUPILHA	COTTER PIN	PASADOR DOUBLE

Fixação Eixo Traseiro - Transmissão
Rear Axle - Transmission
Eje Trasero - Transmisión

25-515

12 Velocidades
12 Speed
12 Velocidades

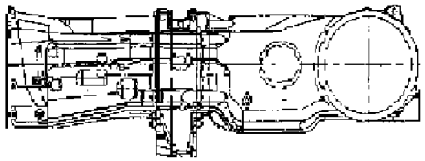

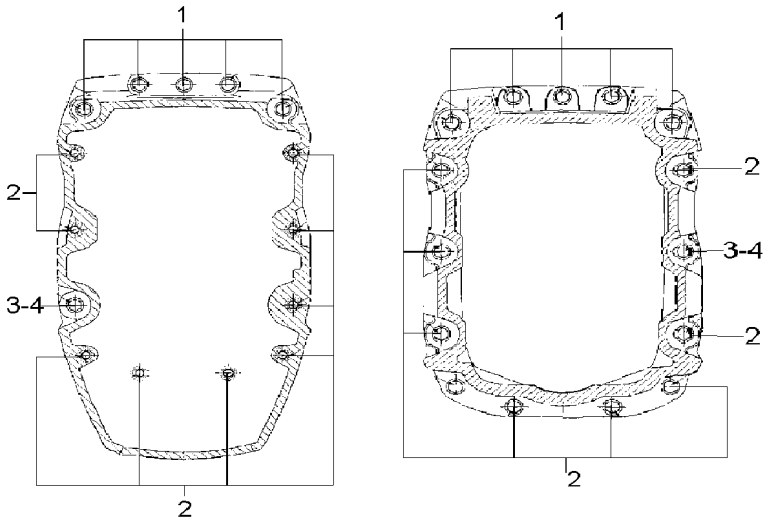

1	3808040M1			
2	3807780M1			
3	3807776M1			
4	3772662M1			
10	PARAFUSO	BOLT	PERNO
18	PARAFUSO	BOLT	PERNO
2	PARAFUSO	BOLT	PERNO
2	PORCA	NUT	TUERCA

Fixação Eixo Traseiro - Transmissão
Rear Axle - Transmission
Eje Trasero - Transmisión

25-520

12 Velocidades - 4 Rodas Motrizes
12 Speed - 4 Wheels Drive
12 Velocidades - 4 Ruedas Motriz

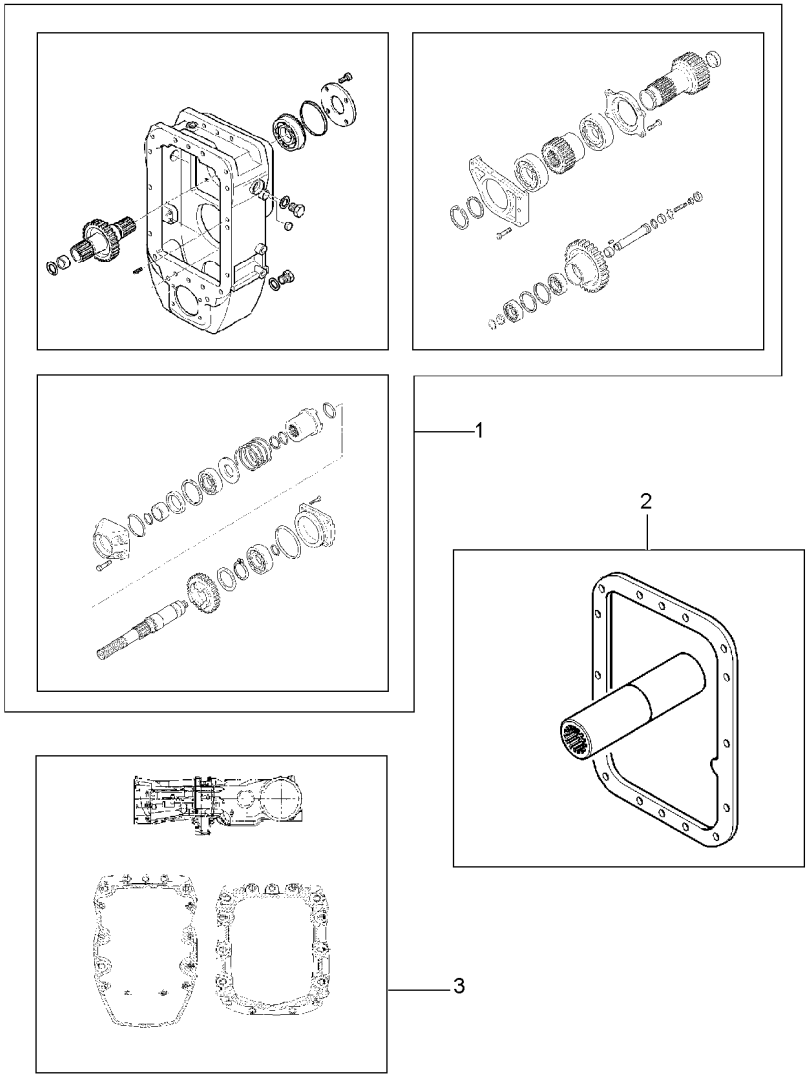

1	053080N1	25-530 No	**1**	ESPAÇADOR	SPACER	PIEZA DISTANCIA
1		25-535 No	**1**	ESPAÇADOR	SPACER	PIEZA DISTANCIA
1		25-580 No	**1**	ESPAÇADOR	SPACER	PIEZA DISTANCIA
2	053420N1	25-545 No	**1**	EIXO	SHAFT	ARBOL
3	3810971M91	25-515 No	**1**	FIXAÇÃO	FASTENER	CIERRE

Espaçador **Spacer** **Espaciador**	**12 Velocidades** **12 Speed** **12 Velocidades**	**25-525**

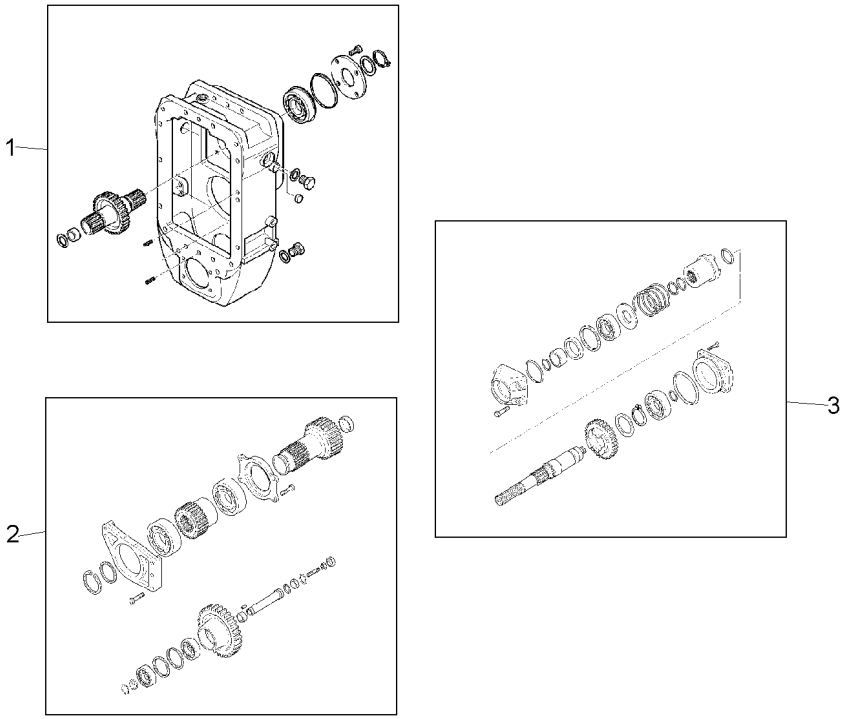

1	053080N1	25-530 No	**1** ESPAÇADOR	SPACER	PIEZA DISTANCIA
2		25-535 No	**1** ESPAÇADOR	SPACER	PIEZA DISTANCIA
3		25-580 No	**1** ESPAÇADOR	SPACER	PIEZA DISTANCIA

Espaçador — **12 Velocidades**
Spacer — **12 Speed**
Espaciador — **12 Velocidades**

25-530

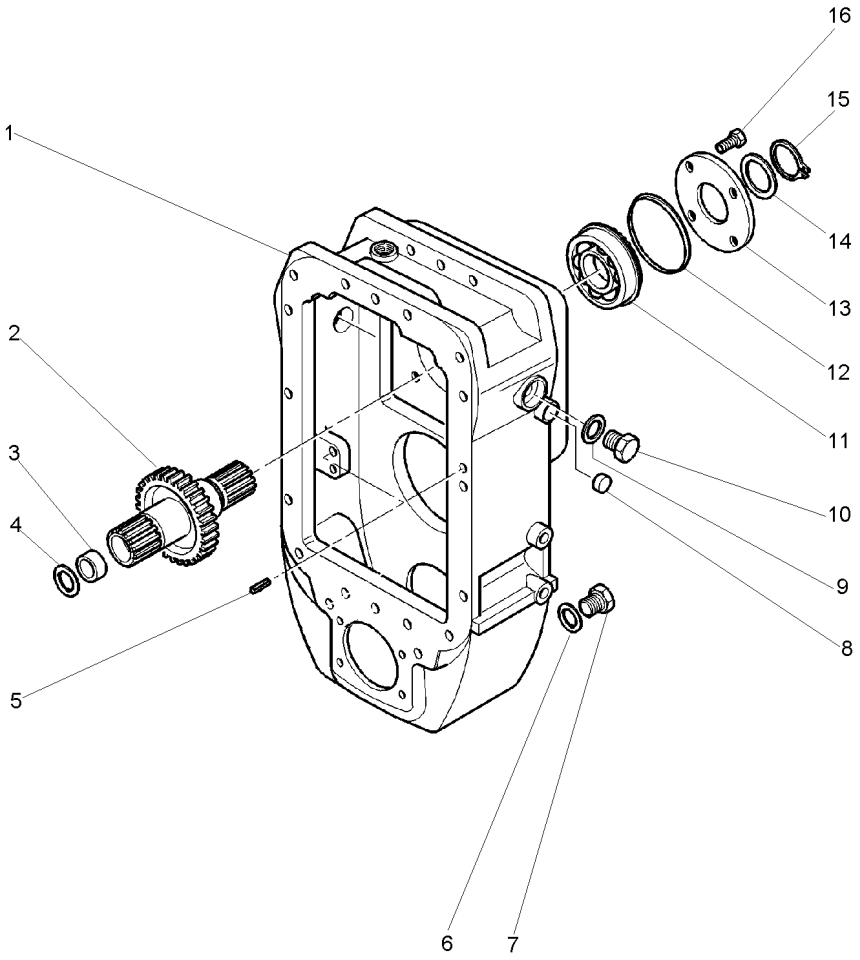

1	053100P1	[A]	
2	053081N1		41
3	195513M1		
4	3807978M1		
5	1444415X1		
6	180474M1		
7	050698T1		
8	3811276M1		
9	3019396X1		
10	046852P1		
11	3811275M1		
12	3610220M1		
13	3697507M1		
14	3816446M1		
15	3816445M1		
16	339761X1		

[A] 4 RODAS MOTRIZES
4 WHEELS DRIVE
4 RUEDAS MOTRIZ

1	CARCAÇA	HOUSING	ALOJAMIENTO
1	CJ. EIXO	KIT, AXLE	JUEGO DE EJE
1	ROLAMENTO AGULHA	BEARING NEEDLE	COJINETA AGUJAS
1	ARRUELA	WASHER	ARANDELA
1	PINO	PIN	PASADOR
1	ARRUELA	WASHER	ARANDELA
1	BUJÃO	PLUG	TAPON
1	TAMPÃO	PAD	ALMOHADILLA
1	ANEL "O"	O RING	JUNTA TORICA
1	BUJÃO	PLUG	TAPON
1	ROLAMENTO	BEARING	COJINETE
1	ESPAÇADOR	SPACER	PIEZA DISTANCIA
1	FLANGE	FLANGE	PLETINA
1	ARRUELA	WASHER	ARANDELA
1	ANEL	RING	ARO
4	PARAFUSO	BOLT	PERNO

Espaçador — **12 Velocidades**
Spacer — **12 Speed**
Espaciador — **12 Velocidades**

25-535

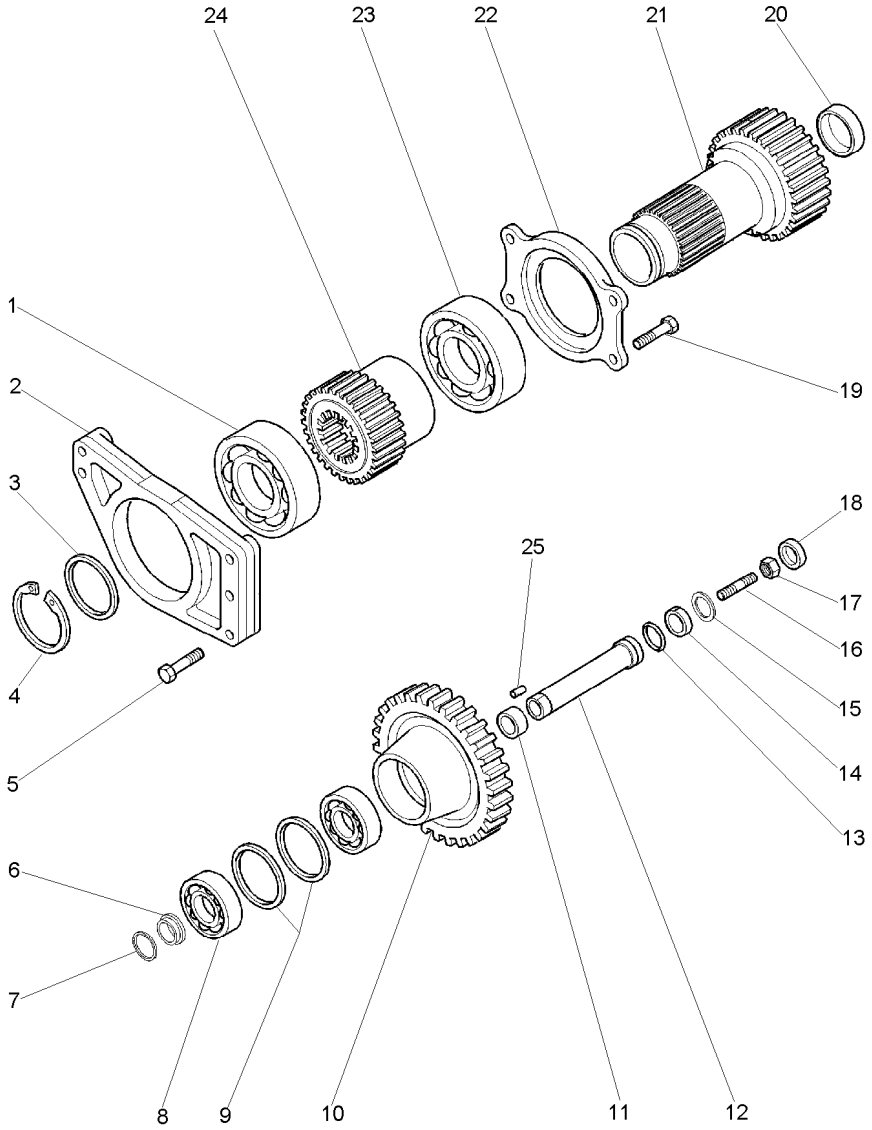

1	3811854M1		**1**	ROLAMENTO	BEARING	COJINETE
2	3801562M1		**1**	SUPORTE	BRACKET	SOPORTE
3	3811856M1		**1**	ARRUELA	WASHER	ARANDELA
4	1440478X1		**1**	ANEL TRAVA	CIRCLIP	CIRCULITO
5	339009X1		**3**	PARAFUSO	BOLT	PERNO
6	3771703M1		**1**	ESPAÇADOR	SPACER	PIEZA DISTANCIA
7	3019665X1		**1**	ANEL "O"	O RING	JUNTA TORICA
8	3612615M1		**2**	ROLAMENTO	BEARING	COJINETE
9	3612998M1		**2**	ANEL	RING	ARO
10	053083P1	33	**1**	ENGRENAGEM	GEAR	ENGRANAJE
11	3807576M1		**1**	ESPAÇADOR	SPACER	PIEZA DISTANCIA
12	3771701M1		**1**	EIXO	SHAFT	ARBOL
13	3019666X1		**1**	ANEL "O"	O RING	JUNTA TORICA
14	3807577M1		**1**	ENCOSTO	ABUTMENT	CONTRAFUERTE
15	1442486X1		**1**	ANEL	RING	ARO
16	3810949M1		**1**	PRISIONEIRO	STUD	ESPARRAGO
17	392310X1		**1**	PORCA	NUT	TUERCA
18	3807973M1		**1**	BUJÃO	PLUG	TAPON
19	339123X1		**4**	PARAFUSO	BOLT	PERNO
20	195453M1		**1**	ROLAMENTO AGULHA	BEARING NEEDLE	COJINETA AGUJAS
21	053082P1	29	**1**	EIXO	SHAFT	ARBOL
22	3808021M2		**1**	MANCAL	BEARING	COJINETE
23	3808325M1		**1**	ROLAMENTO	BEARING	COJINETE
24	053085P1	19	**1**	ENGRENAGEM	GEAR	ENGRANAJE
25	1444404X1		**1**	PINO	PIN	PASADOR

Eixo Propulsor
Propeller Axle
Eje Propulsor

25-545

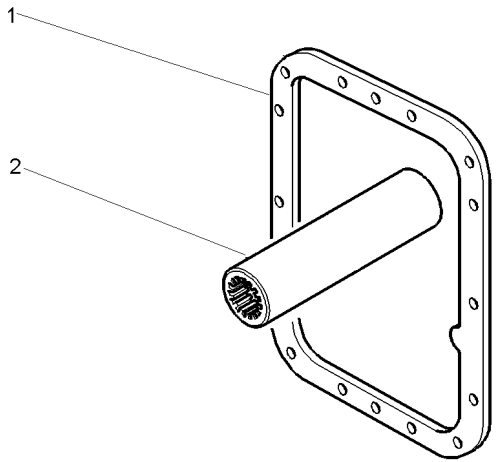

1	1687785M4	**1** JUNTA	GASKET	EMPAQUETADURA.
2	3613818M91	**1** EIXO	SHAFT	ARBOL

Fixação Eixo Traseiro
Rear Axle
Eje Trasero

18 Velocidades
18 Speed
18 Velocidades

25-550

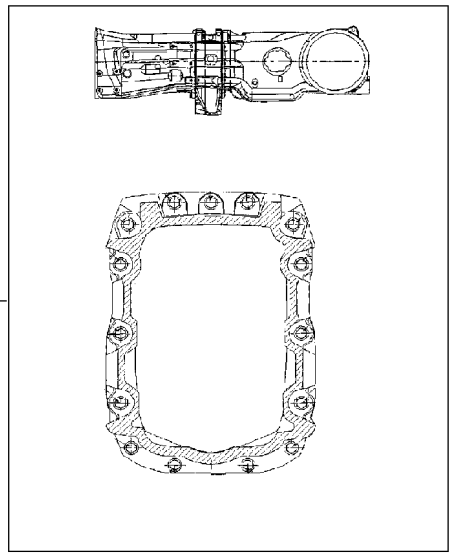

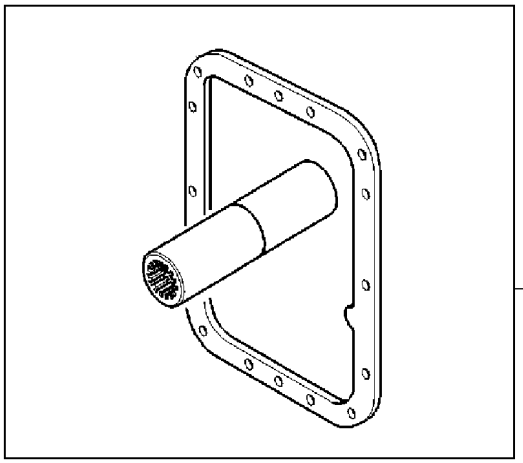

1	053422N1	25-555 No	**1** FIXAÇÃO	FASTENER	CIERRE
2	053420N1	25-545 No	**1** EIXO	SHAFT	ARBOL

Fixação Eixo Traseiro - Transmissão
Rear Axle - Transmission
Eje Trasero - Transmisión

25-555

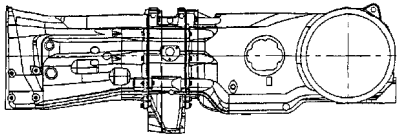

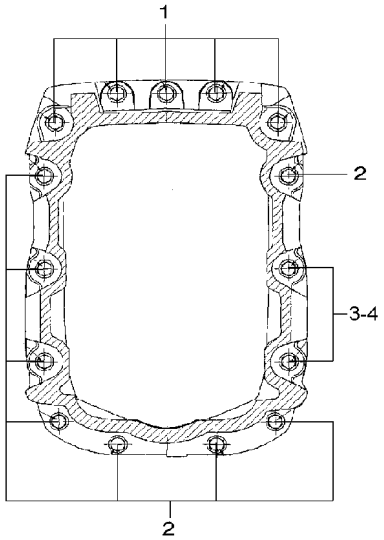

1	3808040M1			
2	3807780M1			
3	3807776M1			
4	3772662M1			
5	PARAFUSO	BOLT	PERNO
8	PARAFUSO	BOLT	PERNO
2	PARAFUSO	BOLT	PERNO
2	PORCA	NUT	TUERCA

Espaçador **Spacer** **Espaciador**	**12 Velocidades** **12 Speed** **12 Velocidades**	**25-560**	**4 Rodas Motrizes** **4 Wheels Drive** **4 Ruedas Motriz**

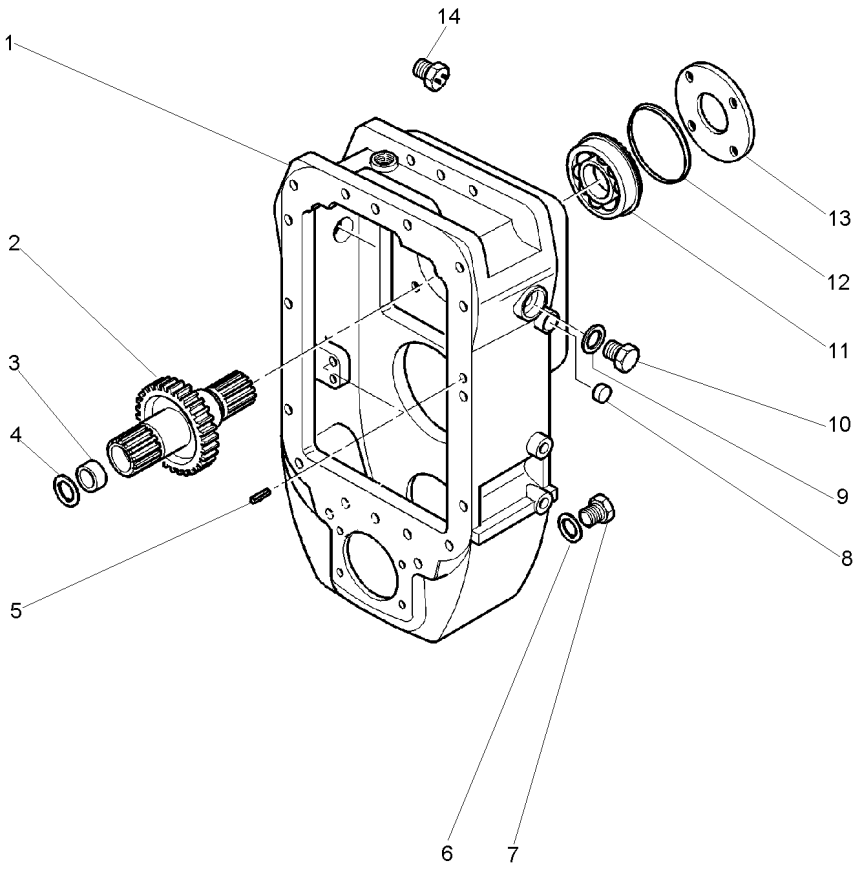

41
25-575 No

1	3801544M3	**1**	CARCAÇA	HOUSING	ALOJAMIENTO
2	071284N1	**1**	CJ. EIXO	KIT, AXLE	JUEGO DE EJE
3	195513M1	**1**	ROLAMENTO AGULHA	BEARING NEEDLE	COJINETA AGUJAS
4	3807978M1	**1**	ARRUELA	WASHER	ARANDELA
5	1444415X1	**6**	PINO	PIN	PASADOR
6	180474M1	**1**	ARRUELA	WASHER	ARANDELA
7	884691M1	**1**	BUJÃO	PLUG	TAPON
8	3811276M1	**1**	TAMPÃO	PAD	ALMOHADILLA
9	3019396X1	**1**	ANEL "O"	O RING	JUNTA TORICA
10	046852P1	**1**	BUJÃO	PLUG	TAPON
11	3811275M1	**1**	ROLAMENTO	BEARING	COJINETE
12	3610220M1	**1**	ESPAÇADOR	SPACER	PIEZA DISTANCIA
13	3697507M1	**1**	FLANGE	FLANGE	PLETINA
14	3811274M1	**1**	INTERRUPTOR	SWITCH	INTERRUPTOR

Espaçador
Spacer
Espaciador

12 Velocidades
12 Speed
12 Velocidades

25-565

4 Rodas Motrizes
4 Wheels Drive
4 Ruedas Motriz

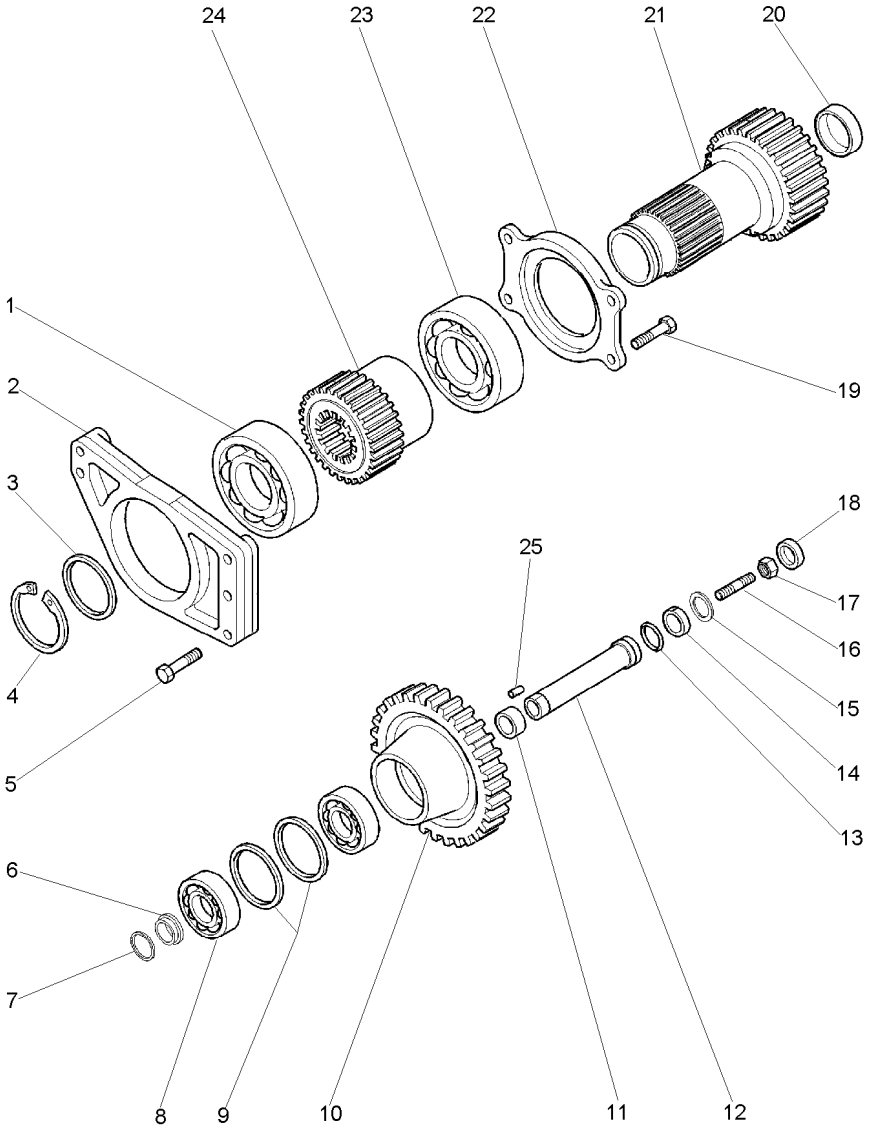

1	3811854M1		**1**	ROLAMENTO	BEARING	COJINETE
2	3801562M1		**1**	SUPORTE	BRACKET	SOPORTE
3	3811856M1		**1**	ARRUELA	WASHER	ARANDELA
4	1440478X1		**1**	ANEL TRAVA	CIRCLIP	CIRCULITO
5	339009X1		**3**	PARAFUSO	BOLT	PERNO
6	3771703M1		**1**	ESPAÇADOR	SPACER	PIEZA DISTANCIA
7	3019665X1		**1**	ANEL "O"	O RING	JUNTA TORICA
8	3612615M1		**2**	ROLAMENTO	BEARING	COJINETE
9	3612998M1		**2**	ANEL	RING	ARO
10	053083P1	33	**1**	ENGRENAGEM	GEAR	ENGRANAJE
11	3807576M1		**1**	ESPAÇADOR	SPACER	PIEZA DISTANCIA
12	3771701M1		**1**	EIXO	SHAFT	ARBOL
13	3019666X1		**1**	ANEL "O"	O RING	JUNTA TORICA
14	3807577M1		**1**	ENCOSTO	ABUTMENT	CONTRAFUERTE
15	1442486X1		**1**	ANEL	RING	ARO
16	3810949M1		**1**	PRISIONEIRO	STUD	ESPARRAGO
17	392310X1		**1**	PORCA	NUT	TUERCA
18	3807973M1		**1**	BUJÃO	PLUG	TAPON
19	339123X1		**4**	PARAFUSO	BOLT	PERNO
20	195453M1		**1**	ROLAMENTO AGULHA	BEARING NEEDLE	COJINETA AGUJAS
21	053082P1	29	**1**	EIXO	SHAFT	ARBOL
22	3808021M2		**1**	MANCAL	BEARING	COJINETE
23	3808325M1		**1**	ROLAMENTO	BEARING	COJINETE
24	053085P1	19	**1**	ENGRENAGEM	GEAR	ENGRANAJE
25	1444404X1		**1**	PINO	PIN	PASADOR

Espaçador
Spacer
Espaciador

12 Velocidades
12 Speed
12 Velocidades

25-570

4 Rodas Motrizes
4 Wheels Drive
4 Ruedas Motriz

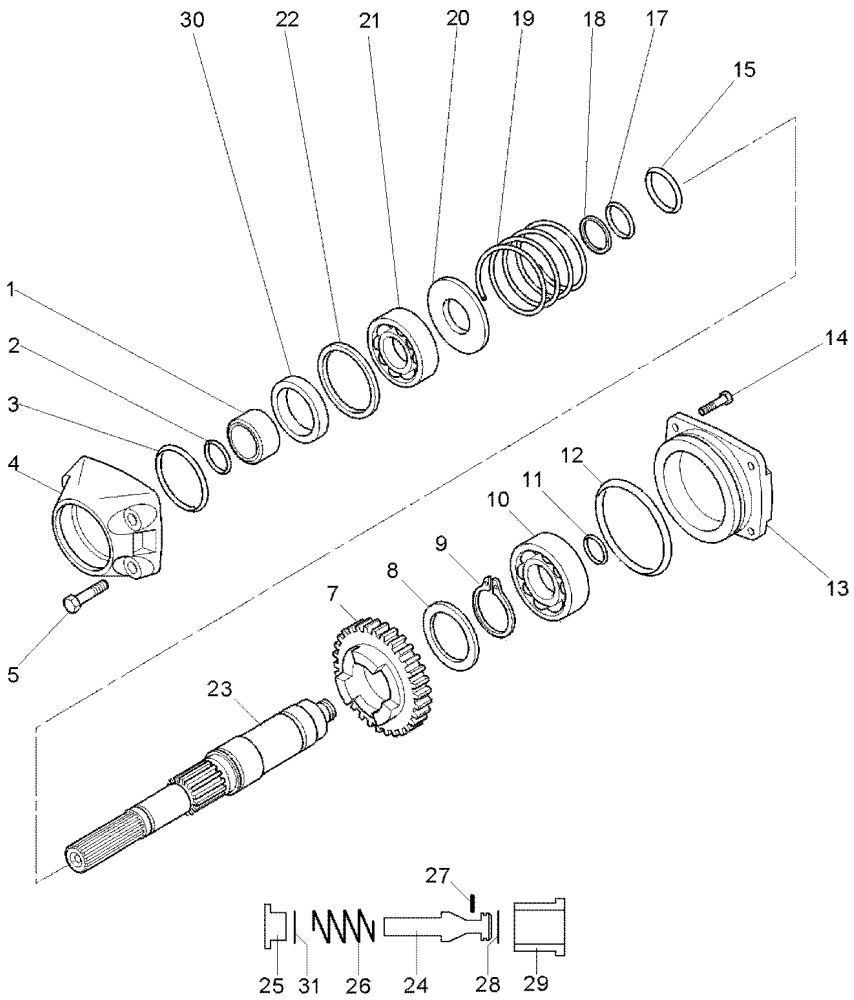

1	3771523M2		**1**	LUVA	SLEEVE	MANCHA
2	366798X1		**1**	ANEL "O"	O RING	JUNTA TORICA
3	378203X1		**1**	ANEL "O"	O RING	JUNTA TORICA
4	3801421M2		**1**	FLANGE	FLANGE	PLETINA
5	339010X1		**4**	PARAFUSO	BOLT	PERNO
7	053084P1	18	**1**	ENGRENAGEM	GEAR	ENGRANAJE
8	3771524M1		**1**	ARRUELA	WASHER	ARANDELA
9	1440478X1		**1**	ANEL TRAVA	CIRCLIP	CIRCULITO
10	3001717X91		**1**	ROLAMENTO	BEARING	COJINETE
11	3771699M2		**1**	ANEL	RING	ARO
12	3005538X1		**1**	ANEL "O"	O RING	JUNTA TORICA
13	3801422M1		**1**	FLANGE	FLANGE	PLETINA
14	339123X1		**8**	PARAFUSO	BOLT	PERNO
15	3807876M1		**1**	ANEL "O"	O RING	JUNTA TORICA
17	3807877M1		**1**	ANEL "O"	O RING	JUNTA TORICA
18	3807875M1		**1**	ANEL	RING	ARO
19	3771525M1		**1**	MOLA	SPRING	RESORTE
20	3771696M1		**1**	ARRUELA	WASHER	ARANDELA
21	339481X1		**1**	ROLAMENTO	BEARING	COJINETE
22	3801392M1	1,00MM	**1**	CALÇO	SHIM	CALCE
22	3801393M1	1,05MM	**1**	CALÇO	SHIM	CALCE
22	3801394M1	1,10MM	**1**	CALÇO	SHIM	CALCE
22	3801395M1	1,15MM	**1**	CALÇO	SHIM	CALCE
22	3801396M1	1,20MM	**1**	CALÇO	SHIM	CALCE
22	3801397M1	1,25MM	**1**	CALÇO	SHIM	CALCE
22	3801398M1	1,30MM	**1**	CALÇO	SHIM	CALCE
22	3801399M1	1,35MM	**1**	CALÇO	SHIM	CALCE
22	3801400M1	1,40MM	**1**	CALÇO	SHIM	CALCE
22	3801401M1	1,45MM	**1**	CALÇO	SHIM	CALCE
22	3801402M1	1,50MM	**1**	CALÇO	SHIM	CALCE
22	3801403M1	1,55MM	**1**	CALÇO	SHIM	CALCE
23	3774865M1		**1**	EIXO	SHAFT	ARBOL
24	3774861M2		**1**	PISTÃO	PISTON	PISTON
25	392797X1		**1**	TAMPA	COVER	CUBIERTA
26	3774866M1		**1**	MOLA	SPRING	RESORTE
27	3774863M1		**3**	PINO	PIN	PASADOR
28	3774862M1		**1**	RETENTOR	OIL SEAL	BUJE RETENACEITE
29	3819093M1		**1**	LUVA	SLEEVE	MANCHA
30	1692583M3		**1**	RETENTOR	OIL SEAL	BUJE RETENACEITE
31	3019397X1		**1**	ANEL	RING	ARO

Eixo
Shaft
Eje

25-575

4 Rodas Motrizes
4 Wheels Drive
4 Ruedas Motriz

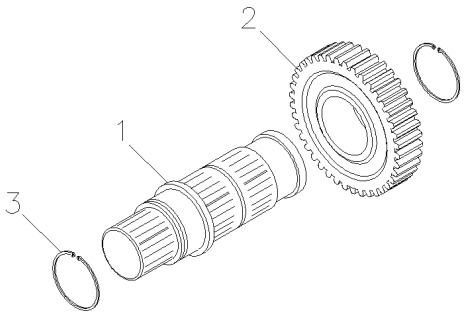

1	070864P1	**1**	EIXO	SHAFT	ARBOL
2	071609P1	**1**	ENGRENAGEM	GEAR	ENGRANAJE
3	195363M1	**2**	ANEL TRAVA	CIRCLIP	CIRCULITO

Espaçador
Spacer
Espaciador

12 Velocidades
12 Speed
12 Velocidades

25-580

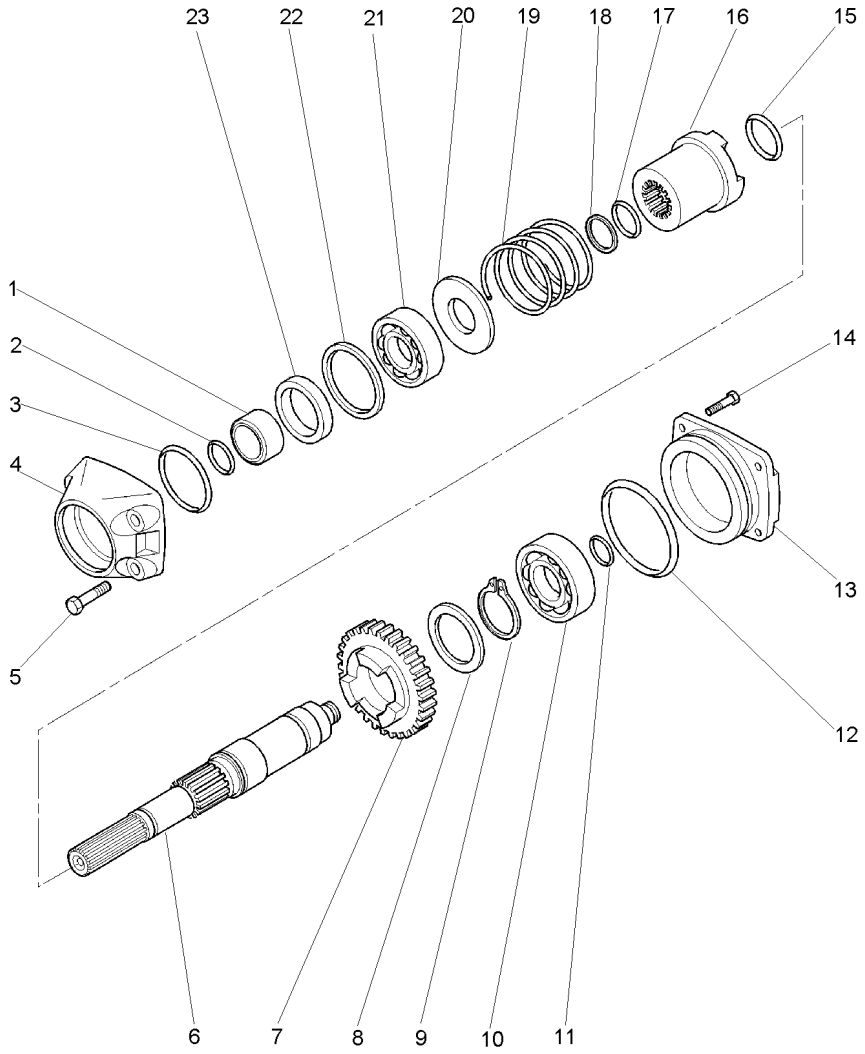

1	3771523M2		**1**	LUVA	SLEEVE	MANCHA
2	366798X1		**1**	ANEL "O"	O RING	JUNTA TORICA
3	378203X1		**1**	ANEL "O"	O RING	JUNTA TORICA
4	3801421M2		**1**	FLANGE	FLANGE	PLETINA
5	339010X1		**4**	PARAFUSO	BOLT	PERNO
6	3771521M1	[A]	**1**	EIXO	SHAFT	ARBOL
		➡| 000399				
6	6203179M1	[A]	**1**	EIXO	SHAFT	ARBOL
		➡ 000400				
7	053084P1	[A]	**1**	ENGRENAGEM	GEAR	ENGRANAJE
		⚙ 18				
		➡| 000399				
7	6203197M1	[A]	**1**	ENGRENAGEM	GEAR	ENGRANAJE
		⚙ 18				
		➡ 000400				
8	3771524M1		**1**	ARRUELA	WASHER	ARANDELA
9	1440478X1		**1**	ANEL TRAVA	CIRCLIP	CIRCULITO
10	3001717X91		**1**	ROLAMENTO	BEARING	COJINETE
11	3771699M1		**1**	ANEL	RING	ARO
12	3005538X1		**1**	ANEL "O"	O RING	JUNTA TORICA
13	3801422M1		**1**	FLANGE	FLANGE	PLETINA
14	339123X1		**4**	PARAFUSO	BOLT	PERNO
15	3807876M1		**1**	ANEL "O"	O RING	JUNTA TORICA
16	3771522M3	➡| 000399	**1**	LUVA	SLEEVE	MANCHA
16	6203181M1	➡ 000400	**1**	LUVA	SLEEVE	MANCHA
17	3807877M1		**1**	ANEL "O"	O RING	JUNTA TORICA
18	3807875M1		**1**	ANEL	RING	ARO
19	3771525M1		**1**	MOLA	SPRING	RESORTE
20	3771696M1		**1**	ARRUELA	WASHER	ARANDELA
21	339481X1		**1**	ROLAMENTO	BEARING	COJINETE
22	3801392M1	⧗ 1,00MM	**1**	CALÇO	SHIM	CALCE
22	3801393M1	⧗ 1,05MM	**1**	CALÇO	SHIM	CALCE
22	3801394M1	⧗ 1,10MM	**1**	CALÇO	SHIM	CALCE
22	3801395M1	⧗ 1,15MM	**1**	CALÇO	SHIM	CALCE
22	3801396M1	⧗ 1,20MM	**1**	CALÇO	SHIM	CALCE
22	3801397M1	⧗ 1,25MM	**1**	CALÇO	SHIM	CALCE
22	3801398M1	⧗ 1,30MM	**1**	CALÇO	SHIM	CALCE
22	3801399M1	⧗ 1,35MM	**1**	CALÇO	SHIM	CALCE
22	3801400M1	⧗ 1,40MM	**1**	CALÇO	SHIM	CALCE
22	3801401M1	⧗ 1,45MM	**1**	CALÇO	SHIM	CALCE
22	3801402M1	⧗ 1,50MM	**1**	CALÇO	SHIM	CALCE
22	3801403M1	⧗ 1,55MM	**1**	CALÇO	SHIM	CALCE
23	3409619M1		**1**	RETENTOR	SEAL	RETEN

[A] 4 RODAS MOTRIZES
4 WHEELS DRIVE
4 RUEDAS MOTRIZ

Sincronizada
Syncromesh
Sincronizada

25-585

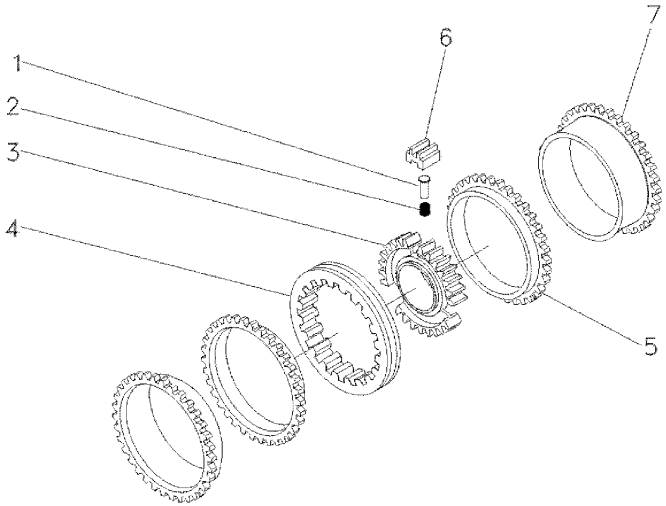

1	3771353M1	**3** PINO	PIN	PASADOR
2	3771354M1	**3** MOLA	SPRING	RESORTE
3	3771369M1	**1** CUBO	HUB	CUBO
4	3771359M1	**1** LUVA	SLEEVE	MANCHA
5	3771363M1	**2** ANEL	RING	ARO
6	3771355M1	**3** BLOCO	BLOCK	BLOQUE
7	3771370M1	**2** ANEL	RING	ARO

Carcaça Central - 12v Sem Espaçador	**540 Rpm**	**30-10**	**Standard**
Middle Body - 12v Without Spacer	**540 Rpm**		**Standard**
Carcaza Central - 12v Sim Espaciador	**540 Rpm**		**Standard**

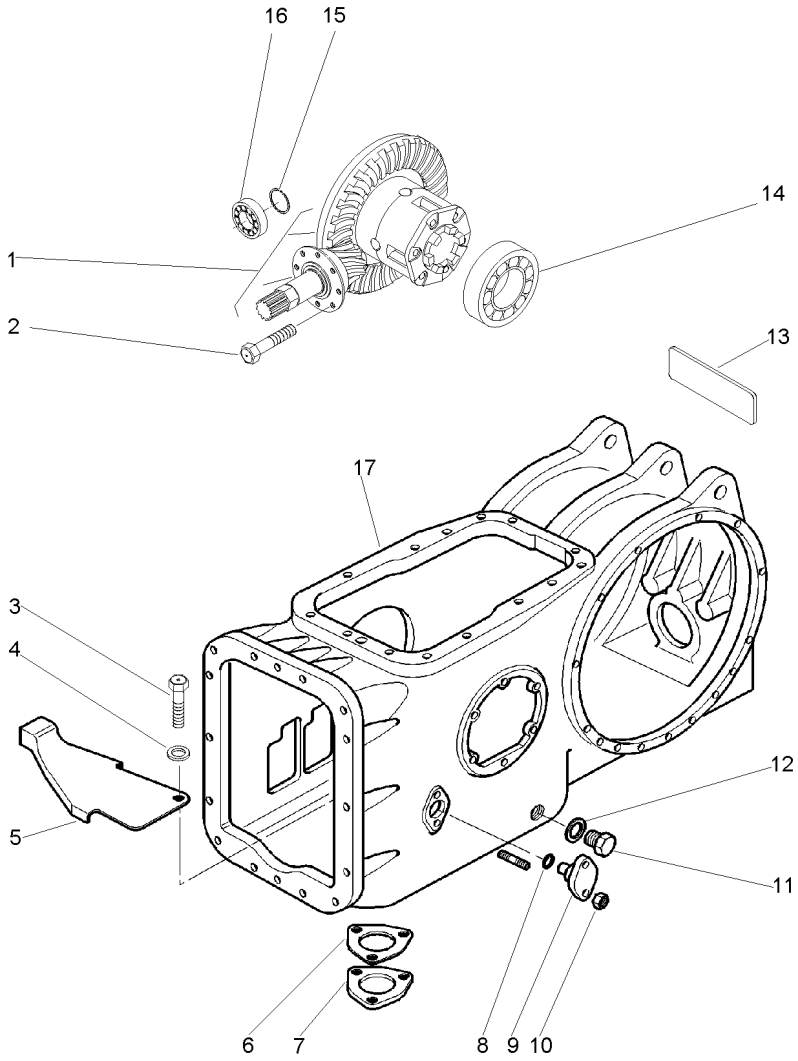

1	055300N1	30-15 No 9x35	**1**	DIFERENCIAL	DIFFERENTIAL	DIFERENCIAL
2	899199M1		**6**	PARAFUSO	BOLT	PERNO
3	353675X1		**1**	PARAFUSO	BOLT	PERNO
4	339024X1		**1**	ARRUELA	WASHER	ARANDELA
5	3812270M1		**1**	PROTEÇÃO	GUARD	DEFENSA
6	1660551M2		**1**	JUNTA	GASKET	EMPAQUETADURA.
7	1869491M1		**1**	TAMPA	COVER	CUBIERTA
8	762026M1		**2**	ANEL "O"	O RING	JUNTA TORICA
9	898643M1		**1**	PINO	PIN	PASADOR
10	353916X1		**2**	PORCA	NUT	TUERCA
11	884691M1		**1**	BUJÃO	PLUG	TAPON
12	180474M1		**1**	ARRUELA	WASHER	ARANDELA
13	053519P1	[A]	**1**	DECAL	DECAL	CALCOMANIA
14	1850909M91		**1**	CJ. ROLAMENTO	BEARING ASSY	RODAMIENTO RAD
15	366442X1		**1**	ANEL TRAVA	CIRCLIP	CIRCULITO
16	834733M1		**1**	ROLAMENTO	BEARING	COJINETE
17	054550N1	30-30 No	**1**	CARCAÇA	HOUSING	ALOJAMIENTO

[A] 1ª MARCHA
1 SPEED
1ª MARCHA

Diferencial
Diferential
Diferencial

30-15

540 Rpm
540 Rpm
540 Rpm

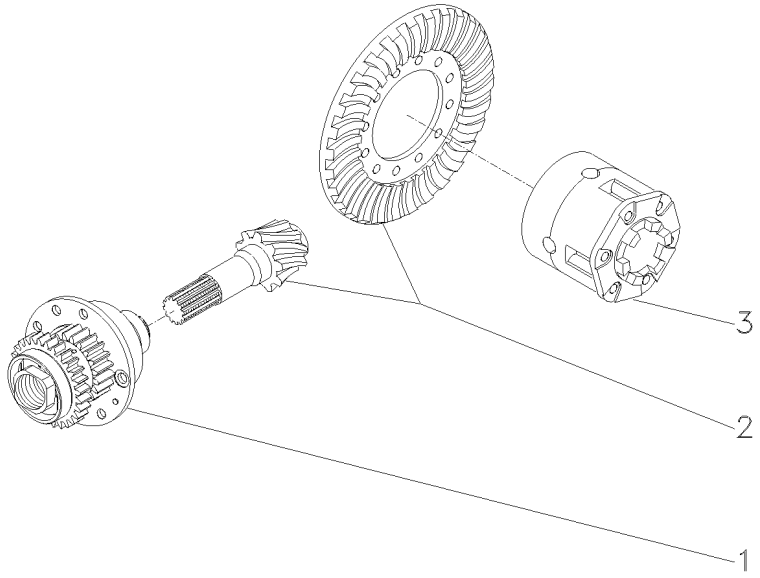

1	055301N1	30-20 No	**1** FLANGE	FLANGE	PLETINA
2	4200008M91	9/35	**1** COROA E PINHÃO	KIT, BEVEL GEAR	CORONA Y PINON
3	1481423M94	30-25 No	**1** CJ. DIFERENCIAL	KIT,DIFFERENTIAL	JGO.DIFERENCIAL.

Flange
Flange
Placa

30-20

Tdp 540 Rpm
Pto 540 Rpm
Tdf 540 Rpm

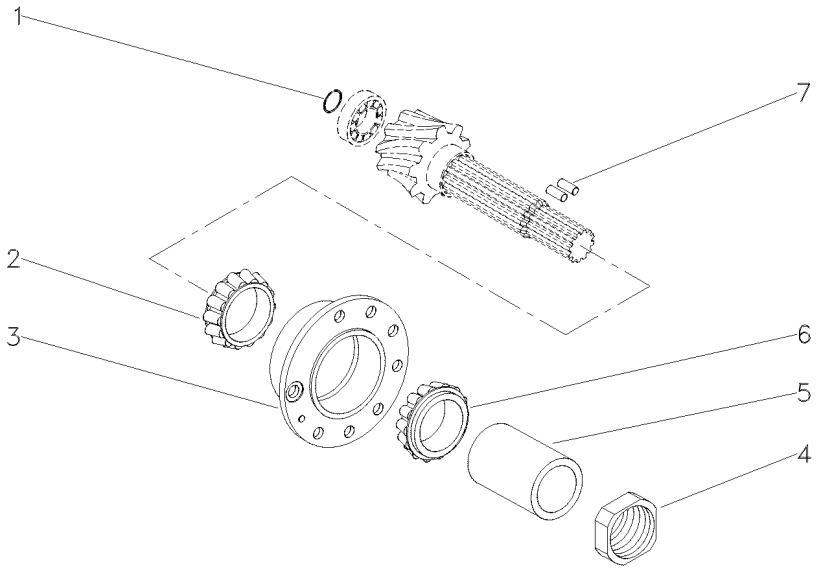

1	196097M1	**1**	ANEL	RING	ARO
2	3176710M91	**1**	ROLAMENTO	BEARING	COJINETE
3	507565M91	**1**	FLANGE	FLANGE	PLETINA
4	1686281M1	**1**	PORCA	NUT	TUERCA
5	1661065M2	**1**	ESPAÇADOR	SPACER	PIEZA DISTANCIA
6	3176708M91	**1**	ROLAMENTO	BEARING	COJINETE
7	3612442M1	**2**	ROLETE	ROLLER	RODILLO

Diferencial
Differential
Differencial

30-25

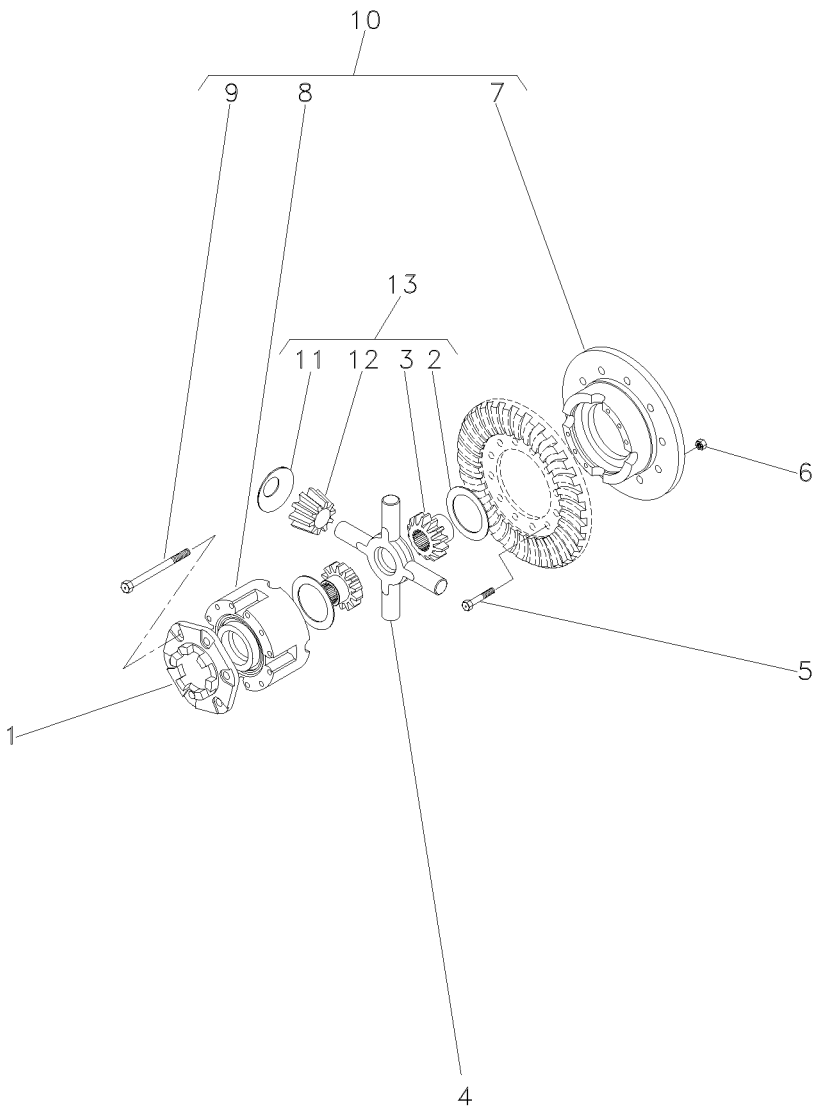

1	898712M2		
2	897726M1	13	
3	072073P1	13	EATON
3	072072P1	13	RAYTON
4	894302M5		
5	825776M1		1/2X20X1,720
6	891947M1		1/2X20
7		10	10
8		10	10
9	490001M1	10	1/2X13X4"
10	2800781M92		
11	062769P1	13	
12	072075P1	13	EATON
12	072074P1	13	RAYTON
13	4200009M91	10	

1	FLANGE	FLANGE	PLETINA
2	ARRUELA	WASHER	ARANDELA
2	ENGRENAGEM	GEAR	ENGRANAJE
2	ENGRENAGEM	GEAR	ENGRANAJE
1	CRUZETA	SPIDER	CRUCETA
12	PARAFUSO	BOLT	PERNO
12	PORCA	NUT	TUERCA
1	MEIA CAIXA	STOCKING BOX	MEDIA CAJA
1	MEIA CAIXA	STOCKING BOX	MEDIA CAJA
8	PARAFUSO	BOLT	PERNO
1	CJ. CAIXA	KIT, BOX	JUEGO DE CAJA
4	ARRUELA	WASHER	ARANDELA
4	SATÉLITE	SATELLITE	SATELITE
4	SATÉLITE	SATELLITE	SATELITE
1	CJ. ENGRENAGEM	KIT, GEAR	ENGRANAJES JUEGO

Carcaça Central
Middle Body
Carcaza Central

30-30

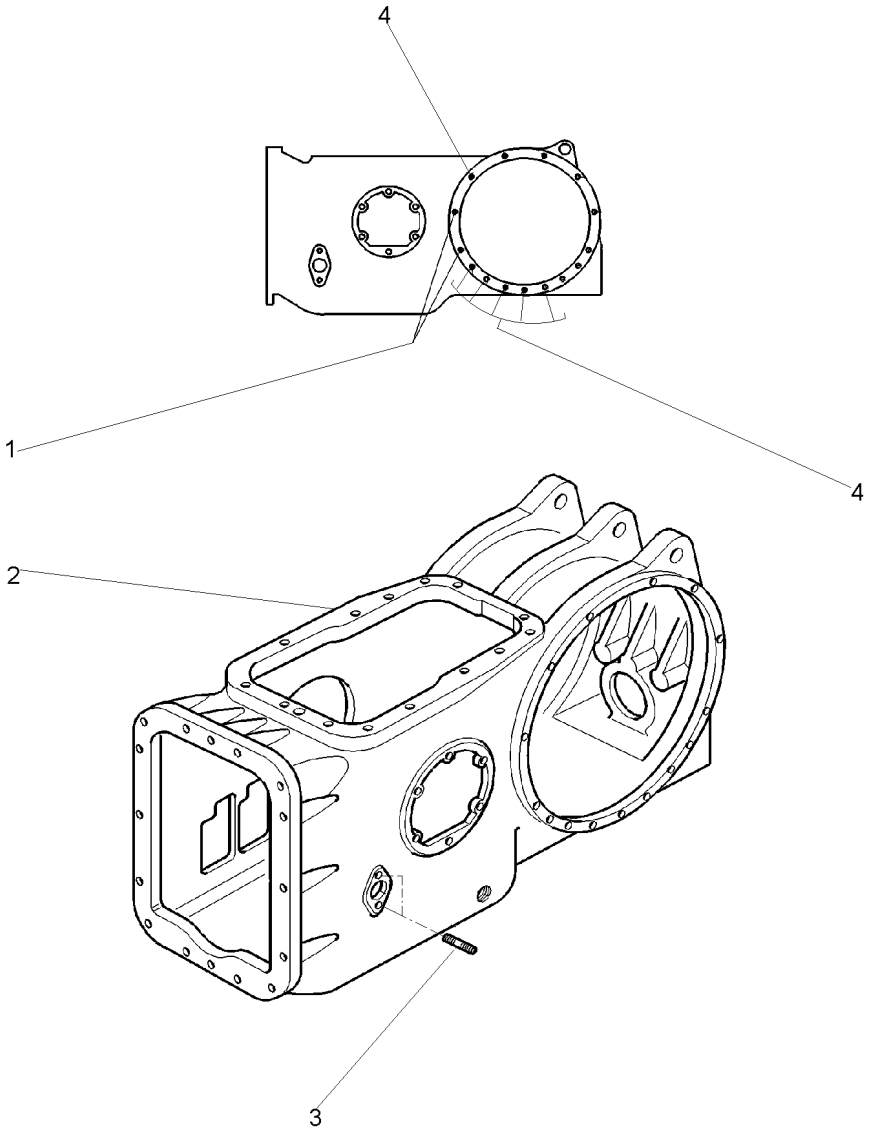

1	377616X1	**4**	PRISIONEIRO	STUD	ESPARRAGO
2	054605P2	**1**	CARCAÇA	HOUSING	ALOJAMIENTO
3	195569M1	**2**	PRISIONEIRO	STUD	ESPARRAGO
4	1860900M1	**10**	PRISIONEIRO	STUD	ESPARRAGO

Carcaça Central - 12v Sem Espaçador	**540 Rpm**	**30-35**	**Standard**
Middle Body - 12v Without Spacer	**540 Rpm**		**Standard**
Carcaza Central - 12v Sim Espaciador	**540 Rpm**		**Standard**

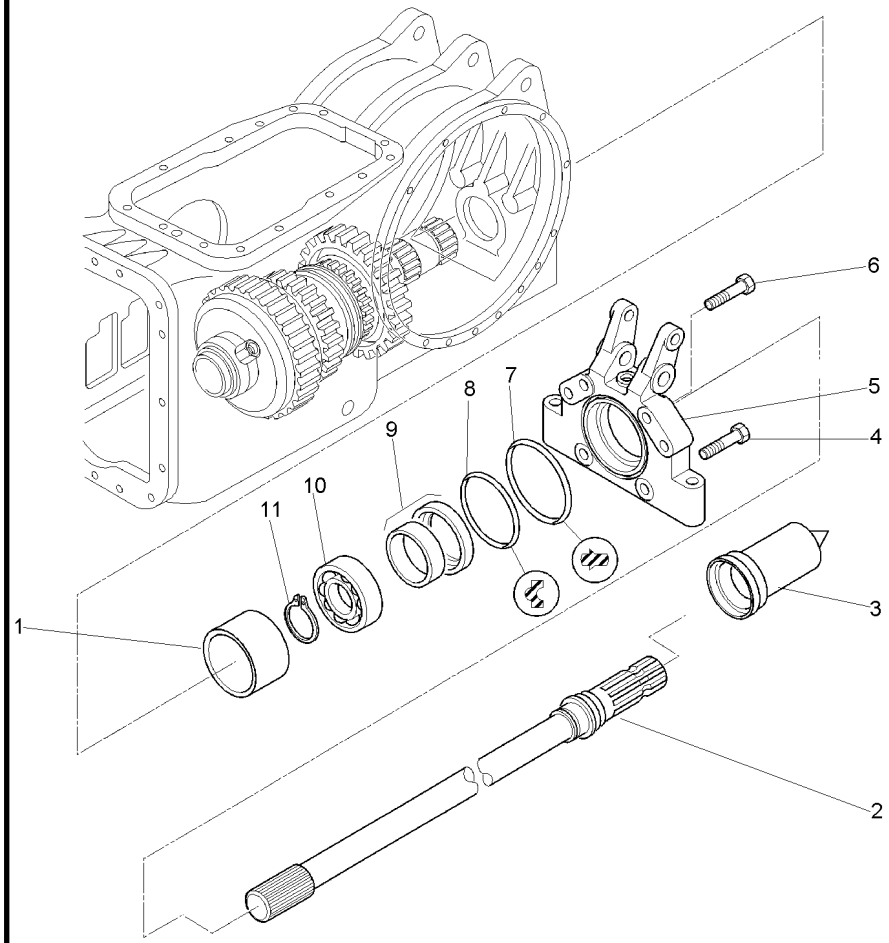

1	3801426M1		**1**	ESPAÇADOR	SPACER	PIEZA DISTANCIA
2	3808179M91	6	**1**	EIXO	SHAFT	ARBOL
3	035678T1		**1**	TAMPA	COVER	CUBIERTA
4	362537X1		**4**	PARAFUSO	BOLT	PERNO
5	3801413M1		**1**	CARCAÇA	HOUSING	ALOJAMIENTO
6	3019865X1		**2**	PARAFUSO	BOLT	PERNO
7	3801428M1		**1**	ANEL	RING	ARO
8	3801427M1		**1**	ANEL	RING	ARO
9	3699801M1		**1**	RETENTOR	OIL SEAL	BUJE RETENACEITE
10	391162X1		**1**	ROLAMENTO	BEARING	COJINETE
11	831581M2		**1**	ANEL TRAVA	CIRCLIP	CIRCULITO

Carcaça Central - 12v Sem Espaçador	540 Rpm	30-40	Standard
Middle Body - 12v Without Spacer	540 Rpm		Standard
Carcaza Central - 12v Sim Espaciador	540 Rpm		Standard

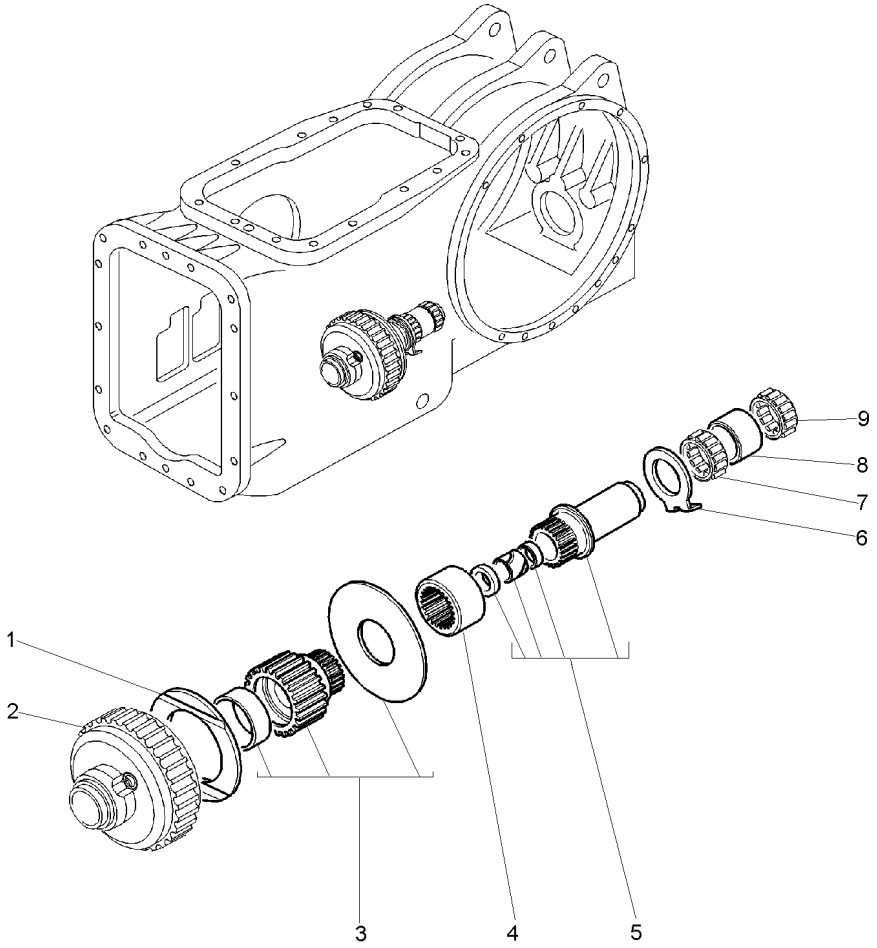

1	6201989M1		1	ARRUELA	WASHER	ARANDELA
2	4200052M91	30-290 No	1	EMBREAGEM	CLUTCH	EMBRAGUE
3	3811452M91		1	DISCO	DISC	DISCO
4	3811448M1		1	ACOPLAMENTO	COUPLING	ACOPLAMIENTO
5	3811450M91		1	CJ. EIXO	KIT, AXLE	JUEGO DE EJE
6	3599961M1		1	ARRUELA	WASHER	ARANDELA
7	3612068M1		1	ROLAMENTO	BEARING	COJINETE
8	532876M2		1	ESPAÇADOR	SPACER	PIEZA DISTANCIA
9	831220M1		1	ROLAMENTO	BEARING	COJINETE

Carcaça Central - 12v Sem Espaçador	**540 Rpm**	**30-45**	**Standard**
Middle Body - 12v Without Spacer	**540 Rpm**		**Standard**
Carcaza Central - 12v Sim Espaciador	**540 Rpm**		**Standard**

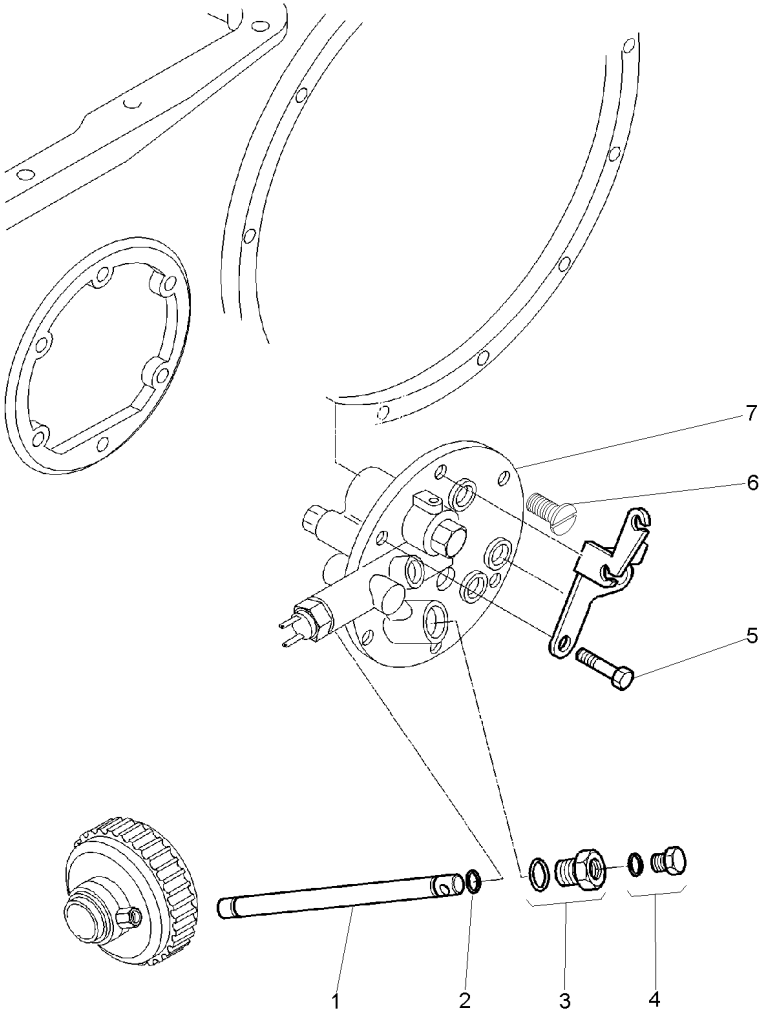

1	3610929M1		**1**	TUBO	PIPE	CANO
2	195561M1		**2**	ANEL "O"	O RING	JUNTA TORICA
3	072296N1		**1**	TAMPÃO	PAD	ALMOHADILLA
4	358720X91		**1**	TAMPÃO	PAD	ALMOHADILLA
5	353698X1		**4**	PARAFUSO	BOLT	PERNO
6	353698X1		**2**	PARAFUSO	BOLT	PERNO
7	3808210M91	30-55 No	**1**	TAMPA	COVER	CUBIERTA

Bujão
Plug
Tapón

30-50

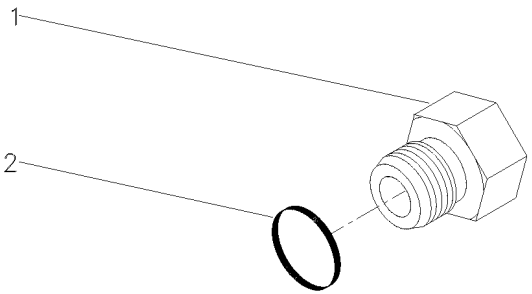

1	3697608M1	**1** BUJÃO	PLUG	TAPON
2	3019397X1	**1** ANEL	RING	ARO

Tampa Lateral
Cover
Tapa

30-55

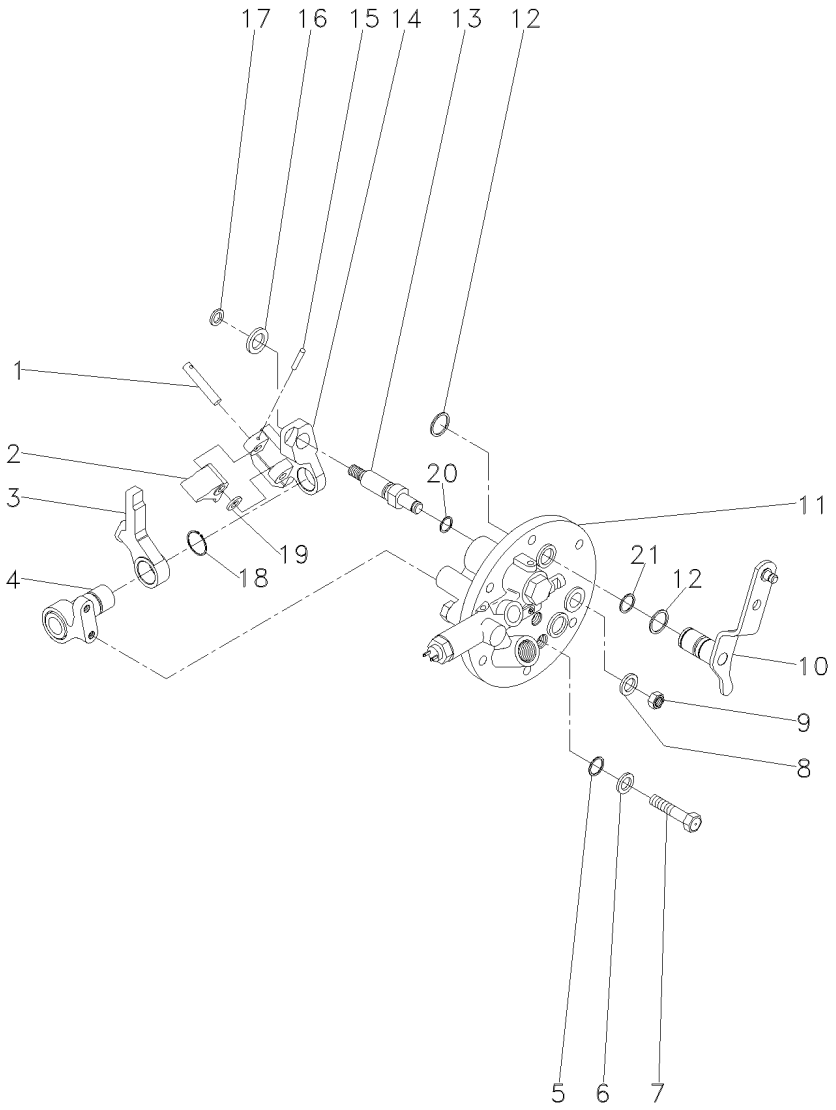

1	3614294M1	**1** PINO	PIN	PASADOR
2	3614290M2	**1** ALAVANCA	LEVER	PALANCA
3	3614289M2	**1** ALAVANCA	LEVER	PALANCA
4	3697956M91	**1** SUPORTE	BRACKET	SOPORTE
5	3009740X1	**2** ANEL "O"	O RING	JUNTA TORICA
6	390972X1	**2** ARRUELA	WASHER	ARANDELA
7	3610961M1	**2** PARAFUSO	BOLT	PERNO
8	390734X1	**1** ARRUELA	WASHER	ARANDELA
9	339402X1	**1** PORCA	NUT	TUERCA
10	3801302M92	**1** ALAVANCA	LEVER	PALANCA
11	061929N1	**1** TAMPA	COVER	CUBIERTA
12	1440523X1	**2** ANEL TRAVA	CIRCLIP	CIRCULITO
13	3697950M2	**1** EIXO	SHAFT	ARBOL
14	3614292M1	**1** PIVÔ	PIVOT	PIVOTE
15	3009322X1	**1** PINO	PIN	PASADOR
16	3699552M1	**1** ARRUELA	WASHER	ARANDELA
17	339710X1	**1** ANEL	RING	ARO
18	1440523X1	**1** ANEL TRAVA	CIRCLIP	CIRCULITO
19	3697982M1	**1** ARRUELA	WASHER	ARANDELA
20	195562M1	**1** ANEL "O"	O RING	JUNTA TORICA
21	851258M1	**1** ANEL "O"	O RING	JUNTA TORICA

Tampa Lateral
Cover
Tapa

30-60

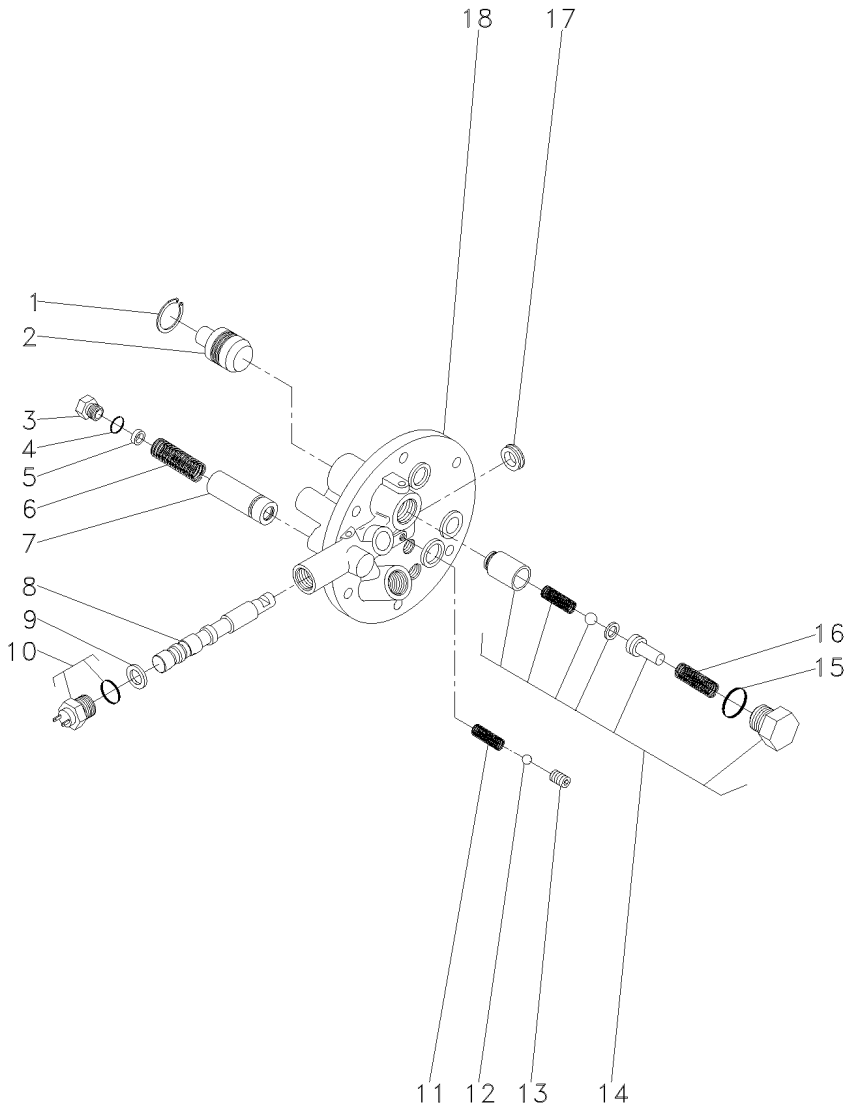

1	339361X1			**1**	ANEL	RING	ARO
2	3697275M1			**1**	PISTÃO	PISTON	PISTON
3	3610598M1			**1**	TAMPÃO	PAD	ALMOHADILLA
4	3019394X1			**1**	ANEL "O"	O RING	JUNTA TORICA
5	3610926M1			**X**	CALÇO	SHIM	CALCE
6	3610555M1			**1**	MOLA	SPRING	RESORTE
7	3610600M91			**1**	VÁLVULA	VALVE	VALVULA
8			3760527M93	**1**	EIXO	SHAFT	ARBOL
9	3019839X1			**1**	ANEL	RING	ARO
10	3761983M91			**1**	INTERRUPTOR	SWITCH	INTERRUPTOR
11	3610554M1			**1**	MOLA	SPRING	RESORTE
12	3003593X1			**1**	ESFERA	BALL	BOLA
13	3760739M1			**1**	PRISIONEIRO	STUD	ESPARRAGO
14	3762311M92			**1**	JG. REPARO	KIT, REPAIR	JUEGO REPARACION
15	3019398X1	14		**1**	ANEL "O"	O RING	JUNTA TORICA
16	3610923M1	14		**1**	MOLA	SPRING	RESORTE
17	3760738M1			**1**	RETENTOR	SEAL	RETEN
18			3760527M93	**1**	TAMPA	COVER	CUBIERTA

Carcaça Central - 12 Velocidades	**540 Rpm**	**30-65**
Middle Body - 12 Speed	**540 Rpm**	
Carcaza Central - 12 Velocidades	**540 Rpm**	

Arrozeiro
Rice Version
Tipo Arroz

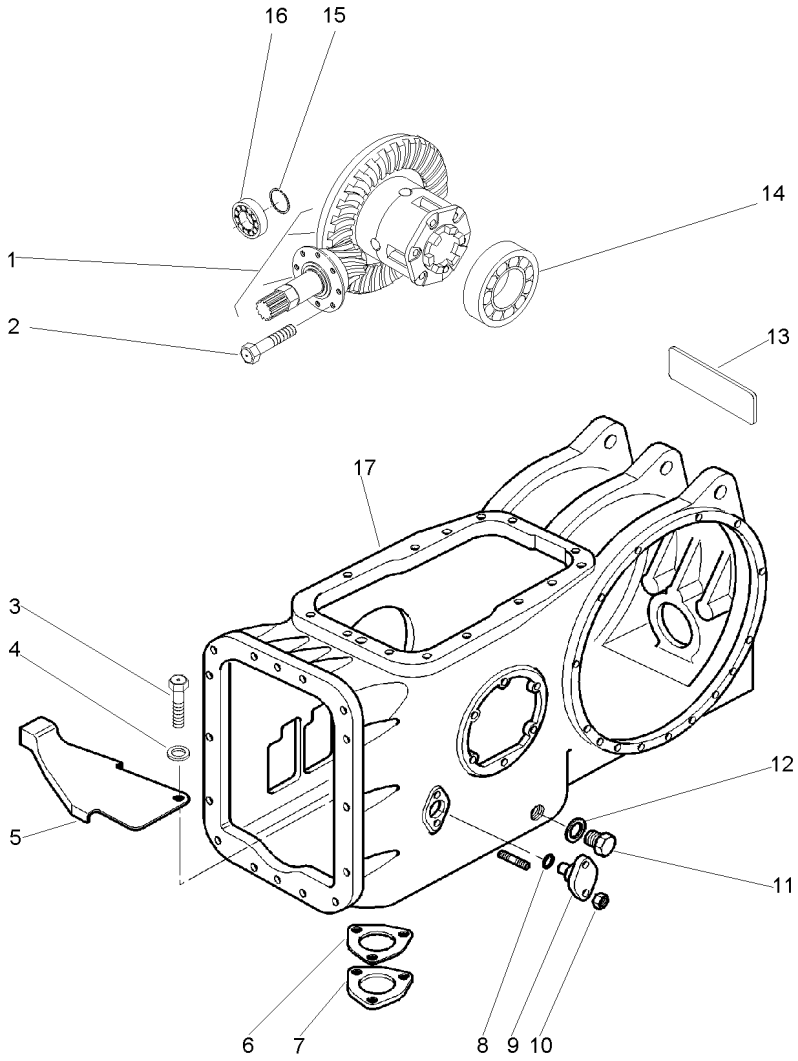

1	035426N1	9x35	**1**	DIFERENCIAL	DIFFERENTIAL	DIFERENCIAL
		30-70 No				
2	899199M1		**6**	PARAFUSO	BOLT	PERNO
3	353675X1		**1**	PARAFUSO	BOLT	PERNO
4	339024X1		**1**	ARRUELA	WASHER	ARANDELA
5	3812270M1		**1**	PROTEÇÃO	GUARD	DEFENSA
6	1660551M2		**1**	JUNTA	GASKET	EMPAQUETADURA.
7	1869491M1		**1**	TAMPA	COVER	CUBIERTA
8	851258M1		**2**	ANEL "O"	O RING	JUNTA TORICA
9	898643M1		**1**	PINO	PIN	PASADOR
10	353916X1		**2**	PORCA	NUT	TUERCA
11	884691M1		**1**	BUJÃO	PLUG	TAPON
12	180474M1		**1**	ARRUELA	WASHER	ARANDELA
13	053519P1	[A]	**1**	DECAL	DECAL	CALCOMANIA
14	1850909M91		**1**	CJ. ROLAMENTO	BEARING ASSY	RODAMIENTO RAD
15	366442X1		**1**	ANEL TRAVA	CIRCLIP	CIRCULITO
16	834733M1		**1**	ROLAMENTO	BEARING	COJINETE
17	054550N1	30-30 No	**1**	CARCAÇA	HOUSING	ALOJAMIENTO

[A] 1ª MARCHA
1 SPEED
1ª MARCHA

Pinhão E Diferencial
Pinion And Diferential
Piñon Y Diferencial

30-70

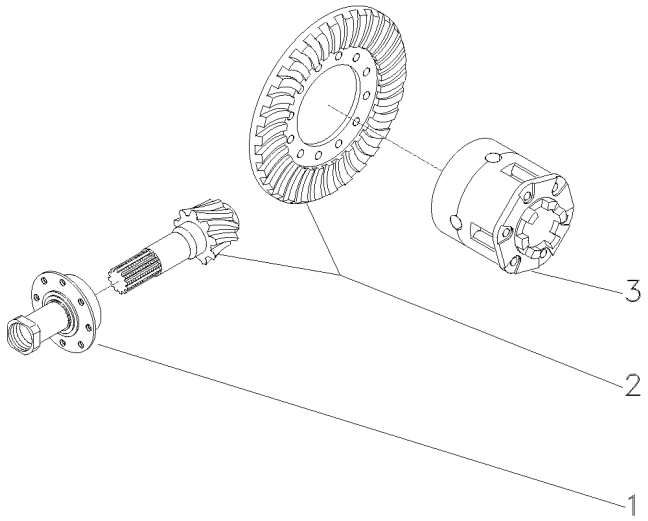

1	3147511M93		30-75 No	**1**	FLANGE	FLANGE	PLETINA
2	4200008M91		9/35	**1**	COROA E PINHÃO	KIT, BEVEL GEAR	CORONA Y PINON
3	1481423M94		30-25 No	**1**	CJ. DIFERENCIAL	KIT,DIFFERENTIAL	JGO.DIFERENCIAL.

Flange E Pinhão
Flange And Pinion
Pletina Y Piñon

30-75

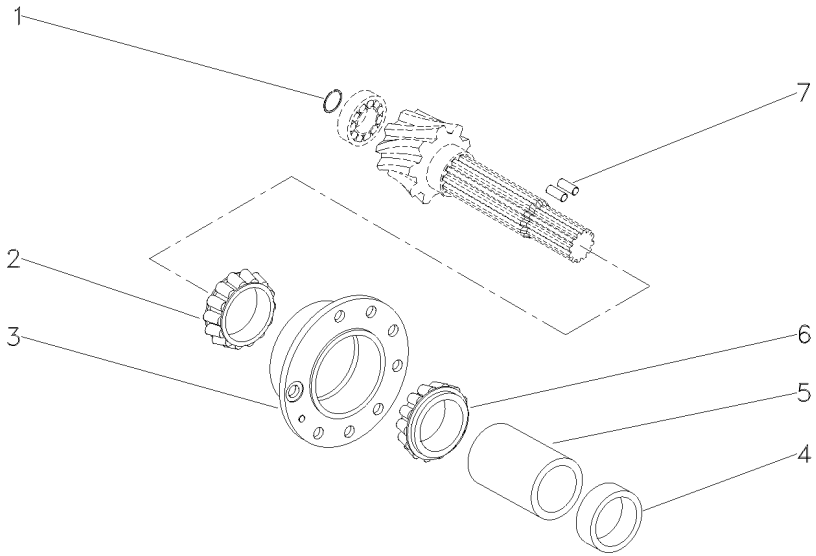

1	196097M1	**1** ANEL	RING	ARO
2	3176710M91	**1** ROLAMENTO	BEARING	COJINETE
3	507565M91	**1** FLANGE	FLANGE	PLETINA
4	048363P2	**1** ESPAÇADOR	SPACER	PIEZA DISTANCIA
5	1661065M2	**1** ESPAÇADOR	SPACER	PIEZA DISTANCIA
6	3176708M91	**1** ROLAMENTO	BEARING	COJINETE
7	3612442M1	**2** ROLETE	ROLLER	RODILLO

Carcaça Central - 12 Velocidades	**540 Rpm**	**30-80**	**Arrozeiro**
Middle Body - 12 Speed	**540 Rpm**		**Rice Version**
Carcaza Central - 12 Velocidades	**540 Rpm**		**Tipo Arroz**

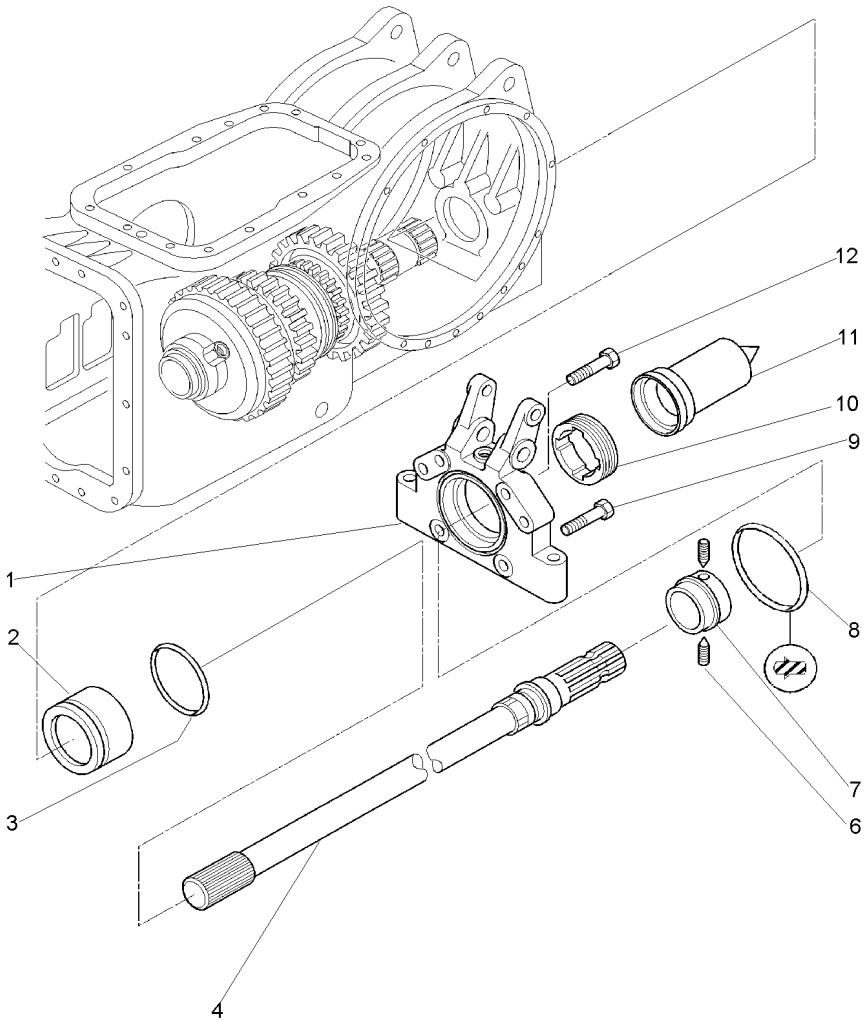

1	3801413M1		**1**	CARCAÇA	HOUSING	ALOJAMIENTO
2	3811094M1		**1**	LUVA	SLEEVE	MANCHA
3	3811106X1		**1**	ANEL "O"	O RING	JUNTA TORICA
4	3811107M91	6	**1**	EIXO	SHAFT	ARBOL
6	3009351X1		**2**	PARAFUSO	BOLT	PERNO
7	3811088M1		**1**	CUBO	HUB	CUBO
8	3801428M1		**1**	ANEL	RING	ARO
9	362537X1		**4**	PARAFUSO	BOLT	PERNO
10	3811091M1		**1**	PORCA	NUT	TUERCA
11	035678T1		**1**	TAMPA	COVER	CUBIERTA
12	3019865X1		**2**	PARAFUSO	BOLT	PERNO

Carcaça Central - 12 Velocidades	**540 Rpm**	**30-85**	**Arrozeiro**
Middle Body - 12 Speed	**540 Rpm**		**Rice Version**
Carcaza Central - 12 Velocidades	**540 Rpm**		**Tipo Arroz**

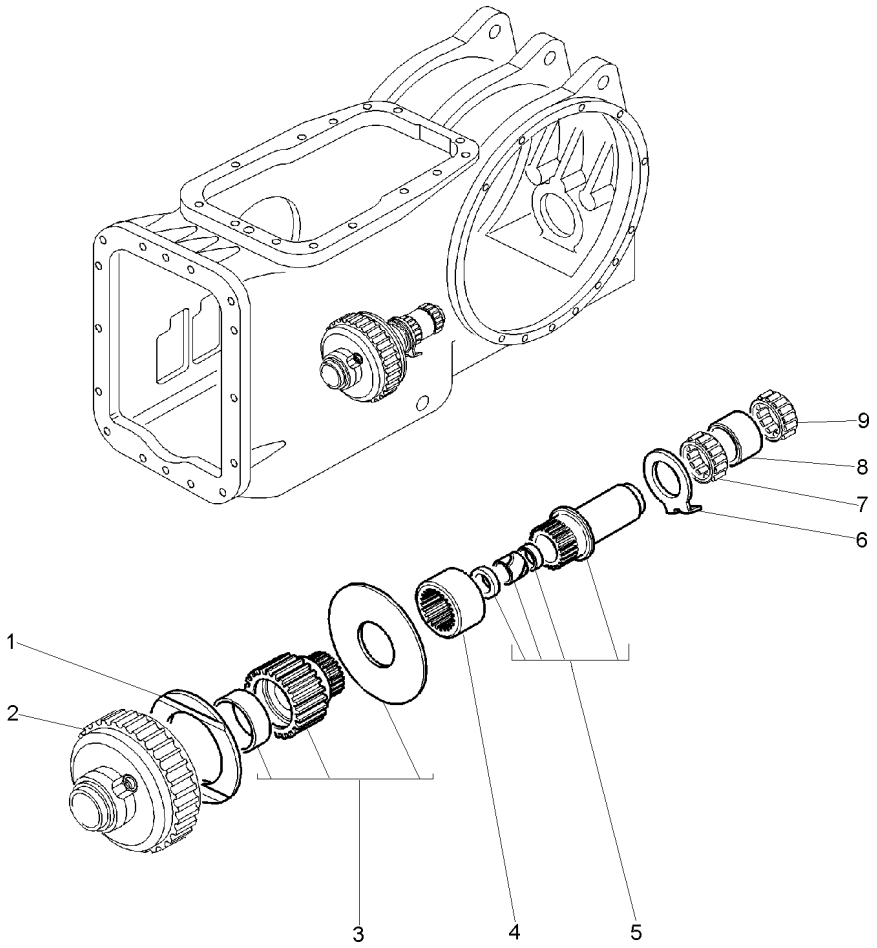

1	6201989M1		**1**	ARRUELA	WASHER	ARANDELA
2	4200052M91	30-290 No	**1**	EMBREAGEM	CLUTCH	EMBRAGUE
3	3811452M91		**1**	DISCO	DISC	DISCO
4	3811448M1		**1**	ACOPLAMENTO	COUPLING	ACOPLAMIENTO
5	3811450M91		**1**	CJ. EIXO	KIT, AXLE	JUEGO DE EJE
6	3599961M1		**1**	ARRUELA	WASHER	ARANDELA
7	3612068M1		**1**	ROLAMENTO	BEARING	COJINETE
8	532876M2		**1**	ESPAÇADOR	SPACER	PIEZA DISTANCIA
9	831220M1		**1**	ROLAMENTO	BEARING	COJINETE

Carcaça Central - 12 Velocidades	**540 Rpm**	**30-90**	**Arrozeiro**
Middle Body - 12 Speed	**540 Rpm**		**Rice Version**
Carcaza Central - 12 Velocidades	**540 Rpm**		**Tipo Arroz**

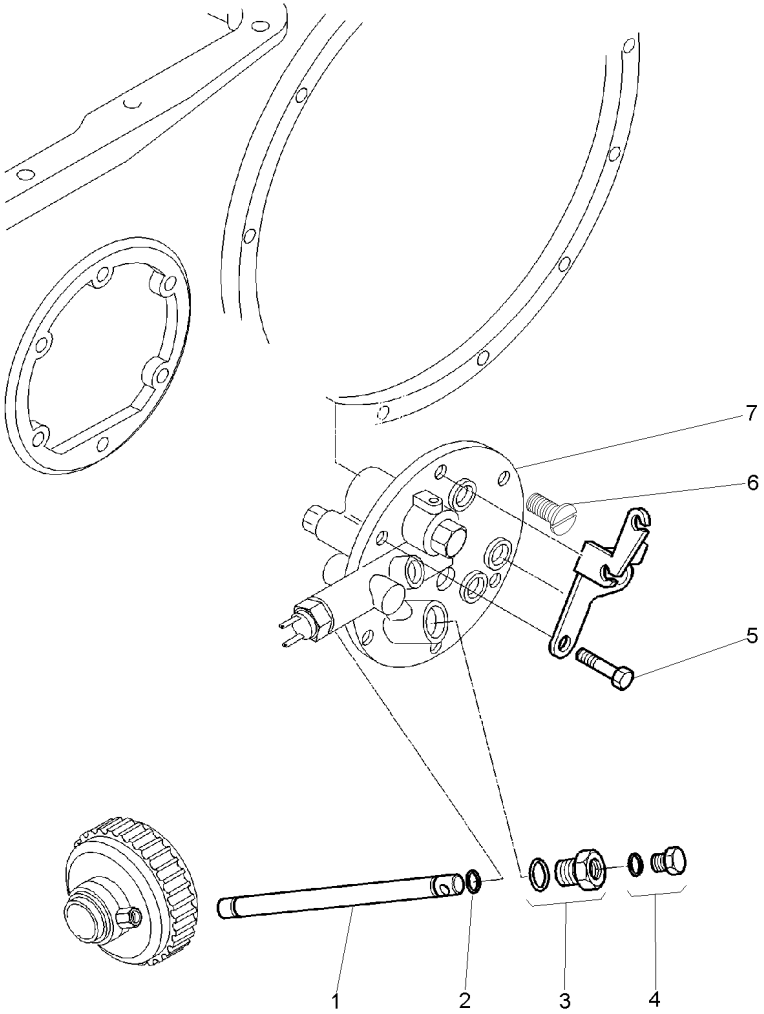

1	3610929M1		**1**	TUBO	PIPE	CANO
2	195561M1		**2**	ANEL "O"	O RING	JUNTA TORICA
3	072296N1		**1**	TAMPÃO	PAD	ALMOHADILLA
4	358720X91		**1**	TAMPÃO	PAD	ALMOHADILLA
5	353698X1		**4**	PARAFUSO	BOLT	PERNO
6	353698X1		**2**	PARAFUSO	BOLT	PERNO
7	3808210M91	30-55 No	**1**	TAMPA	COVER	CUBIERTA

Carcaça Central - 12 Velocidades	**540/1000 Rpm**	**30-95**	**Standard**
Middle Body - 12 Speed	**540/1000 Rpm**		**Standard**
Carcaza Central - 12 Velocidades	**540/1000 Rpm**		**Standard**

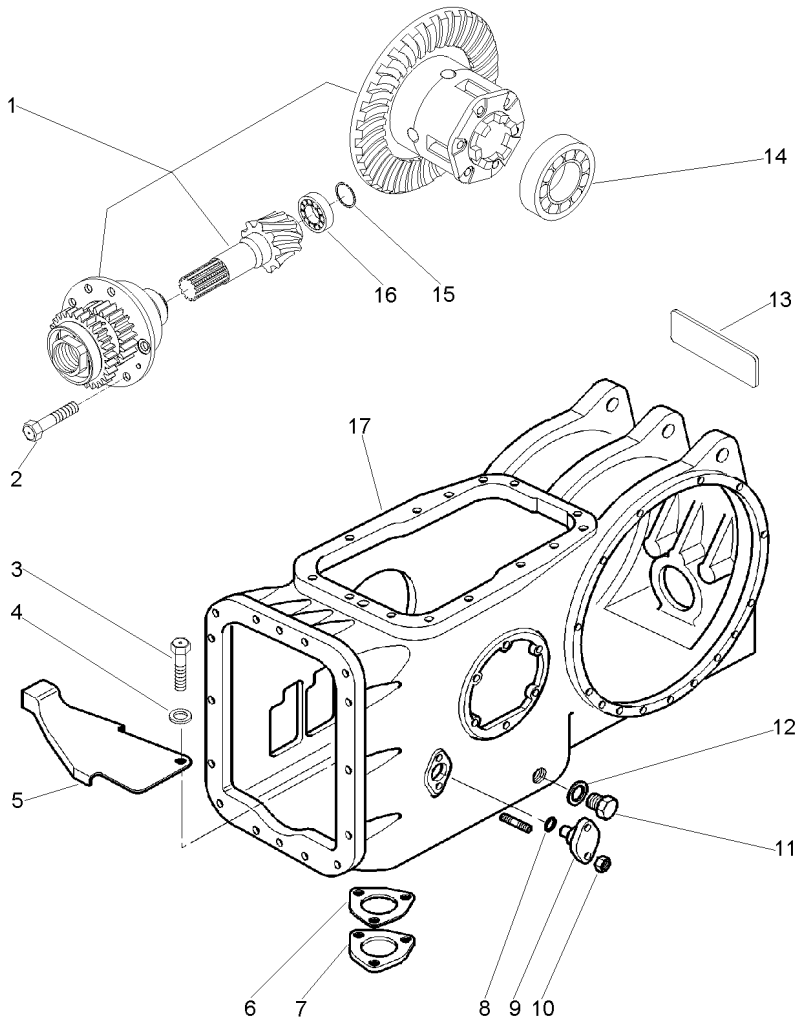

1	052744N1	9x35	**1**	DIFERENCIAL	DIFFERENTIAL	DIFERENCIAL
		30-100 No				
2	899199M1		**6**	PARAFUSO	BOLT	PERNO
3	353675X1		**1**	PARAFUSO	BOLT	PERNO
4	339024X1		**1**	ARRUELA	WASHER	ARANDELA
5	3812270M1		**1**	PROTEÇÃO	GUARD	DEFENSA
6	1660551M2		**1**	JUNTA	GASKET	EMPAQUETADURA.
7	1869491M1		**1**	TAMPA	COVER	CUBIERTA
8	851258M1		**1**	ANEL "O"	O RING	JUNTA TORICA
9	898643M1		**1**	PINO	PIN	PASADOR
10	353916X1		**4**	PORCA	NUT	TUERCA
11	884691M1		**1**	BUJÃO	PLUG	TAPON
12	180474M1		**1**	ARRUELA	WASHER	ARANDELA
13	053520P1	[A]	**1**	DECAL	DECAL	CALCOMANIA
14	1850909M91		**1**	CJ. ROLAMENTO	BEARING ASSY	RODAMIENTO RAD
15	366442X1		**1**	ANEL TRAVA	CIRCLIP	CIRCULITO
16	834733M1		**1**	ROLAMENTO	BEARING	COJINETE
17	054550N1	30-30 No	**1**	CARCAÇA	HOUSING	ALOJAMIENTO

[A] 2ª MARCHA
2 SPEED
2ª MARCHA

Diferencial
Diferential
Diferencial

30-100

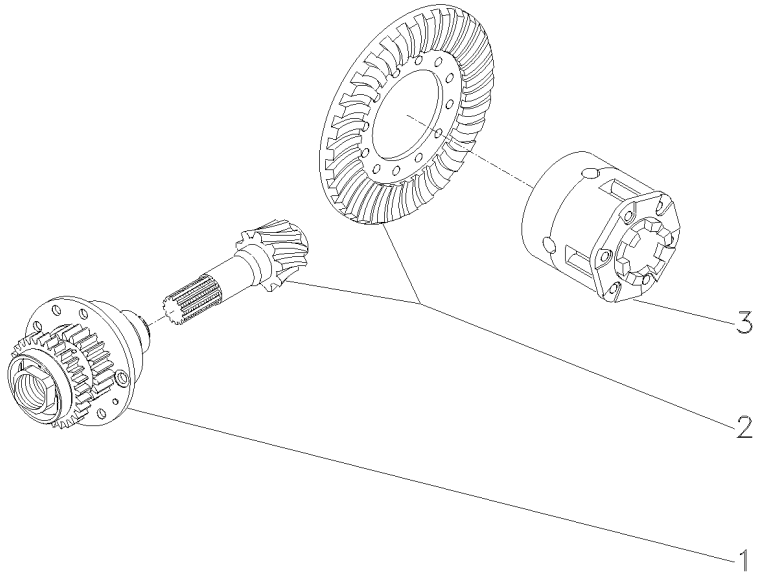

1	053517N1	30-105 No	**1** FLANGE	FLANGE	PLETINA
2	4200008M91	9/35	**1** COROA E PINHÃO	KIT, BEVEL GEAR	CORONA Y PINON
3	1481423M94	30-25 No	**1** CJ. DIFERENCIAL	KIT,DIFFERENTIAL	JGO.DIFERENCIAL.

Flange
Flange
Placa

30-105

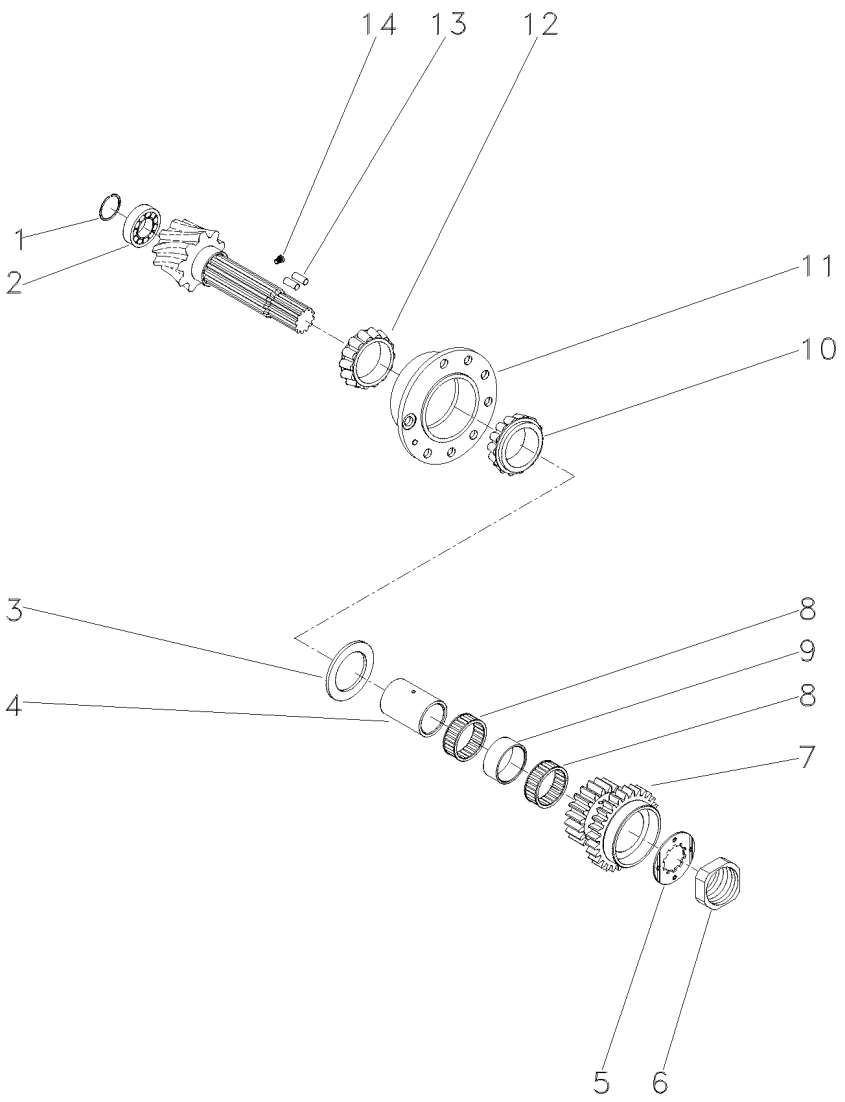

1	196097M1		**1**	ANEL	RING	ARO
2	834733M1		**1**	ROLAMENTO	BEARING	COJINETE
3	516377M1		**1**	ARRUELA	WASHER	ARANDELA
4	3613760M1		**1**	LUVA	SLEEVE	MANCHA
5	3613585M1		**1**	ARRUELA	WASHER	ARANDELA
6	1686281M1		**1**	PORCA	NUT	TUERCA
7	3613763M1	28/20	**1**	ENGRENAGEM	GEAR	ENGRANAJE
8	3613762M1		**2**	ROLAMENTO	BEARING	COJINETE
9	3613761M1		**1**	ESPAÇADOR	SPACER	PIEZA DISTANCIA
10	1850090M92		**1**	ROLAMENTO	BEARING	COJINETE
11	518861M91		**1**	FLANGE	FLANGE	PLETINA
12	1850090M92		**1**	ROLAMENTO	BEARING	COJINETE
13	3612442M1		**2**	ROLETE	ROLLER	RODILLO
14	532910M1		**1**	TRAVA	LOCK	RETENEDOR

Carcaça Central - 12 Velocidades	540/1000 Rpm	30-110	Standard
Middle Body - 12 Speed	540/1000 Rpm		Standard
Carcaza Central - 12 Velocidades	540/1000 Rpm		Standard

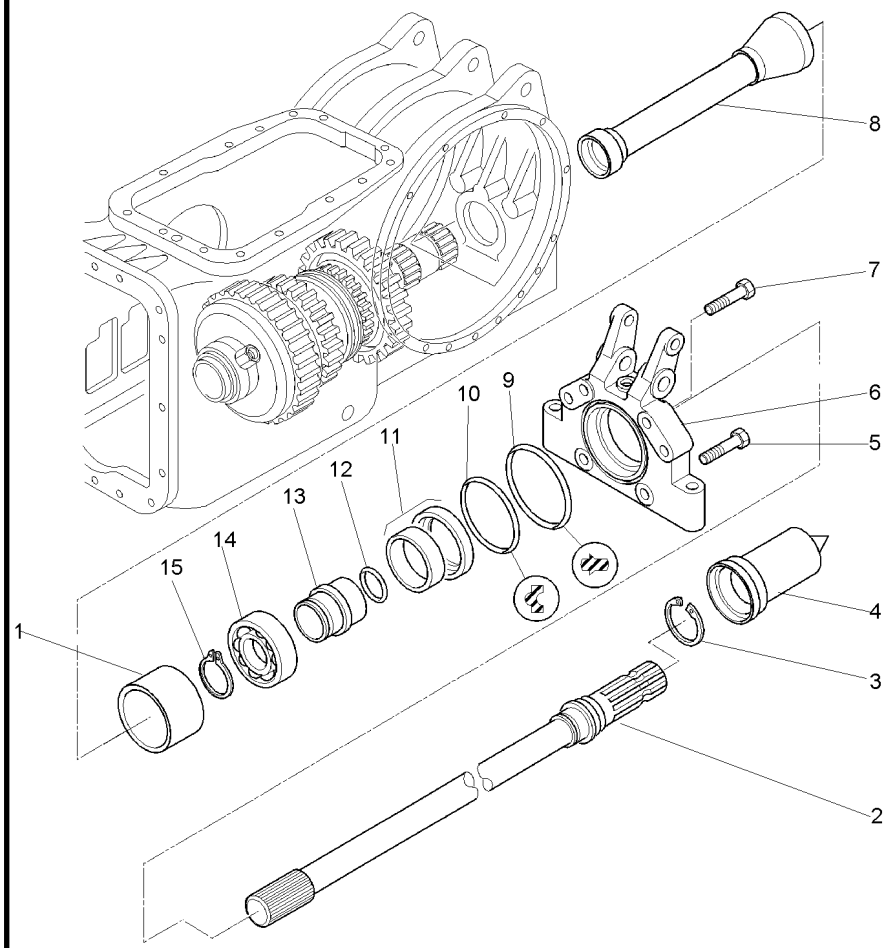

1	3801426M1		**1**	ESPAÇADOR	SPACER	PIEZA DISTANCIA
2	3801424M1	6	**1**	EIXO	SHAFT	ARBOL
3	1662726M1		**1**	ANEL TRAVA	CIRCLIP	CIRCULITO
4	035678T1		**1**	TAMPA	COVER	CUBIERTA
5	362537X1		**4**	PARAFUSO	BOLT	PERNO
6	3801413M1		**1**	CARCAÇA	HOUSING	ALOJAMIENTO
7	3019865X1		**2**	PARAFUSO	BOLT	PERNO
8	6213213M91		**1**	TUBO	PIPE	CANO
9	3801428M1		**1**	ANEL	RING	ARO
10	3801427M1		**1**	ANEL	RING	ARO
11	3699801M1		**1**	RETENTOR	OIL SEAL	BUJE RETENACEITE
12	3814821M1		**1**	ANEL "O"	O RING	JUNTA TORICA
13	3801425M2		**1**	LUVA	SLEEVE	MANCHA
14	391162X1		**1**	ROLAMENTO	BEARING	COJINETE
15	831581M2		**1**	ANEL TRAVA	CIRCLIP	CIRCULITO

Carcaça Central - 12 Velocidades	**540/1000 Rpm**	**30-115**	**Standard**
Middle Body - 12 Speed	**540/1000 Rpm**		**Standard**
Carcaza Central - 12 Velocidades	**540/1000 Rpm**		**Standard**

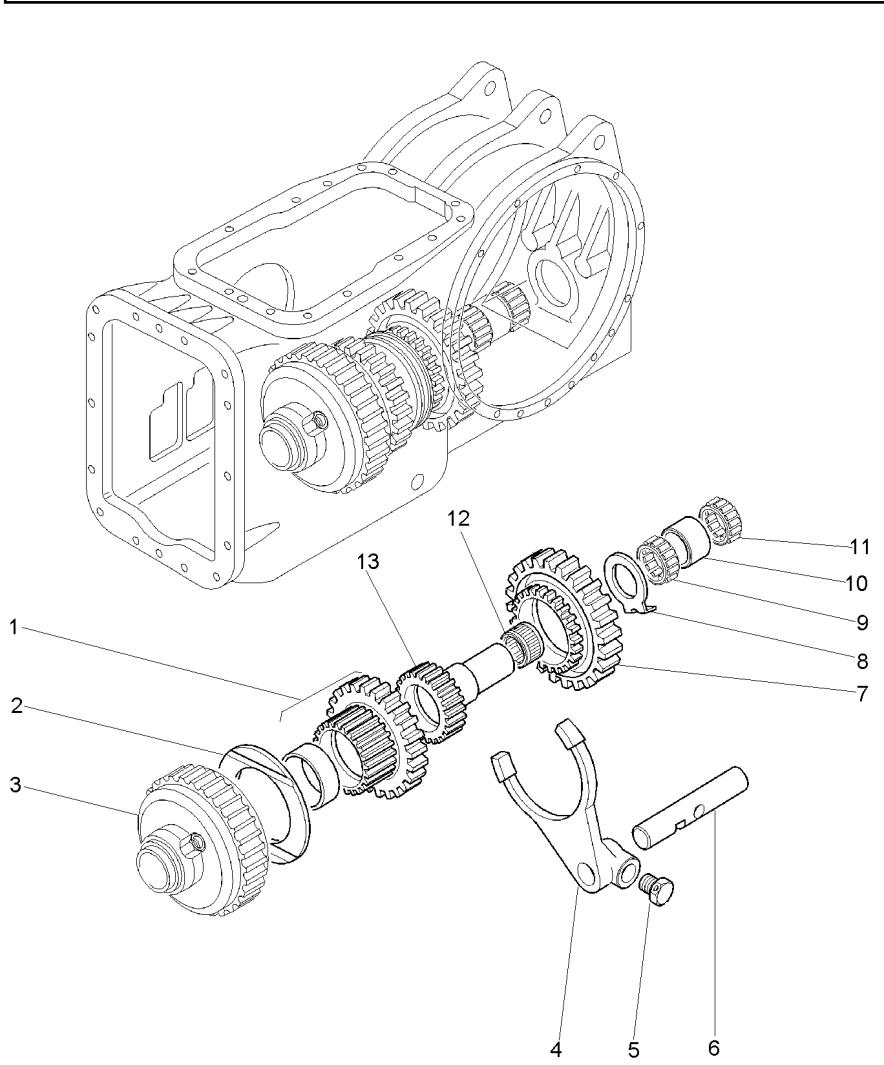

1	3614550M91	30-120 No	**1**	CJ. ENGRENAGEM	KIT, GEAR	ENGRANAJES JUEGO
2	6201989M1		**1**	ARRUELA	WASHER	ARANDELA
3	4200052M91	30-290 No	**1**	EMBREAGEM	CLUTCH	EMBRAGUE
4	3610495M2		**1**	GARFO	FORK	HORQUILLA
5	3771408M1		**1**	PARAFUSO	BOLT	PERNO
6	3610485M1		**1**	EIXO	SHAFT	ARBOL
7	3614470M1		**1**	ENGRENAGEM	GEAR	ENGRANAJE
8	3599961M1		**1**	ARRUELA	WASHER	ARANDELA
9	3612068M1		**1**	ROLAMENTO	BEARING	COJINETE
10	532876M2		**1**	ESPAÇADOR	SPACER	PIEZA DISTANCIA
11	831220M1		**1**	ROLAMENTO	BEARING	COJINETE
12	3610013M1		**1**	ROLAMENTO	BEARING	COJINETE
13	3613202M93		**1**	EIXO	SHAFT	ARBOL

Conjunto Engrenagem
Kit Gear
Conjunto Engrenaje

30-120

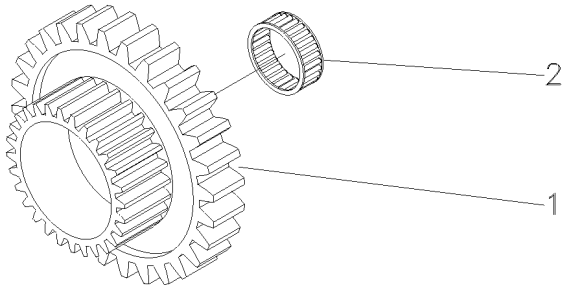

1	3614551M91	**1**	ENGRENAGEM	GEAR	ENGRANAJE
2	3613200M1	**1**	ROLAMENTO	BEARING	COJINETE

Carcaça Central - 12 Velocidades	**540/1000 Rpm**	**30-125**	**Standard**
Middle Body - 12 Speed	**540/1000 Rpm**		**Standard**
Carcaza Central - 12 Velocidades	**540/1000 Rpm**		**Standard**

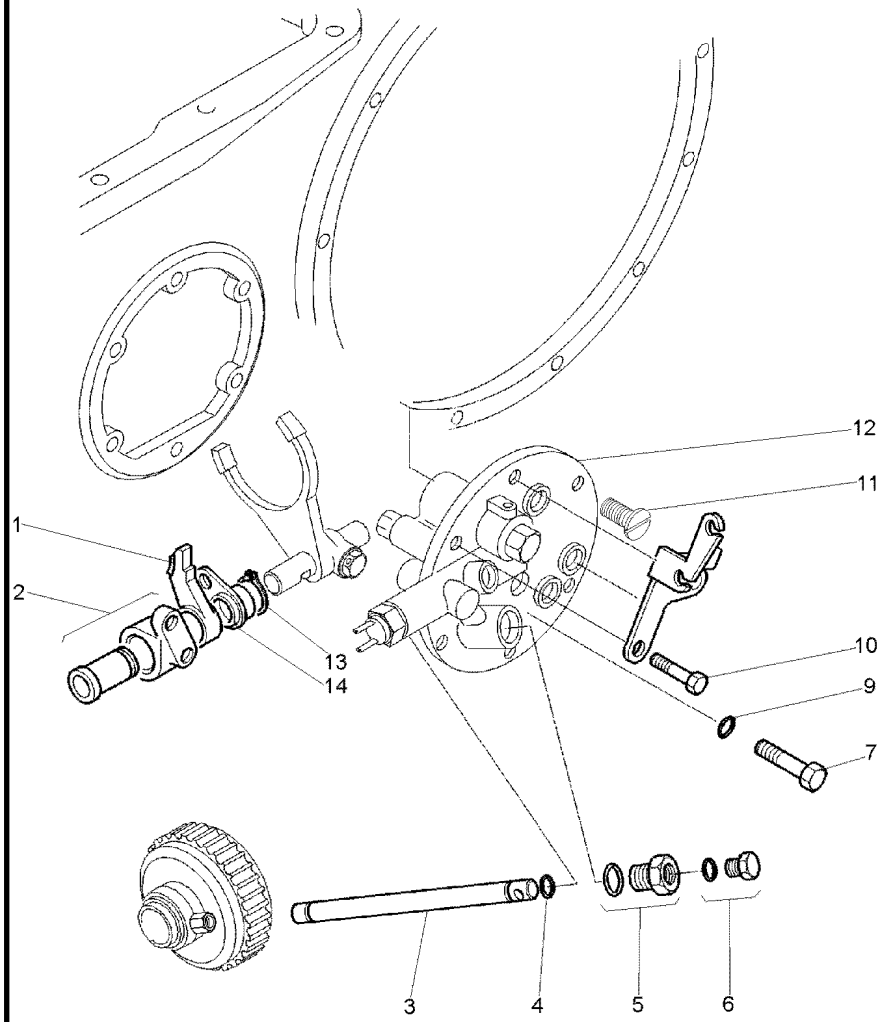

1	3610679M3		**1** FREIO	BRAKE	FRENO
2	3610515M91	30-130 No	**1** SUPORTE	BRACKET	SOPORTE
3	3610929M1		**1** TUBO	PIPE	CANO
4	195561M1		**2** ANEL "O"	O RING	JUNTA TORICA
5	072296N1		**1** TAMPÃO	PAD	ALMOHADILLA
6	358720X91		**1** TAMPÃO	PAD	ALMOHADILLA
7	3009194X1		**2** PARAFUSO	BOLT	PERNO
9	369132X1		**2** ANEL "O"	O RING	JUNTA TORICA
10	353698X1		**4** PARAFUSO	BOLT	PERNO
11	353698X1		**4** PARAFUSO	BOLT	PERNO
12	3808211M91	30-135 No	**1** TAMPA	COVER	CUBIERTA
13	1440523X1		**1** ANEL TRAVA	CIRCLIP	CIRCULITO
14	3610483M93		**1** PLACA	PLATE	PLATO

Suporte
Support
Soporte

30-130

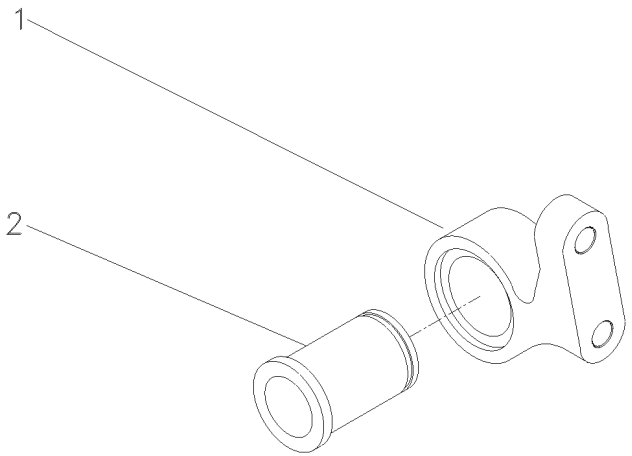

1	3610513M1	**1** SUPORTE	BRACKET	SOPORTE
2	3610514M2	**1** BUCHA	BUSH	CASQUILLO

Tampa Lateral
Cover
Tapa

30-135

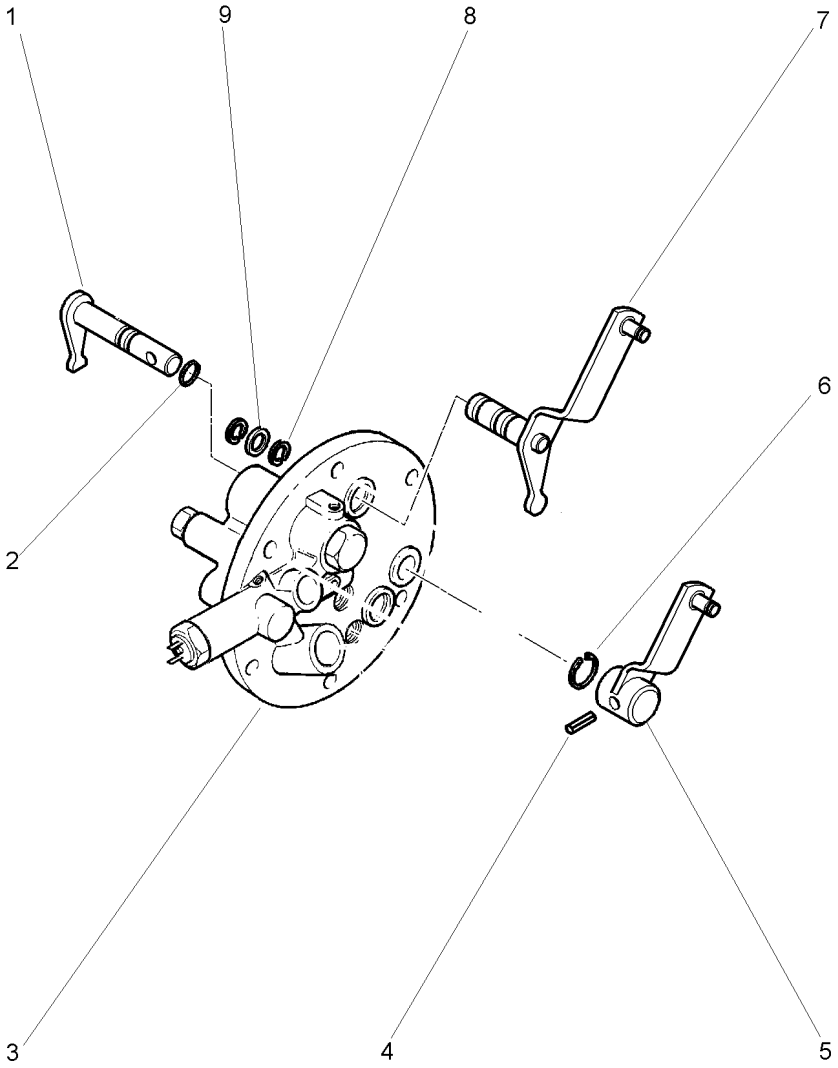

1	3610647M91	**1**	ALAVANCA	LEVER	PALANCA
2	195562M1	**1**	ANEL "O"	O RING	JUNTA TORICA
3	061929N1	**1**	TAMPA	COVER	CUBIERTA
4	3019311X1	**1**	PINO	PIN	PASADOR
5	3801301M92	**1**	ALAVANCA	LEVER	PALANCA
6	353213X1	**1**	ANEL TRAVA	CIRCLIP	CIRCULITO
7	3801302M92	**1**	ALAVANCA	LEVER	PALANCA
8	1440523X1	**2**	ANEL TRAVA	CIRCLIP	CIRCULITO
9	851258M1	**2**	ANEL "O"	O RING	JUNTA TORICA

Carcaça Central - 12 Velocidades Com Espaçador	**540/1000 Rpm**	**30-140**	**Arrozeiro**
Middle Body - 12 Speed With Spacer	**540/1000 Rpm**		**Rice Version**
Carcaza Central - 12 Velocidades Con Espaciador	**540/1000 Rpm**		**Tipo Arroz**

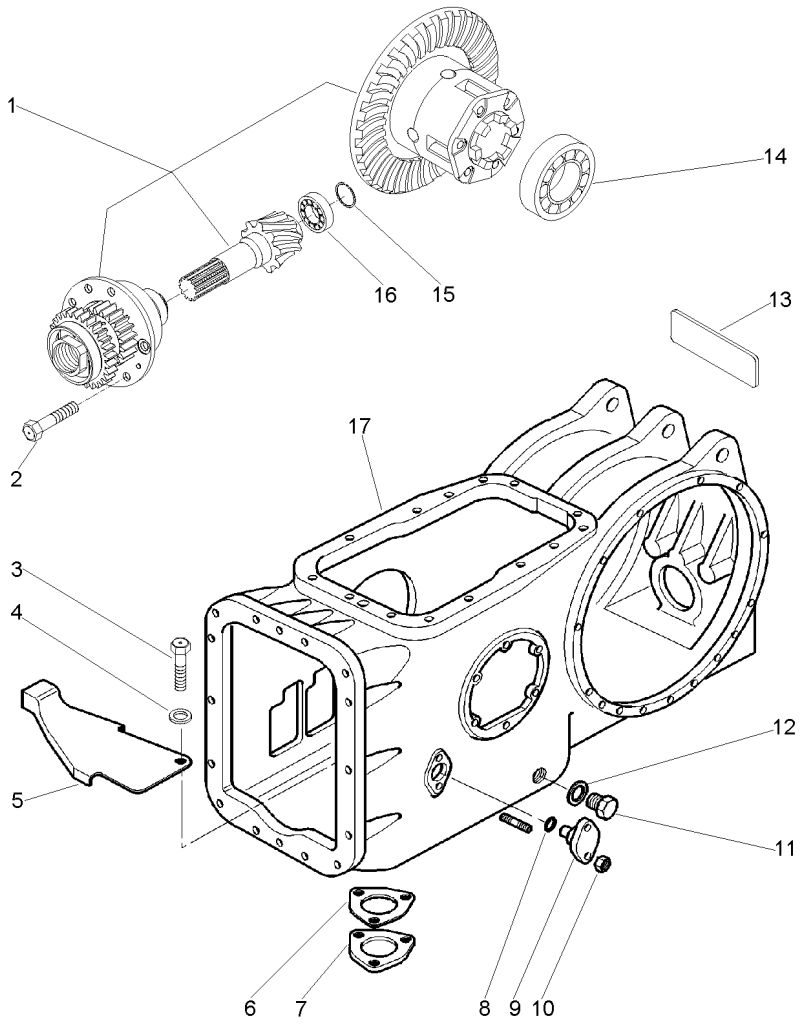

1	052744N1	9x35	**1**	DIFERENCIAL	DIFFERENTIAL	DIFERENCIAL
		30-100 No				
2	899199M1		**6**	PARAFUSO	BOLT	PERNO
3	353675X1		**1**	PARAFUSO	BOLT	PERNO
4	339024X1		**1**	ARRUELA	WASHER	ARANDELA
5	3812270M1		**1**	PROTEÇÃO	GUARD	DEFENSA
6	1660551M2		**1**	JUNTA	GASKET	EMPAQUETADURA.
7	1869491M1		**1**	TAMPA	COVER	CUBIERTA
8	762026M1		**1**	ANEL "O"	O RING	JUNTA TORICA
9	898643M1		**1**	PINO	PIN	PASADOR
10	353916X1		**4**	PORCA	NUT	TUERCA
11	884691M1		**1**	BUJÃO	PLUG	TAPON
12	180474M1		**1**	ARRUELA	WASHER	ARANDELA
13	053520P1	[A]	**1**	DECAL	DECAL	CALCOMANIA
14	1850909M91		**1**	CJ. ROLAMENTO	BEARING ASSY	RODAMIENTO RAD
15	366442X1		**1**	ANEL TRAVA	CIRCLIP	CIRCULITO
16	834733M1		**1**	ROLAMENTO	BEARING	COJINETE
17	054550N1	30-30 No	**1**	CARCAÇA	HOUSING	ALOJAMIENTO

[A] 2ª MARCHA
2 SPEED
2ª MARCHA

Carcaça Central - 12 Velocidades Com Espaçador	**540/1000 Rpm**	**30-145**	**Arrozeiro**
Middle Body - 12 Speed With Spacer	**540/1000 Rpm**		**Rice Version**
Carcaza Central - 12 Velocidades Con Espaciador	**540/1000 Rpm**		**Tipo Arroz**

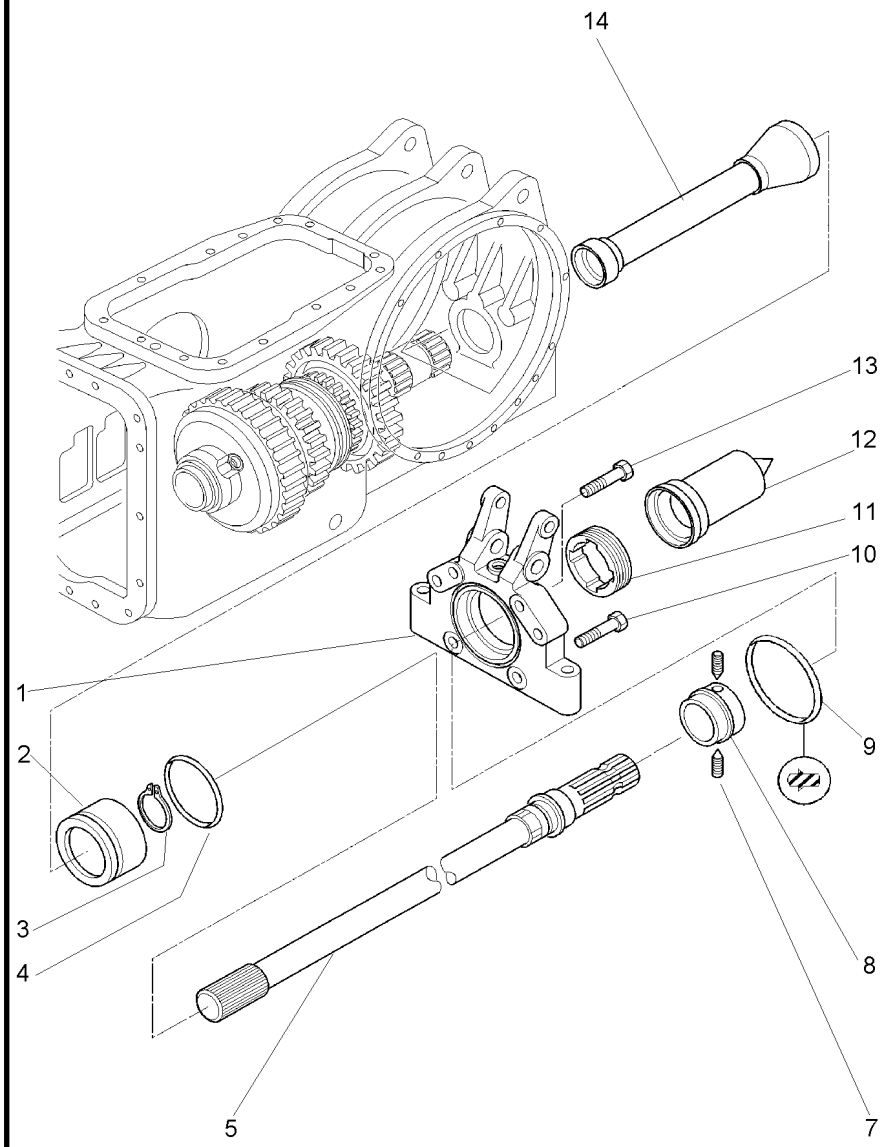

1	3811095M2		**1**	CARCAÇA	HOUSING	ALOJAMIENTO
2	3811094M1		**1**	LUVA	SLEEVE	MANCHA
3	831581M2		**1**	ANEL TRAVA	CIRCLIP	CIRCULITO
4	3811106X1		**1**	ANEL "O"	O RING	JUNTA TORICA
5	3811107M91	6	**1**	EIXO	SHAFT	ARBOL
7	3009351X1		**2**	PARAFUSO	BOLT	PERNO
8	3811088M1		**1**	CUBO	HUB	CUBO
9	3801428M1		**1**	ANEL	RING	ARO
10	362537X1		**4**	PARAFUSO	BOLT	PERNO
11	3811091M1		**1**	PORCA	NUT	TUERCA
12	035678T1		**1**	TAMPA	COVER	CUBIERTA
13	3019865X1		**2**	PARAFUSO	BOLT	PERNO
14	6213213M91		**1**	TUBO	PIPE	CANO

Carcaça Central - 12 Velocidades Com Espaçador	**540/1000 Rpm**	**30-150**	**Arrozeiro**
Middle Body - 12 Speed With Spacer	**540/1000 Rpm**		**Rice Version**
Carcaza Central - 12 Velocidades Con Espaciador	**540/1000 Rpm**		**Tipo Arroz**

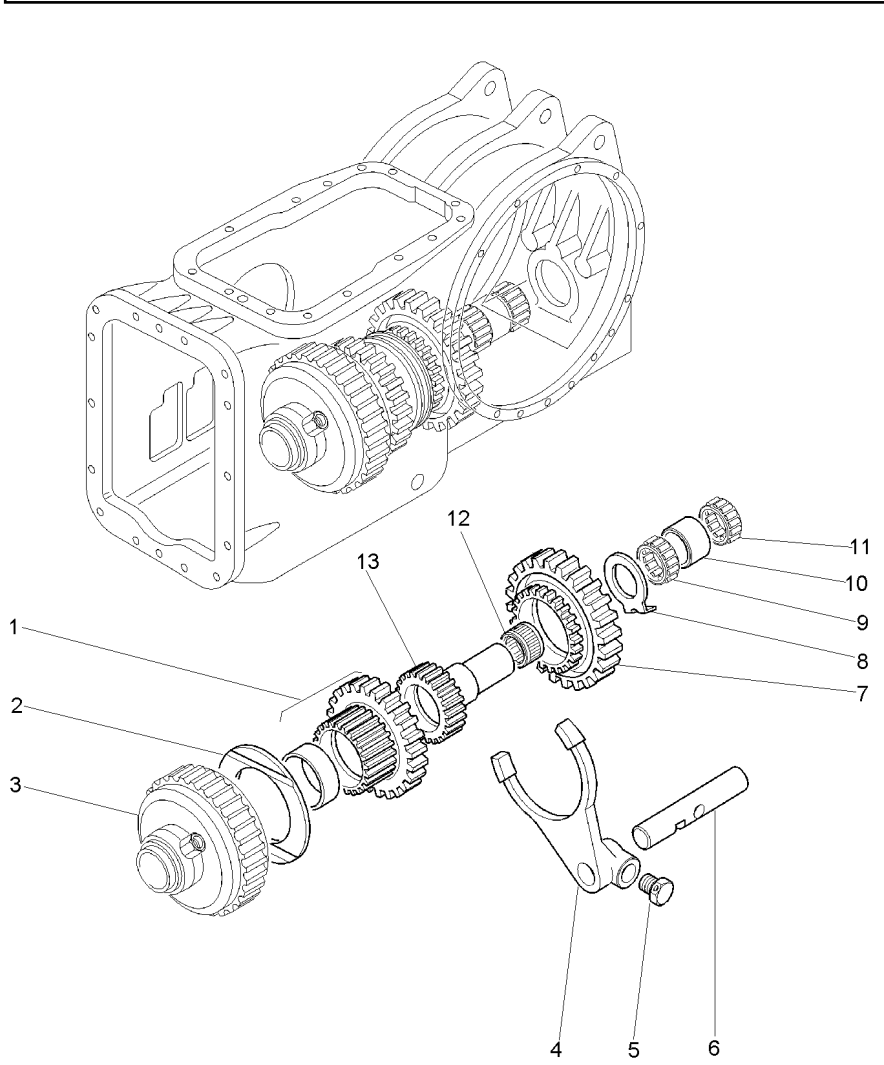

1	3614550M91	30-120 No	**1**	CJ. ENGRENAGEM	KIT, GEAR	ENGRANAJES JUEGO
2	6201989M1		**1**	ARRUELA	WASHER	ARANDELA
3	4200052M91	30-290 No	**1**	EMBREAGEM	CLUTCH	EMBRAGUE
4	3610495M2		**1**	GARFO	FORK	HORQUILLA
5	3771408M1		**1**	PARAFUSO	BOLT	PERNO
6	3610485M1		**1**	EIXO	SHAFT	ARBOL
7	3614470M1		**1**	ENGRENAGEM	GEAR	ENGRANAJE
8	3599961M1		**1**	ARRUELA	WASHER	ARANDELA
9	3612068M1		**1**	ROLAMENTO	BEARING	COJINETE
10	532876M2		**1**	ESPAÇADOR	SPACER	PIEZA DISTANCIA
11	831220M1		**1**	ROLAMENTO	BEARING	COJINETE
12	3610013M1		**1**	ROLAMENTO	BEARING	COJINETE
13	3613202M93		**1**	EIXO	SHAFT	ARBOL

Carcaça Central - 12 Velocidades Com Espaçador	**540/1000 Rpm**	**30-155**	**Arrozeiro**
Middle Body - 12 Speed With Spacer	**540/1000 Rpm**		**Rice Version**
Carcaza Central - 12 Velocidades Con Espaciador	**540/1000 Rpm**		**Tipo Arroz**

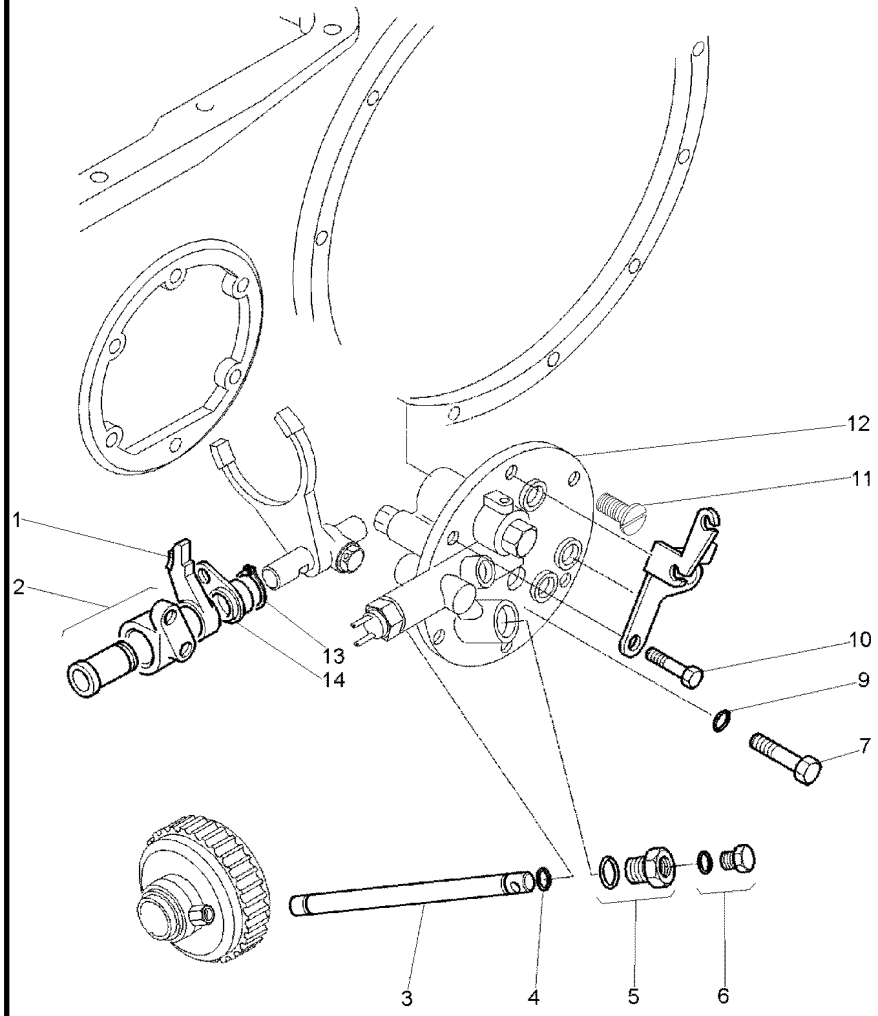

1	3610679M3		**1** FREIO	BRAKE	FRENO
2	3610515M91	30-130 No	**1** SUPORTE	BRACKET	SOPORTE
3	3610929M1		**1** TUBO	PIPE	CANO
4	195561M1		**2** ANEL "O"	O RING	JUNTA TORICA
5	072296N1		**1** TAMPÃO	PAD	ALMOHADILLA
6	358720X91		**1** TAMPÃO	PAD	ALMOHADILLA
7	3009194X1		**2** PARAFUSO	BOLT	PERNO
9	369132X1		**2** ANEL "O"	O RING	JUNTA TORICA
10	353698X1		**4** PARAFUSO	BOLT	PERNO
11	353698X1		**2** PARAFUSO	BOLT	PERNO
12	3808211M91	30-135 No	**1** TAMPA	COVER	CUBIERTA
13	1440523X1		**1** ANEL TRAVA	CIRCLIP	CIRCULITO
14	3610483M93		**1** PLACA	PLATE	PLATO

Carcaça Central - 18v Sem Espaçador	**540 Rpm**	**30-160**	**Standard**
Middle Body - 18v Without Spacer	**540 Rpm**		**Standard**
Carcaza Central - 18v Sim Espaciador	**540 Rpm**		**Standard**

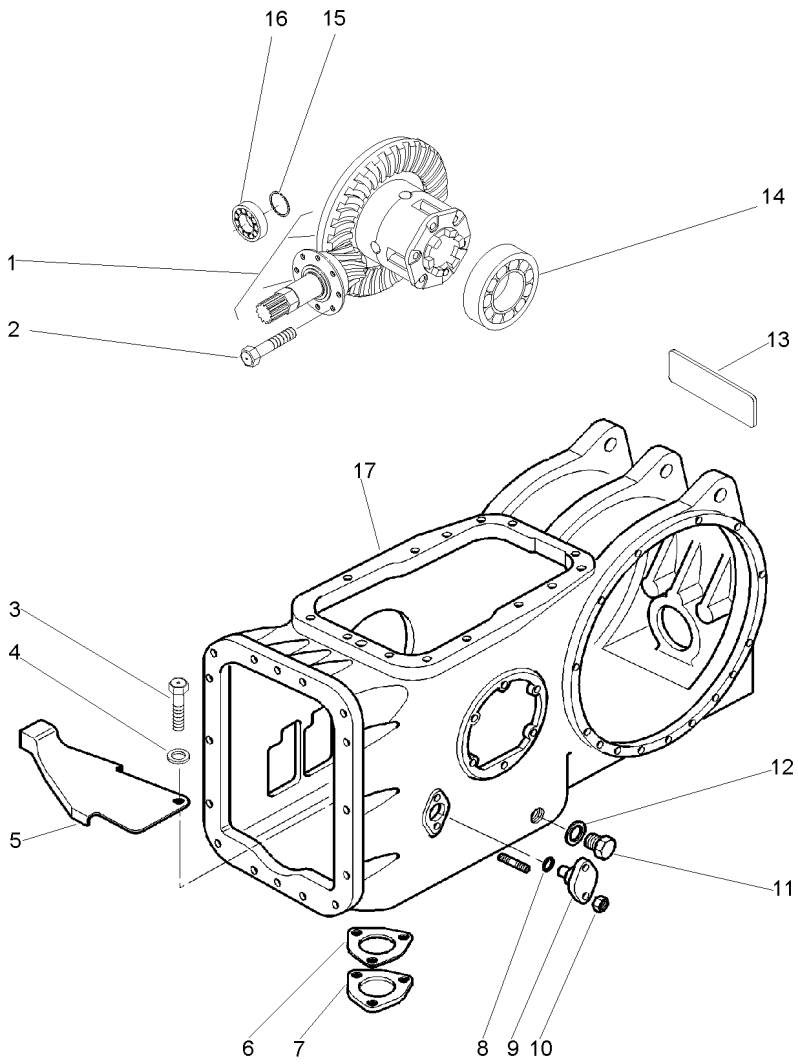

1	3146477M93	30-165 No 11x38	**1**	CJ. DIFERENCIAL	KIT,DIFFERENTIAL	JGO.DIFERENCIAL.
2	899199M1		**6**	PARAFUSO	BOLT	PERNO
3	353675X1		**1**	PARAFUSO	BOLT	PERNO
4	339024X1		**1**	ARRUELA	WASHER	ARANDELA
5	3812270M1		**1**	PROTEÇÃO	GUARD	DEFENSA
6	1660551M2		**1**	JUNTA	GASKET	EMPAQUETADURA.
7	1869491M1		**1**	TAMPA	COVER	CUBIERTA
8	851258M1		**2**	ANEL "O"	O RING	JUNTA TORICA
9	898643M1		**1**	PINO	PIN	PASADOR
10	353916X1		**2**	PORCA	NUT	TUERCA
11	884691M1		**1**	BUJÃO	PLUG	TAPON
12	180474M1		**1**	ARRUELA	WASHER	ARANDELA
13	053519P1	[A]	**1**	DECAL	DECAL	CALCOMANIA
14	1850909M91		**1**	CJ. ROLAMENTO	BEARING ASSY	RODAMIENTO RAD
15	366442X1		**1**	ANEL TRAVA	CIRCLIP	CIRCULITO
16	834733M1		**1**	ROLAMENTO	BEARING	COJINETE
17	054550N1	30-30 No	**1**	CARCAÇA	HOUSING	ALOJAMIENTO

[A] 1ª MARCHA
1 SPEED
1ª MARCHA

Eixo Traseiro Rear Axle Eje Trasero	Diferencial Differential Diferencial	30-165	

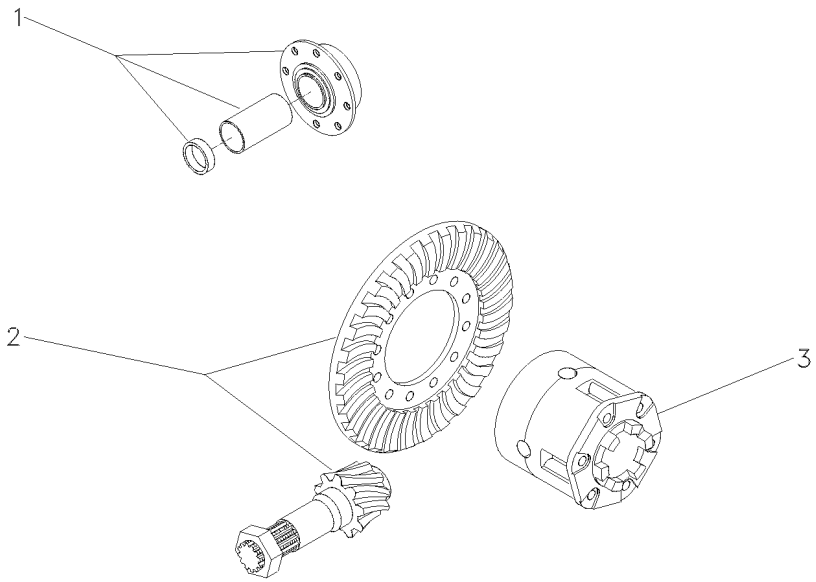

1	3146478M92	30-170 No	**1** FLANGE	FLANGE	PLETINA
2	4200006M91		**1** COROA E PINHÃO	KIT, BEVEL GEAR	CORONA Y PINON
3	2800791M93	30-175 No	**1** CJ. DIFERENCIAL	KIT,DIFFERENTIAL	JGO.DIFERENCIAL.

Flange E Pinhão
Flange And Pinion
Pletina Y Piñon

30-170

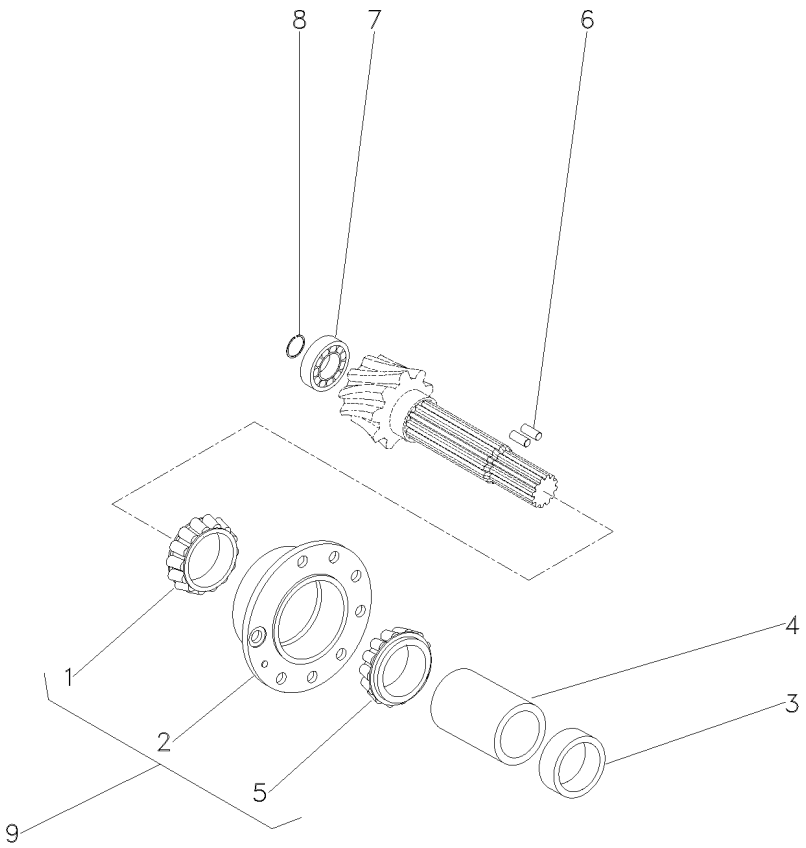

1	1850090M91	9		**1**	ROLAMENTO	BEARING	COJINETE
2		9	3604054M91	**1**	FLANGE	FLANGE	PLETINA
3	048363P2			**1**	ESPAÇADOR	SPACER	PIEZA DISTANCIA
4	1661065M2			**1**	ESPAÇADOR	SPACER	PIEZA DISTANCIA
5	1850090M91	9		**1**	ROLAMENTO	BEARING	COJINETE
6	3612442M1			**2**	ROLETE	ROLLER	RODILLO
7	191250M1			**1**	ROLAMENTO	BEARING	COJINETE
8	196097M1			**1**	ANEL	RING	ARO
9	3604054M91			**1**	FLANGE	FLANGE	PLETINA

Diferencial
Differential
Differencial

30-175

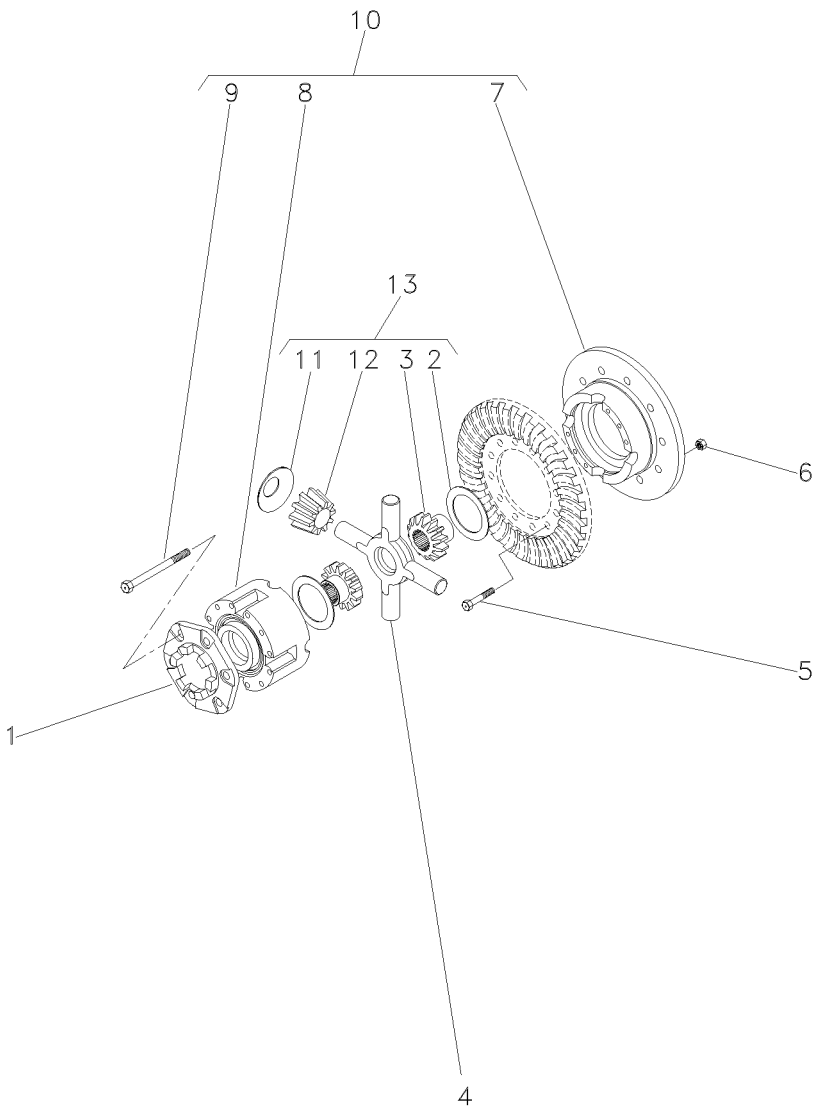

1	898712M2		
2	897726M1	13	
3	072073P1	13	EATON
3	072072P1	13	RAYTON
5	825776M1		1/2X20X1,720
6	891947M1		1/2X20
7		10	
8		10	
9	490001M1	10	1/2X13X4"
10	2800781M92		
11	038730P1	13	
12	072075P1		▰ REF.13 EATON
12	072074P1		▰ REF.13 RAYTON
13	4200009M91		

1	FLANGE	FLANGE	PLETINA
2	ARRUELA	WASHER	ARANDELA
2	ENGRENAGEM	GEAR	ENGRANAJE
2	ENGRENAGEM	GEAR	ENGRANAJE
12	PARAFUSO	BOLT	PERNO
12	PORCA	NUT	TUERCA
1	MEIA CAIXA	STOCKING BOX	MEDIA CAJA
1	MEIA CAIXA	STOCKING BOX	MEDIA CAJA
8	PARAFUSO	BOLT	PERNO
1	CJ. CAIXA	KIT, BOX	JUEGO DE CAJA
4	ARRUELA	WASHER	ARANDELA
4	SATÉLITE	SATELLITE	SATELITE
4	SATÉLITE	SATELLITE	SATELITE
1	CJ. ENGRENAGEM	KIT, GEAR	ENGRANAJES JUEGO

Carcaça Central - 18v Sem Espaçador	**540 Rpm**	**30-180**	**Standard**
Middle Body - 18v Without Spacer	**540 Rpm**		**Standard**
Carcaza Central - 18v Sim Espaciador	**540 Rpm**		**Standard**

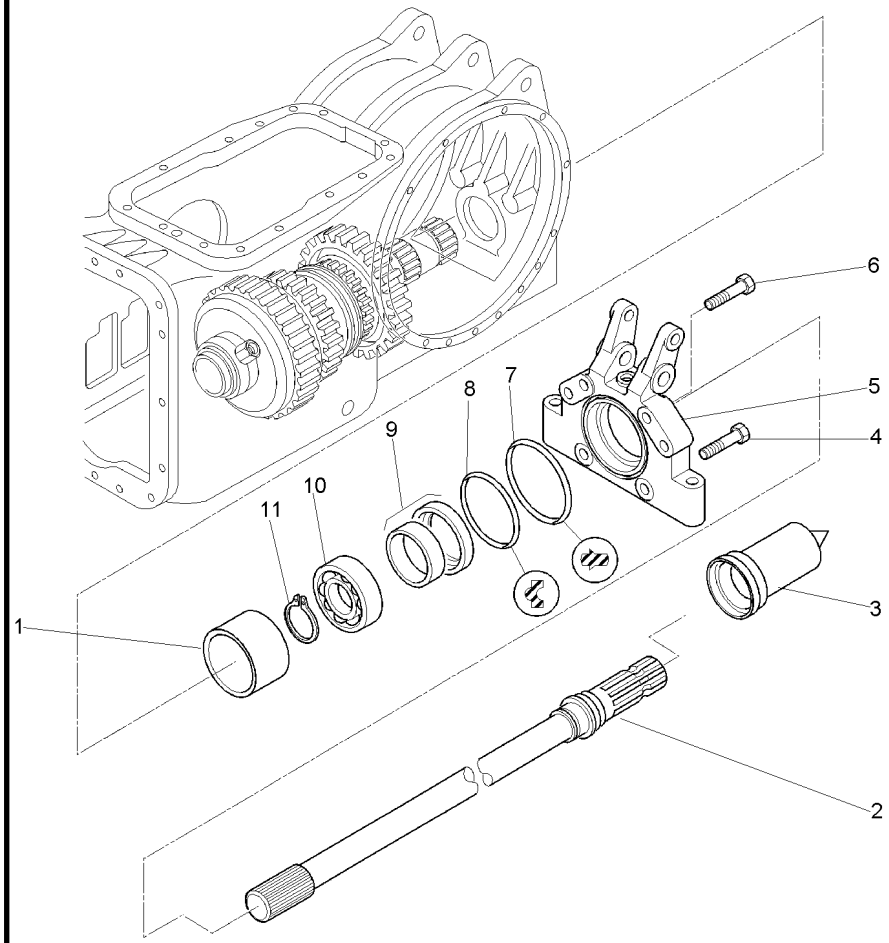

1	3801426M1		**1** ESPAÇADOR	SPACER	PIEZA DISTANCIA
2	3808179M91	6	**1** EIXO	SHAFT	ARBOL
3	035678T1		**1** TAMPA	COVER	CUBIERTA
4	362537X1		**4** PARAFUSO	BOLT	PERNO
5	3801413M1		**1** CARCAÇA	HOUSING	ALOJAMIENTO
6	3019865X1		**2** PARAFUSO	BOLT	PERNO
7	3801428M1		**1** ANEL	RING	ARO
8	3801427M1		**1** ANEL	RING	ARO
9	3699801M1		**1** RETENTOR	OIL SEAL	BUJE RETENACEITE
10	391162X1		**1** ROLAMENTO	BEARING	COJINETE
11	831581M2		**1** ANEL TRAVA	CIRCLIP	CIRCULITO

Carcaça Central - 18v Sem Espaçador	**540 Rpm**	**30-185**	**Standard**
Middle Body - 18v Without Spacer	**540 Rpm**		**Standard**
Carcaza Central - 18v Sim Espaciador	**540 Rpm**		**Standard**

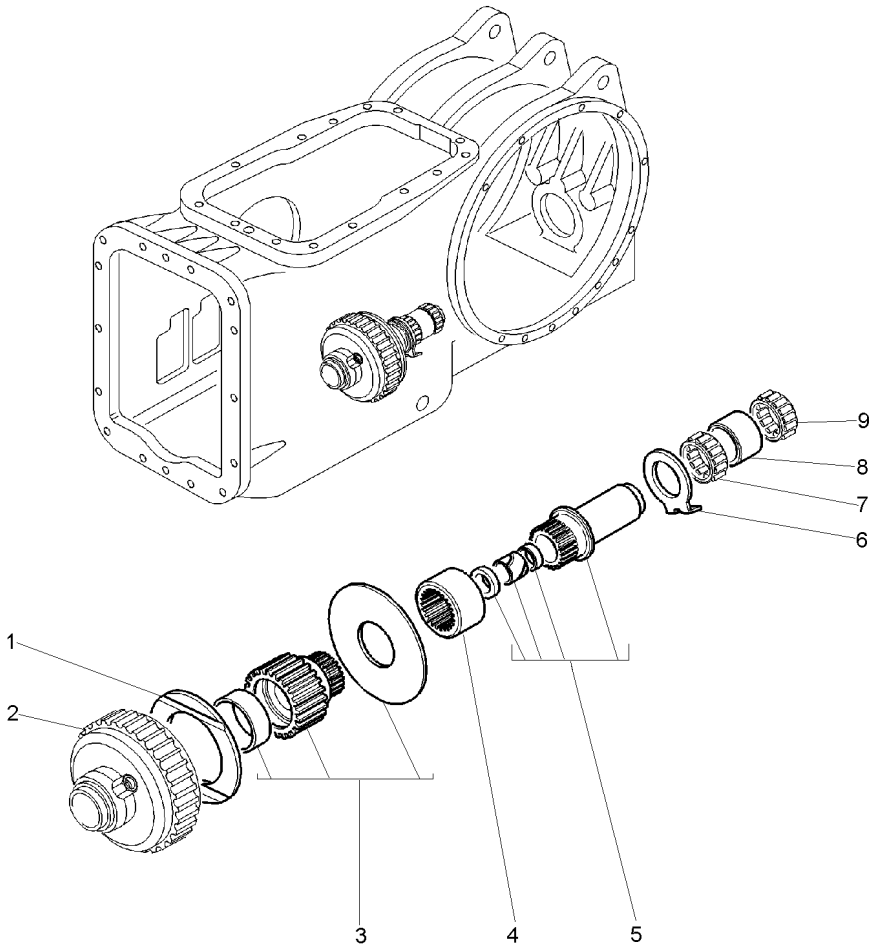

1	3613267M2		**1** ARRUELA	WASHER	ARANDELA
2	4200052M91	30-290 No	**1** EMBREAGEM	CLUTCH	EMBRAGUE
3	3811452M91		**1** DISCO	DISC	DISCO
4	3811448M1		**1** ACOPLAMENTO	COUPLING	ACOPLAMIENTO
5	3811450M91		**1** CJ. EIXO	KIT, AXLE	JUEGO DE EJE
6	3599961M1		**1** ARRUELA	WASHER	ARANDELA
7	3612068M1		**1** ROLAMENTO	BEARING	COJINETE
8	532876M2		**1** ESPAÇADOR	SPACER	PIEZA DISTANCIA
9	022199T1		**1** ROLAMENTO	BEARING	COJINETE

Carcaça Central - 18v Sem Espaçador	**540 Rpm**	**30-190**	**Standard**
Middle Body - 18v Without Spacer	**540 Rpm**		**Standard**
Carcaza Central - 18v Sim Espaciador	**540 Rpm**		**Standard**

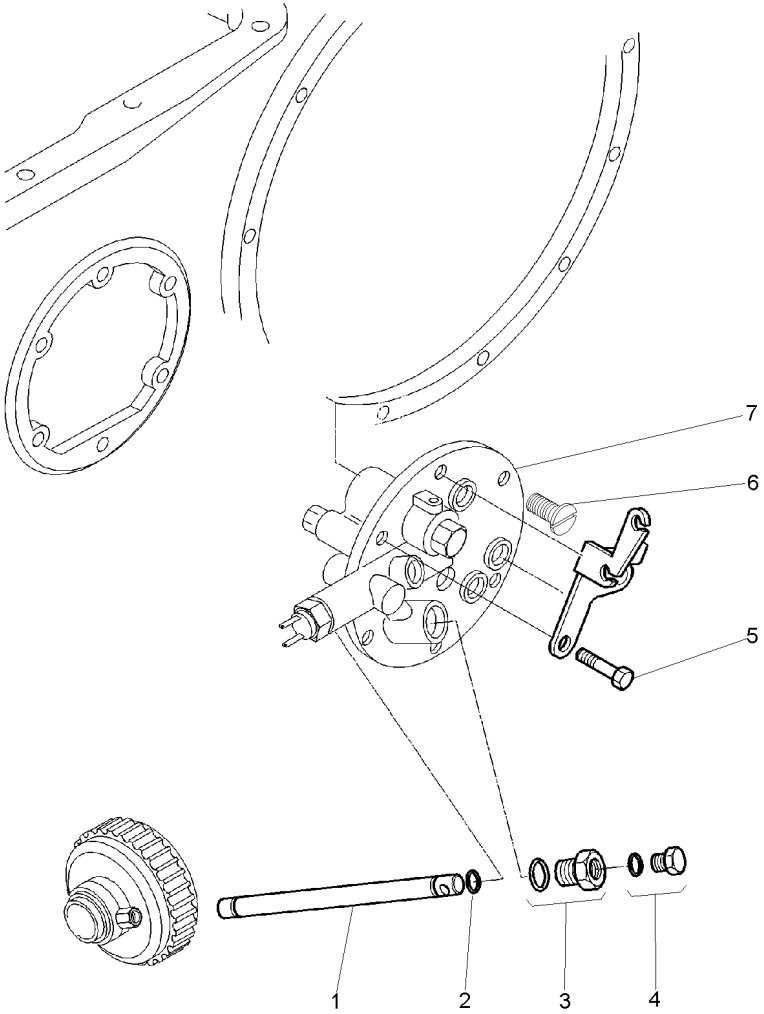

1	3610929M1		**1** TUBO	PIPE	CANO
2	195561M1		**2** ANEL "O"	O RING	JUNTA TORICA
3	3697609M91	30-50 No	**1** TAMPÃO	PAD	ALMOHADILLA
4	358720X91		**1** TAMPÃO	PAD	ALMOHADILLA
5	353698X1		**2** PARAFUSO	BOLT	PERNO
6	3772195M1		**4** PARAFUSO	BOLT	PERNO
7	3808210M91	30-55 No	**1** TAMPA	COVER	CUBIERTA

Carcaça Central - 18v Sem Espaçador **540 Rpm**
Middle Body - 18v Without Spacer **540 Rpm**
Carcaza Central - 18v Sim Espaciador **540 Rpm**

30-195

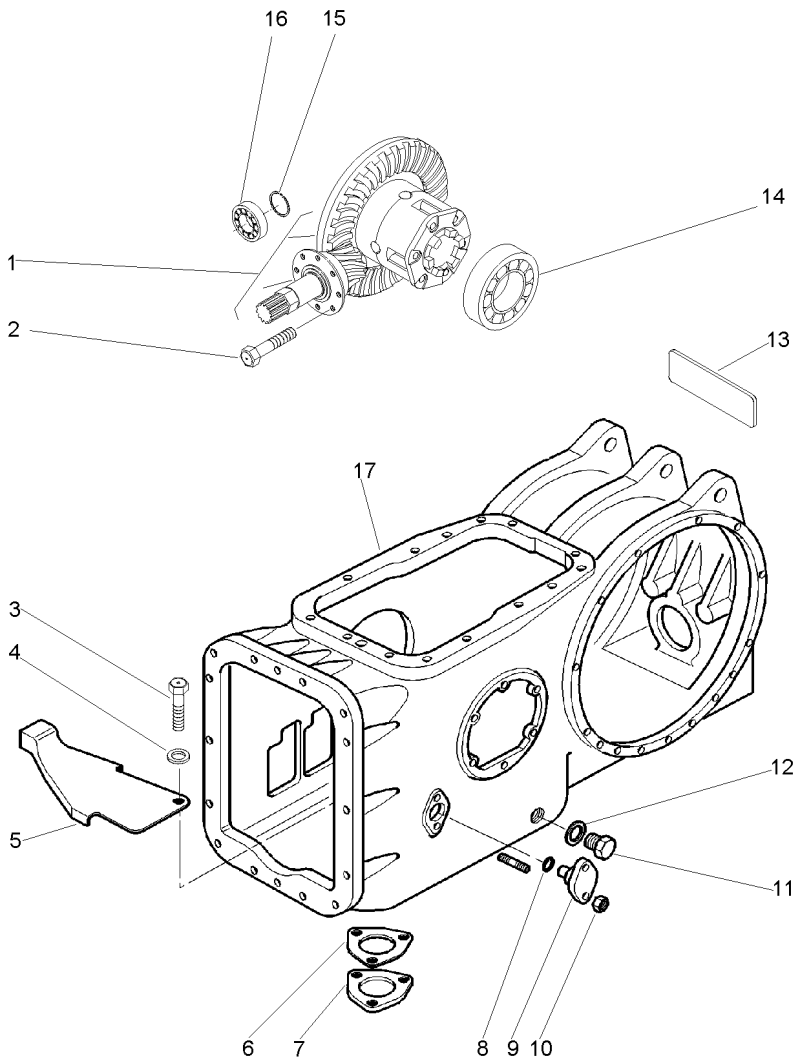

1	3146477M93	11x38	**1**	CJ. DIFERENCIAL	KIT,DIFFERENTIAL	JGO.DIFERENCIAL.
		30-165 No				
2	899199M1		**6**	PARAFUSO	BOLT	PERNO
3	353675X1		**1**	PARAFUSO	BOLT	PERNO
4	339024X1		**1**	ARRUELA	WASHER	ARANDELA
5	3812270M1		**1**	PROTEÇÃO	GUARD	DEFENSA
6	1660551M2		**1**	JUNTA	GASKET	EMPAQUETADURA.
7	1869491M1		**1**	TAMPA	COVER	CUBIERTA
8	851258M1		**2**	ANEL "O"	O RING	JUNTA TORICA
9	898643M1		**1**	PINO	PIN	PASADOR
10	353916X1		**2**	PORCA	NUT	TUERCA
11	884691M1		**1**	BUJÃO	PLUG	TAPON
12	180474M1		**1**	ARRUELA	WASHER	ARANDELA
13	053519P1	[A]	**1**	DECAL	DECAL	CALCOMANIA
14	1850909M91		**1**	CJ. ROLAMENTO	BEARING ASSY	RODAMIENTO RAD
15	366442X1		**1**	ANEL TRAVA	CIRCLIP	CIRCULITO
16	834733M1		**1**	ROLAMENTO	BEARING	COJINETE
17	054550N1	30-30 No	**1**	CARCAÇA	HOUSING	ALOJAMIENTO

[A] 1ª MARCHA
1 SPEED
1ª MARCHA

Carcaça Central - 18v Sem Espaçador	**540 Rpm**
Middle Body - 18v Without Spacer	**540 Rpm**
Carcaza Central - 18v Sim Espaciador	**540 Rpm**

30-200

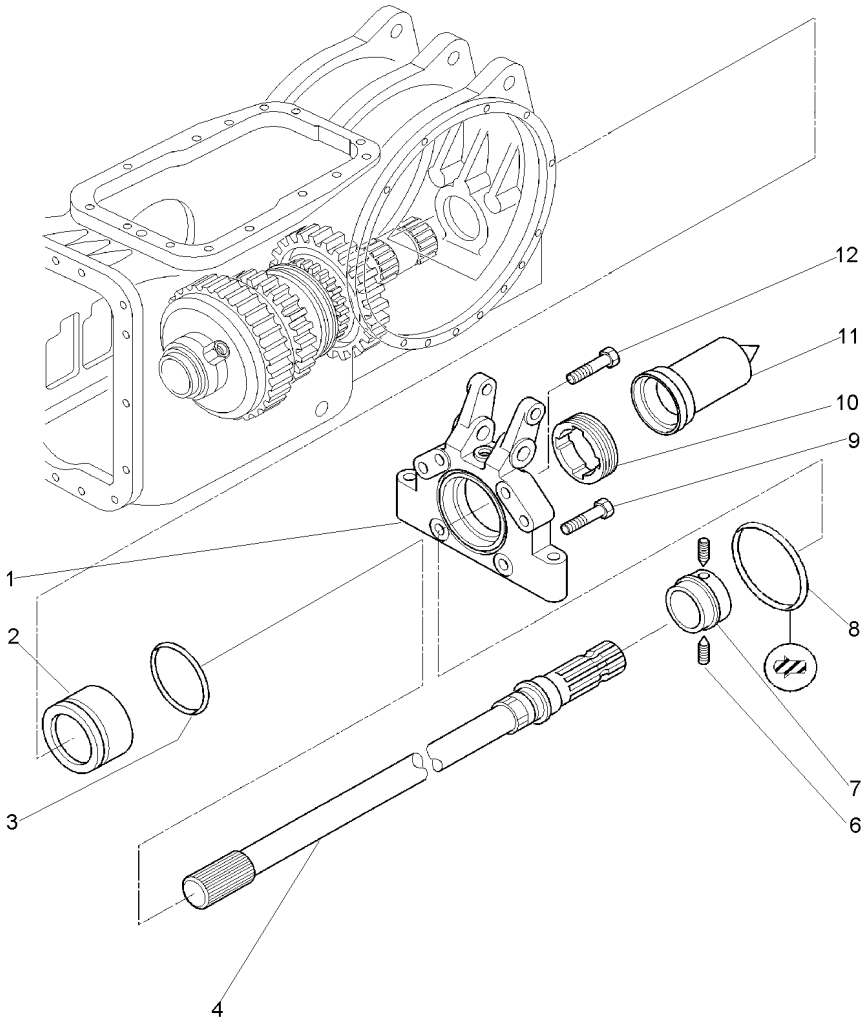

1	3811095M2		**1**	CARCAÇA	HOUSING	ALOJAMIENTO
2	3811094M1		**1**	LUVA	SLEEVE	MANCHA
3	3811106X1		**1**	ANEL "O"	O RING	JUNTA TORICA
4	3811107M91	6	**1**	EIXO	SHAFT	ARBOL
6	3009351X1		**2**	PARAFUSO	BOLT	PERNO
7	3811088M1		**1**	CUBO	HUB	CUBO
8	3801428M1		**1**	ANEL	RING	ARO
9	362537X1		**4**	PARAFUSO	BOLT	PERNO
10	3811091M1		**1**	PORCA	NUT	TUERCA
11	035678T1		**1**	TAMPA	COVER	CUBIERTA
12	3019865X1		**2**	PARAFUSO	BOLT	PERNO

Carcaça Central - 18v Sem Espaçador	**540 Rpm**	**30-205**
Middle Body - 18v Without Spacer	**540 Rpm**	
Carcaza Central - 18v Sim Espaciador	**540 Rpm**	

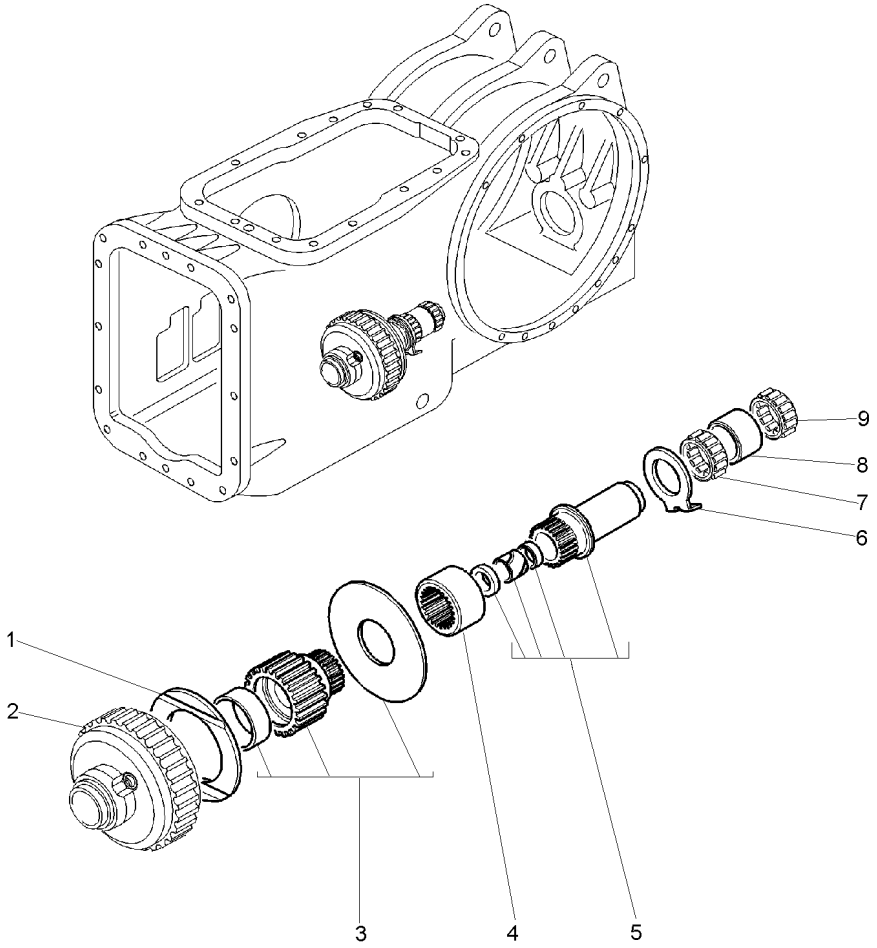

1	3613267M2		**1**	ARRUELA	WASHER	ARANDELA
2	4200052M91	30-290 No	**1**	EMBREAGEM	CLUTCH	EMBRAGUE
3	3811452M91		**1**	DISCO	DISC	DISCO
4	3811448M1		**1**	ACOPLAMENTO	COUPLING	ACOPLAMIENTO
5	3811450M91		**1**	CJ. EIXO	KIT, AXLE	JUEGO DE EJE
6	3599961M1		**1**	ARRUELA	WASHER	ARANDELA
7	3612068M1		**1**	ROLAMENTO	BEARING	COJINETE
8	532876M2		**1**	ESPAÇADOR	SPACER	PIEZA DISTANCIA
9	022199T1		**1**	ROLAMENTO	BEARING	COJINETE

Carcaça Central - 18v Sem Espaçador	**540 Rpm**
Middle Body - 18v Without Spacer	**540 Rpm**
Carcaza Central - 18v Sim Espaciador	**540 Rpm**

30-210

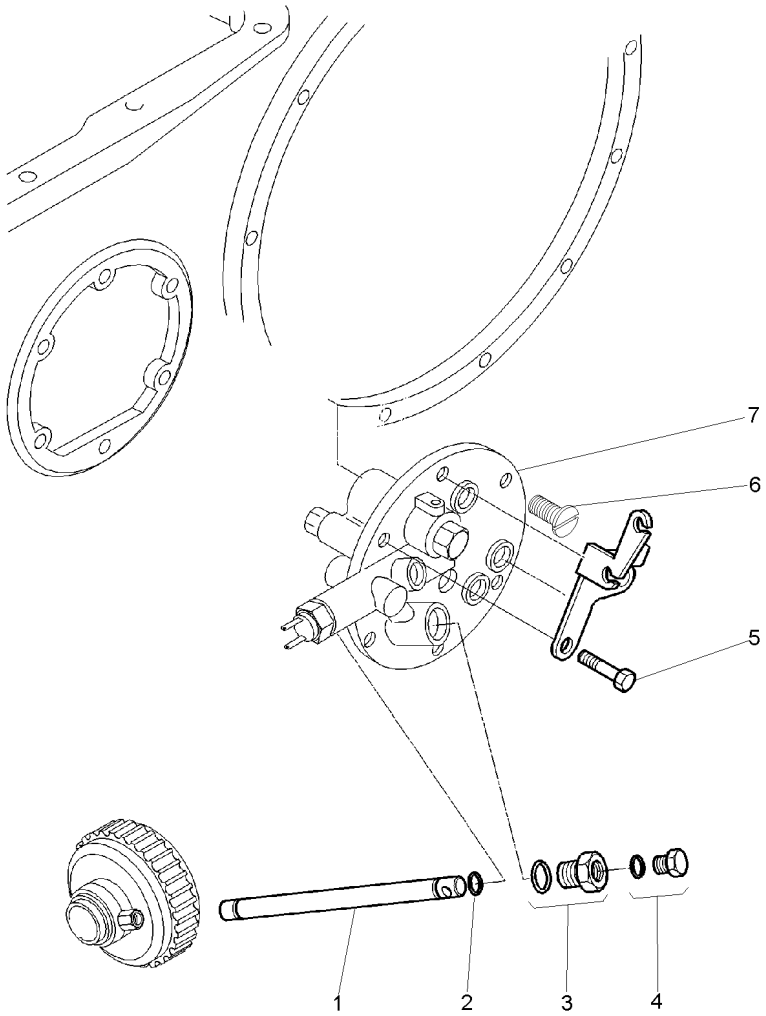

1	3610929M1		**1**	TUBO	PIPE	CANO
2	195561M1		**2**	ANEL "O"	O RING	JUNTA TORICA
3	3697609M91	30-50 No	**1**	TAMPÃO	PAD	ALMOHADILLA
4	358720X91		**1**	TAMPÃO	PAD	ALMOHADILLA
5	353698X1		**2**	PARAFUSO	BOLT	PERNO
6	3772195M1		**4**	PARAFUSO	BOLT	PERNO
7	3808210M91	30-55 No	**1**	TAMPA	COVER	CUBIERTA

Carcaça Central - 18v Sem Espaçador	**540/1000 Rpm**	**30-215**	**Standard**
Middle Body - 18v Without Spacer	**540/1000 Rpm**		**Standard**
Carcaza Central - 18v Sim Espaciador	**540/1000 Rpm**		**Standard**

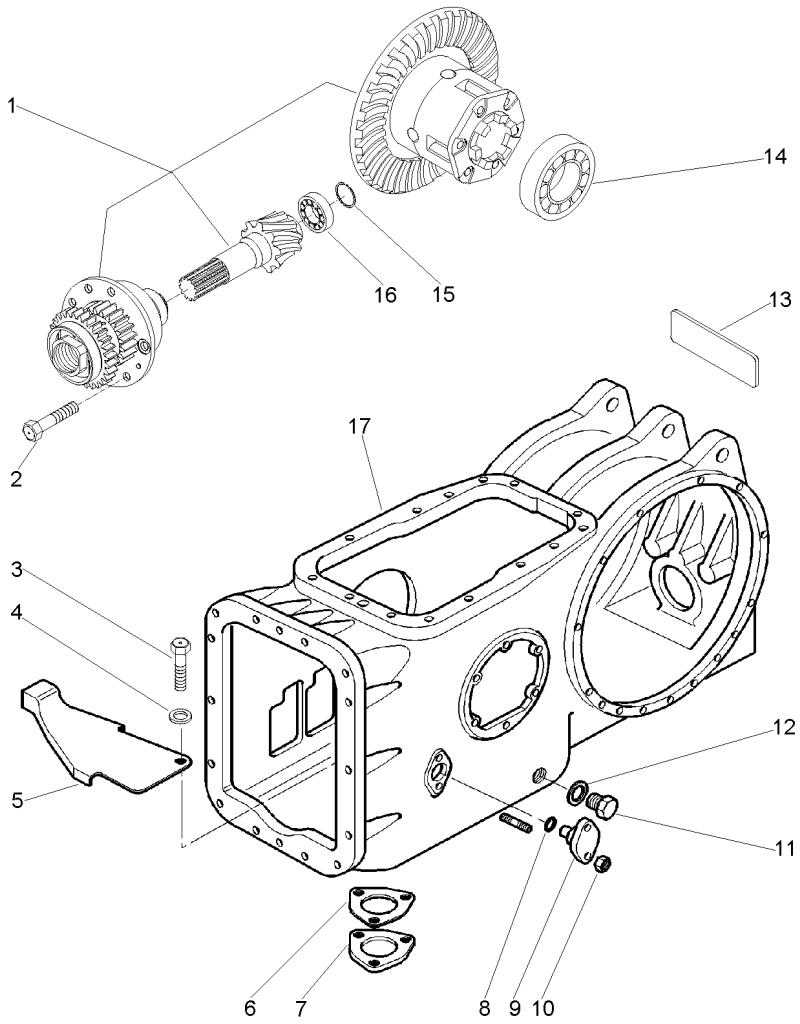

1	052958N1	11x38 👁 30-220 No	**1**	DIFERENCIAL	DIFFERENTIAL	DIFERENCIAL
2	899199M1		**6**	PARAFUSO	BOLT	PERNO
3	353675X1		**1**	PARAFUSO	BOLT	PERNO
4	339024X1		**1**	ARRUELA	WASHER	ARANDELA
5	3812270M1		**1**	PROTEÇÃO	GUARD	DEFENSA
6	1660551M2		**1**	JUNTA	GASKET	EMPAQUETADURA.
7	1869491M1		**1**	TAMPA	COVER	CUBIERTA
8	851258M1		**1**	ANEL "O"	O RING	JUNTA TORICA
9	898643M1		**1**	PINO	PIN	PASADOR
10	353916X1		**4**	PORCA	NUT	TUERCA
11	884691M1		**1**	BUJÃO	PLUG	TAPON
12	180474M1		**1**	ARRUELA	WASHER	ARANDELA
13	053520P1	[A]	**1**	DECAL	DECAL	CALCOMANIA
14	1850909M91		**1**	CJ. ROLAMENTO	BEARING ASSY	RODAMIENTO RAD
15	366442X1		**1**	ANEL TRAVA	CIRCLIP	CIRCULITO
16	834733M1		**1**	ROLAMENTO	BEARING	COJINETE
17	054550N1	👁 30-30 No	**1**	CARCAÇA	HOUSING	ALOJAMIENTO

[A] 2ª MARCHA
2 SPEED
2ª MARCHA

Diferencial
Diferential
Diferencial

30-220

Tdp 540/1000 Rpm
Pto 540/1000 Rpm
Tdf 540/1000 Rpm

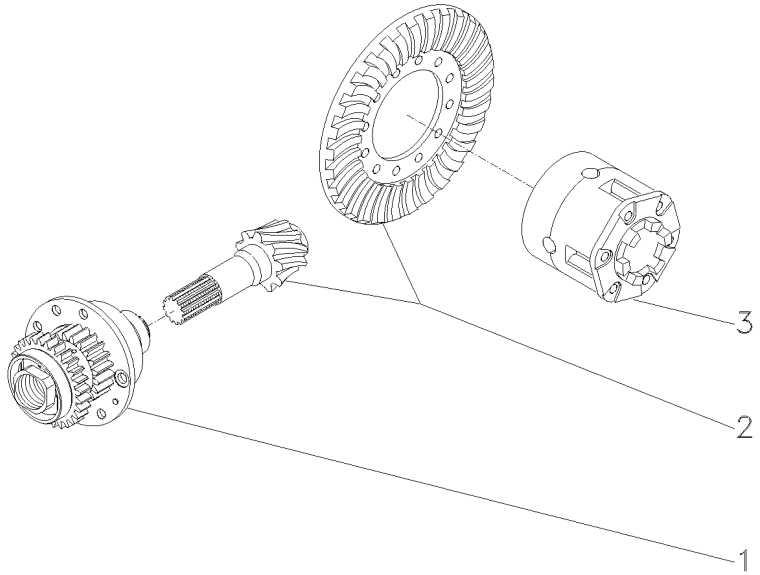

1	067121N1	30-105 No	**1**	FLANGE	FLANGE	PLETINA
2	4200006M91	11/38	**1**	COROA E PINHÃO	KIT, BEVEL GEAR	CORONA Y PINON
3	2800791M93	30-175 No	**1**	CJ. DIFERENCIAL	KIT,DIFFERENTIAL	JGO.DIFERENCIAL.

Carcaça Central - 18v Sem Espaçador	540/1000 Rpm	30-225	Standard
Middle Body - 18v Without Spacer	540/1000 Rpm		Standard
Carcaza Central - 18v Sim Espaciador	540/1000 Rpm		Standard

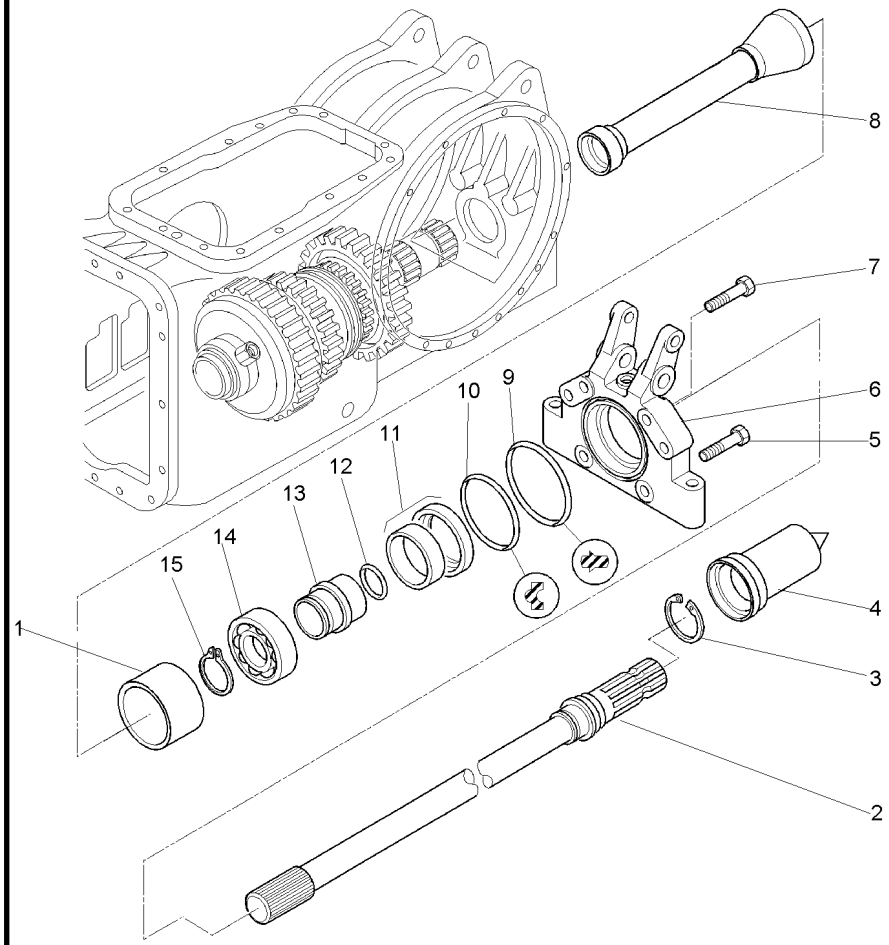

1	3801426M1		**1**	ESPAÇADOR	SPACER	PIEZA DISTANCIA
2	3801424M1	6	**1**	EIXO	SHAFT	ARBOL
3	1662726M1		**1**	ANEL TRAVA	CIRCLIP	CIRCULITO
4	035678T1		**1**	TAMPA	COVER	CUBIERTA
5	362537X1		**4**	PARAFUSO	BOLT	PERNO
6	3801413M1		**1**	CARCAÇA	HOUSING	ALOJAMIENTO
7	3019865X1		**2**	PARAFUSO	BOLT	PERNO
8	6213213M91		**1**	TUBO	PIPE	CANO
9	3801428M1		**1**	ANEL	RING	ARO
10	3801427M1		**1**	ANEL	RING	ARO
11	3699801M1		**1**	RETENTOR	OIL SEAL	BUJE RETENACEITE
12	3814821M1		**1**	ANEL "O"	O RING	JUNTA TORICA
13	3801425M2		**1**	LUVA	SLEEVE	MANCHA
14	391162X1		**1**	ROLAMENTO	BEARING	COJINETE
15	831581M2		**1**	ANEL TRAVA	CIRCLIP	CIRCULITO

Carcaça Central - 18v Sem Espaçador	**540/1000 Rpm**	**30-230**	**Standard**
Middle Body - 18v Without Spacer	**540/1000 Rpm**		**Standard**
Carcaza Central - 18v Sim Espaciador	**540/1000 Rpm**		**Standard**

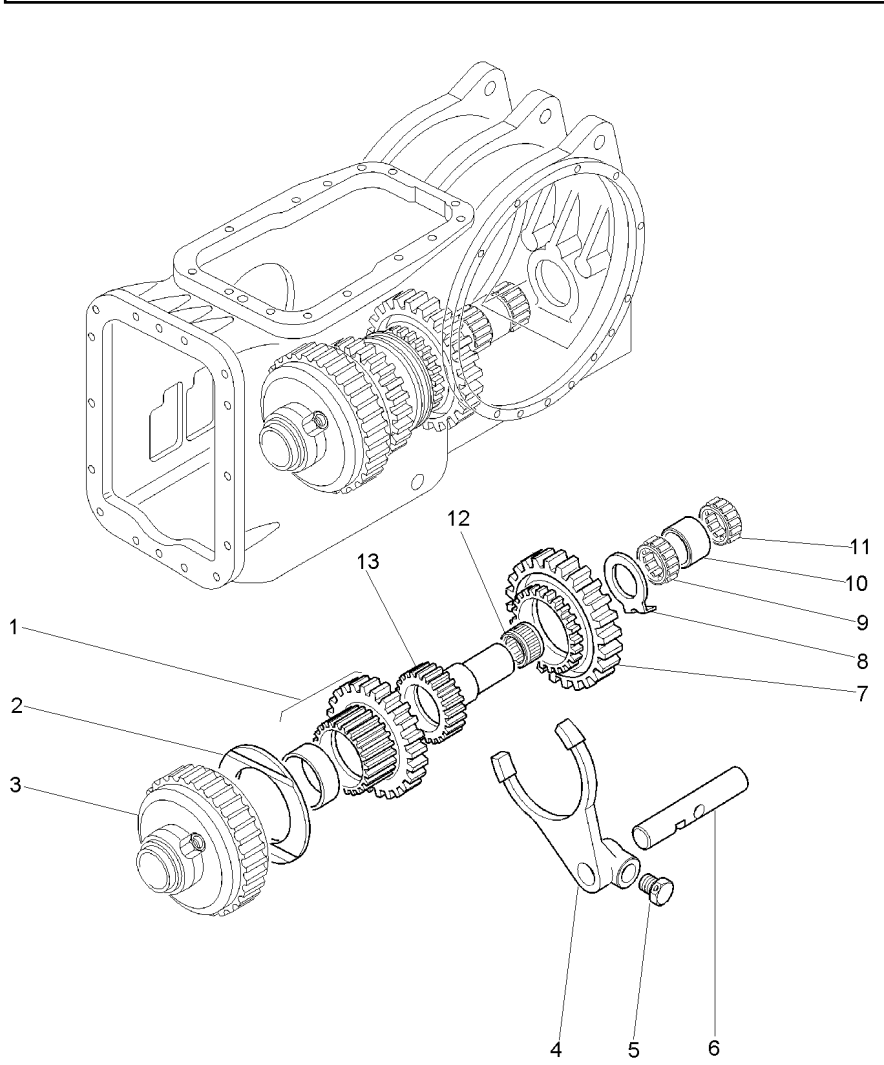

1	3614550M91	30-120 No	**1**	CJ. ENGRENAGEM	KIT, GEAR	ENGRANAJES JUEGO
2	3613267M2		**1**	ARRUELA	WASHER	ARANDELA
3	4200052M91	30-290 No	**1**	EMBREAGEM	CLUTCH	EMBRAGUE
4	3610495M2		**1**	GARFO	FORK	HORQUILLA
5	3771408M1		**1**	PARAFUSO	BOLT	PERNO
6	3610485M1		**1**	EIXO	SHAFT	ARBOL
7	3614470M1		**1**	ENGRENAGEM	GEAR	ENGRANAJE
8	3599961M1		**1**	ARRUELA	WASHER	ARANDELA
9	3612068M1		**1**	ROLAMENTO	BEARING	COJINETE
10	532876M2		**1**	ESPAÇADOR	SPACER	PIEZA DISTANCIA
11	022199T1		**1**	ROLAMENTO	BEARING	COJINETE
12	3610013M1		**1**	ROLAMENTO	BEARING	COJINETE
13	3613202M93		**1**	EIXO	SHAFT	ARBOL

Carcaça Central - 18v Sem Espaçador	**540/1000 Rpm**	**30-235**	**Standard**
Middle Body - 18v Without Spacer	**540/1000 Rpm**		**Standard**
Carcaza Central - 18v Sim Espaciador	**540/1000 Rpm**		**Standard**

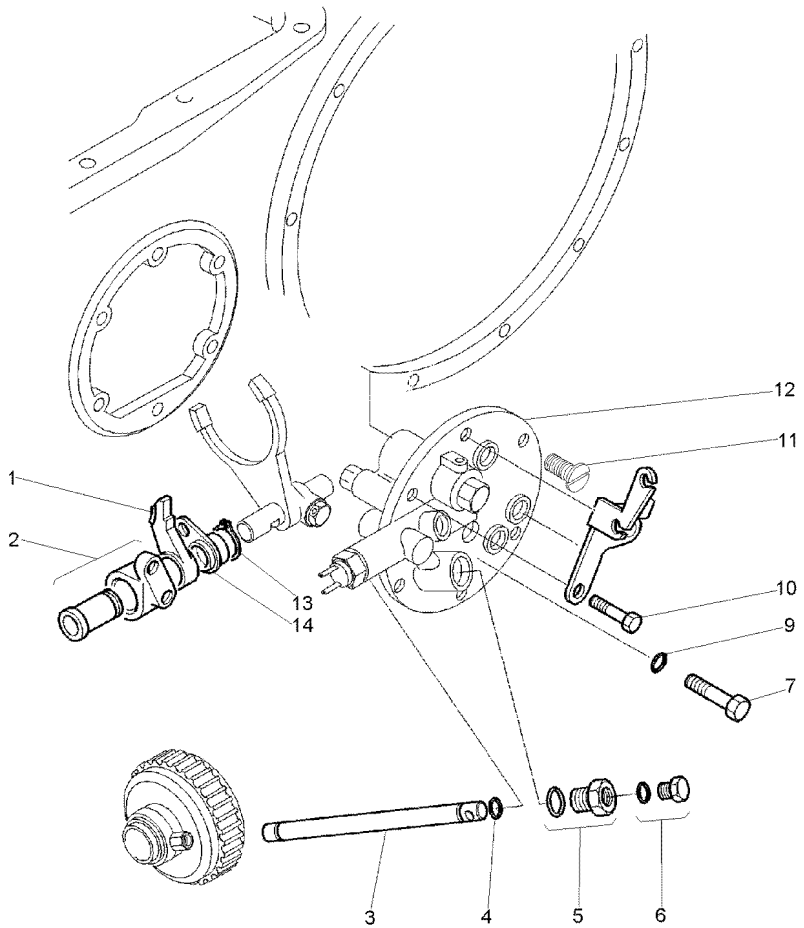

1	3610679M3		**1**	FREIO	BRAKE	FRENO
2	3610515M91	30-130 No	**1**	SUPORTE	BRACKET	SOPORTE
3	3610929M1		**1**	TUBO	PIPE	CANO
4	195561M1		**2**	ANEL "O"	O RING	JUNTA TORICA
5	3697609M91	30-50 No	**1**	TAMPÃO	PAD	ALMOHADILLA
6	358720X91		**1**	TAMPÃO	PAD	ALMOHADILLA
7	3009194X1		**2**	PARAFUSO	BOLT	PERNO
9	369132X1		**2**	ANEL "O"	O RING	JUNTA TORICA
10	353698X1		**2**	PARAFUSO	BOLT	PERNO
11	3772195M1		**4**	PARAFUSO	BOLT	PERNO
12	3808211M91	30-135 No	**1**	TAMPA	COVER	CUBIERTA
13	1440523X1		**1**	ANEL TRAVA	CIRCLIP	CIRCULITO
14	3610483M93		**1**	PLACA	PLATE	PLATO

Carcaça Central - 18v Sem Espaçador	540/1000 Rpm
Middle Body - 18v Without Spacer	540/1000 Rpm
Carcaza Central - 18v Sim Espaciador	540/1000 Rpm

30-240

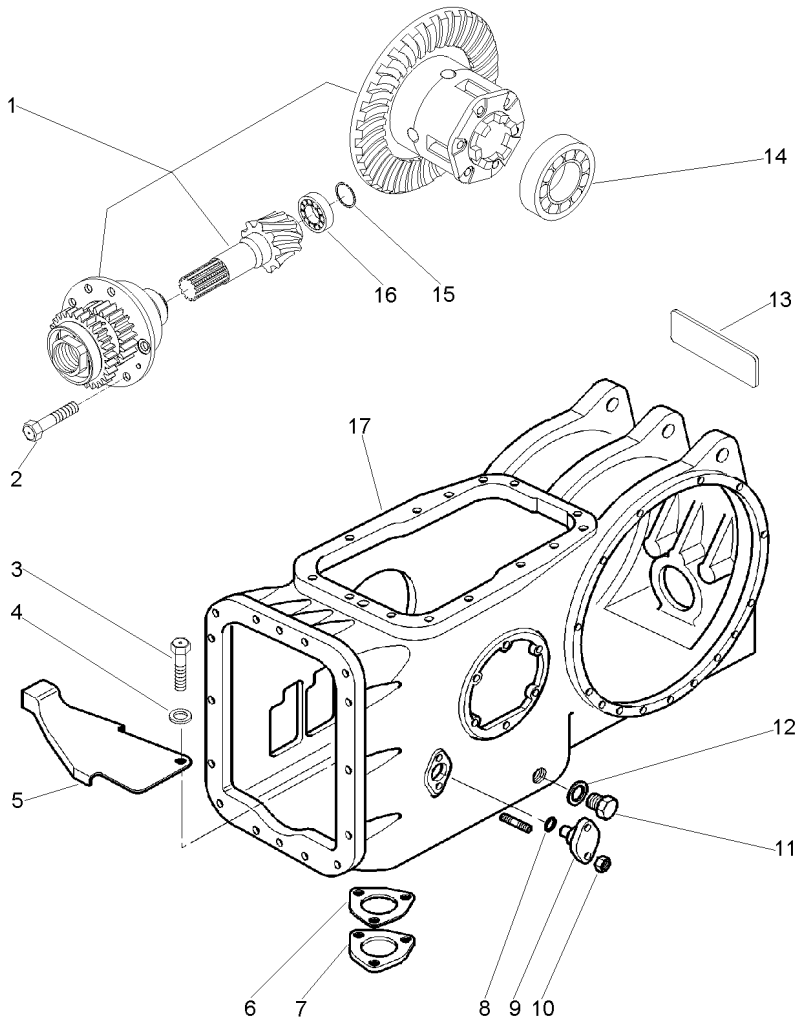

1	052958N1	30-220 No 11x38	**1**	DIFERENCIAL	DIFFERENTIAL	DIFERENCIAL
2	899199M1		**6**	PARAFUSO	BOLT	PERNO
3	353675X1		**1**	PARAFUSO	BOLT	PERNO
4	339024X1		**1**	ARRUELA	WASHER	ARANDELA
5	3812270M1		**1**	PROTEÇÃO	GUARD	DEFENSA
6	1660551M2		**1**	JUNTA	GASKET	EMPAQUETADURA.
7	1869491M1		**1**	TAMPA	COVER	CUBIERTA
8	851258M1		**1**	ANEL "O"	O RING	JUNTA TORICA
9	898643M1		**1**	PINO	PIN	PASADOR
10	353916X1		**4**	PORCA	NUT	TUERCA
11	884691M1		**1**	BUJÃO	PLUG	TAPON
12	180474M1		**1**	ARRUELA	WASHER	ARANDELA
13	053520P1	[A]	**1**	DECAL	DECAL	CALCOMANIA
14	1850909M91		**1**	CJ. ROLAMENTO	BEARING ASSY	RODAMIENTO RAD
15	366442X1		**1**	ANEL TRAVA	CIRCLIP	CIRCULITO
16	834733M1		**1**	ROLAMENTO	BEARING	COJINETE
17	054550N1	30-30 No	**1**	CARCAÇA	HOUSING	ALOJAMIENTO

[A] 2ª MARCHA
2 SPEED
2ª MARCHA

Carcaça Central - 18v Sem Espaçador	**540/1000 Rpm**	**30-245**
Middle Body - 18v Without Spacer	**540/1000 Rpm**	
Carcaza Central - 18v Sim Espaciador	**540/1000 Rpm**	

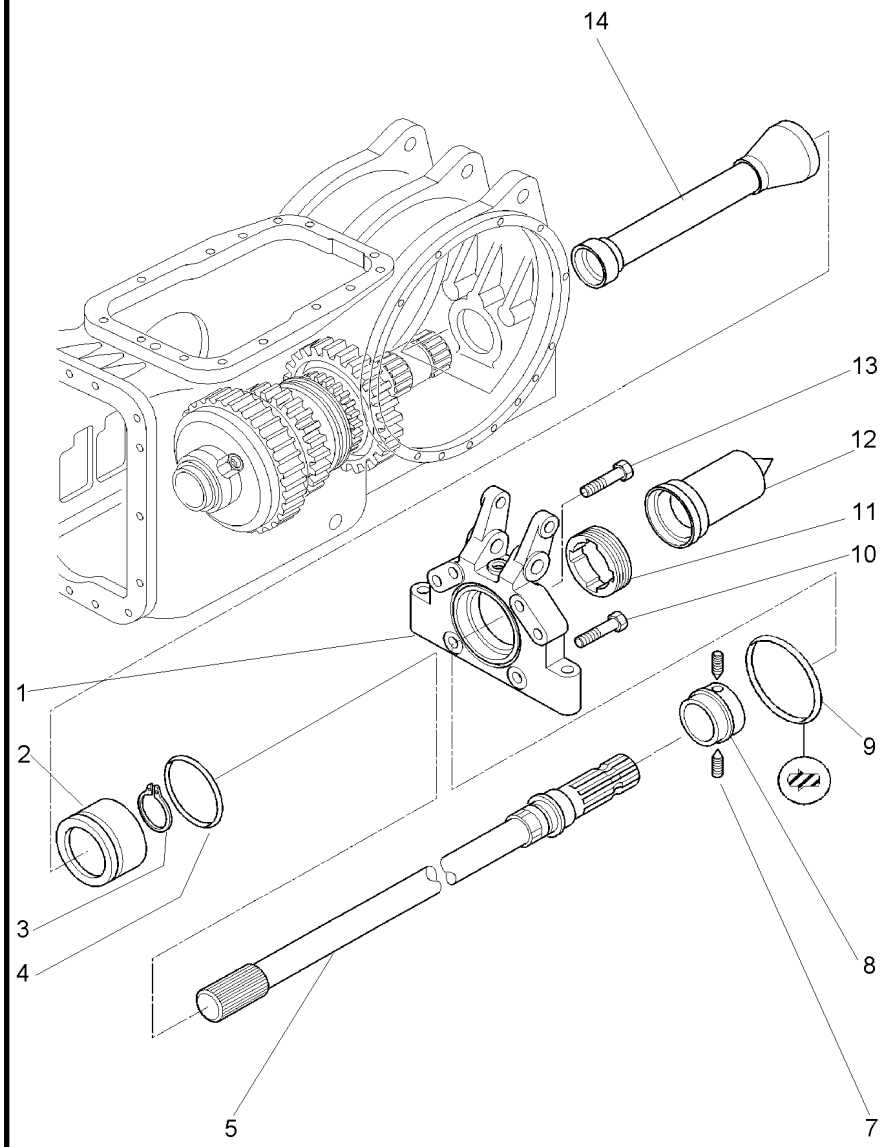

1	3811095M2		**1**	CARCAÇA	HOUSING	ALOJAMIENTO
2	3811094M1		**1**	LUVA	SLEEVE	MANCHA
3	831581M2		**1**	ANEL TRAVA	CIRCLIP	CIRCULITO
4	3811106X1		**1**	ANEL "O"	O RING	JUNTA TORICA
5	3811107M91	6	**1**	EIXO	SHAFT	ARBOL
7	3009351X1		**2**	PARAFUSO	BOLT	PERNO
8	3811088M1		**1**	CUBO	HUB	CUBO
9	3801428M1		**1**	ANEL	RING	ARO
10	362537X1		**4**	PARAFUSO	BOLT	PERNO
11	3811091M1		**1**	PORCA	NUT	TUERCA
12	035678T1		**1**	TAMPA	COVER	CUBIERTA
13	3019865X1		**2**	PARAFUSO	BOLT	PERNO
14	6213213M91		**1**	TUBO	PIPE	CANO

Carcaça Central - 18v Sem Espaçador	**540/1000 Rpm**	**30-250**
Middle Body - 18v Without Spacer	**540/1000 Rpm**	
Carcaza Central - 18v Sim Espaciador	**540/1000 Rpm**	

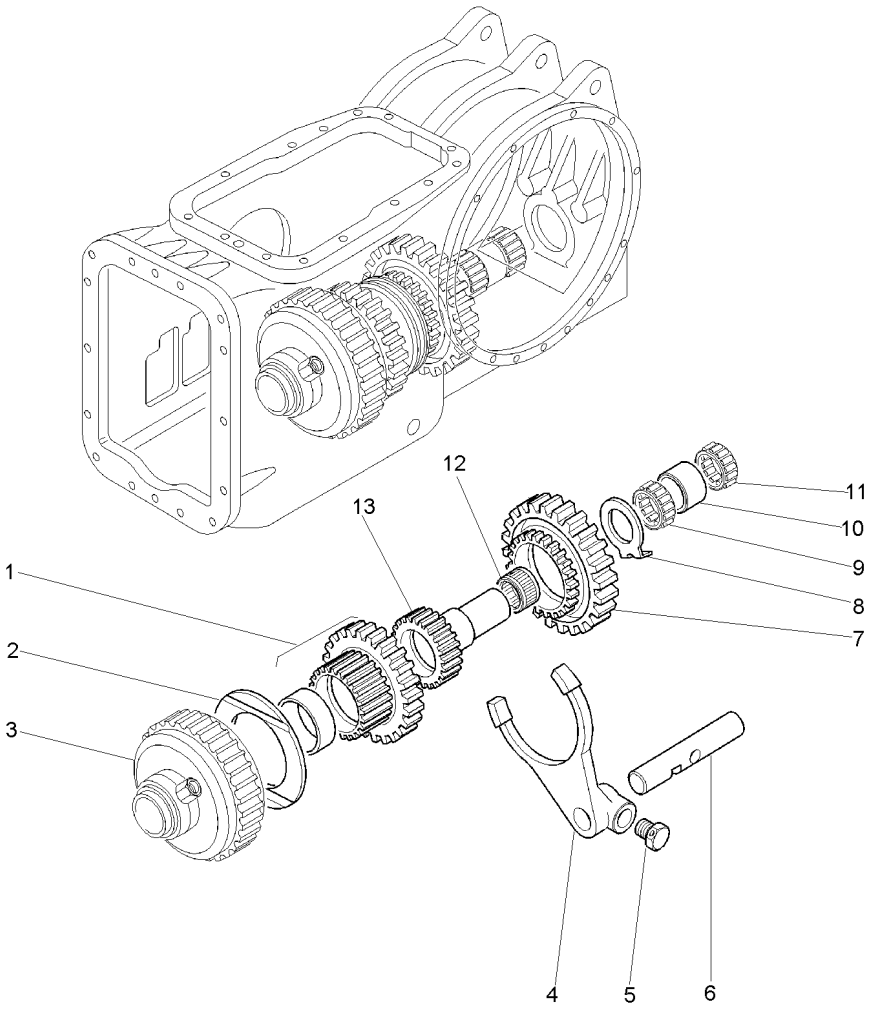

1	3614550M91	30-120 No	**1**	CJ. ENGRENAGEM	KIT, GEAR	ENGRANAJES JUEGO
2	3613267M2		**1**	ARRUELA	WASHER	ARANDELA
3	4200052M91	30-290 No	**1**	EMBREAGEM	CLUTCH	EMBRAGUE
4	3610495M2		**1**	GARFO	FORK	HORQUILLA
5	3771408M1		**1**	PARAFUSO	BOLT	PERNO
6	3610485M1		**1**	EIXO	SHAFT	ARBOL
7	3614470M1		**1**	ENGRENAGEM	GEAR	ENGRANAJE
8	3599961M1		**1**	ARRUELA	WASHER	ARANDELA
9	3612068M1		**1**	ROLAMENTO	BEARING	COJINETE
10	532876M2		**1**	ESPAÇADOR	SPACER	PIEZA DISTANCIA
11	022199T1		**1**	ROLAMENTO	BEARING	COJINETE
12	3610013M1		**1**	ROLAMENTO	BEARING	COJINETE
13	3613202M93		**1**	EIXO	SHAFT	ARBOL

Carcaça Central - 18v Sem Espaçador	**540/1000 Rpm**	**30-255**
Middle Body - 18v Without Spacer	**540/1000 Rpm**	
Carcaza Central - 18v Sim Espaciador	**540/1000 Rpm**	

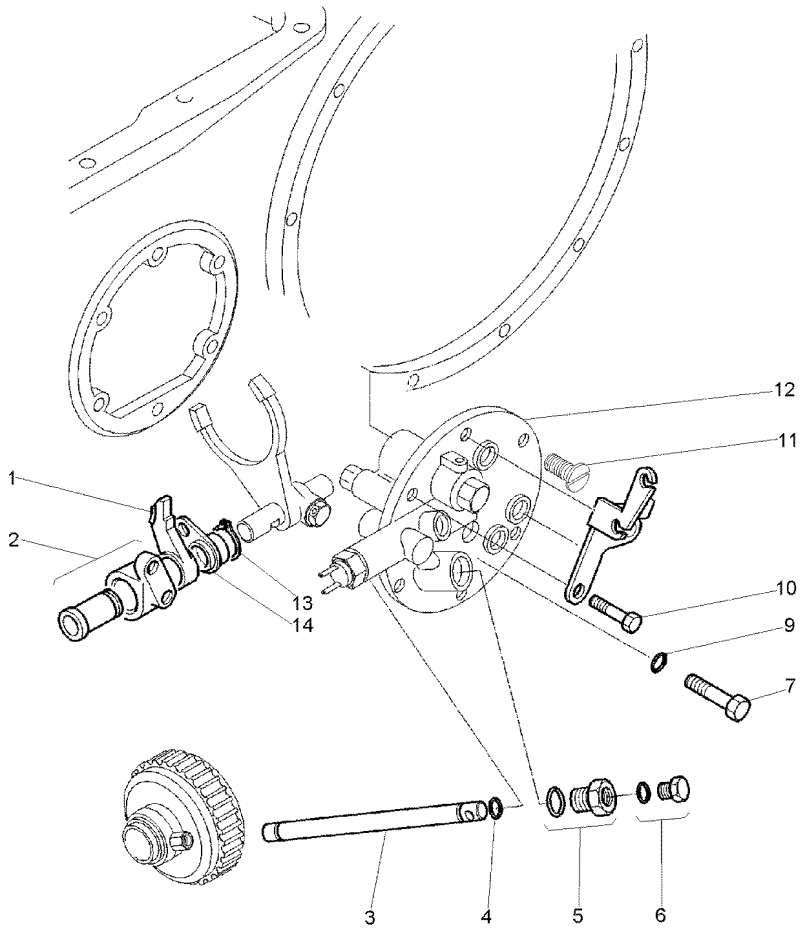

1	3610679M3		**1**	FREIO	BRAKE	FRENO
2	3610515M91	30-130 No	**1**	SUPORTE	BRACKET	SOPORTE
3	3610929M1		**1**	TUBO	PIPE	CANO
4	195561M1		**2**	ANEL "O"	O RING	JUNTA TORICA
5	3697609M91	30-50 No	**1**	TAMPÃO	PAD	ALMOHADILLA
6	358720X91		**1**	TAMPÃO	PAD	ALMOHADILLA
7	3009194X1		**2**	PARAFUSO	BOLT	PERNO
9	369132X1		**2**	ANEL "O"	O RING	JUNTA TORICA
10	353698X1		**2**	PARAFUSO	BOLT	PERNO
11	3772195M1		**4**	PARAFUSO	BOLT	PERNO
12	3808211M91	30-135 No	**1**	TAMPA	COVER	CUBIERTA
13	1440523X1		**1**	ANEL TRAVA	CIRCLIP	CIRCULITO
14	3610483M93		**1**	PLACA	PLATE	PLATO

Redução Final Traseira
Rear Final Drive
Reduccion Final Trasera

30-260

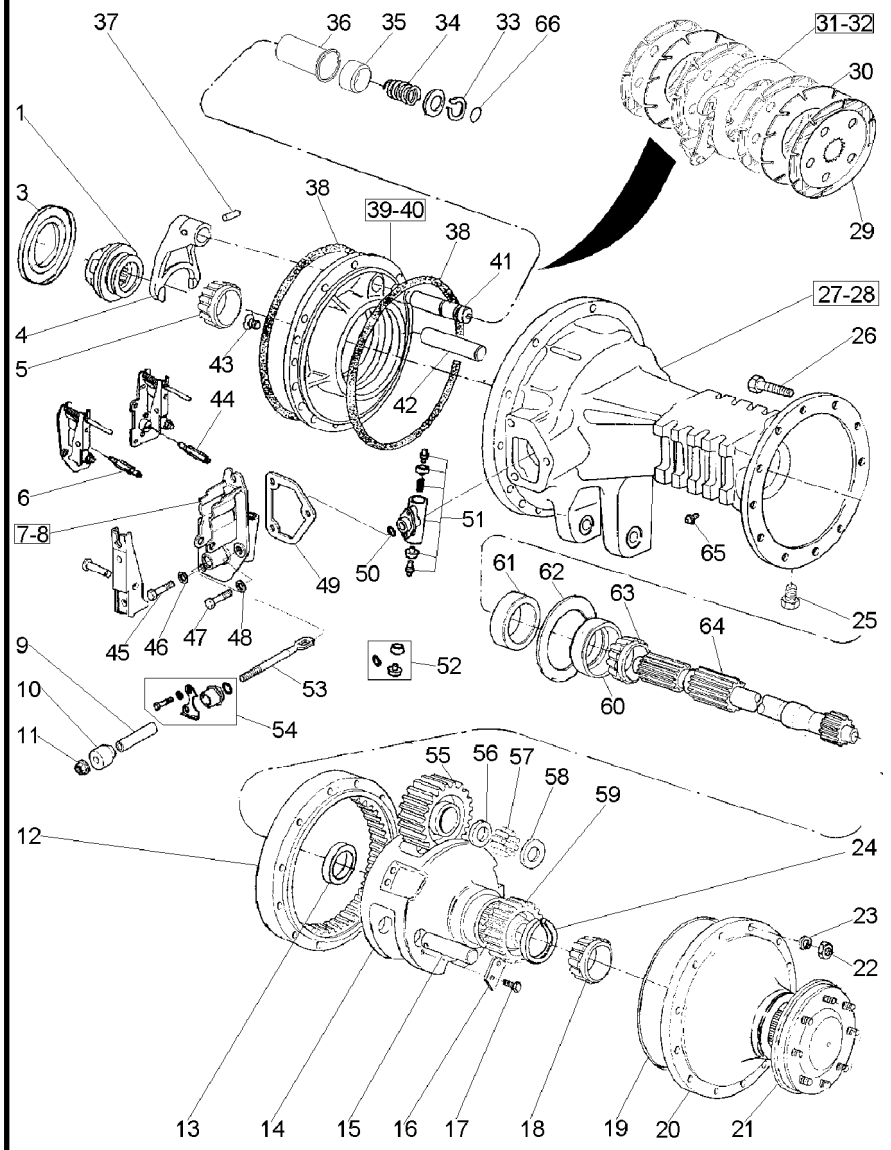

T0340001 **EC62Z008** **C532001 E03 (1)** **12/05** **30- 260**

1	897003M3		**1**	LUVA	SLEEVE	MANCHA
3	187689M1	0.73/0.78 MM	**X**	CALÇO	SHIM	CALCE
3	521401M1	0.60/0.66 MM	**X**	CALÇO	SHIM	CALCE
3	892170M1	1.24/1.29MM	**X**	CALÇO	SHIM	CALCE
3	892171M1	1.11/1.16 MM	**X**	CALÇO	SHIM	CALCE
3	892172M1	0.99/1.04MM	**X**	CALÇO	SHIM	CALCE
3	892173M1	0.86/0.91 MM	**X**	CALÇO	SHIM	CALCE
4	906807M1		**1**	GARFO	FORK	HORQUILLA
5		1851533M91	**1**	ROLAMENTO	BEARING	COJINETE
6	3808687M1		**1**	ADAPTADOR	ADAPTOR	ADAPTADOR
7	3807723M91	30-265 No	**1**	SUPORTE	BRACKET	SOPORTE
8	3807722M91	30-270 No	**1**	SUPORTE	BRACKET	SOPORTE
9	3597079M1		**2**	TUBO	PIPE	CANO
10	3596783M1		**2**	BUCHA	BUSH	CASQUILLO
11	1440329X1		**2**	PORCA	NUT	TUERCA
12	1692735M2	57	**2**	COROA	SPROCKET	RUEDA DE CADENA
13	894778M1		**2**	BUCHA	BUSH	CASQUILLO
14	6201926M1		**2**	PORTA ENGRENAGEM	CARRIER	PORTADOR
15	516390M1		**6**	EIXO	SHAFT	ARBOL
16	189765M2		**6**	TRAVA	LOCK	RETENEDOR
17	3148503M2		**6**	PARAFUSO	BOLT	PERNO
18		1860503M92	**2**	ROLAMENTO	BEARING	COJINETE
19	516389M2		**4**	JUNTA	GASKET	EMPAQUETADURA.
19	068135T1		**X**	ADESIVO	ADHESIVE	ADHESIVO
20	022353N1	30-275 No	**2**	CJ. TAMPA	KIT, COVER	JUEGO DE TAPA
21	022354N3	30-280 No	**2**	EIXO	SHAFT	ARBOL
22	338600X1		**24**	PORCA	NUT	TUERCA
23	353432X1		**24**	ARRUELA	WASHER	ARANDELA
24	022351P1		**2**	ANEL TRAVA	CIRCLIP	CIRCULITO
25	2412X		**2**	BUJÃO	PLUG	TAPON
26	338598X1		**24**	PARAFUSO	BOLT	PERNO
27	052594P2		**1**	CARCAÇA	HOUSING	ALOJAMIENTO
28	052595P2		**1**	CARCAÇA	HOUSING	ALOJAMIENTO
29	060429P2		**8**	DISCO	DISC	DISCO
30	035670T1		**4**	DISCO	DISC	DISCO
31	3596778M91		**1**	CJ. FREIO	KIT, BRAKE	FRENOS JUEGO
32	3596776M91		**1**	CJ. FREIO	KIT, BRAKE	FRENOS JUEGO
33	358950X1		**1**	ANEL TRAVA	CIRCLIP	CIRCULITO
34	1694353M1		**1**	MOLA	SPRING	RESORTE
35	3611355M1		**1**	COLAR	COLLAR	COLLAR
36	3611321M1		**1**	LUVA	SLEEVE	MANCHA
37	420407M1		**1**	PINO	PIN	PASADOR
38	1860838M2		**4**	ANEL "O"	O RING	JUNTA TORICA
39	1860884M1		**1**	PLACA	PLATE	PLATO
40	1860881M1		**1**	PLACA	PLATE	PLATO
41	3611320M1		**1**	EIXO	SHAFT	ARBOL
42	1860956M1		**2**	EIXO	SHAFT	ARBOL
43	034013P1		**4**	PARAFUSO	BOLT	PERNO

Redução Final Traseira
Rear Final Drive
Reduccion Final Trasera

30-260

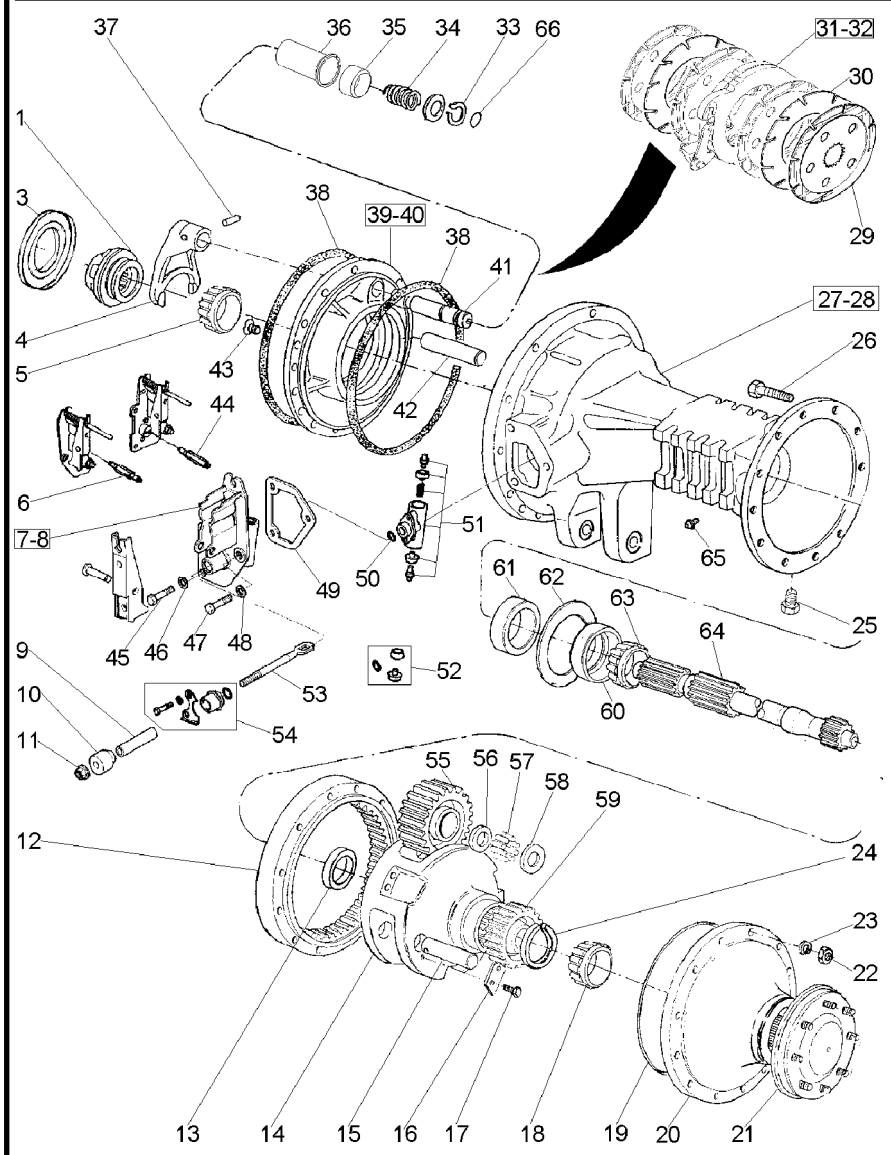

44	3800493M1		
45	353691X1		
46	353464X1		
47	353691X1		
48	353434X1		
49	1860960M2		
50	3478380M1		
51	3901455M91	7 ◀	
51	3901456M91	8 ▶	
52	1810917M94	51	
53	3596780M1		
54	1810992M91	8 ▶	
54	1810993M91	7 ◀	
55	1692736M1	20	
56	1686989M1		
57	022323P1		
58	516391M1		
59	1692737M1	15	
60		1881931M91	
61	1860954M1		
62	894757M1	0.05MM	
62	894758M1	0.10 MM	
62	894759M1	0.15MM	
63		1881931M91	
64	3585915M1		
65	182099M91		
66	831528M1		

2	SANGRADOR	BLEEDER	SANGRADOR
4	PARAFUSO	BOLT	PERNO
4	ARRUELA	WASHER	ARANDELA
2	PARAFUSO	BOLT	PERNO
2	ARRUELA	WASHER	ARANDELA
2	JUNTA	GASKET	EMPAQUETADURA.
2	ANEL	RING	ARO
1	CILINDRO	CYLINDER	CILINDRO
1	CILINDRO	CYLINDER	CILINDRO
1	JG. REPARO	KIT, REPAIR	JUEGO REPARACION
2	ATUADOR	ACTUATOR	ACTUADOR
1	JG. REPARO ESQ	KIT, REPAIR	JUEGO REPARACION
1	JG. REPARO DIR	KIT, REPAIR	JUEGO REPARACION
6	PINHÃO	PINION	PINON
6	ARRUELA	WASHER	ARANDELA
240	ROLETE	ROLLER	RODILLO
12	ARRUELA	WASHER	ARANDELA
2	ENGRENAGEM	GEAR	ENGRANAJE
2	ROLAMENTO	BEARING	COJINETE
2	RETENTOR	OIL SEAL	BUJE RETENACEITE
X	CALÇO	SHIM	CALCE
X	CALÇO	SHIM	CALCE
X	CALÇO	SHIM	CALCE
2	ROLAMENTO	BEARING	COJINETE
2	EIXO	SHAFT	ARBOL
2	RESPIRO	BREATHER	RESPIRADERO
1	ANEL "O"	O RING	JUNTA TORICA

Tampa
Cover
Tapa

Lado Esquerdo
Left Hand
Lado Izquierdo

30-265

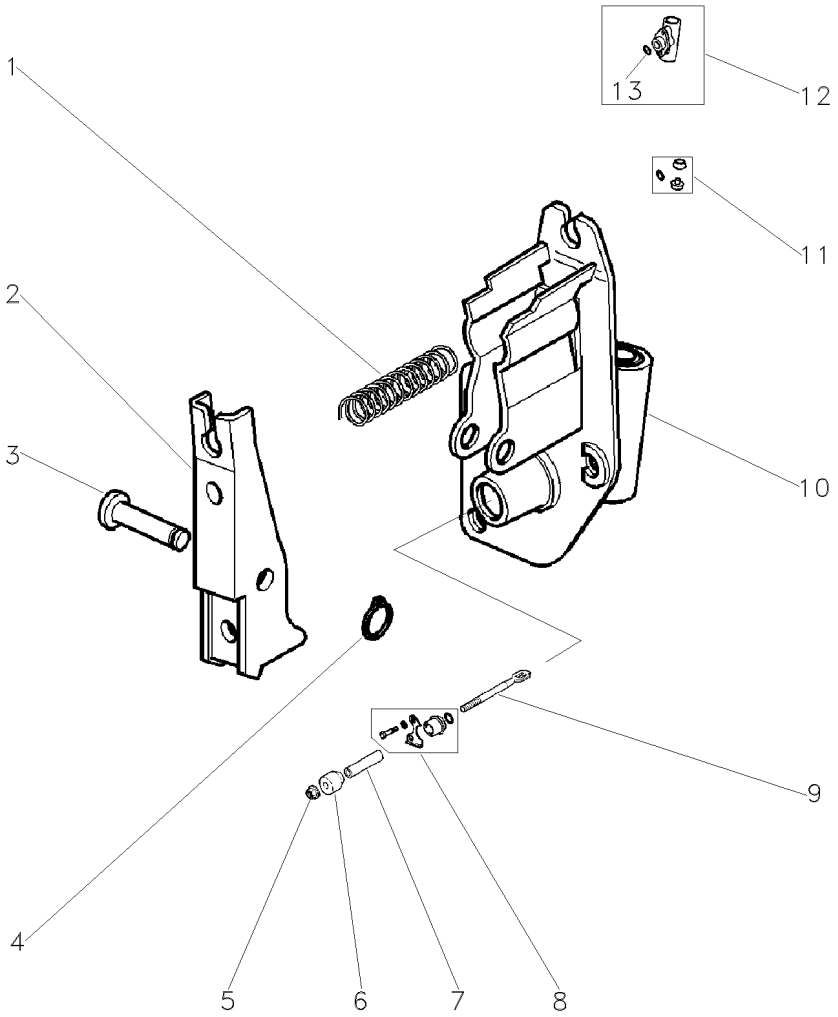

1	3812253M1		
2	3812251M1		
3	3812252M1		
4	3812254M1		
5	1440329X1		
6	3596783M1		
7	3597079M1		
8	1810992M91		◀
9	3596780M1		
10	3812249M91		◀
11	1810917M94	12	
12	3901455M91	10	◀
13	3478380M1	12	

1	MOLA	SPRING	RESORTE
1	ALAVANCA	LEVER	PALANCA
1	PINO	PIN	PASADOR
1	ANEL TRAVA	CIRCLIP	CIRCULITO
1	PORCA	NUT	TUERCA
1	BUCHA	BUSH	CASQUILLO
1	TUBO	PIPE	CANO
1	JG. REPARO	KIT, REPAIR	JUEGO REPARACION
1	ATUADOR	ACTUATOR	ACTUADOR
1	TAMPA	COVER	CUBIERTA
1	JG. REPARO	KIT, REPAIR	JUEGO REPARACION
1	CILINDRO	CYLINDER	CILINDRO
1	ANEL	RING	ARO

Tampa
Cover
Tapa

Lado Direito
Right Hand
Lado Derecho

30-270

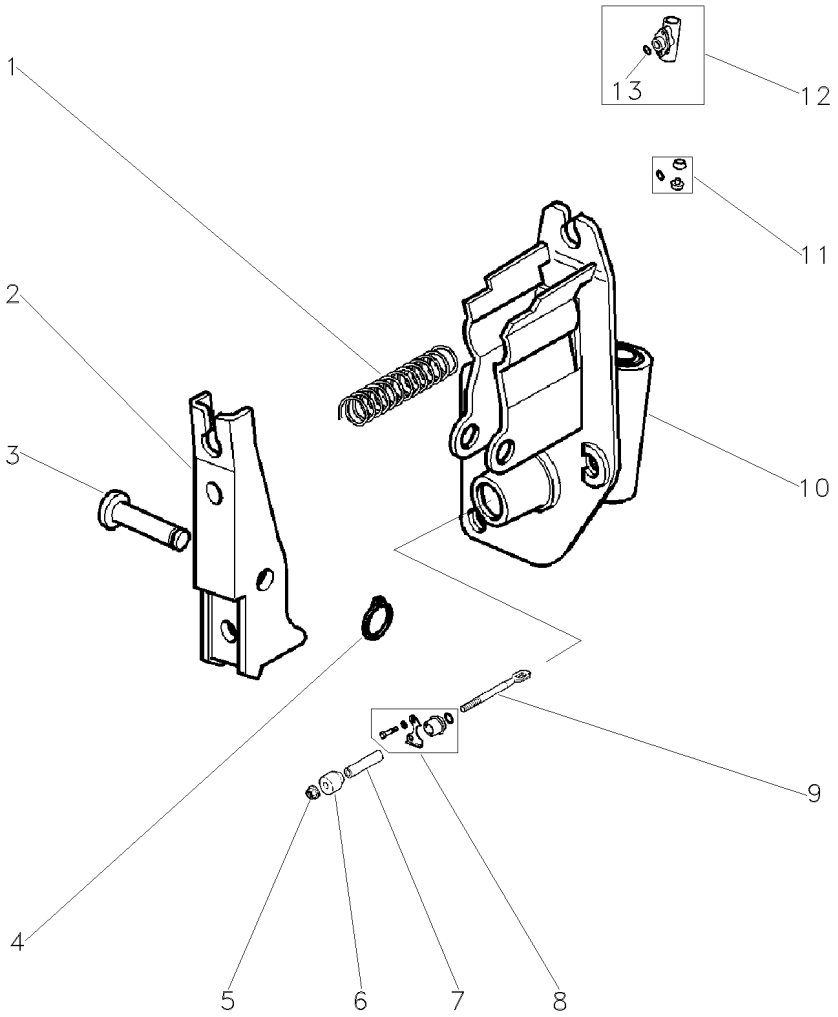

1	3812253M1		
2	3812251M1		
3	3812252M1		
4	3812254M1		
5	1440329X1		
6	3596783M1		
7	3597079M1		
8	1810993M91		▶
9	3596780M1		
10	3812250M91		▶
11	1810917M94	12	
12	3901456M91	10	▶
13	3478380M1	12	

1	MOLA	SPRING	RESORTE
1	ALAVANCA	LEVER	PALANCA
1	PINO	PIN	PASADOR
1	ANEL TRAVA	CIRCLIP	CIRCULITO
1	PORCA	NUT	TUERCA
1	BUCHA	BUSH	CASQUILLO
1	TUBO	PIPE	CANO
1	JG. REPARO	KIT, REPAIR	JUEGO REPARACION
1	ATUADOR	ACTUATOR	ACTUADOR
1	TAMPA	COVER	CUBIERTA
1	JG. REPARO	KIT, REPAIR	JUEGO REPARACION
1	CILINDRO	CYLINDER	CILINDRO
1	ANEL	RING	ARO

Tampa Da Redução Final
Final Drive Cover
Tapa Da Reduccion Final

30-275

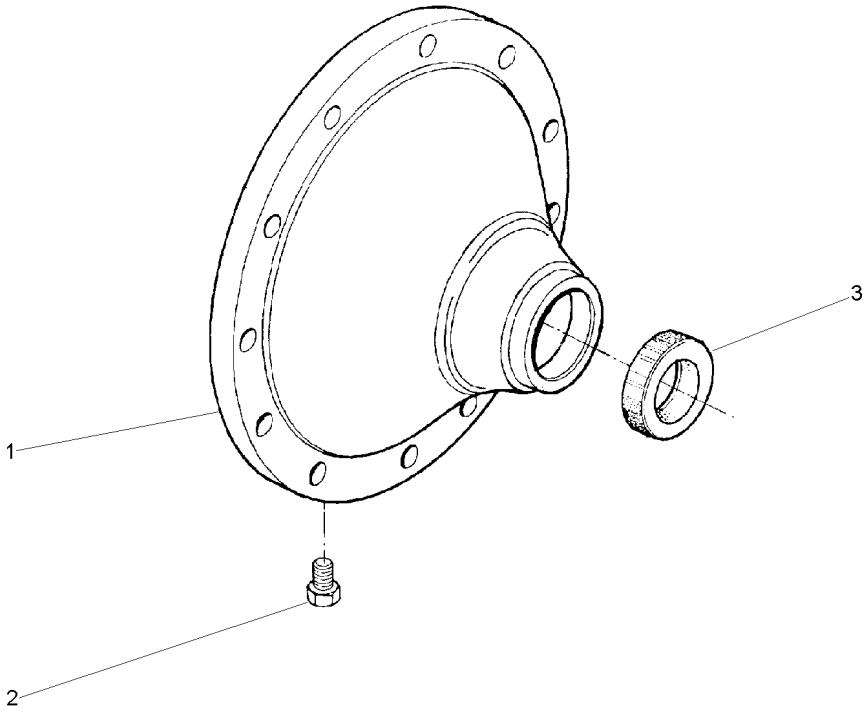

1	022514P2	**1** TAMPA	COVER	CUBIERTA
2	490075M1	**1** BUJÃO	PLUG	TAPON
3	022517P1	**1** RETENTOR	SEAL	RETEN

Semi-Árvore
Shaft-Half
Semieje

30-280

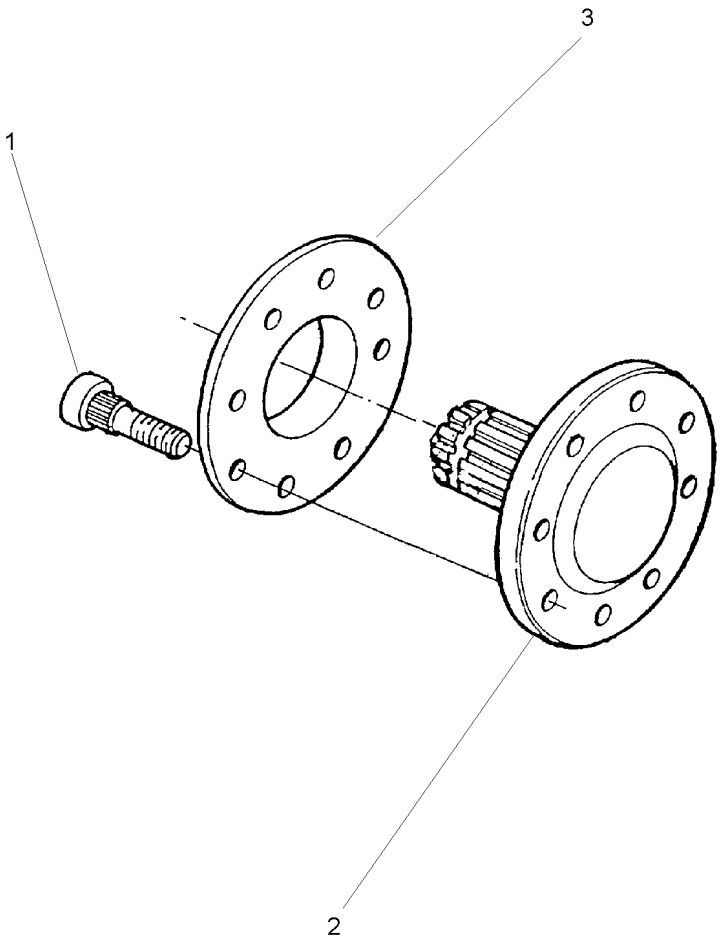

1	3412644M2	**8** PARAFUSO	BOLT	PERNO
2	022415P3	**1** EIXO	SHAFT	ARBOL
3	894756M1	**1** ESPAÇADOR	SPACER	PIEZA DISTANCIA

Fechamento
Stopping
Cerramento

30-285

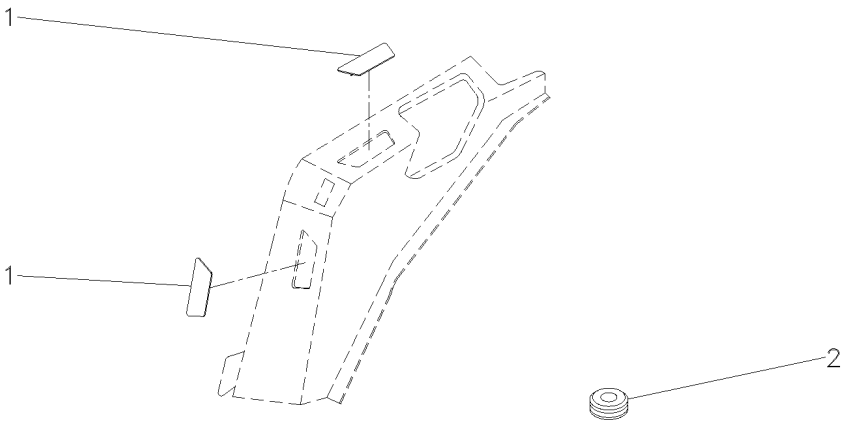

1	3713587M1	[A]	**1** BUJÃO	PLUG	TAPON
1	3713587M1	[B]	**2** BUJÃO	PLUG	TAPON
1	3713587M1	[C]	**3** BUJÃO	PLUG	TAPON
2	3712984M1	[A]	**1** TAMPA	COVER	CUBIERTA
2	3712984M1	[B]	**2** TAMPA	COVER	CUBIERTA
2	3712984M1	[C]	**3** TAMPA	COVER	CUBIERTA

[A] 1 PAR
1 PAIR
1 PAR

[B] 2 PARES
2 PAIRS
2 PARES

[C] 3 PARES
3 PAIRS
3 PARES

Embreagem Da Tomada De Força Independente
Independent Power Take-Off Clutch
Embrague De La Toma De Fuerza Independente

30-290

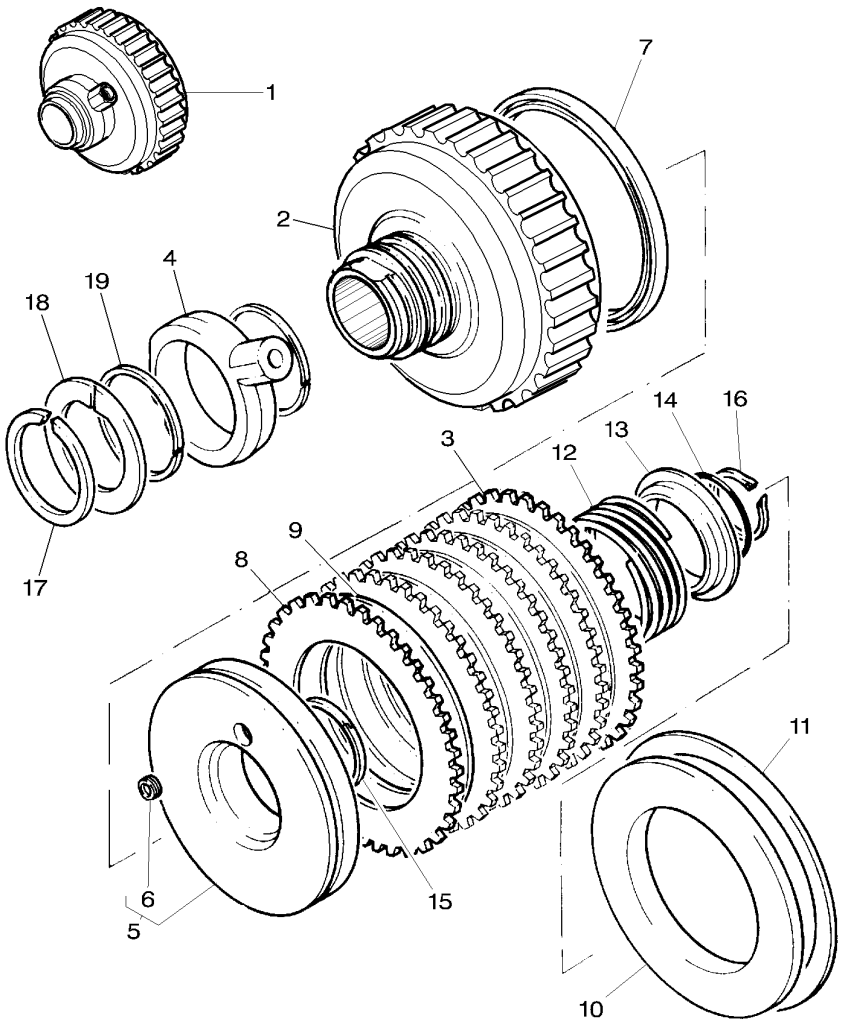

1	4200052M91		**1**	EMBREAGEM	CLUTCH	EMBRAGUE
2	3801272M1	1	**1**	CARCAÇA	HOUSING	ALOJAMIENTO
3	1870011M1	1	**1**	CALÇO	SHIM	CALCE
4	3610279M2	1	**1**	FLANGE	FLANGE	PLETINA
5	3599601M93	1	**1**	CJ. PISTÃO	KIT, PISTON	JUEGO DE PISTON
6	3699353M1	5	**1**	BUJÃO	PLUG	TAPON
7	1870859M1	1	**1**	RETENTOR	SEAL	RETEN
8	1870860M1	1	**7**	DISCO	DISC	DISCO
9	1688532M1	1	**7**	DISCO	DISC	DISCO
10	3699355M1	1	**1**	PLACA	PLATE	PLATO
11	364689X1	1	**1**	ANEL	RING	ARO
12	3599507M2	1	**1**	MOLA	SPRING	RESORTE
13	3699434M1	1	**1**	RETENTOR	SEAL	RETEN
14	1442512X1	1	**1**	ANEL	RING	ARO
15	3699909M1	1	**1**	ANEL	RING	ARO
16	3701435M1	1	**1**	ANEL	RING	ARO
17	391129X1	1	**1**	ANEL TRAVA	CIRCLIP	CIRCULITO
18	3699433M1	1	**1**	ARRUELA	WASHER	ARANDELA
19	3612141M1	1	**2**	ANEL	RING	ARO

Barra De Tração
Drawbar
Barra De Tiro

40-10

Serviço Leve
Normal Duty
Tipo Normale

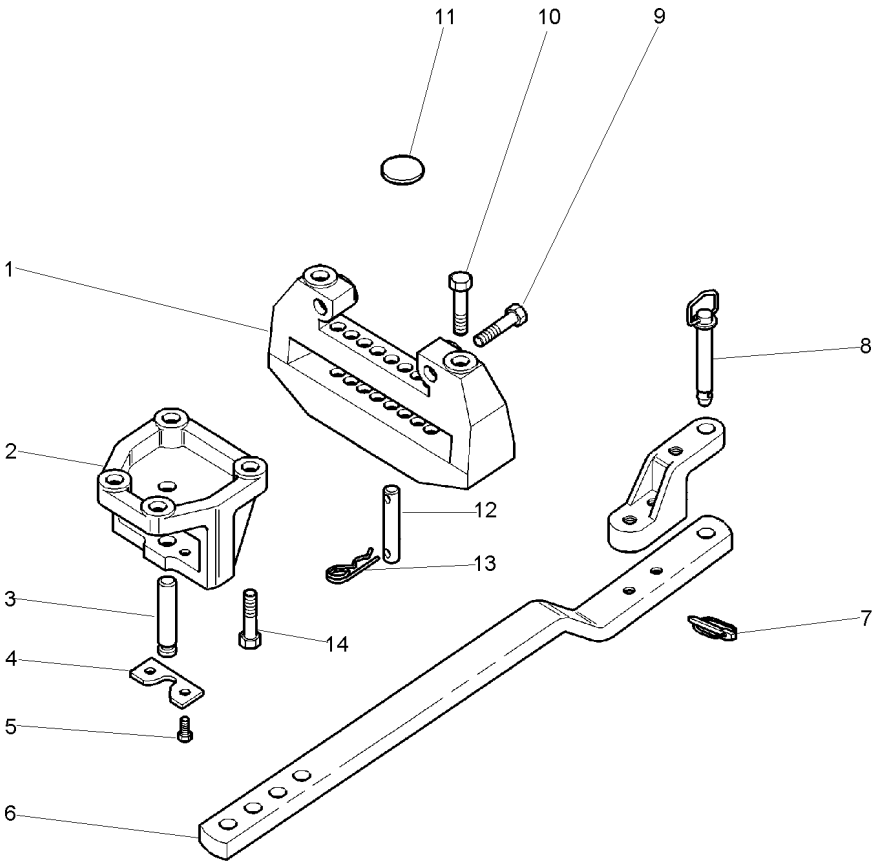

1	3801419M2		**1**	SUPORTE	BRACKET	SOPORTE
2	3801420M2		**1**	SUPORTE	BRACKET	SOPORTE
3	3801458M1		**1**	PINO	PIN	PASADOR
4	3801459M1		**1**	PLACA	PLATE	PLATO
5	3009505X1		**2**	PARAFUSO	BOLT	PERNO
6	059770N1	40-15 No	**1**	CJ. BARRA	KIT, DRAWBAR	JGO.BARRA TIRO
7	810285M92		**1**	PINO	PIN	PASADOR
8	3146131M92		**1**	PINO	PIN	PASADOR
9	391334X1		**2**	PARAFUSO	BOLT	PERNO
10	390864X1		**2**	PARAFUSO	BOLT	PERNO
11	3810817M1		**1**	TAMPÃO	PAD	ALMOHADILLA
12	3813044M1		**2**	PINO	PIN	PASADOR
13	375285X1		**4**	GRAMPO	CRAMP	PASADOR
14	354715X1		**4**	PARAFUSO	BOLT	PERNO

Barra De Tração
Drawbar
Barra De Tiro

40-15

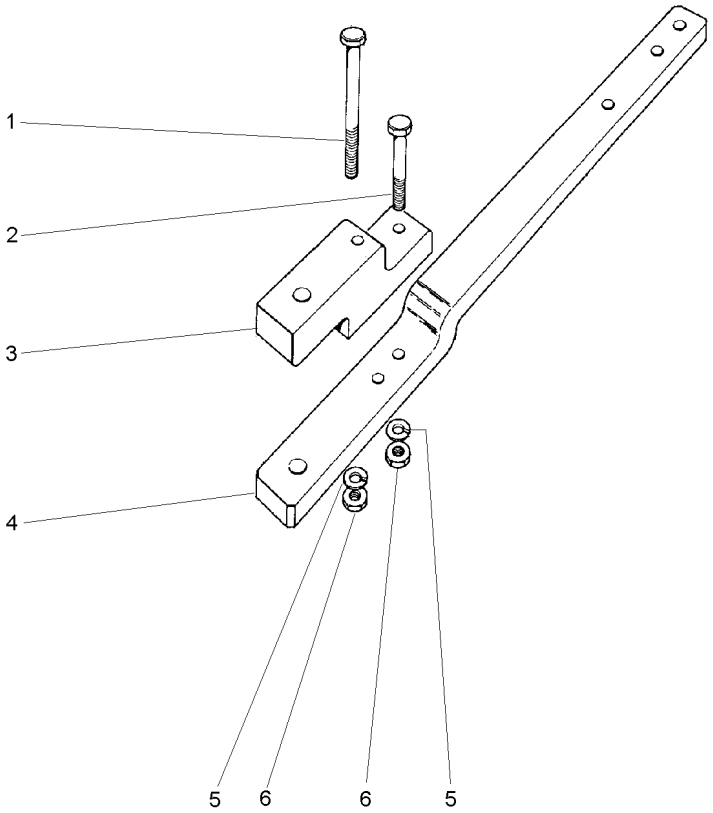

1	080240H1	**1** PARAFUSO	BOLT	PERNO
2	080241H1	**1** PARAFUSO	BOLT	PERNO
3	490059M4	**1** SUPORTE	CLEVIS	GANCHO SEGURI.
4	059898P1	**1** BARRA DE TRAÇÃO	DRAWBAR	BARRA DE TIRO
5	3585377M1	**2** ARRUELA	WASHER	ARANDELA
6	368123X1	**2** PORCA	NUT	TUERCA

Barra De Tração
Drawbar
Barra De Tiro

Serviço Pesado
Heavy Duty
Servicio Pesado

40-20

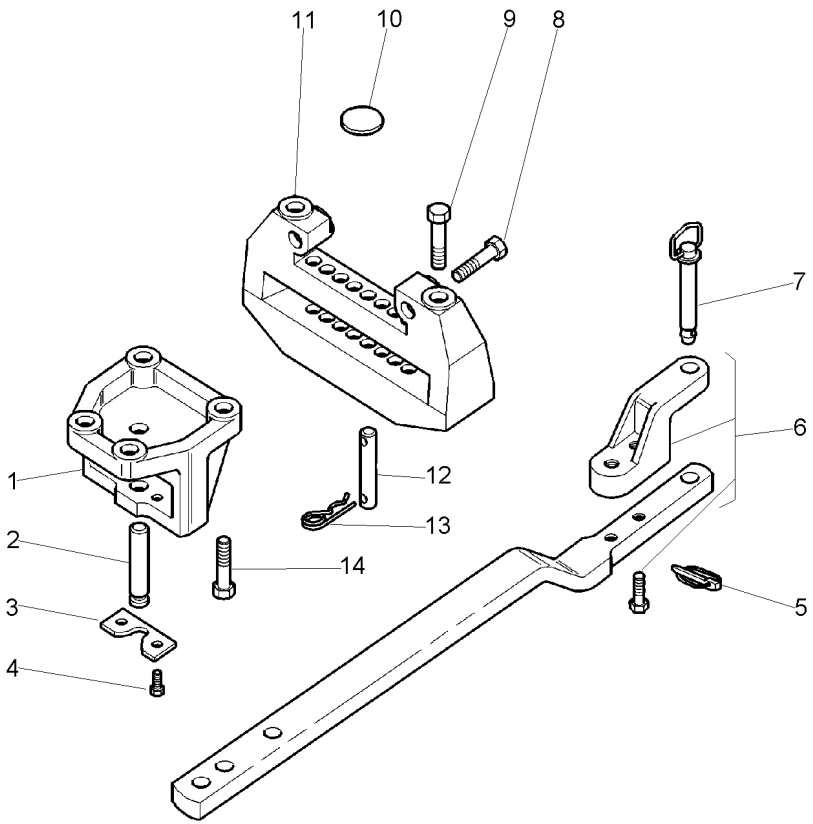

1	3801420M2		**1**	SUPORTE	BRACKET	SOPORTE
2	3801458M1		**1**	PINO	PIN	PASADOR
3	3801459M1		**1**	PLACA	PLATE	PLATO
4	3009505X1		**2**	PARAFUSO	BOLT	PERNO
5	810285M92		**1**	PINO	PIN	PASADOR
6	059770N1	40-15 No	**1**	CJ. BARRA	KIT, DRAWBAR	JGO.BARRA TIRO
7	3772637M91		**1**	PINO	PIN	PASADOR
8	391334X1		**2**	PARAFUSO	BOLT	PERNO
9	390864X1		**2**	PARAFUSO	BOLT	PERNO
10	3810817M1		**1**	TAMPÃO	PAD	ALMOHADILLA
11	3801419M2		**1**	SUPORTE	BRACKET	SOPORTE
12	3813044M1		**2**	PINO	PIN	PASADOR
13	375285X1		**4**	GRAMPO	CRAMP	PASADOR
14	354715X1		**4**	PARAFUSO	BOLT	PERNO

Braços Hidráulicos
Hydraulic Arms
Brazos Hidráulicos

40-25

Sistema Ferguson - Sem Engate Rápido
Ferguson System - Without Quick Coupler
Sistema Ferguson - Sin Conexión Rápida

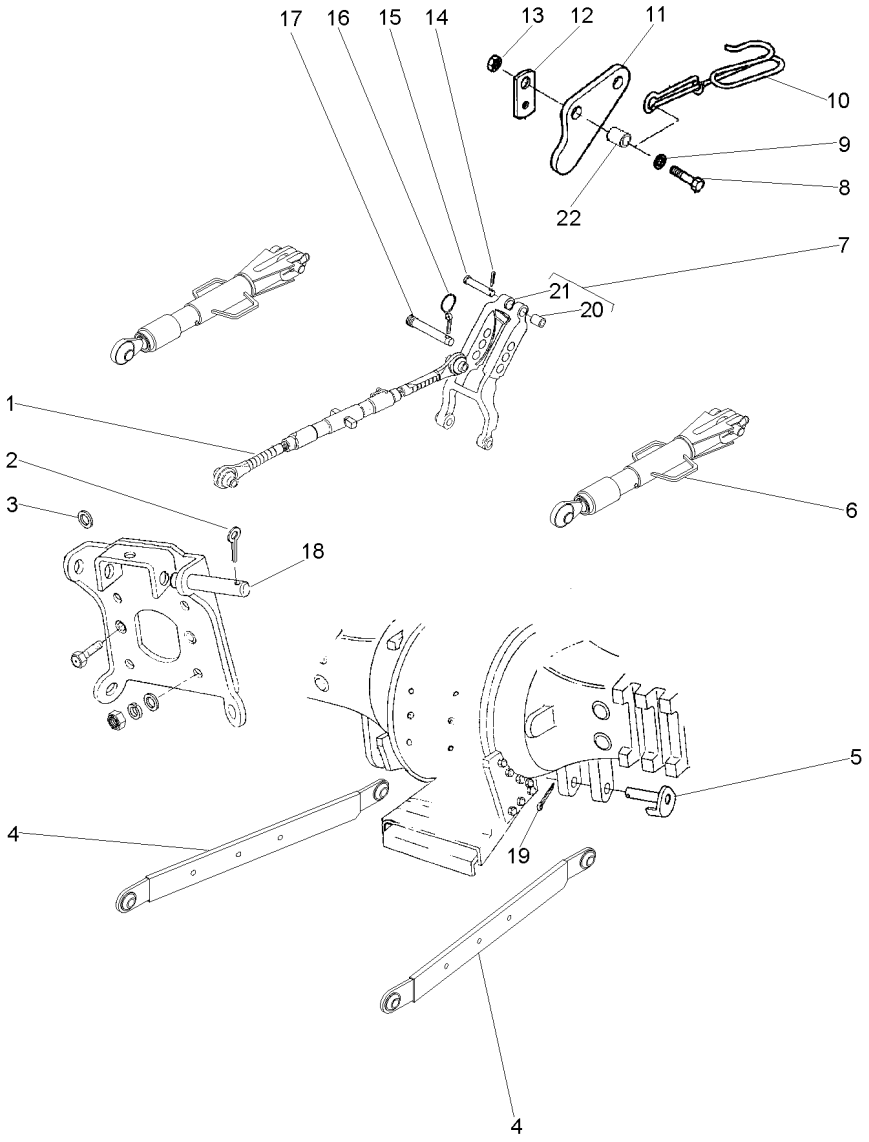

1	1660050M94	👁 40-30 No	**1**	CJ. BRAÇO	KIT, ARM	JUEGO DE BRAZO
2	354089X1		**2**	CUPILHA	COTTER PIN	PASADOR DOUBLE
3	353762X1		**2**	ARRUELA	WASHER	ARANDELA
4	060686T1	▼ ▶	**1**	CJ. BRAÇO	KIT, ARM	JUEGO DE BRAZO
4	060687T1	▼ ◀	**1**	CJ. BRAÇO	KIT, ARM	JUEGO DE BRAZO
5	063662S1		**2**	PINO	PIN	PASADOR
6	060681T1	[A] 👁 40-35 No	**2**	CJ. BRAÇO	KIT, ARM	JUEGO DE BRAZO
7	1863393M93		**1**	VIGA	BEAM	VIGA
8	3009495X1		**2**	PARAFUSO	BOLT	PERNO
9	390597X1		**2**	ARRUELA	WASHER	ARANDELA
10	3820375M2		**1**	GANCHO	HOOK	GANCHO
11	3815220M1		**2**	PLACA	PLATE	PLATO
12	3808650M1		**1**	SUPORTE	BRACKET	SOPORTE
13	1441932X1		**2**	PORCA	NUT	TUERCA
14	354068X1		**1**	CONTRAPINO	DOWEL	CENTRAJE
15	893567M1		**1**	PINO	PIN	PASADOR
16	810285M92		**1**	PINO	PIN	PASADOR
17	892476M2		**2**	PINO	PIN	PASADOR
18	1690230M2		**2**	PINO	PIN	PASADOR
19	354092X1		**2**	CUPILHA	COTTER PIN	PASADOR DOUBLE
20	1860913M1	7	**2**	BUCHA	BUSH	CASQUILLO
21	1863391M3	7	**1**	VIGA	BEAM	VIGA
22	3819662M1		**2**	BUCHA	BUSH	CASQUILLO

[A] COM ROSCA
WITH THREAD
CON ROSCA

Braço Do Terceiro Ponto
Arm Rest
Brazo De Apoyo

40-30

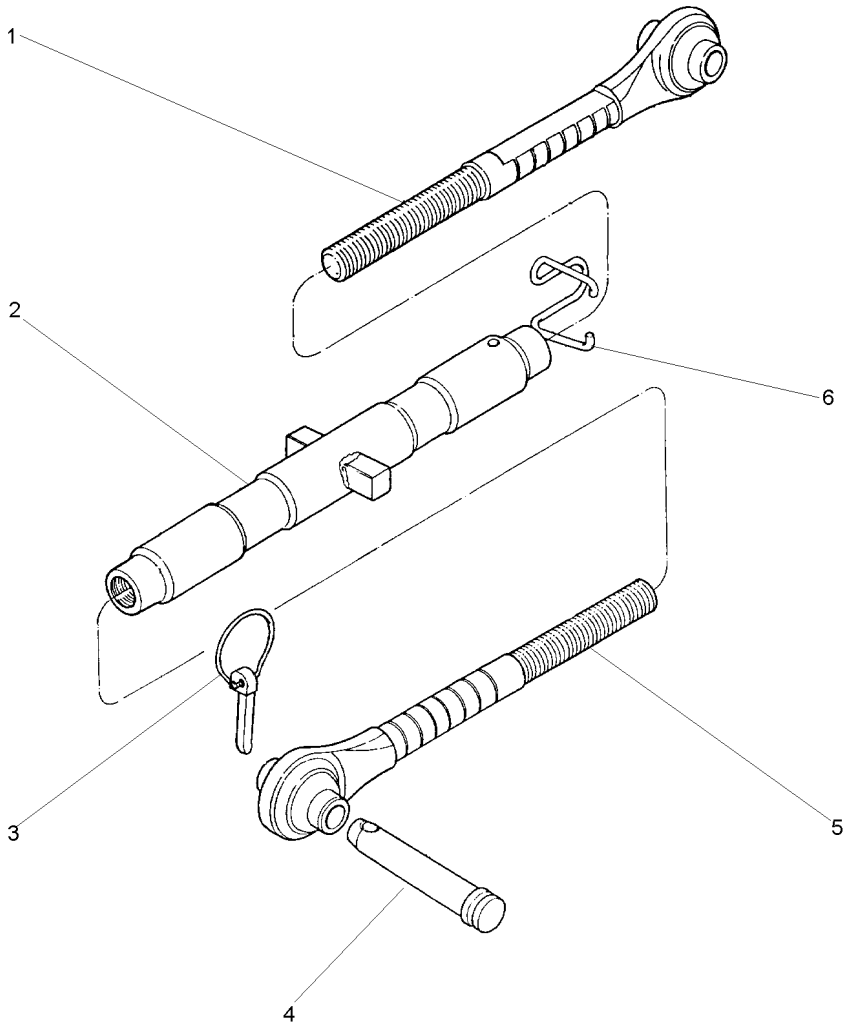

1	1660055M92	**1**	TERMINAL	END	EXTREMO
2	1660051M93	**1**	TUBO	PIPE	CANO
3	810285M92	**1**	PINO	PIN	PASADOR
4	035777P1	**1**	PINO	PIN	PASADOR
5	1660053M92	**1**	TERMINAL	END	EXTREMO
6	036609P1	**1**	MOLA	SPRING	RESORTE

Braço Nivelador
Levelling Arm
Brazo Nivelación

40-35

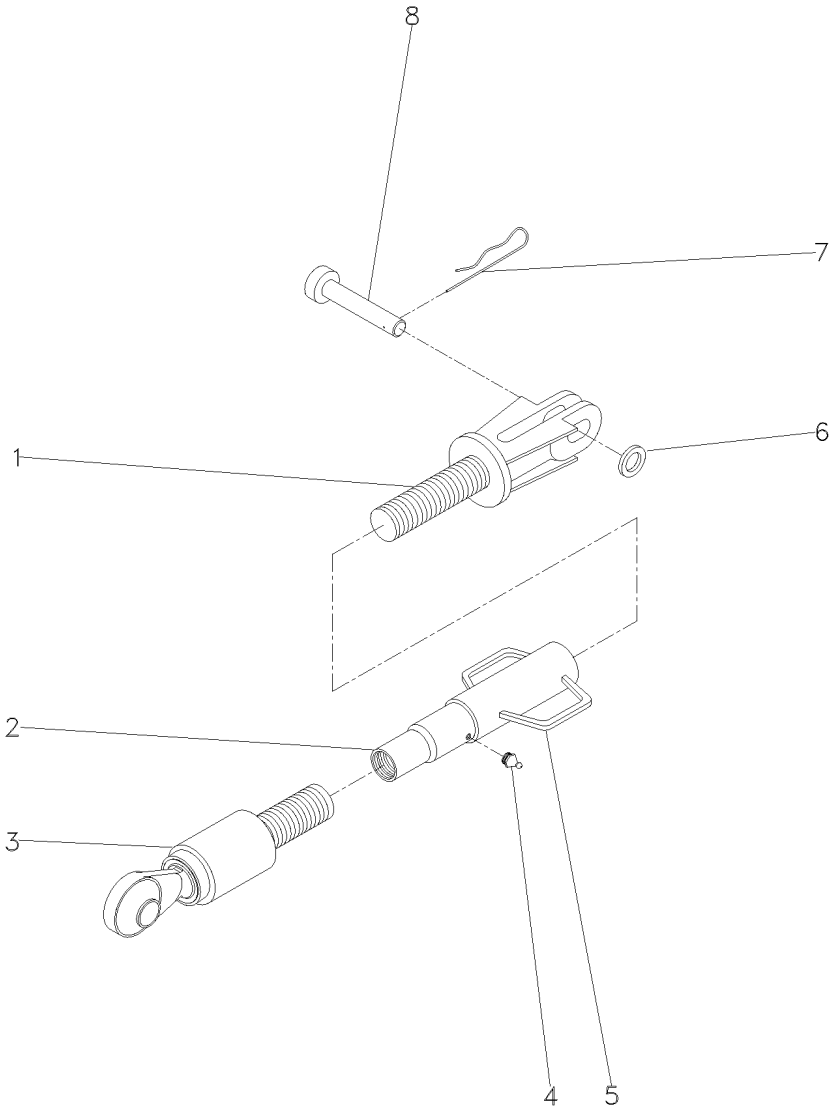

1	060688R1		**1**	GARFO	FORK	HORQUILLA
2	060706R1		**1**	TUBO	PIPE	CANO
3	055519R1	∅ 25	**1**	TERMINAL	END	EXTREMO
4	055513R1		**1**	GRAXEIRA	GREASER	ENGRASADOR
5	055514R1		**1**	ALÇA	STRAP	FAJA
6	060666R1		**1**	GUIA	GUIDE	GUIA
7	056632R1		**1**	GRAMPO	CRAMP	PASADOR
8	060661R1		**1**	PINO	PIN	PASADOR

Braços Do Levante
Lift Arms
Brazos De Levante

Sistema Ferguson
Ferguson System
Sistema Ferguson

40-40

Com Engate Rápido
Quick Coupler
Conexión Rápida

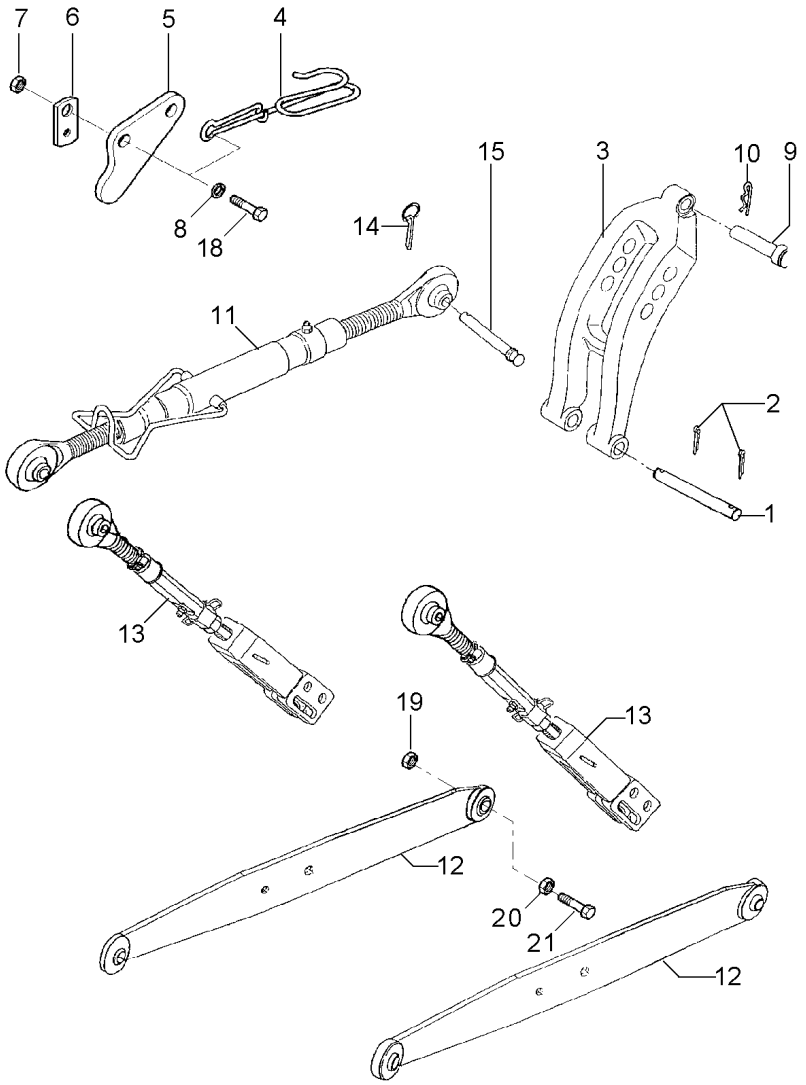

1	1690230M2		**1**	PINO	PIN	PASADOR
2	354089X1		**2**	CUPILHA	COTTER PIN	PASADOR DOUBLE
3	1863393M93	40-145 No	**1**	VIGA	BEAM	VIGA
4	3808593M1		**1**	GANCHO	HOOK	GANCHO
5	3815220M1		**1**	PLACA	PLATE	PLATO
6	3808650M1		**1**	SUPORTE	BRACKET	SOPORTE
7	1441932X1		**2**	PORCA	NUT	TUERCA
8	390734X1		**2**	ARRUELA	WASHER	ARANDELA
9	893567N1		**1**	PINO	PIN	PASADOR
10	354068X1		**1**	CONTRAPINO	DOWEL	CENTRAJE
11	1660050M94	40-30 No	**1**	CJ. BRAÇO	KIT, ARM	JUEGO DE BRAZO
12	060687T1	◀	**1**	CJ. BRAÇO	KIT, ARM	JUEGO DE BRAZO
12	060686T1	▶	**1**	CJ. BRAÇO	KIT, ARM	JUEGO DE BRAZO
13	060681T1	40-35 No	**2**	CJ. BRAÇO	KIT, ARM	JUEGO DE BRAZO
14	810285M92		**3**	PINO	PIN	PASADOR
15	035777P1		**1**	PINO	PIN	PASADOR
16	353762X1		**2**	ARRUELA	WASHER	ARANDELA
17	3813214M1		**2**	DECAL	DECAL	CALCOMANIA
18	3009496X1		**2**	PARAFUSO	BOLT	PERNO
19	353435X1		**2**	PORCA	NUT	TUERCA
20	353436X1		**2**	PORCA	NUT	TUERCA
21	353571X1		**2**	PARAFUSO	BOLT	PERNO

Braços
Links
Brazos

40-45

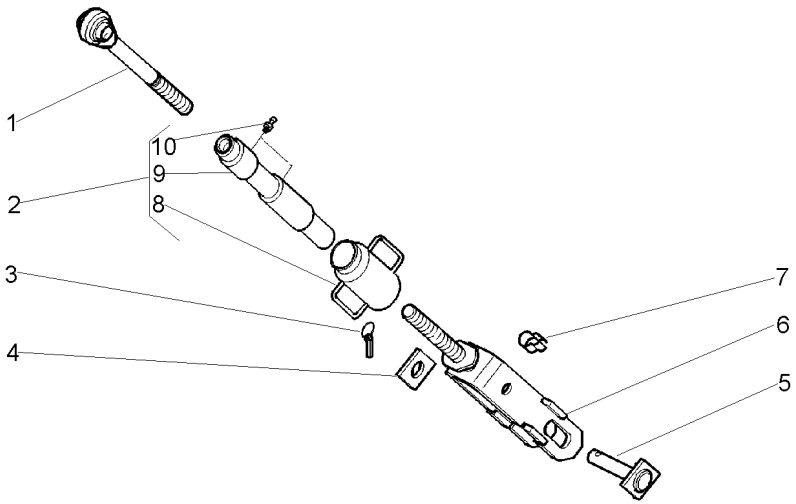

1	3808973M92		**1**	BRAÇO	ARM	BRAZO
2	3810342M91		**1**	TUBO	PIPE	CANO
3	810285M92		**1**	PINO	PIN	PASADOR
4	3808970M2		**1**	PLACA	PLATE	PLATO
5	3808969M92		**1**	PINO	PIN	PASADOR
6	3808963M93		**1**	GARFO	FORK	HORQUILLA
7	1869218M1		**1**	GRAMPO	CRAMP	PASADOR
8	3810341M91	2	**1**	TUBO	PIPE	CANO
9	3810340M92	2	**1**	CJ. TUBO	TUBE ASSY	CONJ.DE TUBO
10	339003X1	2	**2**	GRAXEIRA	GREASER	ENGRASADOR

Braços Hidráulicos
Hydraulic Arms
Brazos Hidráulicos

40-55

Sistema Eletrônico - Sem Engate Rápido
Electronic System - Without Quick Coupler
Sistema Eletrônico - Sin Conexión Rápida

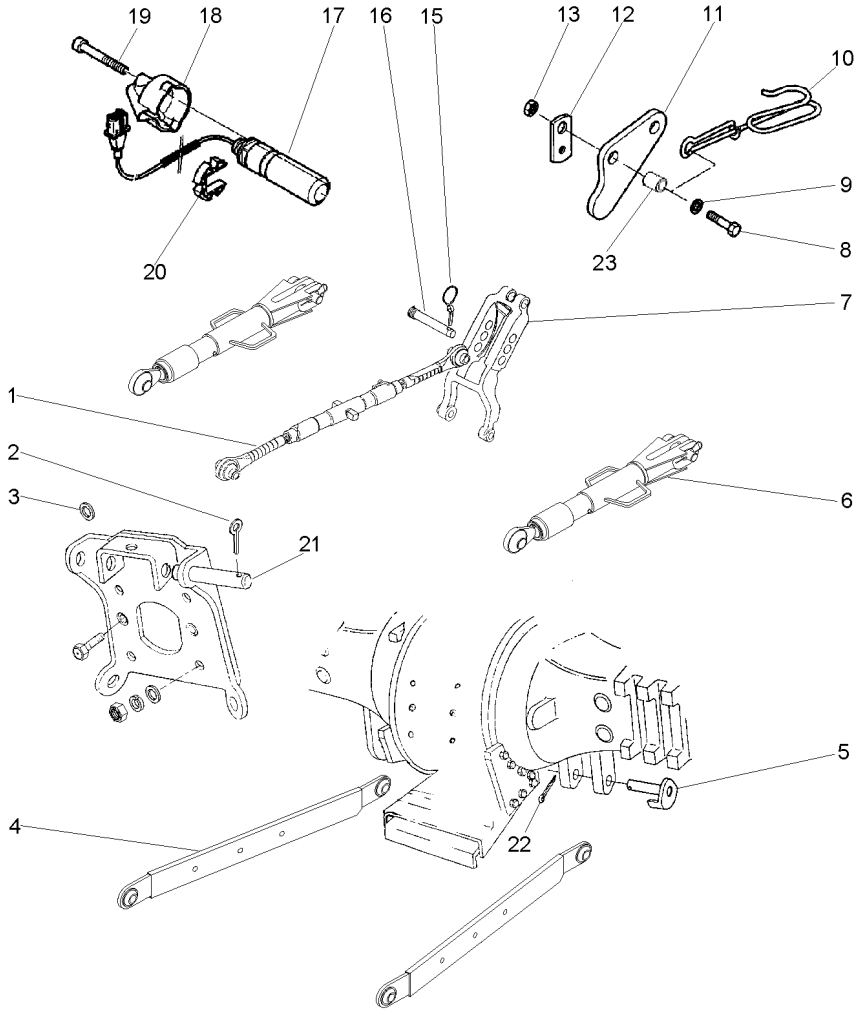

1	1660050M94	👁 40-30 No	**1**	CJ. BRAÇO	KIT, ARM	JUEGO DE BRAZO
2	354089X1		**2**	CUPILHA	COTTER PIN	PASADOR DOUBLE
3	353762X1		**2**	ARRUELA	WASHER	ARANDELA
4	060686T1	▼ ▶	**1**	CJ. BRAÇO	KIT, ARM	JUEGO DE BRAZO
4	060687T1	▼ ◀	**1**	CJ. BRAÇO	KIT, ARM	JUEGO DE BRAZO
5	1482934M92		**2**	PINO	PIN	PASADOR
6	060681T1	[A] 👁 40-35 No	**2**	CJ. BRAÇO	KIT, ARM	JUEGO DE BRAZO
7	3808389M3		**1**	VIGA	BEAM	VIGA
8	3009495X1		**2**	PARAFUSO	BOLT	PERNO
9	390597X1		**2**	ARRUELA	WASHER	ARANDELA
10	3820375M2		**1**	GANCHO	HOOK	GANCHO
11	3815220M1		**2**	PLACA	PLATE	PLATO
12	3808650M1		**1**	SUPORTE	BRACKET	SOPORTE
13	1441932X1		**2**	PORCA	NUT	TUERCA
15	810285M92		**1**	PINO	PIN	PASADOR
16	035777P1		**2**	PINO	PIN	PASADOR
17	3812355M91		**1**	SENSOR	SENDER	EMISOR
18	3800362M2		**1**	TAMPA	COVER	CUBIERTA
19	339168X1		**2**	PARAFUSO	BOLT	PERNO
20	3800363M1		**1**	ANEL TRAVA	CIRCLIP	CIRCULITO
21	1690230M2		**1**	PINO	PIN	PASADOR
22	354092X1		**2**	CUPILHA	COTTER PIN	PASADOR DOUBLE
23	3819662M1		**1**	BUCHA	BUSH	CASQUILLO

[A] COM ROSCA
WITH THREAD
CON ROSCA

Braços Do Levante
Lift Arms
Brazos De Levante

Sistema Eletrônico
Electronic System
Sistema Eletrônico

40-60

Com Engate Rápido
Quick Coupler
Conexión Rápida

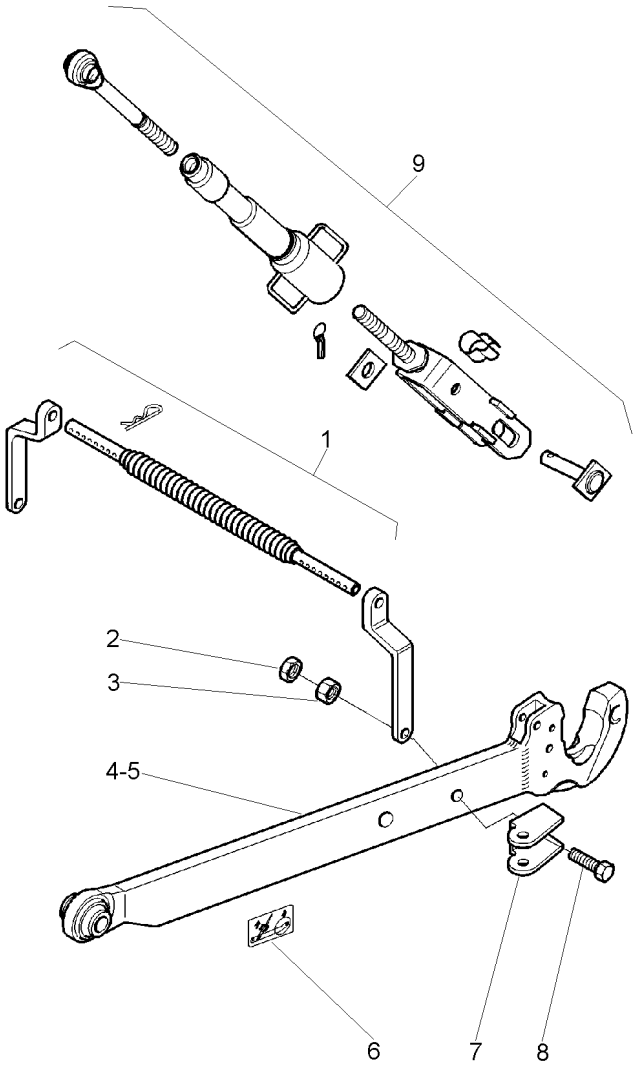

1	3812435M91		**1**	ACOPLAMENTO	COUPLING	ACOPLAMIENTO
2	353436X1		**2**	PORCA	NUT	TUERCA
3	353435X1		**2**	PORCA	NUT	TUERCA
4	3808280M93	◀	**1**	BRAÇO	ARM	BRAZO
5	3808281M93	▶	**1**	BRAÇO	ARM	BRAZO
6	3813214M1		**2**	DECAL	DECAL	CALCOMANIA
7	3812359M1		**2**	SUPORTE	BRACKET	SOPORTE
8	354571X1		**2**	PARAFUSO	BOLT	PERNO
9	6200564M91		**2**	CJ. BRAÇO	KIT, ARM	JUEGO DE BRAZO

Braços Do Levante
Lift Arms
Brazos De Levante

Sistema Eletrônico
Electronic System
Sistema Eletrônico

40-65

Com Engate Rápido
Quick Coupler
Conexión Rápida

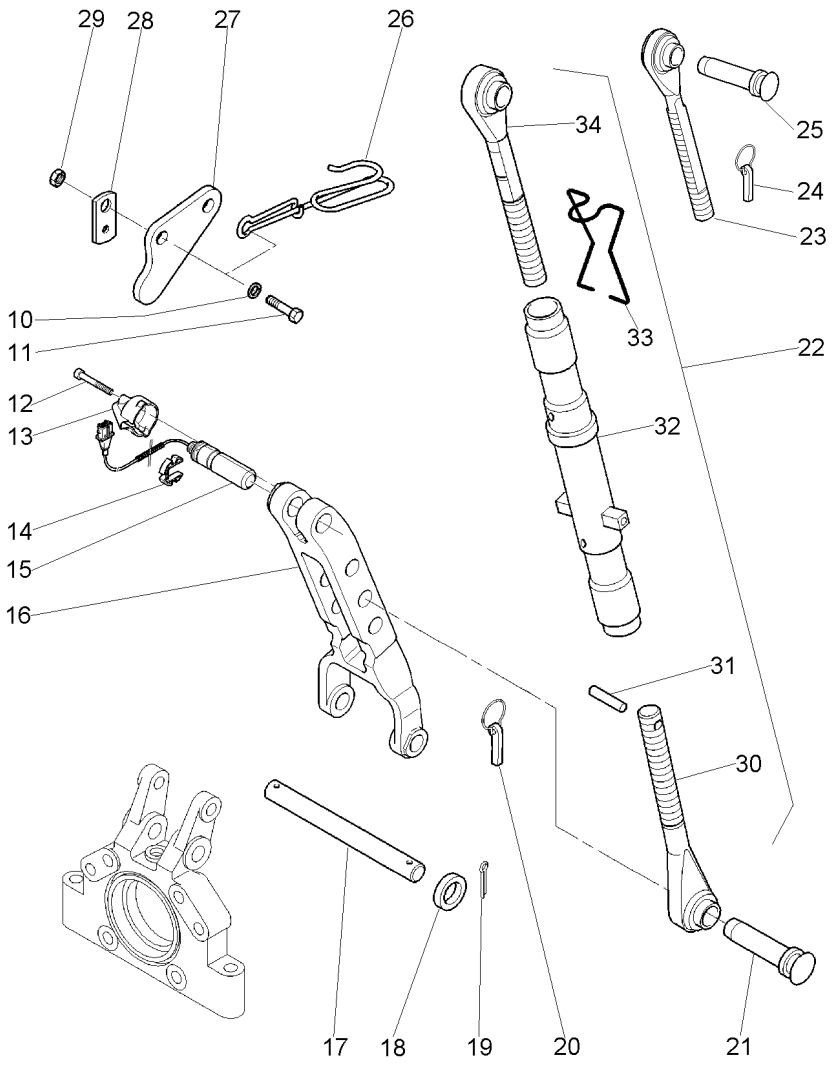

10	390734X1		**2**	ARRUELA	WASHER	ARANDELA
11	3009496X1		**2**	PARAFUSO	BOLT	PERNO
12	339168X1		**2**	PARAFUSO	BOLT	PERNO
13	3800362M2		**1**	TAMPA	COVER	CUBIERTA
14	3800363M1		**1**	ANEL TRAVA	CIRCLIP	CIRCULITO
15	3812355M91		**1**	SENSOR	SENDER	EMISOR
16	3808389M2		**1**	VIGA	BEAM	VIGA
17	1690230M2		**1**	PINO	PIN	PASADOR
18	353762X1		**2**	ARRUELA	WASHER	ARANDELA
19	354089X1		**2**	CUPILHA	COTTER PIN	PASADOR DOUBLE
20	810285M92		**1**	PINO	PIN	PASADOR
21	892476M1		**1**	PINO	PIN	PASADOR
22	3808658M91	▲	**1**	CJ. BRAÇO	KIT, ARM	JUEGO DE BRAZO
23	3595637M1		**2**	TERMINAL	END	EXTREMO
24	810285M92		**3**	PINO	PIN	PASADOR
25	892476M1		**1**	PINO	PIN	PASADOR
26	3808593M1		**1**	GANCHO	HOOK	GANCHO
27	3815220M1		**1**	PLACA	PLATE	PLATO
28	3808650M1		**1**	SUPORTE	BRACKET	SOPORTE
29	3000121X1		**2**	PORCA	NUT	TUERCA
30	3809038M91	22	**1**	TERMINAL	END	EXTREMO
31	1441741X1	22	**1**	PINO	PIN	PASADOR
32	3808901M92	22	**1**	CJ. TUBO	TUBE ASSY	CONJ.DE TUBO
33	1660057M2	22	**1**	MOLA	SPRING	RESORTE
34	3809039M91	22	**1**	TERMINAL	END	EXTREMO

Sem Estabilizador Telescópico
Without Telescopic Stabiliser
Sim Estabilizador Telescópico

40-70

Sem Cabine
Without Cab
Sin Cabina

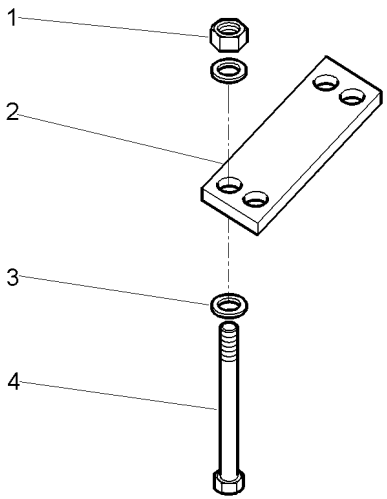

1	375100X1			
2	3812384M1			
3	353775X1			
4	368547X1			
12	PORCA	NUT	TUERCA
2	SUPORTE	BRACKET	SOPORTE
16	ARRUELA	WASHER	ARANDELA
8	PARAFUSO	BOLT	PERNO

Sem Estabilizador Telescópico
Without Telescopic Stabiliser
Sim Estabilizador Telescópico

Com Cabina
With Cab
Con Cabina

40-75

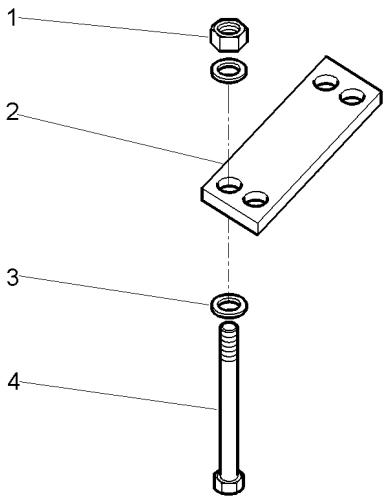

1	375100X1	**4** PORCA	NUT	TUERCA
2	3812384M1	**2** SUPORTE	BRACKET	SOPORTE
3	353775X1	**8** ARRUELA	WASHER	ARANDELA
4	366439X1	**4** PARAFUSO	BOLT	PERNO

Estabilizador
Stabiliser
Estabilizador

40-80

Sem Cabine
Without Cab
Sin Cabina

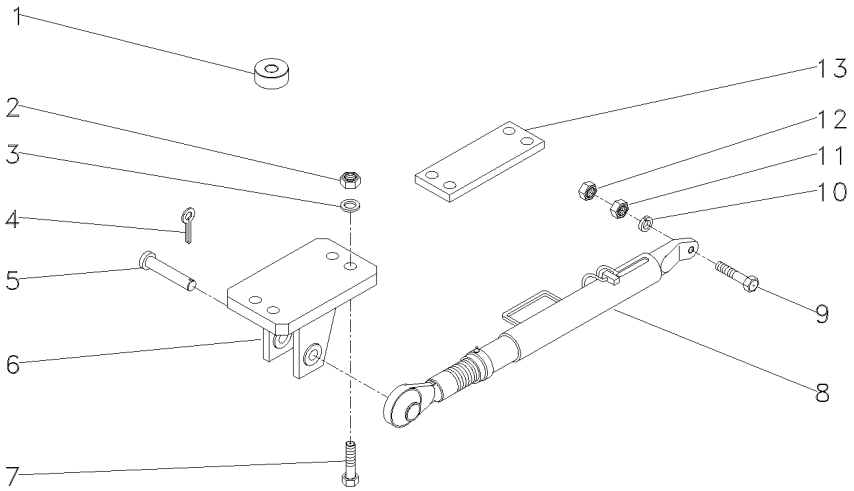

1	045121P1		**2**	ESPAÇADOR	SPACER	PIEZA DISTANCIA
2	375100X1		**8**	PORCA	NUT	TUERCA
3	353775X1		**8**	ARRUELA	WASHER	ARANDELA
4	354068X1		**2**	CONTRAPINO	DOWEL	CENTRAJE
5	037549P1		**2**	PINO	PIN	PASADOR
6	045108S1	◀	**1**	SUPORTE	BRACKET	SOPORTE
6	045110S1	▶	**1**	SUPORTE	BRACKET	SOPORTE
7	368547X1		**8**	PARAFUSO	BOLT	PERNO
8	054887T1	👁 40-85 No	**2**	CJ.ESTABILIZADOR	KIT, STABILISER	ESTABILIZAD JUEG
9	353934X1		**2**	PARAFUSO	BOLT	PERNO
10	353775X1		**4**	ARRUELA	WASHER	ARANDELA
11	353435X1		**2**	PORCA	NUT	TUERCA
12	353436X1		**2**	PORCA	NUT	TUERCA
13	3812384M1	[A]	**2**	SUPORTE	BRACKET	SOPORTE

[A] SEM ESTABILIZADOR TELESCÓPICO
WITHOUT TELESCOPIC ESTABILISER
SIM ESTABILIZADOR TELESCÓPICO

Estabilizador Telescópico
Telescopic Stabiliser
Estabilizador Telescópico

40-85

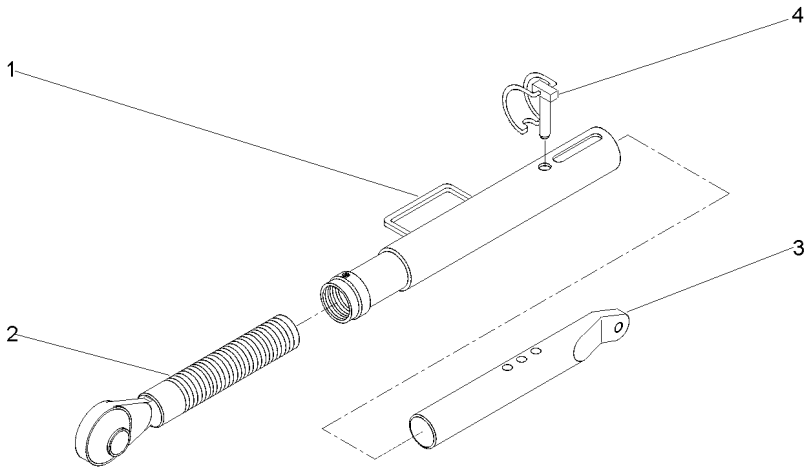

1	055510R1	**1** TUBO	PIPE	CANO
2	037682R1	**1** TERMINAL	END	EXTREMO
3	039057R1	**1** TERMINAL	END	EXTREMO
4	037676R1	**1** PINO	PIN	PASADOR

Estabilizador
Stabiliser
Estabilizador

40-90

Com Cabine
With Cab
Con Cabina

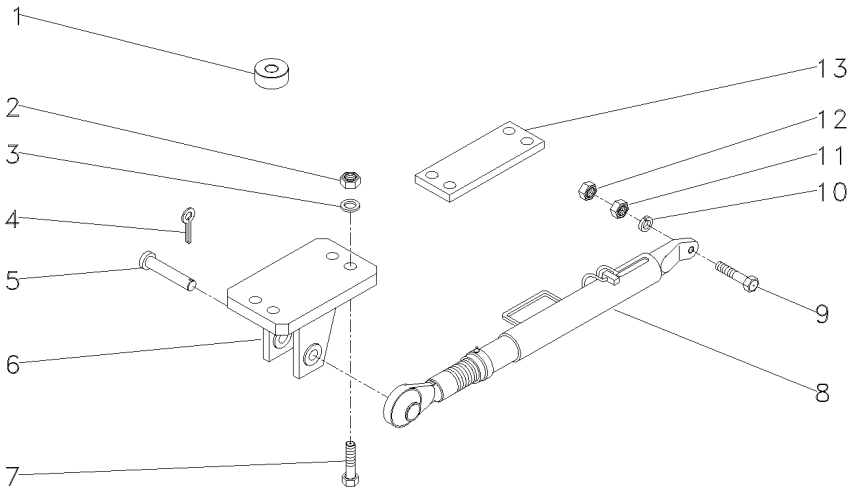

1	045121P1		**2**	ESPAÇADOR	SPACER	PIEZA DISTANCIA
2	375100X1		**4**	PORCA	NUT	TUERCA
3	353775X1		**4**	ARRUELA	WASHER	ARANDELA
4	354068X1		**2**	CONTRAPINO	DOWEL	CENTRAJE
5	037549P1		**2**	PINO	PIN	PASADOR
6	045108S1	◀	**1**	SUPORTE	BRACKET	SOPORTE
6	045110S1	▶	**1**	SUPORTE	BRACKET	SOPORTE
7	368547X1		**4**	PARAFUSO	BOLT	PERNO
8	054887T1	40-85 No	**2**	CJ.ESTABILIZADOR	KIT, STABILISER	ESTABILIZAD JUEG
9	353934X1		**2**	PARAFUSO	BOLT	PERNO
10	353775X1		**4**	ARRUELA	WASHER	ARANDELA
11	353435X1		**2**	PORCA	NUT	TUERCA
12	353436X1		**2**	PORCA	NUT	TUERCA
13	3812384M1	[A]	**2**	SUPORTE	BRACKET	SOPORTE

[A] SEM ESTABILIZADOR TELESCÓPICO
WITHOUT TELESCOPIC ESTABILISER
SIM ESTABILIZADOR TELESCÓPICO

Estabilizador Com Corrente
Stabiliser With Chain
Estabilizador Con Cadena

40-95

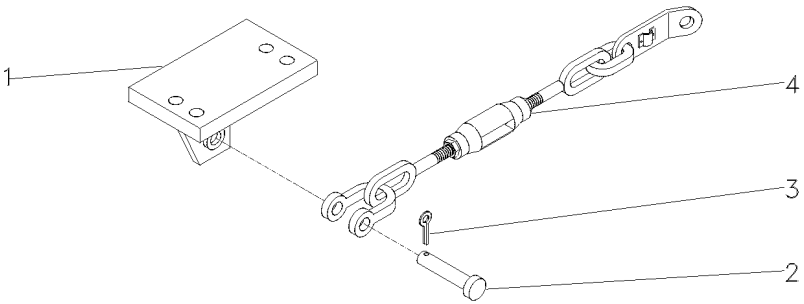

1	037591S1	▶	**1** SUPORTE	BRACKET	SOPORTE
1	037592S1	◀	**1** SUPORTE	BRACKET	SOPORTE
2	1481712M1		**2** PINO	PIN	PASADOR
3	354089X1		**2** CUPILHA	COTTER PIN	PASADOR DOUBLE
4	3146037M91	40-100 No	**2** CJ.ESTABILIZADOR	KIT, STABILISER	ESTABILIZAD JUEG

Conjunto Corrente Estabilizadora
Chain Stabiliser Kit
Juego De Cadenas Estabilizadoras

40-100

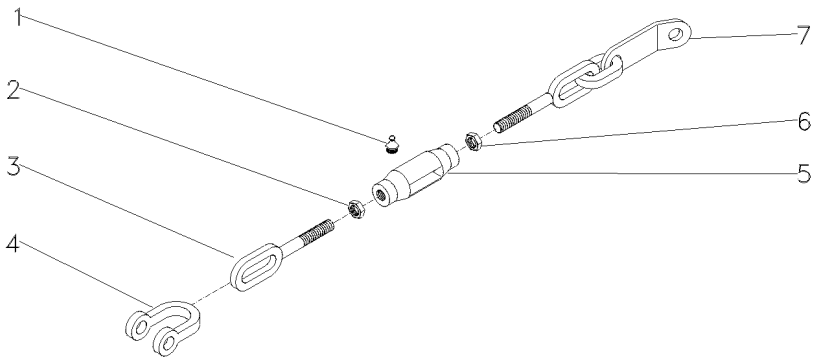

1	13811X	1/4"-28	**2**	GRAXEIRA	GREASER	ENGRASADOR
2	490532M1	3/4X10	**1**	PORCA	NUT	TUERCA
3	490522M1		**1**	TERMINAL	END	EXTREMO
4	490465M1		**1**	GARFO	FORK	HORQUILLA
5	490521M3		**1**	ARTICULAÇÃO	KNUCKLE	CHARNELA
6	375100X1	3/4X10	**1**	PORCA	NUT	TUERCA
7	3146038M91		**1**	TERMINAL	END	EXTREMO

Engate Carreta
Waggon Coupler
Acoplador Carreta

Sem Suporte Cilindro Auxiliar
Without Auxiliary Cylinder Suppor
Sin Soporte Cilindro Auxiliar

40-105

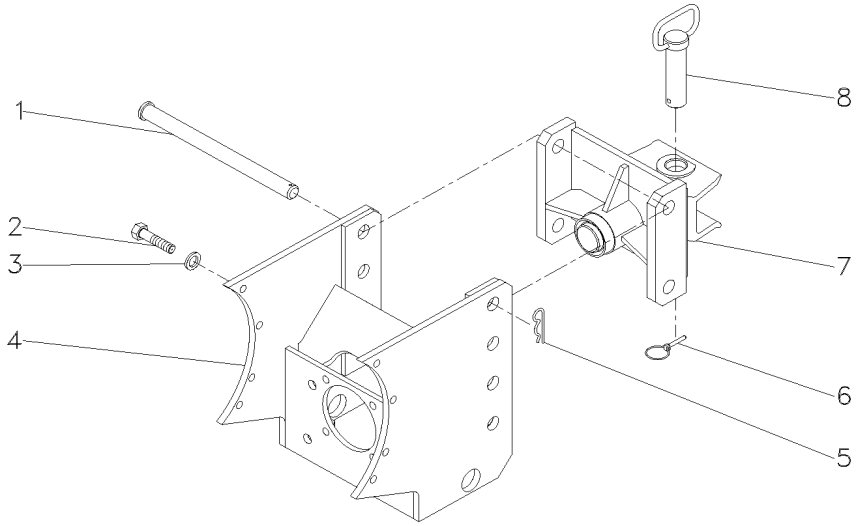

1	060112P1	**2**	PINO	PIN	PASADOR
2	354651X1	**8**	PARAFUSO	SCREW	TORNILLO
3	353439X1	**8**	ARRUELA	WASHER	ARANDELA
4	060103S1	**1**	ENGATE	COUPLER	ACOPLADOR
5	195708M1	**2**	GRAMPO	CRAMP	PASADOR
6	810285M92	**1**	PINO	PIN	PASADOR
7	060106S1	**1**	ENGATE	COUPLER	ACOPLADOR
8	060111N1	**1**	PINO	PIN	PASADOR

Engate Carreta
Waggon Coupler
Acoplador Carreta

Com Suporte Cilindro Auxiliar
With Auxiliary Cylinder Support
Con Soporte Cilindro Auxiliar

40-110

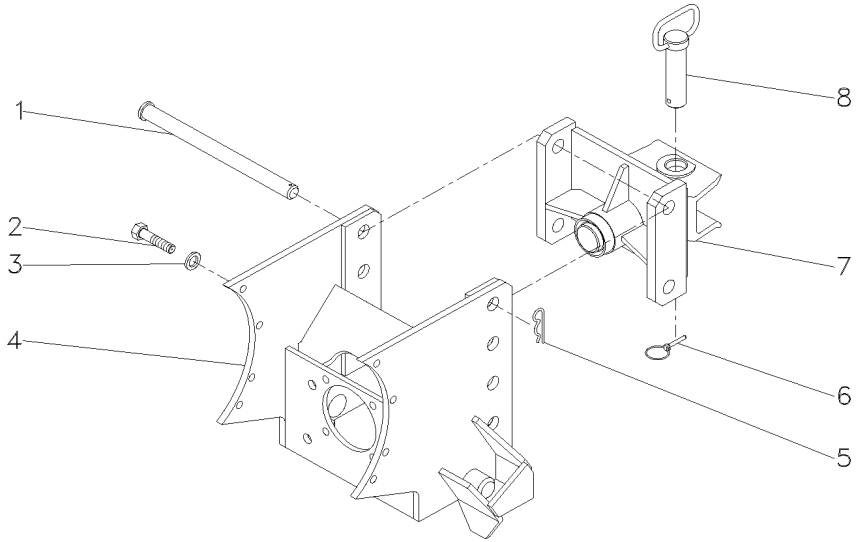

1	060112P1	**2** PINO	PIN	PASADOR
2	354651X1	**8** PARAFUSO	SCREW	TORNILLO
3	353439X1	**8** ARRUELA	WASHER	ARANDELA
4	060101S1	**1** ENGATE	COUPLER	ACOPLADOR
5	195708M1	**2** GRAMPO	CRAMP	PASADOR
6	810285M92	**1** PINO	PIN	PASADOR
7	060106S1	**1** ENGATE	COUPLER	ACOPLADOR
8	060111N1	**1** PINO	PIN	PASADOR

Engate Carreta **Waggon Coupler** **Acoplador Carreta**	**Sem Suporte Cilindro Auxiliar** **Without Auxiliary Cylinder Suppor** **Sin Soporte Cilindro Auxiliar**	**40-115**	**Arrozeiro** **Rice Version** **Tipo Arroz**

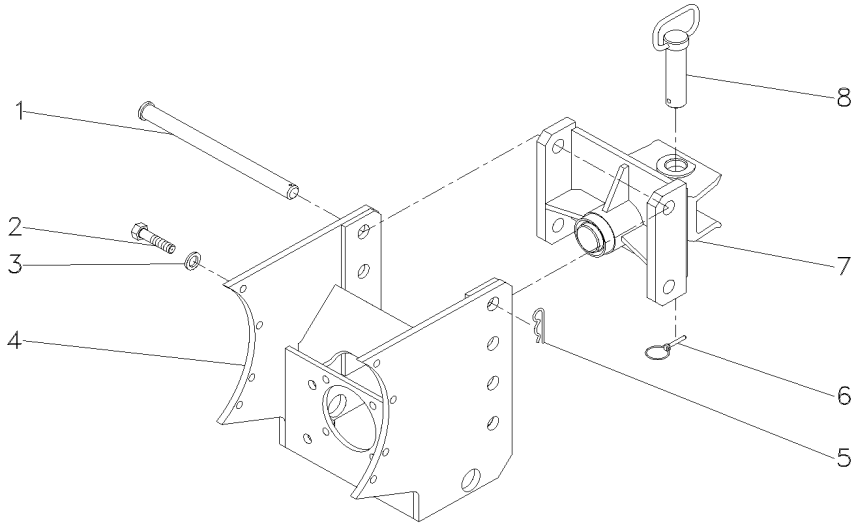

1	060112P1			
2	354651X1	**2**	PINO	PIN	PASADOR
3	353439X1	**8**	PARAFUSO	SCREW	TORNILLO
4	073279S1	**8**	ARRUELA	WASHER	ARANDELA
5	195708M1	**1**	ENGATE	COUPLER	ACOPLADOR
6	810285M92	**2**	GRAMPO	CRAMP	PASADOR
7	060106S1	**1**	PINO	PIN	PASADOR
8	060111N1	**1**	ENGATE	COUPLER	ACOPLADOR
		1	PINO	PIN	PASADOR

Engate Carreta **Waggon Coupler** **Acoplador Carreta**	**Com Suporte Cilindro Auxiliar** **With Auxiliary Cylinder Support** **Con Soporte Cilindro Auxiliar**	**40-120**

Arrozeiro
Rice Version
Tipo Arroz

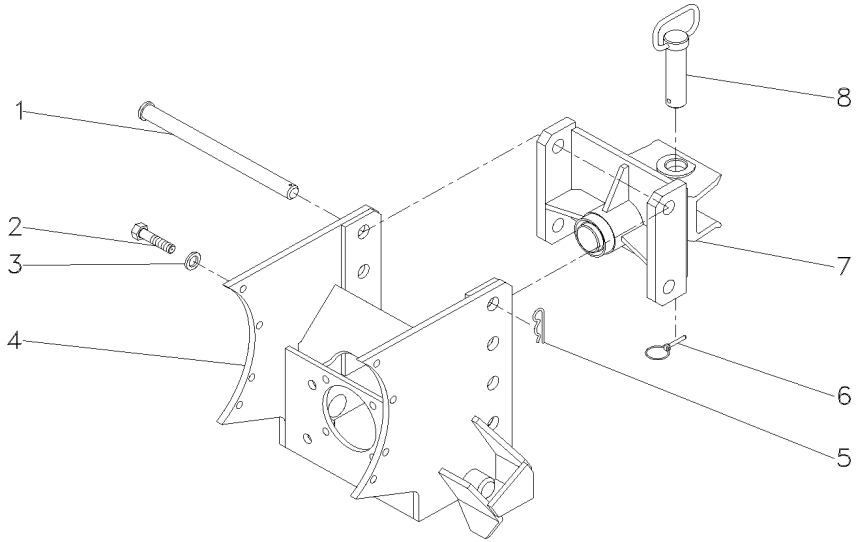

1	060112P1			
2	354681X1	**2**	PINO	PIN	PASADOR
3	353439X1	**8**	PARAFUSO	BOLT	PERNO
4	073277S1	**8**	ARRUELA	WASHER	ARANDELA
5	195708M1	**1**	ENGATE	COUPLER	ACOPLADOR
6	810285M92	**2**	GRAMPO	CRAMP	PASADOR
7	060106S1	**1**	PINO	PIN	PASADOR
8	060111N1	**1**	ENGATE	COUPLER	ACOPLADOR
		1	PINO	PIN	PASADOR

Suporte Sem Engate Carreta
Bracket Without Trailer Coupler
Soporte Sin Acoplador Del Remolque

Sem Suporte Cilindro Auxiliar
Without Auxiliary Cylinder Suppor
Sin Soporte Del Cilindro Auxiliar

40-125

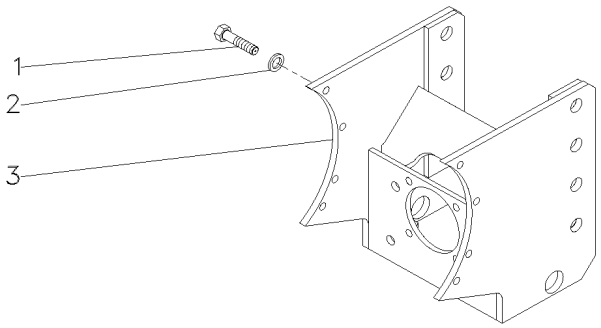

1	354651X1			
2	353439X1			
3	060103S1			
8	PARAFUSO	SCREW	TORNILLO
8	ARRUELA	WASHER	ARANDELA
1	ENGATE	COUPLER	ACOPLADOR

Suporte Sem Engate Carreta
Bracket Without Trailer Coupler
Soporte Sin Acoplador Del Remolque

Com Suporte Cilindro Auxiliar
With Auxiliary Cylinder Support
Con Soporte Del Cilindro Auxiliar

40-130

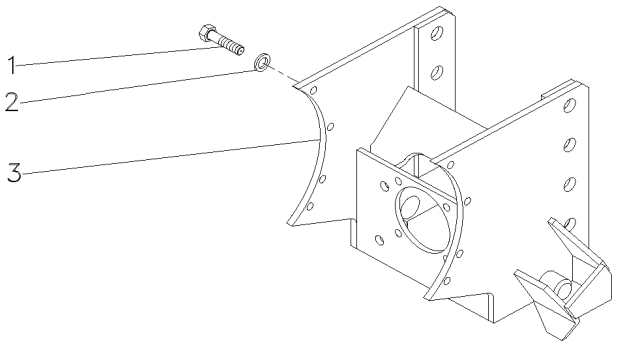

1	354651X1			
2	353439X1			
3	060101S1			
8	PARAFUSO	SCREW	TORNILLO	
8	ARRUELA	WASHER	ARANDELA	
1	ENGATE	COUPLER	ACOPLADOR	

Suporte Sem Engate Carreta
Bracket Without Trailer Coupler
Soporte Sin Acoplador Del Remolque

Sem Suporte Cilindro Auxiliar
Without Auxiliary Cylinder Suppor
Sin Soporte Del Cilindro Auxiliar

40-135

Arrozeiro
Rice Version
Tipo Arroz

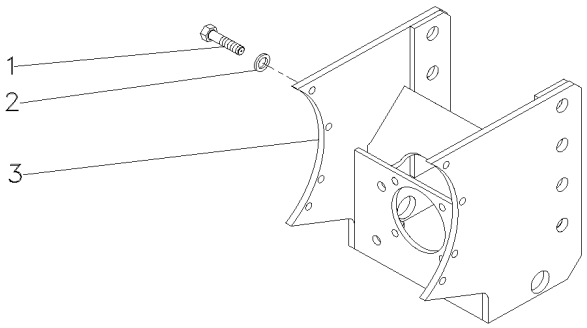

1	354651X1			
2	354651X1			
3	073279S1			
8	PARAFUSO	SCREW	TORNILLO	
8	PARAFUSO	SCREW	TORNILLO	
1	ENGATE	COUPLER	ACOPLADOR	

Suporte Sem Engate Carreta
Bracket Without Trailer Coupler
Soporte Sin Acoplador Del Remolque

Com Suporte Cilindro Auxiliar
With Auxiliary Cylinder Support
Con Soporte Del Cilindro Auxiliar

40-140

Arrozeiro
Rice Version
Tipo Arroz

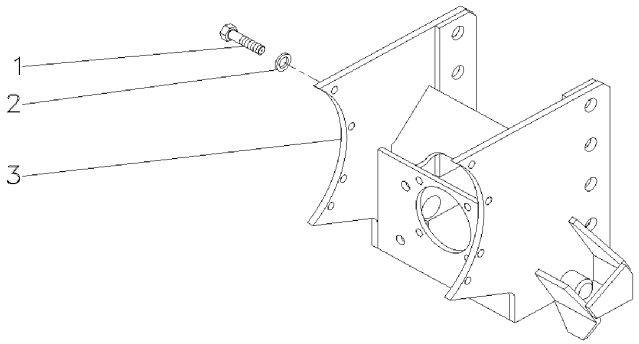

1	354651X1			
2	353439X1			
3	073277S1			
8	PARAFUSO	SCREW	TORNILLO
8	ARRUELA	WASHER	ARANDELA
1	ENGATE	COUPLER	ACOPLADOR

Viga
Beam
Viga

40-145

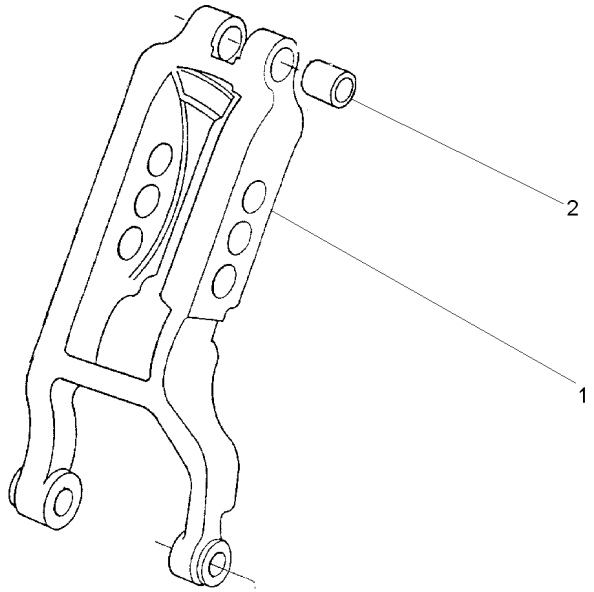

1	1863391M3	**1** VIGA	BEAM	VIGA
2	1860913M1	**2** BUCHA	BUSH	CASQUILLO

Estabilizador Telescópico
Telescopic Stabiliser
Estabilizador Telescópico

40-150

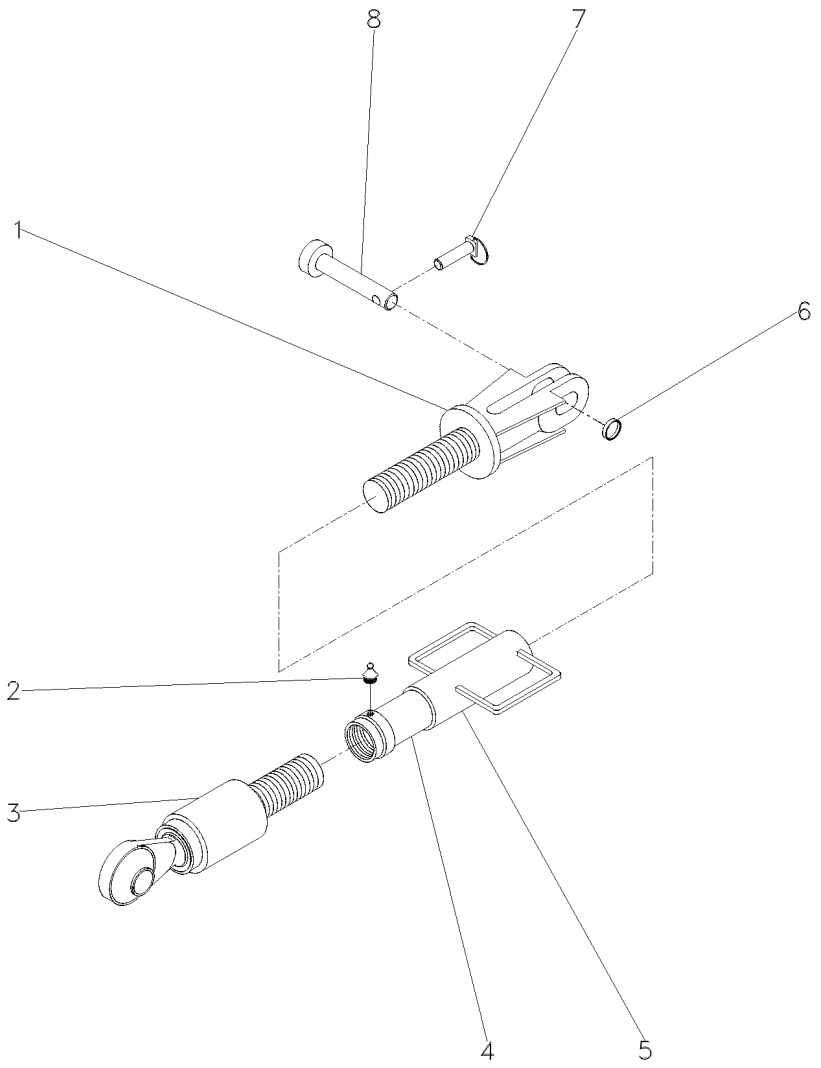

1	6205256M91	**1** GARFO	FORK	HORQUILLA
2	055513R1	**1** GRAXEIRA	GREASER	ENGRASADOR
3	055519R1	**1** TERMINAL	END	EXTREMO
4	055512R1	**1** CJ. TUBO	TUBE ASSY	CONJ.DE TUBO
5	055514R1	**1** ALÇA	STRAP	FAJA
6	055516R1	**1** GUIA	GUIDE	GUIA
7	055517R1	**1** PINO	PIN	PASADOR
8	055518R1	**1** PINO	PIN	PASADOR

Viga Mestra E Barra De Tração
Master Beam And Drawbar
Viga Mestra Y Barra De Tiro

40-155

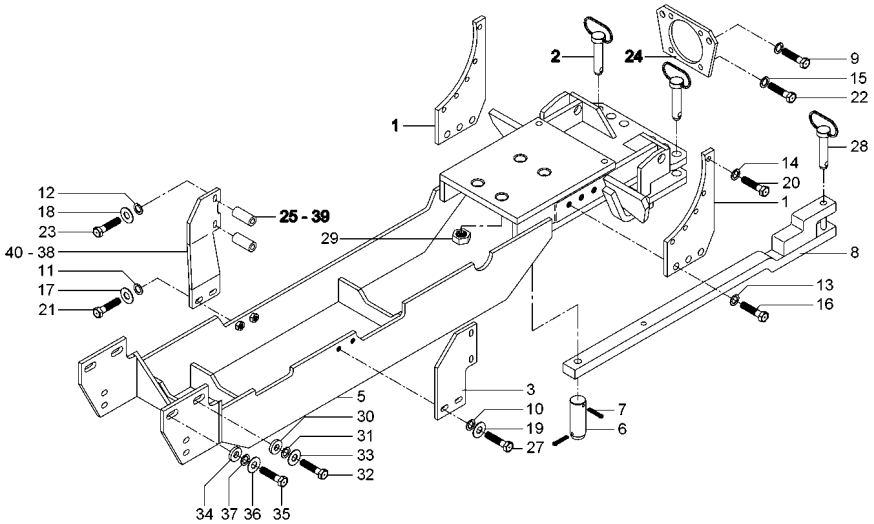

1	035789P1		**2**	PLACA	PLATE	PLATO
2	036435N1		**2**	PINO	PIN	PASADOR
3	068179P1	◀	**1**	SUPORTE	CLEVIS	GANCHO SEGURI.
5	068198S1		**1**	VIGA	BEAM	VIGA
6	1482916M2		**1**	PINO	PIN	PASADOR
7	195708M1		**2**	GRAMPO	CRAMP	PASADOR
8	2800014M92		**1**	BARRA DE TRAÇÃO	DRAWBAR	BARRA DE TIRO
9	3019865X1		**2**	PARAFUSO	BOLT	PERNO
10	339369X1		**4**	ARRUELA	WASHER	ARANDELA
11	353432X1		**2**	ARRUELA	WASHER	ARANDELA
12	353432X1		**2**	ARRUELA	WASHER	ARANDELA
13	353433X1		**6**	ARRUELA	WASHER	ARANDELA
14	353439X1		**10**	ARRUELA	WASHER	ARANDELA
15	353439X1		**4**	ARRUELA	WASHER	ARANDELA
16	353726X1		**6**	PARAFUSO	BOLT	PERNO
17	353757X1		**2**	ARRUELA	WASHER	ARANDELA
18	353757X1		**2**	ARRUELA	WASHER	ARANDELA
19	353758X1		**4**	ARRUELA	WASHER	ARANDELA
20	354651X1		**10**	PARAFUSO	SCREW	TORNILLO
21	362479X1		**2**	PARAFUSO	BOLT	PERNO
22	362537X1		**4**	PARAFUSO	BOLT	PERNO
23	376460X1		**2**	PARAFUSO	BOLT	PERNO
24	6211704M1		**1**	FECHAMENTO	COVER	CUBIERTA
25	3812934M1		**2**	ESPAÇADOR	SPACER	PIEZA DISTANCIA
27	391375X1		**4**	PARAFUSO	BOLT	PERNO
28	810285M92		**1**	PINO	PIN	PASADOR
29	909718M1		**4**	PORCA	NUT	TUERCA
30	1683182M1	[B]	**2**	ESPAÇADOR	SPACER	PIEZA DISTANCIA
31	353433X1	[B]	**2**	ARRUELA	WASHER	ARANDELA
32	353726X1	[B]	**2**	PARAFUSO	BOLT	PERNO
33	3585377M1	[B]	**2**	ARRUELA	WASHER	ARANDELA
34	041239P1	[A]	**4**	ESPAÇADOR	SPACER	PIEZA DISTANCIA
35	353726X1	[A]	**4**	PARAFUSO	BOLT	PERNO
36	3585377M1	[A]	**4**	ARRUELA	WASHER	ARANDELA
37	353433X1	[A]	**4**	ARRUELA	WASHER	ARANDELA
38	070388S1	[C] ▶	**1**	SUPORTE	CLEVIS	GANCHO SEGURI.
39	3812934M1	[C]	**2**	ESPAÇADOR	SPACER	PIEZA DISTANCIA
40	068180P1	[D] ▶	**1**	SUPORTE	CLEVIS	GANCHO SEGURI.

[A] COM CABINA
WITH CAB
CON CABINA

[B] SEM CABINA
WITHOUT CAB
SIM CABINA

Viga Mestra E Barra De Tração
Master Beam And Drawbar
Viga Mestra Y Barra De Tiro

40-155

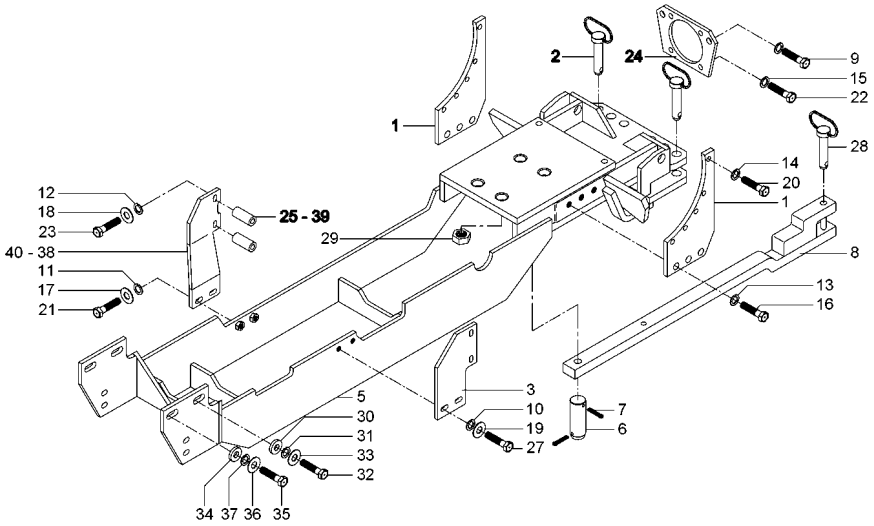

[C] 12 VELOCIDADES
12 SPEED
12 VELOCIDADES

[D] 18 VELOCIDADES
18 SPEED
18 VELOCIDADES

Kit Viga Mestra
Master Bean Kit
Kit Viga Miestra

40-160

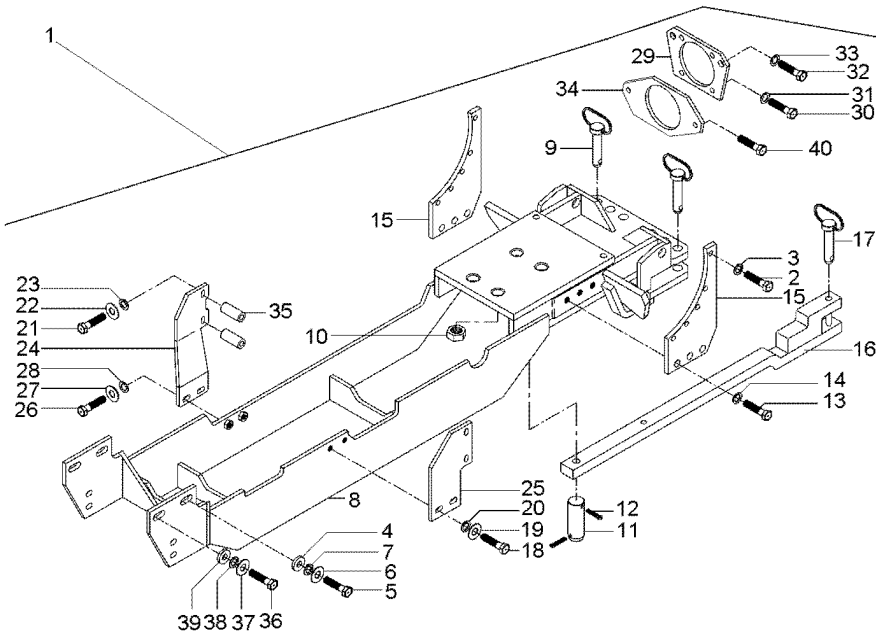

1		T0281046	**1**	KIT VIGA	BEAM, KIT	KIT VIGA
2	354651X1		**10**	PARAFUSO	SCREW	TORNILLO
3	353439X1		**10**	ARRUELA	WASHER	ARANDELA
4	041239P1		**4**	ESPAÇADOR	SPACER	PIEZA DISTANCIA
5	353726X1		**4**	PARAFUSO	BOLT	PERNO
6	3585377M1		**4**	ARRUELA	WASHER	ARANDELA
7	353433X1		**4**	ARRUELA	WASHER	ARANDELA
8	068198S1		**1**	VIGA	BEAM	VIGA
9	036435N1		**2**	PINO	PIN	PASADOR
10	909718M1		**4**	PORCA	NUT	TUERCA
11	1482916M2		**1**	PINO	PIN	PASADOR
12	195708M1		**2**	GRAMPO	CRAMP	PASADOR
13	353726X1		**6**	PARAFUSO	BOLT	PERNO
14	353433X1		**6**	ARRUELA	WASHER	ARANDELA
15	035789P1		**2**	PLACA	PLATE	PLATO
16	2800014M92		**1**	BARRA DE TRAÇÃO	DRAWBAR	BARRA DE TIRO
17	810285M92		**1**	PINO	PIN	PASADOR
18	391375X1		**4**	PARAFUSO	BOLT	PERNO
19	353758X1		**4**	ARRUELA	WASHER	ARANDELA
20	339369X1		**4**	ARRUELA	WASHER	ARANDELA
21	376460X1		**2**	PARAFUSO	BOLT	PERNO
22	353757X1		**2**	ARRUELA	WASHER	ARANDELA
23	353432X1		**2**	ARRUELA	WASHER	ARANDELA
24	068179P1	◀	**1**	SUPORTE	CLEVIS	GANCHO SEGURI.
25	070388S1	▶	**1**	SUPORTE	CLEVIS	GANCHO SEGURI.
26	362479X1		**2**	PARAFUSO	BOLT	PERNO
27	353757X1		**2**	ARRUELA	WASHER	ARANDELA
28	353432X1		**2**	ARRUELA	WASHER	ARANDELA
29	068197P1		**1**	CHAPA	PLATE	CHAPA
30	3019865X1		**2**	PARAFUSO	BOLT	PERNO
31	339377X1		**2**	ARRUELA	WASHER	ARANDELA
32	362537X1		**4**	PARAFUSO	BOLT	PERNO
33	353439X1		**4**	ARRUELA	WASHER	ARANDELA
34	6211704M1		**1**	FECHAMENTO	COVER	CUBIERTA
35	3812934M1		**2**	ESPAÇADOR	SPACER	PIEZA DISTANCIA
36	353726X1		**2**	PARAFUSO	BOLT	PERNO
37	3585377M1		**2**	ARRUELA	WASHER	ARANDELA
38	353433X1		**2**	ARRUELA	WASHER	ARANDELA
39	1683182M1		**2**	ESPAÇADOR	SPACER	PIEZA DISTANCIA
40	390929X1		**2**	PARAFUSO	BOLT	PERNO

Acionamento Da Tdp	**12 Velocidades**	**50-10**	**540 Rpm**
Pto Controls	**12 Speed**		**540 Rpm**
Mando De Tdf	**12 Velocidades**		**540 Rpm**

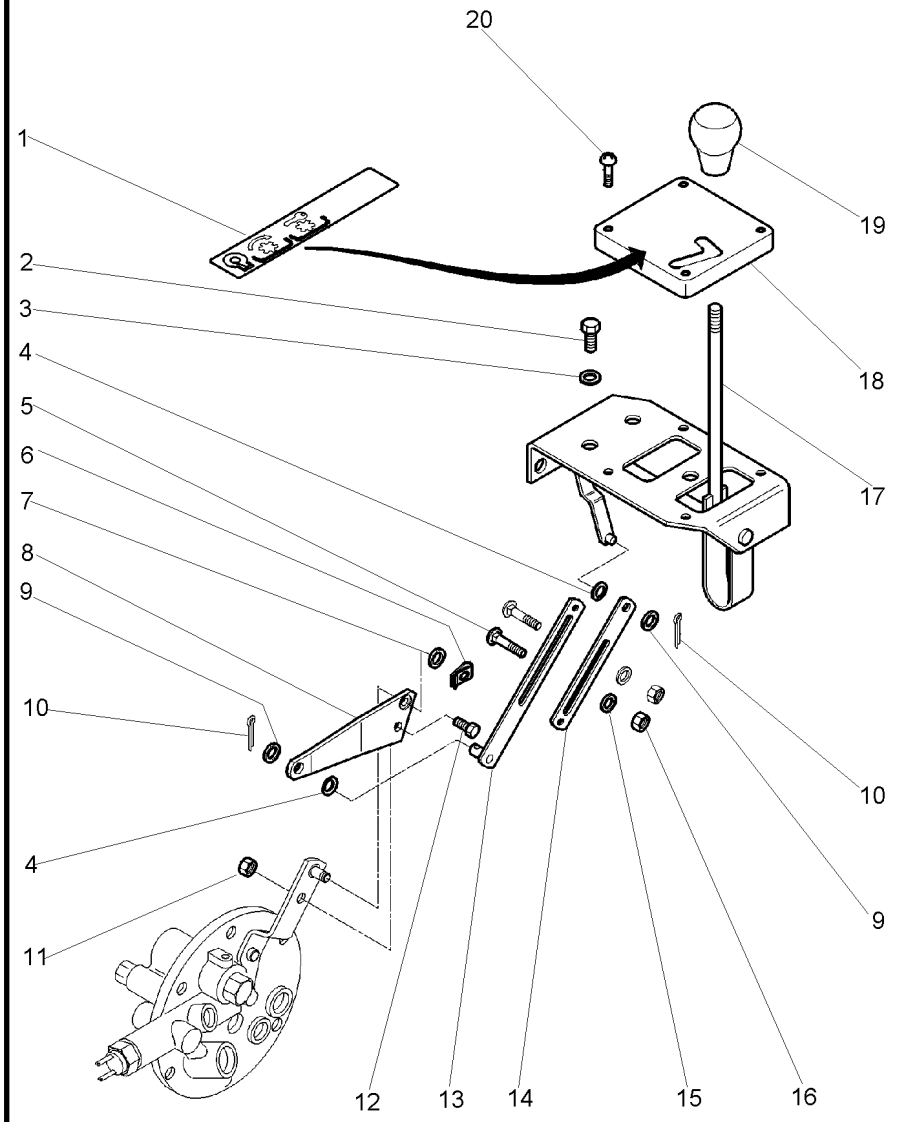

1	3614043M1	**1**	DECAL	DECAL	CALCOMANIA
2	339123X1	**3**	PARAFUSO	BOLT	PERNO
3	390972X1	**3**	ARRUELA	WASHER	ARANDELA
4	377103X1	**2**	ARRUELA	WASHER	ARANDELA
5	385427X1	**2**	PARAFUSO	BOLT	PERNO
6	354345X1	**1**	ANEL TRAVA	CIRCLIP	CIRCULITO
7	377827X1	**1**	ARRUELA	WASHER	ARANDELA
8	3813871M1	**1**	ALAVANCA	LEVER	PALANCA
9	390734X1	**2**	ARRUELA	WASHER	ARANDELA
10	1442993X1	**2**	CUPILHA	COTTER PIN	PASADOR DOUBLE
11	391056X1	**1**	PORCA	NUT	TUERCA
12	339124X1	**1**	PARAFUSO	BOLT	PERNO
13	3811245M91	**1**	ARTICULAÇÃO	KNUCKLE	CHARNELA
14	3759092M1	**1**	ARTICULAÇÃO	KNUCKLE	CHARNELA
15	391038X1	**2**	ARRUELA	WASHER	ARANDELA
16	339030X1	**2**	PORCA	NUT	TUERCA
17	3811247M91	**1**	ALAVANCA	LEVER	PALANCA
18	3613151M2	**1**	TAMPA	COVER	CUBIERTA
19	3614049M1	**1**	MANÍPULO	KNOB	POMO
20	3008229X1	**4**	PARAFUSO	BOLT	PERNO

Acionamento Da Tdp	**12 Velocidades**	**50-15**	**540 / 1000 Rpm**
Pto Controls	**12 Speed**		**540 / 1000 Rpm**
Mando De Tdf	**12 Velocidades**		**540 / 1000 Rpm**

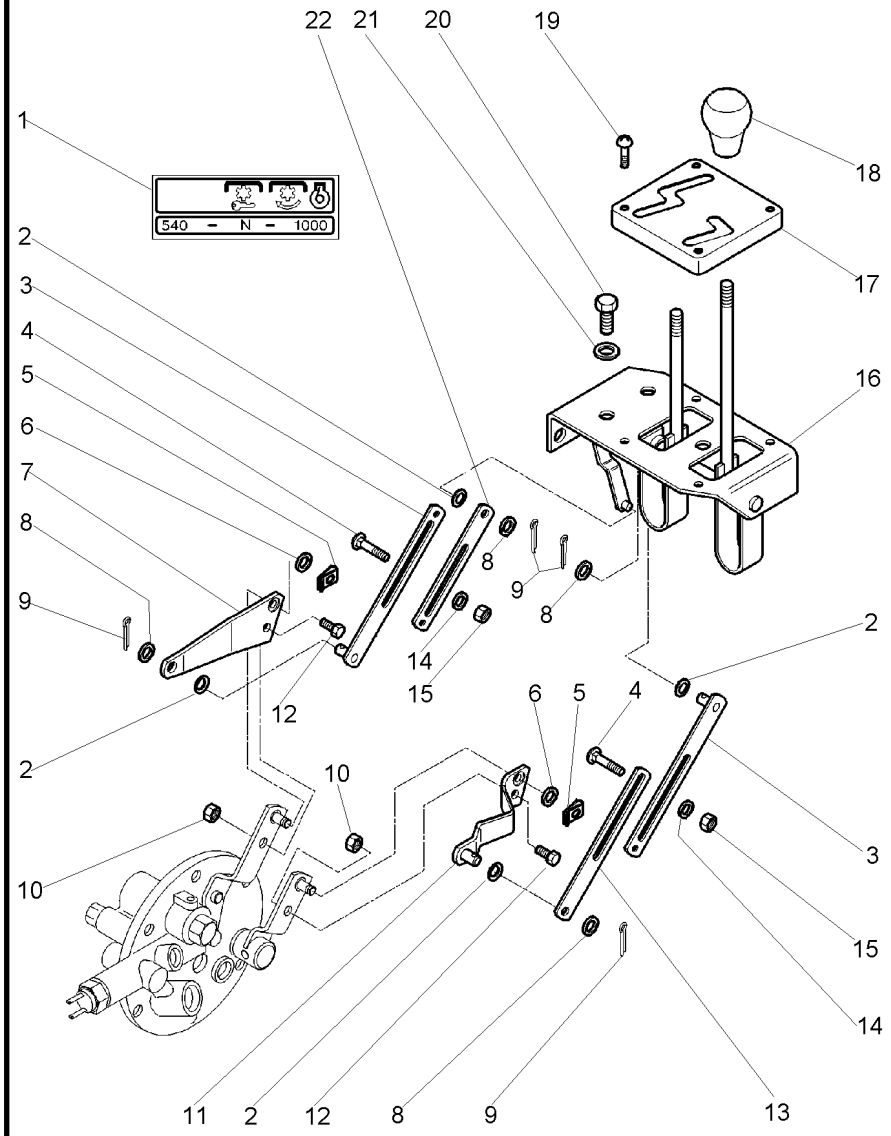

1	3612119M1	**1** DECAL	DECAL	CALCOMANIA
2	377103X1	**4** ARRUELA	WASHER	ARANDELA
3	3811245M91	**2** ARTICULAÇÃO	KNUCKLE	CHARNELA
4	385427X1	**4** PARAFUSO	BOLT	PERNO
5	1679932M2	**2** GRAMPO	CRAMP	PASADOR
6	1442850X1	**2** ARRUELA	WASHER	ARANDELA
7	3813871M1	**1** ALAVANCA	LEVER	PALANCA
8	390734X1	**4** ARRUELA	WASHER	ARANDELA
9	1442993X1	**4** CUPILHA	COTTER PIN	PASADOR DOUBLE
10	391056X1	**2** PORCA	NUT	TUERCA
11	3813870M91	**1** ALAVANCA	LEVER	PALANCA
12	339124X1	**2** PARAFUSO	BOLT	PERNO
13	3759093M1	**1** ARTICULAÇÃO	KNUCKLE	CHARNELA
14	391038X1	**4** ARRUELA	WASHER	ARANDELA
15	339030X1	**4** PORCA	NUT	TUERCA
16	3811246M91	**1** ALAVANCA	LEVER	PALANCA
17	3612118M2	**1** TAMPA	COVER	CUBIERTA
18	3614049M1	**2** MANÍPULO	KNOB	POMO
19	3008229X1	**4** PARAFUSO	BOLT	PERNO
20	339123X1	**3** PARAFUSO	BOLT	PERNO
21	390972X1	**3** ARRUELA	WASHER	ARANDELA
22	3759092M1	**1** ARTICULAÇÃO	KNUCKLE	CHARNELA

Acionamento Da Tdp	**18 Velocidades**	**50-20**	**540 Rpm**
Pto Controls	**18 Speed**		**540 Rpm**
Mando De Tdf	**18 Velocidades**		**540 Rpm**

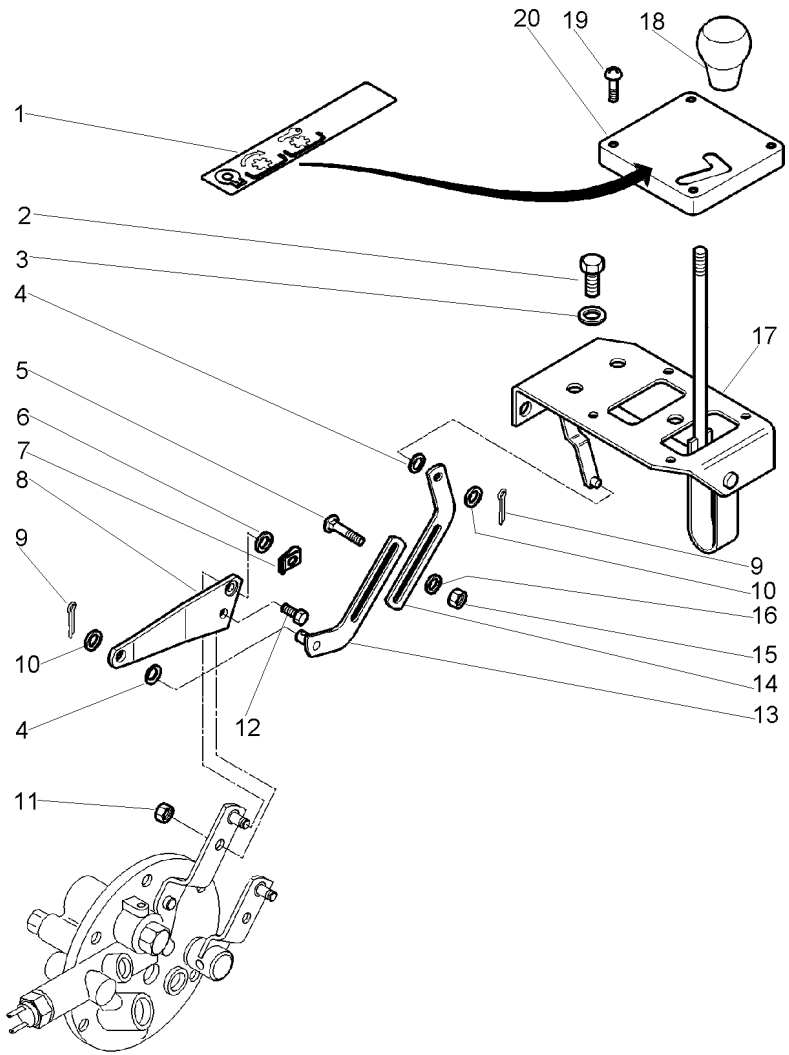

1	3614043M1	**1**	DECAL	DECAL	CALCOMANIA
2	339123X1	**3**	PARAFUSO	BOLT	PERNO
3	339024X1	**3**	ARRUELA	WASHER	ARANDELA
4	377103X1	**2**	ARRUELA	WASHER	ARANDELA
5	385427X1	**2**	PARAFUSO	BOLT	PERNO
6	1442850X1	**1**	ARRUELA	WASHER	ARANDELA
7	1679932M2	**1**	GRAMPO	CRAMP	PASADOR
8	3813871M1	**1**	ALAVANCA	LEVER	PALANCA
9	1442993X1	**2**	CUPILHA	COTTER PIN	PASADOR DOUBLE
10	339025X1	**2**	ARRUELA	WASHER	ARANDELA
11	391056X1	**1**	PORCA	NUT	TUERCA
12	339124X1	**1**	PARAFUSO	BOLT	PERNO
13	3811343M91	**1**	ARTICULAÇÃO	KNUCKLE	CHARNELA
14	3811344M1	**1**	ARTICULAÇÃO	KNUCKLE	CHARNELA
15	339030X1	**2**	PORCA	NUT	TUERCA
16	391038X1	**2**	ARRUELA	WASHER	ARANDELA
17	3811247M91	**1**	ALAVANCA	LEVER	PALANCA
18	3614049M1	**1**	MANÍPULO	KNOB	POMO
19	3008229X1	**4**	PARAFUSO	BOLT	PERNO
20	3613151M2	**1**	TAMPA	COVER	CUBIERTA

Acionamento Da Tdp	**18 Velocidades**	**50-25**	**540 / 1000 Rpm**
Pto Controls	**18 Speed**		**540 / 1000 Rpm**
Mando De Tdf	**18 Velocidades**		**540 / 1000 Rpm**

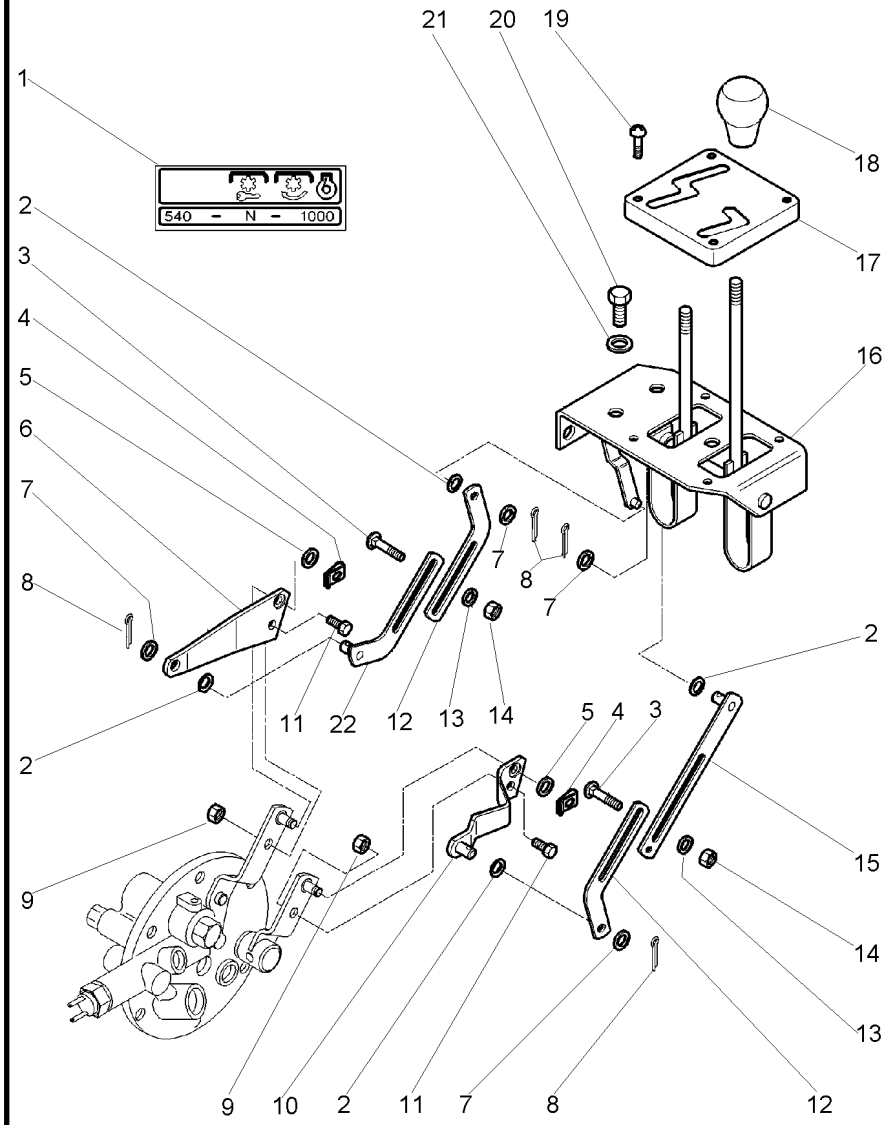

1	3612119M1	**1** DECAL	DECAL	CALCOMANIA
2	377103X1	**4** ARRUELA	WASHER	ARANDELA
3	385427X1	**4** PARAFUSO	BOLT	PERNO
4	1679932M2	**2** GRAMPO	CRAMP	PASADOR
5	1442850X1	**2** ARRUELA	WASHER	ARANDELA
6	3813871M1	**1** ALAVANCA	LEVER	PALANCA
7	390734X1	**4** ARRUELA	WASHER	ARANDELA
8	1442993X1	**4** CUPILHA	COTTER PIN	PASADOR DOUBLE
9	391056X1	**2** PORCA	NUT	TUERCA
10	3813870M91	**1** ALAVANCA	LEVER	PALANCA
11	339124X1	**2** PARAFUSO	BOLT	PERNO
12	3811344M1	**2** ARTICULAÇÃO	KNUCKLE	CHARNELA
13	391038X1	**4** ARRUELA	WASHER	ARANDELA
14	339030X1	**4** PORCA	NUT	TUERCA
15	3811245M91	**1** ARTICULAÇÃO	KNUCKLE	CHARNELA
16	3811246M91	**1** ALAVANCA	LEVER	PALANCA
17	3612118M2	**1** TAMPA	COVER	CUBIERTA
18	3614049M1	**2** MANÍPULO	KNOB	POMO
19	3008229X1	**4** PARAFUSO	BOLT	PERNO
20	339123X1	**3** PARAFUSO	BOLT	PERNO
21	390972X1	**3** ARRUELA	WASHER	ARANDELA
22	3811343M91	**1** ARTICULAÇÃO	KNUCKLE	CHARNELA

Alavancas De Acionamento Na Plataforma
Header Drive Lever
Palancas De La Accionamiento Del Platafo

50-30

Com Cabine
With Cab
Con Cabina

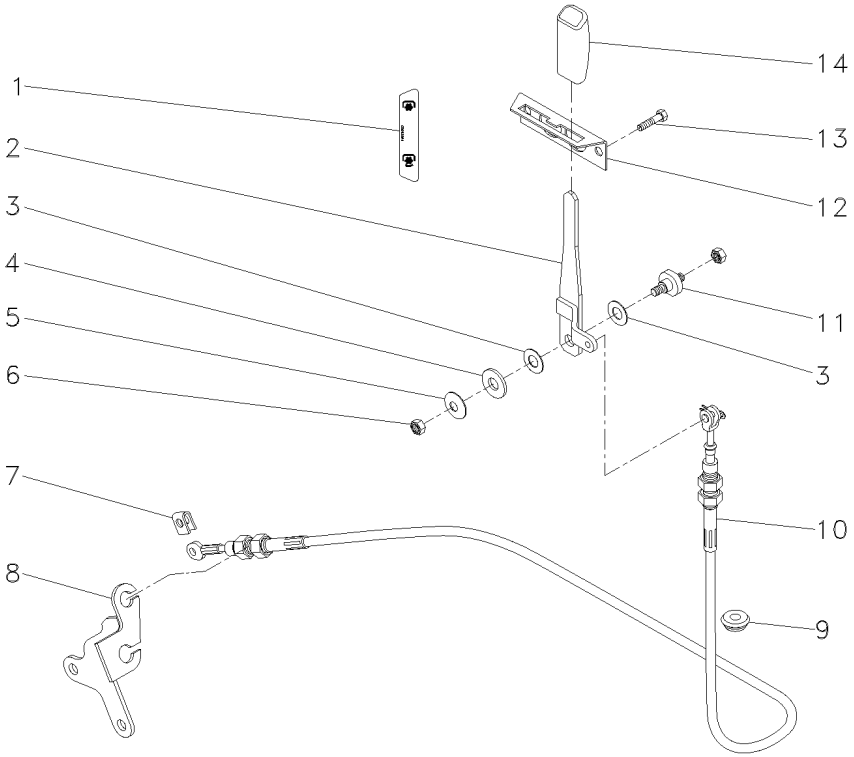

1	057235P1	**1** DECAL	DECAL	CALCOMANIA
2	059108S1	**1** ALAVANCA	LEVER	PALANCA
3	3386166M1	**2** ARRUELA	WASHER	ARANDELA
4	1442174X1	**1** ARRUELA	WASHER	ARANDELA
5	3386192M1	**1** MOLA PRATO	SPRING PLATE	PLETINA MUELLE
6	391056X1	**2** PORCA	NUT	TUERCA
7	1679932M2	**1** GRAMPO	CRAMP	PASADOR
8	3801299M93	**1** SUPORTE	BRACKET	SOPORTE
9	059277P1	**1** PASSA-FIO	GROMMET	PASACABLE
10	059107T1	**1** CABO	CABLE	CABLE
11	3712277M1	**1** EIXO	SHAFT	ARBOL
12	3715489M2	**1** GUIA	GUIDE	GUIA
13	339228X1	**2** PARAFUSO	BOLT	PERNO
14	3777016M1	**1** MANÍPULO	KNOB	POMO

Alavanca
Lever
Palanca

50-35

540 / 1000 Rpm
540 / 1000 Rpm
540 / 1000 Rpm

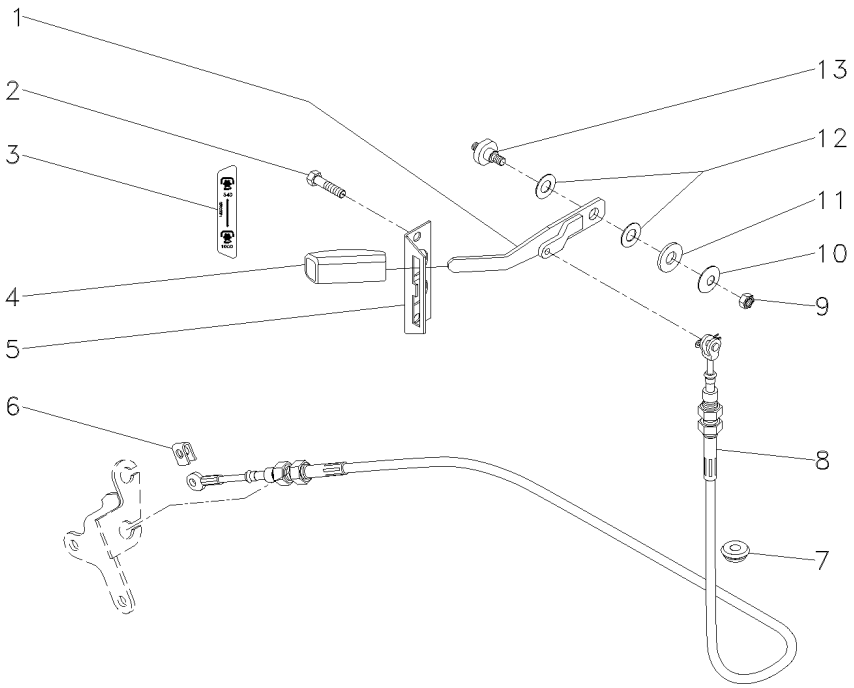

1	059320S1	**1** ALAVANCA	LEVER	PALANCA
2	339228X1	**2** PARAFUSO	BOLT	PERNO
3	059233P1	**1** DECAL	DECAL	CALCOMANIA
4	3777016M1	**1** MANÍPULO	KNOB	POMO
5	3715489M2	**1** GUIA	GUIDE	GUIA
6	1679932M2	**1** GRAMPO	CRAMP	PASADOR
7	059277P1	**1** PASSA-FIO	GROMMET	PASACABLE
8	059282T1	**1** CABO	CABLE	CABLE
9	391056X1	**1** PORCA	NUT	TUERCA
10	3386192M1	**1** MOLA PRATO	SPRING PLATE	PLETINA MUELLE
11	1442174X1	**1** ARRUELA	WASHER	ARANDELA
12	3386166M1	**2** ARRUELA	WASHER	ARANDELA
13	3712277M1	**1** EIXO	SHAFT	ARBOL

Eixo Dianteiro
Front Axle
Eje Delantero

60-10

2 Rodas Motrizes - Eixo Curto
2 Wheels Drive - Short Axle
2 Ruedas Motriz - Eje Corto

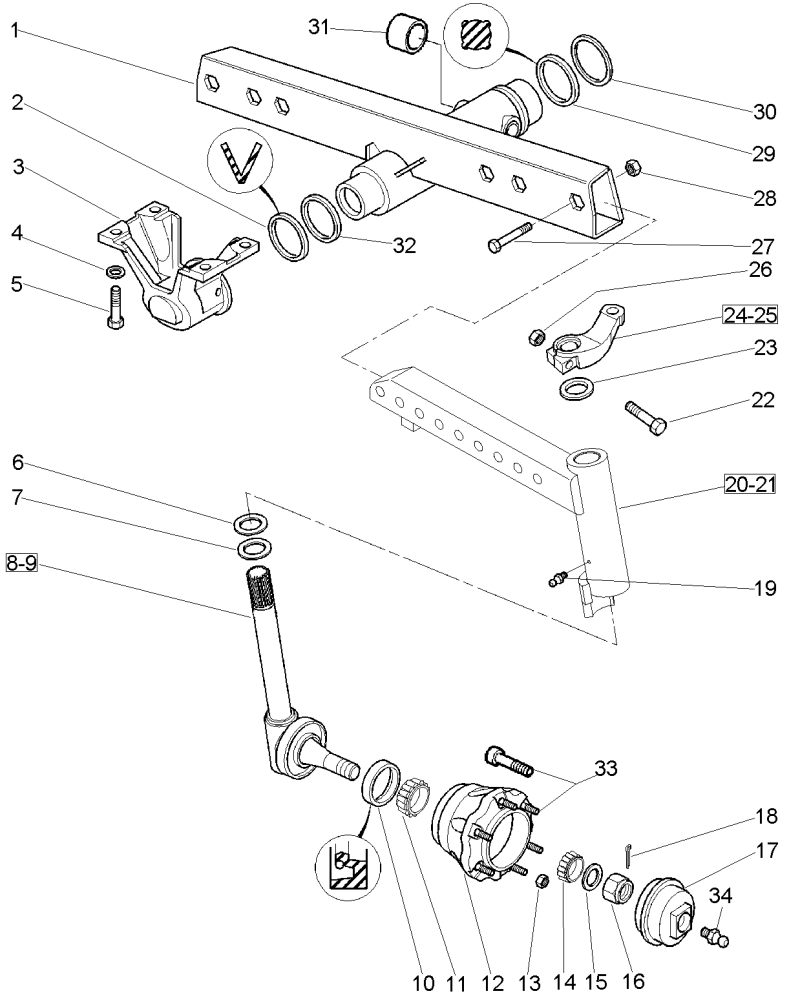

1	3808089M91		**1**	EIXO	SHAFT	ARBOL
2	3712074M1		**1**	ANEL	RING	ARO
3	3810629M91	60-15 No	**1**	SUPORTE	BRACKET	SOPORTE
4	385365X1		**4**	ARRUELA	WASHER	ARANDELA
5	3386216M1		**4**	PARAFUSO	BOLT	PERNO
6	1696721M1		**2**	ARRUELA	WASHER	ARANDELA
7	1696722M1		**2**	ARRUELA	WASHER	ARANDELA
8	3809153M91	▶ 60-20 No	**1**	PONTA EIXO	STEERING SPINDLE	MANGUETA DIRECC
9	3809154M91	◀	**1**	PONTA EIXO	STEERING SPINDLE	MANGUETA DIRECC
10	897702M1		**2**	RETENTOR	SEAL	RETEN
11	3176707M91		**2**	ROLAMENTO	BEARING	COJINETE
12	898346M93		**2**	CUBO	HUB	CUBO
13	195490M1		**12**	PORCA	NUT	TUERCA
14	893373M91		**2**	ROLAMENTO	BEARING	COJINETE
15	881384M1		**2**	ARRUELA	WASHER	ARANDELA
16	882263M1		**2**	PORCA	NUT	TUERCA
17	882636M91		**2**	CALOTA	CAP	TAPA
18	354072X1		**2**	CUPILHA	COTTER PIN	PASADOR DOUBLE
19	13811X		**2**	GRAXEIRA	GREASER	ENGRASADOR
20	060428S1	▶ 279MM	**1**	BRAÇO	ARM	BRAZO
21	060427S1	◀ 279MM	**1**	BRAÇO	ARM	BRAZO
22	3581985M1		**2**	PARAFUSO	BOLT	PERNO
23	183021M2		**2**	VEDADOR	SEAL	RETEN
24	3808146M2	▶	**1**	BRAÇO	ARM	BRAZO
25	3808147M2	◀	**1**	BRAÇO	ARM	BRAZO
26	3019871X1		**2**	PORCA	NUT	TUERCA
27	391891X1		**6**	PARAFUSO	BOLT	PERNO
28	3009909X1		**6**	PORCA	NUT	TUERCA
29	3713940M1		**1**	JUNTA	GASKET	EMPAQUETADURA.
30	3713939M1		**1**	ARRUELA	WASHER	ARANDELA
31	3387842M1	1	**2**	BUCHA	BUSH	CASQUILLO
32	3712077M1		**1**	ARRUELA	WASHER	ARANDELA
33	831420M1	12	**12**	PARAFUSO	BOLT	PERNO
34	200191M1	13811X	**2**	GRAXEIRA	GREASER	ENGRASADOR

Suporte
Support
Soporte

60-15

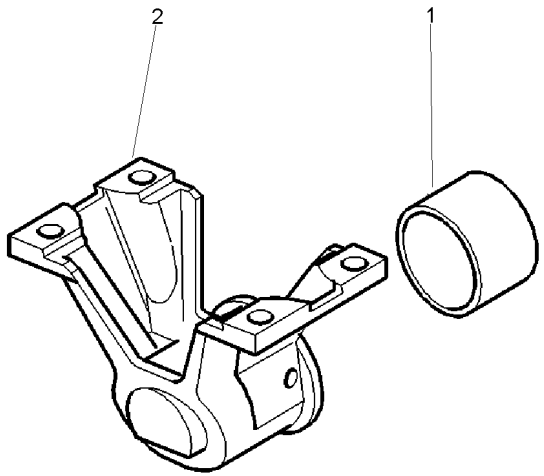

1	3712078M1	**1** BUCHA	BUSH	CASQUILLO
2	3810629M91	**1** SUPORTE	BRACKET	SOPORTE

Ponta De Eixo
Spindle
Punta De Eje

60-20

2 Rodas Motrizes - Eixo Curto
2 Wheels Drive - Short Axle
2 Ruedas Motriz - Eje Corto

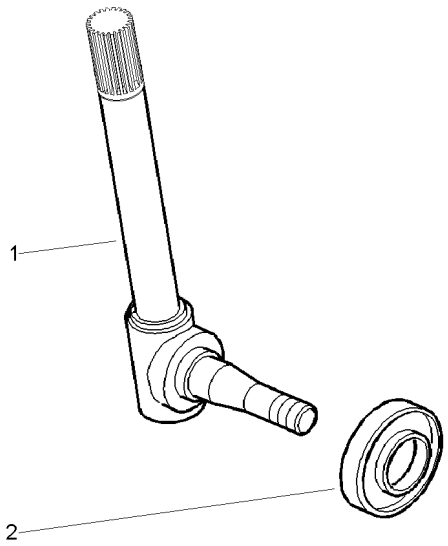

1	3809153M91	▶	**1** PONTA EIXO	STEERING SPINDLE	MANGUETA DIRECC
1	3809154M91	◀	**1** PONTA EIXO	STEERING SPINDLE	MANGUETA DIRECC
2	898350M1		**1** PROTEÇÃO	GUARD	DEFENSA

Eixo Dianteiro
Front Axle
Eje Delantero

60-25

2 Rodas Motrizes - Eixo Curto
2 Wheels Drive - Short Axle
2 Ruedas Motriz - Eje Corto

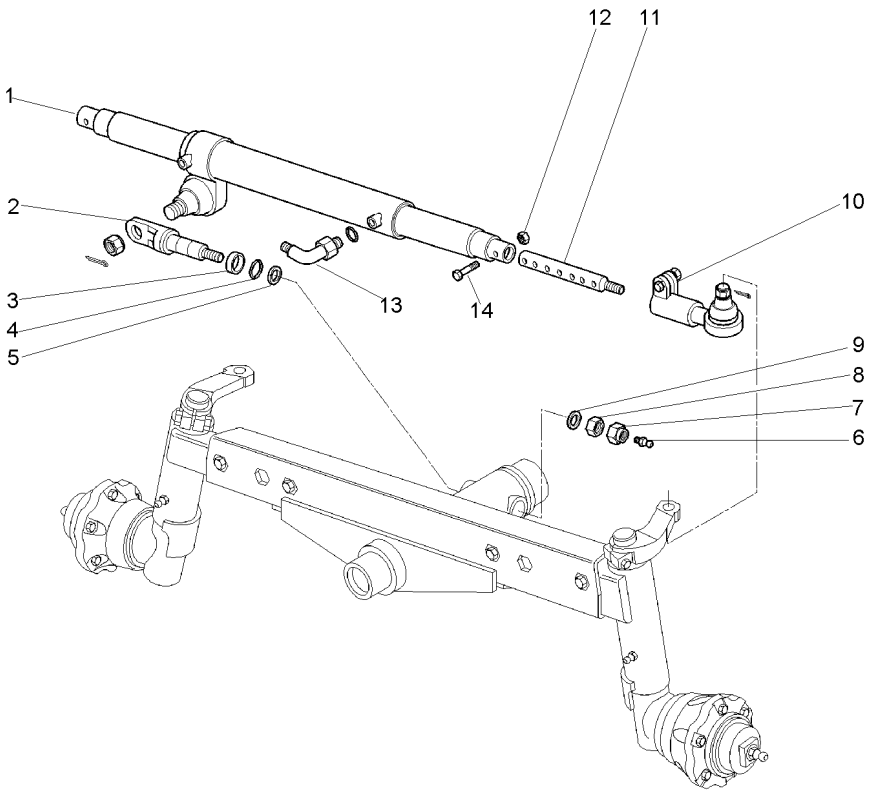

1	3773718M91		**1**	CILINDRO	CYLINDER	CILINDRO
2	3387843M2		**1**	PIVÔ	PIVOT	PIVOTE
3	3388399M2		**1**	ESPAÇADOR	SPACER	PIEZA DISTANCIA
4	1440848X1		**1**	ANEL "O"	O RING	JUNTA TORICA
5	3387233M1		**1**	ARRUELA	WASHER	ARANDELA
6	339608X1		**1**	GRAXEIRA	GREASER	ENGRASADOR
7	3387937M1		**1**	PORCA	NUT	TUERCA
8	3387938M1		**1**	PORCA	NUT	TUERCA
9	359135X1		**1**	ANEL "O"	O RING	JUNTA TORICA
10	3599679M92	👁 60-30 No	**2**	PONTEIRA	TOGGLE	TENSOR
11	3810162M1	[A] ◀▶ 644MM	**2**	EIXO	SHAFT	ARBOL
12	1440204X1		**2**	PORCA	NUT	TUERCA
13	045823T1		**2**	CONEXÃO	CONNECTION	CONEXION
14	391112X1		**2**	PARAFUSO	BOLT	PERNO

[A] 2 RODAS MOTRIZES
2 WHEELS DRIVE
2 RUEDAS MOTRIZ

Terminal
End
Terminal

60-30

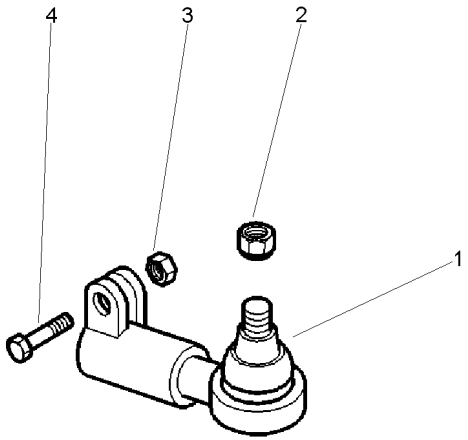

1	3599679M92	**1** PONTEIRA	TOGGLE	TENSOR
2	3428888M1	**1** PORCA	NUT	TUERCA
3	3475948M1	**1** PORCA	NUT	TUERCA
4	3475947M1	**1** PARAFUSO	BOLT	PERNO

Eixo Dianteiro
Front Axle
Eje Delantero

60-35

2 Rodas Motrizes - Eixo Longo
2 Wheels Drive - Long Axle
2 Ruedas Motriz - Eje Largo

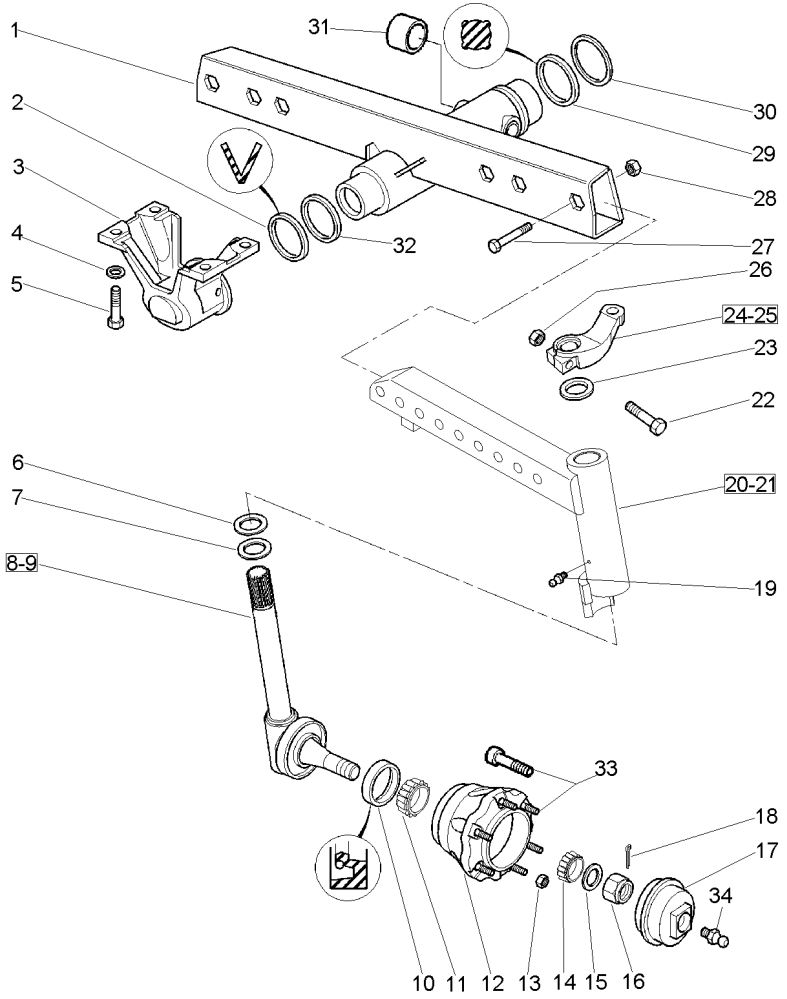

1	3808089M91		**1**	EIXO	SHAFT	ARBOL
2	3712074M1		**1**	ANEL	RING	ARO
3	3810629M91	60-15 No	**1**	SUPORTE	BRACKET	SOPORTE
4	385365X1		**4**	ARRUELA	WASHER	ARANDELA
5	3386216M1		**4**	PARAFUSO	BOLT	PERNO
6	1696721M1		**2**	ARRUELA	WASHER	ARANDELA
7	1696722M1		**2**	ARRUELA	WASHER	ARANDELA
8	3808114M91	▶ 60-40 No	**1**	PONTA EIXO	STEERING SPINDLE	MANGUETA DIRECC
9	3808115M91	◀	**1**	PONTA EIXO	STEERING SPINDLE	MANGUETA DIRECC
10	897702M1		**2**	RETENTOR	SEAL	RETEN
11	3176707M91		**2**	ROLAMENTO	BEARING	COJINETE
12	898346M93		**2**	CUBO	HUB	CUBO
13	195490M1		**12**	PORCA	NUT	TUERCA
14	893373M91		**2**	ROLAMENTO	BEARING	COJINETE
15	881384M1		**2**	ARRUELA	WASHER	ARANDELA
16	882263M1		**2**	PORCA	NUT	TUERCA
17	882636M91		**2**	CALOTA	CAP	TAPA
18	354072X1		**2**	CUPILHA	COTTER PIN	PASADOR DOUBLE
19	13811X		**2**	GRAXEIRA	GREASER	ENGRASADOR
20	060422S1	▶ 323MM	**1**	BRAÇO	ARM	BRAZO
21	060423S1	◀ 323MM	**1**	BRAÇO	ARM	BRAZO
22	3581985M1		**2**	PARAFUSO	BOLT	PERNO
23	183021M2		**2**	VEDADOR	SEAL	RETEN
24	3808146M2	▶	**1**	BRAÇO	ARM	BRAZO
25	3808147M2	◀	**1**	BRAÇO	ARM	BRAZO
26	3019871X1		**2**	PORCA	NUT	TUERCA
27	391891X1		**6**	PARAFUSO	BOLT	PERNO
28	3009909X1		**6**	PORCA	NUT	TUERCA
29	3713940M1		**1**	JUNTA	GASKET	EMPAQUETADURA.
30	3713939M1		**1**	ARRUELA	WASHER	ARANDELA
31	3387842M1	1	**2**	BUCHA	BUSH	CASQUILLO
32	3712077M1		**1**	ARRUELA	WASHER	ARANDELA
33	831420M1	12	**12**	PARAFUSO	BOLT	PERNO
34	200191M1	13811X	**2**	GRAXEIRA	GREASER	ENGRASADOR

Ponta De Eixo
Spindle
Punta De Eje

60-40

2 Rodas Motrizes - Eixo Longo
2 Wheels Drive - Long Axle
2 Ruedas Motriz - Eje Largo

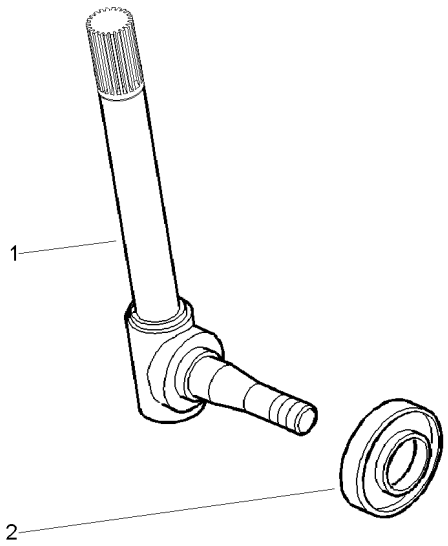

1	3808114M91	▶	**1** PONTA EIXO	STEERING SPINDLE	MANGUETA DIRECC
1	3808115M91	◀	**1** PONTA EIXO	STEERING SPINDLE	MANGUETA DIRECC
2	898350M1		**1** PROTEÇÃO	GUARD	DEFENSA

Eixo Dianteiro
Front Axle
Eje Delantero

60-45

2 Rodas Motrizes - Eixo Longo
2 Wheels Drive - Long Axle
2 Ruedas Motriz - Eje Largo

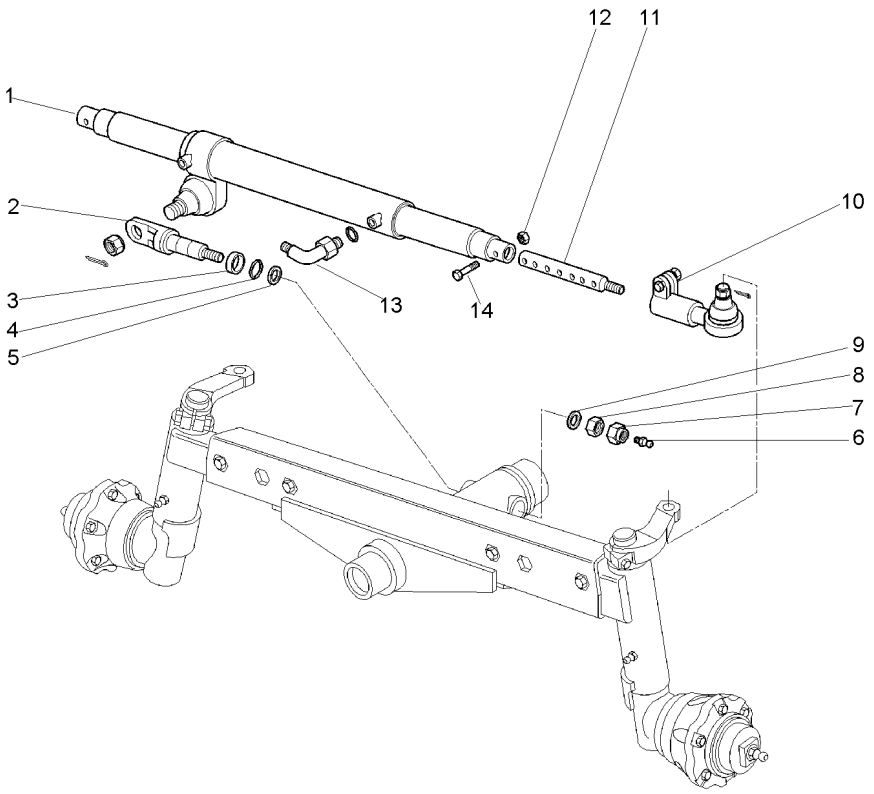

1	3773718M91		**1**	CILINDRO	CYLINDER	CILINDRO
2	3387843M2		**1**	PIVÔ	PIVOT	PIVOTE
3	3388399M2		**1**	ESPAÇADOR	SPACER	PIEZA DISTANCIA
4	1440848X1		**1**	ANEL "O"	O RING	JUNTA TORICA
5	3387233M1		**1**	ARRUELA	WASHER	ARANDELA
6	339608X1		**1**	GRAXEIRA	GREASER	ENGRASADOR
7	3387937M1		**1**	PORCA	NUT	TUERCA
8	3387938M1		**1**	PORCA	NUT	TUERCA
9	359135X1		**1**	ANEL "O"	O RING	JUNTA TORICA
10	3599679M92	60-30 No	**2**	PONTEIRA	TOGGLE	TENSOR
11	3810162M1	[A]	**2**	EIXO	SHAFT	ARBOL
		◄► 644MM				
12	1440204X1		**2**	PORCA	NUT	TUERCA
13	045823T1		**2**	CONEXÃO	CONNECTION	CONEXION
14	391112X1		**2**	PARAFUSO	BOLT	PERNO

[A] 2 RODAS MOTRIZES
2 WHEELS DRIVE
2 RUEDAS MOTRIZ

Eixo Dianteiro
Front Axle
Eje Delantero

60-50

4 Rodas Motrizes
4 Wheels Drive
4 Ruedas Motriz

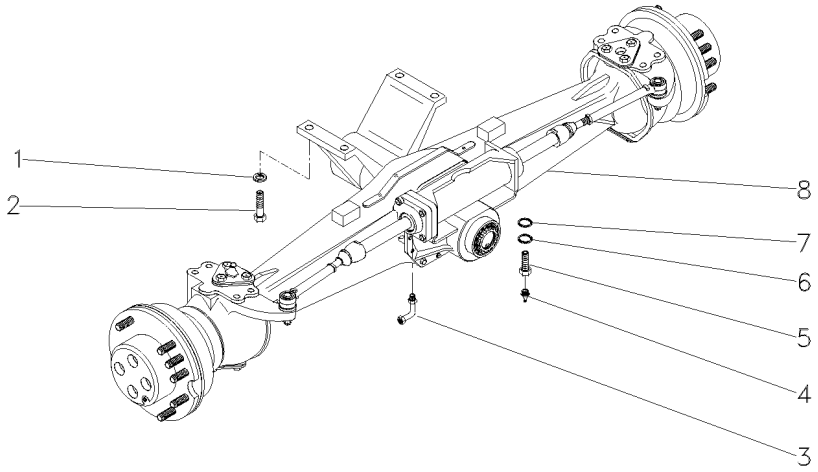

1	385365X1		**4**	ARRUELA	WASHER	ARANDELA
2	3386216N1		**4**	PARAFUSO	BOLT	PERNO
3	033917T1		**2**	CONEXÃO	CONNECTION	CONEXION
4	040944R1		**X**	GRAXEIRA	GREASER	ENGRASADOR
5	040931R1		**X**	PARAFUSO	BOLT	PERNO
6	053955R1		**X**	ANEL "O"	O RING	JUNTA TORICA
7	053957R1		**X**	ANEL "O"	O RING	JUNTA TORICA
8	053654N1	60-55 No	**1**	CJ. EIXO	KIT, AXLE	JUEGO DE EJE
8		60-60 No	**1**	CJ. EIXO	KIT, AXLE	JUEGO DE EJE
8		60-65 No	**1**	CJ. EIXO	KIT, AXLE	JUEGO DE EJE
8		60-70 No	**1**	CJ. EIXO	KIT, AXLE	JUEGO DE EJE

Eixo Dianteiro
Front Axle
Eje Delantero

Carraro 20.22

60-55

4 Rodas Motrizes
4 Wheels Drive
4 Ruedas Motriz

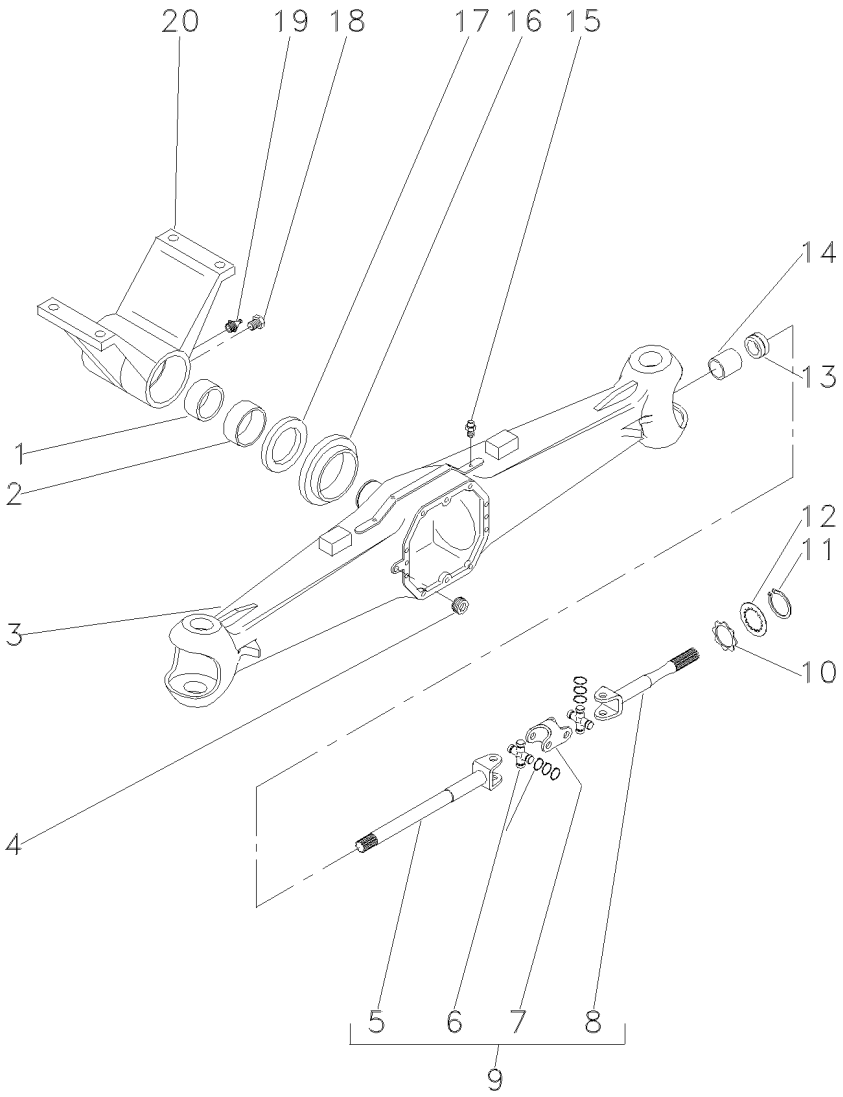

1	040953R1		**1**	BUCHA	BUSH	CASQUILLO
2	040968R1		**1**	BUCHA	BUSH	CASQUILLO
3	053948R1		**1**	CARCAÇA	HOUSING	ALOJAMIENTO
4	053949R1		**1**	TAMPÃO	PAD	ALMOHADILLA
5	054014R1	9	**2**	EIXO	SHAFT	ARBOL
6	054016R1	9	**4**	CRUZETA	SPIDER	CRUCETA
7	054018R1	9	**2**	GARFO	FORK	HORQUILLA
8	054020R1	9	**2**	EIXO	SHAFT	ARBOL
9	054012R1		**2**	CJ. EIXO	KIT, AXLE	JUEGO DE EJE
10	054022R1		**2**	ARRUELA	WASHER	ARANDELA
11	054024R1		**2**	ANEL	RING	ARO
12	054023R1		**2**	ARRUELA	WASHER	ARANDELA
13	053826R1		**2**	RETENTOR	SEAL	RETEN
14	053952R1		**2**	BUCHA	BUSH	CASQUILLO
15	3475328M1		**1**	VÁLVULA	VALVE	VALVULA
16	040965R1		**1**	RETENTOR	SEAL	RETEN
17	040966R1		**1**	ARRUELA	WASHER	ARANDELA
18	040969R1		**1**	PARAFUSO	BOLT	PERNO
19	040944R1		**1**	GRAXEIRA	GREASER	ENGRASADOR
20	053950R1		**1**	SUPORTE	BRACKET	SOPORTE

Eixo Dianteiro — **Carraro 20.22**
Front Axle
Eje Delantero

60-60

4 Rodas Motrizes
4 Wheels Drive
4 Ruedas Motriz

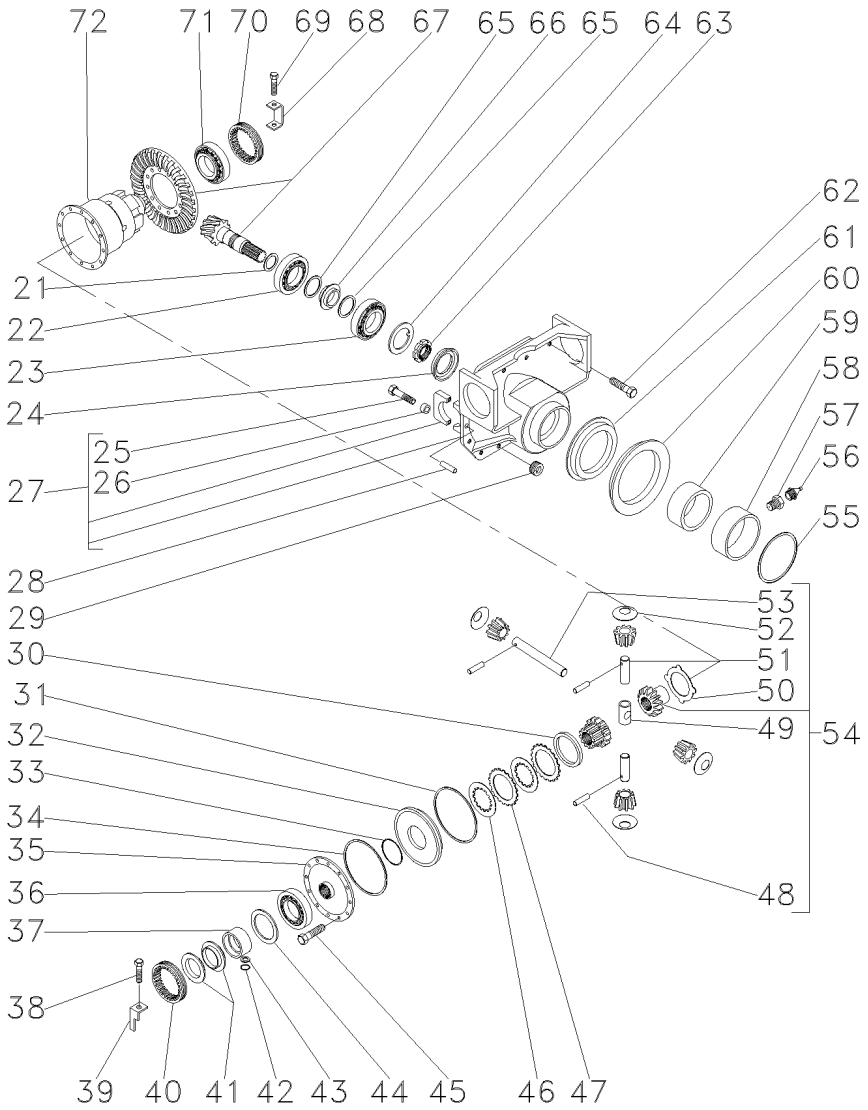

21	053976R1		X	CALÇO	SHIM	CALCE
21	053977R1		X	CALÇO	SHIM	CALCE
21	053978R1		X	CALÇO	SHIM	CALCE
21	053979R1		X	CALÇO	SHIM	CALCE
21	053980R1		X	CALÇO	SHIM	CALCE
21	053981R1		X	CALÇO	SHIM	CALCE
21	053982R1		X	CALÇO	SHIM	CALCE
21	053983R1		X	CALÇO	SHIM	CALCE
21	053984R1		X	CALÇO	SHIM	CALCE
21	053985R1		X	CALÇO	SHIM	CALCE
22	053975R1		1	ROLAMENTO	BEARING	COJINETE
23	3475567M1		1	ROLAMENTO	BEARING	COJINETE
24	053974R1		1	RETENTOR	SEAL	RETEN
25	040962R1	27	4	PARAFUSO	BOLT	PERNO
26	3475335M1	27	4	BUCHA	BUSH	CASQUILLO
27	053953R1		1	SUPORTE	BRACKET	SOPORTE
28	3475341M1		2	PINO	PIN	PASADOR
29	053949R1		1	TAMPÃO	PAD	ALMOHADILLA
30	054011R1		1	ARRUELA	WASHER	ARANDELA
31	054000R1		1	ANEL "O"	O RING	JUNTA TORICA
32	053999R1		1	ÊMBOLO	PLUNGER	EMBOLO
33	053998R1		1	ANEL "O"	O RING	JUNTA TORICA
34	053997R1		1	ANEL "O"	O RING	JUNTA TORICA
35	054001R1		1	TAMPA	COVER	CUBIERTA
36	053994R1		1	ROLAMENTO	BEARING	COJINETE
37	054007R1		1	ESPAÇADOR	SPACER	PIEZA DISTANCIA
38	040993R1		1	PARAFUSO	BOLT	PERNO
39	054006R1		1	PLACA	PLATE	PLATO
40	054004R1		1	PORCA	NUT	TUERCA
41	054005R1		2	RETENTOR	SEAL	RETEN
42	054003R1		1	ANEL "O"	O RING	JUNTA TORICA
43	053889R1		1	ARRUELA	WASHER	ARANDELA
44	054008R1		1	ARRUELA	WASHER	ARANDELA
45	054002R1		12	PARAFUSO	BOLT	PERNO
46	054009R1		7	DISCO	DISC	DISCO
47	054010R1		8	DISCO	DISC	DISCO
48	053990R1	54	3	PINO	PIN	PASADOR
49	053989R1	54	1	PINO	PIN	PASADOR
50	053991R1	54	1	DISCO	DISC	DISCO
51	053988R1	54	2	EIXO	SHAFT	ARBOL
52	3475579M1	54	4	ARRUELA	WASHER	ARANDELA
53	041002R1	54	1	EIXO	SHAFT	ARBOL
54	053986R1		1	CJ. ENGRENAGEM	KIT, GEAR	ENGRANAJES JUEGO
55	053957R1		1	ANEL "O"	O RING	JUNTA TORICA
56	040944R1		1	GRAXEIRA	GREASER	ENGRASADOR
57	040931R1		1	PARAFUSO	BOLT	PERNO
58	040942R1		1	BUCHA	BUSH	CASQUILLO
59	053956R1		1	BUCHA	BUSH	CASQUILLO
60	053955R1		1	ANEL "O"	O RING	JUNTA TORICA
61	053954R1		1	ARRUELA	WASHER	ARANDELA

Eixo Dianteiro
Front Axle
Eje Delantero

Carraro 20.22

60-60

4 Rodas Motrizes
4 Wheels Drive
4 Ruedas Motriz

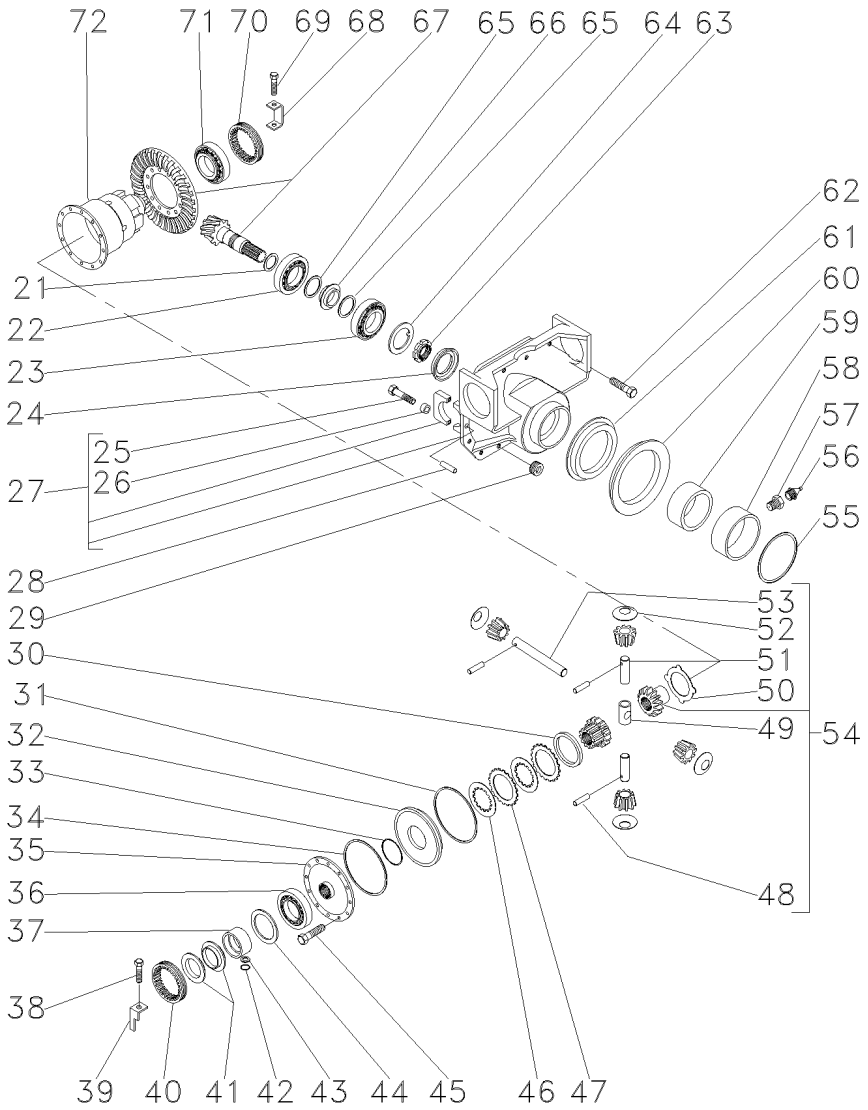

62	040961R1		**10**	PARAFUSO	BOLT	PERNO
63	3475570M1		**1**	PORCA	NUT	TUERCA
64	3475569M1		**1**	ARRUELA	WASHER	ARANDELA
65	040992R1		**2**	ARRUELA	WASHER	ARANDELA
66	053973R1		**1**	ESPAÇADOR	SPACER	PIEZA DISTANCIA
67	053972R1	9/31	**1**	COROA E PINHÃO	KIT, CROWNWHEEL	JUEGO CORONA
68	053996R1		**1**	PLACA	PLATE	PLATO
69	040993R1		**1**	PARAFUSO	BOLT	PERNO
70	3475584M1		**1**	PORCA	NUT	TUERCA
71	053994R1		**1**	ROLAMENTO	BEARING	COJINETE
72	053995R1		**1**	CJ. CARCAÇA	HOUSE ASSY	CONJ. CARTER

Eixo Dianteiro
Front Axle
Eje Delantero

Carraro 20.22

60-65

4 Rodas Motrizes
4 Wheels Drive
4 Ruedas Motriz

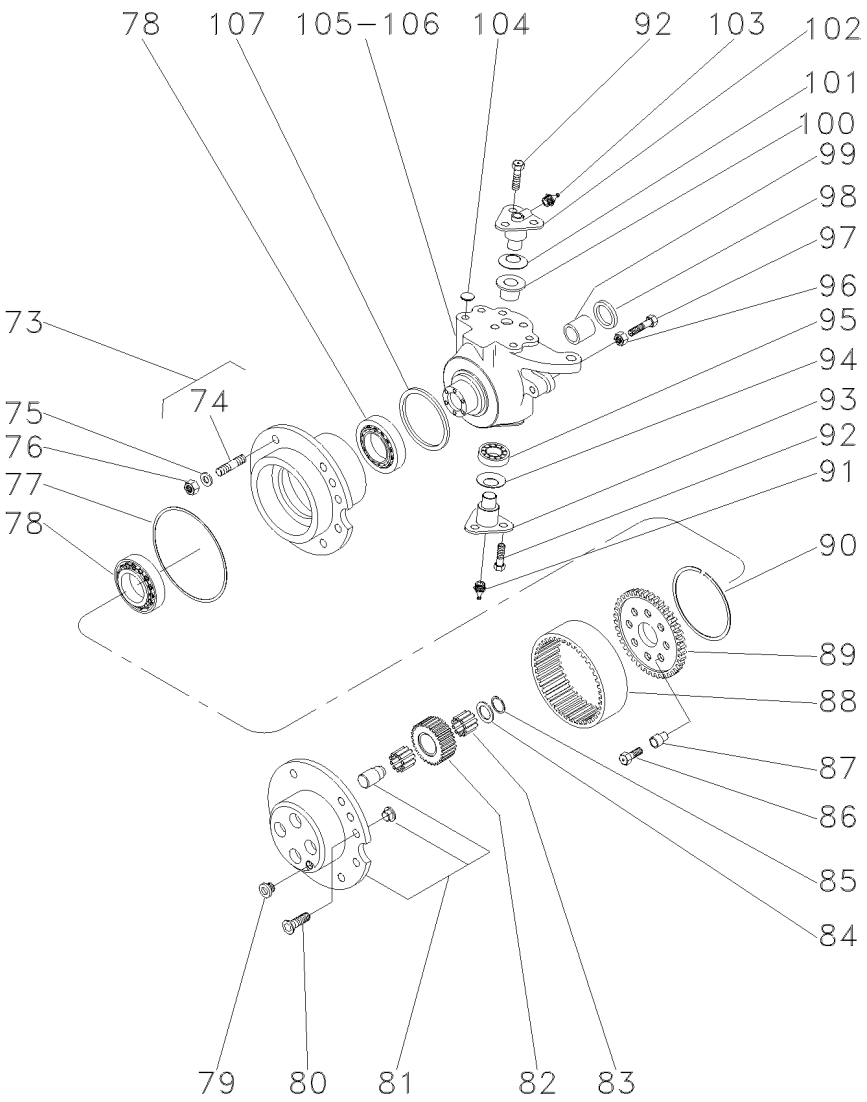

73	054025R1		
74	054026R1	73	
75	054027R1		
76	054028R1		
77	054029R1		
78	3475599M1		
79	053857R1		
80	053858R1		
81	054031R1		
82	054036R1	23	
83	053864R1		
84	054034R1		
85	054035R1		
86	054038R1		
87	054037R1		
88	054033R1		
89	054039R1		
90	054030R1		
91	053960R1		
92	041065R1		
93	041068R1		
94	041052R1		
95	040949R1		
96	053838R1		
97	053967R1		
98	053965R1	70x45x14	
99	053966R1		
100	053951R1		
101	040947R1		
102	053958R1		
103	040946R1		
104	053827R1		
105	053959R1	◀	
106	053968R1	▶	
107	053850R1		

2	CJ. CUBO	KIT, HUB	JUEGO DE CUBO
8	PRISIONEIRO	STUD	ESPARRAGO
16	ARRUELA	WASHER	ARANDELA
16	PORCA	NUT	TUERCA
2	ANEL "O"	O RING	JUNTA TORICA
6	ROLAMENTO	BEARING	COJINETE
2	TAMPÃO	PAD	ALMOHADILLA
4	PARAFUSO	BOLT	PERNO
2	ALOJAMENTO	ATOMISER BODY	CUERPO ATOMIZ.
8	ENGRENAGEM	GEAR	ENGRANAJE
45	PINO	PIN	PASADOR
8	ARRUELA	WASHER	ARANDELA
8	ANEL	RING	ARO
16	PARAFUSO	BOLT	PERNO
16	BUCHA	BUSH	CASQUILLO
2	COROA	SPROCKET	RUEDA DE CADENA
2	ENGRENAGEM	GEAR	ENGRANAJE
2	ANEL	RING	ARO
2	GRAXEIRA	GREASER	ENGRASADOR
12	PARAFUSO	BOLT	PERNO
2	PINO	PIN	PASADOR
2	MOLA	SPRING	RESORTE
2	ROLAMENTO	BEARING	COJINETE
2	PORCA	NUT	TUERCA
2	PARAFUSO	BOLT	PERNO
2	RETENTOR	SEAL	RETEN
2	BUCHA	BUSH	CASQUILLO
2	BUCHA	BUSH	CASQUILLO
2	MOLA PRATO	SPRING PLATE	PLETINA MUELLE
2	PINO	PIN	PASADOR
2	GRAXEIRA	GREASER	ENGRASADOR
8	TAMPÃO	PAD	ALMOHADILLA
1	CARCAÇA	HOUSING	ALOJAMIENTO
1	CARCAÇA	HOUSING	ALOJAMIENTO
2	RETENTOR	SEAL	RETEN

Eixo Dianteiro
Front Axle
Eje Delantero

Carraro 20.22

60-70

4 Rodas Motrizes
4 Wheels Drive
4 Ruedas Motriz

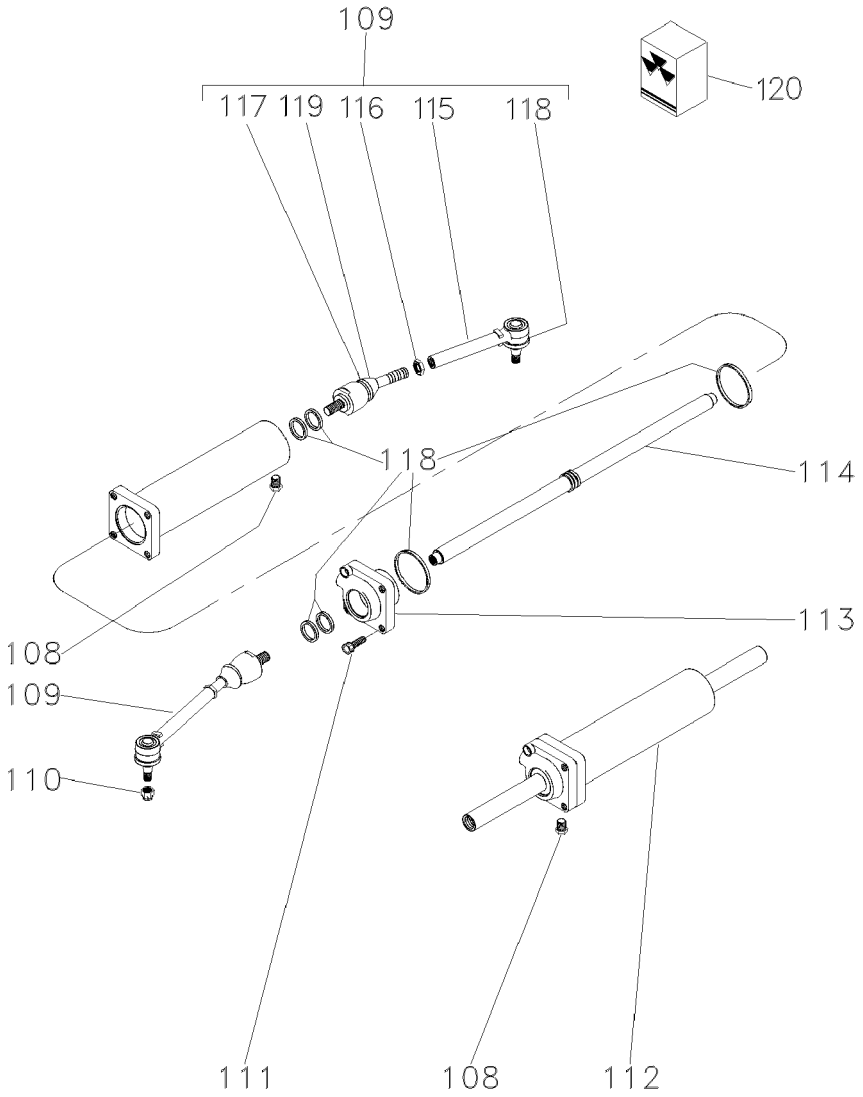

108	053964R1		**2**	BUJÃO	PLUG	TAPON
109	053961R1		**2**	CJ. BRAÇO	KIT, ARM	JUEGO DE BRAZO
110	041069R1		**2**	PORCA	NUT	TUERCA
111	041070R1		**4**	PARAFUSO	BOLT	PERNO
112	053963R1		**1**	CILINDRO	CYLINDER	CILINDRO
113	053970R1		**1**	GUIA	GUIDE	GUIA
114	053969R1		**1**	HASTE	SPINDLE	MANGUETA
115	053962R1	109	**2**	BRAÇO	ARM	BRAZO
116	041062R1	109	**2**	PORCA	NUT	TUERCA
117	041063R1	109	**2**	ARTICULAÇÃO	KNUCKLE	CHARNELA
118	3604188M1	109	**2**	COIFA	BELLOWS	FUELLE
119	3604189M1	109	**2**	COIFA	BELLOWS	FUELLE
120	053971R1		**1**	JG. REPARO	KIT, REPAIR	JUEGO REPARACION

Suporte Do Eixo Dianteiro
Front Axle Support
Suporte Del Eje Delantero

2 Rodas Motrizes
2 Wheels Drive
2 Ruedas Motriz

60-75

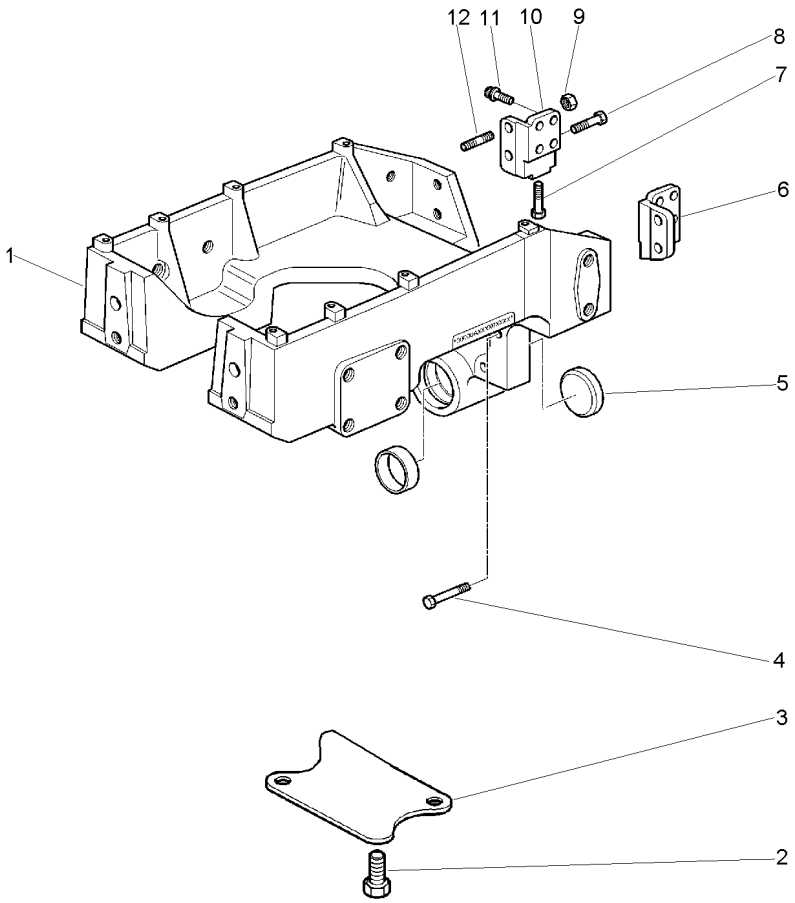

1	3813250M91	60-80 No	**1**	SUPORTE	BRACKET	SOPORTE
2	354441X1		**2**	PARAFUSO	BOLT	PERNO
3	964167M1		**1**	PLACA	PLATE	PLATO
4	3019891X1		**2**	PARAFUSO	BOLT	PERNO
5	3801541M1		**1**	TAMPÃO	PAD	ALMOHADILLA
6	3582200M1	◀	**1**	ADAPTADOR	ADAPTOR	ADAPTADOR
7	3019868X1		**2**	PARAFUSO	BOLT	PERNO
8	3009938X1		**4**	PARAFUSO	BOLT	PERNO
9	3019871X1		**2**	PORCA	NUT	TUERCA
10	3582201M1	▶	**1**	ADAPTADOR	ADAPTOR	ADAPTADOR
11	3010007X1		**8**	PARAFUSO	BOLT	PERNO
12	3009940X1		**2**	PRISIONEIRO	STUD	ESPARRAGO

Suporte Do Eixo Dianteiro Front Axle Support Suporte Del Eje Delantero	2 Rodas Motrizes 2 Wheels Drive 2 Ruedas Motriz	60-80

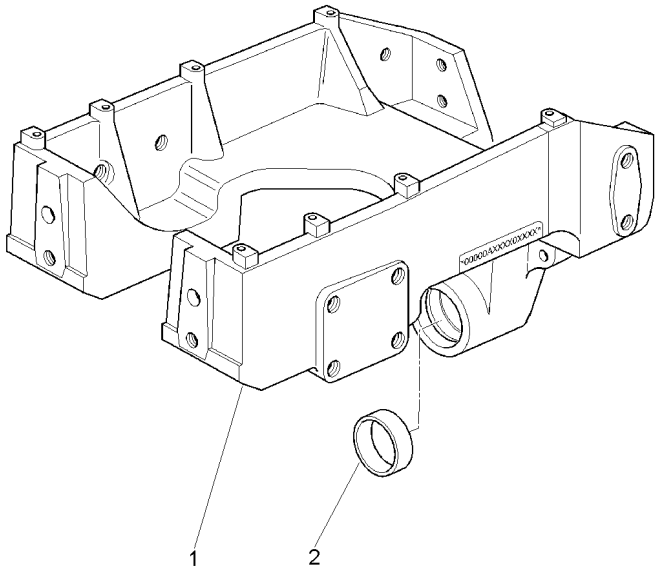

1	3801533M1		**1** SUPORTE	BRACKET	SOPORTE
2	3713930M1	3810480M1	**1** BUCHA	BUSH	CASQUILLO

Suporte Do Eixo Dianteiro
Front Axle Support
Suporte Del Eje Delantero

2rm - Embreagem Úmida
2rm - Wet Clutch
2rm - Embrague De Discos Sumergid

60-85

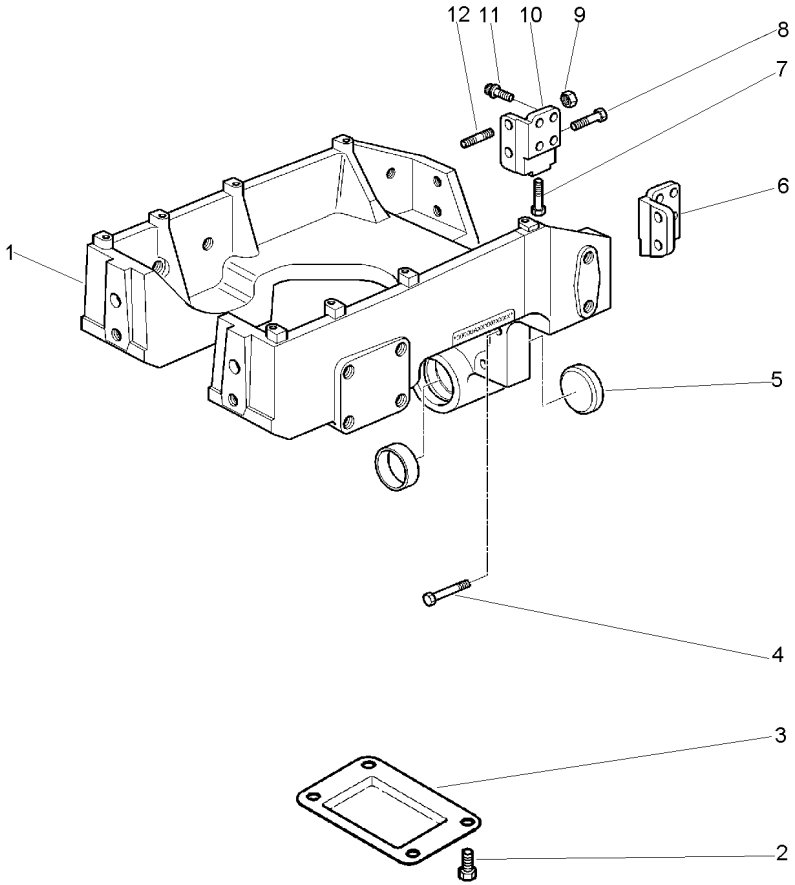

1	3813250M91	60-80 No	**1**	SUPORTE	BRACKET	SOPORTE
2	354441X1		**4**	PARAFUSO	BOLT	PERNO
3	3815207M1		**1**	TAMPA	COVER	CUBIERTA
4	3019891X1		**2**	PARAFUSO	BOLT	PERNO
5	3801541M1		**1**	TAMPÃO	PAD	ALMOHADILLA
6	3582200M1	◀	**1**	ADAPTADOR	ADAPTOR	ADAPTADOR
7	3019868X1		**2**	PARAFUSO	BOLT	PERNO
8	3009938X1		**4**	PARAFUSO	BOLT	PERNO
9	3019871X1		**2**	PORCA	NUT	TUERCA
10	3582201M1	▶	**1**	ADAPTADOR	ADAPTOR	ADAPTADOR
11	3010007X1		**8**	PARAFUSO	BOLT	PERNO
12	3009940X1		**2**	PRISIONEIRO	STUD	ESPARRAGO

Suporte Do Eixo Dianteiro
Front Axle Support
Suporte Del Eje Delantero

4 Rodas Motrizes
4 Wheels Drive
4 Ruedas Motriz

60-90

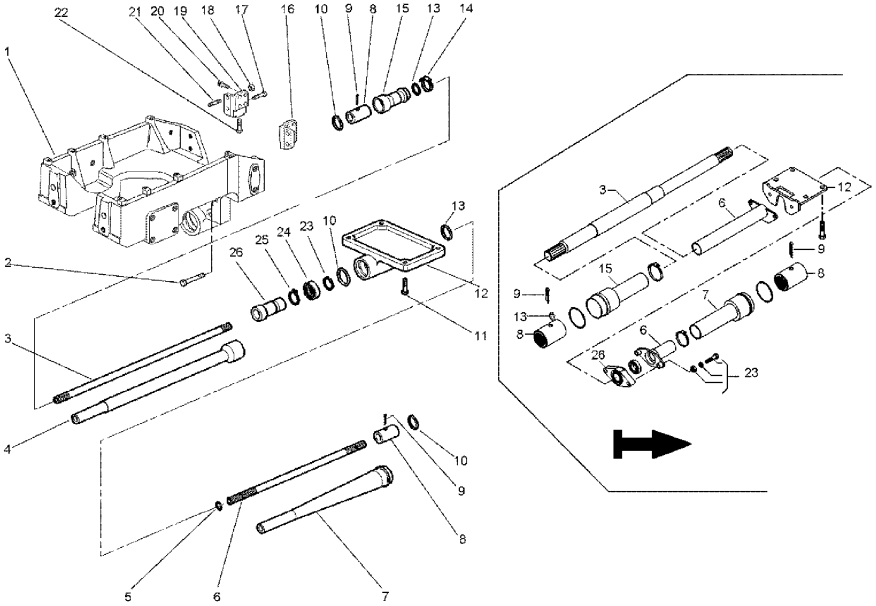

1	053652N1	👁	60-95 No	**1**	SUPORTE	BRACKET	SOPORTE
2	3019891X1			**2**	PARAFUSO	BOLT	PERNO
3	3800248M1	➡|	532044C000528	**1**	ÁRVORE	AXLE	EJE
3	072801P1	➡	532044C000529	**1**	EIXO	SHAFT	ARBOL
4	3800306M1	➡|	532044C000528	**1**	PROTEÇÃO	GUARD	DEFENSA
5	196097M1			**1**	ANEL	RING	ARO
6	3800246M1	➡|	532044C000528	**1**	EIXO	SHAFT	ARBOL
6	6204044M91	➡	532044C000529	**1**	PROTEÇÃO	GUARD	DEFENSA
7	3800330M1	➡|	532044C000528	**1**	PROTEÇÃO	GUARD	DEFENSA
7	6204020M91	➡	532044C000529	**1**	PROTEÇÃO	GUARD	DEFENSA
8	064026P1	➡|	532044C000528	**2**	LUVA ACOPLAMENTO	COUPLING SLEEVE	COUPLING SLEEVE
8	072806P1	➡	532044C000529	**2**	LUVA ACOPLAMENTO	COUPLING SLEEVE	COUPLING SLEEVE
9	3810097M1	➡|	532044C000528	**2**	PINO	PIN	PASADOR
9	339194X1	➡	532044C000529	**2**	PINO	PIN	PASADOR
10	3000440X1			**3**	ANEL "O"	O RING	JUNTA TORICA
11	367037X1			**4**	PARAFUSO	BOLT	PERNO
12	3800243M1	➡|	532044C000528	**1**	TAMPA	COVER	CUBIERTA
12	072805S1	➡	532044C000529	**1**	MANCAL	BEARING	COJINETE
13	3005537X1	➡|	532044C000528	**2**	ANEL "O"	O RING	JUNTA TORICA
13	13811X	➡	532044C000529	**2**	GRAXEIRA	GREASER	ENGRASADOR
14	364125X1			**1**	BRAÇADEIRA	CLAMP	ABRAZADERA
15	3800261M1	➡|	532044C000528	**1**	BLINDAGEM	SHIELD	BLINDAJE
15	6204030M91	➡	532044C000529	**1**	PROTEÇÃO	GUARD	DEFENSA
16	3582200M1	◀		**1**	ADAPTADOR	ADAPTOR	ADAPTADOR
17	3009938X1			**4**	PARAFUSO	BOLT	PERNO
18	3019871X1			**2**	PORCA	NUT	TUERCA
19	3582201M1	▶		**1**	ADAPTADOR	ADAPTOR	ADAPTADOR
20	3010007X1			**8**	PARAFUSO	BOLT	PERNO
21	3009940X1			**2**	PRISIONEIRO	STUD	ESPARRAGO
22	3019868X1			**2**	PARAFUSO	BOLT	PERNO
23	339820X1	➡|	532044C000528	**1**	ANEL	RING	ARO
23	339369X1	➡	532044C000529	**2**	ARRUELA	WASHER	ARANDELA
23	339054X1	➡	532044C000529	**2**	PORCA	NUT	TUERCA
23	339838X1	➡	532044C000529	**2**	PARAFUSO	BOLT	PERNO
24	3808847M1			**1**	ROLAMENTO	BEARING	COJINETE
25	1440479X1			**1**	ANEL TRAVA	CIRCLIP	CIRCULITO
26	3800251M1	➡|	532044C000528	**1**	ACOPLAMENTO	COUPLING	ACOPLAMIENTO
26	3409940M91	➡	532044C000529	**1**	MANCAL	BEARING	COJINETE

Suporte Do Eixo Dianteiro
Front Axle Support
Suporte Del Eje Delantero

4 Rodas Motrizes
4 Wheels Drive
4 Ruedas Motriz

60-95

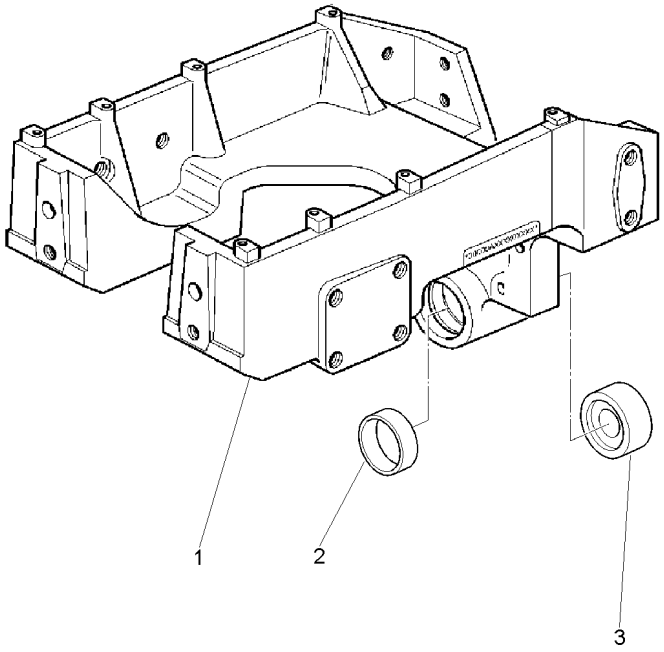

1	053665P1	**1** SUPORTE	BRACKET	SOPORTE
2	040942R1	**1** BUCHA	BUSH	CASQUILLO
3	3807618M2	**1** ESPAÇADOR	SPACER	PIEZA DISTANCIA

Direção Steering Direccíon	12v - Sem Bloqueio 12v - Without Lock 12v - Sim Bloqueo	70-10	Sem Cabine Without Cab Sin Cabina

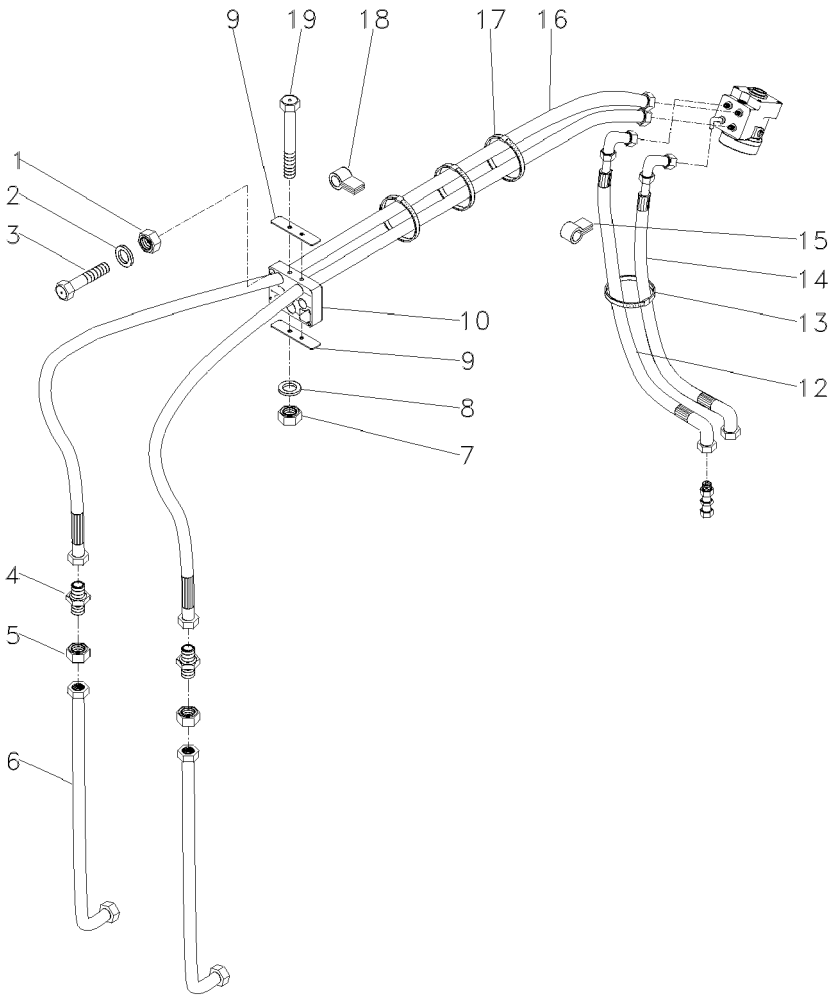

1	339030X1	**3**	PORCA	NUT	TUERCA
2	390971X1	**3**	ARRUELA	WASHER	ARANDELA
3	339096X1	**3**	PARAFUSO	BOLT	PERNO
4	356266X1	**2**	CONEXÃO	CONNECTION	CONEXION
5	355830X1	**2**	PORCA	NUT	TUERCA
6	055551P1	**2**	MANGUEIRA	HOSE	FLEXIBLE
7	339030X1	**2**	PORCA	NUT	TUERCA
8	390971X1	**2**	ARRUELA	WASHER	ARANDELA
9	3807761M1	**2**	PLACA	PLATE	PLATO
10	3809064M1	**1**	FIXAÇÃO	FASTENER	CIERRE
12	3816076M91	**1**	MANGUEIRA	HOSE	FLEXIBLE
13	1664405M1	**1**	BRAÇADEIRA	CLAMP	ABRAZADERA
14	3808880M92	**1**	MANGUEIRA	HOSE	FLEXIBLE
15	371798X1	**1**	BRAÇADEIRA	CLAMP	ABRAZADERA
16	3809808M92	**2**	MANGUEIRA	HOSE	FLEXIBLE
17	1876229M1	**4**	BRAÇADEIRA	CLAMP	ABRAZADERA
18	371798X1	**1**	BRAÇADEIRA	CLAMP	ABRAZADERA
19	3019894X1	**2**	PARAFUSO	BOLT	PERNO

Direção Steering Direccíon	12v - Sem Bloqueio 12v - Without Lock 12v - Sim Bloqueo	70-15	Com Cabine With Cab Con Cabina

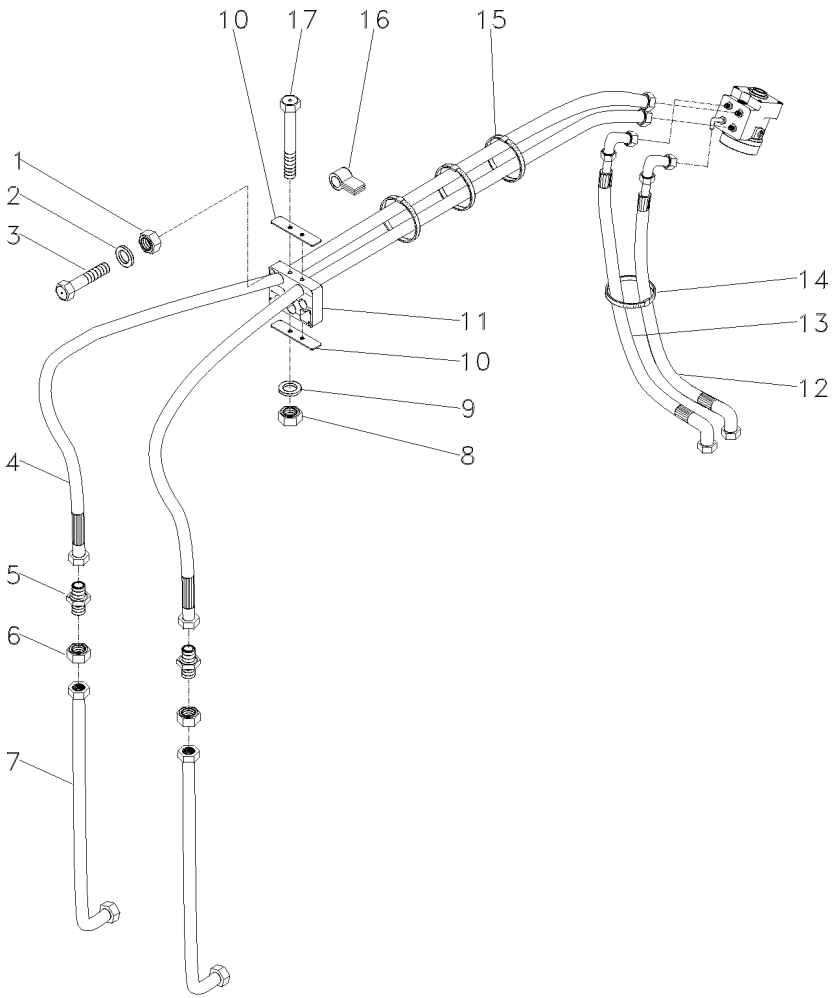

1	339030X1	**3**	PORCA	NUT	TUERCA
2	390971X1	**3**	ARRUELA	WASHER	ARANDELA
3	339096X1	**3**	PARAFUSO	BOLT	PERNO
4	3809808M92	**2**	MANGUEIRA	HOSE	FLEXIBLE
5	356266X1	**2**	CONEXÃO	CONNECTION	CONEXION
6	355830X1	**2**	PORCA	NUT	TUERCA
7	055551P1	**2**	MANGUEIRA	HOSE	FLEXIBLE
8	339030X1	**2**	PORCA	NUT	TUERCA
9	390971X1	**2**	ARRUELA	WASHER	ARANDELA
10	3807761M1	**2**	PLACA	PLATE	PLATO
11	3809064M1	**1**	FIXAÇÃO	FASTENER	CIERRE
12	3808883M92	**1**	MANGUEIRA	HOSE	FLEXIBLE
13	3816076M91	**1**	MANGUEIRA	HOSE	FLEXIBLE
14	1664405M1	**1**	BRAÇADEIRA	CLAMP	ABRAZADERA
15	1876229M1	**4**	BRAÇADEIRA	CLAMP	ABRAZADERA
16	371798X1	**1**	BRAÇADEIRA	CLAMP	ABRAZADERA
17	3019894X1	**2**	PARAFUSO	BOLT	PERNO

Direção Steering Direccíon	12v - Com Bloqueio 12v - With Lock 12v - Con Bloqueo	70-20	Sem Cabine Without Cab Sin Cabina

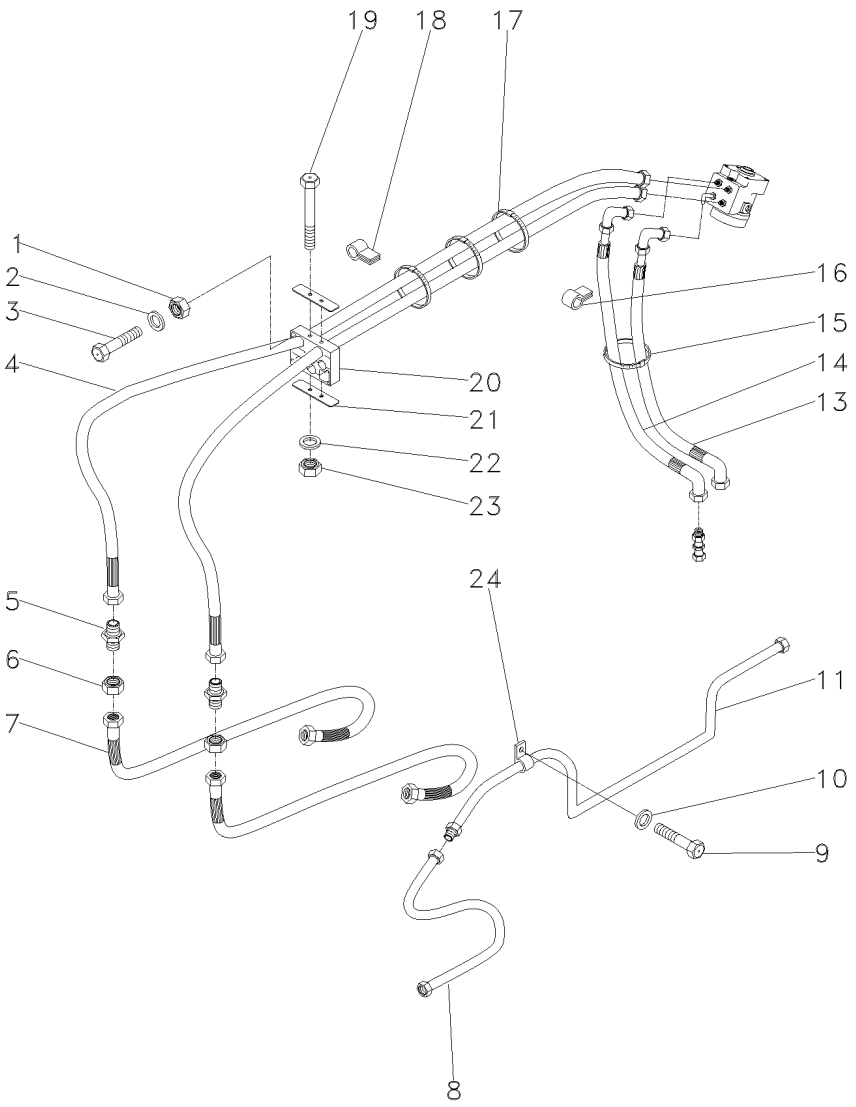

1	339030X1	**3**	PORCA	NUT	TUERCA
2	390971X1	**3**	ARRUELA	WASHER	ARANDELA
3	339096X1	**3**	PARAFUSO	BOLT	PERNO
4	3809808M92	**2**	MANGUEIRA	HOSE	FLEXIBLE
5	3562266X1	**2**	CONEXÃO	CONNECTION	CONEXION
6	355830X1	**2**	PORCA	NUT	TUERCA
7	072797P1	**2**	MANGUEIRA	HOSE	FLEXIBLE
8	020151T1	**1**	MANGUEIRA	HOSE	FLEXIBLE
8	3809814M91	**2**	MANGUEIRA	HOSE	FLEXIBLE
9	339228X1	**1**	PARAFUSO	BOLT	PERNO
10	390972X1	**1**	ARRUELA	WASHER	ARANDELA
11	3808897M1	**1**	TUBO	PIPE	CANO
13	3808880M92	**1**	MANGUEIRA	HOSE	FLEXIBLE
14	3816076M91	**1**	MANGUEIRA	HOSE	FLEXIBLE
15	1664405M1	**1**	BRAÇADEIRA	CLAMP	ABRAZADERA
16	371798X1	**1**	BRAÇADEIRA	CLAMP	ABRAZADERA
17	1876229M1	**4**	BRAÇADEIRA	CLAMP	ABRAZADERA
18	371798X1	**1**	BRAÇADEIRA	CLAMP	ABRAZADERA
19	3019894X1	**2**	PARAFUSO	BOLT	PERNO
20	3809064M1	**1**	FIXAÇÃO	FASTENER	CIERRE
21	3807761M1	**2**	PLACA	PLATE	PLATO
22	390971X1	**2**	ARRUELA	WASHER	ARANDELA
23	339030X1	**2**	PORCA	NUT	TUERCA
24	360038X1	**1**	BRAÇADEIRA	CLAMP	ABRAZADERA

Direção Steering Direccíon	12v - Com Bloqueio 12v - With Lock 12v - Con Bloqueo	70-25	Com Cabine With Cab Con Cabina

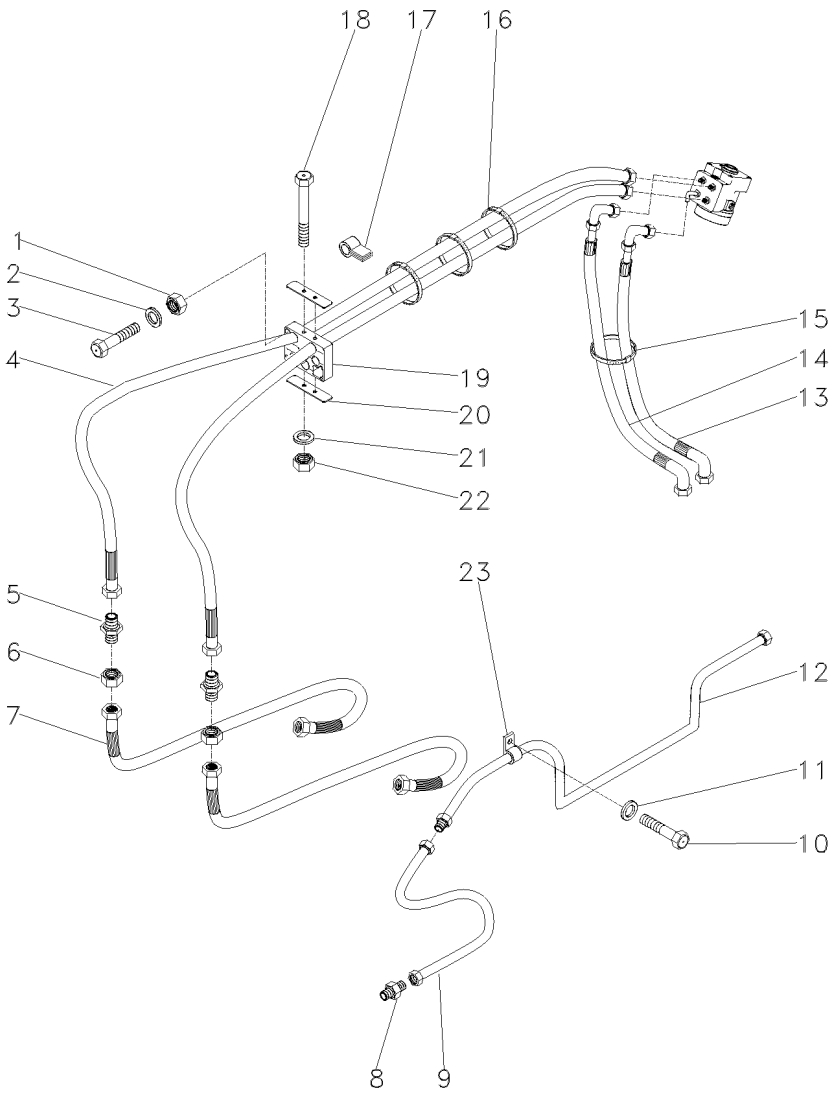

1	339030X1	**3**	PORCA	NUT	TUERCA
2	390971X1	**3**	ARRUELA	WASHER	ARANDELA
3	339096X1	**3**	PARAFUSO	BOLT	PERNO
4	3809808M92	**2**	MANGUEIRA	HOSE	FLEXIBLE
5	356266X1	**2**	CONEXÃO	CONNECTION	CONEXION
6	355830X1	**2**	PORCA	NUT	TUERCA
7	072797P1	**2**	MANGUEIRA	HOSE	FLEXIBLE
8	3019379X91	**1**	CONEXÃO	CONNECTION	CONEXION
9	3809814M91	**2**	MANGUEIRA	HOSE	FLEXIBLE
10	339228X1	**1**	PARAFUSO	BOLT	PERNO
11	390972X1	**1**	ARRUELA	WASHER	ARANDELA
12	3808897M1	**1**	TUBO	PIPE	CANO
13	3808883M92	**1**	MANGUEIRA	HOSE	FLEXIBLE
14	3816076M91	**1**	MANGUEIRA	HOSE	FLEXIBLE
15	1664405M1	**1**	BRAÇADEIRA	CLAMP	ABRAZADERA
16	1876229M1	**4**	BRAÇADEIRA	CLAMP	ABRAZADERA
17	371798X1	**1**	BRAÇADEIRA	CLAMP	ABRAZADERA
18	3019894X1	**2**	PARAFUSO	BOLT	PERNO
19	3809064M1	**1**	FIXAÇÃO	FASTENER	CIERRE
20	3807761M1	**2**	PLACA	PLATE	PLATO
21	390971X1	**2**	ARRUELA	WASHER	ARANDELA
22	339030X1	**2**	PORCA	NUT	TUERCA
23	360038X1	**1**	BRAÇADEIRA	CLAMP	ABRAZADERA

Direção
Steering
Direccíon

18v - Sem Bloqueio
18v - Without Lock
18v - Sim Bloqueo

70-30

Sem Cabine
Without Cab
Sin Cabina

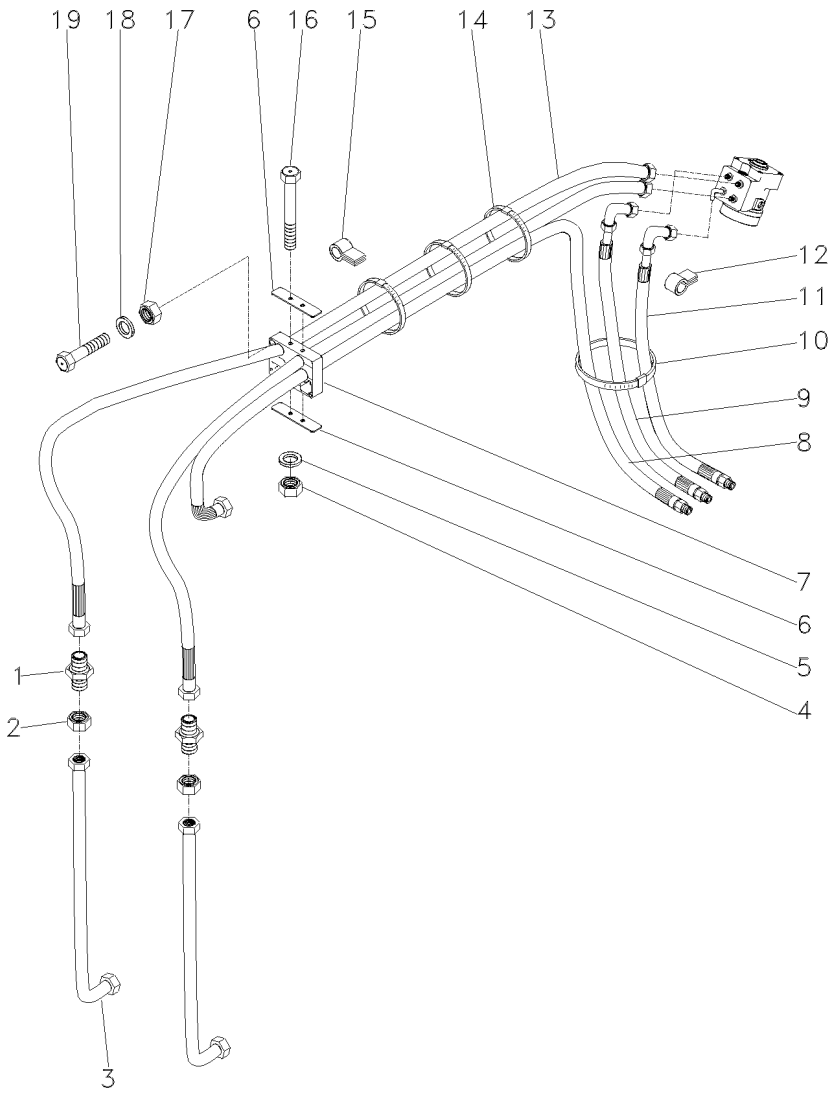

1	356266X1	**2**	CONEXÃO	CONNECTION	CONEXION
2	355830X1	**2**	PORCA	NUT	TUERCA
3	055551P1	**2**	MANGUEIRA	HOSE	FLEXIBLE
4	339030X1	**2**	PORCA	NUT	TUERCA
5	390971X1	**2**	ARRUELA	WASHER	ARANDELA
6	3807761M1	**2**	PLACA	PLATE	PLATO
7	3809064M1	**1**	FIXAÇÃO	FASTENER	CIERRE
8	3808894M93	**1**	MANGUEIRA	HOSE	FLEXIBLE
9	3808886M92	**1**	MANGUEIRA	HOSE	FLEXIBLE
10	1664405M1	**1**	BRAÇADEIRA	CLAMP	ABRAZADERA
11	3808880M92	**1**	MANGUEIRA	HOSE	FLEXIBLE
12	371798X1	**1**	BRAÇADEIRA	CLAMP	ABRAZADERA
13	3809808M92	**2**	MANGUEIRA	HOSE	FLEXIBLE
14	1876229M1	**4**	BRAÇADEIRA	CLAMP	ABRAZADERA
15	371798X1	**1**	BRAÇADEIRA	CLAMP	ABRAZADERA
16	3019894X1	**2**	PARAFUSO	BOLT	PERNO
17	339030X1	**3**	PORCA	NUT	TUERCA
18	390971X1	**3**	ARRUELA	WASHER	ARANDELA
19	339096X1	**3**	PARAFUSO	BOLT	PERNO

Direção
Steering
Direccíon

18v - Sem Bloqueio
18v - Without Lock
18v - Sim Bloqueo

70-35

Com Cabine
With Cab
Con Cabina

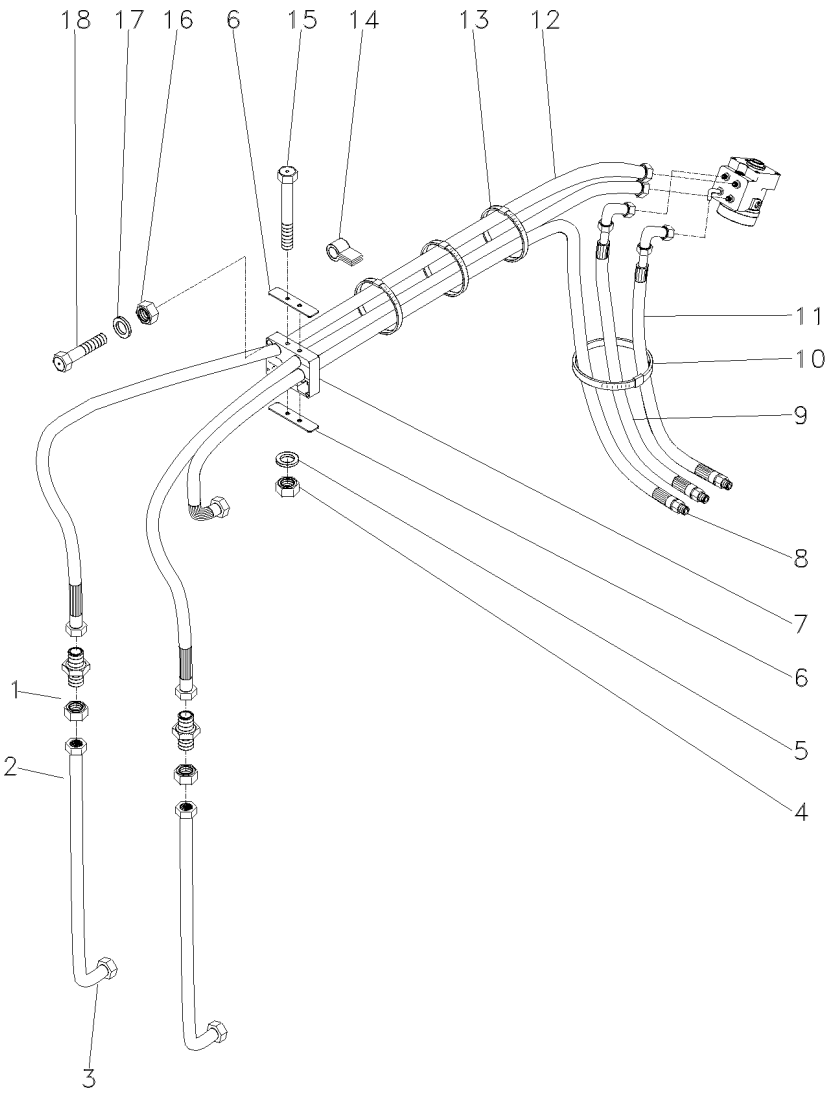

1	356266X1	**2**	CONEXÃO	CONNECTION	CONEXION
2	355830X1	**2**	PORCA	NUT	TUERCA
3	055551P1	**2**	MANGUEIRA	HOSE	FLEXIBLE
4	339030X1	**2**	PORCA	NUT	TUERCA
5	390971X1	**2**	ARRUELA	WASHER	ARANDELA
6	3807761M1	**2**	PLACA	PLATE	PLATO
7	3809064M1	**1**	FIXAÇÃO	FASTENER	CIERRE
8	3808894M93	**1**	MANGUEIRA	HOSE	FLEXIBLE
9	3808886M92	**1**	MANGUEIRA	HOSE	FLEXIBLE
10	1664405M1	**1**	BRAÇADEIRA	CLAMP	ABRAZADERA
11	3808883M92	**1**	MANGUEIRA	HOSE	FLEXIBLE
12	3809808M92	**2**	MANGUEIRA	HOSE	FLEXIBLE
13	1876229M1	**4**	BRAÇADEIRA	CLAMP	ABRAZADERA
14	371798X1	**1**	BRAÇADEIRA	CLAMP	ABRAZADERA
15	3019894X1	**2**	PARAFUSO	BOLT	PERNO
16	339030X1	**3**	PORCA	NUT	TUERCA
17	390971X1	**3**	ARRUELA	WASHER	ARANDELA
18	339096X1	**3**	PARAFUSO	BOLT	PERNO

Direção Steering Direccíon	18v - Com Bloqueio 18v - With Lock 18v - Con Bloqueo	70-40	Sem Cabine Without Cab Sin Cabina

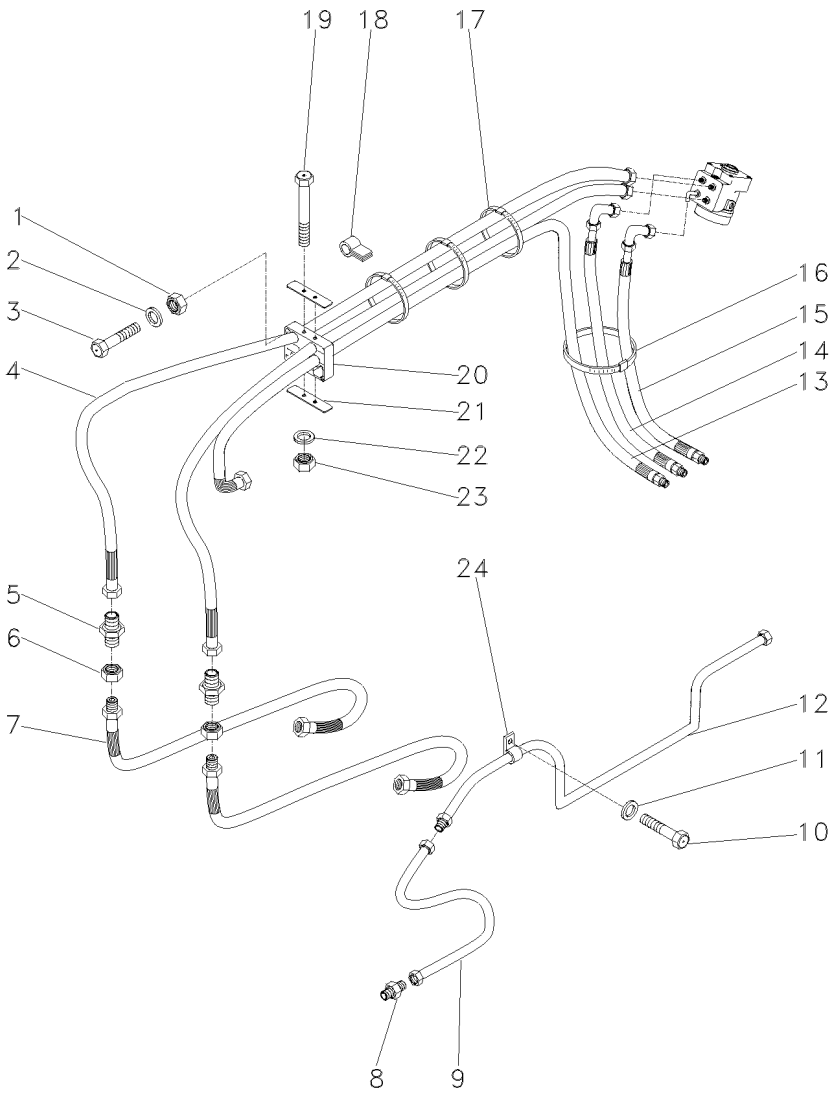

1	339030X1	**3**	PORCA	NUT	TUERCA
2	390971X1	**3**	ARRUELA	WASHER	ARANDELA
3	339096X1	**3**	PARAFUSO	BOLT	PERNO
4	3809808M92	**2**	MANGUEIRA	HOSE	FLEXIBLE
5	356266X1	**2**	CONEXÃO	CONNECTION	CONEXION
6	355830X1	**2**	PORCA	NUT	TUERCA
7	072797P1	**2**	MANGUEIRA	HOSE	FLEXIBLE
8	3019379X91	**1**	CONEXÃO	CONNECTION	CONEXION
9	020151T1	**1**	MANGUEIRA	HOSE	FLEXIBLE
10	339228X1	**1**	PARAFUSO	BOLT	PERNO
11	390972X1	**1**	ARRUELA	WASHER	ARANDELA
12	6201288M91	**1**	TUBO	PIPE	CANO
13	3808894M93	**1**	MANGUEIRA	HOSE	FLEXIBLE
14	3808886M92	**1**	MANGUEIRA	HOSE	FLEXIBLE
15	3808880M92	**1**	MANGUEIRA	HOSE	FLEXIBLE
16	1664405M1	**1**	BRAÇADEIRA	CLAMP	ABRAZADERA
17	1876229M1	**4**	BRAÇADEIRA	CLAMP	ABRAZADERA
18	371798X1	**1**	BRAÇADEIRA	CLAMP	ABRAZADERA
19	3019894X1	**2**	PARAFUSO	BOLT	PERNO
20	3809064M1	**1**	FIXAÇÃO	FASTENER	CIERRE
21	3807761M1	**2**	PLACA	PLATE	PLATO
22	390971X1	**2**	ARRUELA	WASHER	ARANDELA
23	339030X1	**2**	PORCA	NUT	TUERCA
24	360038X1	**1**	BRAÇADEIRA	CLAMP	ABRAZADERA

Direção Steering Direccíon	18v - Com Bloqueio 18v - With Lock 18v - Con Bloqueo	70-45	Com Cabine With Cab Con Cabina

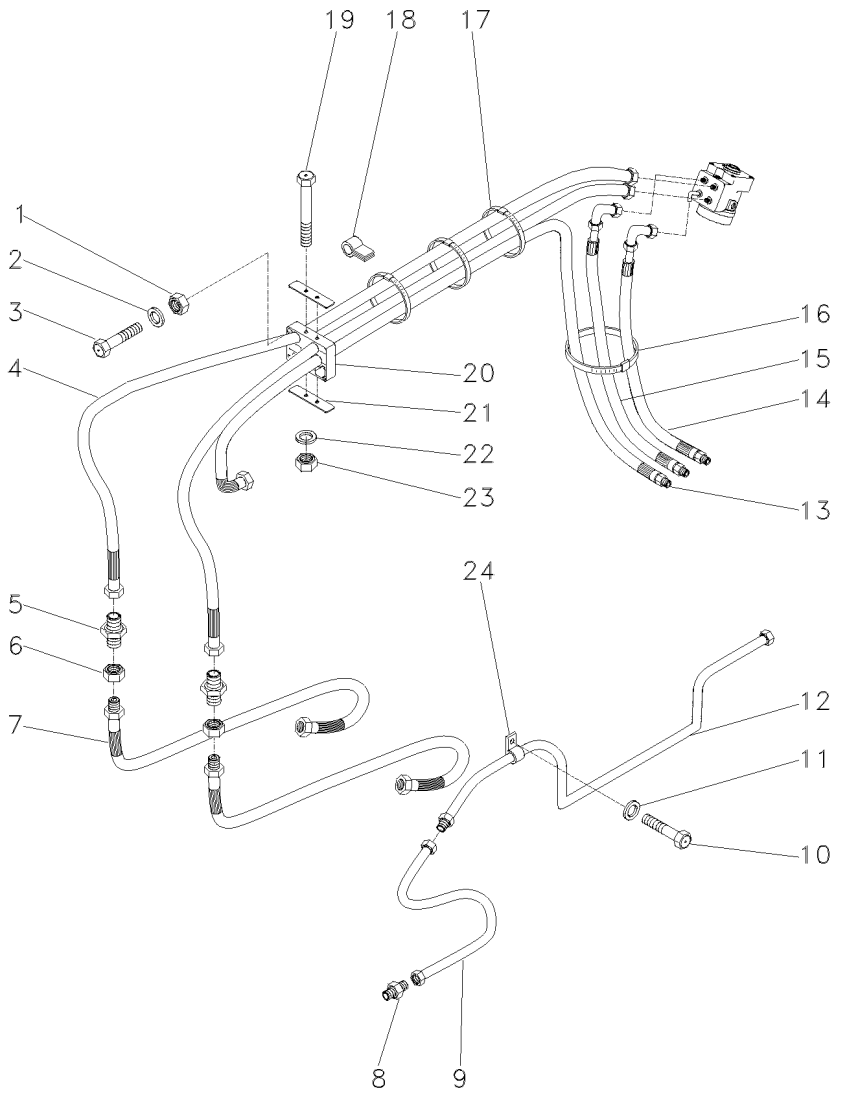

1	339030X1	**3**	PORCA	NUT	TUERCA
2	390971X1	**3**	ARRUELA	WASHER	ARANDELA
3	339096X1	**3**	PARAFUSO	BOLT	PERNO
4	3809808M92	**2**	MANGUEIRA	HOSE	FLEXIBLE
5	356266X1	**2**	CONEXÃO	CONNECTION	CONEXION
6	355830X1	**2**	PORCA	NUT	TUERCA
7	072797P1	**2**	MANGUEIRA	HOSE	FLEXIBLE
8	3019379X91	**1**	CONEXÃO	CONNECTION	CONEXION
9	020151T1	**1**	MANGUEIRA	HOSE	FLEXIBLE
10	339228X1	**1**	PARAFUSO	BOLT	PERNO
11	390972X1	**1**	ARRUELA	WASHER	ARANDELA
12	6201288M91	**1**	TUBO	PIPE	CANO
13	3808894M93	**1**	MANGUEIRA	HOSE	FLEXIBLE
14	3808883M92	**1**	MANGUEIRA	HOSE	FLEXIBLE
15	3808886M92	**1**	MANGUEIRA	HOSE	FLEXIBLE
16	1664405M1	**1**	BRAÇADEIRA	CLAMP	ABRAZADERA
17	1876229M1	**4**	BRAÇADEIRA	CLAMP	ABRAZADERA
18	371798X1	**1**	BRAÇADEIRA	CLAMP	ABRAZADERA
19	3019894X1	**2**	PARAFUSO	BOLT	PERNO
20	3809064M1	**1**	FIXAÇÃO	FASTENER	CIERRE
21	3807761M1	**2**	PLACA	PLATE	PLATO
22	390971X1	**2**	ARRUELA	WASHER	ARANDELA
23	339030X1	**2**	PORCA	NUT	TUERCA
24	360038X1	**1**	BRAÇADEIRA	CLAMP	ABRAZADERA

Tampa Do Levante Hidráulico
Hydraulic Lift Cover
Tapa Levante Hidraulico

Sistema Ferguson
Ferguson System
Sistema Ferguson

70-50

Sem Válvula Seletora
Without Selecte Valve
Sin Válvula Seletora

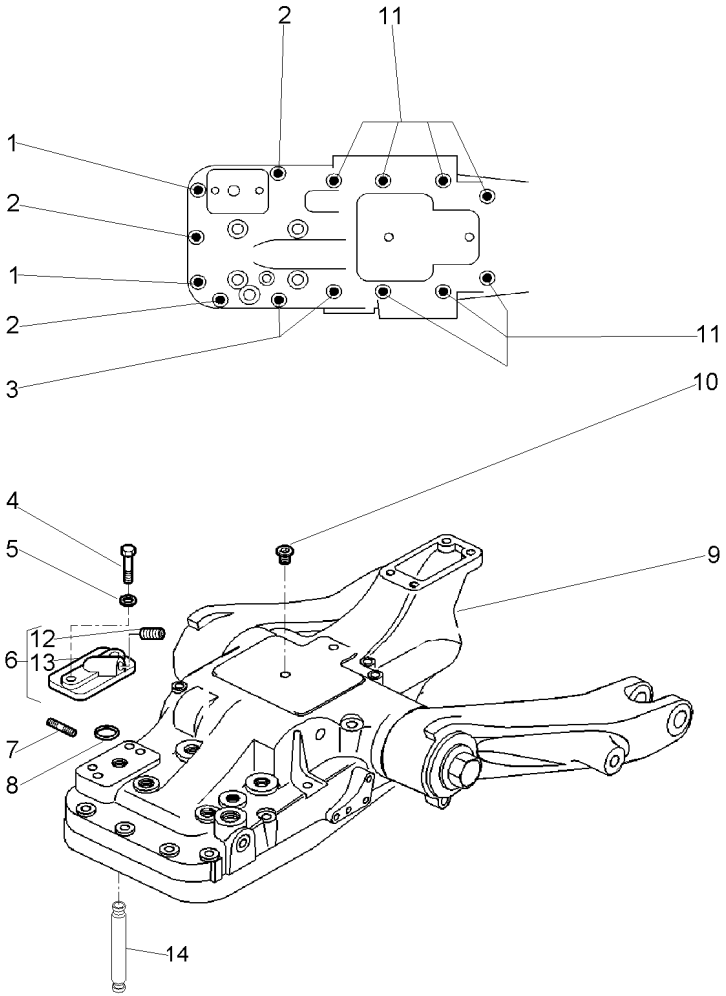

1	058282P1		**2**	PARAFUSO	BOLT	PERNO
2	058283P1		**3**	PARAFUSO	BOLT	PERNO
3	058295P1		**2**	PARAFUSO	BOLT	PERNO
4	362479X1		**2**	PARAFUSO	BOLT	PERNO
5	376721X1		**2**	ARRUELA	WASHER	ARANDELA
6	070467N1		**1**	CJ. TAMPA	KIT, CAP	JUEGO DE TAPON
7	3763489M1		**1**	PRISIONEIRO	STUD	ESPARRAGO
8	195561M1	6	**1**	ANEL "O"	O RING	JUNTA TORICA
9	054997N1	70-55 No	**1**	CJ. TAMPA	KIT, COVER	JUEGO DE TAPA
9		70-60 No	**1**	CJ. TAMPA	KIT, CAP	JUEGO DE TAPON
9		70-75 No	**1**	CJ. TAMPA	KIT, CAP	JUEGO DE TAPON
10	899297M1		**1**	BUJÃO	PLUG	TAPON
11	058294P1		**7**	PARAFUSO	BOLT	PERNO
12	1482137M1	6	**1**	TAMPÃO	PAD	ALMOHADILLA
13	180908M1	6	**1**	TAMPA	COVER	CUBIERTA
14	3808400M1	6	**1**	TUBO	PIPE	CANO

Tampa Do Levante Hidráulico
Hydraulic Lift Cover
Tapa Levante Hidraulico

Sistema Ferguson
Ferguson System
Sistema Ferguson

70-55

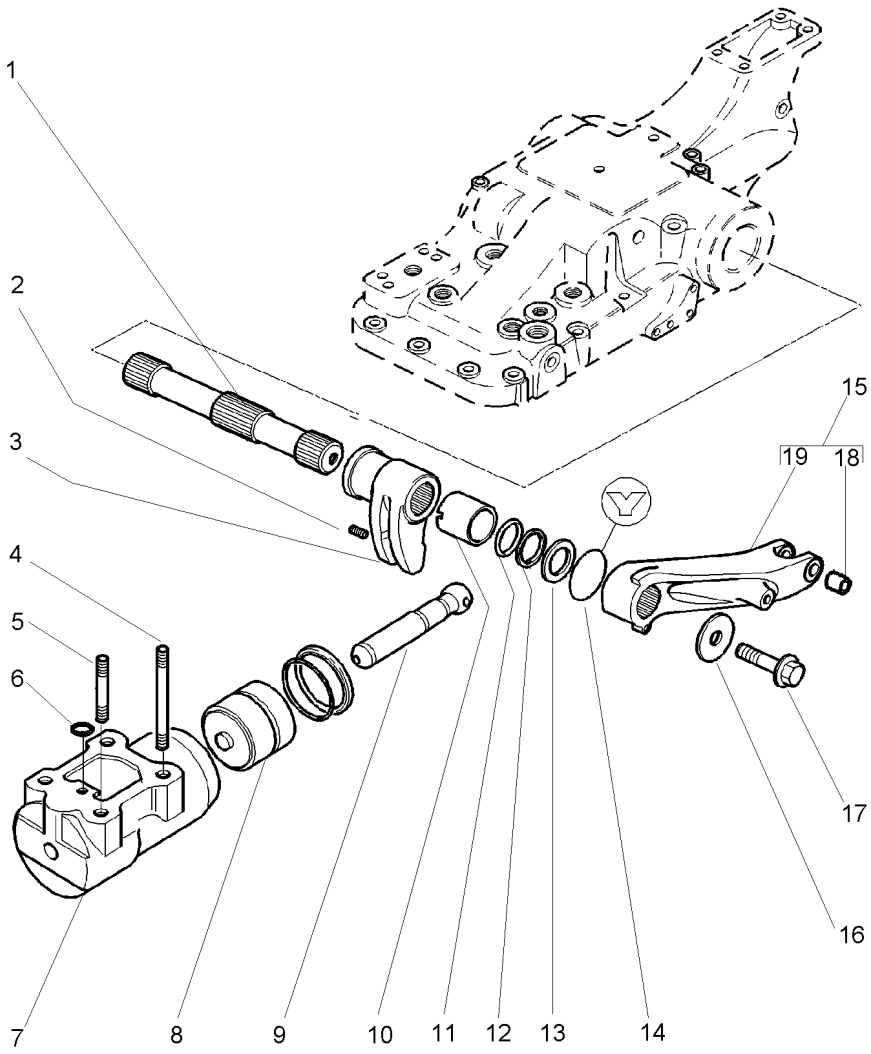

1	3810970M2		**1**	EIXO	SHAFT	ARBOL
2	371925X1		**1**	PINO	PIN	PASADOR
3	3801057M1		**1**	BRAÇO	ARM	BRAZO
4	3800454M1		**2**	PRISIONEIRO	STUD	ESPARRAGO
5	1667580M1		**2**	PRISIONEIRO	STUD	ESPARRAGO
6	195562M1		**1**	ANEL "O"	O RING	JUNTA TORICA
6	195562M1		**1**	ANEL "O"	O RING	JUNTA TORICA
7	516571M3		**1**	CILINDRO	CYLINDER	CILINDRO
8	3808453M91		**1**	PISTÃO	PISTON	PISTON
9	3808161M1		**1**	BIELA	CONROD	BIELA
10	3820765M1		**2**	BUCHA	BUSH	CASQUILLO
11	3008831X1		**2**	ANEL "O"	O RING	JUNTA TORICA
12	3801053M1		**2**	ANEL "O"	O RING	JUNTA TORICA
13	3810998M1		**2**	ARRUELA	WASHER	ARANDELA
14	3801051M1		**2**	ANEL	RING	ARO
15	3817639M91		**2**	BRAÇO	ARM	BRAZO
16	897580M1		**2**	ARRUELA	WASHER	ARANDELA
17	353560M1		**2**	PARAFUSO	BOLT	PERNO
18	3809642M1	15	**2**	BUCHA	BUSH	CASQUILLO
19	3815085M1	15	**1**	BRAÇO	ARM	BRAZO

Tampa Do Levante Hidráulico
Hydraulic Lift Cover
Tapa Levante Hidraulico

Sistema Ferguson
Ferguson System
Sistema Ferguson

70-60

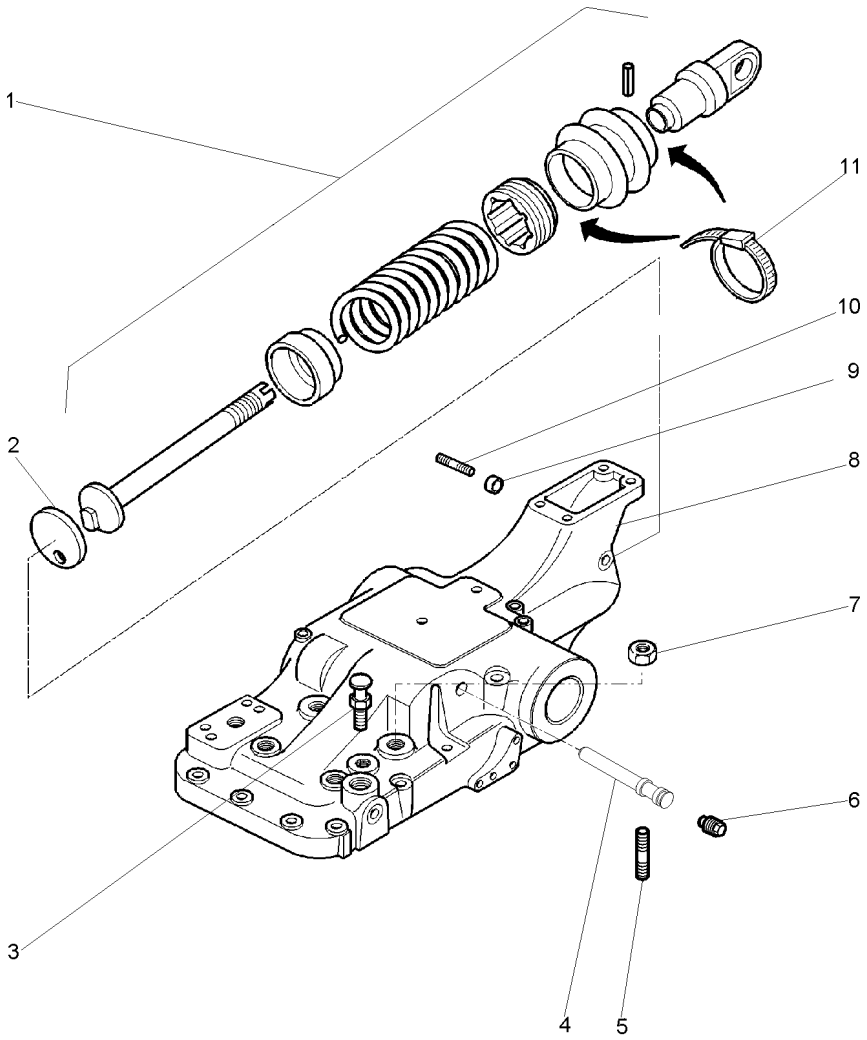

1	3811930M91	70-65 No	**1**	MOLA	SPRING	RESORTE
2	180981M1		**1**	DISCO	DISC	DISCO
3	182099M91		**1**	RESPIRO	BREATHER	RESPIRADERO
4	180997M2		**1**	EIXO	SHAFT	ARBOL
5	355286X1		**1**	PARAFUSO ALLEN	ALLEN BOLT	TORNILLO ALLEN
6	195387M1		**1**	BUJÃO	PLUG	TAPON
7	377641X1		**2**	PORCA	NUT	TUERCA
7	377765X1		**2**	PORCA	NUT	TUERCA
8	054996N1	70-70 No	**1**	TAMPA	COVER	CUBIERTA
9	882451M1		**1**	ESFERA	BALL	BOLA
10	355286X1		**1**	PARAFUSO ALLEN	ALLEN BOLT	TORNILLO ALLEN
11	1876229M1		**2**	BRAÇADEIRA	CLAMP	ABRAZADERA

Mola De Controle Do Hidráulico
Spring Assy - Control
Resorte De Controle De Hidraulico

70-65

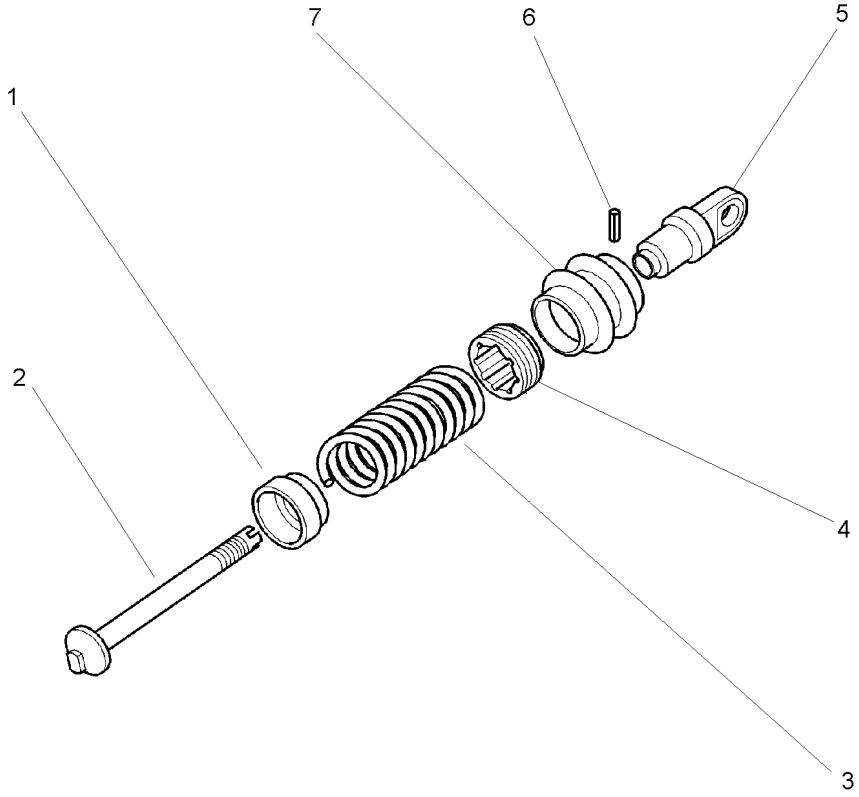

1	886351M1	**1** ASSENTO	SEAT	ASIENTO
2	886348M2	**1** PINO	PIN	PASADOR
3	1661755M2	**1** MOLA	SPRING	RESORTE
4	3811263M1	**1** PORCA	NUT	TUERCA
5	3811264M1	**1** ARTICULADOR	HEAD	CULATA
6	195573M1	**1** PINO	PIN	PASADOR
7	3811265M1	**1** PROTEÇÃO	GUARD	DEFENSA

Tampa Do Levante Hidráulico
Hydraulic Lift Cover
Tapa Levante Hidraulico

Sistema Ferguson
Ferguson System
Sistema Ferguson

70-70

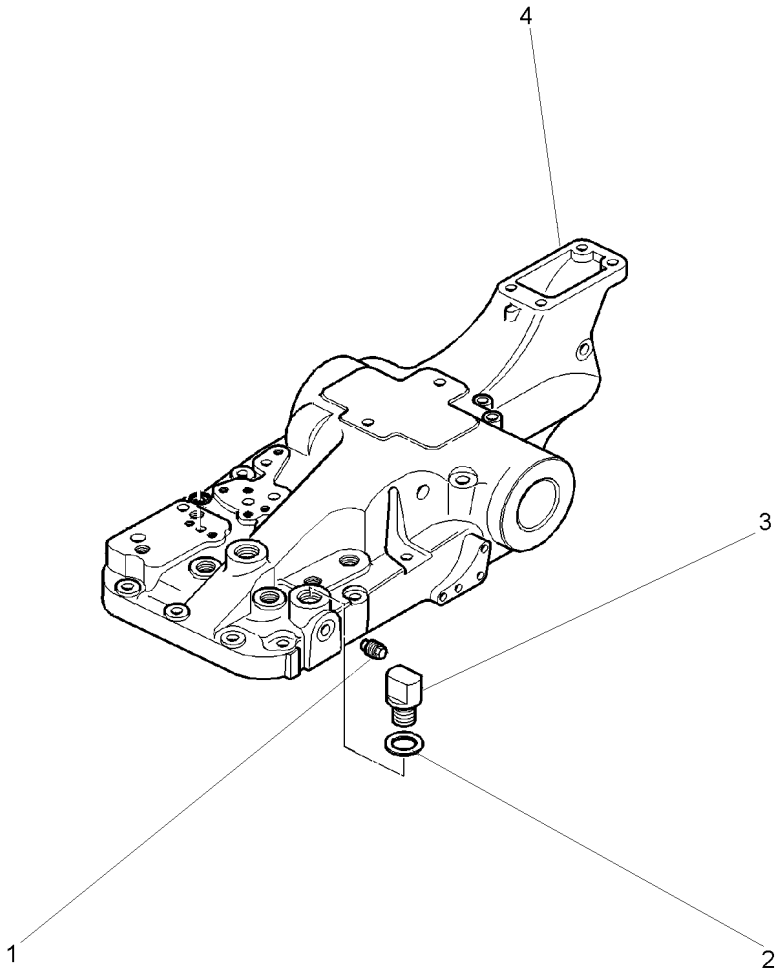

1	373772M91	**2** TAMPÃO	PAD	ALMOHADILLA
2	826238M1	**1** ARRUELA	WASHER	ARANDELA
3	826237M1	**1** BUJÃO	PLUG	TAPON
4	054732P1	**1** TAMPA	COVER	CUBIERTA

Tampa Do Levante Hidráulico
Hydraulic Lift Cover
Tapa Levante Hidraulico

Sistema Ferguson
Ferguson System
Sistema Ferguson

70-75

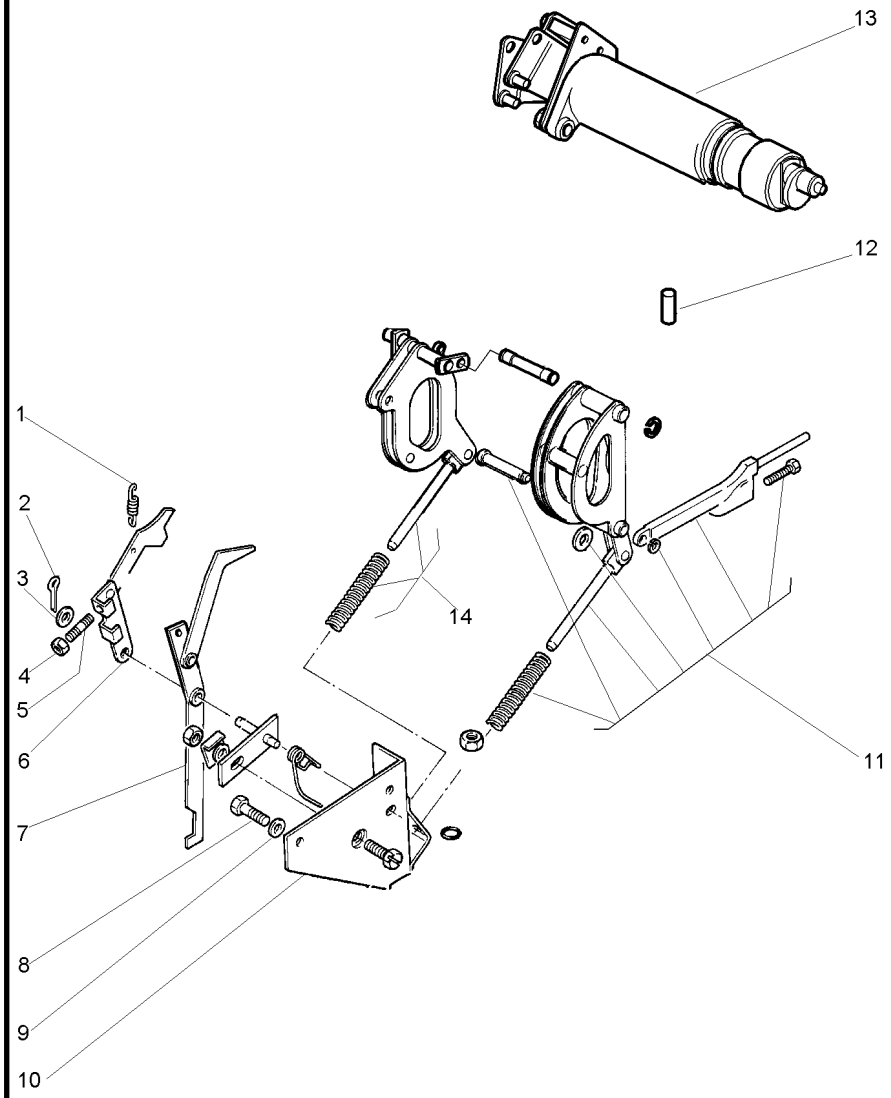

1	898137M1		**1** MOLA	SPRING	RESORTE
2	361332X1		**1** CUPILHA	COTTER PIN	PASADOR DOUBLE
3	353754X1		**1** ARRUELA	WASHER	ARANDELA
4	354120X1		**1** PORCA	NUT	TUERCA
5	2802251M1		**1** PARAFUSO	BOLT	PERNO
6	1661547M92		**1** ALAVANCA	LEVER	PALANCA
7	3807598M91		**1** ALAVANCA	LEVER	PALANCA
8	353688X1		**2** PARAFUSO	BOLT	PERNO
9	390287X1		**2** ARRUELA	WASHER	ARANDELA
10	1870190M92	70-80 No	**1** SUPORTE	SUPPORT	DISPOS.DE SOSTEN
11	1660324M91	70-85 No	**1** ARTICULAÇÃO	KNUCKLE	CHARNELA
12	1869074M1		**1** PINO	PIN	PASADOR
13	3809628M91	70-90 No	**1** SUPORTE	BRACKET	SOPORTE
14	1661918M91		**1** ARTICULAÇÃO	KNUCKLE	CHARNELA

Levante Hidráulico
Hydraulic Lift
Elevador Hidraulico

Suporte Da Articulação
Hinge Support
Soporte Articulación

70-80

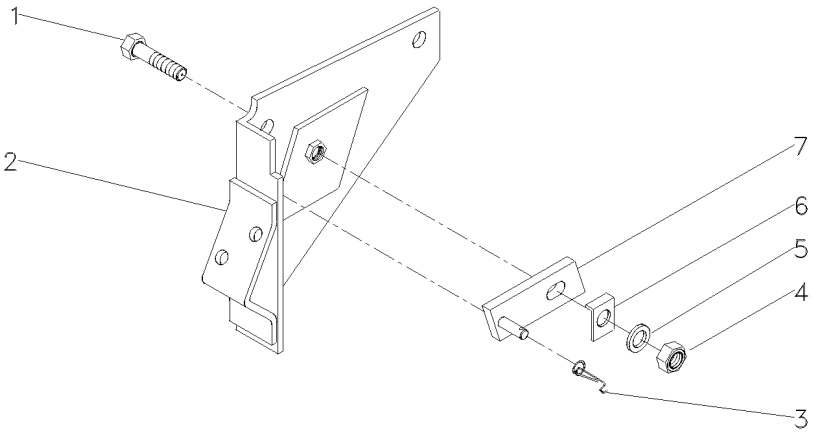

1	361448X1	5/16	**1**	PARAFUSO	BOLT	PERNO
2	1661617M91		**1**	SUPORTE	BRACKET	SOPORTE
3	1872044M1		**1**	MOLA	SPRING	RESORTE
4	353916X1	5/16X24	**1**	PORCA	NUT	TUERCA
5	376702X1	5/16	**1**	ARRUELA	WASHER	ARANDELA
6	1869107M1		**1**	ARRUELA	WASHER	ARANDELA
7	1869104M91		**1**	PIVÔ	PIVOT	PIVOTE

Tampa Do Levante Hidráulico	Articulador
Tampa Do Levante Hidráulico	Link
Tapa Levante Hidraulico	Articulador

70-85

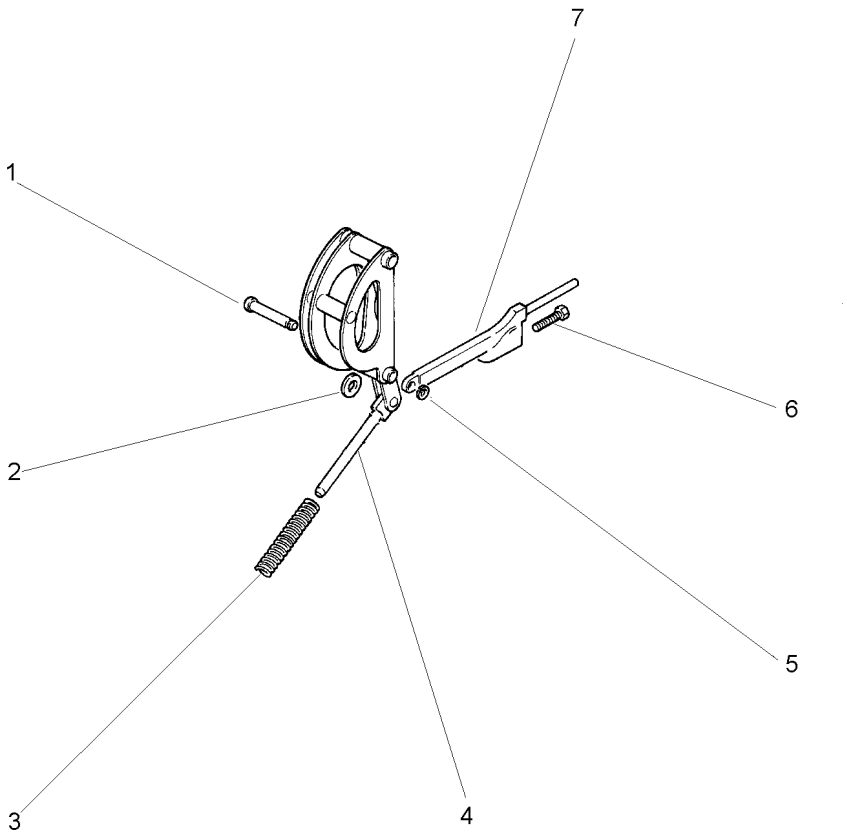

1	180990M1		**1**	PINO	PIN	PASADOR
2	898125M1		**1**	ARRUELA	WASHER	ARANDELA
3	1660323M1		**1**	MOLA	SPRING	RESORTE
4		1660324M91	**1**	ARTICULAÇÃO	KNUCKLE	CHARNELA
4		1660884M91	**1**	ARTICULAÇÃO	KNUCKLE	CHARNELA
5	195575M1		**1**	ANEL	RING	ARO
6	898128M1		**1**	PARAFUSO	BOLT	PERNO
7	898124M1		**1**	HASTE	SPINDLE	MANGUETA

Suporte Do Quadrante
Draft Braket
Soporte Del Quadrante

70-90

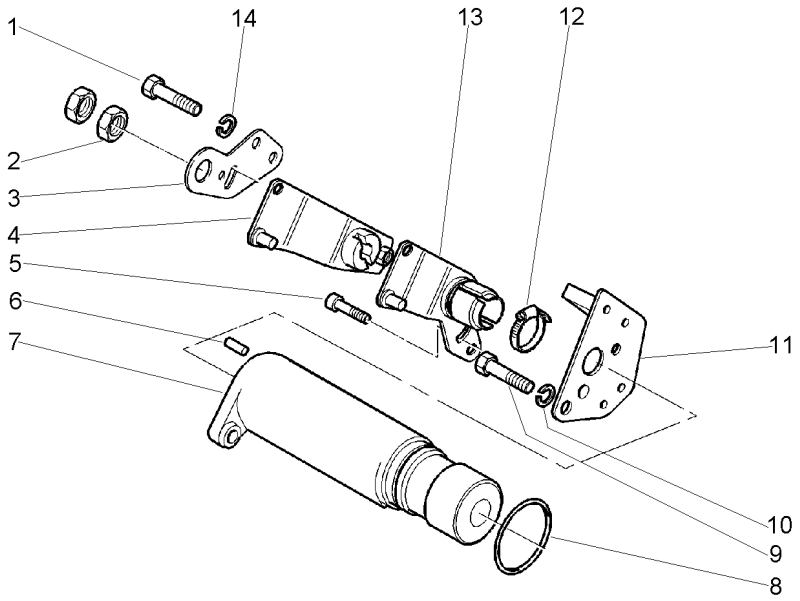

1	339560X1		**2**	PARAFUSO	BOLT	PERNO
2	353430X1		**2**	PORCA	NUT	TUERCA
3	1696586M1		**1**	SUPORTE	BRACKET	SOPORTE
4	3807551M91		**1**	ALAVANCA	LEVER	PALANCA
5	3009181X1		**2**	PARAFUSO	BOLT	PERNO
6	3019304X1	1440401X1	**1**	PINO	PIN	PASADOR
7	3809873M91	70-95 No	**1**	SUPORTE	BRACKET	SOPORTE
8	195654M1		**1**	ANEL "O"	O RING	JUNTA TORICA
9	353690X1		**1**	PARAFUSO	BOLT	PERNO
10	353434X1		**1**	ARRUELA	WASHER	ARANDELA
11	3809876M1		**1**	SUPORTE	BRACKET	SOPORTE
12	338614X1	3008829X1	**1**	BRAÇADEIRA	CLAMP	ABRAZADERA
13	3807550M91		**1**	ALAVANCA	LEVER	PALANCA
14	339375X1		**2**	ARRUELA	WASHER	ARANDELA

Suporte Do Quadrante
Draft Braket
Soporte Del Quadrante

70-95

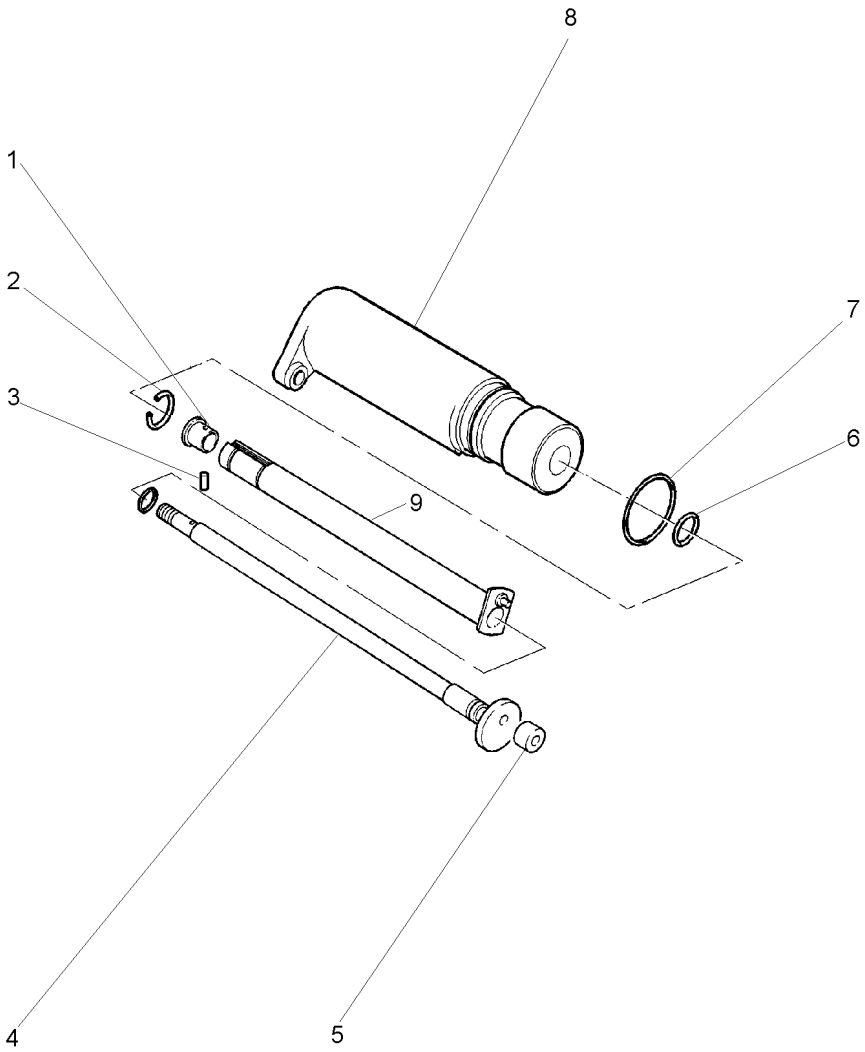

1	1870225M1	**1** BUCHA	BUSH	CASQUILLO
2	358945X1	**1** ANEL TRAVA	CIRCLIP	CIRCULITO
3	3812632M1	**1** PINO	PIN	PASADOR
4	3812605M91	**1** EIXO	SHAFT	ARBOL
5	898189M2	**1** ROLETE	ROLLER	RODILLO
6	762026M1	**1** ANEL "O"	O RING	JUNTA TORICA
7	364281X1	**1** ANEL "O"	O RING	JUNTA TORICA
8	3809874M1	**1** SUPORTE	BRACKET	SOPORTE
9	3812629M91	**1** EIXO	SHAFT	ARBOL

Tampa Do Levante Hidráulico
Hydraulic Lift Cover
Tapa Levante Hidraulico

Sistema Ferguson
Ferguson System
Sistema Ferguson

70-100

Sem Válvula Seletora
Without Selecte Valve
Sin Válvula Seletora

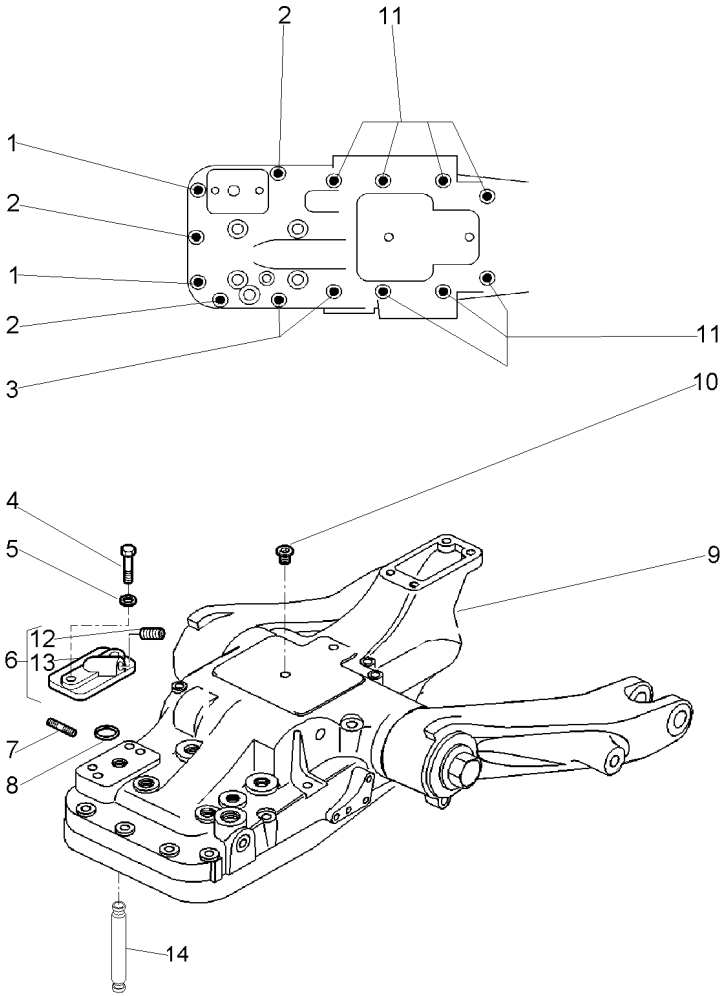

1	058282P1		**2**	PARAFUSO	BOLT	PERNO
2	058283P1		**3**	PARAFUSO	BOLT	PERNO
3	058295P1		**1**	PARAFUSO	BOLT	PERNO
4	376721X1		**2**	ARRUELA	WASHER	ARANDELA
5	376721X1		**2**	ARRUELA	WASHER	ARANDELA
6	070467N1		**1**	CJ. TAMPA	KIT, CAP	JUEGO DE TAPON
7	3763489M1		**1**	PRISIONEIRO	STUD	ESPARRAGO
8	195561M1	6	**1**	ANEL "O"	O RING	JUNTA TORICA
9	054999N1		**1**	CJ. TAMPA	KIT, COVER	JUEGO DE TAPA
10	899297M1		**1**	BUJÃO	PLUG	TAPON
11	058294P1		**6**	PARAFUSO	BOLT	PERNO
12	1482137M1	6	**1**	TAMPÃO	PAD	ALMOHADILLA
13	180908M1	6	**1**	TAMPA	COVER	CUBIERTA
14	3808400M1	6	**1**	TUBO	PIPE	CANO

Tampa Do Levante Hidráulico
Hydraulic Lift Cover
Tapa Levante Hidraulico

70-105

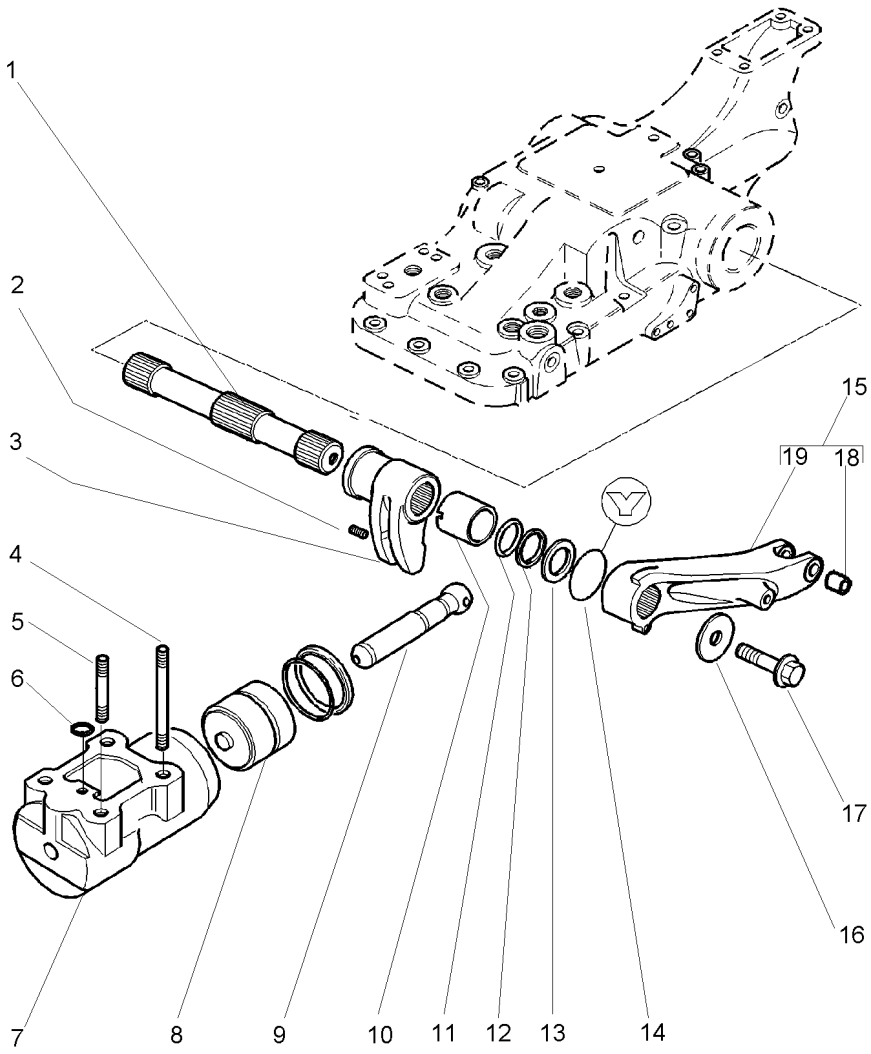

1	3810970M2		**1**	EIXO	SHAFT	ARBOL
2	371925X1		**1**	PINO	PIN	PASADOR
3	3801057M1		**1**	BRAÇO	ARM	BRAZO
4	3800454M1		**2**	PRISIONEIRO	STUD	ESPARRAGO
5	1667580M1		**2**	PRISIONEIRO	STUD	ESPARRAGO
6	195562M1		**1**	ANEL "O"	O RING	JUNTA TORICA
6	359293X1		**1**	ANEL "O"	O RING	JUNTA TORICA
7	516571M3		**1**	CILINDRO	CYLINDER	CILINDRO
8	3808453M91		**1**	PISTÃO	PISTON	PISTON
9	3808161M1		**1**	BIELA	CONROD	BIELA
10	3820765M1		**2**	BUCHA	BUSH	CASQUILLO
11	3008831X1		**2**	ANEL "O"	O RING	JUNTA TORICA
12	3801053M1		**2**	ANEL "O"	O RING	JUNTA TORICA
13	3810998M1		**2**	ARRUELA	WASHER	ARANDELA
14	3801051M1		**2**	ANEL	RING	ARO
15	3817639M91		**2**	BRAÇO	ARM	BRAZO
16	897580M1		**2**	ARRUELA	WASHER	ARANDELA
17	353560M1		**2**	PARAFUSO	BOLT	PERNO
18	3809642M1	15	**2**	BUCHA	BUSH	CASQUILLO
19	3815085M1	15	**1**	BRAÇO	ARM	BRAZO

Tampa Do Levante Hidráulico
Hydraulic Lift Cover
Tapa Levante Hidraulico

70-110

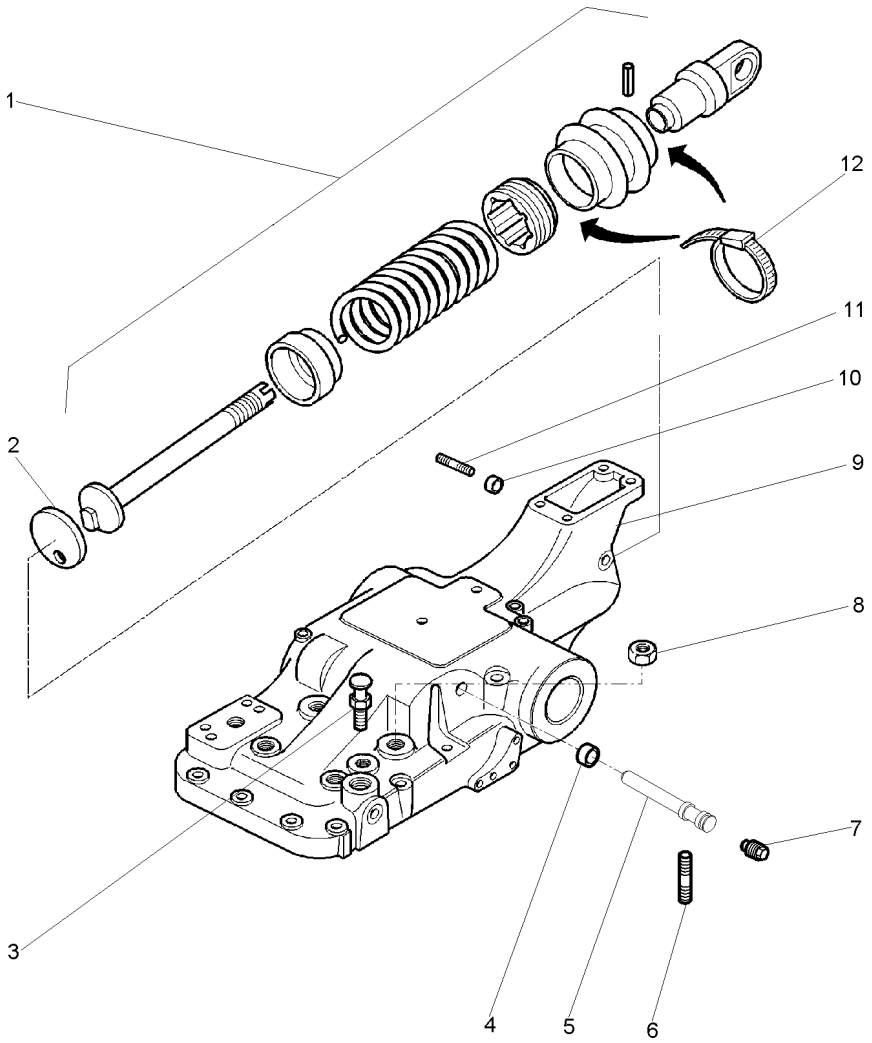

1	3811930M91	70-65 No	**1**	MOLA	SPRING	RESORTE
2	180981M1		**1**	DISCO	DISC	DISCO
3	182099M91		**1**	RESPIRO	BREATHER	RESPIRADERO
4	366179X1		**1**	ESPAÇADOR	SPACER	PIEZA DISTANCIA
5	180997M2		**1**	EIXO	SHAFT	ARBOL
6	355286X1		**1**	PARAFUSO ALLEN	ALLEN BOLT	TORNILLO ALLEN
7	195387M1		**1**	BUJÃO	PLUG	TAPON
8	377641X1		**2**	PORCA	NUT	TUERCA
8	377765X1		**2**	PORCA	NUT	TUERCA
9	054996N1	70-70 No	**1**	TAMPA	COVER	CUBIERTA
10	882451M1		**1**	ESFERA	BALL	BOLA
11	355286X1		**1**	PARAFUSO ALLEN	ALLEN BOLT	TORNILLO ALLEN
12	1876229M1		**2**	BRAÇADEIRA	CLAMP	ABRAZADERA

Tampa Do Levante Hidráulico
Hydraulic Lift Cover
Tapa Levante Hidraulico

70-115

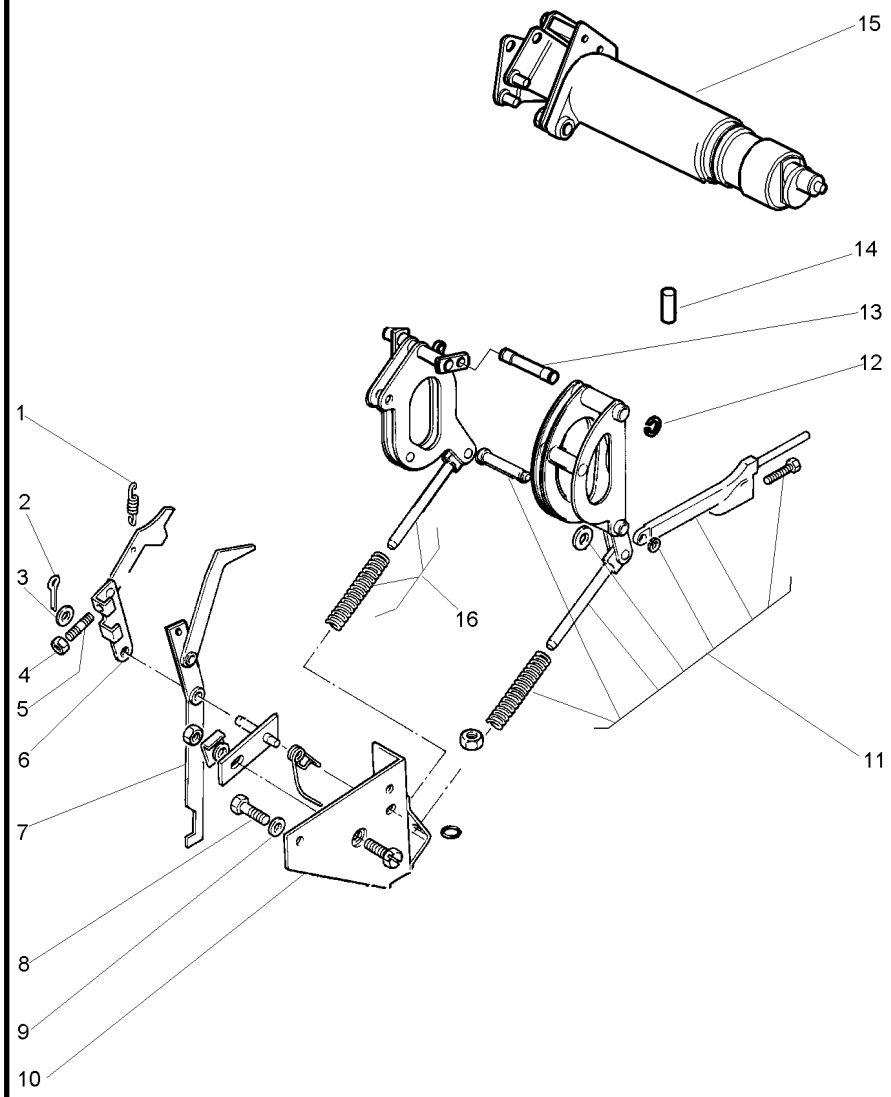

1	898137M1		**1** MOLA	SPRING	RESORTE
2	361332X1		**1** CUPILHA	COTTER PIN	PASADOR DOUBLE
3	353754X1		**1** ARRUELA	WASHER	ARANDELA
4	354120X1		**1** PORCA	NUT	TUERCA
5	2802251M1		**1** PARAFUSO	BOLT	PERNO
6	1661547M92		**1** ALAVANCA	LEVER	PALANCA
7	3807599M91		**1** ALAVANCA	LEVER	PALANCA
8	353688X1		**2** PARAFUSO	BOLT	PERNO
9	390287X1		**2** ARRUELA	WASHER	ARANDELA
10	1870190M92	70-80 No	**1** SUPORTE	SUPPORT	DISPOS.DE SOSTEN
11	1690884M91		**1** ARTICULAÇÃO	KNUCKLE	CHARNELA
12	358936X1		**2** ANEL TRAVA	CIRCLIP	CIRCULITO
13	516609M1		**1** PINO	PIN	PASADOR
14	1869074M1		**1** PINO	PIN	PASADOR
15	3809628M91	70-90 No	**1** SUPORTE	BRACKET	SOPORTE
16	055087N1		**1** ARTICULAÇÃO	KNUCKLE	CHARNELA

Tampa Do Levante Hidráulico
Hydraulic Lift Cover
Tapa Levante Hidraulico

Sistema Ferguson
Ferguson System
Sistema Ferguson

70-120

Com Válvula Seletora
With Selecte Valve
Con Válvula Seletora

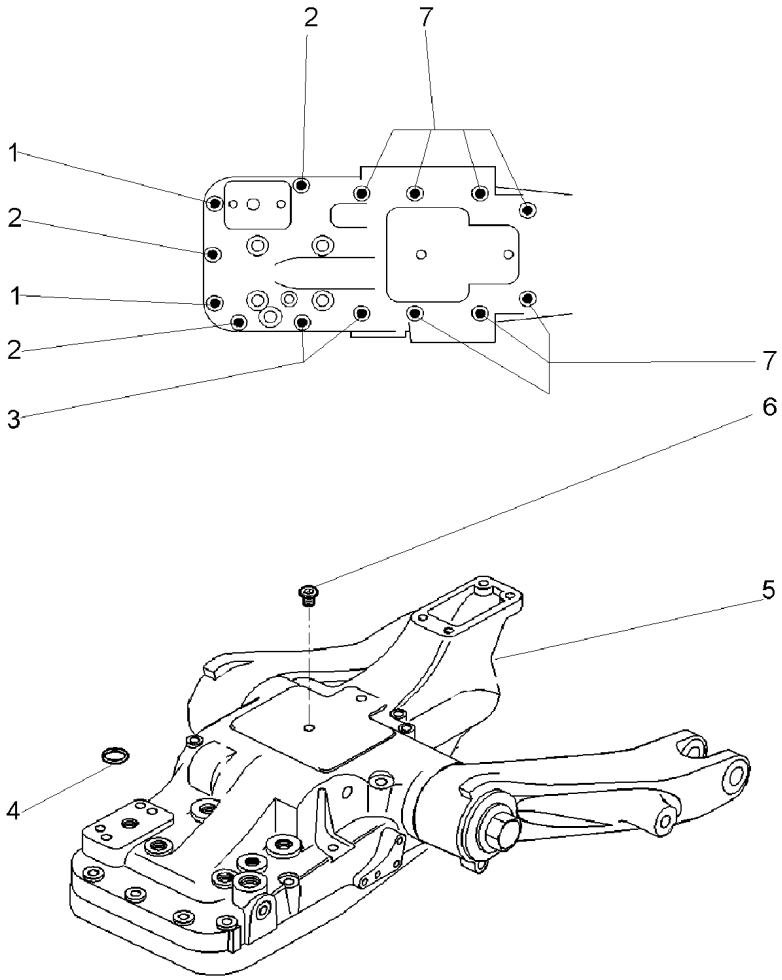

1	058282P1		**2**	PARAFUSO	BOLT	PERNO
2	058283P1		**3**	PARAFUSO	BOLT	PERNO
3	058295P1		**1**	PARAFUSO	BOLT	PERNO
4	195561M1		**1**	ANEL "O"	O RING	JUNTA TORICA
5	054997N1	70-55 No	**1**	CJ. TAMPA	KIT, COVER	JUEGO DE TAPA
5		70-60 No	**1**	CJ. TAMPA	KIT, CAP	JUEGO DE TAPON
5		70-75 No	**1**	CJ. TAMPA	KIT, CAP	JUEGO DE TAPON
6	899297M1		**1**	BUJÃO	PLUG	TAPON
7	058294P1		**6**	PARAFUSO	BOLT	PERNO

Tampa Do Levante Hidráulico
Hydraulic Lift Cover
Tapa Levante Hidraulico

Sistema Ferguson
Ferguson System
Sistema Ferguson

70-125

Com Válvula Seletora
With Selecte Valve
Con Válvula Seletora

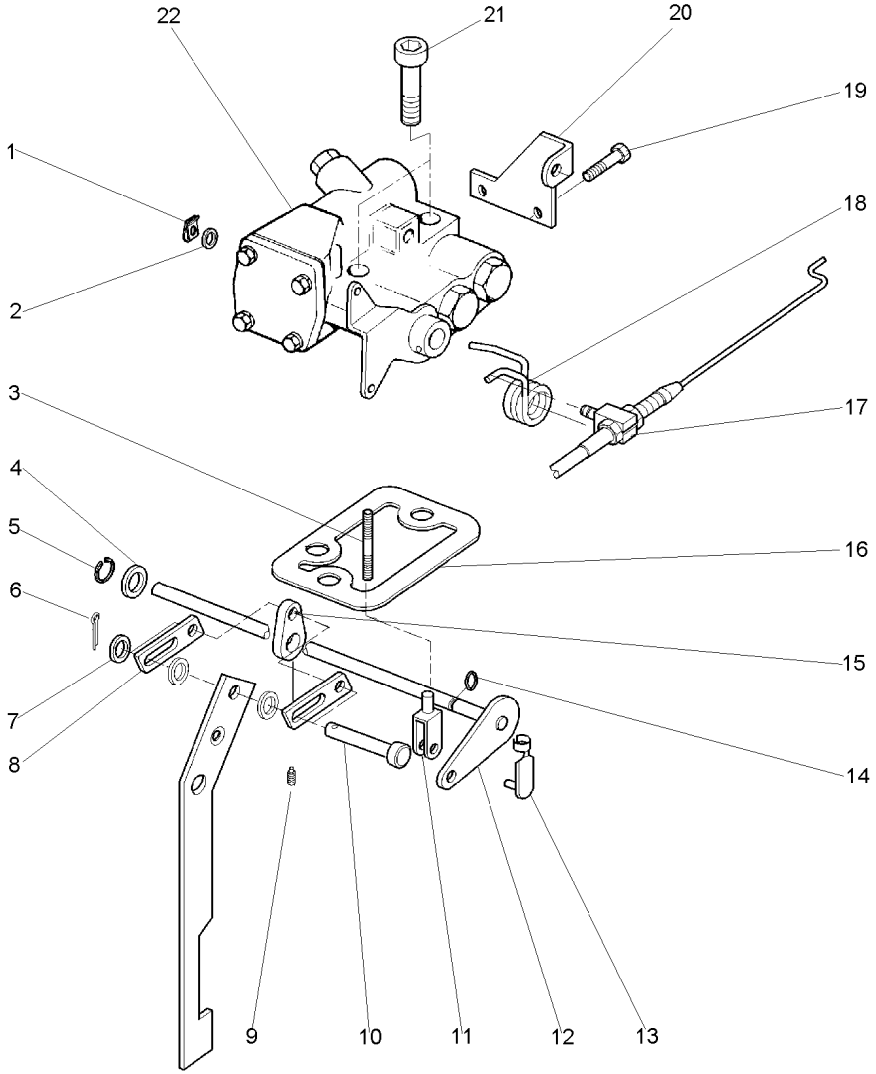

1	963442M1		**1**	ANEL TRAVA	CIRCLIP	CIRCULITO
2	390469X1		**1**	ARRUELA	WASHER	ARANDELA
3	1682853M1		**1**	PRISIONEIRO	STUD	ESPARRAGO
4	390734X1		**1**	ARRUELA	WASHER	ARANDELA
5	1440988X1		**1**	ANEL TRAVA	CIRCLIP	CIRCULITO
6	1442866X1		**2**	CUPILHA	COTTER PIN	PASADOR DOUBLE
7	353754X1		**5**	ARRUELA	WASHER	ARANDELA
8	3801354M1		**2**	ARTICULADOR	HEAD	CULATA
9	3808252M1		**1**	PRISIONEIRO	STUD	ESPARRAGO
10	3019191X1		**2**	PINO	PIN	PASADOR
11	1680183M1		**1**	PINO	PIN	PASADOR
12	3801355M91		**1**	EIXO	SHAFT	ARBOL
13	354186X1		**1**	PINO	PIN	PASADOR
14	3001721X1		**1**	ANEL "O"	O RING	JUNTA TORICA
15	3801356M1		**1**	ALAVANCA	LEVER	PALANCA
16	1860488M1		**1**	JUNTA	GASKET	EMPAQUETADURA.
17	3613783M1		**1**	PIVÔ	PIVOT	PIVOTE
18	3810365M1		**1**	MOLA	SPRING	RESORTE
19	353501X1		**2**	PARAFUSO	BOLT	PERNO
20	3613279M1		**1**	SUPORTE	BRACKET	SOPORTE
21	3771437M1		**2**	PARAFUSO	BOLT	PERNO
22	1679099M96	70-130 No	**1**	VÁLVULA	VALVE	VALVULA

Válvula
Valve
Valvula

70-130

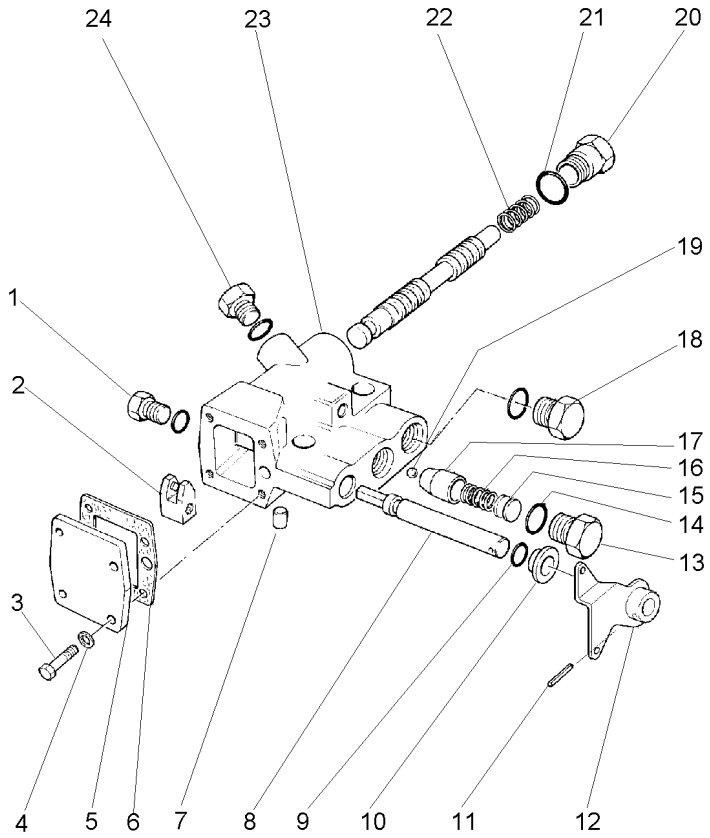

1	358723X91		**1**	BUJÃO	PLUG	TAPON
2	1680195M1		**1**	GARFO	FORK	HORQUILLA
3	377067X1		**4**	PARAFUSO	BOLT	PERNO
4	353445X1		**4**	ARRUELA	WASHER	ARANDELA
5	1678638M1		**1**	TAMPA	COVER	CUBIERTA
6	1678637M1		**1**	JUNTA	GASKET	EMPAQUETADURA.
7	1679347M1		**1**	PINO	PIN	PASADOR
8	1679353M1		**1**	EIXO	SHAFT	ARBOL
9	3009045X1		**1**	ANEL "O"	O RING	JUNTA TORICA
10	1678649M1		**1**	COLAR	COLLAR	COLLAR
11	1441723X1		**1**	PINO	PIN	PASADOR
12	1678652M93		**1**	ALAVANCA	LEVER	PALANCA
13	1679208M1		**1**	BUJÃO	PLUG	TAPON
14	831497M1		**1**	ANEL "O"	O RING	JUNTA TORICA
15	1679210M1	⧗ 0,25MM	**X**	CALÇO	SHIM	CALCE
15	1679211M1	⧗ 0,50MM	**X**	CALÇO	SHIM	CALCE
15	1679212M1	⧗ 1,00MM	**X**	CALÇO	SHIM	CALCE
16	1679214M1		**1**	MOLA	SPRING	RESORTE
17	1679209M1		**1**	ALOJAMENTO	ATOMISER BODY	CUERPO ATOMIZ.
18	358724X91		**1**	BUJÃO	PLUG	TAPON
19	1441767X1		**1**	ESFERA	BALL	BOLA
20	1678643M1		**1**	BUJÃO	PLUG	TAPON
21	831497M1		**1**	ANEL "O"	O RING	JUNTA TORICA
22	1678642M1		**1**	MOLA	SPRING	RESORTE
23	1679098M93		**1**	CORPO	BODY	CUERPO
24	835087M91		**1**	BUJÃO	PLUG	TAPON

Tampa Do Levante Hidráulico Hydraulic Lift Cover Tapa Levante Hidraulico	Sistema Ferguson Ferguson System Sistema Ferguson	70-135	Com Válvula Seletora With Selecte Valve Con Válvula Seletora

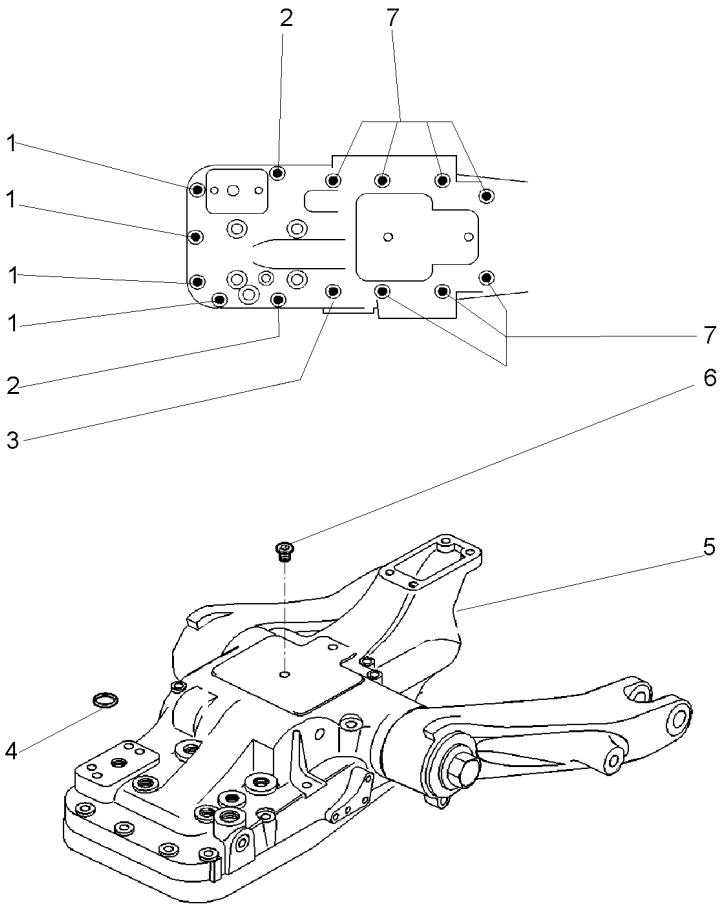

1	058282P1	**2** PARAFUSO	BOLT	PERNO
2	058283P1	**3** PARAFUSO	BOLT	PERNO
3	058295P1	**1** PARAFUSO	BOLT	PERNO
4	195561M1	**1** ANEL "O"	O RING	JUNTA TORICA
5	054999N1	**1** CJ. TAMPA	KIT, COVER	JUEGO DE TAPA
6	899297M1	**1** BUJÃO	PLUG	TAPON
7	058294P1	**6** PARAFUSO	BOLT	PERNO

Tampa Do Levante Hidráulico
Hydraulic Lift Cover
Tapa Levante Hidraulico

Sistema Ferguson
Ferguson System
Sistema Ferguson

70-140

Com Válvula Seletora
With Selecte Valve
Con Válvula Seletora

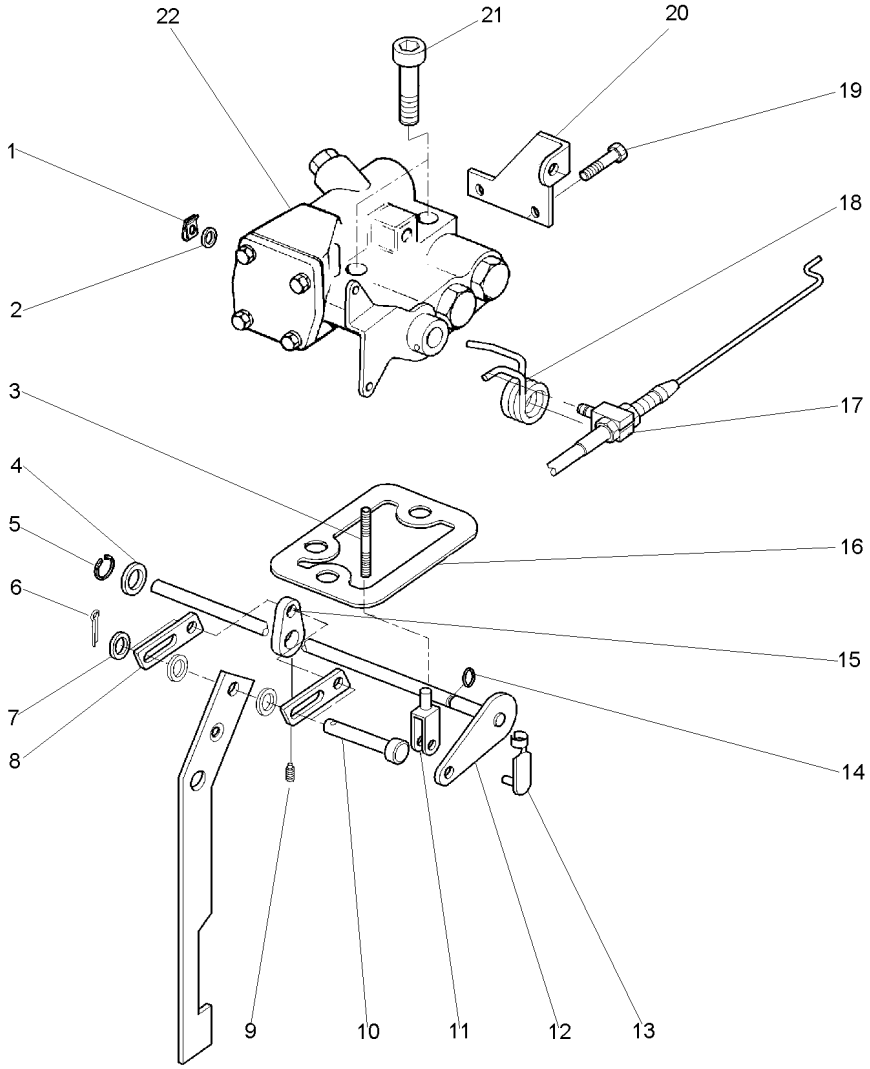

1	963442M1		**1**	ANEL TRAVA	CIRCLIP	CIRCULITO
2	390469X1		**1**	ARRUELA	WASHER	ARANDELA
3	1682853M1		**1**	PRISIONEIRO	STUD	ESPARRAGO
4	390734X1		**1**	ARRUELA	WASHER	ARANDELA
5	1440988X1		**1**	ANEL TRAVA	CIRCLIP	CIRCULITO
6	1442866X1		**2**	CUPILHA	COTTER PIN	PASADOR DOUBLE
7	353754X1		**5**	ARRUELA	WASHER	ARANDELA
8	3801354M1		**2**	ARTICULADOR	HEAD	CULATA
9	3808252M1		**1**	PRISIONEIRO	STUD	ESPARRAGO
10	3019191X1		**2**	PINO	PIN	PASADOR
11	1680183M1		**1**	PINO	PIN	PASADOR
12	3801355M91		**1**	EIXO	SHAFT	ARBOL
13	354186X1		**1**	PINO	PIN	PASADOR
14	3001721X1		**1**	ANEL "O"	O RING	JUNTA TORICA
15	3801356M1		**1**	ALAVANCA	LEVER	PALANCA
16	1860488M1		**1**	JUNTA	GASKET	EMPAQUETADURA.
17	3613783M1		**1**	PIVÔ	PIVOT	PIVOTE
18	3810365M1		**1**	MOLA	SPRING	RESORTE
19	353501X1		**2**	PARAFUSO	BOLT	PERNO
20	3613279M1		**1**	SUPORTE	BRACKET	SOPORTE
21	3771437M1		**2**	PARAFUSO	BOLT	PERNO
22	1679099M96	70-130 No	**1**	VÁLVULA	VALVE	VALVULA

Tampa Do Levante Hidráulico
Hydraulic Lift Cover
Tapa Levante Hidraulico

Sistema Eletrônico
Electronic System
Sistema Eletrônico

70-145

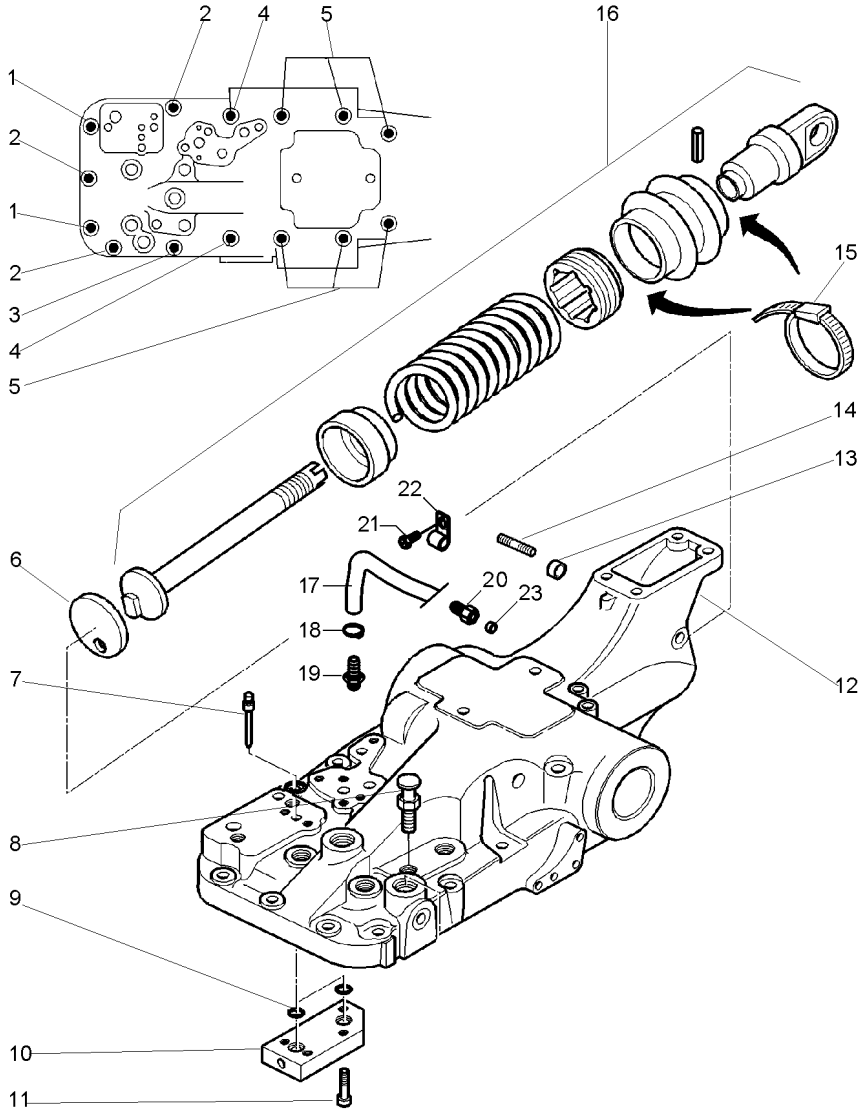

1	377622X1		**2**	PARAFUSO	BOLT	PERNO
2	354648X1		**3**	PARAFUSO	BOLT	PERNO
3	354651X1		**1**	PARAFUSO	SCREW	TORNILLO
4	3800452X1		**2**	PARAFUSO	BOLT	PERNO
5	3800453X1		**6**	PARAFUSO	BOLT	PERNO
6	180981M1		**1**	DISCO	DISC	DISCO
7	3763489M1		**4**	PRISIONEIRO	STUD	ESPARRAGO
8	182099M91		**1**	RESPIRO	BREATHER	RESPIRADERO
9	195562M1	359293X1	**3**	ANEL "O"	O RING	JUNTA TORICA
10	3810768M1	3816634M91	**1**	BLOCO	BLOCK	BLOQUE
11	3009288X1		**4**	PARAFUSO	BOLT	PERNO
12	054604N1	70-150 No	**1**	CJ. TAMPA	KIT, COVER	JUEGO DE TAPA
13	882451M1		**1**	ESFERA	BALL	BOLA
14	355286X1		**1**	PARAFUSO ALLEN	ALLEN BOLT	TORNILLO ALLEN
15	1876229M1		**2**	BRAÇADEIRA	CLAMP	ABRAZADERA
16	3811973M91	70-155 No	**1**	MOLA	SPRING	RESORTE
17	6210312M1		**1**	MANGUEIRA	HOSE	FLEXIBLE
18	3408858M1		**2**	BRAÇADEIRA	CLAMP	ABRAZADERA
19	6209741M1		**1**	TERMINAL	END	EXTREMO
20	6209742M1		**1**	TERMINAL	END	EXTREMO
21	353676X1		**1**	PARAFUSO	BOLT	PERNO
22	1696473M1		**1**	BRAÇADEIRA	CLAMP	ABRAZADERA
23	366179X1		**1**	ESPAÇADOR	SPACER	PIEZA DISTANCIA

Tampa Do Levante Hidráulico
Hydraulic Lift Cover
Tapa Levante Hidraulico

70-150

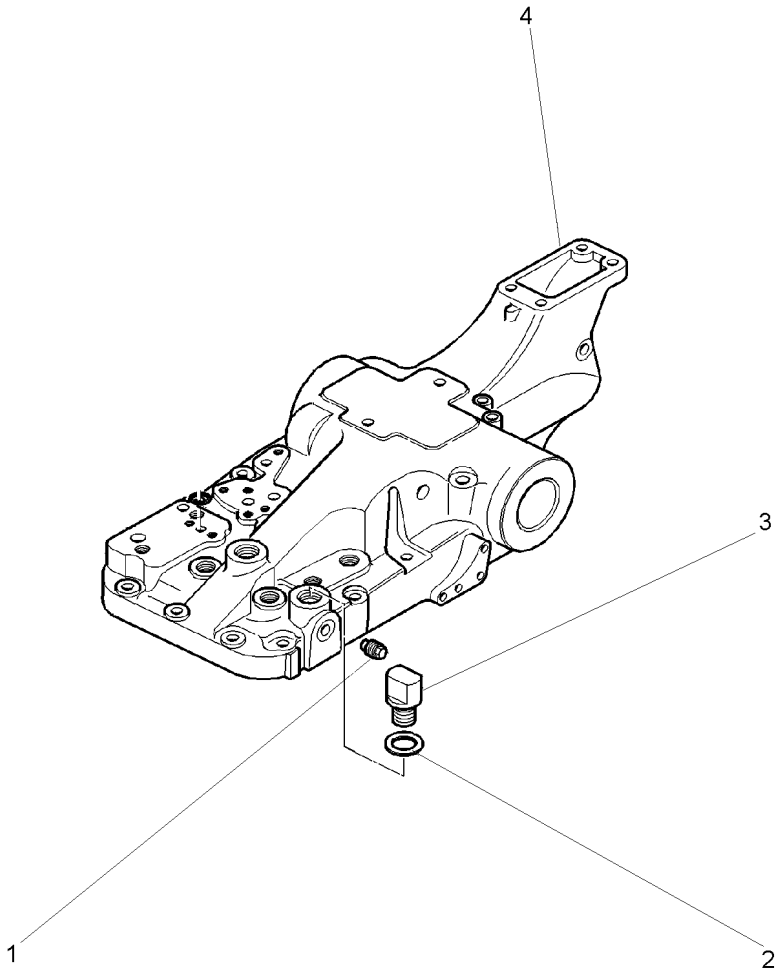

1	373772M91	**1** TAMPÃO	PAD	ALMOHADILLA
2	826238M1	**1** ARRUELA	WASHER	ARANDELA
3	826237M1	**1** BUJÃO	PLUG	TAPON
4	054603P1	**1** TAMPA	COVER	CUBIERTA

Mola De Controle Do Hidráulico
Spring Assy - Control
Resorte De Controle De Hidraulico

70-155

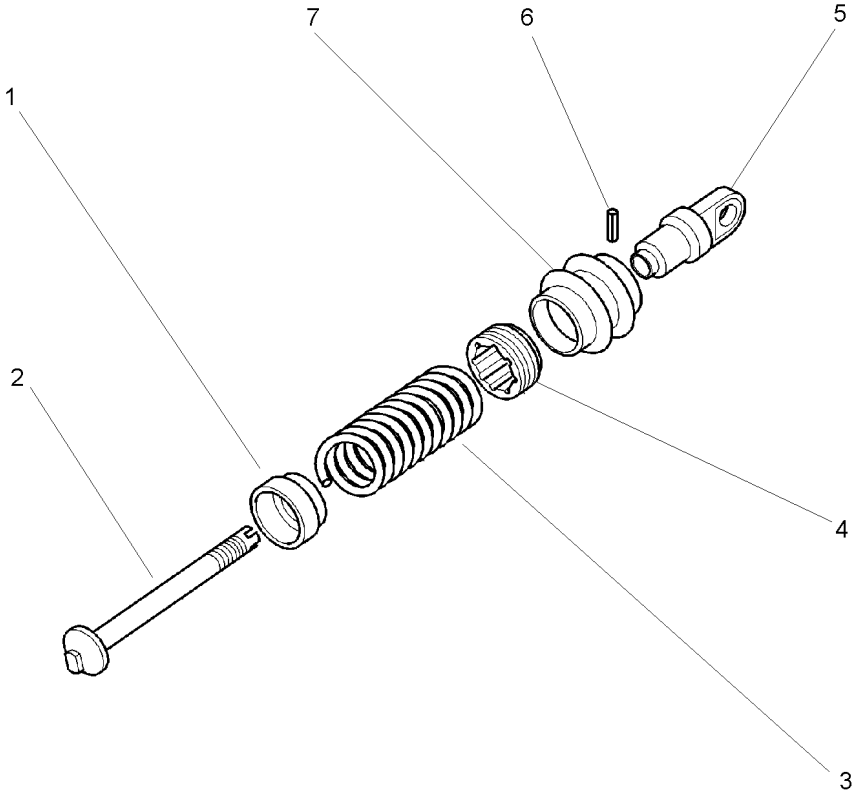

1	886351M1	**1** ASSENTO	SEAT	ASIENTO
2	886348M2	**1** PINO	PIN	PASADOR
3	1661755M2	**1** MOLA	SPRING	RESORTE
4	3811263M1	**1** PORCA	NUT	TUERCA
5	3808390M1	**1** ARTICULADOR	HEAD	CULATA
6	195573M1	**1** PINO	PIN	PASADOR
7	3811265M1	**1** PROTEÇÃO	GUARD	DEFENSA

Tampa Do Levante Hidráulico
Hydraulic Lift Cover
Tapa Levante Hidraulico

Sistema Eletrônico
Electronic System
Sistema Eletrônico

70-160

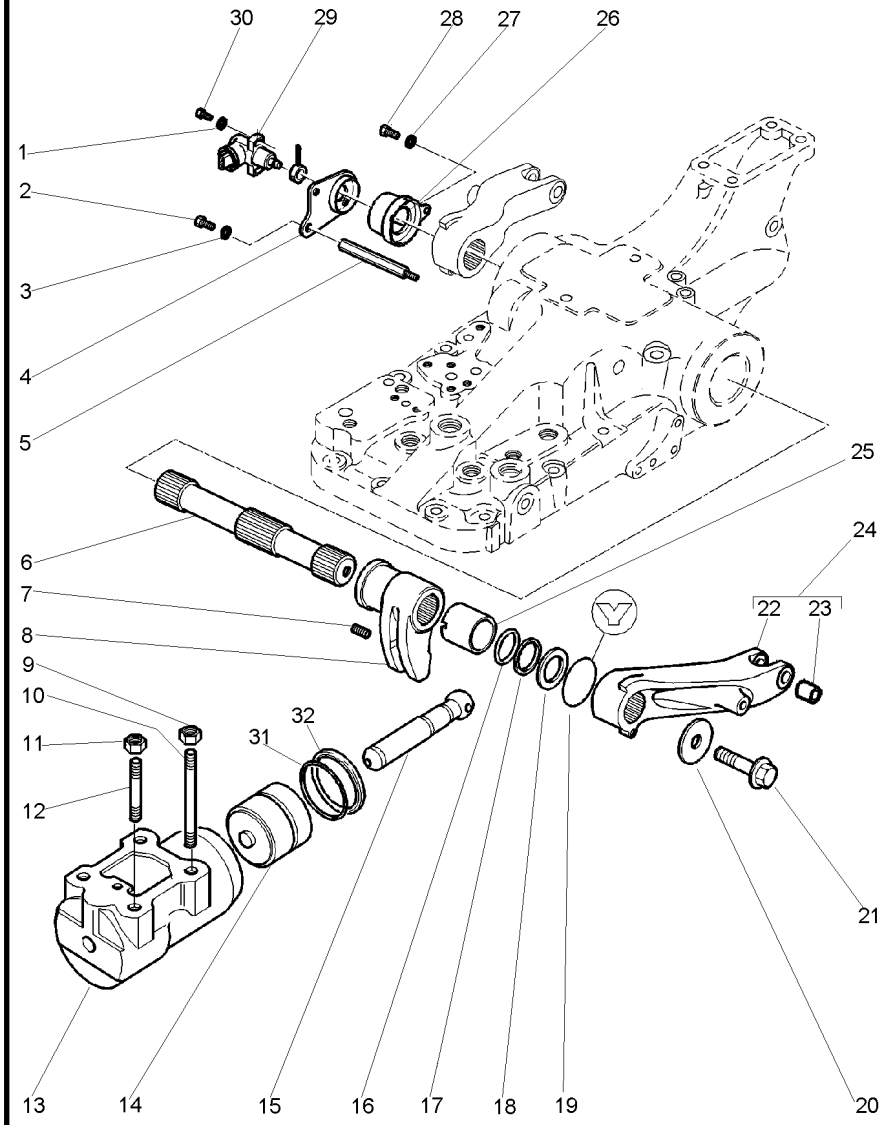

1	390469X1		**2**	ARRUELA	WASHER	ARANDELA
2	3009491X1		**1**	PARAFUSO	BOLT	PERNO
3	390734X1		**1**	ARRUELA	WASHER	ARANDELA
4	3807573M1		**1**	SUPORTE	BRACKET	SOPORTE
5	3807571M1		**1**	SUPORTE	BRACKET	SOPORTE
6	3810970M2		**1**	EIXO	SHAFT	ARBOL
7	371925X1		**1**	PINO	PIN	PASADOR
8	3801057M1		**1**	BRAÇO	ARM	BRAZO
9	377641X1		**2**	PORCA	NUT	TUERCA
10	3800454M1		**2**	PRISIONEIRO	STUD	ESPARRAGO
11	377765X1		**2**	PORCA	NUT	TUERCA
12	1667580M1		**2**	PRISIONEIRO	STUD	ESPARRAGO
13	3800263M91	70-165 No	**1**	CILINDRO	CYLINDER	CILINDRO
14	3808453M91		**1**	PISTÃO	PISTON	PISTON
15	3808161M1		**1**	BIELA	CONROD	BIELA
16	3801053M1		**2**	ANEL "O"	O RING	JUNTA TORICA
17	3823623M1		**2**	ANEL "O"	O RING	JUNTA TORICA
18	3810998M1		**2**	ARRUELA	WASHER	ARANDELA
19	3801051M1		**2**	ANEL	RING	ARO
20	897580M1		**2**	ARRUELA	WASHER	ARANDELA
21	353560X1		**2**	PARAFUSO	BOLT	PERNO
22	3815085M1	24	**1**	BRAÇO	ARM	BRAZO
23	3809642M1	24	**2**	BUCHA	BUSH	CASQUILLO
24	3817639M91		**2**	BRAÇO	ARM	BRAZO
25	3801052M1		**2**	BUCHA	BUSH	CASQUILLO
26	3807584M2		**1**	TAMPA	COVER	CUBIERTA
27	390971X1		**1**	ARRUELA	WASHER	ARANDELA
28	391074X1		**1**	PARAFUSO	BOLT	PERNO
29	3812416M91		**1**	SENSOR	SENDER	EMISOR
30	3009273X1		**2**	PARAFUSO	BOLT	PERNO
31	3761473M1		**1**	ANEL	RING	ARO
32	3761476M1		**1**	ANEL	RING	ARO

Cilindro
Cylinder
Cilindro

70-165

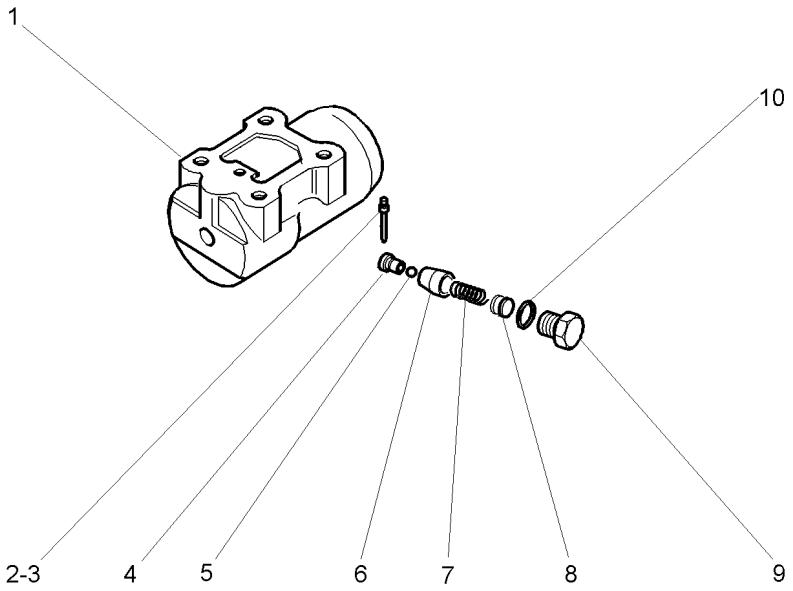

1	3800262M1		**1**	CILINDRO	CYLINDER	CILINDRO
2	3701156M1		**1**	BUJÃO	PLUG	TAPON
3	3763489M1		**1**	PRISIONEIRO	STUD	ESPARRAGO
4	3763454M1		**1**	CORPO	BODY	CUERPO
5	1441767X1		**1**	ESFERA	BALL	BOLA
6	3763456M1		**1**	ALOJAMENTO	ATOMISER BODY	CUERPO ATOMIZ.
7	1679214M1		**1**	MOLA	SPRING	RESORTE
8	1679210M1	⧗ 0,25 MM	**X**	CALÇO	SHIM	CALCE
8	1679211M1	⧗ 0,50 MM	**X**	CALÇO	SHIM	CALCE
8	1679212M1	⧗ 1,00 MM	**X**	CALÇO	SHIM	CALCE
9	3763455M1		**1**	BUJÃO	PLUG	TAPON
10	831497M1		**1**	ANEL "O"	O RING	JUNTA TORICA

Tampa Do Levante Hidráulico
Hydraulic Lift Cover
Tapa Levante Hidraulico

Sistema Eletrônico
Electronic System
Sistema Eletrônico

70-170

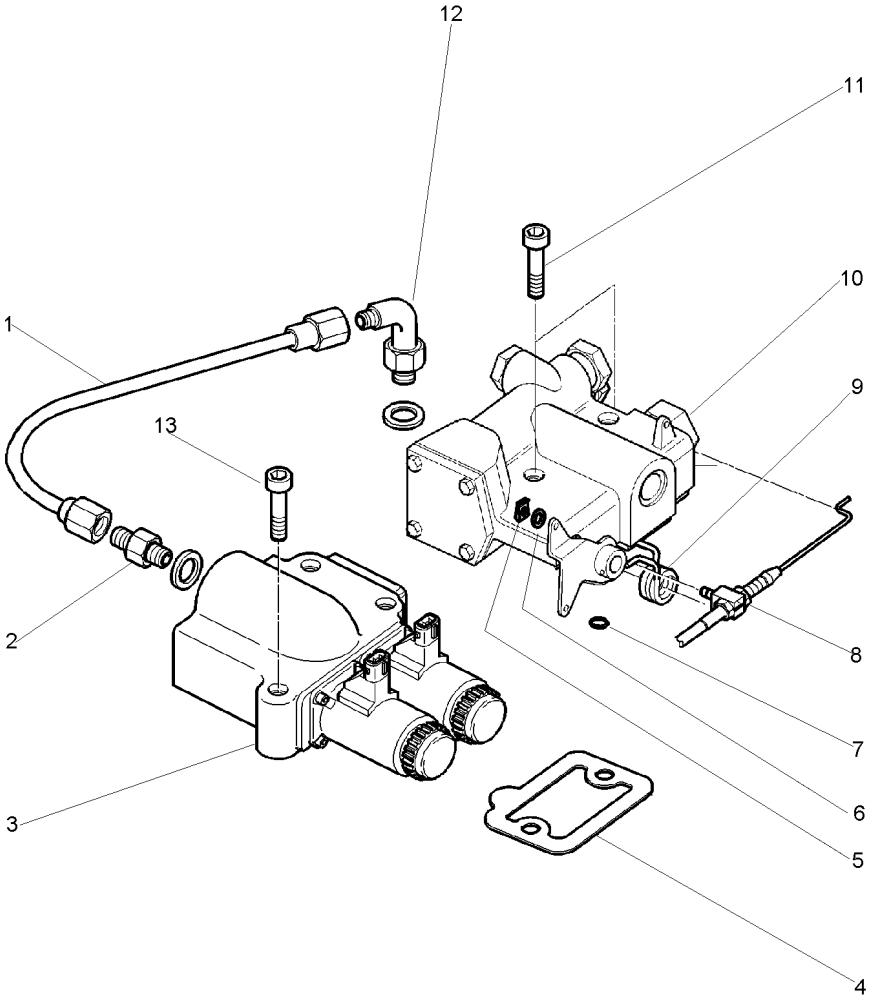

1	3811240M91		**1**	CJ. TUBO	TUBE ASSY	CONJ.DE TUBO
2	3019658X91		**1**	CONEXÃO	CONNECTION	CONEXION
3	3800354M91	70-175 No	**1**	VÁLVULA	VALVE	VALVULA
4	3800254M1		**1**	JUNTA	GASKET	EMPAQUETADURA.
5	963442M1		**1**	ANEL TRAVA	CIRCLIP	CIRCULITO
6	390469X1		**1**	ARRUELA	WASHER	ARANDELA
7	195561M1		**1**	ANEL "O"	O RING	JUNTA TORICA
8	3613783M1		**1**	PIVÔ	PIVOT	PIVOTE
9	3810365M1		**1**	MOLA	SPRING	RESORTE
10	3800223M91	70-180 No	**1**	VÁLVULA	VALVE	VALVULA
11	3771437M1		**2**	PARAFUSO	BOLT	PERNO
12	3019690X91		**1**	CONEXÃO	CONNECTION	CONEXION
13	3009288X1		**3**	PARAFUSO	BOLT	PERNO

Válvula
Valve
Valvula

70-175

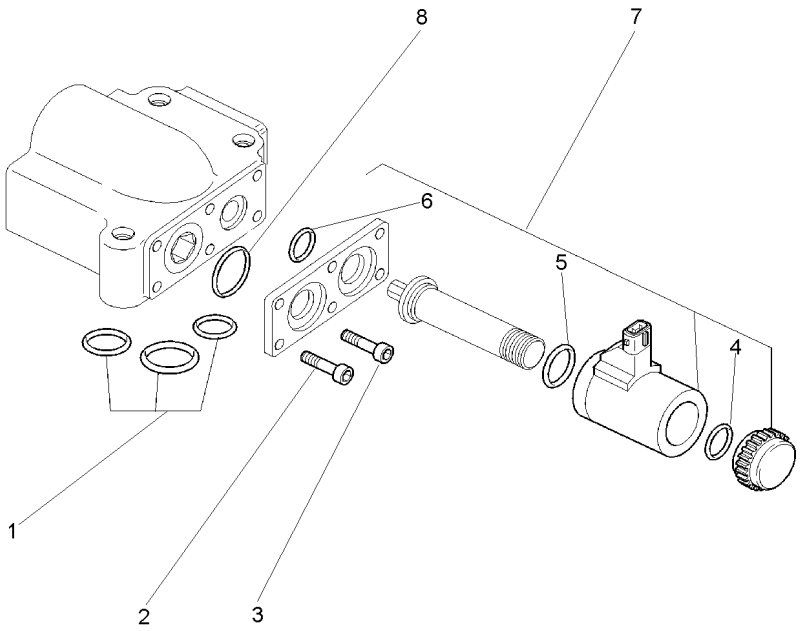

1	3901800M91		**1**	JG. REPARO	KIT, REPAIR	JUEGO REPARACION
2	3009271X1		**5**	PARAFUSO	BOLT	PERNO
3	3901799M1		**1**	PARAFUSO	BOLT	PERNO
4	3108232M1	7	**2**	ANEL "O"	O RING	JUNTA TORICA
5	3901768M1	7	**2**	ANEL "O"	O RING	JUNTA TORICA
6	3901769M1	7	**1**	ANEL "O"	O RING	JUNTA TORICA
7	3901801M91		**2**	JG. REPARO	KIT, REPAIR	JUEGO REPARACION
8	3901798M1		**1**	ANEL "O"	O RING	JUNTA TORICA

Válvula
Valve
Valvula

70-180

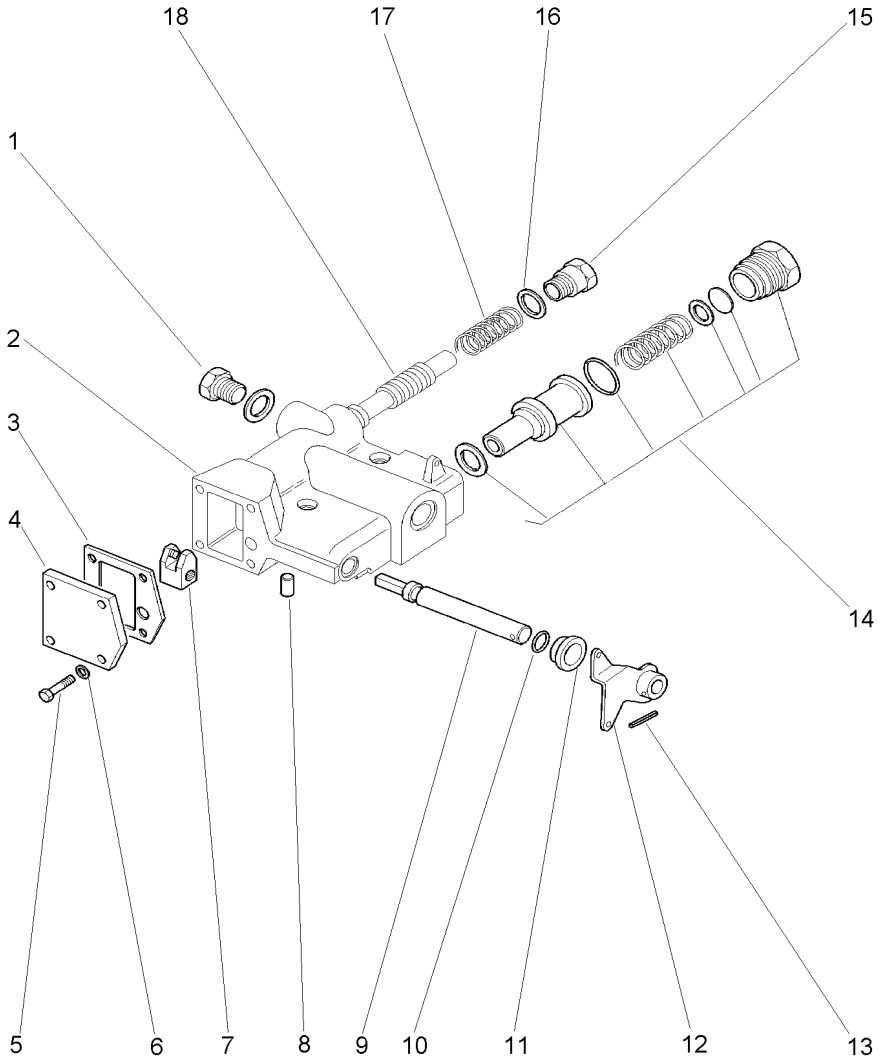

1	3019643X91	**1** TAMPÃO	PAD	ALMOHADILLA
2	3813962M1	**1** CORPO	BODY	CUERPO
3	1678637M1	**1** JUNTA	GASKET	EMPAQUETADURA.
4	1678638M1	**1** TAMPA	COVER	CUBIERTA
5	377067X1	**4** PARAFUSO	BOLT	PERNO
6	353445X1	**4** ARRUELA	WASHER	ARANDELA
7	1680195M1	**1** GARFO	FORK	HORQUILLA
8	1679347M1	**1** PINO	PIN	PASADOR
9	1679353M1	**1** EIXO	SHAFT	ARBOL
10	3009045X1	**1** ANEL "O"	O RING	JUNTA TORICA
11	1678649M1	**1** COLAR	COLLAR	COLLAR
12	1678652M93	**1** ALAVANCA	LEVER	PALANCA
13	1441723X1	**1** PINO	PIN	PASADOR
14	3813967M91	**1** VÁLVULA	VALVE	VALVULA
15	1678643M1	**1** BUJÃO	PLUG	TAPON
16	831497M1	**1** ANEL "O"	O RING	JUNTA TORICA
17	1678642M1	**1** MOLA	SPRING	RESORTE
18	1678641M2	**1** BOBINA	COIL	BOBINA

Controle Traseiro Rear Control Control Trasero	Comando Drive Mando	70-185	

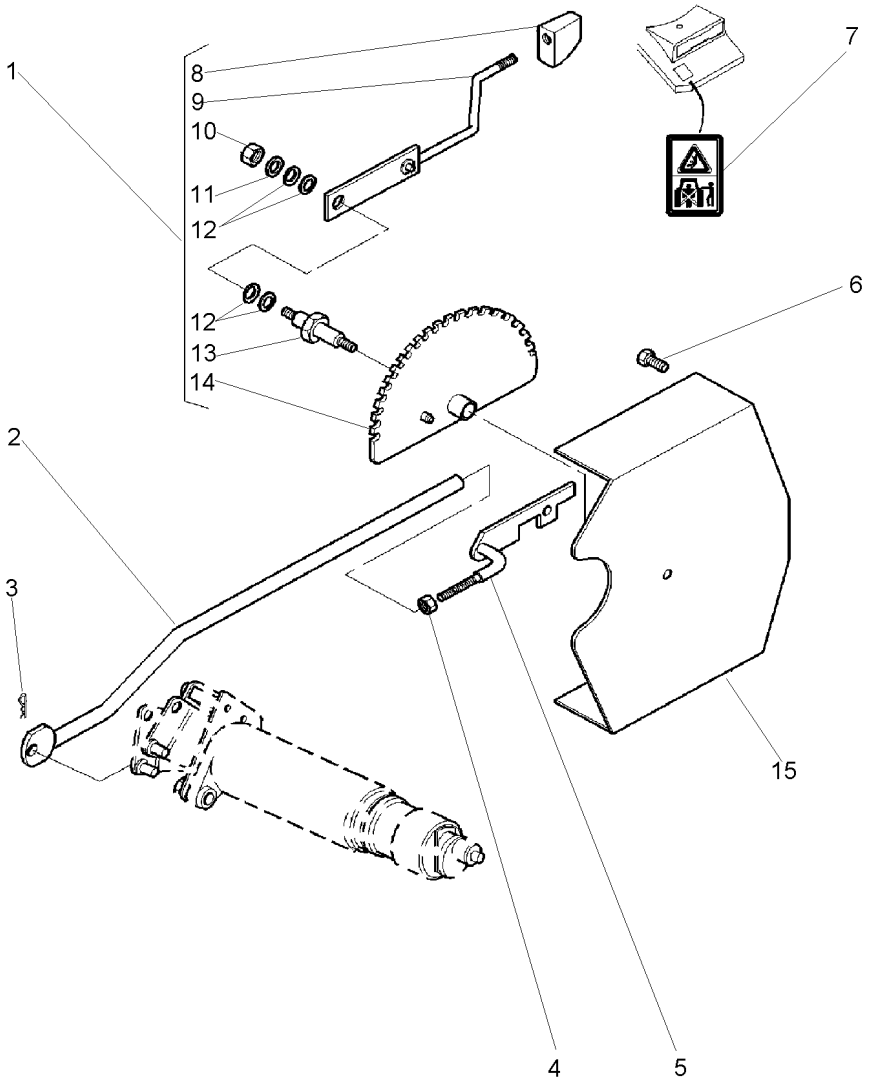

1	3812164M91		**1**	CONTROLE	CONTROL	MANDO
2	3812278M1		**1**	TIRANTE	ROD	VARILLA
3	1679932M2		**2**	GRAMPO	CRAMP	PASADOR
4	392309X1		**1**	PORCA	NUT	TUERCA
5	3812168M92		**1**	CONTROLE	CONTROL	MANDO
6	339124X1		**4**	PARAFUSO	BOLT	PERNO
7	3809716M2		**1**	DECAL	DECAL	CALCOMANIA
8	3595334M3	1	**1**	MANÍPULO	KNOB	POMO
9	3812167M91	1	**1**	ALAVANCA	LEVER	PALANCA
10	1440329X1	1	**2**	PORCA	NUT	TUERCA
11	390734X1	1	**2**	ARRUELA	WASHER	ARANDELA
12	3808397M1	1	**4**	ARRUELA	WASHER	ARANDELA
13	3812166M1	1	**1**	ÁRVORE	AXLE	EJE
14	3809696M91	1	**1**	QUADRANTE	QUADRANT	CUADRANTE
15	3812165M91	1	**1**	TAMPA	COVER	CUBIERTA

Bomba Hidráulica
Hydraulic Pump
Bomba Hidraulica

Tdp 540 Rpm
Ipto 540 Rpm
Tdp 540 Rpm

70-190

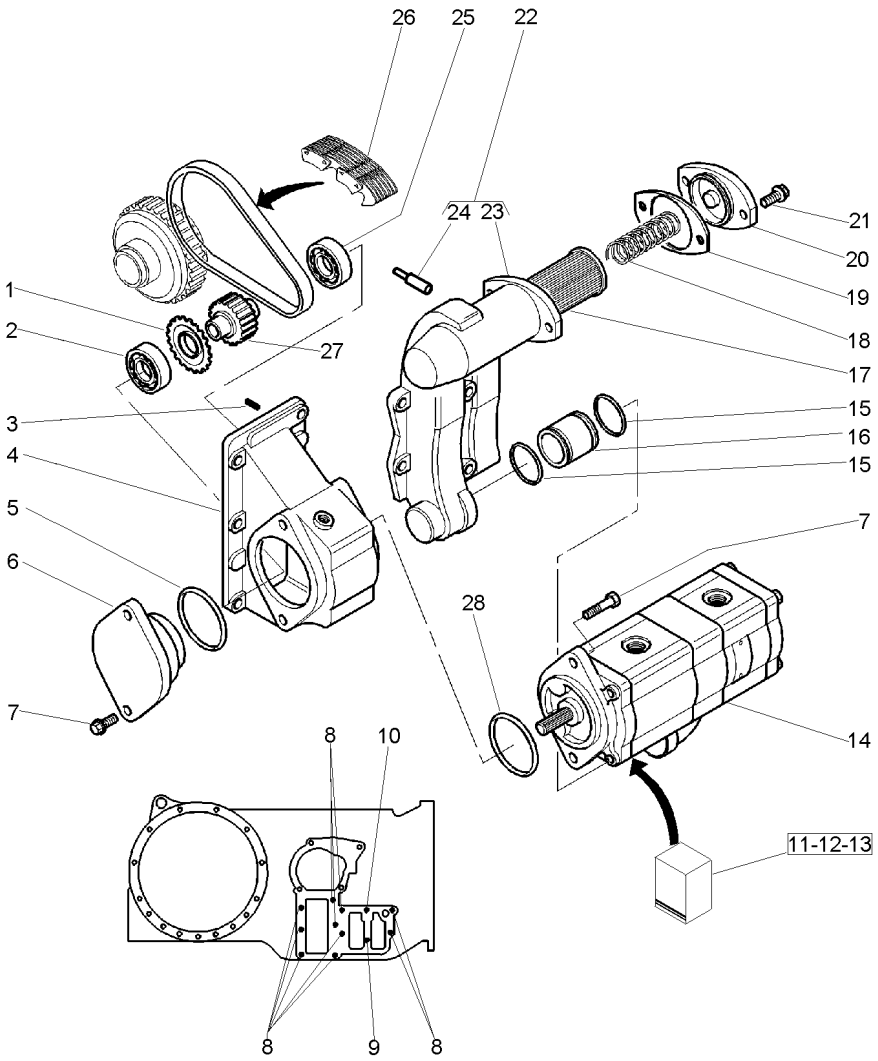

1	3801522M1		28
2	3800220M1		
3	1444415X1		
4	3801271M3		
5	3800447M1		
6	3800218M2		
7	3009206X1		
8	3811720M1		
9	3811721M1		
10	3811722M1		
11	3904050M1	14	
12	3100439M91	14	
13	3904055M1	14	
14	3816911M91		
15	3800445M1		
16	3801278M1		
17	3800305M91		
18	1696505M1		
19	3809698M1		
20	3809697M1		
21	3009193X1		
22	3801369M95		
23	3801276M5		
24	3810759M1		
25	3800219M1		
26	3801273M1		
27	3801274M1		
28	363888X1		

1	ENGRENAGEM	GEAR	ENGRANAJE
1	ROLAMENTO	BEARING	COJINETE
2	PINO	PIN	PASADOR
1	CARCAÇA	HOUSING	ALOJAMIENTO
1	ANEL "O"	O RING	JUNTA TORICA
1	TAMPA	COVER	CUBIERTA
4	PARAFUSO	BOLT	PERNO
10	PARAFUSO	BOLT	PERNO
1	PARAFUSO	BOLT	PERNO
1	PARAFUSO	BOLT	PERNO
1	RETENTOR	SEAL	RETEN
1	JG. REPARO	KIT, REPAIR	JUEGO REPARACION
1	ANEL	RING	ARO
1	BOMBA	PUMP	BOMBA
2	ANEL "O"	O RING	JUNTA TORICA
1	LUVA	SLEEVE	MANCHA
1	ELEMENTO	ELEMENT	ELEMENTO
1	MOLA	SPRING	RESORTE
1	JUNTA	GASKET	EMPAQUETADURA.
1	CAPA	CAP	TAPA
2	PARAFUSO	BOLT	PERNO
1	CJ. FILTRO	KIT, FILTER	JUEGO FILTRO
1	FILTRO	FILTER	FILTRO
1	PINO	PIN	PASADOR
1	ROLAMENTO	BEARING	COJINETE
1	CORRENTE	CHAIN	CADENA
1	ENGRENAGEM	GEAR	ENGRANAJE
1	ANEL "O"	O RING	JUNTA TORICA

Bomba Hidráulica
Hydraulic Pump
Bomba Hidraulica

Tdpi 540/1000 Rpm
Ipto 540/1000 Rpm
Tdfi 540/1000 Rpm

70-195

Com Sistema Ferguson
With Ferguson System
Con Sistema Ferguson

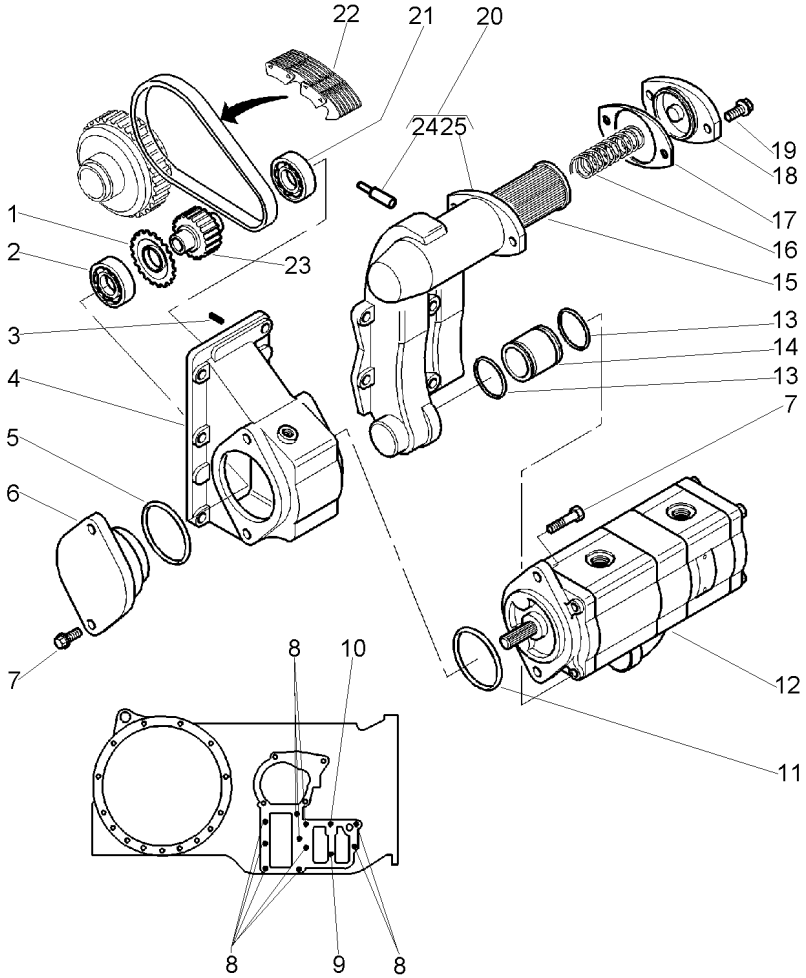

1	3801524M1	17	**1**	ENGRENAGEM	GEAR	ENGRANAJE
2	3800220M1		**1**	ROLAMENTO	BEARING	COJINETE
3	1444415X1		**2**	PINO	PIN	PASADOR
4	3801271M3		**1**	CARCAÇA	HOUSING	ALOJAMIENTO
5	3800447M1		**1**	ANEL "O"	O RING	JUNTA TORICA
6	3800218M2		**1**	TAMPA	COVER	CUBIERTA
7	3009206X1		**4**	PARAFUSO	BOLT	PERNO
8	3811720M1		**10**	PARAFUSO	BOLT	PERNO
9	3811721M1		**1**	PARAFUSO	BOLT	PERNO
10	3811722M1		**1**	PARAFUSO	BOLT	PERNO
11	363888X1		**1**	ANEL "O"	O RING	JUNTA TORICA
12	3816909M91	540/1000 RPM	**1**	BOMBA	PUMP	BOMBA
13	3800445M1		**2**	ANEL "O"	O RING	JUNTA TORICA
14	3801278M1		**1**	LUVA	SLEEVE	MANCHA
15	3800305M91		**1**	ELEMENTO	ELEMENT	ELEMENTO
16	1696505M1		**1**	MOLA	SPRING	RESORTE
17	3809698M1		**1**	JUNTA	GASKET	EMPAQUETADURA.
18	3809697M1		**1**	CAPA	CAP	TAPA
19	3009193X1		**2**	PARAFUSO	BOLT	PERNO
20	3801369M95		**1**	CJ. FILTRO	KIT, FILTER	JUEGO FILTRO
21	3800219M1		**1**	ROLAMENTO	BEARING	COJINETE
22	3801273M1		**1**	CORRENTE	CHAIN	CADENA
23	3801274M1		**1**	ENGRENAGEM	GEAR	ENGRANAJE
24	3810759M1		**1**	PINO	PIN	PASADOR
25	3801276M5		**1**	FILTRO	FILTER	FILTRO

Bomba Hidráulica
Hydraulic Pump
Bomba Hidraulica

Tdpi 540/1000 Rpm
Ipto 540/1000 Rpm
Tdfi 540/1000 Rpm

70-200

Sistema Eletrônico
Electronic System
Sistema Eletronico

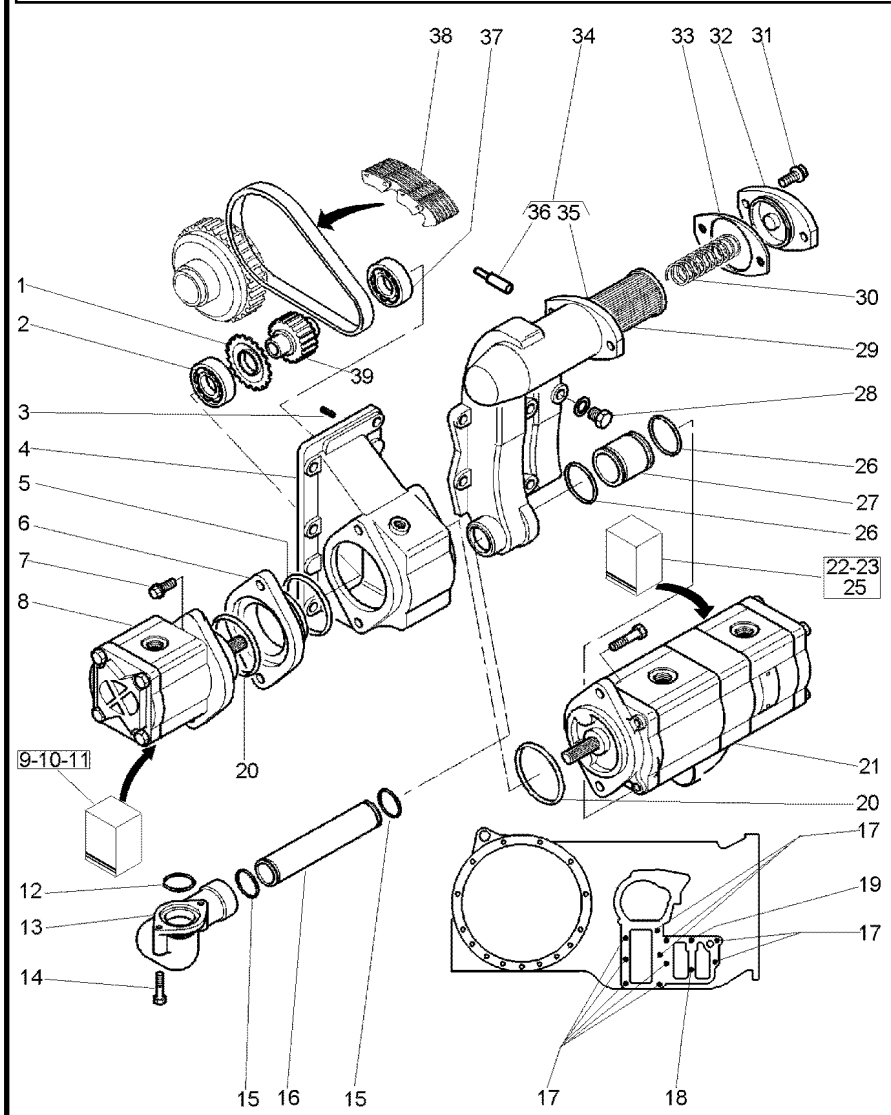

1	3801524M1		17	**1**	ENGRENAGEM	GEAR	ENGRANAJE
2	3800220M1			**1**	ROLAMENTO	BEARING	COJINETE
3	1444415X1			**2**	PINO	PIN	PASADOR
4	3801271M3			**1**	CARCAÇA	HOUSING	ALOJAMIENTO
5	3800447M1			**1**	ANEL "O"	O RING	JUNTA TORICA
6	3801275M2			**1**	TAMPA	COVER	CUBIERTA
7	3009206X1			**4**	PARAFUSO	BOLT	PERNO
8	3816912M91			**1**	BOMBA	PUMP	BOMBA
9	3904050M1	8		**1**	RETENTOR	SEAL	RETEN
10	3100439M91	8		**1**	JG. REPARO	KIT, REPAIR	JUEGO REPARACION
11	3904064M1	8		**1**	PARAFUSO	BOLT	PERNO
12	3005047X1			**1**	ANEL "O"	O RING	JUNTA TORICA
13	3801283M1			**1**	FLANGE	FLANGE	PLETINA
14	339010X1		3009197X1	**2**	PARAFUSO	BOLT	PERNO
15	3005133X1			**2**	ANEL "O"	O RING	JUNTA TORICA
16	3801284M1			**1**	TUBO	PIPE	CANO
17	3811720M1			**10**	PARAFUSO	BOLT	PERNO
18	3811721M1			**1**	PARAFUSO	BOLT	PERNO
19	3811722M1			**1**	PARAFUSO	BOLT	PERNO
20	363888X1			**2**	ANEL "O"	O RING	JUNTA TORICA
21	3816909M91			**1**	BOMBA	PUMP	BOMBA
22	3904054M1	21		**1**	PARAFUSO	BOLT	PERNO
23	3904057M1	21		**1**	ANEL	RING	ARO
25	3100439M91	21		**1**	JG. REPARO	KIT, REPAIR	JUEGO REPARACION
26	3800445M1			**2**	ANEL "O"	O RING	JUNTA TORICA
27	3801278M1			**1**	LUVA	SLEEVE	MANCHA
28	3019639X91			**1**	BUJÃO	PLUG	TAPON
29	3800305M91			**1**	ELEMENTO	ELEMENT	ELEMENTO
30	1696505M1			**1**	MOLA	SPRING	RESORTE
31	3009193X1			**2**	PARAFUSO	BOLT	PERNO
32	3809697M1			**1**	CAPA	CAP	TAPA
33	3809698M1			**1**	JUNTA	GASKET	EMPAQUETADURA.
34	3801370M95			**1**	CJ. FILTRO	KIT, FILTER	JUEGO FILTRO
35	3801277M5	34		**1**	FILTRO	FILTER	FILTRO
36	3810759M1	34		**1**	PINO	PIN	PASADOR
37	3800219M1			**1**	ROLAMENTO	BEARING	COJINETE
38	3801273M1			**1**	CORRENTE	CHAIN	CADENA
39	3801274M1			**1**	ENGRENAGEM	GEAR	ENGRANAJE

Válvula De Controle Control Valve Valvula Del Control	12 Velocidades 12 Speed 12 Velocidades	70-205	

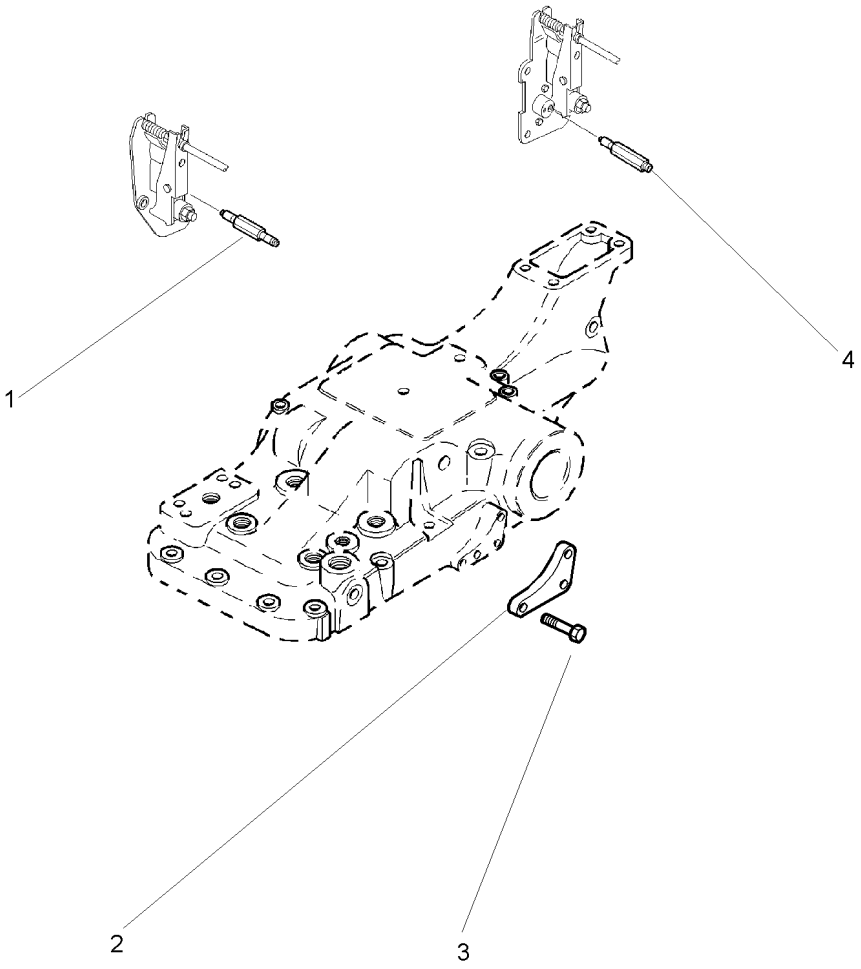

1	3800493M1	**1** SANGRADOR	BLEEDER	SANGRADOR
2	3807727M2	**1** TAMPA	COVER	CUBIERTA
3	339228X1	**3** PARAFUSO	BOLT	PERNO
4	3800493M1	**1** SANGRADOR	BLEEDER	SANGRADOR

Válvula De Controle Control Valve Valvula Del Control	18 Velocidades 18 Speed 18 Velocidades	70-210	Sem Cabine Without Cab Sin Cabina

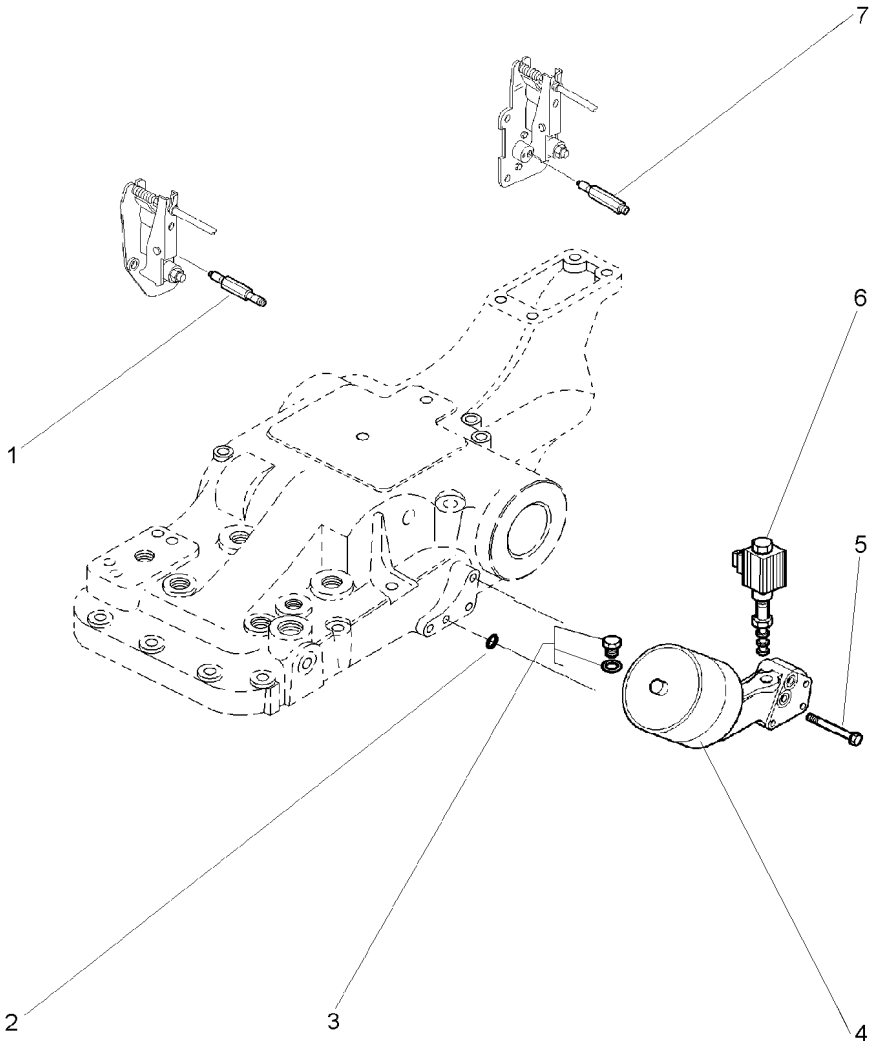

1	3800493M1		**1**	SANGRADOR	BLEEDER	SANGRADOR
2	195562M1		**1**	ANEL "O"	O RING	JUNTA TORICA
3	3019635X91		**1**	BUJÃO	PLUG	TAPON
4	3812230M91	70-215 No	**1**	ACUMULADOR	ACCUMULATOR	ACUMULADOR
5	339159X1		**3**	PARAFUSO	BOLT	PERNO
6	3619760M91		**1**	SOLENÓIDE	SOLENOID	SOLENOIDE
7	3800493M1		**1**	SANGRADOR	BLEEDER	SANGRADOR

Acumulador
Acumulator
Acumulador

70-215

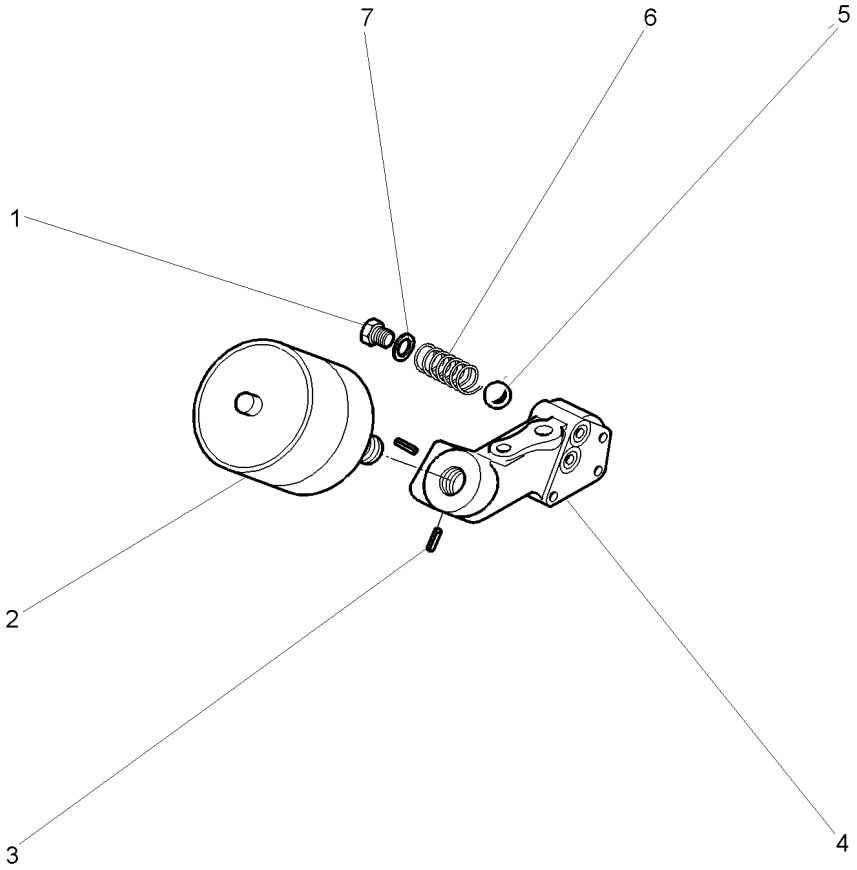

1	3762577M1	**1** BUJÃO	PLUG	TAPON
2	3762457M91	**1** ACUMULADOR	ACCUMULATOR	ACUMULADOR
3	3762622M1	**2** BUJÃO	PLUG	TAPON
4	3812231M1	**1** CORPO	BODY	CUERPO
5	3762466M1	**1** ESFERA	BALL	BOLA
6	3762578M2	**1** MOLA	SPRING	RESORTE
7	3019397X1	**1** ANEL	RING	ARO

Válvula De Controle
Control Valve
Valvula Del Control

18 Velocidades
18 Speed
18 Velocidades

70-220

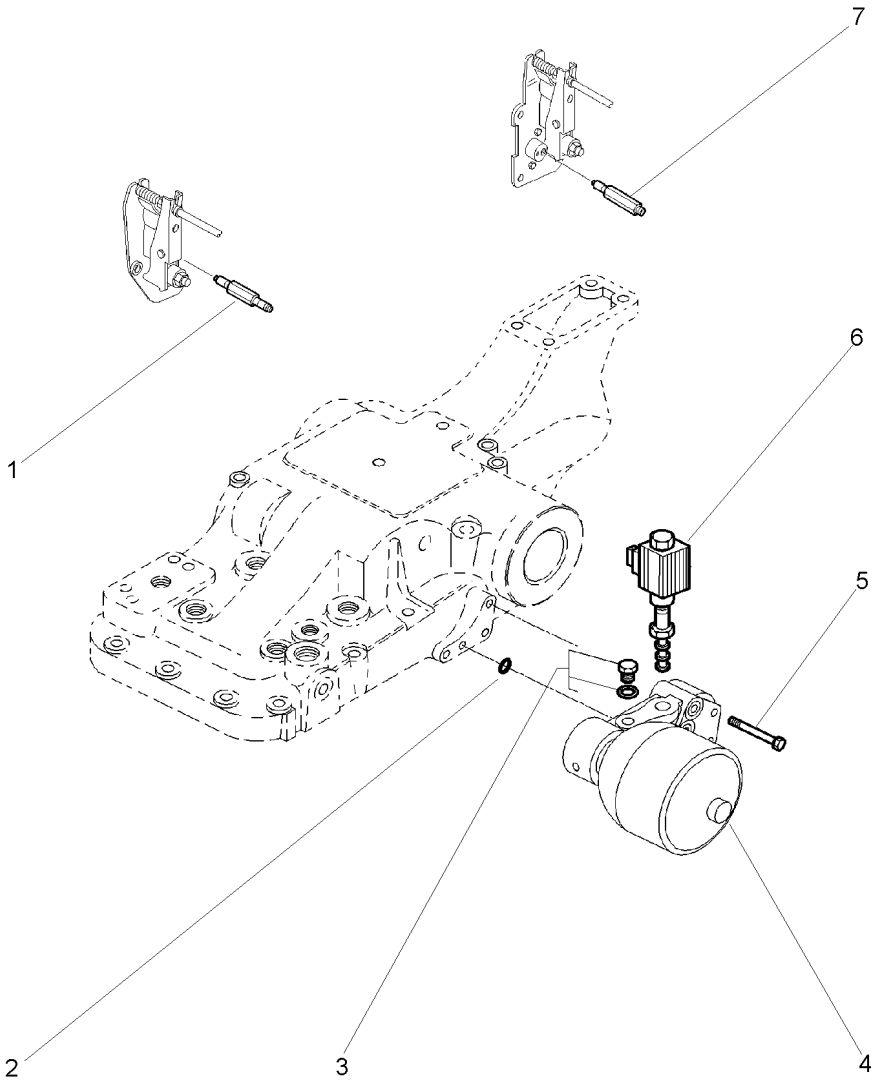

1	3800493M1		**1**	SANGRADOR	BLEEDER	SANGRADOR
2	195562M1		**1**	ANEL "O"	O RING	JUNTA TORICA
3	3019635X91		**1**	BUJÃO	PLUG	TAPON
4	3800264M92	70-225 No	**1**	ACUMULADOR	ACCUMULATOR	ACUMULADOR
5	339159X1		**3**	PARAFUSO	BOLT	PERNO
6	3619760M91		**1**	SOLENÓIDE	SOLENOID	SOLENOIDE
7	3800493M1		**1**	SANGRADOR	BLEEDER	SANGRADOR

Acumulador
Acumulator
Acumulador

70-225

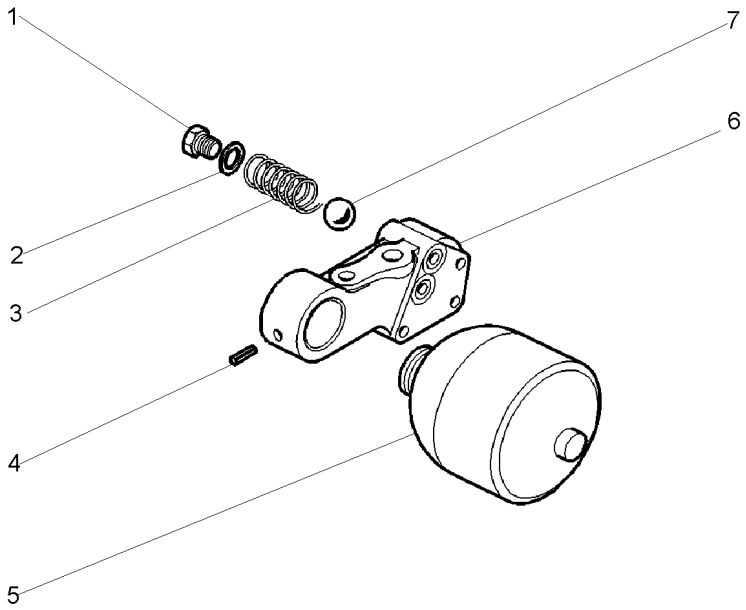

1	3762577M1		**1**	BUJÃO	PLUG	TAPON
2	3019397X1		**1**	ANEL	RING	ARO
3	3762578M2		**1**	MOLA	SPRING	RESORTE
4	3762622M1		**1**	BUJÃO	PLUG	TAPON
5	3762457M91		**1**	ACUMULADOR	ACCUMULATOR	ACUMULADOR
6		3800264M92	**1**	CORPO	BODY	CUERPO
7	3762466M1		**1**	ESFERA	BALL	BOLA

Levante Hidráulico
Hydraulic Lift
Levante Hidráulico

Bomba Isyp
Isyp Pump
Bomba Isyp

70-230

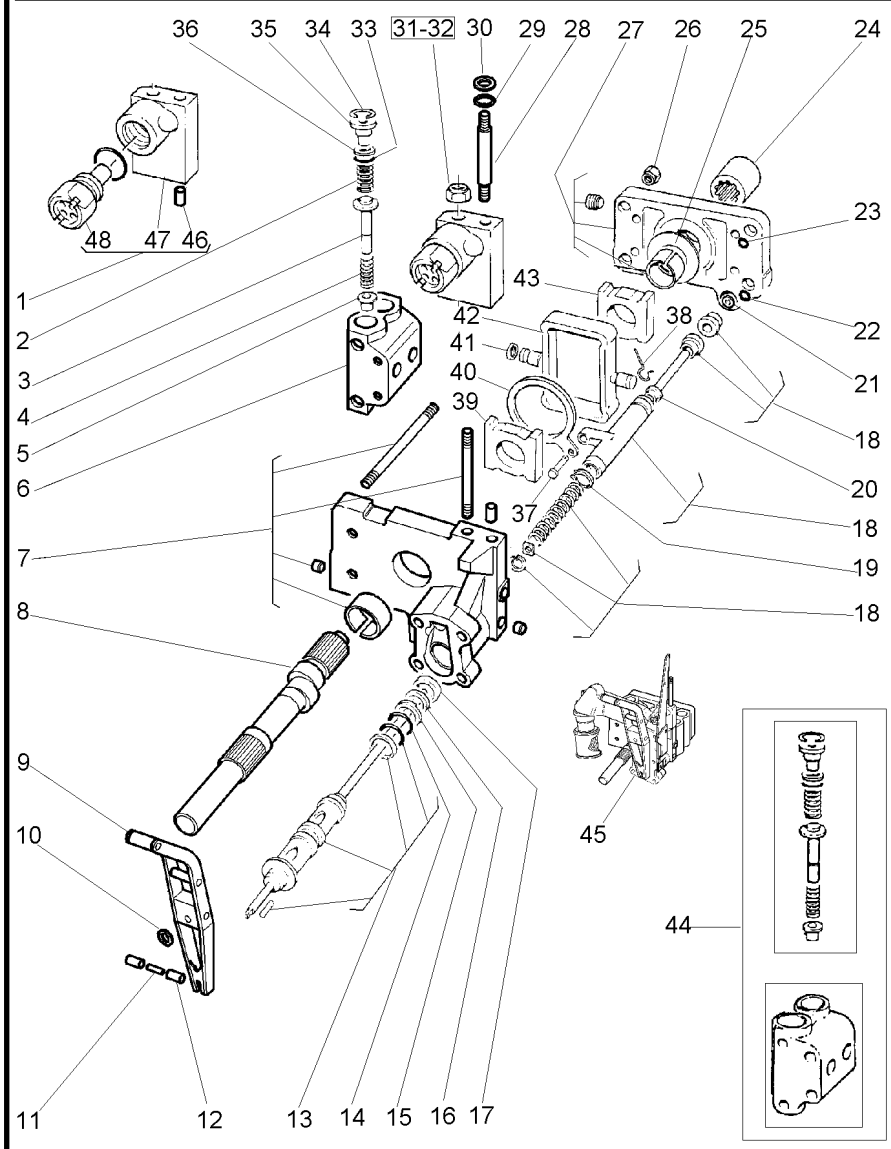

1	3808924M91		**1**	COLETOR	COLLECTOR	COLECTOR
2	180928M1		**4**	MOLA	SPRING	RESORTE
3	180930M2		**4**	VÁLVULA	VALVE	VALVULA
4	180927M2		**4**	MOLA	SPRING	RESORTE
5	1660116M1		**4**	VÁLVULA	VALVE	VALVULA
6	1868435M3		**2**	CÂMARA	CHAMBER	CAMARA
7	3808617M91	70-235 No	**1**	CORPO	BODY	CUERPO
8	3613193M1		**1**	EIXO	SHAFT	ARBOL
9	3800478M92		**1**	ALAVANCA	LEVER	PALANCA
10	377493X1		**1**	ANEL TRAVA	CIRCLIP	CIRCULITO
11	897504M1		**1**	PINO	PIN	PASADOR
12	897599M1		**2**	ROLETE	ROLLER	RODILLO
13	3611085M91		**1**	VÁLVULA	VALVE	VALVULA
14	377502X1		**1**	ANEL "O"	O RING	JUNTA TORICA
15	377543X1		**1**	ARRUELA	WASHER	ARANDELA
16	1868486M1		**1**	ESPAÇADOR	SPACER	PIEZA DISTANCIA
17	1868485M1		**1**	ARRUELA	WASHER	ARANDELA
18	1681790M91	70-240 No	**1**	OSCILADOR	OSCILLATOR	OSCILADOR
19	195946M1		**2**	ANEL TRAVA	CIRCLIP	CIRCULITO
20	1686740M1		**1**	TUBO	PIPE	CANO
21	3000261X1		**1**	ANEL	RING	ARO
22	831528M1		**4**	ANEL "O"	O RING	JUNTA TORICA
23	377494X1		**4**	ANEL "O"	O RING	JUNTA TORICA
24	3610189M1		**1**	LUVA	SLEEVE	MANCHA
25	1664589M1		**2**	ARRUELA	WASHER	ARANDELA
26	1871659M1		**4**	PORCA	NUT	TUERCA
27	1665499M91		**1**	CORPO	BODY	CUERPO
28	3808400M1		**1**	TUBO	PIPE	CANO
29	195561M1		**2**	ANEL "O"	O RING	JUNTA TORICA
30	195874M1		**2**	ARRUELA	WASHER	ARANDELA
31	376448X1		**1**	PORCA	NUT	TUERCA
32	195258M1		**1**	PORCA	NUT	TUERCA
33	1868742M1		**4**	ANEL "O"	O RING	JUNTA TORICA
34	1868743M1		**4**	ANEL TRAVA	CIRCLIP	CIRCULITO
35	1868741M1		**4**	BUJÃO	PLUG	TAPON
36	1870849M1		**4**	ARRUELA	WASHER	ARANDELA
37	831130M1		**1**	PINO	PIN	PASADOR
38	1671699M1		**1**	ANEL TRAVA	CIRCLIP	CIRCULITO
39	180924M2		**1**	BLOCO	BLOCK	BLOQUE
40	180933M1		**1**	SEGUIDOR	FOLLOWER	IMPULSOR
41	897493M1		**4**	ANEL	RING	ARO
42	1860038M1		**2**	PISTÃO	PISTON	PISTON
43	180925M2		**1**	BLOCO	BLOCK	BLOQUE
44	3699709M91		**1**	JG. REPARO	KIT, REPAIR	JUEGO REPARACION
45	4200076M91		**1**	CJ. BOMBA	KIT, PUMP	BOMBA JUEGO
46	377605X1	1	**1**	PINO	PIN	PASADOR
47	3808401M1	1	**1**	COLETOR	COLLECTOR	COLECTOR
48	3401834M91	1	**1**	VÁLVULA	VALVE	VALVULA

Corpo
Body
Cuerpo

70-235

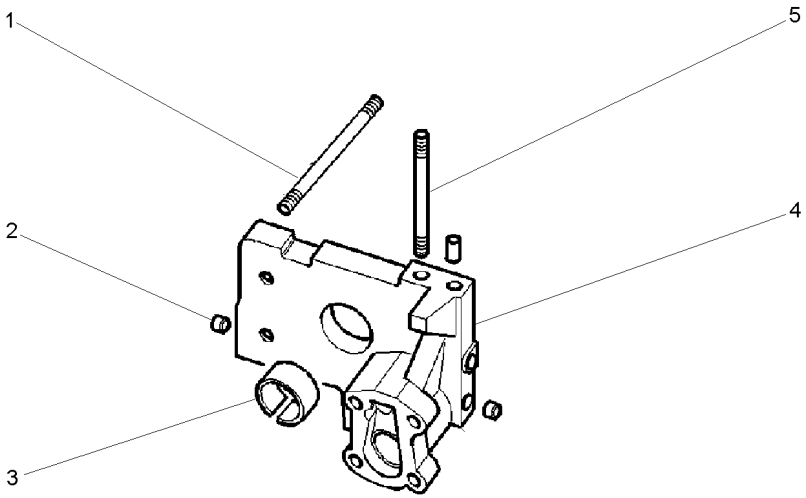

1	377528X1		**4**	PRISIONEIRO	STUD	ESPARRAGO
2	1868431M3		**2**	BUJÃO	PLUG	TAPON
3	1664491M2		**1**	BUCHA	BUSH	CASQUILLO
4		3808617M91	**1**	CORPO	BODY	CUERPO
5	377528X1		**1**	PRISIONEIRO	STUD	ESPARRAGO

Bomba Do Levante Hidráulico
Hydraulic Pump
Bomba Hidralica

Válvula Osciladora
Oscillator Valve
Valvula Osciladora

70-240

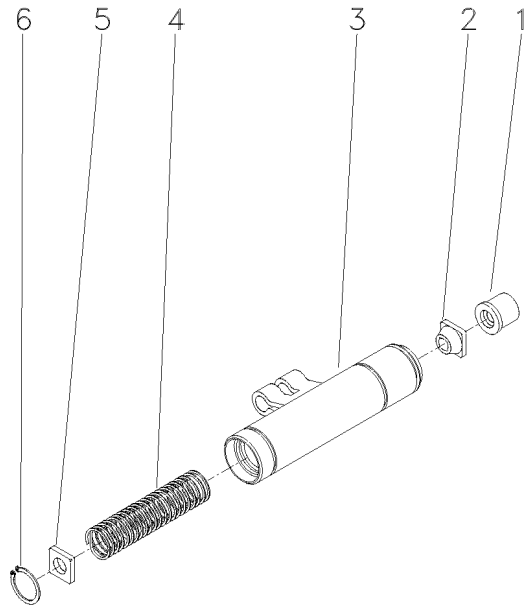

1	1681786M1	**1**	COLAR	COLLAR	COLLAR
2	1862576M2	**1**	GUIA	GUIDE	GUIA
3	1869826M93	**1**	OSCILADOR	OSCILLATOR	OSCILADOR
4	180940M1	**1**	MOLA	SPRING	RESORTE
5	1869830M2	**1**	DISCO	DISC	DISCO
6	1442466X1	**1**	ANEL	RING	ARO

Levante Hidráulico
Hydraulic Lift
Levante Hidráulico

Bomba Isyp
Isyp Pump
Bomba Isyp

70-245

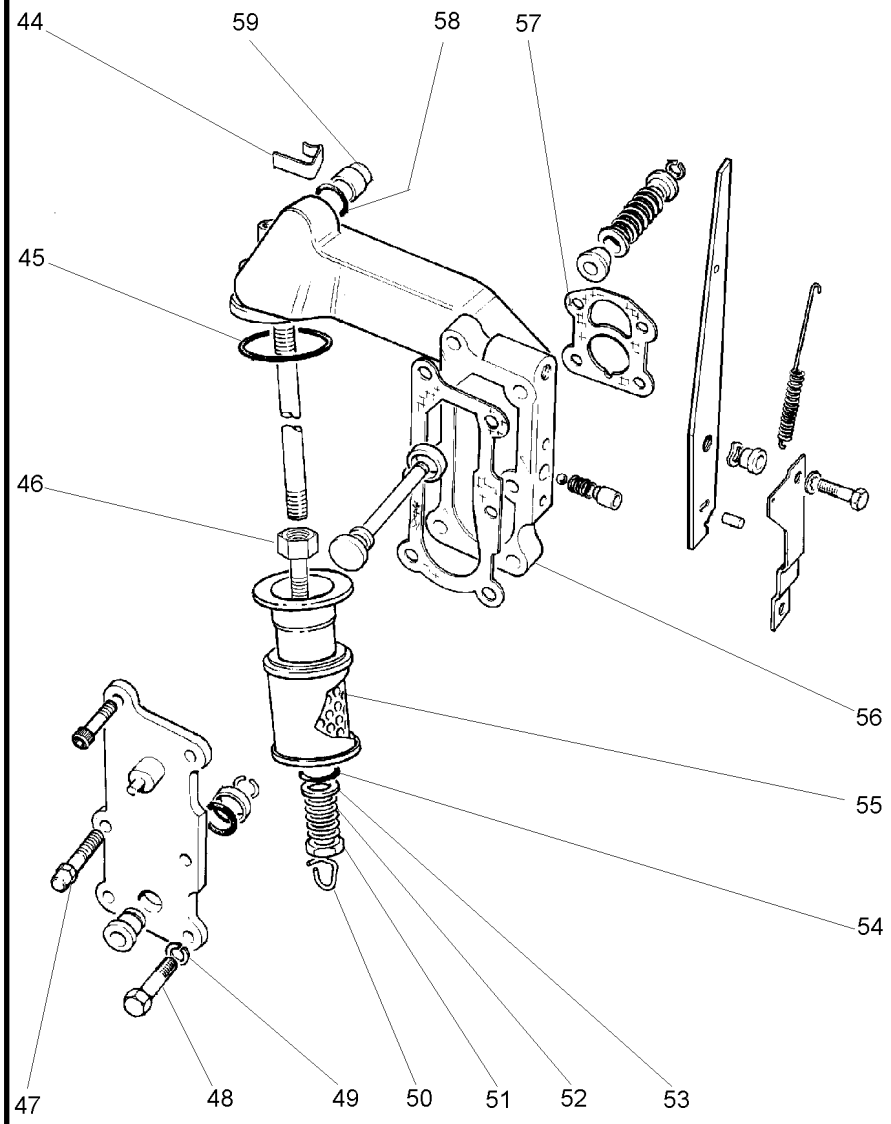

44	1870819M1		**1**	PRESILHA	STAPLE	GRAPA
45	195876M1		**1**	ANEL "O"	O RING	JUNTA TORICA
46	3699759M2		**1**	EXTENSÃO	EXTENSION	EXTENSION
47	3610280M1		**1**	PARAFUSO	BOLT	PERNO
48	362403X1		**3**	PARAFUSO	BOLT	PERNO
49	376719X1		**4**	ARRUELA	WASHER	ARANDELA
50	1870089M1		**1**	PRESILHA	STAPLE	GRAPA
51	363645X1		**1**	PORCA	NUT	TUERCA
52	1868469M1		**1**	MOLA	SPRING	RESORTE
53	377499X1		**1**	ARRUELA	WASHER	ARANDELA
54	1007240M1		**1**	ANEL "O"	O RING	JUNTA TORICA
55	3771122M92		**1**	FILTRO	FILTER	FILTRO
56	3800477M91	70-250 No	**1**	CARCAÇA	HOUSING	ALOJAMIENTO
57	1869529M2		**1**	JUNTA	GASKET	EMPAQUETADURA.
58	851134M1		**1**	ANEL "O"	O RING	JUNTA TORICA
59	1870820M1		**1**	BUJÃO	PLUG	TAPON

Carcaça
Housing
Caja

70-250

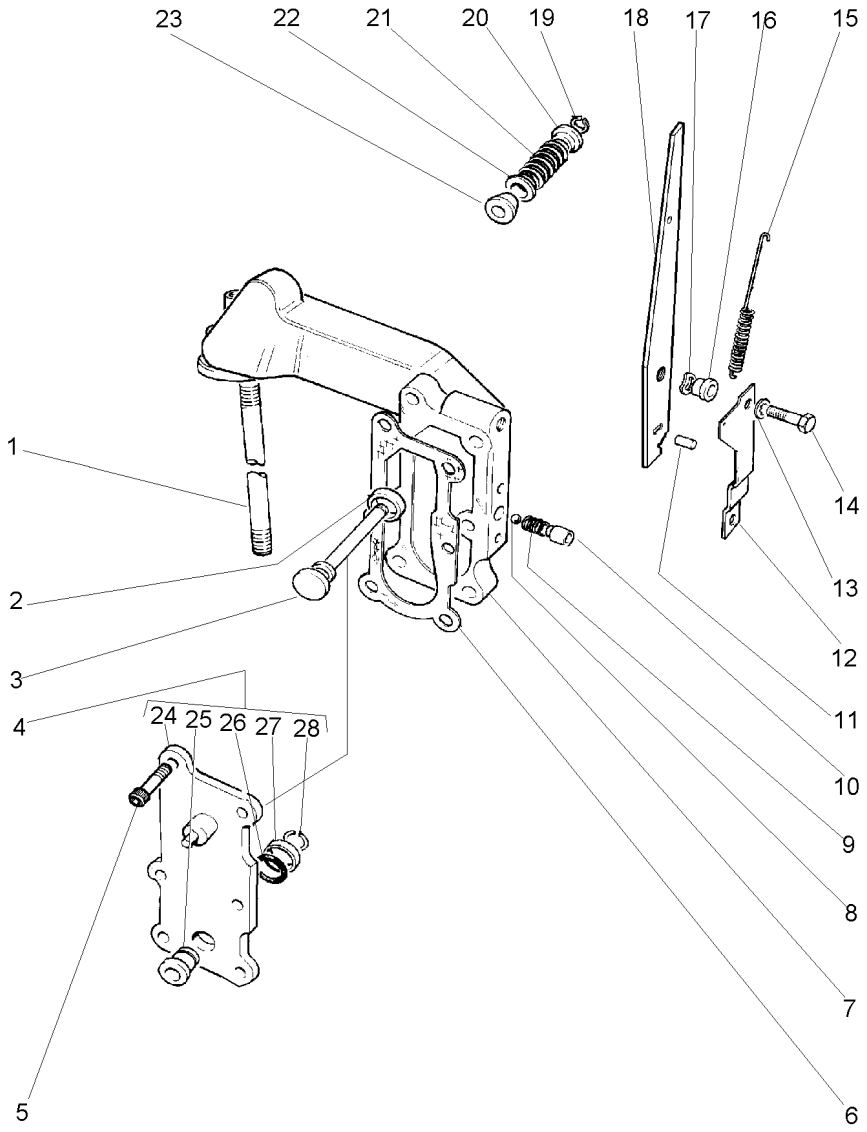

1	377531X1			**1**	PRISIONEIRO	STUD	ESPARRAGO
2	1870810M1			**1**	ANEL "O"	O RING	JUNTA TORICA
3	1870811M1			**1**	VÁLVULA	VALVE	VALVULA
4	3599748M91			**1**	TAMPA	COVER	CUBIERTA
5	358334X1	⊣	355810X1	**2**	PARAFUSO	BOLT	PERNO
6	1868456M1			**2**	JUNTA	GASKET	EMPAQUETADURA.
7	3599949M1			**1**	CARCAÇA	HOUSING	ALOJAMIENTO
8	361023X1			**1**	ESFERA	BALL	BOLA
9	1868452M1			**1**	MOLA	SPRING	RESORTE
10	1868451M2			**1**	BUCHA	BUSH	CASQUILLO
11	377489X1			**1**	PINO	PIN	PASADOR
12	1869831M1			**1**	SUPORTE	SUPPORT	DISPOS.DE SOSTEN
13	16229X	⊣	359004X1	**2**	ARRUELA	WASHER	ARANDELA
14	362352X1	⊣	377550X1	**2**	PARAFUSO	BOLT	PERNO
15	1868454M2			**1**	MOLA	SPRING	RESORTE
16	1868444M1			**1**	BUCHA	BUSH	CASQUILLO
17	377500X1			**1**	ARRUELA	WASHER	ARANDELA
18	3801340M1			**1**	ALAVANCA	LEVER	PALANCA
19	377501X1			**1**	ANEL TRAVA	CIRCLIP	CIRCULITO
20	1868464M1			**1**	ASSENTO	SEAT	ASIENTO
21	1868465M1			**1**	MOLA	SPRING	RESORTE
22	1868460M1			**1**	ASSENTO	SEAT	ASIENTO
23	1868466M1			**1**	RETENTOR	SEAL	RETEN
24	3599747M91	4		**1**	TAMPA	COVER	CUBIERTA
25	1868459M1	4		**1**	BUCHA	BUSH	CASQUILLO
26	1442621X1	4		**1**	ANEL "O"	O RING	JUNTA TORICA
27	377499X1	4		**1**	ARRUELA	WASHER	ARANDELA
28	358936X1	4		**1**	ANEL TRAVA	CIRCLIP	CIRCULITO

Levante Hidráulico
Hydraulic Lift
Levante Hidráulico

Sistema Eletrônico
Electronic System
Sistema Eletrônico

70-255

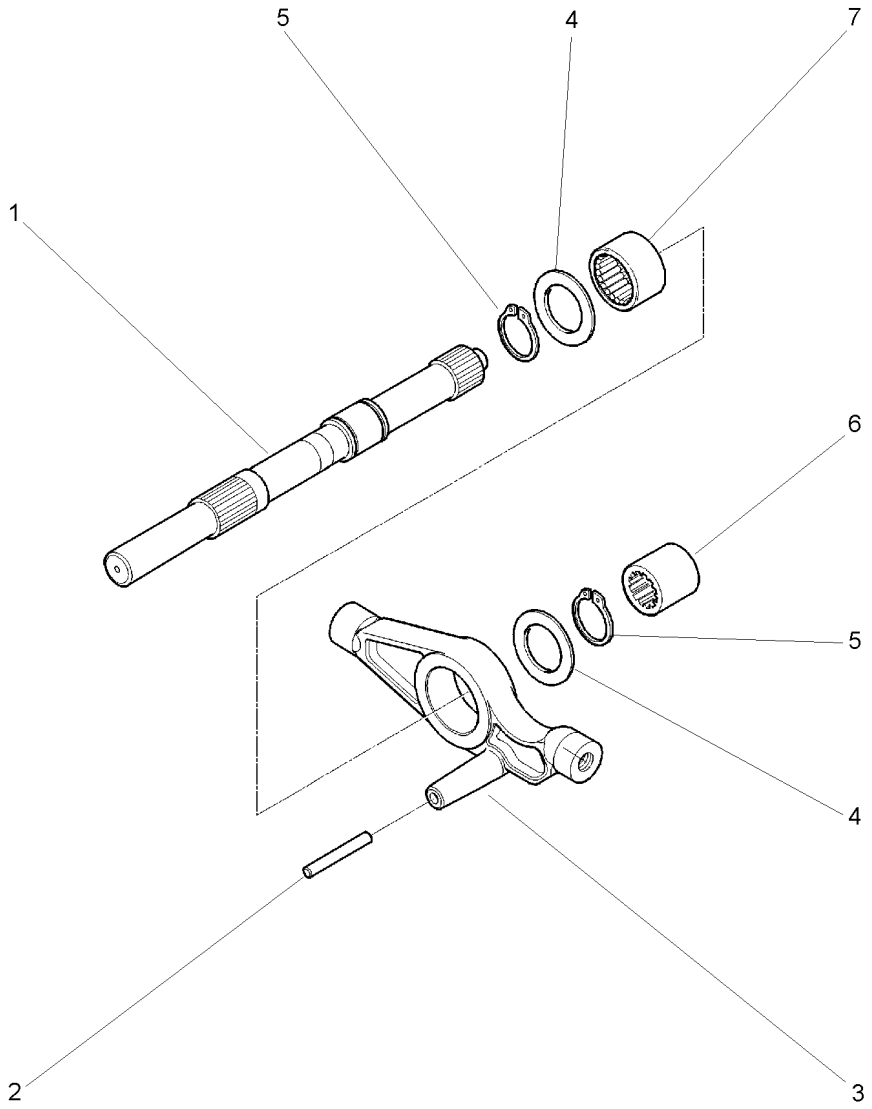

1	3801488M1	**1**	EIXO	SHAFT	ARBOL
2	3810573M1	**1**	PINO	PIN	PASADOR
3	3810459M1	**1**	SUPORTE	BRACKET	SOPORTE
4	3810574M1	**2**	ARRUELA	WASHER	ARANDELA
5	339469X1	**2**	ANEL TRAVA	CIRCLIP	CIRCULITO
6	3610189M1	**1**	LUVA	SLEEVE	MANCHA
7	1441826X1	**1**	ROLAMENTO	BEARING	COJINETE

Cilindro Auxiliar	**2600 Kgf**	**70-260**	**Com Sistema Ferguson**
Auxiliary Cylinder	**2600 Kgf**		**With Ferguson System**
Cilindro Auxiliar	**2600 Kgf**		**Con Sistema Ferguson**

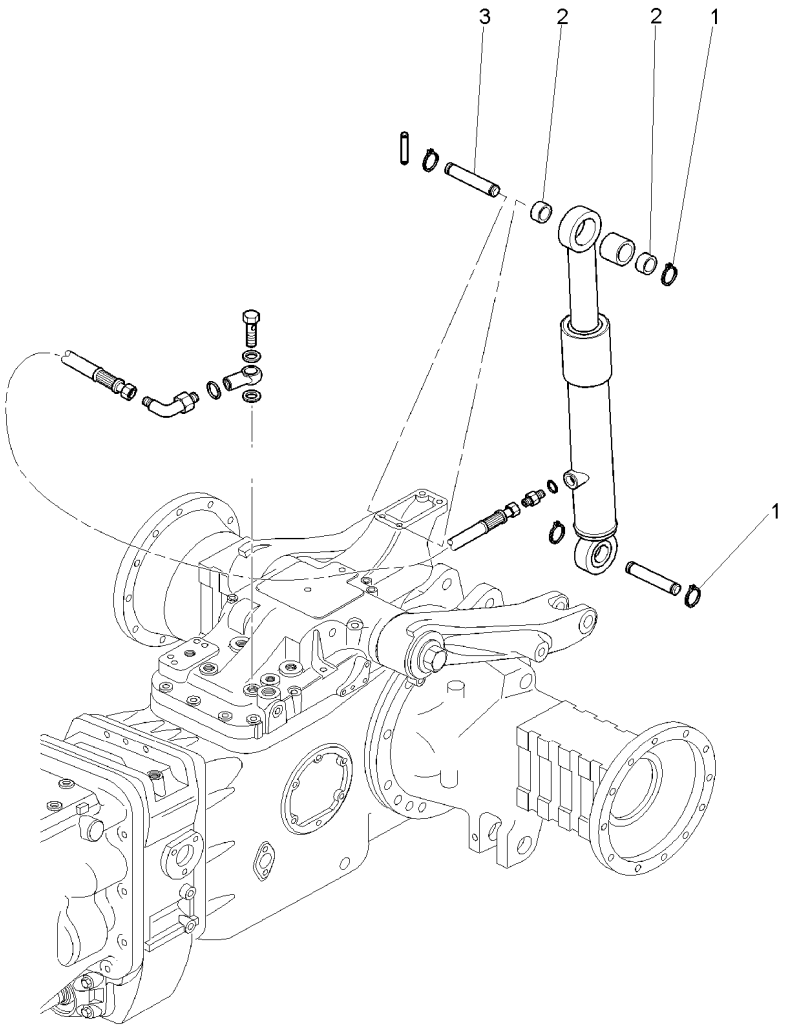

1	3813500M1		**4** ANEL	RING	ARO
2	3812034M1		**2** ESPAÇADOR	SPACER	PIEZA DISTANCIA
3	3812030M92	81MM	**2** PINO	PIN	PASADOR

Cilindro Auxiliar **3000 Kgf**
Auxiliary Cylinder
Cilindro Auxiliar

70-265

Com Sistema Ferguson
With Ferguson System
Con Sistema Ferguson

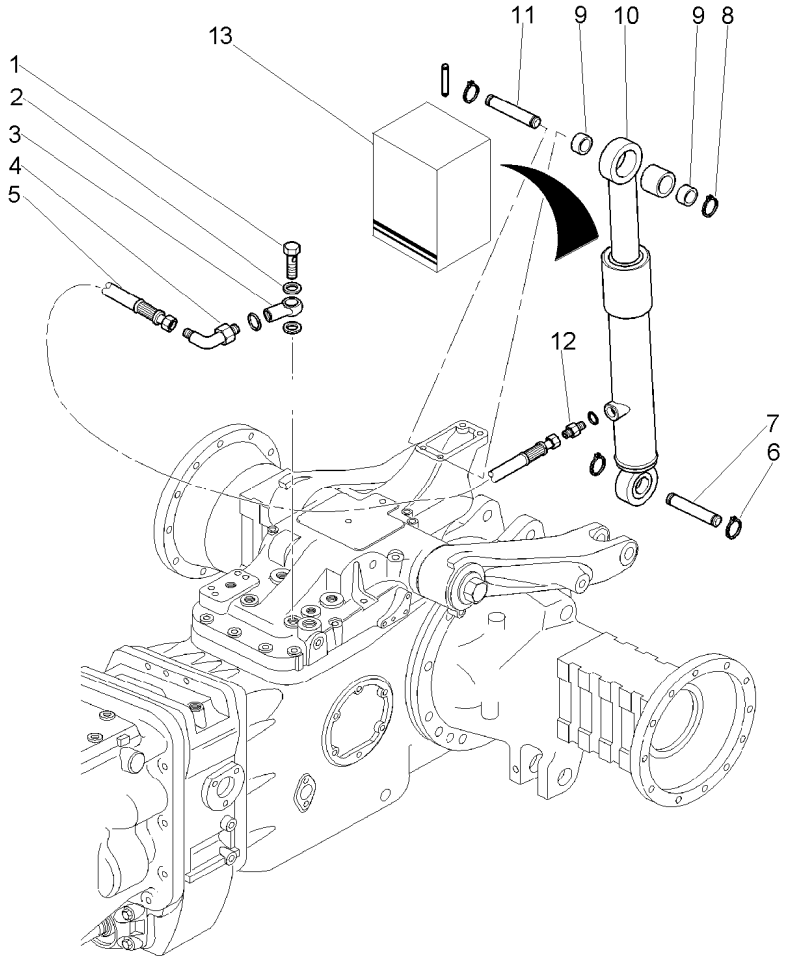

1	812561M1		
2	3409613M1		
3	3808814M1		
4	045823T1		
5	3809186M91		▶
6	3813500M1		
7	3812029M92		
8	3813500M1		
9	3812034M1		
10	3773719M91	28MM	
11	3812030M92	81MM	
11	3812031M92	118MM	
12	3019383X91		
13	3604255M91	10	

1	PARAFUSO	BOLT	PERNO
2	ARRUELA	WASHER	ARANDELA
1	CONEXÃO	CONNECTION	CONEXION
1	CONEXÃO	CONNECTION	CONEXION
1	MANGUEIRA	HOSE	FLEXIBLE
5	ANEL	RING	ARO
1	PINO	PIN	PASADOR
2	ANEL	RING	ARO
2	ESPAÇADOR	SPACER	PIEZA DISTANCIA
1	CILINDRO	CYLINDER	CILINDRO
1	PINO	PIN	PASADOR
1	PINO	PIN	PASADOR
1	CONEXÃO	CONNECTION	CONEXION
1	JG. REPARO	KIT, REPAIR	JUEGO REPARACION

Cilindro Auxiliar **Auxiliary Cylinder** **Cilindro Auxiliar**	**4000 Kgf** **4000 Kgf** **4000 Kgf**	**70-270**	**Com Sistema Ferguson** **With Ferguson System** **Con Sistema Ferguson**

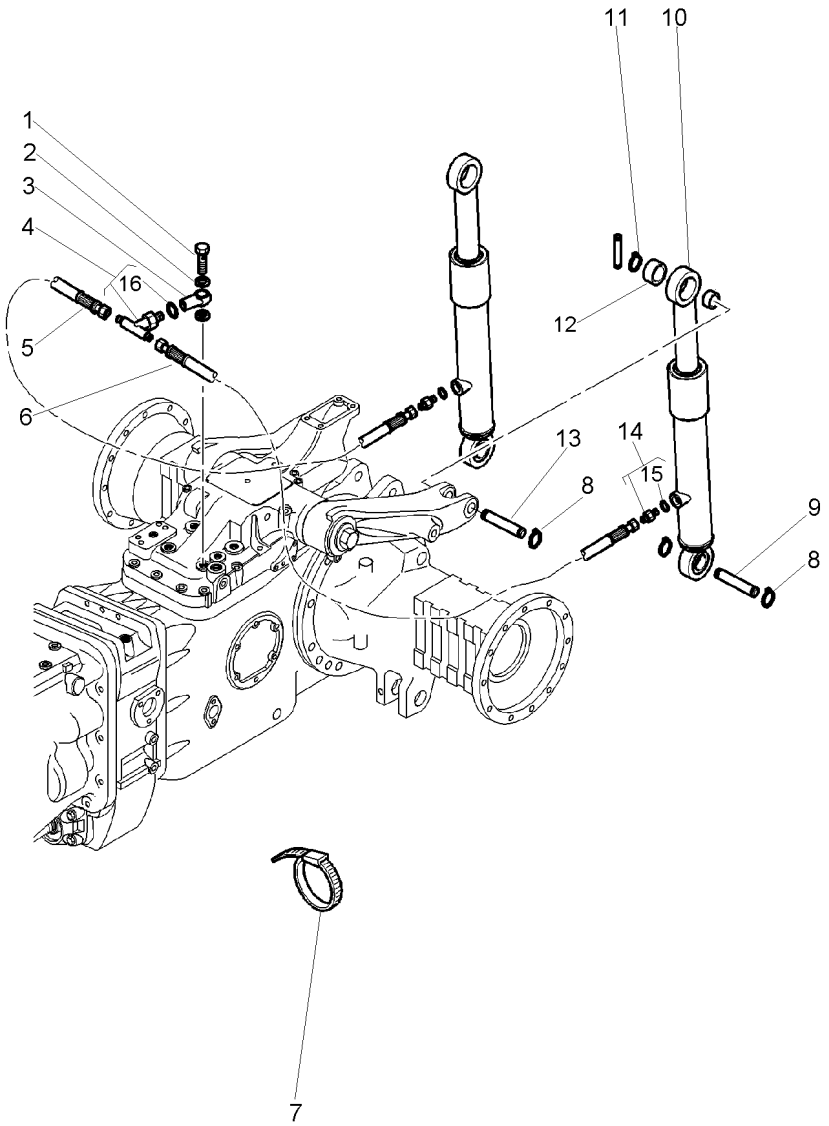

1	812561M1			**1**	PARAFUSO	BOLT	PERNO
2	3409613M1			**2**	ARRUELA	WASHER	ARANDELA
3	3808814M1			**1**	CONEXÃO	CONNECTION	CONEXION
4	3019607X91			**1**	CONEXÃO "T"	CONNECTION T	CONEXION T
5	3809186M91		▶	**1**	MANGUEIRA	HOSE	FLEXIBLE
6	3809185M91		◀	**1**	MANGUEIRA	HOSE	FLEXIBLE
7	1664405M1			**1**	BRAÇADEIRA	CLAMP	ABRAZADERA
8	3813500M1			**4**	ANEL	RING	ARO
9	3812029M92	95MM		**2**	PINO	PIN	PASADOR
10	3773719M91	28MM		**2**	CILINDRO	CYLINDER	CILINDRO
11	3813500M1			**2**	ANEL	RING	ARO
12	3812034M1			**2**	ESPAÇADOR	SPACER	PIEZA DISTANCIA
13	3812031M92	118MM		**2**	PINO	PIN	PASADOR
14	3019383X91			**2**	CONEXÃO	CONNECTION	CONEXION
15	3019397X1	14		**2**	ANEL	RING	ARO
16	3019395X1	4		**1**	ANEL "O"	O RING	JUNTA TORICA

Cilindro Auxiliar **2600 Kgf**
Auxiliary Cylinder **2600 Kgf**
Cilindro Auxiliar **2600 Kgf**

70-275

Tratores Com Cabine E Sistema Eletrônico
Tractors With Cab And Electronic System
Tractores Con Cabina Y Sistema Eletronico

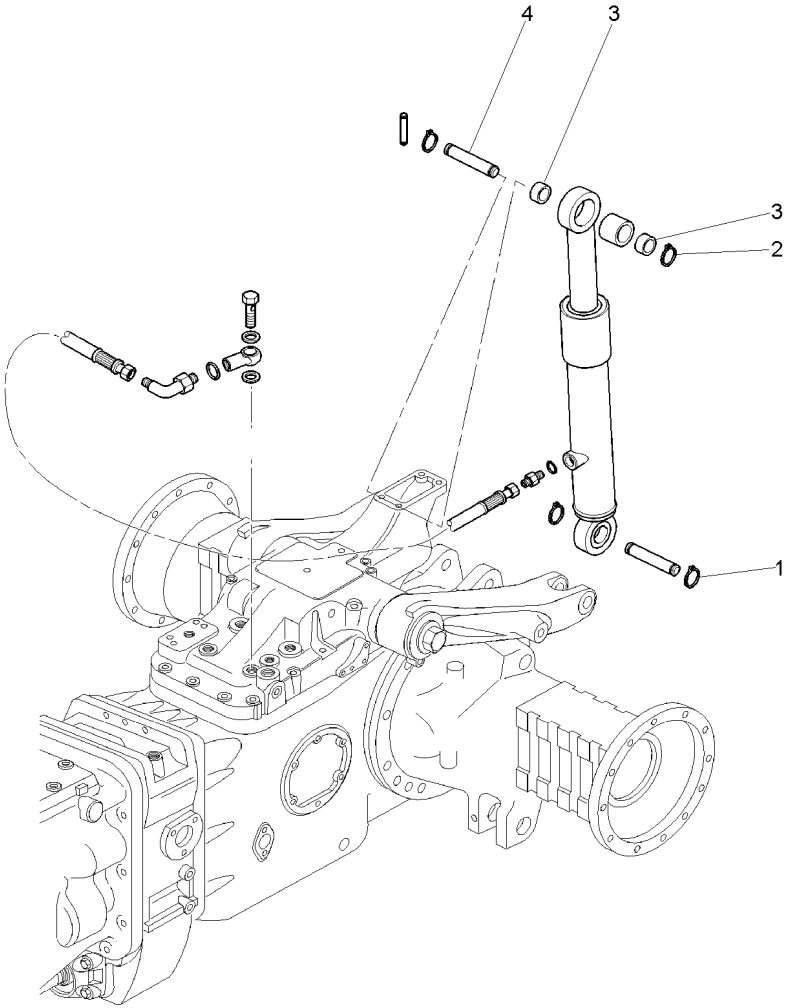

1	3813500M1		**2**	ANEL	RING	ARO
2	3813500M1		**2**	ANEL	RING	ARO
3	3812034M1		**2**	ESPAÇADOR	SPACER	PIEZA DISTANCIA
4	3812030M92	81MM	**2**	PINO	PIN	PASADOR

Cilindro Auxiliar **3000 Kgf**
Auxiliary Cylinder
Cilindro Auxiliar

70-280

Sistema Eletrônico
Electronic System
Sistema Eletronico

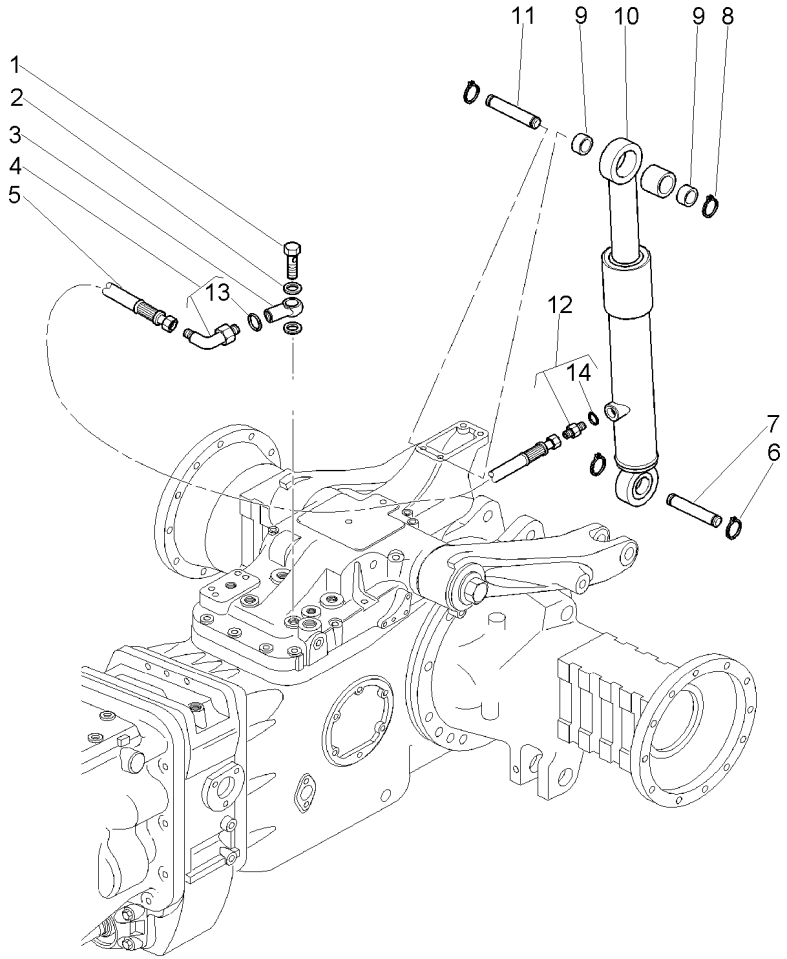

1	812561M1		
2	3409613M1		
3	3808814M1		
4	045823T1		
5	3809186M91	▶	
6	3813500M1		
7	3812029M92	95MM	
8	3813500M1		
9	3812034M1		
10	3773719M91	28MM	
11	3812030M92	81MM	
11	3812031M92	118MM	
12	3019383X91		
13	3019395X1	4	
14	3019397X1	12	

1	PARAFUSO	BOLT	PERNO
2	ARRUELA	WASHER	ARANDELA
1	CONEXÃO	CONNECTION	CONEXION
1	CONEXÃO	CONNECTION	CONEXION
1	MANGUEIRA	HOSE	FLEXIBLE
5	ANEL	RING	ARO
1	PINO	PIN	PASADOR
2	ANEL	RING	ARO
2	ESPAÇADOR	SPACER	PIEZA DISTANCIA
1	CILINDRO	CYLINDER	CILINDRO
1	PINO	PIN	PASADOR
1	PINO	PIN	PASADOR
1	CONEXÃO	CONNECTION	CONEXION
1	ANEL "O"	O RING	JUNTA TORICA
1	ANEL	RING	ARO

Cilindro Auxiliar **Auxiliary Cylinder** **Cilindro Auxiliar**	**4000 Kgf** **4000 Kgf** **4000 Kgf**	**70-285**	**Sistema Eletrônico** **Electronic System** **Sistema Eletronico**

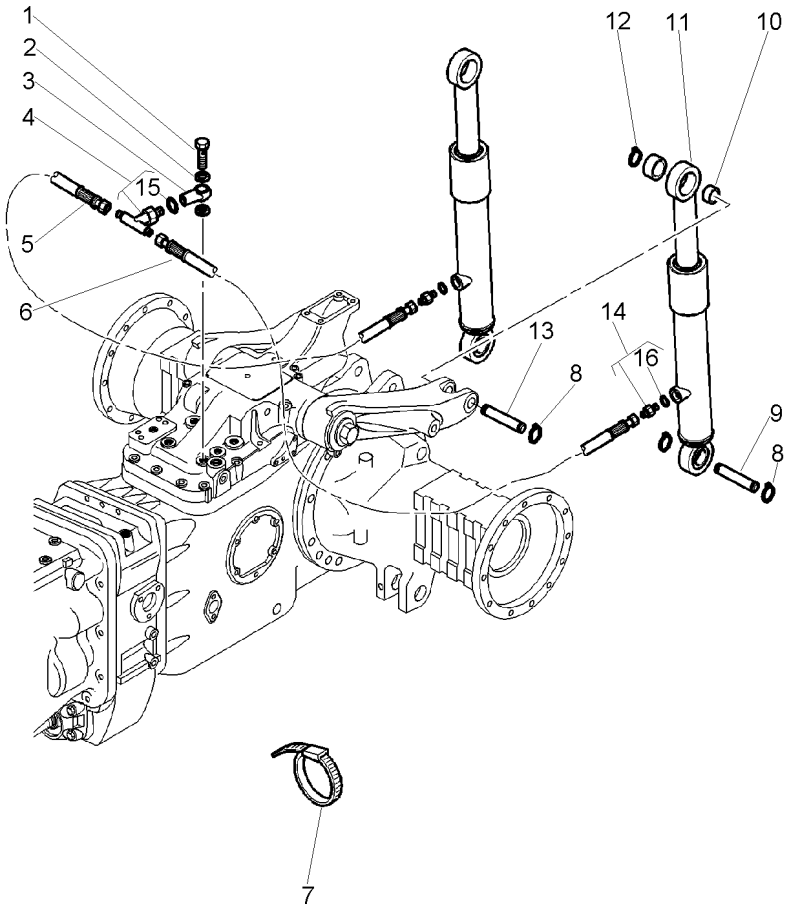

1	812561M1		
2	3409613M1		
3	3808814M1		
4	3019607X91		
5	3809186M91		▶
6	3809185M91		◀
7	1664405M1		
8	3813500M1		
9	3812029M92	95MM	
10	3812034M1		
11	3773719M91	28MM	
12	3813500M1		
13	3812031M92	118MM	
14	3019383X91		
15	3019395X1	4	
16	3019397X1	14	

1	PARAFUSO	BOLT	PERNO
2	ARRUELA	WASHER	ARANDELA
1	CONEXÃO	CONNECTION	CONEXION
1	CONEXÃO "T"	CONNECTION T	CONEXION T
1	MANGUEIRA	HOSE	FLEXIBLE
1	MANGUEIRA	HOSE	FLEXIBLE
1	BRAÇADEIRA	CLAMP	ABRAZADERA
2	ANEL	RING	ARO
2	PINO	PIN	PASADOR
4	ESPAÇADOR	SPACER	PIEZA DISTANCIA
2	CILINDRO	CYLINDER	CILINDRO
2	ANEL	RING	ARO
2	PINO	PIN	PASADOR
2	CONEXÃO	CONNECTION	CONEXION
1	ANEL "O"	O RING	JUNTA TORICA
2	ANEL	RING	ARO

Sistema Hidráulico Hydraulic System Sistema Hidráulico	2 Rodas Motrizes 2 Wheels Drive 2 Ruedas Motriz	70-290

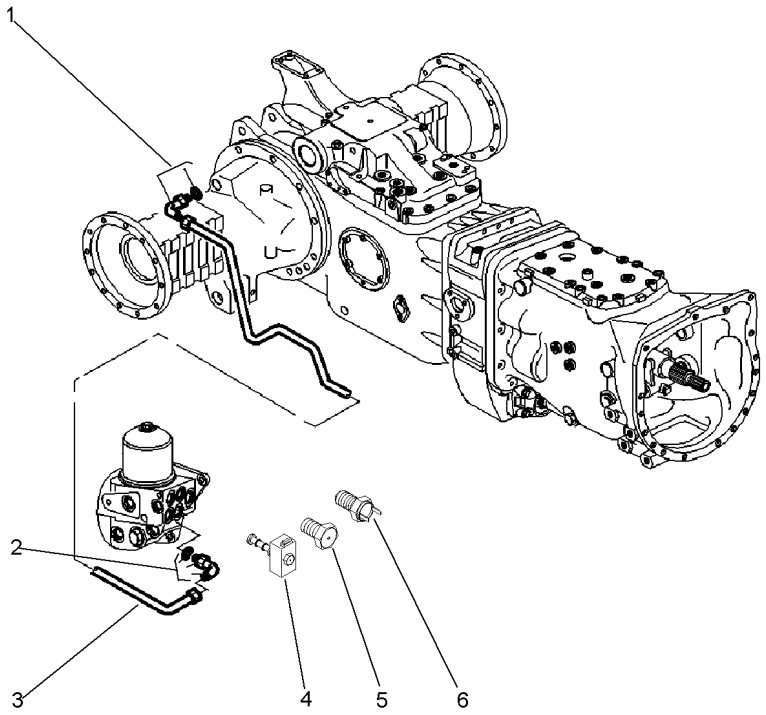

1	045823T1	**1**	CONEXÃO	CONNECTION	CONEXION
2	045823T1	**1**	CONEXÃO	CONNECTION	CONEXION
3	3773727M1	**1**	TUBO	PIPE	CANO
4	3619760M91	**1**	SOLENÓIDE	SOLENOID	SOLENOIDE
5	3381872M91	**1**	TAMPÃO	PAD	ALMOHADILLA
6	1693367M1	**1**	INTERRUPTOR	SWITCH	INTERRUPTOR

Sistema Hidráulico Hydraulic System Sistema Hidráulico	12 Velocidades 12 Speed 12 Velocidades	70-295

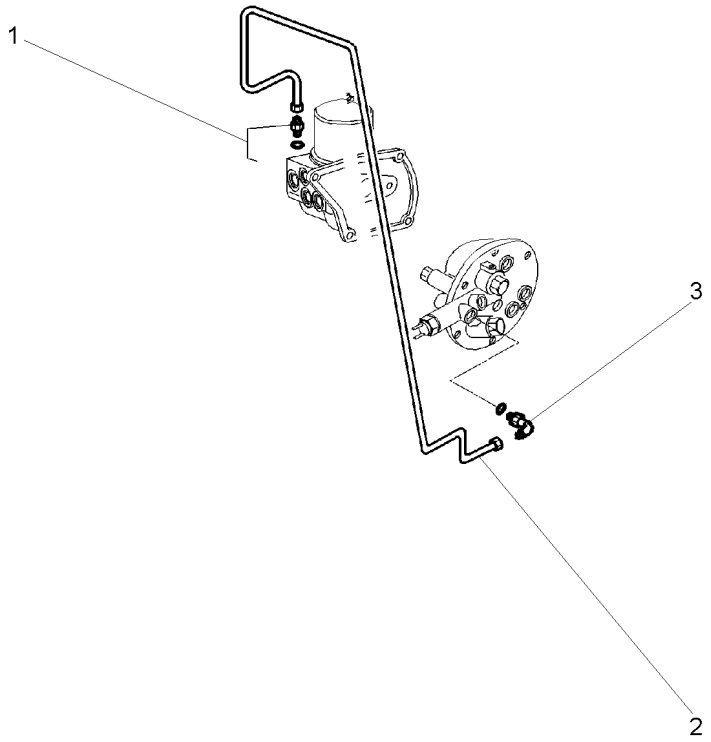

1	3019379X91	**1** CONEXÃO	CONNECTION	CONEXION
2	3773728M3	**1** TUBO	PIPE	CANO
3	045823T1	**1** CONEXÃO	CONNECTION	CONEXION

Sistema Hidráulico Hydraulic System Sistema Hidráulico	4 Rodas Motrizes 4 Wheels Drive 4 Ruedas Motriz	70-300	12 Velocidades 12 Speed 12 Velocidades

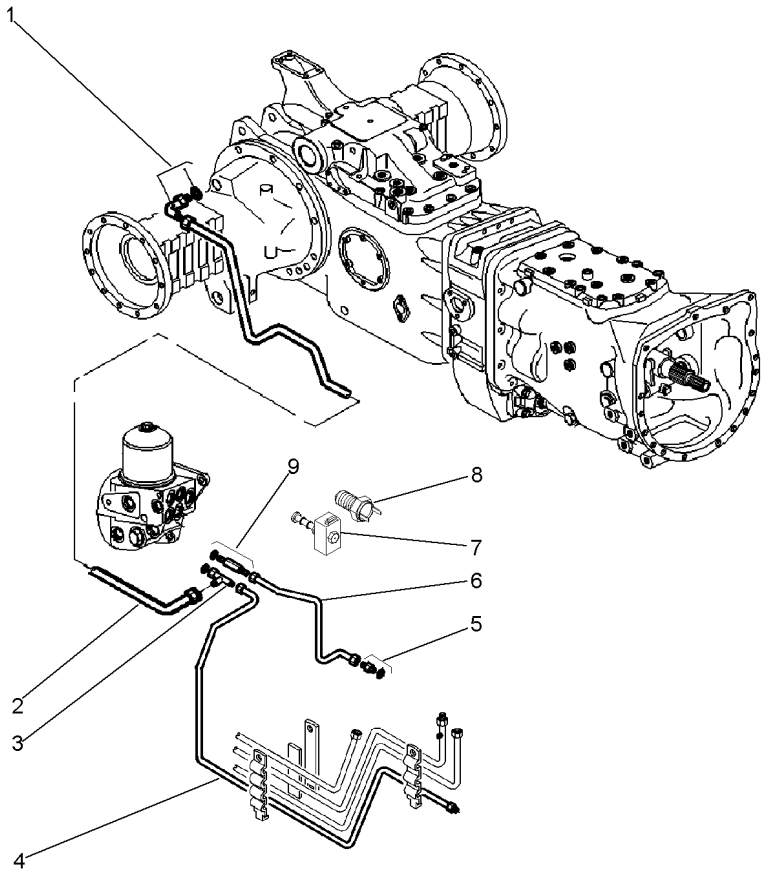

1	045823T1	**1** CONEXÃO	CONNECTION	CONEXION
2	3773727M1	**1** TUBO	PIPE	CANO
3	3019623X91	**1** CONEXÃO "T"	CONNECTION T	CONEXION T
4	3773726M2	**1** TUBO	PIPE	CANO
5	3019379X91	**1** CONEXÃO	CONNECTION	CONEXION
6	3807985M1	**1** TUBO	PIPE	CANO
7	3619760M91	**2** SOLENÓIDE	SOLENOID	SOLENOIDE
8	1693367M1	**1** INTERRUPTOR	SWITCH	INTERRUPTOR
9	3807752M91	**1** CONEXÃO	CONNECTION	CONEXION

Sistema Hidráulico Hydraulic System Sistema Hidráulico	4 Rodas Motrizes 4 Wheels Drive 4 Ruedas Motriz	70-305	12 Velocidades 12 Speed 12 Velocidades

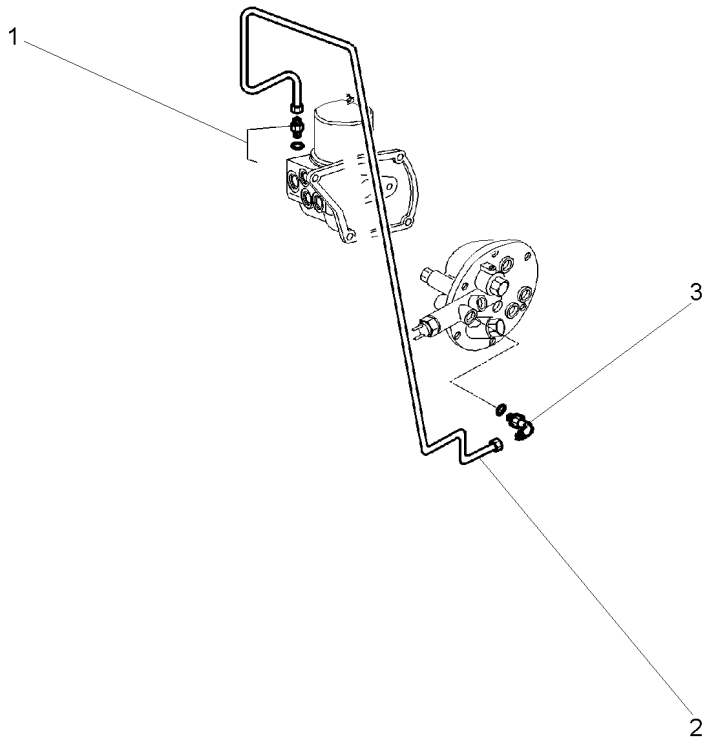

1	3019379X91	**1** CONEXÃO	CONNECTION	CONEXION
2	3773728M3	**1** TUBO	PIPE	CANO
3	045823T1	**1** CONEXÃO	CONNECTION	CONEXION

Sistema Hidráulico **Hydraulic System** **Sistema Hidráulico**	**18 Velocidades** **18 Speed** **18 Velocidades**	**70-310**

Com Embreagem Split - Sem Cabine - 2 Rodas Motrize
With Split Torque Clutch - Without Cab - Two Weel
Con Embrague Split Torque - Sin Cabina - 2 Ruedas

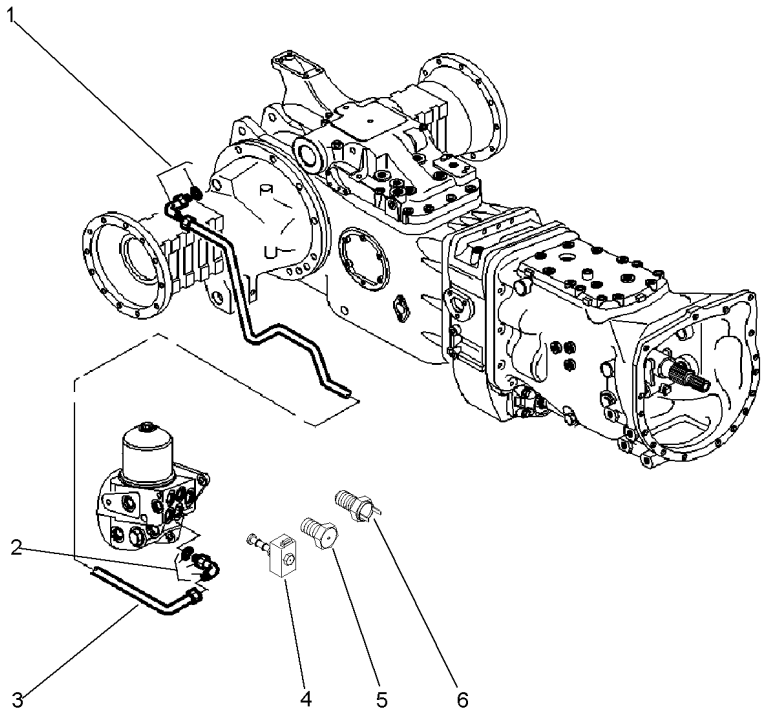

1	045823T1	**1** CONEXÃO	CONNECTION	CONEXION
2	045823T1	**1** CONEXÃO	CONNECTION	CONEXION
3	3773727M1	**1** TUBO	PIPE	CANO
4	3619760M91	**1** SOLENÓIDE	SOLENOID	SOLENOIDE
5	3381872M91	**1** TAMPÃO	PAD	ALMOHADILLA
6	1693367M1	**1** INTERRUPTOR	SWITCH	INTERRUPTOR

Sistema Hidráulico Hydraulic System Sistema Hidráulico	18 Velocidades 18 Speed 18 Velocidades	**70-315**

Com Embreagem Split - Sem Cabine - 2 Rodas Motrize
With Split Torque Clutch - Without Cab - Two Weel
Con Embrague Split Torque - Sin Cabina - 2 Ruedas

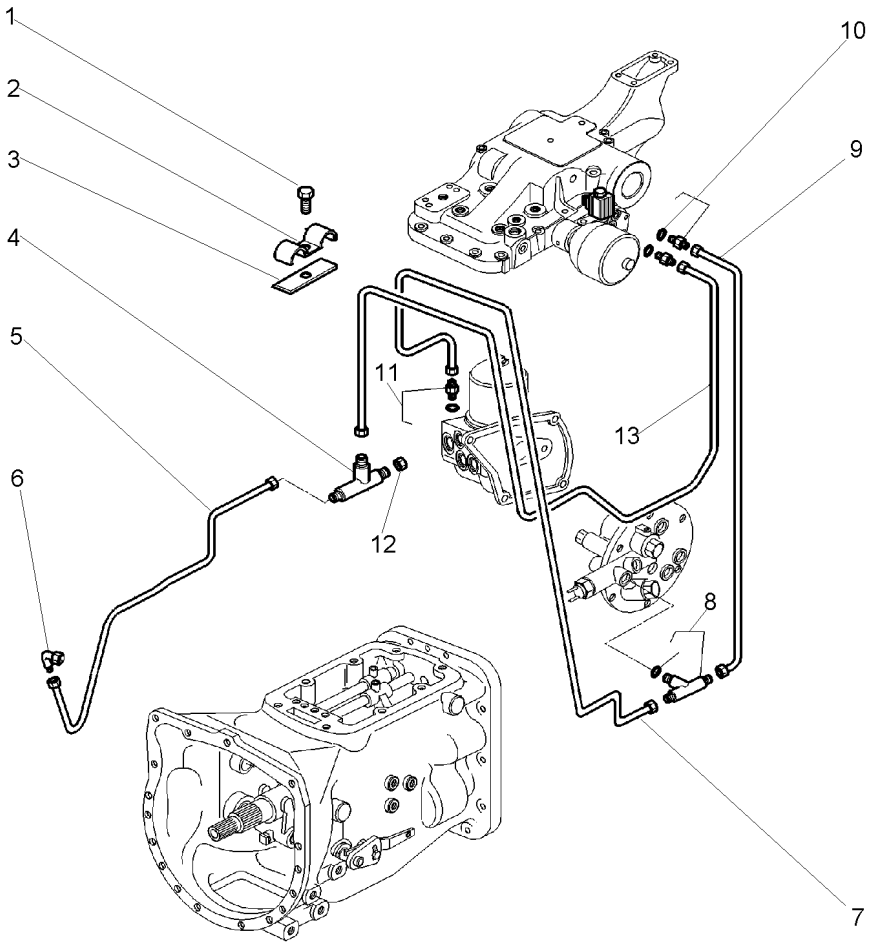

1	373109X1	**1** PARAFUSO	BOLT	PERNO
2	1875920M91	**1** BRAÇADEIRA	CLAMP	ABRAZADERA
3	1876383M1	**1** PLACA	PLATE	PLATO
4	355829X1	**1** CONEXÃO "T"	CONNECTION T	CONEXION T
5	3816534M91	**1** TUBO	PIPE	CANO
6	3410057M91	**1** COTOVELO	ELBOW	CODO
7	3773728M3	**1** TUBO	PIPE	CANO
8	3019607X91	**1** CONEXÃO "T"	CONNECTION T	CONEXION T
9	3773729M2	**1** TUBO	PIPE	CANO
10	3019379X91	**2** CONEXÃO	CONNECTION	CONEXION
11	3019379X91	**1** CONEXÃO	CONNECTION	CONEXION
12	356579X1	**1** TAMPÃO	PAD	ALMOHADILLA
13	3773731M3	**1** TUBO	PIPE	CANO

Sistema Hidráulico **Hydraulic System** **Sistema Hidráulico**	**18 Velocidades** **18 Speed** **18 Velocidades**	**70-320**

Com Embreagem Split - Sem Cabine - 4 Rodas Motrize
With Split Torque Clutch - Without Cab - 4 Wd
Con Embrague Split Torque - Sin Cabina - 4 Rm

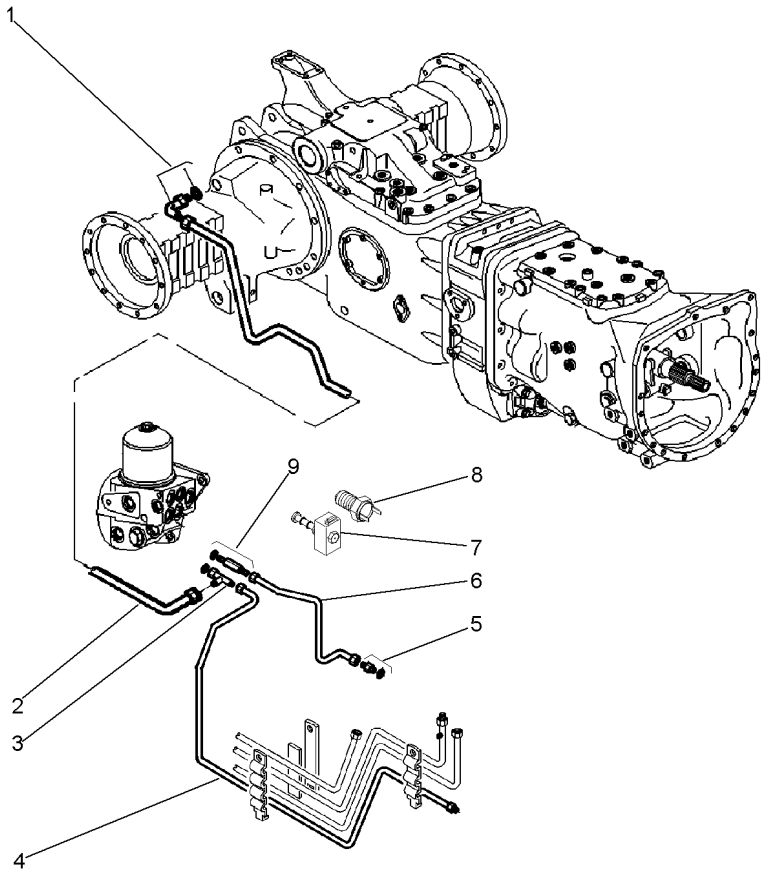

1	045823T1	**1** CONEXÃO	CONNECTION	CONEXION
2	3773727M1	**1** TUBO	PIPE	CANO
3	3019623X91	**1** CONEXÃO "T"	CONNECTION T	CONEXION T
4	3773726M2	**1** TUBO	PIPE	CANO
5	3019379X91	**1** CONEXÃO	CONNECTION	CONEXION
6	3807985M1	**1** TUBO	PIPE	CANO
7	3619760M91	**2** SOLENÓIDE	SOLENOID	SOLENOIDE
8	1693367M1	**1** INTERRUPTOR	SWITCH	INTERRUPTOR
9	3807752M91	**1** CONEXÃO	CONNECTION	CONEXION

Sistema Hidráulico **Hydraulic System** **Sistema Hidráulico**	**18 Velocidades** **18 Speed** **18 Velocidades**	**70-325**

Com Embreagem Split - Sem Cabine - 4 Rodas Motrize
With Split Torque Clutch - Without Cab - 4 Wd
Con Embrague Split Torque - Sin Cabina - 4 Rm

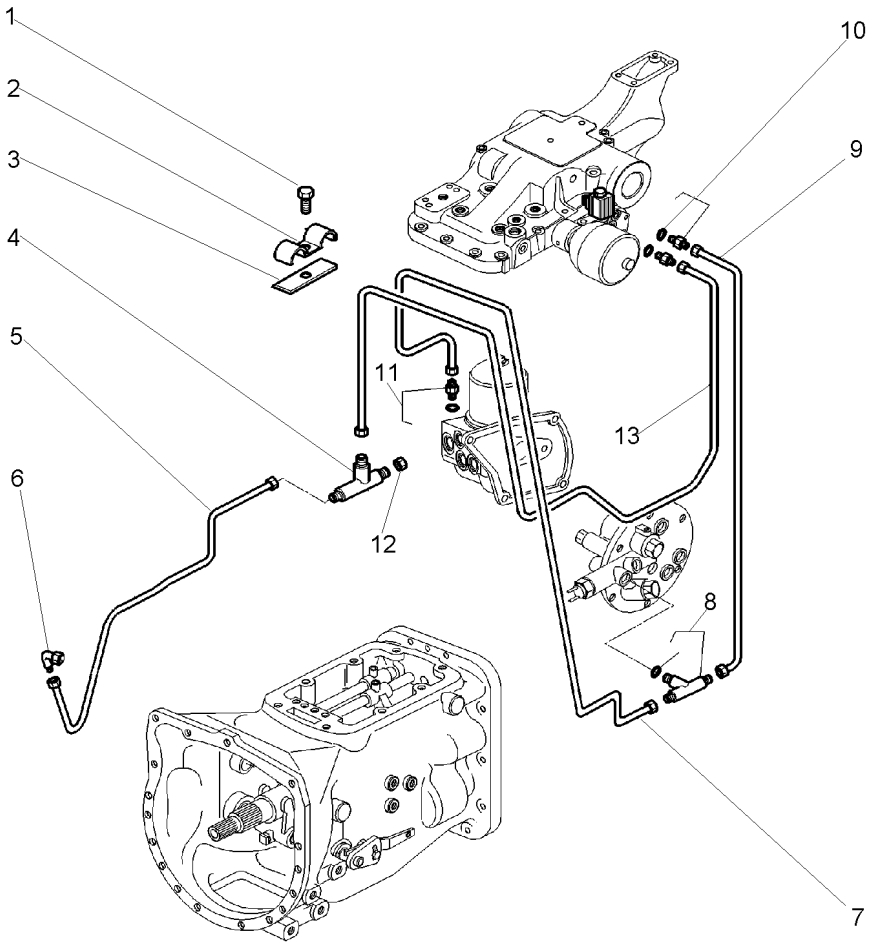

1	373109X1	**1**	PARAFUSO	BOLT	PERNO
2	1875920M91	**1**	BRAÇADEIRA	CLAMP	ABRAZADERA
3	1876383M1	**1**	PLACA	PLATE	PLATO
4	355829X1	**1**	CONEXÃO "T"	CONNECTION T	CONEXION T
5	3816534M91	**1**	TUBO	PIPE	CANO
6	3410057M91	**1**	COTOVELO	ELBOW	CODO
7	3773728M3	**1**	TUBO	PIPE	CANO
8	3019607X91	**1**	CONEXÃO "T"	CONNECTION T	CONEXION T
9	3773729M2	**1**	TUBO	PIPE	CANO
10	3019379X91	**2**	CONEXÃO	CONNECTION	CONEXION
11	3019379X91	**1**	CONEXÃO	CONNECTION	CONEXION
12	356579X1	**1**	TAMPÃO	PAD	ALMOHADILLA
13	3773731M3	**1**	TUBO	PIPE	CANO

Sistema Hidráulico Hydraulic System Sistema Hidráulico	18 Velocidades 18 Speed 18 Velocidades	70-330

Com Embreagem Split - Com Cabine - 2 Rodas Motrize
With Split Torque Clutch - With Cab - Two Weel Dri
Con Embrague Split Torque - Con Cabina - 2 Ruedas

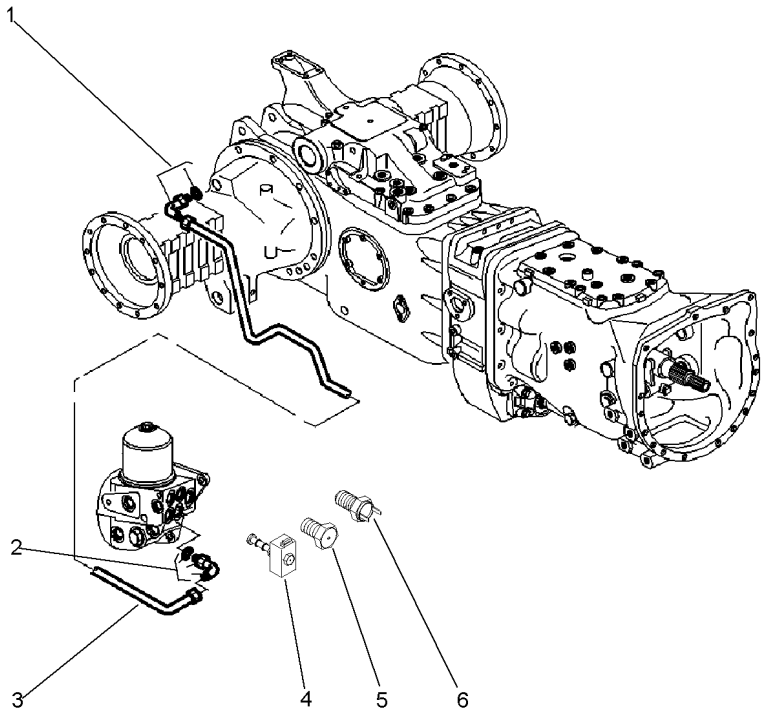

1	045823T1	**1**	CONEXÃO	CONNECTION	CONEXION
2	045823T1	**1**	CONEXÃO	CONNECTION	CONEXION
3	3773727M1	**1**	TUBO	PIPE	CANO
4	3619760M91	**1**	SOLENÓIDE	SOLENOID	SOLENOIDE
5	3381872M91	**1**	TAMPÃO	PAD	ALMOHADILLA
6	1693367M1	**1**	INTERRUPTOR	SWITCH	INTERRUPTOR

Sistema Hidráulico Hydraulic System Sistema Hidráulico	18 Velocidades 18 Speed 18 Velocidades	70-335

Com Embreagem Split - Com Cabine - 2 Rodas Motrize
With Split Torque Clutch - With Cab - Two Weel Dri
Con Embrague Split Torque - Con Cabina - 2 Ruedas

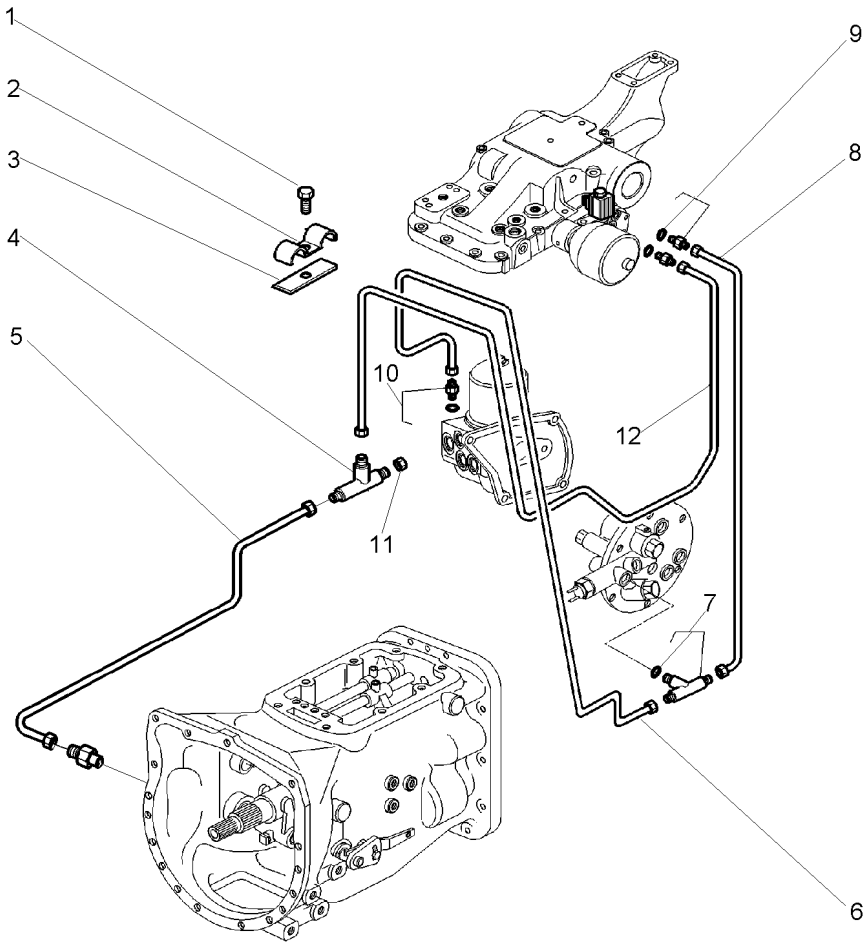

1	373109X1	**1** PARAFUSO	BOLT	PERNO
2	1875920M91	**1** BRAÇADEIRA	CLAMP	ABRAZADERA
3	1876383M1	**1** PLACA	PLATE	PLATO
4	355829X1	**1** CONEXÃO "T"	CONNECTION T	CONEXION T
5	3773730M2	**1** TUBO	PIPE	CANO
6	3773728M3	**1** TUBO	PIPE	CANO
7	3019607X91	**1** CONEXÃO "T"	CONNECTION T	CONEXION T
8	3773729M2	**1** TUBO	PIPE	CANO
9	3019379X91	**2** CONEXÃO	CONNECTION	CONEXION
10	3019379X91	**1** CONEXÃO	CONNECTION	CONEXION
11	356579X1	**1** TAMPÃO	PAD	ALMOHADILLA
12	3773731M3	**1** TUBO	PIPE	CANO

Sistema Hidráulico **Hydraulic System** **Sistema Hidráulico**	**18 Velocidades** **18 Speed** **18 Velocidades**	**70-340**

Tratores Com 4 Rodas Motrizes E Cabine
Tractors With 4 Wheels Drive And Cab
Tractores Con 4 Ruedas Motriz Y Cabina

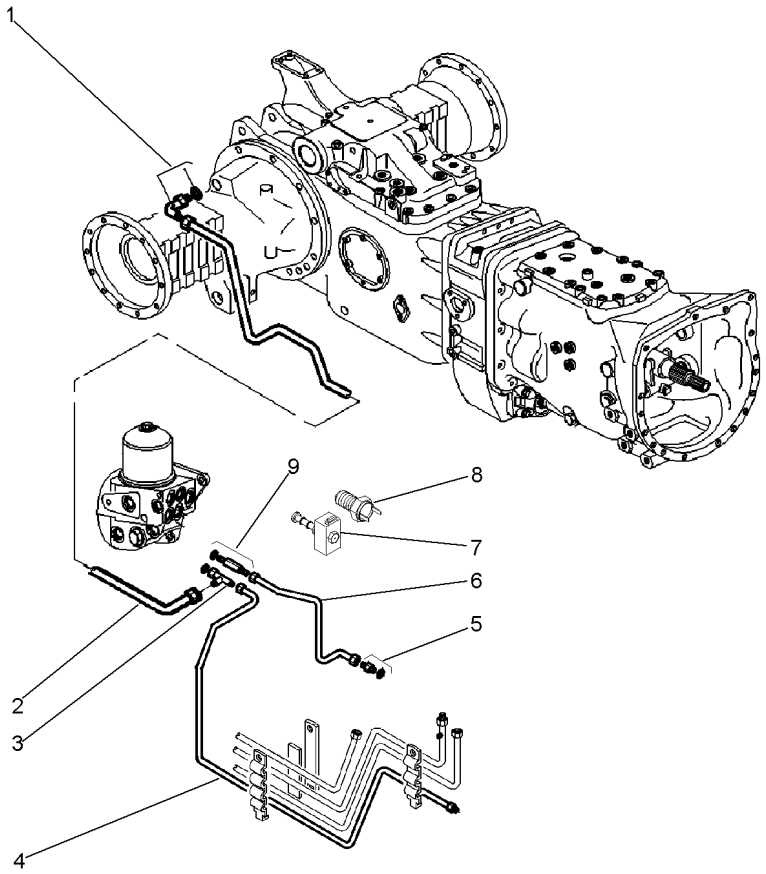

1	045823T1	**1** CONEXÃO	CONNECTION	CONEXION
2	3773727M1	**1** TUBO	PIPE	CANO
3	3019623X91	**1** CONEXÃO "T"	CONNECTION T	CONEXION T
4	3773726M2	**1** TUBO	PIPE	CANO
5	3019379X91	**1** CONEXÃO	CONNECTION	CONEXION
6	3807985M1	**1** TUBO	PIPE	CANO
7	3619760M91	**2** SOLENÓIDE	SOLENOID	SOLENOIDE
8	1693367M1	**1** INTERRUPTOR	SWITCH	INTERRUPTOR
9	3807752M91	**1** CONEXÃO	CONNECTION	CONEXION

Sistema Hidráulico Hydraulic System Sistema Hidráulico	18 Velocidades 18 Speed 18 Velocidades	70-345	Tratores Com 4 Rodas Motrizes E Cabine Tractors With 4 Wheels Drive And Cab Tractores Con 4 Ruedas Motriz Y Cabina

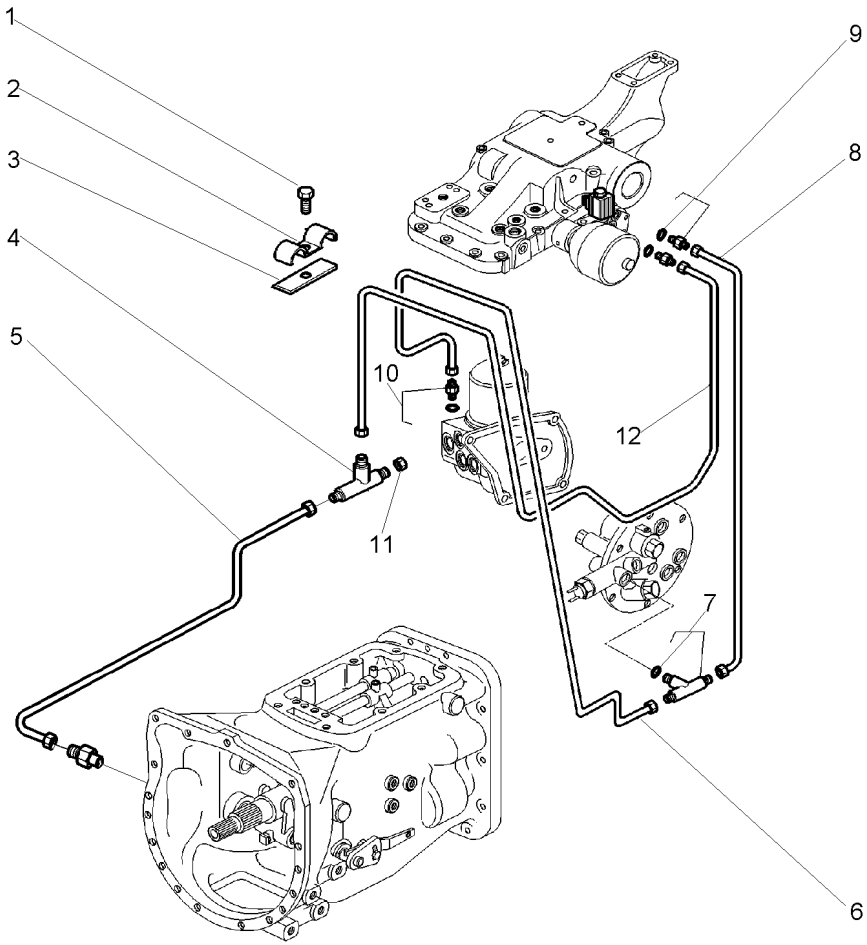

1	373109X1	**1** PARAFUSO	BOLT	PERNO
2	1875920M91	**1** BRAÇADEIRA	CLAMP	ABRAZADERA
3	1876383M1	**1** PLACA	PLATE	PLATO
4	355829X1	**1** CONEXÃO "T"	CONNECTION T	CONEXION T
5	3773730M2	**1** TUBO	PIPE	CANO
6	3773728M3	**1** TUBO	PIPE	CANO
7	3019607X91	**1** CONEXÃO "T"	CONNECTION T	CONEXION T
8	3773729M2	**1** TUBO	PIPE	CANO
9	3019379X91	**2** CONEXÃO	CONNECTION	CONEXION
10	3019379X91	**1** CONEXÃO	CONNECTION	CONEXION
11	356579X1	**1** TAMPÃO	PAD	ALMOHADILLA
12	3773731M3	**1** TUBO	PIPE	CANO

Sistema Hidráulico Hydraulic System Sistema Hidráulico	18 Velocidades 18 Speed 18 Velocidades	70-350

Com Embreagem Úmida - 2 Rodas Motrizes
With Wet Clutch - Two Weel Drive
Con Embrague De Discos Sumergidos - 2 Ruedas Motri

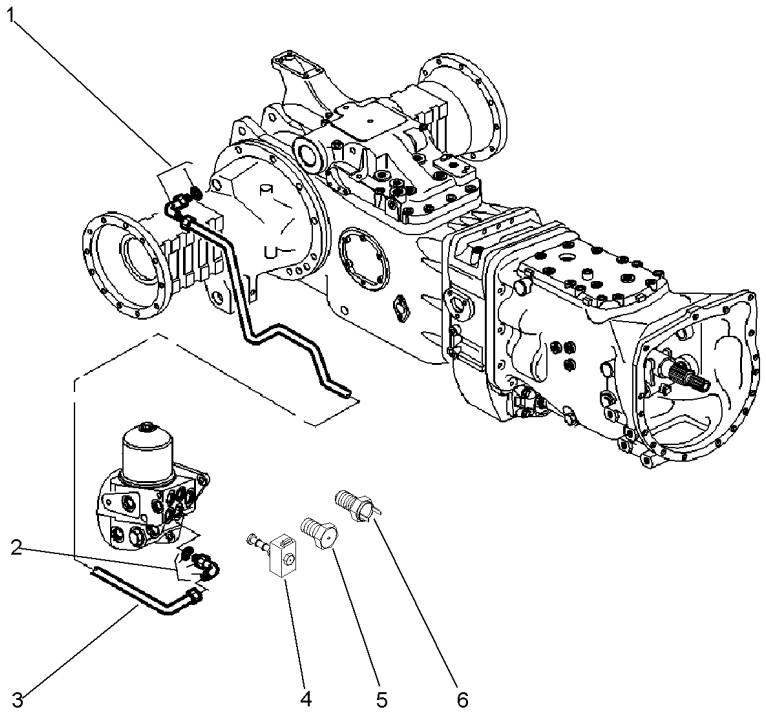

1	045823T1	**1** CONEXÃO	CONNECTION	CONEXION
2	045823T1	**1** CONEXÃO	CONNECTION	CONEXION
3	3773727M1	**1** TUBO	PIPE	CANO
4	3619760M91	**1** SOLENÓIDE	SOLENOID	SOLENOIDE
5	3381872M91	**1** TAMPÃO	PAD	ALMOHADILLA
6	1693367M1	**1** INTERRUPTOR	SWITCH	INTERRUPTOR

Sistema Hidráulico Hydraulic System Sistema Hidráulico	18 Velocidades 18 Speed 18 Velocidades	70-355	Com Embreagem Úmida - 2 Rodas Motrizes With Wet Clutch - Two Weel Drive Con Embrague De Discos Sumergidos - 2 Ruedas Motri

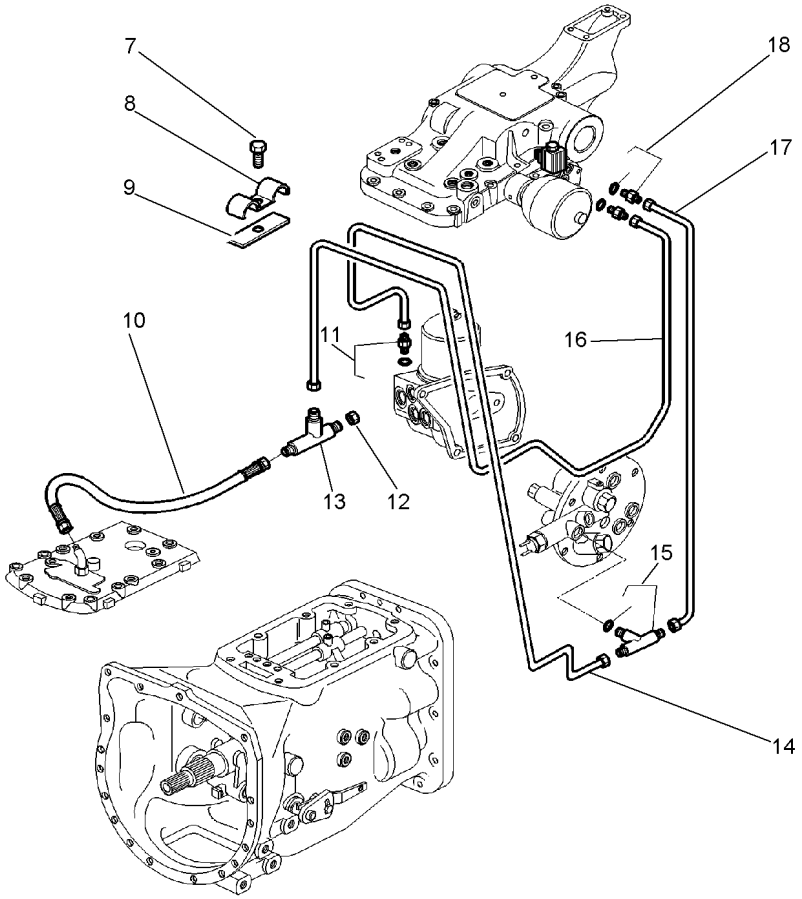

7	373109X1	**1**	PARAFUSO	BOLT	PERNO
8	1875920M91	**1**	BRAÇADEIRA	CLAMP	ABRAZADERA
9	1876383M1	**1**	PLACA	PLATE	PLATO
10	052726N1	**1**	MANGUEIRA	HOSE	FLEXIBLE
11	3019379X91	**1**	CONEXÃO	CONNECTION	CONEXION
12	356579X1	**1**	TAMPÃO	PAD	ALMOHADILLA
13	355829X1	**1**	CONEXÃO "T"	CONNECTION T	CONEXION T
14	3773728M3	**1**	TUBO	PIPE	CANO
15	3019607X91	**1**	CONEXÃO "T"	CONNECTION T	CONEXION T
16	3773731M3	**1**	TUBO	PIPE	CANO
17	3773729M2	**1**	TUBO	PIPE	CANO
18	3019379X91	**2**	CONEXÃO	CONNECTION	CONEXION

Sistema Hidráulico **Hydraulic System** **Sistema Hidráulico**	**18 Velocidades** **18 Speed** **18 Velocidades**	**70-360**

Com Embreagem Úmida - 4 Rodas Motrizes
With Wet Clutch - Four Weel Drive
Con Embrague De Discos Sumergidos - 4 Ruedas Motri

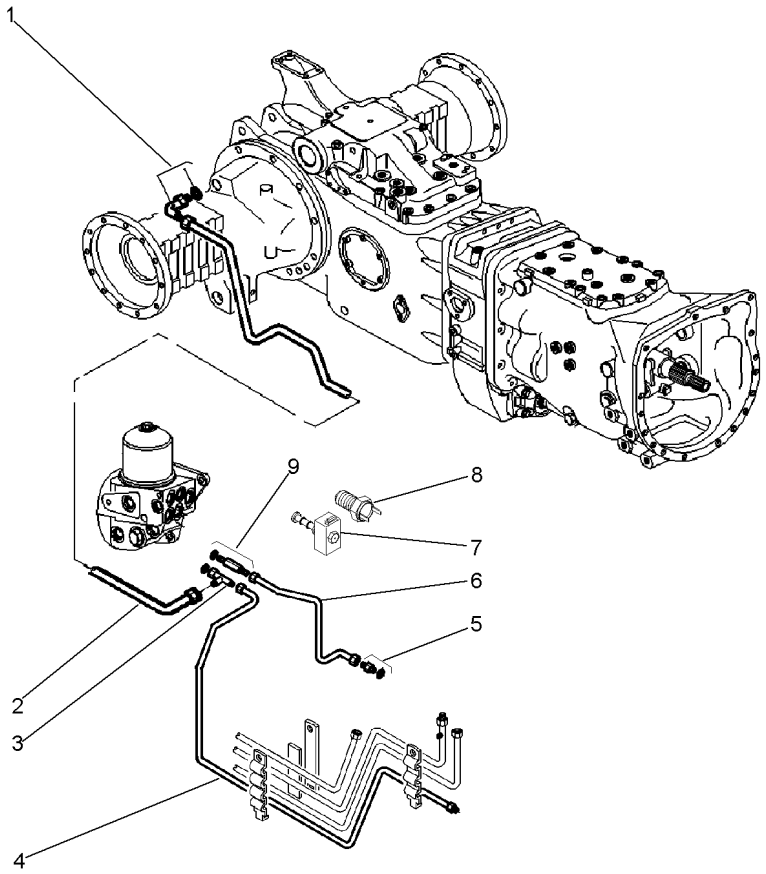

1	045823T1	**1** CONEXÃO	CONNECTION	CONEXION
2	3773727M1	**1** TUBO	PIPE	CANO
3	3019623X91	**1** CONEXÃO "T"	CONNECTION T	CONEXION T
4	3773726M2	**1** TUBO	PIPE	CANO
5	3019379X91	**1** CONEXÃO	CONNECTION	CONEXION
6	3807985M1	**1** TUBO	PIPE	CANO
7	3619760M91	**2** SOLENÓIDE	SOLENOID	SOLENOIDE
8	1693367M1	**1** INTERRUPTOR	SWITCH	INTERRUPTOR
9	3807752M91	**1** CONEXÃO	CONNECTION	CONEXION

Sistema Hidráulico Hydraulic System Sistema Hidráulico	18 Velocidades 18 Speed 18 Velocidades	70-365	Com Embreagem Úmida - 4 Rodas Motrizes With Wet Clutch - Four Weel Drive Con Embrague De Discos Sumergidos - 4 Ruedas Motri

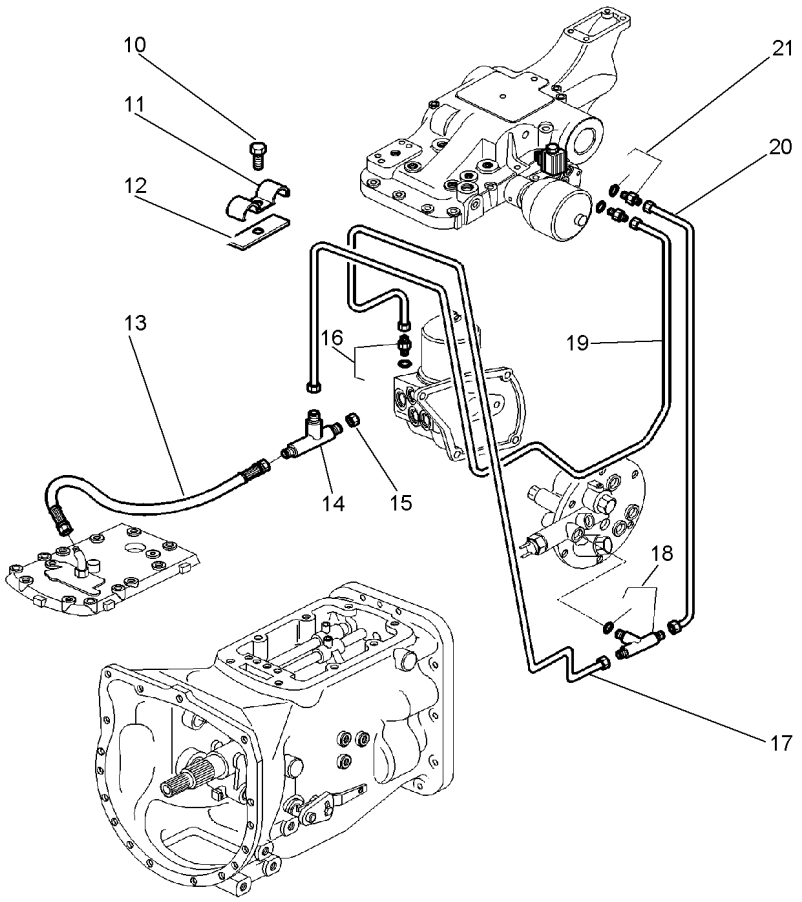

10	373109X1	**1**	PARAFUSO	BOLT	PERNO
11	1875920M91	**1**	BRAÇADEIRA	CLAMP	ABRAZADERA
12	1876383M1	**1**	PLACA	PLATE	PLATO
13	052726N1	**1**	MANGUEIRA	HOSE	FLEXIBLE
14	355829X1	**1**	CONEXÃO "T"	CONNECTION T	CONEXION T
15	356579X1	**1**	TAMPÃO	PAD	ALMOHADILLA
16	3019379X91	**1**	CONEXÃO	CONNECTION	CONEXION
17	3773728M3	**1**	TUBO	PIPE	CANO
18	3019607X91	**1**	CONEXÃO "T"	CONNECTION T	CONEXION T
19	3773731M3	**1**	TUBO	PIPE	CANO
20	3773729M2	**1**	TUBO	PIPE	CANO
21	3019379X91	**2**	CONEXÃO	CONNECTION	CONEXION

Sistema Hidráulico
Hydraulic System
Sistema Hidráulico

Sistema Ferguson
Ferguson System
Sistema Ferguson

70-370

Com Embreagem Split - Sem Válvula Seletora
With Split Torque Clutch - Without Selector Valve
Con Embrague Split Torque - Sin Válvula Seletora

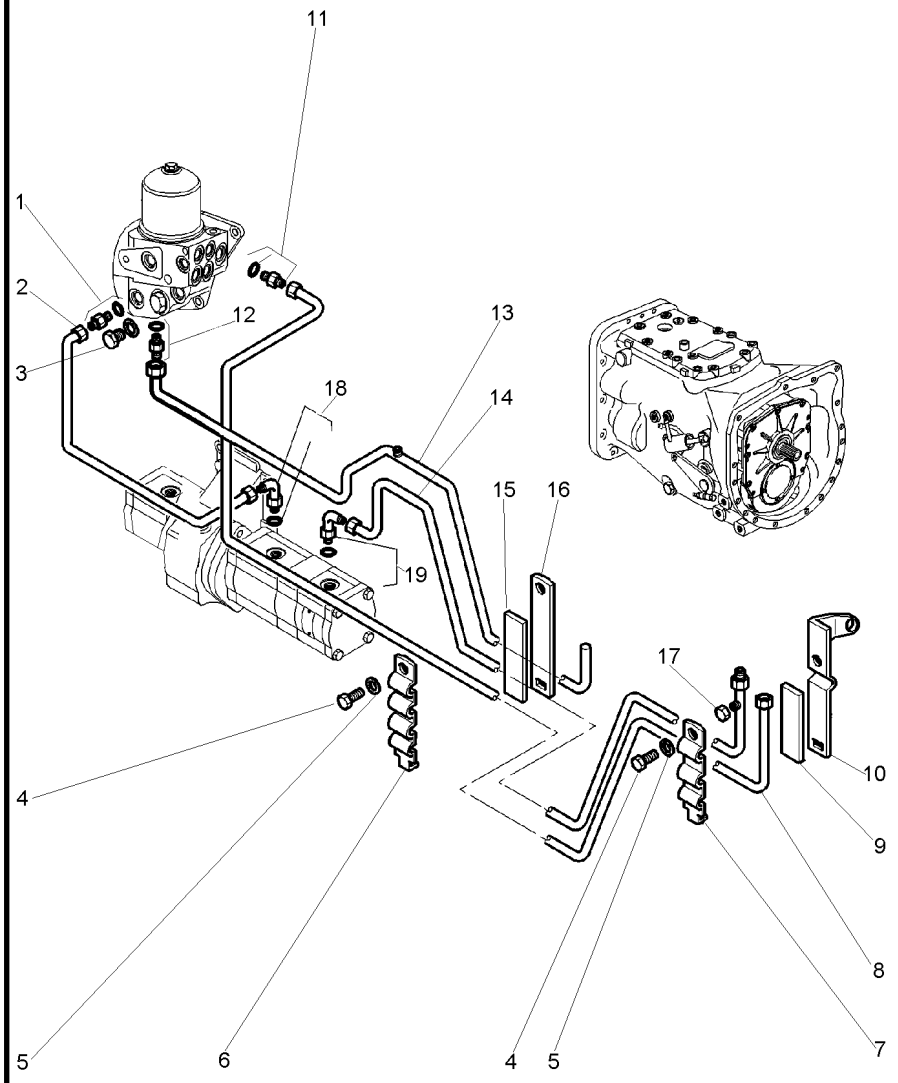

1	3019383X91	**1**	CONEXÃO	CONNECTION	CONEXION
2	3807994M1	**1**	TUBO	PIPE	CANO
3	3019643X91	**1**	TAMPÃO	PAD	ALMOHADILLA
4	391074X1	**2**	PARAFUSO	BOLT	PERNO
5	390971X1	**2**	ARRUELA	WASHER	ARANDELA
6	3807773M1	**1**	BRAÇADEIRA	CLAMP	ABRAZADERA
7	3807771M1	**1**	BRAÇADEIRA	CLAMP	ABRAZADERA
8	3773734M2	**1**	TUBO	PIPE	CANO
9	3807774M1	**1**	PLACA	PLATE	PLATO
10	3807726M2	**1**	SUPORTE	BRACKET	SOPORTE
11	3019383X91	**1**	CONEXÃO	CONNECTION	CONEXION
12	3019383X91	**1**	CONEXÃO	CONNECTION	CONEXION
13	3773735M3	**1**	TUBO	PIPE	CANO
14	3773733M2	**1**	TUBO	PIPE	CANO
15	3807775M1	**1**	PLACA	PLATE	PLATO
16	3807772M1	**1**	SUPORTE	BRACKET	SOPORTE
17	356579X1	**1**	TAMPÃO	PAD	ALMOHADILLA
18	3019690X91	**1**	CONEXÃO	CONNECTION	CONEXION
19	3019690X91	**1**	CONEXÃO	CONNECTION	CONEXION

Sistema Hidráulico Hydraulic System Sistema Hidráulico	Sistema Ferguson Ferguson System Sistema Ferguson	70-375	Com Embreagem Split - Sem Válvula Seletora With Split Torque Clutch - Without Selector Valve Con Embrague Split Torque - Sin Válvula Seletora

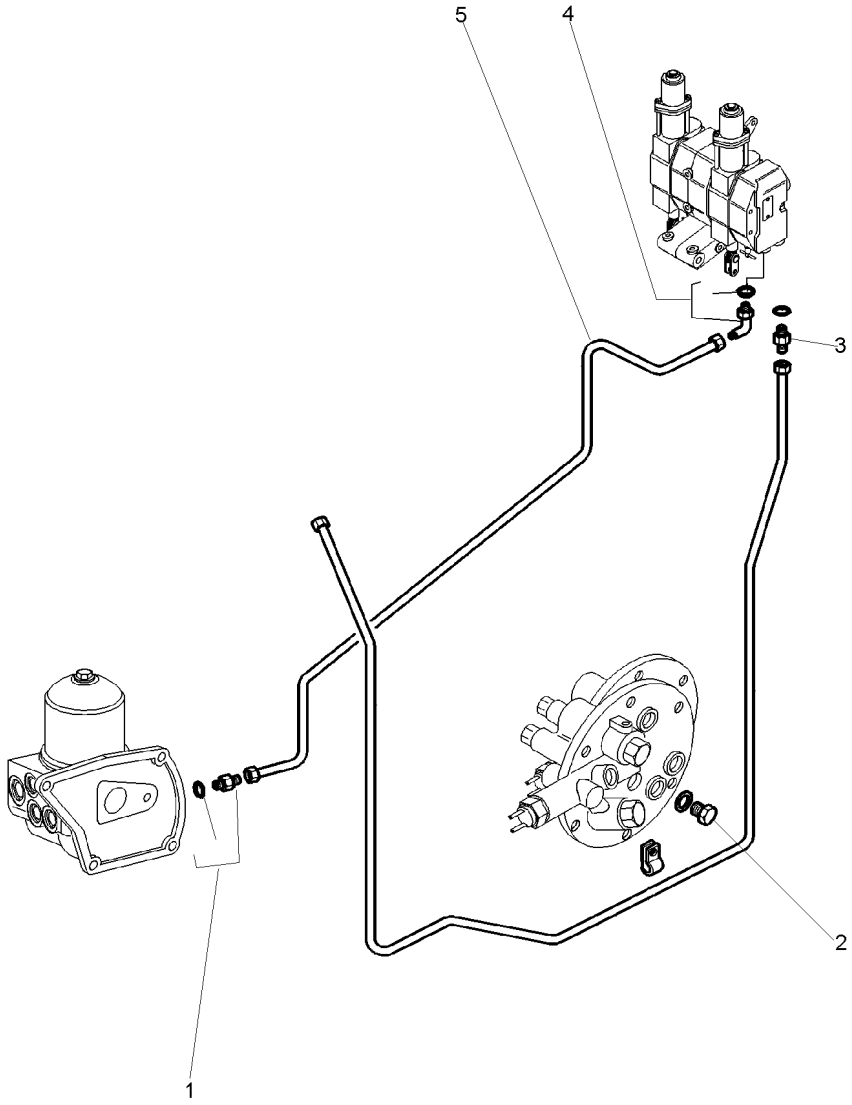

1	3019383X91	**1**	CONEXÃO	CONNECTION	CONEXION
2	3019643X91	**1**	TAMPÃO	PAD	ALMOHADILLA
3	3019383X91	**1**	CONEXÃO	CONNECTION	CONEXION
4	3019690X91	**1**	CONEXÃO	CONNECTION	CONEXION
5	3808098M1	**1**	TUBO	PIPE	CANO

Sistema Hidráulico
Hydraulic System
Sistema Hidráulico

Sistema Ferguson
Ferguson System
Sistema Ferguson

70-380

Com Embreagem Split - Com Válvula Seletora
With Split Torque Clutch - With Selector Valve
Con Embrague Split Torque - Con Válvula Seletora

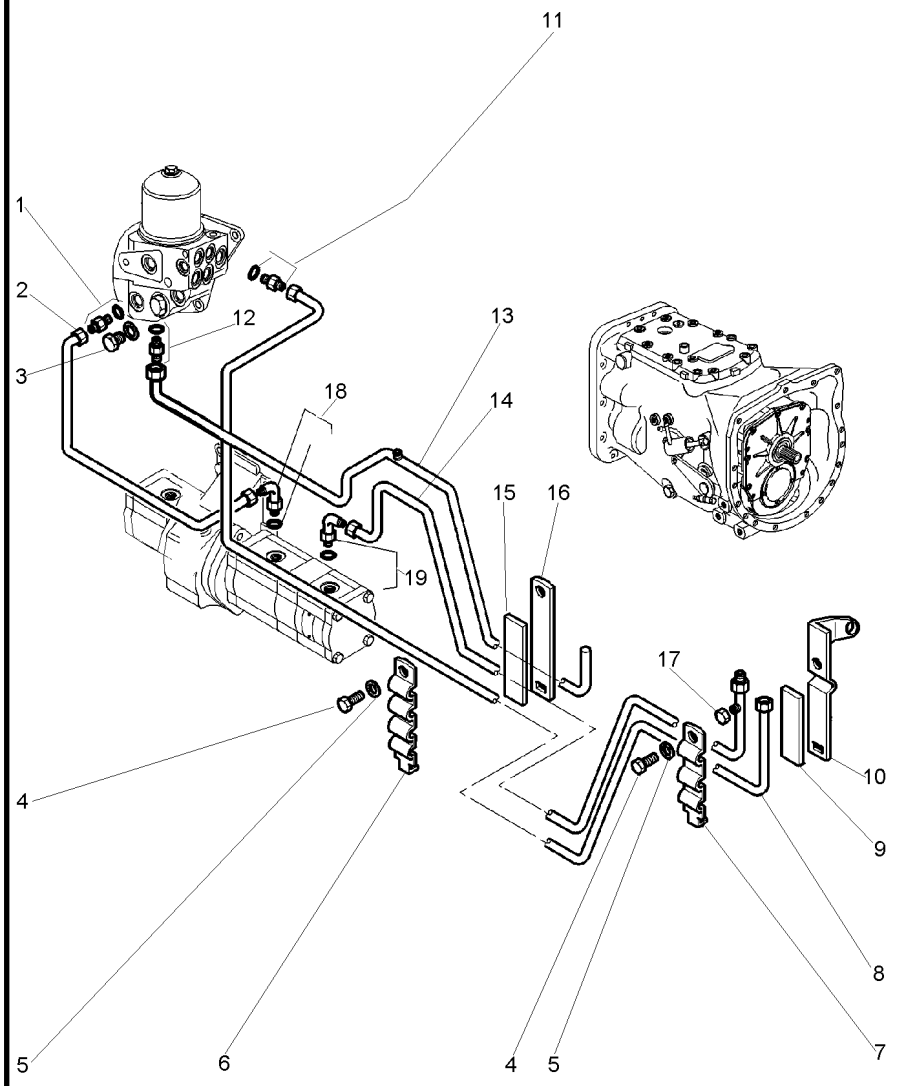

1	3019383X91	**1**	CONEXÃO	CONNECTION	CONEXION
2	3807994M1	**1**	TUBO	PIPE	CANO
3	3019643X91	**1**	TAMPÃO	PAD	ALMOHADILLA
4	391074X1	**2**	PARAFUSO	BOLT	PERNO
5	390971X1	**2**	ARRUELA	WASHER	ARANDELA
6	3807773M1	**1**	BRAÇADEIRA	CLAMP	ABRAZADERA
7	3807771M1	**1**	BRAÇADEIRA	CLAMP	ABRAZADERA
8	3773734M2	**1**	TUBO	PIPE	CANO
9	3807774M1	**1**	PLACA	PLATE	PLATO
10	3807726M2	**1**	SUPORTE	BRACKET	SOPORTE
11	3019383X91	**1**	CONEXÃO	CONNECTION	CONEXION
12	3019383X91	**1**	CONEXÃO	CONNECTION	CONEXION
13	3773735M3	**1**	TUBO	PIPE	CANO
14	3773733M2	**1**	TUBO	PIPE	CANO
15	3807775M1	**1**	PLACA	PLATE	PLATO
16	3807772M1	**1**	SUPORTE	BRACKET	SOPORTE
17	356579X1	**1**	TAMPÃO	PAD	ALMOHADILLA
18	3019690X91	**1**	CONEXÃO	CONNECTION	CONEXION
19	3019690X91	**1**	CONEXÃO	CONNECTION	CONEXION

Sistema Hidráulico Hydraulic System Sistema Hidráulico	Sistema Ferguson Ferguson System Sistema Ferguson	70-385	Com Embreagem Split - Com Válvula Seletora With Split Torque Clutch - With Selector Valve Con Embrague Split Torque - Con Válvula Seletora

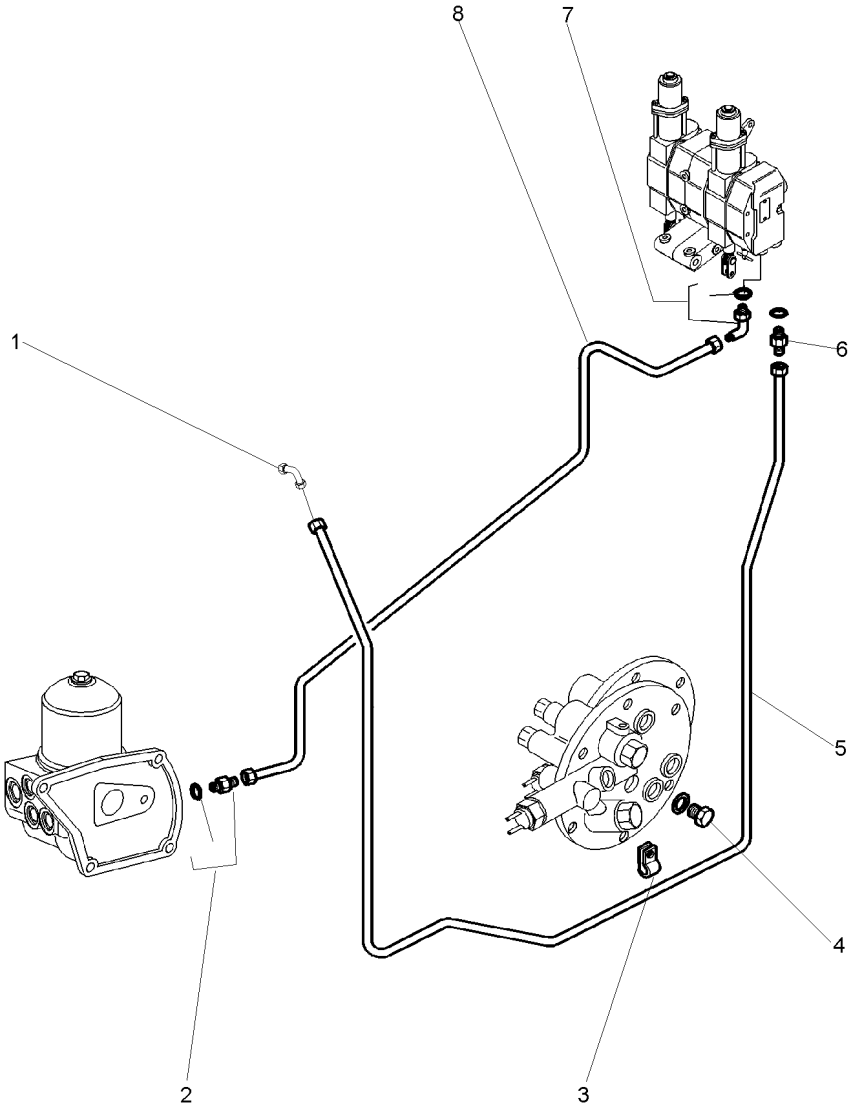

1	377233X91	**1**	CONEXÃO	CONNECTION	CONEXION
2	3019383X91	**1**	CONEXÃO	CONNECTION	CONEXION
3	366506X1	**1**	BRAÇADEIRA	CLAMP	ABRAZADERA
4	3019643X91	**1**	TAMPÃO	PAD	ALMOHADILLA
5	3808100M3	**1**	TUBO	PIPE	CANO
6	3019383X91	**1**	CONEXÃO	CONNECTION	CONEXION
7	3019690X91	**1**	CONEXÃO	CONNECTION	CONEXION
8	3808098M1	**1**	TUBO	PIPE	CANO

Sistema Hidráulico
Hydraulic System
Sistema Hidráulico

Sistema Ferguson
Ferguson System
Sistema Ferguson

70-390

Com Embreagem Úmida - Sem Válvula Seletora
With Wet Clutch - Without Selector Valve
Con Embrague De Discos Sumergidos - Sin Válvula Se

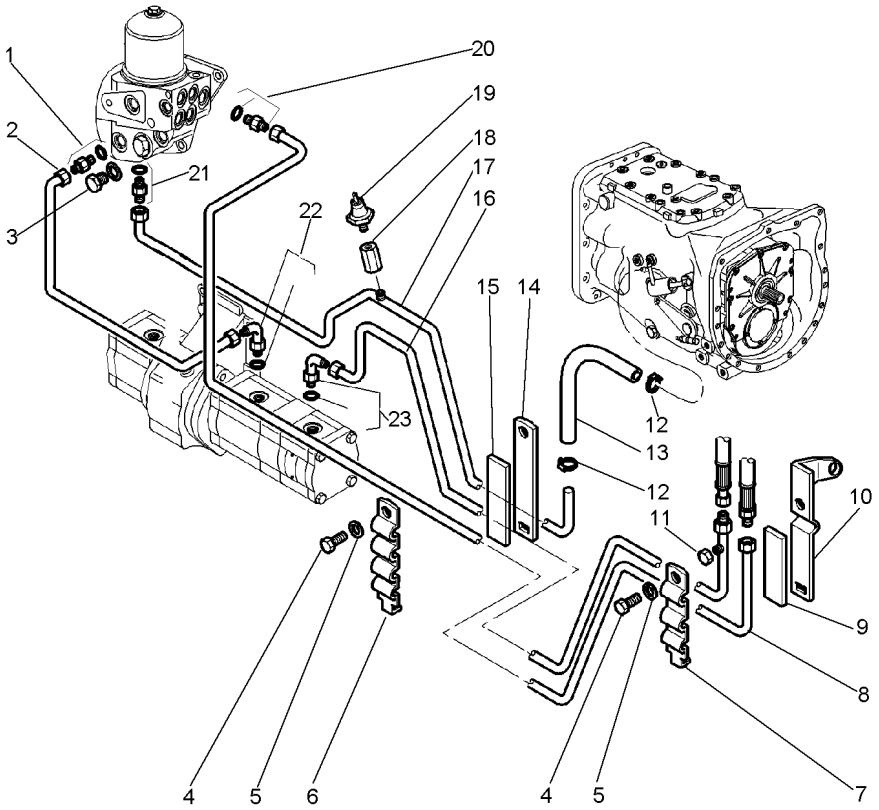

1	3019383X91	**1** CONEXÃO	CONNECTION	CONEXION
2	3807994M1	**1** TUBO	PIPE	CANO
3	3019643X91	**1** TAMPÃO	PAD	ALMOHADILLA
4	391074X1	**2** PARAFUSO	BOLT	PERNO
5	390971X1	**2** ARRUELA	WASHER	ARANDELA
6	3807773M1	**1** BRAÇADEIRA	CLAMP	ABRAZADERA
7	3807771M1	**1** BRAÇADEIRA	CLAMP	ABRAZADERA
8	3773734M2	**1** TUBO	PIPE	CANO
9	3807774M1	**1** PLACA	PLATE	PLATO
10	3807726M2	**1** SUPORTE	BRACKET	SOPORTE
11	356579X1	**1** TAMPÃO	PAD	ALMOHADILLA
12	3019879X1	**2** BRAÇADEIRA	CLAMP	ABRAZADERA
13	3815817M1	**1** MANGUEIRA	HOSE	FLEXIBLE
14	3807772M1	**1** SUPORTE	BRACKET	SOPORTE
15	3807775M1	**1** PLACA	PLATE	PLATO
16	3773733M2	**1** TUBO	PIPE	CANO
17	3814732M2	**1** TUBO	PIPE	CANO
18	3800312M1	**1** CONEXÃO	CONNECTION	CONEXION
19	3815773M91	**1** INTERRUPTOR	SWITCH	INTERRUPTOR
20	3019383X91	**1** CONEXÃO	CONNECTION	CONEXION
21	3019383X91	**1** CONEXÃO	CONNECTION	CONEXION
22	3019690X91	**1** CONEXÃO	CONNECTION	CONEXION
23	3019690X91	**1** CONEXÃO	CONNECTION	CONEXION

Sistema Hidráulico
Hydraulic System
Sistema Hidráulico

70-395

Com Embreagem Úmida - Sem Válvula Seletora
With Wet Clutch - Without Selector Valve
Con Embrague De Discos Sumergidos - Sin Válvula Se

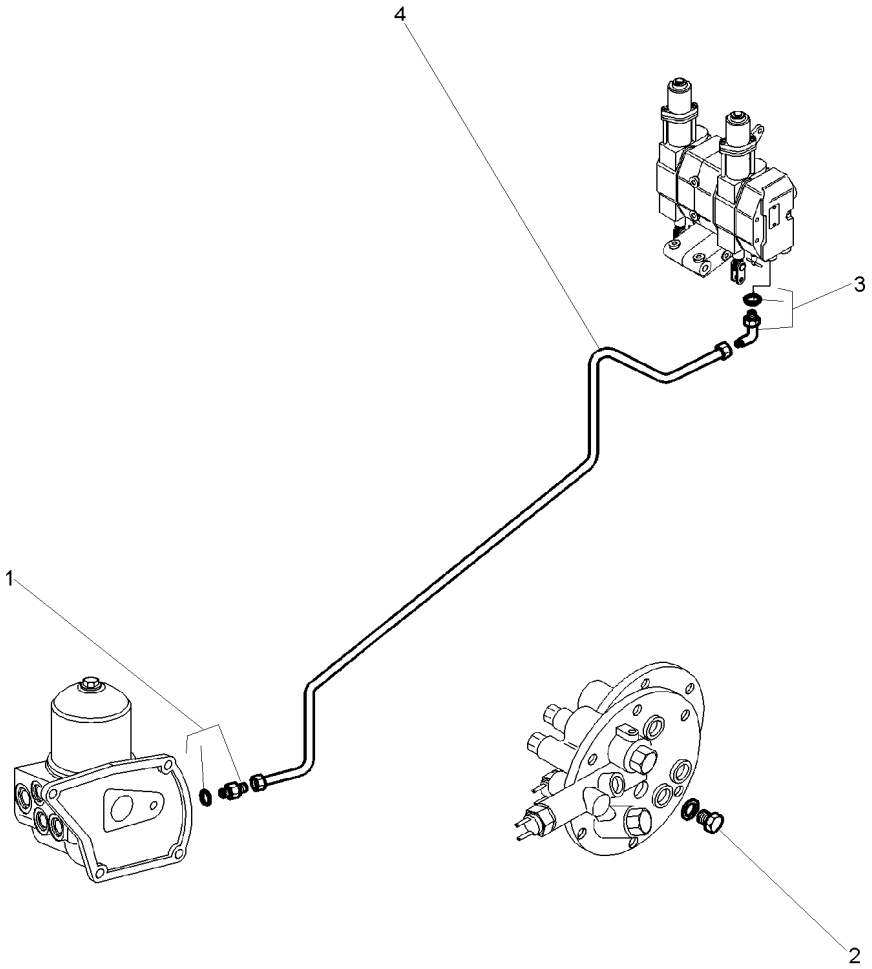

1	3019383X91	**1** CONEXÃO	CONNECTION	CONEXION
2	3019643X91	**1** TAMPÃO	PAD	ALMOHADILLA
3	3019690X91	**1** CONEXÃO	CONNECTION	CONEXION
4	3808098M1	**1** TUBO	PIPE	CANO

Sistema Hidráulico
Hydraulic System
Sistema Hidráulico

Sistema Ferguson
Ferguson System
Sistema Ferguson

70-400

Com Embreagem Úmida - Com Válvula Seletora
With Wet Clutch - With Selector Valve
Con Embrague De Discos Sumergidos - Con Válvula Se

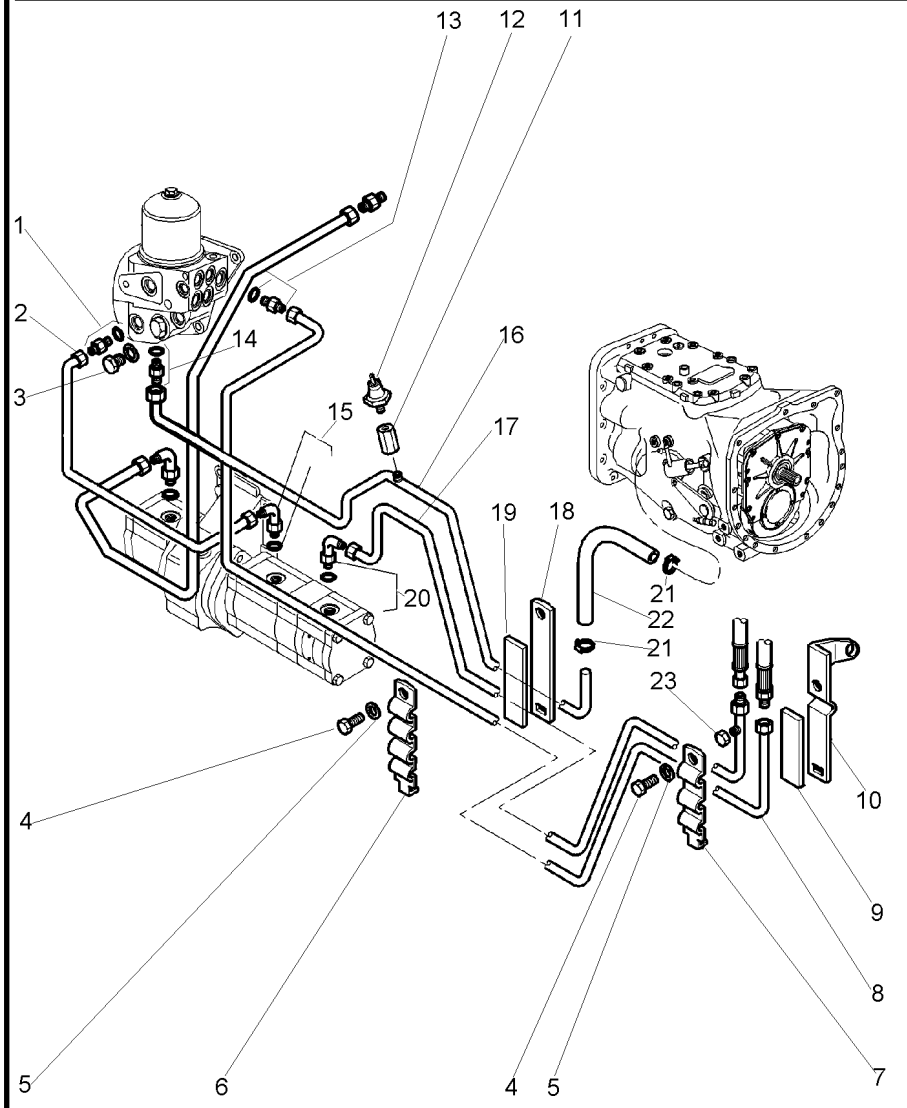

1	3019383X91	**1** CONEXÃO	CONNECTION	CONEXION
2	3807994M1	**1** TUBO	PIPE	CANO
3	3019643X91	**1** TAMPÃO	PAD	ALMOHADILLA
4	391074X1	**2** PARAFUSO	BOLT	PERNO
5	390971X1	**2** ARRUELA	WASHER	ARANDELA
6	3807773M1	**1** BRAÇADEIRA	CLAMP	ABRAZADERA
7	3807771M1	**1** BRAÇADEIRA	CLAMP	ABRAZADERA
8	3773734M2	**1** TUBO	PIPE	CANO
9	3807774M1	**1** PLACA	PLATE	PLATO
10	3807726M2	**1** SUPORTE	BRACKET	SOPORTE
11	3800312M1	**1** CONEXÃO	CONNECTION	CONEXION
12	3815773M92	**1** INTERRUPTOR	SWITCH	INTERRUPTOR
13	3019383X91	**1** CONEXÃO	CONNECTION	CONEXION
14	3019383X91	**1** CONEXÃO	CONNECTION	CONEXION
15	3019690X91	**1** CONEXÃO	CONNECTION	CONEXION
16	3814732M2	**1** TUBO	PIPE	CANO
17	3773733M2	**1** TUBO	PIPE	CANO
18	3807772M1	**1** SUPORTE	BRACKET	SOPORTE
19	3807775M1	**1** PLACA	PLATE	PLATO
20	3019690X91	**1** CONEXÃO	CONNECTION	CONEXION
21	3019879X1	**2** BRAÇADEIRA	CLAMP	ABRAZADERA
22	3815817M1	**1** MANGUEIRA	HOSE	FLEXIBLE
23	356579X1	**1** TAMPÃO	PAD	ALMOHADILLA

Sistema Hidráulico
Hydraulic System
Sistema Hidráulico

Sistema Ferguson
Ferguson System
Sistema Ferguson

70-405

Com Embreagem Úmida - Com Válvula Seletora
With Wet Clutch - With Selector Valve
Con Embrague De Discos Sumergidos - Con Válvula Se

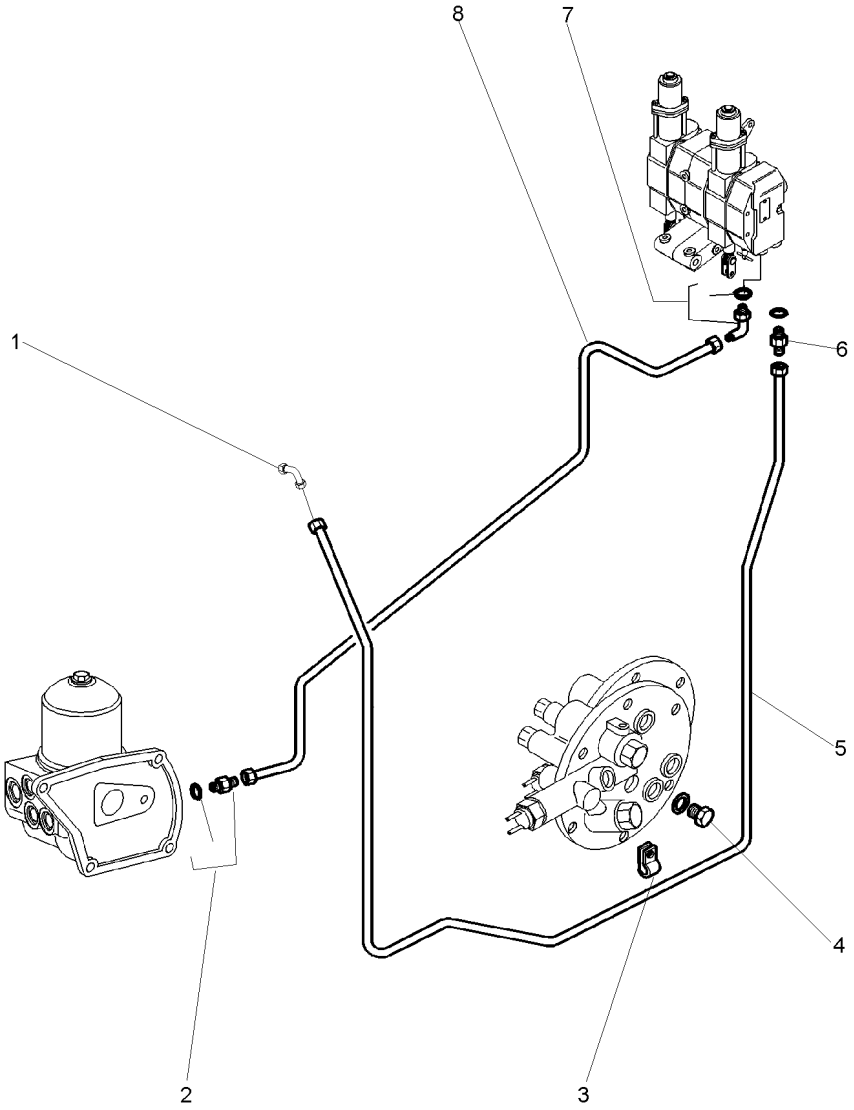

1	377233X91	**1**	CONEXÃO	CONNECTION	CONEXION
2	3019383X91	**1**	CONEXÃO	CONNECTION	CONEXION
3	366506X1	**1**	BRAÇADEIRA	CLAMP	ABRAZADERA
4	3019643X91	**1**	TAMPÃO	PAD	ALMOHADILLA
5	3808100M3	**1**	TUBO	PIPE	CANO
6	3019383X91	**1**	CONEXÃO	CONNECTION	CONEXION
7	3019690X91	**1**	CONEXÃO	CONNECTION	CONEXION
8	3808098M1	**1**	TUBO	PIPE	CANO

Sistema Hidráulico
Hydraulic System
Sistema Hidráulico

Sistema Eletrônico
Electronic System
Sistema Eletrônico

70-410

Com Embreagem Split
With Split Torque Clutch
Con Embrague Split Torque

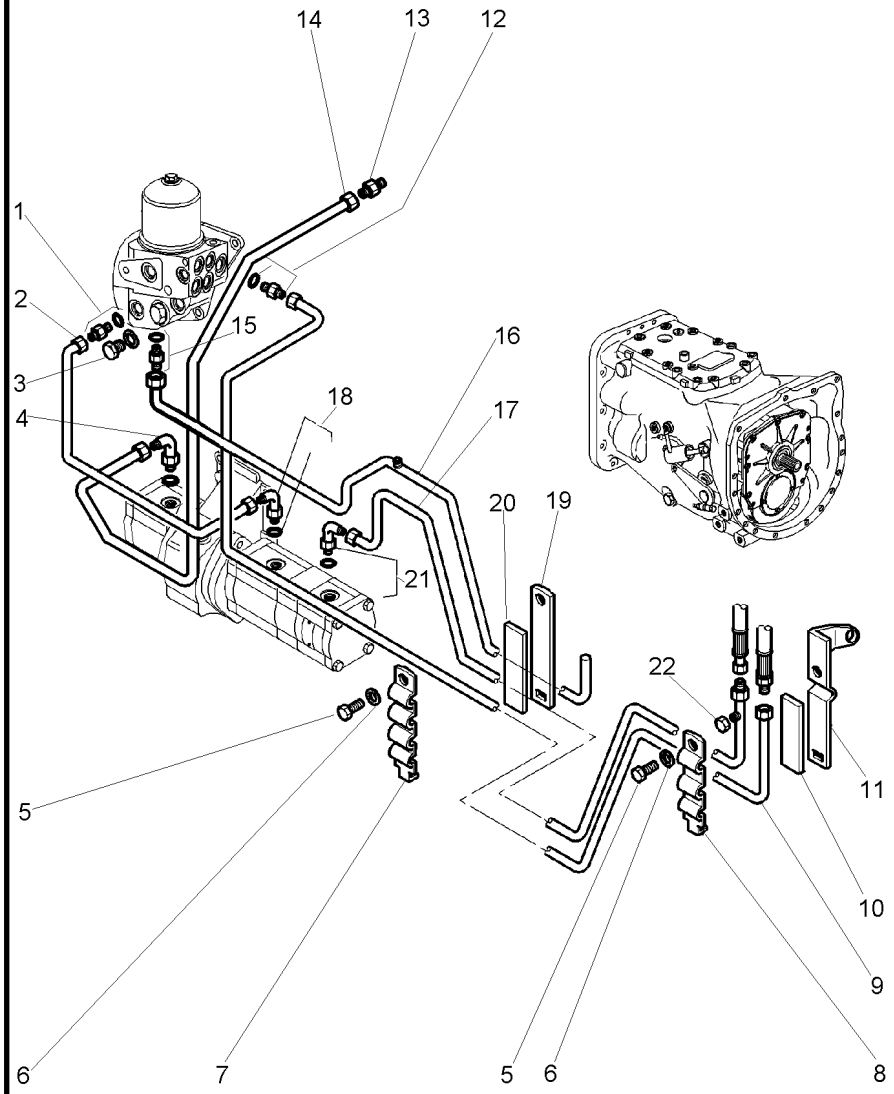

1	3019383X91	**1**	CONEXÃO	CONNECTION	CONEXION
2	3807994M1	**1**	TUBO	PIPE	CANO
3	3019643X91	**1**	TAMPÃO	PAD	ALMOHADILLA
4	3019690X91	**1**	CONEXÃO	CONNECTION	CONEXION
5	391074X1	**2**	PARAFUSO	BOLT	PERNO
6	390971X1	**2**	ARRUELA	WASHER	ARANDELA
7	3807773M1	**1**	BRAÇADEIRA	CLAMP	ABRAZADERA
8	3807771M1	**1**	BRAÇADEIRA	CLAMP	ABRAZADERA
9	3773734M2	**1**	TUBO	PIPE	CANO
10	3807774M1	**1**	PLACA	PLATE	PLATO
11	3807726M2	**1**	SUPORTE	BRACKET	SOPORTE
12	3019383X91	**1**	CONEXÃO	CONNECTION	CONEXION
13	3019383X91	**1**	CONEXÃO	CONNECTION	CONEXION
14	3814732M2	**1**	TUBO	PIPE	CANO
15	3019383X91	**1**	CONEXÃO	CONNECTION	CONEXION
16	3773735M3	**1**	TUBO	PIPE	CANO
17	3773733M2	**1**	TUBO	PIPE	CANO
18	3019690X91	**1**	CONEXÃO	CONNECTION	CONEXION
19	3807772M1	**1**	SUPORTE	BRACKET	SOPORTE
20	3807775M1	**1**	PLACA	PLATE	PLATO
21	3019690X91	**1**	CONEXÃO	CONNECTION	CONEXION
22	356579X1	**1**	TAMPÃO	PAD	ALMOHADILLA

Sistema Hidráulico Hydraulic System Sistema Hidráulico	Sistema Eletrônico Electronic System Sistema Eletrônico	70-415	Com Embreagem Split With Split Torque Clutch Con Embrague Split Torque

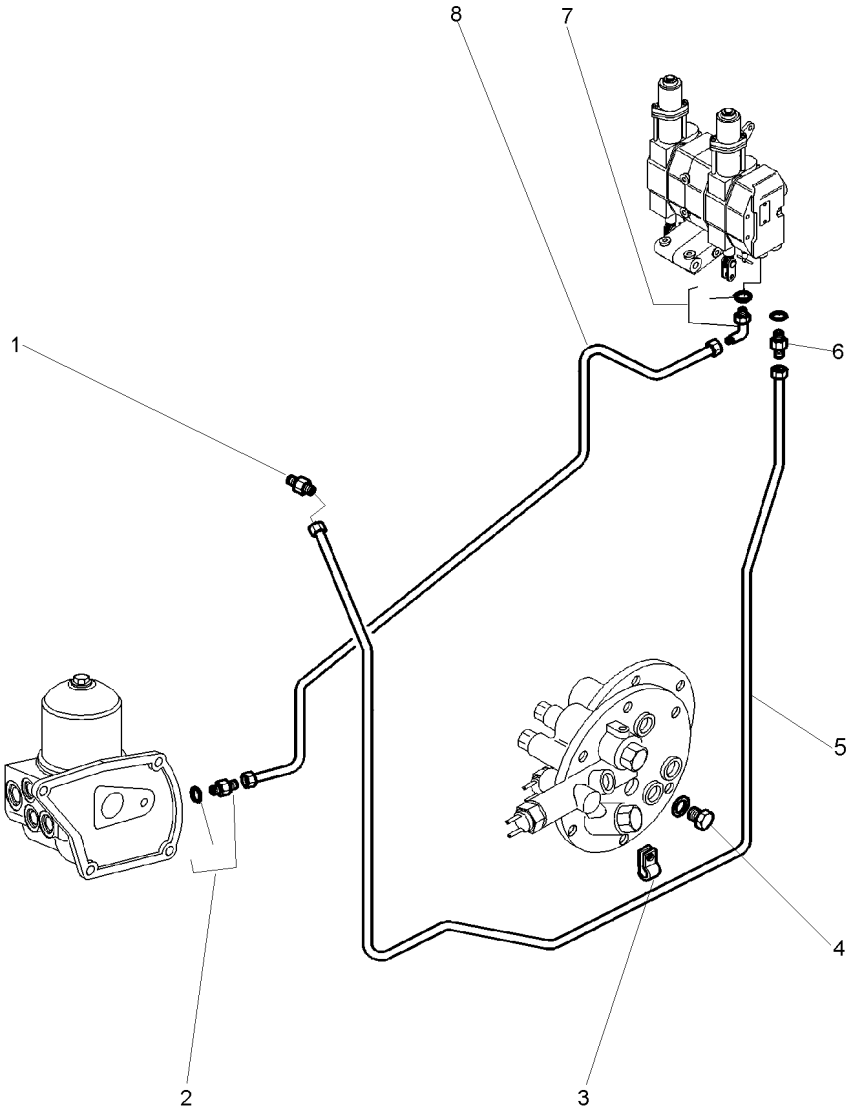

1	3019383X91	**1**	CONEXÃO	CONNECTION	CONEXION
2	3019383X91	**1**	CONEXÃO	CONNECTION	CONEXION
3	366506X1	**1**	BRAÇADEIRA	CLAMP	ABRAZADERA
4	3019643X91	**1**	TAMPÃO	PAD	ALMOHADILLA
5	3773736M2	**1**	TUBO	PIPE	CANO
6	3019383X91	**1**	CONEXÃO	CONNECTION	CONEXION
7	3019690X91	**1**	CONEXÃO	CONNECTION	CONEXION
8	3808098M1	**1**	TUBO	PIPE	CANO

Sistema Hidráulico Hydraulic System Sistema Hidráulico	Sistema Eletrônico Electronic System Sistema Eletrônico	70-420	Com Embreagem Úmida With Wet Clutch Con Embrague De Discos Sumergidos

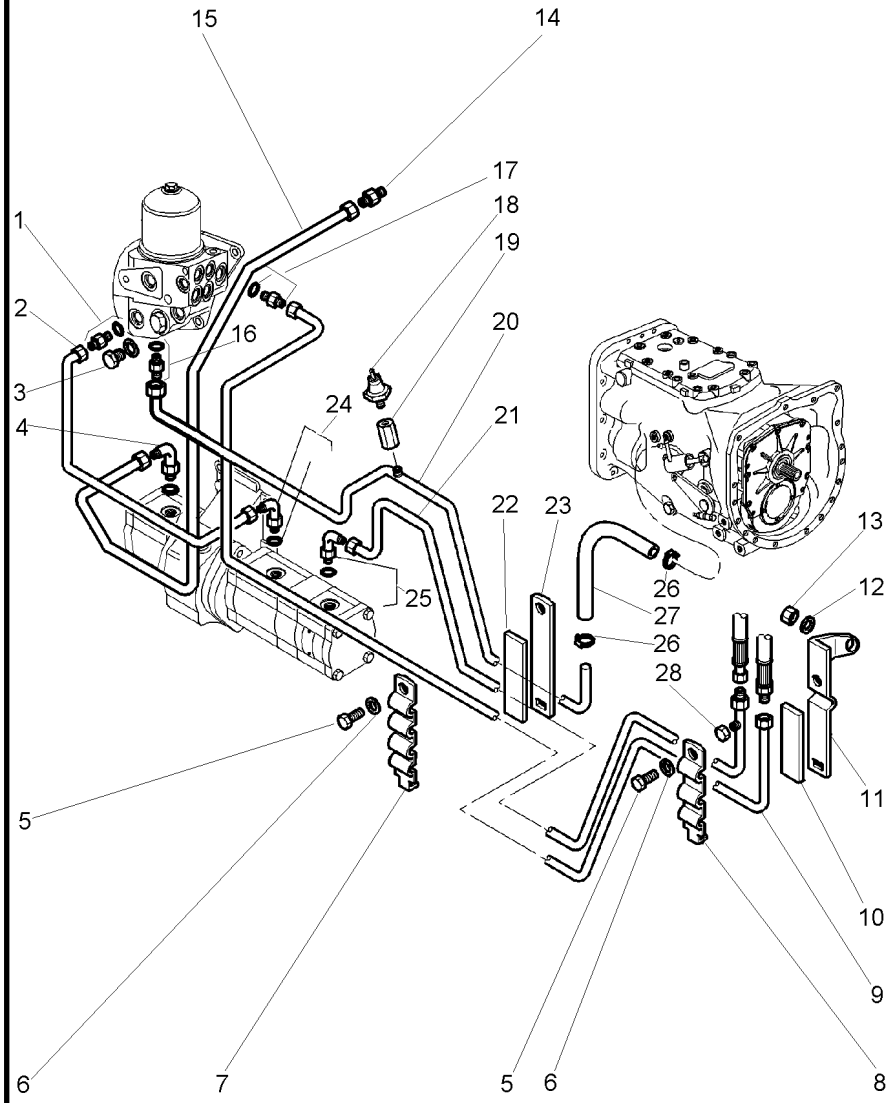

1	3019383X91	**1**	CONEXÃO	CONNECTION	CONEXION
2	3807994M1	**1**	TUBO	PIPE	CANO
3	3019643X91	**1**	TAMPÃO	PAD	ALMOHADILLA
4	3019690X91	**1**	CONEXÃO	CONNECTION	CONEXION
5	391074X1	**2**	PARAFUSO	BOLT	PERNO
6	390971X1	**2**	ARRUELA	WASHER	ARANDELA
7	3807773M1	**1**	BRAÇADEIRA	CLAMP	ABRAZADERA
8	3807771M1	**1**	BRAÇADEIRA	CLAMP	ABRAZADERA
9	3773734M2	**1**	TUBO	PIPE	CANO
10	3807774M1	**1**	PLACA	PLATE	PLATO
11	3807726M2	**1**	SUPORTE	BRACKET	SOPORTE
12	339369X1	**1**	ARRUELA	WASHER	ARANDELA
13	339054X1	**1**	PORCA	NUT	TUERCA
14	3019383X91	**1**	CONEXÃO	CONNECTION	CONEXION
15	3773732M1	**1**	TUBO	PIPE	CANO
16	3019383X91	**1**	CONEXÃO	CONNECTION	CONEXION
17	3019383X91	**1**	CONEXÃO	CONNECTION	CONEXION
18	3815773M91	**1**	INTERRUPTOR	SWITCH	INTERRUPTOR
19	3800312M1	**1**	CONEXÃO	CONNECTION	CONEXION
20	3814732M2	**1**	TUBO	PIPE	CANO
21	3773733M2	**1**	TUBO	PIPE	CANO
22	3807775M1	**1**	PLACA	PLATE	PLATO
23	3807772M1	**1**	SUPORTE	BRACKET	SOPORTE
24	3019690X91	**1**	CONEXÃO	CONNECTION	CONEXION
25	3019690X91	**1**	CONEXÃO	CONNECTION	CONEXION
26	3019879X1	**2**	BRAÇADEIRA	CLAMP	ABRAZADERA
27	3815817M1	**1**	MANGUEIRA	HOSE	FLEXIBLE
28	356579X1	**1**	TAMPÃO	PAD	ALMOHADILLA

Sistema Hidráulico
Hydraulic System
Sistema Hidráulico

Sistema Eletrônico
Electronic System
Sistema Eletrônico

70-425

Com Embreagem Úmida
With Wet Clutch
Con Embrague De Discos Sumergidos

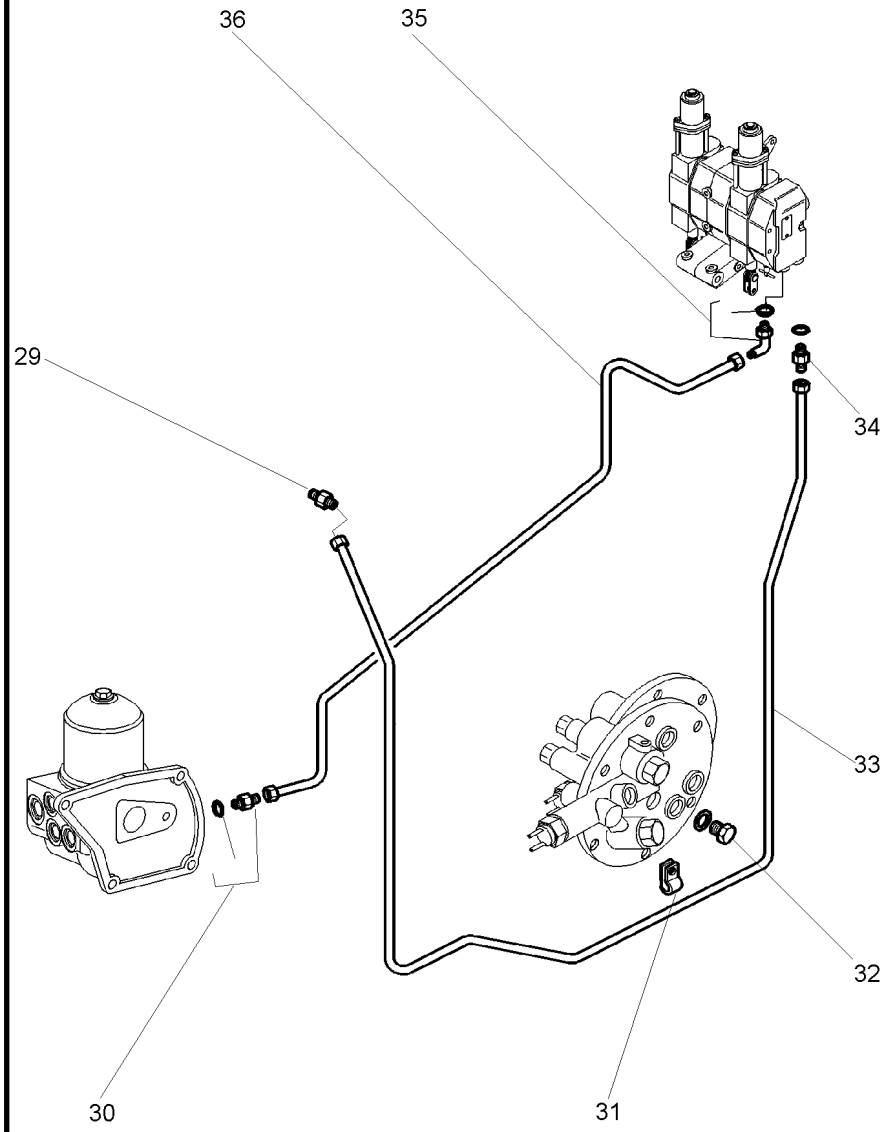

29	3019383X91	**1**	CONEXÃO	CONNECTION	CONEXION
30	3019383X91	**1**	CONEXÃO	CONNECTION	CONEXION
31	366506X1	**1**	BRAÇADEIRA	CLAMP	ABRAZADERA
32	3019643X91	**1**	TAMPÃO	PAD	ALMOHADILLA
33	3773736M2	**1**	TUBO	PIPE	CANO
34	3019383X91	**1**	CONEXÃO	CONNECTION	CONEXION
35	3019690X91	**1**	CONEXÃO	CONNECTION	CONEXION
36	3808098M1	**1**	TUBO	PIPE	CANO

Tampa
Cover
Tapa

Filtro Centrífugo
Centrifugal Filter
Filtro Centrífugo

70-430

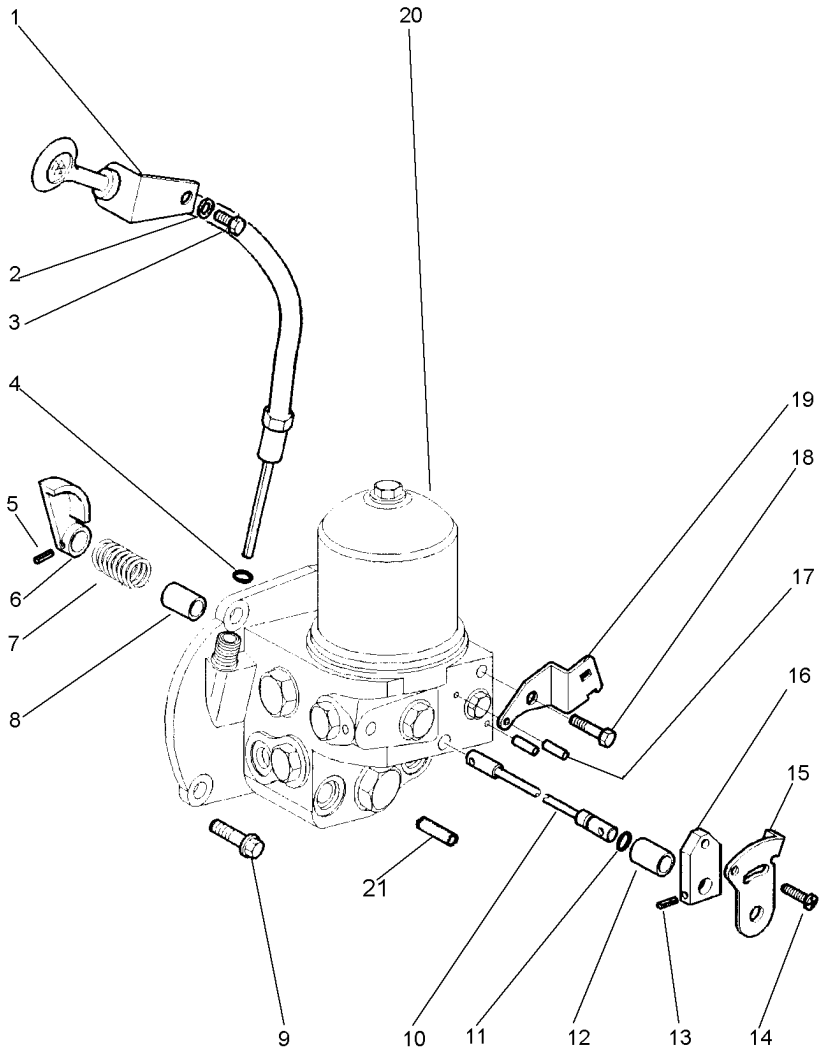

1	3808595M92	[A]	**1**	VARETA	ROD	VARILLA
1	3814332M92	[B]	**1**	VARETA	ROD	VARILLA
2	339375X1		**1**	ARRUELA	WASHER	ARANDELA
3	391074X1		**1**	PARAFUSO	BOLT	PERNO
4	3019395X1		**1**	ANEL "O"	O RING	JUNTA TORICA
5	377299X1	[C]	**1**	PINO	PIN	PASADOR
6	1869134M2	[C]	**1**	ATUADOR	ACTUATOR	ACTUADOR
7	1869136M1	[C]	**1**	MOLA	SPRING	RESORTE
8	3801346M1	[C]	**1**	ESPAÇADOR	SPACER	PIEZA DISTANCIA
9	3811720M1		**4**	PARAFUSO	BOLT	PERNO
10	3807581M2	[C]	**1**	EIXO	SHAFT	ARBOL
11	1001833M1	[C]	**1**	ANEL "O"	O RING	JUNTA TORICA
11	359290X1	[C]	**1**	ANEL "O"	O RING	JUNTA TORICA
12	3801347M1	[C]	**1**	ESPAÇADOR	SPACER	PIEZA DISTANCIA
13	360588X1	[C]	**1**	PINO	PIN	PASADOR
14	1869138M1	[C]	**1**	PARAFUSO	BOLT	PERNO
15	3801342M1	[C]	**1**	SUPORTE	BRACKET	SOPORTE
16	3808980M1	[C]	**1**	PLACA	PLATE	PLATO
17	1441724X1	[C]	**2**	PINO	PIN	PASADOR
18	339228X1	[C]	**1**	PARAFUSO	BOLT	PERNO
19	3801343M1	[C]	**1**	SUPORTE	BRACKET	SOPORTE
20	3811110M92	👁 70-435 No	**1**	CJ. FILTRO	KIT, FILTER	JUEGO FILTRO
21	372070X1	[D]	**1**	PINO	PIN	PASADOR

[A] COM EMBREAGEM SPLIT
WITH SPLIT CLUTH
CON EMBRAGUE SPLIT

[B] COM EMBREAGEM ÚMIDA
WITH WET CLUTCH
CON EMBRAGUE DE DISCOS SUMERGIDOS

[C] SISTEMA FERGUSON
FERGUSON SYSTEM
SISTEMA FERGUSON

[D] SISTEMA ELETRÔNICO
ELECTRONIC SYSTEM
SISTEMA ELETRONICO

Tampa
Cover
Tapa

70-435

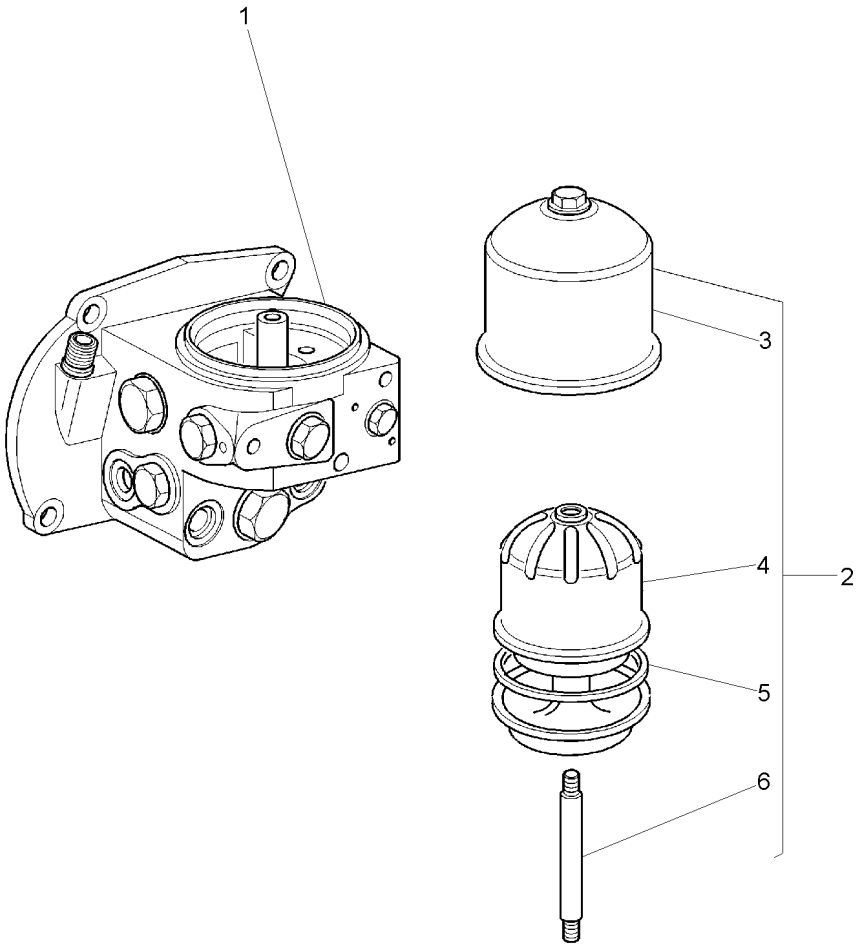

1	3808025M93	70-440 No	**1**	SUPORTE	BRACKET	SOPORTE
2	3800350M91		**1**	FILTRO	FILTER	FILTRO
3	3808603M91		**1**	TAMPA	COVER	CUBIERTA
4	3808604M91		**1**	ROTOR	ROTOR	ROTOR
5	3808606M1		**1**	VEDAÇÃO	SEALING	VEDACION
6	3808605M1		**1**	EIXO	SHAFT	ARBOL

Tampa
Cover
Tapa

70-440

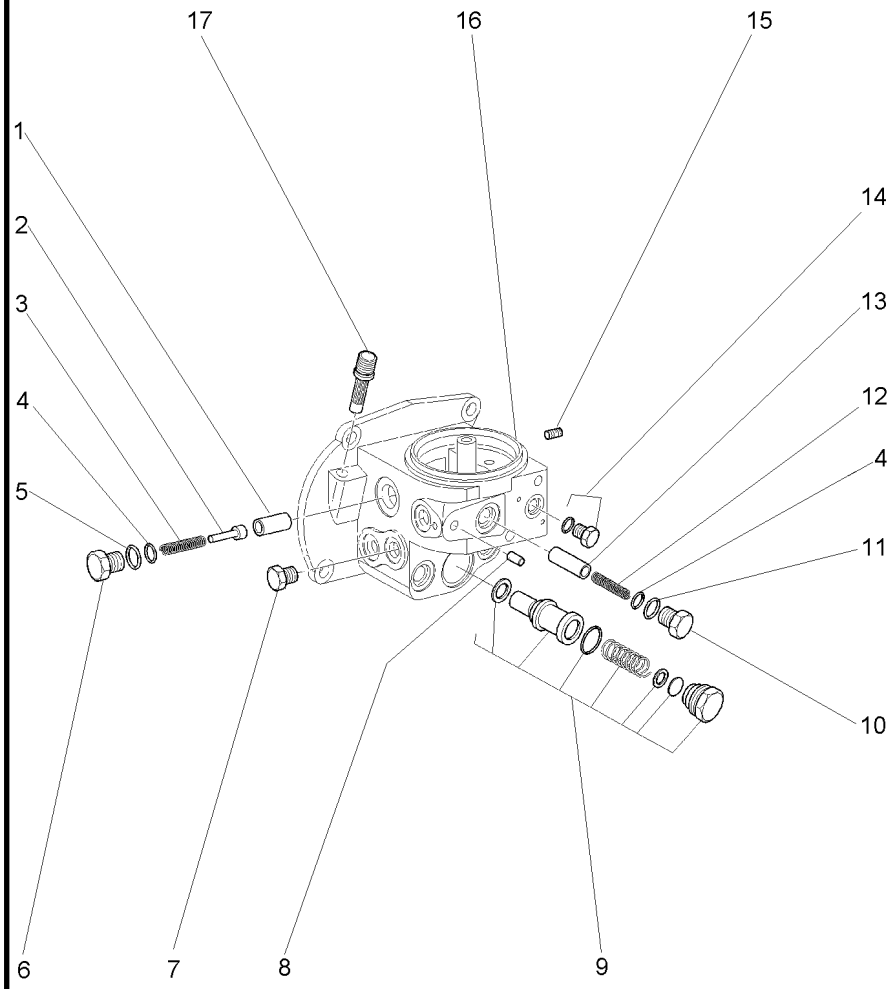

1	3760261M3		**1**	ALOJAMENTO	ATOMISER BODY	CUERPO ATOMIZ.
2	3760260M3		**1**	VÁLVULA	VALVE	VALVULA
3	3760259M1		**1**	MOLA	SPRING	RESORTE
4	1679210M1	⧗ 0,25 MM	**X**	CALÇO	SHIM	CALCE
4	1679211M1	⧗ 0,50 MM	**X**	CALÇO	SHIM	CALCE
4	1679212M1	⧗ 1,00 MM	**X**	CALÇO	SHIM	CALCE
5	3019398X1		**1**	ANEL "O"	O RING	JUNTA TORICA
6	3762464M1		**1**	BUJÃO	PLUG	TAPON
7	3019643X91		**1**	TAMPÃO	PAD	ALMOHADILLA
8	3762622M1		**5**	BUJÃO	PLUG	TAPON
9	3808597M91	👁 70-445 No	**1**	VÁLVULA	VALVE	VALVULA
10	3808601M1		**1**	TAMPÃO	PAD	ALMOHADILLA
11	3019397X1		**1**	ANEL	RING	ARO
12	3808599M1		**1**	MOLA	SPRING	RESORTE
13	3808600M1		**1**	ALOJAMENTO	ATOMISER BODY	CUERPO ATOMIZ.
14	3019639X91		**2**	BUJÃO	PLUG	TAPON
15	356032X1		**1**	TAMPÃO	PAD	ALMOHADILLA
15	356039X1		**1**	TAMPÃO	PAD	ALMOHADILLA
15	365332X1		**1**	BUJÃO	PLUG	TAPON
16	3808016M2		**1**	CABEÇOTE	HEAD	CULATA
17	3761102M2		**1**	VÁLVULA	VALVE	VALVULA

Válvula
Valve
Valvula

70-445

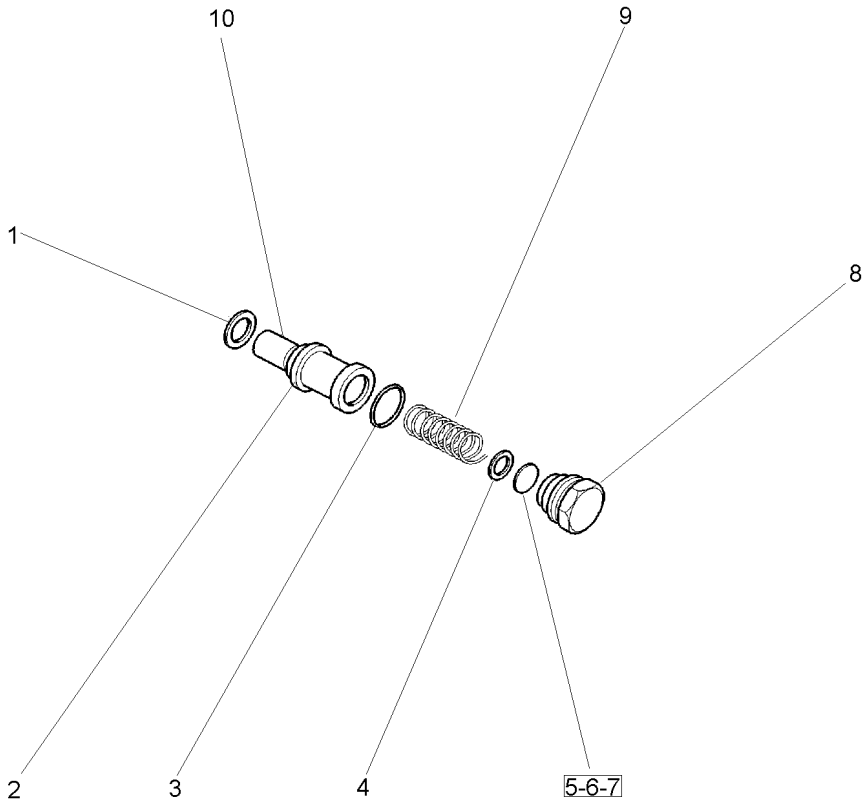

1	3488115M1	**1**	ANEL	RING	ARO
2	3444075M91	**1**	ALOJAMENTO	ATOMISER BODY	CUERPO ATOMIZ.
3	3444056M1	**1**	ANEL "O"	O RING	JUNTA TORICA
4	3444084M1	**1**	ARRUELA	WASHER	ARANDELA
5	3008449X1	**1**	CALÇO	SHIM	CALCE
6	3009049X1	**1**	CALÇO	SHIM	CALCE
7	3001843X1	**1**	CALÇO	SHIM	CALCE
8	3812936M1	**1**	BUJÃO	PLUG	TAPON
9	3444065M1	**1**	MOLA	SPRING	RESORTE
10	3444031M1	**1**	ALOJAMENTO	ATOMISER BODY	CUERPO ATOMIZ.

Válvula Controle Remoto
Control Valve
Válvula Del Control

Simples
Single
Simple

70-450

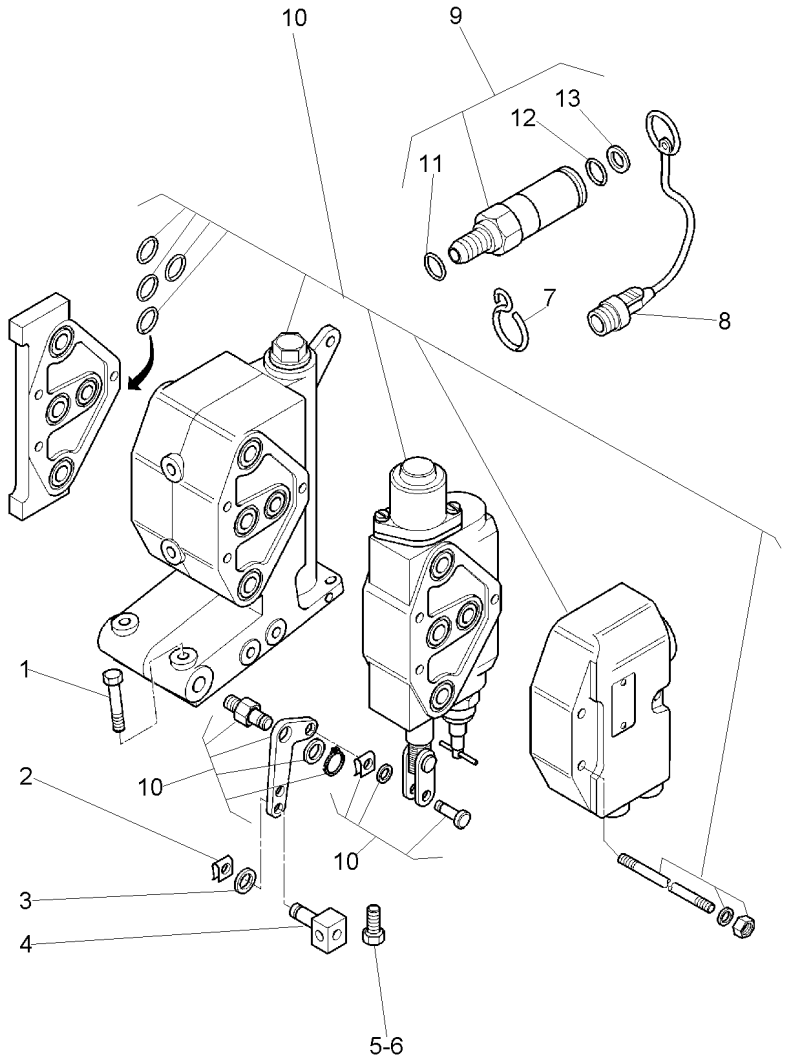

1	3009498X1		**2**	PARAFUSO	BOLT	PERNO
2	1679932M2		**1**	GRAMPO	CRAMP	PASADOR
3	390972X1		**1**	ARRUELA	WASHER	ARANDELA
4	1695655M1		**1**	BLOCO	BLOCK	BLOQUE
5	339451X1		**1**	PARAFUSO	BOLT	PERNO
6	3009493X1		**1**	PARAFUSO	BOLT	PERNO
7	195559M1		**1**	BRAÇADEIRA	CLAMP	ABRAZADERA
8	3611673M1		**2**	TAMPA	COVER	CUBIERTA
9	3772942M1		**2**	VÁLVULA FÊMEA	FEMALE COUPLER	ACOPLADOR HEMBRA
10	3800315M91	[A] 70-455 No	**1**	VÁLVULA	VALVE	VALVULA
10	3800316M91	[B] 70-465 No	**1**	VÁLVULA	VALVE	VALVULA
10	071358N1	70-490 No Danfoss	**1**	VÁLVULA	VALVE	VALVULA
11	3019398X1	9	**1**	ANEL "O"	O RING	JUNTA TORICA
12	368374X1	9	**1**	ANEL "O"	O RING	JUNTA TORICA
13	3901419M1	9	**1**	ANEL "O"	O RING	JUNTA TORICA

[A] SIMPLES
SINGLE
SIMPLE

[B] SIMPLES COM DETENTE
SIMPLE WITH DETAIN
SIMPLE CON DETENEDOR

Válvula Controle Remoto
Control Valve
Válvula Del Control

Simples
Single
Simple

70-455

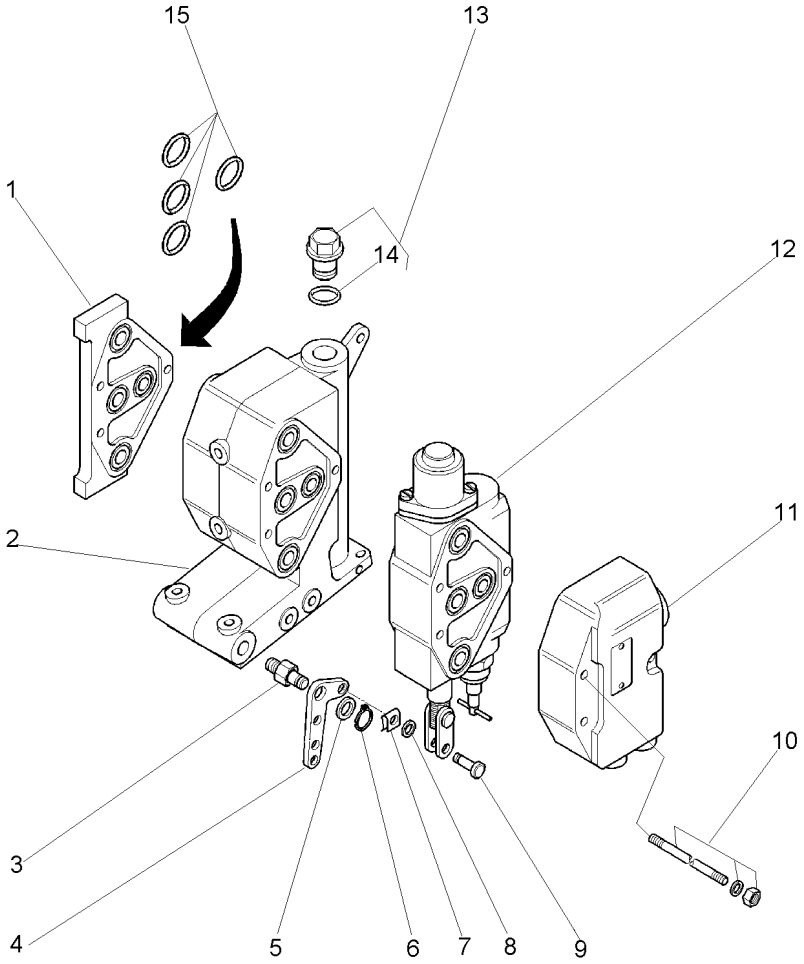

1	3901487M91		**1**	TAMPA	COVER	CUBIERTA
2	3901488M1		**1**	BLOCO	BLOCK	BLOQUE
3	3800257M1		**1**	PIVÔ	PIVOT	PIVOTE
4	3800255M2		**1**	ALAVANCA	LEVER	PALANCA
5	3800260M1		**2**	ARRUELA	WASHER	ARANDELA
6	339276X1		**1**	ANEL	RING	ARO
7	1679932M2		**1**	GRAMPO	CRAMP	PASADOR
8	390972X1		**1**	ARRUELA	WASHER	ARANDELA
9	1695953M2		**1**	PINO	PIN	PASADOR
10	3901486M91		**3**	KIT PRISIONEIRO	KIT, STUD	JUEGO ESPARRAGO
11	3901489M91		**1**	TAMPA	COVER	CUBIERTA
12	3596140M91	70-460 No	**1**	VÁLVULA	VALVE	VALVULA
13	3800244M91		**1**	TAMPÃO	PAD	ALMOHADILLA
14	3019399X1	13	**1**	ANEL "O"	O RING	JUNTA TORICA
15	1810805M92		**3**	JG. REPARO	KIT, REPAIR	JUEGO REPARACION

Válvula
Spool Valve
Valvula De Carretes

Simples
Valve
Valvula

70-460

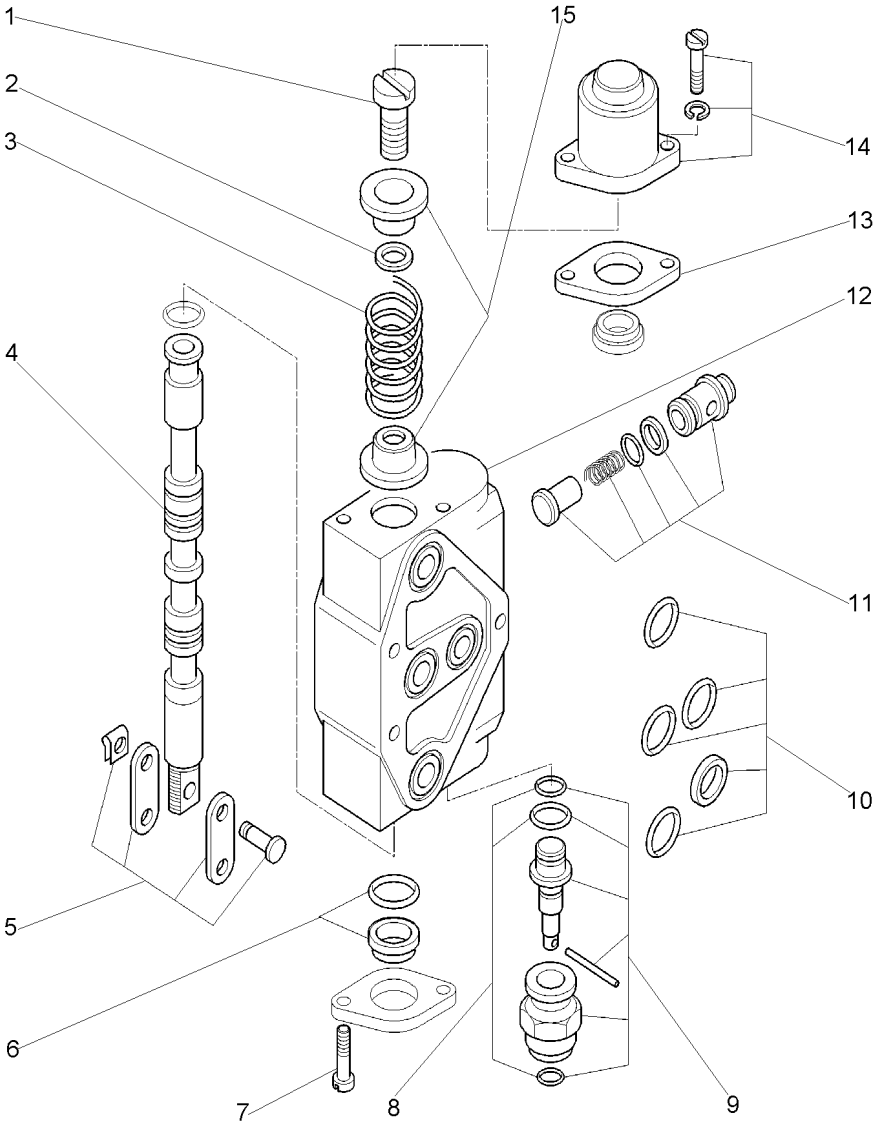

1	1888763M1		**1**	PARAFUSO	BOLT	PERNO
2	1888767M1		**1**	ESPAÇADOR	SPACER	PIEZA DISTANCIA
3	1897251M1		**1**	MOLA	SPRING	RESORTE
4		3596140M91	**1**	BOBINA	COIL	BOBINA
5	3900394M91		**1**	JG. REPARO	KIT, REPAIR	JUEGO REPARACION
6	3900386M91		**2**	KIT ANÉIS	KIT, O RINGS	JUEGO,ANILLOS'O'
7	1894933M1		**2**	PARAFUSO	BOLT	PERNO
8	1810853M91		**1**	JG. REPARO	KIT, REPAIR	JUEGO REPARACION
9	3900392M91		**1**	PINO	PIN	PASADOR
10	1810805M92		**1**	JG. REPARO	KIT, REPAIR	JUEGO REPARACION
11	1810854M92		**1**	JG. REPARO	KIT, REPAIR	JUEGO REPARACION
12		3596140M91	**1**	CORPO	BODY	CUERPO
13	3474793M1		**2**	PLACA	PLATE	PLATO
14	3901078M91		**1**	CJ. TAMPA	KIT, COVER	JUEGO DE TAPA
15	1888765M1		**2**	ASSENTO	SEAT	ASIENTO

Válvula Controle Remoto
Control Valve
Válvula Del Control

Simples Com Detente
Simple With Detain
Simple Con Detenedor

70-465

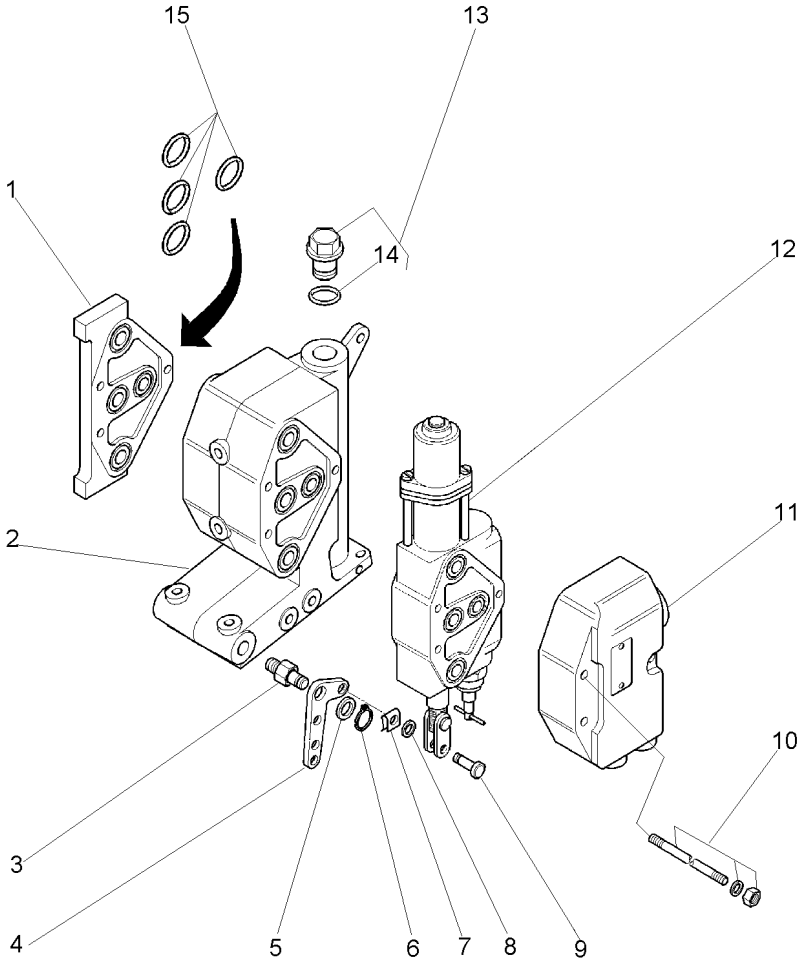

1	3901487M91		**1**	TAMPA	COVER	CUBIERTA
2	3901488M1		**1**	BLOCO	BLOCK	BLOQUE
3	3800257M1		**1**	PIVÔ	PIVOT	PIVOTE
4	3800255M2		**1**	ALAVANCA	LEVER	PALANCA
5	3800260M1		**2**	ARRUELA	WASHER	ARANDELA
6	339276X1		**1**	ANEL	RING	ARO
7	1679932M2		**1**	GRAMPO	CRAMP	PASADOR
8	390972X1		**1**	ARRUELA	WASHER	ARANDELA
9	1695953M2		**1**	PINO	PIN	PASADOR
10	3901486M91		**3**	KIT PRISIONEIRO	KIT, STUD	JUEGO ESPARRAGO
11	3901489M91		**1**	TAMPA	COVER	CUBIERTA
12	3596135M91	[A]	**1**	VÁLVULA	VALVE	VALVULA
		70-470 No				
12	3596141M91	[B]	**1**	VÁLVULA	VALVE	VALVULA
		70-475 No				
13	3800244M91		**1**	TAMPÃO	PAD	ALMOHADILLA
14	3019399X1	13	**1**	ANEL "O"	O RING	JUNTA TORICA
15	1810805M92		**3**	JG. REPARO	KIT, REPAIR	JUEGO REPARACION

[A] 3 POSIÇÕES COM DETENTOR E FLUTUAÇÃO-"02 138"
3 POSITION WITH KICKOUT DETENT AND FLOAT-"02 138"
3 POSICION CON DETEN Y FLOTACION-"02 138"

[B] 4 POSIÇÕES COM DETENTOR E FLUTUAÇÃO-"02 139"
4 POSITION WITH KICKOUT DETENT AND FLOAT-"02 139"
4 POSICION CON DETEN Y FLOTACION-"02 139"

Válvula
Valve
Valvula

Simples Com Detente
Simple With Detain
Simple Con Detenedor

70-470

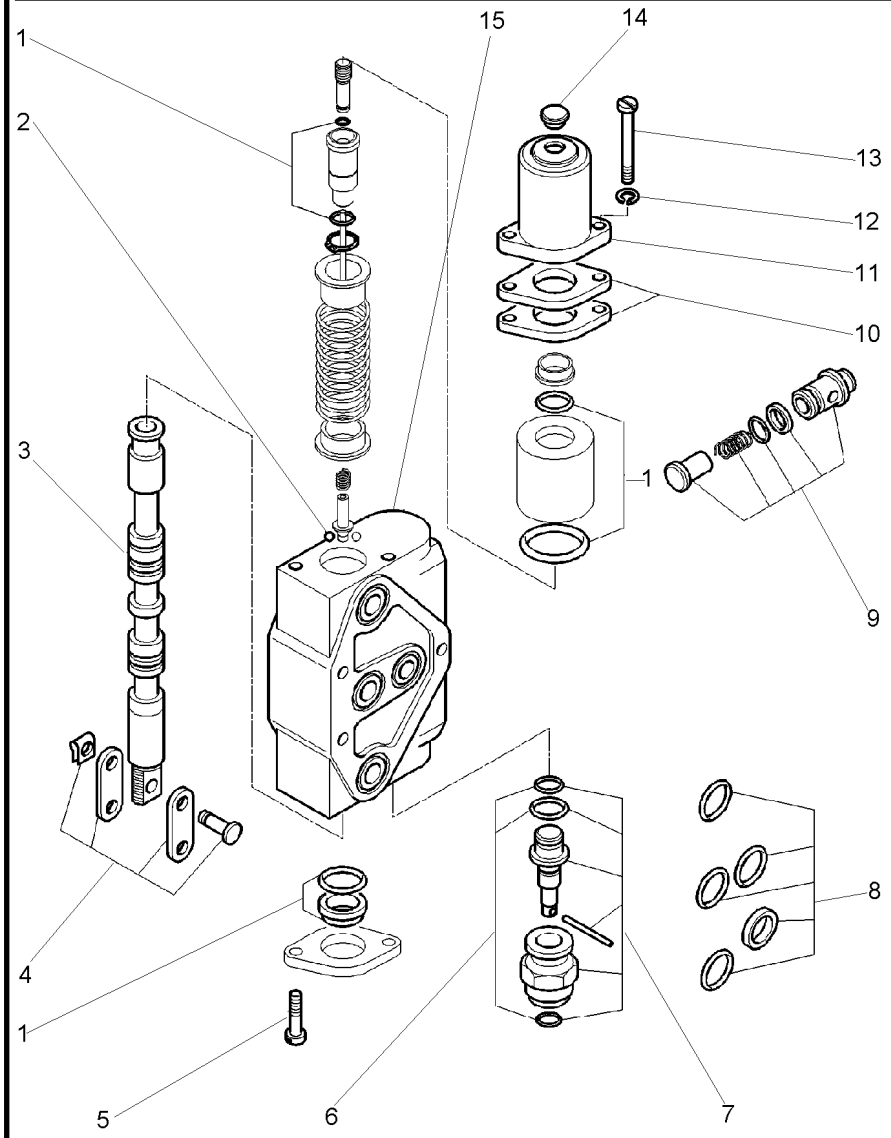

1	1810986M91		**1**	JG. REPARO	KIT, REPAIR	JUEGO REPARACION
2	1885856M1		**4**	ESFERA	BALL	BOLA
3		3596135M91	**1**	VÁLVULA	VALVE	VALVULA
4	3900394M91		**1**	JG. REPARO	KIT, REPAIR	JUEGO REPARACION
5	1894933M1		**2**	PARAFUSO	BOLT	PERNO
6	1810853M91		**1**	JG. REPARO	KIT, REPAIR	JUEGO REPARACION
7	3900392M91		**1**	PINO	PIN	PASADOR
8	1810805M92		**1**	JG. REPARO	KIT, REPAIR	JUEGO REPARACION
9	1810854M92		**1**	JG. REPARO	KIT, REPAIR	JUEGO REPARACION
10	3474793M1		**3**	PLACA	PLATE	PLATO
11	3476207M1		**1**	CAPA	CAP	TAPA
12	22463X		**2**	ARRUELA	WASHER	ARANDELA
13	3474933M1		**2**	PARAFUSO	BOLT	PERNO
14	3478412M1		**1**	TAMPÃO	PAD	ALMOHADILLA
15		3596135M91	**1**	COPO	CUP	CUBETA

Válvula
Valve
Valvula

Simples Com Detente
Simple With Detain
Simple Con Detenedor

70-475

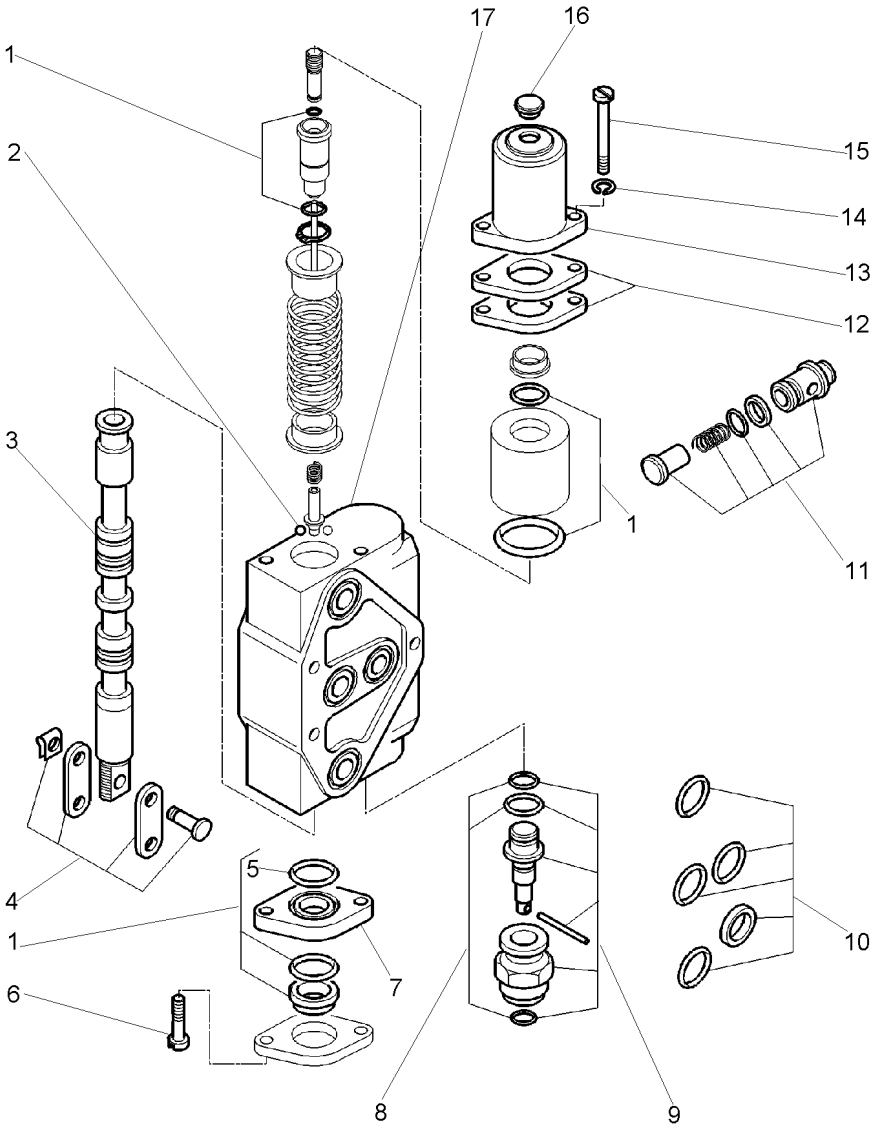

1	1810986M91		**1**	JG. REPARO	KIT, REPAIR	JUEGO REPARACION
2	1885856M1		**4**	ESFERA	BALL	BOLA
3		3596141M91	**1**	VÁLVULA	VALVE	VALVULA
4	3900394M91		**1**	JG. REPARO	KIT, REPAIR	JUEGO REPARACION
5	3476209M1	1	**2**	ANEL "O"	O RING	JUNTA TORICA
6	1894933M1		**2**	PARAFUSO	BOLT	PERNO
7	3476208M1		**1**	BATENTE	RETAINER	RETENEDOR
8	1810853M91		**1**	JG. REPARO	KIT, REPAIR	JUEGO REPARACION
9	3900392M91		**1**	PINO	PIN	PASADOR
10	1810805M92		**1**	JG. REPARO	KIT, REPAIR	JUEGO REPARACION
11	1810854M92		**1**	JG. REPARO	KIT, REPAIR	JUEGO REPARACION
12	3474793M1		**3**	PLACA	PLATE	PLATO
13	3476207M1		**1**	CAPA	CAP	TAPA
14	22463X		**2**	ARRUELA	WASHER	ARANDELA
15	3474933M1		**2**	PARAFUSO	BOLT	PERNO
16	3478412M1		**1**	TAMPÃO	PAD	ALMOHADILLA
17		3596141M91	**1**	CORPO	BODY	CUERPO

Válvula Controle Remoto — **Dupla**
Control Valve — **Dual**
Válvula Del Control — **Doble**

70-480

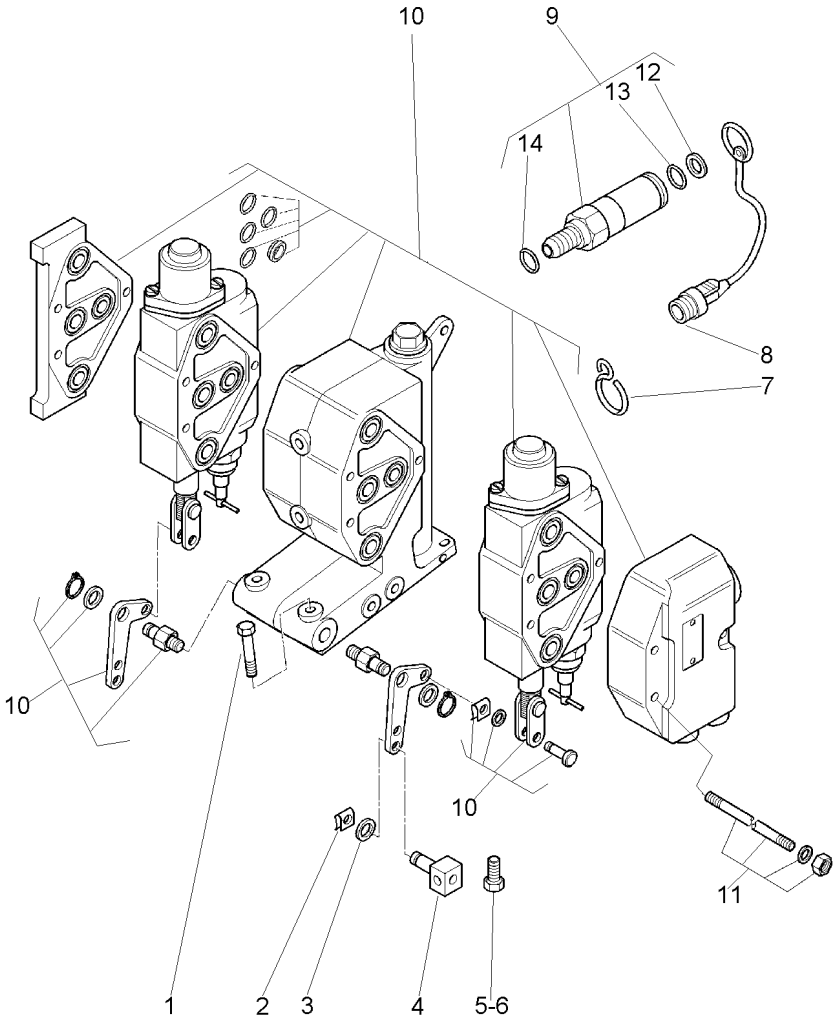

1	3009498X1		**2**	PARAFUSO	BOLT	PERNO
2	1679932M2		**2**	GRAMPO	CRAMP	PASADOR
3	390972X1		**2**	ARRUELA	WASHER	ARANDELA
4	1695655M1		**2**	BLOCO	BLOCK	BLOQUE
5	339451X1		**1**	PARAFUSO	BOLT	PERNO
6	3009493X1		**1**	PARAFUSO	BOLT	PERNO
7	195559M1		**1**	BRAÇADEIRA	CLAMP	ABRAZADERA
8	3611673M1		**4**	TAMPA	COVER	CUBIERTA
9	3772942M1		**4**	VÁLVULA FÊMEA	FEMALE COUPLER	ACOPLADOR HEMBRA
10	3800285M91	👁 70-485 No	**1**	VÁLVULA	VALVE	VALVULA
10	071356N1	👁 70-495 No Danfoss	**1**	VÁLVULA	VALVE	VALVULA
11	3901073M91		**3**	KIT PRISIONEIRO	KIT, STUD	JUEGO ESPARRAGO
12	3901419M1	9	**1**	ANEL "O"	O RING	JUNTA TORICA
13	368374X1	9	**1**	ANEL "O"	O RING	JUNTA TORICA
14	3019398X1	9	**1**	ANEL "O"	O RING	JUNTA TORICA

Válvula Controle Remoto **Dupla**
Control Valve **Dual**
Válvula Del Control **Doble**

70-485

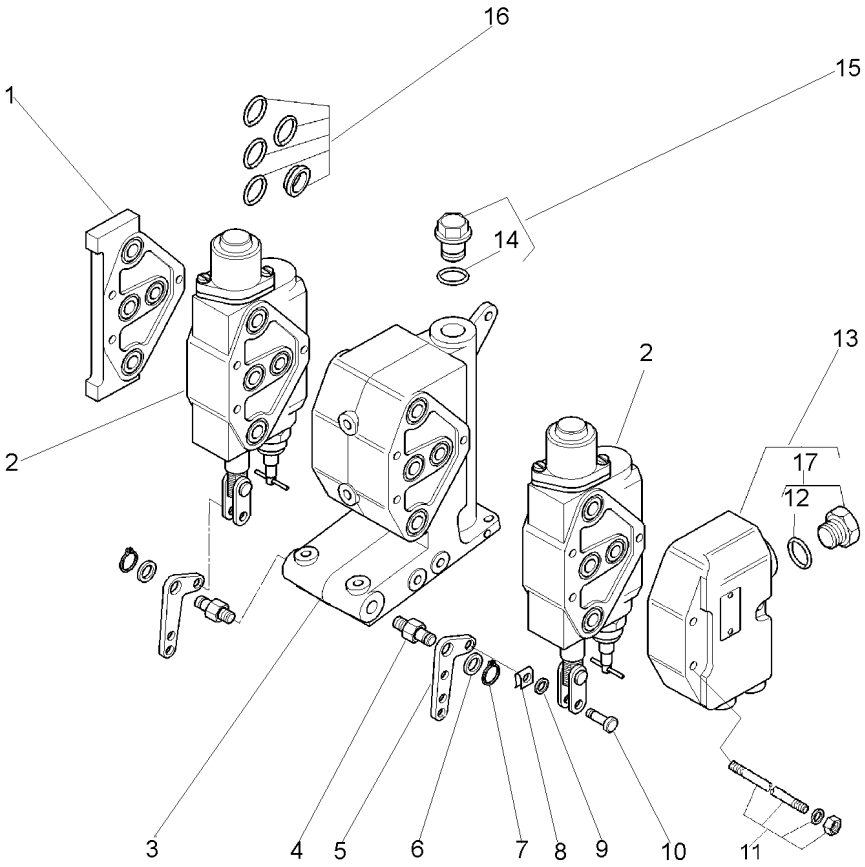

1	3901487M91			**1**	TAMPA	COVER	CUBIERTA
2	3596140M91	70-460 No		**2**	VÁLVULA	VALVE	VALVULA
3	3901488M1			**1**	BLOCO	BLOCK	BLOQUE
4	3800257M1			**2**	PIVÔ	PIVOT	PIVOTE
5	3800255M2			**2**	ALAVANCA	LEVER	PALANCA
6	3800260M1			**4**	ARRUELA	WASHER	ARANDELA
7	339276X1			**2**	ANEL	RING	ARO
8	1679932M2			**2**	GRAMPO	CRAMP	PASADOR
9	390972X1			**2**	ARRUELA	WASHER	ARANDELA
10	1695953M2			**2**	PINO	PIN	PASADOR
11	3901073M91			**3**	KIT PRISIONEIRO	KIT, STUD	JUEGO ESPARRAGO
12	3019455X1	17		**1**	ANEL "O"	O RING	JUNTA TORICA
13	3901489M91			**1**	TAMPA	COVER	CUBIERTA
14	3019399X1	15		**1**	ANEL "O"	O RING	JUNTA TORICA
15	3800244M91			**1**	TAMPÃO	PAD	ALMOHADILLA
16	1810805M92			**4**	JG. REPARO	KIT, REPAIR	JUEGO REPARACION
17	3019647X91	13		**1**	TAMPÃO	PAD	ALMOHADILLA

Válvula Controle Remoto
Control Valve
Valvula De Control

Sistema Hidráulica
Hydraulic Lines
Instalacion Hidraulica

70-490

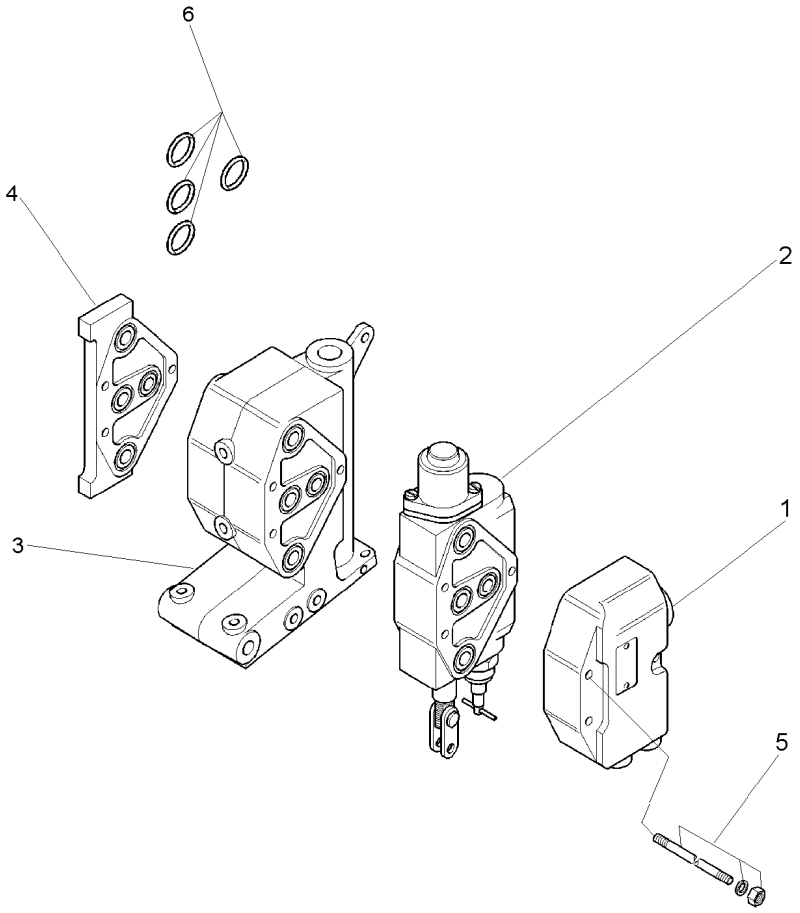

1	071376R1	**1** CORPO	BODY	CUERPO
2	071377R1	**1** CORPO	BODY	CUERPO
3	071382R1	**1** BLOCO	BLOCK	BLOQUE
4	071379R1	**1** CORPO	BODY	CUERPO
5	071383R1	**1** CJ. TIRANTE	KIT, ROD	JUEGO DE BIELAS
6	071598R1	**1** JG. REPARO	KIT, REPAIR	JUEGO REPARACION

Válvula Controle Remoto Control Valve Válvula Del Control	Dupla Dual Doble	70-495	

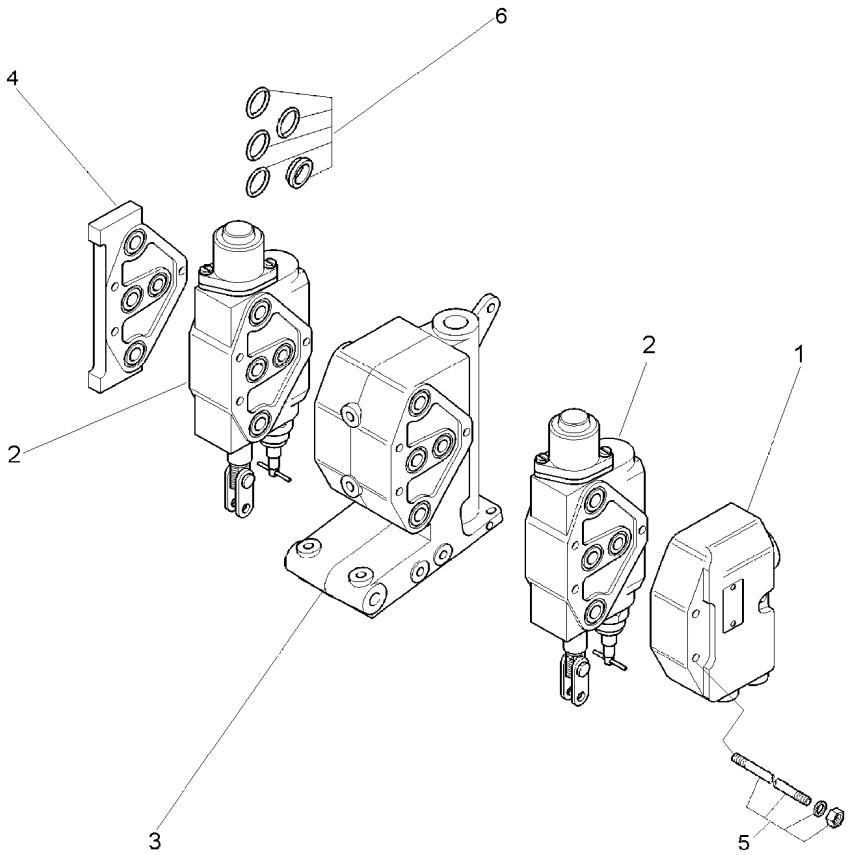

1	071376R1	**1** CORPO	BODY	CUERPO
2	071377R1	**2** CORPO	BODY	CUERPO
3	071378R1	**1** BLOCO	BLOCK	BLOQUE
4	071379R1	**1** CORPO	BODY	CUERPO
5	071381R1	**1** CJ. TIRANTE	KIT, ROD	JUEGO DE BIELAS
6	071597R1	**1** JG. REPARO	KIT, REPAIR	JUEGO REPARACION

Cabine
Cab
Cabina

Rádio
Radio
Radio

80-10

Com Cabine Antiga
With Old Cab
Con Cabina Antigua

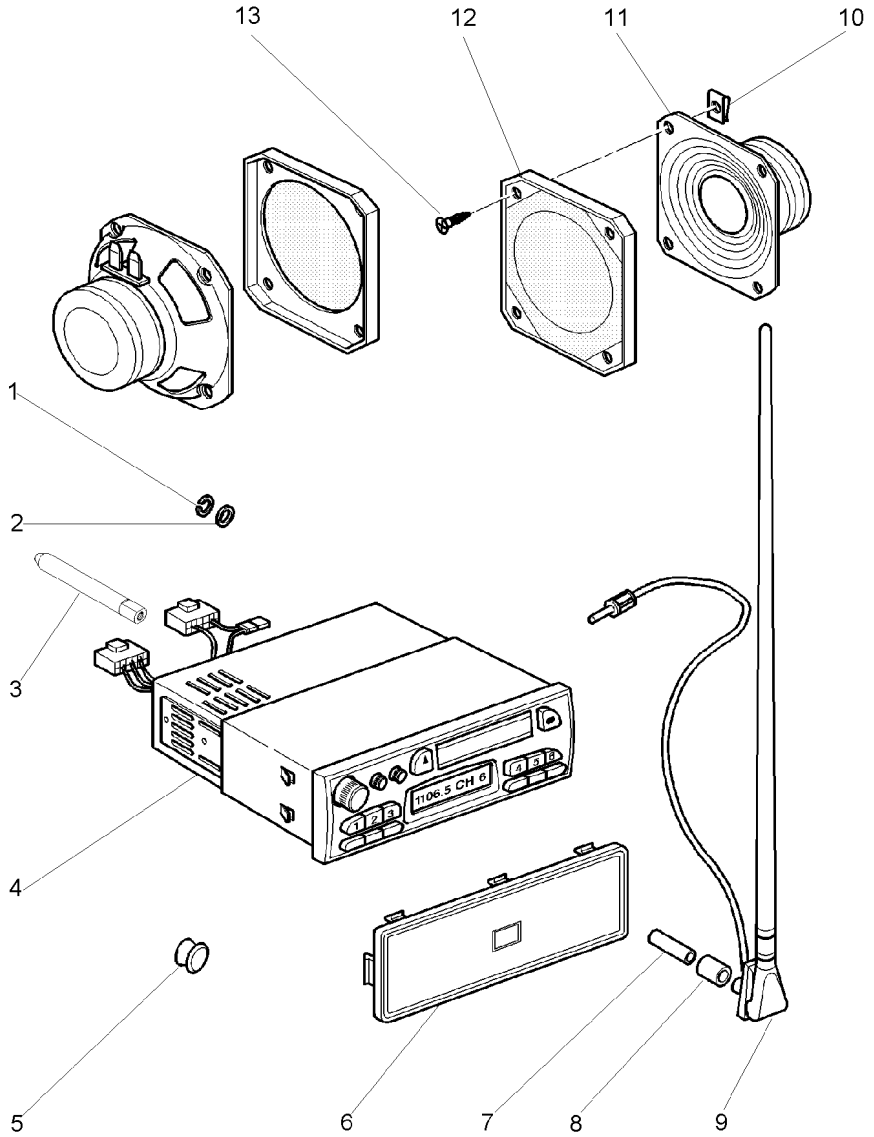

1	3006155X1		**1**	ARRUELA	WASHER	ARANDELA
2	390469X1		**2**	ARRUELA	WASHER	ARANDELA
3	3816362M1		**1**	PINO	PIN	PASADOR
4	3816384M91		**1**	RÁDIO	RADIO	RADIO
5	3597364M1	[A]	**1**	TAMPÃO	PAD	ALMOHADILLA
6	3580173M1	[A]	**1**	TAMPA	COVER	CUBIERTA
7	3701249M1		**1**	CAPA	CAP	TAPA
8	3759960M1		**1**	LUVA	SLEEVE	MANCHA
9	3701958M91		**1**	ANTENA	ANTENNA	ANTENA
10	3817218M1		**8**	CLIPE	CLIP	CRAPA RETEN
11	3808855M1		**2**	ALTO-FALANTE	SPEAKER	ALTOVOZ
12	3617395M1	[A]	**2**	GRADE	GRILLE	REJILLA
13	3817216M1		**8**	PARAFUSO	BOLT	PERNO

[A] SEM RÁDIO
WITHOUT RADIO
SIM RADIO

Instalação Do Rádio
Installation Of The Radio
Equipaje Del Radio

80-15

Com Cabine Unificada
With Standard Cab
Con Cabina Unificada

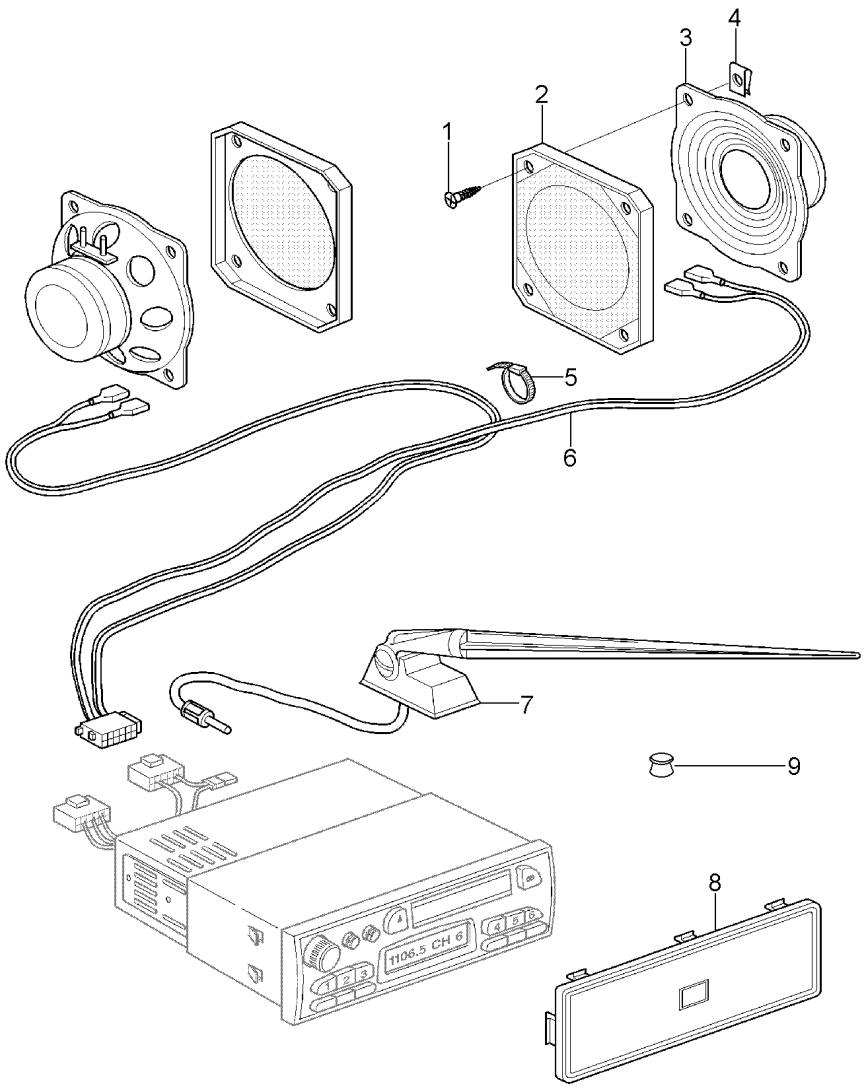

1	3580257M1	M5x20	
2	3617395M1		
3	3617394M1		
4	3715142M1		
5	517587M1		
6	3388458M4		
7	3617629M92		
8	3580173M1	[A]	
9	2801324M1		

[A] SEM RÁDIO
WITHOUT RADIO
SIM RADIO

8	PARAFUSO	BOLT	PERNO
2	GRADE	GRILLE	REJILLA
2	ALTO-FALANTE	SPEAKER	ALTOVOZ
8	PORCA	NUT	TUERCA
1	BRAÇADEIRA	CLAMP	ABRAZADERA
1	CHICOTE	HARNESS	MAZO CABLES
1	ANTENA	ANTENNA	ANTENA
1	TAMPA	COVER	CUBIERTA
1	BUJÃO	PLUG	TAPON

Acessórios Gerais
Accessories Miscellaneous
Accesorios Miscelaneos

80-20

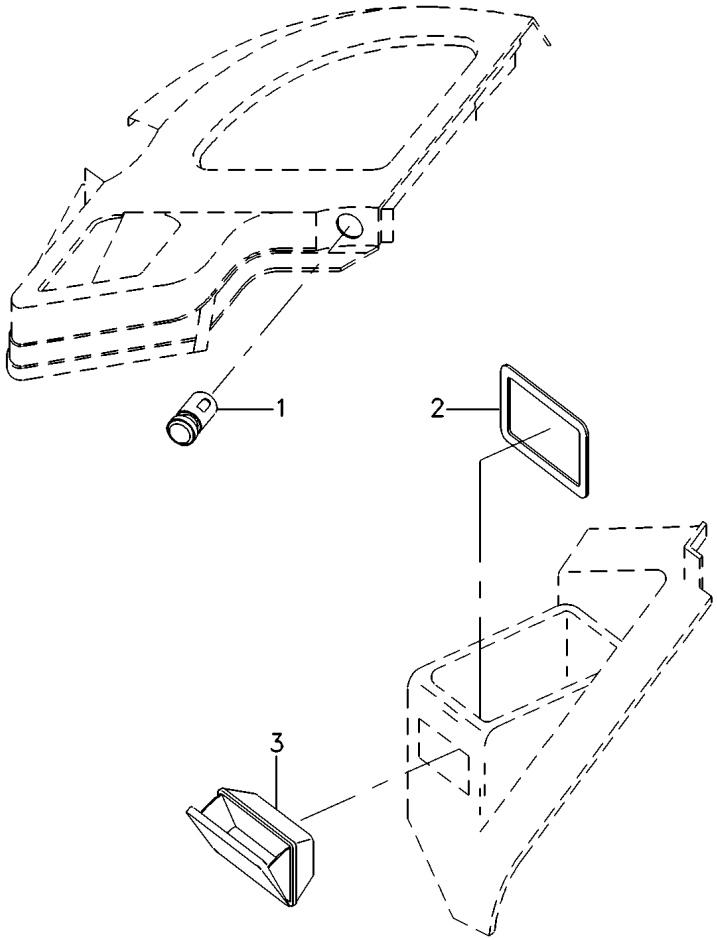

1	3617848M91	**1** ACENDEDOR	LIGHTER	ENCENDEDOR
2	059472P1	**1** SUPORTE	SUPPORT	DISPOS.DE SOSTEN
3	3781512M1	**1** CINZEIRO	ASHTRAY	CENICERO

Painel De Instrumentos
Instrument Panel
Tablero De Instrumentos

80-25

Com Cabine Antiga
With Old Cab
Con Cabina Antigua

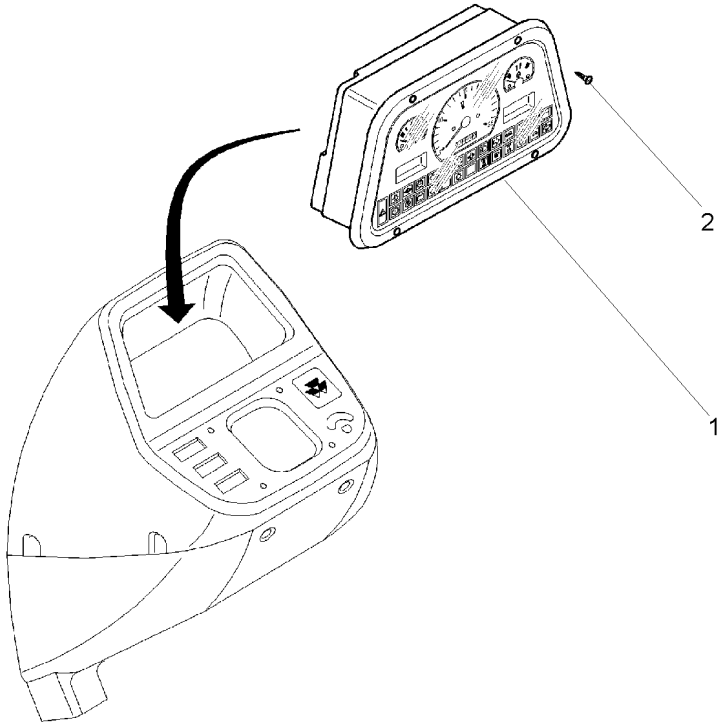

1	3809246M93	[B]	**1** PAINEL	PANEL	PANEL
1	3817285M91	[A]	**1** PAINEL	PANEL	PANEL
2	3815338M1		**4** PARAFUSO	BOLT	PERNO

[A] SEM CABINA
WITHOUT CAB
SIM CABINA

[B] COM CABINA
WITH CAB
CON CABINA

Painel De Instrumentos Instrument Panel Tablero De Instrumentos	80-30	Com Cabine Unificada With Standard Cab Con Cabina Unificada

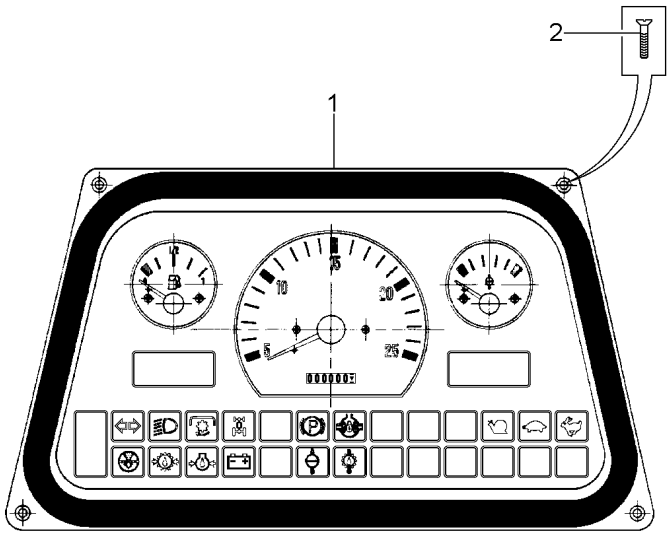

1	057836T2	**1**	PAINEL INSTRUM.	INSTRUMENT PANEL	PANEL INSTRUMENT
2	3010791X1	**4**	PARAFUSO	BOLT	PERNO

Bateria
Battery
Batterie

80-35

Sem Cabine
Without Cab
Sin Cabina

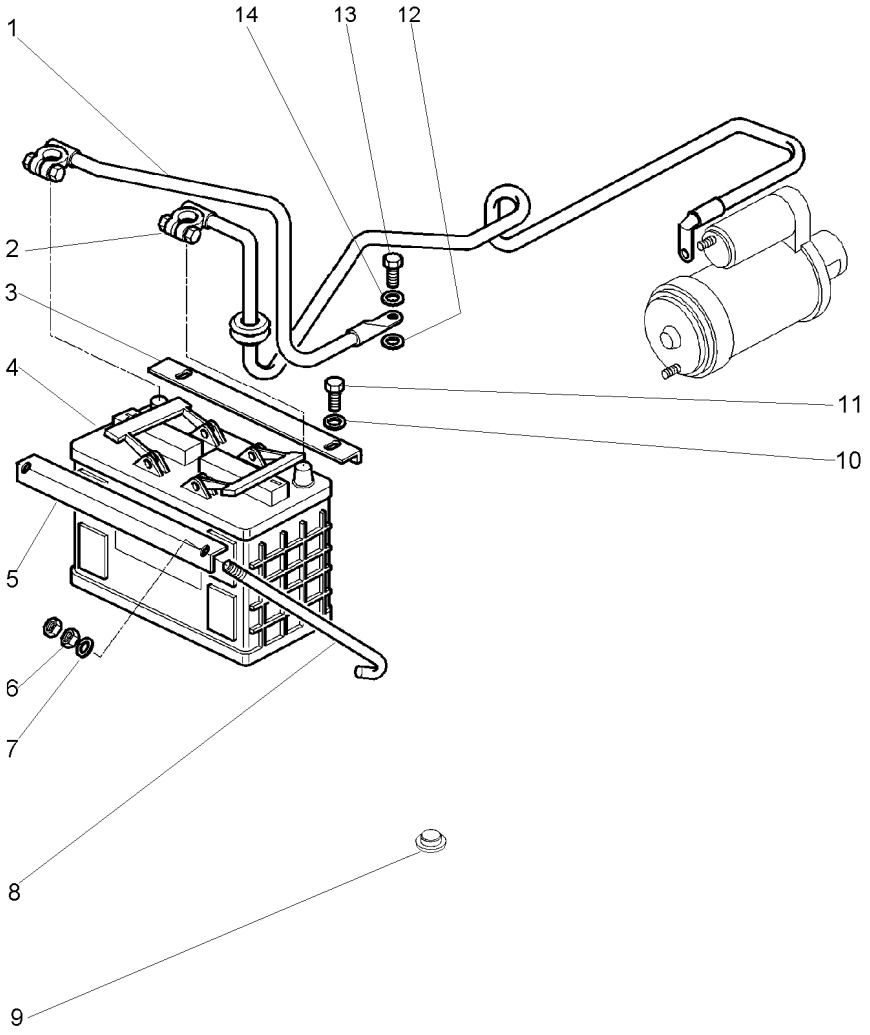

1	3411541M91	(+)	**1** CABO	CABLE	CABLE
2	3148351M91	(-)	**1** CABO	CABLE	CABLE
3	3808837M2		**1** SUPORTE	BRACKET	SOPORTE
4	487161M93		**1** BATERIA	BATTERY	BATERIA
5	027788P1		**1** FIXADOR	ATTACHMENT	ADITAMENTO
6	826760M1		**2** PORCA	NUT	TUERCA
7	355617X1		**2** ARRUELA	WASHER	ARANDELA
8	028345P2		**2** TIRANTE	ROD	VARILLA
9	3146456M1		**1** TAMPÃO	PAD	ALMOHADILLA
10	390972X1		**2** ARRUELA	WASHER	ARANDELA
11	339124X1		**2** PARAFUSO	BOLT	PERNO
12	390734X1		**1** ARRUELA	WASHER	ARANDELA
13	339451X1		**1** PARAFUSO	BOLT	PERNO
14	22465X		**1** ARRUELA	WASHER	ARANDELA

Bateria
Battery
Bateria

80-40

Com Cabine
With Cab
Con Cabina

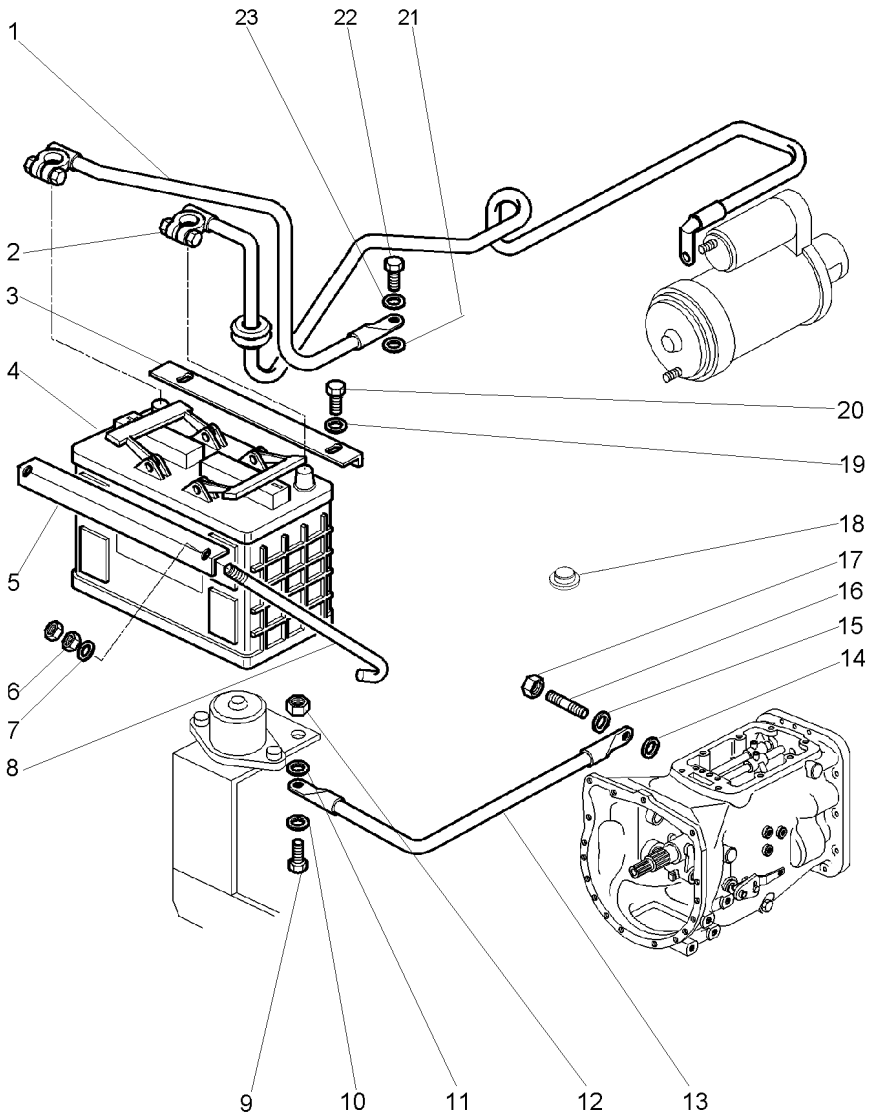

1	3411541M91	(+)	**1**	CABO	CABLE	CABLE
2	3148351M91	(-)	**1**	CABO	CABLE	CABLE
3	3808837M2		**1**	SUPORTE	BRACKET	SOPORTE
4	487161M93		**1**	BATERIA	BATTERY	BATERIA
5	027788P2		**1**	FIXADOR	ATTACHMENT	ADITAMENTO
6	826760M1		**2**	PORCA	NUT	TUERCA
7	355617X1		**2**	ARRUELA	WASHER	ARANDELA
8	028345P2		**2**	TIRANTE	ROD	VARILLA
9	339123X1		**1**	PARAFUSO	BOLT	PERNO
10	390972X1		**2**	ARRUELA	WASHER	ARANDELA
11	391025X1		**1**	ARRUELA	WASHER	ARANDELA
12	339169X1		**1**	PORCA	NUT	TUERCA
13	053377P1		**1**	CABO	CABLE	CABLE
14	22465X		**1**	ARRUELA	WASHER	ARANDELA
15	353757X1		**1**	ARRUELA	WASHER	ARANDELA
16	3811249M2		**1**	PRISIONEIRO	STUD	ESPARRAGO
17	353426X1		**1**	PORCA	NUT	TUERCA
18	3146456M1		**1**	TAMPÃO	PAD	ALMOHADILLA
19	390972X1		**2**	ARRUELA	WASHER	ARANDELA
20	339124X1		**2**	PARAFUSO	BOLT	PERNO
21	390734X1		**1**	ARRUELA	WASHER	ARANDELA
22	339451X1		**1**	PARAFUSO	BOLT	PERNO
23	22465X		**1**	ARRUELA	WASHER	ARANDELA

Sistema Elétrico Dianteiro
Front Electric System
Sistema Eléctrico Delantero

80-45

Sem Cabine
Without Cab
Sin Cabina

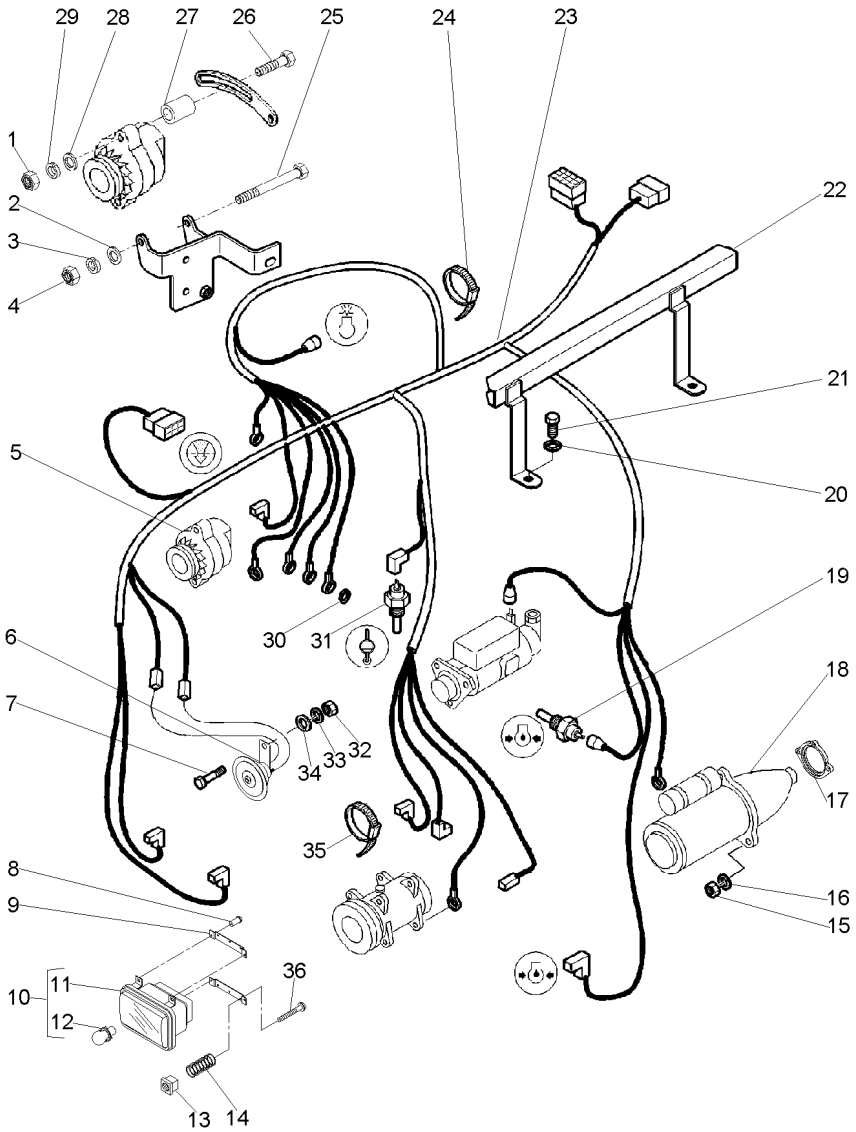

1	353431X1			**1**	PORCA	NUT	TUERCA
2	353756X1			**1**	ARRUELA	WASHER	ARANDELA
3	353434X1			**1**	ARRUELA	WASHER	ARANDELA
4	353431X1			**1**	PORCA	NUT	TUERCA
5	3589442M91		80-50 No	**1**	ALTERNADOR	ALTERNATOR	ALTERNADOR
6	2802862M91			**1**	BUZINA	HORN	BOCINA
7	339124X1			**1**	PARAFUSO	BOLT	PERNO
8	2833960M1		400140-MF5320/4	**8**	REBITE	RIVET	REMACHE
9	062531P1		400140-MF5320/4	**4**	CHAPA	PLATE	CHAPA
10	3410451M91		400140-MF5320/4	**2**	BLOCO ÓTICO	KIT, LAMP	JUEGO LAMPARA
10	3809346M91		400139-MF5320/4	**2**	FAROL DIANTEIRO	FRONT LIGHT	FRONT LIGHT
			80-55 No				
11		10	3410451M91	**1**	FAROL	LIGHT	ALUMBRADO
			000002 -MF5320/2				
11		10	3410451M91	**1**	FAROL	LIGHT	ALUMBRADO
			400140-MF5320/4				
12	2710838M1	10	400140-MF5320/4	**1**	LÂMPADA	BULB	LAMPARA
13	3809347M1			**6**	PORCA	NUT	TUERCA
14	3771550M1			**6**	MOLA	SPRING	RESORTE
15	353431X1			**3**	PORCA	NUT	TUERCA
16	353434X1			**3**	ARRUELA	WASHER	ARANDELA
17	054900P1			**1**	ESPAÇADOR	SPACER	PIEZA DISTANCIA
18	2834390M91			**1**	MOTOR PARTIDA	STARTERMOTOR	MOTOR ARRANQUE
19	3599307M91			**1**	SENSOR	SENDER	EMISOR
20	390734X1			**2**	ARRUELA	WASHER	ARANDELA
21	3009491X1			**2**	PARAFUSO	BOLT	PERNO
22	3806467M93			**1**	SUPORTE	SUPPORT	DISPOS.DE SOSTEN
23	053285T1			**1**	CHICOTE	HARNESS	MAZO CABLES
24	1862425M1			**2**	BRAÇADEIRA	CLAMP	ABRAZADERA
25	354513X1			**1**	PARAFUSO	BOLT	PERNO
26	353521X1			**1**	PARAFUSO	BOLT	PERNO
27	3145137M1			**1**	ESPAÇADOR	SPACER	PIEZA DISTANCIA
28	353756X1			**1**	ARRUELA	WASHER	ARANDELA
29	353434X1			**1**	ARRUELA	WASHER	ARANDELA
30	22465X			**1**	ARRUELA	WASHER	ARANDELA
31	1877731M92			**1**	SENSOR	SENDER	EMISOR
32	339169X1			**1**	PORCA	NUT	TUERCA
33	339374X1			**1**	ARRUELA	WASHER	ARANDELA
34	390972X1			**1**	ARRUELA	WASHER	ARANDELA
35	3225356M1			**1**	BRAÇADEIRA	CLAMP	ABRAZADERA
36	3771996M1			**6**	PARAFUSO	BOLT	PERNO

Alternador
Alternator
Alternador

Bosch

80-50

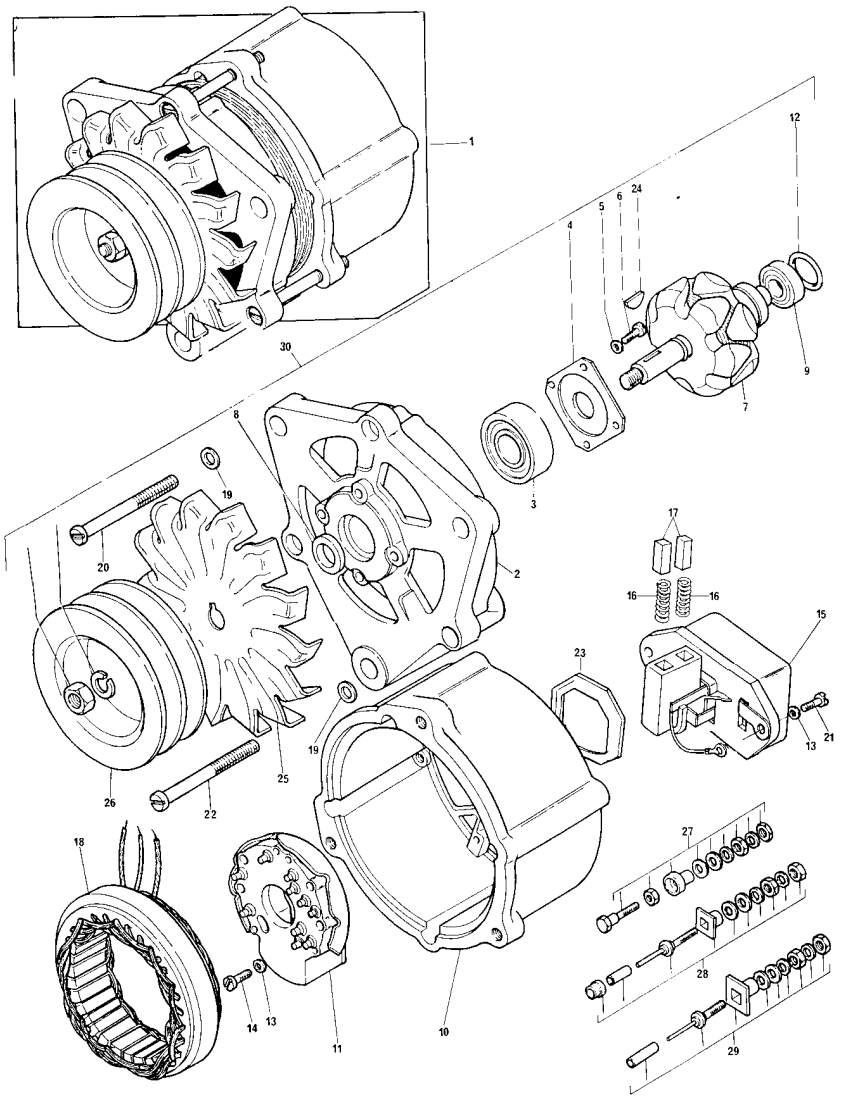

1	3589442M91	**1**	ALTERNADOR	ALTERNATOR	ALTERNADOR
2	3603113M1	**1**	ROLAMENTO	BEARING	COJINETE
3	3603646M91	**1**	ROLAMENTO	BEARING	COJINETE
4	2730874M1	**1**	PLACA	PLATE	PLATO
5	3603647M1	**4**	ARRUELA	WASHER	ARANDELA
6	3603648M1	**4**	PARAFUSO	BOLT	PERNO
7	3603649M1	**1**	ROTOR	ROTOR	ROTOR
8	3603650M1	**1**	ANEL	RING	ARO
9	3603076M1	**1**	ROLAMENTO	BEARING	COJINETE
10	3603072M1	**1**	CARCAÇA	HOUSING	ALOJAMIENTO
11	3603651M1	**1**	REGULADOR	REGULATOR	REGULADOR
12	3603652M1	**1**	ANEL "O"	O RING	JUNTA TORICA
13	3603653M1	**5**	ARRUELA	WASHER	ARANDELA
14	3603079M1	**3**	PARAFUSO	BOLT	PERNO
15	3603081M91	**1**	REGULADOR	REGULATOR	REGULADOR
16	3603085M1	**2**	MOLA	SPRING	RESORTE
17	3603084M91	**1**	ESCOVA	BRUSH	ESCOBILLA
18	2730862M92	**1**	ESTATOR	STATOR	ESTATOR
19	2730872M1	**3**	ARRUELA	WASHER	ARANDELA
20	3603075M1	**2**	PARAFUSO	BOLT	PERNO
21	3603655M1	**2**	PARAFUSO	BOLT	PERNO
22	3603116M1	**1**	PARAFUSO	BOLT	PERNO
23	3603656M1	**1**	JUNTA	GASKET	EMPAQUETADURA.
24	3603657M1	**1**	CHAVETA	KEY	CLAVE
25	2730869M1	**1**	HÉLICE	FAN	VENTILADOR
26	2730896M1	**1**	POLIA	PULLEY	POLEA
27	3603089M91	**1**	JG. REPARO	KIT, REPAIR	JUEGO REPARACION
28	3603090M91	**1**	JG. REPARO	KIT, REPAIR	JUEGO REPARACION
29	3603091M91	**1**	JG. REPARO	KIT, REPAIR	JUEGO REPARACION
30	3603117M91	**1**	JG. REPARO	KIT, REPAIR	JUEGO REPARACION

Farol
Head Lamp
Farol

80-55

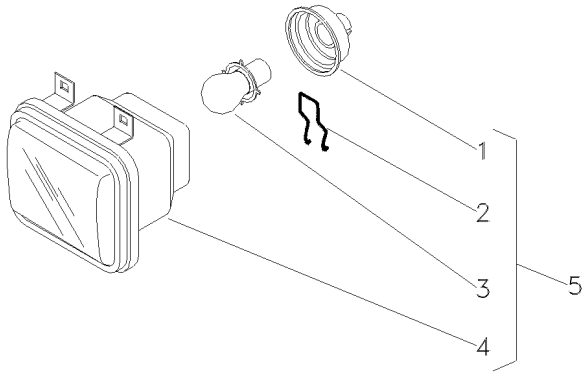

1	3901521M1	5	**1**	TAMPA	COVER	CUBIERTA
2	3901522M1	5	**2**	GRAMPO	CRAMP	PASADOR
3	961866M1	5 45/40W	**1**	LÂMPADA	BULB	LAMPARA
4		5	**1**	CARCAÇA	HOUSING	ALOJAMIENTO
5		3809346M91	**1**	FAROL	LIGHT	ALUMBRADO

Sistema Elétrico Dianteiro
Front Electric System
Sistema Electrico Delantero

80-60

Com Cabine Antiga
With Old Cab
Con Cabina Antigua

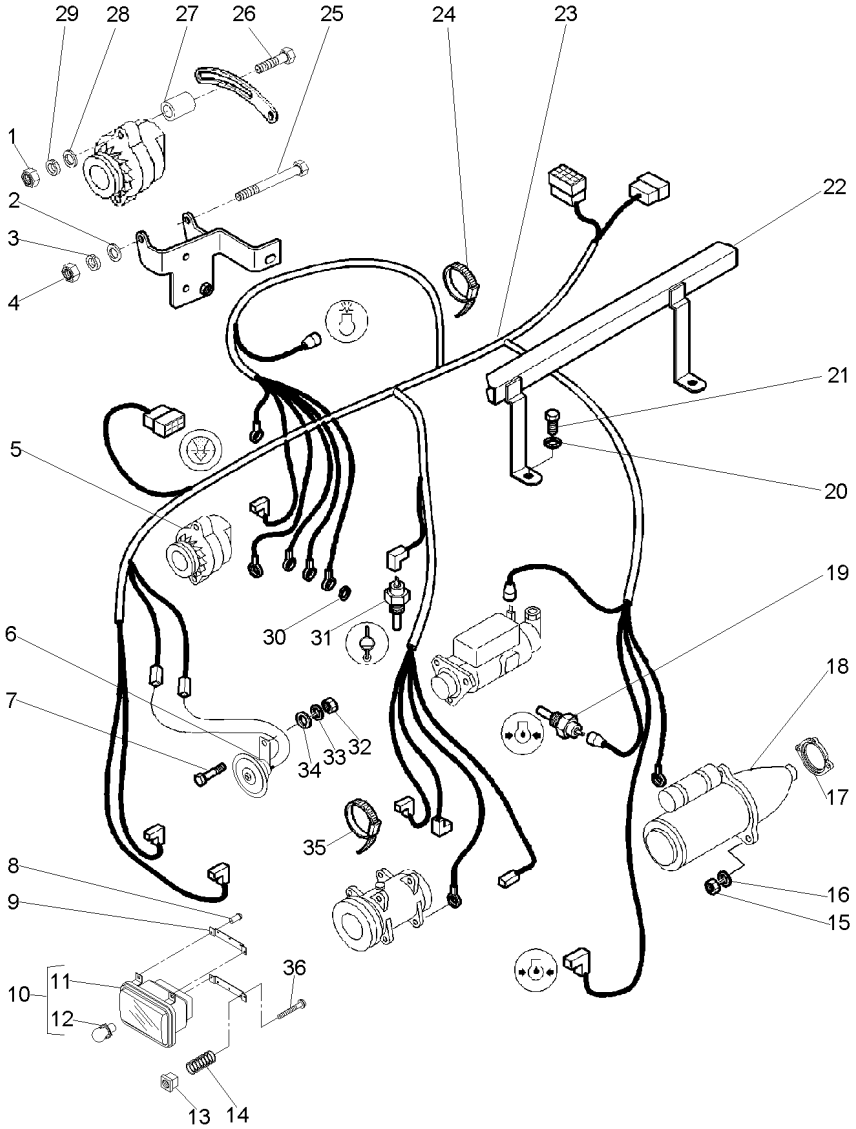

1	353431X1			**1**	PORCA	NUT	TUERCA
2	353756X1			**1**	ARRUELA	WASHER	ARANDELA
3	353434X1			**1**	ARRUELA	WASHER	ARANDELA
4	353431X1			**1**	PORCA	NUT	TUERCA
5	3469109M91			**1**	ALTERNADOR	ALTERNATOR	ALTERNADOR
6	2802862M91			**1**	BUZINA	HORN	BOCINA
7	339124X1			**1**	PARAFUSO	BOLT	PERNO
8	2833960M1		400140-MF5320/4	**8**	REBITE	RIVET	REMACHE
9	062531P1		400140-MF5320/4	**4**	CHAPA	PLATE	CHAPA
10	3410451M91		400140-MF5320/4	**2**	BLOCO ÓTICO	KIT, LAMP	JUEGO LAMPARA
10	3809346M91		400139-MF5320/4	**2**	FAROL DIANTEIRO	FRONT LIGHT	FRONT LIGHT
			80-55 No				
11		10	400140-MF5320/4	**1**	FAROL	LIGHT	ALUMBRADO
			3410451M91				
12	2710838M1	10	400140-MF5320/4	**1**	LÂMPADA	BULB	LAMPARA
13	3809347M1			**6**	PORCA	NUT	TUERCA
14	3771550M1			**6**	MOLA	SPRING	RESORTE
15	353431X1			**3**	PORCA	NUT	TUERCA
16	353434X1			**3**	ARRUELA	WASHER	ARANDELA
17	054900P1			**1**	ESPAÇADOR	SPACER	PIEZA DISTANCIA
18	2834390M91			**1**	MOTOR PARTIDA	STARTERMOTOR	MOTOR ARRANQUE
19	3599307M91			**1**	SENSOR	SENDER	EMISOR
20	390734X1			**2**	ARRUELA	WASHER	ARANDELA
21	3009491X1			**2**	PARAFUSO	BOLT	PERNO
22	3806467M93			**1**	SUPORTE	SUPPORT	DISPOS.DE SOSTEN
23	053283T1			**1**	CHICOTE	HARNESS	MAZO CABLES
24	1862425M1			**2**	BRAÇADEIRA	CLAMP	ABRAZADERA
25	353513X1			**1**	PARAFUSO	BOLT	PERNO
26	353521X1			**1**	PARAFUSO	BOLT	PERNO
27	3145137M1			**1**	ESPAÇADOR	SPACER	PIEZA DISTANCIA
28	353756X1			**1**	ARRUELA	WASHER	ARANDELA
29	353434X1			**1**	ARRUELA	WASHER	ARANDELA
30	22465X			**1**	ARRUELA	WASHER	ARANDELA
31	1877731M92			**1**	SENSOR	SENDER	EMISOR
32	339169X1			**1**	PORCA	NUT	TUERCA
33	339374X1			**1**	ARRUELA	WASHER	ARANDELA
34	390972X1			**1**	ARRUELA	WASHER	ARANDELA
35	3225356M1			**1**	BRAÇADEIRA	CLAMP	ABRAZADERA
36	3771996M1			**6**	PARAFUSO	BOLT	PERNO

Sistema Elétrico Dianteiro
Front Electric System
Sistema Eléctrico Delantero

80-65

Com Cabine Unificada
With Standard Cab
Con Cabina Unificada

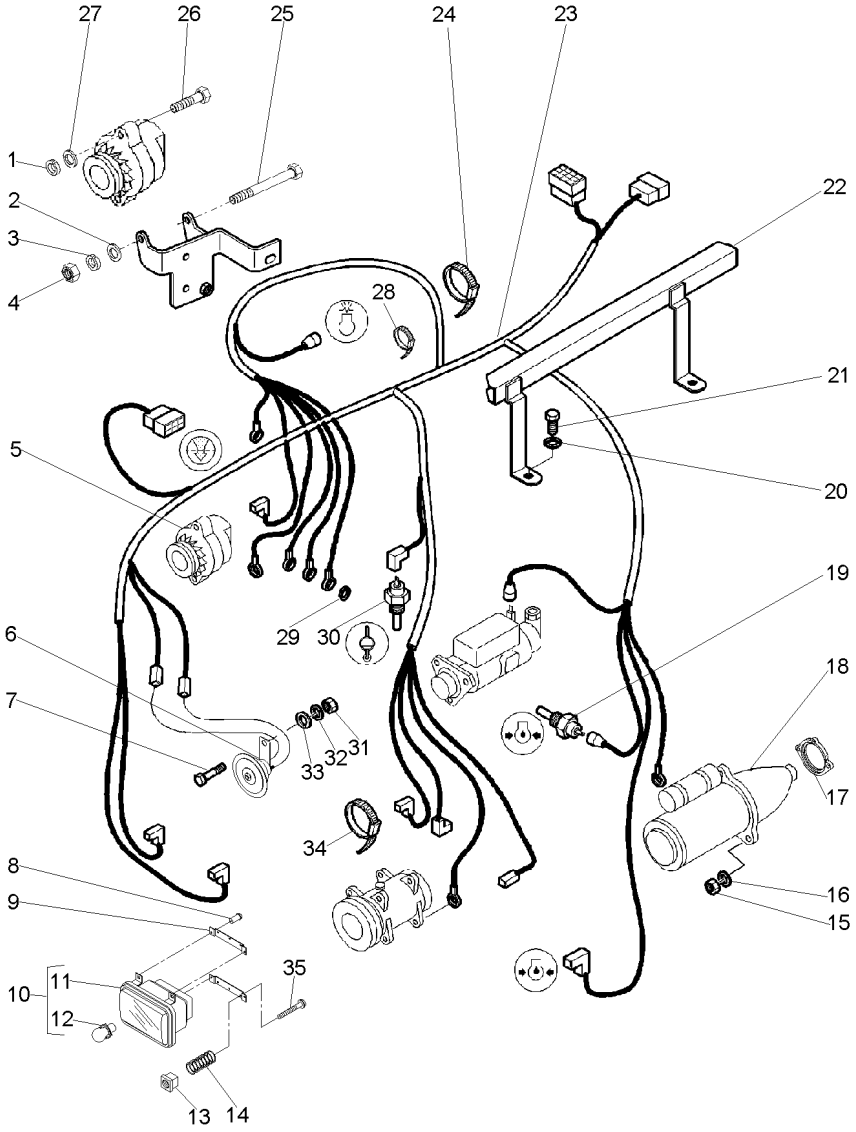

1	353434X1			**1**	ARRUELA	WASHER	ARANDELA
2	353756X1			**1**	ARRUELA	WASHER	ARANDELA
3	353434X1			**1**	ARRUELA	WASHER	ARANDELA
4	359169X1			**1**	PORCA	NUT	TUERCA
5	060188N1			**1**	ALTERNADOR	ALTERNATOR	ALTERNADOR
6	2802862M91			**1**	BUZINA	HORN	BOCINA
7	339124X1			**1**	PARAFUSO	BOLT	PERNO
8	2833960M1		000002 -MF5320/2	**8**	REBITE	RIVET	REMACHE
8	2833960M1		400140 -MF5320/4	**8**	REBITE	RIVET	REMACHE
9	062531P1		000002 -MF5320/2	**4**	CHAPA	PLATE	CHAPA
9	062531P1		400140 -MF5320/4	**4**	CHAPA	PLATE	CHAPA
10	3809346M91		80-55 No 000001 -MF5320/2	**2**	FAROL DIANTEIRO	FRONT LIGHT	FRONT LIGHT
10	3809346M91		80-55 No 400139 -MF5320/4	**2**	FAROL DIANTEIRO	FRONT LIGHT	FRONT LIGHT
10	3410451M91		000002 -MF5320/2	**2**	BLOCO ÓTICO	KIT, LAMP	JUEGO LAMPARA
10	3410451M91		400140 -MF5320/4	**2**	BLOCO ÓTICO	KIT, LAMP	JUEGO LAMPARA
11		10	3410451M91 000002 -MF5320/2	**1**	FAROL	LIGHT	ALUMBRADO
11		10	3410451M91 400140 -MF5320/4	**1**	FAROL	LIGHT	ALUMBRADO
12	2710838M1		000002 -MF5320/2	**1**	LÂMPADA	BULB	LAMPARA
12	2710838M1		400140 -MF5320/4	**1**	LÂMPADA	BULB	LAMPARA
13	3809347M1			**6**	PORCA	NUT	TUERCA
14	3771550M1			**6**	MOLA	SPRING	RESORTE
15	353431X1			**3**	PORCA	NUT	TUERCA
16	353434X1			**3**	ARRUELA	WASHER	ARANDELA
17	054900P1			**1**	ESPAÇADOR	SPACER	PIEZA DISTANCIA
18	2834390M91			**1**	MOTOR PARTIDA	STARTERMOTOR	MOTOR ARRANQUE
19	3599307M91			**1**	SENSOR	SENDER	EMISOR
20	390734X1			**2**	ARRUELA	WASHER	ARANDELA
21	3009491X1			**2**	PARAFUSO	BOLT	PERNO
22	3806467M93			**1**	SUPORTE	SUPPORT	DISPOS.DE SOSTEN
23	058028T2			**1**	CHICOTE	HARNESS	MAZO CABLES
24	1862425M1			**2**	BRAÇADEIRA	CLAMP	ABRAZADERA
25	339761X1			**1**	PARAFUSO	BOLT	PERNO
26	391245X1			**1**	PARAFUSO	BOLT	PERNO
27	353756X1			**1**	ARRUELA	WASHER	ARANDELA
28	3225356M1			**6**	BRAÇADEIRA	CLAMP	ABRAZADERA
29	22465X			**1**	ARRUELA	WASHER	ARANDELA
30	1877731M92	[A]		**1**	SENSOR	SENDER	EMISOR
31	339169X1			**1**	PORCA	NUT	TUERCA
32	339374X1			**1**	ARRUELA	WASHER	ARANDELA
33	390972X1			**1**	ARRUELA	WASHER	ARANDELA
34	3225356M1			**1**	BRAÇADEIRA	CLAMP	ABRAZADERA
35	3771996M1			**6**	PARAFUSO	BOLT	PERNO

[A] TEMPERATURA MOTOR
ENGINE TEMPERATURE
TEMPERATURE DEL MOTOR

Iluminação Traseira
Lighting Rear
Iluminacion Trasera

Sem Cabina
Without Cab
Sim Cabina

80-70

12 Velocidades - Sistema Ferguson
12 Speed - Ferguson System
12 Velocidades - Sistema Ferguson

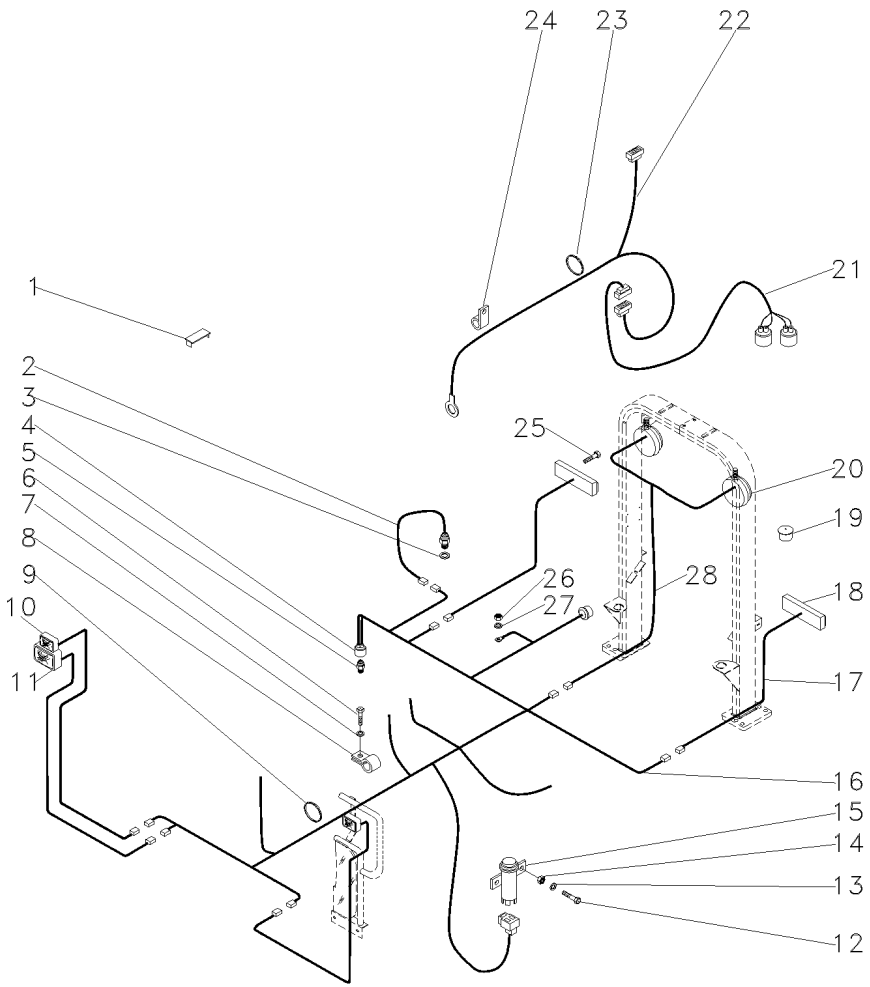

1	3713151M1		**1**	TAMPÃO	PAD	ALMOHADILLA
2	3808071M91		**1**	SENSOR	SENDER	EMISOR
3	3808993M1		**1**	ARRUELA	WASHER	ARANDELA
4	3596458M1		**1**	TAMPA	COVER	CUBIERTA
5	3763601M1		**1**	INTERRUPTOR	SWITCH	INTERRUPTOR
6	3009492X1		**1**	PARAFUSO	BOLT	PERNO
7	390734X1		**1**	ARRUELA	WASHER	ARANDELA
8	1873859M1		**1**	BRAÇADEIRA	CLAMP	ABRAZADERA
9	3225356M1		**4**	BRAÇADEIRA	CLAMP	ABRAZADERA
10	055287T1		**2**	SINALEIRA	SIGNAL	AVISADOR
11	053649T1		**1**	FAROL DIANTEIRO	FRONT LIGHT	FRONT LIGHT
12	3001753X1		**2**	PARAFUSO	BOLT	PERNO
13	390971X1		**2**	ARRUELA	WASHER	ARANDELA
14	339030X1		**2**	PORCA	NUT	TUERCA
15	3760061M91	[A]	**1**	INTERRUPTOR	SWITCH	INTERRUPTOR
16	055466T1		**1**	CHICOTE	HARNESS	MAZO CABLES
17	053504T1	◀	**1**	CHICOTE	HARNESS	MAZO CABLES
17	053505T1	▶	**1**	CHICOTE	HARNESS	MAZO CABLES
18	020363T1		**1**	LANTERNA	LAMP	FARO
18	020364T1		**1**	LANTERNA	LAMP	FARO
19	3811993M1		**1**	BUJÃO	PLUG	TAPON
20	024393T1		**1**	FAROL	LIGHT	ALUMBRADO
21	054980T1		**1**	CHICOTE	HARNESS	MAZO CABLES
22	053245T1		**1**	CHICOTE	HARNESS	MAZO CABLES
23	3225356M1		**2**	BRAÇADEIRA	CLAMP	ABRAZADERA
24	1873859M1		**1**	BRAÇADEIRA	CLAMP	ABRAZADERA
25	054626R1		**4**	PARAFUSO	BOLT	PERNO
26	339030X1		**1**	PORCA	NUT	TUERCA
27	390971X1		**1**	ARRUELA	WASHER	ARANDELA
28	022836P1		**1**	CHICOTE	HARNESS	MAZO CABLES

[A] FREIO DE MÃO
HANDBRAKE
FRENO DE MANO

Iluminação Traseira
Lighting Rear
Iluminacion Trasera

Sem Cabina
Without Cab
Sim Cabina

80-75

12 Velocidades - Sistema Eletrônico
12 Speed - Electronic System
12 Velocidades - Sistema Eletrônico

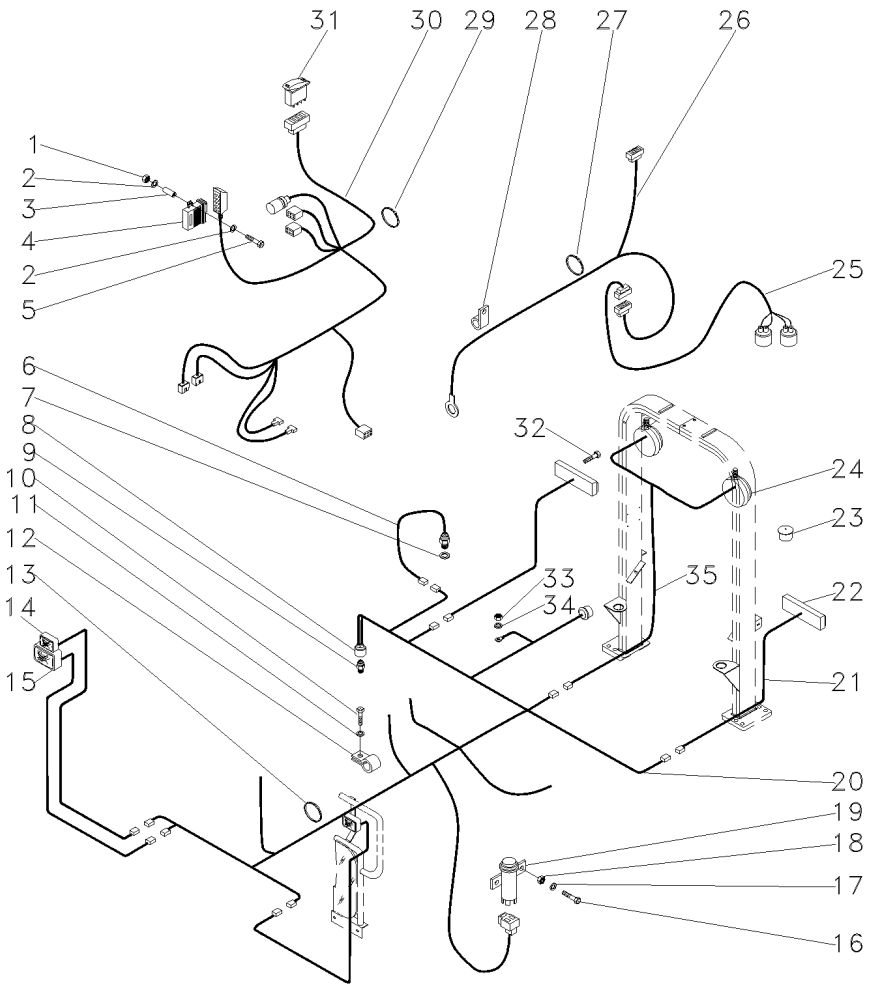

1	339030X1		**2**	PORCA	NUT	TUERCA
2	390971X1		**4**	ARRUELA	WASHER	ARANDELA
3	3815931M1		**2**	ESPAÇADOR	SPACER	PIEZA DISTANCIA
4	3812021M92		**1**	CONTROLE	CONTROL	MANDO
5	1440922X1		**2**	PARAFUSO	BOLT	PERNO
6	3808071M91	[A]	**1**	SENSOR	SENDER	EMISOR
7	3808993M1		**1**	ARRUELA	WASHER	ARANDELA
8	3596458M1		**1**	TAMPA	COVER	CUBIERTA
9	3763601M1		**1**	INTERRUPTOR	SWITCH	INTERRUPTOR
10	3009492X1		**1**	PARAFUSO	BOLT	PERNO
11	390734X1		**1**	ARRUELA	WASHER	ARANDELA
12	1873859M1		**1**	BRAÇADEIRA	CLAMP	ABRAZADERA
13	3225356M1		**4**	BRAÇADEIRA	CLAMP	ABRAZADERA
14	055287T1		**2**	SINALEIRA	SIGNAL	AVISADOR
15	053649T1		**2**	FAROL DIANTEIRO	FRONT LIGHT	FRONT LIGHT
16	3001753X1		**2**	PARAFUSO	BOLT	PERNO
17	390971X1		**2**	ARRUELA	WASHER	ARANDELA
18	339030X1		**2**	PORCA	NUT	TUERCA
19	3760061M91	[B]	**1**	INTERRUPTOR	SWITCH	INTERRUPTOR
20	055466T1		**1**	CHICOTE	HARNESS	MAZO CABLES
21	053504T1	◀	**1**	CHICOTE	HARNESS	MAZO CABLES
21	053505T1	▶	**1**	CHICOTE	HARNESS	MAZO CABLES
22	020363T1	▶	**1**	LANTERNA	LAMP	FARO
22	020364T1	◀	**1**	LANTERNA	LAMP	FARO
23	3811993M1		**1**	BUJÃO	PLUG	TAPON
24	024393T1		**1**	FAROL	LIGHT	ALUMBRADO
25	054979T1		**1**	CHICOTE	HARNESS	MAZO CABLES
26	053245T1		**1**	CHICOTE	HARNESS	MAZO CABLES
27	3225356M1		**2**	BRAÇADEIRA	CLAMP	ABRAZADERA
28	1873859M1		**1**	BRAÇADEIRA	CLAMP	ABRAZADERA
29	1876229M1		**5**	BRAÇADEIRA	CLAMP	ABRAZADERA
30	053288T2		**1**	CHICOTE	HARNESS	MAZO CABLES
31	3812633M1		**1**	INTERRUPTOR	SWITCH	INTERRUPTOR
32	054626R1		**4**	PARAFUSO	BOLT	PERNO
33	339030X1		**1**	PORCA	NUT	TUERCA
34	390971X1		**1**	ARRUELA	WASHER	ARANDELA
35	022836P1		**1**	CHICOTE	HARNESS	MAZO CABLES

[A] SENSOR DE RPM
RPM SENDER UNIT
SENSOR DE RPM

[B] FREIO DE MÃO
HANDBRAKE
FRENO DE MANO

Iluminação Traseira
Lighting Rear
Iluminacion Trasera

Sem Cabina
Without Cab
Sim Cabina

80-80

18 Velocidades - Sistema Ferguson
18 Speed - Ferguson System
18 Velocidades - Sistema Ferguson

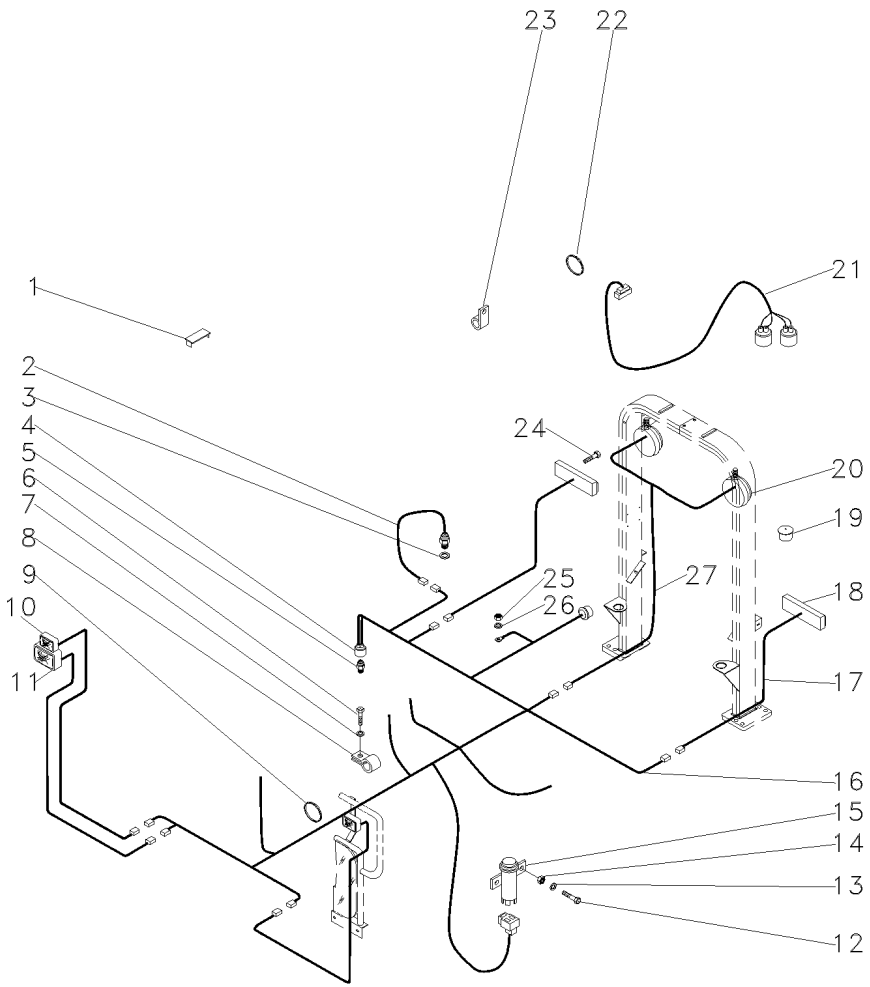

1	3713151M1		**1**	TAMPÃO	PAD	ALMOHADILLA
2	3808071M91	[A]	**1**	SENSOR	SENDER	EMISOR
3	3808993M1		**1**	ARRUELA	WASHER	ARANDELA
4	3596458M1		**1**	TAMPA	COVER	CUBIERTA
5	3763601M1		**1**	INTERRUPTOR	SWITCH	INTERRUPTOR
6	3009492X1		**1**	PARAFUSO	BOLT	PERNO
7	390734X1		**1**	ARRUELA	WASHER	ARANDELA
8	1873859M1		**1**	BRAÇADEIRA	CLAMP	ABRAZADERA
9	3225356M1		**4**	BRAÇADEIRA	CLAMP	ABRAZADERA
10	055287T1		**2**	SINALEIRA	SIGNAL	AVISADOR
11	053649T1		**2**	FAROL DIANTEIRO	FRONT LIGHT	FRONT LIGHT
12	3001753X1		**2**	PARAFUSO	BOLT	PERNO
13	390971X1		**2**	ARRUELA	WASHER	ARANDELA
14	339030X1		**2**	PORCA	NUT	TUERCA
15	3760061M91	[B]	**1**	INTERRUPTOR	SWITCH	INTERRUPTOR
16	055466T1		**1**	CHICOTE	HARNESS	MAZO CABLES
17	053504T1	◀	**1**	CHICOTE	HARNESS	MAZO CABLES
17	053505T1	▶	**1**	CHICOTE	HARNESS	MAZO CABLES
18	020363T1	▶	**1**	LANTERNA	LAMP	FARO
18	020364T1	◀	**1**	LANTERNA	LAMP	FARO
19	3811993M1		**1**	BUJÃO	PLUG	TAPON
20	024393T1		**1**	FAROL	LIGHT	ALUMBRADO
21	054980T1		**1**	CHICOTE	HARNESS	MAZO CABLES
22	3225356M1		**2**	BRAÇADEIRA	CLAMP	ABRAZADERA
23	1873859M1		**1**	BRAÇADEIRA	CLAMP	ABRAZADERA
24	054626R1		**4**	PARAFUSO	BOLT	PERNO
25	339030X1		**1**	PORCA	NUT	TUERCA
26	390971X1		**1**	ARRUELA	WASHER	ARANDELA
27	022836P1		**1**	CHICOTE	HARNESS	MAZO CABLES

[A] SENSOR DE RPM
RPM SENDER UNIT
SENSOR DE RPM

[B] FREIO DE MÃO
HANDBRAKE
FRENO DE MANO

Iluminação Traseira
Lighting Rear
Iluminacion Trasera

Sem Cabina
Without Cab
Sim Cabina

80-85

18 Velocidades - Sistema Eletrônico
18 Speed - Electronic System
18 Velocidades - Sistema Eletrônico

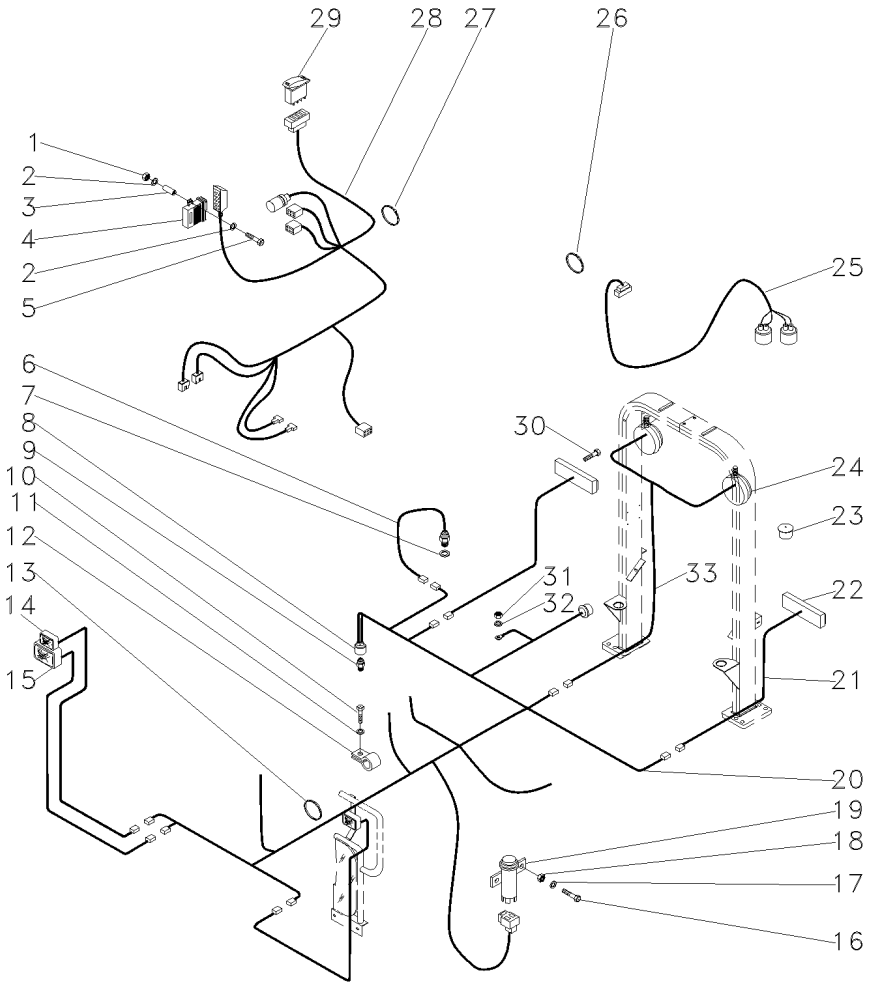

1	339030X1		**2**	PORCA	NUT	TUERCA
2	390971X1		**4**	ARRUELA	WASHER	ARANDELA
3	3815931M1		**2**	ESPAÇADOR	SPACER	PIEZA DISTANCIA
4	3812021M92		**1**	CONTROLE	CONTROL	MANDO
5	1440922X1		**2**	PARAFUSO	BOLT	PERNO
6	3808071M91	[A]	**1**	SENSOR	SENDER	EMISOR
7	3808993M1		**1**	ARRUELA	WASHER	ARANDELA
8	3596458M1		**1**	TAMPA	COVER	CUBIERTA
9	3763601M1		**1**	INTERRUPTOR	SWITCH	INTERRUPTOR
10	3009492X1		**1**	PARAFUSO	BOLT	PERNO
11	390734X1		**1**	ARRUELA	WASHER	ARANDELA
12	1873859M1		**1**	BRAÇADEIRA	CLAMP	ABRAZADERA
13	3225356M1		**4**	BRAÇADEIRA	CLAMP	ABRAZADERA
14	055287T1		**2**	SINALEIRA	SIGNAL	AVISADOR
15	053649T1		**2**	FAROL DIANTEIRO	FRONT LIGHT	FRONT LIGHT
16	3001753X1		**2**	PARAFUSO	BOLT	PERNO
17	390971X1		**2**	ARRUELA	WASHER	ARANDELA
18	339030X1		**2**	PORCA	NUT	TUERCA
19	3760061M91	[B]	**1**	INTERRUPTOR	SWITCH	INTERRUPTOR
20	055466T1		**1**	CHICOTE	HARNESS	MAZO CABLES
21	053504T1	◀	**1**	CHICOTE	HARNESS	MAZO CABLES
21	053505T1	▶	**1**	CHICOTE	HARNESS	MAZO CABLES
22	020363T1	▶	**1**	LANTERNA	LAMP	FARO
22	020364T1	◀	**1**	LANTERNA	LAMP	FARO
23	3811993M1		**1**	BUJÃO	PLUG	TAPON
24	024393T1		**1**	FAROL	LIGHT	ALUMBRADO
25	054980T1		**1**	CHICOTE	HARNESS	MAZO CABLES
26	3225356M1		**2**	BRAÇADEIRA	CLAMP	ABRAZADERA
27	1876229M1		**5**	BRAÇADEIRA	CLAMP	ABRAZADERA
28	053288T2		**1**	CHICOTE	HARNESS	MAZO CABLES
29	3812633M1		**1**	INTERRUPTOR	SWITCH	INTERRUPTOR
30	054626R1		**4**	PARAFUSO	BOLT	PERNO
31	339030X1		**1**	PORCA	NUT	TUERCA
32	390971X1		**1**	ARRUELA	WASHER	ARANDELA
33	022836P1		**1**	CHICOTE	HARNESS	MAZO CABLES

[A] SENSOR DE RPM
RPM SENDER UNIT
SENSOR DE RPM

[B] FREIO DE MÃO
HANDBRAKE
FRENO DE MANO

Iluminação Traseira
Lighting Rear
Iluminacion Trasera

Com Cabina
With Cab
Con Cabina

80-90

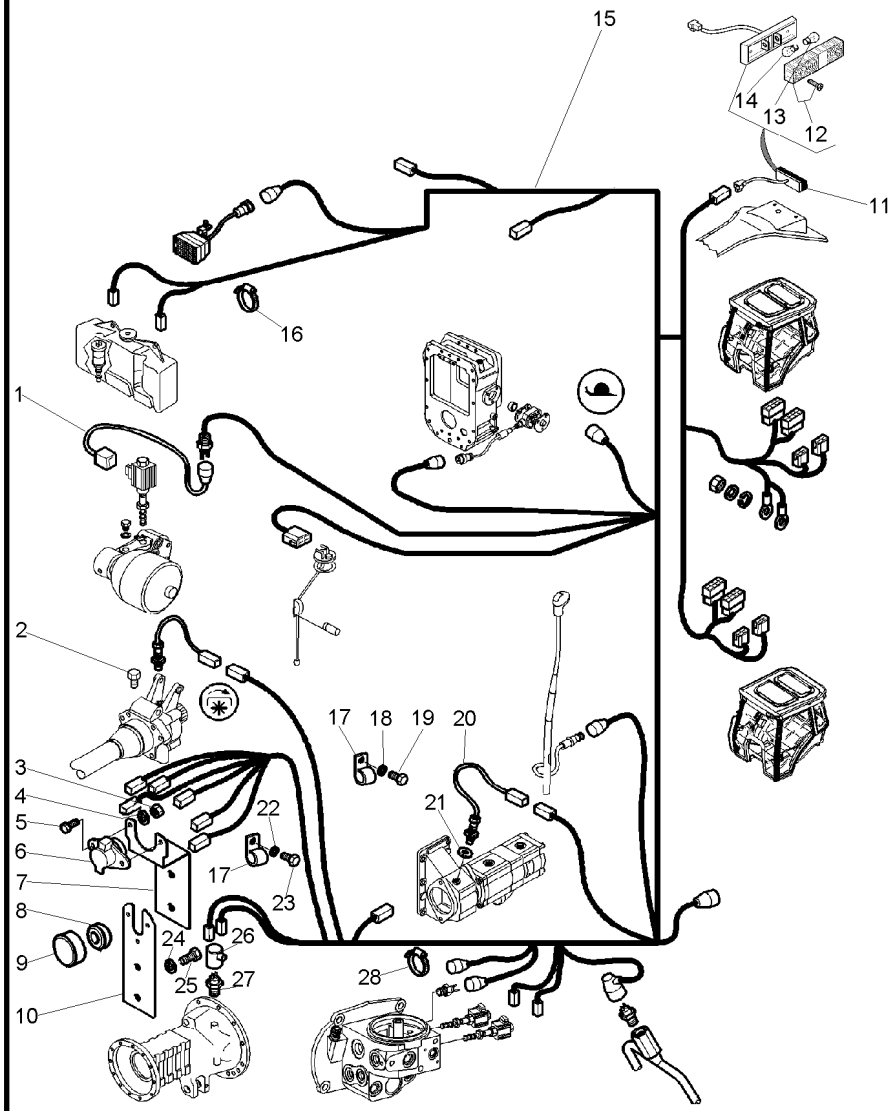

1	3809954M92		**1**	CHICOTE	HARNESS	MAZO CABLES
2	3811993M1		**1**	BUJÃO	PLUG	TAPON
3	339169X1	[B]	**2**	PORCA	NUT	TUERCA
4	390972X1	[B]	**2**	ARRUELA	WASHER	ARANDELA
5	339123X1	[B]	**2**	PARAFUSO	BOLT	PERNO
6	3715923M91	[B]	**1**	TOMADA	INTAKE	ENTRADA
7	3808990M91	[B]	**1**	SUPORTE	BRACKET	SOPORTE
8	3760211M1	[A]	**1**	PASSA-FIO	GROMMET	PASACABLE
9	3759351M91	[A]	**1**	CONECTOR	CONNECTOR	CONECTOR
10	3808991M91	[A]	**1**	SUPORTE	BRACKET	SOPORTE
11	3808994M91	[A] ▶	**1**	SINALEIRA	SIGNAL	AVISADOR
11	3809632M91	[A] ◀	**1**	SINALEIRA	SIGNAL	AVISADOR
11	3809633M91	[B]	**1**	SINALEIRA	SIGNAL	AVISADOR
12	3311571M91	11 21/5W	**1**	LENTE	LENS	LENTE
13	908543M1	11	**1**	LANTERNA	LAMP	FARO
14	621235M1	11 21W	**1**	LANTERNA	LAMP	FARO
15	3809079M94	[A]	**1**	CHICOTE	HARNESS	MAZO CABLES
15	3809098M95	[B]	**1**	CHICOTE	HARNESS	MAZO CABLES
16	1876229M1		**9**	BRAÇADEIRA	CLAMP	ABRAZADERA
17	1873859M1		**2**	BRAÇADEIRA	CLAMP	ABRAZADERA
18	390744X1		**2**	ARRUELA	WASHER	ARANDELA
19	3009491X1		**2**	PARAFUSO	BOLT	PERNO
20	3808071M91		**1**	SENSOR	SENDER	EMISOR
21	3808993M1		**1**	ARRUELA	WASHER	ARANDELA
22	390744X1		**1**	ARRUELA	WASHER	ARANDELA
23	3009491X1		**1**	PARAFUSO	BOLT	PERNO
24	339381X1	[A]	**3**	ARRUELA	WASHER	ARANDELA
25	3007933X1	[A]	**3**	PARAFUSO	BOLT	PERNO
26	3596458M1		**1**	TAMPA	COVER	CUBIERTA
27	3763601M1	[C]	**1**	INTERRUPTOR	SWITCH	INTERRUPTOR
28	1876229M1		**1**	BRAÇADEIRA	CLAMP	ABRAZADERA

[A] SISTEMA ELETRÔNICO
ELECTRONIC SYSTEM
SISTEMA ELETRONICO

[B] SISTEMA FERGUSON
FERGUSON SYSTEM
SISTEMA FERGUSON

[C] BLOQUEIO DIFERENCIAL
DIFFERENTIAL LOCK
BLOQUEO DIFERENCIAL

Iluminação Traseira
Lighting Rear
Iluminacion Trasera

Com Cabina
With Cab
Con Cabina

80-95

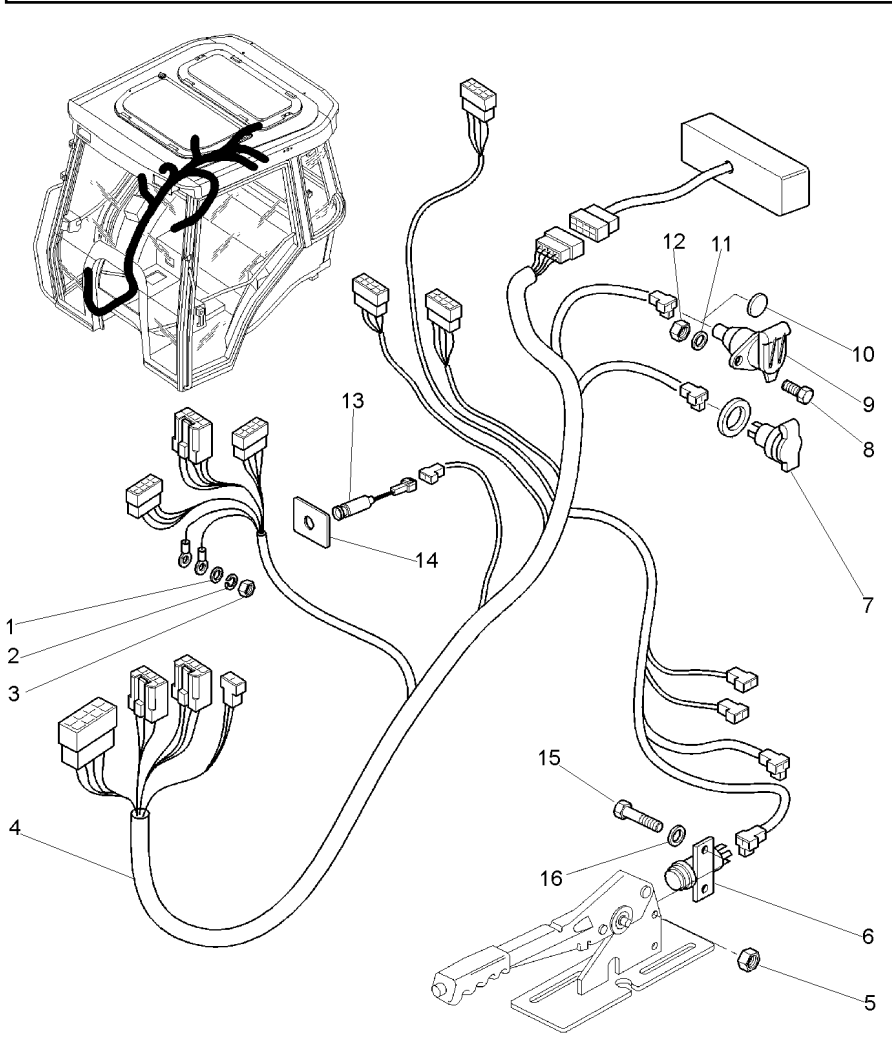

1	390972X1		**2**	ARRUELA	WASHER	ARANDELA
2	391025X1		**2**	ARRUELA	WASHER	ARANDELA
3	339169X1		**2**	PORCA	NUT	TUERCA
4	3816886M91	[B]	**1**	CHICOTE	HARNESS	MAZO CABLES
4	3809080M92	[A]	**1**	CHICOTE	HARNESS	MAZO CABLES
5	339030X1		**2**	PORCA	NUT	TUERCA
6	3760061M91		**1**	INTERRUPTOR	SWITCH	INTERRUPTOR
7	3759663M91		**1**	TOMADA	INTAKE	ENTRADA
8	3009537X1		**2**	PARAFUSO	BOLT	PERNO
9	3760033M1		**1**	CONECTOR	CONNECTOR	CONECTOR
10	1679421M1		**1**	TAMPÃO	PAD	ALMOHADILLA
11	390469X1		**2**	ARRUELA	WASHER	ARANDELA
12	390995X1		**2**	PORCA	NUT	TUERCA
13	3818325M91		**1**	INTERRUPTOR	SWITCH	INTERRUPTOR
14	3808988M1		**1**	DECAL	DECAL	CALCOMANIA
15	3001753X1		**2**	PARAFUSO	BOLT	PERNO
16	390971X1		**2**	ARRUELA	WASHER	ARANDELA

[A] SISTEMA ELETRÔNICO
ELECTRONIC SYSTEM
SISTEMA ELETRONICO

[B] SISTEMA FERGUSON
FERGUSON SYSTEM
SISTEMA FERGUSON

Iluminação Traseira
Lighting Rear
Iluminacion Trasera

Com Cabina
With Cab
Con Cabina

80-100

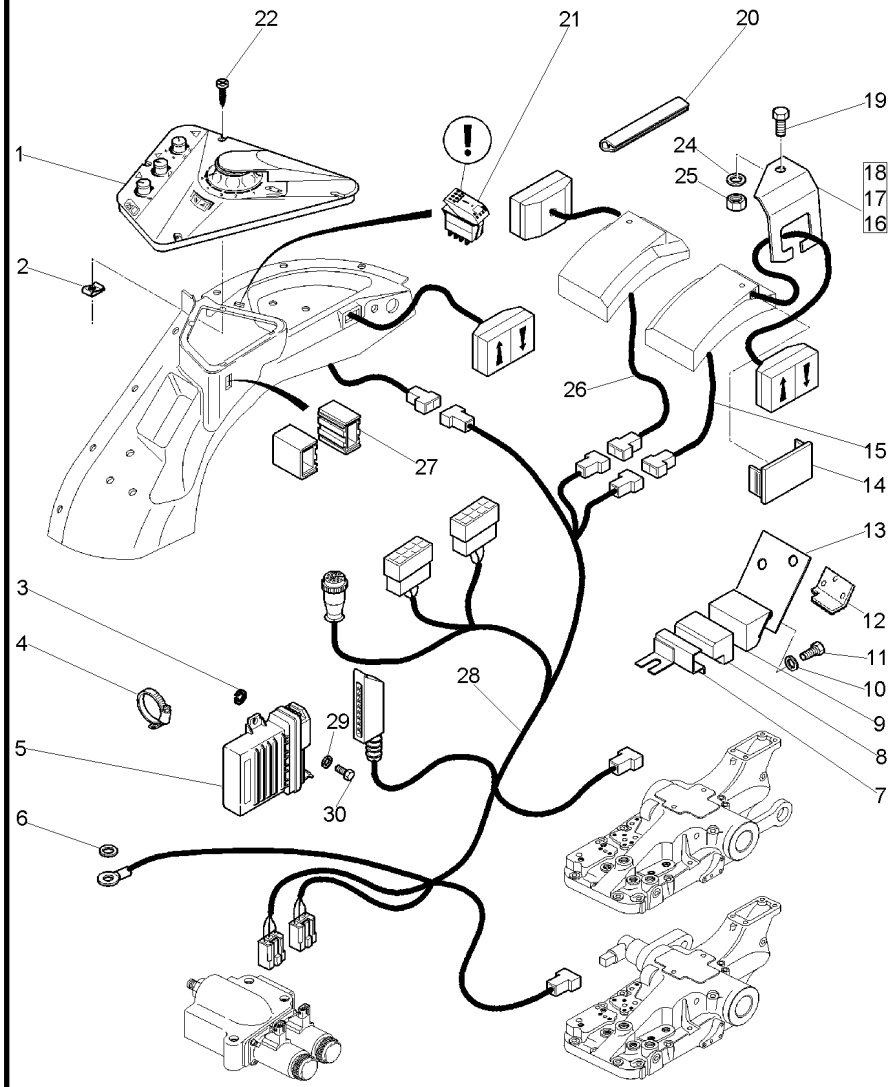

1	3712730M93	[A]	**1**	CAIXA	BOX	CAJA
2	3580062M1	[A]	**4**	PORCA	NUT	TUERCA
3	359412X1	[A]	**1**	ARRUELA	WASHER	ARANDELA
4	1876229M1	[A]	**4**	BRAÇADEIRA	CLAMP	ABRAZADERA
5	3812021M92	[A]	**1**	CONTROLE	CONTROL	MANDO
6	391026X1	[A]	**1**	ARRUELA	WASHER	ARANDELA
7	3812328M1	[A]	**1**	RETENTOR	SEAL	RETEN
8	3812331M1	[A]	**1**	RETENTOR	SEAL	RETEN
9	3812330M1	[A]	**1**	PLACA	PLATE	PLATO
10	390972X1		**2**	ARRUELA	WASHER	ARANDELA
11	339124X1		**2**	PARAFUSO	BOLT	PERNO
12	3812354M1	[B]	**1**	PLACA	PLATE	PLATO
13	3812329M1	[A]	**1**	PLACA	PLATE	PLATO
14	3713151M1		**2**	TAMPÃO	PAD	ALMOHADILLA
15	3815441M91	[A]	**1**	INTERRUPTOR	SWITCH	INTERRUPTOR
16	3815433M1	[A]	**1**	SUPORTE	BRACKET	SOPORTE
17	3815431M1	[A]	**1**	SUPORTE	BRACKET	SOPORTE
18	3815433M1	[A]	**1**	SUPORTE	BRACKET	SOPORTE
19	339124X1	[A]	**2**	PARAFUSO	BOLT	PERNO
20	3700517M1	[A]	**2**	GUARNIÇÃO	FOAM	ESPUMA
21	3812633M1	[A]	**1**	INTERRUPTOR	SWITCH	INTERRUPTOR
22	365920X1	[A]	**4**	PARAFUSO	BOLT	PERNO
24	390972X1	[A]	**2**	ARRUELA	WASHER	ARANDELA
25	339169X1	[A]	**2**	PORCA	NUT	TUERCA
26	3815442M91	[A]	**1**	INTERRUPTOR	SWITCH	INTERRUPTOR
27	3713153M1	[A]	**4**	INTERRUPTOR	SWITCH	INTERRUPTOR
28	3809091M93	[A]	**1**	CHICOTE	HARNESS	MAZO CABLES
29	390971X1	[A]	**2**	ARRUELA	WASHER	ARANDELA
30	3007934X1	[A]	**2**	PARAFUSO	BOLT	PERNO

[A] SISTEMA ELETRÔNICO
ELECTRONIC SYSTEM
SISTEMA ELETRONICO

[B] SISTEMA FERGUSON
FERGUSON SYSTEM
SISTEMA FERGUSON

Iluminação Traseira
Lighting Rear
Iluminacion Trasera

Com Cabina
With Cab
Con Cabina

80-105

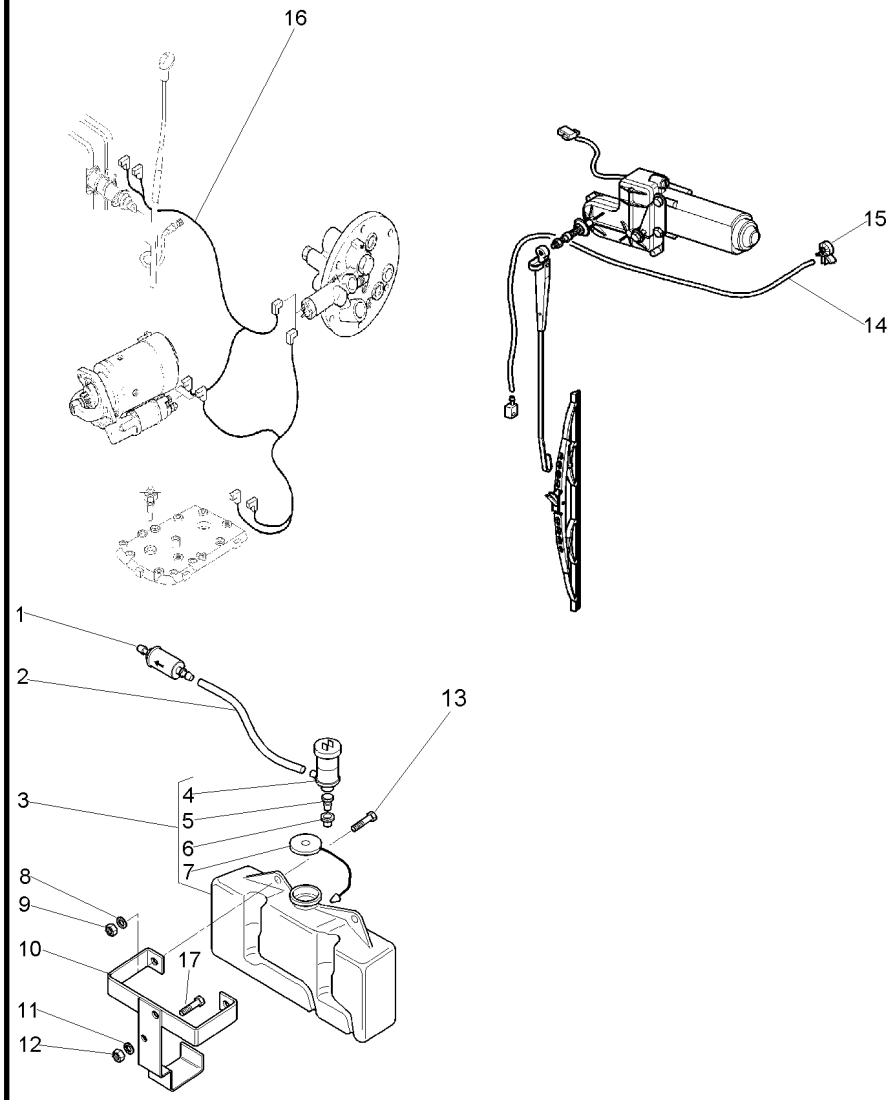

1	3583086M1		**1**	VÁLVULA	VALVE	VALVULA
2	3808914M1		**1**	TUBO	PIPE	CANO
3	3582444M91		**1**	RESERVATÓRIO	CONTAINER	CONTENEDOR
4	3582441M1	3	**1**	BOMBA D'ÁGUA	WATER PUMP	BOMBA DE AGUA
5	3582442M1	3	**1**	BUJÃO	PLUG	TAPON
6	3582443M1	3	**1**	JUNTA	GASKET	EMPAQUETADURA.
7	3106496M1	3	**1**	TAMPA	COVER	CUBIERTA
8	390832X1		**2**	ARRUELA	WASHER	ARANDELA
9	339402X1		**2**	PORCA	NUT	TUERCA
10	3808987M91		**1**	SUPORTE	BRACKET	SOPORTE
11	390972X1		**2**	ARRUELA	WASHER	ARANDELA
12	339169X1		**2**	PORCA	NUT	TUERCA
13	3009491X1		**2**	PARAFUSO	BOLT	PERNO
14	3808912M1		**1**	TUBO	PIPE	CANO
15	3809018M1		**2**	BRAÇADEIRA	CLAMP	ABRAZADERA
16	054979T1		**1**	CHICOTE	HARNESS	MAZO CABLES
16	054980T1		**1**	CHICOTE	HARNESS	MAZO CABLES
17	339124X1		**2**	PARAFUSO	BOLT	PERNO

Painel De Instrumentos
Instrument Panel
Tablero De Instrumentos

80-110

Sem Cabine - Sistema Elétrico
Without Cab - Eletric System
Sin Cabina - Sistema Eléctrico

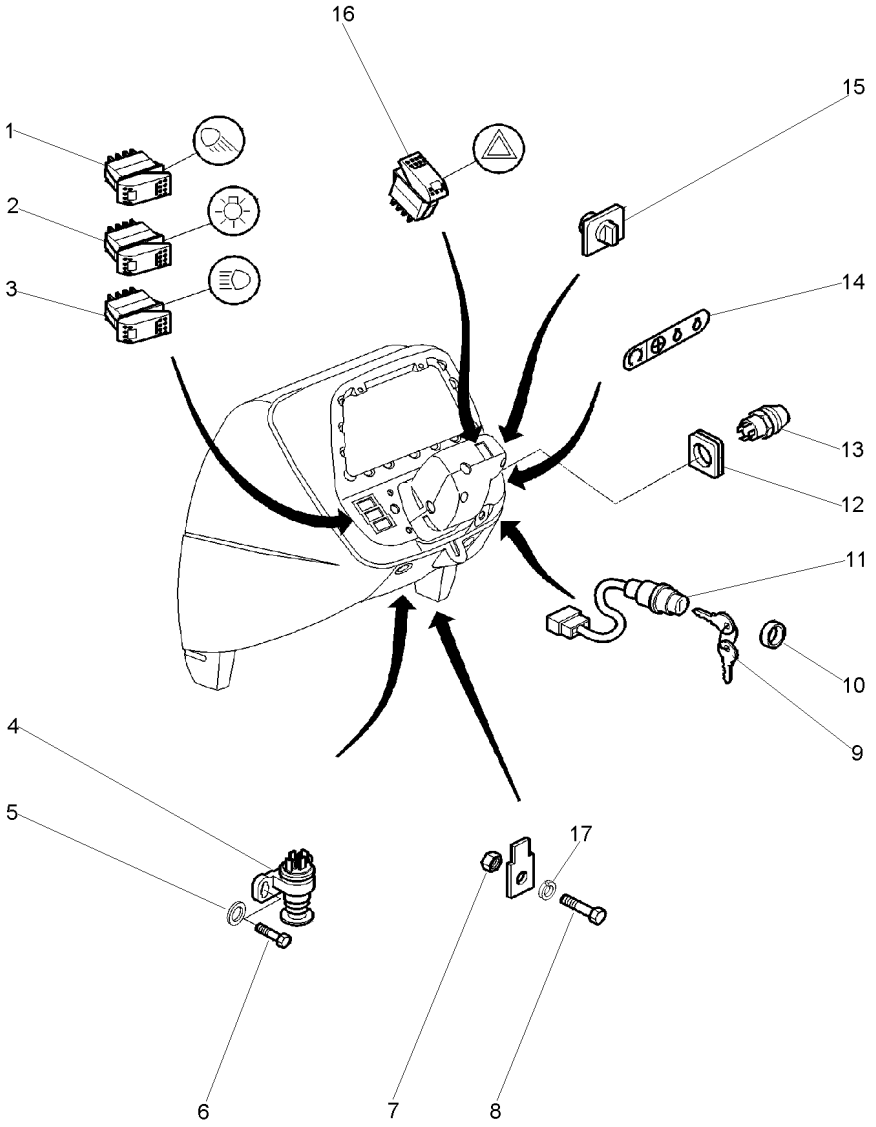

1	3812631M1	**1** INTERRUPTOR	SWITCH	INTERRUPTOR
2	3809150M1	**1** INTERRUPTOR	SWITCH	INTERRUPTOR
3	3812275M1	**1** INTERRUPTOR	SWITCH	INTERRUPTOR
4	3760061M91	**1** INTERRUPTOR	SWITCH	INTERRUPTOR
5	339375X1	**2** ARRUELA	WASHER	ARANDELA
6	1441268X1	**2** PARAFUSO	BOLT	PERNO
7	354120X1	**4** PORCA	NUT	TUERCA
8	353445X1	**4** ARRUELA	WASHER	ARANDELA
9	3813361M1	**2** CHAVE INTERRUPT.	KEY SWITCH	LLAVE INTERRUPT.
10	052437P1	**1** PORCA	NUT	TUERCA
11	3699692M92	**1** INTERRUPTOR	SWITCH	INTERRUPTOR
12	3812356M2	**1** SUPORTE	BRACKET	SOPORTE
13	3597562M1	**1** BOTÃO	BUTTON	PULSADOR
14	1694781M1	**1** DECAL	DECAL	CALCOMANIA
15	3812271M1	**1** INTERRUPTOR	SWITCH	INTERRUPTOR
16	3812272M1	**1** INTERRUPTOR	SWITCH	INTERRUPTOR
17	353445X1	**4** ARRUELA	WASHER	ARANDELA

Painel De Instrumentos
Instrument Panel
Tablero De Instrumentos

80-115

Sem Cabine - Sistema Elétrico
Without Cab - Eletric System
Sin Cabina - Sistema Eléctrico

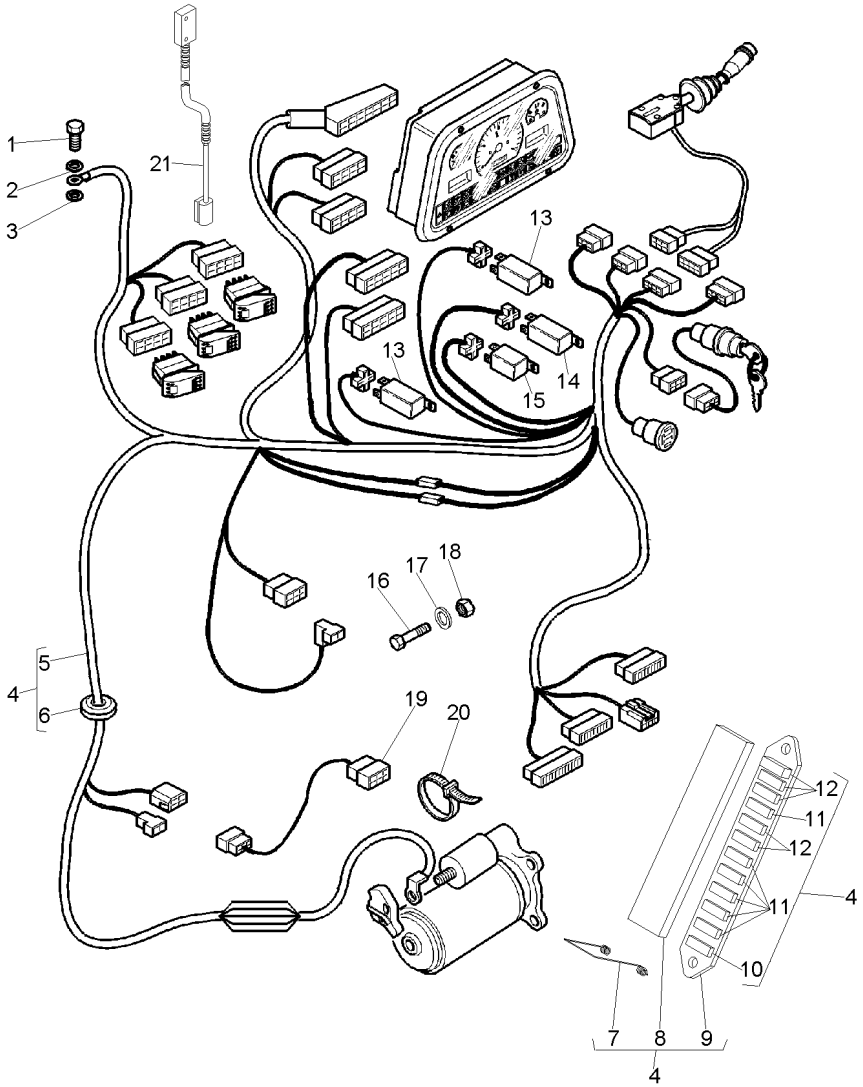

1	3009491X1		**1**	PARAFUSO	BOLT	PERNO
2	391026X1		**2**	ARRUELA	WASHER	ARANDELA
3	390734X1		**1**	ARRUELA	WASHER	ARANDELA
4	057563N1		**1**	CHICOTE	HARNESS	MAZO CABLES
5	057564R1	4	**1**	CHICOTE	HARNESS	MAZO CABLES
6	053345R1	4	**1**	PASSA-FIO	GROMMET	PASACABLE
7	055458R1	4	**1**	MOLA	SPRING	RESORTE
8	052737R1	4	**1**	TAMPA	COVER	CUBIERTA
9	036497T1	4	**1**	CX. FUSÍVEIS	FUSE BOX	CAJA FUSIBLES
10	038734T1	4 5A	**1**	FUSÍVEL	FUSE	FUSIBLE
11	036756T1	4 10A	**6**	FUSÍVEL	FUSE	FUSIBLE
12	036757T1	4 15A	**5**	FUSÍVEL	FUSE	FUSIBLE
13	043099P1	4	**2**	RELÉ	RELAY	RELE
14	054987T1	4	**1**	RELÉ	RELAY	RELE
15	053232R1	4	**1**	RELÉ	RELAY	RELE
16	3819908M1		**2**	PARAFUSO	BOLT	PERNO
17	3819910M1		**2**	ARRUELA	WASHER	ARANDELA
18	3819904M1		**2**	PORCA	NUT	TUERCA
19	3819674M91		**1**	CHICOTE	HARNESS	MAZO CABLES
20	1876229M1		**1**	BRAÇADEIRA	CLAMP	ABRAZADERA
21	3819681M91	4	**1**	INTERRUPTOR	SWITCH	INTERRUPTOR

Sistema Elétrico Da Cabina
Cab Electric System
Sistema Eléctrico De La Cabina

12 Velocidades/Sistema Ferguson
12 Speeds / Ferguson System
12 Velocidades/Sistema Ferguson

80-120

Com Embreagem Split
With Split Torque Clutch
Con Embrague Split Torque

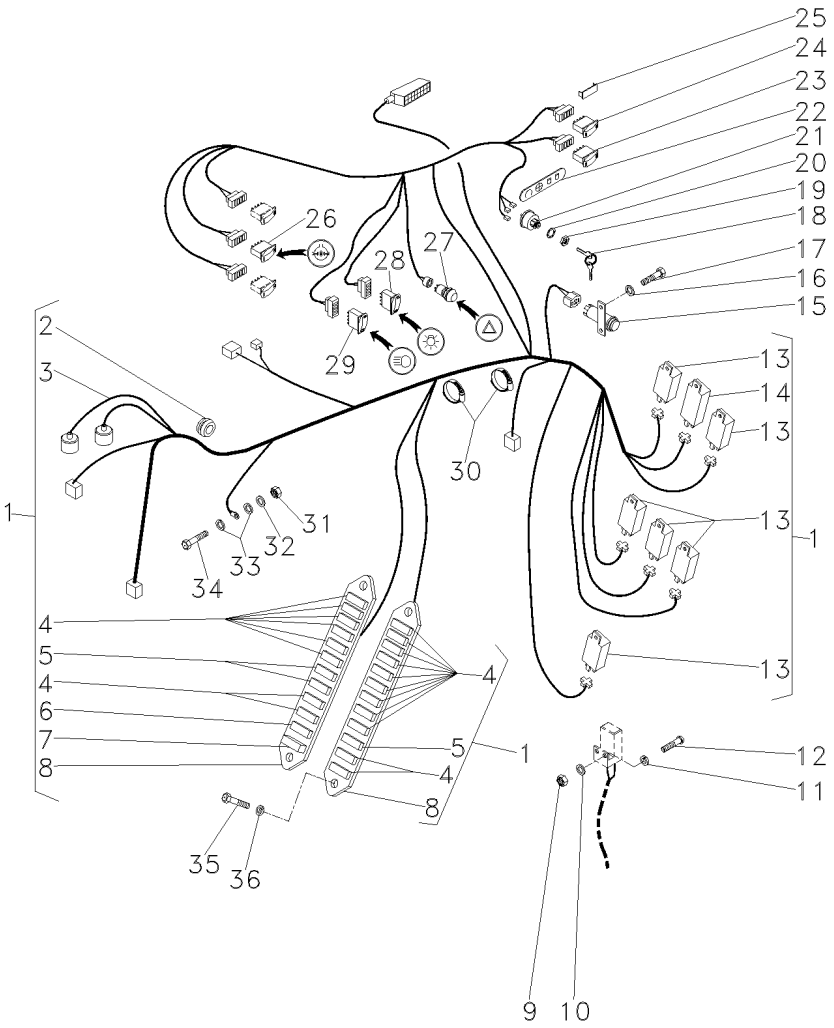

1	059189N1		[A]
2	053345P1	1	
3	059188R1	1	
4	036756T1	1	10A
5	038734T1	1	5A
6	036757T1	1	15A
7	052738P1	1	
8	036497T1	1	
9	354120X1		
10	353753X1		
11	353445X1		
12	2802251M1		
13	059787P1	1	
14	054987T1	1	
15	3760061M91		[B]
16	353441X1		
17	390961X1		
18	3813361M1		
19	052437P1		
20	1443606X1		
21	1874535M3		[C]
22	1694781M1		
23	3812271M1		
24	053171T1		[D]
25	3713151M1		
26	3809489X1		[E]
27	3370427M91		
28	3809150M1		
29	053174T1		
30	517587M1		
31	339030X1		
32	391026X1		
33	390971X1		
34	1441268X1		
35	1441268X1		
36	339375X1		

[A] MINI-CAPUZ
MINI-HOOD
MINI-CAPÓ

[B] FREIO
BRAKE
FRENO

[C] IGNIÇÃO
IGNITION
IGNICION

1	CHICOTE	HARNESS	MAZO CABLES
1	PASSA-FIO	GROMMET	PASACABLE
1	CHICOTE	HARNESS	MAZO CABLES
18	FUSÍVEL	FUSE	FUSIBLE
3	FUSÍVEL	FUSE	FUSIBLE
3	FUSÍVEL	FUSE	FUSIBLE
1	DIODO	DIODE	DIODO
2	CX. FUSÍVEIS	FUSE BOX	CAJA FUSIBLES
8	PORCA	NUT	TUERCA
8	ARRUELA	WASHER	ARANDELA
8	ARRUELA	WASHER	ARANDELA
8	PARAFUSO	BOLT	PERNO
6	RELÉ	RELAY	RELE
1	RELÉ	RELAY	RELE
1	INTERRUPTOR	SWITCH	INTERRUPTOR
2	ARRUELA	WASHER	ARANDELA
2	PARAFUSO	BOLT	PERNO
2	CHAVE INTERRUPT.	KEY SWITCH	LLAVE INTERRUPT.
1	PORCA	NUT	TUERCA
1	ARRUELA	WASHER	ARANDELA
1	INTERRUPTOR	SWITCH	INTERRUPTOR
1	DECAL	DECAL	CALCOMANIA
1	INTERRUPTOR	SWITCH	INTERRUPTOR
1	BOTÃO	BUTTON	PULSADOR
1	TAMPÃO	PAD	ALMOHADILLA
1	INTERRUPTOR	SWITCH	INTERRUPTOR
1	INTERRUPTOR	SWITCH	INTERRUPTOR
1	INTERRUPTOR	SWITCH	INTERRUPTOR
1	BOTÃO	BUTTON	PULSADOR
2	BRAÇADEIRA	CLAMP	ABRAZADERA
1	PORCA	NUT	TUERCA
1	ARRUELA	WASHER	ARANDELA
2	ARRUELA	WASHER	ARANDELA
1	PARAFUSO	BOLT	PERNO
4	PARAFUSO	BOLT	PERNO
4	ARRUELA	WASHER	ARANDELA

Sistema Elétrico Da Cabina **Cab Electric System** **Sistema Eléctrico De La Cabina**	**12 Velocidades/Sistema Ferguson** **12 Speeds / Ferguson System** **12 Velocidades/Sistema Ferguson**	**80-120**	**Com Embreagem Split** **With Split Torque Clutch** **Con Embrague Split Torque**

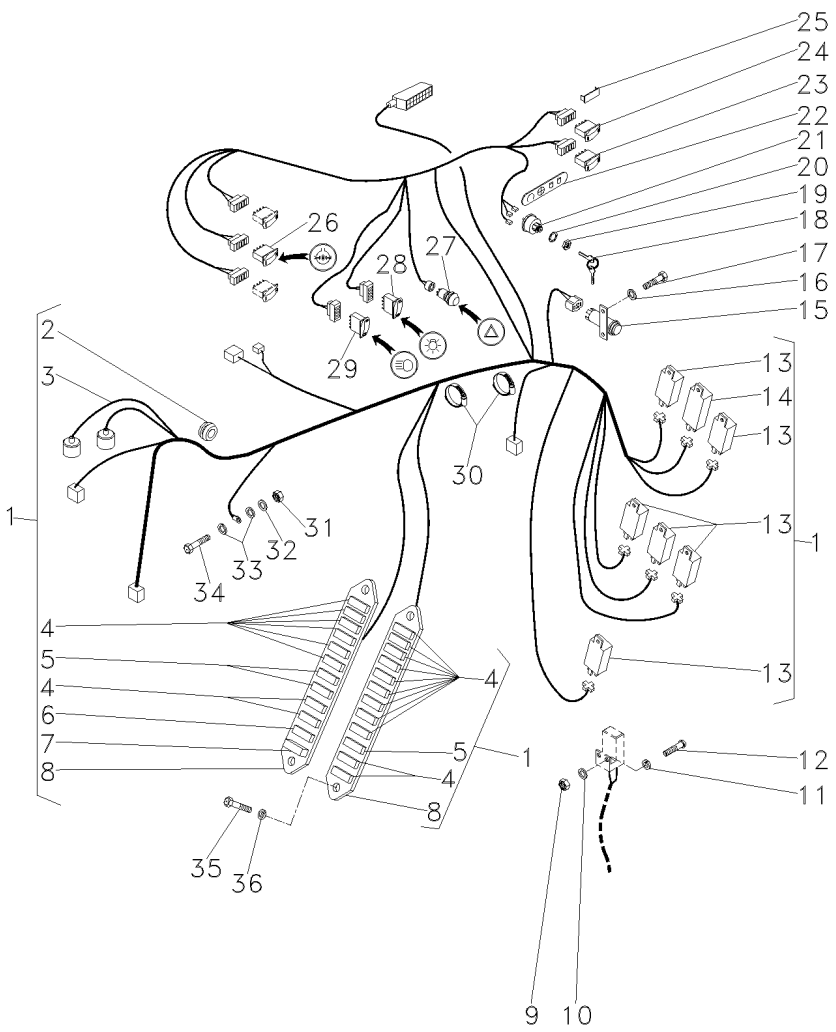

[D] BUZINA
HORN
BOCINA

[E] BLOQUEIO DIFERENCIAL
DIFFERENTIAL LOCK
BLOQUEO DIFERENCIAL

Sistema Elétrico Da Cabina **Cab Electric System** **Sistema Eléctrico De La Cabina**	**12 Velocidades/Sistema Ferguson** **12 Speeds / Ferguson System** **12 Velocidades/Sistema Ferguson**	**80-125**	**Com Embreagem Split** **With Split Torque Clutch** **Con Embrague Split Torque**

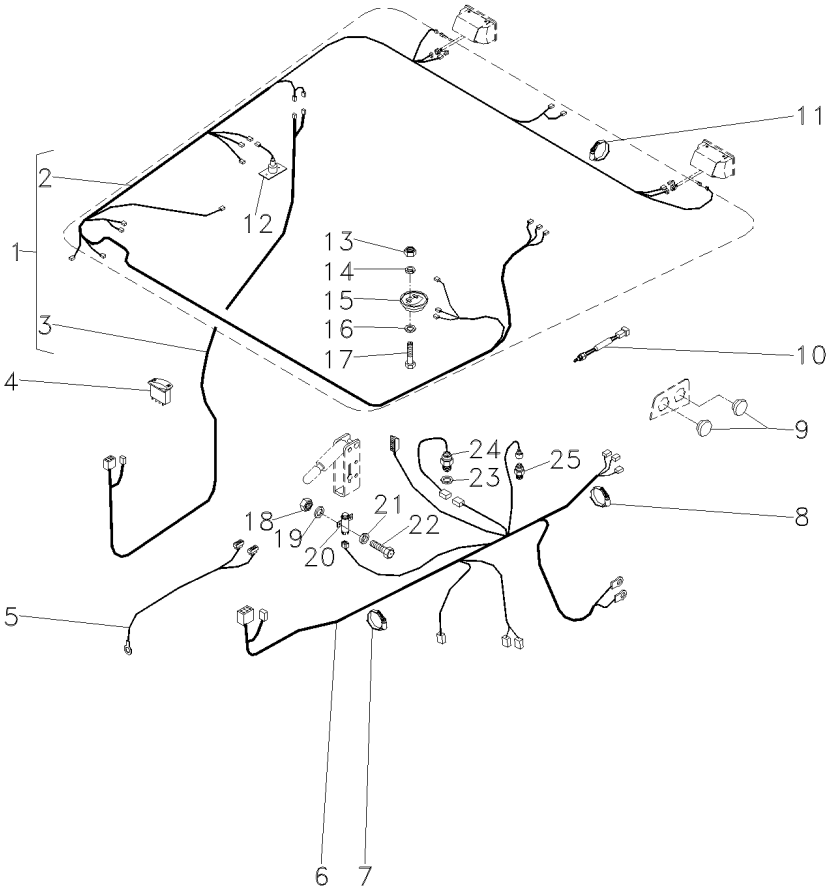

1	057880N1		[A]	**1**	CJ. CHICOTE	KIT, HARNESS	JUEGO DE ARNES
2	057879R1	1	[A]	**1**	CHICOTE	HARNESS	MAZO CABLES
3	057878R1	1	[B]	**1**	CHICOTE	HARNESS	MAZO CABLES
4	3809486M91		[C]	**1**	CAPA	BOOT	PROTECCION
			80-130 No				
5	053245T1			**1**	CHICOTE	HARNESS	MAZO CABLES
6	058111T1		[D]	**1**	CHICOTE	HARNESS	MAZO CABLES
7	517587M1			**1**	BRAÇADEIRA	CLAMP	ABRAZADERA
8	517587M1			**1**	BRAÇADEIRA	CLAMP	ABRAZADERA
9	021461P1			**2**	TAMPÃO	PAD	ALMOHADILLA
10	3780395M2		[E]	**1**	INTERRUPTOR	SWITCH	INTERRUPTOR
11	3225356M1			**20**	BRAÇADEIRA	CLAMP	ABRAZADERA
12	3780237M1		[F]	**1**	LÂMPADA	BULB	LAMPARA
13	390333X1			**2**	PORCA	NUT	TUERCA
14	3001856X1			**1**	ARRUELA	WASHER	ARANDELA
15	3713129M1			**1**	LÂMPADA	BULB	LAMPARA
16	385362X1			**1**	ARRUELA	WASHER	ARANDELA
17	339761X1			**1**	PARAFUSO	BOLT	PERNO
18	354120X1			**2**	PORCA	NUT	TUERCA
19	353753X1			**2**	ARRUELA	WASHER	ARANDELA
20	3760061M91		[G]	**1**	INTERRUPTOR	SWITCH	INTERRUPTOR
21	353445X1			**2**	ARRUELA	WASHER	ARANDELA
22	2802251M1			**2**	PARAFUSO	BOLT	PERNO
23	3808993M1			**1**	ARRUELA	WASHER	ARANDELA
24	3808071M91		[H]	**1**	SENSOR	SENDER	EMISOR
25	3763601M1		[C]	**1**	INTERRUPTOR	SWITCH	INTERRUPTOR

[A] CABINA
CAB
CABINA

[B] COLUNA
COLUMN
COLUMNA

[C] BLOQUEIO DIFERENCIAL
DIFFERENTIAL LOCK
BLOQUEO DIFERENCIAL

[D] TRASEIRO
REAR
TRASERO

[E] PORTA
DOOR
PUERTA

[F] CONSOLE
PANEL
PANEL

Sistema Elétrico Da Cabina Cab Electric System Sistema Eléctrico De La Cabina	12 Velocidades/Sistema Ferguson 12 Speeds / Ferguson System 12 Velocidades/Sistema Ferguson	80-125	Com Embreagem Split With Split Torque Clutch Con Embrague Split Torque

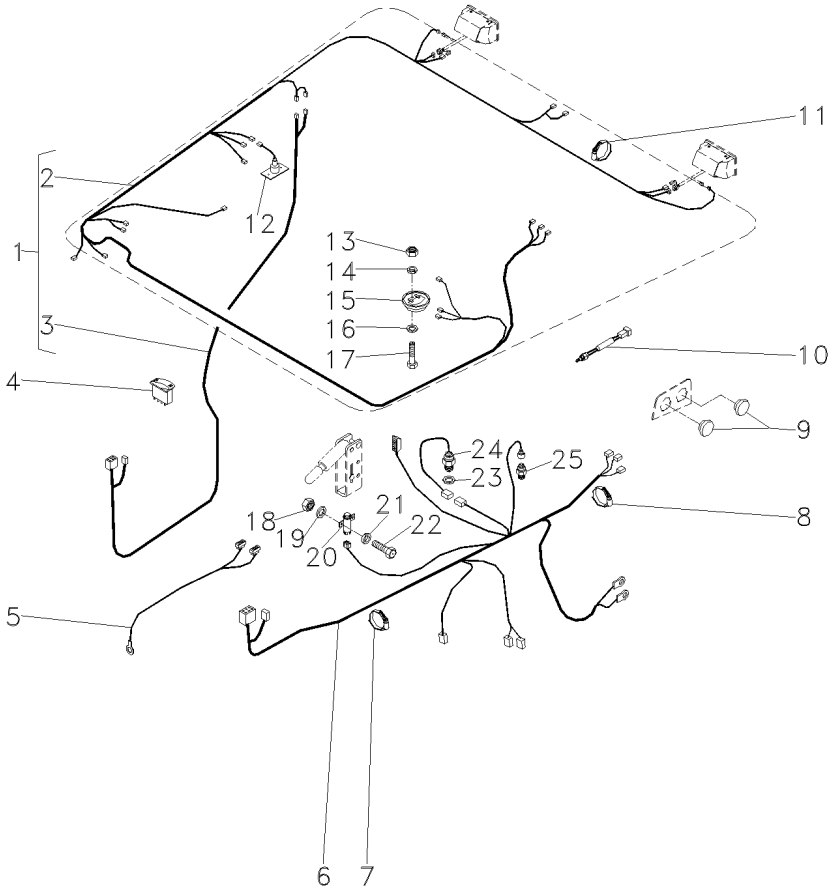

[G] FREIO
BRAKE
FRENO

[H] SENSOR DE RPM
RPM SENDER UNIT
SENSOR DE RPM

Bloqueio Diferencial
Differential Lock
Bloqueo Del Diferencial

80-130

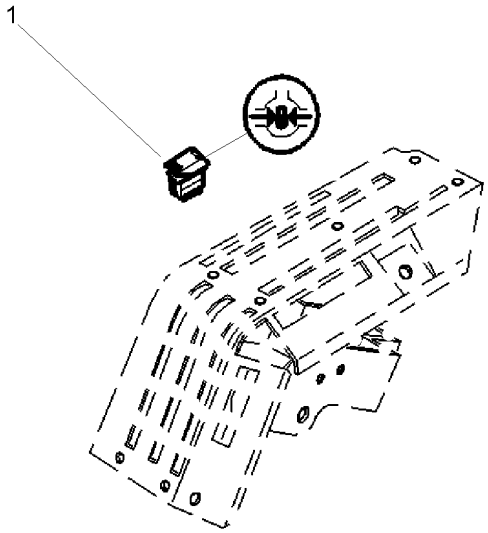

1	3809489M2	**1** INTERRUPTOR	SWITCH	INTERRUPTOR

Sistema Elétrico Da Cabina **Cab Electric System** **Sistema Eléctrico De La Cabina**	**12 Velocidades/Sistema Ferguson** **12 Speeds / Ferguson System** **12 Velocidades/Sistema Ferguson**	**80-135**	**Com Embreagem Split** **With Split Torque Clutch** **Con Embrague Split Torque**

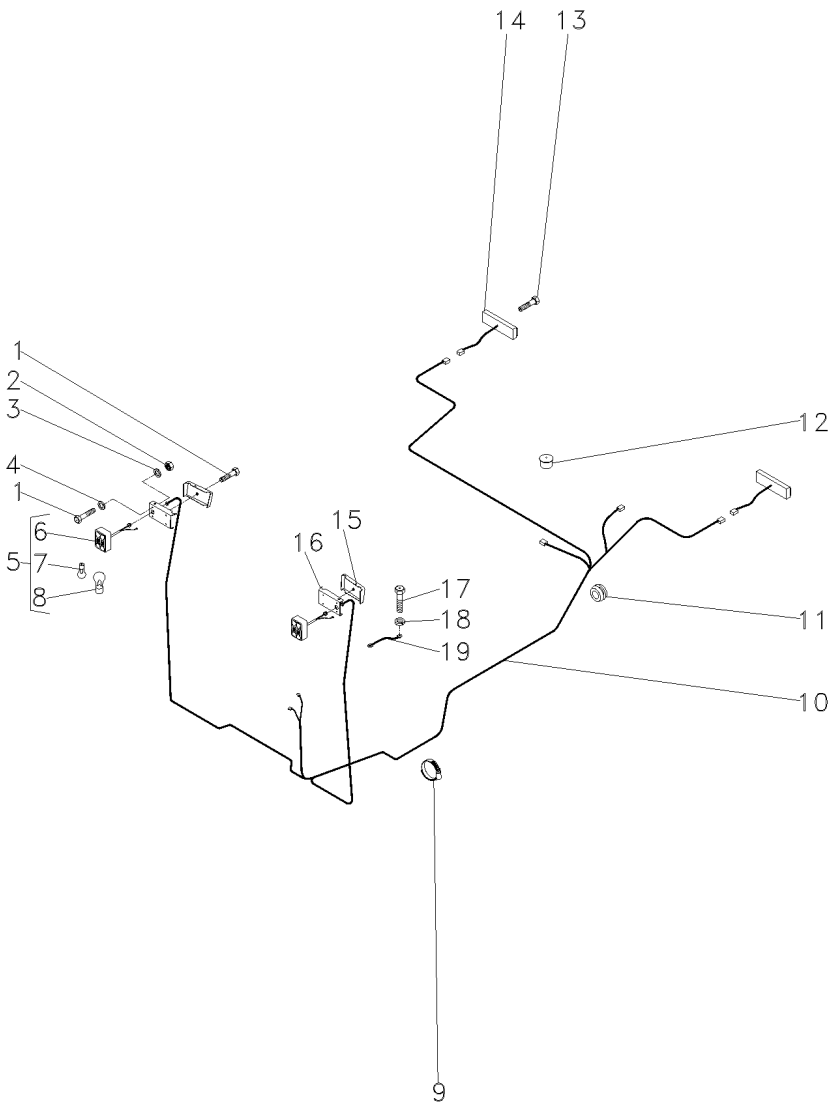

1	3010578X1		**6**	PARAFUSO	BOLT	PERNO
2	390995X1		**4**	PORCA	NUT	TUERCA
3	1441100X1		**4**	ARRUELA	WASHER	ARANDELA
4	390469X1		**4**	ARRUELA	WASHER	ARANDELA
5	3714184M91		**2**	LANTERNA	LAMP	FARO
6	3582229M1	5	**1**	LANTERNA	LAMP	FARO
7	0908555M1	5	**1**	LÂMPADA	BULB	LAMPARA
8	0621235M1		**1**	LÂMPADA	BULB	LAMPARA
9	517587M1		**1**	BRAÇADEIRA	CLAMP	ABRAZADERA
10	057887T2	[A]	**1**	CHICOTE	HARNESS	MAZO CABLES
11	3777000M1		**2**	PASSA-FIO	GROMMET	PASACABLE
12	3811993M1		**1**	BUJÃO	PLUG	TAPON
13	054626P1		**4**	PARAFUSO	BOLT	PERNO
14	020363T1		**1**	LANTERNA	LAMP	FARO
14	020364T1		**1**	LANTERNA	LAMP	FARO
15	3714857M1	▶	**1**	CAIXA	BOX	CAJA
15	3714858M1	◀	**1**	CAIXA	BOX	CAJA
16	3714316M2	◀	**1**	EXTENSÃO	EXTENSION	EXTENSION
16	3714317M2	▶	**1**	EXTENSÃO	EXTENSION	EXTENSION
17	339666X1		**1**	PARAFUSO	BOLT	PERNO
18	339375X1		**1**	ARRUELA	WASHER	ARANDELA
19	1618920M1		**1**	CABO	CABLE	CABLE

[A] INTERNO
INNER
INTERNO

Sistema Elétrico Da Cabina
Cab Electric System
Sistema Eléctrico De La Cabina

12 Velocidades/Sistema Ferguson
12 Speeds / Ferguson System
12 Velocidades/Sistema Ferguson

80-140

Com Embreagem Úmida
With Wet Clutch
Con Embrague De Discos Sumergidos

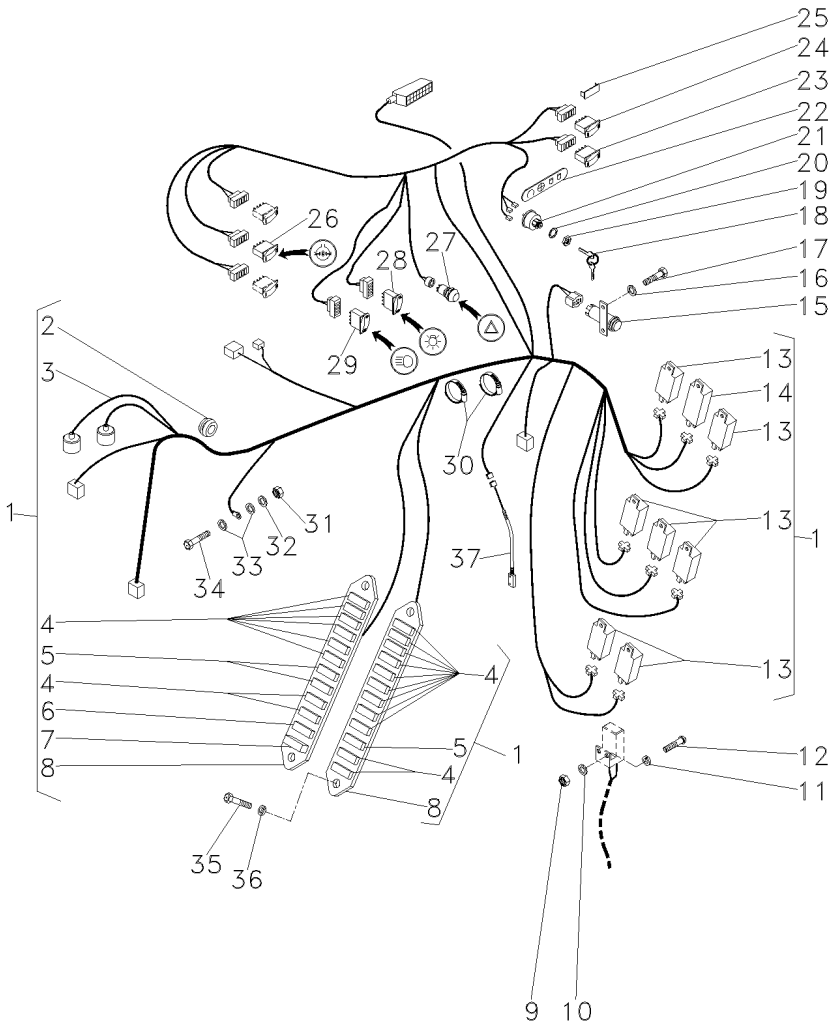

1	059187N1		[A]
2	053345P1	1	
3	059186R1	1	
4	036756T1	1	10A
5	038734T1	1	5A
6	036757T1	1	15A
7	052738P1	1	
8	036497T1	1	
9	354120X1		
10	353753X1		
11	353445X1		
12	2802251M1		
13	059787P1	1	
14	054987T1	1	
15	3760061M91		[B]
16	353441X1		
17	390961X1		
18	3813361M1		
19	052437P1		
20	1443606X1		
21	1874535M3		[C]
22	1694781M1		
23	3812271M1		
24	053171T1		[D]
25	3713151M1		
26	3809489X1		[E]
27	3370427M91		
28	3809150M1		
29	053174T1		
30	517587M1		
31	339030X1		
32	391026X1		
33	390971X1		
34	1441268X1		
35	1441268X1		
36	339375X1		
37	3819681M91	1	

[A] MINI-CAPUZ
MINI-HOOD
MINI-CAPÓ

[B] FREIO
BRAKE
FRENO

[C] IGNIÇÃO
IGNITION
IGNICION

1	CJ. CHICOTE	KIT, HARNESS	JUEGO DE ARNES
1	PASSA-FIO	GROMMET	PASACABLE
1	CHICOTE	HARNESS	MAZO CABLES
18	FUSÍVEL	FUSE	FUSIBLE
3	FUSÍVEL	FUSE	FUSIBLE
3	FUSÍVEL	FUSE	FUSIBLE
1	DIODO	DIODE	DIODO
2	CX. FUSÍVEIS	FUSE BOX	CAJA FUSIBLES
7	PORCA	NUT	TUERCA
7	ARRUELA	WASHER	ARANDELA
7	ARRUELA	WASHER	ARANDELA
7	PARAFUSO	BOLT	PERNO
7	RELÉ	RELAY	RELE
1	RELÉ	RELAY	RELE
1	INTERRUPTOR	SWITCH	INTERRUPTOR
2	ARRUELA	WASHER	ARANDELA
2	PARAFUSO	BOLT	PERNO
2	CHAVE INTERRUPT.	KEY SWITCH	LLAVE INTERRUPT.
1	PORCA	NUT	TUERCA
1	ARRUELA	WASHER	ARANDELA
1	INTERRUPTOR	SWITCH	INTERRUPTOR
1	DECAL	DECAL	CALCOMANIA
1	INTERRUPTOR	SWITCH	INTERRUPTOR
1	BOTÃO	BUTTON	PULSADOR
1	TAMPÃO	PAD	ALMOHADILLA
1	INTERRUPTOR	SWITCH	INTERRUPTOR
1	INTERRUPTOR	SWITCH	INTERRUPTOR
1	INTERRUPTOR	SWITCH	INTERRUPTOR
1	BOTÃO	BUTTON	PULSADOR
2	BRAÇADEIRA	CLAMP	ABRAZADERA
1	PORCA	NUT	TUERCA
1	ARRUELA	WASHER	ARANDELA
2	ARRUELA	WASHER	ARANDELA
1	PARAFUSO	BOLT	PERNO
4	PARAFUSO	BOLT	PERNO
4	ARRUELA	WASHER	ARANDELA
1	INTERRUPTOR	SWITCH	INTERRUPTOR

Sistema Elétrico Da Cabina **Cab Electric System** **Sistema Eléctrico De La Cabina**	**12 Velocidades/Sistema Ferguson** **12 Speeds / Ferguson System** **12 Velocidades/Sistema Ferguson**	**80-140**	**Com Embreagem Úmida** **With Wet Clutch** **Con Embrague De Discos Sumergidos**

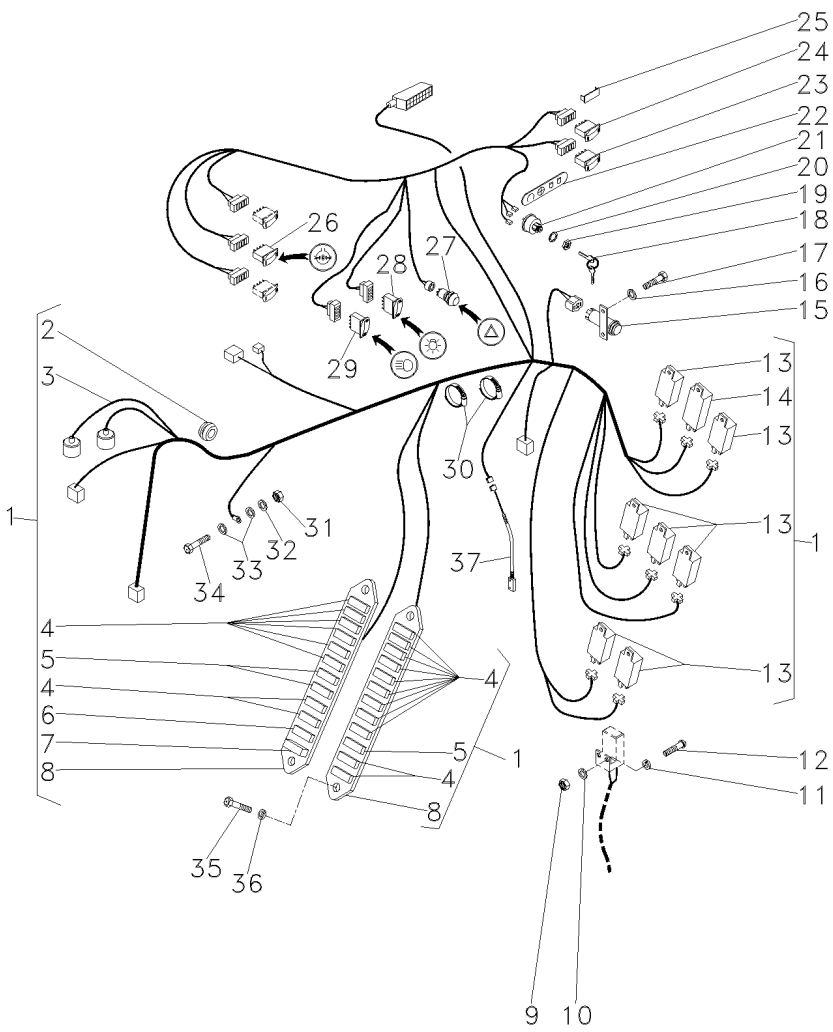

[D] BUZINA
HORN
BOCINA

[E] BLOQUEIO DIFERENCIAL
DIFFERENTIAL LOCK
BLOQUEO DIFERENCIAL

Sistema Elétrico Da Cabina
Cab Electric System
Sistema Eléctrico De La Cabina

12 Velocidades/Sistema Ferguson
12 Speeds / Ferguson System
12 Velocidades/Sistema Ferguson

80-145

Com Embreagem Úmida
With Wet Clutch
Con Embrague De Discos Sumergidos

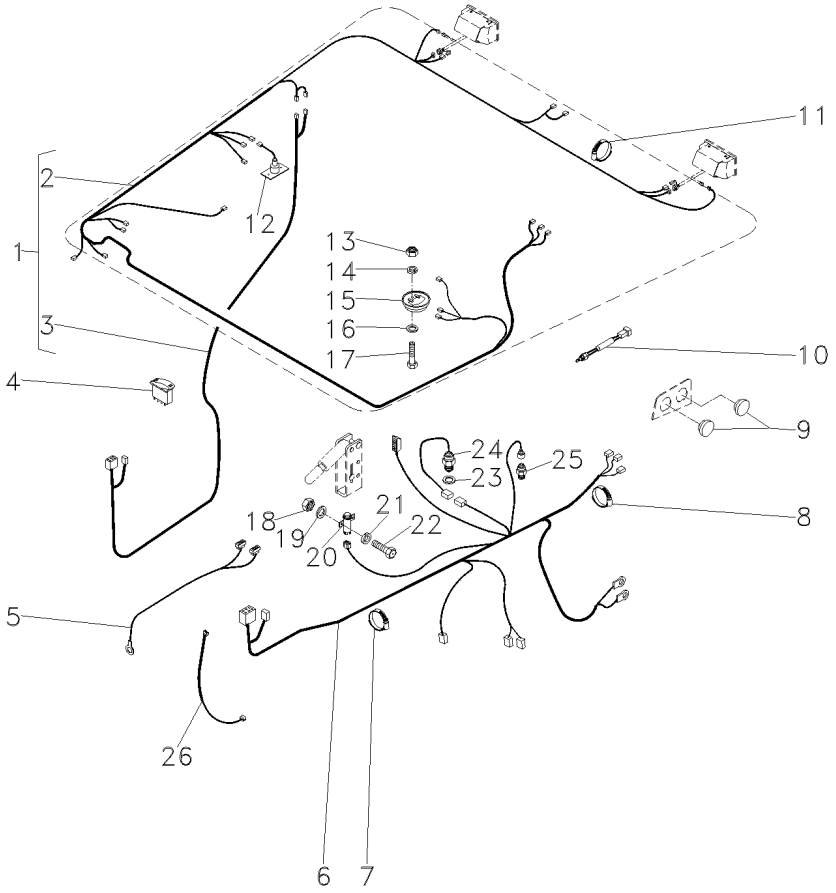

1	057880N1		[A]	**1**	CJ. CHICOTE	KIT, HARNESS	JUEGO DE ARNES
2	057879R1	1	[A]	**1**	CHICOTE	HARNESS	MAZO CABLES
3	057878R1	1	[B]	**1**	CHICOTE	HARNESS	MAZO CABLES
4	3809486M91		[C]	**1**	CAPA	BOOT	PROTECCION
			80-130 No				
5	053245T1			**1**	CHICOTE	HARNESS	MAZO CABLES
6	058111T1		[D]	**1**	CHICOTE	HARNESS	MAZO CABLES
7	517587M1			**1**	BRAÇADEIRA	CLAMP	ABRAZADERA
8	1876229M1			**10**	BRAÇADEIRA	CLAMP	ABRAZADERA
9	021461P1			**2**	TAMPÃO	PAD	ALMOHADILLA
10	3780395M2		[E]	**1**	INTERRUPTOR	SWITCH	INTERRUPTOR
11	3225356M1			**20**	BRAÇADEIRA	CLAMP	ABRAZADERA
12	3780237M1		[F]	**1**	LÂMPADA	BULB	LAMPARA
13	390333X1			**2**	PORCA	NUT	TUERCA
14	3001856X1			**1**	ARRUELA	WASHER	ARANDELA
15	3713129M1			**1**	LÂMPADA	BULB	LAMPARA
16	385362X1			**1**	ARRUELA	WASHER	ARANDELA
17	339761X1			**1**	PARAFUSO	BOLT	PERNO
18	354120X1			**2**	PORCA	NUT	TUERCA
19	353753X1			**2**	ARRUELA	WASHER	ARANDELA
20	3760061M91		[G]	**1**	INTERRUPTOR	SWITCH	INTERRUPTOR
21	353445X1			**2**	ARRUELA	WASHER	ARANDELA
22	2802251M1			**2**	PARAFUSO	BOLT	PERNO
23	3808993M1			**1**	ARRUELA	WASHER	ARANDELA
24	3808071M91		[H]	**1**	SENSOR	SENDER	EMISOR
25	3763601M1		[C]	**1**	INTERRUPTOR	SWITCH	INTERRUPTOR
26	3819674M91			**1**	CHICOTE	HARNESS	MAZO CABLES

[A] CABINA
CAB
CABINA

[B] COLUNA
COLUMN
COLUMNA

[C] BLOQUEIO DIFERENCIAL
DIFFERENTIAL LOCK
BLOQUEO DIFERENCIAL

[D] TRASEIRO
REAR
TRASERO

[E] PORTA
DOOR
PUERTA

[F] CONSOLE
PANEL
PANEL

Sistema Elétrico Da Cabina Cab Electric System Sistema Eléctrico De La Cabina	12 Velocidades/Sistema Ferguson 12 Speeds / Ferguson System 12 Velocidades/Sistema Ferguson	80-145	Com Embreagem Úmida With Wet Clutch Con Embrague De Discos Sumergidos

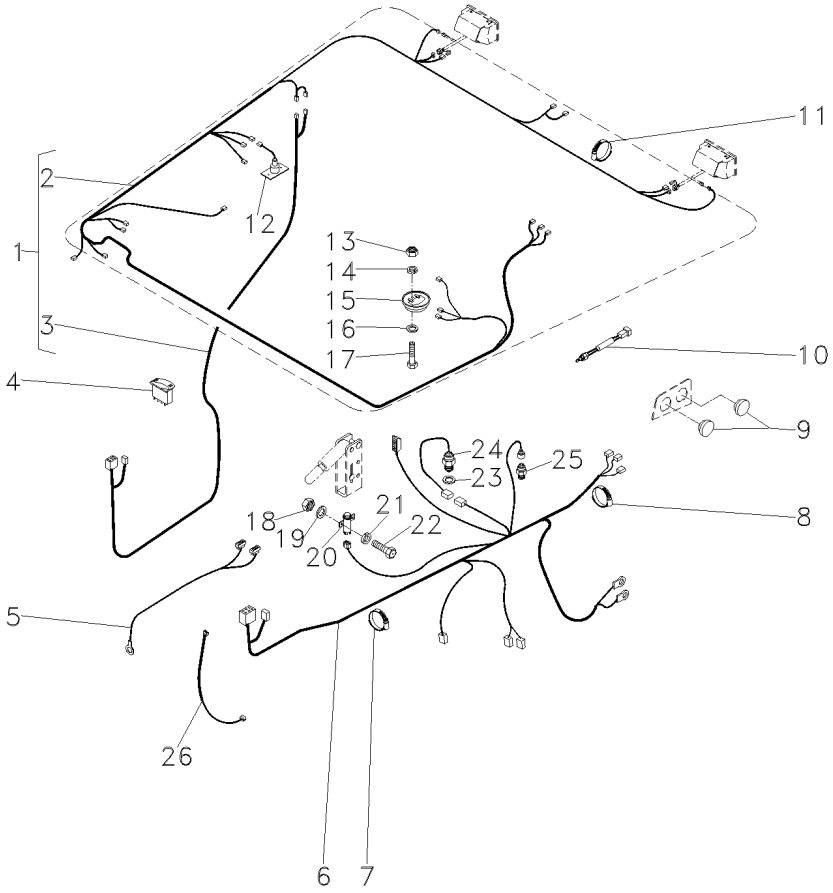

[G] FREIO
BRAKE
FRENO

[H] SENSOR DE RPM
RPM SENDER UNIT
SENSOR DE RPM

Sistema Elétrico Da Cabina
Cab Electric System
Sistema Eléctrico De La Cabina

12 Velocidades/Sistema Ferguson
12 Speeds / Ferguson System
12 Velocidades/Sistema Ferguson

80-150

Com Embreagem Úmida
With Wet Clutch
Con Embrague De Discos Sumergidos

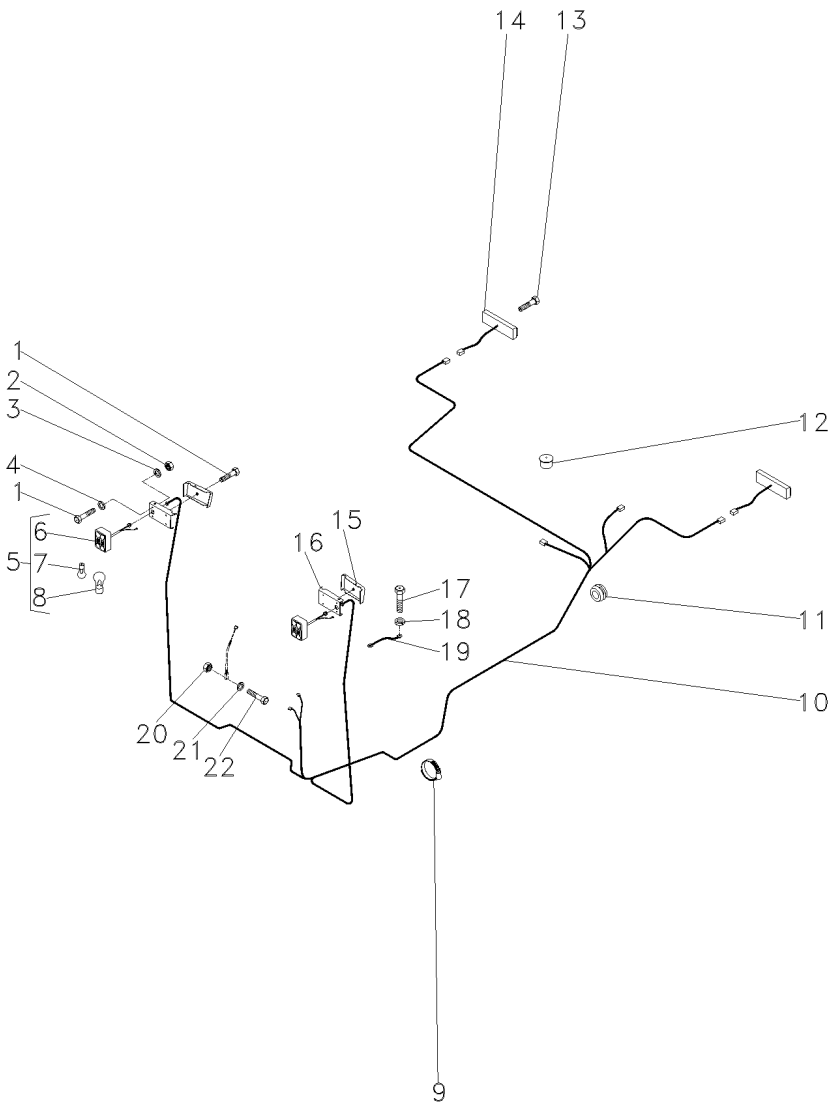

1	3010578X1		**6**	PARAFUSO	BOLT	PERNO
2	390995X1		**4**	PORCA	NUT	TUERCA
3	1441100X1		**4**	ARRUELA	WASHER	ARANDELA
4	390469X1		**4**	ARRUELA	WASHER	ARANDELA
5	3714184M91		**2**	LANTERNA	LAMP	FARO
6	3582229M1	5	**1**	LANTERNA	LAMP	FARO
7	0908555M1	5	**1**	LÂMPADA	BULB	LAMPARA
8	0621235M1	5	**1**	LÂMPADA	BULB	LAMPARA
9	517587M1		**1**	BRAÇADEIRA	CLAMP	ABRAZADERA
10	057887T2	[A]	**1**	CHICOTE	HARNESS	MAZO CABLES
11	3777000M1		**2**	PASSA-FIO	GROMMET	PASACABLE
12	3811993M1		**1**	BUJÃO	PLUG	TAPON
13	054626P1		**4**	PARAFUSO	BOLT	PERNO
14	020363T1		**1**	LANTERNA	LAMP	FARO
14	020364T1		**1**	LANTERNA	LAMP	FARO
15	3714857M1	▶	**1**	CAIXA	BOX	CAJA
15	3714858M1	◀	**1**	CAIXA	BOX	CAJA
16	3714316M2	◀	**1**	EXTENSÃO	EXTENSION	EXTENSION
16	3714317M2	▶	**1**	EXTENSÃO	EXTENSION	EXTENSION
17	339666X1		**1**	PARAFUSO	BOLT	PERNO
18	339375X1		**1**	ARRUELA	WASHER	ARANDELA
19	1618920M1		**1**	CABO	CABLE	CABLE
20	3819904M1		**2**	PORCA	NUT	TUERCA
21	3819910M1		**1**	ARRUELA	WASHER	ARANDELA
22	3819908M1		**2**	PARAFUSO	BOLT	PERNO

[A] INTERNO
INNER
INTERNO

Sistema Elétrico Da Cabina **Cab Electric System** **Sistema Eléctrico De La Cabina**	**12 Velocidades/Sistema Eletrônico** **12 Speeds / Electronic System** **12 Velocidades/Sistema Eletrônico**	**80-155**

Com Embreagem Split
With Split Torque Clutch
Con Embrague Split Torque

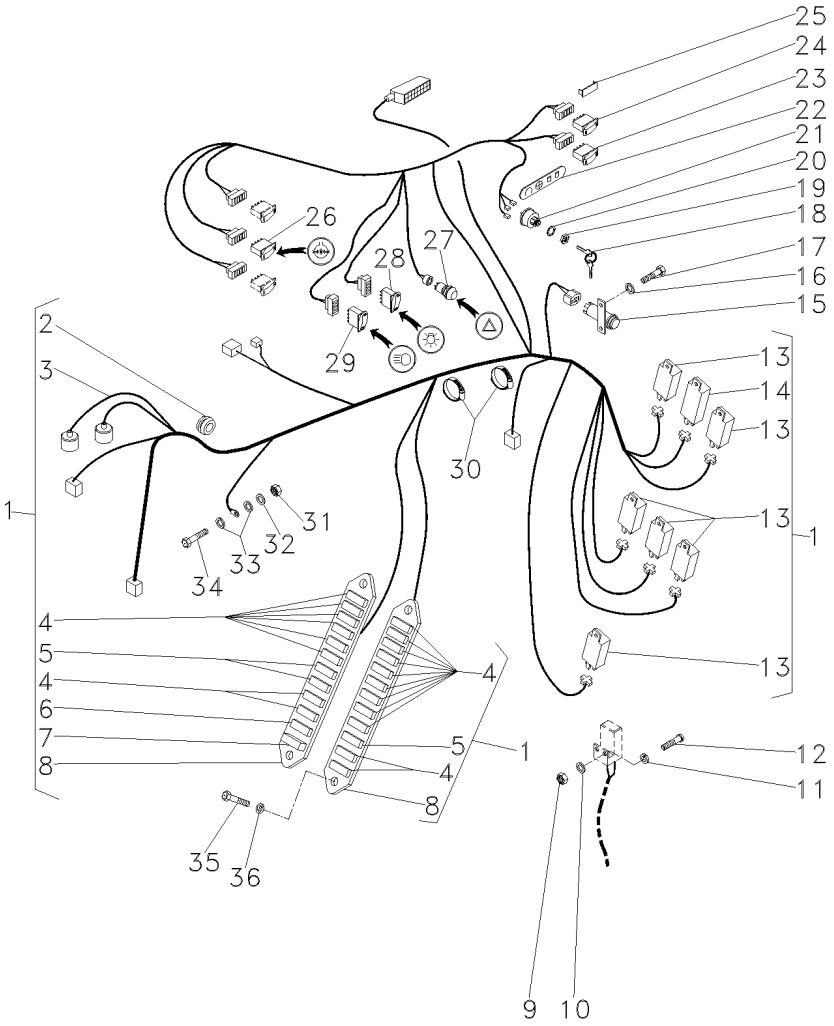

1	059189N1		[A]
2	053345P1	1	
3	059188R1	1	
4	036756T1	1	10A
5	038734T1	1	5A
6	036757T1	1	15A
7	052738P1	1	
8	036497T1	1	
9	354120X1		
10	353753X1		
11	353445X1		
12	2802251M1		
13	059787P1	1	
14	054987T1	1	
15	3760061M91		[B]
16	353441X1		
17	390961X1		
18	3813361M1		
19	052437P1		
20	1443606X1		
21	1874535M3		[C]
22	1694781M1		
23	3812271M1		
24	053171T1		[D]
25	3713151M1		
26	3809489X1		[E]
27	3370427M91		
28	3809150M1		
29	053174T1		
30	517587M1		
31	339030X1		
32	391026X1		
33	390971X1		
34	1441268X1		
35	1441268X1		
36	339375X1		

[A] MINI-CAPUZ
MINI-HOOD
MINI-CAPÓ

[B] FREIO
BRAKE
FRENO

[C] IGNIÇÃO
IGNITION
IGNICION

1	CHICOTE	HARNESS	MAZO CABLES
1	PASSA-FIO	GROMMET	PASACABLE
1	CHICOTE	HARNESS	MAZO CABLES
18	FUSÍVEL	FUSE	FUSIBLE
3	FUSÍVEL	FUSE	FUSIBLE
3	FUSÍVEL	FUSE	FUSIBLE
1	DIODO	DIODE	DIODO
2	CX. FUSÍVEIS	FUSE BOX	CAJA FUSIBLES
8	PORCA	NUT	TUERCA
8	ARRUELA	WASHER	ARANDELA
8	ARRUELA	WASHER	ARANDELA
8	PARAFUSO	BOLT	PERNO
6	RELÉ	RELAY	RELE
1	RELÉ	RELAY	RELE
1	INTERRUPTOR	SWITCH	INTERRUPTOR
2	ARRUELA	WASHER	ARANDELA
2	PARAFUSO	BOLT	PERNO
2	CHAVE INTERRUPT.	KEY SWITCH	LLAVE INTERRUPT.
1	PORCA	NUT	TUERCA
1	ARRUELA	WASHER	ARANDELA
1	INTERRUPTOR	SWITCH	INTERRUPTOR
1	DECAL	DECAL	CALCOMANIA
1	INTERRUPTOR	SWITCH	INTERRUPTOR
1	BOTÃO	BUTTON	PULSADOR
1	TAMPÃO	PAD	ALMOHADILLA
1	INTERRUPTOR	SWITCH	INTERRUPTOR
1	INTERRUPTOR	SWITCH	INTERRUPTOR
1	INTERRUPTOR	SWITCH	INTERRUPTOR
1	BOTÃO	BUTTON	PULSADOR
2	BRAÇADEIRA	CLAMP	ABRAZADERA
1	PORCA	NUT	TUERCA
1	ARRUELA	WASHER	ARANDELA
2	ARRUELA	WASHER	ARANDELA
1	PARAFUSO	BOLT	PERNO
4	PARAFUSO	BOLT	PERNO
4	ARRUELA	WASHER	ARANDELA

Sistema Elétrico Da Cabina **Cab Electric System** **Sistema Eléctrico De La Cabina**	**12 Velocidades/Sistema Eletrônico** **12 Speeds / Electronic System** **12 Velocidades/Sistema Eletrônico**	**80-155**	**Com Embreagem Split** **With Split Torque Clutch** **Con Embrague Split Torque**

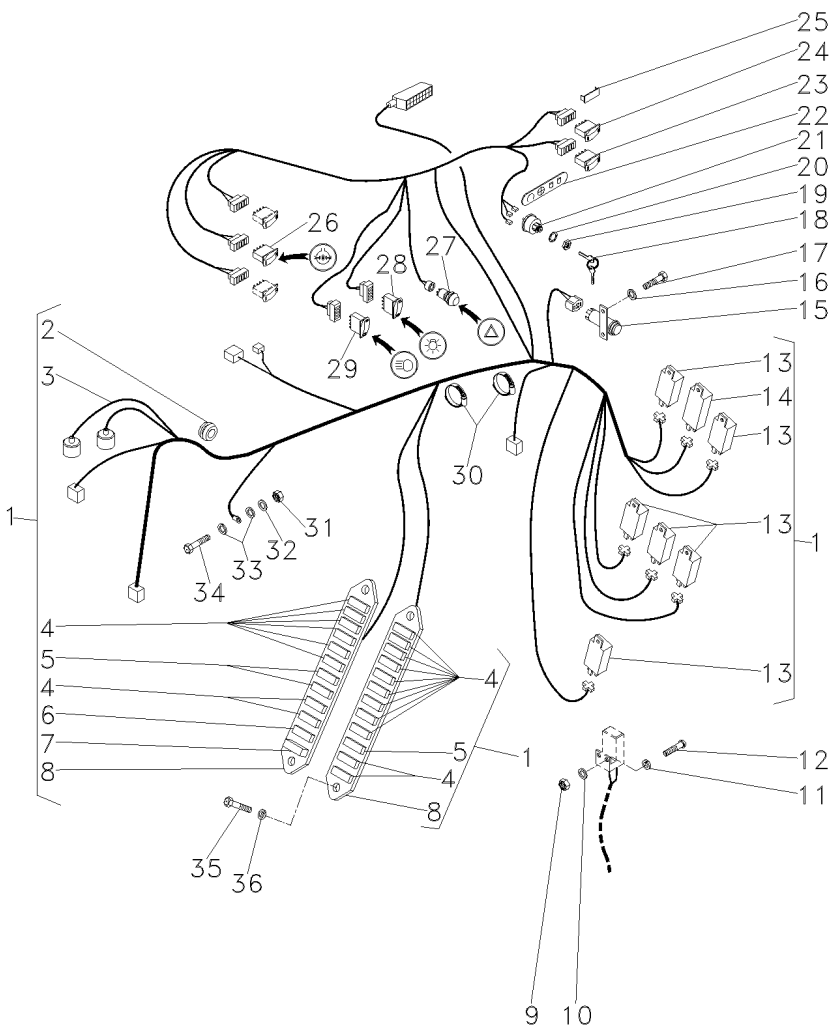

[D] BUZINA
HORN
BOCINA

[E] BLOQUEIO DIFERENCIAL
DIFFERENTIAL LOCK
BLOQUEO DIFERENCIAL

Sistema Elétrico Da Cabina
Cab Electric System
Sistema Eléctrico De La Cabina

12 Velocidades/Sistema Eletrônico
12 Speeds / Electronic System
12 Velocidades/Sistema Eletrônico

80-160

Com Embreagem Split
With Split Torque Clutch
Con Embrague Split Torque

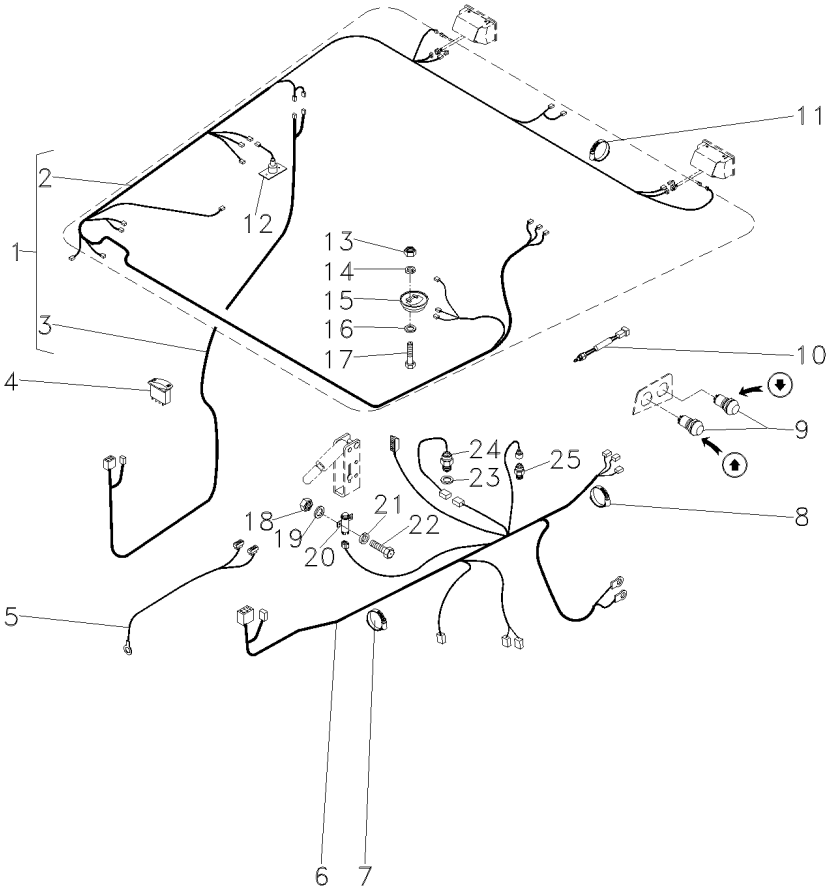

1	057880N1		[A]	**1**	CJ. CHICOTE	KIT, HARNESS	JUEGO DE ARNES
2	057879R1	1	[A]	**1**	CHICOTE	HARNESS	MAZO CABLES
3	057878R1	1	[B]	**1**	CHICOTE	HARNESS	MAZO CABLES
4	3809486M91		[C]	**1**	CAPA	BOOT	PROTECCION
			80-130 No				
5	053245T1			**1**	CHICOTE	HARNESS	MAZO CABLES
6	058111T1		[D]	**1**	CHICOTE	HARNESS	MAZO CABLES
7	517587M1			**1**	BRAÇADEIRA	CLAMP	ABRAZADERA
8	1876229M1			**14**	BRAÇADEIRA	CLAMP	ABRAZADERA
9	039763T1		[I]	**2**	BOTÃO	BUTTON	PULSADOR
10	3780395M2		[E]	**1**	INTERRUPTOR	SWITCH	INTERRUPTOR
11	3225356M1			**20**	BRAÇADEIRA	CLAMP	ABRAZADERA
12	3780237M1		[F]	**1**	LÂMPADA	BULB	LAMPARA
13	390333X1			**2**	PORCA	NUT	TUERCA
14	3001856X1			**1**	ARRUELA	WASHER	ARANDELA
15	3713129M1			**1**	LÂMPADA	BULB	LAMPARA
16	385362X1			**1**	ARRUELA	WASHER	ARANDELA
17	339761X1			**1**	PARAFUSO	BOLT	PERNO
18	354120X1			**2**	PORCA	NUT	TUERCA
19	353753X1			**2**	ARRUELA	WASHER	ARANDELA
20	3760061M91		[G]	**1**	INTERRUPTOR	SWITCH	INTERRUPTOR
21	353445X1			**2**	ARRUELA	WASHER	ARANDELA
22	2802251M1			**2**	PARAFUSO	BOLT	PERNO
23	3808993M1			**1**	ARRUELA	WASHER	ARANDELA
24	3808071M91		[H]	**1**	SENSOR	SENDER	EMISOR
25	3763601M1		[C]	**1**	INTERRUPTOR	SWITCH	INTERRUPTOR

[A] CABINA
CAB
CABINA

[B] COLUNA
COLUMN
COLUMNA

[C] TRASEIRO
REAR
TRASERO

[D] BLOQUEIO DIFERENCIAL
DIFFERENTIAL LOCK
BLOQUEO DIFERENCIAL

[E] PORTA
DOOR
PUERTA

[F] CONSOLE
PANEL
PANEL

Sistema Elétrico Da Cabina Cab Electric System Sistema Eléctrico De La Cabina	12 Velocidades/Sistema Eletrônico 12 Speeds / Electronic System 12 Velocidades/Sistema Eletrônico	80-160	Com Embreagem Split With Split Torque Clutch Con Embrague Split Torque

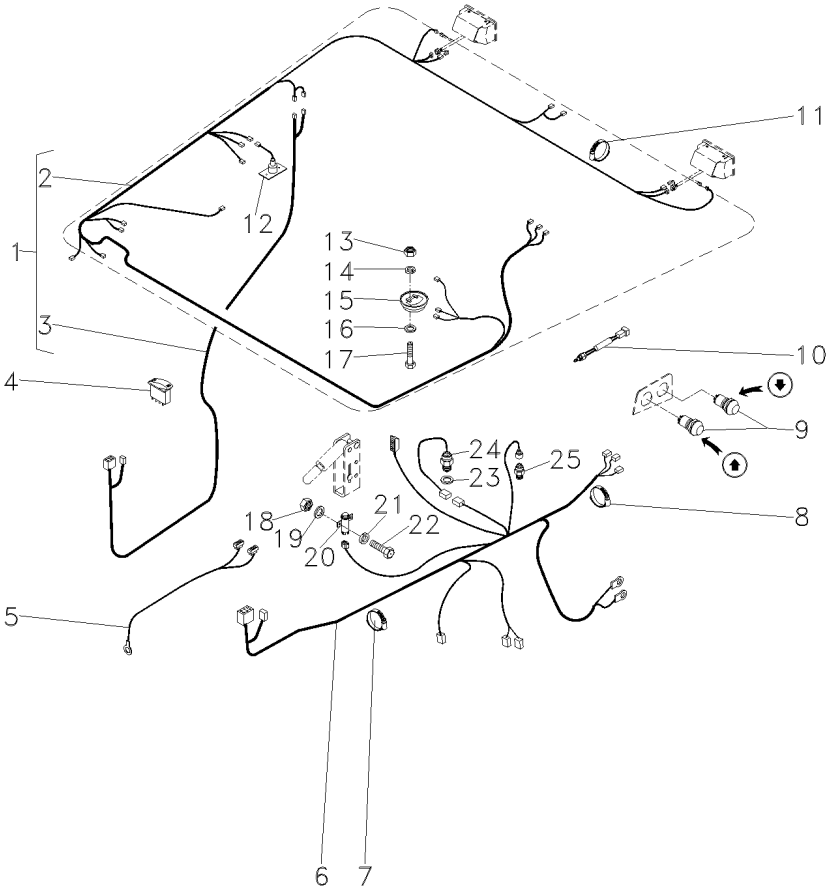

[G] FREIO
BRAKE
FRENO

[H] SENSOR DE RPM
RPM SENDER UNIT
SENSOR DE RPM

[I] LEVANTE HIDRÁULICO
HYDRAULIC LIFT
LEVANTE HIDRAULICO

Sistema Elétrico Da Cabina **Cab Electric System** **Sistema Eléctrico De La Cabina**	**12 Velocidades/Sistema Eletrônico** **12 Speeds / Electronic System** **12 Velocidades/Sistema Eletrônico**	**80-165**

Com Embreagem Split
With Split Torque Clutch
Con Embrague Split Torque

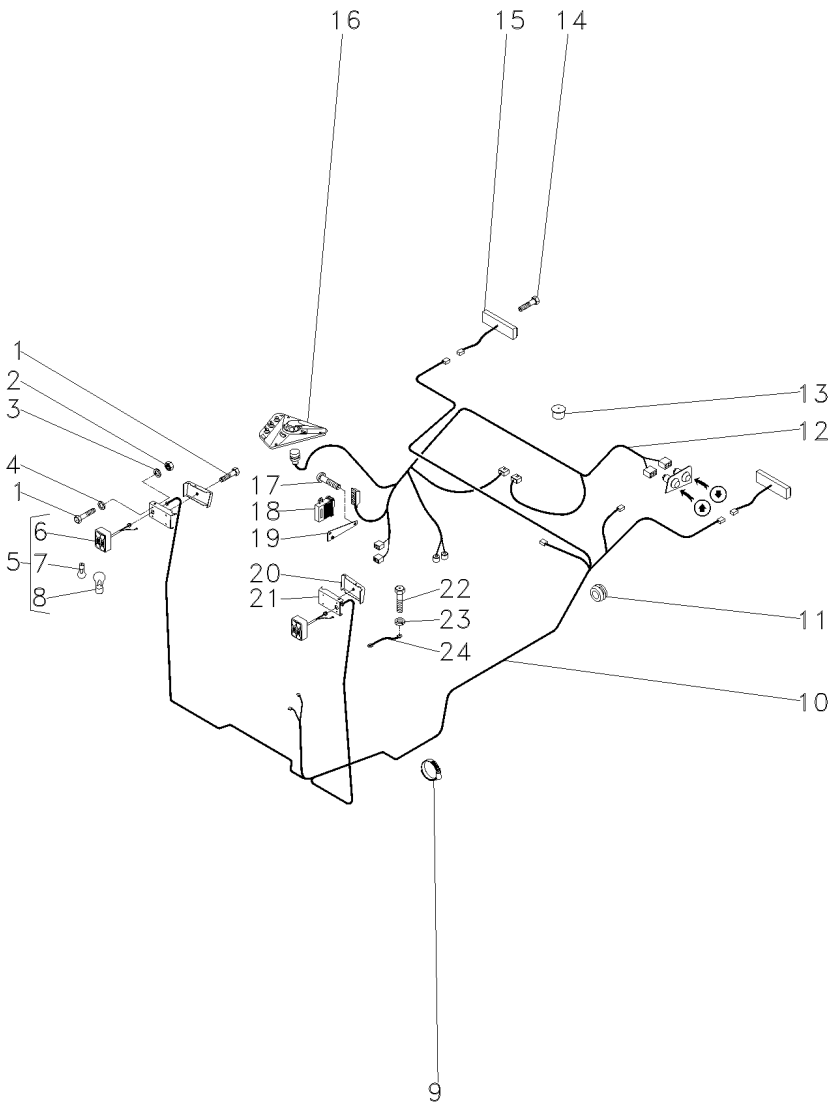

1	3010578X1		**6**	PARAFUSO	BOLT	PERNO
2	390995X1		**4**	PORCA	NUT	TUERCA
3	1441100X1		**4**	ARRUELA	WASHER	ARANDELA
4	390469X1		**4**	ARRUELA	WASHER	ARANDELA
5	3714184M91		**2**	LANTERNA	LAMP	FARO
6	3582229M1	5	**1**	LANTERNA	LAMP	FARO
7	0908555M1	5	**1**	LÂMPADA	BULB	LAMPARA
8	0621235M1	5	**1**	LÂMPADA	BULB	LAMPARA
9	517587M1		**1**	BRAÇADEIRA	CLAMP	ABRAZADERA
10	057887T2	[A]	**1**	CHICOTE	HARNESS	MAZO CABLES
11	3777000M1		**2**	PASSA-FIO	GROMMET	PASACABLE
12	057884T1	[B]	**1**	CHICOTE	HARNESS	MAZO CABLES
13	3811993M1		**1**	BUJÃO	PLUG	TAPON
14	054626P1		**4**	PARAFUSO	BOLT	PERNO
15	020363T1		**1**	LANTERNA	LAMP	FARO
15	020364T1		**1**	LANTERNA	LAMP	FARO
16	3712730M94	[B]	**1**	PAINEL	PANEL	PANEL
17	3010506X1	[B]	**1**	PARAFUSO	BOLT	PERNO
18	3812021M92	[B]	**1**	CONTROLE	CONTROL	MANDO
19	060745S1	[B]	**1**	SUPORTE	BRACKET	SOPORTE
20	3714857M1	▶	**1**	CAIXA	BOX	CAJA
20	3714858M1	◀	**1**	CAIXA	BOX	CAJA
21	3714316M2	◀	**1**	EXTENSÃO	EXTENSION	EXTENSION
21	3714317M2	▶	**1**	EXTENSÃO	EXTENSION	EXTENSION
22	339666X1		**1**	PARAFUSO	BOLT	PERNO
23	339375X1		**1**	ARRUELA	WASHER	ARANDELA
24	1618920M1		**1**	CABO	CABLE	CABLE

[A] INTERNO
INNER
INTERNO

[B] SISTEMA ELETRÔNICO
ELECTRONIC SYSTEM
SISTEMA ELETRONICO

Sistema Elétrico Da Cabina
Cab Electric System
Sistema Eléctrico De La Cabina

12 Velocidades/Sistema Eletrônico
12 Speeds / Electronic System
12 Velocidades/Sistema Eletrônico

80-170

Com Embreagem Úmida
With Wet Clutch
Con Embrague De Discos Sumergidos

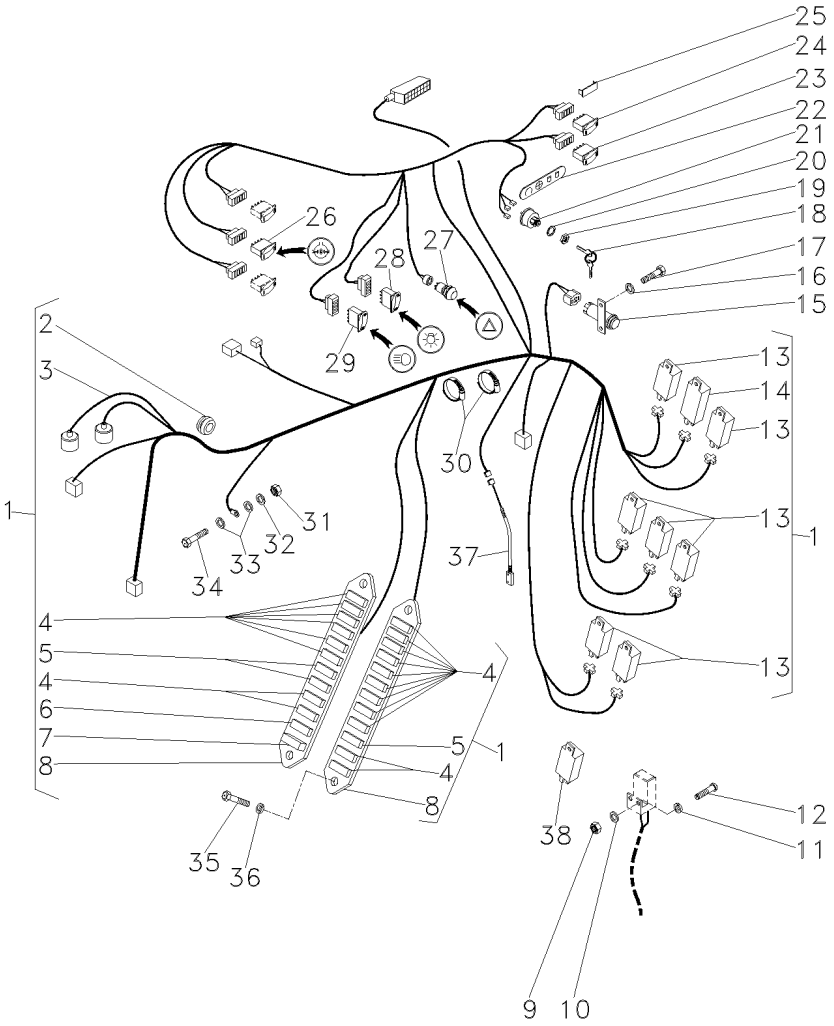

1	059187N1		[A]
2	053345P1	1	
3	059186R1	1	
4	036756T1		10A
5	038734T1	1	5A
6	036757T1	1	15A
7	052738P1	1	
8	036497T1	1	
9	354120X1		
10	353753X1		
11	353445X1		
12	2802251M1		
13	059787P1	1	
14	054987T1	1	
15	3760061M91		[B]
16	353441X1		
17	390961X1		
18	3813361M1		
19	052437P1		
20	1443606X1		
21	1874535M3		[C]
22	1694781M1		
23	3812271M1		
24	053171T1		[D]
25	3713151M1		
26	3809489X1		[E]
27	3370427M91		
28	3809150M1		
29	053174T1		
30	517587M1		
31	339030X1		
32	391026X1		
33	390971X1		
34	1441268X1		
35	1441268X1		
36	339375X1		
37	3819681M91	1	
38	054987T1		

[A] MINI-CAPUZ
MINI-HOOD
MINI-CAPÓ

[B] FREIO
BRAKE
FRENO

[C] IGNIÇÃO
IGNITION
IGNICION

1	CJ. CHICOTE	KIT, HARNESS	JUEGO DE ARNES
1	PASSA-FIO	GROMMET	PASACABLE
1	CHICOTE	HARNESS	MAZO CABLES
18	FUSÍVEL	FUSE	FUSIBLE
3	FUSÍVEL	FUSE	FUSIBLE
3	FUSÍVEL	FUSE	FUSIBLE
1	DIODO	DIODE	DIODO
2	CX. FUSÍVEIS	FUSE BOX	CAJA FUSIBLES
7	PORCA	NUT	TUERCA
7	ARRUELA	WASHER	ARANDELA
7	ARRUELA	WASHER	ARANDELA
7	PARAFUSO	BOLT	PERNO
7	RELÉ	RELAY	RELE
1	RELÉ	RELAY	RELE
1	INTERRUPTOR	SWITCH	INTERRUPTOR
2	ARRUELA	WASHER	ARANDELA
2	PARAFUSO	BOLT	PERNO
2	CHAVE INTERRUPT.	KEY SWITCH	LLAVE INTERRUPT.
1	PORCA	NUT	TUERCA
1	ARRUELA	WASHER	ARANDELA
1	INTERRUPTOR	SWITCH	INTERRUPTOR
1	DECAL	DECAL	CALCOMANIA
1	INTERRUPTOR	SWITCH	INTERRUPTOR
1	BOTÃO	BUTTON	PULSADOR
1	TAMPÃO	PAD	ALMOHADILLA
1	INTERRUPTOR	SWITCH	INTERRUPTOR
1	INTERRUPTOR	SWITCH	INTERRUPTOR
1	INTERRUPTOR	SWITCH	INTERRUPTOR
1	BOTÃO	BUTTON	PULSADOR
2	BRAÇADEIRA	CLAMP	ABRAZADERA
1	PORCA	NUT	TUERCA
1	ARRUELA	WASHER	ARANDELA
2	ARRUELA	WASHER	ARANDELA
1	PARAFUSO	BOLT	PERNO
4	PARAFUSO	BOLT	PERNO
4	ARRUELA	WASHER	ARANDELA
1	INTERRUPTOR	SWITCH	INTERRUPTOR
1	RELÉ	RELAY	RELE

Sistema Elétrico Da Cabina Cab Electric System Sistema Eléctrico De La Cabina	12 Velocidades/Sistema Eletrônico 12 Speeds / Electronic System 12 Velocidades/Sistema Eletrônico	80-170	Com Embreagem Úmida With Wet Clutch Con Embrague De Discos Sumergidos

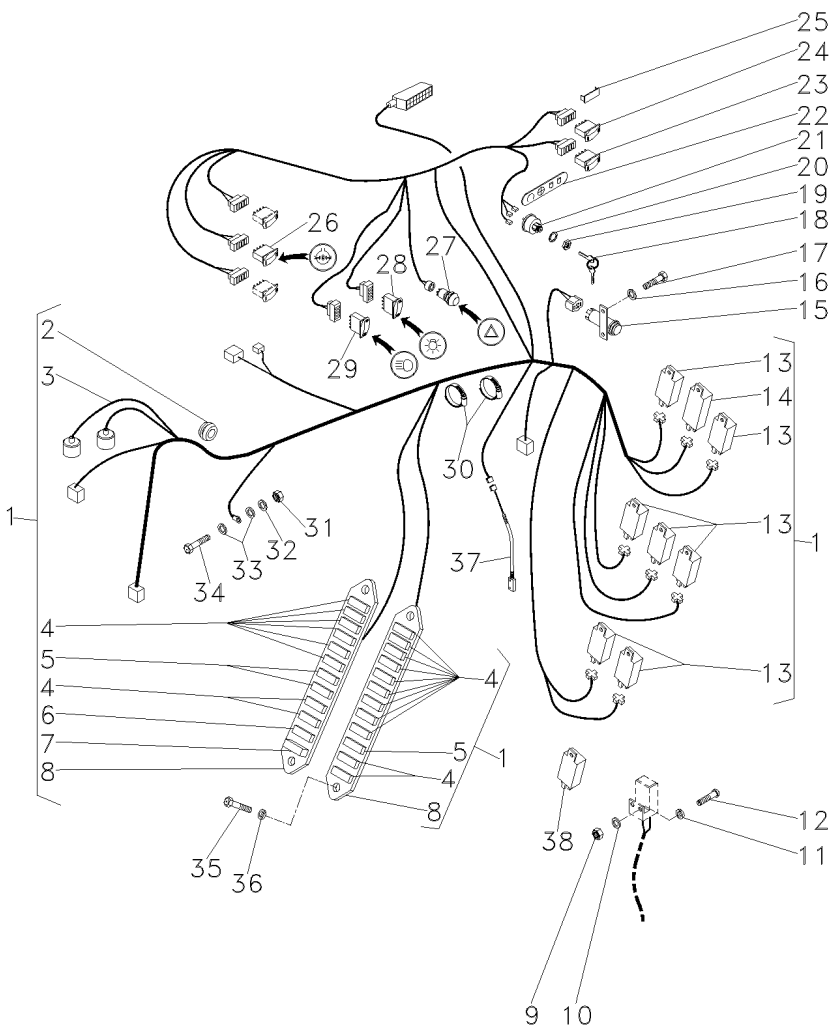

[D] BUZINA
HORN
BOCINA

[E] BLOQUEIO DIFERENCIAL
DIFFERENTIAL LOCK
BLOQUEO DIFERENCIAL

Sistema Elétrico Da Cabina
Cab Electric System
Sistema Eléctrico De La Cabina

12 Velocidades/Sistema Eletrônico
12 Speeds / Electronic System
12 Velocidades/Sistema Eletrônico

80-175

Com Embreagem Úmida
With Wet Clutch
Con Embrague De Discos Sumergidos

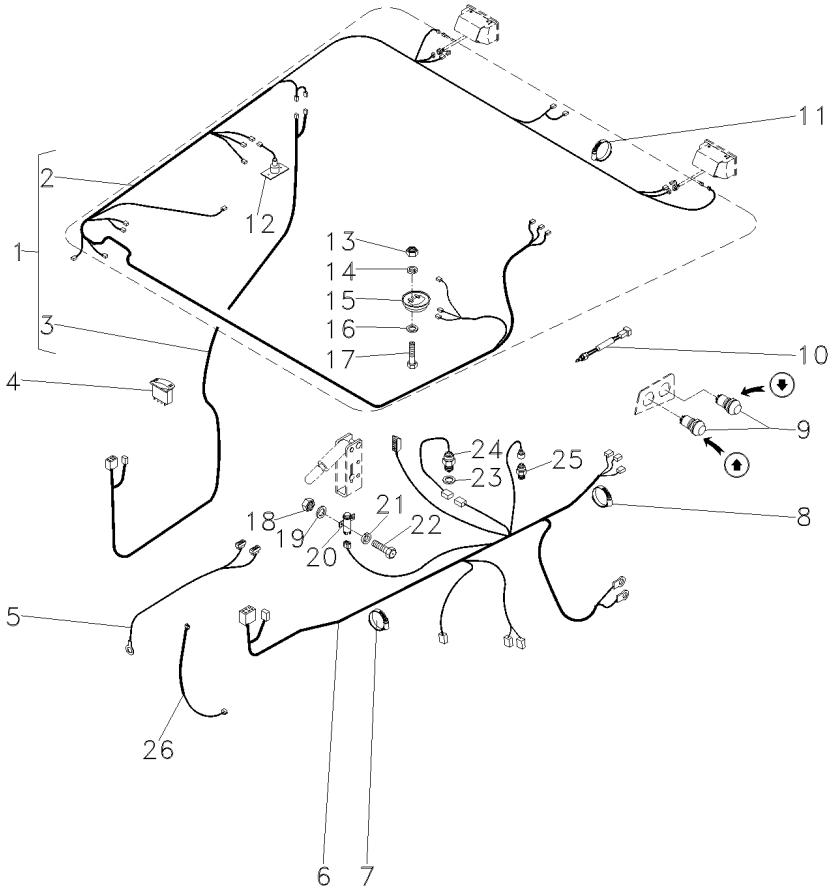

1	057880N1		[A]	**1**	CJ. CHICOTE	KIT, HARNESS	JUEGO DE ARNES
2	057879R1	1	[A]	**1**	CHICOTE	HARNESS	MAZO CABLES
3	057878R1	1	[B]	**1**	CHICOTE	HARNESS	MAZO CABLES
4	3809486M91		[C]	**1**	CAPA	BOOT	PROTECCION
			80-130 No				
5	053245T1			**1**	CHICOTE	HARNESS	MAZO CABLES
6	058111T1		[D]	**1**	CHICOTE	HARNESS	MAZO CABLES
7	517587M1			**1**	BRAÇADEIRA	CLAMP	ABRAZADERA
8	1876229M1			**14**	BRAÇADEIRA	CLAMP	ABRAZADERA
9	039763T1		[I]	**2**	BOTÃO	BUTTON	PULSADOR
10	3780395M2		[E]	**1**	INTERRUPTOR	SWITCH	INTERRUPTOR
11	3225356M1			**20**	BRAÇADEIRA	CLAMP	ABRAZADERA
12	3780237M1		[F]	**1**	LÂMPADA	BULB	LAMPARA
13	390333X1			**2**	PORCA	NUT	TUERCA
14	3001856X1			**1**	ARRUELA	WASHER	ARANDELA
15	3713129M1			**1**	LÂMPADA	BULB	LAMPARA
16	385362X1			**1**	ARRUELA	WASHER	ARANDELA
17	339761X1			**1**	PARAFUSO	BOLT	PERNO
18	354120X1			**2**	PORCA	NUT	TUERCA
19	353753X1			**2**	ARRUELA	WASHER	ARANDELA
20	3760061M91		[G]	**1**	INTERRUPTOR	SWITCH	INTERRUPTOR
21	353445X1			**2**	ARRUELA	WASHER	ARANDELA
22	2802251M1			**2**	PARAFUSO	BOLT	PERNO
23	3808993M1			**1**	ARRUELA	WASHER	ARANDELA
24	3808071M91		[H]	**1**	SENSOR	SENDER	EMISOR
25	3763601M1		[C]	**1**	INTERRUPTOR	SWITCH	INTERRUPTOR
26	3819674M91			**1**	CHICOTE	HARNESS	MAZO CABLES

[A] CABINA
CAB
CABINA

[B] COLUNA
COLUMN
COLUMNA

[C] BLOQUEIO DIFERENCIAL
DIFFERENTIAL LOCK
BLOQUEO DIFERENCIAL

[D] TRASEIRO
REAR
TRASERO

[E] PORTA
DOOR
PUERTA

[F] CONSOLE
PANEL
PANEL

Sistema Elétrico Da Cabina Cab Electric System Sistema Eléctrico De La Cabina	12 Velocidades/Sistema Eletrônico 12 Speeds / Electronic System 12 Velocidades/Sistema Eletrônico	80-175	Com Embreagem Úmida With Wet Clutch Con Embrague De Discos Sumergidos

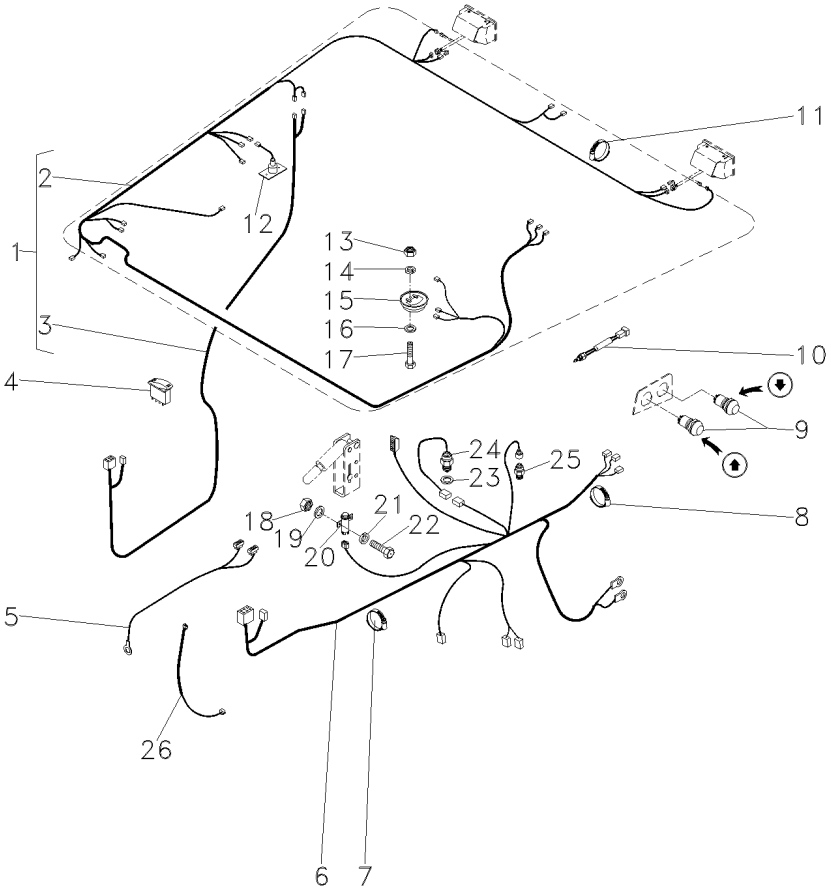

[G] FREIO
BRAKE
FRENO

[H] SENSOR DE RPM
RPM SENDER UNIT
SENSOR DE RPM

[I] LEVANTE HIDRÁULICO
HYDRAULIC LIFT
LEVANTE HIDRAULICO

Sistema Elétrico Da Cabina Cab Electric System Sistema Eléctrico De La Cabina	12 Velocidades/Sistema Eletrônico 12 Speeds / Electronic System 12 Velocidades/Sistema Eletrônico	80-180	Com Embreagem Úmida With Wet Clutch Con Embrague De Discos Sumergidos

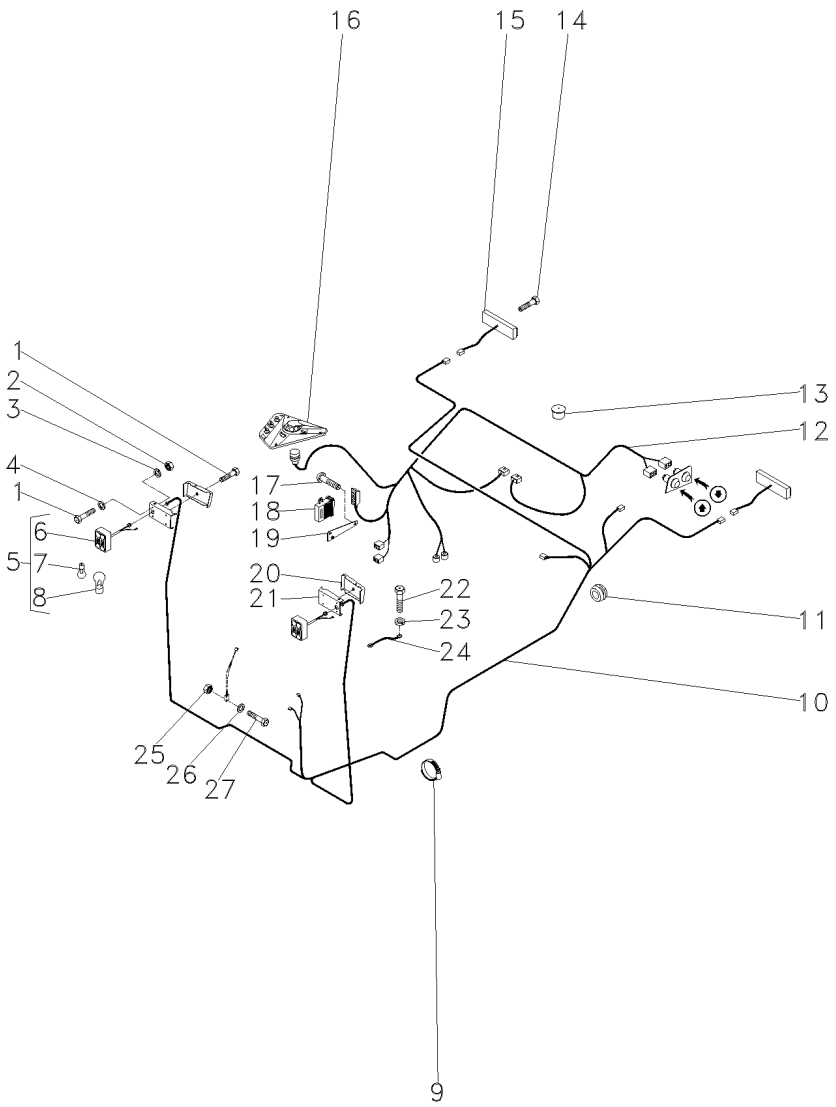

1	3010578X1		**6**	PARAFUSO	BOLT	PERNO
2	390995X1		**4**	PORCA	NUT	TUERCA
3	1441100X1		**4**	ARRUELA	WASHER	ARANDELA
4	390469X1		**4**	ARRUELA	WASHER	ARANDELA
5	3714184M91		**2**	LANTERNA	LAMP	FARO
6	3582229M1	5	**1**	LANTERNA	LAMP	FARO
7	0908555M1	5	**1**	LÂMPADA	BULB	LAMPARA
8	0621235M1	5	**1**	LÂMPADA	BULB	LAMPARA
9	517587M1		**1**	BRAÇADEIRA	CLAMP	ABRAZADERA
10	057887T2	[A]	**1**	CHICOTE	HARNESS	MAZO CABLES
11	3777000M1		**2**	PASSA-FIO	GROMMET	PASACABLE
12	057884T1	[B]	**1**	CHICOTE	HARNESS	MAZO CABLES
13	3811993M1		**1**	BUJÃO	PLUG	TAPON
14	054626P1		**4**	PARAFUSO	BOLT	PERNO
15	020363T1	▶	**1**	LANTERNA	LAMP	FARO
15	020364T1	◀	**1**	LANTERNA	LAMP	FARO
16	3712730M94	[B]	**1**	PAINEL	PANEL	PANEL
17	3010506X1	[B]	**1**	PARAFUSO	BOLT	PERNO
18	3812021M92	[B]	**1**	CONTROLE	CONTROL	MANDO
19	060745S1	[B]	**1**	SUPORTE	BRACKET	SOPORTE
20	3714857M1	▶	**1**	CAIXA	BOX	CAJA
20	3714858M1	◀	**1**	CAIXA	BOX	CAJA
21	3714316M2	◀	**1**	EXTENSÃO	EXTENSION	EXTENSION
21	3714317M2		**1**	EXTENSÃO	EXTENSION	EXTENSION
22	339666X1		**1**	PARAFUSO	BOLT	PERNO
23	339375X1		**1**	ARRUELA	WASHER	ARANDELA
24	1618920M1		**1**	CABO	CABLE	CABLE
25	3819904M1		**2**	PORCA	NUT	TUERCA
26	3819910M1		**1**	ARRUELA	WASHER	ARANDELA
27	3819908M1		**2**	PARAFUSO	BOLT	PERNO

[A] INTERNO
INNER
INTERNO

[B] SISTEMA ELETRÔNICO
ELECTRONIC SYSTEM
SISTEMA ELETRONICO

Sistema Elétrico Da Cabina **Cab Electric System** **Sistema Eléctrico De La Cabina**	**18 Velocidades/Sistema Ferguson** **18 Speeds / Ferguson System** **18 Velocidades/Sistema Ferguson**	**80-185**	**Com Embreagem Split** **With Split Torque Clutch** **Con Embrague Split Torque**

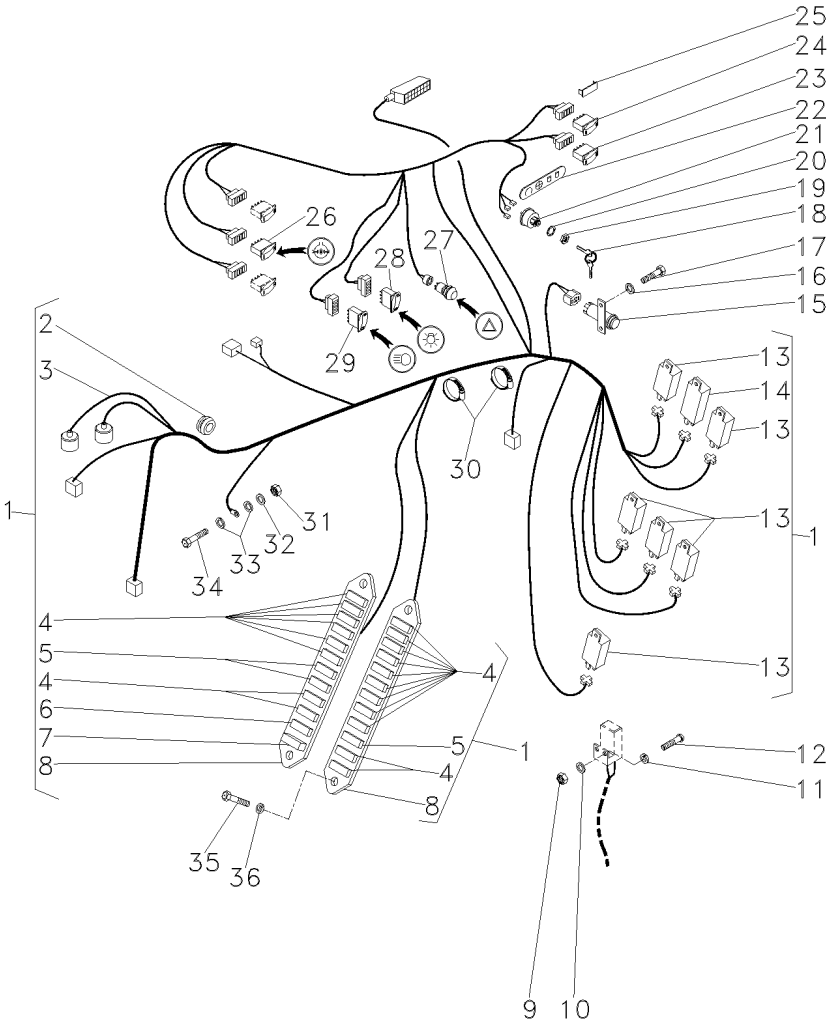

1	059189N1		[A]
2	053345P1	1	
3	059188R1	1	
4	036756T1	1	10A
5	038734T1	1	5A
6	036757T1	1	15A
7	052738P1	1	
8	036497T1	1	
9	354120X1		
10	353753X1		
11	353445X1		
12	2802251M1		
13	059787P1	1	
14	054987T1	1	
15	3760061M91		[B]
16	353441X1		
17	390961X1		
18	3813361M1		
19	052437P1		
20	1443606X1		
21	1874535M3		[C]
22	1694781M1		
23	3812271M1		
24	053171T1		[D]
25	3713151M1		
26	3809489X1		[E]
27	3370427M91		
28	3809150M1		
29	053174T1		
30	517587M1		
31	339030X1		
32	391026X1		
33	390971X1		
34	1441268X1		
35	1441268X1		
36	339375X1		

[A] MINI-CAPUZ
MINI-HOOD
MINI-CAPÓ

[B] FREIO
BRAKE
FRENO

[C] IGNIÇÃO
IGNITION
IGNICION

1	CHICOTE	HARNESS	MAZO CABLES
1	PASSA-FIO	GROMMET	PASACABLE
1	CHICOTE	HARNESS	MAZO CABLES
18	FUSÍVEL	FUSE	FUSIBLE
3	FUSÍVEL	FUSE	FUSIBLE
3	FUSÍVEL	FUSE	FUSIBLE
1	DIODO	DIODE	DIODO
2	CX. FUSÍVEIS	FUSE BOX	CAJA FUSIBLES
8	PORCA	NUT	TUERCA
8	ARRUELA	WASHER	ARANDELA
8	ARRUELA	WASHER	ARANDELA
8	PARAFUSO	BOLT	PERNO
6	RELÉ	RELAY	RELE
1	RELÉ	RELAY	RELE
1	INTERRUPTOR	SWITCH	INTERRUPTOR
2	ARRUELA	WASHER	ARANDELA
2	PARAFUSO	BOLT	PERNO
2	CHAVE INTERRUPT.	KEY SWITCH	LLAVE INTERRUPT.
1	PORCA	NUT	TUERCA
1	ARRUELA	WASHER	ARANDELA
1	INTERRUPTOR	SWITCH	INTERRUPTOR
1	DECAL	DECAL	CALCOMANIA
1	INTERRUPTOR	SWITCH	INTERRUPTOR
1	BOTÃO	BUTTON	PULSADOR
1	TAMPÃO	PAD	ALMOHADILLA
1	INTERRUPTOR	SWITCH	INTERRUPTOR
1	INTERRUPTOR	SWITCH	INTERRUPTOR
1	INTERRUPTOR	SWITCH	INTERRUPTOR
1	BOTÃO	BUTTON	PULSADOR
2	BRAÇADEIRA	CLAMP	ABRAZADERA
1	PORCA	NUT	TUERCA
1	ARRUELA	WASHER	ARANDELA
2	ARRUELA	WASHER	ARANDELA
1	PARAFUSO	BOLT	PERNO
4	PARAFUSO	BOLT	PERNO
4	ARRUELA	WASHER	ARANDELA

Sistema Elétrico Da Cabina Cab Electric System Sistema Eléctrico De La Cabina	18 Velocidades/Sistema Ferguson 18 Speeds / Ferguson System 18 Velocidades/Sistema Ferguson	80-185	Com Embreagem Split With Split Torque Clutch Con Embrague Split Torque

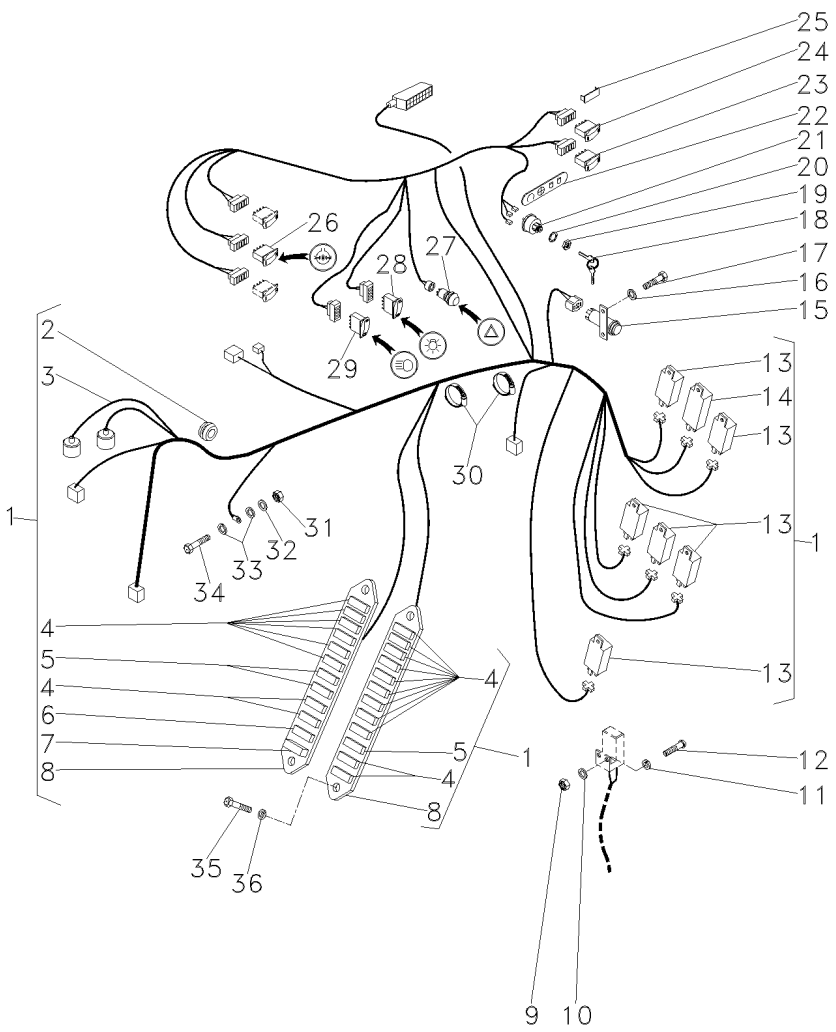

[D] BUZINA
HORN
BOCINA

[E] BLOQUEIO DIFERENCIAL
DIFFERENTIAL LOCK
BLOQUEO DIFERENCIAL

Sistema Elétrico Da Cabina Cab Electric System Sistema Eléctrico De La Cabina	18 Velocidades/Sistema Ferguson 18 Speeds / Ferguson System 18 Velocidades/Sistema Ferguson	80-190	Com Embreagem Split With Split Torque Clutch Con Embrague Split Torque

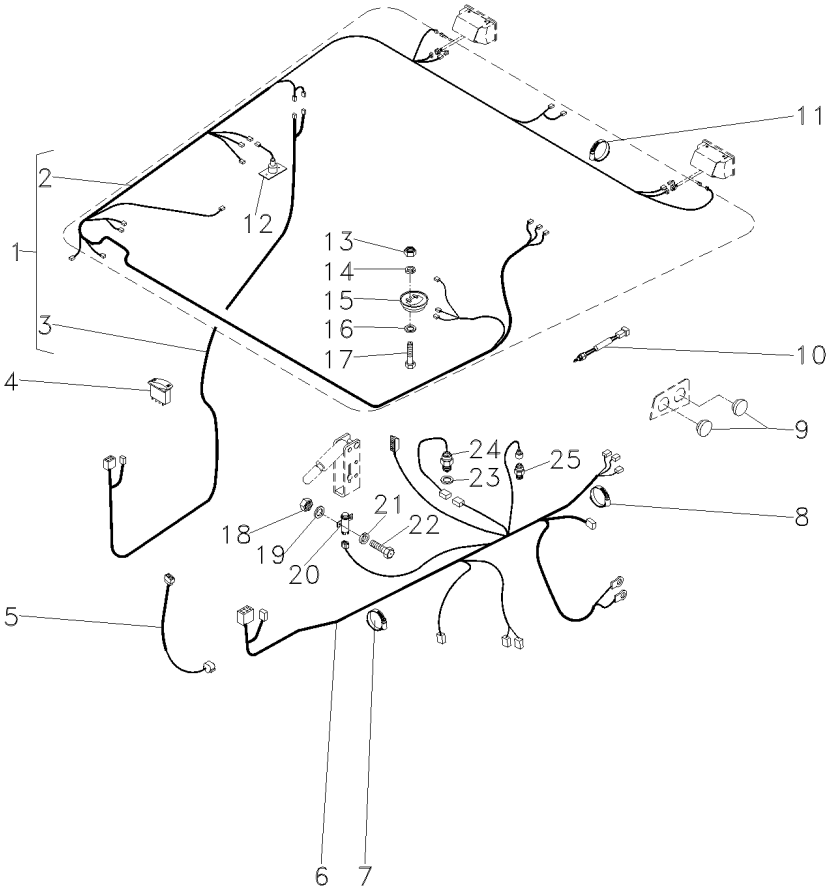

1	057880N1		[A]	**1**	CJ. CHICOTE	KIT, HARNESS	JUEGO DE ARNES
2	057879R1	1	[A]	**1**	CHICOTE	HARNESS	MAZO CABLES
3	057878R1	1	[B]	**1**	CHICOTE	HARNESS	MAZO CABLES
4	3809486M91		[C]	**1**	CAPA	BOOT	PROTECCION
			80-130 No				
5	3819674M91			**1**	CHICOTE	HARNESS	MAZO CABLES
6	058112T1		[D]	**1**	CHICOTE	HARNESS	MAZO CABLES
7	517587M1			**1**	BRAÇADEIRA	CLAMP	ABRAZADERA
8	1876229M1			**10**	BRAÇADEIRA	CLAMP	ABRAZADERA
9	021461P1			**2**	TAMPÃO	PAD	ALMOHADILLA
10	3780395M2		[E]	**1**	INTERRUPTOR	SWITCH	INTERRUPTOR
11	3225356M1			**20**	BRAÇADEIRA	CLAMP	ABRAZADERA
12	3780237M1		[F]	**1**	LÂMPADA	BULB	LAMPARA
13	390333X1			**2**	PORCA	NUT	TUERCA
14	3001856X1			**1**	ARRUELA	WASHER	ARANDELA
15	3713129M1			**1**	LÂMPADA	BULB	LAMPARA
16	385362X1			**1**	ARRUELA	WASHER	ARANDELA
17	339761X1			**1**	PARAFUSO	BOLT	PERNO
18	354120X1			**2**	PORCA	NUT	TUERCA
19	353753X1			**2**	ARRUELA	WASHER	ARANDELA
20	3760061M91		[G]	**1**	INTERRUPTOR	SWITCH	INTERRUPTOR
21	353445X1			**2**	ARRUELA	WASHER	ARANDELA
22	2802251M1			**2**	PARAFUSO	BOLT	PERNO
23	3808993M1			**1**	ARRUELA	WASHER	ARANDELA
24	3808071M91		[H]	**1**	SENSOR	SENDER	EMISOR
25	3763601M1		[C]	**1**	INTERRUPTOR	SWITCH	INTERRUPTOR

[A] CABINA
CAB
CABINA

[B] COLUNA
COLUMN
COLUMNA

[C] BLOQUEIO DIFERENCIAL
DIFFERENTIAL LOCK
BLOQUEO DIFERENCIAL

[D] TRASEIRO
REAR
TRASERO

[E] PORTA
DOOR
PUERTA

[F] CONSOLE
PANEL
PANEL

Sistema Elétrico Da Cabina Cab Electric System Sistema Eléctrico De La Cabina	18 Velocidades/Sistema Ferguson 18 Speeds / Ferguson System 18 Velocidades/Sistema Ferguson	80-190	Com Embreagem Split With Split Torque Clutch Con Embrague Split Torque

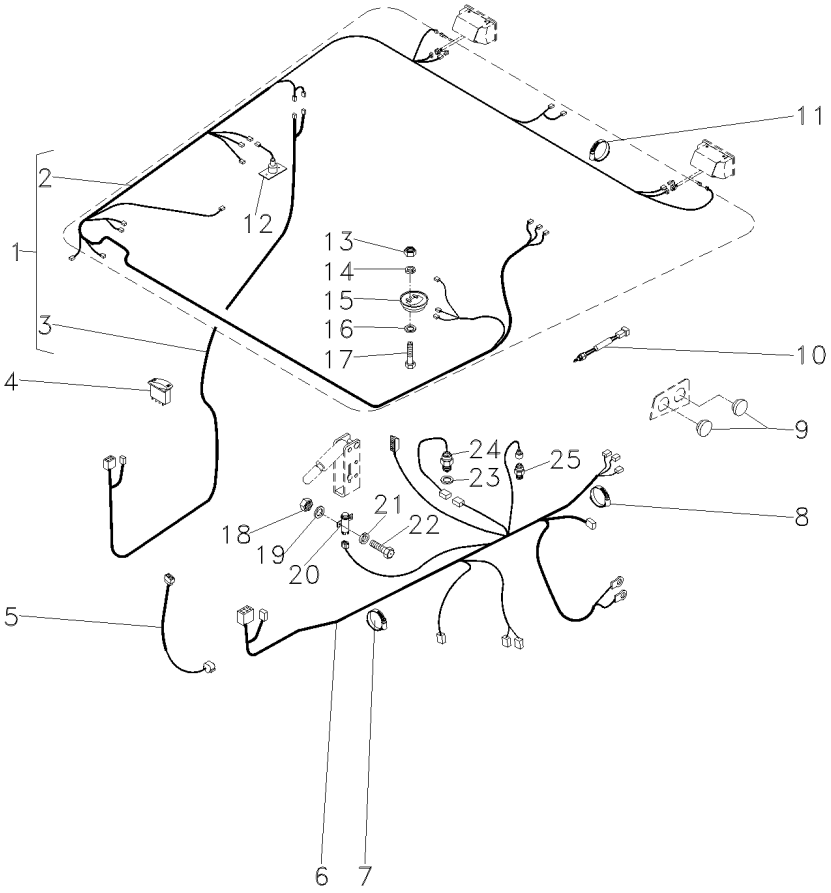

[G] FREIO
BRAKE
FRENO

[H] SENSOR DE RPM
RPM SENDER UNIT
SENSOR DE RPM

Sistema Elétrico Da Cabina Cab Electric System Sistema Eléctrico De La Cabina	18 Velocidades/Sistema Ferguson 18 Speeds / Ferguson System 18 Velocidades/Sistema Ferguson	80-195	Com Embreagem Split With Split Torque Clutch Con Embrague Split Torque

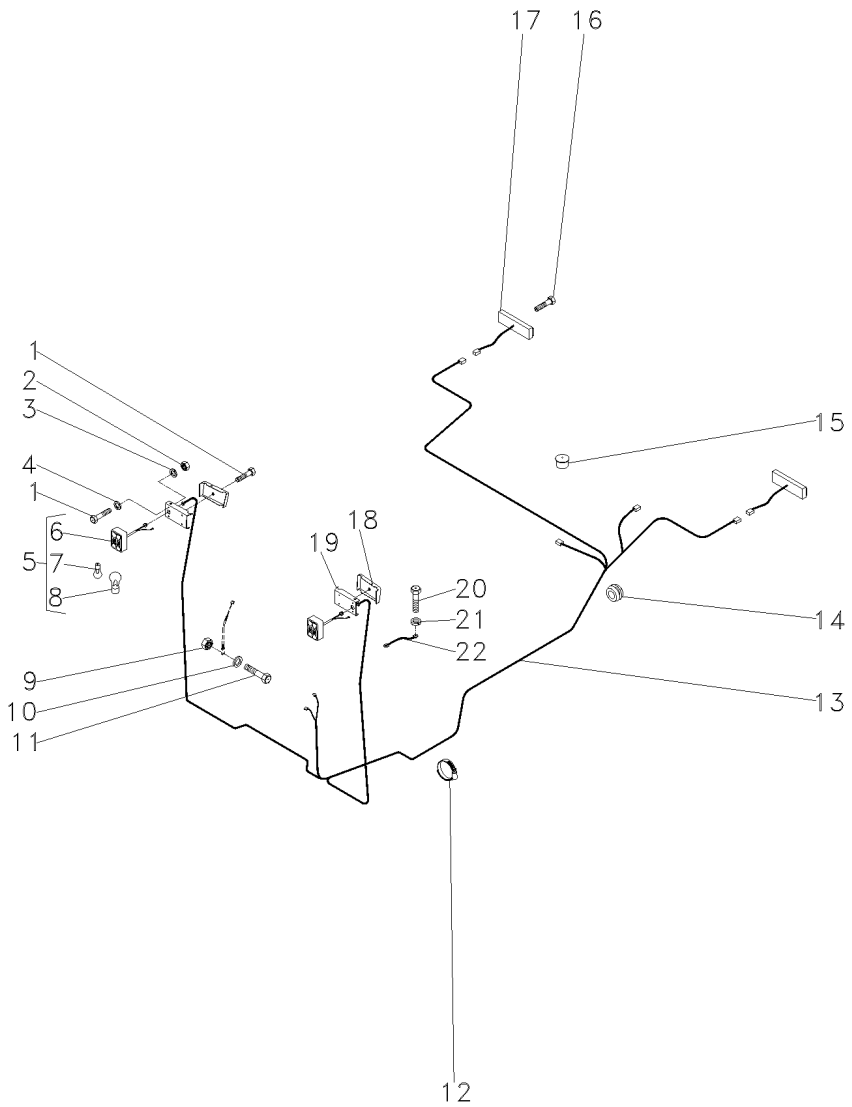

1	3010578X1		**6**	PARAFUSO	BOLT	PERNO
2	390995X1		**4**	PORCA	NUT	TUERCA
3	1441100X1		**4**	ARRUELA	WASHER	ARANDELA
4	390469X1		**4**	ARRUELA	WASHER	ARANDELA
5	3714184M91		**2**	LANTERNA	LAMP	FARO
6	3582229M1	5	**1**	LANTERNA	LAMP	FARO
7	0908555M1	5	**1**	LÂMPADA	BULB	LAMPARA
8	0621235M1	5	**1**	LÂMPADA	BULB	LAMPARA
9	3819904M1		**2**	PORCA	NUT	TUERCA
10	3819910M1		**1**	ARRUELA	WASHER	ARANDELA
11	3819908M1		**2**	PARAFUSO	BOLT	PERNO
12	517587M1		**1**	BRAÇADEIRA	CLAMP	ABRAZADERA
13	057887T2	[A]	**1**	CHICOTE	HARNESS	MAZO CABLES
14	3777000M1		**2**	PASSA-FIO	GROMMET	PASACABLE
15	3811993M1		**1**	BUJÃO	PLUG	TAPON
16	054626P1		**4**	PARAFUSO	BOLT	PERNO
17	020363T1	▶	**1**	LANTERNA	LAMP	FARO
17	020364T1	◀	**1**	LANTERNA	LAMP	FARO
18	3714857M1	▶	**1**	CAIXA	BOX	CAJA
18	3714858M1		**1**	CAIXA	BOX	CAJA
19	3714316M2	◀	**1**	EXTENSÃO	EXTENSION	EXTENSION
19	3714317M2	▶	**1**	EXTENSÃO	EXTENSION	EXTENSION
20	339666X1		**1**	PARAFUSO	BOLT	PERNO
21	339375X1		**1**	ARRUELA	WASHER	ARANDELA
22	1618920M1		**1**	CABO	CABLE	CABLE

[A] INTERNO
INNER
INTERNO

Sistema Elétrico Da Cabina
Cab Electric System
Sistema Eléctrico De La Cabina

18 Velocidades/Sistema Ferguson
18 Speeds / Ferguson System
18 Velocidades/Sistema Ferguson

80-200

Com Embreagem Úmida
With Wet Clutch
Con Embrague De Discos Sumergidos

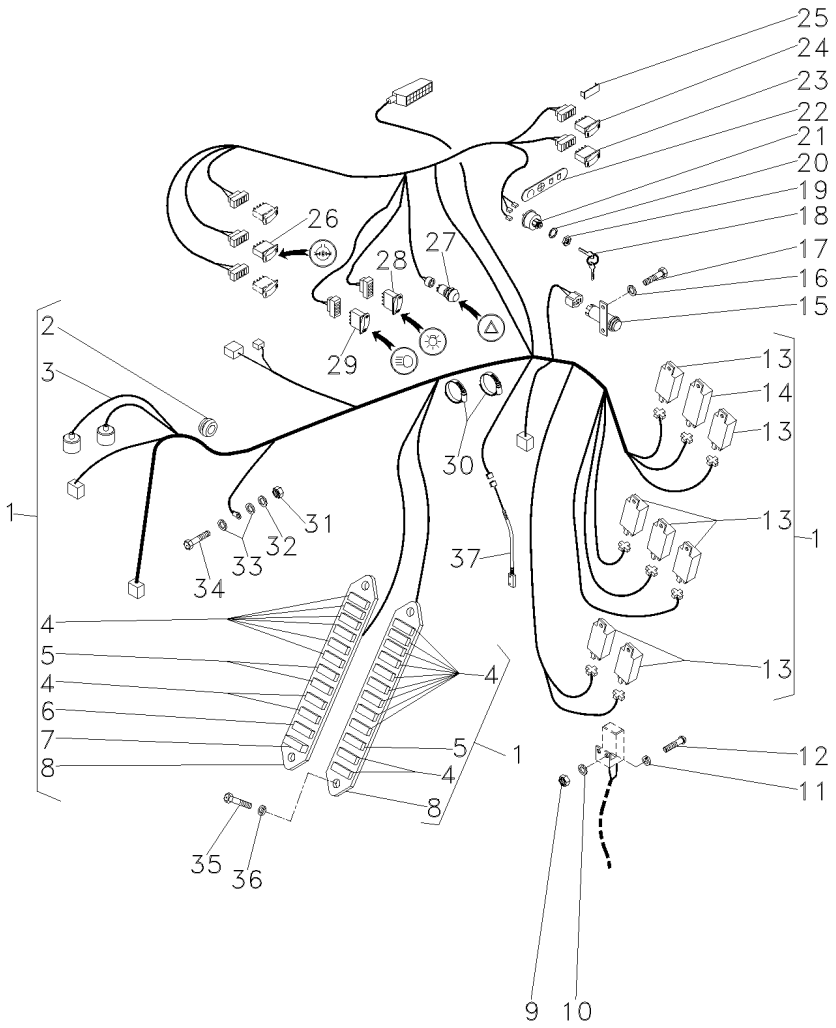

1	059187N1		[A]
2	053345P1	1	
3	059186R1	1	
4	036756T1	1	10A
5	038734T1	1	5A
6	036757T1	1	15A
7	052738P1	1	
8	036497T1	1	
9	354120X1		
10	353753X1		
11	353445X1		
12	2802251M1		
13	059787P1	1	
14	054987T1	1	
15	3760061M91		[B]
16	353441X1		
17	390961X1		
18	3813361M1		
19	052437P1		
20	1443606X1		
21	1874535M3		[C]
22	1694781M1		
23	3812271M1		
24	053171T1		[D]
25	3713151M1		
26	3809489X1		[E]
27	3370427M91		
28	3809150M1		
29	053174T1		
30	517587M1		
31	339030X1		
32	391026X1		
33	390971X1		
34	1441268X1		
35	1441268X1		
36	339375X1		
37	3819681M91	1	

[A] MINI-CAPUZ
MINI-HOOD
MINI-CAPÓ

[B] FREIO
BRAKE
FRENO

[C] IGNIÇÃO
IGNITION
IGNICION

1	CJ. CHICOTE	KIT, HARNESS	JUEGO DE ARNES
1	PASSA-FIO	GROMMET	PASACABLE
1	CHICOTE	HARNESS	MAZO CABLES
18	FUSÍVEL	FUSE	FUSIBLE
3	FUSÍVEL	FUSE	FUSIBLE
3	FUSÍVEL	FUSE	FUSIBLE
1	DIODO	DIODE	DIODO
2	CX. FUSÍVEIS	FUSE BOX	CAJA FUSIBLES
7	PORCA	NUT	TUERCA
7	ARRUELA	WASHER	ARANDELA
7	ARRUELA	WASHER	ARANDELA
7	PARAFUSO	BOLT	PERNO
7	RELÉ	RELAY	RELE
4	RELÉ	RELAY	RELE
1	INTERRUPTOR	SWITCH	INTERRUPTOR
2	ARRUELA	WASHER	ARANDELA
2	PARAFUSO	BOLT	PERNO
2	CHAVE INTERRUPT.	KEY SWITCH	LLAVE INTERRUPT.
1	PORCA	NUT	TUERCA
1	ARRUELA	WASHER	ARANDELA
1	INTERRUPTOR	SWITCH	INTERRUPTOR
1	DECAL	DECAL	CALCOMANIA
1	INTERRUPTOR	SWITCH	INTERRUPTOR
1	BOTÃO	BUTTON	PULSADOR
1	TAMPÃO	PAD	ALMOHADILLA
1	INTERRUPTOR	SWITCH	INTERRUPTOR
1	INTERRUPTOR	SWITCH	INTERRUPTOR
1	INTERRUPTOR	SWITCH	INTERRUPTOR
1	BOTÃO	BUTTON	PULSADOR
2	BRAÇADEIRA	CLAMP	ABRAZADERA
1	PORCA	NUT	TUERCA
1	ARRUELA	WASHER	ARANDELA
2	ARRUELA	WASHER	ARANDELA
1	PARAFUSO	BOLT	PERNO
4	PARAFUSO	BOLT	PERNO
4	ARRUELA	WASHER	ARANDELA
1	INTERRUPTOR	SWITCH	INTERRUPTOR

Sistema Elétrico Da Cabina **Cab Electric System** **Sistema Eléctrico De La Cabina**	**18 Velocidades/Sistema Ferguson** **18 Speeds / Ferguson System** **18 Velocidades/Sistema Ferguson**	**80-200**	**Com Embreagem Úmida** **With Wet Clutch** **Con Embrague De Discos Sumergidos**

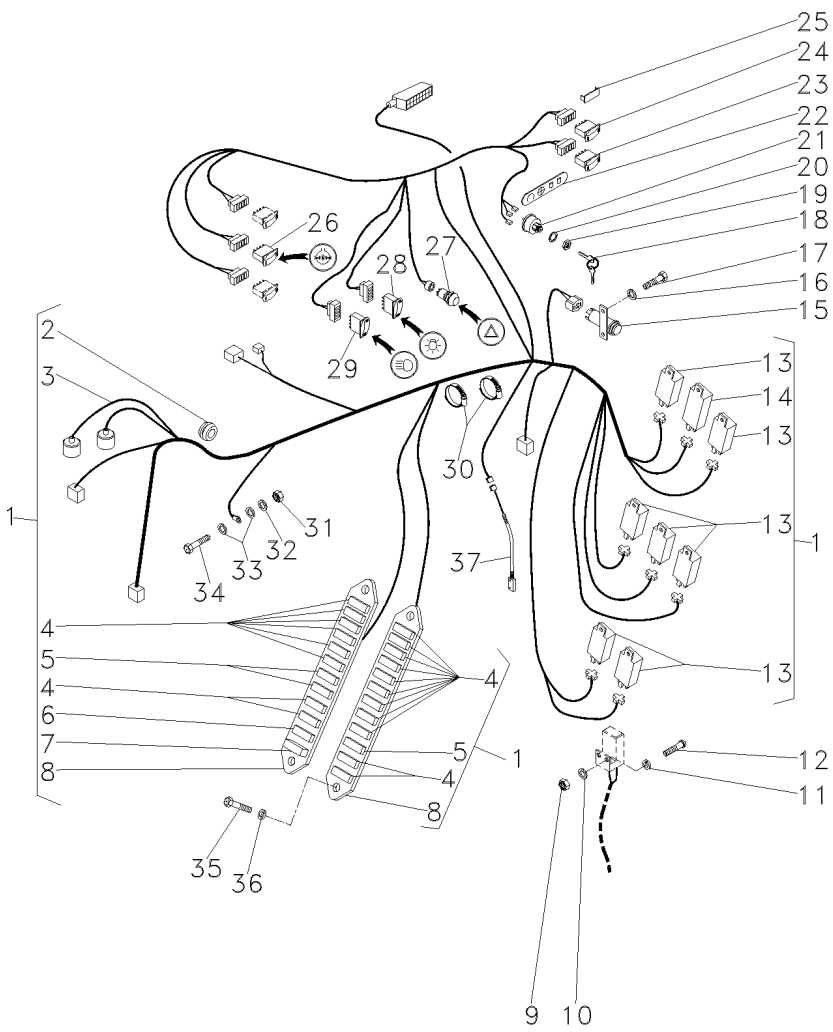

[D] BUZINA
HORN
BOCINA

[E] BLOQUEIO DIFERENCIAL
DIFFERENTIAL LOCK
BLOQUEO DIFERENCIAL

Sistema Elétrico Da Cabina **Cab Electric System** **Sistema Eléctrico De La Cabina**	**18 Velocidades/Sistema Ferguson** **18 Speeds / Ferguson System** **18 Velocidades/Sistema Ferguson**	**80-205**

Com Embreagem Úmida
With Wet Clutch
Con Embrague De Discos Sumergidos

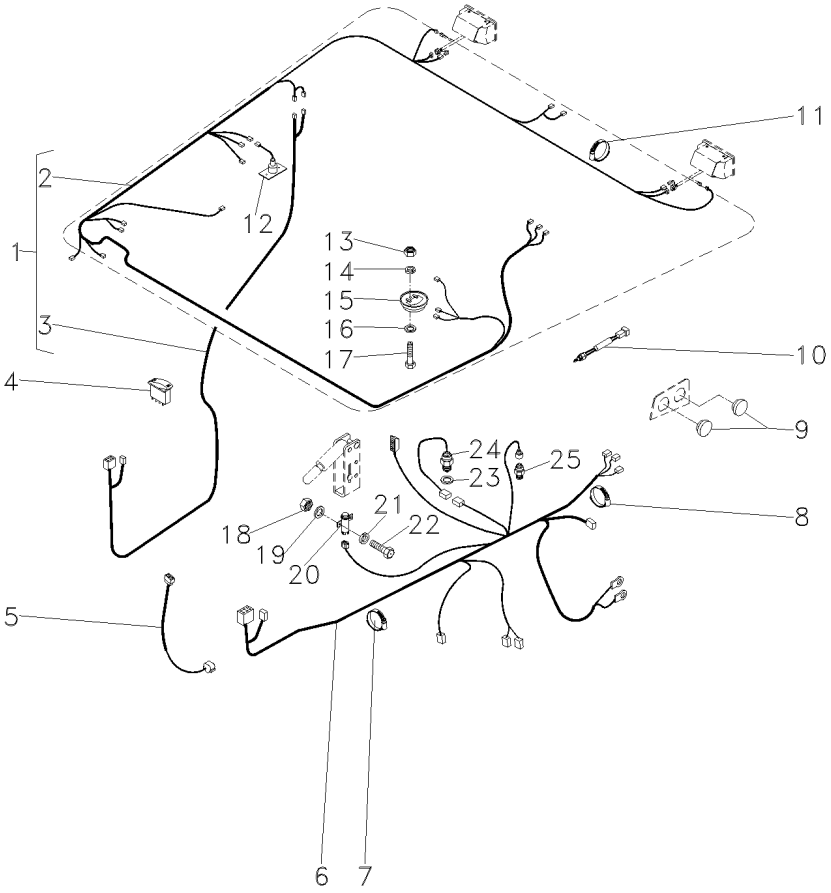

1	057880N1		[A]	**1**	CJ. CHICOTE	KIT, HARNESS	JUEGO DE ARNES
2	057879R1	1	[A]	**1**	CHICOTE	HARNESS	MAZO CABLES
3	057878R1	1	[B]	**1**	CHICOTE	HARNESS	MAZO CABLES
4	3809486M91		[C]	**1**	CAPA	BOOT	PROTECCION
			80-130 No				
5	3819674M91			**1**	CHICOTE	HARNESS	MAZO CABLES
6	058112T1		[D]	**1**	CHICOTE	HARNESS	MAZO CABLES
7	517587M1			**1**	BRAÇADEIRA	CLAMP	ABRAZADERA
8	1876229M1			**10**	BRAÇADEIRA	CLAMP	ABRAZADERA
9	021461P1			**2**	TAMPÃO	PAD	ALMOHADILLA
10	3780395M2		[E]	**1**	INTERRUPTOR	SWITCH	INTERRUPTOR
11	3225356M1			**20**	BRAÇADEIRA	CLAMP	ABRAZADERA
12	3780237M1		[F]	**1**	LÂMPADA	BULB	LAMPARA
13	390333X1			**2**	PORCA	NUT	TUERCA
14	3001856X1			**1**	ARRUELA	WASHER	ARANDELA
15	3713129M1			**1**	LÂMPADA	BULB	LAMPARA
16	385362X1			**1**	ARRUELA	WASHER	ARANDELA
17	339761X1			**1**	PARAFUSO	BOLT	PERNO
18	354120X1			**2**	PORCA	NUT	TUERCA
19	353753X1			**2**	ARRUELA	WASHER	ARANDELA
20	3760061M91		[G]	**1**	INTERRUPTOR	SWITCH	INTERRUPTOR
21	353445X1			**2**	ARRUELA	WASHER	ARANDELA
22	2802251M1			**2**	PARAFUSO	BOLT	PERNO
23	3808993M1			**1**	ARRUELA	WASHER	ARANDELA
24	3808071M91		[H]	**1**	SENSOR	SENDER	EMISOR
25	3763601M1		[C]	**1**	INTERRUPTOR	SWITCH	INTERRUPTOR

[A] CABINA
CAB
CABINA

[B] COLUNA
COLUMN
COLUMNA

[C] BLOQUEIO DIFERENCIAL
DIFFERENTIAL LOCK
BLOQUEO DIFERENCIAL

[D] TRASEIRO
REAR
TRASERO

[E] PORTA
DOOR
PUERTA

[F] CONSOLE
PANEL
PANEL

Sistema Elétrico Da Cabina Cab Electric System Sistema Eléctrico De La Cabina	18 Velocidades/Sistema Ferguson 18 Speeds / Ferguson System 18 Velocidades/Sistema Ferguson	80-205	Com Embreagem Úmida With Wet Clutch Con Embrague De Discos Sumergidos

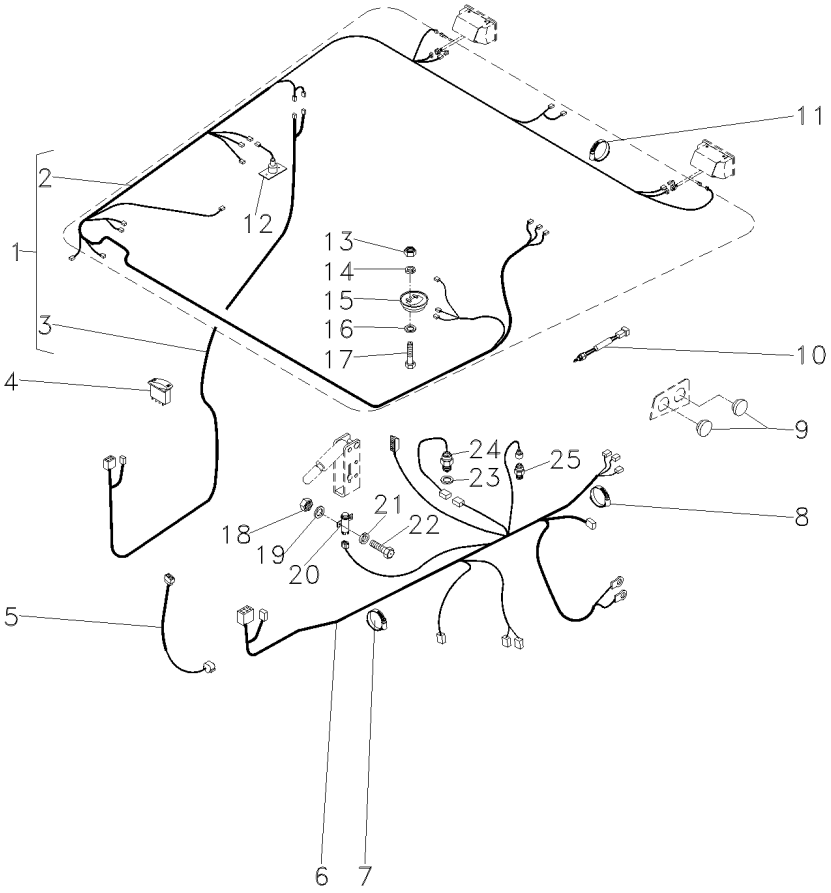

[G] FREIO
BRAKE
FRENO

[H] SENSOR DE RPM
RPM SENDER UNIT
SENSOR DE RPM

Sistema Elétrico Da Cabina
Cab Electric System
Sistema Eléctrico De La Cabina

18 Velocidades/Sistema Ferguson
18 Speeds / Ferguson System
18 Velocidades/Sistema Ferguson

80-210

Com Embreagem Úmida
With Wet Clutch
Con Embrague De Discos Sumergidos

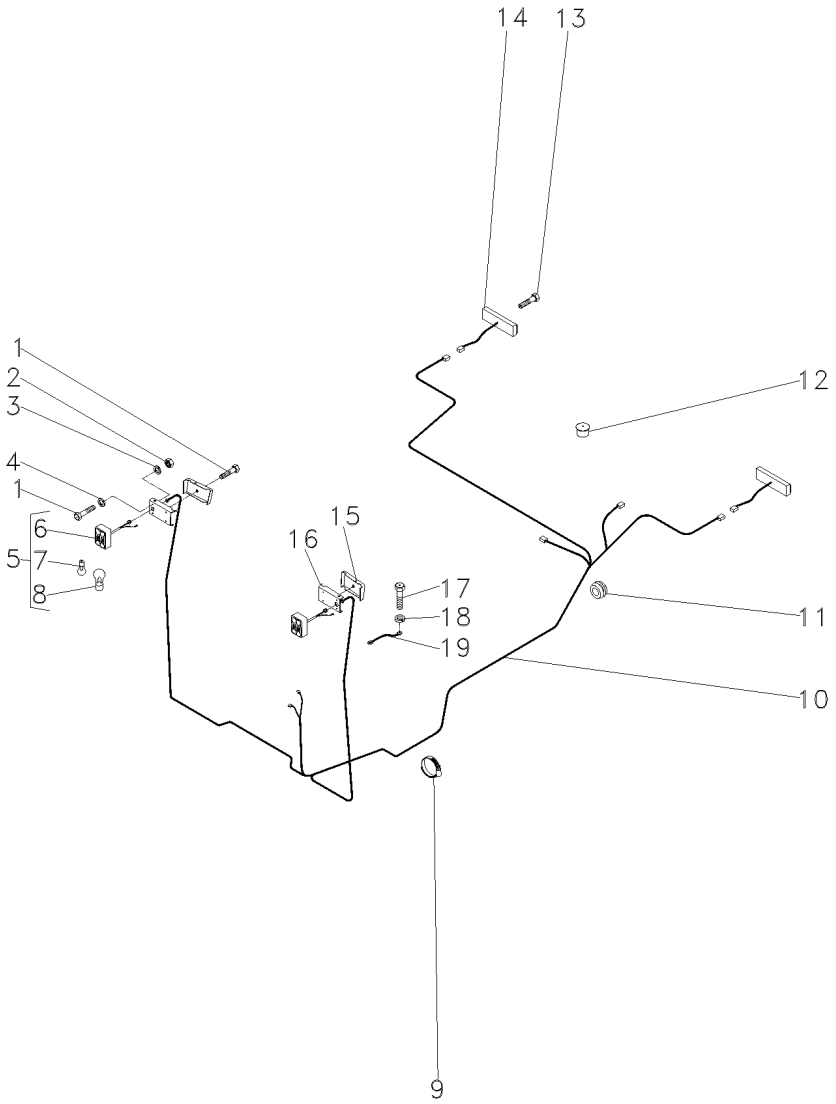

1	3010578X1		**6**	PARAFUSO	BOLT	PERNO
2	390995X1		**4**	PORCA	NUT	TUERCA
3	1441100X1		**4**	ARRUELA	WASHER	ARANDELA
4	390469X1		**4**	ARRUELA	WASHER	ARANDELA
5	3714184M91		**2**	LANTERNA	LAMP	FARO
6	3582229M1	5	**1**	LANTERNA	LAMP	FARO
7	0908555M1	5	**1**	LÂMPADA	BULB	LAMPARA
8	0621235M1	5	**1**	LÂMPADA	BULB	LAMPARA
9	517587M1		**1**	BRAÇADEIRA	CLAMP	ABRAZADERA
10	057887T2	[A]	**1**	CHICOTE	HARNESS	MAZO CABLES
11	3777000M1		**2**	PASSA-FIO	GROMMET	PASACABLE
12	3811993M1		**1**	BUJÃO	PLUG	TAPON
13	054626P1		**4**	PARAFUSO	BOLT	PERNO
14	020363T1	▶	**1**	LANTERNA	LAMP	FARO
14	020364T1	◀	**1**	LANTERNA	LAMP	FARO
15	3714857M1	▶	**1**	CAIXA	BOX	CAJA
15	3714858M1	◀	**1**	CAIXA	BOX	CAJA
16	3714316M2	◀	**1**	EXTENSÃO	EXTENSION	EXTENSION
16	3714317M2	▶	**1**	EXTENSÃO	EXTENSION	EXTENSION
17	339666X1		**1**	PARAFUSO	BOLT	PERNO
18	339375X1		**1**	ARRUELA	WASHER	ARANDELA
19	1618920M1		**1**	CABO	CABLE	CABLE

[A] INTERNO
INNER
INTERNO

Sistema Elétrico Da Cabina **Cab Electric System** **Sistema Eléctrico De La Cabina**	**18 Velocidades/Sistema Eletrônico** **18 Speeds / Electronic System** **18 Velocidades/Sistema Eletrônico**	**80-215**

Com Embreagem Split
With Split Torque Clutch
Con Embrague Split Torque

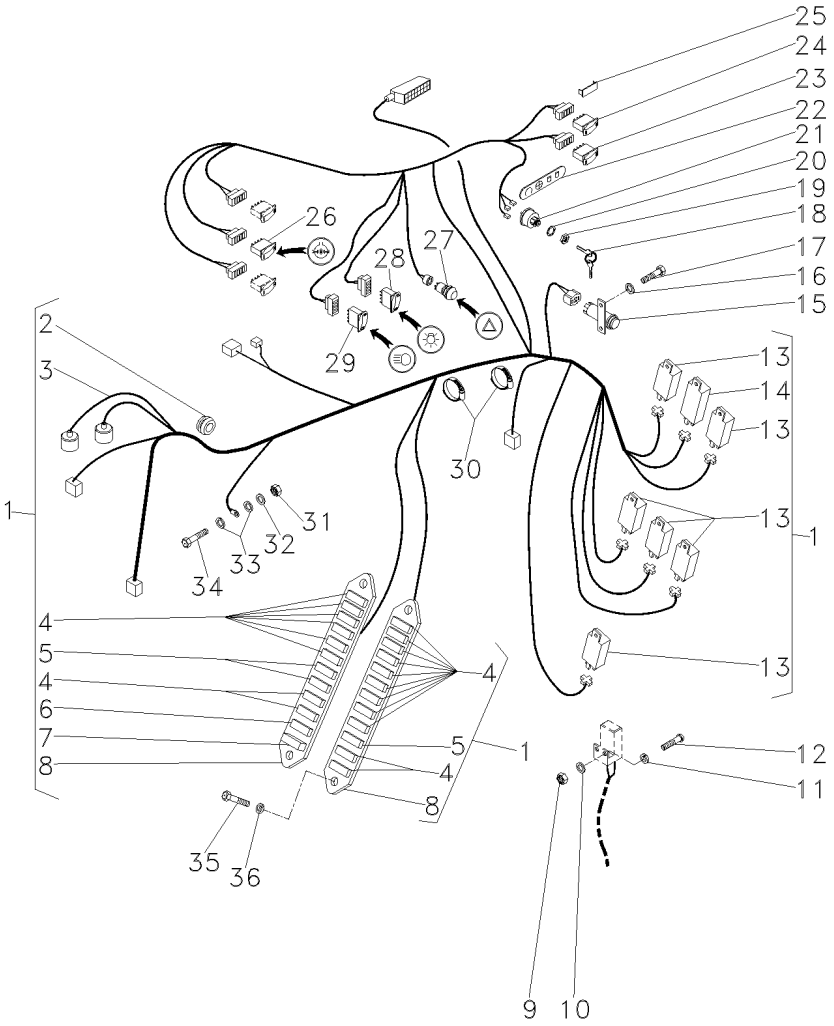

1	059189N1		[A]
2	053345P1	1	
3	059188R1	1	
4	036756T1	1	10A
5	038734T1	1	5A
6	036757T1	1	15A
7	052738P1	1	
8	036497T1	1	
9	354120X1		
10	353753X1		
11	353445X1		
12	2802251M1		
13	059787P1	1	
14	054987T1	1	
15	3760061M91		[B]
16	353441X1		
17	390961X1		
18	3813361M1		
19	052437P1		
20	1443606X1		
21	1874535M3		[C]
22	1694781M1		
23	3812271M1		
24	053171T1		[D]
25	3713151M1		
26	3809489X1		[E]
27	3370427M91		
28	3809150M1		
29	053174T1		
30	517587M1		
31	339030X1		
32	391026X1		
33	390971X1		
34	1441268X1		
35	1441268X1		
36	339375X1		

[A] MINI-CAPUZ
MINI-HOOD
MINI-CAPÓ

[B] FREIO
BRAKE
FRENO

[C] IGNIÇÃO
IGNITION
IGNICION

1	CHICOTE	HARNESS	MAZO CABLES
1	PASSA-FIO	GROMMET	PASACABLE
1	CHICOTE	HARNESS	MAZO CABLES
18	FUSÍVEL	FUSE	FUSIBLE
3	FUSÍVEL	FUSE	FUSIBLE
3	FUSÍVEL	FUSE	FUSIBLE
1	DIODO	DIODE	DIODO
2	CX. FUSÍVEIS	FUSE BOX	CAJA FUSIBLES
8	PORCA	NUT	TUERCA
8	ARRUELA	WASHER	ARANDELA
8	ARRUELA	WASHER	ARANDELA
8	PARAFUSO	BOLT	PERNO
6	RELÉ	RELAY	RELE
1	RELÉ	RELAY	RELE
1	INTERRUPTOR	SWITCH	INTERRUPTOR
2	ARRUELA	WASHER	ARANDELA
2	PARAFUSO	BOLT	PERNO
2	CHAVE INTERRUPT.	KEY SWITCH	LLAVE INTERRUPT.
1	PORCA	NUT	TUERCA
1	ARRUELA	WASHER	ARANDELA
1	INTERRUPTOR	SWITCH	INTERRUPTOR
1	DECAL	DECAL	CALCOMANIA
1	INTERRUPTOR	SWITCH	INTERRUPTOR
1	BOTÃO	BUTTON	PULSADOR
1	TAMPÃO	PAD	ALMOHADILLA
1	INTERRUPTOR	SWITCH	INTERRUPTOR
1	INTERRUPTOR	SWITCH	INTERRUPTOR
1	INTERRUPTOR	SWITCH	INTERRUPTOR
1	BOTÃO	BUTTON	PULSADOR
2	BRAÇADEIRA	CLAMP	ABRAZADERA
1	PORCA	NUT	TUERCA
1	ARRUELA	WASHER	ARANDELA
2	ARRUELA	WASHER	ARANDELA
1	PARAFUSO	BOLT	PERNO
4	PARAFUSO	BOLT	PERNO
4	ARRUELA	WASHER	ARANDELA

Sistema Elétrico Da Cabina **Cab Electric System** **Sistema Eléctrico De La Cabina**	**18 Velocidades/Sistema Eletrônico** **18 Speeds / Electronic System** **18 Velocidades/Sistema Eletrônico**	**80-215**	**Com Embreagem Split** **With Split Torque Clutch** **Con Embrague Split Torque**

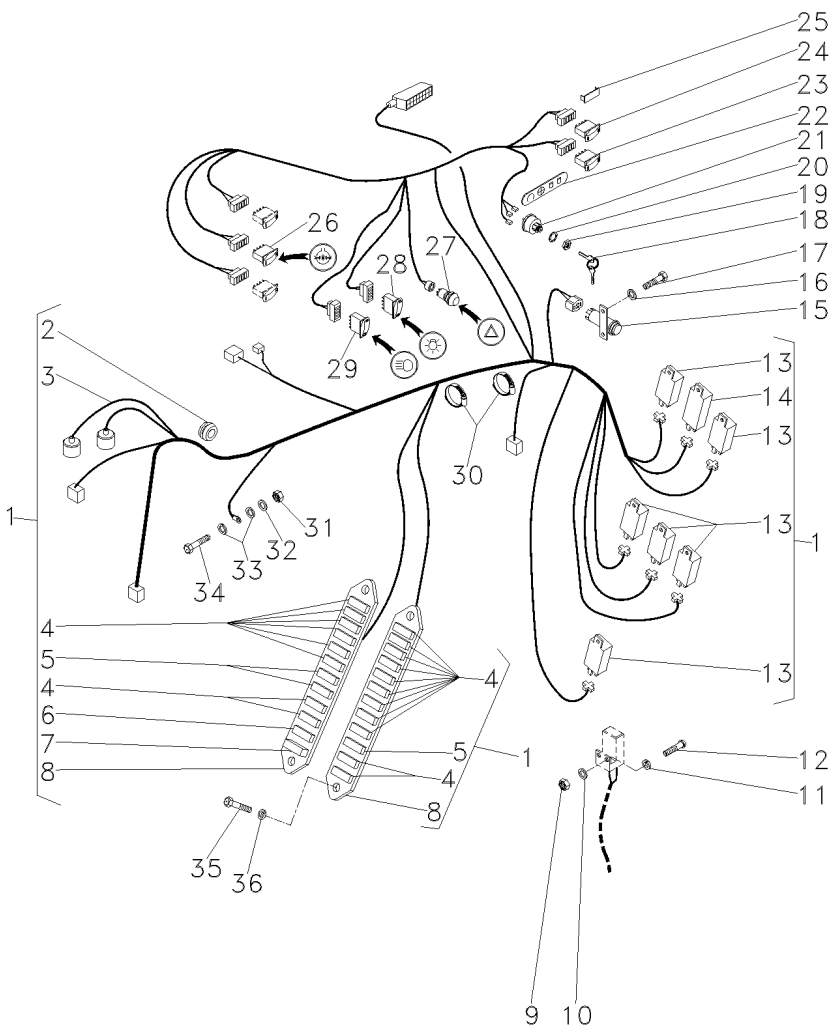

[D] BUZINA
HORN
BOCINA

[E] BLOQUEIO DIFERENCIAL
DIFFERENTIAL LOCK
BLOQUEO DIFERENCIAL

Sistema Elétrico Da Cabina **Cab Electric System** **Sistema Eléctrico De La Cabina**	**18 Velocidades/Sistema Eletrônico** **18 Speeds / Electronic System** **18 Velocidades/Sistema Eletrônico**	**80-220**	**Com Embreagem Split** **With Split Torque Clutch** **Con Embrague Split Torque**

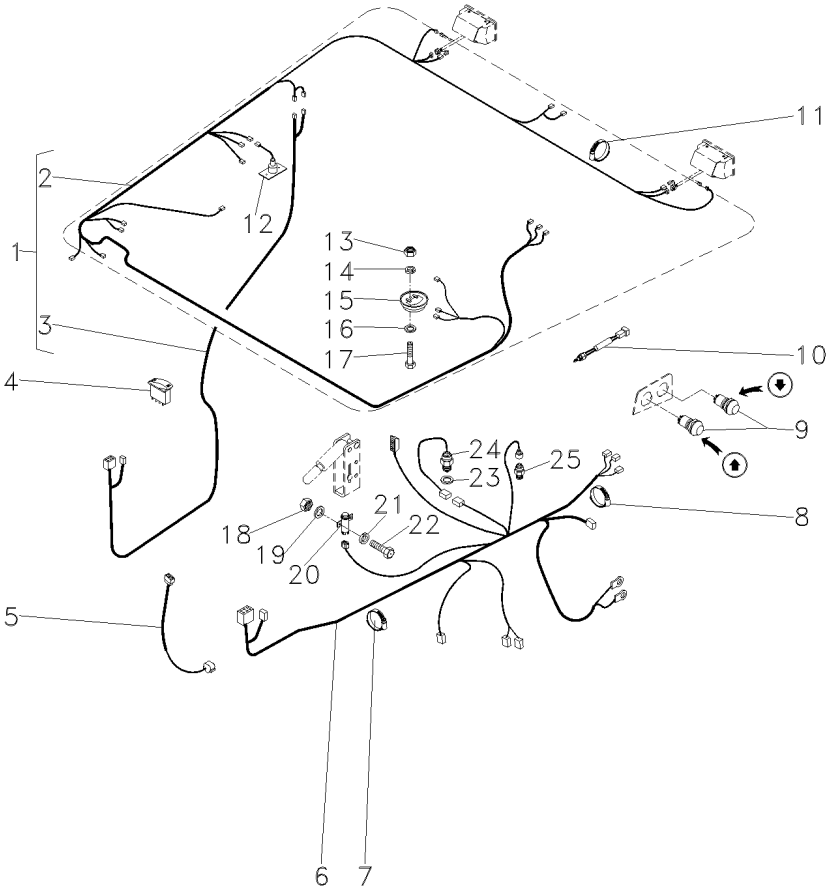

1	057880N1		[A]	**1**	CJ. CHICOTE	KIT, HARNESS	JUEGO DE ARNES
2	057879R1	1	[A]	**1**	CHICOTE	HARNESS	MAZO CABLES
3	057878R1	1	[B]	**1**	CHICOTE	HARNESS	MAZO CABLES
4	3809486M91		[C]	**1**	CAPA	BOOT	PROTECCION
				80-130 No			
5	3819674M91			**1**	CHICOTE	HARNESS	MAZO CABLES
6	058112T1		[D]	**1**	CHICOTE	HARNESS	MAZO CABLES
7	517587M1			**1**	BRAÇADEIRA	CLAMP	ABRAZADERA
8	1876229M1			**14**	BRAÇADEIRA	CLAMP	ABRAZADERA
9	039763T1		[I]	**2**	BOTÃO	BUTTON	PULSADOR
10	3780395M2		[E]	**1**	INTERRUPTOR	SWITCH	INTERRUPTOR
11	3225356M1			**20**	BRAÇADEIRA	CLAMP	ABRAZADERA
12	3780237M1		[F]	**1**	LÂMPADA	BULB	LAMPARA
13	390333X1			**2**	PORCA	NUT	TUERCA
14	3001856X1			**1**	ARRUELA	WASHER	ARANDELA
15	3713129M1			**1**	LÂMPADA	BULB	LAMPARA
16	385362X1			**1**	ARRUELA	WASHER	ARANDELA
17	339761X1			**1**	PARAFUSO	BOLT	PERNO
18	354120X1			**2**	PORCA	NUT	TUERCA
19	353753X1			**2**	ARRUELA	WASHER	ARANDELA
20	3760061M91		[G]	**1**	INTERRUPTOR	SWITCH	INTERRUPTOR
21	353445X1			**2**	ARRUELA	WASHER	ARANDELA
22	2802251M1			**2**	PARAFUSO	BOLT	PERNO
23	3808993M1			**1**	ARRUELA	WASHER	ARANDELA
24	3808071M91		[H]	**1**	SENSOR	SENDER	EMISOR
25	3763601M1		[C]	**1**	INTERRUPTOR	SWITCH	INTERRUPTOR

[A] CABINA
CAB
CABINA

[B] COLUNA
COLUMN
COLUMNA

[C] BLOQUEIO DIFERENCIAL
DIFFERENTIAL LOCK
BLOQUEO DIFERENCIAL

[D] TRASEIRO
REAR
TRASERO

[E] PORTA
DOOR
PUERTA

[F] CONSOLE
PANEL
PANEL

Sistema Elétrico Da Cabina Cab Electric System Sistema Eléctrico De La Cabina	18 Velocidades/Sistema Eletrônico 18 Speeds / Electronic System 18 Velocidades/Sistema Eletrônico	80-220	Com Embreagem Split With Split Torque Clutch Con Embrague Split Torque

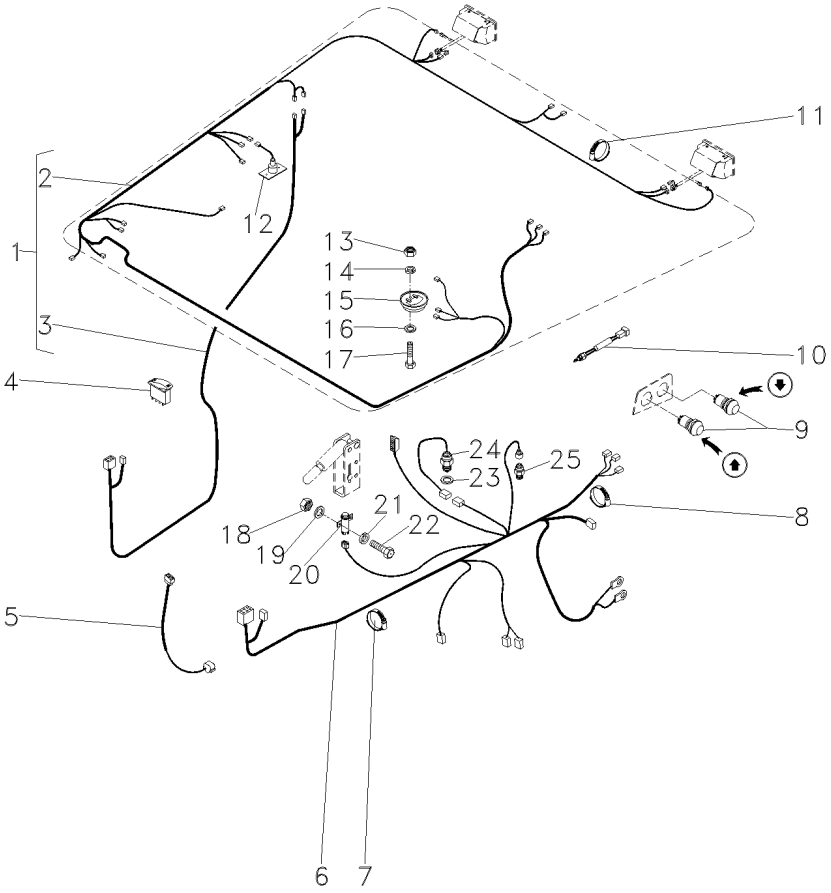

[G] FREIO
BRAKE
FRENO

[H] SENSOR DE RPM
RPM SENDER UNIT
SENSOR DE RPM

[I] LEVANTE HIDRÁULICO
HYDRAULIC LIFT
LEVANTE HIDRAULICO

Sistema Elétrico Da Cabina **Cab Electric System** **Sistema Eléctrico De La Cabina**	**18 Velocidades/Sistema Eletrônico** **18 Speeds / Electronic System** **18 Velocidades/Sistema Eletrônico**	**80-225**

Com Embreagem Split
With Split Torque Clutch
Con Embrague Split Torque

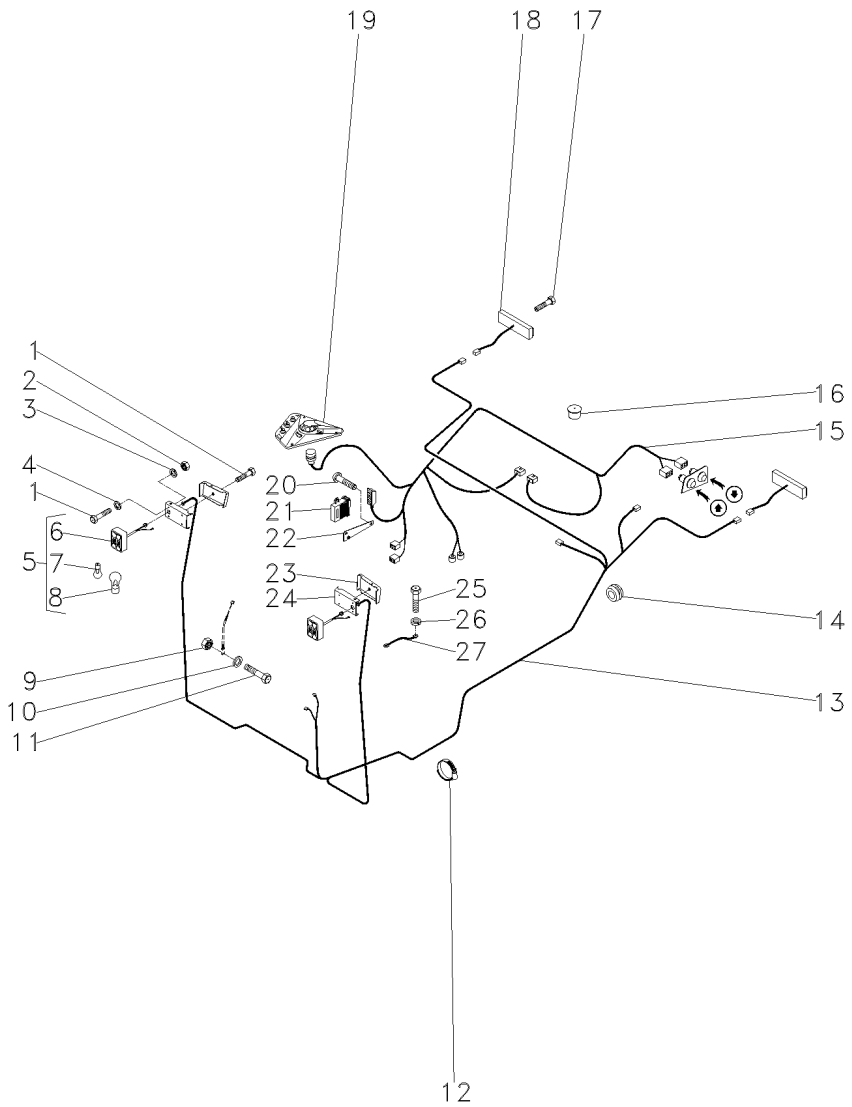

1	3010578X1		**6**	PARAFUSO	BOLT	PERNO
2	390995X1		**4**	PORCA	NUT	TUERCA
3	1441100X1		**4**	ARRUELA	WASHER	ARANDELA
4	390469X1		**4**	ARRUELA	WASHER	ARANDELA
5	3714184M91		**2**	LANTERNA	LAMP	FARO
6	3582229M1	5	**1**	LANTERNA	LAMP	FARO
7	0908555M1	5	**1**	LÂMPADA	BULB	LAMPARA
8	0621235M1	5	**1**	LÂMPADA	BULB	LAMPARA
9	3819904M1		**2**	PORCA	NUT	TUERCA
10	3819910M1		**1**	ARRUELA	WASHER	ARANDELA
11	3819908M1		**2**	PARAFUSO	BOLT	PERNO
12	517587M1		**1**	BRAÇADEIRA	CLAMP	ABRAZADERA
13	057887T2	[A]	**1**	CHICOTE	HARNESS	MAZO CABLES
14	3777000M1		**2**	PASSA-FIO	GROMMET	PASACABLE
15	057884T1	[B]	**1**	CHICOTE	HARNESS	MAZO CABLES
16	3811993M1		**1**	BUJÃO	PLUG	TAPON
17	054626P1		**4**	PARAFUSO	BOLT	PERNO
18	020363T1	▶	**1**	LANTERNA	LAMP	FARO
18	020364T1	◀	**1**	LANTERNA	LAMP	FARO
19	3712730M94	[B]	**1**	PAINEL	PANEL	PANEL
20	3010506X1	[B]	**1**	PARAFUSO	BOLT	PERNO
21	3812021M92	[B]	**1**	CONTROLE	CONTROL	MANDO
22	060745S1	[B]	**1**	SUPORTE	BRACKET	SOPORTE
23	3714857M1	▶	**1**	CAIXA	BOX	CAJA
23	3714858M1	◀	**1**	CAIXA	BOX	CAJA
24	3714316M2	◀	**1**	EXTENSÃO	EXTENSION	EXTENSION
24	3714317M2	▶	**1**	EXTENSÃO	EXTENSION	EXTENSION
25	339666X1		**1**	PARAFUSO	BOLT	PERNO
26	339375X1		**1**	ARRUELA	WASHER	ARANDELA
27	1618920M1		**1**	CABO	CABLE	CABLE

[A] INTERNO
INNER
INTERNO

[B] SISTEMA ELETRÔNICO
ELECTRONIC SYSTEM
SISTEMA ELETRONICO

Sistema Elétrico Da Cabina
Cab Electric System
Sistema Eléctrico De La Cabina

18 Velocidades/Sistema Eletrônico
18 Speeds / Electronic System
18 Velocidades/Sistema Eletrônico

80-230

Com Embreagem Úmida
With Wet Clutch
Con Embrague De Discos Sumergidos

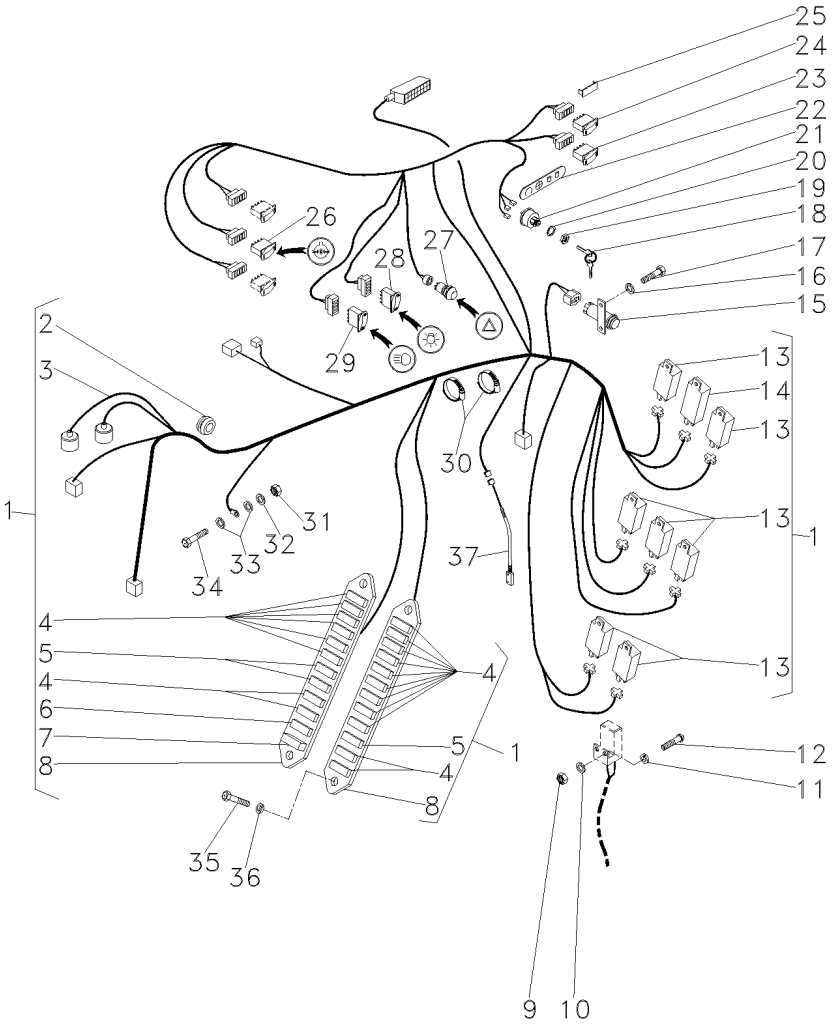

1	059187N1		[A]
2	053345P1	1	
3	059186R1	1	
4	036756T1	1	10A
5	038734T1	1	5A
6	036757T1	1	15A
7	052738P1	1	
8	036497T1	1	
9	354120X1		
10	353753X1		
11	353445X1		
12	2802251M1		
13	059787P1	1	
14	054987T1	1	
15	3760061M91		[B]
16	353441X1		
17	390961X1		
18	3813361M1		
19	052437P1		
20	1443606X1		
21	1874535M3		[C]
22	1694781M1		
23	3712271M1		
24	053171T1		[D]
25	3713151M1		
26	3809489X1		[E]
27	3370427M91		
28	3809150M1		
29	053174T1		
30	517587M1		
31	339030X1		
32	391026X1		
33	390971X1		
34	1441268X1		
35	1441268X1		
36	339375X1		
37	3819681M91	1	

[A] MINI-CAPUZ
MINI-HOOD
MINI-CAPÓ

[B] FREIO
BRAKE
FRENO

[C] IGNIÇÃO
IGNITION
IGNICION

1	CJ. CHICOTE	KIT, HARNESS	JUEGO DE ARNES
1	PASSA-FIO	GROMMET	PASACABLE
1	CHICOTE	HARNESS	MAZO CABLES
18	FUSÍVEL	FUSE	FUSIBLE
3	FUSÍVEL	FUSE	FUSIBLE
3	FUSÍVEL	FUSE	FUSIBLE
1	DIODO	DIODE	DIODO
2	CX. FUSÍVEIS	FUSE BOX	CAJA FUSIBLES
7	PORCA	NUT	TUERCA
7	ARRUELA	WASHER	ARANDELA
7	ARRUELA	WASHER	ARANDELA
7	PARAFUSO	BOLT	PERNO
7	RELÉ	RELAY	RELE
1	RELÉ	RELAY	RELE
1	INTERRUPTOR	SWITCH	INTERRUPTOR
2	ARRUELA	WASHER	ARANDELA
2	PARAFUSO	BOLT	PERNO
2	CHAVE INTERRUPT.	KEY SWITCH	LLAVE INTERRUPT.
1	PORCA	NUT	TUERCA
1	ARRUELA	WASHER	ARANDELA
1	INTERRUPTOR	SWITCH	INTERRUPTOR
1	DECAL	DECAL	CALCOMANIA
1	PLACA	PLATE	PLATO
1	BOTÃO	BUTTON	PULSADOR
1	TAMPÃO	PAD	ALMOHADILLA
1	INTERRUPTOR	SWITCH	INTERRUPTOR
1	INTERRUPTOR	SWITCH	INTERRUPTOR
1	INTERRUPTOR	SWITCH	INTERRUPTOR
1	BOTÃO	BUTTON	PULSADOR
2	BRAÇADEIRA	CLAMP	ABRAZADERA
1	PORCA	NUT	TUERCA
1	ARRUELA	WASHER	ARANDELA
2	ARRUELA	WASHER	ARANDELA
1	PARAFUSO	BOLT	PERNO
4	PARAFUSO	BOLT	PERNO
4	ARRUELA	WASHER	ARANDELA
1	INTERRUPTOR	SWITCH	INTERRUPTOR

Sistema Elétrico Da Cabina **Cab Electric System** **Sistema Eléctrico De La Cabina**	**18 Velocidades/Sistema Eletrônico** **18 Speeds / Electronic System** **18 Velocidades/Sistema Eletrônico**	**80-230**	**Com Embreagem Úmida** **With Wet Clutch** **Con Embrague De Discos Sumergidos**

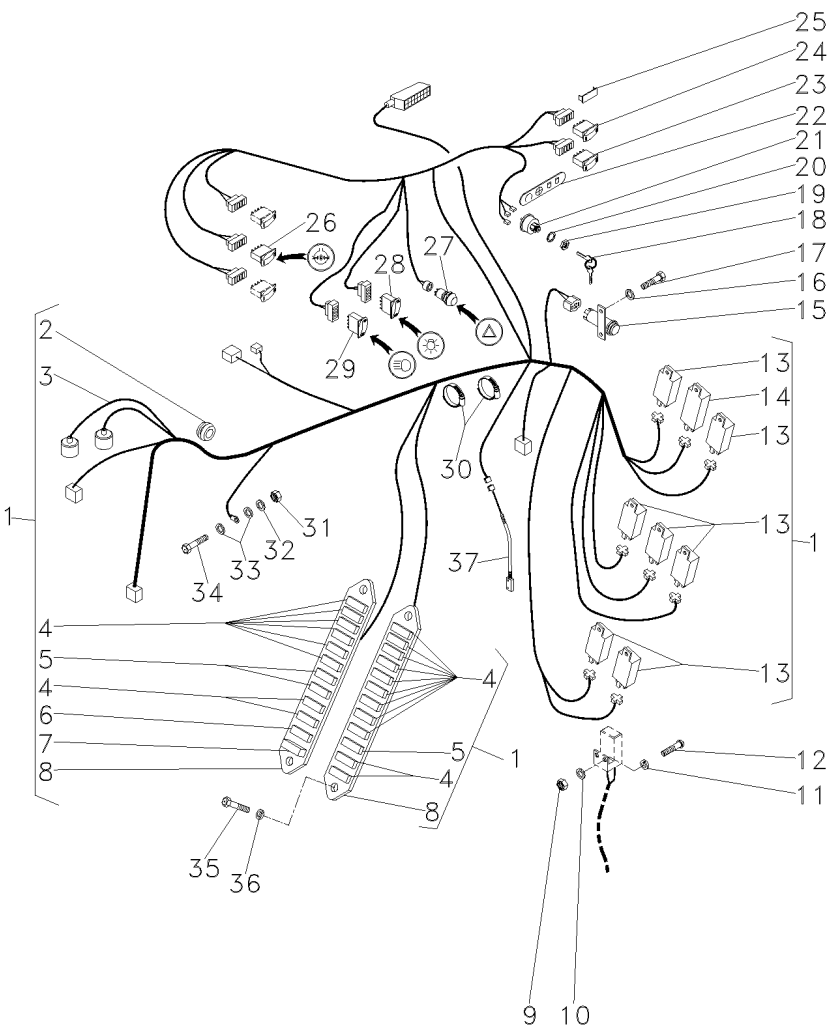

[D] BUZINA
HORN
BOCINA

[E] BLOQUEIO DIFERENCIAL
DIFFERENTIAL LOCK
BLOQUEO DIFERENCIAL

Sistema Elétrico Da Cabina
Cab Electric System
Sistema Eléctrico De La Cabina

18 Velocidades/Sistema Eletrônico
18 Speeds / Electronic System
18 Velocidades/Sistema Eletrônico

80-235

Com Embreagem Úmida
With Wet Clutch
Con Embrague De Discos Sumergidos

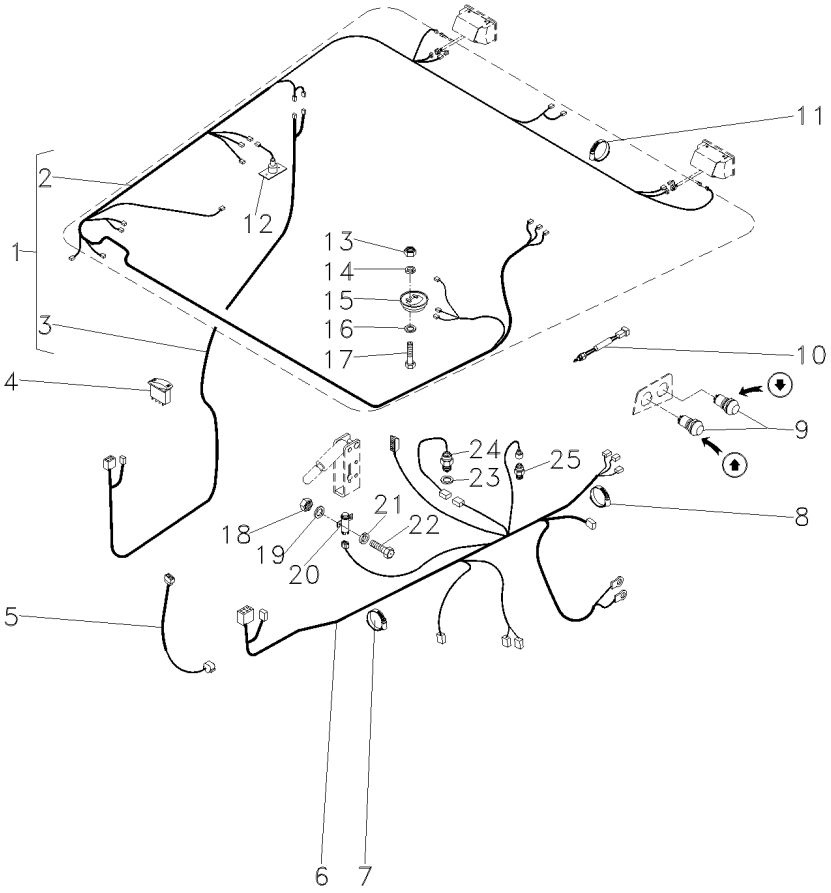

1	057880N1		[A]	**1**	CJ. CHICOTE	KIT, HARNESS	JUEGO DE ARNES
2	057879R1	1	[A]	**1**	CHICOTE	HARNESS	MAZO CABLES
3	057878R1	1	[B]	**1**	CHICOTE	HARNESS	MAZO CABLES
4	3809486M91		[C]	**1**	CAPA	BOOT	PROTECCION
				80-130 No			
5	3819674M91			**1**	CHICOTE	HARNESS	MAZO CABLES
6	058112T1		[D]	**1**	CHICOTE	HARNESS	MAZO CABLES
7	517587M1			**1**	BRAÇADEIRA	CLAMP	ABRAZADERA
8	1876229M1			**14**	BRAÇADEIRA	CLAMP	ABRAZADERA
9	039763T1		[I]	**2**	BOTÃO	BUTTON	PULSADOR
10	3780395M2		[E]	**1**	INTERRUPTOR	SWITCH	INTERRUPTOR
11	3225356M1			**20**	BRAÇADEIRA	CLAMP	ABRAZADERA
12	3780237M1		[F]	**1**	LÂMPADA	BULB	LAMPARA
13	390333X1			**2**	PORCA	NUT	TUERCA
14	3001856X1			**1**	ARRUELA	WASHER	ARANDELA
15	3713129M1			**1**	LÂMPADA	BULB	LAMPARA
16	385362X1			**1**	ARRUELA	WASHER	ARANDELA
17	339761X1			**1**	PARAFUSO	BOLT	PERNO
18	354120X1			**2**	PORCA	NUT	TUERCA
19	353753X1			**2**	ARRUELA	WASHER	ARANDELA
20	3760061M91		[G]	**1**	INTERRUPTOR	SWITCH	INTERRUPTOR
21	353445X1			**2**	ARRUELA	WASHER	ARANDELA
22	2802251M1			**2**	PARAFUSO	BOLT	PERNO
23	3808993M1			**1**	ARRUELA	WASHER	ARANDELA
24	3808071M91		[H]	**1**	SENSOR	SENDER	EMISOR
25	3763601M1		[C]	**1**	INTERRUPTOR	SWITCH	INTERRUPTOR

[A] CABINA
CAB
CABINA

[B] COLUNA
COLUMN
COLUMNA

[C] BLOQUEIO DIFERENCIAL
DIFFERENTIAL LOCK
BLOQUEO DIFERENCIAL

[D] TRASEIRO
REAR
TRASERO

[E] PORTA
DOOR
PUERTA

[F] CONSOLE
PANEL
PANEL

Sistema Elétrico Da Cabina Cab Electric System Sistema Eléctrico De La Cabina	18 Velocidades/Sistema Eletrônico 18 Speeds / Electronic System 18 Velocidades/Sistema Eletrônico	80-235	Com Embreagem Úmida With Wet Clutch Con Embrague De Discos Sumergidos

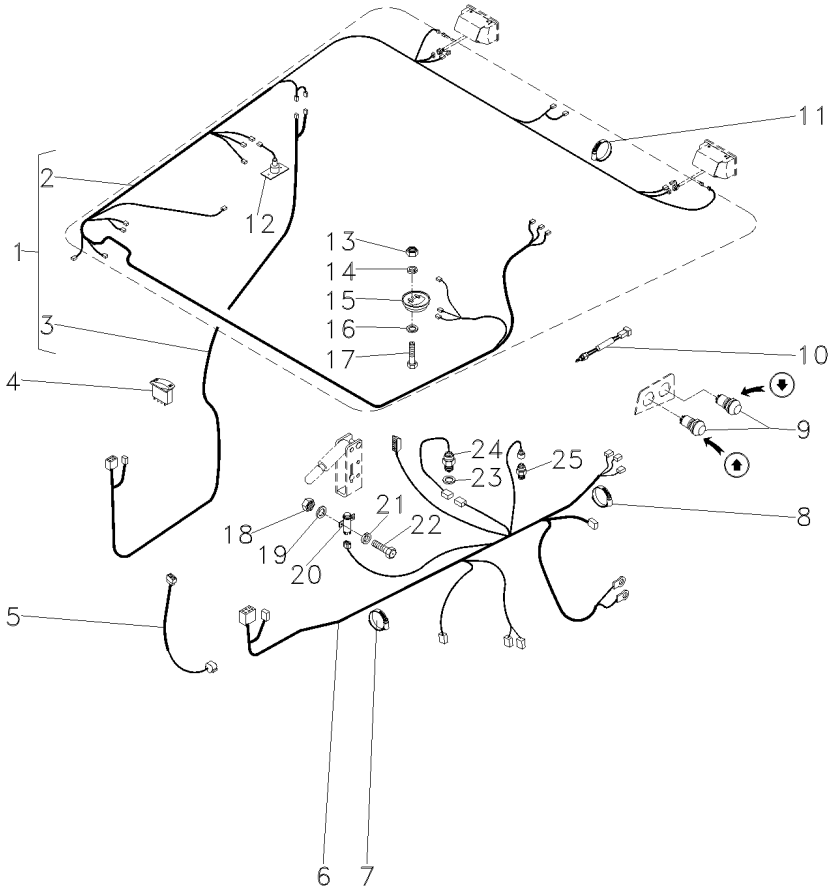

[G] FREIO
BRAKE
FRENO

[H] SENSOR DE RPM
RPM SENDER UNIT
SENSOR DE RPM

[I] LEVANTE HIDRÁULICO
HYDRAULIC LIFT
LEVANTE HIDRAULICO

Sistema Elétrico Da Cabina
Cab Electric System
Sistema Eléctrico De La Cabina

18 Velocidades/Sistema Eletrônico
18 Speeds / Electronic System
18 Velocidades/Sistema Eletrônico

80-240

Com Embreagem Úmida
With Wet Clutch
Con Embrague De Discos Sumergidos

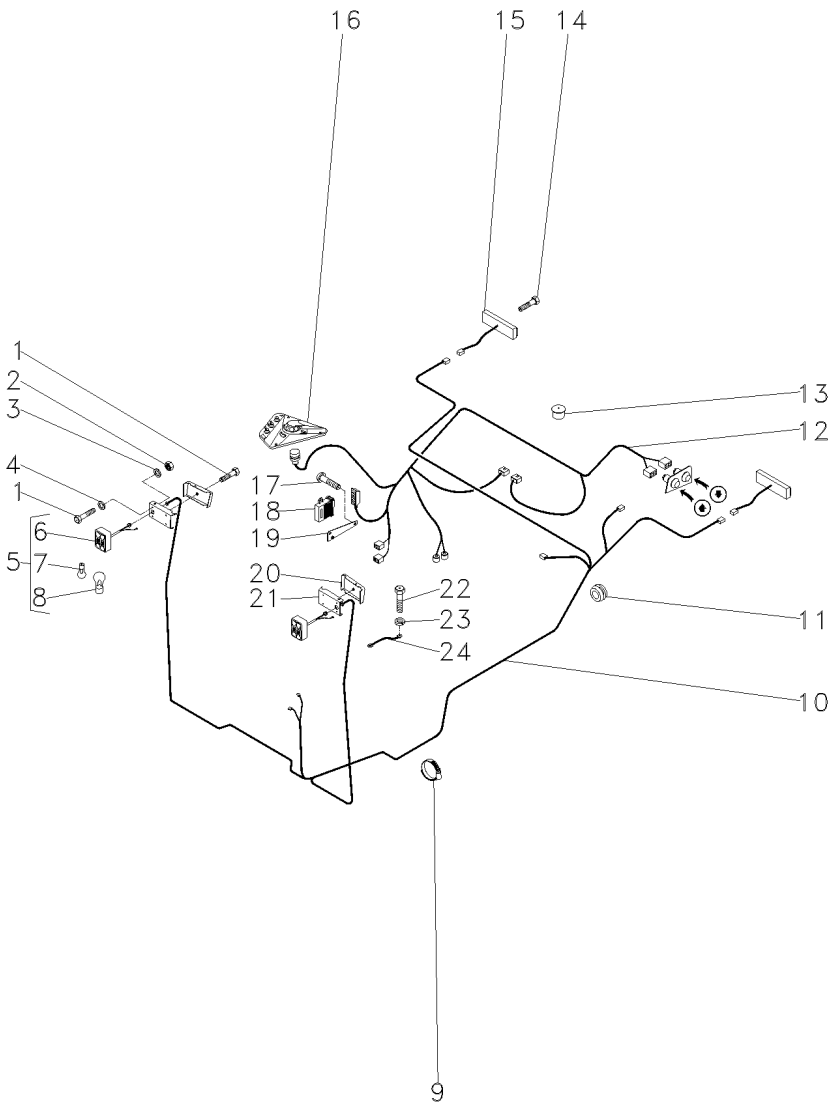

1	3010578X1		
2	390995X1		
3	1441100X1		
4	390469X1		
5	3714184M91		
6	3582229M1	5	
7	0908555M1	5	
8	0621235M1	5	
9	517587M1		
10	057887T2	[A]	
11	3777000M1		
12	057884T1	[B]	
13	3811993M1		
14	054626P1		
15	020363T1	▶	
15	020364T1	◀	
16	3712730M94	[B]	
17	3010506X1	[B]	
18	3812021M92	[B]	
19	060745S1	[B]	
20	3714857M1	▶	
20	3714858M1	◀	
21	3714316M2	◀	
21	3714317M2	▶	
22	339666X1		
23	339375X1		
24	1618920M1		

[A] INTERNO
INNER
INTERNO

[B] SISTEMA ELETRÔNICO
ELECTRONIC SYSTEM
SISTEMA ELETRONICO

6	PARAFUSO	BOLT	PERNO
4	PORCA	NUT	TUERCA
4	ARRUELA	WASHER	ARANDELA
4	ARRUELA	WASHER	ARANDELA
2	LANTERNA	LAMP	FARO
1	LANTERNA	LAMP	FARO
1	LÂMPADA	BULB	LAMPARA
1	LÂMPADA	BULB	LAMPARA
1	BRAÇADEIRA	CLAMP	ABRAZADERA
1	CHICOTE	HARNESS	MAZO CABLES
2	PASSA-FIO	GROMMET	PASACABLE
1	CHICOTE	HARNESS	MAZO CABLES
1	BUJÃO	PLUG	TAPON
4	PARAFUSO	BOLT	PERNO
1	LANTERNA	LAMP	FARO
1	LANTERNA	LAMP	FARO
1	PAINEL	PANEL	PANEL
1	PARAFUSO	BOLT	PERNO
1	CONTROLE	CONTROL	MANDO
1	SUPORTE	BRACKET	SOPORTE
1	CAIXA	BOX	CAJA
1	CAIXA	BOX	CAJA
1	EXTENSÃO	EXTENSION	EXTENSION
1	EXTENSÃO	EXTENSION	EXTENSION
1	PARAFUSO	BOLT	PERNO
1	ARRUELA	WASHER	ARANDELA
1	CABO	CABLE	CABLE

Bloqueio Diferencial
Differential Lock
Bloqueo Del Diferencial

Sem Cabina
Without Cab
Sim Cabina

80-245

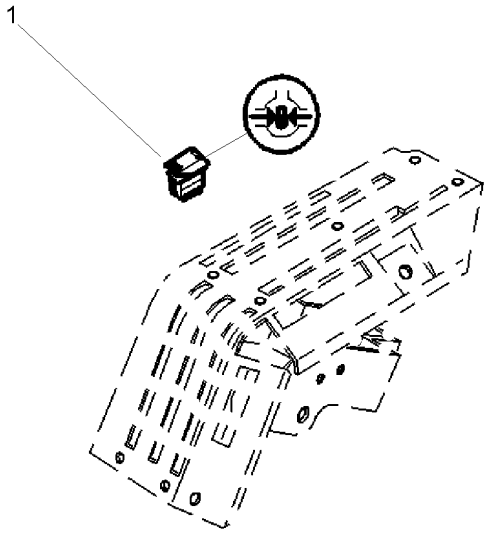

1	3809489M2	**1** INTERRUPTOR	SWITCH	INTERRUPTOR

Instalação Luz De Placa
Plate Light Assy
Instalación Luz De Placa

80-250

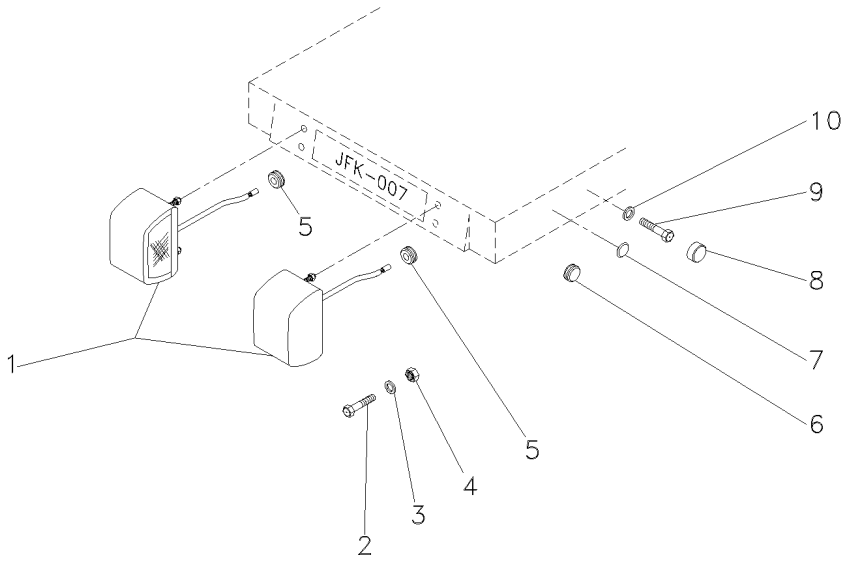

1	3619018M91	**2**	SINALEIRA	SIGNAL	AVISADOR
2	391074X1	**4**	PARAFUSO	BOLT	PERNO
3	353441X1	**4**	ARRUELA	WASHER	ARANDELA
4	339030X1	**4**	PORCA	NUT	TUERCA
5	3388889M1	**2**	PASSA-FIO	GROMMET	PASACABLE
6	021460P1	**1**	TAMPÃO	PAD	ALMOHADILLA
7	2801324M1	**1**	BUJÃO	PLUG	TAPON
8	3616277M1	**2**	CAPA	CAP	TAPA
9	339123X1	**2**	PARAFUSO	BOLT	PERNO
10	390972X1	**2**	ARRUELA	WASHER	ARANDELA

Teto
Roof
Tejado

Iluminação Dianteira
Front Lighting
Iluminacion Delantero

80-255

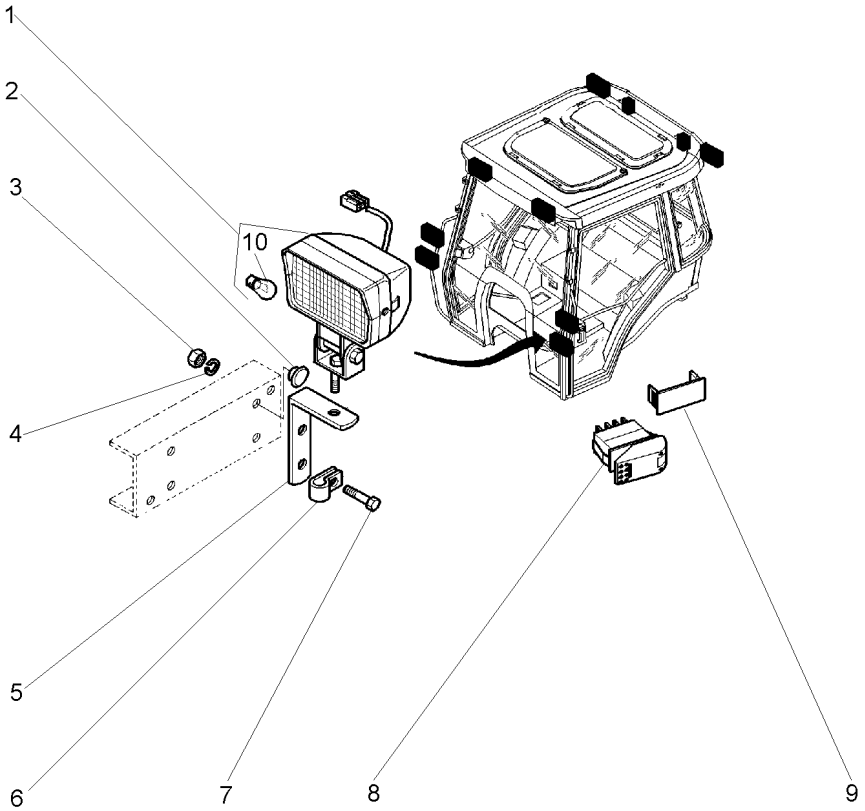

1	3808920M91		**2**	FAROL	LIGHT	ALUMBRADO
2	1699748M1		**4**	BUJÃO	PLUG	TAPON
3	339169X1		**4**	PORCA	NUT	TUERCA
4	390972X1		**4**	ARRUELA	WASHER	ARANDELA
5	3808916M1		**2**	SUPORTE	BRACKET	SOPORTE
6	360038X1		**2**	BRAÇADEIRA	CLAMP	ABRAZADERA
7	339124X1		**4**	PARAFUSO	BOLT	PERNO
8	3809490M2		**1**	INTERRUPTOR	SWITCH	INTERRUPTOR
9	3713151M1		**1**	TAMPÃO	PAD	ALMOHADILLA
10	1628494M1	1	**2**	LANTERNA	LAMP	FARO

Teto
Roof
Tejado

Iluminação Traseira
Lighting Rear
Iluminacion Trasera

80-260

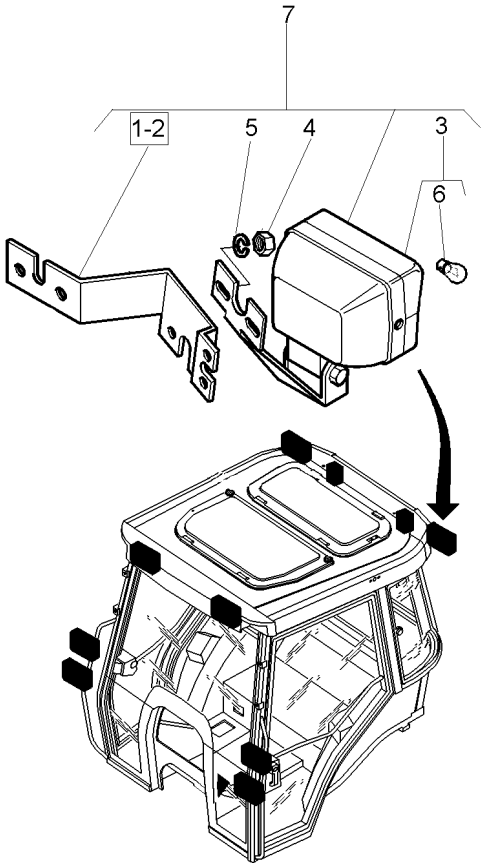

1	3808816M92	7 ▶	**1**	SUPORTE	BRACKET	SOPORTE
2	3808817M92	7 ◀	**1**	SUPORTE	BRACKET	SOPORTE
3	3809294M91	7	**2**	FAROL	LIGHT	ALUMBRADO
4	339169X1	7	**4**	PORCA	NUT	TUERCA
5	390972X1	7	**4**	ARRUELA	WASHER	ARANDELA
6	1628494M1	3	**2**	LANTERNA	LAMP	FARO
7	3810940M91		**1**	CONJUNTO	KIT	JUEGO

Farol De Serviço
Headlamp
Faro

80-265

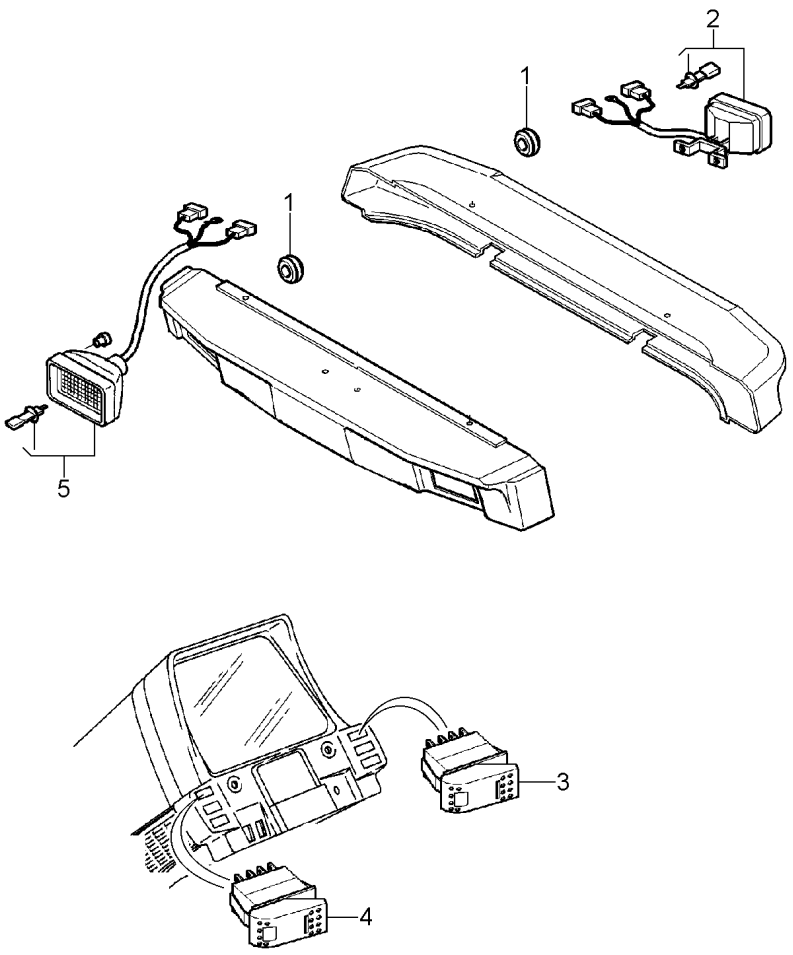

1	3714694M1		**7**	PASSA-FIO	GROMMET	PASACABLE
2	3713130M91	[A]	**2**	FAROL	LIGHT	ALUMBRADO
3	3715188M1	[B]	**1**	INTERRUPTOR	SWITCH	INTERRUPTOR
4	3715189M1	[A]	**1**	INTERRUPTOR	SWITCH	INTERRUPTOR
5	4271029M91	[B]	**2**	FAROL	LIGHT	ALUMBRADO

[A] TRASEIRO
REAR
TRASERO

[B] DIANTEIRO
FRONT
DELANTERO

Kit Elétrico Para Embreagem Úmida
Eletrical Kit For Wet Clutch
Kit Elétrico Para Embrage Húmeda

80-270

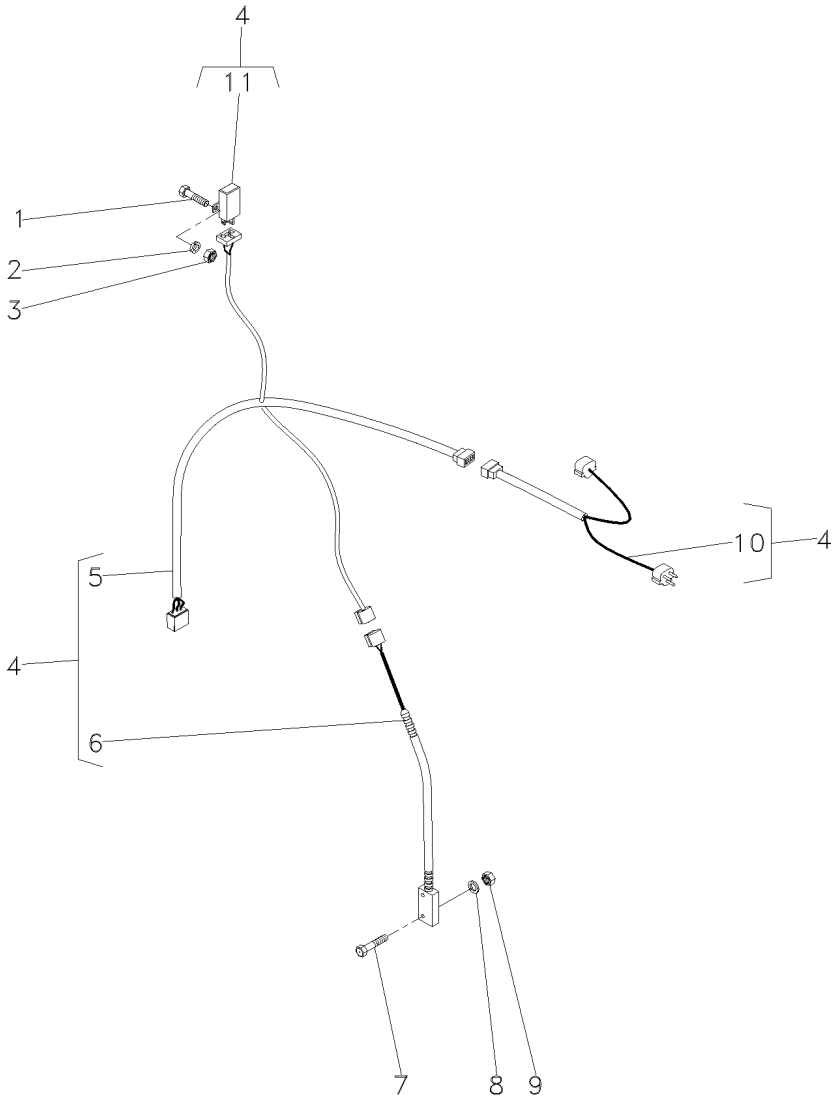

1	3007920X1	
2	353445X1	
3	339030X1	
4	055536N1	
5	057581R1	4
6	3819681M91	4
7	3819908M1	
8	3819910M1	
9	3819904M1	
10	3819674M91	4
11	043099P1	4

1	PARAFUSO	BOLT	PERNO
1	ARRUELA	WASHER	ARANDELA
1	PORCA	NUT	TUERCA
1	CJ. CHICOTE	KIT, HARNESS	JUEGO DE ARNES
1	CHICOTE	HARNESS	MAZO CABLES
1	INTERRUPTOR	SWITCH	INTERRUPTOR
2	PARAFUSO	BOLT	PERNO
2	ARRUELA	WASHER	ARANDELA
2	PORCA	NUT	TUERCA
1	CHICOTE	HARNESS	MAZO CABLES
1	RELÉ	RELAY	RELE

Barra De Luzes
Light Bar
Barra De Luz

80-275

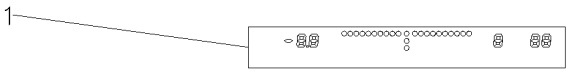

1	064559T1	**1** BARRA	BAR	BARRA

Receptor Gps
Gps Receptor
Receptor Gps

80-280



1	064558T1	**1** RECEPTOR	RECEIVER	RECEPTOR

Receptor Gps E Barra De Luzes
Gps Receptor And Light Bar
Receptor Gps Y Barra De Luz

80-285

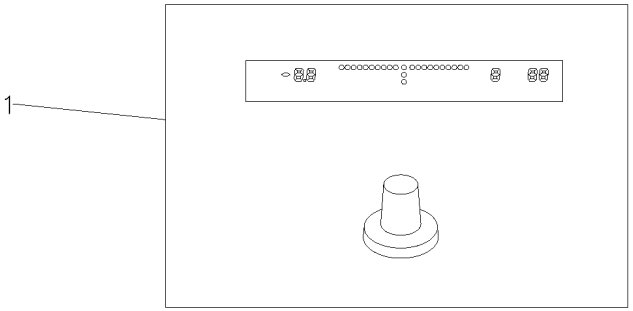

1	064796T1	**1** RECEPTOR	RECEIVER	RECEPTOR

Bateria
Battery
Bateria

80-290

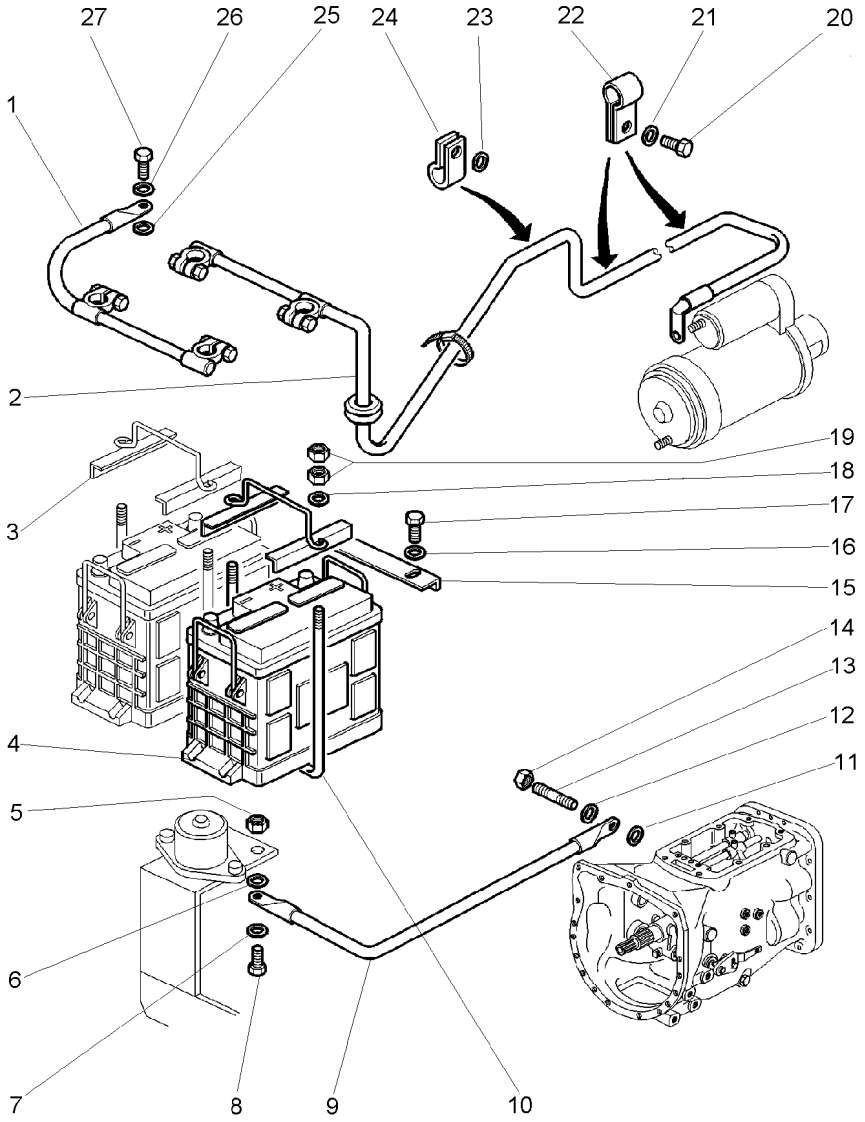

1	053378P1	(-)	**1**	CABO DE BATERIA	BATTERY CABLE	CABLE DE BATERIA
2	053379P1	(+)	**1**	CABO	CABLE	CABLE
3	1686857M92		**2**	FIXAÇÃO	FASTENER	CIERRE
4	054121T1		**2**	BATERIA	BATTERY	BATERIA
5	339169X1	[A]	**1**	PORCA	NUT	TUERCA
6	391025X1	[A]	**1**	ARRUELA	WASHER	ARANDELA
7	390972X1	[A]	**2**	ARRUELA	WASHER	ARANDELA
8	339123X1	[A]	**1**	PARAFUSO	BOLT	PERNO
9	053377P1	[A] ◄► 375MM	**1**	CABO	CABLE	CABLE
10	3812040M2		**4**	PARAFUSO "U"	U BOLT	BRIDA EN U
11	22465X	[A]	**1**	ARRUELA	WASHER	ARANDELA
12	353757X1	[A]	**1**	ARRUELA	WASHER	ARANDELA
13	3811249M2	[A]	**1**	PRISIONEIRO	STUD	ESPARRAGO
14	353426X1	[A]	**1**	PORCA	NUT	TUERCA
15	3808837M2		**1**	SUPORTE	BRACKET	SOPORTE
16	390972X1		**2**	ARRUELA	WASHER	ARANDELA
17	339124X1		**2**	PARAFUSO	BOLT	PERNO
18	355617X1		**4**	ARRUELA	WASHER	ARANDELA
19	826760M1		**4**	PORCA	NUT	TUERCA
20	3009492X1		**2**	PARAFUSO	BOLT	PERNO
21	390734X1		**2**	ARRUELA	WASHER	ARANDELA
22	371798X1		**2**	BRAÇADEIRA	CLAMP	ABRAZADERA
23	390972X1		**1**	ARRUELA	WASHER	ARANDELA
24	371798X1		**1**	BRAÇADEIRA	CLAMP	ABRAZADERA
25	390734X1		**1**	ARRUELA	WASHER	ARANDELA
26	22465X1		**1**	ARRUELA	WASHER	ARANDELA
27	339451X1		**1**	PARAFUSO	BOLT	PERNO

[A] COM CABINA
WITH CAB
CON CABINA

Bateria
Battery
Bateria

80-295

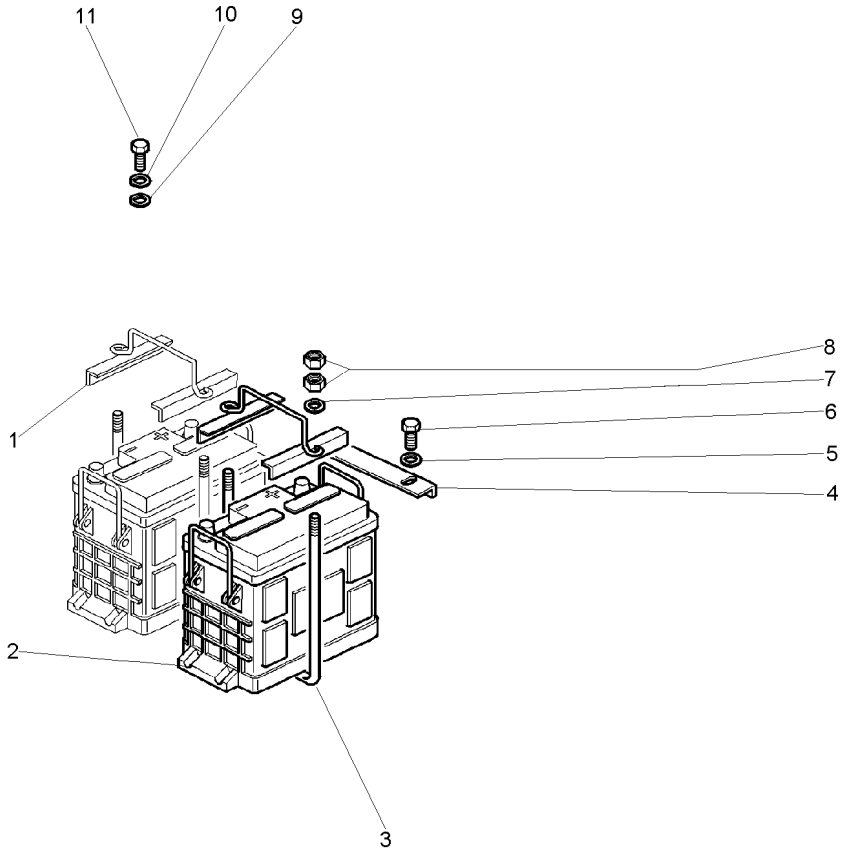

1	1686857M92	**2** FIXAÇÃO	FASTENER	CIERRE
2	054121T1	**2** BATERIA	BATTERY	BATERIA
3	3812040M2	**4** PARAFUSO "U"	U BOLT	BRIDA EN U
4	3808837M2	**1** SUPORTE	BRACKET	SOPORTE
5	390972X1	**2** ARRUELA	WASHER	ARANDELA
6	339124X1	**2** PARAFUSO	BOLT	PERNO
7	355617X1	**4** ARRUELA	WASHER	ARANDELA
8	826760M1	**4** PORCA	NUT	TUERCA
9	390734X1	**1** ARRUELA	WASHER	ARANDELA
10	22465X	**1** ARRUELA	WASHER	ARANDELA
11	3808841M1	**1** PARAFUSO	BOLT	PERNO

Painel De Instrumentos
Instrument Panel
Tablero De Instrumentos

Sistema Elétrico
Electric System
Sistema Eléctrico

80-300

Tratores Com Plataforma Do Operador
Tractors With Operator Plataform
Tractores Con Plataforma Del Operador

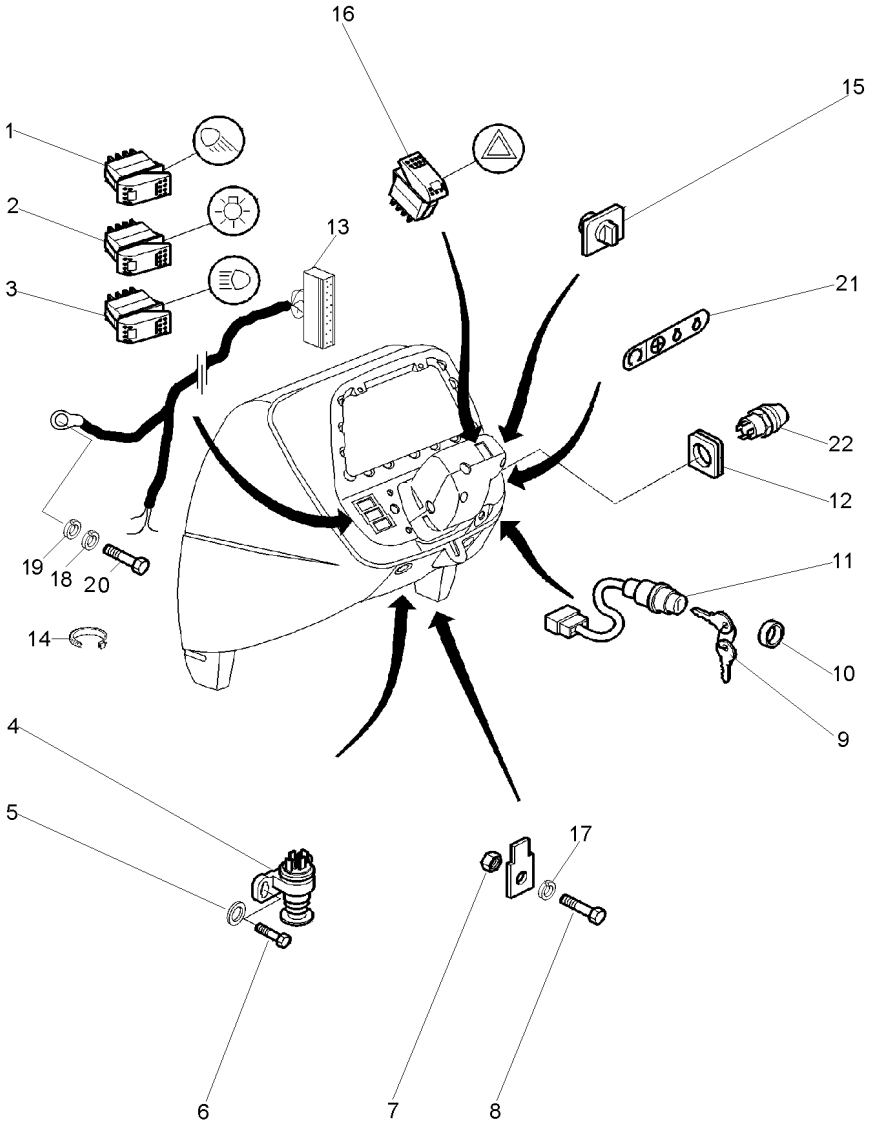

1	3812631M1	**1**	INTERRUPTOR	SWITCH	INTERRUPTOR
2	3809150M1	**1**	INTERRUPTOR	SWITCH	INTERRUPTOR
3	3812275M1	**1**	INTERRUPTOR	SWITCH	INTERRUPTOR
4	3760061M91	**1**	INTERRUPTOR	SWITCH	INTERRUPTOR
5	339375X1	**2**	ARRUELA	WASHER	ARANDELA
6	1441268X1	**2**	PARAFUSO	BOLT	PERNO
7	354120X1	**5**	PORCA	NUT	TUERCA
8	355125X1	**5**	PARAFUSO	BOLT	PERNO
9	3813361M1	**2**	CHAVE INTERRUPT.	KEY SWITCH	LLAVE INTERRUPT.
10	052437P1	**1**	PORCA	NUT	TUERCA
11	3699692M92	**1**	INTERRUPTOR	SWITCH	INTERRUPTOR
12	3812356M2	**1**	SUPORTE	BRACKET	SOPORTE
13	070763N1	**1**	CHICOTE	HARNESS	MAZO CABLES
14	1876229M1	**1**	BRAÇADEIRA	CLAMP	ABRAZADERA
15	3812271M1	**1**	INTERRUPTOR	SWITCH	INTERRUPTOR
16	3812272M1	**1**	INTERRUPTOR	SWITCH	INTERRUPTOR
17	353445X1	**5**	ARRUELA	WASHER	ARANDELA
18	390734X1	**1**	ARRUELA	WASHER	ARANDELA
19	391026X1	**2**	ARRUELA	WASHER	ARANDELA
20	3009491X1	**1**	PARAFUSO	BOLT	PERNO
21	1694781M1	**1**	DECAL	DECAL	CALCOMANIA
22	3597562M1	**1**	BOTÃO	BUTTON	PULSADOR

Painel De Instrumentos
Instrument Panel
Tablero De Instrumentos

80-305

Tratores Com Plataforma Do Operador
Tractors With Operator Plataform
Tractores Con Plataforma Del Operador

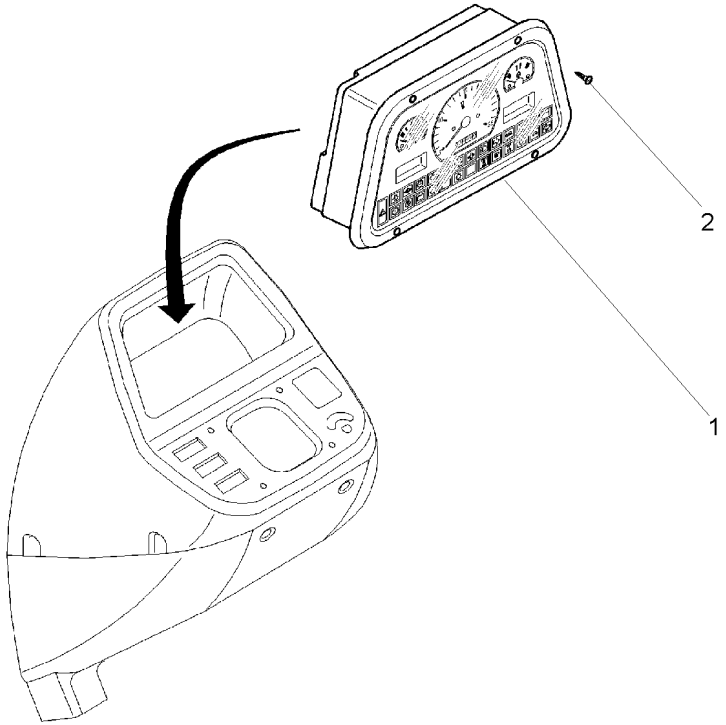

1	057836T2	**1** PAINEL INSTRUM.	INSTRUMENT PANEL	PANEL INSTRUMENT
2	3815338M1	**4** PARAFUSO	BOLT	PERNO

Para-Lama
Mudguard
Guardabarros

2 Rodas Motrizes
2 Wheels Drive
2 Ruedas Motriz

100-10

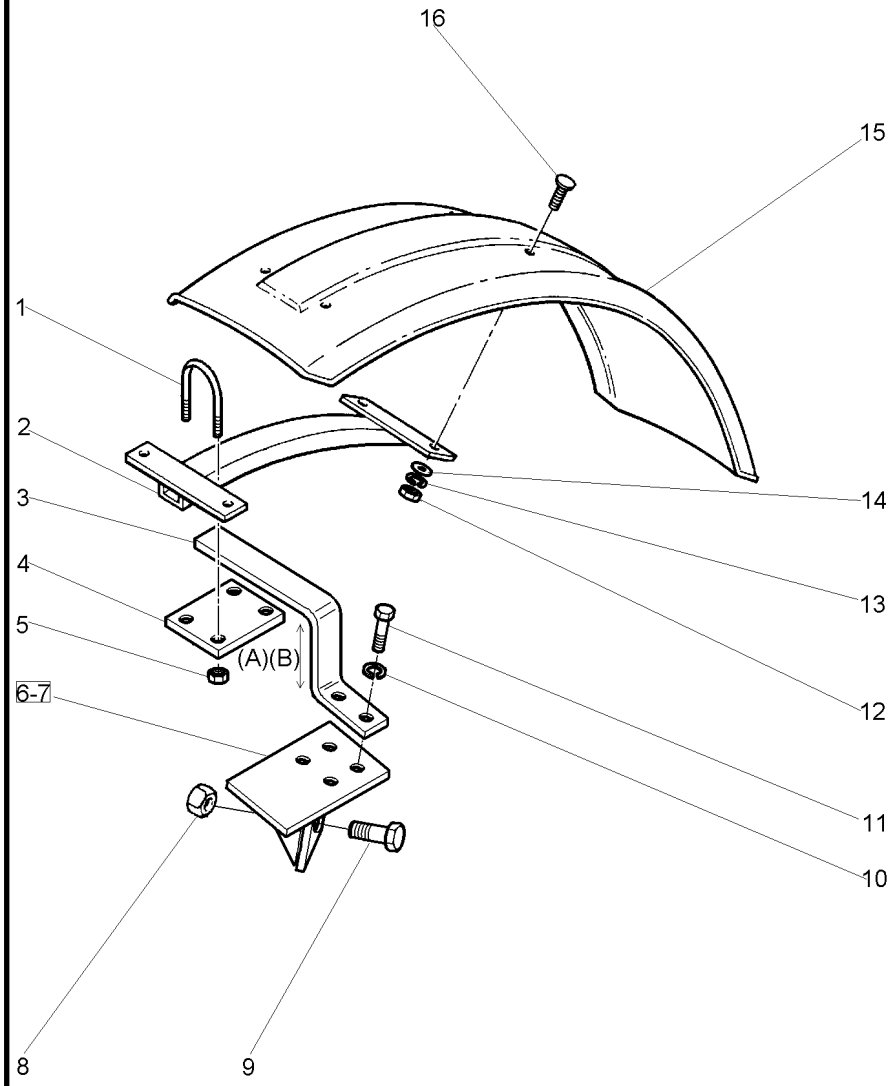

1	3761553M1		**4**	PARAFUSO "U"	U BOLT	BRIDA EN U
2	3761552M1		**2**	SUPORTE	BRACKET	SOPORTE
3	3761544M1		**2**	SUPORTE	BRACKET	SOPORTE
3	3813178M1	[A]	**2**	SUPORTE	BRACKET	SOPORTE
4	3761554M1	[B]	**2**	PLACA	PLATE	PLATO
5	394367X1		**4**	PORCA	NUT	TUERCA
6	055382S1	▶	**1**	SUPORTE	BRACKET	SOPORTE
7	055383S1	◀	**1**	SUPORTE	BRACKET	SOPORTE
8	363628X1		**2**	PORCA	NUT	TUERCA
9	354681X1		**2**	PARAFUSO	BOLT	PERNO
10	339369X1		**4**	ARRUELA	WASHER	ARANDELA
11	3009507X1		**4**	PARAFUSO	BOLT	PERNO
12	339030X1		**8**	PORCA	NUT	TUERCA
13	339375X1		**8**	ARRUELA	WASHER	ARANDELA
14	390971X1		**8**	ARRUELA	WASHER	ARANDELA
15	3761549M1		**2**	PÁRA-LAMA	FENDER	GUARDABARRO
16	3009331X1		**8**	PARAFUSO	BOLT	PERNO

[A] PERFIL BAIXO - 70MM
LOWER PROFILE - 70MM
PERFIL BAJO - 70MM

[B] PERFIL ALTO - 140MM
HEIGHT PROFILE - 140MM
PERFIL ALTO - 140MM

Para-Lama
Mudguard
Guardabarros

4 Rodas Motrizes
4 Wheels Drive
4 Ruedas Motriz

100-15

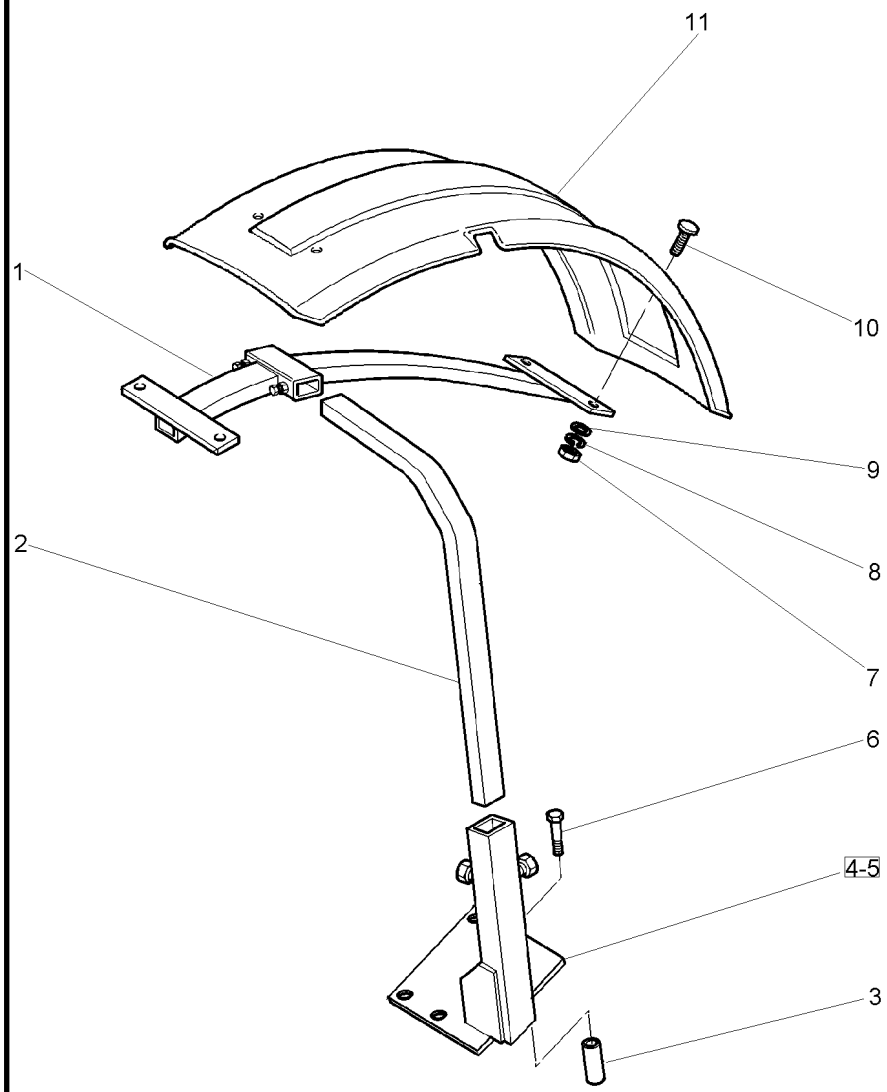

1	3762101M2		**2**	SUPORTE	BRACKET	SOPORTE
2	3771300M2	[AC] ◀▶ 240MM	**2**	TUBO	PIPE	CANO
2	3771372M2	[DB] ◀▶ 260MM	**2**	TUBO	PIPE	CANO
3	024524P1		**8**	ESPAÇADOR	SPACER	PIEZA DISTANCIA
4	053235S1	◀	**1**	SUPORTE	BRACKET	SOPORTE
5	053236S1	▶	**1**	SUPORTE	BRACKET	SOPORTE
6	391889X1		**8**	PARAFUSO	BOLT	PERNO
7	339030X1		**8**	PORCA	NUT	TUERCA
8	339375X1		**8**	ARRUELA	WASHER	ARANDELA
9	390971X1		**8**	ARRUELA	WASHER	ARANDELA
10	3009331X1		**8**	PARAFUSO	BOLT	PERNO
11	3762104M1	[B] ▶ ◀▶ 380MM	**1**	PÁRA-LAMA	FENDER	GUARDABARRO
11	3762105M1	[A] ▶ ◀▶ 320MM	**1**	PÁRA-LAMA	FENDER	GUARDABARRO
11	3762137M1	[B] ◀ ◀▶ 380MM	**1**	PÁRA-LAMA	FENDER	GUARDABARRO
11	3762138M1	[A] ◀ ◀▶ 320MM	**1**	PÁRA-LAMA	FENDER	GUARDABARRO

[A] USADO COM RODAGEM 12.4X24R1 (6L)
USED WITH WHEELS 12.4X24R1 (6L)
USADO CON RODAJE 12.4X24R1 (6L)

[B] USADO COM RODAGEM 14.9X24
USED WITH WHEELS 14.9X24
USADO CON RODAJE 14.9X24

[C] ALTURA 290MM
HEIGHT 290MM
ALTURA 290MM

[D] ALTURA 390MM
HEIGHT 390MM
ALTURA 390MM

Para-Lama
Mudguard
Guardabarros

100-20

Com Cabine
With Cab
Con Cabina

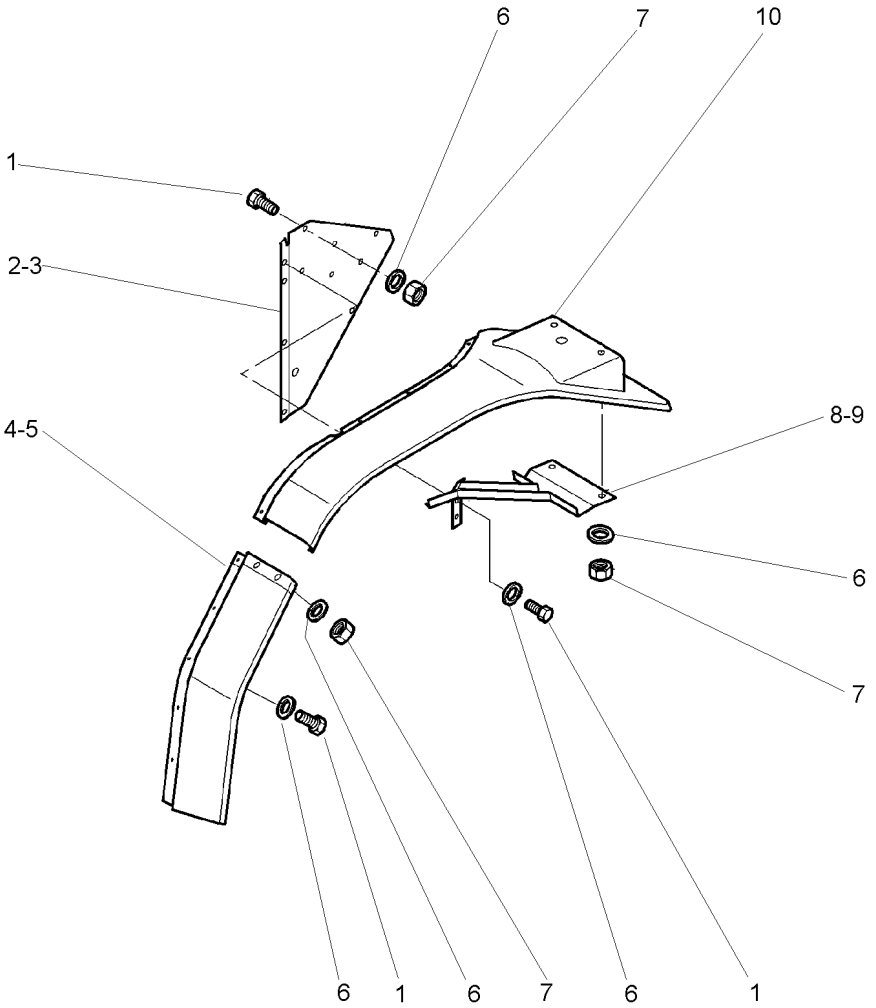

1	339123X1		
2	3812268M2	▶	
3	3805419M2	◀	
4	3806536M1	▶	
5	3806537M1	◀	
6	391039X1		
7	339169X1		
8	3806170M93	▶	
9	3806171M93	◀	
10	3815482M91	[A] ▶	
10	3815483M91	[A] ◀	
10	3815484M91	[B] ▶	
10	3815485M91	[B] ◀	

[A] SISTEMA FERGUSON
FERGUSON SYSTEM
SISTEMA FERGUSON

[B] SISTEMA ELETRÔNICO
ELECTRONIC SYSTEM
SISTEMA ELETRONICO

30	PARAFUSO	BOLT	PERNO
1	EXTENSÃO	EXTENSION	EXTENSION
1	EXTENSÃO	EXTENSION	EXTENSION
1	PÁRA-LAMA	FENDER	GUARDABARRO
1	PÁRA-LAMA	FENDER	GUARDABARRO
42	ARRUELA	WASHER	ARANDELA
12	PORCA	NUT	TUERCA
1	SUPORTE	BRACKET	SOPORTE
1	SUPORTE	BRACKET	SOPORTE
1	PÁRA-LAMA	FENDER	GUARDABARRO
1	PÁRA-LAMA	FENDER	GUARDABARRO
1	PÁRA-LAMA	FENDER	GUARDABARRO
1	PÁRA-LAMA	FENDER	GUARDABARRO

Para-Lama
Fender
Guardabarros

100-25

Com Cabine
With Cab
Con Cabina

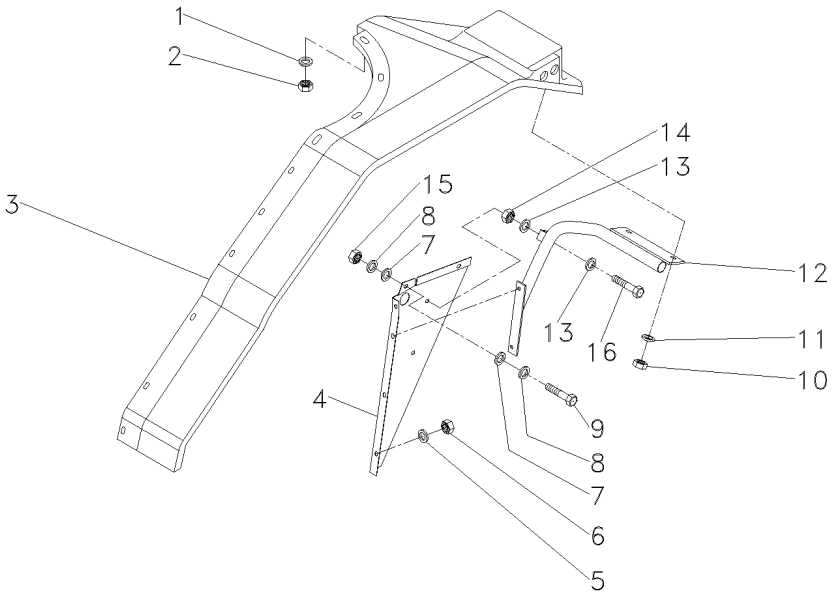

1	061037P1		**20**	ARRUELA	WASHER	ARANDELA
2	1441461X1		**20**	PORCA	NUT	TUERCA
3	059013P1	◀	**1**	PÁRA-LAMA	FENDER	GUARDABARRO
3	059014P1	▶	**1**	PÁRA-LAMA	FENDER	GUARDABARRO
4	059022P1	◀	**1**	PROTEÇÃO	GUARD	DEFENSA
4	059023P1	▶	**1**	PROTEÇÃO	GUARD	DEFENSA
5	385361X1		**8**	ARRUELA	WASHER	ARANDELA
6	1441461X1		**8**	PORCA	NUT	TUERCA
7	3010467X1		**4**	ARRUELA	WASHER	ARANDELA
8	385361X1		**4**	ARRUELA	WASHER	ARANDELA
9	339123X1		**4**	PARAFUSO	BOLT	PERNO
10	1441461X1		**4**	PORCA	NUT	TUERCA
11	385361X1		**4**	ARRUELA	WASHER	ARANDELA
12	059024S1	◀	**1**	SUPORTE	BRACKET	SOPORTE
12	059025S1	▶	**1**	SUPORTE	BRACKET	SOPORTE
13	385361X1		**4**	ARRUELA	WASHER	ARANDELA
14	1441461X1		**2**	PORCA	NUT	TUERCA
15	1441461X1		**4**	PORCA	NUT	TUERCA
16	339123X1		**2**	PARAFUSO	BOLT	PERNO

Lataria
Sheet Metal
Emplanchados

100-30

Sem Cabine
Without Cab
Sin Cabina

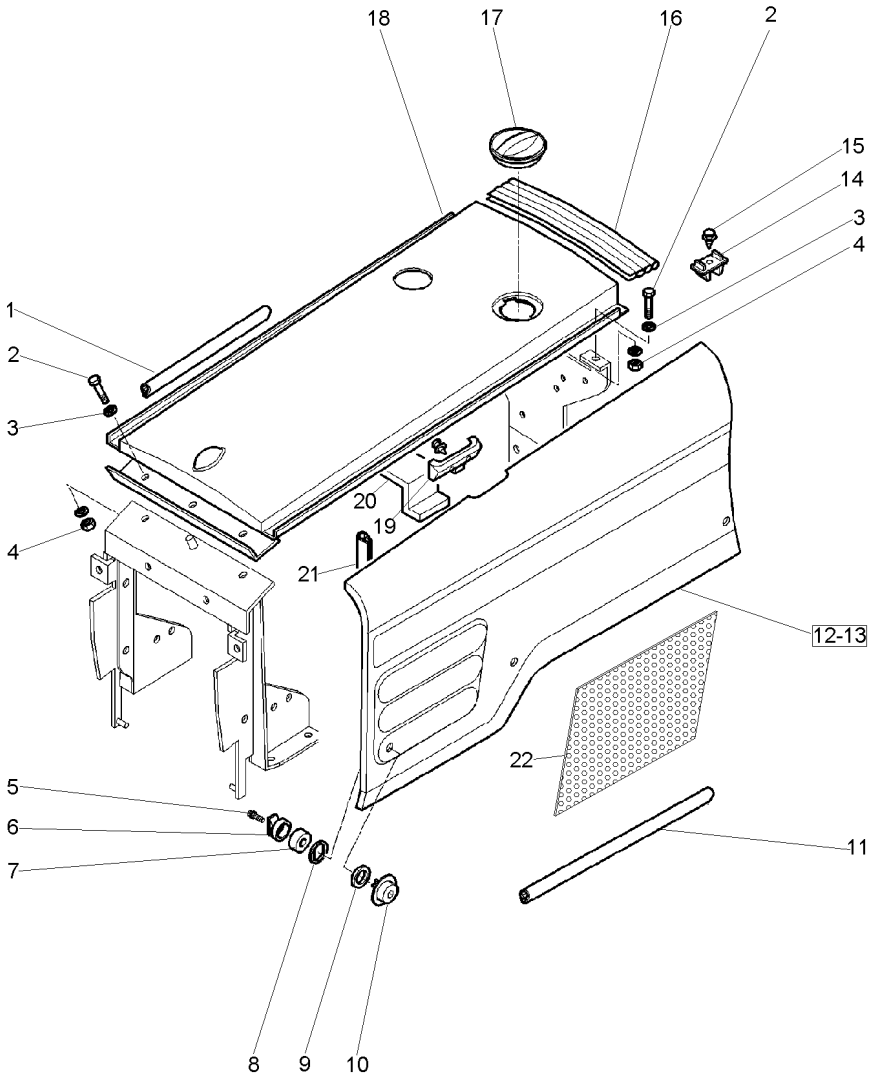

1	3808234M1		**2**	GUARNIÇÃO	FOAM	ESPUMA
2	339123X1		**4**	PARAFUSO	BOLT	PERNO
3	339024X1		**6**	ARRUELA	WASHER	ARANDELA
4	339169X1		**2**	PORCA	NUT	TUERCA
5	3700023M1		**6**	PARAFUSO	BOLT	PERNO
6	3808232M2		**6**	ACOPLADOR	COUPLER	ACOPLADOR
7	3700021M1		**6**	ARRUELA	WASHER	ARANDELA
8	3700515M1		**6**	ARRUELA	WASHER	ARANDELA
9	3700022M1		**6**	ARRUELA	WASHER	ARANDELA
10	3807505M1		**6**	BOTÃO	BUTTON	PULSADOR
11	3814745M1		**2**	GUARNIÇÃO	FOAM	ESPUMA
12	3807552M91	◀	**1**	PAINEL	PANEL	PANEL
13	3807556M91	▶	**1**	PAINEL	PANEL	PANEL
14	3800376M1		**2**	POSICIONADOR	POSITIONER	POSICIONADOR
15	2833960M1		**6**	REBITE	RIVET	REMACHE
16	049140P1		**1**	GUARNIÇÃO	FOAM	ESPUMA
17	3800373M1		**1**	TAMPA	COVER	CUBIERTA
18	3805806M91	▲	**1**	PAINEL	PANEL	PANEL
19	3822098M1		**2**	PROTETOR	PROTECTOR	PROTECTOR
20	3808225M1	▲	**1**	VEDAÇÃO	SEALING	VEDACION
21	049142P1		**4**	GUARNIÇÃO	FOAM	ESPUMA
22	057871P1		**1**	PROTEÇÃO	GUARD	DEFENSA

Lataria
Sheet Metal
Emplanchados

100-35

Sem Cabine
Without Cab
Sin Cabina

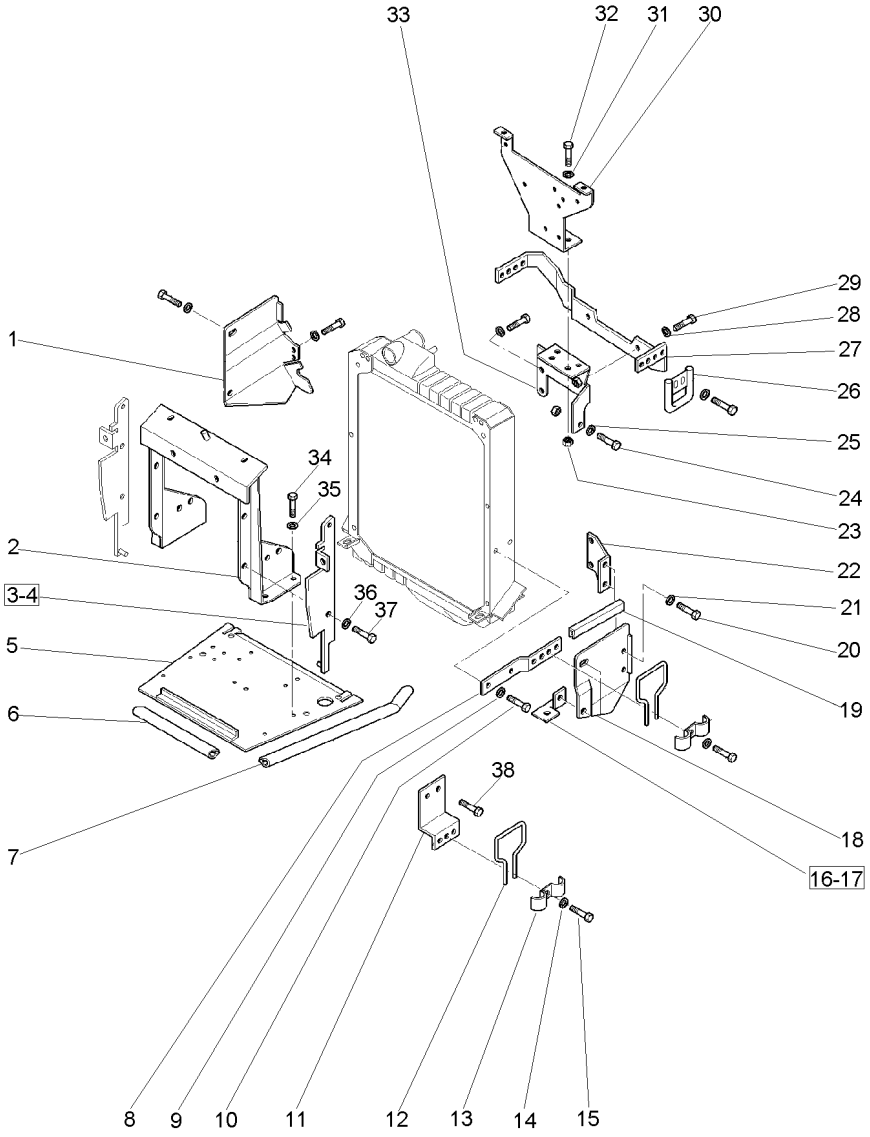

1	3808377M1	▶	**1**	PROTETOR	PROTECTOR	PROTECTOR
2	3807549M91		**1**	SUPORTE	BRACKET	SOPORTE
3	3800422M92	◀	**1**	SUPORTE	BRACKET	SOPORTE
4	3800423M92	▶	**1**	SUPORTE	BRACKET	SOPORTE
5	6208027M91		**1**	BANDEJA	TRAY	BANDEJA
6	3808233M1		**1**	GUARNIÇÃO	FOAM	ESPUMA
7	3808234M1		**2**	GUARNIÇÃO	FOAM	ESPUMA
8	3800497M92	▲	**2**	SUPORTE	BRACKET	SOPORTE
9	390972X1		**4**	ARRUELA	WASHER	ARANDELA
10	339124X1		**4**	PARAFUSO	BOLT	PERNO
11	3807503M2		**2**	SUPORTE	BRACKET	SOPORTE
12	3808671M1		**4**	TRAVA	LOCK	RETENEDOR
13	3597673M1		**4**	FIXADOR	ATTACHMENT	ADITAMENTO
14	390972X1		**8**	ARRUELA	WASHER	ARANDELA
15	339124X1		**8**	PARAFUSO	BOLT	PERNO
16	3810772M2		**1**	SUPORTE	BRACKET	SOPORTE
17	3810938M2		**1**	SUPORTE	BRACKET	SOPORTE
18	3808376M2	◀	**1**	PROTETOR	PROTECTOR	PROTECTOR
19	3814902M1		**1**	GUARNIÇÃO	FOAM	ESPUMA
20	339124X1		**8**	PARAFUSO	BOLT	PERNO
21	390972X1		**8**	ARRUELA	WASHER	ARANDELA
22	3808958M1	◀	**1**	SUPORTE	BRACKET	SOPORTE
23	339169X1		**2**	PORCA	NUT	TUERCA
24	3009491X1		**3**	PARAFUSO	BOLT	PERNO
25	390734X1		**3**	ARRUELA	WASHER	ARANDELA
26	3812834M91		**2**	SUPORTE	BRACKET	SOPORTE
27	3800499M6		**1**	SUPORTE	BRACKET	SOPORTE
28	390734X1		**2**	ARRUELA	WASHER	ARANDELA
29	3009492X1		**2**	PARAFUSO	BOLT	PERNO
30	3810691M92		**1**	SUPORTE	BRACKET	SOPORTE
31	339024X1		**2**	ARRUELA	WASHER	ARANDELA
32	339761X1		**2**	PARAFUSO	BOLT	PERNO
33	3771303M92		**1**	SUPORTE	BRACKET	SOPORTE
34	3009492X1		**4**	PARAFUSO	BOLT	PERNO
35	390734X1		**4**	ARRUELA	WASHER	ARANDELA
36	1440264X1		**4**	ARRUELA	WASHER	ARANDELA
37	3009493X1		**4**	PARAFUSO	BOLT	PERNO
38	3009492X1		**4**	PARAFUSO	BOLT	PERNO

Lataria
Sheet Metal
Emplanchados

100-40

Com Cabine Antiga
With Old Cab
Con Cabina Antigua

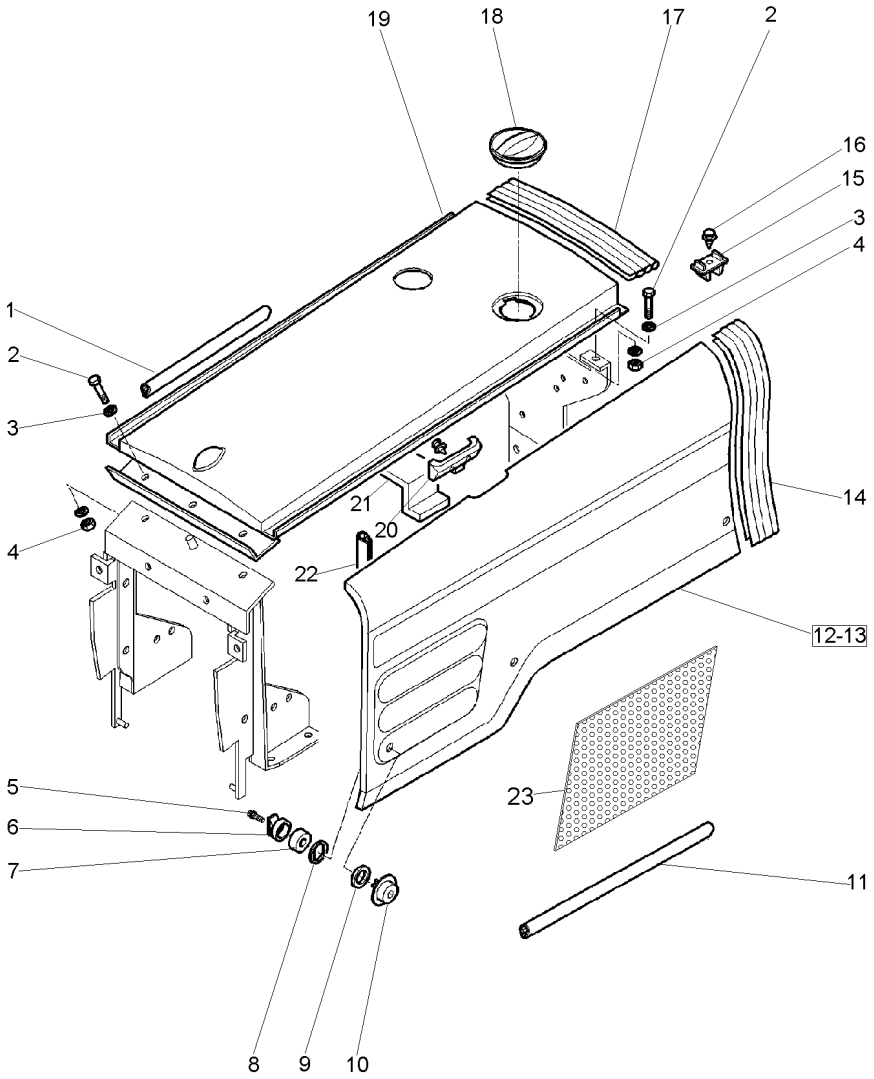

1	3808234M1		**2**	GUARNIÇÃO	FOAM	ESPUMA
2	339123X1		**4**	PARAFUSO	BOLT	PERNO
3	339024X1		**6**	ARRUELA	WASHER	ARANDELA
4	339169X1		**2**	PORCA	NUT	TUERCA
5	3700023M1		**6**	PARAFUSO	BOLT	PERNO
6	3808232M2		**6**	ACOPLADOR	COUPLER	ACOPLADOR
7	3700021M1		**6**	ARRUELA	WASHER	ARANDELA
8	3700515M1		**6**	ARRUELA	WASHER	ARANDELA
9	3700022M1		**6**	ARRUELA	WASHER	ARANDELA
10	3807505M1		**6**	BOTÃO	BUTTON	PULSADOR
11	3814745M1		**2**	GUARNIÇÃO	FOAM	ESPUMA
12	3807552M91	◀	**1**	PAINEL	PANEL	PANEL
13	3807556M91	▶	**1**	PAINEL	PANEL	PANEL
14	3815428M1		**2**	GUARNIÇÃO	FOAM	ESPUMA
15	3800376M1		**2**	POSICIONADOR	POSITIONER	POSICIONADOR
16	2833960M1		**6**	REBITE	RIVET	REMACHE
17	049140P1		**1**	GUARNIÇÃO	FOAM	ESPUMA
18	3800373M1		**1**	TAMPA	COVER	CUBIERTA
19	3805806M91	▲	**1**	PAINEL	PANEL	PANEL
20	3822098M1		**2**	PROTETOR	PROTECTOR	PROTECTOR
21	3808225M1	▲	**1**	VEDAÇÃO	SEALING	VEDACION
22	049142P1		**4**	GUARNIÇÃO	FOAM	ESPUMA
23	057871P1		**1**	PROTEÇÃO	GUARD	DEFENSA

Lataria
Sheet Metal
Emplanchados

100-45

Com Cabine Antiga
With Old Cab
Con Cabina Antigua

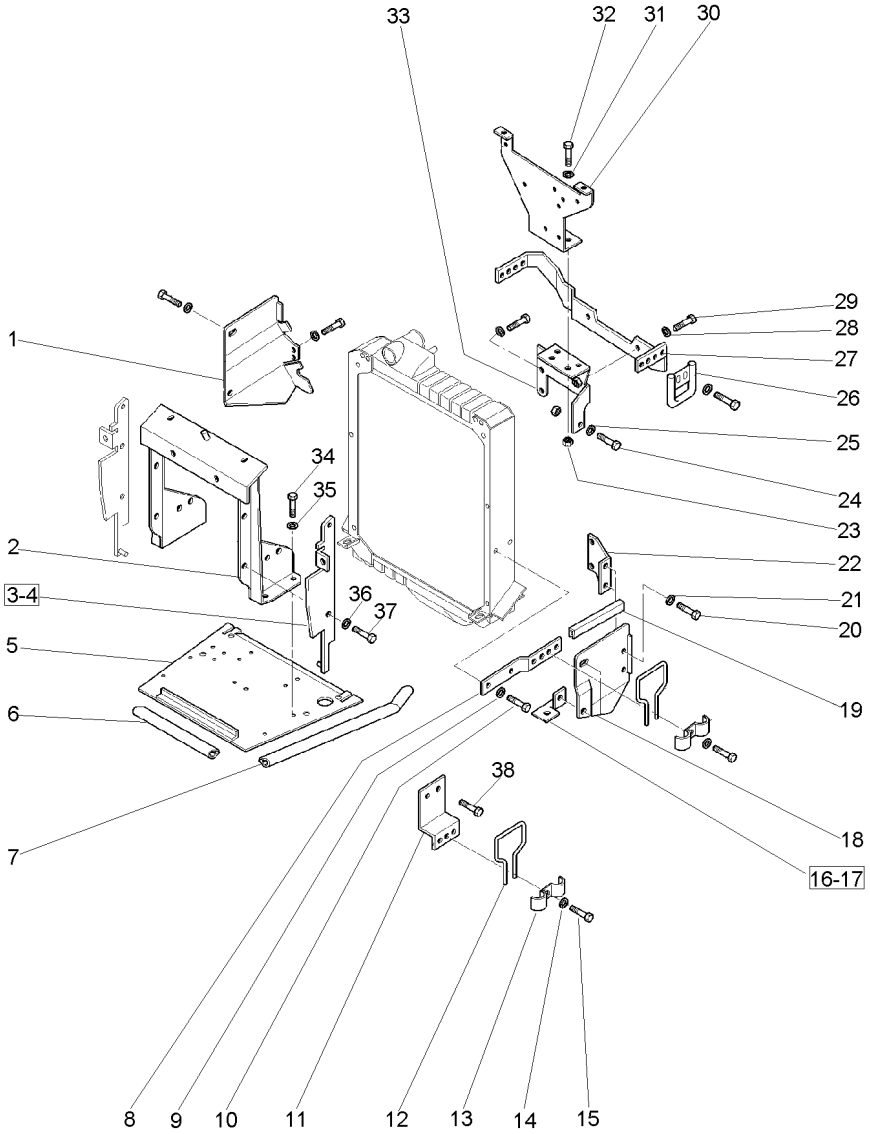

1	3808377M1	▶	**1**	PROTETOR	PROTECTOR	PROTECTOR
2	3807549M91		**1**	SUPORTE	BRACKET	SOPORTE
3	3800422M92	◀	**1**	SUPORTE	BRACKET	SOPORTE
4	3800423M92	▶	**1**	SUPORTE	BRACKET	SOPORTE
5	054523S1		**1**	BANDEJA	TRAY	BANDEJA
6	3808233M1		**1**	GUARNIÇÃO	FOAM	ESPUMA
7	3808234M1		**2**	GUARNIÇÃO	FOAM	ESPUMA
8	3800497M92	▲	**2**	SUPORTE	BRACKET	SOPORTE
9	390972X1		**4**	ARRUELA	WASHER	ARANDELA
10	339124X1		**4**	PARAFUSO	BOLT	PERNO
11	3807503M2		**2**	SUPORTE	BRACKET	SOPORTE
12	3808671M1		**4**	TRAVA	LOCK	RETENEDOR
13	3597673M1		**4**	FIXADOR	ATTACHMENT	ADITAMENTO
14	390972X1		**8**	ARRUELA	WASHER	ARANDELA
15	339124X1		**8**	PARAFUSO	BOLT	PERNO
16	3810772M2		**1**	SUPORTE	BRACKET	SOPORTE
17	3810938M2		**1**	SUPORTE	BRACKET	SOPORTE
18	3808376M2	◀	**1**	PROTETOR	PROTECTOR	PROTECTOR
19	3814902M1		**1**	GUARNIÇÃO	FOAM	ESPUMA
20	339124X1		**8**	PARAFUSO	BOLT	PERNO
21	390972X1		**8**	ARRUELA	WASHER	ARANDELA
22	3808958M1	◀	**1**	SUPORTE	BRACKET	SOPORTE
23	339169X1		**2**	PORCA	NUT	TUERCA
24	3009491X1		**3**	PARAFUSO	BOLT	PERNO
25	390734X1		**3**	ARRUELA	WASHER	ARANDELA
26	3812834M91		**2**	SUPORTE	BRACKET	SOPORTE
27	3800499M6		**1**	SUPORTE	BRACKET	SOPORTE
28	390734X1		**2**	ARRUELA	WASHER	ARANDELA
29	3009492X1		**2**	PARAFUSO	BOLT	PERNO
30	3810691M92		**1**	SUPORTE	BRACKET	SOPORTE
31	339024X1		**2**	ARRUELA	WASHER	ARANDELA
32	339761X1		**2**	PARAFUSO	BOLT	PERNO
33	3771303M92		**1**	SUPORTE	BRACKET	SOPORTE
34	3009492X1		**4**	PARAFUSO	BOLT	PERNO
35	390734X1		**4**	ARRUELA	WASHER	ARANDELA
36	1440264X1		**4**	ARRUELA	WASHER	ARANDELA
37	3009493X1		**4**	PARAFUSO	BOLT	PERNO
38	3009492X1		**4**	PARAFUSO	BOLT	PERNO

Lataria
Sheet Metal
Emplanchados

100-50

Com Cabine Unificada
With Standard Cab
Con Cabina Unificada

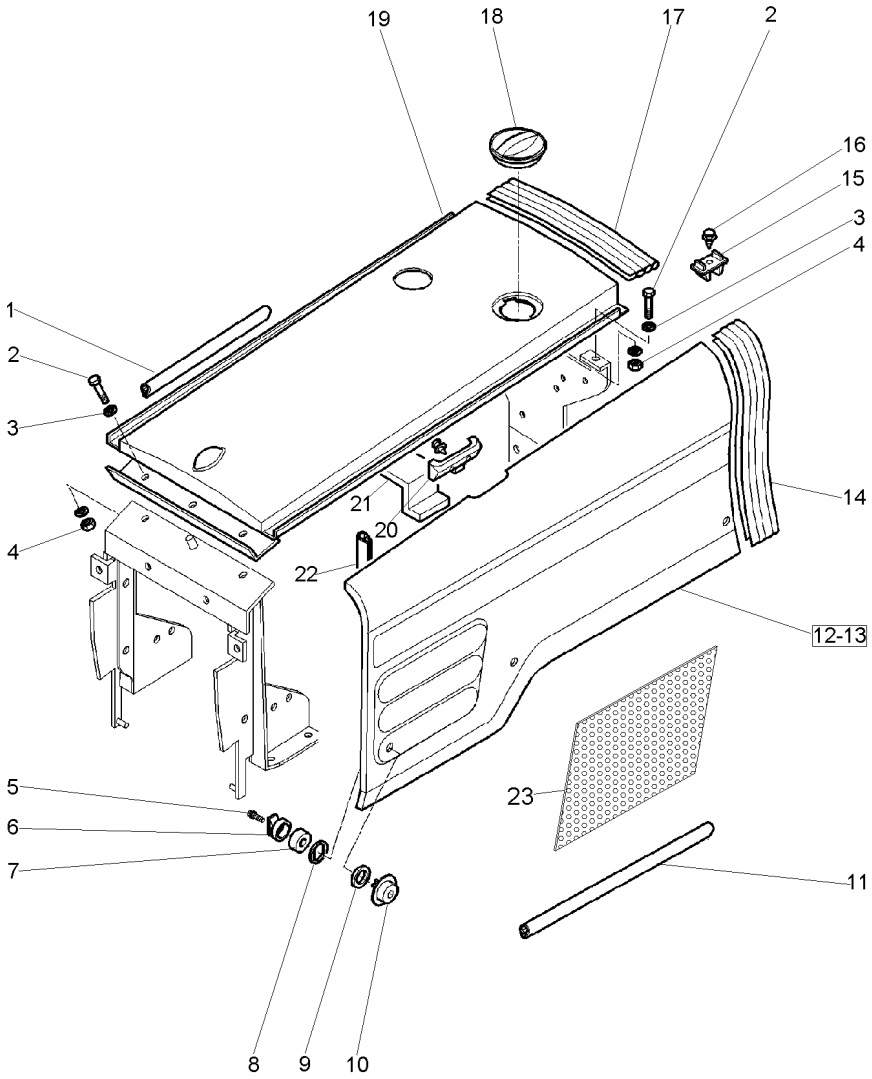

1	3808234M1		**2**	GUARNIÇÃO	FOAM	ESPUMA
2	339123X1		**4**	PARAFUSO	BOLT	PERNO
3	339024X1		**6**	ARRUELA	WASHER	ARANDELA
4	339169X1		**2**	PORCA	NUT	TUERCA
5	3700023M1		**6**	PARAFUSO	BOLT	PERNO
6	3808232M2		**6**	ACOPLADOR	COUPLER	ACOPLADOR
7	3700021M1		**6**	ARRUELA	WASHER	ARANDELA
8	3700515M1		**6**	ARRUELA	WASHER	ARANDELA
9	3700022M1		**6**	ARRUELA	WASHER	ARANDELA
10	3807505M1		**6**	BOTÃO	BUTTON	PULSADOR
11	3814745M1		**2**	GUARNIÇÃO	FOAM	ESPUMA
12	3807552M91	◀	**1**	PAINEL	PANEL	PANEL
13	3807556M91	▶	**1**	PAINEL	PANEL	PANEL
14	058781P1	◀	**1**	GUARNIÇÃO	BEADING	GUARNICION
14	058782P1	▶	**1**	GUARNIÇÃO	BEADING	GUARNICION
15	3800376M1		**2**	POSICIONADOR	POSITIONER	POSICIONADOR
16	2833960M1		**6**	REBITE	RIVET	REMACHE
17	049140P1		**1**	GUARNIÇÃO	FOAM	ESPUMA
18	3800373M1		**1**	TAMPA	COVER	CUBIERTA
19	3805806M91	▲	**1**	PAINEL	PANEL	PANEL
20	3822098M1		**2**	PROTETOR	PROTECTOR	PROTECTOR
21	3808225M1	▲	**1**	VEDAÇÃO	SEALING	VEDACION
22	049142P1		**4**	GUARNIÇÃO	FOAM	ESPUMA
23	057871P1		**1**	PROTEÇÃO	GUARD	DEFENSA

Lataria
Sheet Metal
Emplanchados

100-55

Com Cabine Unificada
With Standard Cab
Con Cabina Unificada

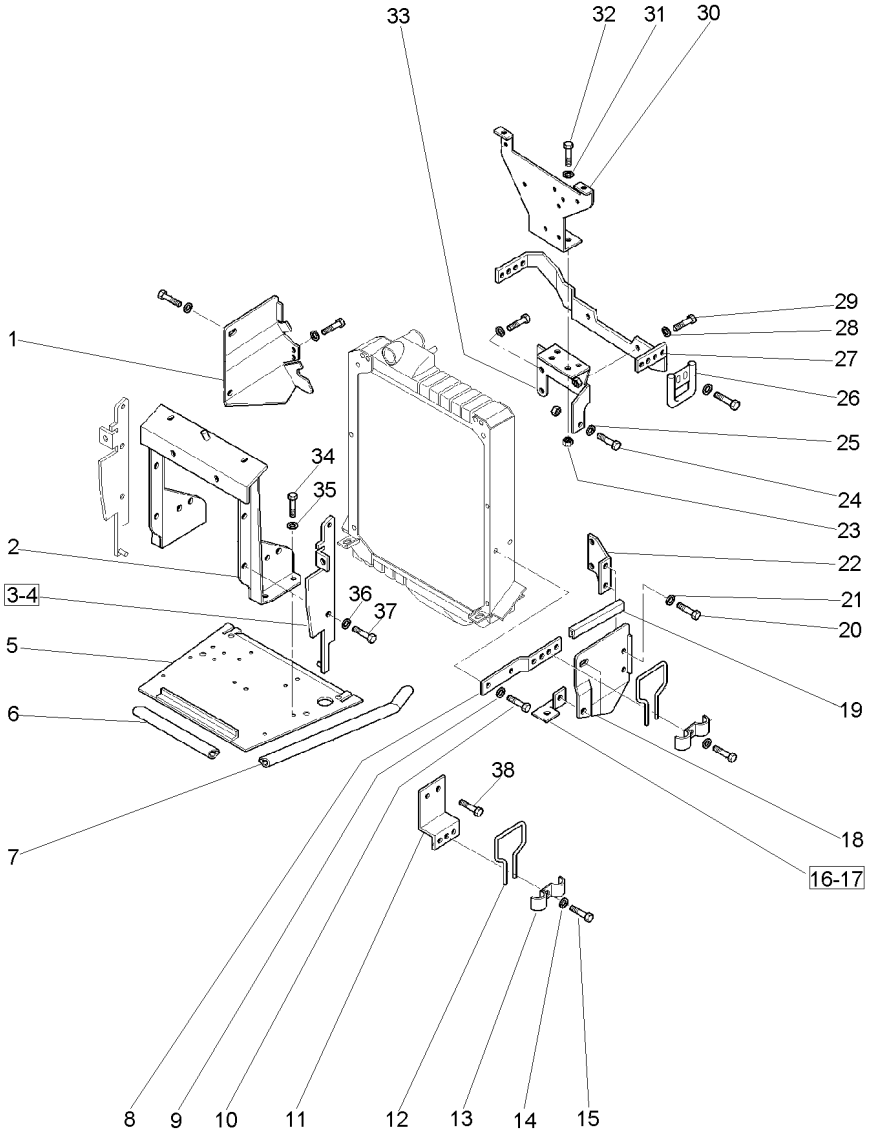

1	3808377M1	▶	**1**	PROTETOR	PROTECTOR	PROTECTOR
2	3807549M91		**1**	SUPORTE	BRACKET	SOPORTE
3	3800422M92	◀	**1**	SUPORTE	BRACKET	SOPORTE
4	3800423M92	▶	**1**	SUPORTE	BRACKET	SOPORTE
5	054523S1		**1**	BANDEJA	TRAY	BANDEJA
6	3808233M1		**1**	GUARNIÇÃO	FOAM	ESPUMA
7	3808234M1		**2**	GUARNIÇÃO	FOAM	ESPUMA
8	3800497M92	▲	**2**	SUPORTE	BRACKET	SOPORTE
9	390972X1		**4**	ARRUELA	WASHER	ARANDELA
10	339124X1		**4**	PARAFUSO	BOLT	PERNO
11	3807503M2		**2**	SUPORTE	BRACKET	SOPORTE
12	3808671M1		**4**	TRAVA	LOCK	RETENEDOR
13	3597673M1		**4**	FIXADOR	ATTACHMENT	ADITAMENTO
14	390972X1		**8**	ARRUELA	WASHER	ARANDELA
15	339124X1		**8**	PARAFUSO	BOLT	PERNO
16	3810772M2		**1**	SUPORTE	BRACKET	SOPORTE
17	3810938M2		**1**	SUPORTE	BRACKET	SOPORTE
18	3808376M2	◀	**1**	PROTETOR	PROTECTOR	PROTECTOR
19	3814902M1		**1**	GUARNIÇÃO	FOAM	ESPUMA
20	339124X1		**8**	PARAFUSO	BOLT	PERNO
21	390972X1		**8**	ARRUELA	WASHER	ARANDELA
22	3808958M1	◀	**1**	SUPORTE	BRACKET	SOPORTE
23	339169X1		**2**	PORCA	NUT	TUERCA
24	3009491X1		**3**	PARAFUSO	BOLT	PERNO
25	390734X1		**3**	ARRUELA	WASHER	ARANDELA
26	3812834M91		**2**	SUPORTE	BRACKET	SOPORTE
27	3800499M6		**1**	SUPORTE	BRACKET	SOPORTE
28	390734X1		**2**	ARRUELA	WASHER	ARANDELA
29	3009492X1		**2**	PARAFUSO	BOLT	PERNO
30	3810691M92		**1**	SUPORTE	BRACKET	SOPORTE
31	339024X1		**2**	ARRUELA	WASHER	ARANDELA
32	339761X1		**2**	PARAFUSO	BOLT	PERNO
33	3771303M92		**1**	SUPORTE	BRACKET	SOPORTE
34	3009492X1		**4**	PARAFUSO	BOLT	PERNO
35	390734X1		**4**	ARRUELA	WASHER	ARANDELA
36	1440264X1		**4**	ARRUELA	WASHER	ARANDELA
37	3009493X1		**4**	PARAFUSO	BOLT	PERNO
38	3009492X1		**4**	PARAFUSO	BOLT	PERNO

Envoltório
Grille
Parrilla

100-60

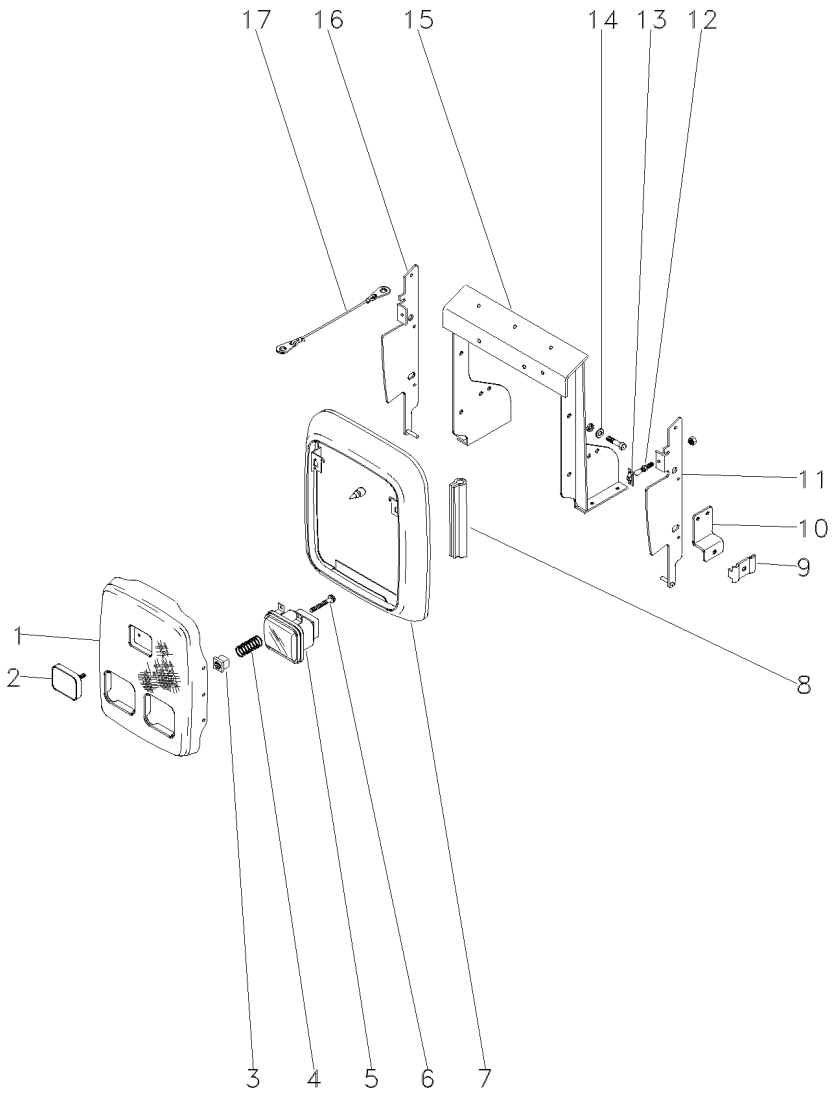

1	3805876M91		**1**	GRADE	GRILLE	REJILLA
2	3808163M91		**1**	EMBLEMA	EMBLEM	EMBLEMA
3	3809347M1		**6**	PORCA	NUT	TUERCA
4	3771550M1		**6**	MOLA	SPRING	RESORTE
5	3809346M91	80-55 No	**2**	FAROL DIANTEIRO	FRONT LIGHT	FRONT LIGHT
6	3771996M1		**6**	PARAFUSO	BOLT	PERNO
7	3800424M91		**1**	ENVOLTÓRIO	NOSE	NARIZ
8	3805885M2		**1**	GUARNIÇÃO	FOAM	ESPUMA
9	3597673M1		**6**	FIXADOR	ATTACHMENT	ADITAMENTO
10	3807503M2		**2**	SUPORTE	BRACKET	SOPORTE
11	3800422M92	◀	**1**	SUPORTE	BRACKET	SOPORTE
12	3581422M1		**2**	PINO	PIN	PASADOR
13	3388153M1		**4**	FIXADOR	ATTACHMENT	ADITAMENTO
14	1440264X1		**4**	ARRUELA	WASHER	ARANDELA
15	3807549M91		**1**	SUPORTE	BRACKET	SOPORTE
16	3800423M92	▶	**1**	SUPORTE	BRACKET	SOPORTE
17	3760583M91		**1**	CABO	CABLE	CABLE

Emblemas
Emblems
Emblemas

100-65

Sem Cabine
Without Cab
Sin Cabina

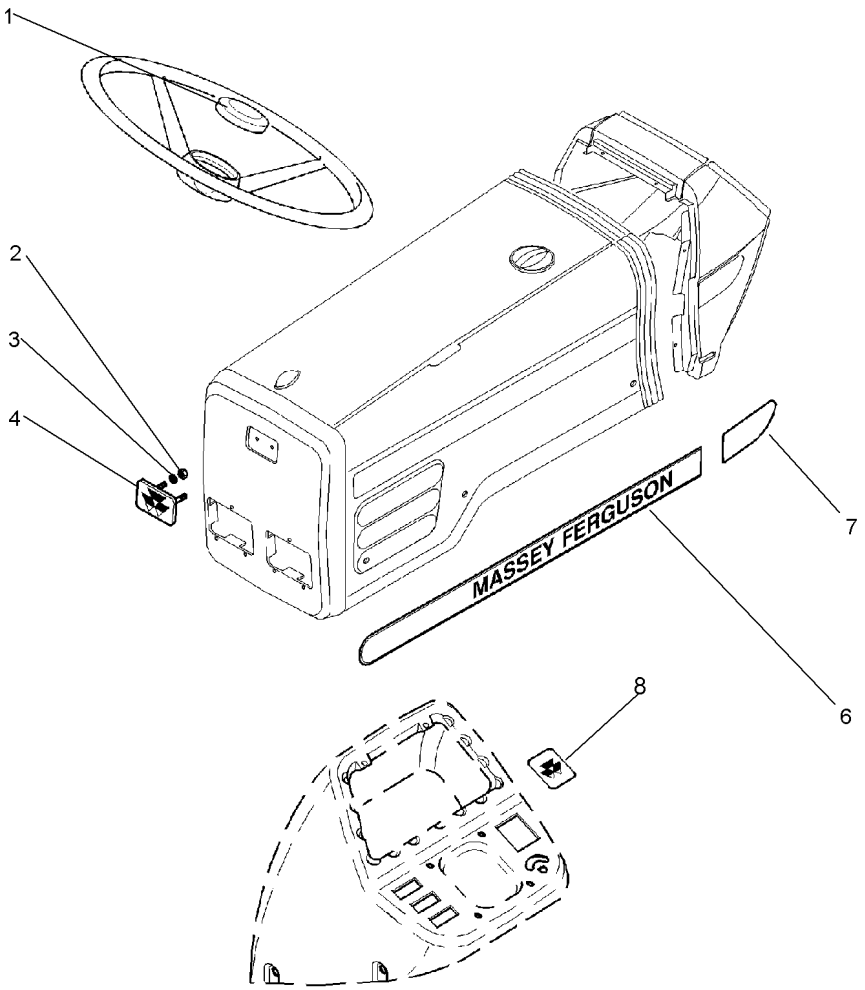

1	3759758M91		**1**	CAPA	CAP	TAPA
2	1441500X1		**2**	PORCA	NUT	TUERCA
3	390971X1		**2**	ARRUELA	WASHER	ARANDELA
4	3808163M91		**1**	EMBLEMA	EMBLEM	EMBLEMA
6	053064P1	◀	**1**	DECAL	DECAL	CALCOMANIA
6	053065P1	▶	**1**	DECAL	DECAL	CALCOMANIA
7	3814728M1	◀	**1**	EMBLEMA	EMBLEM	EMBLEMA
7	3814729M1	▶	**1**	EMBLEMA	EMBLEM	EMBLEMA
8	3808095M1		**1**	DECAL	DECAL	CALCOMANIA

Emblemas
Emblems
Emblemas

100-70

Com Cabine
With Cab
Con Cabina

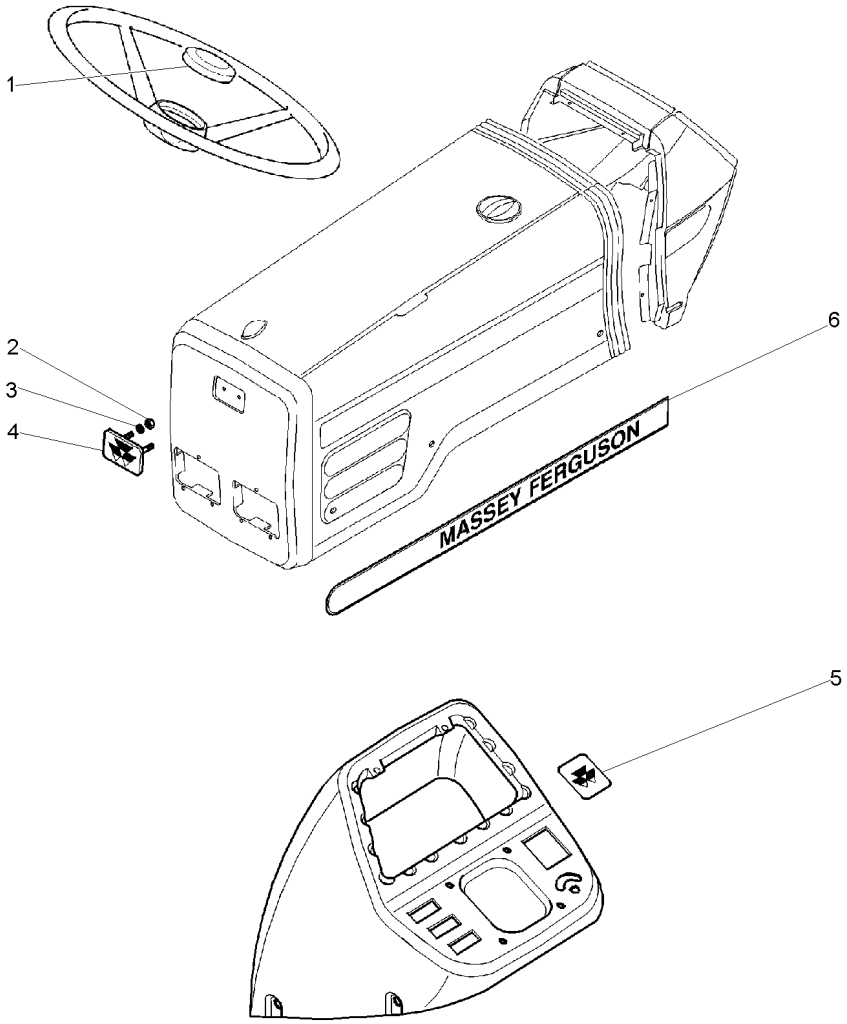

1	3759758M92		**1**	CAPA	BOOT	PROTECCION
2	1441500X1		**2**	PORCA	NUT	TUERCA
3	390971X1		**2**	ARRUELA	WASHER	ARANDELA
4	3808163M91		**1**	EMBLEMA	EMBLEM	EMBLEMA
5	3808095M1		**1**	DECAL	DECAL	CALCOMANIA
6	053064P1	◀	**1**	DECAL	DECAL	CALCOMANIA
6	053065P1	▶	**1**	DECAL	DECAL	CALCOMANIA

Decalcomania **Decal** **Calcomania**	**1 Válvula** **1 Valve** **1 Valvula**	**100-75**	**Sem Cabine** **Without Cab** **Sin Cabina**

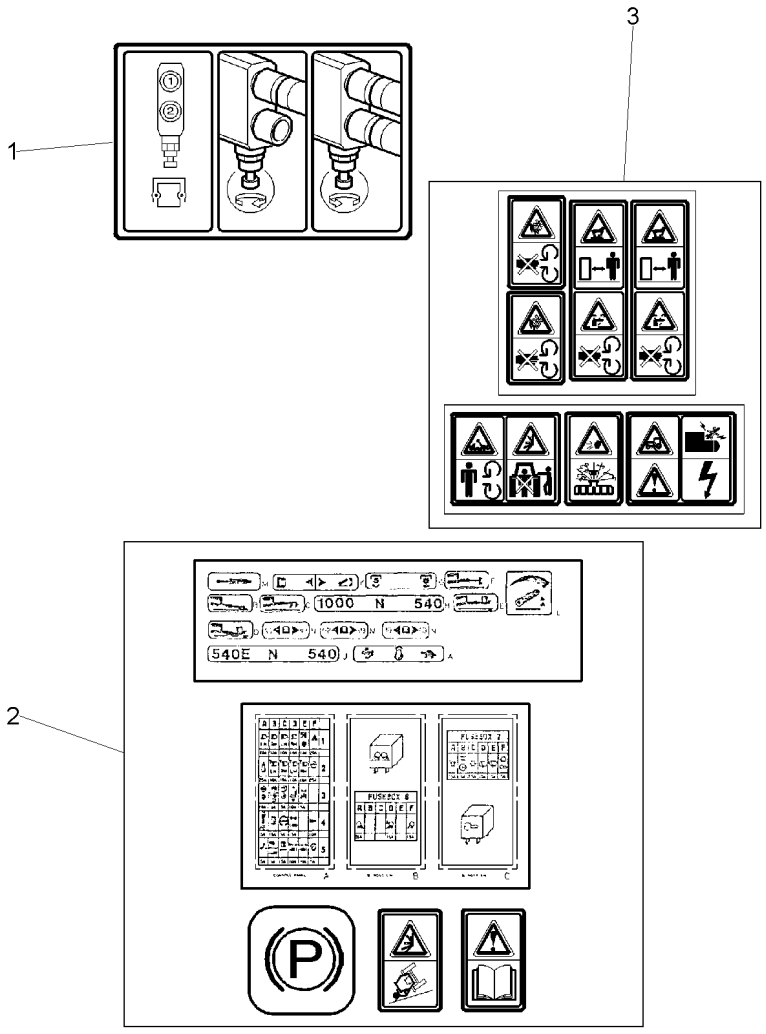

1	3808672M91		**1** DECAL	DECAL	CALCOMANIA
2	053516N1	100-80 No	**1** DECAL	DECAL	CALCOMANIA
3	3808486M91		**1** DECAL	DECAL	CALCOMANIA

Decalcomania
Decal
Calcomania

100-80

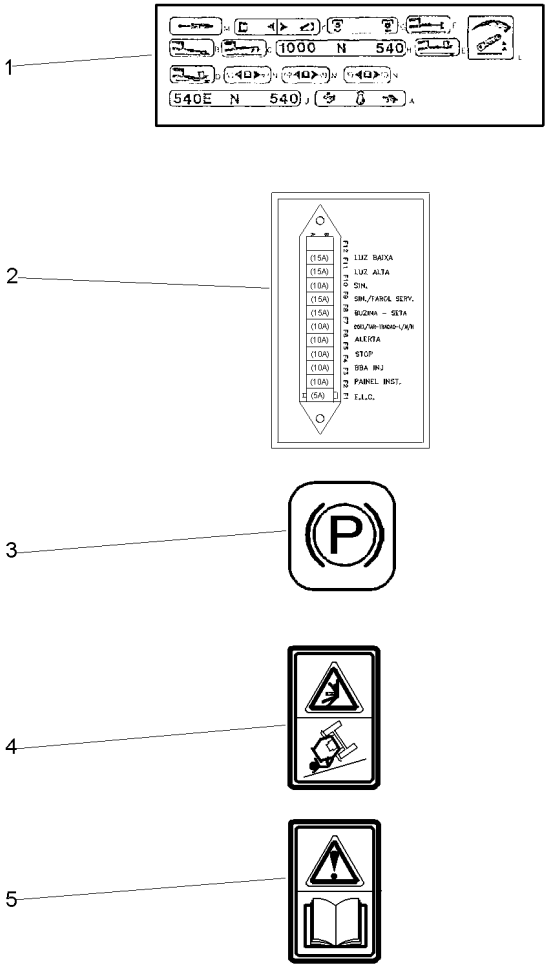

1	3808505M92	**1**	DECAL	DECAL	CALCOMANIA
2	055553P1	**1**	DECAL	DECAL	CALCOMANIA
3	3810053M1	**1**	DECAL	DECAL	CALCOMANIA
4	3808566M2	**1**	DECAL	DECAL	CALCOMANIA
5	3808551M2	**1**	DECAL	DECAL	CALCOMANIA

Decalcomania	1 Válvula	100-85	Com Cabine
Decal	1 Valve		With Cab
Calcomania	1 Valvula		Con Cabina

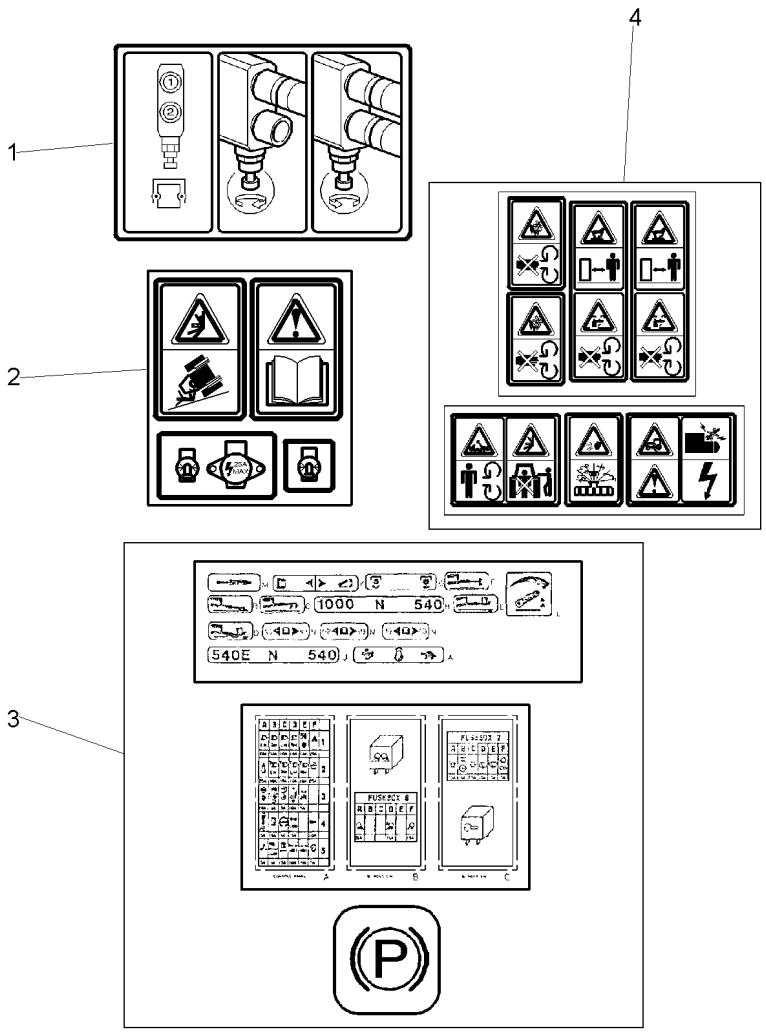

1	3808672M91		**1** DECAL	DECAL	CALCOMANIA
2	3808483M91		**1** DECAL	DECAL	CALCOMANIA
3	053515N1	100-90 No	**1** DECAL	DECAL	CALCOMANIA
4	3808486M91		**1** DECAL	DECAL	CALCOMANIA

Decalcomania
Decal
Calcomania

100-90

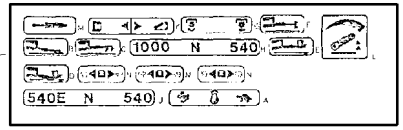

1

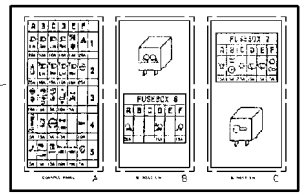

2



3

1	3808505M92	**1** DECAL	DECAL	CALCOMANIA
2	3816428M91	**1** DECAL	DECAL	CALCOMANIA
3	3810053M1	**1** DECAL	DECAL	CALCOMANIA

Decalcomania	2 Válvulas	100-95	Sem Cabine
Decal	2 Valves		Without Cab
Calcomania	2 Valvulas		Sin Cabina

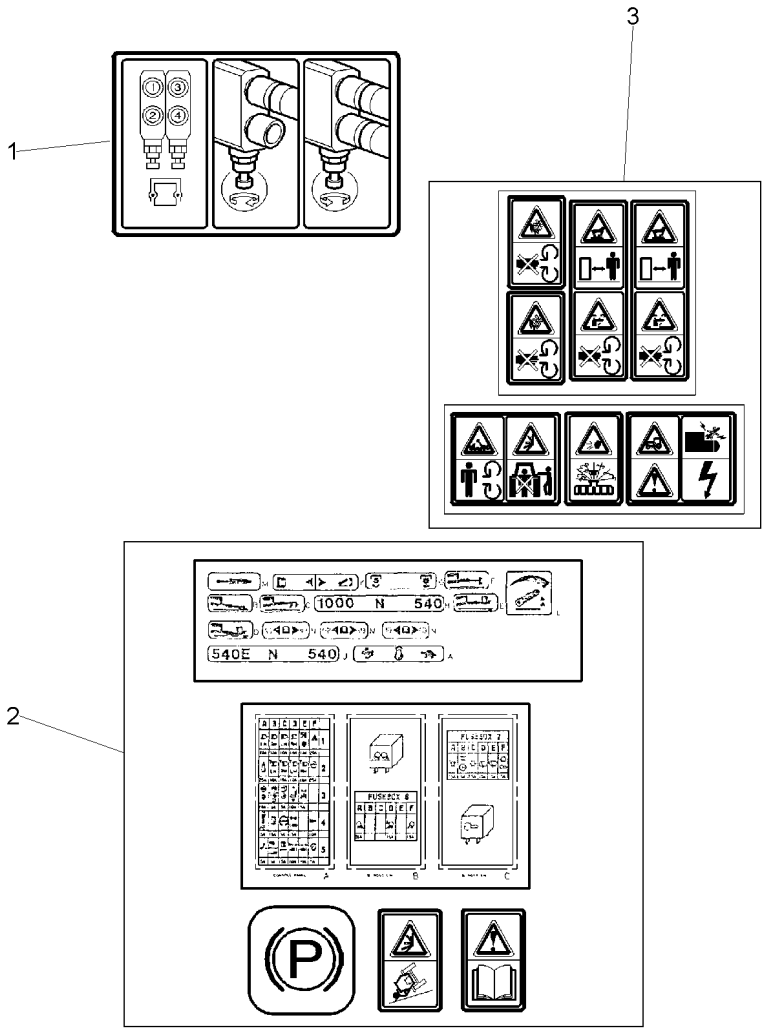

1	3808673M91		**1** DECAL	DECAL	CALCOMANIA
2	053516N1	100-80 No	**1** DECAL	DECAL	CALCOMANIA
3	3808486M91		**1** DECAL	DECAL	CALCOMANIA

Decalcomania	2 Válvulas	100-100	Com Cabine
Decal	2 Valves		With Cab
Calcomania	2 Valvulas		Con Cabina

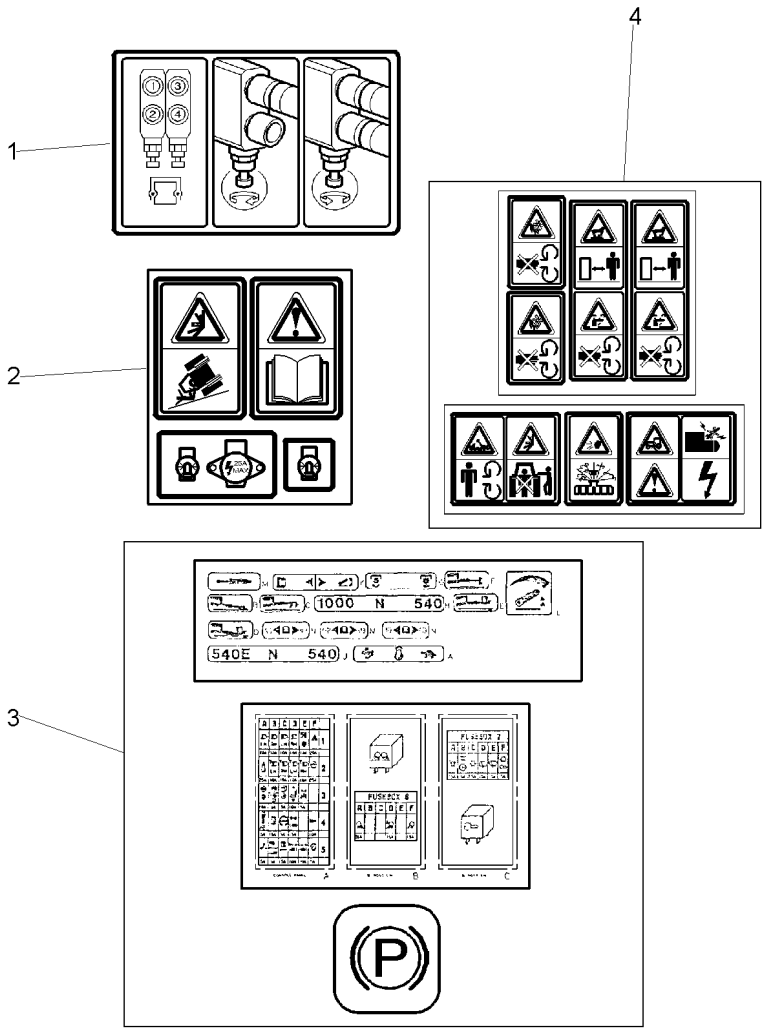

1	3808673M91		**1** DECAL	DECAL	CALCOMANIA
2	3808483M91		**1** DECAL	DECAL	CALCOMANIA
3	053515N1	100-90 No	**1** DECAL	DECAL	CALCOMANIA
4	3808486M91		**1** DECAL	DECAL	CALCOMANIA

Decalcomania
Decals
Callomanias

100-105

Português
Portuguese
Portugués

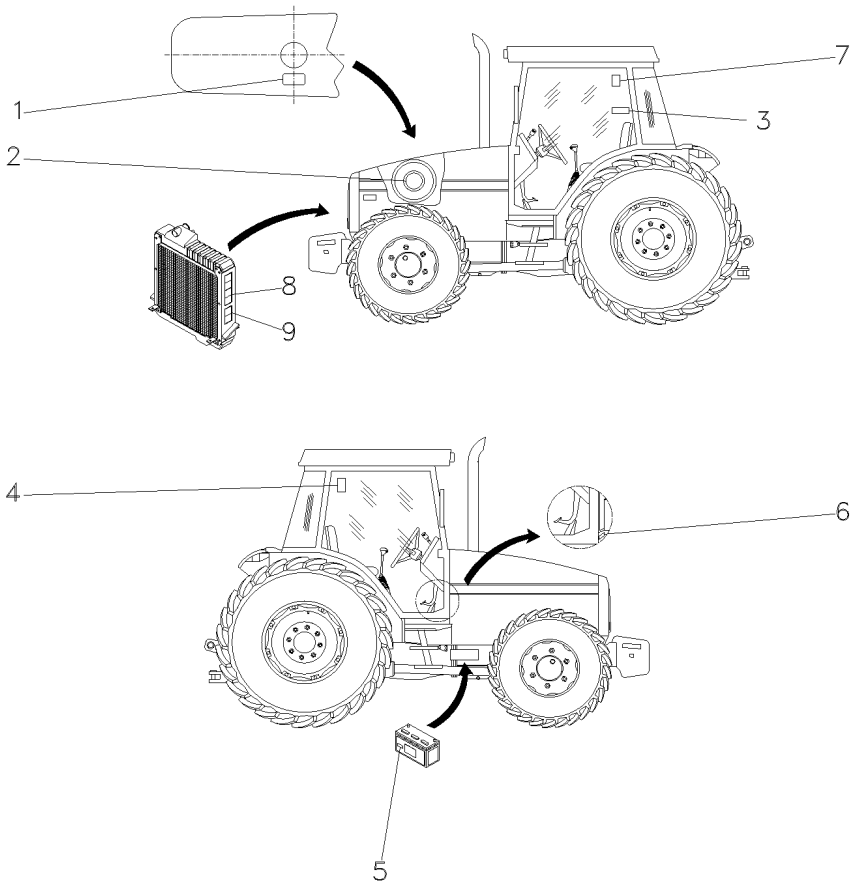

1	3146834M1	**1**	DECAL	DECAL	CALCOMANIA
2	022474P1	**1**	DECAL	DECAL	CALCOMANIA
3	049101P1	**1**	DECAL	DECAL	CALCOMANIA
4	053113P1	**1**	DECAL	DECAL	CALCOMANIA
5	056382P1	**1**	DECAL	DECAL	CALCOMANIA
6	022091P1	**1**	DECAL	DECAL	CALCOMANIA
7	053130P1	**1**	DECAL	DECAL	CALCOMANIA
8	3808554M2	**2**	DECAL	DECAL	CALCOMANIA
9	3808499M2	**2**	DECAL	DECAL	CALCOMANIA

Decalcomania
Decals
Callomanias

100-110

Português
Portuguese
Portugués

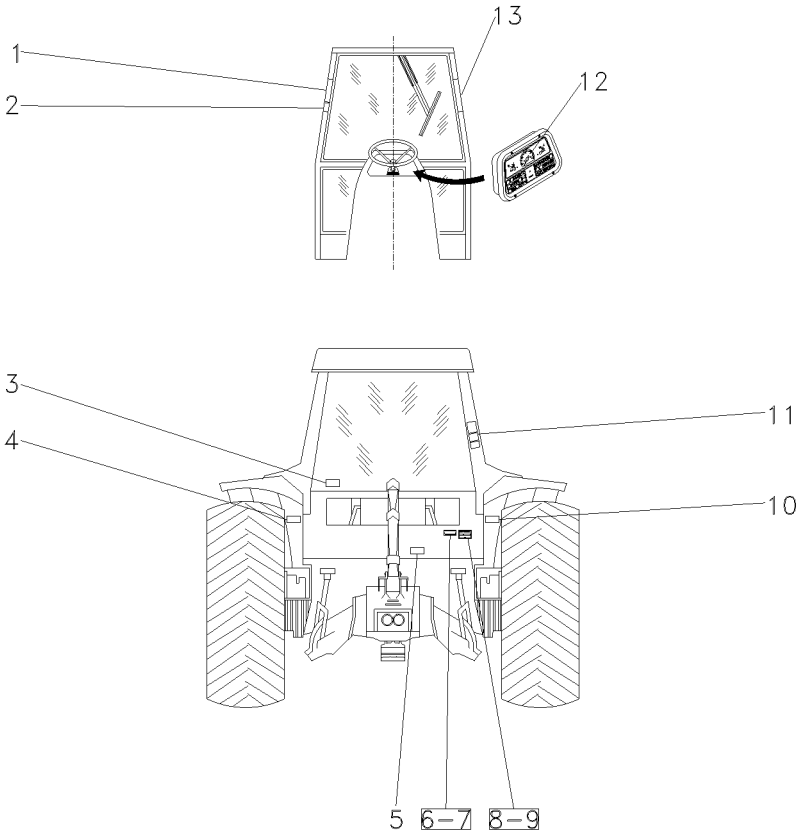

1	3782489M1	**1**	DECAL	DECAL	CALCOMANIA
2	056567P1	**1**	DECAL	DECAL	CALCOMANIA
3	053112P1	**1**	DECAL	DECAL	CALCOMANIA
4	056399P1	**1**	DECAL	DECAL	CALCOMANIA
5	3586819M2	**1**	DECAL	DECAL	CALCOMANIA
6	3697173M1	**X**	PLACA	PLATE	PLATO
7	3410581M1	**X**	REBITE	RIVET	REMACHE
8	036880P1	**X**	PLACA	PLATE	PLATO
9	3410581M1	**X**	REBITE	RIVET	REMACHE
10	056393P1	**1**	DECAL	DECAL	CALCOMANIA
11	022100P2	**1**	DECAL	DECAL	CALCOMANIA
12	2800862M1	**1**	DECAL	DECAL	CALCOMANIA
13	056404P1	**1**	DECAL	DECAL	CALCOMANIA

Decalcomania
Decals
Callomanias

100-115

Inglês
English
Inglés

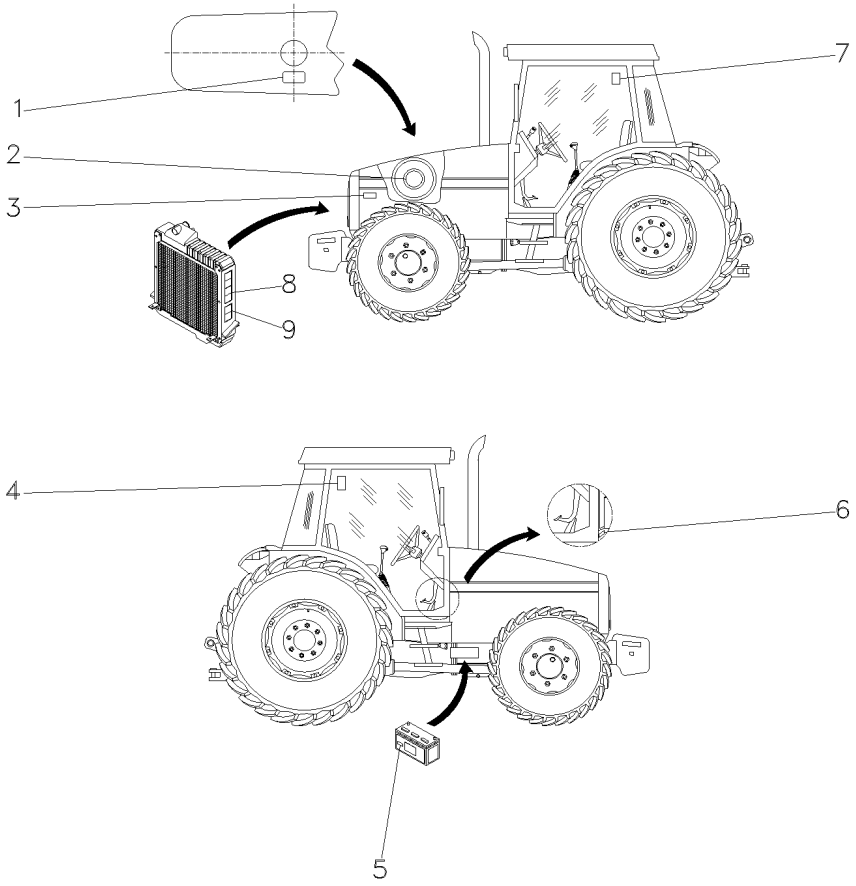

1	022097P1	**1**	DECAL	DECAL	CALCOMANIA
2	022475P1	**1**	DECAL	DECAL	CALCOMANIA
3	022672P1	**1**	DECAL	DECAL	CALCOMANIA
4	056387P1	**1**	DECAL	DECAL	CALCOMANIA
5	056384P1	**1**	DECAL	DECAL	CALCOMANIA
6	022093P1	**1**	DECAL	DECAL	CALCOMANIA
7	056390P1	**1**	DECAL	DECAL	CALCOMANIA
8	3808554M2	**2**	DECAL	DECAL	CALCOMANIA
9	3808499M2	**2**	DECAL	DECAL	CALCOMANIA

Decalcomania
Decals
Callomanias

100-120

Inglês
English
Inglés

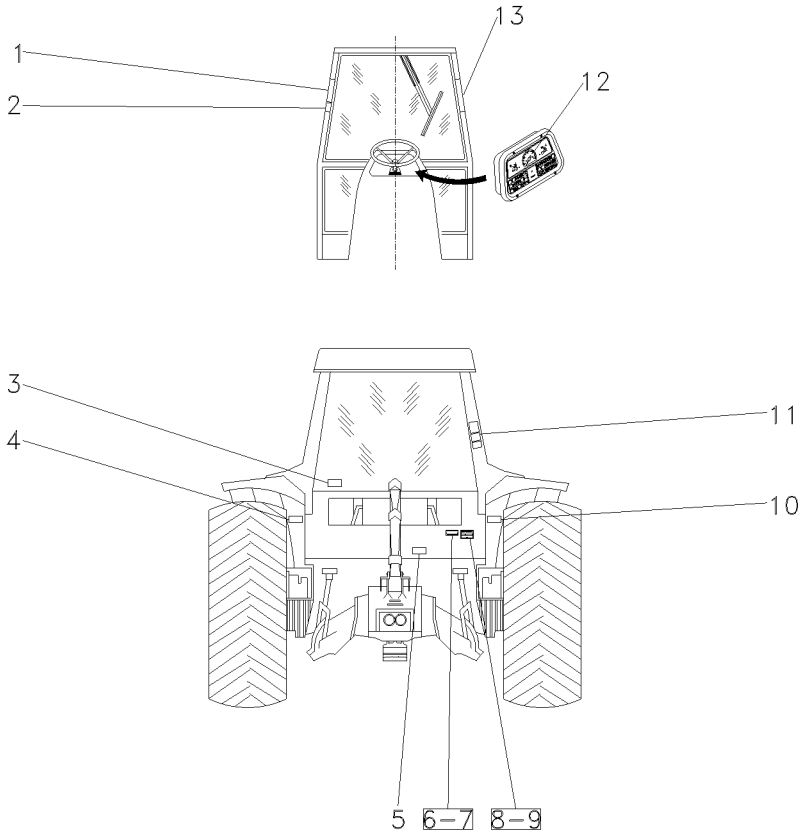

1	3782489M1	**1**	DECAL	DECAL	CALCOMANIA
2	056569P1	**1**	DECAL	DECAL	CALCOMANIA
3	056373P1	**1**	DECAL	DECAL	CALCOMANIA
4	056401P1	**1**	DECAL	DECAL	CALCOMANIA
5	042114P1	**1**	DECAL	DECAL	CALCOMANIA
6	3697173M1	**X**	PLACA	PLATE	PLATO
7	3410581M1	**X**	REBITE	RIVET	REMACHE
8	036880P1	**X**	PLACA	PLATE	PLATO
9	3410581M1	**X**	REBITE	RIVET	REMACHE
10	056395P1	**1**	DECAL	DECAL	CALCOMANIA
11	022102P2	**1**	DECAL	DECAL	CALCOMANIA
12	3411432M1	**1**	DECAL	DECAL	CALCOMANIA
13	056406P1	**1**	DECAL	DECAL	CALCOMANIA

Decalcomania
Decals
Callomanias

100-125

Espanhol
Spanish
Español

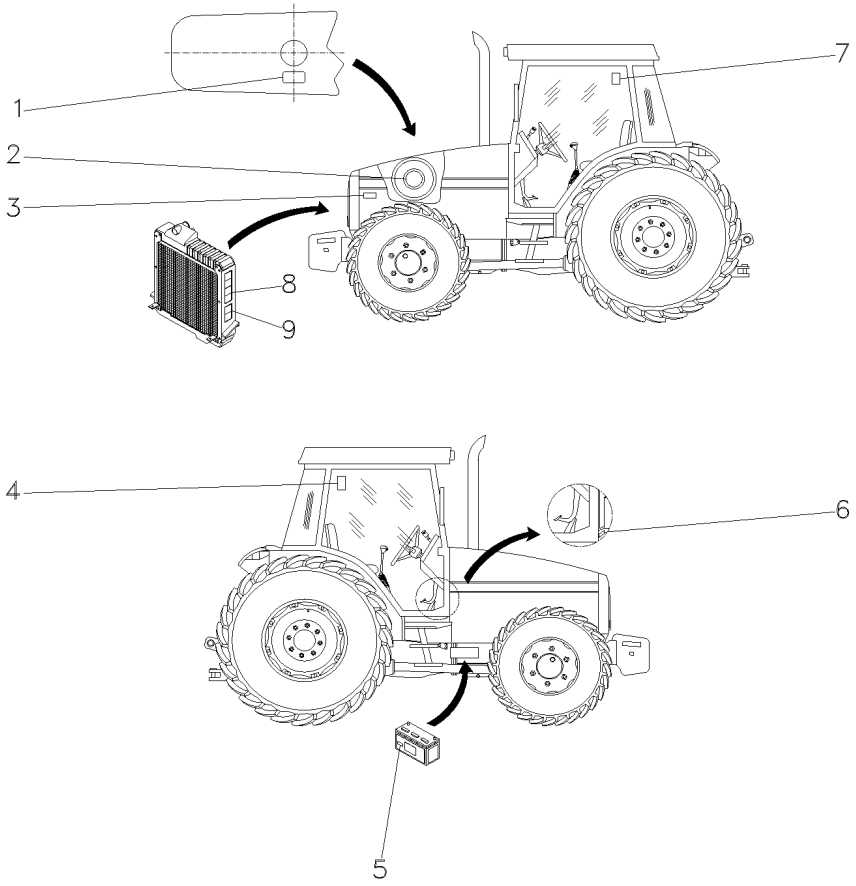

1	022096P1	**1**	DECAL	DECAL	CALCOMANIA
2	022477P1	**1**	DECAL	DECAL	CALCOMANIA
3	022672P1	**1**	DECAL	DECAL	CALCOMANIA
4	056386P1	**1**	DECAL	DECAL	CALCOMANIA
5	056383P1	**1**	DECAL	DECAL	CALCOMANIA
6	022092P1	**1**	DECAL	DECAL	CALCOMANIA
7	056389P1	**1**	DECAL	DECAL	CALCOMANIA
8	3808554M2	**2**	DECAL	DECAL	CALCOMANIA
9	3808499M2	**2**	DECAL	DECAL	CALCOMANIA

Decalcomania
Decals
Callomanias

100-130

Espanhol
Spanish
Español

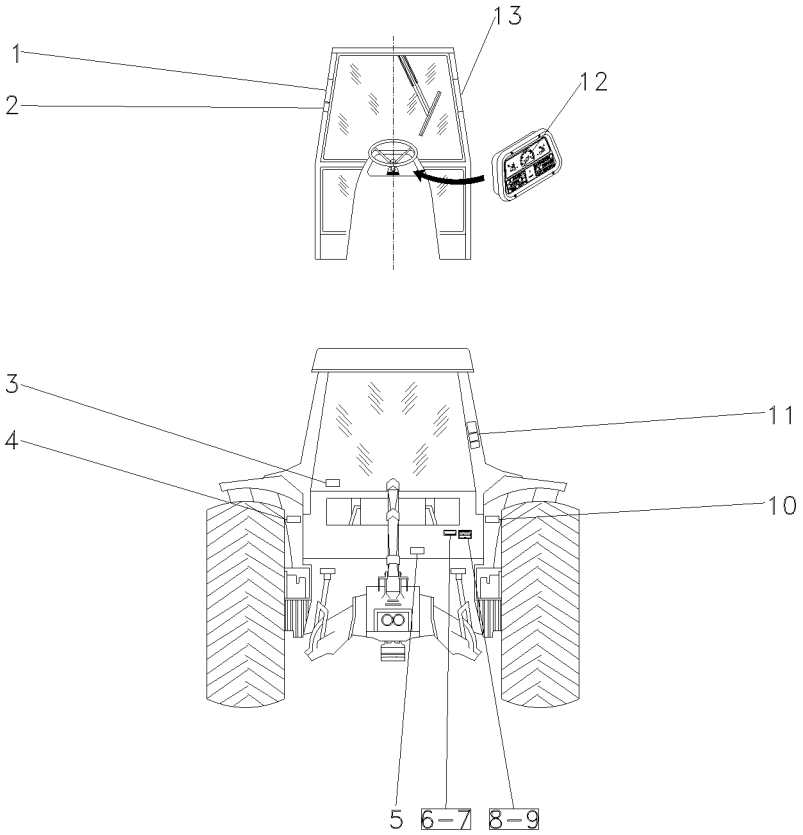

1	3782489M1	**1**	DECAL	DECAL	CALCOMANIA
2	056568P1	**1**	DECAL	DECAL	CALCOMANIA
3	056372P1	**1**	DECAL	DECAL	CALCOMANIA
4	056400P1	**1**	DECAL	DECAL	CALCOMANIA
5	042264P1	**1**	DECAL	DECAL	CALCOMANIA
6	3697173M1	**X**	PLACA	PLATE	PLATO
7	3410581M1	**X**	REBITE	RIVET	REMACHE
8	036880P1	**X**	PLACA	PLATE	PLATO
9	3410581M1	**X**	REBITE	RIVET	REMACHE
10	056394P1	**1**	DECAL	DECAL	CALCOMANIA
11	022101P2	**1**	DECAL	DECAL	CALCOMANIA
12	3410241M1	**1**	DECAL	DECAL	CALCOMANIA
13	056405P1	**1**	DECAL	DECAL	CALCOMANIA

Decalcomania
Decals
Callomanias

100-135

Francês
French
Francés

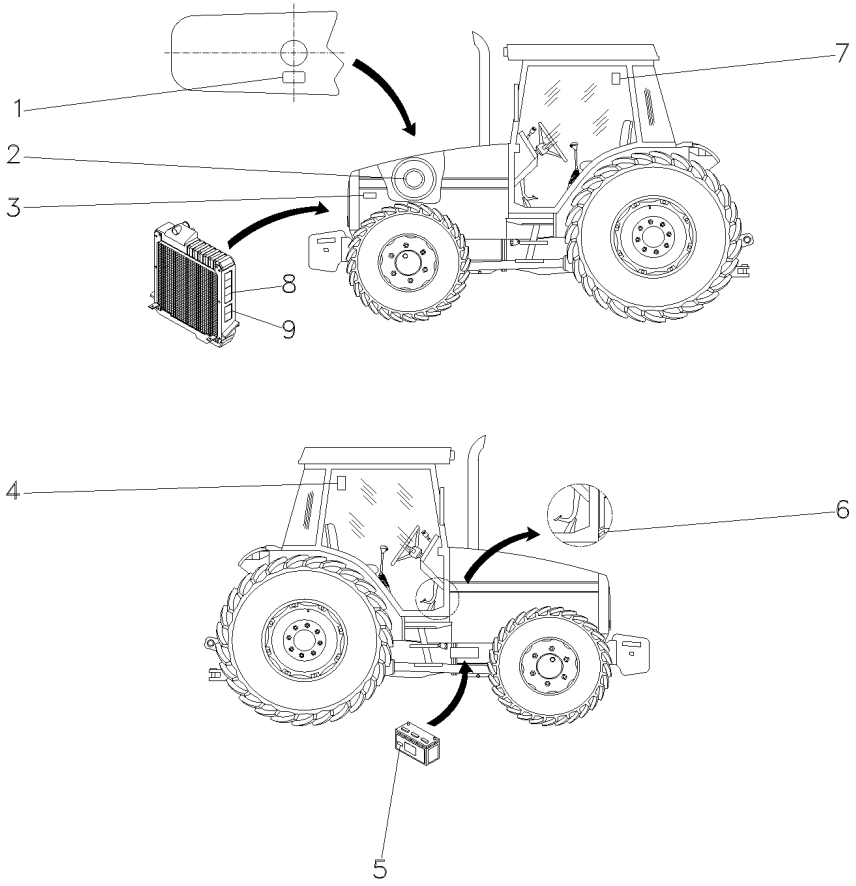

1	022098P1	**1**	DECAL	DECAL	CALCOMANIA
2	022476P1	**1**	DECAL	DECAL	CALCOMANIA
3	022672P1	**1**	DECAL	DECAL	CALCOMANIA
4	056388P1	**1**	DECAL	DECAL	CALCOMANIA
5	056385P1	**1**	DECAL	DECAL	CALCOMANIA
6	022094P1	**1**	DECAL	DECAL	CALCOMANIA
7	056391P1	**1**	DECAL	DECAL	CALCOMANIA
8	3808554M2	**2**	DECAL	DECAL	CALCOMANIA
9	3808499M2	**2**	DECAL	DECAL	CALCOMANIA

Decalcomania
Decals
Callomanias

100-140

Francês
French
Francés

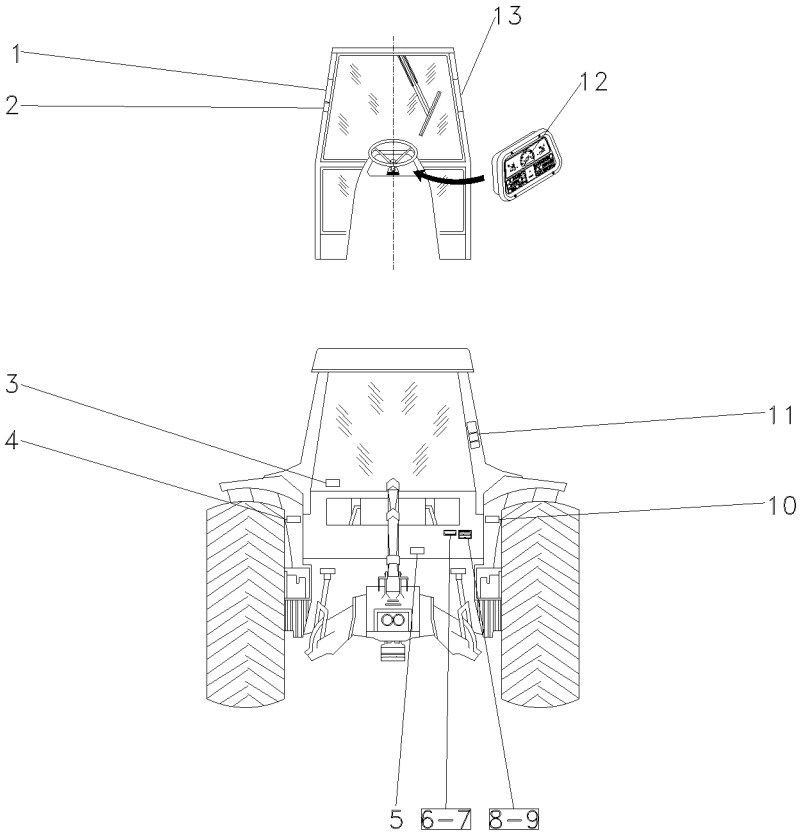

1	3782489M1	**1**	DECAL	DECAL	CALCOMANIA
2	056570P1	**1**	DECAL	DECAL	CALCOMANIA
3	056374P1	**1**	DECAL	DECAL	CALCOMANIA
4	056402P1	**1**	DECAL	DECAL	CALCOMANIA
5	042265P1	**1**	DECAL	DECAL	CALCOMANIA
6	3697173M1	**X**	PLACA	PLATE	PLATO
7	3410581M1	**X**	REBITE	RIVET	REMACHE
8	036880P1	**X**	PLACA	PLATE	PLATO
9	3410581M1	**X**	REBITE	RIVET	REMACHE
10	056396P1	**1**	DECAL	DECAL	CALCOMANIA
11	022103P2	**1**	DECAL	DECAL	CALCOMANIA
12	3408126M1	**1**	DECAL	DECAL	CALCOMANIA
13	056407P1	**1**	DECAL	DECAL	CALCOMANIA

Escala De Velocidades Velocity Scale Escala De Velocidades	100-145	12 Velocidades 12 Speed 12 Velocidades

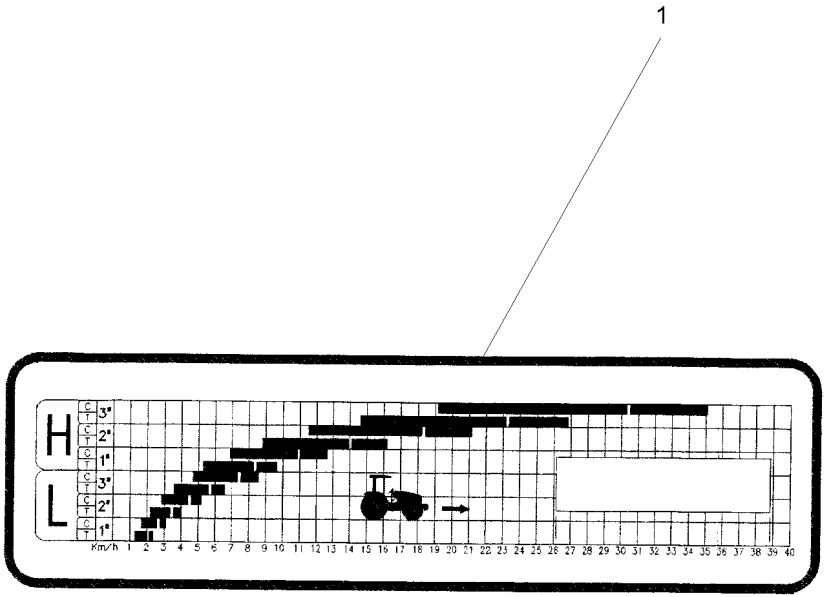

1	053671P1	18.4x34R1 23.1x26R2	**1** ESCALA	SCALE	ESCALA

Escala De Velocidades Velocity Scale Escala De Velocidades	100-150	12 Velocidades 12 Speed 12 Velocidades

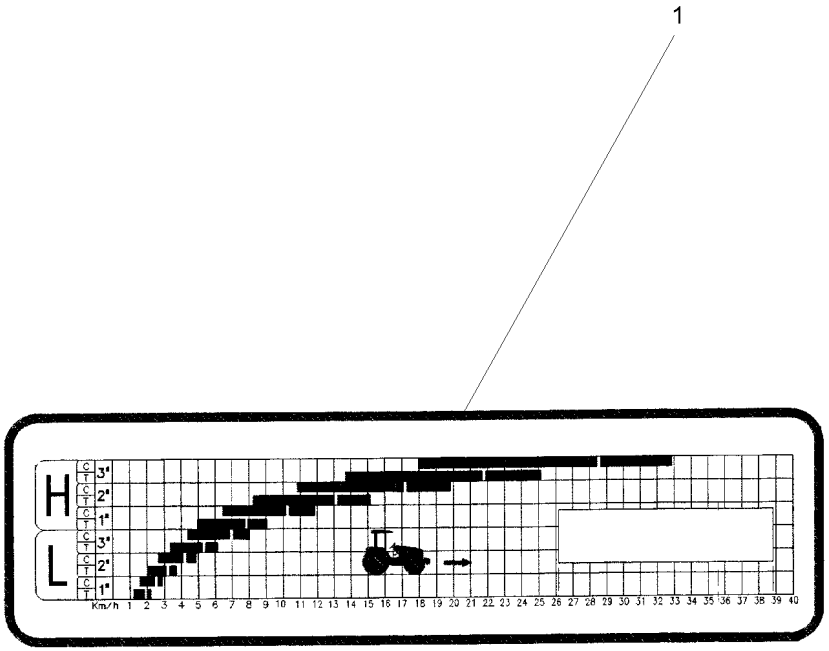

1	053672P1	13.6x38R1	**1** ESCALA	SCALE	ESCALA

Escala De Velocidades Velocity Scale Escala De Velocidades	100-155	12 Velocidades 12 Speed 12 Velocidades

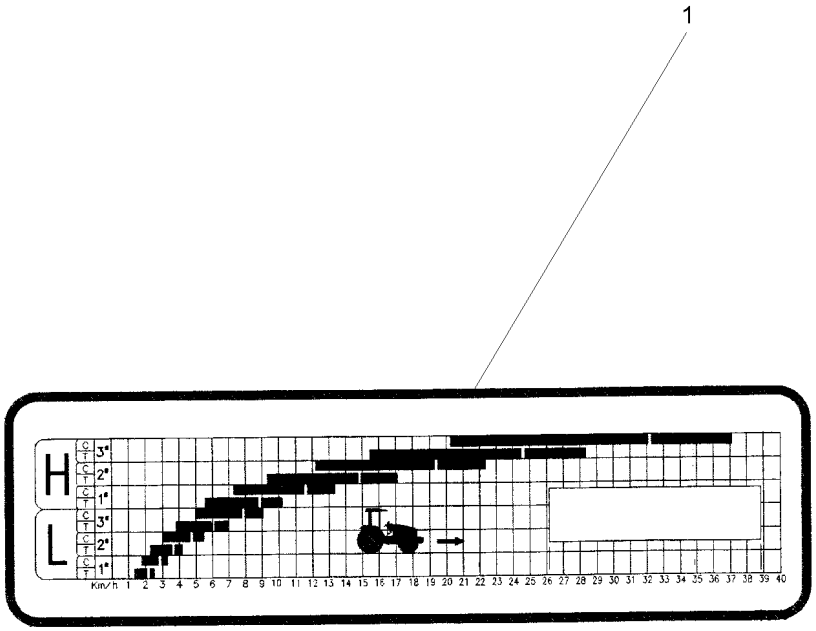

1	053673P1	23.1x30R1 23.1x30R2 18.4x38R1	**1** ESCALA	SCALE	ESCALA

Escala De Velocidades Velocity Scale Escala De Velocidades	100-160	18 Velocidades 18 Speeds 18 Velocidades

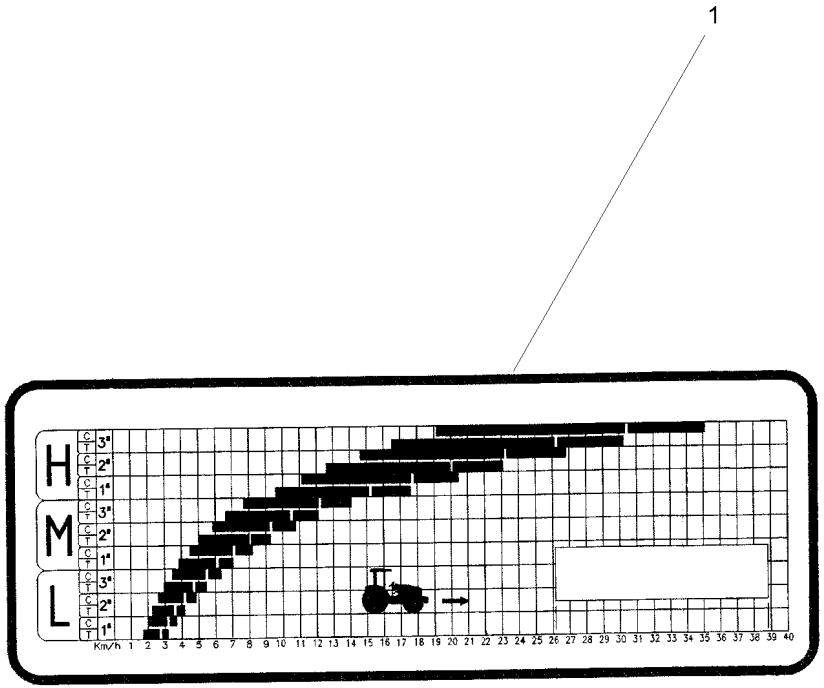

1	053676P1	23.1x30R1 23.1x30R2 18.4x38R1	**1** ESCALA	SCALE	ESCALA

Escala De Velocidades Velocity Scale Escala De Velocidades	100-165	18 Velocidades 18 Speeds 18 Velocidades

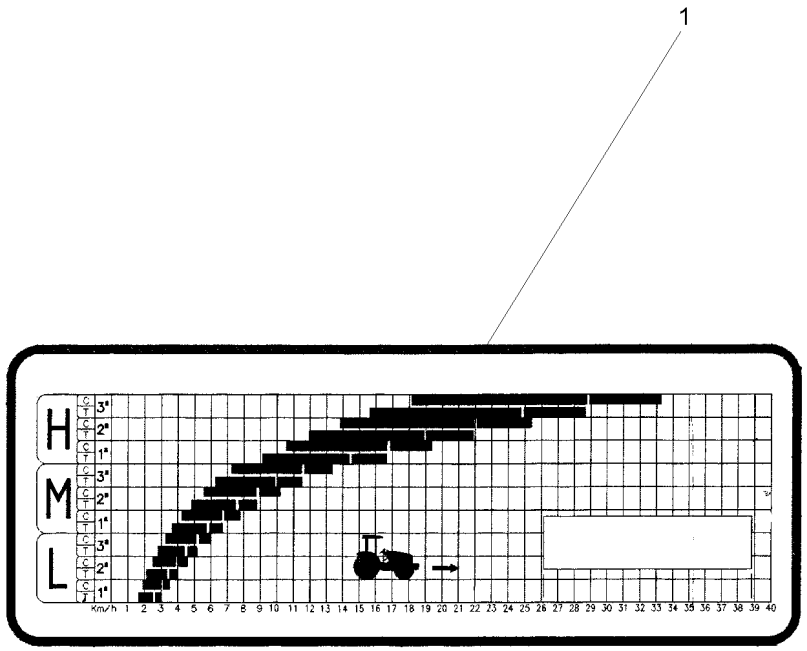

1	053674P1	18.4x34R1 23.1x26R2	**1** ESCALA	SCALE	ESCALA

Escala De Velocidades Velocity Scale Escala De Velocidades	100-170	18 Velocidades 18 Speeds 18 Velocidades

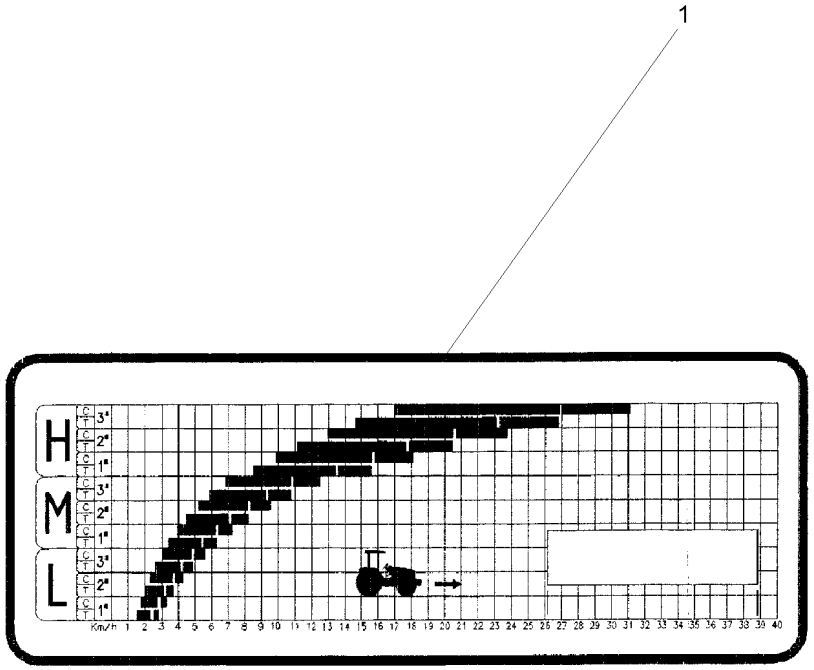

1	053675P1	13.6x38R1	**1** ESCALA	SCALE	ESCALA

Para-Lama
Mudguard
Guardabarros

4 Rodas Motrizes
4 Wheels Drive
4 Ruedas Motriz

100-175

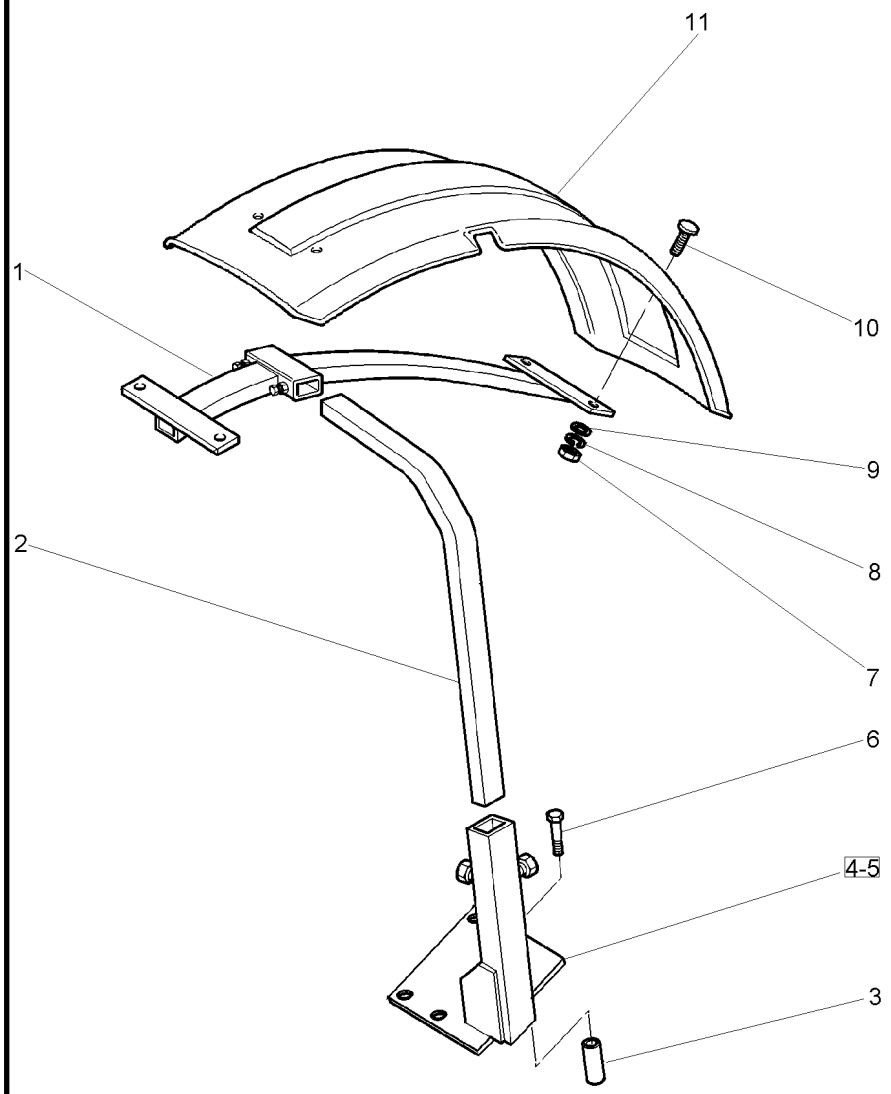

1	3762101M2		**2**	SUPORTE	BRACKET	SOPORTE
2	3771372M2	⧓ 260MM	**2**	TUBO	PIPE	CANO
3	024524P1		**8**	ESPAÇADOR	SPACER	PIEZA DISTANCIA
4	053235S1	◀	**1**	SUPORTE	BRACKET	SOPORTE
5	053236S1	▶	**1**	SUPORTE	BRACKET	SOPORTE
6	391889X1		**8**	PARAFUSO	BOLT	PERNO
7	339030X1		**8**	PORCA	NUT	TUERCA
8	353441X1		**8**	ARRUELA	WASHER	ARANDELA
9	390971X1		**8**	ARRUELA	WASHER	ARANDELA
10	3009331X1		**8**	PARAFUSO	BOLT	PERNO
11	3762104M1	▶ ⧓ 380MM	**1**	PÁRA-LAMA	FENDER	GUARDABARRO
11	3762137M1	◀ ⧓ 380MM	**1**	PÁRA-LAMA	FENDER	GUARDABARRO

Para-Lama
Mudguard
Guardabarros

2 Rodas Motrizes
2 Wheels Drive
2 Ruedas Motriz

100-180

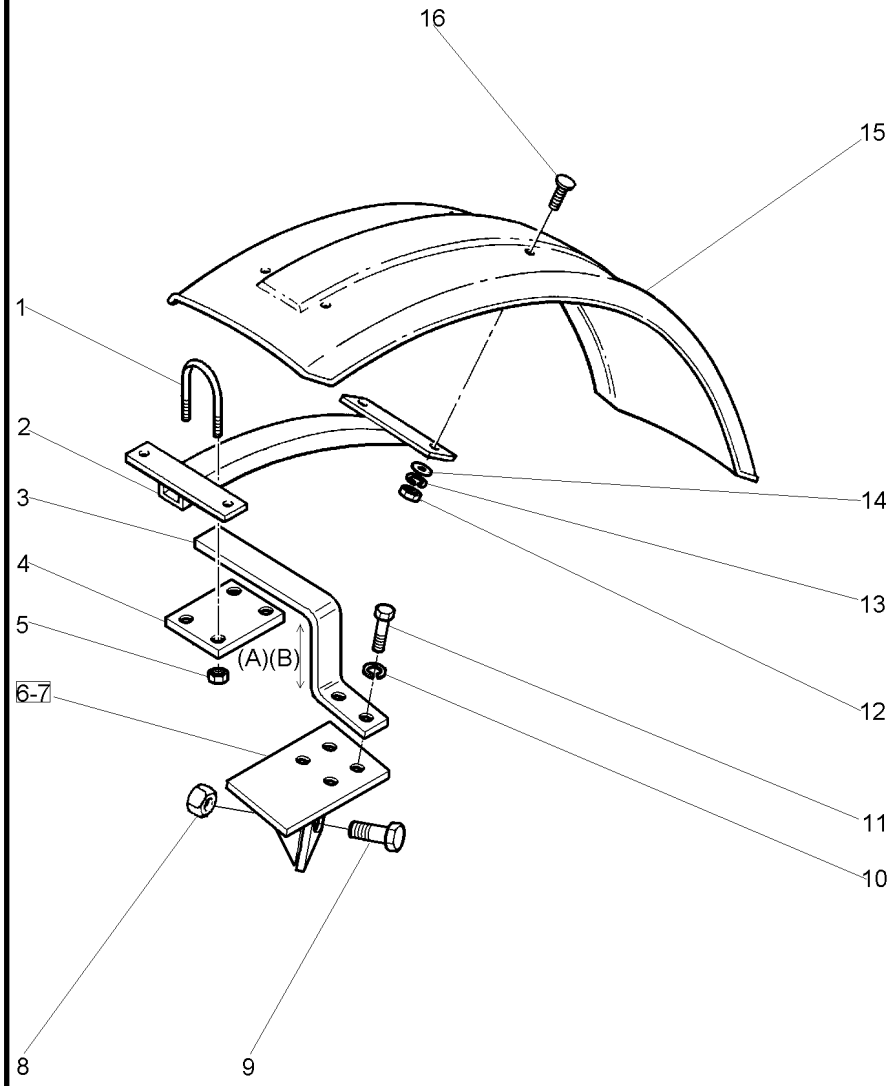

1	3761553M1		**4**	PARAFUSO "U"	U BOLT	BRIDA EN U
2	3761552M1		**2**	SUPORTE	BRACKET	SOPORTE
3	3761544M1		**2**	SUPORTE	BRACKET	SOPORTE
4	3761554M1		**2**	PLACA	PLATE	PLATO
5	394367X1		**4**	PORCA	NUT	TUERCA
6	055382S1	▶	**1**	SUPORTE	BRACKET	SOPORTE
7	055383S1	◀	**1**	SUPORTE	BRACKET	SOPORTE
8	363628X1		**2**	PORCA	NUT	TUERCA
9	354681X1		**2**	PARAFUSO	BOLT	PERNO
10	339369X1		**4**	ARRUELA	WASHER	ARANDELA
11	3009507X1		**4**	PARAFUSO	BOLT	PERNO
12	339030X1		**8**	PORCA	NUT	TUERCA
13	339375X1		**8**	ARRUELA	WASHER	ARANDELA
14	390971X1		**8**	ARRUELA	WASHER	ARANDELA
15	3761549M1		**2**	PÁRA-LAMA	FENDER	GUARDABARRO
16	3009331X1		**8**	PARAFUSO	BOLT	PERNO

Sistema De Direção
Steering System
Sistema De Direccion

100-185

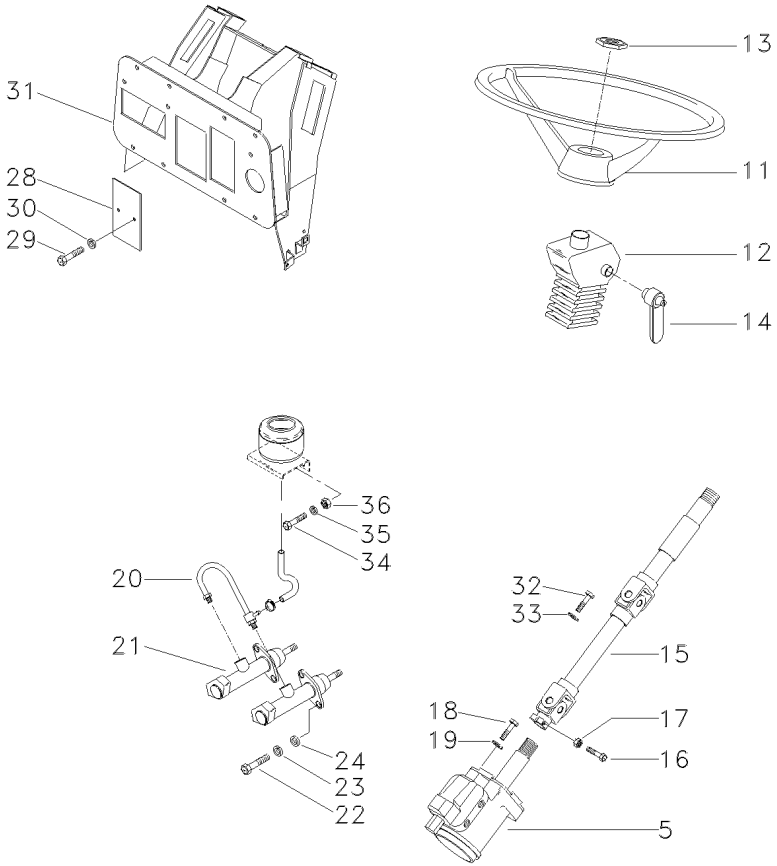

5	047158T1		**1**	UN. HIDROSTÁTICA	STEERING UNIT	UNIDAD DIRECCION
11	040341T1		**1**	VOLANTE	FLYWHEEL	VOLANTE
12	052916P1		**1**	ISOLANTE	INSULATOR	PROD.AISLANTE
13	3603640M1		**1**	PORCA	NUT	TUERCA
14	020431P1		**1**	ALAVANCA	LEVER	PALANCA
15	052946N1	105-260 No	**1**	COLUNA	COLUMN	COLUMNA
16	353683X1		**1**	PARAFUSO	BOLT	PERNO
17	358657X1		**1**	PORCA	NUT	TUERCA
18	339814X1		**2**	PARAFUSO	BOLT	PERNO
19	339376X1		**2**	ARRUELA	WASHER	ARANDELA
20	020430N1		**1**	CONEXÃO	CONNECTION	CONEXION
21	3810587M94	105-135 No	**2**	CILINDRO	CYLINDER	CILINDRO
22	339123X1		**4**	PARAFUSO	BOLT	PERNO
23	339374X1		**4**	ARRUELA	WASHER	ARANDELA
24	339024X1		**4**	ARRUELA	WASHER	ARANDELA
28	052828P1		**1**	TAMPA	COVER	CUBIERTA
29	339560X1		**2**	PARAFUSO	BOLT	PERNO
30	339375X1		**2**	ARRUELA	WASHER	ARANDELA
31	057317S1		**1**	SUPORTE	BRACKET	SOPORTE
32	339123X1		**4**	PARAFUSO	BOLT	PERNO
33	339374X1		**4**	ARRUELA	WASHER	ARANDELA
34	353667X1		**2**	PARAFUSO	BOLT	PERNO
35	353441X1		**2**	ARRUELA	WASHER	ARANDELA
36	355564X1		**2**	PORCA	NUT	TUERCA

Controle De Aceleração
Throttle Controls
Controles De Aceleración

Sem Cabina
Without Cab
Sim Cabina

105-10

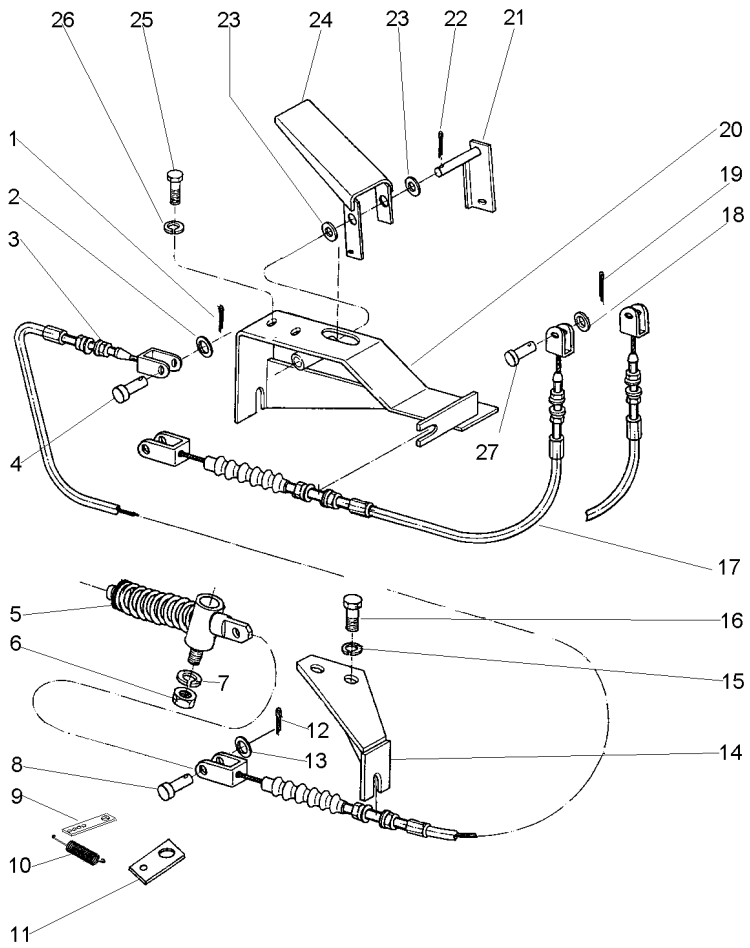

1	354041X1		**1**	CUPILHA	COTTER PIN	PASADOR DOUBLE
2	353753X1		**1**	ARRUELA	WASHER	ARANDELA
3	036627T1		**1**	CJ. CABO	KIT, CABLE	CABLES JUEGO
4	354186X1		**1**	PINO	PIN	PASADOR
5	020301N1	105-15 No	**1**	CJ. MOLA	KIT, SPRING	RESORTE JUEGO
6	353918X1		**1**	PORCA	NUT	TUERCA
7	353441X1		**1**	ARRUELA	WASHER	ARANDELA
8	354187X1		**2**	PINO	PIN	PASADOR
9	3145926M1		**1**	SUPORTE	BRACKET	SOPORTE
10	893713M1		**1**	MOLA	SPRING	RESORTE
11	3145925M1		**1**	SUPORTE	BRACKET	SOPORTE
12	354041X1		**2**	CUPILHA	COTTER PIN	PASADOR DOUBLE
13	355617X1		**2**	ARRUELA	WASHER	ARANDELA
14	036636S1		**1**	SUPORTE	BRACKET	SOPORTE
15	339376X1		**2**	ARRUELA	WASHER	ARANDELA
16	339081X1		**2**	PARAFUSO	BOLT	PERNO
17	052398T1		**1**	CJ. CABO	KIT, CABLE	CABLES JUEGO
18	353753X1		**1**	ARRUELA	WASHER	ARANDELA
19	354041X1		**1**	CUPILHA	COTTER PIN	PASADOR DOUBLE
20	036037S1		**1**	SUPORTE	BRACKET	SOPORTE
21	036633S1		**1**	ALAVANCA	LEVER	PALANCA
22	354059X1		**1**	CONTRAPINO	DOWEL	CENTRAJE
23	390734X1		**2**	ARRUELA	WASHER	ARANDELA
24	036631S1		**1**	PEDAL	PEDAL	PEDAL
25	390379X1		**2**	PARAFUSO	BOLT	PERNO
26	339374X1		**2**	ARRUELA	WASHER	ARANDELA
27	354186X1		**1**	PINO	PIN	PASADOR

Mecanismo Elastico
Elastic Mechanism
Mecanismo Flexible

105-15

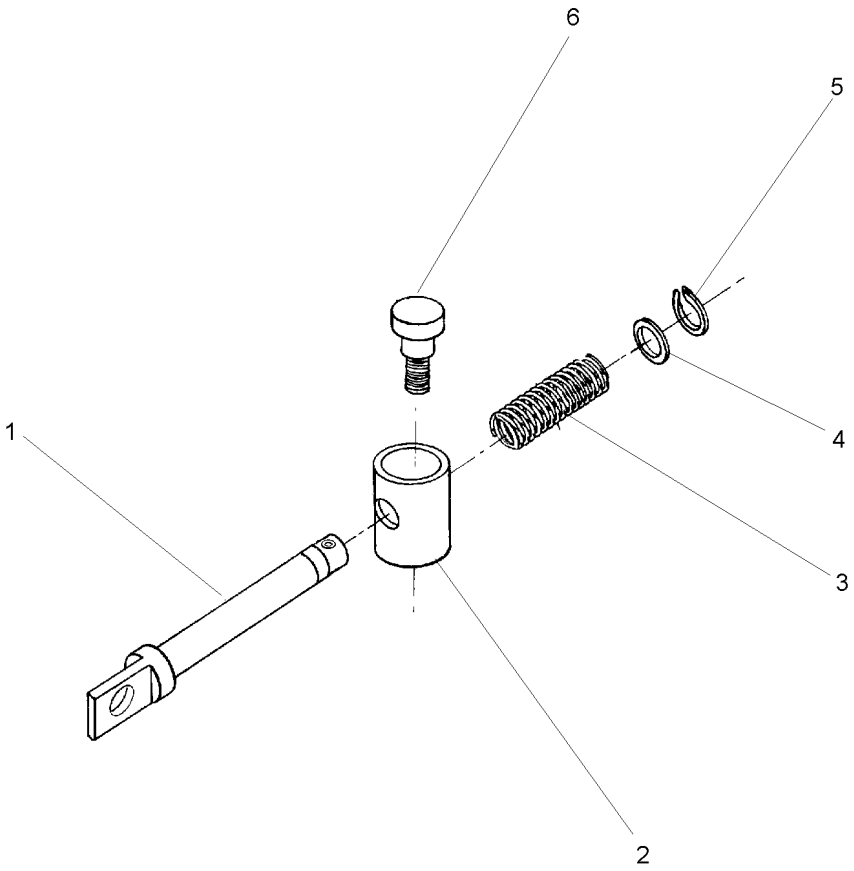

1	020304P1	**1** PINO	PIN	PASADOR
2	020303P1	**1** BUCHA	BUSH	CASQUILLO
3	1706021M1	**1** MOLA	SPRING	RESORTE
4	339817X1	**1** ARRUELA	WASHER	ARANDELA
5	354345X1	**1** ANEL TRAVA	CIRCLIP	CIRCULITO
6	020302P1	**1** PARAFUSO	BOLT	PERNO

Controle De Aceleração
Throttle Controls
Controles De Aceleración

105-20

Com Cabine Antiga
With Old Cab
Con Cabina Antigua

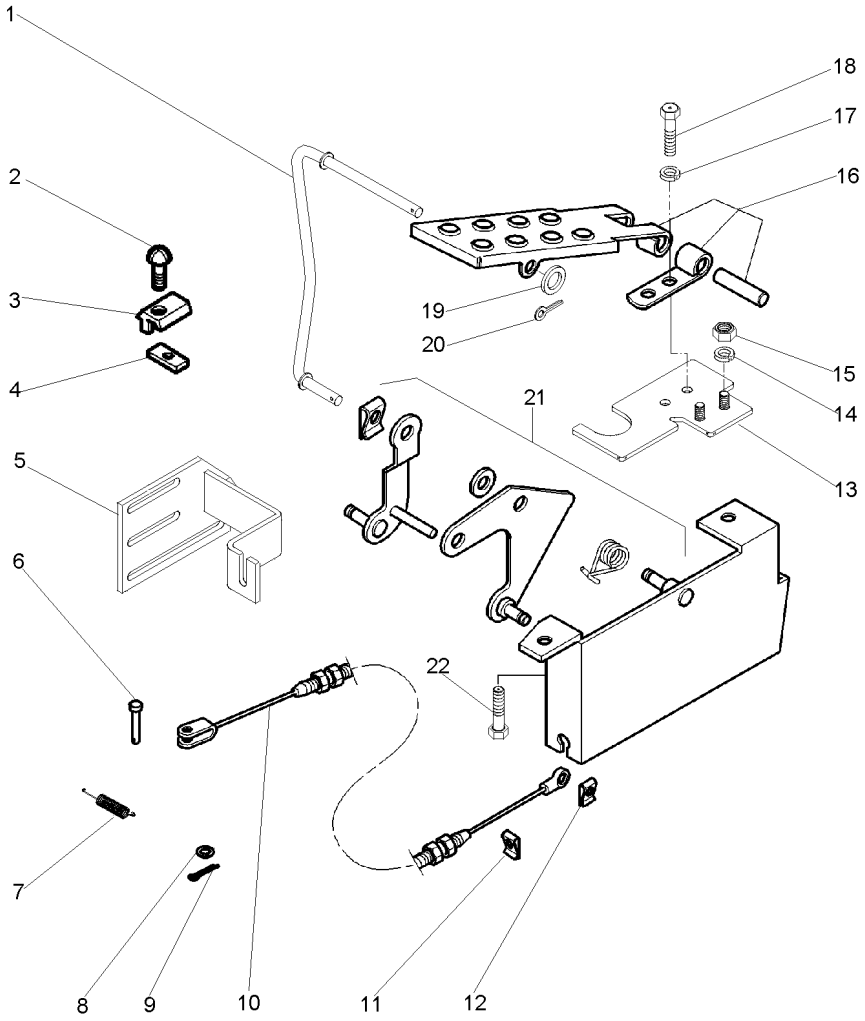

1	053389S1	**1**	TIRANTE	ROD	VARILLA
2	392415X1	**1**	PARAFUSO	BOLT	PERNO
3	3806734M1	**1**	BATENTE	STOP	PARO
4	3806735M1	**1**	CHAPA	PLATE	CHAPA
5	053734S1	**1**	SUPORTE	BRACKET	SOPORTE
6	1442866X1	**1**	CUPILHA	COTTER PIN	PASADOR DOUBLE
7	3581900M1	**1**	MOLA	SPRING	RESORTE
8	390971X1	**1**	ARRUELA	WASHER	ARANDELA
9	3763357M1	**1**	PINO	PIN	PASADOR
10	3806378M92	**1**	CABO	CABLE	CABLE
11	1440988X1	**1**	ANEL TRAVA	CIRCLIP	CIRCULITO
12	1679932M2	**1**	GRAMPO	CRAMP	PASADOR
13	053104S1	**1**	BASE	BOWL	TAZA
14	339374X1	**2**	ARRUELA	WASHER	ARANDELA
15	339169X1	**2**	PORCA	NUT	TUERCA
16	3809231M91	**1**	PEDAL	PEDAL	PEDAL
17	339374X1	**2**	ARRUELA	WASHER	ARANDELA
18	339123X1	**2**	PARAFUSO	BOLT	PERNO
19	355617X1	**2**	ARRUELA	WASHER	ARANDELA
20	354041X1	**2**	CUPILHA	COTTER PIN	PASADOR DOUBLE
21	3809232M94	**1**	CJ. CAIXA	CASE ASSY	CAJA COMPLETA
22	339228X1	**2**	PARAFUSO	BOLT	PERNO

105-25 No

Caixa
Box
Caja

105-25

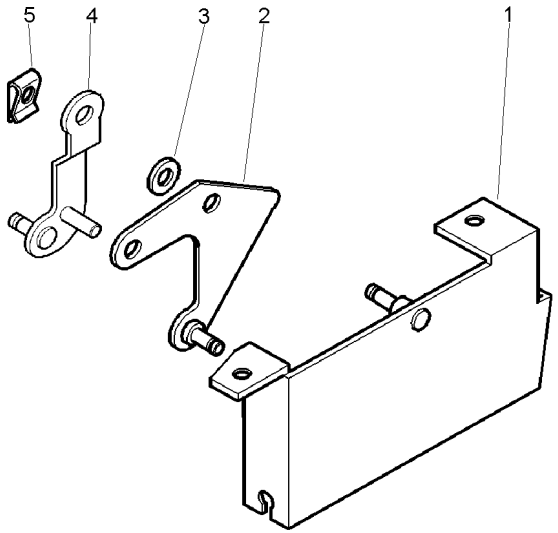

1	3806099M94	**1** SUPORTE	BRACKET	SOPORTE
2	3806101M92	**1** BRAÇO	ARM	BRAZO
3	390735X1	**1** ARRUELA	WASHER	ARANDELA
4	3815619M92	**1** BRAÇO	ARM	BRAZO
5	1680038M2	**1** PRESILHA	STAPLE	GRAPA

Controle De Aceleração
Throttle Controls
Controles De Aceleración

105-30

Com Cabine Unificada
With Standard Cab
Con Cabina Unificada

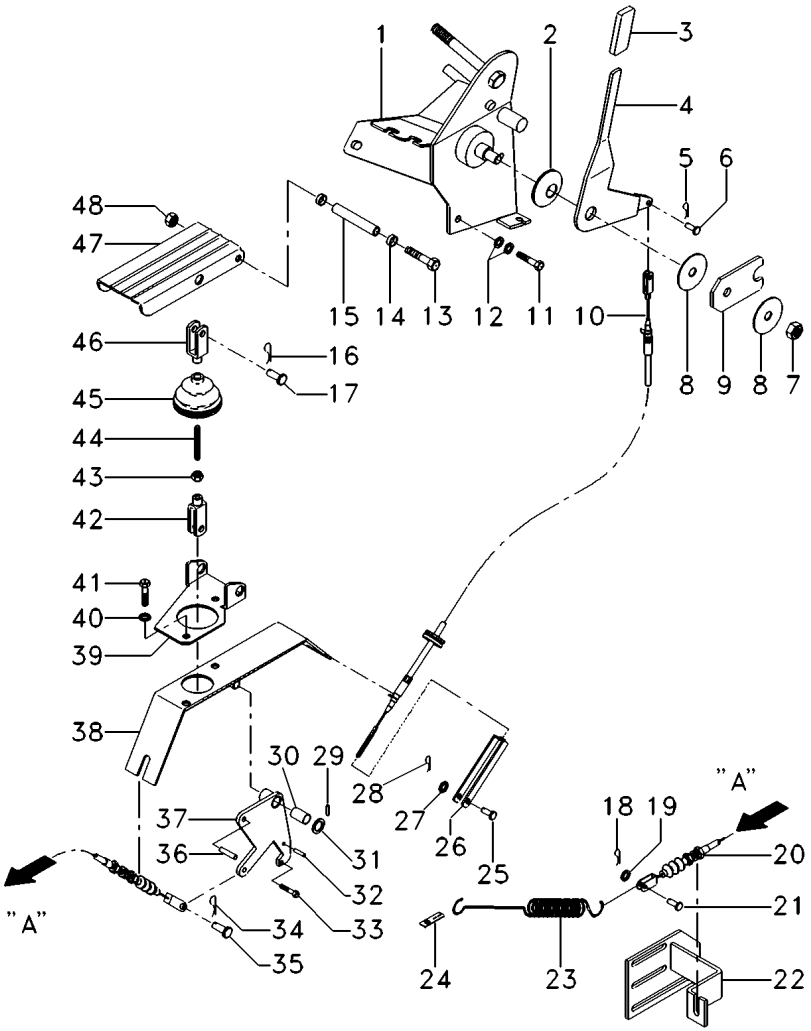

1	057345S1	[AB]	**1**	SUPORTE	BRACKET	SOPORTE
1	059198S1	[AC]	**1**	SUPORTE	BRACKET	SOPORTE
2	055535P1		**1**	MOLA	SPRING	RESORTE
3	3777016M1		**1**	MANÍPULO	KNOB	POMO
4	057349P1	[A]	**1**	ALAVANCA	LEVER	PALANCA
5	357145X1		**1**	CONTRAPINO	DOWEL	CENTRAJE
6	832297M1		**1**	PINO	PIN	PASADOR
7	1440330X1		**1**	PORCA	NUT	TUERCA
8	3042581M2		**1**	ARRUELA	WASHER	ARANDELA
9	3712271M1	[D]	**1**	PLACA	PLATE	PLATO
10	3778639M1	[E]	**1**	CABO	CABLE	CABLE
11	339287X1		**2**	PARAFUSO	BOLT	PERNO
12	390972X1		**4**	ARRUELA	WASHER	ARANDELA
13	391286X1		**1**	PARAFUSO	BOLT	PERNO
14	3385913M2		**2**	BUCHA	BUSH	CASQUILLO
15	3712867M1		**1**	BUCHA	BUSH	CASQUILLO
16	357145X1		**1**	CONTRAPINO	DOWEL	CENTRAJE
17	392235X1		**1**	PINO	PIN	PASADOR
18	3763357M1		**2**	PINO	PIN	PASADOR
19	390971X1		**1**	ARRUELA	WASHER	ARANDELA
20	052398T1	[AB]	**1**	CJ. CABO	KIT, CABLE	CABLES JUEGO
20	036627T1	[AC]	**1**	CJ. CABO	KIT, CABLE	CABLES JUEGO
21	1442866X1		**1**	CUPILHA	COTTER PIN	PASADOR DOUBLE
22	053734S1	[A]	**1**	SUPORTE	BRACKET	SOPORTE
23	893713M1		**1**	MOLA	SPRING	RESORTE
24	3145926M1		**1**	SUPORTE	BRACKET	SOPORTE
25	832297M1		**1**	PINO	PIN	PASADOR
26	3616399M1		**1**	GARFO	FORK	HORQUILLA
27	390971X1		**1**	ARRUELA	WASHER	ARANDELA
28	357145X1		**1**	CONTRAPINO	DOWEL	CENTRAJE
29	1442994X1		**1**	PINO	PIN	PASADOR
30	3385913M2		**2**	BUCHA	BUSH	CASQUILLO
31	1444351X1		**1**	ARRUELA	WASHER	ARANDELA
32	339548X1		**1**	PINO	PIN	PASADOR
33	391883X1		**1**	PARAFUSO	BOLT	PERNO
34	357145X1		**1**	CONTRAPINO	DOWEL	CENTRAJE
35	3007850X1		**1**	PINO	PIN	PASADOR
36	3713042M1		**1**	PINO	PIN	PASADOR
37	057706S1	[A]	**1**	ALAVANCA	LEVER	PALANCA
38	057702S1	[G]	**1**	SUPORTE	BRACKET	SOPORTE
39	3712852M2	[F]	**1**	SUPORTE	BRACKET	SOPORTE
40	390972X1		**2**	ARRUELA	WASHER	ARANDELA
41	339124X1		**2**	PARAFUSO	BOLT	PERNO
42	392463X1		**1**	GARFO	FORK	HORQUILLA
43	339030X1		**1**	PORCA	NUT	TUERCA
44	3712866M2		**1**	TIRANTE	ROD	VARILLA
45	3712886M1		**1**	COIFA	BELLOWS	FUELLE
46	3009130X1		**1**	GARFO	FORK	HORQUILLA
47	3712851M91	[A]	**1**	PEDAL	PEDAL	PEDAL
48	1441461X1		**1**	PORCA	NUT	TUERCA

Controle De Aceleração Throttle Controls Controles De Aceleración	105-30	Com Cabine Unificada With Standard Cab Con Cabina Unificada

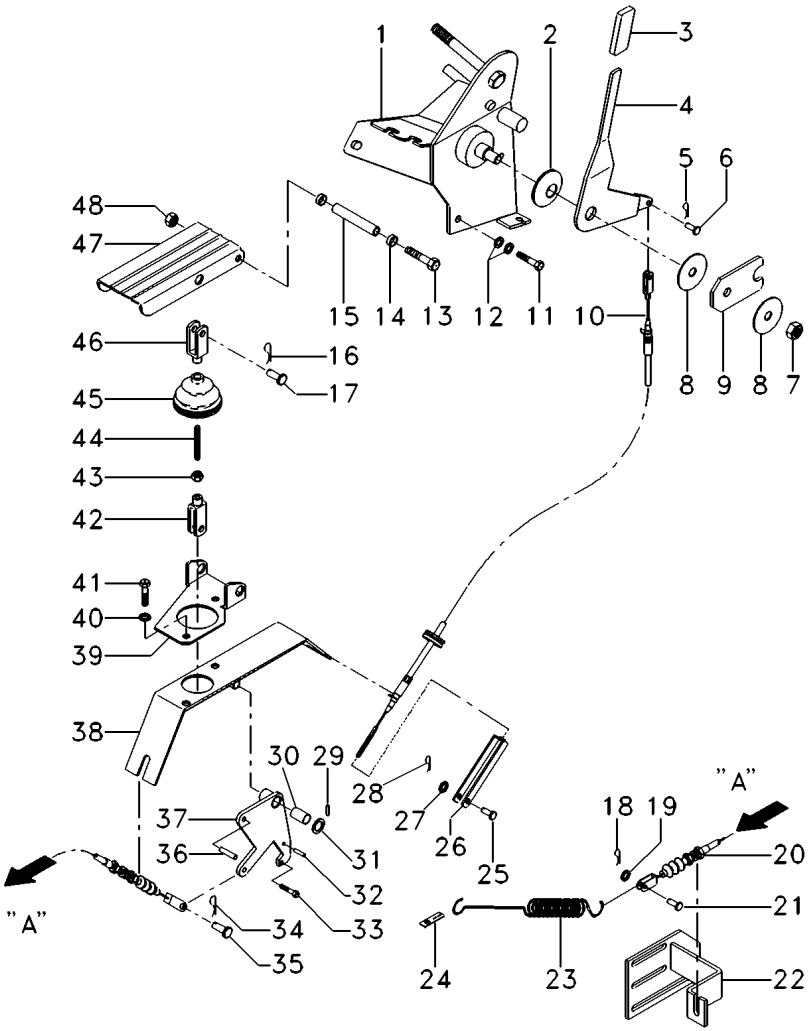

[A] ACELERADOR
THROTTLE
ACELERADOR

[B] SISTEMA FERGUSON
FERGUSON SYSTEM
SISTEMA FERGUSON

[C] COM SISTEMA ELETRONICO (ELC)
WITH ELETRONIC LIFT CONTROL
CON SISTEMA ELECTRONICO (ELC)

[D] LIMITADORA
RESTRICTOR
LIMITADORA

[E] ALAVANCA ACELERADOR
ACCELERATOR LEVER
PALANCA ACELERADORA

[F] PEDAL DO ACELERADOR
ACCELERATOR PEDAL
PEDAL DEL ACELERADOR

[G] ALAVANCA
LEVER
PALANCA

Controle Traseiro
Rear Control
Control Trasero

105-35

Sem Cabine
Without Cab
Sin Cabina

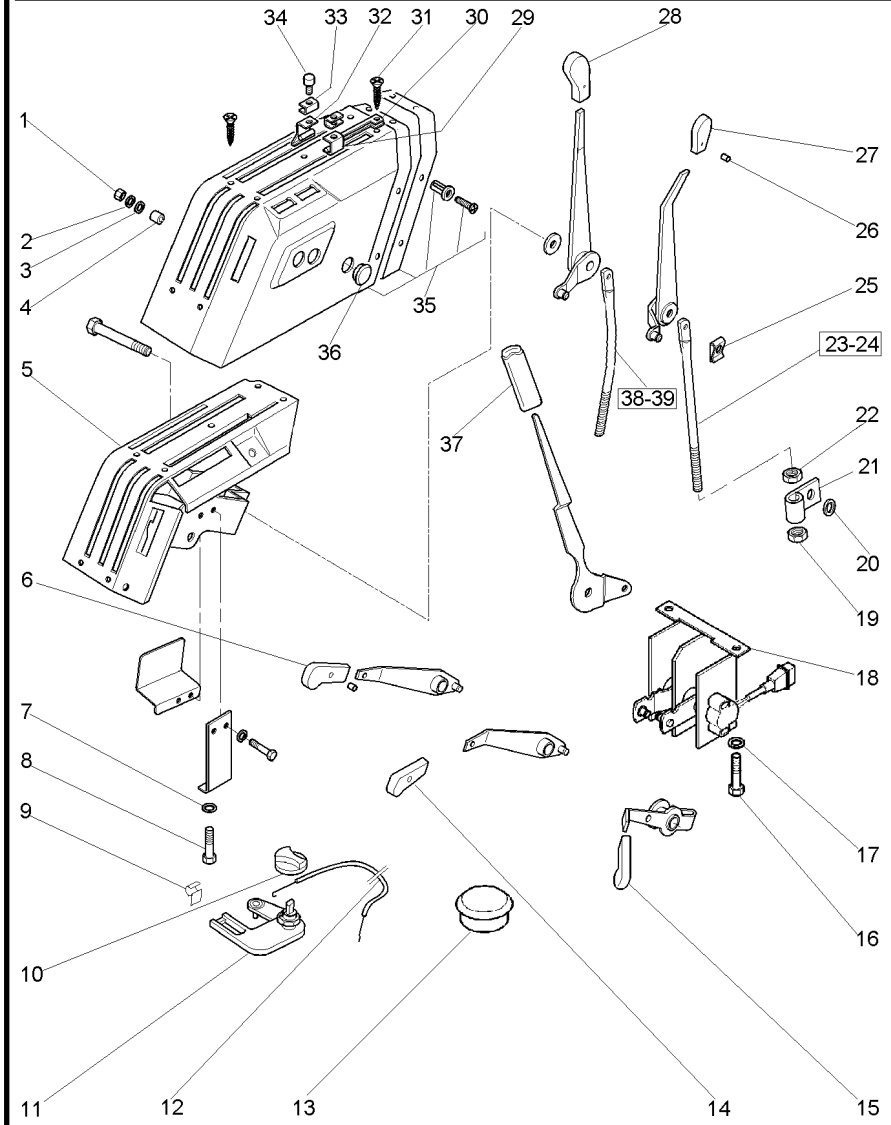

1	339402X1		**3**	PORCA	NUT	TUERCA
2	339376X1		**3**	ARRUELA	WASHER	ARANDELA
3	390597X1		**3**	ARRUELA	WASHER	ARANDELA
4	3761865M1		**3**	ESPAÇADOR	SPACER	PIEZA DISTANCIA
5	053749N1	[ACF]	**1**	PAINEL	PANEL	PANEL
		105-40 No				
5	053750N1	[ACG]	**1**	PAINEL	PANEL	PANEL
5	053751N1	[ADF]	**1**	PAINEL	PANEL	PANEL
5	053752N1	[ADG]	**1**	PAINEL	PANEL	PANEL
5	053753N1	[AEF]	**1**	PAINEL	PANEL	PANEL
5	053754N1	[AEG]	**1**	PAINEL	PANEL	PANEL
5	053757N1	[BCF]	**1**	PAINEL	PANEL	PANEL
5	053758N1	[BDF]	**1**	PAINEL	PANEL	PANEL
		105-45 No				
5	053759N1	[BEF]	**1**	PAINEL	PANEL	PANEL
6	3612962M1	[DE]	**1**	MANÍPULO	KNOB	POMO
7	390971X1		**2**	ARRUELA	WASHER	ARANDELA
8	339560X1		**2**	PARAFUSO	BOLT	PERNO
9	1696477M1	[A]	**2**	GRAMPO	CRAMP	PASADOR
10	3809198M1	[A]	**1**	MANÍPULO	KNOB	POMO
11	3807955M1	[A]	**1**	VÁLVULA	VALVE	VALVULA
12	3808978M91	[A]	**1**	CABO	CABLE	CABLE
13	1699748M1	[B]	**1**	BUJÃO	PLUG	TAPON
14	3612963M1	[E]	**1**	MANÍPULO	KNOB	POMO
15	3612968M1	[F]	**1**	MANÍPULO	KNOB	POMO
16	339123X1	[B]	**2**	PARAFUSO	BOLT	PERNO
17	390972X1	[B]	**4**	ARRUELA	WASHER	ARANDELA
18	3814518M93	[B]	**1**	CONTROLE	CONTROL	MANDO
		105-50 No				
19	394367X1		**2**	PORCA	NUT	TUERCA
20	377827X1	[A]	**2**	ARRUELA	WASHER	ARANDELA
21	3809059M1		**2**	PRESILHA	STAPLE	GRAPA
22	339169X1		**2**	PORCA	NUT	TUERCA
23	3806275M1	[A]	**1**	HASTE	SPINDLE	MANGUETA
24	054963P1	[B]	**1**	HASTE	SPINDLE	MANGUETA
25	1679932M2	[C]	**4**	GRAMPO	CRAMP	PASADOR
25	1679932M2	[D]	**6**	GRAMPO	CRAMP	PASADOR
25	1679932M2	[E]	**8**	GRAMPO	CRAMP	PASADOR
26	3008285X1		**X**	PINO	PIN	PASADOR
27	3697334M1		**1**	MANÍPULO	KNOB	POMO
28	3613815M1		**1**	MANÍPULO	KNOB	POMO
29	3614350M91		**1**	GRAMPO	CRAMP	PASADOR
30	3614664M92		**1**	SUPORTE	BRACKET	SOPORTE
31	3007934X1		**8**	PARAFUSO	BOLT	PERNO
32	3614349M92		**1**	GRAMPO	CRAMP	PASADOR
33	3614048M1		**2**	GRAMPO	CRAMP	PASADOR
34	3613049M1		**2**	MANÍPULO	KNOB	POMO
35	3816095M91		**1**	CJ. TAMPA	KIT, COVER	JUEGO DE TAPA
36	3596313M1		**3**	TAMPÃO	PAD	ALMOHADILLA
37	3777015M1		**1**	MANÍPULO	KNOB	POMO

Controle Traseiro
Rear Control
Control Trasero

105-35

Sem Cabine
Without Cab
Sin Cabina

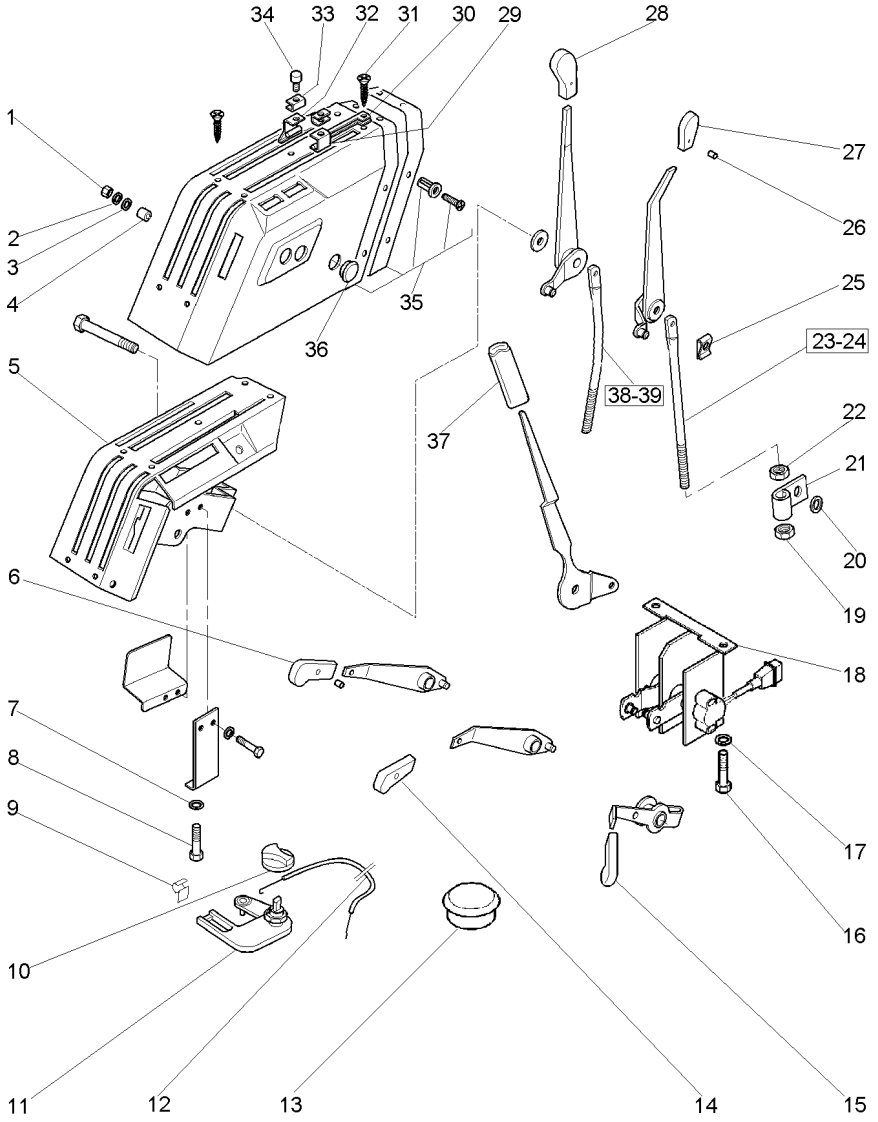

38	3811597M1	[A]	**1** TIRANTE	ROD	VARILLA
39	054964P1	[BH]	**1** HASTE	SPINDLE	MANGUETA

[A] SISTEMA FERGUSON
FERGUSON SYSTEM
SISTEMA FERGUSON

[B] SISTEMA ELETRÔNICO
ELECTRONIC SYSTEM
SISTEMA ELETRONICO

[C] SEM CONTROLE REMOTO
WITHOUT REMOTE CONTROL
SIN CONTROL REMOTO

[D] CONTROLE REMOTO - 1 VÁLVULA
REMOTE CONTROL - 1 VALVE
CONTROL REMOTO - 1 VALVULA

[E] CONTROLE REMOTO - 2 VÁLVULAS
REMOTE CONTROL - 2 VALVES
CONTROL REMOTO - 2 VALVULAS

[F] COM VÁLVULA SELETORA
WITH SELECTE VALVE
CON VALVULA SELETORA

[G] SEM VÁLVULA SELETORA
WITHOUT SELECTE VALVE
SIN VALVULA SELETORA

[H] HASTE DE PROFUNDIDADE
DEPTH STAFF
ASTA DE PROFUNDIDAD

Console Lateral
Side Console
Consola Lateral

105-40

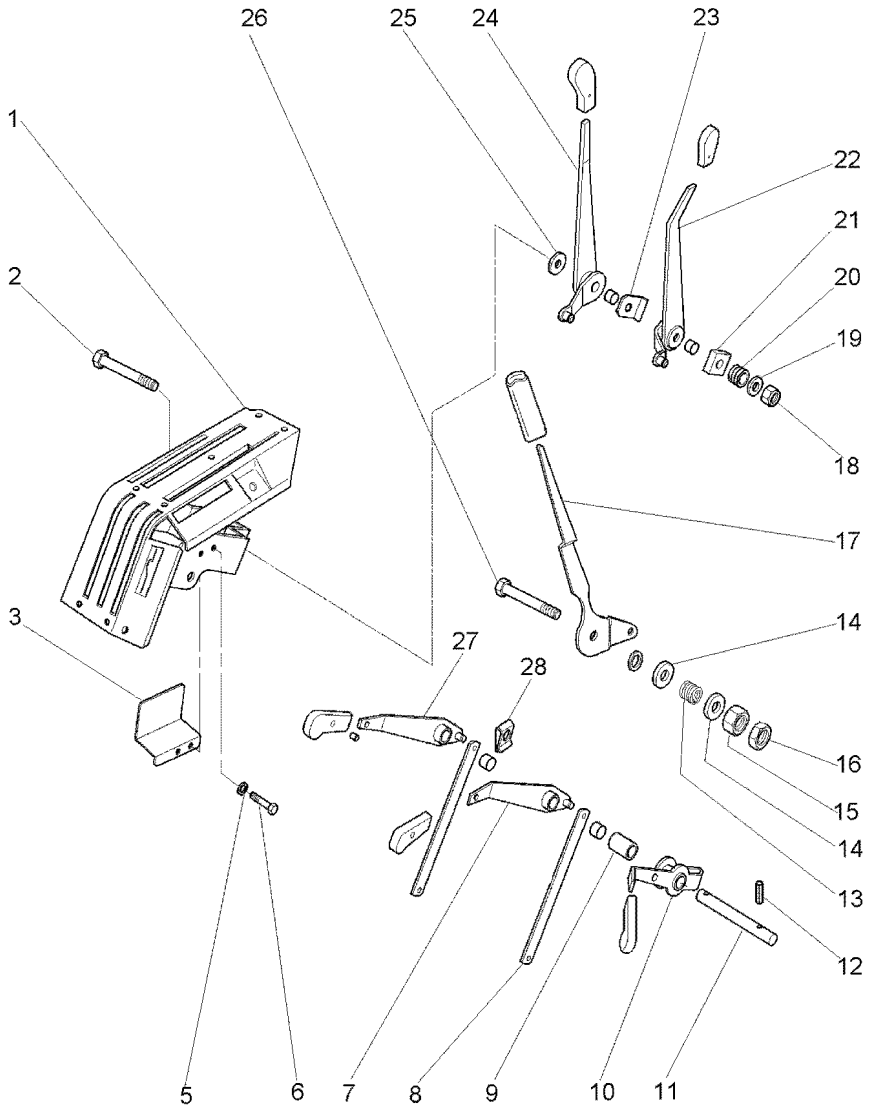

1	3812581M92	[A]	**1**	ADUTOR	FRAME	BASTIDOR
1	3814519M92	[B]	**1**	ADUTOR	FRAME	BASTIDOR
2	3009518X1		**1**	PARAFUSO	BOLT	PERNO
3	3762392M92		**1**	SUPORTE	BRACKET	SOPORTE
5	390971X1		**2**	ARRUELA	WASHER	ARANDELA
6	339666X1		**2**	PARAFUSO	BOLT	PERNO
7	3612995M91	[D]	**1**	ALAVANCA	LEVER	PALANCA
8	3763602M1	[C]	**1**	TIRANTE	ROD	VARILLA
8	3763602M1	[D]	**2**	TIRANTE	ROD	VARILLA
9	3612949M1	[C]	**2**	ESPAÇADOR	SPACER	PIEZA DISTANCIA
9	3612949M1	[D]	**1**	ESPAÇADOR	SPACER	PIEZA DISTANCIA
10	6213938M91	[E]	**1**	CJ. ALAVANCA	KIT, LEVER	JUEGO, PALANCA
11	3612952M1		**1**	EIXO	SHAFT	ARBOL
12	1441731X1		**2**	PINO	PIN	PASADOR
13	1693891M2		**1**	MOLA	SPRING	RESORTE
14	1693892M1		**2**	ARRUELA	WASHER	ARANDELA
15	339054X1		**1**	PORCA	NUT	TUERCA
16	3009696X1		**1**	PORCA	NUT	TUERCA
17	053715S1		**1**	ALAVANCA	LEVER	PALANCA
18	1440330X1		**1**	PORCA	NUT	TUERCA
19	880712M1		**4**	ARRUELA	WASHER	ARANDELA
20	1693891M2		**1**	MOLA	SPRING	RESORTE
21	3612948M1		**1**	ARRUELA	WASHER	ARANDELA
22	3612984M92		**1**	ALAVANCA	LEVER	PALANCA
23	3612950M1		**1**	SUPORTE	BRACKET	SOPORTE
24	3612983M92		**1**	ALAVANCA	LEVER	PALANCA
25	1693890M1		**4**	ARRUELA	WASHER	ARANDELA
26	3009509X1		**1**	PARAFUSO	BOLT	PERNO
27	3612994M91	[CD]	**1**	ALAVANCA	LEVER	PALANCA
28	1678832M2		**X**	ARRUELA	WASHER	ARANDELA

[A] SISTEMA FERGUSON
FERGUSON SYSTEM
SISTEMA FERGUSON

[B] SISTEMA ELETRÔNICO
ELECTRONIC SYSTEM
SISTEMA ELETRONICO

[C] CONTROLE REMOTO - 1 VÁLVULA
REMOTE CONTROL - 1 VALVE
CONTROL REMOTO - 1 VALVULA

[D] CONTROLE REMOTO - 2 VÁLVULAS
REMOTE CONTROL - 2 VALVES
CONTROL REMOTO - 2 VALVULAS

[E] COM VÁLVULA SELETORA
WITH SELECTE VALVE
CON VALVULA SELETORA

Console
Console
Tablero

105-45

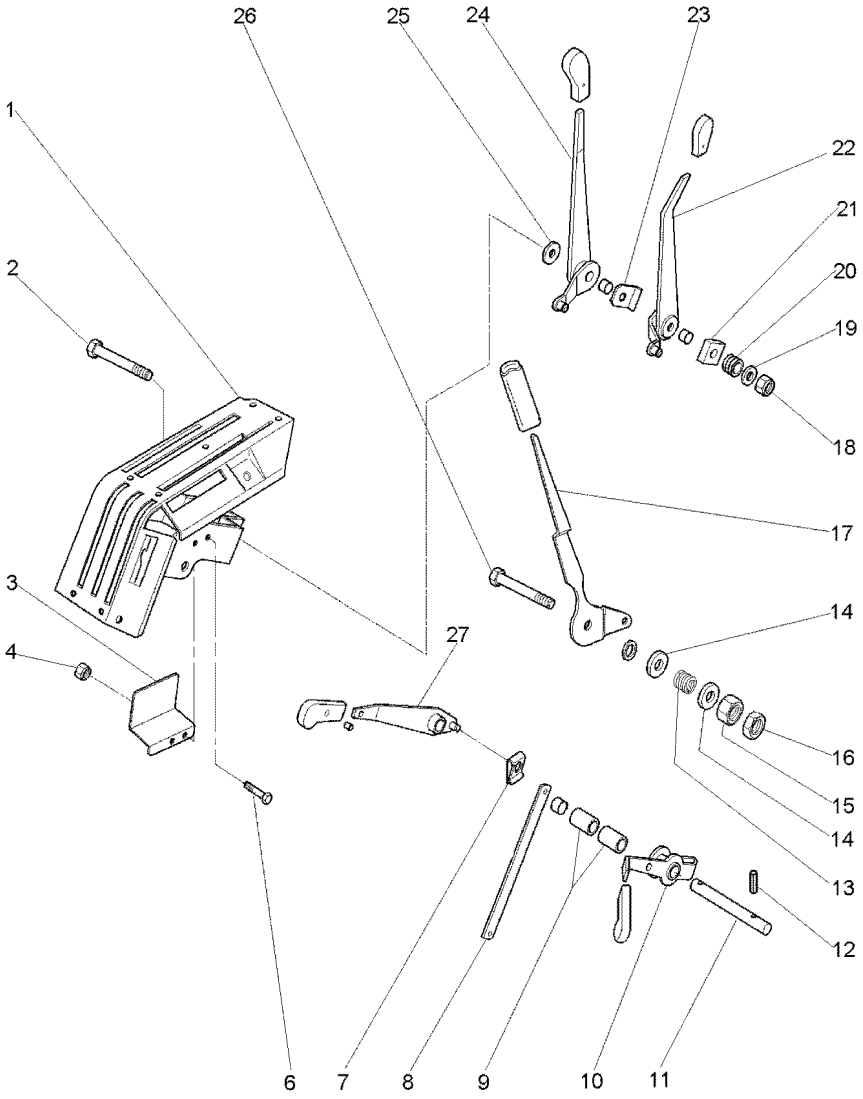

1	3814519M92	[A]
2	3009518X1	
3	3762392M92	
4	390971X1	
6	339666X1	
7	1679932M2	
8	3763602M1	[B]
9	3612949M1	[B]
10	6213938M91	[D]
11	3612952M1	
12	1441731X1	
13	1693891M2	
14	1693892M1	
15	339054X1	
16	3009696X1	
17	053715S1	
18	1440330X1	
19	880712M1	
20	1693891M2	
21	3612948M1	
22	3612984M92	
23	3612950M1	
24	3612983M92	
25	1693890M1	
26	3009509X1	
27	3612994M91	[BC]

[A] SISTEMA ELETRÔNICO
ELECTRONIC SYSTEM
SISTEMA ELETRONICO

[B] CONTROLE REMOTO - 1 VÁLVULA
REMOTE CONTROL - 1 VALVE
CONTROL REMOTO - 1 VALVULA

[C] CONTROLE REMOTO - 2 VÁLVULAS
REMOTE CONTROL - 2 VALVES
CONTROL REMOTO - 2 VALVULAS

[D] COM VÁLVULA SELETORA
WITH SELECTE VALVE
CON VALVULA SELETORA

1	ADUTOR	FRAME	BASTIDOR
1	PARAFUSO	BOLT	PERNO
1	SUPORTE	BRACKET	SOPORTE
2	ARRUELA	WASHER	ARANDELA
2	PARAFUSO	BOLT	PERNO
1	GRAMPO	CRAMP	PASADOR
1	TIRANTE	ROD	VARILLA
2	ESPAÇADOR	SPACER	PIEZA DISTANCIA
1	CJ. ALAVANCA	KIT, LEVER	JUEGO, PALANCA
1	EIXO	SHAFT	ARBOL
2	PINO	PIN	PASADOR
1	MOLA	SPRING	RESORTE
2	ARRUELA	WASHER	ARANDELA
1	PORCA	NUT	TUERCA
1	PORCA	NUT	TUERCA
1	ALAVANCA	LEVER	PALANCA
1	PORCA	NUT	TUERCA
4	ARRUELA	WASHER	ARANDELA
1	MOLA	SPRING	RESORTE
1	ARRUELA	WASHER	ARANDELA
1	ALAVANCA	LEVER	PALANCA
1	SUPORTE	BRACKET	SOPORTE
1	ALAVANCA	LEVER	PALANCA
4	ARRUELA	WASHER	ARANDELA
1	PARAFUSO	BOLT	PERNO
1	ALAVANCA	LEVER	PALANCA

Controle Traseiro
Rear Control
Control Trasero

105-50

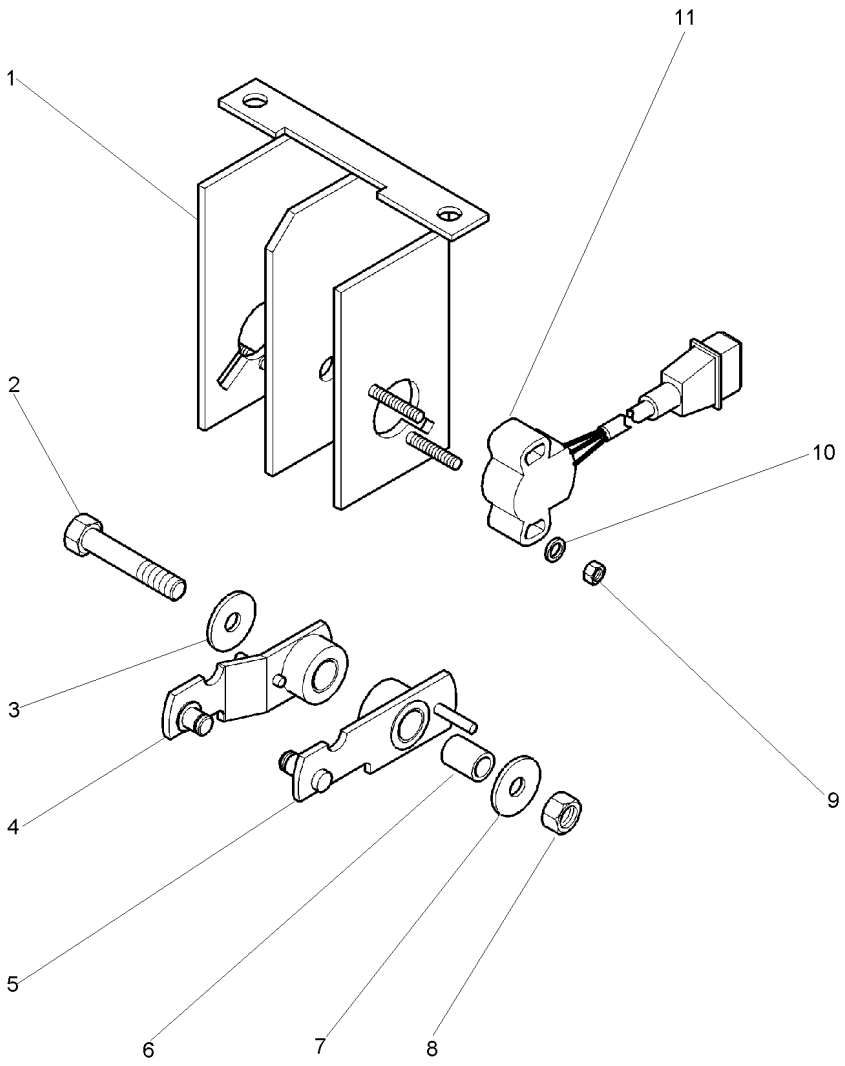

1	3814299M92	**1** CARCAÇA	HOUSING	ALOJAMIENTO
2	339168X1	**1** PARAFUSO	BOLT	PERNO
3	391039X1	**1** ARRUELA	WASHER	ARANDELA
4	3810602M92	**1** ALAVANCA	LEVER	PALANCA
5	3810601M93	**1** ALAVANCA	LEVER	PALANCA
6	3810604M1	**2** ESPAÇADOR	SPACER	PIEZA DISTANCIA
7	391039X1	**1** ARRUELA	WASHER	ARANDELA
8	339169X1	**1** PORCA	NUT	TUERCA
9	390995X1	**4** PORCA	NUT	TUERCA
10	390469X1	**4** ARRUELA	WASHER	ARANDELA
11	3715459M1	**2** POTENCIÔMETRO	POTENTIOMETER	REGULADOR ELECT.

Controle Traseiro
Rear Control
Control Trasero

105-55

Sem Cabine
Without Cab
Sin Cabina

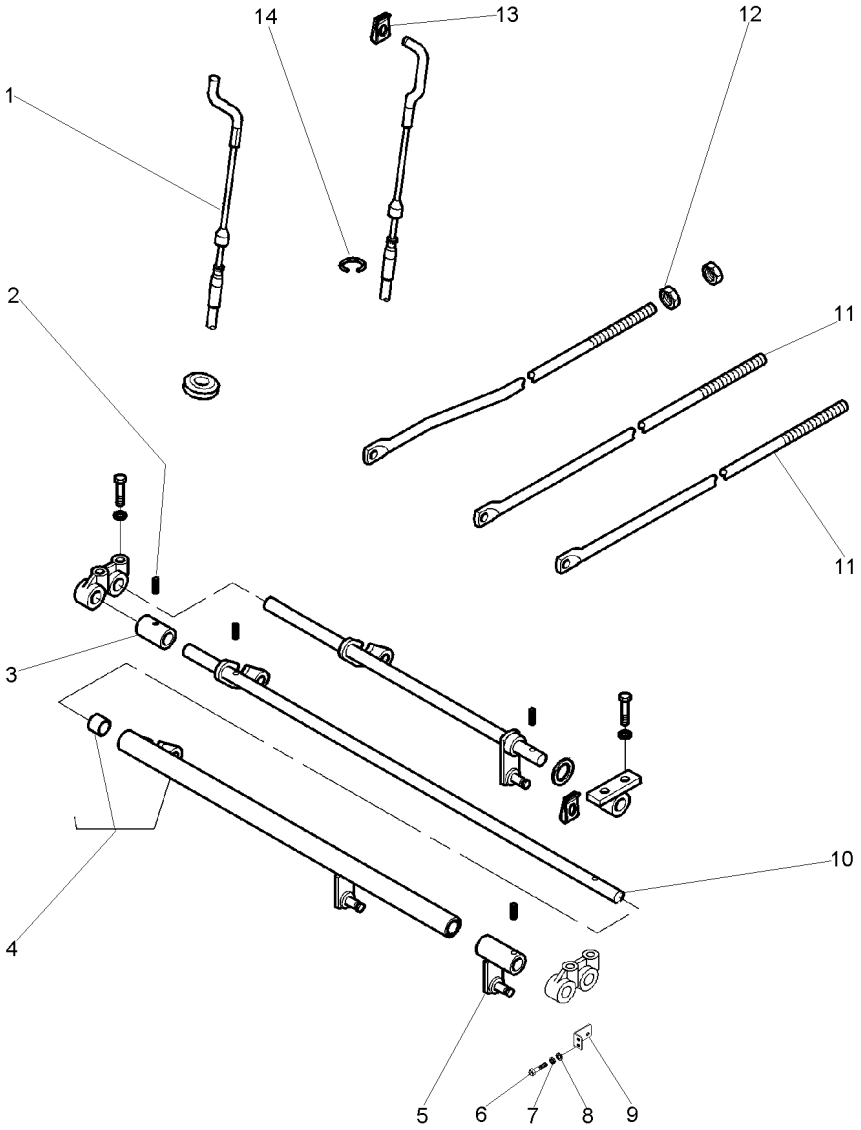

1	3813026M91	[C]	**1**	CABO	CABLE	CABLE
2	1441730X1	[A]	**2**	PINO	PIN	PASADOR
2	1441730X1	[B]	**3**	PINO	PIN	PASADOR
3	3762023M1	[AB]	**1**	ESPAÇADOR	SPACER	PIEZA DISTANCIA
4	3810784M91	[B]	**1**	CJ. EIXO	KIT, AXLE	JUEGO DE EJE
5	3811602M91	[AB]	**1**	ALAVANCA	LEVER	PALANCA
6	339761X1	[AB]	**2**	PARAFUSO	BOLT	PERNO
7	339056X1	[AB]	**2**	ARRUELA	WASHER	ARANDELA
8	339734X1	[AB]	**2**	ARRUELA	WASHER	ARANDELA
9	052401S1	[AB]	**1**	SUPORTE	BRACKET	SOPORTE
10	3762021M91	[AB]	**1**	ALAVANCA	LEVER	PALANCA
11	052440P1	[A]	**1**	TIRANTE	ROD	VARILLA
11	052440P1	[B]	**2**	TIRANTE	ROD	VARILLA
12	1442577X1	[A]	**2**	PORCA	NUT	TUERCA
12	1442577X1	[B]	**4**	PORCA	NUT	TUERCA
13	1694080M1		**X**	PRESILHA	STAPLE	GRAPA
14	1440988X1	[C]	**1**	ANEL TRAVA	CIRCLIP	CIRCULITO

[A] CONTROLE REMOTO - 1 VÁLVULA
REMOTE CONTROL - 1 VALVE
CONTROL REMOTO - 1 VALVULA

[B] CONTROLE REMOTO - 2 VÁLVULAS
REMOTE CONTROL - 2 VALVES
CONTROL REMOTO - 2 VALVULAS

[C] COM VÁLVULA SELETORA
WITH SELECTE VALVE
CON VALVULA SELETORA

Controle Traseiro	12 Velocidades	105-60	Com Cabine
Rear Control	12 Speed		With Cab
Control Trasero	12 Velocidades		Con Cabina

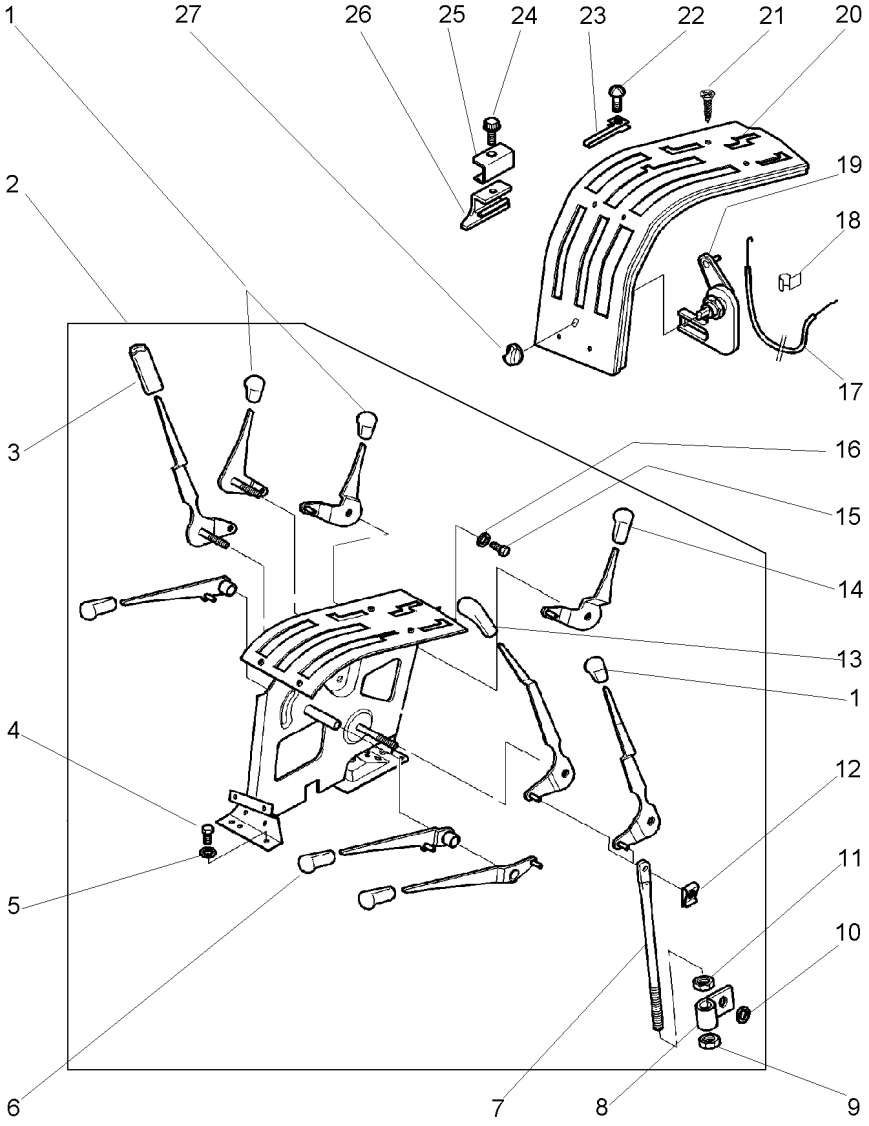

1	3810952M2	[BCH]	**1**	MANÍPULO	KNOB	POMO
1	3810952M2	[BDG]	**2**	MANÍPULO	KNOB	POMO
1	3810952M2		**3**	MANÍPULO	KNOB	POMO
2	3808393M91	[BCEH]	**1**	QUADRANTE	QUADRANT	CUADRANTE
		105-65 No				
2	3808394M91	[BDEH]	**1**	QUADRANTE	QUADRANT	CUADRANTE
2	3809462M91	[BCFG]	**1**	QUADRANTE	QUADRANT	CUADRANTE
2	3809463M91	[BDFG]	**1**	QUADRANTE	QUADRANT	CUADRANTE
2	3809464M91	[ADFG]	**1**	QUADRANTE	QUADRANT	CUADRANTE
2	3809529M91	[BCEG]	**1**	QUADRANTE	QUADRANT	CUADRANTE
2	3809530M91	[BDEG]	**1**	QUADRANTE	QUADRANT	CUADRANTE
2	3809531M91	[ADEG]	**1**	QUADRANTE	QUADRANT	CUADRANTE
2	3813218M91	[BCFH]	**1**	QUADRANTE	QUADRANT	CUADRANTE
2	3813219M91	[BDFH]	**1**	QUADRANTE	QUADRANT	CUADRANTE
3	3777015M1		**1**	MANÍPULO	KNOB	POMO
4	339124X1		**9**	PARAFUSO	BOLT	PERNO
5	390972X1		**9**	ARRUELA	WASHER	ARANDELA
6	3810752M1	[F]	**3**	MANÍPULO	KNOB	POMO
6	3810752M1	[E]	**1**	MANÍPULO	KNOB	POMO
7	3806273M2	[B]	**2**	TIRANTE	ROD	VARILLA
8	3809059M1	[B]	**2**	PRESILHA	STAPLE	GRAPA
9	394367X1	[B]	**2**	PORCA	NUT	TUERCA
10	385361X1	[B]	**2**	ARRUELA	WASHER	ARANDELA
11	390679X1	[B]	**2**	PORCA	NUT	TUERCA
12	1679932M2	[ADEG]	**7**	GRAMPO	CRAMP	PASADOR
12	1679932M2	[BCE]	**9**	GRAMPO	CRAMP	PASADOR
12	1679932M2	[DF]	**11**	GRAMPO	CRAMP	PASADOR
12	1679932M2	[BCF]	**13**	GRAMPO	CRAMP	PASADOR
12	1679932M2	[BDF]	**15**	GRAMPO	CRAMP	PASADOR
13	3810950M1	[B]	**1**	MANÍPULO	KNOB	POMO
14	3810953M1		**1**	MANÍPULO	KNOB	POMO
15	339124X1		**1**	PARAFUSO	BOLT	PERNO
16	391039X1		**1**	ARRUELA	WASHER	ARANDELA
17	3808977M91	[B]	**1**	CABO	CABLE	CABLE
18	1696477M1	[B]	**2**	GRAMPO	CRAMP	PASADOR
19	3807955M1	[B]	**1**	VÁLVULA	VALVE	VALVULA
20	3805487M3	[B]	**1**	PAINEL	PANEL	PANEL
20	3809202M1	[ADG]	**1**	PAINEL	PANEL	PANEL
21	3007934X1		**6**	PARAFUSO	BOLT	PERNO
22	3008302X1	[B]	**1**	PARAFUSO	BOLT	PERNO
23	3809200M91	[B]	**1**	CLIPE	CLIP	CRAPA RETEN
24	3613049M1	[ADG]	**1**	MANÍPULO	KNOB	POMO
24	3613049M1	[B]	**3**	MANÍPULO	KNOB	POMO
25	3809199M1	[ADG]	**1**	GRAMPO	CRAMP	PASADOR
25	3809199M1	[B]	**3**	GRAMPO	CRAMP	PASADOR
26	3614349M92	[B]	**1**	GRAMPO	CRAMP	PASADOR
26	3614349M92	[ADG]	**3**	GRAMPO	CRAMP	PASADOR
27	3809198M1	[B]	**1**	MANÍPULO	KNOB	POMO

Controle Traseiro **Rear Control** **Control Trasero**	**12 Velocidades** **12 Speed** **12 Velocidades**	**105-60**	**Com Cabine** **With Cab** **Con Cabina**

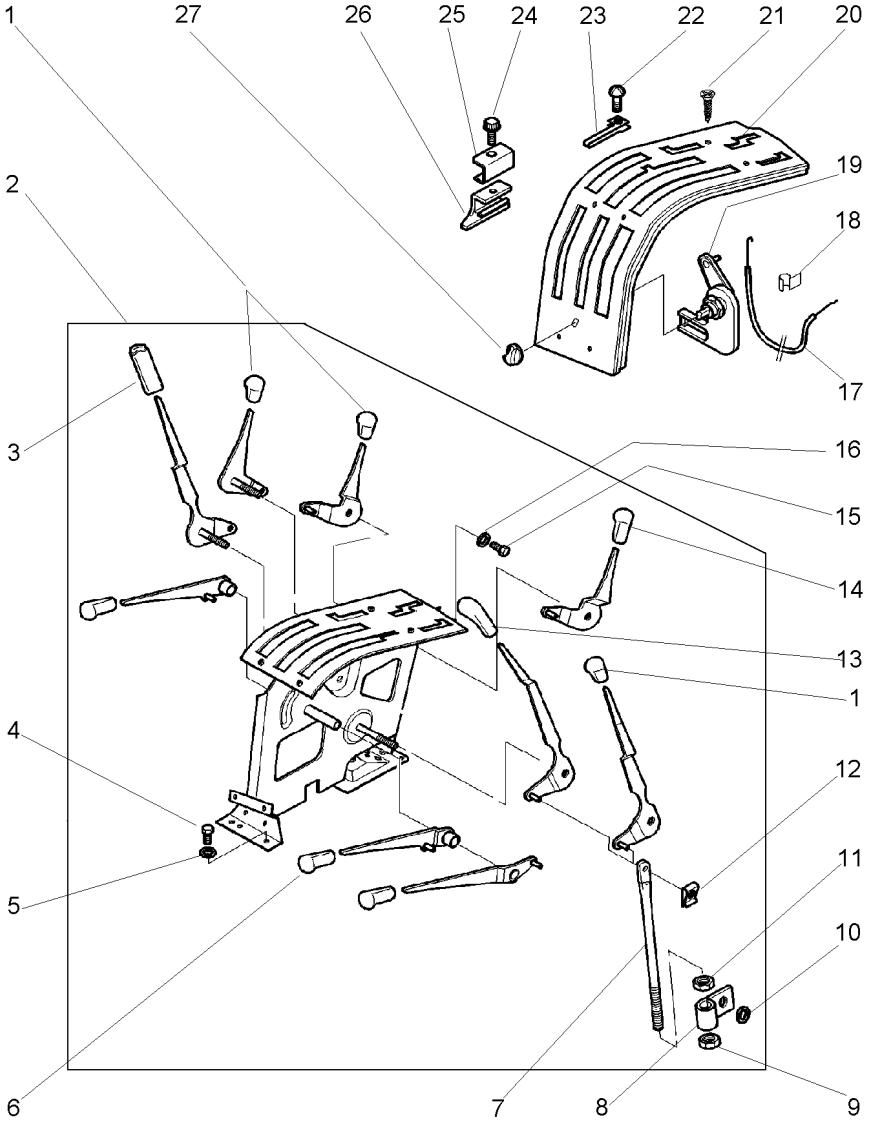

[A] SISTEMA FERGUSON
FERGUSON SYSTEM
SISTEMA FERGUSON

[B] SISTEMA ELETRÔNICO
ELECTRONIC SYSTEM
SISTEMA ELETRONICO

[C] TDP 1V
PTO 1V
TDF 1V

[D] TDP 2V
PTO 2V
TDF 2V

[E] 1 BOBINA
1 SPOOL
1 BOBINA

[F] 2 BOBINA
2 SPOOL
2 BOBINA

[G] COM VÁLVULA SELETORA
WITH SELECTE VALVE
CON VALVULA SELETORA

[H] SEM VÁLVULA SELETORA
WITHOUT SELECTE VALVE
SIN VALVULA SELETORA

Controle Traseiro — **12 Velocidades**
Rear Control — **12 Speed**
Control Trasero — **12 Velocidades**

105-65

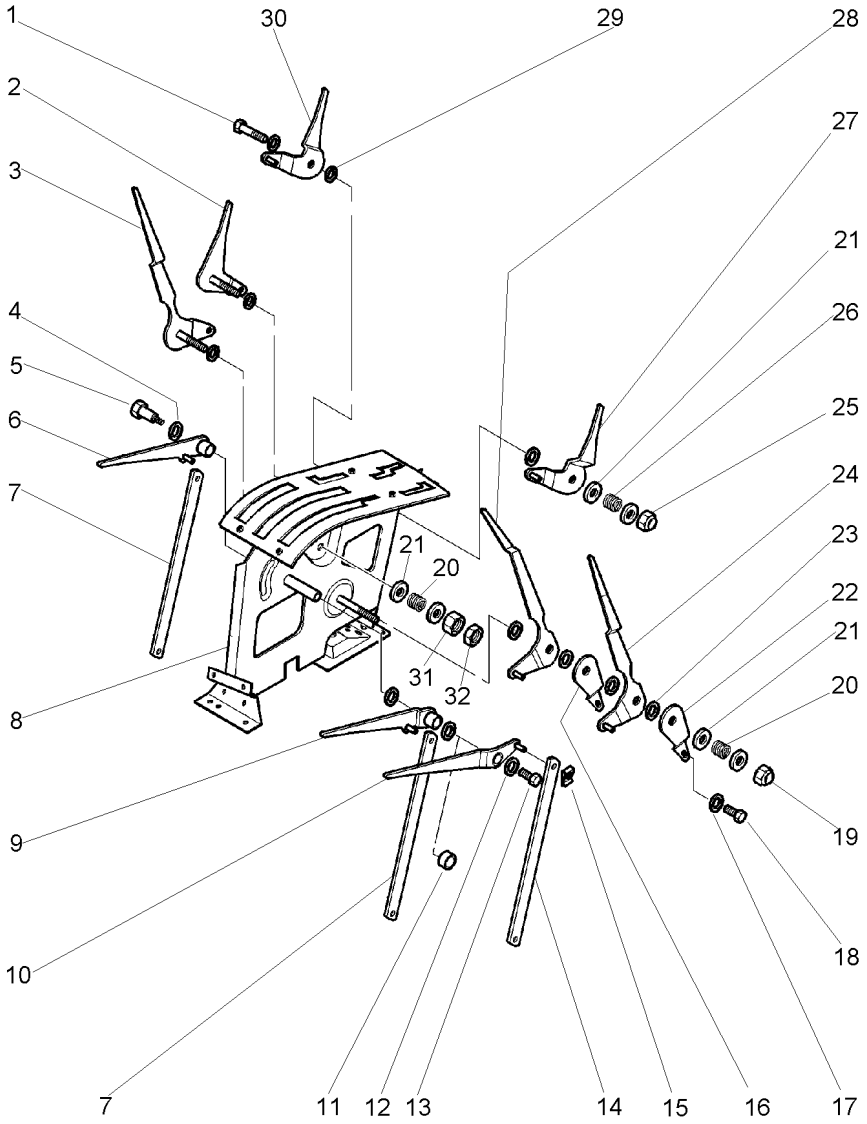

1	3009498X1		**1**	PARAFUSO	BOLT	PERNO
2	3806218M91	[G]	**1**	ALAVANCA	LEVER	PALANCA
3	3805536M91		**1**	ALAVANCA	LEVER	PALANCA
3	3806142M1	[F]	**3**	ARRUELA	WASHER	ARANDELA
4	3806142M1	[E]	**2**	ARRUELA	WASHER	ARANDELA
5	3806145M1	[F]	**1**	PARAFUSO	BOLT	PERNO
6	3805541M91	[F]	**1**	ALAVANCA	LEVER	PALANCA
7	3805442M1	[F]	**2**	UNIÃO	LINK	UNION
8	3805535M92		**1**	QUADRANTE	QUADRANT	CUADRANTE
9	3805540M91	[F]	**1**	ALAVANCA	LEVER	PALANCA
10	1679932M2	[F]	**3**	GRAMPO	CRAMP	PASADOR
10	3805539M91		**1**	ALAVANCA	LEVER	PALANCA
11	3809188M1	[E]	**1**	ESPAÇADOR	SPACER	PIEZA DISTANCIA
12	390597X1		**2**	ARRUELA	WASHER	ARANDELA
13	3009491X1		**1**	PARAFUSO	BOLT	PERNO
14	3805441M1		**1**	UNIÃO	LINK	UNION
15	1679932M2	[E]	**1**	GRAMPO	CRAMP	PASADOR
15	1693891M2	[ADG]	**1**	MOLA	SPRING	RESORTE
16	1693892M1	[BG]	**8**	ARRUELA	WASHER	ARANDELA
16	3805495M1	[B]	**1**	DIVISOR	DIVIDER	DIVISOR
17	390972X1	[B]	**1**	ARRUELA	WASHER	ARANDELA
18	339124X1	[B]	**1**	PARAFUSO	BOLT	PERNO
18	3805434M1	[ADG]	**1**	ARRUELA	WASHER	ARANDELA
19	1440330X1	[B]	**1**	PORCA	NUT	TUERCA
20	1440329X1	[G]	**2**	PORCA	NUT	TUERCA
20	1693891M2	[B]	**2**	MOLA	SPRING	RESORTE
21	1693892M1		**6**	ARRUELA	WASHER	ARANDELA
21	3806675M1	[G]	**2**	MOLA	SPRING	RESORTE
22	3806147M1	[B]	**1**	DIVISOR	DIVIDER	DIVISOR
23	3805434M1	[B]	**5**	ARRUELA	WASHER	ARANDELA
24	3805431M1	[BCH]	**1**	ARRUELA	WASHER	ARANDELA
24	3805435M1	[DG]	**3**	ARRUELA	WASHER	ARANDELA
24	3805538M91	[B]	**1**	ALAVANCA	LEVER	PALANCA
25	1440329X1	[BH]	**1**	PORCA	NUT	TUERCA
26	3806675M1	[BH]	**1**	MOLA	SPRING	RESORTE
27	3805543M92		**1**	ALAVANCA	LEVER	PALANCA
28	3805537M91	[B]	**1**	ALAVANCA	LEVER	PALANCA
29	3805435M1	[B]	**2**	ARRUELA	WASHER	ARANDELA
30	3805544M91	[D]	**1**	ALAVANCA	LEVER	PALANCA
31	339054X1		**1**	PORCA	NUT	TUERCA
32	3009696X1		**1**	PORCA	NUT	TUERCA

[A] SISTEMA FERGUSON
FERGUSON SYSTEM
SISTEMA FERGUSON

[B] SISTEMA ELETRÔNICO
ELECTRONIC SYSTEM
SISTEMA ELETRONICO

Controle Traseiro Rear Control Control Trasero	12 Velocidades 12 Speed 12 Velocidades	105-65	

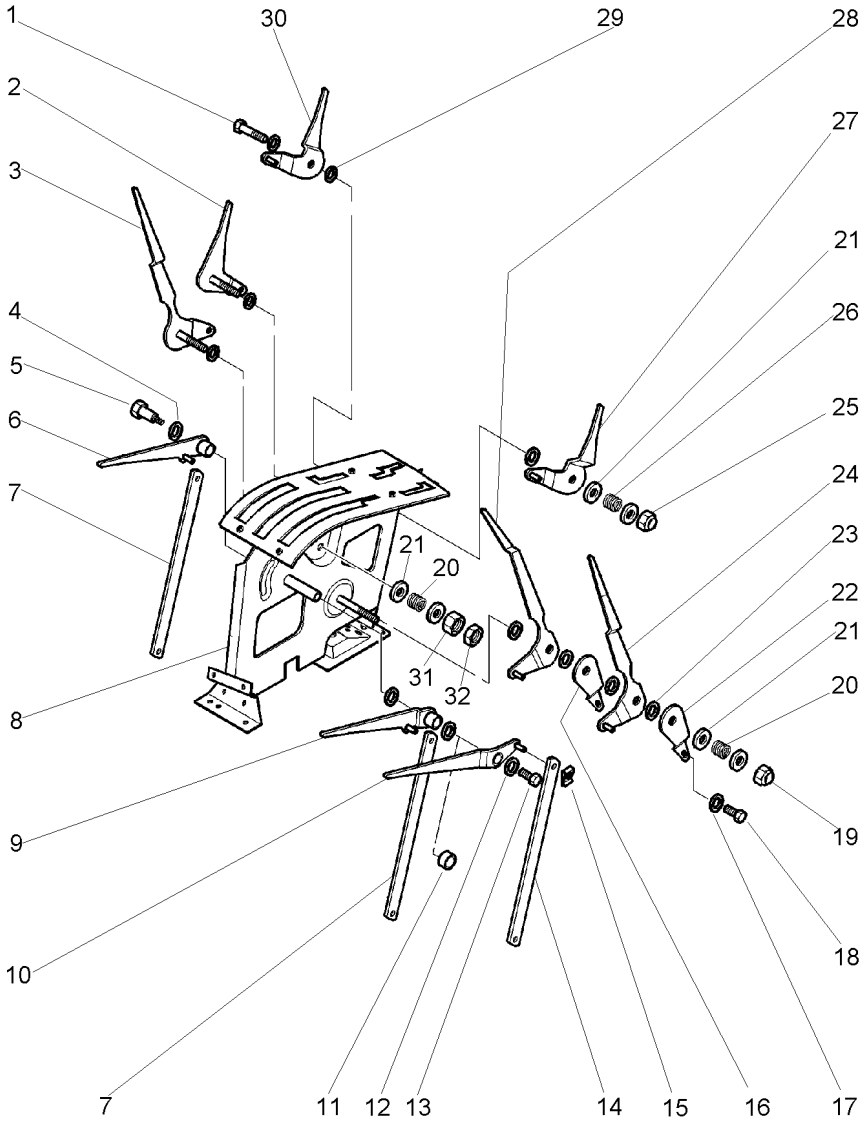

[C] TDP 1V
PTO 1V
TDF 1V

[D] TDP 2V
PTO 2V
TDF 2V

[E] 1 BOBINA
1 SPOOL
1 BOBINA

[F] 2 BOBINA
2 SPOOL
2 BOBINA

[G] COM VÁLVULA SELETORA
WITH SELECTE VALVE
CON VALVULA SELETORA

[H] SEM VÁLVULA SELETORA
WITHOUT SELECTE VALVE
SIN VALVULA SELETORA

Controle Traseiro **Rear Control** **Control Trasero**	**12 Velocidades** **12 Speed** **12 Velocidades**	**105-70**	**Com Cabine** **With Cab** **Con Cabina**

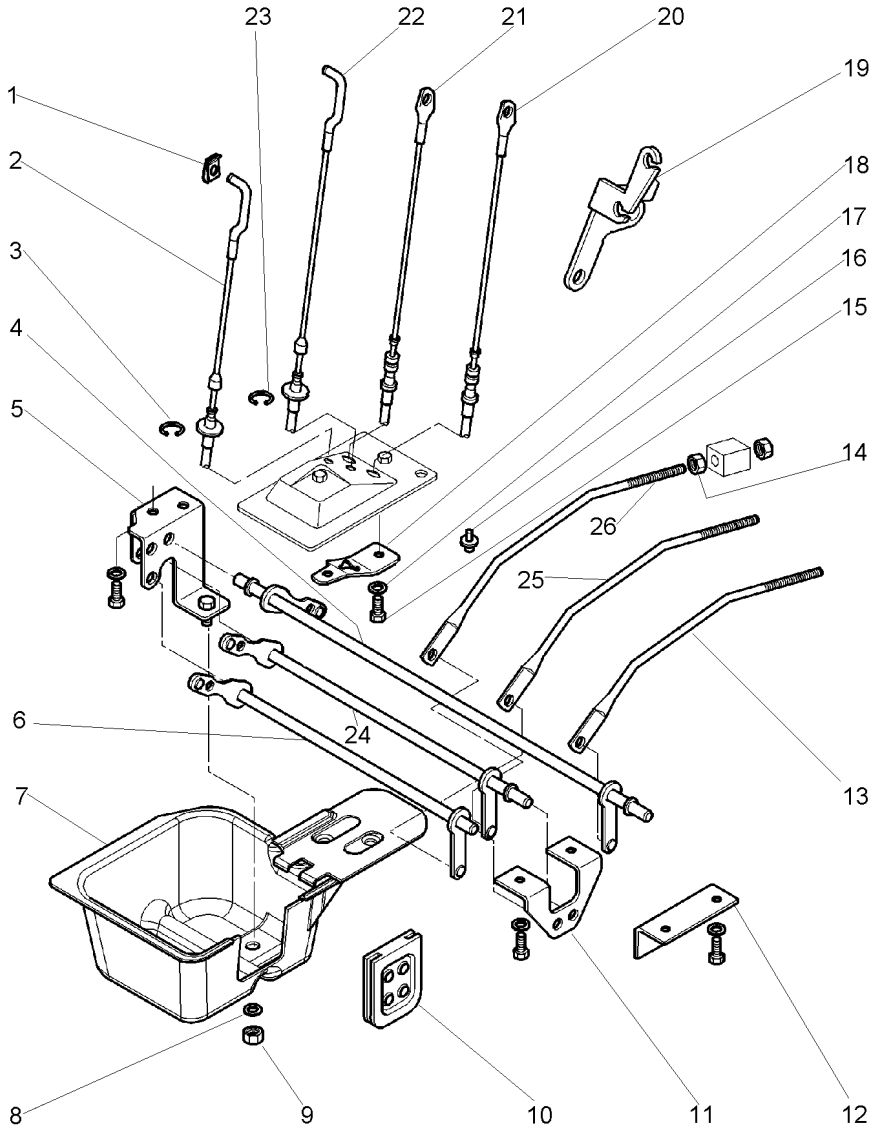

1	1694080M1		**2**	PRESILHA	STAPLE	GRAPA
2	053391T1		**1**	CABO	CABLE	CABLE
3	1440988X1		**1**	ANEL TRAVA	CIRCLIP	CIRCULITO
4	3805548M91		**1**	ÁRVORE	AXLE	EJE
5	3805550M91		**1**	SUPORTE	BRACKET	SOPORTE
6	3805549M91		**1**	ÁRVORE	AXLE	EJE
7	3806219M91		**1**	TAMPA	COVER	CUBIERTA
8	390972X1		**1**	ARRUELA	WASHER	ARANDELA
9	394367X1		**1**	PORCA	NUT	TUERCA
10	3805452M1		**1**	BATENTE	RETAINER	RETENEDOR
11	3805971M1		**1**	SUPORTE	BRACKET	SOPORTE
12	3805463M1		**1**	SUPORTE	BRACKET	SOPORTE
13	3805456M2		**1**	TIRANTE	ROD	VARILLA
14	339402X1	[E]	**2**	PORCA	NUT	TUERCA
14	339402X1	[F]	**6**	PORCA	NUT	TUERCA
15	339123X1		**2**	PARAFUSO	BOLT	PERNO
16	3809187M1	[B]	**1**	TAMPÃO	PAD	ALMOHADILLA
16	3809187M1	[BCH]	**2**	TAMPÃO	PAD	ALMOHADILLA
17	390972X1		**2**	ARRUELA	WASHER	ARANDELA
18	3806149M1		**1**	BATENTE	RETAINER	RETENEDOR
19	3801299M94		**1**	SUPORTE	BRACKET	SOPORTE
20	3805438M91		**1**	CABO	CABLE	CABLE
21	3805439M91	[D]	**1**	CABO	CABLE	CABLE
22	3808975M91	[G]	**1**	CABO	CABLE	CABLE
23	3610705M1	[G]	**1**	ANEL	RING	ARO
24	3805555M91	[F]	**1**	ÁRVORE	AXLE	EJE
25	3805457M2		**1**	TIRANTE	ROD	VARILLA
26	3805458M2		**1**	TIRANTE	ROD	VARILLA

[B] SISTEMA ELETRÔNICO
ELECTRONIC SYSTEM
SISTEMA ELETRONICO

[C] TDP 1V
PTO 1V
TDF 1V

[D] TDP 2V
PTO 2V
TDF 2V

[E] 1 BOBINA
1 SPOOL
1 BOBINA

[F] 2 BOBINA
2 SPOOL
2 BOBINA

[G] COM VÁLVULA SELETORA
WITH SELECTE VALVE
CON VALVULA SELETORA

Controle Traseiro **Rear Control** **Control Trasero**	**12 Velocidades** **12 Speed** **12 Velocidades**	**105-70**	**Com Cabine** **With Cab** **Con Cabina**

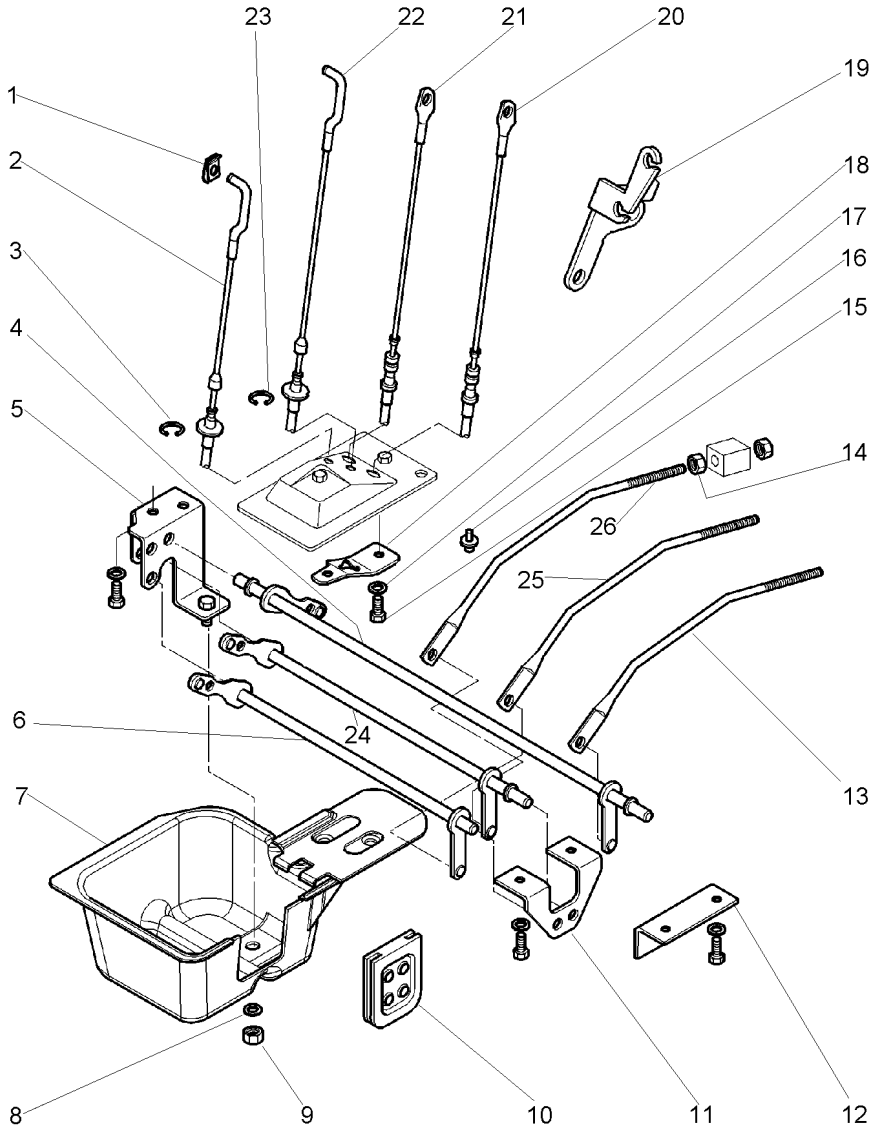

[H] SEM VÁLVULA SELETORA
WITHOUT SELECTE VALVE
SIN VALVULA SELETORA

Controle Traseiro | **18 Velocidades**
Rear Control | **18 Speed**
Control Trasero | **18 Velocidades**

105-75

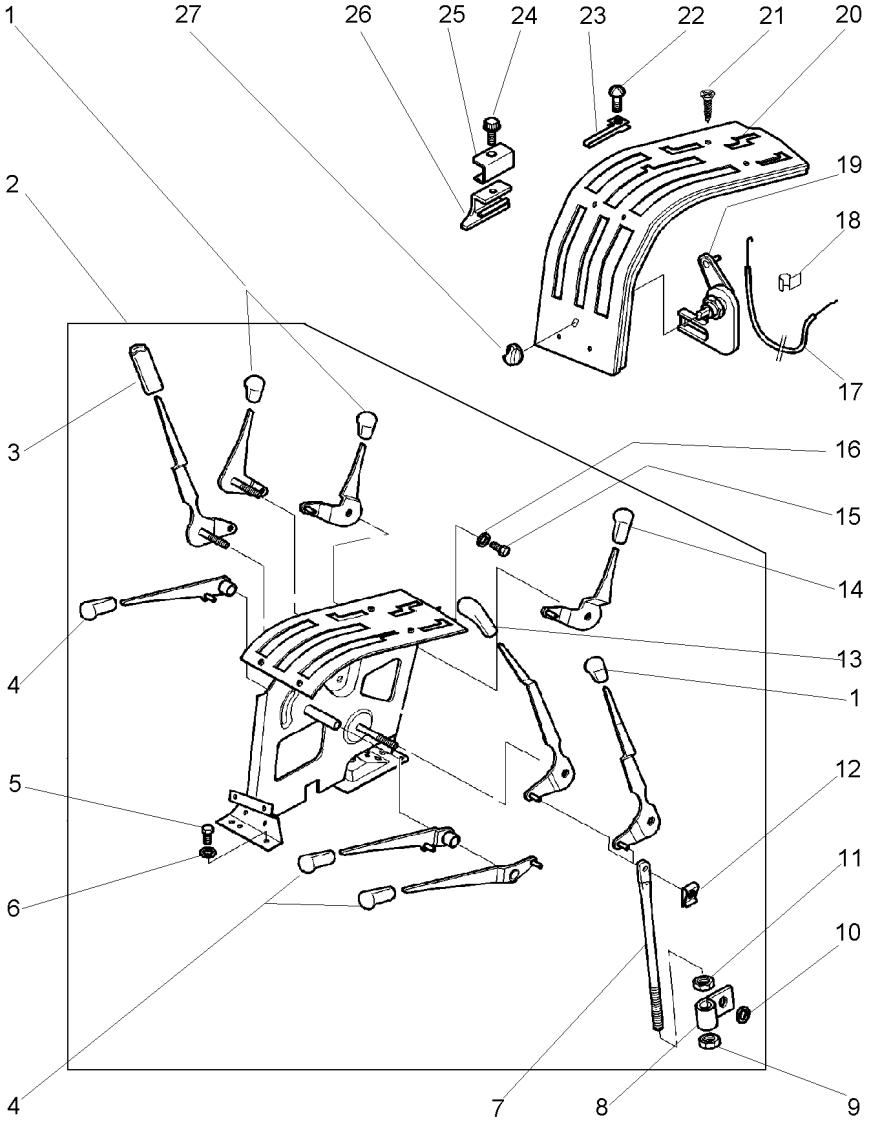

1	3810952M2	[H]	**1** MANÍPULO	KNOB	POMO
1	3810952M2	[G]	**2** MANÍPULO	KNOB	POMO
1	3810952M2		**3** MANÍPULO	KNOB	POMO
2	3808393M91	[BCEH]	**1** QUADRANTE	QUADRANT	CUADRANTE
		105-65 No			
2	3808394M91	[BDEH]	**1** QUADRANTE	QUADRANT	CUADRANTE
2	3809462M91	[BCFG]	**1** QUADRANTE	QUADRANT	CUADRANTE
2	3809463M91	[BDFG]	**1** QUADRANTE	QUADRANT	CUADRANTE
2	3809464M91	[ADFG]	**1** QUADRANTE	QUADRANT	CUADRANTE
2	3809529M91	[BCEG]	**1** QUADRANTE	QUADRANT	CUADRANTE
2	3809530M91	[BDEG]	**1** QUADRANTE	QUADRANT	CUADRANTE
2	3809531M91	[ADEG]	**1** QUADRANTE	QUADRANT	CUADRANTE
2	3813218M91	[BCFH]	**1** QUADRANTE	QUADRANT	CUADRANTE
2	3813219M91	[BDFH]	**1** QUADRANTE	QUADRANT	CUADRANTE
3	3777015M1		**1** MANÍPULO	KNOB	POMO
4	3810752M1	[E]	**1** MANÍPULO	KNOB	POMO
4	3810752M1	[F]	**3** MANÍPULO	KNOB	POMO
5	339124X1		**9** PARAFUSO	BOLT	PERNO
6	390972X1		**9** ARRUELA	WASHER	ARANDELA
7	3806273M2	[B]	**2** TIRANTE	ROD	VARILLA
8	3809059M1	[B]	**2** PRESILHA	STAPLE	GRAPA
9	394367X1	[B]	**2** PORCA	NUT	TUERCA
10	385361X1	[B]	**2** ARRUELA	WASHER	ARANDELA
11	390679X1	[B]	**2** PORCA	NUT	TUERCA
12	1679932M2	[ADEG]	**7** GRAMPO	CRAMP	PASADOR
12	1679932M2	[BCE]	**9** GRAMPO	CRAMP	PASADOR
12	1679932M2	[D]	**11** GRAMPO	CRAMP	PASADOR
12	1679932M2	[BCF]	**13** GRAMPO	CRAMP	PASADOR
12	1679932M2	[BDF]	**15** GRAMPO	CRAMP	PASADOR
13	3810950M1	[B]	**1** MANÍPULO	KNOB	POMO
14	3810953M1		**1** MANÍPULO	KNOB	POMO
15	339124X1		**1** PARAFUSO	BOLT	PERNO
16	391039X1		**1** ARRUELA	WASHER	ARANDELA
17	3808977M91	[B]	**1** CABO	CABLE	CABLE
18	1696477M1	[B]	**2** GRAMPO	CRAMP	PASADOR
19	3807955M1	[B]	**1** VÁLVULA	VALVE	VALVULA
20	3805487M3	[B]	**1** PAINEL	PANEL	PANEL
20	3809202M1	[A]	**1** PAINEL	PANEL	PANEL
21	3007934X1		**6** PARAFUSO	BOLT	PERNO
22	3008302X1	[B]	**1** PARAFUSO	BOLT	PERNO
23	3809200M91	[B]	**1** CLIPE	CLIP	CRAPA RETEN
24	3613049M1	[ADG]	**1** MANÍPULO	KNOB	POMO
24	3613049M1	[B]	**3** MANÍPULO	KNOB	POMO
25	3809199M1	[ADG]	**1** GRAMPO	CRAMP	PASADOR
25	3809199M1	[B]	**3** GRAMPO	CRAMP	PASADOR
26	3614349M92	[B]	**3** GRAMPO	CRAMP	PASADOR
26	3614349M92	[ADG]	**1** GRAMPO	CRAMP	PASADOR
27	3809198M1	[B]	**1** MANÍPULO	KNOB	POMO

Controle Traseiro Rear Control Control Trasero	18 Velocidades 18 Speed 18 Velocidades	105-75	

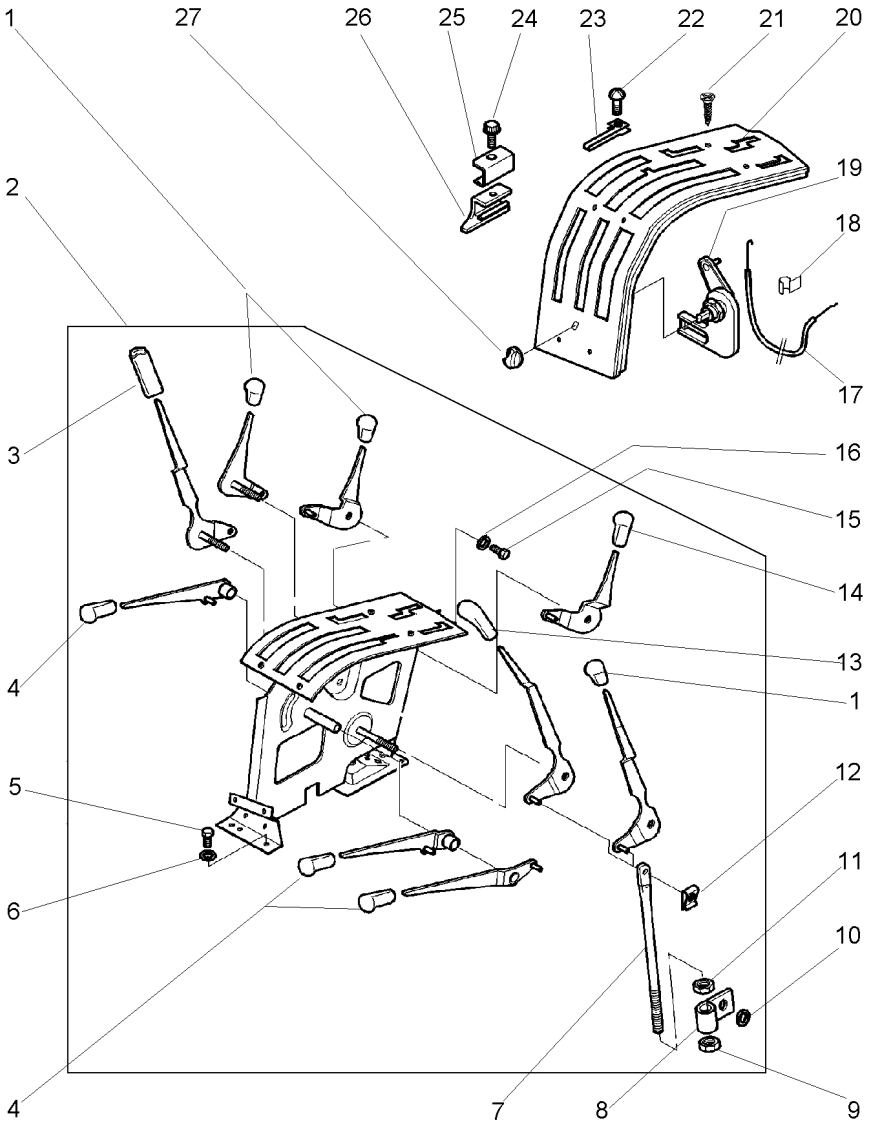

[A] SISTEMA ELETRÔNICO
ELECTRONIC SYSTEM
SISTEMA ELETRONICO

[B] SISTEMA FERGUSON
FERGUSON SYSTEM
SISTEMA FERGUSON

[C] TDP 1V
PTO 1V
TDF 1V

[D] TDP 2V
PTO 2V
TDF 2V

[E] 1 BOBINA
1 SPOOL
1 BOBINA

[F] 2 BOBINA
2 SPOOL
2 BOBINA

[G] COM VÁLVULA SELETORA
WITH SELECTE VALVE
CON VALVULA SELETORA

[H] SEM VÁLVULA SELETORA
WITHOUT SELECTE VALVE
SIN VALVULA SELETORA

Controle Traseiro — **18 Velocidades**
Rear Control — **18 Speed**
Control Trasero — **18 Velocidades**

105-80

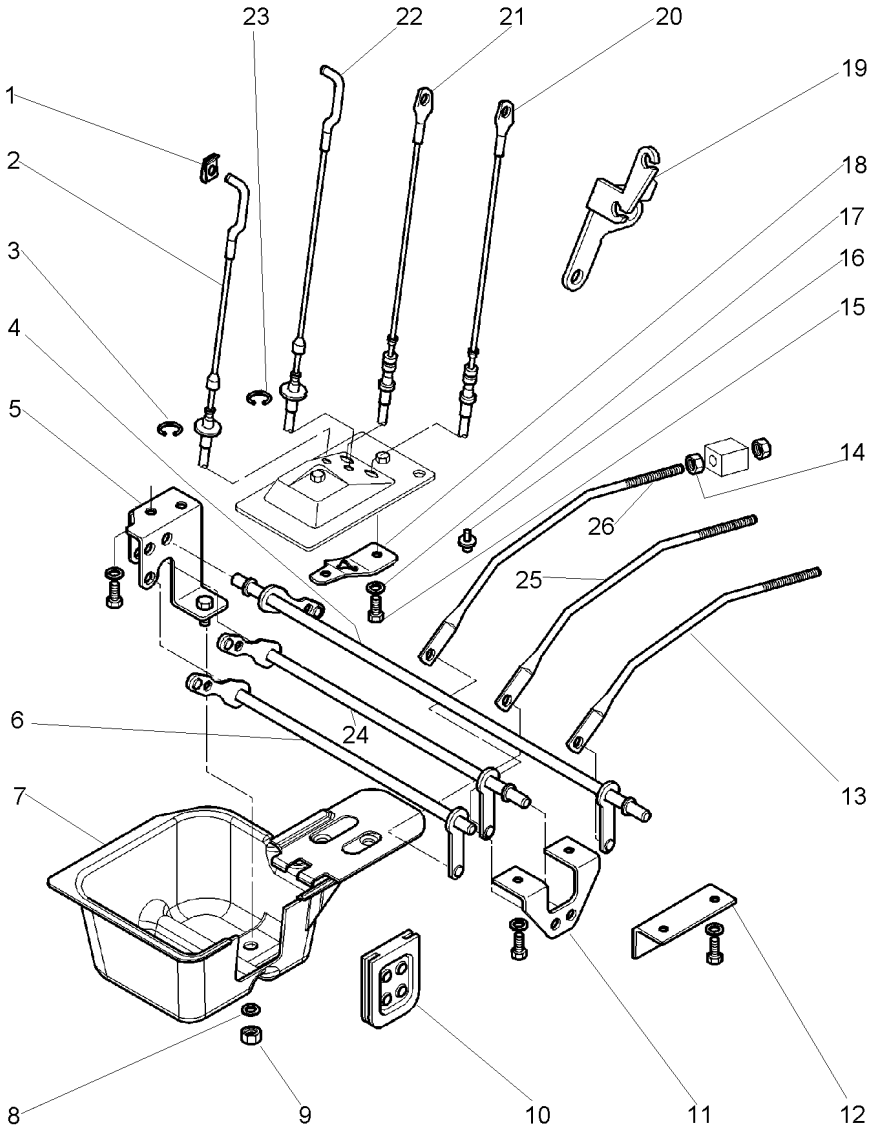

1	1694080M1		**2**	PRESILHA	STAPLE	GRAPA
2	3805131M91		**1**	CABO	CABLE	CABLE
3	1440988X1		**1**	ANEL TRAVA	CIRCLIP	CIRCULITO
4	3805548M91		**1**	ÁRVORE	AXLE	EJE
5	3805550M91		**1**	SUPORTE	BRACKET	SOPORTE
6	3805549M91		**1**	ÁRVORE	AXLE	EJE
7	3806219M91		**1**	TAMPA	COVER	CUBIERTA
8	390972X1		**1**	ARRUELA	WASHER	ARANDELA
9	394367X1		**1**	PORCA	NUT	TUERCA
10	3805452M1		**1**	BATENTE	RETAINER	RETENEDOR
11	3805971M1		**1**	SUPORTE	BRACKET	SOPORTE
12	3805463M1		**1**	SUPORTE	BRACKET	SOPORTE
13	3805456M2		**1**	TIRANTE	ROD	VARILLA
14	339402X1	[E]	**2**	PORCA	NUT	TUERCA
14	339402X1	[F]	**6**	PORCA	NUT	TUERCA
15	339123X1		**2**	PARAFUSO	BOLT	PERNO
16	3809187M1	[B]	**1**	TAMPÃO	PAD	ALMOHADILLA
16	3809187M1	[BCH]	**2**	TAMPÃO	PAD	ALMOHADILLA
17	390972X1		**2**	ARRUELA	WASHER	ARANDELA
18	3806149M1		**1**	BATENTE	RETAINER	RETENEDOR
19	3801299M94		**1**	SUPORTE	BRACKET	SOPORTE
20	3805438M91		**1**	CABO	CABLE	CABLE
21	3805439M91	[D]	**1**	CABO	CABLE	CABLE
22	3808975M91	[G]	**1**	CABO	CABLE	CABLE
23	3610705M1	[G]	**1**	ANEL	RING	ARO
24	3805555M91	[F]	**1**	ÁRVORE	AXLE	EJE
25	3805457M2		**1**	TIRANTE	ROD	VARILLA
26	3805458M2		**1**	TIRANTE	ROD	VARILLA

[B] SISTEMA FERGUSON
FERGUSON SYSTEM
SISTEMA FERGUSON

[C] TDP 1V
PTO 1V
TDF 1V

[D] TDP 2V
PTO 2V
TDF 2V

[E] 1 BOBINA
1 SPOOL
1 BOBINA

[F] 2 BOBINA
2 SPOOL
2 BOBINA

[G] COM VÁLVULA SELETORA
WITH SELECTE VALVE
CON VALVULA SELETORA

Controle Traseiro Rear Control Control Trasero	18 Velocidades 18 Speed 18 Velocidades	105-80	

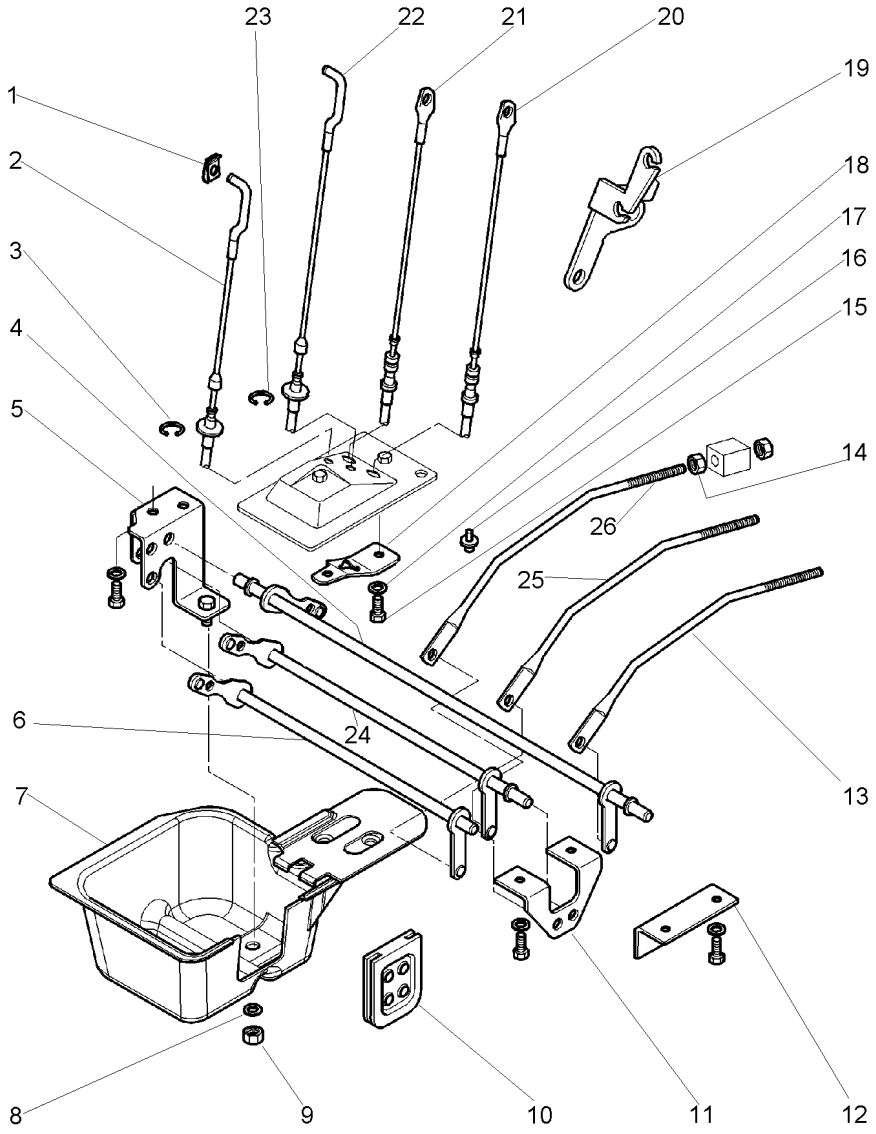

[H] SEM VÁLVULA SELETORA
WITHOUT SELECTE VALVE
SIN VALVULA SELETORA

Sistema Hidráulico
Hydraulic System
Sistema Hidráulico

105-85

Com Cabine Unificada
With Standard Cab
Con Cabina Unificada

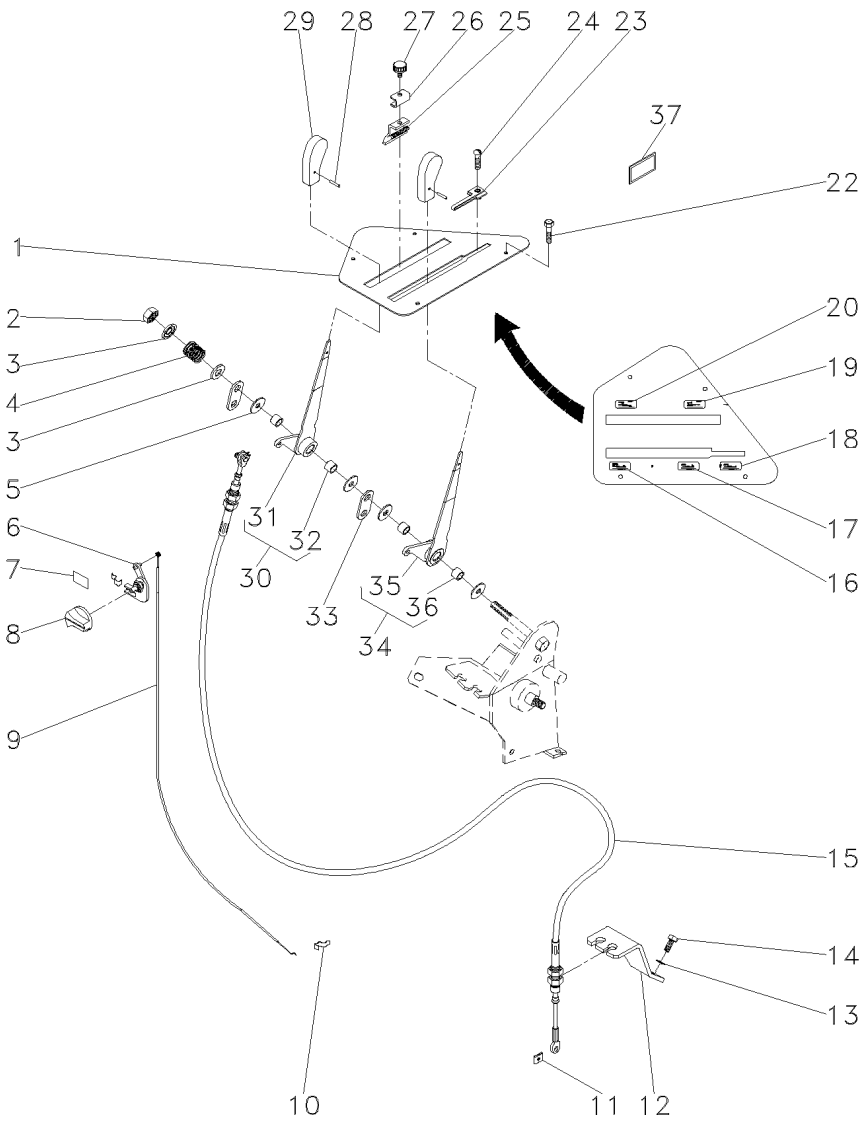

1	059206S1		**1**	PAINEL	PANEL	PANEL
2	1440330X1		**1**	PORCA	NUT	TUERCA
3	1693892M1		**2**	ARRUELA	WASHER	ARANDELA
4	1693891M2		**1**	MOLA	SPRING	RESORTE
5	1693890M1		**4**	ARRUELA	WASHER	ARANDELA
6	3807955M1		**1**	VÁLVULA	VALVE	VALVULA
7	3808548M1		**1**	DECAL	DECAL	CALCOMANIA
8	3809198M1		**1**	MANÍPULO	KNOB	POMO
9	059468T1		**1**	CABO	CABLE	CABLE
10	1696477M1		**2**	GRAMPO	CRAMP	PASADOR
11	354345X1		**2**	ANEL TRAVA	CIRCLIP	CIRCULITO
12	059311P1		**1**	SUPORTE	BRACKET	SOPORTE
13	339374X1		**2**	ARRUELA	WASHER	ARANDELA
14	339123X1		**2**	PARAFUSO	BOLT	PERNO
15	059310T1		**2**	CABO	CABLE	CABLE
16	3808540M1		**1**	DECAL	DECAL	CALCOMANIA
17	3808541M1		**1**	DECAL	DECAL	CALCOMANIA
18	3808542M1		**1**	DECAL	DECAL	CALCOMANIA
19	3808539M1		**1**	DECAL	DECAL	CALCOMANIA
20	3808538M1		**1**	DECAL	DECAL	CALCOMANIA
22	3010506X1		**4**	PARAFUSO	BOLT	PERNO
23	3614664M92		**1**	SUPORTE	BRACKET	SOPORTE
24	3007934X1		**1**	PARAFUSO	BOLT	PERNO
25	3614349M92		**2**	GRAMPO	CRAMP	PASADOR
26	3614048M1		**2**	GRAMPO	CRAMP	PASADOR
27	3613049M1		**2**	MANÍPULO	KNOB	POMO
28	3008285X1		**2**	PINO	PIN	PASADOR
29	3613815M1		**2**	MANÍPULO	KNOB	POMO
30	059195N1		**1**	ALAVANCA	LEVER	PALANCA
31	059196S1	30	**1**	ALAVANCA	LEVER	PALANCA
32	1687662M1	30	**2**	BUCHA	BUSH	CASQUILLO
33	059205P1		**2**	TRAVA	LOCK	RETENEDOR
34	059192N1		**1**	ALAVANCA	LEVER	PALANCA
35	059193S1	34	**1**	ALAVANCA	LEVER	PALANCA
36	1687662M1	34	**2**	BUCHA	BUSH	CASQUILLO
37	3809716M2		**1**	DECAL	DECAL	CALCOMANIA

Sistema Hidráulico
Hydraulic System
Sistema Hidráulico

105-90

Com Cabine Unificada
With Standard Cab
Con Cabina Unificada

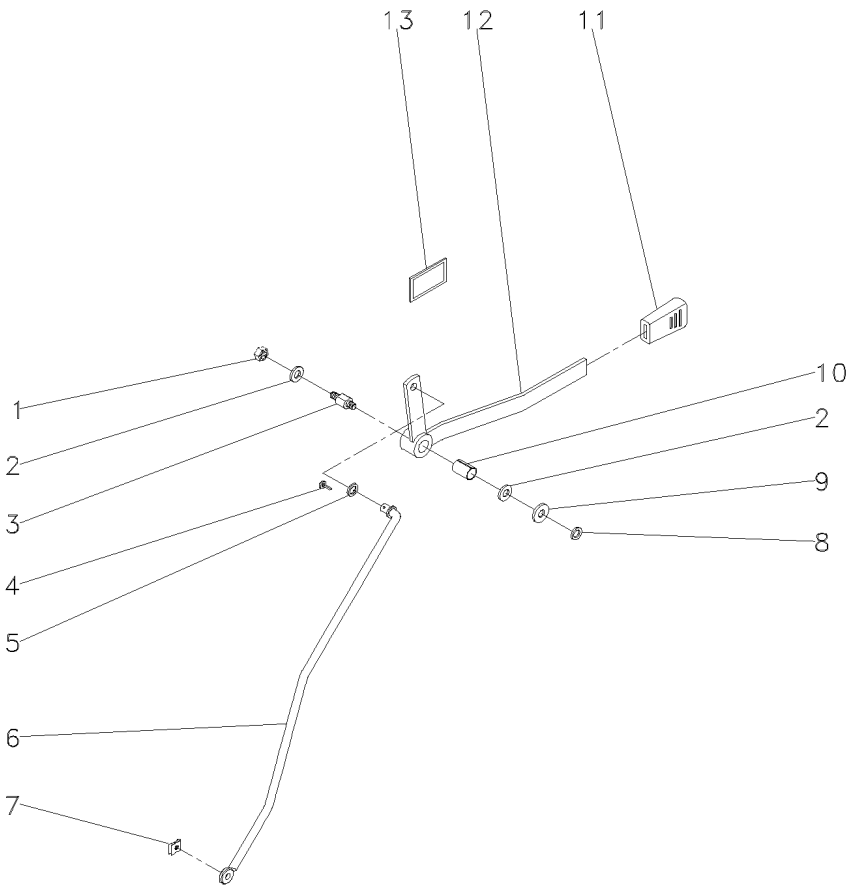

1	391056X1		**1**	PORCA	NUT	TUERCA
2	3386514M1		**2**	DISCO	DISC	DISCO
3	3712956M3		**1**	EIXO	SHAFT	ARBOL
4	354048X1		**1**	CUPILHA	COTTER PIN	PASADOR DOUBLE
5	339025X1		**1**	ARRUELA	WASHER	ARANDELA
6	061039S1		**1**	TIRANTE	ROD	VARILLA
7	354345X1		**1**	ANEL TRAVA	CIRCLIP	CIRCULITO
8	339024X1		**1**	ARRUELA	WASHER	ARANDELA
9	053733P1		**1**	ARRUELA	WASHER	ARANDELA
10	3713905M1		**1**	BUCHA	BUSH	CASQUILLO
11	035972P1		**1**	MANÍPULO	KNOB	POMO
12	059228S1		**1**	ALAVANCA	LEVER	PALANCA
13	061074P1	[A]	**1**	DECAL	DECAL	CALCOMANIA
13	061075P1	[B]	**1**	DECAL	DECAL	CALCOMANIA
13	061076P1	[C]	**1**	DECAL	DECAL	CALCOMANIA
13	061077P1	[D]	**1**	DECAL	DECAL	CALCOMANIA

[A] PORTUGUÊS
PORTUGUESE
PORTUGUÉS

[B] ESPANHOL
SPANISH
ESPAÑOL

[C] INGLÊS
ENGLISH
INGLES

[D] FRANCÊS
FRENCH
FRANCES

Plataforma Do Operador
Operator Plataform
Plataforma Del Operador

105-95

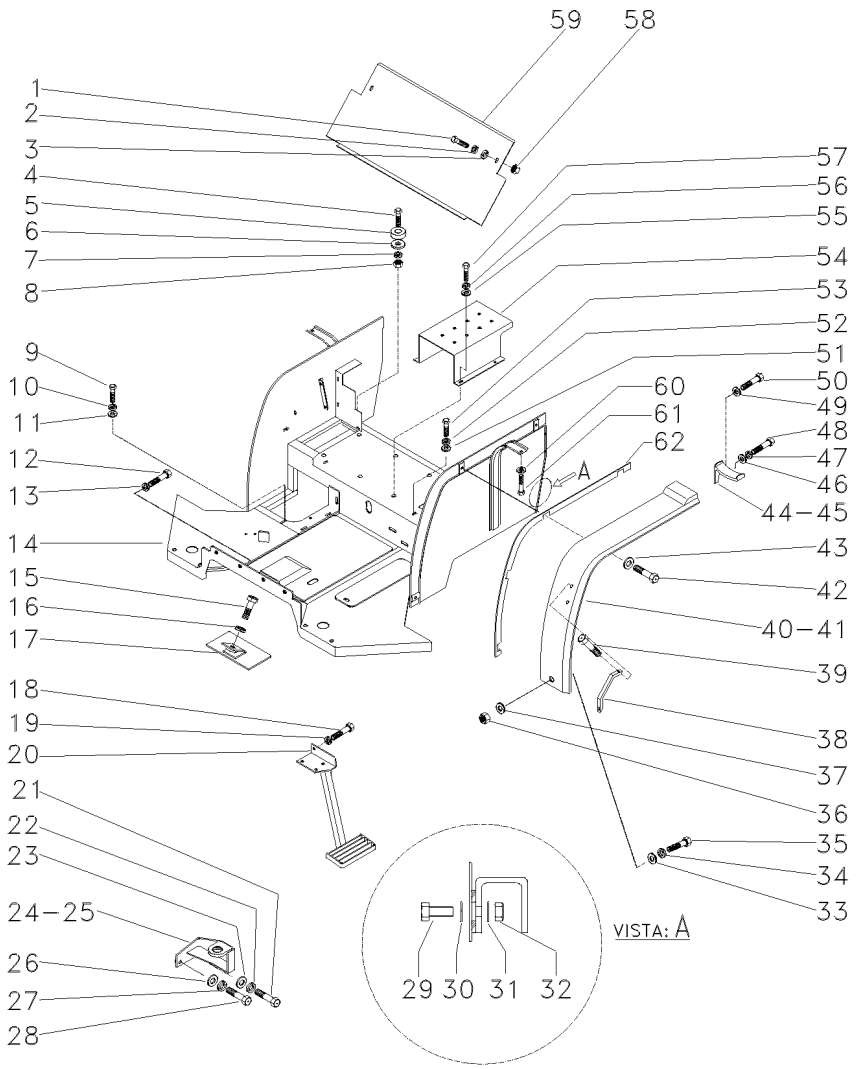

1	339761X1		**2**	PARAFUSO	BOLT	PERNO
2	339374X1		**2**	ARRUELA	WASHER	ARANDELA
3	339024X1		**2**	ARRUELA	WASHER	ARANDELA
4	353934X1		**4**	PARAFUSO	BOLT	PERNO
5	021422P1		**4**	COXIM	MOUNTING	MONTANTE
6	021330P1		**4**	ARRUELA	WASHER	ARANDELA
7	353440X1		**4**	ARRUELA	WASHER	ARANDELA
8	353435X1		**4**	PORCA	NUT	TUERCA
9	339761X1		**4**	PARAFUSO	BOLT	PERNO
10	339374X1		**4**	ARRUELA	WASHER	ARANDELA
11	339024X1		**4**	ARRUELA	WASHER	ARANDELA
12	339761X1		**4**	PARAFUSO	BOLT	PERNO
13	339374X1		**4**	ARRUELA	WASHER	ARANDELA
14	053250N1	105-100 No	**1**	CJ. PLATAFORMA	KIT, PLATFORM	JUEGO PLATAFORMA
15	339560X1		**1**	PARAFUSO	BOLT	PERNO
16	339375X1		**1**	ARRUELA	WASHER	ARANDELA
17	053684S1		**1**	TAMPA	COVER	CUBIERTA
18	339451X1		**4**	PARAFUSO	BOLT	PERNO
19	339376P1		**4**	ARRUELA	WASHER	ARANDELA
20	052521S1		**1**	ESCADA	LADDER	ESCALERA
21	353729X1		**2**	PARAFUSO	BOLT	PERNO
22	353433X1		**2**	ARRUELA	WASHER	ARANDELA
23	353760X1		**2**	ARRUELA	WASHER	ARANDELA
24	052151S1	◀	**1**	SUPORTE	BRACKET	SOPORTE
25	052152S1	▶	**1**	SUPORTE	BRACKET	SOPORTE
26	353760X1		**2**	ARRUELA	WASHER	ARANDELA
27	353433X1		**2**	ARRUELA	WASHER	ARANDELA
28	353726X1		**2**	PARAFUSO	BOLT	PERNO
29	391176X1		**2**	PARAFUSO	BOLT	PERNO
30	050637P1		**2**	ARRUELA	WASHER	ARANDELA
31	339024X1		**4**	ARRUELA	WASHER	ARANDELA
32	394367X1		**2**	PORCA	NUT	TUERCA
33	390652X1		**2**	ARRUELA	WASHER	ARANDELA
34	339374X1		**2**	ARRUELA	WASHER	ARANDELA
35	391176X1		**2**	PARAFUSO	BOLT	PERNO
36	339169X1		**2**	PORCA	NUT	TUERCA
37	339056X1		**2**	ARRUELA	WASHER	ARANDELA
38	3589241M1		**1**	ALÇA	STRAP	FAJA
39	360826X1		**2**	PARAFUSO	BOLT	PERNO
40	053251P1	◀	**1**	PÁRA-LAMA	FENDER	GUARDABARRO
41	053252P1	▶	**1**	PÁRA-LAMA	FENDER	GUARDABARRO
42	339337X1		**10**	PARAFUSO	BOLT	PERNO
43	390652X1		**10**	ARRUELA	WASHER	ARANDELA
44	049457P1	◀	**1**	EXTENSÃO	EXTENSION	EXTENSION
45	049458P1	▶	**1**	EXTENSÃO	EXTENSION	EXTENSION
46	339056X1		**4**	ARRUELA	WASHER	ARANDELA
47	339374X1		**4**	ARRUELA	WASHER	ARANDELA
48	339361X1		**4**	ANEL	RING	ARO
49	339056X1		**4**	ARRUELA	WASHER	ARANDELA
50	339761X1		**4**	PARAFUSO	BOLT	PERNO

Plataforma Do Operador
Operator Plataform
Plataforma Del Operador

105-95

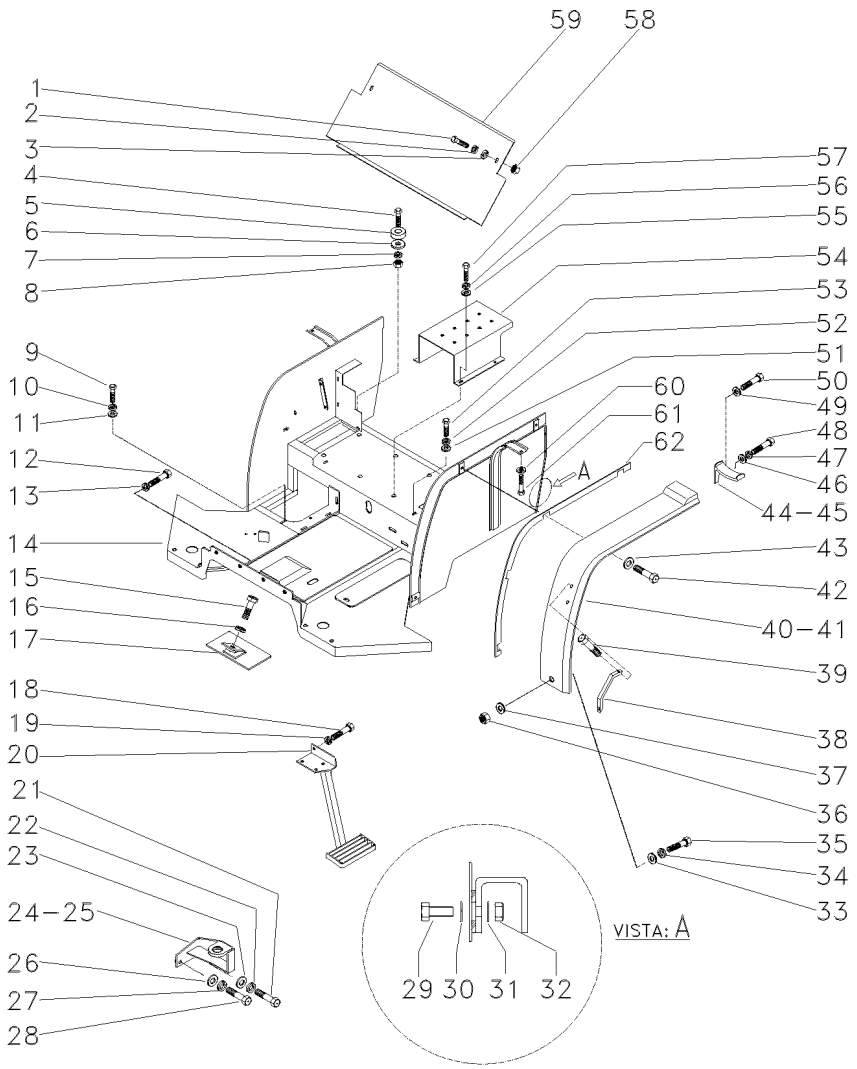

51	339025X1	**4**	ARRUELA	WASHER	ARANDELA
52	339376X1	**4**	ARRUELA	WASHER	ARANDELA
53	339451X1	**4**	PARAFUSO	BOLT	PERNO
54	049178S1	**1**	SUPORTE	BRACKET	SOPORTE
55	339056X1	**4**	ARRUELA	WASHER	ARANDELA
56	339374X1	**4**	ARRUELA	WASHER	ARANDELA
57	339761X1	**4**	PARAFUSO	BOLT	PERNO
58	339169X1	**2**	PORCA	NUT	TUERCA
59	072631S1	**1**	PLACA FECHAMENTO	CLOSING PLATE	CLOSING PLATE
60	390652X1	**2**	ARRUELA	WASHER	ARANDELA
61	339123X1	**2**	PARAFUSO	BOLT	PERNO
62	046658P1	**2**	PERFIL	PROFILE	PERFIL

Plataforma Do Operador
Operator Plataform
Plataforma Del Operador

105-100

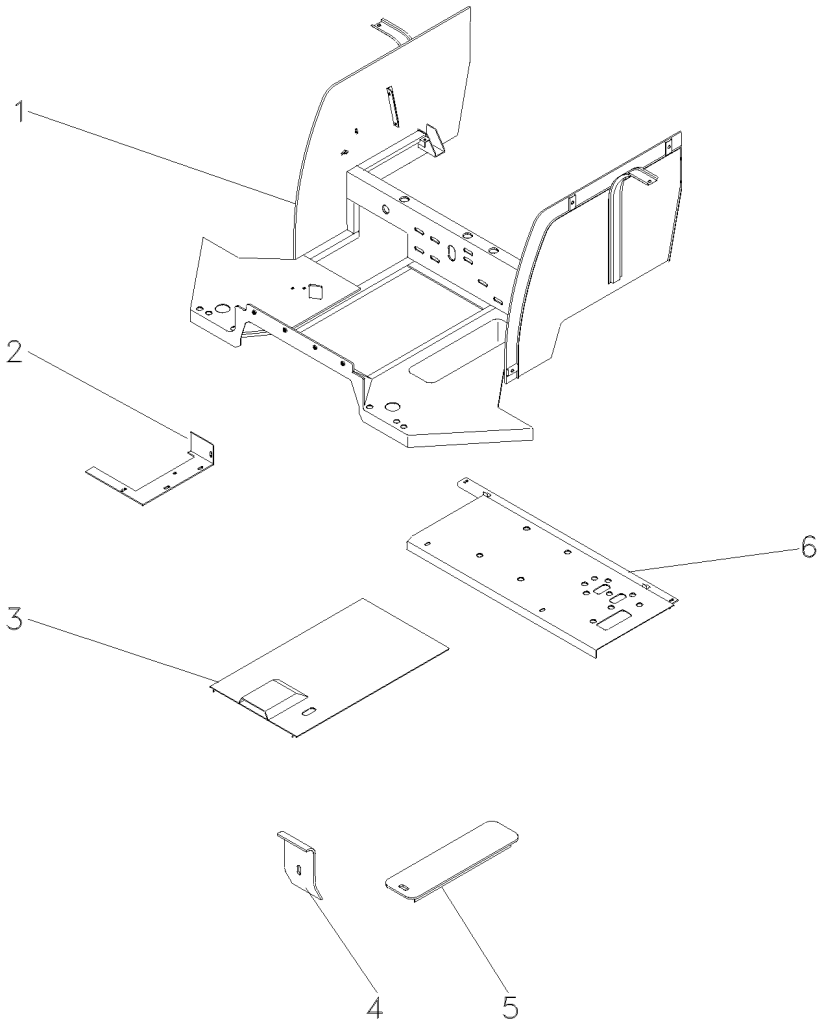

1	052927S1	**1**	PLATAFORMA	TABLE	MESA
2	052419S1	**1**	BASE	BOWL	TAZA
3	052919S1	**1**	TAMPA	COVER	CUBIERTA
4	050100P1	**1**	TAMPA	COVER	CUBIERTA
5	043765S1	**1**	TAMPA	COVER	CUBIERTA
6	052681S1	**1**	PLACA	PLATE	PLATO

Plataforma Do Operador
Operator Plataform
Plataforma Del Operador

105-105

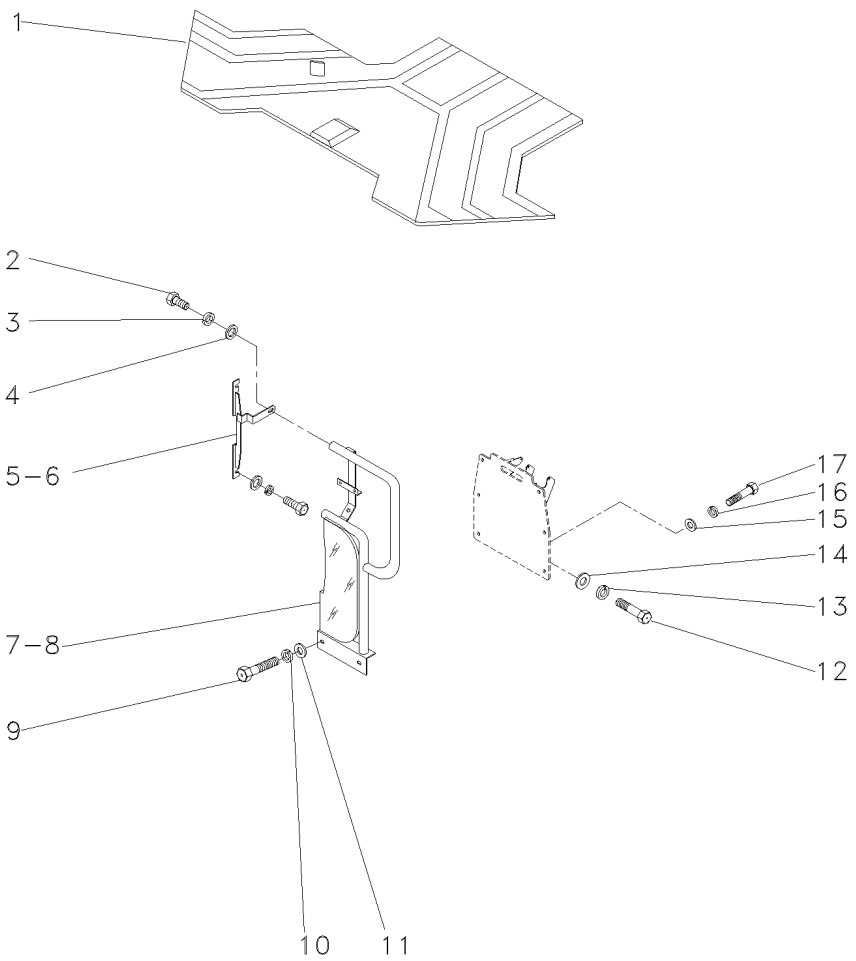

1	052960P1		**1**	TAPETE	MATTING	ESTERA
2	339761X1		**6**	PARAFUSO	BOLT	PERNO
3	339374X1		**6**	ARRUELA	WASHER	ARANDELA
4	339056X1		**6**	ARRUELA	WASHER	ARANDELA
5	054921S1	◀	**1**	FIXADOR	ATTACHMENT	ADITAMENTO
6	054922S1	▶	**1**	FIXADOR	ATTACHMENT	ADITAMENTO
7	053248N1	◀	**1**	CJ. DEFLETOR	KIT, DEFLECTOR	JUEGO DEFLECTOR
		👁 105-110 No				
8	053249N1	▶	**1**	CJ. DEFLETOR	KIT, DEFLECTOR	JUEGO DEFLECTOR
9	339761X1		**4**	PARAFUSO	BOLT	PERNO
10	339374X1		**4**	ARRUELA	WASHER	ARANDELA
11	339024X1		**4**	ARRUELA	WASHER	ARANDELA
12	391375X1		**2**	PARAFUSO	BOLT	PERNO
13	339369X1		**2**	ARRUELA	WASHER	ARANDELA
14	391387X1		**2**	ARRUELA	WASHER	ARANDELA
15	339024X1		**1**	ARRUELA	WASHER	ARANDELA
16	339374X1		**1**	ARRUELA	WASHER	ARANDELA
17	339123X1		**1**	PARAFUSO	BOLT	PERNO

Defletor
Deflector
Deflector

105-110

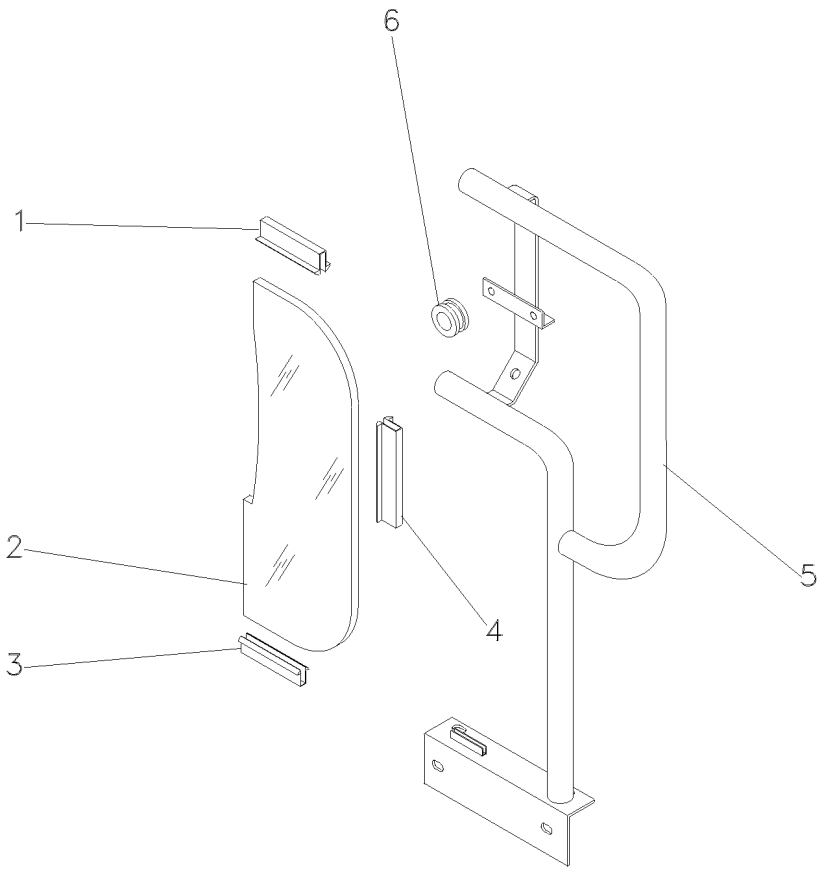

1	026494P1		**1**	GUARNIÇÃO	FOAM	ESPUMA
2	052931P1		**1**	VIDRO	GLASS	CRISTAL
3	053280P1		**1**	GUARNIÇÃO	FOAM	ESPUMA
4	026495P1		**1**	GUARNIÇÃO	FOAM	ESPUMA
5	052929S1	◀	**1**	SUPORTE	BRACKET	SOPORTE
5	052930S1	▶	**1**	SUPORTE	BRACKET	SOPORTE
6	033091P1		**1**	PASSA-FIO	GROMMET	PASACABLE

Estrutura De Proteção
Roll- Over Protective
Estructura De Protecion

105-115

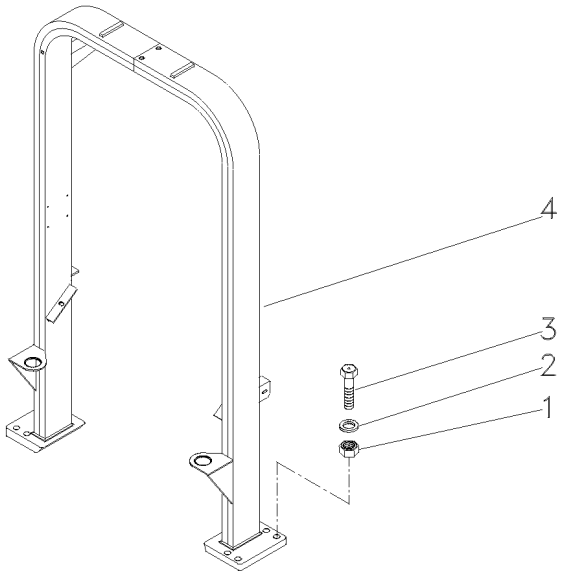

1	366957X1			
2	353775X1			
3	368547X1			
4	052158S1			
8	PORCA	NUT	TUERCA
8	ARRUELA	WASHER	ARANDELA
8	PARAFUSO	BOLT	PERNO
1	ESTRUTURA	STRUCTURE	ESTRUCTURA

Toldo
Canopy
Toldo

105-120

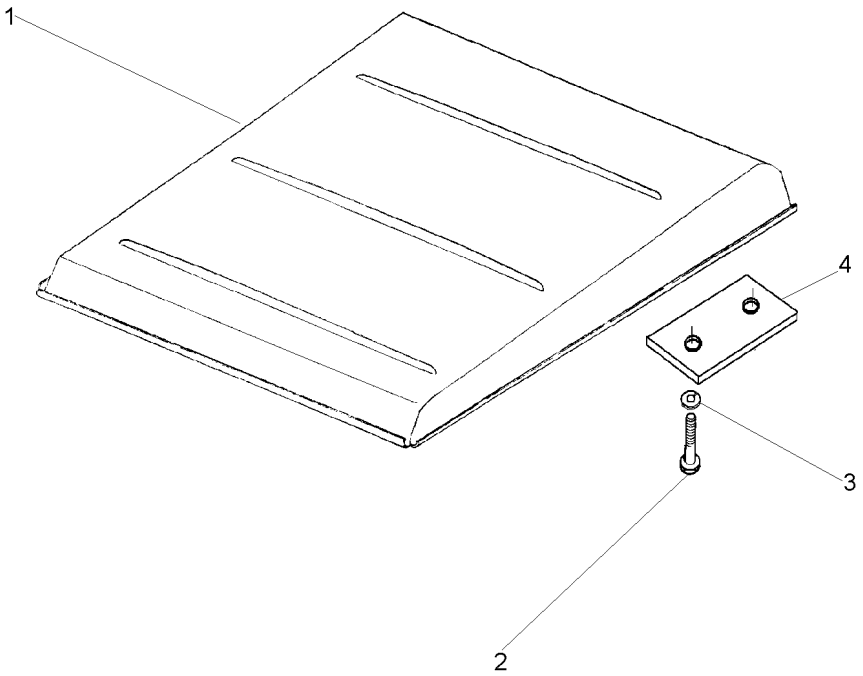

1	047162S1		**1** TOLDO	CANOPY	DOSEL
2	1441368X1	M12x1,25x45	**4** PARAFUSO	BOLT	PERNO
3	339369X1		**4** ARRUELA	WASHER	ARANDELA
4	044808P1		**2** FIXADOR	ATTACHMENT	ADITAMENTO

Estrutura Structure Estructura	Sem Cabina Without Cab Sin Cabina	105-125	2 Rodas Motrizes 2 Wheels Drive 2 Ruedas Motriz

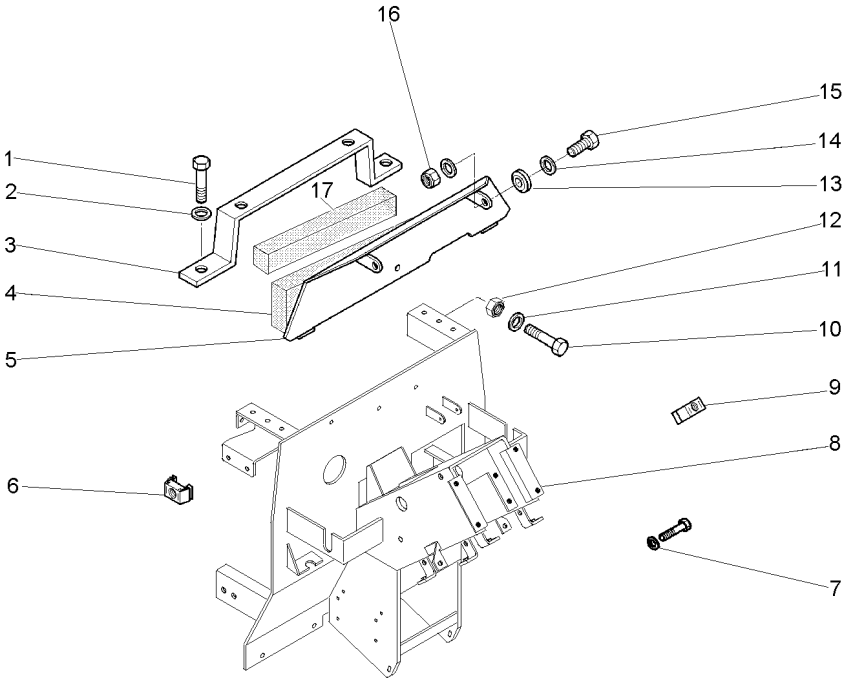

1	339124X1		**4**	PARAFUSO	BOLT	PERNO
2	390972X1		**4**	ARRUELA	WASHER	ARANDELA
3	3811333M91		**1**	SUPORTE	BRACKET	SOPORTE
4	050658P1		**1**	GUARNIÇÃO	FOAM	ESPUMA
5	3815082M91		**1**	DEFLETOR	DEFLECTOR	DEFLECTOR
6	3698947M1	[A]	**12**	PORCA	NUT	TUERCA
7	339374X1		**1**	ARRUELA	WASHER	ARANDELA
8	052420S1		**1**	ADUTOR	FRAME	BASTIDOR
9	3812607M1	[A]	**4**	PORCA	NUT	TUERCA
10	339761X1		**2**	PARAFUSO	BOLT	PERNO
11	050637P1		**2**	ARRUELA	WASHER	ARANDELA
12	394367X1		**2**	PORCA	NUT	TUERCA
13	3814812M1		**6**	PASSA-FIO	GROMMET	PASACABLE
14	390971X1		**4**	ARRUELA	WASHER	ARANDELA
15	339804X1		**2**	PARAFUSO	BOLT	PERNO
16	1441500X1		**2**	PORCA	NUT	TUERCA
17	3149668M1		**1**	GUARNIÇÃO	FOAM	ESPUMA

[A] ANTIGO
OLD
ANTIGUO

Comando De Freio E Embreagem
Breake And Clutch Command
Mando De Freno Y Embrague

Sem Cabina
Without Cab
Sim Cabina

105-130

2 Rodas Motrizes
2 Wheels Drive
2 Ruedas Motriz

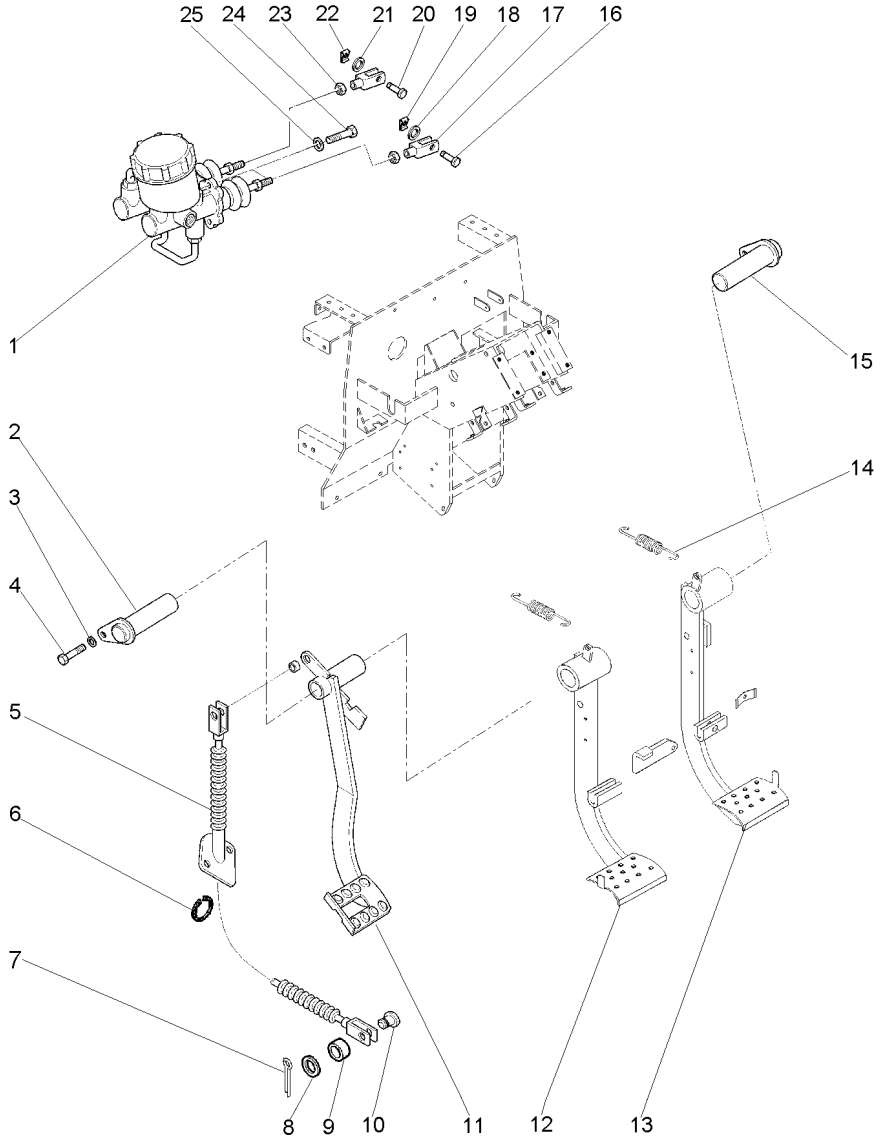

1	3810587M94	105-135 No	**1** CILINDRO	CYLINDER	CILINDRO
2	052380S1		**1** EIXO	SHAFT	ARBOL
3	339374X1		**4** ARRUELA	WASHER	ARANDELA
4	339123X1		**4** PARAFUSO	BOLT	PERNO
5	052599T1		**1** CABO	CABLE	CABLE
6	377690X1		**2** ANEL TRAVA	CIRCLIP	CIRCULITO
7	354059X1		**1** CONTRAPINO	DOWEL	CENTRAJE
8	353756X1		**1** ARRUELA	WASHER	ARANDELA
9	054279P1		**1** BUCHA	BUSH	CASQUILLO
10	832813M1		**1** PINO	PIN	PASADOR
11	052465N1	105-140 No	**1** PEDAL	PEDAL	PEDAL
12	052699N1	105-145 No	**1** PEDAL	PEDAL	PEDAL
13	052701N1	105-150 No	**1** PEDAL	PEDAL	PEDAL
14	184171M1		**2** MOLA	SPRING	RESORTE
15	052381S1		**1** EIXO	SHAFT	ARBOL
16	195611M1		**1** PINO	PIN	PASADOR
17	3805033M1		**2** GARFO	FORK	HORQUILLA
18	353756X1		**1** ARRUELA	WASHER	ARANDELA
19	354059X1		**1** CONTRAPINO	DOWEL	CENTRAJE
20	832813M1		**3** PINO	PIN	PASADOR
21	353756X1		**3** ARRUELA	WASHER	ARANDELA
22	354048X1		**3** CUPILHA	COTTER PIN	PASADOR DOUBLE
23	339402X1		**2** PORCA	NUT	TUERCA
24	339123X1		**4** PARAFUSO	BOLT	PERNO
25	339374X1		**4** ARRUELA	WASHER	ARANDELA

Cilindro De Freio
Master Cylinder
Cilindro Maestro Del Freno

105-135

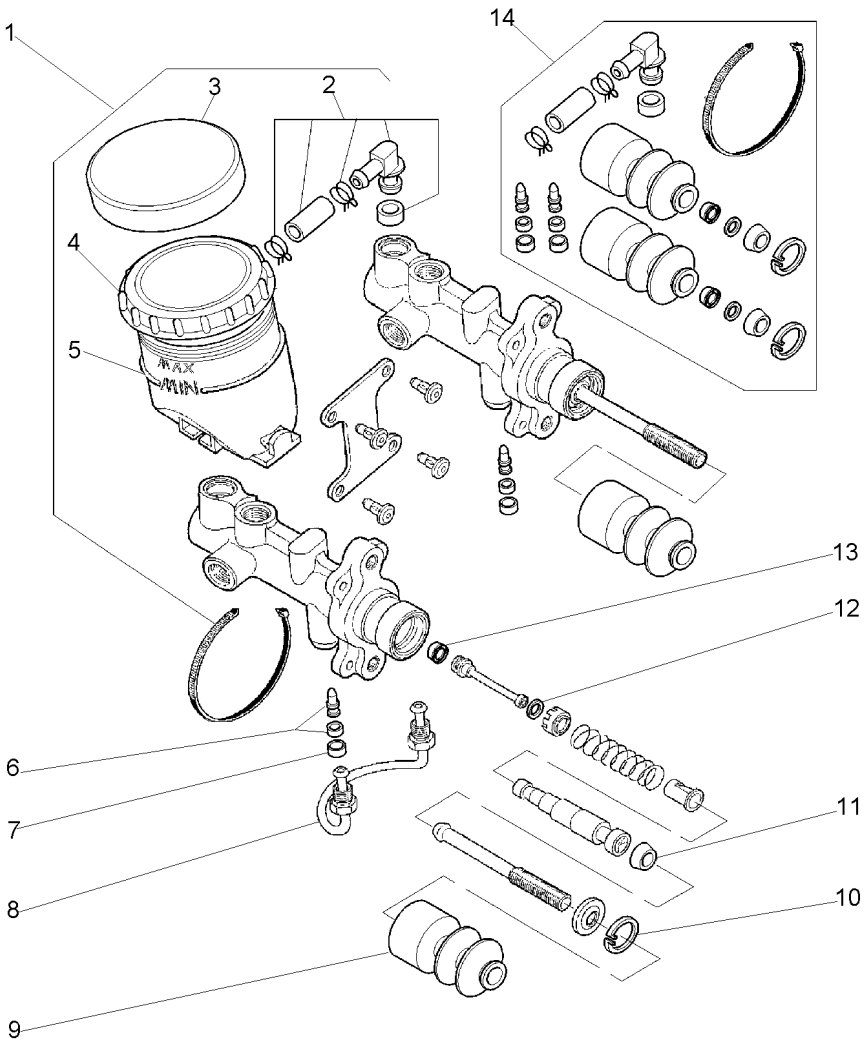

1	3901569M91		**1**	RESERVATÓRIO	CONTAINER	CONTENEDOR
2	3901571M91	1	**1**	ADAPTADOR	ADAPTOR	ADAPTADOR
3	3901573M1	1	**1**	PROTEÇÃO	GUARD	DEFENSA
4	3901570M91	1	**1**	CAPA	CAP	TAPA
5	3901568M1	1	**1**	RESERVATÓRIO	CONTAINER	CONTENEDOR
6		14	**2**	VÁLVULA	VALVE	VALVULA
7		14	**2**	BUCHA	BUSH	CASQUILLO
8	3901572M1		**1**	TUBO	PIPE	CANO
9		14	**2**	PROTEÇÃO	GUARD	DEFENSA
10		14	**2**	ANEL	RING	ARO
11		14	**2**	VEDAÇÃO	SEALING	VEDACION
12		14	**2**	ARRUELA	WASHER	ARANDELA
13		14	**2**	VEDAÇÃO	SEALING	VEDACION
14	3901567M91		**1**	JG. REPARO	KIT, REPAIR	JUEGO REPARACION

Embreagem	Pedal
Clutch	Pedal
Embrague	Pedal

105-140

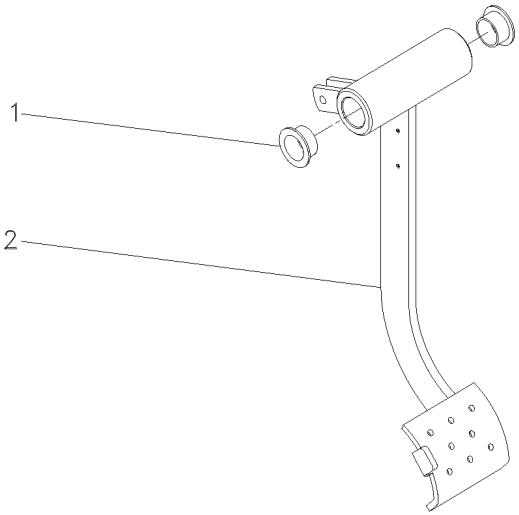

1	052691P1	**2** BUCHA	BUSH	CASQUILLO
2	052464S1	**1** PEDAL	PEDAL	PEDAL

Pedal Do Freio
Brake Pedal
Pedal De Freno

Lado Esquerdo
Left Hand
Lado Izquierdo

105-145

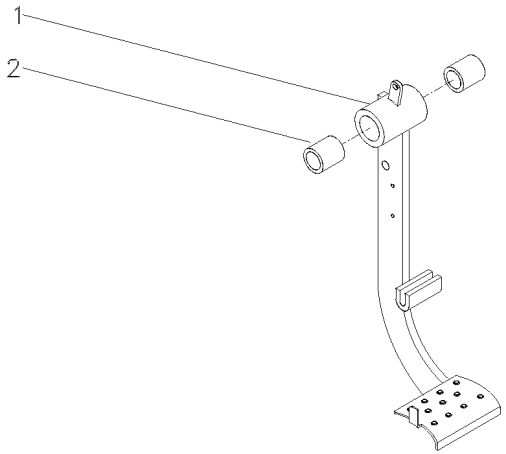

1	052670S1	**1** PEDAL	PEDAL	PEDAL
2	052691P1	**2** BUCHA	BUSH	CASQUILLO

Pedal Do Freio
Brake Pedal
Pedal De Freno

Lado Direito
Right Hand
Lado Derecho

105-150

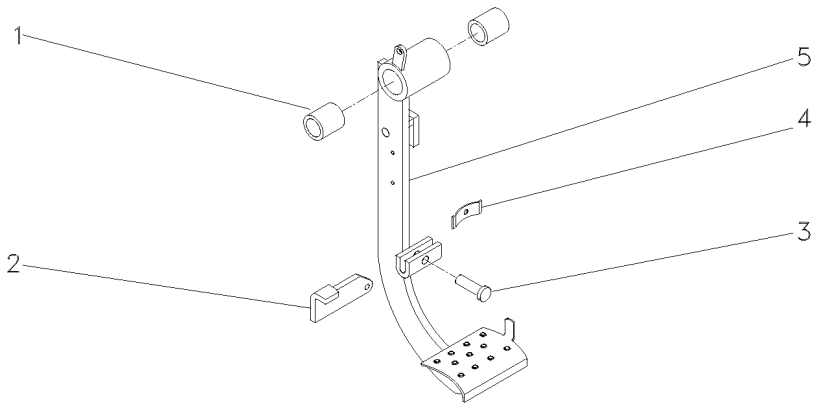

1	052691P1	**2** BUCHA	BUSH	CASQUILLO
2	054290P1	**1** CLIPE	CLIP	CRAPA RETEN
3	357655X1	**1** PINO	PIN	PASADOR
4	054294P1	**1** MOLA	SPRING	RESORTE
5	052702S1	**1** PEDAL	PEDAL	PEDAL

Coluna De Direção
Steering Colmn
Columna De La Direccion

Sem Cabina
Without Cab
Sim Cabina

105-155

2 Rodas Motrizes
2 Wheels Drive
2 Ruedas Motriz

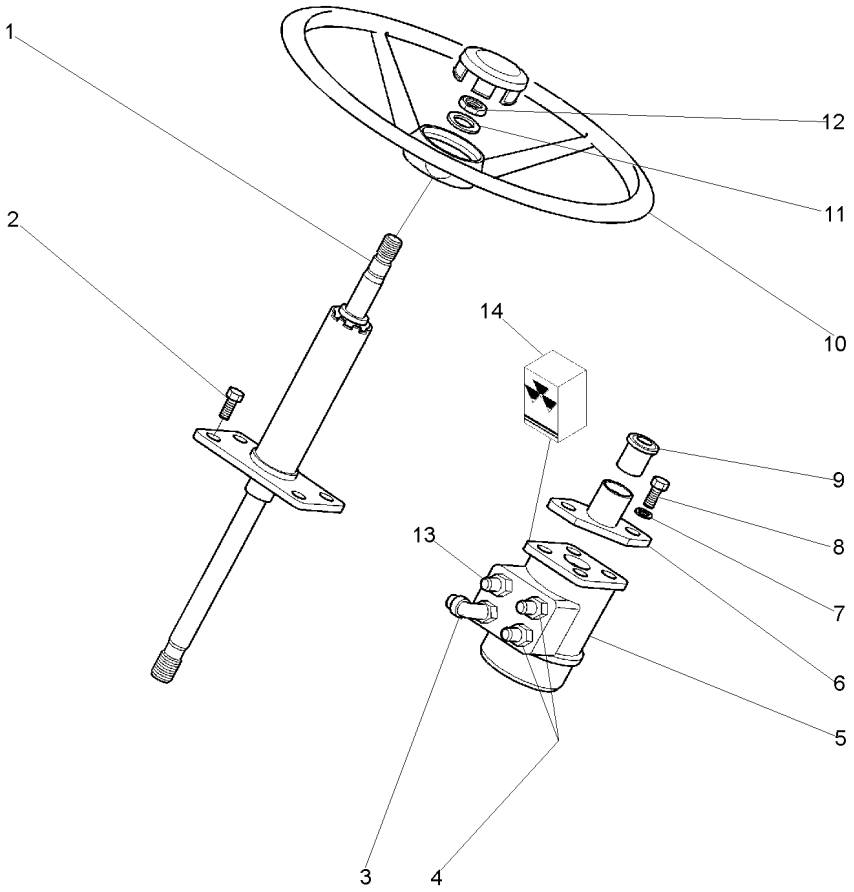

1	3811257M92	[A]	**1**	COLUNA DIREÇÃO	STEERING COLUMN	COLUMNA DIRECC
2	3009776X1		**4**	PARAFUSO	BOLT	PERNO
3	3019690X91		**1**	CONEXÃO	CONNECTION	CONEXION
4	3019601X91		**2**	CONEXÃO	CONNECTION	CONEXION
5	047158T1		**1**	UN. HIDROSTÁTICA	STEERING UNIT	UNIDAD DIRECCION
6	3811516M91		**1**	FLANGE	FLANGE	PLETINA
7	390734X1		**4**	ARRUELA	WASHER	ARANDELA
8	339081X1		**4**	PARAFUSO	BOLT	PERNO
9	3812990M1		**1**	RETENTOR	SEAL	RETEN
10	3385796M2		**1**	VOLANTE	FLYWHEEL	VOLANTE
11	390973X1		**1**	ARRUELA	WASHER	ARANDELA
12	339571X1		**1**	PORCA	NUT	TUERCA
13	3019383X91		**1**	CONEXÃO	CONNECTION	CONEXION
14	048831R1	5	**1**	JG. REPARO	KIT, REPAIR	JUEGO REPARACION

[A] RÍGIDA
RIGID
RÍGIDA

Minicapuz **Minihood** **Minicapó**	**Sem Cabina** **Without Cab** **Sim Cabina**	**105-160**

2 Rodas Motrizes
2 Wheels Drive
2 Ruedas Motriz

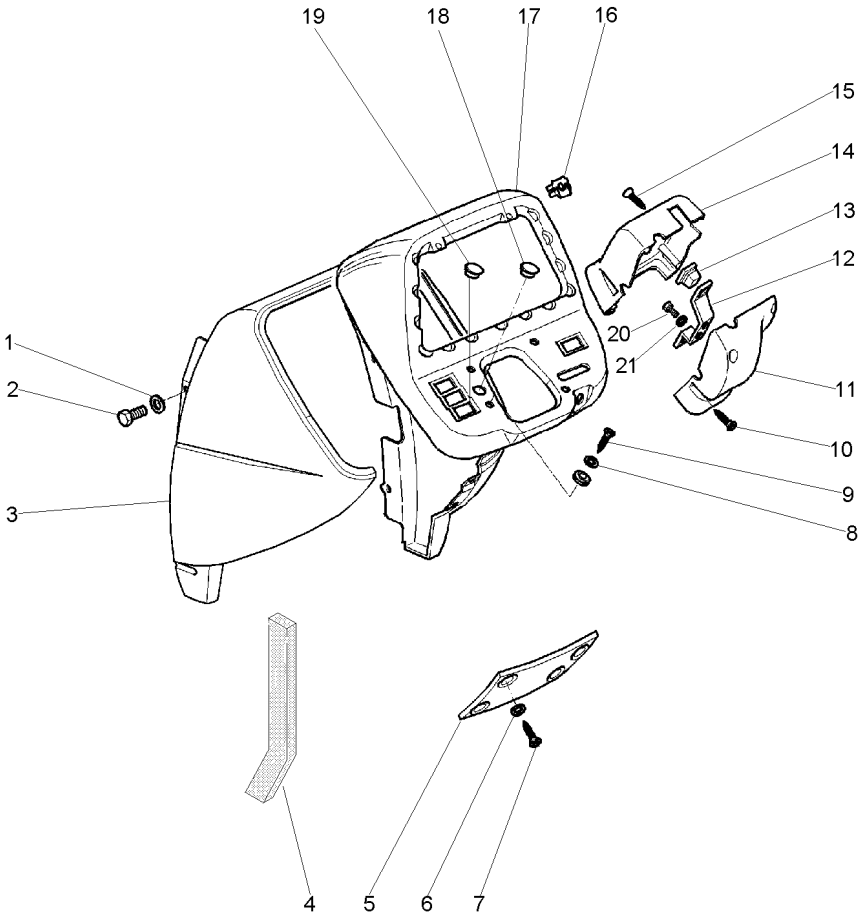

1	391039X1	**6**	ARRUELA	WASHER	ARANDELA
2	339124X1	**6**	PARAFUSO	BOLT	PERNO
3	3812087M96	**1**	MINICAPUZ	MINIHOOD	MINICAPÓ
4	054355P1	**2**	VEDAÇÃO	SEALING	VEDACION
5	3812062M1	**1**	TAMPA	COVER	CUBIERTA
6	3595613M1	**4**	ARRUELA	WASHER	ARANDELA
7	3698942M1	**4**	PARAFUSO	BOLT	PERNO
8	3808635M1	**4**	ARRUELA	WASHER	ARANDELA
9	3814977M1	**4**	PARAFUSO	BOLT	PERNO
10	3810819M1	**4**	PARAFUSO	BOLT	PERNO
11	3812366M1	**1**	FECHAMENTO	COVER	CUBIERTA
12	3806728M1	**1**	SUPORTE	BRACKET	SOPORTE
13	3809347M1	**2**	PORCA	NUT	TUERCA
14	3812364M1	**1**	FECHAMENTO	COVER	CUBIERTA
15	365923X1	**2**	PARAFUSO	BOLT	PERNO
16	3580062M1	**4**	PORCA	NUT	TUERCA
17	3811087M5	**1**	PAINEL	PANEL	PANEL
18	3146286M1	**1**	TAMPÃO	PAD	ALMOHADILLA
19	1679421M1	**1**	TAMPÃO	PAD	ALMOHADILLA
20	392409X1	**2**	PARAFUSO	BOLT	PERNO
21	390469X1	**2**	ARRUELA	WASHER	ARANDELA

Estrutura
Structure
Estructura

Sem Cabina
Without Cab
Sin Cabina

105-165

4 Rodas Motrizes
4 Wheels Drive
4 Ruedas Motriz

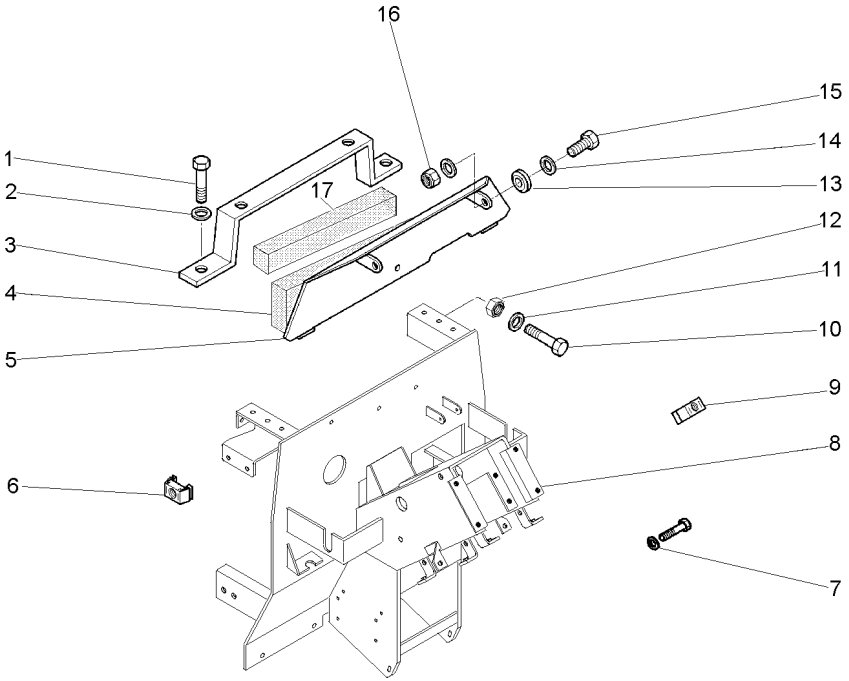

1	339124X1		**4**	PARAFUSO	BOLT	PERNO
2	390972X1		**4**	ARRUELA	WASHER	ARANDELA
3	3811333M91		**1**	SUPORTE	BRACKET	SOPORTE
4	050658P1		**1**	GUARNIÇÃO	FOAM	ESPUMA
5	3815082M91		**1**	DEFLETOR	DEFLECTOR	DEFLECTOR
6	3698947M1	[A]	**12**	PORCA	NUT	TUERCA
7	339374X1		**1**	ARRUELA	WASHER	ARANDELA
8	052420S1		**1**	ADUTOR	FRAME	BASTIDOR
9	3812607M1	[A]	**4**	PORCA	NUT	TUERCA
10	339761X1		**2**	PARAFUSO	BOLT	PERNO
11	050637P1		**2**	ARRUELA	WASHER	ARANDELA
12	394367X1		**2**	PORCA	NUT	TUERCA
13	3814812M1		**6**	PASSA-FIO	GROMMET	PASACABLE
14	390971X1		**4**	ARRUELA	WASHER	ARANDELA
15	339804X1		**2**	PARAFUSO	BOLT	PERNO
16	1441500X1		**2**	PORCA	NUT	TUERCA
17	3149668M1		**1**	GUARNIÇÃO	FOAM	ESPUMA

[A] ANTIGO
OLD
ANTIGUO

Comando De Freio E Embreagem
Breake And Clutch Command
Mando De Freno Y Embrague

Sem Cabina
Without Cab
Sim Cabina

105-170

4 Rodas Motrizes
4 Wheels Drive
4 Ruedas Motriz

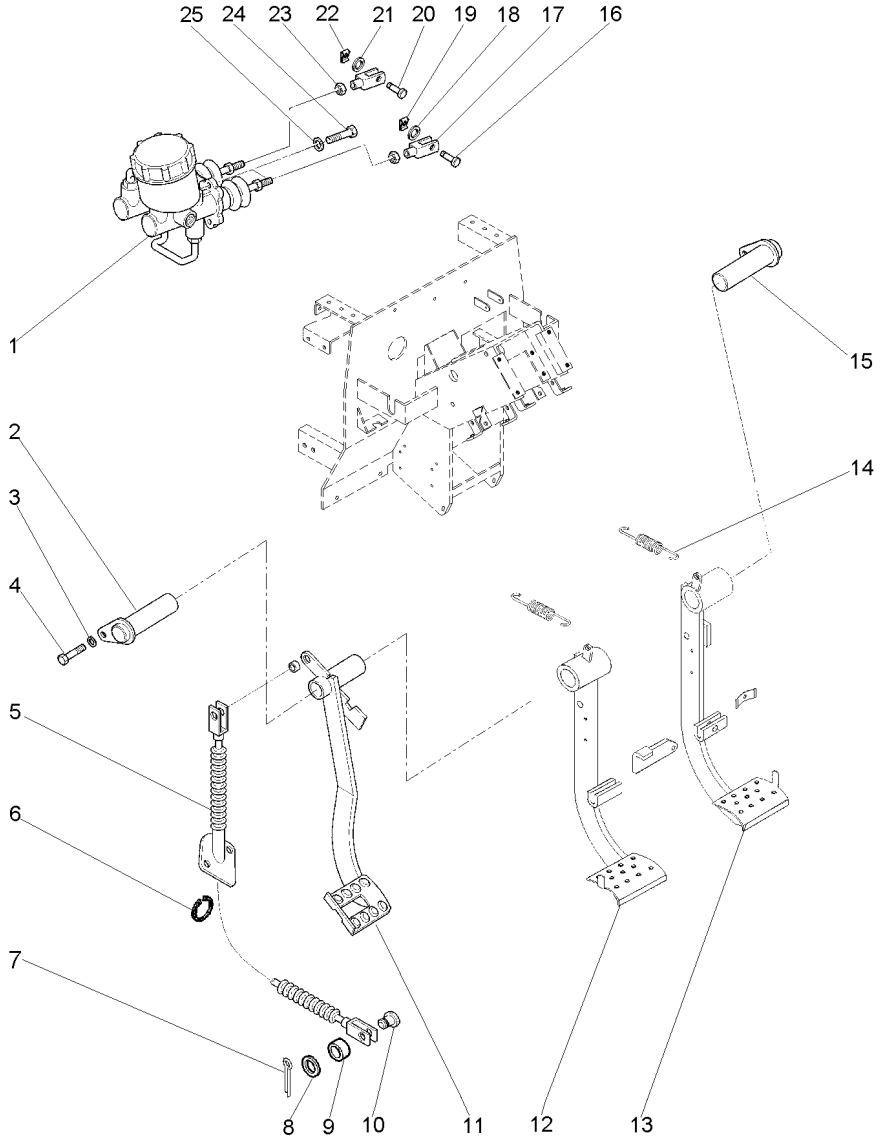

1	3810587M94	105-135 No	**1**	CILINDRO	CYLINDER	CILINDRO
2	052380S1		**1**	EIXO	SHAFT	ARBOL
3	339374X1		**4**	ARRUELA	WASHER	ARANDELA
4	339123X1		**4**	PARAFUSO	BOLT	PERNO
5	052599T1		**1**	CABO	CABLE	CABLE
6	377690X1		**2**	ANEL TRAVA	CIRCLIP	CIRCULITO
7	354059X1		**1**	CONTRAPINO	DOWEL	CENTRAJE
8	353756X1		**1**	ARRUELA	WASHER	ARANDELA
9	054279P1		**1**	BUCHA	BUSH	CASQUILLO
10	832813M1		**1**	PINO	PIN	PASADOR
11	059326S2		**1**	PEDAL	PEDAL	PEDAL
12	052699N1	105-145 No ◀	**1**	PEDAL	PEDAL	PEDAL
13	052701N1	105-150 No ▶	**1**	PEDAL	PEDAL	PEDAL
14	184171M1		**2**	MOLA	SPRING	RESORTE
15	052381S1		**1**	EIXO	SHAFT	ARBOL
16	195611M1		**1**	PINO	PIN	PASADOR
17	3805033M1		**2**	GARFO	FORK	HORQUILLA
18	353756X1		**1**	ARRUELA	WASHER	ARANDELA
19	354059X1		**1**	CONTRAPINO	DOWEL	CENTRAJE
20	832813M1		**3**	PINO	PIN	PASADOR
21	353756X1		**3**	ARRUELA	WASHER	ARANDELA
22	354048X1		**3**	CUPILHA	COTTER PIN	PASADOR DOUBLE
23	339402X1		**2**	PORCA	NUT	TUERCA
24	339123X1		**4**	PARAFUSO	BOLT	PERNO
25	339374X1		**4**	ARRUELA	WASHER	ARANDELA

Coluna De Direção
Steering Colmn
Columna De La Direccion

Sem Cabina
Without Cab
Sim Cabina

105-175

4 Rodas Motrizes
4 Wheels Drive
4 Ruedas Motriz

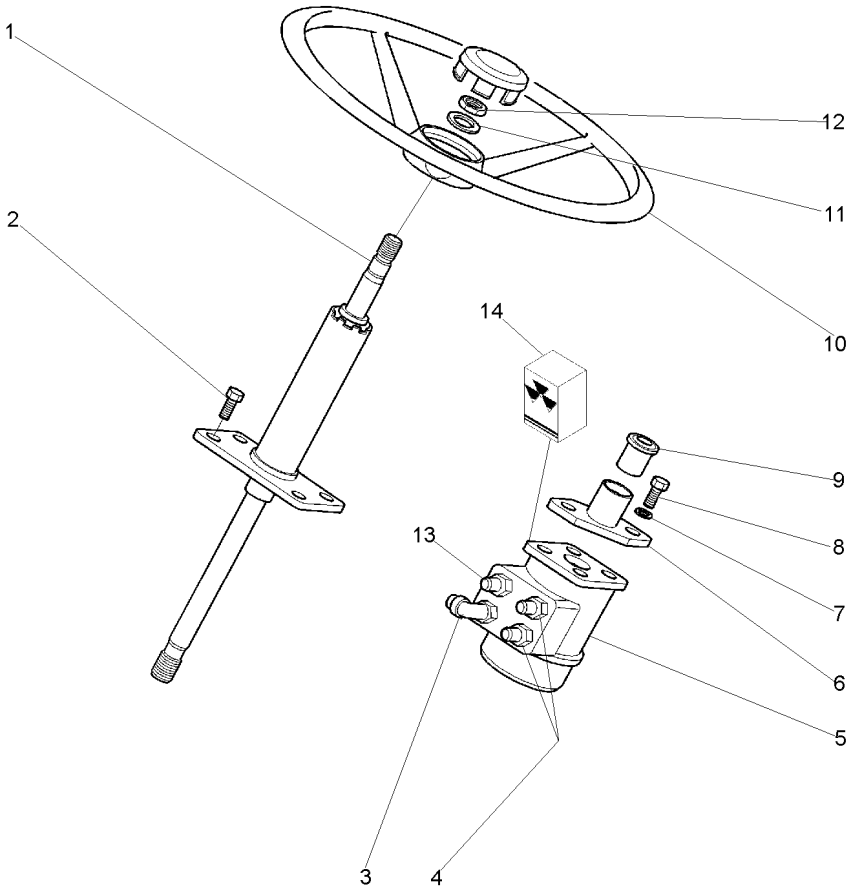

1	3811257M92	[A]	**1**	COLUNA DIREÇÃO	STEERING COLUMN	COLUMNA DIRECC
2	3009776X1		**4**	PARAFUSO	BOLT	PERNO
3	3019690X91		**1**	CONEXÃO	CONNECTION	CONEXION
4	3019601X91		**2**	CONEXÃO	CONNECTION	CONEXION
5	047153T1		**1**	UN. HIDROSTÁTICA	STEERING UNIT	UNIDAD DIRECCION
6	3811516M91		**1**	FLANGE	FLANGE	PLETINA
7	390734X1		**4**	ARRUELA	WASHER	ARANDELA
8	339081X1		**4**	PARAFUSO	BOLT	PERNO
9	3812990M1		**1**	RETENTOR	SEAL	RETEN
10	3385796M2		**1**	VOLANTE	FLYWHEEL	VOLANTE
11	390973X1		**1**	ARRUELA	WASHER	ARANDELA
12	339571X1		**1**	PORCA	NUT	TUERCA
13	3019383X91		**1**	CONEXÃO	CONNECTION	CONEXION
14	048831R1	5	**1**	JG. REPARO	KIT, REPAIR	JUEGO REPARACION

[A] RÍGIDA
RIGID
RÍGIDA

Minicapuz **Minihood** **Minicapó**	**Sem Cabina** **Without Cab** **Sim Cabina**	**105-180**

4 Rodas Motrizes
4 Wheels Drive
4 Ruedas Motriz

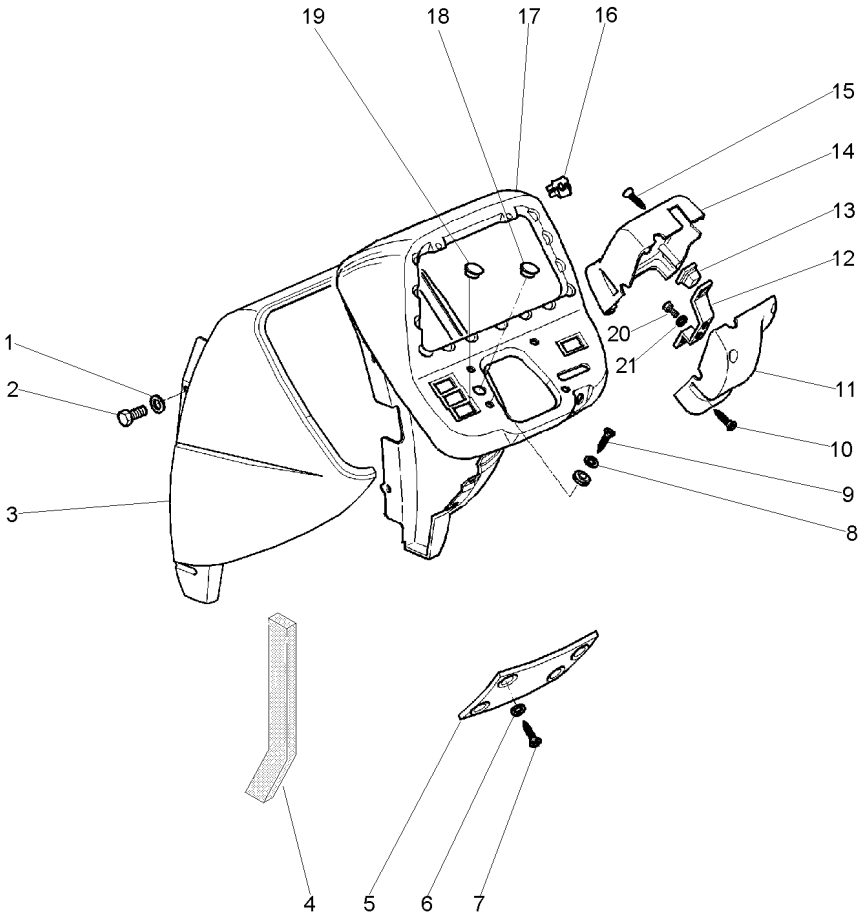

1	391039X1	**6**	ARRUELA	WASHER	ARANDELA
2	339124X1	**6**	PARAFUSO	BOLT	PERNO
3	3812087M96	**1**	MINICAPUZ	MINIHOOD	MINICAPÓ
4	054355P1	**2**	VEDAÇÃO	SEALING	VEDACION
5	3812062M1	**1**	TAMPA	COVER	CUBIERTA
6	3595613M1	**4**	ARRUELA	WASHER	ARANDELA
7	3698942M1	**4**	PARAFUSO	BOLT	PERNO
8	3808635M1	**4**	ARRUELA	WASHER	ARANDELA
9	3814977M1	**4**	PARAFUSO	BOLT	PERNO
10	3810819M1	**4**	PARAFUSO	BOLT	PERNO
11	3812366M1	**1**	FECHAMENTO	COVER	CUBIERTA
12	3806728M1	**1**	SUPORTE	BRACKET	SOPORTE
13	3809347M1	**2**	PORCA	NUT	TUERCA
14	3812364M1	**1**	FECHAMENTO	COVER	CUBIERTA
15	365923X1	**2**	PARAFUSO	BOLT	PERNO
16	3580062M1	**4**	PORCA	NUT	TUERCA
17	3811087M5	**1**	PAINEL	PANEL	PANEL
18	3146286M1	**1**	TAMPÃO	PAD	ALMOHADILLA
19	1679421M1	**1**	TAMPÃO	PAD	ALMOHADILLA
20	392409X1	**2**	PARAFUSO	BOLT	PERNO
21	390469X1	**2**	ARRUELA	WASHER	ARANDELA

Estrutura Structure Estructura	Sem Cabina Without Cab Sin Cabina	105-185	2 Rodas Motrizes 2 Wheels Drive 2 Ruedas Motriz

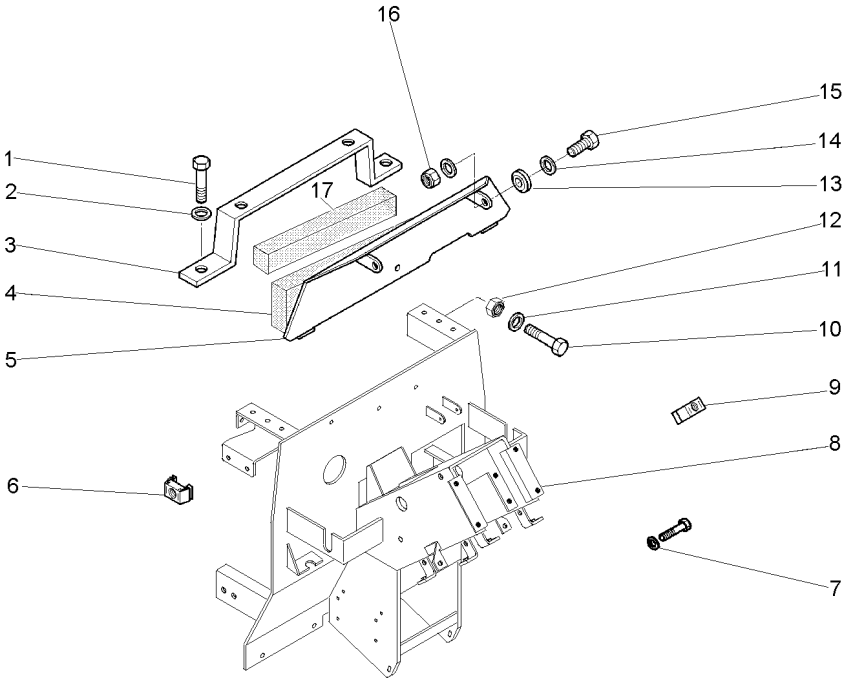

1	339124X1		4	PARAFUSO	BOLT	PERNO
2	390972X1		4	ARRUELA	WASHER	ARANDELA
3	3811333M91		1	SUPORTE	BRACKET	SOPORTE
4	050658P1		1	GUARNIÇÃO	FOAM	ESPUMA
5	3815082M91		1	DEFLETOR	DEFLECTOR	DEFLECTOR
6	3698947M1	[A]	12	PORCA	NUT	TUERCA
7	339374X1		1	ARRUELA	WASHER	ARANDELA
8	052420S1		1	ADUTOR	FRAME	BASTIDOR
9	3812607M1	[A]	4	PORCA	NUT	TUERCA
10	339761X1		2	PARAFUSO	BOLT	PERNO
11	050637P1		2	ARRUELA	WASHER	ARANDELA
12	394367X1		2	PORCA	NUT	TUERCA
13	3814812M1		6	PASSA-FIO	GROMMET	PASACABLE
14	390971X1		4	ARRUELA	WASHER	ARANDELA
15	339804X1		2	PARAFUSO	BOLT	PERNO
16	1441500X1		2	PORCA	NUT	TUERCA
17	3149668M1		1	GUARNIÇÃO	FOAM	ESPUMA

[A] ANTIGO
OLD
ANTIGUO

Comando De Freio E Embreagem
Breake And Clutch Command
Mando De Freno Y Embrague

Sem Cabina
Without Cab
Sim Cabina

105-190

2 Rodas Motrizes
2 Wheels Drive
2 Ruedas Motriz

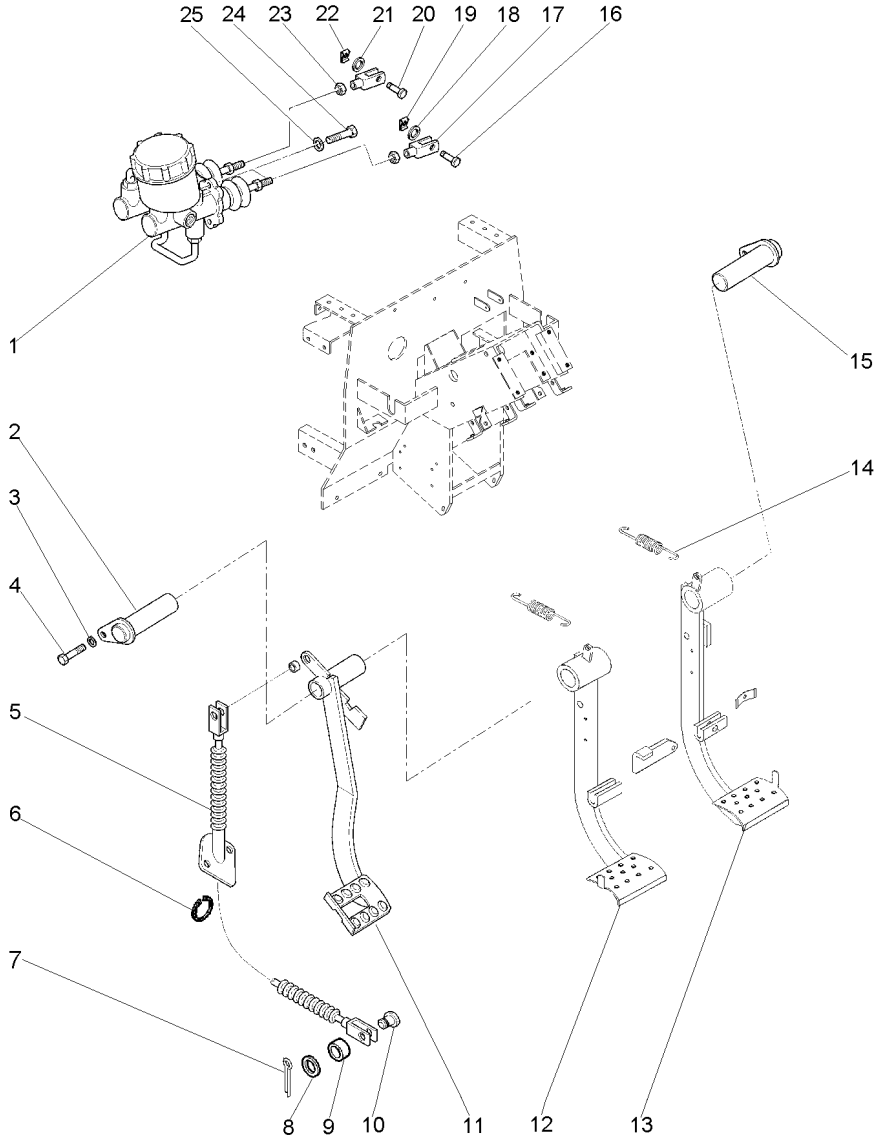

1	3810587M94	105-135 No	**1** CILINDRO	CYLINDER	CILINDRO
2	052380S1		**1** EIXO	SHAFT	ARBOL
3	339374X1		**4** ARRUELA	WASHER	ARANDELA
4	339123X1		**4** PARAFUSO	BOLT	PERNO
5	052599T1		**1** CABO	CABLE	CABLE
6	377690X1		**2** ANEL TRAVA	CIRCLIP	CIRCULITO
7	354059X1		**1** CONTRAPINO	DOWEL	CENTRAJE
8	353756X1		**1** ARRUELA	WASHER	ARANDELA
9	054279P1		**1** BUCHA	BUSH	CASQUILLO
10	832813M1		**1** PINO	PIN	PASADOR
11	052465N1	105-140 No	**1** PEDAL	PEDAL	PEDAL
12	052699N1	105-145 No	**1** PEDAL	PEDAL	PEDAL
13	052701N1	105-150 No	**1** PEDAL	PEDAL	PEDAL
14	184171M1		**2** MOLA	SPRING	RESORTE
15	052381S1		**1** EIXO	SHAFT	ARBOL
16	195611M1		**1** PINO	PIN	PASADOR
17	3805033M1		**2** GARFO	FORK	HORQUILLA
18	353756X1		**1** ARRUELA	WASHER	ARANDELA
19	354059X1		**1** CONTRAPINO	DOWEL	CENTRAJE
20	832813M1		**3** PINO	PIN	PASADOR
21	353756X1		**3** ARRUELA	WASHER	ARANDELA
22	354048X1		**3** CUPILHA	COTTER PIN	PASADOR DOUBLE
23	339402X1		**2** PORCA	NUT	TUERCA
24	339123X1		**4** PARAFUSO	BOLT	PERNO
25	339374X1		**4** ARRUELA	WASHER	ARANDELA

Coluna De Direção Steering Colmn Columna De La Direccion	Sem Cabina Without Cab Sim Cabina	105-195	2 Rodas Motrizes 2 Wheels Drive 2 Ruedas Motriz

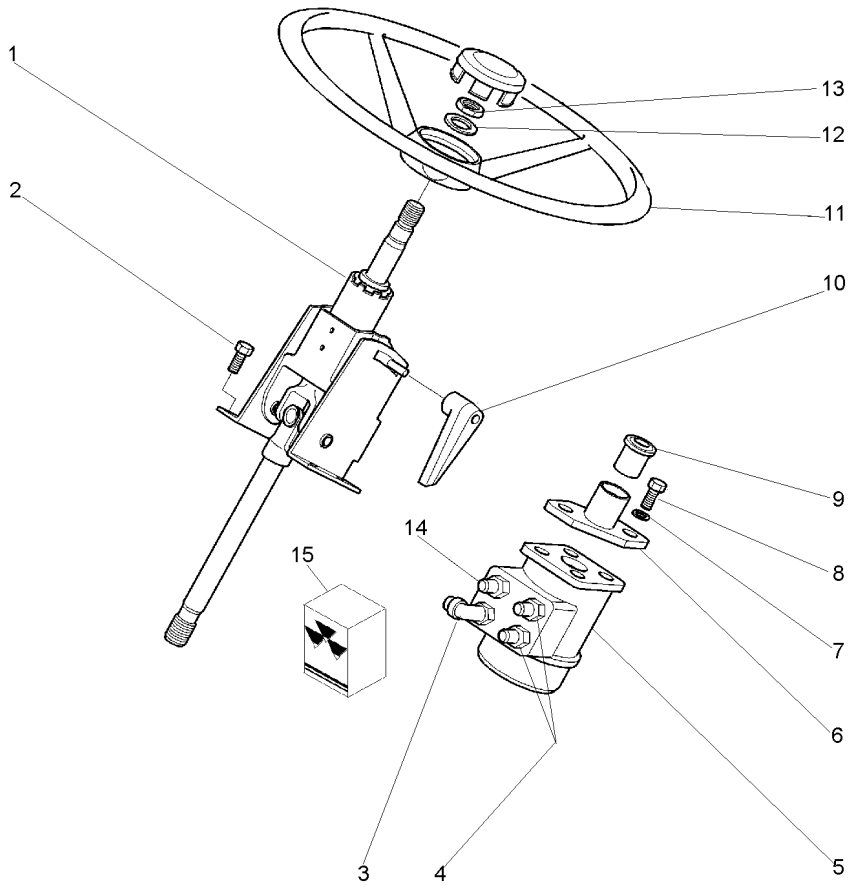

1	3811256M92	[A]	**1**	COLUNA	COLUMN	COLUMNA
2	3009776X1		**4**	PARAFUSO	BOLT	PERNO
3	3019690X91		**1**	CONEXÃO	CONNECTION	CONEXION
4	3019601X91		**2**	CONEXÃO	CONNECTION	CONEXION
5	047158T1		**1**	UN. HIDROSTÁTICA	STEERING UNIT	UNIDAD DIRECCION
6	3811516M91		**1**	FLANGE	FLANGE	PLETINA
7	390734X1		**4**	ARRUELA	WASHER	ARANDELA
8	339081X1		**4**	PARAFUSO	BOLT	PERNO
9	3812990M1		**1**	RETENTOR	SEAL	RETEN
10	020431P1		**1**	ALAVANCA	LEVER	PALANCA
11	3385796M2		**1**	VOLANTE	FLYWHEEL	VOLANTE
12	390973X1		**1**	ARRUELA	WASHER	ARANDELA
13	339571X1		**1**	PORCA	NUT	TUERCA
14	3019383X91		**1**	CONEXÃO	CONNECTION	CONEXION
15	048831R1	5	**1**	JG. REPARO	KIT, REPAIR	JUEGO REPARACION

[A] AJUSTÁVEL
ADJUSTABLE
AJUSTABLE

Minicapuz **Minihood** **Minicapó**	**Sem Cabina** **Without Cab** **Sim Cabina**	**105-200**

2 Rodas Motrizes
2 Wheels Drive
2 Ruedas Motriz

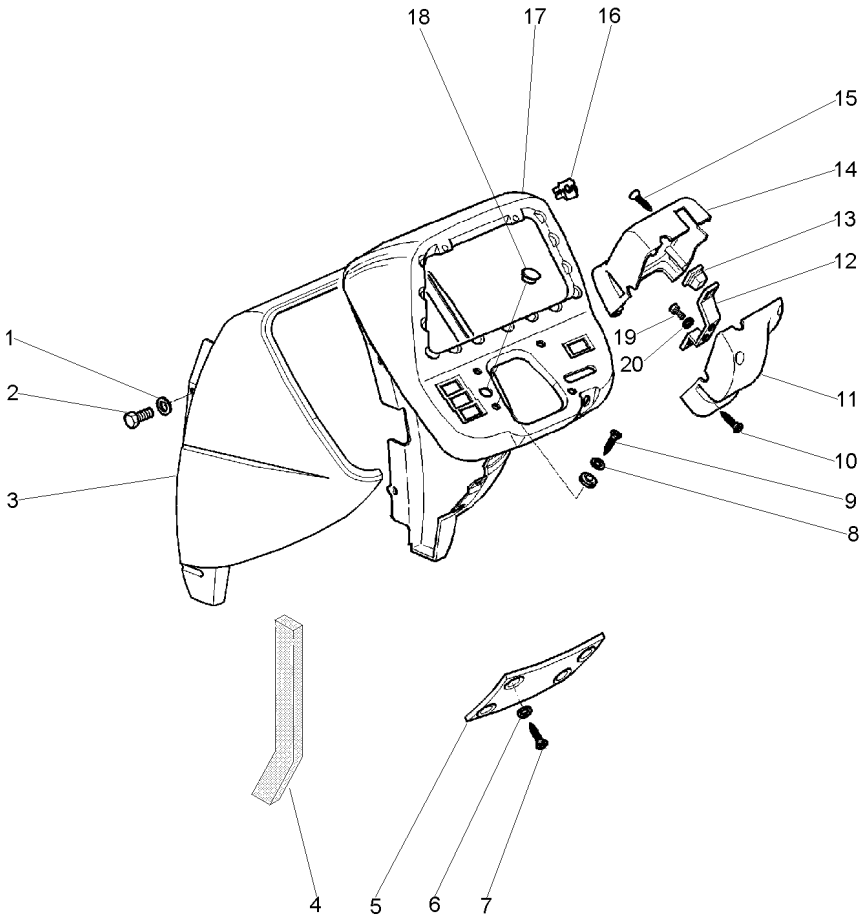

1	391039X1	**6**	ARRUELA	WASHER	ARANDELA
2	339124X1	**6**	PARAFUSO	BOLT	PERNO
3	3812087M96	**1**	MINICAPUZ	MINIHOOD	MINICAPÓ
4	054355P1	**2**	VEDAÇÃO	SEALING	VEDACION
5	3812062M1	**1**	TAMPA	COVER	CUBIERTA
6	3595613M1	**4**	ARRUELA	WASHER	ARANDELA
7	3698942M1	**4**	PARAFUSO	BOLT	PERNO
8	3808635M1	**4**	ARRUELA	WASHER	ARANDELA
9	3814977M1	**4**	PARAFUSO	BOLT	PERNO
10	3810819M1	**4**	PARAFUSO	BOLT	PERNO
11	3812366M1	**1**	FECHAMENTO	COVER	CUBIERTA
12	3806728M1	**1**	SUPORTE	BRACKET	SOPORTE
13	3809347M1	**2**	PORCA	NUT	TUERCA
14	3812364M1	**1**	FECHAMENTO	COVER	CUBIERTA
15	365923X1	**2**	PARAFUSO	BOLT	PERNO
16	3580062M1	**4**	PORCA	NUT	TUERCA
17	3811087M5	**1**	PAINEL	PANEL	PANEL
18	3146286M1	**1**	TAMPÃO	PAD	ALMOHADILLA
19	392409X1	**2**	PARAFUSO	BOLT	PERNO
20	390469X1	**2**	ARRUELA	WASHER	ARANDELA

Estrutura Structure Estructura	Sem Cabina Without Cab Sin Cabina	105-205	4 Rodas Motrizes 4 Wheels Drive 4 Ruedas Motriz

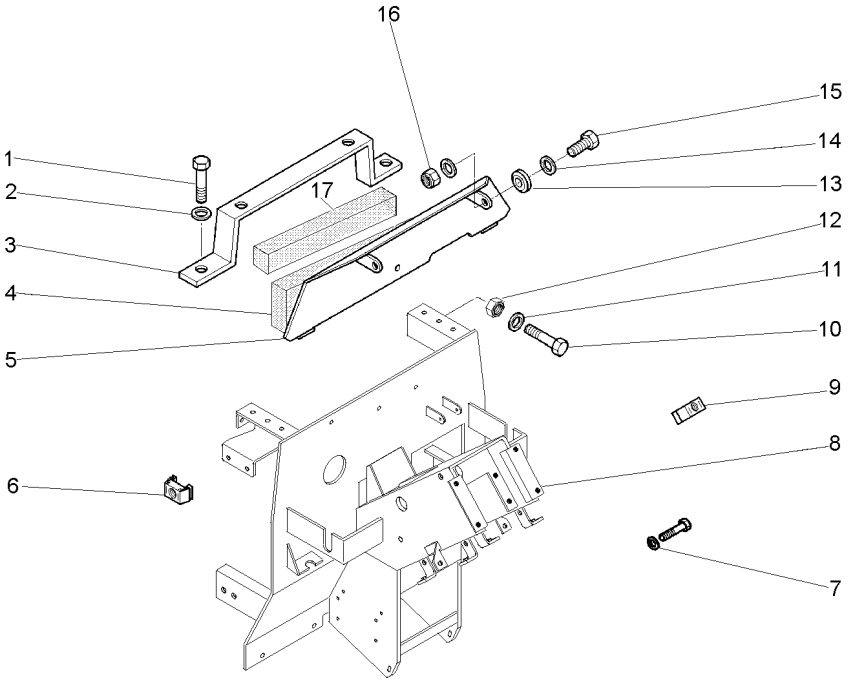

1	339124X1		**4**	PARAFUSO	BOLT	PERNO
2	390972X1		**4**	ARRUELA	WASHER	ARANDELA
3	3811333M91		**1**	SUPORTE	BRACKET	SOPORTE
4	050658P1		**1**	GUARNIÇÃO	FOAM	ESPUMA
5	3815082M91		**1**	DEFLETOR	DEFLECTOR	DEFLECTOR
6	3698947M1	[A]	**12**	PORCA	NUT	TUERCA
7	339374X1		**1**	ARRUELA	WASHER	ARANDELA
8	052420S1		**1**	ADUTOR	FRAME	BASTIDOR
9	3812607M1	[A]	**4**	PORCA	NUT	TUERCA
10	339761X1		**2**	PARAFUSO	BOLT	PERNO
11	050637P1		**2**	ARRUELA	WASHER	ARANDELA
12	394367X1		**2**	PORCA	NUT	TUERCA
13	3814812M1		**6**	PASSA-FIO	GROMMET	PASACABLE
14	390971X1		**4**	ARRUELA	WASHER	ARANDELA
15	339804X1		**2**	PARAFUSO	BOLT	PERNO
16	1441500X1		**2**	PORCA	NUT	TUERCA
17	3149668M1		**1**	GUARNIÇÃO	FOAM	ESPUMA

[A] ANTIGO
OLD
ANTIGUO

Comando De Freio E Embreagem
Breake And Clutch Command
Mando De Freno Y Embrague

Sem Cabina
Without Cab
Sim Cabina

105-210

4 Rodas Motrizes
4 Wheels Drive
4 Ruedas Motriz

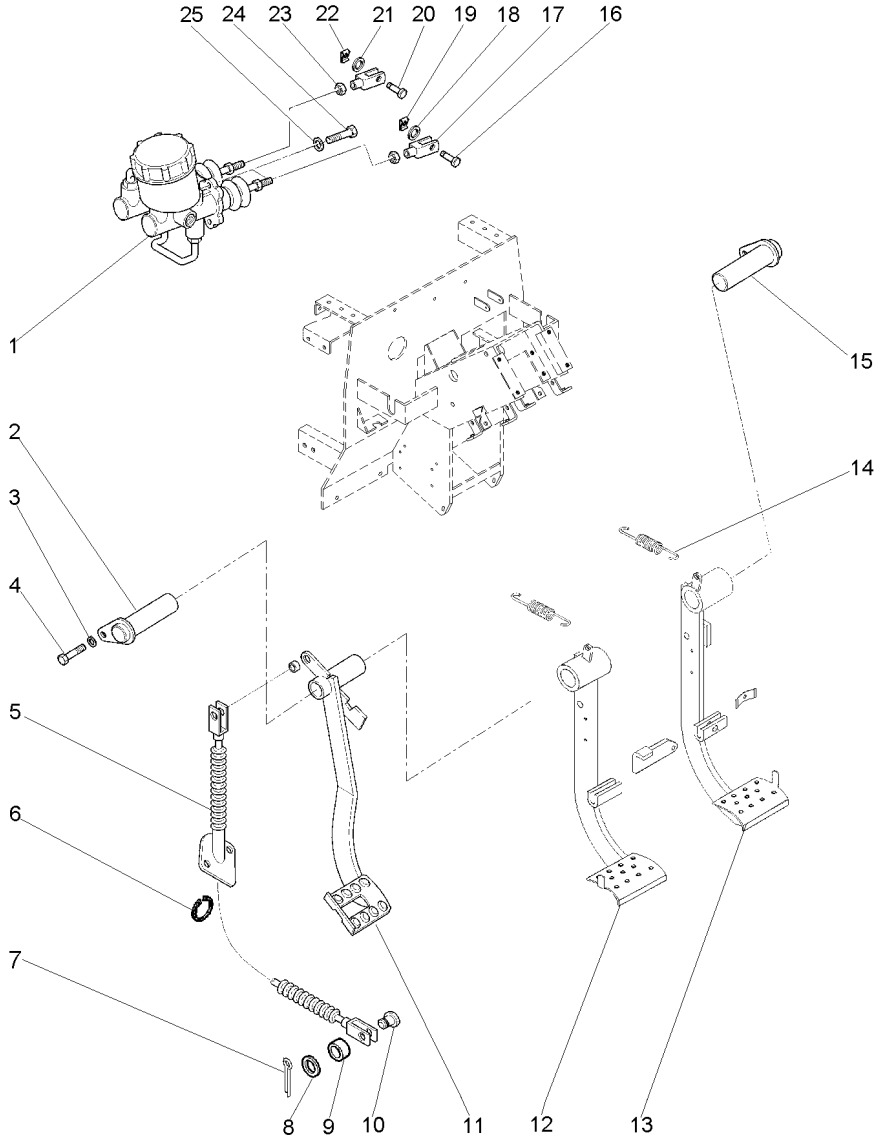

1	3810587M94	105-135 No	**1**	CILINDRO	CYLINDER	CILINDRO
2	052380S1		**1**	EIXO	SHAFT	ARBOL
3	339374X1		**4**	ARRUELA	WASHER	ARANDELA
4	339123X1		**4**	PARAFUSO	BOLT	PERNO
5	052599T1		**1**	CABO	CABLE	CABLE
6	377690X1		**2**	ANEL TRAVA	CIRCLIP	CIRCULITO
7	354059X1		**1**	CONTRAPINO	DOWEL	CENTRAJE
8	353756X1		**1**	ARRUELA	WASHER	ARANDELA
9	054279P1		**1**	BUCHA	BUSH	CASQUILLO
10	832813M1		**1**	PINO	PIN	PASADOR
11	059326S2		**1**	PEDAL	PEDAL	PEDAL
12	052699N1	105-145 No ◀	**1**	PEDAL	PEDAL	PEDAL
13	052701N1	105-150 No ▶	**1**	PEDAL	PEDAL	PEDAL
14	184171M1		**2**	MOLA	SPRING	RESORTE
15	052381S1		**1**	EIXO	SHAFT	ARBOL
16	195611M1		**1**	PINO	PIN	PASADOR
17	3805033M1		**2**	GARFO	FORK	HORQUILLA
18	353756X1		**1**	ARRUELA	WASHER	ARANDELA
19	354059X1		**1**	CONTRAPINO	DOWEL	CENTRAJE
20	832813M1		**3**	PINO	PIN	PASADOR
21	353756X1		**3**	ARRUELA	WASHER	ARANDELA
22	354048X1		**3**	CUPILHA	COTTER PIN	PASADOR DOUBLE
23	339402X1		**2**	PORCA	NUT	TUERCA
24	339123X1		**4**	PARAFUSO	BOLT	PERNO
25	339374X1		**4**	ARRUELA	WASHER	ARANDELA

Coluna De Direção
Steering Colmn
Columna De La Direccion

Sem Cabina
Without Cab
Sim Cabina

105-215

4 Rodas Motrizes
4 Wheels Drive
4 Ruedas Motriz

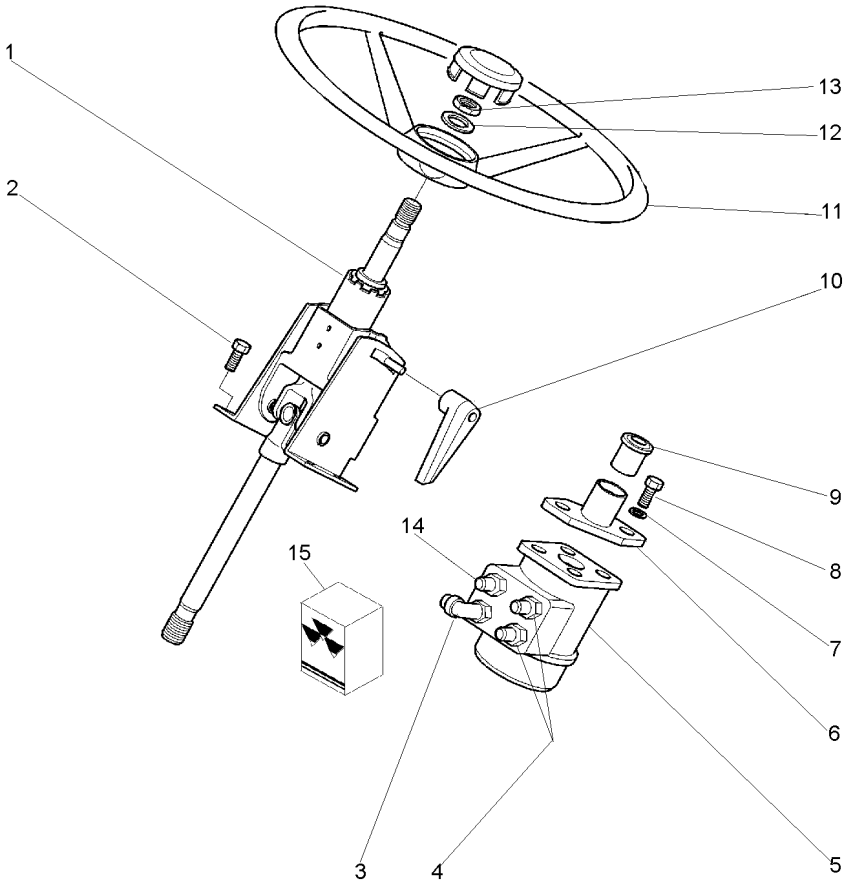

1	3811256M92	[A]	**1**	COLUNA	COLUMN	COLUMNA
2	3009776X1		**4**	PARAFUSO	BOLT	PERNO
3	3019690X91		**1**	CONEXÃO	CONNECTION	CONEXION
4	3019601X91		**2**	CONEXÃO	CONNECTION	CONEXION
5	047153T1		**1**	UN. HIDROSTÁTICA	STEERING UNIT	UNIDAD DIRECCION
6	3811516M91		**1**	FLANGE	FLANGE	PLETINA
7	390734X1		**4**	ARRUELA	WASHER	ARANDELA
8	339081X1		**4**	PARAFUSO	BOLT	PERNO
9	3812990M1		**1**	RETENTOR	SEAL	RETEN
10	1694494M1		**1**	MAÇANETA	HANDLE	MANETA
11	3385796M2		**1**	VOLANTE	FLYWHEEL	VOLANTE
12	390973X1		**1**	ARRUELA	WASHER	ARANDELA
13	339571X1		**1**	PORCA	NUT	TUERCA
14	3019383X91		**1**	CONEXÃO	CONNECTION	CONEXION
15	048831R1	5	**1**	JG. REPARO	KIT, REPAIR	JUEGO REPARACION

[A] AJUSTÁVEL
ADJUSTABLE
AJUSTABLE

Minicapuz **Minihood** **Minicapó**	**Sem Cabina** **Without Cab** **Sim Cabina**	**105-220**

4 Rodas Motrizes
4 Wheels Drive
4 Ruedas Motriz

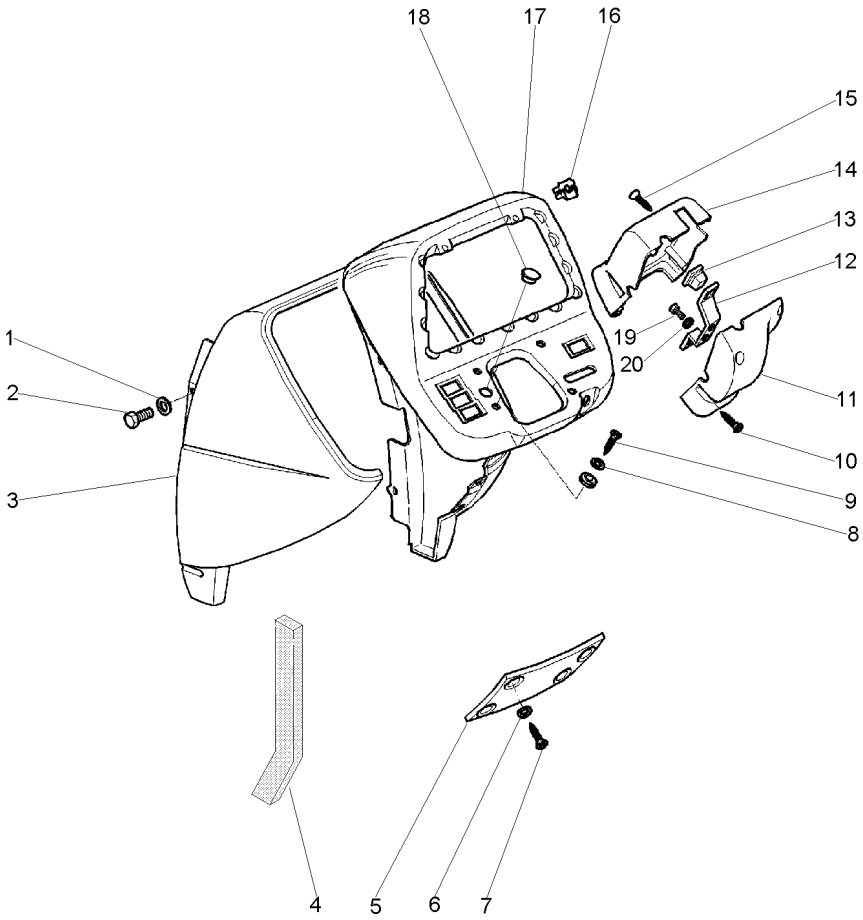

1	391039X1	**6**	ARRUELA	WASHER	ARANDELA
2	339124X1	**6**	PARAFUSO	BOLT	PERNO
3	3812087M96	**1**	MINICAPUZ	MINIHOOD	MINICAPÓ
4	054355P1	**2**	VEDAÇÃO	SEALING	VEDACION
5	3812062M1	**1**	TAMPA	COVER	CUBIERTA
6	3595613M1	**4**	ARRUELA	WASHER	ARANDELA
7	3698942M1	**4**	PARAFUSO	BOLT	PERNO
8	3808635M1	**4**	ARRUELA	WASHER	ARANDELA
9	3814977M1	**4**	PARAFUSO	BOLT	PERNO
10	3810819M1	**4**	PARAFUSO	BOLT	PERNO
11	3812366M1	**1**	FECHAMENTO	COVER	CUBIERTA
12	3806728M1	**1**	SUPORTE	BRACKET	SOPORTE
13	3809347M1	**2**	PORCA	NUT	TUERCA
14	3812364M1	**1**	FECHAMENTO	COVER	CUBIERTA
15	365923X1	**2**	PARAFUSO	BOLT	PERNO
16	3580062M1	**4**	PORCA	NUT	TUERCA
17	3811087M5	**1**	PAINEL	PANEL	PANEL
18	3146286M1	**1**	TAMPÃO	PAD	ALMOHADILLA
19	392409X1	**2**	PARAFUSO	BOLT	PERNO
20	390469X1	**2**	ARRUELA	WASHER	ARANDELA

Comando De Freio E Embreagem
Breake And Clutch Command
Mando De Freno Y Embrague

Com Cabina
With Cab
Con Cabina

105-225

2 Rodas Motrizes
2 Wheels Drive
2 Ruedas Motriz

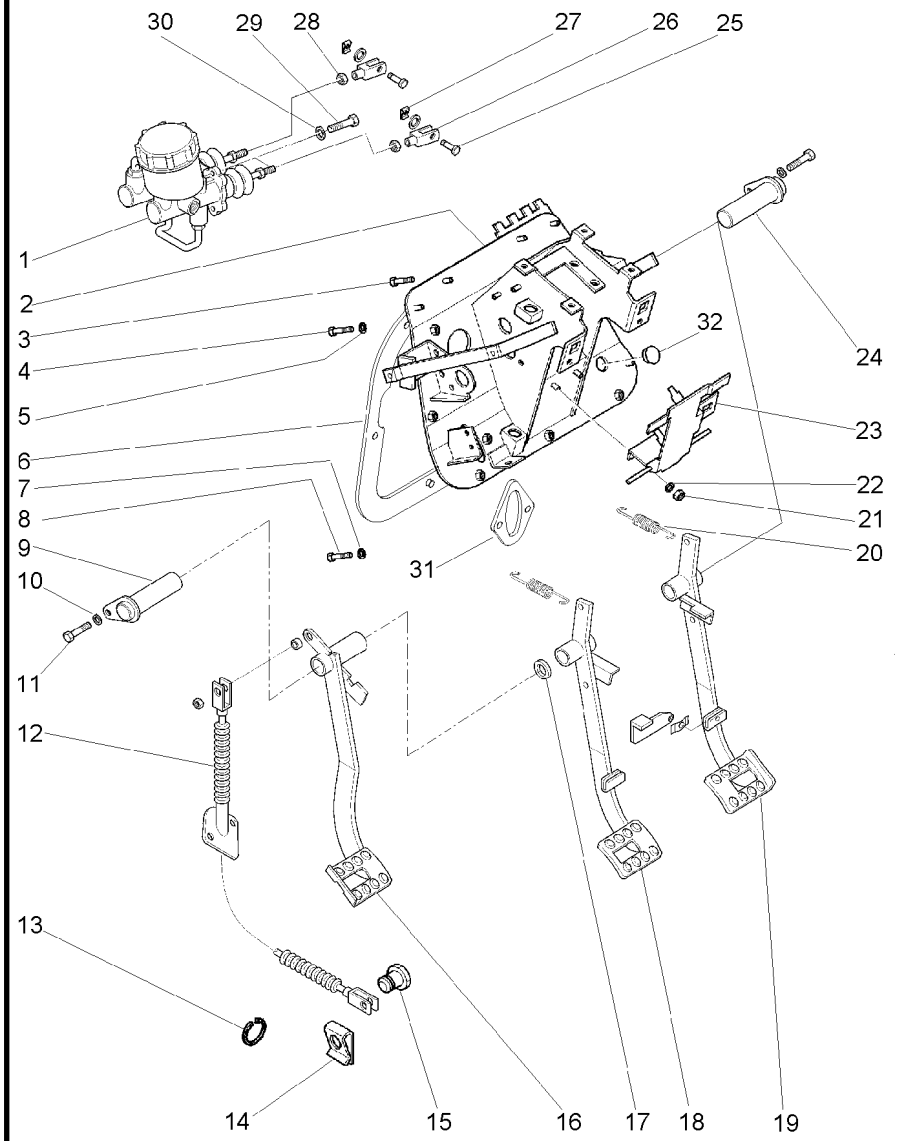

1	3810587M94	105-135 No	**1**	CILINDRO	CYLINDER	CILINDRO
2	3815830M94		**1**	SUPORTE	BRACKET	SOPORTE
3	339337X1		**1**	PARAFUSO	BOLT	PERNO
4	339761X1		**7**	PARAFUSO	BOLT	PERNO
5	391039X1		**8**	ARRUELA	WASHER	ARANDELA
6	3817184M1		**1**	JUNTA	GASKET	EMPAQUETADURA.
7	390972X1		**2**	ARRUELA	WASHER	ARANDELA
8	339124X1		**2**	PARAFUSO	BOLT	PERNO
9	3805278M92		**1**	EIXO	SHAFT	ARBOL
10	339374X1		**2**	ARRUELA	WASHER	ARANDELA
11	339124X1		**2**	PARAFUSO	BOLT	PERNO
12	3813541M91		**1**	CABO	CABLE	CABLE
13	3610706M1		**1**	BRAÇADEIRA	CLAMP	ABRAZADERA
14	1680038M2		**2**	PRESILHA	STAPLE	GRAPA
15	3812213M1		**2**	PINO	PIN	PASADOR
16	3806323M92		**1**	PEDAL	PEDAL	PEDAL
17	3597362M1		**X**	ARRUELA	WASHER	ARANDELA
17	3597363M1		**X**	ARRUELA	WASHER	ARANDELA
18	3806325M92		**1**	PEDAL	PEDAL	PEDAL
19	3806324M92		**1**	PEDAL	PEDAL	PEDAL
20	1694690M1		**2**	MOLA	SPRING	RESORTE
21	339169X1		**2**	PORCA	NUT	TUERCA
22	390972X1		**2**	ARRUELA	WASHER	ARANDELA
23	3806367M93		**1**	CX. FUSÍVEIS	FUSE BOX	CAJA FUSIBLES
24	3805275M92		**1**	EIXO	SHAFT	ARBOL
25	3805034M1		**2**	PINO	PIN	PASADOR
26	3805033M1		**2**	GARFO	FORK	HORQUILLA
27	3595005M1		**2**	TRAVA	LOCK	RETENEDOR
28	339402X1		**2**	PORCA	NUT	TUERCA
29	339123X1		**4**	PARAFUSO	BOLT	PERNO
30	339374X1		**4**	ARRUELA	WASHER	ARANDELA
31	3817124M2		**1**	JUNTA	GASKET	EMPAQUETADURA.
32	1679421M1		**1**	TAMPÃO	PAD	ALMOHADILLA

Coluna De Direção Steering Colmn Columna De La Direccion	Com Cabina With Cab Con Cabina	105-230	2 Rodas Motrizes 2 Wheels Drive 2 Ruedas Motriz

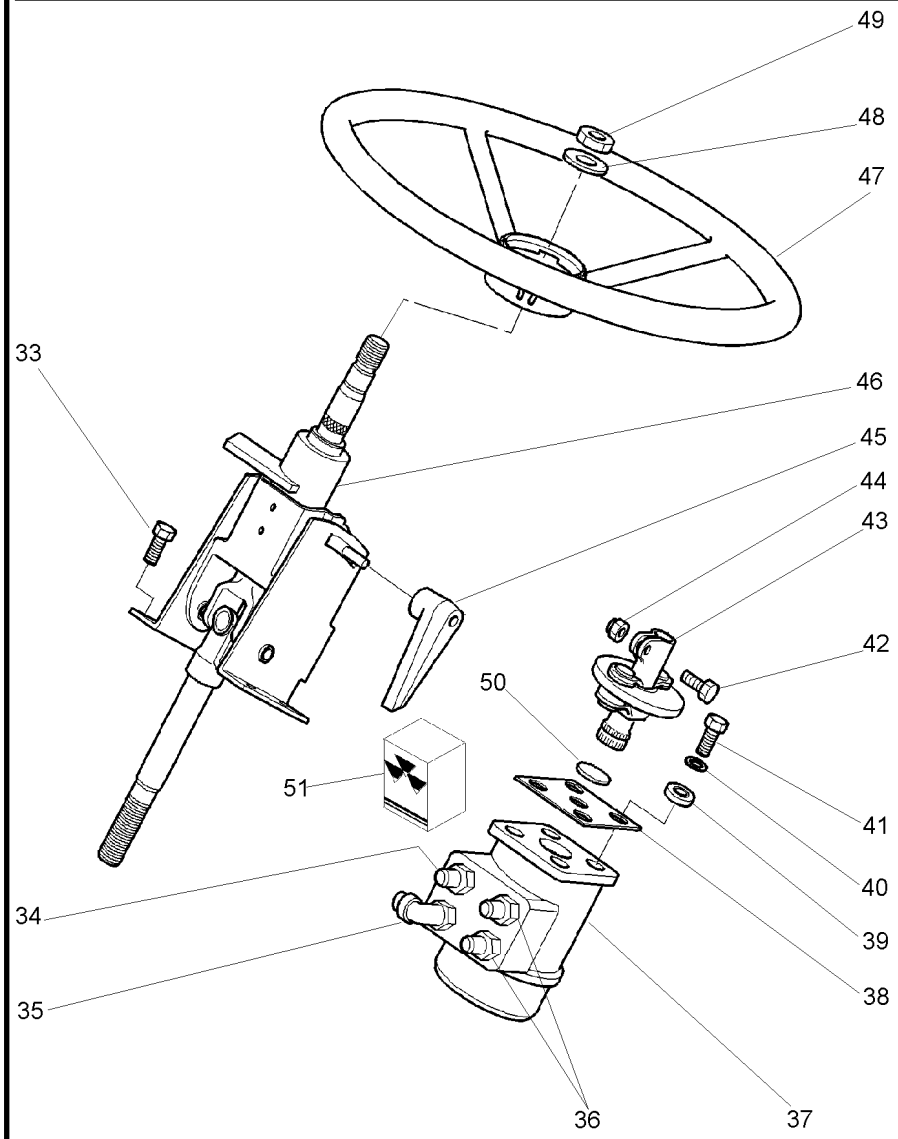

33	3009776X1		
34	3019383X91		
35	3019690X91		
36	3019601X91		
37	047158T1		
38	3810818M1		
39	3815642M1		
40	390597X1		
41	3009493X1		
42	3009935X1		
43	3595956M1		
44	394367X1		
45	1694494M1		
46	3804574M91	[A]	
47	3809661M1		
48	390973X1		
49	339571X1		
50	3809356M1		
51	048831R1	37	

[A] AJUSTÁVEL
ADJUSTABLE
AJUSTABLE

4	PARAFUSO	BOLT	PERNO
1	CONEXÃO	CONNECTION	CONEXION
1	CONEXÃO	CONNECTION	CONEXION
2	CONEXÃO	CONNECTION	CONEXION
1	UN. HIDROSTÁTICA	STEERING UNIT	UNIDAD DIRECCION
1	ANEL	RING	ARO
4	AMORTECEDOR	DAMPER	AMORTIGUADOR
4	ARRUELA	WASHER	ARANDELA
4	PARAFUSO	BOLT	PERNO
1	PARAFUSO	BOLT	PERNO
1	ACOPLAMENTO	COUPLING	ACOPLAMIENTO
1	PORCA	NUT	TUERCA
1	MAÇANETA	HANDLE	MANETA
1	COLUNA	COLUMN	COLUMNA
1	VOLANTE MOTOR	FLYWHEEL	VOLANTE MOTOR
1	ARRUELA	WASHER	ARANDELA
1	PORCA	NUT	TUERCA
1	ESPAÇADOR	SPACER	PIEZA DISTANCIA
1	JG. REPARO	KIT, REPAIR	JUEGO REPARACION

Minicapuz **Minihood** **Minicapó**	**Com Cabina** **With Cab** **Con Cabina**	**105-235**

2 Rodas Motrizes
2 Wheels Drive
2 Ruedas Motriz

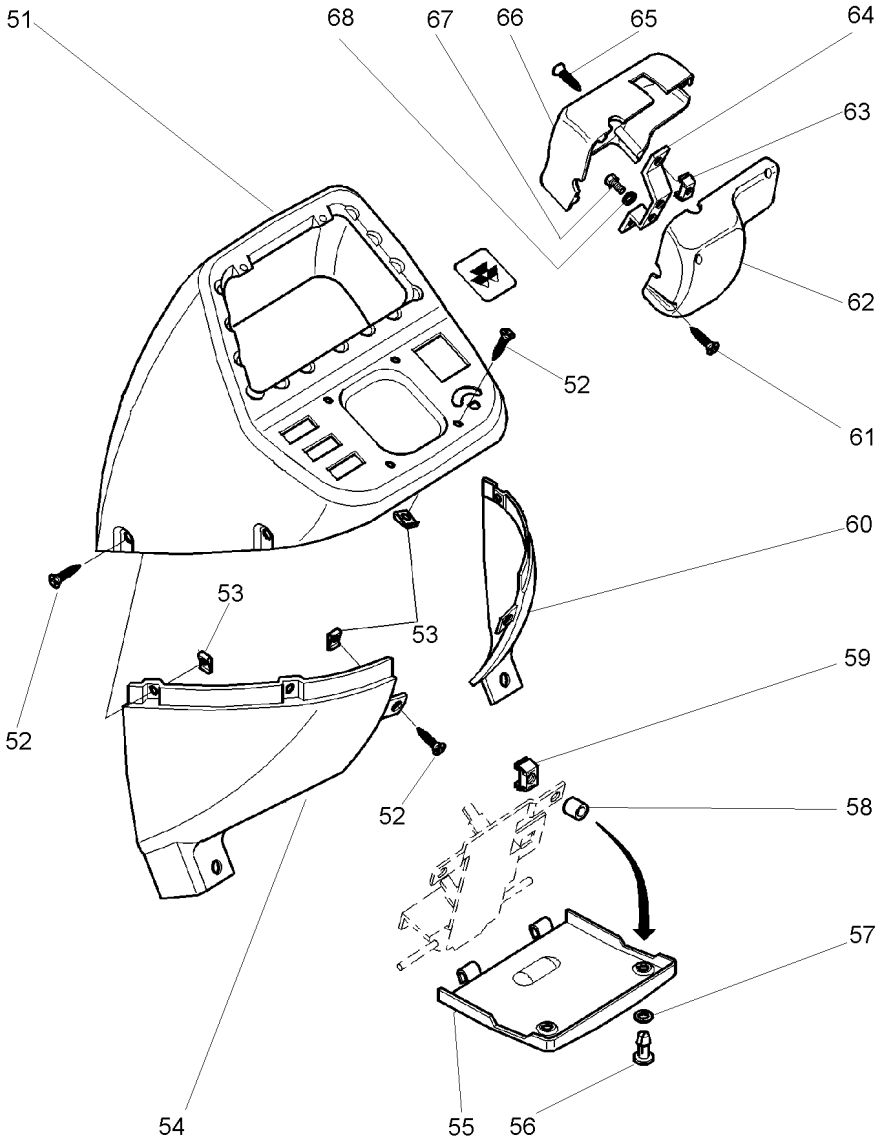

51	3816233M91		**1**	ADUTOR	FRAME	BASTIDOR
52	3809665M1		**12**	PARAFUSO	BOLT	PERNO
53	3806676M92		**12**	PORCA	NUT	TUERCA
54	3809662M91	◀	**1**	ADUTOR	FRAME	BASTIDOR
55	3805071M2		**1**	TAMPA	COVER	CUBIERTA
56	1694445M1		**2**	PRISIONEIRO	STUD	ESPARRAGO
57	1694444M1		**2**	CAPA	CAP	TAPA
58	3812610M1		**2**	ARRUELA	WASHER	ARANDELA
59	1694451M1		**2**	GRAMPO	CRAMP	PASADOR
60	3809663M92	▶	**1**	ADUTOR	FRAME	BASTIDOR
61	3810819M1		**4**	PARAFUSO	BOLT	PERNO
62	3806528M1		**1**	COBERTURA	BONNET	CAPOT
63	3809347M1		**2**	PORCA	NUT	TUERCA
64	3806728M1		**1**	SUPORTE	BRACKET	SOPORTE
65	365923X1		**2**	PARAFUSO	BOLT	PERNO
66	3806527M1		**1**	COBERTURA	BONNET	CAPOT
67	3000926X1		**2**	PARAFUSO	BOLT	PERNO
68	390469X1		**2**	ARRUELA	WASHER	ARANDELA

Comando De Freio E Embreagem
Breake And Clutch Command
Mando De Freno Y Embrague

Com Cabina
With Cab
Con Cabina

105-240

4 Rodas Motrizes
4 Wheels Drive
4 Ruedas Motriz

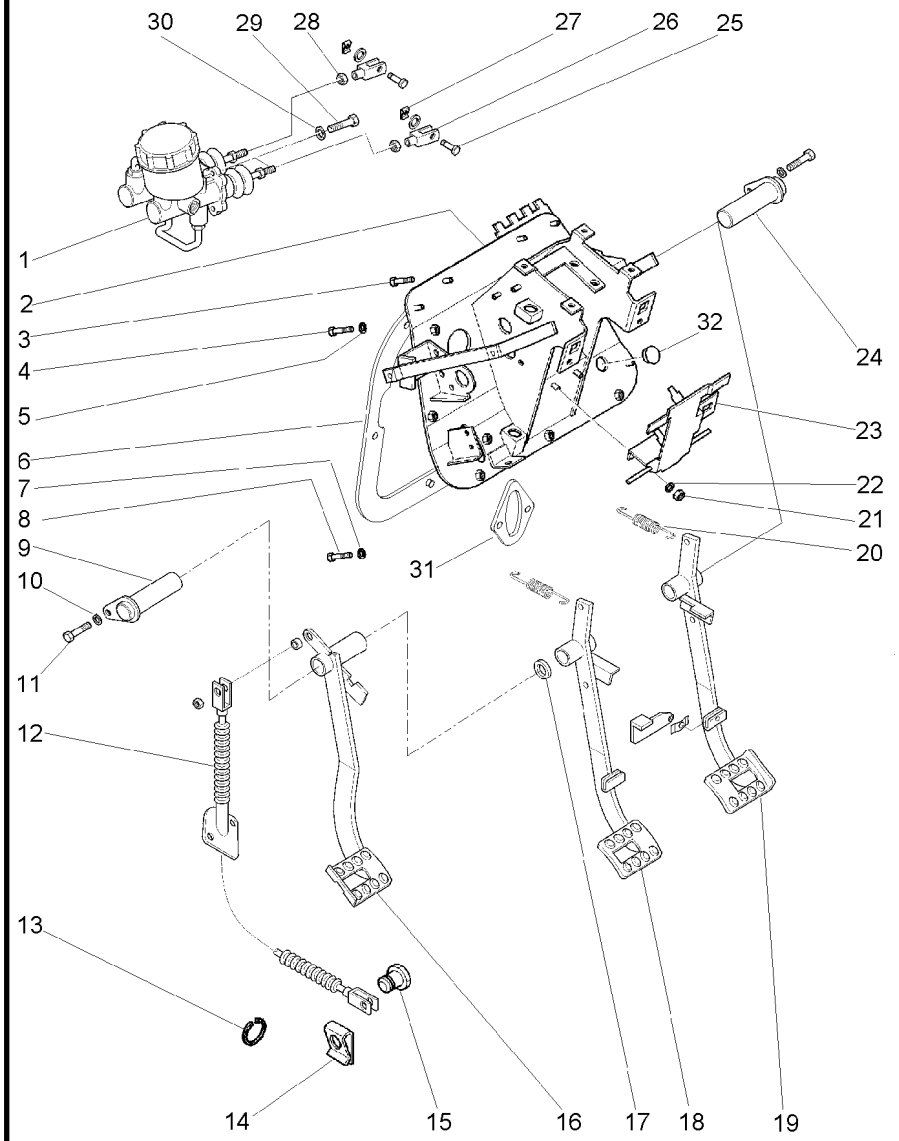

1	3810587M94	105-135 No	**1**	CILINDRO	CYLINDER	CILINDRO
2	3815830M94		**1**	SUPORTE	BRACKET	SOPORTE
3	339337X1		**1**	PARAFUSO	BOLT	PERNO
4	339761X1		**7**	PARAFUSO	BOLT	PERNO
5	391039X1		**8**	ARRUELA	WASHER	ARANDELA
6	3817184M1		**1**	JUNTA	GASKET	EMPAQUETADURA.
7	390972X1		**2**	ARRUELA	WASHER	ARANDELA
8	339124X1		**2**	PARAFUSO	BOLT	PERNO
9	3805278M92		**1**	EIXO	SHAFT	ARBOL
10	339374X1		**2**	ARRUELA	WASHER	ARANDELA
11	339124X1		**2**	PARAFUSO	BOLT	PERNO
12	3813541M91		**1**	CABO	CABLE	CABLE
13	3610706M1		**1**	BRAÇADEIRA	CLAMP	ABRAZADERA
14	1680038M2		**2**	PRESILHA	STAPLE	GRAPA
15	3812213M1		**2**	PINO	PIN	PASADOR
16	3806323M92		**1**	PEDAL	PEDAL	PEDAL
17	3597362M1		**X**	ARRUELA	WASHER	ARANDELA
17	3597363M1		**X**	ARRUELA	WASHER	ARANDELA
18	3806325M92		**1**	PEDAL	PEDAL	PEDAL
19	3806324M92		**1**	PEDAL	PEDAL	PEDAL
20	1694690M1		**2**	MOLA	SPRING	RESORTE
21	339169X1		**2**	PORCA	NUT	TUERCA
22	390972X1		**2**	ARRUELA	WASHER	ARANDELA
23	3806367M93		**1**	CX. FUSÍVEIS	FUSE BOX	CAJA FUSIBLES
24	3805275M92		**1**	EIXO	SHAFT	ARBOL
25	3805034M1		**2**	PINO	PIN	PASADOR
26	3805033M1		**2**	GARFO	FORK	HORQUILLA
27	3595005M1		**2**	TRAVA	LOCK	RETENEDOR
28	339402X1		**2**	PORCA	NUT	TUERCA
29	339123X1		**4**	PARAFUSO	BOLT	PERNO
30	339374X1		**4**	ARRUELA	WASHER	ARANDELA
31	3817124M2		**1**	JUNTA	GASKET	EMPAQUETADURA.
32	1679421M1		**1**	TAMPÃO	PAD	ALMOHADILLA

Coluna De Direção Steering Colmn Columna De La Direccion	Com Cabina With Cab Con Cabina	105-245	4 Rodas Motrizes 4 Wheels Drive 4 Ruedas Motriz

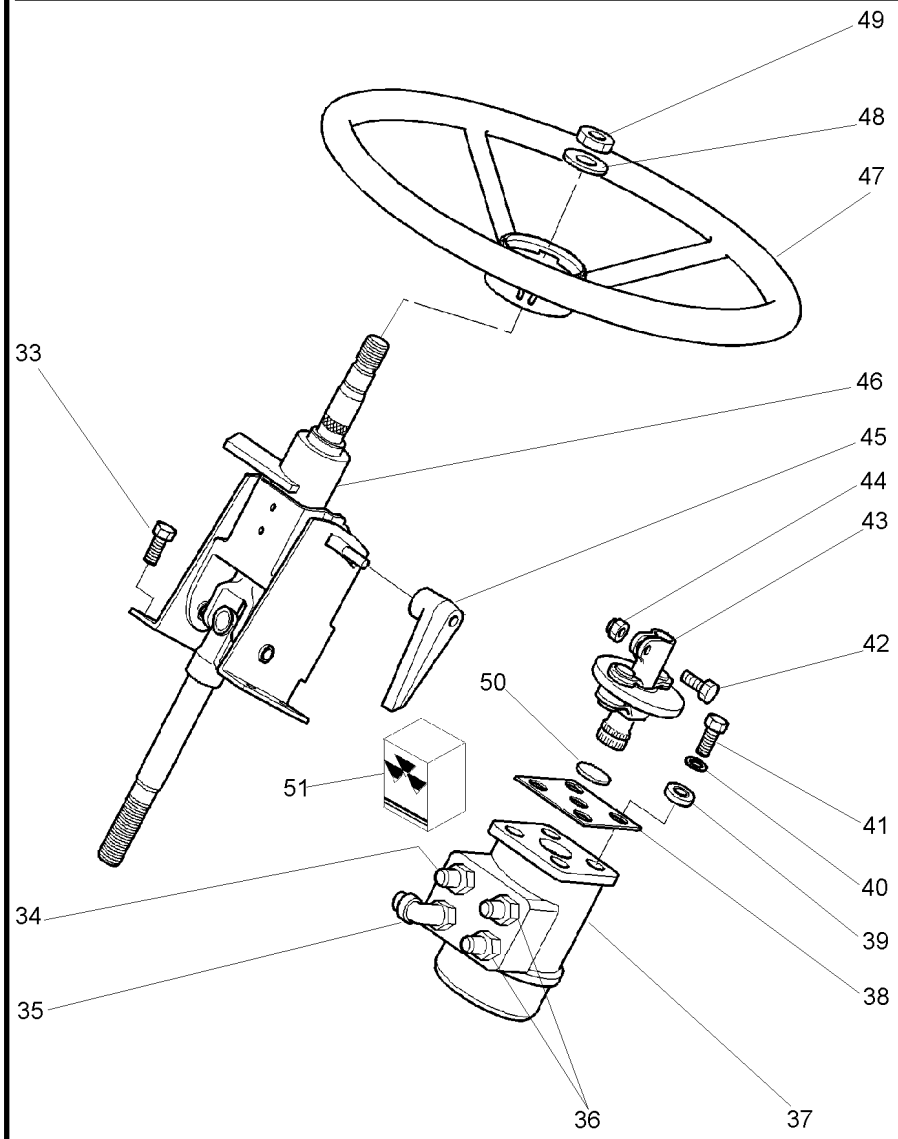

33	3009776X1		**4**	PARAFUSO	BOLT	PERNO
34	3019383X91		**1**	CONEXÃO	CONNECTION	CONEXION
35	3019690X91		**1**	CONEXÃO	CONNECTION	CONEXION
36	3019601X91		**2**	CONEXÃO	CONNECTION	CONEXION
37	047158T1		**1**	UN. HIDROSTÁTICA	STEERING UNIT	UNIDAD DIRECCION
38	3810818M1		**1**	ANEL	RING	ARO
39	3815642M1		**4**	AMORTECEDOR	DAMPER	AMORTIGUADOR
40	390597X1		**4**	ARRUELA	WASHER	ARANDELA
41	3009493X1		**4**	PARAFUSO	BOLT	PERNO
42	3009935X1		**1**	PARAFUSO	BOLT	PERNO
43	3595956M1		**1**	ACOPLAMENTO	COUPLING	ACOPLAMIENTO
44	394367X1		**1**	PORCA	NUT	TUERCA
45	1694494M1		**1**	MAÇANETA	HANDLE	MANETA
46	3804574M91		**1**	COLUNA	COLUMN	COLUMNA
47	3809661M1		**1**	VOLANTE MOTOR	FLYWHEEL	VOLANTE MOTOR
48	390973X1		**1**	ARRUELA	WASHER	ARANDELA
49	339571X1		**1**	PORCA	NUT	TUERCA
50	3809356M1		**1**	ESPAÇADOR	SPACER	PIEZA DISTANCIA
51	048831R1	37	**1**	JG. REPARO	KIT, REPAIR	JUEGO REPARACION

Minicapuz **Minihood** **Minicapó**	**Com Cabina** **With Cab** **Con Cabina**	**105-250**

4 Rodas Motrizes
4 Wheels Drive
4 Ruedas Motriz

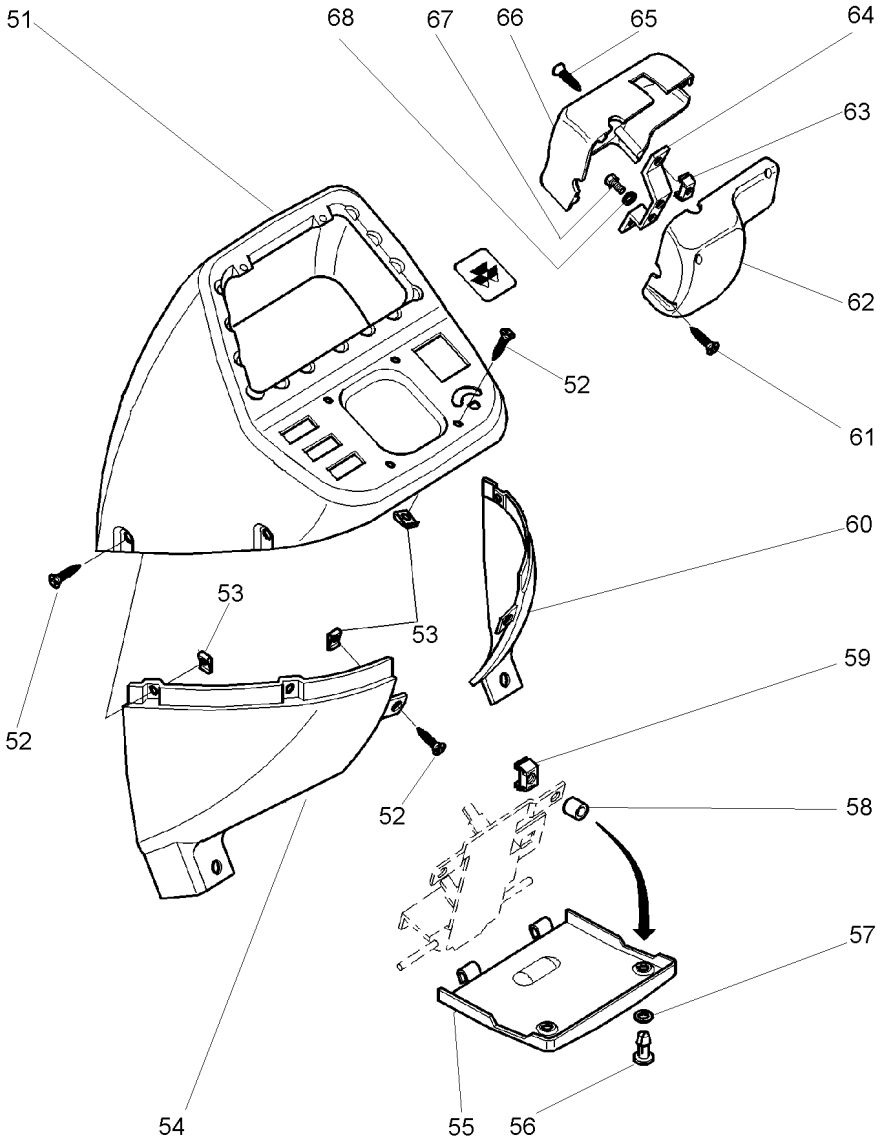

51	3816233M91		**1**	ADUTOR	FRAME	BASTIDOR
52	3809665M1		**12**	PARAFUSO	BOLT	PERNO
53	3806676M92		**12**	PORCA	NUT	TUERCA
54	3809662M91	◄	**1**	ADUTOR	FRAME	BASTIDOR
55	3805071M2		**1**	TAMPA	COVER	CUBIERTA
56	1694445M1		**2**	PRISIONEIRO	STUD	ESPARRAGO
57	1694444M1		**2**	CAPA	CAP	TAPA
58	3812610M1		**2**	ARRUELA	WASHER	ARANDELA
59	1694451M1		**2**	GRAMPO	CRAMP	PASADOR
60	3809663M92	►	**1**	ADUTOR	FRAME	BASTIDOR
61	3810819M1		**4**	PARAFUSO	BOLT	PERNO
62	3806528M1		**1**	COBERTURA	BONNET	CAPOT
63	3809347M1		**2**	PORCA	NUT	TUERCA
64	3806728M1		**1**	SUPORTE	BRACKET	SOPORTE
65	365923X1		**2**	PARAFUSO	BOLT	PERNO
66	3806527M1		**1**	COBERTURA	BONNET	CAPOT
67	3000926X1		**2**	PARAFUSO	BOLT	PERNO
68	390469X1		**2**	ARRUELA	WASHER	ARANDELA

Sistema De Direção
Steering System
Sistema De Direccion

105-255

Com Cabine Unificada
With Standard Cab
Con Cabina Unificada

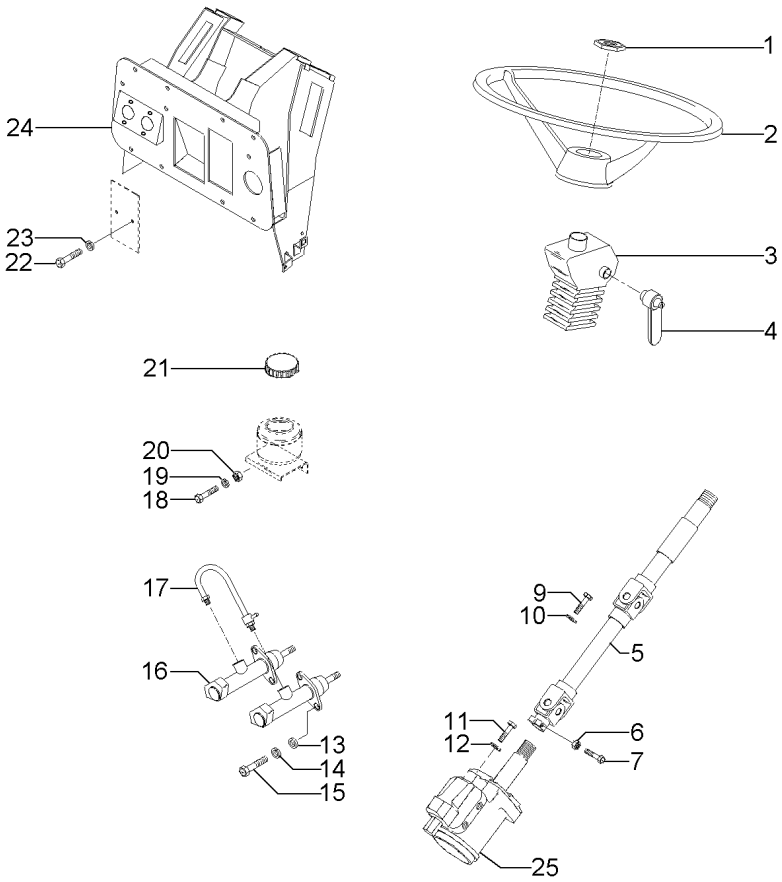

1	3603640M1		**1**	PORCA	NUT	TUERCA
2	040341T1		**1**	VOLANTE	FLYWHEEL	VOLANTE
3	052916P1		**1**	ISOLANTE	INSULATOR	PROD.AISLANTE
4	020431P1		**1**	ALAVANCA	LEVER	PALANCA
5	052946N1	105-260 No	**1**	COLUNA	COLUMN	COLUMNA
6	358657X1		**1**	PORCA	NUT	TUERCA
7	353683X1		**1**	PARAFUSO	BOLT	PERNO
9	339123X1		**4**	PARAFUSO	BOLT	PERNO
10	339374X1		**4**	ARRUELA	WASHER	ARANDELA
11	339814X1		**2**	PARAFUSO	BOLT	PERNO
12	339376X1		**2**	ARRUELA	WASHER	ARANDELA
13	339024X1		**4**	ARRUELA	WASHER	ARANDELA
14	339374X1		**4**	ARRUELA	WASHER	ARANDELA
15	339123X1		**4**	PARAFUSO	BOLT	PERNO
16	3810587M94	105-135 No	**2**	CILINDRO	CYLINDER	CILINDRO
17	020430N1		**1**	CONEXÃO	CONNECTION	CONEXION
18	353667X1		**2**	PARAFUSO	BOLT	PERNO
19	353441X1		**2**	ARRUELA	WASHER	ARANDELA
20	355564X1		**2**	PORCA	NUT	TUERCA
21	052825P1		**1**	TAMPA	COVER	CUBIERTA
22	339560X1		**2**	PARAFUSO	BOLT	PERNO
23	339375X1		**2**	ARRUELA	WASHER	ARANDELA
24	057317S1		**1**	SUPORTE	BRACKET	SOPORTE
25	047153T1		**1**	UN. HIDROSTÁTICA	STEERING UNIT	UNIDAD DIRECCION

Coluna De Direção
Steering Colmn
Columna De La Direccion

105-260

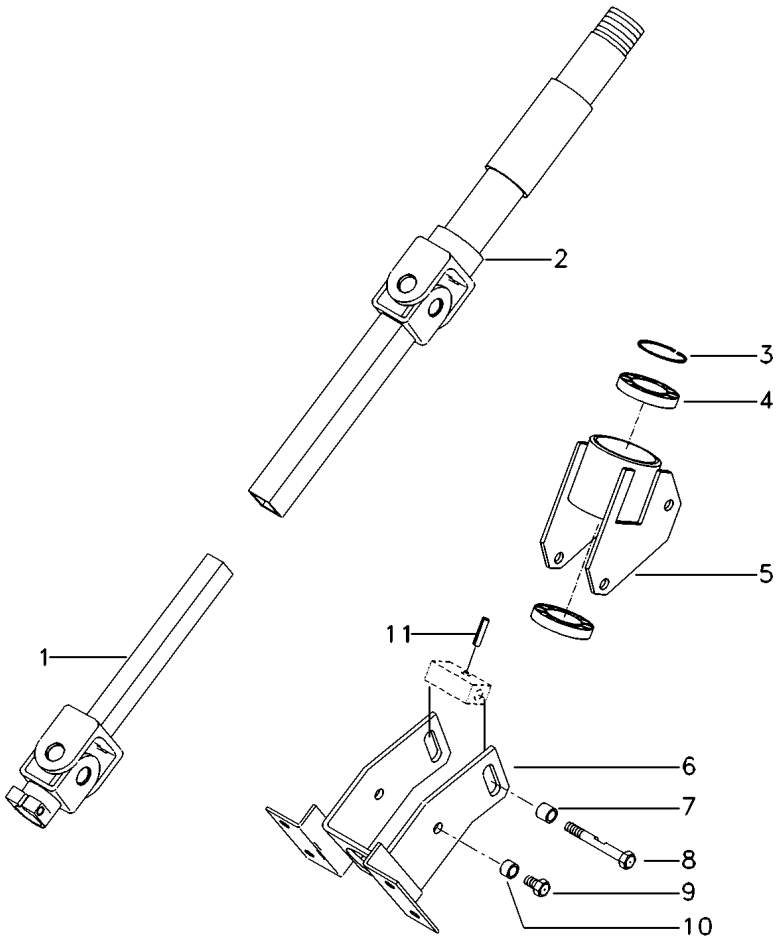

1	052947S1	▼	**1** COLUNA	COLUMN	COLUMNA
2	052948S1	▲	**1** COLUNA	COLUMN	COLUMNA
3	020570R1		**1** ANEL	RING	ARO
4	391077X1		**2** ROLAMENTO	BEARING	COJINETE
5	020572S1		**1** CARCAÇA	HOUSING	ALOJAMIENTO
6	052910S1		**1** SUPORTE	BRACKET	SOPORTE
7	020568P1		**1** BUCHA	BUSH	CASQUILLO
8	020575P1		**1** PARAFUSO	BOLT	PERNO
9	339228X1		**2** PARAFUSO	BOLT	PERNO
10	035824P1		**2** ESPAÇADOR	SPACER	PIEZA DISTANCIA
11	357618X1		**1** PINO	PIN	PASADOR

Comando De Freio E Embreagem Breake And Clutch Command Mando De Freno Y Embrague	Com Cabina With Cab Con Cabina	105-265	Com Cabine Unificada With Standard Cab Con Cabina Unificada

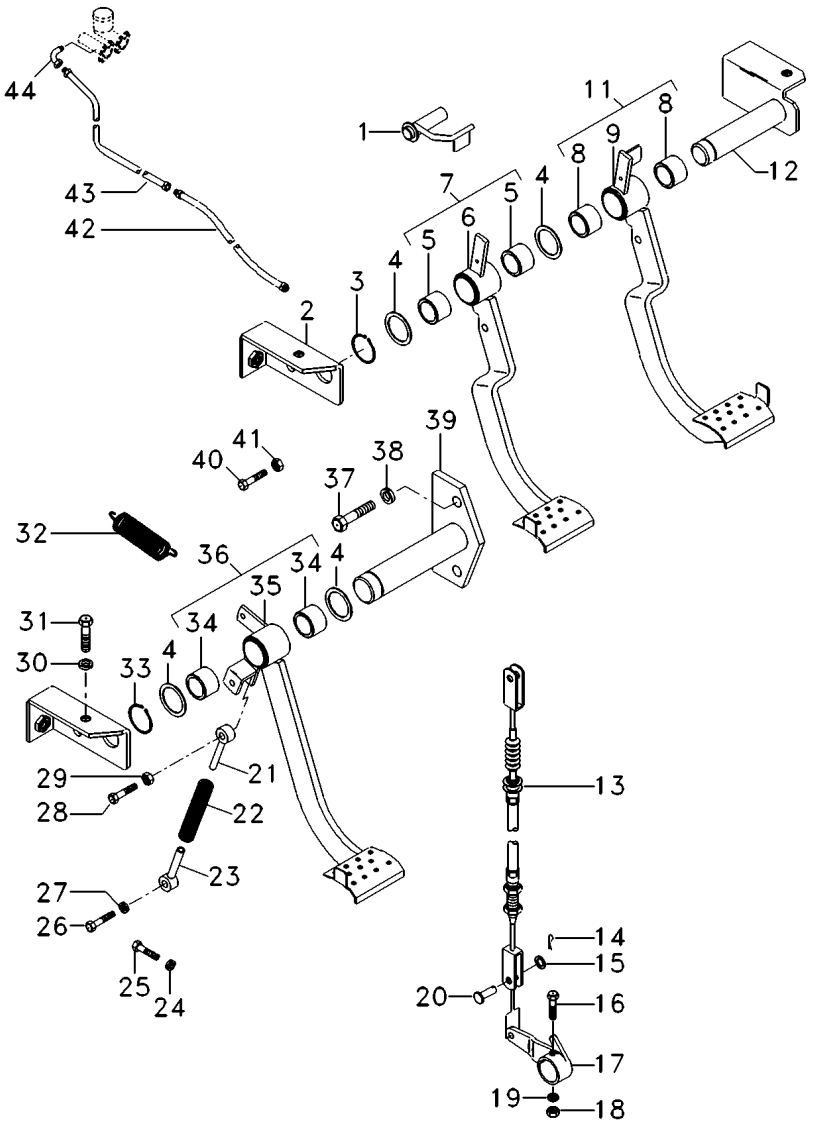

1	052878S1		
2	052875S1		
3	352438X1		
4	1669096M2		
5	052691P1	7	
6	057321S1	7	
7	057320N1	[A]	◀
8	052691P1	11	
9	057324S1	11	
11	057323N1	[A]	▶
12	052872S1	[A]	
13	052480T1	[B]	
14	354059X1		
15	353756X1		
16	353888X1		
17	020224P1	[B]	▼
18	353437X1		
19	353439X1		
20	832813M1		
21	054308P1		▲
22	052909P1		
23	054309P1		
24	339374X1		
25	339761X1		
26	353897X1		
27	355566X1		
28	354269X1		
29	355566X1		
30	339374X1		
31	339761X1		
32	184171M1		
33	352438X1		
34	052691P1	36	
35	057867S1	36	
36	057866N1	[B]	
37	339761X1		
38	339374X1		
39	052868S1	[B]	
40	3904655M1		
41	339402X1		
42	3814072M92	[A]	
43	052676N1	[A]	
44	045823T1		

1	TRAVA	LOCK	RETENEDOR
2	SUPORTE	BRACKET	SOPORTE
1	ANEL TRAVA	CIRCLIP	CIRCULITO
4	CALÇO	SHIM	CALCE
2	BUCHA	BUSH	CASQUILLO
1	PEDAL	PEDAL	PEDAL
1	PEDAL	PEDAL	PEDAL
2	BUCHA	BUSH	CASQUILLO
1	PEDAL	PEDAL	PEDAL
1	PEDAL	PEDAL	PEDAL
1	EIXO	SHAFT	ARBOL
1	CABO	CABLE	CABLE
2	CONTRAPINO	DOWEL	CENTRAJE
2	ARRUELA	WASHER	ARANDELA
1	PARAFUSO	BOLT	PERNO
1	BRAÇO	ARM	BRAZO
1	PORCA	NUT	TUERCA
1	ARRUELA	WASHER	ARANDELA
2	PINO	PIN	PASADOR
1	FIXADOR	ATTACHMENT	ADITAMENTO
1	MOLA	SPRING	RESORTE
1	FIXADOR	ATTACHMENT	ADITAMENTO
8	ARRUELA	WASHER	ARANDELA
8	PARAFUSO	BOLT	PERNO
1	PARAFUSO	BOLT	PERNO
2	PORCA	NUT	TUERCA
1	PARAFUSO	BOLT	PERNO
2	PORCA	NUT	TUERCA
6	ARRUELA	WASHER	ARANDELA
6	PARAFUSO	BOLT	PERNO
3	MOLA	SPRING	RESORTE
1	ANEL TRAVA	CIRCLIP	CIRCULITO
2	BUCHA	BUSH	CASQUILLO
1	PEDAL	PEDAL	PEDAL
1	PEDAL	PEDAL	PEDAL
2	PARAFUSO	BOLT	PERNO
2	ARRUELA	WASHER	ARANDELA
1	EIXO	SHAFT	ARBOL
1	PARAFUSO	BOLT	PERNO
2	PORCA	NUT	TUERCA
2	MANGUEIRA	HOSE	FLEXIBLE
2	MANGUEIRA	HOSE	FLEXIBLE
2	CONEXÃO	CONNECTION	CONEXION

[A] FREIO
BRAKE
FRENO

Comando De Freio E Embreagem Breake And Clutch Command Mando De Freno Y Embrague	Com Cabina With Cab Con Cabina	105-265	Com Cabine Unificada With Standard Cab Con Cabina Unificada

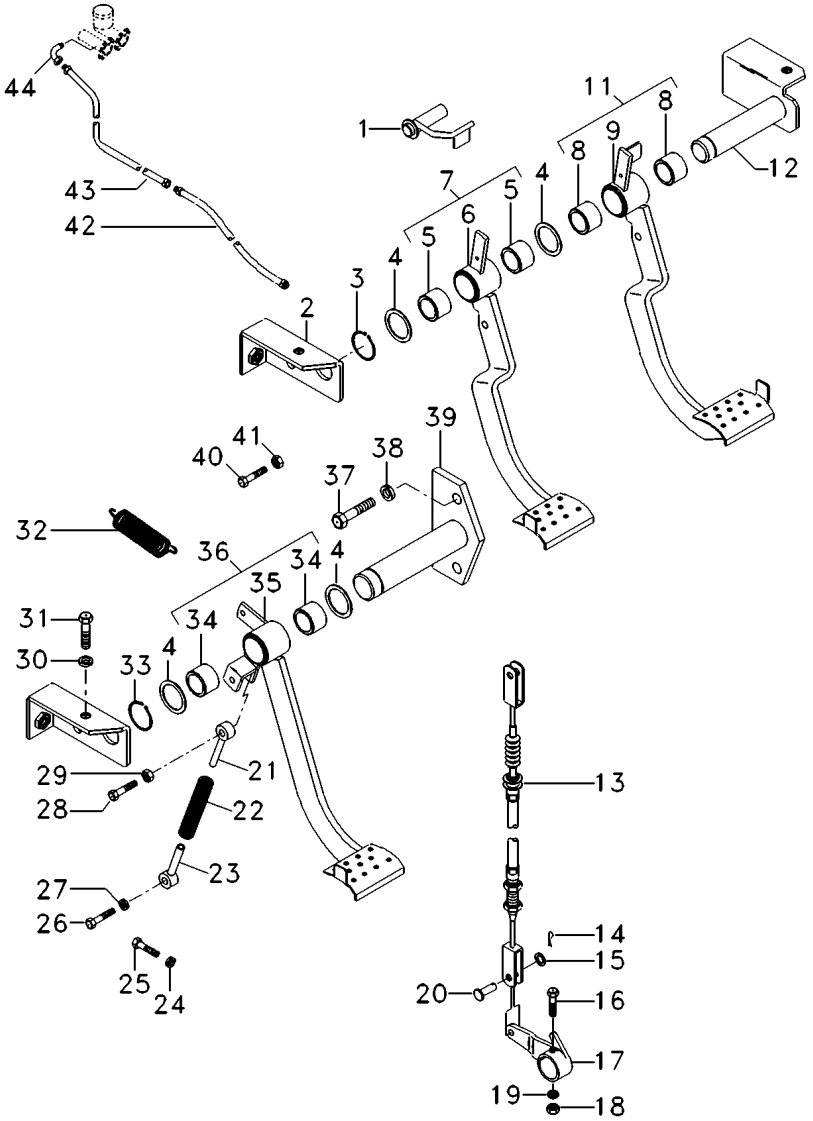

[B] EMBREAGEM
CLUTCH
EMBRAGUE

Assento	S/Apoio Braço & C/Cinto Segurança	105-270
Seat	Without Base & With Seat Belt	
Asiento	Sim Apoyo & Con Cinturon	

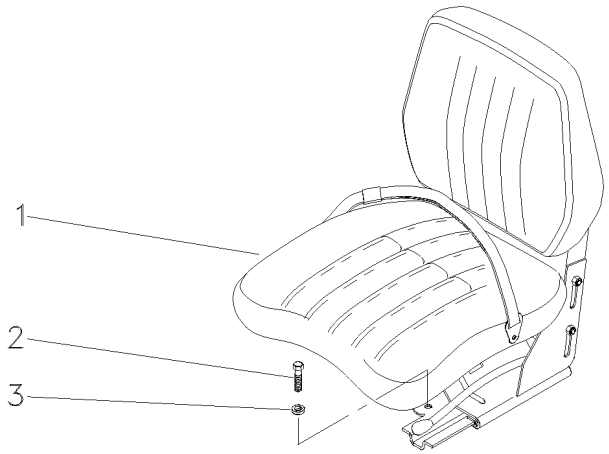

1	060200N1	**1**	CJ. ASSENTO	KIT, SEAT	ASIENTO JUEGO
2	339401X1	**4**	PARAFUSO	BOLT	PERNO
3	339376X1	**4**	ARRUELA	WASHER	ARANDELA

Assento
Seat
Asiento

C/Cinto De Segurança
Seat Belt
Cinturon

105-275

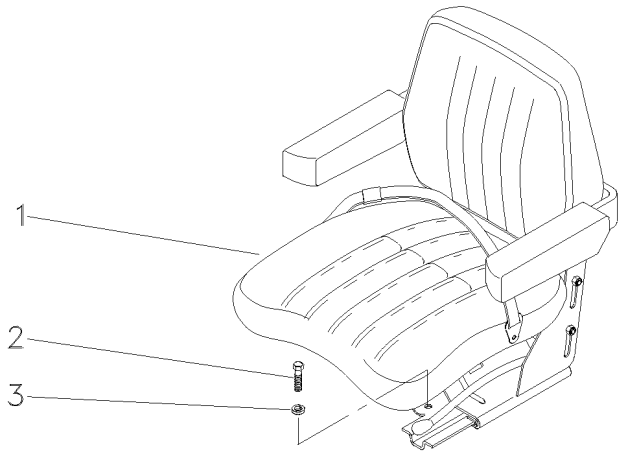

1	049327N1	**1** CJ. ASSENTO	KIT, SEAT	ASIENTO JUEGO
2	339401X1	**4** PARAFUSO	BOLT	PERNO
3	339376X1	**4** ARRUELA	WASHER	ARANDELA

Assento **Seat** **Asiento**	**S/Apoio Braço & S/Cinto Segurança** **Without Base & Without Seat Belt** **Sim Apoyo & Sim Cinturon**	**Com Cabine** **With Cab** **Con Cabina**

105-280

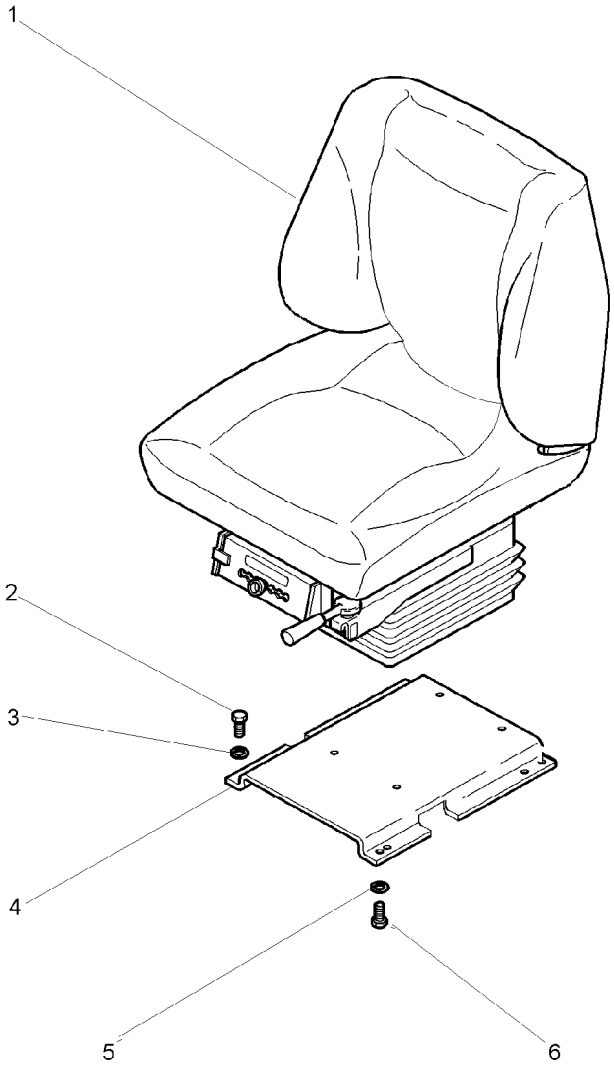

1	3806652M91	105-285 No	**1**	ASSENTO	SEAT	ASIENTO
2	339761X1		**4**	PARAFUSO	BOLT	PERNO
3	390972X1		**2**	ARRUELA	WASHER	ARANDELA
4	3806638M2		**1**	SUPORTE	BRACKET	SOPORTE
5	390972X1		**4**	ARRUELA	WASHER	ARANDELA
6	339123X1		**4**	PARAFUSO	BOLT	PERNO

Assento
Seat
Asiento

105-285

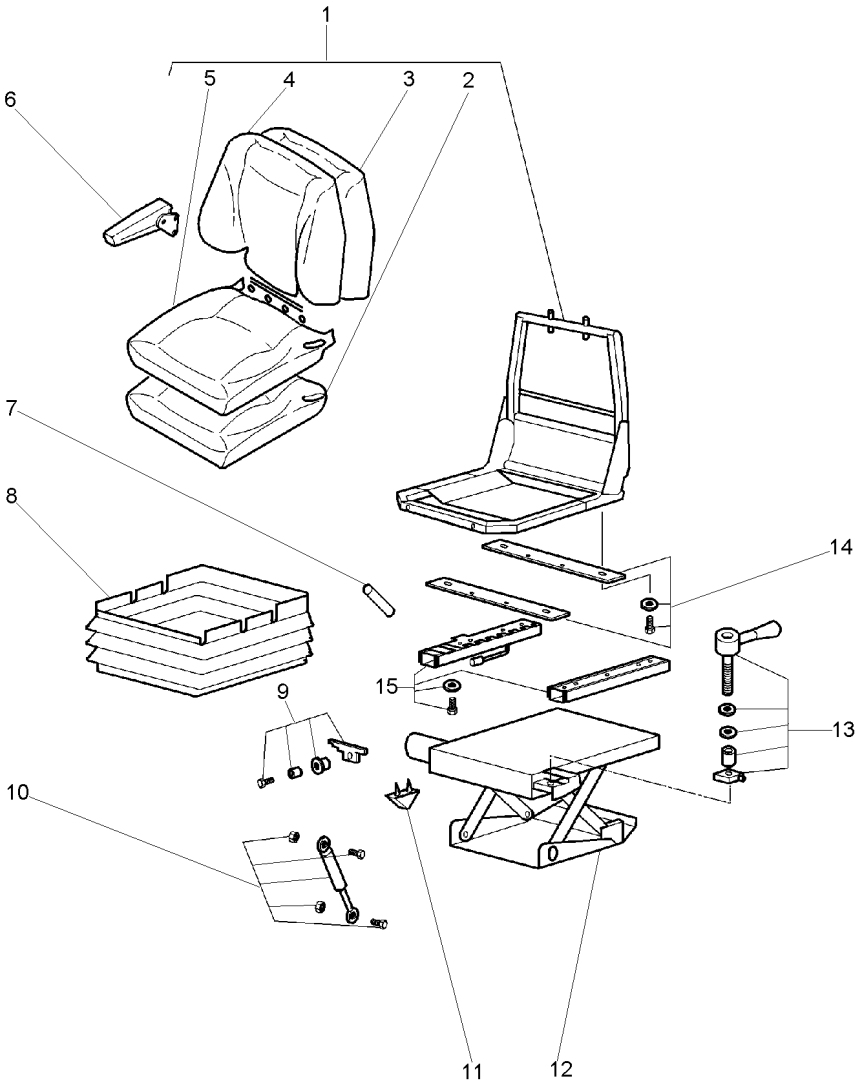

1	3901526M91		**1**	ASSENTO	SEAT	ASIENTO
2	3901527M91	1	**1**	REVESTIMENTO	MAT	ALFOMBRA
3	3902165M91	1	**1**	REVESTIMENTO	MAT	ALFOMBRA
4	3902166M91	1	**1**	CAPA	CAP	TAPA
5	3902167M91	1	**1**	CAPA	CAP	TAPA
6	3901528M91		**1**	APOIO	BASE	BASE
7	3901529M91		**1**	PINO	PIN	PASADOR
8	3477888M91		**1**	PROTEÇÃO	GUARD	DEFENSA
9	3477885M91		**1**	CONJUNTO	KIT	JUEGO
10	3901533M91		**1**	AMORTECEDOR	DAMPER	AMORTIGUADOR
11	3477884M1		**1**	CLIPE	CLIP	CRAPA RETEN
12	3901532M91		**1**	SUSPENSÃO	SUSPENSION	SUSPENSION
13	3477883M91		**1**	CONJUNTO	KIT	JUEGO
14	3901530M91		**1**	CONJUNTO	KIT	JUEGO
15	3901531M91		**1**	GUIA	GUIDE	GUIA

Assento
Seat
Asiento

105-290

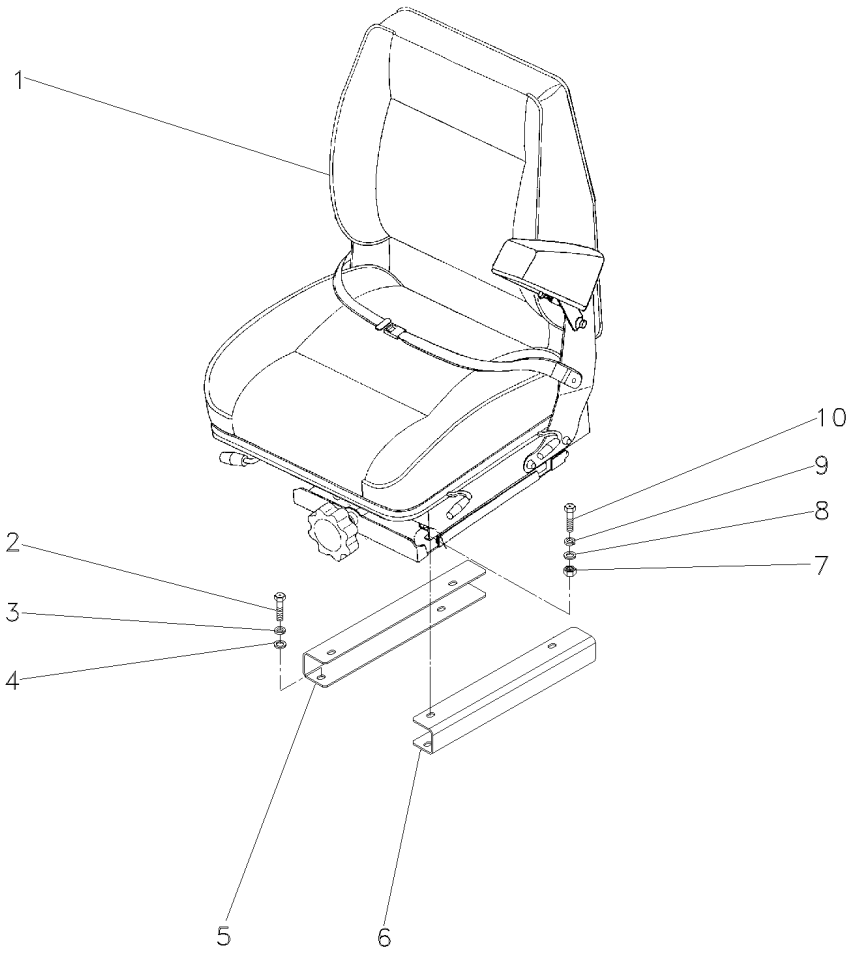

1	071163N1	Undef Ref	**1** ASSENTO	SEAT	ASIENTO
1		Undef Ref	**1** ASSENTO	SEAT	ASIENTO
2	339761X1		**4** PARAFUSO	BOLT	PERNO
3	339374X1		**4** ARRUELA	WASHER	ARANDELA
4	829185M1		**4** ARRUELA	WASHER	ARANDELA
5	052460P1	▶	**1** SUPORTE	BRACKET	SOPORTE
6	052461P1	◀	**1** SUPORTE	BRACKET	SOPORTE
7	339402X1		**4** PORCA	NUT	TUERCA
8	390734X1		**4** ARRUELA	WASHER	ARANDELA
9	339376X1		**4** ARRUELA	WASHER	ARANDELA
10	339401X1		**4** PARAFUSO	BOLT	PERNO

Console Lateral
Side Console
Consola Lateral

105-295

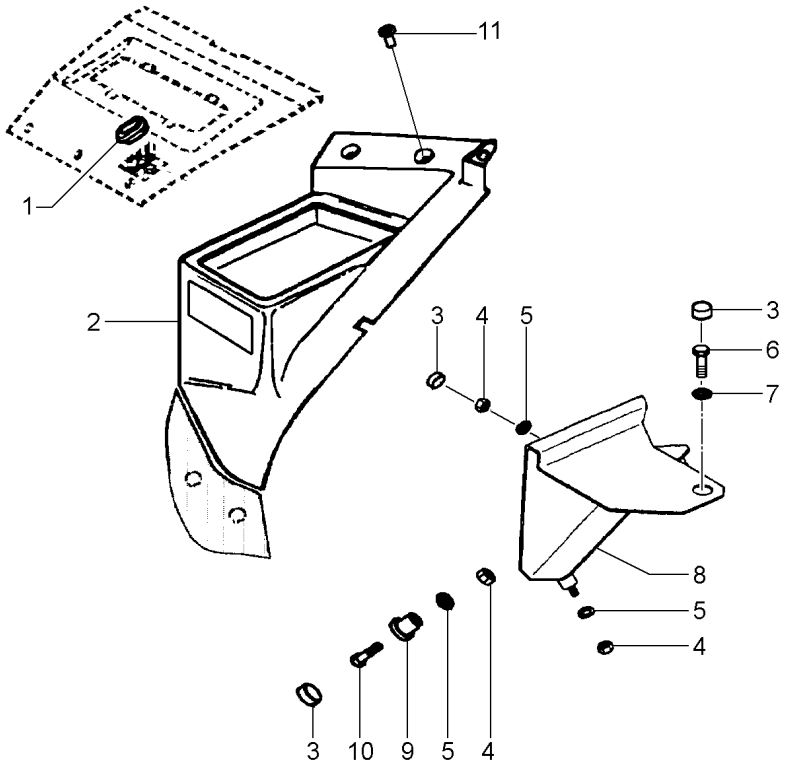

1	3715170M1		**1**	BUJÃO	PLUG	TAPON
2	053146P2	[A]	**1**	CONSOLE	CONSOLE	CONSOLA
3	3616277M1		**4**	CAPA	CAP	TAPA
4	1441461X1		**5**	PORCA	NUT	TUERCA
5	390972X1		**5**	ARRUELA	WASHER	ARANDELA
6	339123X1		**1**	PARAFUSO	BOLT	PERNO
7	391039X1		**1**	ARRUELA	WASHER	ARANDELA
8	3777494M3		**1**	SUPORTE	BRACKET	SOPORTE
9	058613P1		**1**	BUCHA	BUSH	CASQUILLO
9	058614P1		**1**	BUCHA	BUSH	CASQUILLO
10	339287X1		**2**	PARAFUSO	BOLT	PERNO
11	3042523M1		**3**	BUJÃO	PLUG	TAPON

[A] SEM ASSENTO DE PASSAGEIRO
WITHOUT PASSENGER SEAT
SIN ASIENTO DEL PASAJERO

Freio De Estacionamento
Brake
Freno

105-300

Sem Cabine
Without Cab
Sin Cabina

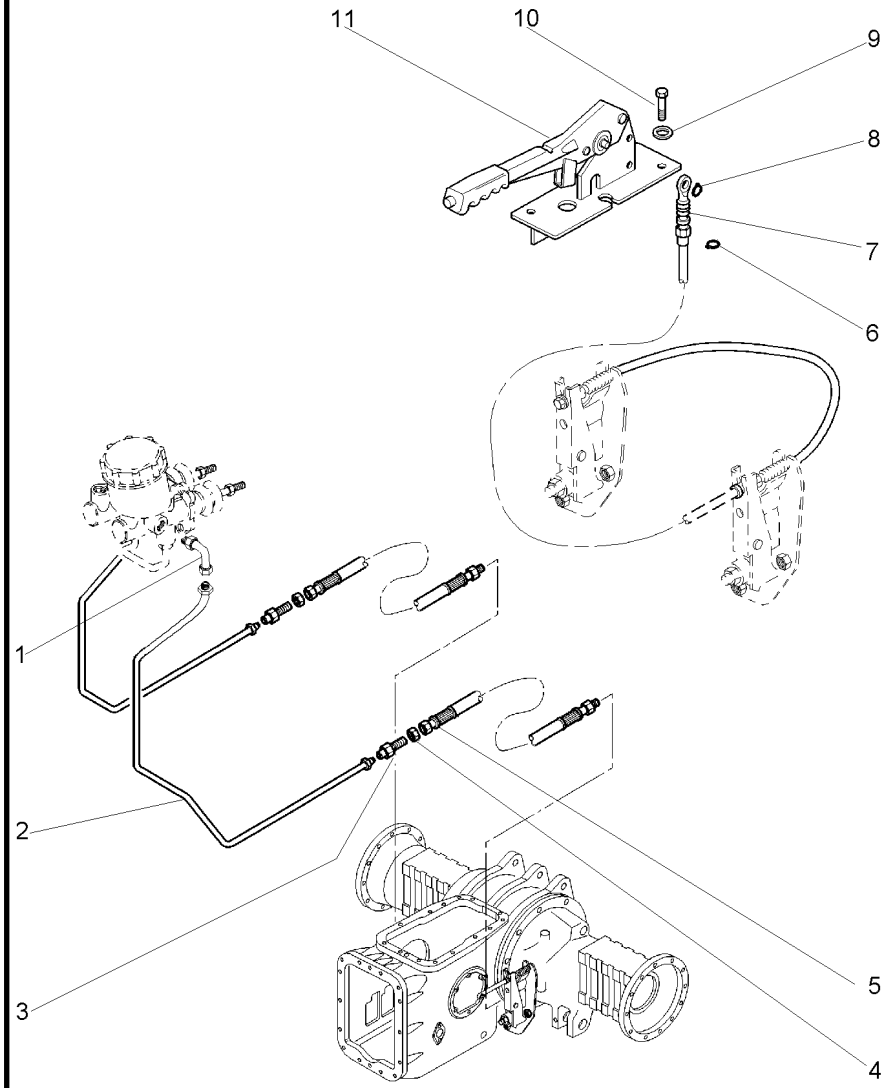

1	045823T1	**2**	CONEXÃO	CONNECTION	CONEXION
2	052676N1	**2**	MANGUEIRA	HOSE	FLEXIBLE
3	356266X1	**2**	CONEXÃO	CONNECTION	CONEXION
4	355830X1	**2**	PORCA	NUT	TUERCA
5	3814072M92	**2**	MANGUEIRA	HOSE	FLEXIBLE
6	377690X1	**1**	ANEL TRAVA	CIRCLIP	CIRCULITO
7	3811660M91	**1**	CABO	CABLE	CABLE
8	1441923X1	**1**	ANEL	RING	ARO
9	339024X1	**2**	ARRUELA	WASHER	ARANDELA
10	339123X1	**2**	PARAFUSO	BOLT	PERNO
11	3811136M92	**1**	ALAVANCA	LEVER	PALANCA

Freio De Estacionamento
Brake
Freno

105-305

Com Cabine
With Cab
Con Cabina

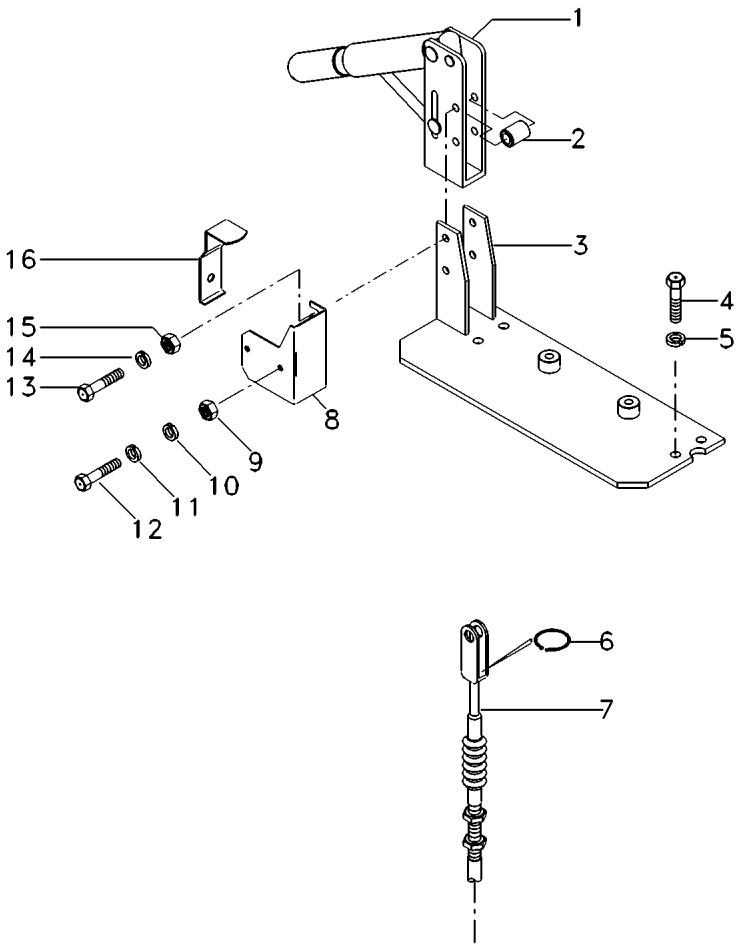

1	036789T1	**1**	ALAVANCA	LEVER	PALANCA
2	036613P1	**2**	ESPAÇADOR	SPACER	PIEZA DISTANCIA
3	052755S2	**1**	SUPORTE	BRACKET	SOPORTE
4	339761X1	**4**	PARAFUSO	BOLT	PERNO
5	339374X1	**4**	ARRUELA	WASHER	ARANDELA
6	022345T1	**1**	ANEL TRAVA	CIRCLIP	CIRCULITO
7	057437T1	**1**	CABO	CABLE	CABLE
8	056133P1	**1**	SUPORTE	BRACKET	SOPORTE
9	339111X1	**2**	PORCA	NUT	TUERCA
10	353444X1	**2**	ARRUELA	WASHER	ARANDELA
11	339102X1	**2**	ARRUELA	WASHER	ARANDELA
12	339665X1	**2**	PARAFUSO	BOLT	PERNO
13	339291X1	**2**	PARAFUSO	BOLT	PERNO
14	339374X1	**2**	ARRUELA	WASHER	ARANDELA
15	339169X1	**2**	PORCA	NUT	TUERCA
16	056134P1	**1**	ATUADOR	ACTUATOR	ACTUADOR

Acionamento Da Válvula Seletora
Selector Valve Drive
Acionamento Del Válvula Seletora

105-310

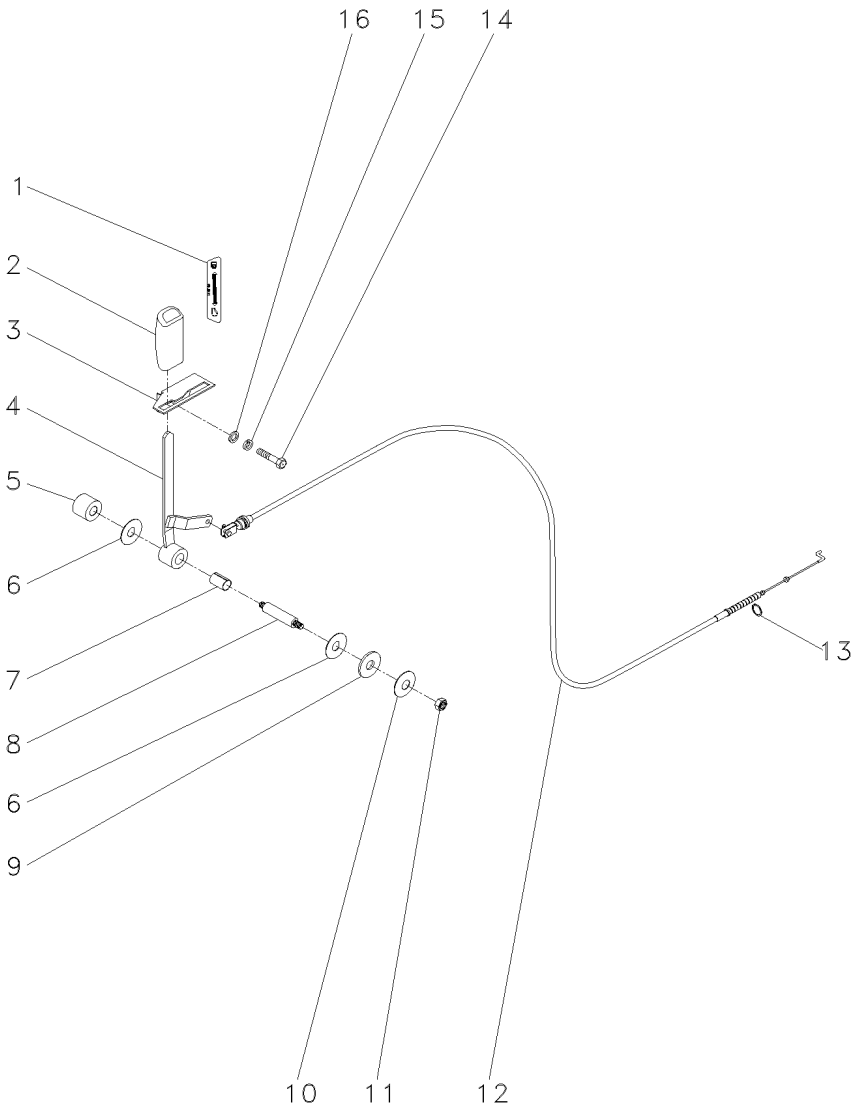

1	059234P1	**1** DECAL	DECAL	CALCOMANIA
2	3777016M1	**1** MANÍPULO	KNOB	POMO
3	059109P1	**1** GUIA	GUIDE	GUIA
4	059321S1	**1** ALAVANCA	LEVER	PALANCA
5	059376P1	**1** ESPAÇADOR	SPACER	PIEZA DISTANCIA
6	3386514M1	**2** DISCO	DISC	DISCO
7	3713905M1	**1** BUCHA	BUSH	CASQUILLO
8	3712279M3	**1** EIXO	SHAFT	ARBOL
9	053733P1	**1** ARRUELA	WASHER	ARANDELA
10	3386192M1	**1** MOLA PRATO	SPRING PLATE	PLETINA MUELLE
11	391056X1	**1** PORCA	NUT	TUERCA
12	059324T1	**1** CABO	CABLE	CABLE
13	391564X1	**1** ANEL	RING	ARO
14	339761X1	**1** PARAFUSO	BOLT	PERNO
15	339374X1	**1** ARRUELA	WASHER	ARANDELA
16	390972X1	**1** ARRUELA	WASHER	ARANDELA

Controle Remoto **Remote Control** **Control Remoto**	**1 Válvula** **1 Valve** **1 Valvula**	**105-315**

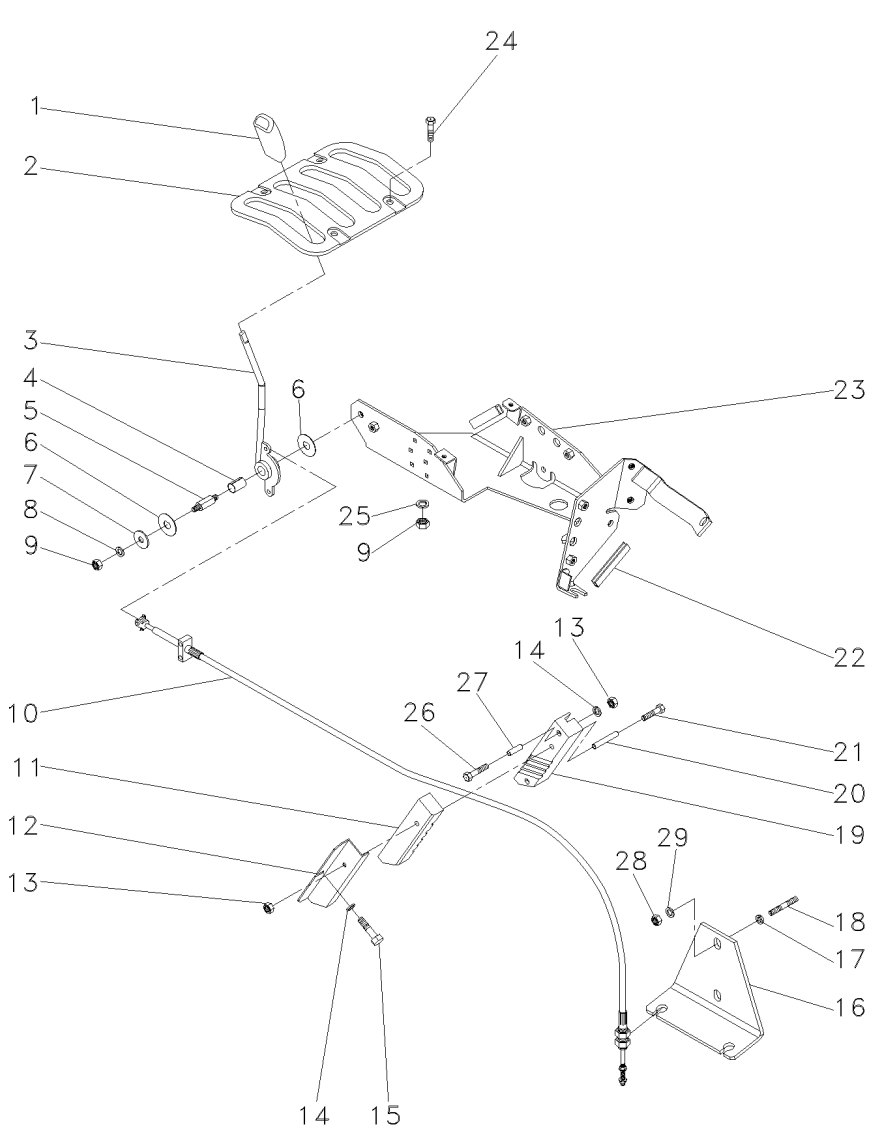

1	3715492M91	**1**	MANÍPULO	KNOB	POMO
2	3712411M1	**1**	GRADE	GRILLE	REJILLA
3	3778481M2	**1**	ALAVANCA	LEVER	PALANCA
4	3713905M1	**1**	BUCHA	BUSH	CASQUILLO
5	3712956M3	**1**	EIXO	SHAFT	ARBOL
6	3386514M1	**2**	DISCO	DISC	DISCO
7	053733P1	**1**	ARRUELA	WASHER	ARANDELA
8	390972X1	**1**	ARRUELA	WASHER	ARANDELA
9	391056X1	**3**	PORCA	NUT	TUERCA
10	057465T1	**1**	CABO	CABLE	CABLE
11	060919P1	**1**	BRAÇADEIRA	CLAMP	ABRAZADERA
12	3712981M2	**1**	SUPORTE	BRACKET	SOPORTE
13	339030X1	**3**	PORCA	NUT	TUERCA
14	390971X1	**3**	ARRUELA	WASHER	ARANDELA
15	339560X1	**1**	PARAFUSO	BOLT	PERNO
16	057914P1	**1**	SUPORTE	BRACKET	SOPORTE
17	355619X1	**2**	ARRUELA	WASHER	ARANDELA
18	3146844M1	**2**	PRISIONEIRO	STUD	ESPARRAGO
19	060918P1	**1**	BRAÇADEIRA	CLAMP	ABRAZADERA
20	3714646M1	**1**	BUCHA	BUSH	CASQUILLO
21	1440922X1	**1**	PARAFUSO	BOLT	PERNO
22	1684844M1	**1**	JUNTA	GASKET	EMPAQUETADURA.
23	059087S1	**1**	SUPORTE	BRACKET	SOPORTE
24	3010506X1	**7**	PARAFUSO	BOLT	PERNO
25	385361X1	**4**	ARRUELA	WASHER	ARANDELA
26	339096X1	**2**	PARAFUSO	BOLT	PERNO
27	3714645M1	**2**	BUCHA	BUSH	CASQUILLO
28	353426X1	**2**	PORCA	NUT	TUERCA
29	353432X1	**2**	ARRUELA	WASHER	ARANDELA

Acionamento
Drive
Accionamiento

105-320

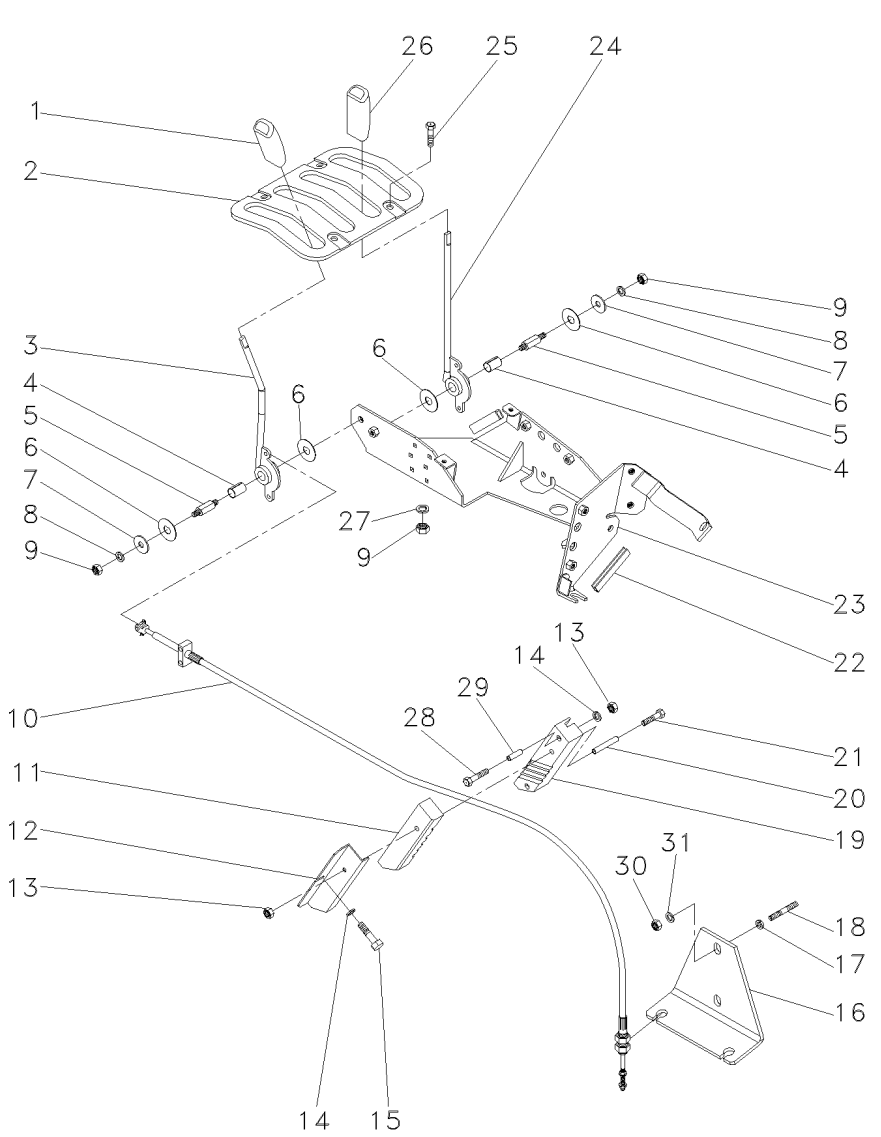

1	3715491M91	**1**	MANÍPULO	KNOB	POMO
2	3712411M1	**1**	GRADE	GRILLE	REJILLA
3	3778481M2	**1**	ALAVANCA	LEVER	PALANCA
4	3713905M1	**2**	BUCHA	BUSH	CASQUILLO
5	3712956M3	**2**	EIXO	SHAFT	ARBOL
6	3386514M1	**4**	DISCO	DISC	DISCO
7	053733P1	**2**	ARRUELA	WASHER	ARANDELA
8	390972X1	**2**	ARRUELA	WASHER	ARANDELA
9	391056X1	**6**	PORCA	NUT	TUERCA
10	057465T1	**2**	CABO	CABLE	CABLE
11	060919P1	**1**	BRAÇADEIRA	CLAMP	ABRAZADERA
12	3712981M2	**1**	SUPORTE	BRACKET	SOPORTE
13	339030X1	**3**	PORCA	NUT	TUERCA
14	390971X1	**3**	ARRUELA	WASHER	ARANDELA
15	339560X1	**1**	PARAFUSO	BOLT	PERNO
16	057914P1	**1**	SUPORTE	BRACKET	SOPORTE
17	355619X1	**2**	ARRUELA	WASHER	ARANDELA
18	3146844M1	**2**	PRISIONEIRO	STUD	ESPARRAGO
19	060918P1	**1**	BRAÇADEIRA	CLAMP	ABRAZADERA
20	3714646M1	**1**	BUCHA	BUSH	CASQUILLO
21	1440922X1	**1**	PARAFUSO	BOLT	PERNO
22	1684844M1	**2**	JUNTA	GASKET	EMPAQUETADURA.
23	059087S1	**1**	SUPORTE	BRACKET	SOPORTE
24	3778482M2	**1**	ALAVANCA	LEVER	PALANCA
25	3010506X1	**7**	PARAFUSO	BOLT	PERNO
26	3715492M91	**1**	MANÍPULO	KNOB	POMO
27	385361X1	**4**	ARRUELA	WASHER	ARANDELA
28	339096X1	**2**	PARAFUSO	BOLT	PERNO
29	3714645M1	**2**	BUCHA	BUSH	CASQUILLO
30	353426X1	**2**	PORCA	NUT	TUERCA
31	353432X1	**2**	ARRUELA	WASHER	ARANDELA

Controle Traseiro | **12 Velocidades**
Rear Control | **12 Speed**
Control Trasero | **12 Velocidades**

105-325

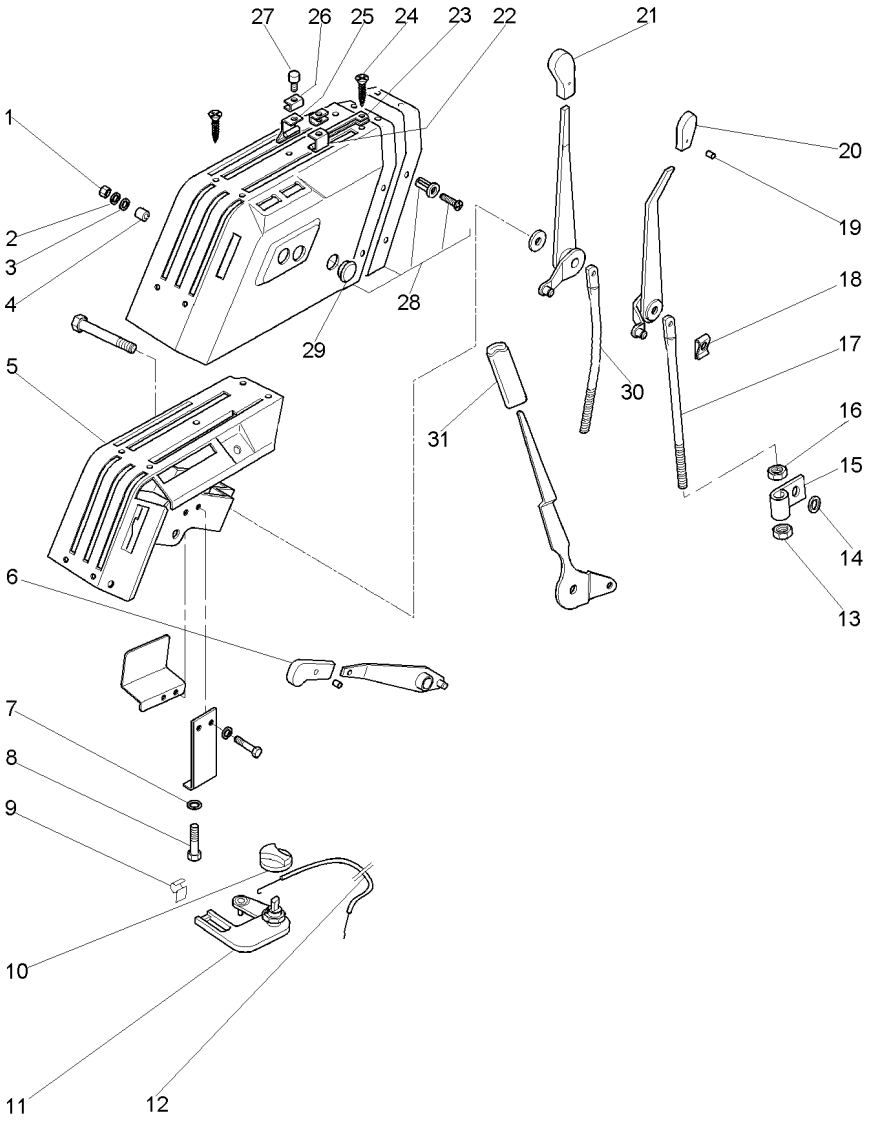

1	339402X1		**3**	PORCA	NUT	TUERCA
2	339376X1		**3**	ARRUELA	WASHER	ARANDELA
3	390597X1		**3**	ARRUELA	WASHER	ARANDELA
4	3761865M1		**3**	ESPAÇADOR	SPACER	PIEZA DISTANCIA
5	053752N1	[ABC]	**1**	PAINEL	PANEL	PANEL
6	3612962M1	[B]	**1**	MANÍPULO	KNOB	POMO
7	390971X1		**2**	ARRUELA	WASHER	ARANDELA
8	339560X1		**2**	PARAFUSO	BOLT	PERNO
9	1696477M1	[A]	**2**	GRAMPO	CRAMP	PASADOR
10	3809198M1	[A]	**1**	MANÍPULO	KNOB	POMO
11	3807955M1	[A]	**1**	VÁLVULA	VALVE	VALVULA
12	3808978M91	[A]	**1**	CABO	CABLE	CABLE
13	394367X1		**2**	PORCA	NUT	TUERCA
14	377827X1	[A]	**2**	ARRUELA	WASHER	ARANDELA
15	3809059M1		**2**	PRESILHA	STAPLE	GRAPA
16	339169X1		**2**	PORCA	NUT	TUERCA
17	3806275M1	[A]	**1**	HASTE	SPINDLE	MANGUETA
18	1679932M2	[B]	**6**	GRAMPO	CRAMP	PASADOR
19	3008285X1		**3**	PINO	PIN	PASADOR
20	3697334M1		**1**	MANÍPULO	KNOB	POMO
21	3613815M1		**1**	MANÍPULO	KNOB	POMO
22	3614350M91		**1**	GRAMPO	CRAMP	PASADOR
23	3614664M92		**1**	SUPORTE	BRACKET	SOPORTE
24	3007934X1		**8**	PARAFUSO	BOLT	PERNO
25	3614349M92		**1**	GRAMPO	CRAMP	PASADOR
26	3614048M1		**2**	GRAMPO	CRAMP	PASADOR
27	3613049M1		**2**	MANÍPULO	KNOB	POMO
28	3816095M91		**1**	CJ. TAMPA	KIT, COVER	JUEGO DE TAPA
29	3596313M1		**3**	TAMPÃO	PAD	ALMOHADILLA
30	3811597M1	[A]	**1**	TIRANTE	ROD	VARILLA
31	3777015M1		**1**	MANÍPULO	KNOB	POMO

[A] SISTEMA FERGUSON
FERGUSON SYSTEM
SISTEMA FERGUSON

[B] CONTROLE REMOTO - 1 VÁLVULA
REMOTE CONTROL - 1 VALVE
CONTROL REMOTO - 1 VALVULA

[C] SEM VÁLVULA SELETORA
WITHOUT SELECTE VALVE
SIN VALVULA SELETORA

Controle Traseiro | **12 Velocidades**
Rear Control | **12 Speed**
Control Trasero | **12 Velocidades**

105-330

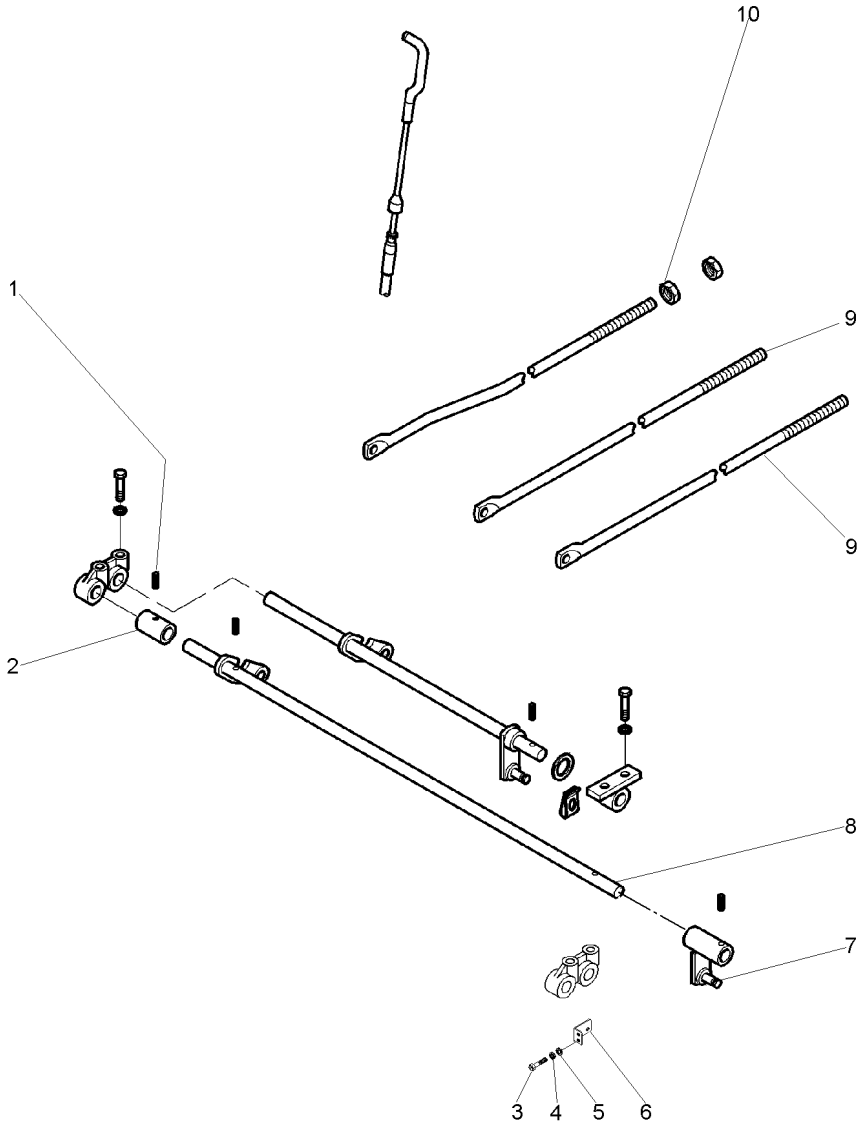

1	1441730X1	[A]	**2**	PINO	PIN	PASADOR
2	3762023M1	[A]	**1**	ESPAÇADOR	SPACER	PIEZA DISTANCIA
3	339761X1	[A]	**2**	PARAFUSO	BOLT	PERNO
4	339056X1	[A]	**2**	ARRUELA	WASHER	ARANDELA
5	339374X1	[A]	**2**	ARRUELA	WASHER	ARANDELA
6	052401S1	[A]	**1**	SUPORTE	BRACKET	SOPORTE
7	3811602M91	[A]	**1**	ALAVANCA	LEVER	PALANCA
8	3762021M91	[A]	**1**	ALAVANCA	LEVER	PALANCA
9	052440P1	[A]	**1**	TIRANTE	ROD	VARILLA
10	1442577X1	[A]	**2**	PORCA	NUT	TUERCA

[A] CONTROLE REMOTO - 1 VÁLVULA
REMOTE CONTROL - 1 VALVE
CONTROL REMOTO - 1 VALVULA

Controle Traseiro | **12 Velocidades**
Rear Control | **12 Speed**
Control Trasero | **12 Velocidades**

105-335

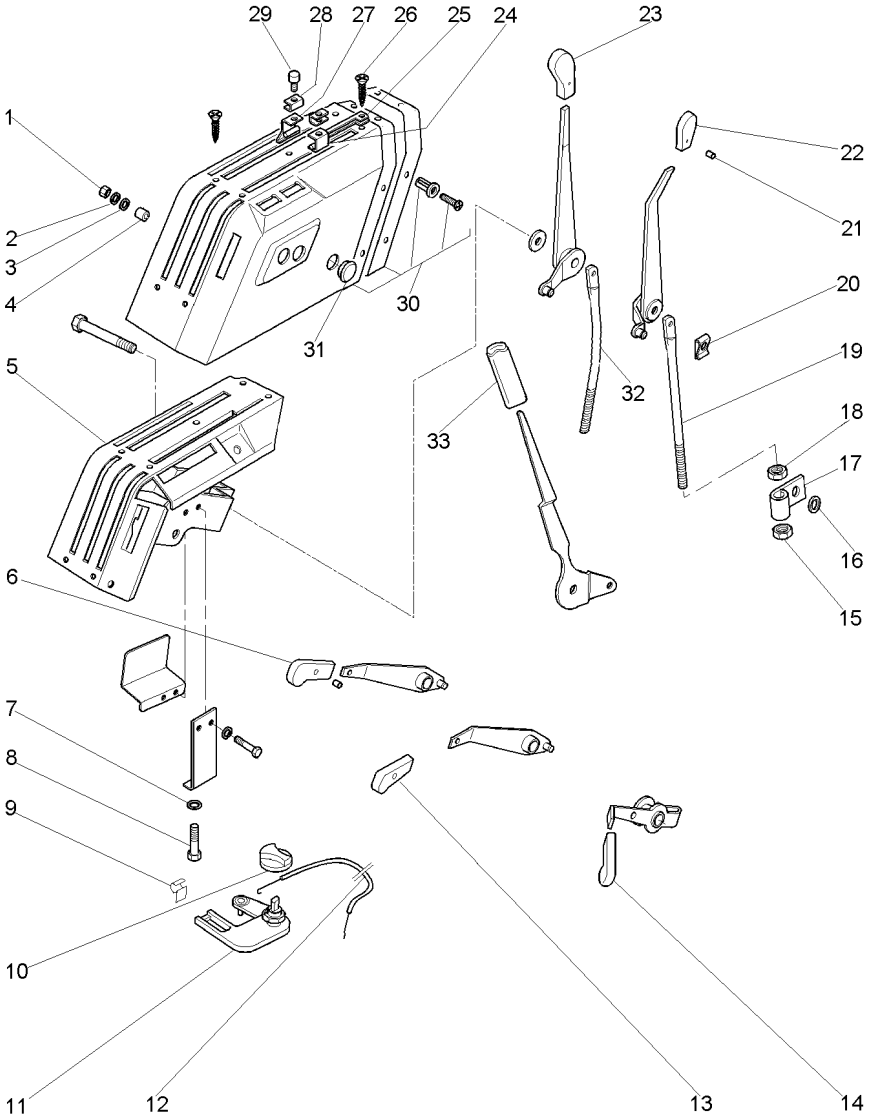

1	339402X1		**3**	PORCA	NUT	TUERCA
2	339376X1		**3**	ARRUELA	WASHER	ARANDELA
3	390597X1		**3**	ARRUELA	WASHER	ARANDELA
4	3761865M1		**3**	ESPAÇADOR	SPACER	PIEZA DISTANCIA
5	053753N1	[ABC]	**1**	PAINEL	PANEL	PANEL
6	3612962M1	[B]	**1**	MANÍPULO	KNOB	POMO
7	390971X1		**2**	ARRUELA	WASHER	ARANDELA
8	339560X1		**2**	PARAFUSO	BOLT	PERNO
9	1696477M1	[A]	**2**	GRAMPO	CRAMP	PASADOR
10	3809198M1	[A]	**1**	MANÍPULO	KNOB	POMO
11	3807955M1	[A]	**1**	VÁLVULA	VALVE	VALVULA
12	3808978M91	[A]	**1**	CABO	CABLE	CABLE
13	3612963M1	[B]	**1**	MANÍPULO	KNOB	POMO
14	3612968M1	[C]	**1**	MANÍPULO	KNOB	POMO
15	394367X1		**2**	PORCA	NUT	TUERCA
16	377827X1	[A]	**2**	ARRUELA	WASHER	ARANDELA
17	3809059M1		**2**	PRESILHA	STAPLE	GRAPA
18	339169X1		**2**	PORCA	NUT	TUERCA
19	3806275M1	[A]	**1**	HASTE	SPINDLE	MANGUETA
20	1679932M2	[B]	**8**	GRAMPO	CRAMP	PASADOR
21	3008285X1		**5**	PINO	PIN	PASADOR
22	3697334M1		**1**	MANÍPULO	KNOB	POMO
23	3613815M1		**1**	MANÍPULO	KNOB	POMO
24	3614350M91		**1**	GRAMPO	CRAMP	PASADOR
25	3614664M92		**1**	SUPORTE	BRACKET	SOPORTE
26	3007934X1		**8**	PARAFUSO	BOLT	PERNO
27	3614349M92		**1**	GRAMPO	CRAMP	PASADOR
28	3614048M1		**2**	GRAMPO	CRAMP	PASADOR
29	3613049M1		**2**	MANÍPULO	KNOB	POMO
30	3816095M91		**1**	CJ. TAMPA	KIT, COVER	JUEGO DE TAPA
31	3596313M1		**3**	TAMPÃO	PAD	ALMOHADILLA
32	3811597M1	[A]	**1**	TIRANTE	ROD	VARILLA
33	3777015M1		**1**	MANÍPULO	KNOB	POMO

[A] SISTEMA FERGUSON
FERGUSON SYSTEM
SISTEMA FERGUSON

[B] CONTROLE REMOTO - 1 VÁLVULA
REMOTE CONTROL - 1 VALVE
CONTROL REMOTO - 1 VALVULA

[C] SEM VÁLVULA SELETORA
WITHOUT SELECTE VALVE
SIN VALVULA SELETORA

Controle Traseiro	12 Velocidades	105-340
Rear Control	12 Speed	
Control Trasero	12 Velocidades	

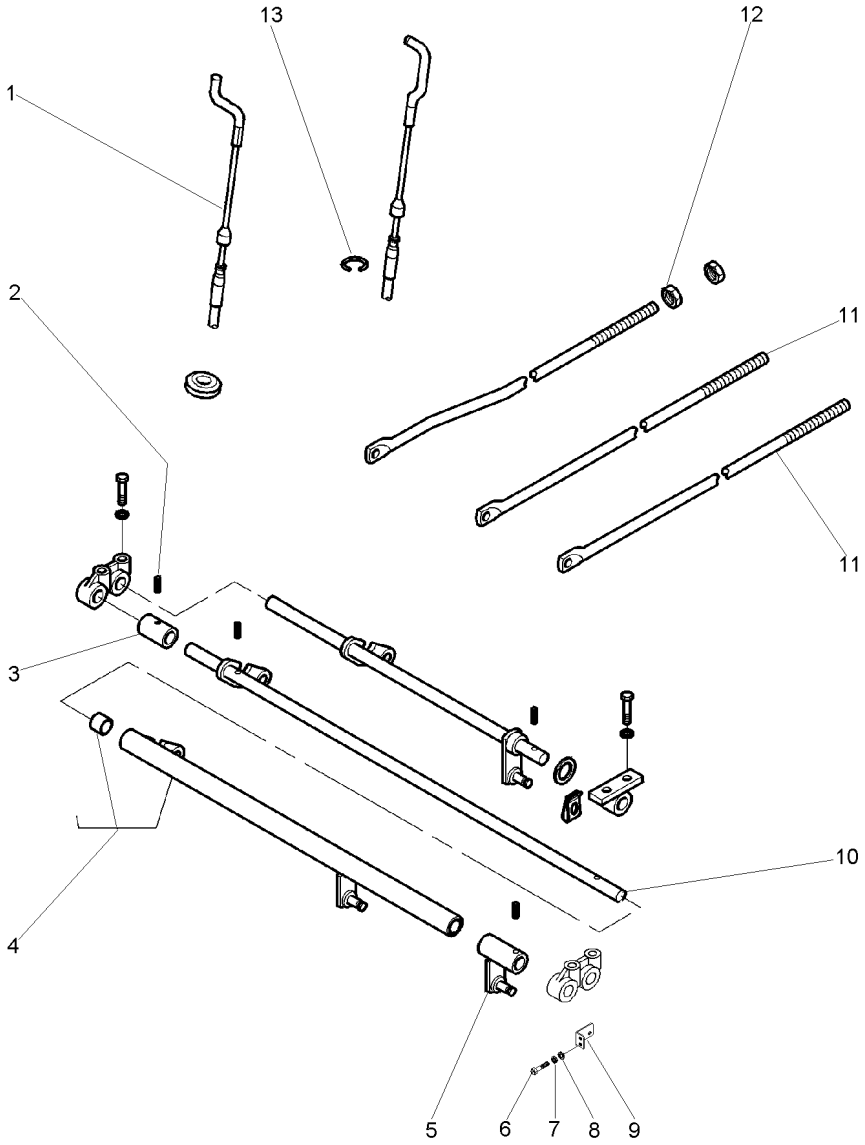

1	3813026M91	[B]	**1**	CABO	CABLE	CABLE
2	1441730X1	[A]	**3**	PINO	PIN	PASADOR
3	3762023M1	[A]	**1**	ESPAÇADOR	SPACER	PIEZA DISTANCIA
4	3810784M91	[A]	**1**	CJ. EIXO	KIT, AXLE	JUEGO DE EJE
5	3811602M91	[A]	**1**	ALAVANCA	LEVER	PALANCA
6	339761X1	[A]	**2**	PARAFUSO	BOLT	PERNO
7	339056X1	[A]	**2**	ARRUELA	WASHER	ARANDELA
8	339374X1	[A]	**2**	ARRUELA	WASHER	ARANDELA
9	052401S1	[A]	**1**	SUPORTE	BRACKET	SOPORTE
10	3762021M91	[A]	**1**	ALAVANCA	LEVER	PALANCA
11	052440P1	[A]	**2**	TIRANTE	ROD	VARILLA
12	1442577X1	[A]	**4**	PORCA	NUT	TUERCA
13	1440988X1	[B]	**1**	ANEL TRAVA	CIRCLIP	CIRCULITO

[A] CONTROLE REMOTO - 2 VÁLVULAS
REMOTE CONTROL - 2 VALVES
CONTROL REMOTO - 2 VALVULAS

[B] COM VÁLVULA SELETORA
WITH SELECTE VALVE
CON VALVULA SELETORA

Controle Traseiro — **12 Velocidades**
Rear Control — **12 Speed**
Control Trasero — **12 Velocidades**

105-345

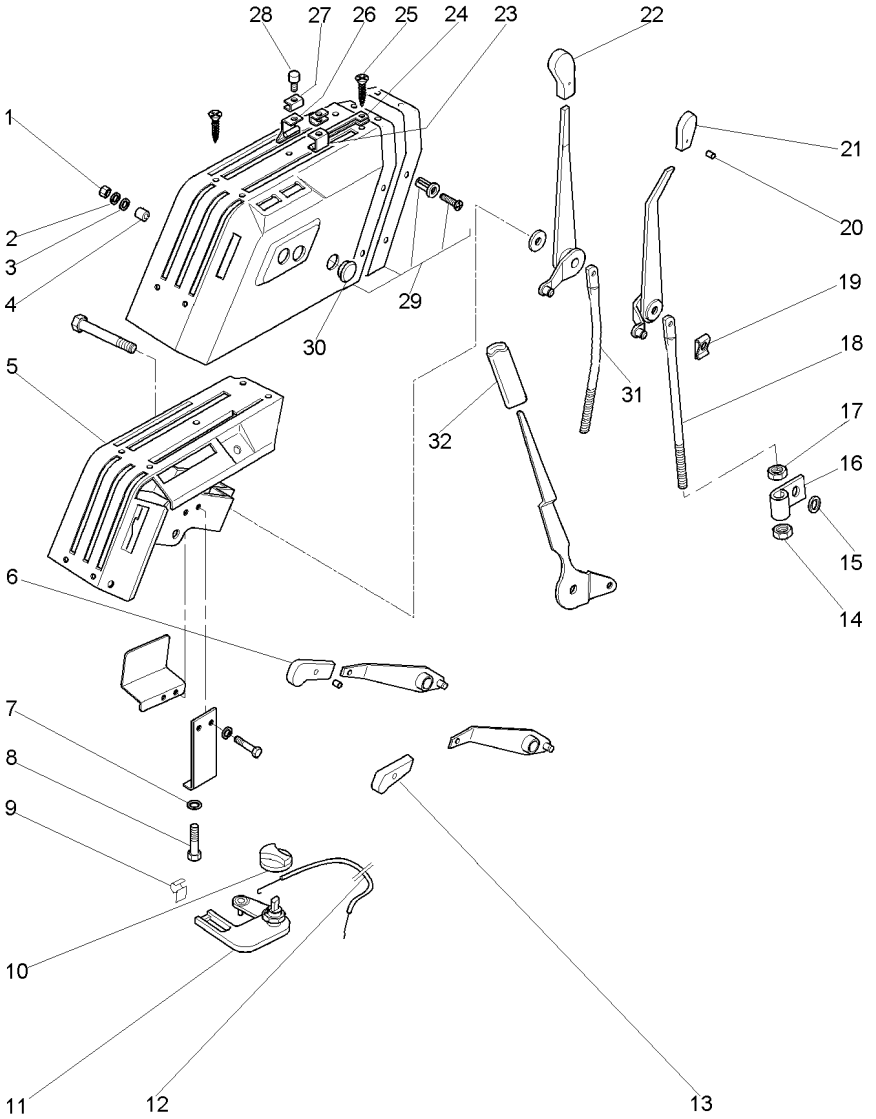

1	339402X1		**3**	PORCA	NUT	TUERCA
2	339376X1		**3**	ARRUELA	WASHER	ARANDELA
3	390597X1		**3**	ARRUELA	WASHER	ARANDELA
4	3761865M1		**3**	ESPAÇADOR	SPACER	PIEZA DISTANCIA
5	053754N1	[ABC]	**1**	PAINEL	PANEL	PANEL
6	3612962M1	[B]	**1**	MANÍPULO	KNOB	POMO
7	390971X1		**2**	ARRUELA	WASHER	ARANDELA
8	339560X1		**2**	PARAFUSO	BOLT	PERNO
9	1696477M1	[A]	**2**	GRAMPO	CRAMP	PASADOR
10	3809198M1	[A]	**1**	MANÍPULO	KNOB	POMO
11	3807955M1	[A]	**1**	VÁLVULA	VALVE	VALVULA
12	3808978M91	[A]	**1**	CABO	CABLE	CABLE
13	3612963M1	[B]	**1**	MANÍPULO	KNOB	POMO
14	394367X1		**2**	PORCA	NUT	TUERCA
15	377827X1	[A]	**2**	ARRUELA	WASHER	ARANDELA
16	3809059M1		**2**	PRESILHA	STAPLE	GRAPA
17	339169X1		**2**	PORCA	NUT	TUERCA
18	3806275M1	[A]	**1**	HASTE	SPINDLE	MANGUETA
19	1679932M2	[B]	**8**	GRAMPO	CRAMP	PASADOR
20	3008285X1		**4**	PINO	PIN	PASADOR
21	3697334M1		**1**	MANÍPULO	KNOB	POMO
22	3613815M1		**1**	MANÍPULO	KNOB	POMO
23	3614350M91		**1**	GRAMPO	CRAMP	PASADOR
24	3614664M92		**1**	SUPORTE	BRACKET	SOPORTE
25	3007934X1		**8**	PARAFUSO	BOLT	PERNO
26	3614349M92		**1**	GRAMPO	CRAMP	PASADOR
27	3614048M1		**2**	GRAMPO	CRAMP	PASADOR
28	3613049M1		**2**	MANÍPULO	KNOB	POMO
29	3816095M91		**1**	CJ. TAMPA	KIT, COVER	JUEGO DE TAPA
30	3596313M1		**3**	TAMPÃO	PAD	ALMOHADILLA
31	3811597M1	[A]	**1**	TIRANTE	ROD	VARILLA
32	3777015M1		**1**	MANÍPULO	KNOB	POMO

[A] SISTEMA FERGUSON
FERGUSON SYSTEM
SISTEMA FERGUSON

[B] CONTROLE REMOTO - 2 VÁLVULAS
REMOTE CONTROL - 2 VALVES
CONTROL REMOTO - 2 VALVULAS

[C] SEM VÁLVULA SELETORA
WITHOUT SELECTE VALVE
SIN VALVULA SELETORA

Controle Traseiro	12 Velocidades	105-350
Rear Control	12 Speed	
Control Trasero	12 Velocidades	

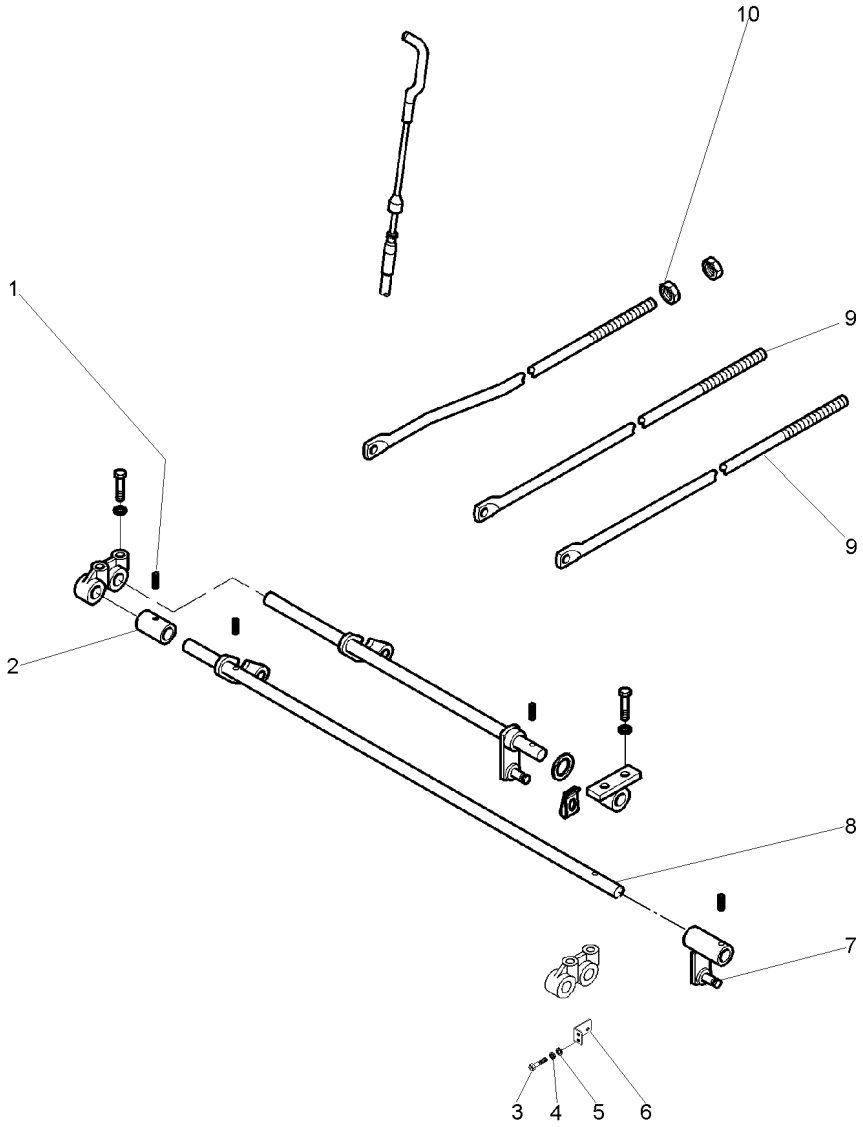

1	1441730X1	**2**	PINO	PIN	PASADOR
2	3762023M1	**1**	ESPAÇADOR	SPACER	PIEZA DISTANCIA
3	339761X1	**2**	PARAFUSO	BOLT	PERNO
4	339056X1	**2**	ARRUELA	WASHER	ARANDELA
5	339374X1	**2**	ARRUELA	WASHER	ARANDELA
6	052401S1	**1**	SUPORTE	BRACKET	SOPORTE
7	3811602M91	**1**	ALAVANCA	LEVER	PALANCA
8	3762021M91	**1**	ALAVANCA	LEVER	PALANCA
9	052440P1	**1**	TIRANTE	ROD	VARILLA
10	1442577X1	**4**	PORCA	NUT	TUERCA

Controle Traseiro	12 Velocidades	105-355
Rear Control	12 Speed	
Control Trasero	12 Velocidades	

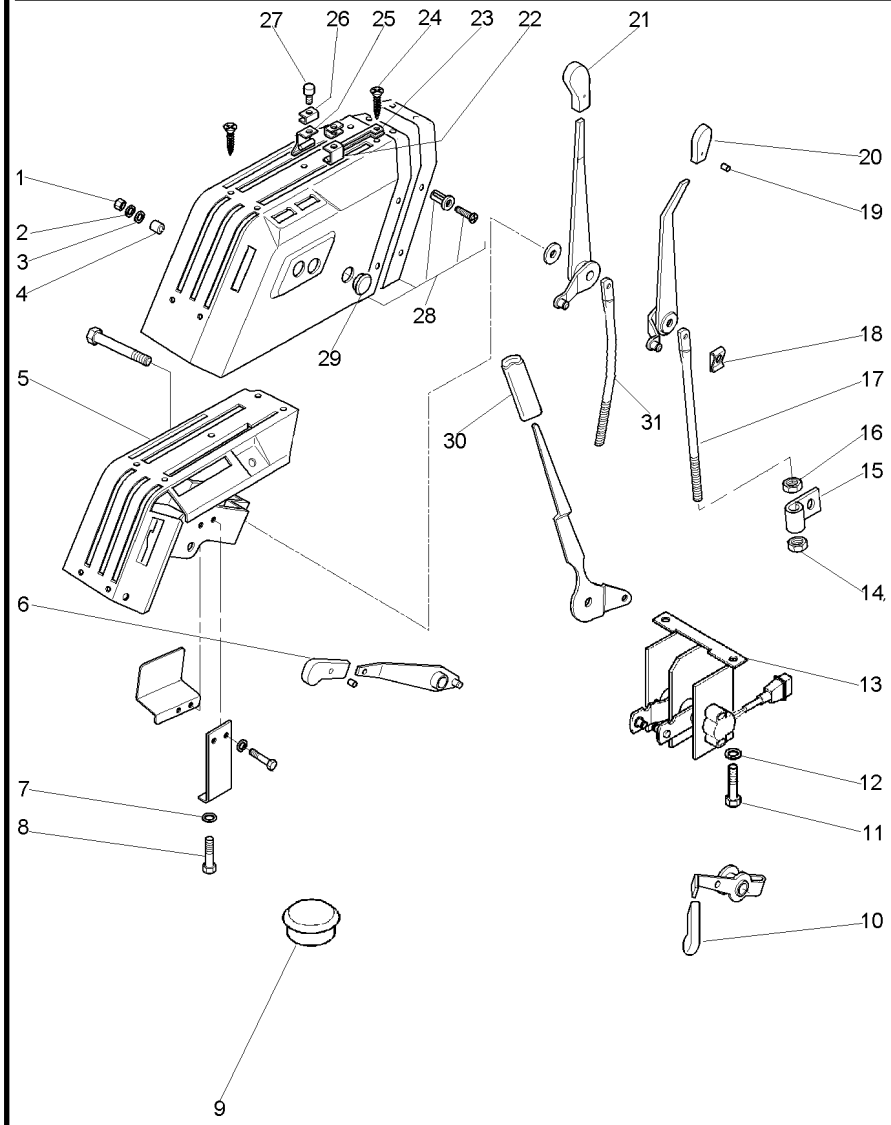

1	339402X1		**3**	PORCA	NUT	TUERCA
2	339376X1		**3**	ARRUELA	WASHER	ARANDELA
3	390597X1		**3**	ARRUELA	WASHER	ARANDELA
4	3761865M1		**3**	ESPAÇADOR	SPACER	PIEZA DISTANCIA
5	053758N1	[ABC]	**1**	PAINEL	PANEL	PANEL
6	3612962M1	[B]	**1**	MANÍPULO	KNOB	POMO
7	390971X1		**2**	ARRUELA	WASHER	ARANDELA
8	339560X1		**2**	PARAFUSO	BOLT	PERNO
9	1699748M1	[A]	**1**	BUJÃO	PLUG	TAPON
10	3612968M1	[C]	**1**	MANÍPULO	KNOB	POMO
11	339123X1	[A]	**2**	PARAFUSO	BOLT	PERNO
12	390972X1	[A]	**4**	ARRUELA	WASHER	ARANDELA
13	3814518M93	[A]	**1**	CONTROLE	CONTROL	MANDO
		105-50 No				
14	394367X1		**2**	PORCA	NUT	TUERCA
15	3809059M1		**2**	PRESILHA	STAPLE	GRAPA
16	339169X1		**2**	PORCA	NUT	TUERCA
17	054963P1	[A]	**1**	HASTE	SPINDLE	MANGUETA
18	1679932M2	[B]	**6**	GRAMPO	CRAMP	PASADOR
19	3008285X1		**4**	PINO	PIN	PASADOR
20	3697334M1		**1**	MANÍPULO	KNOB	POMO
21	3613815M1		**1**	MANÍPULO	KNOB	POMO
22	3614350M91		**1**	GRAMPO	CRAMP	PASADOR
23	3614664M92		**1**	SUPORTE	BRACKET	SOPORTE
24	3007934X1		**8**	PARAFUSO	BOLT	PERNO
25	3614349M92		**1**	GRAMPO	CRAMP	PASADOR
26	3614048M1		**2**	GRAMPO	CRAMP	PASADOR
27	3613049M1		**2**	MANÍPULO	KNOB	POMO
28	3816095M91		**1**	CJ. TAMPA	KIT, COVER	JUEGO DE TAPA
29	3596313M1		**3**	TAMPÃO	PAD	ALMOHADILLA
30	3777015M1		**1**	MANÍPULO	KNOB	POMO
31	054964P1	[AD]	**1**	HASTE	SPINDLE	MANGUETA

[A] SISTEMA ELETRÔNICO
ELECTRONIC SYSTEM
SISTEMA ELETRONICO

[B] CONTROLE REMOTO - 1 VÁLVULA
REMOTE CONTROL - 1 VALVE
CONTROL REMOTO - 1 VALVULA

[C] COM VÁLVULA SELETORA
WITH SELECTE VALVE
CON VALVULA SELETORA

[D] HASTE DE PROFUNDIDADE
DEPTH STAFF
ASTA DE PROFUNDIDAD

Controle Traseiro	12 Velocidades	105-360
Rear Control	12 Speed	
Control Trasero	12 Velocidades	

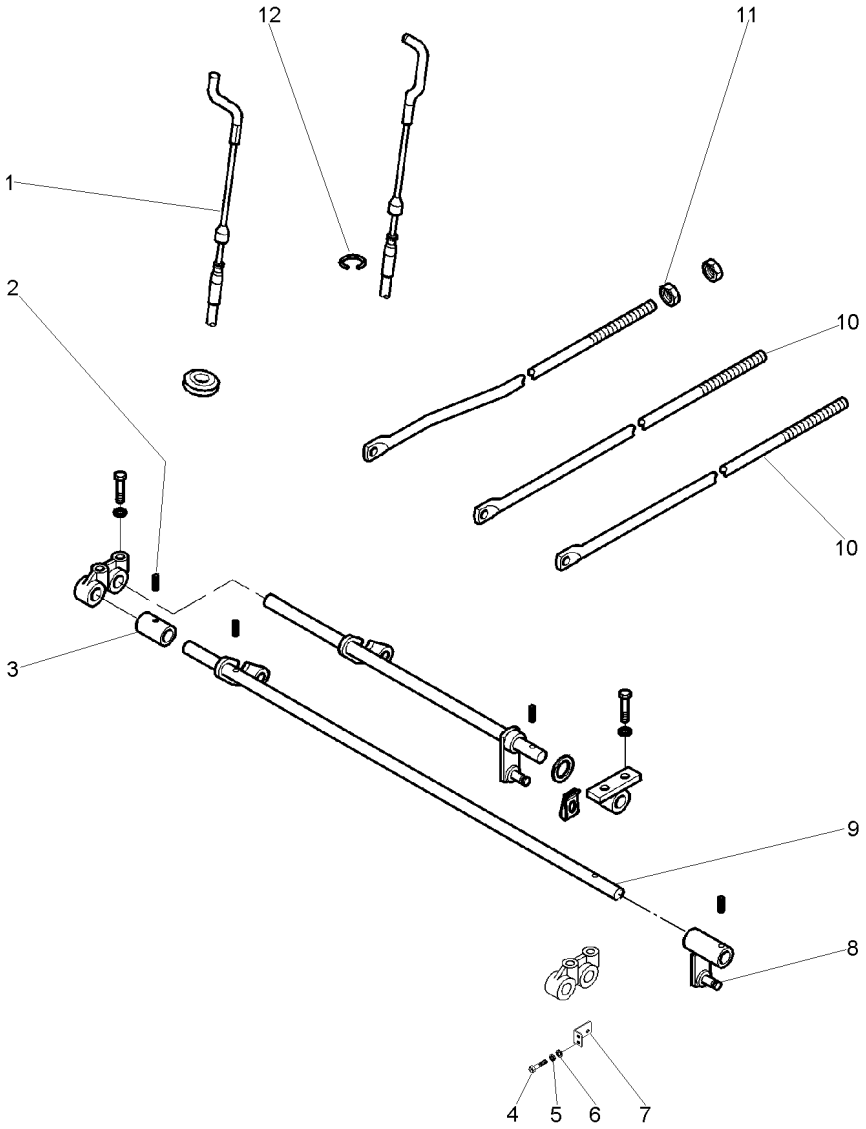

1	3813026M91	[B]
2	1441730X1	[A]
3	3762023M1	[A]
4	339761X1	[A]
5	339056X1	[A]
6	339374X1	[A]
7	052401S1	[A]
8	3811602M91	[A]
9	3762021M91	[A]
10	052440P1	[A]
11	1442577X1	[A]
12	1440988X1	[B]

[A] CONTROLE REMOTO - 1 VÁLVULA
REMOTE CONTROL - 1 VALVE
CONTROL REMOTO - 1 VALVULA

[B] COM VÁLVULA SELETORA
WITH SELECTE VALVE
CON VALVULA SELETORA

1	CABO	CABLE	CABLE
2	PINO	PIN	PASADOR
1	ESPAÇADOR	SPACER	PIEZA DISTANCIA
2	PARAFUSO	BOLT	PERNO
2	ARRUELA	WASHER	ARANDELA
2	ARRUELA	WASHER	ARANDELA
1	SUPORTE	BRACKET	SOPORTE
1	ALAVANCA	LEVER	PALANCA
1	ALAVANCA	LEVER	PALANCA
1	TIRANTE	ROD	VARILLA
2	PORCA	NUT	TUERCA
1	ANEL TRAVA	CIRCLIP	CIRCULITO

Controle Traseiro — **12 Velocidades**
Rear Control — **12 Speed**
Control Trasero — **12 Velocidades**

105-365

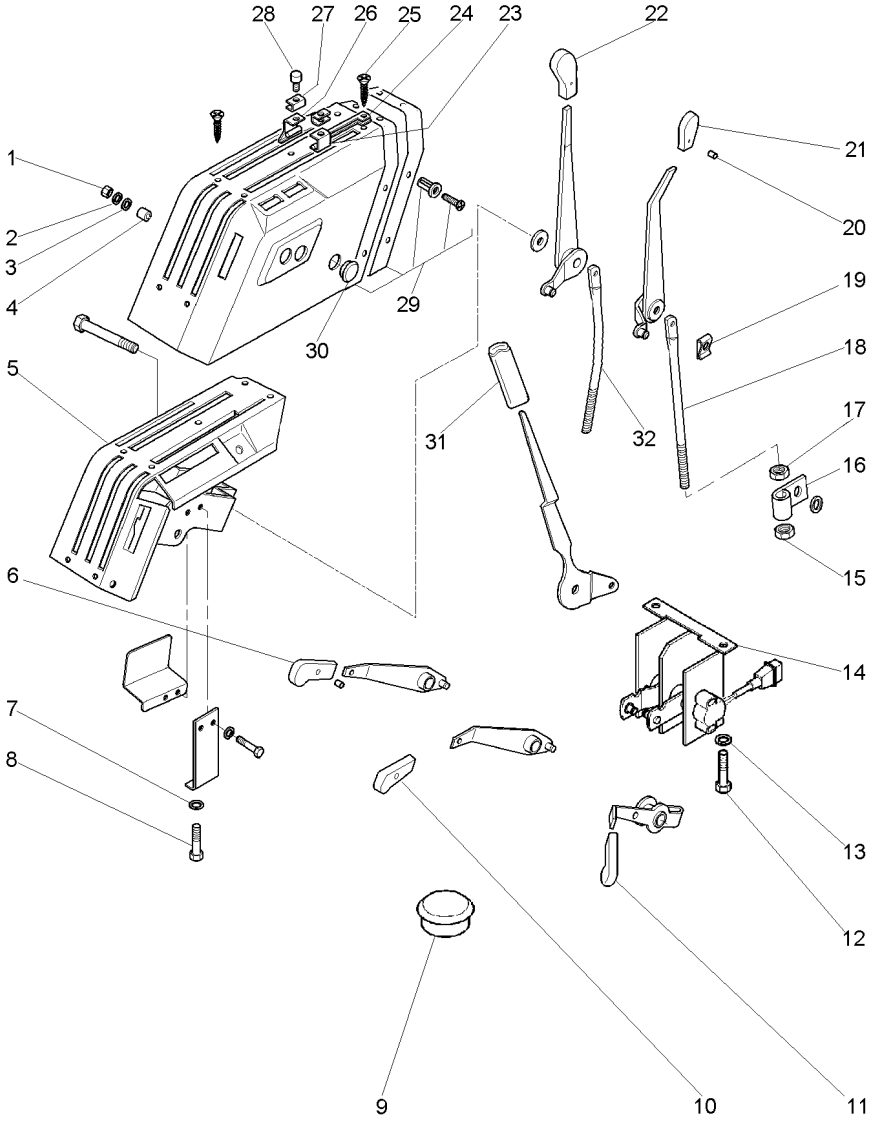

1	339402X1		**3**	PORCA	NUT	TUERCA
2	339376X1		**3**	ARRUELA	WASHER	ARANDELA
3	390597X1		**3**	ARRUELA	WASHER	ARANDELA
4	3761865M1		**3**	ESPAÇADOR	SPACER	PIEZA DISTANCIA
5	053759N1	[ABC]	**1**	PAINEL	PANEL	PANEL
6	3612962M1	[B]	**1**	MANÍPULO	KNOB	POMO
7	390971X1		**2**	ARRUELA	WASHER	ARANDELA
8	339560X1		**2**	PARAFUSO	BOLT	PERNO
9	1699748M1	[A]	**1**	BUJÃO	PLUG	TAPON
10	3612963M1	[B]	**1**	MANÍPULO	KNOB	POMO
11	3612968M1	[C]	**1**	MANÍPULO	KNOB	POMO
12	339123X1	[A]	**2**	PARAFUSO	BOLT	PERNO
13	390972X1	[A]	**4**	ARRUELA	WASHER	ARANDELA
14	3814518M93	[A]	**1**	CONTROLE	CONTROL	MANDO
15	394367X1		**2**	PORCA	NUT	TUERCA
16	3809059M1		**2**	PRESILHA	STAPLE	GRAPA
17	339169X1		**2**	PORCA	NUT	TUERCA
18	054963P1	[A]	**1**	HASTE	SPINDLE	MANGUETA
19	1679932M2	[B]	**8**	GRAMPO	CRAMP	PASADOR
20	3008285X1		**5**	PINO	PIN	PASADOR
21	3697334M1		**1**	MANÍPULO	KNOB	POMO
22	3613815M1		**1**	MANÍPULO	KNOB	POMO
23	3614350M91		**1**	GRAMPO	CRAMP	PASADOR
24	3614664M92		**1**	SUPORTE	BRACKET	SOPORTE
25	3007934X1		**8**	PARAFUSO	BOLT	PERNO
26	3614349M92		**1**	GRAMPO	CRAMP	PASADOR
27	3614048M1		**2**	GRAMPO	CRAMP	PASADOR
28	3613049M1		**2**	MANÍPULO	KNOB	POMO
29	3816095M91		**1**	CJ. TAMPA	KIT, COVER	JUEGO DE TAPA
30	3596313M1		**3**	TAMPÃO	PAD	ALMOHADILLA
31	3777015M1		**1**	MANÍPULO	KNOB	POMO
32	054964P1	[AD]	**1**	HASTE	SPINDLE	MANGUETA

[A] SISTEMA ELETRÔNICO
ELECTRONIC SYSTEM
SISTEMA ELETRONICO

[B] CONTROLE REMOTO - 2 VÁLVULAS
REMOTE CONTROL - 2 VALVES
CONTROL REMOTO - 2 VALVULAS

[C] COM VÁLVULA SELETORA
WITH SELECTE VALVE
CON VALVULA SELETORA

[D] HASTE DE PROFUNDIDADE
DEPTH STAFF
ASTA DE PROFUNDIDAD

Controle Traseiro	12 Velocidades	105-370	
Rear Control	12 Speed		
Control Trasero	12 Velocidades		

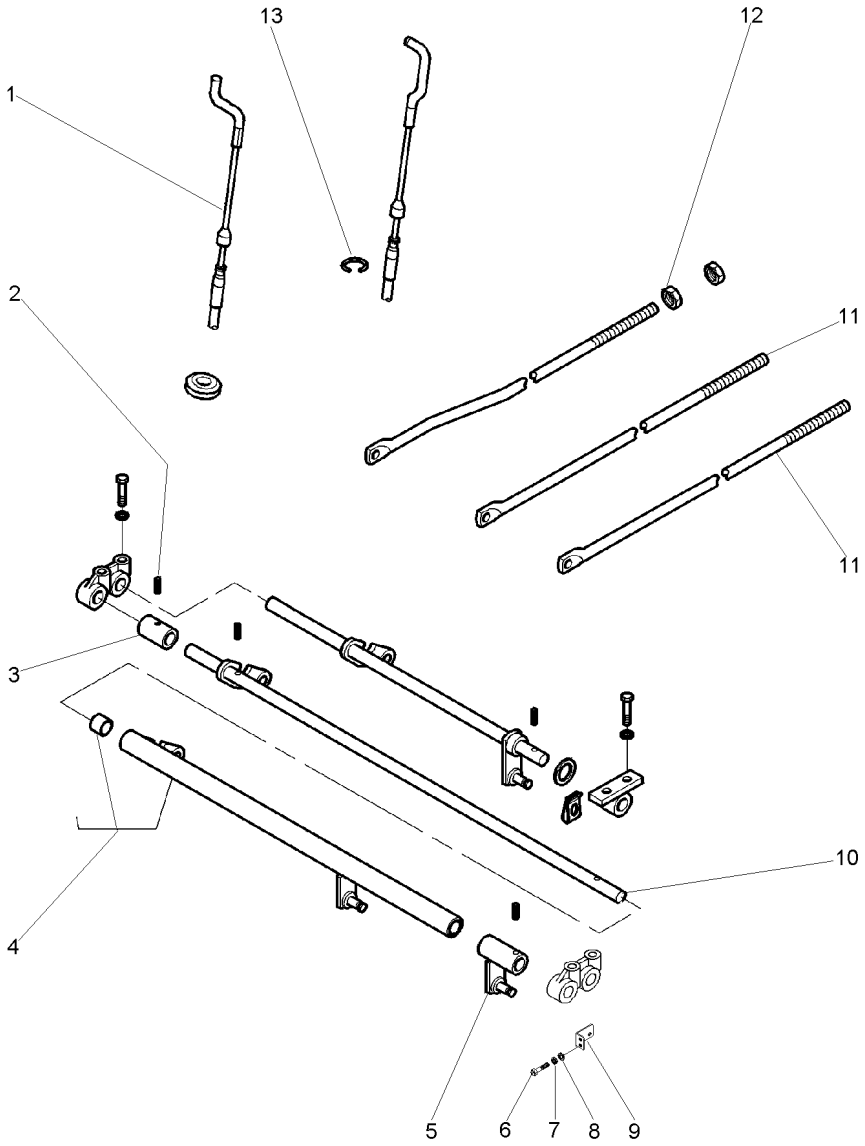

1	3813026M91	[B]
2	1441730X1	[A]
3	3762023M1	[A]
4	3810784M91	[A]
5	3811602M91	[A]
6	339761X1	[A]
7	339056X1	[A]
8	339374X1	[A]
9	052401S1	[A]
10	3762021M91	[A]
11	052440P1	[A]
12	1442577X1	[A]
13	1440988X1	[B]

[A] CONTROLE REMOTO - 2 VÁLVULAS
REMOTE CONTROL - 2 VALVES
CONTROL REMOTO - 2 VALVULAS

[B] COM VÁLVULA SELETORA
WITH SELECTE VALVE
CON VALVULA SELETORA

1	CABO	CABLE	CABLE
3	PINO	PIN	PASADOR
1	ESPAÇADOR	SPACER	PIEZA DISTANCIA
1	CJ. EIXO	KIT, AXLE	JUEGO DE EJE
1	ALAVANCA	LEVER	PALANCA
2	PARAFUSO	BOLT	PERNO
2	ARRUELA	WASHER	ARANDELA
2	ARRUELA	WASHER	ARANDELA
1	SUPORTE	BRACKET	SOPORTE
1	ALAVANCA	LEVER	PALANCA
2	TIRANTE	ROD	VARILLA
4	PORCA	NUT	TUERCA
1	ANEL TRAVA	CIRCLIP	CIRCULITO

Controle De Aceleração
Throttle Controls
Controles De Aceleración

105-375

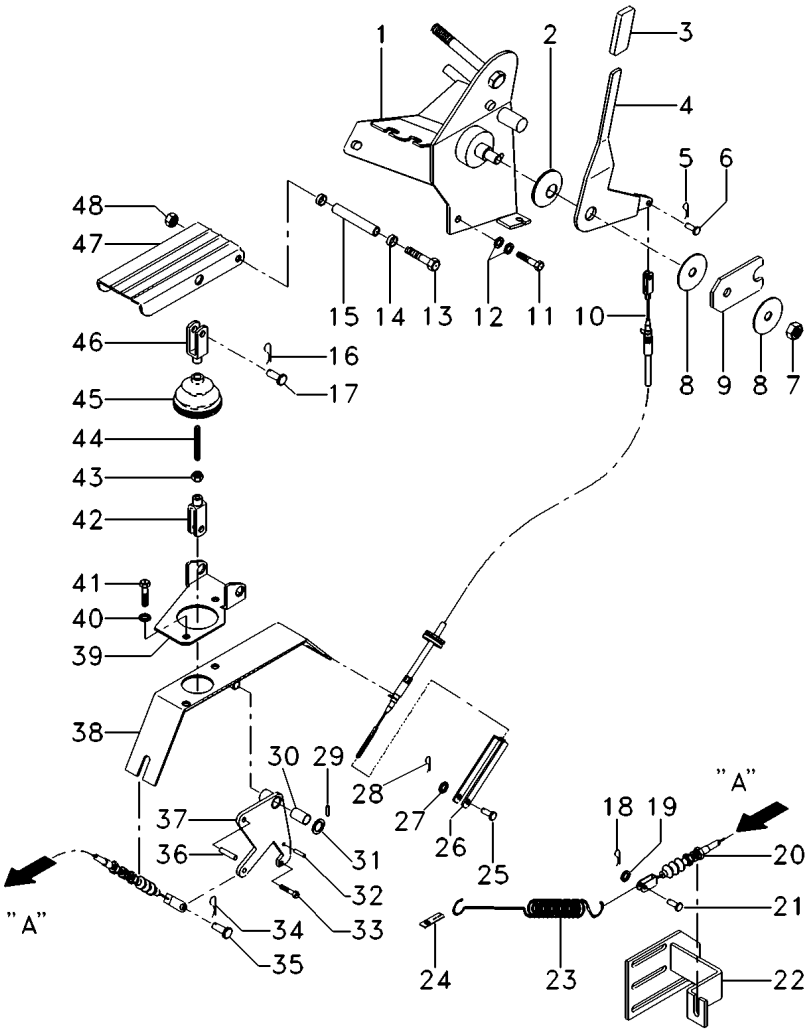

1	059198S1	**1**	SUPORTE	BRACKET	SOPORTE
2	055535P1	**1**	MOLA	SPRING	RESORTE
3	3777016M1	**1**	MANÍPULO	KNOB	POMO
4	057349P1	**1**	ALAVANCA	LEVER	PALANCA
5	357145X1	**1**	CONTRAPINO	DOWEL	CENTRAJE
6	832297M1	**1**	PINO	PIN	PASADOR
7	1440330X1	**1**	PORCA	NUT	TUERCA
8	3042581M2	**1**	ARRUELA	WASHER	ARANDELA
9	3712271M1	**1**	PLACA	PLATE	PLATO
10	3778639M1	**1**	CABO	CABLE	CABLE
11	339287X1	**2**	PARAFUSO	BOLT	PERNO
12	390972X1	**4**	ARRUELA	WASHER	ARANDELA
13	391286X1	**1**	PARAFUSO	BOLT	PERNO
14	3385913M2	**2**	BUCHA	BUSH	CASQUILLO
15	3712867M1	**1**	BUCHA	BUSH	CASQUILLO
16	357145X1	**1**	CONTRAPINO	DOWEL	CENTRAJE
17	392235X1	**1**	PINO	PIN	PASADOR
18	3763357M1	**2**	PINO	PIN	PASADOR
19	390971X1	**1**	ARRUELA	WASHER	ARANDELA
20	052398T1	**1**	CJ. CABO	KIT, CABLE	CABLES JUEGO
21	1442866X1	**1**	CUPILHA	COTTER PIN	PASADOR DOUBLE
22	053734S1	**1**	SUPORTE	BRACKET	SOPORTE
23	893713M1	**1**	MOLA	SPRING	RESORTE
24	3145926M1	**1**	SUPORTE	BRACKET	SOPORTE
25	832297M1	**1**	PINO	PIN	PASADOR
26	3616399M1	**1**	GARFO	FORK	HORQUILLA
27	390971X1	**1**	ARRUELA	WASHER	ARANDELA
28	357145X1	**1**	CONTRAPINO	DOWEL	CENTRAJE
29	1442994X1	**1**	PINO	PIN	PASADOR
30	3385913M2	**2**	BUCHA	BUSH	CASQUILLO
31	1444351X1	**1**	ARRUELA	WASHER	ARANDELA
32	339548X1	**1**	PINO	PIN	PASADOR
33	391883X1	**1**	PARAFUSO	BOLT	PERNO
34	357145X1	**1**	CONTRAPINO	DOWEL	CENTRAJE
35	3007850X1	**1**	PINO	PIN	PASADOR
36	3713042M1	**1**	PINO	PIN	PASADOR
37	057706S1	**1**	ALAVANCA	LEVER	PALANCA
38	057702S1	**1**	SUPORTE	BRACKET	SOPORTE
39	3712852M2	**1**	SUPORTE	BRACKET	SOPORTE
40	390972X1	**2**	ARRUELA	WASHER	ARANDELA
41	339124X1	**2**	PARAFUSO	BOLT	PERNO
42	392463X1	**1**	GARFO	FORK	HORQUILLA
43	339030X1	**1**	PORCA	NUT	TUERCA
44	3712866M2	**1**	TIRANTE	ROD	VARILLA
45	3712886M1	**1**	COIFA	BELLOWS	FUELLE
46	3009130X1	**1**	GARFO	FORK	HORQUILLA
47	3712851M91	**1**	PEDAL	PEDAL	PEDAL
48	1441461X1	**1**	PORCA	NUT	TUERCA

Porta
Door
Puerta

110-10

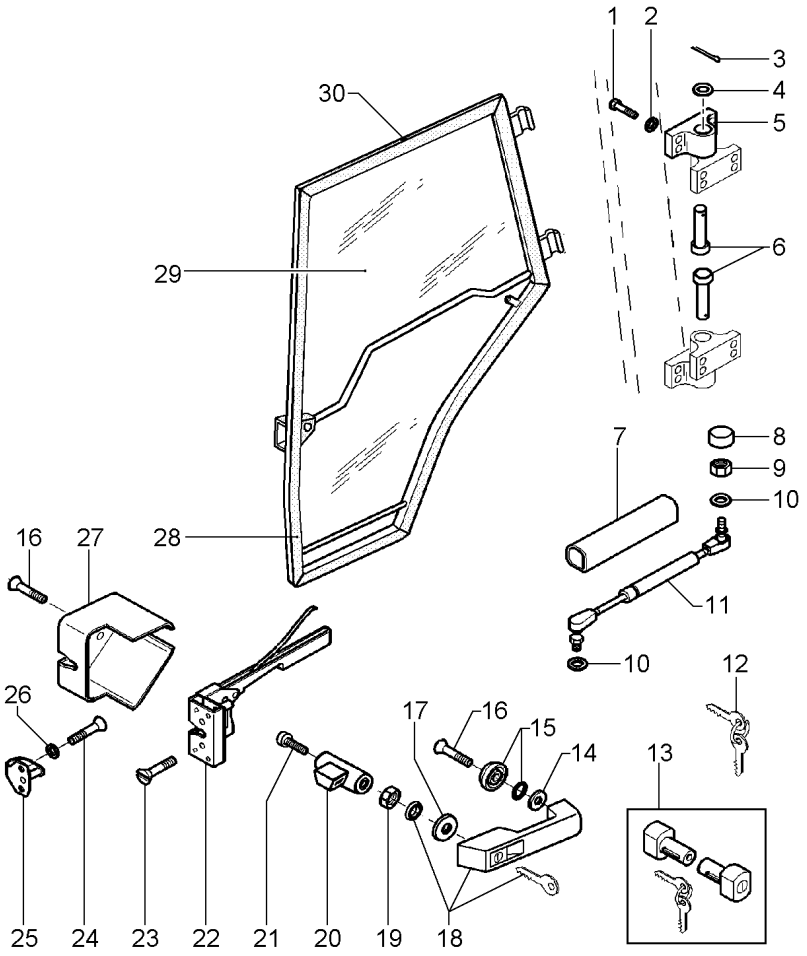

1	3010509X1		**8**	PARAFUSO	BOLT	PERNO
2	385361X1		**8**	ARRUELA	WASHER	ARANDELA
3	1442963X1		**2**	CONTRAPINO	DOWEL	CENTRAJE
4	390216X1		**2**	ARRUELA	WASHER	ARANDELA
5	3902116M1		**2**	DOBRADIÇA	HINGE	BISAGRA
6	055558P1		**2**	PINO	PIN	PASADOR
7	3902415M1		**1**	PROTETOR	PROTECTOR	PROTECTOR
8	3616277M1		**1**	CAPA	CAP	TAPA
9	339169X1		**1**	PORCA	NUT	TUERCA
10	391025X1		**2**	ARRUELA	WASHER	ARANDELA
11	3902121M2		**1**	CILINDRO	CYLINDER	CILINDRO
12	3902584M91		**1**	CHAVE PORTA	KEY DOOR	CLAVE DE PUERTA
13	3902370M91		**1**	FECHADURA	LOCK	CERRADURA
14	3902367M1		**1**	ARRUELA	WASHER	ARANDELA
15	3902145M1		**1**	COXIM	MOUNTING	MONTANTE
16	3009430X1		**2**	PARAFUSO	BOLT	PERNO
17	3902366M1		**1**	ARRUELA	WASHER	ARANDELA
18	3902356M91		**1**	MAÇANETA	HANDLE	MANETA
19	1441462X1		**1**	PORCA	NUT	TUERCA
20	055962P1		**1**	BIELA	CONROD	BIELA
21	3001757X1		**1**	PARAFUSO ALLEN	ALLEN BOLT	TORNILLO ALLEN
22	3804663M1	◀	**1**	TRINCO	LATCH	CERROJO
23	3009432X1		**2**	PARAFUSO	BOLT	PERNO
24	3010775X1		**2**	PARAFUSO	BOLT	PERNO
25	3902372M1		**1**	TRINCO	LATCH	CERROJO
26	391038X1		**2**	ARRUELA	WASHER	ARANDELA
27	3804661M1		**1**	TAMPA	COVER	CUBIERTA
28	057336S1		**1**	MOLDURA	MOULDING	BORDON
29	057339P1	◀	**1**	VIDRO	GLASS	CRISTAL
29	057340P1	▶	**1**	VIDRO	GLASS	CRISTAL
30	057338P1		**1**	JUNTA	JOINT	JUNTA

Vidro Dianteiro Da Cabine
Front Cab Pane
Cristal Delantero De La Cabina

110-15

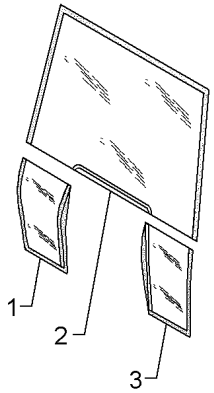

1	3902150M1	▶	**1**	VIDRO	GLASS	CRISTAL
2	3902148M1		**1**	VIDRO	GLASS	CRISTAL
3	3902149M1	◀	**1**	VIDRO	GLASS	CRISTAL

Vidro Lateral
Side Window
Ventana Lateral

110-20

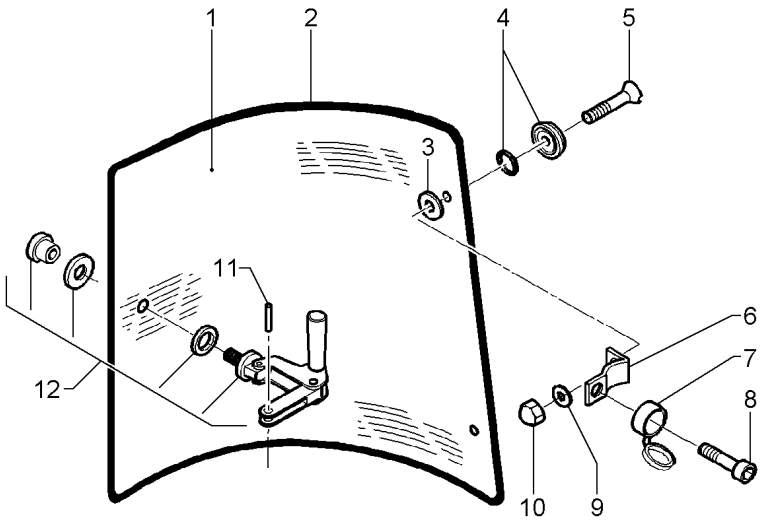

1	3902130M1	◀	**1**	VIDRO	GLASS	CRISTAL
1	3902131M1	▶	**1**	VIDRO	GLASS	CRISTAL
2	3902133M1		**2**	JUNTA	GASKET	EMPAQUETADURA.
3	3902365M1		**4**	ARRUELA	WASHER	ARANDELA
4	3902145M1		**4**	COXIM	MOUNTING	MONTANTE
5	3009432X1		**4**	PARAFUSO	BOLT	PERNO
6	3902128M1		**4**	DOBRADIÇA	HINGE	BISAGRA
7	053730N1		**4**	PROTEÇÃO	GUARD	DEFENSA
8	3010775X1		**4**	PARAFUSO	BOLT	PERNO
9	390971X1		**4**	ARRUELA	WASHER	ARANDELA
10	3902455M1		**4**	PORCA	NUT	TUERCA
11	1440396X1		**2**	PINO	PIN	PASADOR
12	3902132M1	◀	**1**	MAÇANETA	HANDLE	MANETA
12	3902350M1	▶	**1**	MAÇANETA	HANDLE	MANETA

Cabine Trator
Tractor Cab
Cabina Tractor

Janela Traseira
Rear Window
Ventana Trasero

110-25

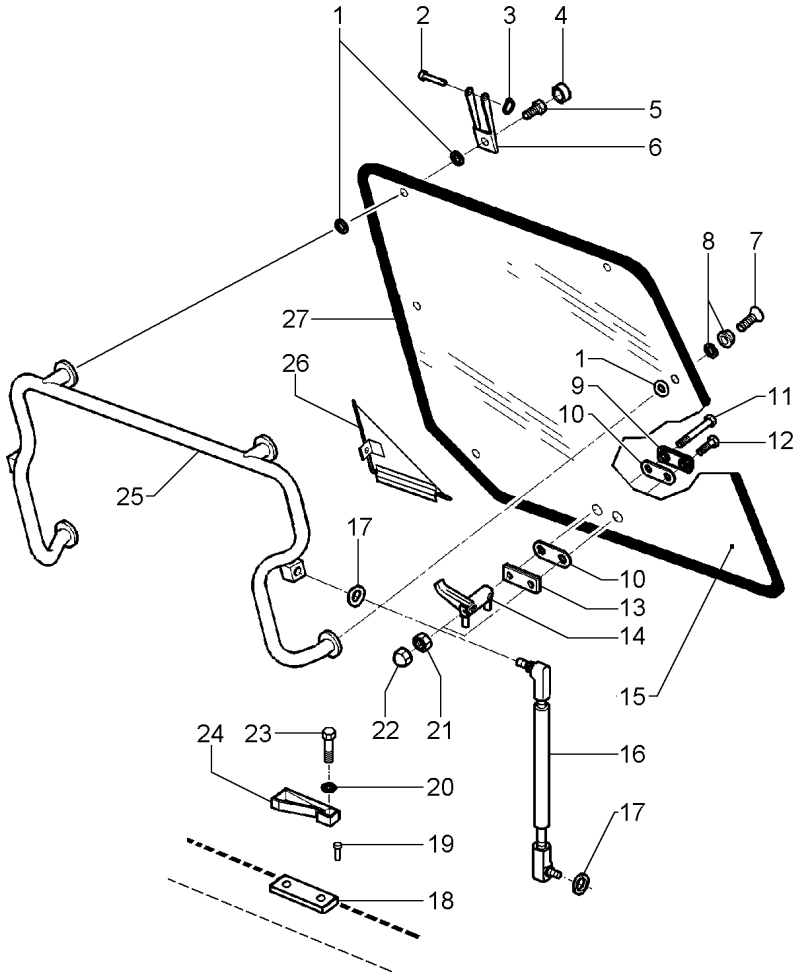

1	3902365M1		**6**	ARRUELA	WASHER	ARANDELA
2	3902137M1		**2**	PINO	PIN	PASADOR
3	1440988X1		**2**	ANEL TRAVA	CIRCLIP	CIRCULITO
4	053730N1		**2**	PROTEÇÃO	GUARD	DEFENSA
5	3010775X1		**2**	PARAFUSO	BOLT	PERNO
6	3902136M2		**2**	GANCHO	HOOK	GANCHO
7	3009432X1		**2**	PARAFUSO	BOLT	PERNO
8	3902145M1		**2**	COXIM	MOUNTING	MONTANTE
9	3619603M1	[A]	**1**	PLACA	PLATE	PLATO
10	3619906M1		**2**	JUNTA	GASKET	EMPAQUETADURA.
11	3619907M1		**1**	PARAFUSO	BOLT	PERNO
12	3619908M1		**1**	PARAFUSO	BOLT	PERNO
13	3619604M1	[B]	**1**	PLACA	PLATE	PLATO
14	3619605M1		**1**	MAÇANETA	HANDLE	MANETA
15	059019P1		**1**	VIDRO	GLASS	CRISTAL
16	3902140M1		**2**	CILINDRO	CYLINDER	CILINDRO
17	391025X1		**4**	ARRUELA	WASHER	ARANDELA
18	056708P1		**1**	ESPAÇADOR	SPACER	PIEZA DISTANCIA
19	054042P1		**2**	REBITE	RIVET	REMACHE
20	390971X1		**2**	ARRUELA	WASHER	ARANDELA
21	1440329X1		**2**	PORCA	NUT	TUERCA
22	3619609M1		**2**	CAPA	CAP	TAPA
23	3010775X1		**2**	PARAFUSO	BOLT	PERNO
24	3619610M1		**1**	FIXAÇÃO	FASTENER	CIERRE
25	3902135M92		**1**	SUPORTE	BRACKET	SOPORTE
26	3806376M1		**1**	VEDADOR	SEAL	RETEN
27	3902144M1		**1**	JUNTA	JOINT	JUNTA

[A] EXTERNO
OUTER
EXTERNO

[B] INTERNO
INNER
INTERNO

Cabine
Cab
Cabina

Revestimento
Cladding
Revestimiento

110-30

Com Cabine Antiga
With Old Cab
Con Cabina Antigua

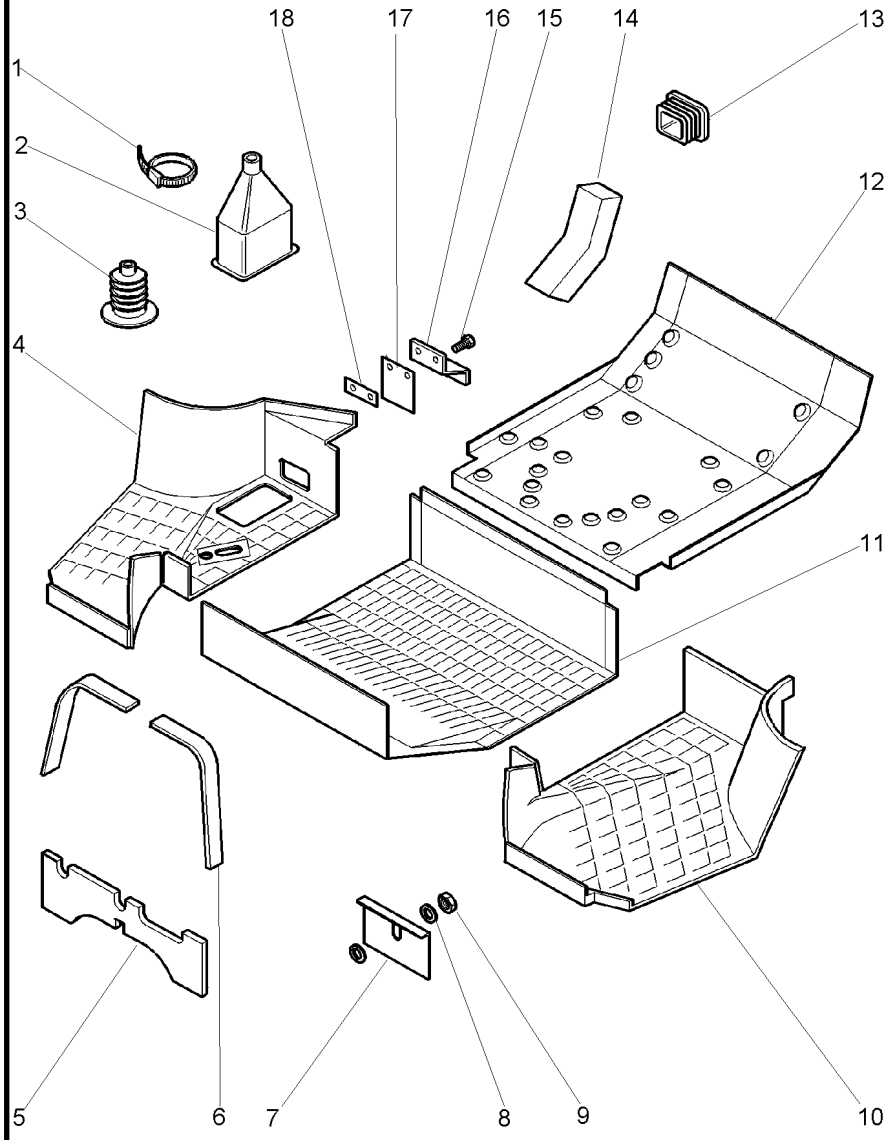

1	1876229M1		**1**	BRAÇADEIRA	CLAMP	ABRAZADERA
2	3807663M91		**1**	PROTEÇÃO	GUARD	DEFENSA
3	3597789M1		**1**	PROTEÇÃO	GUARD	DEFENSA
4	3804720M2	▶	**1**	REVESTIMENTO	MAT	ALFOMBRA
5	3813034M2		**1**	DEFLETOR	DEFLECTOR	DEFLECTOR
6	3813035M1		**2**	RETENTOR	SEAL	RETEN
7	3812035M1		**1**	SUPORTE	BRACKET	SOPORTE
8	390972X1		**2**	ARRUELA	WASHER	ARANDELA
9	339169X1		**1**	PORCA	NUT	TUERCA
10	3806091M2	◀	**1**	REVESTIMENTO	MAT	ALFOMBRA
11	3804725M1		**1**	REVESTIMENTO	MAT	ALFOMBRA
12	3804722M3		**1**	REVESTIMENTO	MAT	ALFOMBRA
13	3808691M1		**2**	HASTE	SPINDLE	MANGUETA
14	3813032M1		**1**	RETENTOR	SEAL	RETEN
15	339228X1		**4**	PARAFUSO	BOLT	PERNO
16	3808235M2		**2**	SUPORTE	BRACKET	SOPORTE
17	3808237M2		**2**	JUNTA	GASKET	EMPAQUETADURA.
18	3813929M1		**2**	ESPAÇADOR	SPACER	PIEZA DISTANCIA

Cabine
Cab
Cabina

Revestimento
Cladding
Revestimiento

110-35

Com Cabine Antiga
With Old Cab
Con Cabina Antigua

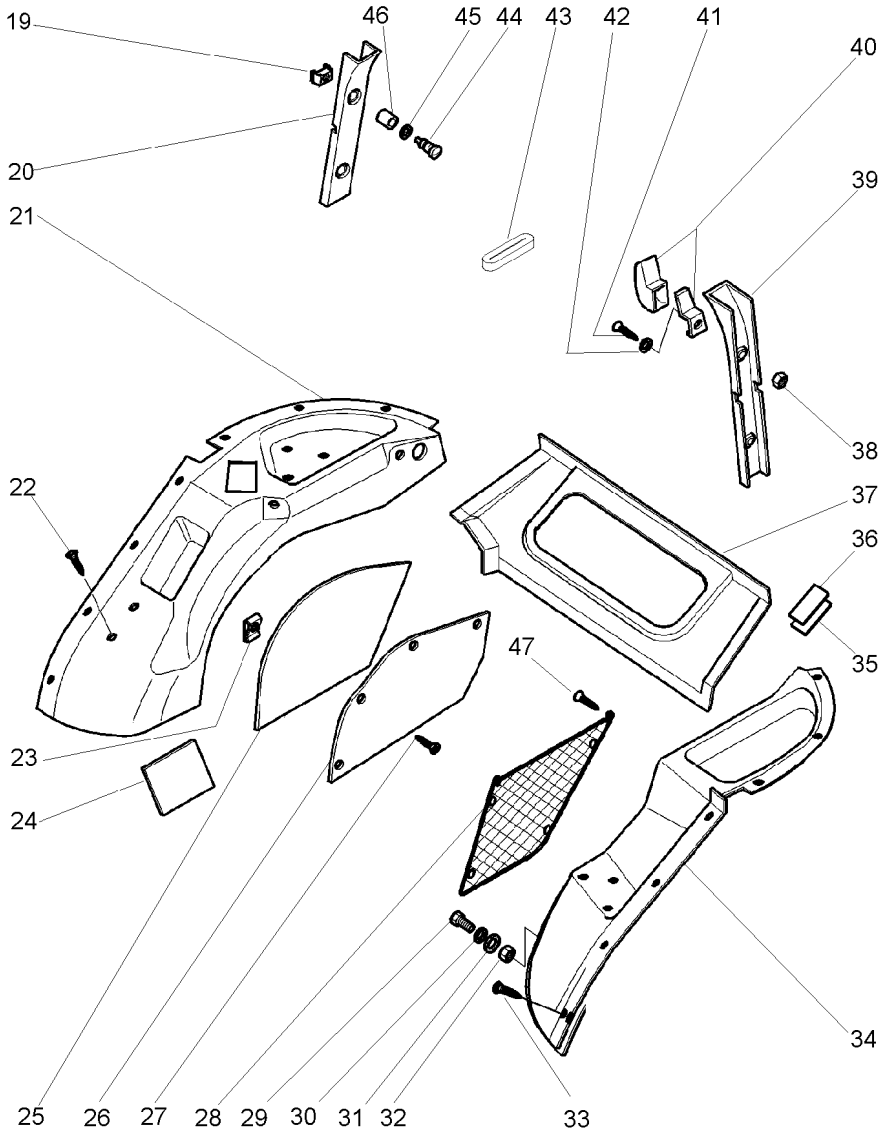

19	1694451M1		**4**	GRAMPO	CRAMP	PASADOR
20	3811959M92	▶	**1**	PLACA	PLATE	PLATO
21	3809933M94	▶	**1**	PAINEL	PANEL	PANEL
22	3760037M1		**12**	TAMPÃO	PAD	ALMOHADILLA
23	3806676M1		**4**	PORCA	NUT	TUERCA
24	3809645M1		**1**	FORRO	LINING	FORRO
25	3809643M1		**1**	FORRO	LINING	FORRO
26	3812002M92		**1**	TAMPA	COVER	CUBIERTA
27	365924X1		**4**	PARAFUSO	BOLT	PERNO
28	3810424M91		**1**	GRADE	GRILLE	REJILLA
29	339123X1		**2**	PARAFUSO	BOLT	PERNO
30	390972X1		**2**	ARRUELA	WASHER	ARANDELA
31	391039X1		**2**	ARRUELA	WASHER	ARANDELA
32	339169X1		**2**	PORCA	NUT	TUERCA
33	3806673M1		**14**	PARAFUSO	BOLT	PERNO
34	3809931M95	◀	**1**	PAINEL	PANEL	PANEL
35	3814980M1		**3**	FIXADOR	ATTACHMENT	ADITAMENTO
36	3814979M1		**3**	FIXADOR	ATTACHMENT	ADITAMENTO
37	3804933M3		**1**	PAINEL	PANEL	PANEL
38	390995X1		**1**	PORCA	NUT	TUERCA
39	3811960M92		**1**	FIXAÇÃO	FASTENER	CIERRE
40	3810912M91		**1**	GANCHO	HOOK	GANCHO
41	3007932X1		**1**	PARAFUSO	BOLT	PERNO
42	390469X1		**1**	ARRUELA	WASHER	ARANDELA
43	3816802M1		**1**	PROTETOR	PROTECTOR	PROTECTOR
44	1694445M1		**4**	PRISIONEIRO	STUD	ESPARRAGO
45	1694444M1		**4**	CAPA	CAP	TAPA
46	1694447M1		**4**	ESPAÇADOR	SPACER	PIEZA DISTANCIA
47	3810767M1		**4**	PARAFUSO	BOLT	PERNO

Minicapuz
Minihood
Minicapó

110-40

Com Cabine Unificada
With Standard Cab
Con Cabina Unificada

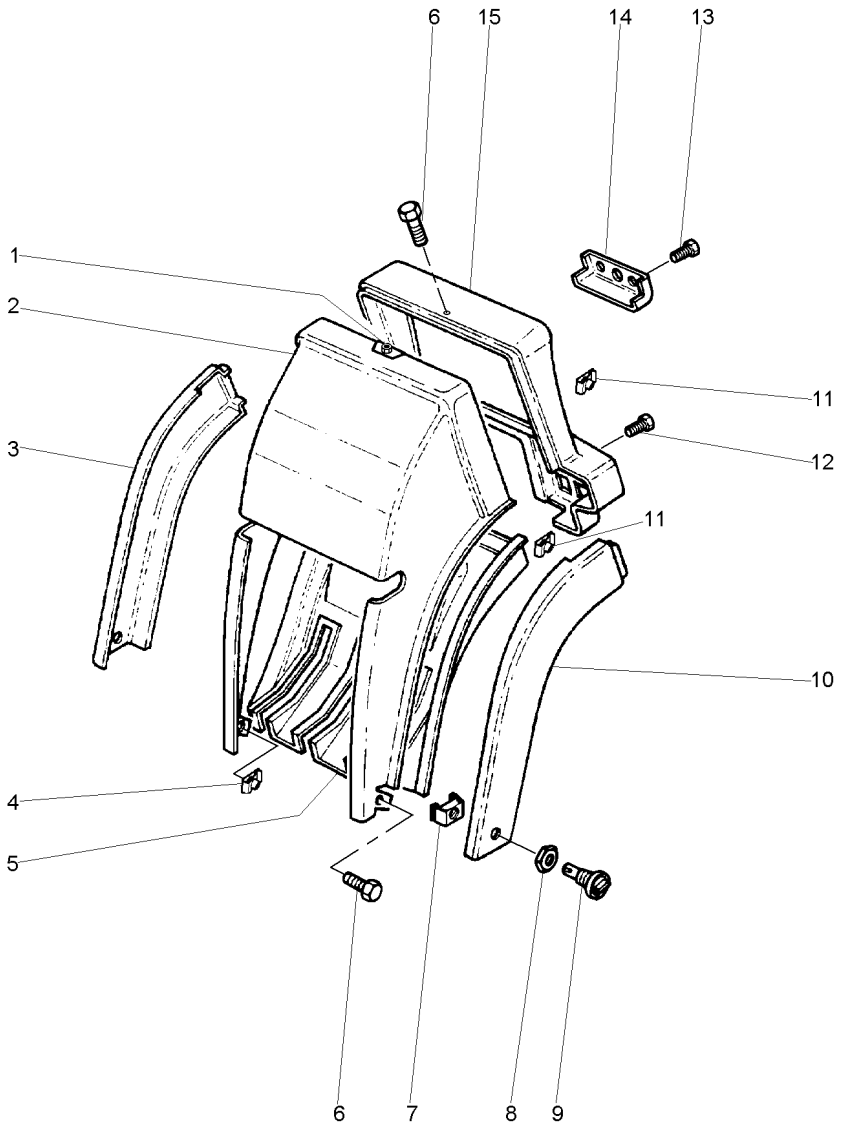

1	3715143M1		**X**	PORCA	NUT	TUERCA
2	3712416M1	▲	**1**	GUARNIÇÃO	FOAM	ESPUMA
3	3712420M2	▶	**1**	GUARNIÇÃO	BEADING	GUARNICION
4	3715142M1		**X**	PORCA	NUT	TUERCA
5	057907P1	▼	**1**	GUARNIÇÃO	BEADING	GUARNICION
6	3010506X1		**X**	PARAFUSO	BOLT	PERNO
7	3782697M1		**2**	GRAMPO	CRAMP	PASADOR
8	3782892M1		**2**	ARRUELA	WASHER	ARANDELA
9	3782696M1		**2**	BOTÃO	BUTTON	PULSADOR
10	3712419M1	◀	**1**	GUARNIÇÃO	FOAM	ESPUMA
11	3580062M1		**4**	PORCA	NUT	TUERCA
12	2191950K91		**2**	BOTÃO	BUTTON	PULSADOR
13	3010578X1		**2**	PARAFUSO	BOLT	PERNO
14	3714209M1		**1**	GUARNIÇÃO	FOAM	ESPUMA
15	3712418M1		**1**	MOLDURA	MOULDING	BORDON

Conjunto De Vedação
Sealing Assembly
Conjunto Vedacción

110-45

Com Cabine Unificada
With Standard Cab
Con Cabina Unificada

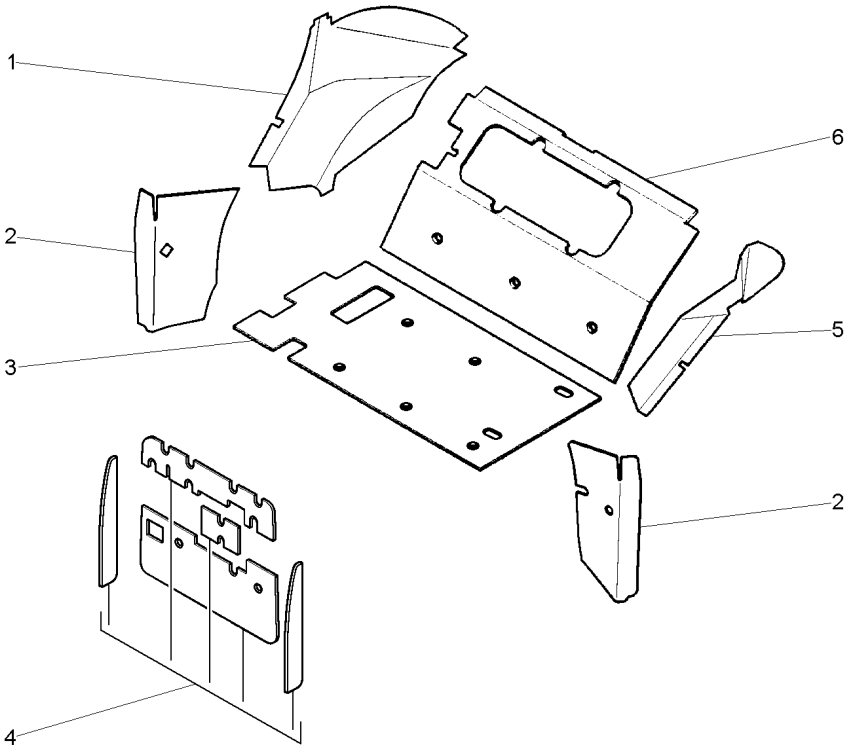

1	3713897M6	[B] ▶	**1**	ISOLANTE	INSULATOR	PROD.AISLANTE
2	3713884M93	[B]	**1**	ISOLANTE	INSULATOR	PROD.AISLANTE
3	052619P1	[C] ▼	**1**	ISOLANTE	INSULATOR	PROD.AISLANTE
4	053149N2	[A]	**1**	ISOLANTE	INSULATOR	PROD.AISLANTE
5	3713896M5	[B] ◀	**1**	ISOLANTE	INSULATOR	PROD.AISLANTE
6	3713898M5	[A]	**1**	ISOLANTE	INSULATOR	PROD.AISLANTE

[A] TÉRMICO
THERMIC
TÉRMICO

[B] PÁRA-LAMA
MUDGUARD
GUARDABARROS

[C] TRASEIRO
REAR
TRASERO

Revestimento
Cladding
Revestimiento

110-50

Com Cabine Unificada
With Standard Cab
Con Cabina Unificada

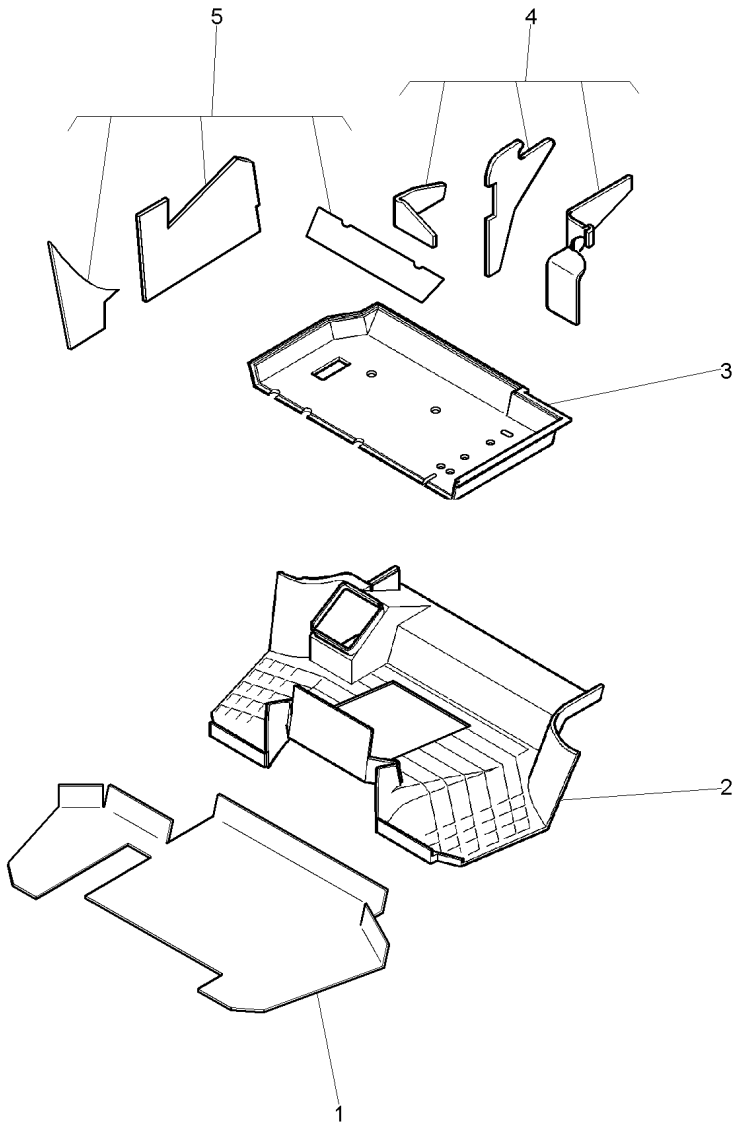

1	059089P1	[C]	**1** PROTETOR	PROTECTOR	PROTECTOR
2	058597P1		**1** TAPETE	MATTING	ESTERA
3	052610P1	[B]	**1** TAPETE	MATTING	ESTERA
4	3778447M91	[A]	**1** ISOLANTE	INSULATOR	PROD.AISLANTE
5	3778448M92	[A]	**1** ISOLANTE	INSULATOR	PROD.AISLANTE

[A] PÁRA-LAMA
MUDGUARD
GUARDABARROS

[B] TRASEIRO
REAR
TRASERO

[C] TAPETE
CARPET
ALFOMBRA

Revestimento
Cladding
Revestimiento

110-55

Com Cabine Unificada
With Standard Cab
Con Cabina Unificada

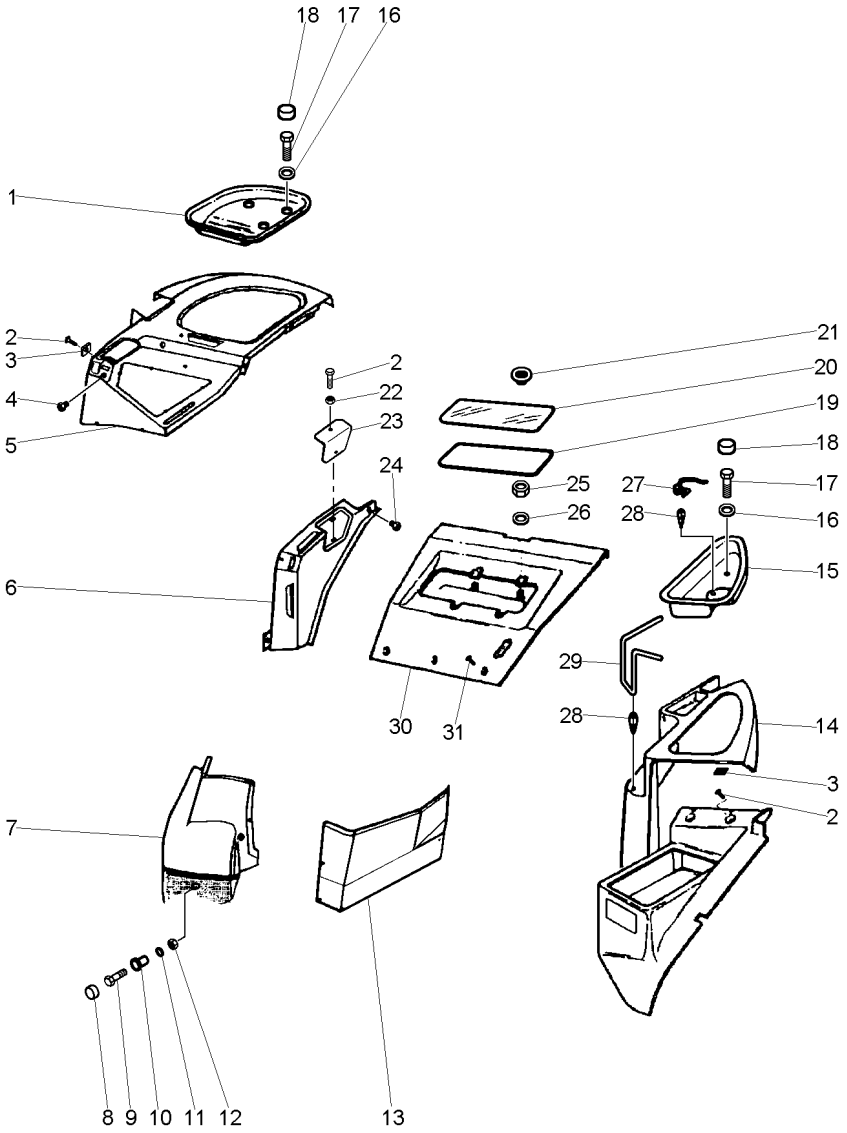

1	3712410M1	▶	**1**	SUPORTE	BRACKET	SOPORTE
2	3010506X1		**X**	PARAFUSO	BOLT	PERNO
3	3715142M1		**X**	PORCA	NUT	TUERCA
4	021460P1		**1**	TAMPÃO	PAD	ALMOHADILLA
5	059121P1	▲ ▶	**1**	PAINEL	PANEL	PANEL
6	3712408M1	[A] ▶	**1**	PAINEL	PANEL	PANEL
7	059119P1	[C] ▶	**1**	PAINEL	PANEL	PANEL
8	3616277M1		**1**	CAPA	CAP	TAPA
9	339291X1		**1**	PARAFUSO	BOLT	PERNO
10	061024P1		**1**	ESPAÇADOR	SPACER	PIEZA DISTANCIA
11	390972X1		**1**	ARRUELA	WASHER	ARANDELA
12	1441461X1		**1**	PORCA	NUT	TUERCA
13	059120P1	[B] ▶	**1**	PAINEL	PANEL	PANEL
14	3712412M1	[D] ◀	**1**	PAINEL	PANEL	PANEL
15	3712414M1	◀	**1**	SUPORTE	BRACKET	SOPORTE
16	390597X1		**4**	ARRUELA	WASHER	ARANDELA
17	339282X1		**4**	PARAFUSO	BOLT	PERNO
18	3619609M1		**4**	CAPA	CAP	TAPA
19	3714481M1		**1**	BORRACHA	RUBBER	CAUCHO
20	3714482M1	[A] ▼	**1**	VIDRO	GLASS	CRISTAL
21	2191949K91		**4**	BOTÃO	BUTTON	PULSADOR
22	3715143M1		**X**	PORCA	NUT	TUERCA
23	059017P1	[E]	**1**	TAMPA	COVER	CUBIERTA
24	2801324M1		**1**	BUJÃO	PLUG	TAPON
25	339169X1		**4**	PORCA	NUT	TUERCA
26	390972X1		**4**	ARRUELA	WASHER	ARANDELA
27	3713500M2		**1**	SUPORTE	BRACKET	SOPORTE
28	3713616M1		**2**	CLIPE	CLIP	CRAPA RETEN
29	3713501M1		**1**	SUPORTE	BRACKET	SOPORTE
30	3712421M2	[A]	**1**	GUARNIÇÃO	FOAM	ESPUMA
31	3010578X1		**3**	PARAFUSO	BOLT	PERNO

[A] TRASEIRO
REAR
TRASERO

[B] PÁRA-LAMA VERTICAL
VERTICAL MUDGUARD
GUARDABARROS VERTICAL

[C] PÁRA-LAMA FRONTAL
FRONT MUDGUARD
GUARDABARROS FRONTAL

Revestimento Cladding Revestimiento	110-55	Com Cabine Unificada With Standard Cab Con Cabina Unificada

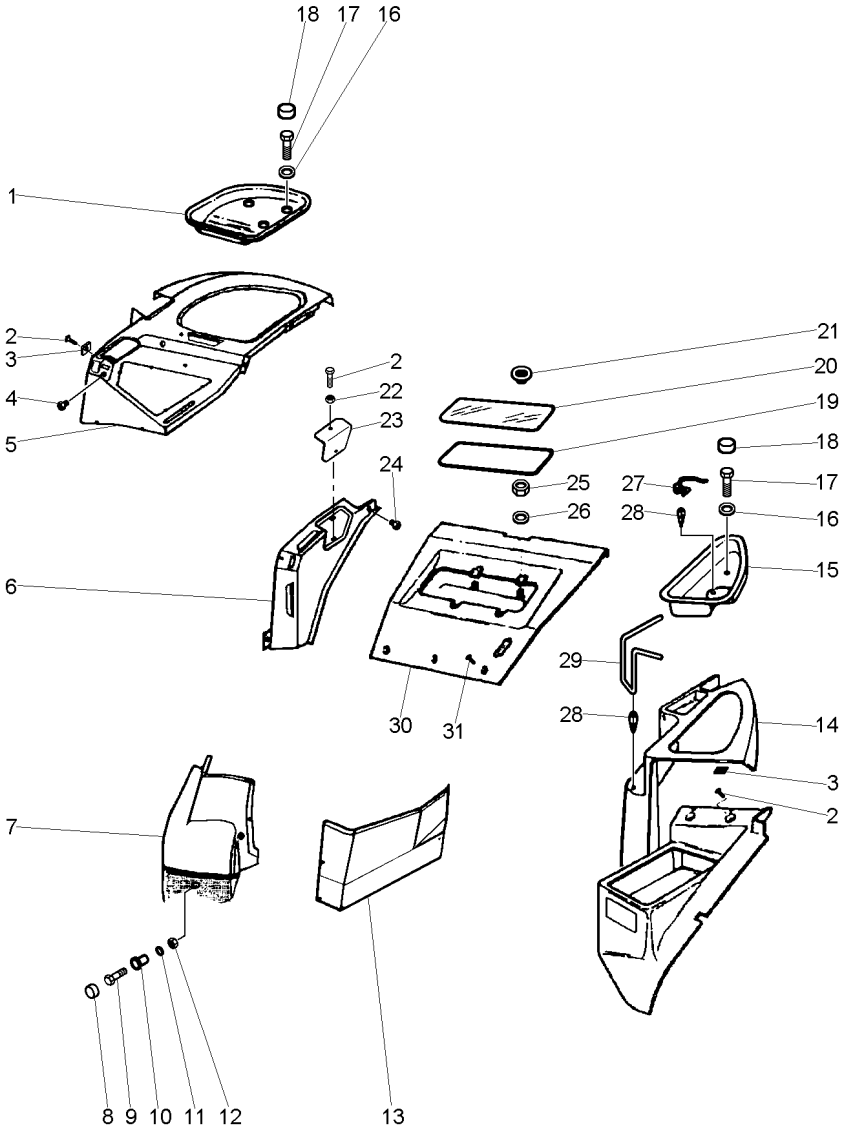

[D] PÁRA-LAMA TRASEIRO
REAR MUDGUARD
GUARDABARROS TRASERO

[E] FECHAMENTO
STOPPING
CERRAMIENTP

Revestimento
Cladding
Revestimiento

110-60

Com Cabine Unificada
With Standard Cab
Con Cabina Unificada

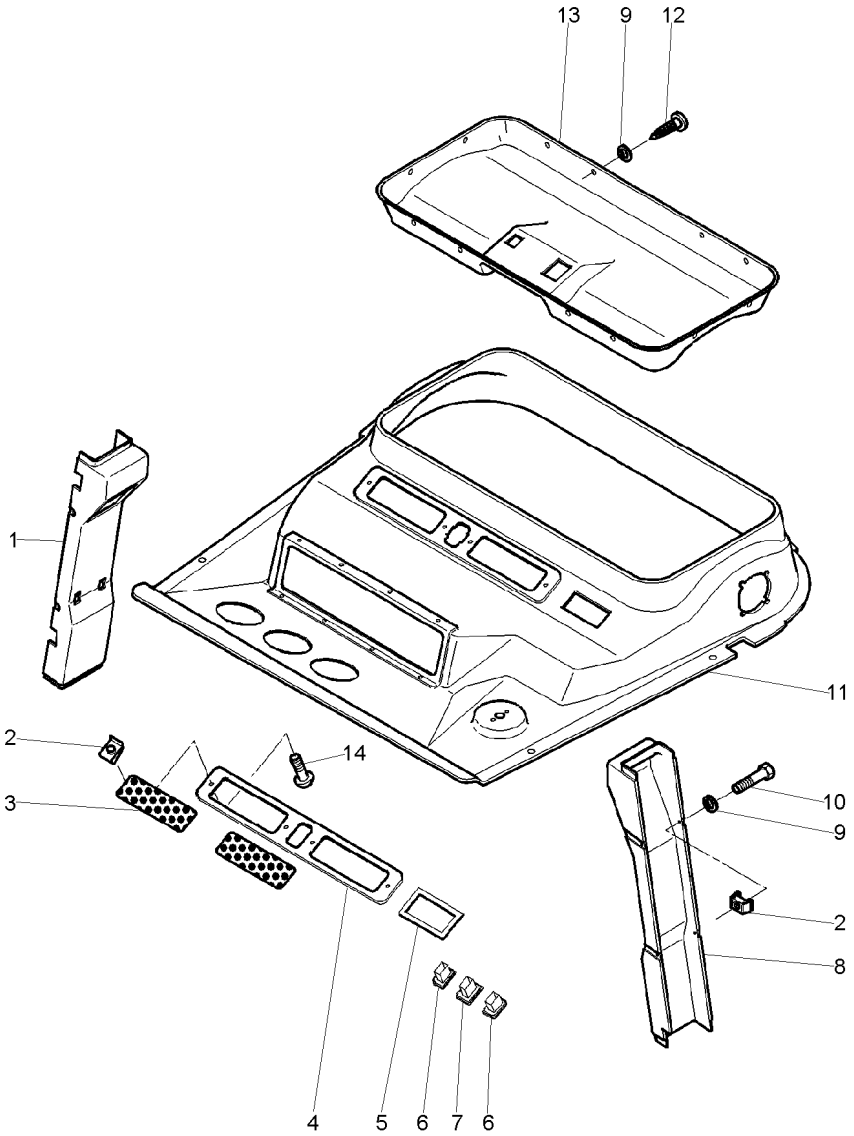

1	059016P1	[A] ▶	**1**	REVESTIMENTO	LAGGING	REVESTIMIENTO
2	3715142M1		**X**	PORCA	NUT	TUERCA
3	3712607M2		**2**	GRADE	GRILLE	REJILLA
4	3712608M1		**1**	MOLDURA	MOULDING	BORDON
5	3713621M1		**1**	MOLDURA	MOULDING	BORDON
6	3713153M1		**2**	INTERRUPTOR	SWITCH	INTERRUPTOR
7	3713152M1		**1**	SUPORTE	BRACKET	SOPORTE
8	059015P1	[A] ◀	**1**	REVESTIMENTO	LAGGING	REVESTIMIENTO
9	1427000M1		**23**	ARRUELA	WASHER	ARANDELA
10	3580257M1		**8**	PARAFUSO	BOLT	PERNO
11	3780279M2		**1**	GUARNIÇÃO	BEADING	GUARNICION
12	3389854M1		**15**	PARAFUSO	BOLT	PERNO
13	3712606M1		**1**	GUARNIÇÃO	FOAM	ESPUMA
14	3010506X1		**X**	PARAFUSO	BOLT	PERNO

[A] COLUNA
COLUMN
COLUMNA

Minicapuz
Minihood
Minicapó

110-65

Com Hydrotronic
With Hydrotronic
Con Hydrotronic

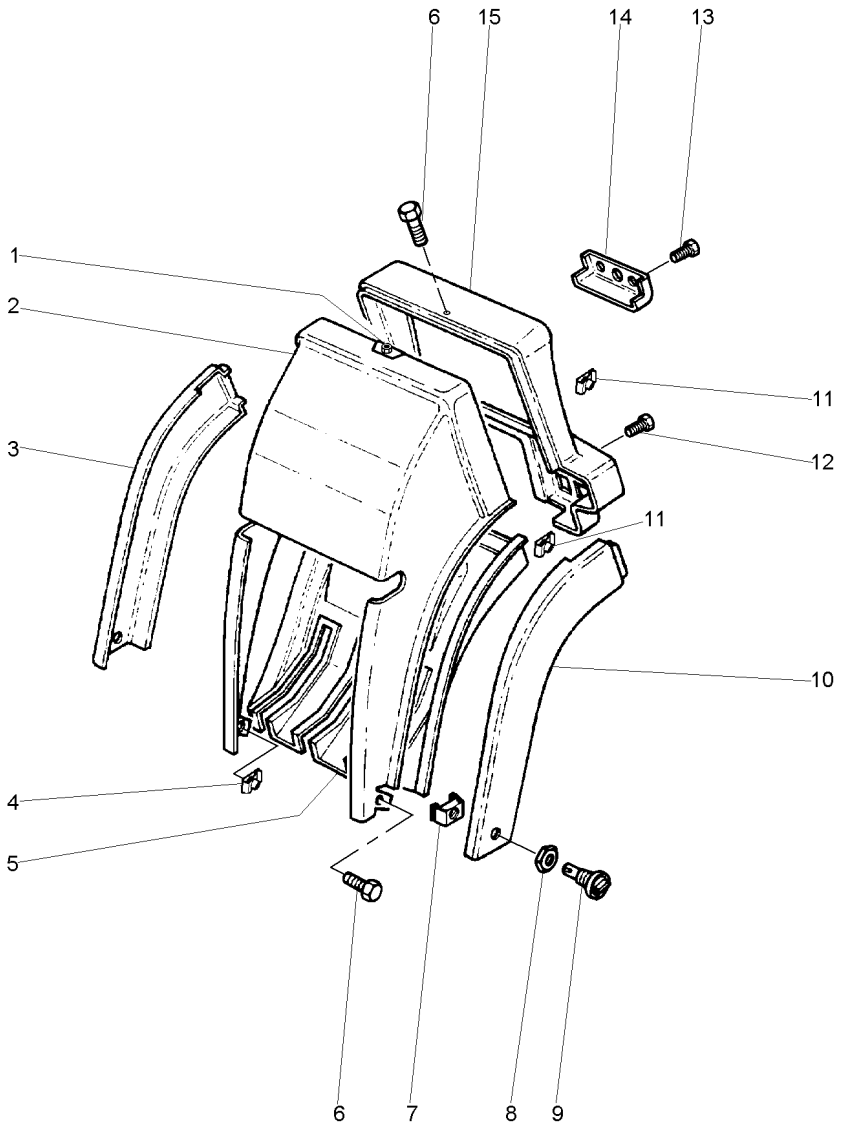

1	3715143M1		**X**	PORCA	NUT	TUERCA
2	3712416M1	▲	**1**	GUARNIÇÃO	FOAM	ESPUMA
3	3712420M2	▶	**1**	GUARNIÇÃO	BEADING	GUARNICION
4	3715142M1		**X**	PORCA	NUT	TUERCA
5	057907P1	▼	**1**	GUARNIÇÃO	BEADING	GUARNICION
6	3010506X1		**X**	PARAFUSO	BOLT	PERNO
7	3782697M1		**2**	GRAMPO	CRAMP	PASADOR
8	3782892M1		**2**	ARRUELA	WASHER	ARANDELA
9	3782696M1		**2**	BOTÃO	BUTTON	PULSADOR
10	3712419M1	◀	**1**	GUARNIÇÃO	FOAM	ESPUMA
11	3580062M1		**4**	PORCA	NUT	TUERCA
12	2191950K91		**2**	BOTÃO	BUTTON	PULSADOR
13	3010578X1		**2**	PARAFUSO	BOLT	PERNO
14	3714209M1		**1**	GUARNIÇÃO	FOAM	ESPUMA
15	3712418M1		**1**	MOLDURA	MOULDING	BORDON

Conjunto De Vedação
Sealing Assembly
Conjunto Vedacción

110-70

Com Hydrotronic
With Hydrotronic
Con Hydrotronic

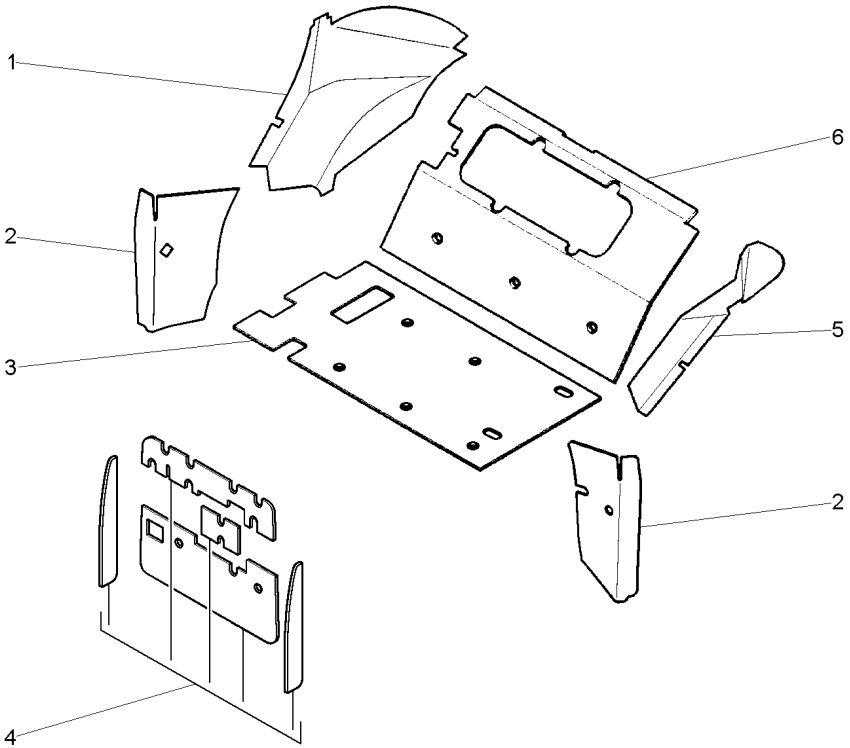

1	3713897M6	[B] ▶	**1**	ISOLANTE	INSULATOR	PROD.AISLANTE
2	3713884M93	[B]	**1**	ISOLANTE	INSULATOR	PROD.AISLANTE
3	052916P1	[C]	**1**	ISOLANTE	INSULATOR	PROD.AISLANTE
4	053149N2	[A]	**1**	ISOLANTE	INSULATOR	PROD.AISLANTE
5	3713896M5	[B] ◀	**1**	ISOLANTE	INSULATOR	PROD.AISLANTE
6	3713898M5	[C]	**1**	ISOLANTE	INSULATOR	PROD.AISLANTE

[A] TÉRMICO
THERMIC
TÉRMICO

[B] PÁRA-LAMA
MUDGUARD
GUARDABARROS

[C] TRASEIRO
REAR
TRASERO

Revestimento
Cladding
Revestimiento

110-75

Com Hydrotronic
With Hydrotronic
Con Hydrotronic

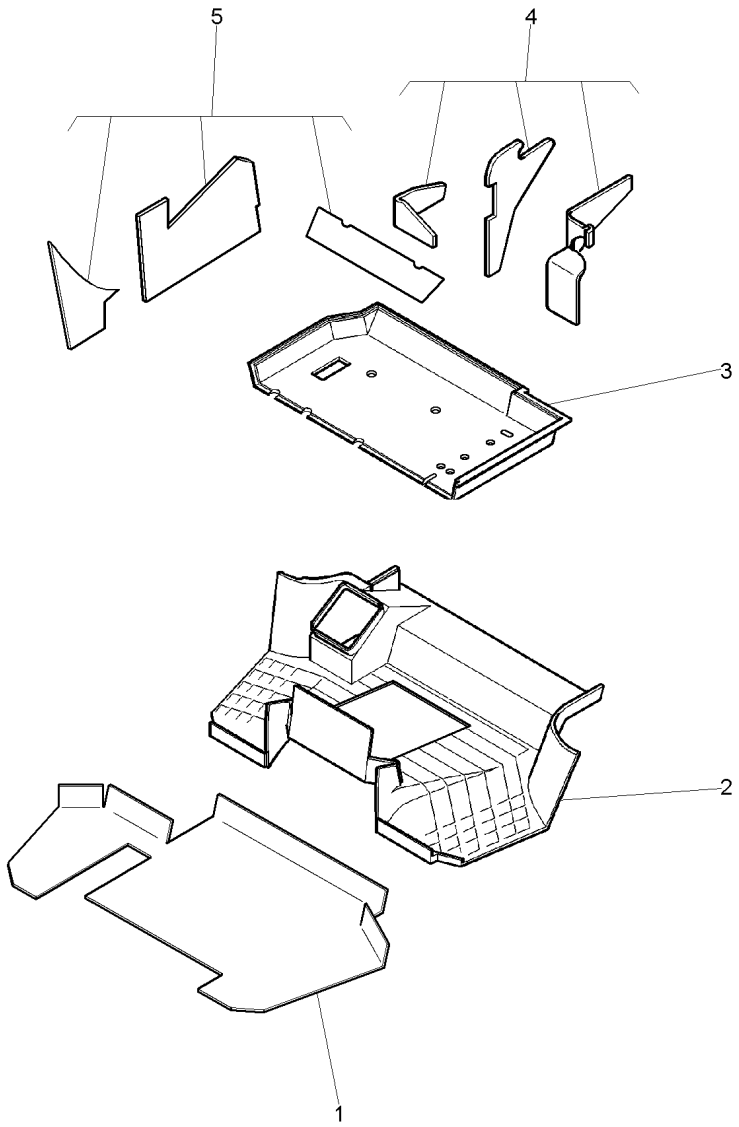

1	059089P1	[C]	**1** PROTETOR	PROTECTOR	PROTECTOR
2	058597P1		**1** TAPETE	MATTING	ESTERA
3	052610P1	[B]	**1** TAPETE	MATTING	ESTERA
4	3778447M91	[A]	**1** ISOLANTE	INSULATOR	PROD.AISLANTE
5	3778448M92	[A]	**1** ISOLANTE	INSULATOR	PROD.AISLANTE

[A] PÁRA-LAMA
MUDGUARD
GUARDABARROS

[B] TRASEIRO
REAR
TRASERO

[C] TAPETE
CARPET
ALFOMBRA

Revestimento
Cladding
Revestimiento

110-80

Com Hydrotronic
With Hydrotronic
Con Hydrotronic

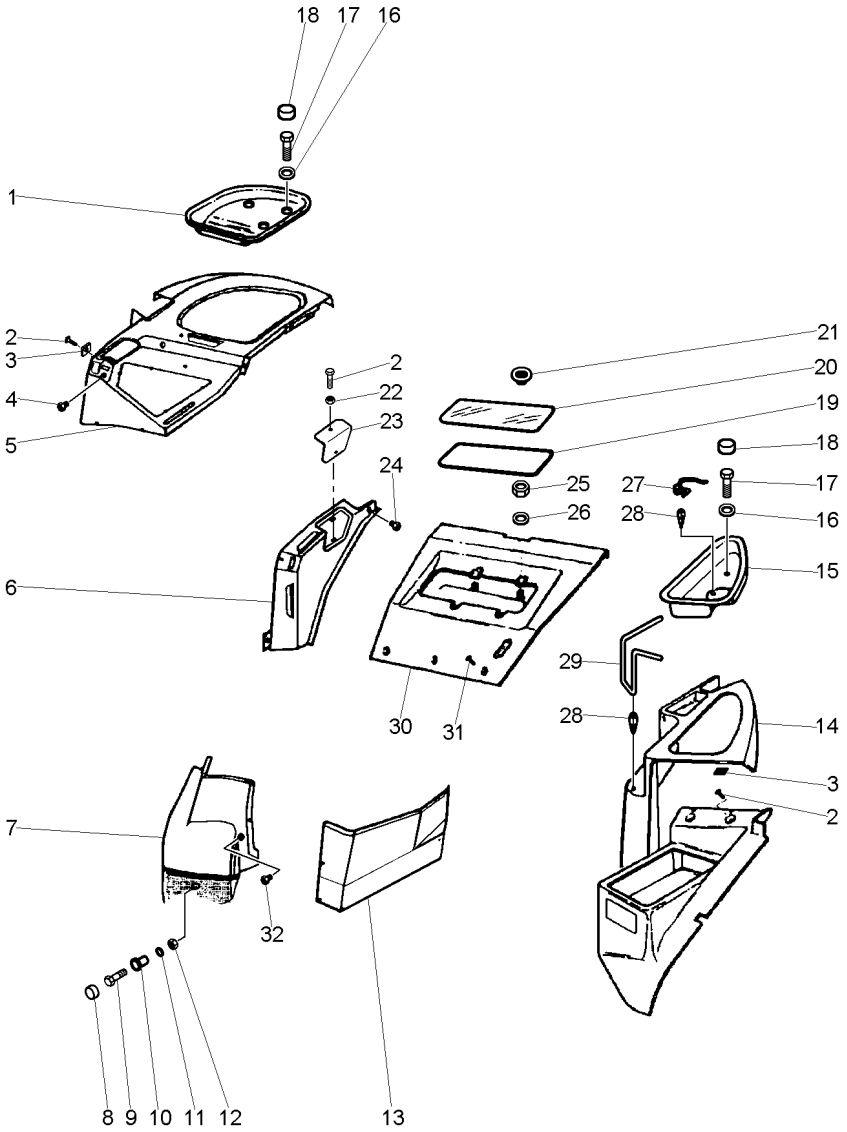

1	3712410M1	▶	**1**	SUPORTE	BRACKET	SOPORTE
2	3010506X1		**X**	PARAFUSO	BOLT	PERNO
3	3715142M1		**X**	PORCA	NUT	TUERCA
4	021460P1		**1**	TAMPÃO	PAD	ALMOHADILLA
5	059121P1	▲ ▶	**1**	PAINEL	PANEL	PANEL
6	3712408M1	[A] ▶	**1**	PAINEL	PANEL	PANEL
7	059119P1	[C] ▶	**1**	PAINEL	PANEL	PANEL
8	3616277M1		**1**	CAPA	CAP	TAPA
9	339291X1		**1**	PARAFUSO	BOLT	PERNO
10	061024P1		**1**	ESPAÇADOR	SPACER	PIEZA DISTANCIA
11	390972X1		**1**	ARRUELA	WASHER	ARANDELA
12	1441461X1		**1**	PORCA	NUT	TUERCA
13	059120P1	[B] ▶	**1**	PAINEL	PANEL	PANEL
14	3712412M1	[D] ◀	**1**	PAINEL	PANEL	PANEL
15	3712414M1	◀	**1**	SUPORTE	BRACKET	SOPORTE
16	390597X1		**4**	ARRUELA	WASHER	ARANDELA
17	339282X1		**4**	PARAFUSO	BOLT	PERNO
18	3619609M1		**4**	CAPA	CAP	TAPA
19	3714481M1		**1**	BORRACHA	RUBBER	CAUCHO
20	3714481M1	[A] ▼	**1**	BORRACHA	RUBBER	CAUCHO
21	2191949K91		**4**	BOTÃO	BUTTON	PULSADOR
22	3715143M1		**X**	PORCA	NUT	TUERCA
23	059017P1	[F]	**1**	TAMPA	COVER	CUBIERTA
24	2801324M1		**1**	BUJÃO	PLUG	TAPON
25	339169X1		**4**	PORCA	NUT	TUERCA
26	390972X1		**4**	ARRUELA	WASHER	ARANDELA
27	3713500M2		**1**	SUPORTE	BRACKET	SOPORTE
28	3713616M1		**2**	CLIPE	CLIP	CRAPA RETEN
29	3713501M1		**1**	SUPORTE	BRACKET	SOPORTE
30	3712421M2	[A]	**1**	GUARNIÇÃO	FOAM	ESPUMA
31	3010578X1		**3**	PARAFUSO	BOLT	PERNO
32	3042523M1	[E]	**1**	BUJÃO	PLUG	TAPON

[A] TRASEIRO
REAR
TRASERO

[B] PÁRA-LAMA VERTICAL
VERTICAL MUDGUARD
GUARDABARROS VERTICAL

[C] PÁRA-LAMA FRONTAL
FRONT MUDGUARD
GUARDABARROS FRONTAL

Revestimento Cladding Revestimiento	110-80	Com Hydrotronic With Hydrotronic Con Hydrotronic

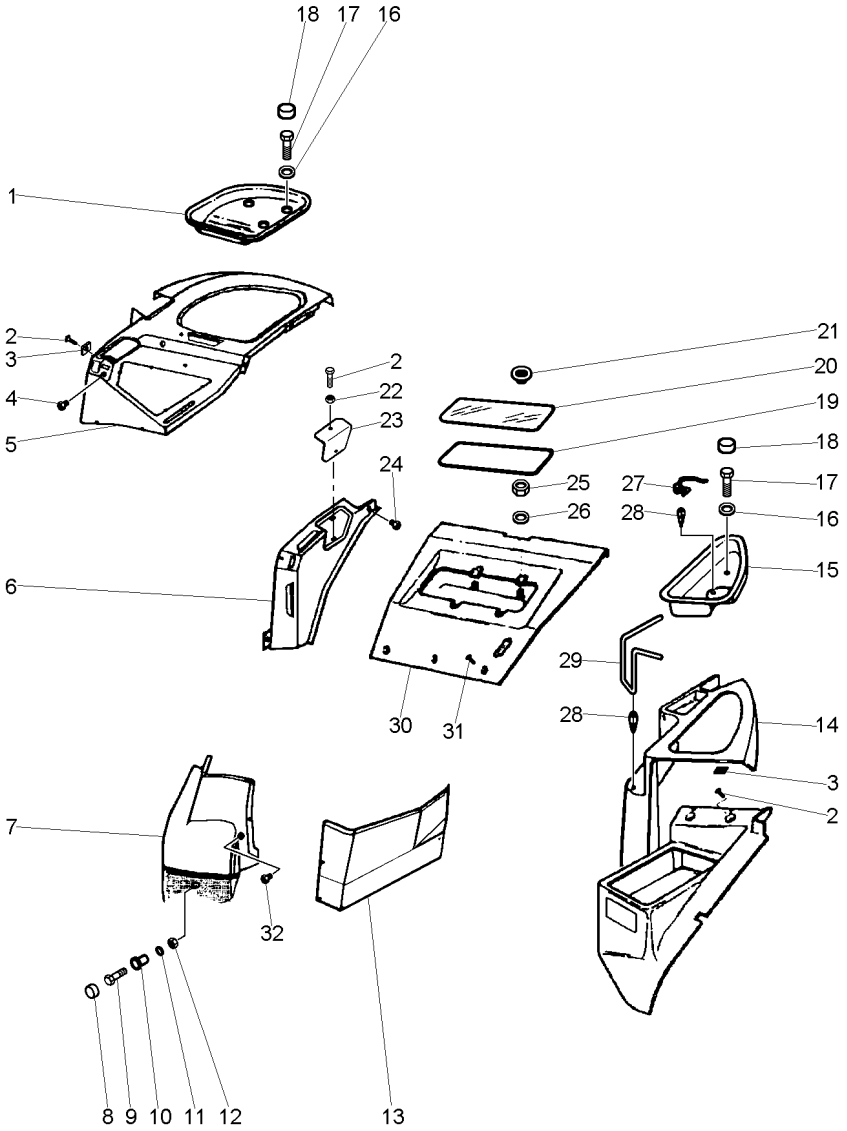

[D] PÁRA-LAMA TRASEIRO
REAR MUDGUARD
GUARDABARROS TRASERO

[E] COM HIDROTONIC
WITH HIDROTONIC
CON HIDROTONIC

[F] FECHAMENTO
STOPPING
CERRAMIENTP

Revestimento
Cladding
Revestimiento

110-85

Com Hydrotronic
With Hydrotronic
Con Hydrotronic

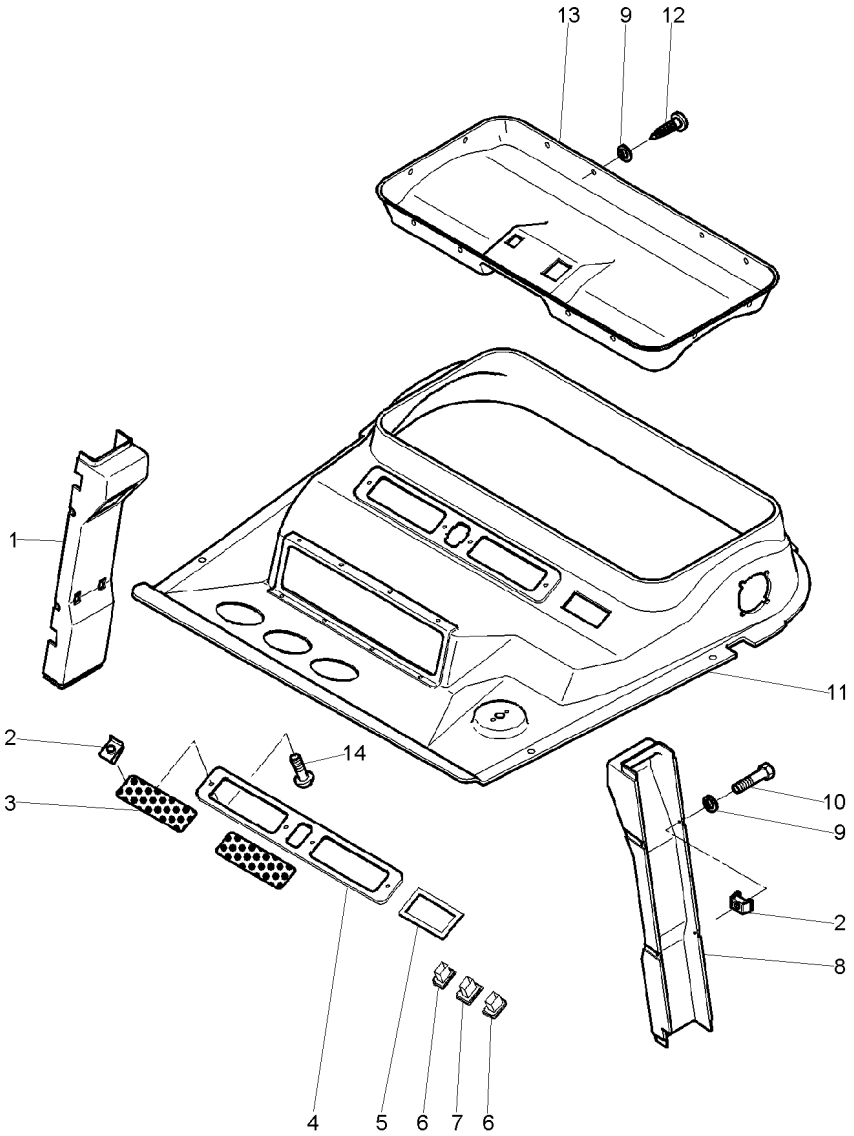

1	059016P1	[A] ▶	**1**	REVESTIMENTO	LAGGING	REVESTIMIENTO
2	3715142M1		**X**	PORCA	NUT	TUERCA
3	3712607M2		**2**	GRADE	GRILLE	REJILLA
4	3712608M1		**1**	MOLDURA	MOULDING	BORDON
5	3713621M1		**1**	MOLDURA	MOULDING	BORDON
6	3713153M1		**2**	INTERRUPTOR	SWITCH	INTERRUPTOR
7	3713152M1		**1**	SUPORTE	BRACKET	SOPORTE
8	059015P1	[A] ◀	**1**	REVESTIMENTO	LAGGING	REVESTIMIENTO
9	1427000M1		**23**	ARRUELA	WASHER	ARANDELA
10	3580257M1		**8**	PARAFUSO	BOLT	PERNO
11	3780279M2		**1**	GUARNIÇÃO	BEADING	GUARNICION
12	3389854M1		**15**	PARAFUSO	BOLT	PERNO
13	3712606M1		**1**	GUARNIÇÃO	FOAM	ESPUMA
14	3010506X1		**X**	PARAFUSO	BOLT	PERNO

[A] COLUNA
COLUMN
COLUMNA

Cabine Trator
Cabin Tractor
Cabine Tractor

Teto
Roof
Techo

110-90

Com Cabine Unificada
With Standard Cab
Con Cabina Unificada

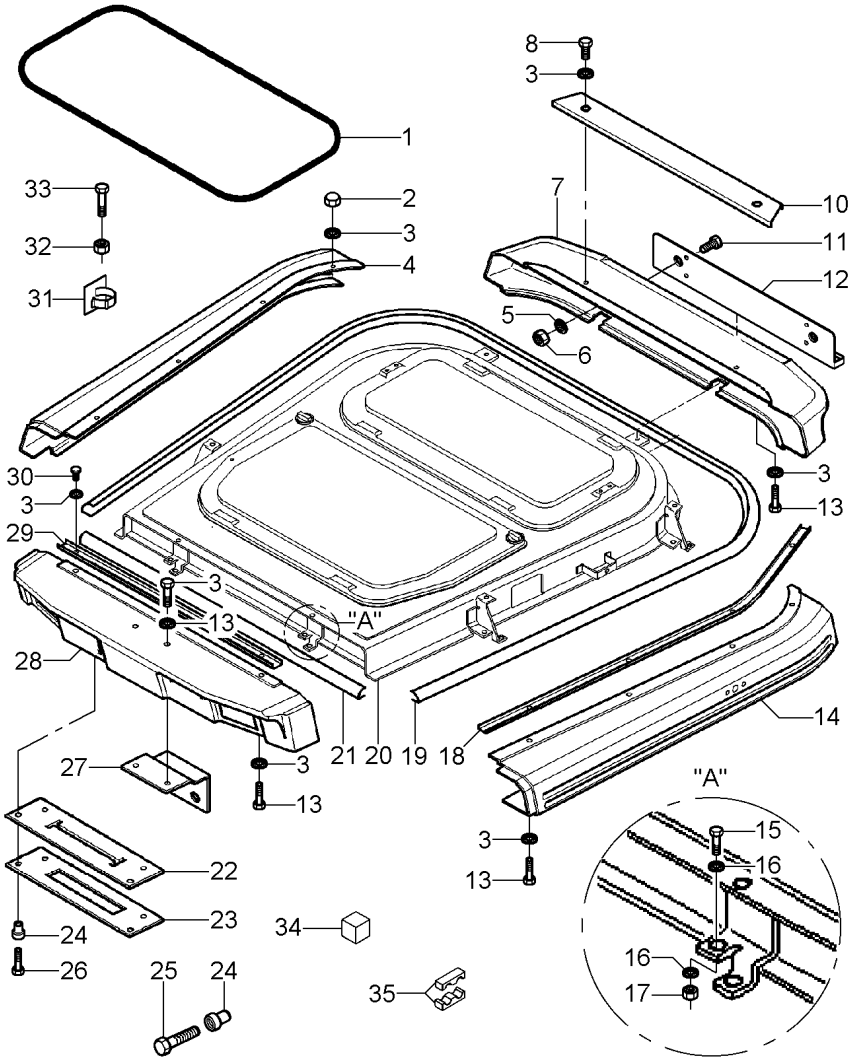

1	3713159M1		
2	3010594X1		
3	391038X1		
4	3712833M2		▶
5	390972X1		
6	339169X1		
7	3712831M2	[B]	
8	339262X1		
10	3715679M1	[B]	
11	1440022X1		
12	3715422M1		
13	339666X1		
14	3712832M1		◀
15	339123X1		
16	3010597X1		
17	339169X1		
18	3715676M1		▶
18	3715677M1		◀
19	3714884M1		
20	3714088M94		
21	3714885M1		
22	3714459M3		▲
23	3714460M1		
24	3713803M1		
25	3009535X1		
26	3010559X1		
27	3714426M1	[A]	
28	3712830M1		
29	3715678M1	[A]	
30	339804X1		
31	3582094M1		
32	3010819X1		
33	1442172X1		
34	062351P1		
35	062273P1		

[A] DIANTEIRA
FRONT
PROA

[B] TRASEIRA
REAR
TRASERA

1	JUNTA	GASKET	EMPAQUETADURA.
8	PORCA	NUT	TUERCA
22	ARRUELA	WASHER	ARANDELA
1	GUARNIÇÃO	BEADING	GUARNICION
4	ARRUELA	WASHER	ARANDELA
4	PORCA	NUT	TUERCA
1	GUARNIÇÃO	FOAM	ESPUMA
2	PARAFUSO	BOLT	PERNO
1	PERFIL	PROFILE	PERFIL
4	PARAFUSO	BOLT	PERNO
1	DEFLETOR	DEFLECTOR	DEFLECTOR
8	PARAFUSO	BOLT	PERNO
1	GUARNIÇÃO	FOAM	ESPUMA
8	PARAFUSO	BOLT	PERNO
16	ARRUELA	WASHER	ARANDELA
8	PORCA	NUT	TUERCA
1	PERFIL	PROFILE	PERFIL
1	PERFIL	PROFILE	PERFIL
1	JUNTA	GASKET	EMPAQUETADURA.
1	TETO	ROOF	TECHO
1	JUNTA	GASKET	EMPAQUETADURA.
1	PROTEÇÃO	GUARD	DEFENSA
1	PROTEÇÃO	GUARD	DEFENSA
12	PORCA	NUT	TUERCA
8	PARAFUSO	BOLT	PERNO
4	PARAFUSO	BOLT	PERNO
1	SUPORTE	BRACKET	SOPORTE
1	GUARNIÇÃO	FOAM	ESPUMA
1	PERFIL	PROFILE	PERFIL
2	PARAFUSO	BOLT	PERNO
7	PRESILHA	STAPLE	GRAPA
2	PORCA	NUT	TUERCA
2	PARAFUSO	BOLT	PERNO
2	VEDAÇÃO	SEALING	VEDACION
2	PRESILHA	STAPLE	GRAPA

Ar Condicionado
Air Conditioner
Aire Acondionado

110-95

Com Cabine Antiga
With Old Cab
Con Cabina Antigua

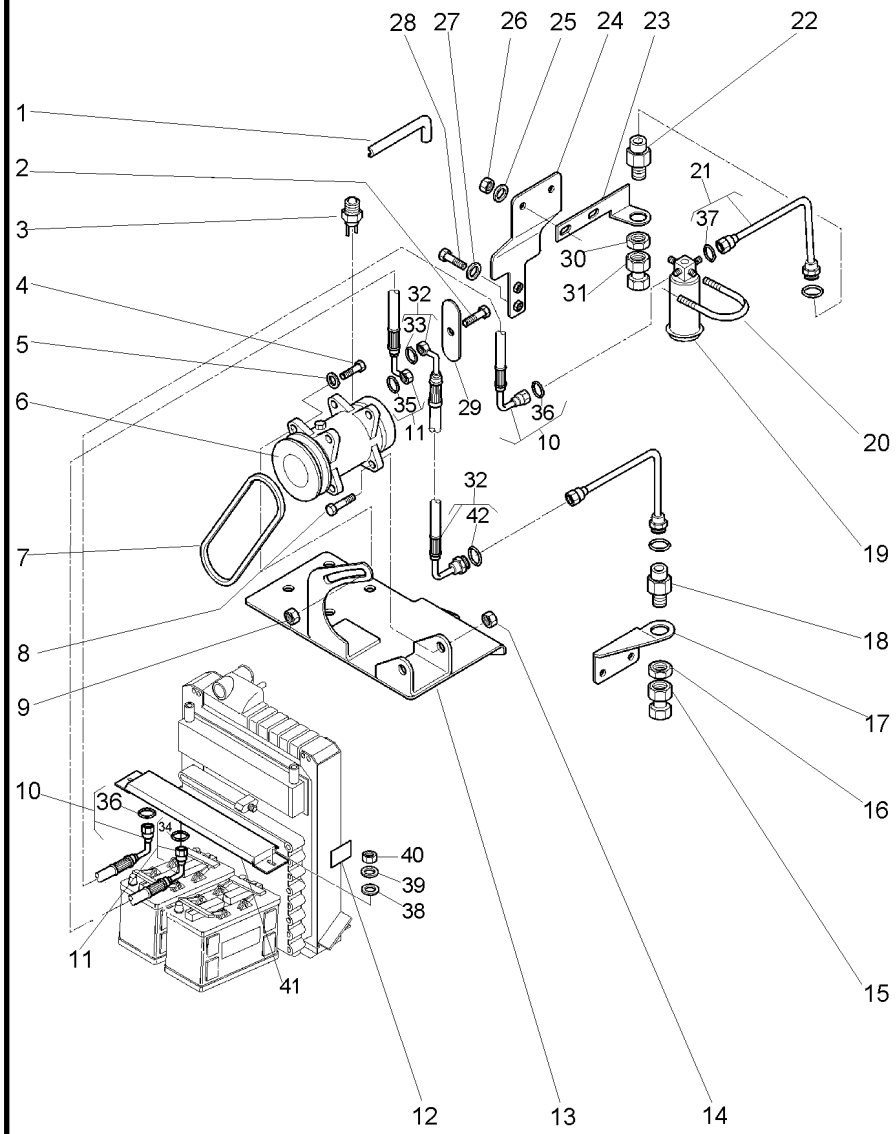

1	3809591M1		**1**	GUARNIÇÃO	FOAM	ESPUMA
2	353544X1		**1**	PARAFUSO	BOLT	PERNO
3	3697198M2		**1**	SENSOR	SENDER	EMISOR
4	385375X1		**1**	PARAFUSO	BOLT	PERNO
5	385362X1		**1**	ARRUELA	WASHER	ARANDELA
6	3712528M2	110-100 No	**1**	COMPRESSOR	COMPRESSOR	COMPRESOR
7	3809175M1		**1**	CORREIA	BELT	CORREA
8	339451X1		**2**	PARAFUSO	BOLT	PERNO
9	1441932X1		**1**	PORCA	NUT	TUERCA
10	3812018M91		**1**	MANGUEIRA	HOSE	FLEXIBLE
11	3812017M91		**1**	MANGUEIRA	HOSE	FLEXIBLE
12	053392P1	[A]	**1**	DECAL	DECAL	CALCOMANIA
12	053393P1	[B]	**1**	DECAL	DECAL	CALCOMANIA
12	053394P1	[C]	**1**	DECAL	DECAL	CALCOMANIA
12	3761662M2	[D]	**1**	DECAL	DECAL	CALCOMANIA
13	3807564M91		**1**	SUPORTE	BRACKET	SOPORTE
14	1441932X1		**2**	PORCA	NUT	TUERCA
15	3763348M91		**1**	ACOPLAMENTO	COUPLING	ACOPLAMIENTO
16	1691973M1		**1**	PORCA	NUT	TUERCA
17	3811953M1	[E]	**1**	SUPORTE	BRACKET	SOPORTE
18	3763347M91		**1**	ACOPLAMENTO	COUPLING	ACOPLAMIENTO
19	3712495M1		**1**	FILTRO	FILTER	FILTRO
20	3383977M1		**1**	BRAÇADEIRA	CLAMP	ABRAZADERA
21	3810777M91		**1**	TUBO	PIPE	CANO
22	3763349M91		**1**	ACOPLAMENTO	COUPLING	ACOPLAMIENTO
23	3813066M1		**1**	SUPORTE	BRACKET	SOPORTE
24	3809546M1		**1**	SUPORTE	BRACKET	SOPORTE
25	390971X1	[ABC]	**2**	ARRUELA	WASHER	ARANDELA
25	390971X1	[D]	**1**	ARRUELA	WASHER	ARANDELA
26	339030X1	[ABC]	**2**	PORCA	NUT	TUERCA
26	339030X1	[D]	**1**	PORCA	NUT	TUERCA
27	390972X1		**2**	ARRUELA	WASHER	ARANDELA
28	339123X1		**2**	PARAFUSO	BOLT	PERNO
29	3388245M1		**1**	PLACA	PLATE	PLATO
30	1691972M1		**1**	PORCA	NUT	TUERCA
31	3763350M91		**1**	CONEXÃO	CONNECTION	CONEXION
32	3812015M91		**1**	MANGUEIRA	HOSE	FLEXIBLE
33	3810473X1	32	**1**	ANEL "O"	O RING	JUNTA TORICA
34	3010472X1	11	**1**	ANEL "O"	O RING	JUNTA TORICA
35	3010473X1	11	**1**	ANEL "O"	O RING	JUNTA TORICA
36	3010471X1	10	**2**	ANEL "O"	O RING	JUNTA TORICA
37	3010471X1	21	**1**	ANEL "O"	O RING	JUNTA TORICA
38	390971X1		**2**	ARRUELA	WASHER	ARANDELA
39	339375X1		**2**	ARRUELA	WASHER	ARANDELA
40	339030X1		**2**	PORCA	NUT	TUERCA
41	3810811M1		**1**	SUPORTE	BRACKET	SOPORTE
42	3010474X1		**1**	ANEL "O"	O RING	JUNTA TORICA

[A] PORTUGUÊS
PORTUGUESE
PORTUGUÉS

Ar Condicionado
Air Conditioner
Aire Acondionado

110-95

Com Cabine Antiga
With Old Cab
Con Cabina Antigua

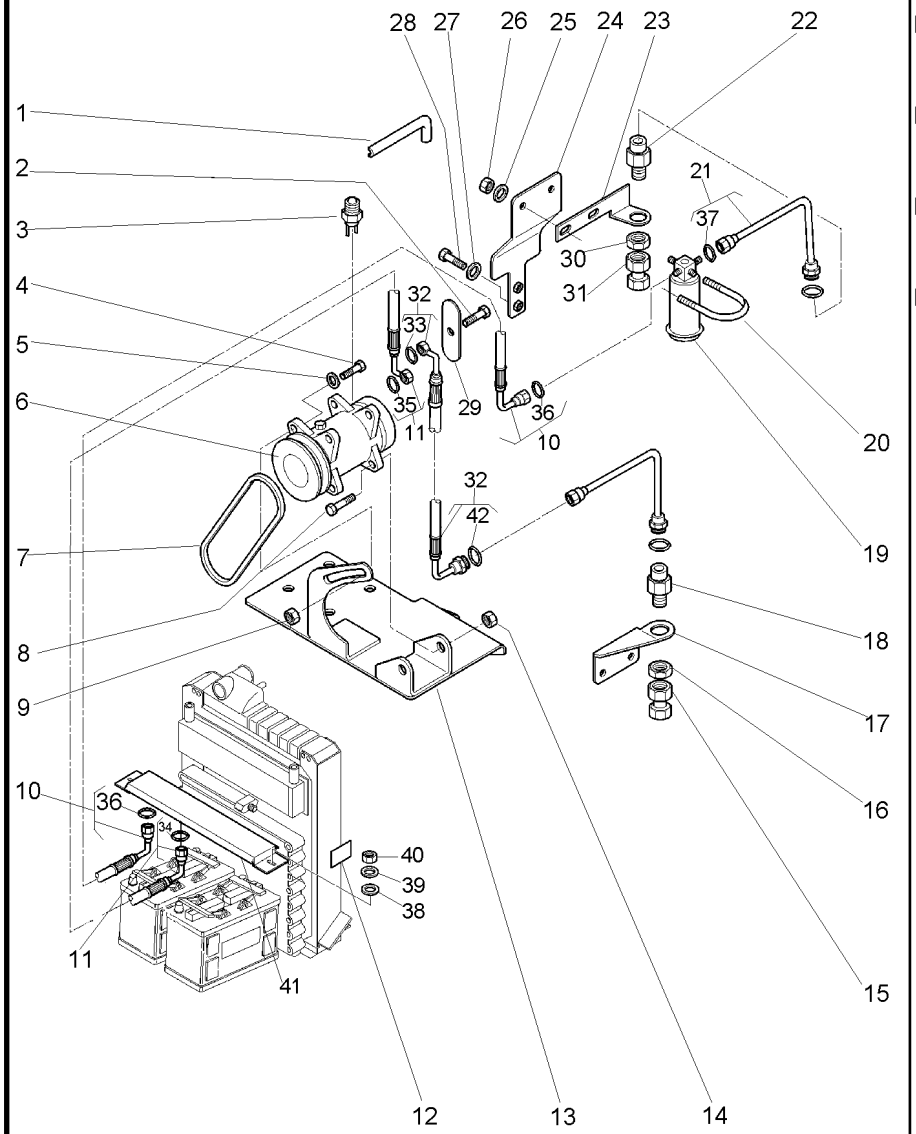

[B] ESPANHOL
SPANISH
ESPAÑOL

[C] FRANCÊS
FRENCH
FRANCES

[D] INGLÊS
ENGLISH
INGLES

[E] 6 CILINDROS
6 CYLINDERS
6 CILINDROS

Ar Condicionado
Air Conditioner
Aire Acondionado

Isy

110-100

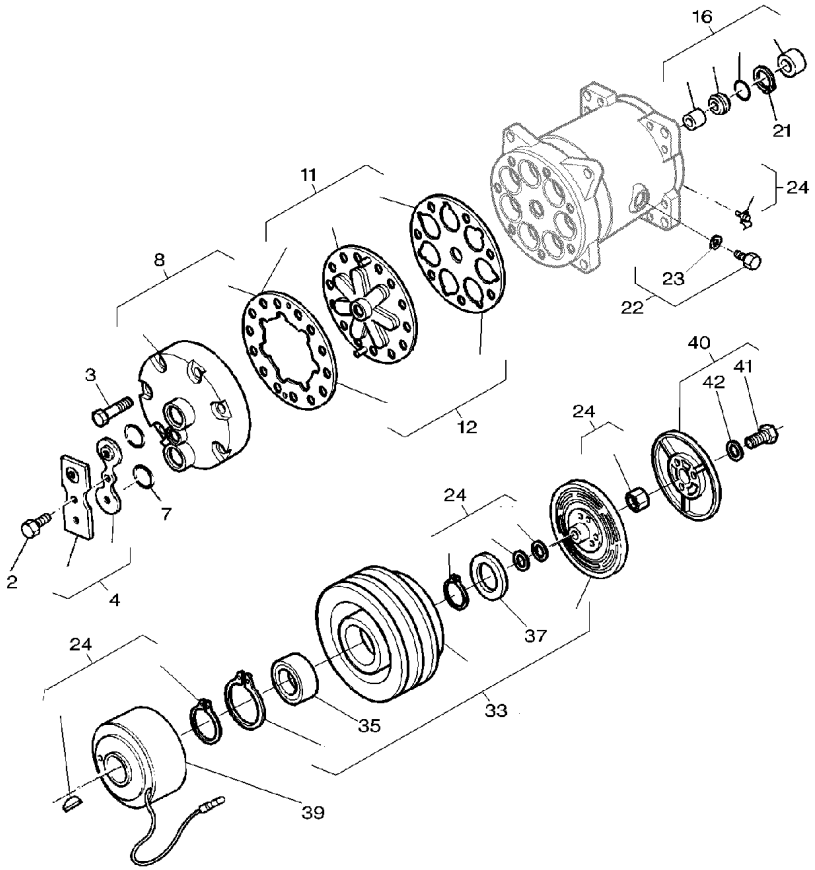

2	3901157M1	**1** PARAFUSO	BOLT	PERNO
3	3901154M1	**6** PARAFUSO	BOLT	PERNO
4	3901156M91	**1** PLACA	PLATE	PLATO
7	3901155M1	**2** ANEL "O"	O RING	JUNTA TORICA
8	3901147M91	**1** CJ. TAMPA	KIT, COVER	JUEGO DE TAPA
11	3901148M91	**1** JUNTA	GASKET	EMPAQUETADURA.
12	3901151M91	**1** JG.JUNTAS	KIT, GASKET	JGO.EMPAQUETAD.
16	3901149M91	**1** JG. REPARO	KIT, REPAIR	JUEGO REPARACION
21	3901150M1	**1** ANEL	RING	ARO
22	3901152M91	**1** BUJÃO	PLUG	TAPON
23	3901153M1	**1** ANEL "O"	O RING	JUNTA TORICA
24	3901161M91	**1** FIXAÇÃO	FASTENER	CIERRE
33	3902115M91	**1** CJ. POLIA	KIT, PULLEY	JUEGO DE POLEA
35	3901159M1	**1** ROLAMENTO	BEARING	COJINETE
37	3901162M1	**1** ARRUELA	WASHER	ARANDELA
39	3902142M1	**1** BOBINA	COIL	BOBINA
40	3901163M91	**1** PLACA	PLATE	PLATO
41	373110X1	**3** PARAFUSO	BOLT	PERNO
42	22463X	**3** ARRUELA	WASHER	ARANDELA

Ar Condicionado
Air Conditioner
Aire Acondionado

110-105

Com Cabine Unificada
With Standard Cab
Con Cabina Unificada

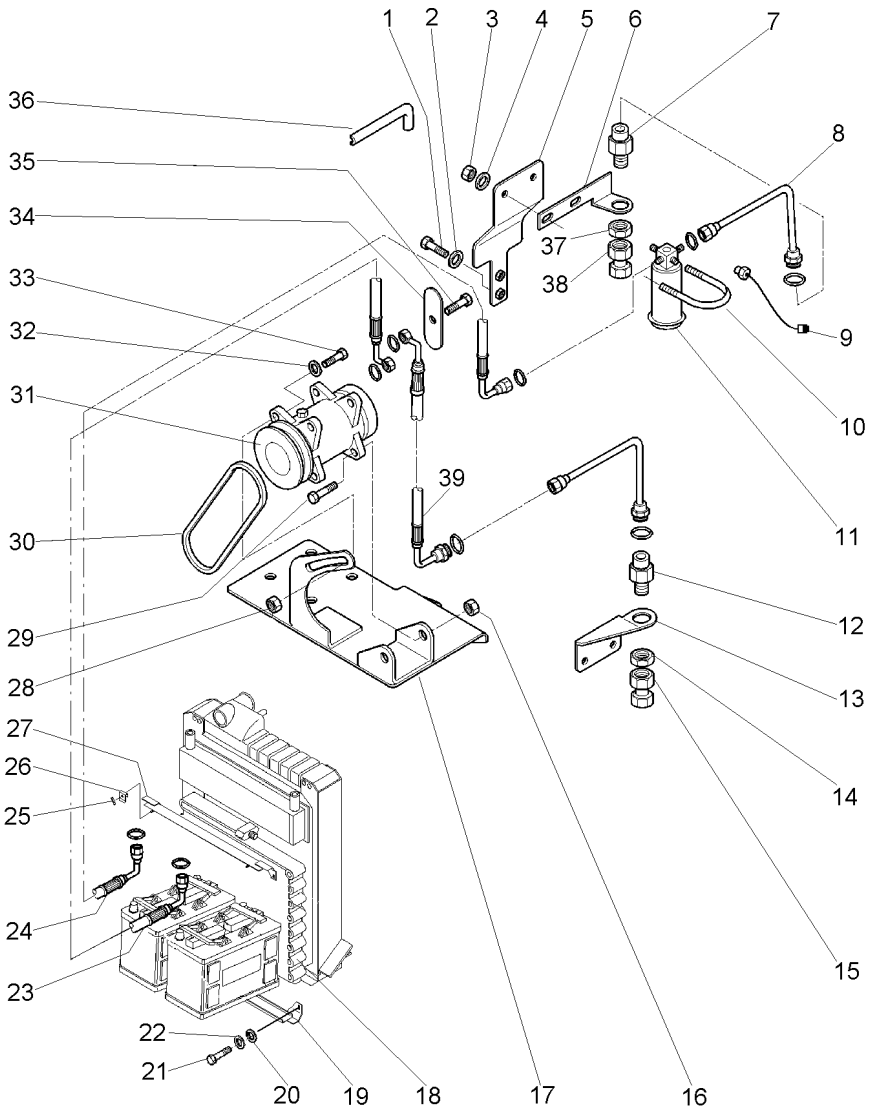

1	339123X1		**2**	PARAFUSO	BOLT	PERNO
2	390972X1		**2**	ARRUELA	WASHER	ARANDELA
3	339030X1		**2**	PORCA	NUT	TUERCA
4	390971X1		**2**	ARRUELA	WASHER	ARANDELA
5	3809546M1		**1**	SUPORTE	BRACKET	SOPORTE
6	3813066M1		**1**	SUPORTE	BRACKET	SOPORTE
7	368523X1		**1**	CONEXÃO	CONNECTION	CONEXION
8	3810777M91		**1**	TUBO	PIPE	CANO
9	3712526M1		**1**	PRESSOSTATO	PRESS	PRENSA
10	3383977M1		**1**	BRAÇADEIRA	CLAMP	ABRAZADERA
11	3712495M1		**1**	FILTRO	FILTER	FILTRO
12	368543X1		**1**	CONEXÃO	CONNECTION	CONEXION
13	3811953M1		**1**	SUPORTE	BRACKET	SOPORTE
14	1691973M1		**1**	PORCA	NUT	TUERCA
15	358544X1		**1**	CONEXÃO	CONNECTION	CONEXION
16	1441932X1		**2**	PORCA	NUT	TUERCA
17	3807564M91		**1**	SUPORTE	BRACKET	SOPORTE
18	052502P1		**1**	CONDENSADOR	CAPACITOR	CAPACITOR
19	058646N1	▼	**1**	TRAVESSA	BRIDGE PIECE	CODO DE CRUCE
20	390971X1		**4**	ARRUELA	WASHER	ARANDELA
21	339560X1		**4**	PARAFUSO	BOLT	PERNO
22	339375X1		**4**	ARRUELA	WASHER	ARANDELA
23	058063T1		**1**	MANGUEIRA	HOSE	FLEXIBLE
24	058064T1		**1**	MANGUEIRA	HOSE	FLEXIBLE
25	3589682M1		**2**	PORCA	NUT	TUERCA
26	058645P1		**2**	FIXADOR	ATTACHMENT	ADITAMENTO
27	058640S1	▲	**1**	TRAVESSA	BRIDGE PIECE	CODO DE CRUCE
28	1441932X1		**1**	PORCA	NUT	TUERCA
29	339451X1		**2**	PARAFUSO	BOLT	PERNO
30	3809175M1		**1**	CORREIA	BELT	CORREA
31	3782613M2		**1**	COMPRESSOR	COMPRESSOR	COMPRESOR
32	385362X1		**1**	ARRUELA	WASHER	ARANDELA
33	385375X1		**1**	PARAFUSO	BOLT	PERNO
34	3388245M1		**1**	PLACA	PLATE	PLATO
35	353544X1		**1**	PARAFUSO	BOLT	PERNO
36	3809591M1		**1**	GUARNIÇÃO	FOAM	ESPUMA
37	1691972M1		**1**	PORCA	NUT	TUERCA
38	368524X1		**1**	CONEXÃO	CONNECTION	CONEXION
39	057935T1		**1**	MANGUEIRA	HOSE	FLEXIBLE

Ar Condicionado
Air Conditioner
Aire Acondionado

110-110

Com Cabine Unificada
With Standard Cab
Con Cabina Unificada

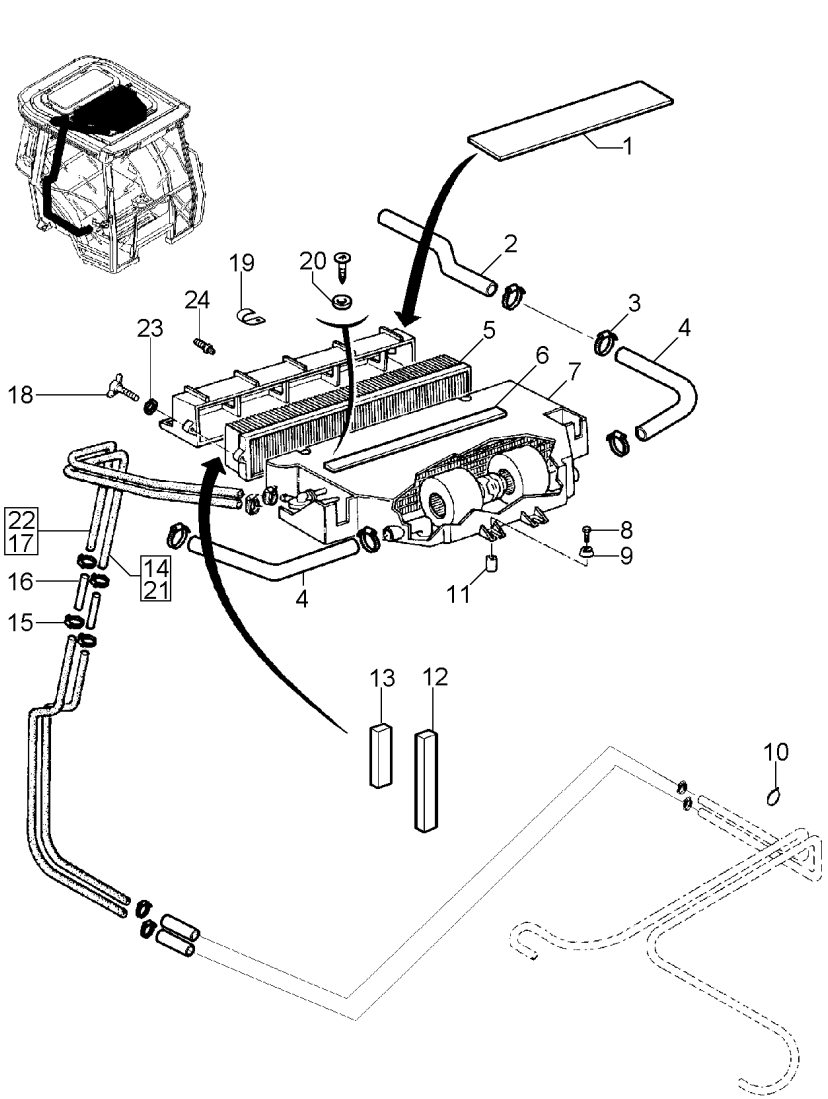

1	3778497M2		**1**	GUARNIÇÃO	FOAM	ESPUMA
2	3713461M1		**2**	TUBO	PIPE	CANO
3	490802M1		**8**	BRAÇADEIRA	CLAMP	ABRAZADERA
4	3387515M1		**2**	MANGUEIRA	HOSE	FLEXIBLE
5	3385200M92		**1**	FILTRO	FILTER	FILTRO
6	3713745M1		**1**	JUNTA	GASKET	EMPAQUETADURA.
7	3713375M2		**1**	CJ. CONDICIONADO	KIT AIR CONDITI	JUEGO ACON AIRE
8	339009X1		**4**	PARAFUSO	BOLT	PERNO
9	3387512M1		**8**	AMORTECEDOR	DAMPER	AMORTIGUADOR
10	3225356M1		**4**	BRAÇADEIRA	CLAMP	ABRAZADERA
11	3387513M1		**4**	ESPAÇADOR	SPACER	PIEZA DISTANCIA
12	3778659M1		**1**	JUNTA	GASKET	EMPAQUETADURA.
13	3778658M1		**1**	JUNTA	GASKET	EMPAQUETADURA.
14	3714871M1	21 ◄► 900MM	**1**	MANGUEIRA	HOSE	FLEXIBLE
15	3019564X1		**X**	BRAÇADEIRA	CLAMP	ABRAZADERA
16	3713469M1		**X**	TUBO	PIPE	CANO
17	3714872M1	22 ◄► 1000MM	**1**	MANGUEIRA	HOSE	FLEXIBLE
18	3783455M1		**2**	PARAFUSO	SCREW	TORNILLO
19	3583514M1		**1**	PRESILHA	STAPLE	GRAPA
20	3001856X1		**1**	ARRUELA	WASHER	ARANDELA
21	2191896K91		**1**	CJ. MANGUEIRA	KIT, HOSE	MANGUITOS JUEGO
22	2191897K91		**1**	CJ. MANGUEIRA	KIT, HOSE	MANGUITOS JUEGO
23	391038X1		**2**	ARRUELA	WASHER	ARANDELA
24	3380724M1		**2**	CONEXÃO	CONNECTION	CONEXION

Ar Condicionado
Air Conditioner
Aire Acondionado

110-115

Com Cabine Unificada
With Standard Cab
Con Cabina Unificada

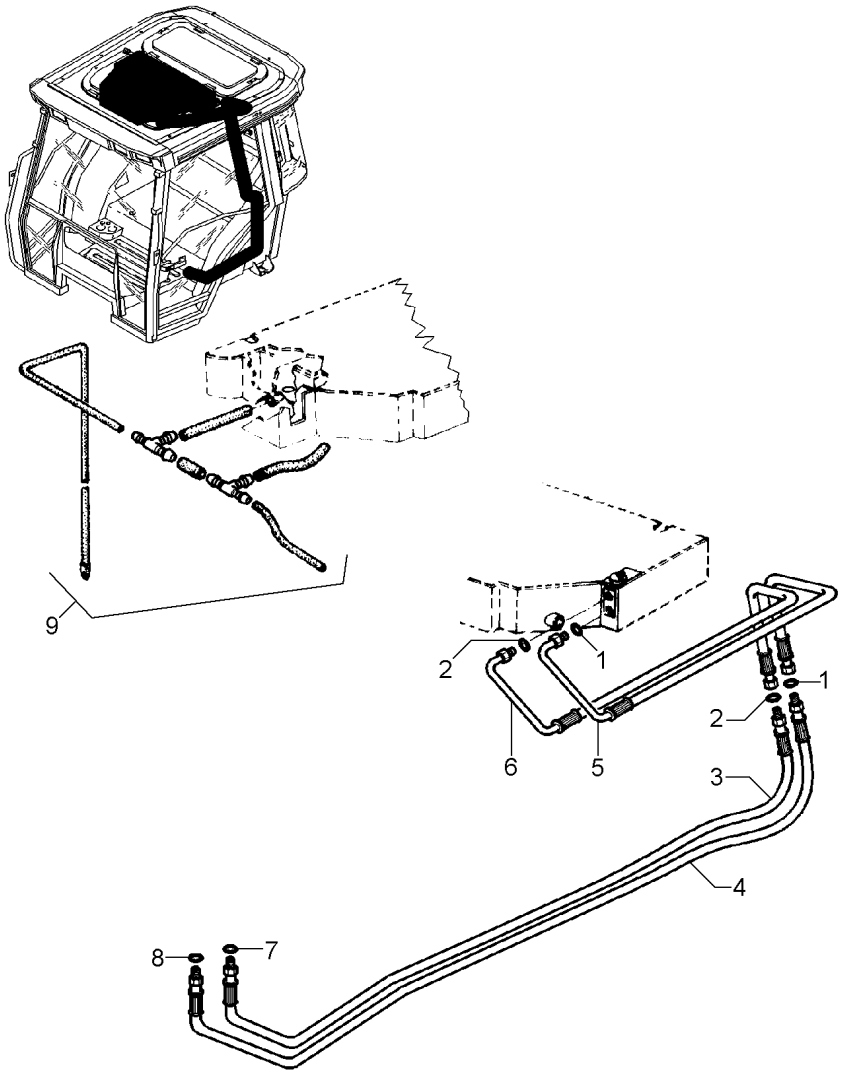

1	3010471X1	**2**	ANEL "O"	O RING	JUNTA TORICA
2	3010473X1	**2**	ANEL "O"	O RING	JUNTA TORICA
3	058104T1	**1**	MANGUEIRA	HOSE	FLEXIBLE
4	058105T1	**1**	MANGUEIRA	HOSE	FLEXIBLE
5	3714144M1	**1**	TUBO	PIPE	CANO
6	3713462M1	**1**	TUBO	PIPE	CANO
7	3010474X1	**1**	ANEL "O"	O RING	JUNTA TORICA
8	3010502X1	**1**	ANEL "O"	O RING	JUNTA TORICA
9	3777749M91	**2**	CJ. TUBO	TUBE ASSY	CONJ.DE TUBO

Ar Condicionado
Air Conditioner
Aire Acondionado

110-120

Com Cabine Unificada
With Standard Cab
Con Cabina Unificada

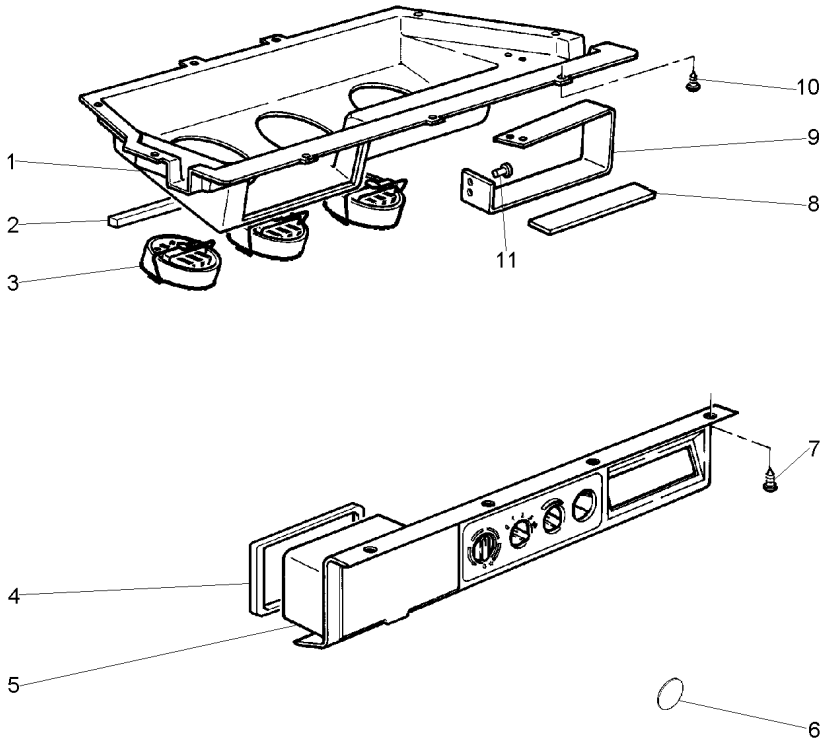

1	3714076M2		**1** CARCAÇA	HOUSING	ALOJAMIENTO
2	3713744M1		**1** JUNTA	GASKET	EMPAQUETADURA.
3	3388030M1		**3** DIFUSOR	BAFFLE	DIFUSOR
4	3713746M1		**1** JUNTA	GASKET	EMPAQUETADURA.
5	3712609M2		**1** PAINEL	PANEL	PANEL
6	3810817M1	[A]	**1** TAMPÃO	PAD	ALMOHADILLA
7	3010506X1		**8** PARAFUSO	BOLT	PERNO
8	3713635M1		**1** JUNTA	GASKET	EMPAQUETADURA.
9	3714077M1		**1** SUPORTE	BRACKET	SOPORTE
10	380026X1		**9** PARAFUSO	BOLT	PERNO
11	3714846M1		**4** REBITE	RIVET	REMACHE

[A] SEM CONTROLE DO AQUECEDOR - MONTADO NO ASOALHO DA CABINA
WITHOUT HEATER CONTROL - MOUNTED IN CAB FLOOR
SIN CONTROL DE CALENTADOR - MONTADO EN EL ENTARIMADO DEL CABINA

Ar Condicionado
Air Conditioner
Aire Acondionado

110-125

Com Cabine Unificada
With Standard Cab
Con Cabina Unificada

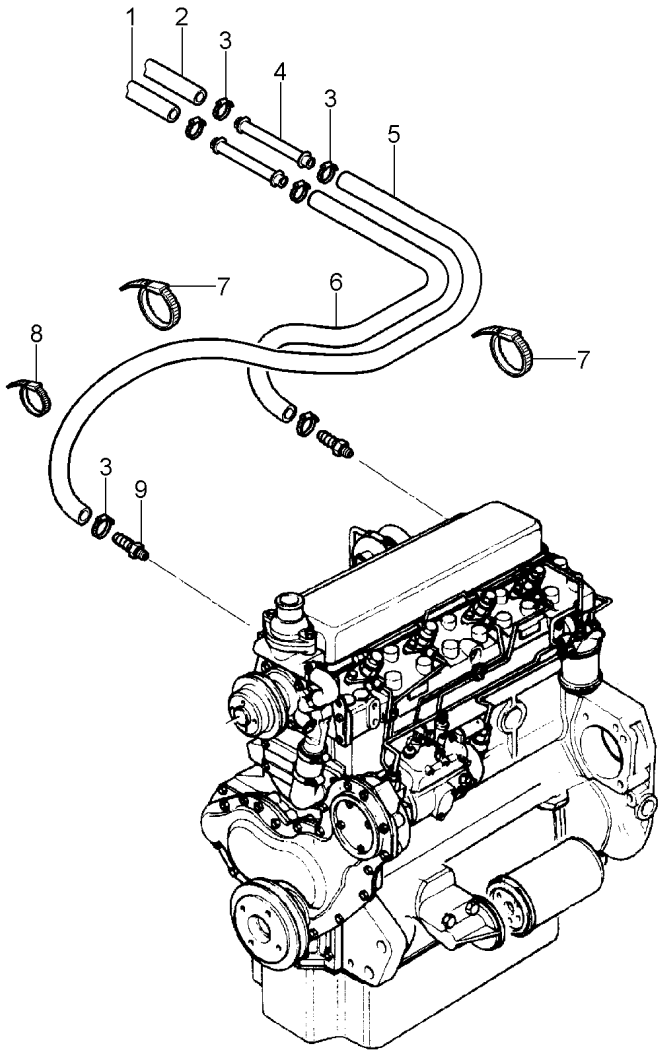

1	3714873M1	**1**	MANGUEIRA	HOSE	FLEXIBLE
2	3714874M1	**1**	MANGUEIRA	HOSE	FLEXIBLE
3	3019564X1	**14**	BRAÇADEIRA	CLAMP	ABRAZADERA
4	3713469M1	**2**	TUBO	PIPE	CANO
5	3779739M1	**1**	MANGUEIRA	HOSE	FLEXIBLE
6	3779977M1	**1**	MANGUEIRA	HOSE	FLEXIBLE
7	3225356M1	**2**	BRAÇADEIRA	CLAMP	ABRAZADERA
8	3810484M1	**1**	BRAÇADEIRA	CLAMP	ABRAZADERA
9	052614P1	**2**	CONEXÃO	CONNECTION	CONEXION

Relógio
Clock
Relogio

110-130

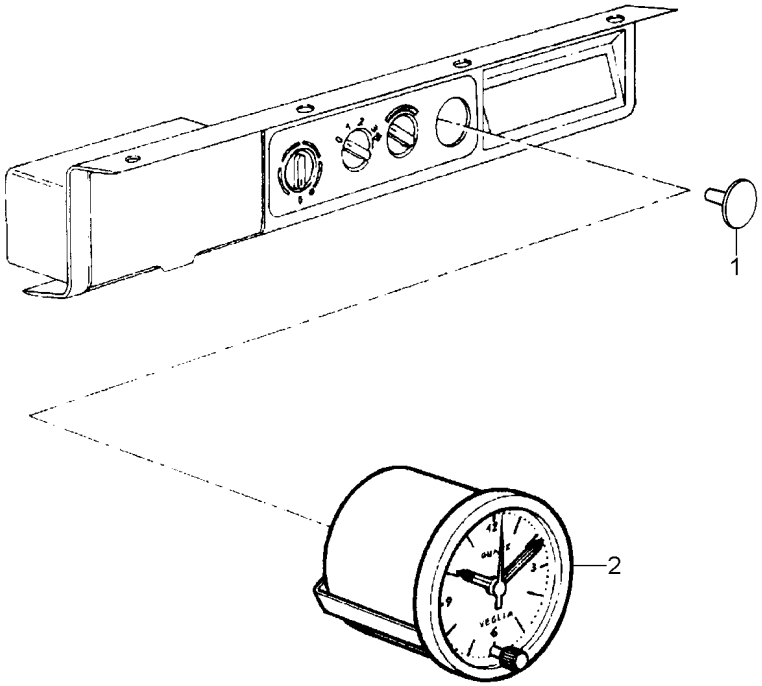

1	052618P1	[A]	**1** BUJÃO	PLUG	TAPON
2	3713364M1		**1** RELÓGIO	CLOCK	RELOJ

[A] SEM RELÓGIO
WITHOUT CLOCK
SIN RELOGIO

Estrutura
Structure
Estructura

110-135

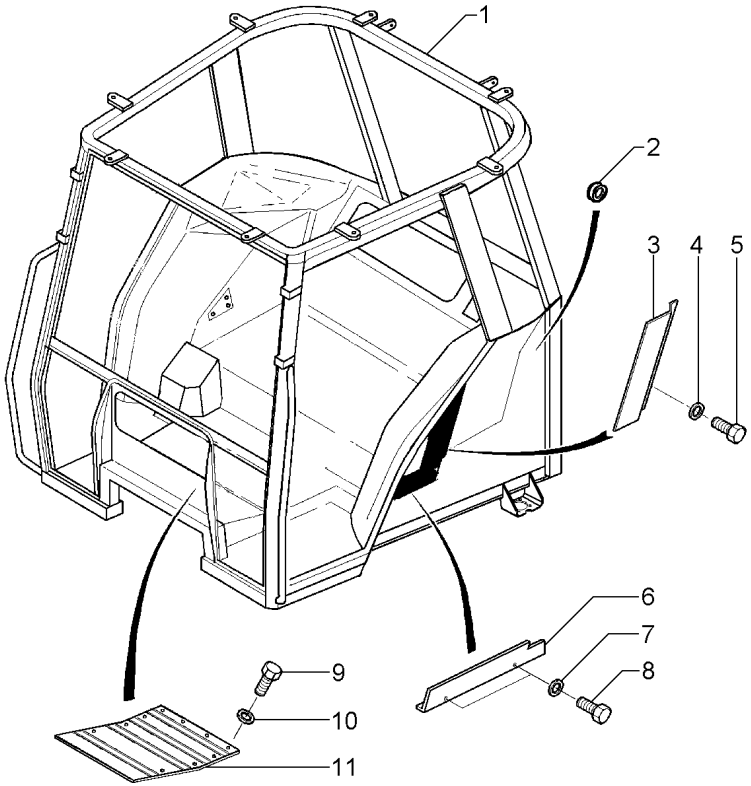

1	057335S1		**1**	ESTRUTURA	STRUCTURE	ESTRUCTURA
2	832882M1		**2**	PASSA-FIO	GROMMET	PASACABLE
3	3713290M1	▶ ▲	**1**	GUARNIÇÃO	FOAM	ESPUMA
3	3713289M1	◀ ▲	**1**	GUARNIÇÃO	FOAM	ESPUMA
4	390972X1		**4**	ARRUELA	WASHER	ARANDELA
5	339123X1		**4**	PARAFUSO	BOLT	PERNO
6	058107P1	▶ ▼	**1**	GUARNIÇÃO	BEADING	GUARNICION
6	058106P1	◀ ▼	**1**	GUARNIÇÃO	BEADING	GUARNICION
7	390971X1		**4**	ARRUELA	WASHER	ARANDELA
8	391074X1		**4**	PARAFUSO	BOLT	PERNO
9	339123X1		**14**	PARAFUSO	BOLT	PERNO
10	339374X1		**14**	ARRUELA	WASHER	ARANDELA
11	057569S1		**1**	TAMPA	COVER	CUBIERTA

Cabine
Cab
Cabina

Fixações Da Cabina
Cab Fasteners
Fijación Cabina

110-140

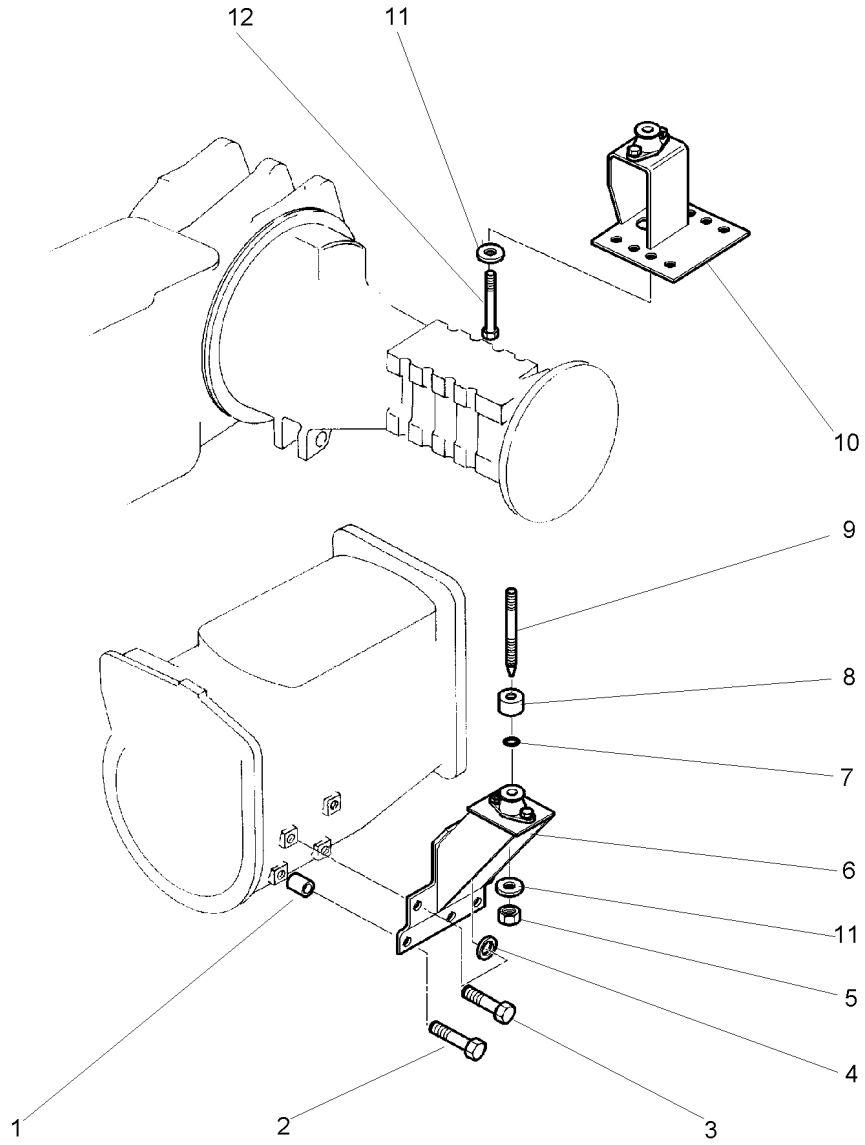

1	1683182M1		**6**	ESPAÇADOR	SPACER	PIEZA DISTANCIA
2	354285X1		**6**	PARAFUSO	BOLT	PERNO
3	353901X1		**2**	PARAFUSO	BOLT	PERNO
4	353774X1		**2**	ARRUELA	WASHER	ARANDELA
5	339034X1		**2**	PORCA	NUT	TUERCA
6	3806628M93	110-145 No	**1**	SUPORTE	BRACKET	SOPORTE
6	3806629M93		**1**	SUPORTE	BRACKET	SOPORTE
7	1440010X1		**2**	ANEL "O"	O RING	JUNTA TORICA
8	3806348M1		**2**	ESPAÇADOR	SPACER	PIEZA DISTANCIA
9	3809003M1		**2**	PRISIONEIRO	STUD	ESPARRAGO
		190MM				
9	3809004M1		**1**	PRISIONEIRO	STUD	ESPARRAGO
		175MM				
10	3806636M91	110-150 No	**1**	SUPORTE	BRACKET	SOPORTE
10	3806637M91		**1**	SUPORTE	BRACKET	SOPORTE
11	1694727M2		**4**	ARRUELA	WASHER	ARANDELA
12	339805X1		**2**	PARAFUSO	BOLT	PERNO

Suporte
Support
Soporte

Dianteiro
Front
Delantero

110-145

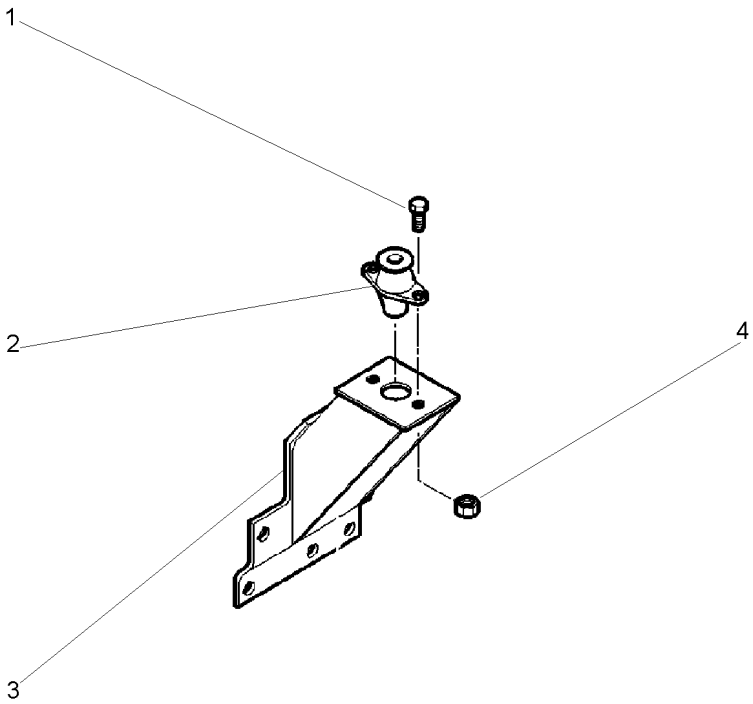

1	3009493X1		**2**	PARAFUSO	BOLT	PERNO
2	1694720M2		**1**	COXIM	MOUNTING	MONTANTE
3	3805990M93	▶	**1**	SUPORTE	BRACKET	SOPORTE
3	3805991M93	◀	**1**	SUPORTE	BRACKET	SOPORTE
4	339402X1		**2**	PORCA	NUT	TUERCA

Suporte Support Soporte	Traseiro Rear Trasero	110-150	

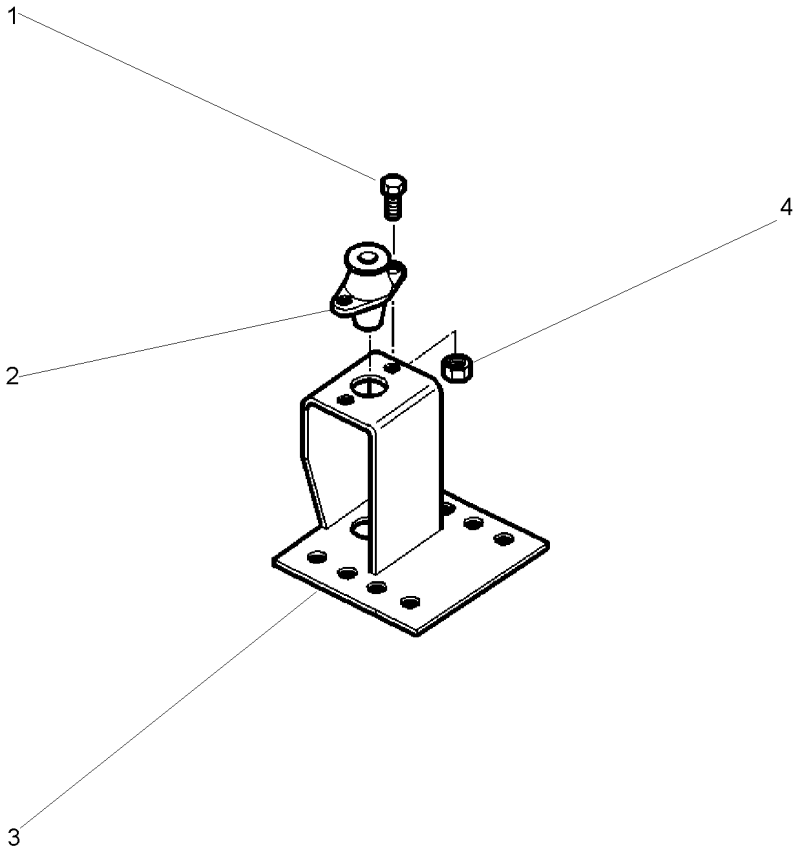

1	3009493X1		**2**	PARAFUSO	BOLT	PERNO
2	1694720M2		**1**	COXIM	MOUNTING	MONTANTE
3	3806242M91	▶	**1**	SUPORTE	BRACKET	SOPORTE
3	3806243M91	◀	**1**	SUPORTE	BRACKET	SOPORTE
4	339402X1		**2**	PORCA	NUT	TUERCA

Suporte
Support
Soporte

110-155

Com Cabine Unificada
With Standard Cab
Con Cabina Unificada

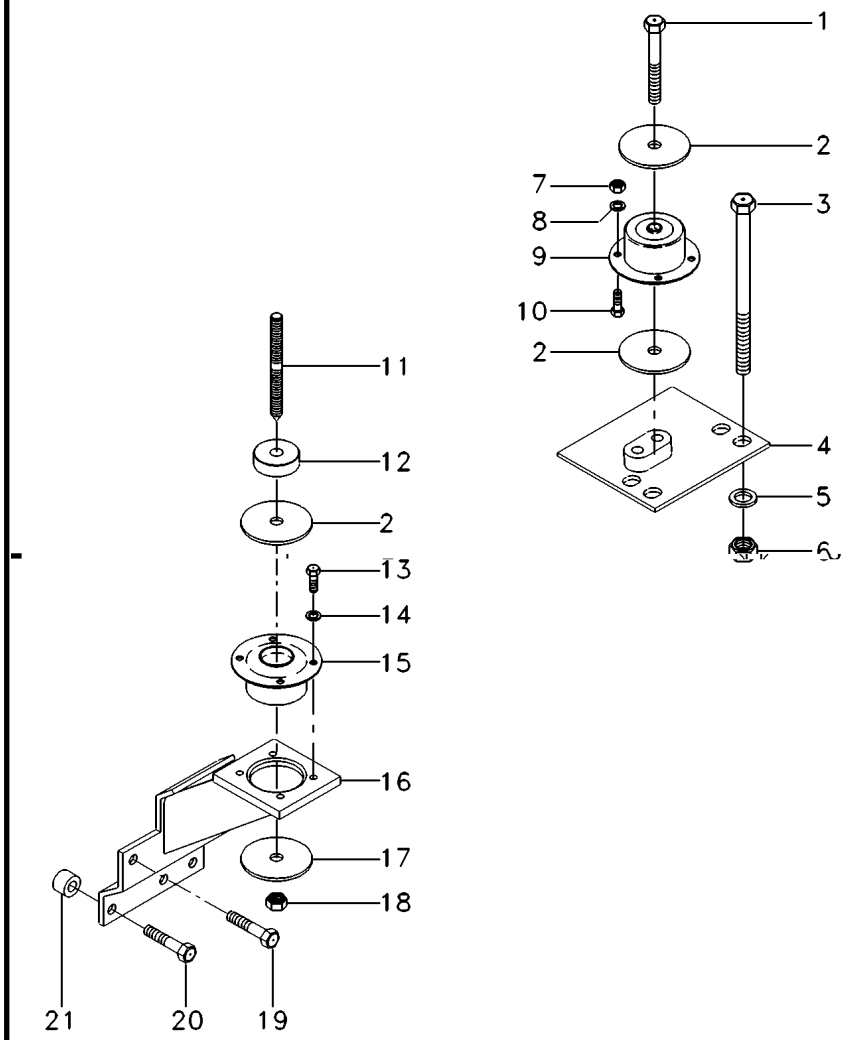

1	339805X1		**2**	PARAFUSO	BOLT	PERNO
2	3388272M1		**4**	ARRUELA	WASHER	ARANDELA
3	373686X1		**8**	PARAFUSO	BOLT	PERNO
4	057307S1	[B] ◀	**1**	SUPORTE	BRACKET	SOPORTE
4	057308S1	[B] ◀	**1**	SUPORTE	BRACKET	SOPORTE
5	353775X1		**8**	ARRUELA	WASHER	ARANDELA
6	366957X1		**8**	PORCA	NUT	TUERCA
7	3009693X1		**8**	PORCA	NUT	TUERCA
8	339376X1		**8**	ARRUELA	WASHER	ARANDELA
9	3715926M1	[A]	**2**	COXIM	MOUNTING	MONTANTE
10	3009492X1		**8**	PARAFUSO	BOLT	PERNO
11	3809002M1		**2**	PRISIONEIRO	STUD	ESPARRAGO
12	057313P1		**2**	ESPAÇADOR	SPACER	PIEZA DISTANCIA
13	3009492X1		**8**	PARAFUSO	BOLT	PERNO
14	339376X1		**8**	ARRUELA	WASHER	ARANDELA
15	3712693M1	[B]	**2**	COXIM	MOUNTING	MONTANTE
16	057304S1	[A] ◀	**1**	SUPORTE	BRACKET	SOPORTE
16	057305S1	[A] ▶	**1**	SUPORTE	BRACKET	SOPORTE
17	059377P1		**4**	ARRUELA	WASHER	ARANDELA
18	339034X1		**2**	PORCA	NUT	TUERCA
19	353901X1		**2**	PARAFUSO	BOLT	PERNO
20	354285X1		**6**	PARAFUSO	BOLT	PERNO
21	1683182M1		**6**	ESPAÇADOR	SPACER	PIEZA DISTANCIA

[A] TRASEIRO
REAR
TRASERO

[B] DIANTEIRO
FRONT
DELANTERO

Cabine Trator
Tractor'S Cab
Cabina Tractor

Limpador De Pára-Brisa Traseiro
Rear Windscreen Wiper
Limpiaparabrisa Trasero

110-160

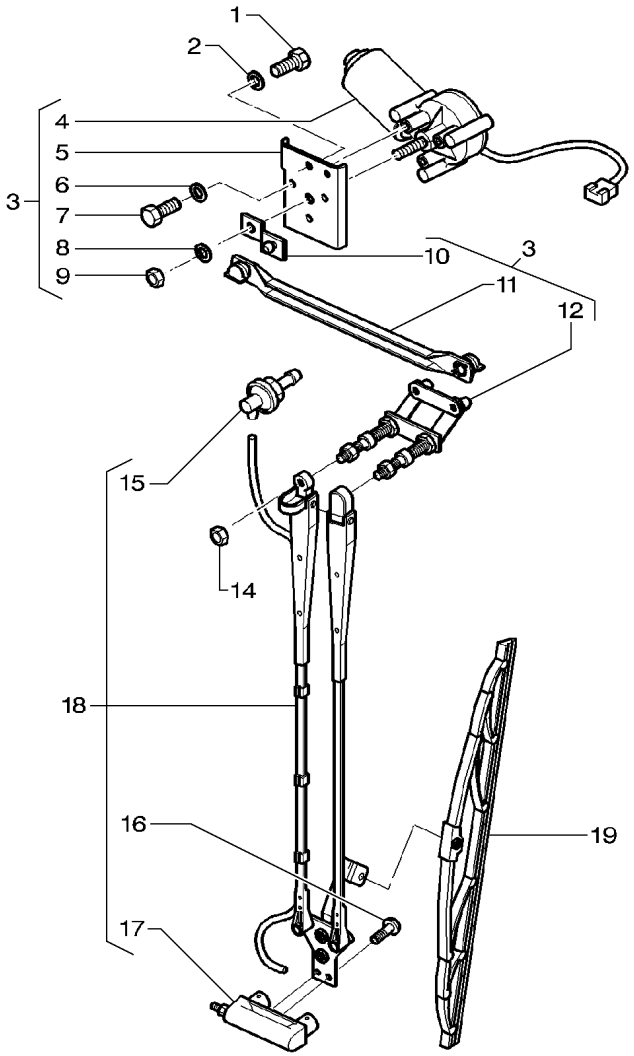

1	339124X1	
2	339024X1	
3	3777005M2	
4	3777698M92	3
5	3902338M1	3
6	391289X1	3
7	339560X1	3
8	3008914X1	3
9	339169X1	3
10	3902341M1	3
11	3902340M1	3
12	3902339M92	3
14	339169X1	
15	3902342M1	18
16	3902460M1	18
17	3902343M1	18
18	3715612M1	
19	6212481M91	

2	PARAFUSO	BOLT	PERNO
2	ARRUELA	WASHER	ARANDELA
1	MOTOR	ENGINE	MOTOR
1	MOTOR	ENGINE	MOTOR
1	SUPORTE	BRACKET	SOPORTE
1	ARRUELA	WASHER	ARANDELA
3	PARAFUSO	BOLT	PERNO
1	ARRUELA	WASHER	ARANDELA
1	PORCA	NUT	TUERCA
1	ALAVANCA	LEVER	PALANCA
1	BIELA	CONROD	BIELA
1	SUPORTE	BRACKET	SOPORTE
2	PORCA	NUT	TUERCA
1	CONEXÃO	CONNECTION	CONEXION
2	PARAFUSO	BOLT	PERNO
1	SUPORTE	BRACKET	SOPORTE
1	BRAÇO	ARM	BRAZO
1	PALHETA	VANE	PALETA

Cabine Trator
Tractor'S Cab
Cabina Tractor

Limpador De Pára-Brisa Traseiro
Rear Windscreen Wiper
Limpiaparabrisa Trasero

110-165

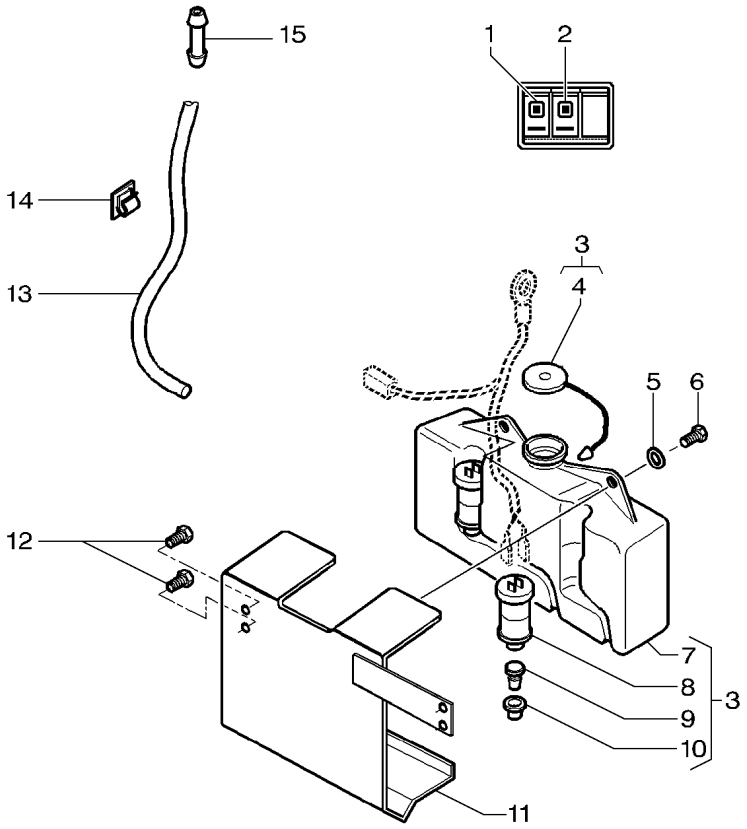

1	053173T2	[A]
2	054176T1	[B]
3	3582444M91	
4	3106496M1	3
5	391039X1	
6	339124X1	
7	3582440M1	3
8	3582441M1	3
9	3582442M1	3
10	3582443M1	3
11	057343S1	
12	339123X1	
12	339374X1	
13	3714120M2	
14	1677803M1	
15	3715074M1	

[A] LIMPADOR DE PÁRA-BRISA
WINDSCREEN WIPER
LIMPIAPARABRISAS

[B] EJETOR DE ÁGUA
WATER EJECTOR
EYECTOR DE AGUA

1	BOTÃO	BUTTON	PULSADOR
1	BOTÃO	BUTTON	PULSADOR
1	RESERVATÓRIO	CONTAINER	CONTENEDOR
1	TAMPA	COVER	CUBIERTA
2	ARRUELA	WASHER	ARANDELA
2	PARAFUSO	BOLT	PERNO
1	RESERVATÓRIO	CONTAINER	CONTENEDOR
1	BOMBA D'ÁGUA	WATER PUMP	BOMBA DE AGUA
1	BUJÃO	PLUG	TAPON
1	JUNTA	GASKET	EMPAQUETADURA.
1	SUPORTE	BRACKET	SOPORTE
2	PARAFUSO	BOLT	PERNO
2	ARRUELA	WASHER	ARANDELA
1	TUBO	PIPE	CANO
2	PRESILHA	STAPLE	GRAPA
1	CONEXÃO	CONNECTION	CONEXION

Cabine Trator
Tractor'S Cab
Cabina Tractor

Limpador De Pára-Brisa Traseiro
Rear Windscreen Wiper
Limpiaparabrisa Trasero

110-170

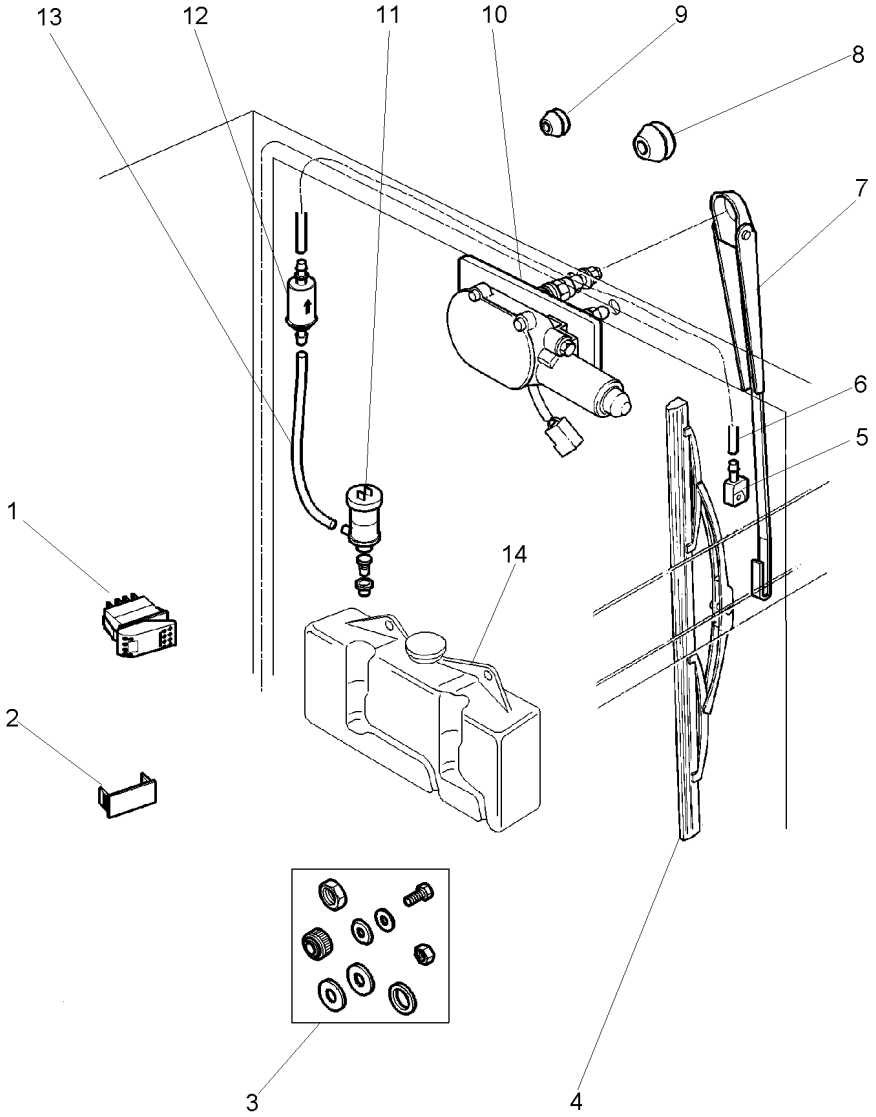

1	3808919M2		**1**	INTERRUPTOR	SWITCH	INTERRUPTOR
2	3713151M1	[A]	**1**	TAMPÃO	PAD	ALMOHADILLA
3	3902580M91	10	**1**	JG. REPARO	KIT, REPAIR	JUEGO REPARACION
4	3808790M91		**1**	PALHETA	VANE	PALETA
5	3808791M91		**1**	ESGUICHO	JET	SURTIDOR
6	3808913M1	◄► 6.5M	**1**	TUBO	PIPE	CANO
7	3808789M91		**1**	BRAÇO	ARM	BRAZO
8	3808869M2	[A]	**1**	TAMPÃO	PAD	ALMOHADILLA
9	3808868M2	[A]	**1**	TAMPÃO	PAD	ALMOHADILLA
10	3808786M91		**1**	MOTOR	ENGINE	MOTOR
11	3582441M1		**1**	BOMBA D'ÁGUA	WATER PUMP	BOMBA DE AGUA
12	3583086M1		**1**	VÁLVULA	VALVE	VALVULA
13	3808914M1	◄► 0.2M	**1**	TUBO	PIPE	CANO
14	3582444M91		**1**	RESERVATÓRIO	CONTAINER	CONTENEDOR

[A] SEM LIMPADOR/ LAVADOR TRASEIRO
WTHOUT REAR WINDSCREEN WASHER/ WIPER
SIN LAVA PARABRISAS/ LIMPIA PARABRISAS TRASERO

Conjunto Para-Sol
Sun-Shield Assy
Conjunto Dosel

110-175

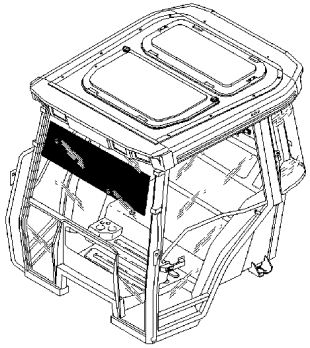

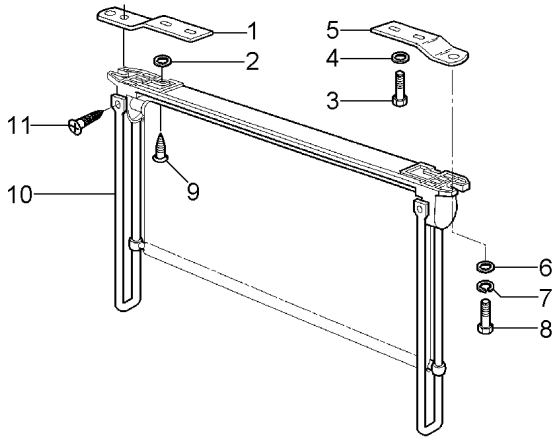

1	3389749M1	[B] ▶	**1**	SUPORTE	BRACKET	SOPORTE
2	1427000M1	[A]	**4**	ARRUELA	WASHER	ARANDELA
3	3580257M1	[B]	**4**	PARAFUSO	BOLT	PERNO
4	339381X1	[B]	**4**	ARRUELA	WASHER	ARANDELA
5	3389750M1	[B] ◀	**1**	SUPORTE	BRACKET	SOPORTE
6	390971X1	[B]	**2**	ARRUELA	WASHER	ARANDELA
7	339375X1	[B]	**2**	ARRUELA	WASHER	ARANDELA
8	339560X1	[B]	**2**	PARAFUSO	BOLT	PERNO
9	3001163X1	[A]	**4**	PARAFUSO	BOLT	PERNO
10	3714072M91	[B]	**1**	VENEZIANA	SHUTTER	OBTURADOR
11	365923X1	[B]	**2**	PARAFUSO	BOLT	PERNO

[A] SEM PARA-SOL
WITHOUT SUN SHIELD
SIN DOSEL

[B] COM PARA-SOL
WITH SUN SHIELD
CON DOSEL

Retrovisor Externo
External Rear-View Mirror
Retrovisor Externo

110-180

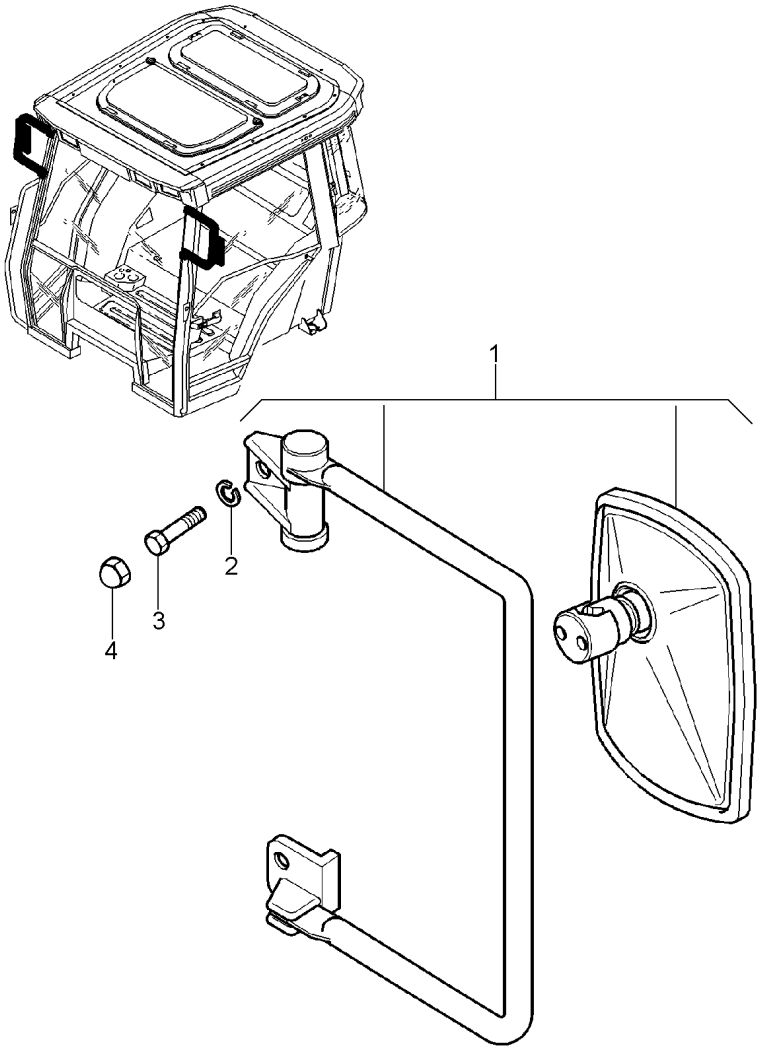

1	3777056M91	◀	**1**	CJ. RETROVISOR	KIT, MIRROR	JUEGO DE ESPEJO
1	3777057M91	▶	**1**	CJ. RETROVISOR	KIT, MIRROR	JUEGO DE ESPEJO
2	339374X1		**4**	ARRUELA	WASHER	ARANDELA
3	339761X1		**4**	PARAFUSO	BOLT	PERNO
4	3616277M1		**4**	CAPA	CAP	TAPA

Escada
Ladder
Escalera

110-185

Com Cabine Antiga
With Old Cab
Con Cabina Antigua

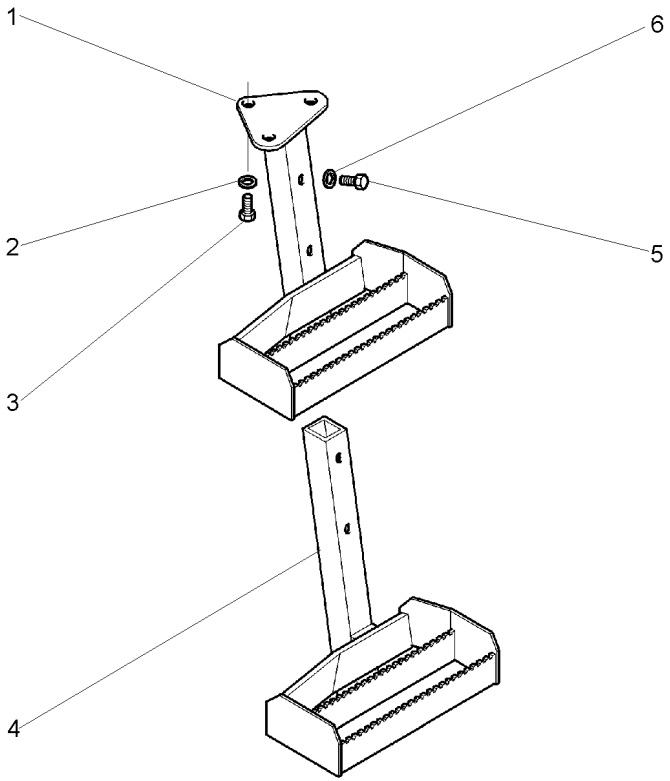

1	3810621M91	▶	**1** ESCADA	LADDER	ESCALERA
1	3810622M91	◀	**1** ESCADA	LADDER	ESCALERA
2	390734X1		**6** ARRUELA	WASHER	ARANDELA
3	3009493X1		**6** PARAFUSO	BOLT	PERNO
4	3810623M91	▶	**1** ESCADA	LADDER	ESCALERA
4	3810624M91	◀	**1** ESCADA	LADDER	ESCALERA
5	3009491X1		**4** PARAFUSO	BOLT	PERNO
6	390734X1		**4** ARRUELA	WASHER	ARANDELA

Escada
Ladder
Escalera

110-190

Com Cabine Unificada
With Standard Cab
Con Cabina Unificada

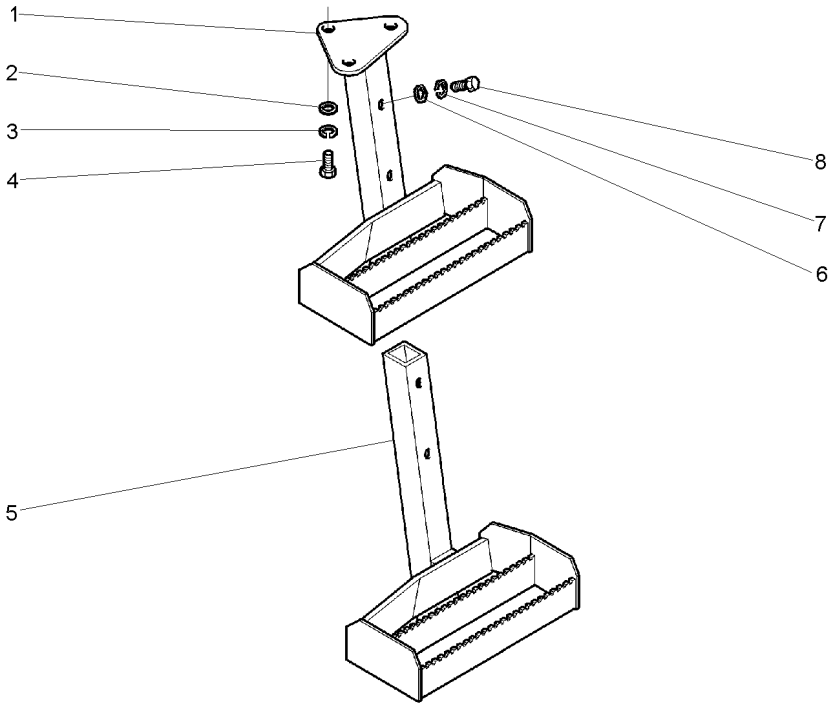

1	3810622M91	◀	**1**	ESCADA	LADDER	ESCALERA
2	339025X1		**3**	ARRUELA	WASHER	ARANDELA
3	339376X1		**3**	ARRUELA	WASHER	ARANDELA
4	339451X1		**3**	PARAFUSO	BOLT	PERNO
5	3810624M91	◀	**1**	ESCADA	LADDER	ESCALERA
6	339025X1		**2**	ARRUELA	WASHER	ARANDELA
7	339376X1		**2**	ARRUELA	WASHER	ARANDELA
8	3009491X1		**2**	PARAFUSO	BOLT	PERNO

Controle Da Tração Dianteira
Front Drive Control
Controle Traccion Delantera

110-195

Sem Cabine
Without Cab
Sin Cabina

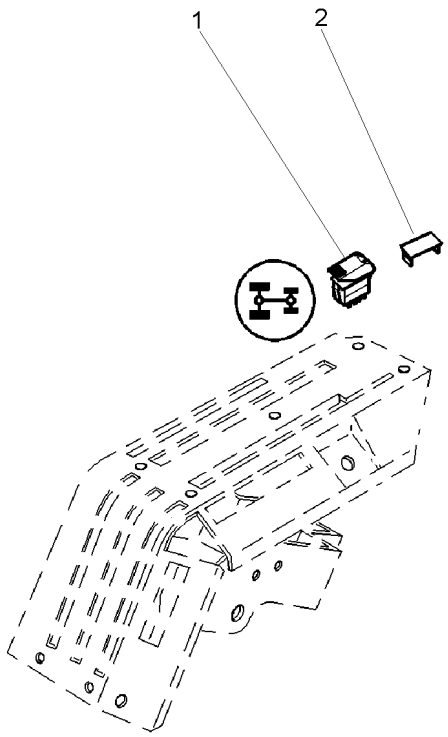

1	3809488M1	[B]	**1** INTERRUPTOR	SWITCH	INTERRUPTOR
2	3713151M1	[A]	**1** TAMPÃO	PAD	ALMOHADILLA

[A] 2 RODAS MOTRIZES
2 WHEELS DRIVE
2 RUEDAS MOTRIZ

[B] 4 RODAS MOTRIZES
4 WHEELS DRIVE
4 RUEDAS MOTRIZ

Controle Da Tração Dianteira
Front Drive Control
Controle Traccion Delantera

110-200

Com Cabine Antiga
With Old Cab
Con Cabina Antigua

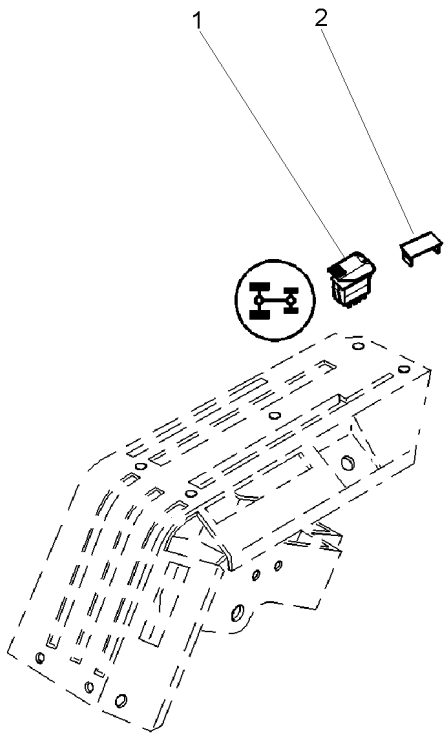

1	3809488M1	[B]	**1** INTERRUPTOR	SWITCH	INTERRUPTOR
2	3713151M1	[A]	**1** TAMPÃO	PAD	ALMOHADILLA

[A] 2 RODAS MOTRIZES
2 WHEELS DRIVE
2 RUEDAS MOTRIZ

[B] 4 RODAS MOTRIZES
4 WHEELS DRIVE
4 RUEDAS MOTRIZ

Controle Da Tração Dianteira
Front Drive Control
Controle Traccion Delantera

110-205

Com Cabine Unificada
With Standard Cab
Con Cabina Unificada

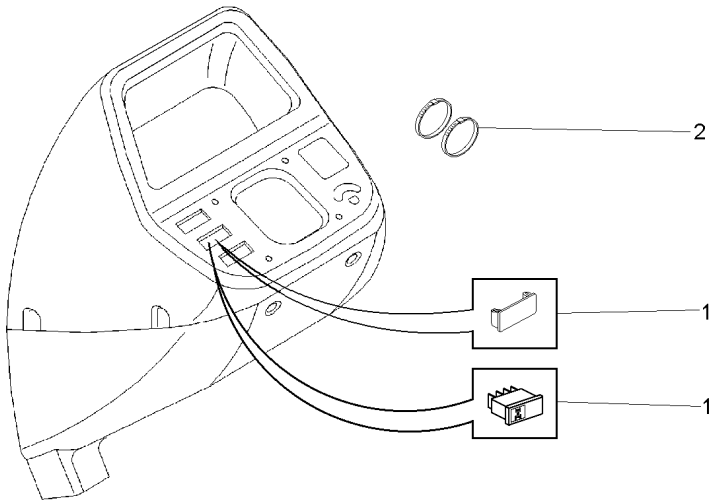

1	3809488M1	[A]	**1**	INTERRUPTOR	SWITCH	INTERRUPTOR
1	3713151M1	[B]	**1**	TAMPÃO	PAD	ALMOHADILLA
2	1876229M1	[B]	**2**	BRAÇADEIRA	CLAMP	ABRAZADERA

[A] COM TRAÇÃO DIANTEIRA
WITH FRONT DRIVE
CON TRACCION DELANTERA

[B] SEM TRAÇÃO DIANTEIRA
WITHOUT FRONT DRIVE
SIN TRACCION DELANTERA

Extintor De Incêndio
Fire Extinguisher
Extintor De Incendio

110-210

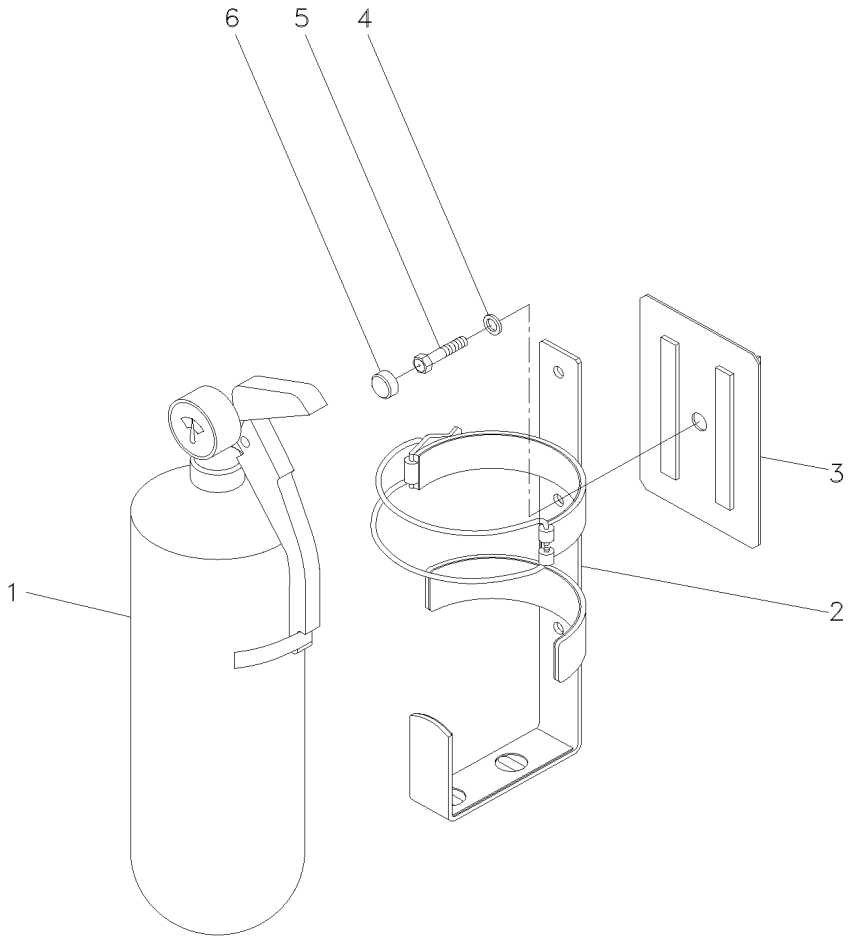

1	3470314M91		**1**	EXTINTOR	EXTINGUISHER	EXTINTOR
2	3470313M91		**1**	SUPORTE	BRACKET	SOPORTE
3	052515S1		**1**	FECHAMENTO	COVER	CUBIERTA
4	390972X1		**1**	ARRUELA	WASHER	ARANDELA
5	339123X1		**1**	PARAFUSO	BOLT	PERNO
5	339124X1	[A]	**1**	PARAFUSO	BOLT	PERNO
6	3616277M1	[A]	**1**	CAPA	CAP	TAPA

[A] SEM EXTINTOR
WITHOUT EXTINGUISHER
SIN EXTINTOR

Acessórios Teto Cabine
Cab Roof Accessories
Accesorios Tejado Cabina

110-215

Sem Luz De Placa E Sem Giroflex
Without Light Of Licence Plate And Without Rotary Beacon
Sin Lámpara De Matrícola Y Sin Lámpara Giratoria

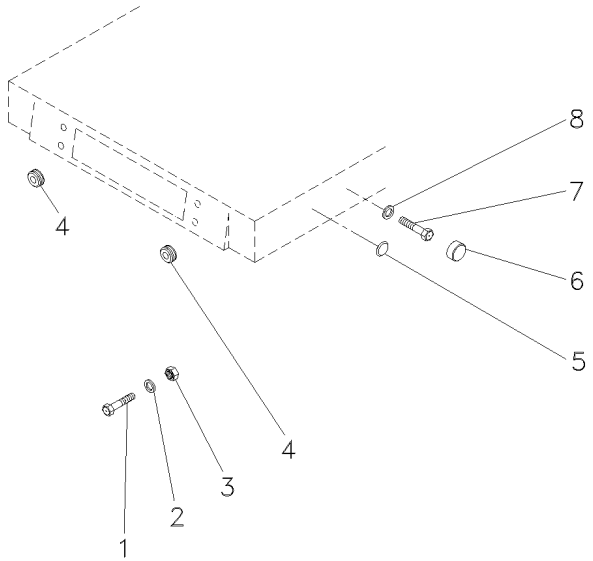

1	391074X1	**4** PARAFUSO	BOLT	PERNO
2	339030X1	**4** PORCA	NUT	TUERCA
3	353441X1	**4** ARRUELA	WASHER	ARANDELA
4	021460P1	**3** TAMPÃO	PAD	ALMOHADILLA
5	2801324M1	**1** BUJÃO	PLUG	TAPON
6	3616277M1	**4** CAPA	CAP	TAPA
7	339123X1	**2** PARAFUSO	BOLT	PERNO
8	390972X1	**2** ARRUELA	WASHER	ARANDELA

Teto Da Cabine
Roor Cab
Tejado De La Cabina

110-220

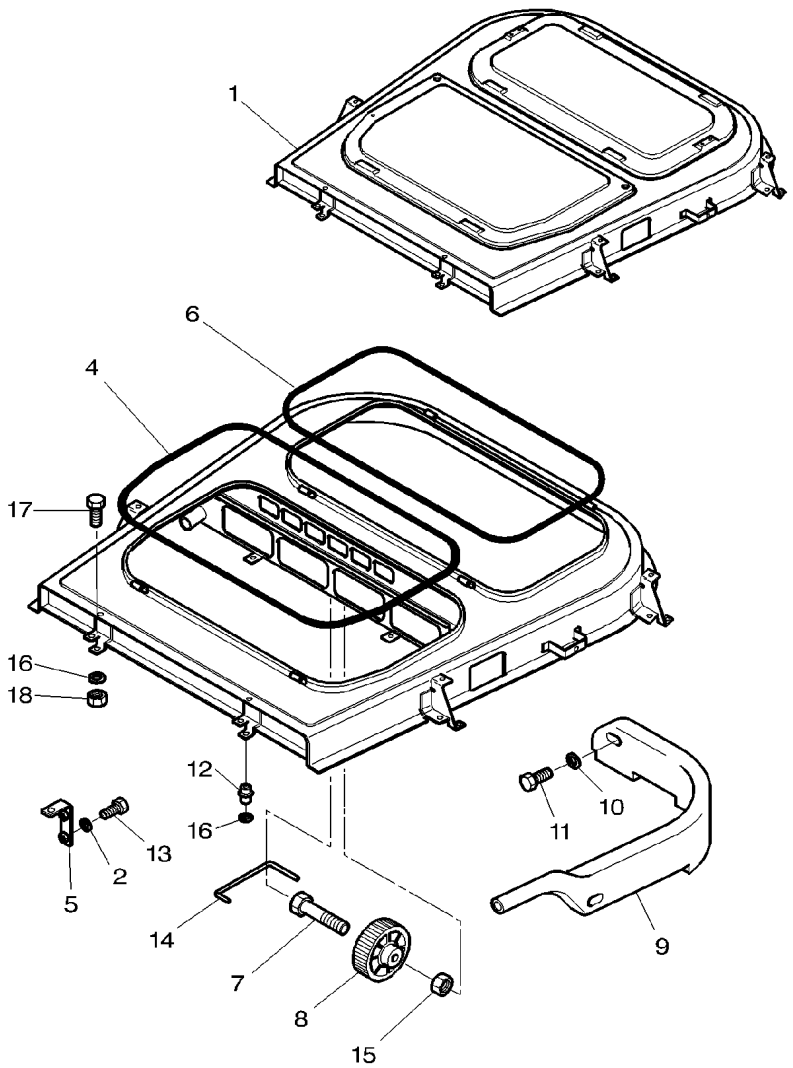

1	3714088M94		**1**	TETO	ROOF	TECHO
2	339102X1		**2**	ARRUELA	WASHER	ARANDELA
4	3713158M1		**1**	JUNTA	GASKET	EMPAQUETADURA.
5	3713802M1		**1**	SUPORTE	BRACKET	SOPORTE
6	3713159M1		**1**	JUNTA	GASKET	EMPAQUETADURA.
7	339229X1		**1**	PARAFUSO	BOLT	PERNO
8	3713167M1		**1**	ENGRENAGEM	GEAR	ENGRANAJE
9	3713163M1	▶	**1**	COLETOR	COLLECTOR	COLECTOR
9	3713164M1	◀	**1**	COLETOR	COLLECTOR	COLECTOR
10	390971X1		**4**	ARRUELA	WASHER	ARANDELA
11	3008342X1		**4**	PARAFUSO	BOLT	PERNO
12	3901206M1		**8**	PORCA	NUT	TUERCA
12	3901205M1		**8**	PORCA	NUT	TUERCA
13	390990X1		**2**	PARAFUSO	BOLT	PERNO
14	3714090M1		**1**	TIRANTE	ROD	VARILLA
15	1441500X1		**1**	PORCA	NUT	TUERCA
16	3010597X1		**16**	ARRUELA	WASHER	ARANDELA
17	339123X1		**8**	PARAFUSO	BOLT	PERNO
18	339169X1		**8**	PORCA	NUT	TUERCA

Teto Da Cabine
Roor Cab
Tejado De La Cabina

110-225

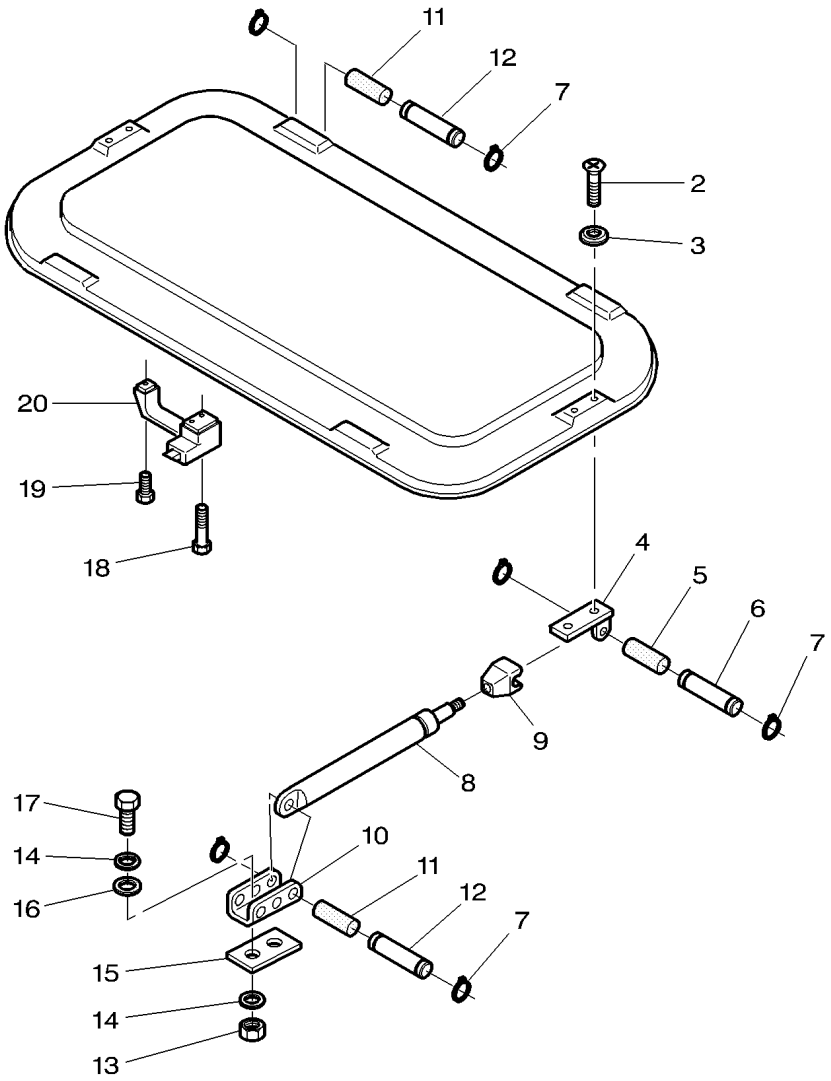

2	3009439X1	**4**	PARAFUSO	BOLT	PERNO
3	3530168M1	**4**	ARRUELA	WASHER	ARANDELA
4	3580933M91	**1**	SUPORTE	BRACKET	SOPORTE
4	3580934M91	**1**	SUPORTE	BRACKET	SOPORTE
5	3303076M1	**2**	BUCHA	BUSH	CASQUILLO
6	3303075M1	**2**	PINO	PIN	PASADOR
7	3000261X1	**8**	ANEL	RING	ARO
8	3303021M91	**2**	CILINDRO	CYLINDER	CILINDRO
9	3303019M3	**1**	FIXADOR	ATTACHMENT	ADITAMENTO
10	3301743M1	**2**	SUPORTE	BRACKET	SOPORTE
11	3303077M1	**4**	BUCHA	BUSH	CASQUILLO
12	3303074M1	**4**	PINO	PIN	PASADOR
13	339169X1	**4**	PORCA	NUT	TUERCA
14	390972X1	**8**	ARRUELA	WASHER	ARANDELA
15	3385446M1	**2**	JUNTA	GASKET	EMPAQUETADURA.
16	3301742M1	**4**	ARRUELA	WASHER	ARANDELA
17	339123X1	**4**	PARAFUSO	BOLT	PERNO
18	1441967X1	**1**	PARAFUSO	BOLT	PERNO
19	395579X1	**1**	PARAFUSO	BOLT	PERNO
20	3388511M91	**1**	ALAVANCA	LEVER	PALANCA

Tampa De Serviço
Service Cover
Tapa De Servicio

Com Cabine
With Cab
Con Cabina

110-230

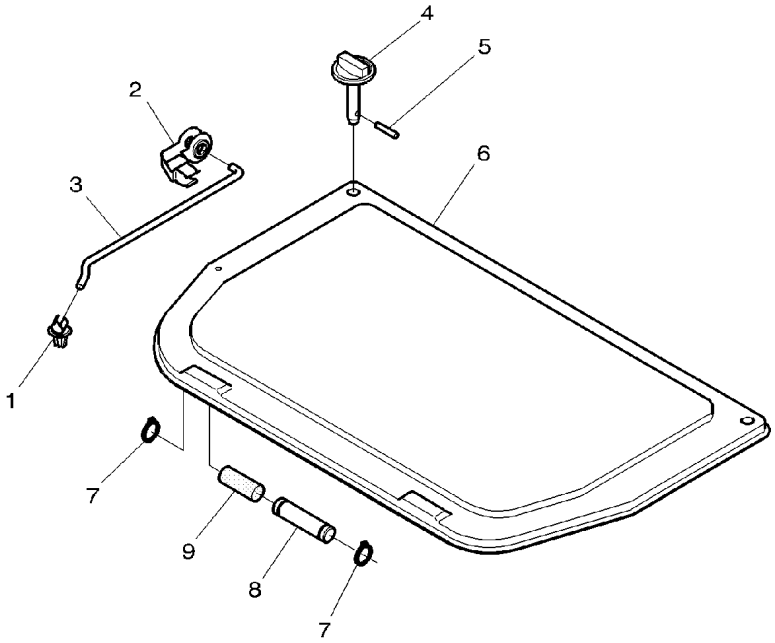

1	3385465M1	**1** BUCHA	BUSH	CASQUILLO
2	894225M1	**1** GRAMPO	CRAMP	PASADOR
3	3713161M1	**1** TIRANTE	ROD	VARILLA
4	3713160M91	**2** PRESILHA	STAPLE	GRAPA
5	3006465X1	**2** PINO	PIN	PASADOR
6	3712959M1	**1** TAMPA	COVER	CUBIERTA
7	3000261X1	**4** ANEL	RING	ARO
8	3303074M1	**8** PINO	PIN	PASADOR
9	3303077M1	**9** BUCHA	BUSH	CASQUILLO

Rodas Dianteiras	**9.00-16f2 (10l)**	**130-10**	**Cubo Grande**
Front Wheels	**9.00-16f2 (10l)**		**Cube Big**
Ruedas Delanteras	**9.00-16f2 (10l)**		**Cubo Grande**

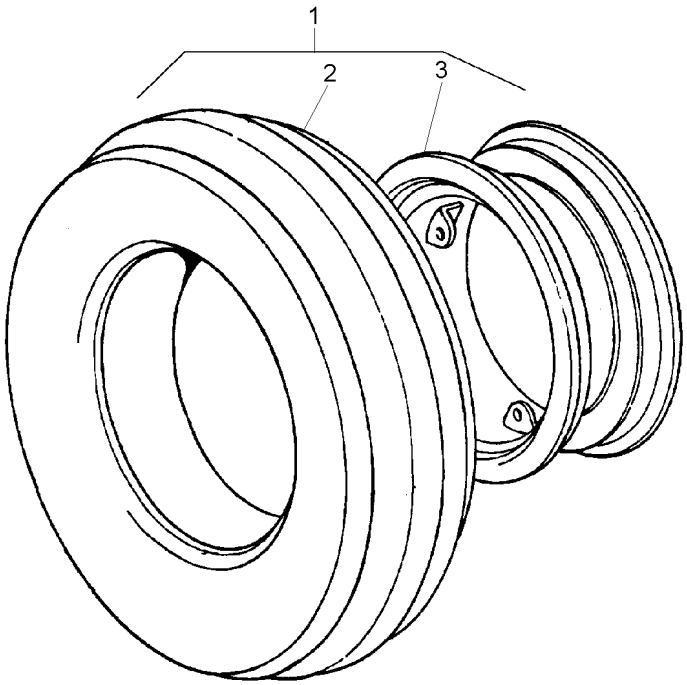

1		3149769M91	**1**	CJ. RODAGEM	WHEELS	RODAJE
2	3146503M91	1 130-15 No	**1**	CJ.PNEU E CÂMARA	TYRE AND TUBE	NEUM.Y.CAMARA
3	2802446M91	1	**1**	ARO	RIM	LLANTA

Pneu & Câmara	**9.00-16f2 (6l)**	**130-15**
Tyre & Chamber	**9.00-16f2 (6l)**	
Neum & Camara	**9.00-16f2 (6l)**	

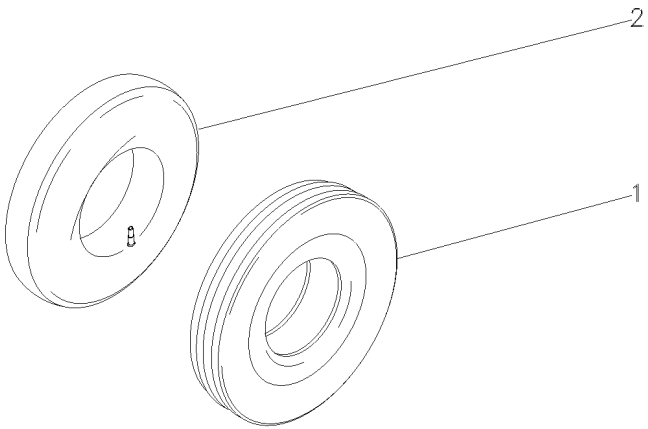

1	3146504M1	9.00X16 10L	**1** PNEU	TYRE	NEUMATICO
2	880481M1	9.00 X 16	**1** CÂMARA	CHAMBER	CAMARA

Rodas Dianteiras	**10.00 X 16 8l**
Front Wheels	**10.00 X 16 8l**
Ruedas Delanteras	**10.00 X 16 8l**

130-20

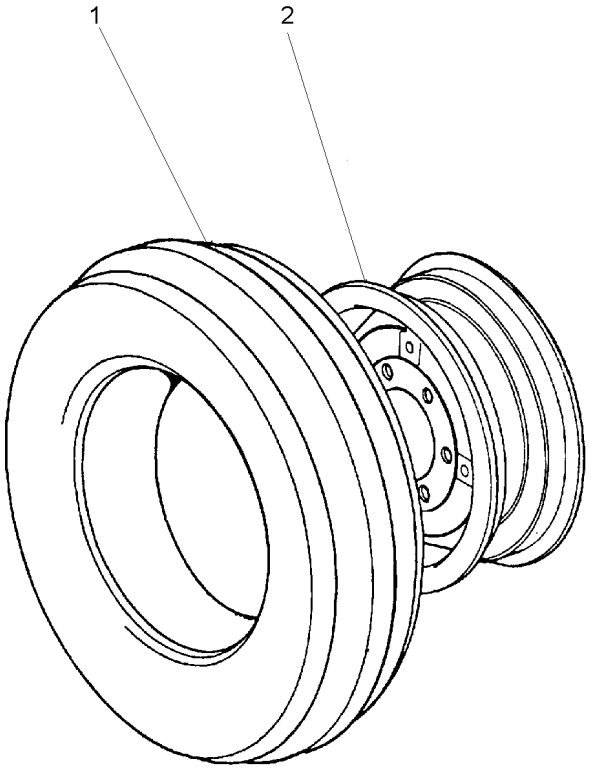

1	843866M91	130-25 No	**2**	CJ.PNEU E CÂMARA	TYRE AND TUBE	NEUM.Y.CAMARA
2	055797S1		**2**	ARO	RIM	LLANTA

Pneu & Câmara
Tyre & Chamber
Neum & Camara

130-25

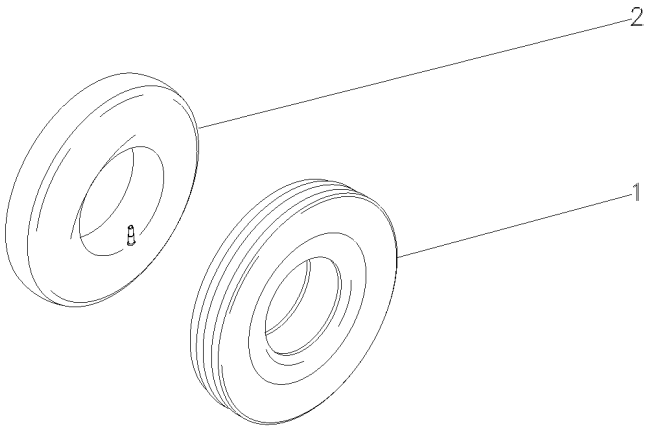

1	843865M1	10.00X16 8L	**1** PNEU	TYRE	NEUMATICO
2	834779M1	10.00X16	**1** CÂMARA	CHAMBER	CAMARA

Rodas Dianteiras	**12.4-24 R1 (6l)**	**130-30**
Front Wheels	**12.4-24 R1 (6l)**	
Ruedas Delanteras	**12.4-24 R1 (6l)**	

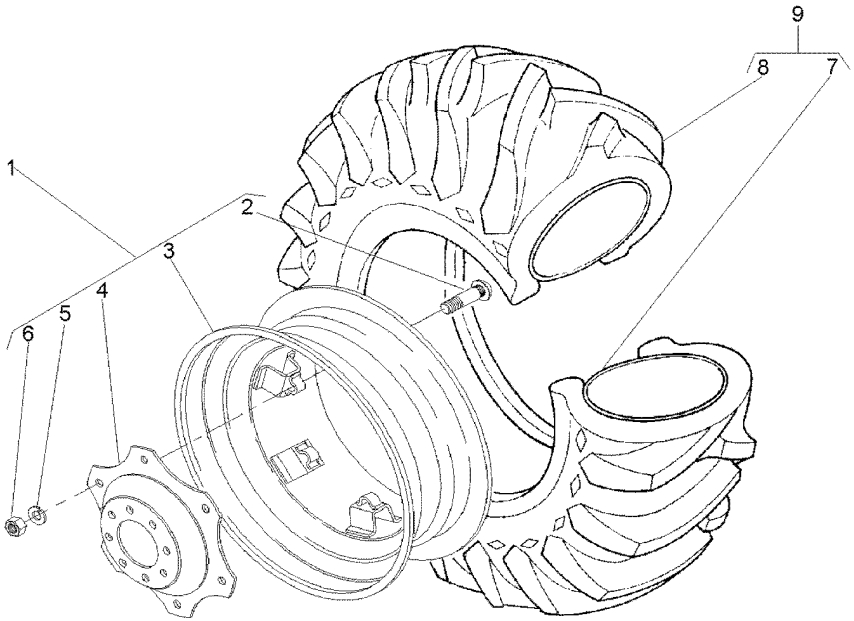

1	3411239M91		**1**	CJ. RODA	KIT, WHEEL	JUEGO DE RUEDA
2	3408246M1	1	**6**	PARAFUSO	BOLT	PERNO
3	3408340M91	1	**1**	ARO	RIM	LLANTA
4	3411240M1	1	**1**	DISCO	DISC	DISCO
5	027646P1	1	**6**	ARRUELA	WASHER	ARANDELA
6	353427X1	1	**6**	PORCA	NUT	TUERCA
7	3408326M1	9	**1**	CÂMARA	CHAMBER	CAMARA
8	3408327M1	9	**1**	PNEU	TYRE	NEUMATICO
9	3408345M91	6L	**1**	CJ.PNEU E CÂMARA	TYRE AND TUBE	NEUM.Y.CAMARA

Rodas Dianteiras	**14.9-24r1 (6l)**	**130-35**
Front Wheels	**14.9-24r1 (6l)**	
Ruedas Delanteras	**14.9-24r1 (6l)**	

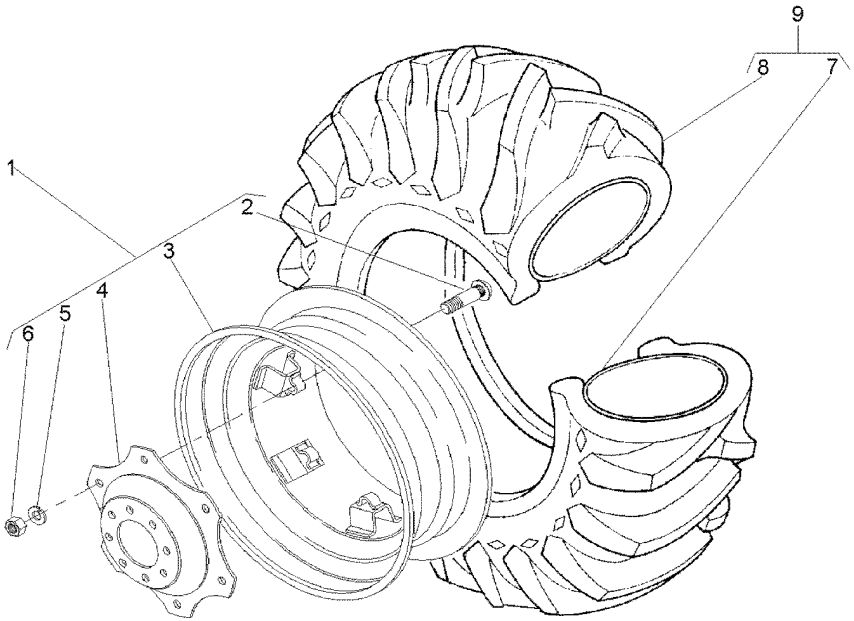

1	3411241M91		**1**	RODA	WHEEL	RUEDA
2	3408246M1	1	**6**	PARAFUSO	BOLT	PERNO
3	487150M92	1	**1**	ARO	RIM	LLANTA
4	3411240M1	1	**1**	DISCO	DISC	DISCO
5	027646P1	1	**8**	ARRUELA	WASHER	ARANDELA
6	353427X1	1	**6**	PORCA	NUT	TUERCA
7	182578M1	9 13X24	**1**	CÂMARA	CHAMBER	CAMARA
8	831521M1	9 14.9/13X24	**1**	PNEU	TYRE	NEUMATICO
9	831522M91		**1**	CJ.PNEU E CÂMARA	TYRE AND TUBE	NEUM.Y.CAMARA

Rodas Dianteiras	**14.9-24r2 (6l)**	**130-40**
Front Wheels	**14.9-24r2 (6l)**	
Ruedas Delanteras	**14.9-24r2 (6l)**	

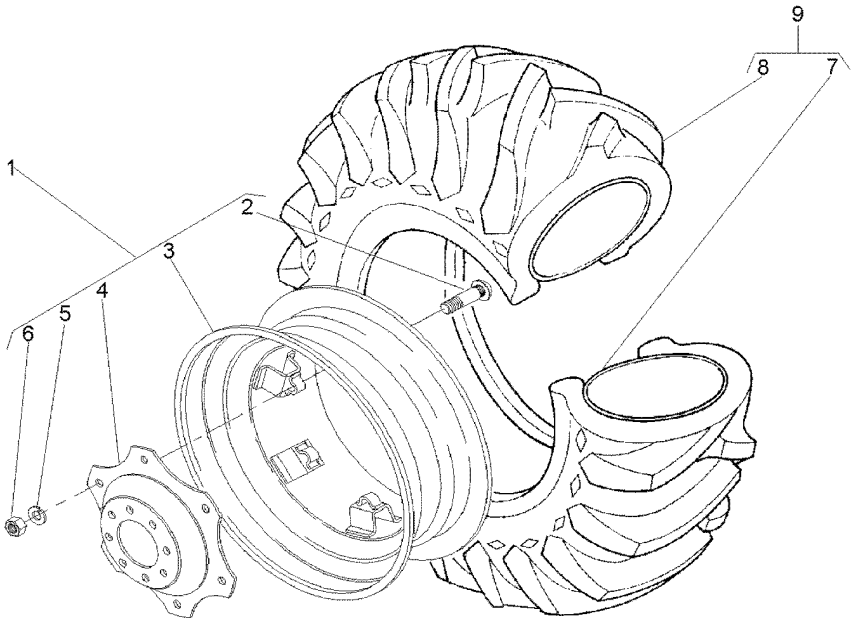

1	3411241M91		**1**	RODA	WHEEL	RUEDA
2	3408246M1	1	**6**	PARAFUSO	BOLT	PERNO
3	487150M92	1	**1**	ARO	RIM	LLANTA
4	3411240M1	1	**1**	DISCO	DISC	DISCO
5	027646P1	1	**6**	ARRUELA	WASHER	ARANDELA
6	353427X1	1	**6**	PORCA	NUT	TUERCA
7	182578M1	9 13X24	**1**	CÂMARA	CHAMBER	CAMARA
8	487173M1	9 14.9/13X24	**1**	PNEU	TYRE	NEUMATICO
9	487174M91		**1**	CJ.PNEU E CÂMARA	TYRE AND TUBE	NEUM.Y.CAMARA

Rodas Dianteiras	**14.9 X 26 R1 6I**	**130-45**
Front Wheels	**14.9 X 26 R1 6I**	
Ruedas Delanteras	**14.9 X 26 R1 6I**	

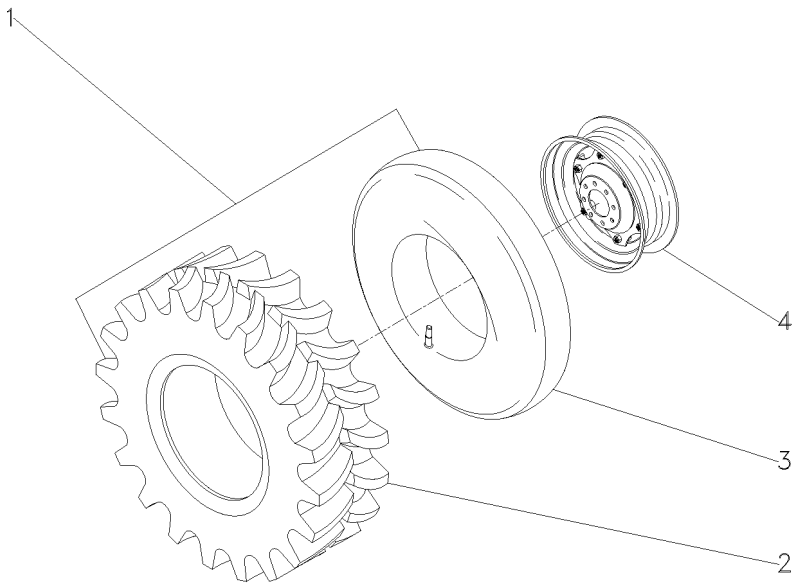

1	035822N1			**1**	CJ.PNEU E CÂMARA	TYRE AND TUBE	NEUM.Y.CAMARA
2	035823P1	1		**1**	PNEU	TYRE	NEUMATICO
3	3410379M1	1		**1**	CÂMARA	CHAMBER	CAMARA
4	3409966M92		130-50 No	**1**	RODA	WHEEL	RUEDA

Rodas Dianteiras	**12 X 26**	**130-50**
Front Wheels	**12 X 26**	
Ruedas Delanteras	**12 X 26**	

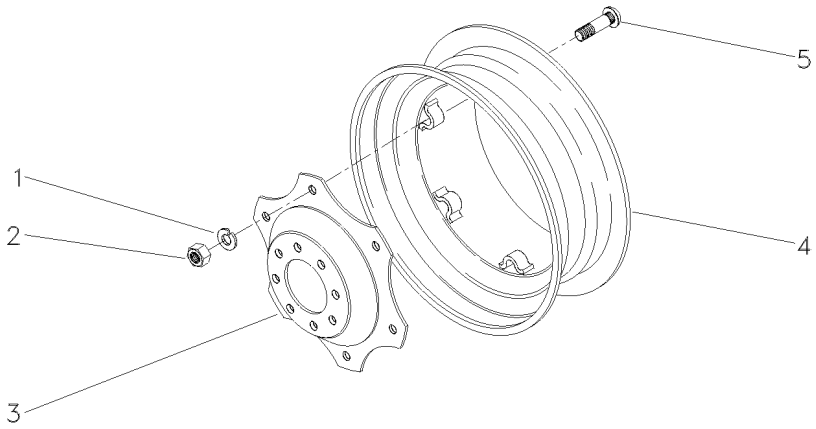

1	027646P1	**6**	ARRUELA	WASHER	ARANDELA
2	353427X1	**6**	PORCA	NUT	TUERCA
3	3411046M1	**1**	DISCO	DISC	DISCO
4	3410274M91	**1**	ARO	RIM	LLANTA
5	3149812M1	**6**	PARAFUSO	BOLT	PERNO

Rodas Dianteiras	**14.9-28r2 (6l)**	**130-55**
Front Wheels	**14.9-28r2 (6l)**	
Ruedas Delanteras	**14.9-28r2 (6l)**	

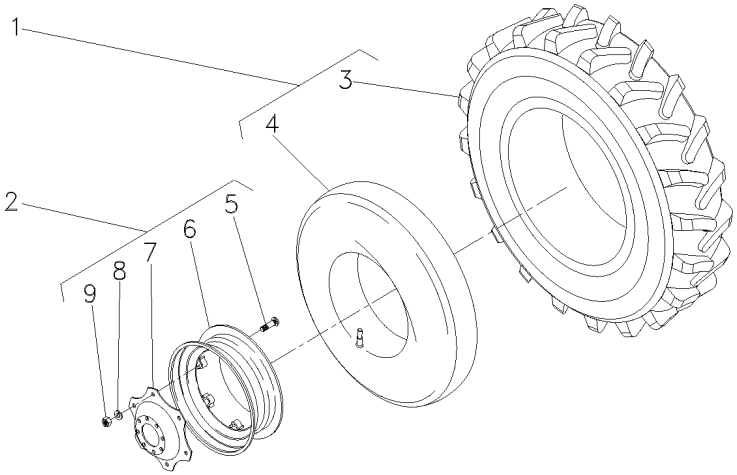

1	487540M91		**2**	CJ.PNEU E CÂMARA	TYRE AND TUBE	NEUM.Y.CAMARA
2	036239N1	12X28	**2**	RODA	WHEEL	RUEDA
3	487539M1	1	**2**	PNEU	TYRE	NEUMATICO
4	828539M1	1	**2**	CÂMARA	CHAMBER	CAMARA
5	3408246M1	2	**8**	PARAFUSO	BOLT	PERNO
6	036240S1	2	**1**	ARO	RIM	LLANTA
7	036241P1	2	**1**	DISCO	DISC	DISCO
8	027646P1	2	**8**	ARRUELA	WASHER	ARANDELA
9	353427X1	2	**8**	PORCA	NUT	TUERCA

Rodas Traseiras	**13.6-38r1 (6l)**	**130-60**
Rear Wheels	**13.6-38r1 (6l)**	
Ruedas Traseras	**13.6-38r1 (6l)**	

Disco De Chapa
Plate Disk
Disco De Chapa

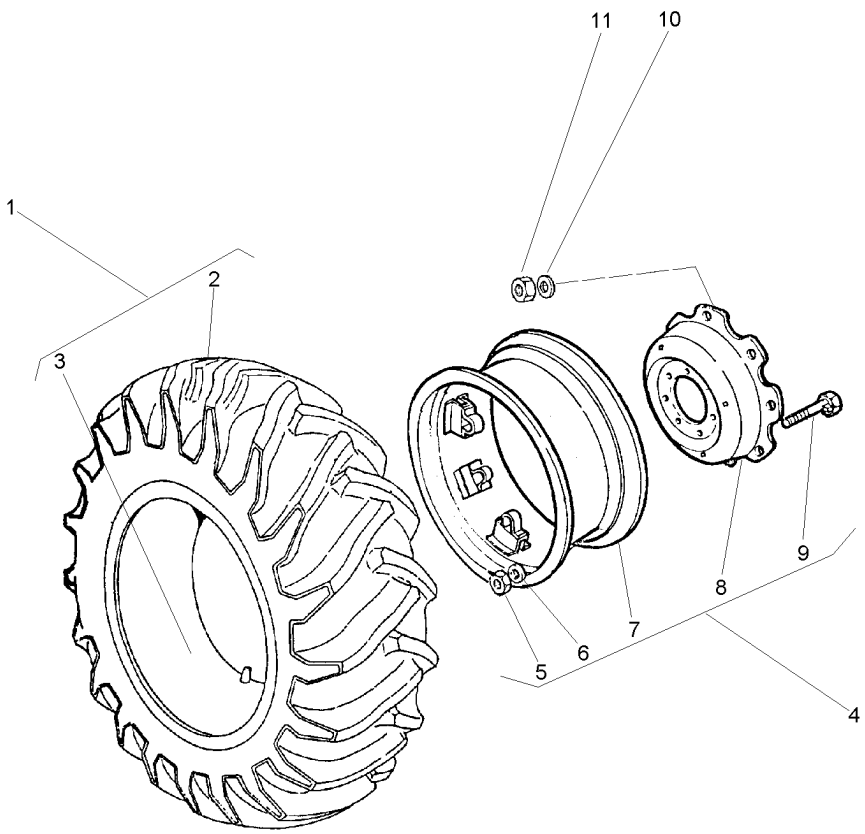

1	488006M91	6L	
2	488007M1	1	
3	488008M1	1	
4	3149148M91	11 X 38	
5	353427X1	4	
6	027646P1	4	
7	488004M91	4	
8	3149172M1	4	
9	3149812M1	4	3149914M1
10	3410536M1		
11	847417M1		

1	CJ.PNEU E CÂMARA	TYRE AND TUBE	NEUM.Y.CAMARA
1	PNEU	TYRE	NEUMATICO
1	CÂMARA	CHAMBER	CAMARA
1	RODA	WHEEL	RUEDA
8	PORCA	NUT	TUERCA
8	ARRUELA	WASHER	ARANDELA
1	ARO	RIM	LLANTA
1	DISCO	DISC	DISCO
8	PARAFUSO	BOLT	PERNO
16	ARRUELA	WASHER	ARANDELA
16	PORCA	NUT	TUERCA

Rodas Traseiras	**18.4-34r1 (8l)**	**130-65**	**Disco De Chapa**
Rear Wheels	**18.4-34r1 (8l)**		**Plate Disk**
Ruedas Traseras	**18.4-34r1 (8l)**		**Disco De Chapa**

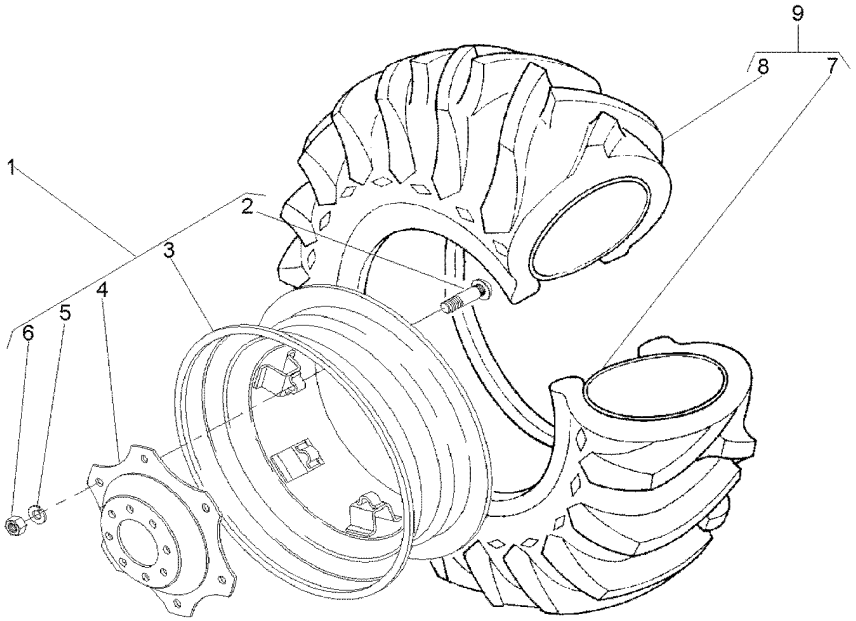

1	042658N1		**1**	CJ. RODA	KIT, WHEEL	JUEGO DE RUEDA
2	3149812M1	1 ⇄ 3149914M1	**8**	PARAFUSO	BOLT	PERNO
3	042659T1	1 16LX34	**1**	ARO	RIM	LLANTA
4	3587145M1	1	**1**	DISCO	DISC	DISCO
5	027646P1	1	**8**	ARRUELA	WASHER	ARANDELA
6	353427X1	1	**8**	PORCA	NUT	TUERCA
7	833291M1	9 15X34	**1**	CÂMARA	CHAMBER	CAMARA
8	3145208M1	9 18.4/15X34	**1**	PNEU	TYRE	NEUMATICO
9	834530M91		**1**	CJ.PNEU E CÂMARA	TYRE AND TUBE	NEUM.Y.CAMARA

Rodas Traseiras	**18.4-34r1 Pavt (8l)**	**130-70**	**Disco Fundido-Pavt**
Rear Wheels	**18.4-34r1 Pavt (8l)**		**Founded Disk-Pavt**
Ruedas Traseras	**18.4-34r1 Pavt (8l)**		**Disco Fundido-Pavt**

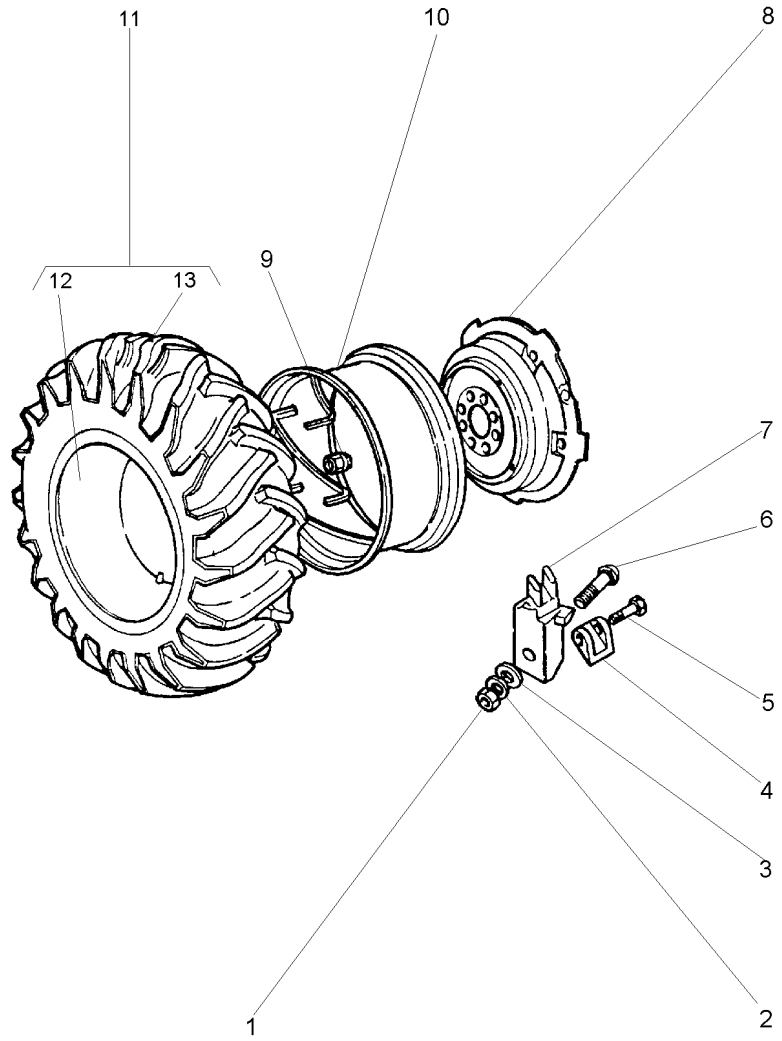

1	1484541M1		
2	353440X1		
3	353775X1		
4	898022M2		
5	1751403M1		
6	363296X1		
7	898021M1		
8	2801978M1		
9	1481045M1		
10	3147967M91		
11	834530M91	18.4/15X34	
12	833291M1	11 15X34	
13	3145208M1	11 18.4/15X34	

6	PORCA	NUT	TUERCA
6	ARRUELA	WASHER	ARANDELA
6	ARRUELA	WASHER	ARANDELA
2	LIMITADOR RODA	LIMITATION WHEEL	LIMITATION WHEEL
2	PARAFUSO	BOLT	PERNO
6	PARAFUSO	BOLT	PERNO
6	GRAMPO	CRAMP	PASADOR
1	DISCO	DISC	DISCO
8	PORCA	NUT	TUERCA
1	ARO	RIM	LLANTA
2	CJ.PNEU E CÂMARA	TYRE AND TUBE	NEUM.Y.CAMARA
1	CÂMARA	CHAMBER	CAMARA
1	PNEU	TYRE	NEUMATICO

Rodas Traseiras	**18.4-34r1 (10l)**	**130-75**	**Disco De Chapa**
Rear Wheels	**18.4-34r1 (10l)**		**Plate Disk**
Ruedas Traseras	**18.4-34r1 (10l)**		**Disco De Chapa**

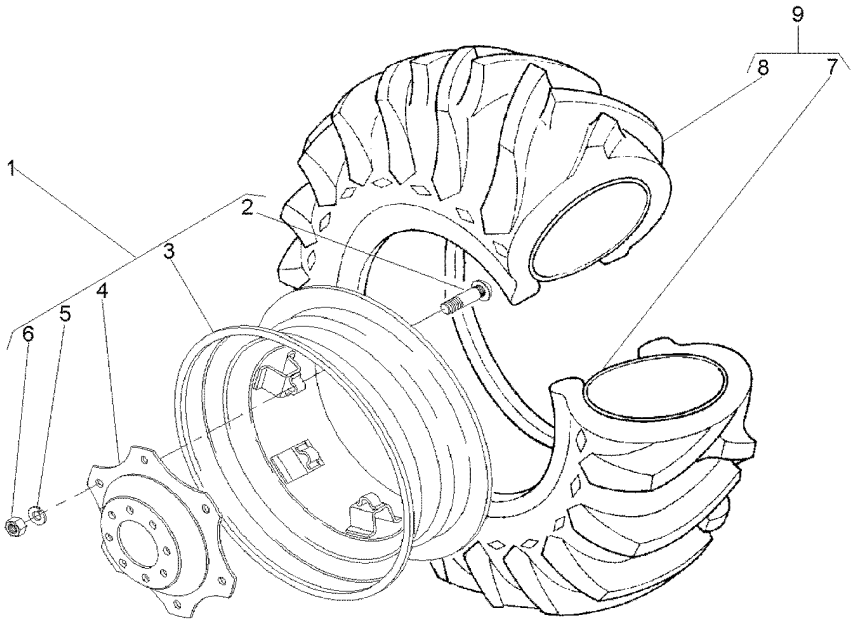

1	042658N1		
2	3149812M1	1	3149914M1
3	042659T1	1	16LX34
4	3587145M1	1	
5	027646P1	1	
6	353427X1	1	
7	833291M1	9	15X34
8	3145208M1	9	18.4/15X34
9	3145207M91		

1	CJ. RODA	KIT, WHEEL	JUEGO DE RUEDA
8	PARAFUSO	BOLT	PERNO
1	ARO	RIM	LLANTA
1	DISCO	DISC	DISCO
8	ARRUELA	WASHER	ARANDELA
8	PORCA	NUT	TUERCA
1	CÂMARA	CHAMBER	CAMARA
1	PNEU	TYRE	NEUMATICO
1	CJ.PNEU E CÂMARA	TYRE AND TUBE	NEUM.Y.CAMARA

Rodas Traseiras	**18.4-34r1 (10l)**	**130-80**	**Disco Fundido-Pavt**
Rear Wheels	**18.4-34r1 (10l)**		**Founded Disk-Pavt**
Ruedas Traseras	**18.4-34r1 (10l)**		**Disco Fundido-Pavt**

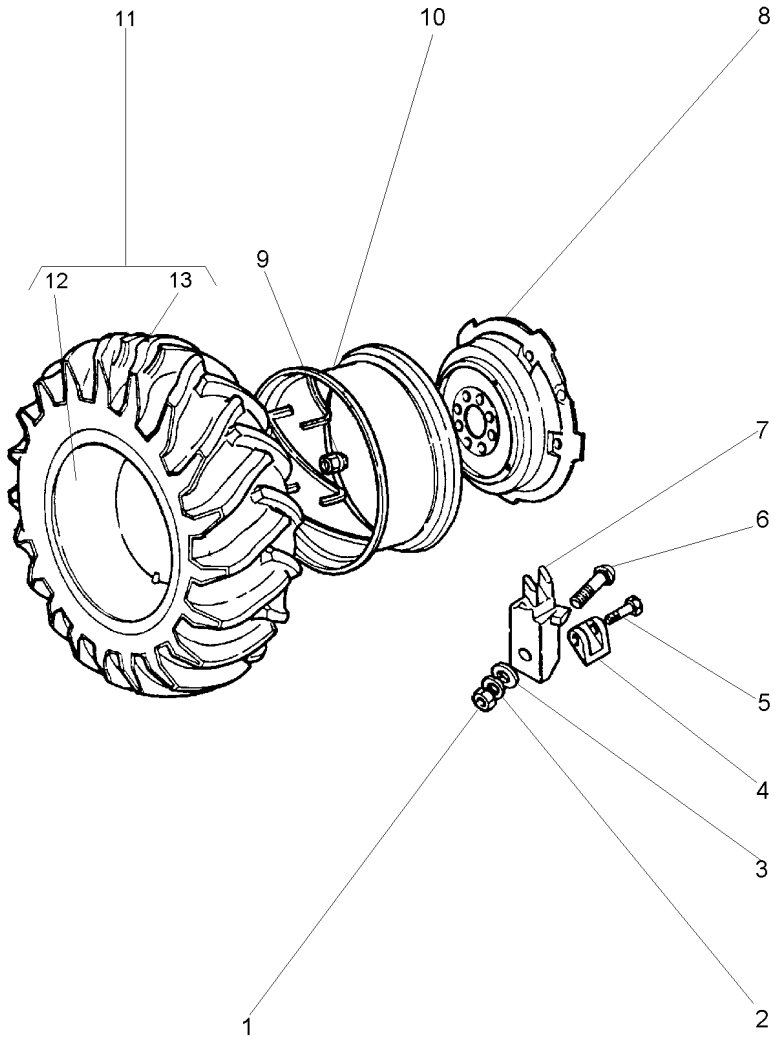

1	1484541M1		**12**	PORCA	NUT	TUERCA
2	353440X1		**12**	ARRUELA	WASHER	ARANDELA
3	353775X1		**12**	ARRUELA	WASHER	ARANDELA
4	898022M2		**4**	LIMITADOR RODA	LIMITATION WHEEL	LIMITATION WHEEL
5	1751403M1		**4**	PARAFUSO	BOLT	PERNO
6	363296X1		**12**	PARAFUSO	BOLT	PERNO
7	898021M1		**12**	GRAMPO	CRAMP	PASADOR
8	2801978M1		**2**	DISCO	DISC	DISCO
9	1481045M1		**16**	PORCA	NUT	TUERCA
10	3147967M91		**1**	ARO	RIM	LLANTA
11	3145207M91		**1**	CJ.PNEU E CÂMARA	TYRE AND TUBE	NEUM.Y.CAMARA
12	833291M1	11	**1**	CÂMARA	CHAMBER	CAMARA
13	3145208M1	11	**1**	PNEU	TYRE	NEUMATICO

Rodas Traseiras **18.4 X 38 R1 10**
Rear Wheels
Ruedas Traseras

130-85

Disco Fundido
Founded Disk
Disco Fundido

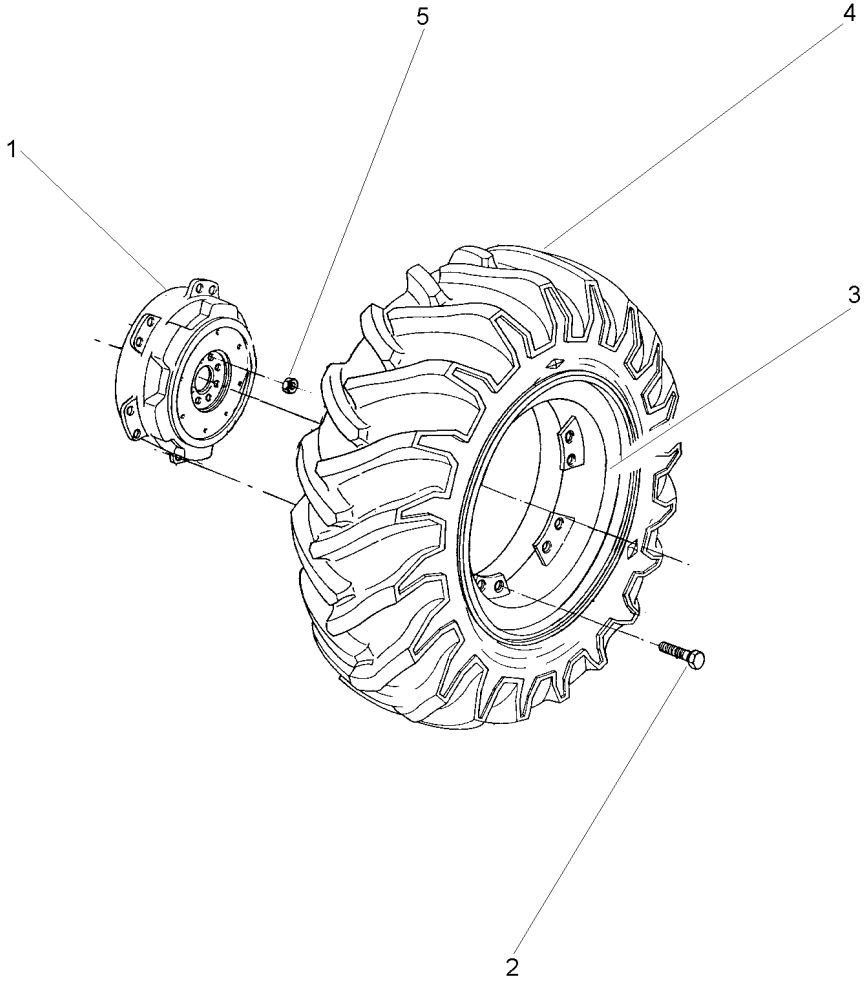

1	3411093M1		**2**	CUBO	HUB	CUBO
2	021722P1		**24**	PARAFUSO	BOLT	PERNO
3	021058S1	(DW16x38)	**2**	ARO	RIM	LLANTA
4	3410893M91	130-90 No	**2**	CJ.PNEU E CÂMARA	TYRE AND TUBE	NEUM.Y.CAMARA
5	1487085M1		**16**	PORCA	NUT	TUERCA

Pneu & Câmara	**18.4 X 38 R1 10I**	**130-90**
Tyre & Chamber	**18.4 X 38 R1 10I**	
Neum & Camara	**18.4 X 38 R1 10I**	

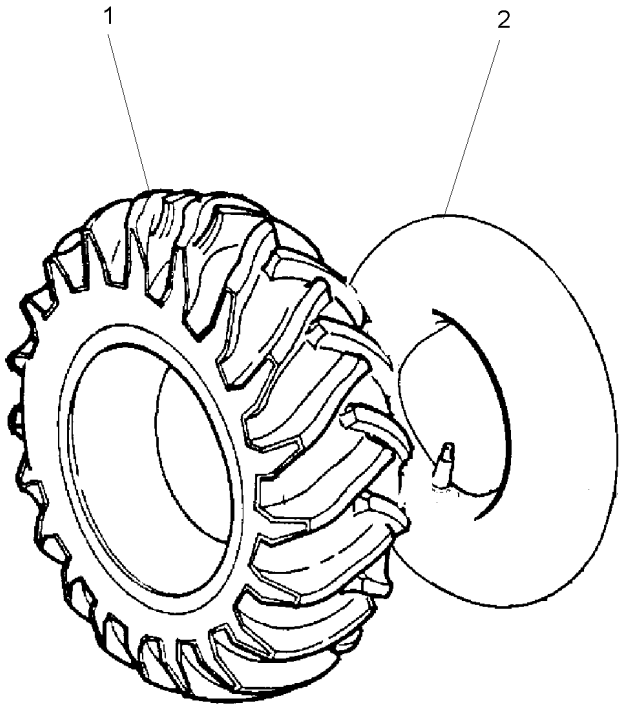

1	3410892M1	**1** PNEU	TYRE	NEUMATICO
2	3410891M1	**1** CÂMARA	CHAMBER	CAMARA

Rodas Traseiras	**23.1-26r2 (8l)**	**130-95**	**Disco De Chapa**
Rear Wheels	**23.1-26r2 (8l)**		**Plate Disk**
Ruedas Traseras	**23.1-26r2 (8l)**		**Disco De Chapa**

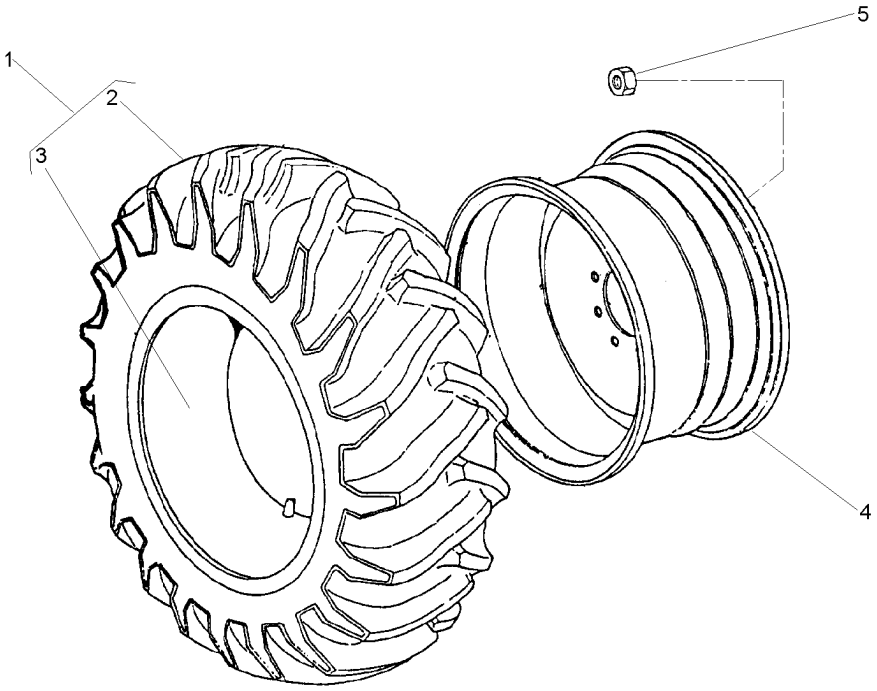

1	490215M91		**2**	CJ.PNEU E CÂMARA	TYRE AND TUBE	NEUM.Y.CAMARA
2	490216M1	1	**1**	PNEU	TYRE	NEUMATICO
3	490217M1	1	**1**	CÂMARA	CHAMBER	CAMARA
4	1481017M92		**2**	ARO	RIM	LLANTA
5	847417M1		**16**	PORCA	NUT	TUERCA
5	3410536M1		**16**	ARRUELA	WASHER	ARANDELA

23.1/18X26
DW20X26

Rodas Traseiras	**23.1 X 30 R1 10[**	**130-100**
Rear Wheels	**23.1 X 30 R1 10[**	
Ruedas Traseras	**23.1 X 30 R1 10[**	

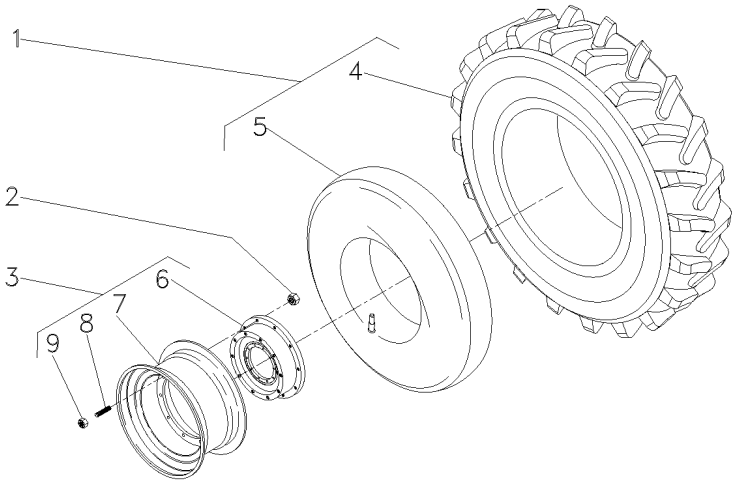

1	834924M91		**2**	CJ.PNEU E CÂMARA	TYRE AND TUBE	NEUM.Y.CAMARA
2	037267P1		**16**	PORCA	NUT	TUERCA
3	3408339M91		**2**	CJ. RODA	KIT, WHEEL	JUEGO DE RUEDA
4	834923M1	1	**1**	PNEU	TYRE	NEUMATICO
5	834337M1	1	**1**	CÂMARA	CHAMBER	CAMARA
6	3149762M1	3	**1**	DISCO	DISC	DISCO
7	046161T1	3	**1**	ARO	RIM	LLANTA
8	488988M2	3	**10**	PRISIONEIRO	STUD	ESPARRAGO
9	184273M1	3	**10**	PORCA	NUT	TUERCA

Rodas Traseiras	**23.1 X 30 R2**
Rear Wheels	**23.1 X 30 R2**
Ruedas Traseras	**23.1 X 30 R2**

130-105

Disco De Chapa
Plate Disk
Disco De Chapa

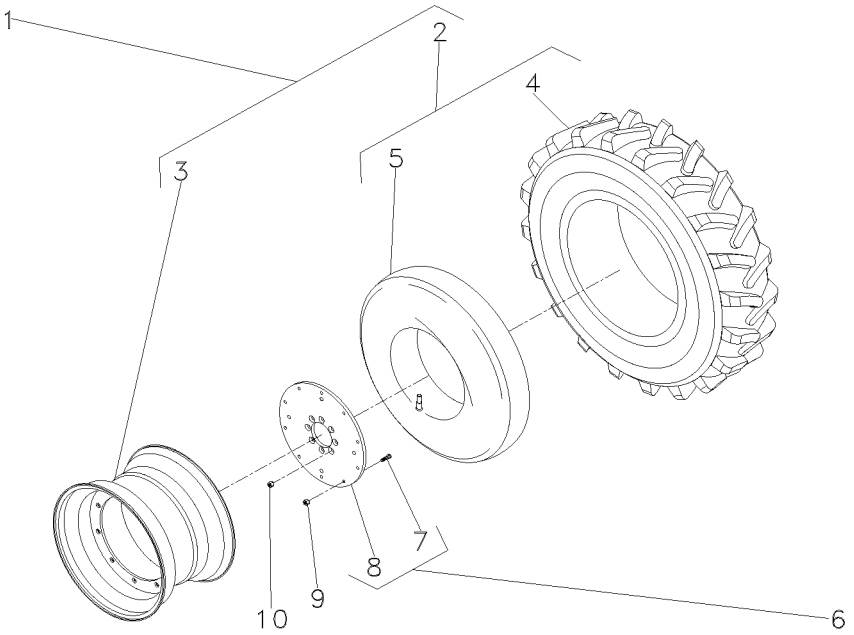

1	021052N1		021053N1	**1**	CJ. RODA	KIT, WHEEL	JUEGO DE RUEDA
2	834341M91	1		**1**	CJ.PNEU E CÂMARA	TYRE AND TUBE	NEUM.Y.CAMARA
3	046161T1	1		**1**	ARO	RIM	LLANTA
4	834340M1	2		**1**	PNEU	TYRE	NEUMATICO
5	834337M1	2		**1**	CÂMARA	CHAMBER	CAMARA
6	059737N1			**2**	CJ. DISCO	KIT, DISC	KIT, DISC
7	893017M2	6		**10**	PARAFUSO	BOLT	PERNO
8	059567P1	6		**1**	DISCO	DISC	DISCO
9	881162M2			**20**	PORCA	NUT	TUERCA
10	037267P1			**16**	PORCA	NUT	TUERCA

Rodas Traseiras	**23.1 X 30 R2 8I**	**130-110**
Rear Wheels	**23.1 X 30 R2 8I**	
Ruedas Traseras	**23.1 X 30 R2 8I**	

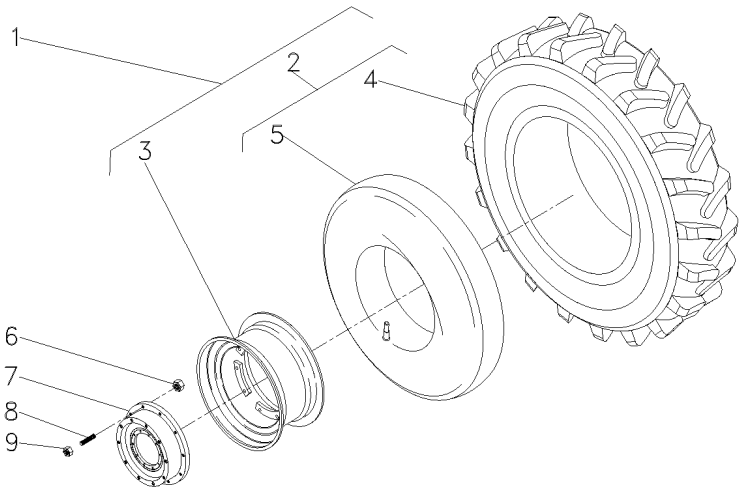

1	021052N1	
2	834924M91	1
3	046161T1	1
4	834923M1	2
5	834337M1	2
6	037267P1	
7	3149762M1	
8	488988M2	
9	881162M2	

1	CJ. RODA	KIT, WHEEL	JUEGO DE RUEDA
1	CJ.PNEU E CÂMARA	TYRE AND TUBE	NEUM.Y.CAMARA
1	ARO	RIM	LLANTA
1	PNEU	TYRE	NEUMATICO
1	CÂMARA	CHAMBER	CAMARA
16	PORCA	NUT	TUERCA
2	DISCO	DISC	DISCO
20	PRISIONEIRO	STUD	ESPARRAGO
20	PORCA	NUT	TUERCA

Suporte Support Soporte	130-115	42 Kgf 42 Kgf 42 Kgf

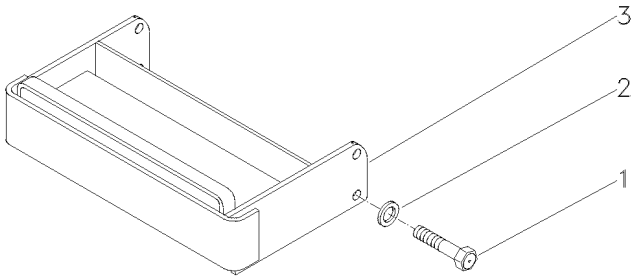

1	1441704X1			
2	353760X1			
3	053254S1			
6	PARAFUSO	BOLT	PERNO
6	ARRUELA	WASHER	ARANDELA
1	SUPORTE	BRACKET	SOPORTE

Suporte E Pesos Dianteiros **10x42 Kgf**
Bracket And Front Wheight
Soporte Y Pesos Delanteros

130-120

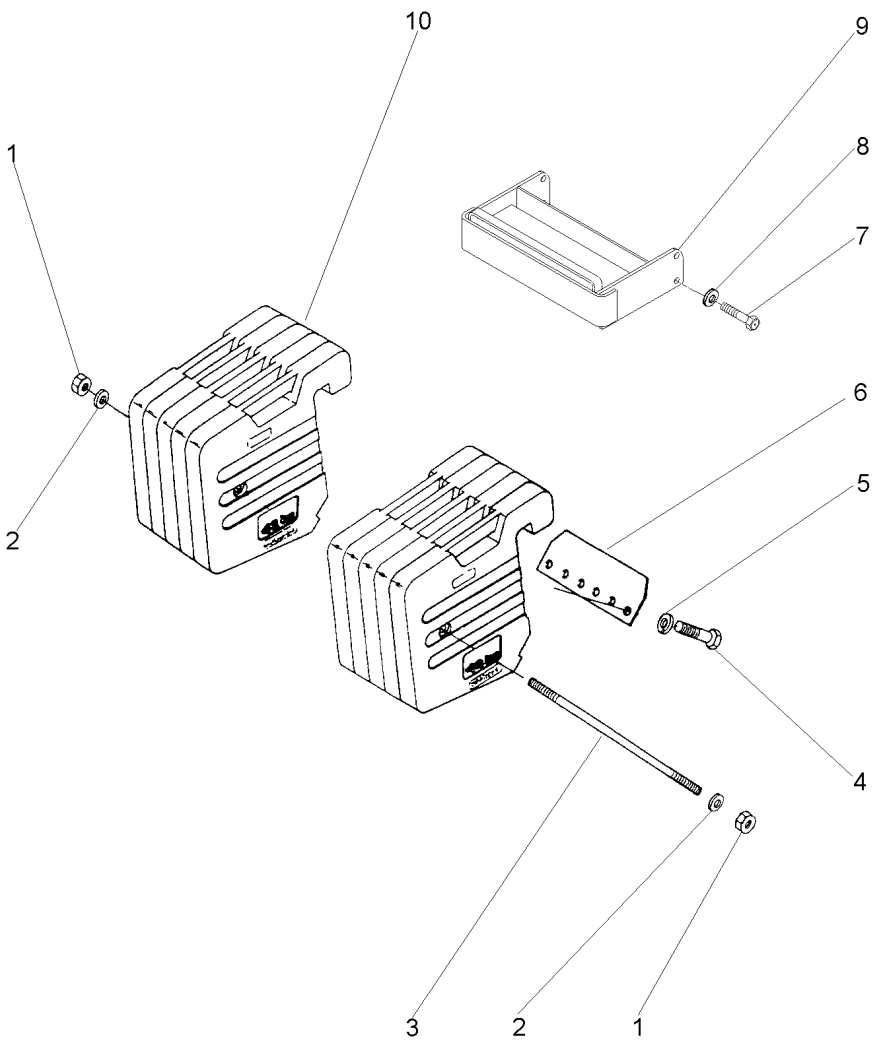

1	375112X1		**2**	PORCA	NUT	TUERCA
2	3585377M1		**2**	ARRUELA	WASHER	ARANDELA
3	053299P1		**1**	PARAFUSO	BOLT	PERNO
4	353901X1		**10**	PARAFUSO	BOLT	PERNO
5	353433X1		**10**	ARRUELA	WASHER	ARANDELA
6	053261P1		**2**	FIXADOR	ATTACHMENT	ADITAMENTO
7	1441704X1		**6**	PARAFUSO	BOLT	PERNO
8	353760X1		**6**	ARRUELA	WASHER	ARANDELA
9	053254S1		**1**	SUPORTE	BRACKET	SOPORTE
10	053289P1	42KG	**10**	PESO	WEIGHT	PESA

Suporte E Pesos Dianteiros	**8x42 Kgf + 1x84 Kgf**	**130-125**
Bracket And Front Wheight	**8x42 Kgf + 1x84 Kgf**	
Soporte Y Pesos Delanteros	**8x42 Kgf + 1x84 Kgf**	

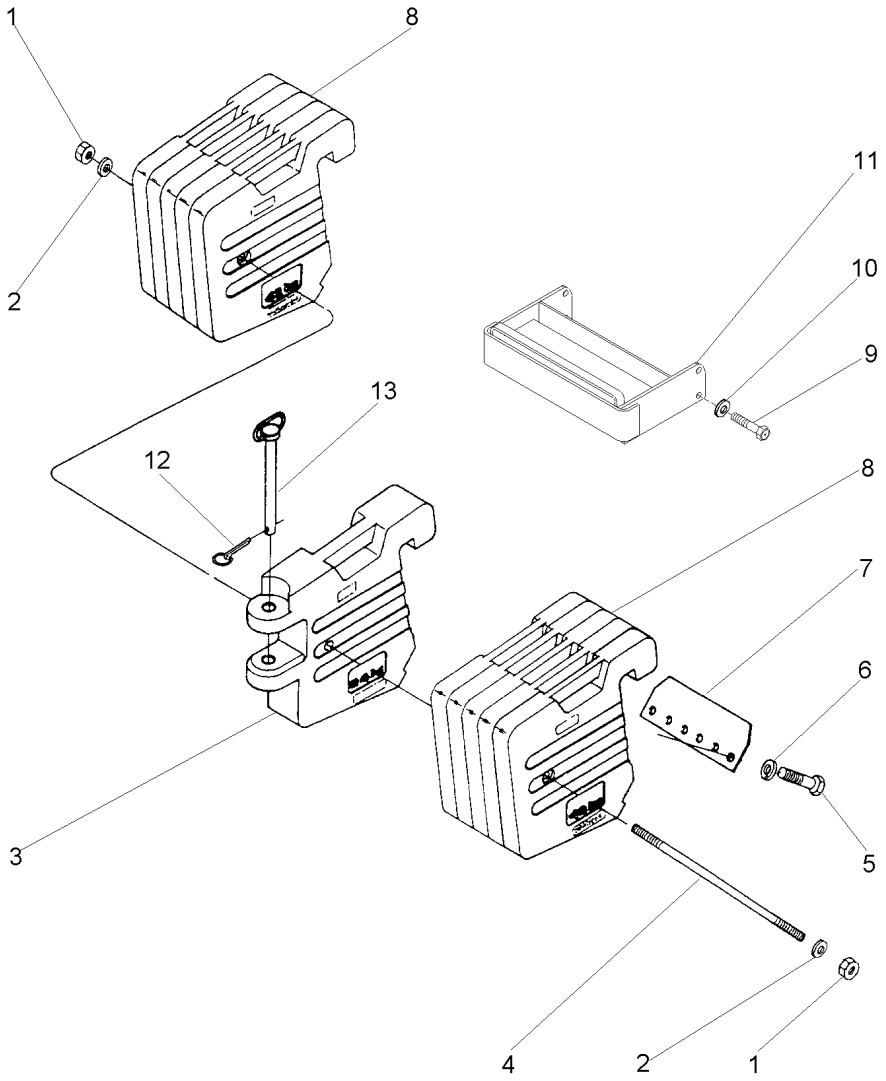

1	375112X1		**2**	PORCA	NUT	TUERCA
2	3585377M1		**2**	ARRUELA	WASHER	ARANDELA
3	053290P1	84KG	**1**	PESO	WEIGHT	PESA
4	053299P1		**1**	PARAFUSO	BOLT	PERNO
5	353901X1		**10**	PARAFUSO	BOLT	PERNO
6	353433X1		**10**	ARRUELA	WASHER	ARANDELA
7	053261P1		**2**	FIXADOR	ATTACHMENT	ADITAMENTO
8	053289P1	42KG	**8**	PESO	WEIGHT	PESA
9	1441704X1		**6**	PARAFUSO	BOLT	PERNO
10	353760X1		**6**	ARRUELA	WASHER	ARANDELA
11	053254S1		**1**	SUPORTE	BRACKET	SOPORTE
12	810285M92		**1**	PINO	PIN	PASADOR
13	020043N1		**1**	CJ. PINO	KIT, PIN	JUEGO PASADOR

Peso Da Roda Traseira	**1 + 1 X 40 Kgf**
Rear Wheel Weights	**1 + 1 X 40 Kgf**
Contrapesos De La Roda Trasera	**1 + 1 X 40 Kgf**

130-130

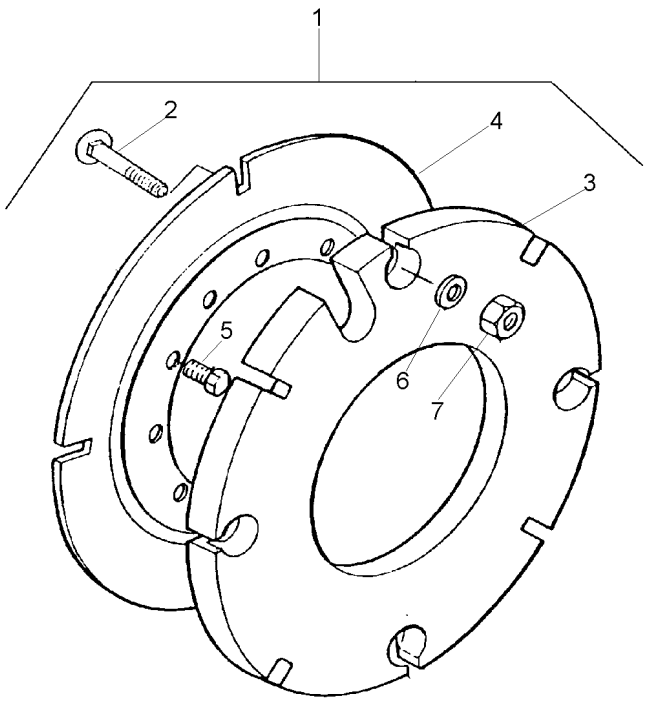

1			027967N1	**1** PESO	WEIGHT	PESA
2	3315210M1	1	M16X2,0X58	**8** PARAFUSO	BOLT	PERNO
3	2801392M2	1	40 kg	**2** CONTRA PESO	COUNTERWEIGHT	CONTRAPESO
4	2801394M2	1		**2** PLACA	PLATE	PLATO
5	353613X1	1	5/8x18x1.3/4	**8** PARAFUSO	BOLT	PERNO
6	3585377M1	1	33.5X17X3.75	**8** ARRUELA	WASHER	ARANDELA
7	880009362160	1	M16	**8** PORCA	NUT	TUERCA

Peso Da Roda Traseira	**1 + 1 X 52 Kgf**
Rear Wheel Weights	**1 + 1 X 52 Kgf**
Contrapesos De La Roda Trasera	**1 + 1 X 52 Kgf**

130-135

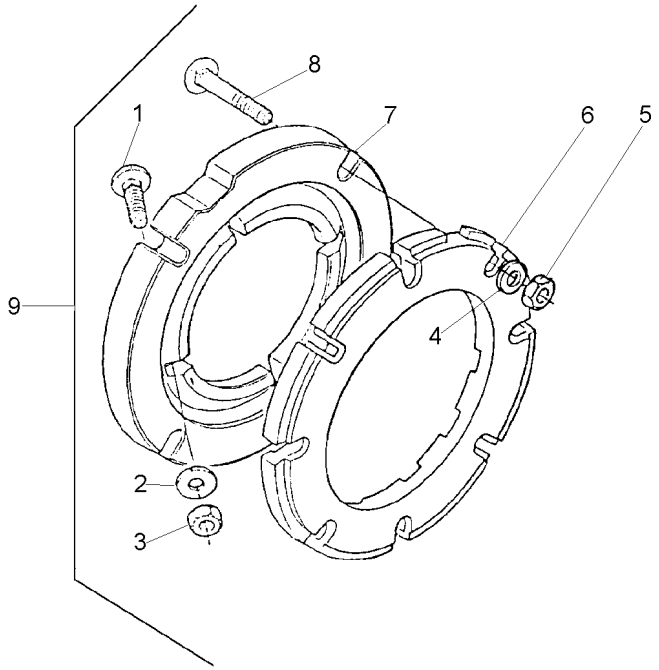

1	353864X1	9	5/8x18x1.3/4	**8**	PARAFUSO	BOLT	PERNO
2	3585377M1	9		**8**	ARRUELA	WASHER	ARANDELA
3	353429X1	9	5/8x18	**8**	PORCA	NUT	TUERCA
4	3585377M1	9		**8**	ARRUELA	WASHER	ARANDELA
5	353429X1	9	5/8x18	**8**	PORCA	NUT	TUERCA
6	2801403M1	9		**2**	PESO	WEIGHT	PESA
7	3149851M1	9		**2**	ADAPTADOR	ADAPTOR	ADAPTADOR
8	353870X1	9	5/8x18x3"	**8**	PARAFUSO	BOLT	PERNO
9			027908N1	**1**	PESO	WEIGHT	PESA

Peso Da Roda Traseira	**1 + 1 X 72 Kg**	**130-140**
Rear Wheel Weights	**1 + 1 X 72 Kg**	
Contrapesos De La Roda Trasera	**1 + 1 X 72 Kg**	

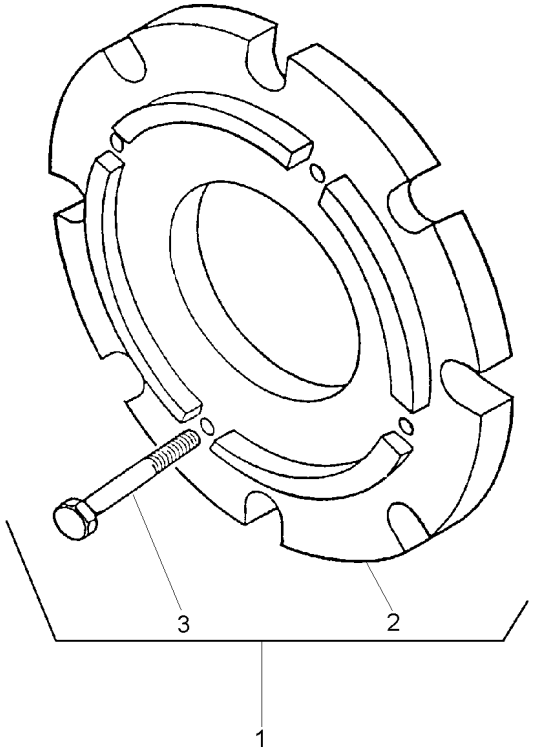

1		3408347M91	**1**	CJ. PESO	WEIGHT	PESA
2	3408287M1	1	**2**	PESO	WEIGHT	PESA
3	354285X1	1	**8**	PARAFUSO	BOLT	PERNO

Pesos Traseiro	**2 + 2 X 40 Kg**
Rear Weights	**2 + 2 X 40 Kg**
Contrapesos Traseras	**2 + 2 X 40 Kg**

130-145

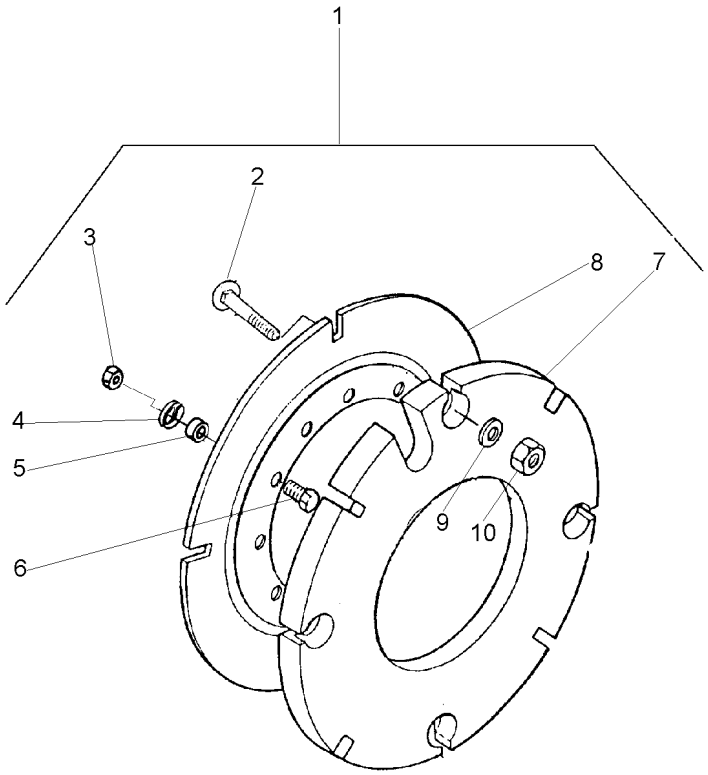

1			3589296M91
2	3315210M1	1	M16X2,0X58
3	353427X1	1	5/8x18
4	3585377M1	1	
5	3589297M1	1	
6	353617X1	1	5/8x18x2.1/4
7	2801392M2	1	
8	2801394M2	1	
9	3585377M1	1	
10	3904660M1	1	M16

1	PESO	WEIGHT	PESA
16	PARAFUSO	BOLT	PERNO
8	PORCA	NUT	TUERCA
8	ARRUELA	WASHER	ARANDELA
8	ESPAÇADOR	SPACER	PIEZA DISTANCIA
8	PARAFUSO	BOLT	PERNO
4	CONTRA PESO	COUNTERWEIGHT	CONTRAPESO
2	PLACA	PLATE	PLATO
16	ARRUELA	WASHER	ARANDELA
16	PORCA	NUT	TUERCA

Peso Da Roda Traseira	**2 + 2 X 52 Kgf**
Rear Wheel Weights	**2 + 2 X 52 Kgf**
Contrapesos De La Roda Trasera	**2 + 2 X 52 Kgf**

130-150

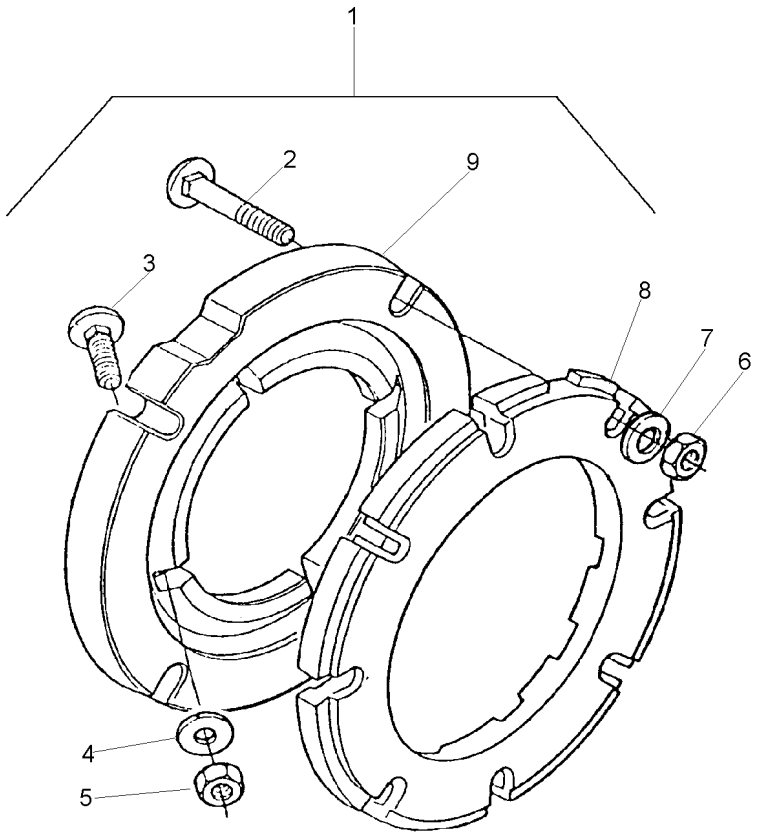

1		3149180M91	**1**	PESO	WEIGHT	PESA
2	353870X1	1 5/8x18x3"	**16**	PARAFUSO	BOLT	PERNO
3	353864X1	1 5/8x18x1.3/4	**8**	PARAFUSO	BOLT	PERNO
4	3585377M1	1 33.5X17X3.75	**16**	ARRUELA	WASHER	ARANDELA
5	353429X1	1 5/8x18	**8**	PORCA	NUT	TUERCA
6	353429X1	1 5/8x18	**16**	PORCA	NUT	TUERCA
7	3585377M1	1 33.5X17X3.75	**16**	ARRUELA	WASHER	ARANDELA
8	2801403M1	1	**4**	PESO	WEIGHT	PESA
9	3149851M1	1	**2**	ADAPTADOR	ADAPTOR	ADAPTADOR

Peso Da Roda Traseira	**2 + 2 X 72 Kg**
Rear Wheel Weights	**2 + 2 X 72 Kg**
Contrapesos De La Roda Trasera	**2 + 2 X 72 Kg**

130-155

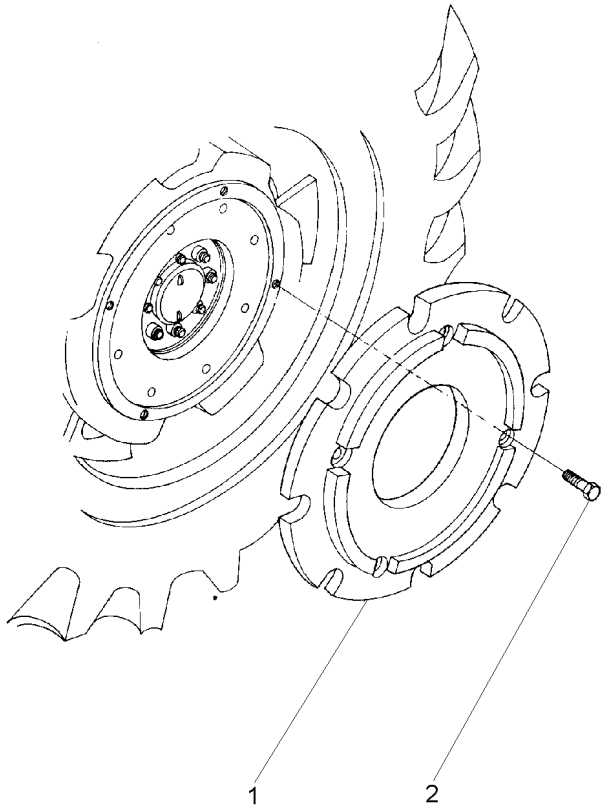

1	3408287M1	**4**	PESO	WEIGHT	PESA
2	354285X1	**16**	PARAFUSO	BOLT	PERNO

Peso Da Roda Traseira	**3 + 3 X 88 Kg**
Rear Wheel Weights	**3 + 3 X 88 Kg**
Contrapesos De La Roda Trasera	**3 + 3 X 88 Kg**

130-160

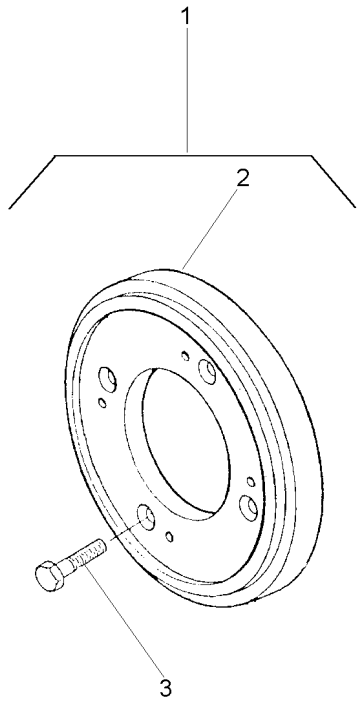

1		3149099M91	**1**	CJ. PESO	WEIGHT	PESA
2	3408287M1	1	**6**	PESO	WEIGHT	PESA
3	354285X1	1	**24**	PARAFUSO	BOLT	PERNO

Peso Da Roda Traseira	**4 + 4 X 72 Kg**
Rear Wheel Weights	**4 + 4 X 72 Kg**
Contrapesos De La Roda Trasera	**4 + 4 X 72 Kg**

130-165

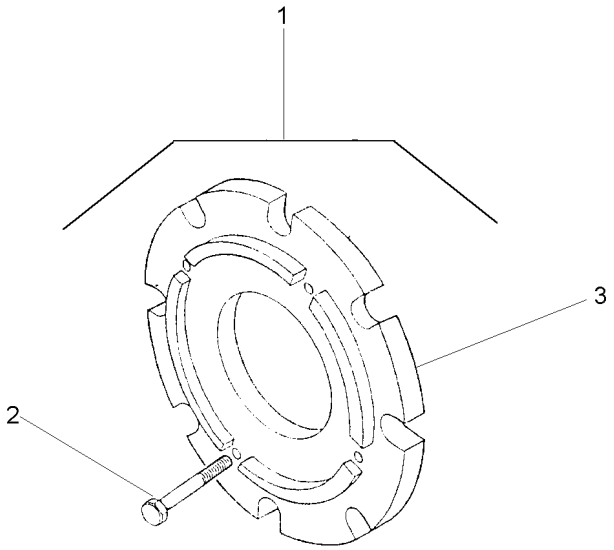

1		027968N1	**1**	CJ. PESO	WEIGHT	PESA
2	354285X1	1	**32**	PARAFUSO	BOLT	PERNO
3	3408287M1	1	**8**	PESO	WEIGHT	PESA

Kit Da Tdp
Tdp Kit
Tdp Kit

140-10

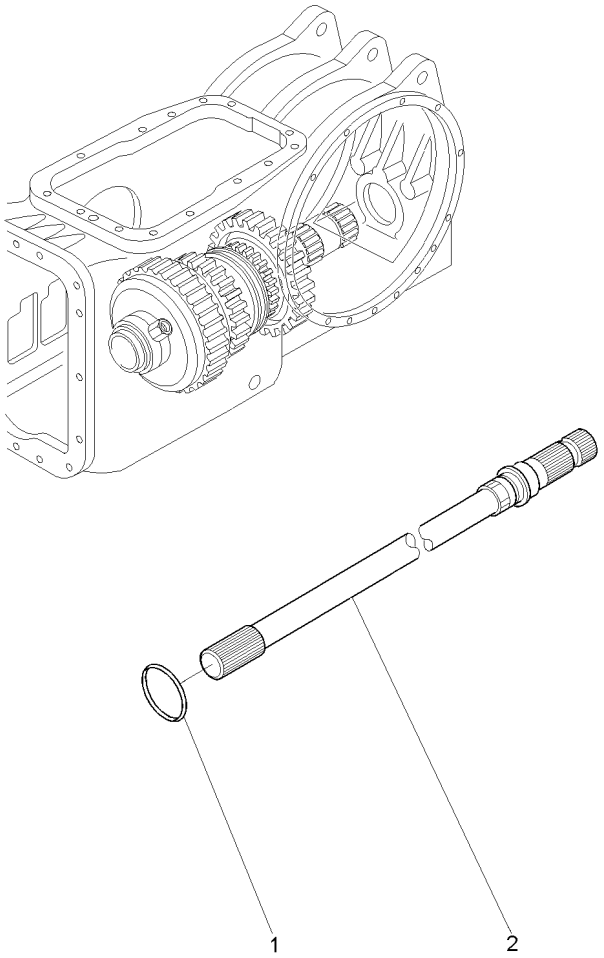

1	3814821M1		**1** ANEL "O"	O RING	JUNTA TORICA
2	3808177M1	1000 RPM	**1** EIXO	SHAFT	ARBOL

Kit Da Tdp
Tdp Kit
Tdp Kit

140-15

Arrozeiro
Rice Version
Tipo Arroz

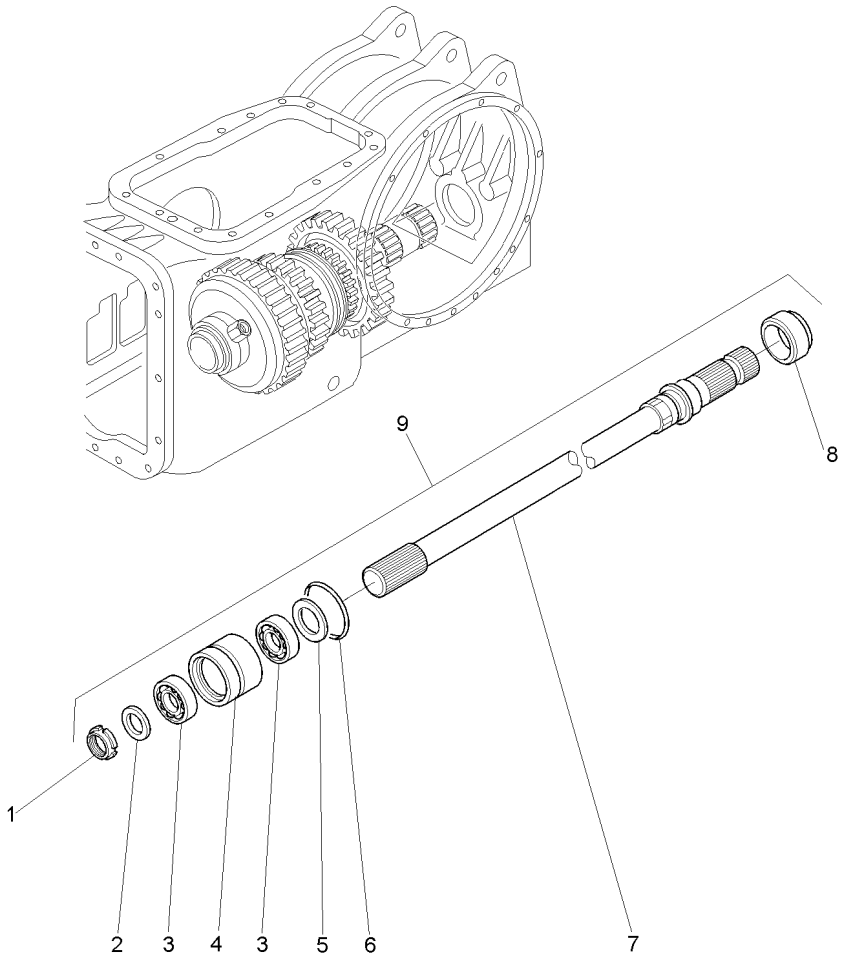

1	3759645M1	9	**1**	PORCA	NUT	TUERCA
2	3759646M1	9	**1**	ARRUELA	WASHER	ARANDELA
3	3759743M1	9	**2**	ROLAMENTO	BEARING	COJINETE
4	3811092M1	9	**1**	ALOJAMENTO	ATOMISER BODY	CUERPO ATOMIZ.
5	3759644M1	9	**1**	ARRUELA	WASHER	ARANDELA
6	3004906X1	9	**1**	ANEL "O"	O RING	JUNTA TORICA
7	3811097M1	9 21 ◀▶ 592MM	**1**	EIXO	SHAFT	ARBOL
8	3759794M1	9	**1**	VEDAÇÃO	SEALING	VEDACION
9	3811108M91	1000 RPM	**1**	CJ. EIXO	KIT, AXLE	JUEGO DE EJE

Triângulo De Advertência
Warning Triangle
Triángulo De Advertencia

140-20

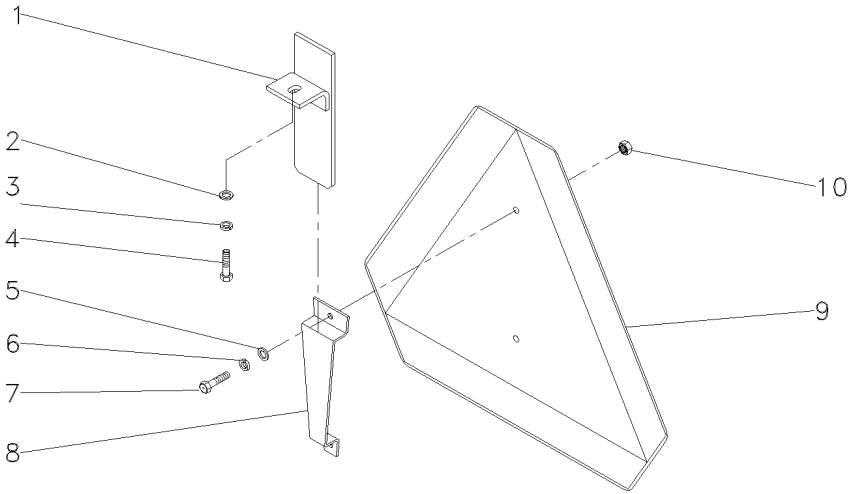

1	059285S1	**1** SUPORTE	BRACKET	SOPORTE
2	339024X1	**1** ARRUELA	WASHER	ARANDELA
3	339374X1	**1** ARRUELA	WASHER	ARANDELA
4	339123X1	**1** PARAFUSO	BOLT	PERNO
5	353753X1	**2** ARRUELA	WASHER	ARANDELA
6	353445X1	**2** ARRUELA	WASHER	ARANDELA
7	355125X1	**2** PARAFUSO	BOLT	PERNO
8	059290P1	**1** SUPORTE	BRACKET	SOPORTE
9	057778P1	**1** TRIÂNGULO	TRIANGLE	TRIANGULO
10	354120X1	**2** PORCA	NUT	TUERCA

Tomada De Luz Da Carreta
Lighting System
Sistema De Iluminación

140-25

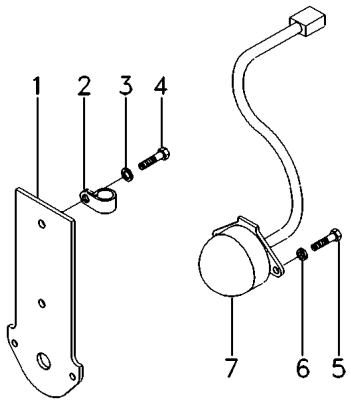

1	3808991M91	[A]	**1** SUPORTE	BRACKET	SOPORTE
2	1873859M1		**1** BRAÇADEIRA	CLAMP	ABRAZADERA
3	390744X1		**2** ARRUELA	WASHER	ARANDELA
4	3009491X1		**2** PARAFUSO	BOLT	PERNO
5	3007933X1	[A]	**3** PARAFUSO	BOLT	PERNO
6	339381X1	[A]	**3** ARRUELA	WASHER	ARANDELA
7	059372T2	[A]	**1** CONECTOR	CONNECTOR	CONECTOR

[A] ISO
ISO
ISO

Tomada De Luz Da Carreta
Lighting System
Sistema De Iluminación

140-30

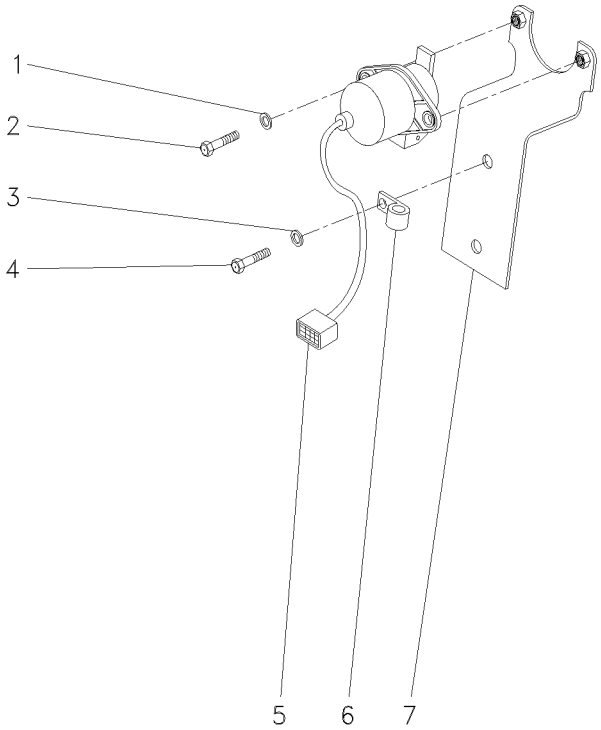

1	390972X1	**2**	ARRUELA	WASHER	ARANDELA
2	339123X1	**2**	PARAFUSO	BOLT	PERNO
3	390744X1	**2**	ARRUELA	WASHER	ARANDELA
4	3009491X1	**2**	PARAFUSO	BOLT	PERNO
5	059373T1	**1**	CONECTOR	CONNECTOR	CONECTOR
6	1873859M1	**1**	BRAÇADEIRA	CLAMP	ABRAZADERA
7	3808990M91	**1**	SUPORTE	BRACKET	SOPORTE

Chaves De Roda
Spanner
Llave Rueda

140-35

2 Rodas Motrizes
2 Wheels Drive
2 Ruedas Motriz

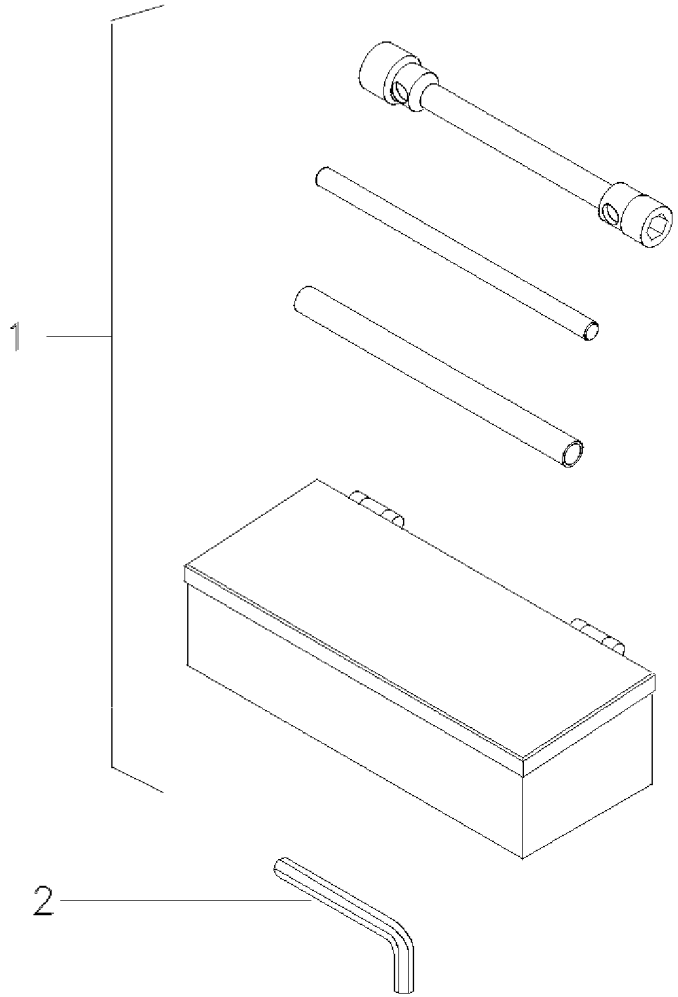

1	070797N1	140-70 No	**1** KIT FERRAMENTAS	KIT, TOOL	JGO.HERRAMIENTAS
2	049332T1	[A]	**1** CHAVE ALLEN	ALLEN KEY	LLAVE ALLEN

[A] CAPUZ
HOOD
CAPO

Chaves De Roda
Spanner
Llave Rueda

140-40

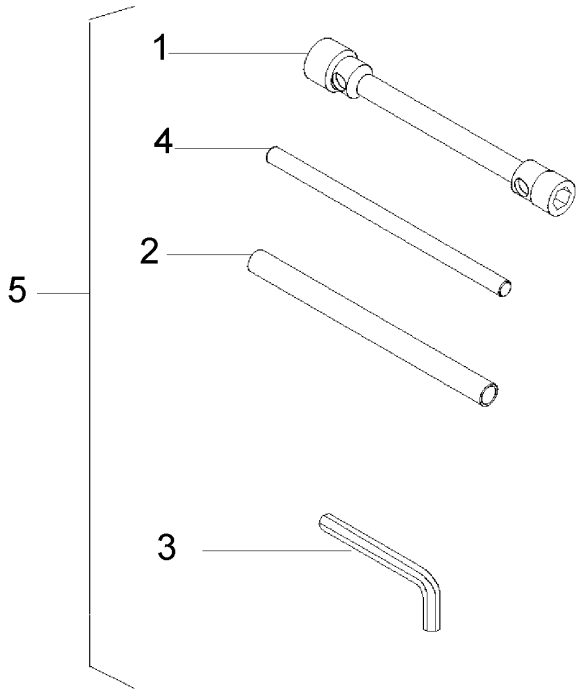

1	055394P1	24x33	**1**	CHAVE DE RODA	WHEEL KEY	LLAVE DE RUEDA
1	3149636M2	27 X 33	**1**	CHAVE DE RODA	WHEEL KEY	LLAVE DE RUEDA
2	3149803M1		**1**	TUBO	PIPE	CANO
3	049332T1		**1**	CHAVE ALLEN	ALLEN KEY	LLAVE ALLEN
4	3149804M1		**1**	BARRA	BAR	BARRA
5	T0289191		**1**	KIT CHAVE RODA	KIT WHEEL KEY	KIT LLAVE RUEDA

Caixa De Ferramentas
Tools Box
Caja De Herramientas

140-45

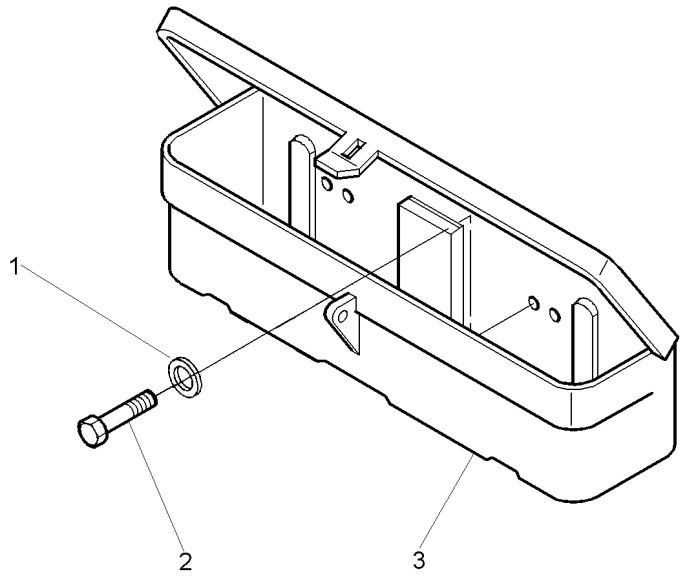

1	353753X1	**2**	ARRUELA	WASHER	ARANDELA
2	3019942X1	**2**	PARAFUSO	BOLT	PERNO
3	1696186M93	**1**	CAIXA	BOX	CAJA

Caixa De Ferramentas
Tools Box
Caja De Herramientas

140-50

Com Cabine Unificada
With Standard Cab
Con Cabina Unificada

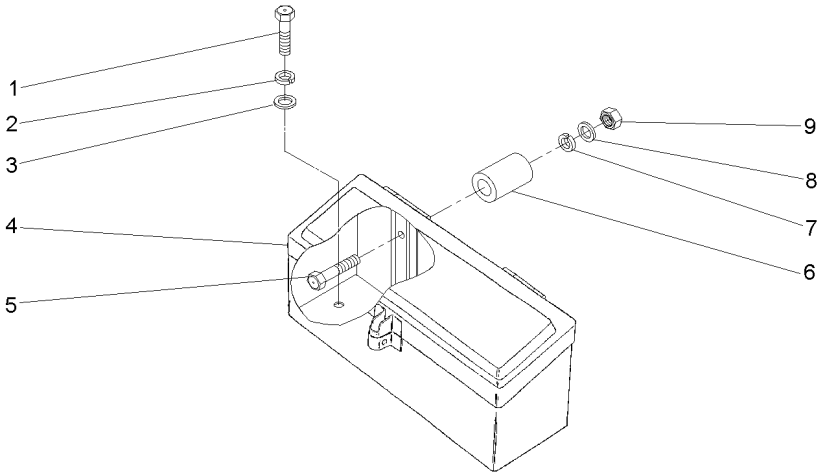

1	339123X1	**1** PARAFUSO	BOLT	PERNO
2	353446X1	**1** ARRUELA	WASHER	ARANDELA
3	829185M1	**1** ARRUELA	WASHER	ARANDELA
4	027964N1	**1** CX. FERRAMENTAS	TOOL BOX	CAJA HERRAMIENTA
5	353816X1	**1** PARAFUSO	BOLT	PERNO
6	042962P1	**1** ESPAÇADOR	SPACER	PIEZA DISTANCIA
7	353434X1	**1** ARRUELA	WASHER	ARANDELA
8	339534X1	**1** ARRUELA	WASHER	ARANDELA
9	353431X1	**1** PORCA	NUT	TUERCA

Kit De Ferramentas
Tools
Herramientas

140-55

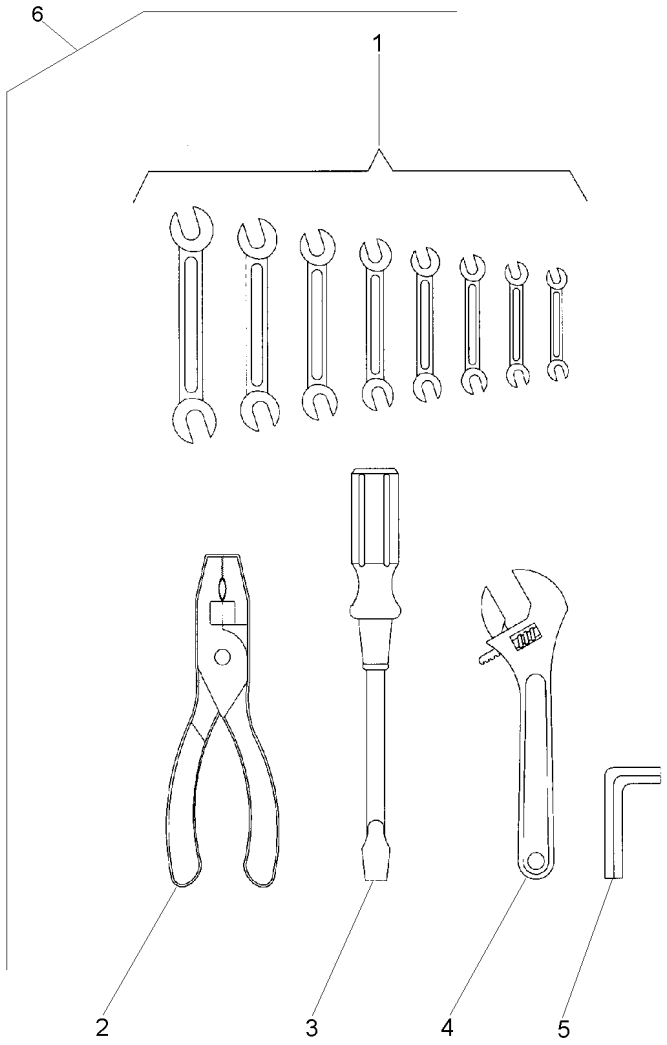

1	3145880M1	6	**1**	CHAVE DE BOCA	SPANNER	LLAVE DE RUEDA
1	3145881M1	6	**1**	CHAVE DE BOCA	SPANNER	LLAVE DE RUEDA
1	3145882M1	6	**1**	CHAVE DE BOCA	SPANNER	LLAVE DE RUEDA
1	3145883M1	6	**1**	CHAVE DE BOCA	SPANNER	LLAVE DE RUEDA
1	3145884M1	6	**1**	CHAVE DE BOCA	SPANNER	LLAVE DE RUEDA
1	3145885M1	6	**1**	CHAVE DE BOCA	SPANNER	LLAVE DE RUEDA
1	3145886M1	6	**1**	CHAVE DE BOCA	SPANNER	LLAVE DE RUEDA
1	3145887M1	6	**1**	CHAVE DE BOCA	SPANNER	LLAVE DE RUEDA
2	3145888M1	6	**1**	ALICATE	PLIERS	PINZAS
3	3145890M1	6	**1**	CHAVE DE FENDA	SCREWDRIVER	DESTORNILLADOR
4	3145889M1	6	**1**	CHAVE DE BOCA	SPANNER	LLAVE DE RUEDA
5	1437379M1	6	**1**	CHAVE ALLEN	ALLEN KEY	LLAVE ALLEN
6		3145959M91	**1**	KIT FERRAMENTAS	KIT, TOOL	JGO.HERRAMIENTAS

Engraxadeira
Greaser
Engrasadera

140-60

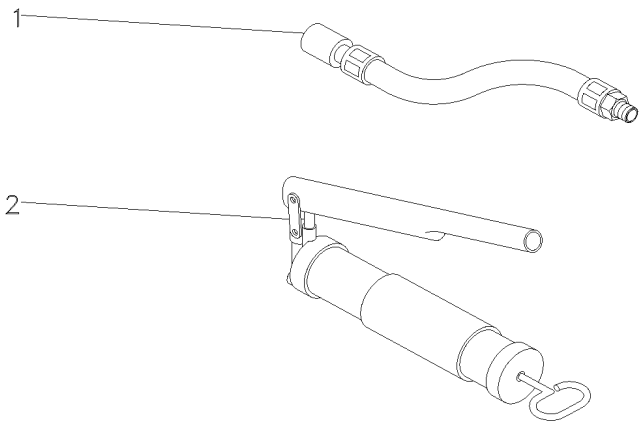

1	036336T1	**1** MANGUEIRA	HOSE	FLEXIBLE
2	036335T1	**1** ENGRAXADEIRA	SHOES	ZAPATAS

Extintor De Incêndio
Fire Extinguisher
Extintor De Incendio

140-65

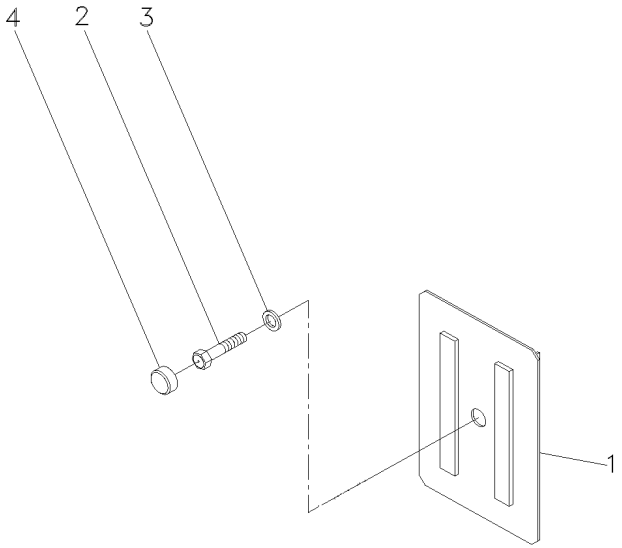

1	052515S1	**1**	FECHAMENTO	COVER	CUBIERTA
2	339123X1	**1**	PARAFUSO	BOLT	PERNO
3	339024X1	**1**	ARRUELA	WASHER	ARANDELA
4	3616277M1	**1**	CAPA	CAP	TAPA

Kit De Ferramentas
Tools
Herramientas

140-70

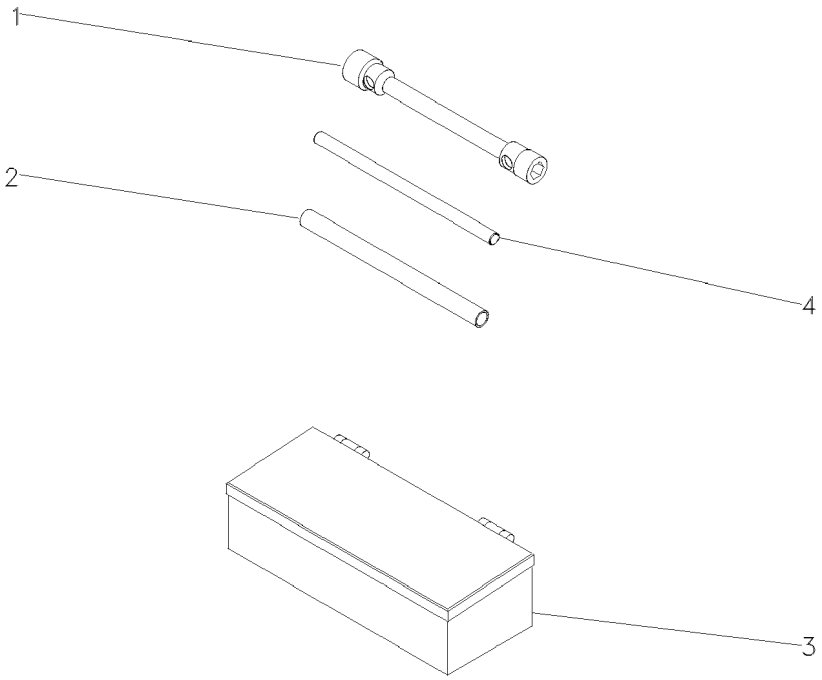

1	876500M1	**1**	CHAVE DE BOCA	SPANNER	LLAVE DE RUEDA
2	3149803M1	**1**	TUBO	PIPE	CANO
3	070798T1	**1**	CAIXA	BOX	CAJA
4	3149804M1	**1**	BARRA	BAR	BARRA

Cilindro Auxiliar
Auxiliary Cylinder
Cilindro Auxiliar

140-75

3000 Kgf - Isyp
3000 Kgf - Isyp
3000 Kgf - Isyp

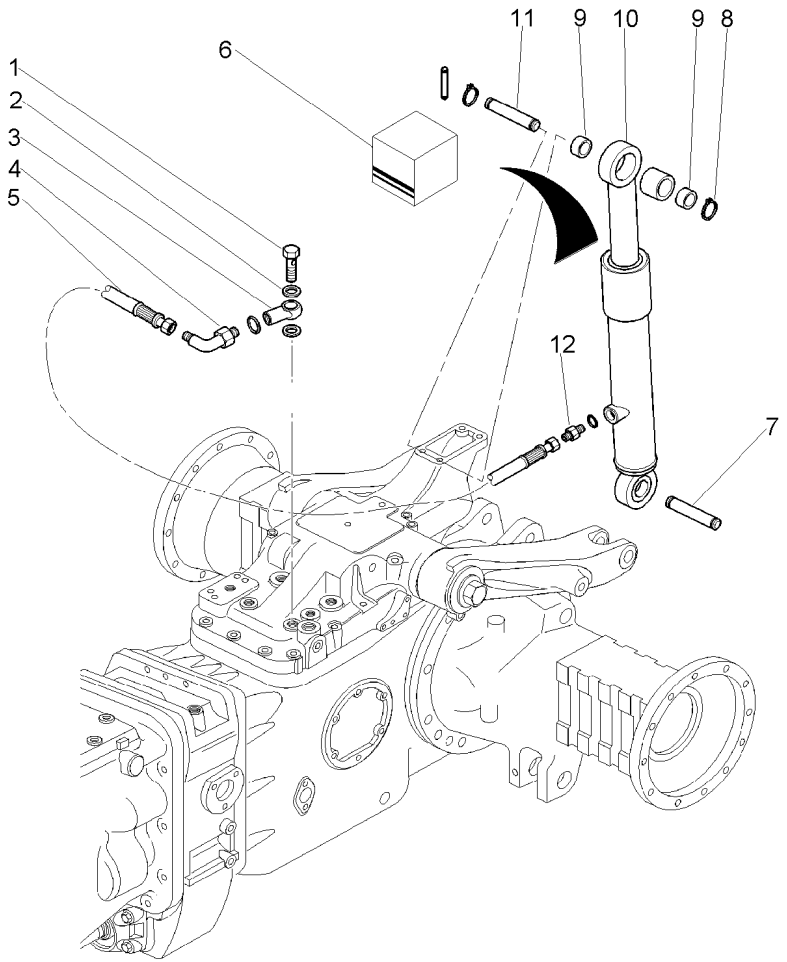

1	812561M1		**1**	PARAFUSO	BOLT	PERNO
2	3409613M1		**2**	ARRUELA	WASHER	ARANDELA
3	3808814M1		**1**	CONEXÃO	CONNECTION	CONEXION
4	3019412X91		**1**	CONEXÃO	CONNECTION	CONEXION
5	3809186M91	▶	**1**	MANGUEIRA	HOSE	FLEXIBLE
6	3604255M91	10	**1**	JG. REPARO	KIT, REPAIR	JUEGO REPARACION
7	3812029M92		**1**	PINO	PIN	PASADOR
8	3813500M1		**4**	ANEL	RING	ARO
9	3812034M1		**4**	ESPAÇADOR	SPACER	PIEZA DISTANCIA
10	3773719M91	28MM	**1**	CILINDRO	CYLINDER	CILINDRO
11	3812030M92	81MM	**1**	PINO	PIN	PASADOR
11	3812031M92	118MM	**1**	PINO	PIN	PASADOR
12	3019383X91		**1**	CONEXÃO	CONNECTION	CONEXION

Cilindro Auxiliar
Auxiliary Cylinder
Cilindro Auxiliar

140-80

3000 Kgf - Elc
3000 Kgf - Elc
3000 Kgf - Elc

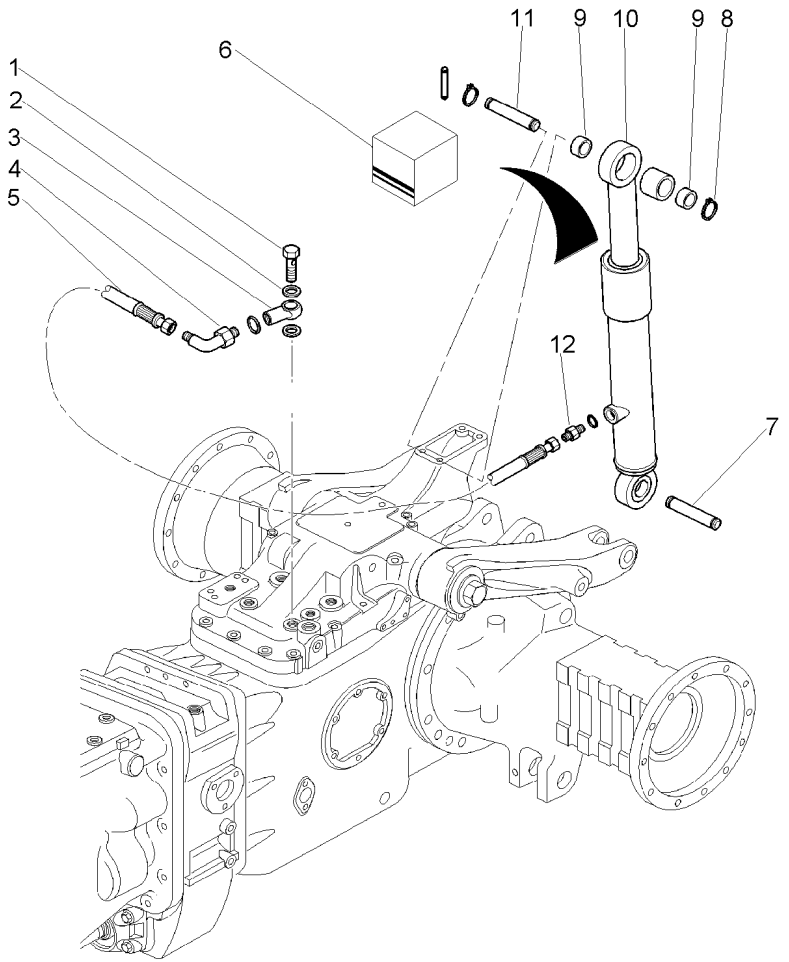

1	812561M1		**1**	PARAFUSO	BOLT	PERNO
2	3409613M1		**2**	ARRUELA	WASHER	ARANDELA
3	3808814M1		**1**	CONEXÃO	CONNECTION	CONEXION
4	3019412X91		**1**	CONEXÃO	CONNECTION	CONEXION
5	3809186M91	▶	**1**	MANGUEIRA	HOSE	FLEXIBLE
6	3604255M91	10	**1**	JG. REPARO	KIT, REPAIR	JUEGO REPARACION
7	3812029M92		**1**	PINO	PIN	PASADOR
8	3813500M1		**5**	ANEL	RING	ARO
9	3812034M1		**2**	ESPAÇADOR	SPACER	PIEZA DISTANCIA
10	3773719M91	28MM	**1**	CILINDRO	CYLINDER	CILINDRO
11	3812030M92	81MM	**1**	PINO	PIN	PASADOR
11	3812031M92	118MM	**1**	PINO	PIN	PASADOR
12	3019383X91		**1**	CONEXÃO	CONNECTION	CONEXION

Cilindro Auxiliar
Auxiliary Cylinder
Cilindro Auxiliar

140-85

4000 Kgf - Isyp
4000 Kgf - Isyp
4000 Kgf - Isyp

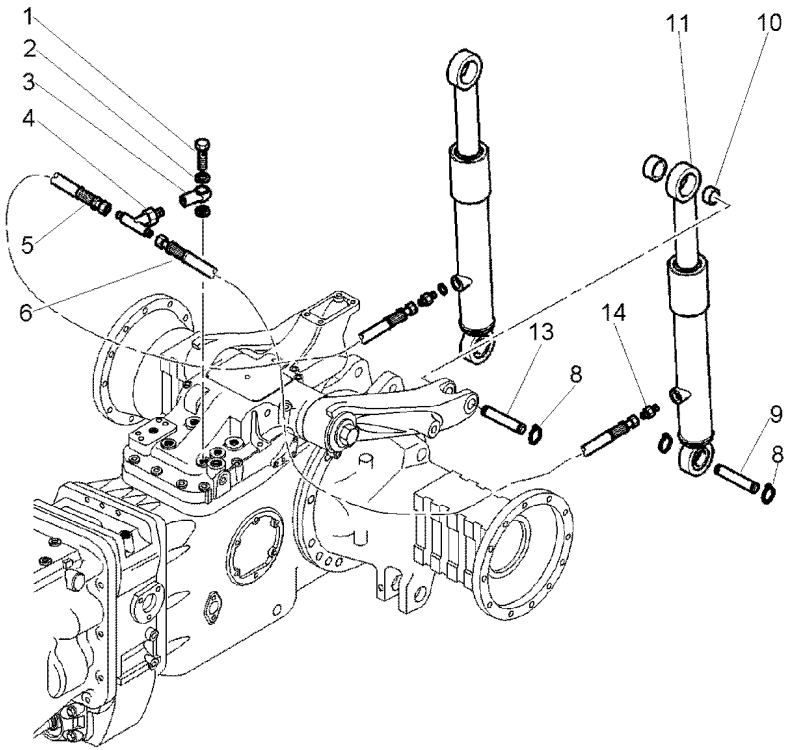

1	812561M1		**1**	PARAFUSO	BOLT	PERNO
2	3409613M1		**2**	ARRUELA	WASHER	ARANDELA
3	3808814M1		**1**	CONEXÃO	CONNECTION	CONEXION
4	3019607X91		**1**	CONEXÃO "T"	CONNECTION T	CONEXION T
5	3809186M91	▶	**1**	MANGUEIRA	HOSE	FLEXIBLE
6	3809185M91	◀	**1**	MANGUEIRA	HOSE	FLEXIBLE
8	3813500M1		**8**	ANEL	RING	ARO
9	3812029M92		**2**	PINO	PIN	PASADOR
10	3812034M1		**8**	ESPAÇADOR	SPACER	PIEZA DISTANCIA
11	3773719M91		**2**	CILINDRO	CYLINDER	CILINDRO
13	3812031M92		**2**	PINO	PIN	PASADOR
14	3019383X91		**2**	CONEXÃO	CONNECTION	CONEXION

Cilindro Auxiliar
Auxiliary Cylinder
Cilindro Auxiliar

140-90

4000 Kgf - Elc
4000 Kgf - Elc
4000 Kgf - Elc

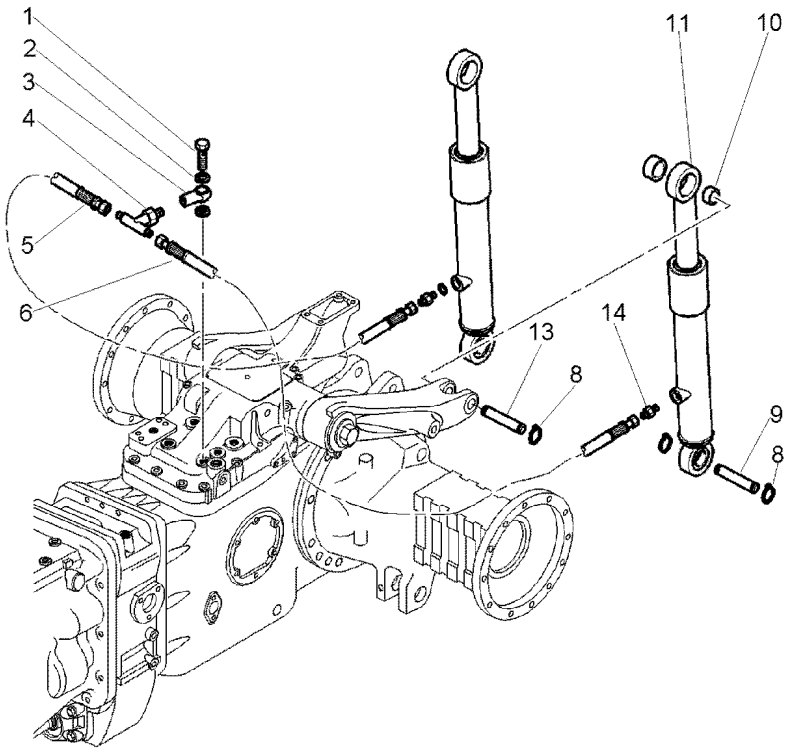

1	812561M1		**1**	PARAFUSO	BOLT	PERNO
2	3409613M1		**2**	ARRUELA	WASHER	ARANDELA
3	3808814M1		**1**	CONEXÃO	CONNECTION	CONEXION
4	3019607X91		**1**	CONEXÃO "T"	CONNECTION T	CONEXION T
5	3809186M91	▶	**1**	MANGUEIRA	HOSE	FLEXIBLE
6	3809185M91	◀	**1**	MANGUEIRA	HOSE	FLEXIBLE
8	3813500M1		**6**	ANEL	RING	ARO
9	3812029M92		**2**	PINO	PIN	PASADOR
10	3812034M1		**6**	ESPAÇADOR	SPACER	PIEZA DISTANCIA
11	3773719M91		**2**	CILINDRO	CYLINDER	CILINDRO
13	3812031M92		**2**	PINO	PIN	PASADOR
14	3019383X91		**2**	CONEXÃO	CONNECTION	CONEXION