RUTHZIL TRATOR COMERCIAL DE PEÇAS LTDA 11 97083-6812 ROLANDO CITRANGULO

JOHN DEERE

CATÁLOGO DE PEÇAS

5403

TRATOR

PC9131P - Edição 16Fev04 (Português)



Trator
5403

JOHN DEERE
FEVEREIRO 2004

CATÁLOGO DE PEÇAS
5403
TRATOR
PC9131P - Edição 16Fev04 (Português)

John Deere Brasil

IMPRESSO NO BRASIL
PORTUGUÊS

INDICE GERAL
PRIMARY INDEX
INDICE DE MATERIAS

CQ155436 -UN-03FEB04

20 -	1A16
30 -	1D1
40 -	1E1
50 -	1F1
60 -	1H10
70 -	1I1
80 -	2A16
90 -	2C13

20

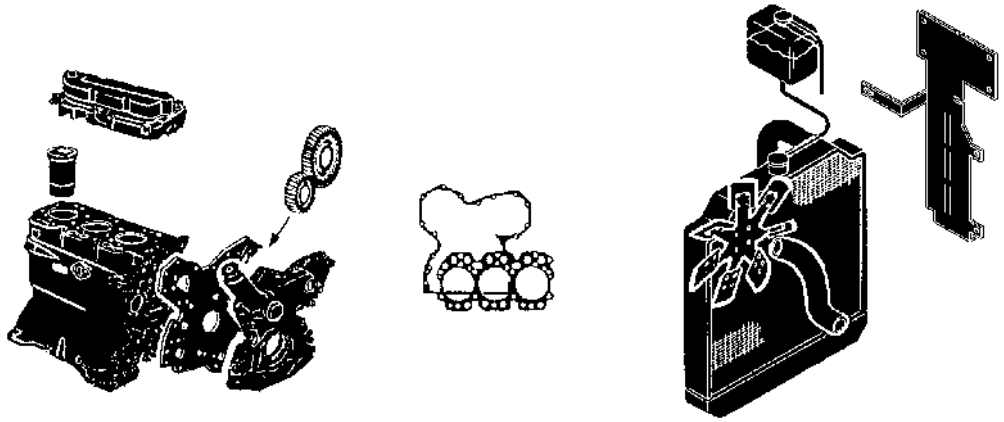

30

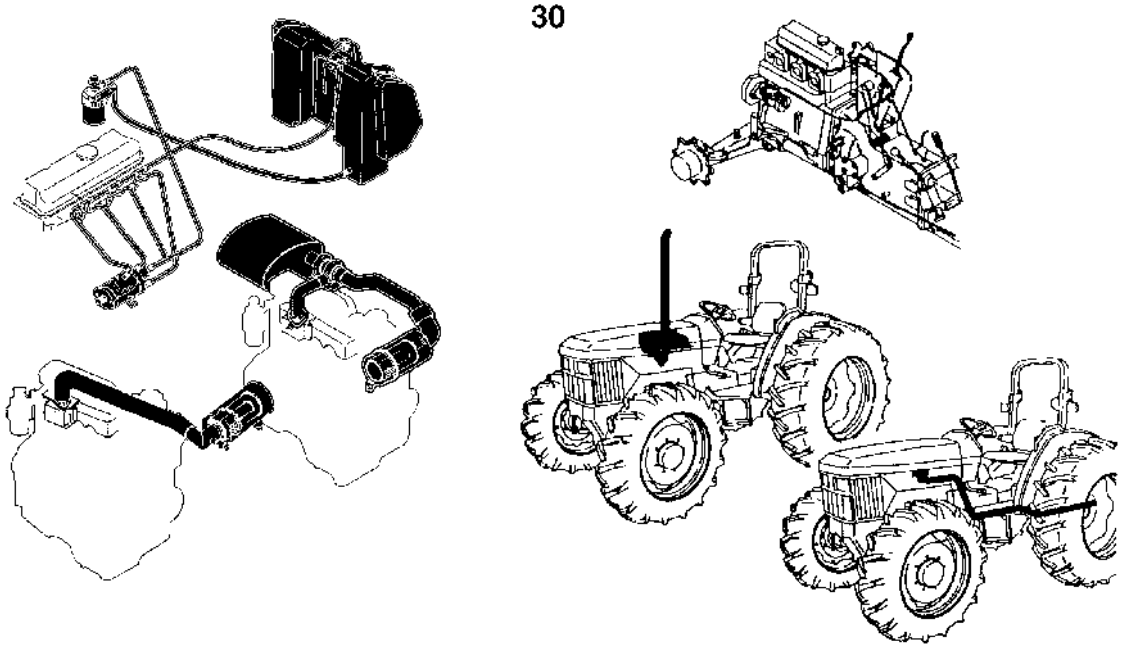

CQ155436

COPYRIGHT © 2004 DEERE & COMPANY Moline, Illinois All rights reserved

INDICE GERAL
PRIMARY INDEX
INDICE DE MATERIAS

LVP2194 -UN-04FEB00

20 -	1A16
30 -	1D1
40 -	1E1
50 -	1F1
60 -	1H10
70 -	1I1
80 -	2A16
90 -	2C13

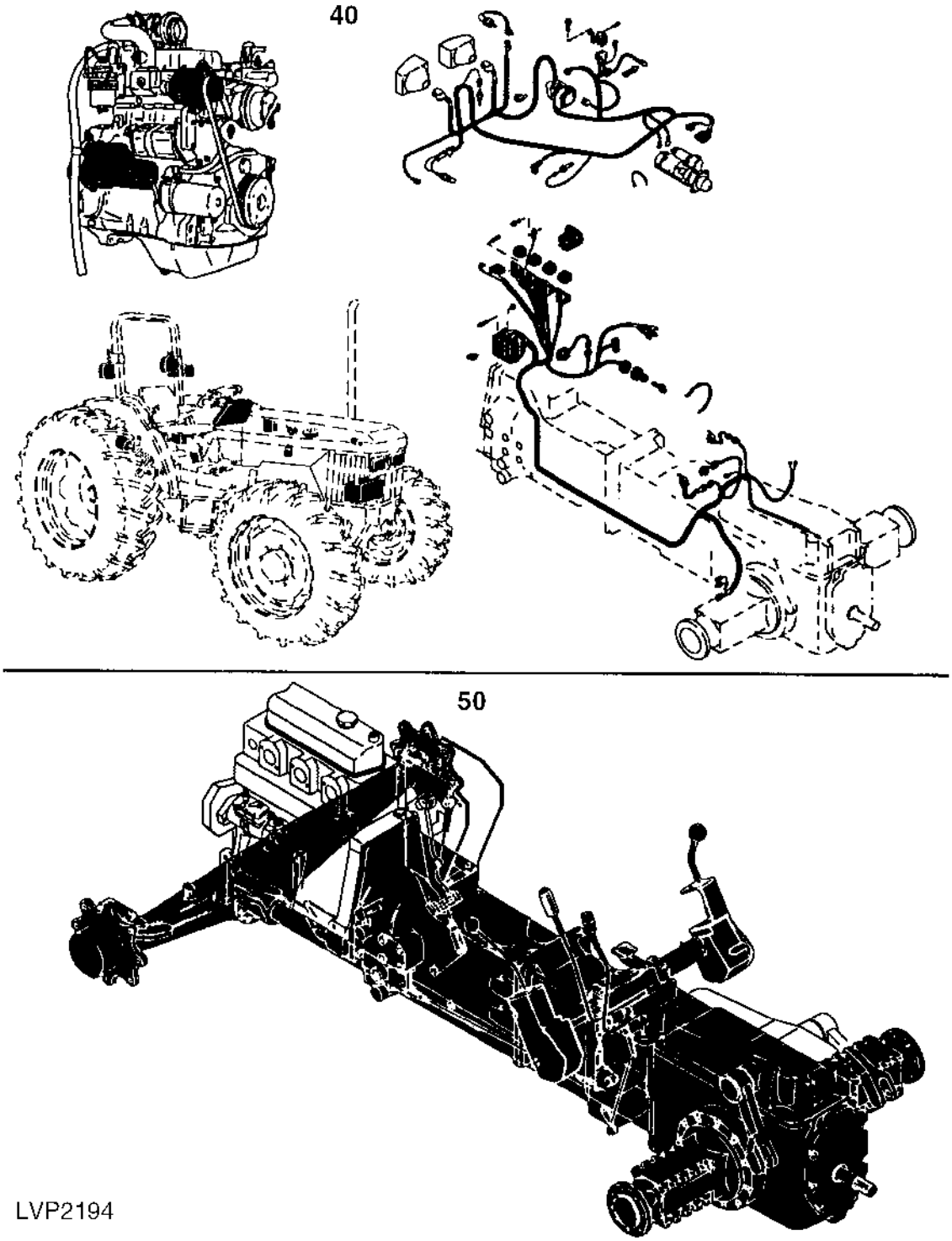

INDICE GERAL
PRIMARY INDEX
INDICE DE MATERIAS

LVP2195 -UN-04FEB00

20 -	1A16
30 -	1D1
40 -	1E1
50 -	1F1
60 -	1H10
70 -	1I1
80 -	2A16
90 -	2C13

60

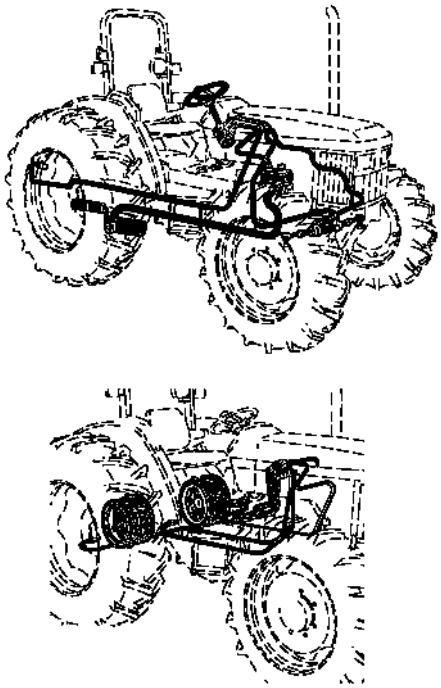

70

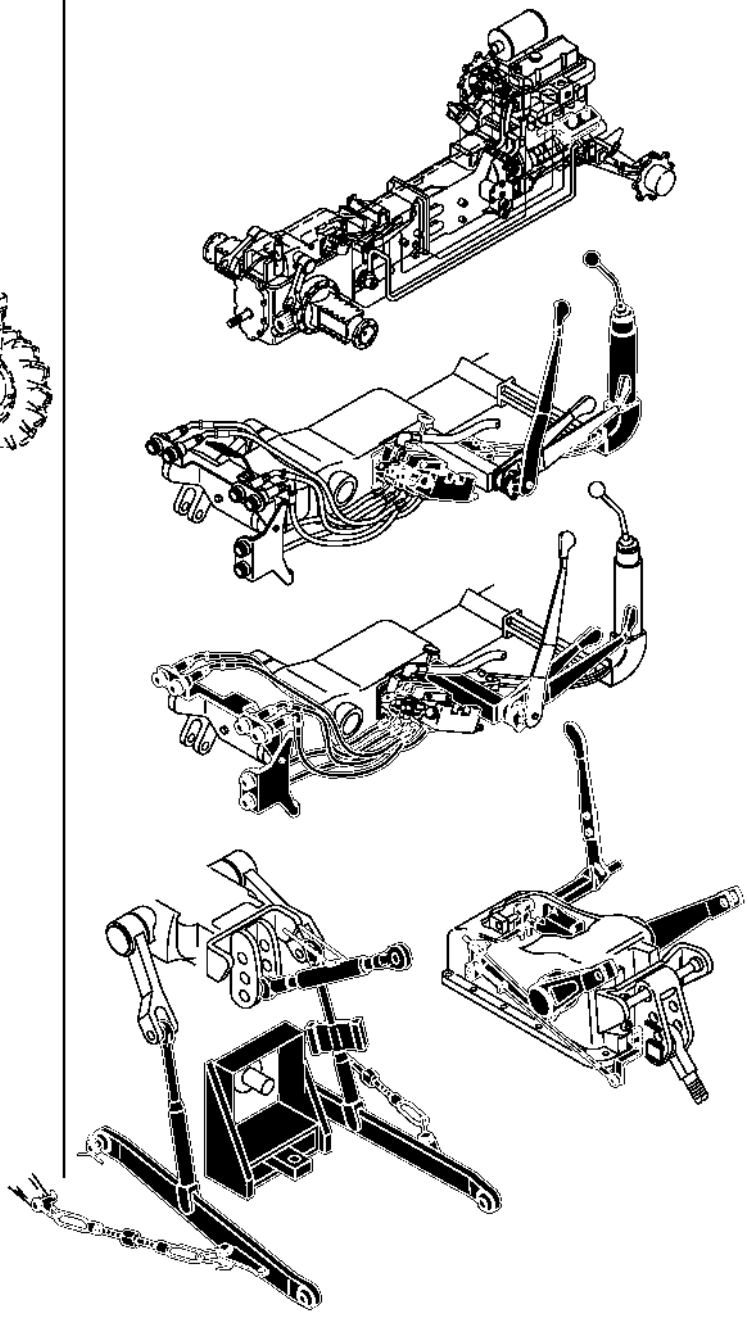

LVP2195

INDICE GERAL
PRIMARY INDEX
INDICE DE MATERIAS

LVP2196 -UN-04FEB00

20 -	1A16
30 -	1D1
40 -	1E1
50 -	1F1
60 -	1H10
70 -	1I1
80 -	2A16
90 -	2C13

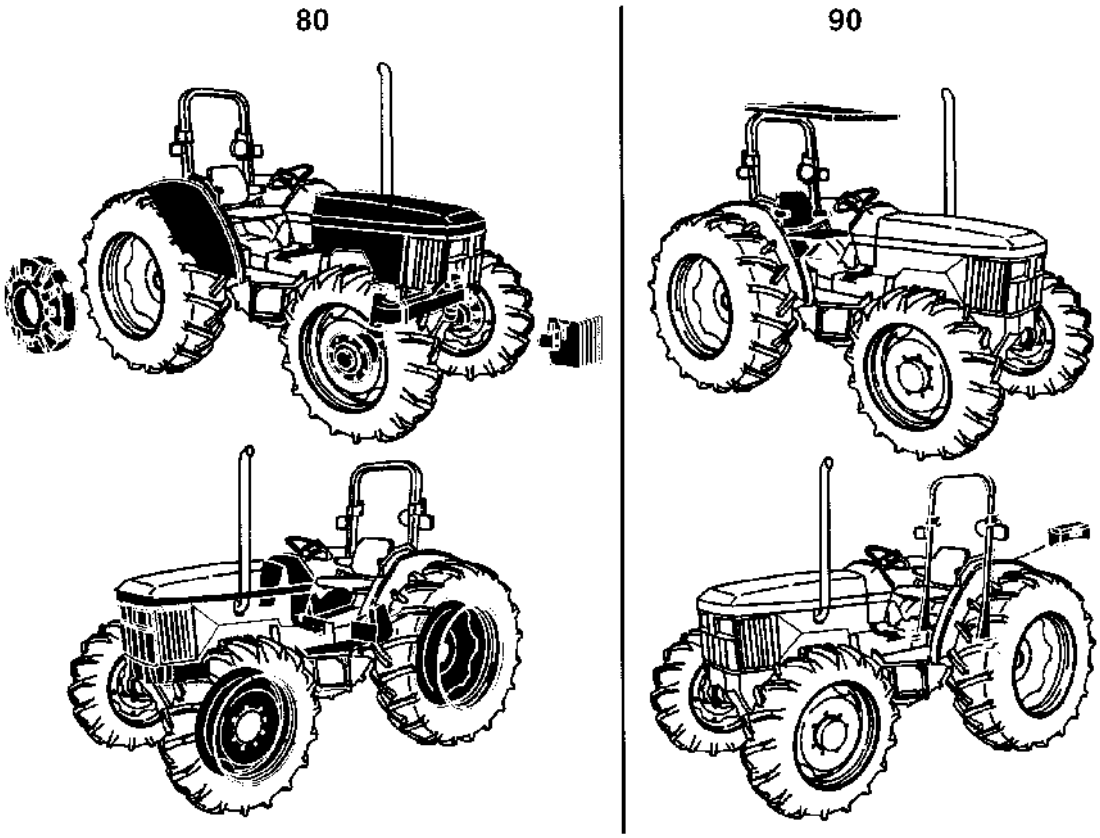

LVP2196

CQ153583 -UN-30OCT01



TRATOR JOHN DEERE 5403

NUMERO DE SERIE DO TRATOR

CQ153584 -UN-30OCT01

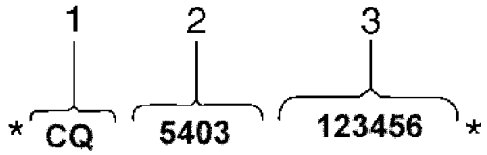

CQ153584

1. DESIGNA O FABRICANTE DO TRATOR — CQ - JOHN DEERE BRASIL
2. DESIGNA O MODELO DO TRATOR — 5403
3. DESIGNA O NUMERO DE SERIE DO TRATOR

LVP202 -UN-01JAN94

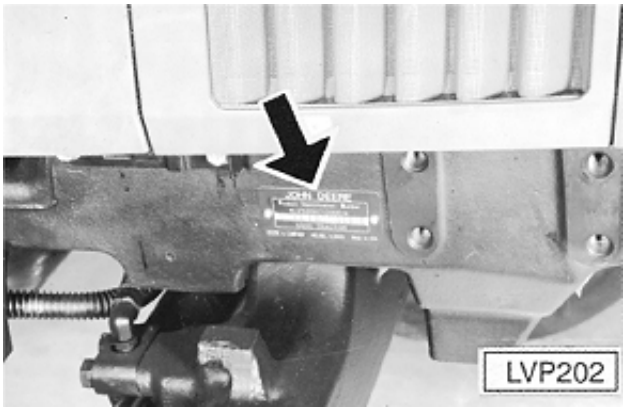

A PLACA DE NUMERO DE SERIE DO TRATOR ESTA LOCALIZADA AO LADO DIREITO NO SUPORTE FRONTAL.

INFORMACOES DE MOTORES

OS MOTORES CONTIDOS NESTE CATALOGO SAO FABRICADOS EM ROSARIO NA ARGENTINA.

PARA UMA MELHOR ASSISTENCIA EM PECAS DE REPOSICAO E SERVICOS, TENHA SEMPRE EM MAOS O NUMERO DE SERIE DO MOTOR, PARA UMA CORRETA IDENTIFICACAO.

NOTA: SE VOCE TEM ALGUM PROBLEMA OU SUGESTAO PARA ESSE CATALOGO, NOTIFIQUE O SETOR DE PUBLICACO (DCSPS) DA JOHN DEERE BRASIL EM HORIZONTINA.

PLACA DE NUMERO DE SERIE DO MOTOR

CD41925 -UN-22SEP97

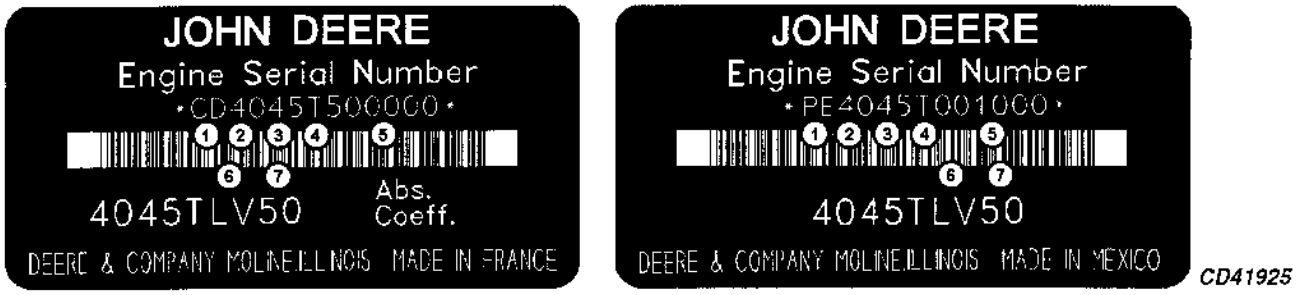

CD41925

1. DESIGNA O FABRICANTE DO MOTOR — JX= JOHN DEERE ARGENTINA
5. DESIGNA O NUMERO DE SERIE DO MOTOR — 123456 (SEIS DIGITOS)
7. DESIGNA A VERSAO DO MOTOR — 50 (DOIS DIGITOS)

LVP228 -UN-01JAN94

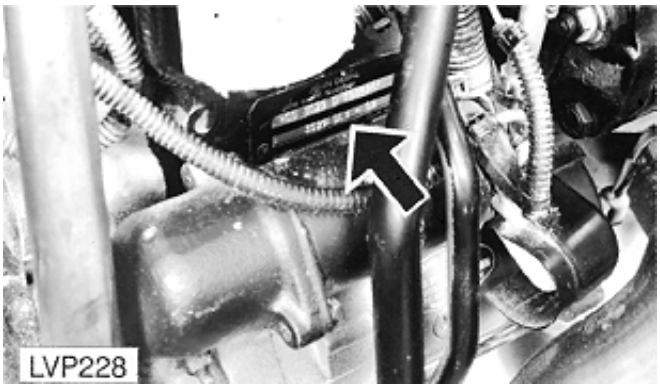

A PLACA DE NUMERO DE SERIE ESTA LOCALIZADA NO LADO DIREITO DO BLOCO DO MOTOR.

INFORMACIONES SOBRE MOTORES

LOS MOTORES RELACIONADOS EN ESTE CATALOGO SE FABRICAN EN HORIZONTINA BRASIL.
EL NUMERO DE SERIE DEL MOTOR FIGURADO EN LA CHAPA DE IDENTIFICATION PERMITE LA IDENTIFICATION CORRECTA DEL MOTOR; ASI, EL ALMACEN DE REQUESTOS PUEDE OFRECERLE UN SERVICIO RAPIDO Y EFFICAZ.
NOTA: SI EL MOTOR NO FUNCIONA CORRECTAMENTE O SI SE ENCUENTRA UN ERROR EN ESTE CATALOGO, SIRVASE DE INFORMAR EL DCSP EN LA JOHN DEERE BRASIL EN HORIZONTINA.

CHAPA DE IDENTIFICACION DEL MOTOR

CD41925 -UN-22SEP97

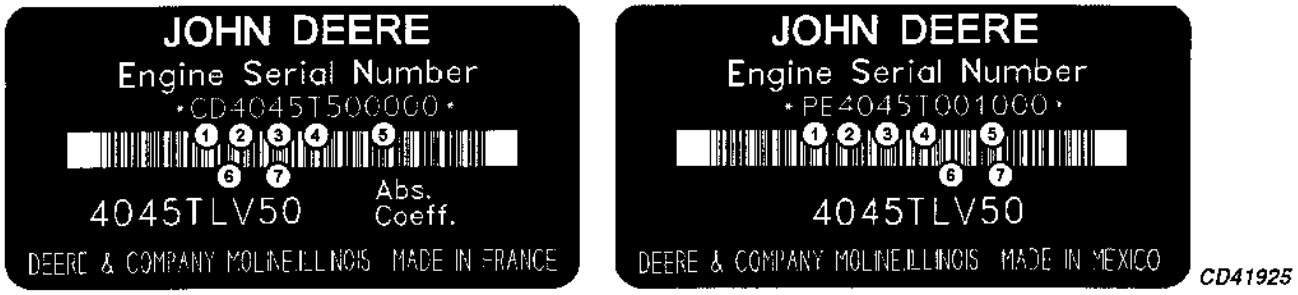

1. PLANTA DE FABRICACION
5. NUMERO DE SERIE DEL MOTOR
7. TIPO DEL MOTOR

JX= JOHN DEERE ARGENTINA
123456 (SEIS CIFRAS)
50 (DOS CIFRAS)

LVP228 -UN-01JAN94

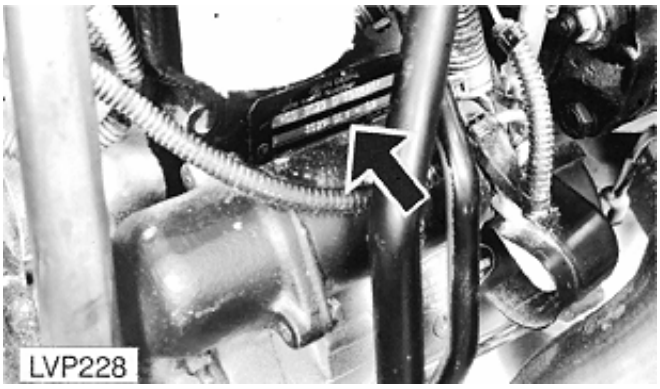

LA CHAPA DE IDENTIFICACION ESTA LOCALIZADA EN EL LADO DERECHO DEL MOTOR.

NUMERO DE SERIE DO EIXO DIANTEIRO

LVP229 -UN-01JAN94

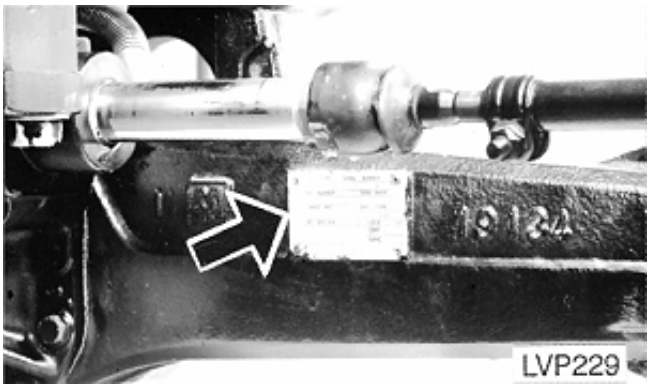

A PLACA DE NUMERO DE SERIE DO EIXO DIANTEIRO ESTA LOCALIZADA NA FACE DIREITA DA CARCA−A DO EIXO DIANTEIRO.

CODIGOS USADOS NA COLUNA "NOTAS".

CQ151925 -UN-29OCT01

	ENGLISH	PORTUGUÊS	DEUTSCH	FRANÇAIS
ALSO ORDER	ALSO ORDER	PEDIR TAMBÉM	EBENSO BESTELLEN	COMMANDER AUSSI
AMP	AMPERE	AMPERE	AMPERE	AMPERE
AND	AND	E	UND	ET
APPL	THIS APLICATION ONLY	SOMENTE PARA ESTA APLICAÇÃO	NUR FÜR DIESE ANWENDUNG	UNIQUEMENT POUR CETTE UTILISATION
AR	AS REQUIRED	CONFORME NECESSÁRIO	NACH BEDARF	SELON LE BESOIN
ASSY	COMPLETE ASSEMBLY	CONJUNTO COMPLETO	KOMPLETE BAUGRUPPE	ENSEMBLE COMPLET
COMPLETE	COMPLETE	COMPLETO	VOLLSTANDIG	COMPLET
FOR	FOR	PARA	FÜR	POUR
FRONT	FRONT	FRENTE	VORN	AVANT
HP	HORSEPOWER	POTÊNCIA	PFERDESTARKE	PUISSANCE EN CV
ID	INSIDE DIAMETER	DIÂMETRO INTERNO	INNENDURCHMESSER	DIAMETRE INTERIEUR
INCL KEYS	INCLUDES KEYS	INCLUSIVE ITENS	EINSCHLIBLIEBLICH TEILE	COMPREND LES REPERES
KIT	KIT	CONJUNTO DE PEÇAS	SATZ	JEU
L	NUMBER-OF LINKS	NUMERO DE ELOS	ZAHL DER GLIEDER	NOMBRE DE MAILLONS
LGTH	LENGTH	COMPRIMENTO	LÄNGE	LONGUEUR
LH	LEFT-HAND	ESQUERDA	LINKS	GAUCHE
LOW	LOWER	INFERIOR	UNTEN	INFERIEUR
MARKED	MARKED	MARCADO	MARKIERT	MARQUE
MF	MAKE FROM	FAZER DE	HERSTELLEN VON	REALISER AVEC
MFWD	MECHANICAL FRONT WHEEL DRIVE	TRAÇÃO DIANTEIRA MECÂNICA	MECHANISCHER FRONTRADANTRIEB	TRACTION AVANT MECANIQUE
NA	NOT USED APLICATION	NÃO USADO NESTA APLICAÇÃO	IN DIESER ANWENDUNG NICHT BENUTZT	NE SERT PAS POUR CETTE APPLICATION
NLA	NO LONGER AVAILABLE	DESCONTINUADO	NICHT MEHR LIEFERBAR	EPUISE
NSEP	NOT SUPLIED SEPARATELY	NÃO SE FORNECE SEPARADAMENTE	EINZELN NICHT LIEFERBAR	NON LIVRE SEPAREMENT
OD	OUTSIDE DIAMETER	DIÂMETRO EXTERNO	AUBENDURCHMESSER	DIAMETRE EXTERIEUR
OR	OR	OU	ODER	OU
ORD	ORDER	PEDIR	BESTELLE	COMMANDER
ORD W/	ALSO ORDER	PEDIR COM	BESTELLE MIT	COMMANDER AVEC
OS	OVERSIZE	SOBRETAMANHO	UEBERGROSSE	SURDIMENSIONNE
PKG	PACKAGE	PÔR EMBALAGEM DE	VERPACKT ZU	PAR PAQUET DE
RATIO	RATIO	INDICE DE DESMULTIPLICAÇÃO	ÜBERSETZUNGSVERHÄLTNIS	RAPPORT DE TRANSMISSION
REAR	REAR	TRASEIRO	HINTEN	ARRIERE
RH	RIGHT-HAND	DIREITA	RECHTS	DROIT
STD	STANDARD	STANDARD	STANDARD	STANDARD
SUB	REPLACED BY	SUBSTITUÍDO PÔR	ERSETZT DURCH	REMPLACE PAR
SUB FOR	SUBSTITUTES FOR	SUBSTITUI	ERSATZ FÜR	REMPLACE
TK	THICKNESS	ESPESSURA	STARKE	APAISSEUR
UP	UPPER	SUPERIOR	OBEN	SUPERIEUR
US	UNDERSIZE	SUBTAMANHO	UNTERGROSSE	SOUS-DIMENSIONNE
USE WITH	USE WITH	USAR COM	BENUTZEN MIT	A UTILISER AVEC
W/	WITH	COM	MIT	AVEC
W/O	WITHOUT	SEM	OHNE	SANS
Z	GEAR AND SPROCKET TEETH NUMBER	NUMERO DE DENTES DAS ENGRENAGENS	ZAHNEZAHL FUR KETTENUND ZAHNRAD	NOMBRE DE DENTS DES PIGNONS

CQ151925

CODIGOS USADOS NA COLUNA "NOTAS".

CQ151926 -UN-29OCT01

	ITALIANO	ESPAÑOL	SVENSKA
ALSO ORDER	ORDINARE ANCHE	PEDIR TAMBIEN	BESTALL AVEN
AMP	AMPERE	AMPERIO	AMPERE
AND	E	Y	OCH
APPL	SOLO PER QUESTO IMPIRGO	TAN SOLO PARAESTE PROPOSITO	ENDAST FOR DENNA
AR	SECONDO NECCESSITA	SEGUN NECESIDAD	VID BEHOV
ASSY	GRUPPO COMPLETO	CONJUNTO COMPLETO	KOMPLETT SATS
COMPLETE	COMPLETO	COMPLETO	FULLSTANDIG
FOR	PER	PARA	FÖR
FRONT	ANTERIORE	FRENTE	FRAM
HP	POTENZA IN CAVALLI	POTENCIA	HASTKRAFT
ID	DIAMETRO INTERNO	DIAMETRO INTERIOR	INRE DIAMETER
INCL KEYS	CHAVETTE INCLUSE	INCLUYE LAS POSICIONES	INKLUSIVE NYCKLAR
KIT	CORREDO	JUEGO	SATS
L	NUMERO DI MAGLIE	NUMERO DE ESLABONES	ANTAL LÄNKAR ELLER LED
LGTH	LUNGHEZZA	LONGITUD	LÄNGD
LH	SINISTRA	IZQUIERDA	VANSTER SIDA
LOW	INFERIORE	MAS BAJO	NEDRE
MARKED	MARCATO	MARCADO	MARKT
MF	FABBRICARE DI	HACER DE	TILLVERKA AV
MFWD	TRAZIONE ANTERIORE MECCANICA	TRACCION DELANTERA MECANICA	MEKANISK FRAMHJULSDRIFT
NA	NON USATO IN QUESTA APPLICAZIONE	NO SE USA EN ESTA APLICACION	AJ ANVAND I DETTA SAMMANHANG
NLA	NON PIU DISPONIBILE	DESCONTINUADO	EJ LANGRE TILLGANGLIG
NSEP	NON LORNITO SEPARATAMENTE	NO SE SUMINISTRA POR SEPARADO	KAN EJ ERHALLAS SEPARAT
OD	DIAMETRO ESTERNO	DIAMETRO EXTERIOR	YTTRE DIAMETER
OR	OPURE	O	ELLER
ORD	ORDINARE	PÍDASE	ORDER, REKVISITION
ORD W/	ORDINARE CON	PÍDASE CON	BESTÄLL MED
OS	EXTRA GRANDE	SOBRETAMANO	OEVERDIMENSIONERAD
PKG	IN CONFEZIONE DA	POR PAQUETE DE	I SATS ELLER PAKET
RATIO	RAPORTO DI RIDUZIONE	INDICE DE	REDUKTION
REAR	POSTERIORE	TRASERO	BAK, BAKRE
RH	DESTRA	DERECHA	HOGER
STD	STANDARD	NORMAL	STANDARD
SUB	SUSTITUITO PER	SUSTITUIDO POR	ERSATT MED
SUB FOR	SUSTITUISCE	SUSTITUICION PARA	ERSATTER
TK	SPESSORE	ESPESOR	TJOCKLEK
UP	SUPERIORE	SUPERIOR	OEVRE
US	EXTRA PICCOLO	SUBTAMANO	UNDERDIMENSIONERAD
USE WITH	USARE CON	USAR CON	ANVAND MED
W/	CON	CONJUNTO COMPLETO	MED, INKLUSIVE
W/O	SENZA	SIN	UTAN, EXKLUSIVE
Z	NO. DENTI CORONA O PIGNONE	NUMERO DE DIENTES DE LOS ENGRANAJES	ANTAL TANDER PA DREV OCH KUGGHJUL

CQ151926

INFORMACOES DO NUMERO DE SERIE.

O NUMERO DE SERIE LISTADO MOSTRA EM QUAIS MAQUINAS CADA PECA PODE SER UTILIZADA, POR EXEMPLO:

- A PECA PODE SER USADA EM TODAS AS MAQUINAS.

000000 - A PECA PODE SER USADA NAS MAQUINAS COM NUMERO DE SERIE A PARTIR DO NUMERO LISTADO

- 000000 A PECA PODE SER USADA NAS MAQUINAS COM NUMERO DE SERIE ATE O NUMERO LISTADO.

000000 - 000000 A PECA PODE SER USADA NAS MAQUINAS ENTRE OS NUMEROS DE SERIE LISTADOS.

QUANDO XXXX'S ESTA NO LUGAR DO NUMERO DE SERIE, UMA TROCA FOI FEITA, MAS O EXATO NUMERO DE SERIE NAO ERA CONHECIDO NO MOMENTO DA PUBLICACAO DO CATALOGO DE PECAS.

DIRECAO DA SETA

SETAS SAO UTILIZADAS NAS ILUSTRACOES PARA INDICAR A PARTE FRONTAL DO TRATOR. O LADO DIREITO E LADO ESQUERDO SAO DETERMINADOS CONFORME LADO DIREITO E ESQUERDO DO TRATORISTA.

INDICE DE GRUPO
SECTIONAL INDEX
INDICE DE SECCION

CQ155361 -UN-23DEC03

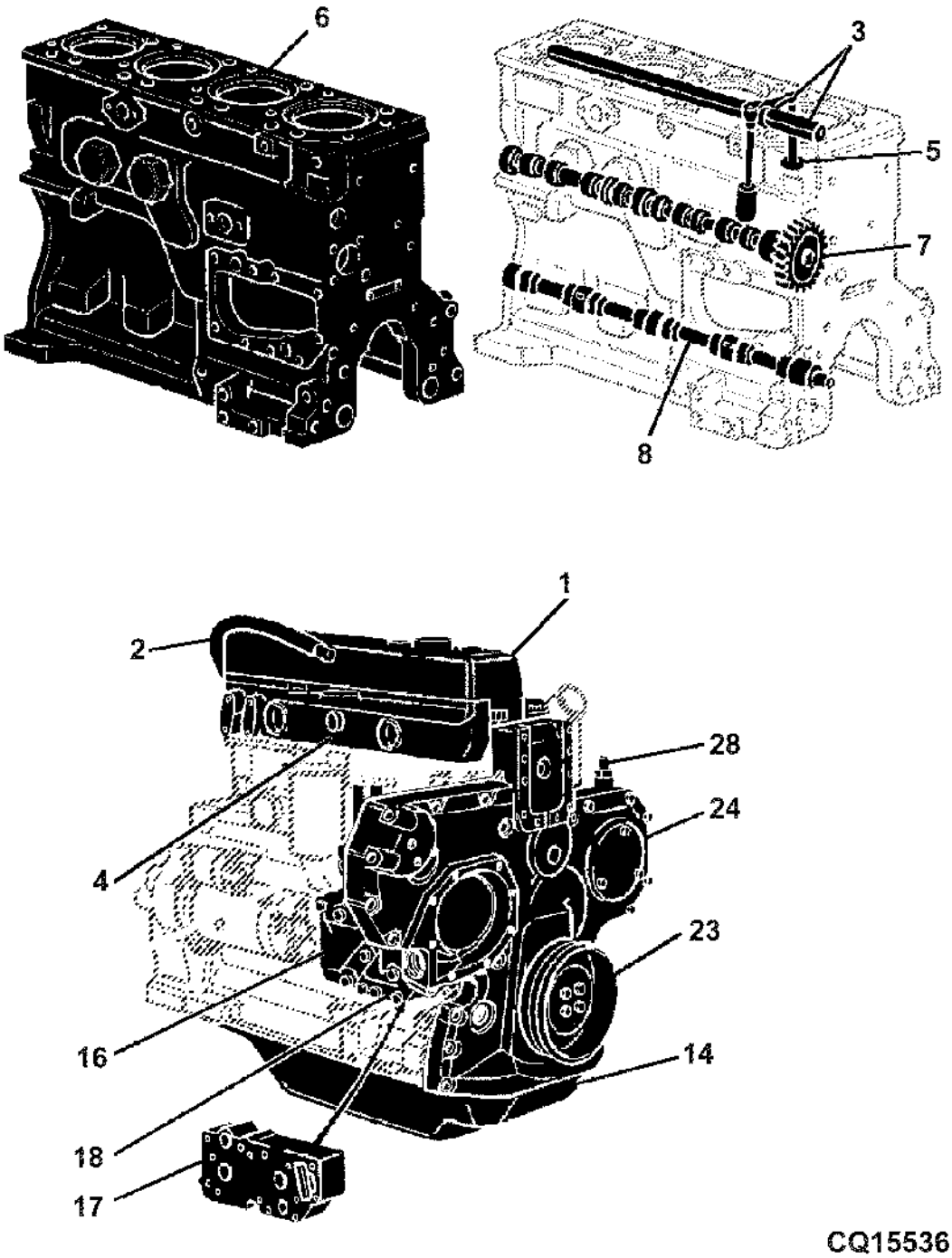

1 -	1A21
2 -	1A22
3 -	1A23
4 -	1A24
5 -	1A25
6 -	1B2
6 -	1B4
7 -	1B6
8 -	1B7
9 -	1B9
10 -	1B10
11 -	1B11
12 -	1B13
13 -	1B15
14 -	1B16
15 -	1B18
16 -	1B19
17 -	1B20
18 -	1B21
19 -	1B22
20 -	1B23
21 -	1B25
22 -	1C3
23 -	1C4
24 -	1C5
25 -	1C6
26 -	1C7
27 -	1C8
28 -	1C9
29 -	1C10
30 -	1C11
30 -	1C12
31 -	1C14
32 -	1C16
32 -	1C18
33 -	1C20
34 -	1C21
35 -	1C22

INDICE DE GRUPO
SECTIONAL INDEX
INDICE DE SECCION

CQ155362 -UN-23DEC03

1 -	1A21
2 -	1A22
3 -	1A23
4 -	1A24
5 -	1A25
6 -	1B2
6 -	1B4
7 -	1B6
8 -	1B7
9 -	1B9
10 -	1B10
11 -	1B11
12 -	1B13
13 -	1B15
14 -	1B16
15 -	1B18
16 -	1B19
17 -	1B20
18 -	1B21
19 -	1B22
20 -	1B23
21 -	1B25
22 -	1C3
23 -	1C4
24 -	1C5
25 -	1C6
26 -	1C7
27 -	1C8
28 -	1C9
29 -	1C10
30 -	1C11
30 -	1C12
31 -	1C14
32 -	1C16
32 -	1C18
33 -	1C20
34 -	1C21
35 -	1C22

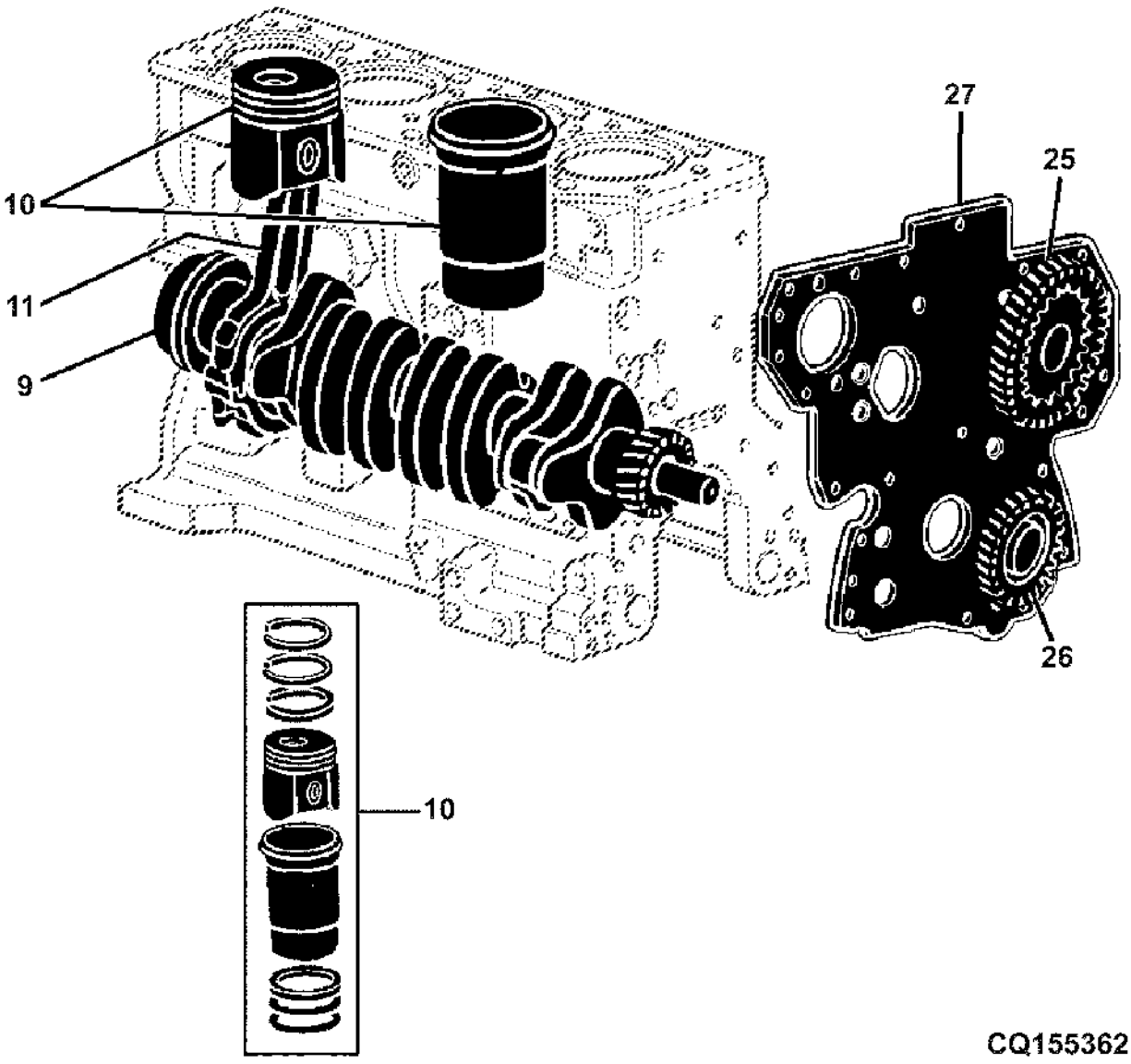

INDICE DE GRUPO
SECTIONAL INDEX
INDICE DE SECCION

CQ155363 -UN-23DEC03

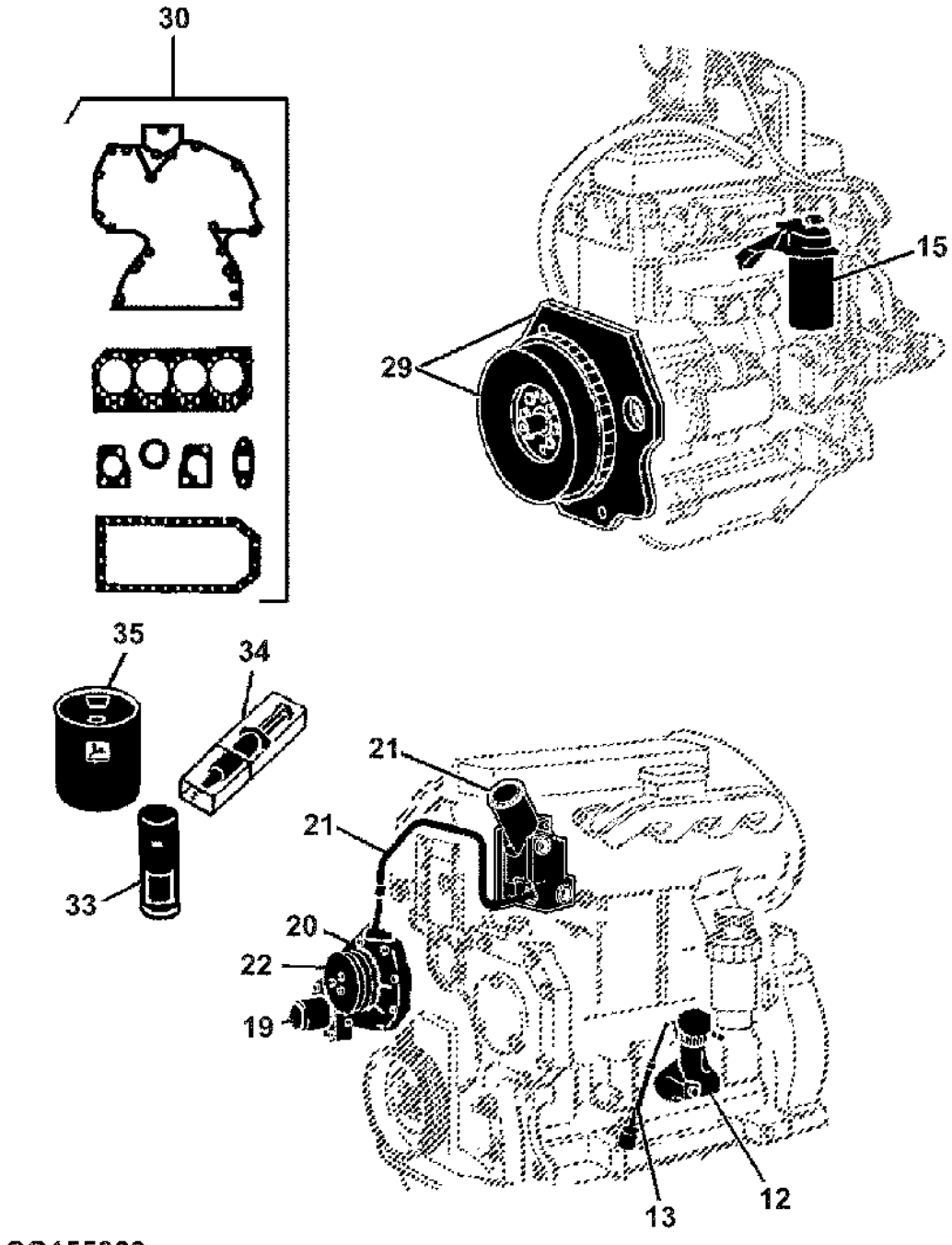

1 -	1A21
2 -	1A22
3 -	1A23
4 -	1A24
5 -	1A25
6 -	1B2
6 -	1B4
7 -	1B6
8 -	1B7
9 -	1B9
10 -	1B10
11 -	1B11
12 -	1B13
13 -	1B15
14 -	1B16
15 -	1B18
16 -	1B19
17 -	1B20
18 -	1B21
19 -	1B22
20 -	1B23
21 -	1B25
22 -	1C3
23 -	1C4
24 -	1C5
25 -	1C6
26 -	1C7
27 -	1C8
28 -	1C9
29 -	1C10
30 -	1C11
30 -	1C12
31 -	1C14
32 -	1C16
32 -	1C18
33 -	1C20
34 -	1C21
35 -	1C22

INDICE DE GRUPO
SECTIONAL INDEX
INDICE DE SECCION

CQ155364 -UN-23DEC03

1 -	1A21
2 -	1A22
3 -	1A23
4 -	1A24
5 -	1A25
6 -	1B2
6 -	1B4
7 -	1B6
8 -	1B7
9 -	1B9
10 -	1B10
11 -	1B11
12 -	1B13
13 -	1B15
14 -	1B16
15 -	1B18
16 -	1B19
17 -	1B20
18 -	1B21
19 -	1B22
20 -	1B23
21 -	1B25
22 -	1C3
23 -	1C4
24 -	1C5
25 -	1C6
26 -	1C7
27 -	1C8
28 -	1C9
29 -	1C10
30 -	1C11
30 -	1C12
31 -	1C14
32 -	1C16
32 -	1C18
33 -	1C20
34 -	1C21
35 -	1C22

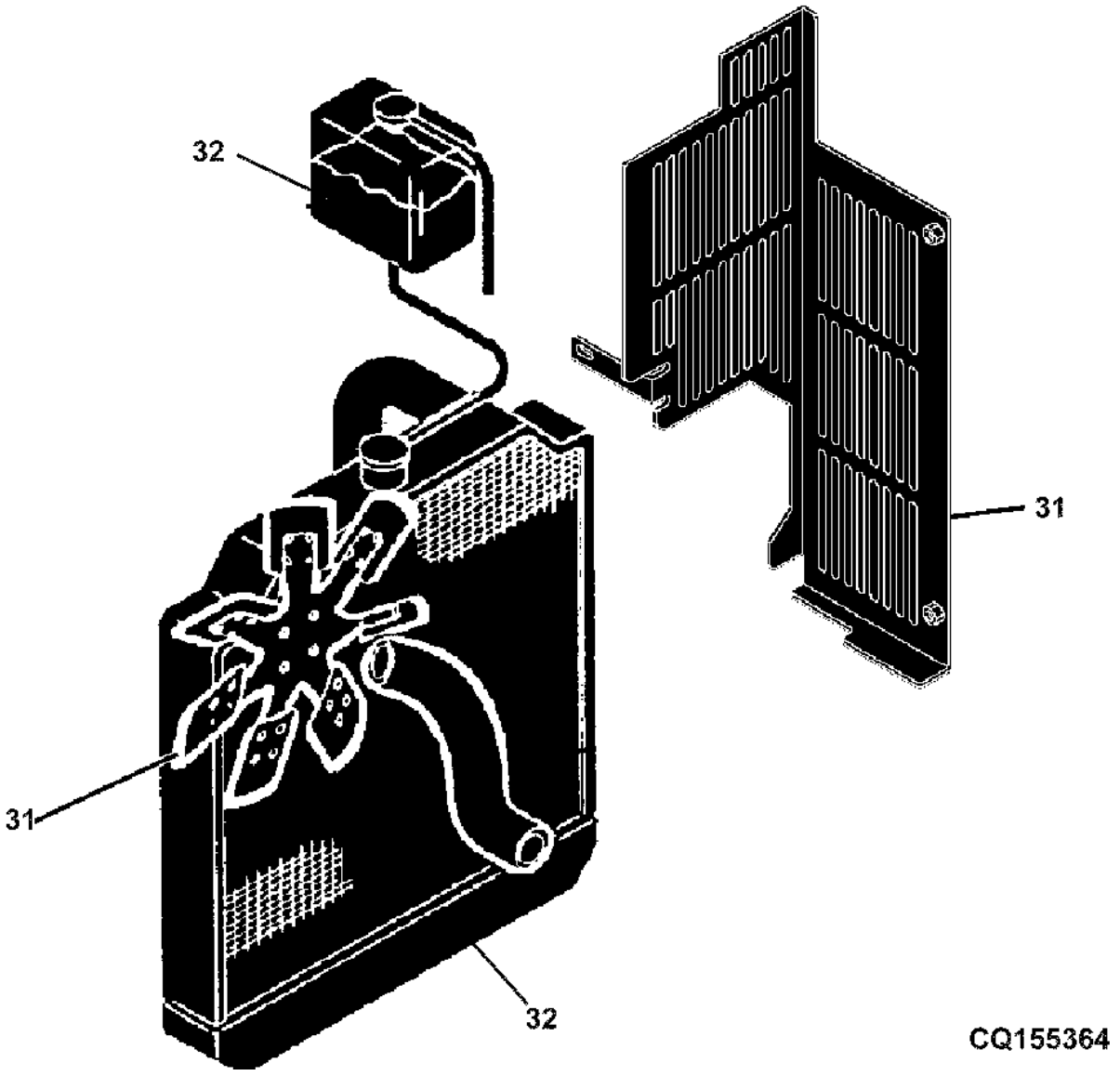

MOTOR
ENGINE
MOTOR
CQ155359 -UN-19DEC03

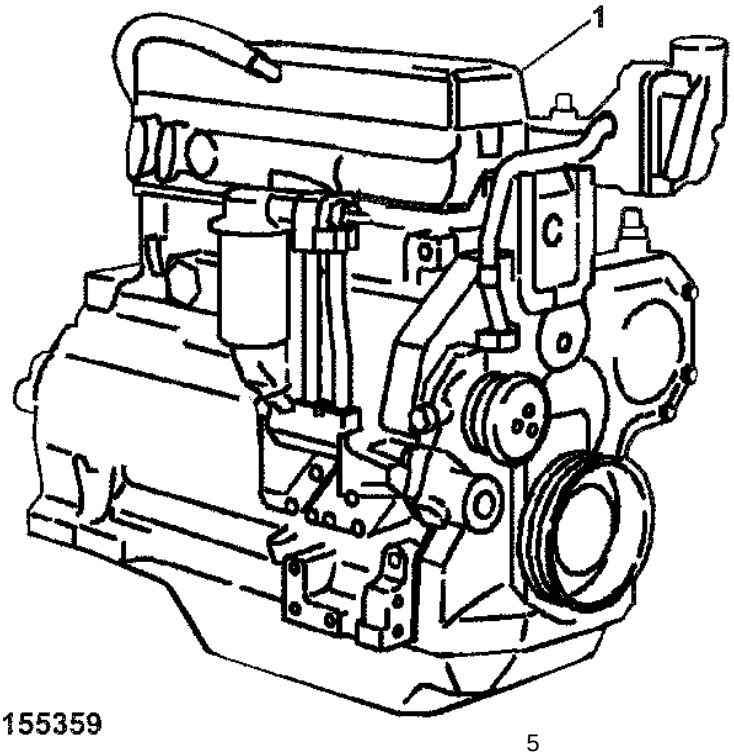

ITEM	NR.PECA	DESCRICAO	QTDE.	NR. SERIE MOTOR	5403	NOTAS
1	AJ60088	MOTOR	1		X	

TAMPA DO COMANDO DE VALVULAS
VALVE COVER
TAPA DE VALVULA
CQ153791 -UN-23JUL02

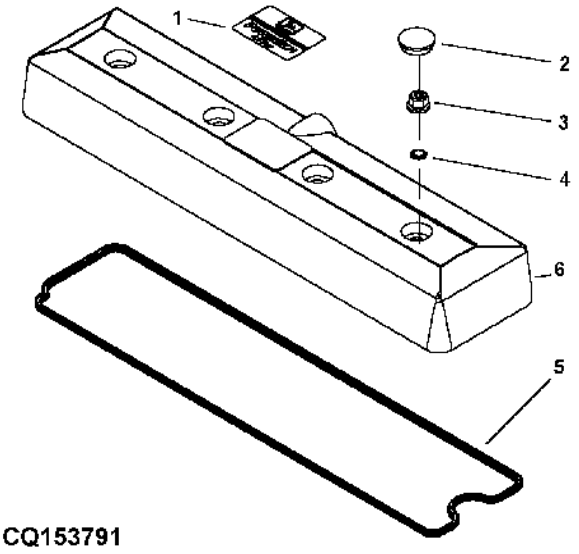

ITEM	NR.PECA	DESCRICAO	QTDE.	NR. SERIE MOTOR 5403	NOTAS
1	R116324	EMBLEMA	4	X	
2	H23125	PLUGUE	4	X	
3	R123574	PORCA	4	X	
4	R123575	ANEL O	1	X	
5	R123542	JUNTA	1	X	
6	RE502969	TAMPA DE VALVULA	1	X	

RESPIRO
BREATHER
RESPIRADERO
CQ155352 -UN-17DEC03

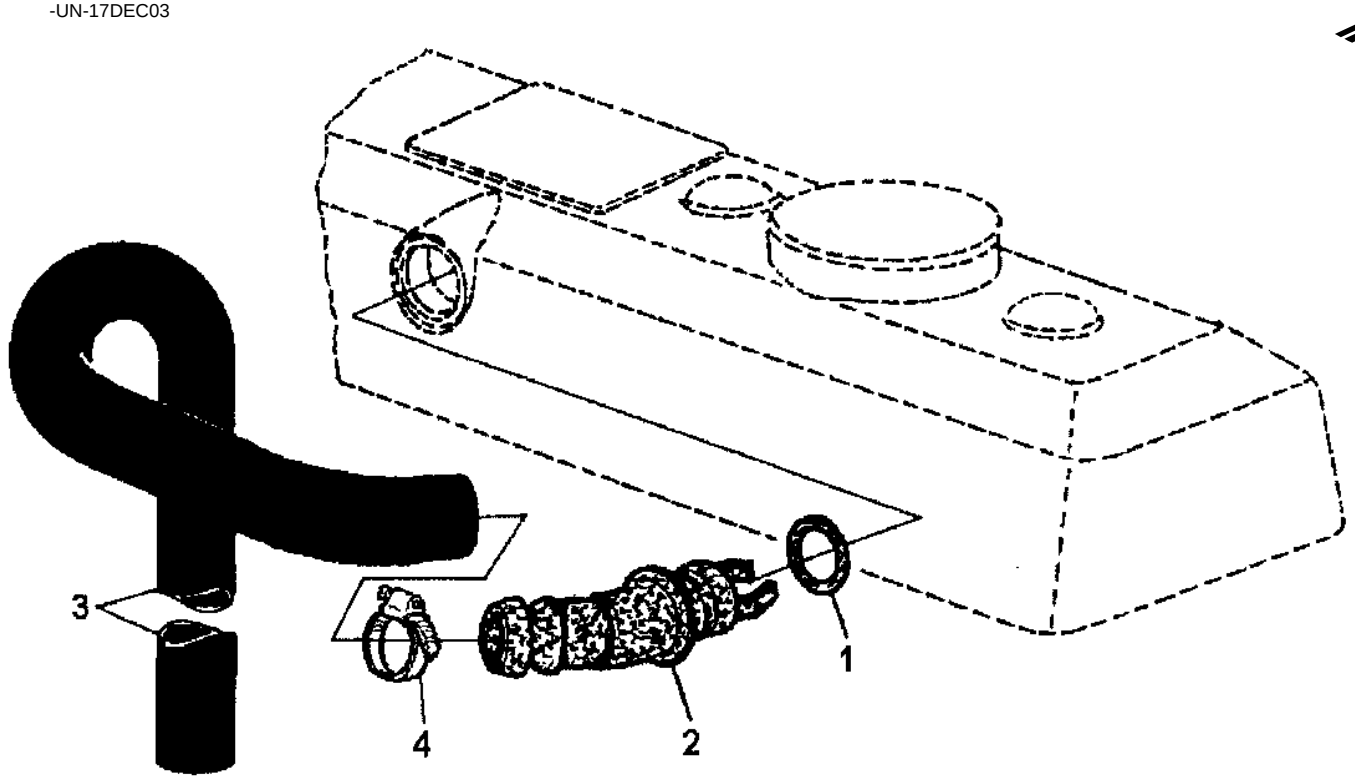

CQ155352

ITEM	NR.PECA	DESCRICAO	QTDE.	NR. SERIE MOTOR 5403	NOTAS
1	R72328	ANEL O	1	X	
2	R123586	CONEXAO EM ANGULO	1	X	45°
3	J57278	MANGUEIRA	1	X	LGTH 914MM
4	AT18904	BRACADEIRA	AR	X	

COMANDO DE VALVULA
ROCKER ARM/SHAFT/TAPPET/PUSH ROD
BALANCIN/ARBOL/BOTADOR/VARILLA DE EMPUJE
CD41045 -UN-12JUN96

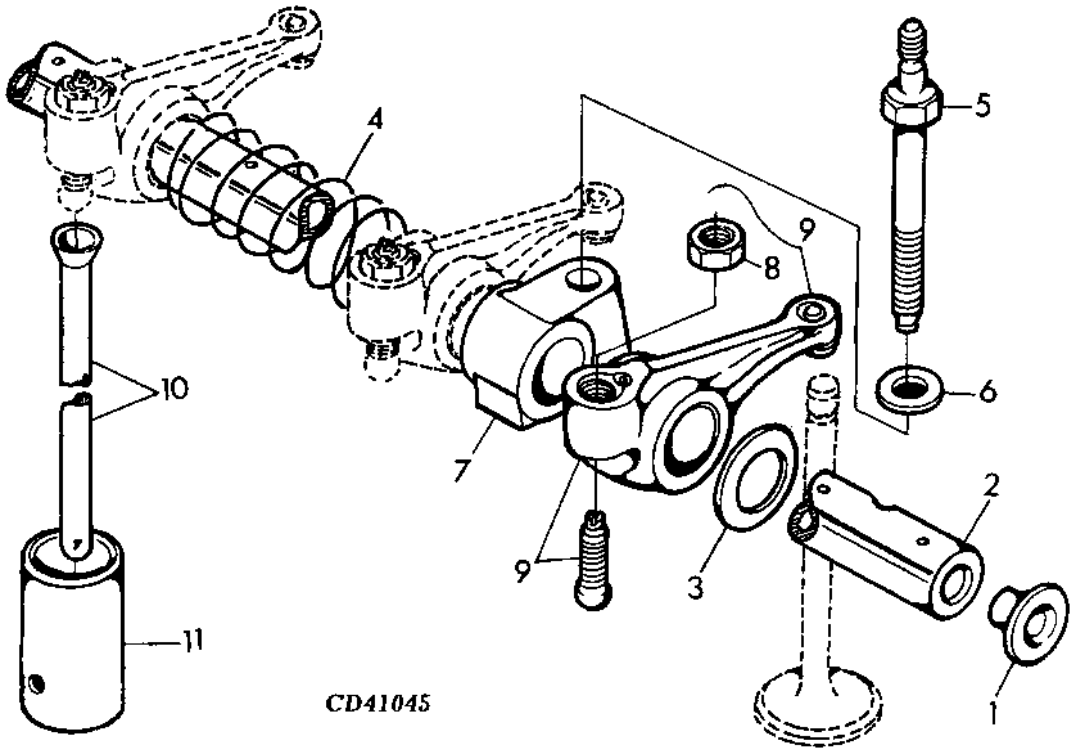

ITEM	NR.PECA	DESCRICAO	QTDE.	NR. SERIE MOTOR 5403	NOTAS
1	R54565	PLUGUE	2	X	
2	R123513	EIXO DO BALANCIM	1	X	
3	T20316	ARRUELA	2	X	
4	T20314	MOLA	3	X	
5	R123271	PARAFUSO PRISIONEIRO	4	X	
6	R42729	ARRUELA	4	X	
7	R123161	SUPORTE	4	X	
8	14M7148	PORCA	1	X	M10
9	RE508317	BALANCIM	8	X	
10	R107731	VARETA	8	X	
11	R123565	SEGUIDOR	8	X	

CABECOTE DO CILINDRO
CYLINDER HEAD
CULATA
CQ154963 -UN-29AUG03

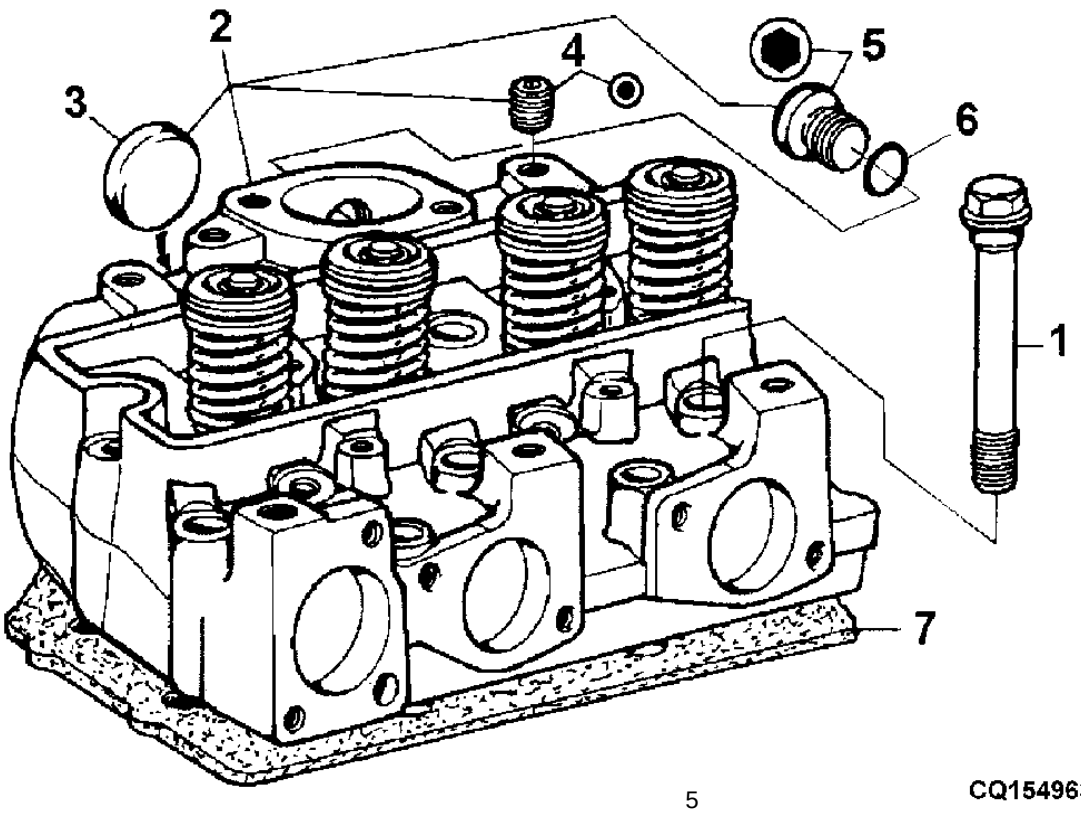

ITEM	NR.PECA	DESCRICAO	QTDE.	NR. SERIE MOTOR	5403	NOTAS
1	R85363	PARAFUSO SEXT.	18		X	
2	AJ61356	CABECOTE	1		X	INCL 3,4,5
3	CD16284	PLUGUE	1		X	OD 32.6MM TRASEIRO
	CD16607	TAMPA	AR		X	43.4MM
4	R104592	TAMPAO	AR		X	
5	T58477	CONEXAO	1		X	
6	R26906	ANEL O	1		X	
7	R116515	VEDACAO DE CILINDRO	1		X	

CONJUNTO DE VALVULAS
VALVE/VALVE SEAT/SPRING/ROTATOR
VALVULA/ASIENTO DE VALVULA/RESORTE/ROTADOR
CD37204 -UN-01JAN94

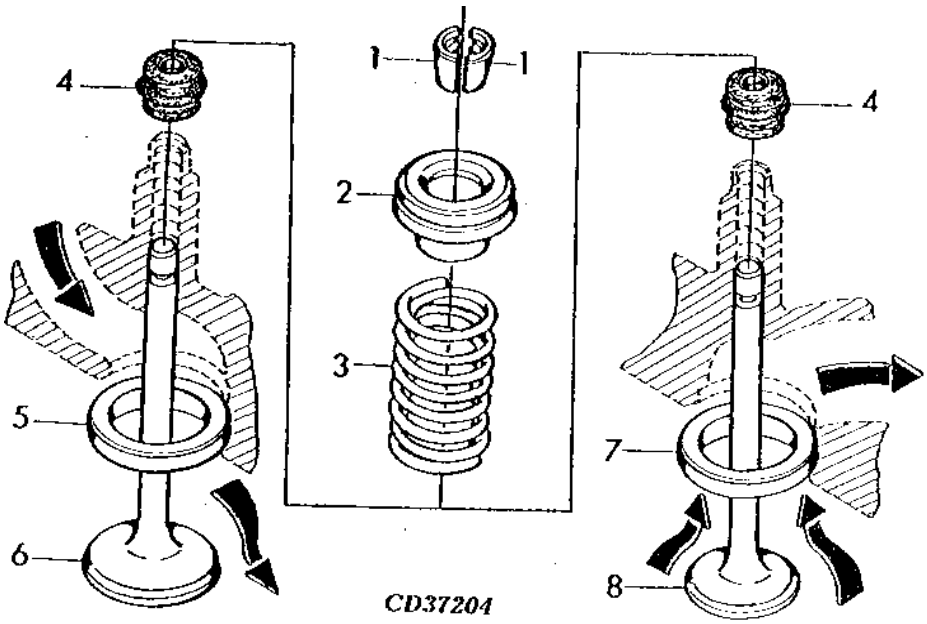

ITEM	NR.PECA	DESCRICAO	QTDE.	NR. SERIE MOTOR 5403	NOTAS
1	R91889	RETENTOR	16	X	
2	RE60005	RODADOR	8	X	
3	R26125	MOLA	8	X	
4	RE31617	VEDACAO	8	X	STD
5	R106831	INSERTO DE ASSENTO VALVULA	4	X	
6	R98062	VALVULA DE ADMISSAO	4	X	STD
7	R106829	INSERTO DE ASSENTO VALVULA	4	X	
8	R90692	VALVULA DE ESCAPE	4	X	STD

TAMPAO SEM SENSOR (AGUA)
PLUG, WITHOUT SENSOR (WATER)
TAPON, SIN TRANSDUCTOR (AGUA)
CD37310 -UN-29SEP94

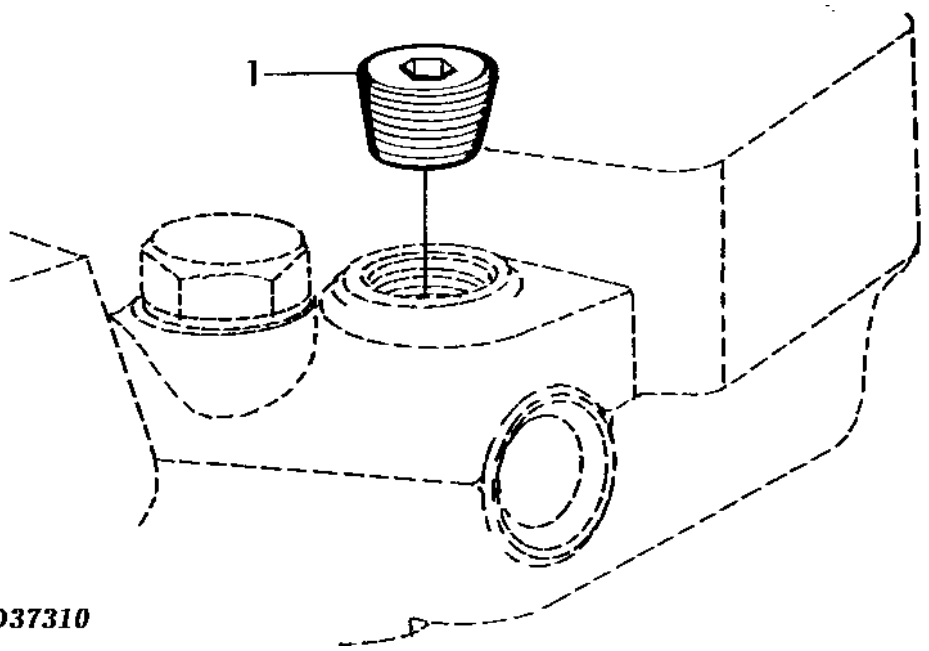

ITEM	NR.PECA	DESCRICAO	QTDE.	NR. SERIE MOTOR 5403	NOTAS
1	15H624	TAMPAO	1	X	1/2"-14NPT

BLOCO DOS CILINDROS
CYLINDER BLOCK
BLOQUE DE CILINDROS
CQ154951 -UN-08JUL03

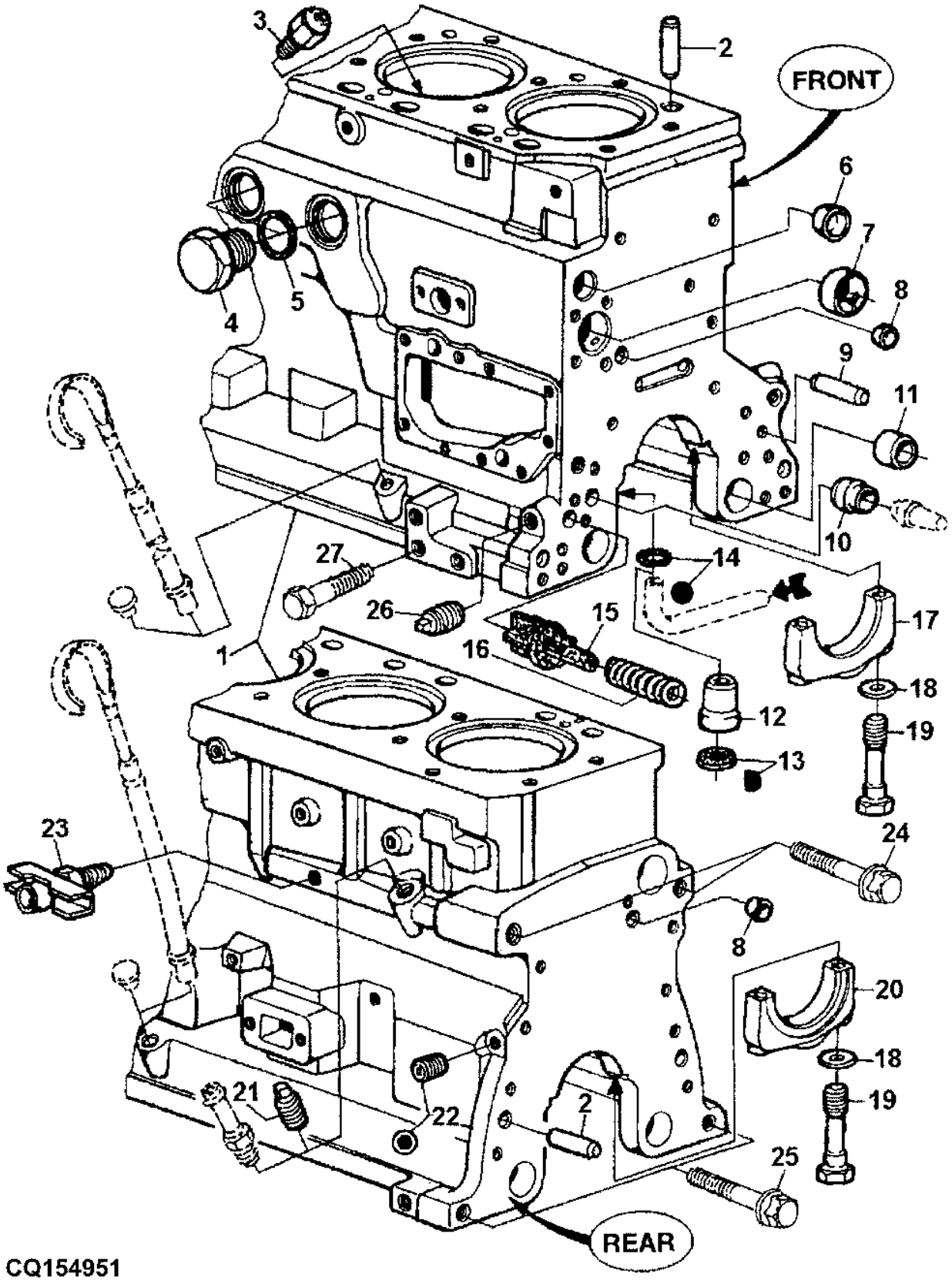

ITEM	NR.PECA	DESCRICAO	QTDE.	NR. SERIE	5403	NOTAS
1	.....	BLOCO DE CILINDROS	1		X	MARKED R504292 ORD RE500731
2	R48685	PINO DE CENTRAGEM	4		X	
3	R131182	ORIFICIO	4		X	
4	R39741	TAMPAO DE DRENO	2		X	
5	U13639	ANEL O	2		X	
6	R116466	PLUGUE	1		X	
7	R119874	BUCHA	1		X	
8	T18891	PLUGUE	2		X	
9	R26650	PINO DE CENTRAGEM	2		X	
10	R26493	BUCHA	1		X	
11	R115299	BUCHA	6		X	
12	R115390	BUCHA	1		X	3/8"
13	R75892	ANEL O	1		X	
14	R97185	ANEL O	1		X	
15	R121043	VALV. CONTROLADORA DE FLUXO	1		X	
16	R111137	MOLA	1		X	
17	R114241	TAMPA DE ROLAMENTO	4		X	
18	T20168	ARRUELA	10		X	
19	T23474	PARAFUSO SEXT.	10		X	
20	R132186	TAMPA DE ROLAMENTO	1		X	
21	15H237	TAMPAO	1		X	1/2"
22	R104592	TAMPAO	4		X	
23	AT13740	VALVULA DE DRENO	1		X	
24	.....	PARAFUSO SEXT.	AR		X	M20
25	.....	PARAFUSO SEXT.	AR		X	M16
26	.....	PARAFUSO SEXT.	AR		X	
27	.....	PARAFUSO SEXT.	AR		X	M12

BLOCO DOS CILINDROS - CONJUNTO
SHORT BLOCK ASSEMBLY
BLOQUE DE CIL. CON PIEZ. MOV.
CD41802 -UN-19AUG97

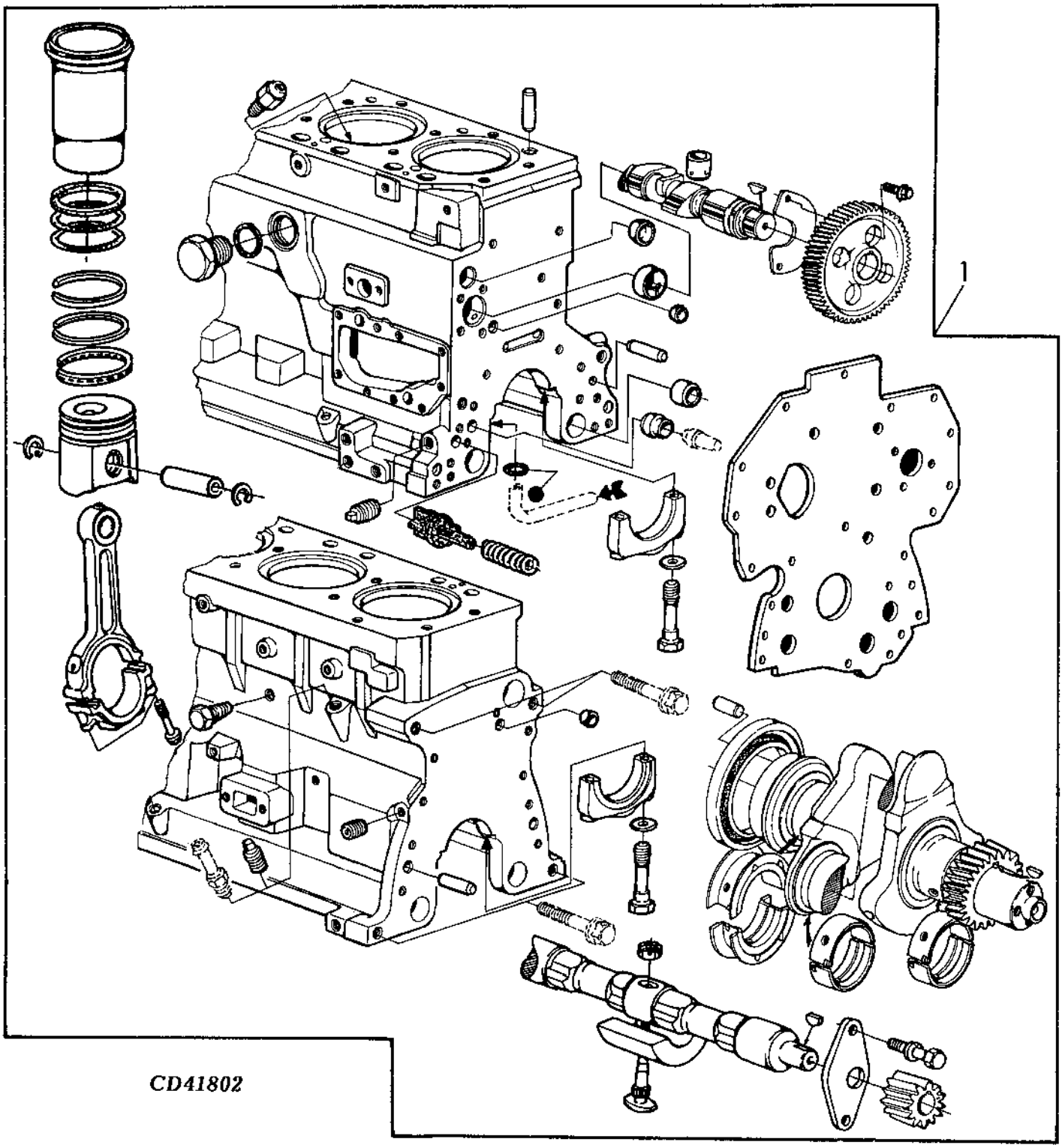

ITEM	NR.PECA	DESCRICAO	QTDE.	NR. SERIE MOTOR	5403	NOTAS
1	BSA4045D	BLOCO DE CIL. C/ PECAS MOVE	1		X	

ARVORE DO COMANDO DE VALVULAS
CAMSHAFT
ARBOL DE LEVAS
CQ153797 -UN-23JUL02

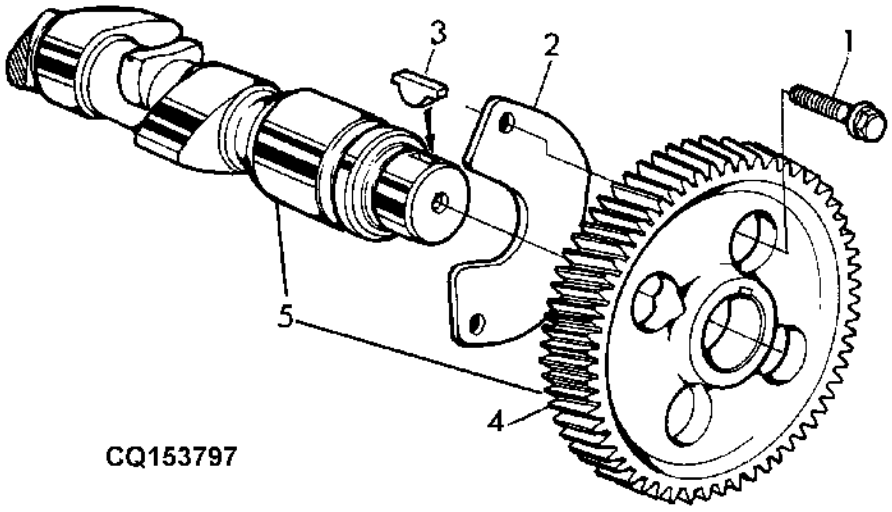

ITEM	NR.PECA	DESCRICAO	QTDE.	NR. SERIE MOTOR	5403	NOTAS
1	19M7867	PARAFUSO	2		X	M8 X 25 (HS, HEAD MARKED 10.9)
2	R132518	PLACA	1		X	
3	R133303	CHAVETA	1		X	
4	.....	ENGRENAGEM HELICOIDAL	1		X	Z=60, (PEDIR RE56375) (MARCADO R133812)
5	RE56375	KIT	1		X	MARCADO R135439

MEMORANDA
MEMORANDA
MEMORANDA

EIXO BALANCEADOR
BALANCER SHAFT
EJES EQUILIBRADORES
CQ154697 -UN-12MAY03

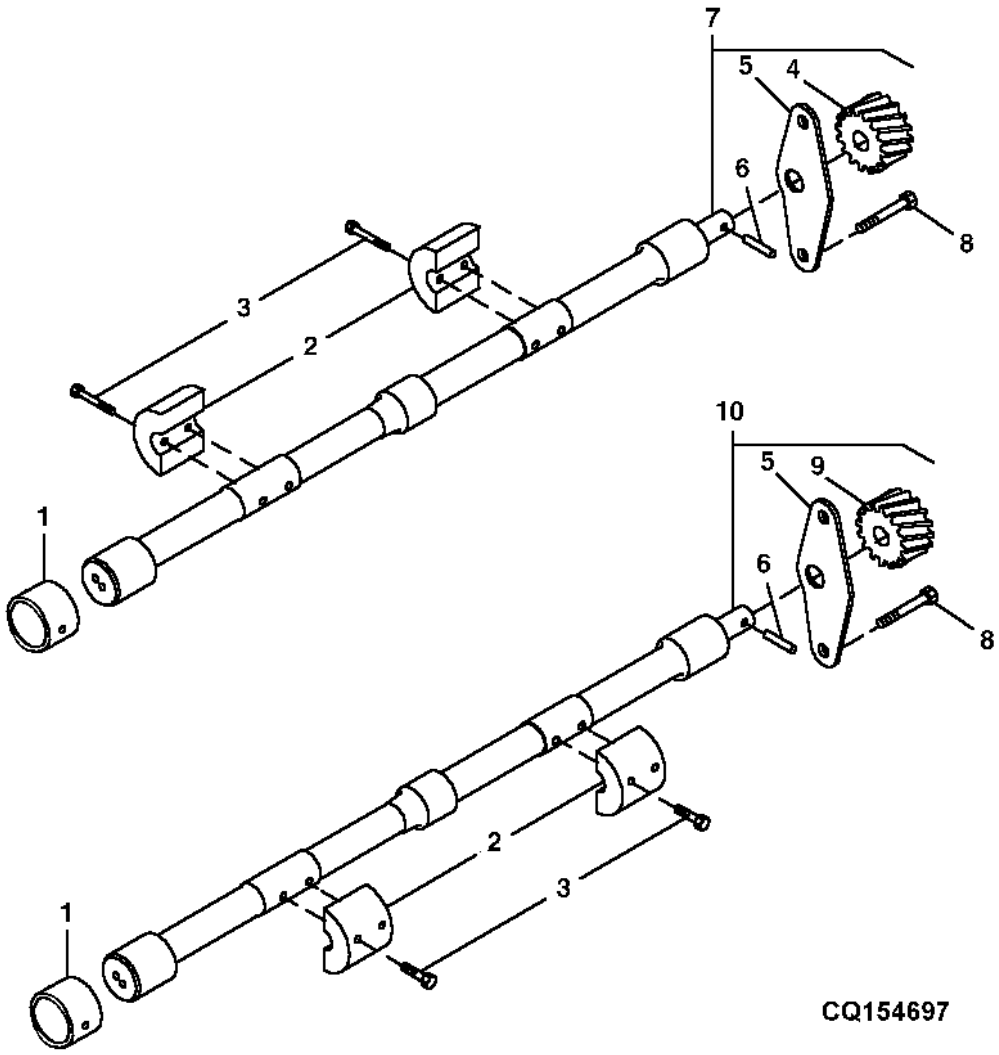

ITEM	NR.PECA	DESCRICAO	QTDE.	NR. SERIE	5403	NOTAS
1	R115299	BUCHA	6		X	
2	R500265	PESO	4		X	
3	19M7798	PARAFUSO	8		X	M8X40
4	.....	ENGRENAGEM	1		X	L.H. NSEP
5	.....	PLACA	2		X	NSEP
6	34M7089	PINO DE CENTRAGEM	1		X	
7	RE500449	EIXO COMPENSADOR	1		X	MARCADO R500266
8	19M8998	PARAFUSO	4		X	M8X12
9	.....	ENGRENAGEM	1		X	R.H.
10	RE500448	EIXO COMPENSADOR	1		X	MARCADO R500668

VIRABREQUIM
CRANKSHAFT / BEARINGS
CIGUENAL / COJINETE
CQ155351 -UN-16DEC03

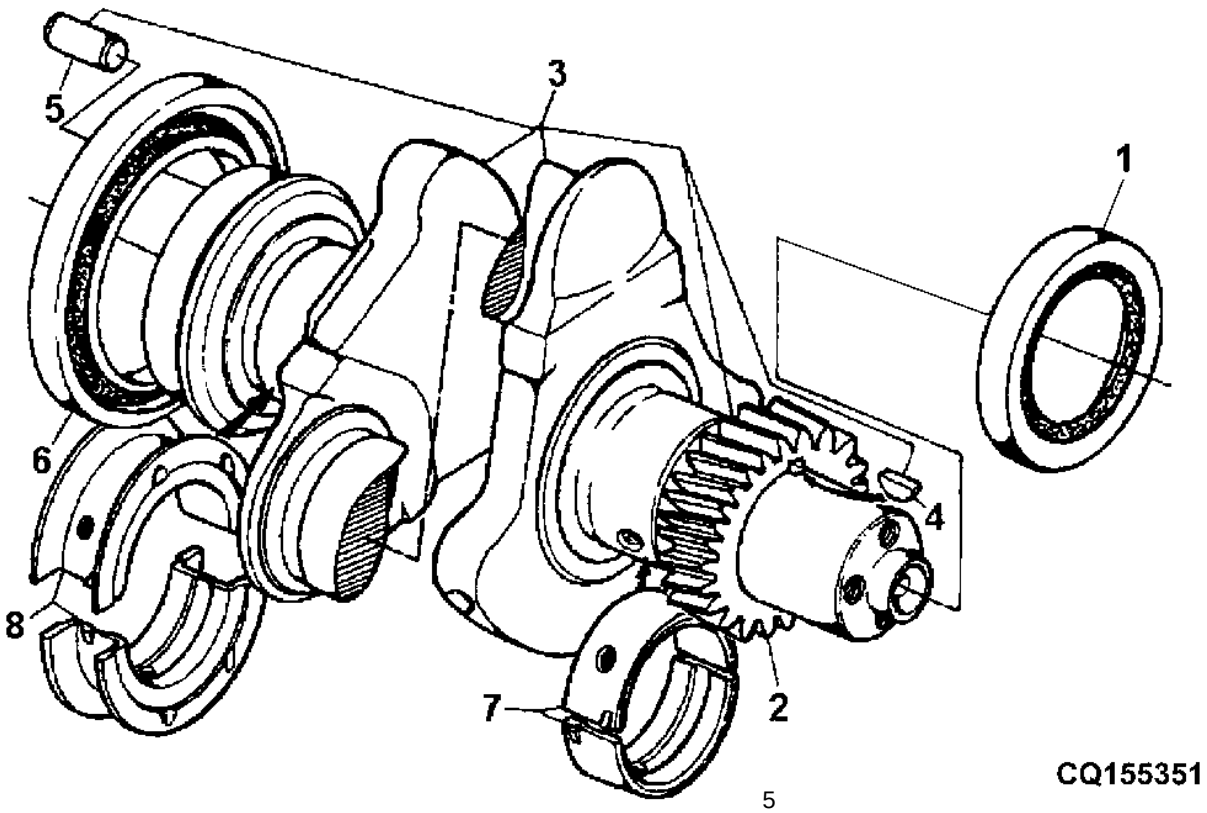

ITEM	NR.PECA	DESCRICAO	QTDE.	NR. SERIE MOTOR	5403	NOTAS
1	RE516340	KIT	1		X	
2	R120631	ENGRENAGEM	1		X	Z=30
3	RE50618	VIRABREQUIM	1	-XXXX	X	MARKED R113596 INCL ITENS 2,4,5 ALSO ORDER RE59810
	RE504638	VIRABREQUIM	1	XXXX-	X	MARKED R502653 INCL ITENS 2,4,5 ALSO ORDER RE59810
4	26M4224	CHAVETA	1	-XXXX	X	
	R505609	CHAVETA	1	XXXX-	X	
5	R48685	PINO DE CENTRAGEM	1		X	
6	RE44574	VEDACAO	1		X	TRASEIRO
7	RE65165	CONJ. DO ROLAMENTO	6		X	(KIT R123561 E R123562) STD
	RE65911	ROLAMENTO	AR		X	(KIT R130576 E R130577) ID -0.254MM
8	RE65168	CONJ. DO ROLAMENTO	1		X	(KIT R123563 E R123564) STD
	RE65912	ROLAMENTO AXIAL	AR		X	(KIT R130574 E R130575) ID -0.254MM

PISTAO / CAMISA DO CILINDRO
PISTON / LINER KIT
PISTON / CAMISA DE CILINDRO JUEGO
CQ154510 -UN-25MAR03

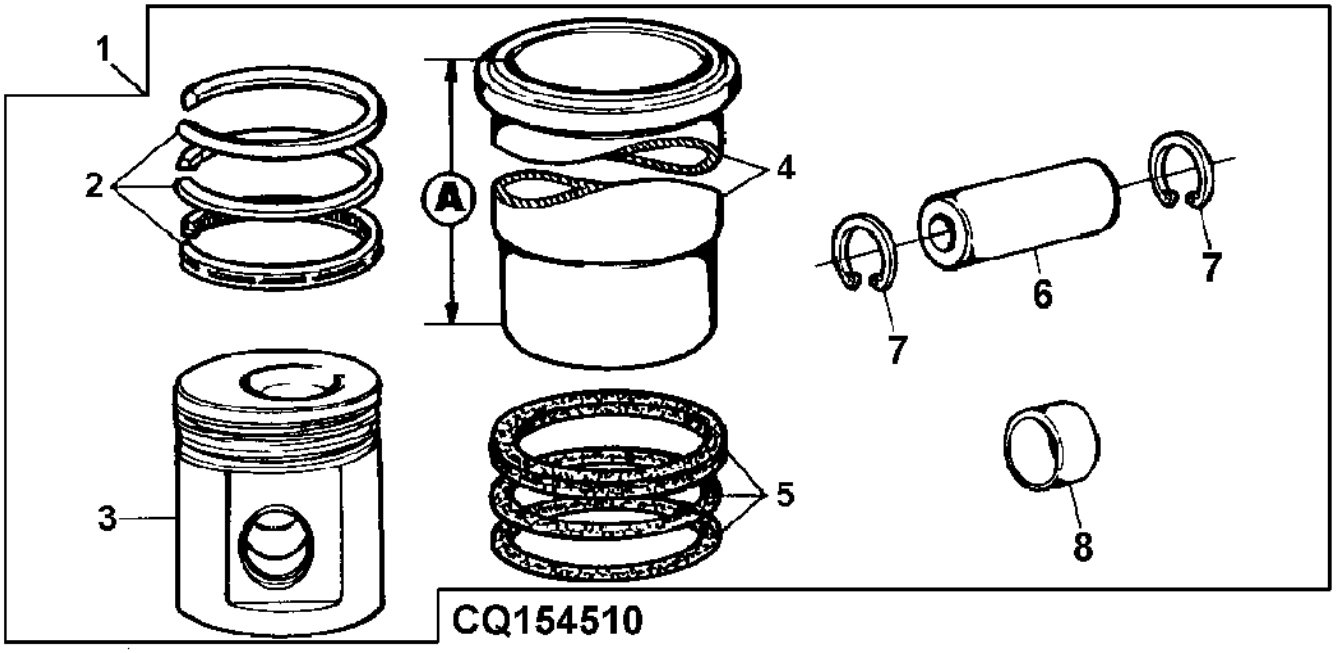

ITEM	NR.PECA	DESCRICAO	QTDE.	NR. SERIE MOTOR	5403	NOTAS
1	AJ61354	KIT CILINDRO E PISTAO	1		X	
2	RE66271	KIT ANEIS DE PISTAO	1		X	
3	.....	PISTAO	1		X	ORD AJ61354
4	.....	CAMISA DE CILINDRO	1		X	ORD AJ61354
5	AR65507	KIT - ANEL O	1		X	
6	R123178	PINO DO PISTAO	1		X	
7	M41029	ANEL DE PRESSAO	2		X	
8	R123960	BUCHA	1		X	

BIELAS
CONNECTING ROD / BEARINGS
BIELA / COJINETES
CD41904 -UN-27AUG97

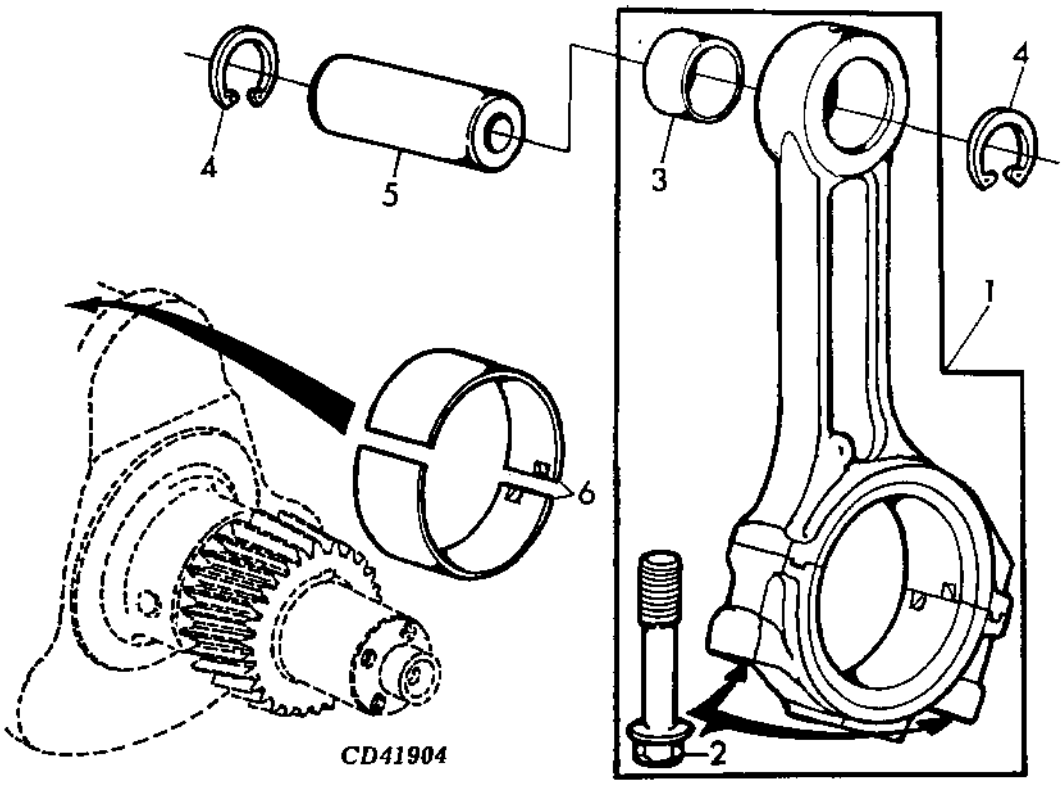

ITEM	NR.PECA	DESCRICAO	QTDE.	NR. SERIE MOTOR	5403	NOTAS
1	RE500002	BIELA	4		X	MARKED R500000
2	R501124	PARAFUSO	2		X	
3	R123960	BUCHA	1		X	
4	M41029	ANEL DE PRESSAO	8		X	
5	R123178	PINO DO PISTAO	4		X	OD 35MM
6	RE65908	ROLAMENTO	4		X	KIT (2) R113698 STD
	RE65909	ROLAMENTO	AR		X	KIT (2) R130578 ID -0.254MM

INTERRUPTOR DO OLEO
SWITCH (OIL)
INTERRUPTOR (ACEITE)
CD41916 -UN-29JAN98

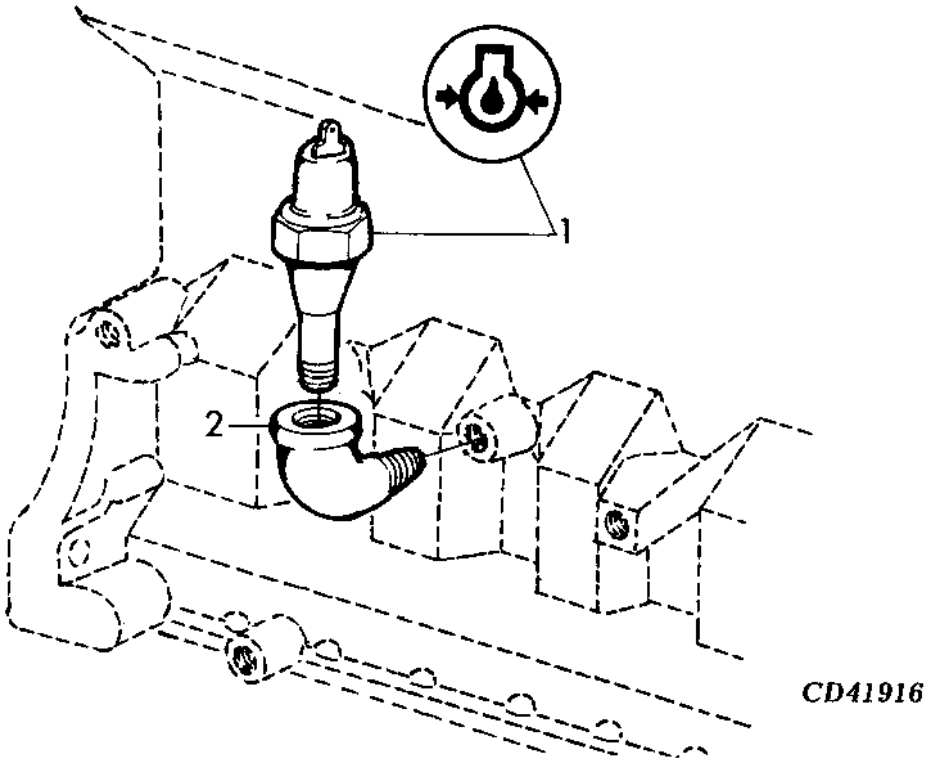

ITEM	NR.PECA	DESCRICAO	QTDE.	NR. SERIE MOTOR 5403	NOTAS
1	AT85174	INTERRUPTOR	1	X	1/8"-27NPT, 12V - 24V
2	15H197	CONEXAO EM ANGULO	1	X	1/8" X 1/8" , 90°

BOCAL DE ENCHIMENTO (LADO ESQUERDO)
OIL FILLER NECK (LEFT HAND SIDE)
BOCA DE LLENADO (LADO IZQUIERDA)
CD41905 -UN-25SEP97

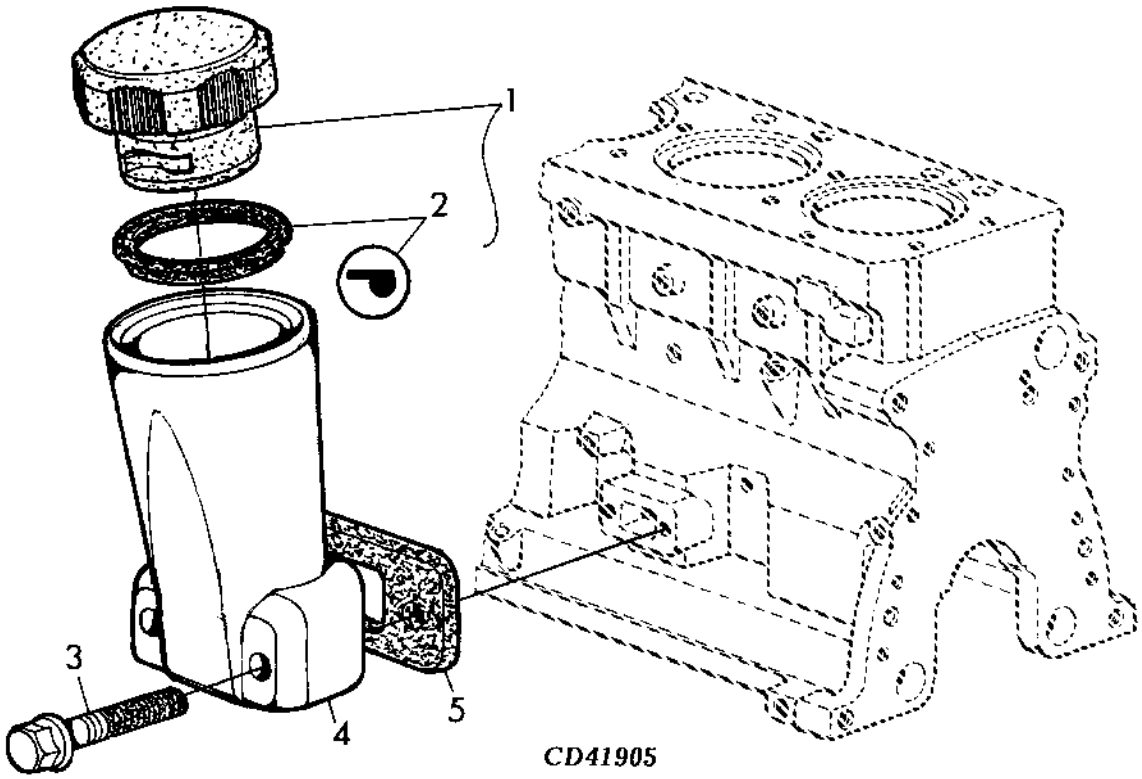

ITEM	NR.PECA	DESCRICAO	QTDE.	NR. SERIE MOTOR 5403	NOTAS
1	RE500005	TAMPAO DE ENCHIMENTO	1	X	
2	R502902	JUNTA DE VEDACAO	1	X	
3	RE67239	PARAFUSO	2	X	(A)
4	RE501377	BOCAL DE ENCHIMENTO	1	X	
5	R136495	JUNTA	1	X	

(A) COM SELADOR
(A) WITH SEALANT
(A) CON SELLADOR

TAMPA SEM BOCAL DE ENCHIMENTO E VARETA DE OLEO (LADO DIREITO)
COVER WITHOUT OIL FILLER NECK AND OIL DIPSTICK (RIGHT HAND SIDE)
TAPADERA SIN BOCA DE LLENADO Y ASPILLA (LADO DERECHA)
CD41011A -UN-13FEB97

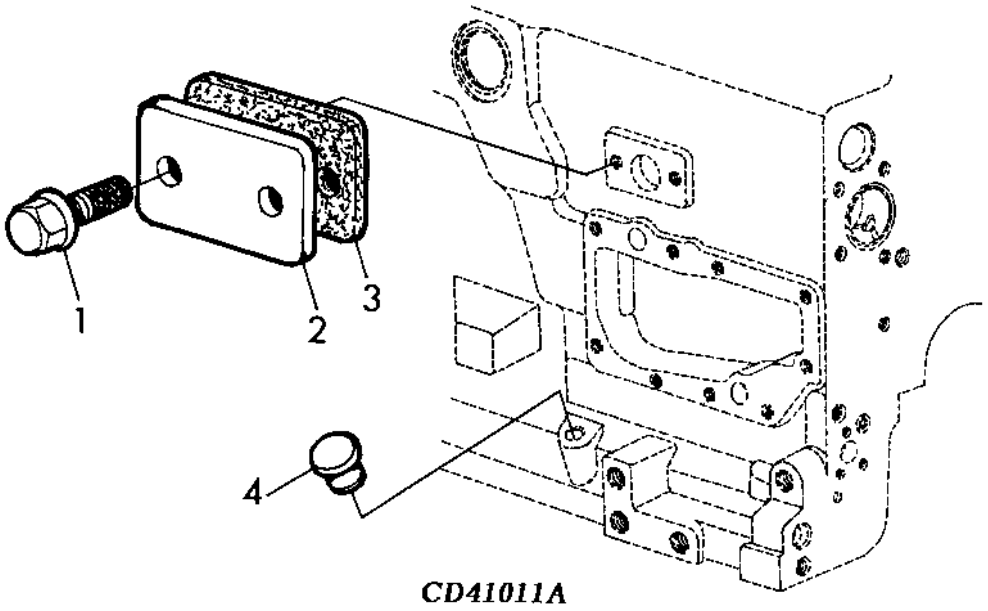

CD41011A

ITEM	NR.PECA	DESCRICAO	QTDE.	NR. SERIE MOTOR 5403	NOTAS
1	RE67238	PARAFUSO	2	X	(A)
2	R116296	CAPA	1	X	
3	R136495	JUNTA	1	X	
4	R502725	PLUGUE	1	X	

(A) COM SELADOR
(A) WITH SEALANT
(A) CON SELLADOR

VARETA DE OLEO (LADO ESQUERDO)
DIPSTICK / GUIDE (LEFT HAND SIDE)
ASPILLA / GUIA (LADO IZQUIERDA)
CQ153807 -UN-23JUL02

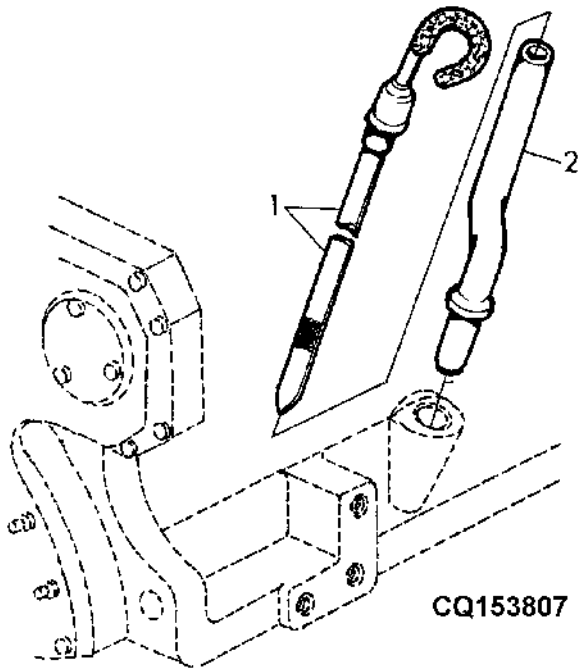

ITEM	NR.PECA	DESCRICAO	QTDE.	NR. SERIE MOTOR	5403	NOTAS
1	RE69243	VARETA DE NIVEL	1		X	LGTH 322 MM
2	R130055	TUBO VARETA DE NIVEL	1		X	

CARTER DO OLEO
OIL PAN
CARTER DE ACEITE
CQ155353 -UN-18DEC03

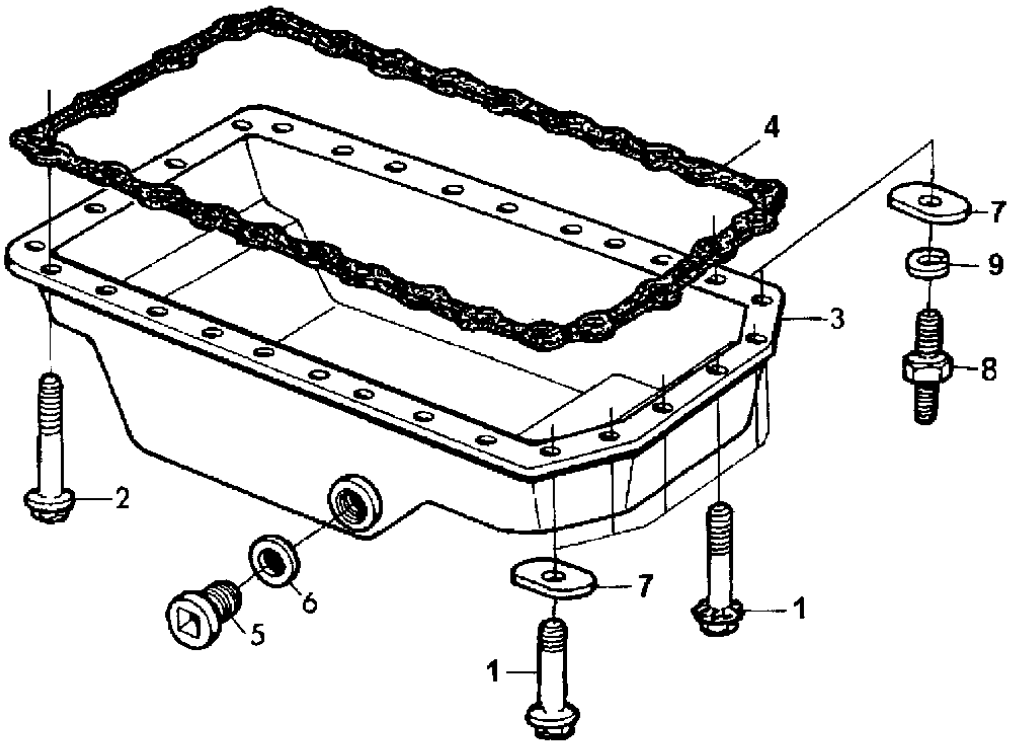

CQ155353

ITEM	NR.PECA	DESCRICAO	QTDE.	NR. SERIE MOTOR	5403	NOTAS
1	19M7867	PARAFUSO	6	-XXXX	X	M8 X 25, M8X25
	19M7866	PARAFUSO	6	XXXX-	X	M8 X 20
2	19M7938	PARAFUSO SEXT.	21	-XXXX	X	M10 X 20, M10X20
	R505537	PARAFUSO SEXT.	21	XXXX-	X	
3	RE57482	CARTER	1		X	
4	R123352	JUNTA	1		X	
5	R116102	TAMPAO DE DRENO	1		X	
6	R120247	ANEL	1		X	
7	T30726	TIRA	28	-XXXX	X	
8	R500375	PARAFUSO PRISIONEIRO	1		X	
9	12M7135	ARRUELA DE PRESSAO	AR		X	

BOMBA DE OLEO
OIL PUMP
BOMBA DE ACEITA
CD41805 -UN-20AUG97

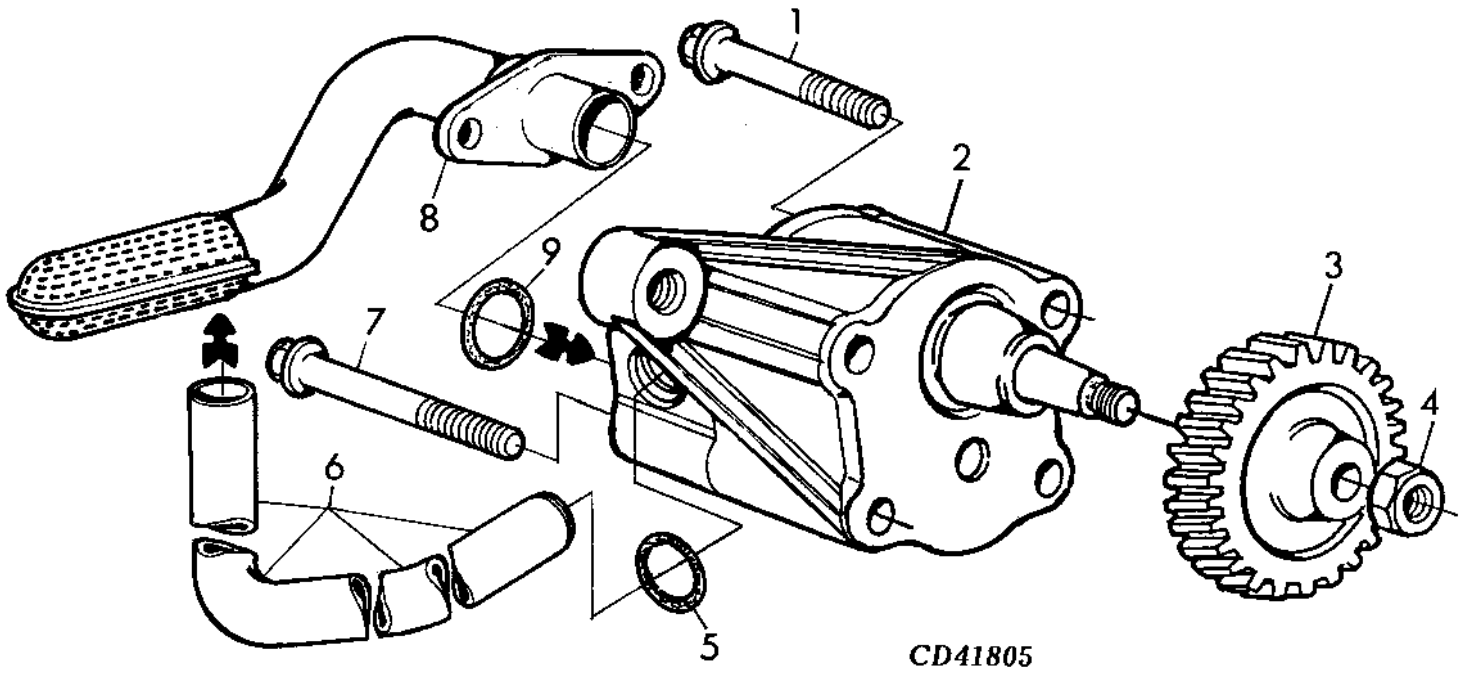

ITEM	NR.PECA	DESCRICAO	QTDE.	NR. SERIE MOTOR 5403	NOTAS
1	19M7802	PARAFUSO	2	X	M8 X 65
2	RE504914	BOMBA DE OLEO	1	X	
3	R120638	ENGRENAGEM	1	X	Z= 30
4	14M7066	PORCA	1	X	M12
5	R97185	ANEL O	1	X	
6	R121376	TUBO	1	X	
7	19M8986	PARAFUSO	2	X	M8 X 100
8	RE57619	ENTRADA DA BOMBA DE OLEO	1	X	
9	R61871	ANEL O	1	X	

FILTRO DE OLEO / ADAPTADOR
OIL FILTER / ADAPTER
FILTRO DE ACEITE / ADAPTADOR
CD41907 -UN-22SEP97

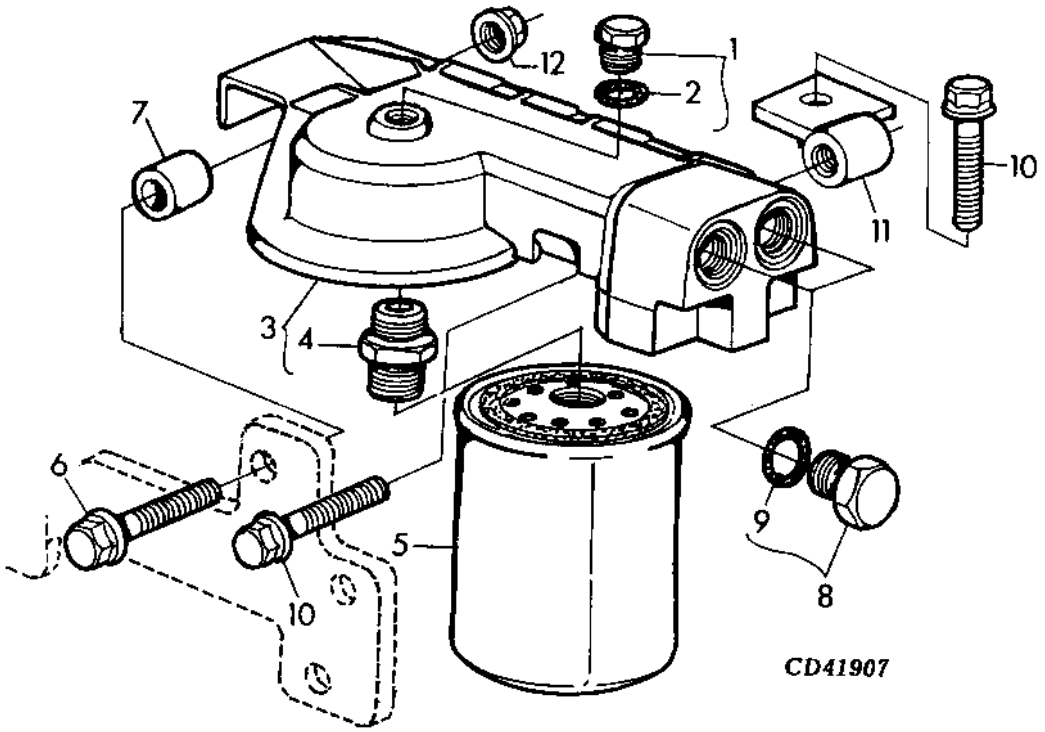

ITEM	NR.PECA	DESCRICAO	QTDE.	NR. SERIE MOTOR	5403	NOTAS
1	RE52242	TAMPAO DE DRENO	1		X	M16 X 1.5
2	51M7042	ANEL O	1		X	13.300 X 2.200 MM
3	RE503727	CABECOTE DO FILTRO	1		X	
4	R123591	ADAPTADOR	1		X	
5	RE59754	FILTRO DE OLEO	1		X	
6	19M7804	PARAFUSO	1		X	M10 X 40
7	28H865	BUCHA	1		X	0.423" X 0.675" X 9/16"
8	RE46687	TAMPAO DE DRENO	2		X	M22 X 1.5
9	51M7045	ANEL O	1		X	19.300 X 2.200 MM
10	19M7785	PARAFUSO	2		X	M10 X 25
11	R134974	SUPORTE	1		X	
12	14M7296	PORCA COM FLANGE	1		X	M10

ADAPTADOR / TUBOS DE REFRIGERACAO
ADAPTER / COOLANT LINES
ADAPTADOR / TUBERIA REFRIGERANTE
CQ155354 -UN-18DEC03

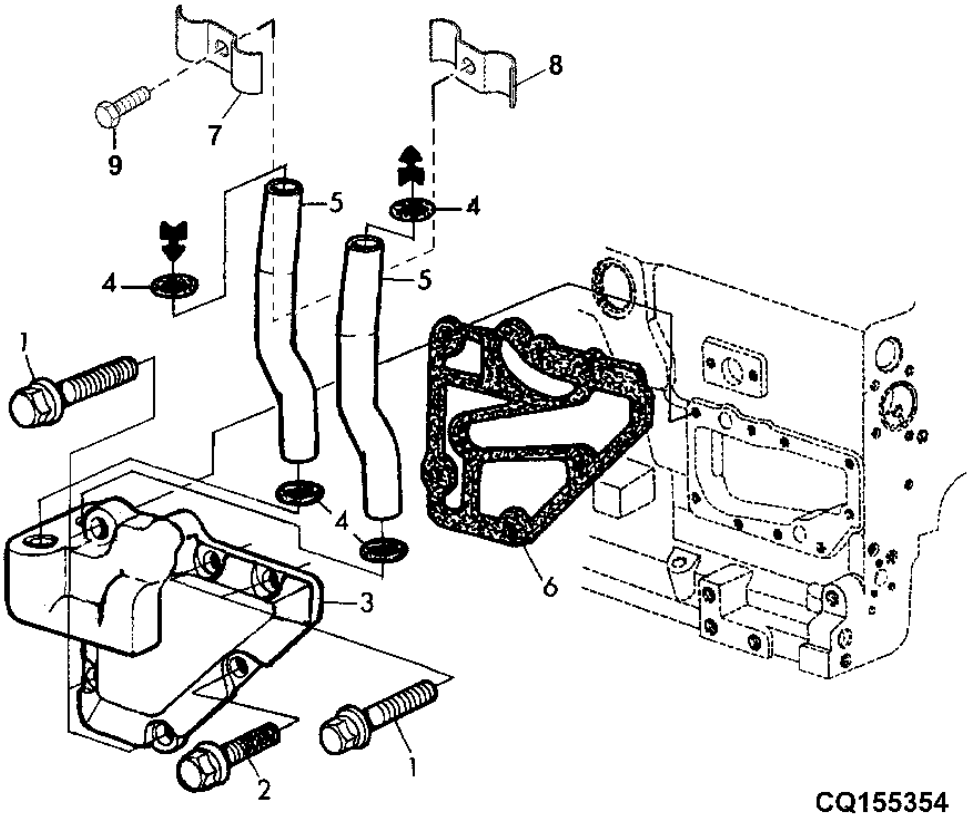

CQ155354

ITEM	NR.PECA	DESCRICAO	QTDE.	NR. SERIE MOTOR 5403	NOTAS
1	19M7802	PARAFUSO	5	X	M8 X 65
2	RE67238	PARAFUSO	1	X	
3	R504153	ADAPTADOR	1	X	
4	R517488	ANEL O	4	X	
5	RE519745	TUBO	2	X	
6	R123525	JUNTA	1	X	
7	R518145	SEMI-BRACADEIRA	1	X	
8	19M8618	PARAFUSO	1	X	M6 X 12
9	R518146	SEMI-BRACADEIRA	1	X	

REFRIGERADOR DE OLEO
OIL COOLER
REFRIGERADOR DE ACEITE
CD41015 -UN-22FEB96

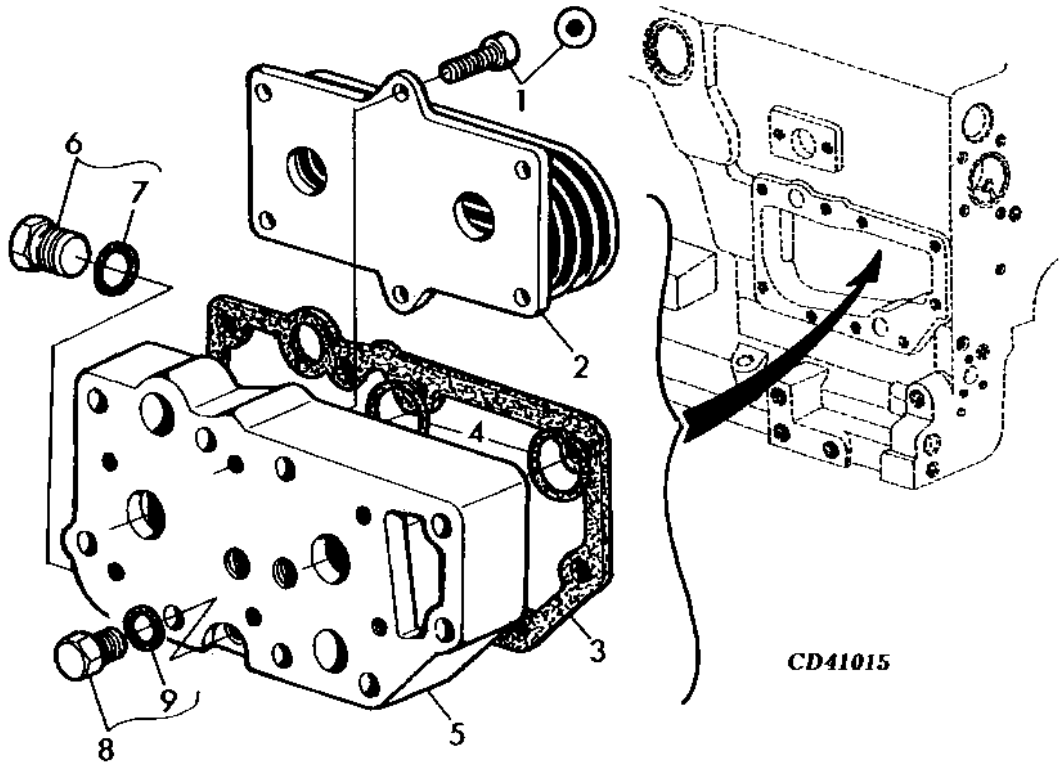

ITEM	NR.PECA	DESCRICAO	QTDE.	NR. SERIE MOTOR	5403	NOTAS
1	RE67231	PARAFUSO	1		X	
2	RE59296	RESFRIADOR DE OLEO	1		X	
3	R123501	JUNTA	1		X	
4	T122075	ANEL O	2		X	
5	R123471	CARCACA	1	-XXXX	X	
	R504283	CARCACA	1	XXXX-	X	
6	RE46685	PLUGUE	1		X	M18 X 1.5
7	51M7043	ANEL O	1		X	15.300 X 2.200 MM
8	RE46686	PLUGUE	1		X	M12 X 1.5
9	51M7040	ANEL O	1		X	9.300 X 2.200 MM

CARCACA INTERMEDIARIA (REFRIGERANTE DE OLEO / BOMBA DE AGUA)
INTERMEDIATE HOUSING (OIL COOLER / WATER PUMP)
CARCASA INTERMEDIA (REFRIGERADOR DE ACEITE / BOMBA DE AGUA)
CQ153813 -UN-23JUL02

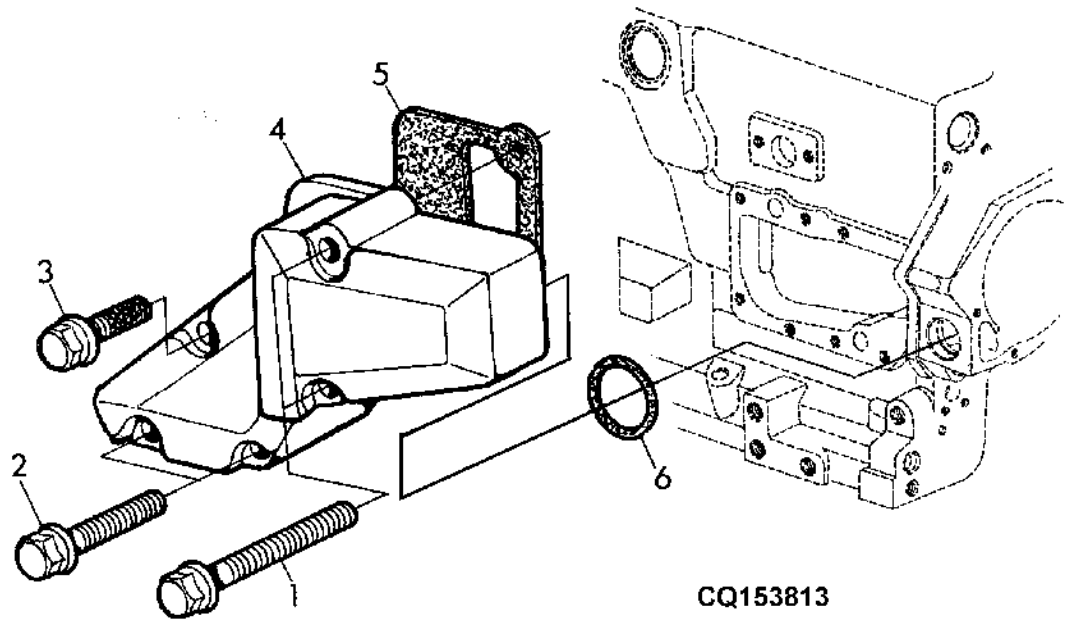

ITEM	NR.PECA	DESCRICAO	QTDE.	NR. SERIE MOTOR 5403	NOTAS
1	19M7913	PARAFUSO	2	X	M8 X 90
2	19M7979	PARAFUSO	2	X	M8 X 55
3	RE67238	PARAFUSO	1	X	
4	R502811	ADAPTADOR	1	X	
5	R501428	JUNTA	1	X	
6	R61105	ANEL O	2	X	

ENTRADA DA BOMBA DE AGUA
WATER PUMP INTAKE
ENTRADA DE LA BOMBA DE AGUA
CD41407 -UN-17FEB97

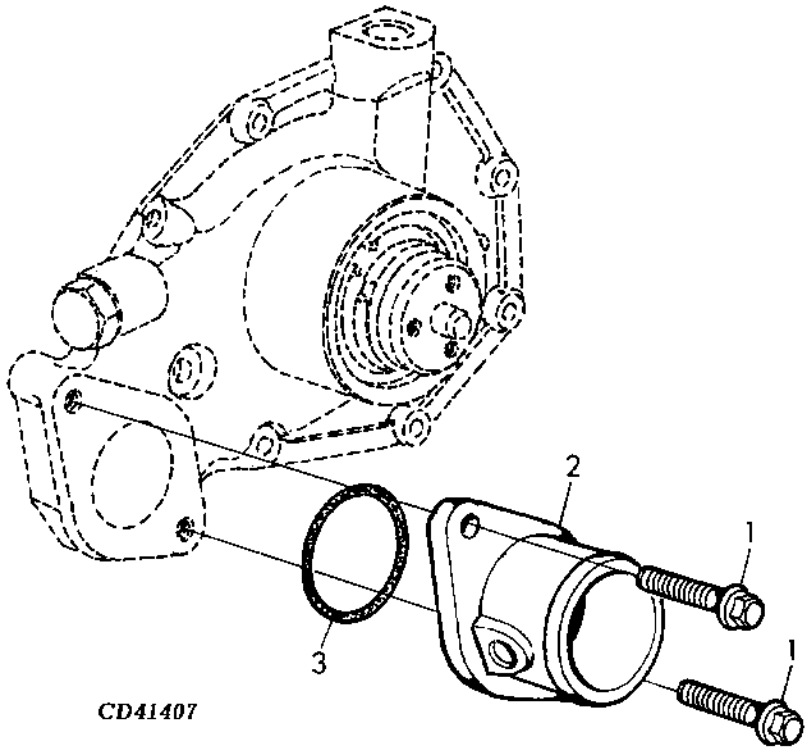

ITEM	NR.PECA	DESCRICAO	QTDE.	NR. SERIE MOTOR 5403	NOTAS
1	19M7867	PARAFUSO	2	X	M8 X 25
2	R121634	CONEXAO DA BOMBA DE AGUA	1	X	
3	R89944	ANEL O	1	X	

BOMBA DE AGUA
WATER PUMP - ENGINE 6.8L
BOMBA DE AGUA - 6.8L
CQ154968 -UN-04SEP03

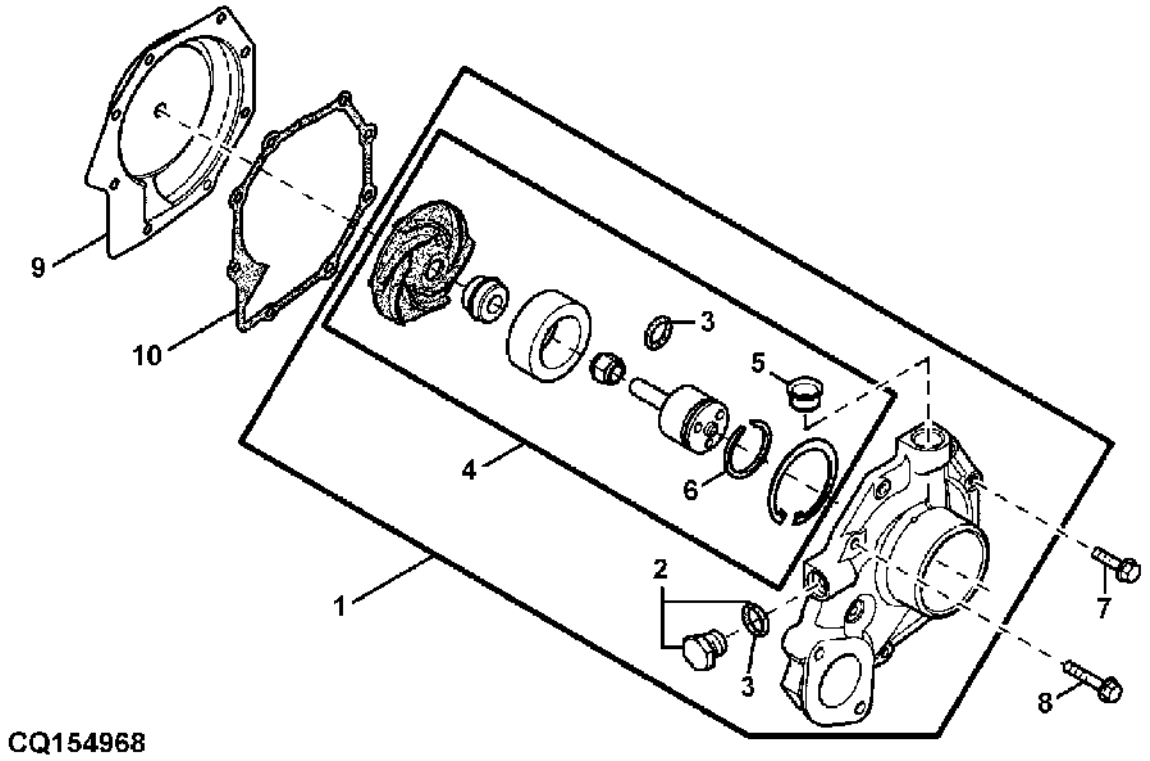

ITEM	NR.PECA	DESCRICAO	QTDE.	NR. SERIE MOTOR	5403	NOTAS
1	RE505980	BOMBA DE AGUA	1	-1295	X	MARKED RE500737 ORD RE505981 + RE508566
	RE505981	BOMBA DE AGUA	1	1296-	X	ALSO ORDER R123417 + R123226
2	RE46685	PLUGUE	1		X	
3	51M7043	ANEL O	AR		X	
4	RE515314	KIT	1	1296-	X	ALSO ORDER R123417 + R123226
5	R123226	VEDACAO	1		X	
6	A364R	ANEL DE PRESSAO	1		X	
7	19M7863	PARAFUSO	5		X	
8	19M7796	PARAFUSO	3		X	
9	RE508566	KIT	1		X	
10	R123417	JUNTA	1		X	

TERMOSTATO / TAMPA
THERMOSTAT / COVER
TERMOSTATO / TAPADERA
CD42408 -UN-16JAN98

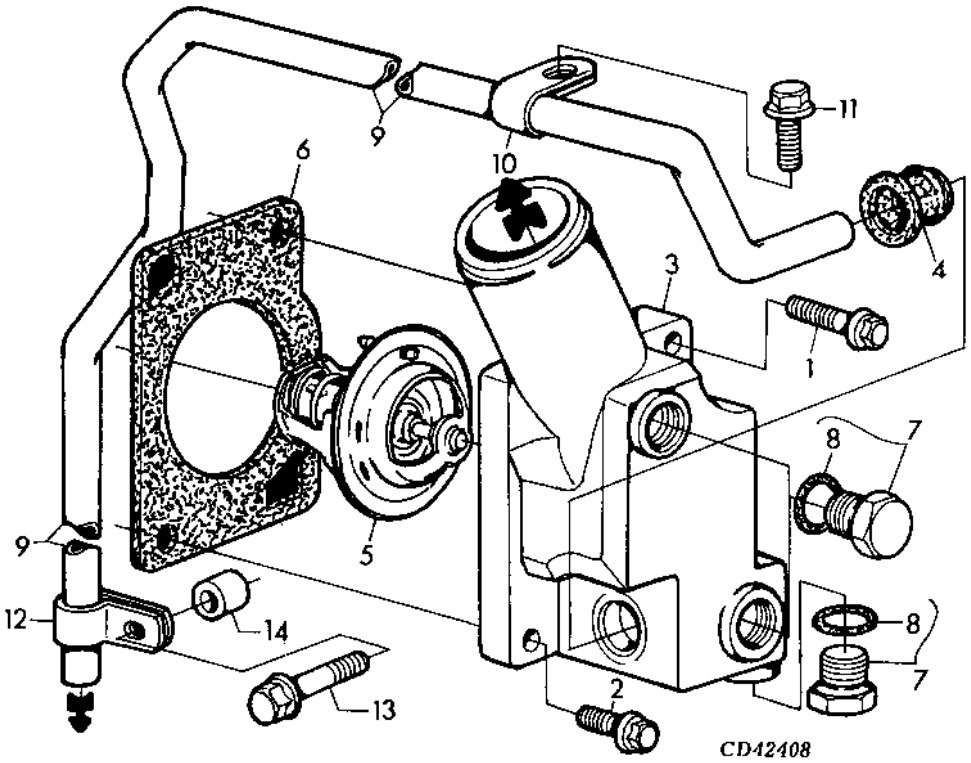

ITEM	NR.PECA	DESCRICAO	QTDE.	NR. SERIE MOTOR 5403	NOTAS
1	19M8292	PARAFUSO	1	X	M10 X 50
2	19M7786	PARAFUSO	1	X	M10 X 30
3	R501130	CAPA	1	X	(PEDIR TAMBEM (2) R123226)
4	R123226	VEDACAO	1	X	
5	RE501052	TERMOSTATO	1	X	83° C (182° F) , (MARCADO V2135)
6	R135896	JUNTA	1	X	
7	RE46684	PLUGUE	AR	X	M14 X 1.5
8	51M7041	ANEL O	1	X	11.300 X 2.200 MM
9	R123322	TUBO	1	X	(PEDIR TAMBEM (2) R123226)
10	R123323	BRACADEIRA	1	X	
11	19M7787	PARAFUSO	1	X	M12 X 20
12	R123324	BRACADEIRA	1	X	
13	19M7801	PARAFUSO	1	X	M8 X 60
14	28H860	ARRUELA	1	X	0.423" X 0.675" X 3/8"

SENSOR DE TEMPERATURA DO OLEO
WATER TEMPERATURE SENSOR
TRANSDUCTOR, AGUA
CD41909 -UN-13OCT97

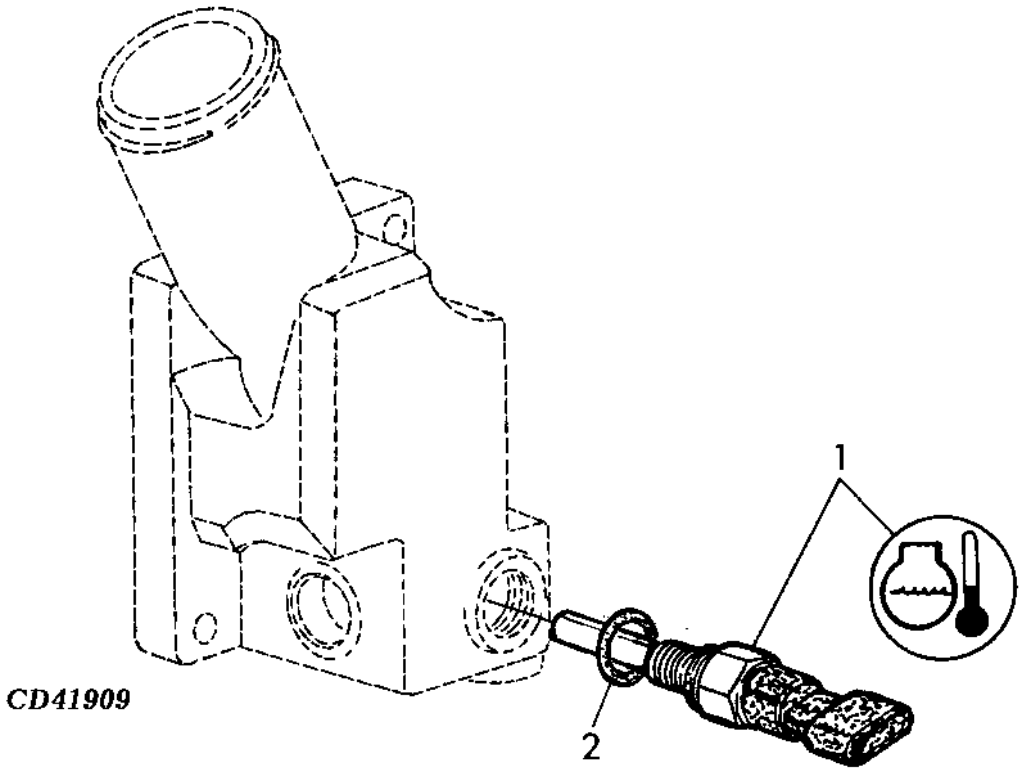

ITEM	NR.PECA	DESCRICAO	QTDE.	NR. SERIE MOTOR	5403	NOTAS
1	RE500844	SENSOR	1		X	M14 X 1.5 (6 VOLT - 24 VOLT)
2	R26448	ANEL O	1		X	

TENSOR AUTOMATICO DA CORREIA
AUTOMATIC BELT TENSIONER
TENSOR AUTOMATICO DE LA CORREA
CD41910 -UN-07OCT97

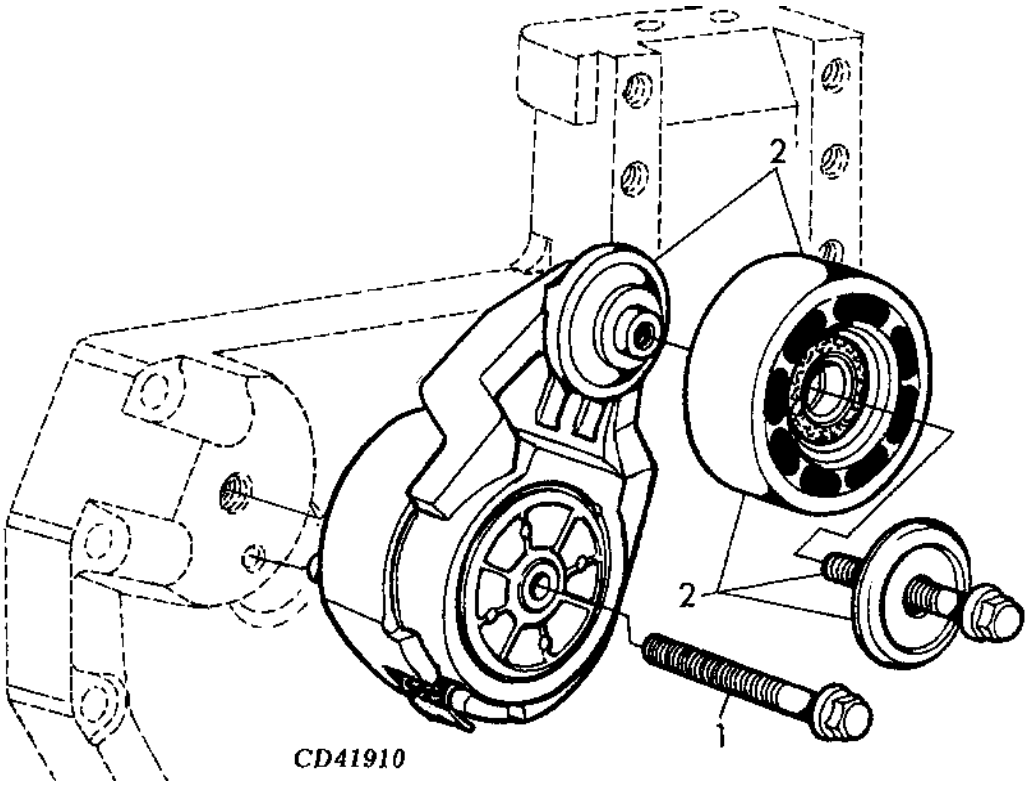

ITEM	NR.PECA	DESCRICAO	QTDE.	NR. SERIE MOTOR 5403	NOTAS
1	19M8131	PARAFUSO	1	X	M10 X 70, (HS, HEAD MARKED 10.9)
2	RE70536	TENSOR	1	X	

POLIA DA BOMBA DE AGUA
WATER PUMP PULLEY
POLEA DE LA BOMBA DE AGUA
CD41023 -UN-31JAN96

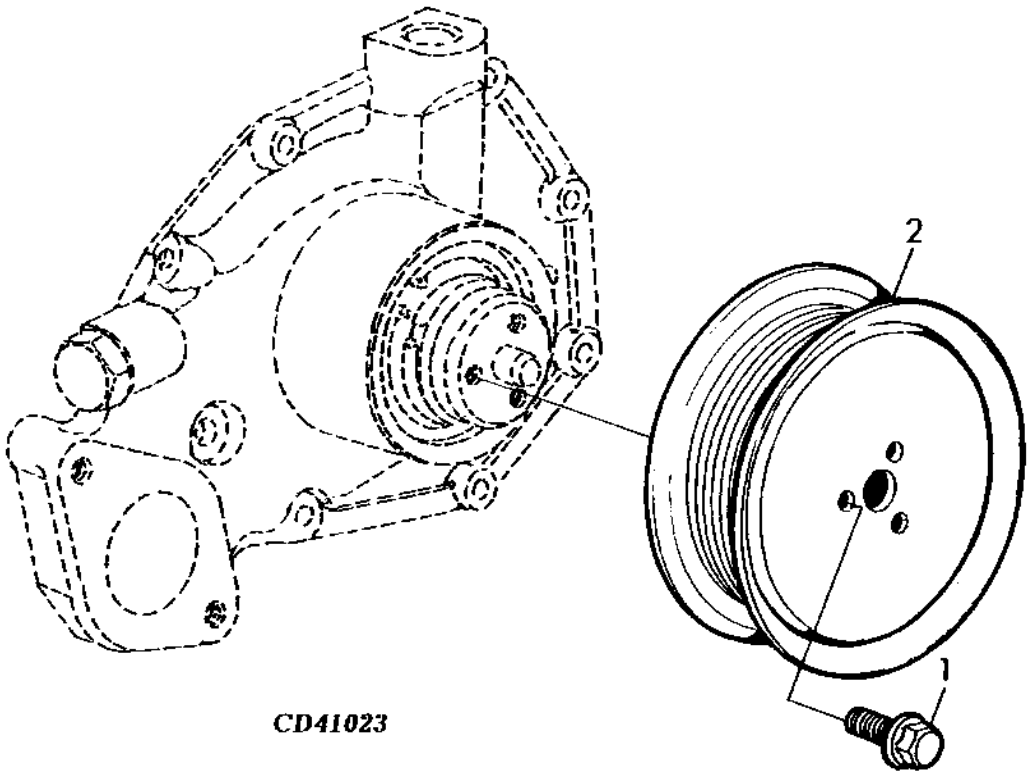

CD41023

ITEM	NR.PECA	DESCRICAO	QTDE.	NR. SERIE MOTOR	5403	NOTAS
1	19M7774	PARAFUSO	3		X	M6 X 12
2	R121038	POLIA	1		X	OD 117 MM

POLIA DO VIRABREQUIM
CRANKSHAFT PULLEY
POLEA CIGUENAL
CD41806 -UN-06AUG97

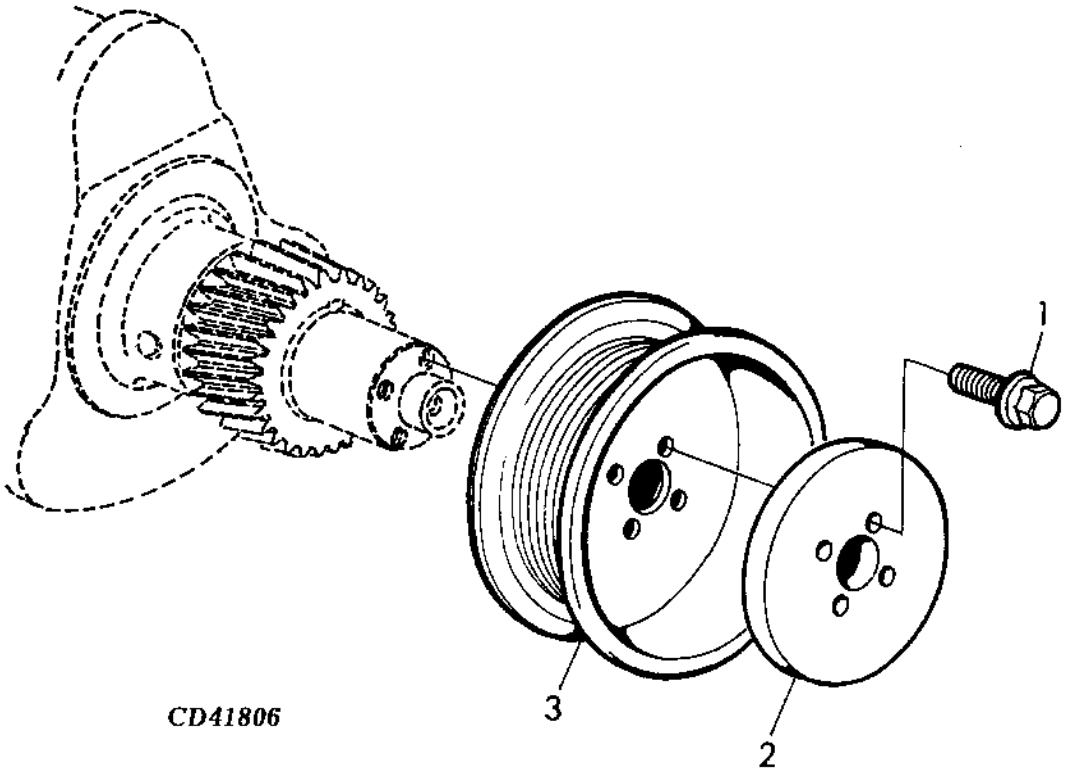

CD41806

ITEM	NR.PECA	DESCRICAO	QTDE.	NR. SERIE MOTOR 5403	NOTAS
1	R121897	PARAFUSO	4	X	
2	R500649	FLANGE	1	X	
3	R133295	POLIA	1	X	

TAMPA DA DISTRIBUICAO
TIMING GEAR COVER
TAPA DE LA DISTRIBUCION
CQ155355 -UN-18DEC03

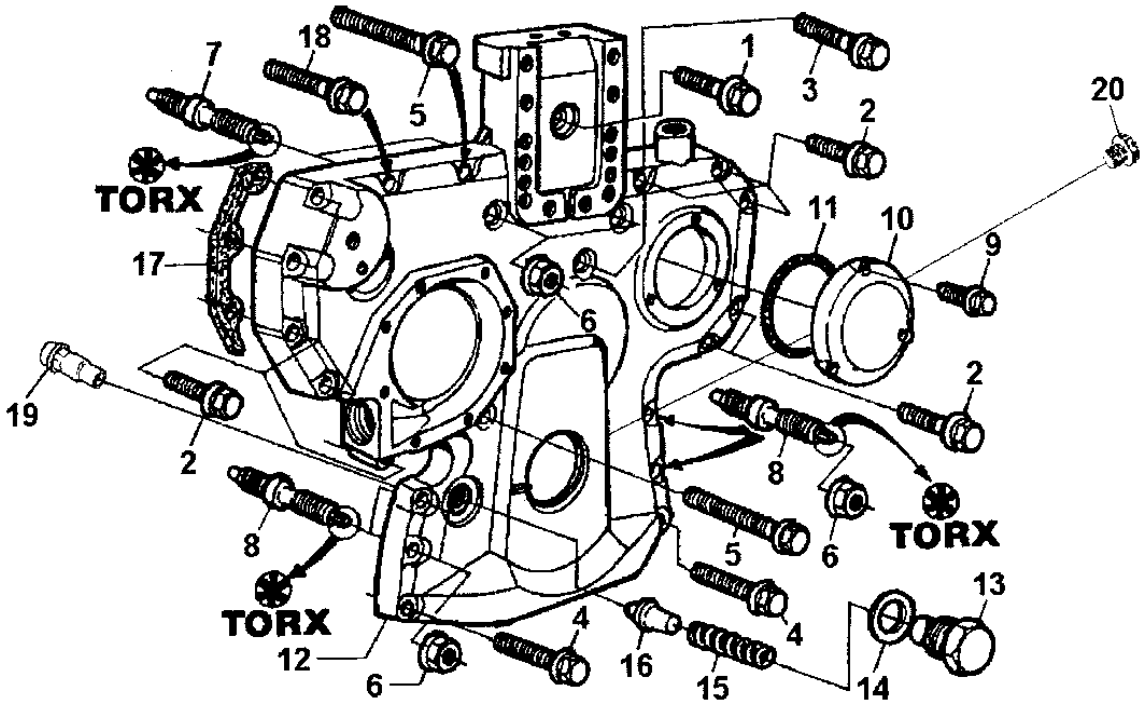

ITEM	NR.PECA	DESCRICAO	QTDE.	NR. SERIE MOTOR	5403	NOTAS
1	19M8291	PARAFUSO	1		X	M8 X 35
2	19M8317	PARAFUSO	10		X	M8 X 40
3	RE67239	PARAFUSO	1		X	(A)
4	19M7979	PARAFUSO	2		X	M8 X 55
5	19M7801	PARAFUSO	2		X	M8 X 60
6	14M7296	PORCA COM FLANGE	6		X	M10
7	R134518	PARAFUSO PRISIONEIRO	2		X	LGTH 68MM
8	R123584	PARAFUSO PRISIONEIRO	4		X	LGTH 79MM
9	19M7775	PARAFUSO	3		X	M6 X 16
10	.....	CAPA	1		X	
11	R121424	ANEL O	1		X	
12	R134530	CAPA	1		X	ORD R504724 + RE517978
13	R91692	PLUGUE	1		X	
14	A4827R	ARRUELA	1		X	
15	R131425	MOLA DE COMPRESSAO	1	-1127	X	
16	R83169	VALVULA	1	-1127	X	
17	R136515	JUNTA	1		X	
18	19M7800	PARAFUSO	1		X	M8 X 50, OR ORD RE67240
19	RE505501	VALVULA DE SANGRIA	1	1128-	X	
20	RE517370	TAMPAO	1	1128-	X	

(A) COM SELADOR
(A) WITH SEALANT
(A) CON SELLADOR

ENGRENAGEM DE DISTRIBUICAO (SUPERIOR)
IDLE GEAR (UPPER)
ENGRANAJE DE DISTRIBUCION (SUPERIOR)
CD41026A -UN-11APR97

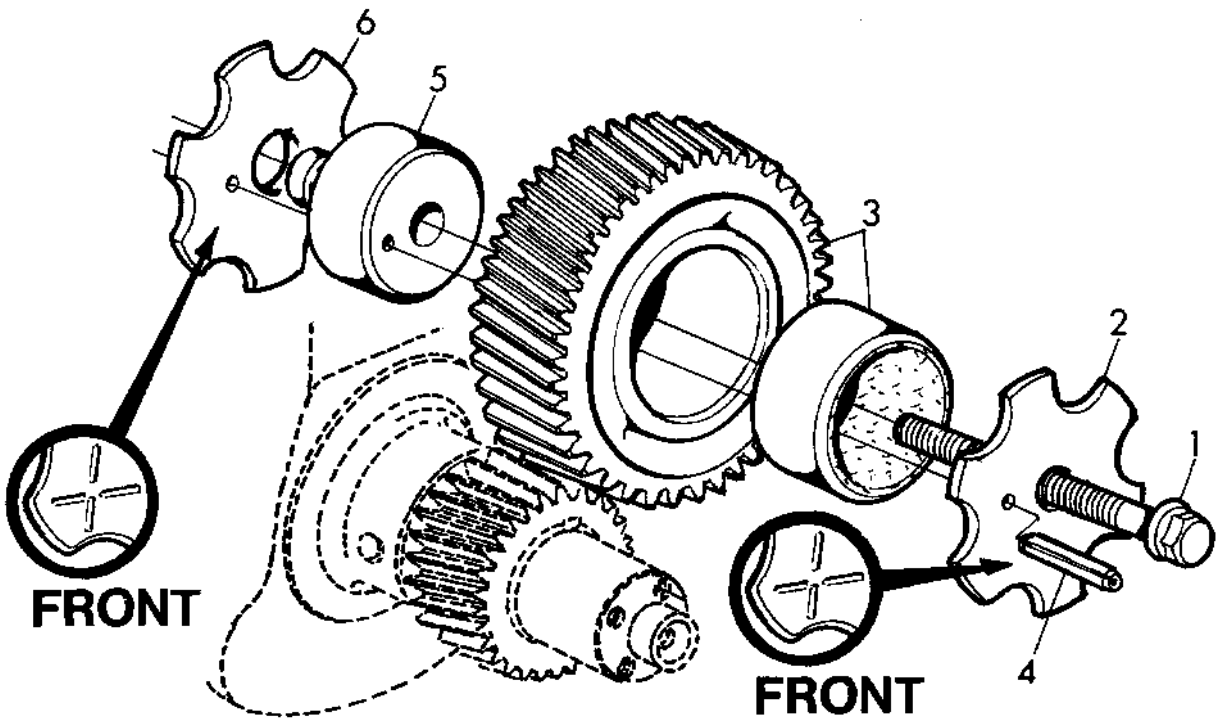

CD41026A

ITEM	NR.PECA	DESCRICAO	QTDE.	NR. SERIE MOTOR 5403	NOTAS
1	19M8997	PARAFUSO	1	X	M10 X 65, (HS, HEAD MARKED 10.9)
2	R131206	ARRUELA DE ENCOSTO	1	X	ID X OD = 11MM X 84MM
3	RE508932	ENGRENAGEM HELICOIDAL	1	X	Z= 49, (MARCADO R505121)
4	34H288	PINO ELASTICO	1	X	3/16" X 1-3/4"
5	R120641	EIXO	1	X	OD 70MM
6	R123174	ARRUELA DE PRESSAO	1	X	ID X OD = 22MM X 84MM

ENGRENAGEM DE DISTRIBUICAO (INFERIOR)
IDLE GEAR (LOWER)
ENGRANAJE DE DISTRIBUCION (INFERIOR)
CQ153543 -UN-27SEP01

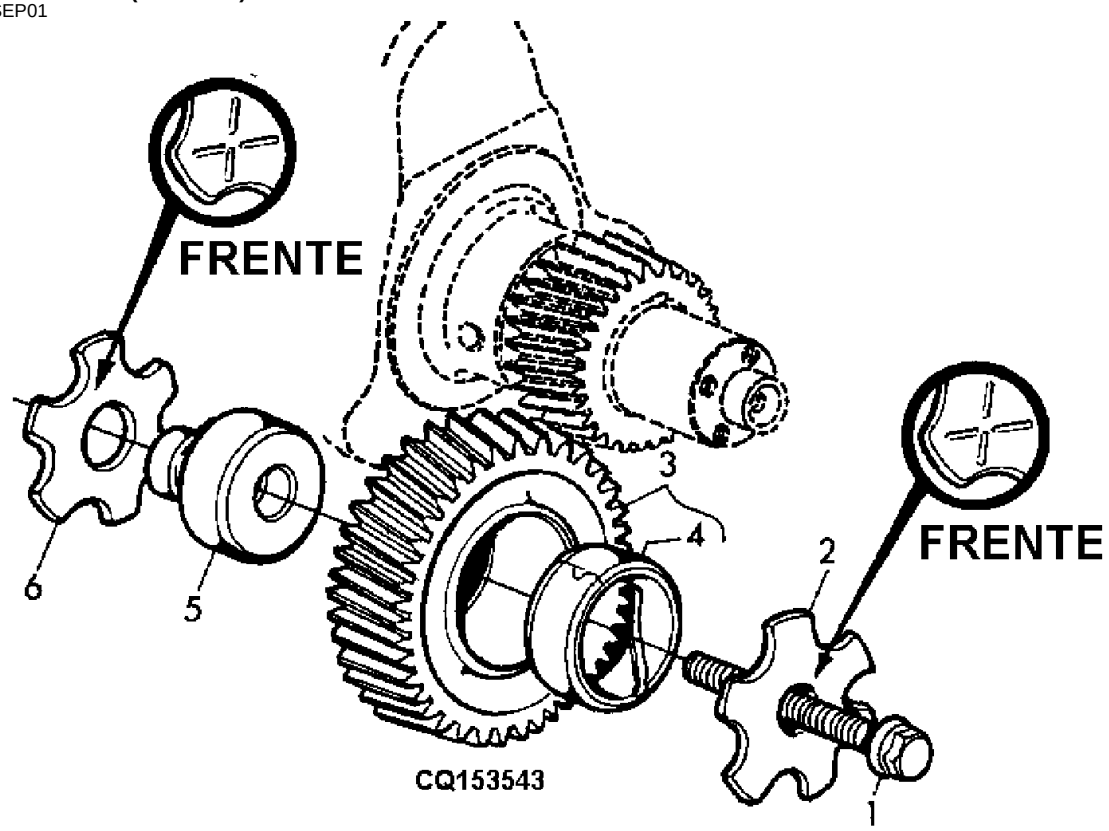

ITEM	NR.PECA	DESCRICAO	QTDE.	NR. SERIE MOTOR 5403	NOTAS
1	19M8292	PARAFUSO	1	X	M10 X 50
2	R131283	ARRUELA DE ENCOSTO	1	X	ID X OD = 11MM X 60MM
3	RE56369	ENGRENAGEM	1	X	Z= 43, (MARCADO R120636)
4	R114193	BUCHA	1	X	OD 47.7MM
5	R114194	EIXO	1	X	OD 44.5MM
6	R101225	ARRUELA DE ENCOSTO	1	X	ID X OD = 22MM X 60MM

PLACA FRONTAL
FRONT PLATE
PLACA DELANTERA
CD41913 -UN-22SEP97

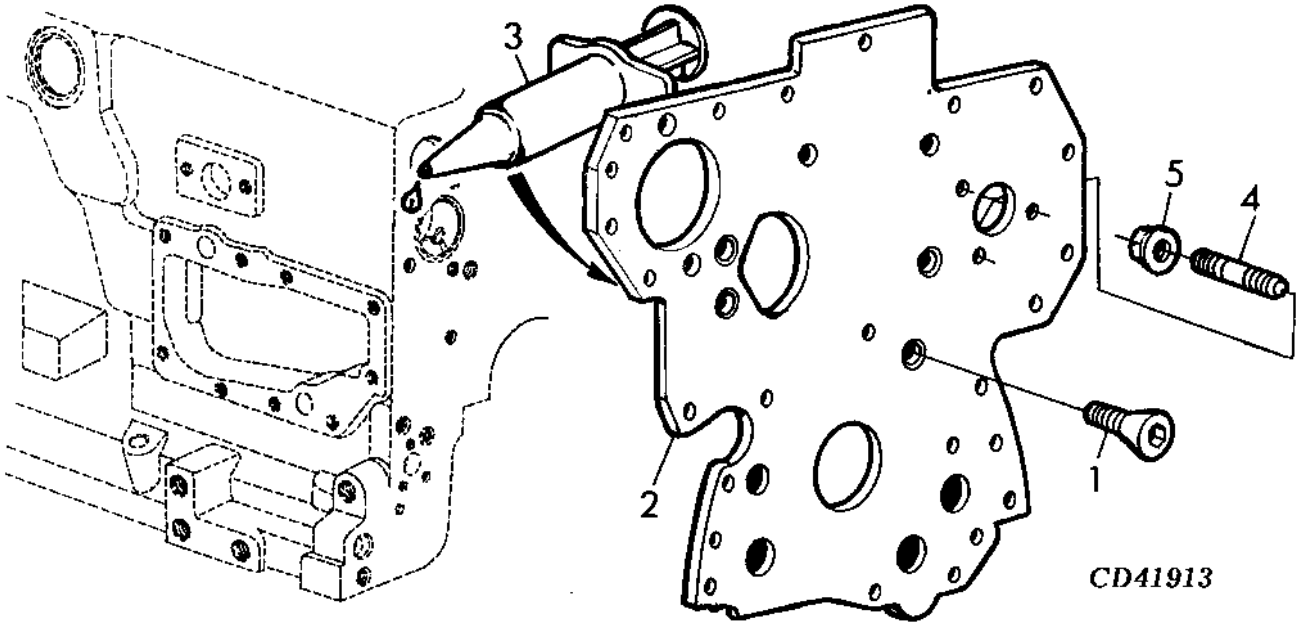

ITEM	NR.PECA	DESCRICAO	QTDE.	NR. SERIE MOTOR 5403	NOTAS
1	R136475	PARAFUSO	4	X	
2	R134526	PLACA	1	X	
3	DD15664	JUNTA LIQUIDA	1	X	
4	R116386	PARAFUSO PRISIONEIRO	3	X	
5	14M7298	PORCA COM FLANGE	3	X	M8

EMISSOR ELETRONICO DO TACOMETRO
TACHOMETER ELECTRONIC SENDER
EMISOR ELECTRONICO DEL TACOMETRO
CD41412 -UN-19FEB97

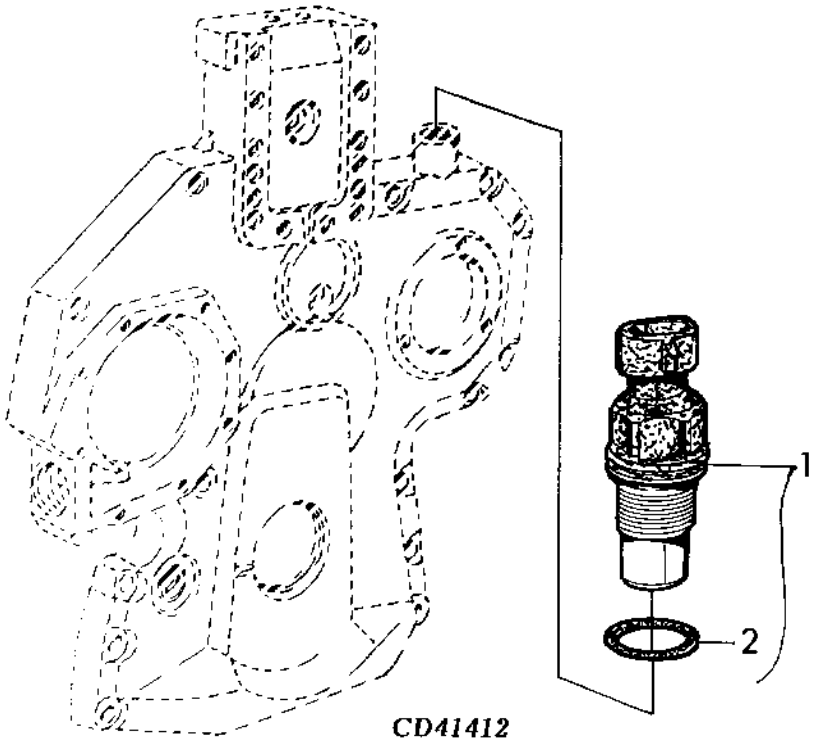

ITEM	NR.PECA	DESCRICAO	QTDE.	NR. SERIE MOTOR 5403	NOTAS
1	RE519144	SENSOR	1	X	
2	51M7044	ANEL O	1	X	17.300 X 2.200 MM

VOLANTE E CARCACA
FLYWHEEL AND HOUSING
VOLANTE Y CARCASA
CQ153574 -UN-27SEP01

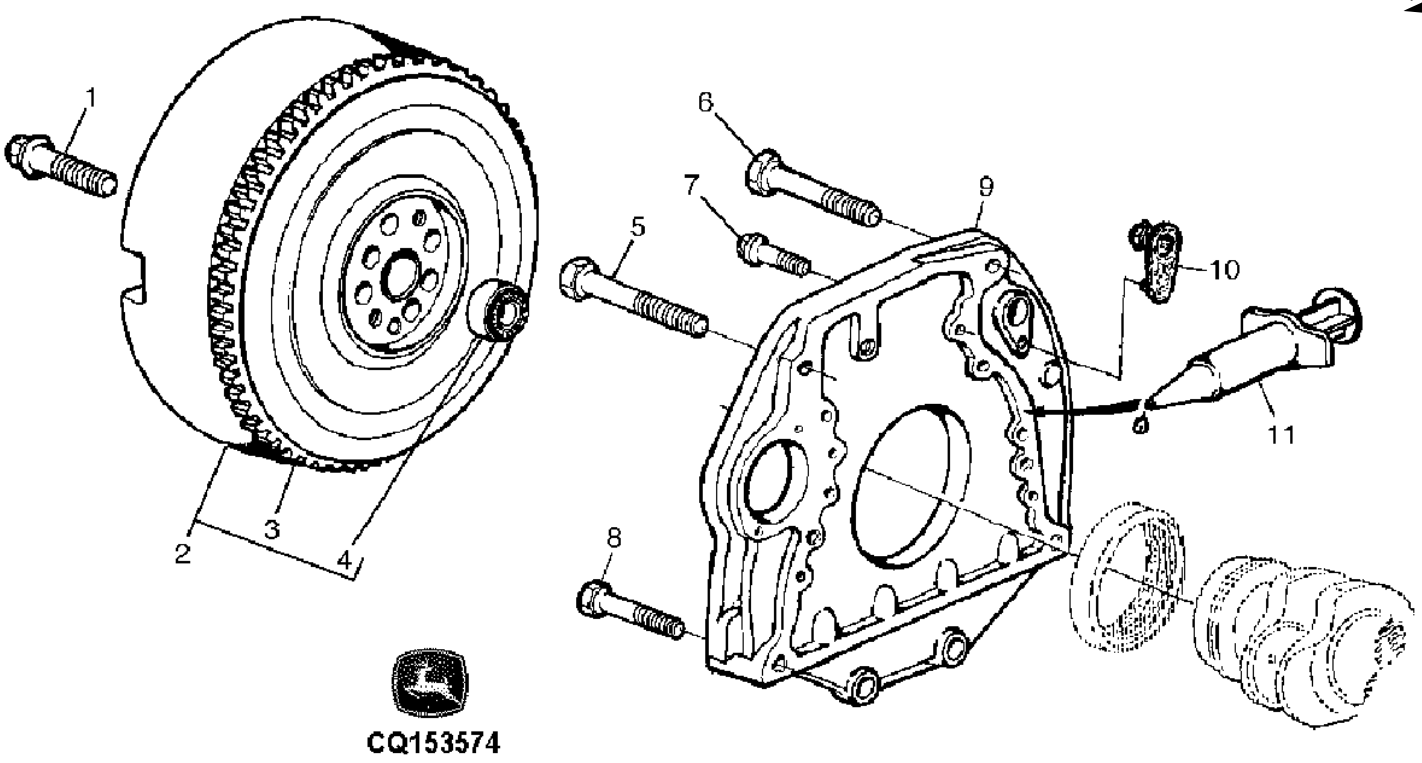

CQ153574

ITEM	NR.PECA	DESCRICAO	QTDE.	NR. SERIE MOTOR	5403	NOTAS
1	R135918	PARAFUSO	4		X	APPL
2	RE502964	VOLANTE	1		X	MARKED R501536
3	R114282	COROA	1		X	Z = 142
4	JD9449	ROLAMENTO DE ESFERAS	1		X	
5	19M7968	PARAFUSO SEXT.	1		X	M20 X 130
6	19M8809	PARAFUSO	1		X	M20 X 100
7	R135918	PARAFUSO	8		X	
8	19M8485	PARAFUSO SEXT.	2		X	M16 X 90
9	R503729	CARCACA	1	-XXXX	X	
	R515028	CARCACA	1	XXXX-	X	
10	R131765	PLUGUE	1		X	
11	R97351	JUNTA	1	-XXXX	X	
	R515050	JUNTA	1	XXXX-	X	
12	U12198	ANEL O	1	-XXXX	X	

KIT DE JUNTAS, AJUSTE DAS VALVULAS - MOTOR 4.5L
GASKET KIT, TUNE-UP - ENGINE 4.5L
JUEGO DE JUNTAS, RODAGE DE VALVULAS - MOTOR 4.5L
TP49292 -UN-27SEP95

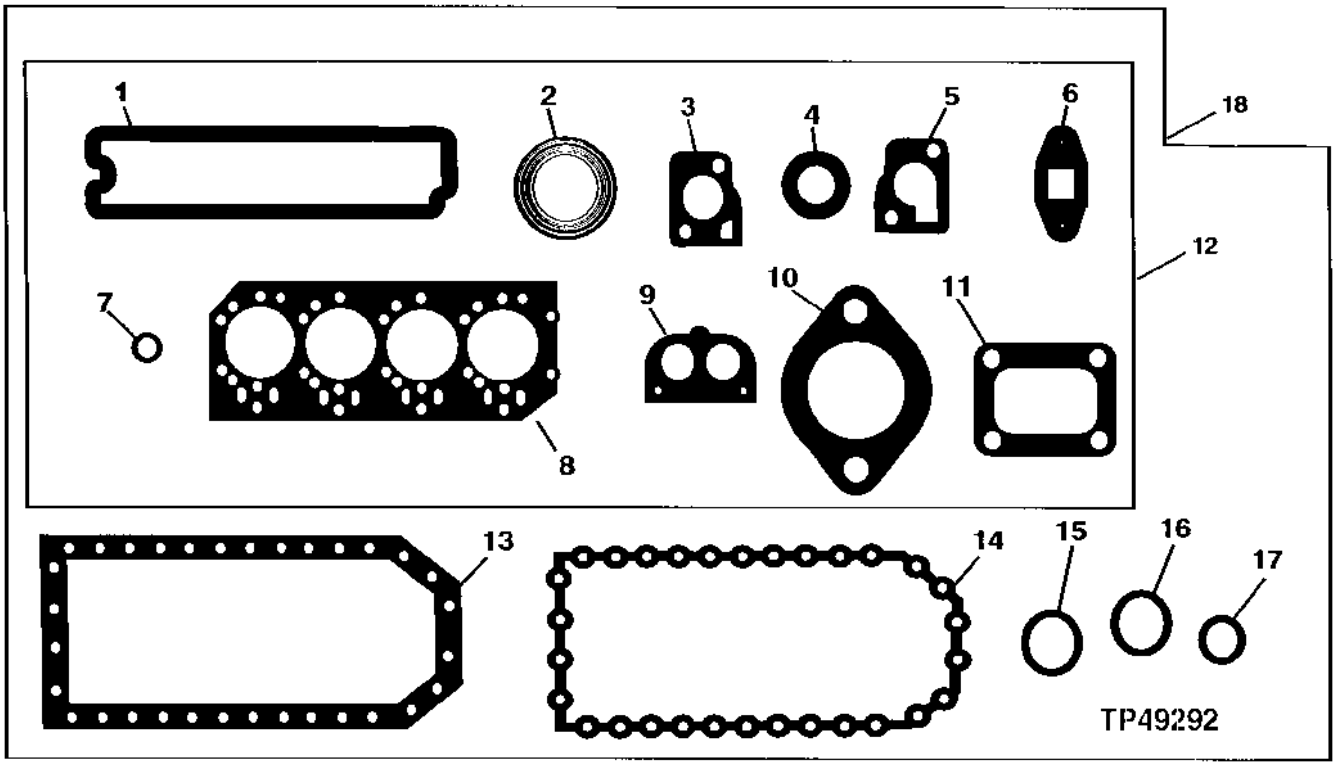

ITEM	NR.PECA	DESCRICAO	QTDE.	NR. SERIE	5403	NOTAS
1	R123542	JUNTA	1		X	
2	R90658	JUNTA	4		X	PEDIR (4) R109985
3	R135896	JUNTA	1		X	
4	R123226	VEDACAO	2		X	
5	R123345	JUNTA	1		X	
6	R123570	JUNTA	1		X	
7	R123575	ANEL O	4		X	
8	R116515	VEDACAO DE CILINDRO	1		X	
9	R501373	JUNTA	1		X	
10	R81275	JUNTA	1		X	
11	R92097	JUNTA	1		X	
12	RE66082	KIT DE JUNTAS	1		X	
13	R123353	JUNTA	1		X	
14	R123352	JUNTA	1		X	
15	R75892	ANEL O	1		X	
16	R97185	ANEL O	1		X	
17	R61871	ANEL O	1		X	
18	RE66084	KIT DE JUNTAS	1		X	

JOGO DE JUNTAS DO MOTOR
ENGINE GASKET SET, OVERHAUL
JUEGO DE JUNTAS DEL MOTOR, RECONSTRUCCION DEL MOTOR
CQ155083 -UN-04SEP03

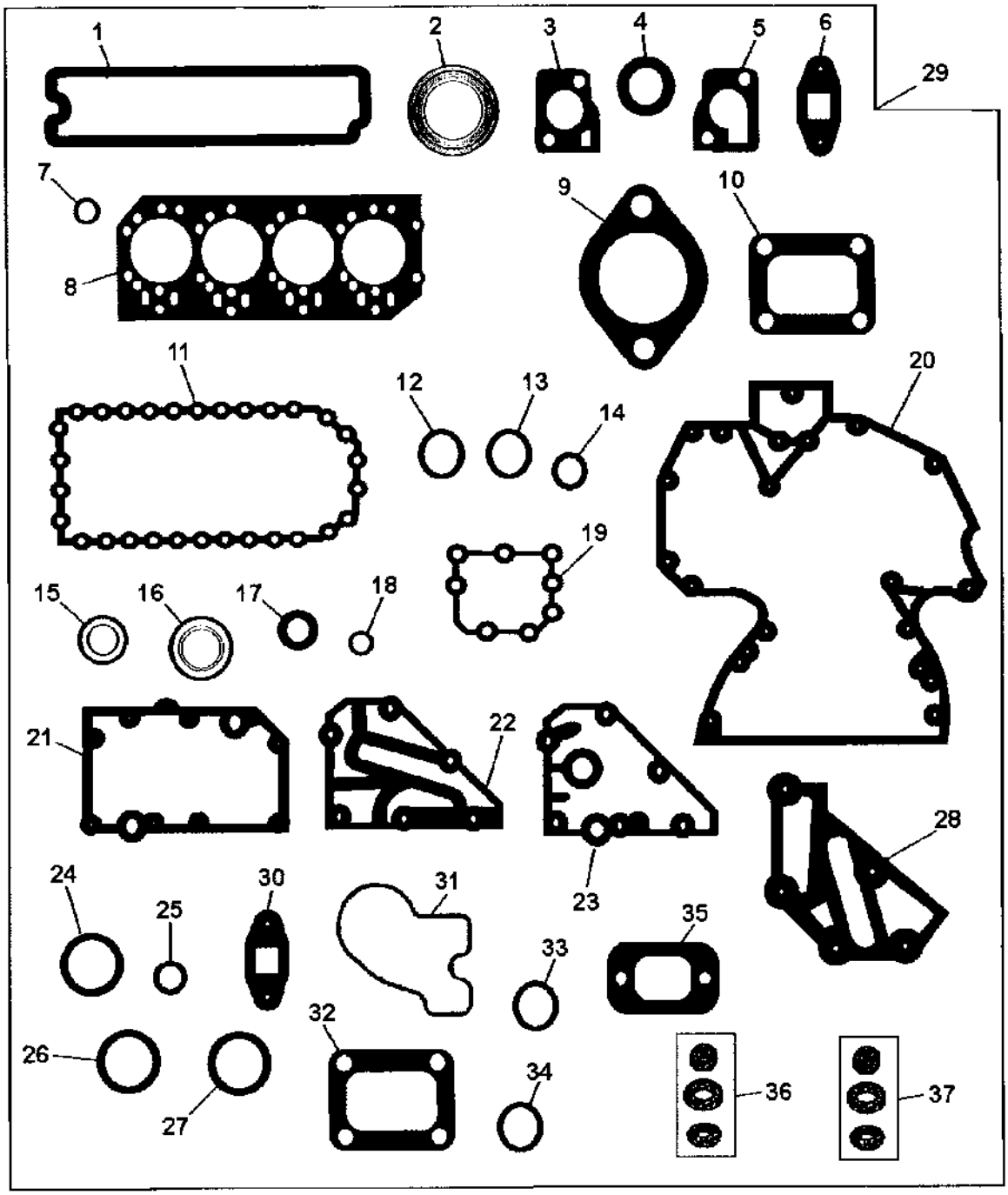

CQ155083

ITEM	NR.PECA	DESCRICAO	QTDE.	NR. SERIE	5403	NOTAS
1	R123542	JUNTA	1		X	
2	R90658	JUNTA	4		X	
3	R502814	JUNTA	1		X	
4	R123226	VEDACAO	2		X	
5	R501228	VEDACAO	1		X	
6	R123570	JUNTA	1		X	
7	R123575	ANEL O	4		X	
8	R116515	VEDACAO DE CILINDRO	1		X	
9	R81275	JUNTA	1		X	
10	R123583	JUNTA	1		X	
11	R123352	JUNTA	1		X	
12	R75892	ANEL O	1		X	
13	R97185	ANEL O	1		X	
14	R61871	ANEL O	1		X	
15	A4827R	ARRUELA	1		X	
16	RE44574	VEDACAO	1		X	
17	RE52346	VEDACAO	1		X	
18	R123273	ANEL O	1		X	
19	R123417	JUNTA	1		X	
20	R136515	JUNTA	1		X	
21	R123501	JUNTA	1		X	
22	R502864	JUNTA	1		X	
23	R123525	JUNTA	1		X	
24	R72328	ANEL O	1		X	
25	R89944	ANEL O	1		X	
26	R504734	ANEL O	1		X	
27	T122075	ANEL O	4		X	
28	R501428	JUNTA	1		X	
29	AJ61460	KIT DE JUNTAS	1		X	
30	R105346	JUNTA	1		X	
31	R501227	VEDACAO	1		X	
32	RE501455	KIT DE JUNTAS	1		X	
33	R56462	ANEL O	1		X	
34	R121424	ANEL O	1		X	
35	R136495	JUNTA	1		X	
36	RE65201	KIT - ANEL O	4		X	
37	RE64292	KIT - ANEL O	4		X	

VENTILADOR, PROTETORES E CORREIAS DO VENTILADOR
FAN, GUARDS AND FAN BELT
VENTILADOR, PROTECTORES Y CORREA DEL VENTILADOR
CQ153538 -UN-25MAR03

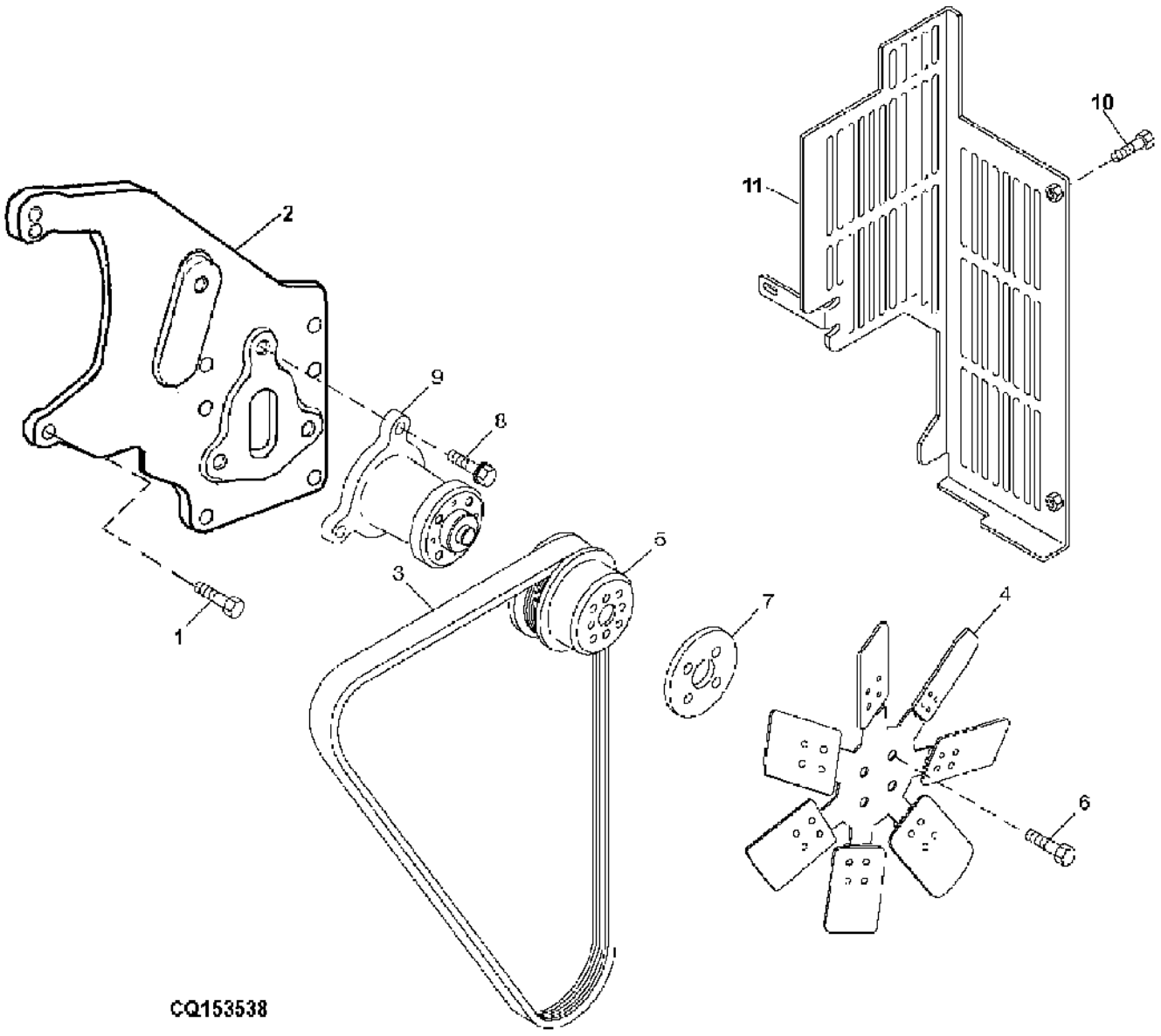

ITEM	NR.PECA	DESCRICAO	QTDE.	NR. SERIE MOTOR	5403	NOTAS
1	19M8162	PARAFUSO	5		X	M10 X 40 (HS, HEAD MARKED 10.9)
2	R138423	SUPORTE	1	-18522	X	
	CQ45611	SUPORTE	1	18523-	X	
3	R135822	CORREIA TRAPEZOIDAL	1		X	
4	RE62634	VENTILADOR	1		X	
5	R128660	POLIA	1		X	
6	19M8317	PARAFUSO	4		X	M8 X 40 (HS, HEAD MARKED 10.9)
7	R135507	CUBO	1		X	
8	19M7786	PARAFUSO	3		X	M10 X 30 (HS, HEAD MARKED 10.9)
9	RE178505	ROLAMENTO	1		X	
10	19M7864	PARAFUSO	5		X	M8 X 12
11	CQ48602	PROTECAO	1		X	

RADIADOR
RADIATOR
RADIADOR
LVP1938 -UN-17SEP99

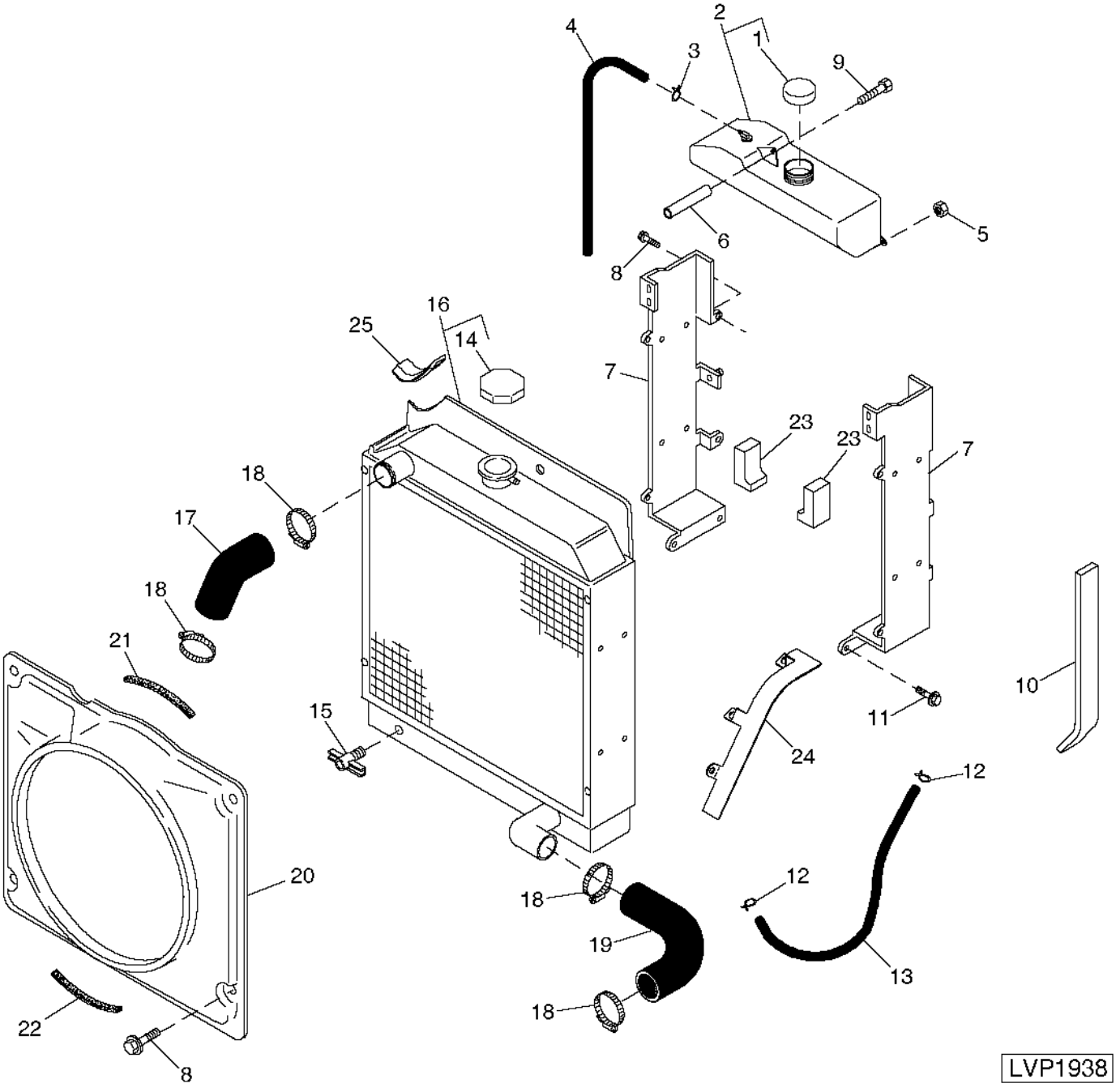

ITEM	NR.PECA	DESCRICAO	QTDE.	NR. SERIE	5403	NOTAS
1	AT106413	TAMPA	1	-24150	X	
2	RE70856	RESERVATORIO	1	-24150	X	
3	R56101	PRESILHA	1	-24150	X	
4	R130332	MANGUEIRA	1	-24150	X	(FAZER DE TY22559)
5	14M7298	PORCA COM FLANGE	1	-24150	X	M8
6	CQ41873	ESPACADOR	1	-24150	X	
7	RE71775	SUPORTE	1	-15238	X	RH
	RE71776	SUPORTE	1	-15238	X	LH
	DQ46350	RADIADOR	1	15239-24150	X	RH
	DQ46351	SUPORTE	1	15239-24150	X	LH
8	19M7864	PARAFUSO	8	-24150	X	M8 X 12 (HS, HEAD MARKED 10.9)
9	19M7803	PARAFUSO	1	-24150	X	M8 X 70
10	CQ47106	VEDACAO	2	-24150	X	
11	19M7784	PARAFUSO	4	-24150	X	M10 X 20 (HS, HEAD MARKED 10.9)
12	R56101	PRESILHA	2	-24150	X	
13	R109375	MANGUEIRA	1	-24150	X	406 MM, (FAZER DE TY22559)
14	RE71863	TAMPAO DE ENCHIMENTO	1	-24150	X	14 PSI
15	AT13740	VALVULA DE DRENO	1	-24150	X	
16	RE70236	RADIADOR	1	-24150	X	
17	R135251	MANGUEIRA DO RADIADOR	1	-24150	X	UP
18	TY22470	BRACADEIRA	4	-24150	X	
19	R135250	MANGUEIRA DO RADIADOR	1	-24150	X	LOW
20	R135248	ADUTOR	1	-24150	X	
21	CQ47094	ISOLADOR	1	-24150	X	
22	CQ47095	ISOLADOR	1	-24150	X	
23	CQ47107	VEDACAO	2	-24150	X	
24	CQ47106	VEDACAO	1	-24150	X	
25	R138122	VEDACAO	1	-24150	X	

RADIADOR
RADIATOR
RADIADOR
CQ155458 -UN-16FEB04

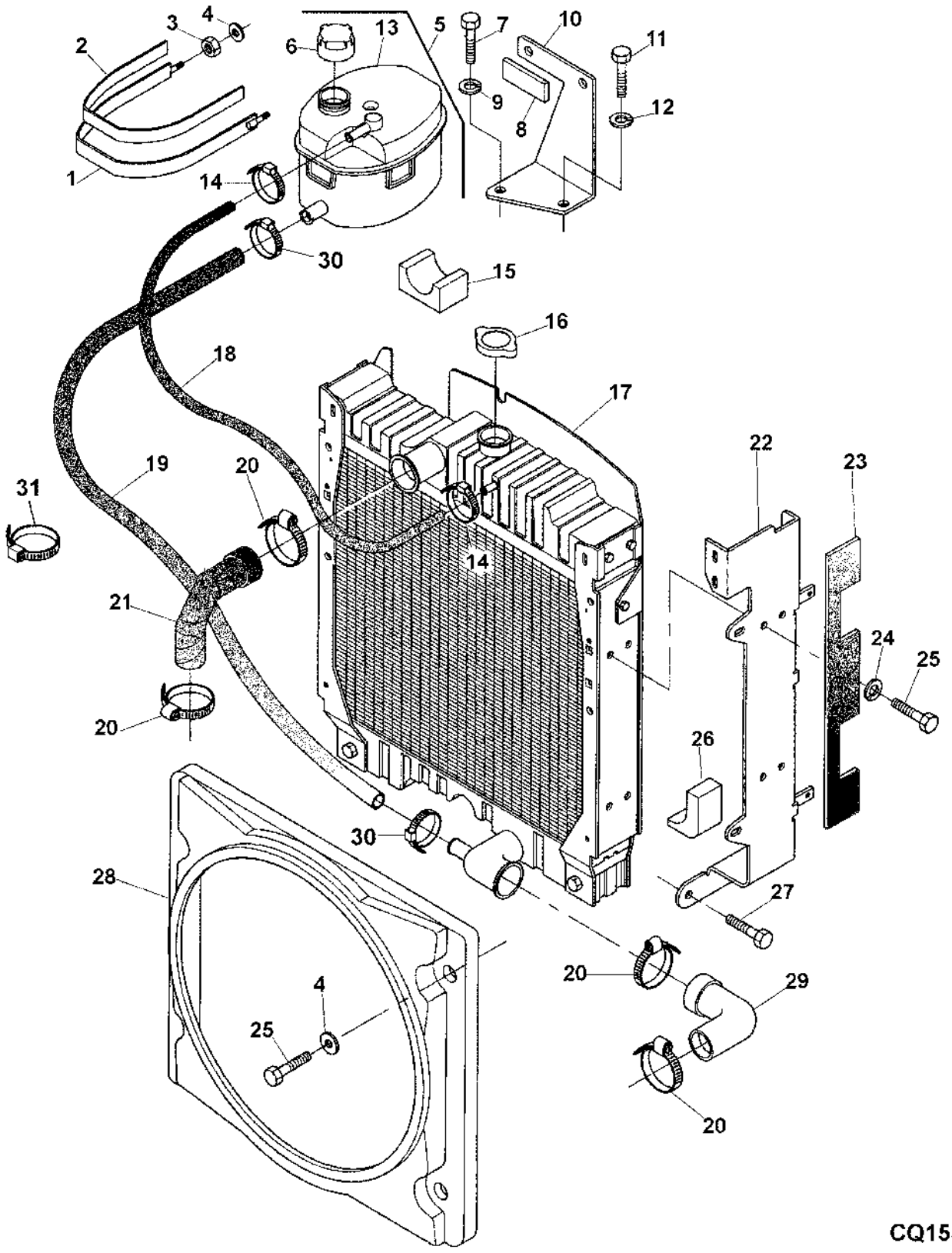

ITEM	NR.PECA	DESCRICAO	QTDE.	NR. SERIE	5403	NOTAS
1	DQ49496	CINTA	1	24151-	X	
2	CQ50129	ISOLADOR	1	24151-	X	
3	14M7166	PORCA DE SEGURANCA	AR	24151-	X	M8
4	24M7026	ARRUELA	AR	24151-	X	9 X 17 X 1.600 MM
5	DQ50146	TANQUE	1	24151-	X	
6	DQ50148	TAMPA	1	24151-	X	
7	19M7166	PARAFUSO SEXT.	AR	24151-	X	M10 X 20
8	CQ50125	ISOLADOR	1	24151-	X	NSEP (PEDIR RE70240)
9	12M7066	ARRUELA DE PRESSAO	AR	24151-	X	10 MM
10	CQ49497	CHAPA	1	24151-	X	M8
11	19M7386	PARAFUSO SEXT.	AR	24151-	X	M12 X 20
12	12M7067	ARRUELA DE PRESSAO	AR	24151-	X	12 MM
13	CQ50147	TANQUE	1	24151-	X	M8X16
14	SG06401	BRACADEIRA	AR	24151-	X	
15	CQ48369	DEFLETOR	1	24151-	X	
16	DQ50149	TAMPA	1	24151-	X	
17	DQ47660	RADIADOR	1	24151-	X	
18	R135251	MANGUEIRA DO RADIADOR	1	24151-	X	
19	CQ48276	MANGUEIRA DO RADIADOR	1	24151-	X	
20	DQ15378	BRACADEIRA	AR	24151-	X	
21	R135251	MANGUEIRA DO RADIADOR	1	24151-	X	
22	R129986	DEFLETOR	1	24151-	X	
	DQ47717	SUPORTE	1	24151-	X	
23	CQ47106	VEDACAO	1	24151-	X	
24	12M7065	ARRUELA DE PRESSAO	AR	24151-	X	8 MM
25	R138122	VEDACAO	1	24151-	X	
26	CQ47107	VEDACAO	1	24151-	X	
27	19M7784	PARAFUSO	AR	24151-	X	M10 X 20
28	CQ47667	ADUTOR	1	24151-	X	
29	R135250	MANGUEIRA DO RADIADOR	1	24151-	X	
30	DQ10173	BRACADEIRA	2	24151-	X	
31	CQ28556	BRACADEIRA	2	24151-	X	

GRAXA PARA BRONZINA DA ARVORE DE CAMES
GREASE FOR CAMSHAFT BUSHING
GRASA PARA CASQUILLO DEL ARBOL DE LEVAS
RGP5310 -UN-19JUL99

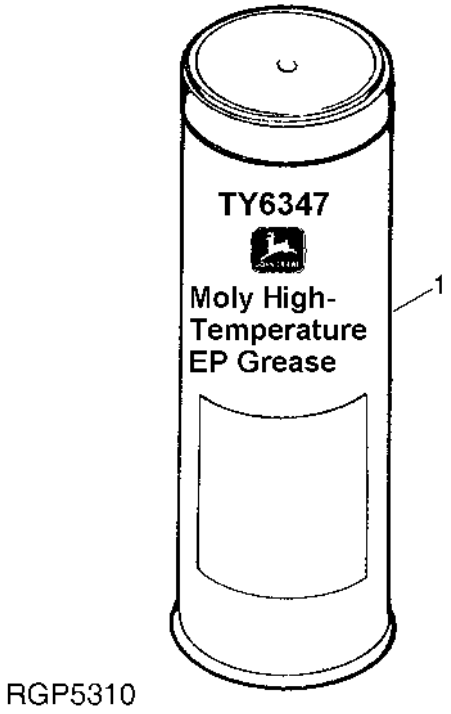

RGP5310

ITEM	NR.PECA	DESCRICAO	QTDE.	NR. SERIE MOTOR	5403	NOTAS
1	TY6347	GRAXA	AR		X	16 OZ CAN

JUNTA LIQUIDA
LIQUID GASKET
JUNTA LIQUIDA
CD35696 -UN-01JAN94

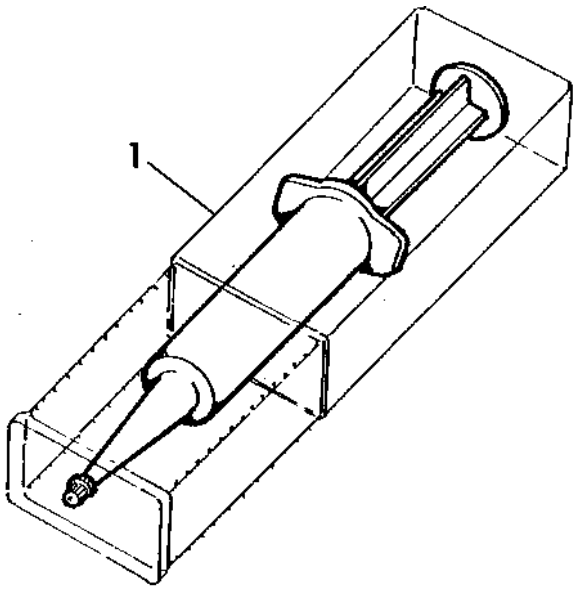

CD35696

ITEM	NR.PECA	DESCRICAO	QTDE.	NR. SERIE MOTOR 5403	NOTAS
1	DD15664	KIT	AR	X	

LIQUIDO REFRIGERANTE
COOLANT
LIQUIDO REFRIGERANTE
CQ153544 -UN-27SEP01

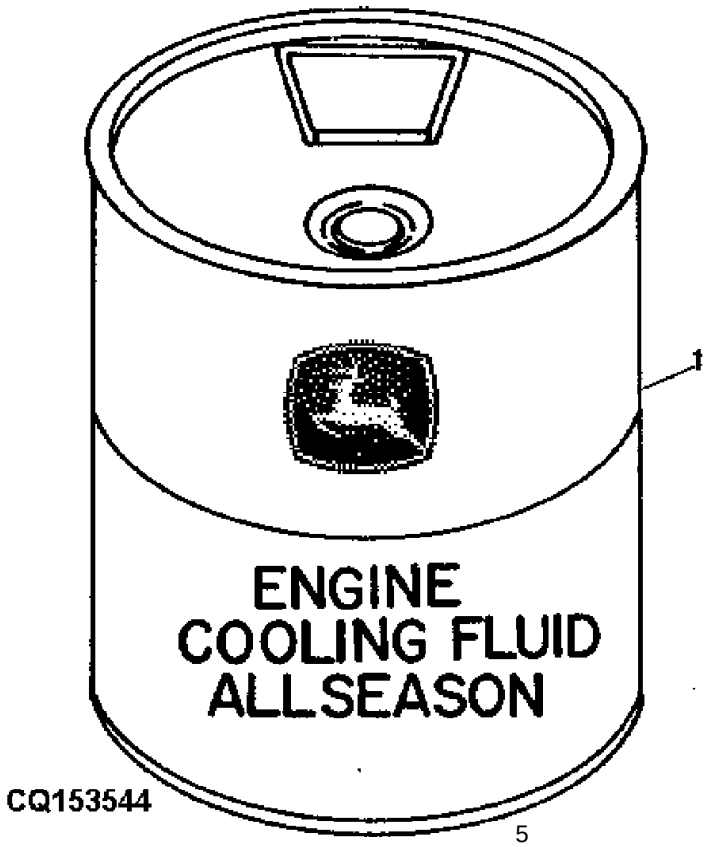

ITEM	NR.PECA	DESCRICAO	QTDE.	NR. SERIE MOTOR	5403	NOTAS
1	TY16034	ANTICONGELANTE	AR		X	3.8 L (1 U.S. GAL.)
	TY16035	ANTICONGELANTE	AR		X	208 L (55 U.S. GAL.)
	TY16036	ANTICONGELANTE	AR		X	9.5 L (2.5 U.S. GAL.) PREDILUTED
	TY16037	ANTICONGELANTE	AR		X	208 L (55 U.S. GAL.) PREDILUTED

MEMORANDA
MEMORANDA
MEMORANDA

JOGO DE REPARO DO MOTOR - MOTOR 4.5L
ENGINE GASKET SET, OVERHAUL - ENGINE 4.5L
JUEGO DE JUNTAS DEL MOTOR, RECONSTRUCCION DEL MOTO
CQ155097 -UN-04SEP03

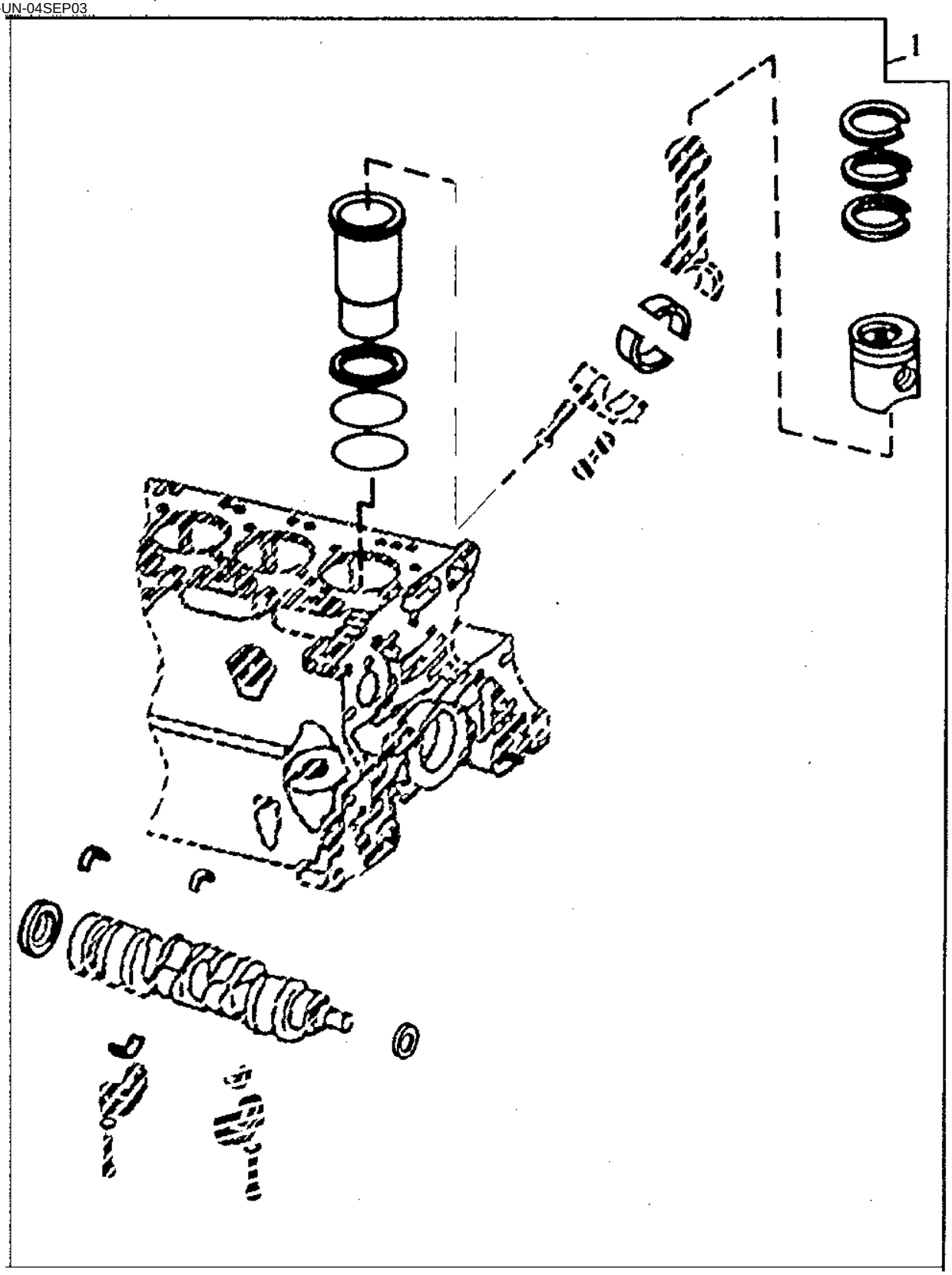

CQ155097

ITEM	NR.PECA	DESCRICAO	QTDE.	NR. SERIE	5403	NOTAS
1	AJ61503	KIT VEDACAO	1		X	4045T

MEMORANDA
MEMORANDA
MEMORANDA

INDICE DE GRUPO
SECTIONAL INDEX
INDICE DE SECCION

CQ155365 -UN-03FEB04

1 -	1D4
2 -	1D6
3 -	1D7
4 -	1D9
5 -	1D10
6 -	1D11
7 -	1D12
8 -	1D13
9 -	1D14
10 -	1D15
11 -	1D17
12 -	1D19
13 -	1D21

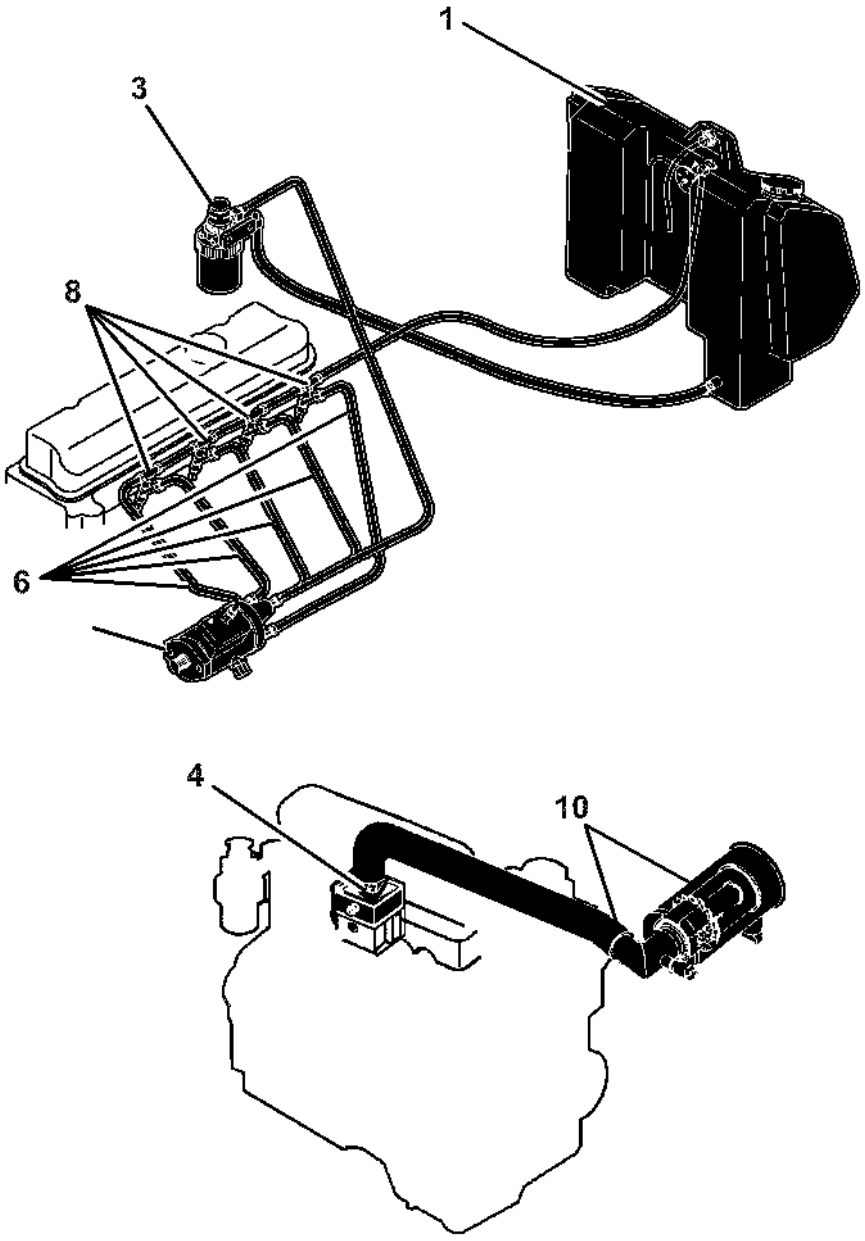

CQ155365

INDICE DE GRUPO
SECTIONAL INDEX
INDICE DE SECCION

CQ155366 -UN-03FEB04

1 -	1D4
2 -	1D6
3 -	1D7
4 -	1D9
5 -	1D10
6 -	1D11
7 -	1D12
8 -	1D13
9 -	1D14
10 -	1D15
11 -	1D17
12 -	1D19
13 -	1D21

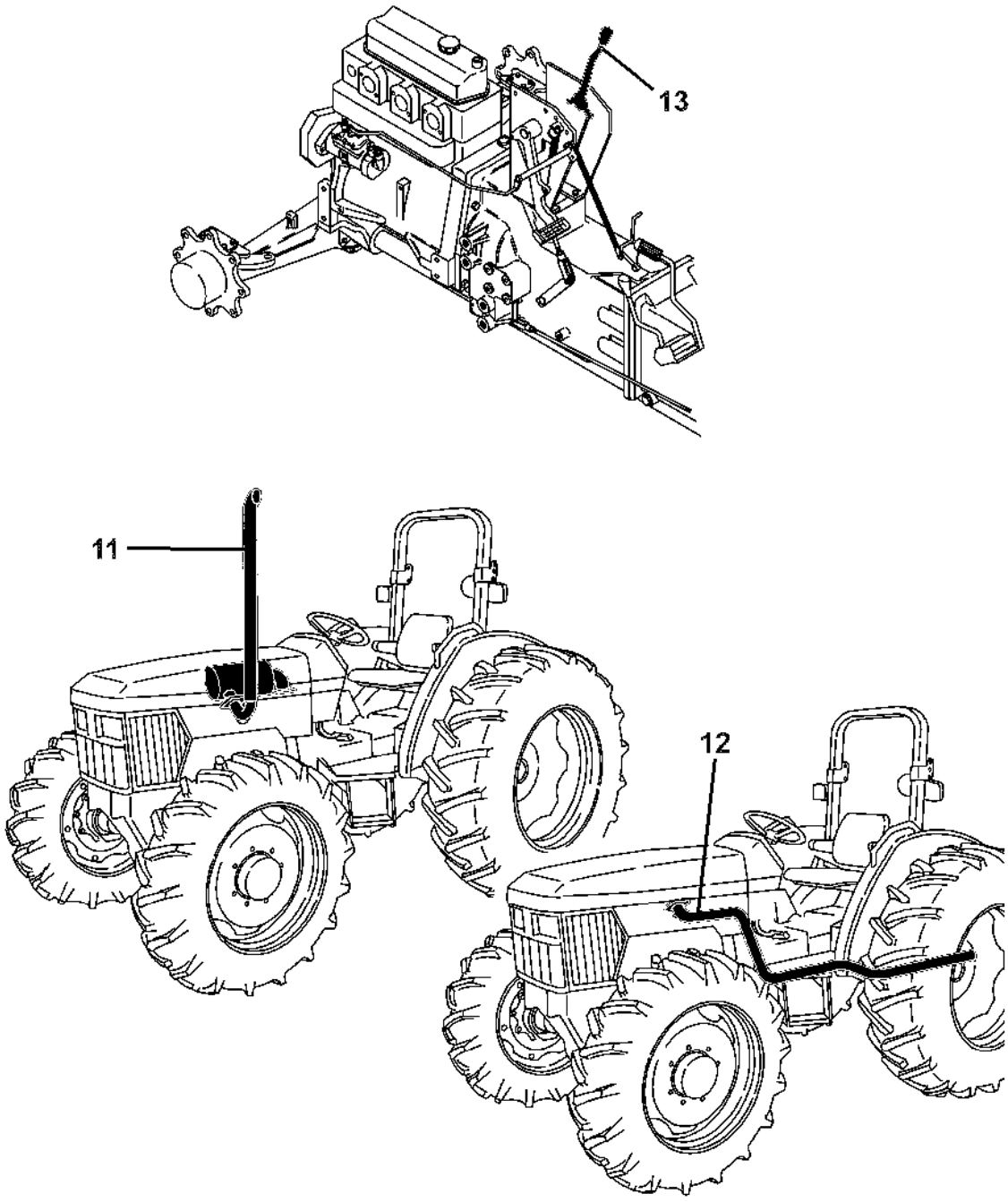

CQ155366

INDICE DE GRUPO
SECTIONAL INDEX
INDICE DE SECCION

CQ155367 -UN-03FEB04

1 -	1D4
2 -	1D6
3 -	1D7
4 -	1D9
5 -	1D10
6 -	1D11
7 -	1D12
8 -	1D13
9 -	1D14
10 -	1D15
11 -	1D17
12 -	1D19
13 -	1D21

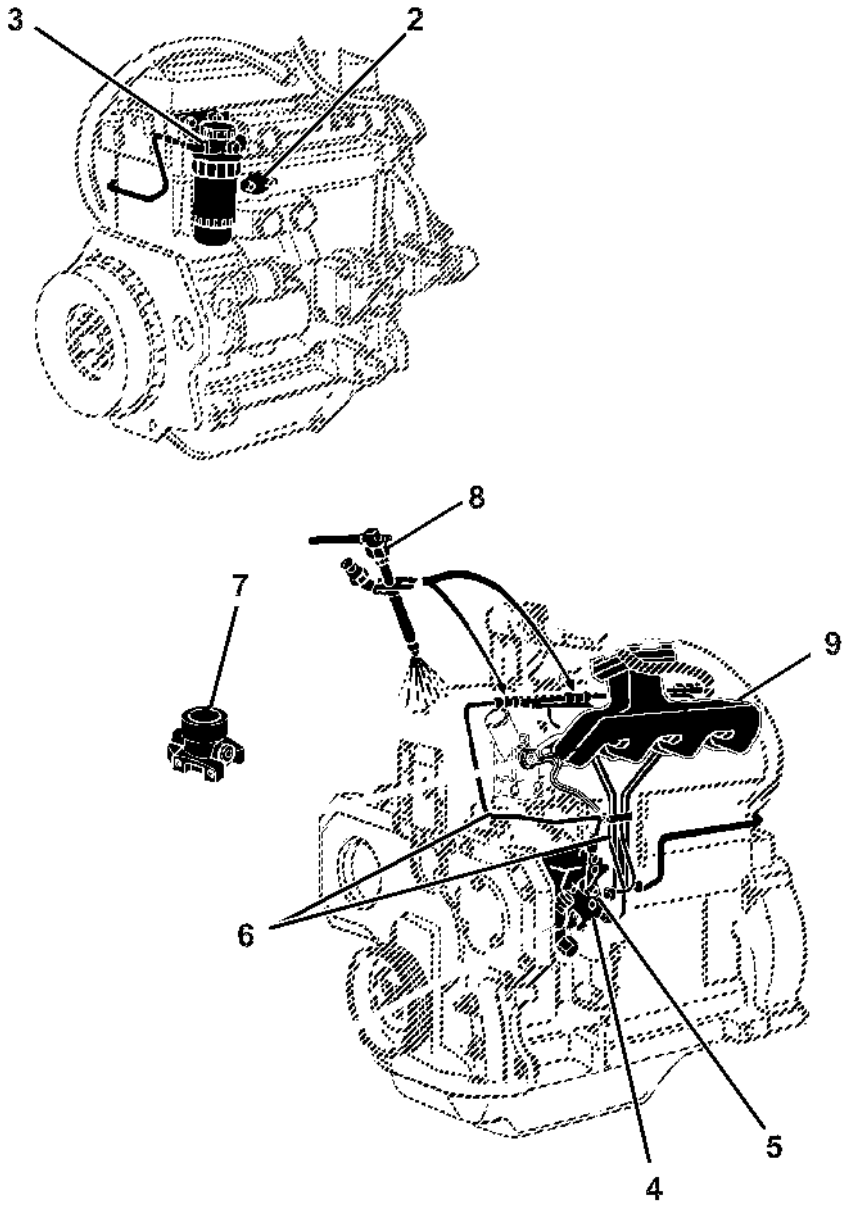

CQ155367

TANQUE DE COMBUSTIVEL E MANGUEIRAS
FUEL TANK AND HOSES (W/O CAB)
TANQUE DE COMBUSTIBLE Y MANGUERAS (SIN CABINA)
CQ154401 -UN-20MAR03

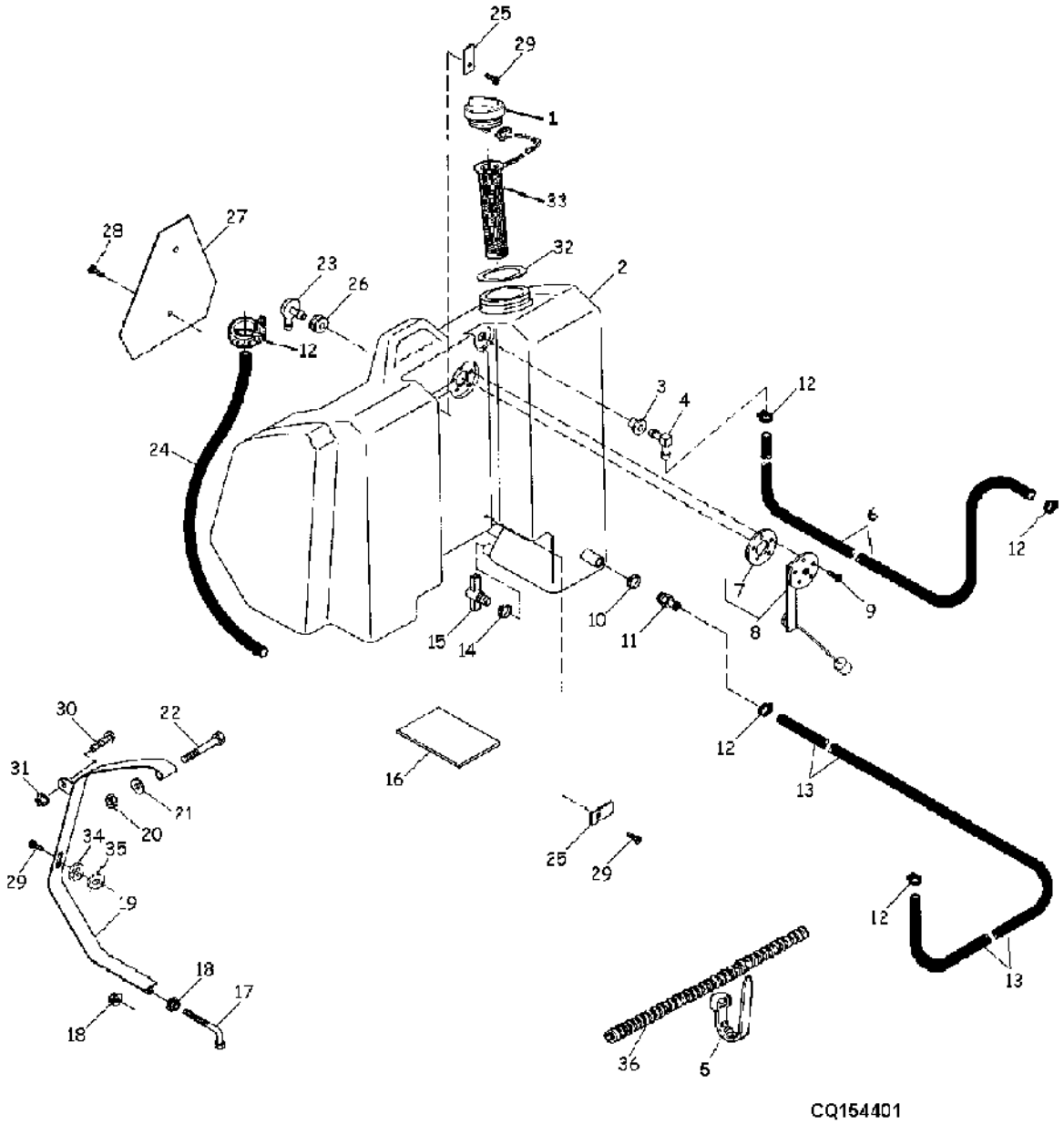

ITEM	NR.PECA	DESCRICAO	QTDE.	NR. SERIE	5403	NOTAS
1	AL113086	TAMPAO DE ENCHIMENTO	1		X	
2	DQ43508	TANQUE DE COMBUSTIVEL	1		X	
3	M66005	BUCHA	1		X	
4	R119551	CONEXAO EM ANGULO	1		X	
5	CQ28556	BRACADEIRA	2		X	
6	CQ43815	MANGUEIRA	1		X	3500 MM, (CUT TO LENGTH)
7	CQ26211	JUNTA	1		X	
8	DQ44166	MECANISMO SENSOR DE COMBUST	1		X	(SUBSTITUICAO PARA RE64790)
9	21M7265	PARAFUSO	5		X	M5 X 12 PAN HEAD
10	R105199	BRACADEIRA	1		X	
11	CQ28557	CONEXAO	1		X	
12	TY22462	BRACADEIRA	4		X	
13	CQ43814	MANGUEIRA	1		X	2650 MM, (CUT TO LENGTH)
14	R105200	BRACADEIRA	1		X	
15	AT13740	VALVULA DE DRENO	1		X	
16	R105281	APOIO	1		X	
17	R138407	PARAFUSO	2		X	
18	14M7298	PORCA COM FLANGE	4		X	M8
19	DQ44819	TIRA	1		X	LH
	DQ44818	TIRA	1		X	RH
20	14M7167	PORCA DE SEGURANCA	2		X	M10
21	24M7028	ARRUELA	2		X	10.500 X 20 X 2 MM
22	19M7810	PARAFUSO	2		X	M10 X 80 (HS, HEAD MARKED 10.9)
23	R114022	RESPIRO	1		X	
24	TY22419	MANGUIRA EM METRO	1		X	700 MM, (CUT TO LENGTH)
25	CQ29127	BRACADEIRA DE AJUSTE	2		X	
26	R114023	PASSADOR	1		X	
27	JD5929	SIMBOLO DE VEICULO LENTO	1		X	
28	21M7246	PARAFUSO	2		X	M6 X 16
29	19M6614	PARAFUSO SEXT.	4		X	M6 X 12
30	19M7785	PARAFUSO	2		X	M10 X 25
31	14M7296	PORCA COM FLANGE	2		X	M10
32	R115749	JUNTA	1		X	
33	CQ29104	FILTRO	1		X	
34	12M7006	ARRUELA DE PRESSAO	AR		X	6 MM
35	CQ01248	ARRUELA	AR		X	
36	CQ28559	PROTETOR	1		X	

TAMPA (SEM BOMBA DE COMBUSTIVEL)
COVER (WITHOUT FUEL PUMP)
TAPADERA (SIN BOMBA DE ALIMENTACION)
CD41030A -UN-25MAR96

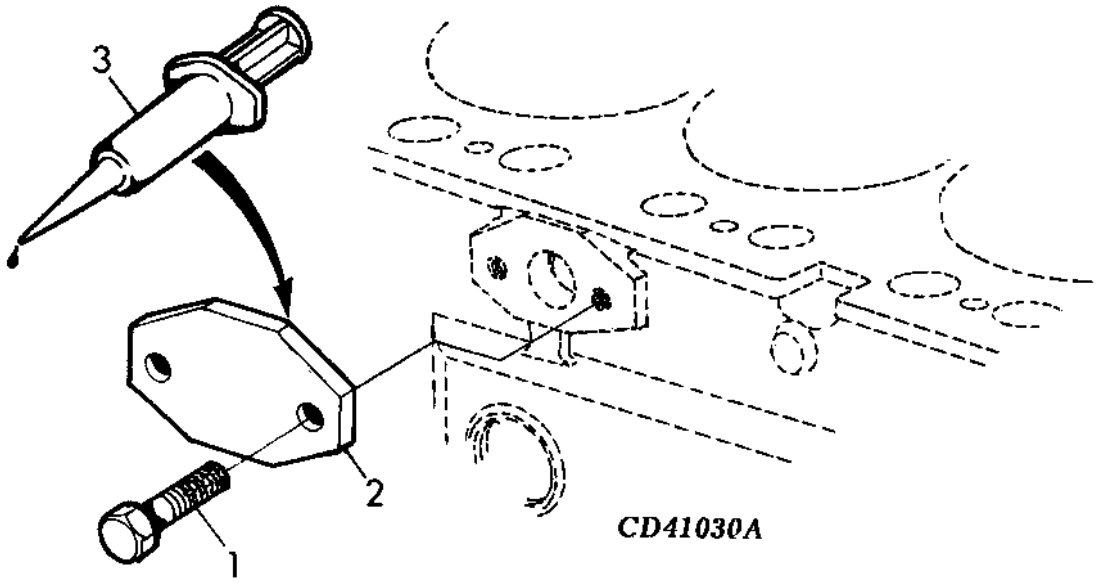

ITEM	NR.PECA	DESCRICAO	QTDE.	NR. SERIE MOTOR 5403	NOTAS
1	RE66334	PARAFUSO	2	X	(A)
2	R123396	CAPA	1	X	
3	DD15664	JUNTA LIQUIDA	1	X	

(A) COM SELANTE
(A) WITH SEALANT
(A) CON SELLADOR

MEMORANDA
MEMORANDA
MEMORANDA

FILTRO DE COMBUSTIVEL, CONEXOES, TUBOS E KIT
FUEL FILTER, FITTINGS, LINES AND KITS
FILTRO DE COMBUSTIBLE, CONEXION, TUBERIA Y JUEGO
CQ154048 -UN-02APR03

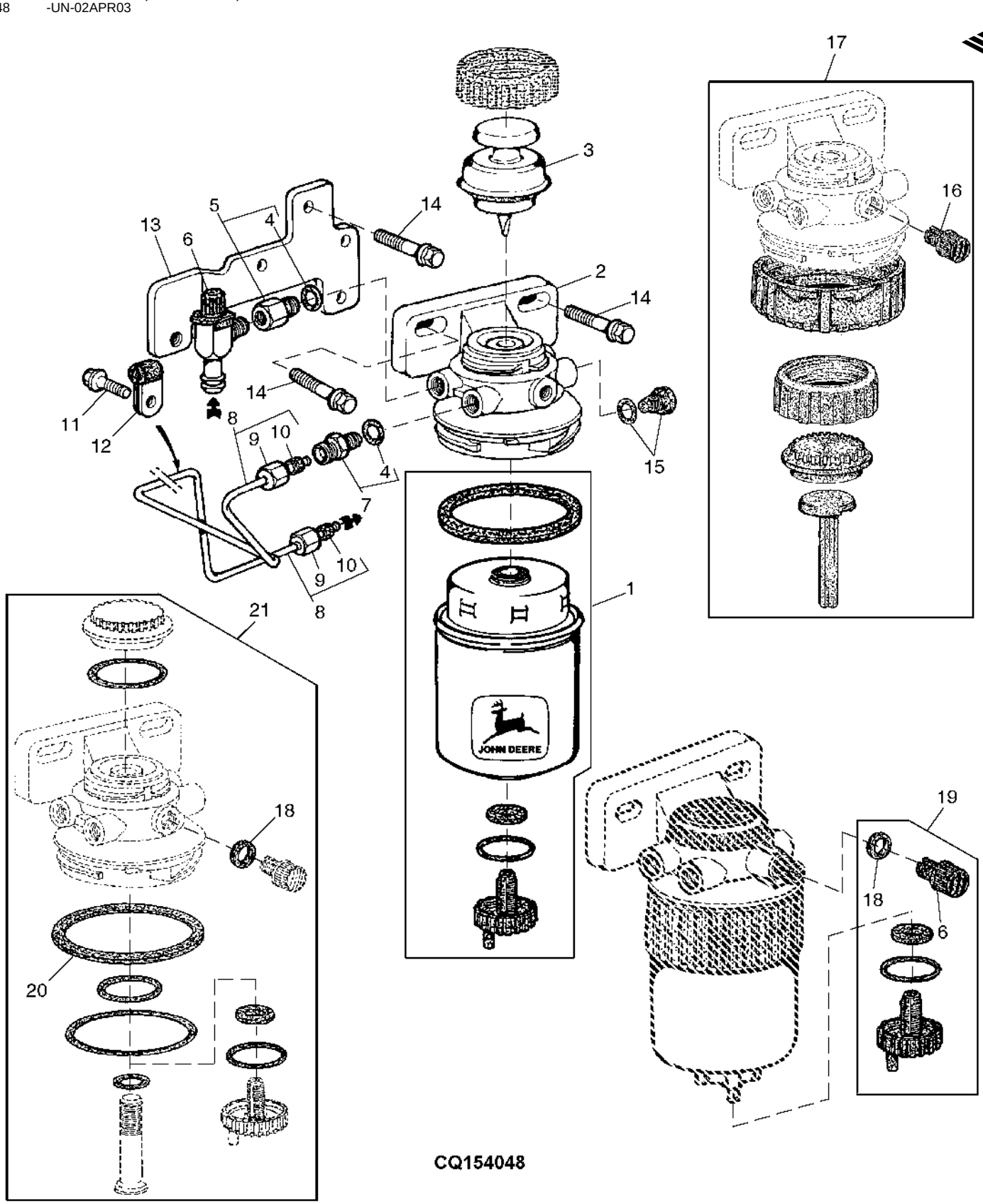

CQ154048

ITEM	NR.PECA	DESCRICAO	QTDE.	NR. SERIE	5403	NOTAS
1	RE60021	ELEMENTO DE FILTRO	1		X	
2	RE70358	KIT	1		X	ALSO ORDER (2) RE46686
3	RE50467	BOMBA MANUAL	1		X	
4	51M7040	ANEL O	1		X	
5	RE71637	ADAPTADOR	1		X	
6	R109379	TORNEIRA	1		X	
7	RE60029	ADAPTADOR	1		X	
8	RE515672	LINHA DE COMBUSTIVEL	1		X	
9	R123594	PORCA DE APERTO	1		X	
10	R74012	ARRUELA DE VEDACAO	1		X	
11	19M7783	PARAFUSO	1		X	M10 X 16
12	T30367	BRACADEIRA	1		X	
13	R134971	APOIO	1		X	
14	19M7785	PARAFUSO	3		X	M10 X 25
15	RE46686	PLUGUE	2		X	
16	R113563	TAMPAO DE DRENO	1		X	
17	RE51649	KIT RETENTOR	1		X	
18	R113562	ANEL	1		X	
19	RE60854	KIT	1		X	
20	R113565	VEDACAO	1		X	
21	RE50752	KIT RETENTOR	1		X	

BOMBA DE INJECAO
FUEL INJECTION PUMP
BOMBA DE INYECCION
CQ155079 -UN-04SEP03

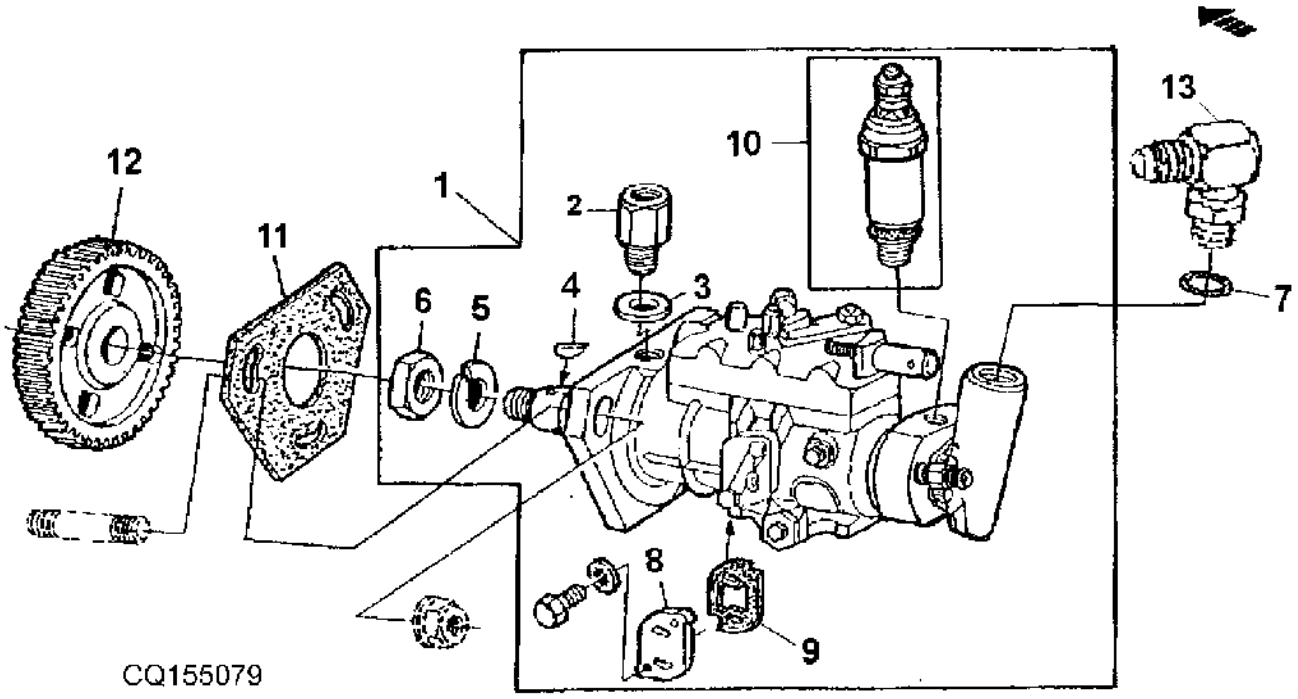

ITEM	NR.PECA	DESCRICAO	QTDE.	NR. SERIE MOTOR 5403	NOTAS
1	RE508715	BOMBA INJETORA	1	X	
2	RE11602	RETENTOR DE ESFERAS	1	X	
3	CD16374	ARRUELA	1	X	
4	R56131	CHAVETA	1	X	
5	12H317	ARRUELA DE PRESSAO	1	X	
6	14M7502	PORCA	1	X	M14
7	R26286	ANEL O	1	X	
8	R105530	CAPA	1	X	
9	R105529	JUNTA	1	X	
10	RE22744	SOLENOIDE	1	X	
11	R97354	JUNTA	1	X	
12	R132267	ENGRENAGEM	1	X	
13	RE56322	CONEXAO EM T	1	X	

BOMBA DE INJECAO, SOLENOIDE
INJECTION PUMP, SOLENOID
BOMBA DE INJECCION, SOLENOIDE
CD37289A -UN-11APR95

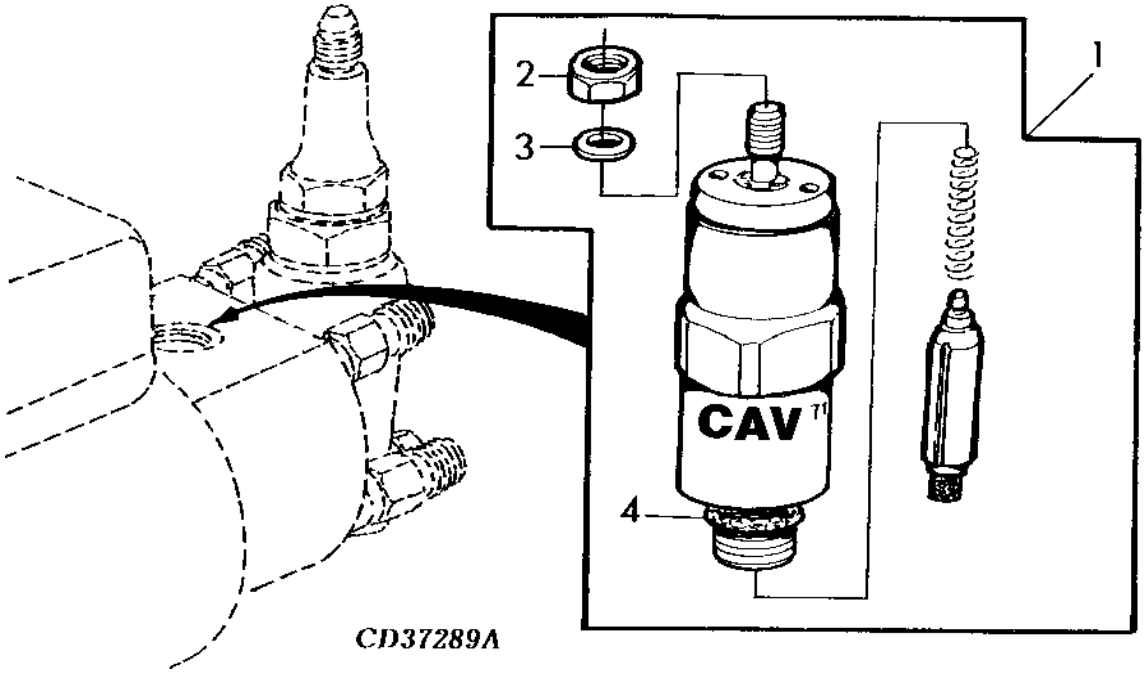

ITEM	NR.PECA	DESCRICAO	QTDE.	NR. SERIE MOTOR 5403	NOTAS
1	RE22744	SOLENOIDE	1	X	
2	R67150	PORCA	1	X	
3	12M7060	ARRUELA	1	X	5.300 MM
4	R67147	ANEL O	1	X	

TUBOS DE COMBUSTIVEL PARA BOMBA DE INJECAO
INJECTION PUMP, FUEL LINES
TUBERIA DE COMBUSTIBLE PARA BOMBA DE INYECCION
CQ155357 -UN-18DEC03

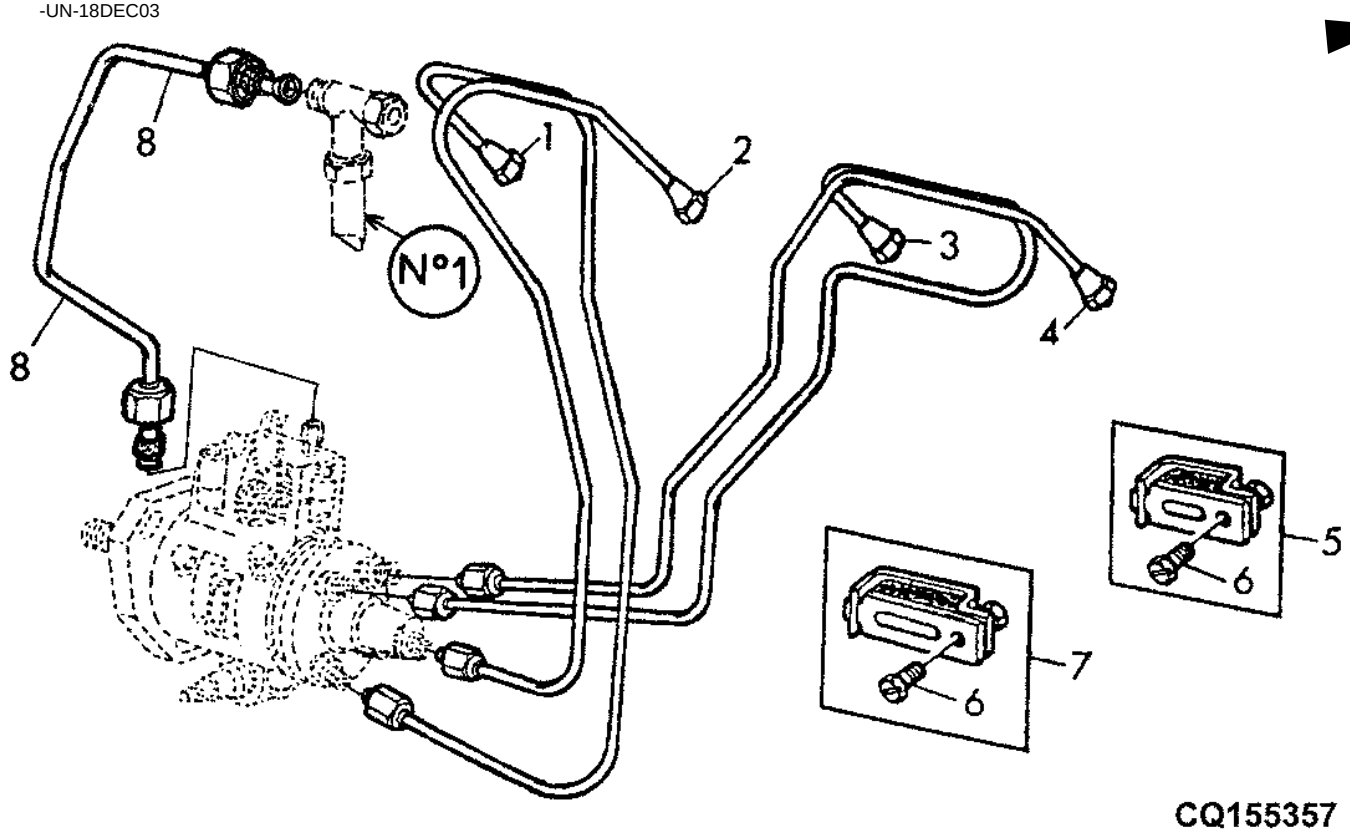

ITEM	NR.PECA	DESCRICAO	QTDE.	NR. SERIE MOTOR	5403	NOTAS
1	RE49309	LINHA DE COMBUSTIVEL	1	-XXXX	X	NO.1
	RE515583	LINHA DE COMBUSTIVEL	1	XXXX-	X	NO.1
2	RE49310	LINHA DE COMBUSTIVEL	1	-XXXX	X	NO.2
	RE515586	LINHA DE COMBUSTIVEL	1	XXXX-	X	NO.2
3	RE49311	LINHA DE COMBUSTIVEL	1	-XXXX	X	NO.3
	RE515589	LINHA DE COMBUSTIVEL	1	XXXX-	X	NO.3
4	RE49312	LINHA DE COMBUSTIVEL	1	-XXXX	X	NO.4
	RE515590	LINHA DE COMBUSTIVEL	1	XXXX-	X	NO.4
5	RE19797	BRACADEIRA	2		X	
6	19M7923	PARAFUSO SEXT.	1		X	M6 X 12
7	RE19799	BRACADEIRA	1		X	
8	RE47730	LINHA DE COMBUSTIVEL	1		X	

CONDUTOR DE AR
AIR CONDUCT
CONDUCTO DE AIRE
CQ155358 -UN-03FEB04

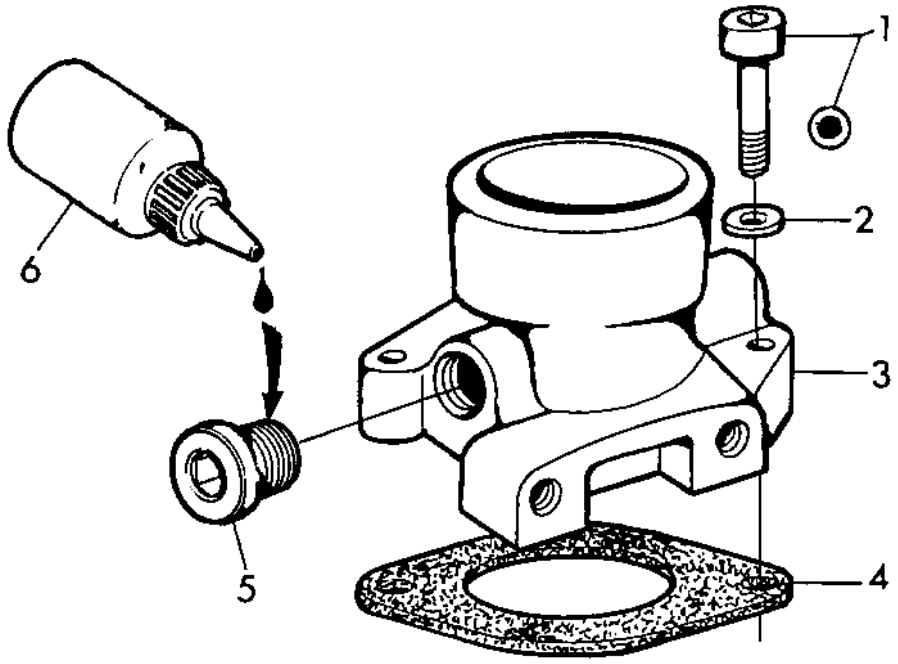

CQ155358

ITEM	NR.PECA	DESCRICAO	QTDE.	NR. SERIE MOTOR	5403	NOTAS
1	19M7576	PARAFUSO	2		X	M10 X 30
2	24M7096	ARRUELA	2		X	10.500 X 18 X 1.600 MM
3	R84992	ENTRADA DE AR	1		X	
4	R81275	JUNTA	1		X	
5	T58477	CONEXAO	1		X	
6	TY9374	SELANTE	AR		X	LOCTITE 572/592 6ML OU PEDIR DD15664
	TY9375	SELANTE	AR		X	LOCTITE 572/592 50ML OU PEDIR DD15664

INJETOR
INJECTION NOZZLE
INYECTOR
CD41917 -UN-15OCT97

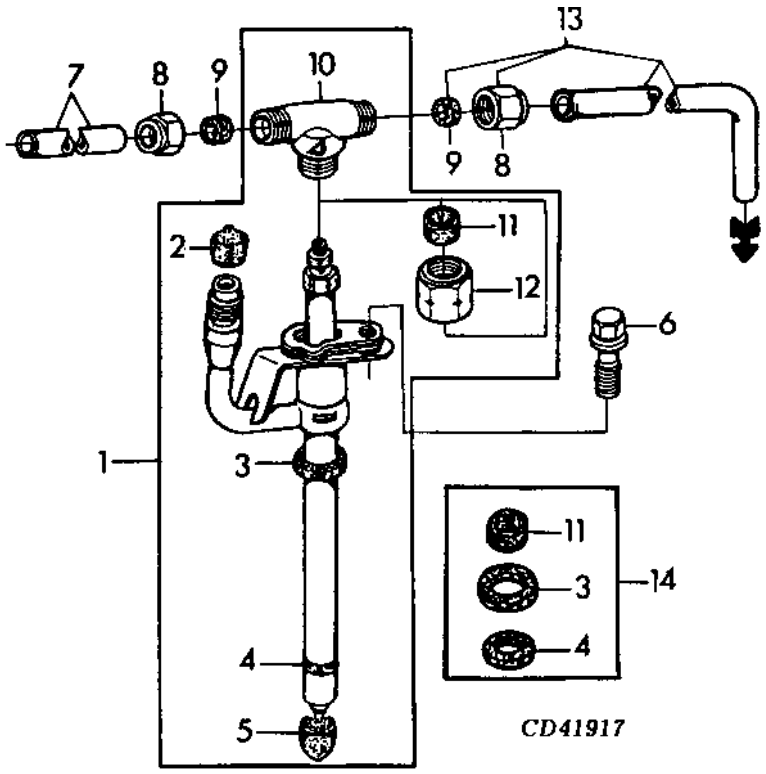

ITEM	NR.PECA	DESCRICAO	QTDE.	NR. SERIE MOTOR	5403	NOTAS
1	RE60062	BICO INJETOR	4		X	
2	T31174	TAMPA	AR		X	
3	.....	JUNTA DE VEDACAO	1		X	TK 3MM , ORD KIT RE65201
4	.....	VEDACAO	1		X	ORD KIT RE65201
5	T24472	TAMPA	1		X	
6	R116366	PARAFUSO	4		X	
7	R66090	TUBO	3		X	LGTH 108MM
8	R123593	PORCA DE APERTO	AR		X	
9	R51936	ARRUELA DE VEDACAO	AR		X	
10	R71963	CONEXAO EM T	1		X	
11	.....	LUVA	1		X	ORD KIT RE65201
12	R79604	PORCA DE APERTO	1		X	
13	RE502150	LINHA DE COMBUSTIVEL	1		X	
14	RE65201	KIT	1		X	

COLETOR DE ESCAPE
EXHAUST MANIFOLD
COLECTOR DE ESCAPE
CD41920 -UN-10OCT97

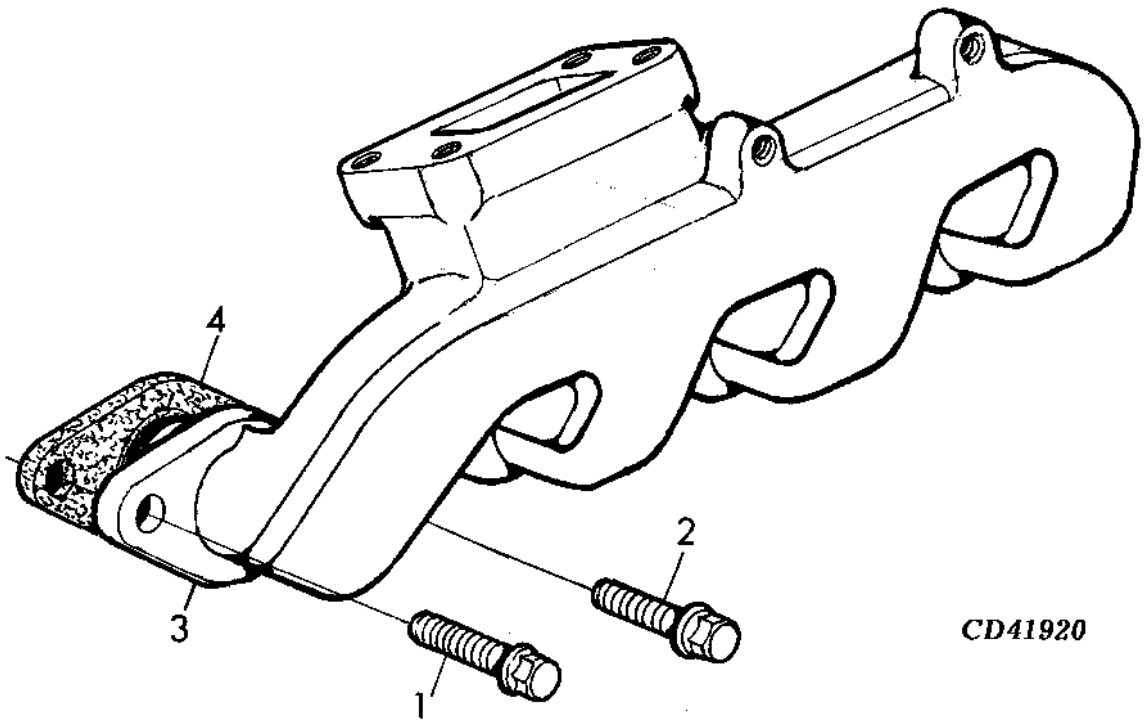

ITEM	NR.PECA	DESCRICAO	QTDE.	NR. SERIE MOTOR	5403	NOTAS
1	19M8292	PARAFUSO	4		X	M10 X 50
2	19M8528	PARAFUSO	4		X	M10 X 55
3	R133954	COLETOR DE ESCAPE	1		X	
4	R90658	JUNTA	4		X	OR ORD R109985

FILTRO DE AR
AIR CLEANER
FILTRO DE AIRE
LVP1146 -UN-04NOV97

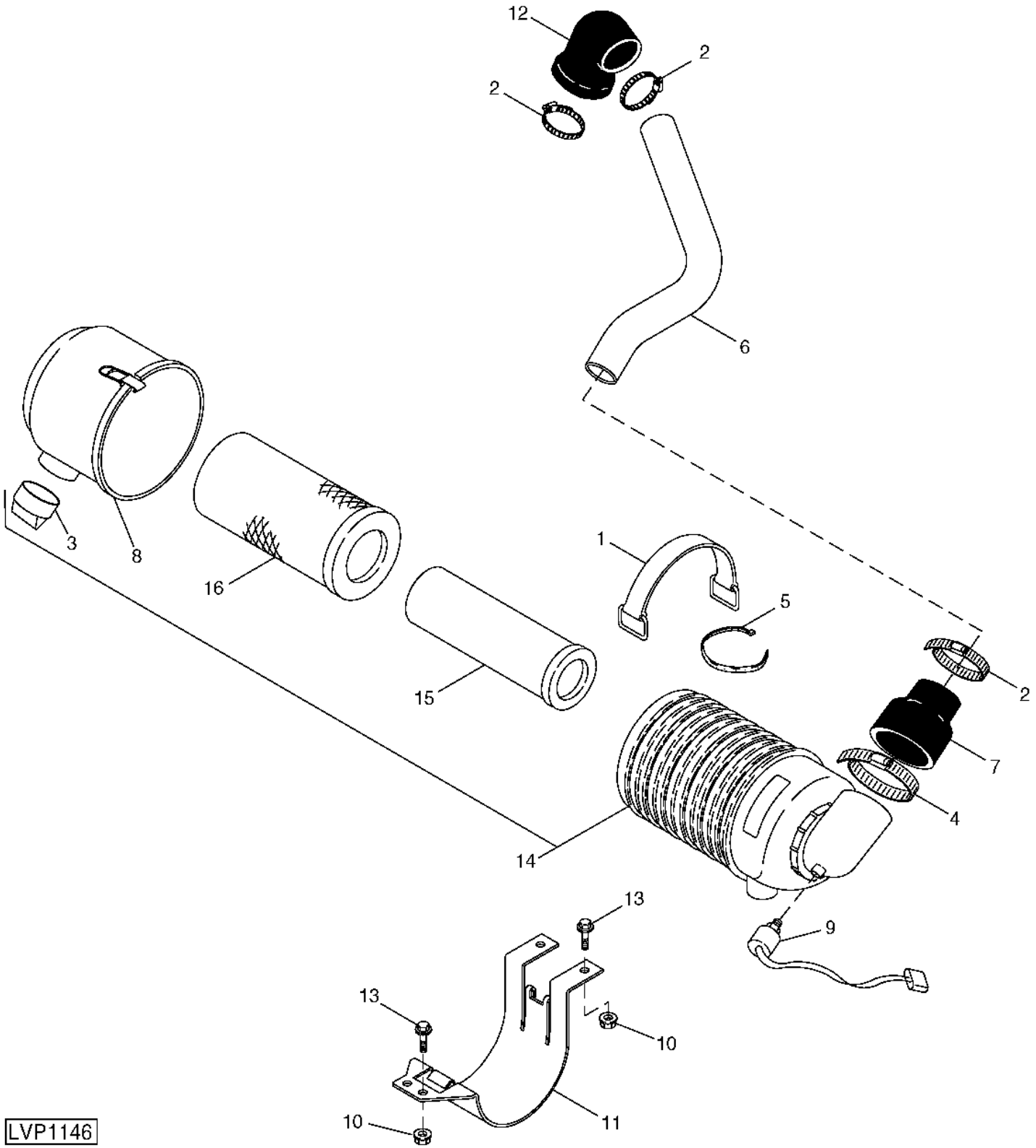

ITEM	NR.PECA	DESCRICAO	QTDE.	NR. SERIE	5403	NOTAS
1	RE45777	TIRA	1		X	
2	TY22472	BRACADEIRA	3		X	
3	R48568	VALVULA	1		X	
4	TY22474	BRACADEIRA	1		X	
5	R44302	CINTA	1		X	
6	R135354	BUCHA	1		X	
7	R135255	MANGUEIRA	1		X	
8	.....	TAMPA	1		X	(PEDIR RE70240)
9	RE68255	SENSOR	1		X	
10	14M7298	PORCA COM FLANGE	4		X	M8
11	R135253	SUPORTE	1		X	
12	R135355	MANGUEIRA	1		X	
13	19M7865	PARAFUSO	4		X	M8 X 16 (HS, HEAD MARKED 10.9)
14	RE70240	PURIFICADOR DE AR	1		X	
15	AT171854	FILTRO DE AR	1		X	
16	AT171853	FILTRO DE AR	1		X	

SISTEMA DE ESCAPE
EXHAUST SYSTEM
SISTEMA DE ESCAPE
CQ153549 -UN-27SEP01

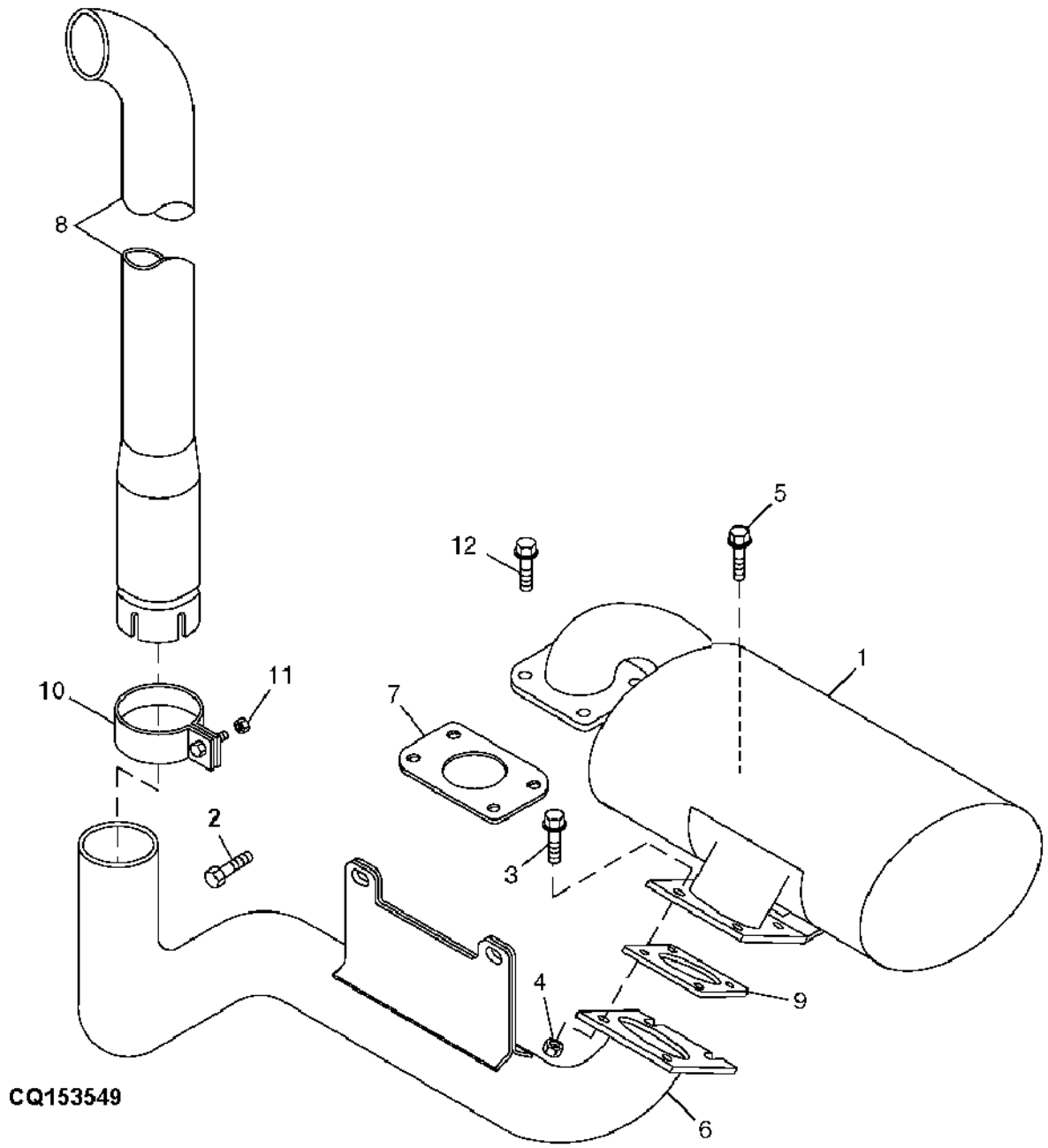

ITEM	NR.PECA	DESCRICAO	QTDE.	NR. SERIE	5403	NOTAS
1	RE73088	SILENCIADOR	1	-19651	X	
	DQ48283	SILENCIADOR	1	19652-	X	
2	19M7785	PARAFUSO	2		X	M10 X 25
3	19M7868	PARAFUSO	4		X	M8 X 30 (HS, HEAD MARKED 10.9)
4	14M7298	PORCA COM FLANGE	4		X	M8
5	19M7784	PARAFUSO	1		X	M10 X 20 (HS, HEAD MARKED 10.9)
6	RE70279	TUBO	1		X	
7	R105059	JUNTA	1		X	
8	RE70280	CANO DE DESCARGA	1		X	
9	R105053	JUNTA	1		X	
10	RE70281	BRACADEIRA	1		X	
11	14M7274	PORCA	1		X	M10
12	19M7866	PARAFUSO	4		X	M8 X 20 (HS, HEAD MARKED 10.9)

ESCAPE
REAR EXHAUST
ESCAPE TRASERO
CQ153550 -UN-27SEP01

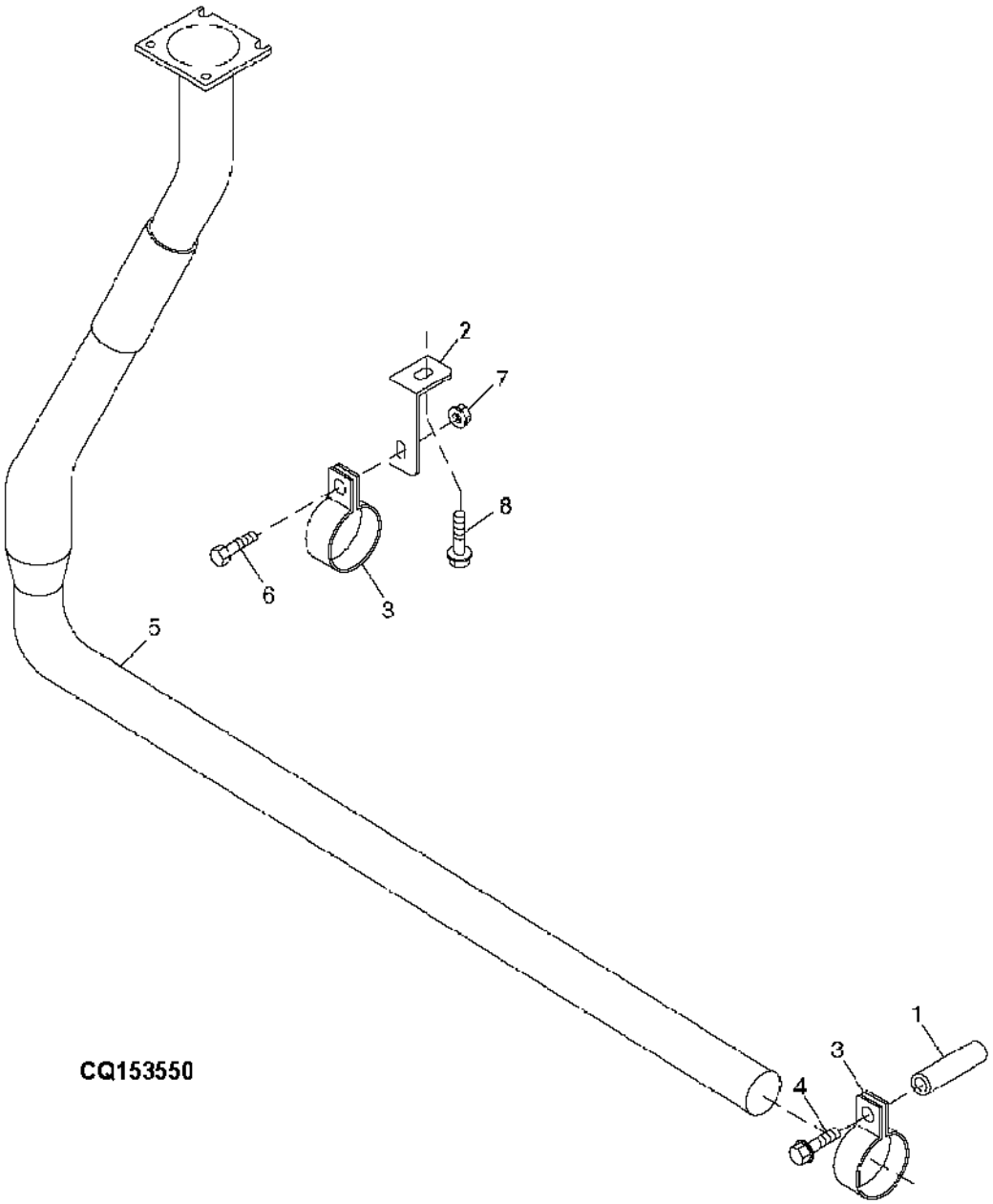

ITEM	NR.PECA	DESCRICAO	QTDE.	NR. SERIE	5403	NOTAS
1	R135506	ESPACADOR	1		X	
2	R135504	APOIO	1		X	
3	R135505	BRACADEIRA	2		X	
4	19M8771	PARAFUSO	1		X	M14 X 120 (HS, HEAD MARKED 12.9)
5	DQ50804	TUBO	1		X	
6	19M7404	PARAFUSO SEXT.	1		X	M14 X 40 (HS, HEAD MARKED 10.9)
7	14M7435	PORCA	1		X	M14
8	19M7646	PARAFUSO SEXT.	1		X	M14 X 25

ACELERADOR
ACCELERATOR
ACELERADOR
CQ151472 -UN-27MAR03

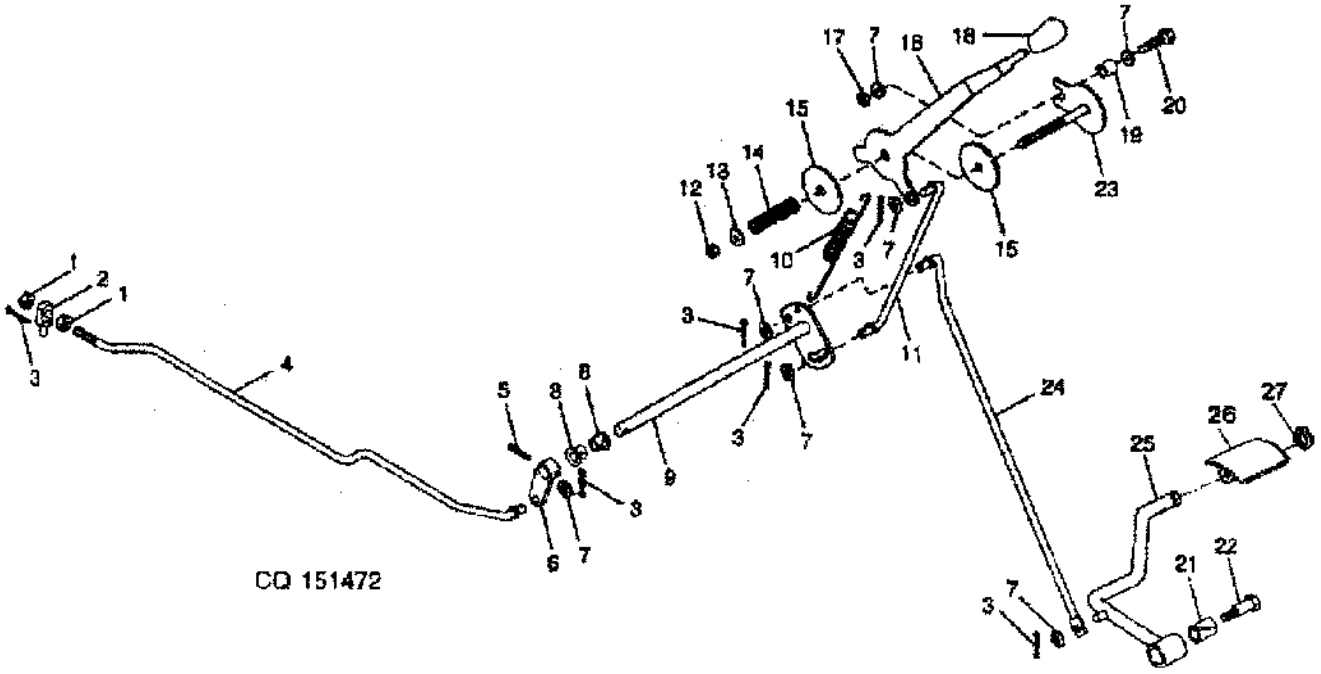

ITEM	NR.PECA	DESCRICAO	QTDE.	NR. SERIE	5403	NOTAS
1	14M7273	PORCA	2		X	M8
2	R135647	CONEXAO GIRATORIA	1		X	
3	11M7009	CONTRA-PINO	6		X	2 X 16 MM
4	R135646	HASTE	1		X	
5	34M7030	PINO ELASTICO	1		X	5 X 20 MM
6	R137135	ALAVANCA	1		X	
7	24M7026	ARRUELA	5		X	9 X 17 X 1.600 MM
8	H93442	ARRUELA	2		X	
9	DQ27177	EIXO	1		X	
10	M94036	MOLA DE TRACAO	1		X	
11	R109162	PINO FIXADOR	1		X	
12	14M7167	PORCA DE SEGURANCA	1		X	M10
13	24M7040	ARRUELA	1		X	11 X 20 X 2 MM
14	K2172R	MOLA	1		X	
15	R105812	ARRUELA	2		X	
16	R109160	ALAVANCA	1		X	
17	14M7298	PORCA COM FLANGE	1		X	M8
18	R161383	MANOPLA	1		X	
19	28H1903	BUCHA	1		X	0.364" X 0.540" X 3/4"
20	19M8291	PARAFUSO	1		X	M8 X 35 (HS, HEAD MARKED 10.9)
21	R109305	BUCHA	1		X	
22	M71863	PARAFUSO	1		X	
23	RE45975	PLACA	1		X	
24	R124542	HASTE	1		X	
25	DQ28441	PEDAL	1		X	
26	DQ28524	PEDAL	1		X	
27	CQ05370	ANEL DE PRESSAO	AR		X	

MEMORANDA
MEMORANDA
MEMORANDA

INDICE DE GRUPO
SECTIONAL INDEX
INDICE DE SECCION

CQ155373 -UN-29DEC03

1 -	1E3
2 -	1E4
2 -	1E5
3 -	1E7
3 -	1E8
4 -	1E9
5 -	1E10
5 -	1E11
6 -	1E12
7 -	1E13
8 -	1E15
9 -	1E17
14 -	1E19
25 -	1E21
27 -	1E23

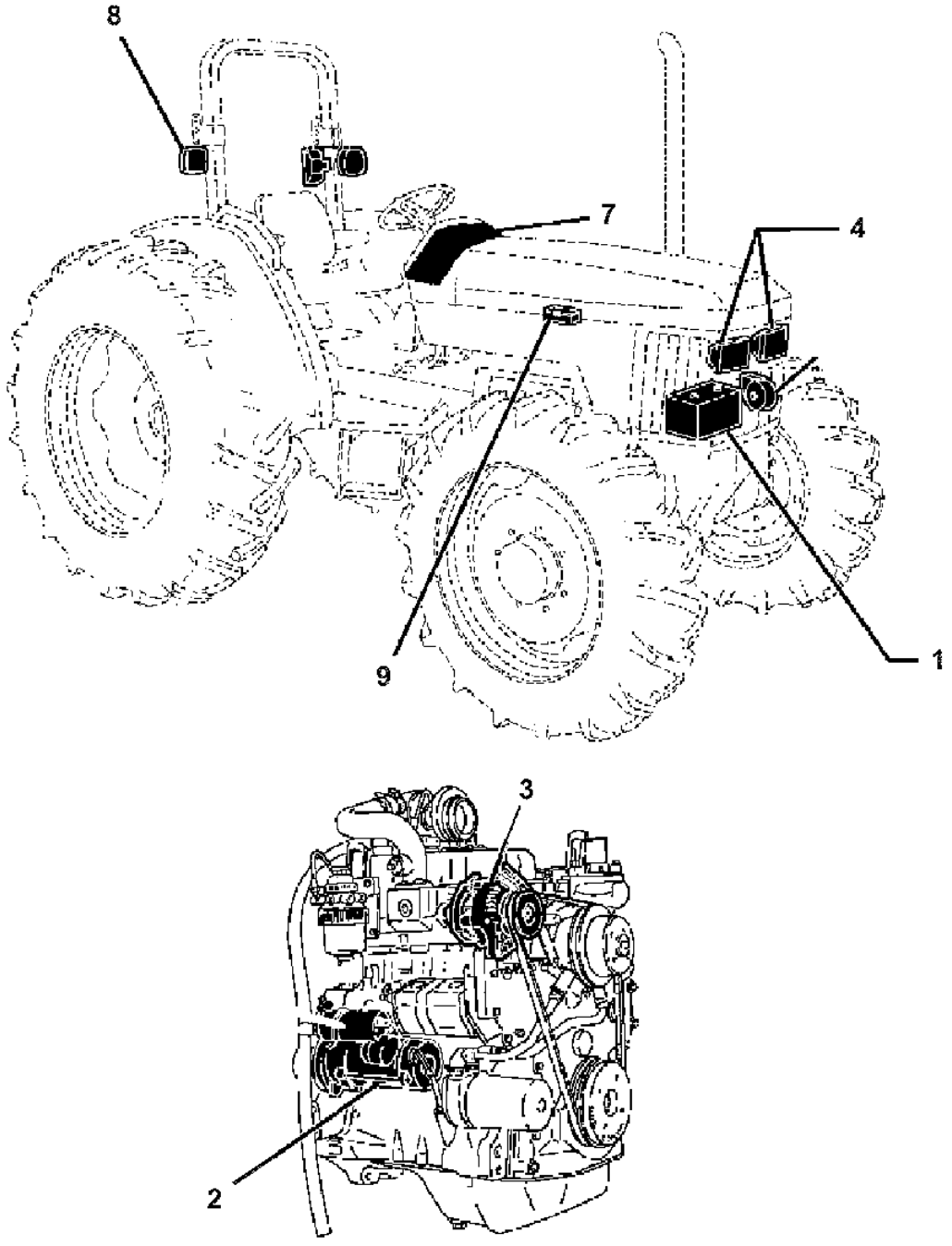

CQ155373

INDICE DE GRUPO
SECTIONAL INDEX
INDICE DE SECCION

CQ155374 -UN-29DEC03

1 -	1E3
2 -	1E4
2 -	1E5
3 -	1E7
3 -	1E8
4 -	1E9
5 -	1E10
5 -	1E11
6 -	1E12
7 -	1E13
8 -	1E15
9 -	1E17
14 -	1E19
25 -	1E21
27 -	1E23

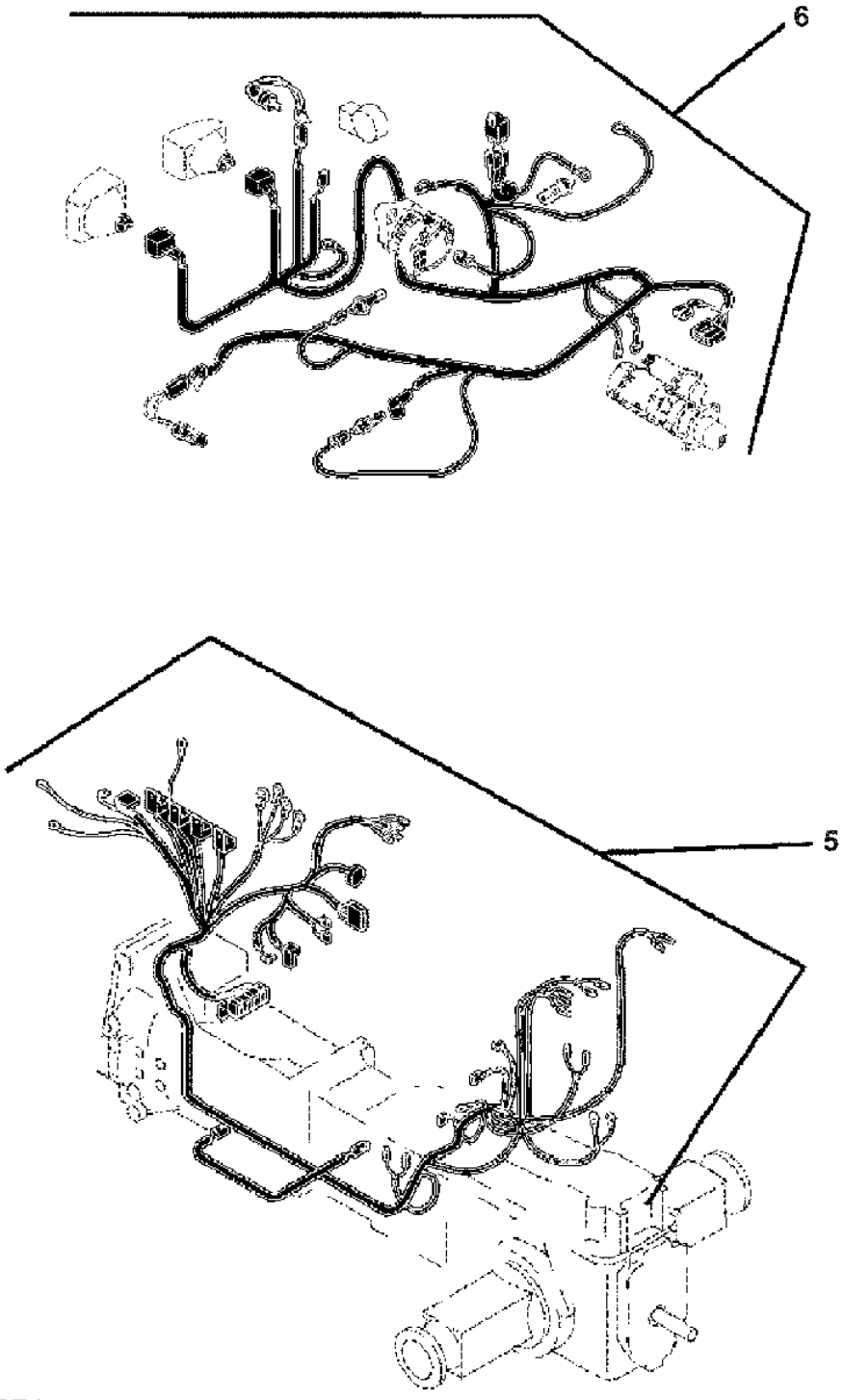

CQ155374

BATERIA E CABOS
BATTERY AND CABLES (W/O CAB)
BATERIA Y CABLES (SIN CABINA)
CQ153565 -UN-27SEP01

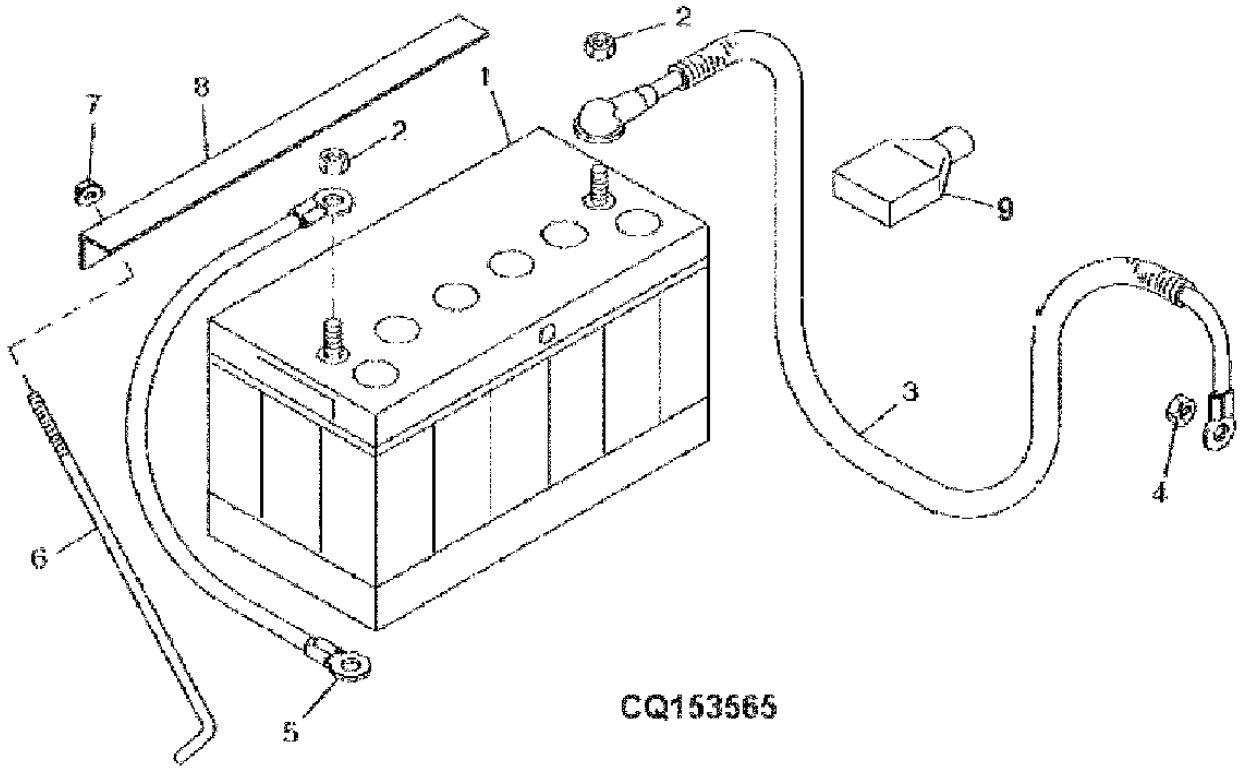

ITEM	NR.PECA	DESCRICAO	QTDE.	NR. SERIE	5403	NOTAS
1	DQ25556	BATERIA COM CARGA SECA	1		X	700 CCA
2	14H1076	PORCA	2		X	3/8"
3	DQ43569	CABO	1		X	(+) 1250 MM
4	14M7274	PORCA	1		X	M10
5	DQ26117	CABO DA BATERIA	1		X	(-)
6	CQ44462	HASTE	2		X	
7	14M7303	PORCA COM FLANGE	2		X	M6
8	R105120	BRACADEIRA	1		X	
9	M71400	PROTETOR	1		X	

MOTOR DE PARTIDA
STARTER
MOTOR DE ARRANQUE
CQ155082 -UN-04SEP03

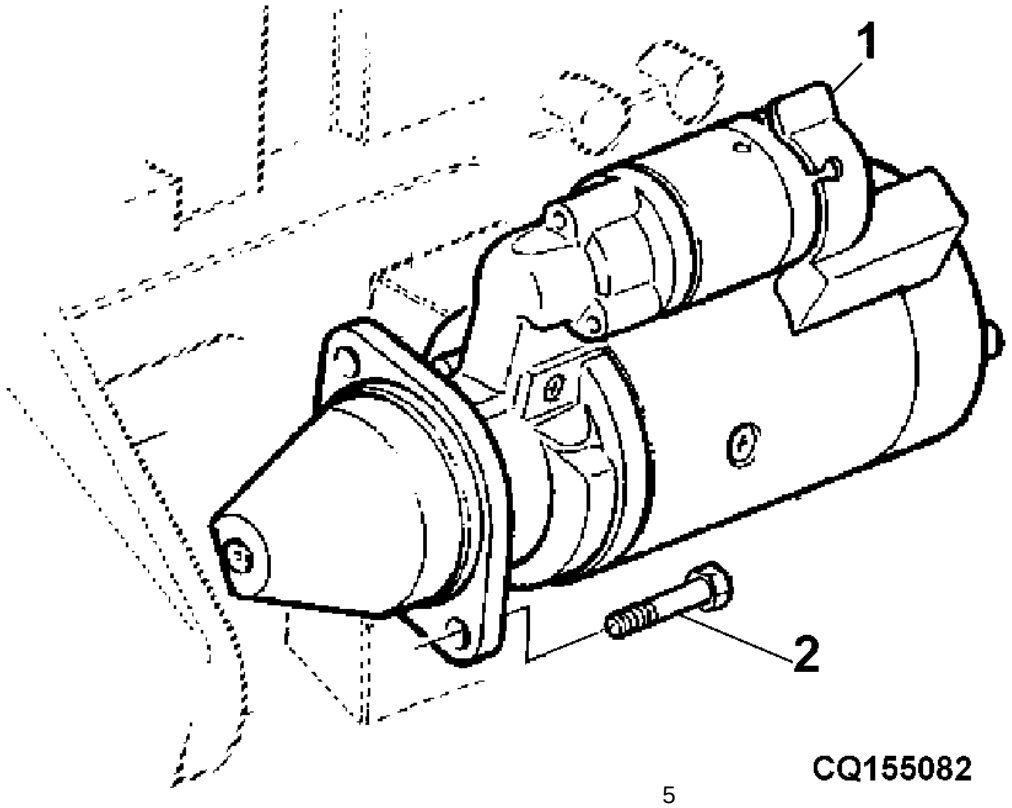

ITEM	NR.PECA	DESCRICAO	QTDE.	NR. SERIE MOTOR	5403	NOTAS
1	RE509658	MOTOR DE PARTIDA	1		X	
2	19M7785	PARAFUSO	2		X	M10 X 25

MEMORANDA
MEMORANDA
MEMORANDA

MOTOR DE PARTIDA - MOTOR 4.5L
STARTING MOTOR - ENGINE 4.5L
MOTOR DE ARRANQUE - MOTOR 4.5L
CQ155096 -UN-04SEP03

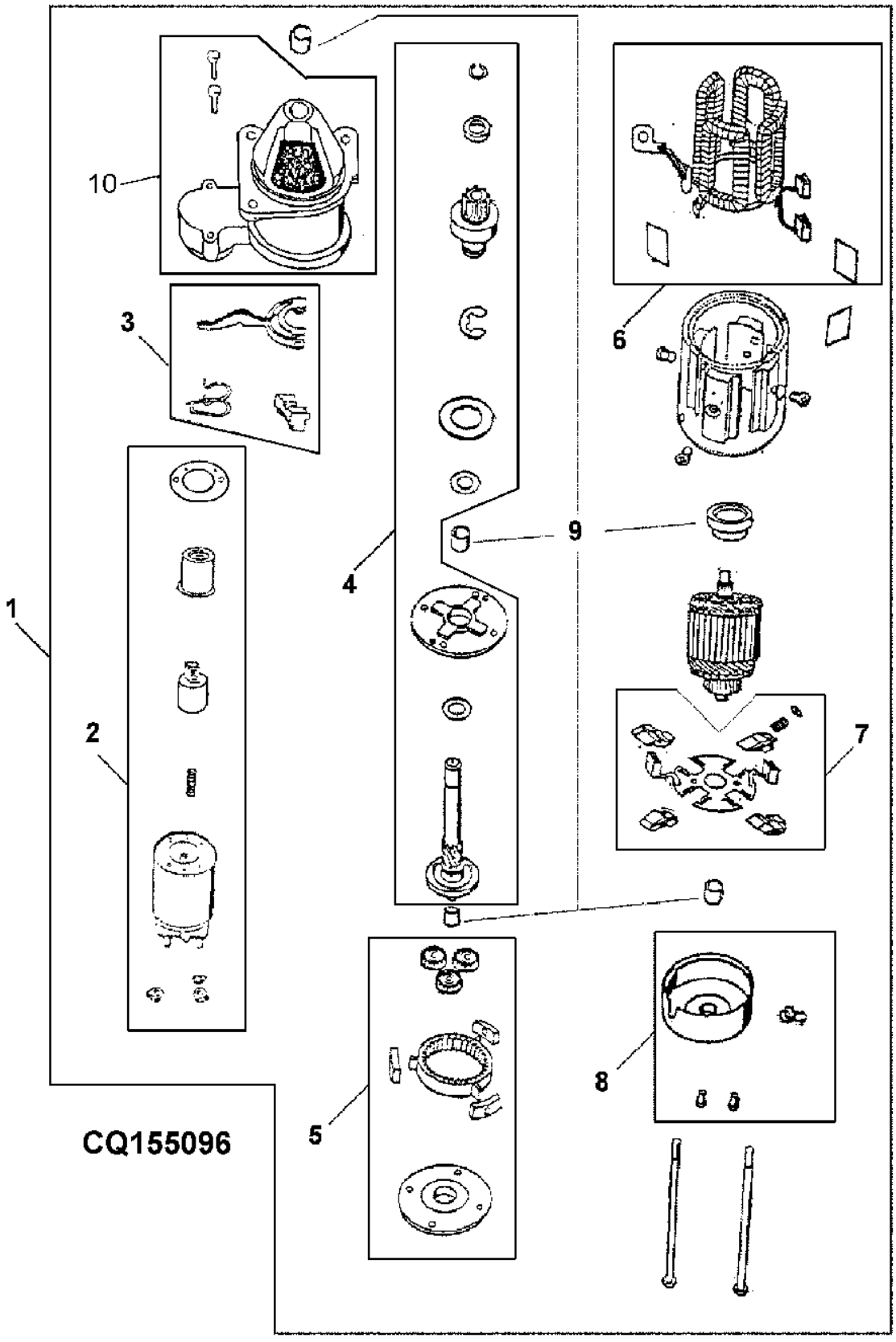

ITEM	NR.PECA	DESCRICAO	QTDE.	NR. SERIE	5403	NOTAS
1	RE509658	MOTOR DE PARTIDA	1		X	
2	RE515515	SOLENOIDE	1		X	
3	AJ60107	ALAVANCA	1		X	
4	RE515333	IMPULSOR	1		X	
5	RE515516	REDUTOR	1		X	
6	AJ60111	BOBINA	1		X	
7	AJ60112	JOGO DE ESCOVAS	1		X	
8	AJ60114	PLACA	1		X	
9	RE515517	KIT DA BUCHA	1		X	
10	RE515556	IMPULSOR	1		X	

ALTERNADOR (DENSO)
ALTERNATOR (DENSO)
ALTERNADOR (DENSO)
LVP2554 -UN-09NOV00

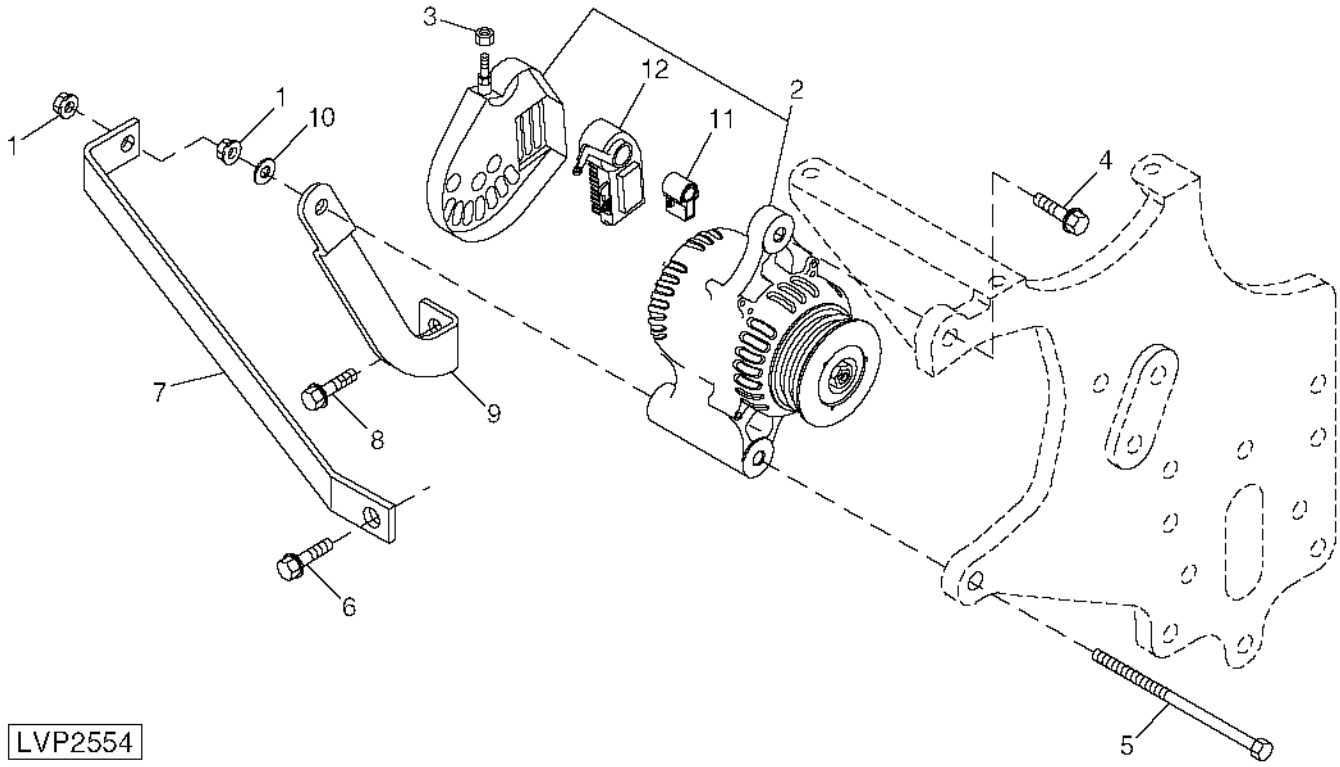

ITEM	NR.PECA	DESCRICAO	QTDE.	NR. SERIE	5403	NOTAS
1	14M7296	PORCA COM FLANGE	2		X	M10
2	RE72916	ALTERNADOR	1	-18522	X	USE RE515812 + CQ45611 + CQ46390
3	14M7303	PORCA COM FLANGE	1	-18522	X	M6
4	19M7897	PARAFUSO	1		X	M8 X 35
5	19M7810	PARAFUSO	1		X	M10 X 80
6	19M7864	PARAFUSO	1		X	M8 X 12
7	R135574	TIRA	1		X	
8	19M7784	PARAFUSO	1		X	M10 X 20
9	R135328	APOIO	1		X	
10	24M7028	ARRUELA	1		X	10.500 X 20 X 2 MM
11	R139873	PORTA-ESCOVA	1	-18522	X	
12	R139875	REGULADOR	1	-18522	X	

ALTERNADOR (PRESTOLITE)
ALTERNATOR (PRESTOLITE)
ALTERNADOR (PRESTOLITE)
CQ153559 -UN-06NOV01

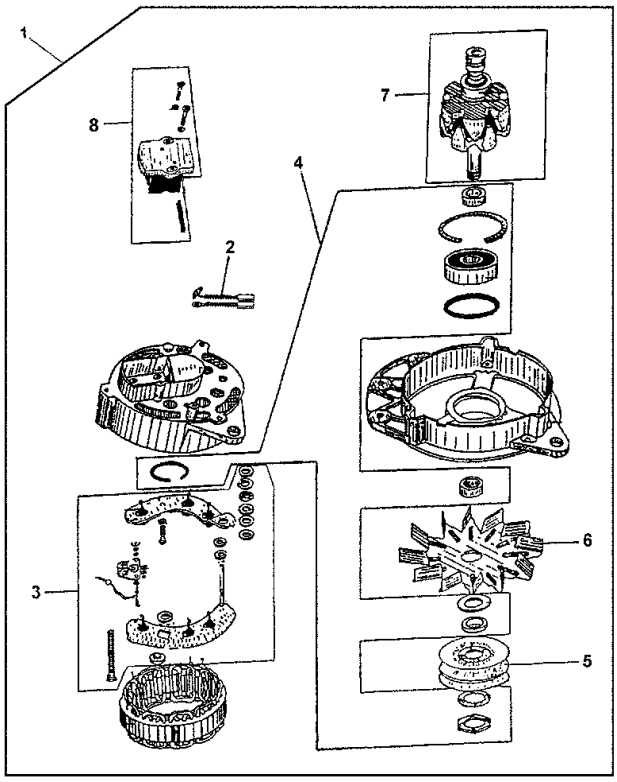

CQ153559

ITEM	NR.PECA	DESCRICAO	QTDE.	NR. SERIE	5403	NOTAS
1	RE515812	ALTERNADOR	1	18523-	X	
2	AJ60117	JOGO DE ESCOVAS	1	18523-	X	
3	AJ61410	PORTA-DIODOS	1	18523-	X	
4	AJ61412	TAMPA DE ROLAMENTO	1	18523-	X	
5	AJ61414	POLIA	1	18523-	X	
6	AJ61415	VENTILADOR	1	18523-	X	
7	AJ61413	ROTOR	1	18523-	X	
8	AJ58806	REGULADOR DE VOLTAGEM	1	18523-	X	
9	AJ61372	CAPA	1	18523-	X	
10	AJ61369	CAPA	1	18523-	X	
11	AJ61374	ESTATOR	1	18523-	X	
12	AJ61411	CONVERSOR AC-DC	1	18523-	X	

MEMORANDA
MEMORANDA
MEMORANDA

FAROIS DIANTEIROS
HEADLIGHT
FARO
CQ151089 -UN-27OCT01

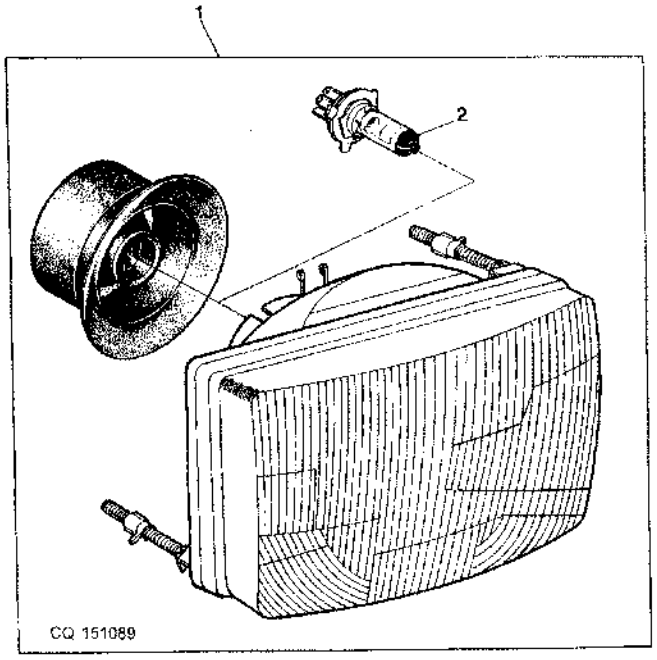

ITEM	NR.PECA	DESCRICAO	QTDE.	NR. SERIE	5403	NOTAS
1	DQ39084	FAROL DIANTEIRO	1		X	(PEDIR RE58638)
2	AS04903	LAMPADA	1		X	

CHICOTES DIANTEIROS
FRONT WIRING HARNESS AND MANIFOLD HEATER RELAY
ARNES DE ALAMBRADO DELANTERO Y RELE DEL CALENTADOR DEL MULTIPLE
CQ154418 -UN-25MAR03

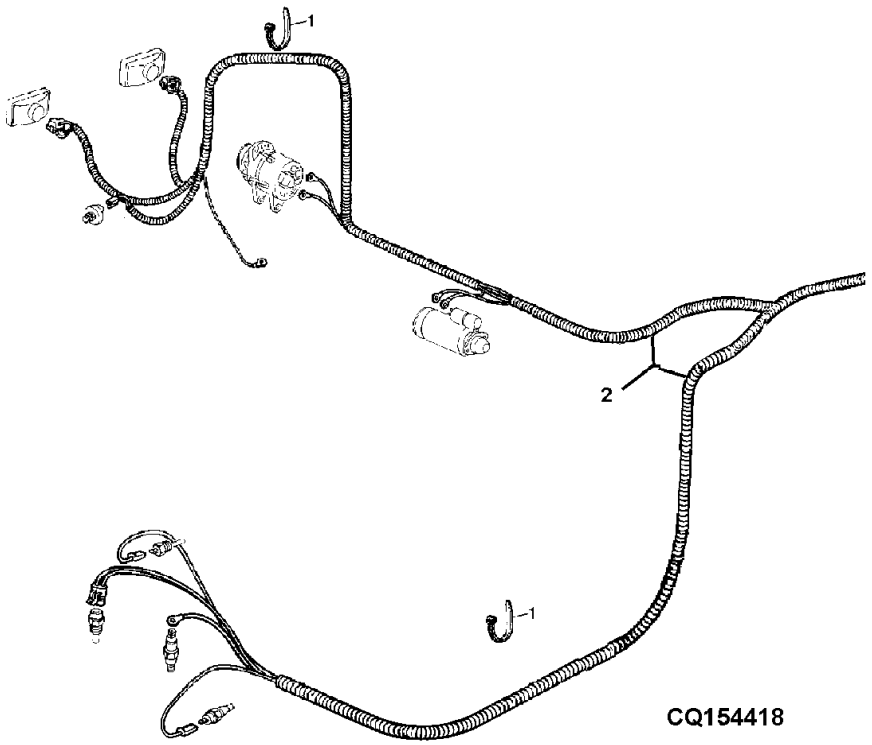

ITEM	NR.PECA	DESCRICAO	QTDE.	NR. SERIE	5403	NOTAS
1	CQ09357	BRACADEIRA	AR		X	
2	DQ46606	CHICOTE	1	-19187	X	
	DQ48280	CHICOTE	1	19188-	X	

CHICOTE TRASEIRO

CQ153561 -UN-27SEP01

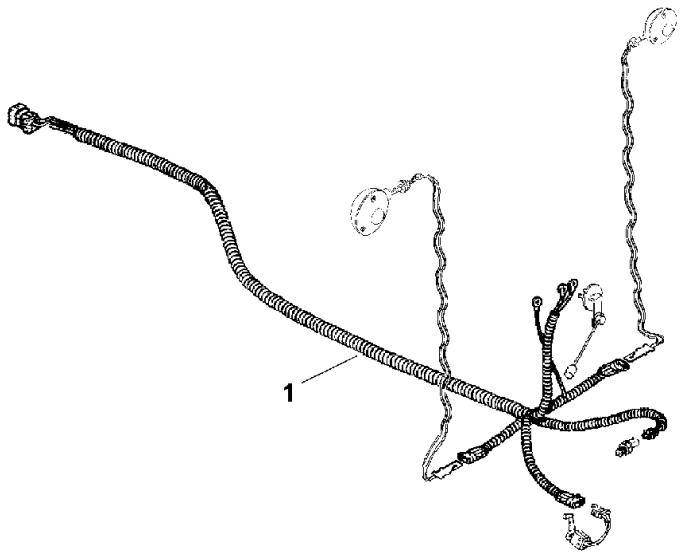

CQ153561

ITEM	NR.PECA	DESCRICAO	QTDE.	NR. SERIE	5403	NOTAS
1A	DQ45210	CHICOTE	1		X	

CHICOTE DO CONSOLE
FRONT WIRING HARNESS AND MANIFOLD HEATER RELAY
ARNES DE ALAMBRADO DELANTERO Y RELE DEL CALENTADOR DEL MULTIPLE
CQ153562 -UN-27SEP01

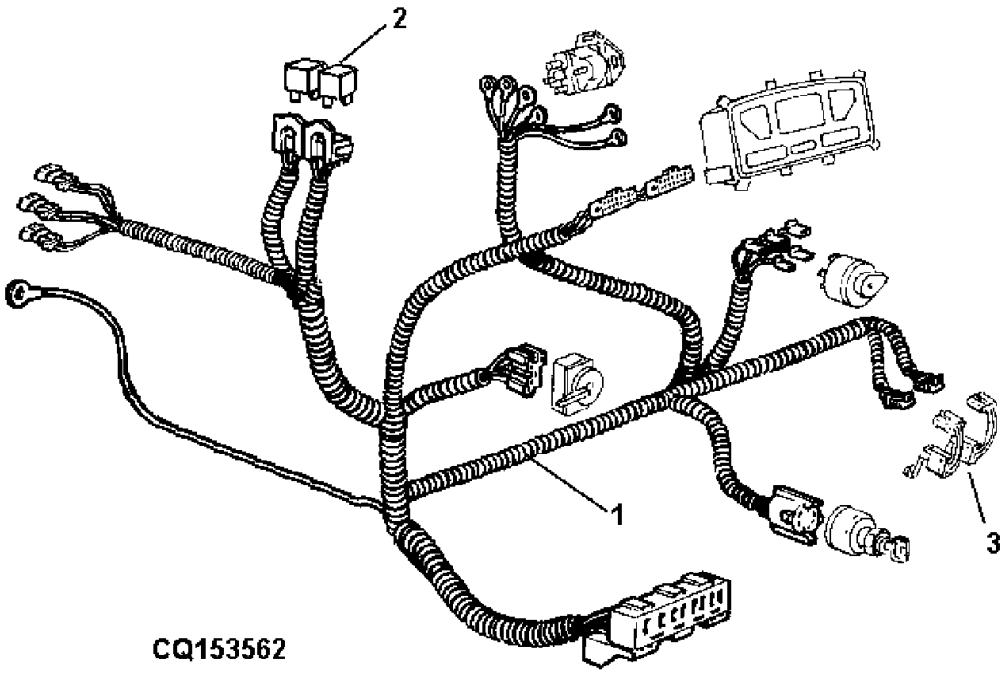

ITEM	NR.PECA	DESCRICAO	QTDE.	NR. SERIE	5403	NOTAS
1	DQ45211	CHICOTE	1		X	
2	AT68973	RELE	1		X	
3	RE30714	INTERRUPTOR	1		X	

MEMORANDA
MEMORANDA
MEMORANDA

PAINEL DE INSTRUMENTOS
INSTRUMENT PANEL
TABLERO DE INSTRUMENTOS
CQ155370 -UN-13FEB04

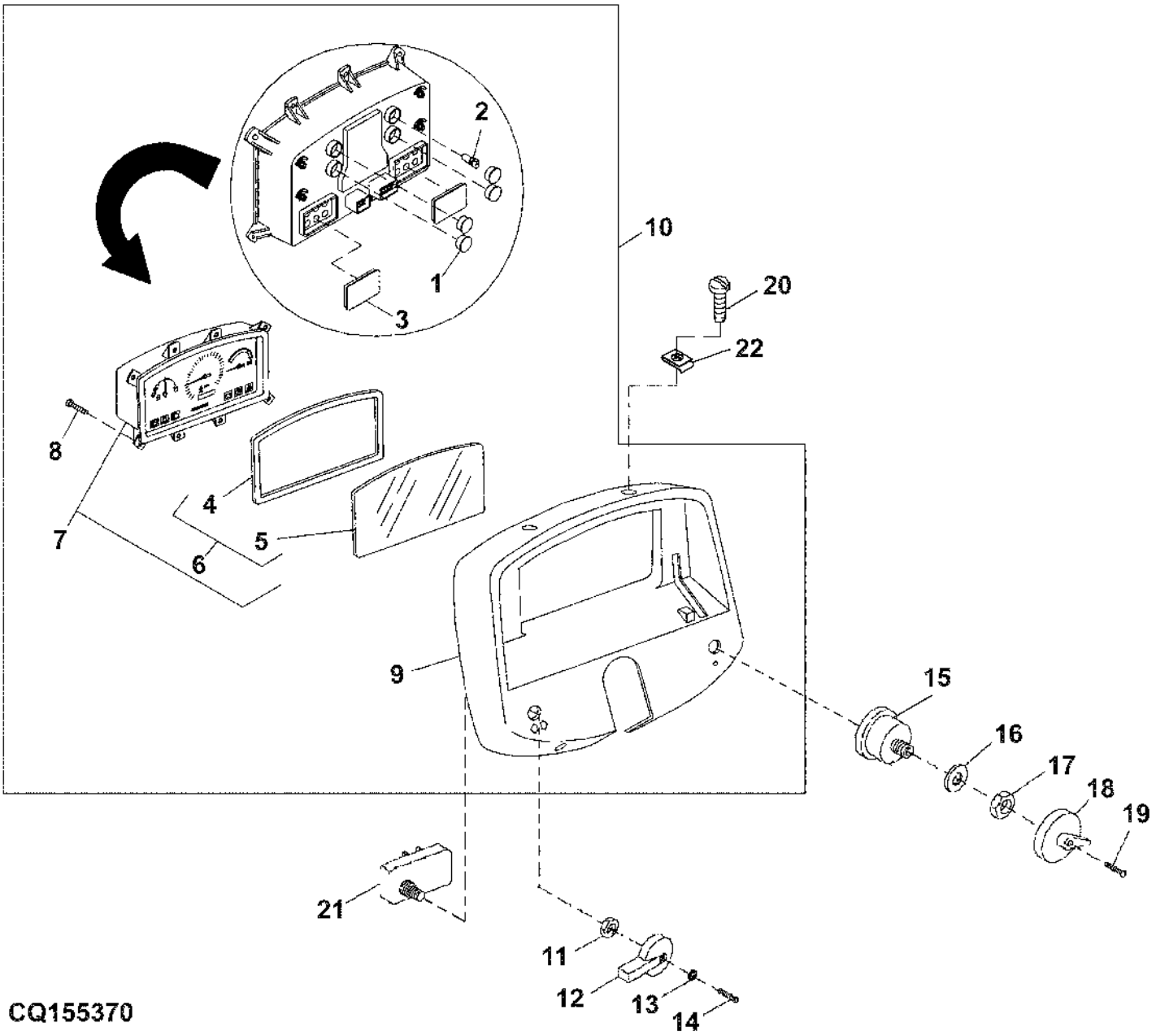

ITEM	NR.PECA	DESCRICAO	QTDE.	NR. SERIE	5403	NOTAS
1	R137731	PLUGUE	AR	-25815	X	
2	57M7926	FAROL	AR	-25815	X	
3	R137732	PLUGUE	AR	-25815	X	
4	R137730	RETENTOR	1		X	
5	R139748	VIDRACA	1		X	
6	RE72944	KIT	1		X	
7	RE72367	CENTRAL DE CONTROLES	1	-25815	X	USE DQ50584
	DQ50584	PAINEL DE INSTRUMENTOS	1	25816-	X	
8	37M7181	PARAFUSO	8		X	
9	R135409	PAINEL DE INSTRUMENTOS	1		X	
10	RE72366	PAINEL DE INSTRUMENTOS	1		X	USE DQ50584 + R135409
11	R56410	PORCA	1		X	
12	R56026	MANOPLA	1		X	
13	12H236	ARRUELA DE PRESSAO	1		X	3/4"
14	21H1372	PARAFUSO	1		X	1/8" X 3/8"
15	AL65432	INTERRUPTOR ARTICULADO	1		X	
16	12H292	ARRUELA DE PRESSAO	1		X	1/2"
17	A4655R	PORCA	1		X	
18	R122871	MANOPLA	1		X	
19	21H973	PARAFUSO	1		X	0.164" X 3/8"
20	21M7296	PARAFUSO	2		X	M6 X 20
21	AR64422	CONTROLADOR DO PISCA DIRECI	1		X	
22	R135870	PORCA	2		X	

LUZ DE ADVERTENCIA
WARNING LIGHT
LUZ DE ADVERTENCIA
CQ153563 -UN-27SEP01

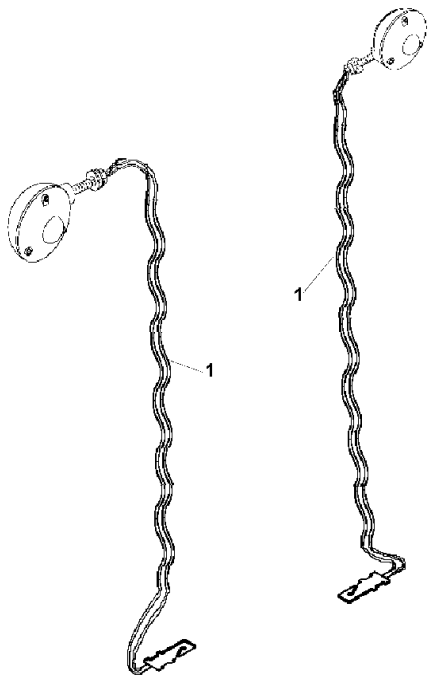

CQ153563

ITEM	NR.PECA	DESCRICAO	QTDE.	NR. SERIE	5403	NOTAS
1	DQ43739	LUZ TRASEIRA	AR		X	

LUZ DE TRABALHO
WORK LIGHT
LUZ DE TRABAJO
LVP338 -UN-06MAR95

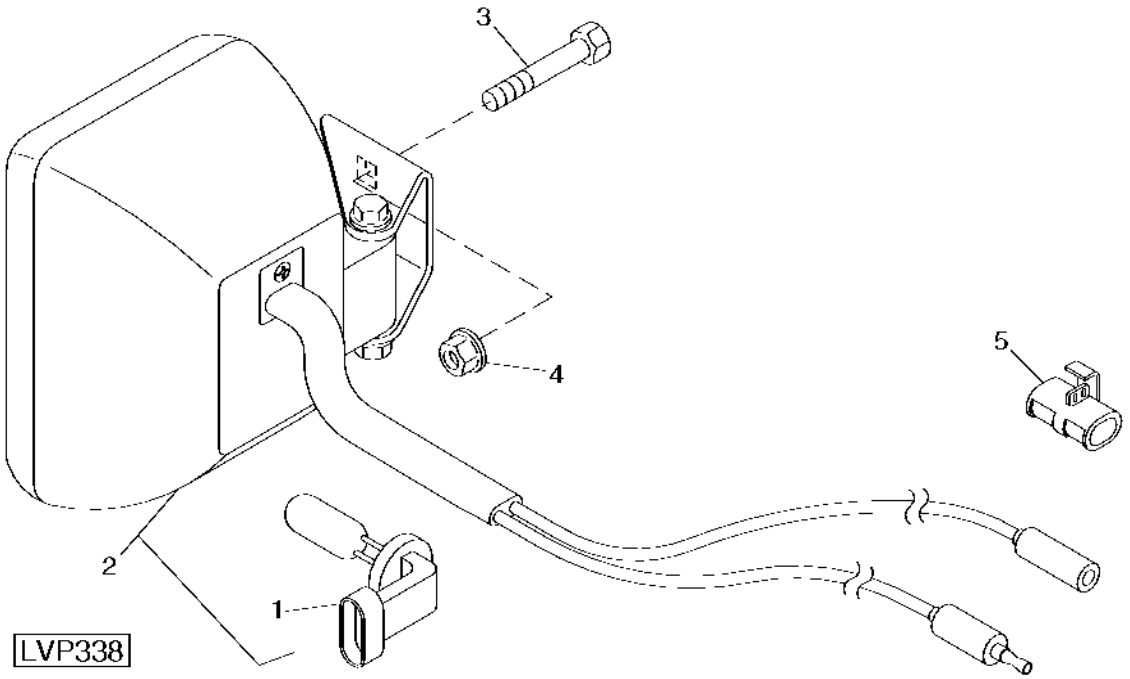

ITEM	NR.PECA	DESCRICAO	QTDE.	NR. SERIE	5403	NOTAS
1	AM118013	LAMPADA	1		X	
2	RE58681	FAROL DE SERVICO	1		X	
3	19M7658	PARAFUSO SEXT.	1		X	M10 X 50 (HS, HEAD MARKED 10.9)
4	14M7400	PORCA DE SEGURANCA	1		X	M10
5	AR67855	TRADUCAO NAO DISPONIVEL	2		X	

FUSIVEL
FUSE LINK
FUSIBLE ALAMBRE
CQ155371 -UN-29DEC03

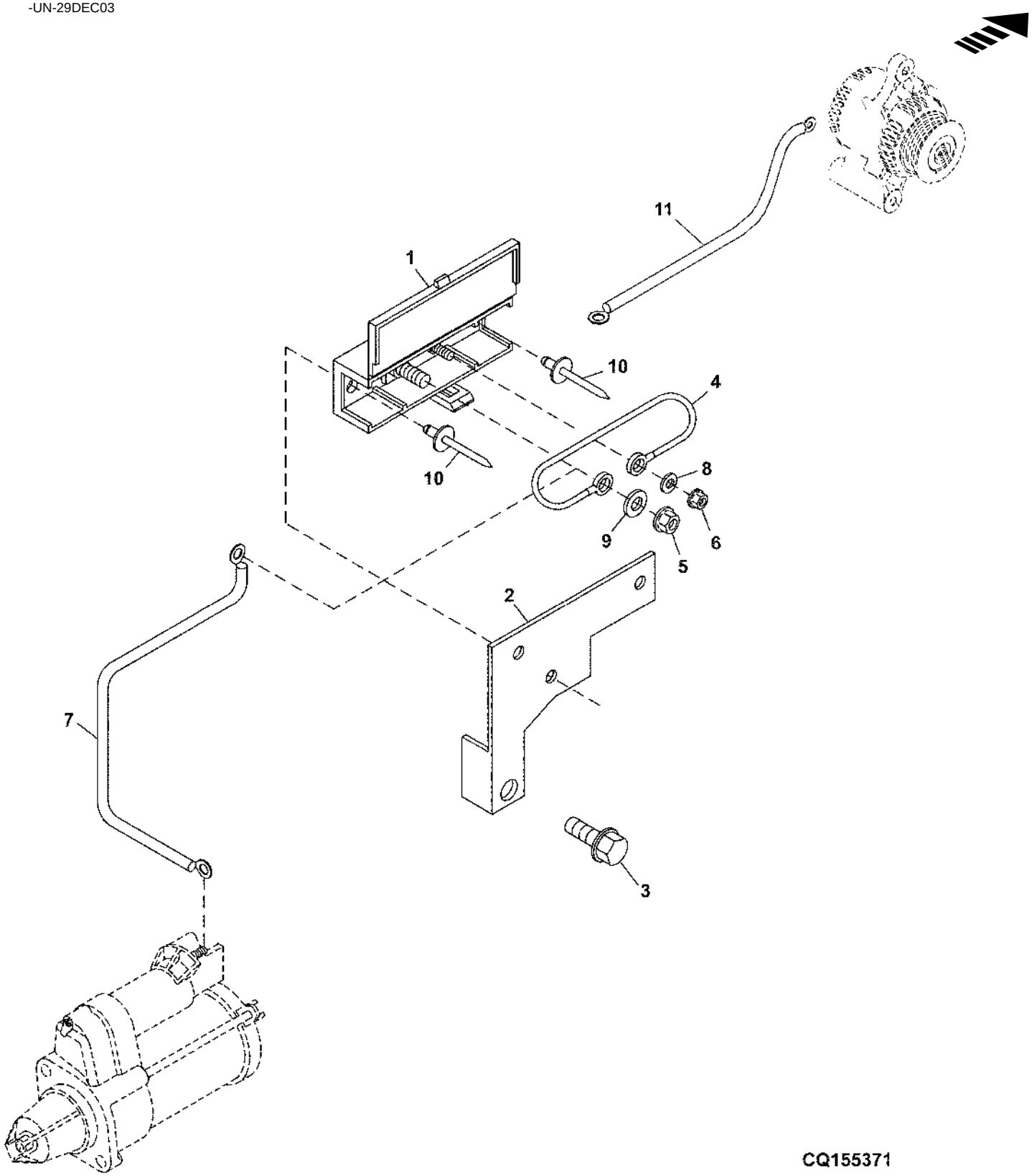

ITEM	NR.PECA	DESCRICAO	QTDE.	NR. SERIE	5403	NOTAS
1	RE48867	BLOCO DE DERIVACAO	1		X	M12X20
2	CQ45142	SUPORTE	1		X	
3	19M7787	PARAFUSO	1		X	
4	RE69298	CHICOTE	1		X	FUSE LINK
5	14M7298	PORCA COM FLANGE	1		X	M8
6	14M7296	PORCA COM FLANGE	1		X	M10
7	RE71264	CABO DA BATERIA	1		X	(+) 600 MM
8	24M3739	ARRUELA	1		X	8 X 15 X 2 MM
9	24M7028	ARRUELA	1		X	10.500 X 20 X 2 MM
10	R79033	REBITE	1		X	
11	DQ45207	CABO DA BATERIA	1		X	

INTERRUPTORES
SWITCHES
INTERRUPTORES
CQ151481 -UN-31MAR03

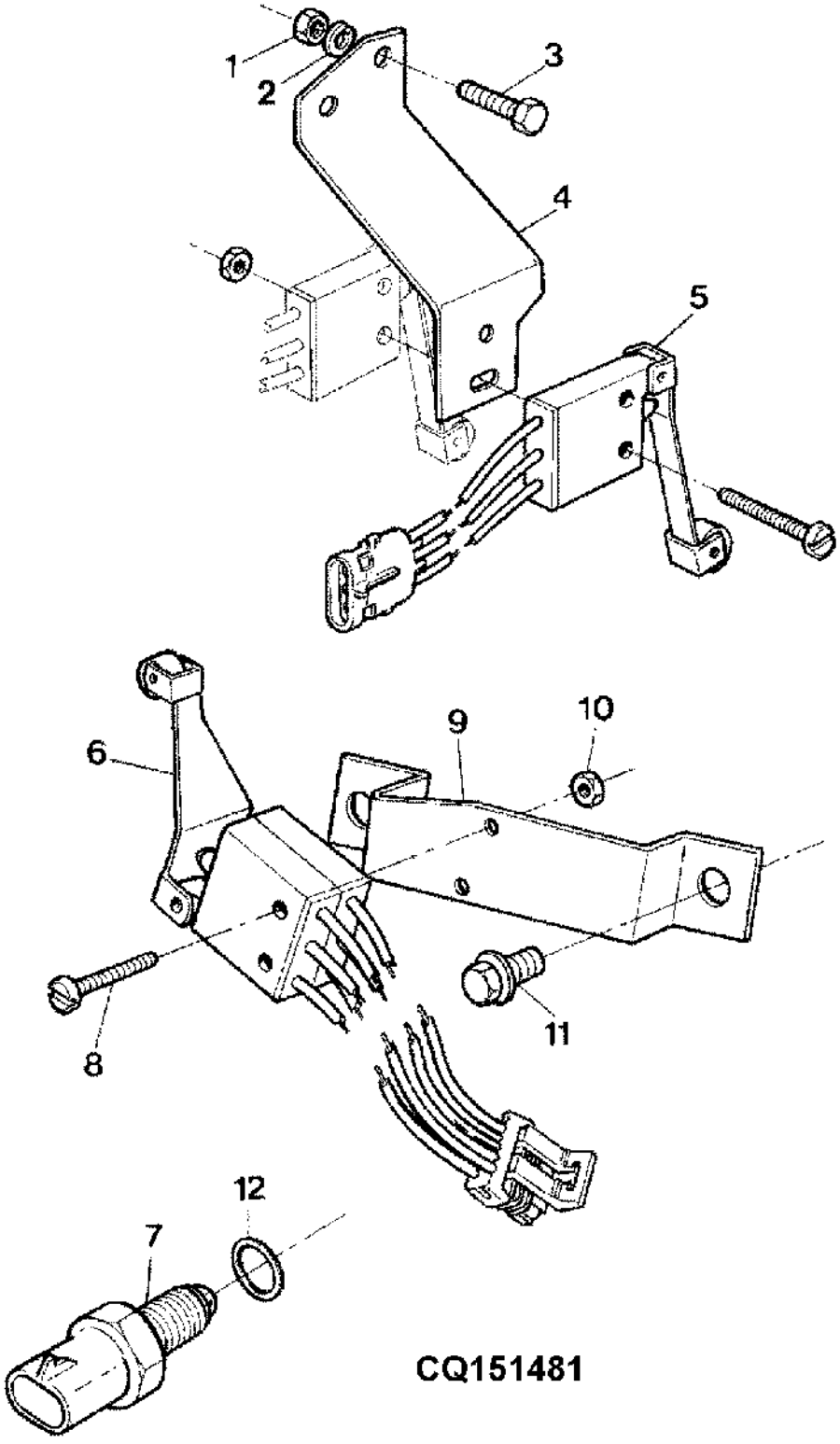

ITEM	NR.PECA	DESCRICAO	QTDE.	NR. SERIE	5403	NOTAS
1	14M7027	PORCA	AR		X	M6
2	12M7006	ARRUELA DE PRESSAO	AR		X	6MM
3	19M7077	PARAFUSO SEXT.	AR		X	M6X20
4	R124551	APOIO	1		X	
5	RE30714	INTERRUPTOR	2		X	(A)
6	RE42470	INTERRUPTOR	1		X	(B)
7	RE12411	INTERRUPTOR	1		X	(C)
8	21M7232	PARAFUSO	AR		X	M3X30
9	R105280	APOIO	AR		X	
10	14M7030	PORCA	AR		X	M3
11	19M7297	PARAFUSO SEXT.	AR		X	M8X12
12	R26448	ANEL O	AR		X	

(A) INTERRUPTOR DE FREIO
(A) BRAKE SWITCH
(A) INTERRUPTOR DEL FRENO

(B) INTERRUPTOR DA TDP
(B) PTO SWITCH
(B) INTERRUPTOR DE LA TDF

(C) INTERR DO ARR EM PONTO MORTO
(C) NEUTRAL SWITCH
(C) INTER.DEL ARRAN EN P.MUERTO

TERMINAIS E CONECTORES ELETRICOS
CAB MAIN WIRING HARNESS
MAZO DE CABLES DE LA CABINA
CQ152634 -UN-27OCT01

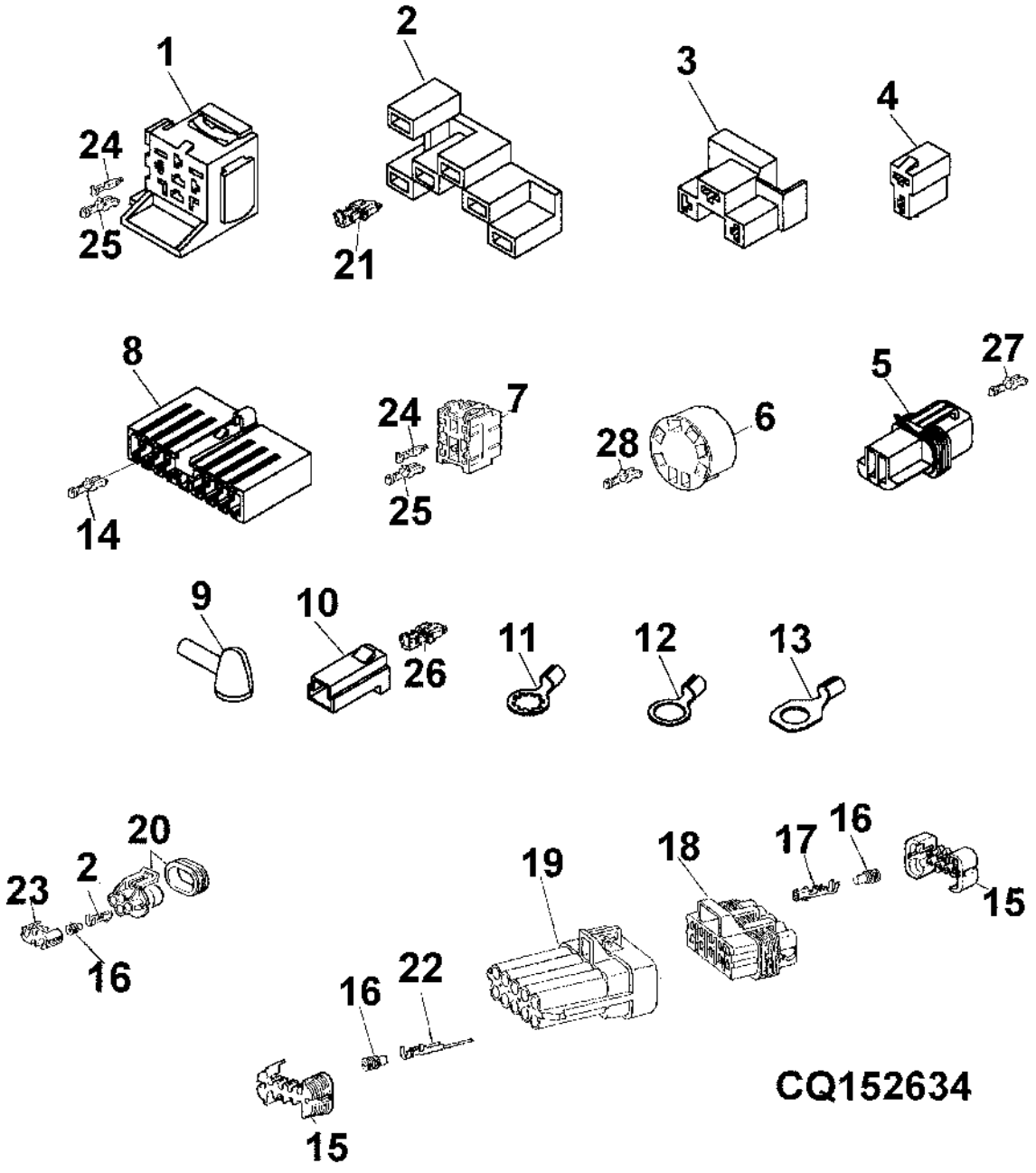

ITEM	NR.PECA	DESCRICAO	QTDE.	NR. SERIE	5403	NOTAS
1	ET15766	CONECTOR	AR		X	
2	E64911	CONECTOR	AR		X	
3	CQ09403	CONECTOR	AR		X	
4	CQ10886	CONECTOR	AR		X	
5	RE42192	CONECTOR	AR		X	
6	RE46736	CONECTOR	AR		X	
7	AL55738	CONECTOR	AR		X	
8	57M7503	CONECTOR	AR		X	
9	R74993	PROTETOR	AR		X	
10	T28583	CONECTOR	AR		X	
11	57M7557	CONECTOR	AR		X	
12	57M7564	CONECTOR	AR		X	
13	57M7552	CONECTOR	AR		X	
14	57M7502	CONECTOR	AR		X	
	57M7489	CONECTOR	AR		X	
15	57M7281	ACESSORIO CONEXAO ELETRICA	AR		X	
16	57M7258	ACESSORIO CONEXAO ELETRICA	AR		X	
17	R104846	CONECTOR	AR		X	
18	57M7262	CONECTOR	AR		X	
19	57M7265	CONECTOR	AR		X	
20	57M7349	ACESSORIO CONEXAO ELETRICA	AR		X	
21	U46662	CONECTOR	AR		X	
22	57M7252	CONECTOR	AR		X	
23	57M7347	CONECTOR	AR		X	
24	57M7514	CONECTOR	AR		X	
25	57M7513	CONECTOR	AR		X	
26	U46662	CONECTOR	AR		X	
	57M7498	CONECTOR	AR		X	
27	57M7829	CONECTOR	AR		X	
28	57M7511	CONECTOR	AR		X	
	57M7429	CONECTOR	AR		X	
	57M7842	CONECTOR	AR		X	

CONECTORES
CAB LIGHTS WIRING HARNESS
MAZO DEL CABLEADO DE LAS LUCES DE LA CABINA
LX007839 -UN-01JAN94

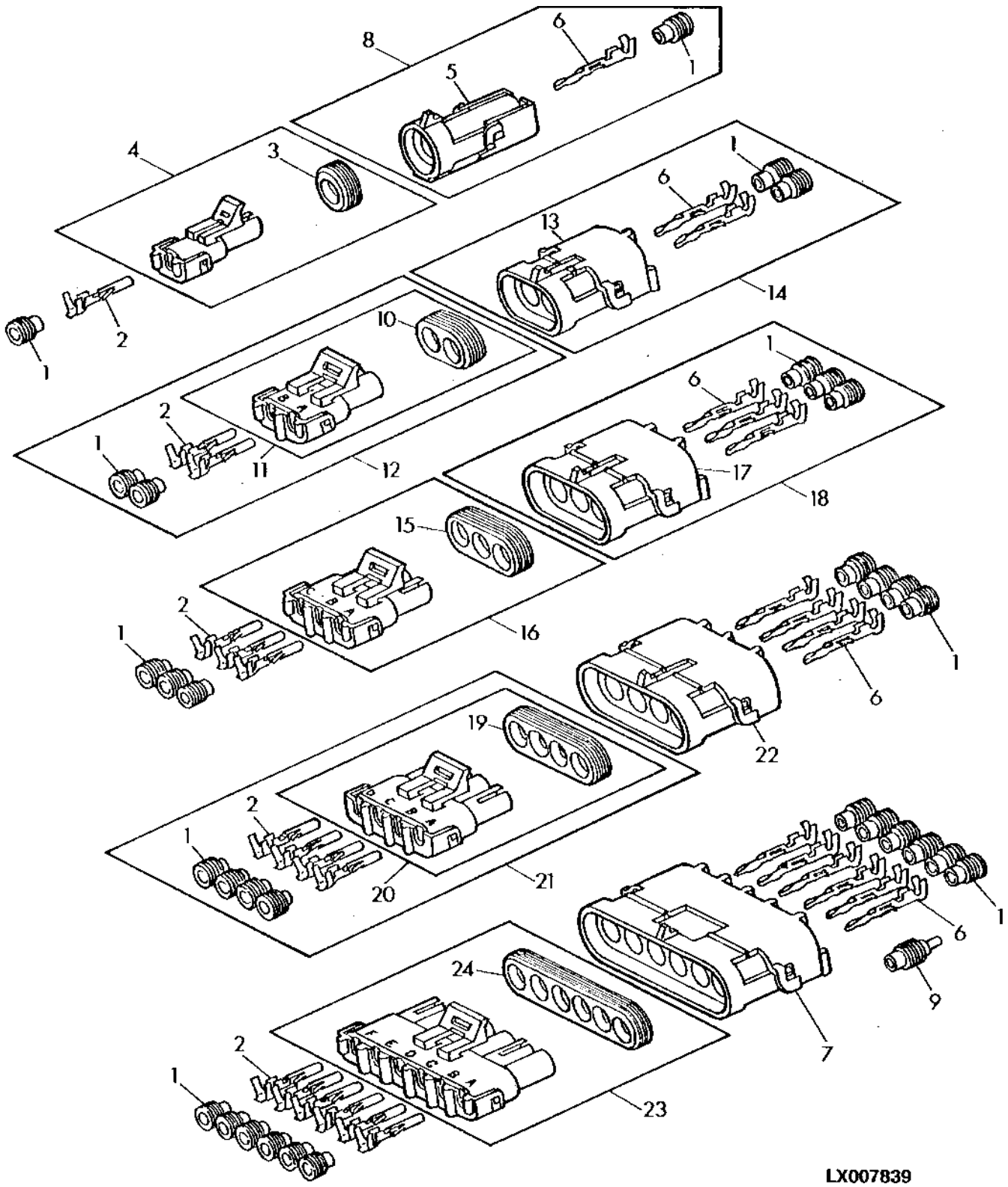

ITEM	NR.PECA	DESCRICAO	QTDE.	NR. SERIE	5403	NOTAS
1	R78063	CONECTOR	AR		X	
	R78059	CONECTOR	AR		X	
	R78062	ACESSORIO CONEXAO ELETRICA	AR		X	
2	R78057	CONECTOR	AR		X	
	R78060	CONECTOR	AR		X	
3	RE12333	CONECTOR	AR		X	
4	R78055	CONECTOR	AR		X	
5	RE12366	CONECTOR	AR		X	
6	R78061	CONECTOR	AR		X	
	R78058	CONECTOR	AR		X	
7	R78056	CONECTOR	AR		X	
8	R78051	VEDACAO	AR		X	
9	R78064	CONECTOR	AR		X	
10	R78048	ACESSORIO CONEXAO ELETRICA	AR		X	
11	RE12363	CONECTOR	AR		X	
12	RE12331	CONECTOR	AR		X	
13	R78053	CONECTOR	AR		X	
14	RE12330	CONECTOR	AR		X	
15	R78049	VEDACAO	AR		X	
16	RE12364	CONECTOR	AR		X	
17	R78054	CONECTOR	AR		X	
18	RE12332	CONECTOR	AR		X	
19	R78050	VEDACAO	AR		X	
20	RE12365	CONECTOR	AR		X	
21	57M7303	CONECTOR	AR		X	

MEMORANDA
MEMORANDA
MEMORANDA

INDICE DE GRUPO
SECTIONAL INDEX
INDICE DE SECCION

CQ155377 -UN-30DEC03

1 -	1F6
2 -	1F8
3 -	1F10
4 -	1F12
4 -	1F14
4 -	1F16
4 -	1F18
4 -	1F20
4 -	1F22
4 -	1F24
4 -	1G1
4 -	1G5
4 -	1G7
5 -	1G9
6 -	1G11
7 -	1G13
8 -	1G15
10 -	1G17
11 -	1G19
12 -	1G21
13 -	1G24
14 -	1G25
15 -	1H1
16 -	1H3
17 -	1H5
18 -	1H6
19 -	1H9

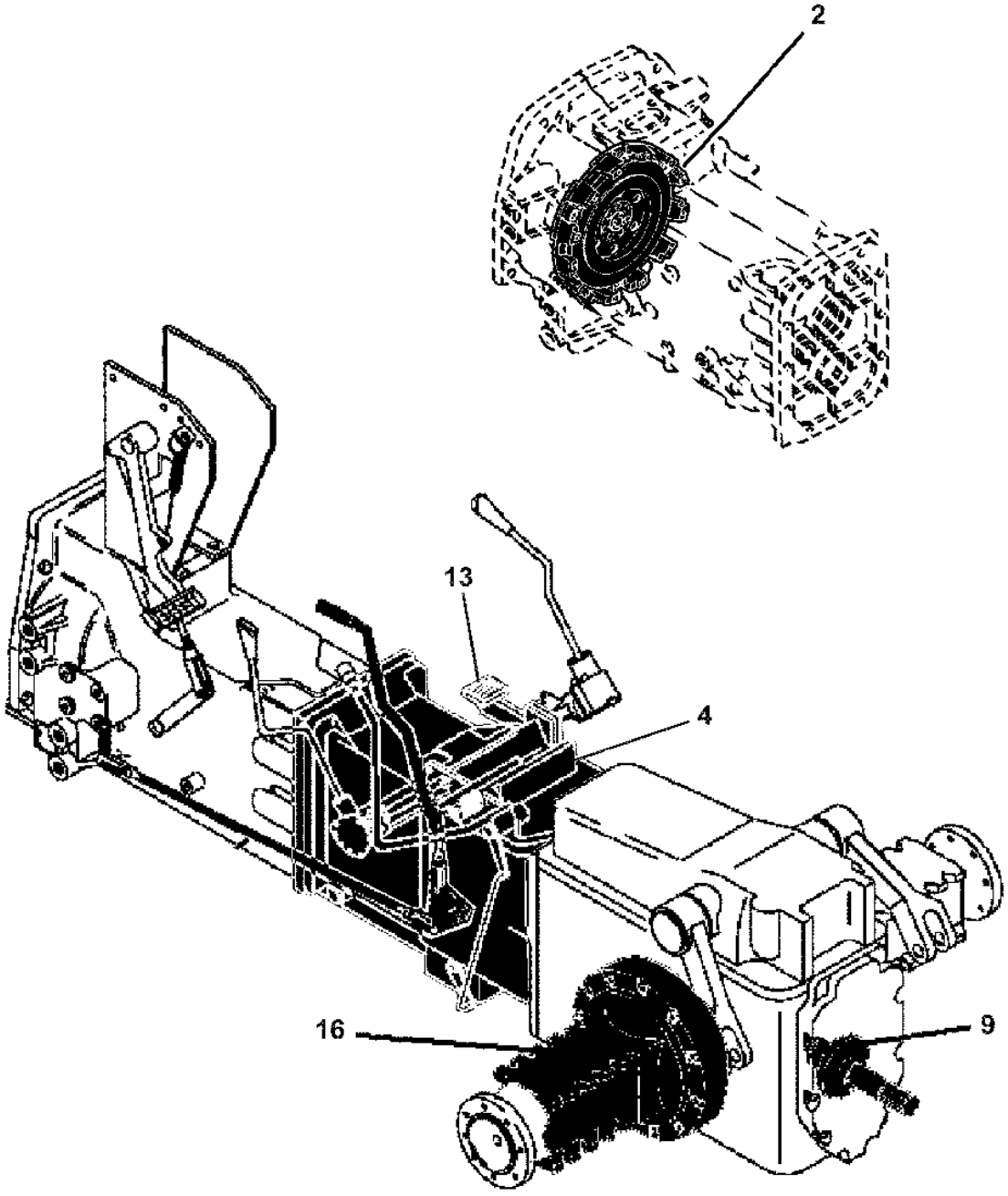

CQ155377

INDICE DE GRUPO
SECTIONAL INDEX
INDICE DE SECCION

CQ155378 -UN-30DEC03

1 -	1F6
2 -	1F8
3 -	1F10
4 -	1F12
4 -	1F14
4 -	1F16
4 -	1F18
4 -	1F20
4 -	1F22
4 -	1F24
4 -	1G1
4 -	1G5
4 -	1G7
5 -	1G9
6 -	1G11
7 -	1G13
8 -	1G15
10 -	1G17
11 -	1G19
12 -	1G21
13 -	1G24
14 -	1G25
15 -	1H1
16 -	1H3
17 -	1H5
18 -	1H6
19 -	1H9

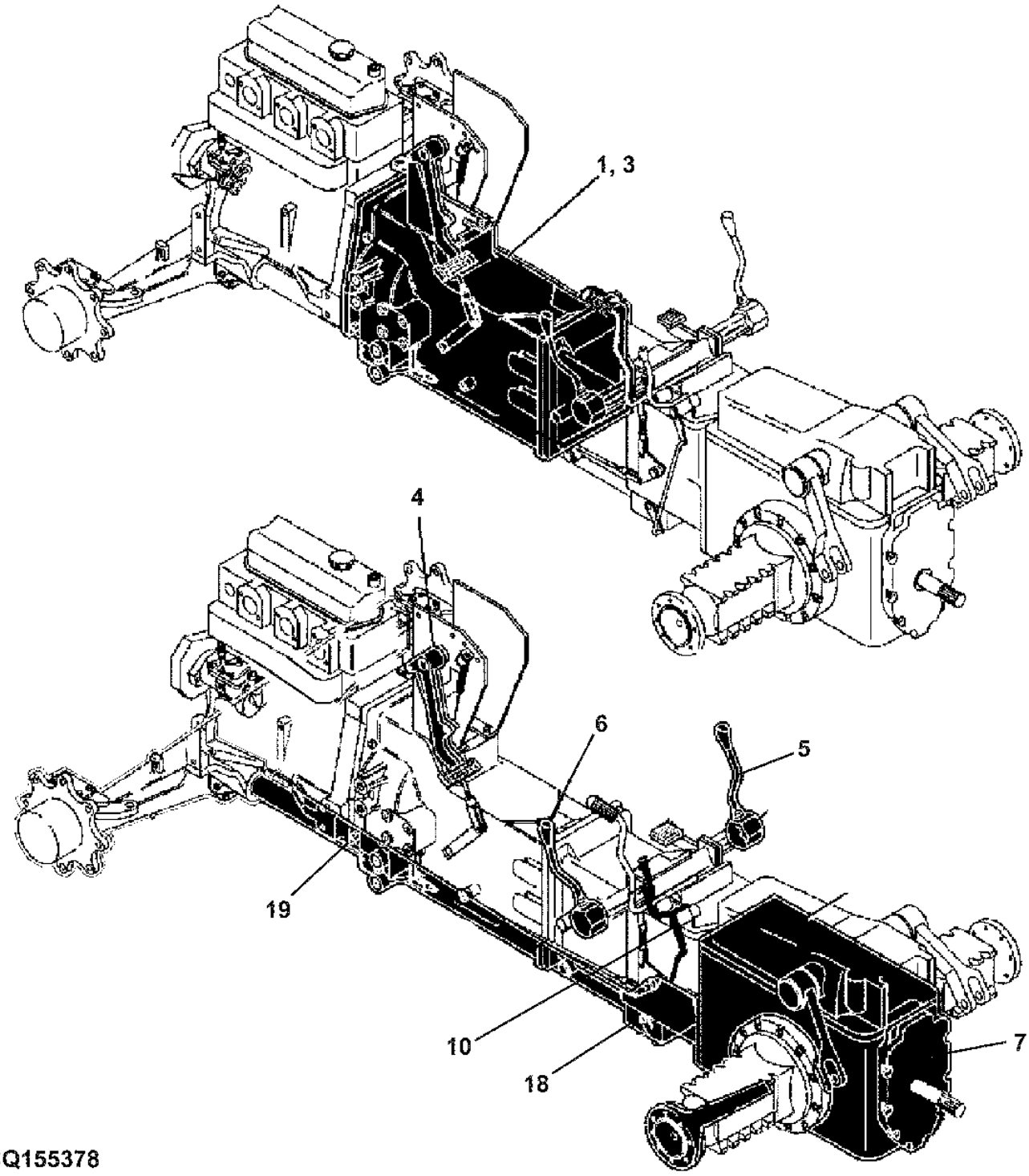

INDICE DE GRUPO
SECTIONAL INDEX
INDICE DE SECCION

CQ155379 -UN-30DEC03

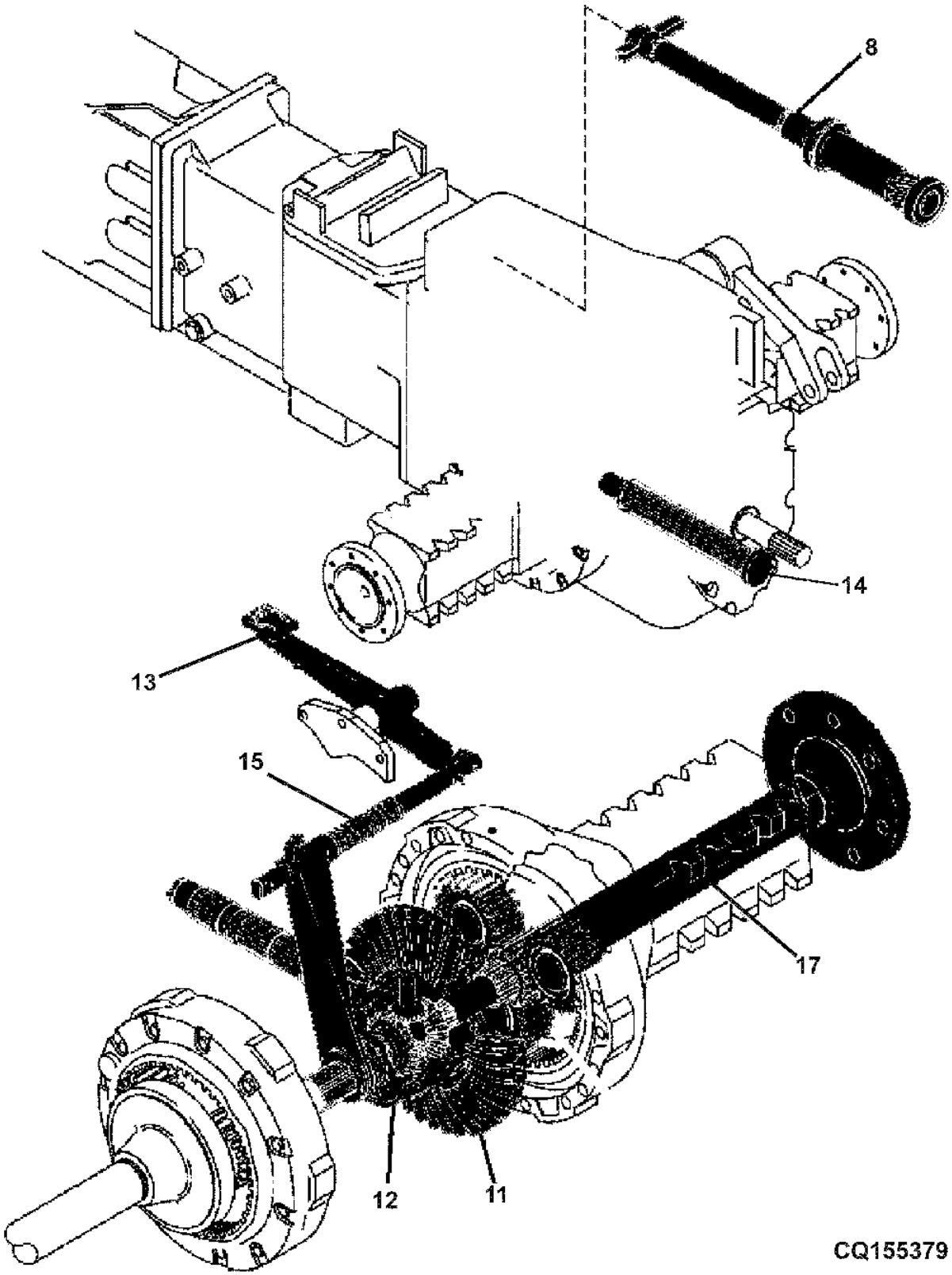

1 -	1F6
2 -	1F8
3 -	1F10
4 -	1F12
4 -	1F14
4 -	1F16
4 -	1F18
4 -	1F20
4 -	1F22
4 -	1F24
4 -	1G1
4 -	1G5
4 -	1G7
5 -	1G9
6 -	1G11
7 -	1G13
8 -	1G15
10 -	1G17
11 -	1G19
12 -	1G21
13 -	1G24
14 -	1G25
15 -	1H1
16 -	1H3
17 -	1H5
18 -	1H6
19 -	1H9

INDICE DE GRUPO
SECTIONAL INDEX
INDICE DE SECCION

1 -	1F6
2 -	1F8
3 -	1F10
4 -	1F12
4 -	1F14
4 -	1F16
4 -	1F18
4 -	1F20
4 -	1F22
4 -	1F24
4 -	1G1
4 -	1G5
4 -	1G7
5 -	1G9
6 -	1G11
7 -	1G13
8 -	1G15
10 -	1G17
11 -	1G19
12 -	1G21
13 -	1G24
14 -	1G25
15 -	1H1
16 -	1H3
17 -	1H5
18 -	1H6
19 -	1H9

EIXO DA EMBREAGEM
CLUTCH SHAFT (COLLARSHIFT OR SYNCSHUTTLE™ TRANSMISSION)
EJE DEL EMBRAGUE (TRANSMISION COLLARSHIFT / SINCRONIZADA TOP-SHAFT)
LVP2056 -UN-03DEC99

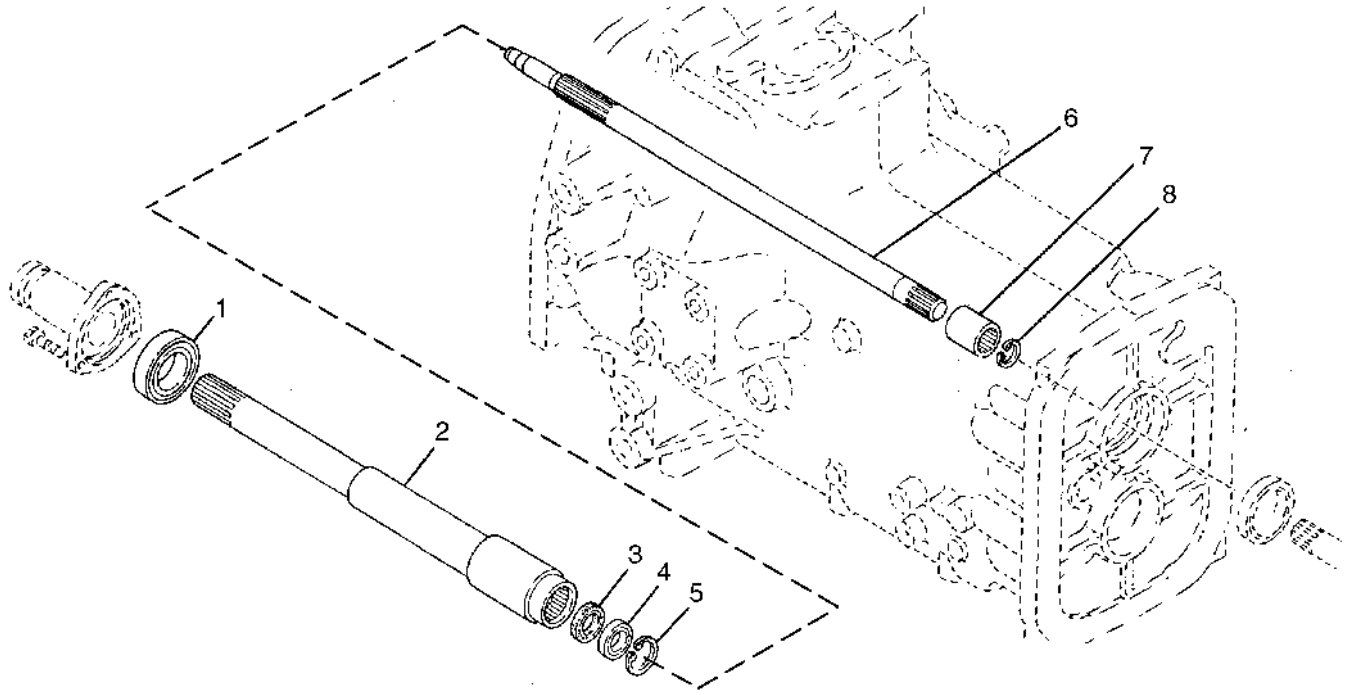

LVP2056

ITEM	NR.PECA	DESCRICAO	QTDE.	NR. SERIE MOTOR 5403	NOTAS
1	JD7147	ROLAMENTO DE ESFERAS	1	X	(SUBSTITUICAO PARA RE57912)
2	RE45900	EIXO	1	X	
3	RE45899	ANEL DE VEDACAO	1	X	
4	RE45901	ROLAMENTO	1	X	
5	40M7199	ANEL DE PRESSAO	1	X	
6	R137599	EIXO	1	X	
7	R113785	LUVA ESTRIADA	1	X	
8	40M1851	ANEL DE PRESSAO	1	X	

CAIXA DA EMBREAGEM
CLUTCH HOUSING (COLLARSHIFT OR SYNCSHUTTLE™ TRANSMISSION)
CAJA DEL EMBRAGUE (TRANSMISION COLLARSHIFT / TRANSMISION SINCRONIZADA TOP-SHAFT)
CQ154495 -UN-25MAR03

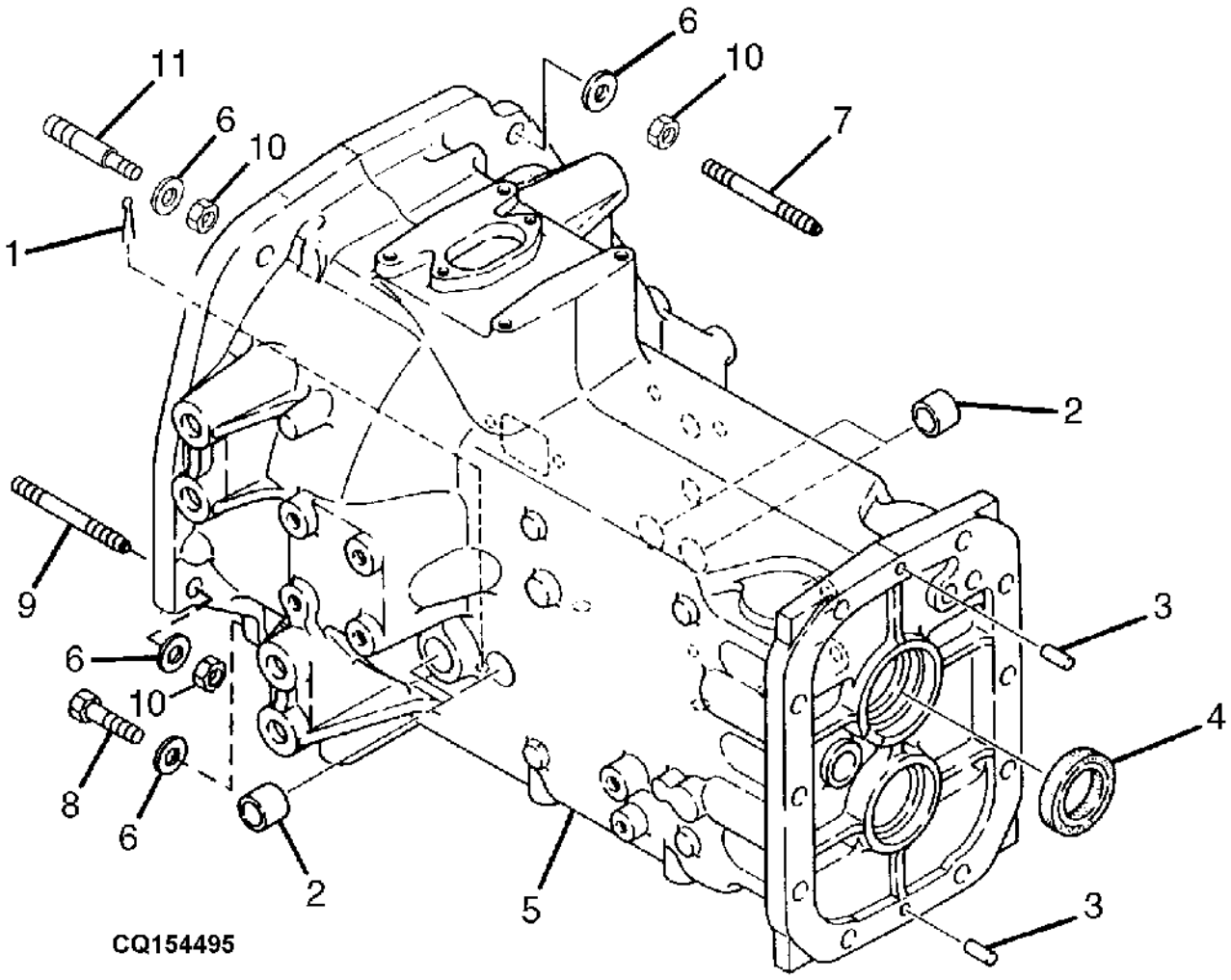

ITEM	NR.PECA	DESCRICAO	QTDE.	NR. SERIE	5403	NOTAS
1	11M1391	CONTRA-PINO	1		X	4 X 20 MM, (SUBSTITUICAO PARA CH17103)
2	R113777	BUCHA	4		X	
3	44M7131	PINO DE CENTRAGEM	2		X	
4	R113778	ANEL DE VEDACAO	1		X	
5	RE71878	CARCACA	1		X	(INCLUDES (4) R113777 BUSHINGS)
6	R70268	ARRUELA	8		X	
7	R137613	PARAFUSO PRISIONEIRO	1		X	
8	19H3107	PARAFUSO SEXT.	2		X	5/8" X 2-3/4" (HS, SAE 8)
9	R135525	PARAFUSO PRISIONEIRO	2		X	
10	14M7276	PORCA	4		X	M16
11	R135912	PARAFUSO PRISIONEIRO	1		X	

EMBREAGEM DUPLA (LUK)
CLUTCH (COLLARSHIFT OR SYNCSHUTTLE™ TRANSMISSION)
EMBRAGUE (TRANSMISION COLLARSHIFT / SINCRONIZADA TOP-SHAFT)
CQ154530 -UN-12APR03

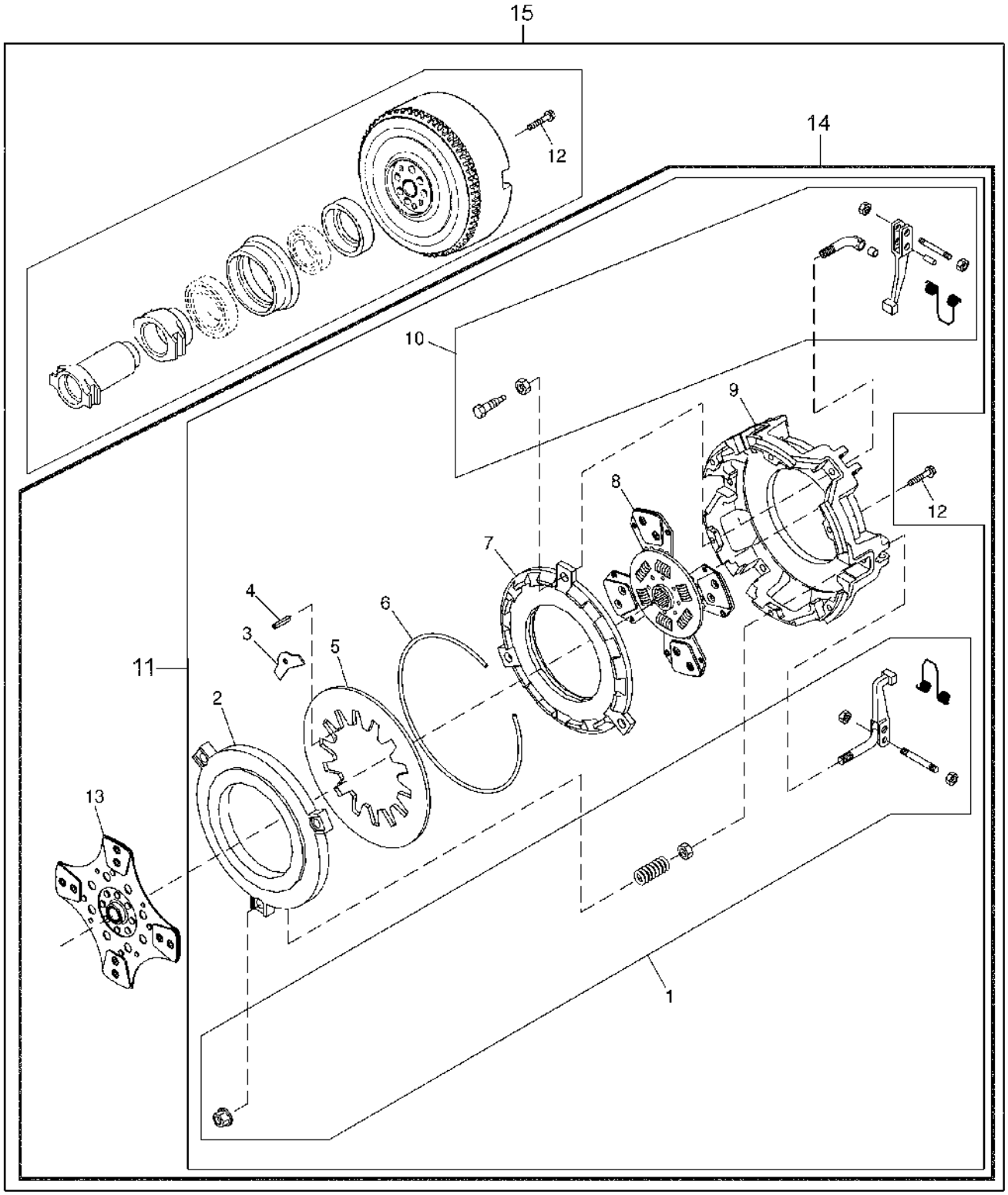

CQ154530

ITEM	NR.PECA	DESCRICAO	QTDE.	NR. SERIE	5403	NOTAS
1	RE177561	KIT - INSTALACAO DE CAMPO	1		X	
2	R177564	PLACA	1		X	
3	R139943	RETENTOR	6		X	
4	R139940	PINO ELASTICO	1		X	
5	R177572	MOLA	1		X	
6	R139942	ANEL	1		X	
7	R139939	PLACA	1		X	
8	RE177574	DISCO DE EMBREAGEM	1		X	
9	RE72534	EMBREAGEM	1		X	
10	RE72967	KIT	1		X	
11	RE72534	EMBREAGEM	1		X	
12	19M8318	PARAFUSO	6		X	
13	RE72536	DISCO	1		X	
14	RE73589	EMBREAGEM	1		X	
15	DQ43577	KIT	1		X	

LIBERACAO DA EMBREAGEM
CLUTCH RELEASE (COLLARSHIFT OR SYNCSHUTTLE™ TRANSMISSION)
SOLTADOR DEL EMBRAGUE (TRANSMISION COLLARSHIFT / SINCRONIZADA TOP-SHAFT)
LVP170 -UN-01JAN94

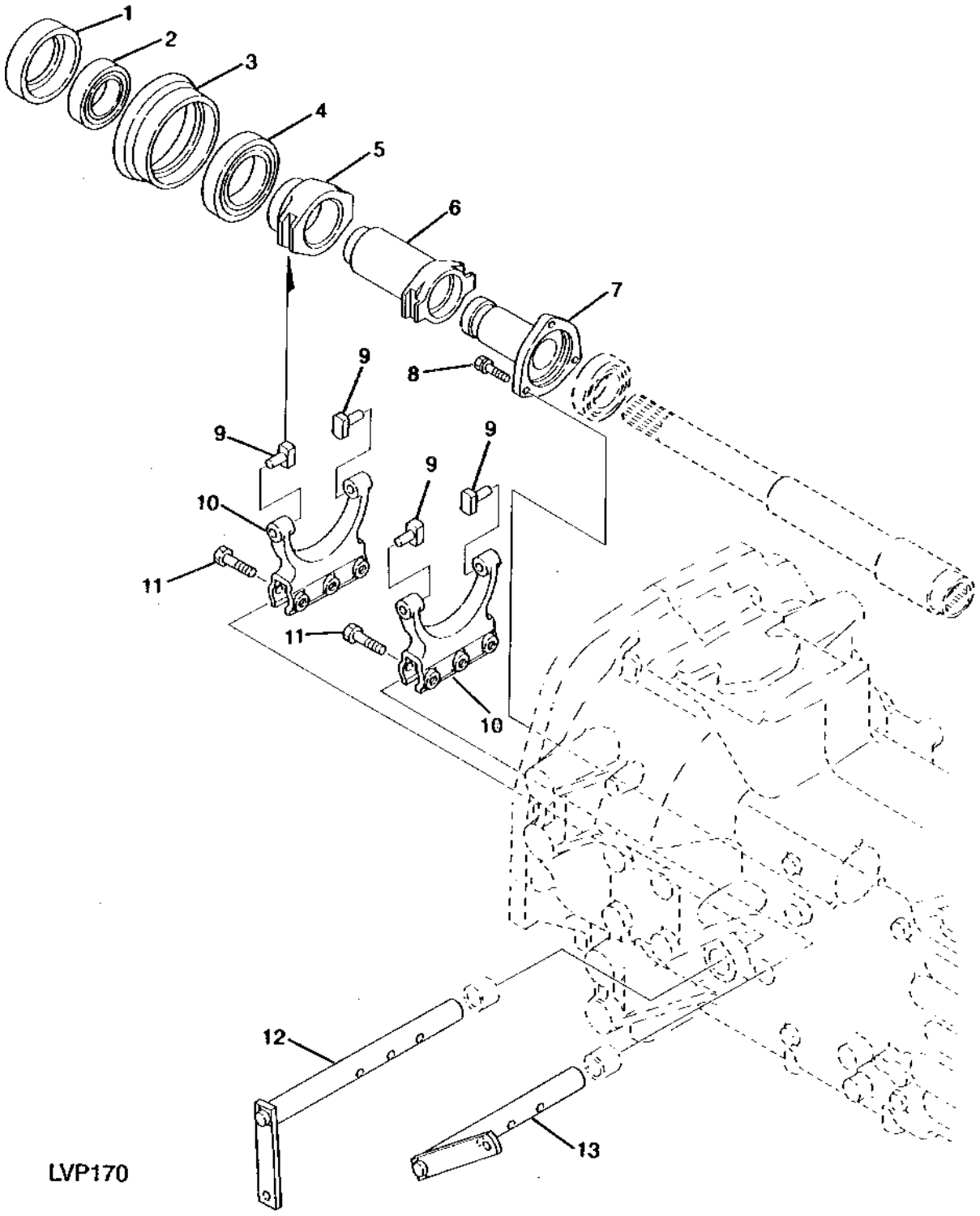

ITEM	NR.PECA	DESCRICAO	QTDE.	NR. SERIE	5403	NOTAS
1	R139807	COLAR DESLOCADOR	1		X	
2	RE72122	ROLAMENTO DE ESFERAS	1		X	
3	R141077	BUCHA	1		X	
4	RE72121	ROLAMENTO DE ESFERAS	1		X	
5	R141076	LUVA	1		X	
6	R141075	LUVA	1		X	
7	R137609	GUIA	1		X	
8	19M7288	PARAFUSO SEXT.	3		X	M8 X 30 (HS, HEAD MARKED 10.9)
	12M7065	ARRUELA DE PRESSAO	3		X	8 MM
9	R113795	CALCO	4		X	
10	R113794	FORQUILHA	2		X	
11	19M7358	PARAFUSO SEXT.	6		X	M10 X 40 (HS, HEAD MARKED 10.9)
12	RE61726	EIXO	1		X	
13	RE45903	EIXO	1		X	

PEDAL DA EMBREAGEM
CLUTCH PEDAL AND LINKAGE (COLLARSHIFT OR SYNCSHUTTLE™ TRANSMISSION) (WITHOUT CAB)
PEDAL DEL EMBRAGUE Y VARILLAJE (TRANSMISION COLLARSHIFT / SINCRONIZADA TOP-SHAFT) (SIN CABINA)
CQ153551 -UN-27SEP01

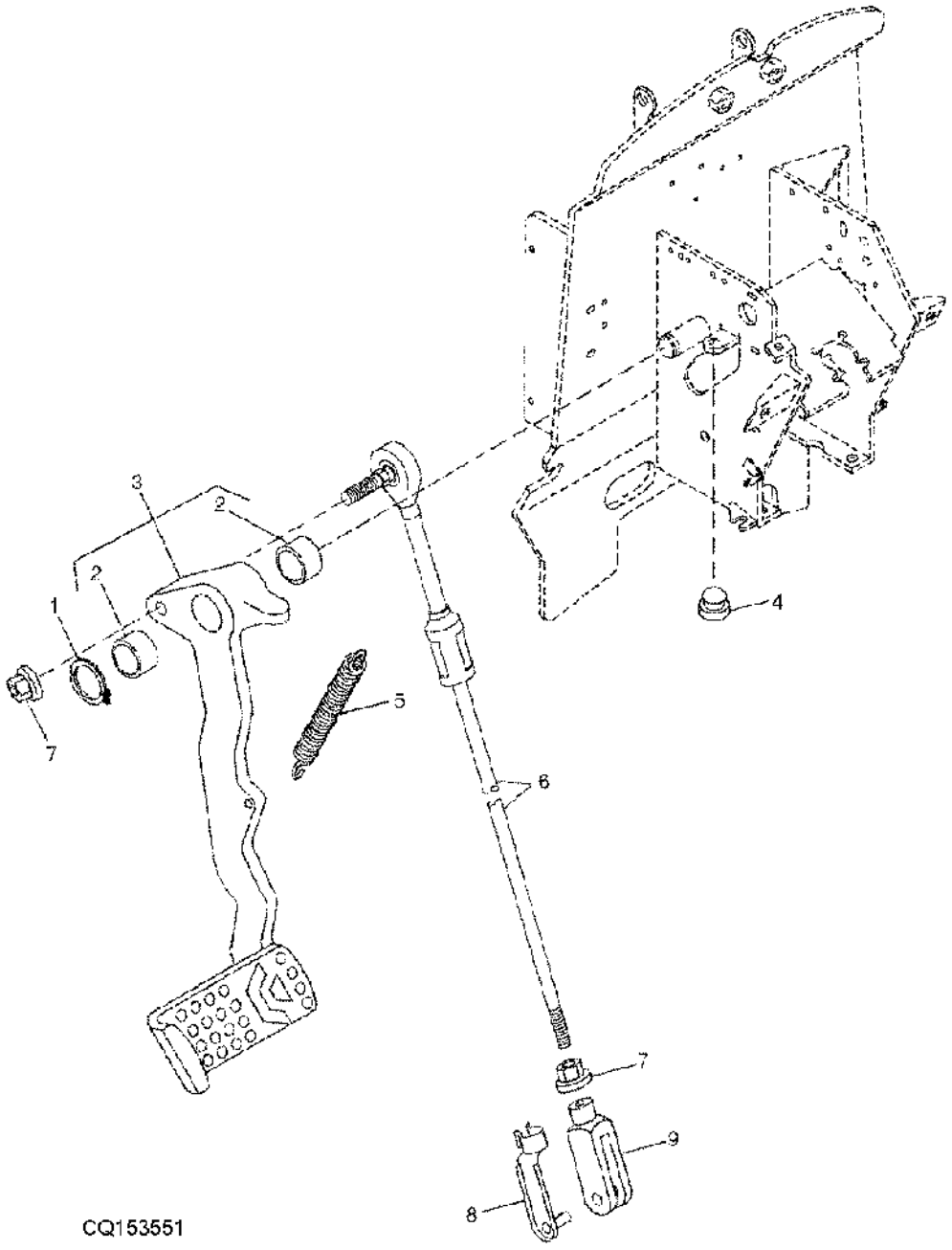

ITEM	NR.PECA	DESCRICAO	QTDE.	NR. SERIE	5403	NOTAS
1	40M7084	ANEL DE PRESSAO	1		X	
2	R109327	BUCHA	2		X	
3	RE62406	PEDAL	1		X	
4	R139038	PARA-CHOQUE	1		X	
5	R139916	MOLA DE TRACAO	1		X	
6	DQ47691	HASTE	1		X	
7	14M7296	PORCA COM FLANGE	1		X	
8	45M7063	PINO DE TRAVA	1		X	
9	54M4422	FORQUILHA	1		X	

CAIXA DA TRANSMISSAO
TRANSMISSION HOUSING (COLLARSHIFT OR SYNCSHUTTLE™ TRANSMISSION)
CAJA DE TRANSMISION (TRANSMISION COLLARSHIFT / TRANSMISION SINCRONIZADA TOP-SHAFT)
LVP1720 -UN-10JUN99

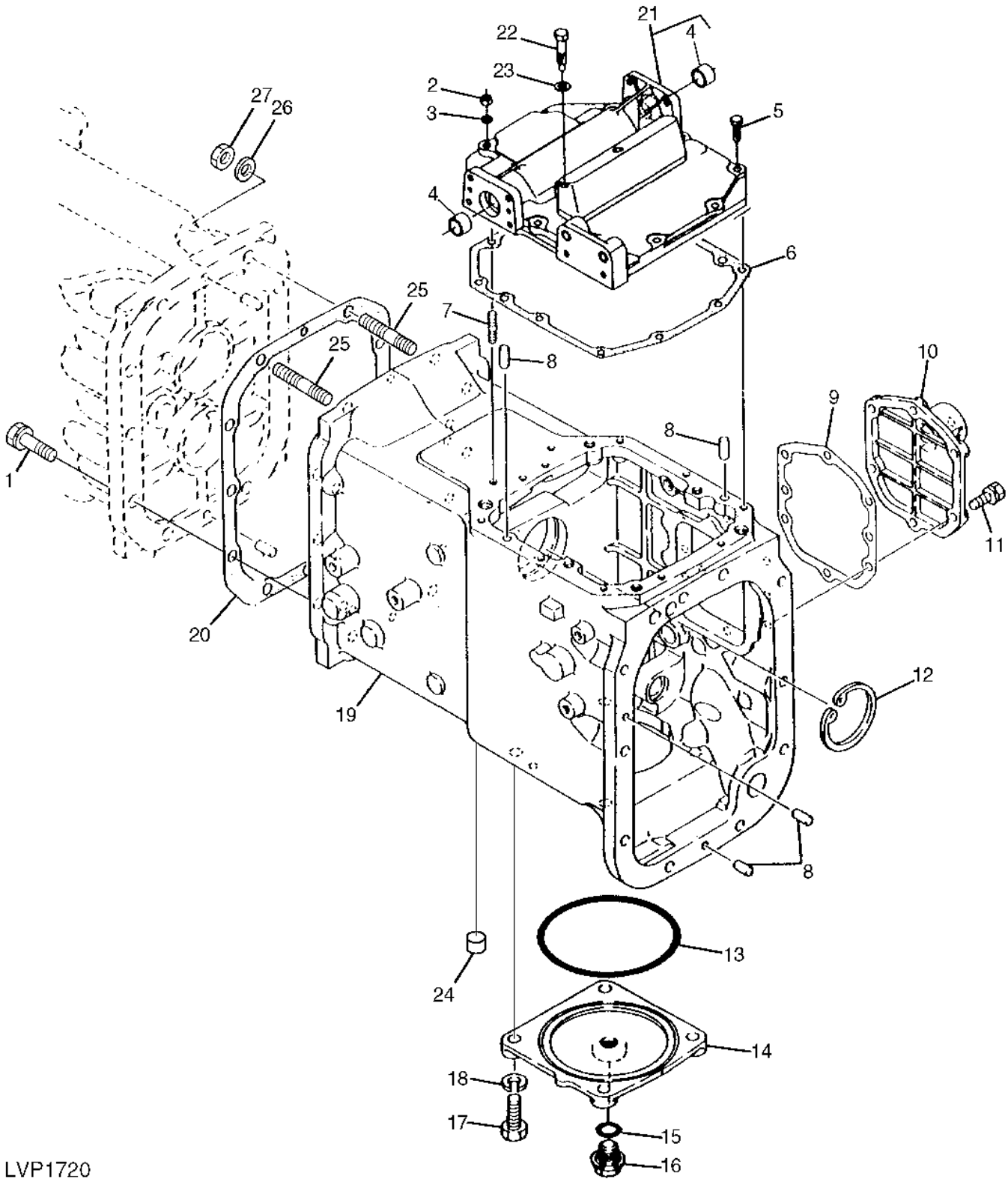

ITEM	NR.PECA	DESCRICAO	QTDE.	NR. SERIE	5403	NOTAS
1	19M7335	PARAFUSO SEXT.	10		X	
	12M7068	ARRUELA DE PRESSAO	10		X	14 MM
2	14M7273	PORCA	2		X	M8
3	12M7065	ARRUELA DE PRESSAO	2		X	8 MM
4	R121862	BUCHA	2		X	
5	19M7513	PARAFUSO SEXT.	8		X	M8 X 30 (HS, HEAD MARKED 10.9)
	12M7065	ARRUELA DE PRESSAO	8		X	8 MM
6	R113799	JUNTA	1		X	
7	CH15384	PARAFUSO PRISIONEIRO	2		X	
8	44M7072	PINO	4		X	
9	TY16021	SELANTE	AR		X	50 ML
10	R113801	CAPA	1		X	
11	19M7168	PARAFUSO SEXT.	6		X	M10 X 30
	12M7066	ARRUELA DE PRESSAO	6		X	10 MM
12	40M7115	ANEL DE PRESSAO	1		X	
13	R113804	ANEL O	1		X	
14	R113800	CAPA	1		X	
15	TH103574	ANEL O	1		X	
16	R139953	TAMPAO DE DRENO	1		X	
17	T110930	PARAFUSO	4		X	
18	12M7068	ARRUELA DE PRESSAO	4		X	14 MM
19	R127565	CAIXA DE CAMBIO	1		X	(PEDIR TAMBEM R127567 E R127568)
20	R113797	JUNTA	1		X	
21	R173949	CAPA	1		X	(PEDIR TAMBEM (2) R121862, R121863 E CH10555)
22	R128740	PARAFUSO	1		X	
23	51M7012	ANEL DE VEDACAO	1		X	
24	R127566	TAMPA	1		X	
25	R125274	PARAFUSO PRISIONEIRO	2		X	
26	24M7145	ARRUELA	2		X	15 X 24 X 2.500 MM
27	R127568	JUNTA	2		X	
..	R127567	TAMPAO	1		X	

MECANISMOS DE MARCHAS
GEAR SHIFT (COLLARSHIFT OR SYNCSHUTTLE™ TRANSMISSION)
MECANISMO DE CAMBIOS (TRANSMISION COLLARSHIFT / TRANSMISION SINCRONIZADA TOP-SHAFT)
CQ153558 -UN-27MAR03

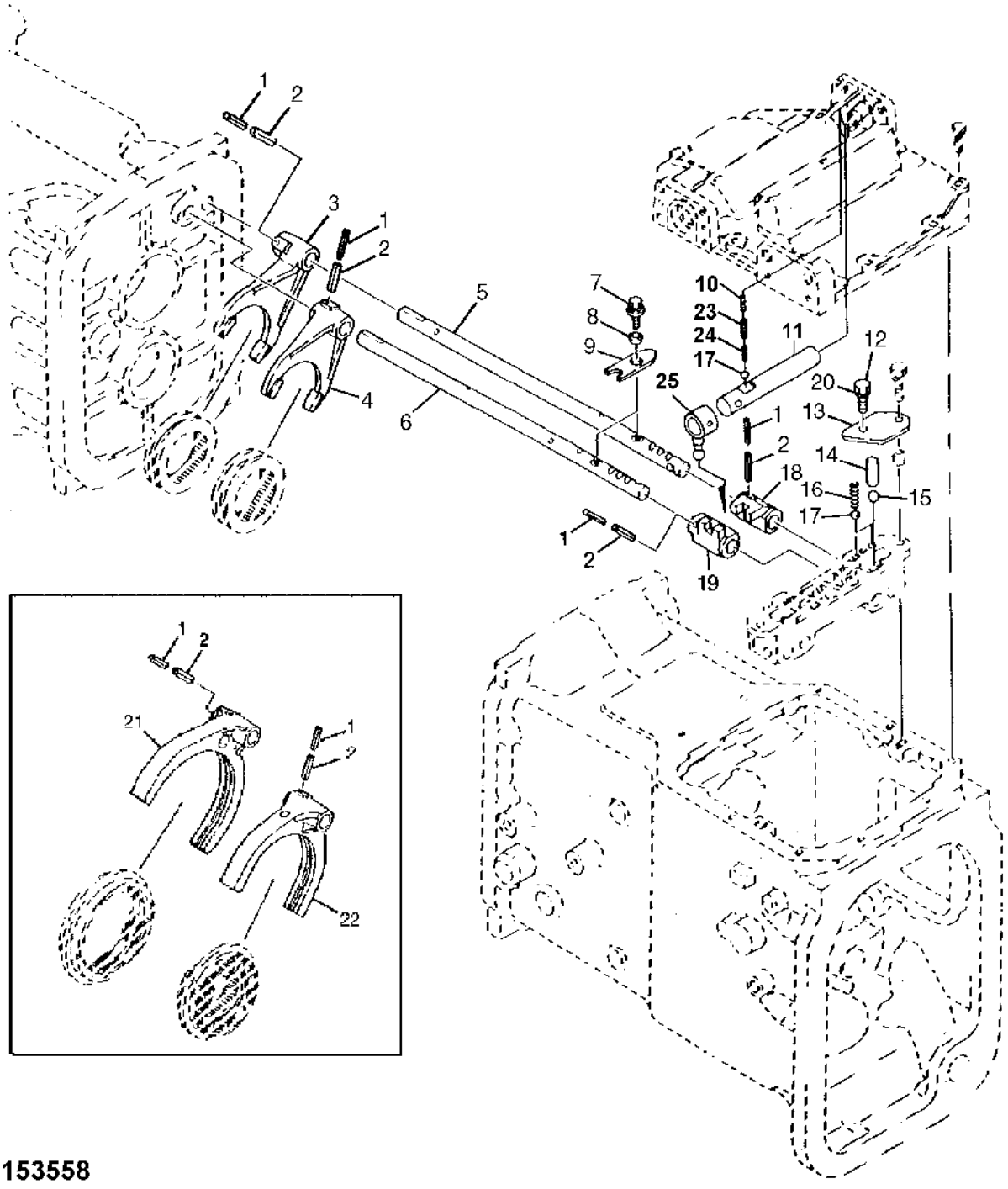

CQ153558

ITEM	NR.PECA	DESCRICAO	QTDE.	NR. SERIE	5403	NOTAS
1	34M7212	PINO ELASTICO	4		X	3.500 X 35 MM
2	34M7216	PINO ELASTICO	4		X	6 X 35 MM
3	R113866	GARFO	1		X	
4	R113865	GARFO	1		X	
5	R113864	EIXO	1		X	
6	R113863	EIXO	1		X	
7	19M7560	PARAFUSO SEXT.	2		X	
8	R113861	BUCHA	2		X	
9	R113862	BRACO	1		X	
10	R138111	MOLA	1		X	
11	R137920	EIXO	1		X	
12	19M7513	PARAFUSO SEXT.	1		X	M8 X 30 (HS, HEAD MARKED 10.9)
13	R113870	PLACA	1		X	
14	R113872	PINO	1		X	
15	H23836	ESFERA	1		X	7/16"
16	R113871	MOLA	2		X	
17	R26552	ESFERA	3		X	5/16"
18	R113869	COMUTADOR	1		X	
19	R125452	COMUTADOR	1		X	
20	12M7065	ARRUELA DE PRESSAO	1		X	8 MM
21	R113865	GARFO	1		X	
22	R113866	GARFO	1		X	
23	R121858	MOLA	1		X	
24	R138112	MOLA	1		X	
25	RE72614	BRACO	1		X	

MECANISMO SELETOR DE GRUPO
RANGE SHIFT (COLLARSHIFT OR SYNCSHUTTLE™ TRANSMISSION)
MECANISMO SELECTOR DE GAMAS (TRANSMISION COLLARSHIFT / TRANSMISION SINCRONIZADA TOP-SHAFT)
LVP1782 -UN-30JUL99

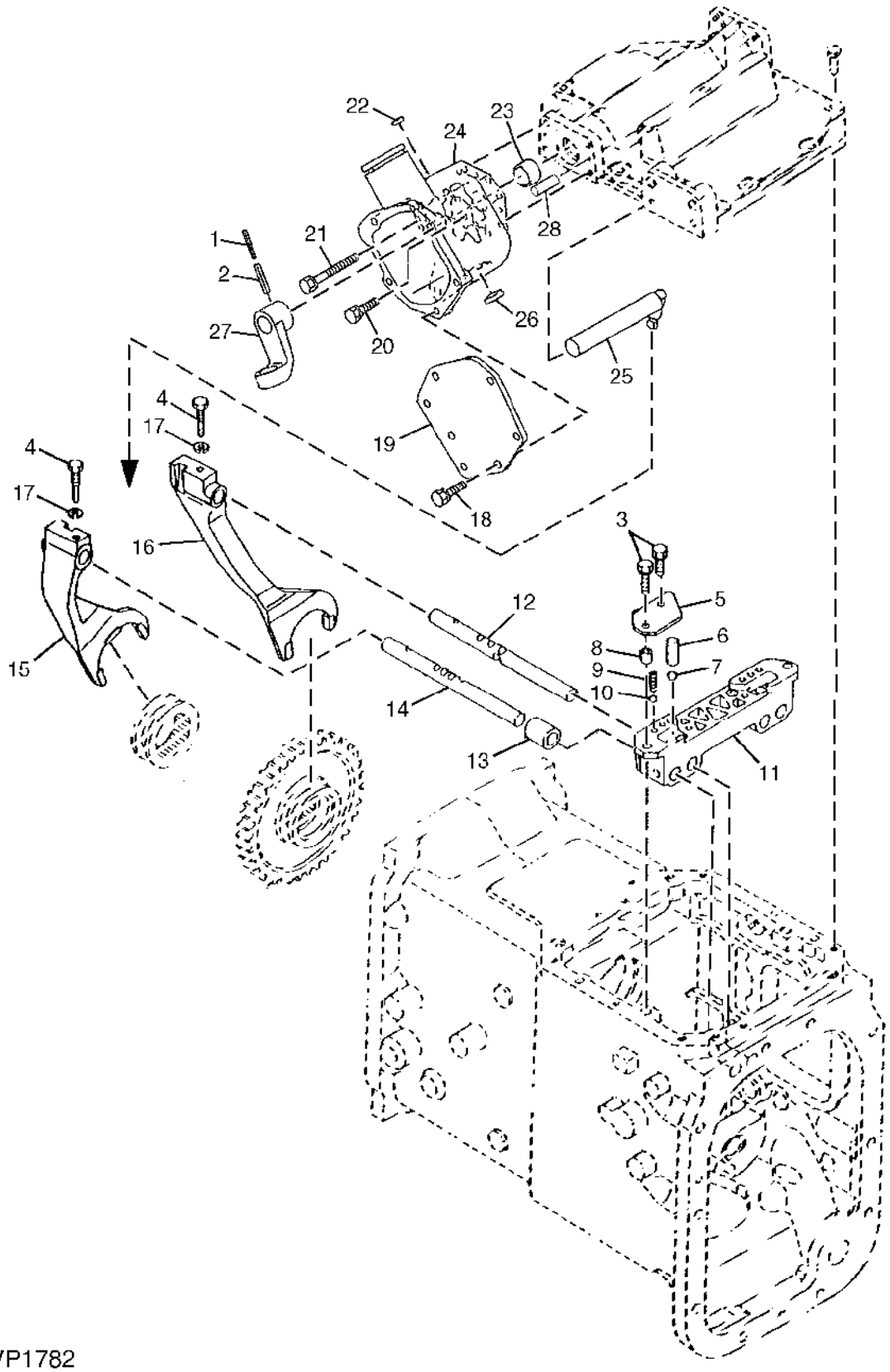

LVP1782

ITEM	NR.PECA	DESCRICAO	QTDE.	NR. SERIE	5403	NOTAS
1	34M7212	PINO ELASTICO	1		X	
2	34M7216	PINO ELASTICO	1		X	
3	19M7513	PARAFUSO SEXT.	3		X	M8 X 30 (HS, HEAD MARKED 10.9)
4	R113889	PARAFUSO	2		X	
5	R113870	PLACA	1		X	
6	R113872	PINO	1		X	
7	H23836	ESFERA	1		X	7/16"
8	R138205	BUCHA	2		X	
9	R113871	MOLA	2		X	
10	R26552	ESFERA	2		X	5/16"
11	R113877	SUPORTE	1		X	
12	P66865	EIXO	1		X	
13	R113884	BUCHA	1		X	
14	R138533	EIXO	1		X	
15	R141081	GARFO	1		X	
16	P66866	GARFO	1		X	
17	12M7065	ARRUELA DE PRESSAO	2		X	8 MM
18	19M7163	PARAFUSO SEXT.	5		X	M8 X 25
19	R137924	CAPA	1		X	
20	ET20005	PARAF. C/ ARRUELA	1		X	
21	19M7270	PARAFUSO SEXT.	1		X	
	12M7065	ARRUELA DE PRESSAO	1		X	
22	R138501	PLUGUE	1		X	
23	R121862	BUCHA	1		X	
24	RE71885	CAIXA	1		X	
25	R137923	BRACO	1		X	
26	R138502	PLUGUE	1		X	
27	R137919	BRACO	1		X	
28	44M7049	PINO	1		X	

EIXO DIRECAO
DRIVE SHAFT (COLLARSHIFT OR SYNCSHUTTLE™ TRANSMISSION)
EJE IMPULSADO (TRANSMISION COLLARSHIFT)
LVP785 -UN-15APR96

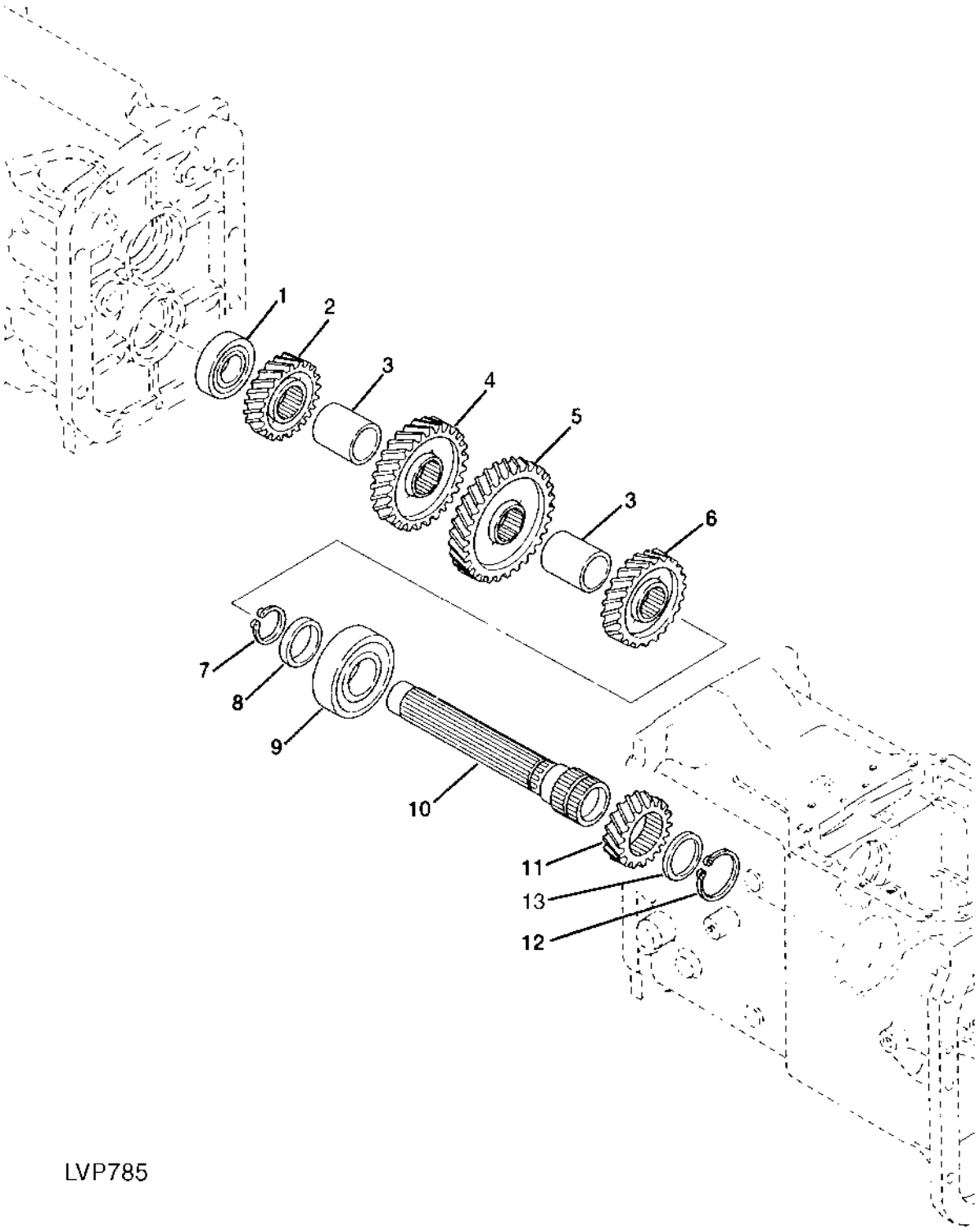

LVP785

ITEM	NR.PECA	DESCRICAO	QTDE.	NR. SERIE	5403	NOTAS
1	RE174017	ROLAMENTO DE ESFERAS	1		X	
2	R113824	ENGRENAGEM	1		X	Z=34
3	R136286	BUCHA	2		X	
4	R120630	ENGRENAGEM	1		X	Z=47
5	R113826	ENGRENAGEM	1		X	Z=50
6	R113828	ENGRENAGEM	1		X	Z=39
7	40M7058	ANEL DE PRESSAO	1		X	
8	R136287	BUCHA	1		X	
9	RE65757	ROLAMENTO DE ESFERAS	1		X	
10	R136338	EIXO	1		X	
11	R113831	ENGRENAGEM	1		X	Z=27
12	40M7066	ANEL DE PRESSAO	1		X	
13	R136288	BUCHA	1		X	

EIXO DA DIRECAO DO DIFERENCIAL
DIFFERENTIAL DRIVE SHAFT (COLLARSHIFT OR SYNCSHUTTLE™ TRANSMISSION)
EJE IMPULSOR DEL DIFERENCIAL (TRANSMISION COLLARSHIFT / TRANSMISION SINCRONIZADA TOP-SHAFT)
P7247 -UN-23OCT98

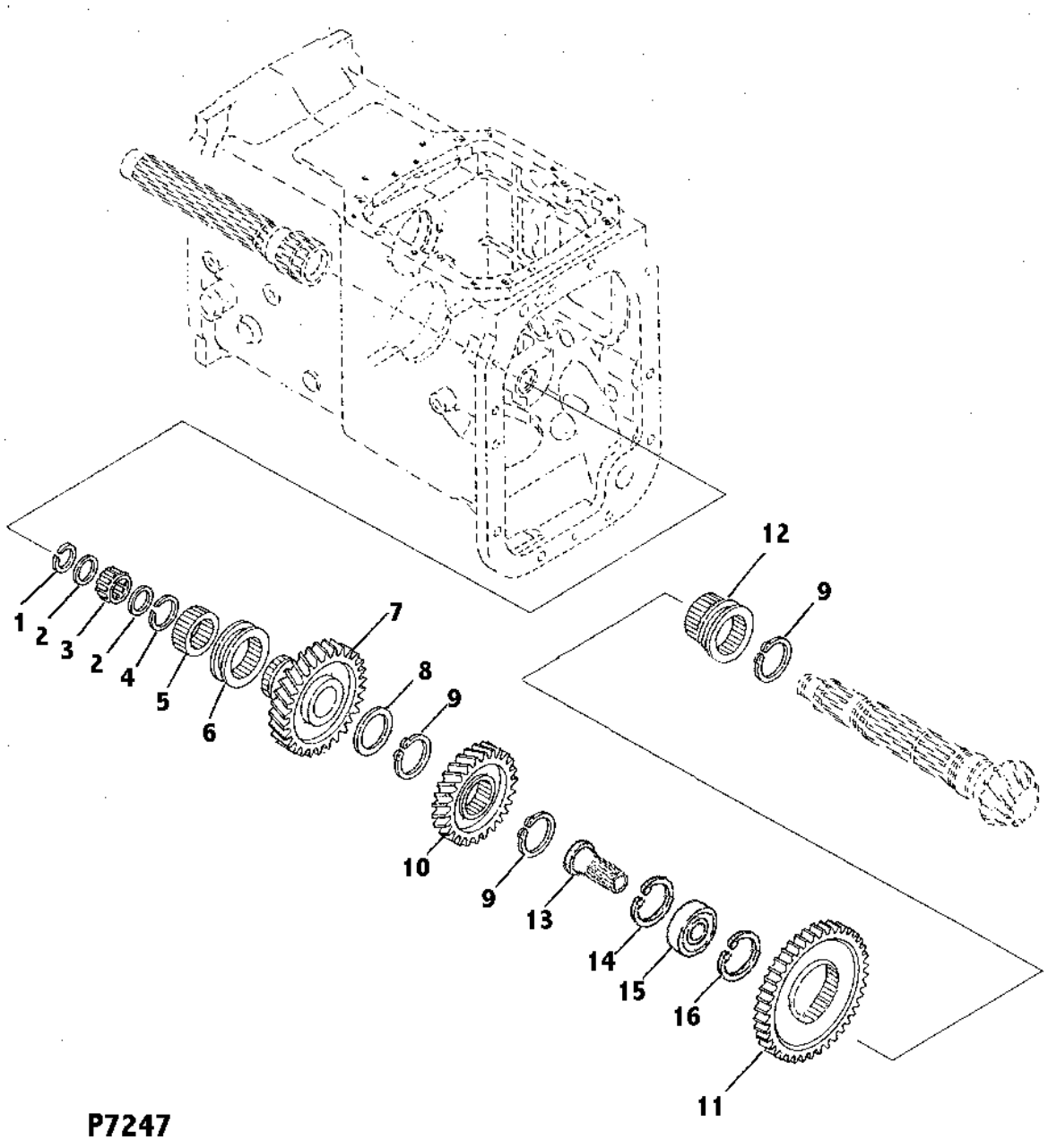

ITEM	NR.PECA	DESCRICAO	QTDE.	NR. SERIE	5403	NOTAS
1	R114043	ANEL	1		X	
2	R113844	ARRUELA	2		X	Z=34
3	RE65756	ROLAMENTO	1		X	
4	R113846	ANEL DE PRESSAO	1		X	Z=47
5	R113842	ANEL ELASTICO	1		X	Z=50
6	R113843	COLAR DESLOCADOR	1		X	Z=39
7	R134998	ENGRENAGEM	1		X	
8	R113845	ARRUELA	1		X	
9	40M7047	ANEL DE PRESSAO	3		X	
10	R113840	ENGRENAGEM	1		X	
11	P66864	ENGRENAGEM	1		X	Z=27
12	P66867	COLAR DESLOCADOR	1		X	
13	P66868	BUCHA	1		X	
14	M800827	ANEL DE PRESSAO	1		X	
15	M804641	ROLAMENTO	1		X	
16	CH13490	ANEL DE PRESSAO	1		X	

EIXO SUPERIOR DA TRANSMISSAO E ENGRENAGENS (COLLARSHIFT)
TRANSMISSION TOP SHAFT AND GEARS (COLLARSHIFT TRANSMISSION)
EJE SUPERIOR DE LA TRANSMISION Y ENGRANAJES (TRANSMISION COLLARSHIFT)
LVP2050 -UN-09DEC99

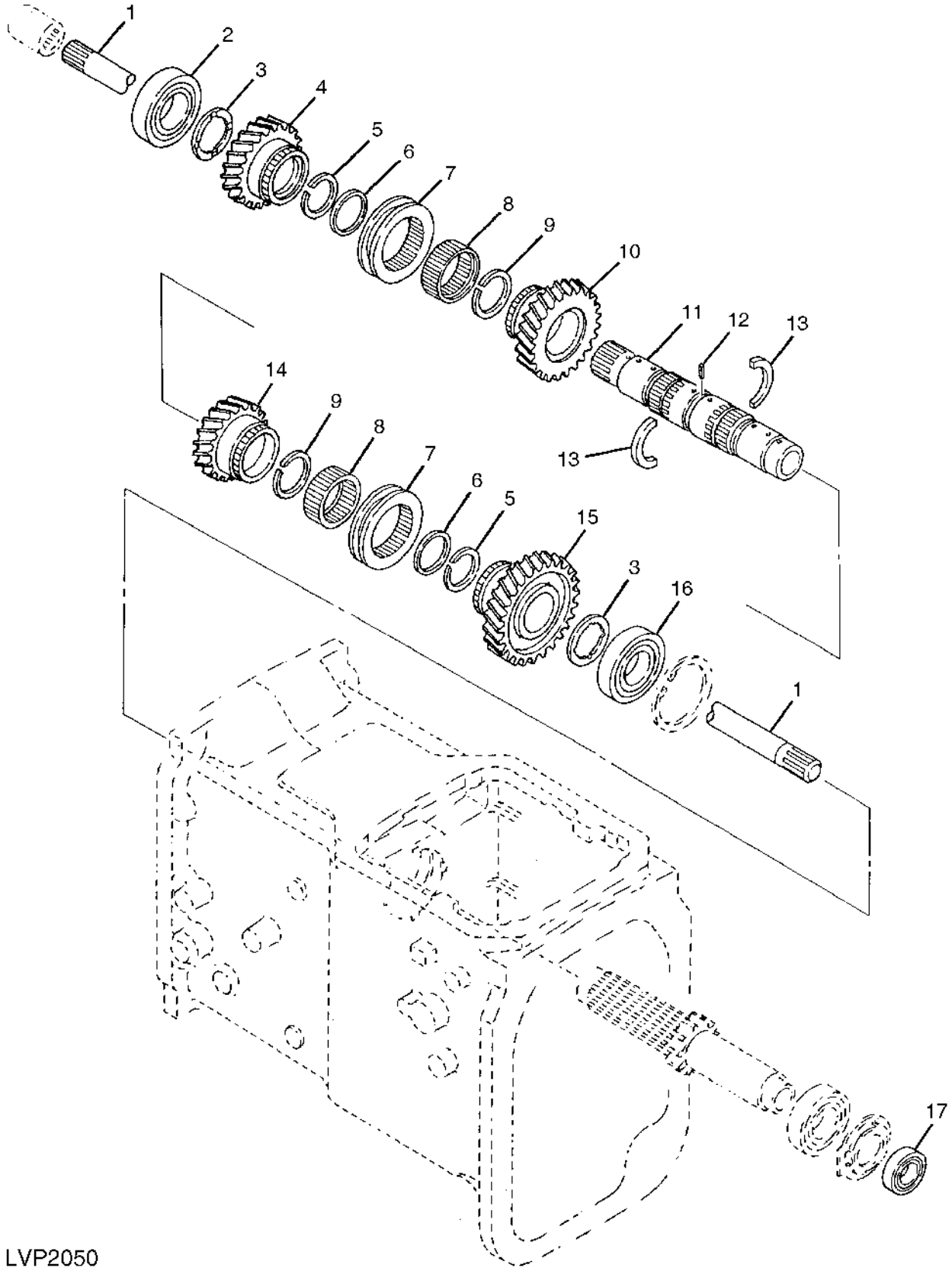

ITEM	NR.PECA	DESCRICAO	QTDE.	NR. SERIE	5403	NOTAS
1	R120624	EIXO	1		X	
2	CH15042	ROLAMENTO	1		X	
3	R113819	ARRUELA	2		X	
4	R113808	ENGRENAGEM	1		X	Z=32
5	R113821	ANEL DE PRESSAO	2		X	
6	R113817	ARRUELA	2		X	
7	R113816	COLAR DESLOCADOR	2		X	
8	R113815	ANEL ELASTICO	2		X	
9	R113822	ANEL DE PRESSAO	2		X	
10	R113809	ENGRENAGEM	1		X	Z=38
11	R120623	EIXO	1		X	
12	CH12294	PINO	1		X	
13	R113818	ARRUELA	2		X	
14	R113811	ENGRENAGEM HELICOIDAL	1		X	Z=28
15	R113812	ENGRENAGEM	1		X	Z=43
16	RE45907	ROLAMENTO	1		X	
17	RE45906	ROLAMENTO	1		X	

EIXO SUPERIOR DA TRANSMISSAO E ENGRENAGENS (PARITALSYNCRO)
TRANSMISSION TOP SHAFT AND GEARS (PARITALSYNCRO)
EJE SUPERIOR DE LA TRANSMISION Y ENGRANAJES (PARITALSYNCRO)
CQ154502 -UN-25MAR03

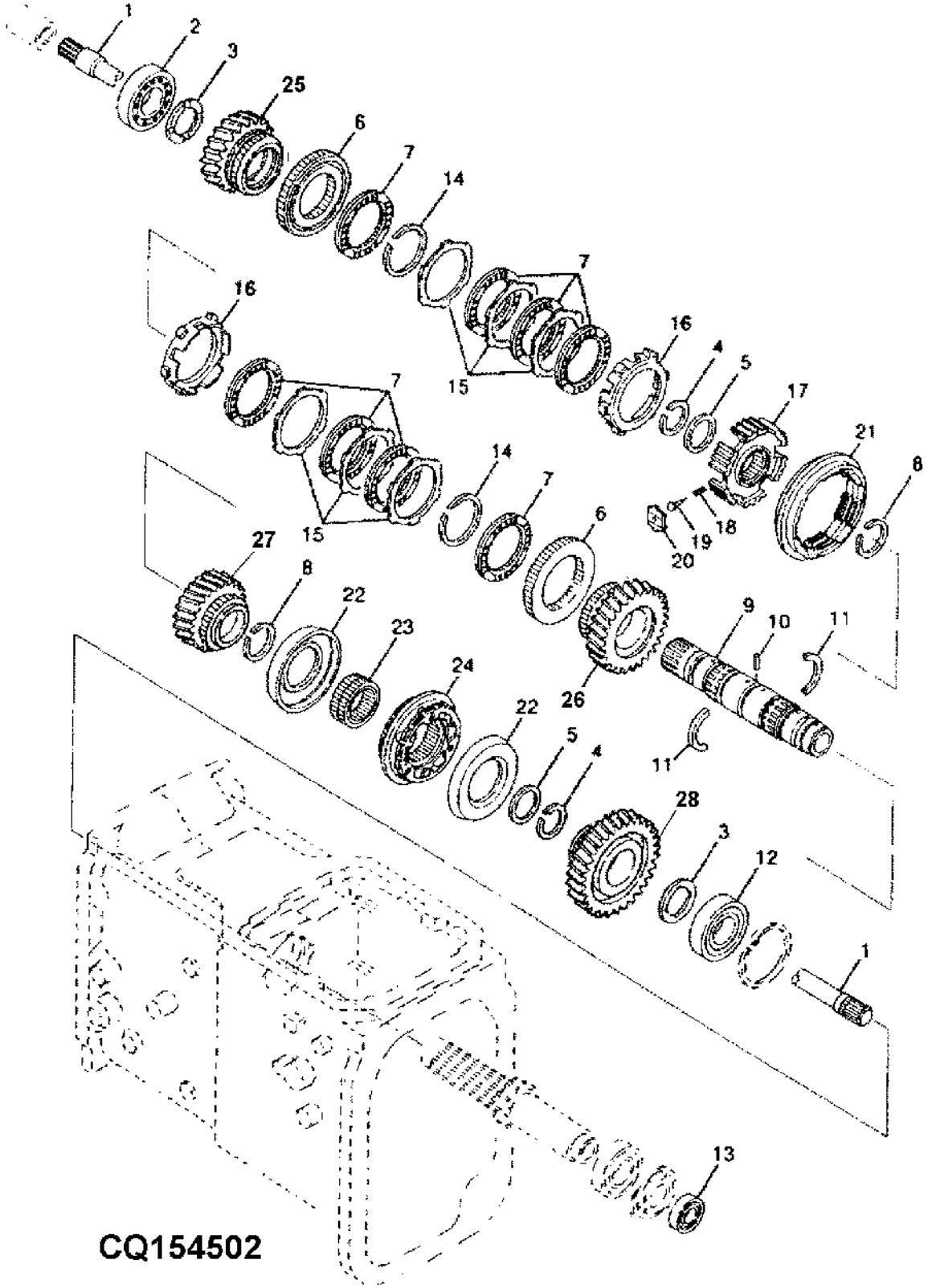

ITEM	NR.PECA	DESCRICAO	QTDE.	NR. SERIE	5403	NOTAS
1	R120624	EIXO	1		X	
2	JD9345	ROLAMENTO DE ESFERAS	1		X	
3	R113819	ARRUELA	2		X	
4	R113821	ANEL DE PRESSAO	2		X	
5	R113817	ARRUELA	2		X	
6	R120614	PORTA-COLAR	2		X	
7	R120619	DISCO	8		X	
8	R113822	ANEL DE PRESSAO	2		X	
9	R120623	EIXO	1		X	
10	34M7095	PINO ELASTICO	1		X	
11	R113818	ARRUELA	2		X	
12	RE45907	ROLAMENTO	1		X	
13	JD30543	ROLAMENTO DE ESFERAS	1		X	
14	R120611	ANEL DE PRESSAO	2		X	
15	R120620	PLACA	6		X	
16	R120615	CILINDRO	2		X	
17	R120612	ENGRENAGEM	1		X	
18	R120618	MOLA DE COMPRESSAO	3		X	
19	R120617	DETENTE	3		X	
20	R120616	INSERTO	3		X	
21	R120613	ENGRENAGEM	1		X	
22	R122363	JUNTA DE VEDACAO	2		X	
23	R120625	ENGRENAGEM	1		X	
24	RE56412	SINCRONIZADOR	1		X	
25	R120607	ENGRENAGEM	1		X	
26	R120608	ENGRENAGEM	1		X	
27	R120609	ENGRENAGEM	1		X	
28	R120610	ENGRENAGEM	1		X	

EIXO INTERMEDIARIO REVERSOR
REVERSE IDLER SHAFT
EJE INTERMEDIO DE RETROCESO
LVP966 -UN-29MAY97

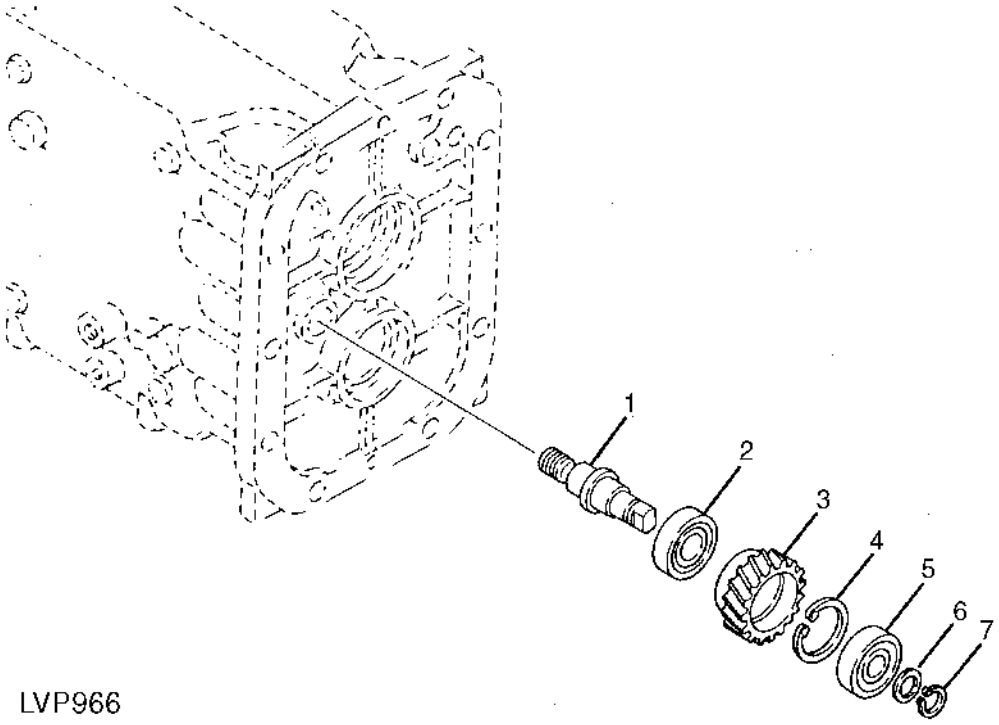

LVP966

ITEM	NR.PECA	DESCRICAO	QTDE.	NR. SERIE TRANSMISSAO	5403	NOTAS
1	R120626	EIXO	1		X	
2	R113851	ROLAMENTO DE ESFERAS	1		X	
3	R120627	ENGRENAGEM	1		X	
4	CH11487	ANEL	1		X	
5	R113850	ROLAMENTO	1		X	
6	M805726	ARRUELA	1		X	
7	M802304	ANEL	1		X	

EIXO DE REDUCAO DE GRUPOS
RANGE REDUCTION SHAFT (COLLARSHIFT OR SYNCSHUTTLE™ TRANSMISSION)
EJE DE REDUCCION DE GAMA (TRANSMISION COLLARSHIFT / TRANSMISION SINCRONIZADA TOP SHAFT)
LVP161 -UN-01JAN94

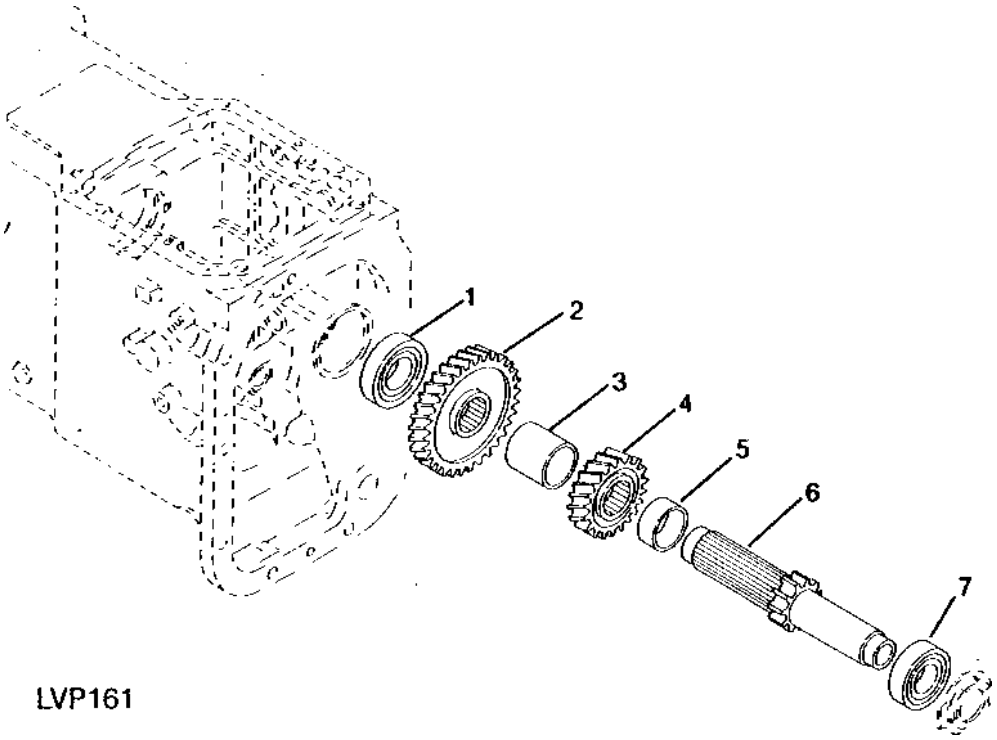

LVP161

ITEM	NR.PECA	DESCRICAO	QTDE.	NR. SERIE	5403	NOTAS
1	RE45907	ROLAMENTO	1		X	
2	R113833	ENGRENAGEM	1		X	Z=50
3	R113836	ESPACADOR	1		X	
4	R113834	ENGRENAGEM	1		X	Z=29
5	P66863	BUCHA	1		X	
6	P66862	EIXO	1		X	Z=12
7	RE45950	ROLAMENTO	1		X	

TRAVA DE ESTACIONAMENTO
PARK PAWL
TRINQUETE DE ESTACIONAMIENTO
LVP1081 -UN-02OCT97

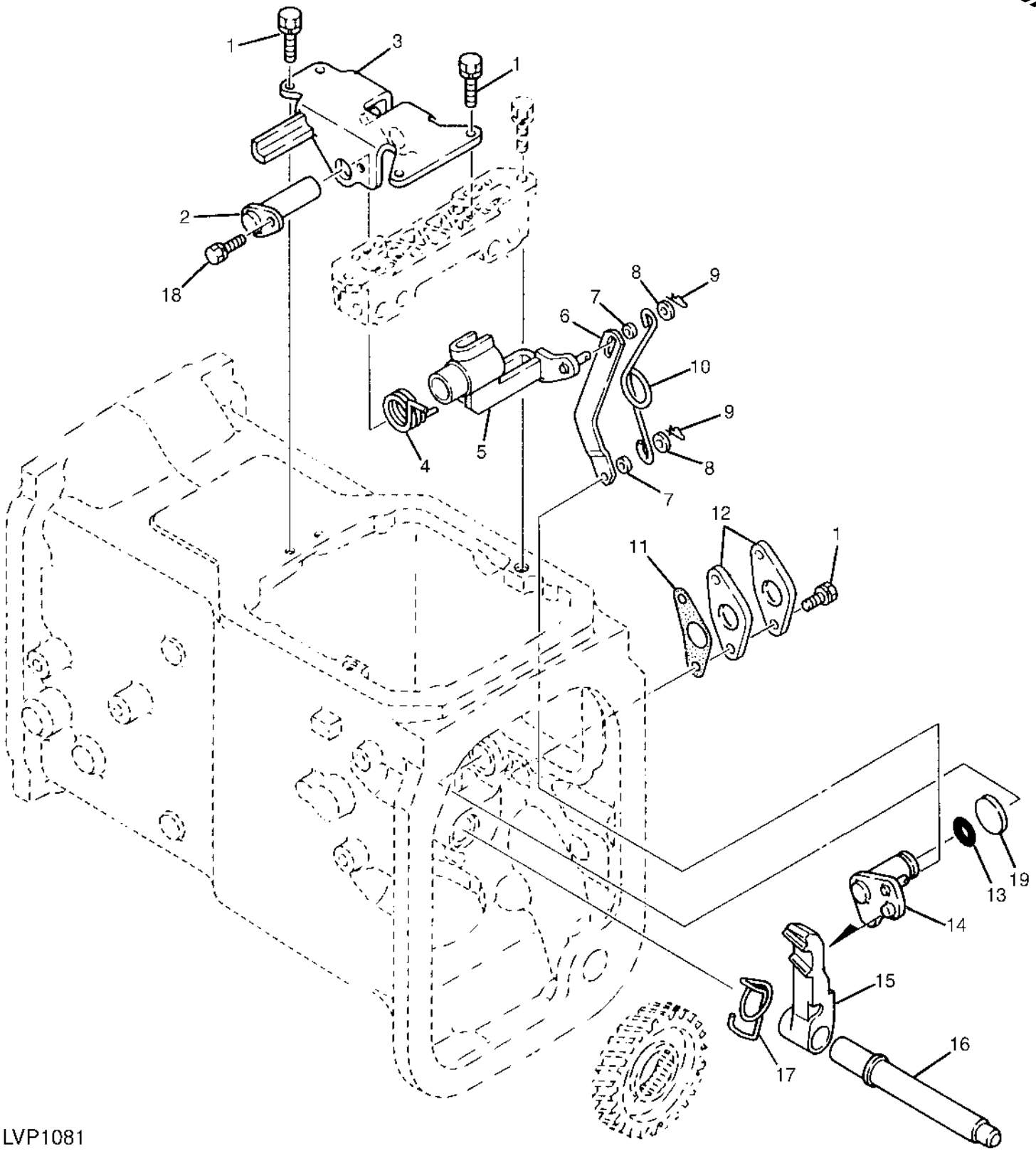

LVP1081

ITEM	NR.PECA	DESCRICAO	QTDE.	NR. SERIE	5403	NOTAS
1	19M7513	PARAFUSO SEXT.	6	-18040	X	M8 X 30 (HS, HEAD MARKED 10.9)
	12M7065	ARRUELA DE PRESSAO	6	-18040	X	8 MM
2	RE45933	EIXO	1	-18040	X	
3	RE185566	GUIA	1	-18040	X	
4	R137927	MOLA	1	-18040	X	
5	RE185568	BRACO	1	-18040	X	
6	R113931	ARTICULACAO	1	-18040	X	
7	R113861	BUCHA	2	-18040	X	
8	R113937	ARRUELA	2	-18040	X	
9	M112711	PINO ELASTICO	2	-18040	X	(SUBSTITUICAO PARA T110005)
10	R183022	MOLA DE TORCAO	1	-18040	X	
11	TH109189	ANEL O	1	-18040	X	
12	R177719	CAPA	2	-18040	X	
13	CH11562	ANEL O	1	-18040	X	
14	RE185561	CAME	1	-18040	X	
15	RE183248	LINGUETA	1	-18040	X	
16	R113924	EIXO	1	-18040	X	
17	R113927	MOLA	1	-18040	X	
18	19M7139	PARAFUSO SEXT.	1	-18040	X	M8 X 20
	12M7065	ARRUELA DE PRESSAO	1	-18040	X	8 MM
19	R114409	CALCO	1	-18040	X	

TRAVA DE ESTACIONAMENTO
PARK PAWL
TRINQUETE DE ESTACIONAMIENTO
CQ154558 -UN-09APR03

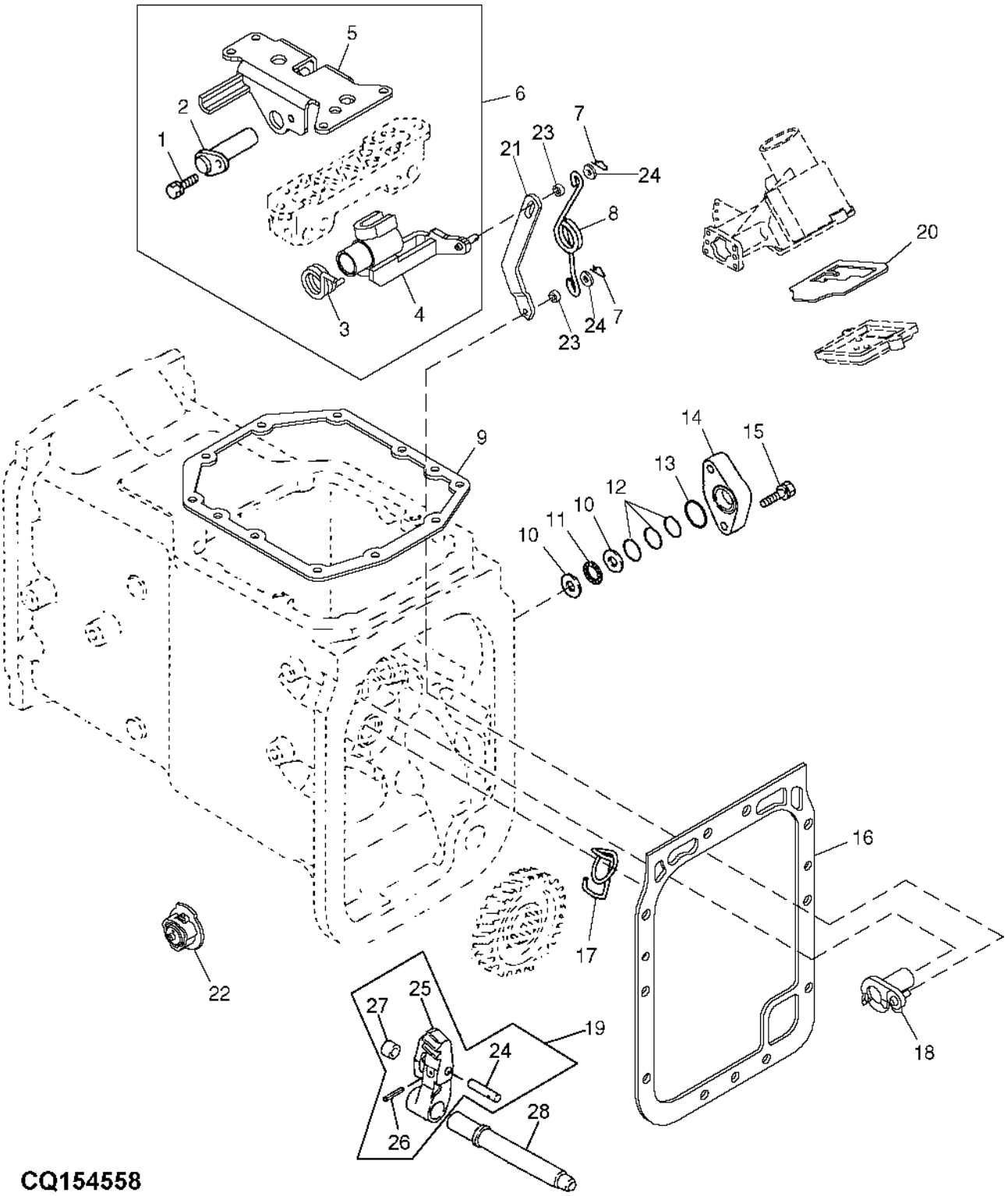

ITEM	NR.PECA	DESCRICAO	QTDE.	NR. SERIE SEPARADOR	5403	NOTAS
1	19M7139	PARAFUSO SEXT.	1	18041-	X	M8 X 20
	12M7065	ARRUELA DE PRESSAO	1	18041-	X	8 MM
2	RE45933	EIXO	1	18041-	X	
3	R137927	MOLA	1	18041-	X	
4	RE185568	BRACO	1	18041-	X	
5	RE185566	GUIA	1	18041-	X	
6	RE185411	GUIA	1	18041-	X	
7	T110005	PINO	2	18041-	X	
8	R183022	MOLA DE TORCAO	1	18041-	X	
9	R113799	JUNTA	1	18041-	X	
10	R177718	PISTA DO ROLAMENTO	2	18041-	X	
11	R177717	AGULHA	1	18041-	X	
12	R114409	CALCO	3	18041-	X	
13	TH109189	ANEL O	1	18041-	X	
14	R177719	CAPA	1	18041-	X	
15	19M8291	PARAFUSO	2	18041-	X	M8 X 35
16	R121442	JUNTA	1	18041-	X	
17	R113927	MOLA	1	18041-	X	
18	RE185561	CAME	1	18041-	X	
19	RE183248	LINGUETA	1	18041-	X	
20	R183027	GUIA	1	18041-	X	
21	R113931	ARTICULACAO	1	18041-	X	
22	RE188114	MEDIDOR	1	18041-	X	
23	R113861	BUCHA	1	18041-	X	
24	R113937	ARRUELA	1	18041-	X	
25	R177712	LINGUETA	1	18041-	X	
26	34M7028	PINO ELASTICO	1	18041-	X	4 X 22 MM
27	R177713	ROLETE	1	18041-	X	
28	R113924	EIXO	1	18041-	X	

ALAVANCA DE MARCHAS
GEAR SHIFT LEVER (COLLARSHIFT OR SYNCSHUTTLE™ TRANSMISSION)
PALANCA DE CAMBIOS (TRANSMISION COLLARSHIFT / TRANSMISION SINCRONIZADA TOP-SHAFT)
LVP1296 -UN-30JAN98

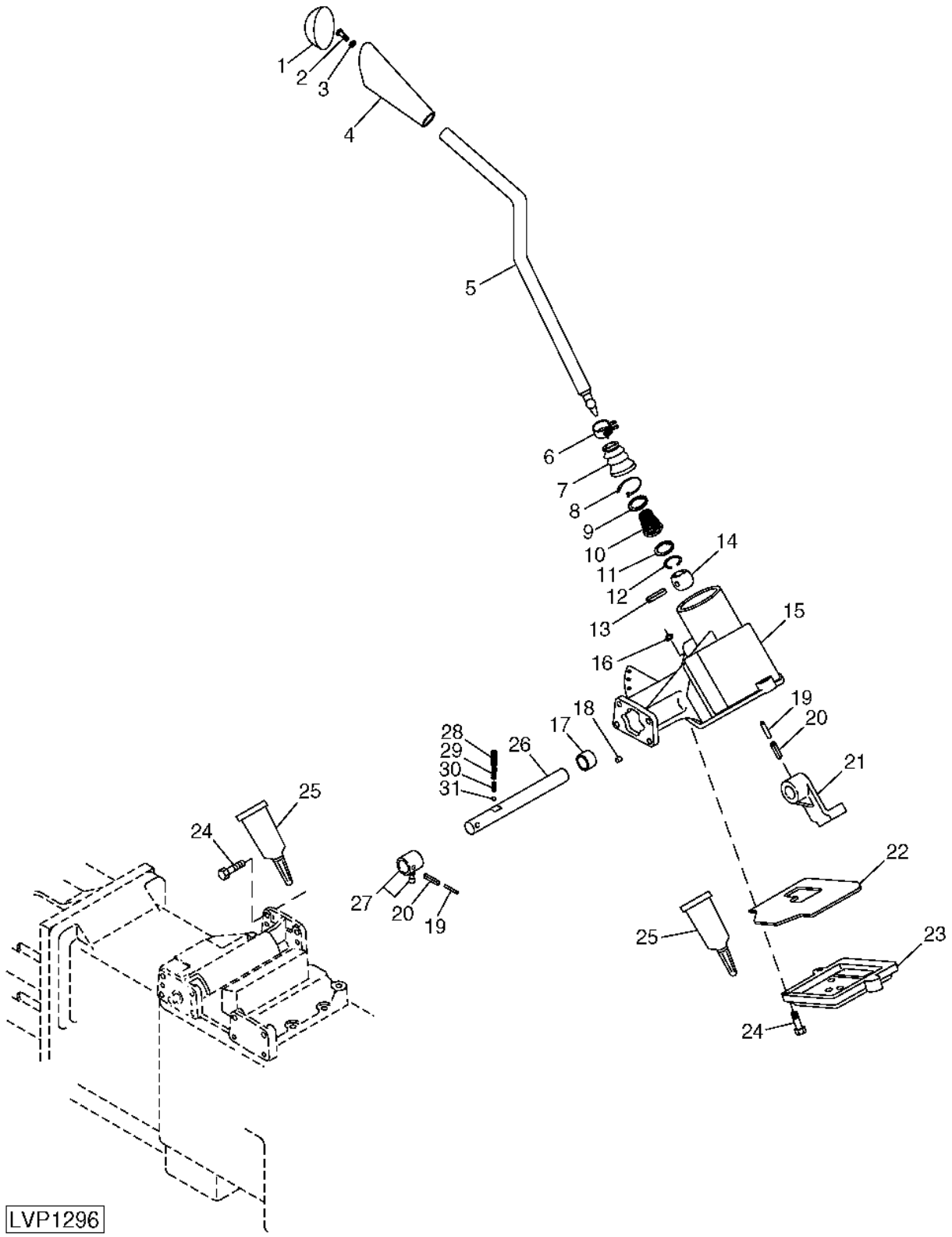

ITEM	NR.PECA	DESCRICAO	QTDE.	NR. SERIE	5403	NOTAS
1	R137726	INSERTO	1		X	
2	19M7560	PARAFUSO SEXT.	1		X	M6 X 16
3	24M7088	ARRUELA	1		X	6.600 X 12 X 1.600 MM
4	L77805	MANOPLA	1		X	
5	R137140	ALAVANCA	1		X	
6	R137939	BRACADEIRA	1		X	
7	R137144	PROTETOR	1		X	
8	R105388	CINTA	1		X	
9	40M7227	ANEL DE PRESSAO	1		X	
10	R137142	MOLA	1		X	
11	40M1860	ANEL DE PRESSAO	1		X	
12	R137143	ANEL	1		X	
13	34M7044	PINO ELASTICO	1		X	6 X 50 MM
14	R137141	ESFERA	1		X	
15	RE71883	CAIXA	1		X	
16	M807315	TAMPA	1		X	
17	R121862	BUCHA	1		X	
18	M802254	PINO	2		X	(SUBSTITUICAO PARA M87808)
19	CH10891	PINO	2		X	
20	CH12304	PINO	6		X	
21	R137919	BRACO	1		X	
22	R137916	GUIA	1		X	
23	R137917	CAPA	1		X	
24	M805570	PARAFUSO	9		X	
25	TY15934	SELANTE	1		X	(SUBSTITUICAO PARA R91128)
26	R137920	EIXO	1		X	
27	R137914	BRACO	1		X	
28	R138111	MOLA	1		X	
29	R121858	MOLA	1		X	
30	R138112	MOLA	1		X	
31	R26552	ESFERA	3		X	(SUBSTITUICAO PARA CH10566)

ALAVANCA DE GRUPOS
RANGE SHIFT LEVER
PALANCA SELECTORA DE GAMAS
LVP1298 -UN-30JAN98

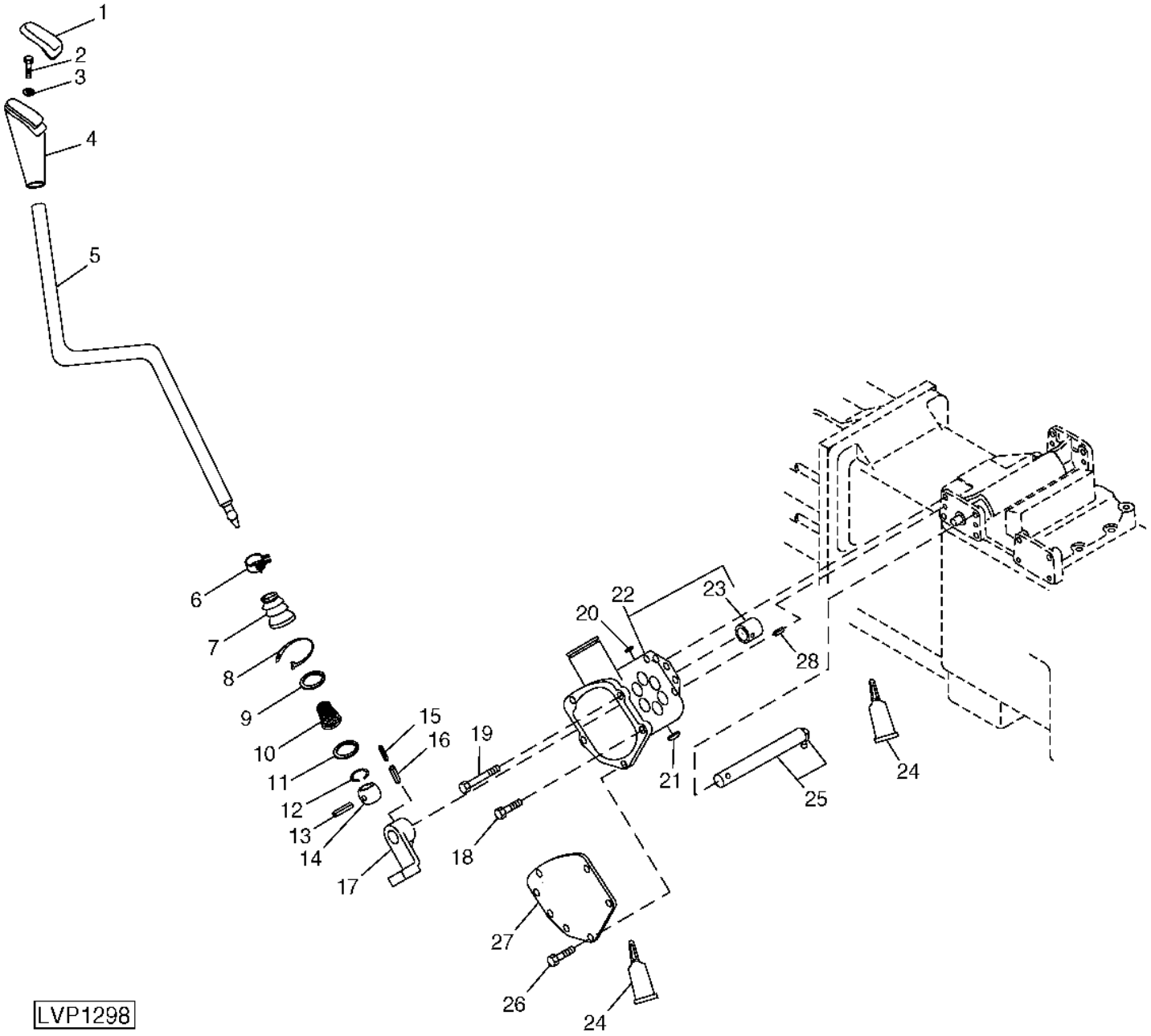

ITEM	NR.PECA	DESCRICAO	QTDE.	NR. SERIE	5403	NOTAS
1	R137724	INSERTO	1		X	(A)
	R137725	INSERTO	1		X	(B)
2	19M7560	PARAFUSO SEXT.	1		X	M6 X 16
3	24M7088	ARRUELA	1		X	6.600 X 12 X 1.600 MM
4	L77805	MANOPLA	1		X	
5	R137139	ALAVANCA	1		X	
6	R137939	BRACADEIRA	1		X	
7	R137144	PROTETOR	1		X	
8	R105388	CINTA	1		X	
9	40M7227	ANEL DE PRESSAO	1		X	
10	R137142	MOLA	1		X	
11	40M1860	ANEL DE PRESSAO	1		X	
12	R137143	ANEL	1		X	
13	34M7044	PINO ELASTICO	1		X	6 X 50 MM
14	R137141	ESFERA	1		X	
15	CH10891	PINO	1		X	
16	CH12304	PINO	1		X	
17	R137919	BRACO	1		X	
18	ET20005	PARAF. C/ ARRUELA	1		X	
19	M800630	PARAF. C/ ARRUELA	1		X	
20	R138501	PLUGUE	1		X	
21	R138502	PLUGUE	1		X	
22	RE71885	CAIXA	1		X	
23	R121862	BUCHA	1		X	
24	TY15934	SELANTE	1		X	(SUBSTITUICAO PARA R91128)
25	R137923	BRACO	1		X	
26	19M7163	PARAFUSO SEXT.	5		X	M8 X 25, (SUBSTITUICAO PARA M800591)
	12M7065	ARRUELA DE PRESSAO	5		X	8 MM
27	R137924	CAPA	1		X	
28	M802254	PINO	2		X	(SUBSTITUICAO PARA M87808)

CAIXA TRASEIRA
REAR CASE
CAJA TRASERA
LVP176 -UN-01JAN94

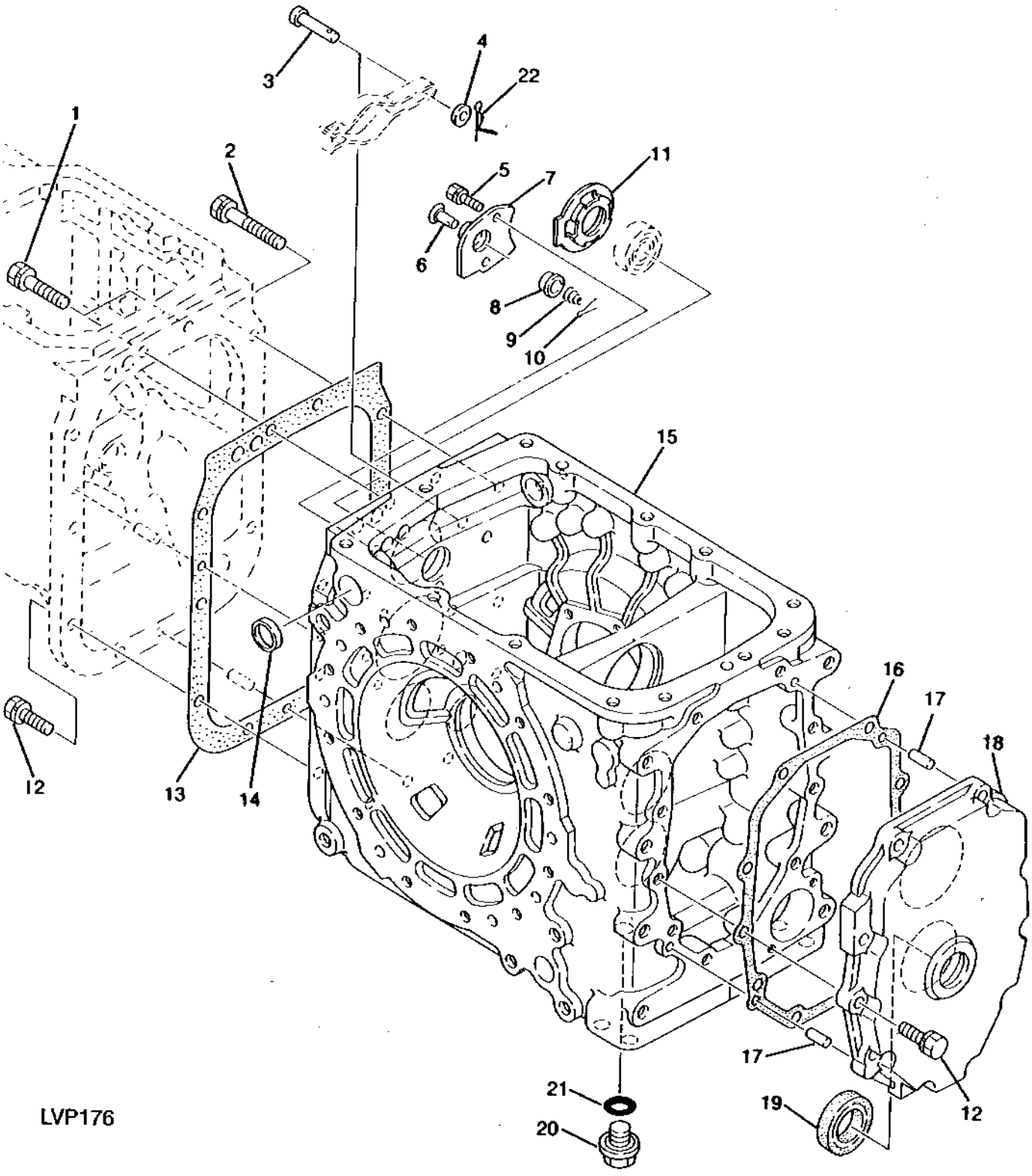

ITEM	NR.PECA	DESCRICAO	QTDE.	NR. SERIE	5403	NOTAS
1	19M7361	PARAFUSO SEXT.	2		X	M12 X 50 (HS, HEAD MARKED 10.9)
	CH13085	ARRUELA DE PRESSAO	2		X	
2	19M7753	PARAFUSO SEXT.	1		X	M12 X 70 (HS, HEAD MARKED 10.9)
	CH13085	ARRUELA DE PRESSAO	1		X	
3	45M7042	PINO FIXADOR	1		X	
4	24M7047	ARRUELA	1		X	13 X 24 X 2.500 MM
5	19M7139	PARAFUSO SEXT.	2		X	M8 X 20
	12M7065	ARRUELA DE PRESSAO	2		X	8 MM
6	R138280	CONE DE VALVULA	1		X	
7	R113907	PLACA	1		X	
8	R138281	ASSENTO DE VALVULA	1		X	
9	R113911	MOLA	1		X	
10	11M7094	CONTRA-PINO	1		X	1.600 X 16 MM
11	R113908	ARRUELA	1		X	
12	19M7493	PARAFUSO SEXT.	10		X	M12 X 40 (HS, HEAD MARKED 10.9)
	12M7067	ARRUELA DE PRESSAO	10		X	
13	R121442	JUNTA	1		X	
14	RE45930	VEDACAO	1		X	
15	R187218	CAIXA	1		X	
16	R113910	JUNTA	1		X	
17	44M7131	PINO DE CENTRAGEM	2		X	
18	R113909	CAPA	1		X	
19	CH18637	VEDACAO	1		X	
20	R139953	TAMPAO DE DRENO	1		X	
21	TH103574	ANEL O	1		X	
22	R114403	PINO	1		X	

EIXO MOTRIZ DA TDP
PTO DRIVE SHAFT
EJE MOTRIZ DE LA TDF
LVP2060 -UN-03DEC99

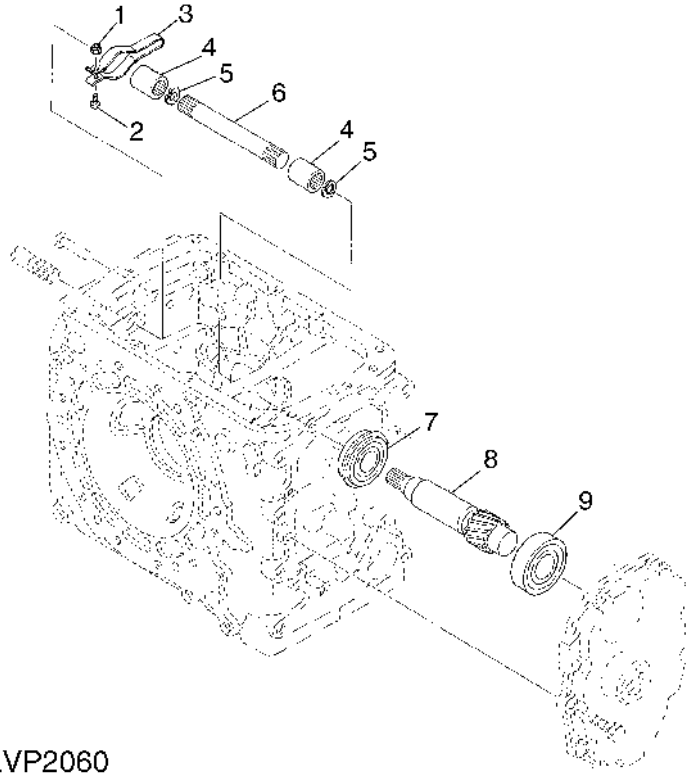

LVP2060

ITEM	NR.PECA	DESCRICAO	QTDE.	NR. SERIE	5403	NOTAS
1	CH13574	PORCA	1		X	
2	19M6614	PARAFUSO SEXT.	1		X	M6 X 12
3	R113854	MOLA	1		X	
4	R113785	LUVA ESTRIADA	2		X	
5	CH11486	ANEL	2		X	
6	R113852	EIXO DE ACIONAMENTO	1		X	
7	JD9258	ROLAMENTO DE ESFERAS	1		X	SUB JD9258 AND R55033
8	R132215	ENGRENAGEM	1		X	
9	RE61631	ROLAMENTO DE ESFERAS	1		X	

EIXO DA TDP
PTO SHAFT
EJE DE LA TDF
LVP173 -UN-01JAN94

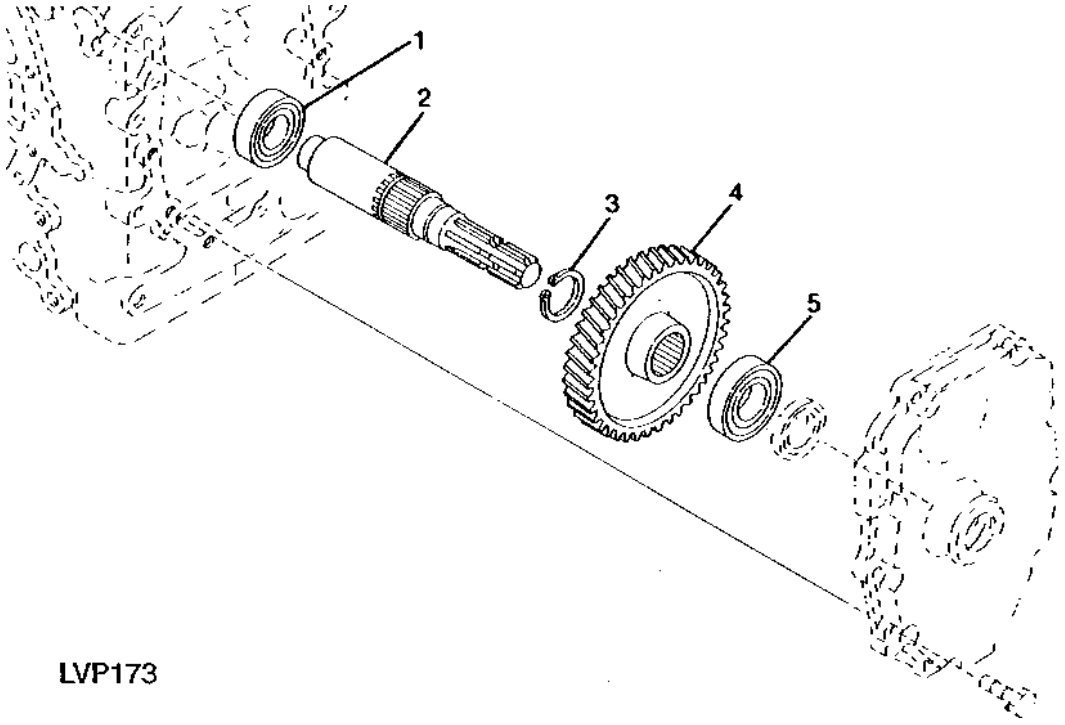

LVP173

ITEM	NR.PECA	DESCRICAO	QTDE.	NR. SERIE	5403	NOTAS
1	JD9344	ROLAMENTO DE ESFERAS	1		X	
2	R113859	EIXO	1		X	
3	40M7047	ANEL DE PRESSAO	1		X	
4	R132216	ENGRENAGEM	1		X	Z=66
5	RE61645	ROLAMENTO DE ESFERAS	1		X	

ALAVANCA DA TDP
REAR PTO LEVER AND LINKAGE
PALANCA DE LA TDF TRASERA Y VARILLAJE
LVP1145 -UN-04NOV97

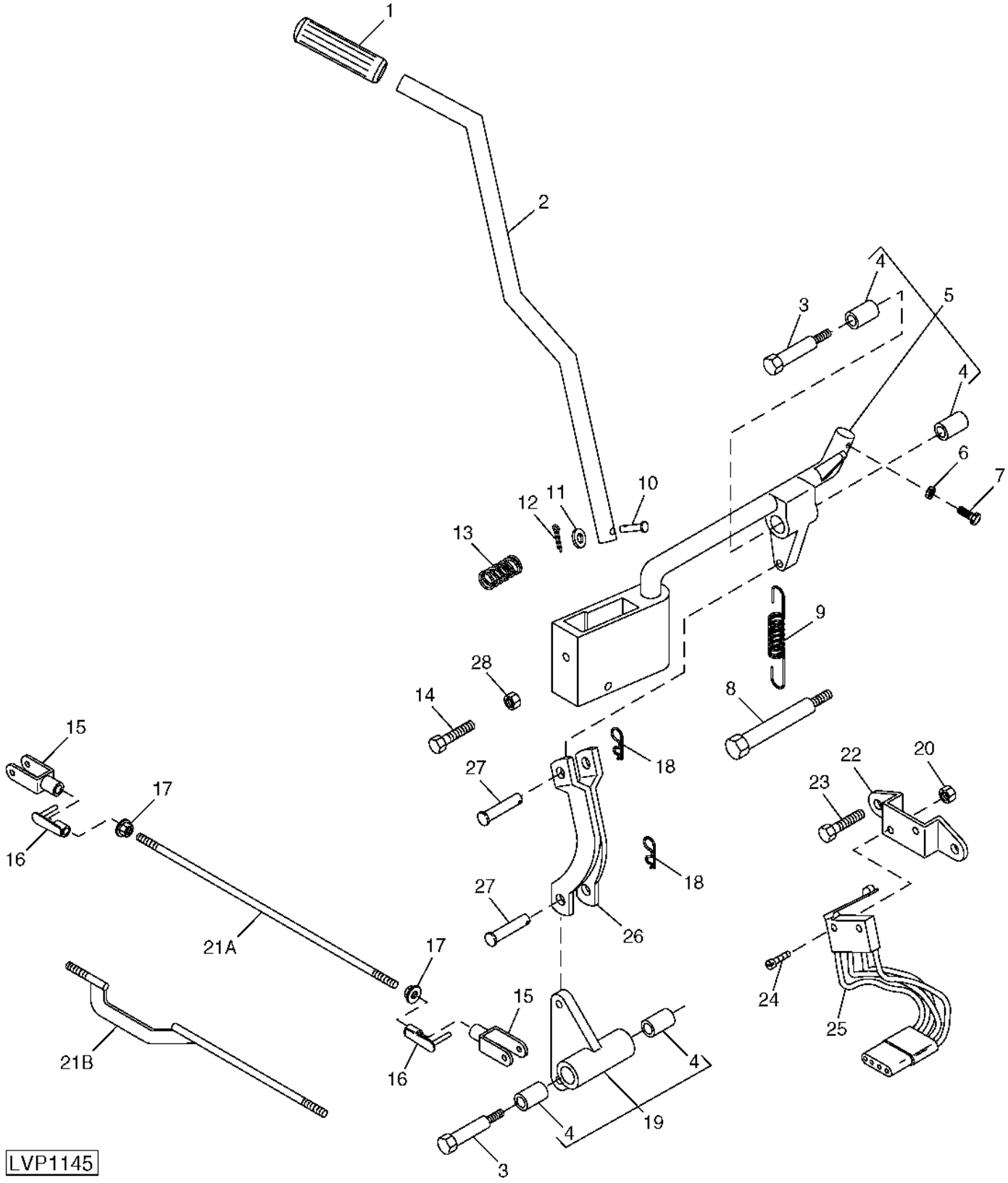

ITEM	NR.PECA	DESCRICAO	QTDE.	NR. SERIE	5403	NOTAS
1	R197506	MANOPLA	1		X	
2	R137718	ALAVANCA	1		X	
3	R105271	PARAFUSO	2		X	
4	R109294	BUCHA	4		X	
5	RE71779	CUBO	1		X	
6	14M7298	PORCA COM FLANGE	1		X	M8
7	19M7897	PARAFUSO	1		X	M8 X 35 (HS, HEAD MARKED 10.9)
8	R105291	PARAFUSO	1		X	
9	CQ28209	MOLA DE TRACAO	1		X	
10	CQ33300	PINO FIXADOR	1		X	
11	24M7026	ARRUELA	1		X	9 X 17 X 1.600 MM
12	11M7009	CONTRA-PINO	1		X	2 X 16 MM
13	T70920	MOLA	1		X	
14	19M7161	PARAFUSO SEXT.	1		X	M6 X 45
15	54M4422	FORQUILHA	2		X	
16	45M7063	PINO DE TRAVA	2		X	
17	14M7296	PORCA COM FLANGE	2		X	M10
18	R46528	PINO DE TRAVA	2		X	
19	RE45783	ALAVANCA ARTICULADA	1		X	
20	14M7030	PORCA	2		X	M3
21	R105274	PARAFUSO PRISIONEIRO	1			
22	R105280	APOIO	1		X	
23	19M7297	PARAFUSO SEXT.	2		X	
24	21M7232	PARAFUSO	2		X	M3 X 30
25	RE42470	INTERRUPTOR	1		X	
26	RE60274	ARTICULACAO	1		X	
27	45M3667	PINO FIXADOR	2		X	10 X 28 MM
28	14M7027	PORCA	1		X	M6

COROA E PINHAO
RING GEAR AND PINION SHAFT
CORONA DENTADA Y EJE DE PINONES
LVP180 -UN-01JAN94

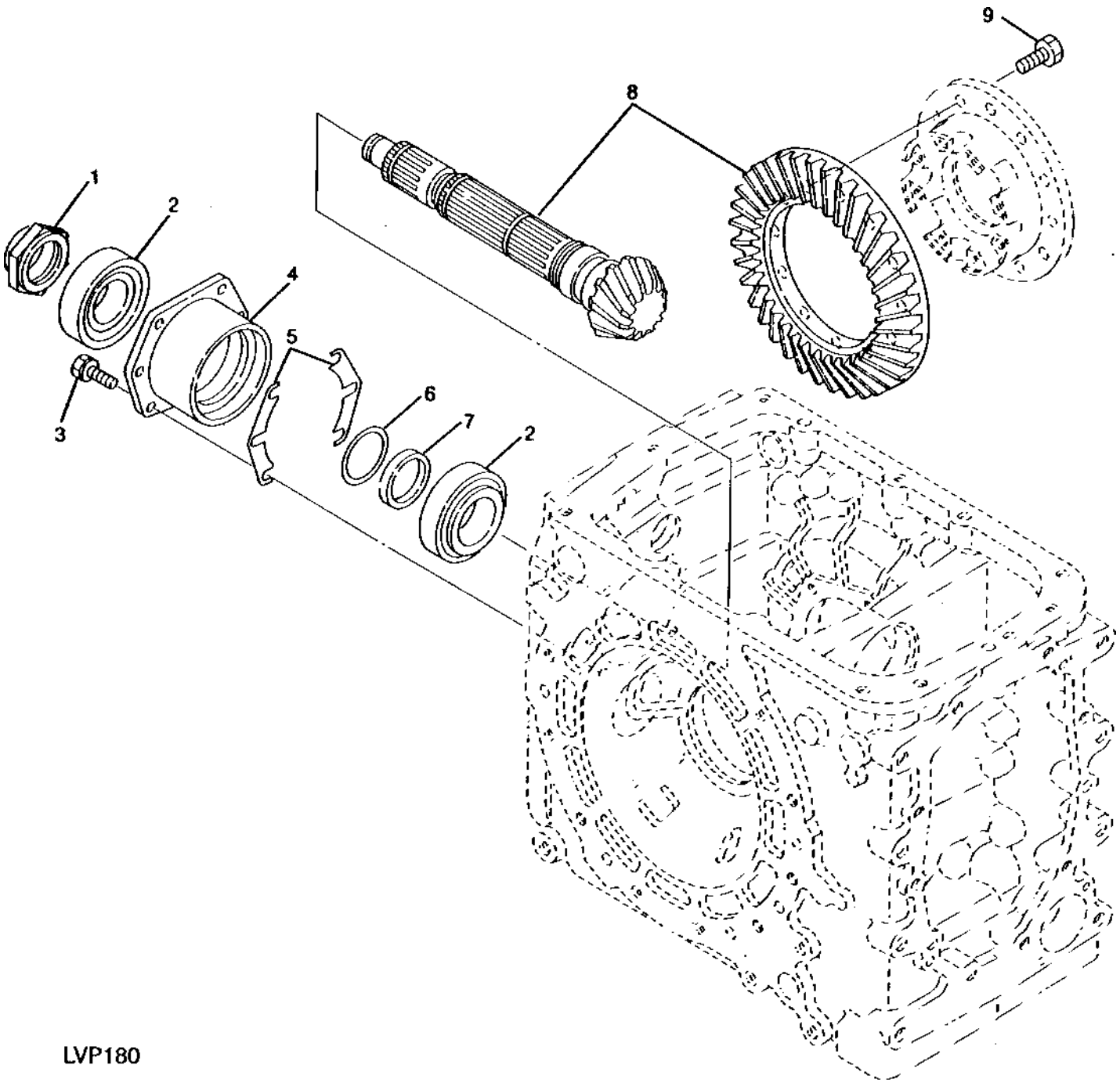

ITEM	NR.PECA	DESCRICAO	QTDE.	NR. SERIE	5403	NOTAS
1	R113894	PORCA	1		X	
2	RE72119	ROLAMENTO DE ROLOS CONICOS	2		X	
3	19M7168	PARAFUSO SEXT.	6		X	M10 X 30
	12M7066	ARRUELA DE PRESSAO	6		X	10 MM
4	R130356	RETENTOR	1		X	
5	RE45946	CALCO	1		X	KIT
6	RE45927	CALCO	1		X	KIT
7	R130363	ARRUELA	1		X	
8	RE73620	ENGRENAGEM	1		X	KIT
9	19M8552	PARAFUSO	12		X	

ENGRENAGENS DO DIFERENCIAL
DIFFERENTIAL GEARS
ENGRANAJES DEL DIFERENCIAL
LVP1831 -UN-02AUG99

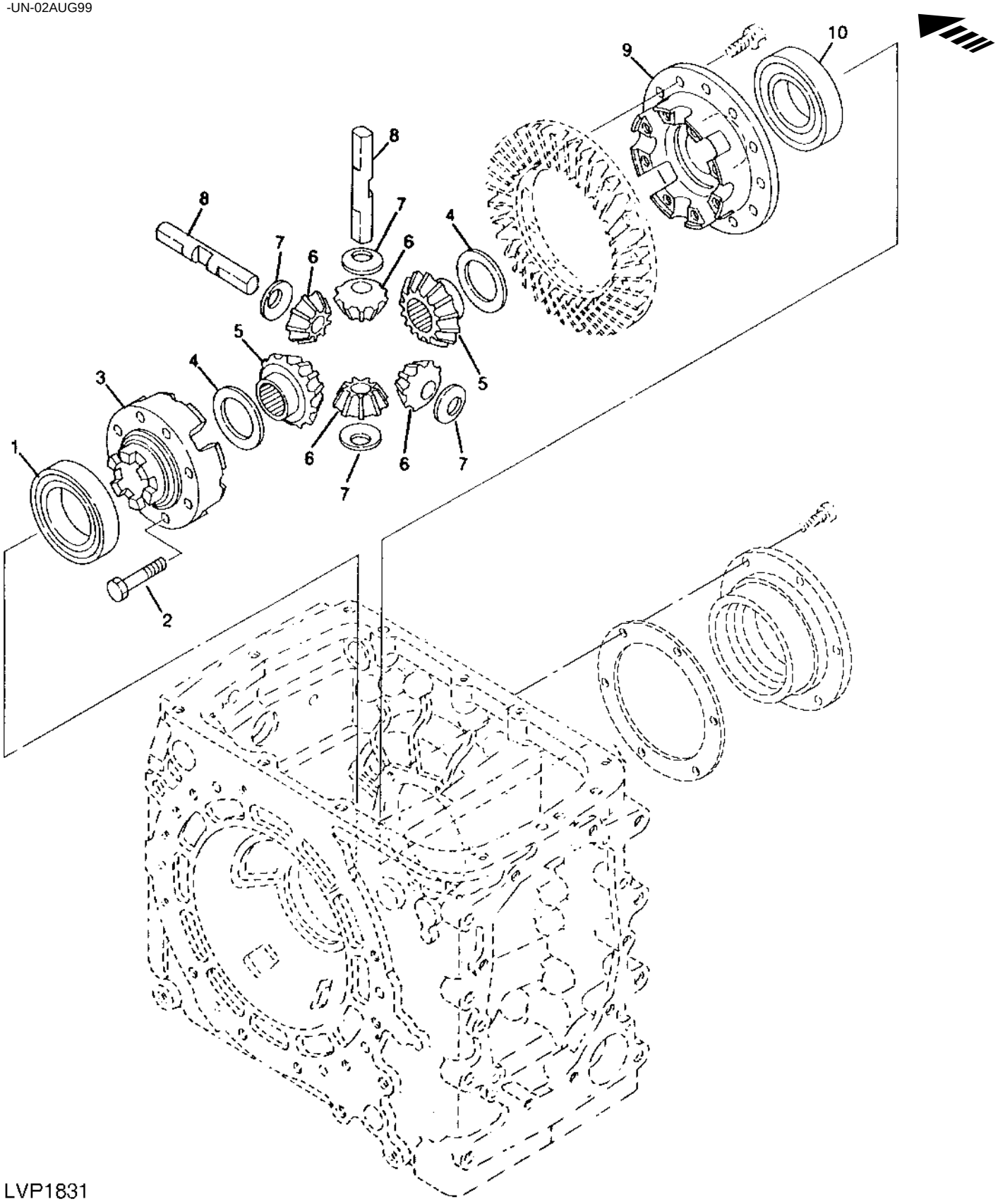

LVP1831

ITEM	NR.PECA	DESCRICAO	QTDE.	NR. SERIE	5403	NOTAS
1	JD9437	ROLAMENTO DE ESFERAS	1		X	
2	19M7331	PARAFUSO SEXT.	8		X	M12 X 65
3	R113902	PORTA-PLANETARIOS	1		X	
4	R113898	ARRUELA	2	-24128	X	USE R138245
	R138245	ARRUELA	2	24129-	X	
5	R113897	ENGRENAGEM	2	-24128	X	USE R134963
	R134963	COROA	2	24129-	X	
6	R113899	ENGRENAGEM	4	-24128	X	USE R139207
	R139207	COROA	4	24129-	X	
7	R113901	ARRUELA	4	-24128	X	USE R138247
	R138247	ARRUELA	4	24129-	X	
8	R113900	EIXO	2	-24128	X	USE R138246
	R138246	EIXO	2	24129-	X	
9	R113903	PORTA-PLANETARIOS	1		X	
10	JD8537	ROLAMENTO DE ESFERAS	1		X	

TRANSPORTADOR DO DIFERENCIAL
DIFFERENTIAL CARRIER
PORTADOR DEL DIFERENCIAL
LVP4614 -UN-15SEP03

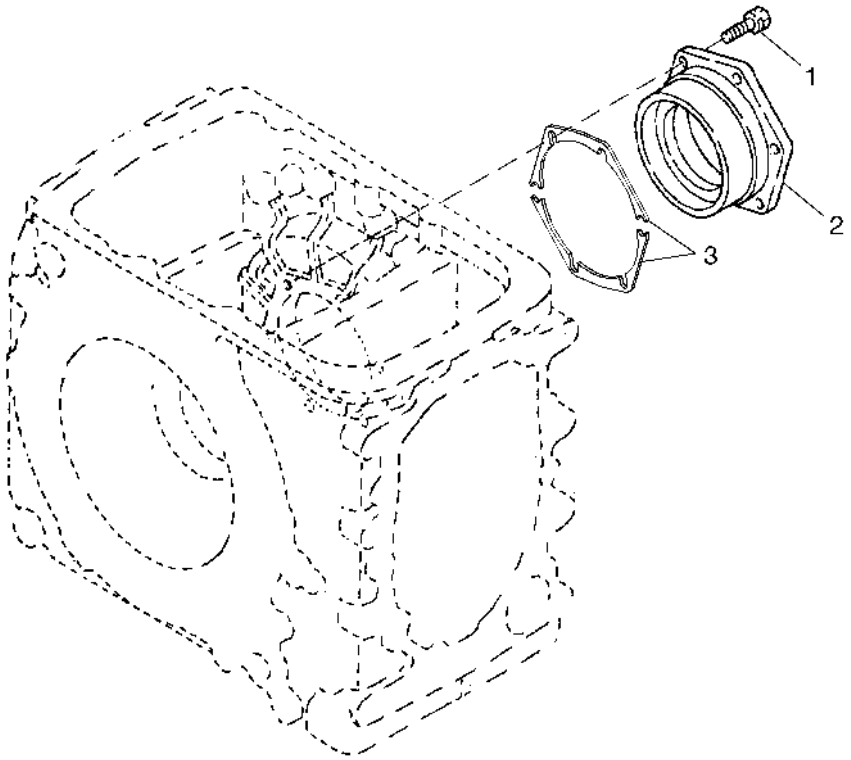

ITEM	NR.PECA	DESCRICAO	QTDE.	NR. SERIE	5403	NOTAS
1	19M7168	PARAFUSO SEXT.	6		X	M10 X 30
	12M7066	ARRUELA DE PRESSAO	6		X	10 MM
2	R113904	PORTA-PLANETARIOS	1		X	
3	RE45929	CALCO	1		X	KIT

MEMORANDA
MEMORANDA
MEMORANDA

PEDAL DE TRAVA DO DIFERENCIAL
DIFFERENTIAL LOCK PEDAL (W/O CAB)
PEDAL DE TRADA DEL DIFERENCIAL (SIN CABINA)
LVP421 -UN-23SEP94

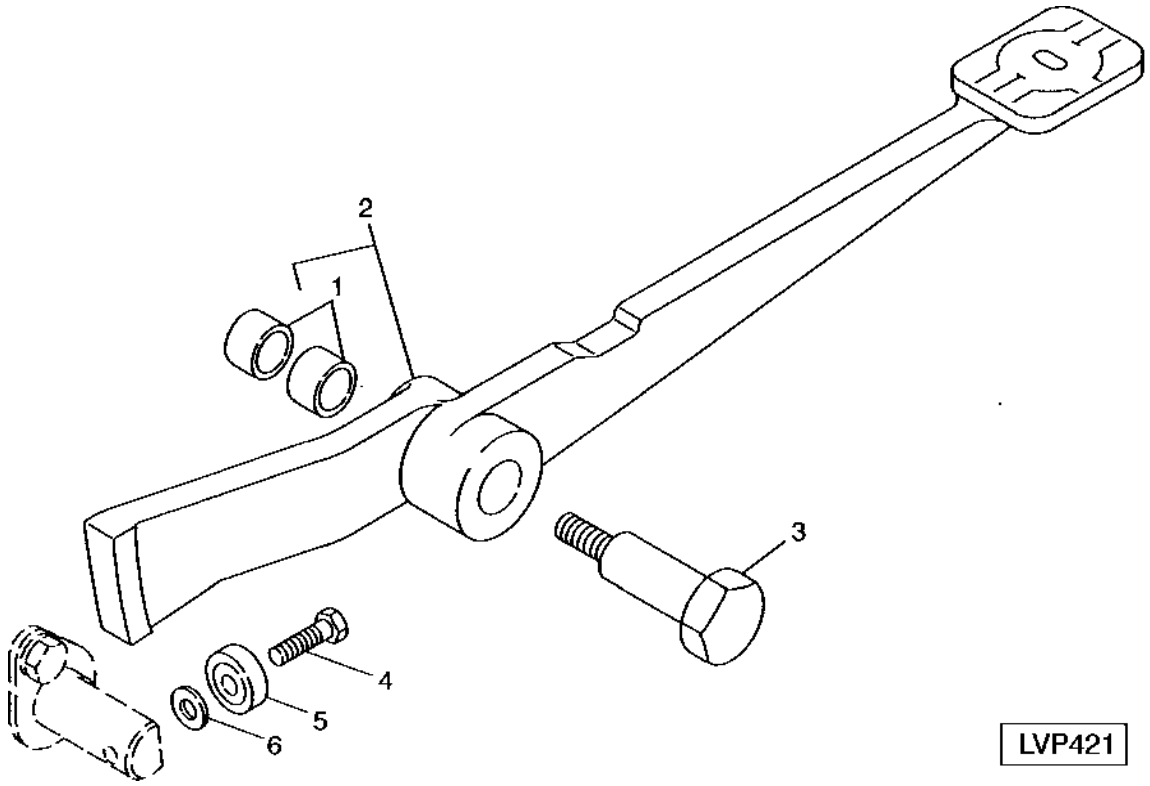

ITEM	NR.PECA	DESCRICAO	QTDE.	NR. SERIE	5403	NOTAS
1	R109294	BUCHA	2		X	
2	RE57840	PEDAL	1		X	
3	R105271	PARAFUSO	1		X	
4	19M7167	PARAFUSO SEXT.	1		X	M10 X 25
5	AA34134	ROLAMENTO DE ESFERAS	1		X	
6	24M7096	ARRUELA	1		X	10.500 X 18 X 1.600 MM

FILTRO
OIL STRAINER
COLADOR DE ACEITE
LVP1075 -UN-02OCT97

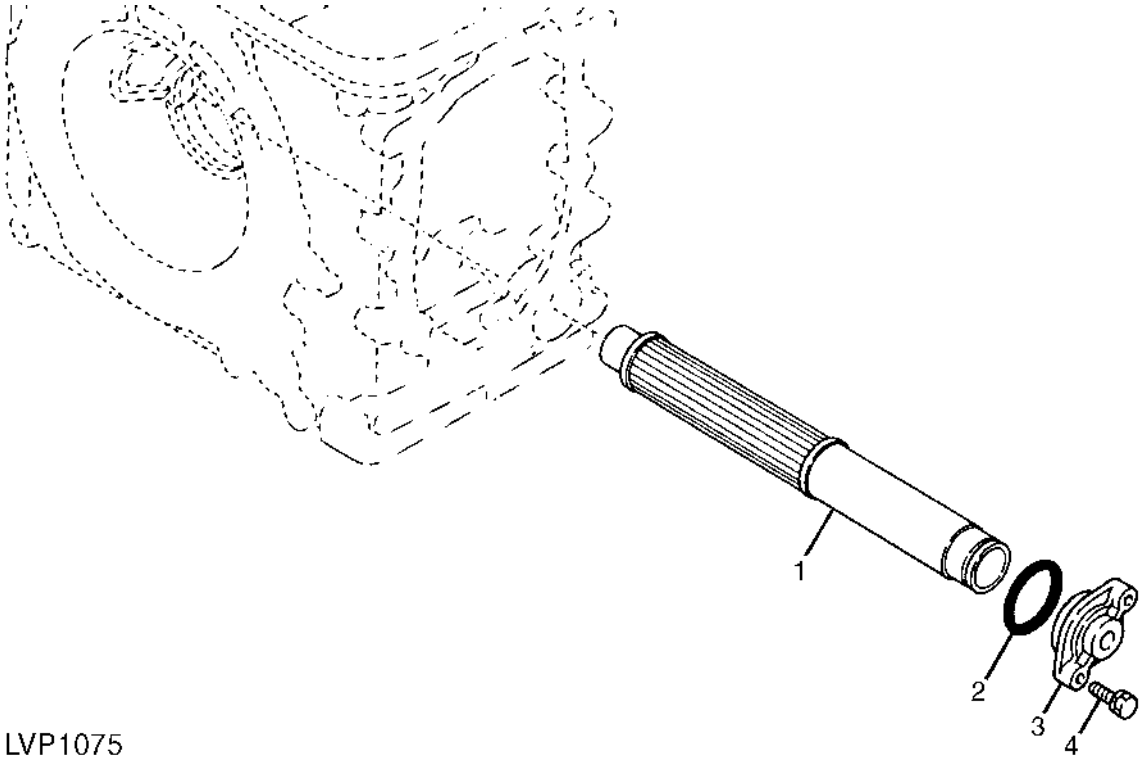

LVP1075

ITEM	NR.PECA	DESCRICAO	QTDE.	NR. SERIE	5403	NOTAS
1	R128746	PENEIRA	1		X	
2	TH105683	ANEL O	1		X	
3	R113807	CAPA	1		X	
4	19M7288	PARAFUSO SEXT.	2		X	
	12M7065	ARRUELA DE PRESSAO	2		X	

TRAVA DO DIFERENCIAL
DIFFERENTIAL LOCK
TRABA DEL DIFERENCIAL
LVP1128 -UN-04NOV97

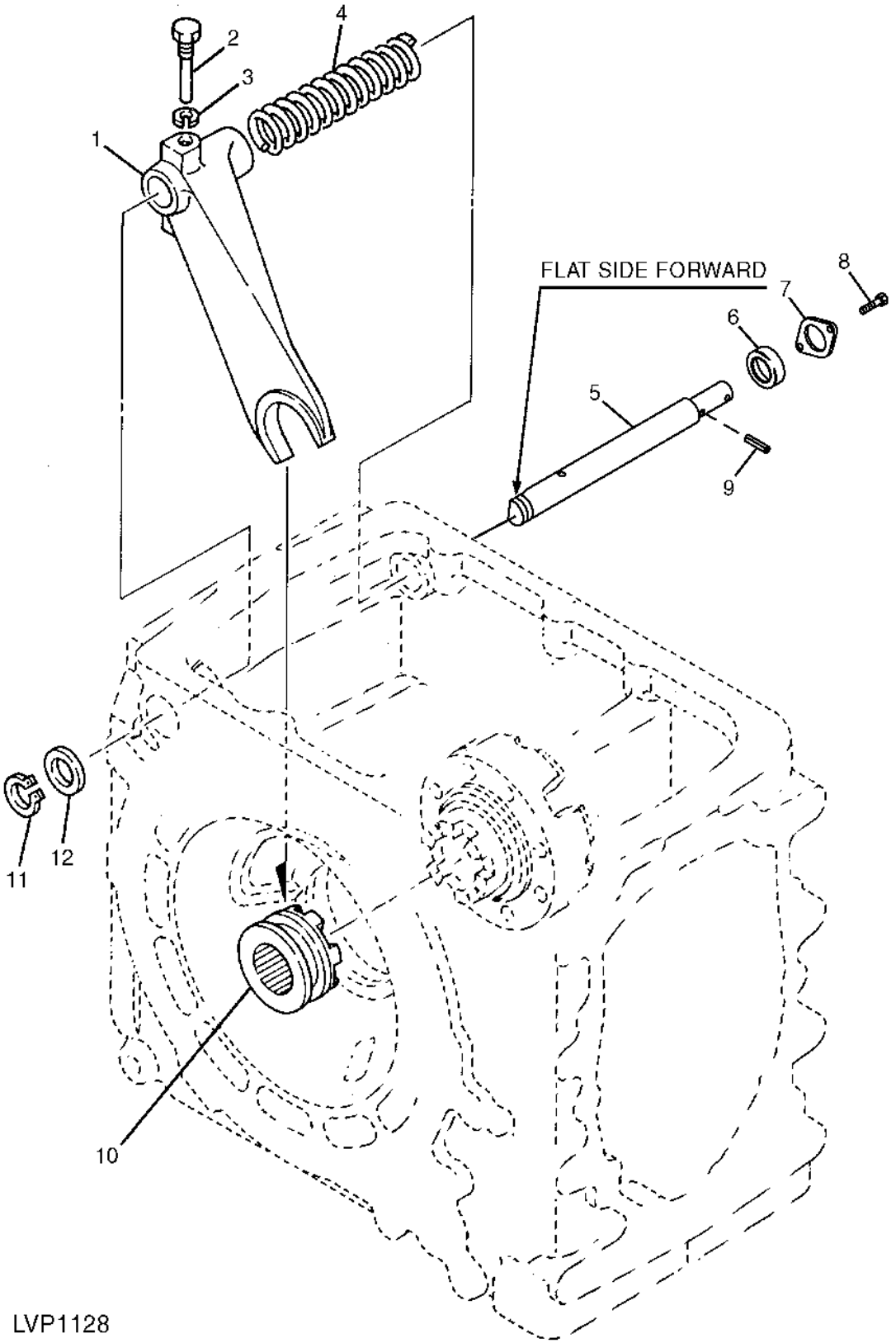

ITEM	NR.PECA	DESCRICAO	QTDE.	NR. SERIE	5403	NOTAS
1	R113915	GARFO	1		X	
2	R113919	PARAFUSO	1		X	
3	12M7066	ARRUELA DE PRESSAO	1		X	10 MM
4	R113916	MOLA	1		X	
5	R113914	EIXO	1		X	
6	RE72120	VEDACAO	1		X	
7	R113918	PLACA	1		X	
8	19M7139	PARAFUSO SEXT.	2		X	M8 X 20
	12M7065	ARRUELA DE PRESSAO	2		X	8 MM
9	34M7047	PINO ELASTICO	1		X	8 X 40 MM
10	R113917	BLOQUEIO DO DIFERENCIAL	1		X	
11	R138334	ANEL DE PRESSAO	1		X	
12	R138279	ESPACADOR	1		X	

REDUCAO FINAL
FINAL DRIVE
MANDOS FINALES
CQ155087 -UN-01SEP03

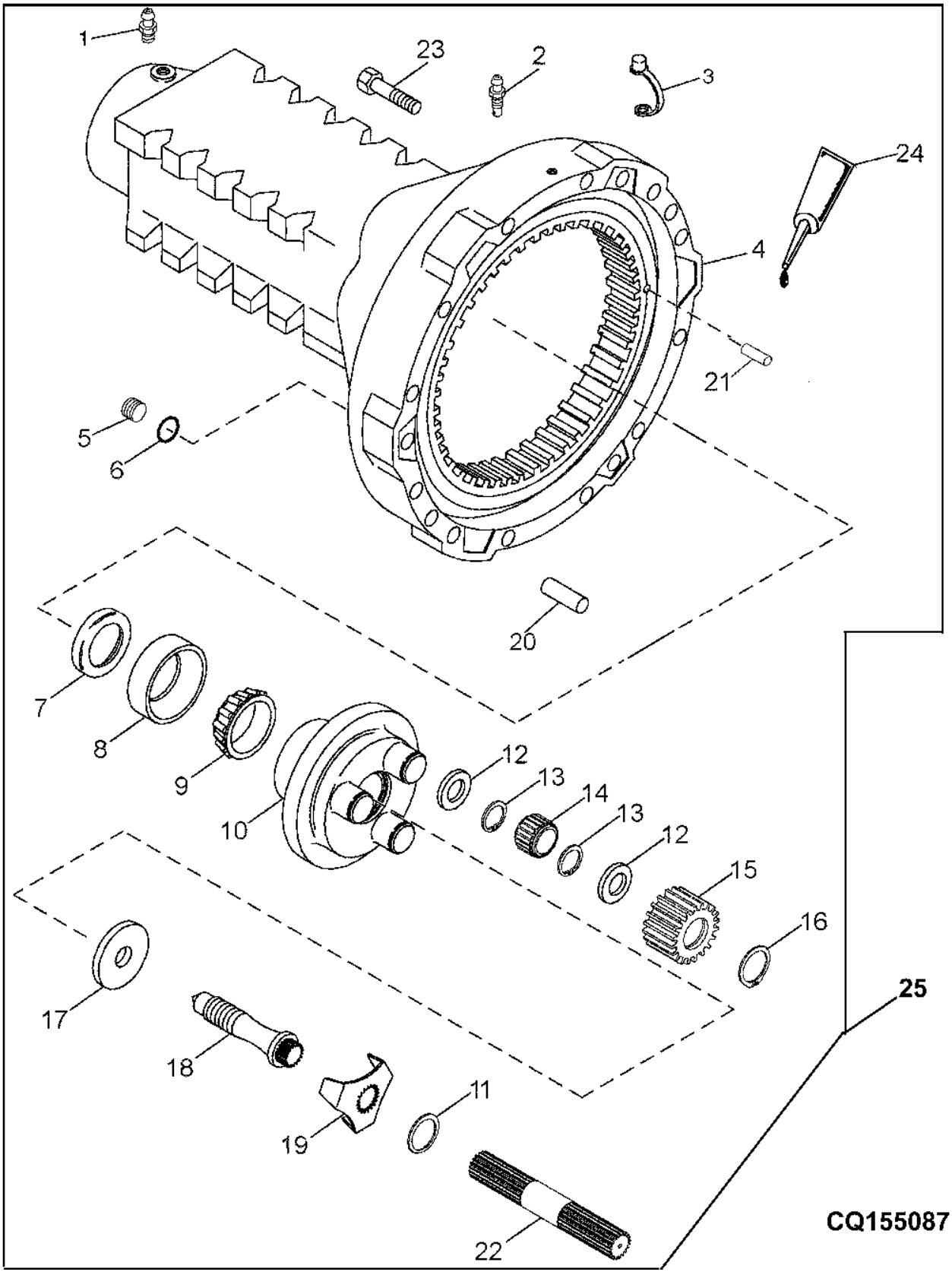

ITEM	NR.PECA	DESCRICAO	QTDE.	NR. SERIE SEPARADOR	5403	NOTAS
1	JD7798	CONEXAO DE LUBRIFICACAO	2		X	
2	R21612	VALVULA DE SANGRIA	2		X	
3	R47862	TAMPA	2		X	
4	AL152415	CARCACA	2		X	
5	L41079	TAMPAO	2		X	
6	L41443	ANEL O	2		X	
7	AL39391	VEDACAO	2		X	
8	JD7425	CAPA DE ROLAMENTO	2		X	
9	JD8103	CONE DE ROLAMENTO	1		X	
10	L101359	PORTA-PLANETARIOS	2		X	
11	L41383	ANEL	2		X	
12	L77362	ANEL DE PRESSAO	12		X	
13	L112530	ANEL DE PRESSAO	12		X	
14	AL76888	CILAMENTO ROLO CILINDRICO	6		X	
15	L113164	PLANETARIO	AR		X	
16	40M7243	ANEL DE PRESSAO	6		X	
17	L77324	BUCHA	2		X	
18	L77363	PARAFUSO	2		X	
19	L101271	PLACA DE SEGURANCA	2		X	
20	R122210	PINO	10		X	
21	L79274	PINO DE CENTRAGEM	3		X	
22	L111418	EIXO DE ACIONAMENTO	1		X	LH
	L111417	EIXO DE ACIONAMENTO	1		X	RH
23	19M7818	PARAFUSO	24		X	M12 X 80, M2X80
24	25602	SELANTE	2		X	
25	DQ43520	KIT	1		X	

EIXO TRASEIRO
REAR AXLE
EJE TRASERO
LVP1753 -UN-15JUL99

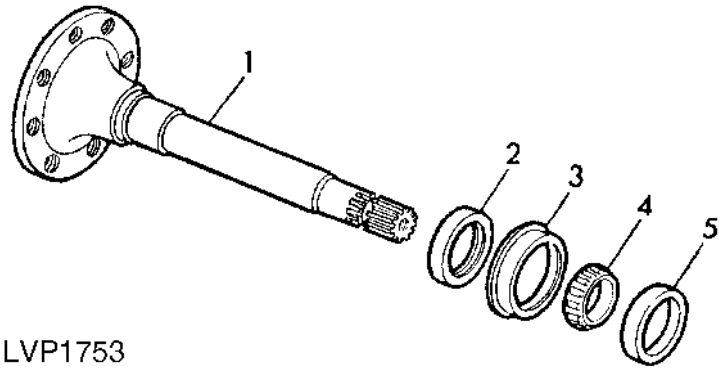

LVP1753

ITEM	NR.PECA	DESCRICAO	QTDE.	NR. SERIE	5403	NOTAS
1	J57068	EIXO	1		X	
2	AT20703	VEDACAO	1		X	
3	L35542	GUIA	1		X	
4	JD8946	CONE DE ROLAMENTO	1		X	
5	JD8206	CAPA DE ROLAMENTO	1		X	

MEMORANDA
MEMORANDA
MEMORANDA

CAIXA DE ENGRENAGENS
MFWD DROP GEAR BOX
CAJA DE ENGRANAJES DE LA TMRD
LVP1539 -UN-02DEC98

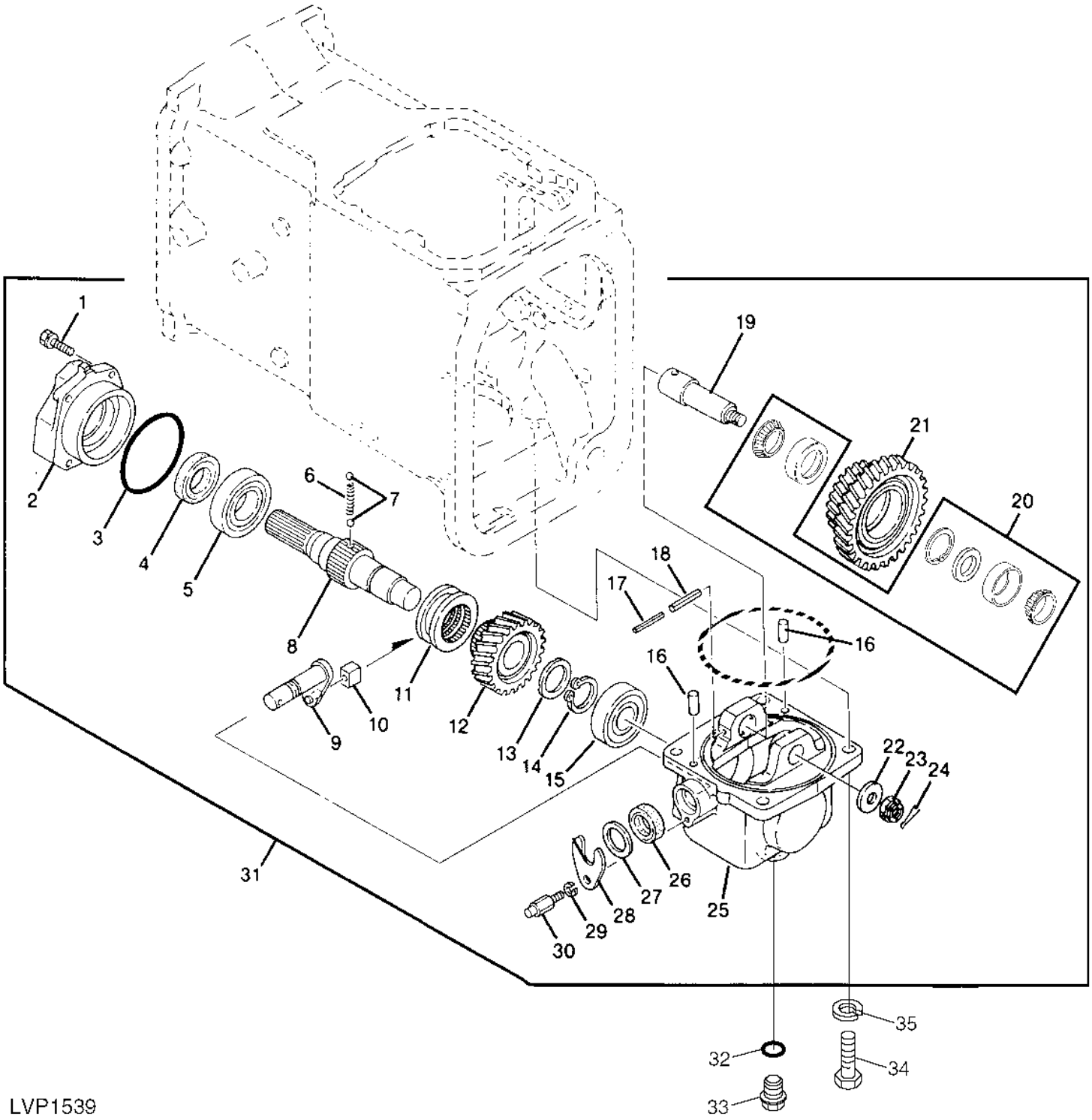

ITEM	NR.PECA	DESCRICAO	QTDE.	NR. SERIE	5403	NOTAS
1	M805570	PARAFUSO	4		X	
2	R124933	CAPA	1		X	
3	T110446	ANEL O	1		X	
4	RE173318	VEDACAO	1		X	
5	CH15042	ROLAMENTO	1		X	
6	R113969	MOLA	1		X	
7	400R	ESFERA	2		X	
8	R124935	EIXO DE ACIONAMENTO	1		X	
9	R124937	BRACO	1		X	
10	R113972	CALCO	1		X	
11	R113968	ANEL ELASTICO	1		X	
12	R132482	ENGRENAGEM	1		X	Z=24
13	R113970	ARRUELA	1		X	
14	40M7046	ANEL DE PRESSAO	1		X	
15	R124941	ROLAMENTO DE ESFERAS	1		X	
16	CH17155	PINO	2		X	
17	CH17659	PINO ELASTICO	1		X	
18	CH13484	PINO ELASTICO	1		X	
19	R113964	EIXO	1		X	
20	CH17487	ROLAMENTO	1		X	
21	R124934	ENGRENAGEM	1		X	
22	R113971	ARRUELA	1		X	
23	CH18783	PORCA	1		X	
24	R113973	CONTRA-PINO	1		X	
25	R124932	CAIXA	1		X	
26	R124940	VEDACAO	1		X	
27	R124939	ARRUELA	1		X	
28	R124938	PLACA	1		X	
29	12M7065	ARRUELA DE PRESSAO	1		X	8 MM
30	R114045	PARAFUSO PRISIONEIRO	1		X	
31	RE60393	TRANSMISSAO	1		X	
32	CH11563	JUNTA DE VEDACAO	1		X	
33	CH11308	PLUGUE	1		X	
34	T11930	PARAFUSO	4		X	
35	12M7068	ARRUELA DE PRESSAO	4		X	14 MM

ALAVANCA DA TRACAO DIANTEIRA
MFWD LEVER AND LINKAGE
PALANCA DE LA TMRD Y VARILLAJE
LVP1129 -UN-04NOV97

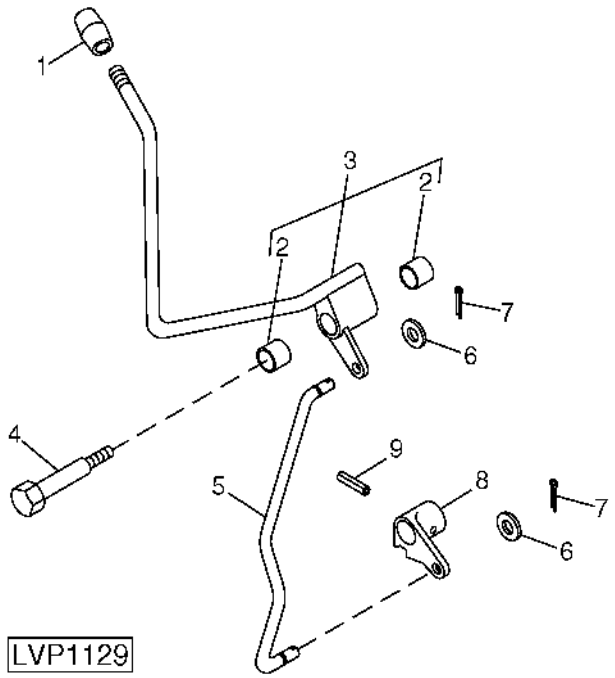

ITEM	NR.PECA	DESCRICAO	QTDE.	NR. SERIE	5403	NOTAS
1	R137738	MANOPLA	1		X	
2	R109294	BUCHA	2		X	
3	DQ43507	ALAVANCA	1		X	
4	R105271	PARAFUSO	1		X	
5	R105277	HASTE	1		X	
6	24M7096	ARRUELA	2		X	10.500 X 18 X 1.600 MM
7	11M7059	CONTRA-PINO	2		X	3.200 X 20 MM
8	R105278	BRACO	1		X	
9	34M7040	PINO ELASTICO	1		X	6 X 30 MM

EIXO MOTRIZ PARA TRANSMISSAO DA TRACAO DIANTEIRA MECANICA
TRANSMISSION TO MFWD DRIVE SHAFT
EJE MOTRIZ ENTRE LA TRANSMISION Y LA TMRD
CQ155088 -UN-02SEP03

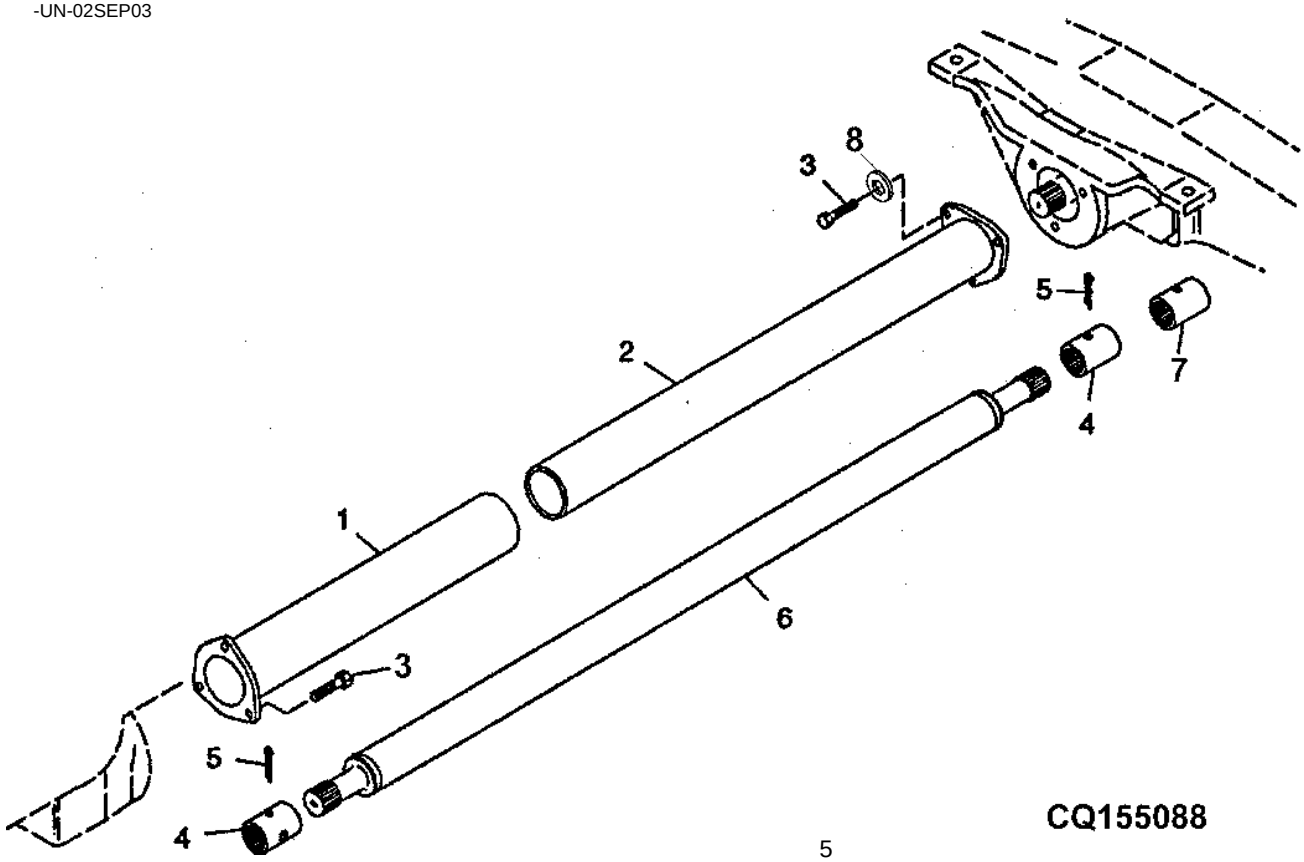

ITEM	NR.PECA	DESCRICAO	QTDE.	NR. SERIE	5403	NOTAS
1	RE45609	TUBO	1		X	REAR
2	RE45607	TUBO	1		X	FRONT
3	19M7865	PARAFUSO	AR		X	M8 X 16
4	R109418	CONEXAO ENGATE RAPIDO	2	-26226	X	64MM
5	CQ26792	CONTRA-PINO	2		X	
6	DQ43802	TAMBOR DE DESCARGA	1	-26226	X	
	DQ51785	TAMBOR DE DESCARGA	1	26227-	X	
7	CQ52006	LUVA	AR	26227-	X	72MM
8	12M7065	ARRUELA DE PRESSAO	AR		X	8 MM

MEMORANDA
MEMORANDA
MEMORANDA

INDICE DE GRUPO
SECTIONAL INDEX
INDICE DE SECCION

CQ155382 -UN-31DEC03

1 -	1H12
1 -	1H13
2 -	1H15
3 -	1H17
4 -	1H19

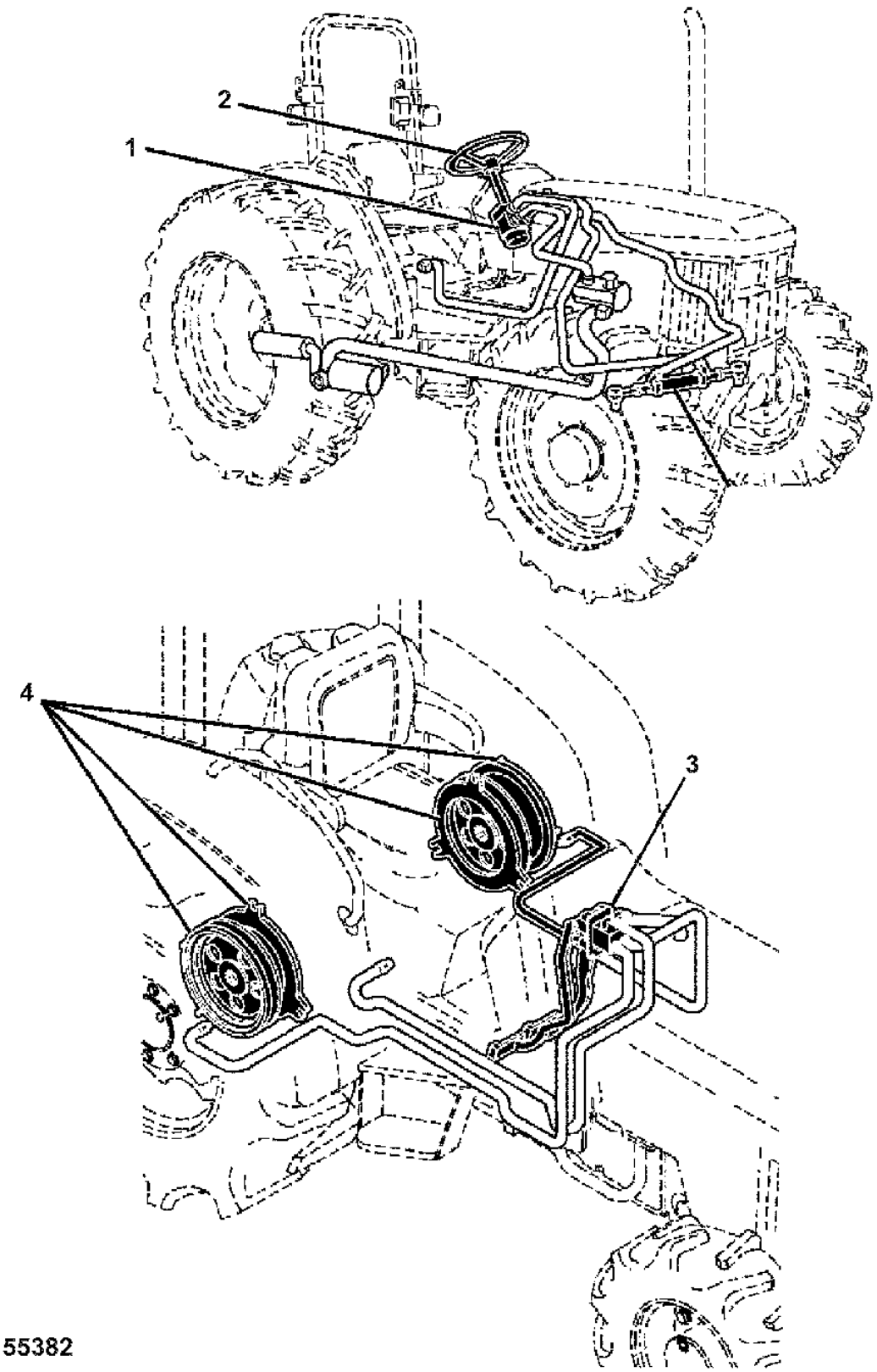

INDICE DE GRUPO
SECTIONAL INDEX
INDICE DE SECCION

1 -	1H12
1 -	1H13
2 -	1H15
3 -	1H17
4 -	1H19

VALVULA DA DIRECAO
STEERING VALVE
VALVULA DE LA DIRECCION
LVP1816 -UN-27JUL99

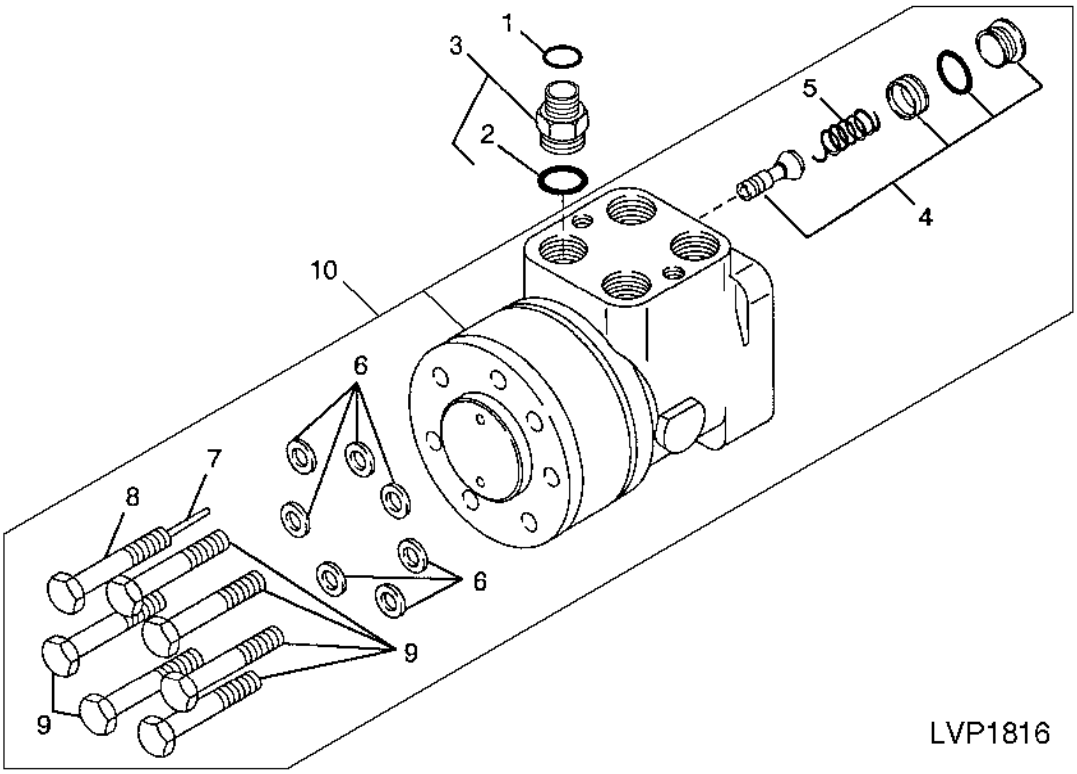

ITEM	NR.PECA	DESCRICAO	QTDE.	NR. SERIE	5403	NOTAS
1	T77857	ANEL O	4		X	
2	51M7043	ANEL O	4		X	
3	38H5003	ADAPTADOR	4		X	
4	AZ33901	VALVULA DE ALIVIO	1		X	
5	Z51238	MOLA DE COMPRESSAO	1		X	
6	Z31456	ARRUELA	7		X	
7	Z31360	PINO ELASTICO	1		X	
8	L32709	PARAFUSO SEXT.	1		X	
9	19M7698	PARAFUSO SEXT.	6		X	M8 X 40 (HS, HEAD MARKED 10.9)
10	RE42490	VALVULA	1		X	

KIT DE ANEIS DA VALVULA DA DIRECAO
STEERING VALVE SEAL KIT
JUEGO DE SELLOS DE LA VALVULA DE LA DIRECCION
LVP811 -UN-03JUN96

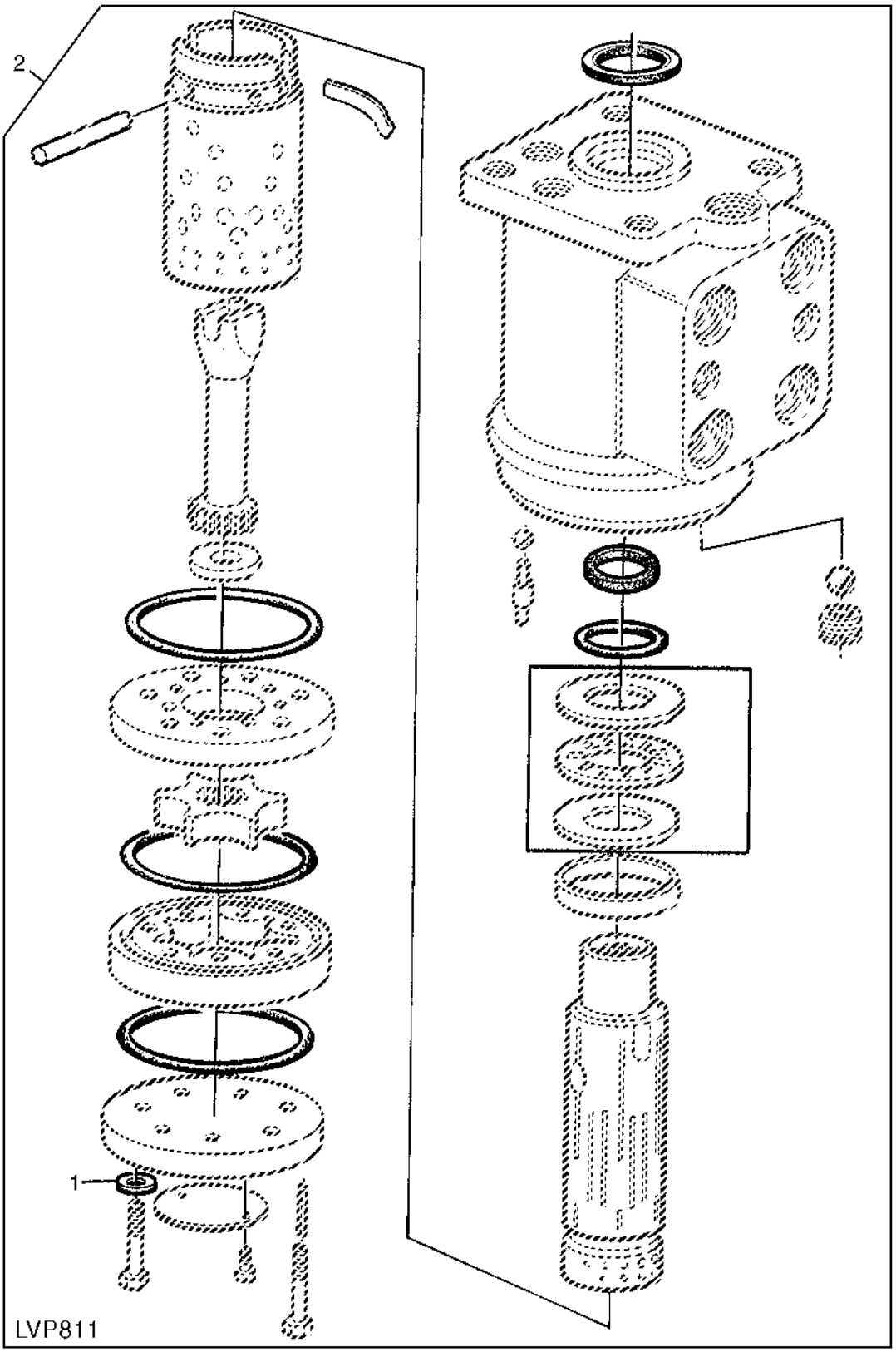

ESTA RELACAO CONTINUA

ITEM	NR.PECA	DESCRICAO	QTDE.	NR. SERIE	5403	NOTAS
1	Z31456	ARRUELA	1		X	
2	AL112819	KIT RETENTOR	1		X	

VOLANTE E COLUNA DA DIRECAO
STEERING WHEEL AND COLUMN
VOLANTE Y COLUMNA DE DIRECCION
CQ155380 -UN-31DEC03

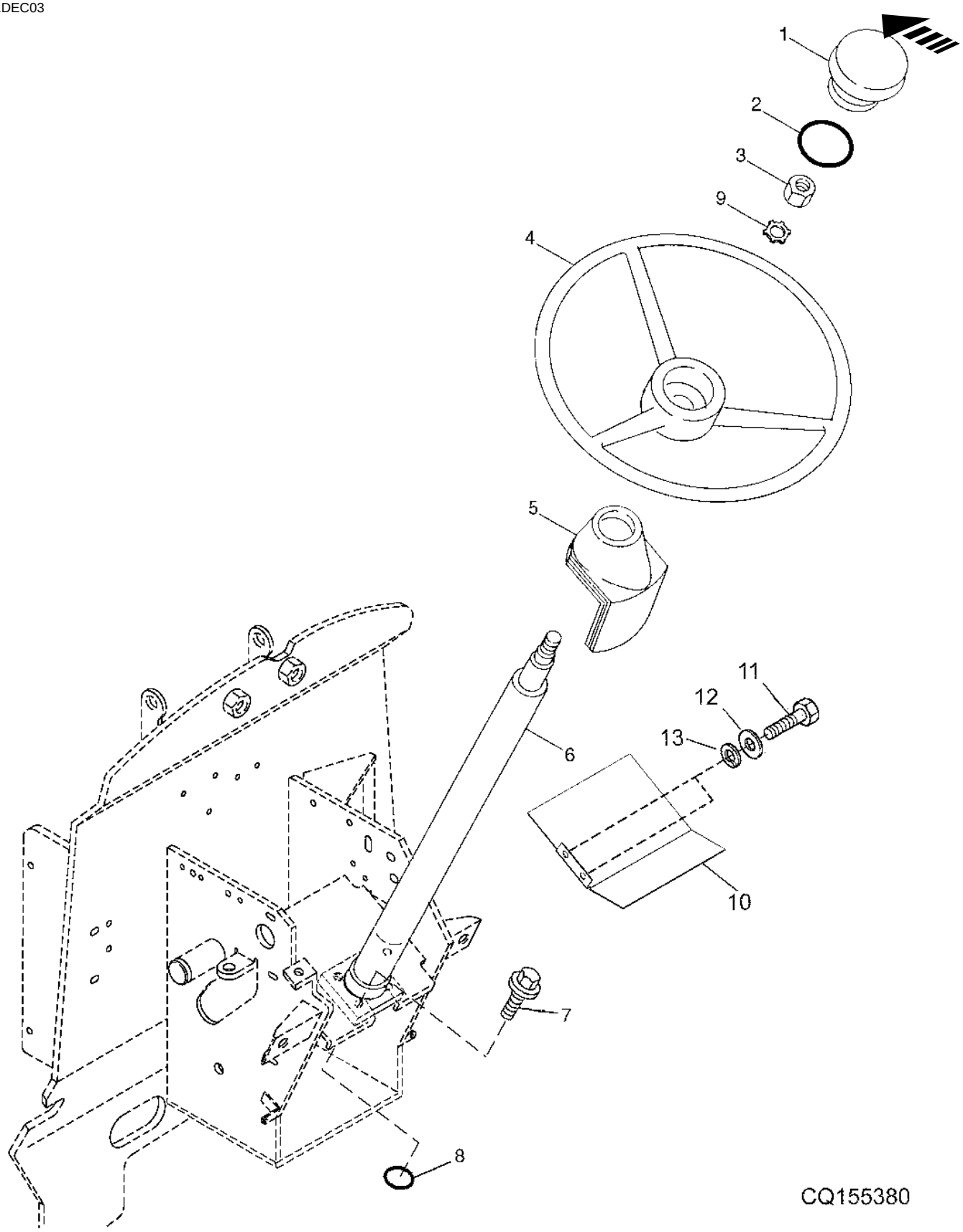

ITEM	NR.PECA	DESCRICAO	QTDE.	NR. SERIE	5403	NOTAS
1	DQ43769	TAMPA	1		X	
2	B3690R	ANEL O	1		X	
3	14M7209	PORCA	1		X	M18, (INC. IN RE42491)
4	L78852	VOLANTE DE DIRECAO	1		X	
5	R105143	PROTETOR	1		X	
6	RE42491	COLUNA DE DIRECAO	1		X	(INC. (1) NUT AND (1) O-RING)
7	19M7785	PARAFUSO	4		X	M10 X 25 (HS, HEAD MARKED 10.9)
8	CH11570	ANEL O	1		X	(INC. IN RE42491)
9	T17148	ARRUELA DE PRESSAO	1		X	
10	CQ48641	CANTONEIRA	1		X	
11	19M7077	PARAFUSO SEXT.	2		X	M6 X 20
12	24M7088	ARRUELA	2		X	6.600 X 12 X 1.600 MM
13	12M7006	ARRUELA DE PRESSAO	2		X	6 MM

VALVULA E PEDAIS DE FREIO
BRAKE VALVE AND PEDALS
VALVULA Y PEDALES DE FRENO
CQ153570 -UN-27SEP01

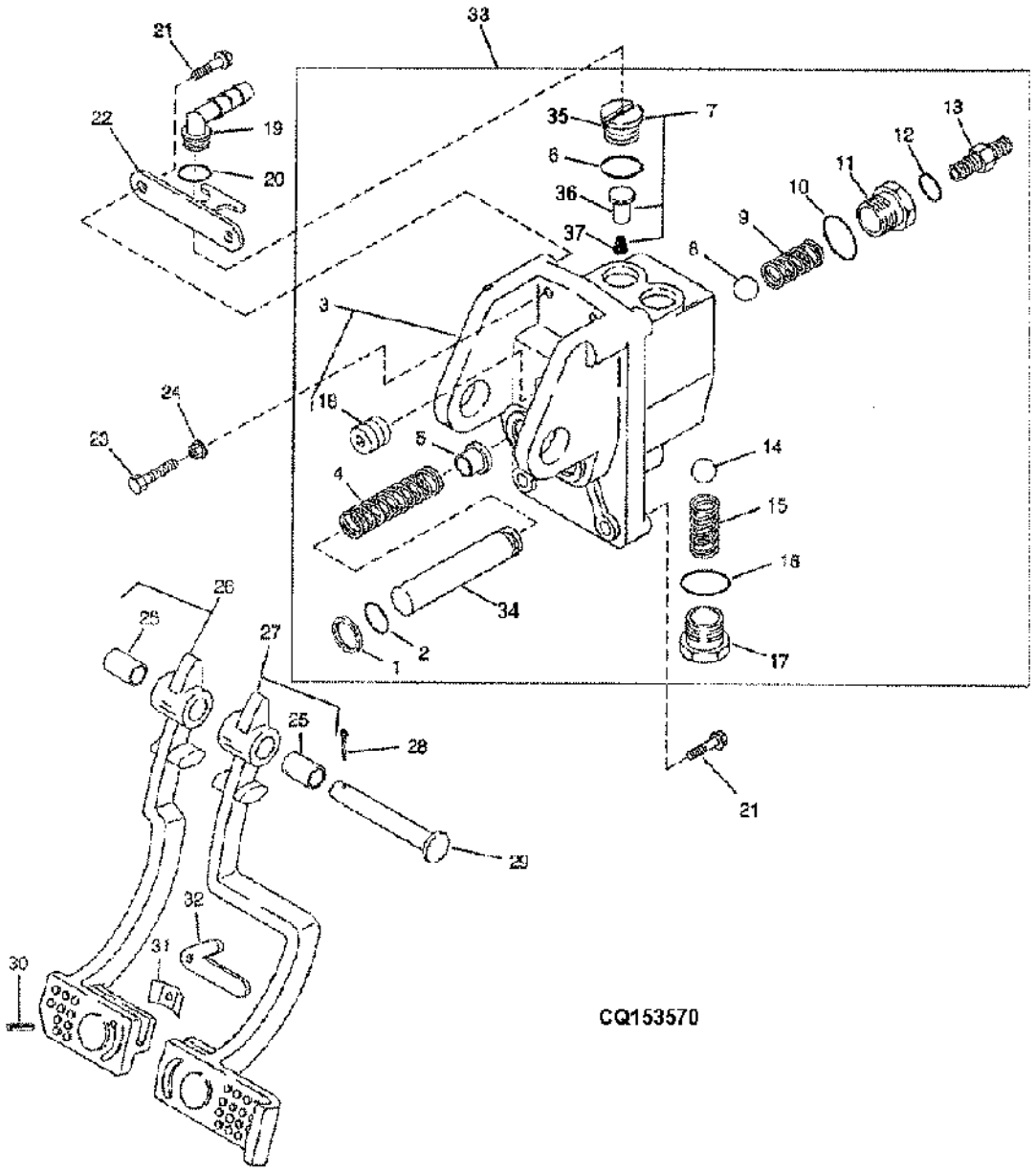

ITEM	NR.PECA	DESCRICAO	QTDE.	NR. SERIE	5403	NOTAS
1	T22101	VEDACAO	2		X	
2	CQ41601	JUNTA	2		X	
3	CQ41607	CONEXAO DE UNIAO	1		X	
4	L62883	MOLA DE COMPRESSAO	2		X	
5	T21815	RETENTOR	2		X	
6	R26906	ANEL O	2		X	
7	AL23836	VALVULA DE RETENCAO	1		X	(SUBSTITUICAO PARA AL69179)
8	400R	ESFERA	2		X	1/4"
9	T21814	MOLA	2		X	
10	F3171R	ANEL O	2		X	
11	R50110	CONEXAO	2		X	
12	R26287	ANEL O	2		X	
13	38H1166	ADAPTADOR	2		X	
14	D2361R	ESFERA	2		X	1/2"
15	T21816	MOLA	2		X	
16	R26375	ANEL O	2		X	
17	R39112	CONEXAO	2		X	
18	CQ41608	TAMPAO	1		X	
19	L56974	CONEXAO DE MANGUEIRA	2		X	(A)
20	A4730R	ANEL O	2		X	(A)
21	19M7784	PARAFUSO	4		X	M10 X 20 (HS, HEAD MARKED 10.9)
22	R109302	RETENTOR	1		X	(A)
23	19M7168	PARAFUSO SEXT.	2		X	(A) M10 X 30 (HS, HEAD MARKED 10.9)
24	14M7296	PORCA COM FLANGE	2		X	(A) M10
25	B177R	BUCHA	2		X	
26	RE42423	PEDAL	1		X	(A) LH, (MARCADO R105048)
27	RE42424	PEDAL	1		X	(A) RH, (MARCADO R105049)
28	11M7017	CONTRA-PINO	1		X	3.200 X 32 MM
29	R109329	PINO	1		X	
30	34H314	PINO ELASTICO	1		X	(A) 1/4" X 1-1/4"
31	R50034	MOLA DE LAMINAS	1		X	
32	R50879	BRACO	1		X	
33	DQ41426	CILINDRO	1		X	
34	CQ41559	SUPORTE	2		X	
35	T21810	VALVULA	1		X	
36	T21811	VALVULA DE RETENCAO	1		X	
37	T21812	MOLA	1		X	

(B) W/CAB
(B) W/CAB
(B) CON CABINA

DISCOS DE FREIO
BRAKE DISKS
DISCOS DE FRENO
LVP942 -UN-29MAY97

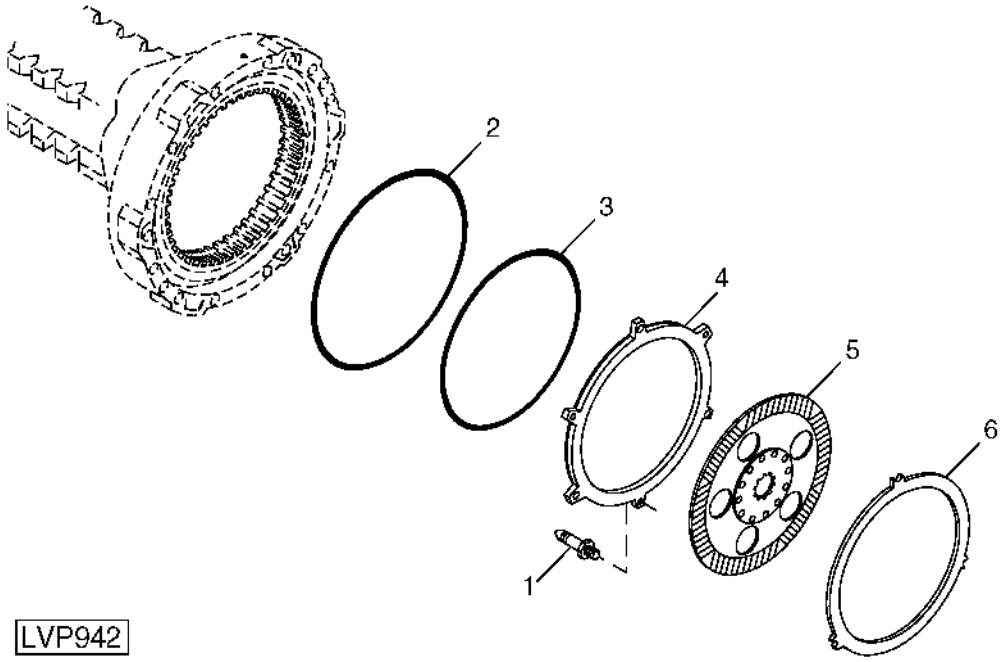

ITEM	NR.PECA	DESCRICAO	QTDE.	NR. SERIE	5403	NOTAS
1	AL115253	MOLA DE COMPRESSAO	3		X	
2	L116345	ANEL O	1		X	
3	L116346	ANEL O	1		X	
4	L101856	PISTAO	1		X	
5	AL76887	DISCO DO FREIO	1		X	
6	L77358	DISCO ATUADOR DO FREIO	1		X	

INDICE DE GRUPO
SECTIONAL INDEX
INDICE DE SECCION

CQ155387 -UN-06JAN04

1 -	1I5
1 -	1I7
2 -	1I9
3 -	1I11
4 -	1I13
5 -	1I15
6 -	1I17
6 -	1I18
7 -	1I20
8 -	1I22
8 -	1I24
9 -	1J1
9 -	1J2
9 -	1J4
9 -	1J6
10 -	1J8
11 -	1J11
12 -	1J12
13 -	1J13
13 -	1J15
14 -	1J18

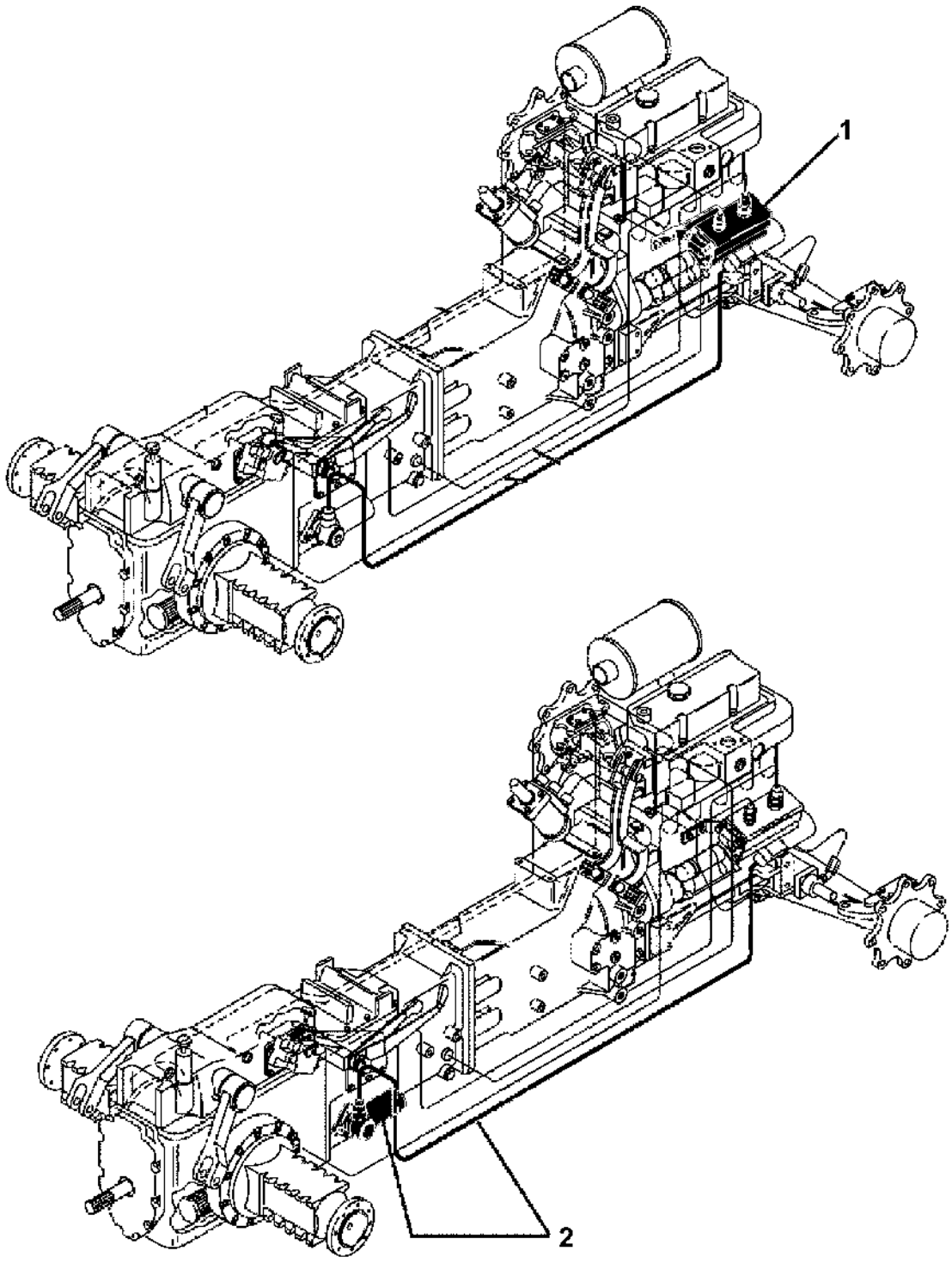

INDICE DE GRUPO
SECTIONAL INDEX
INDICE DE SECCION

CQ155388 -UN-06JAN04

1 -	1I5
1 -	1I7
2 -	1I9
3 -	1I11
4 -	1I13
5 -	1I15
6 -	1I17
6 -	1I18
7 -	1I20
8 -	1I22
8 -	1I24
9 -	1J1
9 -	1J2
9 -	1J4
9 -	1J6
10 -	1J8
11 -	1J11
12 -	1J12
13 -	1J13
13 -	1J15
14 -	1J18

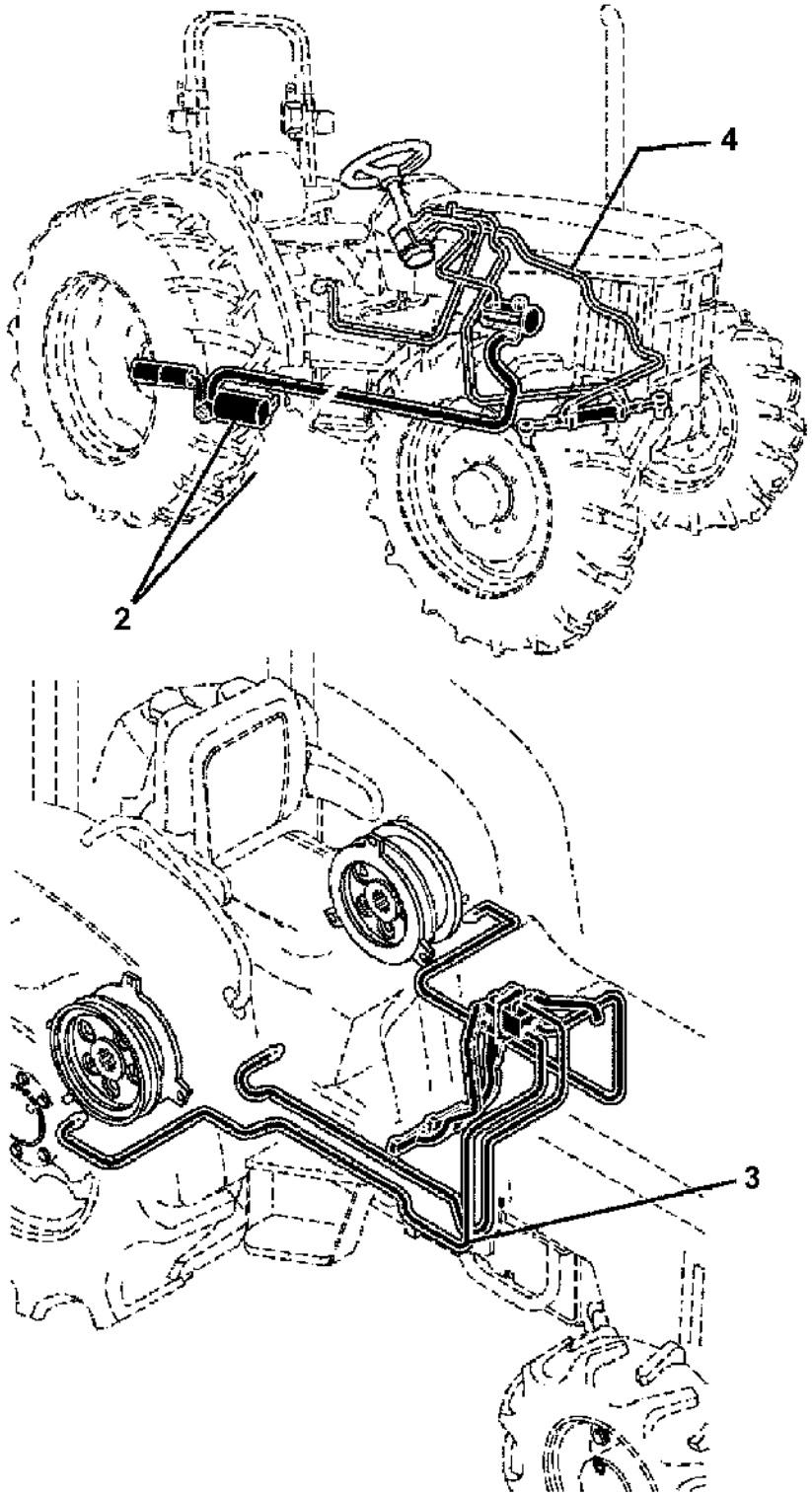

CQ155388

INDICE DE GRUPO
SECTIONAL INDEX
INDICE DE SECCION

CQ155389 -UN-06JAN04

1 -	1I5
1 -	1I7
2 -	1I9
3 -	1I11
4 -	1I13
5 -	1I15
6 -	1I17
6 -	1I18
7 -	1I20
8 -	1I22
8 -	1I24
9 -	1J1
9 -	1J2
9 -	1J4
9 -	1J6
10 -	1J8
11 -	1J11
12 -	1J12
13 -	1J13
13 -	1J15
14 -	1J18

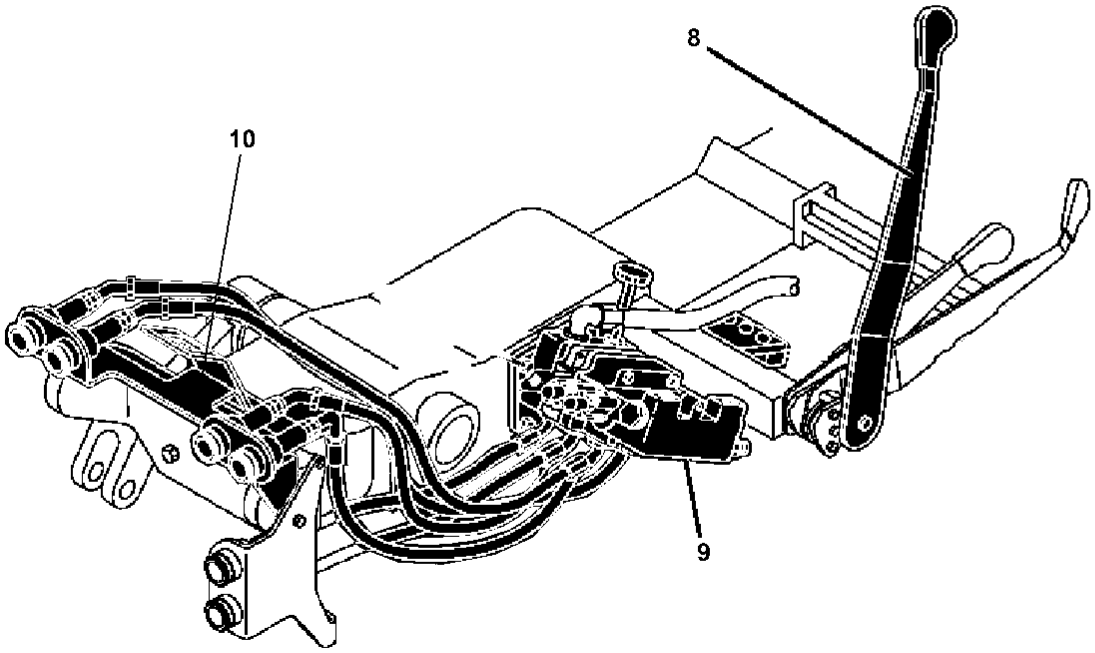

CQ155389

INDICE DE GRUPO
SECTIONAL INDEX
INDICE DE SECCION

CQ155390 -UN-09JAN04

1 -	1I5
1 -	1I7
2 -	1I9
3 -	1I11
4 -	1I13
5 -	1I15
6 -	1I17
6 -	1I18
7 -	1I20
8 -	1I22
8 -	1I24
9 -	1J1
9 -	1J2
9 -	1J4
9 -	1J6
10 -	1J8
11 -	1J11
12 -	1J12
13 -	1J13
13 -	1J15
14 -	1J18

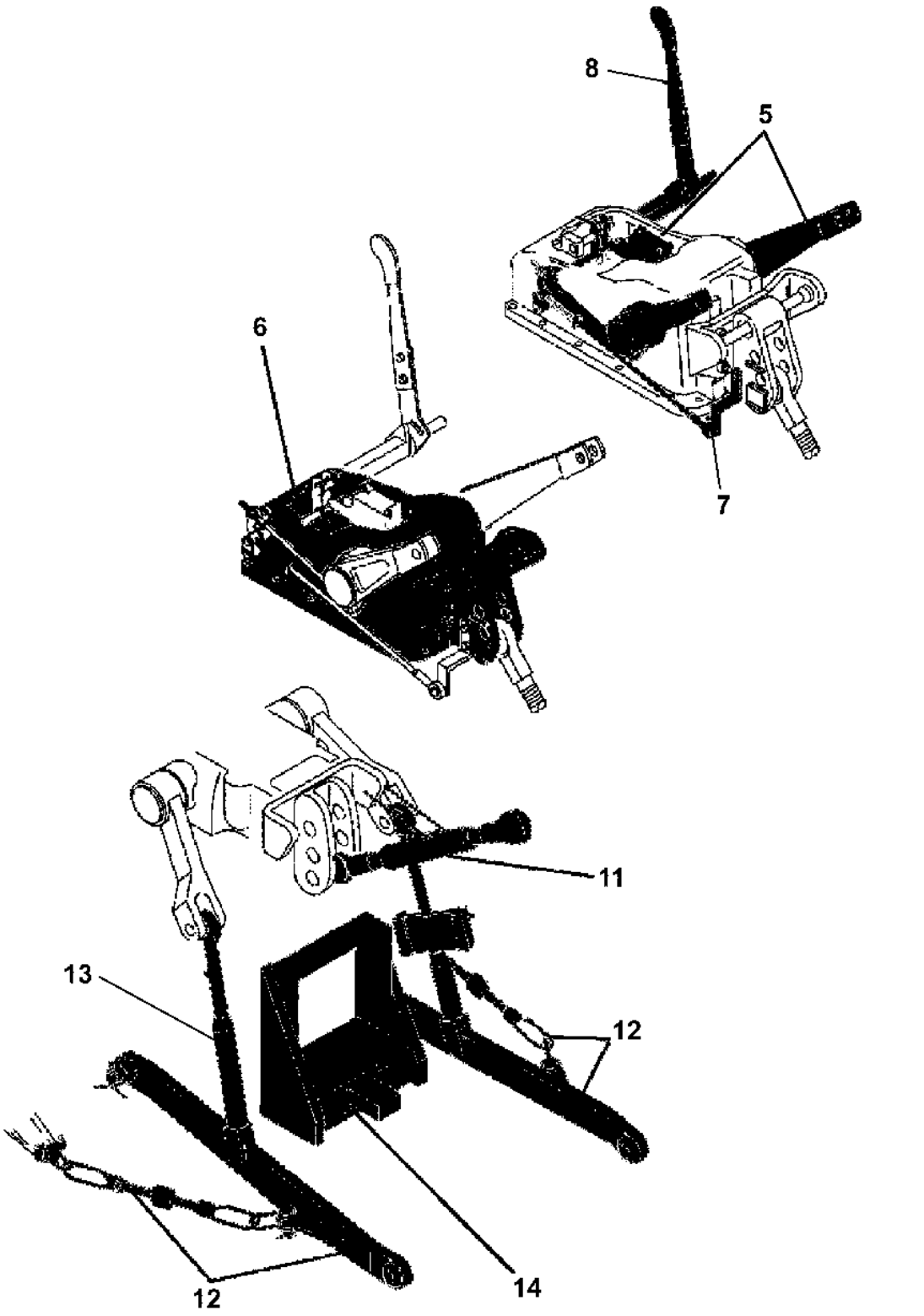

MEMORANDA
MEMORANDA
MEMORANDA

BOMBA HIDRAULICA (HEMA)
HYDRAULIC PUMP (HEMA)
BOMBA HIDRAULICA (HEMA)
LVP1814 -UN-27JUL99

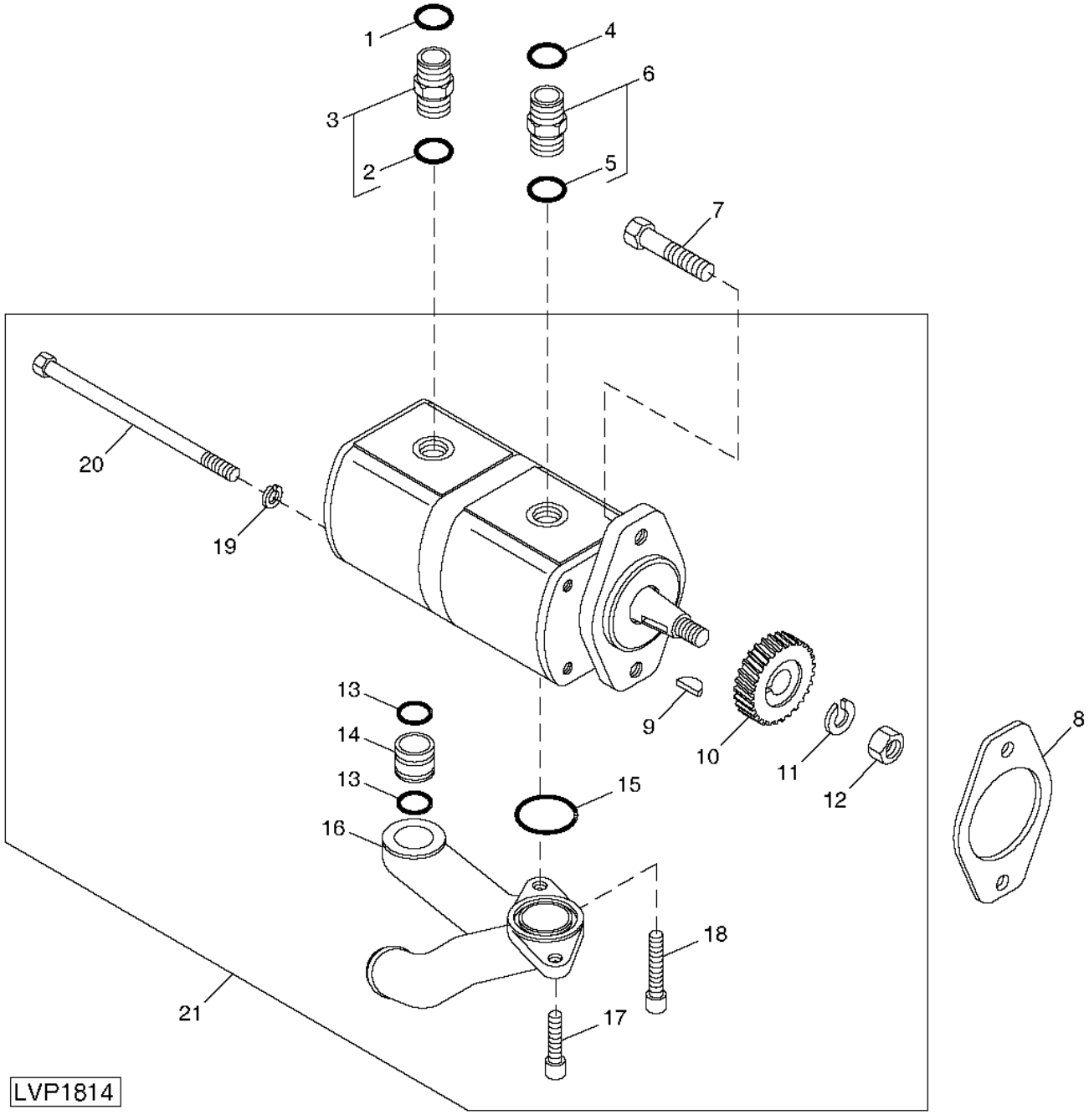

ITEM	NR.PECA	DESCRICAO	QTDE.	NR. SERIE	5403	NOTAS
1	T77857	ANEL O	1		X	
2	51M7045	ANEL O	1		X	
3	38H5076	ADAPTADOR	1		X	22 MM, REAR
4	T77858	ANEL O	1		X	
5	51M7047	ANEL O	1		X	
6	38H5005	ADAPTADOR	1		X	27 MM, FRONT
7	19M7814	PARAFUSO	2		X	M12 X 50 (HS, HEAD MARKED 10.9)
8	R134465	JUNTA	1		X	
9	26H76	CHAVETA	1		X	5/32" X 3/4" WOODRUFF
10	R135101	ENGRENAGEM	1		X	Z=24
11	12H294	ARRUELA DE PRESSAO	1		X	5/8"
12	14H866	PORCA	1		X	5/8"
13	P47908	ANEL O	2		X	
14	R109433	TUBO	1		X	
15	R1225R	ANEL O	1		X	
16	R138184	COLETOR	1		X	
17	19M8439	PARAFUSO	1		X	M8 X 25 (HS, HEAD MARKED 12.9)
18	19M8274	PARAFUSO	1		X	M8 X 35 (HS, HEAD MARKED 10.9)
19	12M7067	ARRUELA DE PRESSAO	4		X	12 MM
20	19M7905	PARAFUSO SEXT.	4		X	M12 X 200 (HS, HEAD MARKED 10.9)
21	RE73947	BOMBA HIDRAULICA	1	-19187	X	HEMA
	DQ42290	BOMBA HIDRAULICA	1	19188-19496	X	BOSCH
	RE73947	BOMBA HIDRAULICA	1	19497-19867	X	HEMA
	DQ42290	BOMBA HIDRAULICA	1	19868-	X	BOSCH

KIT DE RETENTORES DA BOMBA HIDRAULICA (HEMA)
HYDRAULIC PUMP SEAL KIT (HEMA)
JUEGO DE RETENES BOMBA HIDRAULICA (HEMA)
LVP719 -UN-06OCT95

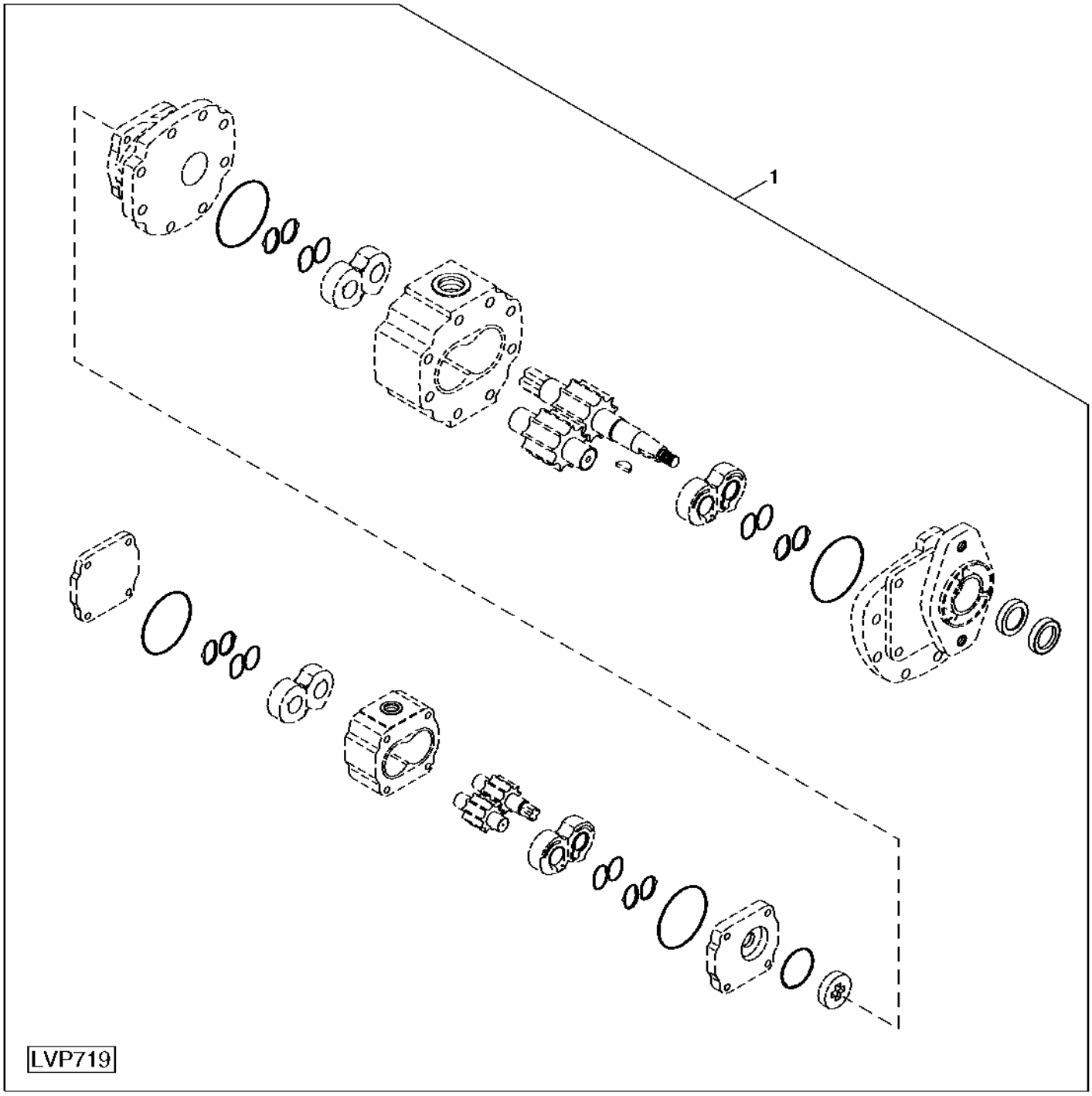

ITEM	NR.PECA	DESCRICAO	QTDE.	NR. SERIE	5403	NOTAS
1	RE72851	KIT - ANEL O	1		X	

FILTRO HIDRAULICO E TUBOS
HYDRAULIC FILTER, SUCTION LINE AND ROCKSHAFT SUPPLY LINE
FILTRO HIDRAULICO, LINEA DE ASPIRACION Y LINEA DE SUMINISTRO DEL EJE OSCILANTE
CQ155384 -UN-03FEB04

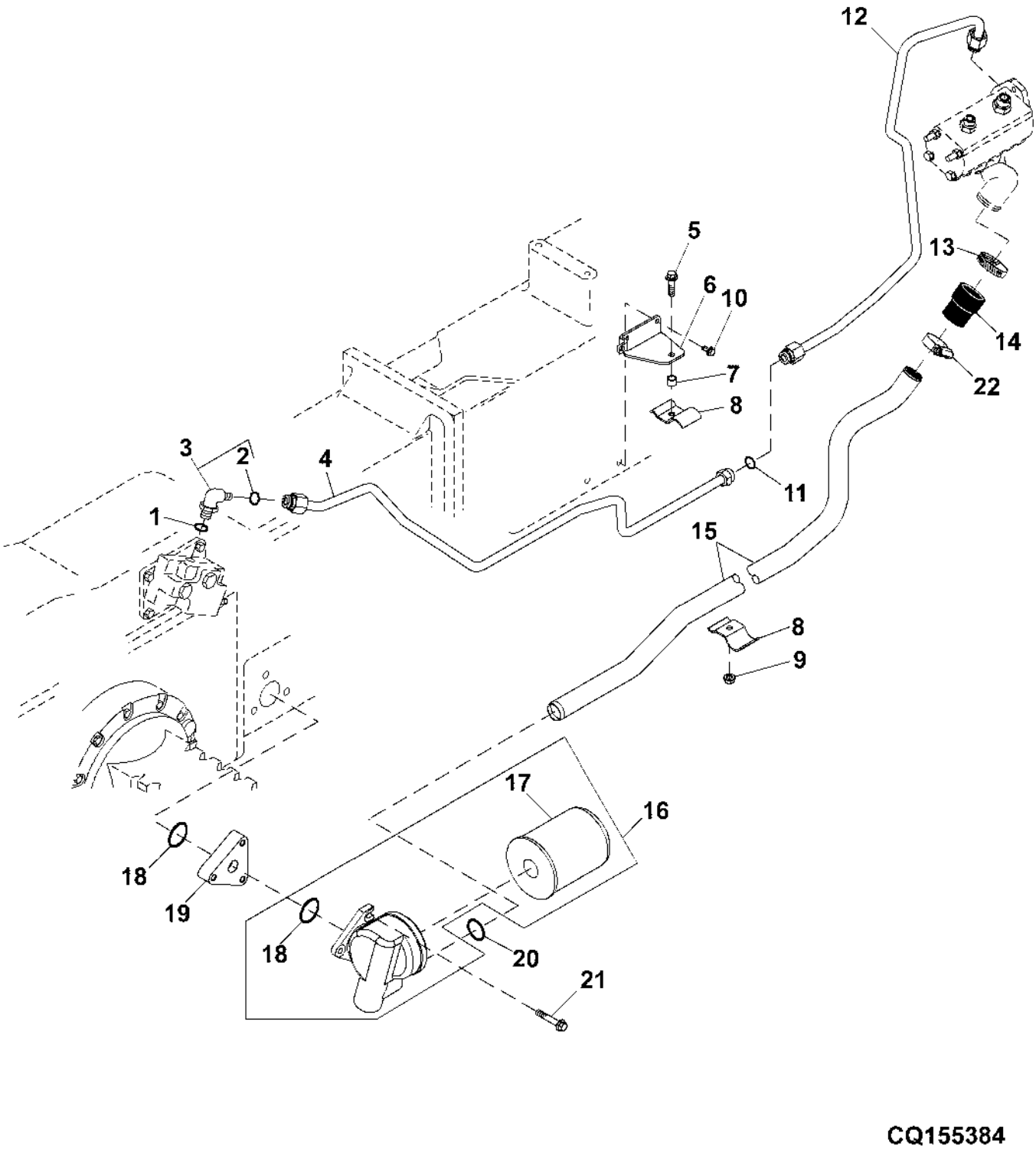

ITEM	NR.PECA	DESCRICAO	QTDE.	NR. SERIE	5403	NOTAS
1	51M7045	ANEL O	1		X	
2	T77858	ANEL O	1		X	
3	38H5018	CONEXAO EM ANGULO	1		X	90°
4	DQ44100	TUBULACAO DE OLEO	1		X	
5	19M8162	PARAFUSO	1		X	M10 X 40 (HS, HEAD MARKED 10.9)
6	RE45819	APOIO	1		X	
7	28H3394	BUCHA	1		X	0.493" X 0.675" X 1/2"
8	R109303	BRACADEIRA	2		X	
9	14M7296	PORCA COM FLANGE	1		X	M10
10	19M7865	PARAFUSO	3		X	M8 X 16 (HS, HEAD MARKED 10.9)
11	T77858	ANEL O	1		X	
12	DQ44099	MANGUEIRA	1		X	
13	DQ15378	BRACADEIRA	4		X	
14	R139009	MANGUEIRA	1		X	
15	CQ44136	PECA NAO CODIFICADA	1		X	
16	RE72823	FILTRO DE OLEO HIDRAULICO	1		X	
17	RE45864	ELEMENTO DE FILTRO	1		X	
18	F1870R	ANEL O	1		X	
19	R140816	ESPACADOR	1		X	
20	U10289	ANEL O	1		X	
21	19M7156	PARAFUSO SEXT.	1		X	M10 X 60
22	DQ28476	BRACADEIRA	1		X	

TUBOS HIDRAULICOS DO FREIO
BRAKE HYDRAULIC LINES (W/O CAB)
LINEAS HIDRAULICAS DE LOS FRENOS (SIN CABINA)
LVP1725 -UN-14JUN99

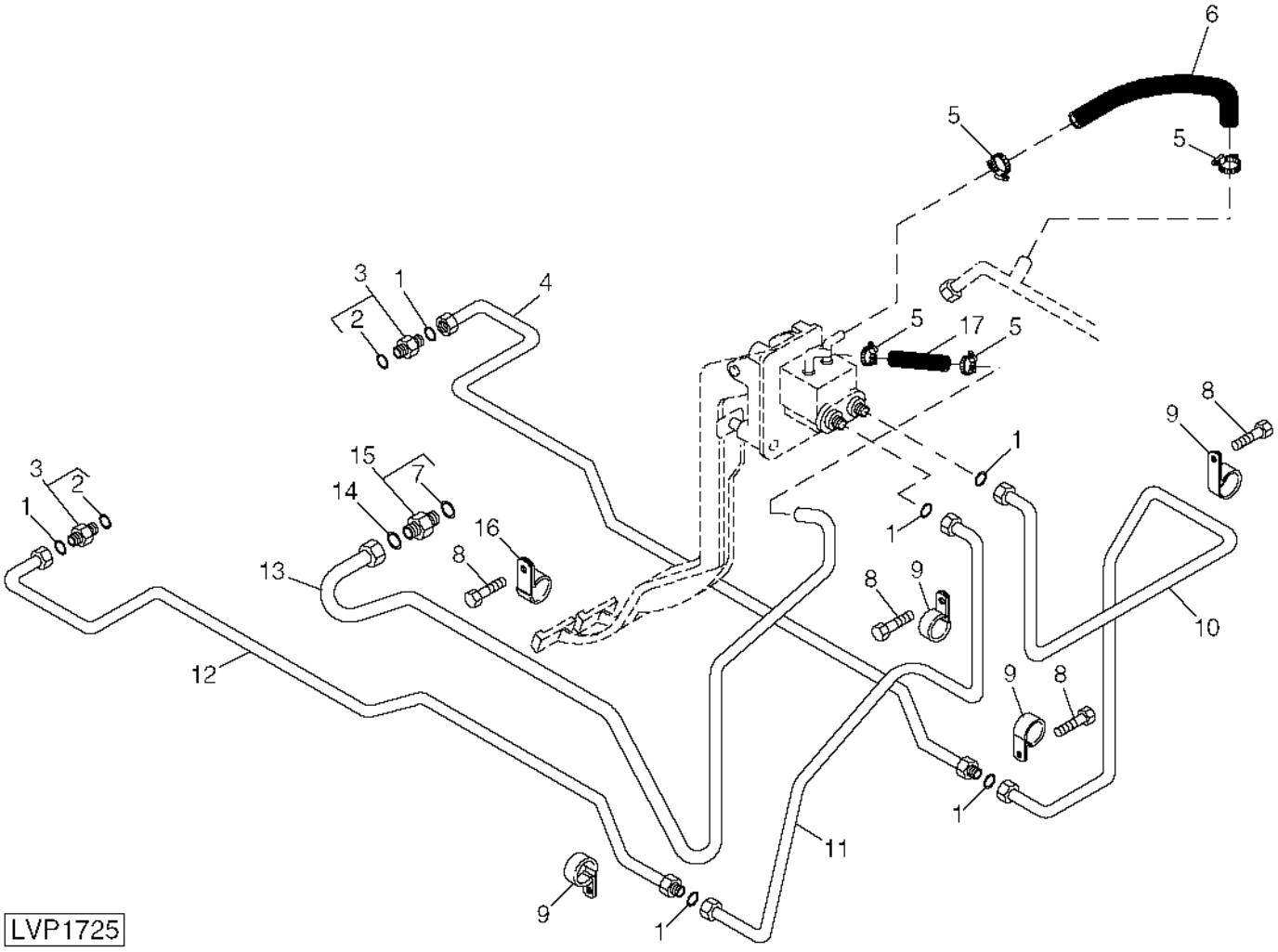

ITEM	NR.PECA	DESCRICAO	QTDE.	NR. SERIE	5403	NOTAS
1	T77814	ANEL O	6		X	
2	51M7040	ANEL O	2		X	
3	38H5001	ADAPTADOR	2		X	
4	DQ44102	PECA NAO CODIFICADA	1		X	LH REAR
5	TY22465	ABRACADEIRA PARA MANGUEIRA	4		X	
6	R114417	MANGUEIRA	1		X	
7	51M7043	ANEL O	1		X	
8	19M7865	PARAFUSO	4		X	M8 X 16 (HS, HEAD MARKED 10.9)
9	H22660	PRESILHA	4		X	
10	DQ44103	PECA NAO CODIFICADA	1		X	LH FRONT
11	DQ44105	TUBULACAO DE OLEO	1		X	RH FRONT
12	DQ44104	TUBULACAO DE OLEO	1		X	RH REAR
13	DQ44106	TUBULACAO DE OLEO	1		X	
14	T77857	ANEL O	1		X	
15	38H5003	ADAPTADOR	1		X	
16	H75541	BRACADEIRA	1		X	
17	R138427	MANGUEIRA	1		X	

TUBOS HIDRAULICOS DA DIRECAO
STEERING HYDRAULIC LINES (W/O CAB)
LINEAS HIDRAULICAS DE DIRECCION (SIN CABINA)
CQ154511 -UN-25MAR03

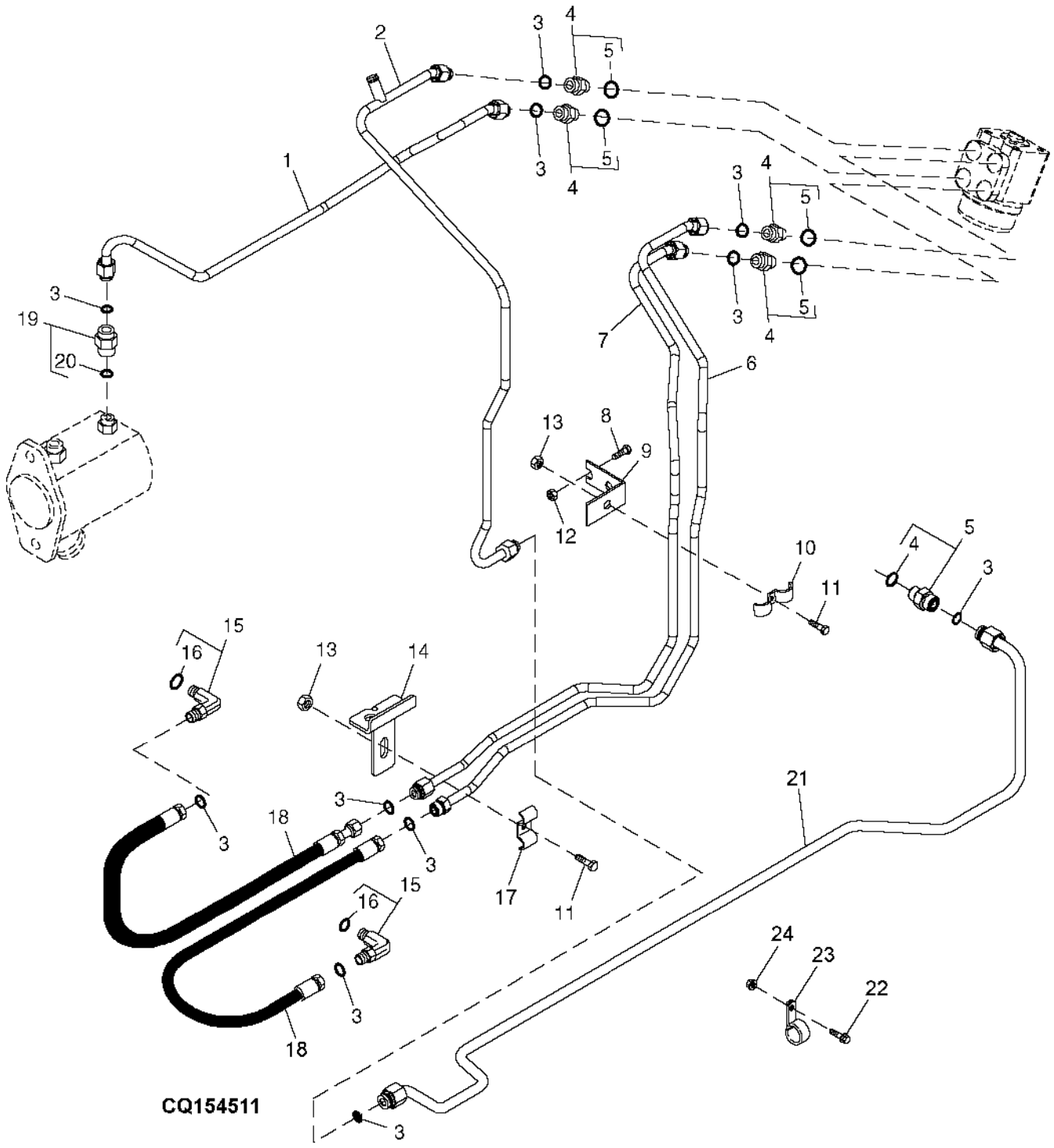

ITEM	NR.PECA	DESCRICAO	QTDE.	NR. SERIE	5403	NOTAS
1	DQ44110	TUBULACAO DE OLEO	1		X	
2	DQ44107	MANGUEIRA	1		X	
	DQ50275	TUBO DE OLEO	1		X	(FRUTEIRO)
3	T77857	ANEL O	AR		X	
4	38H5003	ADAPTADOR	AR		X	
5	51M7043	ANEL O	AR		X	15.300 X 2.200 MM
6	DQ44108	MANGUEIRA	1		X	
	DQ50276	TUBO DE OLEO	1		X	(FRUTEIRO)
7	DQ44109	MANGUEIRA	1		X	
	DQ50275	TUBO DE OLEO	1		X	(FRUTEIRO)
8	19M7139	PARAFUSO SEXT.	AR		X	M8 X 20
9	R138993	APOIO	1		X	
10	R139006	BRACADEIRA	1		X	
11	19M7500	PARAFUSO SEXT.	AR		X	
12	14M7029	PORCA	AR		X	
13	14M7027	PORCA	AR		X	M6
15	38H5023	CONEXAO EM ANGULO	2		X	
16	51M7043	ANEL O	AR		X	15.300 X 2.200 MM
17	R139006	BRACADEIRA	1		X	
18	DQ45918	MANGUEIRA HIDRAULICA	1		X	4X4 RH
	RE73155	MANGUEIRA HIDRAULICA	1		X	4X4 LH
	DQ44756	MANGUEIRA HIDRAULICA	1		X	4X2
19	38H5076	ADAPTADOR	1		X	
20	51M7045	ANEL O	AR		X	19.300 X 2.200 MM
21	DQ44284	TUBULACAO DE OLEO	1		X	
22	19M7139	PARAFUSO SEXT.	AR		X	M8 X 20
23	H75541	BRACADEIRA	1		X	
24	14M7029	PORCA	AR		X	M8

BRACOS, EIXOS E CILINDRO DO LEVANTE DO EIXO OSCILANTE
ROCKSHAFT LIFT ARMS, SHAFT AND CYLINDER
BRAZOS, EJE Y CILINDRO DE ELEVACION DEL EJE OSCILANTE
CQ151537 -UN-26MAR03

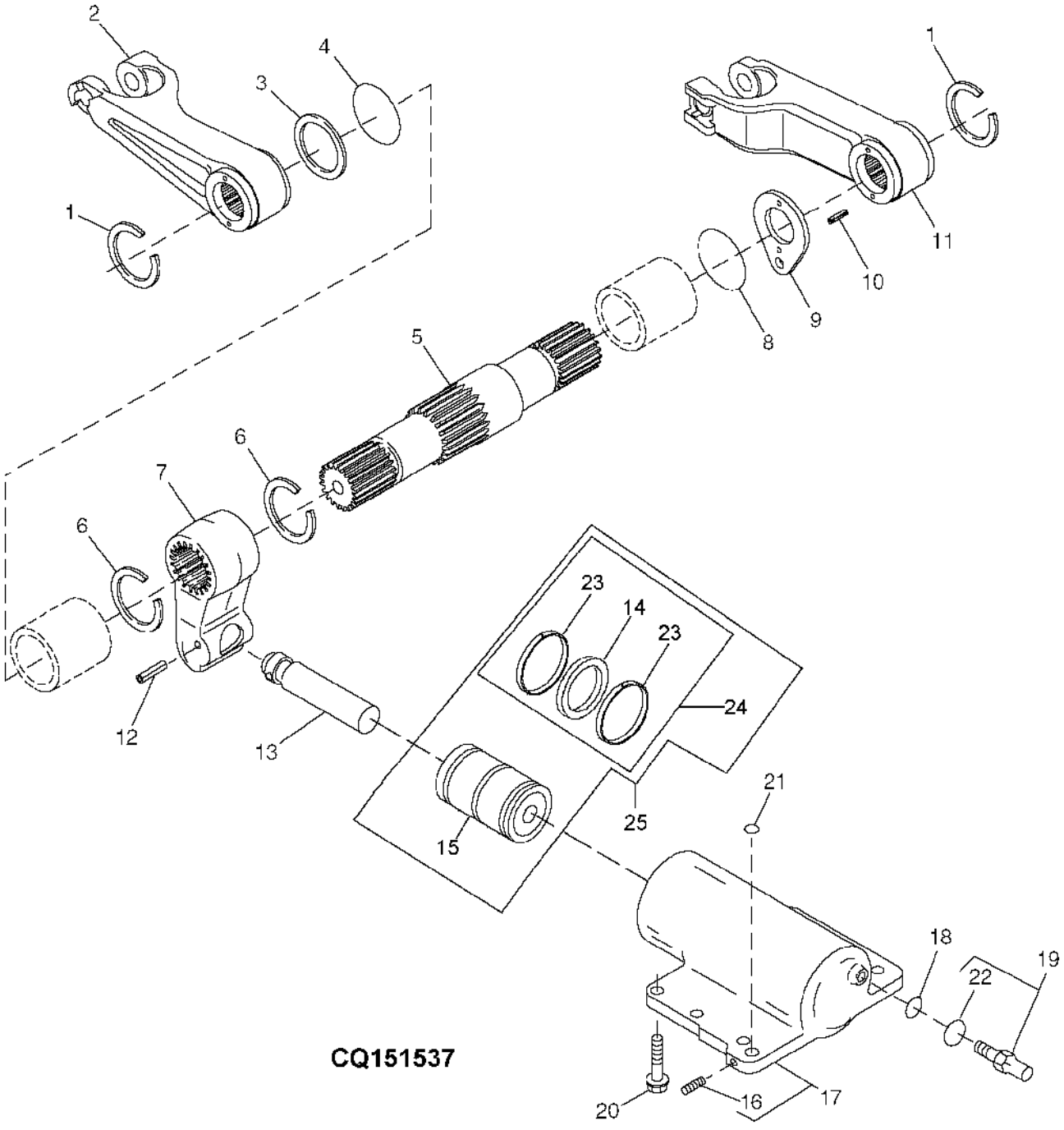

ITEM	NR.PECA	DESCRICAO	QTDE.	NR. SERIE	5403	NOTAS
1	R712R	ANEL DE PRESSAO	2		X	
2	R109267	BRACO ELEVADOR	1		X	RH
3	R105158	ARRUELA	1		X	
4	R105215	JUNTA DE VEDACAO	1		X	
5	R105156	EIXO OSCILANTE	1		X	
6	R26246	ANEL DE PRESSAO	2		X	
7	R105154	BRACO	1		X	
8	A4494R	ANEL O	1		X	
9	R105159	ARRUELA	1		X	
10	34M7059	PINO ELASTICO	2		X	6 X 12 MM
11	R105157	BRACO ELEVADOR	1		X	LH
12	34H320	PINO ELASTICO	1		X	1/4" X 2-1/4"
13	R105155	HASTE	1		X	
14	AL33017	KIT RETENTOR	1		X	
15	DQ39761	PISTAO	1		X	
16	15H275	TAMPAO	1		X	1/4"
17	RE42482	CILINDRO	1		X	
18	T36492	ANEL O	1		X	
19	RE42483	VALVULA	1		X	
20	19M7770	PARAFUSO	6		X	M14 X 50 (HS, HEAD MARKED 12.9)
21	T75497	ANEL O	1		X	
22	T13119	ANEL O	1		X	
23	R141191	ROLAMENTO	2		X	
24	RE73655	KIT RETENTOR	AR		X	
25	DQ39761	PISTAO	AR		X	

CONJUNTO DO ELEVADOR HIDRAULICO
ASSEMBLY HIDRAULIC HITCH
CONJUNTO DEL ELEVADOR HIDRAULICO
CQ154870 -UN-02SEP03

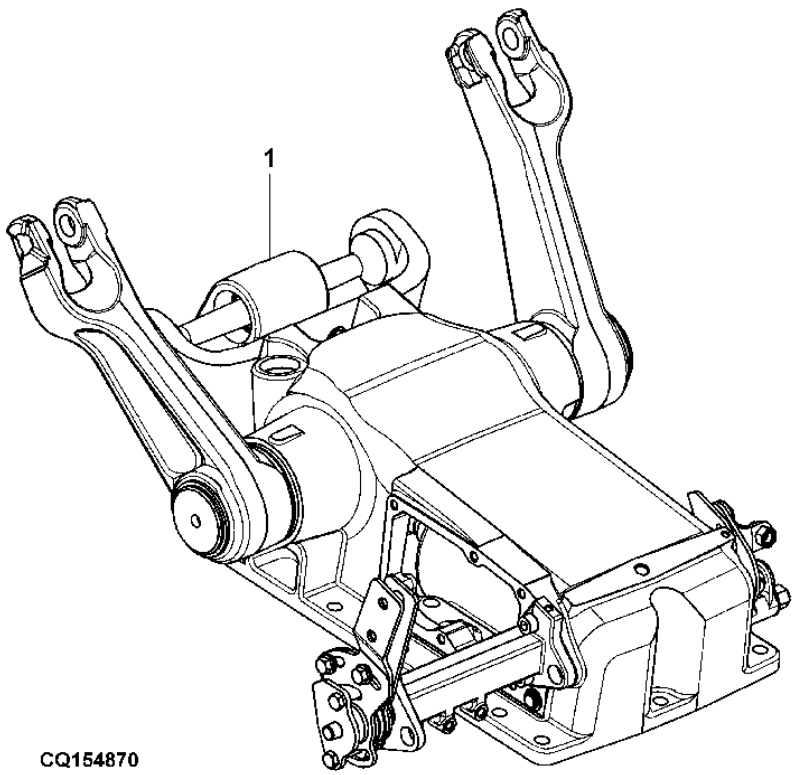

ITEM	NR.PECA	DESCRICAO	QTDE.	NR. SERIE	5403	NOTAS
1	RE73652	ELEVADOR HIDRAULICO	1		X	

MEMORANDA
MEMORANDA
MEMORANDA

CAIXA DO EIXO OSCILANTE
ROCKSHAFT HOUSING, DIPSTICK AND CENTER LINK BRACKET
CAJA DEL EJE OSCILANTE, BRAZO Y SOPORTE DEL ESLABON CENTRAL
LVP2316 -UN-19MAY00

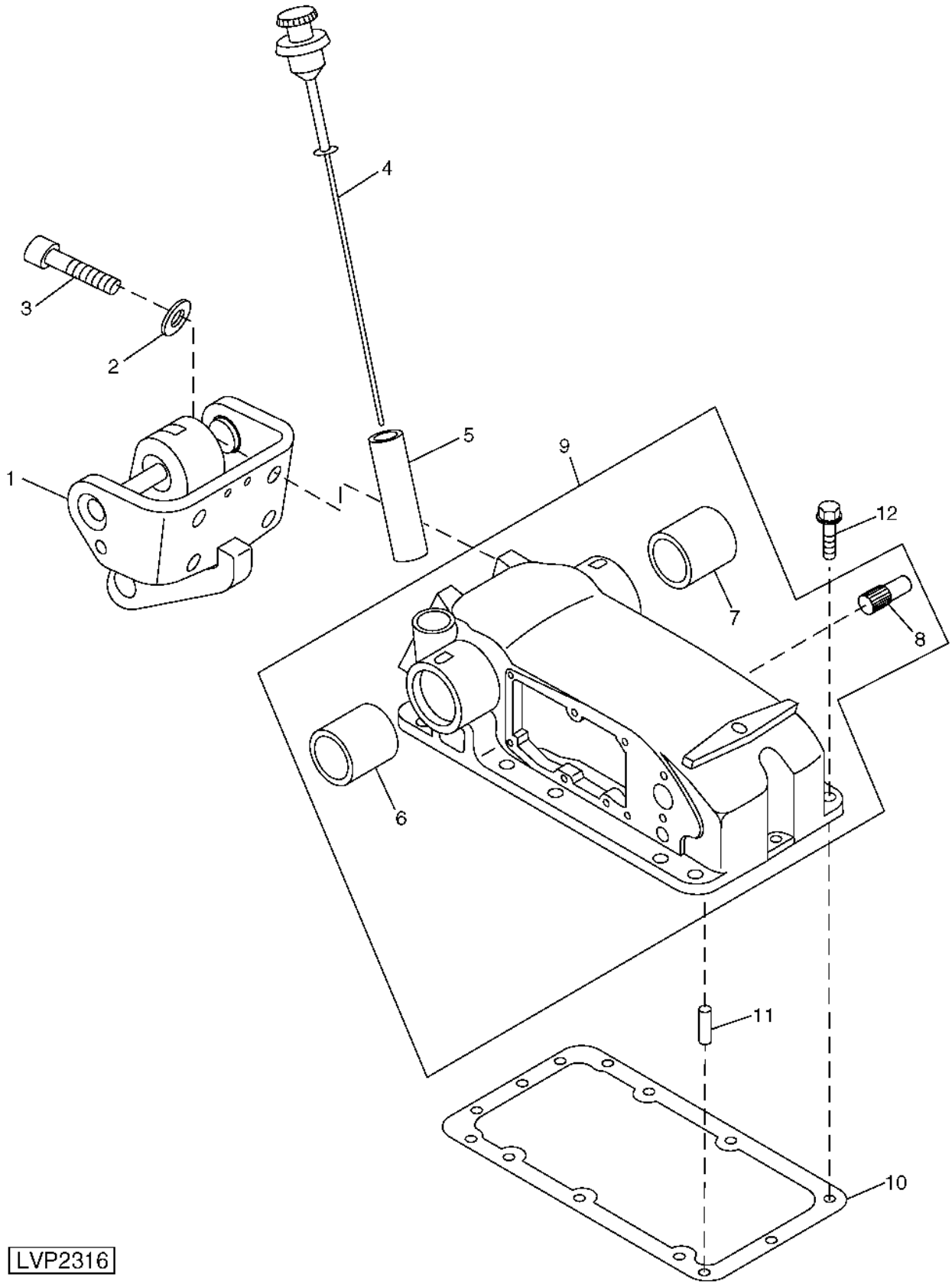

ITEM	NR.PECA	DESCRICAO	QTDE.	NR. SERIE	5403	NOTAS
1	RE42480	APOIO	1		X	
2	24M7241	ARRUELA	4		X	17 X 34 X 4 MM
3	19M8445	PARAFUSO	4		X	M16 X 45 (HS, HEAD MARKED 12.9)
4	DQ60600	VARETA DE NIVEL	1		X	
5	CQ60114	BOCAL DE ENCHIMENTO	1		X	
6	R105151	BUCHA	1		X	RH
7	R105152	BUCHA	1		X	LH
8	R114056	PINO	1		X	DRAFT CANCELLATION
9	RE42479	CARCACA	1		X	INCLUDES (2) BUSHINGS AND (1) PIN
10	R105255	JUNTA	1		X	
11	R122210	PINO	2		X	
12	19M7790	PARAFUSO	11		X	M12 X 35 (HS, HEAD MARKED 10.9)

LIGACAO DE CONTROLE DO EIXO OSCILANTE
ROCKSHAFT CONTROL LINKAGE
VARILLAJE DE CONTROL DEL EJE OSCILANTE
LVP1082 -UN-02OCT97

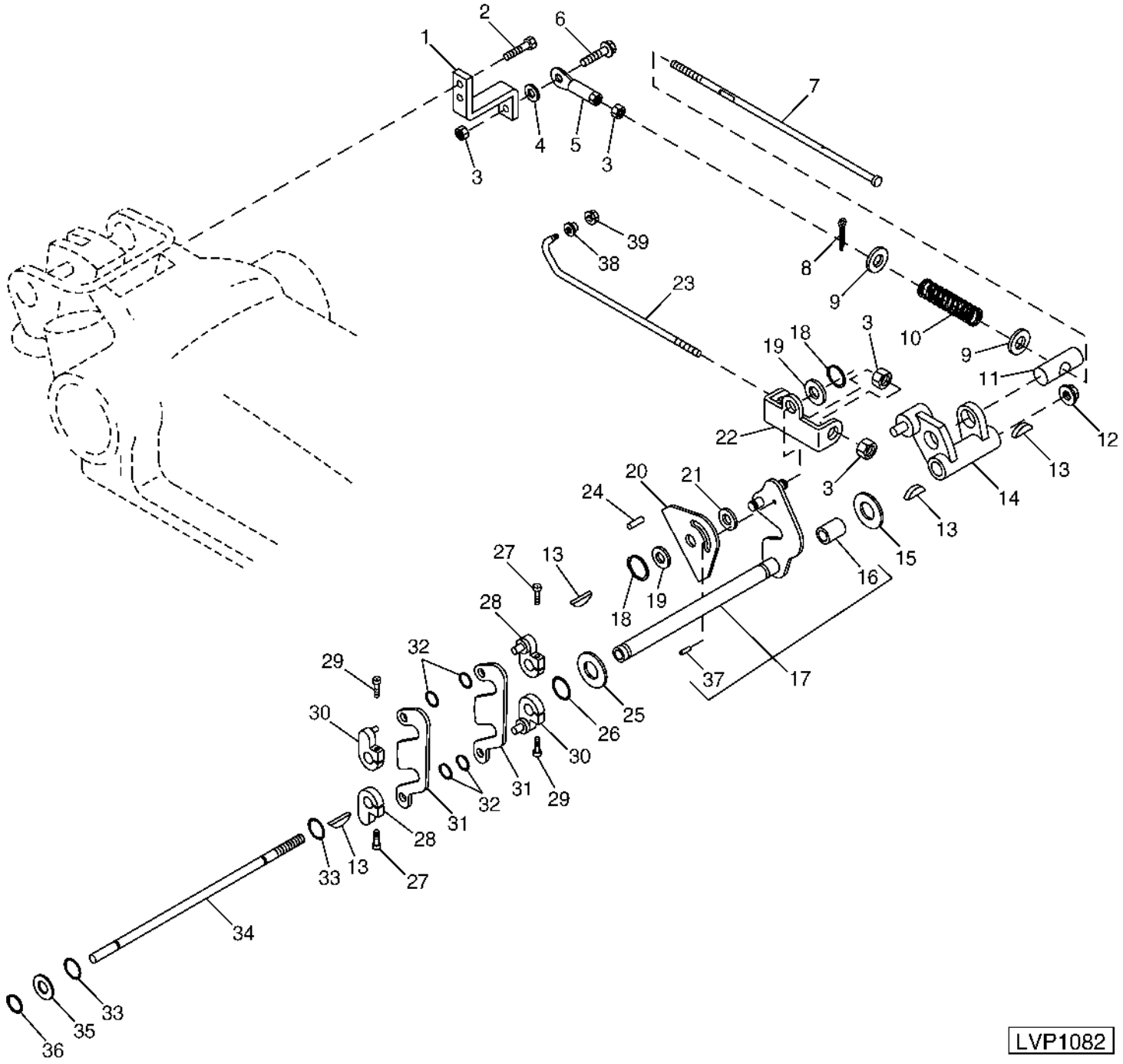

ITEM	NR.PECA	DESCRICAO	QTDE.	NR. SERIE	5403	NOTAS
1	R105164	APOIO	1		X	
2	19M7785	PARAFUSO	2		X	M10 X 25 (HS, HEAD MARKED 10.9)
3	14M7274	PORCA	4		X	M10
4	24H1781	ARRUELA	1		X	13/32" X 7/8" X 1/4"
5	RE42501	EXTREMO	1		X	
6	19M7835	PARAFUSO	1		X	M10 X 35 (HS, HEAD MARKED 10.9)
7	R105186	PARAFUSO PRISIONEIRO	1		X	
8	11M7008	CONTRA-PINO	1		X	2 X 14 MM
9	24M7096	ARRUELA	2		X	10.500 X 18 X 1.600 MM
10	R105187	MOLA	1		X	
11	R105201	PINO	1		X	
12	14M7401	PORCA DE SEGURANCA	1		X	M12
13	26H70	CHAVETA	4		X	1/8" X 1/2"
14	RE45979	ALAVANCA	1		X	
15	24M7038	ARRUELA	1		X	13.500 X 24 X 2.500 MM
16	R105208	BUCHA	1		X	
17	RE46010	ALAVANCA	1		X	
18	R26871	ANEL DE PRESSAO	2		X	
19	24H1849	ARRUELA	2		X	17/32" X 1" X 0.036"
20	R114057	ALAVANCA	1		X	
21	R114360	ARRUELA	1		X	
22	R105189	FORQUILHA	1		X	
23	R114429	HASTE	1		X	
24	R114056	PINO	1		X	DRAFT CANCELLATION
25	R105168	ARRUELA	AR		X	
26	P48347	ANEL O	1		X	
27	19M8511	PARAFUSO	2		X	M6 X 22 (HS, HEAD MARKED 12.9)
28	RE42486	ALAVANCA	2		X	
29	19M8505	PARAFUSO	2		X	M6 X 25 (HS, HEAD MARKED 12.9)
30	RE42487	ALAVANCA	2		X	
31	R105174	ARTICULACAO	2		X	
32	R72653	ANEL DE PRESSAO	4		X	
33	P51212	ANEL O	2		X	
34	R105183	EIXO	1		X	
35	R105216	ARRUELA	1		X	
36	R32507	ANEL DE PRESSAO	1		X	
37	34M7201	PINO ELASTICO	1		X	4 X 10 MM
38	R114430	BUCHA	1		X	
39	14M7303	PORCA COM FLANGE	1		X	M6

ALAVANCAS DE CONTROLE DO EIXO OSCILANTE
ROCKSHAFT CONTROL LEVERS
PALANCAS D CONTROL DEL EJE OSCILANTE
LVP1084 -UN-21NOV97

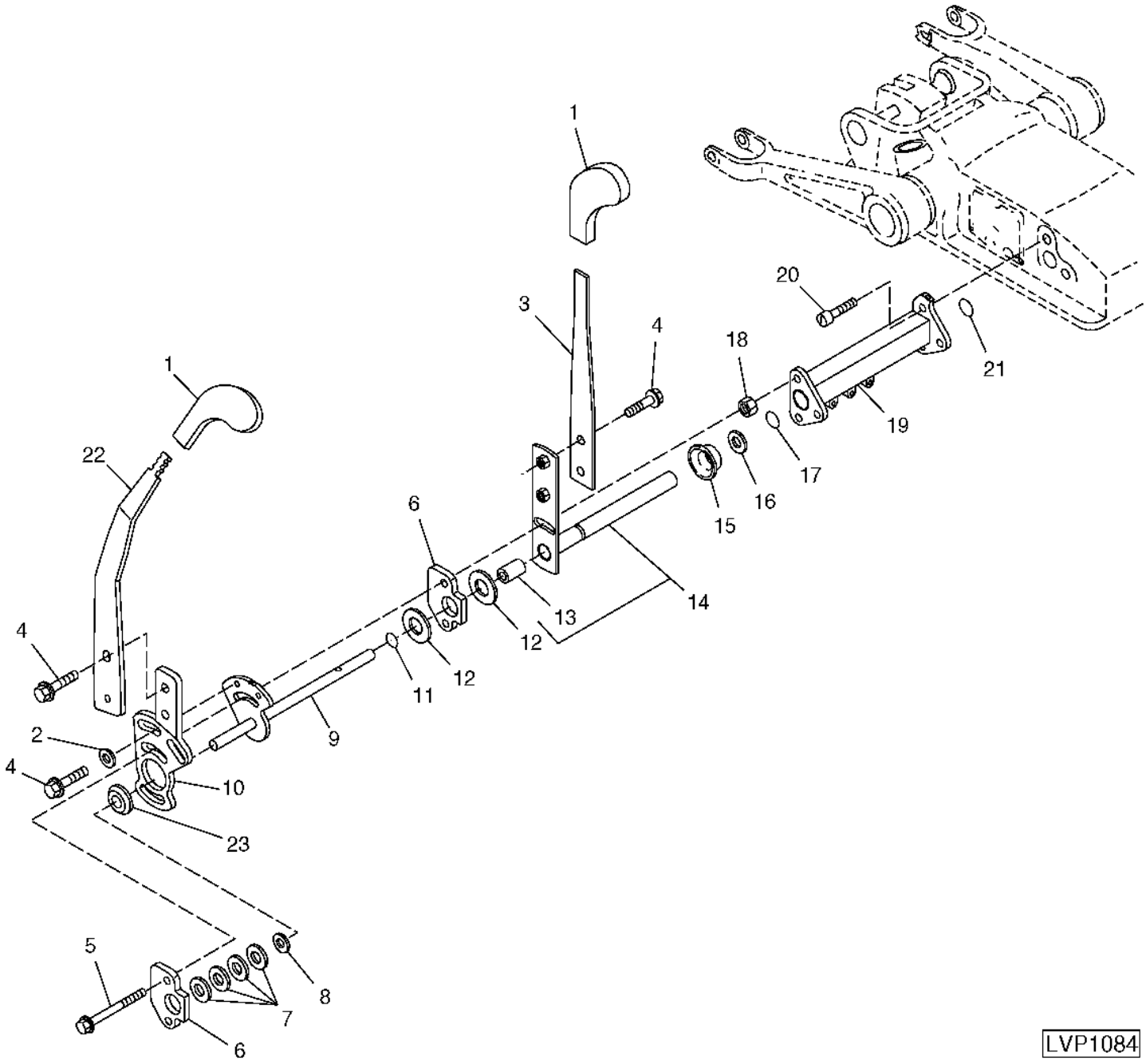

ITEM	NR.PECA	DESCRICAO	QTDE.	NR. SERIE	5403	NOTAS
1	M48534	MANOPLA	2		X	
2	24M7238	ARRUELA	2		X	8.700 X 17 X 2 MM
3	R109337	ALAVANCA	1		X	
4	19M7865	PARAFUSO	6		X	M8 X 16 (HS, HEAD MARKED 10.9)
5	19M7274	PARAFUSO SEXT.	2		X	M8 X 70
6	R105175	PLACA	2		X	
7	12M6601	MOLA DE DISCO	4		X	14.200 X 28 X 1.500 MM
8	R105216	ARRUELA	1		X	
9	RE46035	PLACA	1		X	
10	RE46017	ALAVANCA	1		X	
11	P51212	ANEL O	1		X	
12	R105198	REVESTIMENTO	2		X	
13	R105208	BUCHA	1		X	
14	RE46011	ALAVANCA	1		X	
15	R105166	ESPACADOR	1		X	
16	R105168	ARRUELA	1		X	
17	P48347	ANEL O	1		X	
18	14M7273	PORCA	2		X	M8
19	R105173	MANCAL	1		X	
20	19M8533	PARAFUSO	2		X	M10 X 25 (HS, HEAD MARKED 10.9)
21	H21957	ANEL O	1		X	
22	R137723	ALAVANCA	1		X	
23	R114422	ESPACADOR	1		X	

SISTEMA HIDRAULICO
HYDRAULIC SISTEM
SISTEMA HIDRAULICO
CQ154400 -UN-27MAR03

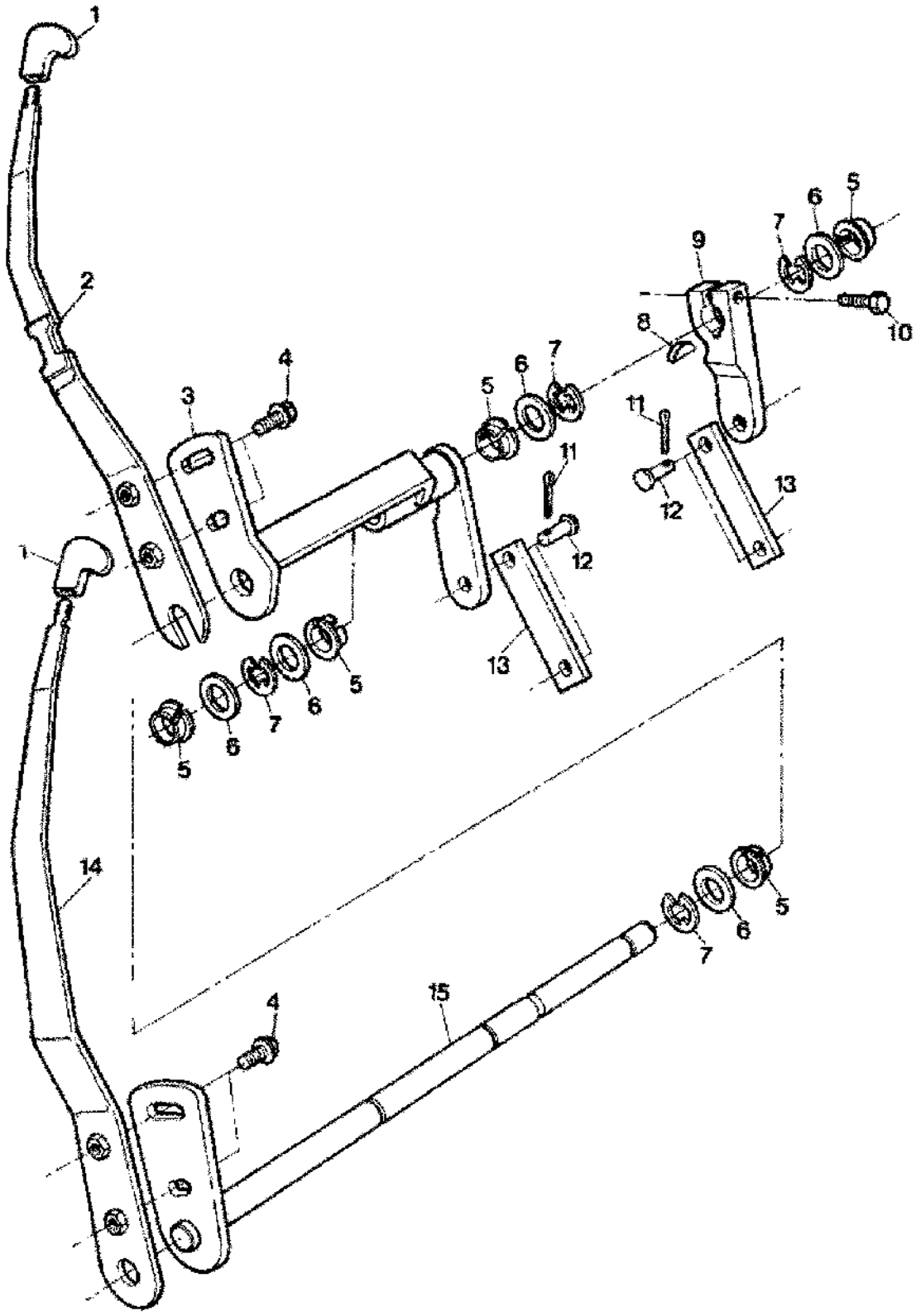

CQ154400

ITEM	NR.PECA	DESCRICAO	QTDE.	NR. SERIE	5403	NOTAS
1	M48534	MANOPLA	2		X	
2	DQ46571	ALAVANCA	1		X	
3	DQ60682	ALAVANCA	1		X	
4	19M7865	PARAFUSO	AR		X	(HS, HEAD MARKED 10.9)
5	T39639	ARRUELA	5		X	
6	24M7049	ARRUELA	AR		X	17.500 X 30 X 3 MM
7	F2863R	ANEL DE PRESSAO	4		X	
8	CQ26137	CHAVETA	1		X	
9	CQ26108	ALAVANCA	1		X	
10	19M3121	PARAFUSO SEXT.	AR		X	M6 X 30
11	11M7076	CONTRA-PINO	AR		X	1.600 X 12 MM
12	CQ03980	PINO	2		X	
13	CQ27591	TIRA	2		X	
14	DQ46570	ALAVANCA	1		X	
15	DQ60681	ALAVANCA	1		X	

MEMORANDA
MEMORANDA
MEMORANDA

VALVULA DE CONTROLE DO LEVANTE
ROCKSHAFT CONTROL VALVE
VALVULA DE CONTROL DO LEVANTE
CQ155386 -UN-06JAN04

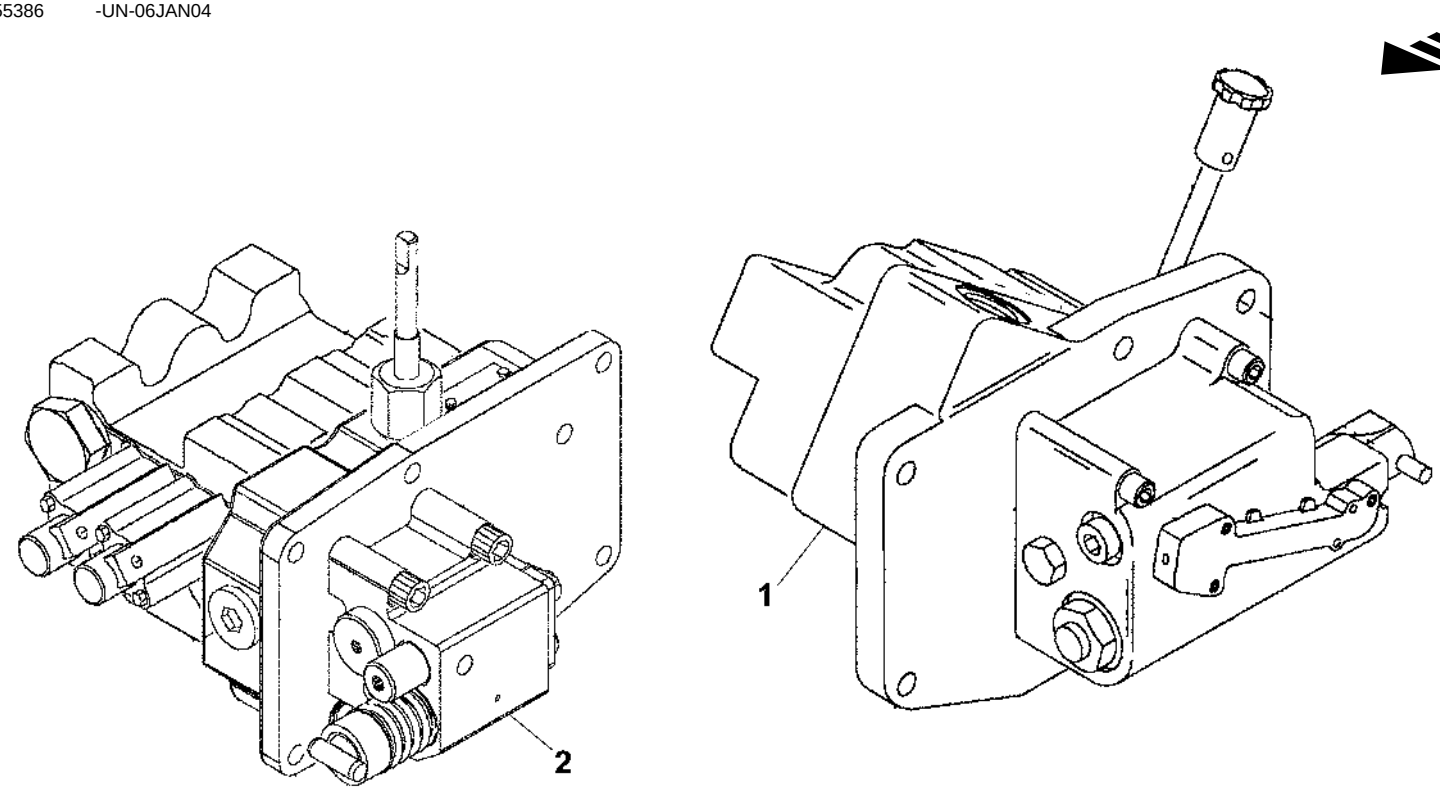

ITEM	NR.PECA	DESCRICAO	QTDE.	NR. SERIE	5403	NOTAS
1	RE72999	VALVULA DE CONTROLE	1	-20545	X	(B)
	RE177112	VALVULA	1	20546-	X	(B)
2	RE73000	VALVULA DE CONTROLE	1	-20545	X	(A)
	RE177116	VALVULA	1	20546-	X	(A)

(A) COM VALVULA DE CONTROLE SELETIVO
(A) WITH SELETIVE CONTROL VALVE
(A) CON VALVULA DE CONTROLE SELETIVO

(B) SEM VALVULA DE CONTROLE SELETIVO
(B) WITHOUT SELETIVE CONTRL VALVE
(B) SIN VALVULA DE CONTROLE SELETIVO

VALVULA DE CONTROLE DO EIXO OSCILANTE (SEM VALVULA DE CONTROLE SELETIVO)
ROCKSHAFT CONTROL VALVE (WITHOUT SELECTIVE CONTROL VALVE)
VALVULA DE CONTROL DEL EJE OSCILANTE (SIN VALVULA DE CONTROL SELECTIVO)
LVP335 -UN-11OCT94

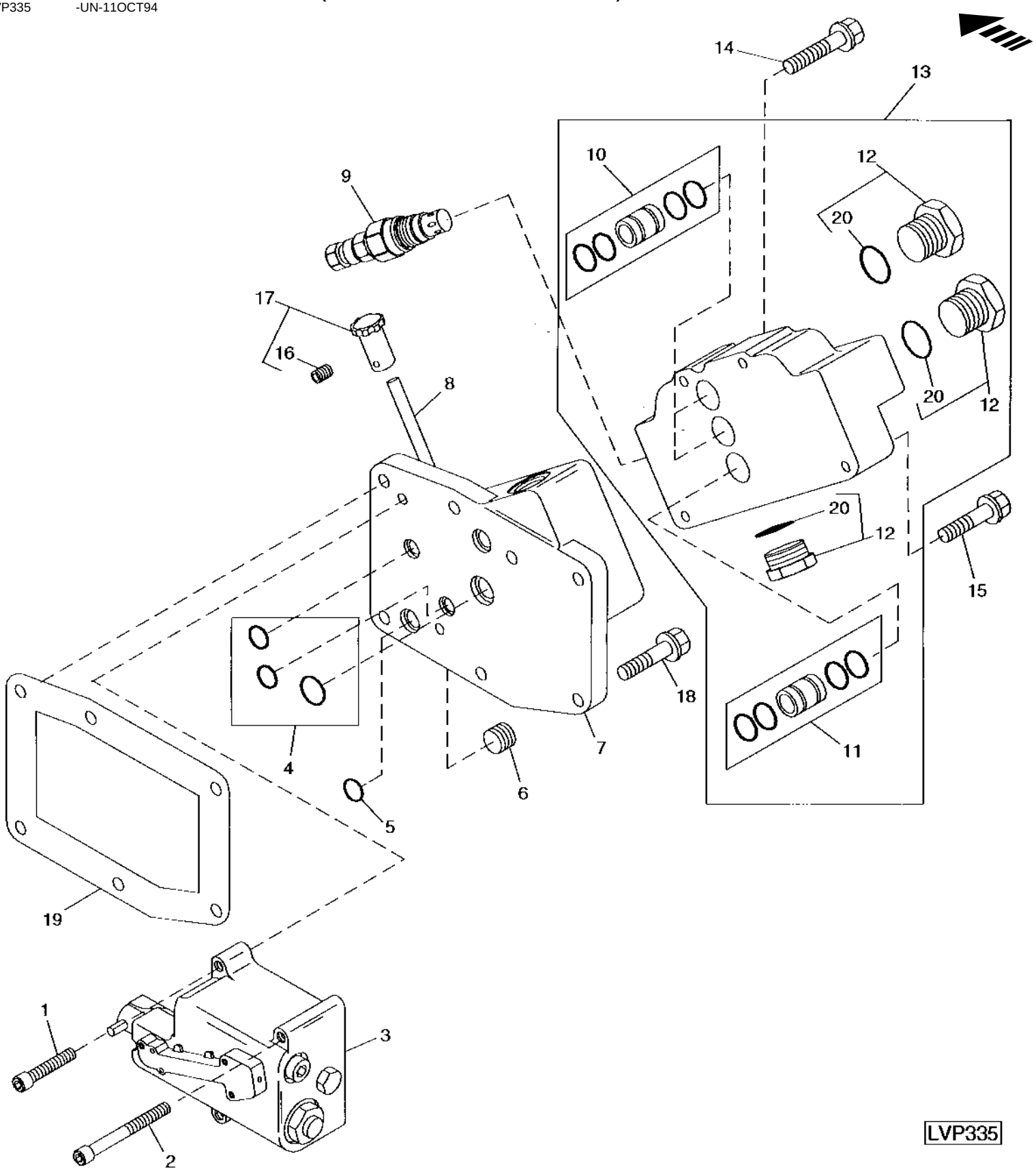

ITEM	NR.PECA	DESCRICAO	QTDE.	NR. SERIE	5403	NOTAS
1	R113838	PARAFUSO SEXT.	1	-20545	X	
2	R113837	PARAFUSO SEXT.	2	-20545	X	
3	RE199473	KIT - VALV. LEVANTE	1	-20545	X	
4	RE45959	KIT RETENTOR	1	-20545	X	
5	T77857	ANEL O	1	-20545	X	
6	RE45958	PLUGUE	1	-20545	X	
7	R105219	CARCACA	1	-20545	X	
8	RE42481	VALVULA	1	-20545	X	
9	RE45861	VALVULA DE ALIVIO DE PRESS.	1		X	
10	RE45736	TUBO	2		X	
11	RE45735	TUBO	1		X	
12	RE45960	PLUGUE	3		X	
13	RE42497	CAPA	1		X	
14	19H2650	PARAFUSO SEXT.	2		X	1/4" X 2" UNF
15	19H2474	PARAFUSO SEXT.	2		X	1/4" X 1-1/2" UNF
16	22M7072	PARAF. DE FENDA	1	-20545	X	M6 X 10
17	RE58886	MANOPLA	1	-20545	X	
18	19M7867	PARAFUSO	5		X	M8 X 25
19	TY16021	SELANTE	AR	-20545	X	50 ML
20	51M7045	ANEL O	3		X	

VALVULA DE CONTROLE DO EIXO OSCILANTE
ROCKSHAFT CONTROL LEVERS
PALANCAS DE CONTROL DEL EJE OSCILANTE
CQ155056 -UN-03SEP03

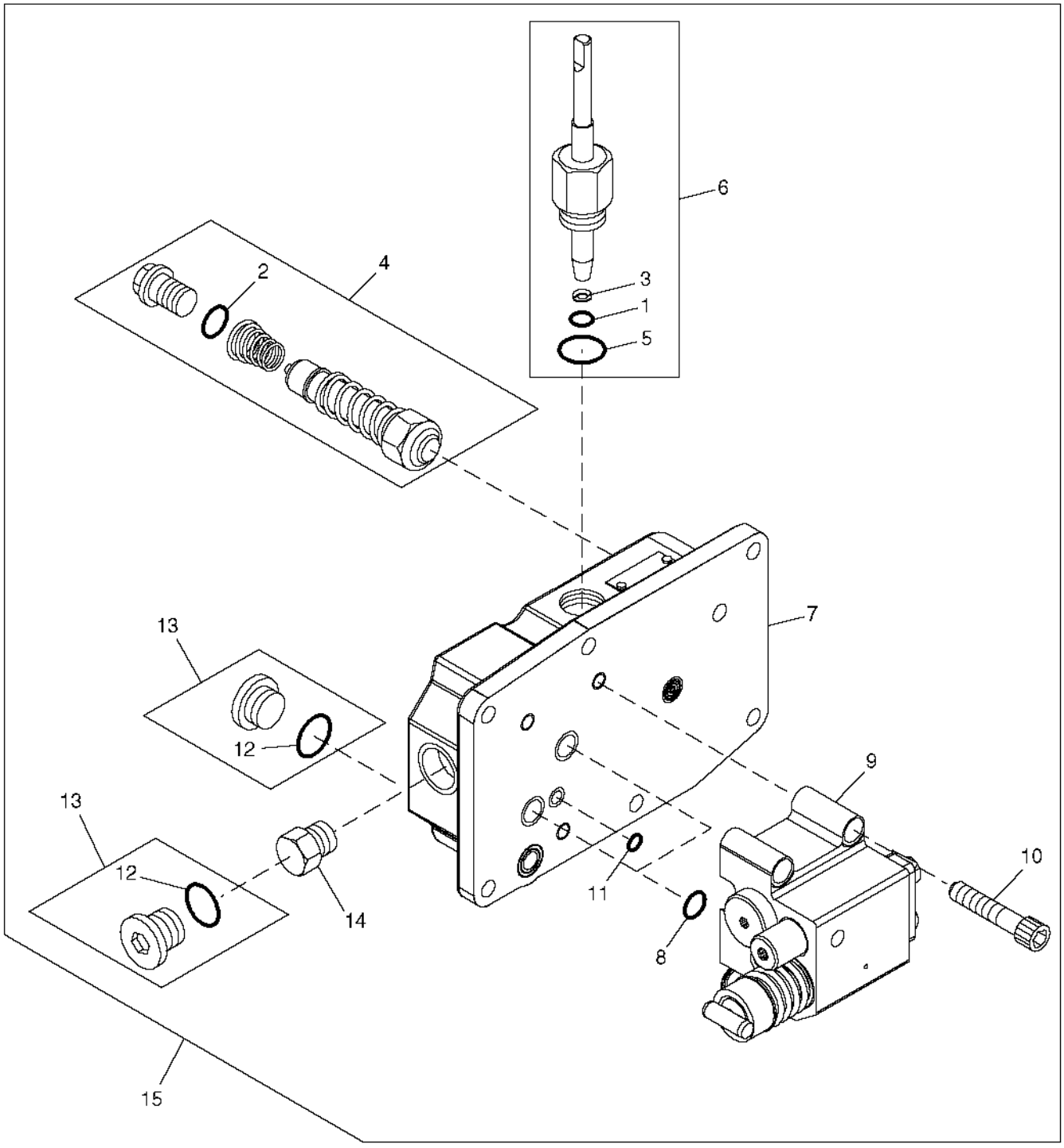

CQ155056

ITEM	NR.PECA	DESCRICAO	QTDE.	NR. SERIE	5403	NOTAS
1	R26375	ANEL O	1	20546-	X	
2	U40962	ANEL O	1	20546-	X	
3	R34129	ANEL DE APOIO	1	20546-	X	
4	RE182815	VALVULA DE ALIVIO DE PRESS.	AR	20546-	X	M8X16
5	51M7043	ANEL O	AR	20546-	X	M8X70
6	RE182816	KIT - VALV. LEVANTE	1	20546-	X	
7	R182818	VALV. CONTROLADORA DE FLUXO	2	20546-	X	14,2X28
8	T36492	ANEL O	1	20546-	X	
9	RE194735	VALVULA	1	20546-	X	
10	M10357	ENGRENAGEM DE CORRENTE	3	20546-	X	8,7X17X2MM
11	U40962	ANEL O	1	20546-	X	
12	R26448	ANEL O	1	20546-	X	
13	RE45958	PLUGUE	1	20546-	X	
14	15H558	TAMPAO	1	20546-	X	
15	RE194734	VALV.DE CONTR.ATUADA HIDR.	1	20546-	X	

VALVULA DE CONTROLE SELETIVO DUPLA
DUAL SELECTIVE CONTROL VALVE
VALVULA DE CONTROL SELECTIVO DOBLE
LVP1732 -UN-11JUN99

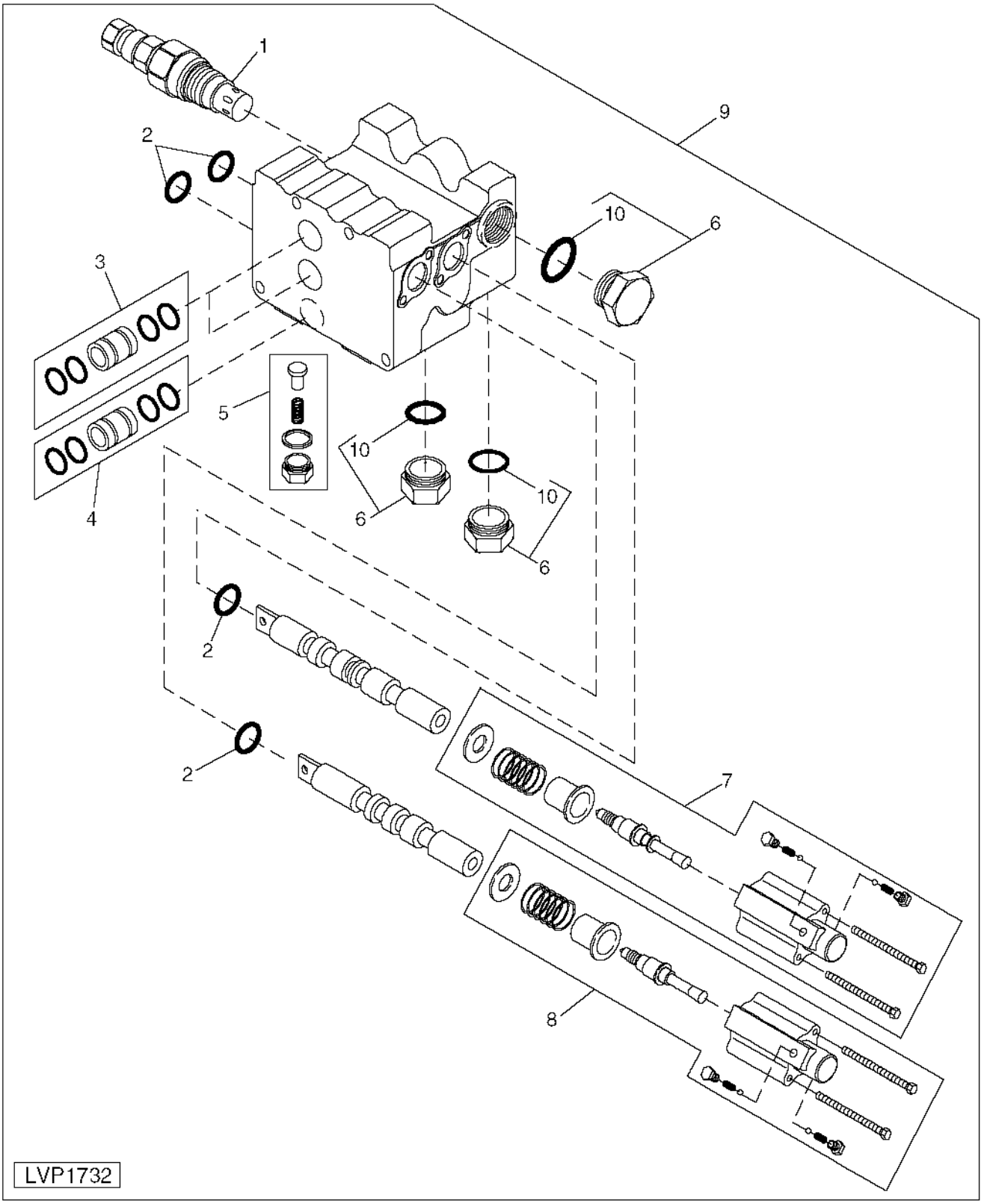

ITEM	NR.PECA	DESCRICAO	QTDE.	NR. SERIE	5403	NOTAS
1	RE45861	VALVULA DE ALIVIO DE PRESS.	1		X	
2	R51603	ANEL O	4		X	
3	RE45736	TUBO	2		X	
4	RE45735	TUBO	1		X	
5	RE45952	KIT	2		X	
6	RE45960	PLUGUE	3		X	
7	RE45954	KIT	1		X	
8	RE45955	KIT	1		X	
9	RE42495	VALVULA	1	-20545	X	(PEDIR TAMBEM (4) 38H5003)
	RE60527	VALVULA	1	20546-	X	
10	51M7045	ANEL O	3		X	
..	RE45959	KIT RETENTOR	1		X	

TUBOS HIDRAULICOS DA VCS DUPLA
DUAL SCV HYDRAULIC LINES
LINEAS HIDRAULICAS DE LA VCS DOBLE
LVP1067 -UN-02OCT97

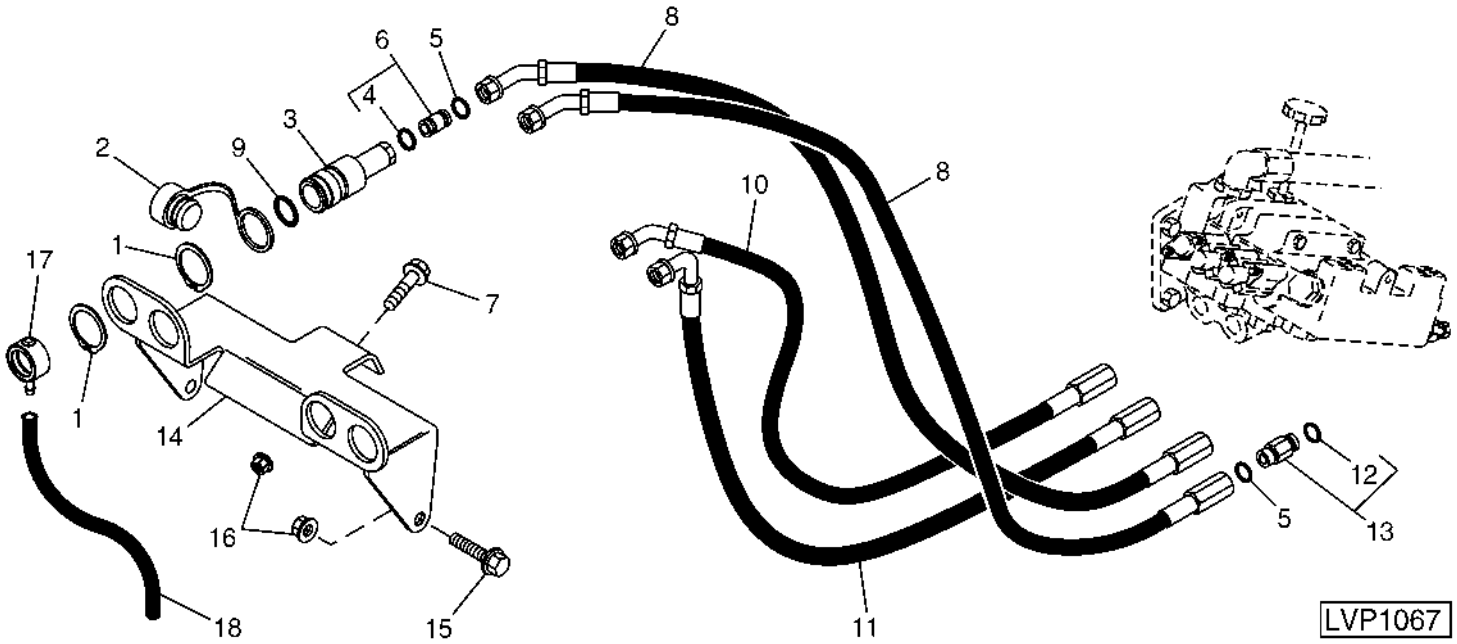

ITEM	NR.PECA	DESCRICAO	QTDE.	NR. SERIE	5403	NOTAS
1	R120797	ANEL DE PRESSAO	8		X	
2	A15899	PLUGUE	4		X	
3	RE45822	ENGATE DO ARRANQUE	4		X	
4	51M7045	ANEL O	4		X	
5	T77857	ANEL O	8		X	
6	38H5076	ADAPTADOR	4		X	
7	19M7866	PARAFUSO	2		X	M8 X 20 (HS, HEAD MARKED 10.9)
8	RE45723	TUBULACAO DE OLEO	2		X	
9	R74210	ANEL O	4		X	BELOW +10°C (50°F)
	R83630	ANEL O	4		X	ABOVE +10°C (50°F)
10	RE45707	TUBULACAO DE OLEO	1		X	
11	RE45724	TUBULACAO DE OLEO	1		X	
12	51M7043	ANEL O	4		X	
13	38H5003	ADAPTADOR	4		X	
14	R109192	APOIO	1		X	
15	19M7897	PARAFUSO	2		X	M8 X 35 (HS, HEAD MARKED 10.9)
16	14M7298	PORCA COM FLANGE	4		X	M8
17	RE45981	VALVULA DE DRENO	AR		X	
18	.....	MANGUEIRA	AR		X	(MF 7.62 M (25') TY22324)

JOGO DE ACOPLADORES HIDRAULICOS
MID-MOUNT COUPLER KIT
JUEGO DE ACOPLADORES HIDRAULICOS DEL MONTAJE CENTRAL
LVP781 -UN-15APR96

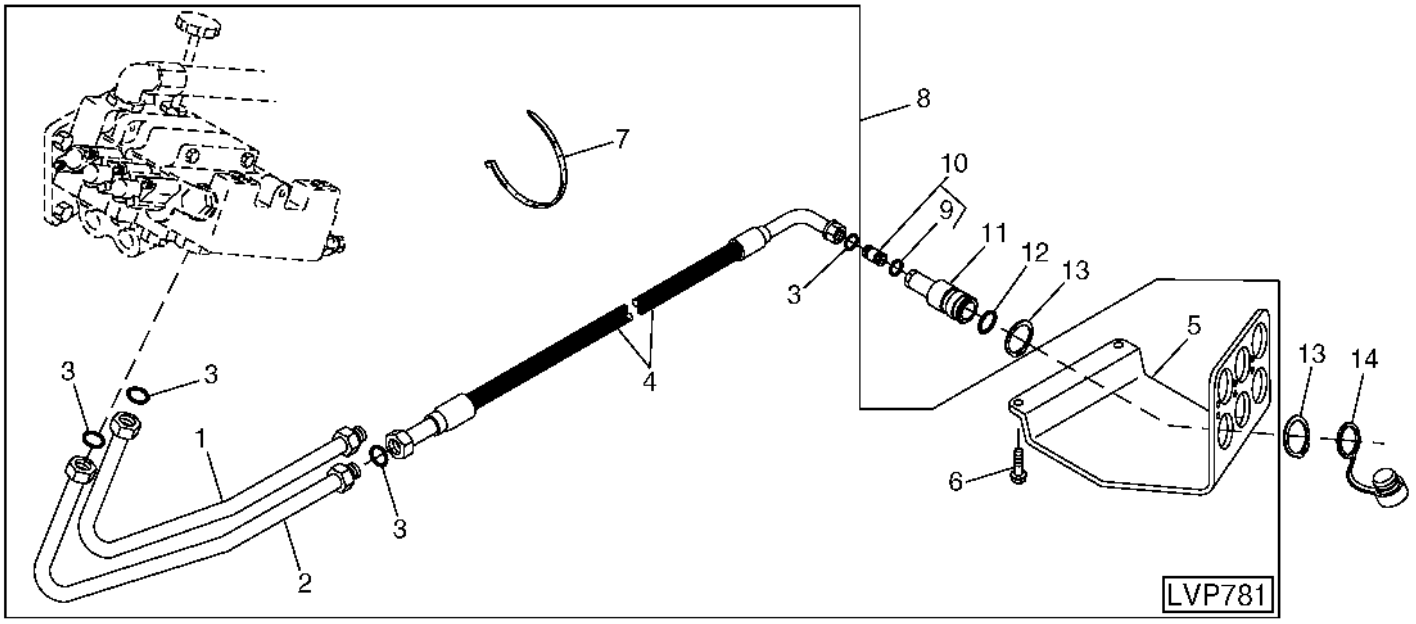

ITEM	NR.PECA	DESCRICAO	QTDE.	NR. SERIE	5403	NOTAS
1	RE66995	TUBULACAO DE OLEO	2		X	
2	RE66996	TUBULACAO DE OLEO	2		X	
3	T77857	ANEL O	12		X	
4	RE45723	TUBULACAO DE OLEO	4		X	((2) INCLUDED IN RE63562 KIT)
5	R127742	APOIO	1		X	
6	19M8672	PARAFUSO	2		X	M14 X 25 (HS, HEAD MARKED 10.9)
7	R76477	CINTA	1		X	
8	**LV100069**	**KIT**	**1**		**X**	
9	51M7045	ANEL O	4		X	
10	38H5076	ADAPTADOR	4		X	
11	RE45822	ENGATE DO ARRANQUE	4		X	
12	R74210	ANEL O	4		X	BELOW +10°C (50°F)
	R83630	ANEL O	4		X	ABOVE +10°C (50°F)
13	R120797	ANEL DE PRESSAO	8		X	
14	AW28043	KIT	1		X	COLORED PLUG

ELO CENTRAL DO ENGATE
THREE POINT HITCH CENTER LINK
ESLABON CENTRAL DEL ENGANCHE DE 3 PUNTOS
LVP1682 -UN-24MAY99

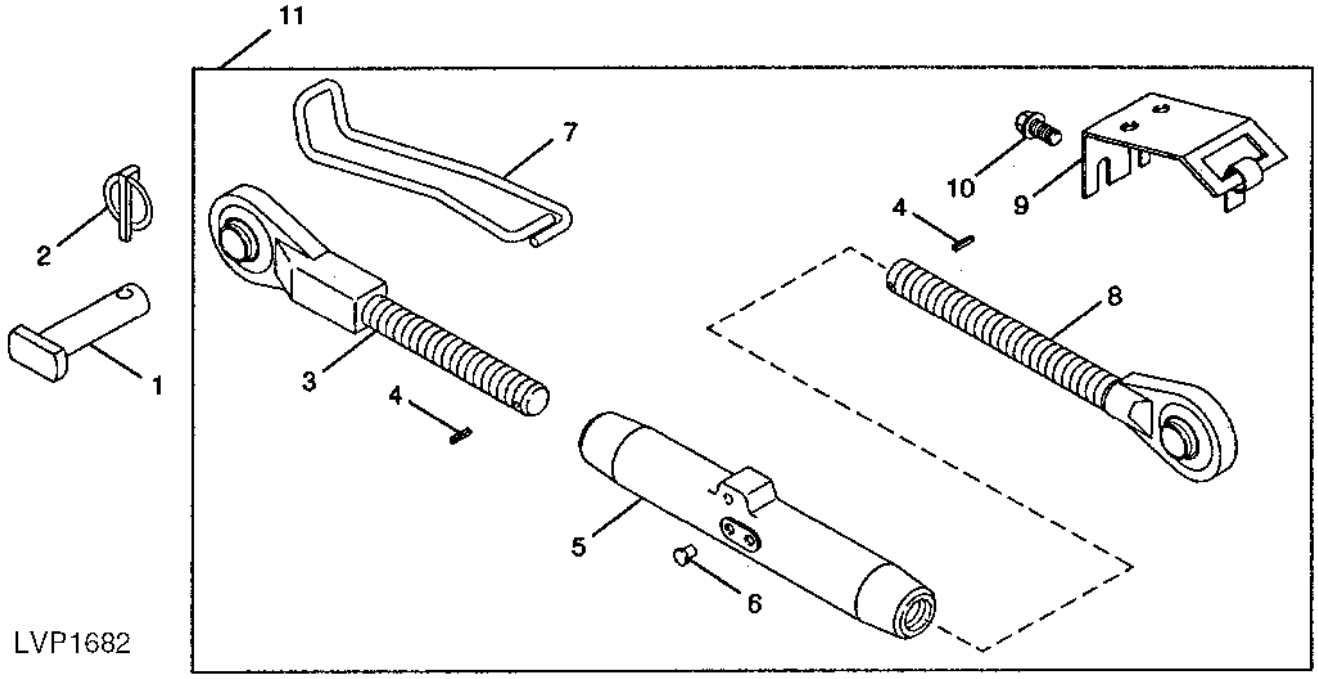

ITEM	NR.PECA	DESCRICAO	QTDE.	NR. SERIE	5403	NOTAS
1	R105256	PINO	1		X	
2	AR62149	PINO DE ENGATE RAPIDO	1		X	
3	DQ42972	EXTREMIDADE DO TENSOR CENTR	1		X	
4	34M7062	PINO ELASTICO	2		X	
5	CQ42978	TUBO	1		X	
6	58M5575	CONEXAO DE LUBRIFICACAO	4		X	
7	CQ42980	MOLA	1		X	
8	DQ42975	EXTREMIDADE DO TENSOR CENTR	1		X	
9	RE45698	APOIO	1		X	
10	19M7865	PARAFUSO	2		X	M8 X 16 (HS, HEAD MARKED 10.9)
11	DQ42971	TENSOR CENTRAL	1		X	

ELO
DRAFT LINK
ESLABONE DE TIRO
CQ154509 -UN-25MAR03

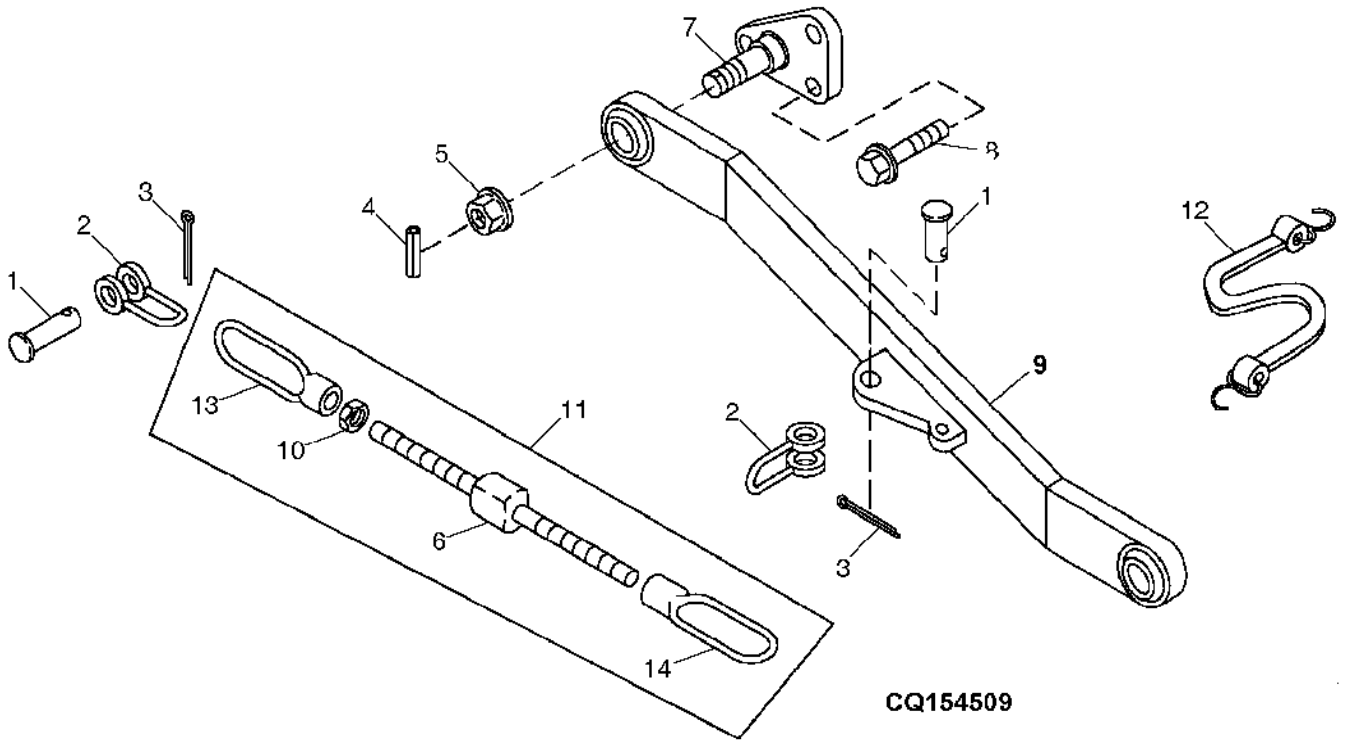

ITEM	NR.PECA	DESCRICAO	QTDE.	NR. SERIE	5403	NOTAS
1	45M7058	PINO FIXADOR	2		X	16 X 60 MM
2	R109171	FORQUILHA	2		X	
3	11M7023	CONTRA-PINO	3		X	4 X 32 MM
4	34M7102	PINO ELASTICO	1		X	5 X 26 MM
5	14M7300	PORCA COM FLANGE	1		X	M20
6	R109168	PARAFUSO PRISIONEIRO	1		X	
7	R114402	SUPORTE	1		X	
8	19M8435	PARAFUSO	3		X	M14 X 35 (HS, HEAD MARKED 12.9)
9	DQ43152	BRACO DE LEVANTE	1		X	
10	14M7260	PORCA	1		X	M16
11	RE45708	CORRENTE ESTABILIZADORA	1		X	
12	AR68071	FIXACAO ELASTICA	1		X	
13	R109170	PORCA	1		X	
14	R109169	PORCA	1		X	

MEMORANDA
MEMORANDA
MEMORANDA

ELO DE ELEVADORES
THREE POINT HITCH LIFT LINKS
ESLABONES ELEVADORES DEL ENGANCHE DE 3 PUNTOS
LVP532 -UN-06MAR95

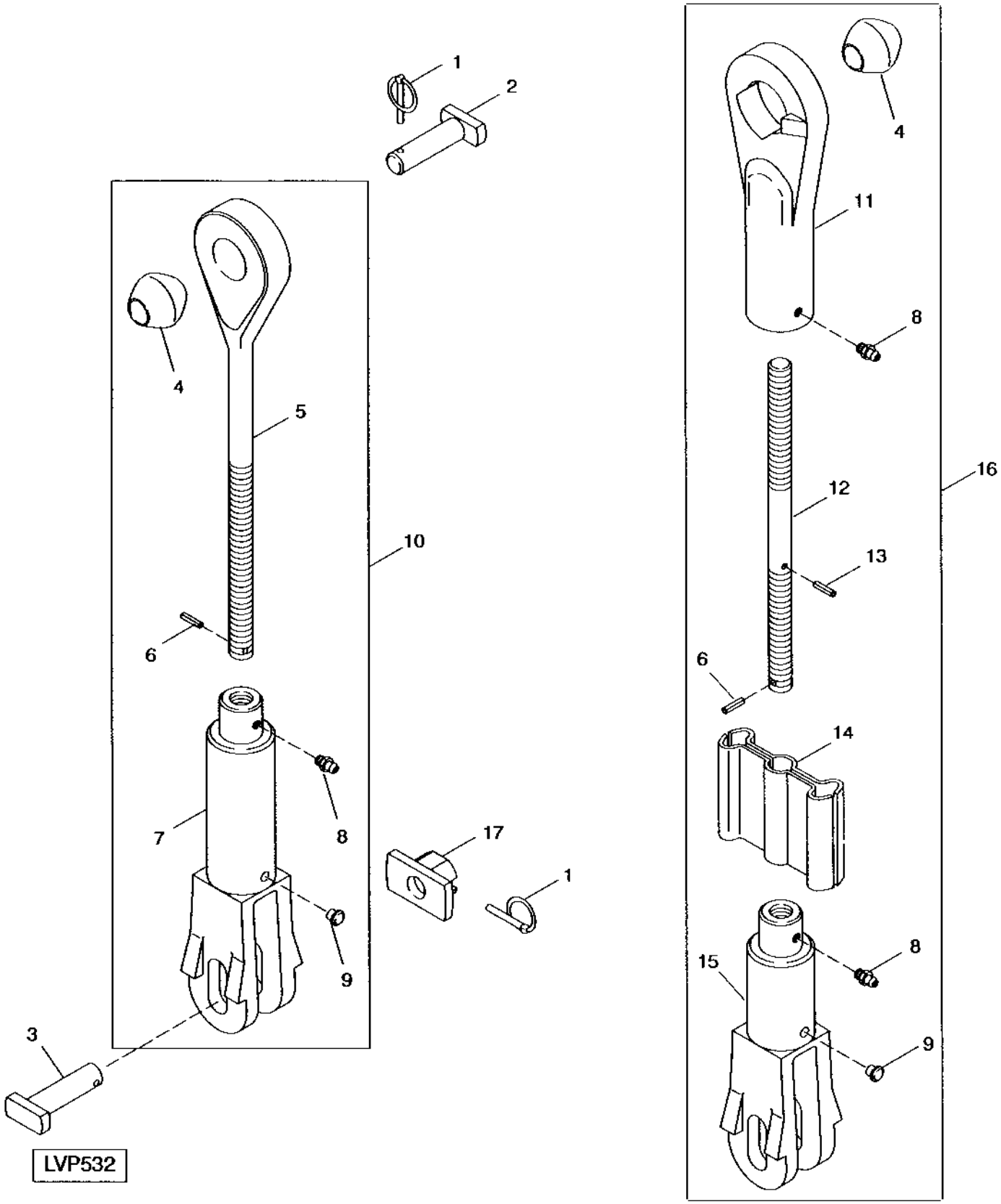

ITEM	NR.PECA	DESCRICAO	QTDE.	NR. SERIE	5403	NOTAS
1	AR60372	PINO DE ENGATE RAPIDO	4		X	
2	R105228	PINO	2		X	UP
3	R120540	PINO	2		X	LOW
4	T21901	ESFERA	2	-15567	X	
5	R105222	TENSOR LATERAL	1	-15567	X	
6	34M7031	PINO ELASTICO	2	-15817	X	5 X 24 MM
7	R105223	CORPO DO UNIAO	1	-15567	X	
8	JD7798	CONEXAO DE LUBRIFICACAO	3	-15817	X	
9	99M7016	PLUGUE	4	-15817	X	
10	RE54986	TENSOR LATERAL	1	-15567	X	USE DQ42990
11	R105221	CORPO DO UNIAO	1	-15817	X	
12	R105224	TENSOR LATERAL	1	-15817	X	
13	CE17307	PINO ELASTICO	1	-15817	X	
14	RE42504	MANIPULO	1	-15817	X	
15	R105227	CORPO DO UNIAO	1	-15817	X	
16	RE45632	TENSOR LATERAL	1	-15817	X	USE DQ42954
17	R105230	RETENTOR	1		X	

ELO DE ELEVADORES
THREE POINT HITCH LIFT LINKS
ESLABONES ELEVADORES DEL ENGANCHE DE 3 PUNTOS
CQ154462 -UN-26MAR03

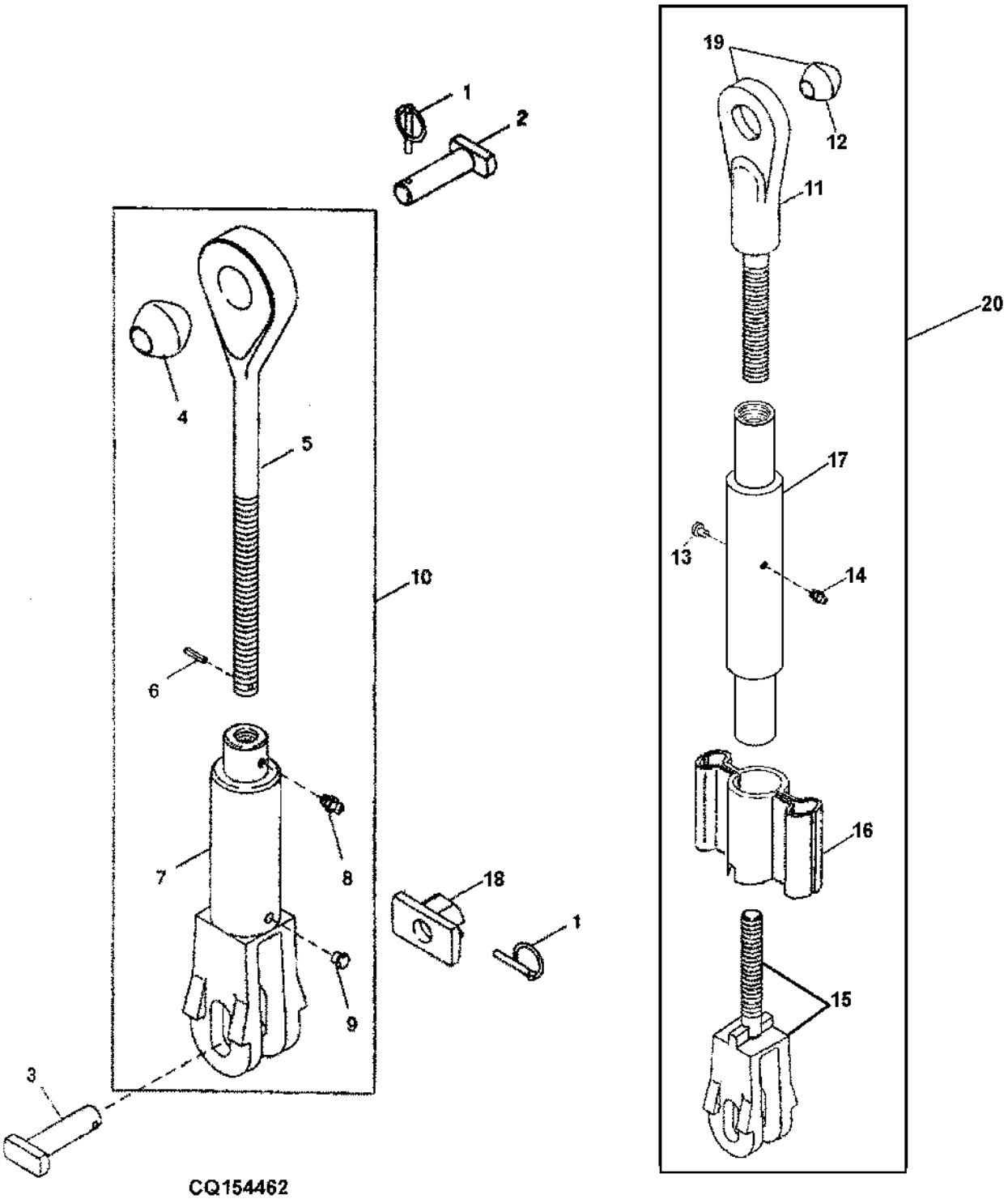

ITEM	NR.PECA	DESCRICAO	QTDE.	NR. SERIE	5403	NOTAS
1	AR60372	PINO DE ENGATE RAPIDO	4		X	
2	R105228	PINO	2		X	UP
3	R120540	PINO	2		X	LOW
4	CQ43153	ESFERA	2	15568-	X	
5	DQ42991	CORPO DO UNIAO	1	15568-	X	
6	34M7031	PINO ELASTICO	2	15568-	X	5 X 24 MM
7	DQ42993	CORPO DO UNIAO	1	15568-	X	
8	JD7798	CONEXAO DE LUBRIFICACAO	3	15568-	X	
9	99M7016	PLUGUE	4	15568-	X	
10	DQ42990	TENSOR LATERAL	1	15568-	X	LH
11	CQ42979	CORPO DO UNIAO	1	15818-	X	
12	CQ43153	ESFERA	1	15818-	X	
13	99M7016	PLUGUE	1	15818-	X	
14	34M7029	PINO ELASTICO	1	15818-	X	4 X 30 MM
15	DQ42996	CORPO DO UNIAO	1	15818-	X	
16	CQ42962	ALCA	1	15818-	X	RH
17	DQ42779	TUBO	1	15818-	X	
18	R105230	RETENTOR	2		X	
19	DQ42956	CORPO DO UNIAO	1	15818-	X	
20	DQ42954	TENSOR LATERAL	1	15818-	X	

CONVERSOR DO ENGATE
CATEGORY II HITCH CONVERSION
CONVERSION DEL ENGANCHE DE CATEGORIA II
LVP251 -UN-01JAN94

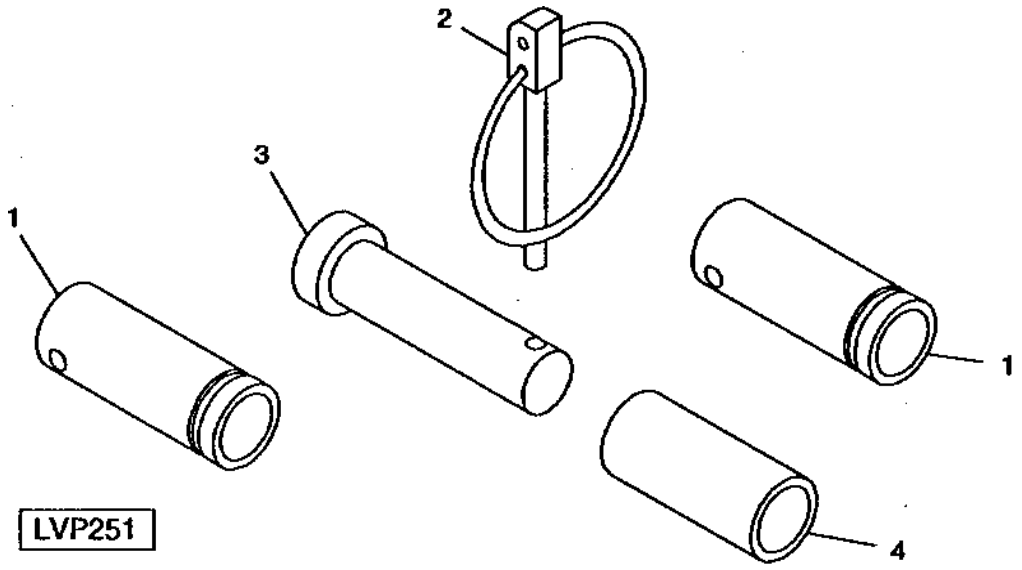

ITEM	NR.PECA	DESCRICAO	QTDE.	NR. SERIE	5403	NOTAS
1	R66432	BUCHA	2		X	
2	M115827	PINO DE ENGATE RAPIDO	1		X	
3	R58262	PINO FIXADOR	1		X	
4	T12553	BUCHA	1		X	

MEMORANDA
MEMORANDA
MEMORANDA

BARRA DE TRACAO E PROTECAO DA TDP
DRAWBAR AND PTO SHIELD
BARRA DE TIRO Y ESCUDO DE LA TDF
CQ153554 -UN-27SEP01

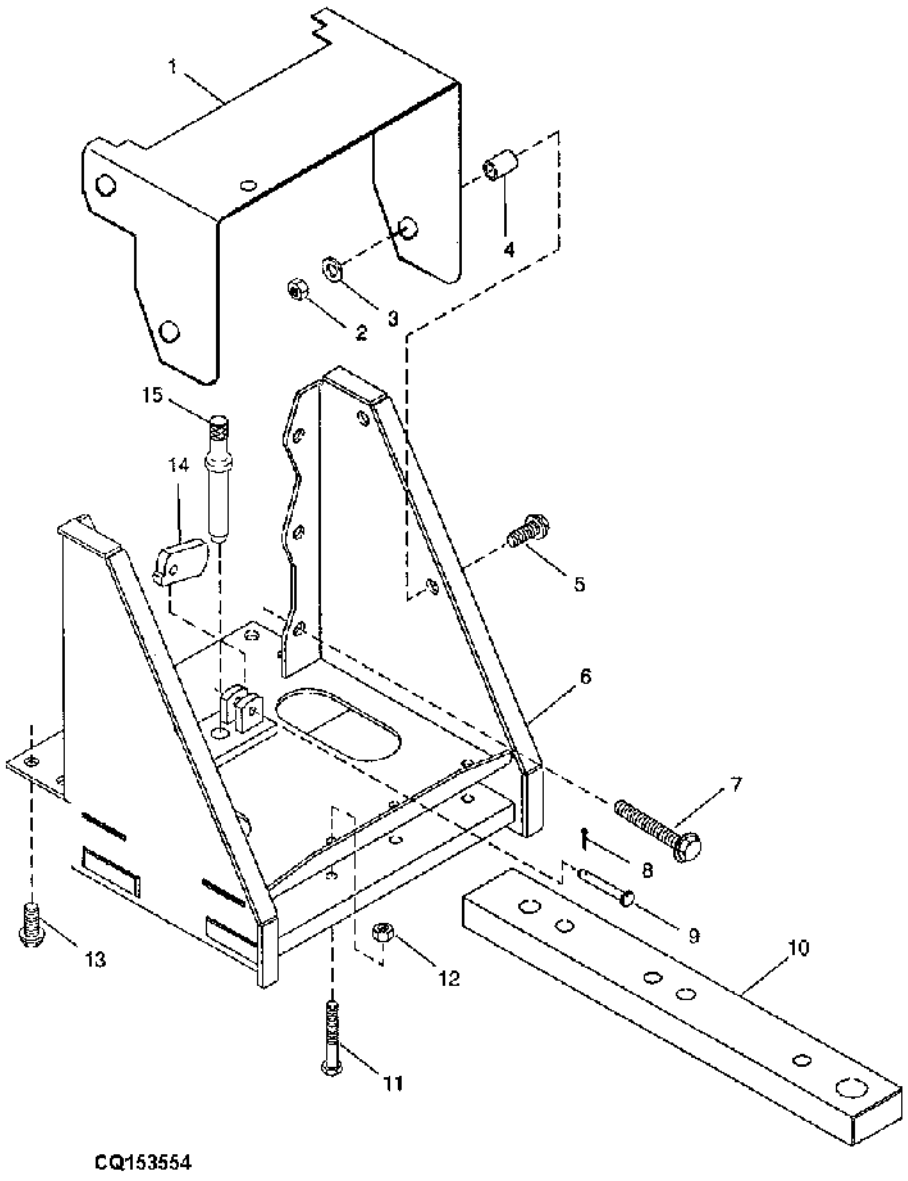

ITEM	NR.PECA	DESCRICAO	QTDE.	NR. SERIE	5403	NOTAS
1	CQ34699	REVESTIMENTO, BLINDAGEM	1		X	
2	14M7029	PORCA	4		X	M8
3	24M7026	ARRUELA	4		X	9 X 17 X 1.600 MM
4	R130484	ESPACADOR	4		X	9.8 X 15.9 X 13 MM
5	19M7139	PARAFUSO SEXT.	4		X	M8 X 20 (HS, HEAD MARKED 10.9)
6	DQ33523	SUPORTE	1		X	
7	CQ33532	PARAFUSO SEXT.	6		X	(HS, HEAD MARKED 10.9)
8	11M7077	CONTRA-PINO	1		X	1.600 X 25 MM
9	R52107	PINO FIXADOR	1		X	
10	CQ29797	BARRA DE TRACAO	1		X	
11	19M7818	PARAFUSO	2		X	M12 X 80 (HS, HEAD MARKED 10.9)
12	14M7313	PORCA DE SEGURANCA	2		X	M12
13	19M7792	PARAFUSO	4		X	M16 X 30 (HS, HEAD MARKED 10.9)
14	CQ33582	CHAPA	1		X	
15	R105241	PINO	1		X	

MEMORANDA
MEMORANDA
MEMORANDA

INDICE DE GRUPO
SECTIONAL INDEX
INDICE DE SECCION

CQ155433 -UN-02FEB04

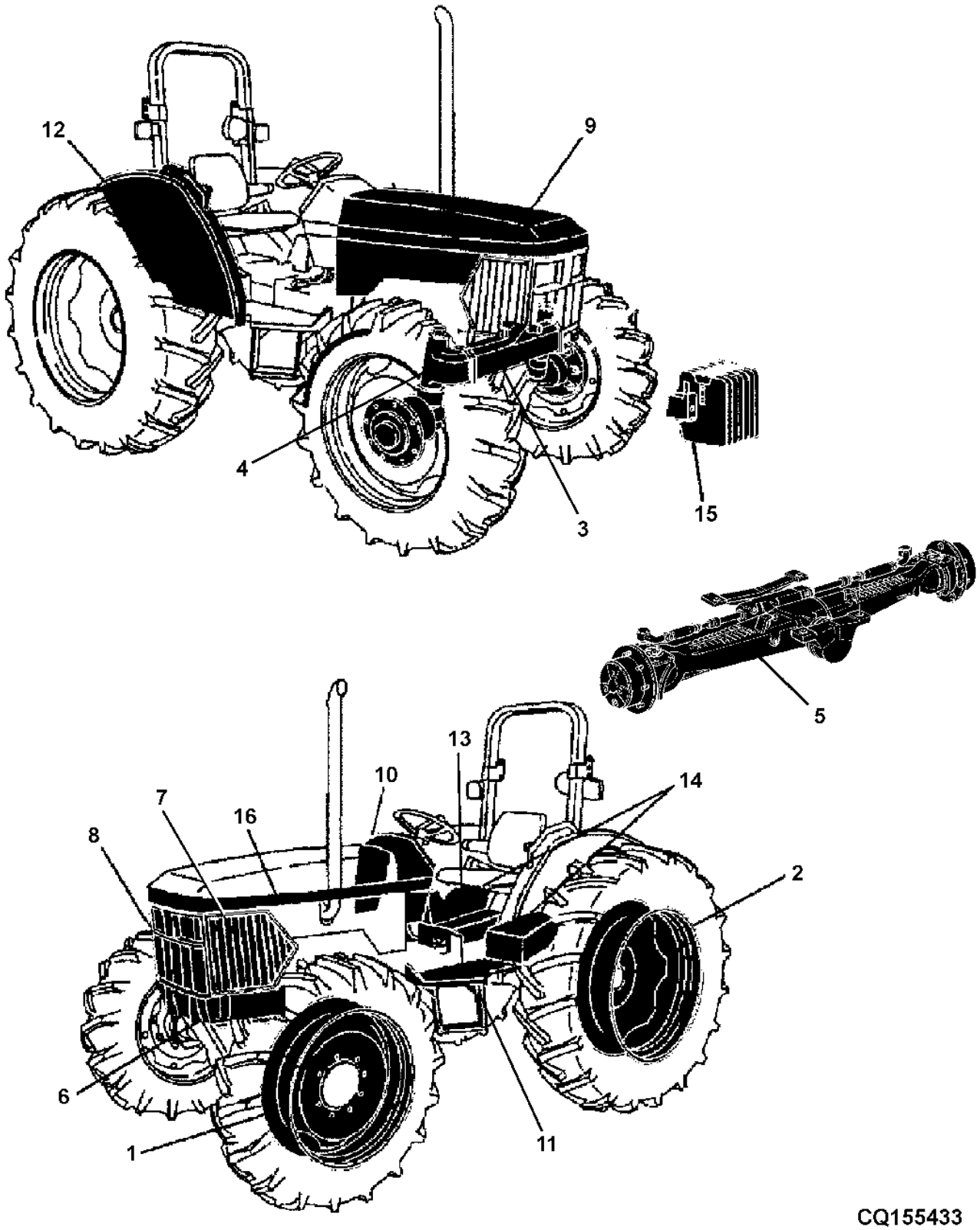

1 -	2A17
1 -	2A18
2 -	2A19
2 -	2A20
3 -	2A21
4 -	2A22
5 -	2B1
9 -	2B2
5 -	2B3
5 -	2B5
5 -	2B7
5 -	2B9
5 -	2B11
5 -	2B13
5 -	2B15
6 -	2B17
7 -	2B18
8 -	2B19
9 -	2B21
10 -	2B23
10 -	2C1
11 -	2C4
12 -	2C5
13 -	2C7
14 -	2C8
15 -	2C10
16 -	2C11

RODADO DIANTEIRO
HOOD AND SIDE PANELS
CAPO Y PANELES LATERALES
CQ154507 -UN-25MAR03

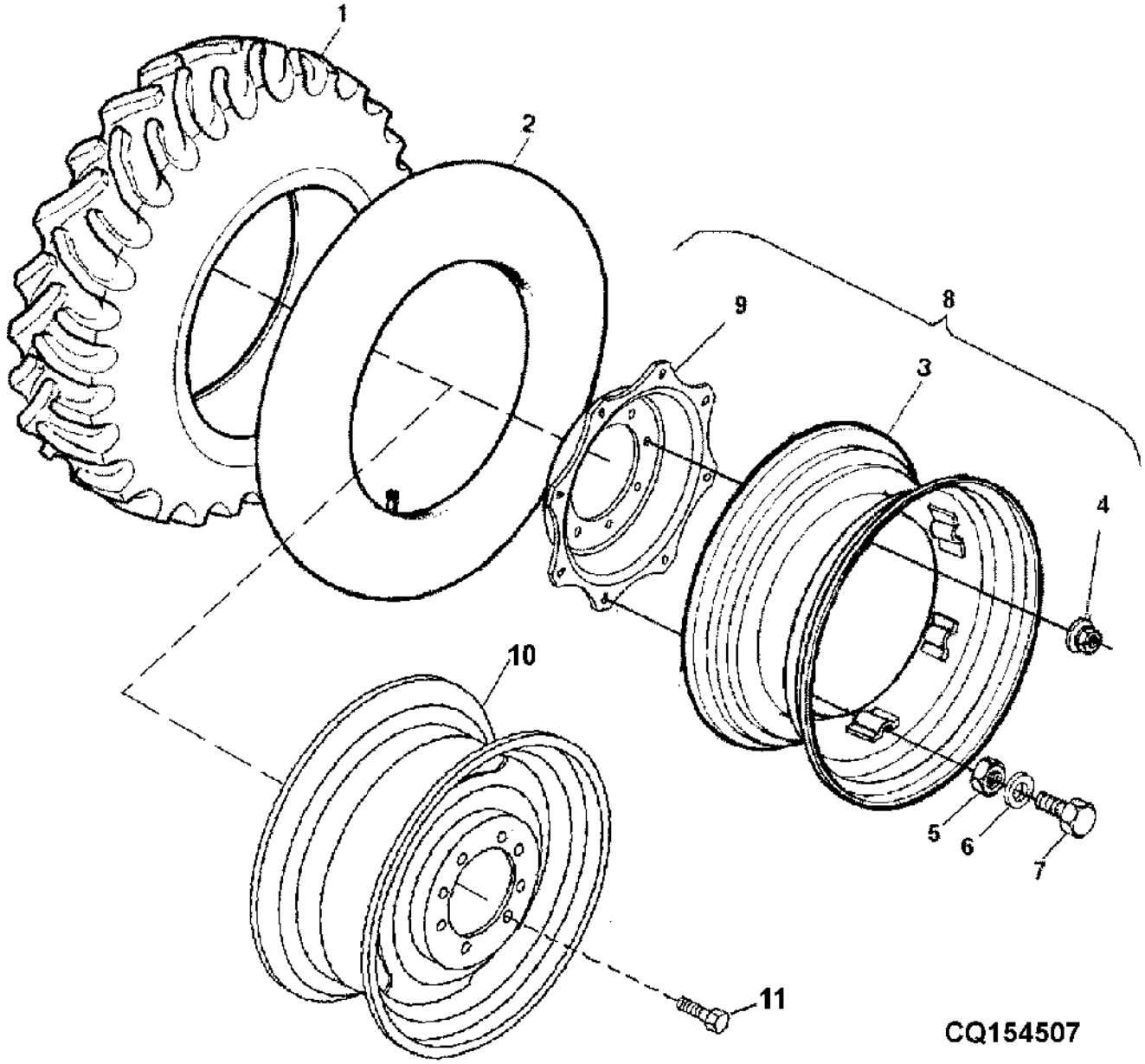

ITEM	NR.PECA	DESCRICAO	QTDE.	NR. SERIE	5403	NOTAS
1	CQ26411	PNEU	AR		X	7.50-16 F2
	CQ01251	PNEU	AR		X	12.4-24 R1
	CQ38551	PNEU	AR		X	8.3-24 R1
	CQ47718	PNEU	AR		X	12.4-24 R1 10L
	CQ26160	PNEU	AR		X	14.9-24 R2
	CQ37633	PNEU	AR		X	9.5-24 R1 (FRUTEIRO)
	CQ26410	PNEU	AR		X	7.50-18 F2
2	CQ07591	CAMARA DE AR, PNEU	AR		X	7.50-16 F2
	CQ01252	CAMARA	AR		X	12.4-24 R1 12.4-24 R1 10L
	DQ38552	CAMARA	AR		X	8.3-24 R1
	AZ33725	PNEU	AR		X	14.9-24 R2
	DQ37634	CAMARA DE AR, PNEU	AR		X	9.5-24 R1
	CQ24731	CAMARA DE AR, PNEU	AR		X	7.50-18 F2
3	DQ30257	ARO DE RODA	AR		X	12.4-24 R1 (W10-24) 12.4-24 R1 10L (W10-24)
	DQ38556	ARO DE RODA	AR		X	8.3-24 R1 (W7-24)
	DQ30256	ARO DE RODA	AR		X	14.9-24 R2 (W12-24)
	DQ37625	ARO DE RODA	AR		X	9.5-24 R1 (W8-24) (FRUTEIRO)
4	DQ20973	PORCA	AR		X	
5	CQ29427	PORCA	AR		X	
6	CQ29428	ARRUELA	AR		X	
7	CQ29426	PARAFUSO	AR		X	5/8"
8	DQ46096	RODA	AR		X	12.4-24 R1 (DW20-10) 12.4-24 R1 10L (DW10-20)
	DQ38548	RODA	AR		X	8.3-24 R1 (W7-24)
	DQ25260	RODA	AR		X	14.9-24 R1 (W12-24)
	DQ37604	RODA	AR		X	9.5-24 R1 (W8-24) (FRUTEIRO)
9	CQ30867	DISCO DE RODA	AR		X	24"
10	JD3211	RODA	AR		X	7.50-18 F2
	JD3039	RODA	AR		X	7.50-16 F2
11	JD16	PARAF. DE RODA	AR		X	

RODADO TRASEIRO
REAR WHEELS (2-POSITION)
RUEDAS TRASERAS (2-POSICION)
CQ154508 -UN-25MAR03

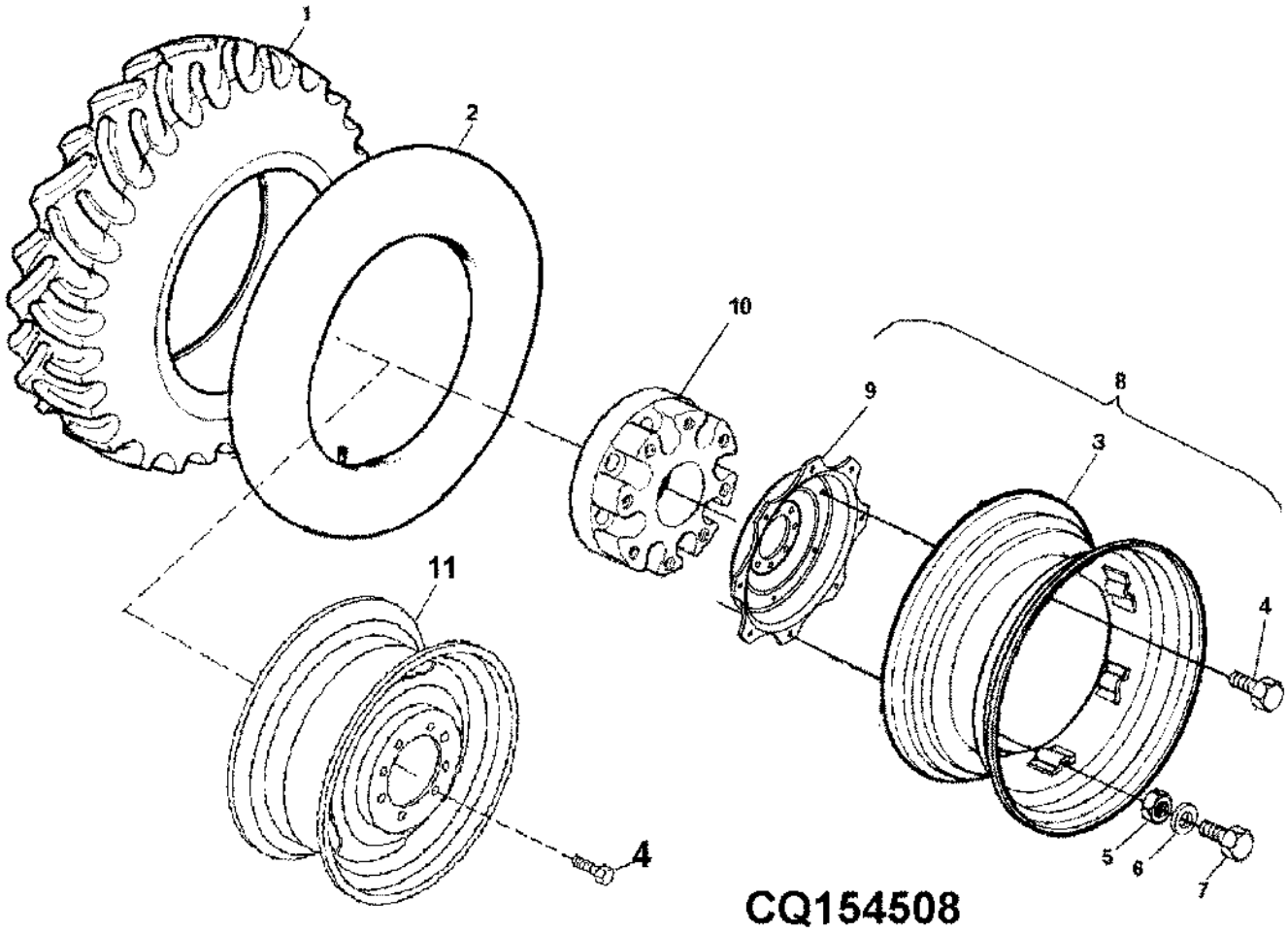

ITEM	NR.PECA	DESCRICAO	QTDE.	NR. SERIE	5403	NOTAS
1	CQ28684	PNEU	AR		X	16.9-30 R1
	CQ25620	PNEU	AR		X	13.6-38 R1
	CQ32548	PNEU	AR		X	18.4-30 R1
	CQ26197	PNEU	AR		X	14.9-24 R1 (FRUTEIRO)
	CQ47719	PNEU	AR		X	18.4-30 R1 12L
	CQ08940	PNEU	AR		X	23.1-26 R2
	L38444		AR		X	14.9-24 R1
	SG08901	PNEU	AR		X	18.4-30 R1
2	CQ28563	CAMARA DE AR, PNEU	AR		X	16.9-30 R1
	CQ25621	CAMARA DE AR, PNEU	AR		X	13.6-38 R1
	SG08801	CAMARA DE AR, PNEU	AR		X	18.4-30 R1 18.4-30 R1 12L 18.4-30 R2
	AZ33725	PNEU	AR		X	14.9-24 R1
	SG09101	CAMARA DE AR, PNEU	AR		X	23.1-26 R2
	AL13849	MANGUEIRA	AR		X	14.9-28 R1
3	DQ33615	RODA	AR		X	16.9-30 R1 (DW14-30)
	DQ30268	ARO DE RODA	AR		X	13.6-38 R1 (W12-38)
	DQ30265	ARO DE RODA	AR		X	18.4-30 R1 (DW16-30) 18.4-30R1 12L (DW16-30) 18.4-30R2 (DW16-30)
	DQ30256	ARO DE RODA	AR		X	14.9-24 R1 (W12-24) (FRUTEIRO)
	DQ30263	ARO DE RODA	AR		X	14.9-24 R1 (W12-28)
4	CQ26970	PARAF. AUTO-FRENANTE	AR		X	
5	CQ29427	PORCA	AR		X	
6	CQ29428	ARRUELA	AR		X	
7	CQ29426	PARAFUSO	AR		X	
8	DQ46095	RODA	AR		X	16.9-30 R1 (DW14-30)
	DQ25619	RODA	AR		X	13.6-38 R1 (DW12-38)
	DQ26977	RODA	AR		X	18.4-30 R2 (DW16-30)
	DQ38547	RODA	AR		X	14.9-24 R1 (W12-24) (FRUTEIRO)
	DQ46345	RODA	AR		X	18.4-30 R1 (DW16-30) 18.4-30 R1 12L (DW16-30)
	DQ37609	RODA	AR		X	14.9-28 R1 (W12-38)
9	CQ30873	DISCO DE RODA	AR		X	30"
	CQ30875	DISCO DE RODA	AR		X	13.6-38 R1 38"
	CQ38555	DISCO DE RODA	AR		X	14.9-24 R1 24" (FRUTEIRO)
10	L102020	CUBO	AR		X	
11	DQ24921	RODA	AR		X	23.1-26 R2 (DW20-26)

EIXO DIANTEIRO CENTRAL (DANA 4X2)
FRONT AXLE (DANA 4X2)
EJE DELANTERO CENTRAL (DANA 4X2)
CQ153500 -UN-26OCT01

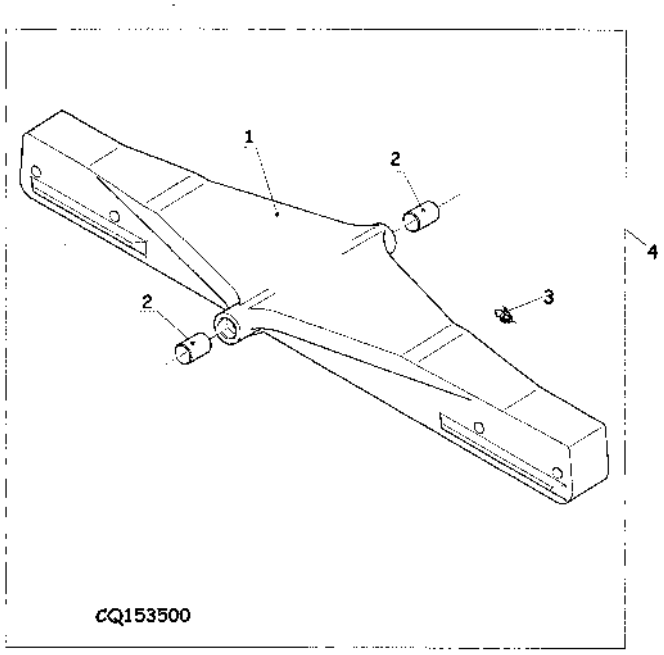

ITEM	NR.PECA	DESCRICAO	QTDE.	NR. SERIE	5403	NOTAS
1	J57026	EIXO DIANTEIRO	1		X	
2	J57073	BUCHA	2		X	
3	JD7798	CONEXAO DE LUBRIFICACAO	1		X	
4	DQ40362	EIXO DIANTEIRO	1		X	

PONTA DE EIXO (DANA 4X2)
FRONT AXLE KNEE
EXTENSION DEL EJE DELANTERO
CQ153501 -UN-26OCT01

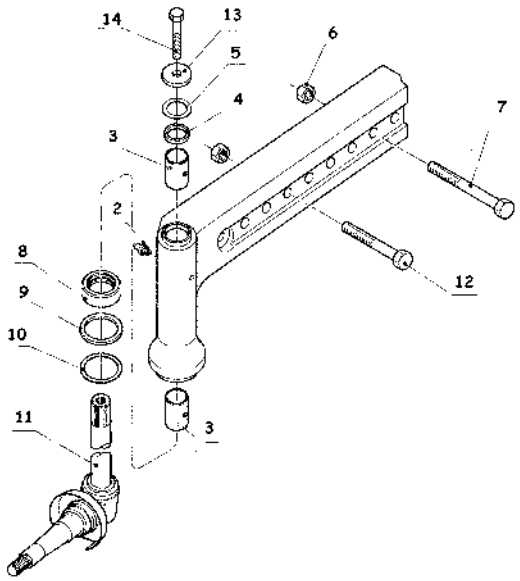

CQ153501

ITEM	NR.PECA	DESCRICAO	QTDE.	NR. SERIE	5403	NOTAS
1	J57250	EIXO DIANTEIRO	1		X	
	J57252	EIXO DIANTEIRO	1		X	
2	JD7798	CONEXAO DE LUBRIFICACAO	AR		X	
3	A877R	BUCHA	AR		X	
4	T15288	ARRUELA	AR		X	
5	T15285	CALCO	AR		X	
6	14H794	PORCA	AR		X	
7	19H3307	PARAFUSO SEXT.	AR		X	
8	JD8412	ROLAMENTO AXIAL	AR		X	
9	T31749	ARRUELA	AR		X	
10	T34548	ARRUELA	AR		X	
11	AJ58644	PONTA DE EIXO	AR		X	
12	19H3210	PARAFUSO SEXT.	AR		X	
13	R20135	ARRUELA	AR		X	
14	R39773	PARAFUSO	AR		X	
15	CQ40383	BRACO DE DIRECAO	AR		X	
	CQ40382	BRACO DE DIRECAO	AR		X	

CILINDRO HIDRAULICO (DANA 4X2)
HYDRAULIC CILINDER (DANA 4X2)
CILINDRO HIDRAULICO (DANA 4X2)
CQ153502 -UN-26OCT01

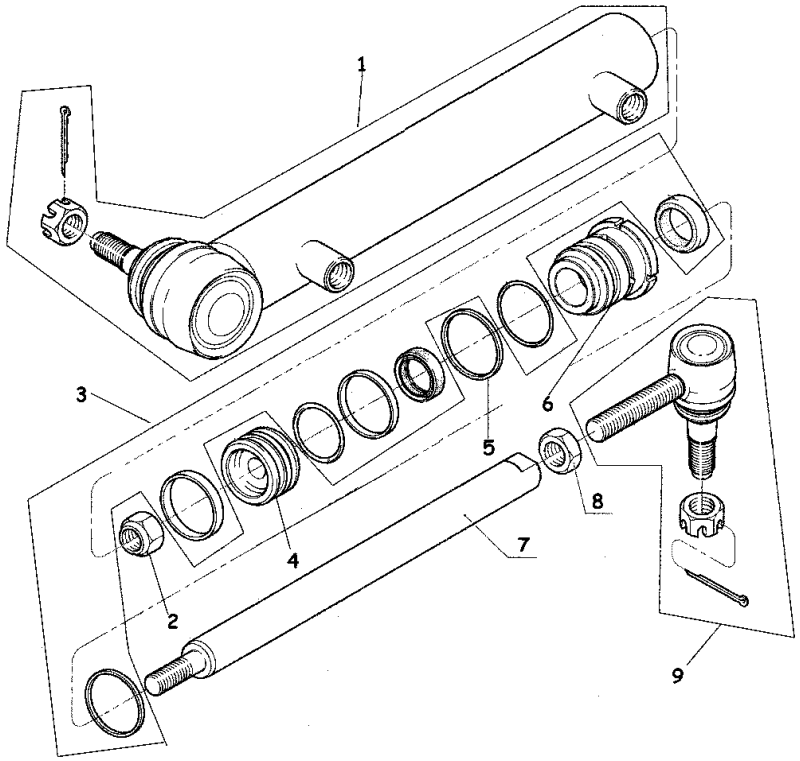

CQ153502

ITEM	NR.PECA	DESCRICAO	QTDE.	NR. SERIE	5403	NOTAS
1	DQ43803	CAMISA	1		X	
2	CQ43804	PORCA	1		X	
3	DQ43807	KIT	1		X	
4	CQ43805	PISTAO	1		X	
5	CQ43808	ANEL	1		X	
6	CQ43809	GUIA	1		X	
7	CQ43806	HASTE	1		X	
8	CQ43810	PORCA	1		X	
9	DQ43765	JUNTA ESFERICA	1		X	

CUBO DA RODA DIANTEIRA (DANA4X2)
WHELL HUB (DANA 4X2)
CUBO DE RUEDA (DANA 4X2)
CQ153498 -UN-26OCT01

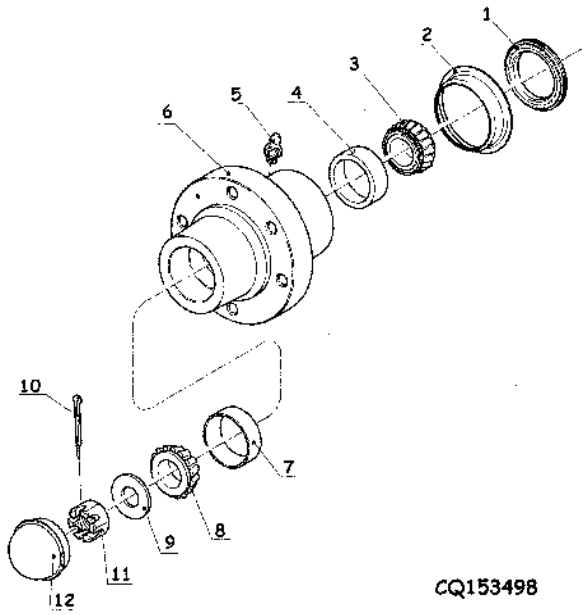

ITEM	NR.PECA	DESCRICAO	QTDE.	NR. SERIE	5403	NOTAS
1	AR26480	VEDACAO	1		X	
2	R26632	BUCHA	1		X	
3	JD8969	CONE DE ROLAMENTO	1		X	
4	JD7445	CAPA DE ROLAMENTO	1		X	
5	JD7798	CONEXAO DE LUBRIFICACAO	1		X	
6	J56292	CUBO	1		X	
7	JD8251	CAPA DE ROLAMENTO	1		X	
8	JD8929	CONE DE ROLAMENTO	1		X	
9	A5146R	ARRUELA	1		X	
10	11H218	CONTRA-PINO	1		X	
11	14H540	PORCA	1		X	
12	R50992	TAMPA	1		X	

EIXO DE TRACAO DIANTEIRO 4X4
FRONT AXLE 4X4
EJE DE TRACCION DELANTERA 4X4
CQ151518 -UN-26OCT01

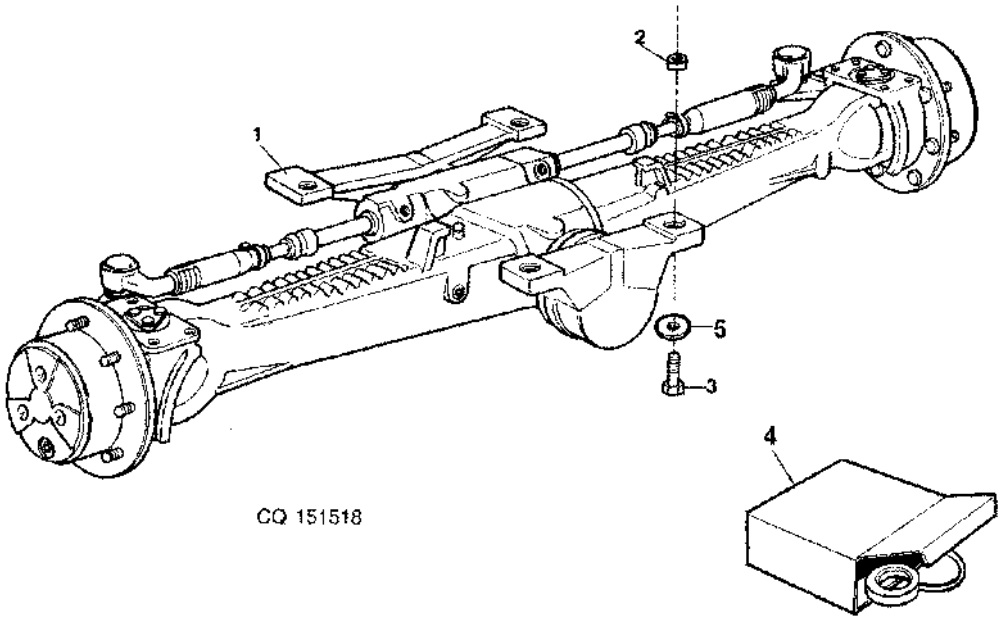

ITEM	NR.PECA	DESCRICAO	QTDE.	NR. SERIE	5403	NOTAS
1	DQ34509	EIXO DIANTEIRO	1	-26226	X	
	DQ50797	EIXO DIANTEIRO	1	26227-	X	
2	CQ60158	GUIA	4		X	
3	19M8102	PARAFUSO SEXT.	4		X	
4	DQ29416	KIT REPARO FIBRA DE VIDRO	1		X	
5	R114918	ARRUELA	4		X	

EIXO DE TRACAO DIANTEIRA - COMPONENTES
GRILLE
ENREJADO
CQ154405 -UN-25MAR03

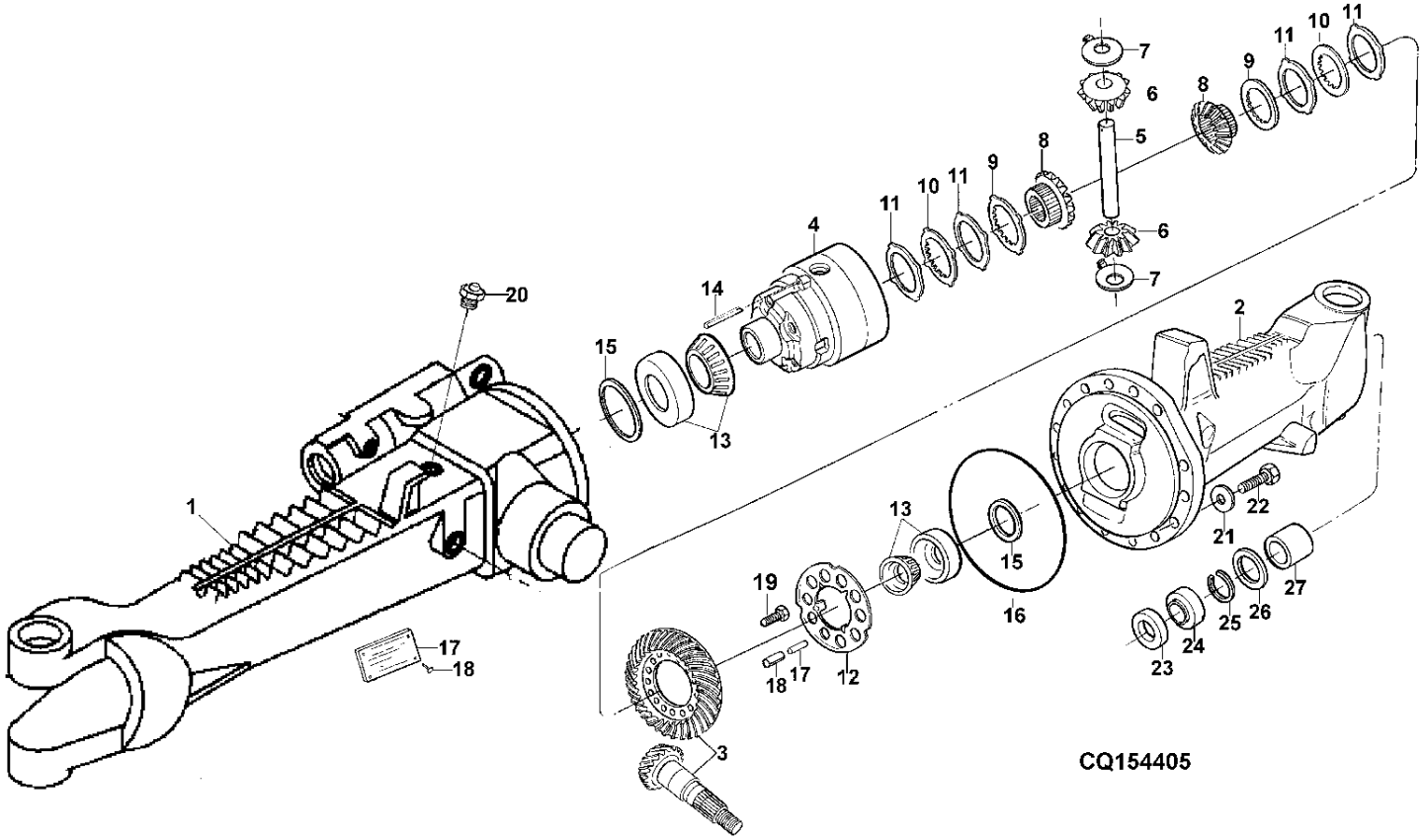

ITEM	NR.PECA	DESCRICAO	QTDE.	NR. SERIE	5403	NOTAS
1	CQ29346	PONTE	1		X	
2	CQ29347	PONTE	1		X	
3	DQ29314	COROA E PINHAO	1	-26226	X	
	DQ51863	COROA E PINHAO	1	26227-	X	
4	CQ29326	GAIOLA	1		X	
5	L40137	PARA-LAMA	1		X	
6	L101698	COROA	1		X	
7	L40136	ARRUELA DE ENCOSTO	1		X	
8	CQ29330	ENGRENAGEM DE CORRENTE	1		X	
9	L40258	DISCO COM ESTRIADO INTERNO	1		X	
10	L40280	DISCO COM ESTRIADO INTERNO	1		X	
11	CQ29327	LAMINA	AR		X	TK 1.1MM
	L40022	DISCO COM ESTRIADO EXTERNO	AR		X	TK 1.2MM
	CQ29328	LAMINA	AR		X	TK 1.3MM
	CQ29329	LAMINA	AR		X	TK 1.4MM
12	L40040	PLACA DE SEGURANCA	1		X	
13	CQ32596	ROLAMENTO	1		X	
14	CQ29333	PINO ELASTICO	1		X	
15	L60119	CALCO	AR		X	TK 0.55MM
	L40094	CALCO	AR		X	TK 0.60MM
	L60118	CALCO	AR		X	TK 0.65MM
	L40095	CALCO	AR		X	TK 0.70MM
	L40096	ARRUELA	AR		X	TK 0.80MM
	L40091	ARRUELA	AR		X	TK 0.85MM
	L40097	ARRUELA	AR		X	TK 0.90MM
	L40090	ARRUELA	AR		X	TK 0.95MM
	L40093	CALCO	AR		X	TK 1.50MM
	L40092	CALCO	AR		X	TK 1.75MM
16	L40306	ANEL O	1		X	
17	T116408	PINO ELASTICO	AR		X	
18	T116409	PINO ELASTICO	AR		X	
19	CQ29332	PARAFUSO	AR		X	
20	AL32877	RESPIRO	1		X	
21	L40014	ARRUELA	1		X	
22	CQ29335	PARAFUSO	1		X	
23	CQ29344	CHAPA	2		X	
24	CQ27245	RETENTOR	2		X	
25	CQ27246	ANEL DE PRESSAO	2		X	
26	CQ27244	RETENTOR	AR		X	
27	L80088	REFORCO	2		X	

EIXO DIANTEIRO - COMPONENTES
STERRING CYLINDER
CILINDRO DE DIRECCION
CQ155393 -UN-09JAN04

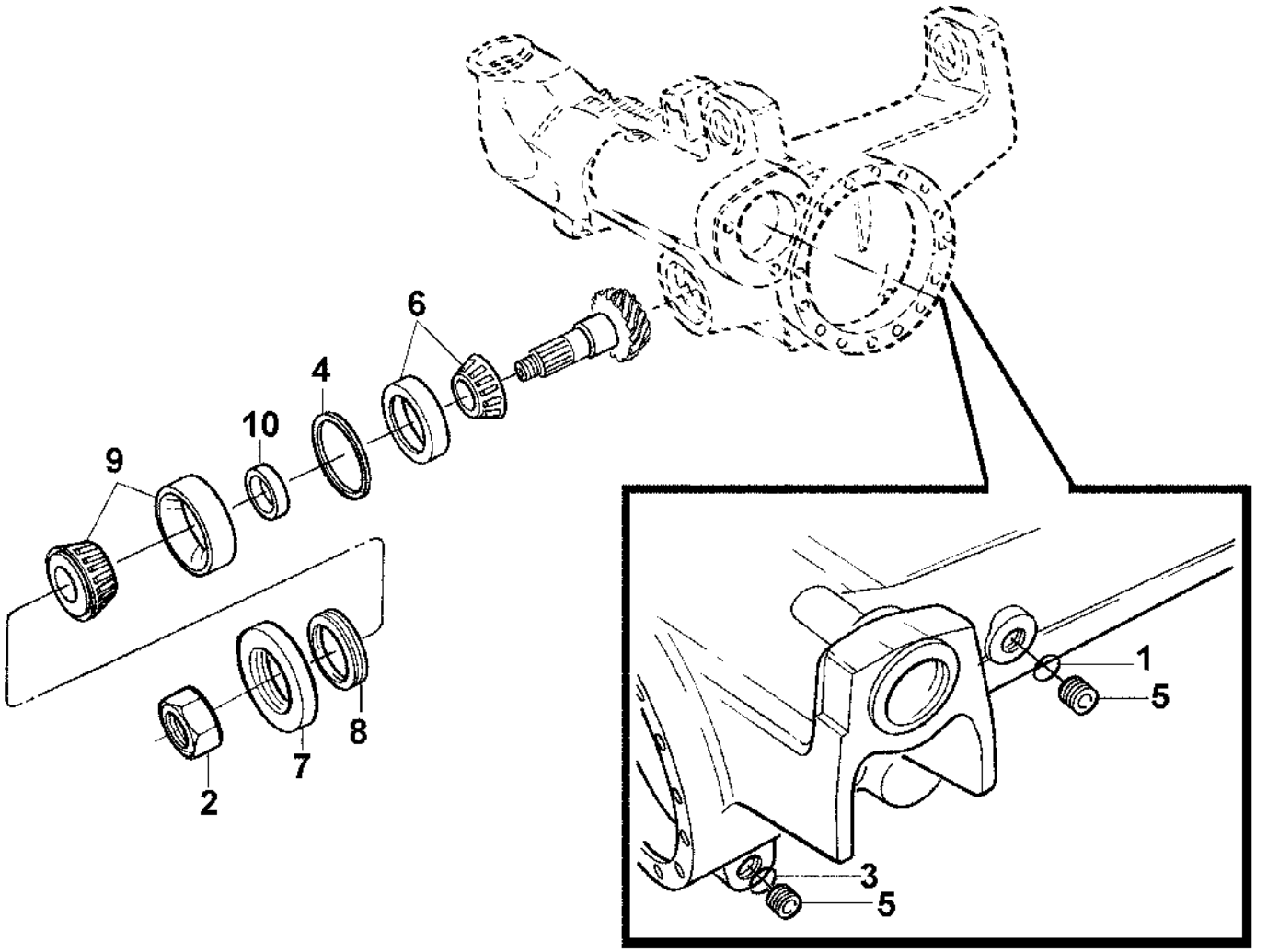

CQ155393

ITEM	NR.PECA	DESCRICAO	QTDE.	NR. SERIE	5403	NOTAS
1	L55580	ANEL O	1		X	
2	CQ29317	PORCA	1		X	
3	L55580	ANEL O	1		X	
4	L60042	CALCO	AR		X	TK= 0.5MM
	L60043	CALCO	AR		X	TK= 0.60MM
	L60052	CALCO	AR		X	TK= 0.65MM
	L60044	CALCO	AR		X	TK= 0.70MM
	L60053	CALCO	AR		X	TK= 0.75MM
	L60045	ARRUELA	AR		X	TK= 0.80MM
	L60054	ARRUELA	AR		X	TK= 0.85MM
	L60046	ARRUELA	AR		X	TK= 0.90MM
	L60055	ARRUELA	AR		X	TK= 0.95MM
	L60056	ARRUELA	AR		X	TK= 1.05MM
5	CQ27241	PLUGUE	2		X	
6	AL71099	ROLAMENTO	1		X	
7	L39992	PROTECAO	1		X	
8	CQ41719	RETENTOR	1		X	
9	T116824	ROLAMENTO DE ROLOS CONICOS	1		X	
10	L61226	ESPACADOR	AR		X	TK=11,30MM
	L61227	ESPACADOR	AR		X	TK=11,33MM
	L61228	ESPACADOR	AR		X	TK=11,36MM
	L61229	ESPACADOR	AR		X	TK=11,39MM
	L61230	ESPACADOR	AR		X	TK=11,42MM
	L61231	ESPACADOR	AR		X	TK=11,45MM
	L61232	ESPACADOR	AR		X	TK=11,48MM
	L61233	ESPACADOR	AR		X	TK=11,51MM
	L61234	ESPACADOR	AR		X	TK=11,54MM
	L61235	ESPACADOR	AR		X	TK=11,57MM
	L61236	ESPACADOR	AR		X	TK=11,60MM
	L61237	ESPACADOR	AR		X	TK=11,63MM
	L61238	ESPACADOR	AR		X	TK=11,66MM
	L61239	ESPACADOR	AR		X	TK=11,69MM
	L61240	ESPACADOR	AR		X	TK=11,72MM
	L61241	ESPACADOR	AR		X	TK=11,75MM
	L61242	ESPACADOR	AR		X	TK=11,78MM
	L61243	ESPACADOR	AR		X	TK=11,81MM
	L61244	ESPACADOR	AR		X	TK=11,84MM
	L61245	ESPACADOR	AR		X	TK=11,87MM
	L61246	ESPACADOR	AR		X	TK=11,90MM
	L61247	ESPACADOR	AR		X	TK=11,93MM
	L61248	ESPACADOR	AR		X	TK=11,96MM
	L61249	ESPACADOR	AR		X	TK=11,99MM
	L61250	ESPACADOR	AR		X	TK=12,02MM
	L61251	ESPACADOR	AR		X	TK=12,05MM
	L61252	ESPACADOR	AR		X	TK=12,08MM
	CQ29315	ANEL	AR		X	TK=12,11MM
	CQ29316	ANEL	AR		X	TK=12,14MM
	L61255	ESPACADOR	AR		X	TK=12,17MM
	L61256	ESPACADOR	AR		X	TK=12,20MM
	L61257	ESPACADOR	AR		X	TK=12,23MM
	L61258	ESPACADOR	AR		X	TK=12,26MM
	L61259	ESPACADOR	AR		X	TK=12,29MM
	L61260	ESPACADOR	AR		X	TK=12,32MM
	L61261	ESPACADOR	AR		X	TK=12,35MM
	L61262	BUCHA	AR		X	TK=12,38MM

REDUCAO FINAL
FRONT AXLE
MANDO FINAL
CQ153038 -UN-26OCT01

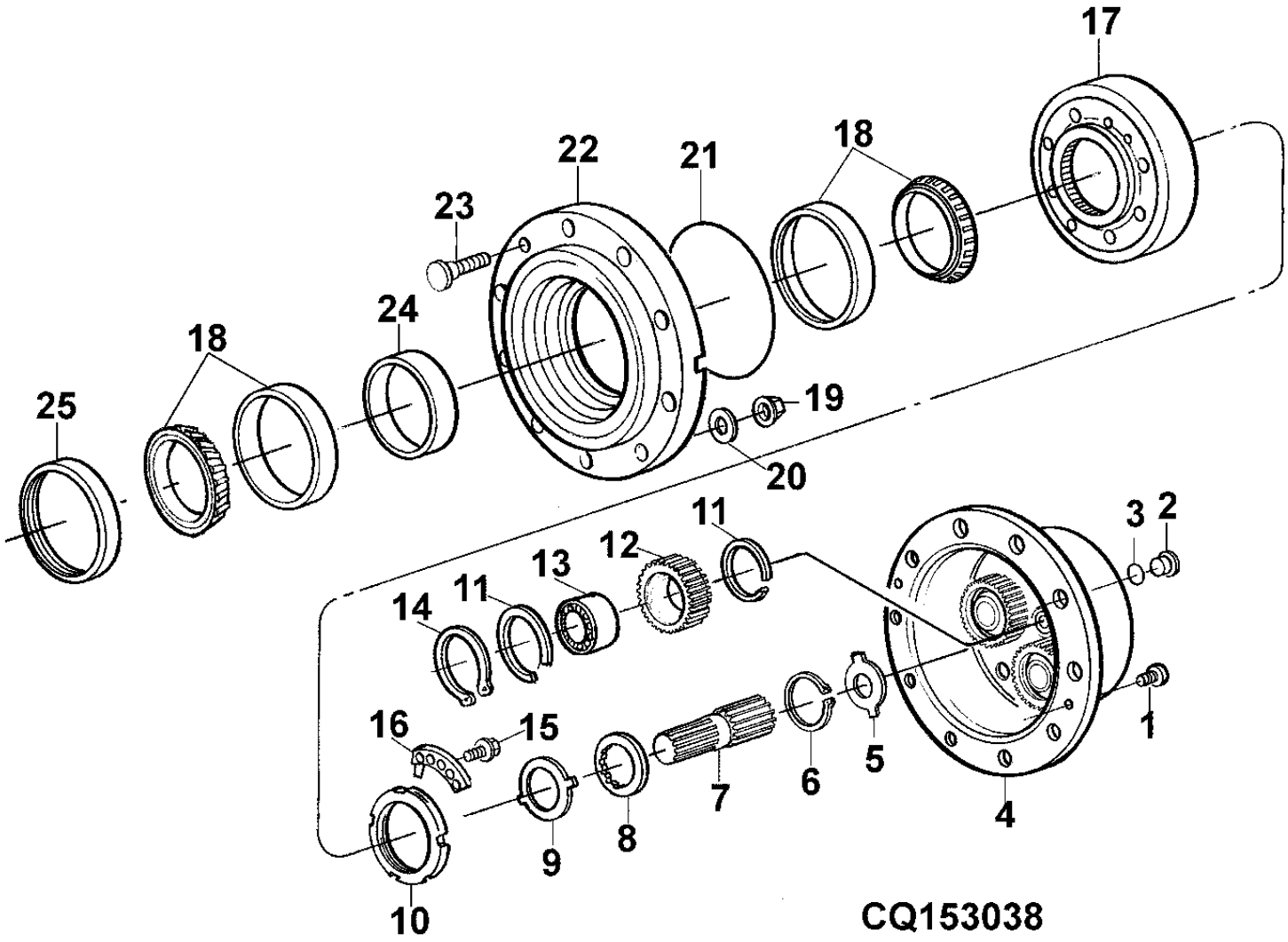

ITEM	NR.PECA	DESCRICAO	QTDE.	NR. SERIE	5403	NOTAS
1	19M5039	PARAFUSO	4		X	
2	15M7027	TAMPAO DE DRENO	2		X	
3	L53843	ANEL O	2		X	
4	L40012	PORTA-PLANETARIOS	2		X	
5	L39997	ARRUELA	AR		X	TK= 1.5MM
	L55602	ARRUELA	AR		X	TK= 1.7MM
	L40121	ARRUELA	AR		X	TK= 2.0MM
	L55603	ARRUELA	AR		X	TK= 2.2MM
	L41008	ARRUELA	AR		X	TK= 2.5MM
	CQ27305	ARRUELA DE ENCOSTO	AR		X	TK= 2.7MM
	L41170	ARRUELA	AR		X	TK= 3.0MM
	L41000	CALCO	AR		X	TK= 0.6MM
6	CQ29407	ARRUELA	2		X	
7	CQ29405	ENGRENAGEM DE CORRENTE	2		X	
8	CQ29406	ARRUELA DE ENCOSTO	2		X	
9	T82565	ARRUELA DE ENCOSTO	2		X	
10	L60094	PORCA	2		X	
11	L41159	ANEL DE PRESSAO	12		X	
12	CQ29408	ENGRENAGEM DE CORRENTE	6	-26226	X	
	CQ52025	ENGRENAGEM SOL	6	26227-	X	
13	JD10250	CILAMENTO ROLO CILINDRICO	6		X	
14	40M4624	ANEL DE PRESSAO	6		X	
15	19M7902	PARAFUSO	4		X	M8 X 16
16	L60095	ARRUELA	2	-26226	X	
	T116827	ARRUELA	2	26227-	X	
17	CQ29404	ENGRENAGEM DE CORRENTE	2	-26226	X	
	CQ27301	COROA	2	26227-	X	
18	AL38099	ROLAMENTO	4	-26226	X	
	JD10249	ROLAMENTO DE ROLOS CONICOS	4	26227-	X	
19	CQ41709	PORCA	AR		X	
20	CQ41708	ARRUELA	AR		X	

REDUCAO FINAL
FRONT AXLE
MANDO FINAL
CQ153038 -UN-26OCT01

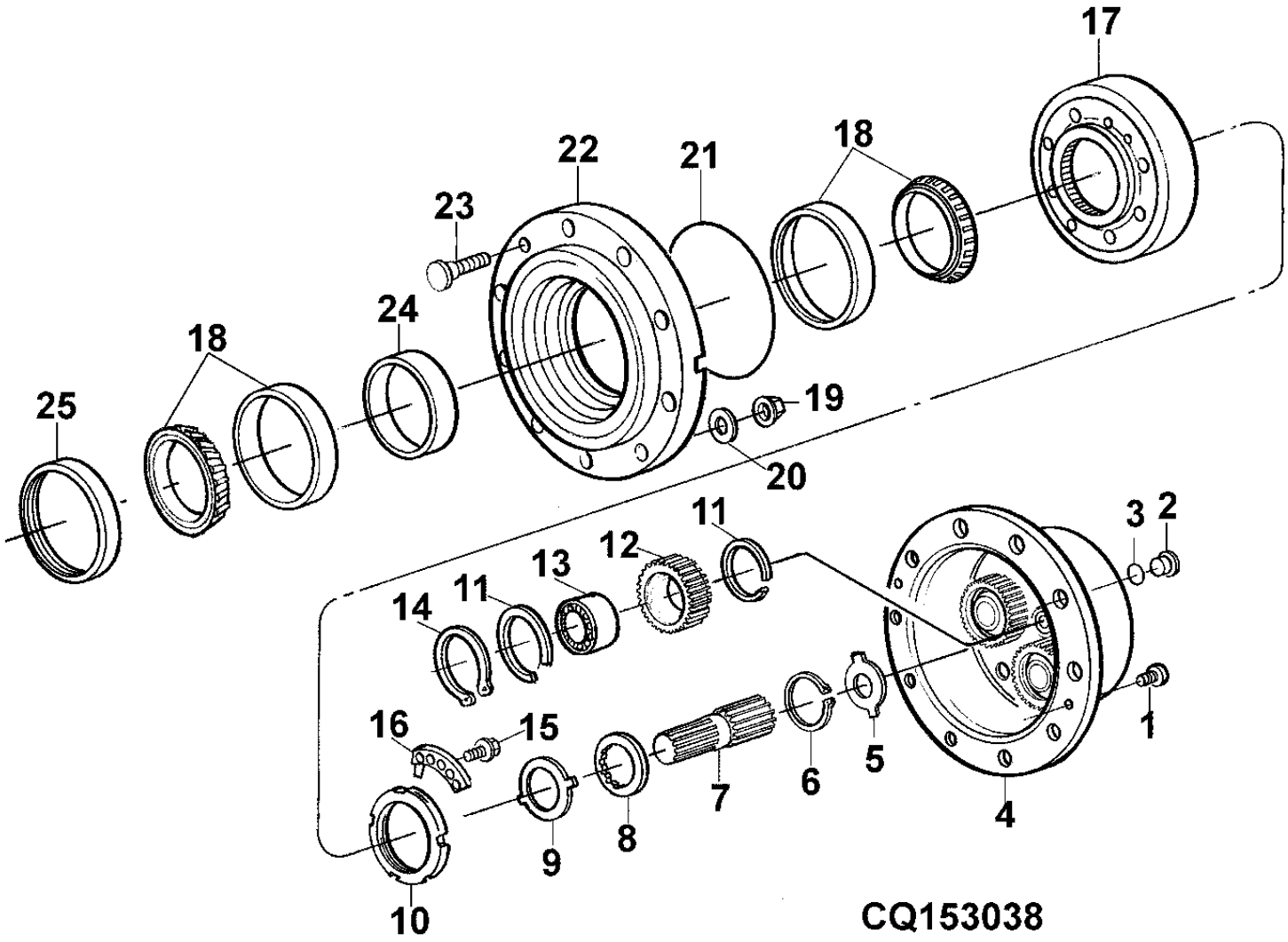

ITEM	NR.PECA	DESCRICAO	QTDE.	NR. SERIE	5403	NOTAS
21	L40281	ANEL O	2		X	
22	CQ29403	CUBO	2	-26226	X	
	CQ52024	CUBO	2	26227-	X	
23	CQ49408	PARAFUSO	16		X	
24	CQ29390	ANEL	AR		X	TK= 10.000MM
	CQ29391	ANEL	AR		X	TK= 10.025MM
	CQ29392	ANEL	AR		X	TK= 10.050MM
	CQ29393	ANEL	AR		X	TK= 10.075MM
	CQ29394	ANEL	AR		X	TK= 10.100MM
	CQ29395	ANEL	AR		X	TK= 10.125MM
	CQ29396	ANEL	AR		X	TK= 10.150MM
	CQ29397	ANEL	AR		X	TK= 10.175MM
	CQ29398	ANEL	AR		X	TK= 10.200MM
	CQ29399	ANEL	AR		X	TK= 10.225MM
	CQ29400	ANEL	AR		X	TK= 10.250MM
	CQ27271	ANEL	AR		X	TK= 14.089MM
	CQ27272	ANEL	AR		X	TK= 14.114MM
	CQ27273	ANEL	AR		X	TK= 14.139MM
	CQ27274	ANEL	AR		X	TK= 14.164MM
	CQ27275	ANEL	AR		X	TK= 14.189MM
	CQ27276	ANEL	AR		X	TK= 14.214MM
	CQ27277	ANEL	AR		X	TK= 14.239MM
	CQ27278	ANEL	AR		X	TK= 14.264MM
	CQ27279	ANEL	AR		X	TK= 14.289MM
	CQ27280	ANEL	AR		X	TK= 14.314MM
	CQ27281	ANEL	AR		X	TK= 14.339MM
	CQ27282	ANEL	AR		X	TK= 14.364MM
	CQ27283	ANEL	AR		X	TK= 14.389MM
	CQ27284	ANEL	AR		X	TK= 14.414MM
	CQ27285	ANEL	AR		X	TK= 14.439MM
	CQ27286	ANEL	AR		X	TK= 14.464MM
	CQ27287	ANEL	AR		X	TK= 14.489MM
	CQ27288	ANEL	AR		X	TK= 14.514MM
	CQ27289	ANEL	AR		X	TK= 14.539MM
	CQ27290	ANEL	AR		X	TK= 14.564MM
	CQ27291	ANEL	AR		X	TK= 14.589MM
	CQ27292	ANEL	AR		X	TK= 14.619MM
	CQ27293	ANEL	AR		X	TK= 14.639MM
	CQ27294	ANEL	AR		X	TK= 14.664MM
	CQ27295	ANEL	AR		X	TK= 14.689MM
	CQ27296	ANEL	AR		X	TK= 14.714MM
25	AL68210	VEDACAO	2	-26226	X	
	AL68616	VEDACAO	2	26227-	X	

BRACO DE DIRECAO E ROTULA
CONTROL SUPPORT AND COWLS (W/O CAB)
SOPORTE DE CONTROLES Y CUBIERTAS (W/O CABINA)
CQ155394 -UN-09JAN04

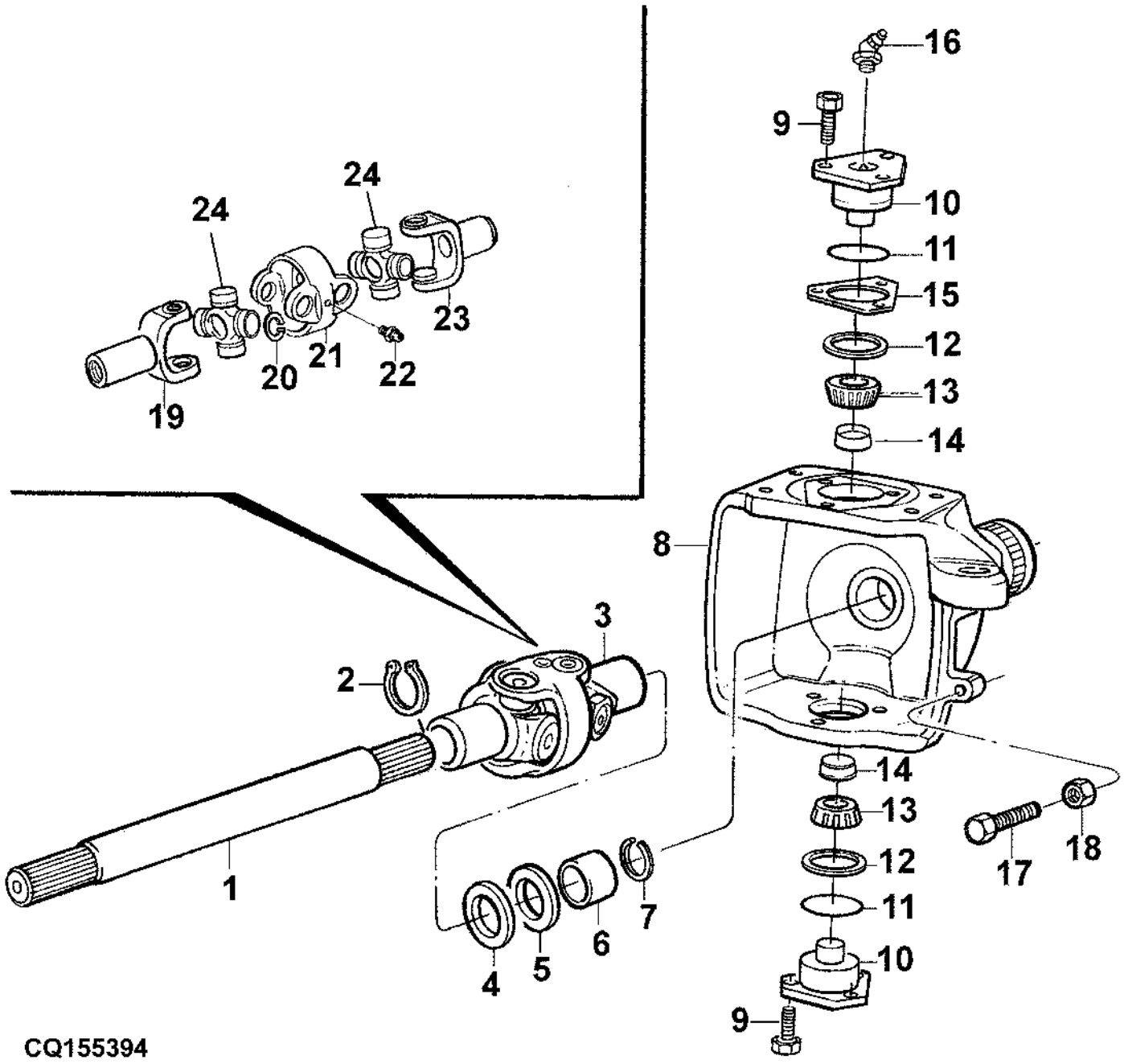

ITEM	NR.PECA	DESCRICAO	QTDE.	NR. SERIE	5403	NOTAS
1	CQ29348	EIXO	2		X	
2	CQ29378	ANEL O	2		X	
3	DQ29371	ARTICULACAO	2		X	
4	CQ27989	RETENTOR	2		X	
5	CQ27244	RETENTOR	AR		X	
6	L80088	REFORCO	2		X	
7	CQ29340	ANEL O	2		X	
8	CQ29367	CARCACA	1	-26226	X	RH
	CQ29366	CARCACA	1	-26226	X	LH
	CQ52023	CARCACA	1	26227-	X	RH
	CQ52022	CARCACA	1	26227-	X	LH
9	19M8011	PARAFUSO	12		X	M12 X 30
10	L60086	DEFLETOR	4		X	
11	CQ32849	ANEL O	4		X	
12	L60084	VEDACAO	4		X	
13	DQ29368	CILAMENTO ROLO CILINDRICO	4		X	
14	L60083	PLUGUE	4		X	
15	L63127	CALCO	AR		X	TK= 0.2MM
	L63128	CALCO	AR		X	TK= 0.3MM
	L41006	ARRUELA	AR		X	TK= 0.4MM
	L40075	ARRUELA	AR		X	TK= 1.0MM
16	L40552	CONEXAO DE LUBRIFICACAO	4		X	
17	CQ27297	PARAFUSO	2		X	
18	CQ29402	PORCA	2		X	
19	CQ50407	COMUTADOR	2		X	
20	CQ29372	ANEL	AR		X	TK= 1.2MM
	CQ29374	ANEL	AR		X	TK= 1.5MM
	CQ29373	ANEL	AR		X	TK= 1.3MM
	CQ29375	ANEL	AR		X	TK= 1.4MM
21	CQ32601	GARFO	2		X	
22	CQ29345	BOCAL	2		X	
23	DQ29376	COMUTADOR	2		X	
24	CQ32600	CRUZETA	4		X	

CILINDRO HIDRAULICO
HYDRAULIC CYLINDER
CILINDRO HIDRAULICO
CQ153036 -UN-26OCT01

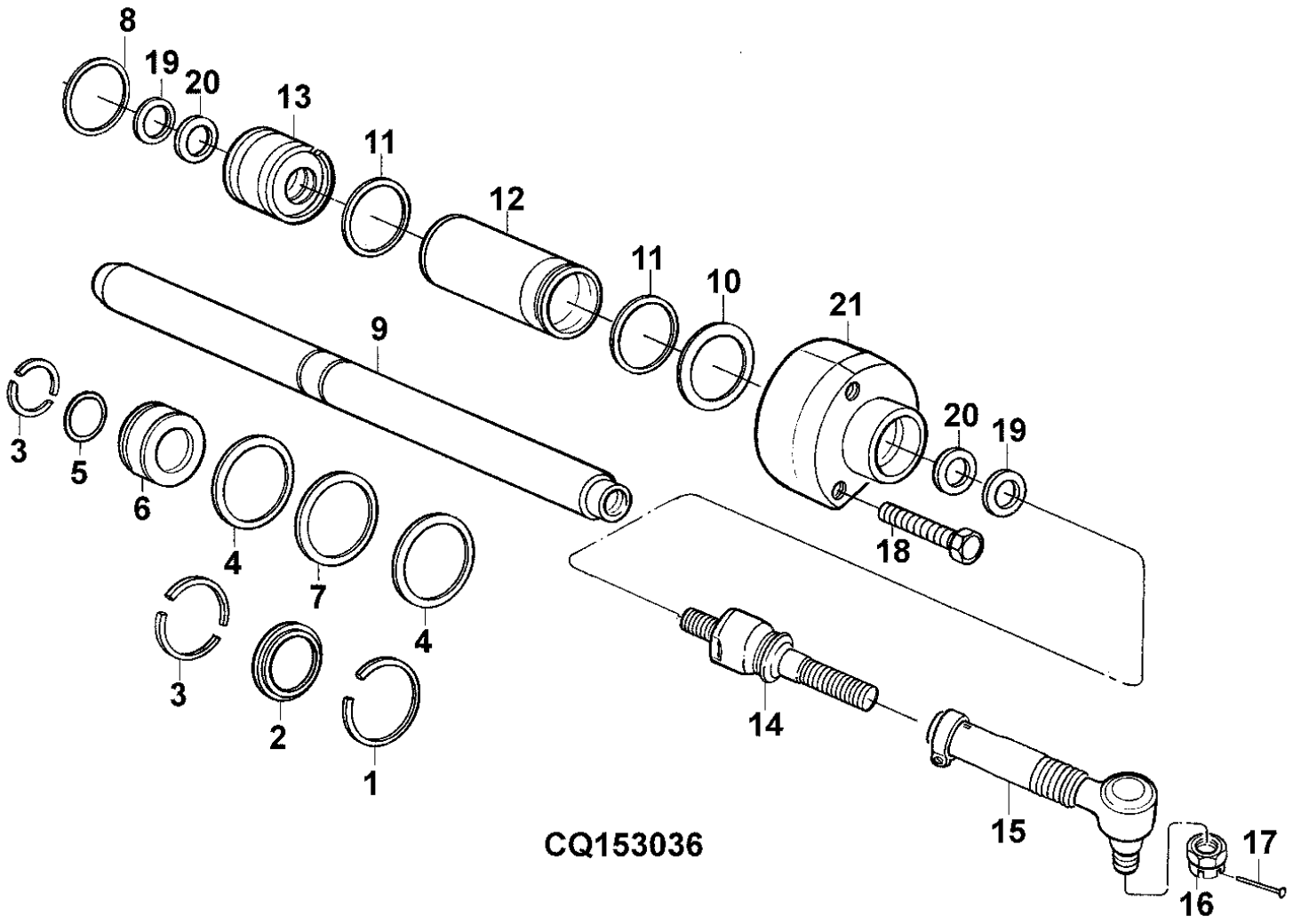

ITEM	NR.PECA	DESCRICAO	QTDE.	NR. SERIE	5403	NOTAS
1	40M7127	VEDACAO	1		X	
2	L40033	ARRUELA	2		X	
3	L40203	ANEL	1		X	
4	L40164	ANEL RASPADOR	2		X	
5	L40321	ANEL O	1		X	
6	L40034	PISTAO	1		X	
7	L40285	VEDACAO	1		X	
8	L40320	ANEL O	2		X	
9	CQ29412	DEFLETOR	1		X	
10	L60115	ARRUELA	AR		X	TK= 0.9MM
	L40162	ARRUELA	AR		X	TK= 1.0MM
	L40161	ARRUELA	AR		X	TK= 1.1MM
	L40160	ARRUELA	AR		X	TK= 1.2MM
	L40159	ARRUELA	AR		X	TK= 1.3MM
	L40158	ARRUELA	AR		X	TK= 1.4MM
	L40157	ARRUELA	AR		X	TK= 1.5MM
	L40156	ARRUELA	AR		X	TK= 1.6MM
	L40155	ARRUELA	AR		X	TK= 1.7MM
	L39999	ARRUELA	AR		X	TK= 1.8MM
11	L40318	ANEL O	2		X	
12	L40025	CAMISA DO CIL HIDR	1		X	
13	L41315	GUIA	1		X	
14	DQ29454	TERMINAL	2		X	
15	DQ29455	TERMINAL	1		X	
	DQ29456	TERMINAL	1		X	
16	CQ41711	PORCA	2		X	
17	11M7024	CONTRA-PINO	2		X	4 X 36 MM
18	19M8081	PARAFUSO SEXT.	5		X	M10 X 80
19	CQ32620	RETENTOR	2		X	
20	L41317	VEDACAO	2		X	
21	CQ32621	GUIA	1		X	

PONTE
SUPPORT
CAVALETES
CQ155395 -UN-09JAN04

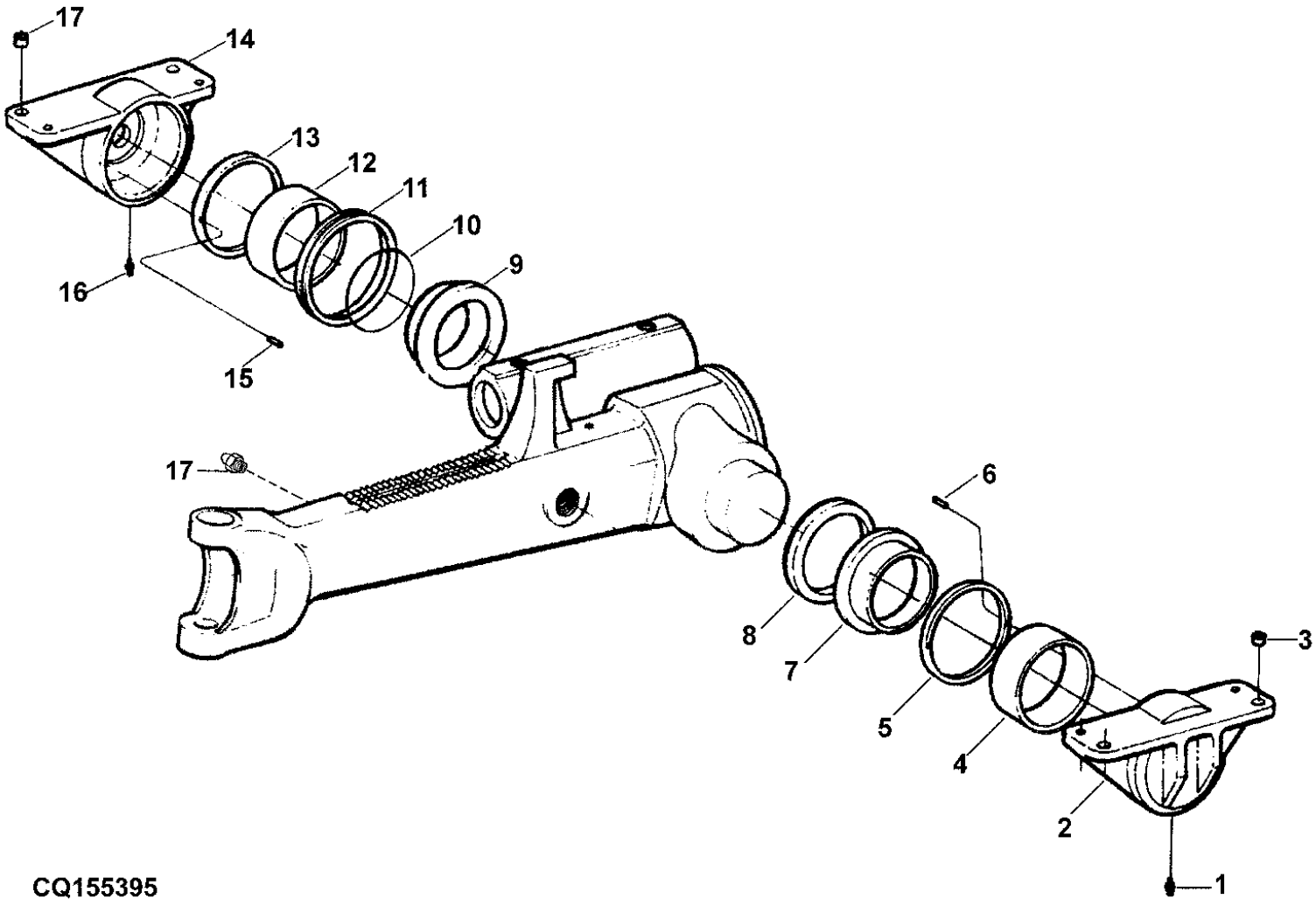

CQ155395

ITEM	NR.PECA	DESCRICAO	QTDE.	NR. SERIE	5403	NOTAS
1	CQ32571	ENGRAXADEIRA	1		X	
2	CQ29349	CAVALETE	1		X	
3	CQ29324	BUCHA	2		X	
4	CQ29360	BUCHA	1		X	
5	CQ29350	ARRUELA	AR		X	TK= 3.85MM
	CQ29351	ARRUELA	AR		X	TK= 3.95MM
	CQ29352	ARRUELA	AR		X	TK= 4.05MM
	CQ29353	ARRUELA	AR		X	TK= 4.15MM
	CQ29354	ARRUELA	AR		X	TK= 4.25MM
	CQ29355	ARRUELA	AR		X	TK= 4.35MM
	CQ29356	ARRUELA	AR		X	TK= 4.45MM
	CQ29357	ARRUELA	AR		X	TK= 4.55MM
	CQ29358	ARRUELA	AR		X	TK= 4.60MM
6	34M3845	PINO ELASTICO	AR		X	4 X 10 MM
7	CQ29359	BUCHA	1		X	
8	CQ29323	ANEL	1		X	
9	CQ29320	BUCHA	1		X	
10	CQ50406	ANEL O	1		X	
11	CQ29323	ANEL	1		X	
12	CQ29360	BUCHA	1		X	
13	CQ29319	ARRUELA	1		X	
14	CQ29318	CAVALETE	1		X	
15	34M3845	PINO ELASTICO	AR		X	4 X 10 MM
16	58M5575	CONEXAO DE LUBRIFICACAO	2		X	
17	CQ29345	BOCAL	1		X	

SUPORTE FRONTAL
FRONT SUPPORT
SOPORTE DELANTERO
LVP2105 -UN-22DEC99

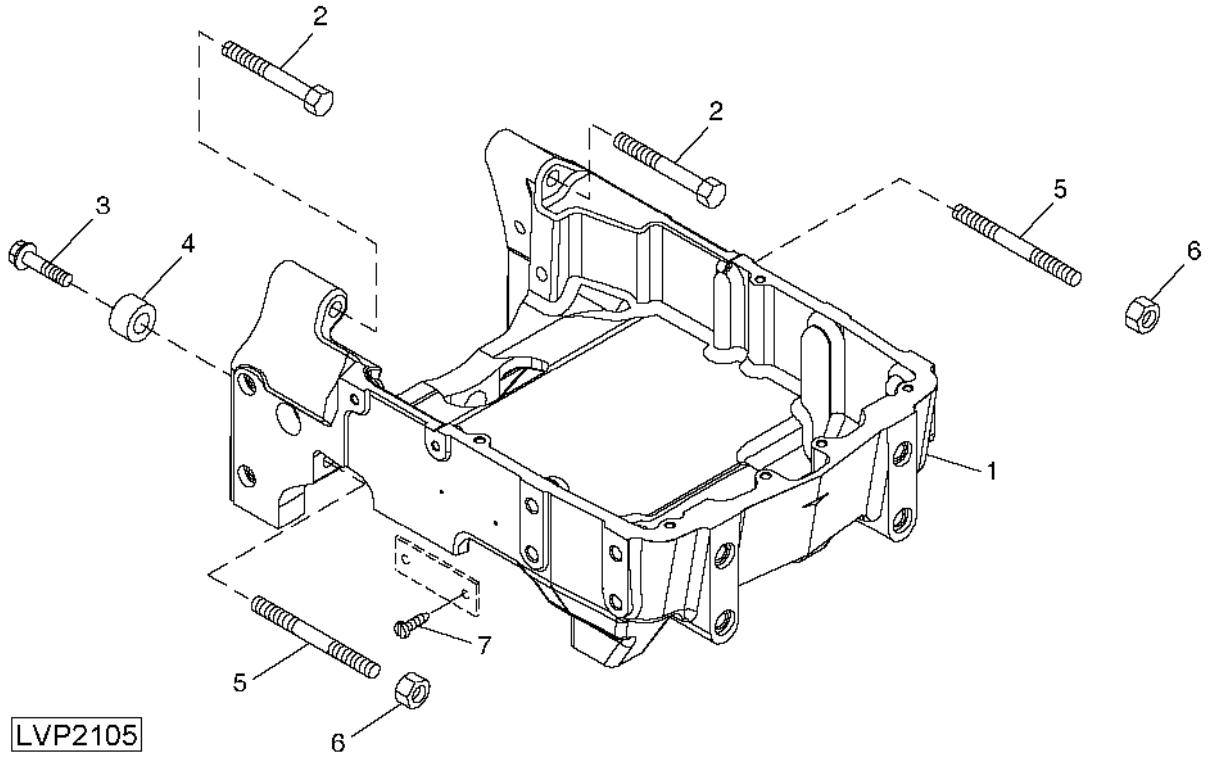

ITEM	NR.PECA	DESCRICAO	QTDE.	NR. SERIE	5403	NOTAS
1	R135419	SUPORTE	1		X	
2	19M7884	PARAFUSO SEXT.	2		X	M16 X 110 (HS, HEAD MARKED 10.9)
3	19H2359	PARAFUSO SEXT.	2		X	9/16" X 2-1/2"
4	T26929	BUCHA	2		X	
5	R141705	PARAFUSO PRISIONEIRO	2		X	
6	14M7276	PORCA	2		X	M16
7	37H44	PARAFUSO	2		X	0.154" X 3/8"

TELA
SCREEN
MALLA
LVP1936 -UN-20SEP99

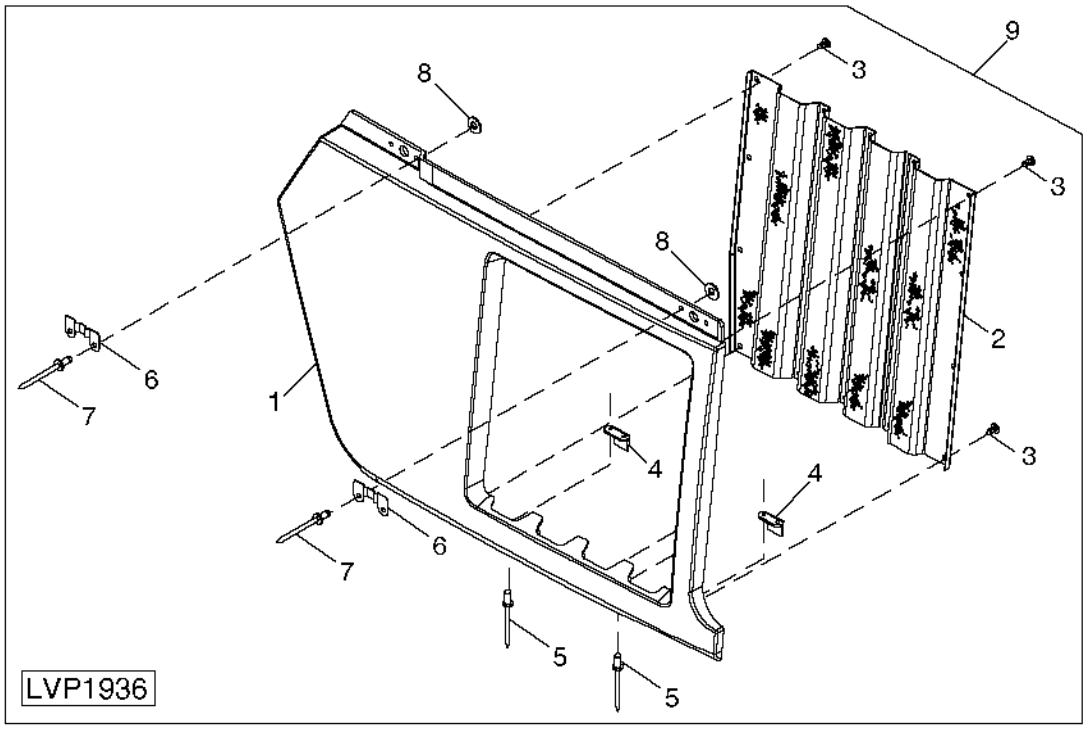

ITEM	NR.PECA	DESCRICAO	QTDE.	NR. SERIE	5403	NOTAS
1	R135405	ESTRUTURA	1		X	RH
	R135406	ESTRUTURA	1		X	LH
2	R135413	PENEIRA	1		X	RH
	R135414	PENEIRA	1		X	LH
3	37M7194	PARAFUSO	14		X	
4	R138045	APOIO	2		X	
5	R121315	REBITE	4		X	
6	R137909	PLACA	2		X	
7	M93911	REBITE	4		X	
8	24M7029	CALCO	4		X	0.500 MM
9	RE180246	REVESTIMENTO, BLINDAGEM	1	-15238	X	RH ASSY
	RE180247	REVESTIMENTO, BLINDAGEM	1	-15238	X	LH ASSY
	RE180246	REVESTIMENTO, BLINDAGEM	1	15239-	X	RH
	RE180247	REVESTIMENTO, BLINDAGEM	1	15239-	X	LH

GRADE FRONTAL
GRILLE
ENREJADO
CQ155460 -UN-16FEB04

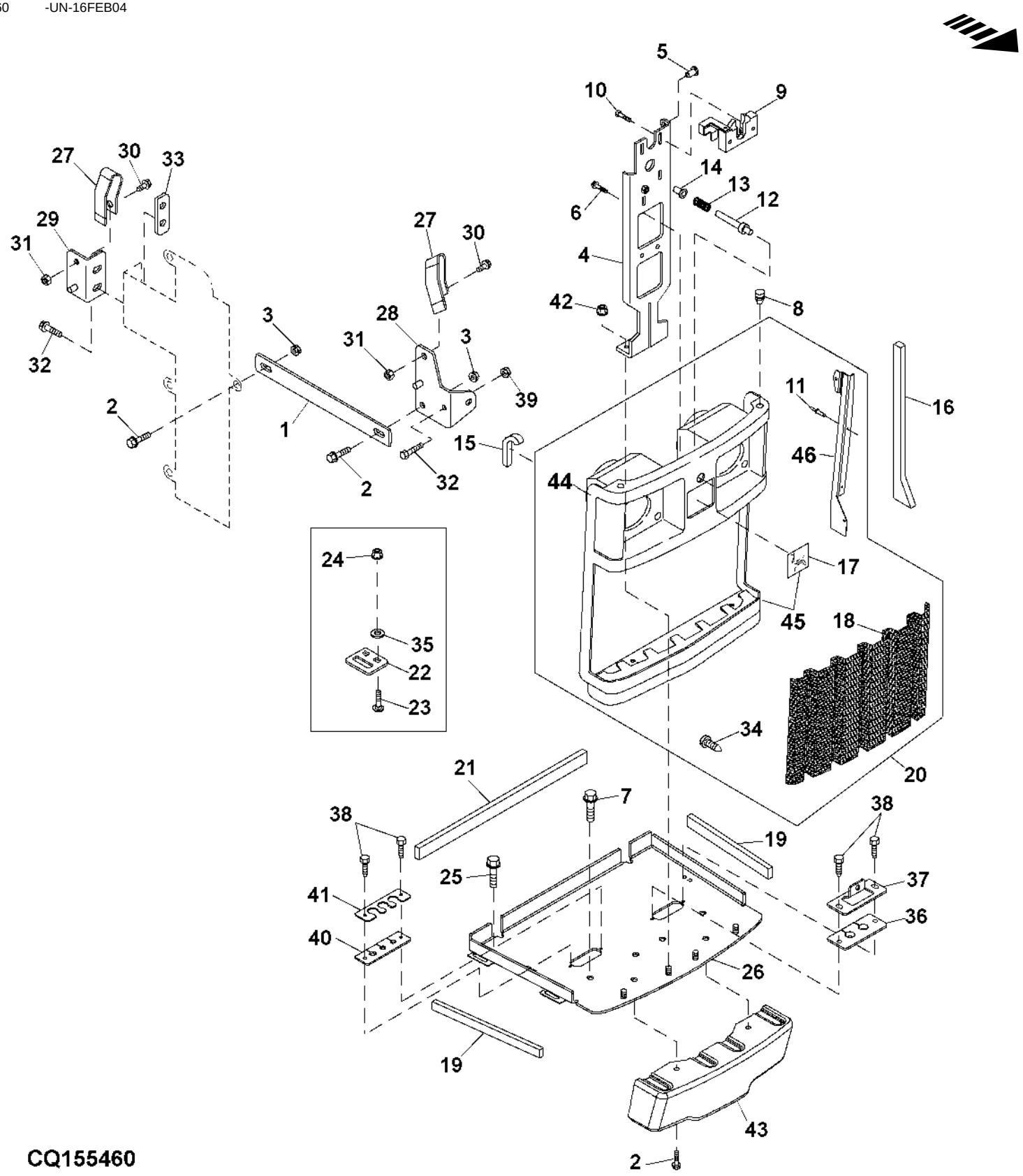

ITEM	NR.PECA	DESCRICAO	QTDE.	NR. SERIE	5403	NOTAS
1	R135908	BARRA DE ACOPLAMENTO	2		X	
2	19M7865	PARAFUSO	4		X	M8 X 16 (HS, HEAD MARKED 10.9)
3	14M7298	PORCA COM FLANGE	2		X	
4	RE73700	SUPORTE	1		X	
5	R138127	BUCHA	1		X	SPLIT
6	37M7076	PARAFUSO	2		X	
7	19M7784	PARAFUSO	4		X	M10 X 20 (HS, HEAD MARKED 10.9)
8	R137829	PARA-CHOQUE	2		X	
9	RE71369	TRINCO	1		X	
10	19M7862	PARAFUSO	2		X	M6 X 20 (HS, HEAD MARKED 10.9)
11	R189053	REBITE	6		X	
12	R135713	HASTE	1		X	
13	A3096R	MOLA	1		X	
14	R52646	ARRUELA	1		X	
15	CQ47099	APOIO	2		X	
16	CQ47103	APOIO	1		X	RH
	CQ47104	APOIO	1		X	LH (ILLUSTRATED)
17	RE189862	ETIQUETA	1		X	(SUBSTITUICAO PARA RE67664)
18	R135404	PENEIRA	1		X	
19	CQ47098	APOIO	2		X	
20	RE209912	GRELHA	1		X	
21	CQ47102	APOIO	1		X	
22	R138044	PLACA	4		X	
23	03M7221	PARAFUSO	8		X	M6 X 16 (HS, SAE 8)
24	14M7303	PORCA COM FLANGE	8		X	M6
25	19H3309	PARAFUSO SEXT.	1		X	5/8" X 7-1/4" (HS, SAE 8)
26	DQ44485	SUPORTE	1		X	
27	R138546	TRINCO	4		X	
28	RE72023	APOIO	1	-15238	X	RH (ILLUSTRATED)
	RE72024	APOIO	1	-15238	X	LH
	DQ46352	APOIO	1	15239-	X	RH
	DQ46353	APOIO	1	15239-	X	LH
29	RE71762	APOIO	1	-15238	X	RH (ILLUSTRATED)
	RE71761	APOIO	1	-15238	X	LH
	DQ46355	APOIO	1	15239-	X	RH
	DQ46354	APOIO	1	15239-	X	LH
30	R138545	PARAFUSO	4		X	(HS, HEAD MARKED 10.9)
31	14M7165	PORCA DE SEGURANCA	4		X	M6
32	19M7775	PARAFUSO	8		X	M6 X 16 (HS, HEAD MARKED 10.9)
33	R137735	PLACA	2		X	
34	R140959	PECA NAO CODIFICADA	12		X	
35	24M7100	ARRUELA	8		X	6.600 X 22 X 2 MM
36	CQ47100	APOIO	1		X	
37	R138115	PLACA	1		X	
38	37H137	PARAFUSO	4		X	0.190" X 5/8"
39	14M7397	PORCA DE SEGURANCA	4		X	M6
40	CQ47101	ISOLADOR	1		X	
41	R138116	PLACA	1		X	
42	14M7296	PORCA COM FLANGE	4		X	M10
43	RE72993	PLUGUE	1		X	
44	R135403	ESTRUTURA	1		X	
45	RE72022	ESTRUTURA	1		X	
46	R139752	APOIO	1		X	RH
	R139753	APOIO	1		X	LH

CAPO E GRADES LATERAIS
HOOD AND SIDE PANELS
CAPO Y PANELES LATERALES
CQ154080 -UN-25MAR03

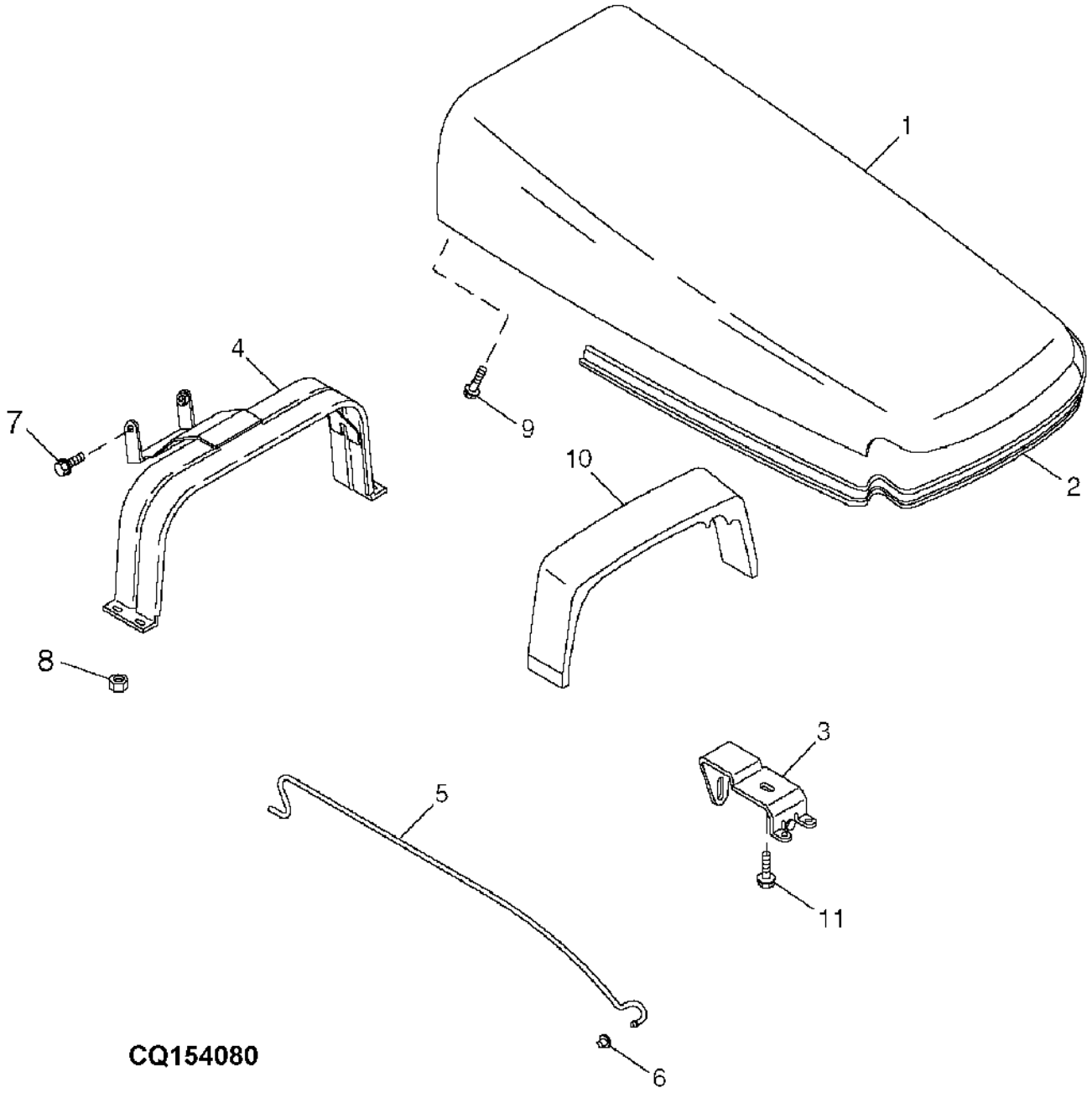

ITEM	NR.PECA	DESCRICAO	QTDE.	NR. SERIE	5403	NOTAS
1	CQ44912	CAPO	1	-22466	X	
	CQ47951	CAPO	1	22467-	X	
	CQ47096	ISOLADOR	1		X	FRUTEIRO
2	CQ47465	BARREIRA ABSORVENTE DE RUID	1		X	
3	RE70702	TRINCO	1		X	
4	RE70412	TIRANTE	1		X	
5	R135913	HASTE	1		X	
6	A16491	PORCA DE PRESSAO	1		X	
7	R124180	PARAFUSO	1		X	LH
8	14M7298	PORCA COM FLANGE	1		X	M8 RH
9	R138123	PARAFUSO	10		X	
10	CQ47096	ISOLADOR	1		X	
11	19M7774	PARAFUSO	3		X	M6 X 12 (HS, HEAD MARKED 10.9)

SUPORTE
CONTROL SUPPORT AND COWLS (W/O CAB)
SOPORTE DE CONTROLES Y CUBIERTAS (W/O CABINA)
CQ153572 -UN-27SEP01

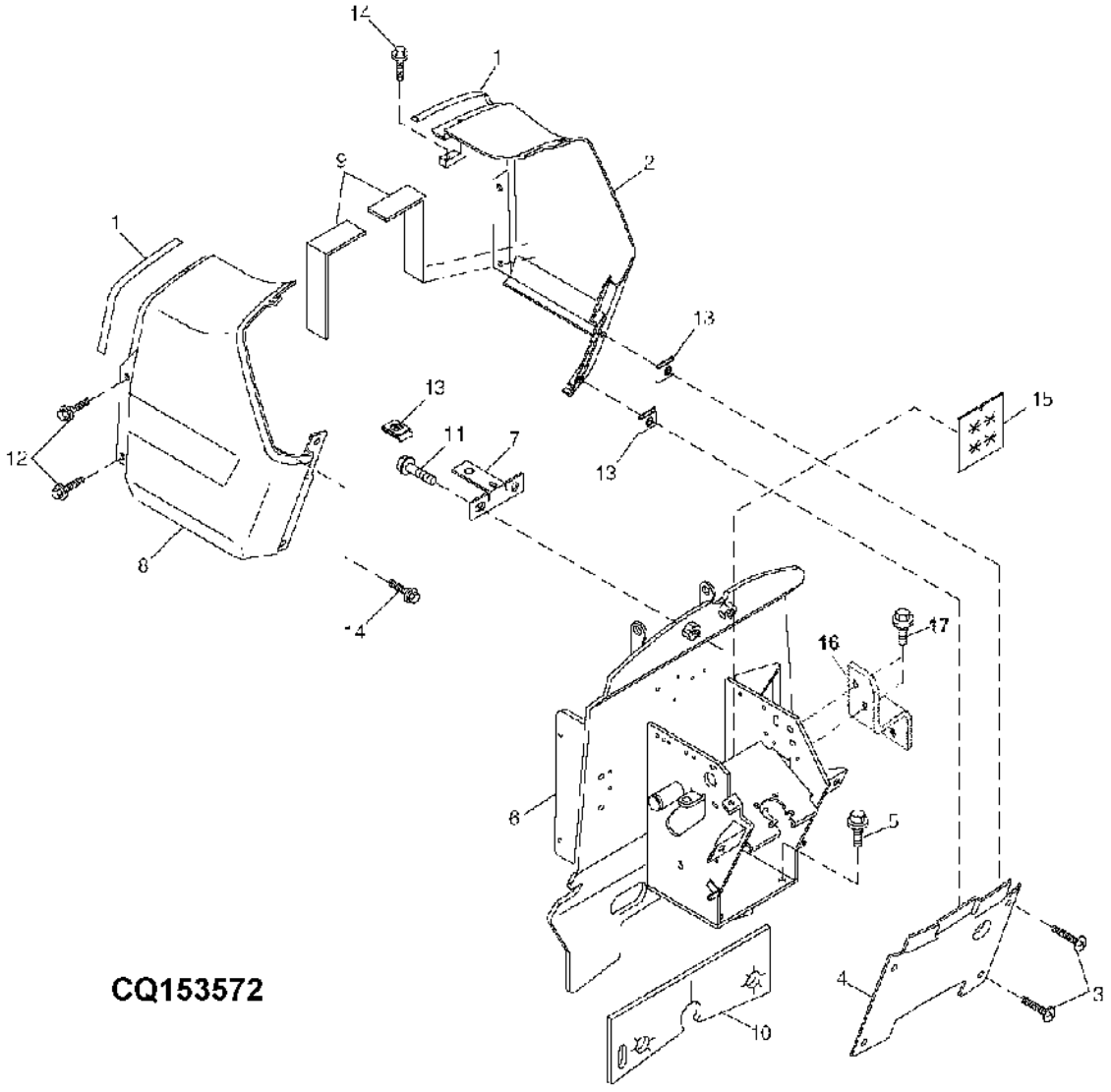

ITEM	NR.PECA	DESCRICAO	QTDE.	NR. SERIE	5403	NOTAS
1	R138059	VEDACAO	1		X	
2	CQ44751	PROTECAO	1	-22408	X	RH
	CQ48226	PROTECAO	1	22409-	X	RH
3	21M7296	PARAFUSO	4		X	M6 X 20
4	R135402	CAPA	1		X	
5	R124181	PARAFUSO	4		X	
6	RE70406	SUPORTE PAINEL INSTRUMENTO	1		X	
7	CQ45151	APOIO	1		X	
8	CQ44752	PROTECAO	1	-22408	X	LH
	CQ48227	PROTECAO	1	22409-	X	LH
9	CQ47097	DEFLETOR	2		X	
10	CQ47105	DEFLETOR	1		X	
11	19M7866	PARAFUSO	2		X	M8 X 20 (HS, HEAD MARKED 10.9)
12	21M7362	PARAFUSO	11		X	
13	R135870	PORCA	AR		X	
14	19M7862	PARAFUSO	AR		X	M6 X 20 (HS, HEAD MARKED 10.9)
15	CQ47093	DEFLETOR	1		X	
16	R124551	APOIO	1		X	
17	37M7059	PARAFUSO	2		X	

CONSOLE CENTRAL
OPERATOR'S STATION
CONSOLE CENTRAL
CQ154862 -UN-02SEP03

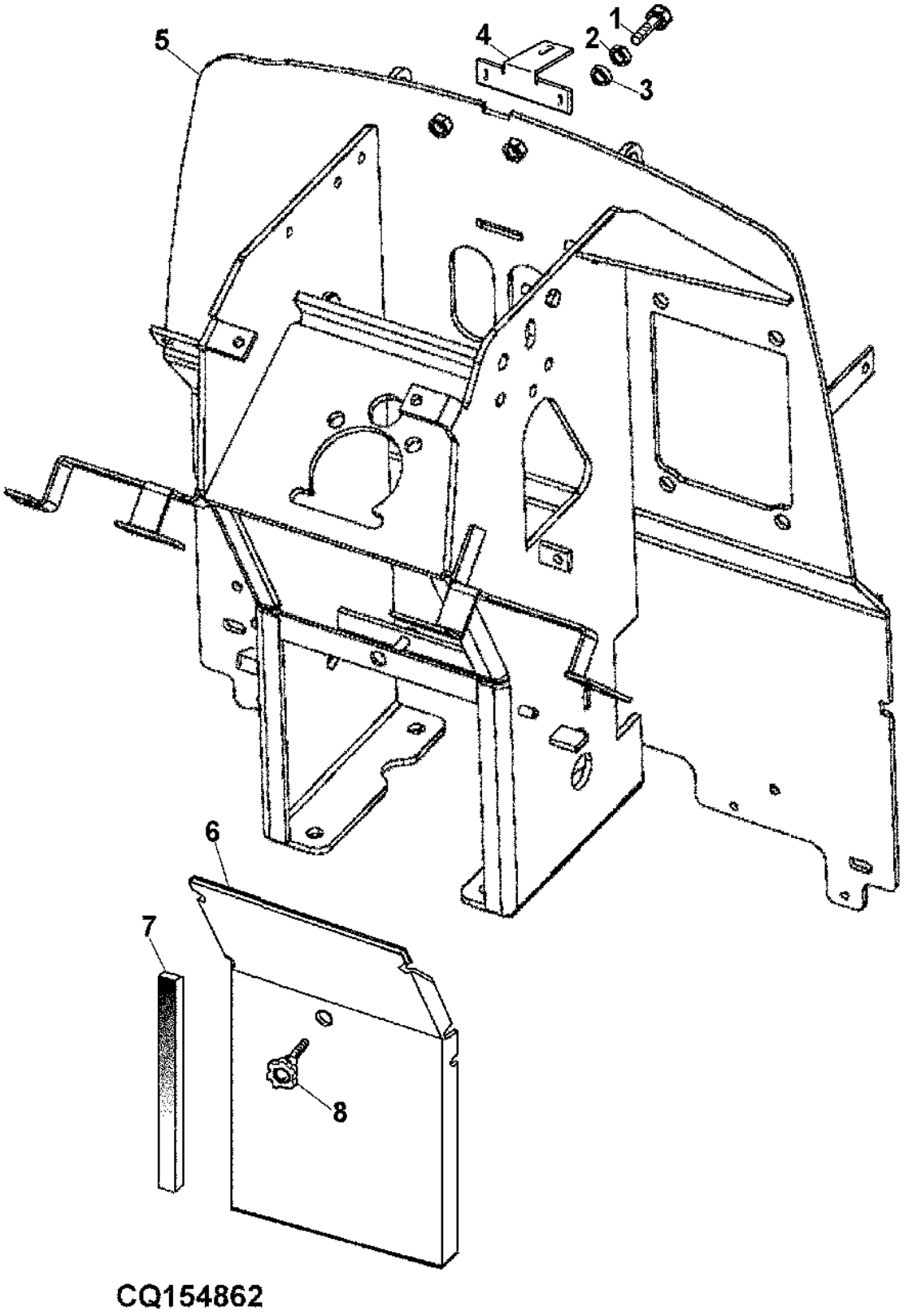

ITEM	NR.PECA	DESCRICAO	QTDE.	NR. SERIE	5403	NOTAS
1	19M7866	PARAFUSO	AR		X	M8 X 20
2	12M7065	ARRUELA DE PRESSAO	AR		X	8 MM
3	24M7026	ARRUELA	AR		X	9 X 17 X 1.600 MM
4	CQ47621	APOIO	1		X	
5	DQ46982	SUPORTE PAINEL INSTRUMENTO	1		X	
6	CQ47467	CAPA	1		X	
7	CQ45810	BARREIRA ABSORVENTE DE RUID	2		X	
8	DQ49004	MANIPULO	1		X	

TAMPAS DE PLASTICO
PLASTIC PLUGS
TAPONES DE PLASTICO
CQ154419 -UN-25MAR03

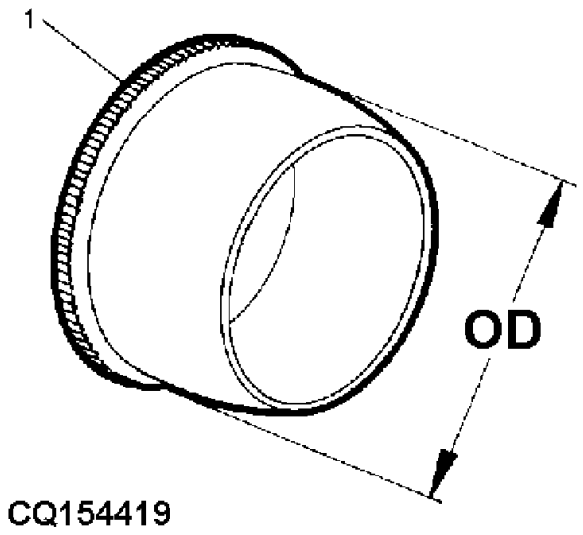

ITEM	NR.PECA	DESCRICAO	QTDE.	NR. SERIE	5403	NOTAS
1	99M7105	PLUGUE	AR		X	OD= 5.5MM, BLACK
	99M7098	PLUGUE	AR		X	OD= 6MM, BLACK
	99M7043	PLUGUE	AR		X	OD= 7MM, BLACK
	99M7106	PLUGUE	AR		X	OD= 7.5MM, BLACK
	99M7059	PLUGUE	AR		X	OD= 8.5MM, BLACK
	99M7016	PLUGUE	AR		X	OD= 9MM, BLACK
	99M7090	PLUGUE	AR		X	OD= 10MM, BLACK
	99M7070	PLUGUE	AR		X	OD= 10.5MM, BLACK
	99M7015	PLUGUE	AR		X	OD= 11MM, BLACK
	99M7077	PLUGUE	AR		X	OD= 11.5MM, BLACK
	99M7107	PLUGUE	AR		X	OD= 12MM, BLACK
	99M7073	PLUGUE	AR		X	OD= 12.5MM, BLACK
	99M7095	PLUGUE	AR		X	OD= 13MM, BLACK
	99M7045	PLUGUE	AR		X	OD= 13.5MM, BLACK
	99M7082	PLUGUE	AR		X	OD= 14MM, BLACK
	99M7009	PLUGUE	AR		X	OD= 14.5MM, BLACK
	99M7032	PLUGUE	AR		X	OD= 15.5MM, BLACK
	99M7108	PLUGUE	AR		X	OD= 16MM, BLACK
	99M7109	PLUGUE	AR		X	OD= 17MM, BLACK
	99M7012	PLUGUE	AR		X	OD= 17.5MM, BLACK
	99M7057	PLUGUE	AR		X	OD= 18MM, BLACK
	99M7010	PLUGUE	AR		X	OD= 19MM, BLACK
	99M7038	PLUGUE	AR		X	OD= 19.5MM, BLACK
	99M7091	PLUGUE	AR		X	OD= 21MM, BLACK
	99M7011	PLUGUE	AR		X	OD= 23.6MM, BLACK
	99M7087	PLUGUE	AR		X	OD= 25.5MM, BLACK
	99M7014	PLUGUE	AR		X	OD= 27MM, BLACK
	99M7049	PLUGUE	AR		X	OD= 29.5MM, BLACK
	99M7056	PLUGUE	AR		X	OD= 31.8MM, BLACK
	99M7093	PLUGUE	AR		X	OD= 58.5MM, BLACK

TAPETES
FOOTRESTS (COLLARSHIFT OR SYNCSHUTTLE™ TRANSMISSION)
APOYAPIES (TRANSMISION COLLARSHIFT / SINCRONIZADA TOP-SHAFT)
CQ153568 -UN-27SEP01

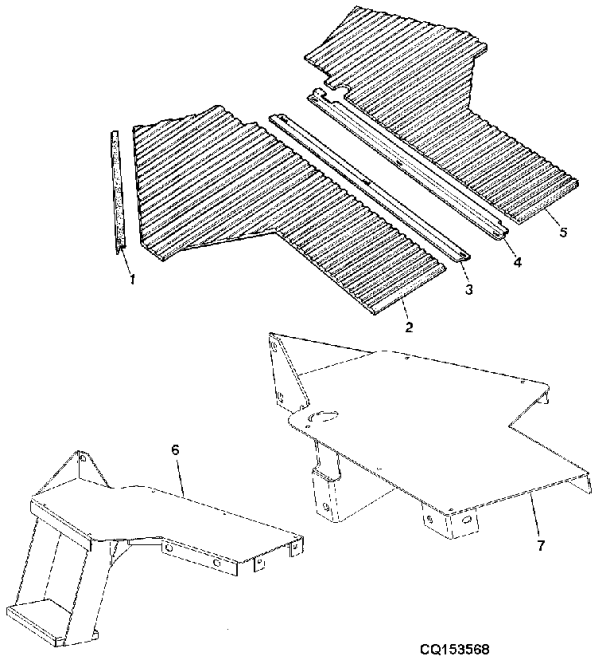

ITEM	NR.PECA	DESCRICAO	QTDE.	NR. SERIE	5403	NOTAS
1	CQ27441	PATIM DE BORRACHA	1		X	(HS, HEAD MARKED 10.9)
2	CQ43498	TAPETE	1		X	LH
3	CQ43225	APOIO	1		X	
4	CQ43437	APOIO	1		X	
5	CQ43499	TAPETE	1		X	
6	DQ42761	BASE	1		X	
7	DQ42762	BASE	1		X	LH (TOP)

PARALAMAS
FENDER
GUARDABARROS
LVP1727 -UN-14JUN99

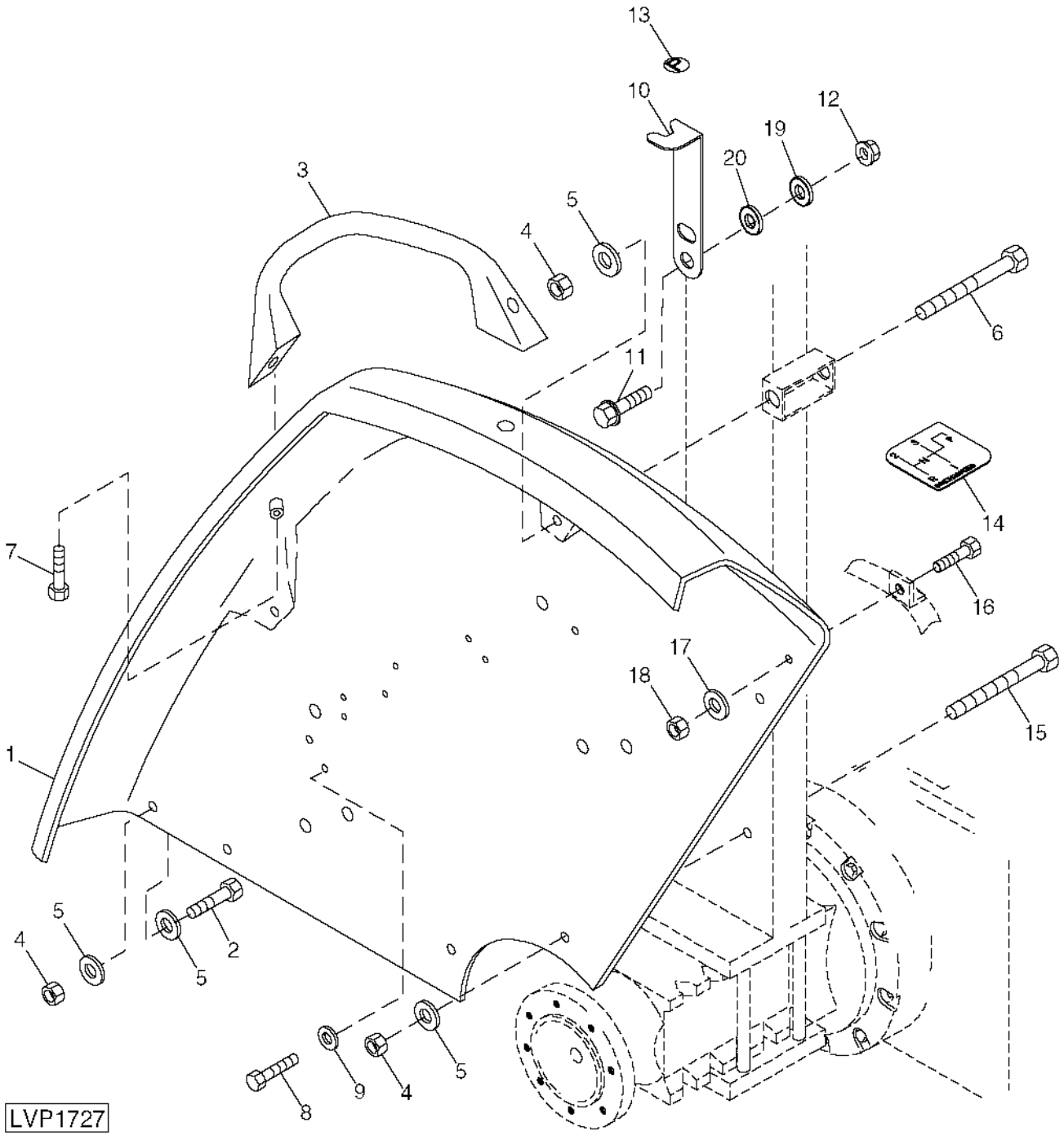

ITEM	NR.PECA	DESCRICAO	QTDE.	NR. SERIE	5403	NOTAS
1	CQ42420		1		X	LH OR RH
2	19M8320	PARAFUSO	2		X	M10 X 45 (HS, HEAD MARKED 10.9)
3	RE46024	MANIPULO	1		X	
4	14M7167	PORCA DE SEGURANCA	4		X	M10
5	24M7178	ARRUELA	7		X	10.500 X 30 X 2.500 MM
6	19M7408	PARAFUSO SEXT.	AR		X	M10 X 90 (HS, HEAD MARKED 10.9)
7	19M7784	PARAFUSO	4		X	M10 X 20 (HS, HEAD MARKED 10.9)
8	19M7863	PARAFUSO	2		X	M6 X 25 (HS, HEAD MARKED 10.9)
9	24M7139	ARRUELA	3		X	6.400 X 18 X 1.600 MM
10	R137869	INDICADOR	1		X	(PARK) RH
11	19M7868	PARAFUSO	2		X	M8 X 30 (HS, HEAD MARKED 10.9)
12	14M7298	PORCA COM FLANGE	2		X	M8
13	R138058	ETIQUETA	1		X	PARK
14	R137873	ETIQUETA	1		X	
15	19M7479	PARAFUSO SEXT.	1		X	M10 X 80 (HS, HEAD MARKED 10.9)
16	19M7868	PARAFUSO	1		X	M8 X 30 (HS, HEAD MARKED 10.9)
17	24M7207	ARRUELA	1		X	8.400 X 24 X 2 MM
18	14M7167	PORCA DE SEGURANCA	1		X	M10
19	24M7207	ARRUELA	2		X	8.400 X 24 X 2 MM
20	T27260	ARRUELA	6		X	10.922 X 21.336 X 4.572 MM

PISO
FOOTRESTS
APOYAPIES
CQ153555 -UN-27SEP01

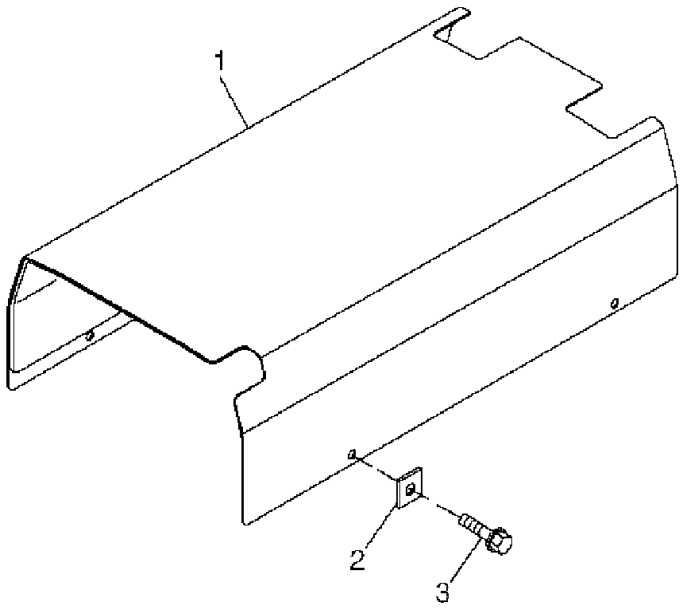

CQ153555

ITEM	NR.PECA	DESCRICAO	QTDE.	NR. SERIE	5403	NOTAS
1	CQ43186	CAPA	1		X	
2	M84971	PORCA	1		X	
3	19M7866	PARAFUSO	1		X	

MEMORANDA
MEMORANDA
MEMORANDA

COBERTURA LATERAL DOS COMANDOS
SIDE CONTROL COWLS
CUBIERTAS LATERALES DE LOS CONTROLES
LVP1668 -UN-24MAY99

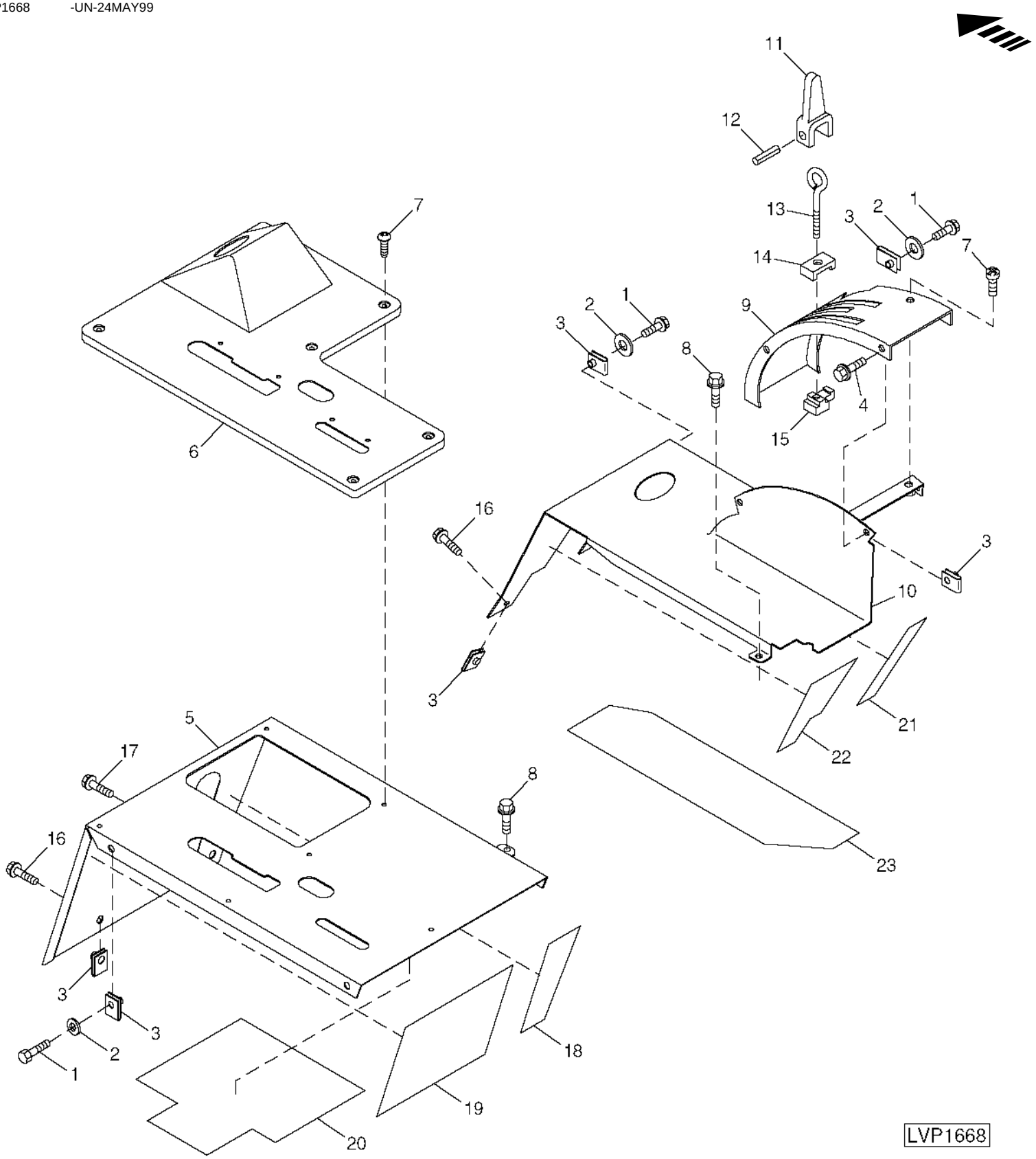

ITEM	NR.PECA	DESCRICAO	QTDE.	NR. SERIE	5403	NOTAS
1	19M7862	PARAFUSO	5		X	M6 X 20 (HS, HEAD MARKED 10.9)
2	24M7139	ARRUELA	5		X	6.400 X 18 X 1.600 MM
3	R135870	PORCA	11		X	
4	19M7775	PARAFUSO	2		X	M6 X 16 (HS, HEAD MARKED 10.9)
5	DQ43106	PAINEL DE CONTROLE	1		X	
6	R137835	QUADRANTE	1		X	
7	21M7267	PARAFUSO	7		X	M6 X 20
8	19M7774	PARAFUSO	2		X	M6 X 12 (HS, HEAD MARKED 10.9)
9	R137702	QUADRANTE	1		X	
10	DQ46365	PAINEL DE CONTROLE	1	-21555	X	
	DQ51597	PAINEL DE CONTROLE	1	21556-	X	
11	R34537	CAME	1		X	
12	34H73	PINO ELASTICO	1		X	3/16" X 3/4"
13	R42641	PARAFUSO COM OLHAL	1		X	
14	R109417	PLACA	1		X	
15	R105126	LIMITADOR	1		X	
16	19M8290	PARAFUSO	3		X	M6 X 35 (HS, HEAD MARKED 10.9)
17	19M7862	PARAFUSO	7		X	M6 X 20 (HS, HEAD MARKED 10.9)
18	R138060	CHAPA	1		X	
19	R138061	CHAPA	1		X	
20	R138062	CHAPA	1		X	
21	R138064	CHAPA	1		X	
22	R138063	CHAPA	1		X	
23	R138065	CHAPA	1		X	

CONTRAPESOS DIANTEIROS
QUIK-TATCH FRONT WEIGHTS
PESOS DELANTEROS QUIK-TATCH
CQ154494 -UN-25MAR03

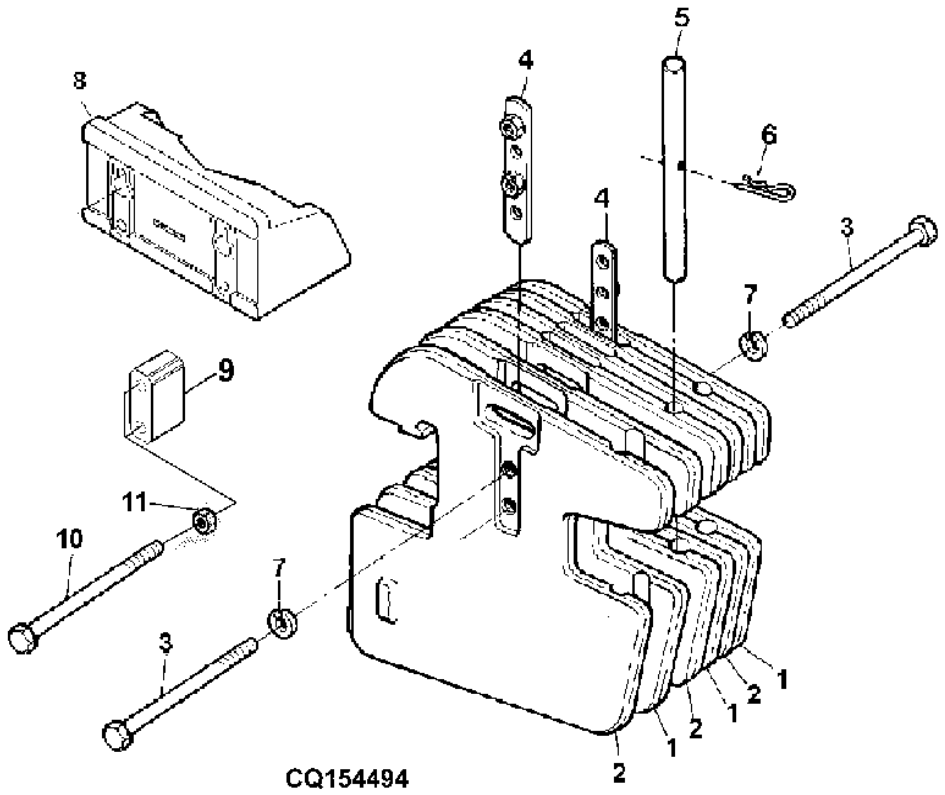

ITEM	NR.PECA	DESCRICAO	QTDE.	NR. SERIE	5403	NOTAS
1	**L38449**	**PESO**	**1**		**X**	
2	L38450	PESO	4		X	
3	19M7355	PARAFUSO SEXT.	AR		X	
4	AR68801	RETENTOR	2		X	
5	T32146	PINO FIXADOR	1		X	1.180" X 11.420"
6	L18955	PINO DE ENGATE RAPIDO	1		X	
7	12M7044	ARRUELA DE PRESSAO	AR		X	0.728"
8	R70417	SUPORTE	1		X	
9	CQ45077	ESPACADOR	AR		X	
10	CQ44761	PARAFUSO SEXT.	AR		X	19.050 X 270 MM
11	C2214E	ARRUELA	AR		X	19.800 X 38.100 X 5 MM

MEMORANDA
MEMORANDA
MEMORANDA

DECALCOS
HOOD AND SIDE PANELS
CAPO Y PANELES LATERALES
CQ154435 -UN-27MAR03

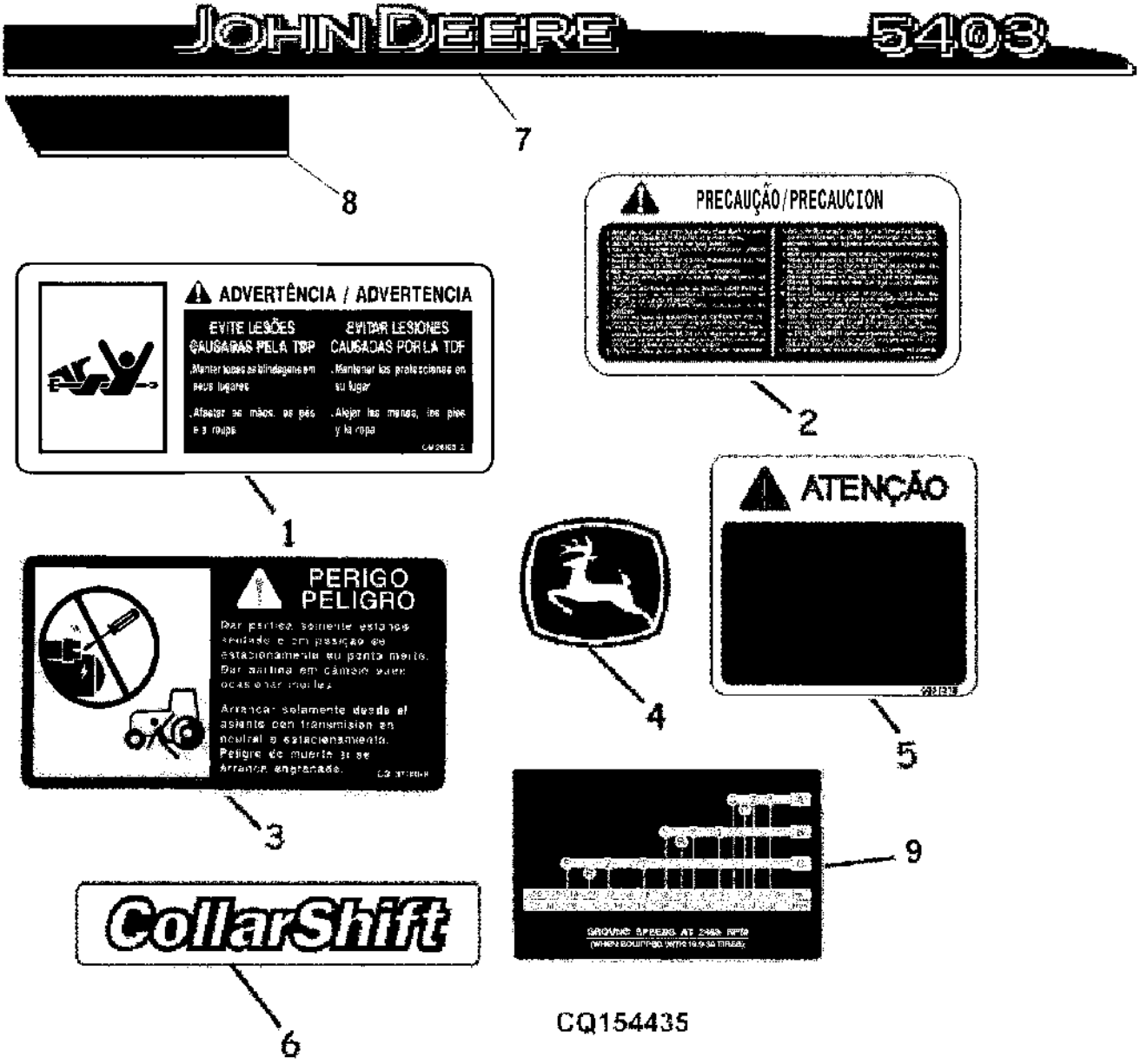

ITEM	NR.PECA	DESCRICAO	QTDE.	NR. SERIE	5403	NOTAS
1	CQ26100	ETIQUETA	1		X	
2	CQ26099	ETIQUETA	1		X	
3	CQ37168	ETIQUETA	1		X	
4	CQ43640	ETIQUETA	1		X	
5	CQ34370	ETIQUETA	1		X	
	CQ52254	AVISO	1		X	INGLES
6	R138056	ETIQUETA	1		X	
7	CQ43857	ETIQUETA	1		X	LH
	CQ43858	ETIQUETA	1		X	RH
8	R137625	ETIQUETA	1		X	LH
	R137624	ETIQUETA	1		X	RH
9	R132567	ETIQUETA	1		X	

MEMORANDA
MEMORANDA
MEMORANDA

INDICE DE GRUPO
SECTIONAL INDEX
INDICE DE SECCION

CQ155434 -UN-02FEB04

1 - 2C15
2 - 2C16

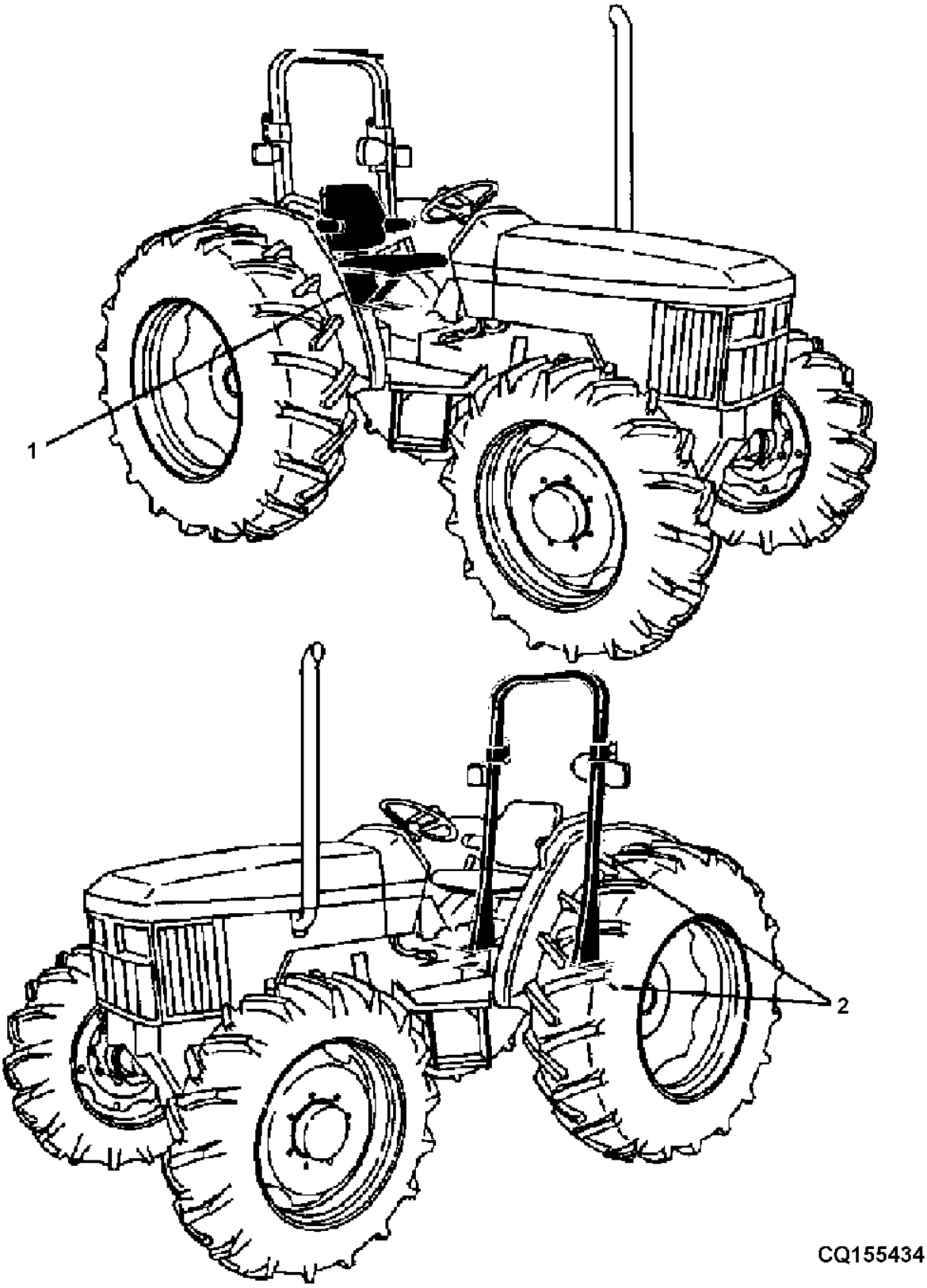

INDICE DE GRUPO
SECTIONAL INDEX
INDICE DE SECCION

1 - 2C15
2 - 2C16

ASSENTO
3-INCH SEAT BELT
CINTURON DE SEGURIDAD DE 3 PULGADAS
CQ153528 -UN-26OCT01

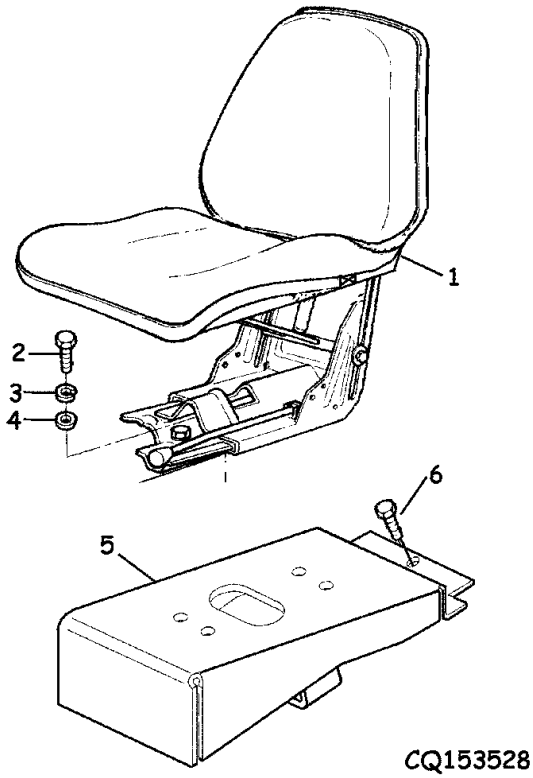

ITEM	NR.PECA	DESCRICAO	QTDE.	NR. SERIE	5403	NOTAS
1	DQ43021	ASSENTO	1		X	
2	19M7166	PARAFUSO SEXT.	4		X	M10 X 20
3	12M7066	ARRUELA DE PRESSAO	4		X	10 MM
4	24M7040	ARRUELA	4		X	11 X 20 X 2 MM
5	DQ43069	APOIO	1		X	
6	19M7787	PARAFUSO	2		X	M12 X 20

ESTRUTURA DE PROTECAO CONTRA CAPOTAMENTO (EPCC)
ROLL-GARD®
ROLL-GARD
CQ155435 -UN-02FEB04

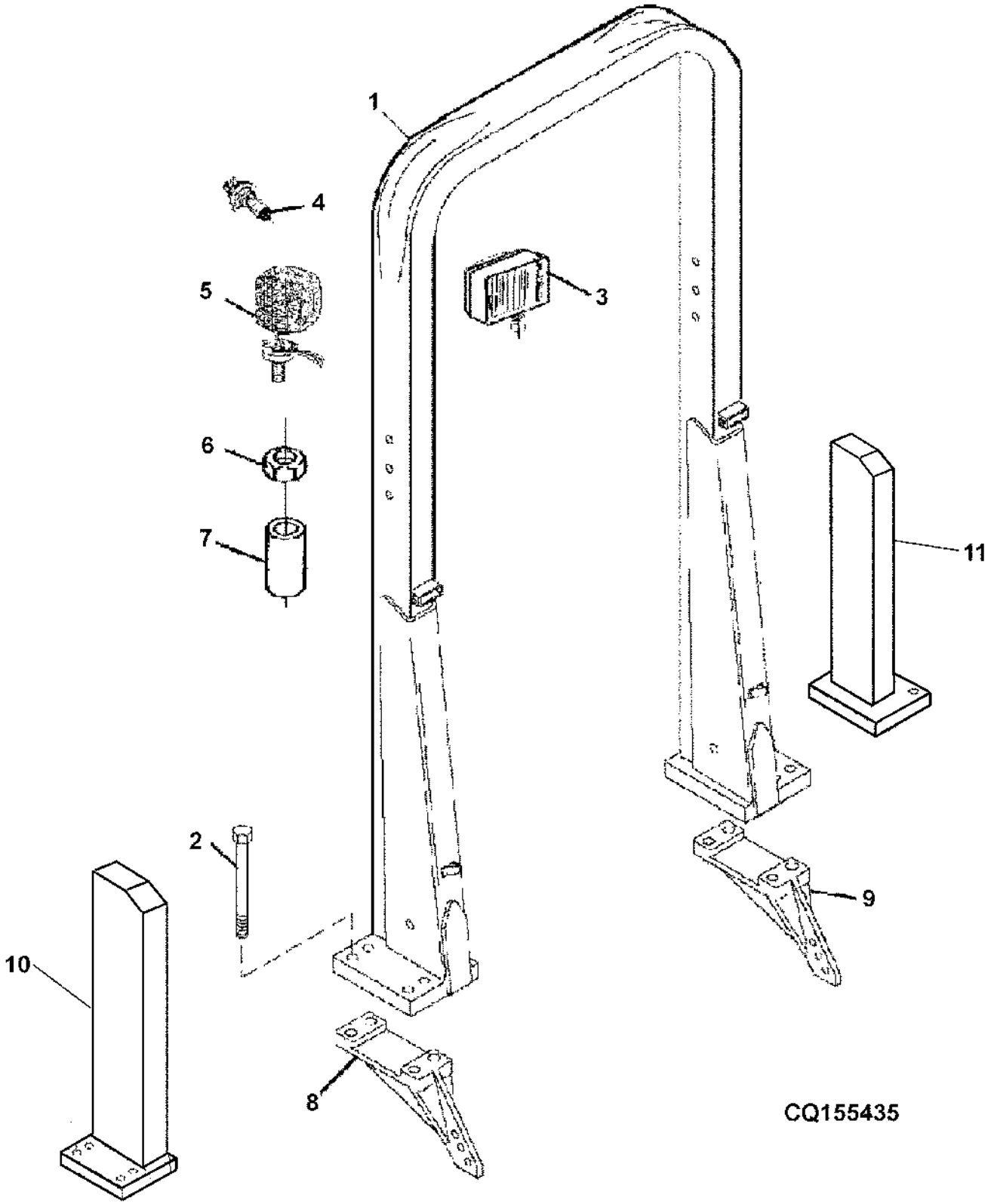

ITEM	NR.PECA	DESCRICAO	QTDE.	NR. SERIE	5403	NOTAS
1	DQ43104	PROTECAO DE 4 POSTES	1		X	NSEP, (PEDIR RE63231)
2	CQ60194	PARAFUSO	8		X	ASSY (W/CABLE)
3	DQ44583	FAROL DIANTEIRO	1		X	
4	AS04904	LAMPADA	1		X	NSEP, (PEDIR RE63231)
5	DQ43739	LUZ TRASEIRA	2		X	NSEP, (PEDIR RE63231)
6	14M7154	PORCA	2		X	M12, (W/O CAB)
7	CQ44114	VEDACAO	2		X	
8	R105258	PLACA DE ENGATE	1		X	LH
9	R105259	PLACA DE ENGATE	1		X	RH
10	DQ48976	COLUNA	1		X	LH
11	DQ48975	COLUNA	1		X	RH

ESTRUTURA DE SEGURANCA
ROLL-GARD®
ROLL-GARD
CQ154486 -UN-25MAR03

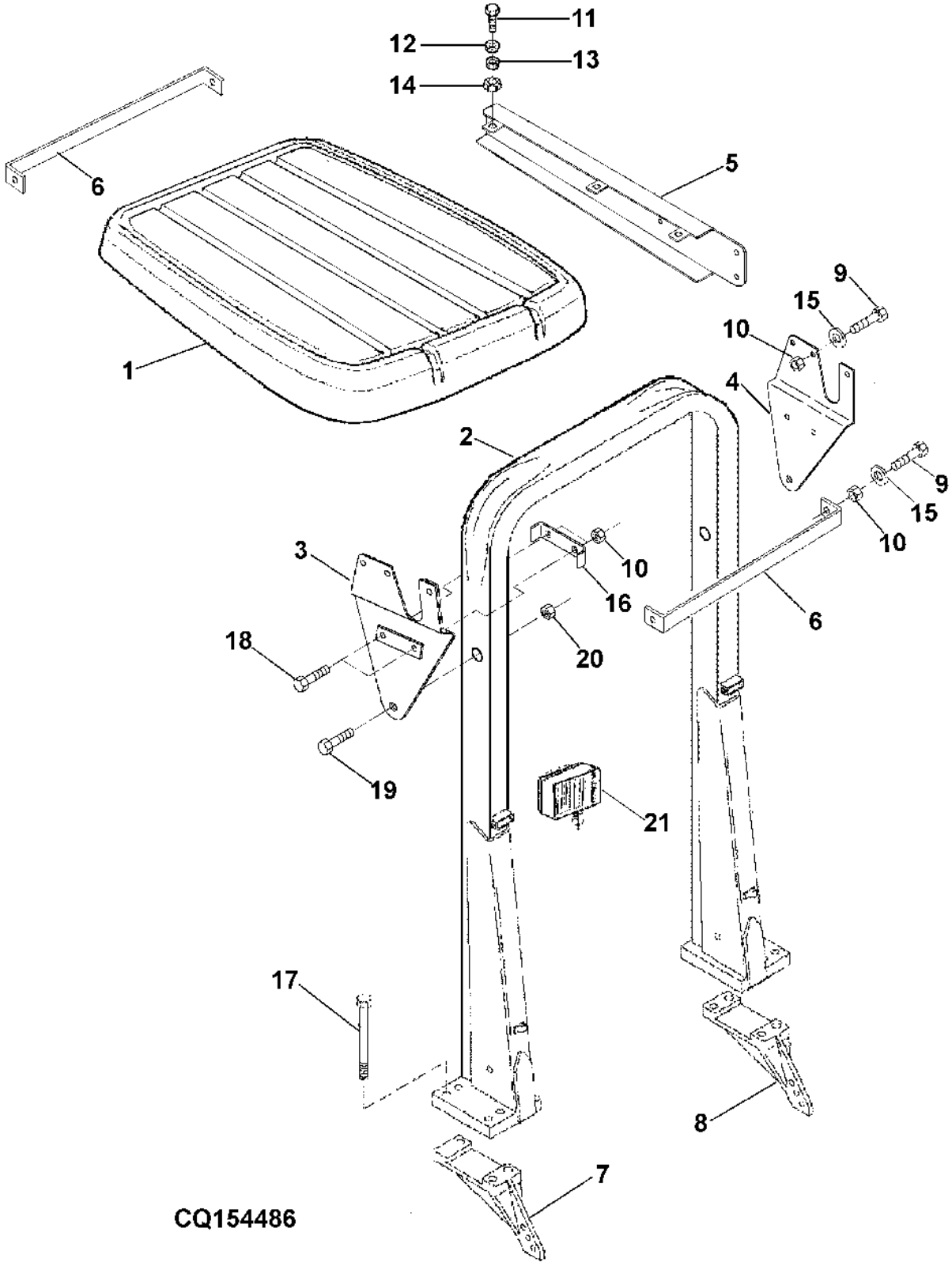

ITEM	NR.PECA	DESCRICAO	QTDE.	NR. SERIE	5403	NOTAS
1	CQ47831	TETO	1		X	
2	DQ43104	PROTECAO DE 4 POSTES	1		X	
3	DQ45518	SUPORTE	1		X	LH
4	DQ45519	SUPORTE	1		X	RH
5	DQ44715	APOIO	1		X	LH
	DQ44718	APOIO	1		X	RH
6	CQ44749	APOIO	2		X	
7	R105258	PLACA DE ENGATE	1		X	LH
8	R105259	PLACA DE ENGATE	1		X	RH
9	19M7285	PARAFUSO SEXT.	10		X	M12 X 30
10	14M7168	PORCA DE SEGURANCA	14		X	M12
11	19M7139	PARAFUSO SEXT.	6		X	M8 X 20
12	24M7008	ARRUELA	6		X	8.400 X 22 X 1.500 MM
13	12M7065	ARRUELA DE PRESSAO	6		X	8 MM
14	14M7029	PORCA	6		X	M8
15	24M7047	ARRUELA	14		X	13 X 24 X 2.500 MM
16	CQ44721	APOIO	2		X	
17	CQ60194	PARAFUSO	8		X	
18	19M7943	PARAFUSO SEXT.	4		X	M12 X 90
19	19M7481	PARAFUSO SEXT.	2		X	M16 X 80
20	14M7170	PORCA DE SEGURANCA	2		X	M16
21	DQ44583	FAROL DIANTEIRO	1		X	

MEMORANDA
MEMORANDA
MEMORANDA

INDICE NUMERICO

NR.PECA	GRID	ITEM	PAGINA
AA34134	1G24	5	50 - 44
AJ58644	2A22	11	80 - 5
AJ58806	1E8	8	40 - 4A
AJ60088	1A20	1	20 - 1
AJ60107	1E6	3	40 - 3
AJ60111	1E6	6	40 - 3
AJ60112	1E6	7	40 - 3
AJ60114	1E6	8	40 - 3
AJ60117	1E8	2	40 - 4A
AJ61354	1B10	1	20 - 15
AJ61356	1A24	2	20 - 5
AJ61369	1E8	10	40 - 4A
AJ61372	1E8	9	40 - 4A
AJ61374	1E8	11	40 - 4A
AJ61410	1E8	3	40 - 4A
AJ61411	1E8	12	40 - 4A
AJ61412	1E8	4	40 - 4A
AJ61413	1E8	7	40 - 4A
AJ61414	1E8	5	40 - 4A
AJ61415	1E8	6	40 - 4A
AJ61460	1C13	29	20 - 43
AJ61503	1C24	1	20 - 55
AL112819	1H14	2	60 - 3
AL113086	1D5	1	30 - 3
AL115253	1H19	1	60 - 8
AL13849	2A20	2	80 - 3B
AL152415	1H4	4	50 - 49
AL23836	1H18	7	60 - 7
AL32877	2B4	20	80 - 11
AL33017	1I16	14	70 - 13
AL38099	2B8	18	80 - 15
AL39391	1H4	7	50 - 49
AL55738	1E22	7	40 - 19
AL65432	1E14	15	40 - 11
AL68210	2B10	25	80 - 17
AL68616	2B10	25	80 - 17
AL69179	1H18	7	60 - 7
AL71099	2B6	6	80 - 13
AL76887	1H19	5	60 - 8
AL76888	1H4	14	50 - 49
AM118013	1E16	1	40 - 13
AR26480	2A24	1	80 - 7
AR60372	1J14	1	70 - 39
AR60372	1J16	1	70 - 41
AR62149	1J11	2	70 - 35
AR64422	1E14	21	40 - 11
AR65507	1B10	5	20 - 15
AR67855	1E16	5	40 - 13
AR68071	1J12	12	70 - 36
AR68801	2C10	4	80 - 42
AS04903	1E9	2	40 - 5
AS04904	2C17	4	90 - 3
AT106413	1C17	1	20 - 47
AT13740	1B3	23	20 - 9
AT13740	1C17	15	20 - 47
AT13740	1D5	15	30 - 3
AT171853	1D16	16	30 - 15
AT171854	1D16	15	30 - 15
AT18904	1A22	4	20 - 3
AT20703	1H5	2	50 - 50
AT68973	1E12	2	40 - 8
AT85174	1B12	1	20 - 17
AW28043	1J10	14	70 - 34
AZ33725	2A18	2	80 - 3
AZ33725	2A20	2	80 - 3B
AZ33901	1H12	4	60 - 1
A15899	1J9	2	70 - 33
A16491	2B22	6	80 - 29
A3096R	2B20	13	80 - 27
A364R	1B24	6	20 - 29
A4494R	1I16	8	70 - 13
A4655R	1E14	17	40 - 11
A4730R	1H18	20	60 - 7
A4827R	1C5	14	20 - 35
A4827R	1C13	15	20 - 43
A5146R	2A24	9	80 - 7
A877R	2A22	3	80 - 5
BSA4045D	1B5	1	20 - 11
B177R	1H18	25	60 - 7
B3690R	1H16	2	60 - 5
CD16284	1A24	3	20 - 5
CD16374	1D9	3	30 - 8
CD16607	1A24	3	20 - 5
CE17307	1J14	13	70 - 39
CH10555	1F15	21	50 - 11
CH10566	1G10	31	50 - 29
CH10891	1G10	19	50 - 29
CH10891	1G12	15	50 - 31
CH11308	1H7	33	50 - 53
CH11486	1G15	5	50 - 34
CH11487	1G3	4	50 - 22
CH11562	1G6	13	50 - 25
CH11563	1H7	32	50 - 53
CH11570	1H16	8	60 - 5
CH12294	1F25	12	50 - 21
CH12304	1G10	20	50 - 29
CH12304	1G12	16	50 - 31
CH13085	1G14	1	50 - 33
CH13085	1G14	2	50 - 33
CH13484	1H7	18	50 - 53
CH13490	1F23	16	50 - 19
CH13574	1G15	1	50 - 34
CH15042	1F25	2	50 - 21
CH15042	1H7	5	50 - 53
CH15384	1F15	7	50 - 11
CH17103	1F7	1	50 - 3
CH17155	1H7	16	50 - 53
CH17487	1H7	20	50 - 53
CH17659	1H7	17	50 - 53
CH18637	1G14	19	50 - 33
CH18783	1H7	23	50 - 53
CQ01248	1D5	35	30 - 3
CQ01251	2A18	1	80 - 3
CQ01252	2A18	2	80 - 3
CQ03980	1I25	12	70 - 23
CQ05370	1D22	27	30 - 21
CQ07591	2A18	2	80 - 3
CQ08940	2A20	1	80 - 3B
CQ09357	1E10	1	40 - 6
CQ09403	1E22	3	40 - 19
CQ10886	1E22	4	40 - 19
CQ24731	2A18	2	80 - 3
CQ25620	2A20	1	80 - 3B
CQ25621	2A20	2	80 - 3B
CQ26099	2C12	2	80 - 45
CQ26100	2C12	1	80 - 45
CQ26108	1I25	9	70 - 23
CQ26137	1I25	8	70 - 23
CQ26160	2A18	1	80 - 3
CQ26197	2A20	1	80 - 3B
CQ26211	1D5	7	30 - 3
CQ26410	2A18	1	80 - 3
CQ26411	2A18	1	80 - 3
CQ26792	1H9	5	50 - 55
CQ26970	2A20	4	80 - 3B
CQ27241	2B6	5	80 - 13
CQ27244	2B4	26	80 - 11
CQ27244	2B12	5	80 - 19
CQ27245	2B4	24	80 - 11
CQ27246	2B4	25	80 - 11
CQ27271	2B10	24	80 - 17
CQ27272	2B10	24	80 - 17
CQ27273	2B10	24	80 - 17
CQ27274	2B10	24	80 - 17
CQ27275	2B10	24	80 - 17
CQ27276	2B10	24	80 - 17
CQ27277	2B10	24	80 - 17
CQ27278	2B10	24	80 - 17
CQ27279	2B10	24	80 - 17
CQ27280	2B10	24	80 - 17
CQ27281	2B10	24	80 - 17
CQ27282	2B10	24	80 - 17
CQ27283	2B10	24	80 - 17
CQ27284	2B10	24	80 - 17
CQ27285	2B10	24	80 - 17
CQ27286	2B10	24	80 - 17
CQ27287	2B10	24	80 - 17
CQ27288	2B10	24	80 - 17
CQ27289	2B10	24	80 - 17
CQ27290	2B10	24	80 - 17
CQ27291	2B10	24	80 - 17
CQ27292	2B10	24	80 - 17
CQ27293	2B10	24	80 - 17
CQ27294	2B10	24	80 - 17
CQ27295	2B10	24	80 - 17
CQ27296	2B10	24	80 - 17
CQ27297	2B12	17	80 - 19
CQ27301	2B8	17	80 - 15
CQ27305	2B8	5	80 - 15
CQ27441	2C4	1	80 - 35
CQ27591	1I25	13	70 - 23
CQ27989	2B12	4	80 - 19
CQ28209	1G18	9	50 - 37
CQ28556	1C19	31	20 - 49
CQ28556	1D5	5	30 - 3
CQ28557	1D5	11	30 - 3
CQ28559	1D5	36	30 - 3
CQ28563	2A20	2	80 - 3B
CQ28684	2A20	1	80 - 3B
CQ29104	1D5	33	30 - 3
CQ29127	1D5	25	30 - 3
CQ29315	2B6	10	80 - 13
CQ29316	2B6	10	80 - 13
CQ29317	2B6	2	80 - 13
CQ29318	2B16	14	80 - 23
CQ29319	2B16	13	80 - 23
CQ29320	2B16	9	80 - 23
CQ29323	2B16	8	80 - 23
CQ29323	2B16	11	80 - 23
CQ29324	2B16	3	80 - 23
CQ29326	2B4	4	80 - 11
CQ29327	2B4	11	80 - 11
CQ29328	2B4	11	80 - 11
CQ29329	2B4	11	80 - 11
CQ29330	2B4	8	80 - 11
CQ29332	2B4	19	80 - 11
CQ29333	2B4	14	80 - 11
CQ29335	2B4	22	80 - 11
CQ29340	2B12	7	80 - 19
CQ29344	2B4	23	80 - 11
CQ29345	2B12	22	80 - 19

INDICE NUMERICO - CONTIN.

NR.PECA	GRID	ITEM	PAGINA
CQ29345	2B16	17	80 - 23
CQ29346	2B4	1	80 - 11
CQ29347	2B4	2	80 - 11
CQ29348	2B12	1	80 - 19
CQ29349	2B16	2	80 - 23
CQ29350	2B16	5	80 - 23
CQ29351	2B16	5	80 - 23
CQ29352	2B16	5	80 - 23
CQ29353	2B16	5	80 - 23
CQ29354	2B16	5	80 - 23
CQ29355	2B16	5	80 - 23
CQ29356	2B16	5	80 - 23
CQ29357	2B16	5	80 - 23
CQ29358	2B16	5	80 - 23
CQ29359	2B16	7	80 - 23
CQ29360	2B16	4	80 - 23
CQ29360	2B16	12	80 - 23
CQ29366	2B12	8	80 - 19
CQ29367	2B12	8	80 - 19
CQ29372	2B12	20	80 - 19
CQ29373	2B12	20	80 - 19
CQ29374	2B12	20	80 - 19
CQ29375	2B12	20	80 - 19
CQ29378	2B12	2	80 - 19
CQ29390	2B10	24	80 - 17
CQ29391	2B10	24	80 - 17
CQ29392	2B10	24	80 - 17
CQ29393	2B10	24	80 - 17
CQ29394	2B10	24	80 - 17
CQ29395	2B10	24	80 - 17
CQ29396	2B10	24	80 - 17
CQ29397	2B10	24	80 - 17
CQ29398	2B10	24	80 - 17
CQ29399	2B10	24	80 - 17
CQ29400	2B10	24	80 - 17
CQ29402	2B12	18	80 - 19
CQ29403	2B10	22	80 - 17
CQ29404	2B8	17	80 - 15
CQ29405	2B8	7	80 - 15
CQ29406	2B8	8	80 - 15
CQ29407	2B8	6	80 - 15
CQ29408	2B8	12	80 - 15
CQ29412	2B14	9	80 - 21
CQ29426	2A18	7	80 - 3
CQ29426	2A20	7	80 - 3B
CQ29427	2A18	5	80 - 3
CQ29427	2A20	5	80 - 3B
CQ29428	2A18	6	80 - 3
CQ29428	2A20	6	80 - 3B
CQ29797	1J19	10	70 - 45
CQ30867	2A18	9	80 - 3
CQ30873	2A20	9	80 - 3B
CQ30875	2A20	9	80 - 3B
CQ32548	2A20	1	80 - 3B
CQ32571	2B16	1	80 - 23
CQ32596	2B4	13	80 - 11
CQ32600	2B12	24	80 - 19
CQ32601	2B12	21	80 - 19
CQ32620	2B14	19	80 - 21
CQ32621	2B14	21	80 - 21
CQ32849	2B12	11	80 - 19
CQ33300	1G18	10	50 - 37
CQ33532	1J19	7	70 - 45
CQ33582	1J19	14	70 - 45
CQ34370	2C12	5	80 - 45
CQ34699	1J19	1	70 - 45
CQ37168	2C12	3	80 - 45
CQ37633	2A18	1	80 - 3
CQ38551	2A18	1	80 - 3
CQ38555	2A20	9	80 - 3B
CQ40382	2A22	15	80 - 5
CQ40383	2A22	15	80 - 5
CQ41559	1H18	34	60 - 7
CQ41601	1H18	2	60 - 7
CQ41607	1H18	3	60 - 7
CQ41608	1H18	18	60 - 7
CQ41708	2B8	20	80 - 15
CQ41709	2B8	19	80 - 15
CQ41711	2B14	16	80 - 21
CQ41719	2B6	8	80 - 13
CQ41873	1C17	6	20 - 47
CQ42420	2C6	1	80 - 37
CQ42962	1J16	16	70 - 41
CQ42978	1J11	5	70 - 35
CQ42979	1J16	11	70 - 41
CQ42980	1J11	7	70 - 35
CQ43153	1J16	4	70 - 41
CQ43153	1J16	12	70 - 41
CQ43186	2C7	1	80 - 38
CQ43225	2C4	3	80 - 35
CQ43437	2C4	4	80 - 35
CQ43498	2C4	2	80 - 35
CQ43499	2C4	5	80 - 35
CQ43640	2C12	4	80 - 45
CQ43804	2A23	2	80 - 6
CQ43805	2A23	4	80 - 6
CQ43806	2A23	7	80 - 6
CQ43808	2A23	5	80 - 6
CQ43809	2A23	6	80 - 6
CQ43810	2A23	8	80 - 6
CQ43814	1D5	13	30 - 3
CQ43815	1D5	6	30 - 3
CQ43857	2C12	7	80 - 45
CQ43858	2C12	7	80 - 45
CQ44114	2C17	7	90 - 3
CQ44136	1I10	15	70 - 7
CQ44462	1E3	6	40 - 1
CQ44721	2C19	16	90 - 5
CQ44749	2C19	6	90 - 5
CQ44751	2B24	2	80 - 31
CQ44752	2B24	8	80 - 31
CQ44761	2C10	10	80 - 42
CQ44912	2B22	1	80 - 29
CQ45077	2C10	9	80 - 42
CQ45142	1E18	2	40 - 15
CQ45151	2B24	7	80 - 31
CQ45611	1C15	2	20 - 45
CQ45810	2C2	7	80 - 33
CQ47093	2B24	15	80 - 31
CQ47094	1C17	21	20 - 47
CQ47095	1C17	22	20 - 47
CQ47096	2B22	1	80 - 29
CQ47096	2B22	10	80 - 29
CQ47097	2B24	9	80 - 31
CQ47098	2B20	19	80 - 27
CQ47099	2B20	15	80 - 27
CQ47100	2B20	36	80 - 27
CQ47101	2B20	40	80 - 27
CQ47102	2B20	21	80 - 27
CQ47103	2B20	16	80 - 27
CQ47104	2B20	16	80 - 27
CQ47105	2B24	10	80 - 31
CQ47106	1C17	10	20 - 47
CQ47106	1C17	24	20 - 47
CQ47106	1C19	23	20 - 49
CQ47107	1C17	23	20 - 47
CQ47107	1C19	26	20 - 49
CQ47465	2B22	2	80 - 29
CQ47467	2C2	6	80 - 33
CQ47621	2C2	4	80 - 33
CQ47667	1C19	28	20 - 49
CQ47718	2A18	1	80 - 3
CQ47719	2A20	1	80 - 3B
CQ47831	2C19	1	90 - 5
CQ47951	2B22	1	80 - 29
CQ48226	2B24	2	80 - 31
CQ48227	2B24	8	80 - 31
CQ48276	1C19	19	20 - 49
CQ48369	1C19	15	20 - 49
CQ48602	1C15	11	20 - 45
CQ48641	1H16	10	60 - 5
CQ49408	2B10	23	80 - 17
CQ49497	1C19	10	20 - 49
CQ50125	1C19	8	20 - 49
CQ50129	1C19	2	20 - 49
CQ50147	1C19	13	20 - 49
CQ50406	2B16	10	80 - 23
CQ50407	2B12	19	80 - 19
CQ52006	1H9	7	50 - 55
CQ52022	2B12	8	80 - 19
CQ52023	2B12	8	80 - 19
CQ52024	2B10	22	80 - 17
CQ52025	2B8	12	80 - 15
CQ52254	2C12	5	80 - 45
CQ60114	1I19	5	70 - 17
CQ60158	2B2	2	80 - 9
CQ60194	2C17	2	90 - 3
CQ60194	2C19	17	90 - 5
C2214E	2C10	11	80 - 42
DD15664	1C8	3	20 - 38
DD15664	1C21	1	20 - 51
DD15664	1D6	3	30 - 4
DQ10173	1C19	30	20 - 49
DQ15378	1C19	20	20 - 49
DQ15378	1I10	13	70 - 7
DQ20973	2A18	4	80 - 3
DQ24921	2A20	11	80 - 3B
DQ25260	2A18	8	80 - 3
DQ25556	1E3	1	40 - 1
DQ25619	2A20	8	80 - 3B
DQ26117	1E3	5	40 - 1
DQ26977	2A20	8	80 - 3B
DQ27177	1D22	9	30 - 21
DQ28441	1D22	25	30 - 21
DQ28476	1I10	22	70 - 7
DQ28524	1D22	26	30 - 21
DQ29314	2B4	3	80 - 11
DQ29368	2B12	13	80 - 19
DQ29371	2B12	3	80 - 19
DQ29376	2B12	23	80 - 19
DQ29416	2B2	4	80 - 9
DQ29454	2B14	14	80 - 21
DQ29455	2B14	15	80 - 21
DQ29456	2B14	15	80 - 21
DQ30256	2A18	3	80 - 3
DQ30256	2A20	3	80 - 3B
DQ30257	2A18	3	80 - 3
DQ30263	2A20	3	80 - 3B
DQ30265	2A20	3	80 - 3B
DQ30268	2A20	3	80 - 3B
DQ33523	1J19	6	70 - 45

INDICE NUMERICO - CONTIN.

NR.PECA	GRID	ITEM	PAGINA
DQ33615	2A20	3	80 - 3B
DQ34509	2B2	1	80 - 9
DQ37604	2A18	8	80 - 3
DQ37609	2A20	8	80 - 3B
DQ37625	2A18	3	80 - 3
DQ37634	2A18	2	80 - 3
DQ38547	2A20	8	80 - 3B
DQ38548	2A18	8	80 - 3
DQ38552	2A18	2	80 - 3
DQ38556	2A18	3	80 - 3
DQ39084	1E9	1	40 - 5
DQ39761	1I16	15	70 - 13
DQ39761	1I16	25	70 - 13
DQ40362	2A21	4	80 - 4
DQ41426	1H18	33	60 - 7
DQ42290	1I6	21	70 - 3
DQ42761	2C4	6	80 - 35
DQ42762	2C4	7	80 - 35
DQ42779	1J16	17	70 - 41
DQ42954	1J16	20	70 - 41
DQ42956	1J16	19	70 - 41
DQ42971	1J11	11	70 - 35
DQ42972	1J11	3	70 - 35
DQ42975	1J11	8	70 - 35
DQ42990	1J16	10	70 - 41
DQ42991	1J16	5	70 - 41
DQ42993	1J16	7	70 - 41
DQ42996	1J16	15	70 - 41
DQ43021	2C15	1	90 - 1
DQ43069	2C15	5	90 - 1
DQ43104	2C17	1	90 - 3
DQ43104	2C19	2	90 - 5
DQ43106	2C9	5	80 - 41
DQ43152	1J12	9	70 - 36
DQ43507	1H8	3	50 - 54
DQ43508	1D5	2	30 - 3
DQ43520	1H4	25	50 - 49
DQ43569	1E3	3	40 - 1
DQ43577	1F9	15	50 - 5
DQ43739	1E15	1	40 - 12
DQ43739	2C17	5	90 - 3
DQ43765	2A23	9	80 - 6
DQ43769	1H16	1	60 - 5
DQ43802	1H9	6	50 - 55
DQ43803	2A23	1	80 - 6
DQ43807	2A23	3	80 - 6
DQ44099	1I10	12	70 - 7
DQ44100	1I10	4	70 - 7
DQ44102	1I12	4	70 - 9
DQ44103	1I12	10	70 - 9
DQ44104	1I12	12	70 - 9
DQ44105	1I12	11	70 - 9
DQ44106	1I12	13	70 - 9
DQ44107	1I14	2	70 - 11
DQ44108	1I14	6	70 - 11
DQ44109	1I14	7	70 - 11
DQ44110	1I14	1	70 - 11
DQ44166	1D5	8	30 - 3
DQ44284	1I14	21	70 - 11
DQ44485	2B20	26	80 - 27
DQ44583	2C17	3	90 - 3
DQ44583	2C19	21	90 - 5
DQ44715	2C19	5	90 - 5
DQ44718	2C19	5	90 - 5
DQ44756	1I14	18	70 - 11
DQ44818	1D5	19	30 - 3
DQ44819	1D5	19	30 - 3
DQ45207	1E18	11	40 - 15
DQ45210	1E11	1A	40 - 7
DQ45211	1E12	1	40 - 8
DQ45518	2C19	3	90 - 5
DQ45519	2C19	4	90 - 5
DQ45918	1I14	18	70 - 11
DQ46095	2A20	8	80 - 3B
DQ46096	2A18	8	80 - 3
DQ46345	2A20	8	80 - 3B
DQ46350	1C17	7	20 - 47
DQ46351	1C17	7	20 - 47
DQ46352	2B20	28	80 - 27
DQ46353	2B20	28	80 - 27
DQ46354	2B20	29	80 - 27
DQ46355	2B20	29	80 - 27
DQ46365	2C9	10	80 - 41
DQ46570	1I25	14	70 - 23
DQ46571	1I25	2	70 - 23
DQ46606	1E10	2	40 - 6
DQ46982	2C2	5	80 - 33
DQ47660	1C19	17	20 - 49
DQ47691	1F13	6	50 - 9
DQ47717	1C19	22	20 - 49
DQ48280	1E10	2	40 - 6
DQ48283	1D18	1	30 - 17
DQ48975	2C17	11	90 - 3
DQ48976	2C17	10	90 - 3
DQ49004	2C2	8	80 - 33
DQ49496	1C19	1	20 - 49
DQ50146	1C19	5	20 - 49
DQ50148	1C19	6	20 - 49
DQ50149	1C19	16	20 - 49
DQ50275	1I14	2	70 - 11
DQ50275	1I14	7	70 - 11
DQ50276	1I14	6	70 - 11
DQ50584	1E14	7	40 - 11
DQ50797	2B2	1	80 - 9
DQ50804	1D20	5	30 - 19
DQ51597	2C9	10	80 - 41
DQ51785	1H9	6	50 - 55
DQ51863	2B4	3	80 - 11
DQ60600	1I19	4	70 - 17
DQ60681	1I25	15	70 - 23
DQ60682	1I25	3	70 - 23
D2361R	1H18	14	60 - 7
ET15766	1E22	1	40 - 19
ET20005	1F19	20	50 - 15
ET20005	1G12	18	50 - 31
E64911	1E22	2	40 - 19
F1870R	1I10	18	70 - 7
F2863R	1I25	7	70 - 23
F3171R	1H18	10	60 - 7
H21957	1I23	21	70 - 21
H22660	1I12	9	70 - 9
H23125	1A21	2	20 - 2
H23836	1F17	15	50 - 13
H23836	1F19	7	50 - 15
H75541	1I12	16	70 - 9
H75541	1I14	23	70 - 11
H93442	1D22	8	30 - 21
JD10249	2B8	18	80 - 15
JD10250	2B8	13	80 - 15
JD16	2A18	11	80 - 3
JD3039	2A18	10	80 - 3
JD30543	1G2	13	50 - 21B
JD3211	2A18	10	80 - 3
JD5929	1D5	27	30 - 3
JD7147	1F5	1	50 - 1
JD7425	1H4	8	50 - 49
JD7445	2A24	4	80 - 7
JD7798	1H4	1	50 - 49
JD7798	1J14	8	70 - 39
JD7798	1J16	8	70 - 41
JD7798	2A21	3	80 - 4
JD7798	2A22	2	80 - 5
JD7798	2A24	5	80 - 7
JD8103	1H4	9	50 - 49
JD8206	1H5	5	50 - 50
JD8251	2A24	7	80 - 7
JD8412	2A22	8	80 - 5
JD8537	1G22	10	50 - 41
JD8929	2A24	8	80 - 7
JD8946	1H5	4	50 - 50
JD8969	2A24	3	80 - 7
JD9258	1G15	7	50 - 34
JD9344	1G16	1	50 - 35
JD9345	1G2	2	50 - 21B
JD9437	1G22	1	50 - 41
JD9449	1C10	4	20 - 40
J56292	2A24	6	80 - 7
J57026	2A21	1	80 - 4
J57068	1H5	1	50 - 50
J57073	2A21	2	80 - 4
J57250	2A22	1	80 - 5
J57252	2A22	1	80 - 5
J57278	1A22	3	20 - 3
K2172R	1D22	14	30 - 21
LV100069	1J10	8	70 - 34
L101271	1H4	19	50 - 49
L101359	1H4	10	50 - 49
L101698	2B4	6	80 - 11
L101856	1H19	4	60 - 8
L102020	2A20	10	80 - 3B
L111417	1H4	22	50 - 49
L111418	1H4	22	50 - 49
L112530	1H4	13	50 - 49
L113164	1H4	15	50 - 49
L116345	1H19	2	60 - 8
L116346	1H19	3	60 - 8
L18955	2C10	6	80 - 42
L32709	1H12	8	60 - 1
L35542	1H5	3	50 - 50
L38444	2A20	1	80 - 3B
L38449	2C10	1	80 - 42
L38450	2C10	2	80 - 42
L39992	2B6	7	80 - 13
L39997	2B8	5	80 - 15
L39999	2B14	10	80 - 21
L40012	2B8	4	80 - 15
L40014	2B4	21	80 - 11
L40022	2B4	11	80 - 11
L40025	2B14	12	80 - 21
L40033	2B14	2	80 - 21
L40034	2B14	6	80 - 21
L40040	2B4	12	80 - 11
L40075	2B12	15	80 - 19
L40090	2B4	15	80 - 11
L40091	2B4	15	80 - 11
L40092	2B4	15	80 - 11
L40093	2B4	15	80 - 11
L40094	2B4	15	80 - 11
L40095	2B4	15	80 - 11
L40096	2B4	15	80 - 11
L40097	2B4	15	80 - 11

INDICE NUMERICO - CONTIN.

NR.PECA	GRID	ITEM	PAGINA
L40121	2B8	5	80 - 15
L40136	2B4	7	80 - 11
L40137	2B4	5	80 - 11
L40155	2B14	10	80 - 21
L40156	2B14	10	80 - 21
L40157	2B14	10	80 - 21
L40158	2B14	10	80 - 21
L40159	2B14	10	80 - 21
L40160	2B14	10	80 - 21
L40161	2B14	10	80 - 21
L40162	2B14	10	80 - 21
L40164	2B14	4	80 - 21
L40203	2B14	3	80 - 21
L40258	2B4	9	80 - 11
L40280	2B4	10	80 - 11
L40281	2B10	21	80 - 17
L40285	2B14	7	80 - 21
L40306	2B4	16	80 - 11
L40318	2B14	11	80 - 21
L40320	2B14	8	80 - 21
L40321	2B14	5	80 - 21
L40552	2B12	16	80 - 19
L41000	2B8	5	80 - 15
L41006	2B12	15	80 - 19
L41008	2B8	5	80 - 15
L41079	1H4	5	50 - 49
L41159	2B8	11	80 - 15
L41170	2B8	5	80 - 15
L41315	2B14	13	80 - 21
L41317	2B14	20	80 - 21
L41383	1H4	11	50 - 49
L41443	1H4	6	50 - 49
L53843	2B8	3	80 - 15
L55580	2B6	1	80 - 13
L55580	2B6	3	80 - 13
L55602	2B8	5	80 - 15
L55603	2B8	5	80 - 15
L56974	1H18	19	60 - 7
L60042	2B6	4	80 - 13
L60043	2B6	4	80 - 13
L60044	2B6	4	80 - 13
L60045	2B6	4	80 - 13
L60046	2B6	4	80 - 13
L60052	2B6	4	80 - 13
L60053	2B6	4	80 - 13
L60054	2B6	4	80 - 13
L60055	2B6	4	80 - 13
L60056	2B6	4	80 - 13
L60083	2B12	14	80 - 19
L60084	2B12	12	80 - 19
L60086	2B12	10	80 - 19
L60094	2B8	10	80 - 15
L60095	2B8	16	80 - 15
L60115	2B14	10	80 - 21
L60118	2B4	15	80 - 11
L60119	2B4	15	80 - 11
L61226	2B6	10	80 - 13
L61227	2B6	10	80 - 13
L61228	2B6	10	80 - 13
L61229	2B6	10	80 - 13
L61230	2B6	10	80 - 13
L61231	2B6	10	80 - 13
L61232	2B6	10	80 - 13
L61233	2B6	10	80 - 13
L61234	2B6	10	80 - 13
L61235	2B6	10	80 - 13
L61236	2B6	10	80 - 13
L61237	2B6	10	80 - 13
L61238	2B6	10	80 - 13
L61239	2B6	10	80 - 13
L61240	2B6	10	80 - 13
L61241	2B6	10	80 - 13
L61242	2B6	10	80 - 13
L61243	2B6	10	80 - 13
L61244	2B6	10	80 - 13
L61245	2B6	10	80 - 13
L61246	2B6	10	80 - 13
L61247	2B6	10	80 - 13
L61248	2B6	10	80 - 13
L61249	2B6	10	80 - 13
L61250	2B6	10	80 - 13
L61251	2B6	10	80 - 13
L61252	2B6	10	80 - 13
L61255	2B6	10	80 - 13
L61256	2B6	10	80 - 13
L61257	2B6	10	80 - 13
L61258	2B6	10	80 - 13
L61259	2B6	10	80 - 13
L61260	2B6	10	80 - 13
L61261	2B6	10	80 - 13
L61262	2B6	10	80 - 13
L62883	1H18	4	60 - 7
L63127	2B12	15	80 - 19
L63128	2B12	15	80 - 19
L77324	1H4	17	50 - 49
L77358	1H19	6	60 - 8
L77362	1H4	12	50 - 49
L77363	1H4	18	50 - 49
L77805	1G10	4	50 - 29
L77805	1G12	4	50 - 31
L78852	1H16	4	60 - 5
L79274	1H4	21	50 - 49
L80088	2B4	27	80 - 11
L80088	2B12	6	80 - 19
M10357	1J5	10	70 - 29
M112711	1G6	9	50 - 25
M115827	1J17	2	70 - 42
M41029	1B10	7	20 - 15
M41029	1B11	4	20 - 16
M48534	1I23	1	70 - 21
M48534	1I25	1	70 - 23
M66005	1D5	3	30 - 3
M71400	1E3	9	40 - 1
M71863	1D22	22	30 - 21
M800591	1G12	26	50 - 31
M800630	1G12	19	50 - 31
M800827	1F23	14	50 - 19
M802254	1G10	18	50 - 29
M802254	1G12	28	50 - 31
M802304	1G3	7	50 - 22
M804641	1F23	15	50 - 19
M805570	1G10	24	50 - 29
M805570	1H7	1	50 - 53
M805726	1G3	6	50 - 22
M807315	1G10	16	50 - 29
M84971	2C7	2	80 - 38
M87808	1G10	18	50 - 29
M87808	1G12	28	50 - 31
M93911	2B18	7	80 - 25
M94036	1D22	10	30 - 21
P47908	1I6	13	70 - 3
P48347	1I21	26	70 - 19
P48347	1I23	17	70 - 21
P51212	1I21	33	70 - 19
P51212	1I23	11	70 - 21
P66862	1G4	6	50 - 23
P66863	1G4	5	50 - 23
P66864	1F23	11	50 - 19
P66865	1F19	12	50 - 15
P66866	1F19	16	50 - 15
P66867	1F23	12	50 - 19
P66868	1F23	13	50 - 19
RE11602	1D9	2	30 - 8
RE12330	1E24	14	40 - 21
RE12331	1E24	12	40 - 21
RE12332	1E24	18	40 - 21
RE12333	1E24	3	40 - 21
RE12363	1E24	11	40 - 21
RE12364	1E24	16	40 - 21
RE12365	1E24	20	40 - 21
RE12366	1E24	5	40 - 21
RE12411	1E20	7	40 - 17
RE173318	1H7	4	50 - 53
RE174017	1F21	1	50 - 17
RE177112	1J1	1	70 - 25
RE177116	1J1	2	70 - 25
RE177561	1F9	1	50 - 5
RE177574	1F9	8	50 - 5
RE178505	1C15	9	20 - 45
RE180246	2B18	9	80 - 25
RE180247	2B18	9	80 - 25
RE182815	1J5	4	70 - 29
RE182816	1J5	6	70 - 29
RE183248	1G6	15	50 - 25
RE183248	1G8	19	50 - 27
RE185411	1G8	6	50 - 27
RE185561	1G6	14	50 - 25
RE185561	1G8	18	50 - 27
RE185566	1G6	3	50 - 25
RE185566	1G8	5	50 - 27
RE185568	1G6	5	50 - 25
RE185568	1G8	4	50 - 27
RE188114	1G8	22	50 - 27
RE189862	2B20	17	80 - 27
RE194734	1J5	15	70 - 29
RE194735	1J5	9	70 - 29
RE19797	1D11	5	30 - 10
RE19799	1D11	7	30 - 10
RE199473	1J3	3	70 - 27
RE209912	2B20	20	80 - 27
RE22744	1D9	10	30 - 8
RE22744	1D10	1	30 - 9
RE30714	1E12	3	40 - 8
RE30714	1E20	5	40 - 17
RE31617	1A25	4	20 - 6
RE42192	1E22	5	40 - 19
RE42423	1H18	26	60 - 7
RE42424	1H18	27	60 - 7
RE42470	1E20	6	40 - 17
RE42470	1G18	25	50 - 37
RE42479	1I19	9	70 - 17
RE42480	1I19	1	70 - 17
RE42481	1J3	8	70 - 27
RE42482	1I16	17	70 - 13
RE42483	1I16	19	70 - 13
RE42486	1I21	28	70 - 19
RE42487	1I21	30	70 - 19
RE42490	1H12	10	60 - 1
RE42491	1H16	3	60 - 5
RE42491	1H16	6	60 - 5
RE42491	1H16	8	60 - 5

INDICE NUMERICO - CONTIN.

NR.PECA	GRID	ITEM	PAGINA
RE42495	1J7	9	70 - 31
RE42497	1J3	13	70 - 27
RE42501	1I21	5	70 - 19
RE42504	1J14	14	70 - 39
RE44574	1B9	6	20 - 14
RE44574	1C13	16	20 - 43
RE45607	1H9	2	50 - 55
RE45609	1H9	1	50 - 55
RE45632	1J14	16	70 - 39
RE45698	1J11	9	70 - 35
RE45707	1J9	10	70 - 33
RE45708	1J12	11	70 - 36
RE45723	1J9	8	70 - 33
RE45723	1J10	4	70 - 34
RE45724	1J9	11	70 - 33
RE45735	1J3	11	70 - 27
RE45735	1J7	4	70 - 31
RE45736	1J3	10	70 - 27
RE45736	1J7	3	70 - 31
RE45777	1D16	1	30 - 15
RE45783	1G18	19	50 - 37
RE45819	1I10	6	70 - 7
RE45822	1J9	3	70 - 33
RE45822	1J10	11	70 - 34
RE45861	1J3	9	70 - 27
RE45861	1J7	1	70 - 31
RE45864	1I10	17	70 - 7
RE45899	1F5	3	50 - 1
RE45900	1F5	2	50 - 1
RE45901	1F5	4	50 - 1
RE45903	1F11	13	50 - 7
RE45906	1F25	17	50 - 21
RE45907	1F25	16	50 - 21
RE45907	1G2	12	50 - 21B
RE45907	1G4	1	50 - 23
RE45927	1G20	6	50 - 39
RE45929	1G23	3	50 - 42
RE45930	1G14	14	50 - 33
RE45933	1G6	2	50 - 25
RE45933	1G8	2	50 - 27
RE45946	1G20	5	50 - 39
RE45950	1G4	7	50 - 23
RE45952	1J7	5	70 - 31
RE45954	1J7	7	70 - 31
RE45955	1J7	8	70 - 31
RE45958	1J3	6	70 - 27
RE45958	1J5	13	70 - 29
RE45959	1J3	4	70 - 27
RE45959	1J7	..	70 - 31
RE45960	1J3	12	70 - 27
RE45960	1J7	6	70 - 31
RE45975	1D22	23	30 - 21
RE45979	1I21	14	70 - 19
RE45981	1J9	17	70 - 33
RE46010	1I21	17	70 - 19
RE46011	1I23	14	70 - 21
RE46017	1I23	10	70 - 21
RE46024	2C6	3	80 - 37
RE46035	1I23	9	70 - 21
RE46684	1B25	7	20 - 30
RE46685	1B20	6	20 - 25
RE46685	1B24	2	20 - 29
RE46686	1B20	8	20 - 25
RE46686	1D8	15	30 - 7
RE46687	1B18	8	20 - 23
RE46736	1E22	6	40 - 19
RE47730	1D11	8	30 - 10
RE48867	1E18	1	40 - 15
RE49309	1D11	1	30 - 10
RE49310	1D11	2	30 - 10
RE49311	1D11	3	30 - 10
RE49312	1D11	4	30 - 10
RE500002	1B11	1	20 - 16
RE500005	1B13	1	20 - 18
RE500448	1B8	10	20 - 13
RE500449	1B8	7	20 - 13
RE500844	1C1	1	20 - 31
RE501052	1B25	5	20 - 30
RE501377	1B13	4	20 - 18
RE501455	1C13	32	20 - 43
RE502150	1D13	13	30 - 12
RE502964	1C10	2	20 - 40
RE502969	1A21	6	20 - 2
RE503727	1B18	3	20 - 23
RE504638	1B9	3	20 - 14
RE50467	1D8	3	30 - 7
RE504914	1B17	2	20 - 22
RE505501	1C5	19	20 - 35
RE505980	1B24	1	20 - 29
RE505981	1B24	1	20 - 29
RE50618	1B9	3	20 - 14
RE50752	1D8	21	30 - 7
RE508317	1A23	9	20 - 4
RE508566	1B24	9	20 - 29
RE508715	1D9	1	30 - 8
RE508932	1C6	3	20 - 36
RE509658	1E4	1	40 - 2
RE509658	1E6	1	40 - 3
RE515314	1B24	4	20 - 29
RE515333	1E6	4	40 - 3
RE515515	1E6	2	40 - 3
RE515516	1E6	5	40 - 3
RE515517	1E6	9	40 - 3
RE515556	1E6	10	40 - 3
RE515583	1D11	1	30 - 10
RE515586	1D11	2	30 - 10
RE515589	1D11	3	30 - 10
RE515590	1D11	4	30 - 10
RE515672	1D8	8	30 - 7
RE515812	1E8	1	40 - 4A
RE516340	1B9	1	20 - 14
RE51649	1D8	17	30 - 7
RE517370	1C5	20	20 - 35
RE519144	1C9	1	20 - 39
RE519745	1B19	5	20 - 24
RE52242	1B18	1	20 - 23
RE52346	1C13	17	20 - 43
RE54986	1J14	10	70 - 39
RE56322	1D9	13	30 - 8
RE56369	1C7	3	20 - 37
RE56375	1B6	4	20 - 12
RE56375	1B6	5	20 - 12
RE56412	1G2	24	50 - 21B
RE57482	1B16	3	20 - 21
RE57619	1B17	8	20 - 22
RE57840	1G24	2	50 - 44
RE57912	1F5	1	50 - 1
RE58638	1E9	1	40 - 5
RE58681	1E16	2	40 - 13
RE58886	1J3	17	70 - 27
RE59296	1B20	2	20 - 25
RE59754	1B18	5	20 - 23
RE60005	1A25	2	20 - 6
RE60021	1D8	1	30 - 7
RE60029	1D8	7	30 - 7
RE60062	1D13	1	30 - 12
RE60274	1G18	26	50 - 37
RE60393	1H7	31	50 - 53
RE60527	1J7	9	70 - 31
RE60854	1D8	19	30 - 7
RE61631	1G15	9	50 - 34
RE61645	1G16	5	50 - 35
RE61726	1F11	12	50 - 7
RE62406	1F13	3	50 - 9
RE62634	1C15	4	20 - 45
RE63231	2C17	1	90 - 3
RE63231	2C17	4	90 - 3
RE63231	2C17	5	90 - 3
RE63562	1J10	4	70 - 34
RE64292	1C13	37	20 - 43
RE64790	1D5	8	30 - 3
RE65165	1B9	7	20 - 14
RE65168	1B9	8	20 - 14
RE65201	1C13	36	20 - 43
RE65201	1D13	14	30 - 12
RE65756	1F23	3	50 - 19
RE65757	1F21	9	50 - 17
RE65908	1B11	6	20 - 16
RE65909	1B11	6	20 - 16
RE65911	1B9	7	20 - 14
RE65912	1B9	8	20 - 14
RE66082	1C11	12	20 - 41
RE66084	1C11	18	20 - 41
RE66271	1B10	2	20 - 15
RE66334	1D6	1	30 - 4
RE66995	1J10	1	70 - 34
RE66996	1J10	2	70 - 34
RE67231	1B20	1	20 - 25
RE67238	1B14	1	20 - 19
RE67238	1B19	2	20 - 24
RE67238	1B21	3	20 - 26
RE67239	1B13	3	20 - 18
RE67239	1C5	3	20 - 35
RE67664	2B20	17	80 - 27
RE68255	1D16	9	30 - 15
RE69243	1B15	1	20 - 20
RE69298	1E18	4	40 - 15
RE70236	1C17	16	20 - 47
RE70240	1D16	8	30 - 15
RE70240	1D16	14	30 - 15
RE70279	1D18	6	30 - 17
RE70280	1D18	8	30 - 17
RE70281	1D18	10	30 - 17
RE70358	1D8	2	30 - 7
RE70406	2B24	6	80 - 31
RE70412	2B22	4	80 - 29
RE70536	1C2	2	20 - 32
RE70702	2B22	3	80 - 29
RE70856	1C17	2	20 - 47
RE71264	1E18	7	40 - 15
RE71369	2B20	9	80 - 27
RE71637	1D8	5	30 - 7
RE71761	2B20	29	80 - 27
RE71762	2B20	29	80 - 27
RE71775	1C17	7	20 - 47
RE71776	1C17	7	20 - 47
RE71779	1G18	5	50 - 37
RE71863	1C17	14	20 - 47
RE71878	1F7	5	50 - 3
RE71883	1G10	15	50 - 29
RE71885	1F19	24	50 - 15

INDICE NUMERICO - CONTIN.

NR.PECA	GRID	ITEM	PAGINA
RE71885	1G12	22	50 - 31
RE72022	2B20	45	80 - 27
RE72023	2B20	28	80 - 27
RE72024	2B20	28	80 - 27
RE72119	1G20	2	50 - 39
RE72120	1H2	6	50 - 47
RE72121	1F11	4	50 - 7
RE72122	1F11	2	50 - 7
RE72366	1E14	10	40 - 11
RE72367	1E14	7	40 - 11
RE72534	1F9	9	50 - 5
RE72534	1F9	11	50 - 5
RE72536	1F9	13	50 - 5
RE72614	1F17	25	50 - 13
RE72823	1I10	16	70 - 7
RE72851	1I8	1	70 - 5
RE72916	1E7	2	40 - 4
RE72944	1E14	6	40 - 11
RE72967	1F9	10	50 - 5
RE72993	2B20	43	80 - 27
RE72999	1J1	1	70 - 25
RE73000	1J1	2	70 - 25
RE73088	1D18	1	30 - 17
RE73155	1I14	18	70 - 11
RE73589	1F9	14	50 - 5
RE73620	1G20	8	50 - 39
RE73652	1I17	1	70 - 14
RE73655	1I16	24	70 - 13
RE73700	2B20	4	80 - 27
RE73947	1I6	21	70 - 3
R101225	1C7	6	20 - 37
R104592	1A24	4	20 - 5
R104592	1B3	22	20 - 9
R104846	1E22	17	40 - 19
R105048	1H18	26	60 - 7
R105049	1H18	27	60 - 7
R105053	1D18	9	30 - 17
R105059	1D18	7	30 - 17
R105120	1E3	8	40 - 1
R105126	2C9	15	80 - 41
R105143	1H16	5	60 - 5
R105151	1I19	6	70 - 17
R105152	1I19	7	70 - 17
R105154	1I16	7	70 - 13
R105155	1I16	13	70 - 13
R105156	1I16	5	70 - 13
R105157	1I16	11	70 - 13
R105158	1I16	3	70 - 13
R105159	1I16	9	70 - 13
R105164	1I21	1	70 - 19
R105166	1I23	15	70 - 21
R105168	1I21	25	70 - 19
R105168	1I23	16	70 - 21
R105173	1I23	19	70 - 21
R105174	1I21	31	70 - 19
R105175	1I23	6	70 - 21
R105183	1I21	34	70 - 19
R105186	1I21	7	70 - 19
R105187	1I21	10	70 - 19
R105189	1I21	22	70 - 19
R105198	1I23	12	70 - 21
R105199	1D5	10	30 - 3
R105200	1D5	14	30 - 3
R105201	1I21	11	70 - 19
R105208	1I21	16	70 - 19
R105208	1I23	13	70 - 21
R105215	1I16	4	70 - 13
R105216	1I21	35	70 - 19
R105216	1I23	8	70 - 21
R105219	1J3	7	70 - 27
R105221	1J14	11	70 - 39
R105222	1J14	5	70 - 39
R105223	1J14	7	70 - 39
R105224	1J14	12	70 - 39
R105227	1J14	15	70 - 39
R105228	1J14	2	70 - 39
R105228	1J16	2	70 - 41
R105230	1J14	17	70 - 39
R105230	1J16	18	70 - 41
R105241	1J19	15	70 - 45
R105255	1I19	10	70 - 17
R105256	1J11	1	70 - 35
R105258	2C17	8	90 - 3
R105258	2C19	7	90 - 5
R105259	2C17	9	90 - 3
R105259	2C19	8	90 - 5
R105271	1G18	3	50 - 37
R105271	1G24	3	50 - 44
R105271	1H8	4	50 - 54
R105274	1G18	21	50 - 37
R105277	1H8	5	50 - 54
R105278	1H8	8	50 - 54
R105280	1E20	9	40 - 17
R105280	1G18	22	50 - 37
R105281	1D5	16	30 - 3
R105291	1G18	8	50 - 37
R105346	1C13	30	20 - 43
R105388	1G10	8	50 - 29
R105388	1G12	8	50 - 31
R105529	1D9	9	30 - 8
R105530	1D9	8	30 - 8
R105812	1D22	15	30 - 21
R106829	1A25	7	20 - 6
R106831	1A25	5	20 - 6
R107731	1A23	10	20 - 4
R109160	1D22	16	30 - 21
R109162	1D22	11	30 - 21
R109168	1J12	6	70 - 36
R109169	1J12	14	70 - 36
R109170	1J12	13	70 - 36
R109171	1J12	2	70 - 36
R109192	1J9	14	70 - 33
R109267	1I16	2	70 - 13
R109294	1G18	4	50 - 37
R109294	1G24	1	50 - 44
R109294	1H8	2	50 - 54
R109302	1H18	22	60 - 7
R109303	1I10	8	70 - 7
R109305	1D22	21	30 - 21
R109327	1F13	2	50 - 9
R109329	1H18	29	60 - 7
R109337	1I23	3	70 - 21
R109375	1C17	13	20 - 47
R109379	1D8	6	30 - 7
R109417	2C9	14	80 - 41
R109418	1H9	4	50 - 55
R109433	1I6	14	70 - 3
R109985	1D14	4	30 - 13
R111137	1B3	16	20 - 9
R113562	1D8	18	30 - 7
R113563	1D8	16	30 - 7
R113565	1D8	20	30 - 7
R113777	1F7	2	50 - 3
R113777	1F7	5	50 - 3
R113778	1F7	4	50 - 3
R113785	1F5	7	50 - 1
R113785	1G15	4	50 - 34
R113794	1F11	10	50 - 7
R113795	1F11	9	50 - 7
R113797	1F15	20	50 - 11
R113799	1F15	6	50 - 11
R113799	1G8	9	50 - 27
R113800	1F15	14	50 - 11
R113801	1F15	10	50 - 11
R113804	1F15	13	50 - 11
R113807	1G25	3	50 - 45
R113808	1F25	4	50 - 21
R113809	1F25	10	50 - 21
R113811	1F25	14	50 - 21
R113812	1F25	15	50 - 21
R113815	1F25	8	50 - 21
R113816	1F25	7	50 - 21
R113817	1F25	6	50 - 21
R113817	1G2	5	50 - 21B
R113818	1F25	13	50 - 21
R113818	1G2	11	50 - 21B
R113819	1F25	3	50 - 21
R113819	1G2	3	50 - 21B
R113821	1F25	5	50 - 21
R113821	1G2	4	50 - 21B
R113822	1F25	9	50 - 21
R113822	1G2	8	50 - 21B
R113824	1F21	2	50 - 17
R113826	1F21	5	50 - 17
R113828	1F21	6	50 - 17
R113831	1F21	11	50 - 17
R113833	1G4	2	50 - 23
R113834	1G4	4	50 - 23
R113836	1G4	3	50 - 23
R113837	1J3	2	70 - 27
R113838	1J3	1	70 - 27
R113840	1F23	10	50 - 19
R113842	1F23	5	50 - 19
R113843	1F23	6	50 - 19
R113844	1F23	2	50 - 19
R113845	1F23	8	50 - 19
R113846	1F23	4	50 - 19
R113850	1G3	5	50 - 22
R113851	1G3	2	50 - 22
R113852	1G15	6	50 - 34
R113854	1G15	3	50 - 34
R113859	1G16	2	50 - 35
R113861	1F17	8	50 - 13
R113861	1G6	7	50 - 25
R113861	1G8	23	50 - 27
R113862	1F17	9	50 - 13
R113863	1F17	6	50 - 13
R113864	1F17	5	50 - 13
R113865	1F17	4	50 - 13
R113865	1F17	21	50 - 13
R113866	1F17	3	50 - 13
R113866	1F17	22	50 - 13
R113869	1F17	18	50 - 13
R113870	1F17	13	50 - 13
R113870	1F19	5	50 - 15
R113871	1F17	16	50 - 13
R113871	1F19	9	50 - 15
R113872	1F17	14	50 - 13
R113872	1F19	6	50 - 15
R113877	1F19	11	50 - 15
R113884	1F19	13	50 - 15

INDICE NUMERICO - CONTIN.

NR.PECA	GRID	ITEM	PAGINA
R113889	1F19	4	50 - 15
R113894	1G20	1	50 - 39
R113897	1G22	5	50 - 41
R113898	1G22	4	50 - 41
R113899	1G22	6	50 - 41
R113900	1G22	8	50 - 41
R113901	1G22	7	50 - 41
R113902	1G22	3	50 - 41
R113903	1G22	9	50 - 41
R113904	1G23	2	50 - 42
R113907	1G14	7	50 - 33
R113908	1G14	11	50 - 33
R113909	1G14	18	50 - 33
R113910	1G14	16	50 - 33
R113911	1G14	9	50 - 33
R113914	1H2	5	50 - 47
R113915	1H2	1	50 - 47
R113916	1H2	4	50 - 47
R113917	1H2	10	50 - 47
R113918	1H2	7	50 - 47
R113919	1H2	2	50 - 47
R113924	1G6	16	50 - 25
R113924	1G8	28	50 - 27
R113927	1G6	17	50 - 25
R113927	1G8	17	50 - 27
R113931	1G6	6	50 - 25
R113931	1G8	21	50 - 27
R113937	1G6	8	50 - 25
R113937	1G8	24	50 - 27
R113964	1H7	19	50 - 53
R113968	1H7	11	50 - 53
R113969	1H7	6	50 - 53
R113970	1H7	13	50 - 53
R113971	1H7	22	50 - 53
R113972	1H7	10	50 - 53
R113973	1H7	24	50 - 53
R114022	1D5	23	30 - 3
R114023	1D5	26	30 - 3
R114043	1F23	1	50 - 19
R114045	1H7	30	50 - 53
R114056	1I19	8	70 - 17
R114056	1I21	24	70 - 19
R114057	1I21	20	70 - 19
R114193	1C7	4	20 - 37
R114194	1C7	5	20 - 37
R114241	1B3	17	20 - 9
R114282	1C10	3	20 - 40
R114360	1I21	21	70 - 19
R114402	1J12	7	70 - 36
R114403	1G14	22	50 - 33
R114409	1G6	19	50 - 25
R114409	1G8	12	50 - 27
R114417	1I12	6	70 - 9
R114422	1I23	23	70 - 21
R114429	1I21	23	70 - 19
R114430	1I21	38	70 - 19
R114918	2B2	5	80 - 9
R115299	1B3	11	20 - 9
R115299	1B8	1	20 - 13
R115390	1B3	12	20 - 9
R115749	1D5	32	30 - 3
R116102	1B16	5	20 - 21
R116296	1B14	2	20 - 19
R116324	1A21	1	20 - 2
R116366	1D13	6	30 - 12
R116386	1C8	4	20 - 38
R116466	1B3	6	20 - 9
R116515	1A24	7	20 - 5
R116515	1C11	8	20 - 41
R116515	1C13	8	20 - 43
R119551	1D5	4	30 - 3
R119874	1B3	7	20 - 9
R120247	1B16	6	20 - 21
R120540	1J14	3	70 - 39
R120540	1J16	3	70 - 41
R120607	1G2	25	50 - 21B
R120608	1G2	26	50 - 21B
R120609	1G2	27	50 - 21B
R120610	1G2	28	50 - 21B
R120611	1G2	14	50 - 21B
R120612	1G2	17	50 - 21B
R120613	1G2	21	50 - 21B
R120614	1G2	6	50 - 21B
R120615	1G2	16	50 - 21B
R120616	1G2	20	50 - 21B
R120617	1G2	19	50 - 21B
R120618	1G2	18	50 - 21B
R120619	1G2	7	50 - 21B
R120620	1G2	15	50 - 21B
R120623	1F25	11	50 - 21
R120623	1G2	9	50 - 21B
R120624	1F25	1	50 - 21
R120624	1G2	1	50 - 21B
R120625	1G2	23	50 - 21B
R120626	1G3	1	50 - 22
R120627	1G3	3	50 - 22
R120630	1F21	4	50 - 17
R120631	1B9	2	20 - 14
R120636	1C7	3	20 - 37
R120638	1B17	3	20 - 22
R120641	1C6	5	20 - 36
R120797	1J9	1	70 - 33
R120797	1J10	13	70 - 34
R121038	1C3	2	20 - 33
R121043	1B3	15	20 - 9
R121315	2B18	5	80 - 25
R121376	1B17	6	20 - 22
R121424	1C5	11	20 - 35
R121424	1C13	34	20 - 43
R121442	1G8	16	50 - 27
R121442	1G14	13	50 - 33
R121634	1B22	2	20 - 27
R121858	1F17	23	50 - 13
R121858	1G10	29	50 - 29
R121862	1F15	4	50 - 11
R121862	1F15	21	50 - 11
R121862	1F19	23	50 - 15
R121862	1G10	17	50 - 29
R121862	1G12	23	50 - 31
R121863	1F15	21	50 - 11
R121897	1C4	1	20 - 34
R122210	1H4	20	50 - 49
R122210	1I19	11	70 - 17
R122363	1G2	22	50 - 21B
R1225R	1I6	15	70 - 3
R122871	1E14	18	40 - 11
R123161	1A23	7	20 - 4
R123174	1C6	6	20 - 36
R123178	1B10	6	20 - 15
R123178	1B11	5	20 - 16
R123226	1B24	5	20 - 29
R123226	1B25	3	20 - 30
R123226	1B25	4	20 - 30
R123226	1B25	9	20 - 30
R123226	1C11	4	20 - 41
R123226	1C13	4	20 - 43
R123271	1A23	5	20 - 4
R123273	1C13	18	20 - 43
R123322	1B25	9	20 - 30
R123323	1B25	10	20 - 30
R123324	1B25	12	20 - 30
R123345	1C11	5	20 - 41
R123352	1B16	4	20 - 21
R123352	1C11	14	20 - 41
R123352	1C13	11	20 - 43
R123353	1C11	13	20 - 41
R123396	1D6	2	30 - 4
R123417	1B24	10	20 - 29
R123417	1C13	19	20 - 43
R123471	1B20	5	20 - 25
R123501	1B20	3	20 - 25
R123501	1C13	21	20 - 43
R123513	1A23	2	20 - 4
R123525	1B19	6	20 - 24
R123525	1C13	23	20 - 43
R123542	1A21	5	20 - 2
R123542	1C11	1	20 - 41
R123542	1C13	1	20 - 43
R123565	1A23	11	20 - 4
R123570	1C11	6	20 - 41
R123570	1C13	6	20 - 43
R123574	1A21	3	20 - 2
R123575	1A21	4	20 - 2
R123575	1C11	7	20 - 41
R123575	1C13	7	20 - 43
R123583	1C13	10	20 - 43
R123584	1C5	8	20 - 35
R123586	1A22	2	20 - 3
R123591	1B18	4	20 - 23
R123593	1D13	8	30 - 12
R123594	1D8	9	30 - 7
R123960	1B10	8	20 - 15
R123960	1B11	3	20 - 16
R124180	2B22	7	80 - 29
R124181	2B24	5	80 - 31
R124542	1D22	24	30 - 21
R124551	1E20	4	40 - 17
R124551	2B24	16	80 - 31
R124932	1H7	25	50 - 53
R124933	1H7	2	50 - 53
R124934	1H7	21	50 - 53
R124935	1H7	8	50 - 53
R124937	1H7	9	50 - 53
R124938	1H7	28	50 - 53
R124939	1H7	27	50 - 53
R124940	1H7	26	50 - 53
R124941	1H7	15	50 - 53
R125274	1F15	25	50 - 11
R125452	1F17	19	50 - 13
R127565	1F15	19	50 - 11
R127566	1F15	24	50 - 11
R127567	1F15	19	50 - 11
R127567	1F15	..	50 - 11
R127568	1F15	19	50 - 11
R127568	1F15	27	50 - 11
R127742	1J10	5	70 - 34
R128660	1C15	5	20 - 45
R128740	1F15	22	50 - 11
R128746	1G25	1	50 - 45
R129986	1C19	22	20 - 49
R130055	1B15	2	20 - 20

INDICE NUMERICO - CONTIN.

NR.PECA	GRID	ITEM	PAGINA
R130332	1C17	4	20 - 47
R130356	1G20	4	50 - 39
R130363	1G20	7	50 - 39
R130484	1J19	4	70 - 45
R131182	1B3	3	20 - 9
R131206	1C6	2	20 - 36
R131283	1C7	2	20 - 37
R131425	1C5	15	20 - 35
R131765	1C10	10	20 - 40
R132186	1B3	20	20 - 9
R132215	1G15	8	50 - 34
R132216	1G16	4	50 - 35
R132267	1D9	12	30 - 8
R132482	1H7	12	50 - 53
R132518	1B6	2	20 - 12
R132567	2C12	9	80 - 45
R133295	1C4	3	20 - 34
R133303	1B6	3	20 - 12
R133812	1B6	4	20 - 12
R133954	1D14	3	30 - 13
R134465	1I6	8	70 - 3
R134518	1C5	7	20 - 35
R134526	1C8	2	20 - 38
R134530	1C5	12	20 - 35
R134963	1G22	5	50 - 41
R134971	1D8	13	30 - 7
R134974	1B18	11	20 - 23
R134998	1F23	7	50 - 19
R135101	1I6	10	70 - 3
R135248	1C17	20	20 - 47
R135250	1C17	19	20 - 47
R135250	1C19	29	20 - 49
R135251	1C17	17	20 - 47
R135251	1C19	18	20 - 49
R135251	1C19	21	20 - 49
R135253	1D16	11	30 - 15
R135255	1D16	7	30 - 15
R135328	1E7	9	40 - 4
R135354	1D16	6	30 - 15
R135355	1D16	12	30 - 15
R135402	2B24	4	80 - 31
R135403	2B20	44	80 - 27
R135404	2B20	18	80 - 27
R135405	2B18	1	80 - 25
R135406	2B18	1	80 - 25
R135409	1E14	9	40 - 11
R135413	2B18	2	80 - 25
R135414	2B18	2	80 - 25
R135419	2B17	1	80 - 24
R135504	1D20	2	30 - 19
R135505	1D20	3	30 - 19
R135506	1D20	1	30 - 19
R135507	1C15	7	20 - 45
R135525	1F7	9	50 - 3
R135574	1E7	7	40 - 4
R135646	1D22	4	30 - 21
R135647	1D22	2	30 - 21
R135713	2B20	12	80 - 27
R135822	1C15	3	20 - 45
R135870	1E14	22	40 - 11
R135870	2B24	13	80 - 31
R135870	2C9	3	80 - 41
R135896	1B25	6	20 - 30
R135896	1C11	3	20 - 41
R135908	2B20	1	80 - 27
R135912	1F7	11	50 - 3
R135913	2B22	5	80 - 29
R135918	1C10	1	20 - 40
R135918	1C10	7	20 - 40
R136286	1F21	3	50 - 17
R136287	1F21	8	50 - 17
R136288	1F21	13	50 - 17
R136338	1F21	10	50 - 17
R136475	1C8	1	20 - 38
R136495	1B13	5	20 - 18
R136495	1B14	3	20 - 19
R136495	1C13	35	20 - 43
R136515	1C5	17	20 - 35
R136515	1C13	20	20 - 43
R137135	1D22	6	30 - 21
R137139	1G12	5	50 - 31
R137140	1G10	5	50 - 29
R137141	1G10	14	50 - 29
R137141	1G12	14	50 - 31
R137142	1G10	10	50 - 29
R137142	1G12	10	50 - 31
R137143	1G10	12	50 - 29
R137143	1G12	12	50 - 31
R137144	1G10	7	50 - 29
R137144	1G12	7	50 - 31
R137599	1F5	6	50 - 1
R137609	1F11	7	50 - 7
R137613	1F7	7	50 - 3
R137624	2C12	8	80 - 45
R137625	2C12	8	80 - 45
R137702	2C9	9	80 - 41
R137718	1G18	2	50 - 37
R137723	1I23	22	70 - 21
R137724	1G12	1	50 - 31
R137725	1G12	1	50 - 31
R137726	1G10	1	50 - 29
R137730	1E14	4	40 - 11
R137731	1E14	1	40 - 11
R137732	1E14	3	40 - 11
R137735	2B20	33	80 - 27
R137738	1H8	1	50 - 54
R137829	2B20	8	80 - 27
R137835	2C9	6	80 - 41
R137869	2C6	10	80 - 37
R137873	2C6	14	80 - 37
R137909	2B18	6	80 - 25
R137914	1G10	27	50 - 29
R137916	1G10	22	50 - 29
R137917	1G10	23	50 - 29
R137919	1F19	27	50 - 15
R137919	1G10	21	50 - 29
R137919	1G12	17	50 - 31
R137920	1F17	11	50 - 13
R137920	1G10	26	50 - 29
R137923	1F19	25	50 - 15
R137923	1G12	25	50 - 31
R137924	1F19	19	50 - 15
R137924	1G12	27	50 - 31
R137927	1G6	4	50 - 25
R137927	1G8	3	50 - 27
R137939	1G10	6	50 - 29
R137939	1G12	6	50 - 31
R138044	2B20	22	80 - 27
R138045	2B18	4	80 - 25
R138056	2C12	6	80 - 45
R138058	2C6	13	80 - 37
R138059	2B24	1	80 - 31
R138060	2C9	18	80 - 41
R138061	2C9	19	80 - 41
R138062	2C9	20	80 - 41
R138063	2C9	22	80 - 41
R138064	2C9	21	80 - 41
R138065	2C9	23	80 - 41
R138111	1F17	10	50 - 13
R138111	1G10	28	50 - 29
R138112	1F17	24	50 - 13
R138112	1G10	30	50 - 29
R138115	2B20	37	80 - 27
R138116	2B20	41	80 - 27
R138122	1C17	25	20 - 47
R138122	1C19	25	20 - 49
R138123	2B22	9	80 - 29
R138127	2B20	5	80 - 27
R138184	1I6	16	70 - 3
R138205	1F19	8	50 - 15
R138245	1G22	4	50 - 41
R138246	1G22	8	50 - 41
R138247	1G22	7	50 - 41
R138279	1H2	12	50 - 47
R138280	1G14	6	50 - 33
R138281	1G14	8	50 - 33
R138334	1H2	11	50 - 47
R138407	1D5	17	30 - 3
R138423	1C15	2	20 - 45
R138427	1I12	17	70 - 9
R138501	1F19	22	50 - 15
R138501	1G12	20	50 - 31
R138502	1F19	26	50 - 15
R138502	1G12	21	50 - 31
R138533	1F19	14	50 - 15
R138545	2B20	30	80 - 27
R138546	2B20	27	80 - 27
R138993	1I14	9	70 - 11
R139006	1I14	10	70 - 11
R139006	1I14	17	70 - 11
R139009	1I10	14	70 - 7
R139038	1F13	4	50 - 9
R139207	1G22	6	50 - 41
R139748	1E14	5	40 - 11
R139752	2B20	46	80 - 27
R139753	2B20	46	80 - 27
R139807	1F11	1	50 - 7
R139873	1E7	11	40 - 4
R139875	1E7	12	40 - 4
R139916	1F13	5	50 - 9
R139939	1F9	7	50 - 5
R139940	1F9	4	50 - 5
R139942	1F9	6	50 - 5
R139943	1F9	3	50 - 5
R139953	1F15	16	50 - 11
R139953	1G14	20	50 - 33
R140816	1I10	19	70 - 7
R140959	2B20	34	80 - 27
R141075	1F11	6	50 - 7
R141076	1F11	5	50 - 7
R141077	1F11	3	50 - 7
R141081	1F19	15	50 - 15
R141191	1I16	23	70 - 13
R141705	2B17	5	80 - 24
R161383	1D22	18	30 - 21
R173949	1F15	21	50 - 11
R177564	1F9	2	50 - 5
R177572	1F9	5	50 - 5
R177712	1G8	25	50 - 27
R177713	1G8	27	50 - 27
R177717	1G8	11	50 - 27

INDICE NUMERICO - CONTIN.

NR.PECA	GRID	ITEM	PAGINA
R177718	1G8	10	50 - 27
R177719	1G6	12	50 - 25
R177719	1G8	14	50 - 27
R182818	1J5	7	70 - 29
R183022	1G6	10	50 - 25
R183022	1G8	8	50 - 27
R183027	1G8	20	50 - 27
R187218	1G14	15	50 - 33
R189053	2B20	11	80 - 27
R197506	1G18	1	50 - 37
R20135	2A22	13	80 - 5
R21612	1H4	2	50 - 49
R26125	1A25	3	20 - 6
R26246	1I16	6	70 - 13
R26286	1D9	7	30 - 8
R26287	1H18	12	60 - 7
R26375	1H18	16	60 - 7
R26375	1J5	1	70 - 29
R26448	1C1	2	20 - 31
R26448	1E20	12	40 - 17
R26448	1J5	12	70 - 29
R26493	1B3	10	20 - 9
R26552	1F17	17	50 - 13
R26552	1F19	10	50 - 15
R26552	1G10	31	50 - 29
R26632	2A24	2	80 - 7
R26650	1B3	9	20 - 9
R26871	1I21	18	70 - 19
R26906	1A24	6	20 - 5
R26906	1H18	6	60 - 7
R32507	1I21	36	70 - 19
R34129	1J5	3	70 - 29
R34537	2C9	11	80 - 41
R39112	1H18	17	60 - 7
R39741	1B3	4	20 - 9
R39773	2A22	14	80 - 5
R42641	2C9	13	80 - 41
R42729	1A23	6	20 - 4
R44302	1D16	5	30 - 15
R46528	1G18	18	50 - 37
R47862	1H4	3	50 - 49
R48568	1D16	3	30 - 15
R48685	1B3	2	20 - 9
R48685	1B9	5	20 - 14
R500265	1B8	2	20 - 13
R50034	1H18	31	60 - 7
R500375	1B16	8	20 - 21
R500649	1C4	2	20 - 34
R50110	1H18	11	60 - 7
R501124	1B11	2	20 - 16
R501130	1B25	3	20 - 30
R501227	1C13	31	20 - 43
R501228	1C13	5	20 - 43
R501373	1C11	9	20 - 41
R501428	1B21	5	20 - 26
R501428	1C13	28	20 - 43
R502725	1B14	4	20 - 19
R502811	1B21	4	20 - 26
R502814	1C13	3	20 - 43
R502864	1C13	22	20 - 43
R502902	1B13	2	20 - 18
R503729	1C10	9	20 - 40
R504153	1B19	3	20 - 24
R504283	1B20	5	20 - 25
R504734	1C13	26	20 - 43
R505121	1C6	3	20 - 36
R505537	1B16	2	20 - 21
R505609	1B9	4	20 - 14
R50879	1H18	32	60 - 7
R50992	2A24	12	80 - 7
R515028	1C10	9	20 - 40
R515050	1C10	11	20 - 40
R51603	1J7	2	70 - 31
R517488	1B19	4	20 - 24
R518145	1B19	7	20 - 24
R518146	1B19	9	20 - 24
R51936	1D13	9	30 - 12
R52107	1J19	9	70 - 45
R52646	2B20	14	80 - 27
R54565	1A23	1	20 - 4
R56026	1E14	12	40 - 11
R56101	1C17	3	20 - 47
R56101	1C17	12	20 - 47
R56131	1D9	4	30 - 8
R56410	1E14	11	40 - 11
R56462	1C13	33	20 - 43
R58262	1J17	3	70 - 42
R61105	1B21	6	20 - 26
R61871	1B17	9	20 - 22
R61871	1C11	17	20 - 41
R61871	1C13	14	20 - 43
R66090	1D13	7	30 - 12
R66432	1J17	1	70 - 42
R67147	1D10	4	30 - 9
R67150	1D10	2	30 - 9
R70268	1F7	6	50 - 3
R70417	2C10	8	80 - 42
R712R	1I16	1	70 - 13
R71963	1D13	10	30 - 12
R72328	1A22	1	20 - 3
R72328	1C13	24	20 - 43
R72653	1I21	32	70 - 19
R74012	1D8	10	30 - 7
R74210	1J9	9	70 - 33
R74210	1J10	12	70 - 34
R74993	1E22	9	40 - 19
R75892	1B3	13	20 - 9
R75892	1C11	15	20 - 41
R75892	1C13	12	20 - 43
R76477	1J10	7	70 - 34
R78048	1E24	10	40 - 21
R78049	1E24	15	40 - 21
R78050	1E24	19	40 - 21
R78051	1E24	8	40 - 21
R78053	1E24	13	40 - 21
R78054	1E24	17	40 - 21
R78055	1E24	4	40 - 21
R78056	1E24	7	40 - 21
R78057	1E24	2	40 - 21
R78058	1E24	6	40 - 21
R78059	1E24	1	40 - 21
R78060	1E24	2	40 - 21
R78061	1E24	6	40 - 21
R78062	1E24	1	40 - 21
R78063	1E24	1	40 - 21
R78064	1E24	9	40 - 21
R79033	1E18	10	40 - 15
R79604	1D13	12	30 - 12
R81275	1C11	10	20 - 41
R81275	1C13	9	20 - 43
R81275	1D12	4	30 - 11
R83169	1C5	16	20 - 35
R83630	1J9	9	70 - 33
R83630	1J10	12	70 - 34
R84992	1D12	3	30 - 11
R85363	1A24	1	20 - 5
R89944	1B22	3	20 - 27
R89944	1C13	25	20 - 43
R90658	1C11	2	20 - 41
R90658	1C13	2	20 - 43
R90658	1D14	4	30 - 13
R90692	1A25	8	20 - 6
R91128	1G10	25	50 - 29
R91128	1G12	24	50 - 31
R91692	1C5	13	20 - 35
R91889	1A25	1	20 - 6
R92097	1C11	11	20 - 41
R97185	1B3	14	20 - 9
R97185	1B17	5	20 - 22
R97185	1C11	16	20 - 41
R97185	1C13	13	20 - 43
R97351	1C10	11	20 - 40
R97354	1D9	11	30 - 8
R98062	1A25	6	20 - 6
SG06401	1C19	14	20 - 49
SG08801	2A20	2	80 - 3B
SG08901	2A20	1	80 - 3B
SG09101	2A20	2	80 - 3B
TH103574	1F15	15	50 - 11
TH103574	1G14	21	50 - 33
TH105683	1G25	2	50 - 45
TH109189	1G6	11	50 - 25
TH109189	1G8	13	50 - 27
TY15934	1G10	25	50 - 29
TY15934	1G12	24	50 - 31
TY16021	1F15	9	50 - 11
TY16021	1J3	19	70 - 27
TY16034	1C22	1	20 - 52
TY16035	1C22	1	20 - 52
TY16036	1C22	1	20 - 52
TY16037	1C22	1	20 - 52
TY22324	1J9	18	70 - 33
TY22419	1D5	24	30 - 3
TY22462	1D5	12	30 - 3
TY22465	1I12	5	70 - 9
TY22470	1C17	18	20 - 47
TY22472	1D16	2	30 - 15
TY22474	1D16	4	30 - 15
TY22559	1C17	4	20 - 47
TY22559	1C17	13	20 - 47
TY6347	1C20	1	20 - 50
TY9374	1D12	6	30 - 11
TY9375	1D12	6	30 - 11
T110005	1G6	9	50 - 25
T110005	1G8	7	50 - 27
T110446	1H7	3	50 - 53
T110930	1F15	17	50 - 11
T116408	2B4	17	80 - 11
T116409	2B4	18	80 - 11
T116824	2B6	9	80 - 13
T116827	2B8	16	80 - 15
T11930	1H7	34	50 - 53
T122075	1B20	4	20 - 25
T122075	1C13	27	20 - 43
T12553	1J17	4	70 - 42
T13119	1I16	22	70 - 13
T15285	2A22	5	80 - 5
T15288	2A22	4	80 - 5
T17148	1H16	9	60 - 5
T18891	1B3	8	20 - 9
T20168	1B3	18	20 - 9

INDICE NUMERICO - CONTIN.

NR.PECA	GRID	ITEM	PAGINA
T20314	1A23	4	20 - 4
T20316	1A23	3	20 - 4
T21810	1H18	35	60 - 7
T21811	1H18	36	60 - 7
T21812	1H18	37	60 - 7
T21814	1H18	9	60 - 7
T21815	1H18	5	60 - 7
T21816	1H18	15	60 - 7
T21901	1J14	4	70 - 39
T22101	1H18	1	60 - 7
T23474	1B3	19	20 - 9
T24472	1D13	5	30 - 12
T26929	2B17	4	80 - 24
T27260	2C6	20	80 - 37
T28583	1E22	10	40 - 19
T30367	1D8	12	30 - 7
T30726	1B16	7	20 - 21
T31174	1D13	2	30 - 12
T31749	2A22	9	80 - 5
T32146	2C10	5	80 - 42
T34548	2A22	10	80 - 5
T36492	1I16	18	70 - 13
T36492	1J5	8	70 - 29
T39639	1I25	5	70 - 23
T58477	1A24	5	20 - 5
T58477	1D12	5	30 - 11
T70920	1G18	13	50 - 37
T75497	1I16	21	70 - 13
T77814	1I12	1	70 - 9
T77857	1H12	1	60 - 1
T77857	1I6	1	70 - 3
T77857	1I12	14	70 - 9
T77857	1I14	3	70 - 11
T77857	1J3	5	70 - 27
T77857	1J9	5	70 - 33
T77857	1J10	3	70 - 34
T77858	1I6	4	70 - 3
T77858	1I10	2	70 - 7
T77858	1I10	11	70 - 7
T82565	2B8	9	80 - 15
U10289	1I10	20	70 - 7
U12198	1C10	12	20 - 40
U13639	1B3	5	20 - 9
U40962	1J5	2	70 - 29
U40962	1J5	11	70 - 29
U46662	1E22	21	40 - 19
U46662	1E22	26	40 - 19
V2135	1B25	5	20 - 30
Z31360	1H12	7	60 - 1
Z31456	1H12	6	60 - 1
Z31456	1H14	1	60 - 3
Z51238	1H12	5	60 - 1
03M7221	2B20	23	80 - 27
11H218	2A24	10	80 - 7
11M1391	1F7	1	50 - 3
11M7008	1I21	8	70 - 19
11M7009	1D22	3	30 - 21
11M7009	1G18	12	50 - 37
11M7017	1H18	28	60 - 7
11M7023	1J12	3	70 - 36
11M7024	2B14	17	80 - 21
11M7059	1H8	7	50 - 54
11M7076	1I25	11	70 - 23
11M7077	1J19	8	70 - 45
11M7094	1G14	10	50 - 33
12H236	1E14	13	40 - 11
12H292	1E14	16	40 - 11
12H294	1I6	11	70 - 3
12H317	1D9	5	30 - 8
12M6601	1I23	7	70 - 21
12M7006	1D5	34	30 - 3
12M7006	1E20	2	40 - 17
12M7006	1H16	13	60 - 5
12M7044	2C10	7	80 - 42
12M7060	1D10	3	30 - 9
12M7065	1C19	24	20 - 49
12M7065	1F11	8	50 - 7
12M7065	1F15	3	50 - 11
12M7065	1F15	5	50 - 11
12M7065	1F17	20	50 - 13
12M7065	1F19	17	50 - 15
12M7065	1F19	21	50 - 15
12M7065	1G6	1	50 - 25
12M7065	1G6	18	50 - 25
12M7065	1G8	1	50 - 27
12M7065	1G12	26	50 - 31
12M7065	1G14	5	50 - 33
12M7065	1G25	4	50 - 45
12M7065	1H2	8	50 - 47
12M7065	1H7	29	50 - 53
12M7065	1H9	8	50 - 55
12M7065	2C2	2	80 - 33
12M7065	2C19	13	90 - 5
12M7066	1C19	9	20 - 49
12M7066	1F15	11	50 - 11
12M7066	1G20	3	50 - 39
12M7066	1G23	1	50 - 42
12M7066	1H2	3	50 - 47
12M7066	2C15	3	90 - 1
12M7067	1C19	12	20 - 49
12M7067	1G14	12	50 - 33
12M7067	1I6	19	70 - 3
12M7068	1F15	1	50 - 11
12M7068	1F15	18	50 - 11
12M7068	1H7	35	50 - 53
12M7135	1B16	9	20 - 21
14H1076	1E3	2	40 - 1
14H540	2A24	11	80 - 7
14H794	2A22	6	80 - 5
14H866	1I6	12	70 - 3
14M7027	1E20	1	40 - 17
14M7027	1G18	28	50 - 37
14M7027	1I14	13	70 - 11
14M7029	1I14	12	70 - 11
14M7029	1I14	24	70 - 11
14M7029	1J19	2	70 - 45
14M7029	2C19	14	90 - 5
14M7030	1E20	10	40 - 17
14M7030	1G18	20	50 - 37
14M7066	1B17	4	20 - 22
14M7148	1A23	8	20 - 4
14M7154	2C17	6	90 - 3
14M7165	2B20	31	80 - 27
14M7166	1C19	3	20 - 49
14M7167	1D5	20	30 - 3
14M7167	1D22	12	30 - 21
14M7167	2C6	4	80 - 37
14M7167	2C6	18	80 - 37
14M7168	2C19	10	90 - 5
14M7170	2C19	20	90 - 5
14M7209	1H16	3	60 - 5
14M7260	1J12	10	70 - 36
14M7273	1D22	1	30 - 21
14M7273	1F15	2	50 - 11
14M7273	1I23	18	70 - 21
14M7274	1D18	11	30 - 17
14M7274	1E3	4	40 - 1
14M7274	1I21	3	70 - 19
14M7276	1F7	10	50 - 3
14M7276	2B17	6	80 - 24
14M7296	1B18	12	20 - 23
14M7296	1C5	6	20 - 35
14M7296	1D5	31	30 - 3
14M7296	1E7	1	40 - 4
14M7296	1E18	6	40 - 15
14M7296	1F13	7	50 - 9
14M7296	1G18	17	50 - 37
14M7296	1H18	24	60 - 7
14M7296	1I10	9	70 - 7
14M7296	2B20	42	80 - 27
14M7298	1C8	5	20 - 38
14M7298	1C17	5	20 - 47
14M7298	1D5	18	30 - 3
14M7298	1D16	10	30 - 15
14M7298	1D18	4	30 - 17
14M7298	1D22	17	30 - 21
14M7298	1E18	5	40 - 15
14M7298	1G18	6	50 - 37
14M7298	1J9	16	70 - 33
14M7298	2B20	3	80 - 27
14M7298	2B22	8	80 - 29
14M7298	2C6	12	80 - 37
14M7300	1J12	5	70 - 36
14M7303	1E3	7	40 - 1
14M7303	1E7	3	40 - 4
14M7303	1I21	39	70 - 19
14M7303	2B20	24	80 - 27
14M7313	1J19	12	70 - 45
14M7397	2B20	39	80 - 27
14M7400	1E16	4	40 - 13
14M7401	1I21	12	70 - 19
14M7435	1D20	7	30 - 19
14M7502	1D9	6	30 - 8
15H197	1B12	2	20 - 17
15H237	1B3	21	20 - 9
15H275	1I16	16	70 - 13
15H558	1J5	14	70 - 29
15H624	1B1	1	20 - 7
15M7027	2B8	2	80 - 15
19H2359	2B17	3	80 - 24
19H2474	1J3	15	70 - 27
19H2650	1J3	14	70 - 27
19H3107	1F7	8	50 - 3
19H3210	2A22	12	80 - 5
19H3307	2A22	7	80 - 5
19H3309	2B20	25	80 - 27
19M3121	1I25	10	70 - 23
19M5039	2B8	1	80 - 15
19M6614	1D5	29	30 - 3
19M6614	1G15	2	50 - 34
19M7077	1E20	3	40 - 17
19M7077	1H16	11	60 - 5
19M7139	1G6	18	50 - 25
19M7139	1G8	1	50 - 27
19M7139	1G14	5	50 - 33
19M7139	1H2	8	50 - 47
19M7139	1I14	8	70 - 11
19M7139	1I14	22	70 - 11
19M7139	1J19	5	70 - 45
19M7139	2C19	11	90 - 5
19M7156	1I10	21	70 - 7

INDICE NUMERICO - CONTIN.

NR.PECA	GRID	ITEM	PAGINA
19M7161	1G18	14	50 - 37
19M7163	1F19	18	50 - 15
19M7163	1G12	26	50 - 31
19M7166	1C19	7	20 - 49
19M7166	2C15	2	90 - 1
19M7167	1G24	4	50 - 44
19M7168	1F15	11	50 - 11
19M7168	1G20	3	50 - 39
19M7168	1G23	1	50 - 42
19M7168	1H18	23	60 - 7
19M7270	1F19	21	50 - 15
19M7274	1I23	5	70 - 21
19M7285	2C19	9	90 - 5
19M7288	1F11	8	50 - 7
19M7288	1G25	4	50 - 45
19M7297	1E20	11	40 - 17
19M7297	1G18	23	50 - 37
19M7331	1G22	2	50 - 41
19M7335	1F15	1	50 - 11
19M7355	2C10	3	80 - 42
19M7358	1F11	11	50 - 7
19M7361	1G14	1	50 - 33
19M7386	1C19	11	20 - 49
19M7404	1D20	6	30 - 19
19M7408	2C6	6	80 - 37
19M7479	2C6	15	80 - 37
19M7481	2C19	19	90 - 5
19M7493	1G14	12	50 - 33
19M7500	1I14	11	70 - 11
19M7513	1F15	5	50 - 11
19M7513	1F17	12	50 - 13
19M7513	1F19	3	50 - 15
19M7513	1G6	1	50 - 25
19M7560	1F17	7	50 - 13
19M7560	1G10	2	50 - 29
19M7560	1G12	2	50 - 31
19M7576	1D12	1	30 - 11
19M7646	1D20	8	30 - 19
19M7658	1E16	3	40 - 13
19M7698	1H12	9	60 - 1
19M7753	1G14	2	50 - 33
19M7770	1I16	20	70 - 13
19M7774	1C3	1	20 - 33
19M7774	2B22	11	80 - 29
19M7774	2C9	8	80 - 41
19M7775	1C5	9	20 - 35
19M7775	2B20	32	80 - 27
19M7775	2C9	4	80 - 41
19M7783	1D8	11	30 - 7
19M7784	1C17	11	20 - 47
19M7784	1C19	27	20 - 49
19M7784	1D18	5	30 - 17
19M7784	1E7	8	40 - 4
19M7784	1H18	21	60 - 7
19M7784	2B20	7	80 - 27
19M7784	2C6	7	80 - 37
19M7785	1B18	10	20 - 23
19M7785	1D5	30	30 - 3
19M7785	1D8	14	30 - 7
19M7785	1D18	2	30 - 17
19M7785	1E4	2	40 - 2
19M7785	1H16	7	60 - 5
19M7785	1I21	2	70 - 19
19M7786	1B25	2	20 - 30
19M7786	1C15	8	20 - 45
19M7787	1B25	11	20 - 30
19M7787	1E18	3	40 - 15
19M7787	2C15	6	90 - 1
19M7790	1I19	12	70 - 17
19M7792	1J19	13	70 - 45
19M7796	1B24	8	20 - 29
19M7798	1B8	3	20 - 13
19M7800	1C5	18	20 - 35
19M7801	1B25	13	20 - 30
19M7801	1C5	5	20 - 35
19M7802	1B17	1	20 - 22
19M7802	1B19	1	20 - 24
19M7803	1C17	9	20 - 47
19M7804	1B18	6	20 - 23
19M7810	1D5	22	30 - 3
19M7810	1E7	5	40 - 4
19M7814	1I6	7	70 - 3
19M7818	1H4	23	50 - 49
19M7818	1J19	11	70 - 45
19M7835	1I21	6	70 - 19
19M7862	2B20	10	80 - 27
19M7862	2B24	14	80 - 31
19M7862	2C9	1	80 - 41
19M7862	2C9	17	80 - 41
19M7863	1B24	7	20 - 29
19M7863	2C6	8	80 - 37
19M7864	1C15	10	20 - 45
19M7864	1C17	8	20 - 47
19M7864	1E7	6	40 - 4
19M7865	1D16	13	30 - 15
19M7865	1H9	3	50 - 55
19M7865	1I10	10	70 - 7
19M7865	1I12	8	70 - 9
19M7865	1I23	4	70 - 21
19M7865	1I25	4	70 - 23
19M7865	1J11	10	70 - 35
19M7865	2B20	2	80 - 27
19M7866	1B16	1	20 - 21
19M7866	1D18	12	30 - 17
19M7866	1J9	7	70 - 33
19M7866	2B24	11	80 - 31
19M7866	2C2	1	80 - 33
19M7866	2C7	3	80 - 38
19M7867	1B6	1	20 - 12
19M7867	1B16	1	20 - 21
19M7867	1B22	1	20 - 27
19M7867	1J3	18	70 - 27
19M7868	1D18	3	30 - 17
19M7868	2C6	11	80 - 37
19M7868	2C6	16	80 - 37
19M7884	2B17	2	80 - 24
19M7897	1E7	4	40 - 4
19M7897	1G18	7	50 - 37
19M7897	1J9	15	70 - 33
19M7902	2B8	15	80 - 15
19M7905	1I6	20	70 - 3
19M7913	1B21	1	20 - 26
19M7923	1D11	6	30 - 10
19M7938	1B16	2	20 - 21
19M7943	2C19	18	90 - 5
19M7968	1C10	5	20 - 40
19M7979	1B21	2	20 - 26
19M7979	1C5	4	20 - 35
19M8011	2B12	9	80 - 19
19M8081	2B14	18	80 - 21
19M8102	2B2	3	80 - 9
19M8131	1C2	1	20 - 32
19M8162	1C15	1	20 - 45
19M8162	1I10	5	70 - 7
19M8274	1I6	18	70 - 3
19M8290	2C9	16	80 - 41
19M8291	1C5	1	20 - 35
19M8291	1D22	20	30 - 21
19M8291	1G8	15	50 - 27
19M8292	1B25	1	20 - 30
19M8292	1C7	1	20 - 37
19M8292	1D14	1	30 - 13
19M8317	1C5	2	20 - 35
19M8317	1C15	6	20 - 45
19M8318	1F9	12	50 - 5
19M8320	2C6	2	80 - 37
19M8435	1J12	8	70 - 36
19M8439	1I6	17	70 - 3
19M8445	1I19	3	70 - 17
19M8485	1C10	8	20 - 40
19M8505	1I21	29	70 - 19
19M8511	1I21	27	70 - 19
19M8528	1D14	2	30 - 13
19M8533	1I23	20	70 - 21
19M8552	1G20	9	50 - 39
19M8618	1B19	8	20 - 24
19M8672	1J10	6	70 - 34
19M8771	1D20	4	30 - 19
19M8809	1C10	6	20 - 40
19M8986	1B17	7	20 - 22
19M8997	1C6	1	20 - 36
19M8998	1B8	8	20 - 13
21H1372	1E14	14	40 - 11
21H973	1E14	19	40 - 11
21M7232	1E20	8	40 - 17
21M7232	1G18	24	50 - 37
21M7246	1D5	28	30 - 3
21M7265	1D5	9	30 - 3
21M7267	2C9	7	80 - 41
21M7296	1E14	20	40 - 11
21M7296	2B24	3	80 - 31
21M7362	2B24	12	80 - 31
22M7072	1J3	16	70 - 27
24H1781	1I21	4	70 - 19
24H1849	1I21	19	70 - 19
24M3739	1E18	8	40 - 15
24M7008	2C19	12	90 - 5
24M7026	1C19	4	20 - 49
24M7026	1D22	7	30 - 21
24M7026	1G18	11	50 - 37
24M7026	1J19	3	70 - 45
24M7026	2C2	3	80 - 33
24M7028	1D5	21	30 - 3
24M7028	1E7	10	40 - 4
24M7028	1E18	9	40 - 15
24M7029	2B18	8	80 - 25
24M7038	1I21	15	70 - 19
24M7040	1D22	13	30 - 21
24M7040	2C15	4	90 - 1
24M7047	1G14	4	50 - 33
24M7047	2C19	15	90 - 5
24M7049	1I25	6	70 - 23
24M7088	1G10	3	50 - 29
24M7088	1G12	3	50 - 31
24M7088	1H16	12	60 - 5
24M7096	1D12	2	30 - 11
24M7096	1G24	6	50 - 44
24M7096	1H8	6	50 - 54
24M7096	1I21	9	70 - 19
24M7100	2B20	35	80 - 27
24M7139	2C6	9	80 - 37

INDICE NUMERICO - CONTIN.

NR.PECA	GRID	ITEM	PAGINA
24M7139	2C9	2	80 - 41
24M7145	1F15	26	50 - 11
24M7178	2C6	5	80 - 37
24M7207	2C6	17	80 - 37
24M7207	2C6	19	80 - 37
24M7238	1I23	2	70 - 21
24M7241	1I19	2	70 - 17
25602	1H4	24	50 - 49
26H70	1I21	13	70 - 19
26H76	1I6	9	70 - 3
26M4224	1B9	4	20 - 14
28H1903	1D22	19	30 - 21
28H3394	1I10	7	70 - 7
28H860	1B25	14	20 - 30
28H865	1B18	7	20 - 23
34H288	1C6	4	20 - 36
34H314	1H18	30	60 - 7
34H320	1I16	12	70 - 13
34H73	2C9	12	80 - 41
34M3845	2B16	6	80 - 23
34M3845	2B16	15	80 - 23
34M7028	1G8	26	50 - 27
34M7029	1J16	14	70 - 41
34M7030	1D22	5	30 - 21
34M7031	1J14	6	70 - 39
34M7031	1J16	6	70 - 41
34M7040	1H8	9	50 - 54
34M7044	1G10	13	50 - 29
34M7044	1G12	13	50 - 31
34M7047	1H2	9	50 - 47
34M7059	1I16	10	70 - 13
34M7062	1J11	4	70 - 35
34M7089	1B8	6	20 - 13
34M7095	1G2	10	50 - 21B
34M7102	1J12	4	70 - 36
34M7201	1I21	37	70 - 19
34M7212	1F17	1	50 - 13
34M7212	1F19	1	50 - 15
34M7216	1F17	2	50 - 13
34M7216	1F19	2	50 - 15
37H137	2B20	38	80 - 27
37H44	2B17	7	80 - 24
37M7059	2B24	17	80 - 31
37M7076	2B20	6	80 - 27
37M7181	1E14	8	40 - 11
37M7194	2B18	3	80 - 25
38H1166	1H18	13	60 - 7
38H5001	1I12	3	70 - 9
38H5003	1H12	3	60 - 1
38H5003	1I12	15	70 - 9
38H5003	1I14	4	70 - 11
38H5003	1J7	9	70 - 31
38H5003	1J9	13	70 - 33
38H5005	1I6	6	70 - 3
38H5018	1I10	3	70 - 7
38H5023	1I14	15	70 - 11
38H5076	1I6	3	70 - 3
38H5076	1I14	19	70 - 11
38H5076	1J9	6	70 - 33
38H5076	1J10	10	70 - 34
40M1851	1F5	8	50 - 1
40M1860	1G10	11	50 - 29
40M1860	1G12	11	50 - 31
40M4624	2B8	14	80 - 15
40M7046	1H7	14	50 - 53
40M7047	1F23	9	50 - 19
40M7047	1G16	3	50 - 35
40M7058	1F21	7	50 - 17
40M7066	1F21	12	50 - 17
40M7084	1F13	1	50 - 9
40M7115	1F15	12	50 - 11
40M7127	2B14	1	80 - 21
40M7199	1F5	5	50 - 1
40M7227	1G10	9	50 - 29
40M7227	1G12	9	50 - 31
40M7243	1H4	16	50 - 49
400R	1H7	7	50 - 53
400R	1H18	8	60 - 7
44M7049	1F19	28	50 - 15
44M7072	1F15	8	50 - 11
44M7131	1F7	3	50 - 3
44M7131	1G14	17	50 - 33
45M3667	1G18	27	50 - 37
45M7042	1G14	3	50 - 33
45M7058	1J12	1	70 - 36
45M7063	1F13	8	50 - 9
45M7063	1G18	16	50 - 37
51M7012	1F15	23	50 - 11
51M7040	1B20	9	20 - 25
51M7040	1D8	4	30 - 7
51M7040	1I12	2	70 - 9
51M7041	1B25	8	20 - 30
51M7042	1B18	2	20 - 23
51M7043	1B20	7	20 - 25
51M7043	1B24	3	20 - 29
51M7043	1H12	2	60 - 1
51M7043	1I12	7	70 - 9
51M7043	1I14	5	70 - 11
51M7043	1I14	16	70 - 11
51M7043	1J5	5	70 - 29
51M7043	1J9	12	70 - 33
51M7044	1C9	2	20 - 39
51M7045	1B18	9	20 - 23
51M7045	1I6	2	70 - 3
51M7045	1I10	1	70 - 7
51M7045	1I14	20	70 - 11
51M7045	1J3	20	70 - 27
51M7045	1J7	10	70 - 31
51M7045	1J9	4	70 - 33
51M7045	1J10	9	70 - 34
51M7047	1I6	5	70 - 3
54M4422	1F13	9	50 - 9
54M4422	1G18	15	50 - 37
57M7252	1E22	22	40 - 19
57M7258	1E22	16	40 - 19
57M7262	1E22	18	40 - 19
57M7265	1E22	19	40 - 19
57M7281	1E22	15	40 - 19
57M7303	1E24	21	40 - 21
57M7347	1E22	23	40 - 19
57M7349	1E22	20	40 - 19
57M7429	1E22	28	40 - 19
57M7489	1E22	14	40 - 19
57M7498	1E22	26	40 - 19
57M7502	1E22	14	40 - 19
57M7503	1E22	8	40 - 19
57M7511	1E22	28	40 - 19
57M7513	1E22	25	40 - 19
57M7514	1E22	24	40 - 19
57M7552	1E22	13	40 - 19
57M7557	1E22	11	40 - 19
57M7564	1E22	12	40 - 19
57M7829	1E22	27	40 - 19
57M7842	1E22	28	40 - 19
57M7926	1E14	2	40 - 11
58M5575	1J11	6	70 - 35
58M5575	2B16	16	80 - 23
99M7009	2C3	1	80 - 34
99M7010	2C3	1	80 - 34
99M7011	2C3	1	80 - 34
99M7012	2C3	1	80 - 34
99M7014	2C3	1	80 - 34
99M7015	2C3	1	80 - 34
99M7016	1J14	9	70 - 39
99M7016	1J16	9	70 - 41
99M7016	1J16	13	70 - 41
99M7016	2C3	1	80 - 34
99M7032	2C3	1	80 - 34
99M7038	2C3	1	80 - 34
99M7043	2C3	1	80 - 34
99M7045	2C3	1	80 - 34
99M7049	2C3	1	80 - 34
99M7056	2C3	1	80 - 34
99M7057	2C3	1	80 - 34
99M7059	2C3	1	80 - 34
99M7070	2C3	1	80 - 34
99M7073	2C3	1	80 - 34
99M7077	2C3	1	80 - 34
99M7082	2C3	1	80 - 34
99M7087	2C3	1	80 - 34
99M7090	2C3	1	80 - 34
99M7091	2C3	1	80 - 34
99M7093	2C3	1	80 - 34
99M7095	2C3	1	80 - 34
99M7098	2C3	1	80 - 34
99M7105	2C3	1	80 - 34
99M7106	2C3	1	80 - 34
99M7107	2C3	1	80 - 34
99M7108	2C3	1	80 - 34
99M7109	2C3	1	80 - 34