1984

CLARK

MARCA REGISTRADA DE
CLARK EQUIPMENT COMPANY U.S.A.

RUTHZIL TRATOR COMERCIAL DE PEÇAS LTDA 11 97083-6812 ROLANDO CITRANGULO

MANUAL DE PEÇAS

MP-081-M

PÁ-CARREGADEIRA ARTICULADA

MODELO 55C

MÁQUINA SÉRIE:

Fabricado sob licença por:

CLARK Equipamentos Clark Ltda.

Estrada Municipal Pederneiras - Bauru S/N Pederneiras - SP - Brasil

Engenharia do Produto
Serviços Técnicos

PARTS MANUAL ARRANGEMENT

TO DISTRIBUTOR:

The various parts groups involved in this equipment are arranged in this manual in alphabetical order. Each alphabetical parts group is page numbered separately with the page numbers prefixed by the alphabetical letter designated for that group, i. e., A1, B2, C3, etc. Following the alphabetical and page number designation, and separated therefrom by a hyphen (-), is the page version number, i. e., A1 - 1, B1 - 2, C3 - 3, etc.
This designation indicates the revision numbers to incorporate design changes in the equipment covered by that page. Groups **"A"** thru **"G"** include all items furnished as standard equipment at date of this publication. All optional and accessory items are listed under group **"H"**.

The page numbers are on right upper corner of pages with parts lists (R.H. pages) and the serail numbers of machines covered by this page are on right below corner. The last machine serial number covered by page must be noted by the distributor, as soon as a new page is received indicating the first machine serial number changed.

The illustration numbers are in the upper center of pages (L.H. pages). These numbers will be only modified when changes be incorporated on illustration i. e., PC - A02 – This illustration will receive the number PC-A02-1 at this first change.

TO OWNER

To assure the best results and to maintain the original quality built into the machine it is important that only Clark - Approved Parts be used when new parts are required.

Parts orders must be made through your nearest Clark distributor. Always furnish the distributor with the machine serial number and model, parts manual number, item number and the part description. Your Clark distributor is able to furnish the correct part to your machine.

SYMBOLS

** - Not Illustrated	§ - Not Sold Separately
∈ - As Required	+ - See Index

INSTRUÇÕES PARA USO DESTE MANUAL

SR. DISTRIBUIDOR:

Os diversos grupos relativos a este modelo de máquina estão dispostos em ordem alfabética. Cada grupo foi montado separadamente com o número da página prefixado pela letra designada para aquele grupo. Ex: A1, B2, C3, etc...

Em seguida à designação alfabética e o número da página, e separado destas por um hífen (-), vem o número da versão da página. Ex: A1 - 1, B1 - 2, C3 - 3. Esta designação indica os números de revisões sofridas pela referida página, em razão de alterações introduzidas no produto por melhoria de qualidade ou alterações de números de peças.

Os grupos de **A** a **G** incluem todos os itens fornecidos como equipamento padrão na data desta publicação. Todos os itens opcionais e acessórios estão listados no grupo **H**.

Os números das páginas estão colocados no canto superior direito das páginas com as listas de peças (páginas à direita), enquanto os números de séries das máquinas abrangidas pela página encontram-se no canto inferior direito. O distribuidor deverá preencher o espaço em branco (a última máquina coberta pela página em questão) tão logo receba nova página já indicando o número de série da primeira máquina alterada.

Os números das ilustrações (páginas à esquerda), estão colocados no centro superior da página e só serão alterados quando mudanças forem introduzidas nos desenhos.
Ex: PC - A02 — Na primeira alteração deste desenho, seu novo número será PC - A02 - 1.

SR. PROPRIETÁRIO:

Para assegurar os melhores resultados possíveis e manter a qualidade original da máquina, é importante que somente peças Clark aprovadas sejam usadas quando substituições forem necessárias.

As solicitações de peças devem ser feitas ao distribuidor Clark de seu território.

Em seu pedido deverão constar: o modelo e número de série da máquina, o número do Manual de Peças, o número do item e a descrição da peça envolvida. O seu distribuidor Clark está preparado para fornecer a peça correta para o lote à que pertence a sua máquina.

SÍMBOLOS

⧻ - Não é Ilustrado	§ - Não é Vendido Separado
⊙ - Quantidade Necessária	+ - Veja Índice

CLARK

CLARK WARRANTY

CLARK warrants each new Construction Machinery Group product, including attachments and accessories thereto, sold by it to be merchantable and free from defects in material and workmanship.

CLARK will cause any part of a CLARK product covered by this warranty (except as excluded below) which proves to be defective in material or workmanship during six (6) months immediately following the delivery of said product to the person who first puts it into use, to be replaced without charge with a new or repaired part (whichever CLARK elects). CLARK also will cause the labor to remove any such defective part and to install the new or repaired part to be provided without charge to the owner of said CLARK product. The parts and labor to meet this warranty will be furnished by a CLARK distributor designated by CLARK.

CLARK also warrants each replacement part for the products covered by this warranty sold by it to be merchantable and free from defects in material and workmanship. CLARK will cause any such replacement part which proves to be defective during the first six (6) months following its installation in a CLARK product to be replaced, without charge, with a new or repaired part (whichever CLARK elects).

CLARK'S warranty *does not cover:* (i) the replacement of parts found to have been damaged by abuse, accident or a failure to maintain or use the CLARK product or part according to the instructions applicable to it, (ii) the labor to remove and reinstall a defective replacement part after the expiration of the warranty period applicable to the product in which such part is located, (iii) overtime labor premiums, (iv) transportation of the CLARK product to the distributor's service facility or transportation of the distributor's service men to the product's location, (v) the engine or the tires of any CLARK product, nor does it cover the carrier on any truck mounted hydraulic cranes. The warranty of the respective manufacturers of these components shall apply to said items unless said manufacturers make no warranty with respect to said items, in which event CLARK'S warranty shall apply.

The Buyer accepts this warranty and the limitations of liability and disclaimers set forth herein as part of the purchase of the CLARK product or part to which this warranty applies.

THIS WARRANTY IS EXCLUSIVE AND IS IN LIEU OF ALL OTHER WARRANTIES EXPRESSED OR IMPLIED AND THERE IS NO IMPLIED WARRANTY OF MERCHANTABILITY OR FITNESS FOR A PARTICULAR PURPOSE.

Remedies available to any person claiming under this warranty are exclusive and expressly limited to obtaining the parts and the labor, where applicable, in accordance with terms of this warranty.

CLARK'S liability for losses, damages or expenses of any kind arising from its design, manufacture or sale of the products or parts covered by this warranty whether based on contract, tort or otherwise, including liability arising from a breach of this warranty, is limited, unless otherwise prohibited by law, to an amount not exceeding the cost of performing the obligations contained in this warranty according to its terms, and in no event shall CLARK'S liability exceed the value of the CLARK product giving rise to such liability.

CLARK disclaims all liability for loss, damage or expense attributable to a loss of use of the CLARK product, a loss or damage to property other than the CLARK product, a loss of profits or other commercial loss, or any special or consequential damages (except liability for consequential damages which by law may not be disclaimed).

The term CLARK means Clark Equipment Company or one of its subsidiaries, whichever last sold the product to which this warranty applies

The term Construction Machinery Group products refers to machines of the following types: Wheel loaders, wheel dozers, scrapers, log skidders, log loaders, motor graders, hydraulic cranes, cable cranes, excavators, and power shovels. (Not included are: lift trucks, straddle carriers, skid steer loaders, agricultural products or other products sold by CLARK'S Material Handling Group or the General Products Group)

IMPROVEMENTS

It is CLARK'S policy to constantly strive to improve its products. The right therefore is reserved to make changes in design and improvements whenever it is believed the efficiency of the product will be improved thereby, but without incurring any obligation to incorporate such improvements in any product which has been shipped or is in service.

Engenharia do Produto
Serviços Técnicos

CLARK

GARANTIA

A EQUIPAMENTOS CLARK LTDA, garante ao distribuidor Clark, o qual, conforme concordância com a primeira e no seu próprio interesse, garante ao Comprador pelo prazo de 6 (seis) meses à partir da data de entrega do produto, todas as peças de cada produto novo Clark que, sob condições normais de uso e manutenção, apresentarem defeito de fabricação ou de material, devidamente comprovado pelo Distribuidor, e aceito por ECLA.

A presente garantia não abrange pneus, câmaras de ar, baterias, motores de partida, alternadores, reguladores de voltagem, bombas e bicos injetores diesel, peças, pertences ou acessórios que não sejam fabricados pela Clark, que são garantidos diretamente por seus fabricantes. E ainda, peças substituídas em decorrência de manutenção normal, como: elementos filtrantes, correias, velas, condensadores, platinados, lâmpadas, escovas, pastilhas e lonas de freio, etc...
A obrigação do Distribuidor Clark, nos termos desta garantia, consiste na substituição gratuita de peças que sejam por ele (Distribuidor) reconhecidas como defeituosas.

A garantia será nula para todo produto Clark que tenha sido submetido à sobrecarga, abuso, negligência ou acidente e no qual tenham sido usadas peças de reposição não fornecidas pela Clark ou que tenha sofrido alterações ou consertos por pessoas não pertencentes à Rede de Distribuidores Clark e que, a seu juízo exclusivo, afetem a segurança, estabilidade e desempenho para as quais tenha sido fabricado ou, ainda, se o produto objeto da presente não for colocado em uso dentro de um ano, após o seu despacho da fábrica Clark.

A EQUIPAMENTOS CLARK LTDA não se responsabiliza por despesas relativas a óleo lubrificante, graxa, combustível e similares e outras referentes a deslocamento de pessoal, reboque, socorro, imobilização de veículo, danos materiais ou pessoais do Comprador ou terceiros e manutenção normal, como: reapertos, limpeza, lavagem, verificações, regulagens, ajustes, etc... Para todos os efeitos, a garantia, como definido acima, será prestada nas oficinas dos Distribuidores Clark ou na fábrica Clark, não havendo qualquer responsabilidade destas pelas despesas de frete até àqueles locais.

À EQUIPAMENTOS CLARK LTDA, reserva-se o direito de, a qualquer tempo, revisar, modificar, descontinuar ou alterar qualquer modelo de seus produtos, sem prévio aviso, sem que, com isso, ela ou o vendedor incorram em qualquer responsabilidade ou obrigação para com o comprador.

A EQUIPAMENTOS CLARK LTDA, não assume outra responsabilidade, além daquelas expressas nesta garantia.

Engenharia do Produto
Serviços Técnicos

ESTRUCTURA DEL MANUAL DE REPUESTOS

AL DISTRIBUIDOR

Los varios grupos de piezas incluidos en este manual han sido dispuestos en orden alfabética. Cada grupo correspondiente a una letra está compaginado en una página independiente y el número de página está precedido por la letra que corresponde a esse grupo. Por ejemplo: A1, B2, C3, etc. Siguiendo la designación alfabética y el orden numérico, y separado por un guión (-), esta el número de página de la versión; por ejemplo: A1 - 1, B1 - 2, C3 - 3, etc. Esta designación indica los números de las revisións para los cambios incorporados a los diseños del equipo, y números de piezas.

Los grupos de piezas desde la letra **"A"** a la **"G"** incluyem todos los items considerados como equipo standard a la fecha de esta publicación. Todos los items opcionales y accesorios estan enumerados en el grupo **"H"**.

Los numeros de las páginas estan en el canto superior derecho con numeros de piezas (páginas a la derecha) y los numeros de séries abarcados por la página estan en la parte inferior derecha. El numero de série de la ultima maquina abarcada por la página debe ser escrito por el distribuidor prontamente al recebimiento de nueva página y indicando el numero de la primera máquina alterada.

Los numeros de las ilustraciones estan en el centro superior de la página y só seran alterados cuando cambios fuerem incorporados a los diseños del equipo.

Por ejemplo: PC - A02 - En la primera alteración de este diseño el numero será PC - A02 - 1.

AL PROPRIETÁRIO

Para obtener los mejores resultados y conservar las cualidades originales de la máquina es importante utilizar solamente los repuestos aprobados por Clark, cuando se requieran repuestos.

Los encargos de repuestos deben ser hechos através del distribuidor Clark más próximo.

En su encargo deberán constar: el número de série y modelo de la máquina, el número del manual y número del item y la descripción de la pieza.

Su distribuidor Clark esta preparado para suministrar la pieza correcta para el lote a que pertenece su máquina.

SIMBOLOS

⧻ - No Ilustrado	§ - No Vendida Separadamente
⊙ - Segun Necesidad	+ - Véase Indice

ÍNDICE ALFABÉTICO

DESCRIÇÃO — PÁGINA Nº

A

Alavancas de Controles - Transmissão D13
Alavancas de Controles - Válvula Principal E6
Assento B9

B

Bateria G11
Bomba Hidráulica Principal e Direção E1
Braço de Elevação e Articulação da Caçamba ..... B5 - B6

C

Cabeçote do Freio - Conjunto ..... A7 - A8
Cabine B8
Caçamba ..... H2 - H3 - H4
Caixa e Coluna de Direção - Conjunto ..... E12 - E13 - E14
Calibrador Inflador de Pneus - Instalação H7
Capô e Suportes ..... B10 - B11
Cardã - Eixo Dianteiro A9
Cardã - Transmissão ao Eixo Traseiro D17
Cardã - Transmissão ao Mancal D16
Chassi - Dianteiro e Traseiro ..... B1 - B2
Cilindro da Caçamba - Conjunto ..... E17 - E18 - E19 - E20
Cilindro de Direção - Conjunto ..... E25 - E26
Cilindro do Braço de Elevação - Conjunto ..... E21 - E22 - E23 - E24
Cilindro Mestre e Câmara de Pressão - Conjunto F9
Contrapeso ..... B13 - H9

D

Decalcomanias e Placas Indicadoras ..... B14 - B15
Detente Elétrico - Conjunto E4
Detente Mecânico - Conjunto E13
Dentes - Instalação H5
Diagrama Elétrico ..... G6 - G7 - G8 - G9 - G10
Diferencial - Eixo Dianteiro A5
Diferencial - Eixo Traseiro A6

E

Eixo Dianteiro e Traseiro - Conjunto ..... A1 - A2 - A3 - A4
Eixo Traseiro - Conjunto ..... A1 - A2
Eixo Traseiro - Conjunto - com Freio ..... A7 - A8 - A9 - A10
Embreagem Baixa D9
Embreagem Frente D10
Embreagem - Ré e Segunda D7

Embreagem Terceira D8
Escapamento e Peças C10

F

Farol Dianteiro G4
Filtro de Ar . . . . . C5 - C6 - C7 - C8 - H10
Freio de Estacionamento . . . . . D14 - D15

G

Grade B12

L

Linhas de Ar do Freio . . . . . F5 - F6 - F7 - F8
Linhas de Ar do Freio - Eixo Traseiro - Freio à Disco. . . . . F9 - F10 - F11 - F12
Linhas de Combustível C4
Linhas Hidráulicas - Direção E11
Linhas Hidráulicas - Principal Dianteira. E7
Linhas Hidráulicas - Principal Traseira E8
Linhas Hidráulicas - Transmissão e Conversor. E9

M

Motor e Transmissão - Instalação . . . . . C1 - C2

N

Nivelador da Caçamba B7

P

Painel de Instrumentos . . . . . G1 - G2 - G3 - G5
Painéis Laterais H6
Pára - Lamas Traseiros e Frontal . . . . . B16 - H8
Pedal do Acelerador C3
Pedal do Freio F1

R

Radiador C9
Roda e Pneu H1

DESCRIÇÃO PÁGINA Nº

T

Tanque de Combustível B4
Tanque de Óleo Hidráulico B3
Tomadas Remotas de Lubrificação E15
Tomadas Remotas de Pressão E16
Transmissão e Conversor - Conjunto . . . . . D3 - D4
Transmissão - Eixos e Engrenagens . . . . . D5 - D6
Transmissão e Conversor - Carcaças . . . . . D1 - D2

V

Válvula de Alívio - Conjunto E10
Válvula de Controle - Conjunto - Transmissão D12
Válvula do Freio - Conjunto F2
Válvula Hidráulica Principal - Conjunto . . . . . E2 - E3
Válvula Hidráulica Principal - Regulador Elétrico do Braço E4
Válvula Hidráulica Principal - Regulador Elétrico da Caçamba E5
Válvula Moduladora - Conjunto D11
Válvula Reguladora de Pressão - Conjunto . . . . . F3 - F4

ALPHABETICAL INDEX

DESCRIPTION	PAGE Nº
A	
Accelerator Pedal	C3
Air Brake Lines	F5 - F6 - F7 - F8
Air Brake Lines - Rear Axle (Disk Brake)	F9 - F10 - F11 - F12
Air Cleaner	C5 - C6 - C7 - C8 - H10
Axle, Assembly - Front & Rear	A1 - A2 - A3 - A4
Axle, Assembly - Rear	A1 - A2
Axle, Assembly - Rear w/ Brake	A7 - A8 - A9 - A10
B	
Battery	G11
Boom, Pushrod Bellcrank - Bucket	B5 - B6
Brake Head, Assembly	A5 - A8
Brake Pedal	F1
Brake Power Cluster - Assembly	F9
Bucket	H2 - H3 - H4
Bucket Leveler	B7
C	
Clutch Group - Forward	D10
Clutch Group - Low	D9
Clutch Group - Reverse & Second	D7
Clutch Group - Third	D8
Cockpit	B8
Converter & Transmission	D1 - D2 - D3 - D4 - D13 - D14 - D15 - D16
Counterweight	B13 - H9
Cylinder, Assembly - Boom	E21 - E22 - E23 - E24
Cylinder, Assembly - Bucket	E17 - E18 - E19 - E20
Cylinder, Assembly - Steering	E25
D	
Detent - Mechanical - Assembly	E13
Differential, Assembly - Front Axle	A5
Differential, Assembly - Rear Axle	A6
E	
Electrical Detent, Assembly	E14
Electrical Diagram	G6 - G7 - G8 - G9 - G10
Engine & Transmission - Installation	C1 - C2

DESCRIPTION PAGE Nº

F

Fenders, Rear & Front . . . . . B16 - H8
Frame, Front & Rear . . . . . B1 - B2
Fuel Pipping C4
Fuel Tank B4

G

Grease Hose Installation E16
Grille B12

H

Headlight G4
Hydraulic Oil, Reservoir B3
Hydraulic System, Main Front E7
Hydraulic System, Main Rear E8
Hydraulic System, Steering E11
Hydraulic System, Transmission & Converter E9

I

Instrument Panel . . . . . G1 - G2 - G3 - G5

N

Nameplates & Decals . . . . . B14 - B15

P

Parking Brake . . . . . D14 - D15
Pressure Port Check - Installation E15
Pressure Regulator - Assembly . . . . . F3 - F4
Propeller Shaft, Assembly - Front Axle A9
Propeller Shaft, Assembly - Transmission to Mid - Mount Bearing D16
Propeller Shaft, Assembly - Transmission to Rear Axle D17
Pump Assembly - Main & Steering E1

R

Radiator C9

DESCRIPTION PAGE Nº

S

Seat - Assembly B9
Sheet Metal Group . . . . . B10 - B11
Steering Control Unit - Assembly . . . . . E12 - E13 - E14
Side Panels H6

T

Teeth - Installation H5
Tire Inflator - Installation H7
Tire & Wheel - Data H1
Transmission & Converter - Assembly . . . . . D3 - D4
Transmission - Controls Levers D13
Transmission - Gear & Shaft . . . . . D5 - D6
Transmission & Converter - Housings . . . . . D1 - D2

V

Valve, Assembly - Brake F2
Valve Control, Levers E6
Valve, Assembly - Main . . . . . E2 - E3
Valve, Main Electric Detent, Boom E4
Valve, Main Electric Detent, Bucket E5
Valve, Assembly - Modulated D11
Valve, Assembly - Relief E10
Valve, Assembly - Transmission Control D12

ÍNDICE ALFABÉTICO

DESCRIPCIÓN — PÁGINA Nº

A

Aguilón, Balancín y Varilla de Empuje - Cucharón . . . . . B5 - B6
Alambrado Electrico - Alambres . . . . . G6 - G7 - G8 - G9 - G10
Árbol Propulsor - Eje Delantero A9
Árbol Propulsor - Eje Trasero D17
Árbol Propulsor - Transmission/Cojinete Central D16
Asiento B9

B

Bateria G11
Bomba Hidráulica - Conjunto - Principal y Dirección E1

C

Cabezote del Freno - Conjunto . . . . . A7 - A8
Caja de Dirección y Columna . . . . . E12 - E13 - E14
Calcomanias y Placas del Fabricante . . . . . B14 - B15
Careta B12
Chasi - Delantero y Trasero . . . . . B1 - B2
Cilindro - Conjunto - Aguilón . . . . . E21 - E22 - E23 - E24
Cilindro - Conjunto - Cucharón . . . . . E17 - E18 - E19 - E20
Cilindro - Conjunto - Dirección . . . . . E25 - E26
Contrapeso . . . . . B13 - H9
Convertidor y Transmisión . . . . . D3 - D4
Cucharón . . . . . H2 - H3 - H4

D

Depósito Aceite Hidráulico B3
Depósito Combustíble B4
Detente Eléctrico - Conjunto E4
Detente Mecanico - Conjunto E13
Dientes - Instalación H5
Diferencial - Conjunto - Eje Delantero A5
Diferencial - Conjunto - Eje Trasero A6

DESCRIPCIÓN PÁGINA Nº

E

Eje Delantero y Trasero - Conjunto . . . . . A1 - A2 - A3 - A4
Eje Trasero - Conjunto . . . . . A1 - A2
Eje Trasero - Conjunto - con Freno . . . . . A7 - A8 - A9 - A10
Embrague - Adelante. D10
Embrague - Baja D9
Embrague - Marcha Atrás y Segunda. D7
Embrague - Tercera D8

F

Filtro del Aire . . . . . C5 - C6 - C7 - C8 - H10
Freno de Estacionamiento . . . . . D14 - D15
Faro Delantero. G4

G

Guardabarros Traseros y Delanteros . . . . . B16 - H8
Grupo de Chapa . . . . . B10 - B11

I

Inflador del Neumático - Instalación H7

L

Líneas de Combustíble C4
Líneas del Freno - Aire . . . . . F5 - F6 - F7 - F8
Líneas del Freno - Aire - Eje Trasero - con Freno . . . . . F9 - F10 - F11 - F12
Líneas Hidráulicas - Dirección E11
Líneas Hidráulicas - Principal Delantera E7
Líneas Hidráulicas - Principal Trasera E8
Líneas Hidráulicas - Transmisión y Convertidor E9

M

Motor y Transmisión - Instalación. . . . . C1 - C2

N

Nivelador del Cucharón. B7

DESCRIPCIÓN PÁGINA Nº

P

Palancas de Control - Transmisión D13
Palancas de Control - Válvula E6
Pedal del Acelerador C3
Pedal del Freno F1
Puesto del Operador B8

R

Radiador C9
Rueda y Neumático H1

S

Servomecanismo del Freno - Conjunto F9

T

Tablero de Instrumientos . . . . . G1 - G2 - G3 - G5
Tomadas Remotas - Lubrificación E15
Tomadas Remotas - Presión E16
Transmisión - Ejes y Engranajes . . . . . D5 - D6
Transmisión y Convertidor - Carcasa . . . . . D1 - D2
Transmisión y Convertidor - Conjunto . . . . . D3 - D4

V

Válvula de Alívio - Conjunto E10
Válvula de Control - Transmisión - Conjunto D12
Válvula del Freno - Conjunto F2
Válvula Hidráulica Principal - Conjunto . . . . . E2 - E3
Válvula Hidráulica Principal - Regulador Electrico - Aguilón E4
Válvula Hidráulica Principal - Regulador Electrico - Cucharón E5
Válvula Moduladora - Conjunto D11
Válvula Reguladora de Presión - Conjunto F3

CLARK

PC - A01

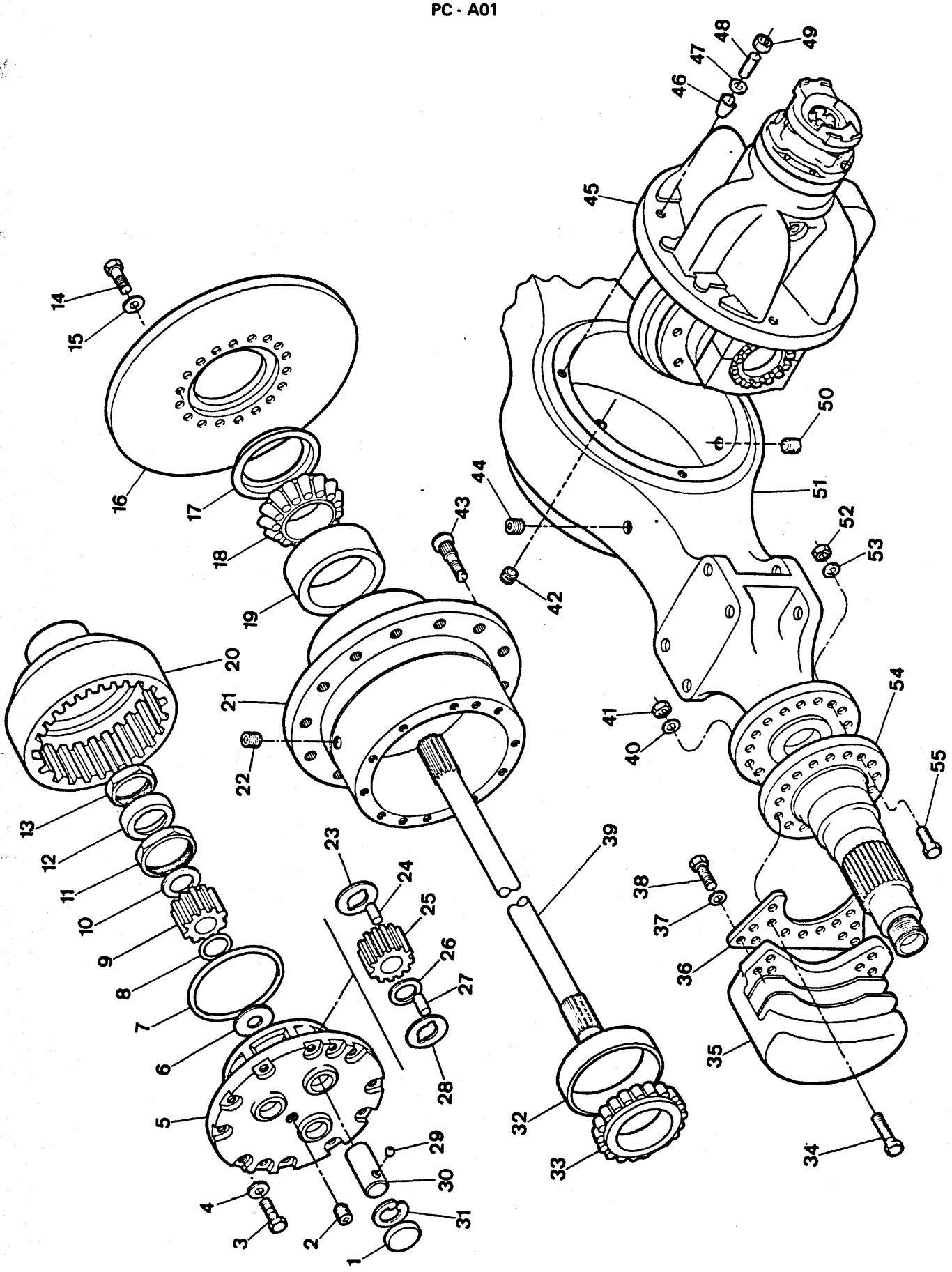

Engenharia do Produto
Serviços Técnicos

EIXO - CONJUNTO – DIANTEIRO E TRASEIRO
AXLE - ASSEMBLY – FRONT & REAR
EJE - CONJUNTO – DELANTERO Y TRASERO

ITEM Nº.	PEÇA Nº. PART Nº. PIEZA Nº.	QTD. QTY. CTD.	DESCRIÇÃO	DESCRIPTION	DESCRIPCIÓN
A	[1]189387	1	Eixo Dianteiro - Conj.	Axle, Assy Front	Eje Delantero - Conj.
B	[2]189388	1	Eixo Traseiro - Conj.	Axle, Assy Rear	Eje Trasero - Conj.
C	[3]2106357	2	Cubo e Capa - Conj.	Hub & Cup, Assy	Cubo y Cubeta - Conj.
D	[4]2107704	2	Suporte e Engr. Satélite - Conj.	Supp. & Gear Planet, Assy	Soporte Plan. - Conj.
1	2107736	3	Bujão	Plug	Tapón
2	16F - 04	2	Bujão, Nível de Óleo	Plug, Oil Level	Tapón
3	100970	24	Parafuso	Bolt	Bulón
4	106762	24	Arruela	Washer	Arandela
5	2107709	1	Suporte	Support	Soporte
6	121166	1	Arruela	Washer	Arandela
7	107348	2	Anel	Ring	Anillo
8	224028	2	Anel Retentor	Retainer Ring	Anillo Retén
9	121804	2	Engrenagem Solar	Gear Planet	Engranaje Plan.
10	128830	2	Arruela de Encosto	Thrust Washer	Arandela Apoyo
11	121013	2	Porca	Nut	Tuerca
12	121014	2	Trava	Lock	Traba
13	121013	2	Porca	Nut	Tuerca
14	124158	32	Parafuso	Bolt	Bulón
15	104412	32	Arruela	Washer	Arandela
16	125435	2	Disco	Disc	Disco
17	128117	2	Vedador - Cubo	Seal, Hub	Sello - Cubo
18	672005	2	Rolamento Cônico	Cone, Inner	Cono - Interior
19	672004	1	Capa - Interna	Cup, Inner	Cubeta - Interior
20	123904	2	Cubo	Hub	Cubo
21	2106360	1	Cubo - Roda	Hub, Wheel	Cubo - Rueda
22	119469	2	Bujão - Cubo	Plug, Hub	Tapón - Cubo
23	124574	3	Arruela de Encosto	Thrust Washer	Arandela Apoyo
24	124576	87	Rolete	Roller	Rodillo
25	124573	3	Engrenagem Satélite	Gear	Engranaje
26	124577	3	Espaçador	Spacer	Espaciador
27	124576	87	Rolete	Roller	Rodillo
28	124574	3	Arruela de Encosto	Thrust Washer	Arandela Apoyo
29	10J - 12	3	Esfera	Ball	Bola
30	2107714	3	Eixo	Shaft	Eje
31	672907	3	Anel Retentor	Ring Retainer	Anillo Retén
32	668553	1	Capa - Externa	Cup, Outer	Cubeta Exterior
33	675261	2	Rolamento Cônico	Cone, Outer	Cono Exterior
34	18C - 1052	16	Parafuso	Bolt	Bulón
35	+ ———	—	Freio - Conjunto	Brake, Assy	Freno - Conjunto
36	2108767	2	Placa de Adaptação	Adapter Plate	Placa
37	111656	12	Arruela	Washer	Arandela
38	17C - 1232	12	Parafuso	Bolt	Bulón
39	123758	2	Eixo	Shaft	Eje
40	104412	16	Arruela	Washer	Arandela
41	106998	16	Porca	Nut	Tuerca
42	11F - 12	1	Bujão - Enchimento	Plug	Tapón
43	2106352	24	Parafuso	Bolt	Bulón
44	121214	1	Respiro	Breather	Respiradero
45	+ 124903	1	Diferencial e Suporte - Conj.	Differential & Supp, Assy	Diferencial y Soporte - Conj.
45A	+ 124936	1	Diferencial e Suporte - Conj.	Differential & Supp, Assy	Diferencial y Soporte - Conj.
46	103216	3	Guia Cônico	Dowel	Guide Cono
47	112278	14	Arruela	Washer	Arandela
48	119270	14	Prisioneiro	Stud	Espárrago
49	64D - 07	14	Porca	Nut	Tuerca
50	119469	1	Bujão - Dreno	Plug, Drain	Tapón

CLARK

PC - A01

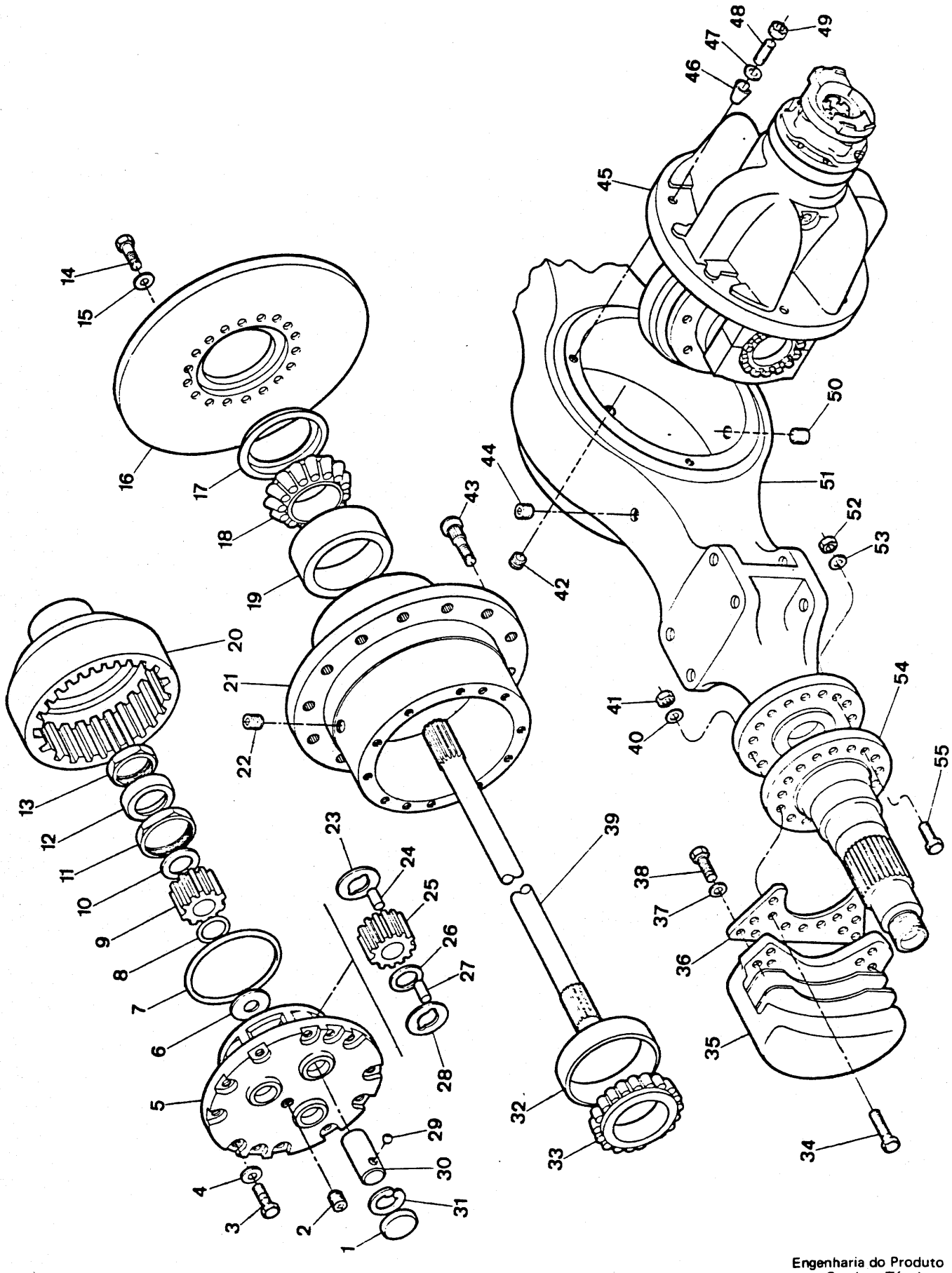

Engenharia do Produto
Serviços Técnicos

ITEM Nº PART Nº Nº	PEÇA Nº PART Nº PIEZA Nº	QTD. QTY. CTD.	DESCRIÇÃO	DESCRIPTION	DESCRIPCIÓN
51	2108766	1	Carcaça	Housing	Carcasa
52	106998	16	Porca	Nut	Tuerca
53	104412	16	Arruela	Washer	Arandela
54	129267	2	Ponta de Eixo	Spindle	Eje
55	18C - 1044	16	Parafuso	Bolt	Bulón

[1] Inclui / Inc. 1 a / thru 45, 46 a / thru 55
[2] Inclui / Inc. 1 a / thru 44, 45A a / thru 55
[3] Inclui / Inc. 19, 21, 32
[4] Inclui / Inc. 1, 5, 23, 25 a / thru 31

CLARK

PC - A02

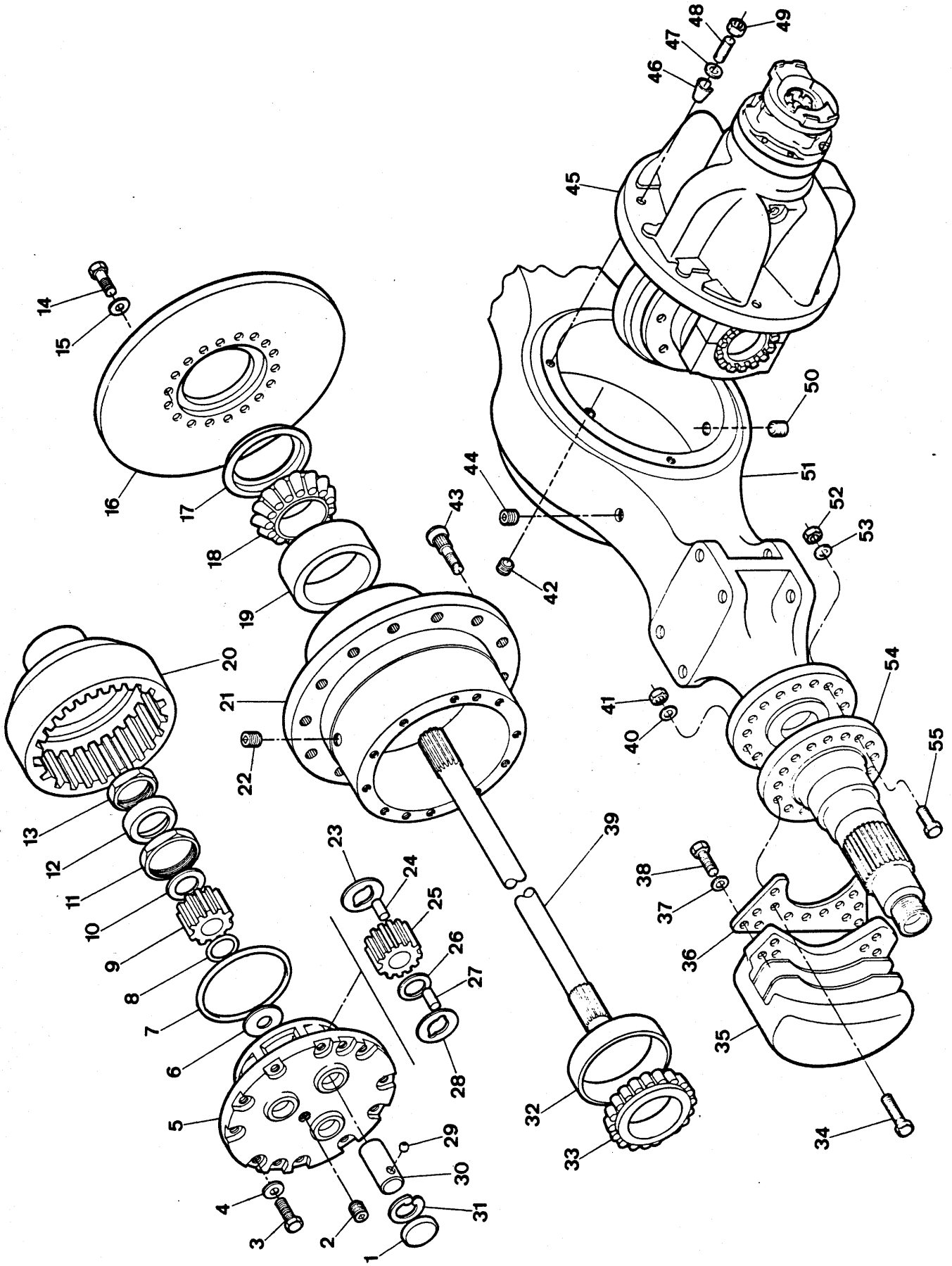

Engenharia do Produto
Serviços Técnicos

ITEM Nº PART Nº Nº	PEÇA Nº PART Nº PIEZA Nº	QTD. QTY. CTD.	DESCRIÇÃO	DESCRIPTION	DESCRIPCIÓN
A	[1]188741	1	Eixo Dianteiro - Conj.	Axle, Assy Front	Eje Delantero - Conj.
B	[2]188742	1	Eixo Traseiro - Conj.	Axle, Assy Rear	Eje Trasero - Conj.
C	[3]2106357	2	Cubo e Capa - Conj.	Hub & Cup, Assy	Cubo y Cubeta - Conj.
D	[4]2107704	2	Suporte e Engr. Satélite - Conj.	Supp. & Gear Planet, Assy	Soporte Plan. - Conj.
1	2107736	3	Bujão	Plug	Tapón
2	16F - 04	2	Bujão, Nível de Óleo	Plug, Oil Level	Tapón
3	100970	24	Parafuso	Bolt	Bulón
4	106762	24	Arruela	Washer	Arandela
5	2107709	1	Suporte	Support	Soporte
6	121166	1	Arruela	Washer	Arandela
7	107348	2	Anel	Ring	Anillo
8	224028	2	Anel Retentor	Retainer Ring	Anillo Retén
9	121804	2	Engrenagem Solar	Gear Planet	Engranaje Plan.
10	128830	2	Arruela de Encosto	Thrust Washer	Arandela Apoyo
11	121013	2	Porca	Nut	Tuerca
12	121014	2	Trava	Lock	Traba
13	121013	2	Porca	Nut	Tuerca
14	124158	32	Parafuso	Bolt	Bulón
15	104412	32	Arruela	Washer	Arandela
16	125435	2	Disco	Disc	Disco
17	128117	2	Vedador - Cubo	Seal, Hub	Sello - Cubo
18	672005	2	Rolamento Cônico	Cone, Inner	Cono - Interior
19	672004	1	Capa - Interna	Cup, Inner	Cubeta - Interior
20	123904	2	Cubo	Hub	Cubo
21	2106360	1	Cubo - Roda	Hub, Wheel	Cubo - Rueda
22	119469	2	Bujão - Cubo	Plug, Hub	Tapón - Cubo
23	124574	3	Arruela de Encosto	Thrust Washer	Arandela Apoyo
24	124576	87	Rolete	Roller	Rodillo
25	124573	3	Engrenagem Satélite	Gear	Engranaje
26	124577	3	Espaçador	Spacer	Espaciador
27	124576	87	Rolete	Roller	Rodillo
28	124574	3	Arruela de Encosto	Thrust Washer	Arandela Apoyo
29	10J - 12	3	Esfera	Ball	Bola
30	2107714	3	Eixo	Shaft	Eje
31	672907	3	Anel Retentor	Ring Retainer	Anillo Retén
32	668553	1	Capa - Externa	Cup, Outer	Cubeta Exterior
33	675261	2	Rolamento Cônico	Cone, Outer	Cono Exterior
34	18C - 1052	16	Parafuso	Bolt	Bulón
35	+ ———	–	Freio - Conjunto	Brake, Assy	Freno - Conjunto
36	122630	2	Placa de Adaptação	Adapter Plate	Placa
37	111656	12	Arruela	Washer	Arandela
38	17C - 1232	12	Parafuso	Bolt	Bulón
39	123758	2	Eixo	Shaft	Eje
40	104412	16	Arruela	Washer	Arandela
41	106998	16	Porca	Nut	Tuerca
42	16F - 12	1	Bujão - Enchimento	Plug	Tapón
43	2106352	24	Parafuso	Bolt	Bulón
44	121214	1	Respiro	Breather	Respiradero
45	+ 124903	1	Diferencial e Suporte - Conj.	Differential & Supp, Assy	Diferencial y Soporte - Conj.
45A	+ 124936	1	Diferencial e Suporte - Conj.	Differential & Supp, Assy	Diferencial y Soporte - Conj.
46	103216	3	Guia Cônico	Dowel	Guide Cono
47	112278	14	Arruela	Washer	Arandela
48	119270	14	Prisioneiro	Stud	Espárrago
49	64D - 07	14	Porca	Nut	Tuerca
50	119469	1	Bujão - Dreno	Plug, Drain	Tapón

CLARK

PC - A02

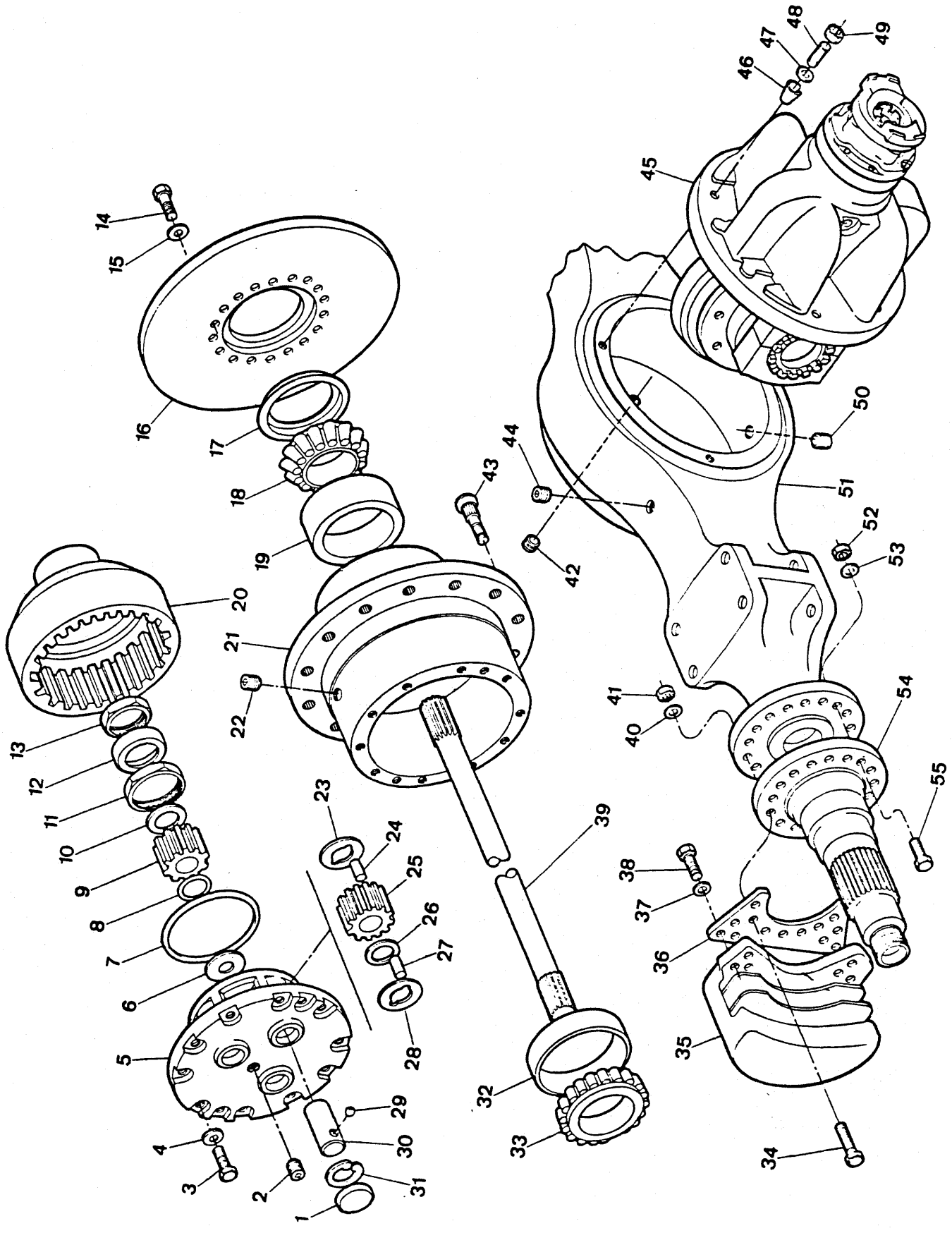

Engenharia do Produto
Serviços Técnicos

ITEM Nº. Nº.	PEÇA Nº. PART Nº. PIEZA Nº.	QTD. QTY. CTD.	DESCRIÇÃO	DESCRIPTION	DESCRIPCIÓN
51	2106224	1	Carcaça	Housing	Carcasa
52	106998	16	Porca	Nut	Tuerca
53	104412	16	Arruela	Washer	Arandela
54	129267	2	Ponta de Eixo	Spindle	Eje
55	18C - 1044	16	Parafuso	Bolt	Bulón

[1] Inclui / Inc. 1 a / thru 45, 46 a / thru 55
[2] Inclui / Inc. 1 a / thru 44, 45A a / thru 55
[3] Inclui / Inc. 19, 21, 32
[4] Inclui / Inc. 1, 5, 23, 25 a / thru 31

CLARK

PC - A03

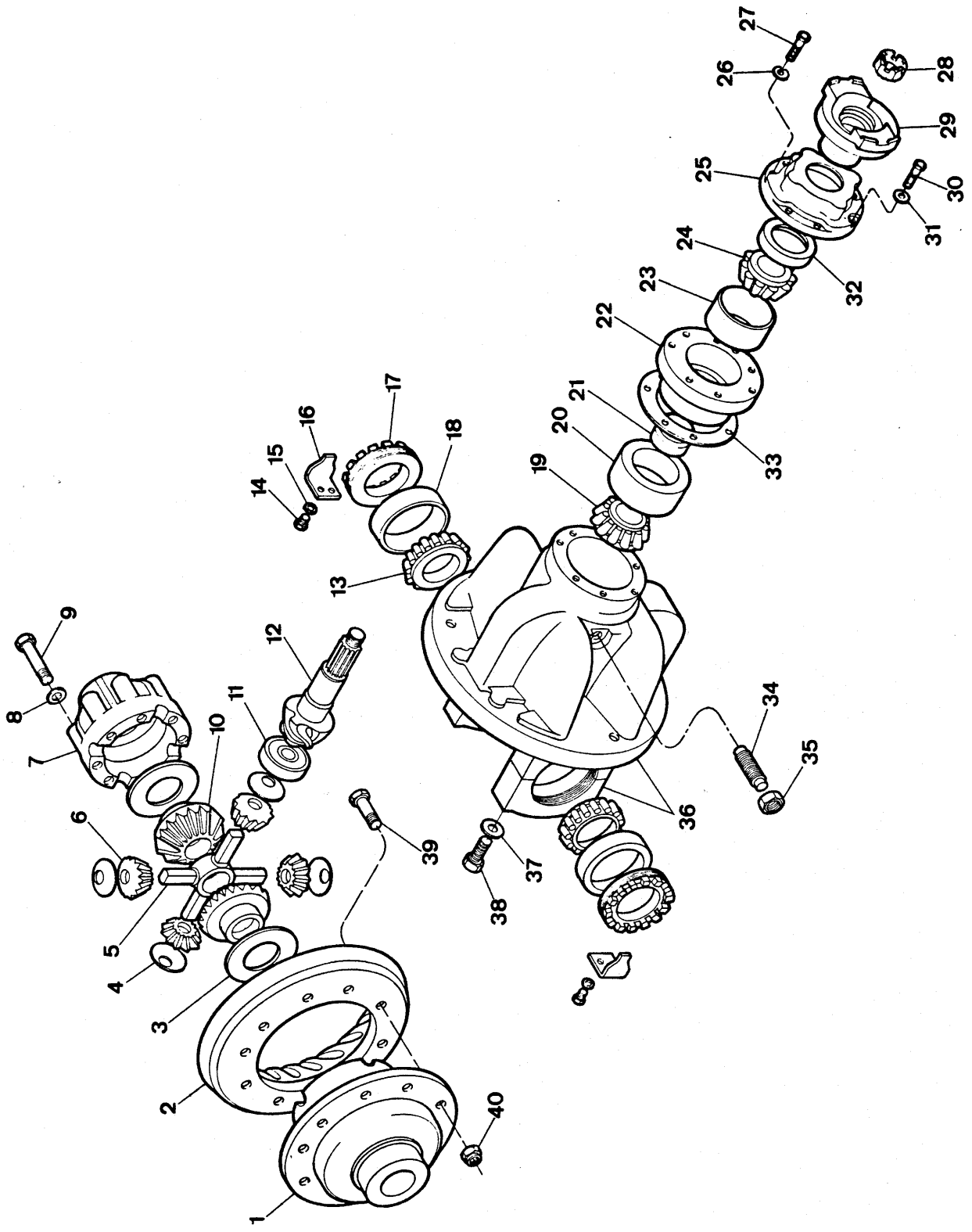

Engenharia do Produto
Serviços Técnicos

DIFERENCIAL E SUPORTE – EIXO DIANTEIRO
AXLE DIFFERENTIAL CARRIER - ASSEMBLY – FRONT DRIVE
DIFERENCIAL DELANTERO - CONJUNTO DE SOPORTE

CLARK

ITEM Nº.	PEÇA Nº. PART Nº. PIEZA Nº.	QTD. QTY. CTD.	DESCRIÇÃO	DESCRIPTION	DESCRIPCIÓN
A	[1]124903	1	Diferencial e Suporte - Conj.	Differential & Support, Assy	Diferencial - Conjunto
B	[2]124444	1	Corpo - Conjunto	Body, Assy	Conjunto Carroceria
C	[3]126894	1	Caixa - Conjunto	Case, Kit	Carcasa - Conjunto
D	[4]815202	1	Coroa e Pinhão - Conjunto	Gear Set	Engranaje - Juego
1	§ ———	—	Suporte do Diferencial	Case	Carcasa
2	§ ———	—	Coroa	Gear	Engranaje
3	100173	2	Arruela	Washer	Arandela
4	100172	4	Arruela	Washer	Arandela
5	100171	1	Cruzeta	Spider	Cruceta
* 6	2107047	4	Engrenagem	Gear	Engranaje
7	§ ———	—	Caixa	Case	Carcasa
8	106762	12	Arruela	Washer	Arandela
9	17C - 856	12	Parafuso	Bolt	Bulón
* 10	2107045	2	Engrenagem	Gear	Engranaje
11	675536	1	Rolamento Piloto	Bearing	Cojinete
12	§ ———	—	Pinhão	Pinion	Piñon
13	675248	2	Rolamento Cônico	Cone Roller Bearing	Cono Rodamiento
14	1C - 614	2	Parafuso	Bolt	Bulón
15	4E - 06	2	Arruela de Pressão	Lockwasher	Arandela Seguridad
16	100941	2	Trava	Lock	Cerradura
17	122765	2	Porca de Ajuste	Nut	Tuerca
18	675249	2	Capa	Cup Roller Bearing	Cubeta Rodamiento
19	667277	1	Rolamento Cônico	Cone Roller Bearing	Cono Rodamiento
20	667278	1	Capa	Cup Roller Bearing	Cubeta Rodamiento
21	100952	1	Espaçador	Spacer	Espaciador
22	124041	1	Caixa do Rolamento	Cage	Jaula
23	675257	1	Capa	Cup Roller Bearing	Cubeta Rodamiento
24	710288	1	Rolamento Cônico	Cone Roller Bearing	Cono Rodamiento
25	112352	1	Retentor	Retainer	Retén
26	4E - 08	1	Arruela de Pressão	Lockwasher	Arandela Seguridad
27	17C - 828	1	Parafuso	Bolt	Bulón
28	2107447	1	Porca	Nut	Tuerca
29	106081	1	Flange	Flange	Brida
30	17C - 932	5	Parafuso	Bolt	Bulón
31	4E - 09	5	Arruela de Pressão	Lockwasher	Arandela Seguridad
32	111720	1	Vedador	Seal	Sello
33	≎ 112354	—	Calço 0.10mm	Shim .004"	Planchita .004"
33A	≎ 125576	—	Calço 0.18mm	Shim .007"	Planchita .007"
33B	≎ 125577	—	Calço 0.25 mm	Shim .010"	Planchita .010"
34	123800	1	Prisioneiro	Stud	Espárrago
35	8D - 14	1	Porca	Nut	Tuerca
36	[5]112279	1	Suporte e Capa - Conj.	Carrier, Assy	Conjunto Soporte
37	26E - 12	4	Arruela	Washer	Arandela
38	123830	4	Parafuso	Bolt	Bulón
39	100176	12	Parafuso	Bolt	Bulón
40	86D - 08	12	Porca	Nut	Tuerca

[1] Inclui / Inc. 1 a / thru 40
[2] Inclui / Inc. 1 a / thru 10
[3] Inclui / Inc. 1, 7, 8, 9
[4] Inclui / Inc. 2, 12
[5] Inclui / Inc. 37, 38

* repl. by 816 099 Gear & Pinion Kit
SCW 11016 A 2 x 2107045
4 x 2107047

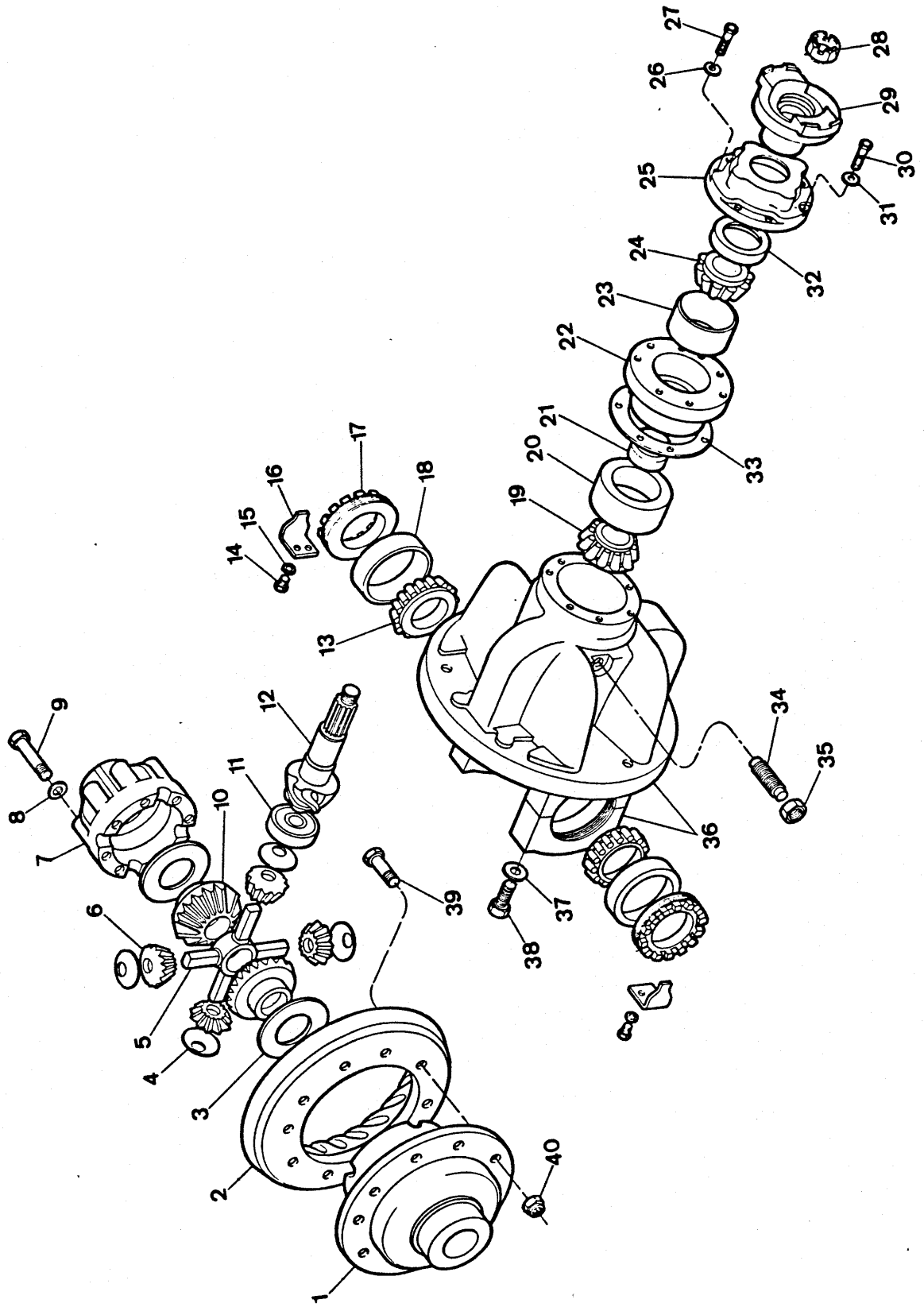
1
2
3
4
5
6
7
8
9
10
11
12
13
14
15
16
17
18
19
20
21
22
23
24
25
26
27
28
29
30
31
32
33
34
35
36
37
38
39
40

DIFERENCIAL E SUPORTE – EIXO TRASEIRO
AXLE DIFFERENTIAL CARRIER - ASSEMBLY – REAR DRIVE
DIFERENCIAL TRASERO - CONJUNTO DE SOPORTE

CLARK

ITEM Nº. Nº.	PEÇA Nº. PART Nº. PIEZA Nº.	QTD. QTY. CTD.	DESCRIÇÃO	DESCRIPTION	DESCRIPCIÓN
A	[1]124936	1	Diferencial e Suporte - Conj.	Differential & Support, Assy	Diferencial - Conjunto
B	[2]124444	1	Corpo - Conjunto	Body, Assy	Conjunto Carroceria
C	[3]126894	1	Caixa - Conjunto	Case, Kit	Carcasa - Conjunto
D	[4]815204	1	Coroa e Pinhão - Conjunto	Gear Set	Engranaje - Juego
1	§ ———	–	Suporte do Diferencial	Case	Carcasa
2	§ ———	–	Coroa	Gear	Engranaje
3	100173	2	Arruela	Washer	Arandela
4	100172	4	Arruela	Washer	Arandela
5	100171	1	Cruzeta	Spider	Cruceta
6	2107047	4	Engrenagem	Gear	Engranaje
7	§ ———	–	Caixa	Case	Carcasa
8	106762	12	Arruela	Washer	Arandela
9	17C - 856	12	Parafuso	Bolt	Bulón
10	2107045	2	Engrenagem	Gear	Engranaje
11	675536	1	Rolamento Piloto	Bearing	Cojinete
12	§ ———	–	Pinhão	Pinion	Piñon
13	675248	2	Rolamento Cônico	Cone Roller Bearing	Cono Rodamiento
14	1C - 614	2	Parafuso	Bolt	Bulón
15	4E - 06	2	Arruela de Pressão	Lockwasher	Arandela Seguridad
16	100941	2	Trava	Lock	Cerradura
17	122765	2	Porca de Ajuste	Nut	Tuerca
18	675249	2	Capa	Cup Roller Bearing	Cubeta Rodamiento
19	667277	1	Rolamento Cônico	Cone Roller Bearing	Cono Rodamiento
20	667278	1	Capa	Cup Roller Bearing	Cubeta Rodamiento
21	100952	1	Espaçador	Spacer	Espaciador
22	124041	1	Caixa do Rolamento	Cage	Jaula
23	675257	1	Capa	Cup Roller Bearing	Cubeta Rodamiento
24	710288	1	Rolamento Cônico	Cone Roller Bearing	Cono Rodamiento
25	112352	1	Retentor	Retainer	Retén
26	4E - 08	1	Arruela de Pressão	Lockwasher	Arandela Seguridad
27	17C - 828	1	Parafuso	Bolt	Bulón
28	2107447	1	Porca	Nut	Tuerca
29	106081	1	Flange	Flange	Brida
30	17C - 932	5	Parafuso	Bolt	Bulón
31	4E - 09	5	Arruela de Pressão	Lockwasher	Arandela Seguridad
32	111720	1	Vedador	Seal	Sello
33	⊜ 112354	–	Calço 0.10mm	Shim .004"	Planchita .004"
33A	⊜ 125576	–	Calço 0.18mm	Shim .007"	Planchita .007"
33B	⊜ 125577	–	Calço 0.25 mm	Shim .010"	Planchita .010"
34	123800	1	Prisioneiro	Stud	Espárrago
35	8D - 14	1	Porca	Nut	Tuerca
36	[5]112279	1	Suporte e Capa - Conj.	Carrier, Assy	Conjunto Soporte
37	26E - 12	4	Arruela	Washer	Arandela
38	123830	4	Parafuso	Bolt	Bulón
39	100176	12	Parafuso	Bolt	Bulón
40	86D - 08	12	Porca	Nut	Tuerca

[1] Inclui / Inc. 1 a / thru 40
[2] Inclui / Inc. 1 a / thru 10
[3] Inclui / Inc. 1, 7, 8, 9
[4] Inclui / Inc. 2, 12
[5] Inclui / Inc. 37, 38

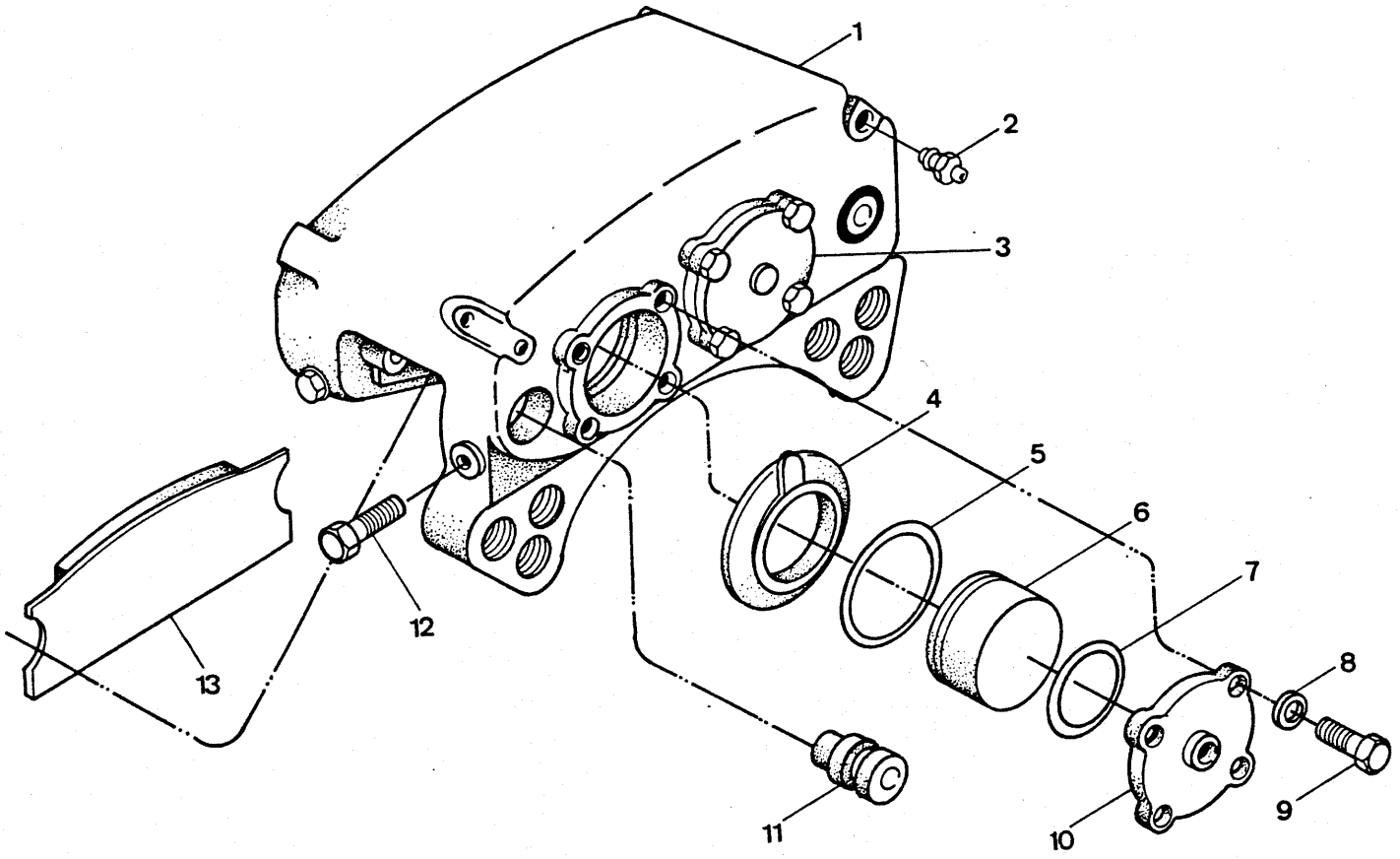
1
2
3
4
5
6
7
8
9
10
11
12
13

CABEÇOTE DO FREIO - CONJUNTO
BRAKE HEAD - ASSEMBLY
CABEZOTE DEL FRENO - CONJUNTO

CLARK

ITEM Nº. Nº.	PEÇA Nº. PART Nº. PIEZA Nº.	QTD. QTY. CTD.	DESCRIÇÃO	DESCRIPTION	DESCRIPCIÓN
A	[1]128853	1	Freio - Conjunto	Brake Head, Assy	Freno - Conjunto
B	[2]840535	1	Jogo de Reparo	Repair Kit	Juego de Reparación
1	§ ———	1	Cabeçote	Torque Plate	Cabezote
2	947927	1	Sangrador	Bleeder Valve	Purgador
3	947934	1	Tampa	Cap	Tapa
4	§ ———	—	Protetor	Boot	Capuchón
5	§ ———	—	Gaxeta	Packing	Empaquetadura
6	947935	4	Pistão	Piston	Pistón
7	§ ———	—	Gaxeta	Packing	Empaquetadura
8	25E - 17	8	Arruela	Washer	Arandela
9	1C - 620	8	Parafuso	Bolt	Bulón
10	947933	1	Tampa	Cap	Tapa
11	947931	4	Pino	Pin	Pasador
12	947930	4	Parafuso	Bolt	Bulón
13	947932	2	Lona	Lining Brake	Cinta Freno

[1] Inclui / Inc. 1 a / thru 13
[2] Inclui / Inc. 4, 5, 7

— Use 1 conjunto em cada eixo / Use one assembly per axle / Use 1 conjunto em cada eje.

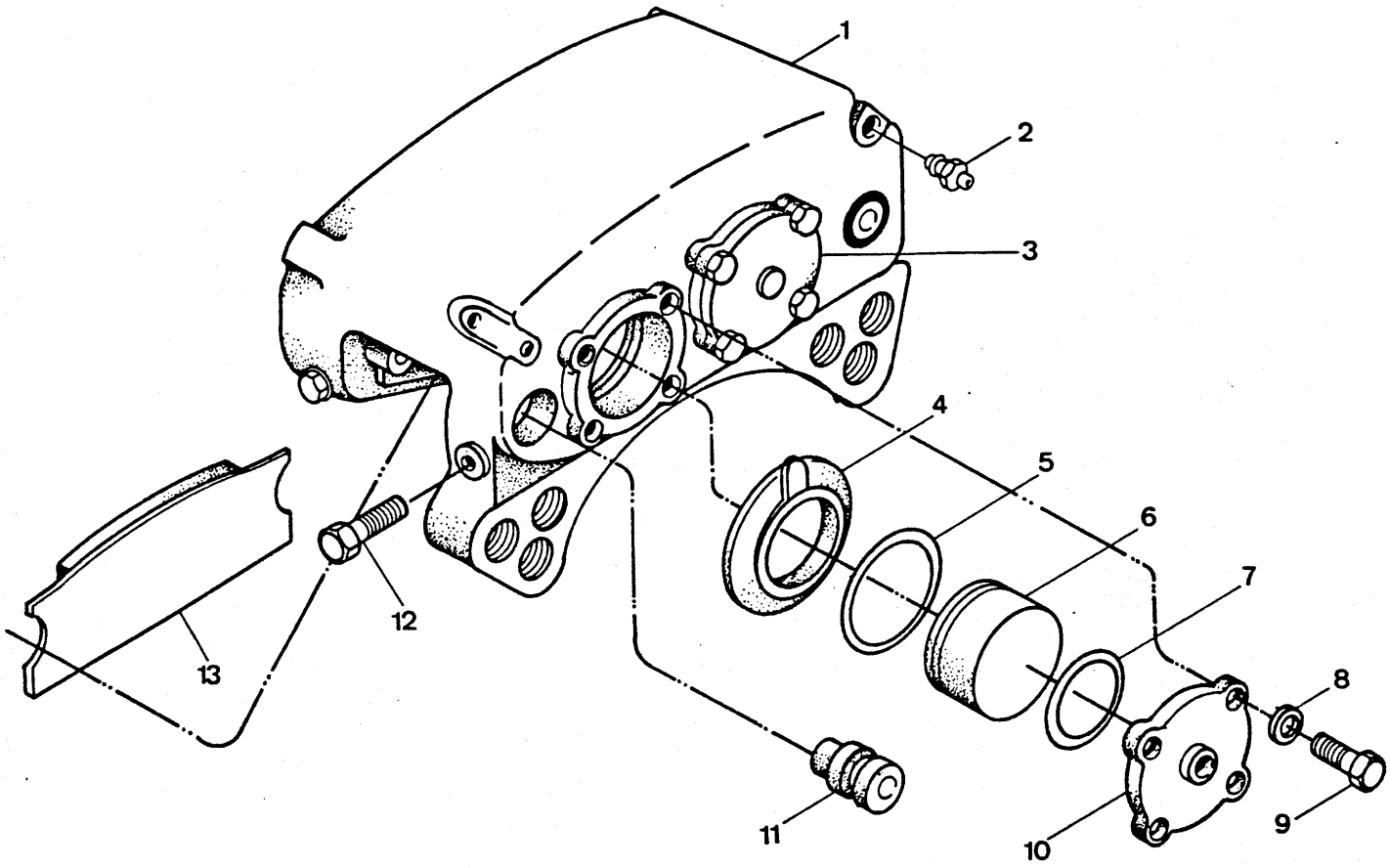
1
2
3
4
5
6
7
8
9
10
11
12
13

CABEÇOTE DO FREIO - CONJUNTO
BRAKE HEAD - ASSEMBLY
CABEZOTE DEL FRENO - CONJUNTO

CLARK

ITEM Nº.	PEÇA Nº. PART Nº. PIEZA Nº.	QTD. QTY. CTD.	DESCRIÇÃO	DESCRIPTION	DESCRIPCIÓN
A	[1]128852	1	Freio - Conjunto	Brake Head, Assy	Freno - Conjunto
B	[2]840535	1	Jogo de Reparo	Repair Kit	Juego de Reparación
1	§ ———	1	Cabeçote	Torque Plate	Cabezote
2	947927	1	Sangrador	Bleeder Valve	Purgador
3	947933	1	Tampa	Cap	Tapa
4	§ ———	—	Protetor	Boot	Capuchón
5	§ ———	—	Gaxeta	Packing	Empaquetadura
6	947935	4	Pistão	Piston	Pistón
7	§ ———	—	Gaxeta	Packing	Empaquetadura
8	25E - 17	8	Arruela	Washer	Arandela
9	1C - 620	8	Parafuso	Bolt	Bulón
10	947934	1	Tampa	Cap	Tapa
11	947931	4	Pino	Pin	Pasador
12	947930	4	Parafuso	Bolt	Bulón
13	947932	2	Lona	Lining Brake	Cinta Freno

[1]Inclui / Inc. 1 a / thru 13
[2]Inclui / Inc. 4, 5, 7

— Use 1 conjunto em cada eixo / Use one assembly per axle / Use 1 conjunto em cada eje.

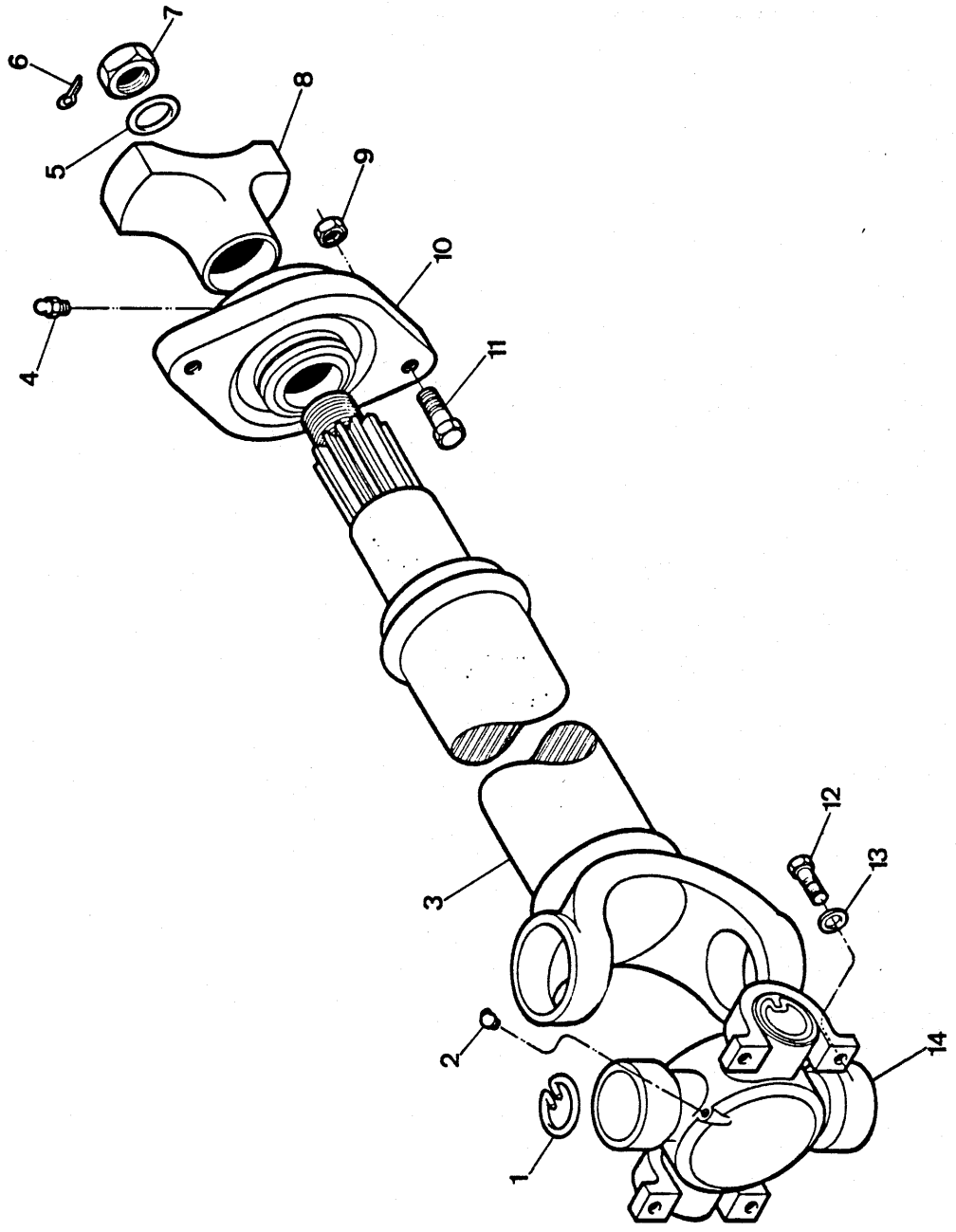
1
2
3
4
5
6
7
8
9
10
11
12
13
14

CARDÃ E MANCAL - CONJUNTO – EIXO DIANTEIRO
PROPELLER SHAFT - ASSY & MID - MOUNT BEARING/FRONT AXLE
CONJUNTO ÁRBOL PROPULSOR Y COJINETE CENTRAL/EJE DELANTERO

CLARK

ITEM Nº.	PEÇA Nº. PART Nº. PIEZA Nº.	QTD. QTY. CTD.	DESCRIÇÃO	DESCRIPTION	DESCRIPCIÓN
A	[1]3304101	1	Cardã e Mancal - Conj.	Front Propeller Shaft, Assy	Árbol Prop. y Cojinete
B	[2]3304102	1	Cardã - Conjunto	Propeller Shaft, Assy	Árbol Propulsor - Conj.
1	3319842	2	Anel de Trava	Snap Ring	Anillo Seguridad
2	10H - 35	1	Graxeiro	Fitting Grease	Grasero
3	------	1	Cardã	Tube Yoke, Assy	Eje y Tubo - Conjunto
4	10H - 25	1	Graxeiro	Fitting Grease	Grasero
5	3339208	1	Arruela	Washer	Arandela
6	------	1	Contrapino	Cotter Pin	Chaveta dos Patas
7	------	1	Porca	Nut	Tuerca
8	3339207	1	Flange	Flange	Brida
9	60D - 10	2	Porca	Nut	Tuerca
10	3302807	1	Mancal	Bearing	Cojinete
11	18C - 1040	2	Parafuso	Bolt	Bulón
12	18C - 632	4	Parafuso	Bolt	Bulón
13	23E - 06	4	Arruela de Pressão	Lockwasher	Arandela Seguridad
14	3319843	1	Cruzeta	Spider U - Joint, Assy	Cruceta - Conjunto

[1] Inclui / Inc. B, 4, 10
[2] Inclui / Inc. 1, 2, 3, 5 a / thru 8, 14

CLARK

PC - B01

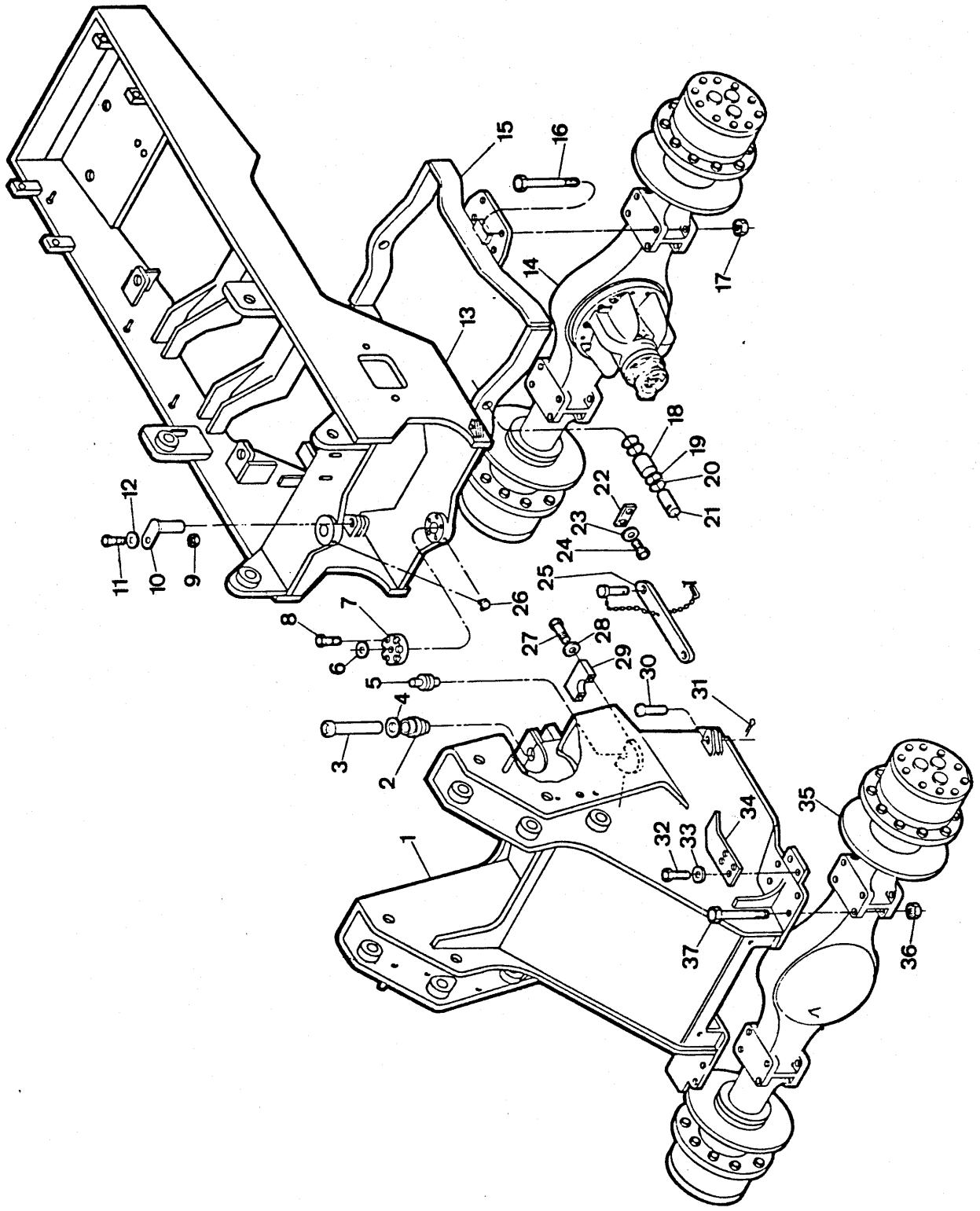

Engenharia do Produto
Serviços Técnicos

CHASSI DIANTEIRO E TRASEIRO
MAIN FRAME - ASSEMBLY
CHASI - DELANTERO Y TRASERO

CLARK

ITEM Nº. Nº.		PEÇA Nº. PART Nº. PIEZA Nº.	QTD. QTY. CTD.	DESCRIÇÃO	DESCRIPTION	DESCRIPCIÓN
1		3304201	1	Chassi Dianteiro	Main Frame, Front	Chasi Delantero
2		1573309	1	Rolamento	Bearing	Cojinete
3		2529486	1	Pino Superior	Pin, Upper	Pasador Superior
4		662003	1	Anel de Trava	Snap Ring	Anillo Retén
5		2533549	1	Pino Inferior	Pin, Lower	Pasador Inferior
6	*	3303777	2	Vedador	Seal	Sello
6A	*	2511956	2	Vedador	Seal	Sello
7		2522385	2	Tampa	Cap	Tapa
8		34C - 820	10	Parafuso	Bolt	Bulón
9		2512036	4	Espaçador	Spacer	Espaciador
10		2512050	4	Pino	Pin	Pasador
11		25E - 18	4	Arruela	Washer	Arandela
12		18C - 620	4	Parafuso	Bolt	Bulón
13		3304619	1	Chassi Traseiro	Main Frame, Rear	Chasi Trasero
14	+	———	1	Eixo Traseiro - Conj.	Rear Axle, Assy	Eje Trasero - Conj.
15		3304221	1	Eixo Traseiro e Berço - Conj.	Rear Axle & Cradle, Assy	Eje Trasero y Soporte - Conj.
16		18C - 16152	8	Parafuso	Bolt	Bulón
17		60D - 16	8	Porca	Nut	Tuerca
18		3302759	2	Bucha	Bushing	Buje
19	⊜	551348	—	Calço	Shim	Planchita
20	⊜	551347	—	Calço	Shim	Planchita
21		1509147	2	Pino	Pin	Pasador
22		2542527	2	Trava	Plate, Lock	Placa Seguridad
23		23E - 08	4	Arruela de Pressão	Lockwasher	Arandela Seguridad
24		18C - 814	4	Parafuso	Bolt	Bulón
25		3304084	1	Trava de Segurança	Safety Link, Assy	Traba Seguridad
26		11H - 15	3	Graxeiro	Fitting Grease	Grasero
27		34C - 1264	8	Parafuso	Bolt	Bulón
28		1535626	8	Arruela	Washer	Arandela
29		2522386	4	Capa	Cap	Tapa
30		3302751	1	Pino	Pin	Pasador
31		1F - 528	1	Contrapino	Cotter Pin	Chaveta dos Patas
32		18C - 612	4	Parafuso	Bolt	Bulón
33		23E - 06	4	Arruela	Washer	Arandela
34		3303631	2	Protetor, Tubos do Freio	Cover Plate	Protector
35	+	———	1	Eixo Dianteiro - Conj.	Front Axle, Assy	Eje Delantero - Conj.
36		60D - 16	8	Porca	Nut	Tuerca
37		18C - 16152	8	Parafuso	Bolt	Bulón

* Peças Intercambiáveis / Interchangeable Parts / Piezas Intercambiables: Use item 6 ou / or 6A.

CLARK

PC - B02

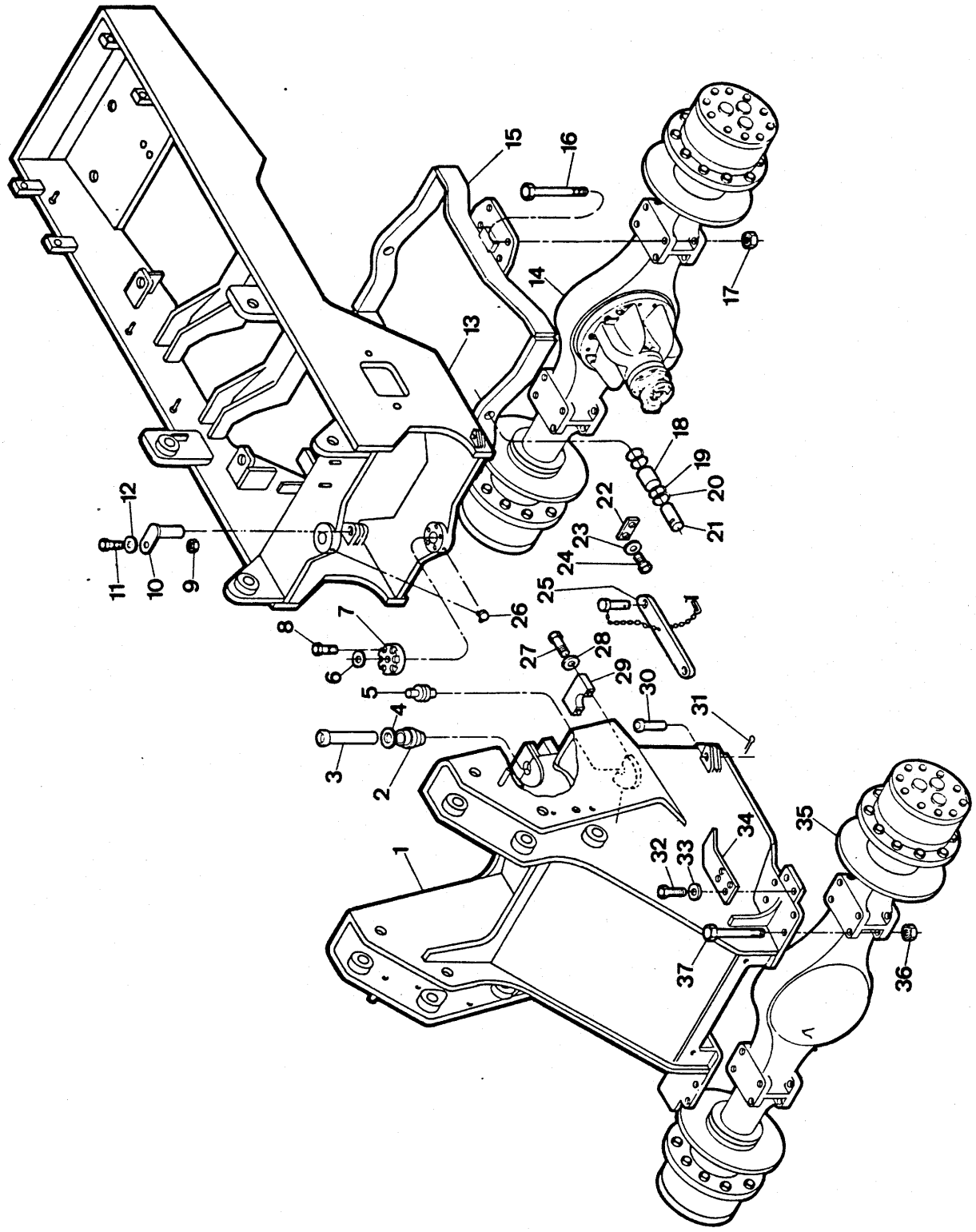

Engenharia do Produto
Serviços Técnicos

CHASSI DIANTEIRO E TRASEIRO
MAIN FRAME - ASSEMBLY
CHASI - DELANTERO Y TRASERO

CLARK

ITEM Nº PART Nº Nº	PEÇA Nº PART Nº PIEZA Nº	QTD. QTY. CTD.	DESCRIÇÃO	DESCRIPTION	DESCRIPCIÓN
1	3303723	1	Chassi Dianteiro	Main Frame, Front	Chasi Delantero
2	1573309	1	Rolamento	Bearing	Cojinete
3	2529486	1	Pino Superior	Pin, Upper	Pasador Superior
4	662003	1	Anel de Trava	Snap Ring	Anillo Retén
5	2533549	1	Pino Inferior	Pin, Lower	Pasador Inferior
6	* 3303777	2	Vedador	Seal	Sello
6A	* 2511956	2	Vedador	Seal	Sello
7	2522385	2	Tampa	Cap	Tapa
8	34C - 820	10	Parafuso	Bolt	Bulón
9	2512036	4	Espaçador	Spacer	Espaciador
10	2512050	4	Pino	Pin	Pasador
11	25E - 18	4	Arruela	Washer	Arandela
12	18C - 620	4	Parafuso	Bolt	Bulón
13	3304619	1	Chassi Traseiro	Main Frame, Rear	Chasi Trasero
14	+ ———	1	Eixo Traseiro - Conj.	Rear Axle, Assy	Eje Trasero - Conj.
15	3303726	1	Eixo Traseiro e Berço - Conj.	Rear Axle & Cradle, Assy	Eje Trasero y Soporte - Conj.
16	18C - 16152	8	Parafuso	Bolt	Bulón
17	60D - 16	8	Porca	Nut	Tuerca
18	3302759	2	Bucha	Bushing	Buje
19	⊜ 551348	—	Calço	Shim	Planchita
20	⊜ 551347	—	Calço	Shim	Planchita
21	1509147	2	Pino	Pin	Pasador
22	2542527	2	Trava	Plate, Lock	Placa Seguridad
23	23E - 08	4	Arruela de Pressão	Lockwasher	Arandela Seguridad
24	18C - 814	4	Parafuso	Bolt	Bulón
25	3304084	1	Trava de Segurança	Safety Link, Assy	Traba Seguridad
26	11H - 15	3	Graxeiro	Fitting Grease	Grasero
27	34C - 1264	8	Parafuso	Bolt	Bulón
28	1535626	8	Arruela	Washer	Arandela
29	2522386	4	Capa	Cap	Tapa
30	3302751	1	Pino	Pin	Pasador
31	1F - 528	1	Contrapino	Cotter Pin	Chaveta dos Patas
32	18C - 612	4	Parafuso	Bolt	Bulón
33	23E - 06	4	Arruela	Washer	Arandela
34	3303631	2	Protetor, Tubos do Freio	Cover Plate	Protector
35	+ ———	1	Eixo Dianteiro - Conj.	Front Axle, Assy	Eje Delantero - Conj.
36	60D - 16	8	Porca	Nut	Tuerca
37	18C - 16152	8	Parafuso	Bolt	Bulón

* Peças Intercambiáveis / Interchangeable Parts / Piezas Intercambiables: Use item 6 ou / or 6A.

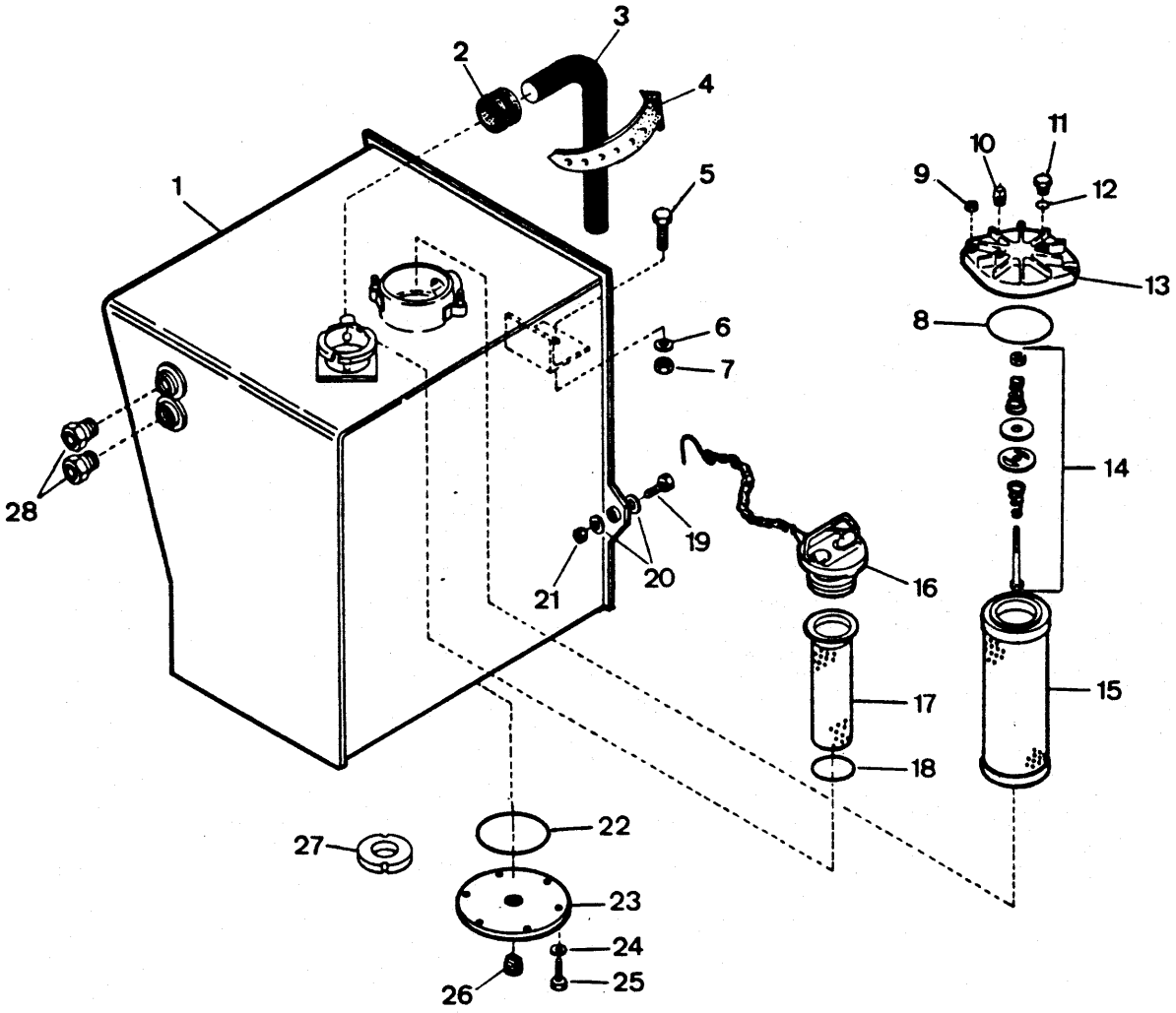
1
2
3
4
5
6
7
8
9
10
11
12
13
14
15
16
17
18
19
20
21
22
23
24
25
26
27
28

TANQUE DE ÓLEO HIDRÁULICO
HYDRAULIC OIL, RESERVOIR
DEPÓSITO DE ACEITE HIDRÁULICO

CLARK

ITEM Nº.	PEÇA Nº. PART Nº. PIEZA Nº.	QTD. QTY. CTD.	DESCRIÇÃO	DESCRIPTION	DESCRIPCIÓN
1	2525994	1	Reservatório	Reservoir	Depósito
2	1011708	1	Amortecedor	Grommet	Arandela Pasacable
3	[1] 743563	1	Mangueira	Hose	Manguera
4	5207900	1	Braçadeira	Cable Tie	Atadura - Cable
5	18C - 832	1	Parafuso	Bolt	Bulón
6	27E - 8	2	Arruela de Pressão	Lockwasher	Arandela Seguridad
7	60D - 8	1	Porca	Nut	Tuerca
✳ 8	25K - 60424	1	Anel - O	O - Ring	Anillo - O
9	59D - 06	2	Porca	Nut	Tuerca
10	10F - 02	1	Bujão	Plug	Tapón
11	24K - 04	1	Bujão	Plug	Tapón
12	91F - 04	1	Anel - O	O - Ring	Anillo - O
13	[2] 2526832	1	Tampa - Conjunto	Filter Head, Assy	Cabeza Filtro - Conj.
14	963143	1	Válvula	Valve	Válvula
✳ 15	2526831	1	Elemento	Element	Filtro
16	554843	1	Tampa	Cap	Tapa
17	[3] 2519390	1	Tela - Conjunto	Strainer, Assy	Tamiz - Conjunto
18	60K - 40204	1	Anel - O	O - Ring	Anillo - O
19	17C - 1056	2	Parafuso	Bolt	Bulón
20	27E - 10	4	Arruela	Washer	Arandela
21	59D - 10	2	Porca	Nut	Tuerca
22	* 25K - 40428	1	Anel - O	O - Ring	Anillo - O
22A	* 2517969	1	Anel - O	O - Ring	Anillo - O
23	587613	1	Tampa de Inspeção	Cover	Tapa
24	27E - 06	6	Arruela	Washer	Arandela
25	18C - 612	6	Parafuso	Bolt	Bulón
26	40K - 16	1	Bujão	Plug	Tapón
27	525293	2	Magneto	Magnet	Imã
28	* 2544445	2	Visor de Nível	Gauge	Medidor
28A	* 3303170	2	Visor de Nível	Gauge	Medidor

[1] Cortar com / Cut to / Cortar con 1.150 mm (45.28 pol.)
[2] Inclui / Inc. 8, 10, 11, 12, 14
[3] Inclui / Inc. 18

* Peças Intercambiáveis / Interchangeable Parts / Pieza Intercambiable : use item 22 ou / or 22A — use item 28 ou / or 28A.

✳ repl. by 963006 Element kit SCN 9139C
1 x 2526831
1 x 25460424

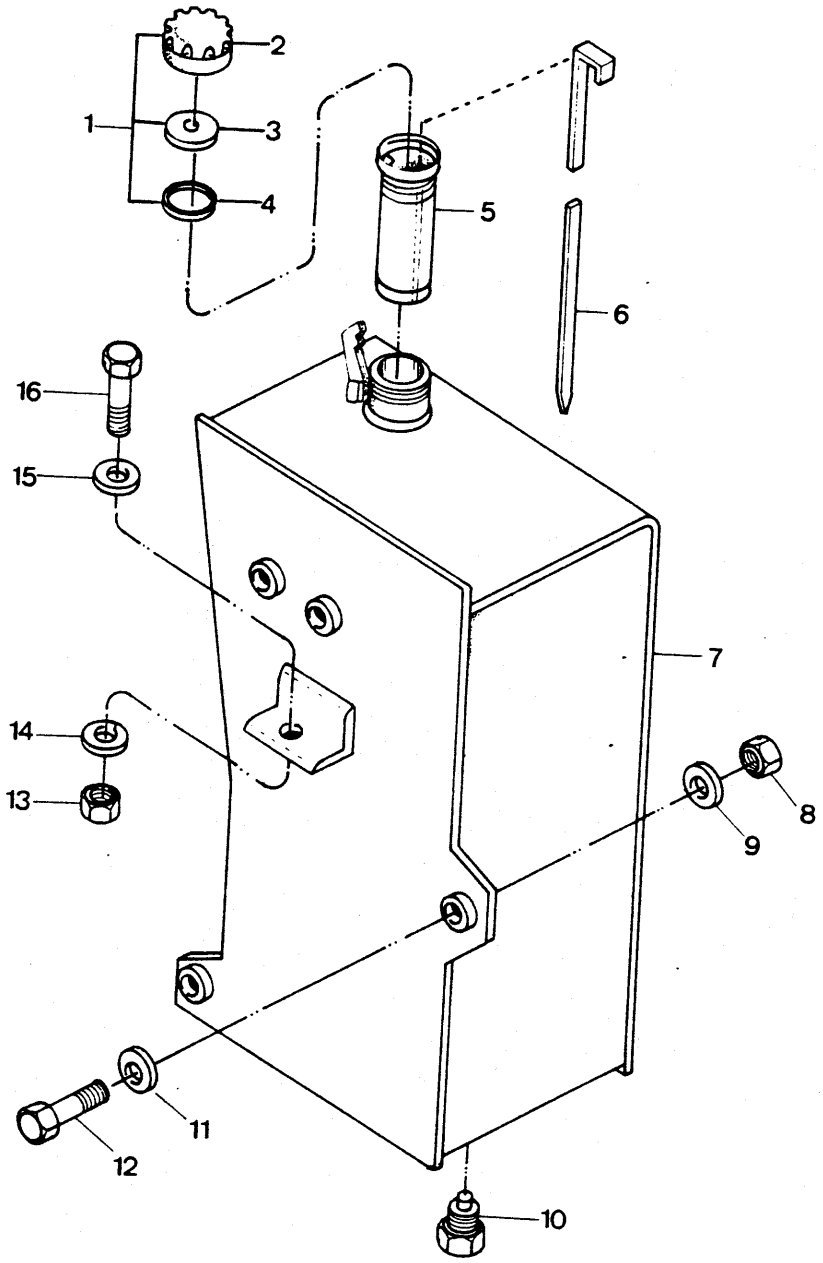
1
2
3
4
5
6
7
8
9
10
11
12
13
14
15
16

TANQUE DE COMBUSTÍVEL
FUEL TANK
DEPÓSITO DE COMBUSTIBLE

CLARK

ITEM Nº. Nº	PEÇA Nº. PART Nº. PIEZA Nº.	QTD. QTY. CTD.	DESCRIÇÃO	DESCRIPTION	DESCRIPCIÓN
1	[1]1558644	1	Tampa - Conjunto	Cap, Assy	Tapa - Conjunto
2	3300431	1	Tampa	Cap	Tapa
3	3300432	1	Suporte	Plate	Placa Soporte
4	3300433	1	Anel Vedador	Seal Ring	Anillo Sello
5	943957	1	Tela	Screen	Tamiz
6	3302956	1	Vareta de Nível	Dipstick	Varilla Nivel
7	3302951	1	Tanque	Tank	Reservatório
8	59D - 10	2	Porca	Nut	Tuerca
9	27E - 10	2	Arruela	Washer	Arandela
10	3303296	1	Bujão de Dreno	Plug, Drain	Tapón
11	27E - 10	2	Arruela	Washer	Arandela
12	17C - 1056	2	Parafuso	Bolt	Bulón
13	60D - 08	1	Porca	Nut	Tuerca
14	27E - 08	1	Arruela	Washer	Arandela
15	27E - 08	1	Arruela	Washer	Arandela
16	18C - 832	1	Parafuso	Bolt	Bulón

[1] Inclui / Inc. 2, 3, 4

CLARK

PC - B05

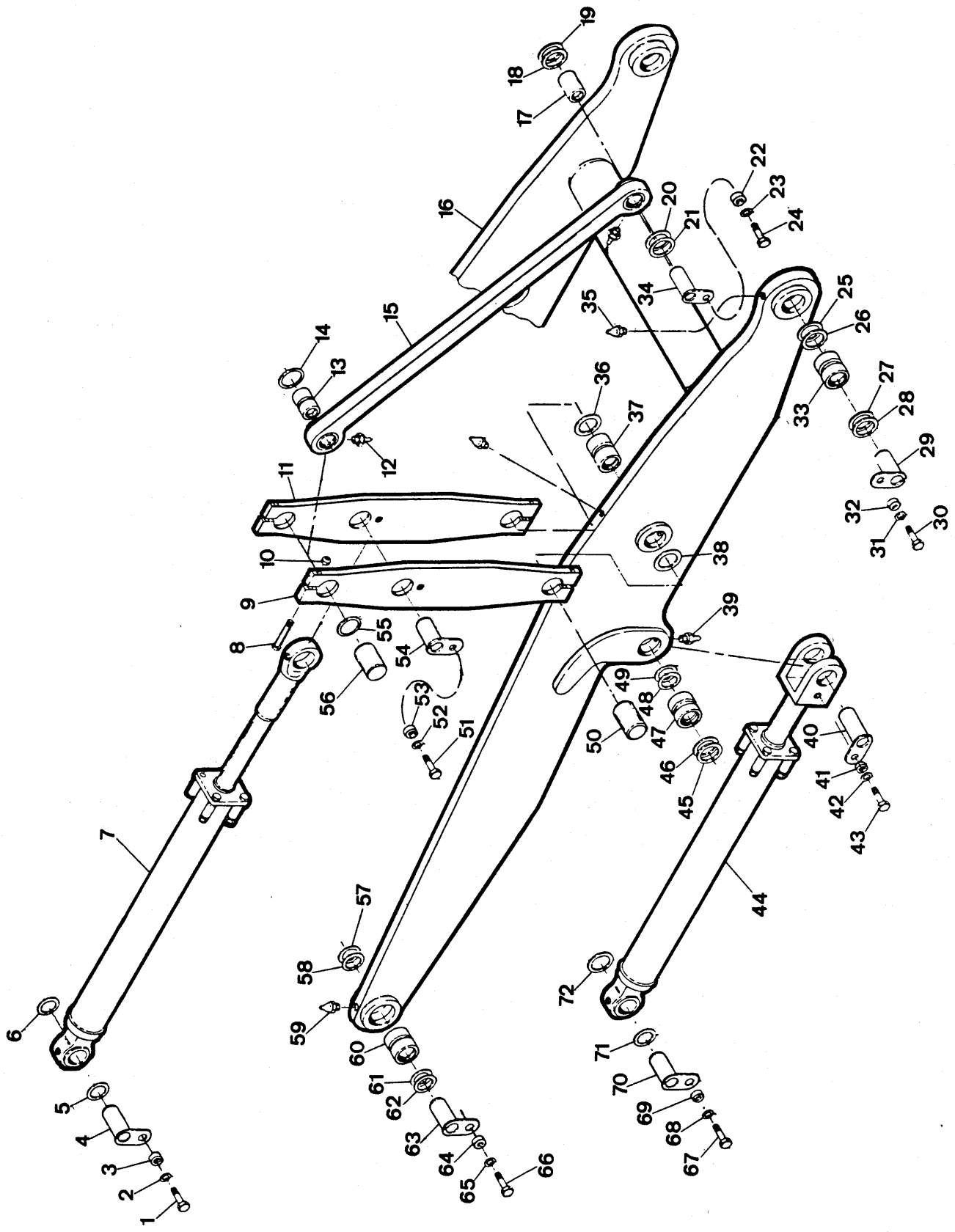

Engenharia do Produto
Serviços Técnicos

BRAÇO DE ELEVAÇÃO E ARTICULAÇÃO DA CAÇAMBA
BOOM, PUSHROD BELLCRANK - BUCKET
AGUILÓN, BALANCÍN Y VARILLA DE EMPUJE - CUCHARÓN

CLARK

ITEM Nº. Nº.	PEÇA Nº. PART Nº. PIEZA Nº.	QTD. QTY. CTD.	DESCRIÇÃO	DESCRIPTION	DESCRIPCIÓN
1	18C - 824	2	Parafuso	Bolt	Bulón
2	27E - 8	2	Arruela	Washer	Arandela
3	2512037	2	Espaçador	Spacer	Espaciador
4	2555864	2	Pino	Pin	Pasador
5	⊜ 2512169	–	Calço	Shim	Planchita
6	⊜ 2512169	–	Calço	Shim	Planchita
7	+ ———	–	Cilindro - Caçamba	Cylinder, Bucket	Cilindro - Cucharón
8	18C - 1080	8	Parafuso	Bolt	Bulón
9	2551681	2	Articulador	Bellcrank	Balancín
10	60D - 10	8	Porca	Nut	Tuerca
11	2551682	2	Articulador	Bellcrank	Balancín
12	10H - 25	4	Graxeiro	Fitting Grease	Grasero
13	2540853	2	Bucha	Bushing	Buje
14	* 3303820	2	Vedador	Seal	Sello
14A	* 2540491	2	Vedador	Seal	Sello
15	*[1] 3302750	2	Varão Acionador	Pushrod	Barra de Empuje
15A	*[1] 2551704	2	Varão Acionador	Pushrod	Barra de Empuje
16	[2] 2550712	1	Braço - Conjunto	Boom, Assy	Aguilón - Conj.
17	2540853	2	Bucha	Bushing	Buje
18	* 3303820	2	Vedador	Seal	Sello
18A	* 2540491	2	Vedador	Seal	Sello
19	⊜ 2512169	–	Calço	Shim	Planchita
20	* 3303820	2	Vedador	Seal	Sello
20A	* 2540491	2	Vedador	Seal	Sello
21	⊜ 2512169	–	Calço	Shim	Planchita
22	2512037	2	Espaçador	Spacer	Espaciador
23	27E - 8	2	Arruela	Washer	Arandela
24	18C - 824	2	Parafuso	Bolt	Bulón
25	⊜ 2515710	–	Calço	Shim	Planchita
26	* 3303821	2	Vedador	Seal	Sello
26A	* 2540492	2	Vedador	Seal	Sello
27	* 3303821	2	Vedador	Seal	Sello
27A	* 2540492	2	Vedador	Seal	Sello
28	⊜ 2515710	–	Calço	Shim	Planchita
29	2555867	2	Pino	Pin	Pasador
30	18C - 824	2	Parafuso	Bolt	Bulón
31	27E - 8	2	Arruela	Washer	Arandela
32	2512037	2	Espaçador	Spacer	Espaciador
33	2540854	2	Bucha	Bushing	Buje
34	2555866	2	Pino	Pin	Pasador
35	10H - 25	2	Graxeiro	Fitting Grease	Grasero
36	* 3303820	2	Vedador	Seal	Sello
36A	* 2540491	2	Vedador	Seal	Sello
37	2540853	2	Bucha	Bushing	Buje
38	* 3303820	2	Vedador	Seal	Sello
38A	* 2540491	2	Vedador	Seal	Sello
39	10H - 25	2	Graxeiro	Fitting Grease	Grasero
40	2555867	2	Pino	Pin	Pasador
41	2512037	2	Espaçador	Spacer	Espaciador
42	27E - 8	2	Arruela	Washer	Arandela
43	18C - 824	2	Parafuso	Bolt	Bulón
44	+ ———	–	Cilindro - Braço	Boom, Cylinder	Cilindro - Aguilón
45	⊜ 2515710	–	Calço	Shim	Planchita
46	* 3303821	2	Vedador	Seal	Sello
46A	* 2540491	2	Vedador	Seal	Sello
47	2540854	2	Bucha	Bushing	Buje

CLARK

PC - B05

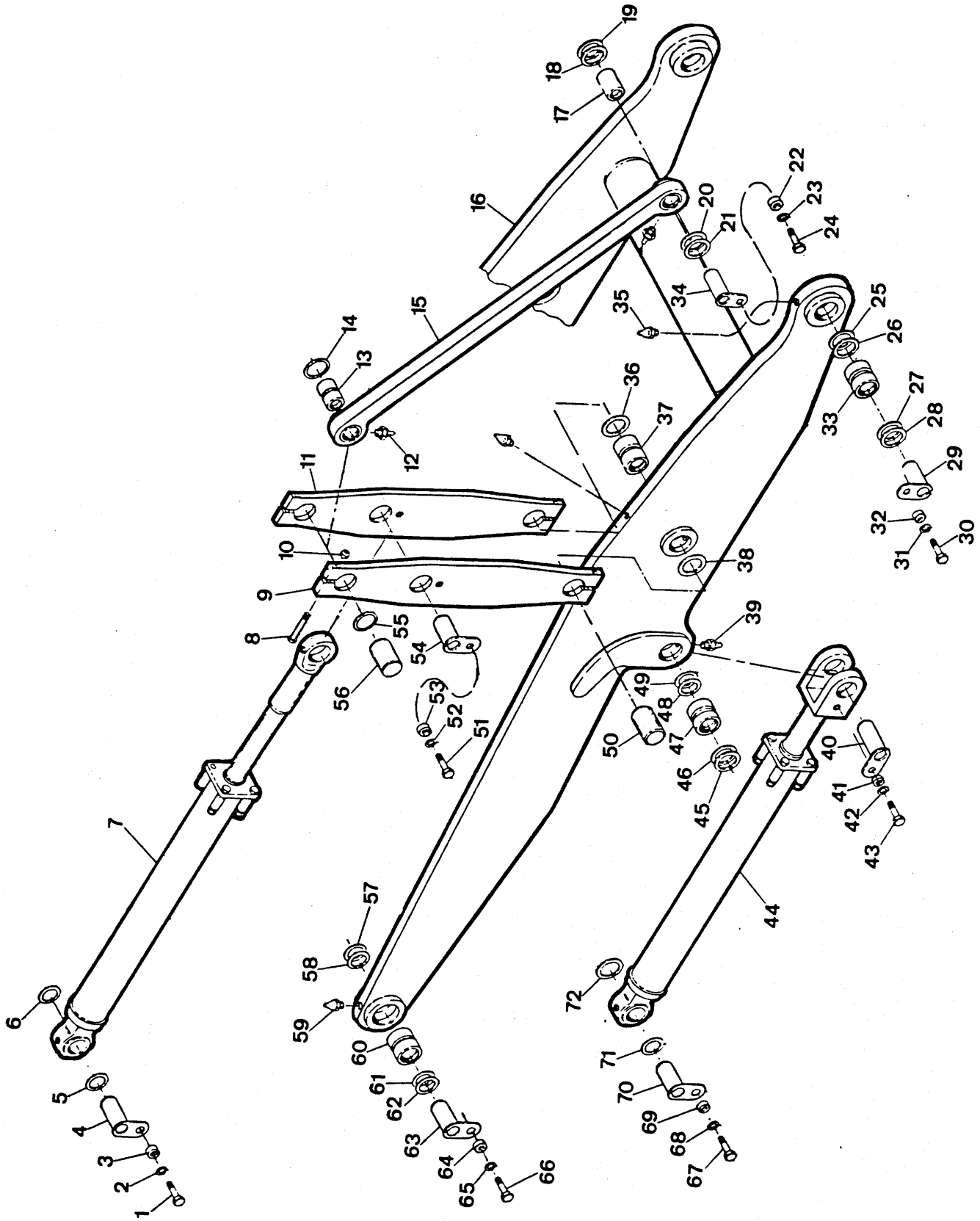

Engenharia do Produto
Serviços Técnicos

BRAÇO DE ELEVAÇÃO E ARTICULAÇÃO DA CAÇAMBA
BOOM, PUSHROD BELLCRANK - BUCKET
AGUILÓN, BALANCÍN Y VARILLA DE EMPUJE - CUCHARÓN

CLARK

ITEM Nº Nº		PEÇA Nº PART Nº PIEZA Nº	QTD. QTY. CTD.	DESCRIÇÃO	DESCRIPTION	DESCRIPCIÓN
48	*	3303821	2	Vedador	Seal	Sello
48A	*	2540491	2	Vedador	Seal	Sello
49	⊜	2515710	–	Calço	Shim	Planchita
50		513372	2	Pino	Pin	Pasador
51		18C - 820	2	Parafuso	Bolt	Bulón
52		27E - 8	2	Arruela	Washer	Arandela
53		2512037	2	Espaçador	Spacer	Espaciador
54		2555866	2	Pino	Pin	Pasador
55	*	3303820	2	Vedador	Seal	Sello
55A	*	2540491	2	Vedador	Seal	Sello
56		513372	2	Pino	Pin	Pasador
57	⊜	2515710	–	Calço	Shim	Planchita
58	*	3303821	2	Vedador	Seal	Sello
58A	*	2540492	2	Vedador	Seal	Sello
59		10H - 25	4	Graxeiro	Fitting Grease	Grasero
60		2540854	2	Bucha	Bushing	Buje
61	*	3303821	2	Vedador	Seal	Sello
61A	*	2540492	2	Vedador	Seal	Sello
62	⊜	2515710	–	Calço	Shim	Planchita
63		2555865	2	Pino	Pin	Pasador
64		2512037	2	Espaçador	Spacer	Espaciador
65		27E - 8	2	Arruela	Washer	Arandela
66		18C - 824	2	Parafuso	Bolt	Bulón
67		18C - 824	2	Parafuso	Bolt	Bulón
68		27E - 8	2	Arruela	Washer	Arandela
69		2512037	2	Espaçador	Spacer	Espaciador
70		2555865	2	Pino	Pin	Pasador
71	⊜	2515710	–	Calço	Shim	Planchita
72	⊜	2515710	–	Calço	Shim	Planchita

[1] Inclui / Inc. 13, 17
[2] Inclui / Inc. 33, 37, 47, 60

* Peças Intercambiáveis / Interchangeable Parts / Piezas Intercambiables: Use item 14 ou / or 14A, 15 ou / or 15A, 18 ou / or 18A, 20 ou / or 20A 26 ou / or 26A, 27 ou / or 27A, 36 ou / or 36A, 38 ou / or 38A, 46 ou / or 46A, 48 ou / or 48A, 55 ou / or 55A, 58 ou / or 58A, 61 ou / or 61A

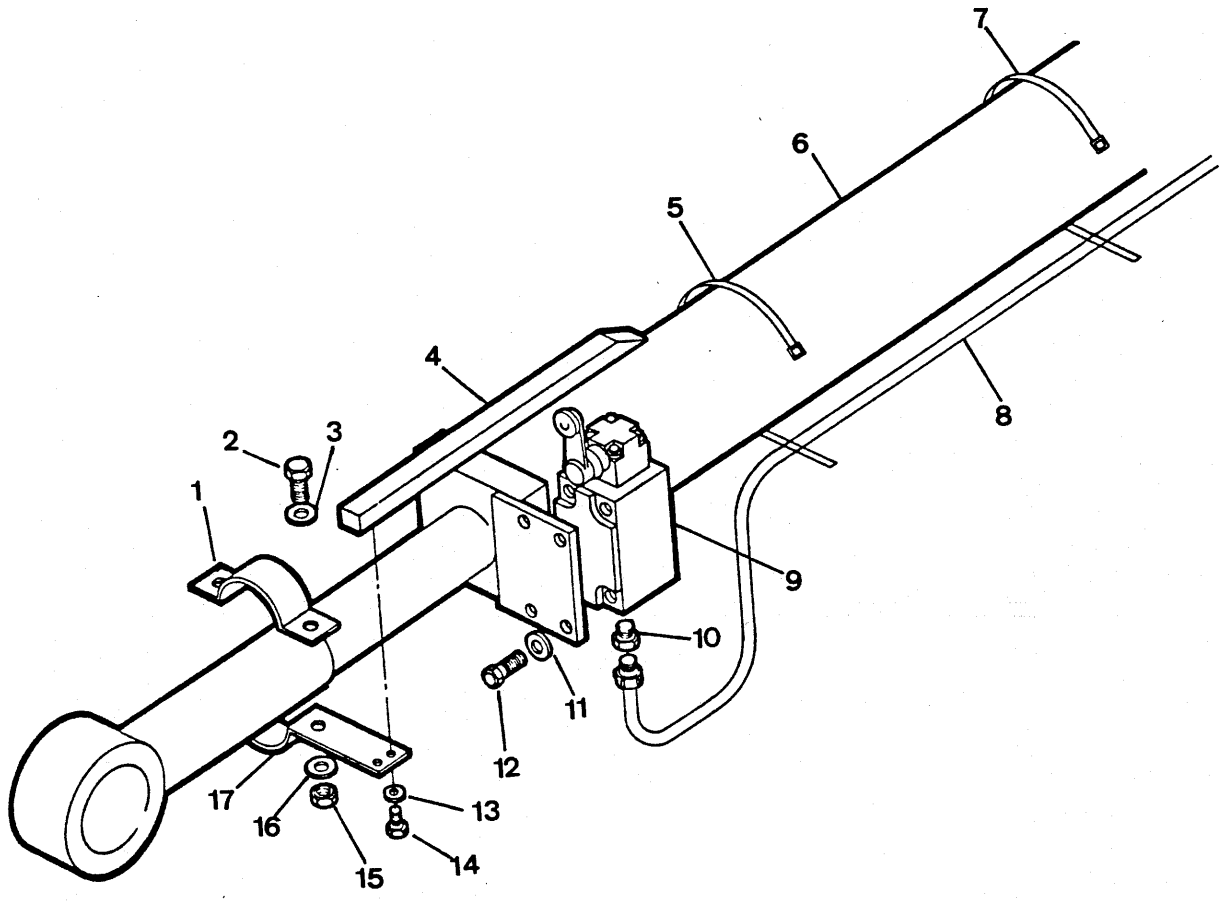
7
6
5
4
2
3
1
8
9
10
11
12
13
14
15
16
17

NIVELADOR DA CAÇAMBA
BUCKET LEVELER
NIVELADOR DEL CUCHARÓN

CLARK

ITEM Nº. Nº.	PEÇA Nº. PART Nº. PIEZA Nº.	QTD. QTY. CTD.	DESCRIÇÃO	DESCRIPTION	DESCRIPCIÓN
1	2515626	1	Braçadeira	Clamp	Abrazadera
2	17C - 628	2	Parafuso	Bolt	Bulón
3	27E - 06	2	Arruela	Washer	Arandela
4	2526994	1	Excêntrico	Cam	Leva
5	2512979	1	Cabo	Cable	Cable
6	+ ———	—	Cilindro, Caçamba - Conj.	Bucket, Cylinder, Assy	Cilindro Cucharón - Conj.
7	2512979	1	Cabo	Cable	Cable
8	3302213	1	Chicote	Wiring Harness	Mazo de Cables
9	3302212	1	Interruptor	Switch	Interruptor
10	3303904	1	Conector	Connector	Conector
11	25E - 10	4	Arruela	Washer	Arandela
12	41G - 1036	4	Parafuso	Bolt	Bulón
13	27E - 04	2	Arruela	Washer	Arandela
14	1C - 416	2	Parafuso	Bolt	Bulón
15	59D - 06	2	Porca	Nut	Tuerca
16	27E - 06	2	Arruela	Washer	Arandela
17	2515624	1	Braçadeira	Clamp	Abrazadera

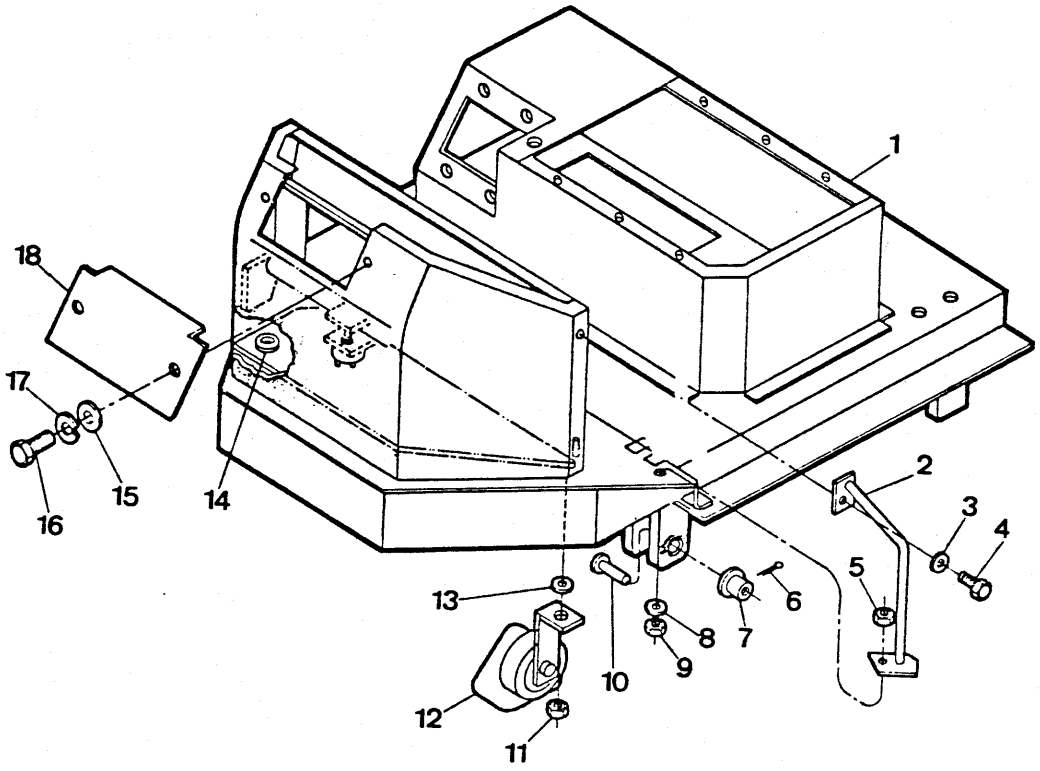
1
2
3
4
5
6
7
8
9
10
11
12
13
14
15
16
17
18

CABINE - INSTALAÇÃO
COCKPIT - INSTALLATION
PUESTO DEL OPERADOR - INSTALACIÓN

CLARK

ITEM Nº. Nº.	PEÇA Nº. PART Nº. PIEZA Nº.	QTD. QTY. CTD.	DESCRIÇÃO	DESCRIPTION	DESCRIPCIÓN
1	3303000	1	Cabine	Cockpit	Cabina
2	3303019	1	Corrimão	Grab Handle, Assy	Carremano
3	23E - 06	1	Arruela de Pressão	Lockwasher	Arandela Seguridad
4	17C - 612	1	Parafuso	Bolt	Bulón
5	60D - 06	1	Porca	Nut	Tuerca
6	561626	4	Contrapino	Cotter Pin	Chaveta dos Patas
7	2522755	4	Bucha de Borracha	Bushing	Buje
8	25E - 17	1	Arruela de Pressão	Lockwasher	Arandela Seguridad
9	18C - 620	1	Parafuso	Bolt	Bulón
10	2535449	4	Pino	Pin	Pasador
11	59D - 5	1	Porca	Nut	Tuerca
12	3330465	1	Buzina	Horn	Bocina
13	25E - 21	1	Arruela	Washer	Arandela
14	652402	1	Amortecedor	Grommet	Amortiguador
15	25E - 13	2	Arruela	Washer	Arandela
16	1C - 412	2	Parafuso	Bolt	Bulón
17	23E - 04	2	Arruela de Pressão	Lockwasher	Arandela Seguridad
18	2517927	1	Tampa Dianteira	Cover, Front	Tapa Delantera

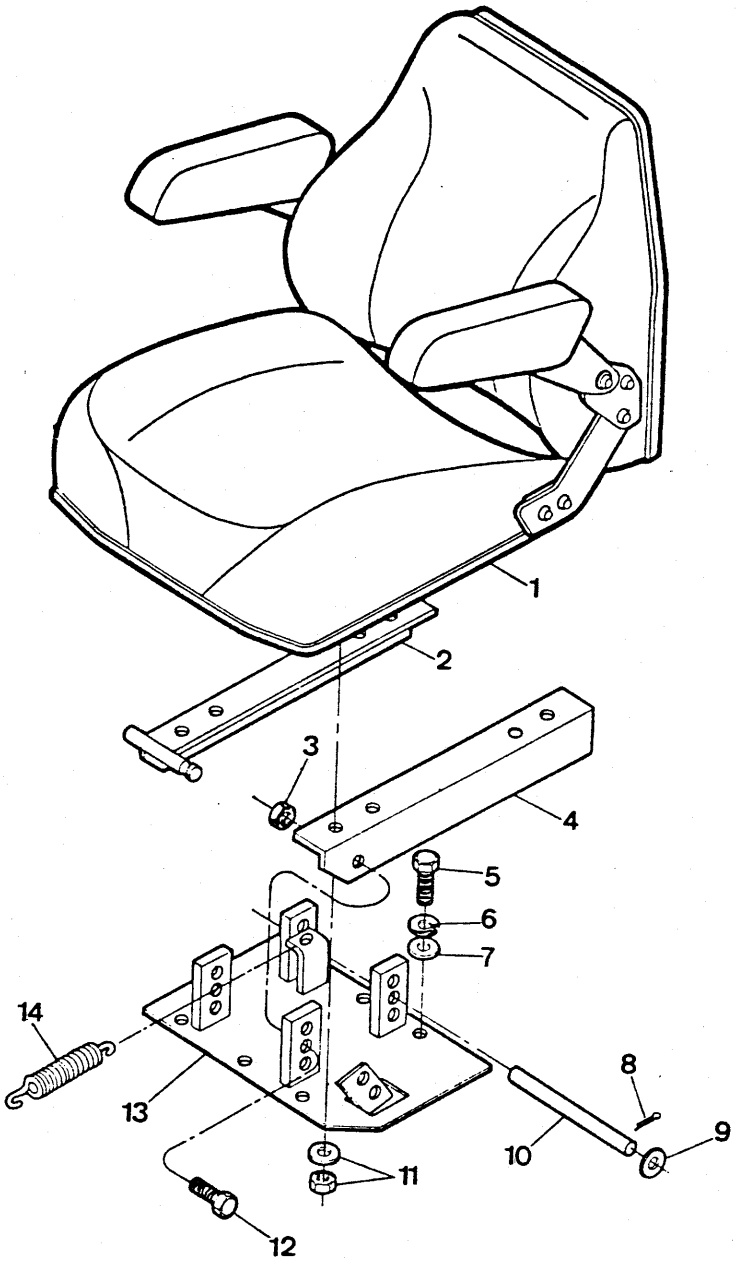
1
2
3
4
5
6
7
8
9
10
11
12
13
14

ASSENTO - INSTALAÇÃO
SEAT - INSTALLATION
ASIENTO - INSTALACIÓN

CLARK

ITEM Nº. Nº.	PEÇA Nº. PART Nº PIEZA Nº.	QTD. QTY. CTD.	DESCRIÇÃO	DESCRIPTION	DESCRIPCIÓN
1	3303997	1	Assento - Conjunto	Seat, Assy	Asiento - Conjunto
2	558777	1	Cantoneira L.D.	Angle R.H.	Cantonera L.D.
3	60D - 08	2	Porca	Nut	Tuerca
4	558779	1	Cantoneira L.E.	Angle L.H.	Cantonera L.I.
5	17C - 616	6	Parafuso	Bolt	Bulón
6	23E - 06	6	Arruela de Pressão	Lockwasher	Arandela Seguridad
7	25E - 17	6	Arruela	Washer	Arandela
8	1F - 420	2	Contrapino	Cotter Pin	Chaveta dos Patas
9	25E - 22	2	Arruela	Washer	Arandela
10	557458	1	Barra	Bar	Barra
11	[1] ———	—	Arruela e Porca	Washer & Nut	Arandela y Tuerca
12	18C - 824	2	Parafuso	Bolt	Bulón
13	3303015	1	Suporte do Assento	Support, Seat	Soporte - Asiento
14	550301	1	Mola	Spring	Resorte

[1] Fornecido com o Assento - Conjunto / Furnished with Seat, Assy / Suministrado con el Asiento - Conjunto.

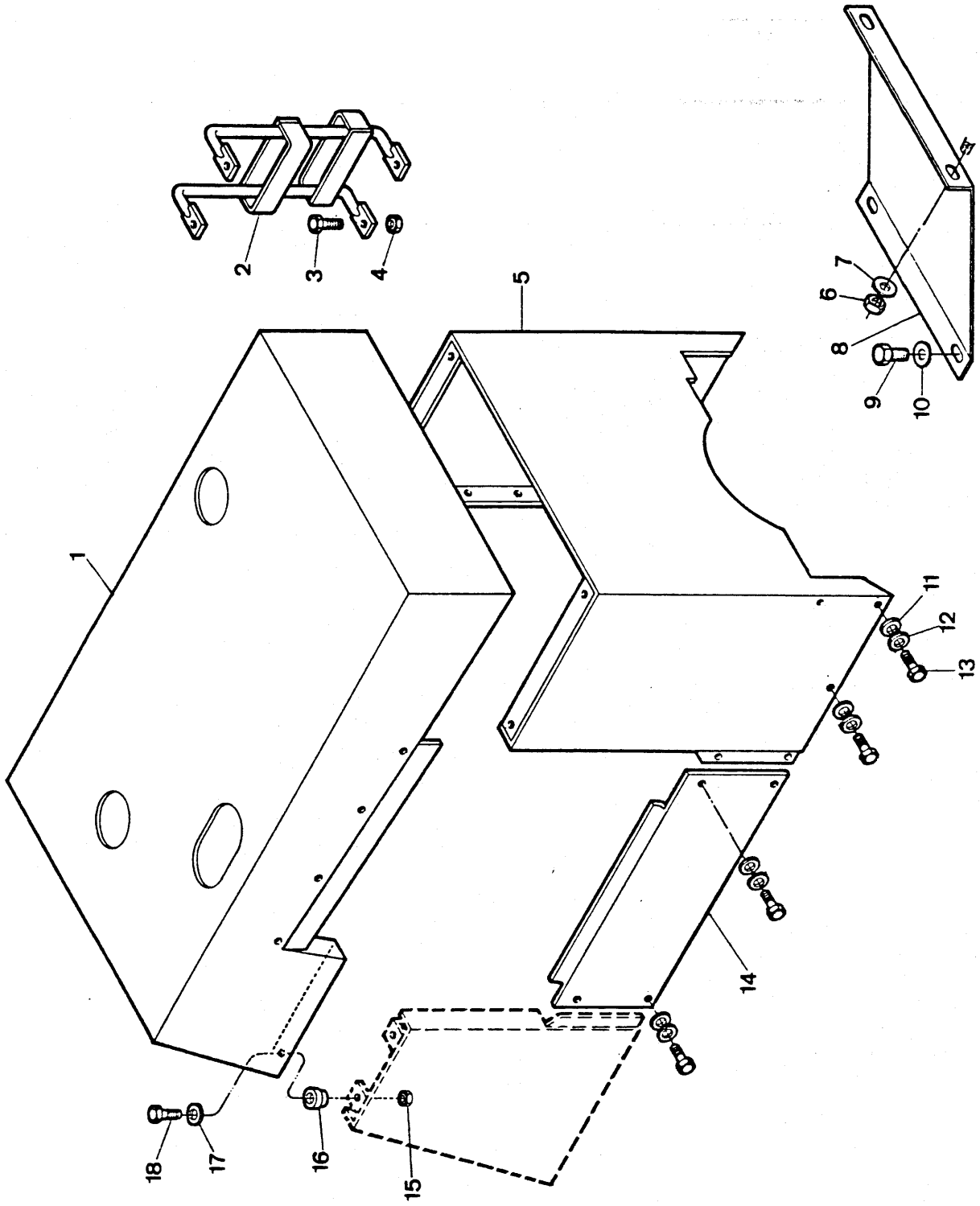
1
2
3
4
5
6
7
8
9
10
11
12
13
14
15
16
17
18

CAPÔ E SUPORTES
SHEET METAL GROUP
GRUPO DE CHAPA

CLARK

ITEM Nº. PART Nº. Nº.	PEÇA Nº. PART Nº. PIEZA Nº.	QTD. QTY. CTD.	DESCRIÇÃO	DESCRIPTION	DESCRIPCIÓN
1	3304554	1	Capô	Hood	Capó
2	3303056	1	Escada	Ladder	Escala
3	17C - 724	4	Parafuso	Bolt	Bulón
4	59D - 07	4	Porca	Nut	Tuerca
5	3304189	1	Chapa Protetora	Barrier	Barrera Protectora
6	59D - 06	4	Porca	Nut	Tuerca
7	27E - 06	4	Arruela	Washer	Arandela
8	3304194	1	Cobertura da Válvula	Cover, Valve	Tapa del Válvula
9	17C - 616	2	Parafuso	Bolt	Bulón
10	27E - 06	2	Arruela	Washer	Arandela
11	23E - 06	6	Arruela de Pressão	Lockwasher	Arandela Seguridad
12	27E - 06	14	Arruela	Washer	Arandela
13	17C - 616	14	Parafuso	Bolt	Bulón
14	3304192	2	Painel Lateral	Side Panel	Panel Lateral
15	59D - 06	8	Porca	Nut	Tuerca
16	568276	8	Amortecedor	Grommet	Pasacable
17	619021	8	Arruela	Washer	Arandela
18	17C - 624	8	Parafuso	Bolt	Bulón

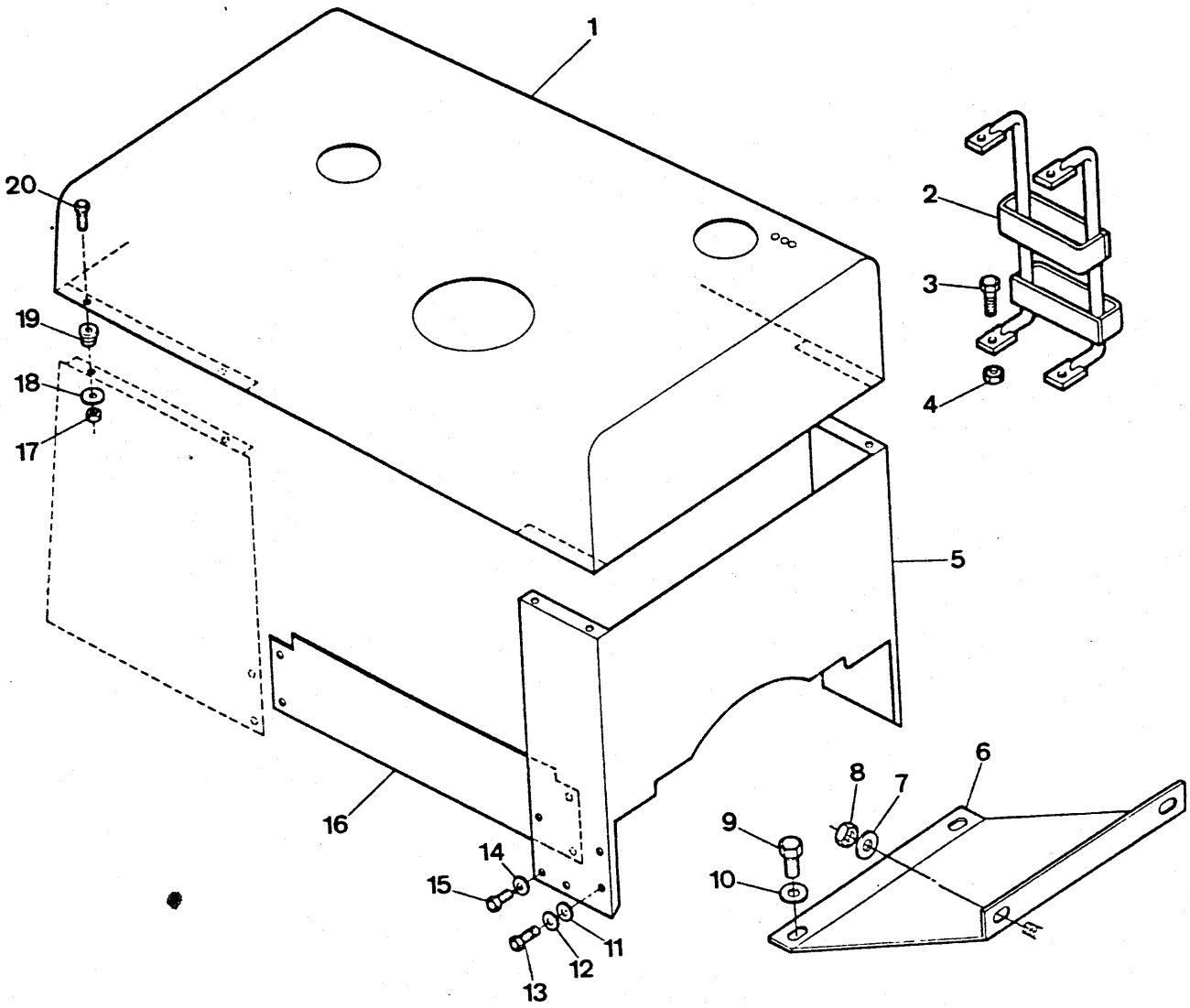
1
2
3
4
5
6
7
8
9
10
11
12
13
14
15
16
17
18
19
20

CAPÔ E SUPORTES
SHEET METAL GROUP
GRUPO DE CHAPA

CLARK

ITEM Nº. Nº.	PEÇA Nº. PART Nº. PIEZA Nº.	QTD. QTY. CTD.	DESCRIÇÃO	DESCRIPTION	DESCRIPCIÓN
1	3304780	1	Capô	Hood	Capó
2	3303056	1	Escada	Ladder	Escala
3	17C - 724	4	Parafuso	Bolt	Bulón
4	59D - 07	4	Porca	Nut	Tuerca
5	3304189	1	Chapa Protetora	Barrier	Barrera Protectora
6	3304194	1	Cobertura da Válvula	Cover, Valve	Tapa del Válvula
7	27E - 06	4	Arruela	Washer	Arandela
8	59D - 06	4	Porca	Nut	Tuerca
9	17C - 616	2	Parafuso	Bolt	Bulón
10	27E - 06	2	Arruela	Washer	Arandela
11	23E - 06	6	Arruela de Pressão	Lockwasher	Arandela Seguridad
12	27E - 06	6	Arruela	Washer	Arandela
13	17C - 616	6	Parafuso	Bolt	Bulón
14	27E - 06	8	Arruela	Washer	Arandela
15	17C - 616	8	Parafuso	Bolt	Bulón
16	3304804	2	Painel Lateral	Side Panel	Panel Lateral
17	59D - 06	8	Porca	Nut	Tuerca
18	619021	8	Arruela	Washer	Arandela
19	568276	8	Amortecedor	Grommet	Pasacable
20	17C - 624	8	Parafuso	Bolt	Bulón

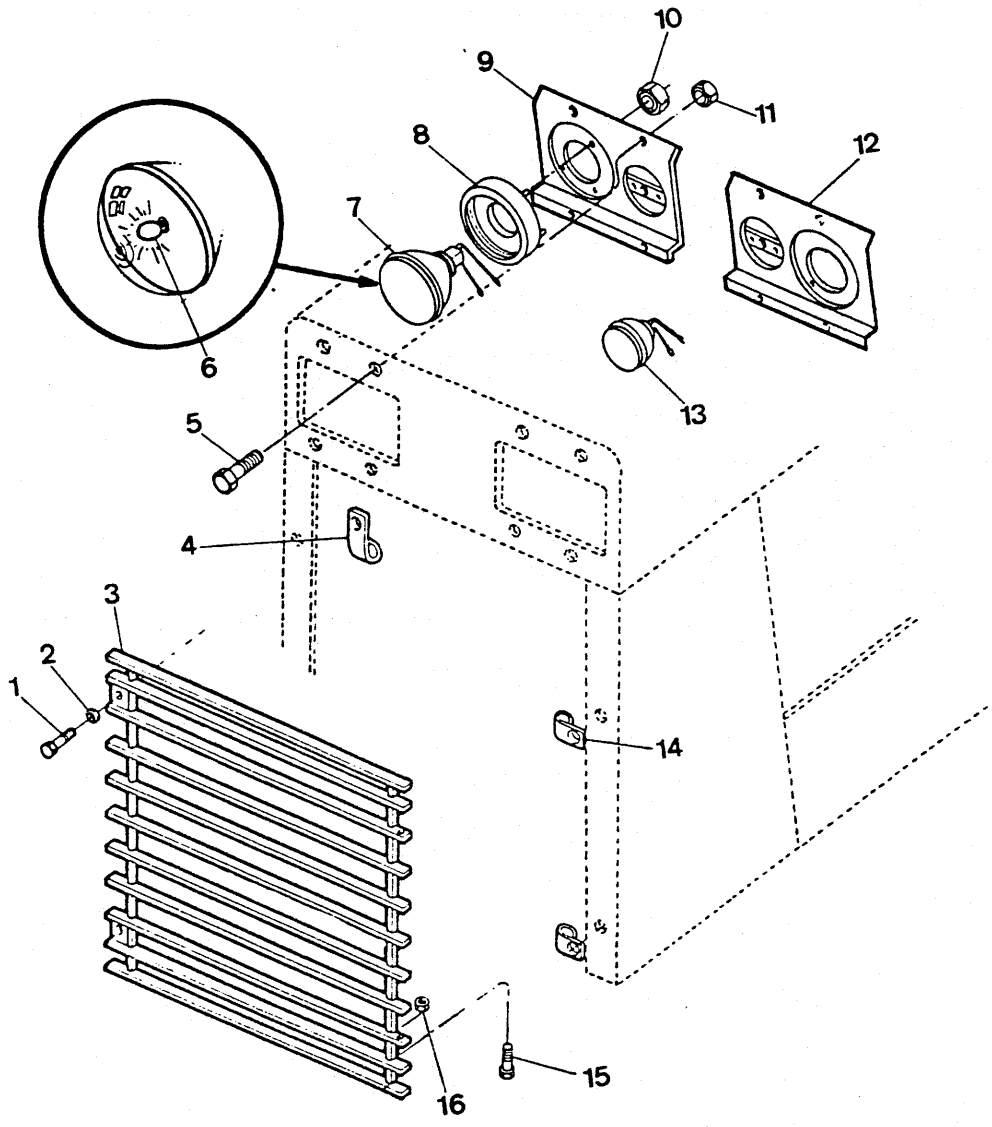
10
9
11
8
12
7
6
13
5
4
3
2
1
14
16
15

GRADE - INSTALAÇÃO
GRILLE - INSTALLATION
CARETA - INSTALACIÓN

CLARK

ITEM Nº. PART Nº. PIEZA Nº.	PEÇA Nº. QTY. CTD.	QTD.	DESCRIÇÃO	DESCRIPTION	DESCRIPCIÓN
1	17C - 612	2	Parafuso	Bolt	Bulón
2	27E - 06	2	Arruela	Washer	Arandela
3	3303048	1	Grade	Grille	Careta
4	30H - 21	3	Grampo	Clip	Abrazadera
5	1C - 412	8	Parafuso	Bolt	Bulón
6	3734914	2	Lâmpada	Lamp	Lámpara
7	3303866	2	Farol Traseir	Flood Lamp	Faro Trasero
8	3302268	2	Suporte	Bracket	Soporte
9	3303190	1	Suporte L.E.	Support L.H.	Soporte L.I.
10	59D - 10	6	Porca	Nut	Tuerca
11	59D - 04	8	Porca	Nut	Tuerca
12	3303191	1	Suporte L.D.	Support R.H.	Soporte L.D.
13	3303197	2	Lanterna e Luz do Freio	Stop and Tail Hight	Lámpara y Luces del Freno
14	30H - 38	2	Grampo	Clip	Abrazadera
15	17C - 624	2	Parafuso	Bolt	Bulón
16	59D - 06	2	Porca	Nut	Tuerca

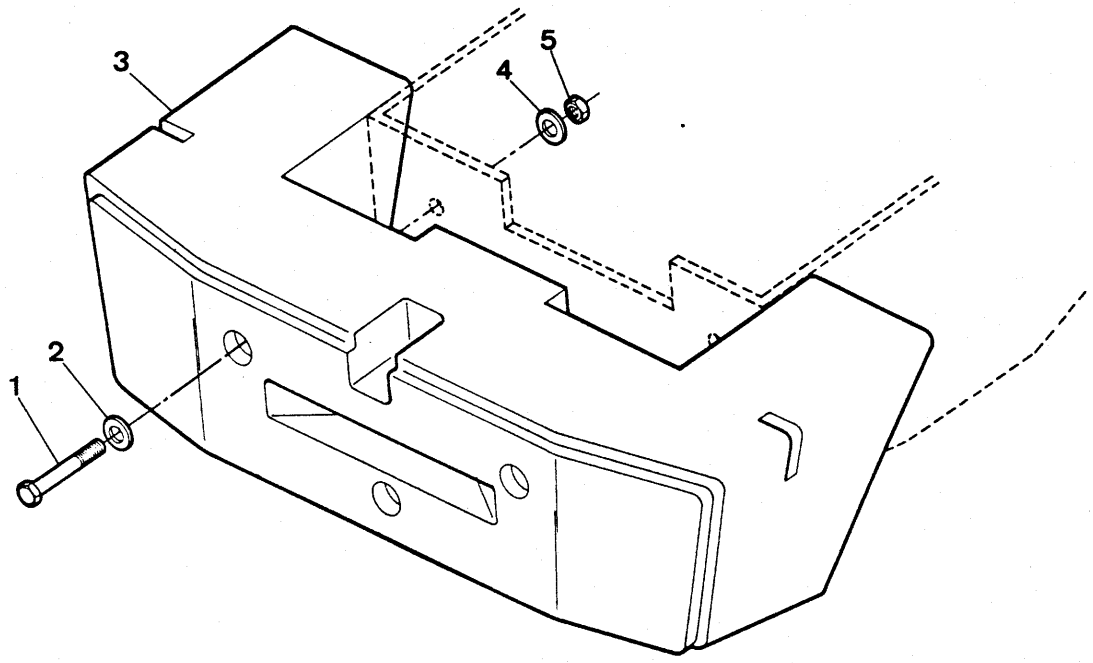
3
5
4
2
1

CONTRAPESO
COUNTERWEIGHT
CONTRAPESO

CLARK

ITEM Nº. Nº.	PEÇA Nº. PART Nº. PIEZA Nº.	QTD. QTY. CTD.	DESCRIÇÃO	DESCRIPTION	DESCRIPCIÓN
1	18C - 20112	3	Parafuso	Bolt	Bulón
2	529978	3	Arruela	Washer	Arandela
3	3303972	1	Contrapeso	Counterweight	Contrapeso
4	529978	3	Arruela	Washer	Arandela
5	60D - 20	3	Porca	Nut	Tuerca

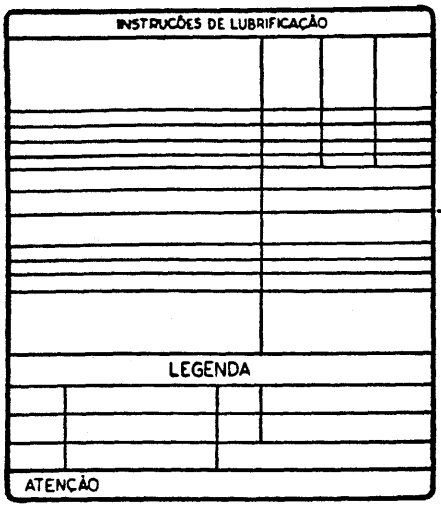

1

CUIDADO

MANTENHA AS ALAVANCAS DE CONTROLE CORRETAMENTE AJUSTADAS.
CONSULTE O MANUAL DE OPERAÇÃO E MANUTENÇÃO

26

2 — CUIDADO

MANTER A TEMPERATURA DO CONVERSOR FORA DA ZONA DE PERIGO. REDUZIR A MARCHA SE A TEMPERATURA ATINGIR ESSA ZONA. LOCALIZAR AS POSIÇÕES DA ALAVANCA AO SENTIR O ENGATE. AQUECER O MOTOR ANTES DE ACELERAR A MÁXIMA ROTAÇÃO.
LER TODO O MANUAL DE OPERAÇÃO

3 — AVISO

SISTEMA HIDRÁULICO PRESSURIZADO.
LER TODO O MANUAL DE OPERAÇÃO ANTES DE FAZER MANUTENÇÃO.

CLARK

25

ATENÇÃO

DESENGATE A TRAVA DA DIREÇÃO DO CHASSI ANTES DE MOVIMENTAR A MÁQUINA

5

4 — FLUIDO DO CONVERSOR DE TORQUE E TRANSMISSÃO
ADICIONAR SOMENTE DEXRON II D
NÃO ADICIONE ÓLEO DE MOTOR

CLARK

24

NÍVEL DE ÓLEO
QUENTE
FRIO

22

DRENO

23

AVISO

SEMPRE QUE SE DER CARGA À BATERIA OBSERVAR:
1 - COMPATIBILIZAR A VOLTAGEM DO SISTEMA
2 - DESCONECTAR O CABO TERRA DA BATERIA
3 - CONECTAR PRIMEIRO POSITIVO COM POSITIVO
4 - CONECTAR NEGATIVO COM NEGATIVO LONGE DO COMPARTIMENTO DA BATERIA, DIRETAMENTE AO CABO OU CHASSI DO CARREGADOR.

SE NÃO OBSERVADO O PROCEDIMENTO ACIMA, PODERÁ RESULTAR NA EXPLOSÃO DA BATERIA.

6

CLARK
MARCA REGISTRADA DA CLARK EQUIPMENT CO—U.S.A.
MODELO
Nº DE SÉRIE
MICHIGAN
FABRICADA SOB LICENÇA POR
EQUIPAMENTOS CLARK LTDA.
ESTRADA MUNICIPAL PEDERNEIRAS – BAURU S/Nº
PEDERNEIRAS – SÃO PAULO – BRASIL
C.G.C. 45.985.355/0006–20–INDÚSTRIA BRASILEIRA

7

8

55C

21

MICHIGAN

20

CONTROLE DE ELEVAÇÃO
FLUTUAR BAIXAR DETER ELEVAR
CONTROLE DA CAÇAMBA
DESCARREGAR DETER RETRAIR

9

CUIDADO

ESTA ÁREA É EXTREMAMENTE PERIGOSA.
NÃO PERMANEÇA OU TRABALHE AQUI COM O MOTOR EM FUNCIONAMENTO.
USE AS ARTICULAÇÕES DE SEGURANÇA SEMPRE QUE REPARAR A MÁQUINA

10

11

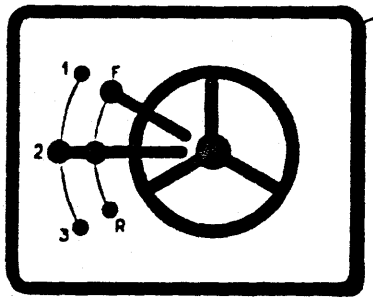

12

BAIXAR SEMPRE A CAÇAMBA ANTES DE DEIXAR O ASSENTO

13

19

18

CLARK

17

16

14

15

Engenharia do Produto
Serviços Técnicos

DECALCOMANIAS E PLACAS INDICADORAS
NAMEPLATES & DECALS
CALCOMANIAS Y PLACAS DEL FABRICANTE

CLARK

ITEM Nº. Nº.	PEÇA Nº. PART Nº. PIEZA Nº.	QTD. QTY. CTD.	DESCRIÇÃO	DESCRIPTION	DESCRIPCIÓN
1	3303110	1	Decalcomania	Decal	Calcomania
2	3303108	1	Decalcomania	Decal	Calcomania
3	3303107	1	Decalcomania	Decal	Calcomania
4	3303112	1	Decalcomania	Decal	Calcomania
5	3301572	1	Etiqueta	Tag	Etiqueta
6	3303106	1	Decalcomania	Decal	Calcomania
7	3303918	1	Placa	Plate - Serial Number	Placa
8	6C - 605	4	Parafuso	Screw	Bulón
9	3301571	1	Decalcomania	Decal	Calcomania
10	3303475	1	Decalcomania	Decal	Calcomania
11	3303111	1	Decalcomania	Decal	Calcomania
12	3304684	1	Decalcomania	Decal	Calcomania
13	1531606	1	Abrasivo Antideslizante	Strip Abrasive	Cinta Abrasiva
14	2528203	1	Abrasivo Antideslizante	Strip Abrasive	Cinta Abrasiva
15	2519431	2	Abrasivo Antideslizante	Strip Abrasive	Cinta Abrasiva
16	7G - 428	2	Parafuso	Screw	Bulón
17	545273	2	Arruela	Washer	Arandela
18	2533051	1	Placa	Plate	Placa
19	59D - 04	2	Porca	Nut	Tuerca
20	2513630	2	Decalcomania	Decal	Calcomania
21	2519738	2	Decalcomania	Decal	Calcomania
22	3303188	1	Decalcomania	Decal	Calcomania
23	3300367	1	Decalcomania	Decal	Calcomania
24	2513628	1	Decalcomania	Decal	Calcomania
25	2513351	2	Decalcomania	Decal	Calcomania
26	3303109	1	Decalcomania	Decal	Calcomania



Engenharia do Produto
Serviços Técnicos

DECALCOMANIAS E PLACAS INDICADORAS
NAMEPLATES & DECALS
CALCOMANIAS Y PLACAS DEL FABRICANTE

CLARK

ITEM Nº. PART Nº. PIEZA Nº.	PEÇA Nº. QTY. CTD.	QTD.	DESCRIÇÃO	DESCRIPTION	DESCRIPCIÓN
1	3304271	1	Decalcomania	Decal	Calcomania
2	2533695	1	Decalcomania	Decal	Calcomania
3	2508499	1	Decalcomania	Decal	Calcomania
4	2529446	1	Decalcomania	Decal	Calcomania
5	1513887	1	Etiqueta	Tag	Etiqueta
6	2534214	2	Decalcomania	Decal	Calcomania
7	3304679	1	Placa	Plate - Serial Number	Placa
8	6C - 605	4	Parafuso	Screw	Bulón
9	2534213	1	Decalcomania	Decal Calcomania	Calcomania
10	2534194	1	Decalcomania	Decal	Calcomania
11	3304683	1	Decalcomania	Decal	Calcomania
12	547794	1	Decalcomania	Decal	Calcomania
13	1531606	1	Abrasivo Antideslizante	Strip Abrasive	Cinta Abrasiva
14	2528203	1	Abrasivo Antideslizante	Strip Abrasive	Cinta Abrasiva
15	2519431	2	Abrasivo Antideslizante	Strip Abrasive	Cinta Abrasiva
16	7G - 428	2	Parafuso	Screw	Bulón
17	545273	2	Arruela	Washer	Arandela
18	2533051	1	Placa	Plate	Placa
19	59D - 04	2	Porca	Nut	Tuerca
20	2513630	2	Decalcomania	Decal	Calcomania
21	2519738	2	Decalcomania	Decal	Calcomania
22	2519696	1	Decalcomania	Decal	Calcomania
23	2534201	1	Decalcomania	Decal	Calcomania
24	2513628	1	Decalcomania	Decal	Calcomania
25	2513351	2	Decalcomania	Decal	Calcomania
26	2519695	1	Decalcomania	Decal	Calcomania
27	3304674	1	Decalcomania	Decal	Calcomania
28	3304605	1	Decalcomania	Decal	Calcomania
29	3304606	1	Decalcomania	Decal	Calcomania

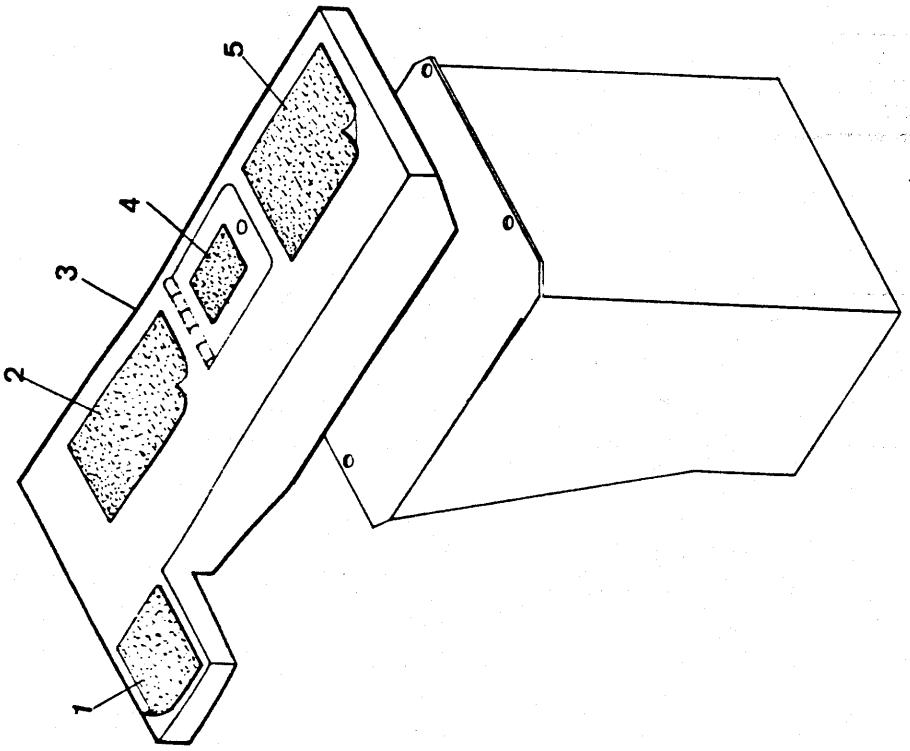
1
2
3
4
5

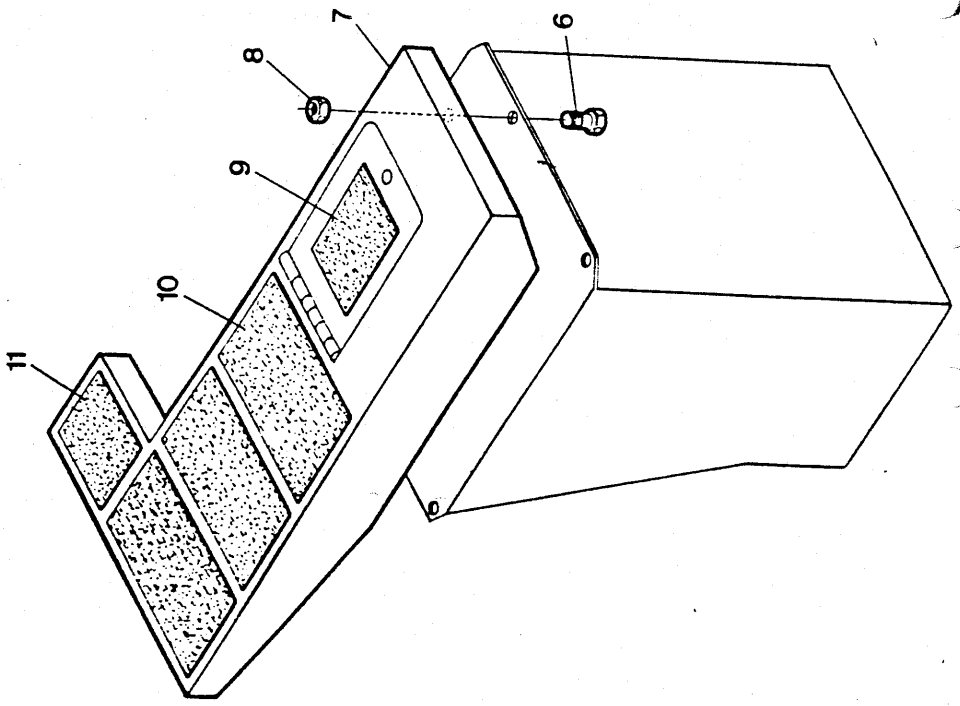
6
7
8
9
10
11

PÁRA - LAMAS TRASEIROS
REAR FENDERS
GUARDABARROS TRASEROS

CLARK

B16 - 1

ITEM Nº. Nº.	PEÇA Nº. PART Nº. PIEZA Nº.	QTD. QTY. CTD.	DESCRIÇÃO	DESCRIPTION	DESCRIPCIÓN
1	2519431	1	Antiderrapante	Strip Abrasive	Cinta Abrasiva
2	1531606	1	Antiderrapante	Strip Abrasive	Cinta Abrasiva
3	2525403	1	Pára - Lama L.E.	Fender L.H.	Parabarro L.I.
4	2519431	1	Antiderrapante	Strip Abrasive	Cinta Abrasiva
5	1531606	1	Antiderrapante	Strip Abrasive	Cinta Abrasiva
6	17C - 616	8	Parafuso	Bolt	Bulón
7	2526597	1	Pára - Lama L.D.	Fender R.H.	Parabarro L.D.
8	27E - 06	8	Arruela	Washer	Arandela
9	2519431	1	Antiderrapante	Strip Abrasive	Cinta Abrasiva
10	1509590	3	Antiderrapante	Strip Abrasive	Cinta Abrasiva
11	2519431	1	Antiderrapante	Strip Abrasive	Cinta Abrasiva

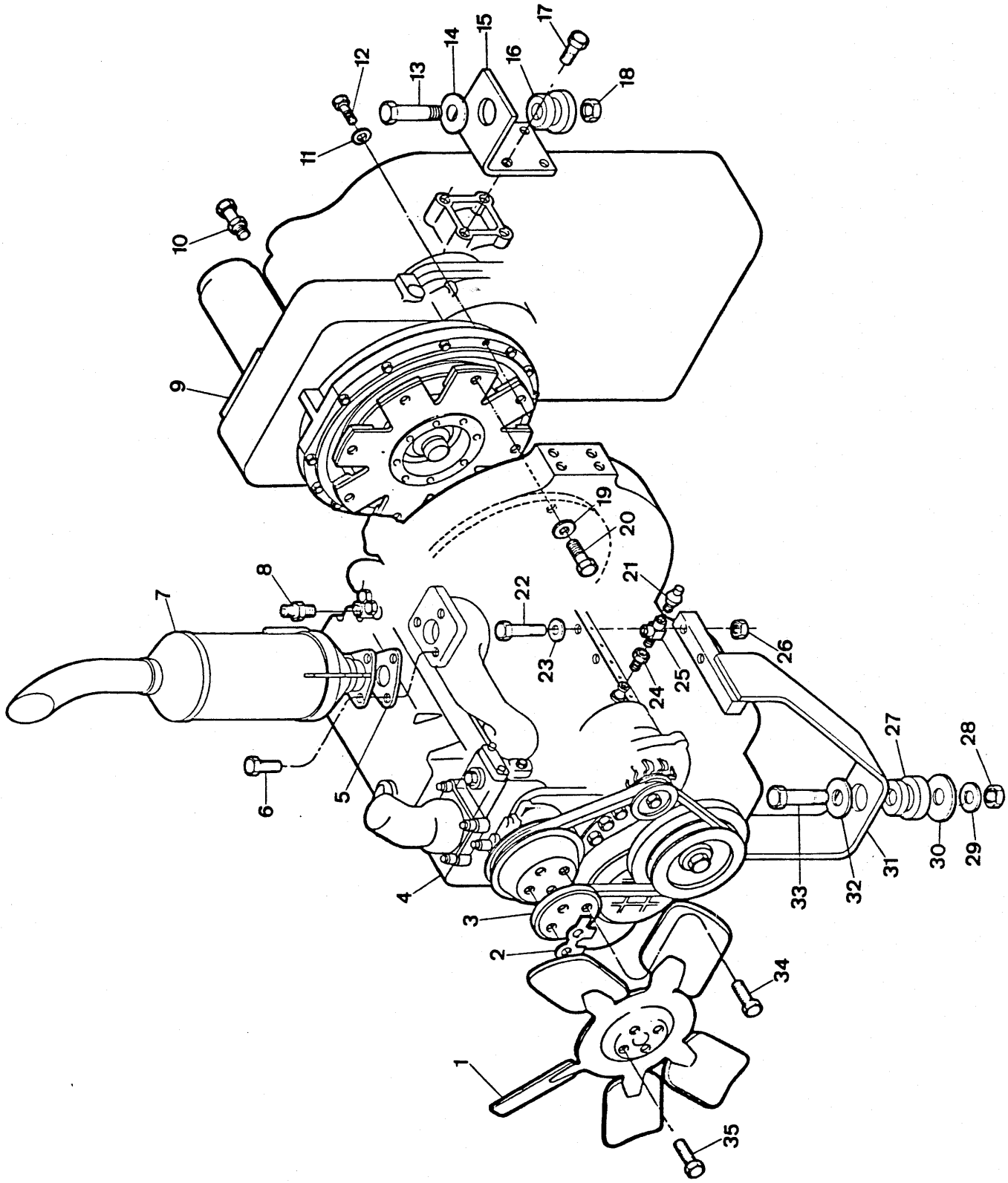
1
2
3
4
5
6
7
8
9
10
11
12
13
14
15
16
17
18
19
20
21
22
23
24
25
26
27
28
29
30
31
32
33
34
35

ITEM Nº. Nº.	PEÇA Nº. PART Nº. PIEZA Nº.	QTD. QTY. CTD.	DESCRIÇÃO	DESCRIPTION	DESCRIPCIÓN
1	900509	1	Ventilador	Fan	Ventilador
2	3300401	2	Trava	Look	Traba
3	3330964	1	Espaçador	Spacer	Espaciador
4	3302948	1	Motor - Conjunto	Engine, Assy	Motor - Conjunto
5	[1] ———	—	Guarnição	Gasket	Empaquetadura
6	[1] ———	—	Parafuso	Bolt	Bulón
7	3304085	1	Silencioso	Muffler	Silenciador
8	3301196	1	Conexão	Connector	Conector
9	+ ———	—	Transmissão - Conj.	Transmission, Assy	Transmisión - Conj.
10	3300575	1	Adaptador - Óleo Conversor	Adapter	Adaptador
11	23E - 06	11	Arruela de Pressão	Lockwasher	Arandela Seguridad
12	17C - 624	11	Parafuso	Bolt	Bulón
13	18C - 1268	2	Parafuso	Bolt	Bulón
14	1516473	2	Arruela	Washer	Arandela
15	3304061	2	Suporte	Support	Soporte
16	554686	1	Amortecedor	Dampener	Amortiguador
17	1C - 1228	8	Parafuso	Bolt	Bulón
18	60D - 12	2	Porca	Nut	Tuerca
19	23E - 06	8	Arruela de Pressão	Lockwasher	Arandela Seguridad
20	18C - 636	8	Parafuso	Bolt	Bulón
21	3300014	1	Interruptor - Horímetro	Switch - Hourmeter	Int. Cuenta Horas
22	[1] ———	—	Parafuso	Bolt	Bulón
23	[1] ———	—	Arruela	Washer	Arandela
24	3331155	1	Adaptador - Pressão Óleo Motor	Adapter	Adaptador
25	3300830	1	Conexão "Tê"	Tee	Te
26	[1] ———	—	Porca	Nut	Tuerca
27	554686	2	Amortecedor	Dampener	Amortiguador
28	60D - 12	1	Porca	Nut	Tuerca
29	27E - 12	1	Arruela	Washer	Arandela
30	2503001	1	Arruela	Washer	Arandela
31	3304058	1	Suporte do Motor	Engine Support	Soporte - Motor
32	1516473	1	Arruela	Washer	Arandela
33	18C - 1272	1	Parafuso	Bolt	Bulón
34	3300400	4	Parafuso	Bolt	Bulón
35	2C - 513	4	Parafuso	Bolt	Bulón

[1] Fornecido com o Motor / Furnished with Engine / Suministrado con el Motor.

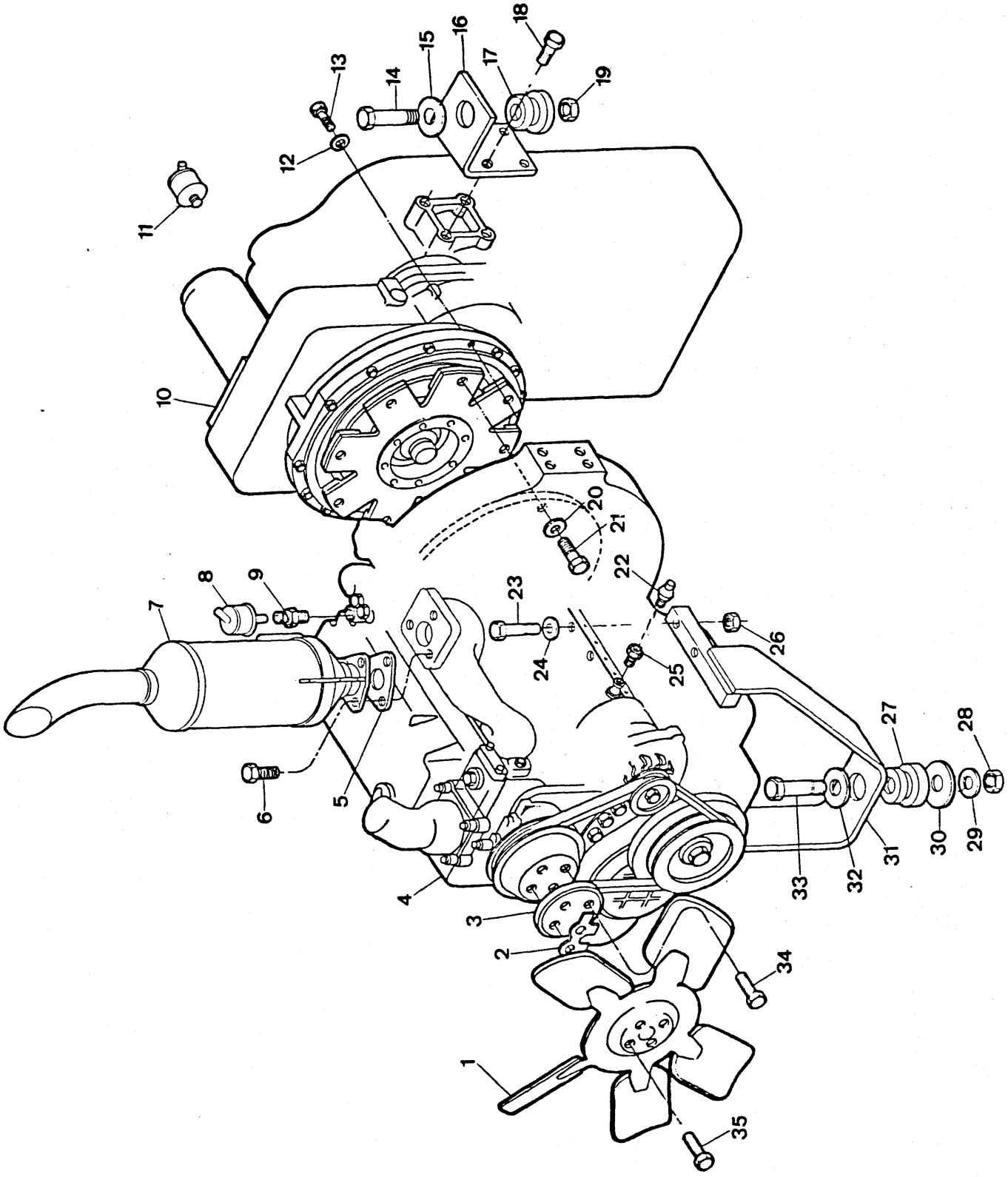
1
2
3
4
5
6
7
8
9
10
11
12
13
14
15
16
17
18
19
20
21
22
23
24
25
26
27
28
29
30
31
32
33
34
35

ITEM Nº. Nº.	PEÇA Nº. PART Nº. PIEZA Nº.	QTD. QTY. CTD.	DESCRIÇÃO	DESCRIPTION	DESCRIPCIÓN
1	900509	1	Ventilador	Fan	Ventilador
2	3300401	2	Trava	Look	Traba
3	3330964	1	Espaçador	Spacer	Espaciador
4	3303367	1	Motor - Conjunto	Engine, Assy	Motor - Conjunto
5	[1] ———	—	Guarnição	Gasket	Empaquetadura
6	[1] ———	—	Parafuso	Bolt	Bulón
7	3304085	1	Silencioso	Muffler	Silenciador
8	2528821	1	Unid. Sens. Temp. Água Motor	Sender Water Eng. Temp.	Sonda Temp. Agua Motor
9	3304578	1	Adaptador	Adapter	Adaptador
10	+ ———	—	Transmissão - Conjunto	Transmission, Assy	Transmisión - Conj.
11	2528822	1	Unid. Sens. Temp. Óleo Conv.	Sender Conv. Temp.	Sonda Temp. Ac. Conv.
12	23E - 06	11	Arruela de Pressão	Lockwasher	Arandela Seguridad
13	17C - 624	11	Parafuso	Bolt	Bulón
14	18C - 1268	2	Parafuso	Bolt	Bulón
15	1516473	2	Arruela	Washer	Arandela
16	3304061	2	Suporte	Support	Soporte
17	554686	1	Amortecedor	Dampener	Amortiguador
18	1C - 1228	8	Parafuso	Bolt	Bulón
19	60D - 12	2	Porca	Nut	Tuerca
20	23E - 06	8	Arruela de Pressão	Lockwasher	Arandela Seguridad
21	18C - 636	8	Parafuso	Bolt	Bulón
22	2528823	1	Unid. Sens. Press. Óleo Motor	Sender Eng. Oil Press.	Sonda Pres. Aceite Motor
23	[1] ———	—	Parafuso	Bolt	Bulón
24	[1] ———	—	Arruela	Washer	Arandela
25	3304570	1	Adaptador - Pressão Óleo Motor	Adapter	Adaptador
26	[1] ———	—	Porca	Nut	Tuerca
27	554686	2	Amortecedor	Dampener	Amortiguador
28	60D - 12	1	Porca	Nut	Tuerca
29	27E - 12	1	Arruela	Washer	Arandela
30	2503001	1	Arruela	Washer	Arandela
31	3304058	1	Suporte do Motor	Engine Support	Soporte - Motor
32	1516473	1	Arruela	Washer	Arandela
33	18C - 1272	1	Parafuso	Bolt	Bulón
34	3300400	4	Parafuso	Bolt	Bulón
35	2C - 513	4	Parafuso	Bolt	Bulón

[1] Fornecido com o Motor / Furnished with Engine / Suministrado con el Motor.

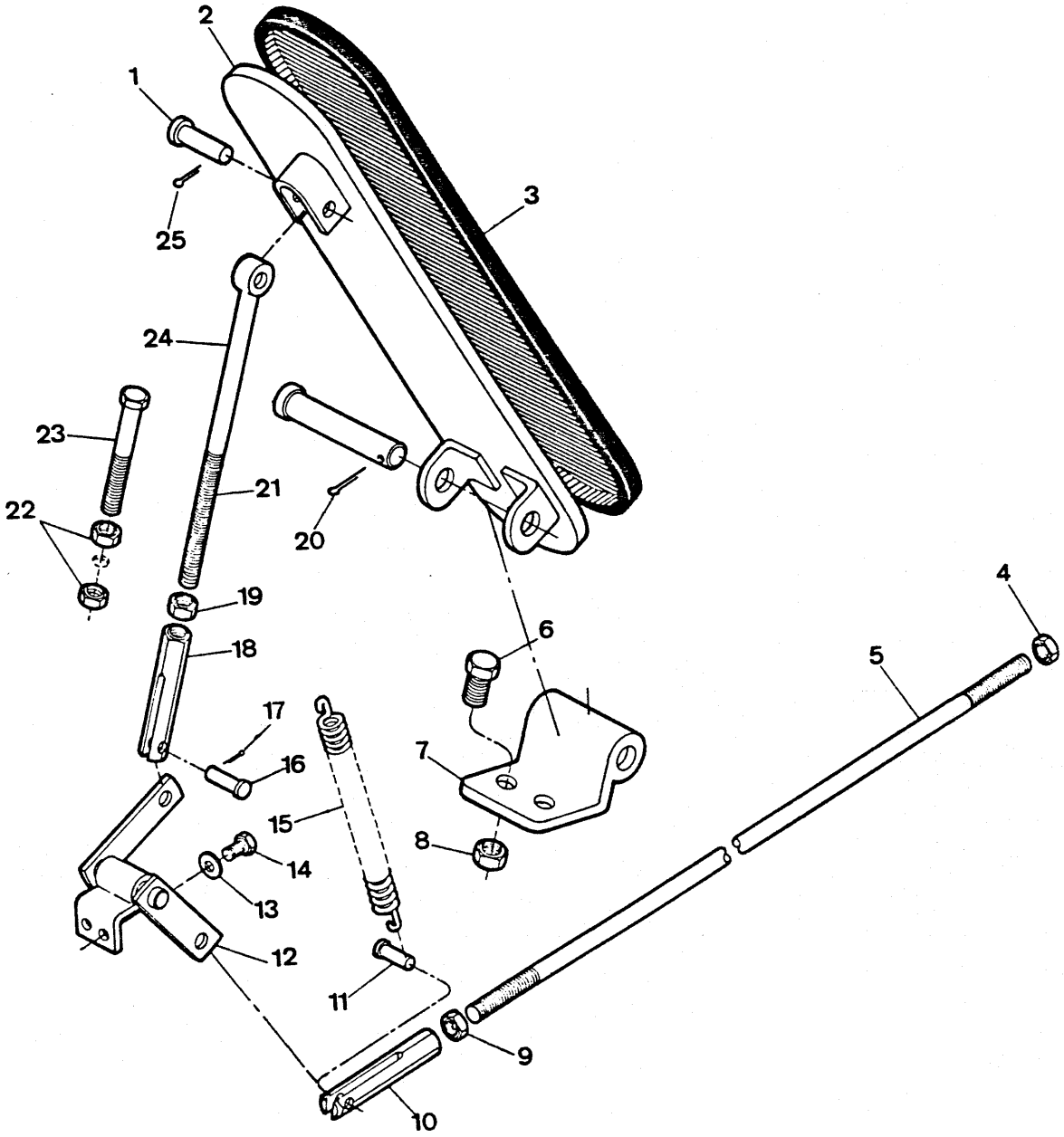
1
2
3
4
5
6
7
8
9
10
11
12
13
14
15
16
17
18
19
20
21
22
23
24
25

PEDAL DO ACELERADOR - ARTICULAÇÃO
ACCELERATOR PEDAL - LINKAGE
PEDAL DE ACELERADOR - ARTICULACIÓN

CLARK

ITEM Nº. Nº.	PEÇA Nº. PART Nº. PIEZA Nº.	QTD. QTY. CTD.	DESCRIÇÃO	DESCRIPTION	DESCRIPCIÓN
1	4F - 4051	1	Pino	Pin	Pasador
2	3301355	1	Pedal	Pedal	Pedal
3	3301326	1	Capa	Cap	Tapa
4	25DM - 06	1	Porca	Nut	Tuerca
5	3304763	1	Varão	Rod	Varilla
6	2C - 412	2	Parafuso	Bolt	Bulón
7	1544695	1	Suporte do Pedal	Support, Pedal	Soporte - Pedal
8	60D - 04	2	Porca	Nut	Tuerca
9	8D - 04	1	Porca	Nut	Tuerca
10	* 2J - 4200	1	Forquilha	Clevis	Horquilla
10A	* 3300893	1	Forquilha	Clevis	Horquilla
11	4F - 4051	1	Pino	Pin	Pasador
12	3304760	1	Articulador	Bellcrank	Articulación
13	23E - 04	2	Arruela de Pressão	Lockwasher	Arandela Seguridad
14	1C - 410	2	Parafuso	Bolt	Bulón
15	551090	1	Mola	Spring	Resorte
16	4F - 4051	1	Pino	Pin	Pasador
17	1F - 208	1	Contrapino	Pin Cotter	Chaveta dos Patas
18	* 2J - 4200	1	Forquilha	Clevis	Horquilla
18A	* 3300893	1	Forquilha	Clevis	Horquilla
19	8D - 04	1	Porca	Nut	Tuerca
20	1F - 316	1	Contrapino	Pin Cotter	Chaveta dos Patas
21	623762	1	Pino	Pin	Pasador
22	8D - 04	2	Porca	Nut	Tuerca
23	2C - 436	1	Batente	Stop	Tope
24	3304762	1	Haste	Rod	Varilla
25	1F - 208	1	Contrapino	Pin Cotter	Chaveta dos Patas

* Peça Intercambiável / Interchangeable Part / Pieza Intercambiable: Use item 10 ou / or 10A, 18 ou / or 18A.

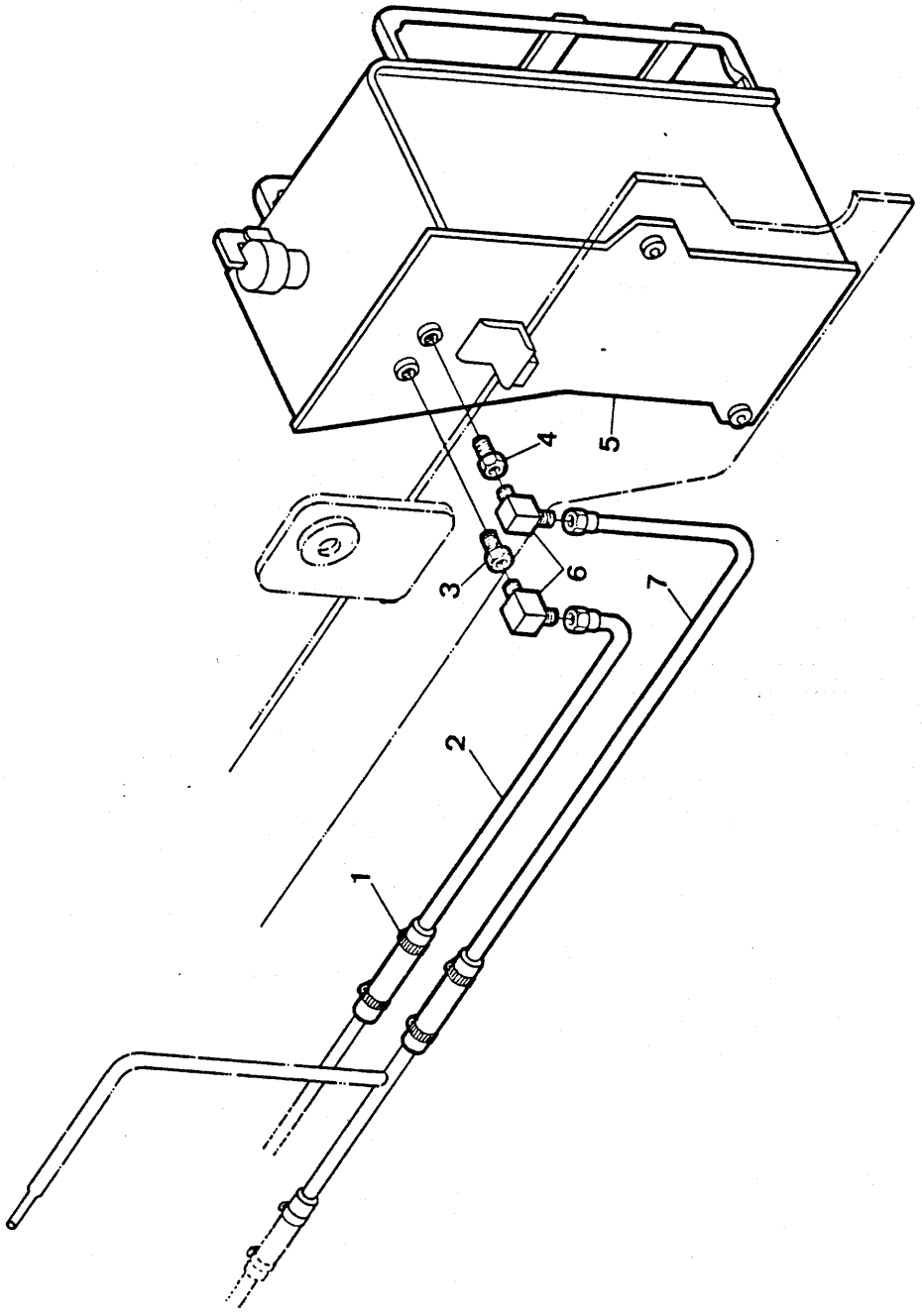
1
2
3
4
5
6
7

LINHAS DE COMBUSTÍVEL
FUEL PIPING
LÍNEAS DE COMBUSTIBLE

CLARK

ITEM Nº. PART Nº. PIEZA Nº.	PEÇA Nº. PART Nº. PIEZA Nº.	QTD. QTY. CTD.	DESCRIÇÃO	DESCRIPTION	DESCRIPCIÓN
1	3300133	2	Braçadeira	Clamp	Abrazadera
2	3303028	1	Tubo - Retorno	Tube - Return	Tubo - Retorno
3	19F - 03	1	Conexão	Fitting	Conector
4	19F - 05	1	Conexão	Fitting	Conector
5	+ ———	—	Tanque de Combustível	Fuel Tank	Tanque Combustible
6	62F - 05	2	Cotovelo 90°	Elbow	Codo
7	3303027	1	Tubo - Abastecimento	Tube, Supply	Tubo - Abastecimiento

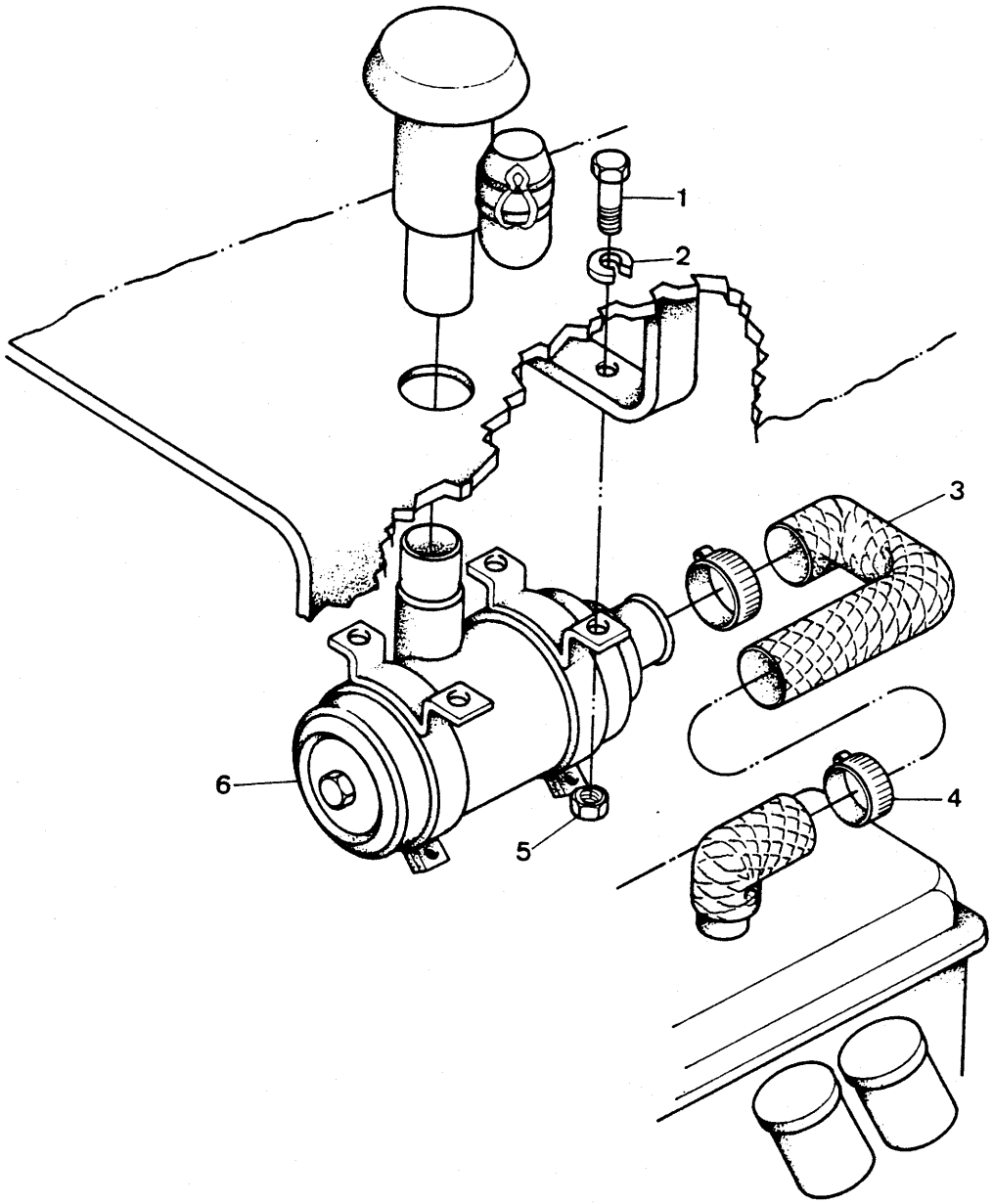
1
2
3
4
5
6

FILTRO DE AR - INSTALAÇÃO
AIR CLEANER - INSTALLATION
FILTRO DEL AIRE - INSTALACIÓN

CLARK

ITEM Nº. Nº.	PEÇA Nº. PART Nº. PIEZA Nº.	QTD. QTY. CTD.	DESCRIÇÃO	DESCRIPTION	DESCRIPCIÓN
1	17C - 616	4	Parafuso	Bolt	Bulón
2	27E - 06	4	Arruela de Pressão	Lockwasher	Arandela Seguridad
3	3303055	1	Mangueira	Hose	Manguera
4	3300158	2	Braçadeira	Clamp	Abrazadera
5	59D - 06	4	Porca	Nut	Tuerca
6	+ ———	1	Filtro - Conjunto	Filter, Assy	Filtro - Conjunto

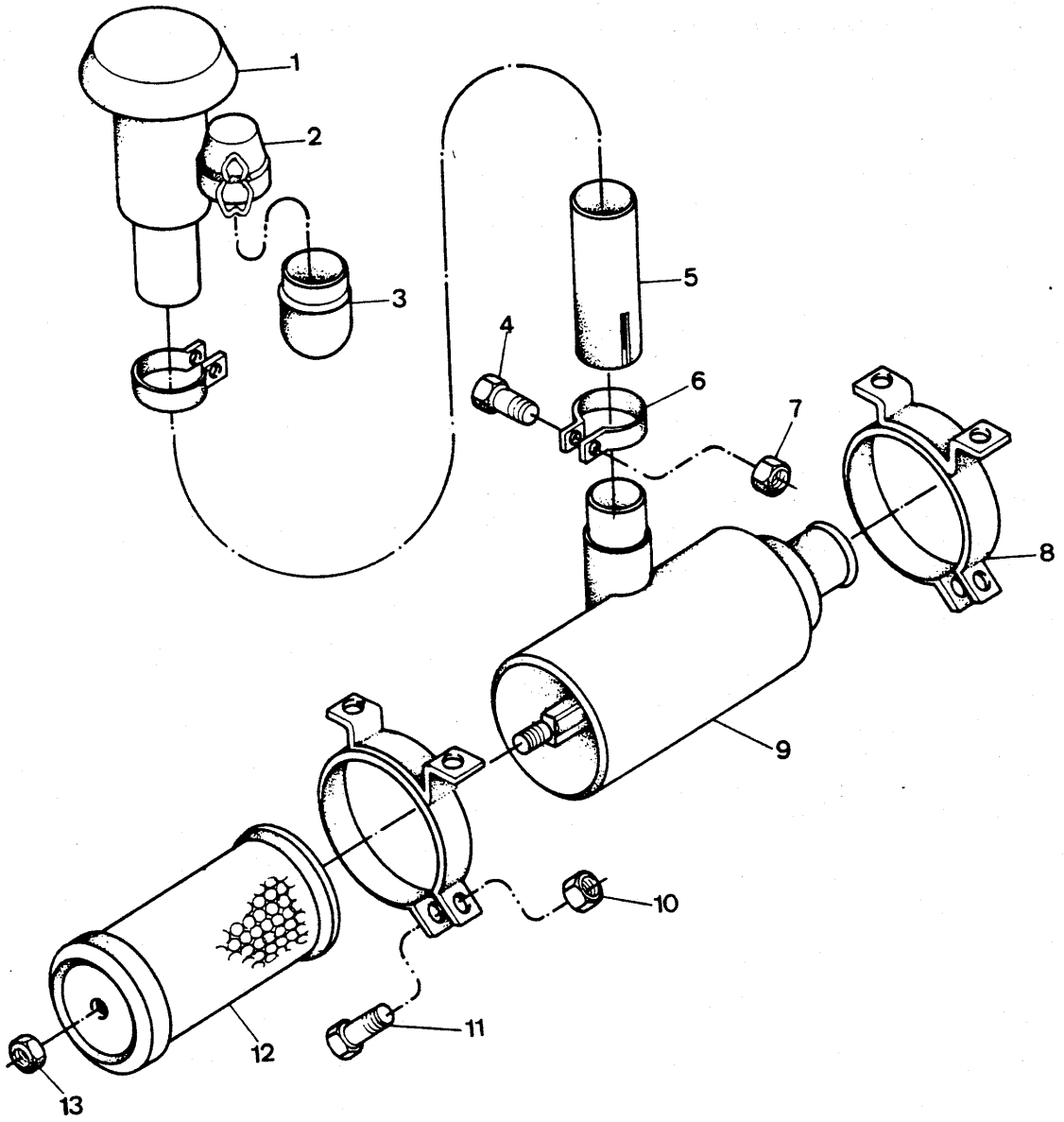
1
2
3
4
5
6
7
8
9
10
11
12
13

FILTRO DE AR - CONJUNTO
AIR CLEANER - ASSEMBLY
DEPURADOR DEL AIRE - CONJUNTO

CLARK

ITEM Nº. Nº.	PEÇA Nº. PART Nº. PIEZA Nº.	QTD. QTY. CTD.	DESCRIÇÃO	DESCRIPTION	DESCRIPCIÓN
A	[1] 3330276	1	Filtro - Conjunto	Filter, Assy	Depurador - Conj.
1	3319265	1	Capa	Cap	Tapa
2	4123388	1	Tampa	Cap	Tapa
3	3703467	1	Copo	Cup	Cubeta
4	43G - 516	2	Parafuso	Bolt	Bulón
5	3338100	1	Tubo	Tube	Tubo
6	§ ———	—	Braçadeira	Clamp	Abrazadera
7	24D - 05	2	Porca	Nut	Tuerca
8	3319264	2	Braçadeira	Clamp	Abrazadera
9	3338099	1	Carcaça	Housing	Carcasa
10	24D - 05	2	Porca	Nut	Tuerca
11	43G - 516	2	Parafuso	Bolt	Bulón
12	3522507	1	Elemento	Element	Elemento
13	13DM - 08	1	Porca	Nut	Tuerca

[1] Inclui / Inc. 1 a / thru 13

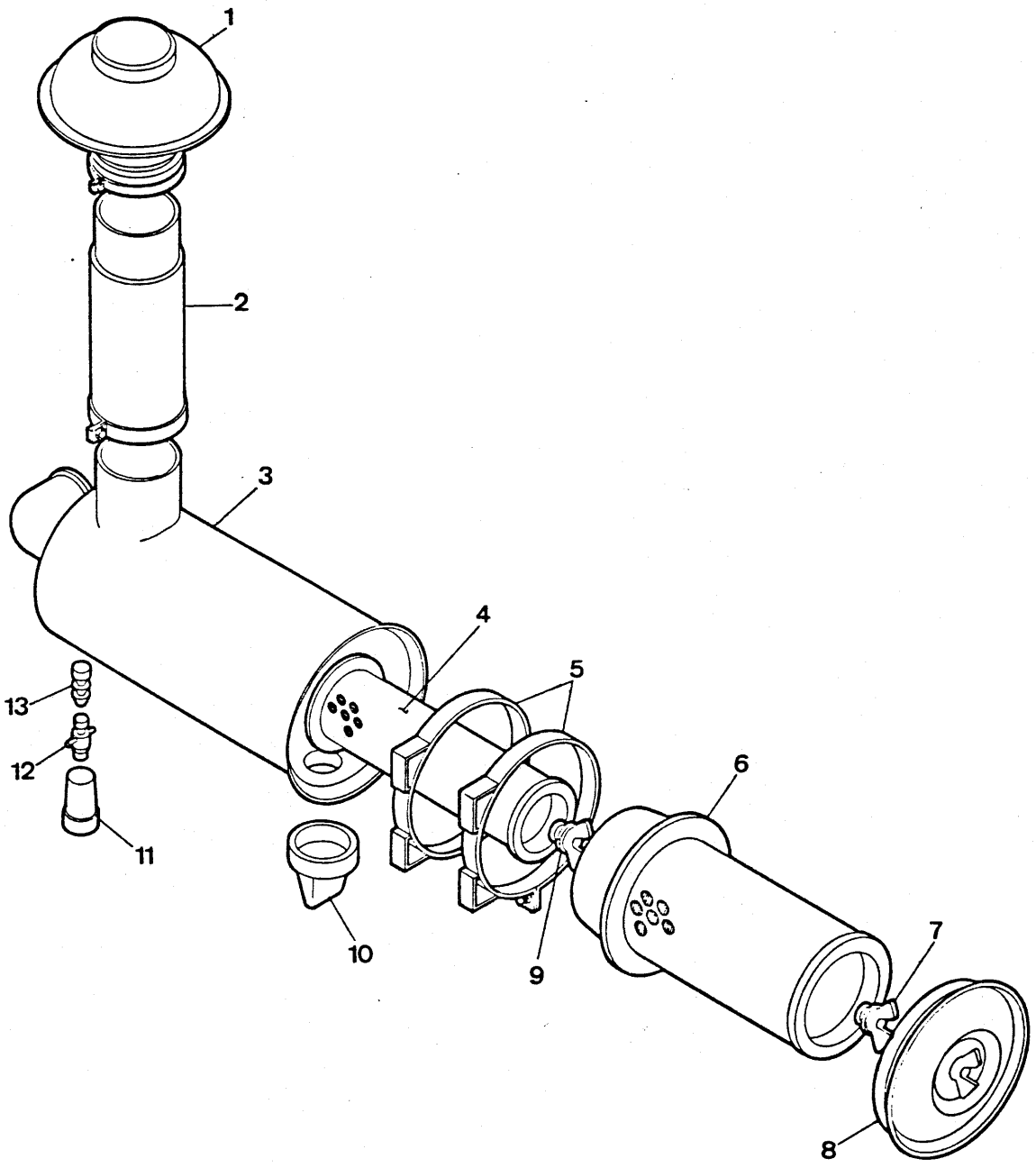
1
2
3
4
5
6
7
8
9
10
11
12
13

FILTRO DE AR - CONJUNTO
AIR FILTER - ASSEMBLY
CONJUNTO DEPURADOR DE AIRE

CLARK

ITEM Nº. Nº.	PEÇA Nº. PART Nº. PIEZA Nº.	QTD. QTY. CTD.	DESCRIÇÃO	DESCRIPTION	DESCRIPCIÓN
A	3304783	1	Filtro - Conjunto	Filter, Assy	Filtro - Conjunto
1	3340047	1	Capa	Cap	Tapa
2	3340048	1	Tubo	Tube	Tubo
3	3340044	1	Carcaça	Housing	Carcasa
4	3340046	1	Elemento de Segurança	Safety Element	Elemento Seguridad
5	551660	2	Cinta	Band	Banda
6	3340045	1	Elemento Primário	Element Primary	Elemento Primário
7	3339972	1	Porca	Nut	Tuerca
8	6598899	1	Tampa	Cap	Tapa
9	3339972	1	Porca	Nut	Tuerca
10	946860	1	Válvula de Descarga	Valve Discharge	Válvula Descarga
11	3339799	1	Indicador Restrição	Restriction Indicator	Ind. Restrición
12	3340050	1	Adaptador	Adapter	Adaptador
13	3340049	1	Conector Fêmea	Connector	Conector

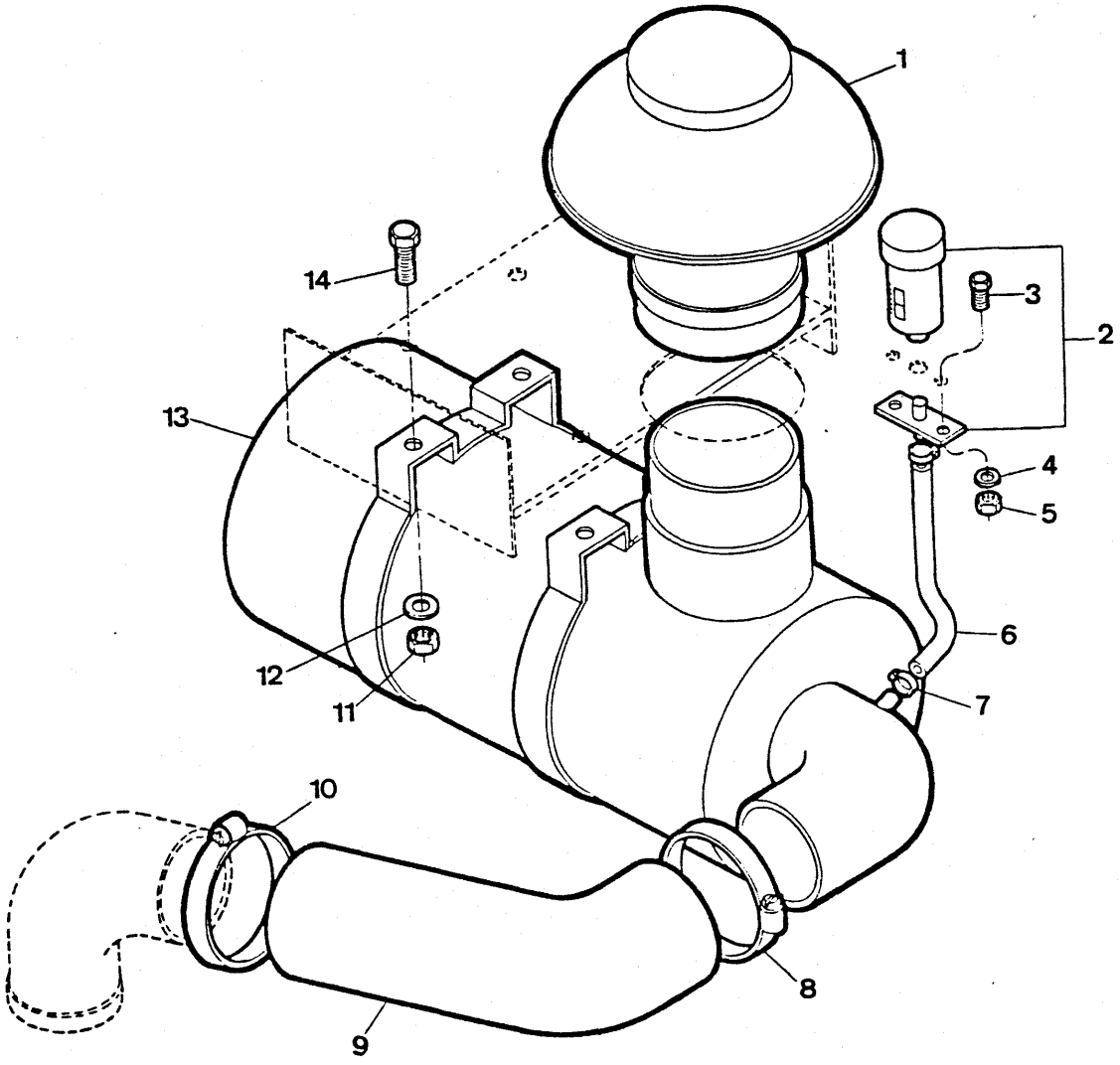
1
2
3
4
5
6
7
8
9
10
11
12
13
14

FILTRO DE AR - INSTALAÇÃO
AIR CLEANER - INSTALLATION
FILTRO DEL AIRE - INSTALACIÓN

CLARK

ITEM Nº. Nº	PEÇA Nº. PART Nº. PIEZA Nº.	QTD. QTY. CTD.	DESCRIÇÃO	DESCRIPTION	DESCRIPCIÓN
1	[1]———	—	Capa	Cap	Tapa
2	[1]———	—	Indicador de Restrição	Restriction Indicator	Ind. Restrición
3	1C - 412	2	Parafuso	Bolt	Bulón
4	27E - 04	2	Arruela	Washer	Arandela
5	60D - 04	2	Porca	Nut	Tuerca
6	3304784	1	Mangueira	Hose	Manguera
7	3300132	2	Braçadeira	Clamp	Abrazadera
8	3300155	1	Braçadeira	Clamp	Abrazadera
9	3304160	1	Mangueira	Hose	Manguera
10	3300158	1	Braçadeira	Clamp	Abrazadera
11	60D - 05	4	Porca	Nut	Tuerca
12	27E - 05	4	Arruela de Pressão	Lockwasher	Arandela Seguridad
13	+ ———	—	Filtro - Conjunto	Filter, Assy	Filtro - Conjunto
14	18C - 516	4	Parafuso	Bolt	Bulón

[1] Fornecido com o Filtro / Furnished with Filter / Suministrado con el Filtro.

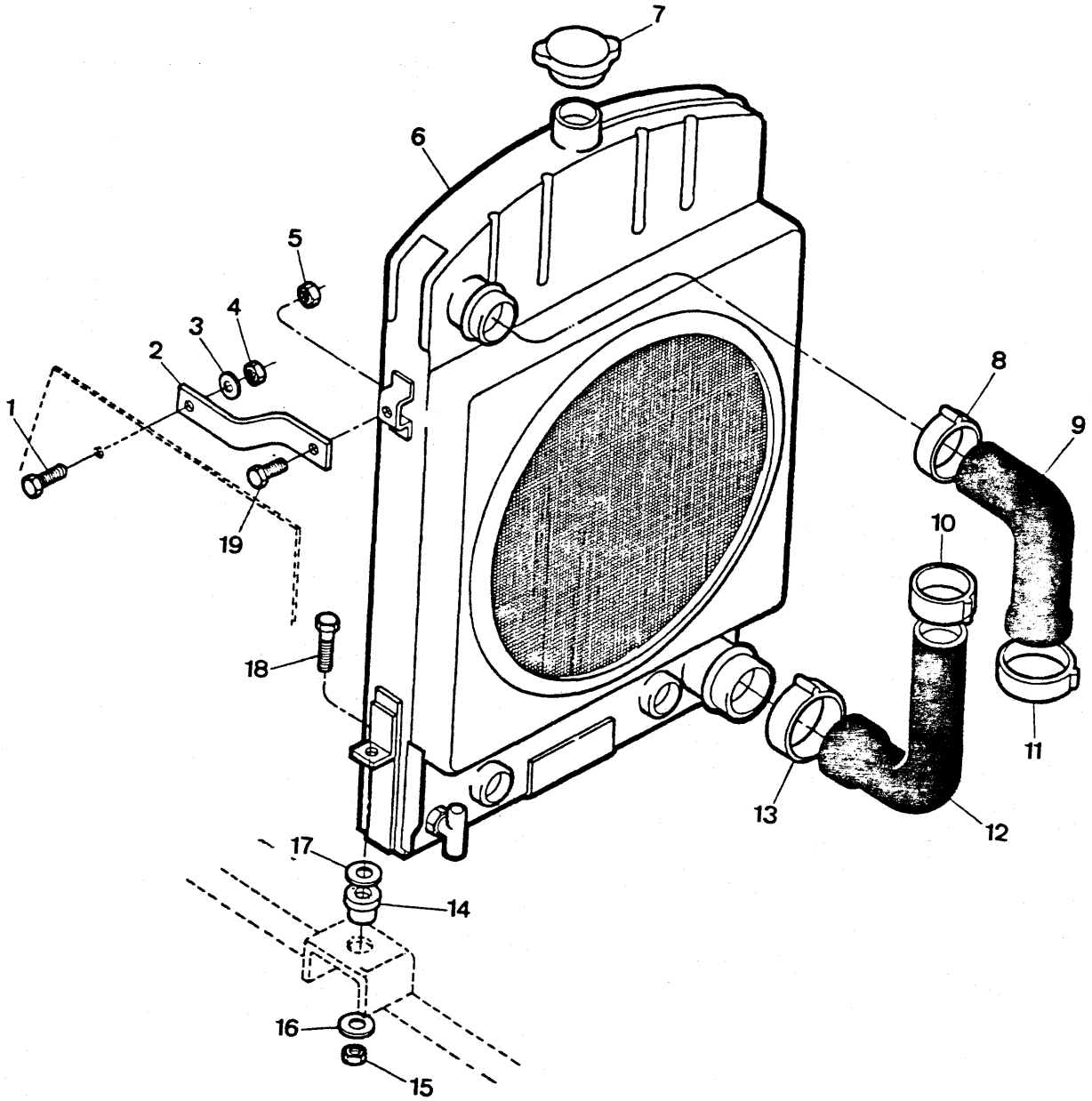
7
6
5
4
3
2
1
8
9
10
19
18
11
13
12
17
14
16
15

RADIADOR
RADIATOR
RADIADOR

CLARK

ITEM Nº. Nº.	PEÇA Nº. PART Nº. PIEZA Nº.	QTD. QTY. CTD.	DESCRIÇÃO	DESCRIPTION	DESCRIPCIÓN
1	18C - 620	2	Parafuso	Bolt	Bulón
2	3304040	2	Suporte	Support	Soporte
3	25E - 18	2	Arruela	Washer	Arandela
4	60D - 06	2	Porca	Nut	Tuerca
5	60D - 06	2	Porca	Nut	Tuerca
6	3303802	1	Radiador	Radiator	Radiador
7	525318	1	Tampa	Cap	Tapa
8	3300138	1	Braçadeira	Clamp	Abrazadera
9	3301270	1	Mangueira - Entrada	Hose, Inner	Manguera - Superior
10	3300139	1	Braçadeira	Clamp	Abrazadera
11	3300139	1	Braçadeira	Clamp	Abrazadera
12	3300946	1	Mangueira - Saída	Hose, Outer	Manguera - Inferior
13	3300140	1	Braçadeira	Clamp	Abrazadera
14	554760	2	Coxim	Dampener	Cojin
15	60D - 08	2	Porca	Nut	Tuerca
16	584502	2	Arruela	Washer	Arandela
17	584502	2	Arruela	Washer	Arandela
18	18C - 836	2	Parafuso	Bolt	Bulón
19	18C - 620	2	Parafuso	Bolt	Bulón

CLARK

PC - D01

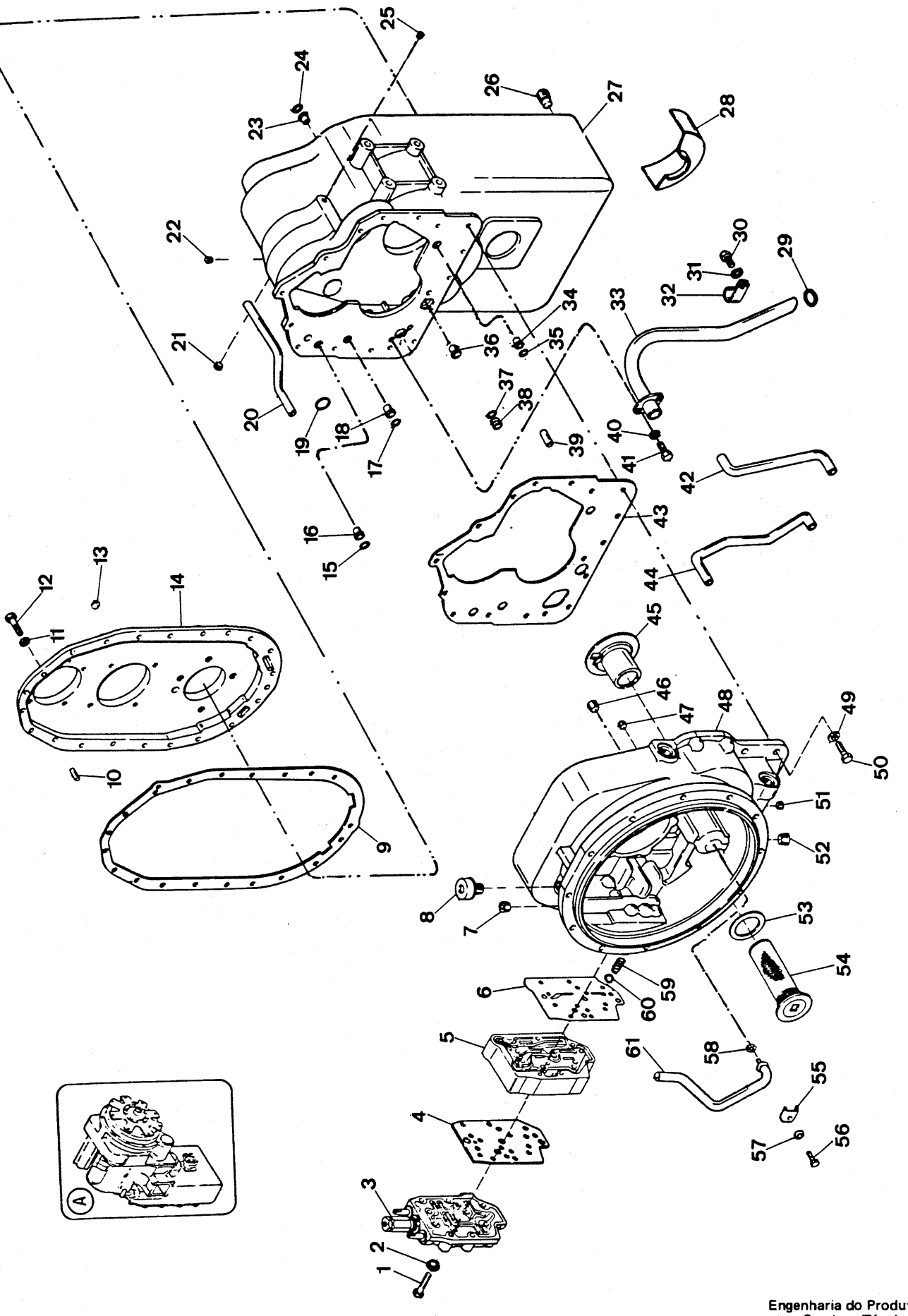

Engenharia do Produto
Serviços Técnicos

TRANSMISSÃO E CONVERSOR - CARCAÇAS
TRANSMISSION & CONVERTER - ASSEMBLY
TRANSMISIÓN Y CONJUNTO DEL CONVERTIDOR

CLARK

ITEM Nº PART Nº PIEZA Nº	PEÇA Nº PART Nº PIEZA Nº	QTD. QTY. CTD.	DESCRIÇÃO	DESCRIPTION	DESCRIPCIÓN
A	[1]289139	1	Transmissão e Conversor - Conj.	Transm. & Conv., Assy	Transm. y Conv. Conj.
1	1C - 660	9	Parafuso	Bolt	Bulón
2	4E - 06	9	Arruela de Pressão	Lockwasher	Arandela Seguridad
3	+ ———	1	Válvula de Controle - Conj.	Control Valve, Assy	Válvula Control - Conj.
4	234166	1	Guarnição	Gasket	Empaquetadura
5	+ ———	—	Válvula Moduladora - Conj.	Modulated Valve, Assy	Válvula Modular - Conj.
6	234279	1	Guarnição	Gasket	Empaquetadura
7	239245	1	Bujão	Plug	Tapón
8	238535	1	Respiro	Breather	Respiradero
9	236646	1	Guarnição	Gasket	Empaquetadura
10	214295	2	Pino Guia	Pin	Pasador
11	4E - 07	20	Arruela de Pressão	Lockwasher	Arandela Seguridad
12	1C - 724	20	Parafuso	Bolt	Bulón
13	239244	1	Bujão	Plug	Tapón
14	[2]236620	1	Tampa - Conjunto	Cover, Assy	Tapa - Conjunto
15	60K - 40026	1	Anel - O	O - Ring	Anillo - O
16	222067	1	Luva	Sleeve	Manguito
17	60K - 40026	1	Anel - O	O - Ring	Anillo - O
18	222067	1	Luva	Sleeve	Manguito
19	60K - 30018	1	Anel - O	O - Ring	Anillo - O
20	234157	1	Tubo - Baixo	Tube, Low	Tubo - Baja
21	239245	1	Bujão	Plug	Tapón
22	16F - 12	1	Bujão	Plug	Tapón
23	222067	1	Luva	Sleeve	Manguito
24	60K - 40026	1	Anel - O	O - Ring	Anillo - O
25	16F - 06	1	Bujão	Plug	Tapón
26	119469	2	Bujão Magnético	Plug Magnetic	Tapón Magneto
27	[3]237890	1	Carcaça - Transmissão - Conj.	Housing, Assy	Carcasa - Conjunto
28	236651	1	Defletor	Baffle	Defletor
29	60K - 40104	1	Anel - O	O - Ring	Anillo - O
30	1C - 712	1	Parafuso	Bolt	Bulón
31	4E - 07	1	Arruela de Pressão	Lockwasher	Arandela Seguridad
32	6H - 24	1	Grampo	Clip	Abrazadera
33	236623	1	Tubo - Sucção	Tube, Suction	Tubo - Succión
34	221871	1	Luva	Sleeve	Manguito
35	60K - 40026	1	Anel - O	O - Ring	Anillo - O
36	222067	1	Luva	Sleeve	Manguito
37	60K - 40104	1	Anel - O	O - Ring	Anillo - O
38	236637	1	Bujão	Plug	Tapón
39	214295	1	Pino	Pin	Pasador
40	4E - 05	2	Arruela de Pressão	Lockwasher	Arandela Seguridad
41	1C - 510	2	Parafuso	Bolt	Bulón
42	237860	1	Tubo - Lubrificação	Tube, Lube	Tubo - Lubrificación
43	235297	1	Guarnição	Gasket	Empaquetadura
44	236624	1	Tubo - 3ª	Tube, Third	Tubo - Tercera
45	234265	1	Luva	Sleeve	Manguito
46	11F - 08	1	Bujão	Plug	Tapón
47	239244	1	Bujão	Plug	Tapón
48	[4]239043	1	Carcaça - Conversor - Conj.	Housing, Assy	Carcasa - Conjunto
49	4E - 07	16	Arruela de Pressão	Lockwasher	Arandela Seguridad
50	1C - 720	16	Parafuso	Bolt	Bulón
51	239244	1	Bujão	Plug	Tapón
52	11F - 08	1	Bujão	Plug	Tapón
53	219373	1	Guarnição	Gasket	Empaquetadura
54	231390	1	Tela	Screen	Tamiz

CLARK

PC - D01

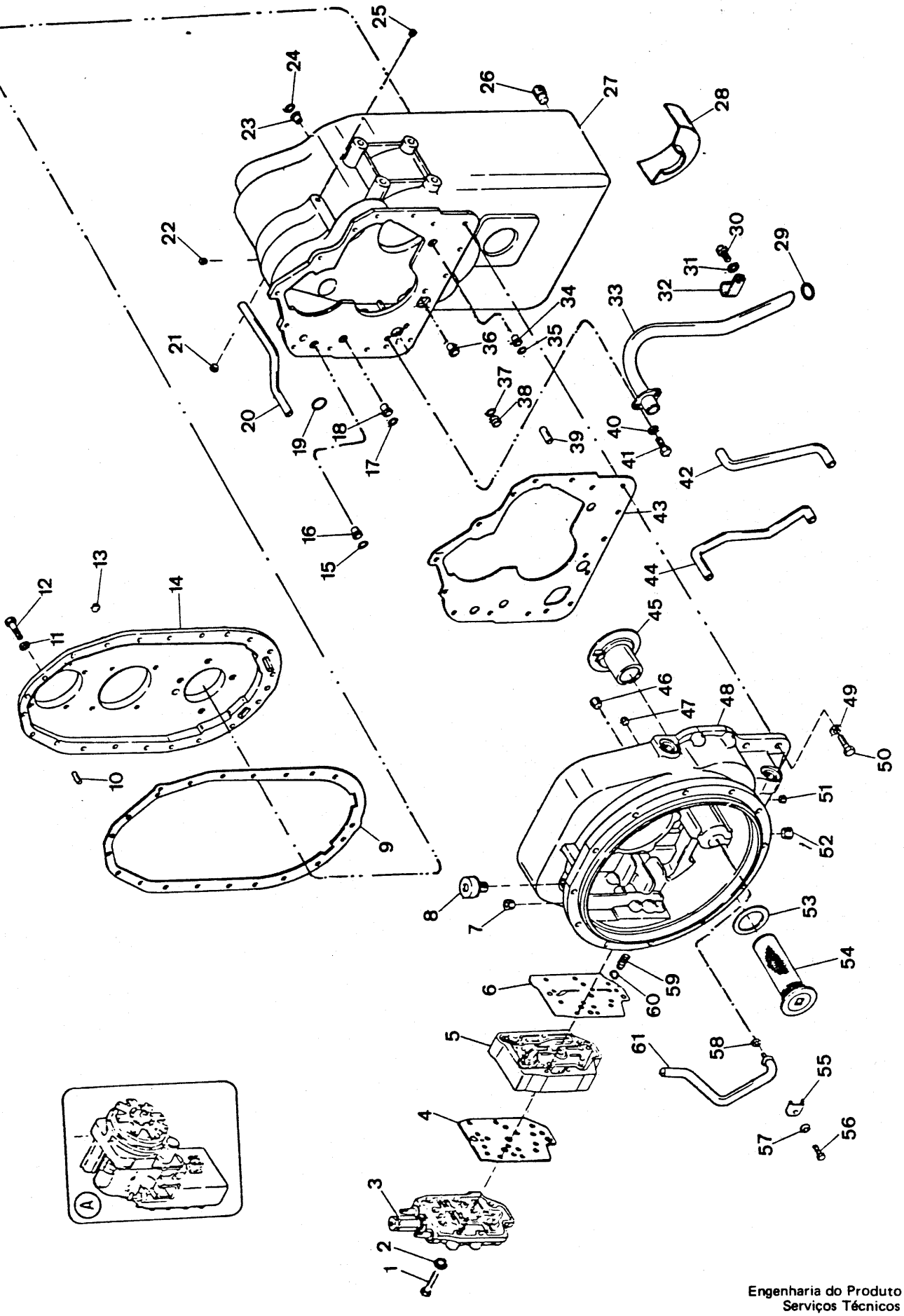

Engenharia do Produto
Serviços Técnicos

ITEM Nº. Nº.	PEÇA Nº. PART Nº. PIEZA Nº.	QTD. QTY. CTD.	DESCRIÇÃO	DESCRIPTION	DESCRIPCIÓN
55	237515	1	Grampo	Clip	Abrazadera
56	1C - 510	1	Parafuso	Bolt	Bulón
57	4E - 05	1	Arruela de Pressão	Lockwasher	Arandela Seguridad
58	60K - 30016	1	Anel - O	O - Ring	Anillo - O
59	235473	2	Mola	Spring	Resorte
60	10J - 12	2	Esfera	Ball	Bola
61	237441	1	Tubo - Lubrificação	Tube, Lube	Tubo - Lubrificación

[1] Inclui / Inc. 1 a / thru 61
[2] Inclui / Inc. 13
[3] Inclui / Inc. 16, 18, 20, 23, 29, 30, 31, 32, 33, 34, 36, 37, 38, 40, 41, 42, 44
[4] Inclui / Inc. 55 a / thru 58, 61

CLARK

PC - D02

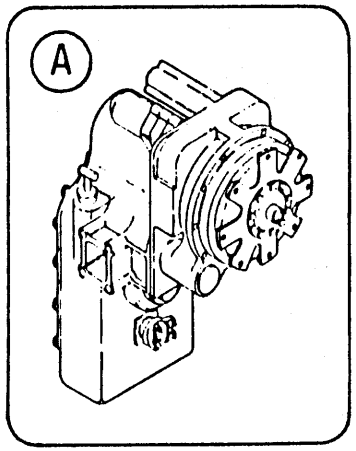

Engenharia do Produto
Serviços Técnicos

TRANSMISSÃO - CONVERSOR - CONJUNTO
TRANSMISSION - CONVERTER - ASSEMBLY
TRANSMISIÓN - CONVERTIDOR - CONJUNTO

CLARK

ITEM Nº.	PEÇA Nº. PART Nº. PIEZA Nº.	QTD. QTY. CTD.	DESCRIÇÃO	DESCRIPTION	DESCRIPCIÓN
A	[1]289139	1	Transmissão e Conversor - Conj.	Transmission & Conv. Assy	Transm. y Conv. Conj.
1	235283	1	Guarnição	Gasket	Empaquetadura
2	60K - 30018	1	Anel - O	O - Ring	Anillo - O
3	237454	1	Bomba	Pump	Bomba
4	4E - 07	3	Arruela de Pressão	Lockwasher	Arandela Seguridad
5	1C - 772	1	Parafuso	Bolt	Bulón
6	1C - 764	2	Parafuso	Bolt	Bulón
7	4E - 07	2	Arruela de Pressão	Lockwasher	Arandela Seguridad
8	62D - 07	2	Porca	Nut	Tuerca
9	234099	1	Filtro	Filter	Filtro
10	5C - 620	2	Parafuso	Bolt	Bulón
11	5C - 620	2	Parafuso	Bolt	Bulón
12	238899	1	Prisioneiro	Stud	Espárrago
13	238900	1	Prisioneiro	Stud	Espárrago
14	234908	1	Anel Retentor	Ring	Anillo
15	234327	1	Suporte	Support	Soporte
16	223922	1	Anel Retentor	Ring	Anillo
17	743458	1	Rolamento	Bearing	Cojinete
18	234908	1	Anel Retentor	Ring	Anillo
19	236584	1	Engrenagem	Gear	Engranaje
20	234908	1	Anel Retentor	Ring	Anillo
21	223878	1	Anel Retentor	Ring	Anillo
22	236583	1	Engrenagem Intermediária	Gear	Engranaje
23	223878	1	Anel Retentor	Ring	Anillo
24	234248	1	Eixo	Shaft	Eje
25	10J - 08	1	Esfera	Ball	Bola
26	1C - 616	6	Parafuso	Bolt	Bulón
27	4E - 06	6	Arruela de Pressão	Lockwasher	Arandela Seguridad
28	234908	1	Anel Retentor	Ring	Anillo
29	710047	1	Rolamento	Bearing	Cojinete
30	236585	1	Engrenagem	Gear	Engranaje
31	223878	1	Anel Retentor	Ring	Anillo
32	234327	1	Suporte	Support	Soporte
33	710047	1	Rolamento	Bearing	Cojinete
34	234908	1	Anel Retentor	Ring	Anillo
35	237377	1	Anel Vedador	Ring	Anillo
36	237378	1	Mola	Spring	Resorte
37	238887	1	Engrenagem - Ré	Gear	Engranaje
38	241038	1	Suporte	Support	Soporte
39	234229	1	Anel Retentor	Ring	Anillo
40	223085	1	Anel Vedador	Ring	Anillo
41	231776	1	Anel Retentor	Ring	Anillo
42	234230	1	Arruela de Encosto	Thrust Washer	Arandela Apoyo
43	239742	1	Rolamento	Bearing	Cojinete
44	[2]240598	1	Eixo	Shaft	Eje
44A	240617	1	Anel Defletor	Ring	Anillo
45	18C - 716	3	Parafuso	Bolt	Bulón
46	234918	1	Placa de Trava	Lockplate	Placa Seguridad
47	234299	1	Placa	Plate	Placa
48	238884	1	Eixo	Shaft	Eje
49	234309	1	Pino	Pin	Pasador
50	235214	1	Impulsor	Impeller	Impulsor
51	238885	1	Rolamento - Conj.	Bearing, Assy	Cojinete - Conj.
52	234226	1	Espaçador	Spacer	Espaciador
53	18C - 612	8	Parafuso	Bolt	Bulón

CLARK

PC - D02

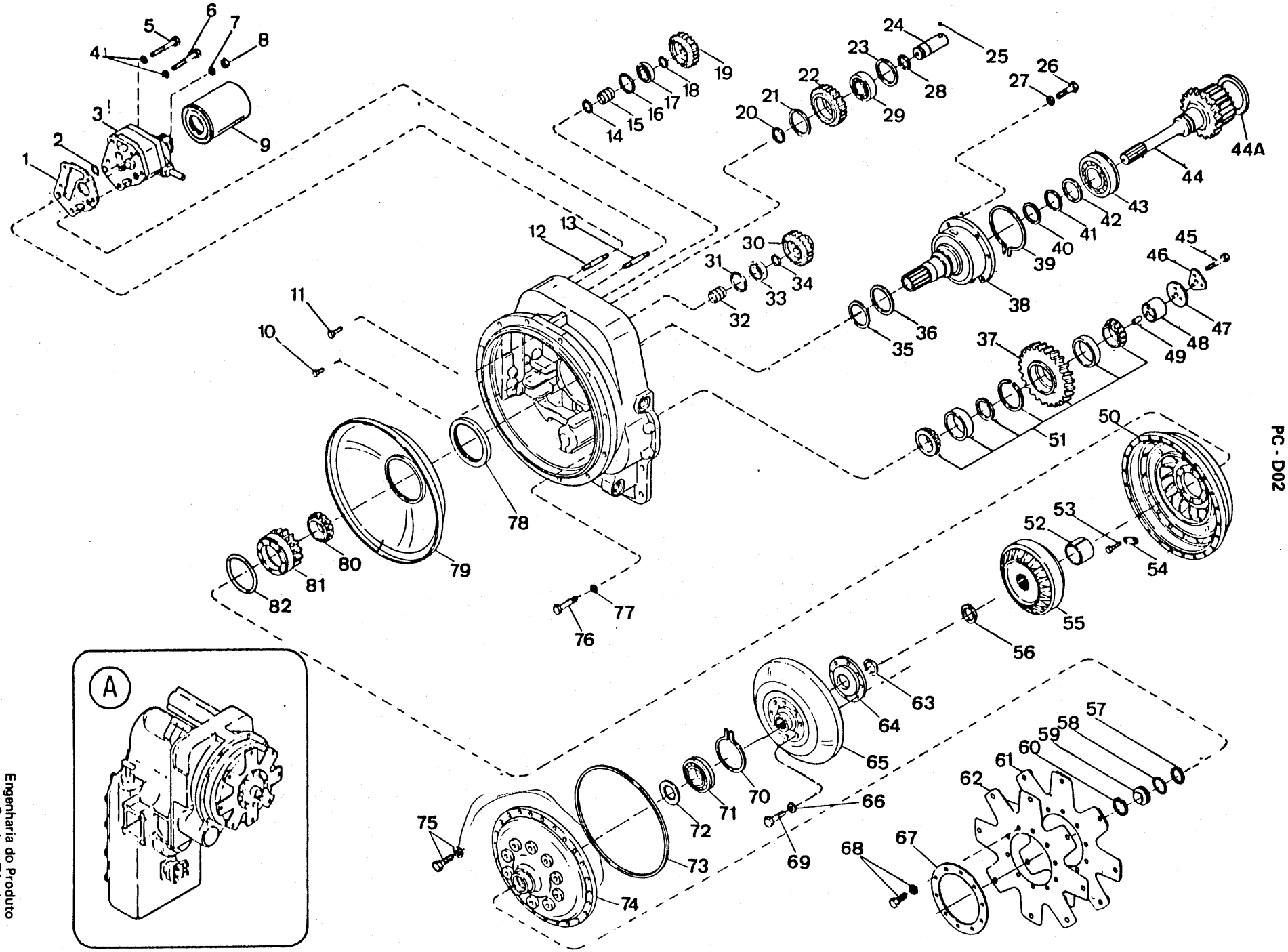

Engenharia do Produto
Serviços Técnicos

ITEM Nº PART Nº PIEZA Nº	PEÇA Nº QTY. CTD.	QTD.	DESCRIÇÃO	DESCRIPTION	DESCRIPCIÓN
54	234210	4	Trava	Tab	Traba
55	239774	1	Estator	Member	Miembro
56	664141	1	Anel Retentor	Ring	Anillo
57	1300688	1	Anel Retentor	Ring	Anillo
58	60K - 30114	1	Anel - O	O - Ring	Anillo - O
59	223015	1	Bujão	Plug	Tapón
60	1321234	1	Anel Retentor	Ring	Anillo
61	235334	1	Placa	Plate	Placa
62	235333	2	Placa	Plate	Placa
63	1300688	1	Anel Retentor	Ring	Anillo
64	239627	1	Cubo	Hub	Cubo
65	239775	1	Turbina	Turbine	Turbina
66	215909	12	Arruela de Pressão	Lockwasher	Arandela Seguridad
67	234286	1	Disco de Encosto	Ring	Anillo
68	5C - 612	10	Parafuso e Arruela	Bolt & Washer	Bulón y Arandela
69	209313	12	Parafuso	Bolt	Bulón
70	234216	1	Anel Retentor	Ring	Anillo
71	234215	1	Rolamento	Bearing	Cojinete
72	235591	1	Arruela de Encosto	Thrust Washer	Arandela Empuje
73	234237	1	Anel - O	O - Ring	Anillo - O
74	239576	1	Tampa	Cover	Tapa
75	5C - 516	18	Parafuso e Arruela	Bolt & Washer	Bulón y Arandela
76	18C - 744	3	Parafuso	Bolt	Bulón
77	4E - 07	3	Arruela de Pressão	Lockwasher	Arandela Seguridad
78	235593	1	Vedador	Seal	Sello
79	234362	1	Defletor	Baffle	Deflector
80	231624	1	Rolamento	Bearing	Cojinete
81	236582	1	Engrenagem	Gear	Engranaje
82	234973	1	Anel - O	O - Ring	Anillo - O

[1] Inclui / Inc. 1 a / thru 82
[2] Inclui / Inc. 44A

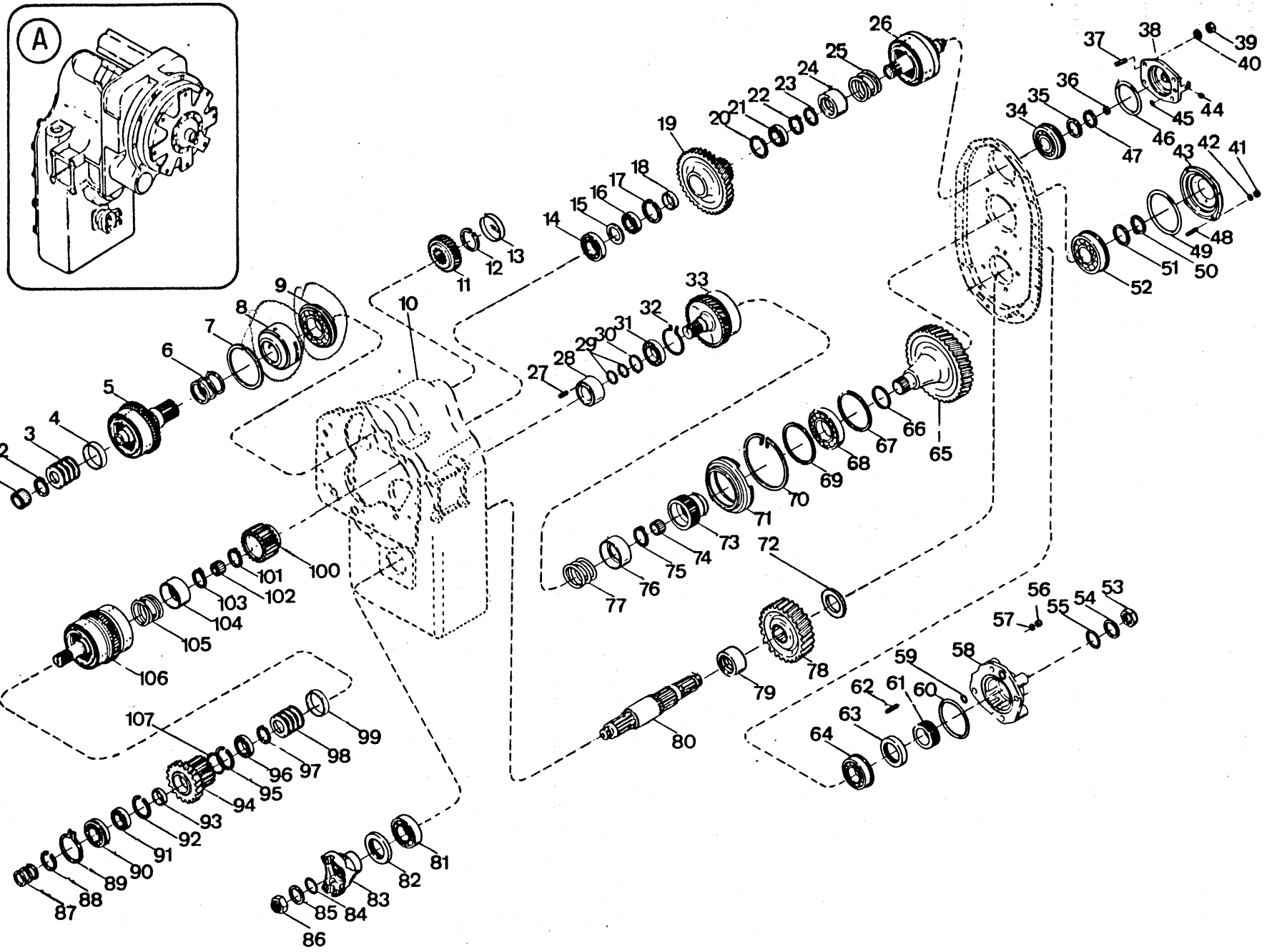
A
1
2
3
4
5
6
7
8
9
10
11
12
13
14
15
16
17
18
19
20
21
22
23
24
25
26
27
28
29
30
31
32
33
34
35
36
37
38
39
40
41
42
43
44
45
46
47
48
49
50
51
52
53
54
55
56
57
58
59
60
61
62
63
64
65
66
67
68
69
70
71
72
73
74
75
76
77
78
79
80
81
82
83
84
85
86
87
88
89
90
91
92
93
94
95
96
97
98
99
100
101
102
103
104
105
106
107

ITEM Nº.	PEÇA Nº. PART Nº. PIEZA Nº.	QTD. QTY. CTD.	DESCRIÇÃO	DESCRIPTION	DESCRIPCIÓN
A	[1]289139	1	Transmissão e Conversor - Conj.	Transmission & Conv. Assy	Transm. y Conv. Conj.
1	235763	1	Rolamento	Bearing	Cojinete
2	237669	1	Anel	Ring	Anillo
3	237443	5	Mola	Spring	Resorte
4	237442	1	Espaçador	Spacer	Espaciador
5	+ ———	1	Embreagem - Frente	Clutch, Assy - Fwd	Embrague - Frente
6	222104	3	Anel	Ring	Anillo
7	235764	1	Anel	Ring	Anillo
8	241037	1	Luva	Sleeve	Manguito
9	241819	1	Rolamento	Bearing	Cojinete
10	+ ———	—	Carcaça	Housing	Carcasa
11	234328	1	Engrenagem	Gear	Engranaje
12	238034	1	Anel	Ring	Anillo
13	234999	1	Tampa	Cover	Tapa
14	225605	1	Rolamento	Bearing	Cojinete
15	234145	1	Espaçador	Spacer	Espaciador
16	230885	1	Rolamento	Bearing	Cojinete
17	223964	1	Anel	Ring	Anillo
18	234305	1	Espaçador	Spacer	Espaciador
19	236361	1	Engrenagem - Baixa	Gear - Low	Engranaje - Baja
20	223964	1	Anel	Ring	Anillo
21	230885	1	Rolamento	Bearing	Cojinete
22	234347	1	Anel	Ring	Anillo
23	234350	1	Anel	Ring	Anillo
24	235959	1	Retentor	Retainer	Retén
25	235960	1	Mola	Spring	Resorte
26	+ ———	1	Embreagem - Baixa	Clutch, Low	Embrague - Baja
27	664131	1	Pino	Pin	Pasador
28	236612	1	Pista do Anel	Race	Vía
29	215183	2	Anel	Ring	Anillo
30	654613	1	Anel	Ring	Anillo
31	230885	1	Rolamento	Bearing	Cojinete
32	236614	1	Anel	Ring	Anillo
33	+ ———	1	Embreagem - 3ª	Clutch, 3a.	Embrague 3a.
34	239741	1	Rolamento	Bearing	Cojinete
35	234230	1	Arruela de Encosto	Thrust Washer	Arandela Empuje
36	234130	1	Anel	Ring	Anillo
37	238901	4	Prisioneiro	Stud	Espárrago
38	[2]236607	1	Tampa - Conjunto	Cover, Assy	Tapa - Conjunto
39	62D - 07	4	Porca	Nut	Tuerca
40	4E - 07	4	Arruela de Pressão	Lockwasher	Arandela Seguridad
41	62D - 07	4	Porca	Nut	Tuerca
42	4E - 07	4	Arruela de Pressão	Lockwasher	Arandela Seguridad
43	234902	1	Tampa	Cover	Tapa
44	24K - 02	1	Bujão	Plug	Tapón
45	60K - 30012	1	Anel - O	O - Ring	Anillo - O
46	60K - 40420	1	Anel - O	O - Ring	Anillo - O
47	234347	1	Anel	Ring	Anillo
48	238901	4	Prisioneiro	Stud	Espárrago
49	60K - 40508	1	Anel - O	O - Ring	Anillo - O
50	743669	1	Anel	Ring	Anillo
51	234904	1	Arruela de Encosto	Thrust Washer	Arandela Empuje
52	658040	1	Rolamento	Bearing	Cojinete
53	239730	1	Porca	Nut	Tuerca
54	239731	1	Arruela	Washer	Arandela

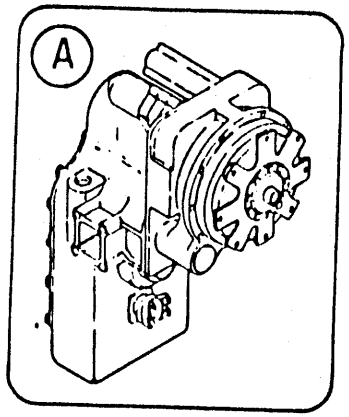
A

ITEM Nº. Nº.	PEÇA Nº. PART Nº. PIEZA Nº.	QTD. QTY. CTD.	DESCRIÇÃO	DESCRIPTION	DESCRIPCIÓN
55	60K - 40112	1	Anel - O	O - Ring	Anillo - O
56	62D - 09	4	Porca	Nut	Tuerca
57	5E - 09	4	Arruela de Pressão	Lockwasher	Arandela Seguridad
58	3320046	1	Tampa	Cover	Tapa
59	60K - 30022	1	Anel - O	O - Ring	Anillo - O
60	60K - 40328	1	Anel - O	O - Ring	Anillo - O
61	234927	1	Espaçador	Spacer	Espaciador
62	3320045	4	Prisioneiro	Stud	Espárrago
63	235751	1	Vedador	Seal	Sello
64	225602	1	Rolamento	Bearing	Cojinete
65	236666	1	Engrenagem	Gear	Engranaje
66	230067	1	Anel	Ring	Anillo
67	223997	1	Anel	Ring	Anillo
68	225843	1	Rolamento	Bearing	Cojinete
69	223997	1	Anel	Ring	Anillo
70	236625	1	Anel	Ring	Anillo
71	236622	1	Suporte	Support	Soporte
72	237841	1	Espaçador	Spacer	Espaciador
73	236613	1	Cubo	Hub	Cubo
74	233065	1	Rolamento	Bearing	Cojinete
75	234350	1	Anel	Ring	Anillo
76	235959	1	Retentor	Retainer	Retén
77	235960	1	Mola	Spring	Resorte
78	237839	1	Engrenagem	Gear	Engranaje
79	235910	1	Espaçador	Spacer	Espaciador
80	239733	1	Eixo - Saída	Shaft, Outer	Eje - Salida
81	743439	1	Rolamento	Bearing	Cojinete
82	231798	1	Vedador	Seal	Sello
83	214985	1	Flange	Flange	Brida
84	60K - 40112	1	Anel - O	O - Ring	Anillo - O
85	239731	1	Arruela	Washer	Arandela
86	239730	1	Porca	Nut	Tuerca
87	215183	3	Anel	Ring	Anillo
88	224083	1	Anel	Ring	Anillo
89	230889	1	Anel	Ring	Anillo
90	223349	1	Rolamento	Bearing	Cojinete
91	233389	1	Rolamento	Bearing	Cojinete
92	234141	1	Anel	Ring	Anillo
93	234304	1	Espaçador	Spacer	Espaciador
94	236151	1	Engrenagem	Gear	Engranaje
95	2341141	1	Anel	Ring	Anillo
96	230829	1	Rolamento	Bearing	Cojinete
97	237669	1	Anel	Ring	Anillo
98	237443	5	Mola	Spring	Resorte
99	237442	1	Espaçador	Spacer	Espaciador
100	236165	1	Cubo - 2ª	Hub, 2nd	Cubo - 2a.
101	234347	1	Anel	Ring	Anillo
102	233065	1	Rolamento	Bearing	Cojinete
103	234350	1	Anel	Ring	Anillo
104	235959	1	Retentor	Retainer	Retén
105	235960	1	Mola	Spring	Resorte
106	+ ———	—	Embreagem - 2ª e Ré	Clutch, 2nd & Rev.	Embrague 2a. y M. Atrás

[1] Inclui / Inc. 1 a / thru 106
[2] Inclui / Inc. 44

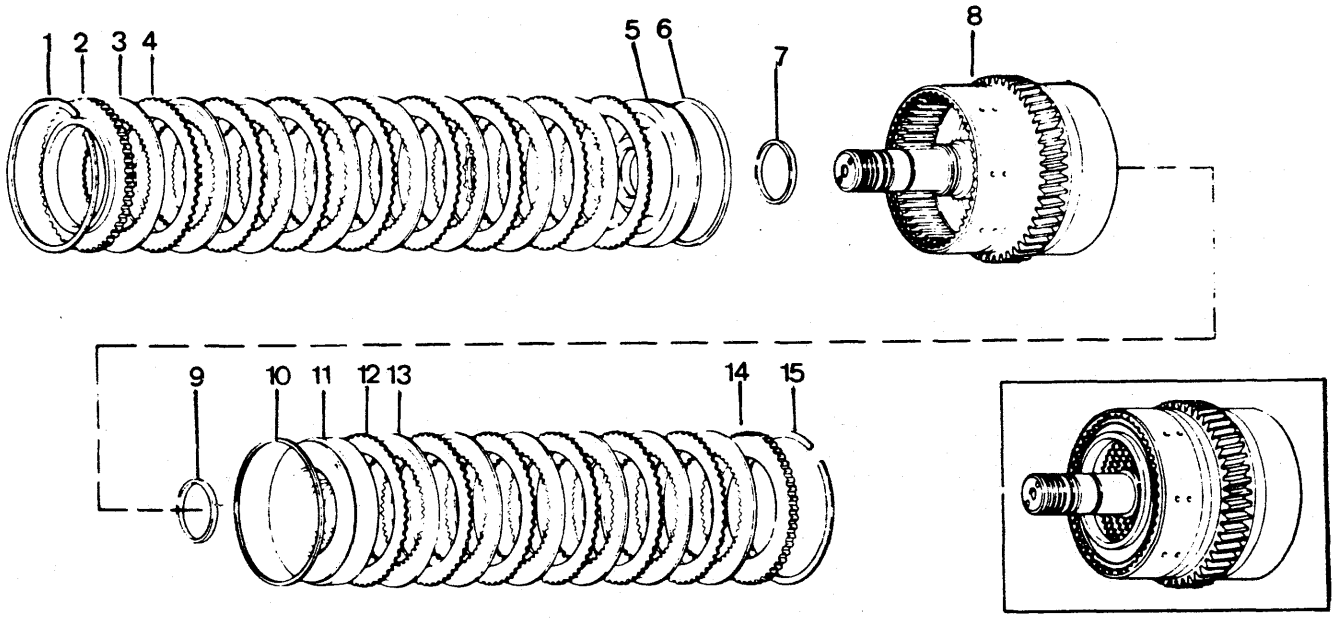
1
2
3
4
5
6
7
8
9
10
11
12
13
14
15

TRANSMISSÃO - EMBREAGEM, RÉ E SEGUNDA
TRANSMISSION CLUTCH GROUP, REVERSE & SECOND
GRUPO DE EMBRAGUE DE LA TRANSMISIÓN, MARCHA RETROCESSO Y SEGUNDA

CLARK

ITEM Nº. Nº.	PEÇA Nº. PART Nº. PIEZA Nº.	QTD. QTY. CTD.	DESCRIÇÃO	DESCRIPTION	DESCRIPCIÓN
1	234111	1	Anel	Ring	Anillo
2	236847	1	Placa	Plate	Placa
3	237016	8	Disco Interno	Disc Inner	Disco Interno
4	234109	8	Disco Externo	Disc Outer	Disco Externo
5	237450	1	Pistão - Ré	Piston	Pistón
6	237032	1	Vedador	Seal	Sello
7	234113	1	Vedador	Seal	Sello
8	237453	1	Eixo e Tambor - Conj.	Drum Shaft, Assy	Conj. Eje de Bomba
9	234113	1	Vedador	Seal	Sello
10	237032	1	Vedador	Seal	Sello
11	236178	1	Pistão - 2ª.	Piston	Pistón
12	234109	6	Disco Externo	Disc Outer	Disco Externo
13	237016	6	Disco Interno	Disc Inner	Disco Interno
14	236847	1	Placa	Plate	Placa
15	234111	1	Anel	Ring	Anillo

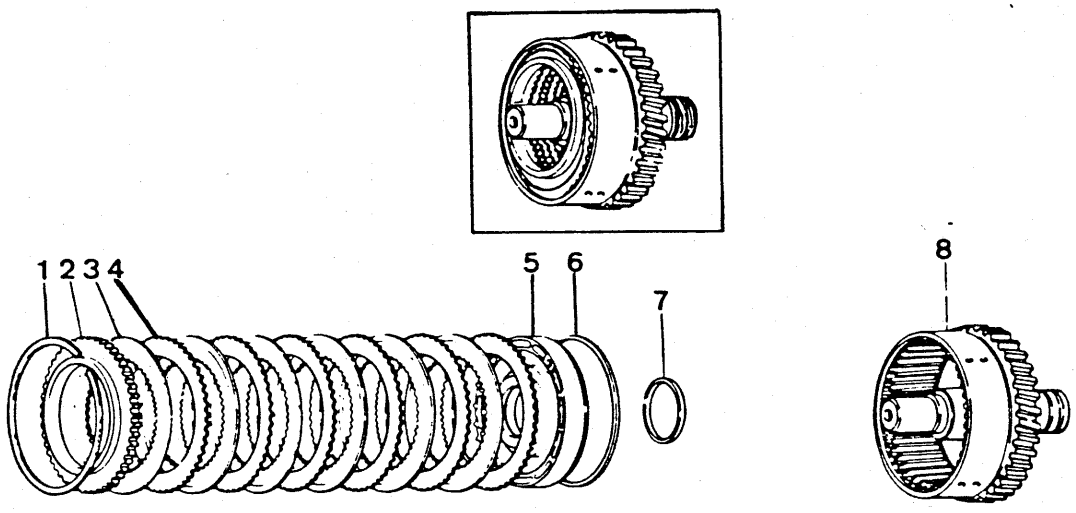
1 2 3 4
5
6
7
8

TRANSMISSÃO - EMBREAGEM - TERCEIRA
TRANSMISSION CLUTCH GROUP - THIRD
GRUPO DE EMBRAGUE DE LA TRANSMISIÓN - TERCERA

CLARK

ITEM Nº. Nº.	PEÇA Nº. PART Nº. PIEZA Nº.	QTD. QTY. CTD.	DESCRIÇÃO	DESCRIPTION	DESCRIPCIÓN
1	234111	1	Anel	Ring	Anillo
2	236847	1	Placa	Plate	Placa
3	237016	6	Disco Interno	Disc Inner	Disco Interno
4	234109	6	Disco Externo	Disc Outer	Disco Externo
5	236178	1	Pistão	Piston	Pistón
6	237032	1	Vedador	Seal	Sello
7	234113	1	Vedador	Seal	Sello
8	236611	1	Eixo e Tambor - Conj.	Drum Shaft, Assy	Conj. Eje de Bomba

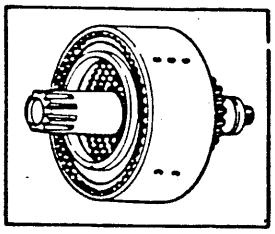

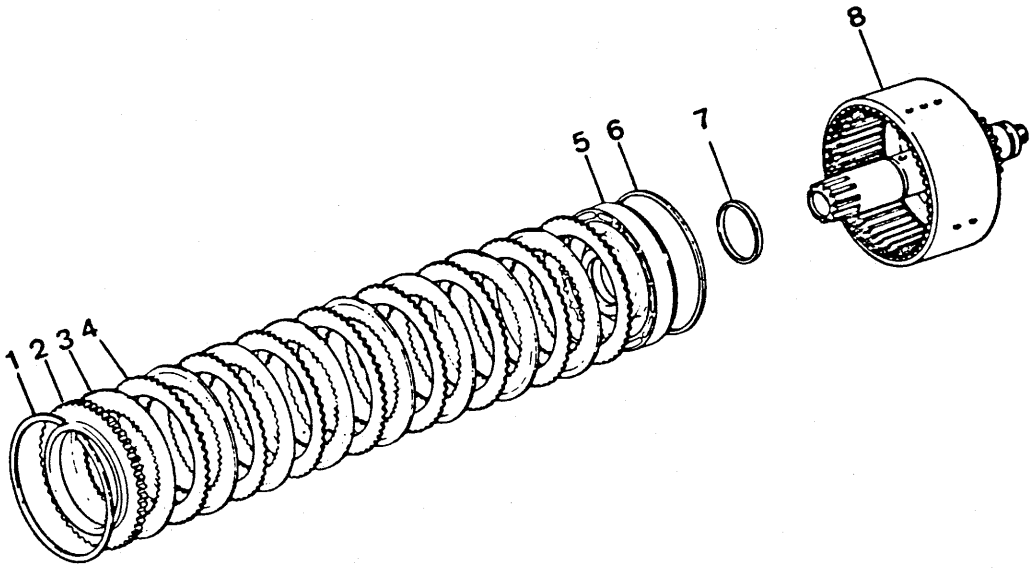
1
2
3
4
5
6
7
8

TRANSMISSÃO - EMBREAGEM - BAIXA
TRANSMISSION CLUTCH GROUP - LOW
EMBRAGUE DE LA TRANSMISIÓN - BAJA

ITEM Nº. PART Nº. PIEZA Nº.	PEÇA Nº. QTD. QTY. CTD.	DESCRIÇÃO	DESCRIPTION	DESCRIPCIÓN
1	234111 1	Anel	Ring	Anillo
2	236847 1	Placa	Plate	Placa
3	234336 8	Disco Interno	Disc Inner	Disco Interno
4	234109 8	Disco Externo	Disc Outer	Disco Externo
5	236150 1	Pistão	Piston	Pistón
6	237032 1	Anel	Ring	Anillo
7	234113 1	Vedador	Seal	Sello
8	236656 1	Eixo e Tambor - Conj.	Drum Shaft, Assy	Conj. Eje de Bomba

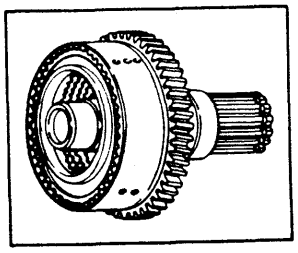

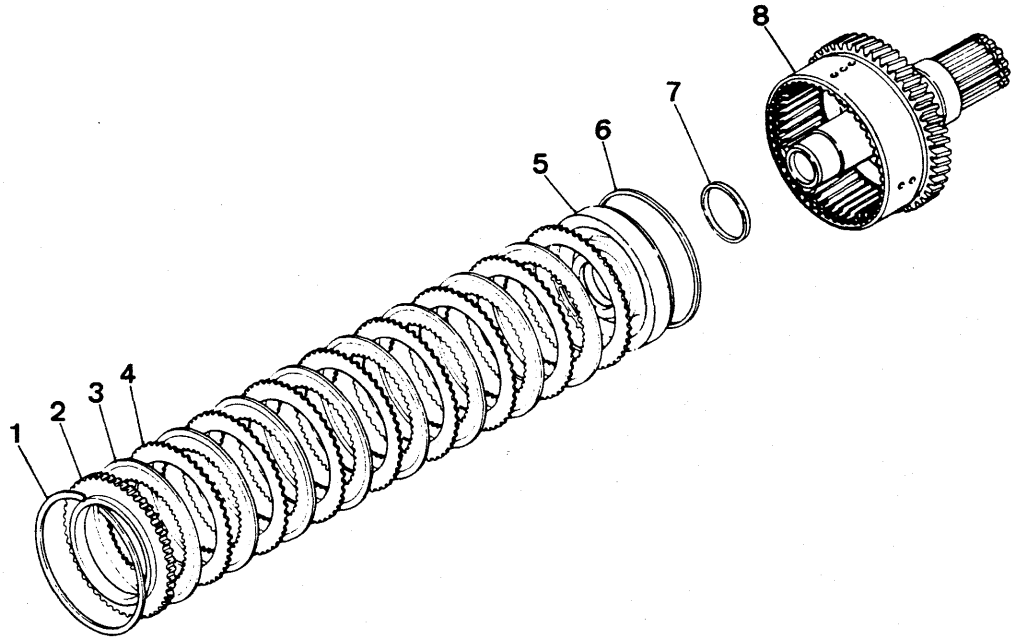
1
2
3
4
5
6
7
8

TRANSMISSÃO - EMBREAGEM, FRENTE
TRANSMISSION CLUTCH GROUP, FORWARD
GRUPO DE EMBRAGUE DE LA TRANSMISIÓN, MARCHA ADELANTE

CLARK

ITEM Nº. Nº.	PEÇA Nº. PART Nº. PIEZA Nº.	QTD. QTY. CTD.	DESCRIÇÃO	DESCRIPTION	DESCRIPCIÓN
1	234111	1	Anel	Ring	Anillo
2	236847	1	Placa	Plate	Placa
3	237016	8	Disco Interno	Disc Inner	Disco Interno
4	234109	8	Disco Externo	Disc Outer	Disco Externo
5	237450	1	Pistão	Piston	Pistón
6	237032	1	Anel	Ring	Anillo
7	234113	1	Vedador	Seal	Sello
8	237507	1	Eixo e Tambor - Conj.	Drum Shaft, Assy	Conj. Eje de Bomba

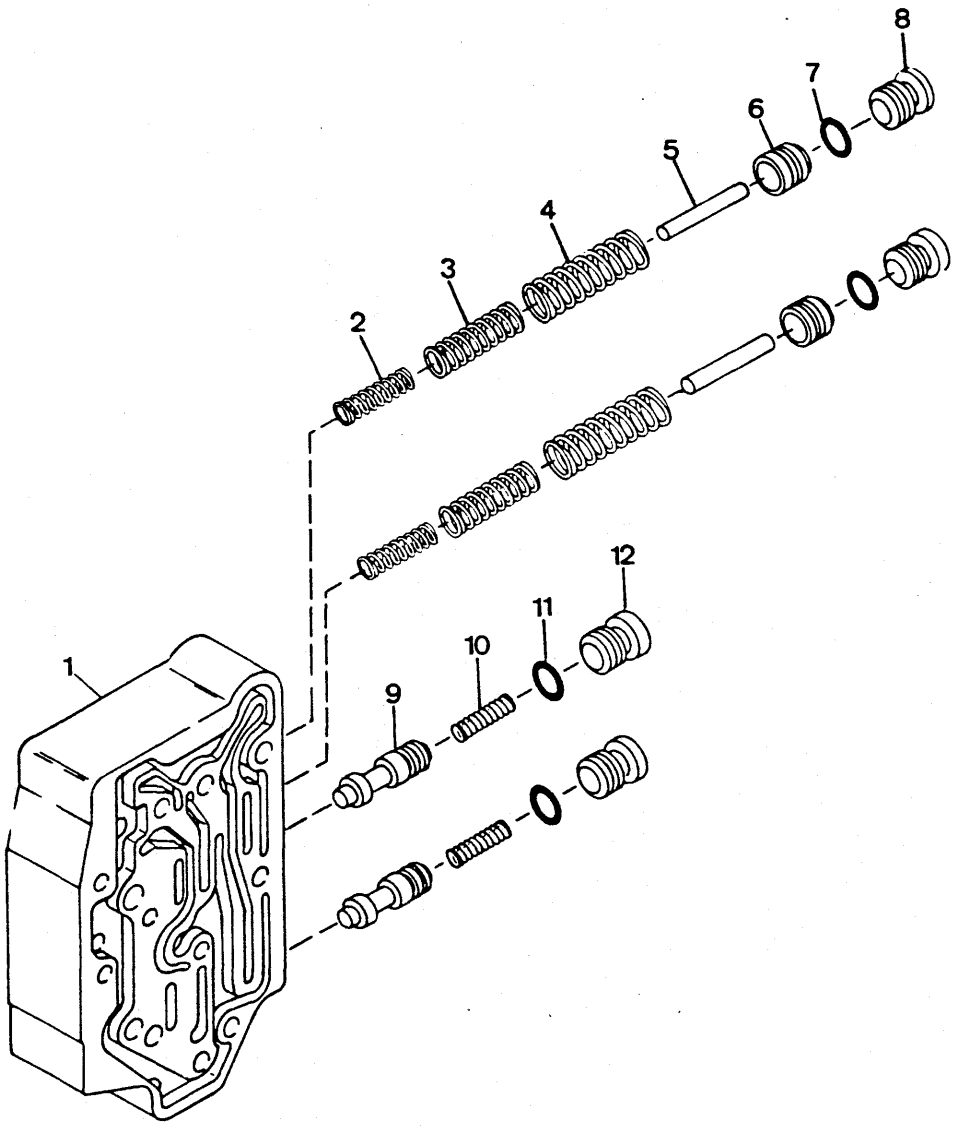
1
2
3
4
5
6
7
8
9
10
11
12

TRANSMISSÃO - VÁLVULA MODULADORA - CONJUNTO
TRANSMISSION MODULATED VALVE - ASSEMBLY
CONJUNTO DE VÁLVULA DE TRANSMISIÓN MODULAR

CLARK

ITEM Nº PART Nº PIEZA Nº	PEÇA Nº PART Nº PIEZA Nº	QTD. QTY. CTD.	DESCRIÇÃO	DESCRIPTION	DESCRIPCIÓN
A	[1]237875	1	Válvula - Conjunto	Valve, Assy	Válvula - Conjunto
1	§ ———	1	Carcaça	Housing	Carcasa
2	241666	2	Mola	Spring	Resorte
3	237879	2	Mola	Spring	Resorte
4	237878	2	Mola	Spring	Resorte
5	237881	2	Pino	Pin	Pasador
6	§ ———	2	Válvula	Valve	Válvula
7	91F - 7	2	Anel - O	O - Ring	Anillo - O
8	47K - 7	2	Bujão	Plug	Tapón
9	§ ———	2	Carretel	Spool	Carrete
10	241670	2	Mola	Spring	Resorte
11	91F - 7	2	Anel - O	O - Ring	Anillo - O
12	47K - 07	2	Bujão	Plug	Tapón

[1] Inclui / Inc. 1 a / thru 12

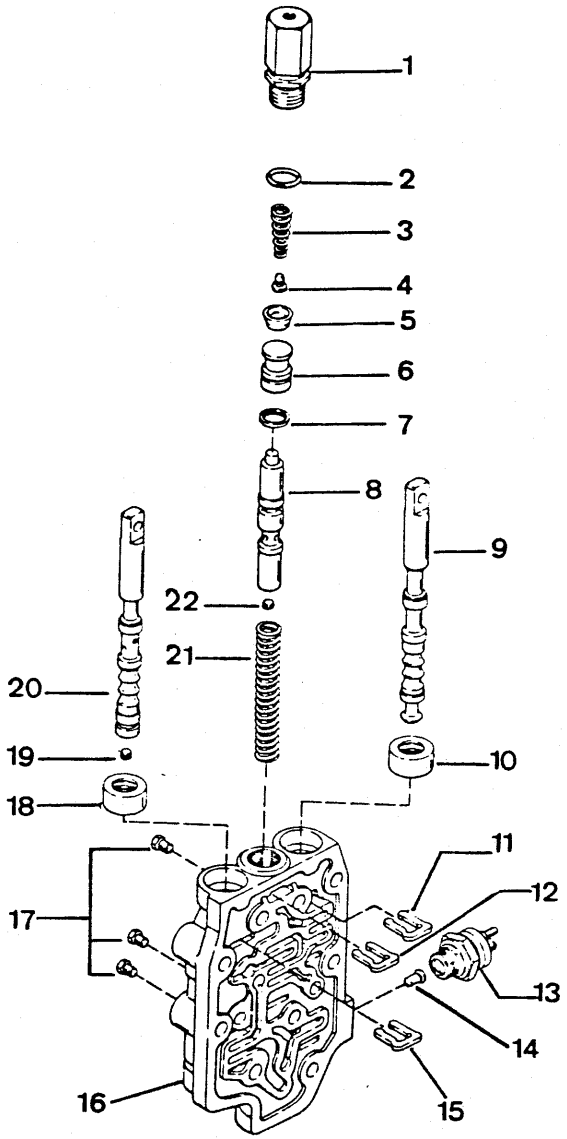
1
2
3
4
5
6
7
8
9
22
21
20
19
18
10
11
12
17
13
14
16
15

VÁLVULA DE CONTROLE - CONJUNTO
TRANSMISSION CONTROL VALVE
VÁLVULA DE CONTROL DE TRANSMISIÓN

CLARK

ITEM Nº. Nº.	PEÇA Nº. PART Nº. PIEZA Nº.	QTD. QTY. CTD.	DESCRIÇÃO	DESCRIPTION	DESCRIPCIÓN
A	[1]234418	1	Válvula de Controle - Conj.	Control Valve, Assy	Conj. Válvula Control
B	[2]235327	1	Válvula - Conjunto	De - Clutch Valve	Válvula Desembrague
1	239117	1	Corpo da Válvula e Respiro	Piston Hsg & Filter, Assy	Carcasa y Respiradero
2	25K - 30022	1	Anel - O	O - Ring	Anillo - O
3	227880	1	Mola	Spring	Resorte
4	233264	1	Retentor	Retainer	Retén
5	227881	1	Vedador	Seal	Sello
6	235315	1	Pistão	Pistón	Pistón
7	234186	1	Anel	Ring	Anillo
8	[3]234183	1	Carretel - Conj.	Spool	Carrete
9	234169	1	Carretel	Spool	Carrete
10	234650	1	Vedador	Seal	Sello
11	234170	1	Batente	Stop	Batente
12	234170	1	Batente	Stop	Batente
13	233778	1	Interruptor Neutro	Switch Neutral Start	Interruptor Arr. Pto.Mto.
14	233779	1	Pino	Pin	Pasador
15	234170	1	Batente	Stop	Batente
16	§ ———	—	Carcaça	Housing	Carcasa
17	40K - 02	3	Bujão	Plug	Tapón
18	234650	1	Vedador	Seal	Sello
19	16F - 01	1	Bujão	Plug	Tapón
20	[4]234167	1	Carretel - Conj.	Spool, Assy	Carrete - Conj.
21	234181	1	Mola	Spring	Resorte
22	16F - 01	1	Bujão	Plug	Tapón

[1] Inclui / Inc. 1 a / thru 22
[2] Inclui / Inc. 1 a / thru 7
[3] Inclui / Inc. 22
[4] Inclui / Inc. 19

CLARK

PC - D10

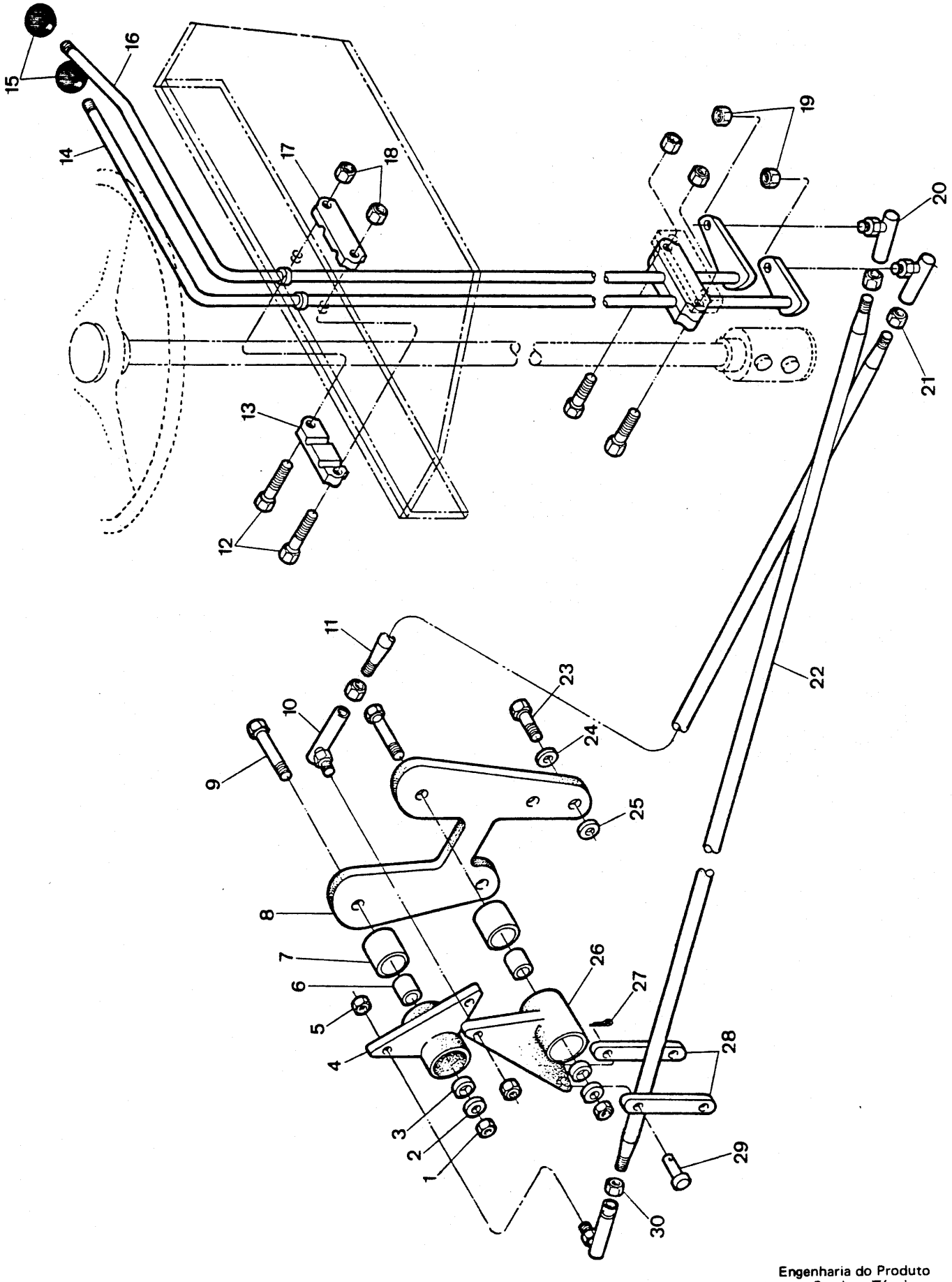

Engenharia do Produto
Serviços Técnicos

ALAVANCAS DE CONTROLE - TRANSMISSÃO
TRANSMISSION CONTROLS
CONTROL DE TRANSMISIÓN

CLARK

ITEM Nº PART Nº Nº	PEÇA Nº QTY. PIEZA Nº	QTD. CTD.	DESCRIÇÃO	DESCRIPTION	DESCRIPCIÓN
1	59D - 08	2	Porca	Nut	Tuerca
2	561912	2	Arruela	Washer	Arandela
3	1522535	4	Anel Raspador	Wiper Ring	Anillo Limpiador
4	[1]2516482	1	Articulador - Conj.	Bellcrank, Assy	Articulación - Conj.
5	66D - 05	2	Porca	Nut	Tuerca
6	1503251	2	Luva	Sleeve	Manguito
7	675227	2	Rolamento	Bearing	Cojinete
8	2513007	1	Suporte	Bracket	Soporte
9	17C - 840	2	Parafuso	Bolt	Bulón
10	2520346	2	Terminal Esférico	Ball Joint	Articulación Esferica
11	[2]2516477	1	Varão - Conjunto	Rod, Assy	Varilla - Conjunto
12	18C - 532	4	Parafuso	Bolt	Bulón
13	2501575	2	Suporte	Support	Soporte
14	2513005	1	Alavanca - Frente e Ré	Lever, Fwd. & Rev.	Palanca - Adelante y Marcha Atr
15	509772	2	Manípula	Knob	Bola
16	2513006	1	Alavanca - 3 Velocidades	Lever, Three Speed	Palanca - 3 Velocidad
17	2501575	2	Suporte	Support	Soporte
18	60D - 05	4	Porca	Nut	Tuerca
19	66D - 05	2	Porca	Nut	Tuerca
20	2520346	2	Terminal Esférico	Ball Joint	Articulación Esferica
21	8D - 05	2	Porca	Nut	Tuerca
22	[3]2516479	1	Varão - Conjunto	Rod, Assy	Varilla - Conjunto
23	17C - 664	3	Parafuso	Bolt	Bulón
24	27E - 06	3	Arruela	Washer	Arandela
25	27E - 06	3	Arruela	Washer	Arandela
26	[4]2516482	1	Articulador - Conjunto	Bellcrank, Assy	Articulación - Conj.
27	1F - 308	4	Contrapino	Cotter Pin	Chaveta dos Patas
28	3303148	4	Haste	Link	Articulación
29	4F - 5062	4	Pino	Pin	Pasador
30	8D - 05	2	Porca	Nut	Tuerca

[1] Inclui / Inc. 7
[2] Inclui / Inc. 10, 21
[3] Inclui / Inc. 20, 30
[4] Inclui / Inc. 7

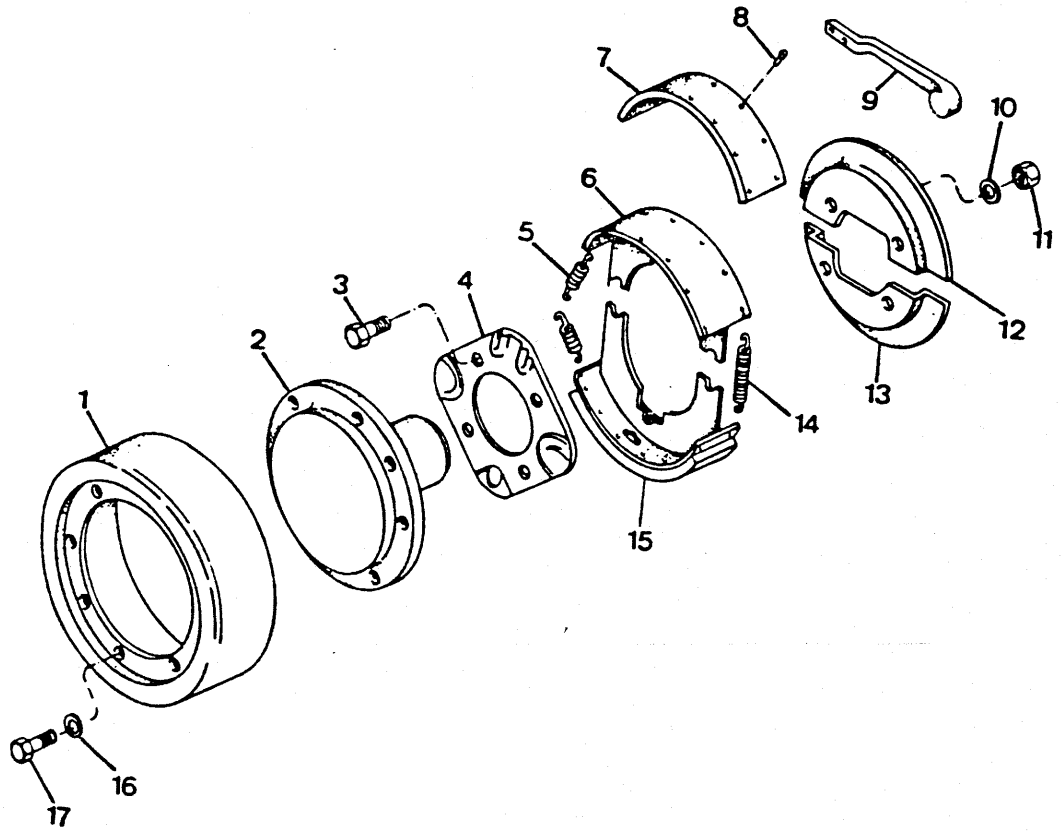
1
2
3
4
5
6
7
8
9
10
11
12
13
14
15
16
17

TRANSMISSÃO - FREIO DE ESTACIONAMENTO - CONJUNTO
TRANSMISSION PARKING BRAKE - ASSEMBLY
TRANSMISIÓN - CONJUNTO DEL FRENO DE ESTACIONAMIENTO

CLARK

ITEM Nº. Nº.	PEÇA Nº. PART Nº. PIEZA Nº.	QTD. QTY. CTD.	DESCRIÇÃO	DESCRIPTION	DESCRIPCIÓN
A	[1] 3320035	1	Freio e Alavanca - Conj.	Brake & Brake Lever, Assy	Palanca y Freno - Conj.
1	3320039	1	Tambor	Drum	Tambor
2	238850	1	Flange	Flange	Brida
3	94G - 824	4	Parafuso	Bolt	Bulón
4	3312328	1	Prato	Plate	Placa
5	3312333	2	Mola	Spring	Resorte
6	3312330	2	Sapata	Shoe	Zapata
7	3312331	2	Lona	Lining	Cinta
8	3312332	24	Rebite	Rivet	Remache
9	3320036	1	Alavanca	Lever	Palanca
10	5E - 08	4	Arruela de Pressão	Lockwasher	Arandela Seguridad
11	62D - 08	4	Porca	Nut	Tuerca
12	3320037	1	Protetor de Pó	Dust Shield	Capuchón
13	3320038	1	Protetor de Pó	Dust Shield	Capuchón
14	3312334	1	Mola	Spring	Resorte
15	[2] 3312329	2	Sapata e Lona - Conj.	Shoe & Lining, Assy	Zapata y Cinta - Conj.
16	4E - 06	8	Arruela de Pressão	Lockwasher	Arandela Seguridad
17	2C - 616	8	Parafuso	Bolt	Bulón

[1] Inclui / Inc. 4 a / thru 9, 14, 15
[2] Inclui / Inc. 6, 7, 8

CLARK

PC - D12

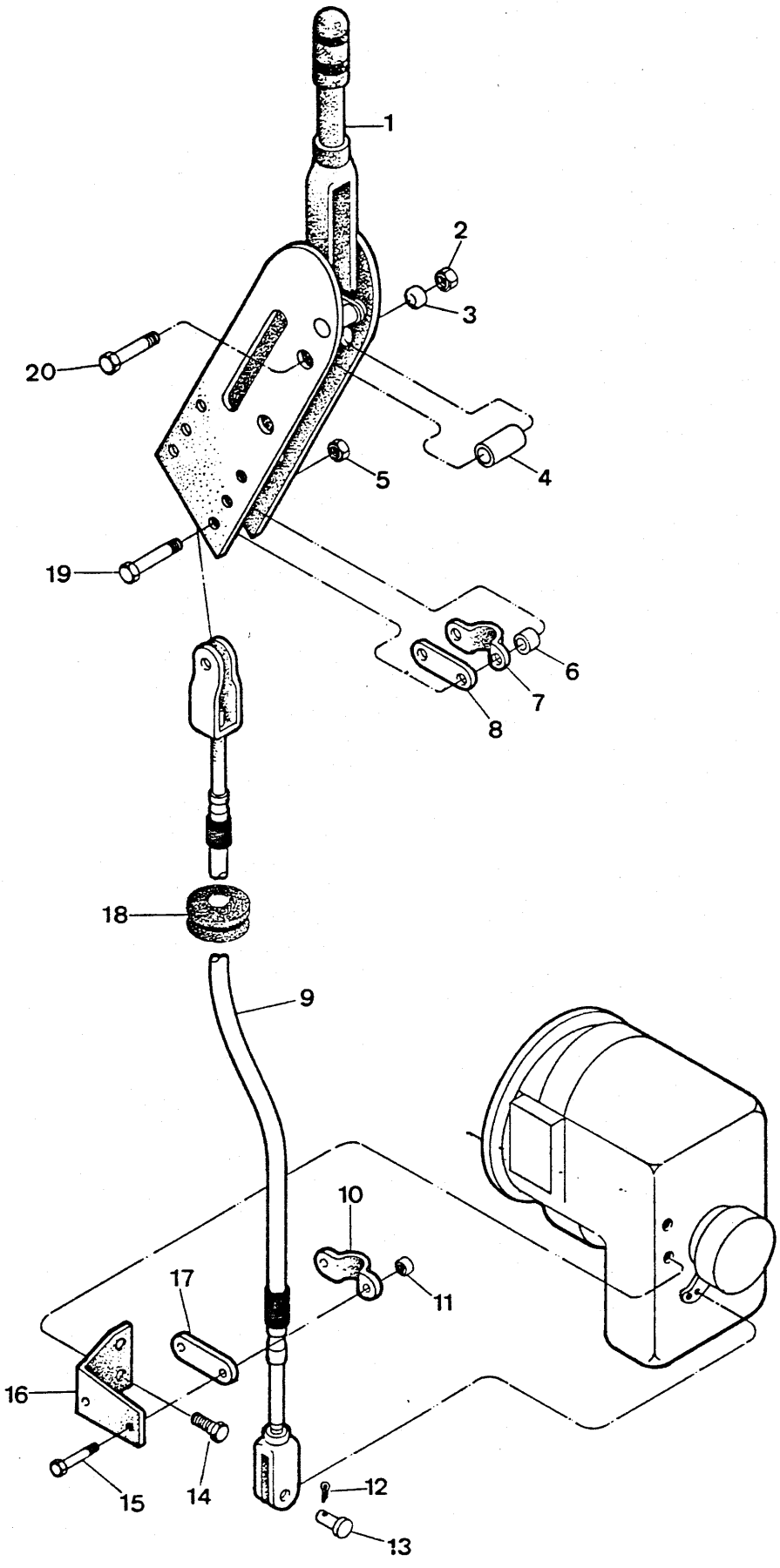

Engenharia do Produto
Serviços Técnicos

FREIO DE ESTACIONAMENTO - ARTICULAÇÃO
PARKING BRAKE - LINKAGE
FRENO ESTACIONAMIENTO - ARTICULACIÓN

CLARK

ITEM Nº. Nº.	PEÇA Nº. PART Nº. PIEZA Nº.	QTD. QTY. CTD.	DESCRIÇÃO	DESCRIPTION	DESCRIPCIÓN
1	3300683	1	Alavanca	Lever	Palanca
2	59D - 06	2	Porca	Nut	Tuerca
3	545006	2	Espaçador	Spacer	Espaciador
4	3302109	2	Espaçador	Spacer	Espaciador
5	60D - 05	2	Porca	Nut	Tuerca
6	545006	2	Espaçador	Spacer	Espaciador
7	544512	1	Braçadeira	Clamp	Abrazadera
8	645092	1	Espaçador	Spacer	Espaciador
9	3302811	1	Cabo	Cable	Cabo
10	544512	1	Braçadeira	Clamp	Abrazadera
11	60D - 06	2	Porca	Nut	Tuerca
12	1F - 312	1	Contrapino	Cotter Pin	Chaveta dos Patas
13	4F - 6106	1	Pino	Pin	Pasador
14	17C - 728	2	Parafuso	Bolt	Bulón
15	2C - 616	2	Parafuso	Bolt	Bulón
16	3302930	1	Suporte	Bracket	Soporte
17	645092	1	Espaçador	Spacer	Espaciador
18	1513727	1	Protetor de Borracha	Grommet	Protector
19	2C - 528	2	Parafuso	Bolt	Bulón
20	1C - 640	2	Parafuso	Bolt	Bulón

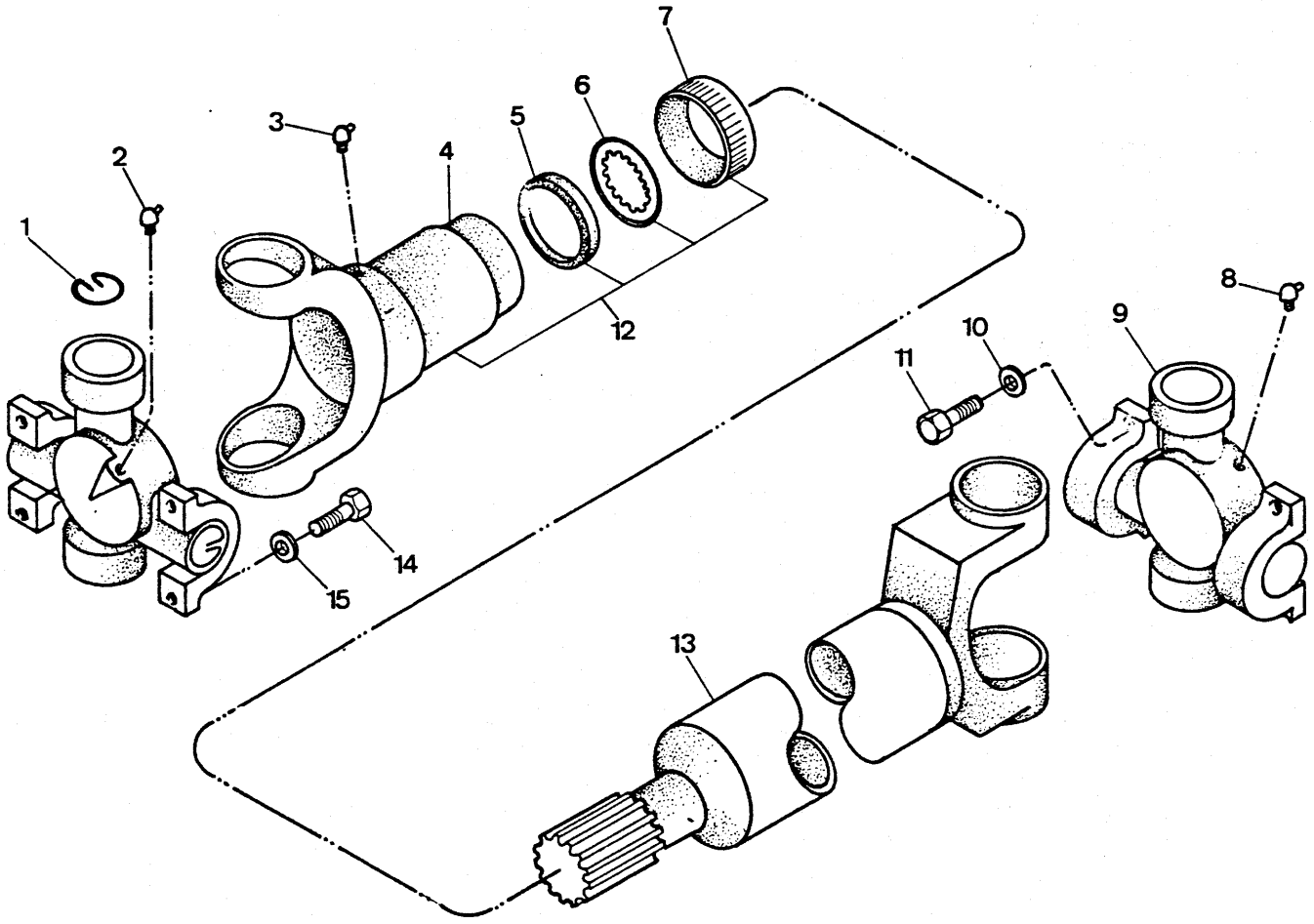
1
2
3
4
5
6
7
8
9
10
11
12
13
14
15

CARDÃ - CONJUNTO – TRANSMISSÃO AO MANCAL
PROPELLER SHAFT, ASSY – TRANSMISSION / MID - MOUNT BEARING
CONJUNTO ÁRBOL PROPULSOR – TRANSMISIÓN / COJINETE CENTRAL

CLARK

ITEM Nº PART Nº Nº	PEÇA Nº PART Nº PIEZA Nº	QTD. QTY. CTD.	DESCRIÇÃO	DESCRIPTION	DESCRIPCIÓN
A	[1]3302925	1	Cardã - Conjunto	Propeller Shafts, Assy	Árbol Propulsor - Conj.
B	[2]3338926	1	Reparo da Luva	Flange, Repair	Reparación de Flange
1	3319842	2	Anel de Trava	Snap, Ring	Anillo Seguridad
2	10H - 35	1	Graxeiro	Fitting Grease	Grasero
3	10H - 25	1	Graxeiro	Fitting Grease	Grasero
4	3319764	1	Luva	Flange	Flange
5	3319767	1	Vedador	Seal	Sello
6	3319768	1	Arruela	Washer	Arandela
7	3319766	1	Capa	Dust Cap	Capuchón
8	10H - 35	1	Graxeiro	Fitting Grease	Grasero
9	3319843	2	Cruzeta	Spider U - Joint, Assy	Cruceta - Conjunto
10	23E - 06	4	Arruela de Pressão	Lockwasher	Arandela Seguridad
11	18C - 632	4	Parafuso	Bolt	Bulón
12	[3]3319841	1	Luva - Conjunto	Slip Yoke, Assy	Brida Deslizante - Conj.
13	3339205	1	Cardã	Tube Yoke, Assy	Eje y Tubo - Conj.
14	18C - 632	4	Parafuso	Bolt	Bulón
15	23E - 06	4	Arruela de Pressão	Lockwasher	Arandela Seguridad

[1]Inclui / Inc. 1 a / thru 9, 13
[2]Inclui / Inc. 5, 6, 7
[3]Inclui / Inc. 3 a / thru 7

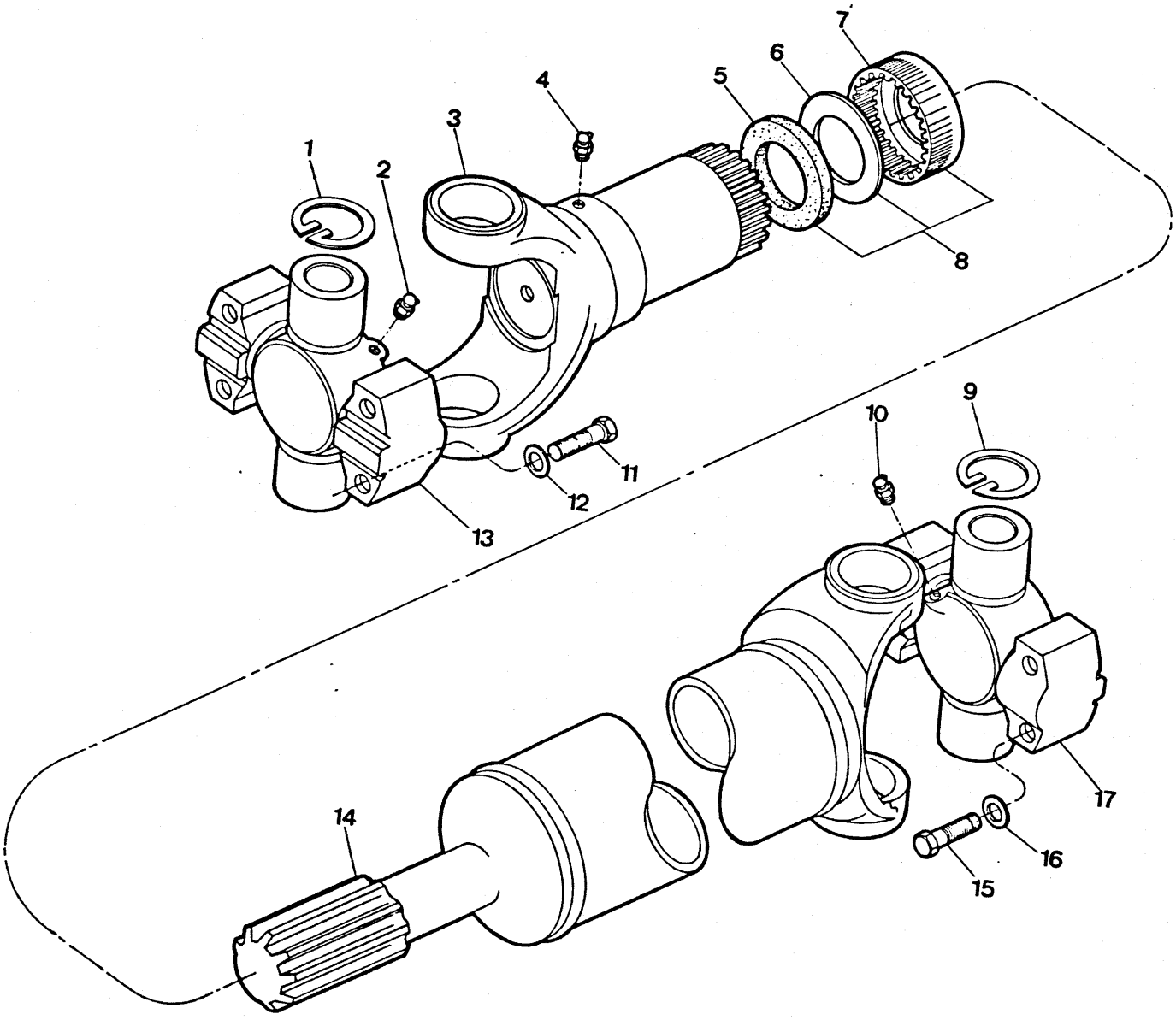
1
2
3
4
5
6
7
8
9
10
11
12
13
14
15
16
17

CARDÃ - CONJUNTO – TRANSMISSÃO AO EIXO TRASEIRO
PROPELLER SHAFT - ASSY – TRANSMISSION/REAR AXLE
CONJUNTO ÁRBOL PROPULSOR – TRANSMISIÓN/EJE TRASERO

CLARK

ITEM Nº PART Nº PIEZA Nº	PEÇA Nº PART Nº PIEZA Nº	QTD. QTY. CTD.	DESCRIÇÃO	DESCRIPTION	DESCRIPCIÓN
A	[1]3304103	1	Cardã - Conjunto	Propeller Shafts, Assy	Árbol Propulsor - Conj.
B	[2]3338926	1	Reparo da Luva	Flange, Repair	Reparación de Flange
1	3319842	1	Anel de Trava	Snap Ring	Anillo Seguridad
2	10H - 35	1	Graxeiro	Fitting Grease	Grasero
3	3319764	1	Luva	Flange	Flange
4	10H - 25	1	Graxeiro	Fitting Grease	Grasero
5	3319767	1	Vedador	Seal	Sello
6	3319768	1	Arruela	Washer	Arandela
7	3319766	1	Capa	Dust Cap	Capuchón
8	3319841	1	Luva - Conjunto	Slip Yoke, Assy	Brida Deslizante - Conj.
9	3319842	1	Anel de Trava	Snap Ring	Anillo Seguridad
10	10H - 35	1	Graxeiro	Fitting Grease	Grasero
11	18C - 632	4	Parafuso	Bolt	Bulón
12	23E - 06	4	Arruela de Pressão	Lockwasher	Arandela Seguridad
13	3319843	1	Cruzeta	Spider U - Joint, Assy	Cruceta - Conjunto
14	3339202	1	Cardã	Tube Yoke, Assy	Eje y Tubo - Conj.
15	18C - 632	4	Parafuso	Bolt	Bulón
16	23E - 06	4	Arruela de Pressão	Lockwasher	Arandela Seguridad
17	3319843	1	Cruzeta	Spider U - Joint, Assy	Cruceta - Conjunto

[1] Inclui / Inc. 1 a / thru 10, 13, 14, 17
[2] Inclui / Inc. 5, 6, 7

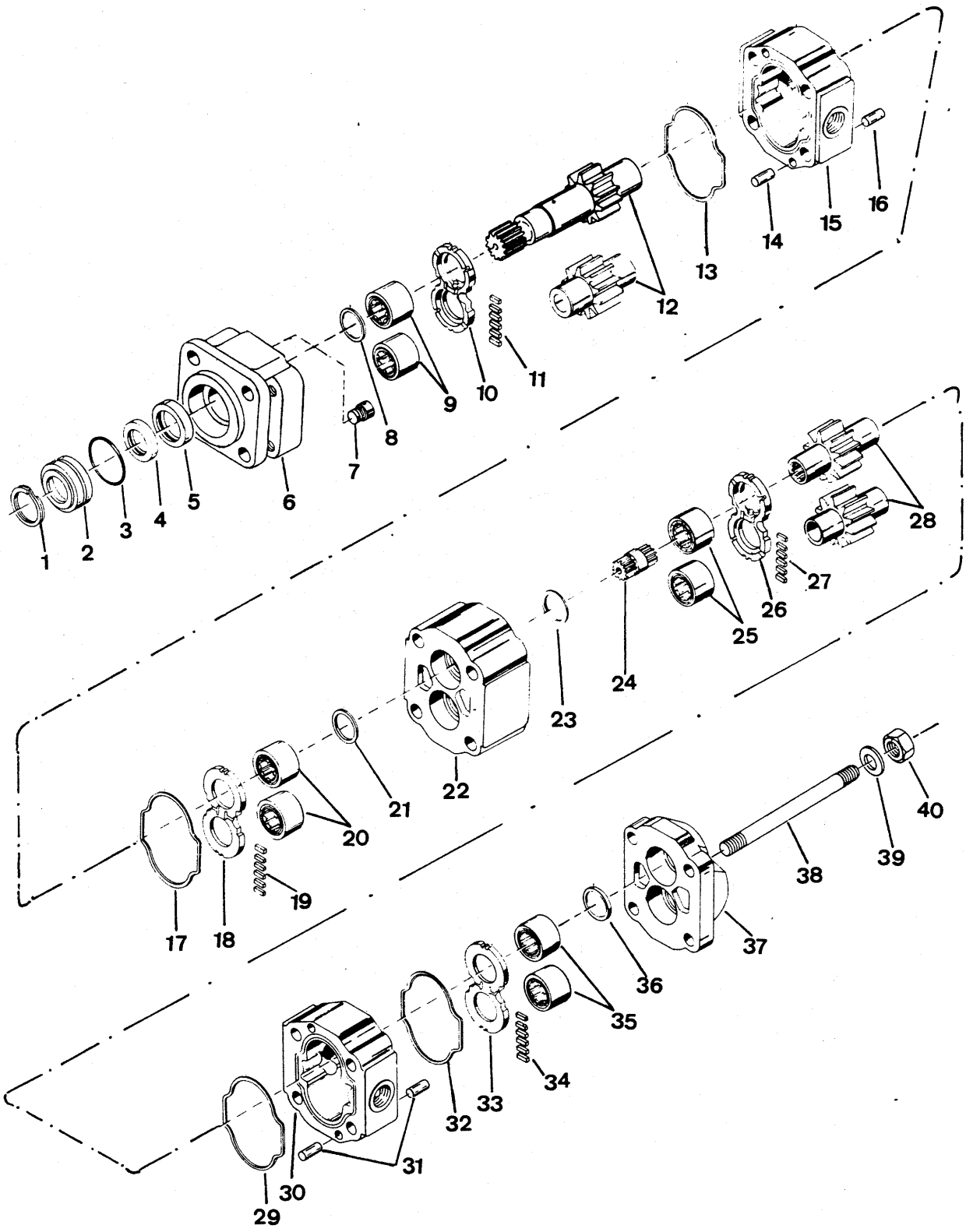
1
2
3
4
5
6
7
8
9
10
11
12
13
14
15
16
17
18
19
20
21
22
23
24
25
26
27
28
29
30
31
32
33
34
35
36
37
38
39
40

BOMBA - CONJUNTO – PRINCIPAL E DIREÇÃO
PUMP - ASSEMBLY
BOMBA - CONJUNTO

CLARK

ITEM Nº PART Nº PIEZA Nº	PEÇA Nº PART Nº PIEZA Nº	QTD. QTY. CTD.	DESCRIÇÃO	DESCRIPTION	DESCRIPCIÓN
A	[1]2515558	1	Bomba - Conjunto	Pump, Assy	Bomba - Conj.
1	876354	1	Anel de Trava	Snap Ring	Anillo de Retención
2	948795	1	Retentor	Retainer	Retén
3	25K - 30128	1	Anel - O	O - Ring	Anillo - O
4	946396	1	Vedador	Seal	Sello
5	946397	1	Vedador	Seal	Sello
6	961865	1	Tampa	Cover	Tapa
7	1566881	1	Bujão	Plug	Tapón
8	1566986	1	Vedador	Seal	Sello
9	1566983	2	Rolamento	Bearing	Cojinete
10	4525950	1	Placa de Encosto	Thrust Plate	Placa de Empuje
11	[2]5297074	6	Vedador	Seal	Sello
12	963279	1	Jogo de Engrenagens	Gear Set	Juego de Engranajes
13	1566982	1	Vedador	Seal	Sello
14	4525576	2	Guia	Down	Espiga
15	963280	1	Carcaça	Housing	Carcasa
16	4525576	2	Guia	Down	Espiga
17	1566982	1	Vedador	Seal	Sello
18	4525950	1	Placa de Encosto	Thrust Plate	Placa de Empuje
19	[2]5297074	6	Vedador	Seal	Sello
20	1566983	2	Rolamento	Bearing	Cojinete
21	1566986	1	Vedador	Seal	Sello
22	961868	1	Carcaça	Housing	Carcasa
23	1566986	1	Vedador	Seal	Sello
24	898706	1	Eixo	Shaft	Eje
25	1566983	2	Rolamento	Bearing	Cojinete
26	4525950	1	Placa de Encosto	Thrust Plate	Placa de Empuje
27	[2]5297074	6	Vedador	Seal	Sello
28	1578503	1	Jogo de Engrenagens	Gear Set	Juego de Engranajes
29	1566982	1	Vedador	Seal	Sello
30	961869	1	Carcaça	Housing	Carcasa
31	4525576	4	Guia	Down	Espiga
32	1566982	1	Vedador	Seal	Sello
33	4525950	1	Placa de Encosto	Thrust Plate	Placa de Empuje
34	[2]5297074	6	Vedador	Seal	Sello
35	1566983	2	Rolamento	Bearing	Cojinete
36	1566986	1	Vedador	Seal	Sello
37	4525754	1	Tampa	Cover	Tapa
38	1566879	4	Prisioneiro	Stud	Espárrago
39	946401	4	Arruela	Washer	Arandela
40	61D - 10	4	Porca	Nut	Tuerca

[1] Inclui / Inc. 1 a / thru 40
[2] Tira com 12 peças / Cut 12 Pieces from this Strip / Corte 12 Piezas de esta Tira

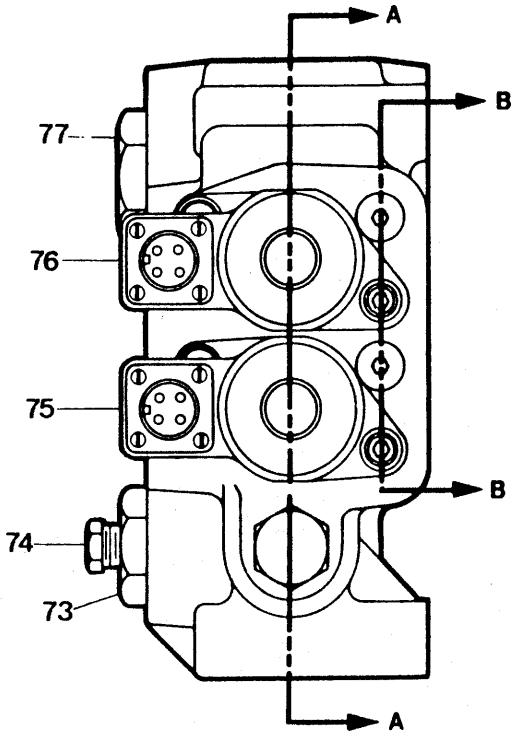

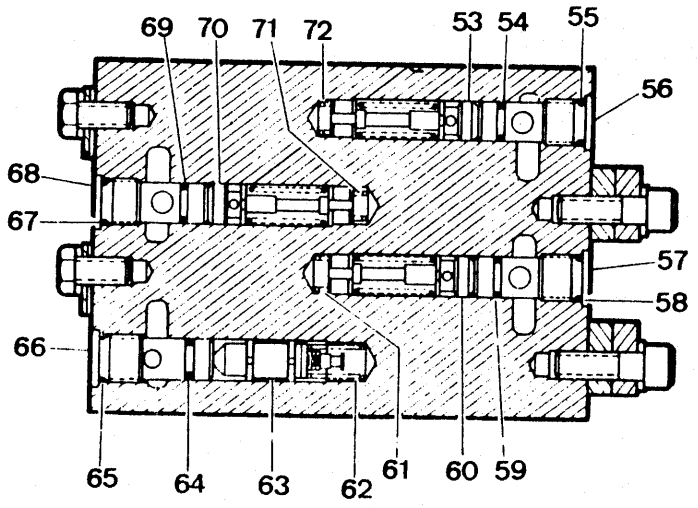

VISTA B

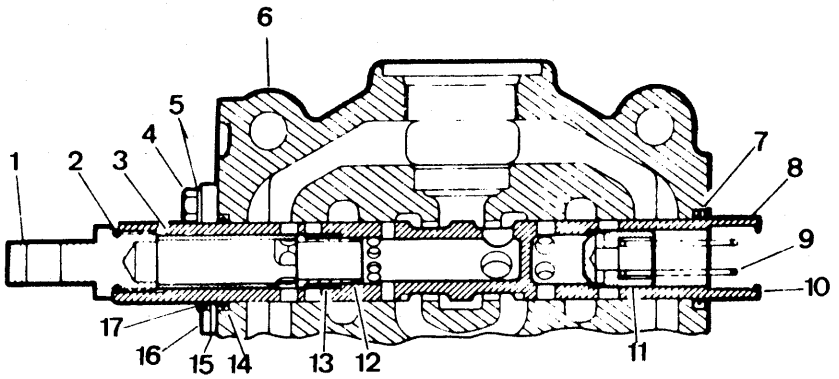

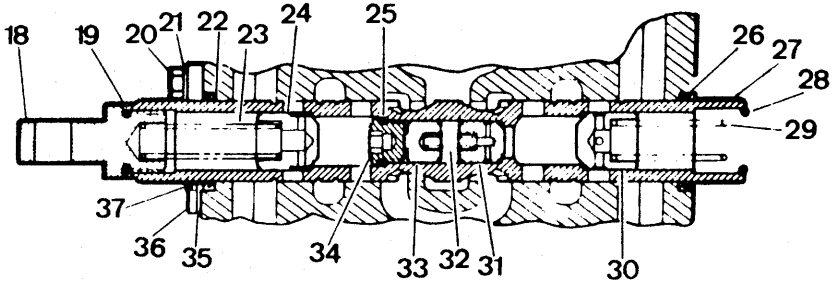

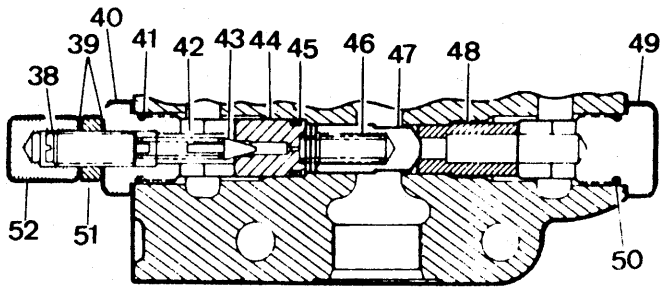

VISTA A

PC - E02

Engenharia do Produto
Serviços Técnicos

VÁLVULA HIDRÁULICA PRINCIPAL - CONJUNTO
VALVE ASSEMBLY - MAIN
CONJUNTO DA VÁLVULA PRINCIPAL

CLARK

ITEM Nº. Nº.	PEÇA Nº. PART Nº. PIEZA Nº.	QTD. QTY. CTD.	DESCRIÇÃO	DESCRIPTION	DESCRIPCIÓN
A	[1]3304675	1	Válvula - Conjunto	Valve, Assy	Válvula - Conjunto
B	[2]2535929	1	Válvula - Conjunto	Valve, Assy	Válvula - Conjunto
1	893295	1	Olhal	Eye	Ojo
2	25K - 30022	1	Anel - O	O - Ring	Anillo - O
3	962440	1	Espaçador	Spacer	Espaciador
4	1C - 612	2	Parafuso	Bolt	Bulón
5	4E - 06	2	Arruela de Pressão	Lockwasher	Arandela Seguridad
6	§ ———	1	Carcaça	Housing	Carcasa
7	949304	1	Vedador	Seal	Sello
8	§ ———	1	Carretel - Conj.	Spool, Assy	Carrete - Conj.
9	893293	1	Mola	Spring	Resorte
10	25K - 30022	1	Anel - O	O - Ring	Anillo - O
11	944885	1	Pistão	Check	Clapeta
12	962439	1	Pistão	Check	Clapeta
13	962441	1	Mola	Spring	Resorte
14	949304	1	Vedador	Seal	Sello
15	949302	1	Placa Retentora	Retainer	Placa del Retén
16	949303	1	Placa Retentora	Retainer	Placa del Retén
17	949305	1	Raspador	Wiper	Limpiador
18	893295	1	Olhal	Eye	Ojo
19	25K - 30022	1	Anel - O	O - Ring	Anillo - O
20	1C - 612	2	Parafuso	Bolt	Bulón
21	4E - 06	2	Arruela de Pressão	Lockwasher	Arandela Seguridad
22	949304	1	Vedador	Seal	Sello
23	893293	1	Mola	Spring	Resorte
24	944885	1	Pistão	Check	Clapeta
25	25K - 30014	1	Anel - O	O - Ring	Anillo - O
26	949304	1	Vedador	Seal	Sello
27	§ ———	1	Carretel	Spool	Carrete
28	25K - 30022	1	Anel - O	O - Ring	Anillo - O
29	960975	1	Mola	Spring	Resorte
30	960601	1	Pistão	Check	Clapeta
31	962448	1	Pistão	Check	Clapeta
32	962451	1	Mola	Spring	Resorte
33	962450	1	Alojamento	Slug	Lingote
34	962449	1	Tampa	Cap	Tapa
35	949302	1	Placa Retentora	Retainer Plate	Placa del Retén
36	949303	1	Placa Retentora	Retainer Plate	Placa del Retén
37	949305	1	Raspador	Wiper	Limpiador
38	980834	1	Parafuso	Screw	Tornillo
39	613750	2	Arruela	Washer	Arandela
40	980835	1	Tampa	Cap	Tapa
41	58K - 210	1	Anel - O	O - Ring	Anillo - O
42	886753	1	Mola	Spring	Resorte
43	886739	1	Pistão	Poppet	Clapeta
44	980836	1	Assento da Válvula	Seat	Asiento
45	25K - 30020	1	Anel - O	O - Ring	Anillo - O
46	947791	1	Mola	Spring	Resorte
47	960965	1	Pistão	Check	Clapeta
48	980840	1	Assento	Seat	Asiento
49	980838	1	Tampa	Cap	Tapa
50	58K - 210	1	Anel - O	O - Ring	Anillo - O
51	8D - 08	1	Porca	Jam Nut	Tuerca de Ajuste
52	49D - 08	1	Porca	Acorn Nut	Tuerca
53	[3]964173	1	Válvula de Alívio - Conj.	Relief Valve, Assy	Válvula Alivio - Conj.

Engenharia do Produto
Serviços Técnicos

(Série 4247C - 101 BRC até) Out./ 84
(Série 4247D - 101 BRC até) Out./ 84
(Série 4247E - 101 BRC até) Out./ 84

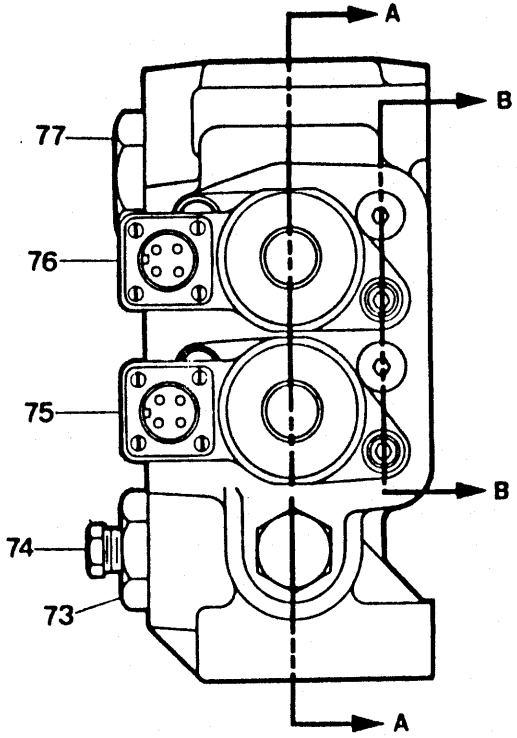

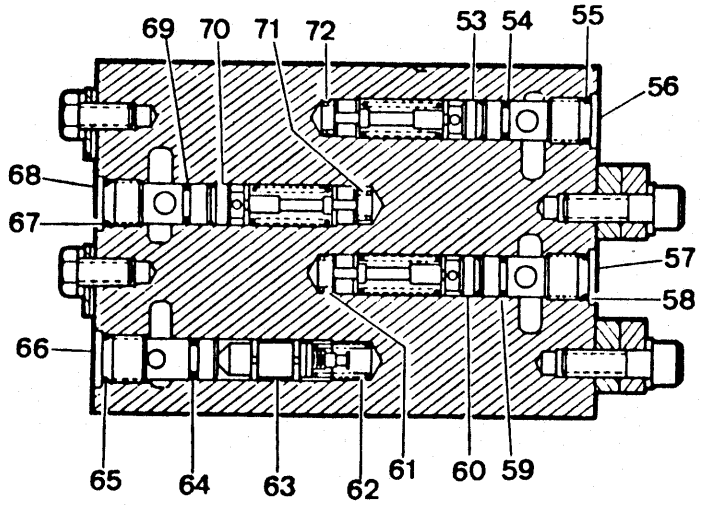

VISTA B

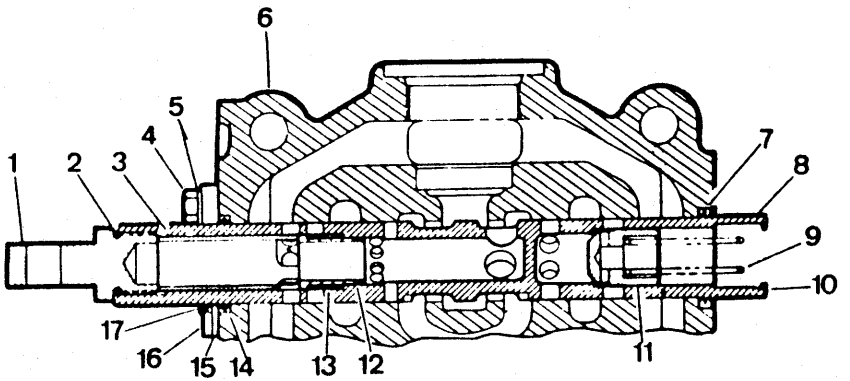

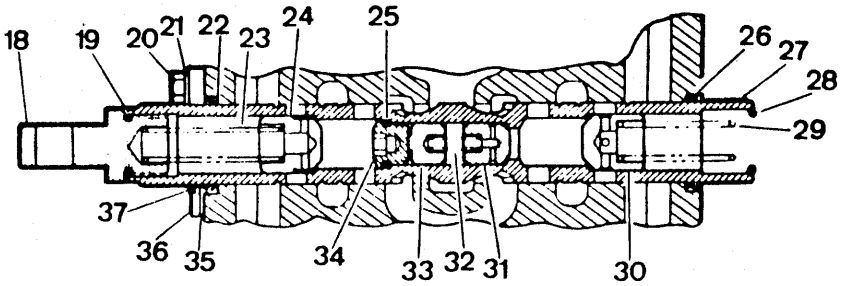

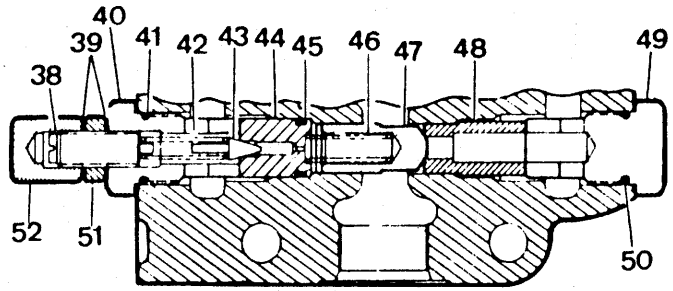

VISTA A

VÁLVULA HIDRÁULICA PRINCIPAL - CONJUNTO
VALVE ASSEMBLY - MAIN
CONJUNTO DA VÁLVULA PRINCIPAL

CLARK

ITEM Nº PART Nº PIEZA Nº	PEÇA Nº PART Nº PIEZA Nº	QTD. QTY. CTD.	DESCRIÇÃO	DESCRIPTION	DESCRIPCIÓN
54	77K - 013	1	Anel - O	O - Ring	Anillo - O
55	25K - 20016	1	Anel - O	O - Ring	Anillo - O
56	962704	1	Assento	Seat	Asiento
57	962704	1	Assento	Seat	Asiento
58	25K - 20016	1	Anel - O	O - Ring	Anillo - O
59	77K - 013	1	Anel - O	O - Ring	Anillo - O
60	[4]964173	1	Válvula de Alívio - Conj.	Relief Valve, Assy	Válvula Alivio - Conj.
61	962705	1	Mola	Spring	Resorte
62	886764	1	Mola	Spring	Resorte
63	962707	1	Válvula	Valve	Válvula
64	25K - 20014	1	Anel - O	O - Ring	Anillo - O
65	25K - 20016	1	Anel - O	O - Ring	Anillo - O
66	962435	1	Assento	Seat	Asiento
67	25K - 20016	1	Anel - O	O - Ring	Anillo - O
68	962704	1	Assento	Seat	Asiento
69	77K - 013	1	Anel - O	O - Ring	Anillo - O
70	[5]964173	1	Válvula de Alívio - Conj.	Relief Valve, Assy	Válvula Alivio - Conj.
71	762705	1	Mola	Spring	Resorte
72	762705	1	Mola	Spring	Resorte
73	946882	1	Tampa	Cap	Tapa
73A	91F - 10	1	Anel - O	O - Ring	Anillo - O
74	40K - 4	1	Bujão	Plug	Tapón
75	+ ———	1	Reg. Elétrico, Caçamba - Conj.	Bucket Detent, Assy	Reg. Elect.Cucharón - Conj.
76	+ ———	1	Reg. Elétrico, Braço - Conj.	Boom Detent, Assy	Reg. Elect. Aguilón - Conj.
77	24K - 11	1	Tampa	Cap	Tapa
77A	91F - 11	1	Anel - O	O - Ring	Anillo - O

[1] Inclui / Inc. B
[2] Inclui / Inc. 1 a / thru 77A
[3] Inclui / Inc. 54, 55, 56, 72
[4] Inclui / Inc. 57, 58, 59, 61
[5] Inclui / Inc. 67, 68, 69, 71

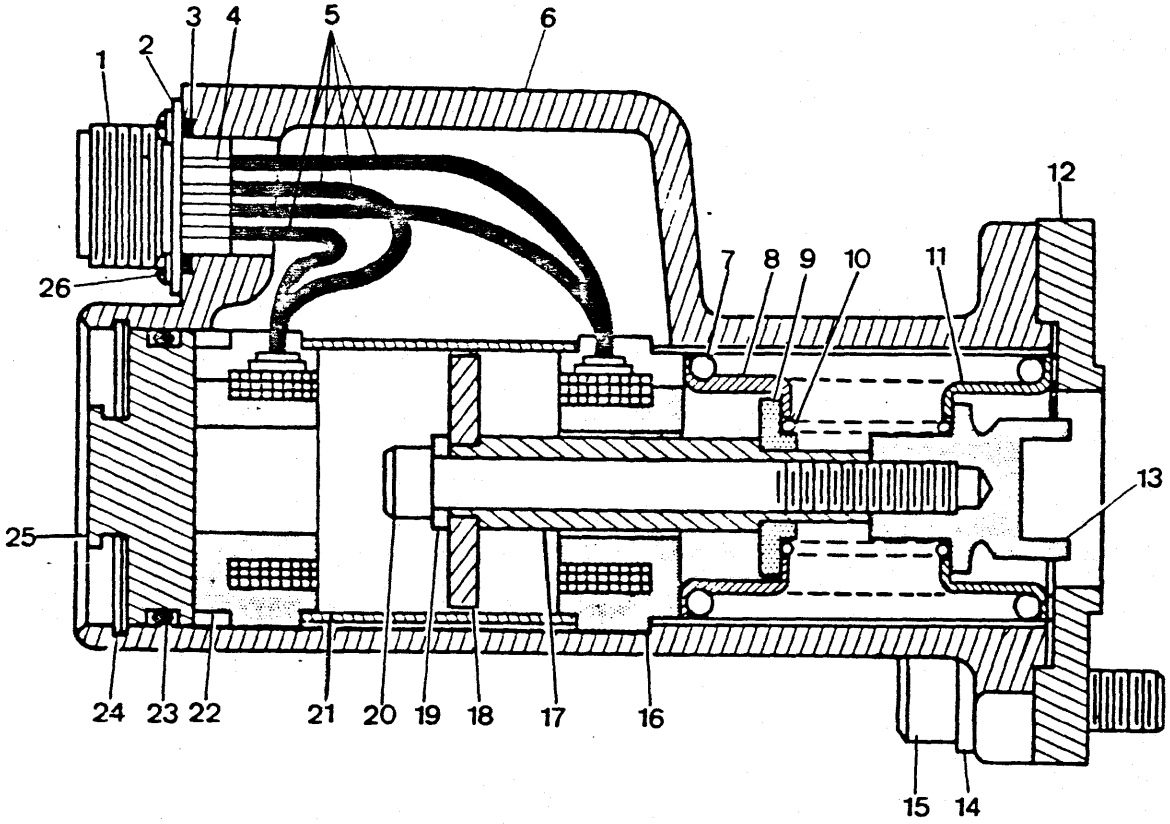
1
2
3
4
5
6
7
8
9
10
11
12
13
14
15
16
17
18
19
20
21
22
23
24
25
26

VÁLVULA PRINCIPAL - REGULADOR ELÉTRICO - CONJUNTO – BRAÇO
VALVE, MAIN - ELECTRIC DETENT - ASSEMBLY – BOOM
VÁLVULA PRINCIPAL - CONJUNTO DE REGULADOR ELECTRICO – AGUILÓN

CLARK

ITEM Nº. Nº.	PEÇA Nº. PART Nº. PIEZA Nº.	QTD. QTY. CTD.	DESCRIÇÃO	DESCRIPTION	DESCRIPCIÓN
A	[1]962289	1	Regulador - Conj.	Detent, Assy	Detén - Conj.
1	3304677	1	Receptáculo	Receptacle	Receptáculo
2	3303087	1	Placa	Plate	Placa
3	25K - 20026	1	Anel - O	O - Ring	Anillo - O
4	3303256	4	Terminal	Terminal	Terminal
5	962481	4	Fio	Wire Connector	Alambre Conexión
6	§ ———	1	Carcaça	Housing	Carcasa
7	980830	1	Mola	Spring	Resorte
8	944878	1	Retentor	Retainer	Retén
9	961018	1	Espaçador	Spacer	Espaciador
10	961020	1	Mola	Spring	Resorte
11	944878	1	Retentor	Retainer	Retén
12	949300	1	Placa Retentora	Retainer Plate	Placa del Retén
13	960912	1	Tampa	Cap	Tapa
14	4E - 6	2	Arruela de Pressão	Lockwasher	Arandela Seguridad
15	11G - 620	2	Parafuso	Screw	Tornillo
16	960910	1	Bobina	Coil	Bobina
17	961017	1	Espaçador	Spacer	Espaciador
18	960914	1	Induzido	Armature	Inducido
19	961014	1	Espaçador	Spacer	Espaciador
20	11G - 552	1	Parafuso	Screw	Tornillo
21	961019	1	Espaçador	Spacer	Espaciador
22	960910	1	Bobina	Coil	Bobina
23	25K - 40120	1	Anel - O	O - Ring	Anillo - O
24	961021	1	Anel de Trava	Snap Ring	Anillo de Retención
25	961772	1	Bujão	Plug	Tapón
26	85G - 406	4	Parafuso	Screw	Tornillo

[1] Inclui / Inc. 3, 5 a / thru 26

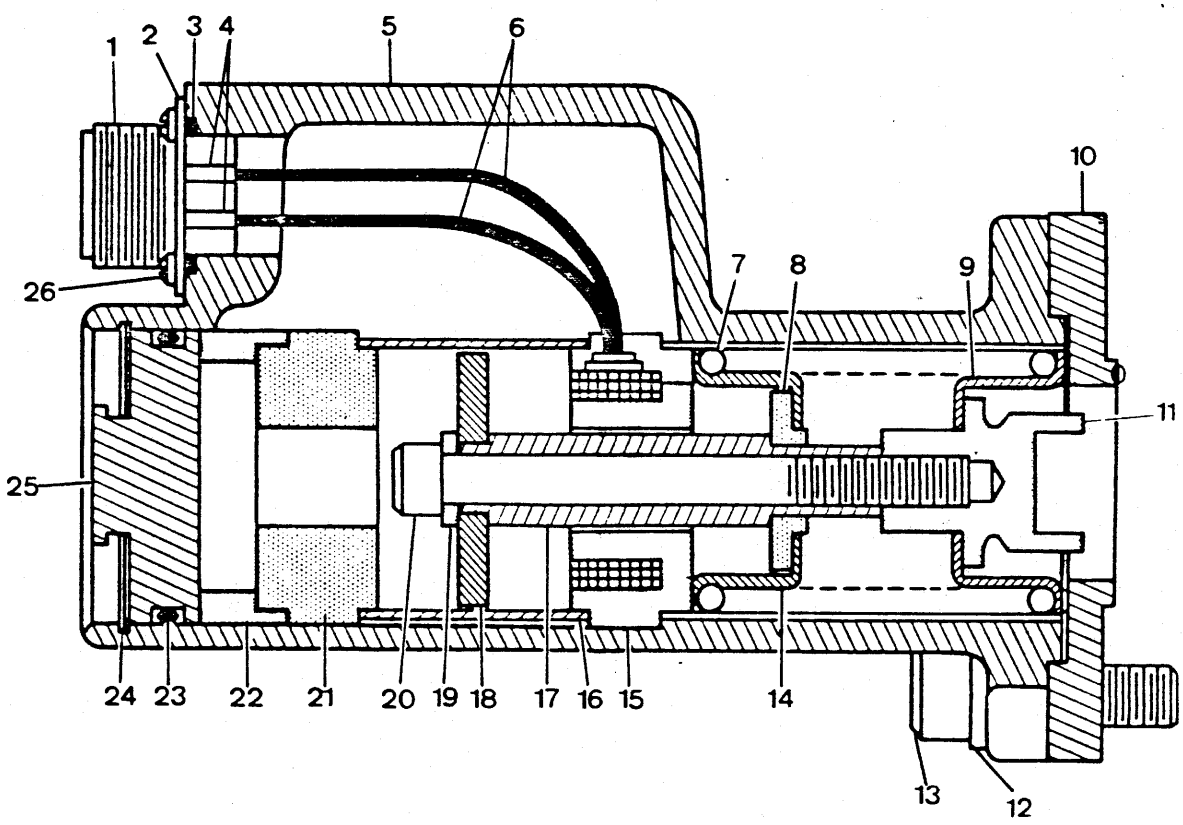
1
2
3
4
5
6
10
26
7
8
9
11
25
24
23
22
21
20
19
18
17
16
15
14
13
12

VÁLVULA PRINCIPAL - REGULADOR ELÉTRICO - CONJUNTO – CAÇAMBA
VALVE, MAIN - ELECTRIC DETENT - ASSEMBLY – BUCKET
VÁLVULA PRINCIPAL - CONJUNTO DE REGULADOR ELECTRICO – CUCHARÓN

CLARK

ITEM Nº PART Nº PIEZA Nº	PEÇA Nº PART Nº PIEZA Nº	QTD. QTY. CTD.	DESCRIÇÃO	DESCRIPTION	DESCRIPCIÓN
A	[1]962290	1	Regulador - Conjunto	Detent, Assy	Detén - Conjunto
1	3304677	1	Receptáculo	Receptacle	Receptáculo
2	3303087	1	Placa	Plate	Placa
3	25K - 20026	1	Anel - O	O - Ring	Anillo - O
4	3303256	2	Terminal	Terminal	Terminal
5	§ ———	1	Carcaça	Housing	Carcasa
6	962481	2	Fio	Wire Connector	Alambre Conexión
7	980830	1	Mola	Spring	Resorte
8	961018	1	Espaçador	Spacer	Espaciador
9	944878	1	Retentor	Retainer	Retén
10	949300	1	Placa Retentora	Retainer Plate	Placa del Retén
11	960912	1	Tampa	Cap	Tapa
12	4E - 6	2	Arruela de Pressão	Lockwasher	Arandela Seguridad
13	11G - 620	2	Parafuso	Screw	Tornillo
14	944878	1	Retentor	Retainer	Retén
15	960910	1	Bobina	Coil	Bobina
16	961023	1	Espaçador	Spacer	Espaciador
17	961017	1	Espaçador	Spacer	Espaciador
18	960914	1	Induzido	Armature	Inducido
19	961014	1	Espaçador	Spacer	Espaciador
20	11G - 552	1	Parafuso	Screw	Tornillo
21	961015	1	Espaçador	Spacer	Espaciador
22	962361	1	Espaçador	Spacer	Espaciador
23	25K - 40120	1	Anel - O	O - Ring	Anillo - O
24	961021	1	Anel de Trava	Snap Ring	Anillo de Retención
25	961772	1	Bujão	Plug	Tapón
26	85G - 406	4	Parafuso	Screw	Tornillo

[1] Inclui / Inc. 3, 5 a / thru 25

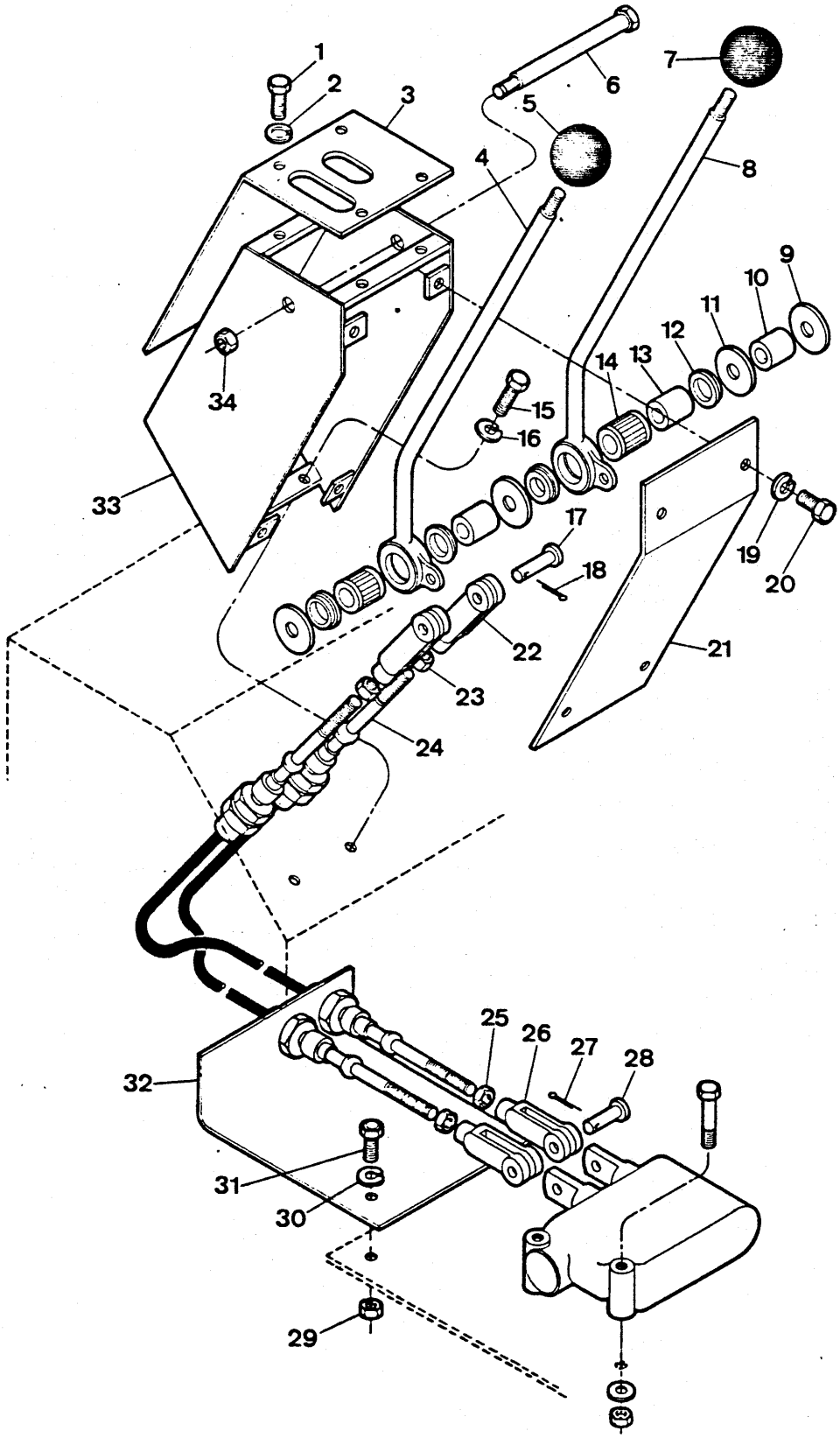
1
2
3
4
5
6
7
8
9
10
11
12
13
14
15
16
17
18
19
20
21
22
23
24
25
26
27
28
29
30
31
32
33
34

ALAVANCAS - CONTROLE DA VÁLVULA
LEVERS - VALVE CONTROLS
PALANCAS DE CONTROL - VÁLVULA

CLARK

ITEM Nº. Nº	PEÇA Nº. PART Nº. PIEZA Nº.	QTD. QTY. CTD.	DESCRIÇÃO	DESCRIPTION	DESCRIPCIÓN
1	17C - 410	6	Parafuso	Bolt	Bulón
2	2525069	6	Arruela	Washer	Arandela
3	3302896	1	Chapa de Cobertura	Cover Plate	Tapa
4	[1]3302892	1	Alavanca - Braço - Conj.	Lever, Boom, Assy	Palanca - Aguilón - Conj.
5	509772	1	Manípula	Knob	Bola
6	18C - 8104	1	Parafuso	Bolt	Bulón
7	509772	1	Manípula	Knob	Bola
8	[1]3302894	1	Alavanca - Caçamba - Conj.	Lever, Bucket, Assy	Palanca, Cucharón - Conj.
9	1312096	2	Arruela	Washer	Arandela
10	1503251	1	Luva	Sleeve	Manguito
11	584502	2	Arruela	Washer	Arandela
12	1522535	4	Vedador	Seal	Sello
13	1503251	2	Luva	Sleeve	Manguito
14	675227	1	Rolamento	Bearing	Cojinete
15	17C - 620	4	Parafuso	Bolt	Bulón
16	27E - 06	4	Arruela	Washer	Arandela
17	4F - 6106	2	Pino	Pin	Pasador
18	1F - 316	2	Contrapino	Cotter Pin	Chaveta dos Patas
19	2525069	4	Arruela	Washer	Arandela
20	17C - 410	4	Parafuso	Bolt	Bulón
21	2531774	1	Chapa	Plate	Tapa
22	556413	2	Forquilha	Clevis	Horquilla
23	8D - 05	2	Porca	Nut	Tuerca
24	2506507	2	Cabo de Controle	Control Cable	Cable de Control
25	8D - 05	2	Porca	Nut	Tuerca
26	574009	2	Forquilha	Clevis	Horquilla
27	1F - 416	2	Contrapino	Cotter Pin	Chaveta dos Patas
28	4F - 8127	2	Pino	Pin	Pasador
29	60D - 06	2	Porca	Nut	Tuerca
30	25E - 06	2	Arruela	Washer	Arandela
31	18C - 620	2	Parafuso	Bolt	Bulón
32	3304231	1	Suporte	Support	Soporte
33	3302927	1	Suporte das Alavancas	Bracket	Soporte
34	60D - 08	1	Porca	Nut	Tuerca

[1] Inclui / Inc. 14

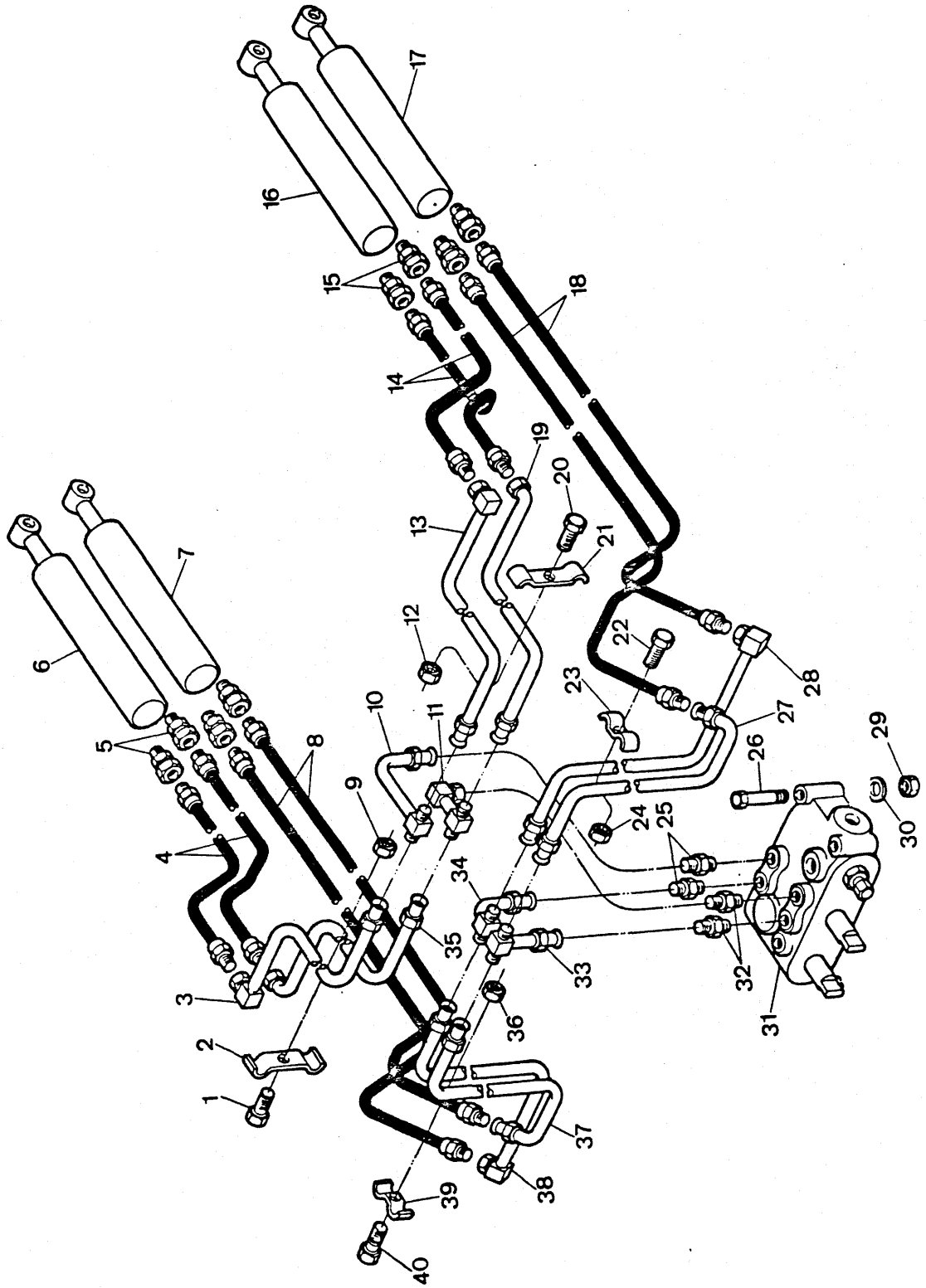
1
2
3
4
5
6
7
8
9
10
11
12
13
14
15
16
17
18
19
20
21
22
23
24
25
26
27
28
29
30
31
32
33
34
35
36
37
38
39
40

LINHAS HIDRÁULICAS PRINCIPAL - DIANTEIRA
MAIN HYDRAULIC LINES - FRONT
LÍNEAS HIDRÁULICAS PRINCIPAL - DELANTERA

CLARK

ITEM Nº. Nº.	PEÇA Nº. PART Nº. PIEZA Nº.	QTD. QTY. CTD.	DESCRIÇÃO	DESCRIPTION	DESCRIPCIÓN
1	17C - 628	1	Parafuso	Bolt	Bulón
2	557430	1	Braçadeira	Clamp	Abrazadera
3	2531318	1	Tubo	Tube	Tubo
4	2550974	2	Mangueira	Hose	Manguera
5	15K - 08	4	Adaptador	Adapter	Adaptador
6	+ ———	—	Cilindro L.E. - Caçamba	Bucket Cylinder L.H.	Cilindro L.I. - Cucharón
7	+ ———	—	Cilindro L.E. - Braço	Boom Cylinder L.H.	Cilindro L.I. - Brazo
8	2550973	2	Mangueira	Hose	Manguera
9	59D - 06	1	Porca	Nut	Tuerca
10	2517760	1	Tubo	Tube	Tubo
11	2517758	1	Tubo	Tube	Tubo
12	59D - 06	1	Porca	Nut	Tuerca
13	2531317	1	Tubo	Tube	Tubo
14	2550974	2	Mangueira	Hose	Manguera
15	15K - 08	4	Adaptador	Adapter	Adaptador
16	+ ———	—	Cilindro L.D. - Caçamba	Bucket Cylinder R.H.	Cilindro L.D. - Cucharón
17	+ ———	—	Cilindro L.D. - Braço	Boom Cylinder R.H.	Cilindro L.D. - Brazo
18	2550973	2	Mangueira	Hose	Manguera
19	2531316	1	Tubo	Tube	Tubo
20	17C - 628	1	Parafuso	Bolt	Bulón
21	557430	1	Braçadeira	Clamp	Abrazadera
22	17C - 628	1	Parafuso	Bolt	Bulón
23	557430	1	Braçadeira	Clamp	Abrazadera
24	59D - 06	1	Porca	Nut	Tuerca
25	15K - 10	2	Conexão	Connector	Conector
26	17C - 872	3	Parafuso	Bolt	Bulón
27	2531313	1	Tubo	Tube	Tubo
28	2531319	1	Tubo	Tube	Tubo
29	59D - 08	3	Porca	Nut	Tuerca
30	27E - 08	3	Arruela	Washer	Arandela
31	3304675	1	Válvula Principal - Conj.	Main Valve, Assy	Válvula Principal - Conj.
32	15K - 10	2	Conexão	Connector	Conector
33	2517749	1	Tubo	Tube	Tubo
34	2517759	1	Tubo	Tube	Tubo
35	2531315	1	Tubo	Tube	Tubo
36	59D - 06	1	Porca	Nut	Tuerca
37	2531312	1	Tubo	Tube	Tubo
38	2531314	1	Tubo	Tube	Tubo
39	557430	1	Braçadeira	Clamp	Abrazadera
40	17C - 628	1	Parafuso	Bolt	Bulón

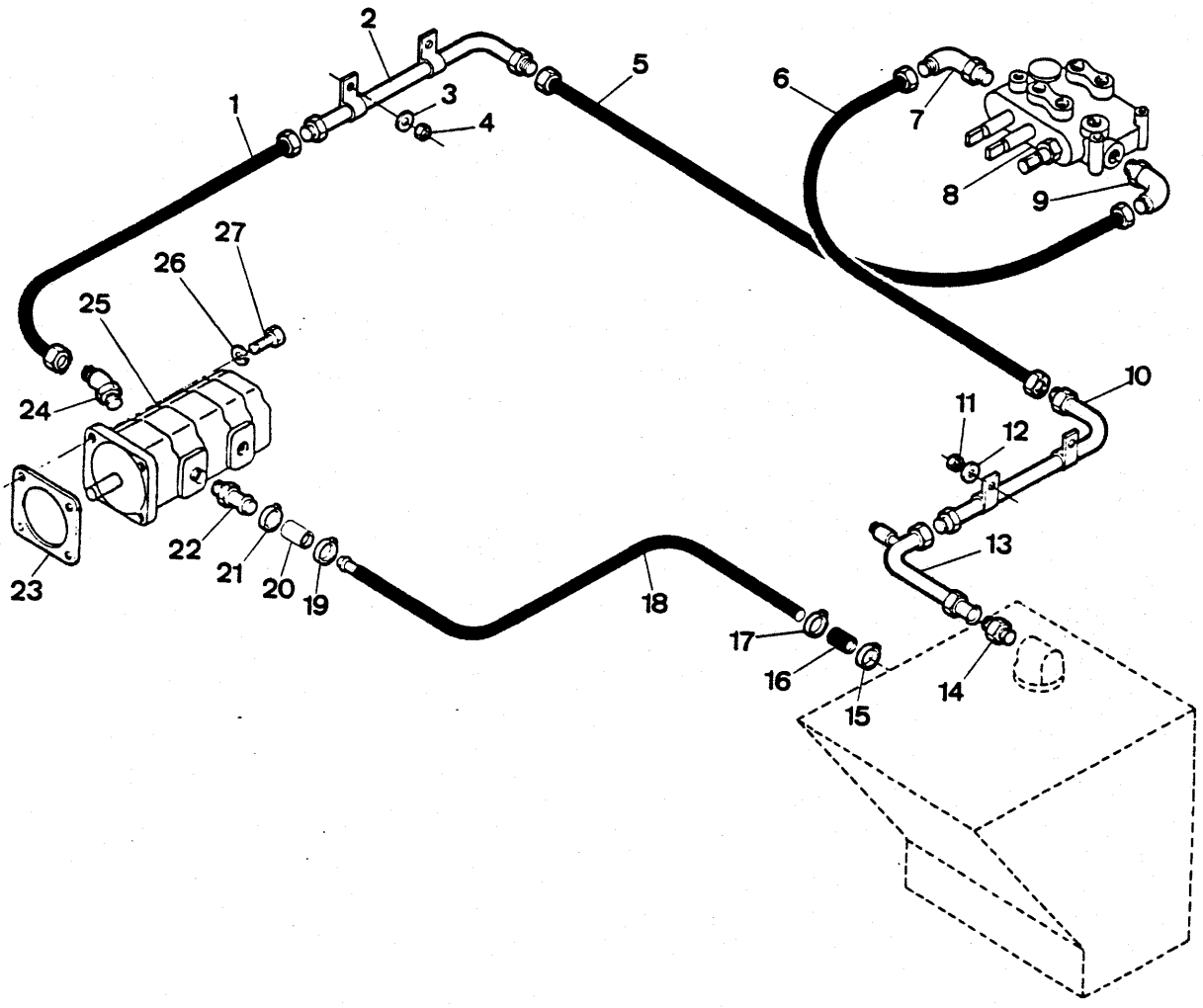
1
2
3
4
5
6
7
8
9
10
11
12
13
14
15
16
17
18
19
20
21
22
23
24
25
26
27

LINHAS HIDRÁULICAS PRINCIPAL - TRASEIRA
MAIN HYDRAULIC LINES - REAR
LÍNEAS HIDRÁULICAS PRINCIPAL - TRASERO

CLARK

ITEM Nº. PIEZA Nº. Nº.	PEÇA Nº. PIEZA Nº. PIEZA Nº.	QTD. QTY. CTD.	DESCRIÇÃO	DESCRIPTION	DESCRIPCIÓN
1	3303948	1	Mangueira	Hose	Manguera
2	3303949	1	Tubo	Tube	Tubo
3	27E - 06	2	Arruela	Washer	Arandela
4	59D - 06	2	Porca	Nut	Tuerca
5	3304918	1	Mangueira	Hose	Manguera
6	3303416	1	Mangueira	Hose	Manguera
7	17K - 11	1	Cotovelo 90°	Elbow	Codo
8	+ 3304675	1	Válvula Hidráulica - Conj.	Hydraulic Valve, Assy	Válvula Hidr. - Conj.
9	18K - 10	1	Cotovelo 90°	Elbow	Codo
10	3303951	1	Tubo - Retorno	Tube, Return	Tubo
11	59D - 06	1	Porca	Nut	Tuerca
12	27E - 06	1	Arruela	Washer	Arandela
13	3303952	1	Tubo	Tube	Tubo
14	15K - 12	1	Adaptador	Adapter	Adaptador
15	43H - 1250	1	Braçadeira	Clamp	Abrazadera
16	2526431	1	Mangueira	Hose	Manguera
17	43H - 1250	1	Braçadeira	Clamp	Abrazadera
18	3303947	1	Tubo de Sucção	Tube, Suction	Tubo - Succión
19	43H - 1206	1	Braçadeira	Clamp	Abrazadera
20	2525793	1	Mangueira	Hose	Manguera
21	43H - 1206	1	Braçadeira	Clamp	Abrazadera
22	2516498	1	Conexão	Connector	Conector
23	2513124	1	Guarnição	Gasket	Empaquetadura
24	18K - 10	1	Conexão	Connector	Conector
25	+ ———	—	Bomba Hidr. Principal - Conj.	Main Hydr. Pump, Assy	Bomba Hidr. Principal - Conj.
26	23E - 08	4	Arruela de Pressão	Lockwasher	Arandela Seguridad
27	17C - 820	4	Parafuso	Bolt	Bulón

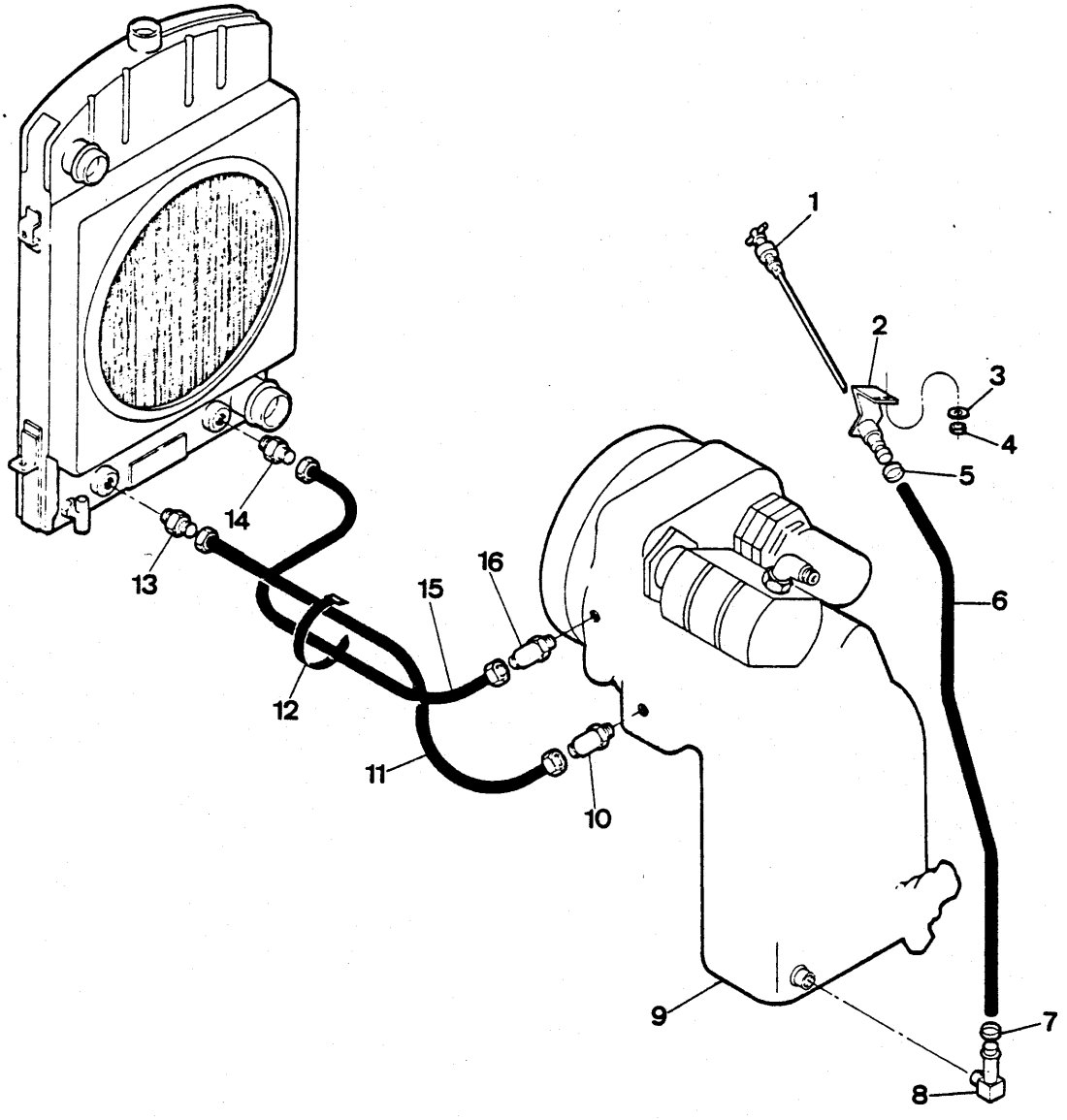
1
2
3
4
5
6
7
8
9
10
11
12
13
14
15
16

LINHAS HIDRÁULICAS - TRANSMISSÃO E CONVERSOR
HYDRAULIC LINES - TRANSMISSION & CONVERTER
LÍNEAS HIDRÁULICAS - TRANSMISIÓN Y CONVERTIDOR

CLARK

ITEM Nº. Nº.	PEÇA Nº. PART Nº. PIEZA Nº.	QTD. QTY. CTD.	DESCRIÇÃO	DESCRIPTION	DESCRIPCIÓN
1	3303882	1	Vareta de Nível	Dipstick	Varilla Nivel
2	3303052	1	Tubo - Abastecimento	Filler Neck	Tubo llenado
3	27E - 06	2	Arruela	Washer	Arandela
4	59D - 6	2	Porca	Nut	Tuerca
5	3300136	1	Braçadeira	Clamp	Abrazadera
6	3302656	1	Mangueira	Hose	Manguera
7	3300136	1	Braçadeira	Clamp	Abrazadera
8	666857	1	Adaptador	Adapter	Adaptador
9	+ ———	—	Transmissão e Conv. - Conj.	Transmission & Conv. Assy	Transm. y Convert. Conj.
10	17K - 08	1	Cotovelo 90º	Elbow	Codo
11	3303903	1	Mangueira	Hose	Manguera
12	5207900	2	Cinta	Strap	Banda
13	15K - 08	1	Conexão	Connector	Conector
14	15K - 08	1	Conexão	Connector	Conector
15	3304917	1	Mangueira	Hose	Manguera
16	17K - 08	1	Cotovelo 90º	Elbow	Codo

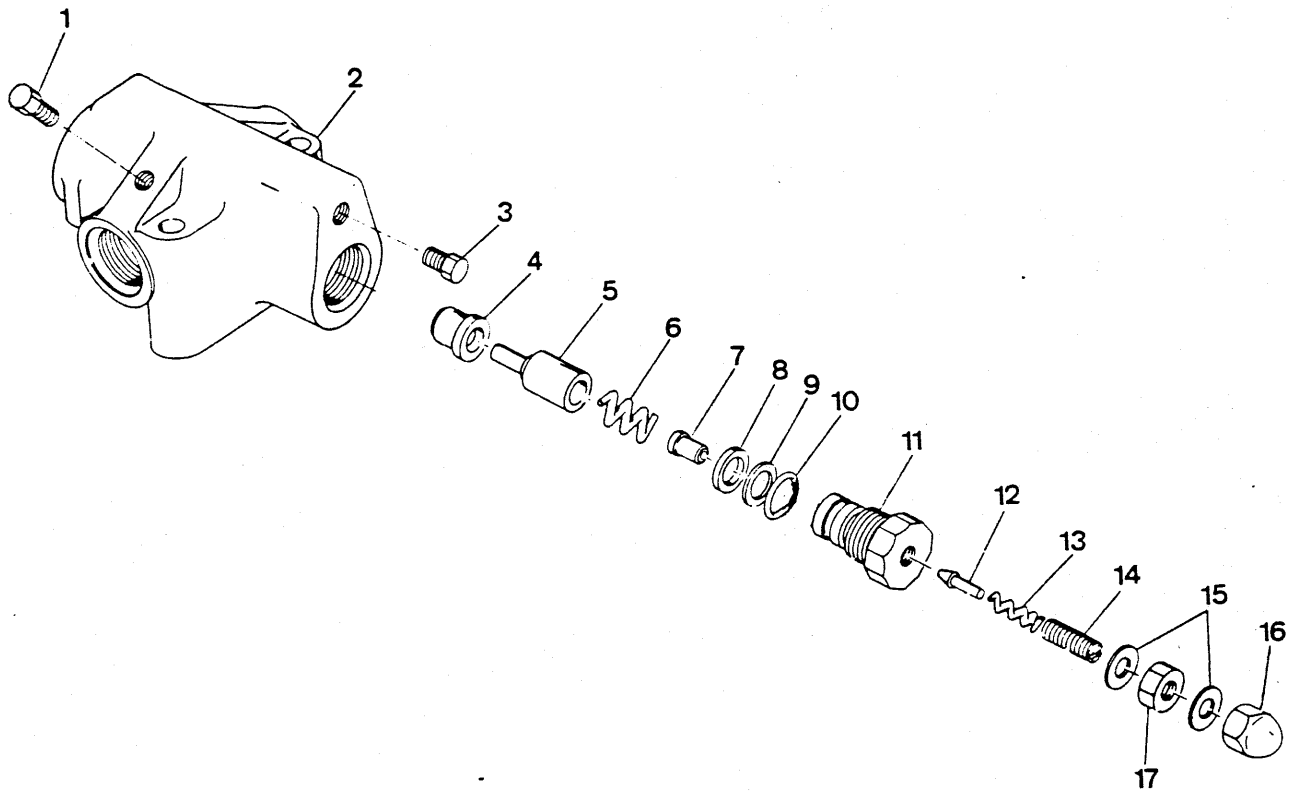
1
2
3
4
5
6
7
8
9
10
11
12
13
14
15
16
17

VÁLVULA DE ALÍVIO
RELIEF VALVE
VÁLVULA DE ALIVIO

CLARK

ITEM Nº. Nº.	PEÇA Nº. PART Nº. PIEZA Nº.	QTD. QTY. CTD.	DESCRIÇÃO	DESCRIPTION	DESCRIPCIÓN
A	[1]5294892	1	Válvula de Alívio - Freio	Brake Relief Valve	Válvula Alivio - Freno
1	41K - 02	1	Bujão	Plug	Tapón
2	§ ————	1	Carcaça	Housing	Carcasa
3	41K - 02	1	Bujão	Plug	Tapón
4	944462	1	Assento	Seat	Asiento
5	990494	1	Pistão	Poppet	Clapeta
6	944466	1	Mola	Spring	Resorte
7	944469	1	Assento	Seat Pilot	Asiento Piloto
8	899039	1	Anel - O	O - Ring	Anillo - O
9	899038	1	Anel Retentor	Ring Back-up	Arandela Apoyo
10	91F - 6	1	Anel - O	O - Ring	Anillo - O
11	944467	1	Tampa	Cap	Tapa
12	883734	1	Êmbolo	Plunger	Émbolo Buzo
13	944471	1	Mola	Spring	Resorte
14	990108	1	Parafuso	Set Screw	Tornillo Retén
15	730396	2	Vedador	Seal	Sello
16	47D - 05	1	Porca	Acorn Nut	Tuerca
17	8D - 05	1	Porca	Nut	Tuerca

[1] Inclui / Inc. 2 a / thru 17

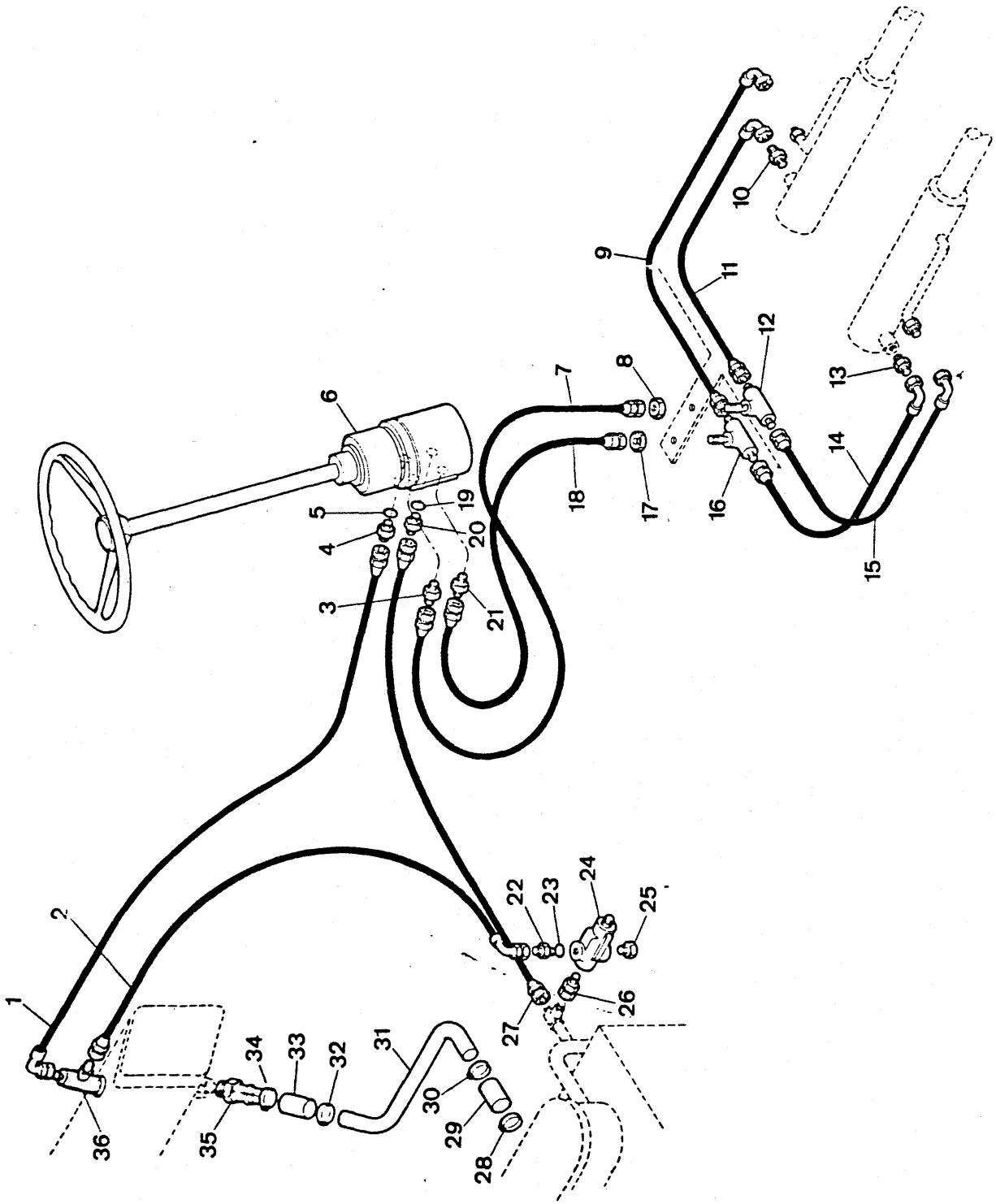
1
2
3
4
5
6
7
8
9
10
11
12
13
14
15
16
17
18
19
20
21
22
23
24
25
26
27
28
29
30
31
32
33
34
35
36

LINHAS HIDRÁULICAS - DIREÇÃO
HYDRAULIC LINES - STEERING
LÍNEAS HIDRÁULICAS - DIRECCIÓN

CLARK

ITEM Nº PART Nº PIEZA Nº	PEÇA Nº PART Nº PIEZA Nº	QTD. QTY. CTD.	DESCRIÇÃO	DESCRIPTION	DESCRIPCIÓN
1	3303946	1	Mangueira	Hose	Manguera
2	3304141	1	Mangueira	Hose	Manguera
3	3303573	1	Conector	Connector	Conector
4	3301748	1	Conector	Connector	Conector
5	91F - 08	1	Anel - O	O - Ring	Anillo - O
6	+ ———	–	Caixa de Direção - Conj.	Steering Box, Assy	Caja Dirección - Conj.
7	3303501	1	Mangueira	Hose	Manguera
8	86F - 06	1	Porca	Nut	Tuerca
9	3304143	1	Mangueira	Hose	Manguera
10	15K - 06	1	Conector	Connector	Conector
11	3331314	1	Mangueira	Hose	Manguera
12	90F - 06	1	Conexão "Tê"	Tee	Te
13	15K - 06	1	Conector	Connector	Conector
14	3331314	1	Mangueira	Hose	Manguera
15	3304143	1	Mangueira	Hose	Manguera
16	90F - 06	1	Conexão "Tê"	Tee	Te
17	86F - 06	1	Porca	Nut	Tuerca
18	3303501	1	Mangueira	Hose	Manguera
19	91F - 08	1	Anel - O	O - Ring	Anillo - O
20	3301748	1	Conector	Connector	Conector
21	3303573	1	Conector	Connector	Conector
22	1302508	1	Conector	Connector	Conector
23	91F - 08	1	Anel - O	O - Ring	Anillo - O
24	+ ———	–	Válvula de Alívio - Conj.	Relief Valve, Assy	Válvula Alivio - Conj.
25	24K - 07	1	Bujão	Plug	Tapón
26	1312114	1	Adaptador	Adapter	Adaptador
27	3303499	1	Mangueira	Hose	Manguera
28	43H - 1181	1	Braçadeira	Clamp	Abrazadera
29	2526426	1	Mangueira	Hose	Manguera
30	43H - 1181	1	Braçadeira	Clamp	Abrazadera
31	3303950	1	Tubo - Sucção	Tube, Suction	Tubo - Succión
32	43H - 1181	1	Braçadeira	Clamp	Abrazadera
33	2526426	1	Mangueira	Hose	Manguera
34	43H - 1181	1	Braçadeira	Clamp	Abrazadera
35	3303516	1	Conexão	Connector	Conector
36	21K - 10	1	Conexão "Tê"	Tee	Te

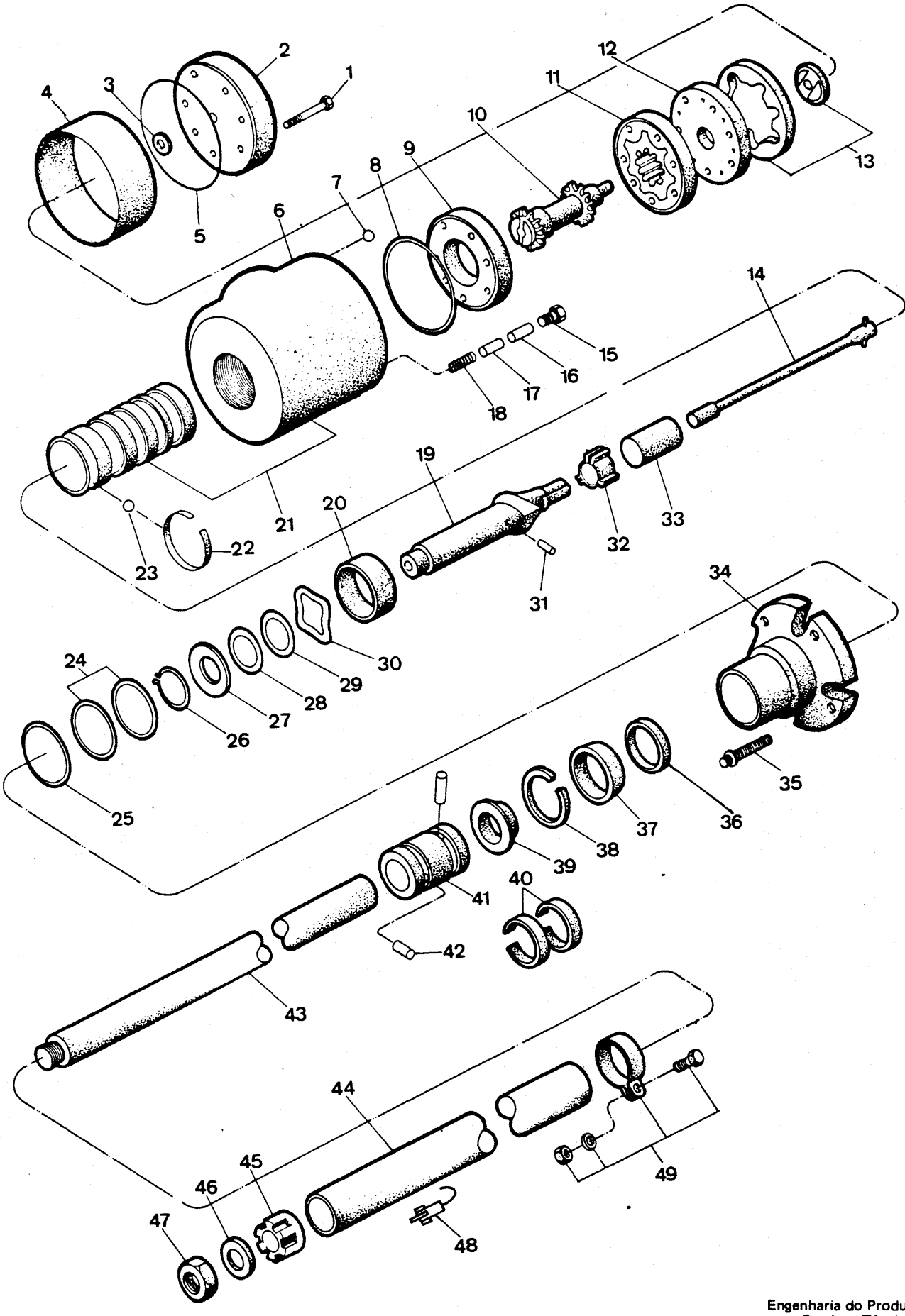
1
2
3
4
5
6
7
8
9
10
11
12
13
14
15
16
17
18
19
20
21
22
23
24
25
26
27
28
29
30
31
32
33
34
35
36
37
38
39
40
41
42
43
44
45
46
47
48
49

CAIXA E COLUNA DE DIREÇÃO - CONJUNTO
STEERING CONTROL UNIT - ASSEMBLY
CAJA Y COLUMNA DE DIRECCIÓN

CLARK

ITEM Nº.	PEÇA Nº. PART Nº. PIEZA Nº.	QTD. QTY. CTD.	DESCRIÇÃO	DESCRIPTION	DESCRIPCIÓN
A	[1]3303080	1	Caixa e Coluna - Conj.	Steer Unit & Column, Assy	Caja y Columna - Conj.
B	[2]3339251	1	Caixa de Direção - Conj.	Steer Unit, Assy	Caja Dirección - Conj.
C	[3]3339273	1	Jogo de Reparo - Eixo	Repair Kit, Shaft	Juego de Reparación - Eje
D	[4]3338811	1	Jogo de Vedadores	Seal Kit	Juego de Sellos
E	[5]3339274	1	Jogo de Reparo - Coluna	Repair Kit, Column	Juego Reparación - Columna
F	[6]3339275	1	Jogo de Reparo - Tampa	Repair Kit, Cover	Juego Reparación - Tapa
G	[7]3339276	1	Jogo de Reparo - Bomba	Repair Kit, Pump	Juego Reparación - Bomba
1	6598267	7	Parafuso	Bolt	Bulón
2	3675865	1	Tampa Inferior	Cover, Lower	Tapa Inferior
3	962445	1	Arruela	Washer	Arandela
4	3339255	1	Luva Protetora	Sleeve	Manguito
5	1577721	1	Anel	Ring	Anillo
6	§ ———	1	Carcaça	Housing	Carcasa
7	879974	1	Esfera	Ball	Bola
8	1577721	1	Anel	Ring	Anillo
9	1577688	1	Placa	Plate	Placa
10	1577700	1	Eixo	Shaft	Eje
11	3339254	1	Rotor - Conjunto	Armature, Assy	Armadura - Conj.
12	1577690	1	Coletor	Colletor	Colector
13	994200	1	Anel - Conjunto	Ring, Assy	Anillo - Conjunto
14	3339252	1	Barra	Torsion Link	Varilla
15	3675860	1	Bujão c/ Anel - O	Plug	Tapón
16	3675857	2	Tirante	Drag Link	Espárrago
17	3675858	2	Tirante	Drag Link	Espárrago
18	3675859	2	Mola	Spring	Resorte
19	3338764	1	Eixo - Entrada	Shaft, Inlet	Eje - Entrada
20	994196	1	Espaçador	Spacer	Espaciador
21	3339253	1	Carcaça - Conj.	Housing, Assy	Carcasa - Conj.
22	3675863	1	Mola	Spring	Resorte
23	853750	1	Esfera	Ball	Bola
24	3338756	2	Calço	Shim	Planchita
25	3575196	1	Anel	Ring	Anillo
26	1577720	1	Anel	Ring	Anillo
27	3575201	1	Arruela de Encosto	Thrust Washer	Arandela Empuje
28	110571	1	Rolamento	Bearing	Cojinete
29	990543	1	Arruela de Encosto	Thrust Washer	Arandela Empuje
30	1577719	1	Arruela	Washer	Arandela
31	3575208	1	Agulha	Needle	Aguja
32	3338790	1	Anel Piloto	Pilot Ring	Anillo Piloto
33	3675864	1	Espaçador	Spacer	Espaciador
34	997191	1	Tampa Superior	Cover, Upper	Tapa Superior
35	93G - 512	4	Parafuso	Bolt	Bulón
36	3338752	1	Vedador	Seal	Sello
37	996330	1	Espaçador	Spacer	Espaciador
38	954597	1	Anel de Trava	Snap Ring	Anillo de Traba
39	961292	1	Guarda - Pó	Seal Dust	Capuchón
40	3338740	2	Mola	Spring	Resorte
41	3338738	1	Luva de Acoplamento	Sleeve, Coupling	Manguito
42	3338739	2	Pino	Pin	Pasador
43	3339247	1	Coluna	Column	Columna

CLARK

PC - E11

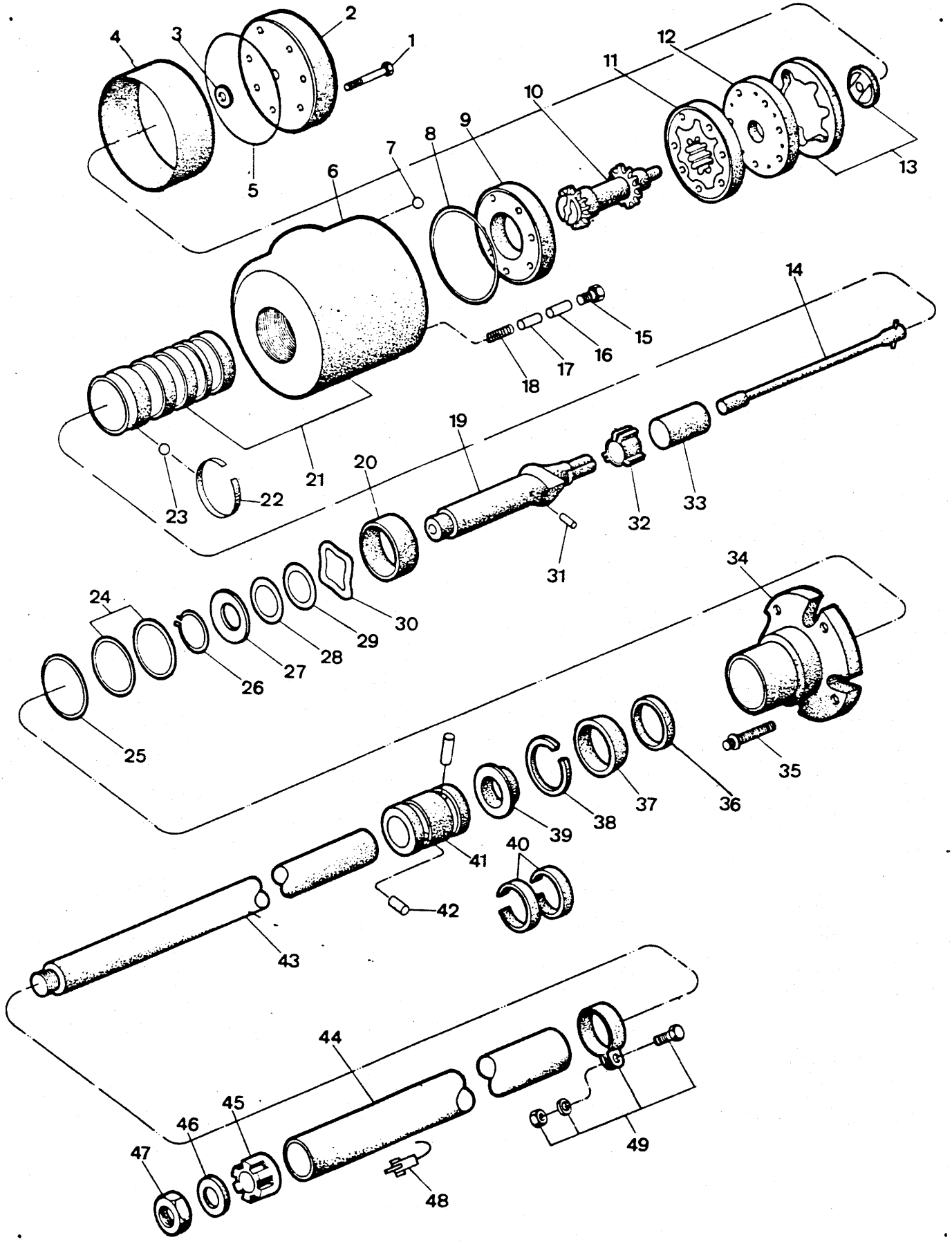

Engenharia do Produto
Serviços Técnicos

CAIXA E COLUNA DE DIREÇÃO - CONJUNTO
STEERING CONTROL UNIT - ASSEMBLY
CAJA Y COLUMNA DE DIRECCIÓN

CLARK

ITEM Nº.	PEÇA Nº. PART Nº. PIEZA Nº.	QTD. QTY. CTD.	DESCRIÇÃO	DESCRIPTION	DESCRIPCIÓN
44	3339248	1	Tubo	Tube	Tubo
45	3339249	1	Bucha	Bushing	Buje
46	3338749	1	Arruela	Washer	Arandela
47	1743543	1	Porca	Nut	Tuerca
48	3339250	1	Contato da Buzina	Contact, Horn	Contacto Bocina
49	3338746	1	Braçadeira	Clamp	Abrazadera

[1] Inclui / Inc. 1 a / thru 49
[2] Inclui / Inc. 1 a / thru 39
[3] Inclui / Inc. 10, 14, 19, 20, 22, 23, 24, 26 a / thru 33
[4] Inclui / Inc. 7, 8, 15 a / thru 18, 25, 36 a / thru 39
[5] Inclui / Inc. 40, 41, 42, 45, 46, 47, 49
[6] Inclui / Inc. 1, 2, 3, 4, 34, 35
[7] Inclui / Inc. 9, 11, 12, 13

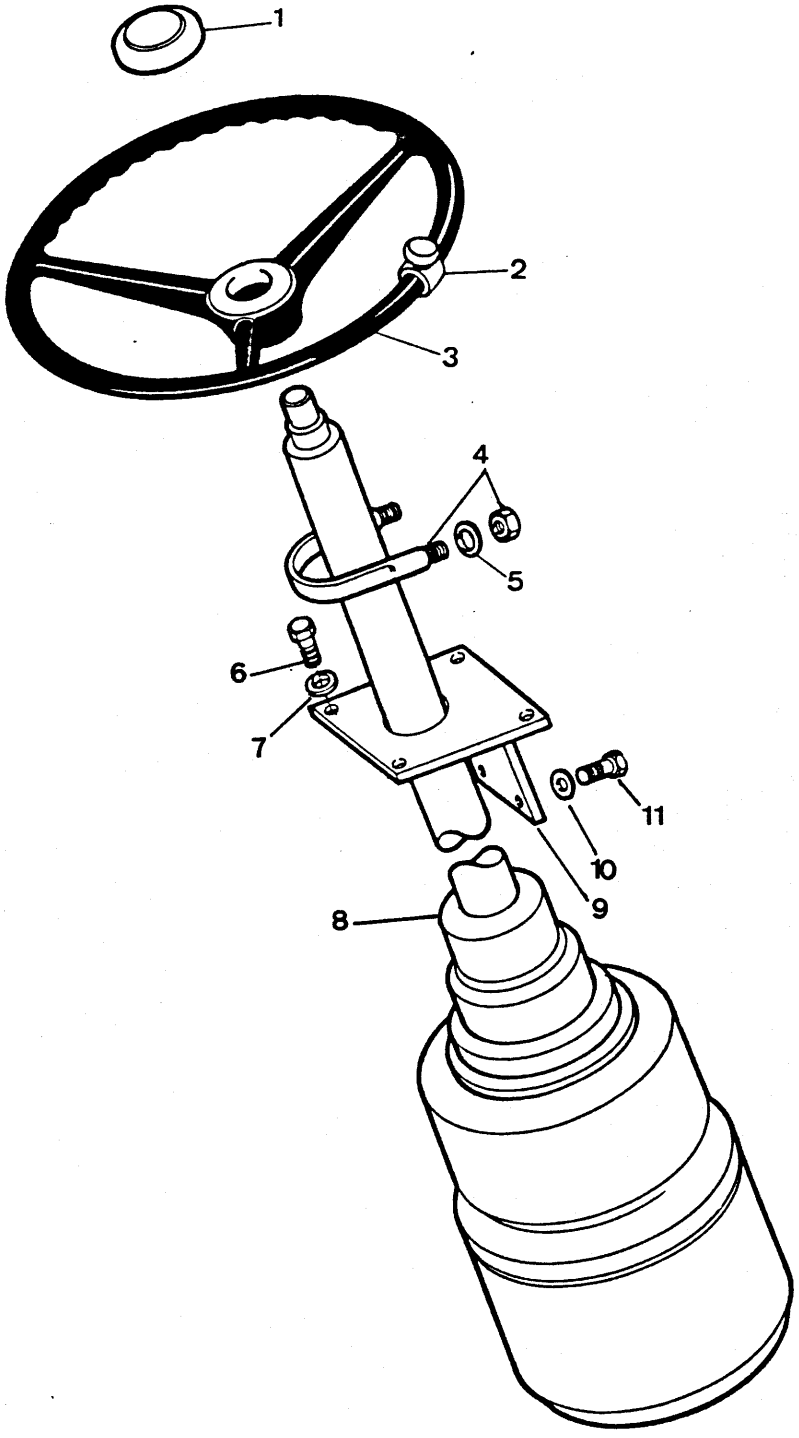
1
2
3
4
5
6
7
8
9
10
11

CAIXA DE DIREÇÃO - INSTALAÇÃO
STEER CONTROL UNIT - INSTALLATION
CAJA DE DIRECCIÓN - MONTAJE

CLARK

ITEM Nº. Nº.	PEÇA Nº. PART Nº. PIEZA Nº.	QTD. QTY. CTD.	DESCRIÇÃO	DESCRIPTION	DESCRIPCIÓN
1	3308780	1	Botão da Buzina	Horn Button	Boton de la Bocina
2	3303775	1	Punho Giratório	Spinner	Puño de Rotación
3	3303537	1	Volante	Steering Wheel	Rueda Dirección
4	557997	1	Parafuso "U"	U - Bolt	Bulón - U
5	25E - 14	2	Arruela	Washer	Arandela
6	17C - 616	4	Parafuso	Bolt	Bulón
7	23E - 06	4	Arruela de Pressão	Lockwasher	Arandela Seguridad
8	+ ———	—	Caixa de Direção - Conj.	Steer Control Unit	Caja de Dirección - Conj.
9	3303081	1	Suporte	Support	Soporte
10	25E - 18	4	Arruela	Washer	Arandela
11	17C - 616	4	Parafuso	Bolt	Bulón

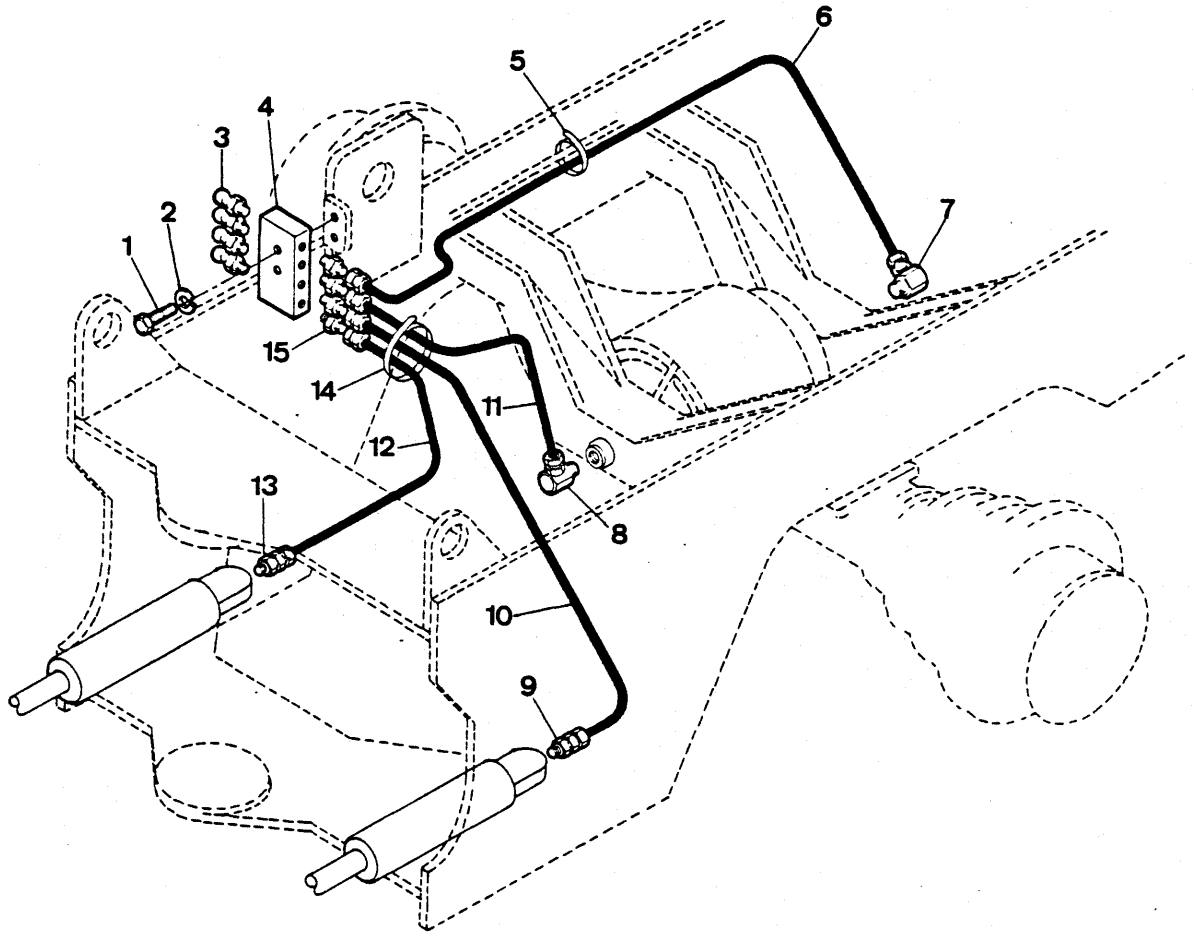
1
2
3
4
5
6
7
8
9
10
11
12
13
14
15

TOMADAS REMOTAS DE LUBRIFICAÇÃO
GREASE HOSE - INSTALLATION
TOMADURAS REMOTAS LUBRIFICACIÓN

CLARK

ITEM Nº. Nº.	PEÇA Nº. PART Nº. PIEZA Nº.	QTD. QTY. CTD.	DESCRIÇÃO	DESCRIPTION	DESCRIPCIÓN
1	18C - 620	2	Parafuso	Bolt	Bulón
2	23E - 06	2	Arruela de Pressão	Lockwasher	Arandela Seguridad
3	10H - 25	4	Graxeiro	Fitting Grease	Grasero
4	1509182	1	Bloco de Lubrificação	Grease Block	Bloque Lubrificación
5	1736910	1	Cinta	Strap	Banda
6	3304147	1	Mangueira	Hose	Manguera
7	31F - 01	1	Cotovelo	Elbow	Codo
8	31F - 01	1	Cotovelo	Elbow	Codo
9	36F - 01	1	Adaptador	Adapter	Adaptador
10	3304147	1	Mangueira	Hose	Manguera
11	3304146	1	Mangueira	Hose	Manguera
12	3304148	1	Mangueira	Hose	Manguera
13	36F - 01	1	Adaptador	Adapter	Adaptador
14	1736910	1	Cinta	Strap	Banda
15	38F - 03	4	Conexão	Connector	Conector

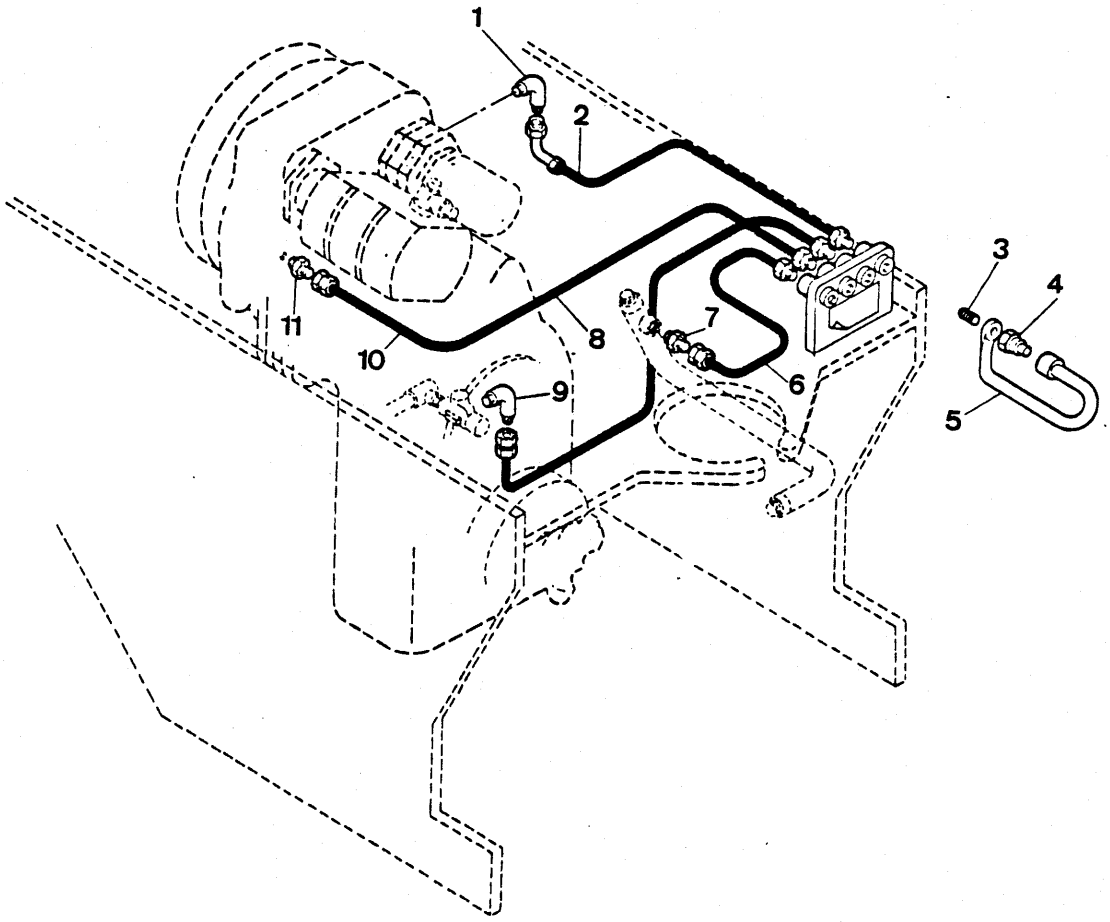
1
2
3
4
5
6
7
8
9
10
11

TOMADAS REMOTAS DE PRESSÃO - INSTALAÇÃO
PRESSURE PORT CHECK - INSTALLATION
TOMADURAS REMOTAS DE PRESIÓN - INSTALACIÓN

CLARK

ITEM Nº Nº	PEÇA Nº PART Nº PIEZA Nº	QTD. QTY. CTD.	DESCRIÇÃO	DESCRIPTION	DESCRIPCIÓN
1	17K - 04	1	Cotovelo 90º	Elbow	Codo
2	3304155	1	Mangueira	Hose	Manguera
3	5K - 207	4	Adaptador	Adapter	Adaptador
4	3303043	4	Conexão	Fitting	Conector
5	3303044	4	Capa	Cap	Tapa
6	3304924	1	Mangueira	Hose	Manguera
7	89F - 04	1	Adaptador	Adapter	Adaptador
8	3304157	1	Mangueira	Hose	Manguera
9	83F - 03	1	Cotovelo 90º	Elbow	Codo
10	3304156	1	Mangueira	Hose	Manguera
11	38F - 03	1	Adaptador	Adapter	Adaptador

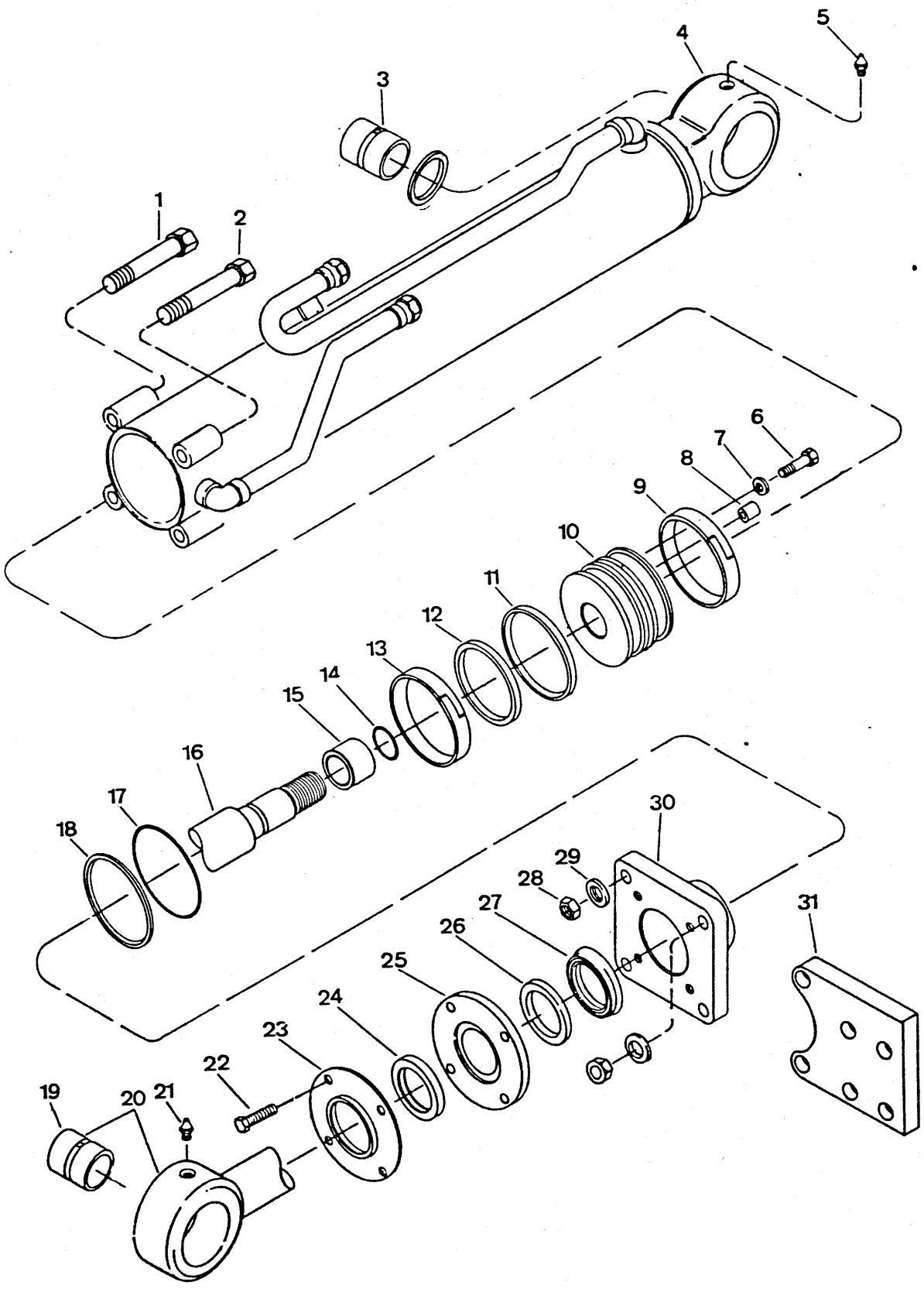
1
2
3
4
5
6
7
8
9
10
11
12
13
14
15
16
17
18
19
20
21
22
23
24
25
26
27
28
29
30
31

CILINDRO DA CAÇAMBA - CONJUNTO L.D.
BUCKET CYLINDER - ASSEMBLY R.H.
CILINDRO DE CUCHARÓN - CONJUNTO L.D.

CLARK

ITEM Nº.	PEÇA Nº. PART Nº. PIEZA Nº.	QTD. QTY. CTD.	DESCRIÇÃO	DESCRIPTION	DESCRIPCIÓN
A	[1]2538702	1	Cilindro - Conjunto	Cylinder, Assy	Cilindro - Conjunto
B	[2]2519972	1	Jogo de Vedadores	Seal Kit	Juego de Sellos
1	18C - 1064	2	Parafuso	Bolt	Bulón
2	18C - 1072	2	Parafuso	Bolt	Bulón
3	2512013	1	Bucha	Bushing	Buje
4	[3]2538700	1	Cilindro	Cylinder	Cilindro
5	12H - 15	1	Graxeiro	Fitting Grease	Grasero
6	33C - 512	1	Parafuso	Bolt	Bulón
7	626787	1	Arruela	Washer	Arandela
8	2511955	1	Guia	Down	Espiga
9	1503012	1	Anel de Desgaste	Wear Ring	Anillo Desgaste
10	2516560	1	Pistão	Piston	Pistón
11	2553206	1	Anel Externo	Outer Ring	Anillo Exterior
12	1503463	1	Anel Interior	Inner Ring	Anillo Interior
13	1503012	1	Anel de Desgaste	Wear Ring	Anillo Desgaste
14	58K - 226	1	Anel - O	O - Ring	Anillo - O
15	2526660	1	Espaçador	Spacer	Espaciador
16	2526656	1	Haste	Rod	Vástago
17	25K - 40324	1	Anel - O	O - Ring	Anillo - O
18	73K - 240	1	Anel de Encosto	Back-up Ring	Anillo de Respaldo
19	2512013	1	Bucha	Bushing	Buje
20	2526530	1	Haste e Bucha - Conj.	Rod & Bushing, Assy	Vástago y Buje - Conj.
21	12H - 15	1	Graxeiro	Fitting Grease	Grasero
22	33C - 622	4	Parafuso	Bolt	Bulón
23	2511544	1	Retentor	Retainer	Retén
24	1511539	1	Raspador	Wiper	Limpiador
25	2511993	1	Flange	Flange	Brida
26	2512011	1	Mancal	Bearing	Cojinete
27	* 2512010	1	Vedador	Seal	Sello
27A	* 2529466	1	Vedador	Seal	Sello
28	60D - 10	4	Porca	Nut	Tuerca
29	27E - 10	4	Arruela	Washer	Arandela
30	2518137	1	Tampa	Cap	Tapa
31	2522526	1	Suporte	Bracket	Soporte

[1] Inclui / Inc. 1, 3, 4, 6 a / thru 20, 22 a / thru 31
[2] Inclui / Inc. 9, 11 a / thru 14, 17, 18, 24, 26, 27
[3] Inclui / Inc. 3

* Peças Intercambiáveis / Interchangeables Parts / Piezas Intercambiables: Use item 27 ou / or 27A.

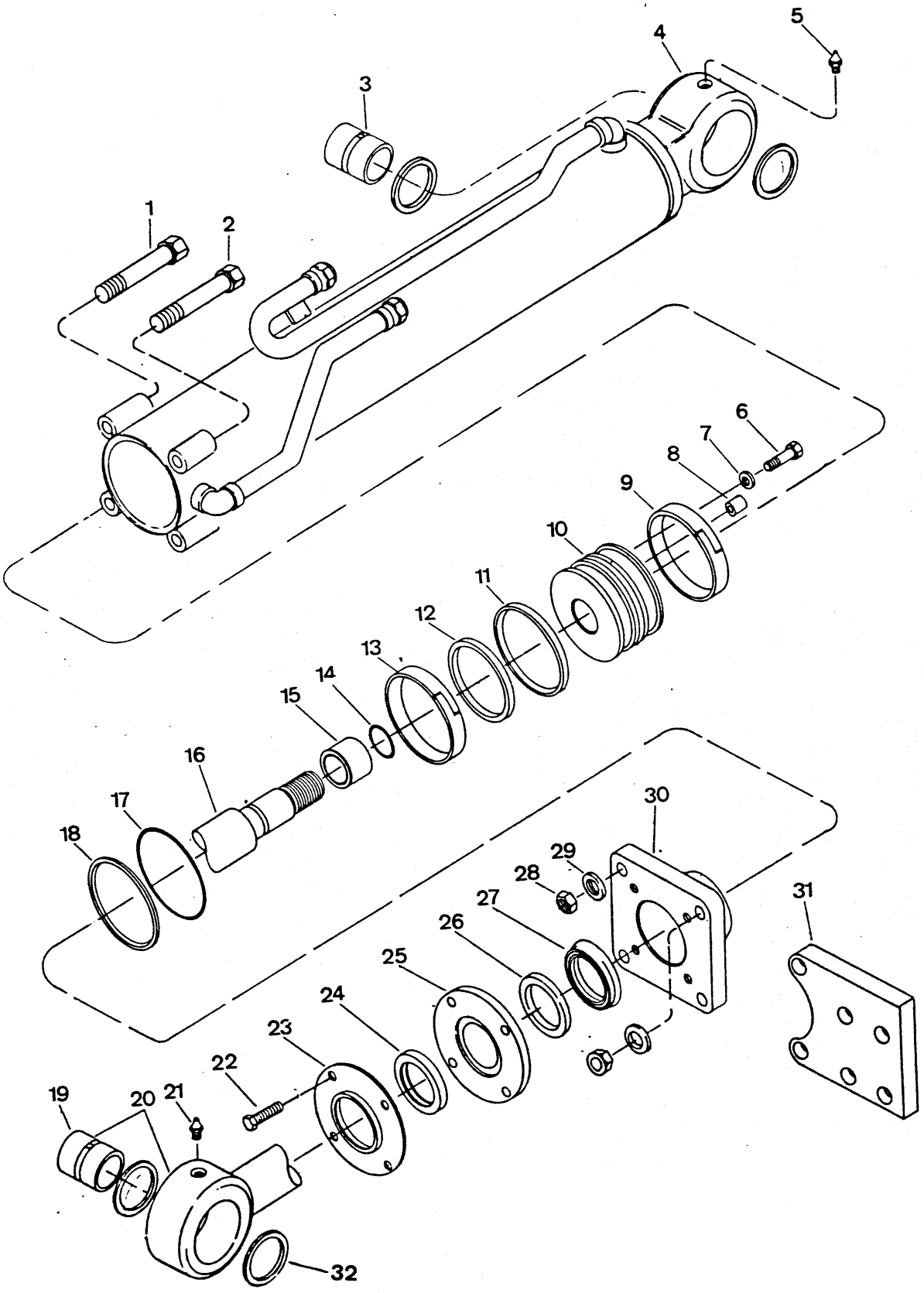
1
2
3
4
5
6
7
8
9
10
11
12
13
14
15
16
17
18
19
20
21
22
23
24
25
26
27
28
29
30
31
32

CILINDRO DA CAÇAMBA - CONJUNTO L.D.
BUCKET CYLINDER - ASSEMBLY R.H.
CILINDRO DE CUCHARÓN - CONJUNTO L.D.

CLARK

ITEM Nº PART Nº Nº	PEÇA Nº PIEZA Nº	QTD. QTY. CTD.	DESCRIÇÃO	DESCRIPTION	DESCRIPCIÓN
A	[1]3304648	1	Cilindro - Conjunto	Cylinder, Assy	Cilindro - Conjunto
B	[2]2530107	1	Jogo de Vedadores	Seal Kit	Juego de Sellos
1	18C - 1064	2	Parafuso	Bolt	Bulón
2	18C - 1072	2	Parafuso	Bolt	Bulón
3	2540853	1	Bucha	Bushing	Buje
4	[3]3304649	1	Cilindro	Cylinder	Cilindro
5	12H - 15	1	Graxeiro	Fitting Grease	Grasero
6	17C - 512	1	Parafuso	Bolt	Bulón
7	626787	1	Arruela	Washer	Arandela
8	2511955	1	Guia	Down	Espiga
9	1503012	1	Anel de Desgaste	Wear Ring	Anillo Desgaste
10	2516560	1	Pistão	Piston	Pistón
11	2553206	1	Anel Externo	Outer Ring	Anillo Exterior
12	1503463	1	Anel Interno	Inner Ring	Anillo Interior
13	1503012	1	Anel de Desgaste	Wear Ring	Anillo Desgaste
14	58K - 226	1	Anel - O	O - Ring	Anillo - O
15	2526660	1	Espaçador	Spacer	Espaciador
16	2526543	1	Haste	Rod	Vástago
17	25K - 40324	1	Anel - O	O - Ring	Anillo - O
18	73K - 240	1	Anel de Encosto	Back-up Ring	Anillo de Respaldo
19	2540853	1	Bucha	Bushing	Buje
20	3304647	1	Haste e Bucha - Conj.	Rod & Bushing, Assy	Vástago y Buje - Conj.
21	12H - 15	1	Graxeiro	Fitting Grease	Grasero
22	17C - 622	4	Parafuso	Bolt	Bulón
23	2511994	1	Retentor	Retainer	Retén
24	1511539	1	Raspador	Wiper	Limpiador
25	2511993	1	Flange	Flange	Brida
26	2512011	1	Mancal	Bearing	Cojinete
27 *	2512010	1	Vedador	Seal	Sello
27A *	2529466	1	Vedador	Seal	Sello
28	60D - 10	4	Porca	Nut	Tuerca
29	27E - 10	4	Arruela	Washer	Arandela
30	2518137	1	Tampa	Cap	Tapa
31	2522526	1	Suporte	Bracket	Soporte
32 *	3303820	1	Vedador	Seal	Sello
32A *	2540491	1	Vedador	Seal	Sello

[1] Inclui / Inc. 1, 3, 4, 6 a / thru 20, 22 a / thru 31
[2] Inclui / Inc. 9, 11 a / thru 14, 17, 18, 24, 26, 27
[3] Inclui / Inc. 3

* Peças Intercambiáveis / Interchangeables Parts / Piezas Intercambiables: Use item 27 ou / or 27A, 32 ou / or 32A

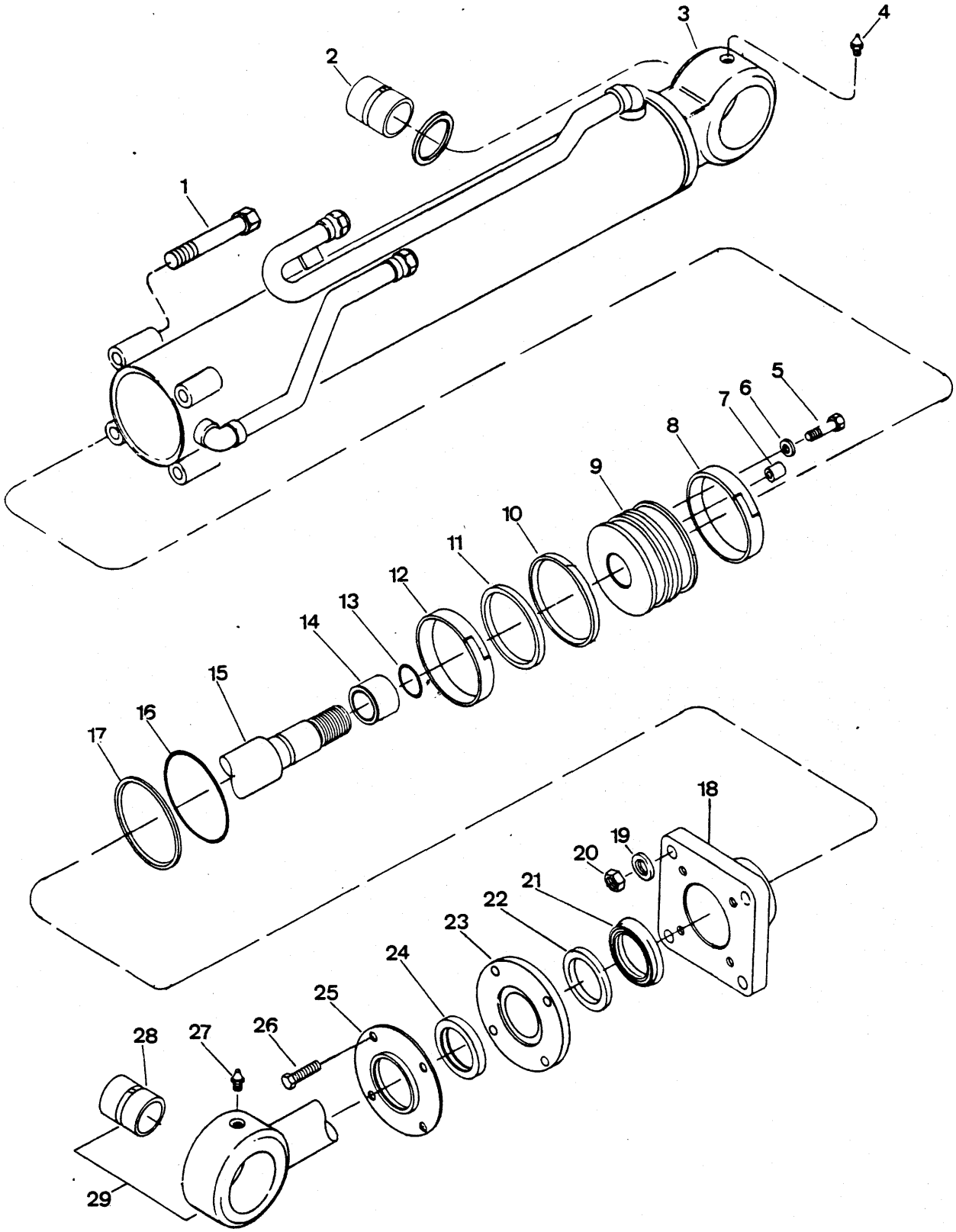
1
2
3
4
5
6
7
8
9
10
11
12
13
14
15
16
17
18
19
20
21
22
23
24
25
26
27
28
29

CILINDRO DA CAÇAMBA - CONJUNTO L.E.
BUCKET CYLINDER - ASSEMBLY L.H.
CILINDRO DE CUCHARÓN - CONJUNTO L.I.

CLARK

ITEM Nº.	PEÇA Nº. PART Nº. PIEZA Nº.	QTD. QTY. CTD.	DESCRIÇÃO	DESCRIPTION	DESCRIPCIÓN
A	[1]2538701	1	Cilindro - Conjunto	Cylinder, Assy	Cilindro - Conjunto
B	[2]2519973	1	Jogo de Vedadores	Seal Kit	Juego de Sellos
1	18C - 1064	4	Parafuso	Bolt	Bulón
2	2512013	1	Bucha	Bushing	Buje
3	[3]2538699	1	Cilindro	Cylinder	Cilindro
4	12H - 15	1	Graxeiro	Fitting Grease	Grasero
5	33C - 512	1	Parafuso	Bolt	Bulón
6	626787	1	Arruela	Washer	Arandela
7	2511955	1	Guia	Down	Espiga
8	1503012	1	Anel de Desgaste	Wear Ring	Anillo Desgaste
9	2516560	1	Pistão	Piston	Pistón
10	2553206	1	Anel Externo	Outer Ring	Anillo Exterior
11	1503463	1	Anel Interno	Inner Ring	Anillo Interior
12	1503012	1	Anel de Desgaste	Wear Ring	Anillo Desgaste
13	58K - 226	1	Anel - O	O - Ring	Anillo - O
14	2526660	1	Espaçador	Spacer	Espaciador
15	2526661	1	Haste	Rod	Vástago
16	25K - 40324	1	Anel - O	O - Ring	Anillo -O
17	73K - 240	1	Anel de Encosto	Back-up Ring	Anillo de Respaldo
18	2518137	1	Tampa	Cap	Tapa
19	27E - 10	4	Arruela	Washer	Arandela
20	60D - 10	4	Porca	Nut	Tuerca
21	* 2512010	1	Vedador	Seal	Sello
21 A	* 2529466	1	Vedador	Seal	Sello
22	2512011	1	Mancal	Bearing	Cojinete
23	2511993	1	Flange	Flange	Brida
24	1511539	1	Raspador	Wiper	Limpiador
25	1511544	1	Retentor	Retainer	Retén
26	33C - 622	4	Parafuso	Bolt	Bulón
27	12H - 15	1	Graxeiro	Fitting Grease	Grasero
28	2512013	1	Bucha	Bushing	Buje
29	2526656	1	Haste e Bucha - Conj.	Rod & Bushing, Assy	Vástago y Buje - Conj.

[1] Inclui / Inc. 1 a / thru 3, 5 a / thru 26, 28, 29
[2] Inclui / Inc. 8, 10, 11, 12, 13, 16, 17, 21, 24
[3] Inclui / Inc. 2

* Peças Intercambiáveis / Interchangeables Parts / Piezas Intercambiable: Use item 21 ou / or 21A.

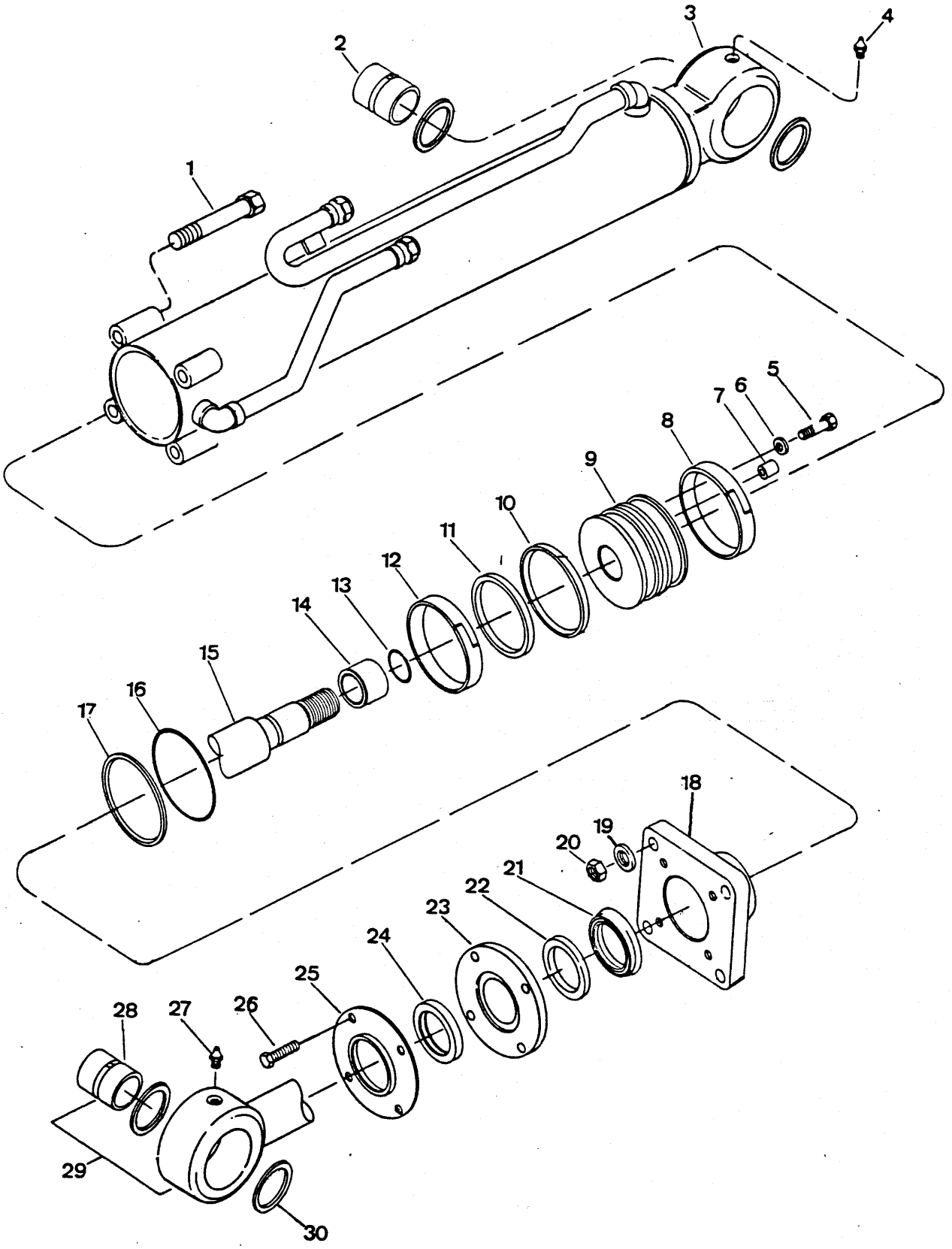
1
2
3
4
5
6
7
8
9
10
11
12
13
14
15
16
17
18
19
20
21
22
23
24
25
26
27
28
29
30

CILINDRO DO BRAÇO - CONJUNTO L.D.
CYLINDER - ASSEMBLY - BOOM R.H.
CILINDRO DEL AGUILÓN - CONJUNTO L.D.

CLARK

ITEM Nº. Nº.	PEÇA Nº. PART Nº. PIEZA Nº.	QTD. QTY. CTD.	DESCRIÇÃO	DESCRIPTION	DESCRIPCIÓN
A	[1] 2538706	1	Cilindro - Conjunto	Cylinder, Assy	Cilindro - Conjunto
B	[2] 2525949	1	Jogo de Vedadores	Seal Kit	Juego de Sellos
1	12H - 16	1	Graxeiro	Fitting Grease	Grasero
2	2512014	1	Bucha	Bushing	Buje
3	[3] 2538705	1	Cilindro	Cylinder	Cilindro
4	18C - 1072	4	Parafuso	Bolt	Bulón
5	33C - 512	1	Parafuso	Bolt	Bulón
6	626787	1	Arruela	Washer	Arandela
7	2511955	1	Pino	Dowel	Espiga
8	1536234	1	Anel de Desgaste	Wear Ring	Anillo de Desgaste
9	2518612	1	Pistão	Piston	Pistón
10	58K - 228	1	Anel - O	O - Ring	Anillo - O
11	2553209	1	Anel Externo	Outer Ring	Anillo Exterior
12	1536234	1	Anel de Desgaste	Wear Ring	Anillo de Desgaste
13	1503465	1	Anel Interno	Inner Ring	Anillo Interior
14	2518614	1	Tampa	Cap	Tapa
15	73K - 248	1	Anel de Encosto	Back-up Ring	Anillo de Respaldo
16	25K - 40424	1	Anel - O	O - Ring	Anillo - O
17	27E - 10	4	Arruela	Washer	Arandela
18	60D - 10	4	Porca	Nut	Tuerca
19	* 2507923	1	Vedador	Seal	Sello
19A	* 2529467	1	Vedador	Seal	Sello
20	2507921	1	Mancal	Bearing	Cojinete
21	2514109	1	Flange	Flange	Brida
22	1511750	1	Raspador	Wiper	Limpiador
23	2514107	1	Retentor	Retainer	Retén
24	33C - 622	4	Parafuso	Bolt	Bulón
25	* 2523869	1	Haste	Rod	Vástago
25A	* 3303341	1	Haste	Rod	Vástago

[1] Inclui / Inc. 2, 3 a / thru 25
[2] Inclui / Inc. 8, 10, 11, 12, 13, 15, 16, 19, 21
[3] Inclui / Inc. 2

* Peça Intercambiável / Interchangeable Parts / Pieza Intercambiable: Use item 19 ou / or 19A, 25 ou / or 25A.

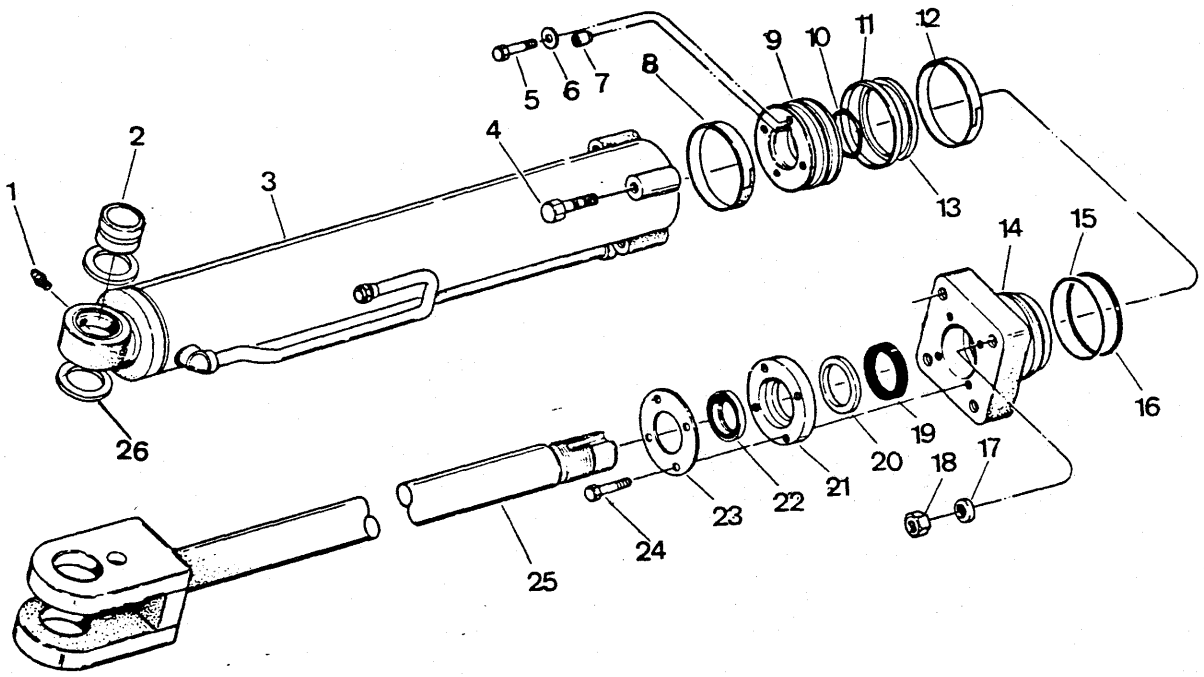
1
2
3
4
5
6
7
8
9
10
11
12
13
14
15
16
17
18
19
20
21
22
23
24
25
26

CILINDRO DA CAÇAMBA - CONJUNTO L.E.
BUCKET CYLINDER - ASSEMBLY L.H.
CILINDRO DE CUCHARÓN - CONJUNTO L.I.

CLARK

ITEM Nº. Nº.	PEÇA Nº. PART Nº. PIEZA Nº.	QTD. QTY. CTD.	DESCRIÇÃO	DESCRIPTION	DESCRIPCIÓN
A	[1]3304643	1	Cilindro - Conjunto	Cylinder, Assy	Cilindro - Conjunto
B	[2]2530107	1	Jogo de Vedadores	Seal Kit	Juego de Sellos
1	18C - 1064	4	Parafuso	Bolt	Bulón
2	2540853	1	Bucha	Bushing	Buje
3	[3]3304644	1	Cilindro	Cylinder	Cilindro
4	12H - 15	1	Graxeiro	Fitting Grease	Grasero
5	17C - 512	1	Parafuso	Bolt	Bulón
6	626787	1	Arruela	Washer	Arandela
7	2511955	1	Guia	Down	Espiga
8	1503012	1	Anel de Desgaste	Wear Ring	Anillo Desgaste
9	2516560	1	Pistão	Piston	Pistón
10	2553206	1	Anel Externo	Outer Ring	Anillo Exterior
11	1503463	1	Anel Interno	Inner Ring	Anillo Interior
12	1503012	1	Anel de Desgaste	Wear Ring	Anillo Desgaste
13	58K - 226	1	Anel - O	O - Ring	Anillo - O
14	2526660	1	Espaçador	Spacer	Espaciador
15	2526661	1	Haste	Rod	Vástago
16	25K - 40324	1	Anel - O	O - Ring	Anillo - O
17	73K - 240	1	Anel de Encosto	Back-up Ring	Anillo de Respaldo
18	2518137	1	Tampa	Cap	Tapa
19	27E - 10	4	Arruela	Washer	Arandela
20	60D - 10	4	Porca	Nut	Tuerca
21	* 2512010	1	Vedador	Seal	Sello
21A	* 2529466	1	Vedador	Seal	Sello
22	2512011	1	Mancal	Bearing	Cojinete
23	2511993	1	Flange	Flange	Brida
24	1511539	1	Raspador	Wiper	Limpiador
25	1511544	1	Retentor	Retainer	Retén
26	17C - 622	4	Parafuso	Bolt	Bulón
27	12H - 15	1	Graxeiro	Fitting Grease	Grasero
28	2540853	1	Bucha	Bushing	Buje
29	3304647	1	Haste e Bucha - Conj.	Rod & Bushing, Assy	Vástago y Buje - Conj.
30	* 3303820	1	Vedador	Seal	Sello
30A	* 2540491	1	Vedador	Seal	Sello

[1] Inclui / Inc. 1 a / thru 3, 5 a / thru 26, 28, 29
[2] Inclui / Inc. 8, 10, 11, 12, 13, 16, 17, 21, 22, 24
[3] Inclui / Inc. 2

* Peças Intercambiáveis / Interchangeables Parts / Piezas Intercambiables: Use item 21 ou / or 21A, 30 ou / or 30A.

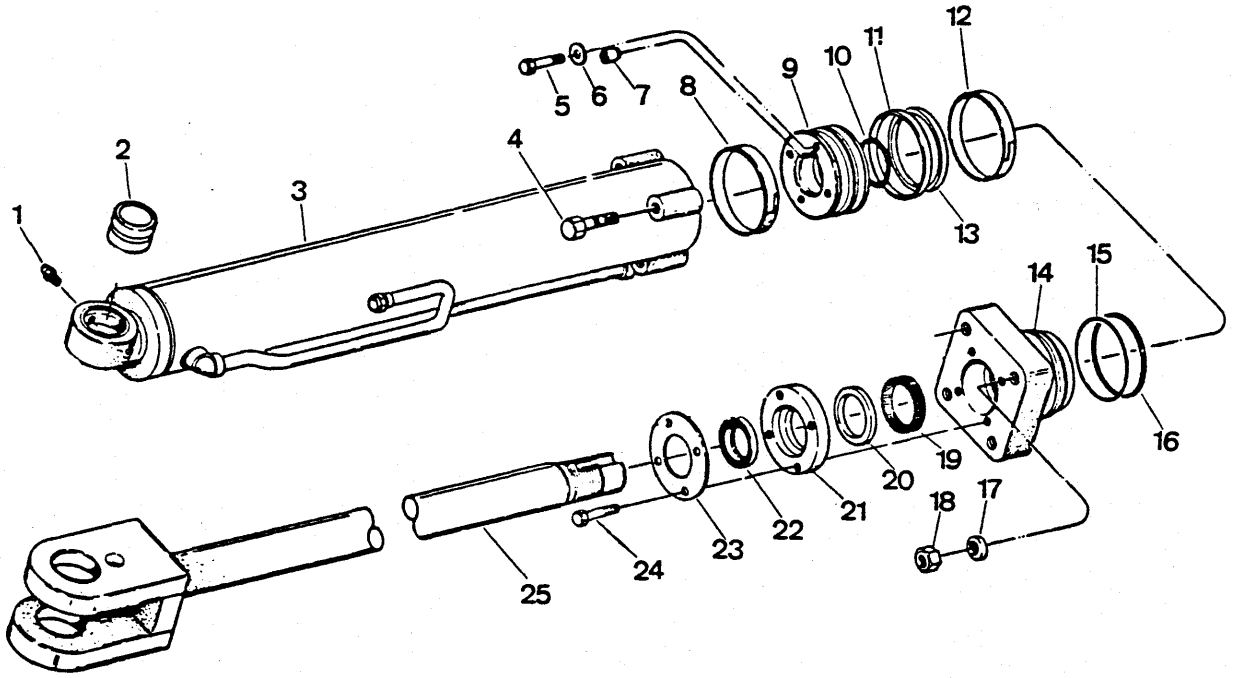
1
2
3
4
5
6
7
8
9
10
11
12
13
14
15
16
17
18
19
20
21
22
23
24
25

CILINDRO DO BRAÇO - CONJUNTO L.D.
CYLINDER - ASSEMBLY, BOOM R.H.
CILINDRO DEL AGUILÓN - CONJUNTO L.D.

CLARK

ITEM Nº.		PEÇA Nº. PART Nº. PIEZA Nº.	QTD. QTY. CTD.	DESCRIÇÃO	DESCRIPTION	DESCRIPCIÓN
A		[1]3304654	1	Cilindro - Conjunto L.D.	Cylinder, Assy R.H.	Cilindro - Conjunto L.D.
B		[2]2519987	1	Jogo de Vedadores	Seal Kit	Juego de Sellos
1		12H - 15	1	Graxeiro	Fitting Grease	Grasero
2		2540854	1	Bucha	Bushing	Buje
3		[3]3304655	1	Cilindro	Cylinder	Cilindro
4		18C - 1068	4	Parafuso	Bolt	Bulón
5		17C - 512	1	Parafuso	Bolt	Bulón
6		626787	1	Arruela	Washer	Arandela
7		2511955	1	Pino	Dowel	Espiga
8		1536234	1	Anel de Desgaste	Wear Ring	Anillo de Desgaste
9		2518612	1	Pistão	Piston	Pistón
10		58K - 228	1	Anel - O	O - Ring	Anillo - O
11		2553209	1	Anel Externo	Outer Ring	Anillo Exterior
12		1536234	1	Anel de Desgaste	Wear Ring	Anillo de Desgaste
13		1503465	1	Anel Interno	Inner Ring	Anillo Interior
14		2518614	1	Tampa	Cap	Tapa
15		73K - 248	1	Anel de Encosto	Back-up Ring	Anillo de Respaldo
16		25K - 40424	1	Anel - O	O - Ring	Anillo - O
17		27E - 10	4	Arruela	Washer	Arandela
18		60D - 10	4	Porca	Nut	Tuerca
19	*	2507923	1	Vedador	Seal	Sello
19A	*	2529467	1	Vedador	Seal	Sello
20		2507921	1	Mancal	Bearing	Cojinete
21		2514109	1	Flange	Flange	Brida
22		1511750	1	Raspador	Wiper	Limpiador
23		2514107	1	Retentor	Retainer	Retén
24		17C - 622	4	Parafuso	Bolt	Bulón
25	*	2523869	1	Haste	Rod	Vástago
25A	*	3303341	1	Haste	Rod	Vástago
26	*	3303821	1	Vedador	Seal	Sello
26A	*	2540492	1	Vedador	Seal	Sello

[1] Inclui / Inc. 2, 3 a / thru 25
[2] Inclui / Inc. 8, 10, 11, 12, 13, 15, 16, 19, 20, 22
[3] Inclui / Inc. 2

* Peças Intercambiáveis / Interchangeables Parts / Piezas Intercambiábles: Use item 19 ou / or 19A, 25 ou / or 25A, 26 ou / or 26A.

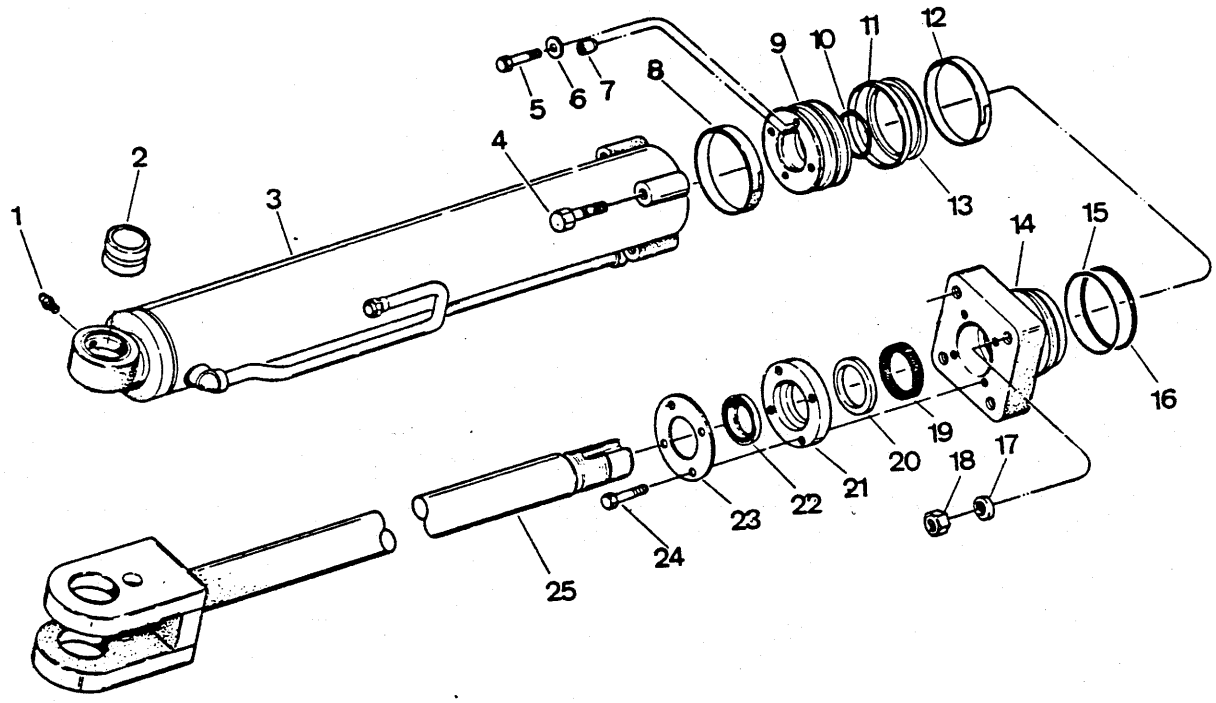
1
2
3
4
5
6
7
8
9
10
11
12
13
14
15
16
17
18
19
20
21
22
23
24
25

CILINDRO DO BRAÇO - CONJUNTO L.E.
CYLINDER - ASSEMBLY - BOOM L.H.
CILINDRO DEL AGUILÓN - CONJUNTO L.D.

CLARK

ITEM Nº PART Nº PIEZA Nº	PEÇA Nº PART Nº PIEZA Nº	QTD. QTY. CTD.	DESCRIÇÃO	DESCRIPTION	DESCRIPCIÓN
A	[1]2538707	1	Cilindro - Conjunto L.E.	Cylinder, Assy L.H.	Cilindro - Conjunto L.I.
B	[2]2525949	1	Jogo de Vedadores	Seal Kit	Juego de Sellos
1	12H - 16	1	Graxeiro	Fitting Grease	Grasero
2	2512014	1	Bucha	Bushing	Buje
3	[3]2523867	1	Cilindro	Cylinder	Cilindro
4	18C - 1072	4	Parafuso	Bolt	Bulón
5	33C - 512	1	Parafuso	Bolt	Bulón
6	626787	1	Arruela	Washer	Arandela
7	2511955	1	Pino	Dowel	Espiga
8	1536234	1	Anel de Desgaste	Wear Ring	Anillo de Desgaste
9	2518612	1	Pistão	Piston	Pistón
10	58K - 228	1	Anel - O	O - Ring	Anillo - O
11	2553209	1	Anel Externo	Outer Ring	Anillo Exterior
12	1536234	1	Anel de Desgaste	Wear Ring	Anillo de Desgaste
13	1503465	1	Anel Interno	Inner Ring	Anillo Interior
14	2518614	1	Tampa	Cap	Tapa
15	73K - 248	1	Anel de Encosto	Back-up Ring	Anillo de Respaldo
16	25K - 40424	1	Anel - O	O - Ring	Anillo - O
17	27E - 10	4	Arruela	Washer	Arandela
18	60D - 10	4	Porca	Nut	Tuerca
19	* 2507923	1	Vedador	Seal	Sello
19A	* 2529467	1	Vedador	Seal	Sello
20	2507921	1	Mancal	Bearing	Cojinete
21	2514109	1	Flange	Flange	Brida
22	1511750	1	Raspador	Wiper	Limpiador
23	2514107	1	Retentor	Retainer	Retén
24	33C - 622	4	Parafuso	Bolt	Bulón
25	* 2523869	1	Haste	Rod	Vástago
25A	* 3303341	1	Haste	Rod	Vástago

[1] Inclui / Inc. 2, 3 a / thru 25
[2] Inclui / Inc. 8, 10, 11, 12, 13, 15, 16, 19, 21
[3] Inclui / Inc. 2

* Peça Intercambiável / Interchangeable Parts / Pieza Intercambiable: Use item 19 ou / or 19A, 25 ou / or 25A.

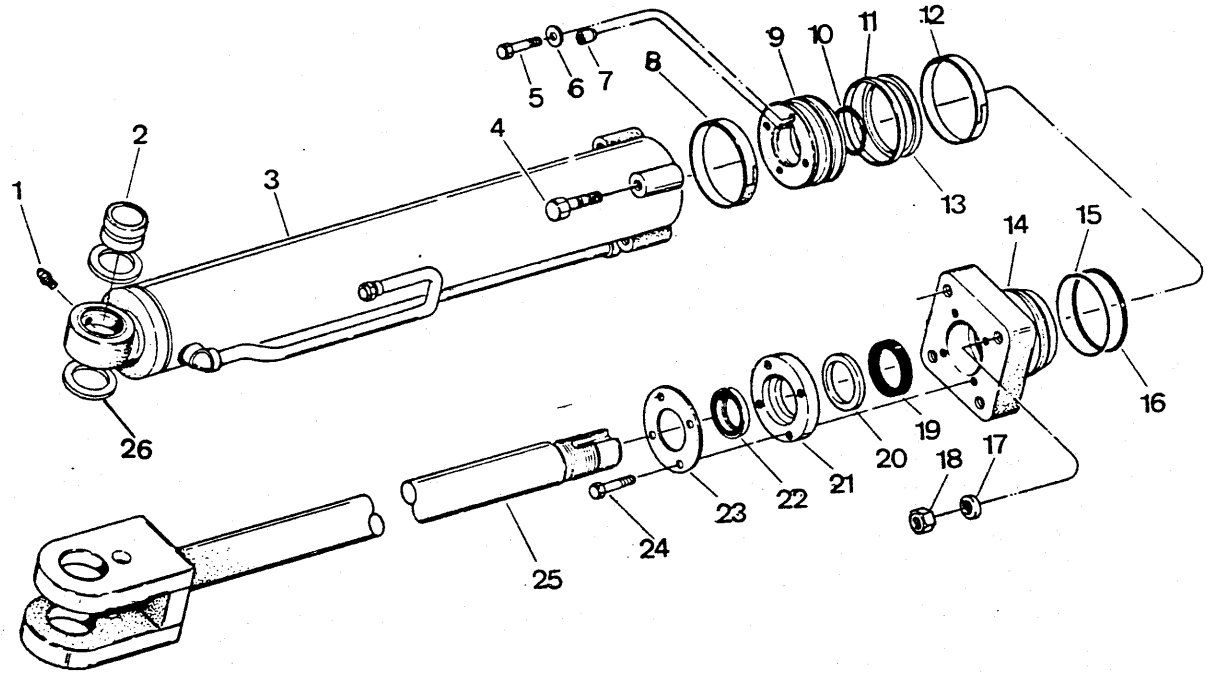
1
2
3
4
5
6
7
8
9
10
11
12
13
14
15
16
17
18
19
20
21
22
23
24
25
26

CILINDRO DO BRAÇO - CONJUNTO L.E.
CYLINDER - ASSEMBLY, BOOM L.H.
CILINDRO DEL AGUILÓN - CONJUNTO L.I.

CLARK

ITEM Nº.		PEÇA Nº. PART Nº. PIEZA Nº.	QTD. QTY. CTD.	DESCRIÇÃO	DESCRIPTION	DESCRIPCIÓN
A		[1]3304651	1	Cilindro - Conjunto L.E.	Cylinder, Assy L.H.	Cilindro - Conjunto L.I.
B		[2]2519987	1	Jogo de Vedadores	Seal Kit	Juego de Sellos
1		12H - 15	1	Graxeiro	Fitting Grease	Grasero
2		2540854	1	Bucha	Bushing	Buje
3		[3]3304652	1	Cilindro	Cylinder	Cilindro
4		18C - 1068	4	Parafuso	Bolt	Bulón
5		17C - 512	1	Parafuso	Bolt	Bulón
6		626787	1	Arruela	Washer	Arandela
7		2511955	1	Pino	Dowel	Espiga
8		1536234	1	Anel de Desgaste	Wear Ring	Anillo de Desgaste
9		2518612	1	Pistão	Piston	Pistón
10		58K - 228	1	Anel - O	O - Ring	Anillo - O
11		2553209	1	Anel Externo	Outer Ring	Anillo Exterior
12		1536234	1	Anel de Desgaste	Wear Ring	Anillo de Desgaste
13		1503465	1	Anel Interno	Inner Ring	Anillo Interior
14		2518614	1	Tampa	Cap	Tapa
15		73K - 248	1	Anel de Encosto	Back-up Ring	Anillo de Respaldo
16		25K - 40424	1	Anel - O	O - Ring	Anillo - O
17		27E - 10	4	Arruela	Washer	Arandela
18		60D - 10	4	Porca	Nut	Tuerca
19	*	2507923	1	Vedador	Seal	Sello
19A	*	2529467	1	Vedador	Seal	Sello
20		2507921	1	Mancal	Bearing	Cojinete
21		2514109	1	Flange	Flange	Brida
22		1511750	1	Raspador	Wiper	Limpiador
23		2514107	1	Retentor	Retainer	Retén
24		17C - 622	4	Parafuso	Bolt	Bulón
25	*	2523869	1	Haste	Rod	Vástago
25A	*	3303341	1	Haste	Rod	Vástago
26	*	3303821	1	Vedador	Seal	Sello
26A	*	2540492	1	Vedador	Seal	Sello

[1] Inclui / Inc. 2, 3 a / thru 25
[2] Inclui / Inc. 8, 10, 11, 12, 13, 15, 16, 19, 20, 22
[3] Inclui / Inc. 2

* Peças Intercambiáveis / Interchangeables Parts / Piezas Intercambiábles: Use item 19 ou / or 19A, 25 ou / or 25A, 26 ou / or 26A.

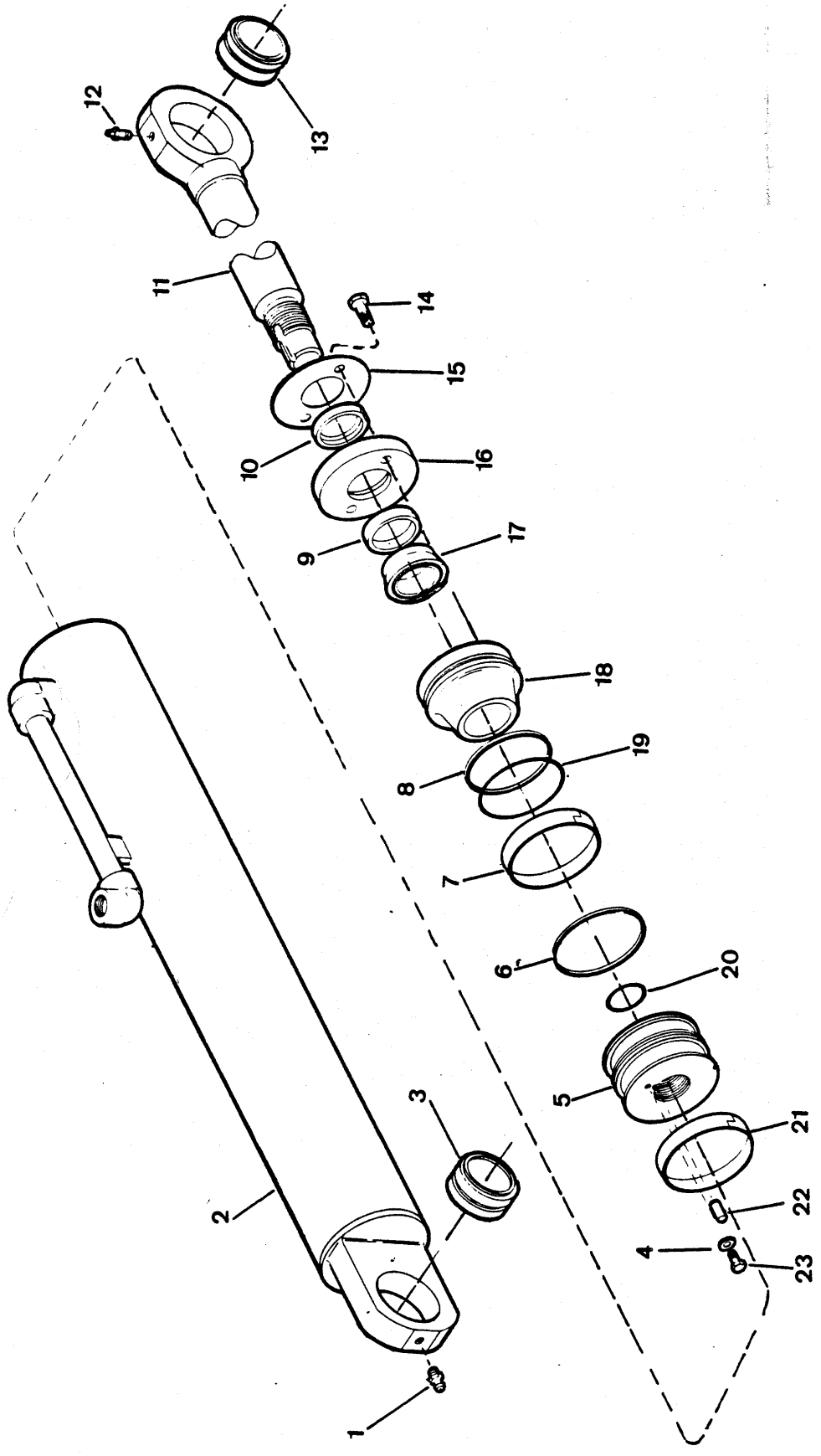
12
13
11
14
15
10
16
9
17
18
19
8
7
6
20
5
21
22
4
23
3
2
1

CILINDRO DE DIREÇÃO - CONJUNTO
CYLINDER ASSEMBLY - STEERING
CILINDRO DE DIRECCIÓN - CONJUNTO

CLARK

ITEM Nº Nº	PEÇA Nº PART Nº PIEZA Nº	QTD. QTY. CTD.	DESCRIÇÃO	DESCRIPTION	DESCRIPCIÓN
A	[1]2526859	2	Cilindro - Conjunto	Cylinder, Assy	Cilindro - Conj.
B	[2]2530106	—	Jogo de Vedadores	Seal, Kit	Juego de Sellos
1	11H - 15	1	Graxeiro	Fitting Grease	Grasera
2	2526861	1	Cilindro	Cylinder	Cilindro Esclavo
3	1574465	1	Bucha	Bushing	Buje
4	25E - 13	1	Arruela	Washer	Arandela
5	2526852	1	Pistão	Piston	Pistón
6	5292695	1	Anel	Ring	Anillo
7	3980141	1	Anel Desgaste	Wear Ring	Anillo Desgaste
8	73K - 228	1	Anel	Ring	Anillo
9	2529461	1	Rolamento	Bearing	Cojinete
10	2500232	1	Limpador	Wiper	Limpiador
11	2526860	1	Haste	Rod	Varilla
12	11H - 15	1	Graxeiro	Fitting Grease	Grasera
13	1574465	1	Bucha	Bushing	Buje
14	33C - 408	2	Parafuso	Bolt	Bulón
15	2526849	1	Anel	Ring	Anillo
16	2526858	1	Flange	Flange	Brida
17	* 2529465	1	Vedador	Seal	Sello
17A	* 2515805	1	Vedador	Seal	Sello
18	2526856	1	Tampa	Cap	Tapa
19	25K - 40208	1	Anel - O	O - Ring	Anillo - O
20	58K - 218	1	Anel - O	O - Ring	Anillo - O
21	3980141	1	Anel Desgaste	Wear Ring	Anillo Desgaste
22	2526850	1	Guia	Dowel	Espiga
23	33C - 408	1	Parafuso	Bolt	Bulón

[1] Inclui / Inc. 2, 4 a /thru 11, 14 a / thru 23
[2] Inclui / Inc. 6, 7, 8, 10, 17, 19, 20, 21

* Peça Intercambiável / Interchangeable Parts / Piezas Intercambiable: Use item 17 ou / or 17A

— São usados 2 Cilindros por máquina. As quantidades são para 1 Cilindro.
— Two (2) used. Quantities listed are for 1.
— San usados 2 Cilindros por máquinas. As cantidades encima san para 1 Cilindro.

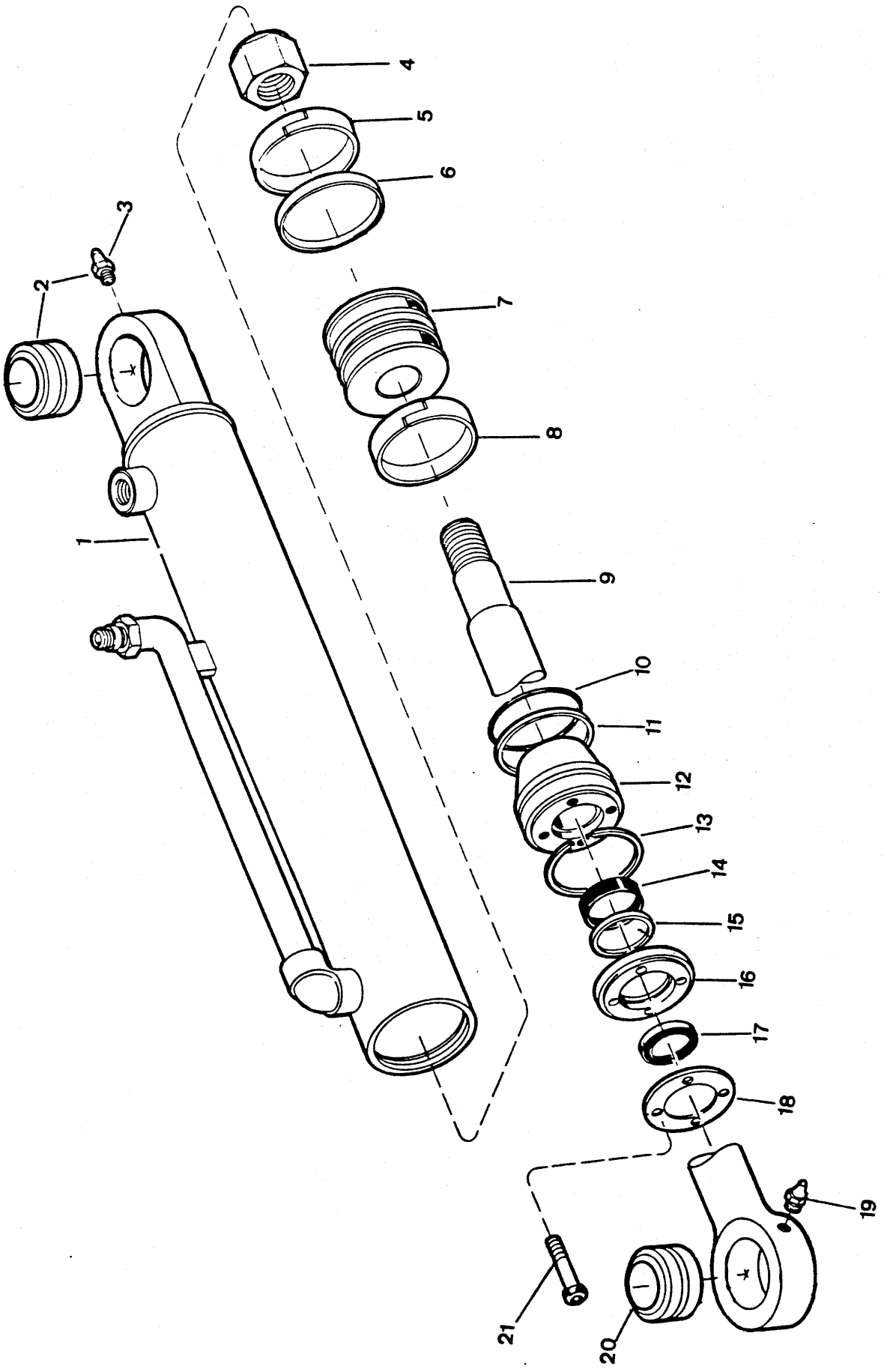
1
2
3
4
5
6
7
8
9
10
11
12
13
14
15
16
17
18
19
20
21

CILINDRO DE DIREÇÃO - CONJUNTO
CYLINDER ASSEMBLY - STEERING
CILINDRO DE DIRECCIÓN - CONJUNTO

CLARK

ITEM Nº. Nº.	PEÇA Nº. PART Nº. PIEZA Nº.	QTD. QTY. CTD.	DESCRIÇÃO	DESCRIPTION	DESCRIPCIÓN
A	[1]2518513	2	Cilindro Direção - Conj.	Cylinder Assy Strg	Cilindro Dirección- Conj.
B	[2]2519973	1	Jogo de Vedadores	Seal Kit	Sello Juego
1	2518512	1	Cilindro	Cylinder	Cilindro
2	1574465	2	Bucha	Bearing	Cojinete
3	11H - 15	2	Graxeiro	Fitting Grease	Grasera
4	60D - 12	1	Porca	Nut	Tuerca
5	3980141	1	Anel Desgaste	Wear Ring	Anillo Desgaste
6	5292695	1	Anel	Ring	Anillo
7	2518466	1	Pistão	Piston	Pistón
8	3980141	1	Anel Desgaste	Wear Ring	Anillo Desgaste
9	2518467	1	Haste	Rod	Varilla
10	25K - 40208	1	Anel - O	O - Ring	Anillo - O
11	73K - 228	1	Anel de Encosto	Back-up Ring	Anillo de Respaldo
12	2518475	1	Tampa	Cap	Tapa
13	2506408	1	Anel de Trava	Snap Ring	Anillo de Retención
14	* 6515805	1	Vedador	Seal	Sello
14A	* 2529465	1	Vedador	Seal	Sello
15	2511931	1	Rolamento	Bearing	Cojinete
16	2511935	1	Flange	Flange	Brida
17	2500232	1	Anel Limpador	Wiper	Limpiador
18	2511934	1	Retentor	Retainer	Retén
19	11H - 15	2	Graxeiro	Fitting Grease	Grasera
20	1574465	2	Bucha	Bearing	Cojinete
21	2511933	4	Parafuso	Bolt	Bulón

[1] Inclui / Inc. 1, 4 a / thru 18, 21
[2] Inclui / Inc. 5, 6, 8, 10, 11, 14, 17

* Peças Intercambiáveis / Interchangeables Parts / Piezas Intercambiable: Use item 14 ou / or 14A.

– São usados 2 Cilindros por máquina. As quantidades são para 1 cilindro.
– Two (2) used. Quantities listed are for 1.
– San usados 2 cilindros por máquina. As cantidades encima san para 1 cilindro.

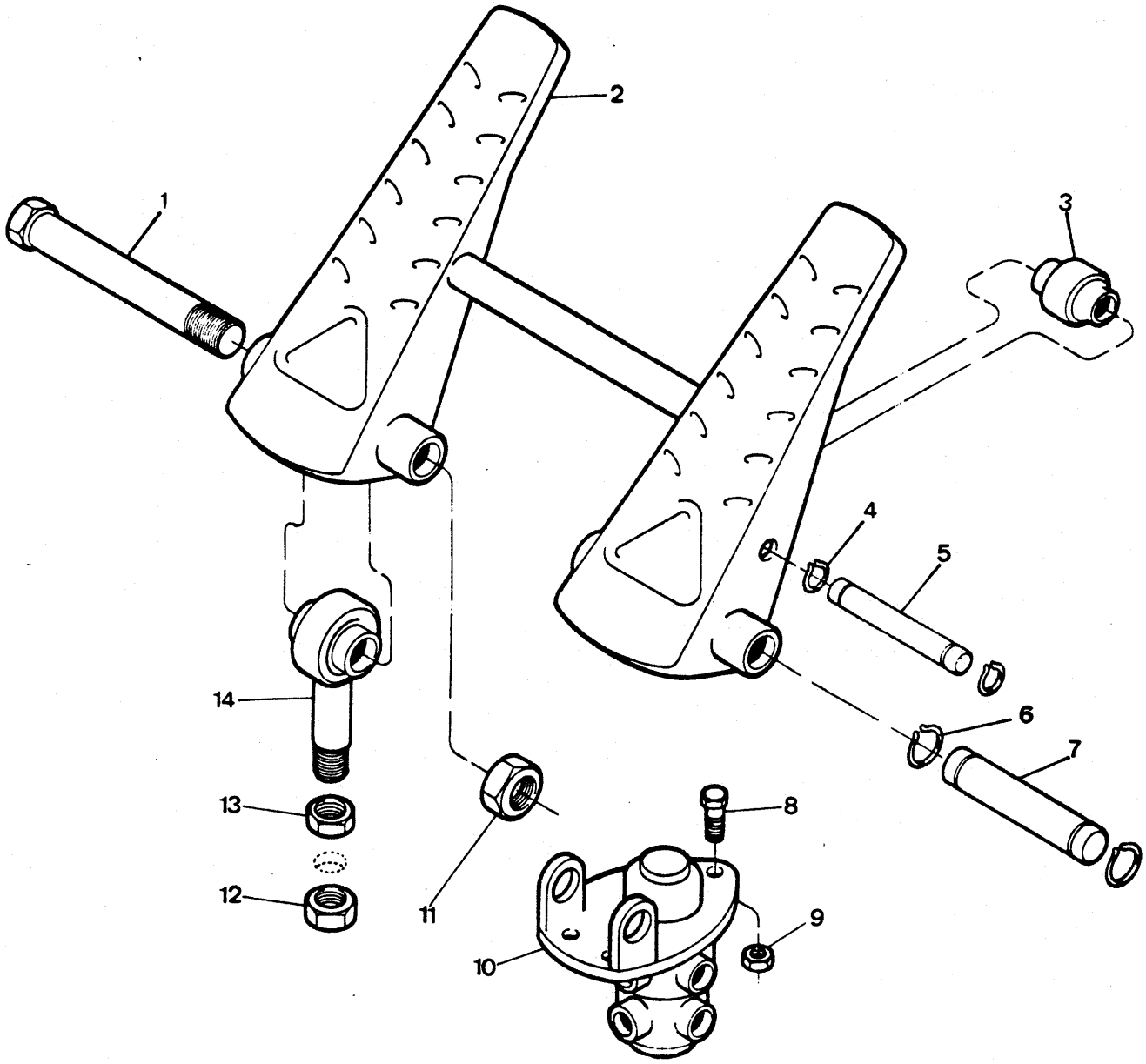
1
2
3
4
5
6
7
8
9
10
11
12
13
14

PEDAL DO FREIO - ARTICULAÇÃO
BRAKE PEDAL - CONTROLS
CONTROLES DEL FRENO

CLARK

ITEM Nº. PART Nº. PIEZA Nº.	PEÇA Nº. PART Nº. PIEZA Nº.	QTD. QTY. CTD.	DESCRIÇÃO	DESCRIPTION	DESCRIPCIÓN
A	[1] 3303496	1	Pedal do Freio - Conj.	Brake Pedal, Assy	Pedal Freno - Conj.
1	18C - 664	1	Parafuso	Bolt	Bulón
2	3303497	1	Pedal	Pedal	Pedal
3	518259	1	Rolete	Roller	Rodillo
4	710778	2	Anel de Trava	Snap Ring	Anillo Traba
5	3303698	1	Pino	Pin	Pasador
6	710778	2	Anel de Trava	Snap Ring	Anillo Traba
7	3303699	1	Pino	Pin	Pasador
8	2C - 516	3	Parafuso	Bolt	Bulón
9	60D - 05	3	Porca	Nut	Tuerca
10	+ ———	–	Válvula - Conjunto	Valve, Assy	Válvula - Conjunto
11	66D - 06	1	Porca	Nut	Tuerca
12	66D - 06	1	Porca	Nut	Tuerca
13	8D - 06	1	Porca	Nut	Tuerca
14	1525089	1	Terminal Esférico	Spherical Bearing	Terminal Esferico

[1] Inclui / Inc. 1 a / thru 5, 11, 14

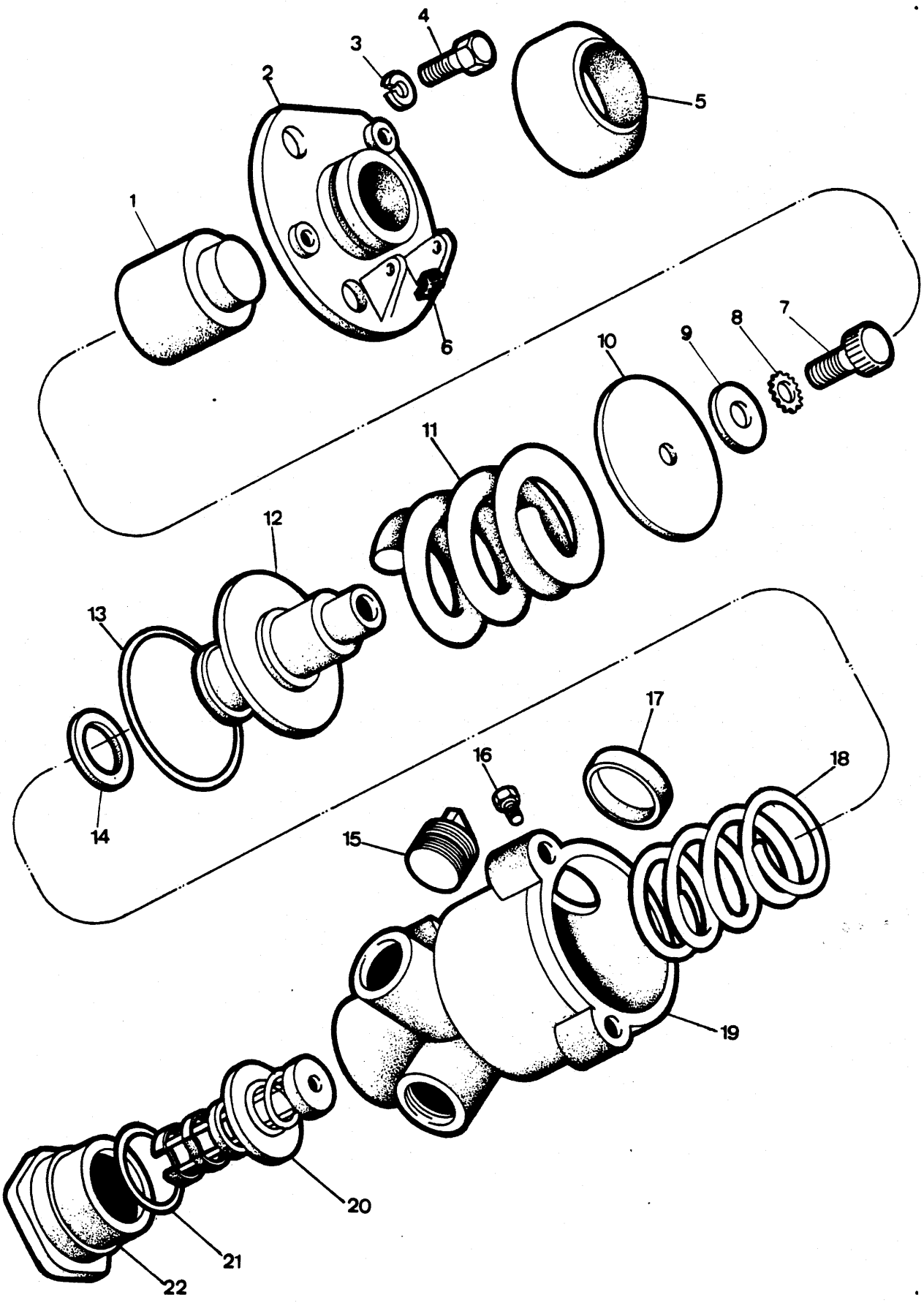
1
2
3
4
5
6
7
8
9
10
11
12
13
14
15
16
17
18
19
20
21
22

VÁLVULA DE AR - FREIO
AIR VALVE - BRAKE
VÁLVULA DE AIRE - FRENO

CLARK

ITEM Nº.	PEÇA Nº. PART Nº. PIEZA Nº.	QTD. QTY. CTD.	DESCRIÇÃO	DESCRIPTION	DESCRIPCIÓN
A	[1] 3303063	1	Válvula - Conjunto	Valve, Assy	Válvula - Conjunto
B	[2] 3339256	1	Pistão - Conjunto	Piston, Assy	Pistón - Conjunto
C	[3] 3339257	1	Jogo de Reparo - Maior	Repair Kit - Bigger	Juego Reparación - Mayor
D	[4] 3339258	1	Jogo de Reparo - Menor	Repair Kit - Smaller	Juego Reparación - Menor
1	875761	1	Pistão	Piston	Pistón
2	513931	1	Tampa	Cover	Tapa
3	4E - 05	3	Arruela de Pressão	Lockwasher	Arandela Seguridad
4	1C - 512	3	Parafuso	Bolt	Bulón
5	§ ———	—	Guarda - Pó	Boot	Capuchón
6	513932	1	Batente do Pedal	Stop, Pedal	Tope - Pedal
7	1C - 612	1	Parafuso	Bolt	Bulón
8	8E - 06	1	Arruela de Pressão	Lockwasher	Arandela Seguridad
9	§ ———	—	Arruela	Washer	Arandela
10	875758	1	Assento da Mola	Seat, Spring	Asiento de Resorte
11	875757	1	Mola	Spring	Resorte
12	875756	1	Pistão	Piston	Pistón
13	§ ———	—	Anel Superior	Ring - Upper	Anillo - Superior
14	§ ———	—	Anel Inferior	Ring - Lower	Anillo - Inferior
15	40K - 08	3	Bujão	Plug	Tapón
16	18G - 603	2	Parafuso	Bolt	Bulón
17	§ ———	—	Tela Filtrante	Screen	Tamiz
18	875754	1	Mola	Spring	Resorte
19	875744	1	Corpo da Válvula	Body, Valve	Carcasa de Válvula
20	§ ———	—	Válvula	Valve	Válvula
21	§ ———	—	Anel	Ring	Anillo
22	875753	1	Conexão - Entrada	Fitting - Inlet	Conector - Entrada

[1] Inclui / Inc. 1 a / thru 22
[2] Inclui / Inc. 7 a / thru 12
[3] Inclui / Inc. 5, 8, 9, 13, 14, 17, 20, 21
[4] Inclui / Inc. 5, 13, 14, 20, 21

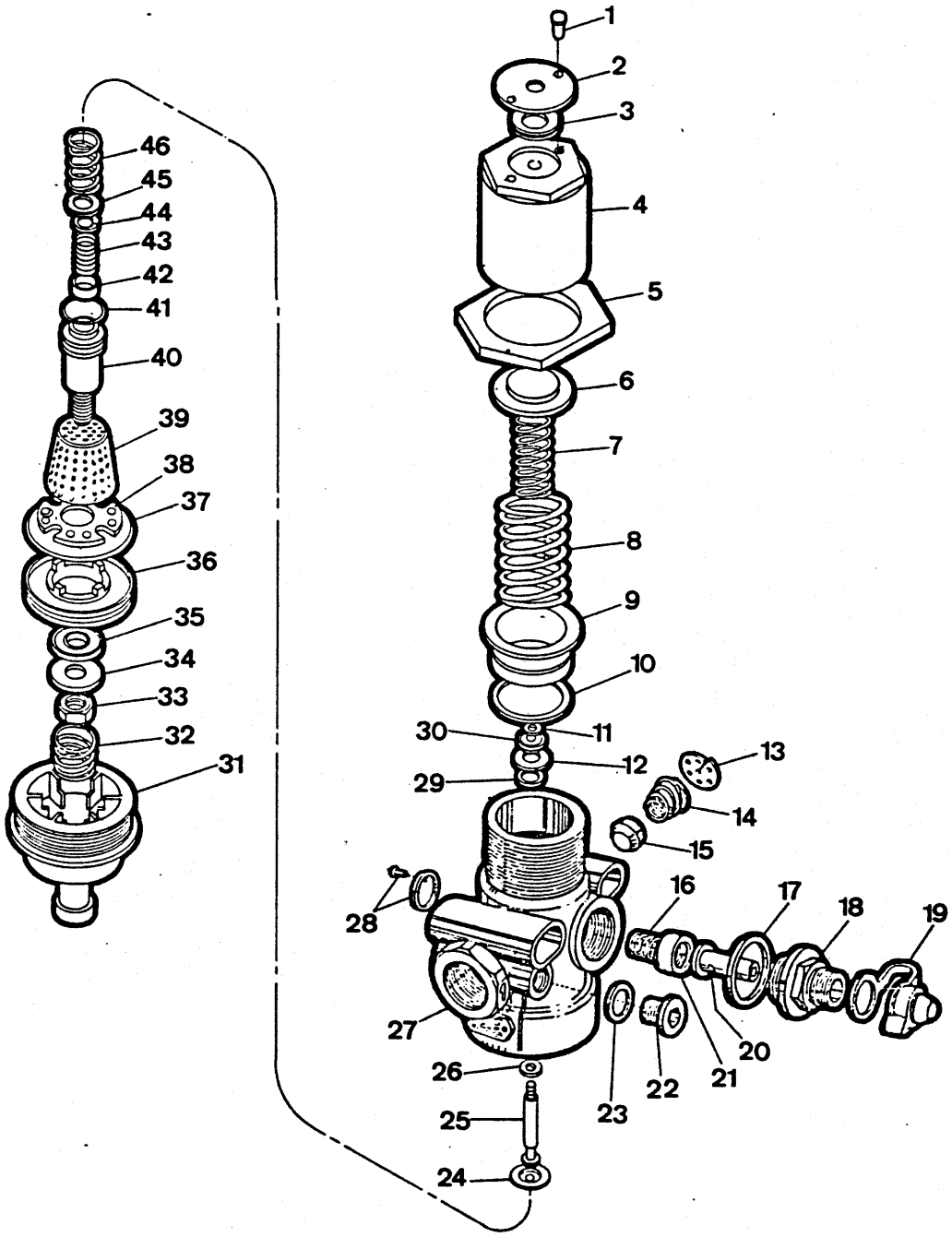
1
2
3
4
5
6
7
8
9
10
11
12
13
14
15
16
17
18
19
20
21
22
23
24
25
26
27
28
29
30
31
32
33
34
35
36
37
38
39
40
41
42
43
44
45
46

VÁLVULA REGULADORA DE PRESSÃO - CONJUNTO
VALVE ASSEMBLY - PRESSURE REGULATOR
VÁLVULA REGULADORA PRESIÓN - CONJUNTO

CLARK

ITEM Nº.	PEÇA Nº. PART Nº. PIEZA Nº.	QTD. QTY. CTD.	DESCRIÇÃO	DESCRIPTION	DESCRIPCIÓN
A	[1]3304065	1	Válvula - Conjunto	Valve, Assy	Válvula - Conjunto
B	[2]3339534	1	Jogo de Reparo	Repair Kit	Juego de Reparación
1	3339533	2	Rebite	Rivet	Remache
2	3339532	1	Tampa	Cover	Tapa
3	3339531	1	Anel	Ring	Anillo
4	3339530	1	Corpo	Body	Carcasa
5	3339529	1	Porca	Nut	Tuerca
6	3339528	1	Assento da Mola	Seat, Spring	Asiento de Resorte
7	3339516	1	Mola	Spring	Resorte
8	3339515	1	Mola	Spring	Resorte
9	3339514	1	Êmbolo	Rod	Rodillo
10	§ ———	—	Anel	Ring	Anillo
11	§ ———	—	Anel Retentor	Retainer	Anillo Retén
12	3339513	1	Disco	Disc	Disco
13	3339519	1	Chapa	Plate	Placa
14	3339518	1	Mola	Spring	Resorte
15	3339517	1	Vedador	Seal	Sello
16	3339524	1	Mola	Spring	Resorte
17	2FM - 26310	1	Anel	Ring	Anillo
18	3339522	1	Conexão	Connector	Conector
19	3339523	1	Capa	Cap	Tapa
20	3339520	1	Haste	Rod	Rodillo
21	3339525	1	Gaxeta	Packing	Sello
22	3339527	1	Bujão	Plug	Tapón
23	2FM - 12155	1	Vedador	Seal	Sello
24	3339509	1	Assento	Seat	Asiento
25	3339510	1	Haste	Rod	Rodillo
26	§ ———	—	Anel	Ring	Anillo
27	3339512	1	Carcaça	Housing	Carcasa
28	3339511	1	Protetor - Conj.	Shield, Assy	Protector - Conj.
29	§ ———	—	Anel	Ring	Anillo
30	§ ———	—	Vedador	Seal	Sello
31	3339501	1	Tampa Inferior	Cover, Lower	Tapa Inferior
32	3339502	1	Mola	Spring	Resorte
33	§ ———	—	Porca	Nut	Tuerca
34	3339503	1	Arruela	Washer	Arandela
35	§ ———	—	Assento	Seat	Asiento
36	3339504	1	Placa	Plate	Placa
37	§ ———	1	Anel - O	O - Ring	Anillo - O
38	3339505	1	Suporte	Support	Soporte
39	§ ———	—	Filtro	Filter	Filtro
40	3339506	1	Êmbolo	Rod	Rodillo
41	§ ———	—	Anel - O	O - Ring	Anillo - O
42	§ ———	—	Assento	Seat	Asiento
43	§ ———	—	Mola	Spring	Resorte
44	3339507	1	Assento	Seat	Asiento
45	§ ———	—	Anel Retentor	Retainer	Anillo Retén
46	3339508	1	Mola	Spring	Resorte

[1] Inclui / Inc. 1 a / thru 46
[2] Inclui / Inc. 10, 11, 13,a / thru 17, 19, 21, 23, 26, 29, 30, 32, 33, 35, 37, 39, 41, 42, 43, 45, 46

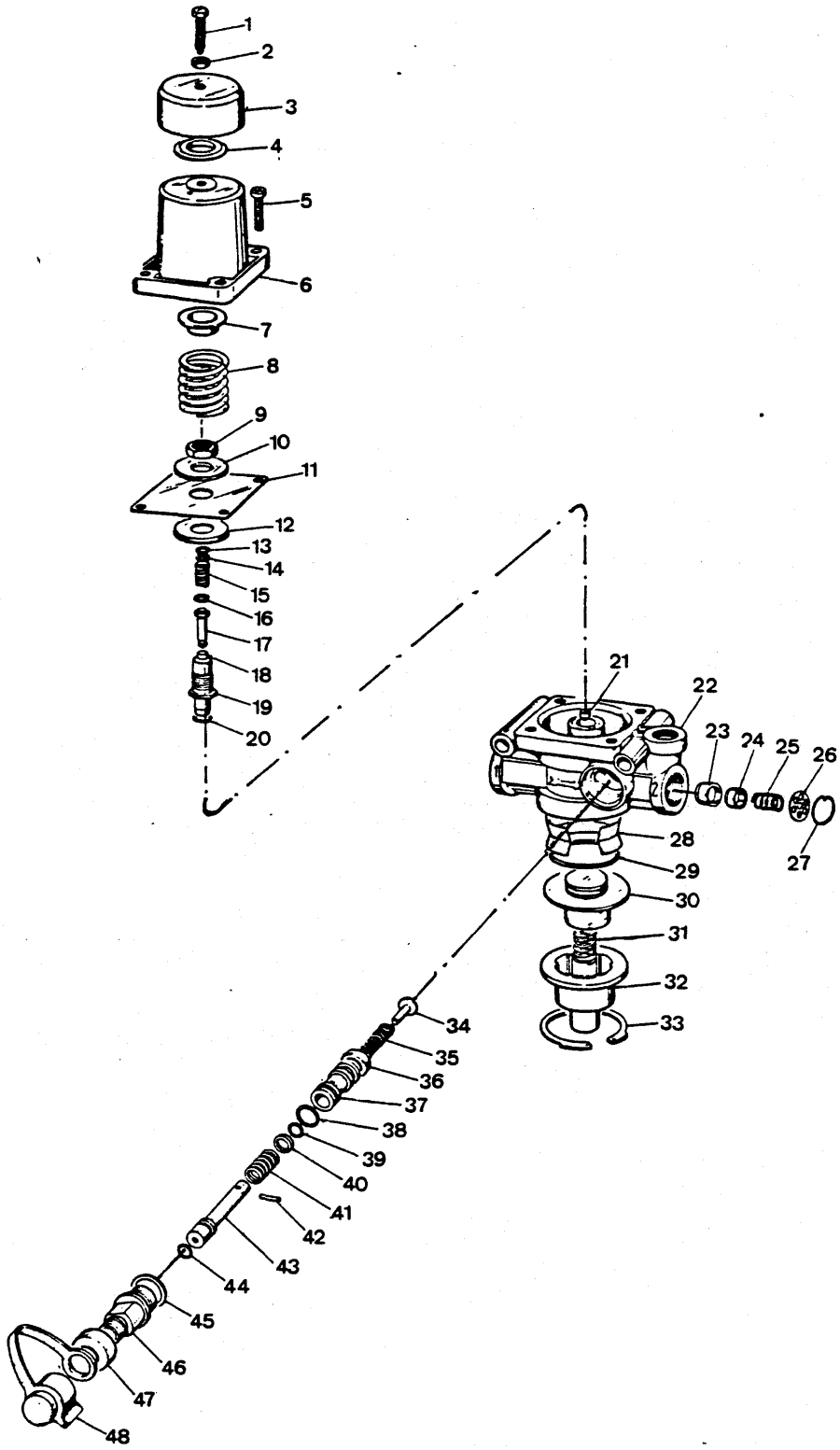
1
2
3
4
5
6
7
8
9
10
11
12
13
14
15
16
17
18
19
20
21
22
23
24
25
26
27
28
29
30
31
32
33
34
35
36
37
38
39
40
41
42
43
44
45
46
47
48

VÁLVULA REGULADORA DE PRESSÃO - CONJUNTO
PRESSURE REGULATOR VALVE - ASSEMBLY
VÁLVULA REGULADORA PRESSIÓN - CONJUNTO

CLARK

ITEM Nº.	PEÇA Nº. PART Nº. PIEZA Nº.	QTD. QTY. CTD.	DESCRIÇÃO	DESCRIPTION	DESCRIPCIÓN
A	[1]3304198	1	Válvula - Conjunto	Valve, Assy	Válvula - Conjunto
B	[2]3339994	1	Pistão - Conjunto	Piston, Assy	Pistón - Conj.
C	[3]3340020	1	Inflador - Conjunto	Inflator, Assy	Inflador - Conj.
D	[4]3340024	1	Pistão - Conjunto	Piston, Assy	Pistón - Conj.
E	[5]3340035	1	Jogo de Reparo	Repair, Kit	Juego de Reparación
F	[6]3340036	1	Jogo de Reparo	Repair, Kit	Juego de Reparación
1	3339986	1	Parafuso	Bolt	Bulón
2	3339987	1	Porca	Nut	Tuerca
3	3339988	1	Tampa	Cap	Tapa
4	3339989	1	Válvula	Valve	Válvula
5	3339990	4	Parafuso	Bolt	Bulón
6	3339991	1	Tampa	Cap	Tapa
7	3339992	1	Assento	Seat	Asiento
8	3339993	1	Mola	Spring	Resorte
9	3339995	1	Porca	Nut	Tuerca
10	3339996	1	Arruela	Washer	Arandela
11	3339997	1	Diafrágma	Diaphram	Diafragma
12	3339998	1	Suporte do Diafrágma	Support, Diaphram	Soporte Diafragma
13	3339999	1	Anel Retentor	Retaining Ring	Anillo Retén
14	3340000	1	Arruela	Washer	Arandela
15	3340001	1	Mola	Spring	Resorte
16	⊖ 3340002	–	Arruela	Washer	Arandela
17	3340003	1	Haste	Rod	Vástago
18	3340004	1	Válvula	Valve	Válvula
19	3340005	1	Pistão	Pistón	Pistón
20	3340007	1	Anel - O	O - Ring	Anillo - O
21	3340006	1	Válvula	Valve	Válvula
22	3340008	1	Corpo	Body	Carroceria
23	3340009	1	Válvula	Valve	Válvula
24	3340010	1	Alojamento da Mola	Case, Spring	Carcasa - Resorte
25	3340011	1	Mola	Spring	Resorte
26	3340012	1	Disco	Disc	Disco
27	3340013	1	Anel Retentor	Retaining Ring	Anillo Retén
28	3340014	1	Filtro	Filter	Filtro
29	3340015	1	Anel - O	O - Ring	Anillo - O
30	3340016	1	Pistão	Piston	Pistón
31	3340017	1	Mola	Spring	Resorte
32	3340018	1	Tampa Inferior	Cap Inner	Tapa Inferior
33	3340019	1	Anel Retentor	Retaining Ring	Anillo Retén
34	3340021	1	Guia da Mola	Spring Guide	Guia del Resorte
35	3340022	1	Mola	Spring	Resorte
36	3340023	1	Válvula	Valve	Válvula
37	3340025	1	Pistão	Piston	Pistón
38	3340026	1	Anel - O	O - Ring	Anillo - O
39	3340027	1	Anel - O	O - Ring	Anillo - O
40	3340028	1	Assento da Mola	Spring Seat	Asiento del Resorte
41	3340029	1	Mola	Spring	Resorte
42	3340031	1	Pino Elástico	Pin	Pasador
43	3340030	1	Haste	Rod	Vástago
44	3340027	1	Anel - O	O - Ring	Anillo - O
45	4151247	1	Vedador	Seal	Sello
46	3340032	1	Corpo da Válvula	Body, Valve	Carroceria Vaívula
47	3340033	1	Capa	Cap	Tapa
48	3340034	1	Protetor	Shield	Protector

[1] Inclui / Inc. 1 a / thru 48
[2] Inclui / Inc. 9 a / thru 19, 21
[3] Inclui / Inc. 36 a / thru 48
[4] Inclui / Inc. 39 a / thru 46
[5] Inclui / Inc. 2, 4, 11, 13, 15, 18, 20, 21, 23, 25, 26, 27, 29, 30, 31, 33, 35, 36, 38, 39, 41, 44, 45
[6] Inclui / Inc. 2, 4, 11, 13, 18, 20, 21, 23, 25, 26, 27, 29, 30, 31, 33, 35, 36, 38, 39, 41, 44, 45

CLARK

PC - F05

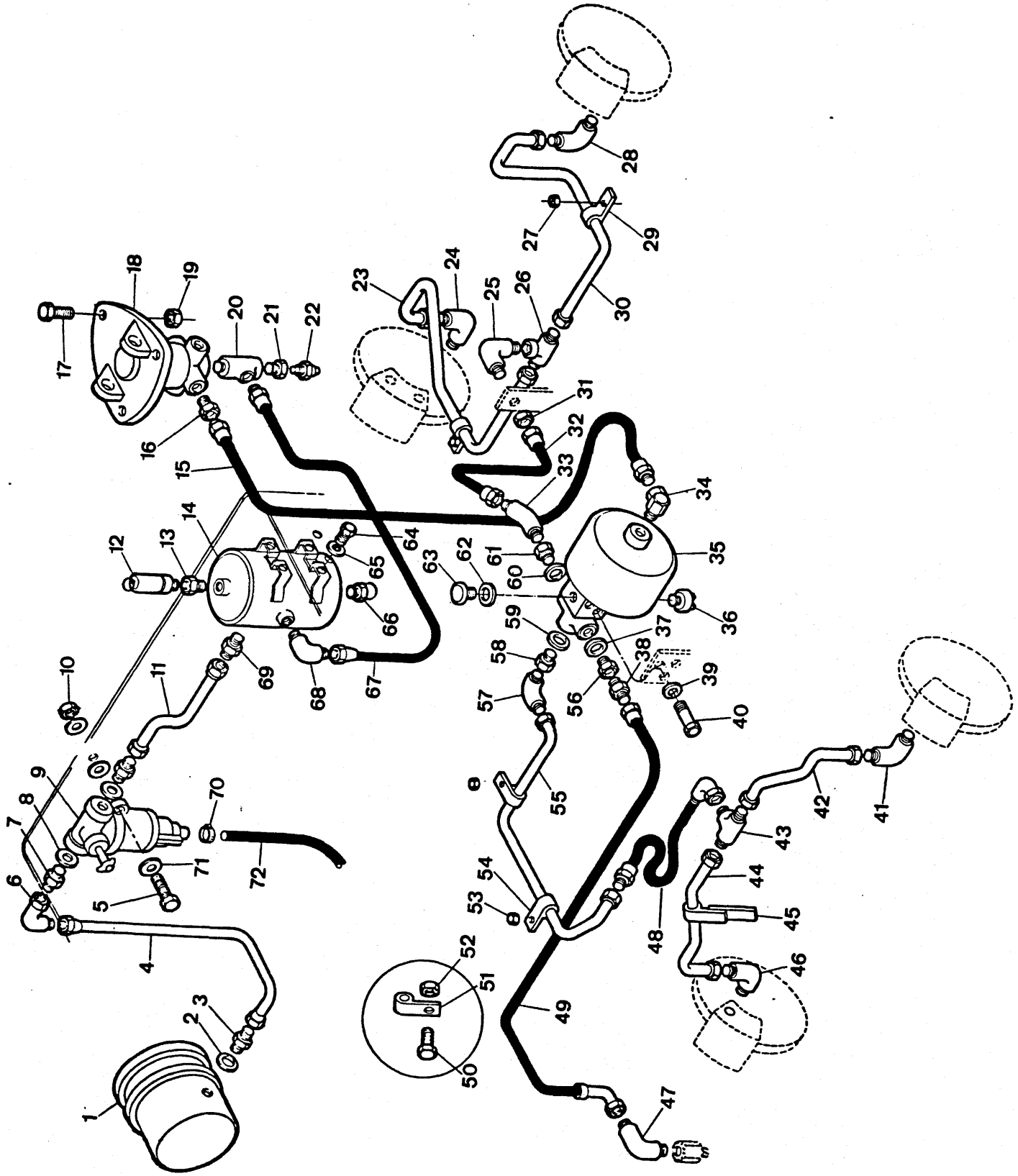

Engenharia do Produto
Serviços Técnicos

LINHAS DE AR - FREIO
AIR BRAKE LINES
LÍNEAS DE FRENO - AIRE

CLARK

ITEM Nº.	PEÇA Nº. PART Nº. PIEZA Nº.	QTD. QTY. CTD.	DESCRIÇÃO	DESCRIPTION	DESCRIPCIÓN
1	[1] ———	—	Compressor - Conjunto	Compressor, Assy	Compressor - Conj.
2	2FM - 22270	1	Arruela	Washer	Arandela
3	3304066	1	Conexão	Connector	Conector
4	3304067	1	Mangueira	Hose	Manguera
5	2C - 552	2	Parafuso	Bolt	Bulón
6	11K - 07	1	Cotovelo 90°	Elbow	Codo
7	3304066	2	Conexão	Connector	Conector
8	2FM - 22270	2	Arruela	Washer	Arandela
9	* 3304065	1	Regulador de Pressão - Conj.	Pressure Regulator, Assy	Regulador Presión - Conj.
9A	* 3304168	1	Regulador de Pressão - Conj.	Pressure Regulator, Assy	Regulador Presión - Conj.
10	60D - 05	2	Porca	Nut	Tuerca
11	3304133	1	Tubo	Tube	Tubo
12	3304130	1	Válvula de Segurança	Safet Valve	Válvula Seguridad
13	19F - 05	1	Bucha de Redução	Reducing Bushing	Buje de Redución
14	3304129	1	Reservatório de Ar	Reservoir, Air	Depósito de Aire
15	1528795	1	Mangueira	Hose	Manguera
16	19F - 06	1	Bucha de Redução	Reducing Bushing	Buje de Redución
17	2C - 516	3	Parafuso	Bolt	Bulón
18	+ ———	—	Válvula do Freio - Conj.	Air Brake Valve, Assy	Válvula de Freno - Conj.
19	60D - 05	3	Porca	Nut	Tuerca
20	30F - 03	1	Conexão "Tê"	Tee	Te
21	19F - 04	1	Bucha de Redução	Reducing Bushing	Buje de Redución
22	3304594	1	Unidade Sensitiva - Ar	Air Level Sender	Sonda Aire
23	3303732	1	Tubo L.E.	Tube L.H.	Tubo L.I.
24	17K - 04	1	Cotovelo 90°	Elbow	Codo
25	88F - 04	1	Cotovelo 90°	Elbow	Codo
26	14K - 04	1	Conexão "Tê"	Tee	Te
27	59D - 06	2	Porca	Nut	Tuerca
28	17K - 04	1	Cotovelo 90°	Elbow	Codo
29	30H - 20	2	Grampo	Clip	Abrazadera
30	3303733	1	Tubo L.D.	Tube R.H.	Tubo L.D.
31	86F - 04	1	Porca	Nut	Tuerca
32	3303495	1	Mangueira	Hose	Manguera
33	84F - 04	1	Cotovelo 45°	Elbow	Codo
34	31F - 03	1	Cotovelo 90°	Elbow	Codo
35	+ ———	—	Reforçador do Cilindro - Conj.	Power Cluster, Assy	Cil. Maestro - Conj.
36	3300009	1	Interruptor - Luz do Freio	Switch - Stop Light	Interruptor - Luces del Freno
37	613750	1	Junta	Gasket	Empaquetadura
38	89F - 04	1	Adaptador	Adapter	Adaptador
39	23E - 07	3	Arruela de Pressão	Lockwasher	Arandela Seguridad
40	1BC - 716	3	Parafuso	Bolt	Bulón
41	17K - 04	1	Cotovelo 90°	Elbow	Codo
42	3304137	1	Tubo	Tube	Tubo
43	10K - 04	1	Conexão "Tê"	Tee	Te
44	3304138	1	Tubo	Tube	Tubo
45	1538767	1	Chapa Retangular	Rectangular Flat	Chapa
46	17K - 04	1	Cotovelo 90°	Elbow	Codo
47	83F - 04	1	Cotovelo 90°	Elbow	Codo
48	3304136	1	Mangueira	Hose	Manguera
49	3303850	1	Mangueira	Hose	Manguera
50	2C - 616	1	Parafuso	Bolt	Bulón
51	30H - 20	2	Grampo	Clip	Abrazadera
52	60D - 06	1	Porca	Nut	Tuerca
53	59D - 06	2	Porca	Nut	Tuerca
54	30H - 20	2	Grampo	Clip	Abrazadera

CLARK

PC - F05

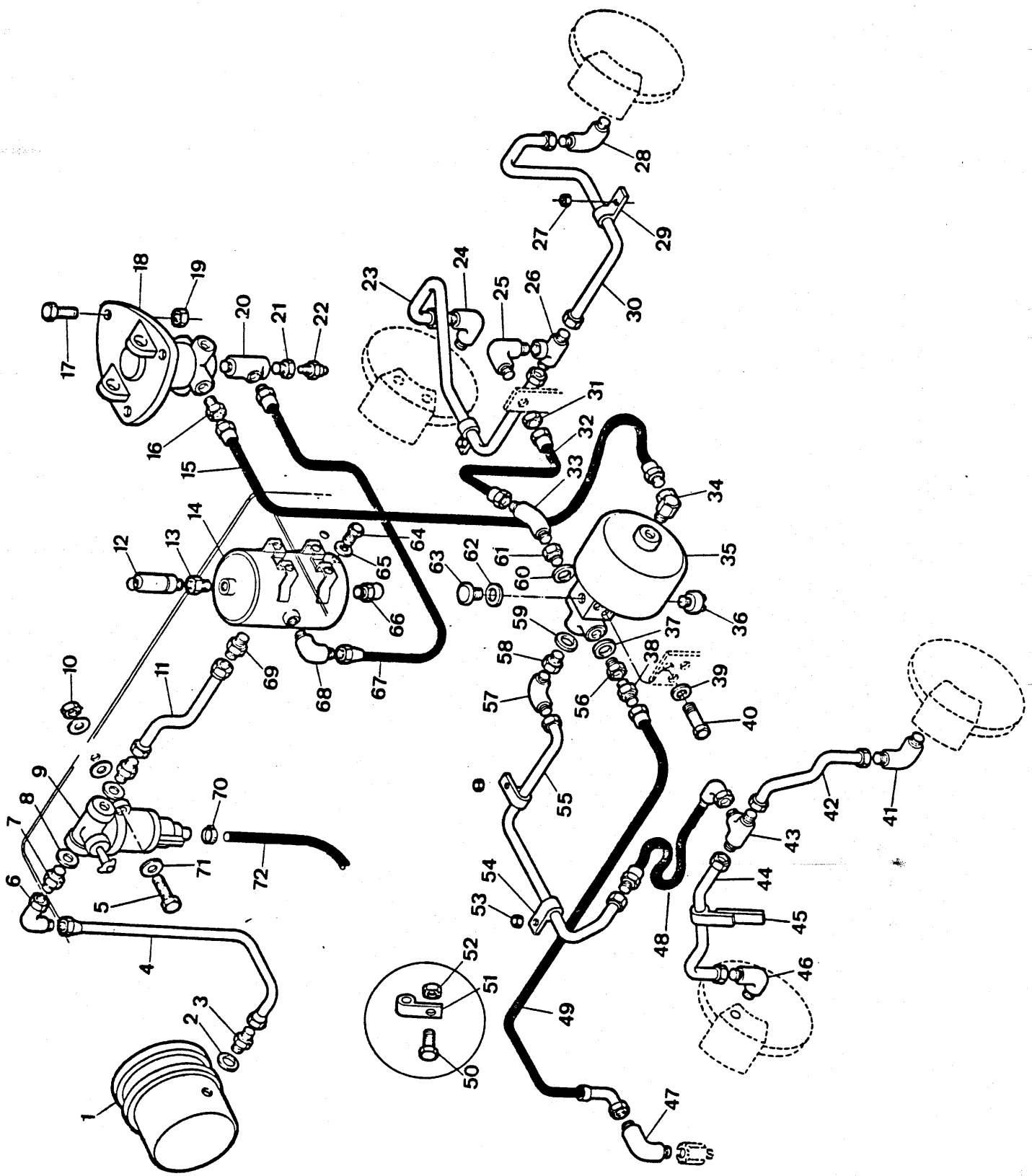

Engenharia do Produto
Serviços Técnicos

LINHAS DE AR - FREIO
AIR BRAKE LINES
LÍNEAS DE FRENO - AIRE

CLARK

ITEM Nº. Nº.	PEÇA Nº. PART Nº. PIEZA Nº.	QTD. QTY. CTD.	DESCRIÇÃO	DESCRIPTION	DESCRIPCIÓN
55	3304135	1	Tubo	Tube	Tubo
56	1543879	1	Adaptador	Adapter	Adaptador
57	83F - 04	1	Cotovelo 90°	Elbow	Codo
58	1543879	1	Adaptador	Adapter	Adaptador
59	613750	1	Junta	Gasket	Empaquetadura
60	613750	1	Junta	Gasket	Empaquetadura
61	1543879	1	Adaptador	Adapter	Adaptador
62	[2] ———	—	Junta	Gasket	Empaquetadura
63	857944	1	Respiro	Breather	Respiradero
64	18C - 616	4	Parafuso	Bolt	Bulón
65	23E - 06	4	Arruela de Pressão	Lockwasher	Arandela Seguridad
66	3304131	1	Dreno	Drain Cock	Cano de Frenaje
67	3304134	1	Mangueira	Hose	Manguera
68	83F - 07	1	Cotovelo 90°	Elbow	Codo
69	89F - 07	1	Conexão	Connector	Conector
70	3300134	1	Braçadeira	Clamp	Abrazadera
71	25E - 15	6	Arruela	Washer	Arandela
72	743564	1	Mangueira	Hose	Manguera

[1] Fornecido com Motor / Furnished with Engine / Suministrado con el Motor.
[2] Fornecido com item 35 / Furnished with 35 / Suministrado con 35.

* Peça Intercambiável / Interchangeable Parts / Piezas Intercambiable: Use 9 ou / or 9A

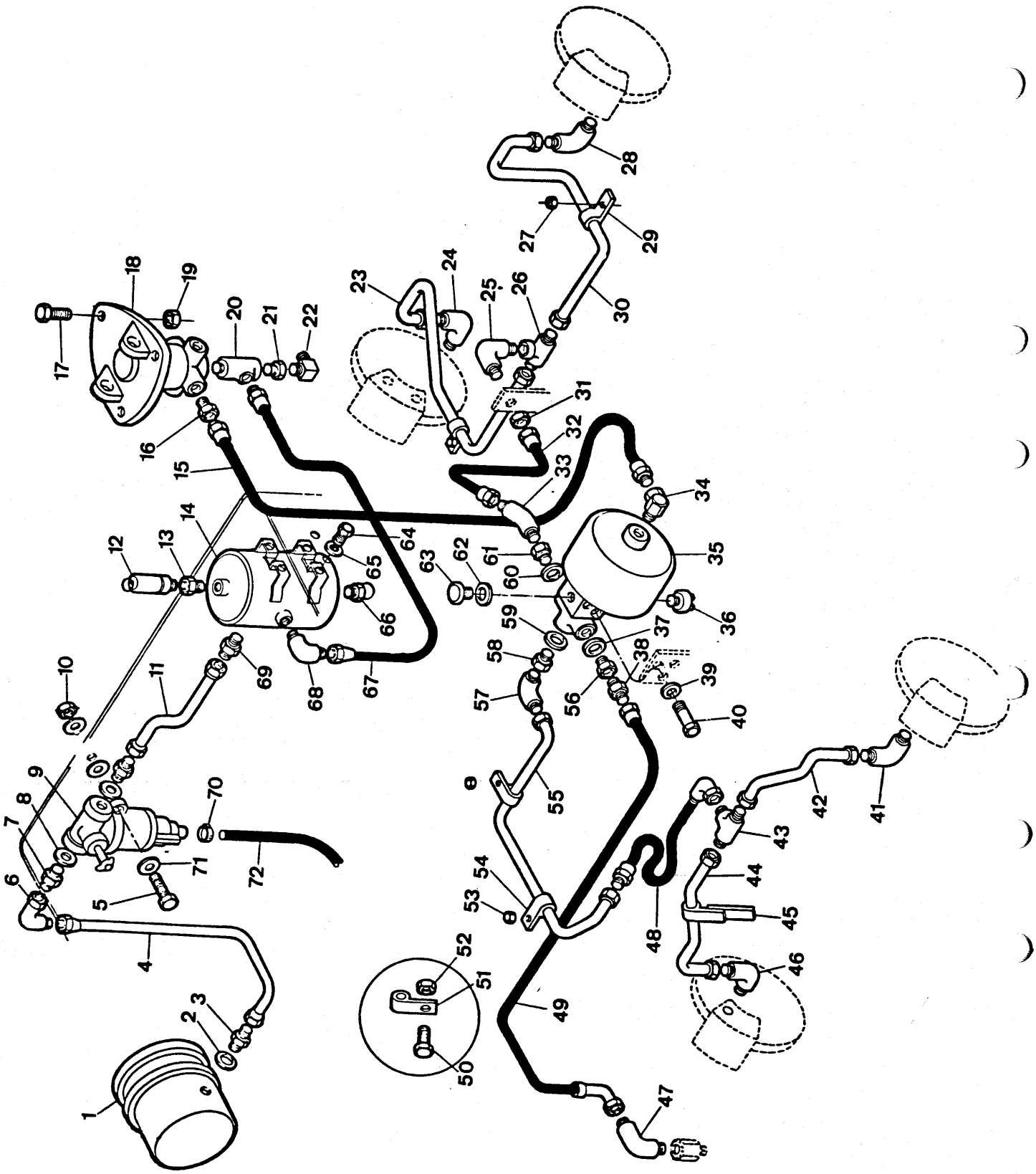

ITEM Nº.		PEÇA Nº. PART Nº. PIEZA Nº.	QTD. QTY. CTD.	DESCRIÇÃO	DESCRIPTION	DESCRIPCIÓN
1	[1]	———	—	Compressor - Conjunto	Compressor, Assy	Compressor - Conj.
2		2FM - 22270	1	Arruela	Washer	Arandela
3		3304066	1	Conexão	Connector	Conector
4		3304067	1	Mangueira	Hose	Manguera
5		2C - 552	2	Parafuso	Bolt	Bulón
6		11K - 07	1	Cotovelo 90°	Elbow	Codo
7		3304066	2	Conexão	Connector	Conector
8		2FM - 22270	2	Arruela	Washer	Arandela
9	*	3304065	1	Regulador de Pressão - Conj.	Pressure Regulator, Assy	Regulador Presión - Conj.
9A	*	3304168	1	Regulador de Pressão - Conj.	Pressure Regulator, Assy	Regulador Presión - Conj.
10		60D - 05	2	Porca	Nut	Tuerca
11		3304133	1	Tubo	Tube	Tubo
12		3304130	1	Válvula de Segurança	Safet Valve	Válvula Seguridad
13		19F - 05	1	Bucha de Redução	Reducing Bushing	Buje de Redución
14		3304129	1	Reservatório de Ar	Reservoir, Air	Depósito de Aire
15		1528795	1	Mangueira	Hose	Manguera
16		19F - 06	1	Bucha de Redução	Reducing Bushing	Buje de Redución
17		2C - 516	3	Parafuso	Bolt	Bulón
18	+	———	—	Válvula do Freio - Conj.	Air Brake Valve, Assy	Válvula de Freno - Conj.
19		60D - 05	3	Porca	Nut	Tuerca
20		30F - 03	1	Conexão "Tê"	Tee	Te
21		19F - 04	1	Bucha de Redução	Reducing Bushing	Buje de Redución
22		62F - 02	1	Cotovelo 90°	Elbow	Codo
23		3303732	1	Tubo L.E.	Tube L.H.	Tubo L.I.
24		17K - 04	1	Cotovelo 90°	Elbow	Codo
25		88F - 04	1	Cotovelo 90°	Elbow	Codo
26		14K - 04	1	Conexão "Tê"	Tee	Te
27		59D - 06	2	Porca	Nut	Tuerca
28		17K - 04	1	Cotovelo 90°	Elbow	Codo
29		30H - 20	2	Grampo	Clip	Abrazadera
30		3303733	1	Tubo L.D.	Tube R.H.	Tubo L.D.
31		86F - 04	1	Porca	Nut	Tuerca
32		3303495	1	Mangueira	Hose	Manguera
33		84F - 04	1	Cotovelo 45°	Elbow	Codo
34		31F - 03	1	Cotovelo 90°	Elbow	Codo
35	+	———	—	Reforçador do Cilindro - Conj.	Power Cluster, Assy	Cil. Maestro - Conj.
36		3300009	1	Interruptor - Luz do Freio	Switch - Stop Light	Interruptor - Luces del Freno
37		613750	1	Junta	Gasket	Empaquetadura
38		89F - 04	1	Adaptador	Adapter	Adaptador
39		23E - 07	3	Arruela de Pressão	Lockwasher	Arandela Seguridad
40		18C - 716	3	Parafuso	Bolt	Bulón
41		17K - 04	1	Cotovelo 90°	Elbow	Codo
42		3304137	1	Tubo	Tube	Tubo
43		10K - 04	1	Conexão "Tê"	Tee	Te
44		3304138	1	Tubo	Tube	Tubo
45		1538767	1	Chapa Retangular	Rectangular Flat	Chapa
46		17K - 04	1	Cotovelo 90°	Elbow	Codo
47		83F - 04	1	Cotovelo 90°	Elbow	Codo
48		3304136	1	Mangueira	Hose	Manguera
49		3303850	1	Mangueira	Hose	Manguera
50		2C - 616	1	Parafuso	Bolt	Bulón
51		30H - 20	2	Grampo	Clip	Abrazadera
52		60D - 06	1	Porca	Nut	Tuerca
53		59D - 06	2	Porca	Nut	Tuerca
54		30H - 20	2	Grampo	Clip	Abrazadera

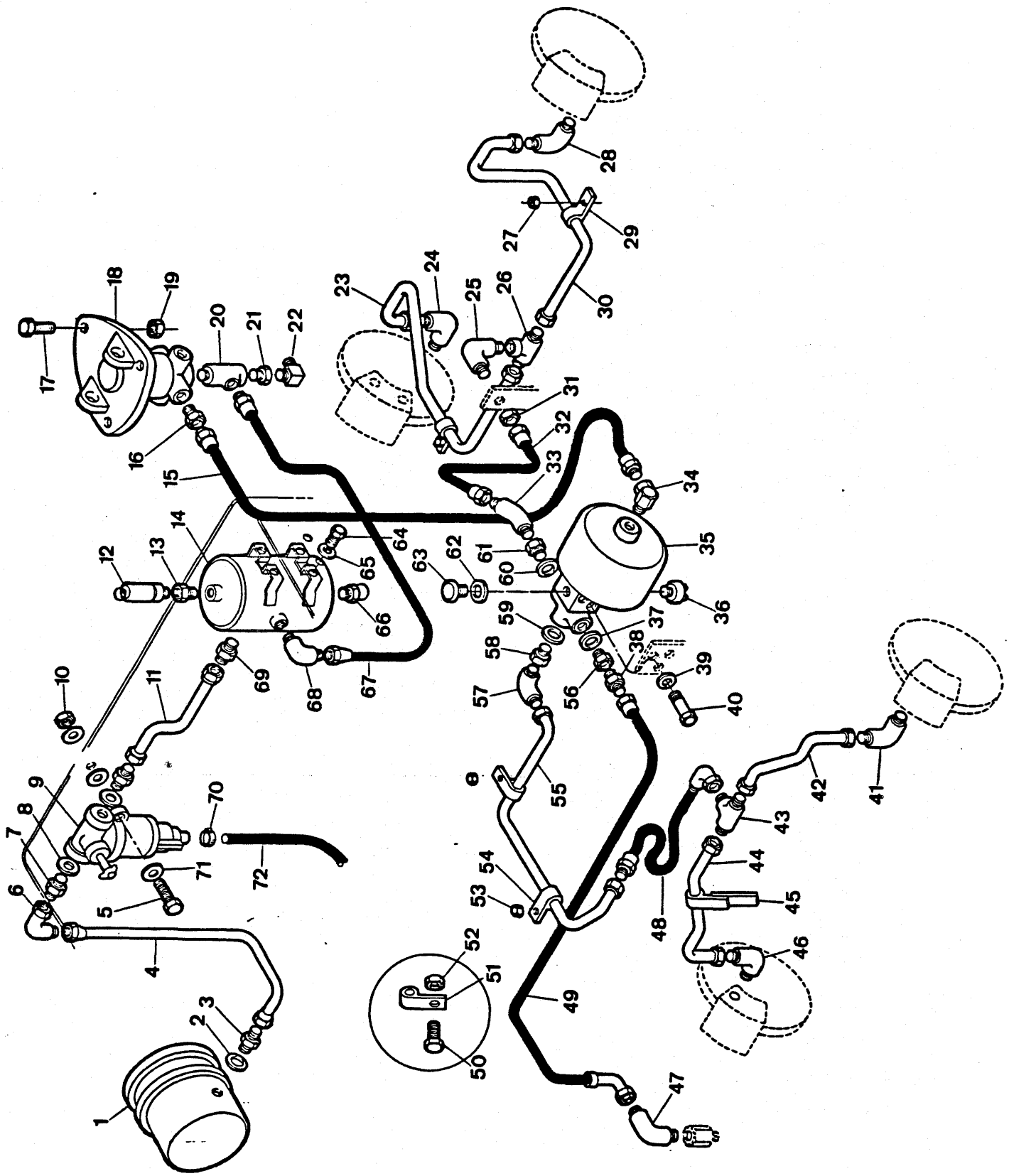
1
2
3
4
5
6
7
8
9
10
11
12
13
14
15
16
17
18
19
20
21
22
23
24
25
26
27
28
29
30
31
32
33
34
35
36
37
38
39
40
41
42
43
44
45
46
47
48
49
50
51
52
53
54
55
56
57
58
59
60
61
62
63
64
65
66
67
68
69
70
71
72

LINHAS DE AR - FREIO
AIR BRAKE LINES
LÍNEAS DE FRENO - AIRE

CLARK

ITEM Nº. PART Nº. PIEZA Nº.	PEÇA Nº. PART Nº. PIEZA Nº.	QTD. QTY. CTD.	DESCRIÇÃO	DESCRIPTION	DESCRIPCIÓN
55	3304135	1	Tubo	Tube	Tubo
56	1543879	1	Adaptador	Adapter	Adaptador
57	83F - 04	1	Cotovelo 90°	Elbow	Codo
58	1543879	1	Adaptador	Adapter	Adaptador
59	613750	1	Junta	Gasket	Empaquetadura
60	613750	1	Junta	Gasket	Empaquetadura
61	1543879	1	Adaptador	Adapter	Adaptador
62	[2]———	—	Junta	Gasket	Empaquetadura
63	857944	1	Respiro	Breather	Respiradero
64	18C - 616	4	Parafuso	Bolt	Bulón
65	23E - 06	4	Arruela de Pressão	Lockwasher	Arandela Seguridad
66	3304131	1	Dreno	Drain Cock	Cano de Frenaje
67	3304134	1	Mangueira	Hose	Manguera
68	83F - 07	1	Cotovelo 90°	Elbow	Codo
69	89F - 07	1	Conexão	Connector	Conector
70	3300134	1	Braçadeira	Clamp	Abrazadera
71	25E - 15	6	Arruela	Washer	Arandela
72	743564	1	Mangueira	Hose	Manguera

[1] Fornecido com Motor / Furnished with Engine / Suministrado con el Motor.
[2] Fornecido com item 35 / Furnished with 35 / Suministrado con 35.

* Peça Intercambiável / Interchangeable Parts / Piezas Intercambiable: Use 9 ou / or 9A

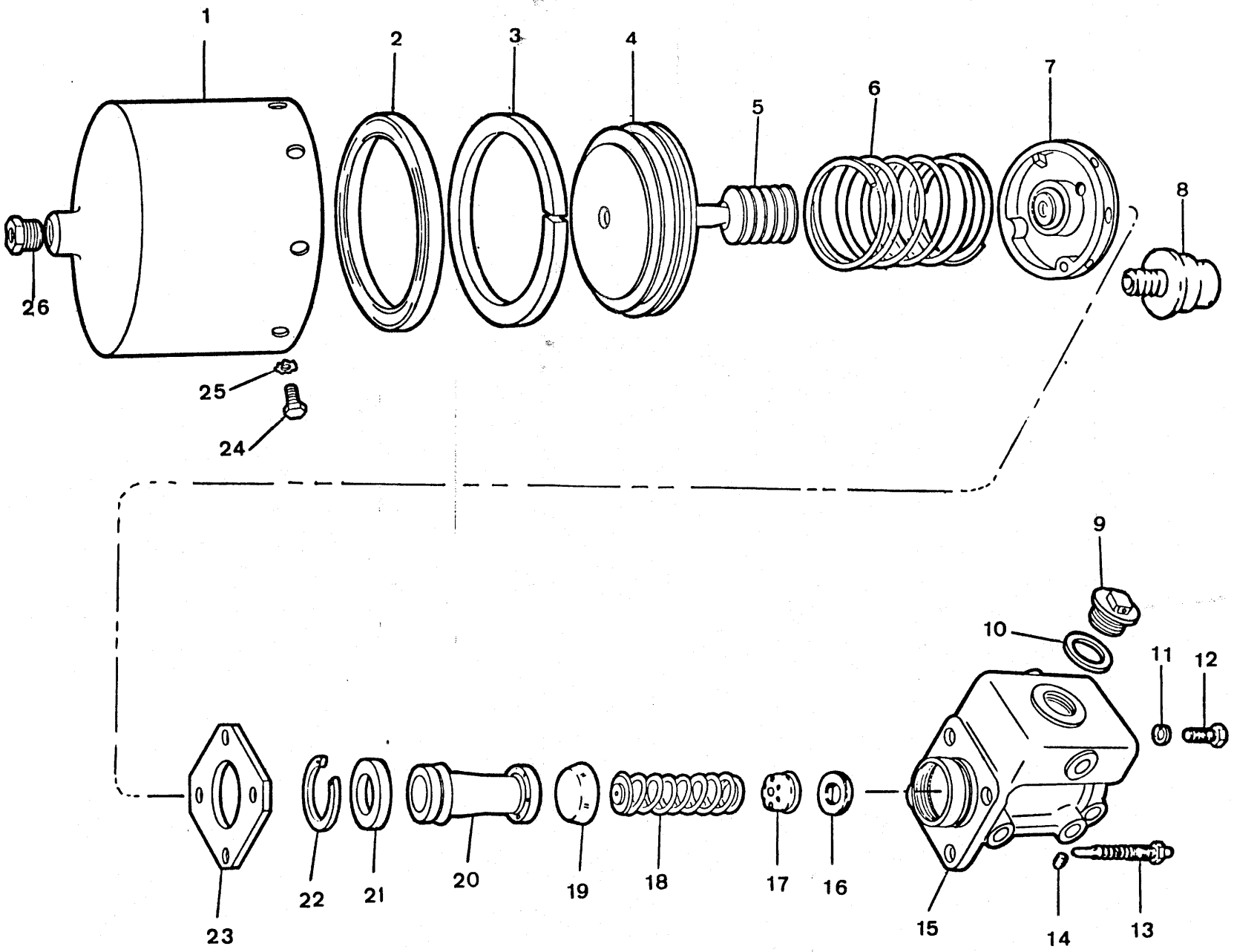
1
2
3
4
5
6
7
8
26
25
24
9
10
11
12
23
22
21
20
19
18
17
16
15
14
13

CILINDRO MESTRE DO FREIO E CÂMARA DE PRESSÃO - CONJUNTO
BRAKE POWER CLUSTER - ASSEMBLY
SERVOMECANISMO DEL FRENO - CONJUNTO

CLARK

ITEM Nº. Nº.	PEÇA Nº. PART Nº. PIEZA Nº.	QTD. QTY. CTD.	DESCRIÇÃO	DESCRIPTION	DESCRIPCIÓN
A	[1]901470	1	Cil. Mestre e Câmara - Conj.	Power Cluster, Assy	Grupo Energia - Conj.
B	[2]5295099	1	Jogo de Reparo	Repair Kit	Juego de Reparación
1	945034	1	Carcaça	Shell	Carcasa
2	§ ———	1	Capa	Cup	Cubeta
3	§ ———	1	Anel Limpador	Wiper	Limpiador
4	945035	1	Pistão	Piston	Pistón
5	§ ———	1	Guarda - Pó	Boot	Capuchón
6	945036	1	Mola	Spring	Resorte
7	[3]5295122	1	Cabeçote - Conj.	Piston Head, Assy	Cabeza Pistón - Conj.
8	5295119	1	Respiro	Breather	Respiradero
9	857944	1	Tampa	Cap	Tapa
10	857933	1	Junta	Gasket	Empaquetadura
11	4E - 6	4	Arruela	Washer	Arandela
12	1C - 714	2	Parafuso	Bolt	Bulón
13	5295124	1	Indicador	Indicator	Indicador
14	40K - 2	1	Bujão	Plug	Tapón
15	[4]5293515	1	Cilindro - Conjunto	Cylinder, Assy	Cilindro - Conj.
16	1566497	1	Assento - Válvula	Valve Seat	Asiento Válvula
17	5295120	1	Válvula de Retenção	Check Valve	Válvula Retención
18	963017	1	Mola	Spring	Resorte
19	§ ———	1	Tampa	Cup	Cubeta
20	§ ———	1	Pistão	Piston	Pistón
21	955326	1	Placa	Plate	Placa
22	955323	1	Anel	Ring	Anillo
23	945040	1	Placa	Plate	Placa
24	[5]5C - 510	8	Parafuso	Bolt	Bulón
25	§ ———	8	Arruela	Washer	Arandela
26	97F - 3	1	Bucha	Bushing	Buje

[1] Inclui / Inc. 1 a / thru 26
[2] Inclui / Inc. 2, 3, 5, 19, 20, 22
[3] Inclui / Inc. 8, 9, 10
[4] Inclui / Inc. 11, 12, 16 a /thru 22
[5] Inclui / Inc. 25

CLARK

PC - G01

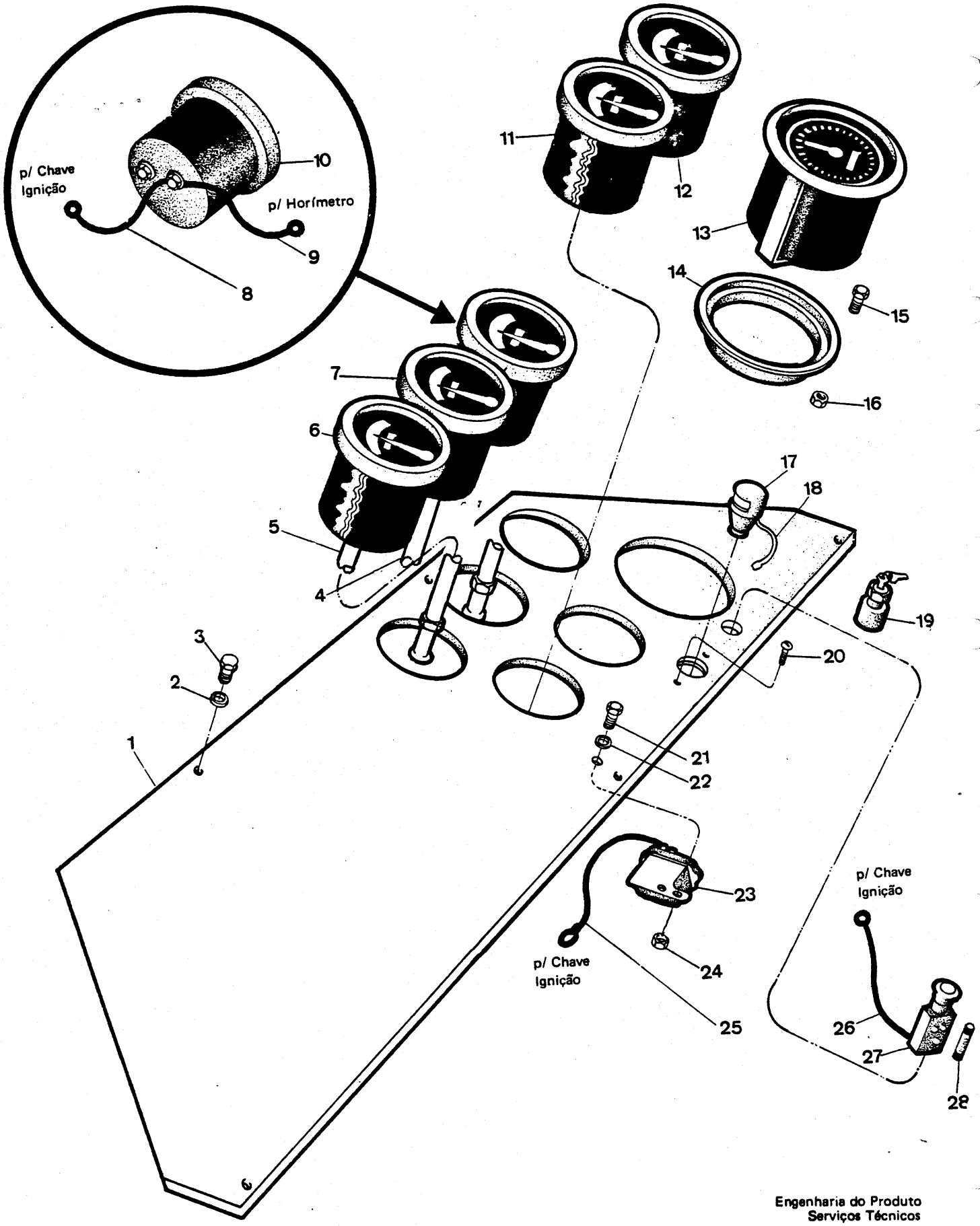

Engenharia do Produto
Serviços Técnicos

PAINEL DE INSTRUMENTOS
INSTRUMENT PANEL
TABLERO DE INSTRUMIENTOS

CLARK

G1 - 1

ITEM Nº. Nº.	PEÇA Nº. PART Nº. PIEZA Nº.	QTD. QTY. CTD.	DESCRIÇÃO	DESCRIPTION	DESCRIPCIÓN
1	3303075	1	Painel	Panel	Tablero
2	2525069	5	Arruela	Washer	Arandela
3	17C - 412	5	Parafuso	Bolt	Bulón
4	3302243	1	Tubo	Tube	Tubo
5	3300603	1	Tubo	Tube	Tubo
6	3300470	1	Manômetro - Óleo do Motor	Gauge, Oil Pressure Engine	Man. Aceite Motor
7	3300601	1	Manômetro - Ar	Air, Pressure Gauge	Manometro - Aire
8	639543	1	Fio	Wire	Cable
9	558960	1	Fio	Wire	Cable
10	3300606	1	Amperímetro	Ammeter	Indicador Voltaje
11	3300600	1	Termômetro - Motor	Gauge, Water, Temperature	Termtro. Motor
12	3300602	1	Termômetro - Conversor	Gauge, Temperature Converter	Termtro. Convertidor
13	3327450	1	Horímetro	Hourmeter	Cuenta Horas
14	3330667	1	Amortecedor	Vibration Dampener	Amortiguador
15	85G - 608	3	Parafuso	Screw	Bulón
16	12D - 06	3	Porca	Nut	Tuerca
17	3300395	1	Lâmpada	Dash Lamp	Lámpara
18	3300557	1	Terminal - Fio	Terminal	Terminal
19	3327274	1	Chave Ignição	Ignition Switch	Botón Arranque
20	85G - 812	2	Parafuso	Screw	Bulón
21	1C - 408	1	Parafuso	Bolt	Bulón
22	25E - 13	1	Arruela	Washer	Arandela
23	3330423	1	Relê da Buzina	Relay - Hourn	Rele - Bocina
24	61D - 04	1	Porca	Nut	Tuerca
25	3303076	1	Fio	Wire	Cable
26	5244508	1	Fio	Wire	Cable
27	3330464	1	Chave de Luz	Light Switch	Chave Luces
28	611074	1	Fusível - 20 amp.	Fuse - 20 amp.	Fusible - 20 amp.

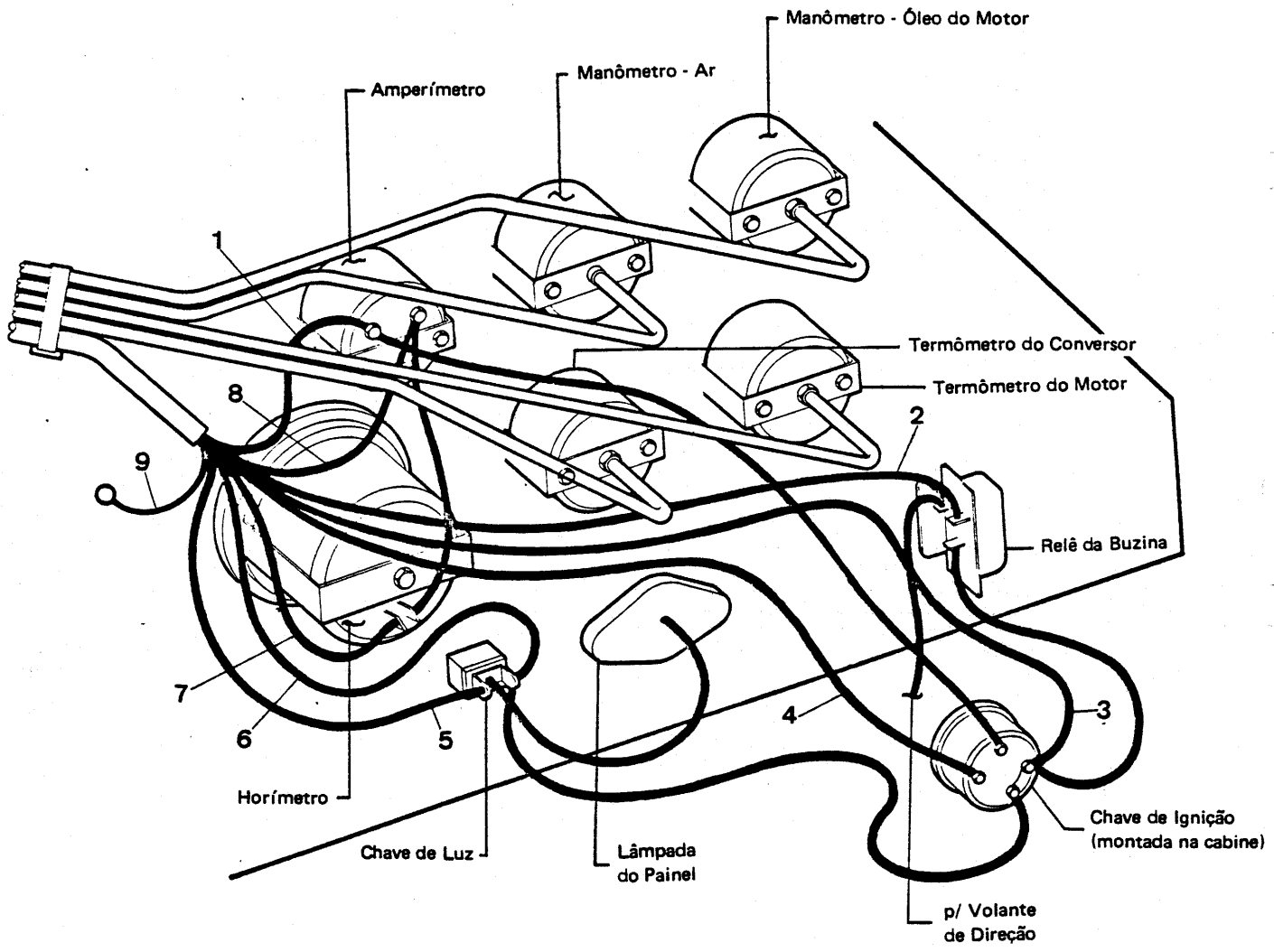
Manômetro - Óleo do Motor
Manômetro - Ar
Amperímetro
1
Termômetro do Conversor
Termômetro do Motor
8
2
9
Relê da Buzina
7
6
5
4
3
Horímetro
Chave de Luz
Lâmpada
do Painel
Chave de Ignição
(montada na cabine)
p/ Volante
de Direção

PAINEL DE INSTRUMENTOS – FIAÇÃO
INSTRUMENT PANEL – WIRES
TABLERO INSTRUMIENTOS – ALAMBRES

CLARK

ITEM	FIO Nº.	DESCRIÇÃO	CORES	COLOR	COLORES
1	2A	Fio	Amarelo	Yellow	Amarillo
2	4A	Fio	Azul	Blue	Azul
3	5A	Fio	Branco	White	Blanco
4	6A	Fio	Verde	Green	Verde
5	8A	Fio	Laranja	Orange	Anaranjado
6	7A	Fio	Vermelho	Red	Rojo
7	1A	Fio	Rosa	Pink	Rosado
8	3A	Fio	Vermelho	Red	Rojo
9	9A	Fio	Amarelo	Yellow	Amarillo

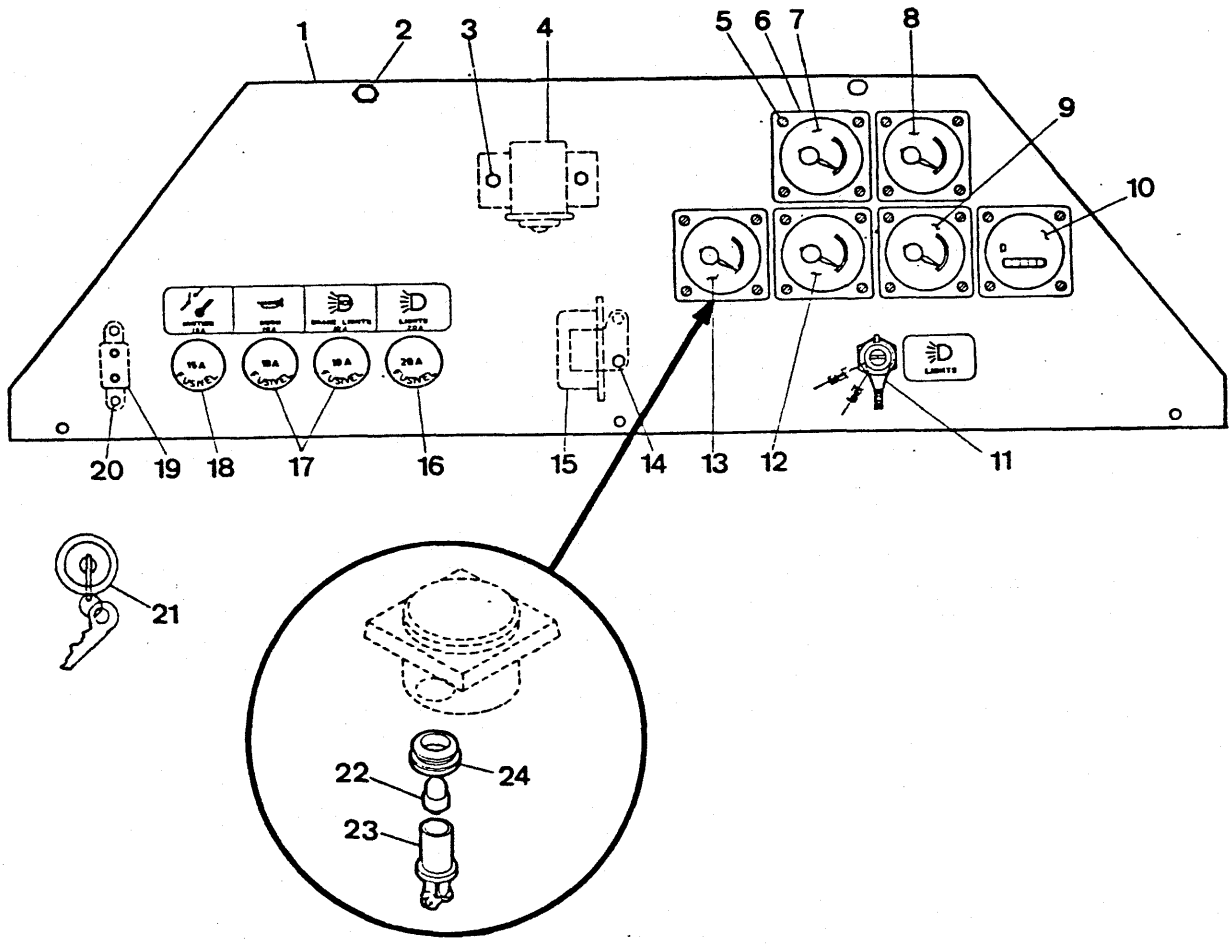
1
2
3
4
5
6
7
8
9
10
11
12
13
14
15
16
17
18
19
20
21
22
23
24

PAINEL DE INSTRUMENTOS ELÉTRICOS
ELECTRICAL INSTRUMENT PANEL
TABLERO DE INSTRUMIENTOS ELÉCTRICOS

CLARK

ITEM Nº. Nº.	PEÇA Nº. PART Nº. PIEZA Nº.	QTD. QTY. CTD.	DESCRIÇÃO	DESCRIPTION	DESCRIPCIÓN
1	3304602	1	Painel	Panel	Tablero
2	17C - 412	5	Parafuso	Bolt	Bulón
2A	2525069	5	Arruela	Washer	Arandela
3	1C - 410	2	Parafuso	Bolt	Bulón
3A	25E - 13	2	Arruela	Washer	Arandela
3B	61D - 04	2	Porca	Nut	Tuerca
4	3304608	1	Solenóide	Solenoid	Solenoide
5	2550803	24	Parafuso	Bolt	Bulón
5A	2515035	24	Porca	Nut	Tuerca
6	2528758	6	Placa	Plate	Placa
7	2528826	1	Indic. Temp. Conversor	Gauge Conv. Temp.	Termtro. Convertidor
8	2528825	1	Indic. Temp. Motor	Gauge Engine Temp.	Termtro. Motor
9	2528827	1	Voltímetro	Voltmeter	Voltimetro
10	2552367	1	Horímetro	Hourmeter	Cuenta Horas
11	3303507	1	Chave de Luz	Switch Light	Interruptor Luces
12	2528824	1	Indic. Pressão - Óleo Motor	Gauge Oil press.	Manón. Presión Aceite
13	3304593	1	Indic. Pressão - Ar	Gauge Air Press.	Manóm. Presión Aire
14	1C - 408	1	Parafuso	Bolt	Bulón
14A	25E - 13	1	Arruela	Washer	Arandela
14B	61D - 04	1	Porca	Nut	Tuerca
15	3330423	1	Relê da Buzina	Relay Horn	Rele Bocina
16	611074	1	Fusível 20A	Fuse	Fusible
16A	3303934	1	Porta - Fusível	Fuse Holder, Assy	Portafusible
17	601390	2	Fusível 10A	Fuse	Fusible
17A	3303934	2	Porta - Fusível	Fuse Holder, Assy	Portafusible
18	635583	1	Fusível 15A	Fuse	Fusible
18A	3303934	1	Porta - Fusível	Fuse Holder, Assy	Portafusible
19	3304607	1	Disjuntor 40A	Breaker	Disjuntor
20	85G - 810	2	Parafuso	Bolt	Bulón
20A	50D - 8	2	Porca	Nut	Tuerca
20B	25E - 08	2	Arruela	Washer	Arandela
21	3303521	1	Chave de Ignição	Ignition Switch	Int. Incendido
22	3575271	5	Lâmpada	Bulb	Lampara
23	[1]3304922	5	Soquete - Conj.	Socket, Assy	Soquete - Conj.
24	3304920	1	Bucha de Fixação	Bushing	Buje

[1] Inclui / Inc. 24

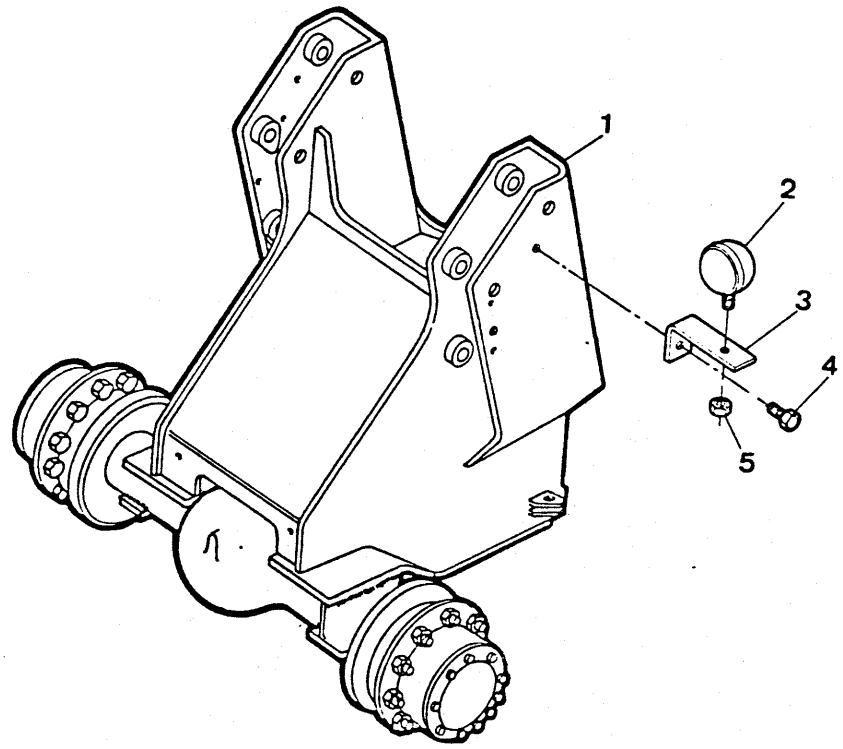
1
2
3
4
5

FAROL DIANTEIRO - INSTALAÇÃO
FRONT HEAD LIGHT - INSTALLATION
FARO DELANTERO - INSTALACIÓN

CLARK

ITEM Nº.	PEÇA Nº. PART Nº. PIEZA Nº.	QTD. QTY. CTD.	DESCRIÇÃO	DESCRIPTION	DESCRIPCIÓN
1	+ ———	—	Chassi Dianteiro	Frame, Front	Chasi Delantero
2	3303861	2	Farol	Head Light	Faro
3	3304284	2	Suporte	Support	Soporte
4	17C - 824	2	Parafuso	Bolt	Bulón
5	59D - 08	2	Porca	Nut	Tuerca

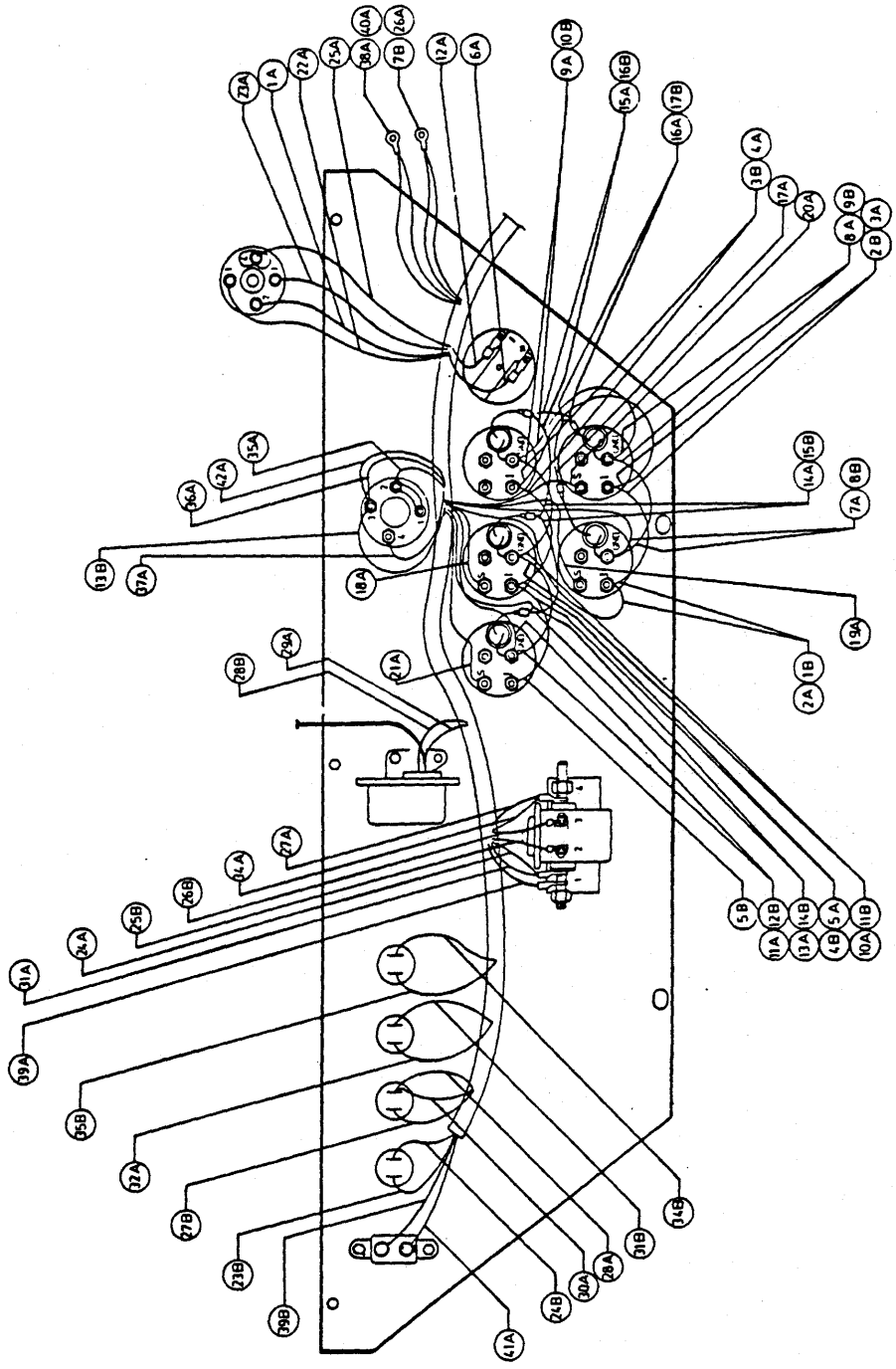

CÓDIGO / FIO	COR	COLOR	COLORES
1A / 1B	Verde	Green	Verde
2A / 2B	Verde	Green	Verde
3A / 3B	Verde	Green	Verde
4A / 4B	Verde	Green	Verde
5A / 5B	Verde	Green	Verde
6A	Rosa	Pink	Rosado
7A / 7B	Preto	Black	Negro
8A / 8B	Preto	Black	Negro
9A / 9B	Preto	Black	Negro
10A / 10B	Preto	Black	Negro
11A / 11B	Preto	Black	Negro
12A / 12B	Preto	Black	Negro
13A / 13B	Azul	Blue	Azul
14A / 14B	Azul	Blue	Azul
15A / 15B	Azul	Blue	Azul
16A / 16B	Azul	Blue	Azul
17A / 17B	Azul	Blue	Azul
18A	Vermelho	Red	Rojo
19A	Cinza	Gray	Gris
20A	Marrom	Brown	Marrón
21A	Amarelo	Yellow	Amarilo
22A	Branco	White	Blanco
23A / 23B	Vermelho	Red	Rojo
24A / 24B	Azul	Blue	Azul
25A / 25B	Marrom	Brown	Marrón
26A / 25B	Preto	Black	Negro
27A / 27B	Amarelo	Yellow	Amarillo
28A / 28B	Branco	White	Blanco
29A	Azul	Blue	Azul
30A	Branco	White	Blanco
31A / 31B	Verde	Green	Verde
32A	Vermelho	Red	Rojo
34A / 34B	Amarelo	Yellow	Amarillo
35A / 35B	Marrom	Brown	Marrón
36A	Vermelho	Red	Rojo
37A	Amarelo	Yellow	Amarillo
38A	Preto	Black	Negro
39A / 39B	Cinza	Gray	Gris
40A	Preto	Black	Negro
41A	Vermelho	Red	Rojo
42A	Verde	Green	Verde

CLARK

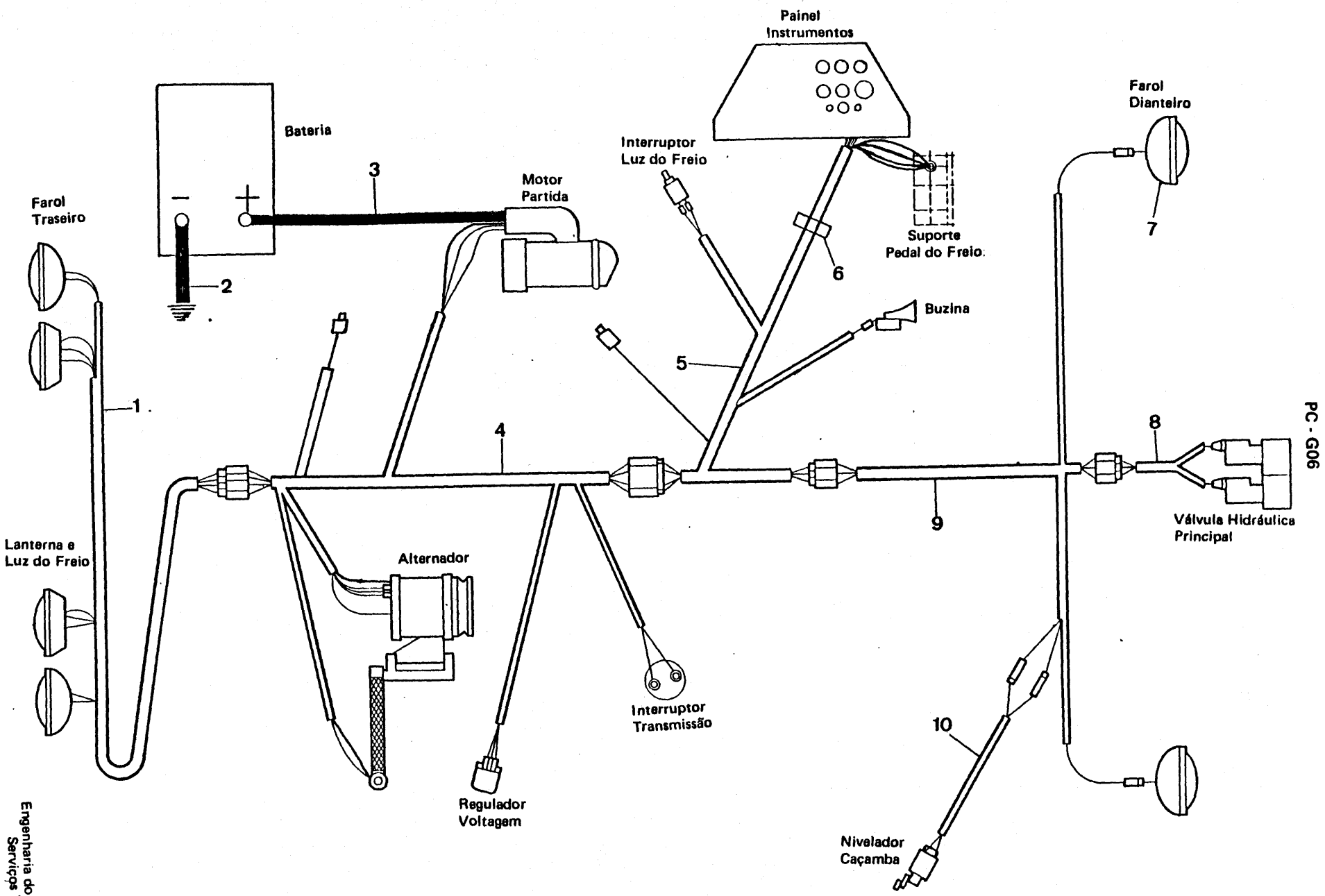

PC - G06

Engenharia do Produto
Serviços Técnicos

DIAGRAMA ELÉTRICO – COMPONENTES
ELECTRICAL DIAGRAM – COMPONENTS
ALAMBRADO ELECTRICO – COMPONENTES

CLARK

ITEM Nº. Nº	PEÇA Nº. PART Nº. PIEZA Nº.	QTD. QTY. CTD.	DESCRIÇÃO	DESCRIPTION	DESCRIPCIÓN
1	3303877	1	Chicote Elétrico - Traseiro	Rear - Wiring Harness	Mazo de Cables - Trasero
2	1547130	1	Cabo Terra - Bateria	Ground Cable, Battery	Cable Tierra - Bateria
3	1908267	1	Cabo da Bateria	Cable, Battery	Cable, Bateria
4	3304601	1	Chicote Elétrico - Motor	Engine - Wiring Harness	Mazo Cables - Motor
5	3304600	1	Chicote - Cabine	Cockpit - Wiring Harness	Mazo Cables - Cabina
6	5207900	2	Cinta	Tie Strap	Abrazadera
7	3303861	2	Farol Dianteiro	Front Head Lamp	Faro Delantero
8	3304676	1	Chicote Elétrico - Válv. Principal	Main Valve Wiring Harness	Mazo Cables - VálPrinc.
9	3303072	1	Chicote Elétrico - Frontal	Front - Wiring Harness	Mazo Cables - Delantero
10	3302213	1	Chicote - Nivelador Caçamba	Wiring Harness - Bucket Lev.	Mazo Cables - Niv. Cucharón

CLARK

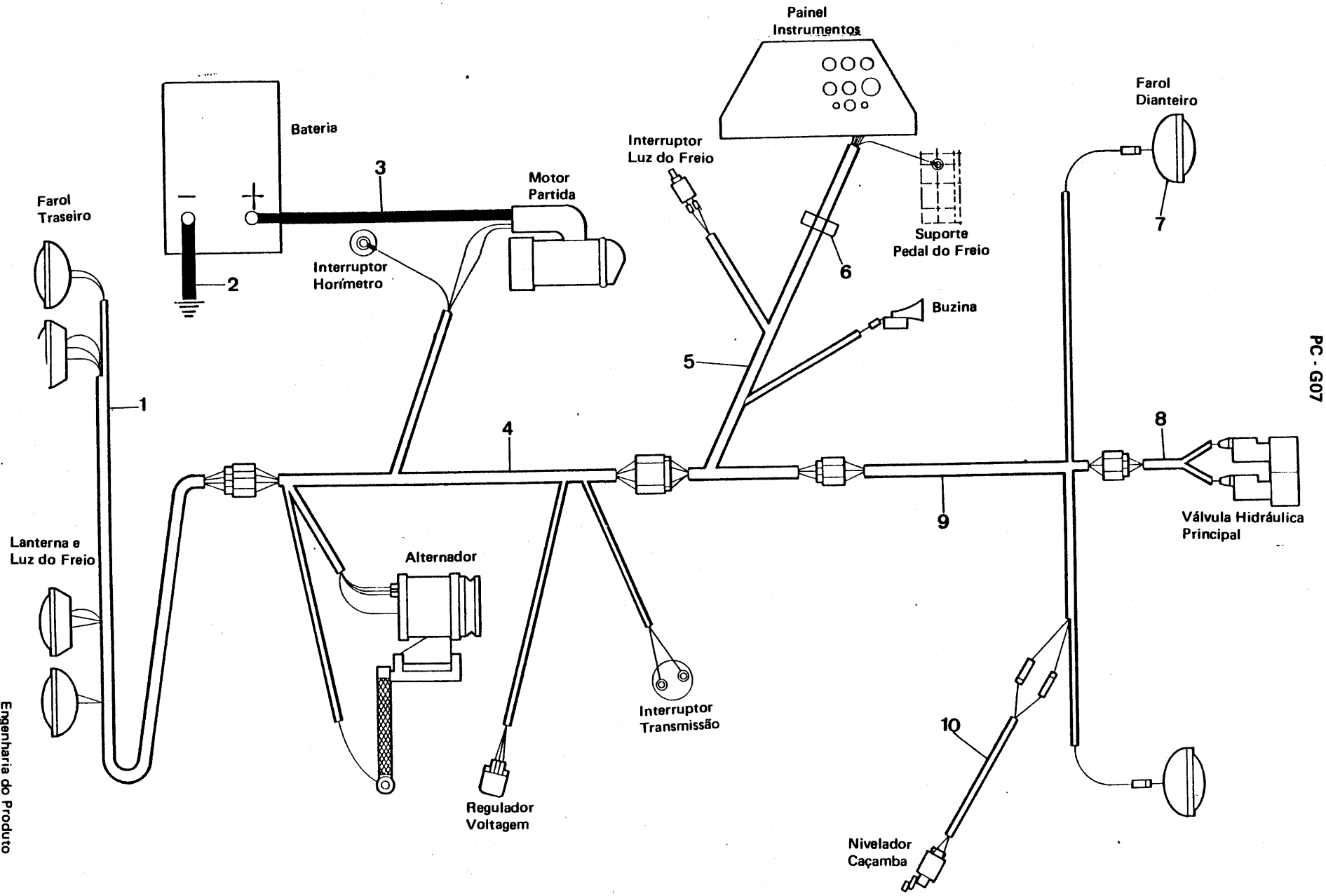

PC - G07

Engenharia do Produto
Serviços Técnicos

DIAGRAMA ELÉTRICO – COMPONENTES
ELECTRICAL DIAGRAM – COMPONENTS
ALAMBRADO ELECTRICO – COMPONENTES

ITEM Nº. Nº.	PEÇA Nº. PART Nº. PIEZA Nº.	QTD. QTY. CTD.	DESCRIÇÃO	DESCRIPTION	DESCRIPCIÓN
1	3303877	1	Chicote Elétrico - Traseiro	Rear - Wiring Harness	Mazo de Cables - Trasero
2	1547130	1	Cabo Terra - Bateria	Ground Cable, Battery	Cable Tierra - Bateria
3	1908267	1	Cabo da Bateria	Cable - Battery	Cable Bateria
4	3303149	1	Chicote Elétrico - Motor	Engine - Wiring Harness	Mazo Cables - Motor
5	3303077	1	Chicote - Cabine	Cockpit - Wiring Harness	Mazo Cables - Cabina
6	5207900	2	Cinta	Tie Strap	Abrazadera
7	3303861	2	Farol Dianteiro	Front Head Lamp	Faro Delantero
8	3304676	1	Chicote Elétrico - Vál. Principal	Main Valve Wiring Harness	Mazo Cables - Vál. Princi.
9	3303072	1	Chicote Elétrico - Frontal	Front - Wiring Harness	Mazo Cables - Delantero
10	3302213	1	Chicote - Nivelador Caçamba	Wiring Harness - Bucket Lev.	Mazo Cables - Niv. Cucharón

CLARK

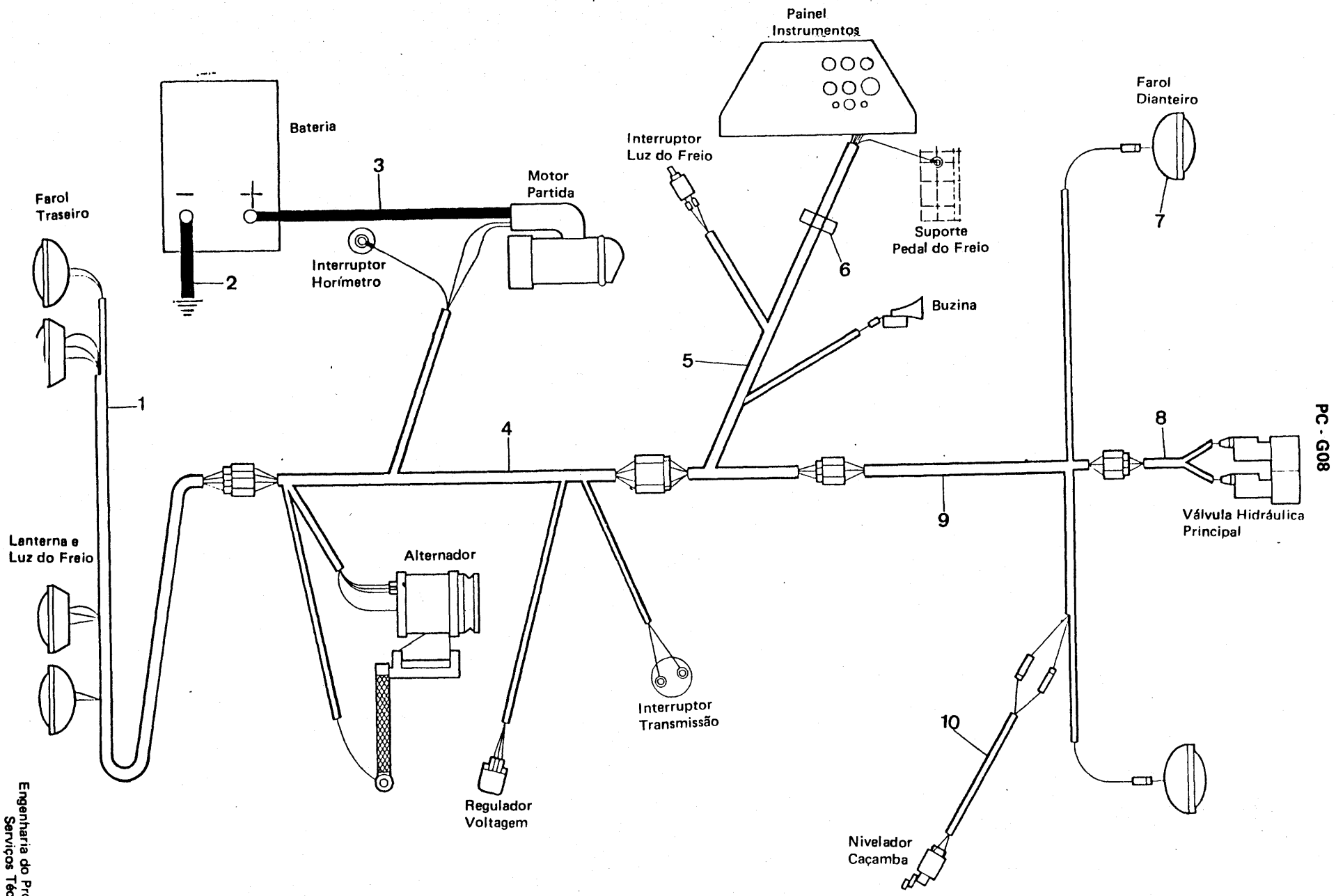

Engenharia do Produto
Serviços Técnicos

DIAGRAMA ELÉTRICO – COMPONENTES
ELECTRICAL DIAGRAM – COMPONENTS
ALAMBRADO ELECTRICO – COMPONENTES

CLARK

ITEM Nº.	PEÇA Nº. PART Nº. PIEZA Nº.	QTD. QTY. CTD.	DESCRIÇÃO	DESCRIPTION	DESCRIPCIÓN
1	3303877	1	Chicote Elétrico - Traseiro	Rear - Wiring Harness	Mazo de Cables - Trasero
2	1547130	1	Cabo Terra - Bateria	Ground Cable, Battery	Cable Tierra - Bateria
3	1908267	1	Cabo da Bateria	Cable - Battery	Cable Bateria
4	3303149	1	Chicote Elétrico - Motor	Engine - Wiring Harness	Mazo Cables - Motor
5	3303077	1	Chicote - Cabine	Cockpit - Wiring Harness	Mazo Cables - Cabina
6	5207900	2	Cinta	Tie Strap	Abrazadera
7	3303861	2	Farol Dianteiro	Front Head Lamp	Faro Delantero
8	3304819	1	Chicote Elétrico - Vál. Principal	Main Valve Wiring Harness	Mazo Cables - Válv. Princ.
9	3303072	1	Chicote Elétrico - Frontal	Front - Wiring Harness	Mazo Cables - Delantero
10	3302213	1	Chicote - Nivelador Caçamba	Wiring Harness - Bucket Lev.	Mazo Cables - Niv. Cucharón

CLARK

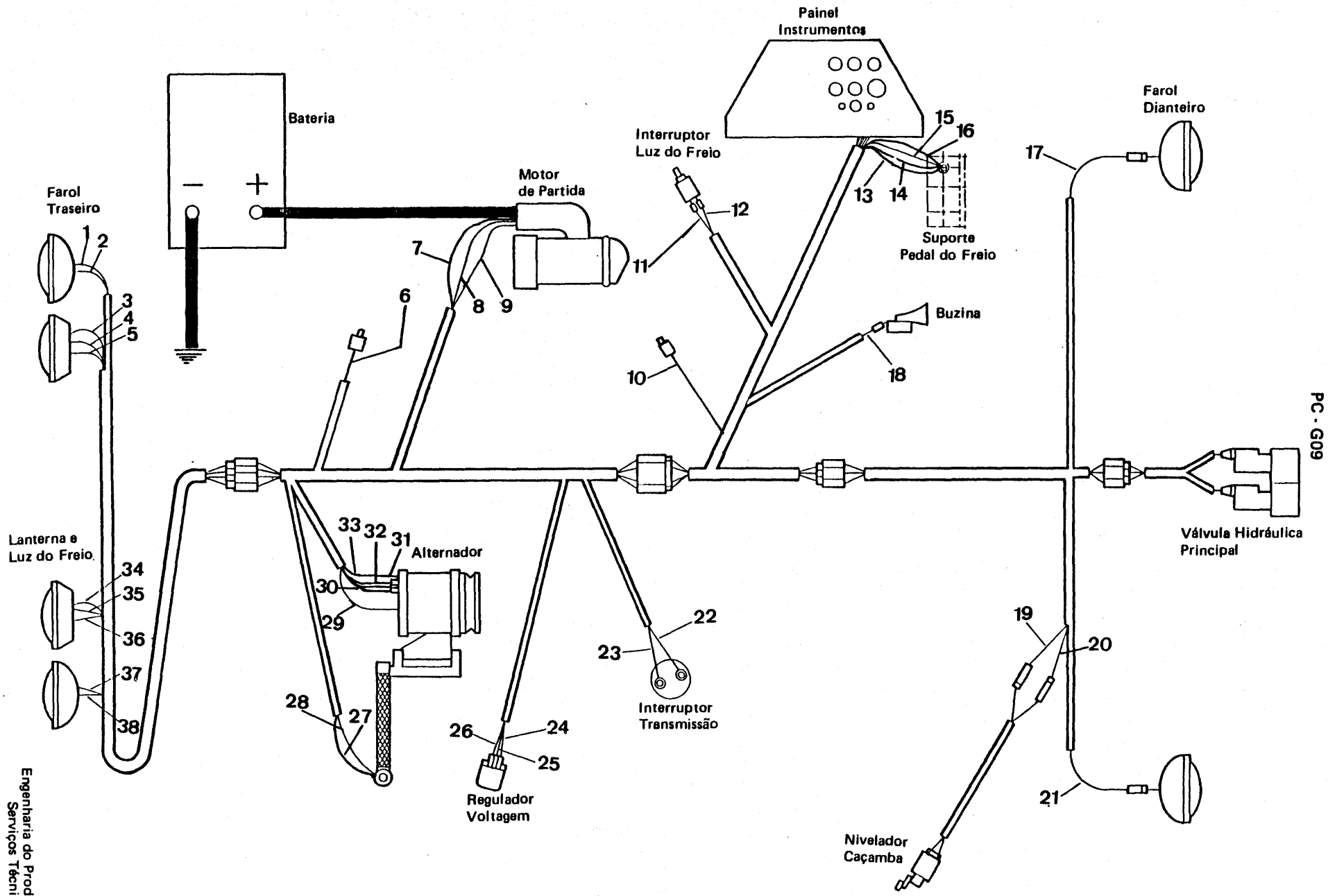

PC - G09

Engenharia do Produto
Serviços Técnicos

ITEM	CÓDIGO	DESCRIÇÃO	CORES	COLOR	COLORES
1	8G	Fio	Laranja	Orange	Anaranjado
2	9N	Fio	Amarelo	Yellow	Amarillo
3	9M	Fio	Amarelo	Yellow	Amarillo
4	7L	Fio	Vermelho	Red	Rojo
5	10G	Fio	Preto	Black	Negro
6	1B	Fio	Vermelho	Red	Rojo
7	9B	Fio	Vermelho	Red	Rojo
8	12B	Fio	Amarelo	Yellow	Amarillo
9	5B	Fio	Laranja	Orange	Anaranjado
10	1B	Fio	Marrom	Brown	Marrón
11	32B	Fio	Vermelho	Red	Rojo
12	33A	Fio	Azul	Blue	Azul
13	7B	Fio	Preto	Black	Negro
14	26A	Fio	Preto	Black	Negro
15	38A	Fio	Preto	Black	Negro
16	40A	Fio	Preto	Black	Negro
17	7D	Fio	Vermelho	Red	Rojo
18	29B	Fio	Azul	Blue	Azul
19	5E	Fio	Branco	White	Blanco
20	11A	Fio	Cinza	Gray	Gris
21	7E	Fio	Vermelho	Red	Rojo
22	4B	Fio	Branco	Green	Verde
23	5A	Fio	Laranja	Blue	Azul
24	14B	Fio	Cinza	Gray	Gris
25	13B	Fio	Branco	White	Blanco
26	15B	Fio	Marrom	Brown	Marrón
27	11A	Fio	Preto	Black	Negro
28	8B	Fio	Preto	Black	Negro
29	12A	Fio	Amarelo	Yellow	Amarillo
30	15A	Fio	Marrom	Brown	Marrón
31	14A	Fio	Cinza	Gray	Gris
32	13A	Fio	Branco	White	Blanco
33	16B	Fio	Rosa	Pink	Rosado
34	9L	Fio	Amarelo	Yellow	Amarillo
35	7K	Fio	Vermelho	Red	Rojo
36	10F	Fio	Preto	Black	Negro
37	9K	Fio	Amarelo	Yellow	Amarillo
38	8F	Fio	Laranja	Orange	Anaranjado

CLARK

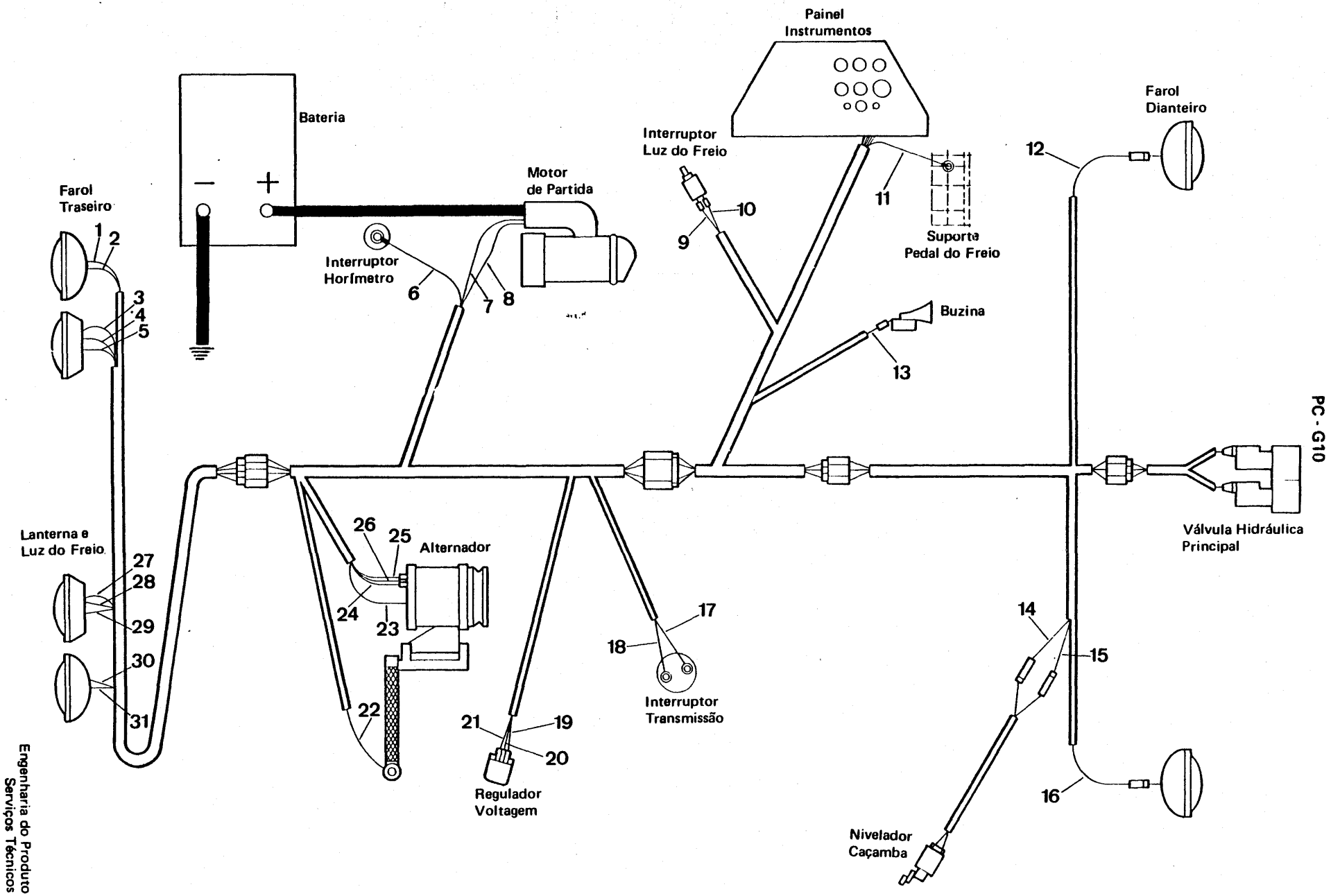

PC - G10

Engenharia do Produto
Serviços Técnicos

ITEM	* CÓDIGO	DESCRIÇÃO	CORES	COLOR	COLORES
1	8G	Fio	Laranja	Orange	Anaranjado
2	9N	Fio	Amarelo	Yellow	Amarillo
3	9M	Fio	Amarelo	Yellow	Amarillo
4	7L	Fio	Vermelho	Red	Rojo
5	10G	Fio	Preto	Black	Negro
6	1D	Fio	Rosa	Pink	Rosado
7	3D	Fio	Vermelho	Red	Rojo
8	12B	Fio	Azul	Blue	Azul
9	10A	Fio	Preto	Black	Negro
10	5B	Fio	Branco	White	Blanco
11	9A	Fio	Amarelo	Yellow	Amarillo
12	7D	Fio	Vermelho	Red	Rojo
13	4B	Fio	Azul	Blue	Azul
14	5E	Fio	Branco	White	Blanco
15	11A	Fio	Cinza	Gray	Gris
16	7E	Fio	Vermelho	Red	Rojo
17	6D	Fio	Verde	Green	Verde
18	12A	Fio	Azul	Blue	Azul
19	14B	Fio	Cinza	Gray	Gris
20	13B	Fio	Branco	White	Blanco
21	15B	Fio	Marrom	Brown	Marrón
22	9G	Fio	Amarelo	Yellow	Amarillo
23	2D	Fio	Amarelo	Yellow	Amarillo
24	15A	Fio	Marrom	Brown	Marrón
25	14A	Fio	Cinza	Gray	Gris
26	13A	Fio	Branco	White	Blanco
27	9L	Fio	Amarelo	Yellow	Amarillo
28	7K	Fio	Vermelho	Red	Rojo
29	10F	Fio	Preto	Black	Negro
30	9K	Fio	Amarelo	Yellow	Amarillo
31	8F	Fio	Laranja	Orange	Anaranjado

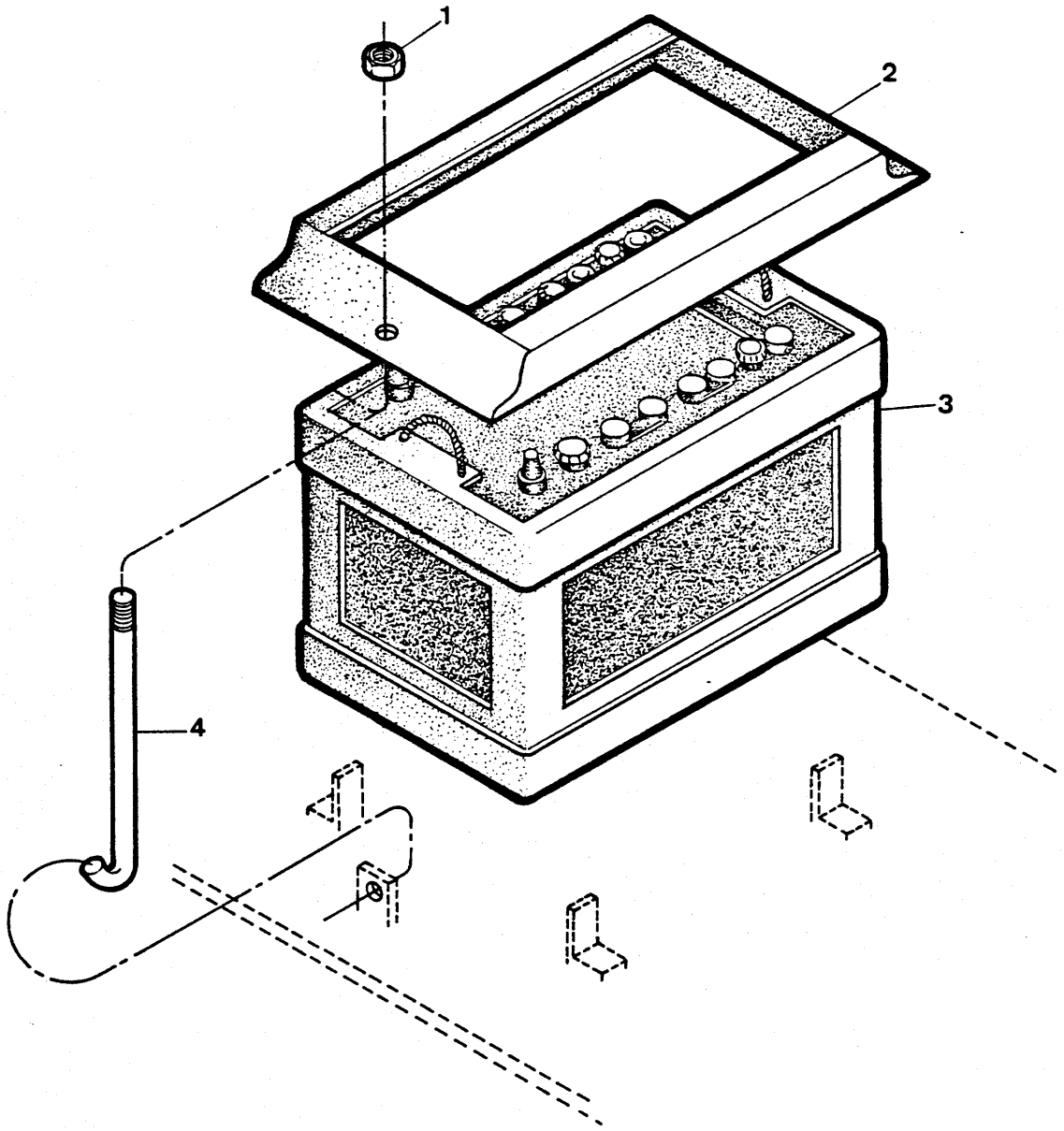
1
2
3
4

BATERIA
BATTERY
BATERIA

CLARK

ITEM Nº. Nº.	PEÇA Nº. PART Nº. PIEZA Nº.	QTD. QTY. CTD.	DESCRIÇÃO	DESCRIPTION	DESCRIPCIÓN
1	60D - 05	2	Porca	Nut	Tuerca
2	3303157	1	Suporte	Support	Soporte
3	3301649	1	Bateria	Battery	Bateria
4	3304028	2	Prisioneiro	Stud	Espárrago

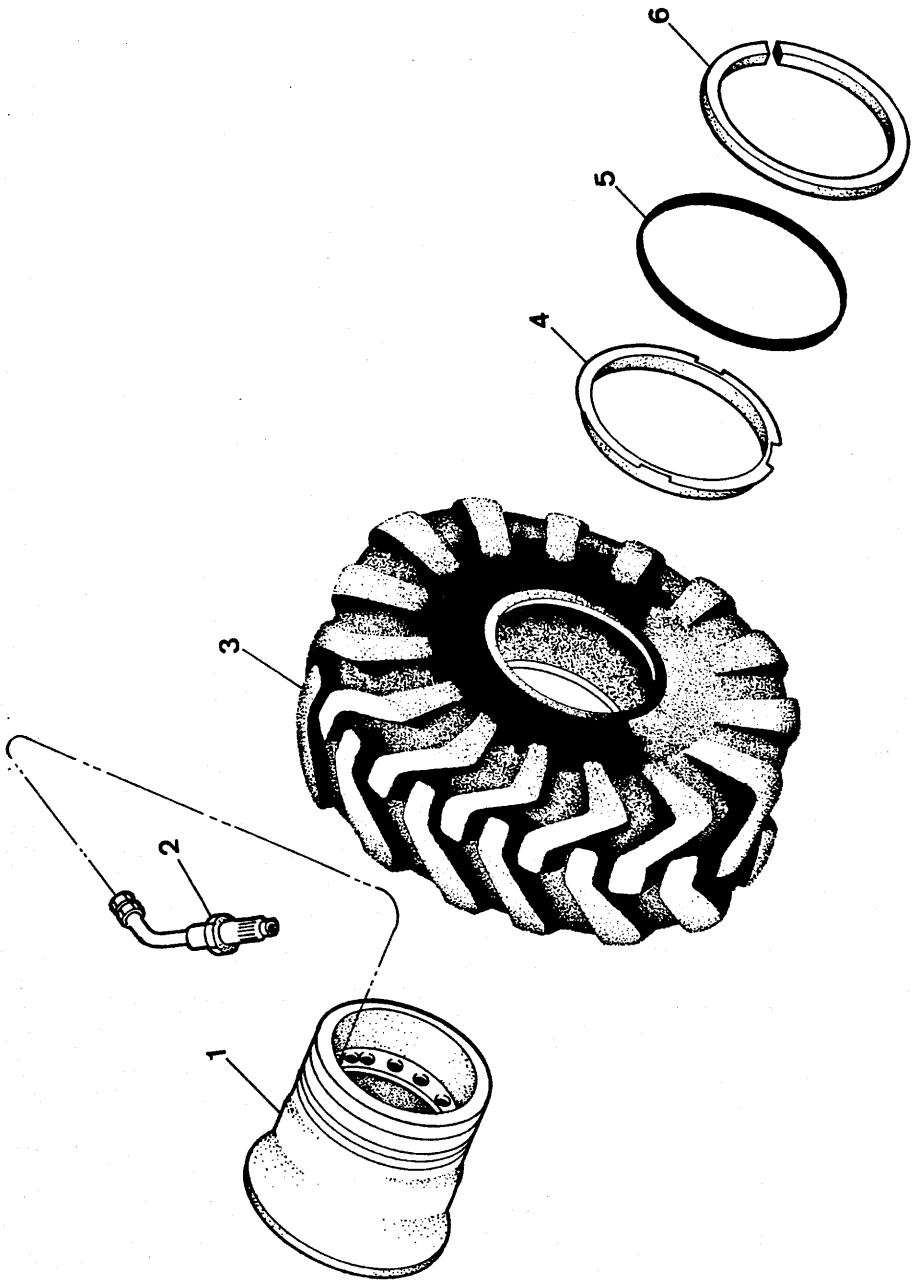
6
5
4
3
2
1

RODA E PNEU
TIRE & WHEEL
RUEDA Y NEUMÁTICO

CLARK

H1 - 1

ITEM Nº PART Nº PIEZA Nº	PEÇA Nº PART Nº PIEZA Nº	QTD. QTY. CTD.	DESCRIÇÃO	DESCRIPTION	DESCRIPCIÓN
A	[1]3304079	4	Roda - Conjunto	Wheel, Assy	Rueda - Conjunto
1	§ ———	1	Roda	Wheel	Rueda
2	509445	4	Válvula	Valve	Válvula
3	[2]545960	4	Pneu sem Câmara	Tire	Neumático
3A	[3]1529975	4	Pneu sem Câmara	Tire	Neumático
4	3304256	1	Anel de Encosto	Side Ring	Anillo Lateral
5	112462	1	Anel Vedador	Ring	Anillo
6	3304255	1	Anel de Trava	Lockring	Anillo de Traba

[1] Inclui / Inc. 1, 4, 5, 6
[2] Pneu / Tire / Neumático - 17,5 x 25 - 12 lonas — L2
[3] Pneu / Tire / Neumático - 17,5 x 25 - 12 lonas — L3

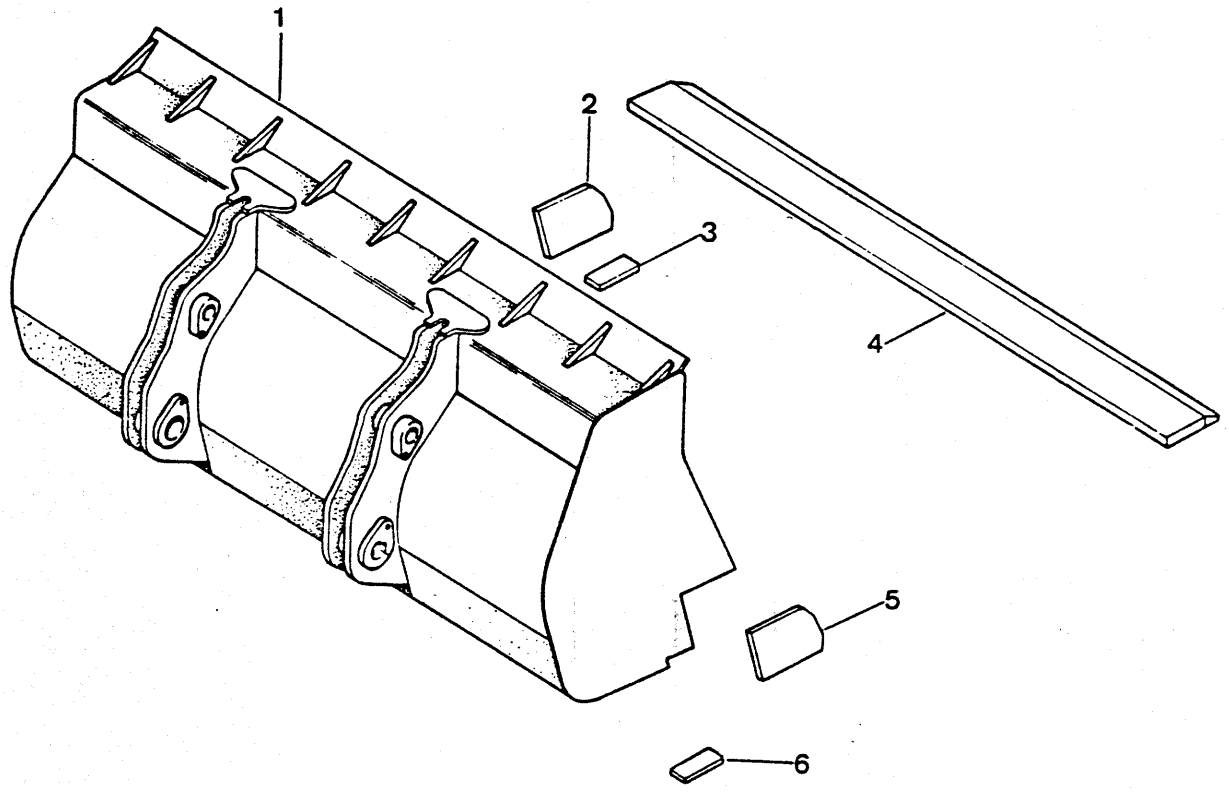
1
2
3
4
5
6

CAÇAMBA - CONJUNTO – 1,91 m³
BUCKET - ASSEMBLY – 2.50 cu. yd.
CUCHARÓN - CONJUNTO – 2.50 cu. yd.

CLARK

ITEM Nº.	PEÇA Nº. PART Nº. PIEZA Nº.	QTD. QTY. CTD.	DESCRIÇÃO	DESCRIPTION	DESCRIPCIÓN
1	3304179	1	Caçamba - Conj.	Bucket, Assy	Cucharón - Conj.
2	2525350	1	Lâmina de Canto	Corner Plate	Placa Esquinera
3	2518761	2	Chapa de Desgaste	Wear Plate	Chapa Desgaste
4	3303847	1	Lâmina Frontal - Reta	Cutting Edge	Cuchilla Corte
5	2525350	1	Lâmina de Canto	Corner Plate	Placa Esquinera
6	2518761	2	Chapa de Desgaste	Wear Plate	Chapa Desgaste

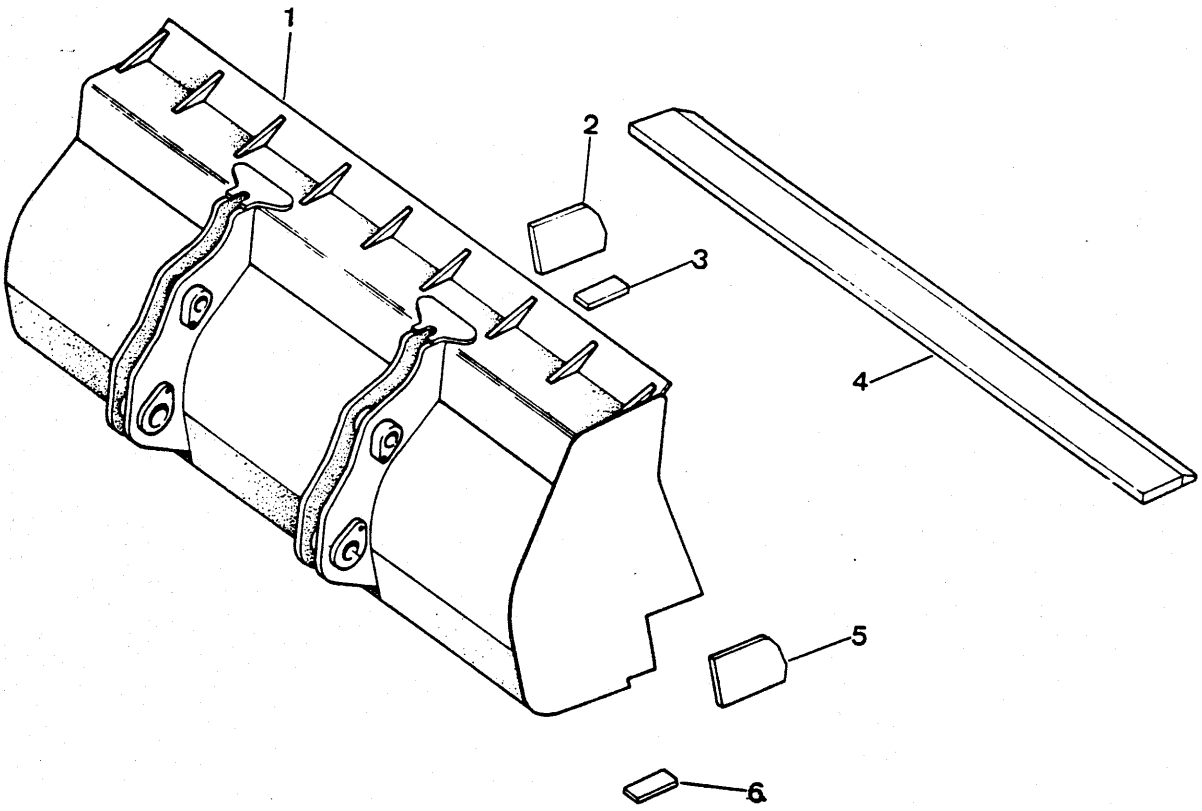
1
2
3
4
5
6

CAÇAMBA - CONJUNTO — 1,53 m³
BUCKET - ASSEMBLY — 2 cu.yd.
CUCHARÓN - CONJUNTO — 2 cu. yd.

CLARK

H3 - 1

ITEM Nº.	PEÇA Nº. PART Nº. PIEZA Nº.	QTD. QTY. CTD.	DESCRIÇÃO	DESCRIPTION	DESCRIPCIÓN
1	3304162	1	Caçamba - Conj.	Bucket, Assy	Cucharón - Conj.
2	2525350	1	Lâmina de Canto	Corner Plate	Placa Esquinera
3	2518761	2	Chapa de Desgaste	Wear Plate	Chapa Desgaste
4	3303847	1	Lâmina Frontal - Reta	Cutting Edge	Cuchilla Corte
5	2525350	1	Lâmina de Canto	Corner Plate	Placa Esquinera
6	2518761	2	Chapa de Desgaste	Wear Plate	Chapa Desgaste

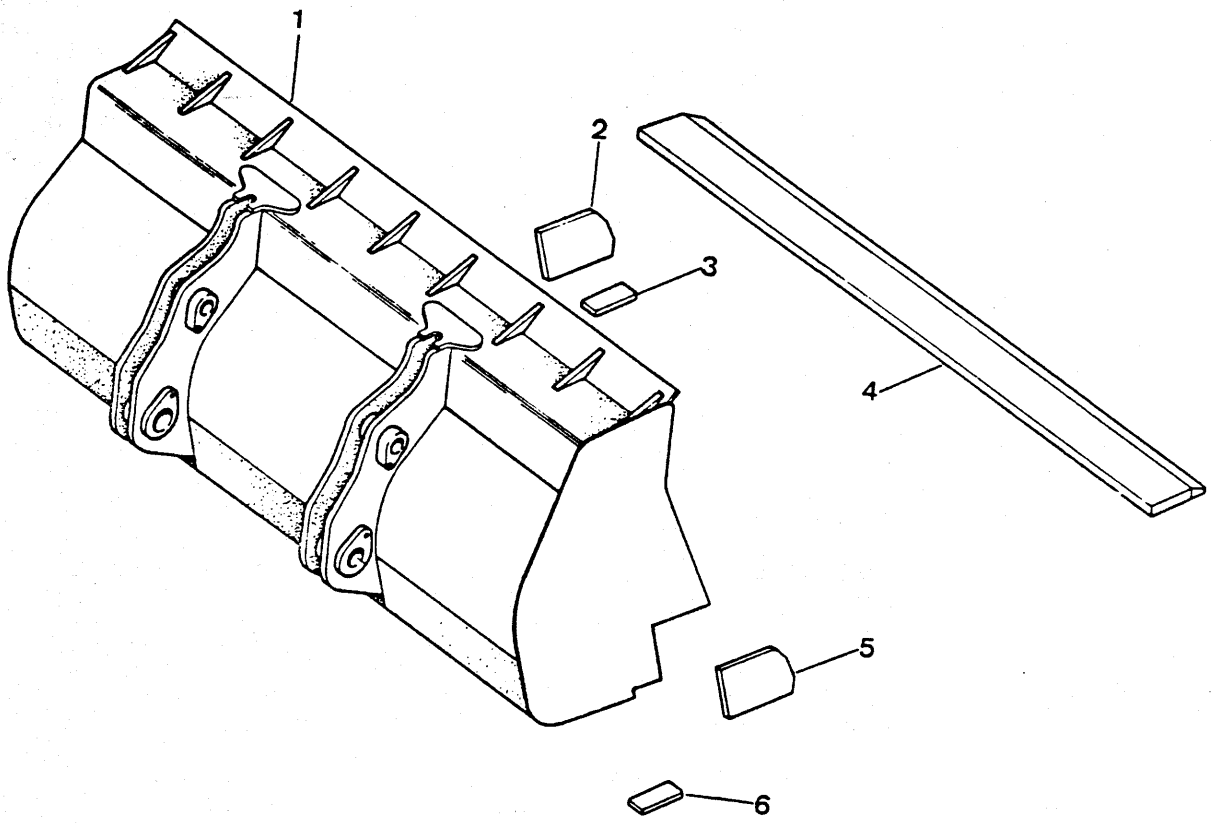
1
2
3
4
5
6

CAÇAMBA - CONJUNTO – 1,53 m³
BUCKET - ASSEMBLY – 2 cu.yd.
CUCHARÓN - CONJUNTO – 2 cu.yd.

CLARK

ITEM Nº.	PEÇA Nº. PART Nº. PIEZA Nº.	QTD. QTY. CTD.	DESCRIÇÃO	DESCRIPTION	DESCRIPCIÓN
1	3303393	1	Caçamba - Conj.	Bucket, Assy	Cucharón - Conj.
2	2525350	1	Lâmina de Canto	Corner Plate	Placa Esquinera
3	2518761	2	Chapa de Desgaste	Wear Plate	Chapa Desgaste
4	3304553	1	Lâmina Frontal "V"	Cutting Edge "V"	Cuchilla Corte "V"
5	2525350	1	Lâmina de Canto	Corner Plate	Placa Esquinera
6	2518761	2	Chapa de Desgaste	Wear Plate	Chapa Desgaste

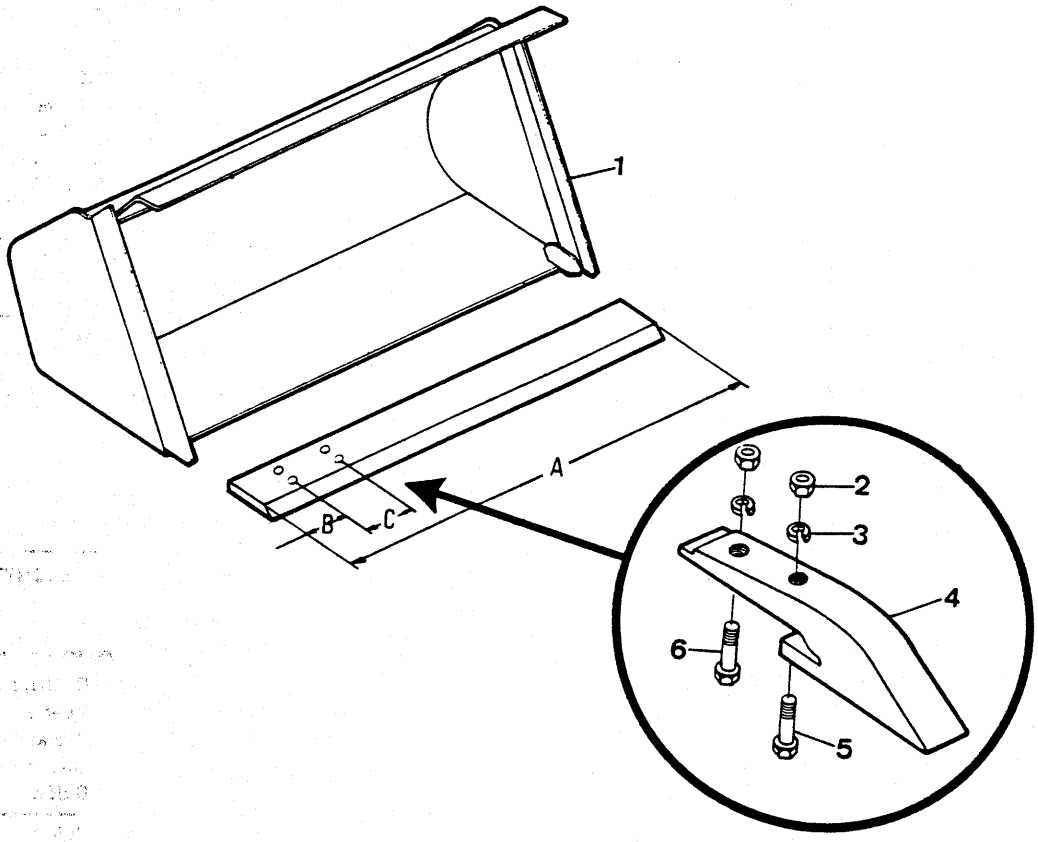
1
A
B
C
2
3
4
5
6

DENTES, INSTALAÇÃO - LÂMINA RETA
TEETH INSTALLATION - STRAIGHT EDGE
DIENTES, INSTALACIÓN - CUCHILLA CORTE

TABELA PARA INSTALAÇÃO DE DENTES - LÂMINA RETA
CHART - TEETH INSTALLATION STRAIGHT EDGE
TABELA - INSTALACIÓN DE DIENTES

QTD. DENTES TEETH QTY. CTD. DIENTES	A COMPR. LÂMINA EDGE LENGHT COMPR. DE BORDE	B DIMENSÃO DIMENSIÓN DIMENSIÓN	C DIMENSÃO DIMENSION DIMENSIÓN
8	97.00 (2463,8)	5.46 (138,7)	12.30 (312,4)
* 9		5.46 (138,7)	10.76 (273,3)
* 10		5.46 (138,7)	9.56 (242,8)
8	112.25 (2851,2)	5.38 (136,6)	14.50 (368,3)
* 9		5.38 (136,6)	12.68 (322,1)
* 10		5.38 (136,6)	11.28 (286,5)

* Opcional / Optional / Opcional

ITEM Nº Nº	PEÇA Nº PART Nº PIEZA Nº	QTD. QTY. CTD.	DESCRIÇÃO	DESCRIPTION	DESCRIPCIÓN
1	+ ———	—	Caçamba - Conjunto	Bucket, Assy	Cucharón - Conjunto
2	61D - 10	2	Porca	Nut	Tuerca
3	23E - 10	2	Arruela de Pressão	Lockwasher	Arandela Seguridad
4	[1]3302877	—	Dente	Tooth	Diente
5	17C - 1048	1	Parafuso	Bolt	Bulón
6	17C - 1040	1	Parafuso	Bolt	Bulón

[1]Veja tabela acima / See chart above / Véase table acima.

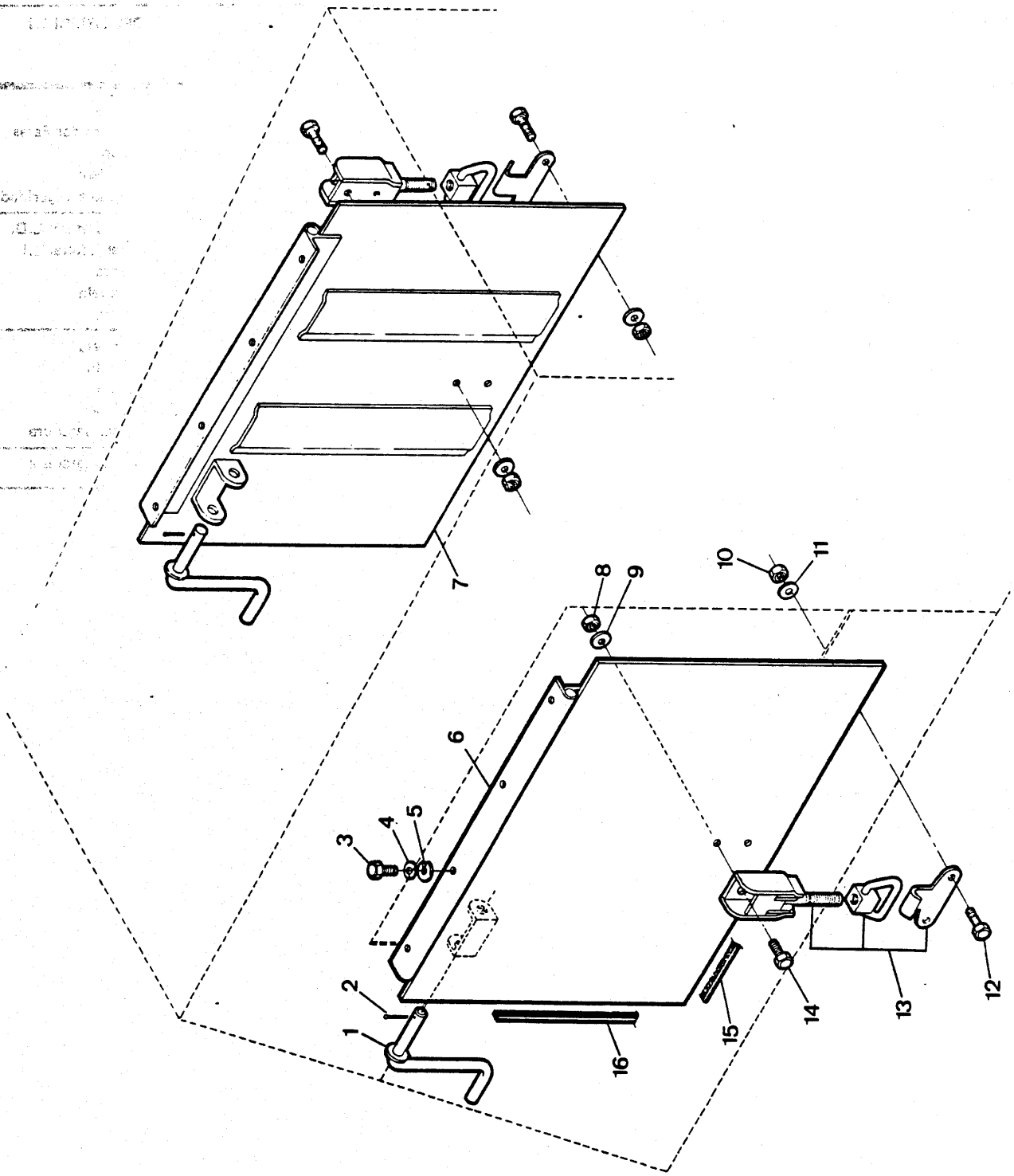
1
2
3
4
5
6
7
8
9
10
11
12
13
14
15
16

PAINÉIS LATERAIS
SIDE PANELS
PANEL LATERAL

CLARK

H6 - 1

ITEM Nº. Nº.	PEÇA Nº. PART Nº. PIEZA Nº.	QTD. QTY. CTD.	DESCRIÇÃO	DESCRIPTION	DESCRIPCIÓN
1	2532507	2	Varão	Rod	Varilla
2	1F - 316	2	Contrapino	Pin Cotter	Chaveta dos Patas
3	17C - 616	8	Parafuso	Bolt	Bulón
4	25E - 17	8	Arruela	Washer	Arandela
5	23E - 06	8	Arruela de Pressão	Lockwasher	Arandela Seguridad
6	3302760	1	Painel Lateral L.D.	Side Panel R.H.	Panel Lateral L.D.
7	3302761	1	Painel Lateral L.E.	Side Panel L.H.	Panel Lateral L.I.
8	50D - 08	4	Porca	Nut	Tuerca
9	25E - 08	4	Arruela	Washer	Arandela
10	50D - 08	4	Porca	Nut	Tuerca
11	25E - 08	4	Arruela	Washer	Arandela
12	85G - 810	4	Parafuso	Screw	Tornillo
13	3303678	2	Trinco	Latch	Cerrojo
14	85G - 810	4	Parafuso	Screw	Tornillo
15	[1]2514732	2	Junta	Gasket	Empaquetadura
16	[2]2514732	4	Junta	Gasket	Empaquetadura

[1] Cortar com / Cut to / Cortar con 470 mm
[2] Cortar com / Cut to / Cortar con 700 mm

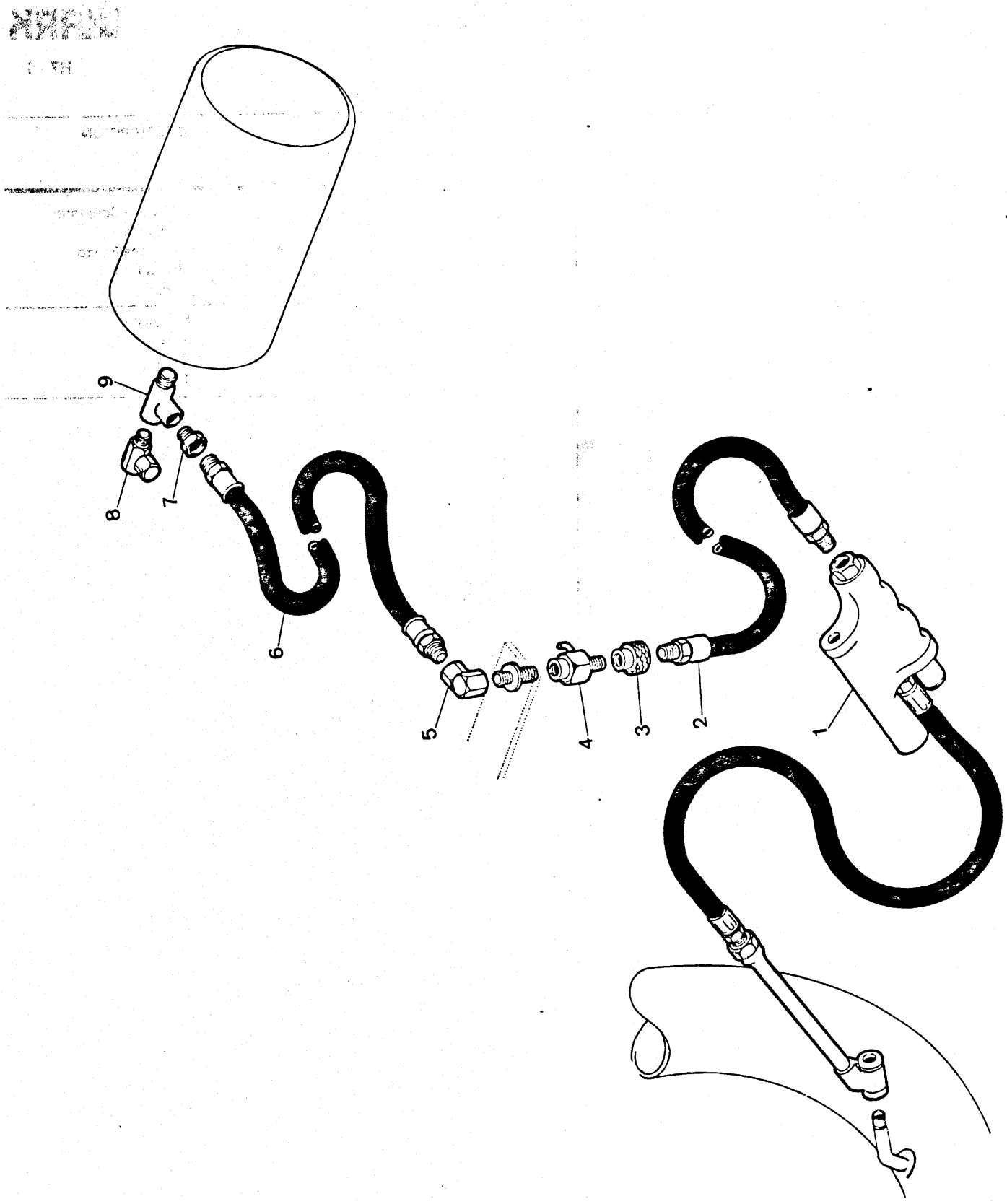
9
8
7
6
5
4
3
2
1

CALIBRADOR INFLADOR DE PNEU – INSTALAÇÃO
TIRE INFLATOR – INSTALLATION
INFLADOR DEL NEUMÁTICO – INSTALACIÓN

CLARK

ITEM Nº. Nº.	PEÇA Nº. PART Nº. PIEZA Nº.	QTD. QTY. CTD.	DESCRIÇÃO	DESCRIPTION	DESCRIPCIÓN
1	3302368	1	Inflador - Conjunto	Inflator, Assy	Inflador - Conjunto
2	3303801	1	Mangueira	Hose	Manguera
3	3302370	1	Engate Rápido	Quick Acting Coupler	Enganche Presto
4	3302371	1	Válvula	Valve, Shut-of	Válvula
5	32F - 02	1	Cotovelo 90°	Elbow	Codo
6	564636	1	Mangueira	Hose	Manguera
7	19F - 05	1	Bucha de Redução	Bushing, Reducing	Buje
8	31F - 04	1	Cotovelo	Elbow	Codo
9	30F - 03	1	Conexão "Tê"	Tee	Te

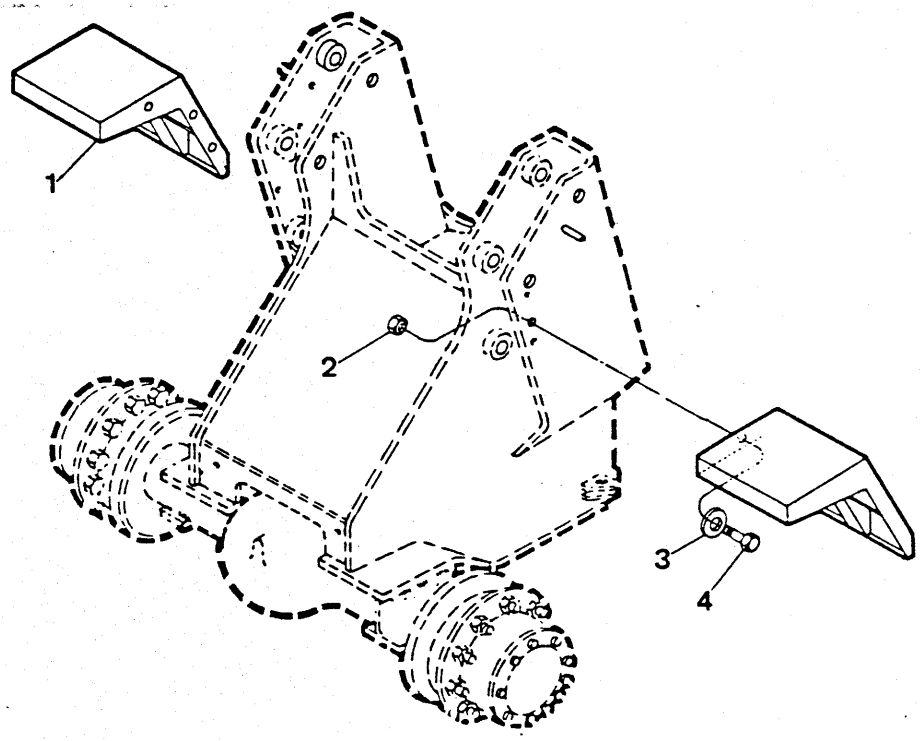
1
2
3
4

PÁRA - LAMA - CHASSI FRONTAL
FENDERS - FRONT
PARABARRO DELANTERO

CLARK

H8 - 1

ITEM Nº. Nº.	PEÇA Nº. PART Nº. PIEZA Nº.	QTD. QTY. CTD.	DESCRIÇÃO	DESCRIPTION	DESCRIPCIÓN
1	2542208	2	Pára - Lama	Fenders	Parabarro
2	59D - 08	6	Porca	Nut	Tuerca
3	27E - 08	6	Arruela	Washer	Arandela
4	17C - 824	6	Parafuso	Bolt	Bulón

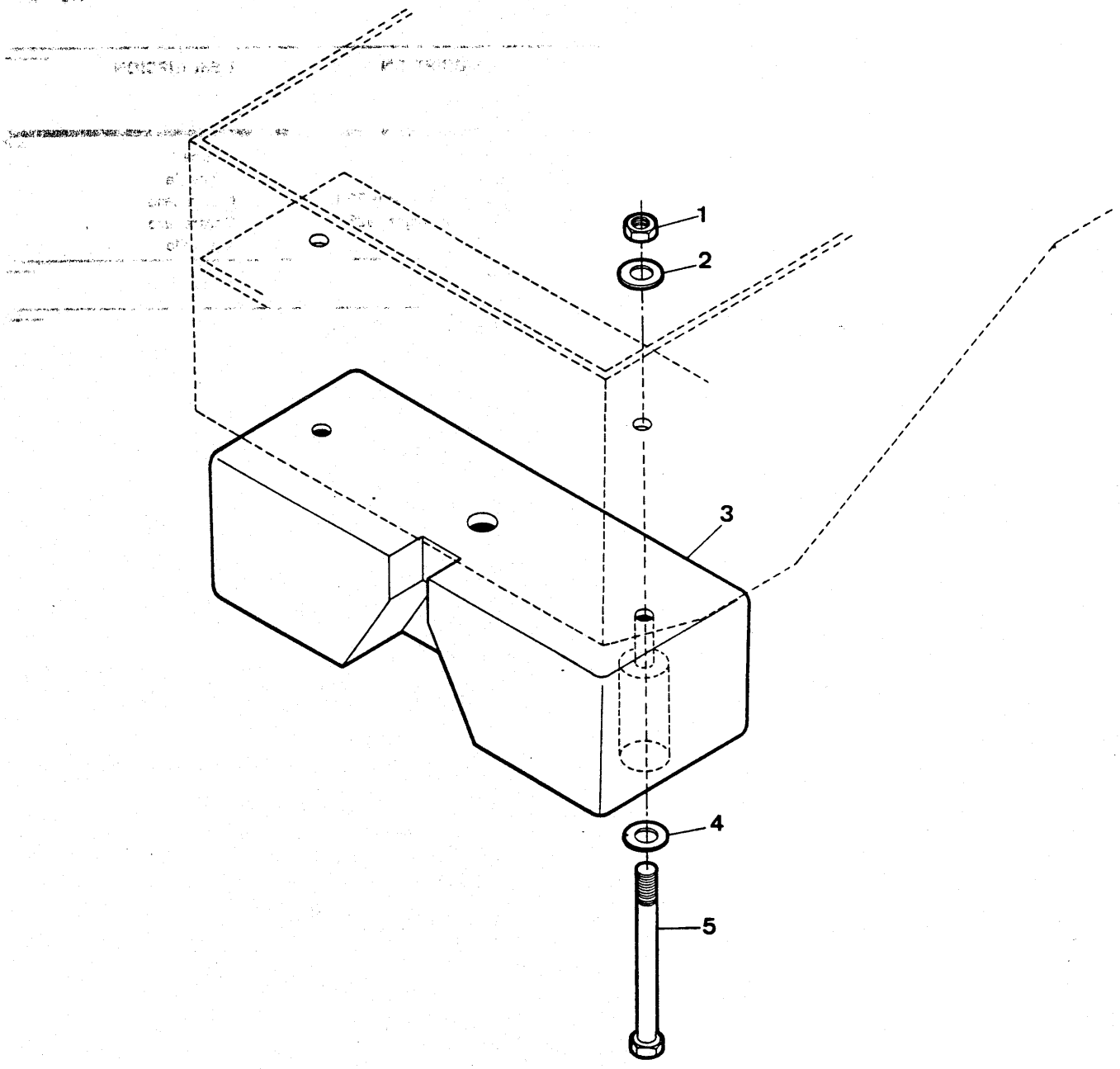
1
2
3
4
5

CONTRAPESO
COUNTERWEIGHT
CONTRAPESO

CLARK

H9 - 1

ITEM Nº. Nº.	PEÇA Nº. PART Nº. PIEZA Nº.	QTD. QTY. CTD.	DESCRIÇÃO	DESCRIPTION	DESCRIPCIÓN
1	60D - 16	2	Porca	Nut	Tuerca
2	1523350	2	Arruela	Washer	Arandela
3	* 3304878	1	Contrapeso (420 Kg)	Counterweight (926 Lb)	Contrapeso
3A	* 3304897	1	Contrapeso (420 Kg)	Counterweight (926 Lb)	Contrapeso
4	1523350	2	Arruela	Washer	Arandela
5	18C - 1696	2	Parafuso	Bolt	Bulón

* Peça Intercambiável / Interchangeable Parts / Pieza Intercambiable: Use 3 ou / or 3A

CLARK

PC - H10

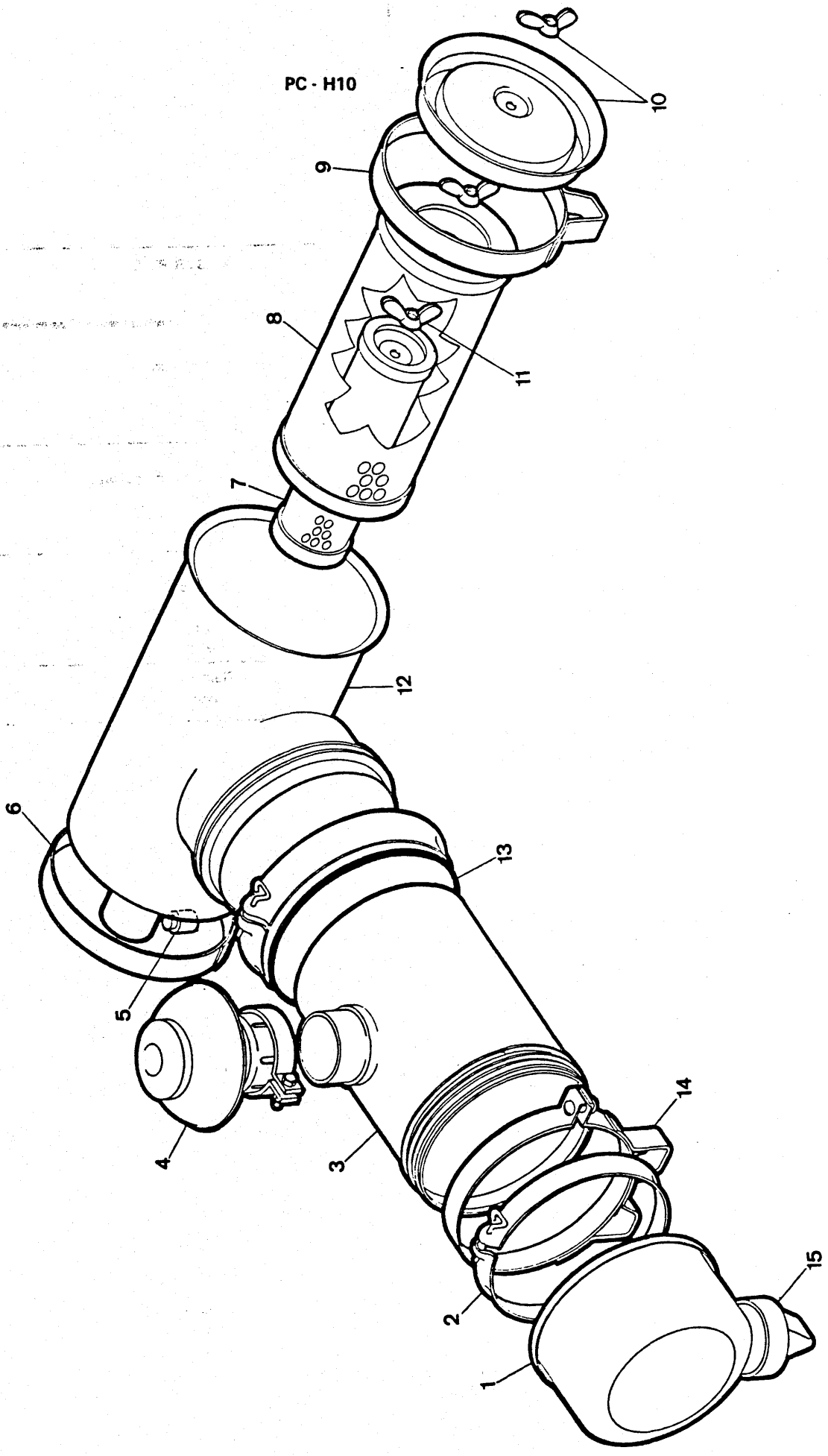

Engenharia do Produto
Serviços Técnicos

FILTRO DE AR - CONJUNTO
AIR FILTER - ASSEMBLY
FILTRO DE AIRE - CONJUNTO

CLARK

H10 - 1

ITEM Nº.	PEÇA Nº. PART Nº. PIEZA Nº.	QTD. QTY. CTD.	DESCRIÇÃO	DESCRIPTION	DESCRIPCIÓN
A	[1]3304519	1	Filtro - Conjunto	Filter, Assy	Filtro - Conjunto
B	[2]3339790	1	Filtro - Conjunto	Filter, Assy	Filtro - Conjunto
1	3339797	1	Copo	Cup	Cubeta
2	886570	2	Braçadeira	Clamp	Abrazadera
3	3339794	1	Corpo	Housing	Carcasa
4	3339798	1	Capa de Chuva	Cap	Tapa
5	3339799	1	Indicador de Restrição	Restriction Indicator	Indicador Restrición
6	551660	1	Braçadeira	Clamp	Abrazadera
7	3339793	1	Elemento	Element	Elemento
8	3339792	1	Elemento	Element	Elemento
9	551660	1	Braçadeira	Clamp	Abrazadera
10	6598899	1	Tampa - Conjunto	Cap, Assy	Tapa - Conj.
11	3339795	2	Porca	Nut	Tuerca
12	3339791	1	Corpo	Housing	Carcasa
13	3339796	2	Gaxeta	Packing	Empaquetadura
14	551660	1	Braçadeira	Clamp	Abrazadera
15	946860	1	Válvula de Descarga	Valve	Válvula

CLARK

ÍNDICE NUMÉRICO / NUMERICAL INDEX / INDICE NUMÉRICO

-- PECA	-- PAGINAS -
110571	.....E12
112462	.....H01
119469	.....D01
209313	.....D04
214295	.....D01
214985	.....D06
215183	....D06.D05
215909	.....D04
219373	.....D01
221871	.....D01
222067	.....D01
222104	.....D05
223015	.....D04
223085	.....D03
223349	.....D06
223878	.....D03
223922	.....D03
223964	.....D05
223997	.....D06
224083	.....D06
225602	.....D06
225605	.....D05
225843	.....D06
227880	.....D12
227881	.....D12
230067	.....D06
230829	.....D06
230885	.....D05
230889	.....D06
231390	.....D01
231624	.....D04
231776	.....D03
231798	.....D06
233065	.....D06
233264	.....D12
233389	.....D06
233778	.....D12
233779	.....D12
234099	.....D03
234109	....D08.D07
234109	....D10.D09
234111	....D08.D07
234111	....D10.D09
234113	....D08.D07
234113	....D10.D09
234130	.....D05
234141	.....D06
234145	.....D05
234157	.....D01
234166	.....D01
234167	.....D12
234169	.....D12
234170	.....D12
234181	.....D12
234183	.....D12
234186	.....D12
234210	.....D04
234215	.....D04
234216	.....D04
234226	.....D03
234229	.....D03
234230	....D05.D03
234237	.....D04
234248	.....D03
234265	.....D01
234279	.....D01
234286	.....D04
234299	.....D03
234304	.....D06
234305	.....D05
234309	.....D03

-- PECA	-- PAGINAS -
234327	.....D03
234328	.....D05
234336	.....D09
234347	....D06.D05
234350	....D06.D05
234362	.....D04
234418	.....D12
234650	.....D12
234902	.....D05
234904	.....D05
234908	.....D03
234918	.....D03
234927	.....D06
234973	.....D04
234999	.....D05
235214	.....D03
235283	.....D03
235297	.....D01
235315	.....D12
235327	.....D12
235333	.....D04
235334	.....D04
235473	.....D02
235591	.....D04
235593	.....D04
235751	.....D06
235763	.....D05
235764	.....D05
235910	.....D06
235959	....D06.D05
235960	....D06.D05
236150	.....D09
236151	.....D06
236165	.....D06
236178	....D08.D07
236361	.....D05
236582	.....D04
236583	.....D03
236584	.....D03
236585	.....D03
236607	.....D05
236611	.....D08
236612	.....D05
236613	.....D06
236614	.....D05
236620	.....D01
236622	.....D06
236623	.....D01
236624	.....D01
236625	.....D06
236637	.....D01
236646	.....D01
236651	.....D01
236656	.....D09
236666	.....D06
236847	....D08.D07
236847	....D10.D09
237016	....D08.D07
237016	.....D10
237032	....D08.D07
237032	....D10.D09
237377	.....D03
237378	.....D03
237441	.....D02
237442	....D06.D05
237443	....D06.D05
237450	....D10.D07
237453	.....D07
237454	.....D03
237507	.....D10
237515	.....D02
237669	....D06.D05

-- PECA	-- PAGINAS -
237839	.....D06
237841	.....D06
237860	.....D01
237875	.....D11
237878	.....D11
237879	.....D11
237881	.....D11
237890	.....D01
238034	.....D05
238535	.....D01
238850	.....D14
238884	.....D03
238885	.....D03
238887	.....D03
238899	.....D03
238900	.....D03
238901	.....D05
239043	.....D01
239117	.....D12
239244	.....D01
239245	.....D01
239576	.....D04
239627	.....D04
239730	....D06.D05
239731	....D06.D05
239733	.....D06
239741	.....D05
239742	.....D03
239774	.....D04
239775	.....D04
240598	.....D03
240617	.....D03
241037	.....D05
241038	.....D03
241666	.....D11
241670	.....D11
241819	.....D05
289139	....D03.D01
289139	.....D05
509445	.....H01
509772	....E06.D13
513931	.....F02
513932	.....F02
518259	.....F01
525318	.....C09
544512	.....D15
545006	.....D15
545960	.....H01
551090	.....C03
551660	....H10.C07
554686	....C02.C01
554760	.....C09
556413	.....E06
557430	.....E07
557997	.....E14
558960	.....G01
561912	.....D13
564636	.....H07
574009	.....E06
584502	....E06.C09
601390	.....G03
611074	....G03.G01
613750	....F05.E02
613750	....F07.F06
613750	.....F08
623762	.....C03
626787	....E20.E16
626787	....E24.E22
635583	.....G03
639543	.....G01
645092	.....D15
654613	.....D05

Engenharia do Produto
Serviços Técnicos

CLARK

-- PECA	-- PAGINAS -
658040	D05
664131	D05
664141	D04
666857	E09
675227	E06. D13
710778	F01
711047	D03
730396	E10
743439	D06
743458	D03
743564	F08. F06
743669	D05
762705	E03
844878	E05
853750	E12
857933	F09
857944	F08. F06
857944	F09
875744	F02
875753	F02
875754	F02
875756	F02
875757	F02
875758	F02
875761	F02
876354	E01
879974	E12
883734	E10
886570	H10
886739	E02
886753	E02
886764	E03
893293	E02
893295	E02
898706	E01
899038	E10
899039	E10
900509	C02. C01
901470	F09
944462	E10
944466	E10
944467	E10
944469	E10
944471	E10
944878	E05. E04
944885	E02
945034	F09
945035	F09
945036	F09
945040	F09
946396	E01
946397	E01
946401	E01
946860	H10. C07
946882	E03
947791	E02
948795	E01
949300	E05. E04
949302	E02
949303	E02
949304	E02
949305	E02
954597	E12
955323	F09
955326	F09
960601	E02
960910	E05. E04
960912	E05. E04
960914	E05. E04
960965	E02
960975	E02
961014	E05. E04

-- PECA	-- PAGINAS -
961015	E05
961017	E05. E04
961018	E05. E04
961019	E04
961020	E04
961021	E05. E04
961023	E05
961292	E12
961772	E05. E04
961865	E01
961868	E01
961869	E01
962289	E04
962290	E05
962361	E05
962435	E03
962439	E02
962440	E02
962441	E02
962445	E12
962448	E02
962449	E02
962450	E02
962451	E02
962481	E05. E04
962704	E03
962705	E03
962707	E03
963017	F09
963279	E01
963280	E01
964173	E03. E02
980830	E05. E04
980834	E02
980835	E02
980836	E02
980838	E02
980840	E02
990108	E10
990494	E10
990543	E12
994196	E12
994200	E12
996330	E12
997191	E12
1300688	D04
1302508	E11
1312096	E06
1312114	E11
1321234	D04
1503012	E20. E18
1503251	E06. D13
1503463	E20. E18
1503465	E24. E22
1509182	E15
1511539	E20. E18
1511544	E20
1511750	E24. E22
1513727	D15
1516473	C02. C01
1522535	E06. D13
1523350	H09
1525089	F01
1528795	F07. F05
1529975	H01
1536234	E24. E22
1538767	F07. F05
1543879	F08. F06
1544695	C03
1547130	G07. G06
1547130	G08
1566497	F09

-- PECA	-- PAGINAS -
1566879	E01
1566881	E01
1566982	E01
1566983	E01
1566986	E01
1574465	E26. E25
1577688	E12
1577690	E12
1577700	E12
1577719	E12
1577720	E12
1577721	E12
1578503	E01
1736910	E15
1743543	E13
1908267	G07. G06
1908267	G08
2341141	D06
2500232	E26. E25
2501575	D13
2503001	C02. C01
2506408	E26
2506507	E06
2507921	E24. E22
2507923	E24. E22
2511931	E26
2511933	E26
2511934	E26
2511935	E26
2511955	E20. E18
2511955	E24. E22
2511993	E20. E18
2511994	E18
2512010	E20. E18
2512011	E20. E18
2513005	D13
2513006	D13
2513007	D13
2513124	E08
2514107	E24. E22
2514109	E24. E22
2514732	H06
2515035	G03
2515558	E01
2515805	E25
2516477	D13
2516479	D13
2516482	D13
2516498	E08
2516560	E20. E18
2517749	E07
2517758	E07
2517759	E07
2517760	E07
2518137	E20. E18
2518466	E26
2518467	E26
2518475	E26
2518512	E26
2518513	E26
2518612	E24. E22
2518614	E24. E22
2518761	H03. H02
2518761	H04
2519973	E26
2519987	E24. E22
2520346	D13
2522526	E18
2523869	E24. E22
2525069	G01. E06
2525069	G03
2525350	H03. H02

CLARK

PECA	PAGINAS
2525350	H04
2525793	E08
2526426	E11
2526431	E08
2526543	E18
2526660	E20 . E18
2526661	E20
2526849	E25
2526850	E25
2526852	E25
2526856	E25
2526858	E25
2526859	E25
2526860	E25
2526861	E25
2528758	G03
2528821	C02
2528822	C02
2528823	C02
2528824	G03
2528825	G03
2528826	G03
2528827	G03
2529461	E25
2529465	E26 . E25
2529466	E20 . E18
2529467	E24 . E22
2530106	E25
2530107	E20 . E18
2531312	E07
2531313	E07
2531314	E07
2531315	E07
2531316	E07
2531317	E07
2531318	E07
2531319	E07
2531774	E06
2532507	H06
2535929	E02
2540491	E20
2540492	E24 . E22
2540853	E20 . E18
2540854	E24 . E22
2542208	H08
2550803	G03
2550973	E07
2550974	E07
2552367	G03
2553206	E20 . E18
2553209	E24 . E22
3300009	F07 . F05
3300014	C01
3300132	C08
3300133	C04
3300134	F08 . F06
3300136	E09
3300138	C09
3300139	C09
3300140	C09
3300155	C08
3300158	C08 . C05
3300395	G01
3300400	C02 . C01
3300401	C02 . C01
3300470	G01
3300557	G01
3300575	C01
3300600	G01
3300601	G01
3300602	G01
3300603	G01

PECA	PAGINAS
3300606	G01
3300683	D15
3300830	C01
3300893	C03
3300946	C09
3301196	C01
3301270	C09
3301326	C03
3301355	C03
3301649	G11
3301748	E11
3302109	D15
3302213	G07 . G06
3302213	G08
3302243	G01
3302368	H07
3302370	H07
3302371	H07
3302656	E09
3302760	H06
3302761	H06
3302811	D15
3302877	H05
3302892	E06
3302894	E06
3302896	E06
3302925	D16
3302927	E06
3302930	D15
3302948	C01
3303027	C04
3303028	C04
3303043	E16
3303044	E16
3303052	E09
3303055	C05
3303063	F02
3303072	G07 . G06
3303072	G08
3303075	G01
3303076	G01
3303077	G08 . G07
3303080	E12
3303081	E14
3303087	E05 . E04
3303148	D13
3303149	G08 . G07
3303157	G11
3303256	E05 . E04
3303341	E24 . E22
3303367	C02
3303393	H04
3303416	E08
3303495	F07 . F05
3303496	F01
3303497	F01
3303499	E11
3303501	E11
3303507	G03
3303516	E11
3303521	G03
3303537	E14
3303573	E11
3303678	H06
3303698	F01
3303699	F01
3303732	F07 . F05
3303733	F07 . F05
3303775	E14
3303801	H07
33038C2	C09
3303820	E20

PECA	PAGINAS
3303821	E24 . E22
3303847	H03 . H02
3303850	F07 . F05
3303861	G06 . G04
3303861	G08 . G07
3303877	G07 . G06
3303877	G08
3303882	E09
3303903	E09
3303934	G03
3303946	E11
3303947	E08
3303948	E08
3303949	E08
3303950	E11
3303951	E08
3303952	E08
3304028	G11
3304040	C09
3304058	C02 . C01
3304061	C02 . C01
3304065	F05 . F03
3304065	F07
3304066	F07 . F05
3304067	F07 . F05
3304079	H01
3304085	C02 . C01
3304103	D17
3304129	F07 . F05
3304130	F07 . F05
3304131	F08 . F06
3304133	F07 . F05
3304134	F08 . F06
3304135	F08 . F06
3304136	F07 . F05
3304137	F07 . F05
3304138	F07 . F05
3304141	E11
3304143	E11
3304146	E15
3304147	E15
3304148	E15
3304155	E16
3304156	E16
3304157	E16
3304160	C08
3304162	H03
3304168	F07 . F05
3304179	H02
3304198	F04
3304231	E06
3304255	H01
3304256	H01
3304284	G04
3304519	H10
3304553	H04
3304570	C02
3304578	C02
3304593	G03
3304594	F05
3304600	G06
3304601	G06
3304602	G03
3304607	G03
3304608	G03
3304643	E20
3304644	E20
3304647	E20 . E18
3304648	E18
3304649	E18
3304651	E24
3304652	E24

CLARK

PECA	PAGINAS
3304654	E22
3304655	E22
3304675	E07 . E02
3304675	E08
3304676	G07 . G06
3304677	E05 . E04
3304760	C03
3304762	C03
3304763	C03
3304783	C07
3304784	C08
3304819	G08
3304873	H09
3304897	H09
3304917	E09
3304918	E08
3304920	G03
3304922	G03
3304924	E16
3308780	E14
3312328	D14
3312329	D14
3312330	D14
3312331	D14
3312332	D14
3312333	D14
3312334	D14
3319264	C06
3319265	C06
3319764	D17 . D16
3319766	D17 . D16
3319767	D17 . D16
3319768	D17 . D16
3319841	D17 . D16
3319842	D17 . D16
3319843	D17 . D16
3320035	D14
3320036	D14
3320037	D14
3320038	D14
3320039	D14
3320045	D06
3320046	D06
3327274	G01
3327450	G01
3330276	C06
3330423	G03 . G01
3330464	G01
3330667	G01
3330964	C02 . C01
3331155	C01
3331314	E11
3338099	C06
3338100	C06
3338738	E12
3338739	E12
3338740	E12
3338746	E13
3338749	E13
3338752	E12
3338756	E12
3338764	E12
3338790	E12
3338811	E12
3338926	D17 . D16
3339202	D17
3339205	D16
3339247	E12
3339248	E13
3339249	E13
3339250	E13
3339251	E12
3339252	E12
3339253	E12
3339254	E12
3339255	E12
3339256	F02
3339257	F02
3339258	F02
3339273	E12
3339274	E12
3339275	E12
3339276	E12
3339501	F03
3339502	F03
3339503	F03
3339504	F03
3339505	F03
3339506	F03
3339507	F03
3339508	F03
3339509	F03
3339510	F03
3339511	F03
3339512	F03
3339513	F03
3339514	F03
3339515	F03
3339516	F03
3339517	F03
3339518	F03
3339519	F03
3339520	F03
3339522	F03
3339523	F03
3339524	F03
3339525	F03
3339527	F03
3339528	F03
3339529	F03
3339530	F03
3339531	F03
3339532	F03
3339533	F03
3339534	F03
3339790	H10
3339791	H10
3339792	H10
3339793	H10
3339794	H10
3339795	H10
3339796	H10
3339797	H10
3339798	H10
3339799	H10 . C07
3339972	C07
3339986	F04
3339987	F04
3339988	F04
3339989	F04
3339990	F04
3339991	F04
3339992	F04
3339993	F04
3339994	F04
3339995	F04
3339996	F04
3339997	F04
3339998	F04
3339999	F04
3340000	F04
3340001	F04
3340002	F04
3340003	F04
3340004	F04
3340005	F04
3340006	F04
3340007	F04
3340008	F04
3340009	F04
3340010	F04
3340011	F04
3340012	F04
3340013	F04
3340014	F04
3340015	F04
3340016	F04
3340017	F04
3340018	F04
3340019	F04
3340020	F04
3340021	F04
3340022	F04
3340023	F04
3340024	F04
3340025	F04
3340026	F04
3340027	F04
3340028	F04
3340029	F04
3340030	F04
3340031	F04
3340032	F04
3340033	F04
3340034	F04
3340035	F04
3340036	F04
3340044	C07
3340045	C07
3340046	C07
3340047	C07
3340048	C07
3340049	C07
3340050	C07
3522507	C06
3575196	E12
3575201	E12
3575208	E12
3575271	G03
3675857	E12
3675858	E12
3675859	E12
3675860	E12
3675863	E12
3675864	E12
3675865	E12
3703467	C06
3980141	E26 . E25
4123388	C06
4151247	F04
4525576	E01
4525754	E01
4525950	E01
5207900	G06 . E09
5207900	G08 . G07
5244508	G01
5292695	E26 . E25
5293515	F09
5294892	E10
5295099	F09
5295119	F09
5295120	F09
5295122	F09
5295124	F09
5297074	E01
6515805	E26

CLARK

-- PECA --	PAGINAS -
65598267	.....E12
65598899	....H10.C07
1F000208	.....C03
1F000308	.....D13
1F000312	.....D15
1F000316	....E06.C03
1F000316	.....H06
1F000416	.....E06
2FM12155	.....F03
2FM22270	....F07.F05
2FM26310	.....F03
2J004200	.....C03
4F004051	.....C03
4F005062	.....D13
4F006106	....E06.D15
4F008127	.....E06
5K000207	.....E16
6H000024	.....D01
10H000025	....D17.D16
10H000025	.....E15
10H000035	....D17.D16
10J000008	.....D03
10J000012	.....D02
10K000004	....F07.F05
11F000008	.....D01
11H000015	....E26.E25
11K000007	....F07.F05
12H000015	....E20.E18
12H000015	....E24.E22
14K000004	....F07.F05
15K000006	.....E11
15K000008	....E09.E07
15K000010	.....E07
15K000012	.....E08
16F000001	.....D12
16F000006	.....D01
16F000012	.....D01
17K000004	....F05.E16
17K000004	.....F07
17K000008	.....E09
17K000011	.....E08
18K000010	.....E08
19F000003	.....C04
19F000004	....F07.F05
19F000005	....F05.C04
19F000005	....H07.F07
19F000006	....F07.F05
21K000010	.....E11
24K000002	.....D05
24K000007	.....E11
24K000011	.....E03
25K020014	.....E03
25K020016	.....E03
25K020026	....E05.E04
25K030014	.....E02
25K030020	.....E02
25K030022	....E02.D12
25K030128	.....E01
25K040120	....E05.E04
25K040208	....E26.E25
25K040324	....E20.E18
25K040424	....E24.E22
2C000436M	.....C03
30F000003	....F07.F05
30F000003	.....H07
30H000020	....F07.F05
31F000001	.....E15
31F000003	....F07.F05
31F000004	.....H07
32F000002	.....H07
36F000001	.....E15
38F000003	....E16.E15

-- PECA --	PAGINAS -
40K000002	....F09.D12
40K000004	.....E03
40K000008	.....F02
41K000002	.....E10
43H001181	.....E11
43H001206	.....E08
43H001250	.....E08
47K000007	.....D11
58K000210	.....E02
58K000218	.....E25
58K000226	....E20.E18
58K000228	....E24.E22
60K030012	.....D05
60K030016	.....D02
60K030018	....D03.D01
60K030022	.....D06
60K030114	.....D04
60K040026	.....D01
60K040104	.....D01
60K040112	.....D06
60K040328	.....D06
60K040420	.....D05
60K040508	.....D05
62F000002	.....F07
62F000005	.....C04
73K000228	....E26.E25
73K000240	....E20.E18
73K000248	....E24.E22
77K000013	.....E03
83F000003	.....E16
83F000004	....F06.F05
83F000004	....F08.F07
83F000007	....F08.F06
84F000004	....F07.F05
86F000004	....F07.F05
86F000006	.....E11
88F000004	....F07.F05
89F000004	....F05.E16
89F000004	.....F07
89F000007	....F08.F06
90F000006	.....E11
91F000006	.....E10
91F000007	.....D11
91F000008	.....E11
91F000010	.....E03
91F000011	.....E03