9.

TCM
東洋運搬機

JUNHO 1976

CLARK

TRADEMARK OF CLARK EQUIPMENT CO.,U.S.A.

PARTS MANUAL SUPPLEMENT

RUTHZIL TRATOR COMERCIAL DE PEÇAS LTDA 11 97083-6812 ROLANDO CITRANGULO

Use this Supplement with 55ⅢA Parts Manual No. 2926-R1

No.4187A

MODEL 55ⅢA
MICHIGAN
TRACTOR SHOVEL

Information contained herein pertains to
Machine Serial Numbers listed below:

55B NISSAN DIESEL ENGINE SERIES

Manufactured under license
By

TOYO UMPANKI CO., LTD.

OSAKA, JAPAN

88

warranty

TCM warrants that the products manufactured by it shall be free from defects in material and workmanship. **TCM**'S warranty obligation shall be limited to replacing or repairing F.O.B. YOKOHAMA, or allowing credit for, at **TCM**'S option, any part which under normal and proper use and maintenance, proves defective in material and workmanship within six months after delivery to or 1,000 hours of use by the first ultimate user, whichever shall occur first; provided, however, that the product is placed in use not later than one year after shipment from **TCM**'S plant; and that notice of any such defect and satisfactory proof thereof is promptly and properly given to **TCM**; and such material shall have been returned to the factory, transportation changes prepaid and found by **TCM** to have been defective. No products shall be returned to the factory without prior written approval by **TCM**. **TCM** shall not be liable for any contingent or special damages or liabilities, or for failures arising out of any application of its products not expressly approved by it in writing for such specific application.

TCM makes no warranty in respect to damage to or defects in any product caused by overloading or other misuse, neglect or accident, nor does **TCM** make any warranty as to any product which has been repaired or altered in any way which, in the sole judgment of **TCM**, affects the performance, stability or purpose for which it was manufactured.

TCM makes no warranty whatsoever in respect of parts, attachments or trade accessories not manufactured by it but instead the applicable warranties, if any, of the respective manufactures thereof shall apply.

THIS WARRANTY IS IN LIEU OF ALL OTHER WARRANTIES (EXCEPT OF TITLE), EXPRESSED OF IMPLIED INCLUDING WARRANTY OF MERCHANTABILITY AND OF FITNESS.

IMPROVEMENTS

It is **TCM**'S policy to constantly strive to improve its products. The right therefor is reserved to make changes in design and improvements whenever it is believed the efficiency of the product will be improved thereby, but without incurring any obligation to incorporate such improvements in any product which has been shipped or is in service.

Date of issue June 1976

TCM 東洋運搬機

TOYO UMPANKI CO., LTD.

TRADING OFFICE/15-5, 1 chome, Nishi-shimbashi, Minato-ku, Tokyo, Japan
MAIN OFFICE/118, 2 chome, Kyomachibori, Nishi-ku, Osaka, Japan

CLARK

このパーツマニアルは輸出車用です。

This Parts Manual for Export Machine.

TCM 東洋運搬機

目　次
CONTENTS

CLARK EQUIPMENT

このパーツマニアルサプリメントトラクショベル55Bは（NISSAN DIESEL ENGINE ND604）搭載車両の専用部門を集録しています。従って、他の部門についてはトラクタショベル55ⅢA（Book No. 2926−R1）をご使用ください。

This Parts Manual Supplement for Tractor Shovel 55B is infended for use only for (NISSAN DIESEL ENGINE ND604) mounted chassis. For common section, please read TRACTOR SHOVEL 55ⅢA (Book No. 2926-R1).

図番号 Fig. No.	部門名称 Section	ページ Page
Fig. 1	エンジン アクセサリおよびサポート パーツ Engine Accessory and Support Parts	1
Fig. 2	フレーム クレイドル エンジン および トランスミッション マウント Frame Cradle Engine and Transmission Mounts	3
Fig. 3	シート メタル グループ Seat Metal Group	9
Fig. 4	コックピットおよびシート Cockpit and Seat	13
Fig. 5	ブーム ベルクランク プッシュロッド および バケット レベラ Boom Bellcrank Pushrods and Bucket Leveler	15
Fig. 6	ラジエータ Radiator	19
Fig. 7	エアークリーナ Air Cleaner	21
Fig. 8	フューエルタンクおよびライン Fuel Tank and Line	23
Fig. 9	エンジン コントロール Engine Controls	25
Fig. 10	ブレーキ コントロール パーキング Brake Controls - Parking	29
Fig. 11	トルクコンバータ アッセンブリ Torque Converter Assembly	31
Fig. 12	ハイドロリック システム トランスミッション Hydraulic System - Transmission および トルク コンバータ and Torque Converter	37
Fig. 13	ハイドロリック オイルリザーバ および フィルタ Hydraulic Oil Reservoir and Filter	41
Fig. 14	ブレーキ エアー ライン Brake Air Lines	45
Fig. 15	ブレーキ パワーマスタ Brake Power Master	53
Fig. 16	ハイドロリック ポンプ メイン Hydraulic Pump - Main	57
Fig. 17	バルブ アッセンブリ メイン Valve Assembly - Main	59
Fig. 18	ハイドロリック システム メイン Hydraulic System - Main	65
Fig. 19	インスツルメント パネル Instrument Panel	71
Fig. 20	ホイールおよびタイヤデータ Wheel and Tire Data	74
Fig. 21	クリップ Clips	75
Fig. 22	アザーおよびグリース パイピング Others and Grease Piping	77
Fig. 23	ツール Tools	79
Fig. 24	ワイヤリング ダイヤグラム Wiring Diagram	81
	インデックス Index (For 55 ⅢA, Book No. 2926-R1)	85
	インデックス Index	1 ～ 11

エンジン アクセサリ および サポート パーツ
Fig. 1 ENGINE ACCESSORY AND SUPPORT PARTS

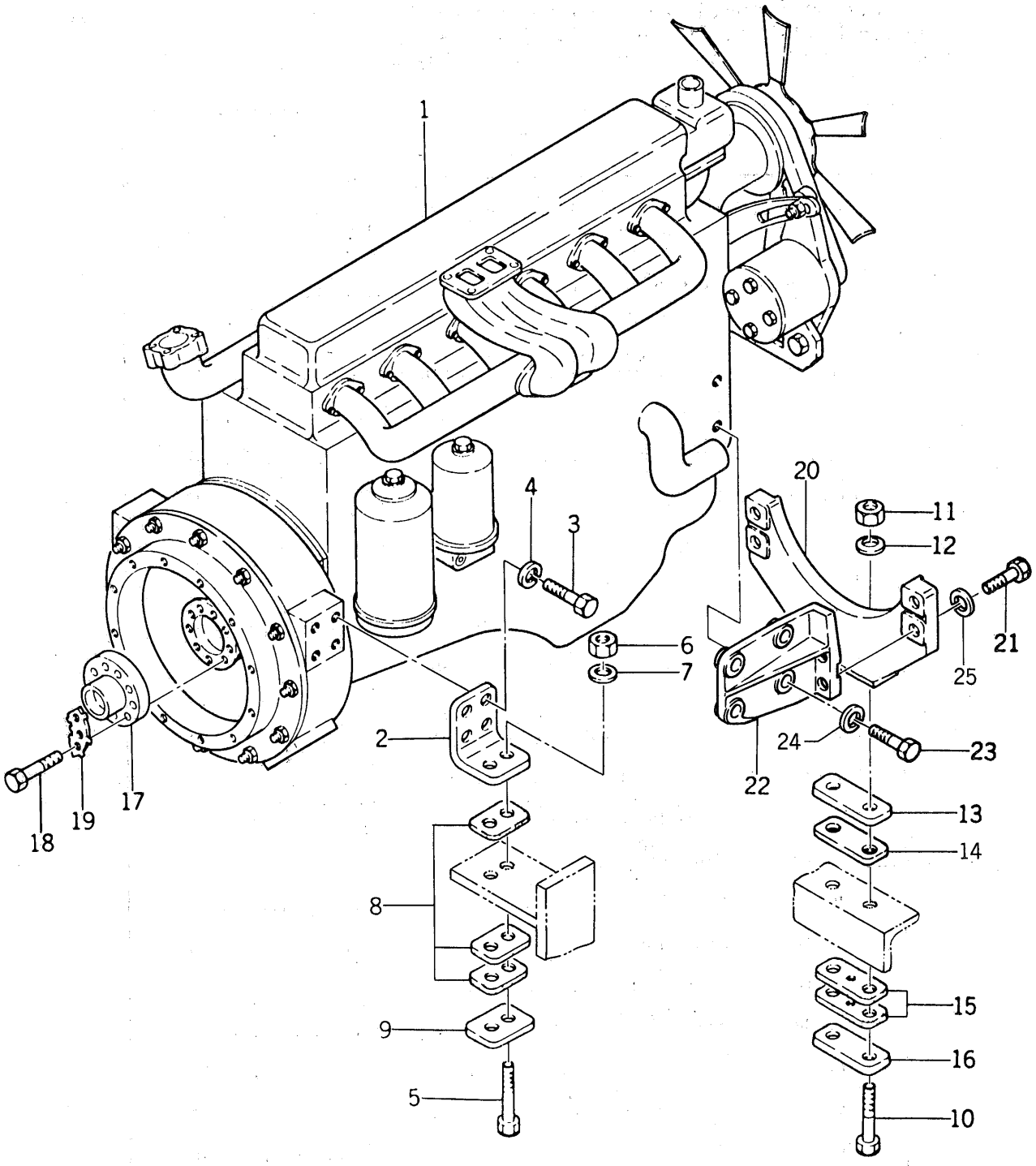

TCM 東洋運搬機

CLARK EQUIPMENT

Fig. 1 エンジン アクセサリ および サポート パーツ ENGINE ACCESSORY AND SUPPORT PARTS

見出番号 Item No.	部品番号 Part No.	部品名 Description	個数 No. Req'd.
1	3966020	エンジン (日産 ディーゼル) ENGINE (NISSAN DIESEL ND-604)	1
2	3966202	ブラケット, フライホイール BRACKET, Flywheel	2
3	17C-820	ボルト BOLT	8
4	4E-08	ロック ワッシャ LOCK WASHER	8
5	18C-1056	ボルト BOLT	4
6	18D-10	ナット NUT	4
7	1EM-160	ワッシャ WASHER	4
7A	4E-10	+ロック ワッシャ LOCK WASHER	4
8	3963096	パッド PAD	6
9	3963095	プレート PLATE	2
10	18C-1060PR	ボルト BOLT	2
11	18D-10R	ナット NUT	2
12	1EM-160	ワッシャ WASHER	2
13	3966241	スペーサ SPACER	1
14	3966243	パッド PAD	1
15	3970079	パッド PAD	4
16	3966241	スペーサ SPACER	1
17	3963765	パイロット PILOT	1
18	3963766	ボルト BOLT	9
19	3963767	ロック プレート LOCK PLATE	3
20	3966363	サポート, エンジン SUPPORT, Engine	1
21	5CM1640	ボルト BOLT	3
21A	5CM1635	+ボルト BOLT	1
22	3963837	ブラケット, 右側用 BRACKET, For Right Hand	1
22A	3963878	ブラケット, 左側用 BRACKET, For Left Hand	1
23	3966387	ボルト BOLT	8
24	3951146	ロック ワッシャ LOCK WASHER	8
25	3951148	ロック ワッシャ LOCK WASHER	4

+ Not Illustrated = 図示していません。

部品ご注文の際は、車両形式と製造番号を明示ください。

WHEN ORDERING PARTS, ALWAYS STATE MODEL AND SERIAL NO. OF MACHINE.

フレーム，クレイドル，エンジン および トランスミッション マウント
Fig. 2 FRAME, CRADLE, ENGINE AND TRANSMISSION MOUNTS

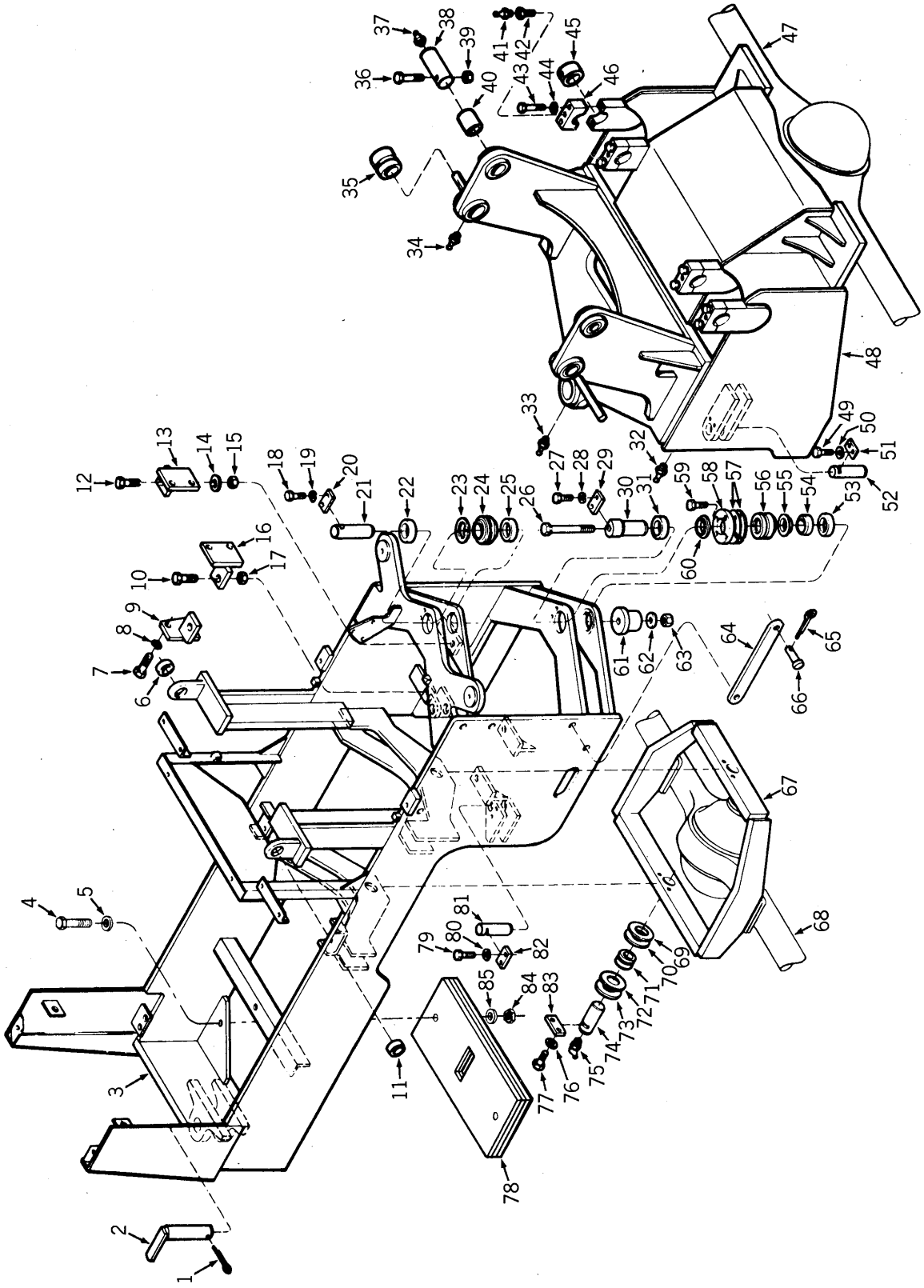

TCM 東洋運搬機

CLARK EQUIPMENT

Fig. 2 FRAME, CRADLE, ENGINE AND TRANSMISSION MOUNTS
フレーム, クレイドル, エンジン および トランスミッション マウント

見出番号 Item No.	部品番号 Part No.	部品名 Description	個数 No. Req'd.
1	3968048	コッタ, ドローバ ピン COTTER, Drawbar Pin	1
2	3968033	ピン, ドローバ PIN, Drawbar	1
3	3966228	フレーム, リヤー (6, 22, 25, 31, 53, 79 を含む) FRAME, Rear (Inc. 6, 22, 25, 31, 53, 79) .	1
4	24C-1296	ボルト, カウンタウエイト BOLT, Counterweight	2
5	1506753	ワッシャ WASHER, ...	2
6	1509864	ブッシング, ロール バー マウンティング BUSHING, Roll Bar Mounting	1
7	24C-1232	ボルト, ブラケット ～ トランスミッション BOLT, Bracket to Transmission	6
8	4E-12	ロック ワッシャ LOCK WASHER	6
9	1508529	ブラケット, トランスミッション マウンティング, 右 (リヤー) BRACKET, Transmission Mounting, R.H. (Rear)	1
10	24C-1252	ボルト, ブラケット ～ フレーム BOLT, Bracket to Frame	2
11	1509864	ブッシング, ロール バー マウンティング BUSHING, Roll Bar Mounting	1
12	24C-1252	ボルト, ブラケット ～ フレーム BOLT, Bracket to Frame	1
13	1508530	ブラケット, トランスミッション マウンティング, 左 (フロント) BRACKET, Transmission Mounting, L.H. (Front)	1
14	585972	ワッシャ WASHER	1
15	68D-12	ナット NUT	1
16	1508530	ブラケット, トランスミッション マウンティング, 右 (フロント) BRACKET, Transmission Mounting, R.H. (Front)	1
17	68D-12	ナット NUT	2
18	24C-820	ボルト, ロック プレート BOLT, Lock Plate	2
19	4E-08	ロック ワッシャ LOCK WASHER	2
20	1532917	ロック プレート, ピン LOCK PLATE, Pin	1
21	1508570	ピン, アッパ ヒンジ PIN, Upper Hinge	1
22	1522035	ブッシング, アッパヒンジ トップ プレート BUSHING, Upper Hinge - Top Plate	1
23	710943	リング, ブッシング リテーナ RING, Bushing Retainer	1
24	3955166	ブッシング, アッパ ヒンジ BUSHING, Upper Hinge	1
25	1508663	ブッシング, アッパ ヒンジ ボトム プレート BUSHING, Upper Hinge - Bottom Plate	1
26	24C-16160	ボルト, ピン リテーニング BOLT, Pin Retaining	1
27	24C-820	ボルト, ロック プレート BOLT, Lock Plate	2
28	4E-08	ロック ワッシャ LOCK WASHER	2

部品ご注文の際は、車両形式と製造番号を明示ください。
WHEN ORDERING PARTS, ALWAYS STATE MODEL AND SERIAL NO. OF MACHINE.

Fig. 2 FRAME, CRADLE, ENGINE AND TRANSMISSION MOUNTS
フレーム, クレイドル, エンジン および トランスミッション マウント

見出番号 Item No.	部品番号 Part No.	部品名 Description	個数 No. Req'd.
29	1532917	ロック プレート, ピン リテーニング LOCK PLATE, Pin Retaining	1
30	1508569	ピン, ロアー ヒンジ PIN, Lower Hinge	1
31	1508670	ブッシング, ロアー ヒンジ BUSHING, Lower Hinge	1
32	10H-25	フィッティング, ピン グリース FITTING, Pin Grease	1
33	10H-25	フィッティング, ピン グリース FITTING, Pin Grease	1
34	10H-25	フィッティング, ピン グリース FITTING, Pin Grease	2
35	1540233	ブッシング, ブーム ピボット BUSHING, Boom Pivot	2
36	24C-876	ボルト, ピン リテーニング BOLT, Pin Retaining	2
37	10H-25	フィッティング, ピン グリース FITTING, Pin Grease	2
38	1511516	ピン, バケット シリンダ PIN, Bucket Cylinder	2
38A	1513236	+ワッシャ WASHER	AR
39	18D-08	ナット NUT	2
40	1540234	ブッシング, バケット シリンダ ~ フレーム BUSHING, Bucket Cylinder to Frame	2
41	10H-35	フィッティング, ブーム シリンダ グリース FITTING, Boom Cylinder Grease	4
42	1508565	ボルト, タップド BOLT, Tapped	4
43	24C-856	ボルト, アンカ キャップ BOLT, Anchor Cap	8
44	4E-08	ロック ワッシャ LOCK WASHER	8
45	1508559	ブッシング, バケット シリンダ ~ フレーム BUSHING, Bucket Cylinder to Frame	4
46	1508568	キャップ, ブーム シリンダ アンカ CAP, Boom Cylinder Anchor	4
47	192140	アクスル アッセンブリ, フロント ドライブ AXLE ASS'Y, Front Drive	-
48	3966239	フレーム, フロント (33, 38, 41, 42, 44を含む) FRAME, Front (Inc. 33, 38, 41, 42, 44) ..	1
49	24C-816	ボルト, ロック プレート BOLT, Lock Plate	4
50	4E-08	ロック ワッシャ LOCK WASHER	4
51	1522917	ロック プレート, ピン リテーニング LOCK PLATE, Pin Retaining	2
52	1508556	ピン, ステア シリンダ ~ フレーム PIN, Steer Cylinder to Frame	2
53	1522035	ブッシング, ロアー ヒンジ (ロアー) BUSING, Lower Hinge (Lower)	1
54	1508564	スペーサ, ヒンジ ブッシング SPACER, Hinge Bushing	1
55	1657099	シール, ロアー ヒンジ (ロアー) SEAL, Lower Hinge (Lower)	1

AR = As Required = 必要に応じた数。

+ Not Illustrated = 図示していません。

部品ご注文の際は、車両形式と製造番号を明示ください。

WHEN ORDERING PARTS, ALWAYS STATE MODEL AND SERIAL NO. OF MACHINE.

TCM 東洋運搬機

CLARK EQUIPMENT

Fig. 2 FRAME, CRADLE, ENGINE AND TRANSMISSION MOUNTS
フレーム, クレイドル, エンジン および トランスミッション マウント

見出番号 Item No.	部品番号 Part No.	部品名 Description	個数 No. Req'd.
56	1540500	ブッシング, ヒンジピン (ロアー) BUSHING, Hinge Pin (Lower)	1
57	1540499	シム, ブッシング リテーナ SHIM, Bushing Retainer	AR
58	1540501	キャップ, ブッシング, リテーナ CAP, Bushing, Retainer	1
59	24C-832	ボルト, キャップ ～ フレーム BOLT, Cap to Frame	4
60	1657097	シール, ロアー ヒンジ (アッパ) SEAL, Lower Hinge (Upper)	1
61	1506853	プレート, ブッシング リテーナ PLATE, Bushing Retainer	1
62	589596	ワッシャ WASHER	1
63	68D-16	ナット NUT	1
64	1540257	リンク, セフティ LINK, Safety	2
65	3960829	コッタ, セフティ リンク ピン COTTER, Safety Link Pin	2
66	3962901	ピン, セフティ リンク PIN, Safety Link	2
67	1508705	クレイドル アッセンブリ (69を含む) CRADLE ASS'Y (Inc. 69)	1
68	3908058	アクスル アッセンブリ, リヤー ドライブ AXLE ASS'Y, Rear Drive	-
69	551347	ワッシャ WASHER	AR
70	551348	ワッシャ WASHER	AR
71	538585	ブッシング, クレイドル BUSHING, Cradle	2
72	551348	ワッシャ WASHER	AR
73	551347	ワッシャ WASHER	AR
74	1509147	ピン, クレイドル ～ フレーム PIN, Cradle to Frame	2
75	11H-15	フィッティング, クレイドル ピン グリース FITTING, Cradle Pin Grease	2
76	4E-08	ロック ワッシャ LOCK WASHER	4
77	24C-820	ボルト, ロック プレート BOLT, Lock Plate	4
78	1540687	カウンタウエイト COUNTERWEIGHT	1
79	24C-816	ボルト, ロック プレート BOLT, Lock Plate	4
80	4E-08	ロック ワッシャ LOCK WASHER	4
81	1508556	ピン, ステア シリンダ ～ フレーム PIN, Steer Cylinder to Frame	2
82	1532917	ロック プレート, ピン リテーニング LOCK PLATE, Pin Retaining	2

AR = As Required = 必要に応じた数。

部品ご注文の際は、車両形式と製造番号を明示ください。
WHEN ORDERING PARTS, ALWAYS STATE MODEL AND SERIAL NO. OF MACHINE.

Fig. 2 FRAME (フレーム), CRADLE (クレイドル), ENGINE (エンジン) AND TRANSMISSION (トランスミッション) MOUNTS (マウント)

見出番号 Item No.	部品番号 Part No.	部品名 Description	個数 No. Req'd.
83	1506190	LOCK PLATE (ロック プレート), Pin Retaining (ピン リテーニング)	2
84	18D-12	NUT (ナット)	2
85	1506753	WASHER (ワッシャ)	2

部品ご注文の際は、車両形式と製造番号を明示ください。
WHEN ORDERING PARTS, ALWAYS STATE MODEL AND SERIAL NO. OF MACHINE.

TCM
東洋運搬機

CLARK
EQUIPMENT

NOTES

Fig. 3 シート メタル グループ SEAT METAL GROUP

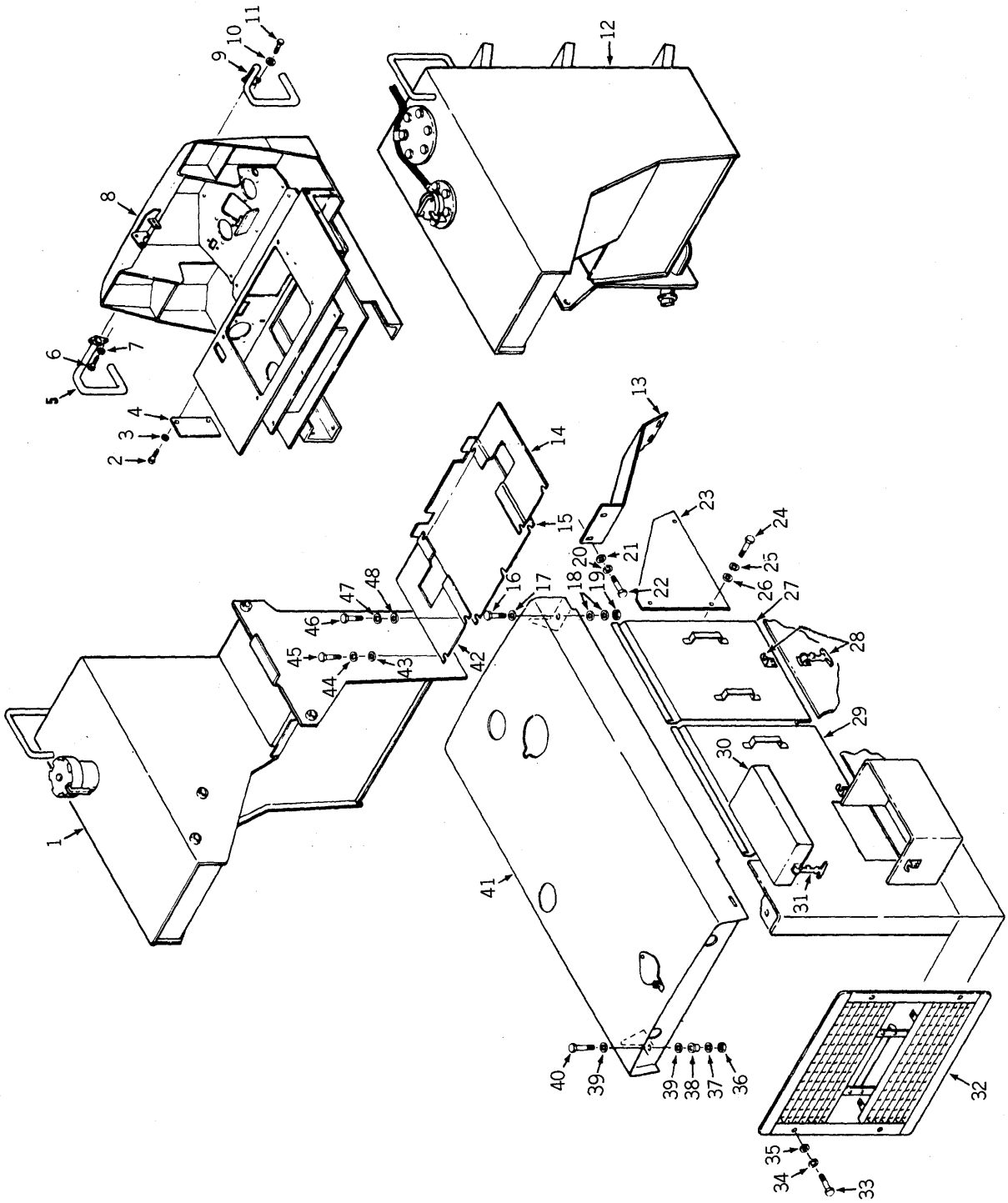

Fig. 3 シート メタル グループ SEAT METAL GROUP

見出番号 Item No.	部品番号 Part No.	部品名 Description	個数 No. Req'd.
1	- - -	フューエル タンク FUEL TANK	-
2	23C-612	ボルト, カバー アタッチィング BOLT, Cover Attaching	6
3	4E-06	ロック ワッシャ LOCK WASHER	6
4	1540211	カバー, コックピット サイド COVER, Cockpit Side	2
5	3962952	ハンド レール, 左 HAND RAIL, L.H.	1
6	23C-616	ボルト, ハンド レール アタッチィング BOLT, Hand Rail Attaching	2
7	4E-06	ロック ワッシャ LOCK WASHER	2
8	- - -	コックピット COCKPIT	-
9	3962950	ハンド レール, 右 HAND RAIL, R.H.	1
10	4E-06	ロック ワッシャ LOCK WASHER	2
11	23C-616	ボルト, ハンド レール アタッチィング BOLT, Hand Rail Attaching	2
12	- - -	オイル リ ザ ー バ OIL RESERVOIR	-
13	1509015	プレート, カバー, 右 PLATE, Cover, R.H.	1
13A	1509016	+プレート, カバー, 左 +PLATE, Cover, L.H.	1
14	1542399	プレート, デッキ, 右 PLATE, Deck, R.H.	1
15	1546824	プレート, デッキ (センタ) PLATE, Deck (Center)	1
16	24C-624	ボルト, フッド ～ フレーム BOLT, Hood to Frame	2
17	619021	ワッシャ WASHER	2
18	619021	ワッシャ WASHER	4
19	18D-06	ナット NUT	2
20	4E-06	ロック ワッシャ LOCK WASHER	8
21	656672	ワッシャ WASHER	8
22	24C-616	ボルト, カバー プレート アタッチィング BOLT, Cover Plate Attaching	8
23	3966378	プレート, サイド, 左 PLATE, Side, L.H.	1
23A	3966379	+プレート, サイド, 右 +PLATE, Side, R.H.	1
24	24C-616	ボルト, サイド プレート アタッチィング BOLT, Side Plate Attaching	6
24A	24C-624	+ボルト +BOLT	4

+ **Not Illustrated** ＝図示していません。

部品ご注文の際は、車両形式と製造番号を明示ください。
WHEN ORDERING PARTS, ALWAYS STATE MODEL AND SERIAL NO. OF MACHINE.

TCM 東洋運搬機

CLARK EQUIPMENT

Fig. 3 シート メタル グループ SEAT METAL GROUP

見出番号 Item No.	部品番号 Part No.	部品名 Description	個数 No. Req'd.
25	4E-06	ロック ワッシャ LOCK WASHER	6
25A	18D-06	+ナット NUT	4
26	656672	ワッシャ WASHER	2
27	3966310	サイド パネル アッセンブリ SIDE PANEL ASS'Y	2
28	661395	ラッチ アッセンブリ (ウエルデッド ～ フレーム) LATCH ASS'Y (Welded to Frame)	8
29	3966310	サイド パネル アッセンブリ, 右 SIDE PANEL ASS'Y, R.H.	1
29A	3966310	+サイド パネル アッセンブリ, 左 SIDE PANEL ASS'Y, L.H.	1
30	- - -	カバー, バッテリ ボックス (81を含む) COVER, Battery Box (Inc. 31)	-
30A	3966213	+左側用 For Left Hand	1
30B	3966335	+右側用 For Right Hand	1
31	3981020	ラッチ アッセンブリ (ウエルデッド ～ バッテリ) LATCH ASS'Y (Welded to Battery)	2
32	3966095	グリル アッセンブリ GRILLE ASS'Y	1
33	24C-824	ボルト, グリル アタッチィング BOLT, Grille Attaching	4
34	4E-08	ロック ワッシャ LOCK WASHER	4
35	635682	ワッシャ WASHER	4
36	18D-06	ナット NUT	2
37	619021	ワッシャ WASHER	2
38	568276	ダンパ, バイブレーション DAMPER, Vibration	2
39	619021	ワッシャ WASHER	4
40	24C-632	ボルト, フッド ～ フレーム BOLT, Hood to Frame	2
41	3966294	フッド アッセンブリ HOOD ASS'Y	1
42	1542400	プレート, デッキ, 左 PLATE, Deck, L.H.	1
43	656672	ワッシャ WASHER	3
44	4E-06	ロック ワッシャ LOCK WASHER	3
45	23C-620	ボルト, デッキ プレート アタッチィング BOLT, Deck Plate Attaching	3
46	24C-620	ボルト, デッキ プレート アタッチィング BOLT, Deck Plate Attaching	4
47	4E-06	ロック ワッシャ LOCK WASHER	4
48	656672	ワッシャ WASHER	4

+ Not Illustrated = 図示していません。

部品ご注文の際は、車両形式と製造番号を明示ください。
WHEN ORDERING PARTS, ALWAYS STATE MODEL AND SERIAL NO. OF MACHINE.

TCM
東洋運搬機

CLARK
EQUIPMENT

NOTES

コックピット および シート
Fig. 4 COCKPIT AND SEAT

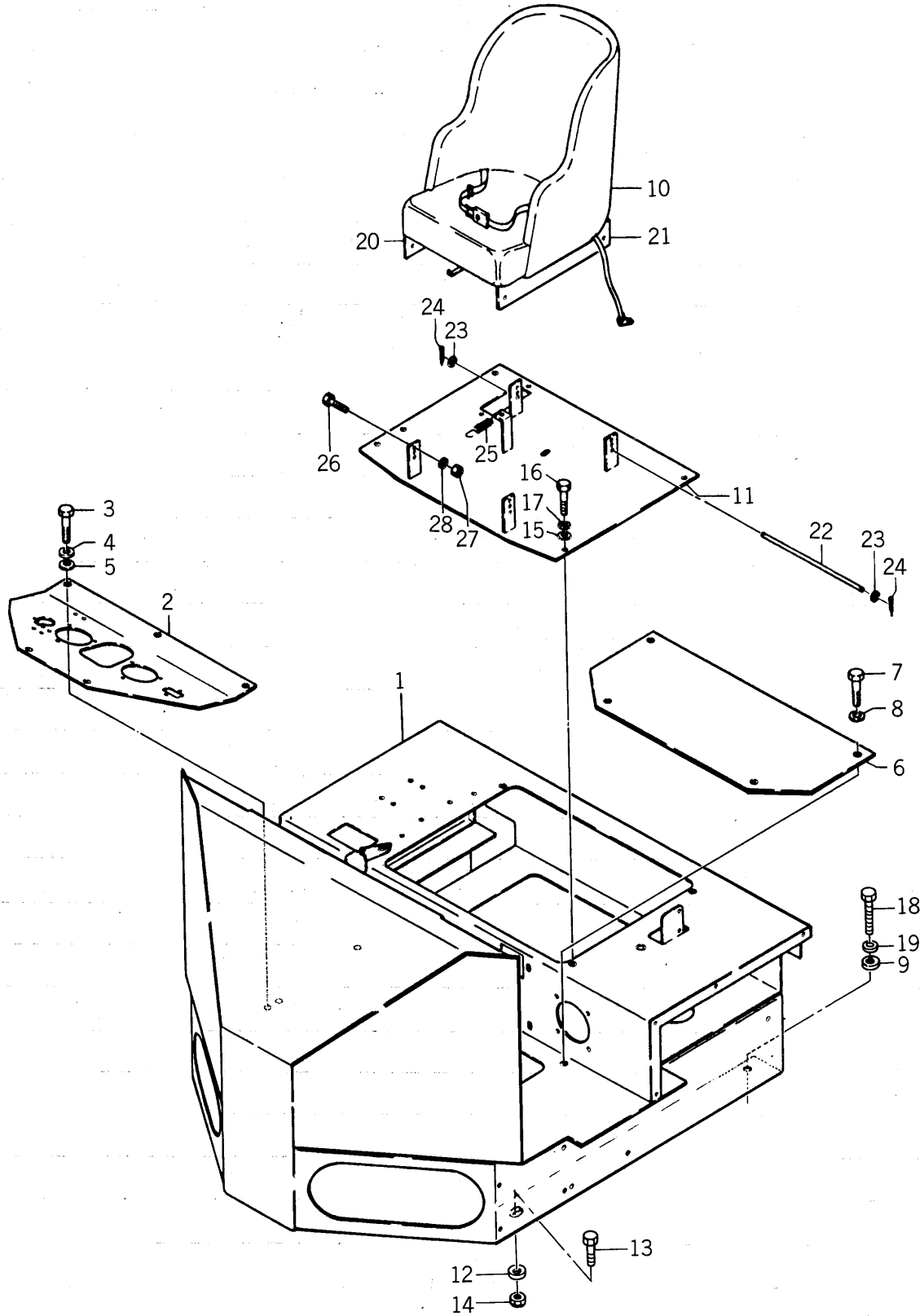

Fig. 4 コックピット および シート COCKPIT AND SEAT

見出番号 Item No.	部品番号 Part No.	部品名 Description	個数 No. Req'd.
1	3966105	コックピット アッセンブリ COCKPIT ASS'Y	1
2	1545931	フロア ボード アッセンブリ FLOOR BOARD ASS'Y	1
3	23C-820PR	ボルト, フロア ボード ～ コックピット BOLT, Floor Board to Cockpit	5
4	4E-08	ロック ワッシャ LOCK WASHER	5
5	619029	ワッシャ WASHER	5
6	1526152	プレート, カバー, フロア ボード PLATE, Cover, Floor Board	1
7	23C-816PR	ボルト, カバー プレート ～ コックピット BOLT, Cover Plate to Cockpit	4
8	4E-08	ロック ワッシャ LOCK WASHER	4
9	619036	ワッシャ WASHER	2
10	1513559	シート アッセンブリ SEAT ASS'Y	1
11	3966134	ベース, シート マウンティング BASE, Seat Mounting	1
12	619036	ワッシャ WASHER	2
13	24C-1256	ボルト BOLT	2
14	70D-12	ナット NUT	2
15	619029	ワッシャ WASHER	4
16	17C-820	ボルト BOLT	4
17	4E-08	ワッシャ WASHER	4
18	24C-1232	ボルト, コックピット ～ フレーム BOLT, Cockpit to Frame	2
19	4E-12	ロック ワッシャ LOCK WASHER	2
20	558777	アングル アッセンブリ, 右 ANGLE ASS'Y, R.H.	1
21	558779	アングル, 左 ANGLE, L.H.	1
22	557458	バー, シート マウンティング BAR, Seat Mounting	1
23	25E-20J	ワッシャ WASHER	2
24	1F-420	ピン, コッタ PIN, Cotter	2
25	550301	スプリング SPRING	1
26	24C-824PR	ボルト, アングル ～ シート ベース BOLT, Angle to Seat Base	2
27	18D-08	ナット NUT	2
28	584092	ワッシャ WASHER	2

部品ご注文の際は、車両形式と製造番号を明示ください。
WHEN ORDERING PARTS, ALWAYS STATE MODEL AND SERIAL NO. OF MACHINE.

Fig. 5 ブーム, ベルクランク, プッシュロッド および バケット レ ベ ラ
BOOM, BELLCRANKS, PUSHRODS AND BUCKET LEVELER

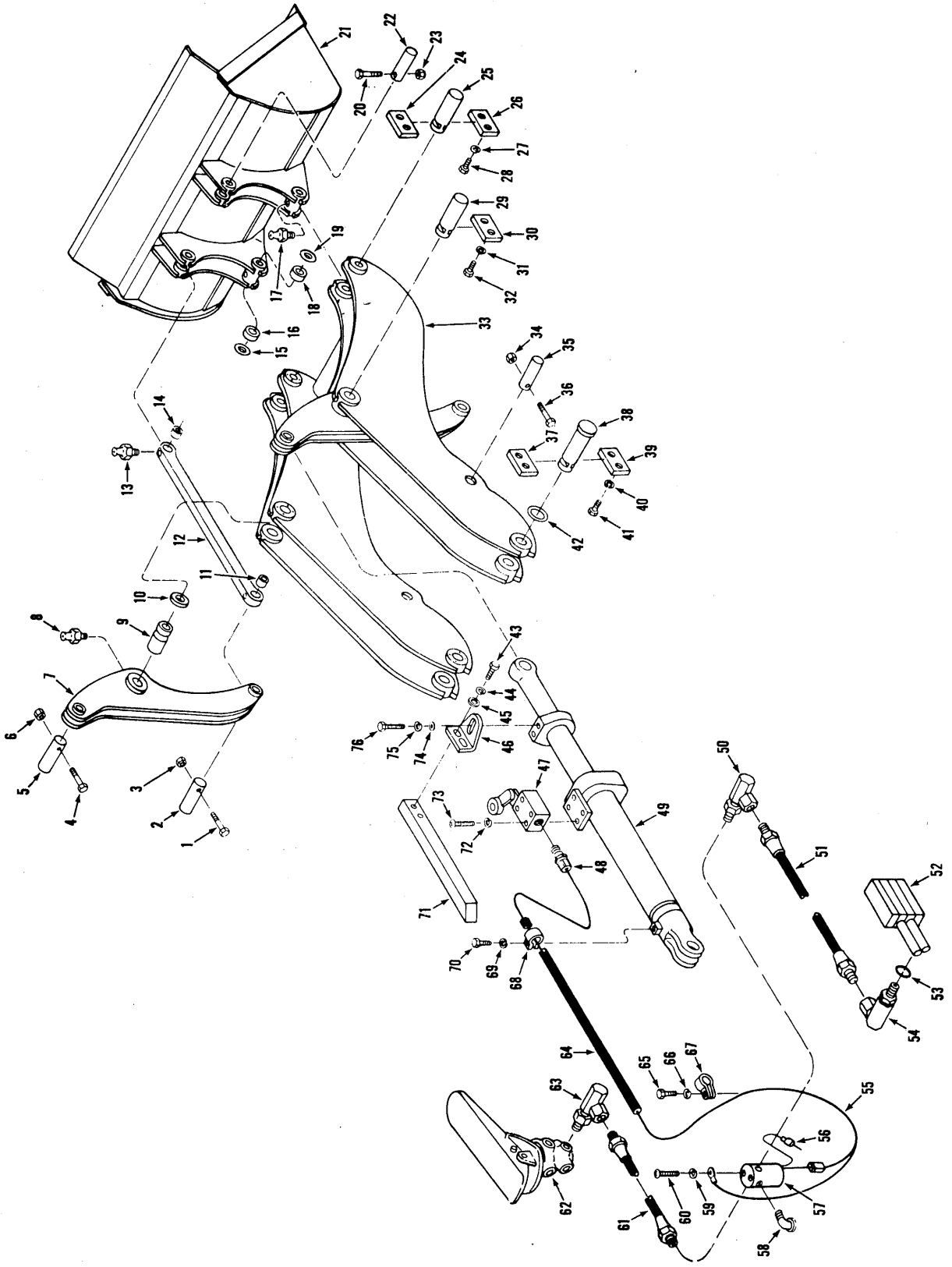

TCM 東洋運搬機

CLARK EQUIPMENT

Fig. 5 BOOM, BELLCRANKS, PUSHRODS AND BUCKET LEVELER
ブーム, ベルクランク, プッシュロッド および バケット レベラ

見出番号 Item No.	部品番号 Part No.	部品名 Description	個数 No. Req'd.
1	24C-660	ボルト, ピン リテーニング BOLT, Pin Retaining	2
2	1508273	ピン, ベルクランク ～ プッシュロッド PIN, Bellcrank to Pushrod	2
3	18D-06	ナット NUT	2
4	24C-664	ボルト, ピン リテーニング BOLT, Pin Retaining	2
5	1508274	ピン, シリンダ ～ ベルクランク PIN, Cylinder to Bellcrank	2
6	18D-06	ナット NUT	2
7	1543424	ベルクランク アッセンブリ (9を含む) BELLCRANK ASS'Y (Inc. 9)	2
8	10H-25	フィッティング, ベルクランク グリース FITTING, Bellcrank Grease	2
9	1540238	ブッシング, ベルクランク ピボット BUSHING, Bellcrank Pivot	2
10	1540169	スペーサ, ブーム ～ ベルクランク SPACER, Boom to Bellcrank	AR
11	587908	ブッシング, プッシュロッド アイ BUSHING, Pushrod Eye	2
12	1548316	プッシュロッド アッセンブリ (11, 14を含む) PUSHROD ASS'Y (Inc. 11, 14)	2
13	10H-25	フィッティング, プッシュロッド グリース FITTING, Pushrod Grease	4
14	587908	ブッシング, プッシュロッド アイ BUSHING, Pushrod Eye	2
15	1547962	スペーサ, ブーム ～ バケット SPACER, Boom to Bucket	AR
16	1508731	ブッシング, バケット アッセンブリ BUSHING, Bucket Ass'Y	2
17	10H-25	フィッティング, バケット グリース FITTING, Bucket Grease	2
18	1508731	ブッシング, バケット アッセンブリ BUSHING, Bucket Ass'y	2
19	1547962	スペーサ, ブーム ～ バケット SPACER, Boom to Bucket	AR
20	24C-880	ボルト, ピン リテーニング BOLT, Pin Retaining	2
21	1510321	バケット アッセンブリ BUCKET ASS'Y (1.72m)	1
22	542631	ピン, プッシュロッド ～ バケット PIN, Pushrod to Bucket	2
23	18D-08	ナット NUT	2
24	1507920	ロック プレート, ピン ～ ブーム LOCK PLATE, Pin to Boom	2
25	1543086	ピン, ブーム ～ バケット PIN, Boom to Bucket	2
26	1507920	ロック プレート, ピン ～ ブーム LOCK PLATE, Pin to Boom	2
27	4E-08	ロック ワッシャ LOCK WASHER	8
28	24C-820	ボルト, ロック プレート ～ ピン BOLT, Lock Plate to Pin	8

AR = As Required = 必要に応じた数。

部品ご注文の際は、車両形式と製造番号を明示ください。
WHEN ORDERING PARTS, ALWAYS STATE MODEL AND SERIAL NO. OF MACHINE.

Fig. 5 BOOM, BELLCRANKS, PUSHRODS AND BUCKET LEVELER
ブーム, ベルクランク, プッシュロッド および バケット レ ベ ラ

見出番号 Item No.	部品番号 Part No.	部品名 Description	個数 No. Req'd.
29	1543087	ピン, ブーム ～ ベルクランク PIN, Boom to Bellcrank	2
30	560594	ロック プレート, ピン ～ ブーム LOCK PLATE, Pin to Boom	2
31	4E-10	ロック ワッシャ LOCK WASHER	8
32	24C-1024	ボルト, ピン リテーニング BOLT, Pin Retaining	8
33	1510319	ブーム アッセンブリ BOOM ASS'Y	1
34	18D-07	ナット NUT	2
35	1543088	ピン, ブーム シリンダ ～ ブーム PIN, Boom Cylinder to Boom	2
36	24C-780	ボルト, ピン リテーニング BOLT, Pin Retaining	2
37	560594	ロック プレート, ピン リテーニング LOCK PLATE, Pin Retaining	2
38	1544003	ピン, ブーム ～ フレーム PIN, Boom to Frame	2
39	560594	ロック プレート, ピン リテーニング LOCK PLATE, Pin Retaining	2
40	4E-10	ロック ワッシャ LOCK WASHER	8
41	24C-1020	ボルト, ロック プレート BOLT, Lock Plate	8
42	1547964	スペーサ, ブーム ～ フレーム SPACER, Boom to Frame	4
43	24C-616	ボルト, カム ～ ブラケット BOLT, Cam to Bracket	2
44	4E-06	ロック ワッシャ LOCK WASHER	2
45	656672	ワッシャ WASHER	2
46	1549752	ブラケット, カム BRACKET, Cam	1
47	308031	スイッチ, リミット SWITCH, Limit	1
48	1549705	コネクタ, ケーブル CONNECTOR, Cable	1
49	1549758	バケット シリンダ BUCKET CYLINDER	-
50	26F-1	エルボ, ホース ～ ソレノイド バルブ ELBOW, Hose to Solenoid Valve	1
51	594631	ホース アッセンブリ, ソレノイド ～ コントロール バルブ HOSE ASS'Y, Solenoid to Control Valve ...	1
52	- - -	コントロール バルブ CONTROL VALVE	-
53	91F-5	O リング, アダプタ ユニオン O-RING, Adapter Union	1
54	1301042	アダプタ ユニオン ADAPTER UNION	1
55	1549756	ワイヤ アッセンブリ, リミット スイッチ ～ ソレノイド WIRE ASS'Y, Limit Switch to Solenoid	1
56	1549755	ワイヤ アッセンブリ, メイン ハーネス ～ ソレノイド WIRE ASS'Y, Main Harness to Solenoid	1

部品ご注文の際は、車両形式と製造番号を明示ください。
WHEN ORDERING PARTS, ALWAYS STATE MODEL AND SERIAL NO. OF MACHINE.

Fig. 5 BOOM, BELLCRANKS, PUSHRODS AND BUCKET LEVELER
ブーム, ベルクランク, プッシュロッド および バケット レベラ

見出番号 Item No.	部品番号 Part No.	部品名 Description	個数 No. Req'd.
57	1510445	SOLENOID VALVE (24V) ソレノイド バルブ	1
58	26F-2	ELBOW, Street エルボ, ストリート	1
59	12E-10	LOCK WASHER ロック ワッシャ	2
60	86G-1008	SCREW, Solenoid Valve スクリュ, ソレノイド バルブ	2
61	1533888	HOSE ASS'Y, Solenoid to Air Valve ホース アッセンブリ, ソレノイド ～ エアー バルブ	1
62	- - -	BRAKE VALVE ブレーキ バルブ	1
63	33F-2	ADAPTER UNION アダプタ ユニオン	1
64	743563	HOSE, Wire Protection (30" Long) ホース, ワイヤ プロテクション (30" ロング)	1
65	24C-612	BOLT, Clip to Frame ボルト, クリップ ～ フレーム	6
66	4E-06	LOCK WASHER ロック ワッシャ	6
67	30H-20	CLIP, Wire Mounting クリップ, ワイヤ マウンティング	5
68	30H-46	CLIP, Hose Mounting クリップ, ホース マウンティング	2
69	4E-06	LOCK WASHER ロック ワッシャ	1
70	24C-612	BOLT, Clip to Cylinder ボルト, クリップ ～ シリンダ	1
71	1540697	CAM, Leveler カム, レベラ	1
72	12E-10	LOCK WASHER ロック ワッシャ	4
73	86G-1024	SCREW, Limit Switch Mounting スクリュ, リミット スイッチ マウンティング	4
74	656672	WASHER ワッシャ	2
75	4E-06	LOCK WASHER ロック ワッシャ	2
76	24C-616	BOLT, Cam Bracket Mounting ボルト, カム ブラケット マウンティング	2

部品ご注文の際は、車両形式と製造番号を明示ください。
WHEN ORDERING PARTS, ALWAYS STATE MODEL AND SERIAL NO. OF MACHINE.

Fig. 6 ラジエータ RADIATOR

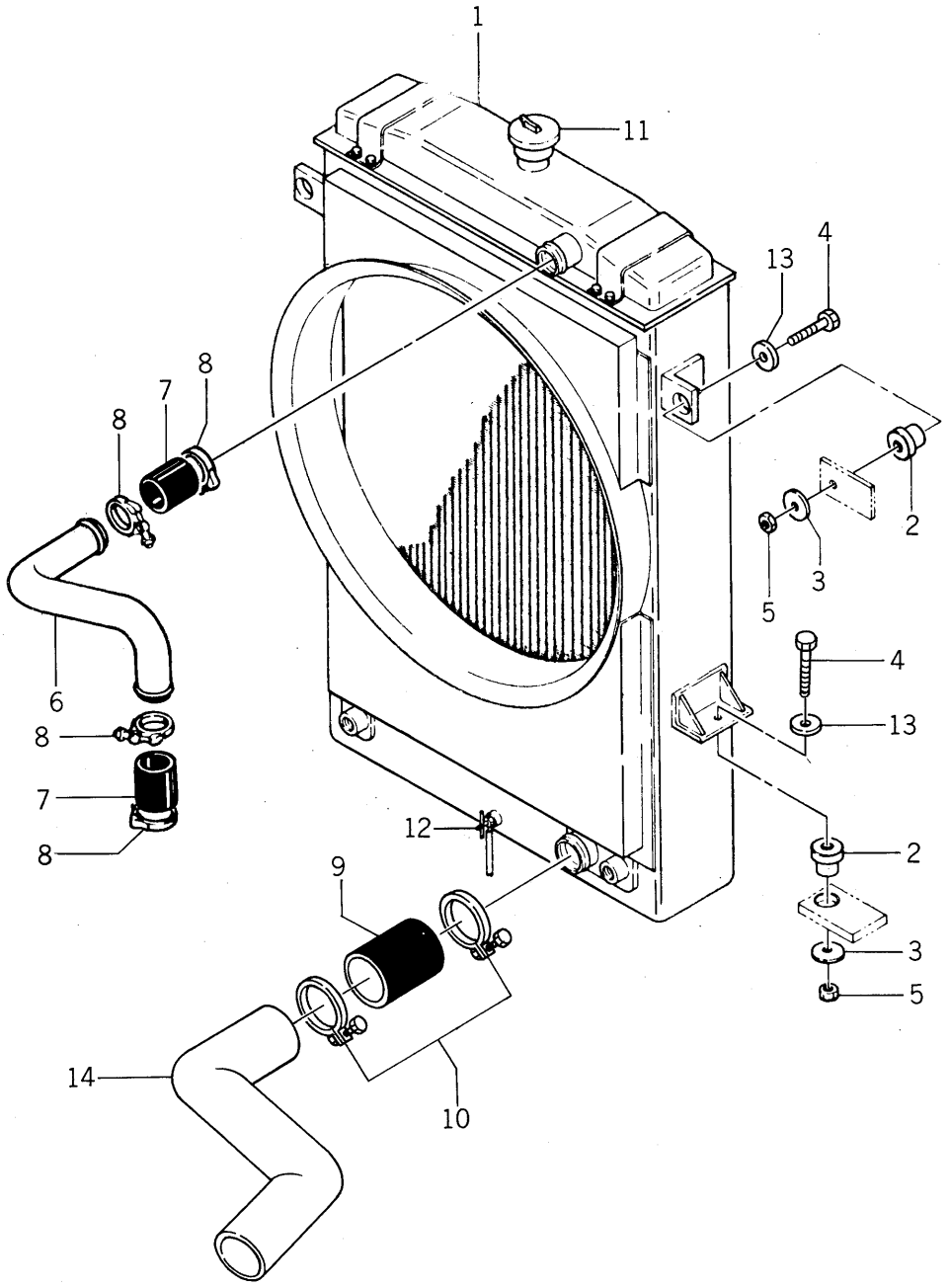

Fig. 6 RADIATOR (ラジエータ)

見出番号 Item No.	部品番号 Part No.	部品名 Description	個数 No. Req'd.
1	3966211	RADIATOR (ラジエータ)	1
2	584501	MOUNTING, Center Bonded (マウンティング, センタボンデット)	4
3	584502	WASHER (ワッシャ)	4
4	24C-846	BOLT (ボルト)	4
5	18D-08R	NUT (ナット)	4
6	3966161	TUBE, Upper (チューブ, アッパ)	1
7	190160	HOSE (ホース)	2
8	3957623	CLAMP, Hose (クランプ, ホース)	4
9	3966163	HOSE, Lower (ホース, ロアー)	1
10	3957626	CLIP, Hose (クリップ, ホース)	2
11	- - -	CAP, Radiator, Pressure (キャップ, ラジエータ, プレッシャ)	1
12	- - -	COCK, Drain (コック, ドレーン)	1
13	619029	WASHER (ワッシャ)	4
14	3966162	TUBE, Lower (チューブ, ロアー)	1

部品ご注文の際は、車両形式と製造番号を明示ください。
WHEN ORDERING PARTS, ALWAYS STATE MODEL AND SERIAL NO. OF MACHINE.

Fig. 7 エアー クリーナ AIR CLEANER

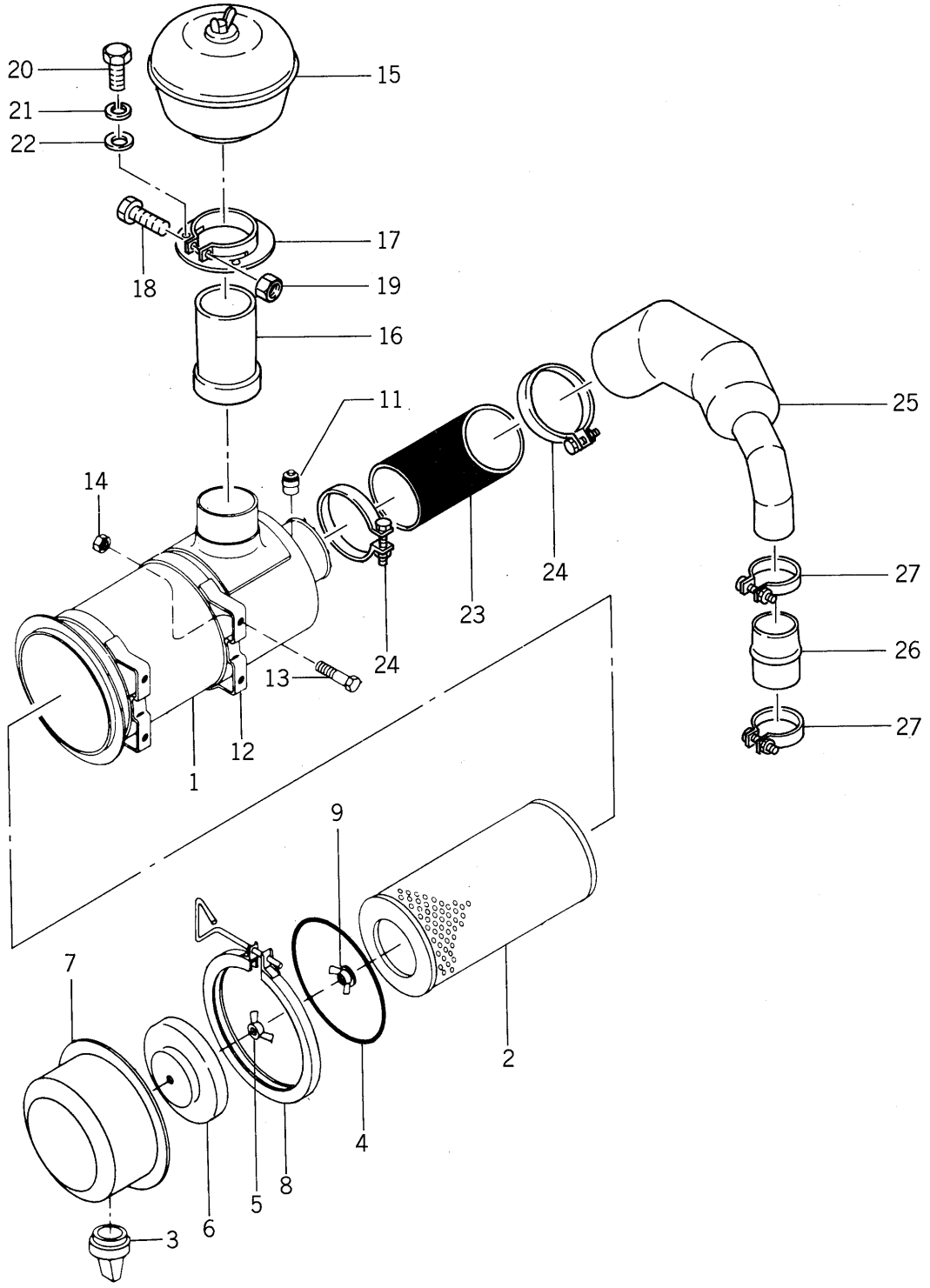

Fig. 7 エアー クリーナ AIR CLEANER

見出番号 Item No.	部品番号 Part No.	部品名 Description	個数 No. Req'd.
1	1503857	エアー クリーナ アッセンブリ（ 2 ～ 10 を含む） AIR CLEANER ASS'Y (Inc. 2 thru 10)	1
2	948313	カートリッジ, エアー クリーナ CARTRIDGE, Air Cleaner	1
3	946860	バルブ, バキュエータ VALVE, Vacuator	1
4	895982	Oリング O-RING	1
5	886526	ウイング ナット WING NUT	1
6	894653	バッフル BAFFLE	1
7	886569	カップ CUP	1
8	947242	クランプ CLAMP	1
9	886526	ウイング ナット WING NUT	1
10	886527	ガスケット +GASKET	1
11	3951473	インジケータ, サービス INDICATER, Service	1
12	420945	バンド, マウンティング BAND, Mounting	2
13	24C-616PR	ボルト BOLT	4
14	18D-06	ナット NUT	4
15	3962873	キャップ CAP	1
16	3966089	レデューサ REDUCER	1
17	3966090	クランプ CLAMP	1
18	24C-632PR	ボルト BOLT	1
19	18D-06	ナット NUT	1
20	24C-616PR	ボルト BOLT	3
21	4E-06	ロック ワッシャ LOCK WASHER	3
22	3951164	ワッシャ WASHER	4
23	3966312	エルボ, 90°, ラバー ELBOW, 90°, Rubber	1
24	3957650	クランプ CLAMP	2
25	3966088	チューブ TUBE	1
26	3966154	ポンプ, ストレート PUMP, Straight	1
27	3957639	クランプ CLAMP	2

＋Not Illustrated ＝図示していません。

部品ご注文の際は、車両形式と製造番号を明示ください。
WHEN ORDERING PARTS, ALWAYS STATE MODEL AND SERIAL NO. OF MACHINE.

Fig. 8 フューエル タンク および ライン FUEL TANK AND LINES

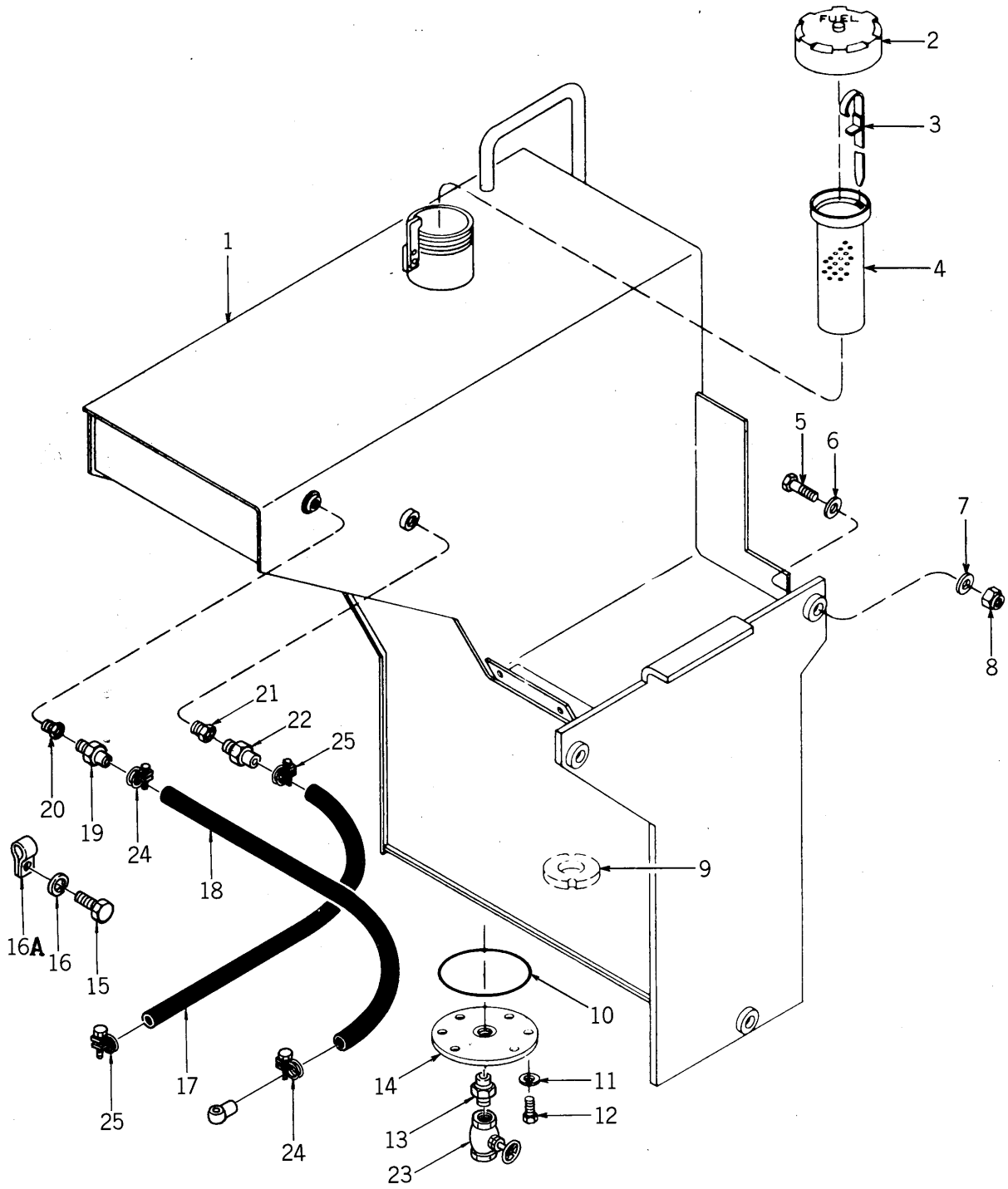

TCM 東洋運搬機

CLARK EQUIPMENT

Fig. 8 FUEL TANK AND LINES (フューエル タンク および ライン)

見出番号 Item No.	部品番号 Part No.	部品名 Description	個数 No. Req'd.
1	1548725	TANK, Fuel (タンク, フューエル)	1
2	1558644	CAP, Filler (Inc. 2A, 2B) (キャップ, フィラ (2A, 2Bを含む))	1
2A	946953	+GASKET, Fuel Cap (ガスケット, フューエル キャップ)	1
2B	946954	+PLATE, Gasket Back-Up (プレート, ガスケット バック アップ)	1
3	1540708	DIPSTICK, Fuel Tank (ディプスティック, フューエル タンク)	1
4	943957	SCREEN (スクリーン)	1
5	24C-1252	BOLT, Tank Mounting (ボルト, タンク マウンティング)	3
6	616809	WASHER (ワッシャ)	3
7	616809	WASHER (ワッシャ)	3
8	18D-12	NUT (ナット)	3
9	525293	MAGNET, Fuel Tank (マグネット, フューエル タンク)	1
10	25K-40428	O-RING, Cover (Oリング, カバー)	1
11	4E-06	LOCK WASHER (ロック ワッシャ)	6
12	24C-612	BOLT, Cover to Tank (ボルト, カバー ～ タンク)	6
13	3956770	NIPPLE (ニップル)	1
14	587613	COVER, Inspection (カバー, インスペクション)	1
15	24C-612	BOLT (ボルト)	1
16	4E-06	WASHER (ワッシャ)	1
16A	31H-34	CLIP (クリップ)	2
17	3955328	HOSE, Fuel Supply (ホース, フューエルサプライ)	1
18	3951787	HOSE, Fuel Return (ホース, フューエルリターン)	1
19	59F-5	UNION, Hose to Bushing (ユニオン, ホース ～ ブッシング)	1
20	19F-3	BUSHING, Reducing (ブッシング, レデューシング)	1
21	19F-5	BUSHING, Reducing (ブッシング, レデューシング)	1
22	3966186	CONNECTOR (コネクタ)	1
23	3956768	COCK DRAIN (コック ドレーン)	1
24	3951792	CLIP (クリップ)	2
25	3951788	CLIP (クリップ)	2

+ **Not Illustrated** ＝図示していません。

部品ご注文の際は、車両形式と製造番号を明示ください。
WHEN ORDERING PARTS, ALWAYS STATE MODEL AND SERIAL NO. OF MACHINE.

エンジン コントロール
Fig. 9 ENGINE CONTROLS

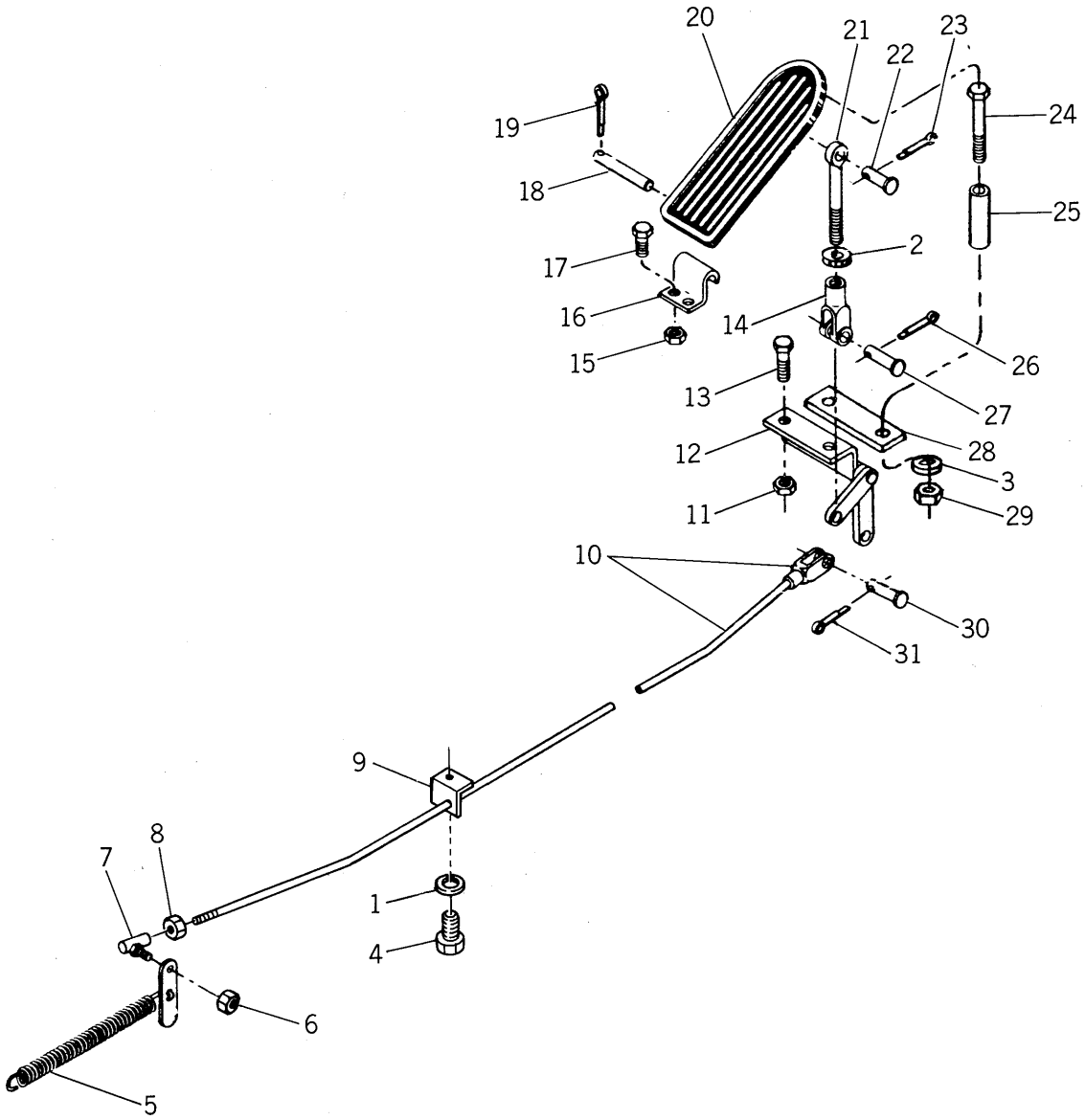

Fig. 9 エンジン コントロール ENGINE CONTROLS

見出番号 Item No.	部品番号 Part No.	部品名 Description	個数 No. Req'd.
1	4E-06	ワッシャ WASHER	1
2	8D-04	ナット NUT	1
3	619018	ワッシャ WASHER	1
4	24C-616	ボルト, ブラケット ～ フレーム BOLT, Bracket to Frame	1
5	551090	スプリング, アクセル ロッド リターン SPRING, Accelerator Rod Return	1
6	26DM6	ナット NUT	1
7	3955594	ボール ジョイント, アクセル ロッド BALL JOINT, Accelerator Rod	1
8	8D-06	ナット NUT	1
9	3966258	ブラケット, アクセル ロッド サポート BRACKET, Accelerator Rod Support	1
10	3966262	ロッド アッセンブリ, ベルクランク アクセル ROD ASS'Y, Bellcrank Accelerator	1
11	18D-04	ナット NUT	2
12	1543696	ベルクランク アッセンブリ BELLCRANK ASS'Y	1
13	24C-416	ボルト, ベルクランク ～ フロアボード BOLT, Bellcrank to Floorboard	2
14	2J-4200	クレビス, ペダル ～ ベルクランク ロッド CLEVIS, Pedal to Bellcrank Rod	1
15	18D-04	ナット NUT	2
16	1544695	ブラケット, ペダル BRACKET, Pedal	1
17	24C-416	ボルト, ペダル ブラケット BOLT, Pedal Bracket	2
18	623762	ピン, アクセル ペダル PIN, Accelerator Pedal	1
19	1F-316	コッタ, ペダル ピン COTTER, Pedal Pin	1
20	623829	ペダル, アクセル PEDAL, Accelerator	1
21	3950442	ロッド, ペダル ～ ベルクランク ROD, Pedal to Bellcrank	1
22	4F-4051	ピン, ペダル ～ ロッド クレビス PIN, Pedal to Rod Clevis	1
23	1F-208	コッタ, クレビス ピン COTTER, Clevis Pin	2
24	24C-444	ボルト, ペダル ストップ ～ フロアボード BOLT, Pedal Stop to Floorboard	1
25	1545185	ストップ, アクセル ペダル STOP, Accelerator Pedal	1
26	1F-216	コッタ, クレビス ピン COTTER, Clevis Pin	1
27	4F-4051	ピン, ペダル ロッド クレビス ～ ベルクランク PIN, Pedal Rod Clevis to Bellcrank	1
28	656648	フラット, レクタンギュラ FLAT, Rectangular	1

部品ご注文の際は、車両形式と製造番号を明示ください。
WHEN ORDERING PARTS, ALWAYS STATE MODEL AND SERIAL NO. OF MACHINE.

Fig. 9 エンジン コントロール ENGINE CONTROLS

見出番号 Item No.	部品番号 Part No.	部品名 Description	個数 No. Req'd.
29	18D-04	ナット NUT	1
30	4F-4051	ピン アクセル ロッド クレビス PIN, Accelerator Rod Clevis	1
31	1F-216	コッタ, アクセル ロッド ピン COTTER, Accelerator Rod Pin	1

部品ご注文の際は、車両形式と製造番号を明示ください。
WHEN ORDERING PARTS, ALWAYS STATE MODEL AND SERIAL NO. OF MACHINE.

TCM
東洋運搬機

CLARK
EQUIPMENT

NOTES

Fig. 10 BRAKE CONTROLS - PARKING (ブレーキ コントロール パッキング)

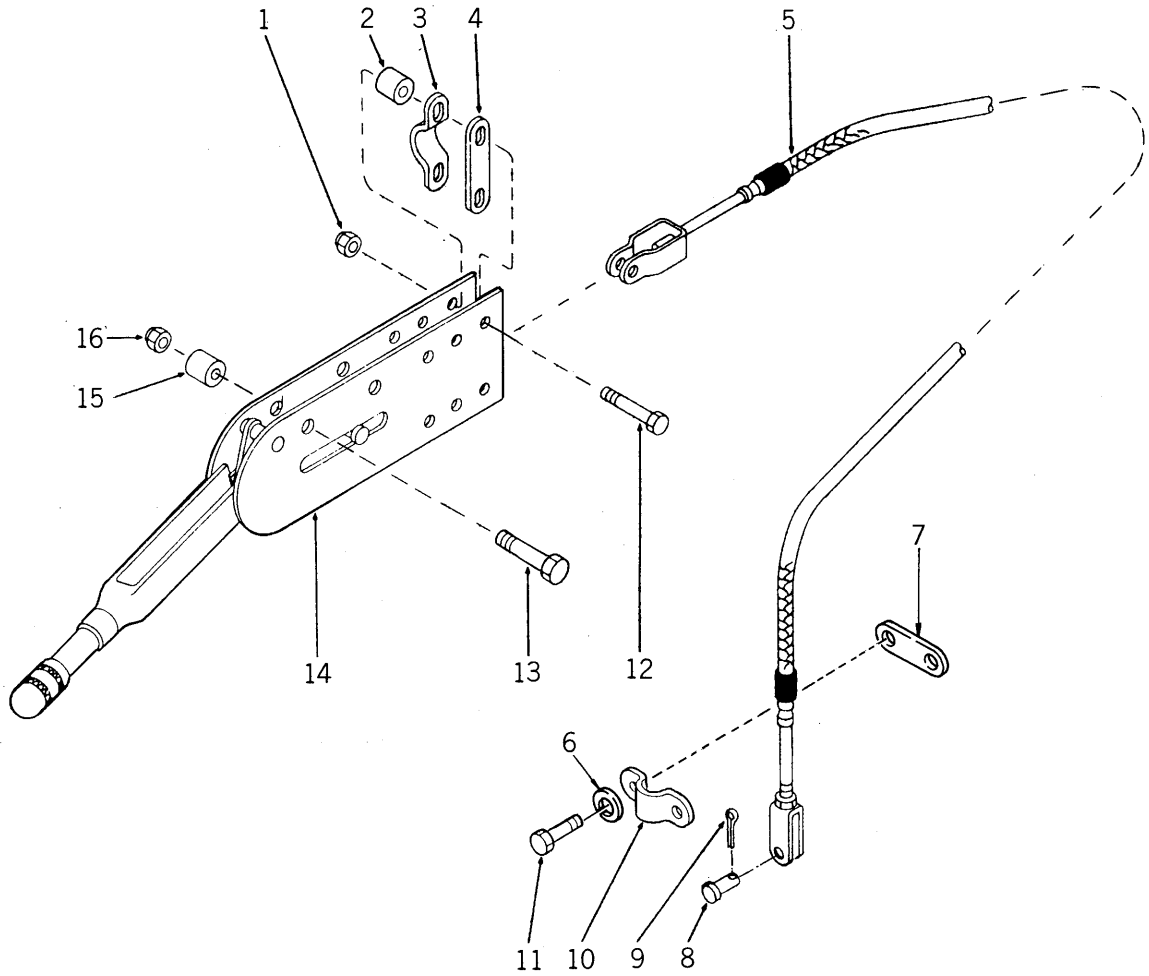

TCM 東洋運搬機

CLARK EQUIPMENT

Fig. 10 BRAKE CONTROLS - PARKING (ブレーキ コントロール パーキング)

見出番号 Item No.	部品番号 Part No.	部品名 Description	個数 No. Req'd.
1	18D-05	NUT (ナット)	2
2	3950692	SPACER, Cable Mounting (スペーサ, ケーブル マウンティング)	2
3	3957514	CLAMP, Cable (クランプ, ケーブル)	1
4	645092	LINK, Cable Clamp (リンク, ケーブル クランプ)	1
5	1531660	CABLE, Parking Brake (ケーブル, パーキング ブレーキ)	1
6	4E-05	LOCK WASHER (ロック ワッシャ)	2
7	645092	LINK, Cable Clamp (リンク, ケーブル クランプ)	1
8	4F-06106	PIN, Cable Clevis (ピン, ケーブル クレビス)	1
9	1F-312	COTTER, Clevis Pin (コッタ, クレビス ピン)	1
10	3957514	CLAMP, Cable (クランプ, ケーブル)	1
11	24C-512	BOLT, Cable Clamp (ボルト, ケーブル クランプ)	2
12	24C-528	BOLT, Cable Clamp (ボルト, ケーブル クランプ)	2
13	24C-644	BOLT, Lever Mounting (ボルト, レバー マウンティング)	2
14	544998	PARKING BRAKE LEVER ASS'Y (パーキング ブレーキ レバー アッセンブリ)	1
15	545006	SPACER, Lever Mounting (スペーサ, レバー マウンティング)	2
16	18D-06	NUT (ナット)	2

部品ご注文の際は、車両形式と製造番号を明示ください。
WHEN ORDERING PARTS, ALWAYS STATE MODEL AND SERIAL NO. OF MACHINE.

Fig. 11 トルク コンバータ アッセンブリ
TORQUE CONVERTER ASSEMBLY

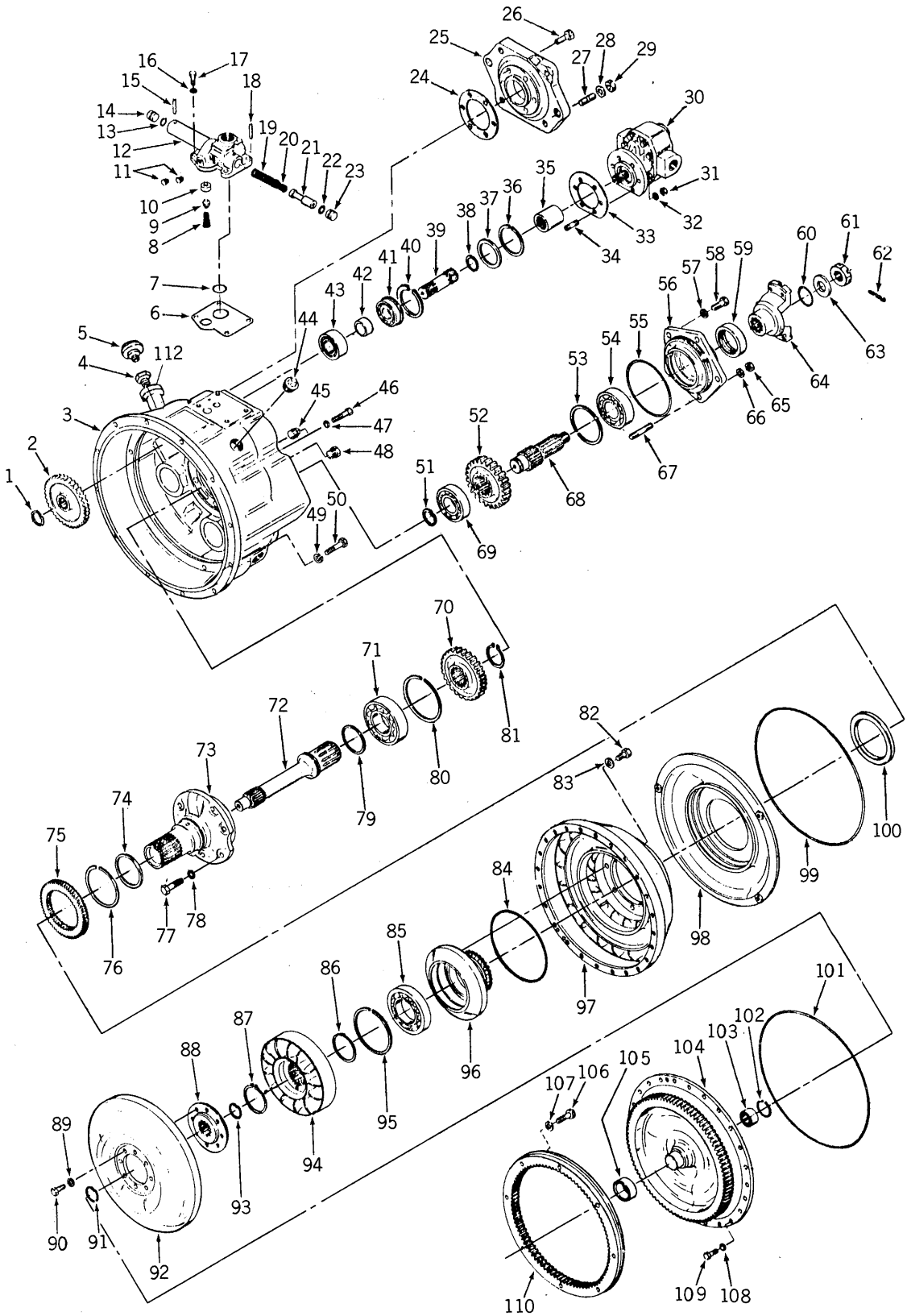

TCM 東洋運搬機

CLARK EQUIPMENT

Fig. 11 TORQUE CONVERTER ASSEMBLY (トルク コンバータ アッセンブリ)

見出番号 Item No.	部品番号 Part No.	部品名 Description	個数 No. Req'd.
A	3900080	CONVERTER ASS'Y (コンバータ アッセンブリ)	1
1	711298	RING, Snap (リング, スナップ)	3
2	214950	GEAR (ギヤー)	3
3	801546	HOUSING, Converter (ハウジング, コンバータ)	1
3A	25F-5	+ELBOW (エルボ)	1
4	227265	VALVE, Check (バルブ, チェック)	1
5	211433	BREATHER (ブリーザ)	1
6	214949	GASKET (ガスケット)	1
7	25K-40104	O-RING (O リング)	1
8	222312	SPRING (スプリング)	1
9	222318	PLUNGER (プランジャ)	1
10	214946	SEAT (シート)	1
11	40K-02	PLUG, Pipe (プラグ, パイプ)	2
12	214943	VALVE, Pressure Regulater (バルブ, プレッシャ レギュレータ) (10, 13 ~ 15, 18 ~ 23 を含む) (Inc. '10, 13 thru 15, 18 thru 23) ...	1
13	25K-30018	O-RING (O リング)	1
14	220983	STOP (ストップ)	1
15	660178	PIN, Roll (ピン, ロール)	1
16	4E-06	LOCK WASHER (ロック ワッシャ)	4
17	5C-616	BOLT (ボルト)	4
18	660178	PIN (ピン)	1
19	224369	SPRING (スプリング)	1
20	224368	SPRING (スプリング)	1
21	801067	PISTON (ピストン)	1
22	25K-30018	O-RING (O リング)	1
23	220983	STOP (ストップ)	1
24	551906	GASKET (ガスケット)	1
25	216388	ADAPTER (アダプタ)	1
26	8C-616	BOLT (ボルト)	6

+ Not Illustrated = 図示していません。

部品ご注文の際は、車両形式と製造番号を明示ください。

WHEN ORDERING PARTS, ALWAYS STATE MODEL AND SERIAL NO. OF MACHINE.

Fig. 11 トルク コンバータ アッセンブリ TORQUE CONVERTER ASSEMBLY

見出番号 Item No.	部品番号 Part No.	部品名 Description	個数 No. Req'd.
27	1502715	スタッド STUD	4
28	4E-06	ロック ワッシャ LOCK WASHER	4
29	8D-06	ナット NUT	4
30	3916018	ポンプ, コンバータ チャージング PUMP, Converter Charging	1
31	8D-06	ナット NUT	6
32	4E-06	ロック ワッシャ LOCK WASHER	6
33	551906	ガスケット GASKET	1
34	207647	スタッド STUD	6
35	214961	スリーブ SLEEVE	1
36	713186	リング, スナップ RING, Snap	3
37	214929	ワッシャ WASHER	3
38	224039	リング, スナップ RING, Snap	3
39	214928	シャフト, タービン SHAFT, Turbine	3
40	214954	リング, スナップ RING, Snap	3
41	214956	ベアリング BEARING	3
42	214930	スペーサ SPACER	3
43	214936	ベアリング BEARING	3
44	13F-16	プラグ, パイプ PLUG, Pipe	4
45	16F-08	プラグ, パイプ PLUG, Pipe	1
46	1C-628	ボルト BOLT	3
47	4E-06	ロック ワッシャ LOCK WASHER	3
48	40K-02	プラグ, パイプ PLUG, Pipe	1
49	4E-06	ロック ワッシャ LOCK WASHER	12
50	23C-620	ボルト BOLT	12
51	214955	リング RING	1
52	214938	ギヤー GEAR	1
53	223901	リング, スナップ RING, Snap	1
54	743439	ベアリング BEARING	1

部品ご注文の際は、車両形式と製造番号を明示ください。
WHEN ORDERING PARTS, ALWAYS STATE MODEL AND SERIAL NO. OF MACHINE.

Fig. 11 TORQUE CONVERTER ASSEMBLY (トルク コンバータ アッセンブリ)

見出番号 Item No.	部品番号 Part No.	部品名 Description	個数 No. Req'd.
55	25K-40512	O-RING (Oリング)	1
56	214945	RETAINER (Inc. 59) (リテーナ (59を含む))	1
57	4E-07	LOCK WASHER (ロック ワッシャ)	3
58	1C-720	BOLT (ボルト)	3
59	206864	SEAL (シール)	1
60	25K-40112	O-RING (Oリング)	1
61	201915	NUT (ナット)	1
62	1F-424	PIN, Cotter (ピン, コッタ)	1
63	102745	WASHER (ワッシャ)	1
64	214985	FLANGE (フランジ)	1
65	8D-07	NUT (ナット)	2
66	4E-07	LOCK WASHER (ロック ワッシャ)	2
67	214730	STUD (スタッド)	2
68	214937	SHAFT, Output (シャフト, アウトプット)	1
69	742056	BEARING (ベアリング)	1
70	214935	GEAR (ギヤー)	1
71	231554	BEARING (ベアリング)	1
72	214933	SHAFT (シャフト)	1
73	214932	SUPPORT, Stator (サポート, ステータ)	1
74	221653	RING (リング)	1
75	214951	GEAR (ギヤー)	1
76	224009	RING (リング)	1
77	1C-820	BOLT (ボルト)	6
78	7E-08	LOCK WASHER (ロック ワッシャ)	6
79	222079	RING (リング)	1
80	214953	RING (リング)	1
81	224026	RING (リング)	1
82	4C-714	BOLT (ボルト)	8

部品ご注文の際は、車両形式と製造番号を明示ください。
WHEN ORDERING PARTS, ALWAYS STATE MODEL AND SERIAL NO. OF MACHINE.

Fig. 11 TORQUE CONVERTER ASSEMBLY (トルク コンバータ アッセンブリ)

見出番号 Item No.	部品番号 Part No.	部品名 Description	個数 No. Req'd.
83	619025	WASHER (ワッシャ)	8
84	25K-40616	O-RING (Oリング)	1
85	214596	BEARING (ベアリング)	1
86	229566	SPACER (スペーサ)	1
87	743035	RING (リング)	1
88	214924	HUB, Turbine (ハブ, タービン)	1
89	619023	WASHER (ワッシャ)	8
90	209313	BOLT (ボルト)	8
91	659065	RING, Snap (リング, スナップ)	1
92	223833	TURBINE (タービン)	1
93	659065	RING, Sanp (リング, スナップ)	1
94	801608	REACTION, Member (リアクション, メンバ)	1
95	214953	RING (リング)	1
96	214958	HUB, Impeller (ハブ, インペラ)	1
97	214959	IMPELLER ASS'Y (インペラ アッセンブリ)	1
98	214925	BAFFLE (バッフル)	1
99	214939	O-RING (Oリング)	1
100	214941	SEAL (シール)	1
101	232535	O-RING (Oリング)	1
102	666542	RING, Snap (リング, スナップ)	1
103	214988	BEARING (ベアリング)	1
104	214922	COVER, Impeller (カバー, インペラ)	1
105	222006	SLEEVE (スリーブ)	1
106	224795	BOLT (ボルト)	16
107	215909	WASHER (ワッシャ)	16
108	4E-06	LOCK WASHER (ロック ワッシャ)	24
109	5C-616	BOLT (ボルト)	24
110	233089	COUPLING, Gear (カップリング, ギヤー)	1
111	75F-06	+COUPLING (カップリング)	1
112	3950623	PIPE (パイプ)	1

部品ご注文の際は、車両形式と製造番号を明示ください。
WHEN ORDERING PARTS, ALWAYS STATE MODEL AND SERIAL NO. OF MACHINE.

+ Not Illustrated = 図示していません。

TCM
東洋運搬機

CLARK
EQUIPMENT

NOTES

Fig. 12 ハイドロリック システム トランスミッション および トルク コンバータ
HYDRAULIC SYSTEM - TRANSMISSION AND TORQUE CONVERTER

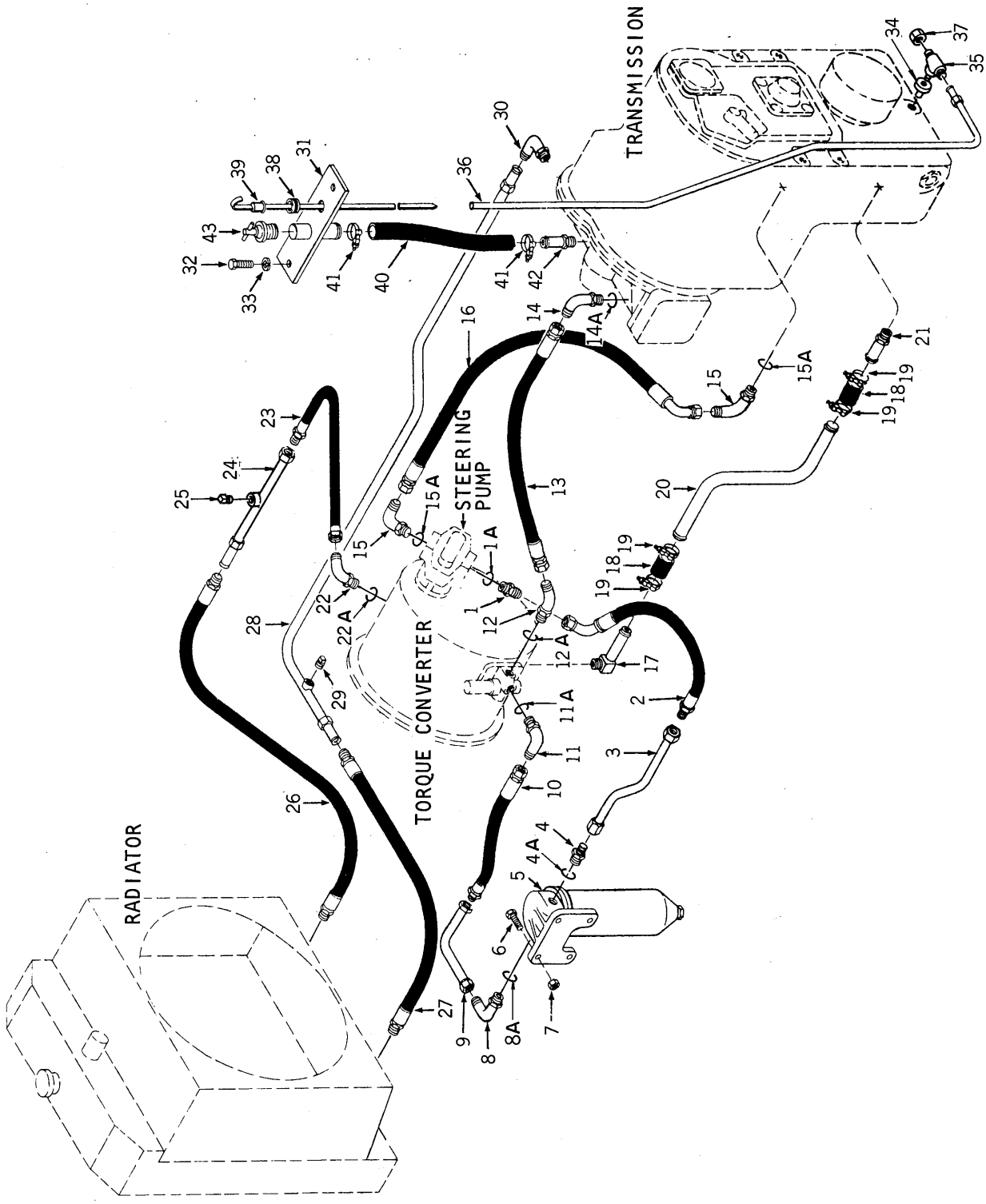

Fig. 12 ハイドロリック システム トランスミッション および トルク コンバータ HYDRAULIC SYSTEM - TRANSMISSION AND TORQUE CONVERTER

見出番号 Item No.	部品番号 Part No.	部品名 Description	個数 No. Req'd.
		ステアリング ポンプ ～ オイル フィルタ STEERING PUMP TO OIL FILTER	
1	15K-8	アダプタ (1Aを含む) ADAPTER (Inc. 1A)	1
1A	91F-8	O リング O-RING	1
2	3966109	ホース アッセンブリ HOSE ASS'Y	1
3	3966110	チューブ アッセンブリ TUBE ASS'Y	1
4	15K-8	アダプタ (4Aを含む) ADAPTER (Inc. 4A)	1
4A	91F-8	O リング O-RING	1
5	1533614	フィルタ, オイル FILTER, Oil	1
6	24C-624PR	ボルト BOLT	4
7	18D-06	ナット NUT	4
		オイル フィルタ ～ トルク コンバータ OIL FILTER TO TORQUE CONVERTER	
8	17K-8	エルボ (8Aを含む) ELBOW, 90° (Inc. 8A)	1
8A	91F-8	O リング O-RING	1
9	3966112	チューブ アッセンブリ TUBE ASS'Y	1
10	1543442	ホース アッセンブリ HOSE ASS'Y	1
11	17K-8	エルボ (11Aを含む) ELBOW, 90° (Inc. 11A)	1
11A	91F-8	O リング O-RING	1
		トルク コンバータ ～ トランスミッション TORQUE CONVERTER TO TRANSMISSION	
12	18K-6	エルボ (12Aを含む) ELBOW, 45° (Inc. 12A)	1
12A	91F-6	O リング O-RING	1
13	1540078	ホース アッセンブリ HOSE ASS'Y	1
14	17K-6	エルボ (14Aを含む) ELBOW, 90° (Inc. 14A)	1
14A	91F-6	O リング O-RING	1

部品ご注文の際は、車両形式と製造番号を明示ください。
WHEN ORDERING PARTS, ALWAYS STATE MODEL AND SERIAL NO. OF MACHINE.

TCM 東洋運搬機

CLARK EQUIPMENT

Fig. 12 ハイドロリック システム HYDRAULIC SYSTEM - トランスミッション および トルク コンバータ TRANSMISSION AND TORQUE CONVERTER

見出番号 Item No.	部品番号 Part No.	部品名 Description	個数 No. Req'd.
		トランスミッション ～ ステアリング ポンプ TRANSMISSION TO STEERING PUMP	
15	17K-10	エルボ ELBOW, 90° (15Aを含む) (Inc. 15A)	2
15A	91F-10	Oリング O-RING	2
16	3966108	ホース アッセンブリ HOSE ASS'Y	1
		トルク コンバータ ～ トランスミッション TORQUE CONVERTER TO TRANSMISSION	
17	666846	ニップル NIPPLE	1
18	529979	ホース HOSE	2
19	3966293	クランプ, ホース CLAMP, Hose	4
20	1509161	チューブ アッセンブリ TUBE ASS'Y	1
21	667289	ステム STEM	1
		トルク コンバータ ～ ラジエータ TORQUE CONVERTER TO RADIATOR	
22	18K-8	エルボ ELBOW, 45° (22Aを含む) (Inc. 22A)	1
22A	91F-8	Oリング O-RING	1
23	1513088	ホース アッセンブリ HOSE ASS'Y	1
24	3902044	チューブ アッセンブリ TUBE ASS'Y	1
25	40K-4	プラグ, チェック PLUG, Check	1
26	1513089	ホース アッセンブリ HOSE ASS'Y	1
		ラジエータ ～ トランスミッション RADIATOR TO TRANSMISSION	
27	1513089	ホース アッセンブリ HOSE ASS'Y	1
28	3902946	チューブ アッセンブリ TUBE ASS'Y	1
29	40K-4	プラグ, チェック PLUG, Check	1
30	1307959	エルボ ELBOW, 90°	1

部品ご注文の際は、車両形式と製造番号を明示ください。
WHEN ORDERING PARTS, ALWAYS STATE MODEL AND SERIAL NO. OF MACHINE.

Fig. 12 HYDRAULIC SYSTEM - TRANSMISSION AND TORQUE CONVERTER

見出番号 Item No.	部品番号 Part No.	部品名 Description	個数 No. Req'd.
		トランスミッション ～ ディップスティック TRANSMISSION TO DIP STICK	
31	568807	フィラプレートアッセンブリ FILLER PLATE ASS'Y	1
32	23C-616PR	ボルト BOLT	2
33	4E-06	ロックワッシャ LOCK WASHER	2
34	356618	ブッシング, レデューシング BUSHING, Reducing	1
35	98F-6	スリーウエイ THREE WAY	1
36	3966118	チューブ, ディップスティック TUBE, Dip Stick	1
37	1518781	ナット, キャップ NUT, Cap	1
38	560640	グロメット GROMMET	1
39	3966120	ディップスティック DIP STICK	1
40	1530546	ホース HOSE	1
41	3966293	クランプ, ホース CLAMP, Hose	2
42	667289	ステム STEM	1
43	568824	プラグ PLUG	1

部品ご注文の際は、車両形式と製造番号を明示ください。
WHEN ORDERING PARTS, ALWAYS STATE MODEL AND SERIAL NO. OF MACHINE.

Fig. 13 HYDRAULIC OIL RESERVOIR AND FILTER
ハイドロリック オイル リザーバ および フィルタ

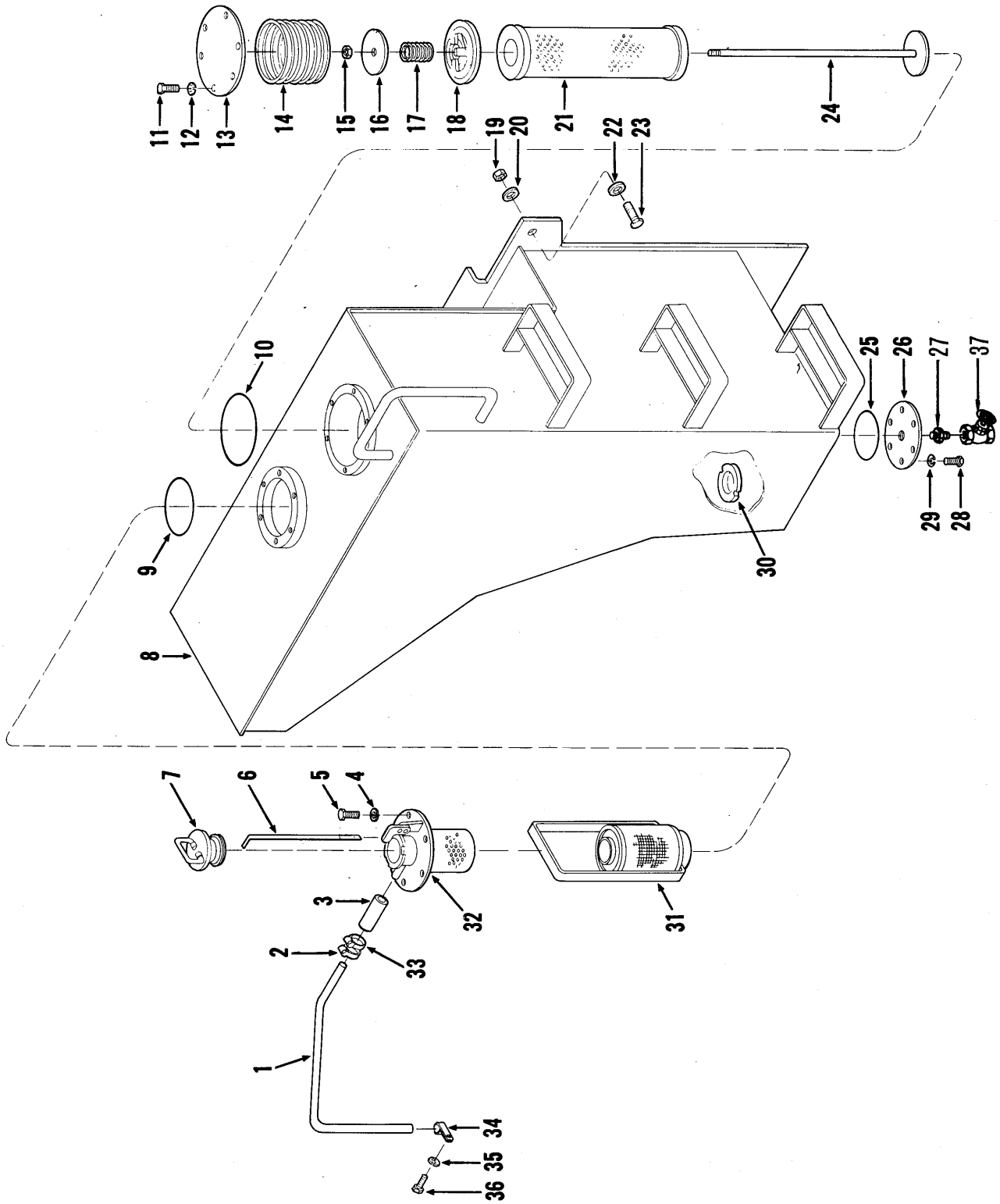

Fig. 13 ハイドロリック オイル リザーバ および フィルタ HYDRAULIC OIL RESERVOIR AND FILTER

見出番号 Item No.	部品番号 Part No.	部品名 Description	個数 No. Req'd.
1	1540831	チューブ, オーバーフロ TUBE, Overflow	1
2	521874	クランプ, ホース ～ チューブ CLAMP, Hose to Tube	1
3	743563	ホース, オーバーフロ HOSE, Overflow	1
4	4E-06	ロックワッシャ LOCK WASHER	6
5	24C-612	ボルト, フィラ ネック BOLT, Filler Neck	6
6	1521875	ディップスティック, リザーバ DIPSTICK, Reservoir	1
7	554843	キャップ, フィラ CAP, Filler	1
8	1548724	リザーバ, ハイドロリック オイル RESERVOIR, Hydraulic Oil	1
9	25K-40624	Oリング, フィラ ネック O-RING, Filler Neck	1
10	25K-40808	Oリング, カバー プレート O-RING, Cover Plate	1
11	24C-616	ボルト, カバー プレート BOLT, Cover Plate	6
12	4E-06	ロックワッシャ LOCK WASHER	6
13	1529896	プレート, カバー PLATE, Cover	1
14	1543238	スプリング SPRING	1
15	39D-06	ナット NUT	2
16	1529704	ワッシャ WASHER	1
17	1530598	スプリング SPRING	1
18	1529679	リテーナ, フイルタ RETAINER, Filter	1
19	18D-12	ナット NUT	3
20	616809	ワッシャ WASHER	3
21	1530600	フイルタ, リターン FILTER, Return	1
22	616809	ワッシャ WASHER	3
23	24C-1252	ボルト, リザーバ マウンティング BOLT, Reservoir Mounting	3
24	1530903	ロッド, ガイド ROD, Guide	1
25	25K-40428	Oリング, インスペクション カバー O-RING, Inspection Cover	1
26	587613	カバー, インスペクション COVER, Inspection	1
27	3956770	ニップル NIPPLE	1
28	24C-612	ボルト, カバー BOLT, Cover	6

部品ご注文の際は、車両形式と製造番号を明示ください。
WHEN ORDERING PARTS, ALWAYS STATE MODEL AND SERIAL NO. OF MACHINE.

Fig. 13 ハイドロリック オイル リザーバ および フィルタ
HYDRAULIC OIL RESERVOIR AND FILTER

見出番号 Item No.	部品番号 Part No.	部品名 Description	個数 No. Req'd.
29	4E-06	ロック ワッシャ LOCK WASHER	6
30	525293	マグネット MAGNET	1
31	1532444	フイルタ, サクション FILTER, Suction	1
32	567742	ネック, フィラ アッセンブリ NECK, Filler Ass'y	1
33	521874	クランプ, ホース ～ フィラ ネック CLAMP, Hose to Filler Neck	1
34	30H-31	クリップ, ホース ～ フレーム CLIP, Hose to Frame	1
35	4E-06	ロック ワッシャ LOCK WASHER	1
36	24C-612	ボルト, チューブ マウンティング BOLT, Tube Mounting	1
37	3956768	ドレーン コック DRAIN COCK	1

部品ご注文の際は、車両形式と製造番号を明示ください。
WHEN ORDERING PARTS, ALWAYS STATE MODEL AND SERIAL NO. OF MACHINE.

TCM
東洋運搬機

CLARK
EQUIPMENT

NOTES

Fig. 14 ブレーキ エアー ライン BRAKE AIR LINES

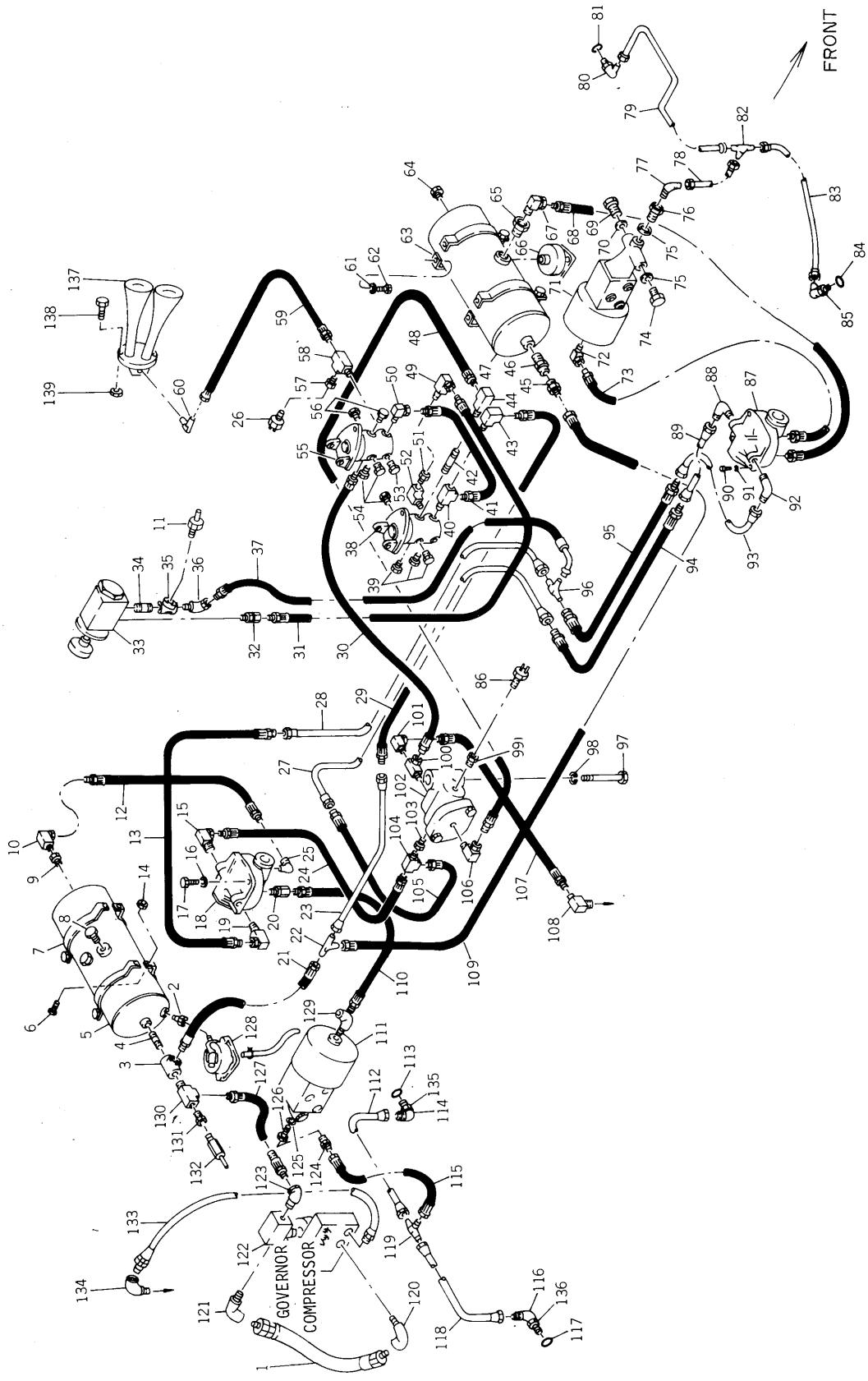

TCM 東洋運搬機

CLARK EQUIPMENT

Fig. 14 BRAKE AIR LINES (ブレーキ エアー ライン)

見出番号 Item No.	部品番号 Part No.	部品名 Description	個数 No. Req'd.
1	3966412	HOSE, Compressor to Tee (ホース, コンプレッサ ～ ティー)	1
2	3966065	NIPPLE, Rear Reservoir (ニップル, リヤー リザーバ)	1
3	28K-208	TEE, Rear Reservoir (ティー, リヤー リザーバ)	1
4	5K-409	NIPPLE, Rear Reservoir (ニップル, リヤー リザーバ)	1
5	1548880	RESERVOIR, Air (Rear) (リザーバ, エアー (リヤー))	1
6	24C-620	BOLT, Bracket Attaching (Rear) (ボルト, ブラケット アタッチィング (リヤー))	4
7	941813	BRACKET, Rear Reservoir Mounting (ブラケット, リヤー リザーバ マウンティング)	2
8	40K-08	PLUG, Reservoir (プラグ, リザーバ)	2
9	19F-6	BUSHING, Rear Reservoir (ブッシング, リヤー リザーバ)	1
10	31F-3	ADAPTER UNION, Rear Reservoir (アダプタ ユニオン, リヤー リザーバ)	1
11	1537354	AIR, Pressure Switch (エアー, プレッシャ スイッチ)	1
12	585966	HOSE ASS'Y, Rear Reservoir to Relay Valve (ホース アッセンブリ, リヤー リザーバ ～ リレー バルブ) .	1
13	1545073	HOSE ASS'Y, Relay Vlave to Tube (ホース アッセンブリ, リレー バルブ ～ チューブ)	1
14	18D-06	NUT (ナット)	4
15	31F-2	ADAPTER UNION, Relay Valve (アダプタ ユニオン, リレー バルブ)	1
16	4E-05	LOCK WASHER (ロック ワッシャ)	2
17	23C-516	BOLT, Relay Valve Mounting (ボルト, リレー バルブ マウンティング)	2
18	1545789	RELAY VALVE, Emergency (Rear) (リレー バルブ, エマージェンシィ (リヤー))	1
19	31F-2	ADAPTER UNION, Relay Valve (アダプタ ユニオン, リレー バルブ)	1
20	36F-2	ADAPTER UNION, Relay Valve (アダプタ ユニオン, リレー バルブ)	1
21	1510153	HOSE ASS'Y, Rear Reservoir to Tee (ホース アッセンブリ, リヤー リザーバ ～ ティー)	1
22	44F-8	TEE, Front to Rear Connecting (ティー, フロント ～ リヤー コネクティング)	1
23	568581	TUBE ASS'Y, Tee to Hose (チューブ アッセンブリ, ティー ～ ホース)	1
24	593438	HOSE ASS'Y, Relay Valve to Check Valve (ホース アッセンブリ, リレー バルブ ～ チェック バルブ) ..	1
25	29F-2	ELBOW, Relay Valve (エルボ, リレー バルブ)	1
26	1534135	PRESSURE SENDER AIR (プレッシャ センダ エアー)	1
27	1510068	TUBE ASS'Y, Check Valve to Front Hose (チューブ アッセンブリ, チェック バルブ ～ フロント ホース) ...	1
28	1510066	TUBE ASS'Y, Relay Valve to Front Hose (チューブ アッセンブリ, リレー バルブ ～ フロント ホース) ...	1

部品ご注文の際は、車両形式と製造番号を明示ください。

WHEN ORDERING PARTS, ALWAYS STATE MODEL AND SERIAL NO. OF MACHINE.

Fig. 14 BRAKE AIR LINES (ブレーキ エアー ライン)

見出番号 Item No.	部品番号 Part No.	部品名 Description	個数 No. Req'd.
29	571695	HOSE ASS'Y, R.H. Brake Valve (ホース アッセンブリ, 右 ブレーキ バルブ)	1
30	564674	HOSE ASS'Y, Check Valve to L.H. Brake Valve (ホース アッセンブリ, チェック バルブ ～ 左 ブレーキ バルブ) ...	1
31	1549739	HOSE ASS'Y, R.H. Brake valve to Hand Valve (ホース アッセンブリ, 右 ブレーキ バルブ ～ ハンド バルブ)	1
32	36F-1	CONNECTOR, Hand Valve (コネクタ, ハンド バルブ)	1
33	1545790	HAND VALVE, Emergency Brake (ハンド バルブ, エマージェンシィ ブレーキ)	1
34	5K-106	NIPPLE, Hand Valve (ニップル, ハンド バルブ)	1
35	18F-1	TEE, Hand Valve (ティー, ハンド バルブ)	1
36	33F-1	ADAPTER UNION, Hand Valve (アダプタ ユニオン, ハンド バルブ)	1
37	1510147	HOSE ASS'Y, Hand Valve to Tee (ホース アッセンブリ, ハンド バルブ ～ ティー)	1
38	556562	BRAKE AIR VALVE, R.H. (ブレーキ エアー バルブ, 右)	1
39	40K-08	PLUG, Brake Valve (プラグ, ブレーキ バルブ)	3
40	30F-3	TEE, R.H. Brake Valve (ティー, 右 ブレーキ バルブ)	1
41	592742	HOSE ASS'Y, Brake Valve to Brake Valve (ホース アッセンブリ, ブレーキ バルブ ～ ブレーキ バルブ) ..	1
42	5K-420	NIPPLE, R.H. Brake Valve (ニップル, 右 ブレーキ バルブ)	1
43	26F-4	ELBOW, R.H. Brake Valve (エルボ, 右 ブレーキ バルブ)	1
44	27F-3	ELBOW, R.H. Brake Valve (エルボ, 右 ブレーキ バルブ)	1
45	38F-10	CONNECTOR, Front Reservoir (コネクタ, フロント リザーバ)	1
46	593370	CHECK VALVE - B.W. #228194 (チェック バルブ)	1
47	540707	RESERVOIR, Air (Front) (リザーバ, エアー (フロント))	1
48	593486	HOSE ASS'Y, R.H. Brake Valve to Check Valve (ホース アッセンブリ, 右 ブレーキ バルブ ～ チェック バルブ)	1
49	31F-1	ADAPTER UNION, R.H. Brake Valve (アダプタ ユニオン, 右 ブレーキ バルブ)	1
50	33F-4	ADAPTER UNION, L.H. Brake Valve (アダプタ ユニオン, 左 ブレーキ バルブ)	1
51	19F-1	BUSHING, R.H. Brake Valve (ブッシング, 右 ブレーキ バルブ)	1
52	29F-1	ELBOW, R.H. Brake Valve (エルボ, 右 ブレーキ バルブ)	1
53	40K-04	PLUG, L.H. Brake Valve (プラグ, 左 ブレーキ バルブ)	1

部品ご注文の際は、車両形式と製造番号を明示ください。
WHEN ORDERING PARTS, ALWAYS STATE MODEL AND SERIAL NO. OF MACHINE.

TCM 東洋運搬機

CLARK EQUIPMENT

Fig. 14 BRAKE AIR LINES (ブレーキ エアー ライン)

見出番号 Item No.	部品番号 Part No.	部品名 Description	個数 No. Req'd.
54	40K-08	PLUG, Brake Valve (ブラグ, ブレーキ バルブ)	3
55	556562	BRAKE AIR VALVE, L.H. (ブレーキ エアー バルブ, 左)	1
56	40K-08	PLUG, Brake Valve (ブラグ, ブレーキ バルブ)	2
57	19F-1	BUSHING, Pressure Sender (ブッシング, プレッシャ センダ)	1
58	30F-1	TEE, Pressure Sender (ティー, プレッシャ センダ)	1
59	1543947	HOSE ASS'Y, L.H. Brake Valve to Horn (ホース アッセンブリ, 左 ブレーキ バルブ ～ ホーン)	1
60	42F-3	FITTING, Horn Hose (90°) (フィッティング, ホーン ホース)	1
61	4E-06	LOCK WASHER (ロック ワッシャ)	4
62	24C-616	BOLT, Bracket Attaching (Front) (ボルト, ブラケット アタッチング (フロント))	4
63	941214	BRACKET, Front Reservoir Mounting (ブラケット, フロント リザーバ マウンティング)	2
64	40K-08	PLUG, Reservoir (ブラグ, リザーバ)	1
65	19F-6	BUSHING, Front Reservoir (ブッシング, フロント リザーバ)	1
66	3963129	AUTOMATIC DRAIN VALVE (オートマチック ドレーン バルブ)	1
67	31F-3	ADAPTER UNION, Front Reservoir (アダプタ ユニオン, フロント リザーバ)	1
68	594667	HOSE ASS'Y, Front Reservoir to Relay Valve (ホース アッセンブリ, フロント リザーバ ～ リレー バルブ)	1
69	874007	PLUG, Power Cluster (ブラグ, パワー クラスタ)	1
70	613750	WASHER (ワッシャ)	1
71	3966383	POWER CLUSTER (Front) (パワー クラスタ (フロント))	1
72	31F-3	ADAPTER UNION, Front Power Cluster (アダプタ ユニオン, フロント パワー クラスタ)	1
73	1510151	HOSE ASS'Y, Front Power Cluster to Relay Valve (ホース アッセンブリ, フロント パワー クラスタ ～ リレー バルブ) ...	1
74	874007	PLUG, Power Cluster (ブラグ, パワー クラスタ)	1
75	613750	WASHER (ワッシャ)	2
76	1543879	ADAPTER, Front Power Cluster (アダプタ, フロント パワー クラスタ)	1
77	83F-4	FITTING, Front Power Cluster Tube (フィッティング, フロント パワー クラスタ チューブ)	1
78	3966457	TUBE ASS'Y, Power Cluster to Front Lines (チューブ アッセンブリ, パワー クラスタ ～ フロント ライン) .	1
79	1512593	TUBE ASS'Y, Brake Line, L.H. (Front) (チューブ アッセンブリ, ブレーキ ライン, 左 (フロント))	1

部品ご注文の際は、車両形式と製造番号を明示ください。
WHEN ORDERING PARTS, ALWAYS STATE MODEL AND SERIAL NO. OF MACHINE.

Fig. 14 BRAKE AIR LINES (ブレーキ エアー ライン)

見出番号 Item No.	部品番号 Part No.	部品名 Description	個数 No. Req'd.
80	17K-4	ELBOW, Brake Head (エルボ, ブレーキ ヘッド)	1
81	91F-4	O-RING, Elbow (Oリング, エルボ)	1
82	10K-4	TEE, L.H. to R.H. Brake Lines (ティー, 左 ～ 右 ブレーキ ライン)	1
83	1512592	TUBE ASS'Y, Brake Line, R.H. (Front) (チューブ アッセンブリ, ブレーキ ライン, 右 (フロント))	1
84	91F-4	O-RING, Elbow (Oリング, エルボ)	1
85	17K-4	ELBOW, Brake Head (エルボ, ブレーキ ヘッド)	1
86	636260	SWITCH, Pressure (スイッチ, プレッシャ)	1
87	1545789	RELAY VALVE, Emergency (Front) (リレー バルブ, エマージェンシィ (フロント))	1
88	940639	FITTING, Relay Valve Tube (フィッティング, リレー バルブ チューブ)	1
89	1510070	TUBE ASS'Y, Relay Valve to Hose (チューブ アッセンブリ, リレー バルブ ～ ホース)	1
90	23C-516	BOLT, Relay Valve Mounting (ボルト, リレー バルブ マウンティング)	2
91	4E-05	LOCK WASHER (ロック ワッシャ)	2
92	940639	FITTING, Relay Valve Tube (フィッティング, リレー バルブ チューブ)	1
93	1510069	TUBE ASS'Y, Relay Valve to Hose (チューブ アッセンブリ, リレー バルブ ～ ホース)	1
94	1510149	HOSE ASS'Y, Tube to Tube (ホース アッセンブリ, チューブ ～ チューブ)	1
95	1510150	HOSE ASS'Y, Tube to Tee (ホース アッセンブリ, チューブ ～ ティー)	1
96	44F-3	TEE, Tube and Hose Connecting (ティー, チューブ および ホース コネクティング)	1
97	24C-644	BOLT, Check Valve Mounting (ボルト, チェック バルブ マウンティング)	1
98	4E-06	LOCK WASHER (ロック ワッシャ)	1
99	19F-4	BUSHING, Check Valve (ブッシング, チェック バルブ)	1
100	356609	ADAPTER UNION, Check Valve (アダプタ ユニオン, チュック バルブ)	1
101	31F-1	ADAPTER UNION, Check Valve (アダプタ ユニオン, チュック バルブ)	1
102	1532592	CHECK VALVE, Double - B.W. #223869 (チェック バルブ, ダブル)	1
103	19F-5	BUSHING, Check Valve (ブッシング, チェック バルブ)	1
104	30F-1	TEE, Check Valve (ティー, チェック バルブ)	1
105	1510148	HOSE ASS'Y, Check Valve to Tube (ホース アッセンブリ, チェック バルブ ～ チューブ)	1
106	31F-4	ADAPTER UNION, Check Valve (アダプタ ユニオン, チェック バルブ)	1
107	569080	HOSE ASS'Y, Check Valve to Transmission (ホース アッセンブリ, チェック バルブ ～ トランスミッション) .	1

部品ご注文の際は、車両形式と製造番号を明示ください。
WHEN ORDERING PARTS, ALWAYS STATE MODEL AND SERIAL NO. OF MACHINE.

Fig. 14 BRAKE AIR LINES (ブレーキ エアー ライン)

見出番号 Item No.	部品番号 Part No.	部品名 Description	個数 No. Req'd.
108	26F-1	ELBOW, Transmission (エルボ, トランスミッション)	1
109	1510154	HOSE ASS'Y, Front Reservoir to Rear (ホース アッセンブリ, フロント リザーバ ～ リヤー)	1
110	1510151	HOSE ASS'Y, Rear Relay Valve to Power Cluster (ホース アッセンブリ, リヤー リレー バルブ ～ パワー クラスタ) ..	1
111	3966383	POWER CLUSTER (Rear) (パワー クラスタ (リヤー))	1
112	3966455	TUBE ASS'Y, Brake Line, L.H. (Rear) (チューブ アッセンブリ, ブレーキ ライン, 左 (リヤー))	1
113	3962285	PACKING (パッキング)	1
114	83F-04	ELBOW, Brake Head (エルボ, ブレーキ ヘッド)	1
115	1510146	HOSE ASS'Y, Power Cluster to Rear Lines (ホース アッセンブリ, パワー クラスタ ～ リヤー ライン) ..	1
116	83F-04	ELBOW, Brake Head (エルボ, ブレーキ ヘッド)	1
117	3962285	PACKING (パッキング)	1
118	3966456	TUBE ASS'Y, Brake Line, R.H. (Rear) (チューブ アッセンブリ, ブレーキ ライン, 右 (リヤー))	1
119	10K-4	TEE, L.H. to R.H. Brake Lines (ティー, 左 ～ 右 ブレーキライン)	1
120	3966045	CONNECTOR, Compressor (コネクタ, コンプレッサ)	1
121	33F-4	ELBOW (45°) (with Engine) (エルボ (エンジン付))	1
122	3966463	THREEWAY (スリーウエイ)	1
123	33F-4	ELBOW (45°), Governor (エルボ, ガバナ)	1
124	83F-4	FITTING, Rear Power Cluster (フィッティング, リヤー パワー クラスタ)	1
125	3950106	GASKET (ガスケット)	1
126	1543879	ADAPTER, Power Cluster (アダプタ, パワー クラスタ)	1
127	3966412	HOSE ASS'Y, Reservoir to Governor (ホース アッセンブリ, リザーバ ～ ガバナ)	1
128	3963129	DRAIN, Automatic (Rear Reservoir) (ドレーン, オートマチック (リヤー リザーバ))	1
129	81F-2	ELBOW, Rear Reservoir (エルボ, リヤー リザーバ)	1
130	30F-3	TEE, Rear Reservoir (ティー, リヤー リザーバ)	1
131	19F-5	BUSHING, Rear Reservoir Tee (ブッシング, リヤー リザーバ ティー)	1
132	507815	SAFETY VALVE - B.W. #205105 (セフティ バルブ)	1
133	3955464	TUBE ASS'Y (チューブ アッセンブリ)	1
134	3966060	CONNECTOR, Unloader (コネクタ, アンローダ)	1

部品ご注文の際は、車両形式と製造番号を明示ください。
WHEN ORDERING PARTS, ALWAYS STATE MODEL AND SERIAL NO. OF MACHINE.

Fig. 14 BRAKE AIR LINES (ブレーキ エアー ライン)

見出番号 Item No.	部品番号 Part No.	部品名 Description	個数 No. Req'd.
135	3966458	NIPPLE (ニップル)	1
136	3966458	NIPPLE (ニップル)	1
137	547631	HORN, Air (ホーン, エアー)	1
138	24C-416	BOLT (ボルト)	2
139	18D-04	NUT (ナット)	2

部品ご注文の際は、車両形式と製造番号を明示ください。
WHEN ORDERING PARTS, ALWAYS STATE MODEL AND SERIAL NO. OF MACHINE.

TCM
東洋運搬機

CLARK
EQUIPMENT

NOTES

Fig. 15 BRAKE POWER MASTER (ブレーキ パワー マスタ)

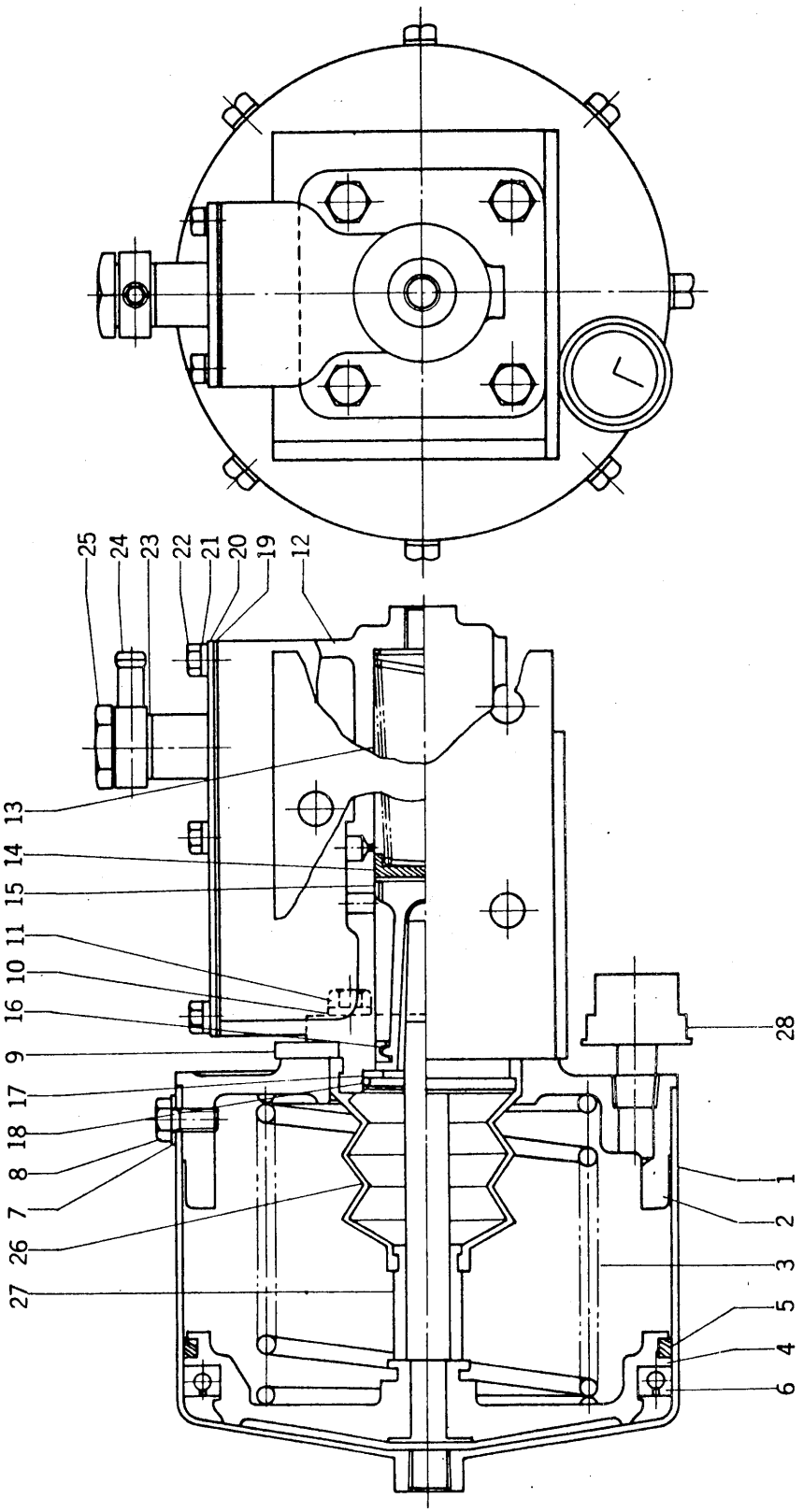

Fig. 15 BRAKE POWER MASTER (ブレーキ パワー マスタ)

見出番号 Item No.	部品番号 Part No.	部品名 Description	個数 No. Req'd.
A	3966383	POWER MASTER ASS'Y (Inc. 1 thru 28) (パワー マスタ アッセンブリ (1～28を含む))	1
B	945041	REPAIR KIT (Inc. 5,6,14,15,26) (リペア キット (5,6,14,15,26を含む))	1
C	3981828	POWER CYLINDER SUB ASS'Y (Inc. 1 thru 8) (パワー シリンダ サブ アッセンブリ (1～8を含む)) ..	1
1	945034	CYLINDER, Power (シリンダ, パワー)	1
2	3981810	PLATE, End (プレート, エンド)	1
3	945036	SPRING, Return (スプリング, リターン)	1
4	945035	PISTON (ピストン)	1
5	3981811	WIPER (ワイパ)	1
6	3981812	CUP (カップ)	1
7	1EM-80	LOCK WASHER (ロックワッシャ)	8
8	1C-510	BOLT (ボルト)	8
9	3981825	BRACKET (ブラケット)	1
10	4E-06	LOCK WASHER (ロック ワッシャ)	4
11	1C-614	BOLT, Cap (ボルト, キャップ)	4
D	3981826	MASTER CYLINDER SUB ASS'Y (Inc. 12 thru 27) (マスタ シリンダ サブ アッセンブリ (12～27を含む))	1
12	- - -	BODY, Cylinder (ボデー, シリンダ)	1
13	3981813	SPRING, (Inc. Seat) (スプリング, (シートを含む))	1
14	3981814	CUP, Primary (カップ, プライマリ)	1
15	3981815	PISTON (Inc. 16) (ピストン (16を含む))	1
16	- - -	CUP, Secondary (カップ, セコンダリ)	1
17	3981816	WASHER (ワッシャ)	1
18	3981817	RING, Clip (リング, クリップ)	1
19	3981818	GASKET (ガスケット)	1
20	3981819	COVER (カバー)	1
21	4E-04	LOCK WASHER (ロック ワッシャ)	6
22	1C-412	BOLT, Cover (ボルト, カバー)	6
23	3981820	PACKING, Copper (パッキング, コッパ)	2
24	3981821	UNION (ユニオン)	1

部品ご注文の際は、車両形式と製造番号を明示ください。
WHEN ORDERING PARTS, ALWAYS STATE MODEL AND SERIAL NO. OF MACHINE.

Fig. 15 BRAKE POWER MASTER (ブレーキ パワー マスタ)

見出番号 Item No.	部品番号 Part No.	部品名 Description	個数 No. Req'd.
25	3981822	BOLT, Union (ボルト, ユニオン)	1
26	3981823	COVER, Dust (カバー, ダスト)	1
27	3981827	ADJUSTER, Dust Cover (アジャスタ, ダスト カバー)	1
28	3981824	BREATHER (ブリーザ)	1

部品ご注文の際は、車両形式と製造番号を明示ください。
WHEN ORDERING PARTS, ALWAYS STATE MODEL AND SERIAL NO. OF MACHINE.

TCM
東洋運搬機

CLARK
EQUIPMENT

NOTES

Fig. 16 HYDRAULIC PUMP - MAIN (ハイドロリック ポンプ メイン)

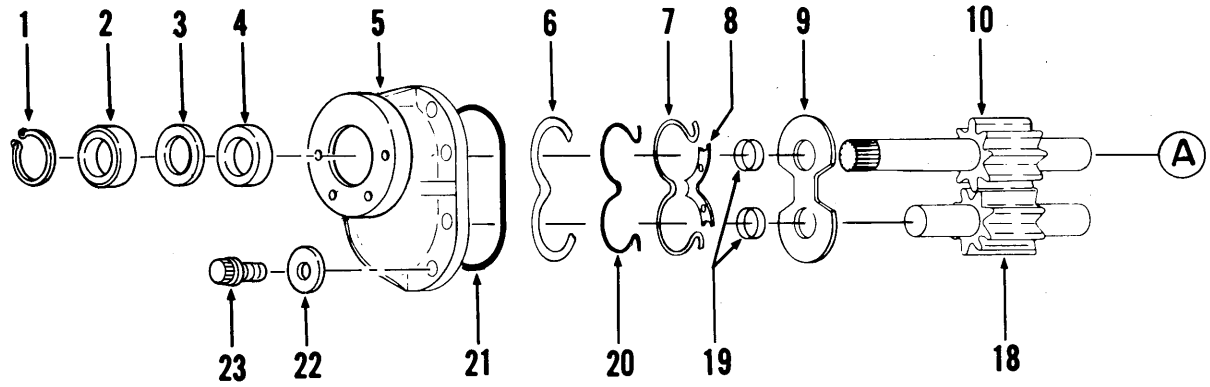

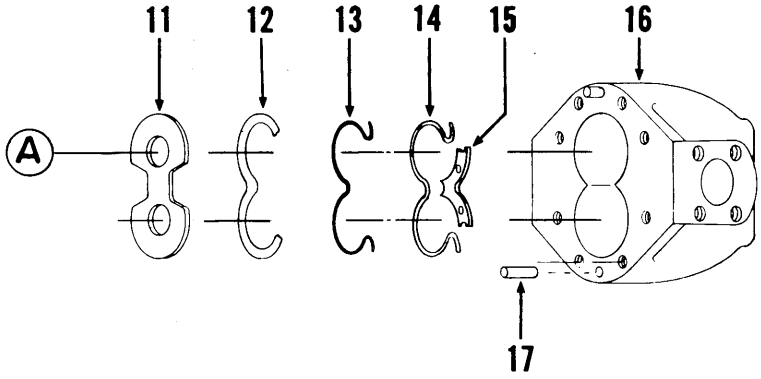

TCM 東洋運搬機

CLARK EQUIPMENT

Fig. 16 ハイドロリック ポンプ メイン HYDRAULIC PUMP - MAIN

見出番号 Item No.	部品番号 Part No.	部品名 Description	個数 No. Req'd.
A	1535739	ポンプアッセンブリ（1 ～ 23 を含む） PUMP ASS'Y (Inc. 1 thru 23)	1
B	947272	リペア キット, メイジャ（1 ～ 4, 6 ～ 15, 17~21 を含む） REPAIR KIT, Major (Inc. 1 thru 4, 6 thru 15, 17 thru 21) ...	1
C	947273	リペア キット, マイナ（1 ～ 4, 6 ～ 9, 11 ～ 15, 19,21 を含む） REPAIR KIT, Minor (Inc. 1 thru 4, 6 thru 9, 11 thru 15, 19, 20, 21)	1
1	661416	リング, スナップ RING, Snap	1
2	947274	シール SEAL	1
3	946205	スペーサ SPACER	1
4	947274	シール SEAL	1
5	947270	フランジ FLANGE	1
6	947275	リテーナ RETAINER	1
7	947277	リング, バック アップ RING, Back-Up	1
8	- - -	§プレート, アイソレーション PLATE, Isolation	-
9	- - -	§プレート, プレッシャ PLATE, Pressure	-
10	- - -	§ギヤー, ドライブ GEAR, Drive	-
11	- - -	§プレート, プレッシャ PLATE, Pressure	-
12	947275	リテーナ RETAINER	1
13	947276	O リング O-RING	1
14	947277	リング, バック アップ RING, Back-Up	1
15	- - -	§プレート, アイソレーション PLATE, Isolation	-
16	947271	ボデー BODY	1
17	946100	ピン PIN	2
18	- - -	§ギヤー GEAR	-
19	- - -	§リング, スペーサ RING, Spacer	-
20	947276	O リング O-RING	1
21	947278	O リング O-RING	1
22	946271	ワッシャ WASHER	8
23	17C-820	ボルト BOLT	8

§ Not Sold Separately = 単体販売しません。

部品ご注文の際は、車両形式と製造番号を明示ください。
WHEN ORDERING PARTS, ALWAYS STATE MODEL AND SERIAL NO. OF MACHINE.

Fig. 17 バルブ アッセンブリ メイン VALVE ASSEMBLY - MAIN

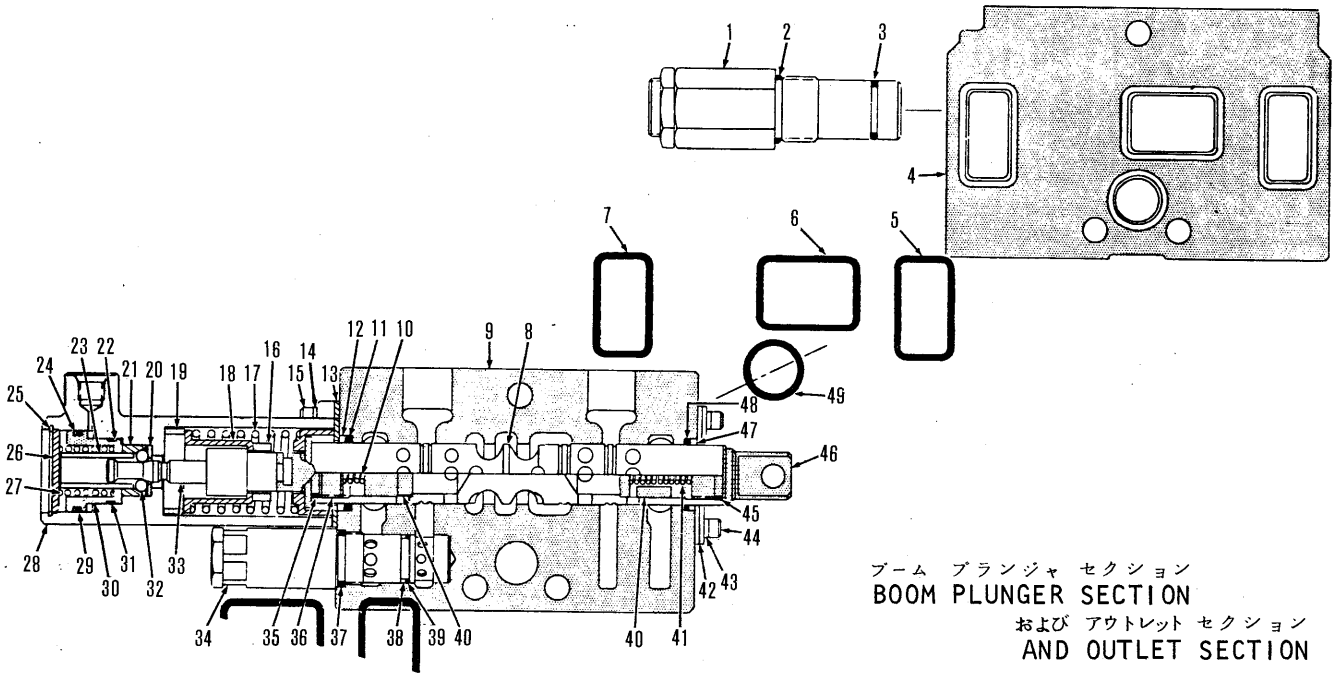

ブーム プランジャ セクション
BOOM PLUNGER SECTION
および アウトレット セクション
AND OUTLET SECTION

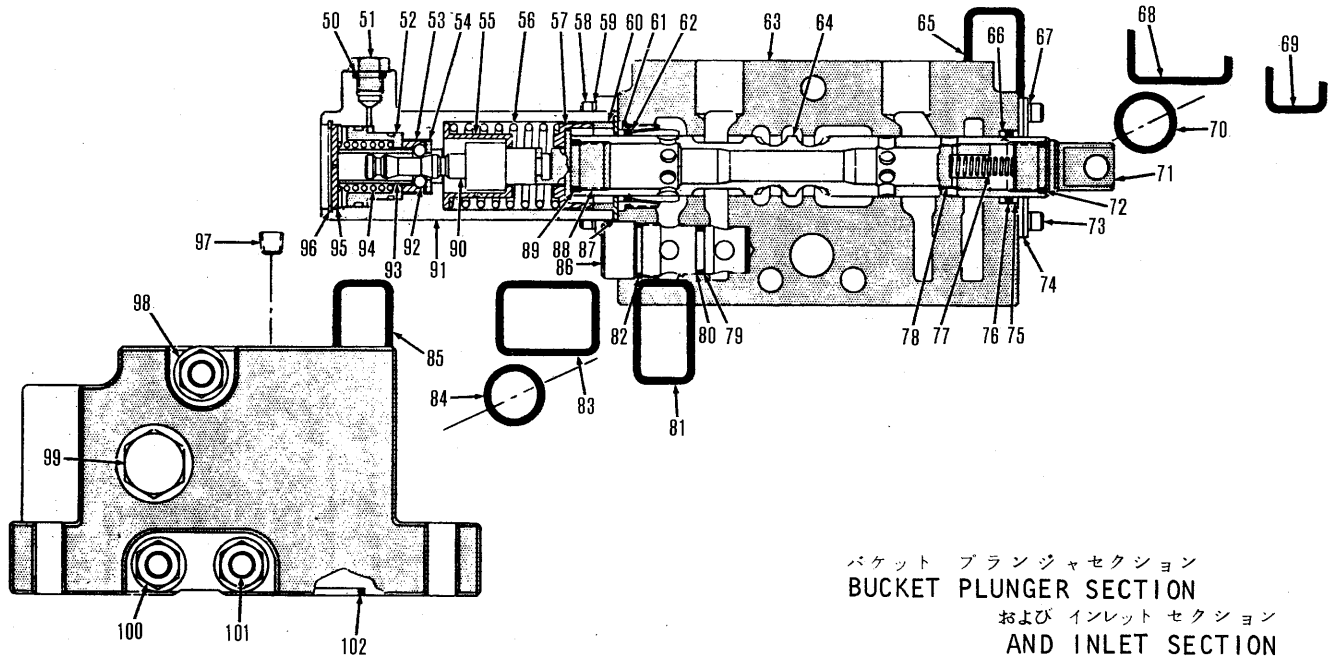

バケット プランジャセクション
BUCKET PLUNGER SECTION
および インレット セクション
AND INLET SECTION

バルブ アッセンブリ メイン
Fig. 17 VALVE ASSEMBLY - MAIN

見出番号 Item No.	部品番号 Part No.	部品名 Description	個数 No. Req'd.
A	1511031	コントロール バルブ アッセンブリ (1～103を含む) CONTROL VALVE ASS'Y (Inc. 1 thru 103)	1
1	948360	リリーフ バルブ (2, 3, 3Aを含む) RELIEF VALVE (Inc. 2,3,3A)	1
2	949284	Oリング, リリーフ バルブ O-RING, Relief Valve	1
3	948394	Oリング, リリーフ バルブ O-RING, Relief Valve	1
3A	946649	+リング, バック アップ +RING, Back-Up	1
		ブーム プランジャ セクション および アウトレット セクション BOOM PLUNGER SECTION AND OUTLET SECTION	
4	949285	インレット セクション (1, 2, 3, 3A, 5, 6, 7, 49を含む) INLET SECTION (Inc. 1,2,3,3A,5,6,7,49) ...	1
5	948389	Oリング, インレット セクション ～ プランジャ セクション O-RING, Inlet Section to Plunger Section ..	1
6	948389	Oリング, インレット セクション ～ プランジャ セクション O-RING, Inlet Section to Plunger Section ..	1
7	948389	Oリング, インレット セクション ～ プランジャ セクション O-RING, Inlet Section to Plunger Section ..	1
8	- - -	§プランジャ, オペレーティング 見出番号9参照 §PLUNGER, Operating - See Item 9	-
9	949126	バケット セクション (8, 10 ～ 49, 65, 68, 69, 70を含む) BUCKET SECTION (Inc. 8,10 thru 49, 65,68, 69,70) ..	1
10	948351	スプリング, チェック SPRING, Check	1
11	25K-40108	Oリング, プランジャ O-RING, Plunger	1
12	948412	リング, バック アップ RING, Back-Up	1
13	948358	プレート, Oリング リテーナ PLATE, O-Ring Retainer	1
14	948405	ロック ワッシャ LOCK WASHER	4
15	11G-414	スクリュ, カバー ～ ハウジング SCREW, Cover to Housing	4
16	948455	スペーサ, デテント SPACER, Detent	1
17	948353	スプリング, プランジャ リターン SPRING, Plunger Return	1
18	948344	ガイド, スプリング GUIDE, Spring	1
19	948397	スペーサ, ガイド SPACER, Guide	1
20	948355	プレート, ボール リテーナ PLATE, Ball Retainer	1
21	948350	スリーブ, ボール リテーナ SLEEVE, Ball Retainer	1
22	948401	リング, Oリング バック アップ RING, O-Ring Back-Up	1

+ **Not Illustrated** = 図示していません。
§ **Not Sold Separately** = 単体販売しません。

部品ご注文の際は、車両形式と製造番号を明示ください。
WHEN ORDERING PARTS, ALWAYS STATE MODEL AND SERIAL NO. OF MACHINE.

Fig. 17 VALVE ASSEMBLY - MAIN (バルブアッセンブリ　メイン)

見出番号 Item No.	部品番号 Part No.	部品名 Description	個数 No. Req'd.
23	948356	RING, Ball Retainer (リング, ボール リテーナ)	1
24	938400	RING, O-RING Back-Up (リング, O リング バック アップ)	1
25	507695	RING, Snap (リング, スナップ)	1
26	948359	PLATE, Spring Retainer (プレート, スプリング リテーナ)	1
27	948354	SPRING, Piston (スプリング, ピストン)	1
28	948349	COVER, Detent (カバー, デテント)	1
29	25K-30116	O-RING, Piston (O リング, ピストン)	1
30	948346	PISTON, Detent (ピストン, デテント)	1
31	25K-20108	O-RING, Piston (O リング, ピストン)	1
32	948396	BALL (ボール)	7
33	949123	DETENT (デテント)	1
34	948462	RELIEF VALVE ASS'Y (Inc. 37,38,39) (リリーフ バルブ アッセンブリ (37, 38, 39を含む))	1
35	948393	O-RING, Bolt (O リング, ボルト)	1
36	949125	BOLT, Stripper (ボルト, ストリッパ)	1
37	25K-30030	O-RING, Relief Valve (O リング, リリーフ バルブ)	1
38	948787	RING, Back-Up (リング, バック アップ)	1
39	948393	O-RING, Relief Valve (O リング, リリーフ バルブ)	1
40	948357	CHECK (チェック)	2
41	948391	SPRING, Check (スプリング, チェック)	1
42	948358	PLATE, O-Ring, Retainer (プレート, O リング, リテーナ)	2
43	948405	LOCK WASHER (ロック ワッシャ)	4
44	11G-410	SCREW, Plate to Housing (スクリュ, プレート ～ ハウジング)	4
45	948393	O-RING, Clevis (O リング, クレビス)	1
46	948343	CLEVIS, Plunger (クレビス, プランジャ)	1
47	948412	RING, Back-Up (リング, バック アップ)	1
48	25K-40108	O-RING, Plunger (O リング, プランジャ)	1
49	948390	O-RING, Inlet Section to Valve Section (O リング, インレット セクション ～ バルブ セクション)	1

部品ご注文の際は、車両形式と製造番号を明示ください。
WHEN ORDERING PARTS, ALWAYS STATE MODEL AND SERIAL NO. OF MACHINE.

Fig. 17 VALVE ASSEMBLY - MAIN (バルブ アッセンブリ メイン)

見出番号 Item No.	部品番号 Part No.	部品名 Description	個数 No. Req'd.
		バケット プランジャセクションおよび インレット セクション BUCKET PLUNGER SECTION AND INLET SECTION	
50	91F-5	Oリング, プラグ O-RING, Plug	1
51	24K-5	プラグ, パイプ (50を含む) PLUG, Pipe (Inc. 50)	1
52	948346	ピストン PISTON	1
53	948350	スリーブ, ボール リテーナ SLEEVE, Ball Retainer	1
54	948355	プレート, ボール リテーナ PLATE, Ball Retainer	1
55	948344	ガイド, スプリング GUIDE, Spring	1
56	948353	スプリング, プランジャ リターン SPRING, Plunger Return	1
57	949124	ガイド, スプリング GUIDE, Spring	1
58	11G-414	スクリュ, カバー ～ ハウジング SCREW, Cover to Housing	4
59	948405	ロック ワッシャ LOCK WASHER	4
60	948397	スペーサ, カバー SPACER, Cover	1
61	948412	リング, バック アップ RING, Back-Up	1
62	25K-40108	Oリング, プランジャ O-RING, Plunger	1
63	949129	ブーム セクション (50～64, 66, 67, 71～97を含む) BOOM SECTION (Inc. 50 thru 64, 66, 67, 71 thru 97) ..	1
64	- - -	プランジャ, オペレーティング 見出番号63参照 §PLUNGER, Operating - See Item 63	-
65	948389	Oリング, バルブ セクション ～ バルブ セクション O-RING, Valve Section to Valve Section ..	1
66	949128	リング, バック アップ RING, Back-Up	1
67	948405	ロック ワッシャ LOCK WASHER	4
68	948389	Oリング, バルブ セクション ～ バルブ セクション O-RING, Valve Section to Valve Secting ..	1
69	948389	Oリング, バルブ セクション ～ バルブ セクション O-RING, Valve Section to Valve Section ..	1
70	948390	Oリング, バルブ セクション ～ バルブ セクション O-RING, Valve Section to Valve Section ..	1
71	948343	クレビス, スプール CLEVIS, Spool	1
72	948393	Oリング, クレビス O-RING, Clevis	1
73	11G-410	スクリュ, プレート ～ ハウジング SCREW, Plate to Housing	4
74	948358	プレート, Oリング, リテーナ PLATE, O-Ring, Retainer	2

§ Not Sold Separately = 単体販売しません。

部品ご注文の際は、車両形式と製造番号を明示ください。
WHEN ORDERING PARTS, ALWAYS STATE MODEL AND SERIAL NO. OF MACHINE.

Fig. 17 バルブ アッセンブリ - メイン VALVE ASSEMBLY - MAIN

見出番号 Item No.	部品番号 Part No.	部品名 Description	個数 No. Req'd.
75	948412	リング, バックアップ RING, Back-Up	1
76	25K-40108	Oリング, プランジャ O-RING, Plunger	1
77	948351	スプリング, チェック SPRING, Check	1
78	948357	チェック CHECK	1
79	948393	Oリング, チェック O-RING, Check	1
80	948787	リング, バック アップ RING, Back-Up	1
81	948389	Oリング, バルブ セクション ～ アウトレット セクション O-RING, Valve Section to Outlet Section ..	1
82	25K-30030	Oリング チェック O-RING, Check	1
83	948389	Oリング, バルブ セクション ～ アウトレット セクション O-RING, Valve Section to Outlet Section ..	1
84	948390	Oリング, バルブ セクション ～ アウトレット セクション O-RING, Valve Section to Outlet Section ..	1
85	948389	Oリング, バルブ セクション ～ アウトレット セクション O-RING, Valve Section to Outlet Section ..	1
86	948346	チェック, アンチ キャビテーション CHECK, Anti-Cavitation	1
87	948358	プレート, リテーナ PLATE, Retainer	1
88	949125	ボルト, ストリッパ BOLT, Stripper	1
89	948393	Oリング, ストリッパ ボルト O-RING, Stripper Bolt	1
90	949123	デテント DETENT	1
91	948349	カバー, デテント COVER, Detent	1
92	948396	ボール BALL	7
93	948356	リング, ボール リテーナ RING, Ball Retainer	1
94	948354	スプリング, ピストン SPRING, Piston	1
95	948359	プレート, スプリング リテーナ PLATE, Spring Retainer	1
96	507695	リング, プレート リテーナ RING, Plate Retainer	1
97	15F-08	プラグ, パイプ PLUG, Pipe	1
98	- - -	§ワッシャ 見出番号101を参照 §WASHER - See Item 101	-
99	24K-8	プラグ, パイプ (99Aを含む) PLUG, Pipe (Inc. 99A)	1
99A	91F-8	+Oリング, プラグ +O-RING, Plug	1
100	- - -	§ナット 見出番号101を参照 §NUT - See Item 101	-

+ Not Illustrated = 図示していません。

§ Not Sold Separately = 単体販売しません。

部品ご注文の際は、車両形式と製造番号を明示ください。

WHEN ORDERING PARTS, ALWAYS STATE MODEL AND SERIAL NO. OF MACHINE.

TCM 東洋運搬機

CLARK EQUIPMENT

Fig. 17 VALVE ASSEMBLY - MAIN (バルブ アッセンブリ メイン)

見出番号 Item No.	部品番号 Part No.	部品名 Description	個数 No. Req'd.
101	948413	STUD ASS'Y (Inc. 98, 100) (スタッド アッセンブリ (98,100 を含む))	3
102	25K-40120	O-RING, Bottom Dump (O リング, ボトム ダンプ)	1
103	29F-1	+ELBOW, Gauge Port (エルボ, ゲージ ポート)	1
104	40K-04	+PLUG, Pipe (プラグ, パイプ)	1

+ Not Illustrated = 図示していません。

部品ご注文の際は、車両形式と製造番号を明示ください。
WHEN ORDERING PARTS, ALWAYS STATE MODEL AND SERIAL NO. OF MACHINE.

Fig. 18 HYDRAULIC SYSTEM (ハイドロリック システム) - MAIN (メイン)

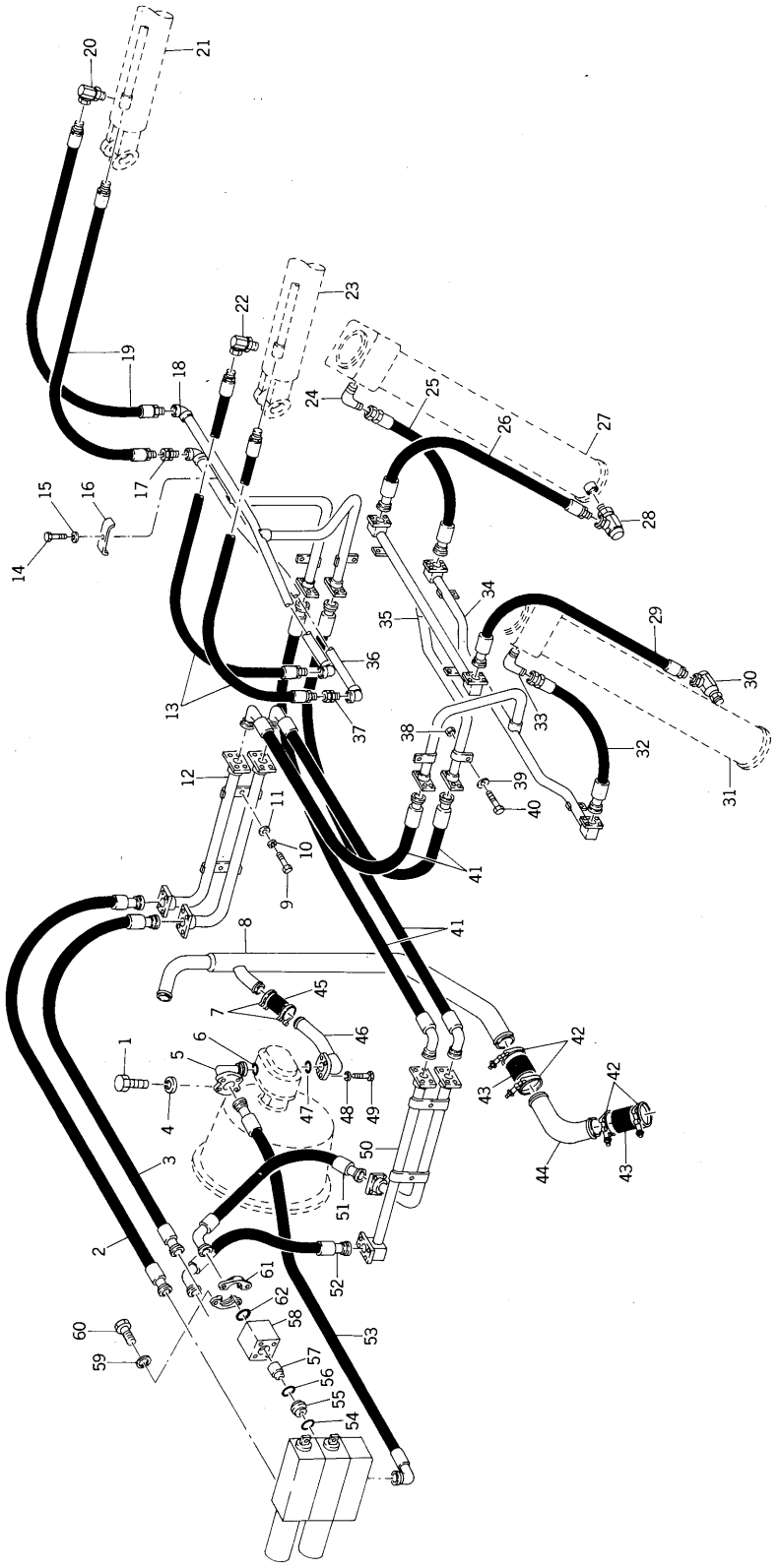

TCM 東洋運搬機

CLARK EQUIPMENT

Fig. 18 HYDRAULIC SYSTEM - MAIN (ハイドロリック システム - メイン)

見出番号 Item No.	部品番号 Part No.	部品名 Description	個数 No. Req'd.
A	1512004	CHECK VALVE ASS'Y (Inc. 55 thru 59) (チェック バルブ アッセンブリ (55 ～ 59 を含む))	1
1	23C-724	BOLT (ボルト)	4
2	1509988	HOSE, Valve to Tube (ホース, バルブ ～ チューブ)	1
2A	- - -	+FLANGE, Half - See Group "A" (フランジ, ハーフ A 欄 参照)	2
3	1509988	HOSE, Valve to Tube (ホース, バルブ ～ チューブ)	1
3A	- - -	+FLANGE, Half - See Group "A" (フランジ, ハーフ A 欄 参照)	2
4	4E-07	LOCK WASHER (ロック ワッシャ)	4
5	3966407	ELBOW, Pump to Hose (エルボ, ポンプ ～ ホース)	1
5A	663094	+FLANGE, Half (フランジ, ハーフ)	2
6	1306623	O-RING (O リング)	1
7	540128	CLAMP, Hose to Tube (クランプ, ホース ～ チューブ)	2
8	1510448	TUBE, Suction (チューブ, サクション)	1
9	24C-816	BOLT, Tube Mounting (ボルト, チューブ マウンティング)	4
10	4E-08	LOCK WASHER (ロック ワッシャ)	4
11	635682	WASHER (ワッシャ)	4
12	1509859	TUBE, Hose to Hose (チューブ, ホース ～ ホース)	1
13	1508613	HOSE, Cylinder to Tube (ホース, シリンダ ～ チューブ)	2
14	24C-616	BOLT, Tube Mounting (ボルト, チューブ マウンティング)	2
15	4E-06	LOCK WASHER (ロック ワッシャ)	2
16	1502996	BRACKET, Tube Mounting (ブラケット, チューブ マウンティング)	2
17	36F-5	ADAPTER, Union (アダプタ, ユニオン)	1
18	1508509	TUBE, Bucket Cylinder Base End (チューブ, バケット シリンダ ベース エンド)	1
19	1508613	HOSE, Tube to Cylinder (ホース, チューブ ～ シリンダ)	2
20	526676	ADAPTER, Union (Inc. 20A) (アダプタ, ユニオン (20A を含む))	1
20A	91F-8	+O-RING, Adapter Union (O リング, アダプタ ユニオン)	1
21	1549758	BUCKET CYLINDER ASS'Y (バケット シリンダ アッセンブリ)	-
22	526676	ADAPTER UNION (Inc. 22A) (アダプタ ユニオン (22A を含む))	1
22A	91F-8	+O-RING, Adapter Union (O リング, アダプタ ユニオン)	1

+ **Not Illustrated** = 図示していません。

部品ご注文の際は、車両形式と製造番号を明示ください。
WHEN ORDERING PARTS, ALWAYS STATE MODEL AND SERIAL NO. OF MACHINE.

Fig. 18 ハイドロリック システム メイン HYDRAULIC SYSTEM - MAIN

見出番号 Item No.	部品番号 Part No.	部品名 Description	個数 No. Req'd.
23	1549758	バケット シリンダ アッセンブリ BUCKET CYLINDER ASS'Y	-
24	17K-10	エルボ, シリンダ ～ ホース (24Aを含む) ELBOW, Cylinder to Hose (Inc. 24A)	1
24A	91F-10	+Oリング, エルボ O-RING, Elbow	1
25	1545332	ホース, シリンダ ～ チューブ HOSE, Cylinder to Tube	1
25A	- - -	+フランジ, ハーフ A 欄参照 FLANGE, Half - See Group "A"	-
26	1508579	ホース, チューブ ～ シリンダ HOSE, Tube to Cylinder	1
26A	- - -	+フランジ, ハーフ A 欄参照 FLANGE, Half - See Group "A"	-
27	- - -	ブーム シリンダ BOOM CYLINDER	-
28	1546051	アダプタ ユニオン ADAPTER UNION	1
29	1508579	ホース, チューブ ～ シリンダ HOSE, Tube to Cylinder	1
29A	- - -	+フランジ, ハーフ A 欄参照 FLANGE, Half - See Group "A"	-
30	1546051	アダプタ ユニオン ADAPTER UNION	1
31	- - -	ブーム シリンダ BOOM CYLINDER	-
32	1545332	ホース, チューブ ～ シリンダ HOSE, Tube to Cylinder	1
32A	- - -	+フランジ, ハーフ A 欄参照 FLANGE, Half - See Group "A"	-
33	17K-10	エルボ, シリンダ ～ ホース (33Aを含む) ELBOW, Cylinder to Hose (Inc. 33A)	1
33A	91F-10	+Oリング, エルボ O-RING, Elbow	1
34	1545327	チューブ, ブーム シリンダ ロッド エンド TUBE, Boom Cylinder Rod End	1

	フランジ, ハーフ FLANGE, Half	Oリング O-RING	ボルト BOLT	ロック ワッシャ LOCK WASHER	サイズ SIZE
No. Req'd Per Connection	2	1	4	4	
A	663093	1306622	23C-620	4E-06	1
B	1511520	1306623	23C-724	4E-08	1 1/4

+ **Not Illustrated** ＝図示していません。

部品ご注文の際は、車両形式と製造番号を明示ください。
WHEN ORDERING PARTS, ALWAYS STATE MODEL AND SERIAL NO. OF MACHINE.

Fig. 18 HYDRAULIC SYSTEM - MAIN (ハイドロリック システム - メイン)

見出番号 Item No.	部品番号 Part No.	部品名 Description	個数 No. Req'd.
35	1508546	TUBE, Boom Cylinder Base End (チューブ, ブーム シリンダ ベース エンド)	1
36	1508508	TUBE, Bucket Cylinder Rod End (チューブ, バケット シリンダ ロッド エンド)	1
37	36F-5	ADAPTER UNION (アダプタ ユニオン)	1
38	18D-08	NUT (ナット)	8
39	635682	WASHER (ワッシャ)	16
40	24C-828	BOLT, Tube Mounting (ボルト, チューブ マウンティング)	8
41	1505583	HOSE, Tube to Tube (ホース, チューブ ～ チューブ)	4
41A	- - -	+FLANGE, Half - See Group "A" (フランジ, ハーフ A 欄 参照)	-
42	540106	CLAMP, Hose to Tube (クランプ, ホース ～ チューブ)	4
43	587042	HOSE, Tube to Tube (ホース, チューブ ～ チューブ)	2
44	1510446	TUBE, Suction (チューブ, サクション)	1
45	1517153	HOSE, Tube to Tube (ホース, チューブ ～ チューブ)	1
46	3966404	TUBE, Pump to Hose (チューブ, ポンプ ～ ホース)	1
46A	663095	+FLANGE, Half (フランジ, ハーフ)	2
47	1306624	O-RING, Tube to Pump (O リング, チューブ ～ ポンプ)	1
48	4E-08	LOCK WASHER (ロック ワッシャ)	4
49	23C-824	BOLT, Tube Mounting (ボルト, チューブ マウンティング)	4
50	1509858	TUBE, Hose to Hose (チューブ, ホース ～ ホース)	1
51	567621	HOSE, Tube to Valve (ホース, チューブ ～ バルブ)	1
51A	- - -	+FLANGE, Half - See Group "A" (フランジ, ハーフ A 欄 参照)	-
52	1516702	HOSE, Tube to Valve (ホース, チューブ ～ バルブ)	1
52A	- - -	+FLANGE, Half - See Group "A" (フランジ, ハーフ A 欄 参照)	-
53	1502645	HOSE, Pump to Valve (ホース, ポンプ ～ バルブ)	1
53A	- - -	+FLANGE, Half - See Group "A" (フランジ, ハーフ A 欄 参照)	-
54	1306623	O-RING, Check Valve - See Item A (O リング, チェック バルブ 見出番号A参照)	1
55	949267	SEAT, Poppet (シート, ポペット)	1
56	1300623	O-RING, Check Valve (O リング, チェック バルブ)	1

+ Not Illustrated ＝図示していません。

部品ご注文の際は、車両形式と製造番号を明示ください。
WHEN ORDERING PARTS, ALWAYS STATE MODEL AND SERIAL NO. OF MACHINE.

Fig. 18 ハイドロリック システム メイン HYDRAULIC SYSTEM - MAIN

見出番号 Item No.	部品番号 Part No.	部品名 Description	個数 No. Req'd.
57	949268	ポペット, チェック バルブ POPPET, Check Valve	1
58	949269	ハウジング, チェック バルブ HOUSING, Check Valve	1
59	4E-06	ロック ワッシャ LOCK WASHER	4
60	23C-652	ボルト, チェック バルブ マウンティング BOLT, Check Valve Mounting	4
61	663094	フランジ, ハーフ FLANGE, Half	2
62	1306622	O リング O-RING	1

部品ご注文の際は、車両形式と製造番号を明示ください。
WHEN ORDERING PARTS, ALWAYS STATE MODEL AND SERIAL NO. OF MACHINE.

TCM
東洋運搬機

CLARK
EQUIPMENT

NOTES

Fig. 19 インスツルメント パネル INSTRUMENT PANEL

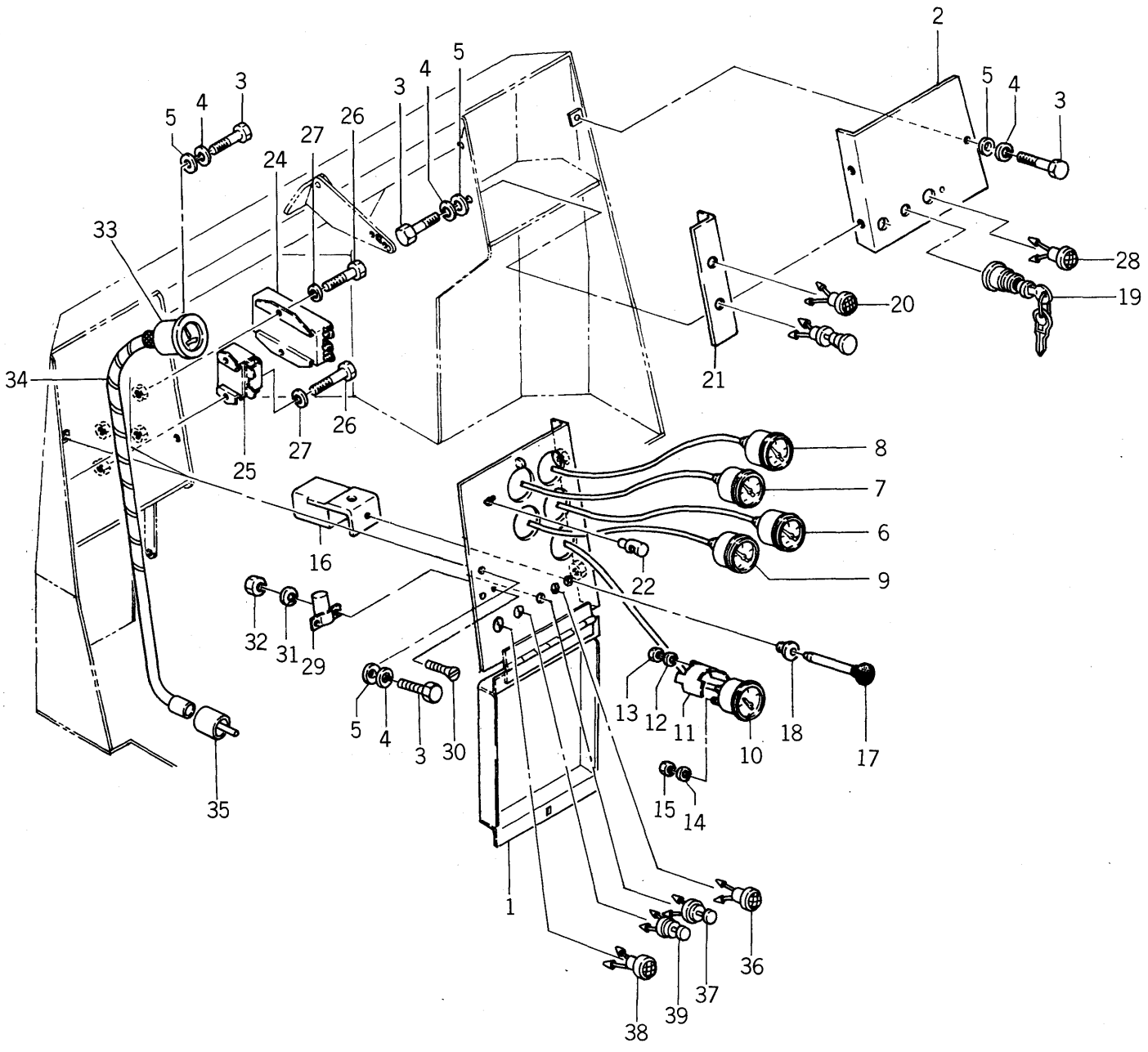

TCM 東洋運搬機

CLARK EQUIPMENT

Fig. 19 INSTRUMENT PANEL (インスツルメント パネル)

見出番号 Item No.	部品番号 Part No.	部品名 Description	個数 No. Req'd.
1	3966253	パネル, 左, インスツルメント PANEL, L.H., Instrument	1
2	3966072	パネル, 右, インスツルメント PANEL, R.H., Instrumetn	1
3	23C-616PR	ボルト, インスツルメント パネル ～ コックピット BOLT, Instrument Panel to Cockpit	6
4	4E-06	ロック ワッシャ LOCK WASHER	6
5	656672	ワッシャ WASHER	6
6	1534143	ゲージ, エンジン テンパラチュア GAUGE, Engine Temperature	1
7	1534139	ゲージ, エンジン オイル プレッシャ GAUGE, Engine Oil Pressure	1
8	1534144	ゲージ, トルク コンバータ テンパラチュア GAUGE, Torque Converter Temperature	1
9	1534140	ゲージ, エアー プレッシャ GAUGE, Air Pressure	1
10	3956323	アンメータ AMMETER	1
11	1534136	クランプ CLAMP	1
12	12E-10	ロック ワッシャ LOCK WASHER	2
13	14D-10	ナット NUT	2
14	12E-06	ロック ワッシャ LOCK WASHER	1
15	12D-06	ナット NUT	1
16	550741	スイッチ, ライト SWITCH, Light	1
17	550742	ロッド, ライト スイッチ ROD, Light Switch	1
18	550743	ブッシング, ライト スイッチ BUSHING, Light Switch	1
19	3956592	スイッチ, イグニッション SWITCH, Ignition	1
20	3951548	ランプ LAMP	1
21	3966432	プレート, マウンティング PLATE, Mounting	1
22	3951595	ランプ, ダッシュ LAMP, Dash	1
23	754275	+タブ TAB	1
24	3966411	メータ, バラスト METER, Ballast	1
25	3966419	メータ, バラスト METER, Ballast	1
26	23C-410PR	ボルト BOLT	4
27	4E-04	ロック ワッシャ LOCK WASHER	4
28	3966433	エンジン ストップ ボタン ENGINE STOP BUTTON	1

+ Not Illustrated = 図示していません。

部品ご注文の際は、車両形式と製造番号を明示ください。
WHEN ORDERING PARTS, ALWAYS STATE MODEL AND SERIAL NO. OF MACHINE.

Fig. 19 インスツルメント パネル INSTRUMENT PANEL

見出番号 Item No.	部品番号 Part No.	部品名 Description	個数 No. Req'd.
29	3951778	フラッシャ ユニット FLASHER UNIT	1
30	4G-412	スクリュ SCREW	2
31	22E-04	ワッシャ WASHER	2
32	1D-04	ナット NUT	2
33	3950769	スピードメータ SPEEDOMETER	1
34	3950756	ケーブル CABLE	1
35	3950900	ソケット, バック SOCKET, Back	1
36	3951548	ランプ, バック アップ LAMP, Back-Up	1
37	3951264	スイッチ, バック アップ SWITCH, Back-Up	1
38	3951548	ランプ, パーキング LAMP, Parking	1
39	3951264	スイッチ, パーキング SWITCH, Parking	1

部品ご注文の際は、車両形式と製造番号を明示ください。
WHEN ORDERING PARTS, ALWAYS STATE MODEL AND SERIAL NO. OF MACHINE.

TCM
東洋運搬機

CLARK
EQUIPMENT

NOTES

Fig. 20 ホイール および タイヤ データ WHEEL AND TIRE DATA

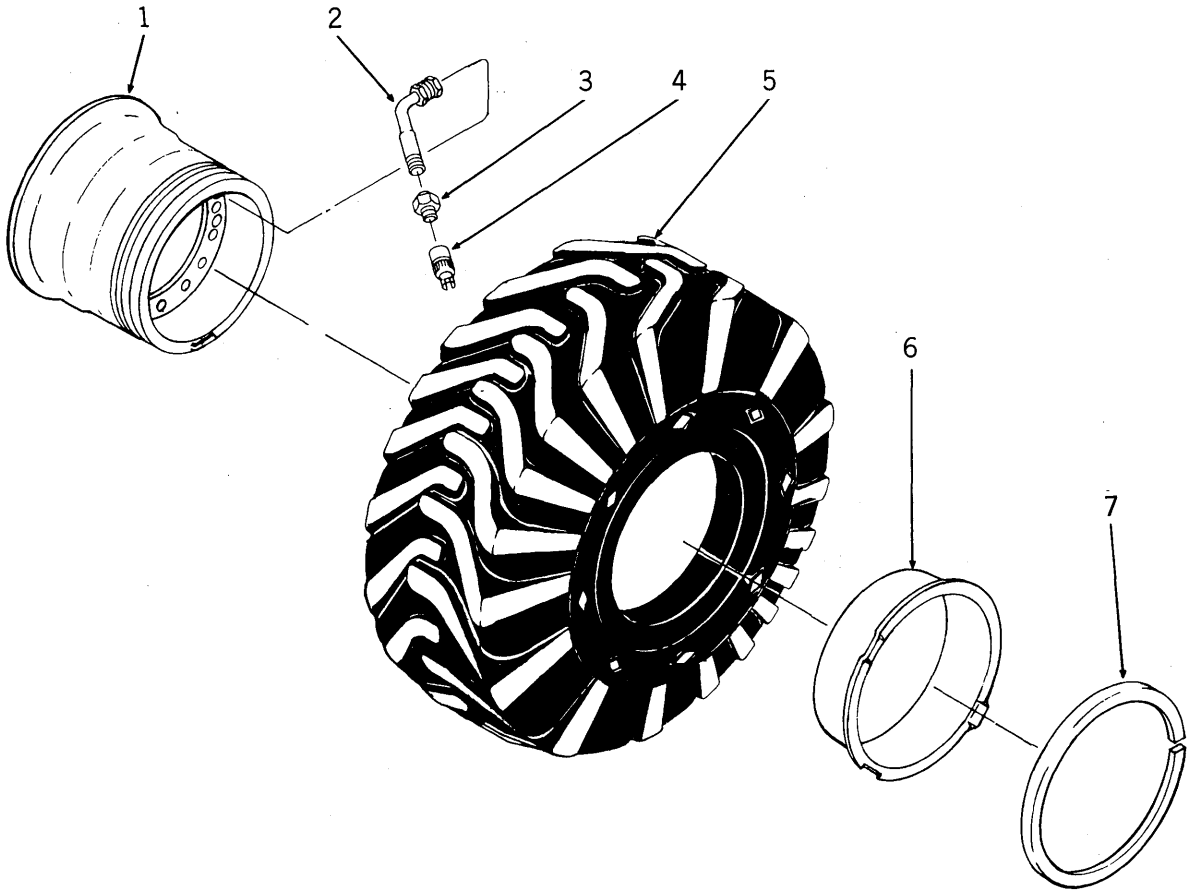

見出番号 Item No.	部品番号 Part No.	部品名 Description	個数 No. Req'd.
1	3966168	ホイール アッセンブリ WHEEL ASS'Y (14.00×25) (2,3,4,6,7を含む Inc. 2,3,4,6,7) ..	4
2	- - -	ステム, バルブ (3,4を含む) STEM, Valve (Inc. 3,4)	4
3	- - -	アダプタ, バルブ ステム ADAPTER, Valve Stem	4
4	- - -	キャップ, バルブ CAP, Valve	4
5	3966342	§タイヤ アッセンブリ TIRE ASS'Y (17.5×25-12PR)	4
6	- - -	フランジ FLANGE	4
7	- - -	ロック リング LOCK RING	4

§ **Not Sold Separately** = 単体販売しません。

部品ご注文の際は、車両形式と製造番号を明示ください。
WHEN ORDERING PARTS, ALWAYS STATE MODEL AND SERIAL NO. OF MACHINE.

TCM
東洋運搬機

CLARK
EQUIPMENT

NOTES

Fig. 21 クリップ CLIPS

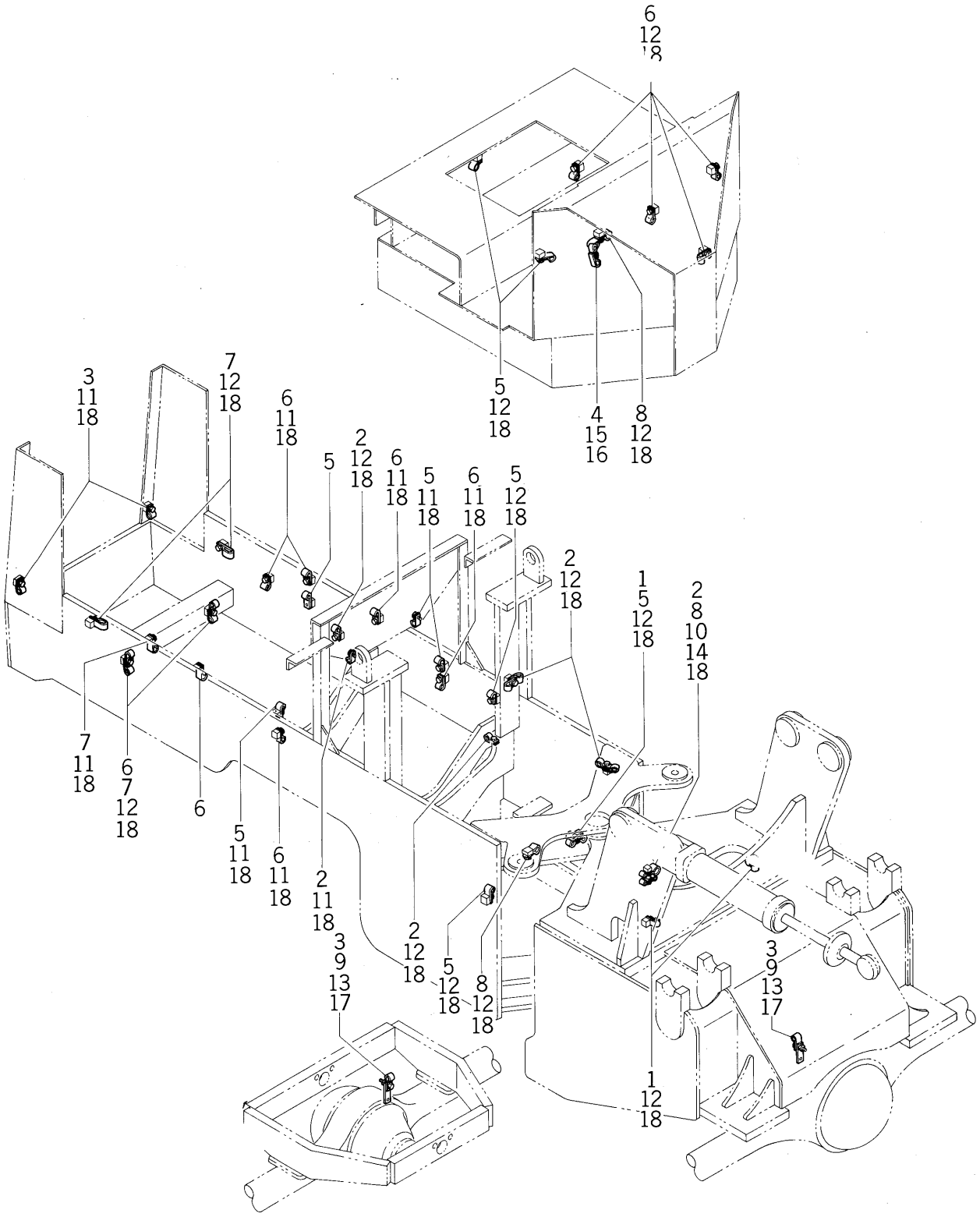

Fig. 21 CLIPS (クリップ)

見出番号 Item No.	部品番号 Part No.	部品名 Description	個数 No. Req'd.
1	30H-12	CLIP (クリップ)	3
2	30H-16	CLIP (クリップ)	9
3	30H-20	CLIP (クリップ)	4
4	30H-34	CLIP (クリップ)	2
5	30H-38	CLIP (クリップ)	10
6	30H-46	CLIP (クリップ)	12
7	31H-31	CLIP (クリップ)	6
8	1538955	CLIP (クリップ)	4
9	1544954	BRACKET (ブラケット)	2
10	658703	SPACER (スペーサ)	1
11	18C-612PR	BOLT (ボルト)	14
12	18C-616PR	BOLT (ボルト)	20
13	18C-620PR	BOLT (ボルト)	2
14	18C-636PR	BOLT (ボルト)	1
15	24C-512PR	BOLT (ボルト)	1
16	18D-05	NUT (ナット)	1
17	18D-06	NUT (ナット)	2
18	4E-06	LOCK WASHER (ロックワッシャ)	37

部品ご注文の際は、車両形式と製造番号を明示ください。
WHEN ORDERING PARTS, ALWAYS STATE MODEL AND SERIAL NO. OF MACHINE.

Fig. 22 OTHERS AND GREASE PIPING
アザーおよびグリースパイピング

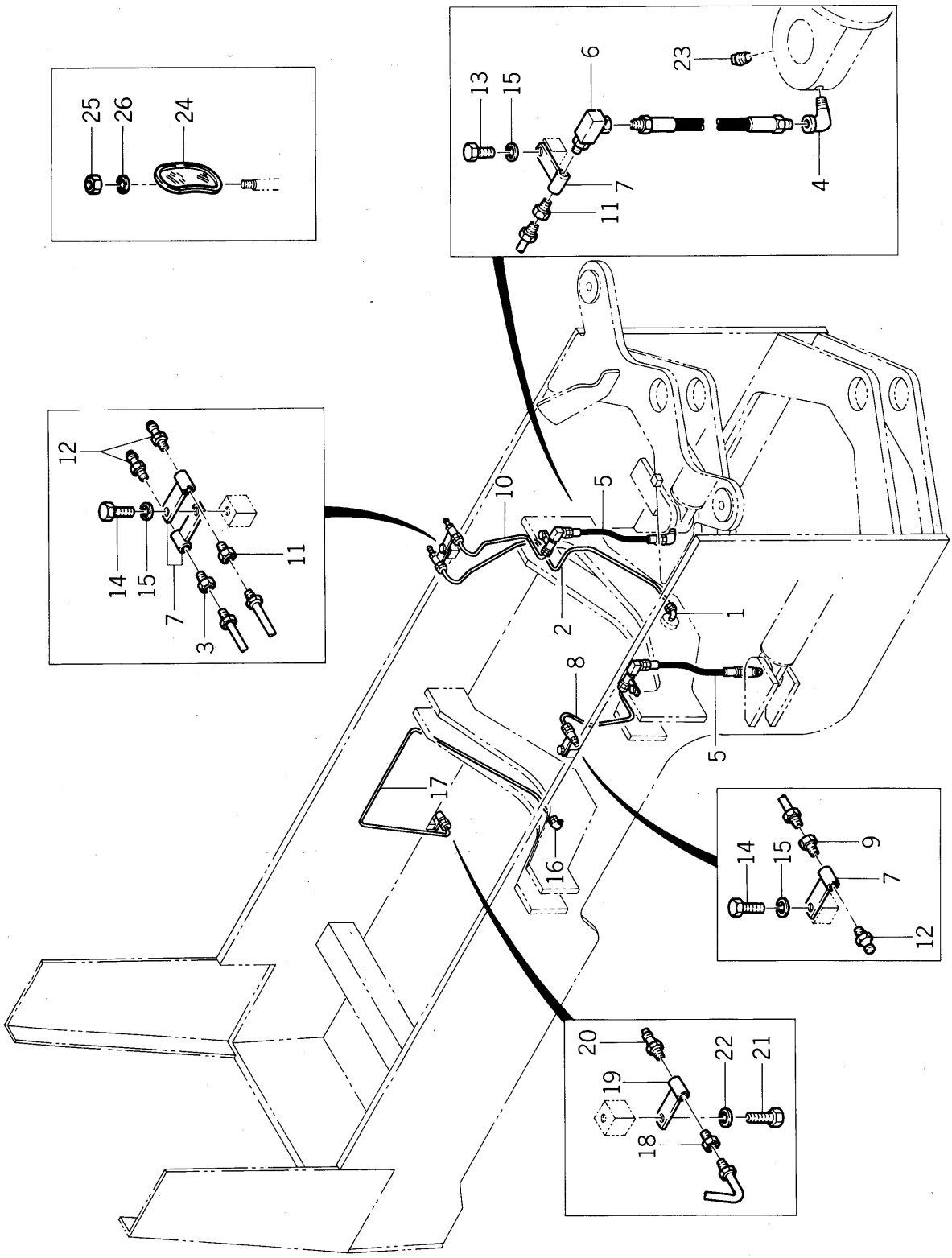

Fig. 22 アザー および グリース パイピング OTHERS AND GREASE PIPING

見出番号 Item No.	部品番号 Part No.	部品名 Description	個数 No. Req'd.
1	62F-3	エルボ ELBOW, 90°	1
2	3966140	チューブ アッセンブリ TUBE ASS'Y	1
3	59F-3	ニップル NIPPLE	1
4	26F-1	エルボ ELBOW, 90°	2
5	593650	ホース HOSE	2
6	31F-1	アダプタ, ユニオン ADAPTER, Union	2
7	1504336	カップリング COUPLING	5
8	3966376	チューブ アッセンブリ TUBE ASS'Y	1
9	59F-3	ニップル NIPPLE	2
10	3966380	チューブ アッセンブリ TUBE ASS'Y	1
11	59F-3	ニップル NIPPLE	2
12	10H-25	フィッティング, グリース FITTING, Grease	3
13	24C-612PR	ボルト BOLT	2
14	24C-616PR	ボルト BOLT	2
15	4E-06	ロックワッシャ LOCK WASHER	4
16	62F-3	エルボ ELBOW, 90°	1
17	3966142	チューブ アッセンブリ TUBE ASS'Y	1
18	59F-3	ニップル NIPPLE	1
19	1504336	カップリング COUPLING	1
20	10H-25	フィッティング, グリース FITTING, Grease	1
21	24C-616PR	ボルト BOLT	1
22	4E-06	ロックワッシャ LOCK WASHER	1
23	40K-2	プラグ PLUG	2
24	3968121	バック, ミラー BACK, Mirror	2
25	8D-07R	ナット NUT	2
26	4E-07	ロックワッシャ LOCK WASHER	2

部品ご注文の際は、車両形式と製造番号を明示ください。
WHEN ORDERING PARTS, ALWAYS STATE MODEL AND SERIAL NO. OF MACHINE.

Fig. 23 TOOLS (ツール)

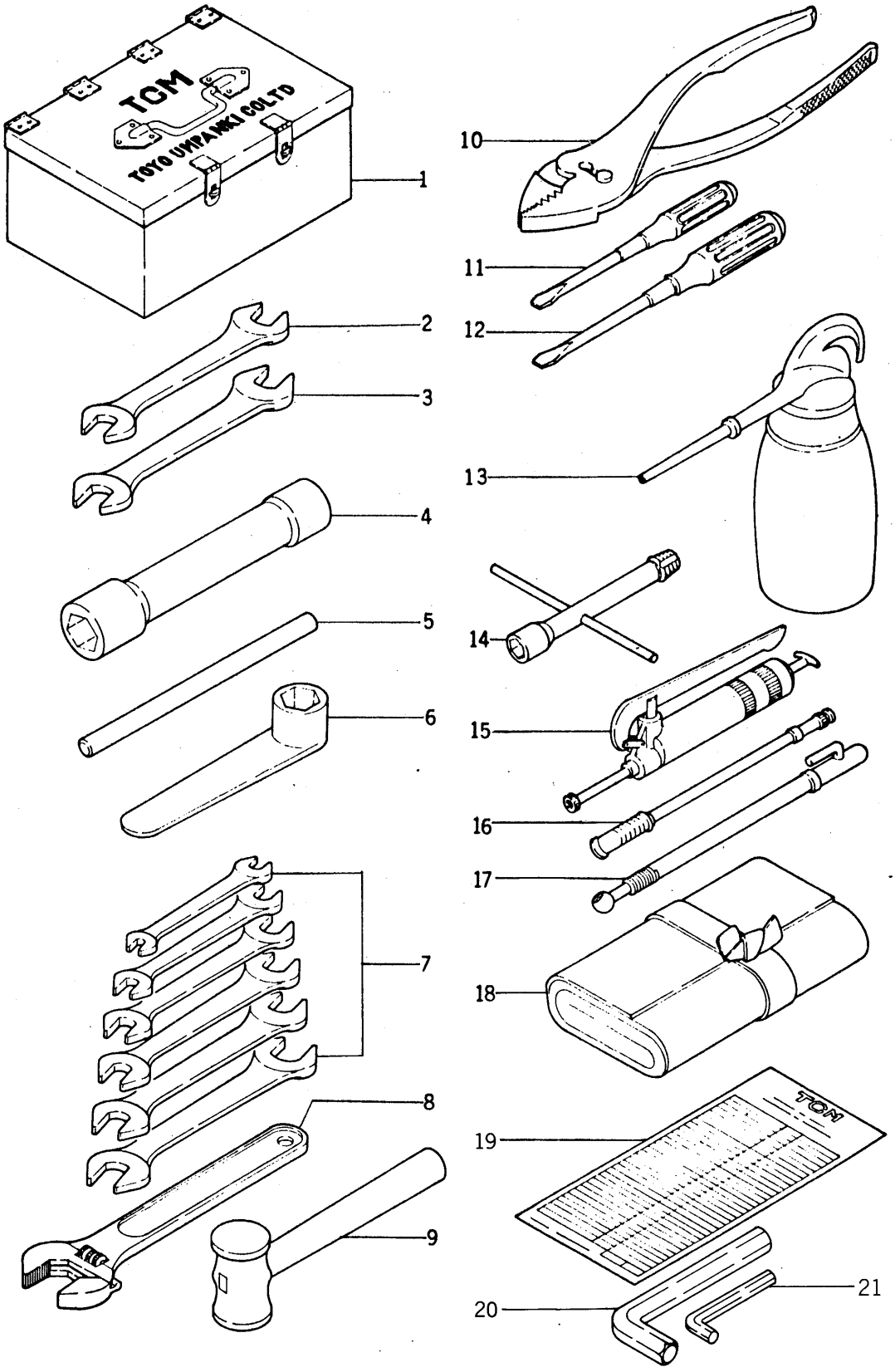

Fig. 23 TOOLS (ツール)

見出番号 Item No.	部品番号 Part No.	部品名 Description	個数 No. Req'd.
1	3950517	BOX, Tool (ボックス, ツール)	1
2	3951388	SPANNER, Double (スパナ, ダブル)	1
3	3951387	SPANNER, Double (スパナ, ダブル)	1
4	3950518	WRENCH, Wheel Nut (レンチ, ホイール ナット)	1
5	3950519	LEVER (For Wrench) (20φ×600ℓ) (レバー (レンチ用))	1
6	3950531	SPANNER, Tappet (スパナ, タペット)	1
7	3950520	SPANNER SET (Inch Size) (スパナ セット)	1 Set
8	3950521	WRENCH, Monkey (375mm) (レンチ, モンキ)	1
9	3950522	HAMMER (45g) (ハンマ)	1
10	3950523	PLIERS (200mm) (プライヤ)	1
11	3950524	DRIVER (4.5×50) (ドライバ)	1
12	3950525	DRIVER (8×150mm) (ドライバ)	1
13	3950526	SPOT, Oil (180cc) (ストップ, オイル)	1
14	3950529	NIPPLE, Grease (For Tool) (ニップル, グリース (ツール用))	1
15	3903233	PUMP, Grease (500cc) (ポンプ, グリース)	1
16	3950528	HOSE, Micro (ℓ=3,30) (ホース, マイクロ)	1
17	3950530	GAUGE, Tyre (ゲージ, タイヤ)	1
18	3950532	BAG, Tool (バッグ, ツール)	1
19	3966371	LIST, Tool (リスト, ツール)	1
20	3901309	SPANNER, Hexagon (ℓ=300) (スパナ, ヘキサゴン)	1
21	3901310	SPANNER, Hexagon (ℓ=93) (スパナ, ヘキサゴン)	1
22	3963086	+WRENCH (レンチ)	1
23	3955028	+TOOL BOX BRACKET ASS'Y (ツール ボックス ブラケット アッセンブリ)	1
24	17C-512	+BOLT (ボルト)	4
25	4E-05	+LOCK WASHER (ロック ワッシャ)	4

+ **Not Illustrated** ＝図示していません。

部品ご注文の際は、車両形式と製造番号を明示ください。
WHEN ORDERING PARTS, ALWAYS STATE MODEL AND SERIAL NO. OF MACHINE.

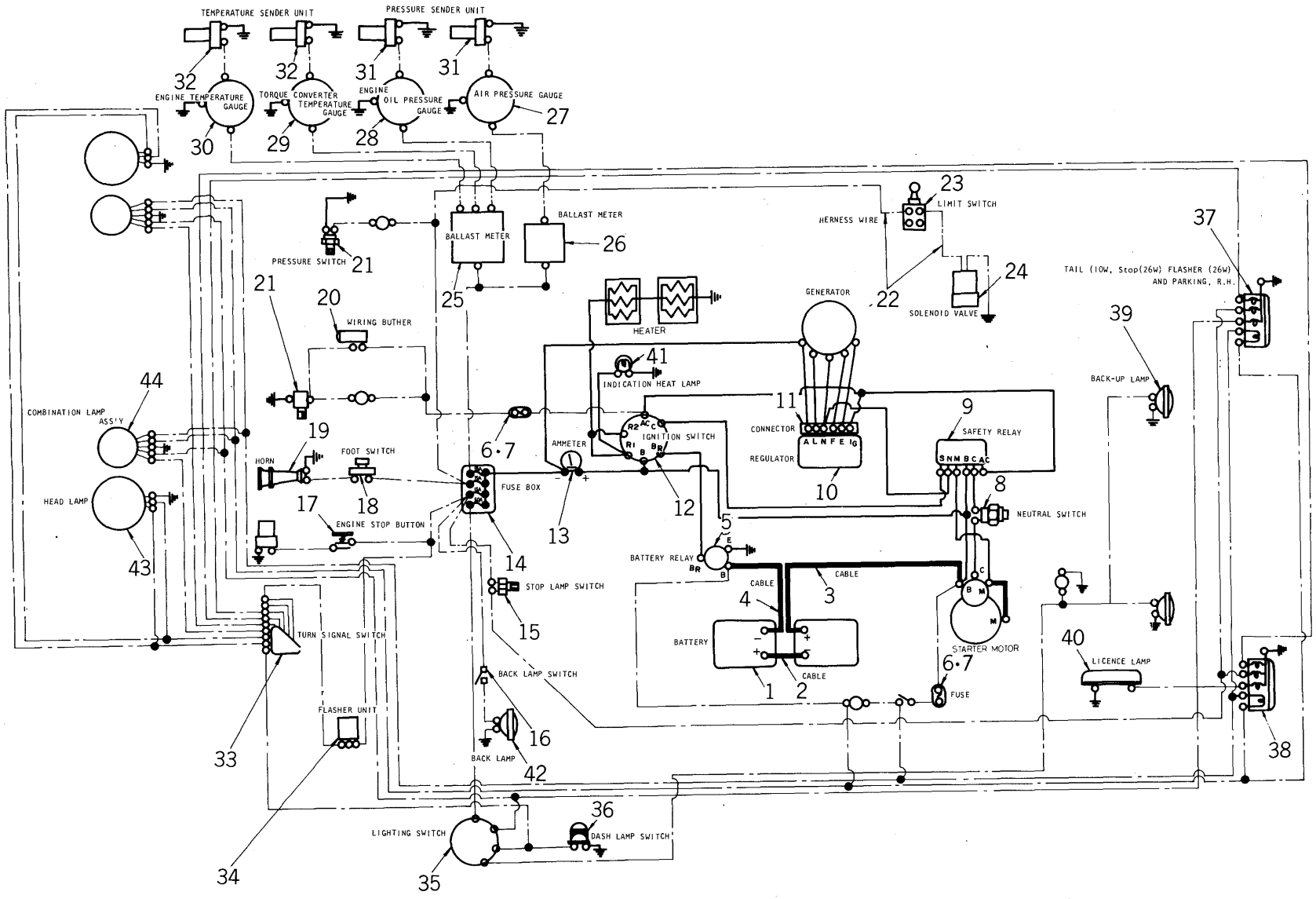

Fig. 24 ワイヤリング ダイヤグラム
WIRING DIAGRAM

Fig. 24 ワイヤリング ダイヤグラム WIRING DIAGRAM

見出番号 Item No.	部品番号 Part No.	部品名 Description	個数 No. Req'd.
1	3950272	バッテリ BATTERY	2
2	3962449	ケーブル CABLE	1
3	3966448	ケーブル CABLE	1
4	3966205	ケーブル CABLE	1
5	3966309	リレー, バッテリ RELAY, Battery	1
6	3951607	ヒューズ FUSE	2
7	3951608	ヒューズ FUSE	2
8	3904016	スイッチ, ニュートラル SWITCH, Neutral	1
9	3966308	リレー, セフティ RELAY, Safety	1
10	3966307	レギュレータ REGULATOR	1
11	3966320	コネクタ CONNECTOR	1
12	- - -	スイッチ, イグニッション 第19図参照 SWITCH, Ignition - See Fig. 19	1
13	- - -	アンメータ 第19図参照 AMMETER - See Fig. 19	1
14	3950189	ボックス, ヒューズ BOX, Fuse	1
15	636260	スイッチ, ストップ ランプ SWITCH, Stop Lamp	1
16	3951264	スイッチ, バック ランプ SWITCH, Back Lamp	1
17	- - -	ボタン, エンジン ストップ 第19図参照 BUTTON, Engine Stop - See Fig. 19	1
18	778570	スイッチ, フット SWITCH, Foot	1
19	1549302	ホーン HORN	1
20	1548952	ブザー, ワイヤリング BUZZER, Wiring	1
21	1537354	スイッチ, プレッシャ SWITCH, Pressure	2
22	1549756	ワイヤ, ハーネス WIRE, Herness	2
23	308031	スイッチ, リミット SWITCH, Limit	1
24	1510445	バルブ, ソレノイド VALVE, Solenoid	1
25	- - -	メータ, バラスト 第19図参照 METER, Ballast - See Fig. 19	1
26	- - -	メータ, バラスト 第19図参照 METER, Ballast - See Fig. 19	1
27	- - -	ゲージ, エアー プレッシャ 第19図参照 GAUGE, Air Pressure - See Fig. 19	1
28	- - -	ゲージ, エンジン オイル プレッシャ 第19図参照 GAUGE, Engine Oil Pressure - See Fig. 19	1

部品ご注文の際は、車両形式と製造番号を明示ください。
WHEN ORDERING PARTS, ALWAYS STATE MODEL AND SERIAL NO. OF MACHINE.

Fig. 24 WIRING DIAGRAM (ワイヤリング ダイヤグラム)

見出番号 Item No.	部品番号 Part No.	部品名 Description	個数 No. Req'd.
29	- - -	GAUGE, Torque Converter Temperature (ゲージ, トルク コンバータ テンパラチュア) - See Fig. 19 (第19図参照)	1
30	- -	GAUGE, Engine Temperature (ゲージ, エンジン テンパラチュア) - See Fig. 19 (第19図参照) ...	1
31	3966389	SENDER UNIT, Pressure (センダ ユニット, プレッシャ)	2
32	3966388	SENDER UNIT, Temperature (センダ ユニット, テンパラチュア)	2
33	3956648	SWITCH, Turn Signal (スイッチ, ターン シグナル)	1
34	- - -	FLASHER UNIT (フラッシャ ユニット) - See Fig. 19 (第19図参照)	1
35	- - -	SWITCH, Lighting (スイッチ, ライティング) - See Fig. 19 (第19図参照)	1
36	- - -	SWITCH, Dash Lamp (スイッチ, ダッシュ ランプ)	1
37	3951569	LAMP, Tail (テール) (10W), Stop (ストップ) (26W) Flasher (フラッシャ) (26W) and (および) Parking (パーキング) (3W), R.H. (右)	1
38	3951651	LAMP, Tail (テール) (10W), Stop (ストップ) (26W) Flasher (フラッシャ) (26W) and (および) Parking (パーキング) (3W), L.H. (左)	1
39	3950280	LAMP, Back-Up (ランプ, バック アップ) (45W)	2
40	3950290	LAMP, Licence (ランプ, ライセンス) (10W)	1
41	3966079	LAMP, Indication, Heat (ランプ, インジケーション, ヒート)	1
42	3954742	LAMP, Back (ランプ, バック) (20W)	1
43	3957409	LAMP, Head (ランプ, ヘッド)	2
44	3951554	COMBINATION LAMP ASS'Y (コンビネーション ランプ アッセンブリ)	2

部品ご注文の際は、車両形式と製造番号を明示ください。
WHEN ORDERING PARTS, ALWAYS STATE MODEL AND SERIAL NO. OF MACHINE.

TCM
東洋運搬機

CLARK
EQUIPMENT

NOTES

このインデックスは、55ⅢA（No. 2926−R1）パーツマニアルから55Bと共通の部門だけをリストアップしました。したがって、55B（No. 4187A）パーツマニアルサプリメントと55ⅢA（No. 2926−R1）を合せてご使用ください。

This index covers only common section both to parts manual for Tractor Shovel 55ⅢA (Book No. 2926-R1) and Tractor Shovel 55B. Therefore please read in conjunction with the Parts Manual Suplement of Tractor Shovel 55B (Book No. 4187A) and 55ⅢA (Book No. 2926-R1).

部門名称 Description	グループ Group	ページ Page	備考 Remarks
アクスル アッセンブリ フロントドライブ Axle Assembly - Front Drive	A	A5-1	Ass'y No. 192140
アクスル アッセンブリ リヤードライブ Axle Assembly - Rear Drive	A	A7-1	Ass'y No. 192141
アクスル デファレンシャル およびキャリア アッセンブリ Axle Differential and Carrier Assembly - フロント ドライブ Front Drive	A	A9-1	Ass'y No. 120235
アクスル デファレンシャルおよび キャリア アッセンブリ Axle Differential and Carrier Assembly - リヤー ドライブ Rear Drive	A	A11-1	Ass'y No. 120180
プラネット キャリア アッセンブリ フロントおよび リヤー Planet Carrier Assembly - Front and Rear	A	A15-1	Ass'y No. 124571
ブレーキ アッセンブリ パーキング Brake Assembly - Parking	B	B28-1	Ass'y No. 230863
ブレーキ コントロール Brake Control	B	B29-1	Ass'y No. 556562
シリンダ アッセンブリ ステアリング Cylinder Assembly 31/2" - Steering	C	C23-2	Ass'y No. 1508904
シリンダ アッセンブリ バケット Cylinder Assembly 4" - Bucket	C	C21-1	Ass'y No. 1549758
シリンダ アッセンブリ ブーム Cylinder Assembly 5" - Boom	C	C19-2	Ass'y No. 1546056, 1546057
ハイドロリック システム ステアリング Hydraulic System - Steering	H	H8-1, H9-1	- - - - -
ミッド マウント ベアリング アッセンブリ Mid - Mount Bearing Assembly	M	M3-1	Ass'y No. 230527
プロペラ シャフト アッセンブリ Propeller Shaft Assembly	P	P2-1	Ass'y No. 940562, 1504774 1508467, 562694
ハイドロリック ポンプ ステアリング Hydraulic Pump - Steering	P	P7-1	Ass'y No. 1508714
ステアリング ギヤー マウンティング Steering Gear Mounting	S	S15-1	- - - - -
ステアリング ドラッグ リング Steering Drag Ling	S	S11-1	Ass'y No. 568070
ステアリング ギヤー アッセンブリ Steering Gear Assembly	S	S13-1	Ass'y No. 566434
トランスミッション コントロール レバーおよび リンケージ Transmission Control Lever and Linkage ..	T	T10-1, T11-1	- - - - -
トランスミッション アッセンブリ および クラッチ カバー Transmission Assembly and Clutch Cover ..	T	T2-1, T3-3 T4-1, T5-1 T6-4, T7-4 T9-4, T12-1 T13-3, T14-1 T15-4, T16-1 T17-4, T18-1 T19-3	Ass'y No. 283154
バルブ アッセンブリ プレッシャ リリーフ ステアリング Valve Aseembly Pressure Relief - Steering .	V	V11-1	Ass'y No. 536539
バルブ コントロールおよび リンケージ Valve Control and Linkage	V	V12-1, V13-1, V14-1, V15-1	- - - - -

I N D E X

INDEX

TCM 東洋運搬機

CLARK EQUIPMENT

部品番号 Part No.	ページ Page	部品番号 Part No.	ページ Page	部品番号 Part No.	ページ Page
102745	34	214953	34	233089	35
190160	20	214953	35	308031	17
192140	5	214954	33	308031	82
201915	34	214955	33	356609	49
206864	34	214956	33	356618	40
207647	33	214958	35	420945	22
209313	35	214959	35	507695	61
211433	32	214961	33	507695	63
214596	35	214985	34	507815	50
214730	34	214988	35	521874	42
214922	35	215909	35	521874	43
214924	35	216388	32	525293	24
214925	35	220983	32	525293	43
214928	33	221653	34	526676	66
214929	33	222006	35	529979	39
214930	33	222079	34	538585	6
214932	34	222312	32	540106	68
214933	34	222318	32	540128	66
214935	34	223833	35	540707	47
214936	33	223901	33	542631	16
214937	34	224009	34	544998	30
214938	33	224026	34	545006	30
214939	35	224039	33	547631	51
214941	35	224368	32	550301	14
214943	32	224369	32	550741	72
214945	34	224795	35	550742	72
214946	32	227265	32	550743	72
214949	32	229566	35	551090	26
214950	32	231554	34	551347	6
214951	34	232535	35	551348	6

部品番号 Part No.	ページ Page	部品番号 Part No.	ページ Page	部品番号 Part No.	ページ Page
551096	32	593370	47	656672	72
551906	33	593438	46	658703	76
554843	42	593486	47	659065	35
556562	47	593650	78	660178	32
556562	48	594631	17	661395	11
557458	14	594667	48	661416	58
558777	14	613750	48	663093	67
558779	14	616809	24	663094	66
560594	17	616809	42	663094	69
560640	40	619018	26	663095	68
564674	47	619021	10	666542	35
567621	68	619021	11	666846	39
567742	43	619023	35	667289	39
568276	11	619025	35	667289	40
568581	46	619029	14	710943	4
568807	40	619029	20	711298	32
568824	40	219036	14	713186	33
569080	49	623762	26	742056	34
571695	47	623829	26	743035	35
584092	14	635682	11	743439	33
584501	20	635682	66	743563	18
284502	20	635682	68	743563	42
585966	46	636260	49	754275	72
585972	4	636260	82	778570	82
587042	68	645092	30	801067	32
587613	24	656648	26	801546	32
587613	42	656672	10	801608	35
587908	16	656672	11	874007	48
589596	6	656672	17	886526	22
592742	47	656672	18	886527	22

部品番号 Part No.	ページ Page	部品番号 Part No.	ページ Page	部品番号 Part No.	ページ Page
886569	22	948343	61	948389	60
894653	22	948343	62	948389	62
895982	22	948344	60	948389	63
938400	61	948344	62	948390	61
940639	49	948346	61	948390	62
941214	48	948346	62	948390	63
941813	46	948346	63	948391	61
943957	24	948349	61	948393	61
945034	54	948349	63	948393	62
945035	54	948350	60	948393	63
945036	54	948350	62	948394	60
945041	54	948351	60	948396	61
946100	58	948351	63	948396	63
946205	58	948353	60	948397	60
946271	58	948353	62	948397	62
946649	60	948354	61	948401	60
946860	22	948354	63	948405	60
946953	24	948355	60	948405	61
946954	24	948355	62	948405	62
947242	22	948356	61	948412	60
947270	58	948356	63	948412	61
947271	58	948357	61	948412	62
947272	58	948357	63	948412	63
947273	58	948358	60	948413	64
947274	58	948358	61	948455	60
947275	58	948358	62	948462	61
947276	58	948358	63	948787	61
947277	58	948359	61	948787	63
947278	58	948359	63	949123	61
948313	22	948360	60	949123	63

部品番号 Part No.	ページ Page	部品番号 Part No.	ページ Page	部品番号 Part No.	ページ Page
949124	62	1508273	16	1510068	46
949125	61	1508274	16	1510069	49
949125	63	1508508	68	1510070	49
949126	60	1508509	66	1510146	50
949128	62	1508529	4	1510147	47
949129	62	1508530	4	1510148	49
949267	68	1508546	68	1510149	49
949268	69	1508556	5	1510150	49
949269	69	1508556	6	1510151	48
949284	60	1508559	5	1510151	50
949285	60	1508564	5	1510153	46
1300623	68	1508565	5	1510154	50
1301042	17	1508568	5	1510319	17
1306622	67	1508569	5	1510321	16
1306622	69	1508570	4	1510445	18
1306623	66	1508579	67	1510445	82
1306623	67	1508613	66	1510446	68
1306623	68	1508663	4	1510448	66
1306624	68	1508670	5	1511031	60
1307959	39	1508705	6	1511516	5
1502645	68	1508731	16	1511520	67
1502715	33	1509015	10	1512004	66
1502996	66	1509016	10	1512592	49
1503857	22	1509147	6	1512593	48
1504336	78	1509161	39	1513088	39
1505583	68	1509858	68	1513089	39
1506190	7	1509859	66	1513236	5
1506753	4	1509864	4	1513559	14
1506753	7	1509988	66	1516702	68
1506853	6	1510066	46	1517153	68
1507920	16				

部品番号 Part No.	ページ Page	部品番号 Part No.	ページ Page	部品番号 Part No.	ページ Page
1518781	40	1538955	76	1545073	46
1521875	42	1540078	38	1545185	26
1522035	4	1540169	16	1545327	67
1522035	5	1540211	10	1545332	67
1522917	5	1540233	5	1545789	46
1526152	14	1540234	5	1545789	49
1529679	42	1540238	16	1545790	47
1529704	42	1540257	6	1545931	14
1529896	42	1540499	6	1546051	67
1530546	40	1540500	6	1546824	10
1530598	42	1540501	6	1547962	16
1530600	42	1540687	6	1547964	17
1530903	42	1540697	18	1548316	16
1531660	30	1540708	24	1548724	42
1532444	43	1540831	42	1548725	24
1532592	49	1542399	10	1548880	46
1532917	4	1542400	11	1548952	82
1532917	5	1543086	16	1549302	82
1532917	6	1543087	17	1549705	17
1533614	38	1543088	17	1549739	47
1533888	18	1543238	42	1549752	17
1534135	46	1543424	16	1549755	17
1534136	72	1543442	38	1549756	17
1534139	72	1543696	26	1549756	82
1534140	72	1543879	48	1549758	17
1534143	72	1543879	50	1549758	66
1534144	72	1543947	48	1549758	67
1535739	58	1544003	17	1558644	24
1537354	46	1544695	26	1657097	6
1537354	82	1544954	76	1657099	5

部品番号 Part No.	ページ Page	部品番号 Part No.	ページ Page	部品番号 Part No.	ページ Page
3900080	32	3950623	35	3955594	26
3901309	80	3950692	30	3956323	72
3901310	80	3950756	73	3956592	72
3902044	39	3950769	73	3956648	83
3902946	39	3950900	73	3956768	24
3903233	80	3951146	2	3956768	43
3904016	82	3951148	2	3956770	24
3908058	6	3951164	22	3956770	42
3916018	33	3951264	73	3957409	83
3950106	50	3951264	82	3957514	30
3950189	82	3951387	80	3957623	20
3950272	82	3951388	80	3957626	20
3950280	83	3951473	22	3957639	22
3950290	83	3951548	72	3957650	22
3950442	26	3951548	73	3960829	6
3950517	80	3951554	83	3962285	50
3950518	80	3951569	83	3962449	82
3950519	80	3951595	72	3962873	22
3950520	80	3951607	82	3962901	6
3950521	80	3951608	82	3962950	10
3950522	80	3951651	83	3962952	10
3950523	80	3951778	73	3963086	80
3950524	80	3951787	24	3963095	2
3950525	80	3951788	24	3963096	2
3950526	80	3951792	24	3963129	48
3950528	80	3954742	83	3963129	50
3950529	80	3955028	80	3963765	2
3950530	80	3955166	4	3963766	2
3950531	80	3955328	24	3963767	2
3950532	80	3955464	50	3963837	2

部品番号 Part No.	ページ Page	部品番号 Part No.	ページ Page	部品番号 Part No.	ページ Page
3963878	2	3966213	11	3966389	83
3966020	2	3966228	4	3966404	68
3966045	50	3966239	5	3966407	66
3966060	50	3966241	2	3966411	72
3966065	46	3966243	2	3966412	46
3966072	72	3966253	72	3966412	50
3966079	83	3966258	26	3966419	72
3966088	22	3966262	26	3966432	72
3966089	22	3966293	39	3966433	72
3966090	22	3966293	40	3966448	82
3966095	11	3966294	11	3966455	50
3966105	14	3966307	82	3966456	50
3966108	39	3966308	82	3966457	48
3966109	38	3966309	82	3966458	51
3966110	38	3966310	11	3966463	50
3966112	38	3966312	22	3968033	4
3966118	40	3966320	82	3968048	4
3966120	40	3966335	11	3968121	78
3966134	14	3966342	74	3970079	2
3966140	78	3966363	2	3981020	11
3966142	78	3966371	80	3981810	54
3966154	22	3966376	78	3981811	54
3966161	20	3966378	10	3981812	54
3966162	20	3966379	10	3981813	54
3966163	20	3966380	78	3981814	54
3966168	74	3966383	48	3981815	54
3966186	24	3966383	50	3981816	54
3966202	2	3966383	54	3981817	54
3966205	82	3966387	2	3981818	54
3966211	20	3966388	83	3981819	54

部品番号 Part No.	ページ Page	部品番号 Part No.	ページ Page	部品番号 Part No.	ページ Page
3981820	54	23C-410PR	72	24C-616	26
3981821	54	23C-516	46	24C-616	42
3981822	55	23C-516	49	24C-616	48
3981823	55	23C-612	10	24C-616	66
3981824	55	23C-616	10	24C-616PR	22
3981825	54	23C-616PR	40	24C-616PR	78
3981826	54	23C-616PR	72	24C-620	11
3981827	55	23C-620	11	24C-620	46
3981828	54	23C-620	33	24C-624	10
		23C-620	67	24C-624PR	38
1C-412	54	23C-652	69	24C-632	11
1C-510	54	23C-724	66	24C-632PR	22
1C-614	54	23C-724	67	24C-644	30
1C-628	33	23C-816PR	14	24C-644	49
1C-720	34	23C-820PR	14	24C-660	16
1C-820	34	23C-824	68	24C-664	16
4C-714	34	24C-416	26	24C-780	17
5C-616	32	24C-416	51	24C-816	5
5C-616	35	24C-444	26	24C-816	6
8C-616	32	24C-512	30	24C-816	66
17C-512	80	24C-512PR	76	24C-820	4
17C-820	2	24C-528	30	24C-820	6
17C-820	14	24C-612	18	24C-820	16
17C-820	58	24C-612	24	24C-824	11
18C-612PR	76	24C-612	42	24C-824PR	14
18C-616PR	76	24C-612	43	24C-828	68
18C-620PR	76	24C-612PR	78	24C-832	6
18C-636PR	76	24C-616	10	24C-846	20
18C-1056	2	24C-616	17	24C-856	5
18C-1060PR	2	24C-616	18	24C-876	5

部品番号 Part No.	ページ Page	部品番号 Part No.	ページ Page	部品番号 Part No.	ページ Page
24C-880	16	18D-06	76	4E-06	22
24C-1020	17	18D-07	17	4E-06	24
24C-1024	17	18D-08	5	4E-06	26
24C-1232	4	18D-08	14	4E-06	32
24C-1232	14	18D-08	16	4E-06	33
24C-1252	4	18D-08	68	4E-06	35
24C-1252	24	18D-08R	20	4E-06	40
24C-1252	42	18D-10	2	4E-06	42
24C-1256	14	18D-10R	2	4E-06	43
24C-1296	4	18D-12	7	4E-06	48
24C-16160	4	18D-12	24	4E-06	49
1D-04	73	18D-12	42	4E-06	54
8D-04	26	39D-06	42	4E-06	66
8D-06	26	68D-12	4	4E-06	67
8D-06	33	68D-16	6	4E-06	69
8D-07	34	70D-12	14	4E-06	72
8D-07R	78			4E-06	76
12D-06	72			4E-06	78
14D-10	72			4E-07	34
18D-04	26			4E-07	66
18D-04	27			4E-07	78
18D-04	51	4E-04	54	4E-08	2
18D-05	30	4E-04	72	4E-08	4
18D-05	76	4E-05	30	4E-08	5
18D-06	10	4E-05	46	4E-08	6
18D-06	11	4E-05	49	4E-08	11
18D-06	16	4E-05	80	4E-08	14
18D-06	22	4E-06	10	4E-08	16
18D-06	30	4E-06	11	4E-08	66
18D-06	38	4E-16	17	4E-08	67
18D-06	46	4E-06	18		

部品番号 Part No.	ページ Page	部品番号 Part No.	ページ Page	部品番号 Part No.	ページ Page
4E-08	68	19F-5	50	36F-5	66
4E-10	2	19F-6	46	36F-5	68
4E-10	17	19F-6	48	38F-10	47
4E-12	4	25F-5	32	42F-3	48
4E-12	14	26F-1	17	44F-3	49
7E-08	34	26F-1	50	44F-8	46
12E-06	72	26F-1	78	59F-3	78
12E-10	18	26F-2	18	59F-5	24
12E-10	72	26F-4	47	62F-3	78
22E-04	73	27F-3	47	75F-06	35
25E-20J	14				
1F-208	26	29F-1	47	81F-2	50
1F-216	26	29F-1	64	83F-04	50
1F-216	27	29F-2	46	83F-4	48
1F-312	30	30F-1	48	83F-4	50
1F-316	26	30F-1	49	91F-4	49
1F-420	14	30F-3	47	91F-5	17
1F-424	34	30F-3	50	91F-5	62
4F-4051	26	31F-1	47	91F-6	38
4F-4051	27	31F-1	49	91F-8	38
4F-06106	30	31F-1	78	91F-8	39
13F-16	33	31F-2	46	91F-8	63
15F-08	63	31F-3	46	91F-8	66
16F-08	33	31F-3	48	91F-10	39
18F-1	47	31F-4	49	91F-10	67
19F-1	47	33F-1	47	98F-6	40
19F-1	48	33F-2	18		
19F-3	24	33F-4	47		
19F-4	49	33F-4	50		
19F-5	24	36F-1	47		
19F-5	49	36F-2	46		

部品番号 Part No.	ページ Page	部品番号 Part No.	ページ Page	部品番号 Part No.	ページ Page
4G-412	73	5K-106	47	25K-40616	35
11G-410	61	5K-409	46	25K-40624	42
11G-410	62	5K-420	47	25K-40808	42
11G-414	60	10K-4	49	28K-208	46
11G-414	62	10K-4	50	40K-02	32
86G-1008	18	15K-8	38	40K-02	33
86G-1024	18	17K-4	49	40K-04	47
		17K-6	38	40K-04	64
		17K-8	38	40K-08	46
		17K-10	39	40K-08	47
10H-25	5	17K-10	67	40K-08	48
10H-25	16	18K-6	38	40K-2	78
10H-25	78	18K-8	39	40K-4	39
10H-35	5	24K-5	62		
11H-15	6	24K-8	63		
30H-12	76	25K-20108	61		
30H-16	76	25K-30018	32		
30H-20	18	25K-30030	61		
30H-20	76	25K-30030	63		
30H-31	43	25K-30116	61		
30H-34	76	25K-40104	32	5CM1635	2
30H-38	76	25K-40108	60	5CM1640	2
30H-46	18	25K-40108	61	26DM6	26
30H-46	76	25K-40108	62	1EM-80	54
31H-31	76	25K-40108	63	1EM-160	2
31H-34	24	25K-40112	34		
		25K-40120	64		
2J-4200	26	25K-40428	24		
		25K-40428	42		
		25K-40512	34		

昭和 51 年 6 月 発行

東洋運搬機株式会社

本　　社　大阪市西区京町堀２－118
販売事業本部　東京都港区西新橋1－15－5

発行担当　建設車両サービス部　資料課
（所在地　大阪市城東区古市大通1－４４）

Date of Issue: June 1976

TOYO UMPANKI CO., LTD.

TRADING OFFICF/15-5. 1 chome, Nishi-shimbashi, Minato-ku, Tokyo, Japan
CABLE ADDRESS/ TOYOUMPANKI TOKYO

無断で転載・複製を禁ず
Reproduction Forbidden

K-5106005

Printed in Japan