RUTHZIL TRATOR COMERCIAL DE PEÇAS LTDA 11 97083-6812 ROLANDO CITRANGULO

6326697438

CLARK

PARTS MANUAL

OUTUBRO 1993

No. 2926-R2

Models 55-IIIA & 55B

MICHIGAN

Tractor Shovels

Information contained herein pertains to Machine Serial Numbers listed below:

Cummins – 433B101 & —
Cummins – 433B101 ENC & —
Cummins – 433B101 FSC & —
G.M. – 416C101 & —
G.M. – 416C101 FSC & —
Perkins – 4152C101 ENC & —
Perkins – 4152C101 FSC & —

Record Your Machine Serial Number Here

_____

6326697438
10/93

5C76D

PRINTED IN U.S.A.
CLARK EQUIPMENT COMPANY
GRAPHIC ARTS CENTER

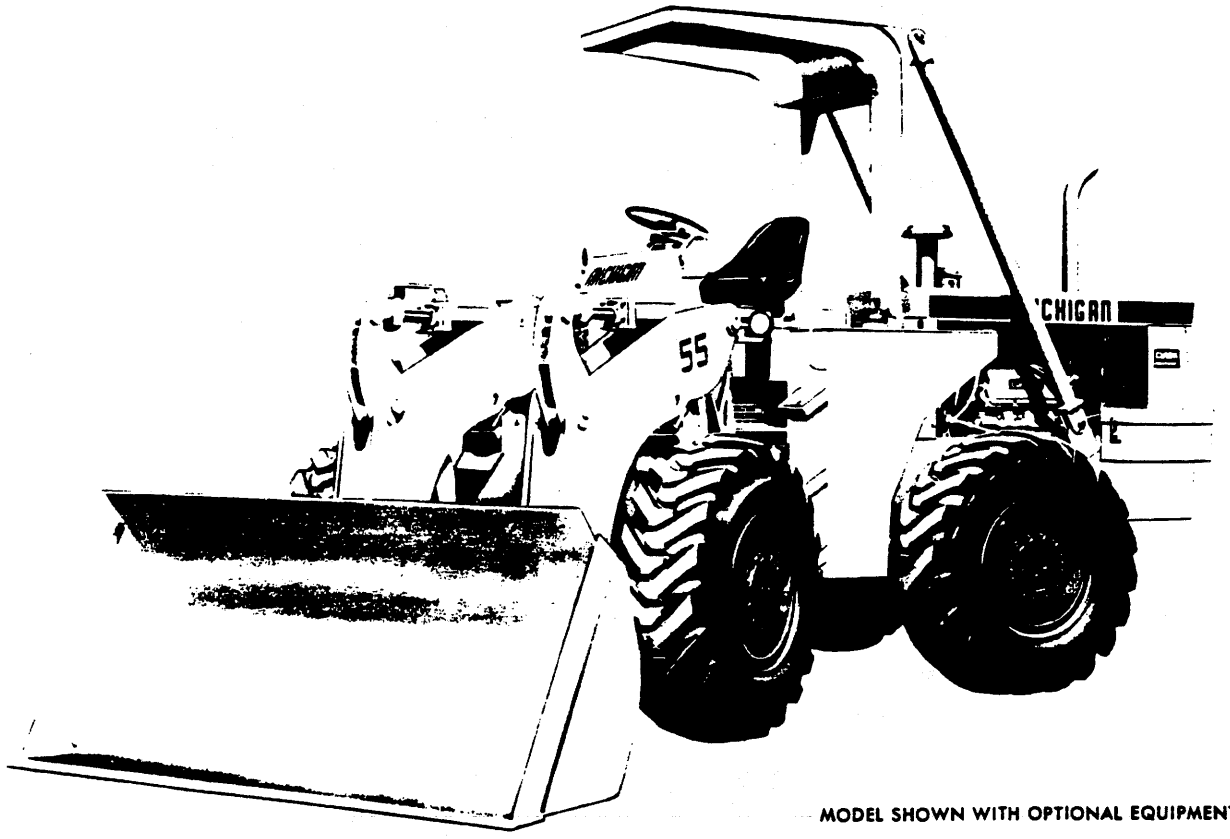

MODEL SHOWN WITH OPTIONAL EQUIPMENT.

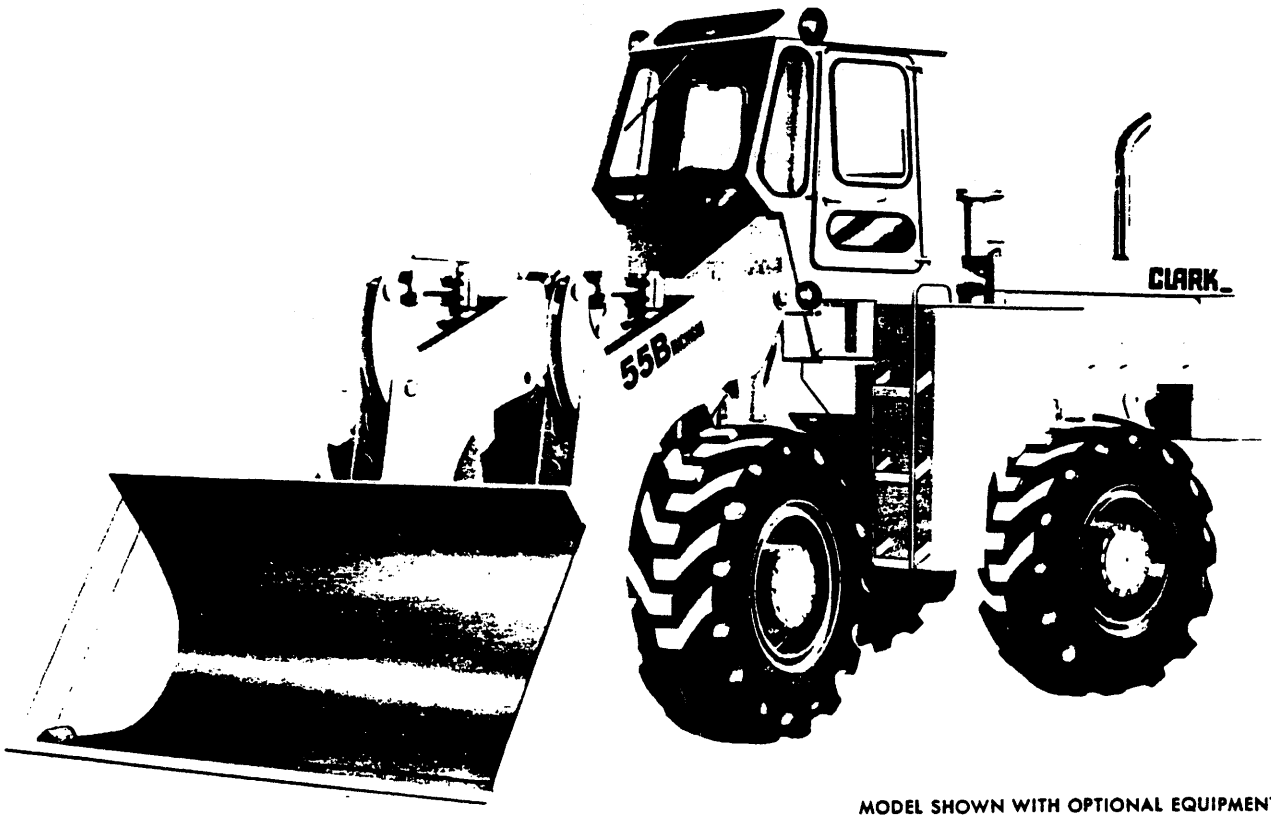

MODEL SHOWN WITH OPTIONAL EQUIPMENT.

MICHIGAN

WARRANTY

Clark Equipment Company (CLARK) has warranted to the Distributor (Seller) who, pursuant to agreement with CLARK, hereby, on its own behalf, warrants to the Buyer each new CLARK product to be free from defects in material and workmanship under normal use and maintenance as herein provided.

Distributor's sole obligation under this warranty shall be limited to repairing, replacing or allowing credit for, at Distributor s option, any part which under normal and proper use and maintenance proves defective in material or workmanship within six (6) months after delivery to or one thousand (1,000) hours of use by Buyer, whichever shall occur first; provided, however, that (i) the product is placed in use not later than one year after shipment from CLARK'S plant; (ii) that notice of any such defect and satisfactory proof thereof is promptly given by Buyer to Distributor, and (iii) such material shall have been returned to Distributor, with transportation charges prepaid and found by Distributor to have been defective.
This warranty does not apply in respect of damage to or defects in any product caused by overloading or other misuse, neglect or accident, nor does this warranty apply to any product which has been repaired or altered in any way which, in the sole judgment of Distributor, affects the performance, stability or general purpose for which it was manufactured.

THIS WARRANTY IS IN LIEU OF ALL OTHER WARRANTIES (EXCEPT OF TITLE), EXPRESSED OR IMPLIED, AND THERE ARE NO WARRANTIES OF MERCHANTABILITY OR OF FITNESS FOR A PARTICULAR PURPOSE. IN NO EVENT SHALL DISTRIBUTOR BE LIABLE FOR CONSEQUENTIAL OR SPECIAL DAMAGES.

This warranty does not apply to parts or trade accessories not manufactured by CLARK or attachments not manufactured or sold by CLARK. Buyer shall rely solely on the existing warranties, if any, of the respective manufacturers thereof.

IMPROVEMENTS

It is CLARK'S policy to constantly strive to improve its products. The right therefore is reserved to make changes in design and improvements whenever it is believed the efficiency of the product will be improved thereby, but without incurring any obligation to incorporate such improvements in any product which has been shipped or is in service.
Revised May 1, 1966

Information contained herein pertains to Machines:
L'information contenue dans ce catalogue se rapporte aux machines:
Auskunft für Maschinen:
As informações contidas neste manual abrangem as máquinas:
Las informaciones contenidas en este manual se refieren a las máquinas:

Cummins
433B101 & —
433B101 ENC & —
433B101 FSC & —
G.M.
416C101 & —
416C101 FSC & —
Perkins
4152C101 ENC & —
4152C101 FSC & —

RECORD YOUR MACHINE SERIAL NO.
LE NUMÉRO DE SÉRIE DE VOTRE MACHINE EST
MASCHINENSERIENNUMMER EINSETZEN
REGISTRAR AQUÍ O NÚMERO DE SUA MAQUINA
ANOTE AQUI EL NUMERO DE SU MAQUINA .....

Printed in U S A
PM 2926

CLARK
EQUIPMENT

GARANTIE

Clark Equipment Company (CLARK) garantiert jedes neue CLARK-Produkt dem Händler (Verkäufer) gegenüber, der jetzt seinerseits, nach Übereinstimmung mit CLARK, diese Garantie dem Käufer gewährleistet, d.h. dass das Produkt von Materialfehlern und Werksausführungsmängeln frei ist, vorausgesetzt, dass das Produkt den Anweisungen entsprechend bedient und die Wartung gewissenhaft vorgenommen wurde.

Des Händlers einzige Verpflichtung auf Grund dieser Garantie ist jedoch auf die folgenden Punkte beschränkt: Reparatur, Austausch oder Vergütung—die Entscheidung ist dem Händler vorbehalten—eines Bestandteiles, welches trotz vorgeschriebener Bedienung und Wartung, sich als defekt, sei es ein Materialfehler oder ein Werksausführungsmangel, innerhalb von sechs (6) Monaten nach Lieferung oder ein tausend (1000) Studen Benutzung des Käufers, was immer zuerst zutreffend ist, beweist. Diese Garantie wird gewährleistet vorausgesetzt, dass die folgenden Punkte beachtet wurden: 1) Das Produkt muss innerhalb eines Jahres nach Verschiffung vom CLARK-Werk in Betrieb genommen worden sein. 2) Die Benachrichtigung jeglicher Defekte und zufriedenstellendes Beweismaterial muss der Käufer dem Händler umgehend vorbringen und 3) dieses Material muss an den Händler unter Vorausbezahlung aller Transportkosten zurückgeschickt werden, und der Händler muss dieses Material als defekt beurteilen.

Diese Garantie wird nicht gewährleistet, wenn dem Produkt Schäden zugefügt werden oder es defekt ist und die Ursache ist ein Unfall, Uberladung oder falsche Bedienung/Anwendung/Wartung. Diese Garantie ist ebenfalls nicht in Kraft, sollte irgendein Produkt in irgendeiner Form repariert oder geändert worden sein, wodurch—nur die Entscheidung des Händlers ist rechtskräftig—die Leistung, Stabilität oder der generelle Zweck, wofür das Produkt hergestellt wurde, negativ beeinflusst wurde.

DIESE GARANTIE TRITT ANSTELLE VON ALLEN ANDEREN GARANTIEN (AUSSER EIGENTUMSDOKUMENT), WELCHE MUNDLICH ODER STILLSCHWEIGEND AUSGEDRUCKT WURDEN, UND KEINE GARANTIEN WERDEN FUR DIE GANGIGKEIT ODER EIGNUNG FUR EINEN SPEZIELLEN ZWECK DER PRODUKTE GEWAHRLEISTET. UNTER KEINEN UMSTANDEN KANN DER HANDLER FU FOLGE-ODER BESONDERE SCHADEN HAFTBAR GEMACHT WERDEN.

Diese Garantie schliesst Ersatzteile oder im Handel befindliche Zubehörteile, aus die von CLARK nicht hergestellt sind, oder Zusatzgerät, das von CLARK nicht hergestellt oder verkauft werden. Käufer sollen sich nur an die Garantien, falls vorhanden, der jeweiligen Hersteller dieser Produkte halten.

VERBESSERUNGEN

Es ist CLARK'S Bestreben, ihre Produkte fortwährend zu verbessern. Aus diesem Grund ist der Firma das Recht vorbehalten, jegliche Abänderungen in der Ausführung oder Verbesserungen, wann immer auch die Ansicht vertreten wird, dass dadurch die Leistung des Produktes gesteigert wird, ohne jegliche Verpflichtung sie in Produkte, die schon verschifft oder in Betrieb sind, einzubauen.

GARANTIA

A CLARK garante que os produtos por ela fabricados estão isentos de defeitos de material e mão-de-obra. A obrigação de garantia limita-se à reposição ou conserto, posto fabrica CLARK, ou a cessão de credito, a seu criterio, por qualquer peça que, em condições normais e adequadas de uso e manutenção, apresente defeito de fabricação dentro de um espaço de 6 (seis) meses apos a entrega ou 1.000 (mil) horas de uso, qualquer dos casos que primeiro ocorrer, com a condição, entretanto, de que o produto objeto da presente seja colocado em uso dentro de um tempo nunca superior a um ano apos seu despacho da fábrica CLARK, e que esta receba comunicação imediata e adequada de tal defeito, instruida com prova suficiente, para, havendo sua concordância, ser esse material devolvido à CLARK, com as despesas de transporte previamente pagas. A CLARK não se obriga por nenhum risco ou avaria especial, ou fortuita, ou por falhas oriundas da aplicação dos seus produtos sem sua expressa aprovação, por escrito, para uma aplicação especifica.

A CLARK não dá nenhuma garantia em relação a avaria ou defeitos em qualquer produto que tenham sido causados por sobrecarga ou mal uso, negligência, imprudência, imperícia ou acidente, como tambem não dá garantia para nenhum produto que tenha sido consertado ou modificado e que, no parecer da CLARK, afete o desempenho, estabilidade ou finalidade para as quais tenha sido fabricado.

A CLARK não da garantia de especie alguma com relação a peças, pertences ou acessorios que não sejam por ela fabricados, mas apenas as garantias dos respectivos fabricantes, se as houver.

ESTA GARANTIA SUBSTITUI TODAS AS DEMAIS (EXCETO AS DE PROPRIEDADE), EXPLICITAS OU IMPLICITAS, INCLUSIVE AS DE VENDABILIDADE E DE ADEQUABILIDADE

MELHORAMENTOS

E politica da CLARK empenhar-se constantemente na melhoria dos seus produtos. Portanto, reserva-se o direito de fazer modificações e melhoramentos sempre que suponha disso advir uma melhoria de eficiência do produto sem, contudo, de forma alguma se obrigar a introduzir tais melhoramentos em qualquer produto que tenha sido despachado ou esteja em conserto

GARANTIA

Clark Equipment Company (CLARK) ha garantizado al Distribuidor (Vendedor) quien, de conformidad con el acuerdo con CLARK, por la presente, en su propio nombre, garantiza al Comprador que cada producto CLARK está libre de defectos de material y de manufactura bajo un uso y mantenimiento normal según lo aquí prescrito.

La única obligación del Distribuidor bajo esta garantía se limitará a efectuar la reparación, reposición o asiento al haber (dar crédito) por, y a opción del Distribuidor, de o por concepto de cualquier pieza que bajo un uso y mantenimiento normal y apropiado resulte defectuosa en cuanto a material o manufactura dentro de los seis (6) meses siguientes a la fecha de entrega o a las mil (1,000) horas de uso por el Comprador, según primero ocurra; siempre que, sin embargo, (i) el producto sea puesto en uso a más tardar dentro del año subsiguiente al embarque desde la fábrica CLARK; (ii) que se proporcione un aviso acerca de cualquier defecto de tal naturaleza y se proporcione comprobante satisfactorio de tal defecto por parte del Comprador al Distribuidor; y (iii) que tal material haya sido devuelto al Distribuidor, con los costos de flete pagados por anticipado y que el propio Distribuidor compruebe que tal material en efecto ha sido defectuoso.

Esta garantía no se aplica con relación a daños o defectos en cualquier producto originados por sobrecarga u otro mal uso. negligencia o accidente, ni tampoco esta garantía se aplica a producto alguno que haya sido reparado o alterado de manera alguna y que, al solo juicio del Distribuidor, afecte al rendimiento, a la estabilidad o al propósito general para el que tal producto haya sido fabricado.

ESTA GARANTÍA REEMPLAZA A TODAS LAS DEMAS GARANTIAS (A EXCEPCION DEL TITULO), EXPRESADAS O SOBREENTENDIDAS, Y NO SE PROPORCIONA GARANTIA ALGUNA EN CUANTO A LA COMERCIALIZACION NI IDONEIDAD PARA UN FIN DETERMINADO. EN NINGUN CASO EL DISTRIBUIDOR SERA RESPONSABLE POR RAZON DE DAÑOS RESULTANTES O ESPECIALES.

Esta garantía no se aplica a piezas ni accesorios industriales no fabricados por CLARK, ni a aditamentos no fabricados o vendidos por CLARK. El Comprador se remitirá exclusivamente a garantías existentes, si las hubiera, de los fabricantes respectivos de tales piezas.

MEJORAS

Es norma de CLARK el tratar de mejorar continuamente sus productos. Por lo tanto se reserva el derecho de efectuar cambios en el diseño y mejoras, cuando se juzgue que la eficacia del producto se verá mejorada mediante tales cambios, pero sin incurrir ninguna obligación de incorporar tales mejoras en cualquier producto que haya sido embarcado o que esté en servicio.

GARANTIE

Clark Equipment Company (CLARK) assure de sa garantie le Distributeur (Vendeur) qui, en conséquence de l'accord passé avec CLARK, par la présente, en son nom propre, garantît au Client que chaque produit neuf de chez CLARK, ne présente aucun défaut de matériau et de construction s'il est employé et entretenu dans des conditions normales, selon les stipulations ci-après.

La seule obligation de Distributeur selon cette garantie sera limitée, selon son choix, à la réparation, au remplacement ou à l'allocation de crédits pour toute pièce qui, sous une utilisation et un entretien régulier et approprié, se révélera être défectueuse dans le matériau ou la construction dans les six (6) mois suivant la livraison ou après mille (1,000) heures d'utilisation par le Client, selon l'occurrence se présentant en premier; à condition cependant que (1) le produit aura été utilisé moins d'un an après l'expédition par l'usine Clark (2) que le signalement de quelque défaut que ce soit, ainsi que la preuve de ce défaut soient rapidement envoyés par le Client au Distributeur, et (3) qu'un tel matériau ait été retourné au Distributeur, les frais de transport payés à l'avance et la pièce confirmée défectueuse.

Cette garantie ne s'applique pas aux dégâts ni aux défectuosités de tout produit causés soit par surcharge ou par mauvais emploi, ou par négligence ou accident, de même qu'elle ne s'applique pas à tout produit ayant été réparé ou altéré de quelque façon qui, selon le seul jugement du Distributeur, affecterait le fonctionnement, la stabilité ou l'utilisation générale.

CETTE GARANTIE TIENT LIEU DE TOUTES AUTRES GARANTIES (EXCEPTE LE TITRE DE PROPRIETE) IMPLICITES OU EXPLICITES, ET IL N'EXISTE AUCUNE GARANTIE POUR LA COMMERCIALISATION OU L'ADAPTATION DE CE PRODUIT A TOUT AUTRE USAGE PARTICULIER. EN AUCUN CAS LE DISTRIBUTEUR NE POURRA ETRE EXPOSE A VERSER DES DOMMAGES-INTERETS SPECIAUX OU EN RESULTANT.

Cette garantie ne s'étend pas aux pièces détachées ou de rechange commerciales non fabriquées par Clark, ou aux accessoires non fabriqués ou vendus par Clark. Le Client ne devra se baser que sur les garanties existantes, s'il y en a, délivrées par les constructeurs respectifs de ces pièces.

AMELIORATIONS

La politique de Clark est de constamment s'efforcer d'améliorer ses produits. Par conséquent, il se réserve le droit de modifier la construction ou d'apporter des perfectionnements chaque fois que l'efficacité d'un produit pourrait en être accrue, sans pour cela être obligé d'incorporer de telles modifications dans tout produit ayant été livré ou étant en service.

Printed in U.S.A.
PM 2926

CLARK EQUIPMENT

– ABBREVIATIONS –

admission	adm
articulé	art
contrôle	contr
convertisseur	conv
côté droit	c d
côté gauche	c g
cylindre	cyl
décharge	déch
direction	direc
élément	élémt
ensemble	ens
étanchéité	étan
inclus	inc
interrupteur	inter
joint	jnt
rechange	rech
refroidisseur	refroid
réservoir	résv
roulement	roulemt
section	sec
sensible	sens
température	temp
trousse	trse
universel	univ
vibrations	vibr

– ABBREVIATIONS –

adjusting	adj
assembly	assy
bearing	brg
brake	brk
carrier	crr
cluster	clsr
connecting	connctg
converter	conv
cylinder	cyl
differential	diff
engine	eng
hydraulic	hyd
includes	inc
inlet	in
instrument	inst
left hand	L H
mounting	mtg
outlet	out
planetary	planet
power	pwr
pressure	press
radiator	rad
retainer	ret
right hand	R H
ring	rg
section	sectn
steering	strg
temperature	temp
windshield	wndsh

— ABREVIATURAS —

aspiración	asp
chaveta	chav
cilindro	cil
conjunto	conj
control	contr
convertidor	conv
cristales	crist
depósito	dep
derecho	der
descarga	desc
dirección	direc
engranajes	engran
esférico	esf
estacionamiento	estacion
incluye	inc
instrumentos	inst
interruptor	inter
izquierdo	izq
juego	jgo
limpiaparabrisa	limpiapar
manómetro	manóm
recambio	rec
regulación	reg
sección	sec
seguridad	segur
sensora	sens
temperatura	temp
termómetro	term
unidad	unid
universal	univ
válvula	válv
vibraciones	vibr

SYMBOLES

†NON REPRESENTE
§NON VENDU SEPAREMENT
‡SUIVANT BESOIN
→ a
&→ et suivants

SYMBOLS

†NOT ILLUSTRATED
§NOT SOLD SEPARATELY
‡AS REQUIRED
→ thru
& → and after

SIMBOLOS

†NO ILUSTRADO
§NO VENDIDA SEPARADAMENTE
‡SEGUN NECESIDAD
→ hasta
& → y subsiguientes

—— ABREVIATURAS ——

acoplamento	acopl
alojamento	alojamto
aspiração	asp
chaveta	chav
cilindro	cil
conjunto	conj
controle	contr
conversor	conv
descarga	desc
deslizante	desliz
direção	direç
direito	dir
engrenagen	engren
equipamento	equip
esférico	esf
esquerdo	esq
estacionamento	estacion
incluindo	inc
instrumentos	inst
interruptor	inter
limpador	limp
manômetro	manóm
reforçador	refor
reparo	rep
reservatório	resv
rolamento	rolamto
seção	seç
segurança	segur
sensitiva	sens
temperatura	temp
termômetro	term
unidade	unid
universal	univ
válvula	válv
vibração	vibr

—— ABKÜRZUNGEN ——

Abfluss	Abfl
Abschnitt	Abschn
Führungskontrollventil	Führungskontrventil
inbegriffen	inc
Kontrollventil	Kontrventil
Kontrollverschluss	Kontrverschl
Konvertertemperatursender	Konvtempsender
links	l
Maschinentemperaturmesser	Maschinentempmesser
Motortemperatursender	Motortempsender
rechts	r
Sicherheitsgurt	Sicherhgurt
Stromkreisunterbrecher	Stromkrunterbrecher
Universalschlauchbinder	Univschlauchbinder
vollständig	vollst
Zufluss	Zu
Zylinder	Zyl

SÍMBOLOS

†NÃO ILUSTRADO
§NÃO E VENDIDA SEPARADAMENTE
‡CONFORME NECESSARIO
→ até
&→ e subsequentes

ZEICHENERKLÄRUNG

†NICHT ABGEBILDET
§NICHT EINZELN LIEFERBAR
‡STUCKZAHL ANGEBEN
→ bis
& → und fortlaufend

Printed in U.S.A.
PM 2926

WHEN ORDERING REPAIR PARTS To assure the best results and to maintain the original quality built into the machine it is important that only Clark-Approved Parts be used when new parts are required.

IMPORTANT. Always furnish the distributor with the machine serial number when ordering parts. Order through your nearest Clark Distributor, for THE MICHIGAN LINE.

Always give serial number of machine.

Furnish: Quantity, Part Number and Description.

WHEN PARTS ARE RECEIVED Check immediately for quantity, correctness and condition.

Claims for damages, during shipment, should be made to the carrier immediately.

PARTS MANUAL ARRANGEMENT The various parts groups involved in this equipment are arranged in this manual in alphabetical order. Each alphabetical parts group is page numbered separately with the page numbers prefixed by the alphabetical letter designated for that group, i.e., A1, A2, B1, B2, etc. Following the alphabetical and page number designation, and separated therefrom by a hyphen (-), is the page version number, i.e., A1-1, A1-2, etc. This designation indicates the revision numbers assigned to incorporate design changes in the equipment covered by that page.

Parts Groups "A" thru "Y" include all items furnished as standard equipment at date of this publication. All optional and accessory items are listed under Group Z in the rear of this manual. An alphabetical index is given below to permit locating parts and items in addition each alphabetical parts group contains a separate index on the first page thereof, listing the parts groups contained therein.

BESTELLUNG VON ERSATZTEILEN Um beste Resultate zu erzielen und um die ursprüngliche Qualität der Maschine zu erhalten, sollen ausschliesslich von Clark empfohlene Teile als Ersatzteile verwendet werden.

WICHTIG: Dem Händler muss stets die Seriennummer der Maschine angegeben werden, wenn Ersatzteile bestellt werden. Teile sollten beim nächsten Clark-Händler für die "Michigan Line" bestellt werden.

Dabei soll stets die Seriennummer angegeben werden.

Notwendige Angaben: Mengen, Teilnummer und Beschreibung.

TEILE-ANNAHME Sofort auf Mengen, Richtigkeit und Zustand der Teile prüfen.

Reklamationen wegen Transportschäden müssen sofort dem Spediteur gemeldet werden.

AUFBAU DER ERSATZTEILLISTE Die verschiedenen Teilgruppen dieser Maschinenausrüstung sind in dieser Ersatzteilliste in alphabetischer Reihenfolge aufgeführt. Jede alphabetische Teilgruppe ist separat numeriert und mit dem Buchstaben der betreffenden Gruppe bezeichnet, z.B., A1, A2, B1, B2, usw. Nach der alphabetischen Reihenfolge und der Gruppenbezeichnung folgt (durch einen Bindestrich getrennt) die Seitendarstellungsnummern, z.B., A1-1, A1-2 usw. Diese Angabe bezeichnet die Revisionsnummer, die zur Angabe von Anderungen an der Ausrüstung auf der betreffenden Seite dient.

Teilgruppen "A" bis "Y" schliessen alle als Standardausrüstung erhältlichen Teile bis zum Zeitpunkt dieser Veröffentlichung ein. Alle Sonder- und Zubehör-Ausrüstungsteile sind unter Gruppe "Z" am Ende der Ersatzteilliste aufgeführt. Der unten angegebene alphabetische Index ermöglicht eine genaue Lokalisierung jedes Einzelteiles. Zusätzlich enthält jede alphabetische Teilgruppe einen separaten Index auf dessen erster Seite, in dem die darin enthaltenen Teile aufgeführt sind.

AL SOLICITAR REPUESTOS Para obtener los mejores resultados y conservar las cualidades originales de la máquina, es importante utilizar solamente los repuestos aprobados por Clark, cuando se requieran repuestos.

IMPORTANTE: Proporcionar siempre al distribuidor el número de serie de la máquina al encargar repuestos. Solicitar los repuestos de la LINEA MICHIGAN a través del distribuidor Clark más próximo.

Suministre siempre el número de serie de la máquina.

AL RECIBIR REPUESTOS Verifique inmediatamente si la cantidad recibida corresponde al pedido, y el estado de las piezas.

Los reclamos por daños producidos durante el transporte deberán hacerse al transportador inmediatamente.

ESTRUCTURA DEL MANUAL DE REPUESTOS Los varios grupos de piezas incluidos en este manual han sido dispuestos en orden alfabético. Cada grupo correspondiente a una letra está compaginado en una página independiente y el número de página está precedido por la letra que corresponde a ese grupo. Por ejemplo: A1, A2, B1, B2, etc. Siguiendo la designación alfabética y el orden numérico, y separado por un guión (-), está el número de página de la versión; por ejemplo A1-1, A1-2, etc. Esta designación indica los números asignados en la revisión para los cambios incorporados a los diseños del equipo, incluidos en esa página.

Los grupos de piezas desde la letra "A" a la "Y" incluyen todos los items considerados como equipo standard a la fecha de esta publicación. Todos los items opcionales y accesorios están enumerados en el grupo "Z" al final de este manual. A continuación aparece un índice alfabético para la individualización de las piezas. Además, la primera página de cada grupo alfabético de piezas contiene un índice separado, en el cual se enumeran los grupos de piezas incluidos en el mismo.

Printed in U.S.A.
PM 2926

COMMANDE DE PIECES DETACHEES Pour obtenir les meilleurs résultats et pour conserver les qualités d'origine de la machine, il est important d'utiliser seulement des pièces approuvées par Clark quand on a besoin de pièces neuves.

IMPORTANT: Toujours indiquer au distributeur le numéro de série de la machine quand on commande des pièces détachées. Commander les pièces pour les SERIES MICHIGAN par l'intermédiaire du distributeur Clark le plus proche.

Donner toujours le numéro de série de la machine.

Indiquer: Quantité, Numéro de pièce, et description.

RECEPTION DES PIECES Contrôler immédiatement la quantité, s'assurer que les pièces sont bien les pièces commandées et vérifier la bonne condition de l'ensemble des pièces.

Les réclamations pour les dommages qui ont pu avoir lieu pendant le transport doivent être adressées immédiatement au transporteur.

STRUCTURE DU MANUEL DE PIECES DETACHEES Dans ce manuel, les différents groupes de pièces sont classés par ordre alphabétique. Chaque groupe de pièces, classé dans l'ordre alphabétique correspond à un numéro de page différent. Les numéros de page sont précédés de la première lettre désignant ce groupe, par exemple A1, A2, B1, B2, etc. A la suite de cette désignation comprenant une lettre et un numéro de page, et séparé de ceux-ci par un trait d'union (-) se trouve le numéro de page de la version, par exemple A1-1, A1-2, etc. Cette désignation se réfère aux numéros des révisions qui ont pu affectés l'équipement catalogué sur cette page, à la suite des changements de conception.

Les groupes de pièces référés de "A" à "Y" comprennent tous les articles fournis comme équipement standard à la date de la présente publication. Tous les articles accessoires et sur option sont énumérés dans le groupe "Z" à la fin du manuel. Un index alphabétique est donné ci-dessous pour trouver facilement les différentes pièces détachées ou articles. De plus, chaque groupe alphabétique comprend un index séparé sur la première page, énumérant tous les groupes de pièces qui y sont contenus.

DIVISÃO DE MAQUINÁRIA DE CONSTRUÇÃO AO ENCOMENDAR PEÇAS DE REPOSIÇÃO Para assegurar os melhores resultados e manter a qualidade original da máquina, é importante usar apeanas Peças Clark Aprovadas quando substituições forem necessárias.

IMPORTANTE: Sempre que encomendar peças, forneça ao distribuidor o número de série da máquina. Para a LINHA MICHIGAN, encomende através do Distribuidor Clark mais próximo.

Forneça sempre o número de série da máquina.

Forneça: Quantidade, Número de Peça e Descrição.

AO RECEBER PEÇAS Verifique imediatamente a quantidade, exatidão e condição.

Reclamações por avarias durante o transporte devem ser feitas imediatamente ao portador.

COMPOSIÇÃO DO MANUAL DE PEÇAS Os diversos grupos de peças relacionados a este equipamento foram dispostos neste manual em ordem alfabética. Cada grupo alfabético de peças foi paginado separadamente, com o número da página prefixado pela letra designada para aquele grupo, por ex: A1, A2, B1, B2, etc. Após a designação alfabética e o número da página, e separado destas por um hifen (-), vem o número da página da versão, por ex., A1-1, A1-2, etc. Esta designação indica os números de revisão destinados a incorporar mudanças de projeto no equipamento abrangido pela dita página.

Grupos de Peças de "A" a "Y" incluem todos os itens fornecidos como equipamento padrão na data desta publicação. Todos os itens opcionais e acessórios vão alistados sob o Grupo "Z", no final deste manual. Um índice alfabético é dado abaixo para permitir a localização de peças e itens individuais. Além disso, cada grupo alfabético de peças contém um índice separado na sua primeira página, alistando os grupo de peças ali contidos.

Printed in U.S.A.
PM 2926

ALPHABETICAL INDEX

A

Accelerator Pedal E47, E49, E51
Accessories, Engine - Cummins E36
Accessories, Engine - G.M. E36
Accessories, Engine - Perkins E37
Adapter Plate, Brake A5
Air Brake Valve V3
Air Cleaner & Connections, Engine - Cummins E39
Air Cleaner & Connections, Engine - G.M. ... E41
Air Cleaner & Connections, Engine - Perkins E43
Air Cleaner Assembly E39, E41, E43
Air Cleaner Element E55
Air Lines, Brake - Cummins B7, B9, B11
Air Lines, Brake - G.M. B13, B15, B17, B19
Air Lines, Brake - Perkins B21, B23, B25, B27
Air Pressure Gauge E3
Air Pressure Sender E5, E9
Alcohol Injector System - Cummins Z2
Alcohol Injector System - G.M. Z3
Ammeter Kit E3
Axle Assembly A3, A5, A7
Axle Assembly, Front Drive A3, A5
Axle Assembly, Rear Drive A7
Axle Cradle Assembly F5
Axle Differential Carrier Assembly, Front Drive A9
Axle Differential Carrier Assembly, Rear Drive A11
Axle Housing A5
Axle Planet Carrier Assembly, Front & Rear Drive A13, A15
Axle Shaft A5

B

Back-Up Light E5, E9
Battery E5, E7, E9, E11
Battery Cables & Electrical Wiring E15
Battery Cables & Electrical Wiring - Cummins E13
Bearing Assembly, Mid-Mount M3
Bellcrank & Pushrod B3, B5
Belt Kit, Seat S3
Belt, Fan E36
Belt, Seat & Support Parts S3
Blower Assembly 12V Z25
Boom Assembly B3
Boom Cylinder Assembly C19
Boom, Bellcrank, Pushrod & Bucket Leveler B3, B5
Bottom Tank R3, R5
Brake Adapter Plate A5
Brake Air Lines, Front & Rear - Cummins B7, B9, B11
Brake Air Lines, Front & Rear - G.M. B13, B15, B17 B19
Brake Air Lines, Front & Rear - Perkins B21, B23, B25, B27
Brake Assembly B28, B33, B35, B37, B39
Brake Assembly, Parking B28
Brake Controls B29
Brake Controls, Parking B31
Brake Disc A5
Brake Drum B28
Brake Head Assembly B33, B35, B37, B39
Brake Lever Assembly, Parking B41
Brake Power Cluster Assembly B43
Brake Valve - Air V3
Brake Warning Buzzer E7, E11
Brake Warning Light E7, E11
Brake, Hand - Valve B7, B13
Bucket Assembly Data B45
Bucket Attachment, Drott 4 in 1 ..... Z5, Z7
Bucket Cylinder Z19
Bucket Cylinder Assembly C21
Bucket Cylinder Assembly, Drott Z21
Bucket Leveler B3, B5
Bucket Seat S3
Bucket Teeth Z9
Buzzer, Brake Warning E7, E11

C

Cab Assembly Z11
Cab Assembly & Cab Lights Z11, Z13, Z15
Cab, Lights & Assembly Z11, Z13, Z15
Cables, Battery & Electrical Wiring E15
Cables, Battery & Electrical Wiring - Cummins E13
Carrier Assembly A9, A11, A13, A15, Z23, Z35
Case Assembly T5
Clamp Cylinder Assembly Z19
Clip, Insulated C3
Clips, Wiring, Pipe & Hose C2
Clutch Cover & Transmission Assembly ... T3, T5
Clutch Group, Transmission - First & Second ..... T 7
Clutch Group, Transmission - Low T6
Clutch Group, Transmission - Reverse & Third ..... T 9
Cockpit Assembly C5
Cockpit Harness Z11
Cockpit Sound Proofing Z16

ALPHABETICAL INDEX (CONT.)

Color Code, Electrical Wiring E17, E27
Connections, Radiator - Cummins R3
Connections, Radiator - G.M. R7
Connections, Radiator - Perkins R9
Control Levers & Linkage, Transmission T9
Control Valve, Transmission T13
Controls, Brake B29
Controls, Brake - Parking B31
Controls, Engine - Cummins E47
Controls, Engine - G.M. E49
Controls, Engine - Perkins E51
Controls, Valve V13, V15
Controls, Valve - Main Z49, Z51
Converter Assembly .. C7, C9, C11, C13, C15, C17
Converter Impeller C11, C15
Converter Temperature Gauge E3
Converter Torque - Hydraulic System ... H11, H13
Cooler, Oil R9
Corrosion Resistor Element E55
Counterweight Z17
Counterweight Kit Z17, Z35
Cover Assembly T3
Cradle Assembly, Axle F5
Cushion, Seat S5
Cylinder Assembly C21, C23, Z19
Cylinder Assembly, Boom C19
Cylinder Assembly, Bucket C21
Cylinder Assembly, Clamp - 3.5 in. (88,9 mm) Z19
Cylinder Assembly, Drott Bucket - 4 in. (101,6 mm) Z21
Cylinder Assembly, Steering C23
Cylinder, Bucket Z19

D

Dampener, Vibration .. E5, E9, F5, R3, R7, R9, S9
Decals & Lifting Lugs Z33
Decals & Nameplates N3
Defroster Fan Assembly Z22
Defroster Installation Z31
Differential Assembly A9, A11
Differential Carrier Assembly, Front A9
Differential Carrier Assembly, Rear A11
Dipstick, Fuel Tank F11, F13
Dipstick, Oil Reservoir H3
Disc, Brake A5
Drag Link Assembly S11
Drag Link, Steering S11
Drawbar Pin F3
Drott Bucket Cylinder Assembly Z21
Drum & Shaft Assembly T6, T7
Drum, Brake B28

E

Electrical Instrument Panel E3
Electrical System - Cummins E5, E7
Electrical System - G.M. E9, E11
Electrical Wiring & Battery Cables - Cummins E13
Electrical Wiring & Battery Cables E15
Electrical Wiring Color Code E17, E27
Element, Air Cleaner E55
Element, Corrosion Resistor E55
Element, Filter B43
Engine & Hydraulic System Filter Replacement Elements E55
Engine Accessories - Cummins E36
Engine Accessories - G.M. E36
Engine Accessories - Perkins E37
Engine Air Cleaner & Connections - Cummins E39
Engine Air Cleaner & Connections - G.M. E41
Engine Air Cleaner & Connections - Perkins E43
Engine Controls - Cummins E47
Engine Controls - G.M. E49
Engine Controls - Perkins E51
Engine Exhaust Pipe, Muffler & Connections E53
Engine Mount F5, F7
Engine Oil By-Pass Filter & Lines - Cummins E45
Engine Oil Pressure Gauge E3
Engine Oil Pressure Sender E5, E11
Engine Temperature Gauge E3
Engine Temperature Sender E5, E11
Exhaust Pipe, Muffler & Connections - Engine E53

F

Fan Assembly Z22
Fan Assembly, Defroster Z22
Fan Belt E36
Filter Element B43
Filter Replacement Elements - Engine & Hydraulic E55
Filter Return H3
Filter, Engine Oil By-Pass & Lines - Cummins E45
Fork Lift Attachment Z23
Frame, Front F3
Frame, Front & Rear F3, F5, F7
Frame, Rear F3

ALPHABETICAL INDEX (CONT.)

Front Drive Axle Assembly A3, A5
Front Frame F3, F5, F7
Fuel Tank & Lines - Cummins F9
Fuel Tank & Lines - G.M. F11
Fuel Tank & Lines - Perkins F13
Fuel Tank Dipstick F11, F13

G

Gauge, Air Pressure E3
Gauge, Conv Temperature E3
Gauge, Engine Oil Pressure E3
Gauge, Engine Temperature E3
Gear & Shaft Group, Transmission T15, T17
Gear Assembly S13
Gear Assembly, Steering S13
Gear Kit C17
Gear Mounting, Steering S15
Gear, Ring T3
Glass Pattern Kit Z15
Governor B19
Grille S9

H

Hand Brake, Valve B7, B13
Hand Rail S7
Harness, Cockpit Z11
Harness, Headlight Z11
Harness, Wiring E13, E15
Head Assembly, Brake B33, B35, B37, B39
Headlight Assembly E5, E9, Z11
Headlight Harness Z11
Heater Assembly Z25, Z27
Heater Installation Z26, Z29, Z30
Heater Kit Z29, Z30
Hood S9
Horn E7, E9
Horn Solenoid E7, E11
Horn Switch E9
Hourmeter E5, E9
Housing, Axle A5
Hydraulic Oil Reservoir H3
Hydraulic System & Engine - Filter Replacement Elements E55
Hydraulic System, Main H5, H7
Hydraulic System, Steering H9
Hydraulic System, Transmission & Torque Converter H11, H13

I

Ignition Switch E3
Impeller, Converter C11, C15
Injector System, Alcohol - Cummins Z2
Injector System, Alcohol - G.M. Z3
Instrument Panel, Electrical E3
Insulated Clip C3

K

Keeper Latch S7, S9

L

Latch, Keeper S7, S9
Lever Assembly, Parking Brake B41
Levers & Linkage, Transmission Control T11
Lifting Lugs & Decals Z33
Light Stop & Tail E5, E7, E9, E11
Light Switch E3
Light, Back-Up E5, E9
Light, Brake Warning E7, E11
Lights, Cab Z11, Z13, Z15
Lines, Fuel & Tank - Cummins F9
Lines, Fuel & Tank - G.M. F11
Lines, Fuel & Tank - Perkins F13
Logger Fork Attachment Z35

M

Main Hydraulic Pump P7
Main Hydraulic System H5, H7
Main Relief Valve Assembly V10, Z47
Main Valve Assembly V5, V7, V9, Z39
Main Valve Assembly (3 Spool) Z39, Z41, Z43, Z45
Main Valve Controls Z49, Z51
Major Repair Kit, Pump P7
Michigan Nameplate N3
Mid-Mount Bearing Assembly M3
Minor Repair Kit, Pump P7, V3
Moulding Z11, Z13
Mount, Engine F5, F7
Mounting, Steering Gear S15
Muffler E53
Muffler & Connections E53

N

Nameplate, Michigan N3
Nameplates & Decals N3
Neutral Start Switch E7, E11

CLARK EQUIPMENT

ALPHABETICAL INDEX (CONT.)

O

Oil By-Pass Filter & Lines, Engine - Cummins E45
Oil Cooler R9
Oil Pressure Gauge, Engine E3
Oil Pressure Sender, Engine E5, E11
Oil Reservoir Dipstick H3
Oil Reservoir, Hydraulic H3

P

Packing Assembly Z19
Parking Brake Assembly B28
Parking Brake Controls B31
Parking Brake Lever Assembly B41
Pedal, Accelerator E47, E49, E51
Pin, Drawbar F3
Pipe, Clips, Wiring & Hose C2
Piping, Valve (3 Spool) Z53, Z55
Piston Rod C23
Pitman Arm S13
Planet Carrier Assembly A13, A15
Plate, Brake Adapter A5
Power Cluster Assembly, Brake B43
Pressure Gauge, Air E3
Pressure Switch E7, E11
Propeller Shaft Assemblies P2, P3, P5
Protective Structure, Roll-Over Z36, Z37
Pump Assembly P7
Pump Hydraulic — Main & Steering P7
Pump Repair Kit, Major P7
Pump Repair Kit, Minor P7, V3
Pushrod Assembly B3

Q

Quadrant T11

R

ROPS Z36, Z37
Radiator Assembly R3, R5, R9
Radiator Assembly — G.M. R5
Radiator Connections - G.M. R7
Radiator Connections - Perkins R9
Rail, Hand S7
Rear Drive Axle Assembly A7
Rear Frame F3, F5, F7
Relief Valve Z5
Relief Valve Assembly . V5, V7, V10, Z41, Z43, Z47
Relief Valve Assembly - Steering Pressure V11
Relief Valve Assembly, Main V10, Z47
Repair Kit Major, Pump P7
Repair Kit Minor, Pump P7, V3
Reservoir, Hydraulic Oil H3
Ring Gear T3
Rod, Piston C23
Roll-Over Protective Structure Z36, Z37
Roll-Over Protective Structure ROPS ... Z36, Z37
ROPS Z36, Z37

S

Seal, Sponge Z25
Sealed Unit E5, E9, Z11
Seat & Support Parts S5
Seat Assembly S3, S5
Seat Belt Kit S3
Seat Cushion S5
Seat, Bucket S3
Seat, Seat Belt & Support Parts S3
Sender, Air Pressure E5, E9
Sender, Engine Oil Pressure E5, E11
Sender, Engine Temperature E5, E11
Shaft & Drum Assembly T6, T7
Shaft & Gear Group, Transmission T15, T17
Shaft Assembly S13
Shaft, Axle A5
Shaft, Propeller P2, P3, P5
Sheet Metal Group S7, S9
Shroud R3, R5
Solenoid Horn E7, E11
Soundproofing, Cockpit Z16
Sponge Seal Z25
Steering Cylinder Assembly C23
Steering Drag Link S11
Steering Gear Assembly S13
Steering Gear Mounting S15
Steering Hydraulic Pump P7
Steering Hydraulic System H9
Steering Pressure Relief Valve Assembly V11
Stop & Tail Light E5, E7, E9, E11
Stop-Light Switch E9
Support & Seat Parts S5
Support, Seat & Seat Belt Parts S3
Switch Assembly Z22
Switch, Horn E9
Switch, Ignition E3
Switch, Light E3
Switch, Neutral Start E7, E11

ALPHABETICAL INDEX (CONT.)

Switch, Pressure E7, E11
Switch, Stop-Light E9

T

Tailpipe E53
Tank, Bottom R3, R5
Tank, Fuel & Lines - Cummins F9
Tank, Fuel & Lines - G.M. F11
Tank, Fuel & Lines - Perkins F13
Temperature Gauge, Converter E3
Temperature Gauge, Engine E3
Temperature Sender, Engine E5, E11
Tire & Wheel Data W3, W5, W7, W9
Transmission - Gear & Shaft Group T15, T17
Transmission - Hydraulic System H11, H13
Transmission & Clutch Cover Assembly ... T3, T5
Transmission Assembly T3
Transmission Clutch Group - First & Second ..... T 7
Transmission Clutch Group - Low T6
Transmission Clutch Group - Reverse & Third ..... T 9
Transmission Control Levers & Linkage T11
Transmission Control Valve T13

V

Valve Assembly C7, C13, S13, V11
Valve Assembly, Main V5, V7, V9, Z39
Valve Assembly, Main (Three Spool) Z39, Z41, Z43, Z45
Valve Assembly, Main Relief V10, Z47
Valve Assembly, Pressure Relief, Steering V11
Valve Assembly, Relief V5, V7, V10, Z41, Z43, Z47
Valve Controls V13, V15
Valve Controls, Main Z49, Z51
Valve Kit V3
Valve Piping (Three Spool) Z53, Z55
Valve, Air Brake V3
Valve, Control - Transmission T13
Valve, Hand Brake B7, B13
Valve, Relief Z5
Valve, Safety B11, B19
Vibration Dampener ... E5, E9, F5, R3, R7, R9, S9

W

Warning Light, Brake E7, E11
Wheel & Tire Data W3, W5, W7, W9
Windshield Wiper Kits - Front & Rear Z57, Z59, Z60, Z61
Wiper Kits, Windshield - Front & Rear Z57, Z59, Z60, Z61
Wiring Color Code, Electrical E17, E27
Wiring Harness E13, E15
Wiring, Clips, Pipe & Hose C2

CLARK EQUIPMENT

TABLE DES MATIÈRES

A

Accélérateur, pédale E47, E49, E51
Accessoire fourche Z35
Accessoire, fourche élévatrice Z23
Accessoire, godet drott 4 en 1 ..... Z5, Z7
Accessoires du moteur - Cummins E36
Accessoires du moteur - G.M. E36
Accessoires du moteur - Perkins E37
Air, capteur de pression E5, E9
Air, ensemble du filtre E39, E41, E43
Allumage, interrupteur E3
Amortisseur de vibrations E5, E9, F5, R3, R7, R9, S9
Ampèremètre, trousse E3
Anti-corrosion, élément E55
Arbre & tambour, ensemble T6, T7
Arbre d'essieu A5
Arbre, ensemble S13
Attaches de cablage, tuyaux et durites C2
Avertisseur E7, E9
Avertisseur, interrupteur E9
Avertisseur, solénoïd E7, E11

B

Batterie E5, E7, E9, E11
Berceau d'essieu, ensemble F5
Bielle d'accouplement de direction S11
Bielle d'accouplement, ensemble S11
Bielle de direction S13
Bloc optique hermétique E5, E9, Z11
Boîtier d'essieu A5
Boîtier, ensemble T5
Broche de barre d'attelage F3

C

Câblage élec & câbles de bat - Cummins E13
Câblage électrique & câbles de batterie E15
Cabine ensemble & éclairage de cabine Z11, Z13, Z15
Cabine, ensemble Z11
Cadran indicateur T9
Canalisation d'air de frein AV & AR - Perkins B21, B23, B25, B27
Canalisation d'air de frein AV & AR - Cummins B7, B9, B11
Canalisation d'air de frein AV & AR - G.M. B13, B15, B17, B19
Capot S9
Capteur de pression d'air E5, E9
Capteur de pression d'huile du moteur .. E5, E11
Capteur, température du moteur E5, E11
Caractéristiques des roues & pneumatiques . W3, W5, W7, W9
Ceinture de sécurité, trousse S3
Châssis avant & arrière F3, F5, F7
Châssis, arrière F3
Châssis, avant F3
Chauffage, ensemble Z25, Z27
Codes des couleurs du câblage électrique E19, E29
Commandes de frein B29
Commandes de frein de stationnement B31
Commandes de la soupape principale .. Z49, Z51
Commandes de soupape V13, V15
Commandes du moteur - Cummins E47
Commandes du moteur - G.M. E49
Commandes du moteur - Perkins E51
Compteur d'heures E5, E9
Connections du radiateur - Cummins R3
Connections du radiateur - G.M. R7
Connections du radiateur - Perkins R9
Contrepoids Z17
Convertisseur, ensemble C7, C9, C11, C13, C15 C17
Convertisseur, jauge de température E3
Convertisseur, rotor C11, C15
Couronne dentée T3
Coussin de siège S5
Couvercle, ensemble T3
Cylindre de direction, ensemble C23
Cylindre de flèche, ensemble C19
Cylindre de godet Z19
Cylindre de godet ensemble C21
Cylindre, ensemble C21, C23, Z19

D

Décharge, ensemble de soupape V5, V7, V10, Z41, Z43, Z47
Décharge. soupape Z5
Démarrage au point mort E7, E11
Dents du godet Z9
Différentiel d'essieu AR, ensemble porteur ... A11
Différentiel d'essieu AV, ensemble porteur A9
Différentiel, ensemble A9, A11
Disque de frein A5

E

Éclairage, interrupteur E3
Elément anti-corrosion E55

TABLE DES MATIÈRES (CONT.)

Eponge, joint Z25
Elément de filtre B43
Embrayage de la transmission - lente T6
Embrayage de la transmission - marche arrière et troisième T7
Embrayage de la transmission - première et deuxième T6
Engrenage, ensemble S13
Engrenages, jeu C17
Ensemble de cylindre, godet Drott - 101,6 mm Z21
Ensemble de cylindre, logger - 88,9 mm Z19
Ensemble de radiateur — G.M. R5
Ensembles d'arbre d'entraînement P2, P3, P5
Enveloppe R3, R5
Ergots & décalcomanies Z33
Essieu AR, ensemble A7
Essieu AV, ensemble A3, A5
Essieu, arbre A5
Essieu, boîtier A5
Essieu, ensemble A3, A5, A7
Essieu, ensemble de berceau F5
Etrier de frein, ensemble B33, B35, B37, B39

F

Feux de stop, interrupteur E9
Feux rouges & stop E5, E7, E9, E11
Filtre à air du moteur & raccords - Cummins E39
Filtre à air du moteur & raccords - G.M. E41
Filtre à air du moteur & raccords - Perkins E43
Filtre à air, ensemble E39, E41, E43
Filtre de retour H3
Filtre en dérivation d'huile du moteur et canalisations - Cummins E45
Flèche, ensemble B3
Flèche, levier de renvoi, poussoir et niveleur du godet B3, B5
Frein de stationnement, ensemble B28
Frein, disque A5
Frein, ensemble B28, B33, B35, B37, B39
Frein, ensemble du servo-mécanisme B43
Frein, lampe témoin E7, E11
Frein, plaque d'adaptation A5
Frein, signal sonore E7, E11
Frein, soupape manuelle B7, B13
Frein, tambour B28

G

Garniture, ensemble Z19
Godet, caractéristiques de l'ensemble B45
Godet, cylindre Z19
Groupe de tôles S7, S9

H

Harnais des cables E13, E15
Harnais du phare av Z11
Harnais du poste de conduite Z11
Huile, refroidisseur R9

I

Injecteur d'alcool - Cummins Z2
Injecteur d'alcool - G.M. Z3
Installation de chauffage Z26, Z29, Z30
Installation de dégrivreur Z31
Interrupteur d'allumage E3
Interrupteur d'éclairage E3
Interrupteur de feux de stop E9
Interrupteur de l'avertisseur E9
Interrupteur de pression E7, E11
Interrupteur, démarrage en point mort ... E7, E11
Interrupteur, ensemble Z22

J

Jauge de pression d'air E3
Jauge de pression d'huile du moteur E3
Jauge de réservoir d'huile H3
Jauge de température du convertisseur E3
Jauge de température du moteur E3
Jauge, réservoir de carburant F11, F13
Joint éponge Z25

L

Lampe témoin de frein E7, E11
Levier de frein de stationnement, ensemble . B41
Leviers de commande et timonerie de la transmission T9

M

Main courante S7
Mécanisme de direction S13
Montage du mécanisme de direction S15
Moteur & système hydraulique - elements de réchange des filtres E55

CLARK EQUIPMENT

TABLE DES MATIÈRES (CONT.)

Moteur, capteur de pression d'huile E5, E11
Moteur, capteur de température E5, E11
Moteur, jauge de pression d'huile E3
Moteur, jauge de température E3
Moulure Z11, Z13

P

Palier intermédiaire, ensemble M3
Pédale d'accélérateur E47, E49, E51
Phare de recul E5, E9
Phare, ensemble E5, E9, Z11
Pince isolée C3
Planétaire d'essieu AV & AR, ensemble porteur A13, A15
Plaque d'adaptation de frein A5
Plaque du constructeur, Michigan N3
Plaques de constructeur & décalcomanies N3
Pompe hydraulique - principale & direction ... P7
Pompe, ensemble P7
Porteur, ensemble ... A9, A11, A13, A15, Z23, Z35
Poste de conduite, ensemble C5
Pression d'air, jauge E3

R

Radiateur, ensemble R3, R5, R9
Régulateur B19
Réparation majeure de pompe, trousse P7
Réparation mineure de pompe, trousse ... P7, V3
Réservoir carburant & canalisation - Perkins F13
Réservoir d'huile du système hydraulique H3
Réservoir d'huile, jauge H3
Réservoir de carburant & canalisations - G.M. F11
Réservoir de carburant et canalization - Cummins F9
Réservoir de carburant, jauge F11, F13
Réservoir inférieur R3, R5
Refroidisseur d'huile R9
Retenue loquet S7, S9
Revêtement antisonore du poste de conduite Z16
Rotor du convertisser C11, C15

S

Servo mecanisme du frein, ensemble B43
Servo-mécanisme du frein, ensemble B43
Siège & pièces de support S5
Siège baquet S3
Siège, ceinture de sécurité & pièces de support S3
Siège, coussin S5
Siège, ensemble S3, S5
Signal sonore de frein E7, E11
Silencieux E53
Solénoïd de avertisseur E7, E11
Soufflante 12V, ensemble Z25
Souflante - dégivreur, ensemble Z22
Soupape de commande de transmission T11
Soupape de décharge Z5
Soupape de décharge de direction, ensemble V11
Soupape de décharge principale, ensemble V10, Z47
Soupape de décharge, ensemble V5, V7, V10, Z41, Z43, Z47
Soupape de frein à air V3
Soupape de sûreté B11, B19
Soupape manuelle de frein B7, B13
Soupape principal, ensemble V5, V7, V9
Soupape principale (trois tiroirs), ensemble.. Z39, Z41, Z43, Z45
Soupape principale, ensemble V5, Z39
Soupape, ensemble C7, C13, S13, V11
Soupape, trousse V3
Support du moteur F5, F7
Système électrique - G.M. E9, E11
Système électrique - Cummins E5, E7
Système hydraulique de direction H9
Système hydraulique principal H5, H7
Système hydraulique, transmission & convertisseur H11, H13

T

Tableau de bord du système électrique E3
Tambour & arbre, ensemble T6, T7
Tambour de frein B28
Tige de piston C23
Tige poussoir, ensemble B3
Toit de protection et sécurité Z36, Z37
Transmission & couvercle d'embrayage, ensemble T3, T5
Transmission ensemble T3
Transmission, group d'arbres & engrenages T13, T15
Trousse de ceinture de sécurité S3
Trousse de contrepoids Z17, Z35
Trousse de joints d'étanchéité B5
Trousse de réparation majeure de pompe P7
Trousse de réparation mineure de pompe . P7, V3
Trousse réchauffeur Z29, Z30

TABLE DES MATIÈRES (CONT.)

Trousses d'essuie-glace avant & arrière Z57, Z59, Z60, Z61
Tuyau d'échappement E53
Tuyau d'échappement, silencieux et raccords du moteur E53
Tuyauterie de soupape (trois tiroirs) Z53, Z55

V

Ventilateur, ensemble Z22
Vitres, jeu de moule Z15

CLARK EQUIPMENT

INHALTSVERZEICHNIS

A

Abdeckungsgruppe S7, S9
Abdichtung Z11, Z13
Abgedichtete Scheinwerfer E5, E9, Z11
Achse vollständig, Hinterradantrieb A7
Achse vollständig, Vorderradantrieb A3, A5
Achse, vollständig A3, A5, A7
Achsendifferentialträger vollständig, Vorderradantrieb A9
Achsendifferentialträger, vollständig Hinterradantrieb A11
Achsengehäuse A5
Achsenlagerung, vollständig F5
Achsenwelle A5
Adapterplatte, Brems A5
Alkoholeinspritzer - Cummins Z2
Alkoholeinspritzer - G.M. Z3
Amperemeter Bausatz E3
Auspuffrohr E53
Auspufftopf E53

B

Batterie E5, E7, E9, E11
Brems & Schlusslight E5, E7, E9, E11
Bremsadapterplatte A5
Bremse vollständig B28, B33, B35, B37, B39
Bremshandventil B7, B13
Bremshebel B29
Bremskopf vollständig B33, B35, B37, B39
Bremsleitungen vordere & hintere - Cummins..B7, B9, B11
Bremsleitungen vordere & hintere - G.M. . B13, B15, B17, B19
Bremsleitungen vordere & hintere - Perkins..B21, B23, B25, B27
Bremslichtschalter E9
Bremsscheibe A5
Bremstrommel B28
Bremswarnsummer E7, E11
Bremswarnungslicht E7, E11

D

Deckel vollständig T3
Dichtung, Schwamm Z25
Dichtung, vollständig Z19
Dichtungssatz B5
Differential, vollständig A9, A11
Drehmomentwandler E3
Drehmomentwandler Rotor C11, C15
Drehmomentwandler vollständig C7, C13
Drehmomentwandler, vollständig C7, C9, C11, C13, C15, C17
Druck-Sender, Luft E5, E9
Druckschalter E7, E11

E

Einsatz, Korrosionswiderstand E55
Einstz Luftfilter E55
Elektrische Anlage - Cummins E5, E7
Elektrische Anlage - G.M. E9, E11
Entfroster - Ventilator vollständig Z22
Entfrostereinbau Z31

F

Fahrerstand, vollständig C5
Fahrerstand-Kabelbaum Z11
Filter, Rücklauf- H3
Filter, vollständig Luft E39, E41, E43
Filtereinsatz B43

G

Gabelansatz Z35
Gabelstapleransatz Z23
Gebläse vollständig 12V Z25
Gegengewicht Z17
Gegengewichtssatz Z17, Z35
Gehäuse vollständig T5
Gehäuse, Achsen A5
Gelenkwellen, vollständig P2, P3, P5
Geräuschdämpfung Fahrerstand Z16
Getriebe & Kupplungsdeckel vollständig .. T3, T5
Getriebe vollständig T3
Getriebekupplungsgruppe - erste & zweite T6
Getriebekupplungsgruppe - langsam T6
Getriebekupplungsgruppe - rückwärts & dritte T7
Getrieberegelventil T11
Getriebeschalthebel Gestänge T9
Getriebezahnräder und Wellengruppe .. T13, T15
Glasschablonensatz Z15
Grill S9
Gurtsatz, Sicherheit S3

H

Halter & Abziehbilder Z33

INHALTSVERZEICHNIS (FORTS.)

Halter Verschluss S7, S9
Handgeländer S7
Handventil. Brems B7, B13
Haube S9
Hauptablassventil vollständig V10, Z47
Hauptpumpen-Reparatursatz P7
Hauptventil vollständig V5, V7, V9
Hauptventil vollständig (drei Spulen) Z39, Z41, Z43, Z45
Hauptventil, vollständig V5, Z39
Hauptventilregulierung Z49, Z51
Heinzungseinbau Z26, Z29, Z30
Heizung, vollständig Z25, Z27
Heizungsbausatz Z29, Z30
Hinterrahmen F3
Hubarm vollständig B3
Hubarm, Kniehebel, Stösselstange & Schaufel-Nivelliervorrichtung B3, B5
Hubarmzylinder vollständig C19
Hupe E7, E9
Hupenschalter E9
Hupenschaltmagnet E7, E11
Hydraulik-Ölbehälter H3
Hydraulikanlage Getriebe & Drehmomentwandler H11, H13
Hydraulikanlage, Haupt H5, H7
Hydraulikpumpe - Haupt- & Lenkungs- P7
Hydrauliksystem, Lenkung H9

I

Isolierte Schelle C3

K

Kabelbaum E13, E15
Kabelbaum, Fahrerstand- Z11
Kabelbaum, Scheinwerfer- Z11
Kabine vollständig & Kabinenbeleuchtung Z11, Z13, Z15
Kabine, vollständig Z11
Kissen, Sitz S5
Kolbenstange C23
Korrosionswiderstands Einsatz E55
Kraftstofftank & Leitungen - Cummins F9
Kraftstofftank & Leitungen - G.M. F11
Kraftstofftank & Leitungen - Perkins F13
Kühler vollständig — G.M. R5
Kühler, vollst R3, R5, R9
Kühleranschlüsse - Cummins R3
Kühleranschlüsse - G.M. R7
Kühleranschlüsse - Perkins R9

L

Lagerung vollständig, Achsen F5
Leerlaufstartschalter E7, E11
Lenkschubstange S11
Lenkschubstange Vollst. S11
Lenkstockhebel S13
Lenkung vollständig S13
Lenkungsablassventil vollständig V11
Lenkungshalterung S15
Lenkzylinder vollständig C23
Licht, Brems & Schluss E5, E7, E9, E11
Licht, Bremswarnungs E7, E11
Lichtschalter E3
Luftbremsventil V3
Luftdruckmesser E3
Luftdrucksender E5, E9
Luftfilter, vollständig E39, E41, E43

M

Messer, Luftdruck E3
Messtab, Olbehälter F11, F13, H3
Michigan, Namenschild N3
Mittellager vollständig M3
Motor Temperaturmesser E3
Motor- & Hydrauliksystem - Ölfiltereinsätze .. E55
Motorauspuffrohr, Auspuff und Anschlusstücke E53
Motorluftfilter & Anschlüsse - Cummins E39
Motorluftfilter & Anschlüsse - G.M. E41
Motorluftfilter & Anschlüsse - Perkins E43
Motoröl-Umgehungsfilter & Leitungen - Cummins E45
Motoröldruckmesser E3
Motoröldrucksender E5, E11
Motorregulierung - Cummins E47
Motorregulierung - G.M. E49
Motorregulierung - Perkins E51
Motorregulierungspedal E47, E49, E51
Motortemperatursender E5, E11
Motorträger F5, F7
Motorzubehör - Cummins E36
Motorzubehör - G.M. E36
Motorzubehör - Perkins E37

N

Namenschild Michigan N3
Namensschilder & Abziehbilder N3
Nebenpumpen-Reparatursatz P7, V3

CLARK EQUIPMENT

INHALTSVERZEICHNIS (FORTS.)

O

Ölbehäler, Messtab F11, F13
Öldrucksender, Motor E5, E11
Olbehälter, Messtab H3
Oldruckmesser Motor E3
Oelkühler R9

P

Pedal, Motorregulierung E47, E49, E51
Planetenträger vollständig, Vorderrad-Hinterradantrieb A15
Platte, Bremsadapter A5
Pumpe vollständig P7
Pumpen-Reparatursatz, Haupt P7
Pumpen-Reparatursatz, Neben P7, V3

R

Räder & Reifendaten W3, W5, W7, W9
Rahmen, Vorder & Hinter F3, F5, F7
Rahmen, hinten F3
Regulator B19
Rotor, Drehmomentwandler C11, C15
Rückfahrscheinwerfer E5, E9
Rücklauffilter H3

S

Schalensitz S3
Schalter Leerlauf Start E7, E11
Schalter Zünd E3
Schalter, Bremslicht E9
Schalter, Druck E7, E11
Schalter, Hupen E9
Schalter, Licht E3
Schalter, vollständig Z22
Schaltmagnet, Hupen E7, E11
Schaltvorlage T9
Schaufelmontageanlagen B45
Schaufelvorrichtung, Drott 4 in 1 ..... Z5, Z7
Schaufelzähne Z9
Schaufelzylinder Z19
Schaufelzylinder vollständig C21
Scheibe, Brems A5
Scheibenwischersatz, vorn & hinten Z57, Z59, Z60, Z61
Scheinwerfer, Rückfahr E5, E9
Scheinwerfer, vollständig E5, E9, Z11
Scheinwerfer-Kabelbaum Z11
Schellen - Drähte, Röhre und Schlaŝuche C2
Schwammdichtung Z25
Schwingungsdämpfer . E5, E9, F5, R3, R7, R9, S9
Sender, Motortemperatur E5, E11
Servobremse, vollständig B43
Sicherheitsgurtsatz S3
Sicherheitsventil B11, B19
Sitz & Einbauteile S5
Sitz vollständig S3, S5
Sitz, Schalen S3
Sitz, Sicherheitsgurt & Einbauteile S3
Standbremse vollständig B28
Standbremshebel B31
Standbremshebel vollständig B41
Stange, Kolben C23
Stift, Zugstange F3
Stösselstange vollständig B3
Stundenzähler E5, E9
Summer, Bremswarn E7, E11

T

Tafel für elektrische Instrumente E3
Tank, unterer R3, R5
Temperaturmesser E3
Temperaturmesser Motor E3
Temperatursender, Motor E5, E11
Träger vollständig ... A9, A11, A13, A15, Z23, Z35
Treibrmn Vent E36
Trommel & Welle, vollständig T6, T7
Trommel, Brems B28

U

Überdruckventil, vollständig V5, V7, V10, Z41, Z43, Z47
Überrollschutz Z36, Z37
Überdruckventil Z5
Umkleidung R3, R5
Unterer Tank R3, R5

V

Ventil vollständig C7, C13, S13, V11
Ventil vollständig Haupt V5, Z39
Ventil vollständig, Überdruck V5, V7, V10, Z41, Z43, Z47
Ventil, Sicherheit B11, B19

INHALTSVERZEICHNIS (FORTS.)

Ventil, Überdruck Z5
Ventilator vollständig Z22
Ventilregler V13, V15
Ventilrohrleitungen (drei Spulen) Z53, Z55
Ventilsatz V3
Verdrahtung & Batteriekabel - Cummins E13
Verdrahtung & Batteriekabel E15
Verdrahtungsfarbschlussel E21, E31
Vorderrahmen F3

W

Welle & Trommel, vollständig T6, T7
Welle vollständig S13
Welle, Achsen A5

Z

Zahnkranz T3
Zahnrad vollständig S13
Zahnradsatz C17
Zündschalter E3
Zugstangen Stift F3
Zylinder vollständig, Drottschaufel - 101,6 mm Z21
Zylinder vollständig, Logger - 88,9 mm Z19
Zylinder, Schaufel Z19
Zylinder, vollständig C21, C23, Z19

CLARK EQUIPMENT

ÍNDICE ALFABÉTICO

A

Acelerador, pedal E47, E49, E51
Acessório garfo Z35
Acessório, caçamba drott 4 em 1 ..... Z5, Z7
Acessório, empilhadeira de garfos Z23
Acessórios do motor - Cummins E36
Acessórios do motor - Perkins E37
Acessorios do motor - G.M. E36
Alavancas de controle e varões da transmissão T9
Almofada do assento S5
Amortecedor de vibração E5, E9, F5, R3, R7, R9, S9
Amperîmetro, jôgo E3
Aquecedor, conjunto Z25, Z27
Ar, conjunto do purificador E39, E41, E43
Ar, sonda de pressão E5, E9
Arranque en ponto morto, interruptor ... E7, E11
Assento anatômico S3
Assento e peças de suporte S5
Assento, cinto de segurança e peças de suporte S3
Assento, conjunto S3, S5

B

Barra da direção S11
Barra de direçào, conjunto S11
Barra de reboque, pino F3
Bateria E5, E7, E9, E11
Bêrço do eixo, conjunto F5
Bomba hidráulica - principal & direção P7
Bomba, conjunto P7
Bomba, jôgo de reparo major P7
Bomba, jôgo de reparo menor P7, V3
Botão da buzina E9
Braçadeira isolada C3
Braçadeiras dos cabos elétricos, tubos e mangueiras C2
Braço pitman S13
Braço, balancinho, varão de empuxo & nivelador da caçamba B3, B5
Braço, conjunto B3
Buzina E7, E9
Buzina, solenoide E7, E11

C

Cabeça do freio, conjunto ... B33, B35, B37, B39
Cabina conjunto e iluminação da cabina Z11, Z13, Z15
Cabina, conjunto Z11
Caçamba, caracterîsticas do conjunto B45
Caçamba, cilindro Z19
Caixa da direção S13
Cano de escape E53
Capô S9
Carcaça de eixo A5
Carcaça, conjunto T5
Chassi dianteiro F3
Chassi dianteiro & traseiro F3, F5, F7
Chassi traseiro F3
Chave de luzes E3
Chicote do farol dianteiro Z11
Chicote do posto do operador Z11
Chicote dos fios E13, E15
Cigarra de alarma do freio E7, E11
Cilindro da caçamba Z19
Cilindro da caçamba, conjunto C21
Cilindro da direção, conjunto C23
Cilindro do braço, conjunto C19
Cilindro, conjunto C21, C23, Z19
Cinto de segurança, jôgo S3
Código de cólores da instalação elétrica .. E23,E33
Combustível, vareta de verificação F11, F13
Conexões do radiador - Cummins R3
Conexões do radiador - Perkins R9
Conexoes do radiador - G.M. R7
Conjunto do cilindro, caçamba Drott - 101,6 mm Z21
Conjunto do cilindro, garra - 88,9 mm Z19
Conjunto do radiador — G.M. R5
Conjuntos de eixos propulsores P2, P3, P5
Contrapeso Z17
Contrôles do motor - Cummins E47
Contrôles do motor - G.M. E49
Contrôles do motor - Perkins E51
Controles da válvula V13, V15
Controles da válvula principal Z49, Z51
Controles do freio B29
Controles do freio de estacionamento B31
Conversor de torque, conjunto C7, C13
Conversor de torque, rotor C11, C15
Conversor, conjunto . C7, C9, C11, C13, C15, C17
Conversor, termômetro E3
Corôa T3
Corrimão S7

D

Dados sôbre rodas e pneus W3, W5, W7, W9
Dentes da caçamba Z9
Diferencial dianteiro, conjunto do suporte A9
Diferencial traseiro, conjunto do suporte A11
Diferencial, conjunto A9, A11

ÍNDICE ALFABÉTICO (CONT.)

Disco do freio A5

E

Eixo & tambor, conjunto T6, T7
Eixo dianteiro, conjunto A3, A5
Eixo traseiro, conjunto A7
Eixo, carcaça A5
Eixo, conjunto A3, A5, A7, S13
Eixo, conjunto do bêrço F5
Eixo, haste A5
Elemento anticorrosão E55
Elemento do filtro B43
Embrague da transmissão - primeira e segunda T6
Embreagem da transmissão - baixa T6
Embreagem da transmissão - marcha à ré e terceira T7
Encanamento da válvula (tres carreteis) . Z53, Z55
Engaxetadura, conjunto Z19
Engrenagem, conjunto S13
Engrenagens, jôgo C17
Esfriador de óleo R9
Estrutura protetora contra tombamentos Z36, Z37

F

Farol de marcha à ré E5, E9
Farol dianteiro, conjunto E5, E9, Z11
Farol vedado E5, E9, Z11
Filtro de retôrno H3
Filtro derivação e tubulações de aceite do motor - Cummins E45
Freio de estacionamento, conjunto B28
Freio de estacionamento, conjunto da alavanca B41
Freio, cigarra de alarma E7, E11
Freio, conjunto B28, B33, B35, B37, B39
Freio, conjunto do servo-mecanismo B43
Freio, disco A5
Freio, luz de alarma E7, E11
Freio, placa de adaptaçã A5
Freio, válvula manual B7, B13

G

Grupo da chapa S7, S9

H

Haste de empuxo, conjunto B3
Haste do eixo A5
Horîmetro E5, E9

I

Ignicão, interruptor E3
Injetor de alcool - Cummins Z2
Injetor de alcool - G.M. Z3
Instalação de degelador Z31
Instalação do sistema de aquecimento Z26, Z29, Z30
Instalação elét & cabos da bat - Cummins E13
Instalação elétrica & cabos da bateria E15
Interruptor da lanterna do freio E9
Interruptor de arranque em ponto morto . E7, E11
Interruptor de ignicão E3
Interruptor de pressão E7, E11
Interruptor, conjunto Z22

J

Jôgo de cinto de segurança S3
Jôgo de contrapêso Z17, Z35
Jôgo de limpa pára-brisa, dianteiro & traseiro Z57, Z59, Z60, Z61
Jogo do aquecedor Z29, Z30

L

Lanterna do freio, interruptor E9
Lanterna traseira e parada E5, E7, E9, E11
Luz alarma do freio E7, E11

M

Mancal central, conjunto M3
Manômetro de ar E3
Manometro de óleo motor E3
Michigan, placa do nome N3
Moldes dos vidros, jôgo Z15
Moldura Z11, Z13
Montagem da direção S15
Motor e sistema hidráulico - elementos sobressalentes dos filtros E55
Motor, manómetro de óleo E3
Motor, sonda da pressão do óleo E5, E11
Motor, sonda da temperatura E5, E11
Motor, termômetro E3

CLARK EQUIPMENT

ÍNDICE ALFABÉTICO (CONT.)

O

Orelha e decalcomanias Z33

P

Painel de instrumentos elétricos E3
Pedal do acelerador E47, E49, E51
Pino da barra de reboque F3
Placa de adaptaçã do freio A5
Placa do nome Michigan N3
Placas da fabrica & decalcomanias N3
Planetária dos eixos dianteiro e traseiro, conjunto do suporte A13, A15
Portador, conjunto .. A9, A11, A13, A15, Z23, Z35
Posto do operador, conjunto C5
Proteção R3, R5
Purificador de ar motor & conexões - G.M. E41
Purificador de ar motor & conexões - Perkins E43
Purificador de ar, conjunto E39, E41, E43
Purificaor de ar do motor & conexões - Cummins E39

Q

Quadrante indicador T9

R

Radiador, conjunto R3, R5, R9
Regulador B19
Reparo major de bomba, jôgo P7
Reparo menor de bomba, jôgo P7, V3
Reservatório de óleo hidráulico H3
Reservatório inferior R3, R5
Reservatorio do óleo vareta de verificação H3
Retentor trinco S7, S9
Revestimento anti-sonoro do posto do operador Z16
Rotor do conversor de torque C11, C15

S

Servo-mecanismo do freio, conjunto B43
Servomecanismo do freio, conjunto B43
Silenciador E53
Sistema elétrico - Cummins E5, E7
Sistema elétrico - G.M. E9, E11
Sistema hidráulico direção H9
Sistema hidráulico, principal H5, H7
Sistema hidráulico, transmissão & conversor de torque H11, H13
Solenoide da buzina E7, E11
Sonda da pressão de óleo do motor E5, E11
Sonda da temperatura do motor E5, E11
Sonda de pressão de ar E5, E9
Suporte do motor F5, F7

T

Tambor & eixo, conjunto T6, T7
Tambor do freio B28
Tampa, conjunto T3
Tanqu combustível & tubulações - Cummins F9
Tanque combustível & tubulações - Perkins F13
Tanque de combustível & tubulaçõs - G.M. F11
Termômetro do conversor E3
Termômetro do motor E3
Transmissão & tampa do embreagem, conjunto T3, T5
Transmissão grupo de eixos e engrenagens T13, T15
Transmissão, conjunto T3
Tubo de escape do motor, silenciador e conexões E53
Tubos de ar dos freios dianteiros & traseiros - Perkins B9, B11, B21, B23, B25, B27
Tubos de ar dos freios dianteiros e traseiros - G.M. B13, B15, B17, B19

V

Válvula de contrôle, transmissão T11
Válvula de descarga Z5
Válvula de descarga da direção, conjunto V11
Válvula de descarga principal, conjunto V10, Z47
Válvula de descarga, conjunto V5, V7, V10, Z41 Z43, Z47
Válvula de segurança B11, B19
Válvula do freio pneumático V3
Válvula manual, freio B7, B13
Válvula principal (três carretéis), conjunto Z39, Z41, Z43, Z45
Válvula principal, conjunto V5, V7, V9, Z39

ÍNDICE ALFABÉTICO (CONT.)

Válvula, conjunto C7, C13, S13, V11
Válvula, jôgo V3
Varão de pistão C23
Vareta de verificação do combustivel ... F11, F13
Vareta de verificação do reservatorio do óleo H3
Vedador de esponja Z25
Vedador, jôgo B5
Ventilador - degelador, conjunto Z22
Ventilador 12V, conjunto Z25
Ventilador, conjunto Z22

CLARK EQUIPMENT

ÍNDICE ALFABÉTICO

A

Abrazadera aislada C3
Abrazaderas del cablaje eléctrico, tubos y mangueras C2
Accesorio horquilla Z35
Accesorio, cucharón drott 4 en 1 ..... Z5, Z7
Accesorio, estibador de horquillas Z23
Accesorios del motor - Cummins E36
Accesorios del motor - G.M. E36
Accesorios del motor - Perkins E37
Acelerador, pedal E47, E49, E51
Aguilón, balancîn, varilla de empuje & nivelador del cucharón B3, B5
Aguilón, conjunto B3
Aire, conjunto del depurador E39, E41, E43
Aire, sonda de presión E5, E9
Almohadón del asiento S5
Amortiguador de vibraciones E5, E9, F5, R3, R7, R9, S9
Amperîmetro, juego E3
Arbol, conjunto S13
Arranque en punto-muerto, interruptor .. E7, E11
Asiento anstómico S3
Asiento y piezas de soporte S5
Asiento, cinturon de seguridad y piezas de soporte S3
Asiento, conjunto S3, S5

B

Barra de eje A5
Barra de tiro, pasador F3
Bastidor delantero F3
Bastidor delantero & trasero F3, F5, F7
Bastidor trasero F3
Batería E5, E7, E9, E11
Biela de dirección S11
Biela de dirección, conjunto S11
Bocina E7, E9
Bocina, solenoide E7, E11
Bomba hidráulica - principal & dirección P7
Bomba, conjunto P7
Bomba, juego de reparación menor P7, V3
Bomba, juego de reparacion mayor P7
Botón de bocina E9
Brazo pitman S13

C

Caballete del eje, conjunto F5
Cabeza de freno, conjunto ... B33, B35, B37, B39
Cabina conjunto e iluminación de la cabina.. Z11, Z13, Z15
Cabina, conjunto Z11
Caja de dirección S13
Calefactor, conjunto Z25, Z27
Caño de escape E53
Canerías de la válvula (tres carretes) Z53, Z55
Capó S9
Carcasa de eje A5
Carcasa, conjunto T5
Chicharra de alarma de freno E7, E11
Cilindro de dirección, conjunto C23
Cilindro del aguilón, conjunto C19
Cilindro del cucharón Z19
Cilindro del cucharón, conjunto C21
Cilindro, conjunto C21, C23, Z19
Cinturón de seguridad, juego S3
Clave de colores para instalación eléctrica.. E25, E35
Cojinete central, conjunto M3
Combustible, varilla de medida F11, F13
Conecciones del radiador - Cummins R3
Conecciones del radiador - Perkins R9
Conecciones del raiador - G.M. R7
Conjunto del cilindro, cucharón Drott - 101,6 mm Z21
Conjunto del cilindro, garra - 88,9 mm Z19
Conjunto del radiador — G.M. R5
Conjuntos de árboles propulsores P2, P3, P5
Contrapeso Z17
Controles de la válvula principal Z49, Z51
Controles de válvula V13, V15
Controles del freno B29
Controles del freno de estacionamiento B31
Controles del motor - Cummins E47
Controles del motor - G.M. E49
Controles del motor - Perkins E51
Convertidor de par, conjunto C7, C13
Convertidor de par, rotor C11, C15
Convertidor, conjunto C7, C9, C11, C13, C15, C17
Convertidor, termómetro E3
Corona T3
Cuadrante indicador T9
Cucharón, caracterîsticas del conjunto B45
Cucharón, cilindro Z19
Cuenta-horas E5, E9

D

Depósito & líneas de combustible - Cummins F9
Depósito & líneas de combustible - G.M. F11

ÍNDICE ALFABÉTICO (CONT.)

Depósito de aceite hidráulico H3
Depósito de aceite, varilla de medida H3
Depósito inferior R3, R5
Depossito & líneas de combustible
- Perkins F13
Depurador de aire del motor & conexiones
- Cummins E39
Depurador de aire motor & conexiones - G.M. E41
Depurador de aire motor & conexiones
- Perkins E43
Depurador de aire, conjunto E39, E41, E43
Dientes del cucharón Z9
Diferencial delantero, conjunto de soporte A9
Diferencial trasero, conjunto de soporte A11
Diferencial, conjunto A9, A11
Disco de freno A5

E

Eje & tambor, conjunto T6, T7
Eje delantero, conjunto A3, A5
Eje trasero, conjunto A7
Eje, barra A5
Eje, carcasa A5
Eje, conjunto A3, A5, A7
Eje, conjunto del caballete F5
Elemento anticorrosión E55
Elemento de filtro B43
Embrague de la transmisión - baja T6
Embrague de la transmisión - marcha atrás y tercera T7
Embrague de la transmisión - primera y segunda T6
Empaquetadura, conjunto Z19
Encendido, interruptor E3
Enfriador de aceite R9
Engranajes, conjunto S13
Engranajes, juego C17
Envolvente R3, R5
Esquema eléc & cables de batería
- Cummins E13
Esquema eléctrico & cables de batería E15
Estructura protectora contra vuelcos ... Z36, Z37

F

Faro delantero, conjunto E5, E9, Z11
Faro sellado E5, E9, Z11
Fiador cerrojo S7, S9
Filtro de retorno H3
Filtro en derivación y líneas de aceite del motor - Cummins E45
Freno de estacionamiento, conjunto B28
Freno de estacionamiento, conjunto de palanca B41
Freno, chicharra de alarma E7, E11
Freno, conjunto B28, B33, B35, B37, B39
Freno, conjunto de servo-mecanismo B43
Freno, disco A5
Freno, luz de alarma E7, E11
Freno, placa de adaptación A5
Freno, válvula de mano B7, B13

G

Grupo de chapa S7, S9

I

Información sobre ruedas y neumáticos W3, W5, W7, W9
Instalación de descarchador Z31
Instalación del calefactor Z26, Z29, Z30
Interruptor de arranque en punto muerto E7, E11
Interruptor de encendido E3
Interruptor de luces E3
Interruptor de luz de parada E9
Interruptor de presión E7, E11
Interruptor, conjunto Z22
Inyector de alcohol - Cummins Z2
Inyector de alcohol - G.M. Z3

J

Juego de calefactor Z29, Z30
Juego de contrapesos Z17, Z35
Juego de limpiaprarbrisas, delantero & transero Z57, Z59, Z60, Z61
Juego del cinturón de seguridad S3
Junta de esponja Z25

L

Líneas de aire de frenos delanteros & traseros - Perkins B9, B11, B21, B23, B25, B27
Líneas de aire de frenos delanteros y traseros - G.M. B13, B15, B17, B19
Luz alarma del freno E7, E11
Luz de parada, interruptor E9
Luz de retroceso E5, E9
Luz trasera y de pare E5, E7, E9, E11

CLARK EQUIPMENT

ÍNDICE ALFABÉTICO (CONT.)

M

Manómetro de aceite del motor E3
Manómetro de aire E3
Mazo de los cables E13, E15
Mazo de puesto del operador Z11
Mazo del faro delantero Z11
Michigan, placa de nombre N3
Moldura Z11, Z13
Montaje de la dirección S15
Motor y sistema hidráulico - elementos de repuesto de los filtros E55
Motor, manómetro de aceite E3
Motor, sonda de presión del aceite E5, E11
Motor, sonda de temperatura E5, E11
Motor, termómetro E3

O

Oreja y calcomanías Z33

P

Palancas de control y varillaje de las transmisión T9
Pasador de la barra de tiro F3
Pasamano S7
Pata del motor F5, F7
Pedal del acelerador E47, E49, E51
Placa de adaptación del freno A5
Placa de nombre Michigan N3
Placas del fabricante & calcomanías N3
Planetarios de los ejes delantero y trasero, conjunto de soporte A13, A15
Plantillas para cristales, juego Z15
Portador, conjunto .. A9, A11, A13, A15, Z23, Z35
Puesto del operador, conjunto C5

R

Radiador, conjunto R3, R5, R9
Regulador B19
Reparación mayor de bomba, jeugo P7
Reparación menor de bomba, juego P7, V3
Rotor del convertidor de par C11, C15

S

Sello, juego B5
Servo-mecanismo de freno, conjunto B43
Servomecanismo del freno, conjunto B43
Silenciador E53
Sistema eléctrico - Cummins E5, E7
Sistema eléctrico - G.M. E9, E11
Sistema hidráulico dirección H9
Sistema hidráulico, principal H5, H7
Sistema hidráulico, transmisión & convertidor de par H11, H13
Solenoide de la bocina E7, E11
Sonda de presión de aceite del motor ... E5, E11
Sonda de presión de aire E5, E9
Sonda de temperatura del motor E5, E11

T

Tablero de instrumentos eléctricos E3
Tambor & eje, conjunto T6, T7
Tambor de freno B28
Tapa, conjunto T3
Termómetro del convertidor E3
Termómetro del motor E3
Transmisión & tapa de embrague, conjunto T3, T5
Transmisión grupo de ejes y engranajes T13, T15
Transmisión, conjunto T3
Tratamiento antisonoro del puesto del operador Z16
Tubo de escape del motor, silenciador y conexiones E53

V

Válvula de alivio Z5
Válvula de alivio de la dirección, conjunto V11
Válvula de alivio principal, conjunto V10, Z47
Válvula de alivio, conjunto V5, V7, V10, Z41, Z43, Z47
Válvula de control de transmisión T11
Válvula de mano. freno B7, B13
Válvula de seguridad B11, B19
Válvula del freno neumático V3
Válvula principal (tres carretes), conjunto Z39, Z41, Z43, Z45
Válvula principal, conjunto V5, V7, V9, Z39
Válvula, conjunto C7, C13, S13, V11
Válvula, juego V3
Varilla de empuje, conjunto B3
Varilla de medida de combustible F11, F13
Varilla de medida del depósito de aceite H3
Varilla de pistón C23
Ventilador - descongelador, conjunto Z22
Ventilador 12V, conjunto Z25
Ventilador, conjunto Z22

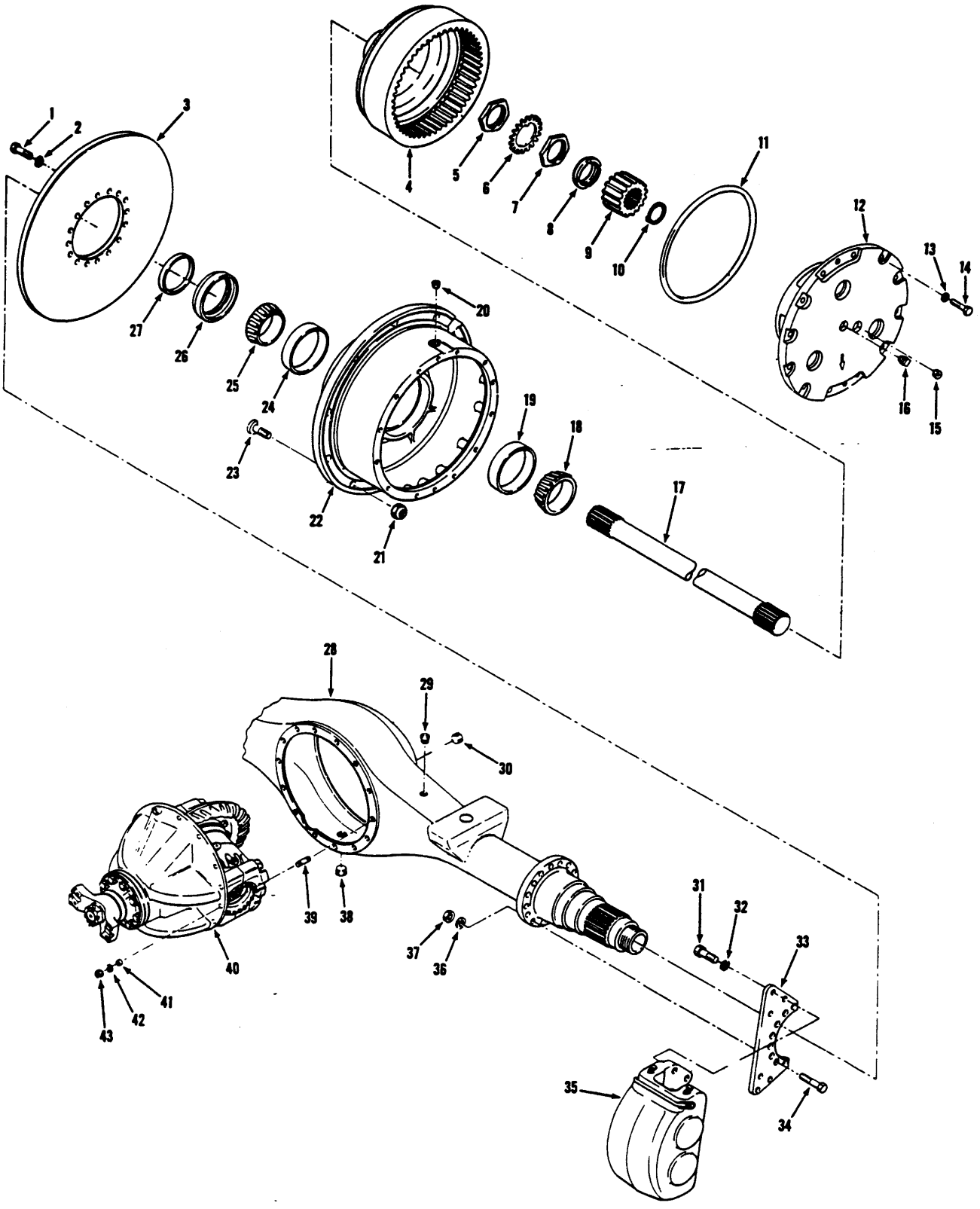
1
2
3
4
5
6
7
8
9
10
11
12
13
14
15
16
17
18
19
20
21
22
23
24
25
26
27
28
29
30
31
32
33
34
35
36
37
38
39
40
41
42
43
TS-11593

Axle Assembly, Front Drive
Essieu AV, ensemble
Achse vollständig, Vorderradantrieb
Eixo dianteiro, conjunto
Eje delantero, conjunto

MICHIGAN

No.	Part No.	Qty.	Description	Description	Benennung	Descrição	Descripcion
A	[1,5]191464	1	**Axle assy**	essieu ensemble	Achse vollst	eixo conjunto	eje conjunto
B	[2,5]191803	1	**Axle assy**	essieu ensemble	Achse vollst	eixo conjunto	eje conjunto
1	124158	32	**Bolt**	boulon	Bolzen	parafuso	bulón
2	104412	32	**Washer**	rondelle	Scheibe	arruela	arandela
3	125435	2	**Disc**	disque	Scheibe	disco	disco
4	123904	2	**Gear & hub assy**	engren et moyeu ens	Zahnrad & Nabe voll	engren & cubo conj	engran y cubo conj
5	121013	2	**Nut**	écrou	Mutter	porca	tuerca
6	121014	2	**Lock**	serrure	Schloss	fechadura	cerradura
7	121013	2	**Nut**	écrou	Mutter	porca	tuerca
8	121015	2	**Sleeve**	manchon	Muffe	luva	manguito
9	121804	2	**Gear**	engrenage	Zahnrad	engrenagem	engranaje
10	224028	2	**Ring**	anneau	Ring	anel	anillo
11	107348	2	**O-ring**	joint torique	O Ring	anel-O	anillo-O
12	[3]_____	1	**Planet carrier assy**	port planétaire ens	Planetentraeger voll	sup planet conj	sop planet conj
13	106762	24	**Washer**	rondelle	Scheibe	arruela	arandela
14	100970	24	**Bolt**	boulon	Bolzen	parafuso	bulón
15	10F-02	2	**Plug**	bouchon	Stopfen	bujão	tapón
16	11F-04	2	**Plug**	bouchon	Stopfen	bujão	tapón
17	123758	2	**Shaft**	arbre	Welle	árvore	árbol
18	675261	2	**Cone roller brg**	cône roulement	Kegel Rollenlager	cone rolamento	cono rodamiento
19	668553	2	**Cup roller brg**	cuvette roulement	Aussenring Kegellgr	capa rolamento	cubeta rodamiento
20	119469	2	**Plug**	bouchon	Stopfen	bujão	tapón
21	103522	24	**Nut**	écrou	Mutter	porca	tuerca
22	[4]121785	2	**Hub assy**	moyeu ens	Nabe vollst	cubo conj	cubo conj
23	121808	24	**Stud**	goujon	Stift	prisioneiro	espárrago
24	672004	2	**Cup roller brg**	cuvette roulement	Aussenring Kegellgr	capa rolamento	cubeta rodamiento
25	672005	2	**Cone roller brg**	cône roulement	Kegel Rollenlager	cone rolamento	cono rodamiento
26	[6]124325	2	**Seal**	joint étanchéité	Dichtung	vedador	sello
27	-----	–	**Omit**	omettre	Auslassen	omitir	omitir
28	2105006	1	**Housing**	boîtier	Gehäuse	carcaça	carcasa
29	106656	1	**Breather**	reniflard	Entlüfter	respiradouro	respiradero
30	11F-12	1	**Plug**	bouchon	Stopfen	bujão	tapón
31	110305	12	**Bolt**	boulon	Bolzen	parafuso	bulón
32	111656	12	**Washer**	rondelle	Scheibe	arruela	arandela
33	122559	2	**Plate**	plaque	Platte	placa	placa
34	18C-1036	16	**Bolt**	boulon	Bolzen	parafuso	bulón
35	[3]_____	—	**Brake head assy**	étrier frein ens	Bremskopf vollst	cabeça freio conj	cabeza freno conj
36	104412	16	**Washer**	rondelle	Scheibe	arruela	arandela
37	106998	16	**Nut**	écrou	Mutter	porca	tuerca
38	119469	1	**Plug**	bouchon	Stopfen	bujão	tapón
39	119270	14	**Stud**	goujon	Stift	prisioneiro	espárrago
40	[3]_____	1	**Diff carrier assy**	ens chassis-port dif	Träger Difflagr voll	conj suporte dif	conj soporte dif
41	103216	3	**Dowel**	goujon	Stift	espiga	espiga
42	112278	14	**Washer**	rondelle	Scheibe	arruela	arandela
43	64D-07	14	**Nut**	écrou	Mutter	porca	tuerca

[1]Inc. 1→43 (D-17800) Cummins 433B101→433B156, 433B101FSC→433B128FSC, G.M. 416C101→416C200, 416C101FSC→416C104FSC, Perk 4152C101FSC→4152C124FSC
[2]Inc. 1→43 (D-17800) Cummins 433B157→433B171, 433B104ENC→433B107ENC, 433B129FSC & →, G.M. 416C201→416C215, 416C105FSC & →, Perk 4152C167ENC→4152C179ENC, 4152C125FSC &→
[3]See Index. Voir Table des matières. Siehe Inhaltsverzeichnis. Veja Índice. Véase Índice.
[4]Inc. 19, 24
[5]For complete replacement, use 192140. Once replacement has been made, refer to A5.
[5]Pour remplacement complet, employer 192140. Aprés remplacement, voir A5.
[5]Für vollständiges Austauschen, 192140 verwenden. Nach dem Austauschen, siehe A5.
[5]Para a reposição completa, usar 192140. Depois da reposição, veja A5.
[5]Para recambio completo, emplear 192140. Después del recambio, véase A5.
[6]For installation of improved seal see SG-628.
[6]Pour installation de joint étanchéité amélioré voir SG-628.
[6]Für Einbau der verbesserte Dichtung siehe SG-628.
[6]Para instalação de vedador melhorado veja SG-628.
[6]Para instalación de sello mejorado véase SG-628.

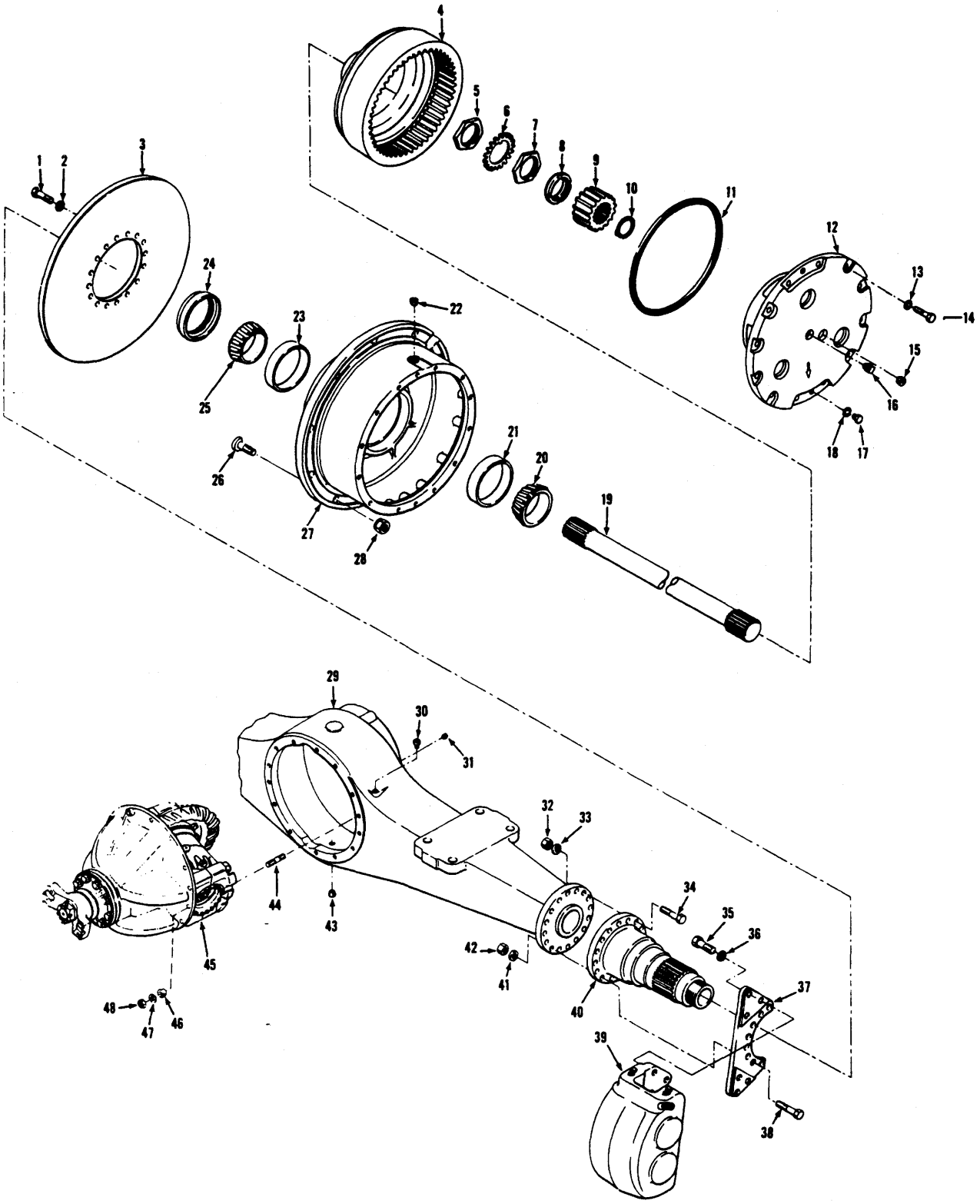
1
2
3
4
5
6
7
8
9
10
11
12
13
14
15
16
17
18
19
20
21
22
23
24
25
26
27
28
29
30
31
32
33
34
35
36
37
38
39
40
41
42
43
44
45
46
47
48

TS-11298

Axle Assembly, Front Drive
Essieu AV, ensemble
Achse vollständig, Vorderradantrieb
Eixo dianteiro, conjunto
Eje delantero, conjunto

MICHIGAN

No.	Part No.	Qty.	Description	Description	Benennung	Descrição	Descripción
A	*[1,5]191897	1	**Axle assy**	essieu ensemble	Achse vollst	eixo conjunto	eje conjunto
B	**[2]192140	1	**Axle assy**	essieu ensemble	Achse vollst	eixo conjunto	eje conjunto
1	**124158**	32	**Bolt**	boulon	Bolzen	parafuso	bulón
2	**104412**	32	**Washer**	rondelle	Scheibe	arruela	arandela
3	**125435**	2	**Brake disc**	disque frein	Bremsscheibe	disco freio	disco freno
4	**123904**	2	**Gear**	engrenage	Zahnrad	engrenagem	engranaje
5	**121013**	2	**Nut**	écrou	Mutter	porca	tuerca
6	**121014**	2	**Lock**	serrure	Schloss	fechadura	cerradura
7	**121013**	2	**Nut**	écrou	Mutter	porca	tuerca
8	**121015**	2	**Sleeve**	manchon	Muffe	luva	manguito
9	**121804**	2	**Gear**	engrenage	Zahnrad	engrenagem	engranaje
10	**224028**	2	**Ring**	anneau	Ring	anel	anillo
11	**107348**	2	**O-ring**	joint torique	O Ring	anel-O	anillo-O
12	[3]_____	2	**Planet carrier assy**	port planétaire ens	Planetentraeger voll	sup planet conj	sop planet conj
13	**106762**	24	**Washer**	rondelle	Scheibe	arruela	arandela
14	**100970**	24	**Bolt**	boulon	Bolzen	parafuso	bulón
15	**16F-04**	2	**Plug pipe**	bouchon tuyau	Stopfen Rohr	bujão cano	tapón caño
16	**10F-02**	2	**Plug pipe**	bouchon tuyau	Stopfen Rohr	bujão cano	tapón caño
17	**1C-808**	4	**Bolt**	boulon	Bolzen	parafuso	bulón
18	**3E-08**	4	**Lockwasher**	rondelle frein	Sicherungsscheibe	arruela de pressão	arandela seguridad
19	**123758**	2	**Axle shaft**	arbre d'essieu	Achsenwelle	haste eixo	barra eje
20	**675261**	2	**Cone roller brg**	cône roulement	Kegel Rollenlager	cone rolamento	cono rodamiento
21	**668553**	2	**Cup roller brg**	cuvette roulement	Aussenring Kegellgr	capa rolamento	cubeta rodamiento
22	**119469**	2	**Plug pipe**	bouchon tuyau	Stopfen Rohr	bujão cano	tapón caño
23	**672004**	2	**Cup roller brg**	cuvette roulement	Aussenring Kegellgr	capa rolamento	cubeta rodamiento
24	[6]128117	2	**Seal**	joint étanchéité	Dichtung	vedador	sello
25	**672005**	2	**Cone roller brg**	cône roulement	Kegel Rollenlager	cone rolamento	cono rodamiento
26	**121808**	24	**Stud**	goujon	Stift	prisioneiro	espárrago
27	[4]121785	2	**Hub assy**	moyeu ens	Nabe vollst	cubo conj	cubo conj
28	**103522**	24	**Nut**	écrou	Mutter	porca	tuerca
29	**124718**	1	**Housing axle**	boîtier d'essieu	Gehäuse Achsen	carcaça eixo	carcasa eje
30	**106656**	1	**Breather**	reniflard	Entlüfter	respiradouro	respiradero
31	**16F-12**	1	**Plug pipe**	bouchon tuyau	Stopfen Rohr	bujão cano	tapón caño
32	**106998**	16	**Nut**	écrou	Mutter	porca	tuerca
33	**104412**	16	**Washer**	rondelle	Scheibe	arruela	arandela
34	**106733**	16	**Bolt**	boulon	Bolzen	parafuso	bulón
35	**110305**	12	**Bolt**	boulon	Bolzen	parafuso	bulón
36	**111656**	12	**Washer**	rondelle	Scheibe	arruela	arandela
37	**122630**	2	**Brake adapter plate**	plaque adapt frein	Bremsadapter Platte	placa adapt freio	placa adapt freno
38	**18C1052**	16	**Bolt**	boulon	Bolzen	parafuso	bulón
39	[3]_____	2	**Brake head assy**	étrier frein ens	Bremskopf vollst	cabeça freio conj	cabeza freno conj
40	**121802**	2	**Spindle**	fusée	Spindel	haste	eje
41	**104412**	16	**Washer**	rondelle	Scheibe	arruela	arandela
42	**106998**	16	**Nut**	écrou	Mutter	porca	tuerca
43	**119469**	1	**Plug pipe**	bouchon tuyau	Stopfen Rohr	bujão cano	tapón caño
44	**119270**	14	**Stud**	goujon	Stift	prisioneiro	espárrago
45	[3]_____	1	**Diff carrier assy**	ens chassis-port dif	Träger Difflagr voll	conj suporte dif	conj soporte dif
46	**103216**	3	**Dowel**	goujon	Stift	espiga	espiga
47	**112278**	14	**Washer**	rondelle	Scheibe	arruela	arandela
48	**64D-07**	14	**Nut**	écrou	Mutter	porca	tuerca

*Cummins 433B172→433B191, 433B101ENC→433B107 ENC, G.M. 416C216→416C260, Perkins 4152C101ENC→4152C179 ENC
**Cummins 433B192 & →, 433B108 ENC & →, G.M. 416C261 & →, Perkins 4152C180 ENC & →
[1]Inc. 1→48 (D-17850)
[2]Inc. 1→27, 29→48 (D-17850)
[3]See Index. Voir Table des matières. Siehe Inhaltsverzeichnis. Veja Índice. Véase Índice.
[4]Inc. 21, 23
[5]For complete replacement use: 192140.
[5]Pour remplacement complet employer: 192140.
[5]Für vollständiges Austauschen verwenden: 192140.
[5]Para a reposição completa usar: 192140.
[5]Para recambio completo emplear: 192140.
[6]For installation of improved seal see SG-628.
[6]Pour installation de joint étanchéité amélioré voir SG-628.
[6]Für Einbau der verbesserte Dichtung siehe SG-628.
[6]Para instalação de vedador melhorado veja SG-628.
[6]Para instalación de sello mejorado véase SG-628.

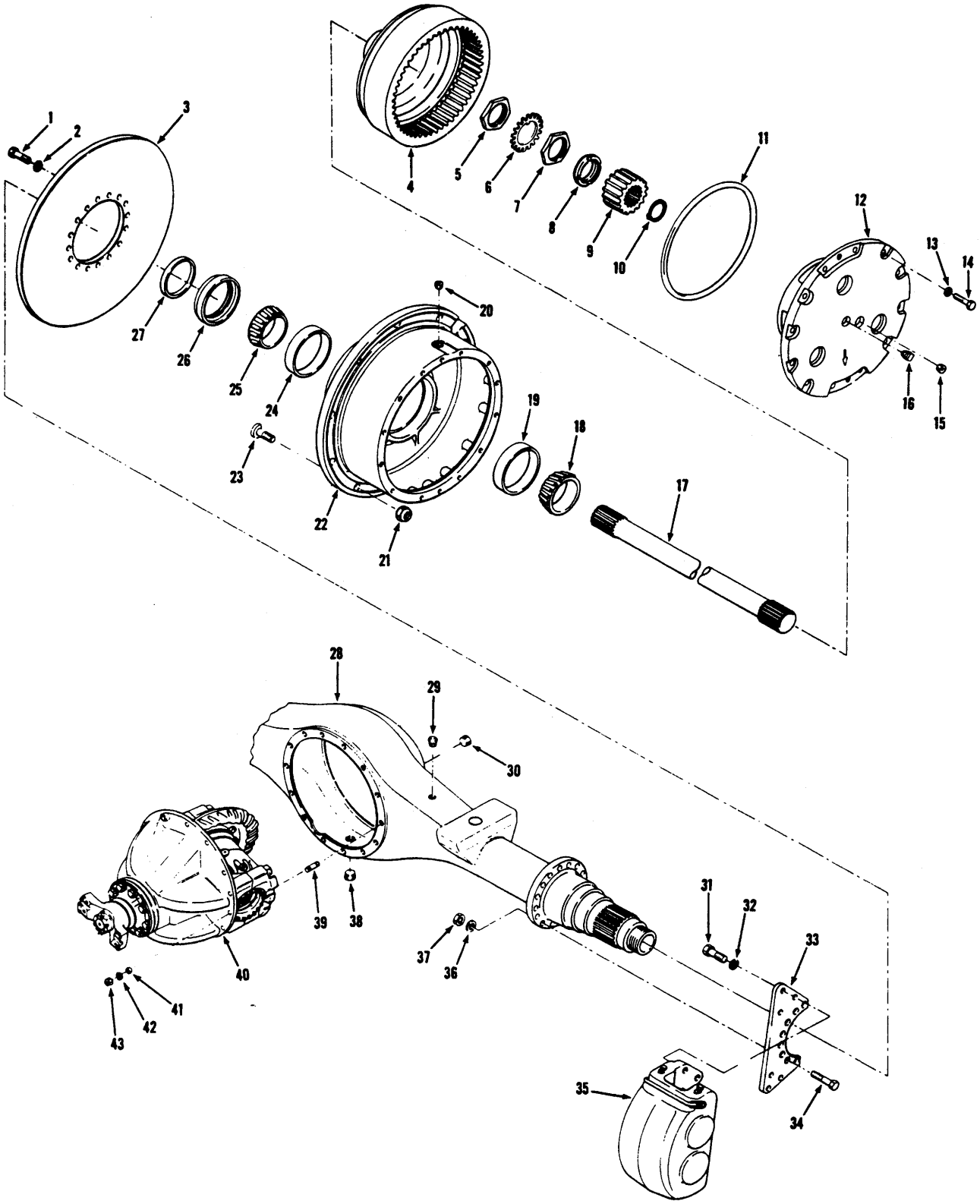
1
2
3
4
5
6
7
8
9
10
11
12
13
14
15
16
17
18
19
20
21
22
23
24
25
26
27
28
29
30
31
32
33
34
35
36
37
38
39
40
41
42
43

TS-11593

Axle Assembly, Rear Drive
Essieu AR, ensemble
Achse vollständig, Hinterradantrieb
Eixo traseiro, conjunto
Eje trasero, conjunto

MICHIGAN

No.	Part No.	Qty.	Description	Description	Benennung	Descrição	Descripción
A	[1,6]191511	1	**Axle assy**	essieu ensemble	Achse vollst	eixo conjunto	eje conjunto
B	[2,6]191805	1	**Axle assy**	essieu ensemble	Achse vollst	eixo conjunto	eje conjunto
C	[3,6]192141	1	**Axle assy**	essieu ensemble	Achse vollst	eixo conjunto	eje conjunto
1	**124158**	32	**Bolt**	boulon	Bolzen	parafuso	bulón
2	**104412**	32	**Washer**	rondelle	Scheibe	arruela	arandela
3	**125435**	2	**Disc**	disque	Scheibe	disco	disco
4	**123904**	2	**Gear & hub assy**	engren et moyeu ens	Zahnrad & Nabe voll	engren & cubo conj	engran y cubo conj
5	**121013**	2	**Nut**	écrou	Mutter	porca	tuerca
6	**121014**	2	**Lock**	serrure	Schloss	fechadura	cerradura
7	**121013**	2	**Nut**	écrou	Mutter	porca	tuerca
8	**121015**	2	**Sleeve**	manchon	Muffe	luva	manguito
9	**121804**	2	**Gear**	engrenage	Zahnrad	engrenagem	engranaje
10	**224028**	2	**Ring**	anneau	Ring	anel	anillo
11	**107348**	2	**O-ring**	joint torique	O Ring	anel-O	anillo-O
12	[4]———	1	**Planet carrier assy**	port planétaire ens	Planetentraeger voll	sup planet conj	sop planet conj
13	**106762**	24	**Washer**	rondelle	Scheibe	arruela	arandela
14	**100970**	24	**Bolt**	boulon	Bolzen	parafuso	bulón
15	**10F-02**	2	**Plug**	bouchon	Stopfen	bujão	tapón
16	**11F-04**	2	**Plug**	bouchon	Stopfen	bujão	tapón
17	**123758**	2	**Shaft**	arbre	Welle	árvore	árbol
18	**675261**	2	**Cone roller brg**	cône roulement	Kegel Rollenlager	cone rolamento	cono rodamiento
19	**668553**	2	**Cup**	cuvette	Schale	capa	cubeta
20	**119469**	2	**Plug**	bouchon	Stopfen	bujão	tapón
21	**103522**	24	**Nut**	écrou	Mutter	porca	tuerca
22	[5]121785	2	**Hub assy**	moyeu ens	Nabe vollst	cubo conj	cubo conj
23	**121808**	24	**Stud**	goujon	Stift	prisioneiro	espárrago
24	**672004**	2	**Cup**	cuvette	Schale	capa	cubeta
25	**672005**	2	**Cone roller brg**	cône roulement	Kegel Rollenlager	cone rolamento	cono rodamiento
26	[7]124325	2	**Seal**	joint étanchéite	Dichtung	vedador	sello
27	————	—	**Omit**	omettre	Auslassen	omitir	omitir
28	**2105044**	1	**Housing**	boîtier	Gehäuse	carcaça	carcasa
29	**106656**	1	**Breather**	reniflard	Entlüfter	respiradouro	respiradero
30	**11F-12**	1	**Plug**	bouchon	Stopfen	bujão	tapón
31	**110305**	12	**Bolt**	boulon	Bolzen	parafuso	bulón
32	**111656**	12	**Washer**	rondelle	Scheibe	arruela	arandela
33	**122559**	2	**Plate**	plaque	Platte	placa	placa
34	**18C-1036**	16	**Bolt**	boulon	Bolzen	parafuso	bulón
35	[4]———	—	**Brake head assy**	étrier frein ens	Bremskopf vollst	cabeça freio conj	cabeza freno conj
36	**104412**	16	**Washer**	rondelle	Scheibe	arruela	arandela
37	**106998**	16	**Nut**	écrou	Mutter	porca	tuerca
38	**119469**	1	**Plug**	bouchon	Stopfen	bujão	tapón
39	**119270**	14	**Stud**	goujon	Stift	prisioneiro	espárrago
40	[4]———	1	**Diff carrier assy**	ens chassis-port dif	Träger Difflagr voll	conj suporte dif	conj soporte dif
41	**103216**	3	**Dowel**	goujon	Stift	espiga	espiga
42	**112278**	14	**Washer**	rondelle	Scheibe	arruela	arandela
43	**64D-07**	14	**Nut**	écrou	Mutter	porca	tuerca

[1]Inc. 1→43 (D-17800) Cummins 433B101→433B156, G.M. 416C101→416C200, Perkins 4152C101ENC→4152C159ENC
[2]Inc. 1→43 (D-17800) Cummins 433B157→433B191, 433B101ENC→433B107ENC, 433B129FSC &→, G.M. 416C201→416C260, 416C105FSC &→, Perkins 4152C160ENC→4152C177ENC, 4152C125FSC &→
[3]Inc. 1→20, 22→43 (D-17800) Cummins 433B192 & →, 433B108ENC & →, G.M. 416C261 & →, Perkins 4152C178ENC & →
[4]See Index. Voir Table des matières. Siehe Inhaltsverzeichnis. Veja Indice. Véase Índice.
[5]Inc. 19, 24
[6]For complete replacement use 188227 axle assy.
[6]Pour remplacement utiliser 188227 ensemble d'essieu.
[6]Zum Auswechseln 188227 Achsen-Baugruppe benutzen
[6]Para substituição usar 188227 conjunto do eixo
[6]Para recambio usar 188227 conjunto del eje
[7]For installation of improved seal see SG-628.
[7]Pour installation de joint étanchéité amélioré voir SG-628.
[7]Für Einbau der verbesserte Dichtung siehe SG-628.
[7]Para instalação de vedador melhorado veja SG-628.
[7]Para instalación de sello mejorado véase SG-628.

TS-9655

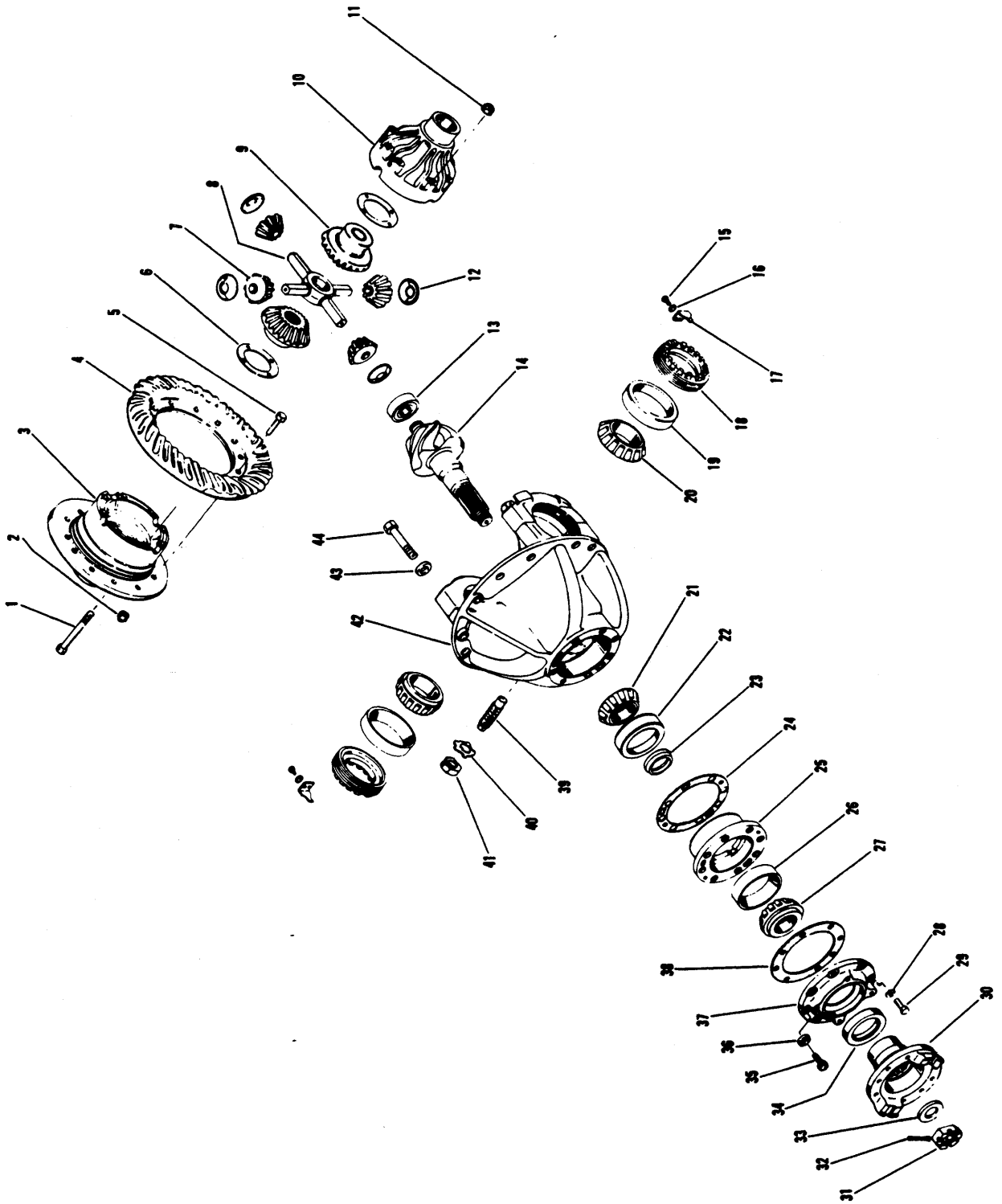
1
2
3
4
5
6
7
8
9
10
11
12
13
14
15
16
17
18
19
20
21
22
23
24
25
26
27
28
29
30
31
32
33
34
35
36
37
38
39
40
41
42
43
44

Axle Differential Carrier Assembly, Front Drive
Différentiel d'essieu AV, ensemble porteur
Achsendifferentialträger vollständig, Vorderradantrieb
Diferencial dianteiro, conjunto do suporte
Diferencial delantero, conjunto de soporte

MICHIGAN

No.	Part No.	Qty.	Description	Description	Benennung	Descrição	Descripción
A	[1,14]120235	1	Differential assy	différentiel ens	Differential Vollst	diferencial conj	diferencial conj
1	100174	8	Bolt	boulon	Bolzen	parafuso	bulón
2	86D-08	12	Nut	écrou	Mutter	porca	tuerca
3	§[2]———	—	Case	boîtier	Gehäuse	carcaça	carcasa
4	§[3]———	—	Gear	engrenage	Zahnrad	engrenagem	engranaje
5	100176	12	Bolt	boulon	Bolzen	parafuso	bulón
6	100173	2	Washer	rondelle	Scheibe	arruela	arandela
7	815744	1	Kit	jeu	Satz	jogo	juego
8	100171	1	Spider	croisillon	Kreuzgelenk	cruzeta	cruceta
9	100170	2	Gear	engrenage	Zahnrad	engrenagem	engranaje
10	§[4]———	—	Case	boîtier	Gehäuse	carcaça	carcasa
11	86D-08	8	Nut	écrou	Mutter	porca	tuerca
12	100172	4	Washer	rondelle	Scheibe	arruela	arandela
13	675536	1	Bearing	palier	Lager	mancal	cojinete
14	§[3]———	—	Pinion	pignon	Ritzel	pinhão	piñon
15	3C-614	2	Bolt	boulon	Bolzen	parafuso	bulón
16	4E-06	2	Lockwasher	rondelle frein	Sicherungsscheibe	arruela de pressão	arandela seguridad
17	126468	2	Lock	serrure	Schloss	fechadura	cerradura
18	122765	2	Nut	écrou	Mutter	porca	tuerca
19	675249	2	Cup roller brg	cuvette roulement	Aussenring Kegellgr	capa rolamento	cubeta rodamiento
20	675248	2	Cone roller brg	cône roulement	Kegel Rollenlager	cone rolamento	cono rodamiento
21	667277	1	Cone roller brg	cône roulement	Kegel Rollenlager	cone rolamento	cono rodamiento
22	667278	1	Cup roller brg	cuvette roulement	Aussenring Kegellgr	capa rolamento	cubeta rodamiento
23	124040	1	Spacer	entretoise	Distanzteil	espaçador	espaciador
24	‡[5]125577	—	Shim	cale	Beilage	calço	planchita
24A	†‡[6]125576	—	Shim	cale	Beilage	calço	planchita
24B	†‡[7]112354	—	Shim	cale	Beilage	calço	planchita
25	124041	1	Cage assy	boîtier roulemt ens	Rollenlager vollst	alojamto rolam conj	caja rodamiento conj
26	675257	1	Cup roller brg	cuvette roulement	Aussenring Kegellgr	capa rolamento	cubeta rodamiento
27	710288	1	Cone roller brg	cône roulement	Kegel Rollenlager	cone rolamento	cono rodamiento
28	4E-08	1	Lockwasher	rondelle frein	Sicherungsscheibe	arruela de pressão	arandela seguridad
29	1C-828	1	Bolt	boulon	Bolzen	parafuso	bulón
30	106081	1	Flange	bride	Flansch	flange	brida
31	100950	1	Nut	écrou	Mutter	porca	tuerca
32	1F-428	1	Pin cotter	goupille fendue	Splint	contrapino	chaveta dos patas
33	119298	1	Washer	rondelle	Scheibe	arruela	arandela
34	111720	1	Seal	joint étanchéité	Dichtung	vedador	sello
35	1C-928	5	Bolt	boulon	Bolzen	parafuso	bulón
36	4E-09	5	Lockwasher	rondelle frein	Sicherungsscheibe	arruela de pressão	arandela seguridad
37	112352	1	Retainer	arrêtoir	Halterung	retentor	retén
38	112353	1	Gasket	garniture	Dichtung	gaxeta	empaquetadura
39	123800	1	Screw	vis	Schraube	parafuso	tornillo
40	100954	1	Lock	serrure	Schloss	fechadura	cerradura
41	8D-14	1	Nut	écrou	Mutter	porca	tuerca
42	[9]815784	1	Carrier assy	porteur ens	Träger vollst	conj suporte	conj soporte
43	26E-12	4	Lockwasher	rondelle frein	Sicherungsscheibe	arruela de pressão	arandela seguridad
44	123830	4	Bolt	boulon	Bolzen	parafuso	bulón
45	†[10]124870	1	Differential assy	différentiel ens	Differential Vollst	diferencial conj	diferencial conj
46	†[11]124444	1	Body assy	ens carrosserie	Karosserie vollst	conj carroçaria	conj carroceria
47	†[12]110127	1	Gear set	engrenage jeu	Zahnrad Satz	engrenagem jôgo	engranje juego
48	†[13]815033	1	Case kit	trousse boîtier	Gehäusesatz	carcaça jogo	carcasa jgo

[1]Inc. 1→44
[2]See, Voir, Siehe, Veja, Véase 46
[3]See, Voir, Siehe, Veja, Véase 47
[4]See, Voir, Siehe, Veja, Véase 48
[5].010 in. (0,25 mm)
[6].007 in. (0,18 mm)
[7].004 in. (0,10 mm)
[9]Inc. 43, 44
[10]Inc. 1→12, 14
[11]Inc. 1, 3, 6→12
[12]Inc. 4, 14
[13]Inc. 1, 3, 10, 11

†For complete replacement use 124871 Differential assy.
[14]Pour remplacement complet employer 124871 différentiel ens
[14]Für vollständiges Austauschen verwenden 124871 differential vollst
[14]Para a reposiçao completa usar 124871 differencial conj
[14]Para recambio completo emplear 124871 differencial conj

TS-13628

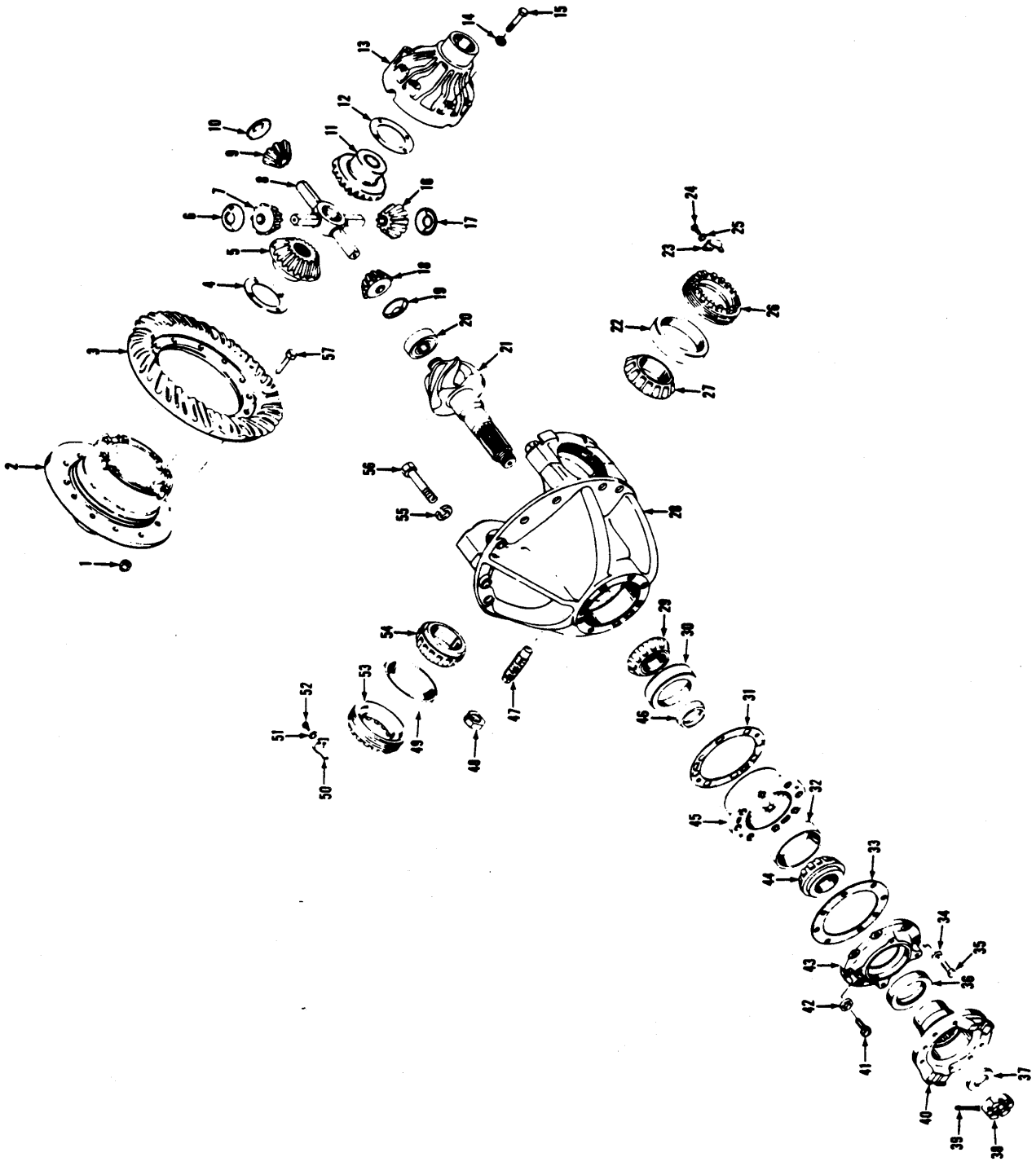

Axle Differential Carrier Assembly, Front Drive
Diffárnetiel d'essieu AV, ensemble porteur
Achsendifferentialträger Vollständig, Vorderradantrieb
Diferencial dianteiro, conjunto do suporte
Diferencial delantero, conjunto de soporte

MICHIGAN

No.	Part No.	Qty.	Description	Description	Benennung	Descriçao	Descripción
A	[2]124871	1	Differential assy	différentiel ens	Differential Vollst	diferencial conj	diferencial conj
1	18D-08	12	Nut	écrou	Mutter	porca	tuerca
2	§[3]-----	1	Case	boîtier	Gehäuse	carcaça	carcasa
3	§[4]-----	1	Gear	engrenage	Zahnrad	engrenagem	engranaje
4	100173	1	Washer	rondelle	Scheibe	arruela	arandela
5	100170	1	Gear	engrenage	Zahnrad	engrenagem	engranaje
6	100172	1	Washer	rondelle	Scheibe	arruela	arandela
7	§[5]-----	1	Gear	engrenage	Zahnrad	engrenagem	engranaje
8	100171	1	Spider	croisillon	Kreuzgelenk	cruzeta	cruceta
9	§[5]-----	1	Gear	engrenage	Zahnrad	engrenagem	engranaje
10	100172	1	Washer	rondelle	Scheibe	arruela	arandela
11	100170	1	Gear	engrenage	Zahnrad	engrenagem	engranaje
12	100173	1	Washer	rondelle	Scheibe	arruela	arandela
13	§[3]-----	1	Case	boîtier	Gehäuse	carcaça	carcasa
14	106762	12	Washer	rondelle	Scheibe	arruela	arandela
15	17C-856	12	Bolt	boulon	Bolzen	parafuso	bulón
16	§[5]-----	1	Gear	engrenage	Zahnrad	engrenagem	engrenaje
17	100172	1	Washer	rondelle	Scheibe	arruela	arandela
18	§[5]-----	1	Gear	engrenage	Zahnrad	engrenagem	engranaje
19	100172	1	Washer	rondelle	Scheibe	arruela	arandela
20	675536	1	Bearing	palier	Lager	mançal	conjiente
21	§[4]-----	1	Pinion	pignon	Ritzel	pinhao	piñon
22	675249	1	Cup roller brg	cuvette roulement	Aussenring Kegellgr	capa rolamento	cubeta rodamiento
23	126468	1	Lock	serrue	Schloss	fechadura	cerradure
24	1C-614	1	Bolt	boulon	Bolzen	parafuso	bulón
25	4E-06	1	Lockwasher	rondelle frein	Sicherungsscheibe	arruela de pressao	arandela seguridad
26	122765	1	Nut	écrou	Mutter	porca	tuerca
27	675248	1	Cone roller brg	cône roulement	Kegel Rollenlager	cone rolamento	cono rodamiento
28	[6]815784	1	Carrier assy	porteur ens	Träger Vollst	conj suporte	conj suporte
29	667277	1	Cone roller brg	cône roulement	Kegel Rollenlager	cone rolamento	cono rodamiento
30	667278	1	Cup roller brg	cuvette roulement	Aussenring Kegellgr	capa rolamento	cubeta rodamiento
31	‡[7]112354	–	Shim	cale	Beilage	calço	planchita
31A	†‡[8]125576	–	Shim	cale	Beilage	calço	planchita
31B	†‡[9]125577	–	Shim	cale	Beilage	calço	planchita
32	675257	1	Cup roller brg	cuvette roulement	Aussenring Kegellgr	capa rolamento	cubeta rodamiento
33	112353	1	Gasket	garniture	Dichtung	gaxeta	empaguetadura
34	4E-08	1	Lockwasher	rondelle frein	Sicherungsscheibe	arruela de pressao	arandela seguridad
35	17C-828	1	Bolt	boulon	Bolzen	parafuso	bulón
36	111720	1	Seal	joint étanchéité	Dichtung	vedador	sello
37	119298	1	Washer	rondelle	Scheibe	arruela	arandela
38	100950	1	Nut	écrou	Mutter	porca	tuerca
39	1F-428	1	Pin Cotter	goupille fendue	Splint	contrapino	chaveta dos patas
40	103081	1	Flange	bride	Flansch	flange	brida

[2]Inc. 1→57
[3]See, Voir, Siehe, Veja, Véase 61
[4]See, Voir, Siehe, Veja, Véase 60
[5]See, Voir, Siehe, Veja, Véase 62
[6]Inc. 55, 56
[7].004 (0,10mm)
[8].007 (0,18mm)
[9].010 (0,25mm)

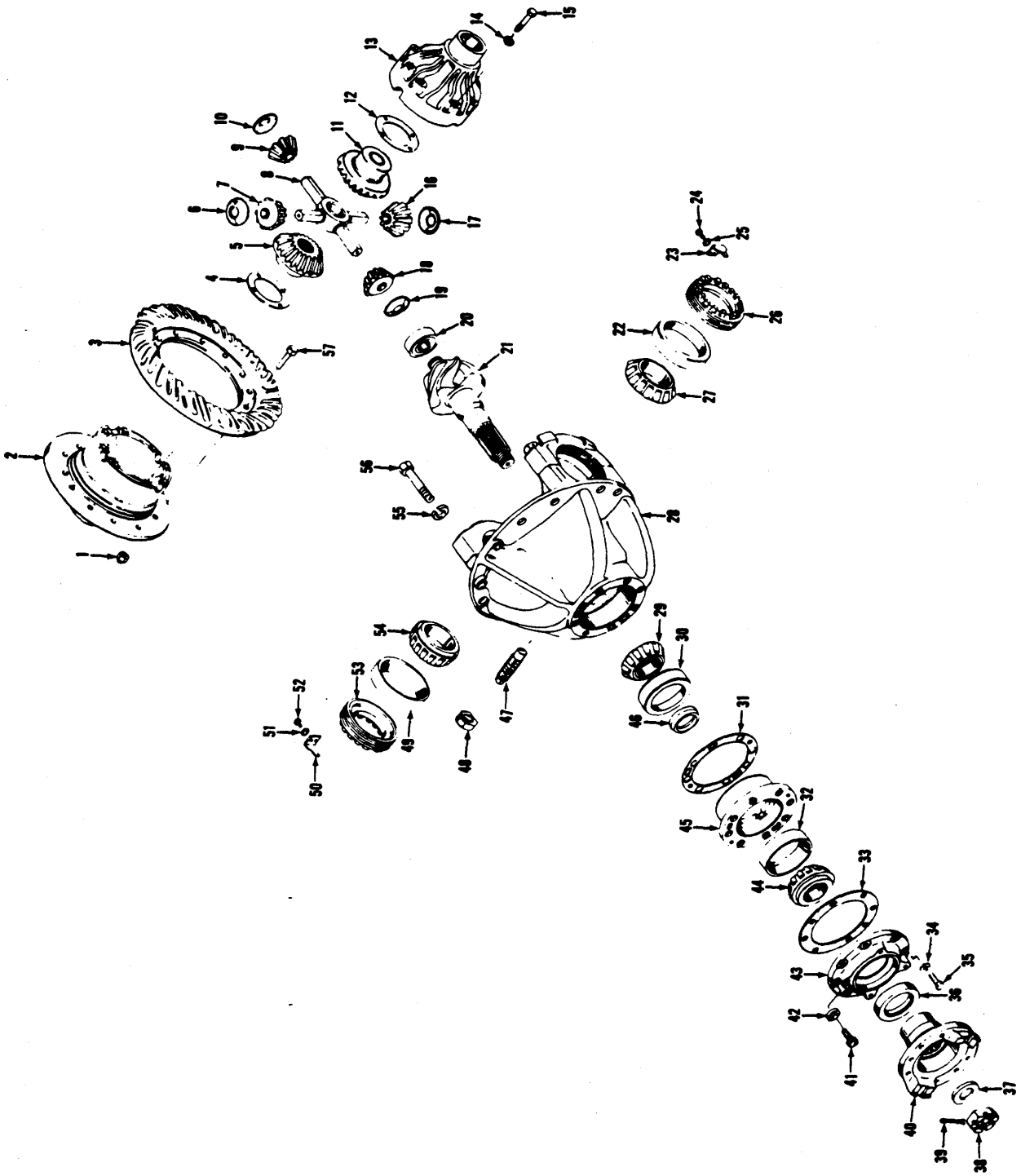
TS-13628

Axle Differential Carrier Assembly, Front Drive
Diffêrentiel d'essieu AV, ensemble porteur
Achsendifferentialträger Vollstandig, Vorderradantrieb
Diferencial dianteiro, conjunto do suporte
Diferencial delantero, conjunto de soporte

MICHIGAN

No.	Part No.	Qty.	Description	Description	Benennung	Descriçao	Descripción
41	17C-928	5	Bolt	boulon	Bolzen	parafuso	bulón
42	4E-09	5	Lockwasher	rondelle frein	Sicherungsscheibe	arruela de pressao	arandela seguridad
43	112352	1	Retainer	arrêtoir	Halterung	retentor	vetén
44	710288	1	Cone roller brg	cône roulement	Kegel Rollenlager	cone rolamento	cono rodamiento
45	[10]124041	1	Cage	boîtier roulemt	Rollenlager	alojamto rolam	caja rodamiento
46	124040	1	Spacer	entretoise	Distanzteil	espaçador	espaciador
47	123800	1	Screw	vis	Schraube	parafuso	tornillo
48	8D-14	1	Nut	écrou	Mutter	porca	tuerca
49	675249	1	Cup roller brg	cuvette roulement	Assenring Kegellgr	capa rolamento	cubeta rodamiento
50	100941	1	Lock	serrure	Schloss	fechadura	cerradure
51	4E-06	1	Lockwasher	rondelle frein	Sicherungsscheibe	arruela de pressao	arandela seguridad
52	1C-614	1	Bolt	boulon	Bolzen	parafuso	bulón
53	122765	1	Nut	écrou	Mutter	porca	tuerca
54	675248	1	Cone roller brg	cône roulement	Kegel Rollenlager	cone rolamento	cono rodamiento
55	26E-12	4	Lockwasher	rondelle frein	Sicherungsscheibe	arruela de pressao	arandela seguridad
56	123830	4	Bolt	boulon	Bolzen	parafuso	bulón
57	100176	12	Bolt	boulon	Bolzen	parafuso	bulón
58	+[11]124179	1	Differential assy	différentiel ens	Differential Vollst	differencial conj	diferencial conj
59	+[12]124444	1	Body assy	ens carrosserie	Karosserie Vollst	conj carroçaria	conj carroceria
60	+[13]110127	1	Gear set	engrenage jeu	Zahnrad Satz	engrenagem jôgo	engranje juego
61	+[14]124436	1	Case Kit	trousse boîtier	Gehäuse Vollst	carcaça conj	carcasa jgo
62	+[15]815745	1	Pinion Kit	pignons jeu	Ritzelsatz	pinhao jôgo	piñon juego

[10]Inc. 32
[11]Inc. 1→19, 57
[12]Inc. 2, 4 →19
[13]Inc. 3, 21
[14]Inc. 2, 13→15
[15]Inc. 7, 9, 16, 18

TS-9655

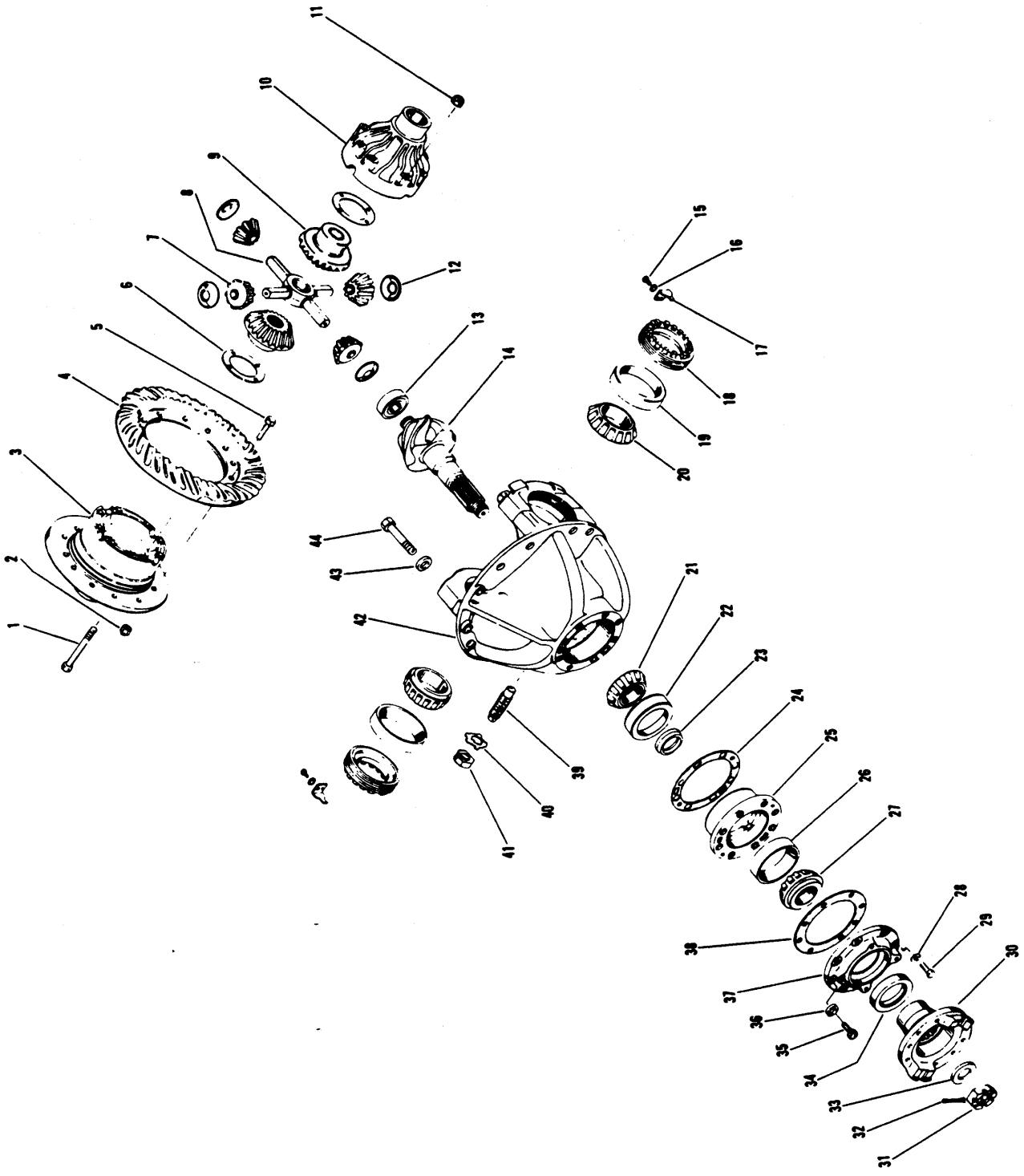
1
2
3
4
5
6
7
8
9
10
11
12
13
14
15
16
17
18
19
20
21
22
23
24
25
26
27
28
29
30
31
32
33
34
35
36
37
38
39
40
41
42
43
44

Axle Differential Carrier Assembly, Rear Drive
Différentiel d'essieu AR, ensemble porteur
Achsendifferentialträger, vollständig Hinterradantrieb
Diferencial traseiro, conjunto do suporte
Diferencial trasero, conjunto de soporte

MICHIGAN

No.	Part No.	Qty.	Description	Description	Benennung	Descrição	Descripcion
A	[1,14,15]120180	1	**Differential assy**	différentiel ens	Differential Vollst	diferencial conj	diferencial conj
1	100174	8	**Bolt**	boulon	Bolzen	parafuso	bulon
2	86D-08	12	**Nut**	écrou	Mutter	porca	tuerca
3	§[2]———	—	**Case**	boîtier	Gehäuse	carcaça	carcasa
4	§[3]———	—	**Gear**	engrenage	Zahnrad	engrenagem	engranaje
5	100176	12	**Bolt**	boulon	Bolzen	parafuso	bulon
6	100173	2	**Washer**	rondelle	Scheibe	arruela	arandela
7	815744	1	**Kit**	jeu	Satz	jogo	juego
8	100171	1	**Spider**	croisillon	Kreuzgelenk	cruzeta	cruceta
9	100170	2	**Gear**	engrenage	Zahnrad	engrenagem	engranaje
10	§[4]———	—	**Case**	boîtier	Gehäuse	carcaça	carcasa
11	86D-08	8	**Nut**	écrou	Mutter	porca	tuerca
12	100172	4	**Washer**	rondelle	Scheibe	arruela	arandela
13	675536	1	**Bearing**	palier	Lager	mancal	cojinete
14	§[3]———	—	**Pinion**	pignon	Ritzel	pinhão	piñon
15	3C-614	2	**Bolt**	boulon	Bolzen	parafuso	bulon
16	4E-06	2	**Lockwasher**	rondelle frein	Sicherungsscheibe	arruela de pressão	arandela seguridad
17	126468	2	**Lock**	serrure	Schloss	fechadura	cerradura
18	122765	2	**Nut**	écrou	Mutter	porca	tuerca
19	675249	2	**Cup roller brg**	cuvette roulement	Aussenring Kegellgr	capa rolamento	cubeta rodamiento
20	675248	2	**Cone roller brg**	cône roulement	Kegel Rollenlager	cone rolamento	cono rodamiento
21	667277	1	**Cone roller brg**	cône roulement	Kegel Rollenlager	cone rolamento	cono rodamiento
22	667278	1	**Cup**	cuvette	Schale	capa	cubeta
23	124040	1	**Spacer**	entretoise	Distanzteil	espaçador	espaciador
24	‡[5]125577	—	**Shim**	cale	Beilage	calço	planchita
24A	†‡125576	—	**Shim**	cale	Beilage	calço	planchita
24B	†‡[7]112354	—	**Shim**	cale	Beilage	calço	planchita
25	124041	1	**Cage assy**	boîtier roulemt ens	Rollenlager vollst	alojamto rolam conj	caja rodamiento conj
26	675257	1	**Cup**	cuvette	Schale	capa	cubeta
27	710288	1	**Cone roller brg**	cône roulement	Kegel Rollenlager	cone rolamento	cono rodamiento
28	4E-08	1	**Lockwasher**	rondelle frein	Sicherungsscheibe	arruela de pressão	arandela seguridad
29	1C-828	1	**Bolt**	boulon	Bolzen	parafuso	bulón
30	106081	1	**Flange**	bride	Flansch	flange	brida
31	100950	1	**Nut**	écrou	Mutter	porca	tuerca
32	1F-428	1	**Pin cotter**	goupille fendue	Splint	contrapino	chaveta dos patas
33	119298	1	**Washer**	rondelle	Scheibe	arruela	arandela
34	111720	1	**Seal**	joint étanchéité	Dichtung	vedador	sello
35	1C-928	5	**Bolt**	boulon	Bolzen	parafuso	bulón
36	4E-09	5	**Lockwasher**	rondelle frein	Sicherungsscheibe	arruela de pressão	arandela seguridad
37	112352	1	**Retainer**	arrêtoir	Halterung	retentor	retén
38	112353	1	**Gasket**	garniture	Dichtung	gaxeta	empaquetadura
39	123800	1	**Screw**	vis	Schraube	parafuso	tornillo
40	100954	1	**Lock**	serrure	Schloss	fechadura	cerradura
41	8D-14	1	**Nut**	écrou	Mutter	porca	tuerca
42	[9]815784	1	**Carrier assy**	porteur ens	Träger vollst	conj suporte	conj soporte
43	26E-12	4	**Lockwasher**	rondelle frein	Sicherungsscheibe	arruela de pressão	arandela seguridad
44	123830	4	**Bolt**	boulon	Bolzen	parafuso	bulón
45	†[10]119914	1	**Differential assy**	différentiel ens	Differential Vollst	diferencial conj	diferencial conj
46	†[11]124444	1	**Body assy**	ens carrosserie	Karosserie vollst	conj carroçaria	conj carrocería
47	†[12]118150	1	**Gear set**	engrenage jeu	Zahnrad Satz	engrenagem jôgo	engranje juego
48	†[13]815033	1	**Case kit**	trousse boîtier	Gehäusesatz	carcaça jogo	carcasa jgo

[1]Inc. 1→44
[2]See, Voir, Siehe, Veja, Vease 46
[3]See, Voir, Siehe, Veja, Vease 47
[4]See, Voir, Siehe, Veja, Vease 48
[5].010 in. (0,25 mm)
[6].007 in. (0,18 mm)
[7].004 in. (0,10 mm)
[9]Inc. 43, 44
[10]Inc. 1→12, 14
[11]Inc. 1, 3, 6→12
[12]Inc. 4, 14
[13]Inc. 1, 3, 10, 11

[14]For complete replacement use 124884 Assy.
[14]Pour remplacement complet employer 124884 ensemble
[14]Für vollständiges Austauschen verwenden 124884 vollst
[14]Para a reposiçao completa usar 124884 conjunto
[14]Para recambio completo emplear 124884 conjunto
[15]For No Spin see SG-720
[15]Pour antipatinage voir SG-720
[15]Für No-Spin siehe SG-720
[15]Para antipatinante veja SG-720
[15]Para antipatinaje vease SG-720

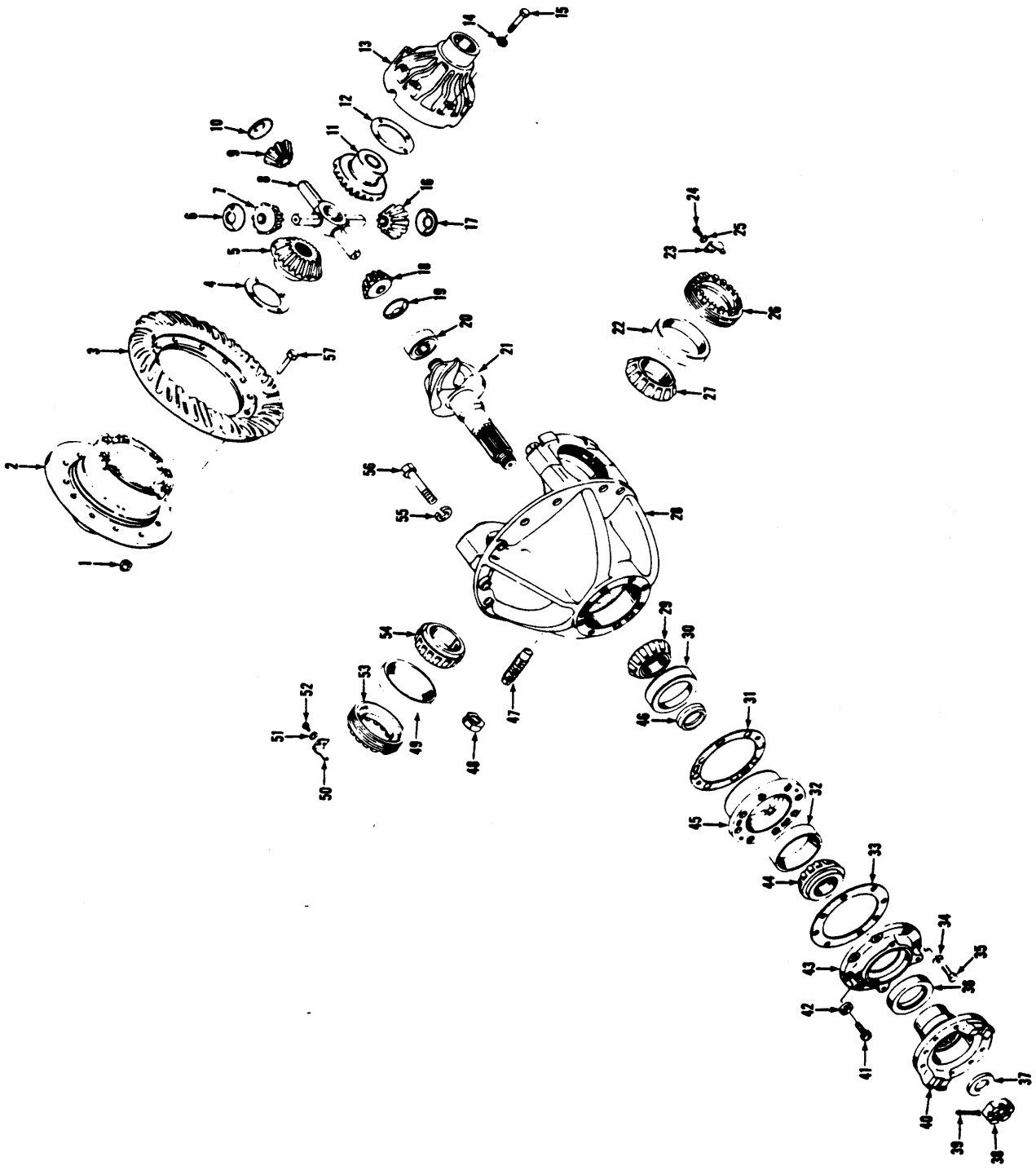
TS-13628

Axle Differential Carrier Assembly, Rear Drive
Différentiel d'esseiu AR, ensemble porteur
Achsendifferentialträger, Vollständig Hinterrandantrieb
Diferencial traseiro, conjunto do suporte
Diferencial trasero, conjunto de soporte

MICHIGAN

No.	Part No.	Qty.	Description	Description	Benennung	Descriçao	Descripción
A	[16]124884	1	Differential assy	Différentiel ens	Differential Vollst	diferencial conj	diferencial conj
1	18D-08	12	Nut	écrou	Mutter	porca	tuerca
2	§[3]-----	1	Case	boîtier	Gehäuse	carcaça	carcasa
3	§[4]-----	1	Gear	engrenage	Zahnrad	engrenagem	engranaje
4	100173	1	Washer	rondelle	Scheibe	arruela	arandela
5	100170	1	Gear	engrenage	Zahnrad	engrenagem	engranaje
6	100172	1	Washer	rondelle	Scheibe	arruela	arandela
7	§[5]-----	1	Gear	engrenage	Zahnrad	engrenagem	engranaje
8	100171	1	Spider	croisillon	Kreuzgelenk	cruzeta	cruceta
9	§[5]-----	1	Gear	engrenage	Zahnrad	engrenagem	engranaje
10	100172	1	Washer	rondelle	Scheibe	arruela	arandela
11	100170	1	Gear	engrenage	Zahnrad	engrenagem	engranaje
12	100173	1	Washer	rondelle	Scheibe	arruela	arandela
13	§[3]-----	1	Case	boîtier	Gehäuse	carcaça	carcasa
14	106762	12	Washer	rondelle	Scheibe	arruela	arandela
15	17C-856	12	Bolt	boulon	Bolzen	parafuso	bulón
16	§[5]-----	1	Gear	engrenage	Zahnrad	engrenagem	engranaje
17	100172	1	Washer	rondelle	Scheibe	arruela	arandela
18	§[5]-----	1	Gear	engrenage	Zahnrad	engrenagem	engranaje
19	100172	1	Washer	rondelle	Scheibe	arruela	arandela
20	675536	1	Bearing	palier	Lager	mancal	conjinete
21	§[4]-----	1	Pinion	Pignon	Ritzel	pinhao	piñon
22	675249	1	Cup roller brg	cuvette roulement	Aussenring Kegellgr	capa rolamento	cubeta rodamiento
23	126468	1	Lock	serrure	Schloss	fechadura	cerradure
24	1C-614	1	Bolt	boulon	Bolzen	parafuso	bulón
25	4E-06	1	Lockwasher	rondelle frein	Sicherungsscheibe	arruela de pressao	arandela seguridad
26	122765	1	Nut	écrou	Mutter	porca	tuerca
27	675248	1	Cone roller brg	cône roulement	Kegel Rollenlager	cone rolamento	cono rodamiento
28	[6]815784	1	Carrier assy	porteur ens	Träger Vollst	conj suporte	conj suporte
29	667277	1	Cone roller brg	cône roulement	Kegel Rollenlager	cone rolamento	cono rodamiento
30	667278	1	Cup roller brg	cuvette roulement	Aussenring Kegellgr	capa rolamento	cubeta rodamiento
31	‡[7]112354	–	Shim	cale	Beilage	calço	planchita
31A	+‡[8]125576	–	Shim	cale	Beilage	calço	planchita
31B	+‡[9]125577	–	Shim	cale	Beilage	calço	planchita
32	675257	1	Cup roller brg	cuvette roulement	Aussenring Kegellgr	capa rolamento	cubeta rodamiento
33	112353	1	Gasket	garniture	Dichtung	gaxeta	empaquet adura
34	4E-08	1	Lockwasher	rondelle frein	Sicherungsscheibe	arruela de pressao	arandela seguridad
35	17C-828	1	Bolt	boulon	Bolzen	parafuso	bulón
36	111720	1	Seal	joint étanchéité	Dichtung	vedador	sello
37	119298	1	Washer	rondelle	Scheibe	arruela	arandela
38	100950	1	Nut	écrou	Mutter	porca	tuerca
39	1F-428	1	Pin cotter	goupille fendue	Splint	contrapino	chaveta dos patas
40	106081	1	Flange	bride	Flansch	flange	brida

[2]Inc. 1 →57
[3]See, Voir, Siehe, Veja, Véase 61
[4]See, Voir, Siehe, Veja, Véase 60
[5]See, Voir, Siehe, Veja, Véase 62
[6]Inc. 55, 56
[7].004 (0,10 mm)
[8].007 (0,18 mm)
[9].010 (0,25 mm)
[16]For No Spin see SG-720
[16]Pour antipatinage voir SG-720
[16]Für No-Spin siehe SG-720
[16]Para antipatinante veja SG-720
[16]Para antipatinaje vease SG-720

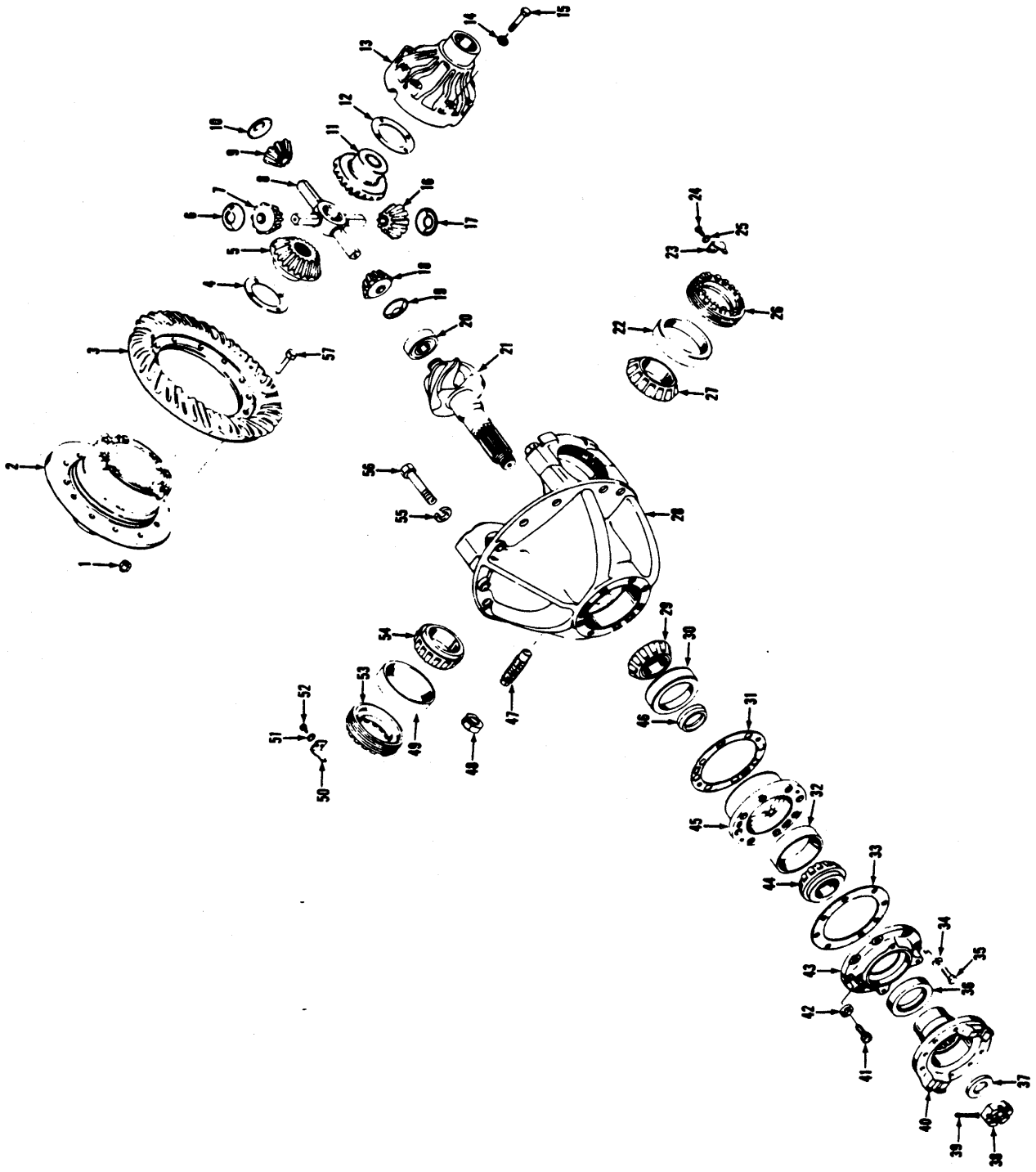
TS-13628

Axle Differential Carrier Assembly, Rear Drive
Différentiel d'essieu AR, ensemble portuer
Achsendifferentialträger, vollständig Hinterrandantrieb
Diferencial traseiro, conjunto do suporte
Diferencial trasero, conjunto de soporte

MICHIGAN

No.	Part No.	Qty.	Description	Description	Benennung	Descriçao	Descripción
41	17C-928	5	Bolt	boulon	Bolzen	parafuso	bulón
42	4E-09	5	Lockwasher	rondelle frein	Sicherungsscheibe	arruela de pressao	arandela Seguridad
43	112352	1	Retainer	arrêtoir	Halterung	retentor	vetén
44	710288	1	Cone roller brg	cône roulement	Kegel Rollenlager	cone rolamento	cono rodamiento
45	[10]124041	1	Cage	boîtier roulemt	Rollenlager	alojamto rolam	caja rodamiento
46	124040	1	Spacer	entretoise	Distanzteil	espaçador	espaciador
47	123800	1	Screw	vis	Schraube	parafuso	tornillo
48	8D-14	1	Nut	écrou	Mutter	porca	tuerca
49	675249	1	Cup roller brg	cuvette roulement	Aussenring Kegellgr	capa rolamento	cubeta rodamiento
50	100941	1	Lock	Serrure	Schloss	fechadura	cerradure
51	4E-06	1	Lockwasher	rondelle frein	Sicherungsscheibe	arruela de pressao	arandela seguridad
52	1C-614	1	Bolt	boulon	Bolzen	parafuso	bulón
53	122765	1	Nut	écrou	Mutter	porca	tuerca
54	675248	1	Cone roller brg	cône roulement	Kegel Rollenlager	cono rolamento	cono rodamiento
55	25E-12	4	Lockwasher	rondelle frein	Sicherungsscheibe	arruela de pressao	arandela seguridad
56	123830	4	Bolt	boulon	Bolzen	parafuso	bulón
57	100176	12	Bolt	boulon	Bolzen	parafuso	bulón
58	†[11]124179	1	Differential assy	Différentiel ens	Differential Vollst	differencial conj	diferencial conj
59	†[12]124444	1	Body assy	ens carrosserie	Karosserie Vollst	conj carroçaria	conj carroceria
60	†[13]118150	1	Gear set	engrenage jeu	Zahnrad Satz	engrenagem jôgo	engranje juego
61	†[14]124436	1	Case Kit	trousse boîtier	Gehäuse Vollst	carcaça conj	Carcasa jgo
62	†[15]815745	1	Pinion Kit	pignons jeu	Ritzelsatz	pinhao jôgo	piñon juego

[10]Inc. 32
[11]Inc. 1→19, 57
[12]Inc. 2, 4 →19
[13]Inc. 3, 21
[14]Inc. 2, 13 →15
[15]Inc. 7, 9, 16, 18

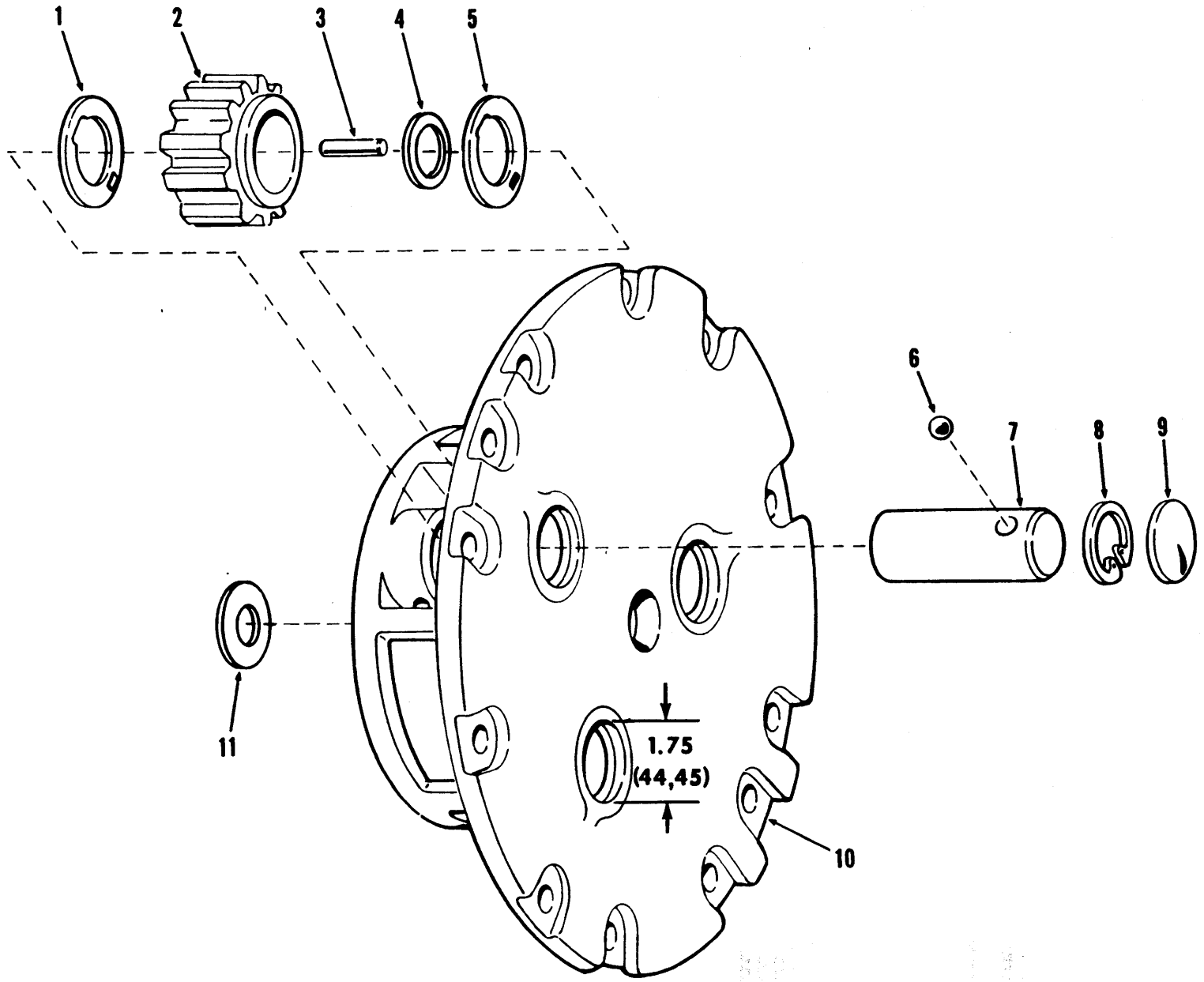

TS-11740

Printed in U.S.A.
PM 2926

Axle Planet Carrier Assembly, Front & Rear Drive
Planétaire d'essieu AV & AR, ensemble porteur
Planetenträger vollständig, Vorderrad-Hinterradantrieb
Planetária dos eixos dianteiro e traseiro, conjunto do suporte
Planetarios de los ejes delantero y trasero, conjunto de soporte

MICHIGAN

No.	Part No.	Qty.	Description	Description	Benennung	Descrição	Descripción
A	[1,3]123267	4	**Carrier assy**	porteur ens	Träger vollst	conj suporte	conj soporte
1	**106350**	3	**Washer**	rondelle	Scheibe	arruela	arandela
2	**121790**	3	**Gear**	engrenage	Zahnrad	engrenagem	engranaje
3	**121792**	174	**Roller**	galet	Rolle	rolete	rodillo
4	**106352**	3	**Spacer**	entretoise	Distanzteil	espaçador	espaciador
5	**106350**	3	**Washer**	rondelle	Scheibe	arruela	arandela
6	**10J-12**	3	**Ball**	bille	Kugel	esfera	bola
7	**123270**	3	**Gear shaft**	axe pignon	Zahnradwelle	eixo engrenagem	eje engranaje
8	**868744**	3	**Ring snap**	bague arrêt	Sprengring	anel pressão	arandela retén
9	[4]12F-112	3	**Plug**	bouchon	Stopfen	bujão	tapón
10	[2]123268	1	**Carrier**	porteur	Träger	suporte	soporte
11	**121166**	1	**Washer**	rondelle	Scheibe	arruela	arandela

[1]Inc. 1→11
[2]Quantities listed are for one (1). This machine uses four (4).
[2]Les quantités indiquées ci-dessus s'appliquent à 1. Cette machine emploie 4.
[2]Die angegebenen Mengen sind für 1. Diese Maschine erfordert 4.
[2]As quantidades relacionadas são para 1. Esta máquina utiliza 4.
[2]Las cantidades indicadas son para 1. Esta máquina utiliza 4.
[3]For complete replacement, use 124571. Once replacement has been made, refer to page A1 for servicing components.
[3]Pour remplacement complet, employer 124571. Après remplacement, voir A1 pour les composants.
[3]Für vollständiges Austauschen, 124571 verwenden. Nach dem Austauschen, siehe A1 für Einzelteile.
[3]Para a reposição completa, 124571. Depois da reposição, veja A1 para as peças.
[3]Para recambio completo, emplear 124571. Despues del recambio, véase A1 para las piezas.
[4]Check size of expansion plug or expansion plug opening on carrier to determine proper carrier assembly on axle.
[4]Vérifier dimension de bouchon compensateur ou d'orifice du bouchon compensateur du porteur à déterminer porteur ensemble de l'essieu.
[4]Grösse des Ausdehnungszapfens oder der Ausdehnungszapfenöffnung des Trägers prüfen, um den richtigen Achsenträger vollständig zu bestimmen.
[4]Verifique tamanho de bujão de compensação ou furo da bujão de compensação de suporte para determinar o suporte conjunto do eixo.
[4]Verificar tamaño de tapón compensador u orificio del tapón compensador de sorporte para determinar el suporte conjunto del eje.

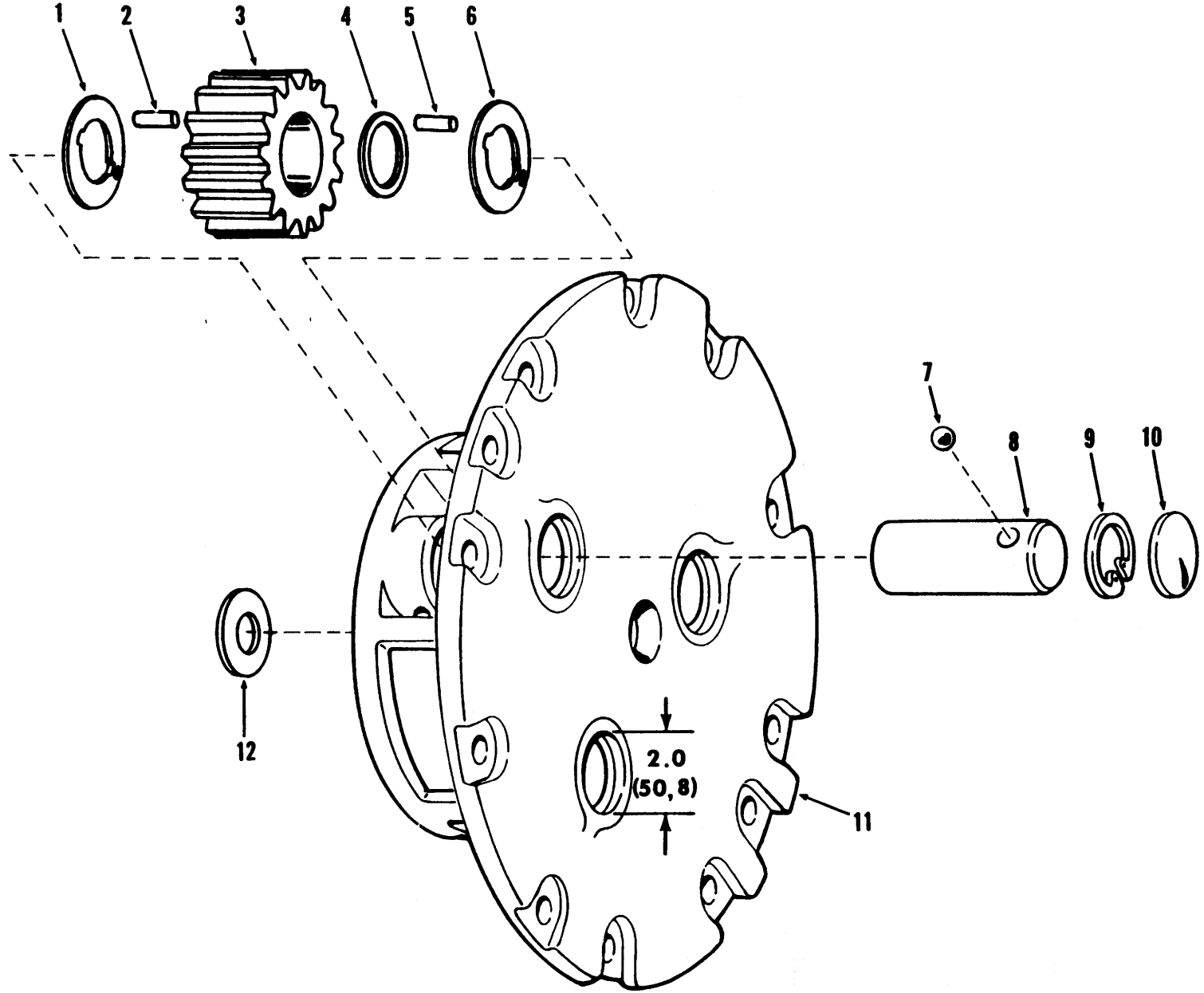

Printed in U.S.A.
PM 2926

Axle Planet Carrier Assembly, Front & Rear Drive
Planétaire d'essieu AV & AR, ensemble porteur
Planetenträger vollständig, Vorderrad-Hinterradantrieb
Planetária dos eixos dianteiro e traseiro, conjunto do suporte
Planetarios de los ejes delantero y trasero, conjunto de soporte

MICHIGAN

No.	Part No.	Qty.	Description	Description	Benennung	Descrição	Descripción
A	[1,2]124571	4	**Carrier assy**	porteur ens	Träger vollst	conj suporte	conj soporte
1	124574	3	**Washer**	rondelle	Scheibe	arruela	arandela
2	124576	87	**Roller**	galet	Rolle	rolete	rodillo
3	124573	3	**Gear**	engrenage	Zahnrad	engrenagem	engranaje
4	124577	3	**Spacer**	entretoise	Distanzteil	espaçador	espaciador
5	124576	87	**Roller**	galet	Rolle	rolete	rodillo
6	124574	3	**Washer**	rondelle	Scheibe	arruela	arandela
7	10J-12	3	**Ball**	bille	Kugel	esfera	bola
8	124575	3	**Gear shaft**	axe pignon	Zahnradwelle	eixo engrenagem	eje engranaje
9	672907	3	**Ring snap**	bague arrêt	Sprengring	anel pressão	arandela retén
10	[3]12F-200	3	**Plug**	bouchon	Stopfen	bujão	tapón
11	124572	1	**Carrier**	porteur	Träger	suporte	soporte
12	121166	1	**Washer**	rondelle	Scheibe	arruela	arandela

[1]Inc. 1→12
[2]Quantities listed are for one (1). This machine uses four (4).
[2]Les quantités indiquées ci-dessus s'appliquent à 1. Cette machine emploie 4.
[2]Die angegebenen Mengen sind für 1. Diese Maschine erfordert 4.
[2]As quantidades relacionadas são para 1. Esta máquina utiliza 4.
[2]Las cantidades indicadas son para 1. Esta máquina utiliza 4.
[3]Check size of expansion plug or expansion plug opening on carrier to determine proper carrier assembly on axle.
[3]Vérifier dimension de bouchon compensateur ou d'orifice du bouchon compensateur du porteur à déterminer porteur ensemble de l'essieu.
[3]Grösse des Ausdehnungszapfens oder der Ausdehnungszapfenöffnung des Trägers prüfen, um den richtigen Achsenträger vollständig zu bestimmen.
[3]Verifique tamanho de bujão de compensação ou furo da bujão de compensação de suporte para determinar o suporte conjunto do eixo.
[3]Verificar tamaño de tapón compensador u orificio del tapón compensador de sorporte para determinar el suporte conjunto del eje.

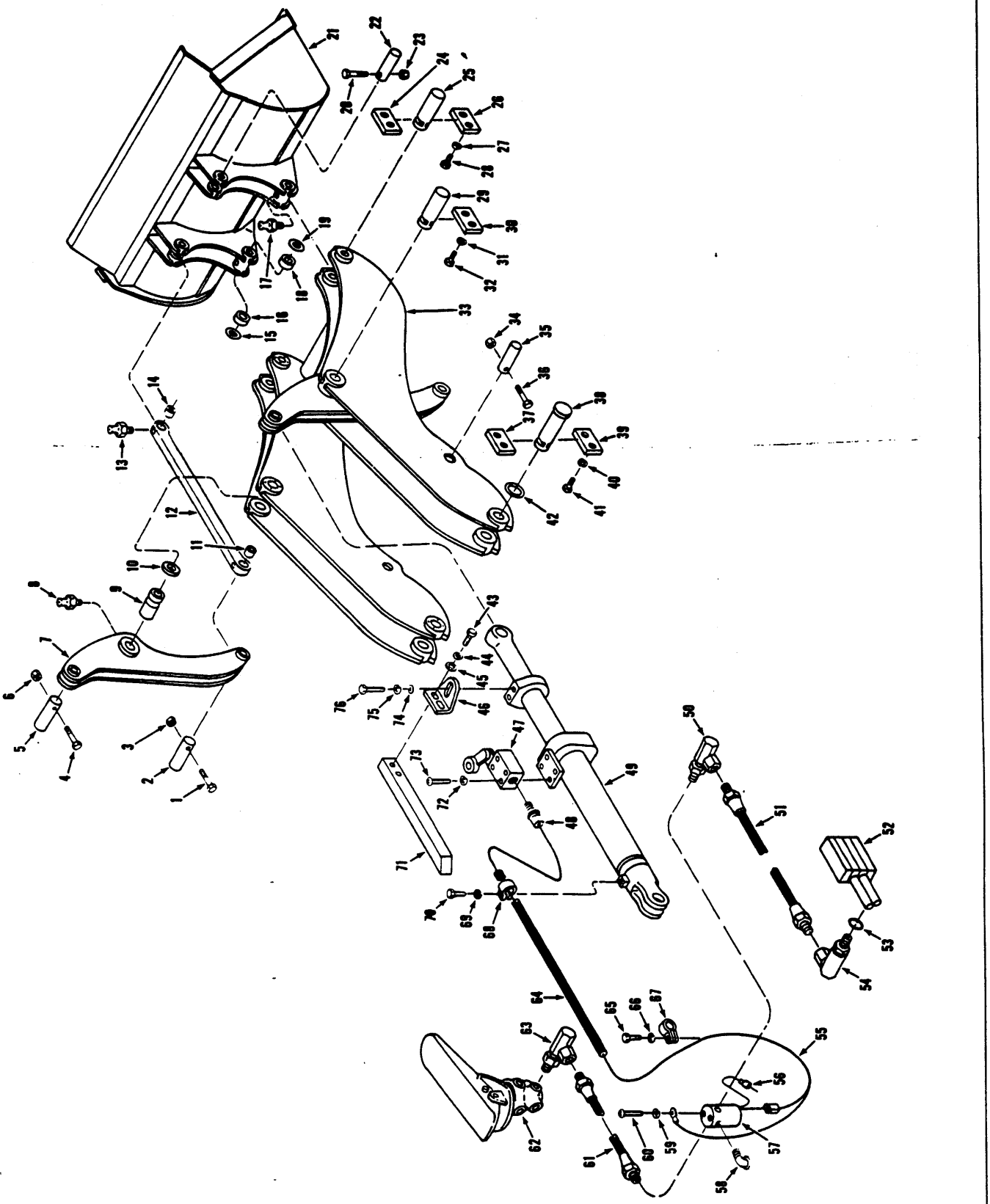
TS-10999

Boom, Bellcrank, Pushrod & Bucket Leveler
Flèche, levier de renvoi, poussoir et niveleur du godet
Hubarm, Kniehebel, Stösselstange & Schaufel-Nivelliervorrichtung
Braço, balancinho, varão de empuxo & nivelador da caçamba
Aguilón, balancîn, varilla de empuje & nivelador del cucharón

MICHIGAN

No.	Part No.	Qty.	Description	Description	Bennennung	Descrição	Descripción
1	24C-660	2	Bolt	boulon	Bolzen	parafuso	bulón
2	1508273	2	Pin	goupille	Stift	pino	pasador
3	18D-06	2	Nut	écrou	Mutter	porca	tuerca
4	24C-664	2	Bolt	boulon	Bolzen	parafuso	bulón
5	1508274	2	Pin	goupille	Stift	pino	pasador
6	18D-06	2	Nut	écrou	Mutter	porca	tuerca
7	[2]1543424	2	Bellcrank assy	levier coudé ens	Kniehebel vollst	balancinho conj	balancín conj
8	10H-25	2	Fitting grease	graisseur	Nippel Schmier	graxeira	grasera
9	1540238	2	Bushing	chemise	Buchse	bucha	buje
10	‡1540169	–	Spacer	entretoise	Distanzteil	espaçador	espaciador
11	587908	2	Bushing	chemise	Buchse	bucha	buje
12	[3]1548316	2	Pushrod assy	tige poussoir ens	Stösselstange vollst	haste impulso conj	varilla empuje conj
13	10H-25	4	Fitting grease	graisseur	Nippel Schmier	graxeira	grasera
14	587908	2	Bushing	chemise	Buchse	bucha	buje
15	‡1547962	–	Spacer	entretoise	Distanzteil	espaçador	espaciador
16	1508731	2	Bushing	chemise	Buchse	bucha	buje
17	10H-25	2	Fitting grease	graisseur	Nippel Schmier	graxeira	grasera
18	1508731	2	Bushing	chemise	Buchse	bucha	buje
18A	‡†2505367	–	Spacer	entretoise	Distanzteil	espaçador	espaciador
19	‡1547962	–	Spacer	entretoise	Distanzteil	espaçador	espaciador
20	24C-880	2	Bolt	boulon	Bolzen	parafuso	bulón
21	[1]----	–	Bucket assy	godet ens	Schaufel vollst	caçamba conj	cucharón conj
22	542631	2	Pin	goupille	Stift	pino	pasador
23	18D-08	2	Nut	écrou	Mutter	porca	tuerca
24	1507920	2	Lockplate	plaque d'arrêt	Schlossblech	chapa retentora	chapa seguridad
25	1543086	2	Pin	goupille	Stift	pino	pasador
26	1507920	2	Lockplate	plaque d'arrêt	Schlossblech	chapa retentora	chapa seguridad
27	4E-08	8	Lockwasher	rondelle frein	Sicherungsscheibe	arruela de pressão	arandela seguridad
28	24C-820	8	Bolt	boulon	Bolzen	parafuso	bulón
29	1543087	2	Pin	goupille	Stift	pino	pasador
30	560594	2	Lockplate	plaque d'arrêt	Schlossblech	chapa retentora	chapa seguridad
31	4E-10	4	Lockwasher	rondelle frein	Sicherungsscheibe	arruela de pressão	arandela seguridad
32	24C-1024	4	Bolt	boulon	Bolzen	parafuso	bulón
33	960445	1	Boom Kit	flèche ens	Hubarm vollst	braço conj	aguilón conj
34	18D-07	2	Nut	écrou	Mutter	porca	tuerca
35	1543088	2	Pin	goupille	Stift	pino	pasador
36	24C-780	2	Bolt	boulon	Bolzen	parafuso	bulón
37	560594	2	Lockplate	plaque d'arrêt	Schlossblech	chapa retentora	chapa seguridad
38	1544003	2	Pin	goupille	Stift	pino	pasador
39	560594	2	Lockplate	plaque d'arrêt	Schlossblech	chapa retentora	chapa seguridad
	4E-10	8	Lockwasher	rondelle frein	Sicherungsscheibe	arruela de pressão	arandela seguridad
41	24C-1020	8	Bolt	boulon	Bolzen	parafuso	bulón
42	‡1547964	–	Spacer	entretoise	Distanzteil	espaçador	espaciador
43	24C-616	2	Bolt	boulon	Bolzen	parafuso	bulón
44	4E-06	2	Lockwasher	rondelle frein	Sicherungsscheibe	arruela de pressão	arandela seguridad
45	656672	2	Washer	rondelle	Scheibe	arruela	arandela
46	1549752	1	Bracket	support	Winkel	grampo	grampa
47	[6]308031	1	Switch	interrupteur	Schalter	interruptor	interruptor
48	1549705	1	Connector cable	raccord cable	Stecker Kabel	connector cabo	conector cable
49	[1]----	–	Cylinder bucket	cylindre godet	Zylinder Schaufel	cilindro caçamba	cilindro cucharón
50	31F-2	1	Elbow	coude	Winkelrohr	cotovêlo	codo
51	594631	1	Hose	tuyau flexible	Schlauch	mangueira	manguera
52	[1]----	–	Valve Control	soupape commande	Regelventil	válvula controle	válvula control
53	91F-5	1	O-Ring	joint torique	O Ring	anel-O	anillo-O
54	1301042	1	Adapter union	adaptateur raccord	Zu-Stück-Anschluss	adaptador união	adaptador acople
55	1549756	1	Wire assy	fil ens	Draht Ens	fio conj	cable conj

[1]See Index. Voir Table des matières. Siehe Inhaltsverzeichnis. Veja Indice. Vease Indice.
[2]Inc. 9
[3]Inc. 11, 14
[6]For replacement use 1-1767898 Switch, plus 1-990556 Arm.
[6]Pour remplacement complet employer 1-1767898 interrupteur, plus 1-990556 bras.
[6]Für vollständiges Austauschen verwenden 1-1767898 Schalter, plus 1-990556 Arm.
[6]Para a reposição competo usar 1-1767898 interruptor, plus 1-990556 braço.
[6]Para a recambio completo emplear 1-1767898 interruptor, plus 1-990556 brazo.

Printed in U.S.A.
PM 2926

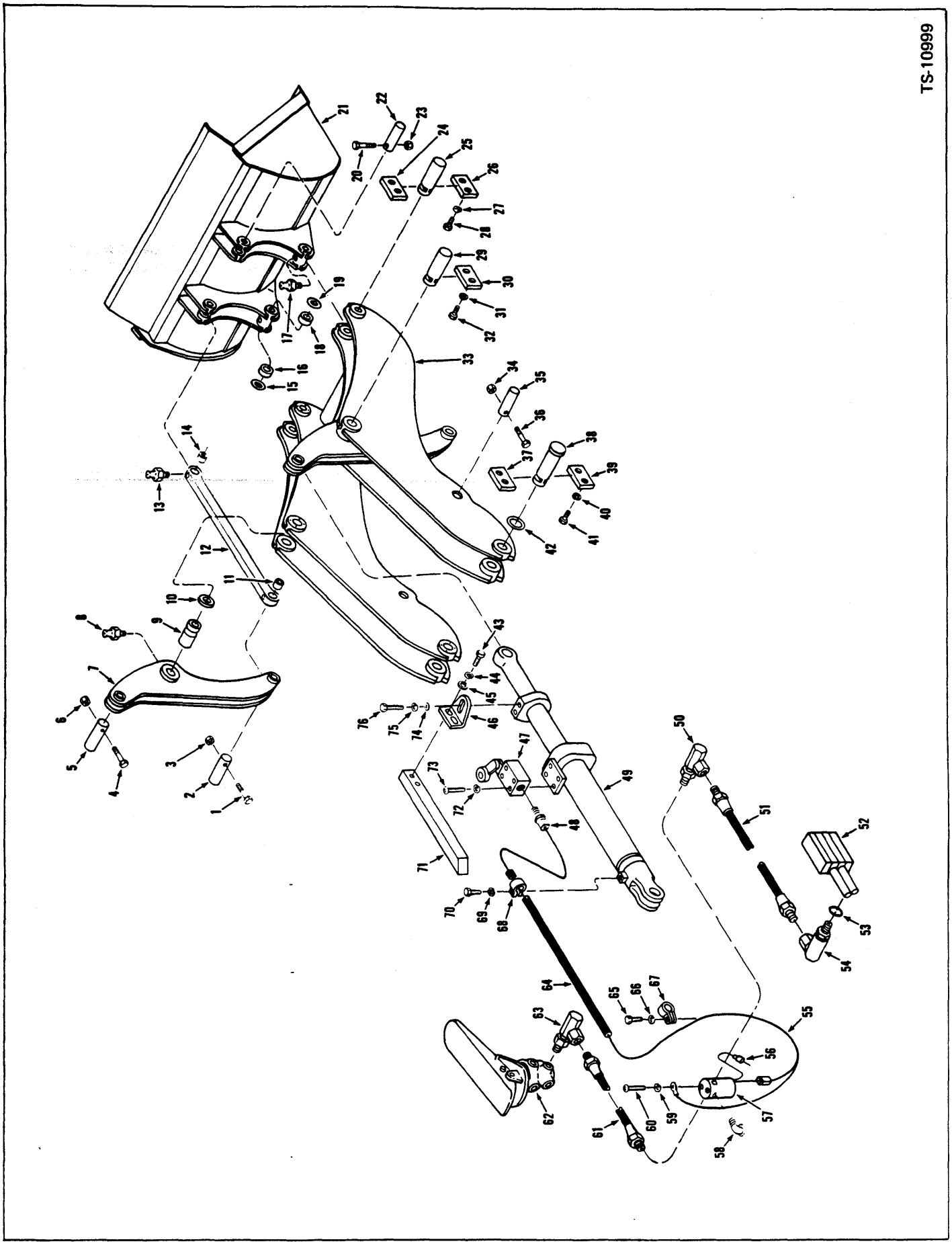
TS-10999

Boom, Bellcrank, Pushrod & Bucket Leveler
Flèche, levier de renvoi, poussoir et niveleur du godet
Hubarm, Kniehebel, Stösselstange & Schaufel-Nivelliervorrichtung
Braço, balancinho, varão de empuxo & nivelador da caçamba
Aguilón, balancîn, varilla de empuje & nivelador del cucharón

No.	Part No.	Qty.	Description	Description	Benennung	Descrição	Descripción
56	**1549755**	1	**Wire assy**	fil ens	Draht Ens	fio conj	cable conj
57	[4]**2510008**	1	**Solenoid valve**	solénoïde soupape	Schaltmagnet Ventil	solenóide válvula	solenoide válvula
57A	†**25E-10**	2	**Washer**	joint étan trse	Dichtungssatz	vedador jôgo	sello juego
58	**26F-2**	1	**Elbow**	coude	Winkelrohr	cotovêlo	codo
59	**12E-10**	2	**Lockwasher**	rondelle frein	Sicherungsscheibe	arruela de pressão	arandela seguridad
60	**86G-1008**	2	**Screw**	vis	Schraube	parafuso	tornillo
61	**1533888**	1	**Hose**	tuyau flexible	Schlauch	mangueira	manguera
62	[1]———	1	**Valve brake**	soupape frein	Ventil Bremse	válvula freio	válvula freno
63	**33F-2**	1	**Adapter union**	adaptateur raccord	Zw-Stück-Anschluss	adaptador união	adaptador acople
64	[5]**743563**	—	**Hose**	tuyau flexible	Schlauch	mangueira	manguera
65	**24C-612**	6	**Bolt**	boulon	Bolzen	parafuso	bulón
66	**4E-06**	6	**Lockwasher**	rondelle frein	Sicherungsscheibe	arruela de pressão	arandela seguridad
67	**30H-20**	5	**Clip**	attache	Schelle	braçadeira	abrazadera
68	**30H-46**	2	**Clip**	attache	Schelle	braçadeira	abrazadera
69	**4E-06**	1	**Lockwasher**	rondelle frein	Sicherungsscheibe	arruela de pressão	arandela seguridad
70	**24C-612**	1	**Bolt**	boulon	Bolzen	parafuso	bulón
71	**1540697**	1	**Cam**	came	Nocke	came	leva
72	**17E-10**	4	**Lockwasher**	rondelle frein	Sicherungsscheibe	arruela de pressão	arandela seguridad
73	**41G-1024**	4	**Screw**	vis	Schraube	parafuso	tornillo
74	**656672**	2	**Washer**	rondelle	Scheibe	arruela	arandela
75	**4E-06**	2	**Lockwasher**	rondelle frein	Sicherungsscheibe	arruela de pressão	arandela seguridad
76	**24C-616**	2	**Bolt**	boulon	Bolzen	parafuso	bulón

[1]See Index. Voir Table des matières. Siehe Inhaltsverzeichnis. Veja Índice. Véase Índice.
[4]Inc. 57A
[5]36 in. (904,4 mm)

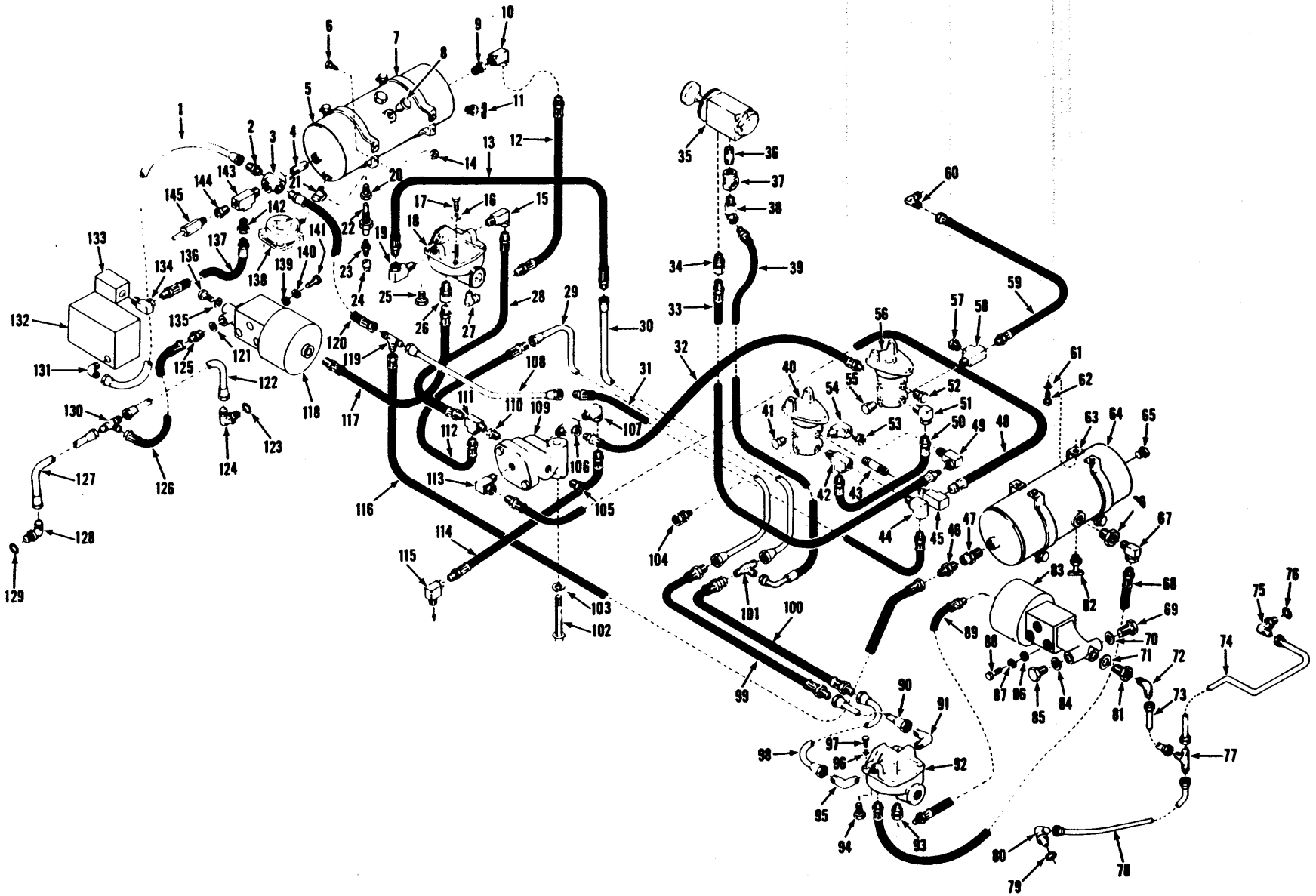

Printed in U.S.A.
PM 2926

Brake Air Lines, Front & Rear - Cummins *
Canalisation d'air de frein AV & AR - Cummins
Bremsleitungen vordere & hintere - Cummins
Tubos de ar dos freios dianteiros & traseiros - Cummins
Líneas de aire de frenos delanteros & traseros - Cummins

MICHIGAN

No.	Part No.	Qty.	Description	Description	Benennung	Descrição	Descripción
1	1543207	1	Tube	tube	Rohr	tubo	tubo
2	38F-10	1	Connector	raccord	Verbindungsstück	ligador	conector
3	29K-208	1	Cross	croisillon	Kreuzstück	cruzeta	cruceta
4	5K-409	1	Nipple	raccord	Nippel	niple	niple
5	2503285	1	Reservoir	réservoir	Behälter	reservatório	depósito
6	24C-620	4	Bolt	boulon	Bolzen	parafuso	bulón
7	941813	2	Bracket	support	Winkel	grampo	grampa
8	40K-08	2	Plug	bouchon	Stopfen	bujão	tapón
9	19F-6	1	Bushing	chemise	Buchse	bucha	buje
10	31F-3	1	Adapter union	adaptateur raccord	Zw-Stück-Anschluss	adaptador união	adaptador acople
11	72F-2	1	Draincock	robinet vidange	Abflusshahn	torneira purga	grifo purga
12	585966	1	Hose	tuyau flexible	Schlauch	mangueira	manguera
13	1545073	1	Hose	tuyau flexible	Schlauch	mangueira	manguera
14	18D-06	4	Nut	écrou	Mutter	porca	tuerca
15	31F-2	1	Adapter union	adaptateur raccord	Zw-Stück-Anschluss	adaptador união	adaptador acople
16	4E-05	2	Lockwasher	rondelle frein	Sicherungsscheibe	arruela de pressão	arandela seguridad
17	23C-516	2	Bolt	boulon	Bolzen	parafuso	bulón
18	[2,3]1545789	1	Valve relay	soupape relais	Ventil Relais	válvula relé	válvula relé
18A	†[3]949959	1	Repair kit	trousse de réparation	Reparatursatz	conjunto de reparo	juego de reparación
19	31F-2	1	Adapter union	adaptateur raccord	Zw-Stück-Anschluss	adaptador união	adaptador acople
20	19F-2	1	Bushing	chemise	Buchse	bucha	buje
21	29F-1	1	Tee	raccord T	T-Verbindungsstück	te	te
22	573618	1	Stem	tige	Schaft	haste	vástago
23	551684	1	Adapter	adaptateur	Zwischenstück	adaptador	adaptador
24	551685	1	Cap	chapeau	Kappe	tampa	tapa
25	40K-04	3	Plug	bouchon	Stopfen	bujão	tapón
26	711186	1	Adapter	adaptateur	Zwischenstück	adaptador	adaptador
27	29F-2	1	Elbow	coude	Winkelrohr	cotovêlo	codo
28	593438	1	Hose	tuyau flexible	Schlauch	mangueira	manguera
29	1510068	1	Tube	tube	Rohr	tubo	tubo
30	1510066	1	Tube	tube	Rohr	tubo	tubo
31	571695	1	Hose	tuyau flexible	Schlauch	mangueira	manguera
32	564674	1	Hose	tuyau flexible	Schlauch	mangueira	manguera
33	1549739	1	Hose	tuyau flexible	Schlauch	mangueira	manguera
34	36F-1	1	Connector	raccord	Verbindungsstück	ligador	conector
35	1545790	1	Valve hand brake	soupape frein main	Handventilbremse	válvula freio mão	válvula freno mano
36	————	—	Omit	ometre	Auslassen	omitir	omitir
37	1549038	1	Tee	raccord T	T-Verbindungsstück	te	te
38	33F-1	1	Adapter union	adaptateur raccord	Zw-Stück-Anschluss	adaptador união	adaptador acople
39	1510147	1	Hose	tuyau flexible	Schlauch	mangueira	manguera
40	[1]————	—	Valve brake	soupape frein	Ventil Bremse	válvula freio	válvula freno
41	40K-08	7	Plug	bouchon	Stopfen	bujão	tapón
42	30F-3	1	Tee	raccord T	T-Verbindungsstück	te	te
43	5K-420	1	Nipple	raccord	Nippel	niple	niple
44	26F-4	1	Elbow	coude	Winkelrohr	cotovêlo	codo
45	27F-3	1	Elbow	coude	Winkelrohr	cotovêlo	codo
46	38F-10	1	Connector	raccord	Verbindungsstück	ligador	conector
47	593370	1	Valve check	clapet d'arrêt	Rückschlagventil	válvula retenção	válvula retención
48	593486	1	Hose	tuyau flexible	Schlauch	mangueira	manguera
49	31F-1	1	Adapter union	adaptateur raccord	Zw-Stück-Anschluss	adaptador união	adaptador acople
50	592742	1	Hose	tuyau flexible	Schlauch	mangueira	manguera
51	33F-4	1	Adapter union	adaptateur raccord	Zw-Stück-Anschluss	adaptador união	adaptador acople
52	40K-08	1	Plug	bouchon	Stopfen	bujão	tapón
53	19F-1	1	Bushing	chemise	Buchse	bucha	buje
54	29F-1	1	Elbow	coude	Winkelrohr	cotovêlo	codo

***433B101 → 510, 433B101CAC → 549CAC, 433B101ENC & —, 433B101FSC → 344.**

*Note: For brake compensator kit see SG-663
*Note: Pour jeu de compensateur du frein voir SG-663
*Bemerkung: Für Bremskompensatorsatz siehe SG-663
*Nota: Para jôgo de compensador do freio veja SG-663
*Nota: Para juego de compensador del freno véase SG-663.
[1]See Index. Voir Table des matieres. Siehe Inhaltsverzeichnis. Veja Indice. Véase In
[2]Inc. 18A

[3]For improvement see SG-700
[3]Pour amélioration voir SG-700
[3]Für Verbesserung siehe SG-700
[3]Para melhormento veja SG-700
[3]Para mejoramiento váse SG-700

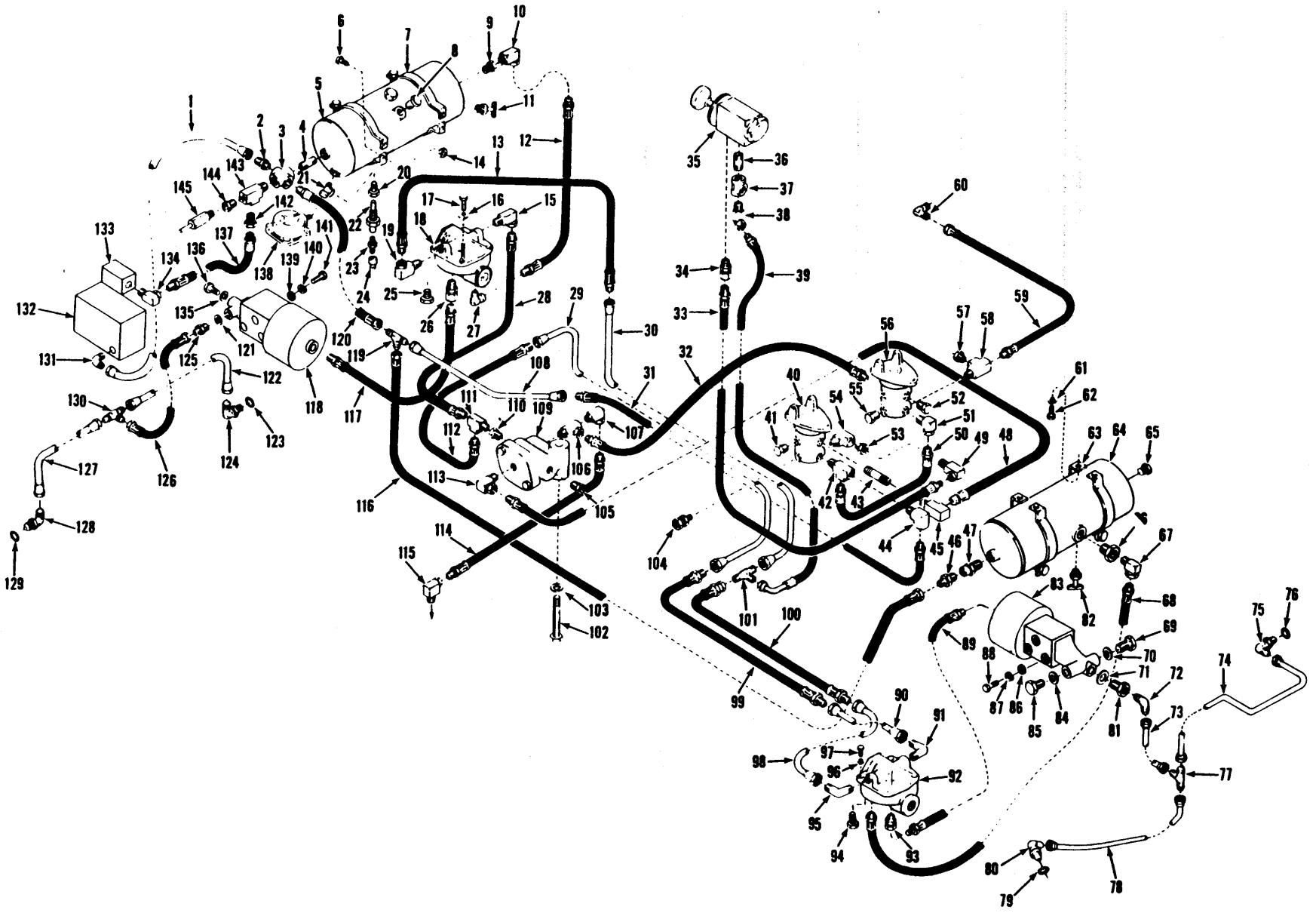

Printed in U.S.A.
PM 2926

Brake Air Lines, Front & Rear - Cummins
Canalisation d'air de frein AV & AR - Cummins
Bremsleitungen vordere & hintere - Cummins
Tubos de ar dos freios dianteiros & traseiros - Cummins
Líneas de aire de frenos delanteros & traseros - Cummins

MICHIGAN

No.	Part No.	Qty.	Description	Description	Benennung	Descrição	Descripcion
55	40K-04	1	Plug	bouchon	Stopfen	bujão	tapón
56	[1]———	—	Valve brake	soupape frein	Ventil Bremse	válvula freio	válvula freno
57	19F-1	1	Bushing	chemise	Buchse	bucha	buje
58	30F-1	1	Tee	raccord T	T-Verbindungsstück	te	te
59	1543947	1	Hose	tuyau flexible	Schlauch	mangueira	manguera
60	42F-3	1	Elbow	coude	Winkelrohr	cotovêlo	codo
61	4E-06	4	Lockwasher	rondelle frein	Sicherungsscheibe	arruela de pressão	arandela seguridad
62	24C-616	4	Bolt	boulon	Bolzen	parafuso	bulón
63	941214	2	Bracket	support	Winkel	grampo	grampa
64	540707	1	Reservoir	réservoir	Behälter	reservatório	depósito
65	40K-08	1	Plug	bouchon	Stopfen	bujão	tapón
66	19F-6	1	Bushing	chemise	Buchse	bucha	buje
67	31F-3	1	Adapter union	adaptateur raccord	Zw-Stück-Anschluss	adaptador união	adaptador acople
68	594667	1	Hose	tuyau flexible	Schlauch	mangueira	manguera
69	874007	1	Plug	bouchon	Stopfen	bujão	tapón
70	613750	1	Washer	rondelle	Scheibe	arruela	arandela
71	613750	1	Washer	rondelle	Scheibe	arruela	arandela
72	83F-4	1	Elbow	coude	Winkelrohr	cotovêlo	codo
73	1510067	1	Tube	tube	Rohr	tubo	tubo
74	1512593	1	Tube	tube	Rohr	tubo	tubo
75	[5]17K-4	1	Elbow	coude	Winkelrohr	cotovêlo	codo
76	91F-4	1	O-ring	joint torique	O Ring	anel-O	anillo-O
77	10K-4	1	Tee	raccord T	T-Verbindungsstück	te	te
78	1512592	1	Tube	tube	Rohr	tubo	tubo
79	91F-4	1	O-ring	joint torique	O Ring	anel-O	anillo-O
80	[6]17K-4	1	Elbow	coude	Winkelrohr	cotovêlo	codo
81	1543879	1	Adapter	adaptateur	Zwischenstück	adaptador	adaptador
82	72F-4	1	Draincock	robinet vidange	Abflusshahn	torneira purga	grifo purga
83	[1]———	—	Pwr clsr assy brk	servo frein ens	Servobremse vollst	servo-freio conj	servo-freno conj
84	613750	1	Washer	rondelle	Scheibe	arruela	arandela
85	874007	1	Plug	bouchon	Stopfen	bujão	tapón
86	516880	3	Washer	rondelle	Scheibe	arruela	arandela
87	4E-07	3	Lockwasher	rondelle frein	Sicherungsscheibe	arruela de pressão	arandela seguridad
88	24C-716	3	Bolt	boulon	Bolzen	parafuso	bulón
89	1528795	1	Hose	tuyau flexible	Schlauch	mangueira	manguera
90	1510070	1	Tube	tube	Rohr	tubo	tubo
91	940639	1	Elbow	coude	Winkelrohr	cotovêlo	codo
92	[3,7]1545789	1	Valve relay	soupape relais	Ventil Relais	válvula relé	válvula relé
92A	†[3]949959	1	Repair kit	trousse de réparation	Reparatursatz	conjunto de reparo	juego de reparación
93	711186	1	Adapter	adaptateur	Zwischenstück	adaptador	adaptador
94	40K-04	3	Plug	bouchon	Stopfen	bujão	tapón
95	940639	1	Elbow	coude	Winkelrohr	cotovêlo	codo
96	4E-05	2	Lockwasher	rondelle frein	Sicherungsscheibe	arruela de pressão	arandela seguridad
97	23C-516	2	Bolt	boulon	Bolzen	parafuso	bulón
98	1510069	1	Tube	tube	Rohr	tubo	tubo
99	1510149	1	Hose	tuyau flexible	Schlauch	mangueira	manguera
100	1510150	1	Hose	tuyau flexible	Schlauch	mangueira	manguera
101	44F-3	1	Tee	raccord T	T-Verbindungsstück	te	te
102	24C-644	1	Bolt	boulon	Bolzen	parafuso	bulón
103	4E-06	1	Lockwasher	rondelle frein	Sicherungsscheibe	arruela de pressão	arandela seguridad
104	33F-2	1	Adapter union	adaptateur raccord	Zw-Stück-Anschluss	adaptador união	adaptador acople
105	19F-4	1	Bushing	chemise	Buchse	bucha	buje
106	356609	1	Adapter union	adaptateur raccord	Zw-Stück-Anschluss	adaptador união	adaptador acople
107	31F-1	1	Adapter union	adaptateur raccord	Zw-Stück-Anschluss	adaptador união	adaptador acople
108	568581	1	Tube	tube	Rohr	tubo	tubo

*433B101 → 510, 433B101CAC → 549CAC, 433B101ENC & →, 433B101FSC → 344.
[1]See Index. Voir Table des matières. Siehe Inhaltsverzeichnis. Veja Indice. Véase Indice.
[3]For improvement see SG-700
[3]Pour amélioration voir SG-700
[3]Für Verbesserung siehe SG-700
[3]Para melhormento veja SG-700
[3]Para mejoramiento váse SG-700
[5]Inc. 76
[6]Inc. 79 [7]Inc. 92A

Printed in U.S.A.
PM 2926

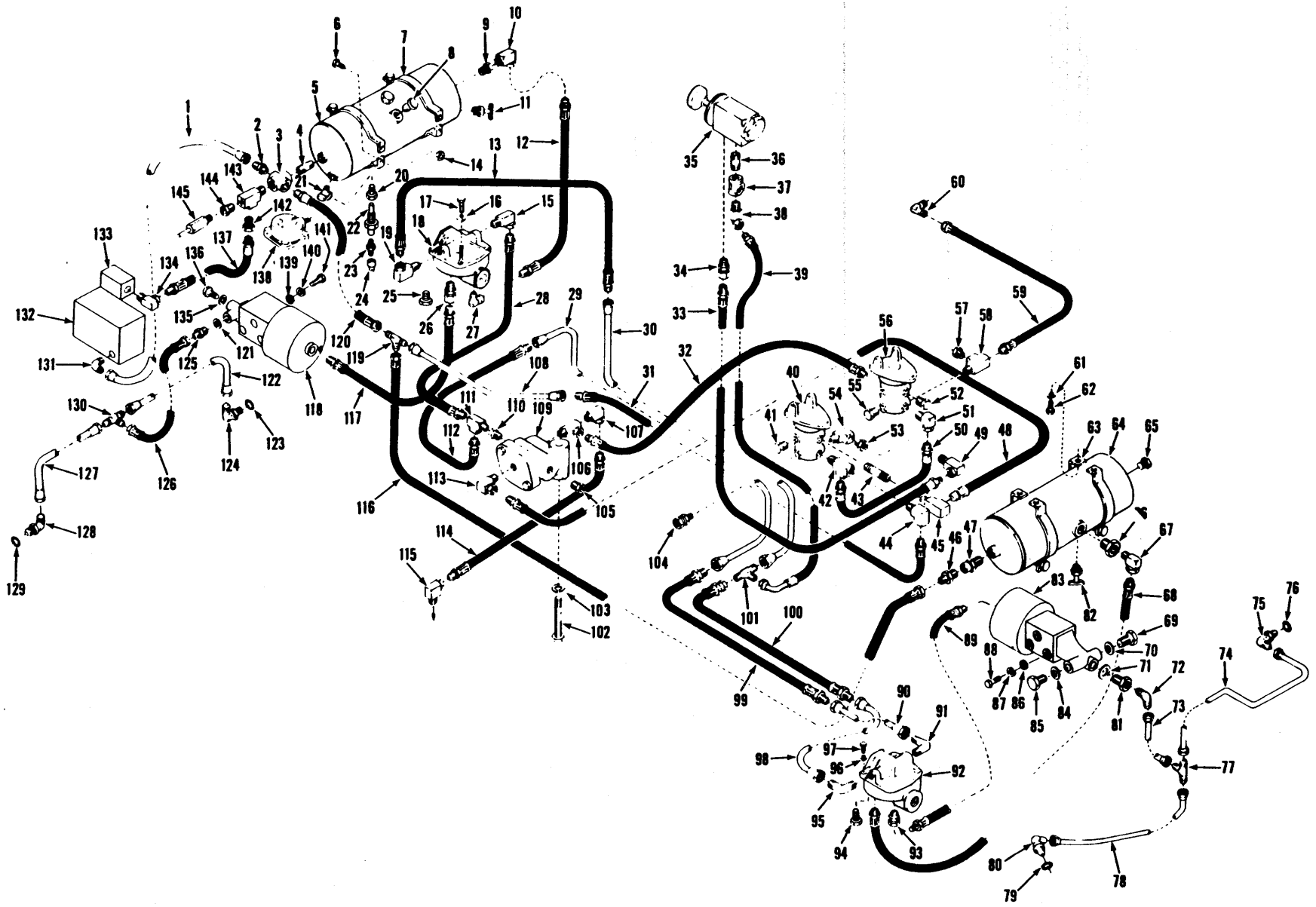

Printed in U.S.A.
PM 2926

Brake Air Lines, Front & Rear - Cummins
Canalisation d'air de frein AV & AR - Cummins
Bremsleitungen vordere & hintere - Cummins
Tubos de ar dos freios dianteiros & traseiros - Cummins
Líneas de aire de frenos delanteros & traseros - Cummins

MICHIGAN

No.	Part No.	Qty.	Description	Description	Benennung	Descrição	Descripción
109	**1532592**	1	**Valve check**	clapet d'arrêt	Rückschlagventil	válvula retenção	válvula retención
110	**19F-5**	1	**Bushing**	chemise	Buchse	bucha	buje
111	**30F-1**	1	**Tee**	raccord T	T-Verbindungsstück	te	te
112	**1510148**	1	**Hose**	tuyau flexible	Schlauch	mangueira	manguera
113	**31F-4**	1	**Adapter union**	adaptateur raccord	Zw-Stück-Anschluss	adaptador união	adaptador acople
114	**569080**	1	**Hose**	tuyau flexible	Schlauch	mangueira	manguera
115	**26F-1**	1	**Elbow**	coude	Winkelrohr	cotovêlo	codo
116	**1510154**	1	**Hose**	tuyau flexible	Schlauch	mangueira	manguera
117	**1528795**	1	**Hose**	tuyau flexible	Schlauch	mangueira	manguera
118	[1]———	—	**Pwr clsr assy brk**	servo frein ens	Servobremse vollst	servo-freio conj	servo-freno conj
119	**44F-8**	1	**Tee**	raccord T	T-Verbindungsstück	te	te
120	**1510153**	1	**Hose**	tuyau flexible	Schlauch	mangueira	manguera
121	**613750**	2	**Washer**	rondelle	Scheibe	arruela	arandela
122	**1513187**	1	**Tube**	tube	Rohr	tubo	tubo
123	**91F-4**	1	**O-ring**	joint torique	O Ring	anel-O	anillo-O
124	[9]**17K-4**	1	**Elbow**	coude	Winkelrohr	cotovêlo	codo
125	**87F-4**	1	**Connector**	raccord	Verbindungsstück	ligador	conector
126	**1510146**	1	**Hose**	tuyau flexible	Schlauch	mangueira	manguera
127	**1513188**	1	**Tube**	tube	Rohr	tubo	tubo
128	[4]**17K-4**	1	**Elbow**	coude	Winkelrohr	cotovêlo	codo
129	**91F-4**	1	**O-ring**	joint torique	O Ring	anel-O	anillo-O
130	**10K-4**	1	**Tee**	raccord T	T-Verbindungsstück	te	te
131	**42F-9**	1	**Elbow**	coude	Winkelrohr	cotovêlo	codo
132	[8]———	1	**Compressor**	compresseur	Kompressor	compressor	compresor
133	[8]———	1	**Governor**	régulateur	Regulator	regulador	regulador
134	**33F-1**	1	**Adapter union**	adaptateur raccord	Zw-Stück-Anschluss	adaptador união	adaptador acople
135	**613750**	1	**Washer**	rondelle	Scheibe	arruela	arandela
136	**874007**	2	**Plug**	bouchon	Stopfen	bujão	tapón
137	**544273**	1	**Hose**	tuyau flexible	Schlauch	mangueira	manguera
138	**1505580**	1	**Valve drain**	soupape vidange	Ventil Ablass	válvula dreno	válvula purga
138A	†**949132**	1	**Filter**	filtre	Filter	filtro	filtro
139	**516880**	3	**Washer**	rondelle	Scheibe	arruela	arandela
140	**4E-07**	3	**Lockwasher**	rondelle frein	Sicherungsscheibe	arruela de pressão	arandela seguridad
141	**24C-716**	3	**Bolt**	boulon	Bolzen	parafuso	bulón
142	**19F-4**	1	**Bushing**	chemise	Buchse	bucha	buje
143	**30F-3**	1	**Tee**	raccord T	T-Verbindungsstück	te	te
144	**19F-5**	1	**Bushing**	chemise	Buchse	bucha	buje
145	**507815**	1	**Valve safety**	soupape sûreté	Ventil Sicherheits	válvula segurança	válvula seguridad

*433B101 → 510, 433B101CAC → 549CAC, 433B101ENC & →, 433B101FSC → 344
[1]See Index. Voir Table des matières. Siehe Inhaltsverzeichnis. Veja Indice. Véase Indice.
[4]Inc. 129
[8]Furnished with engine. Fourni avec moteur. Geliefert mit Motor. Fornecido com o motor. Suministrado con el motor.
[9]Inc. 123

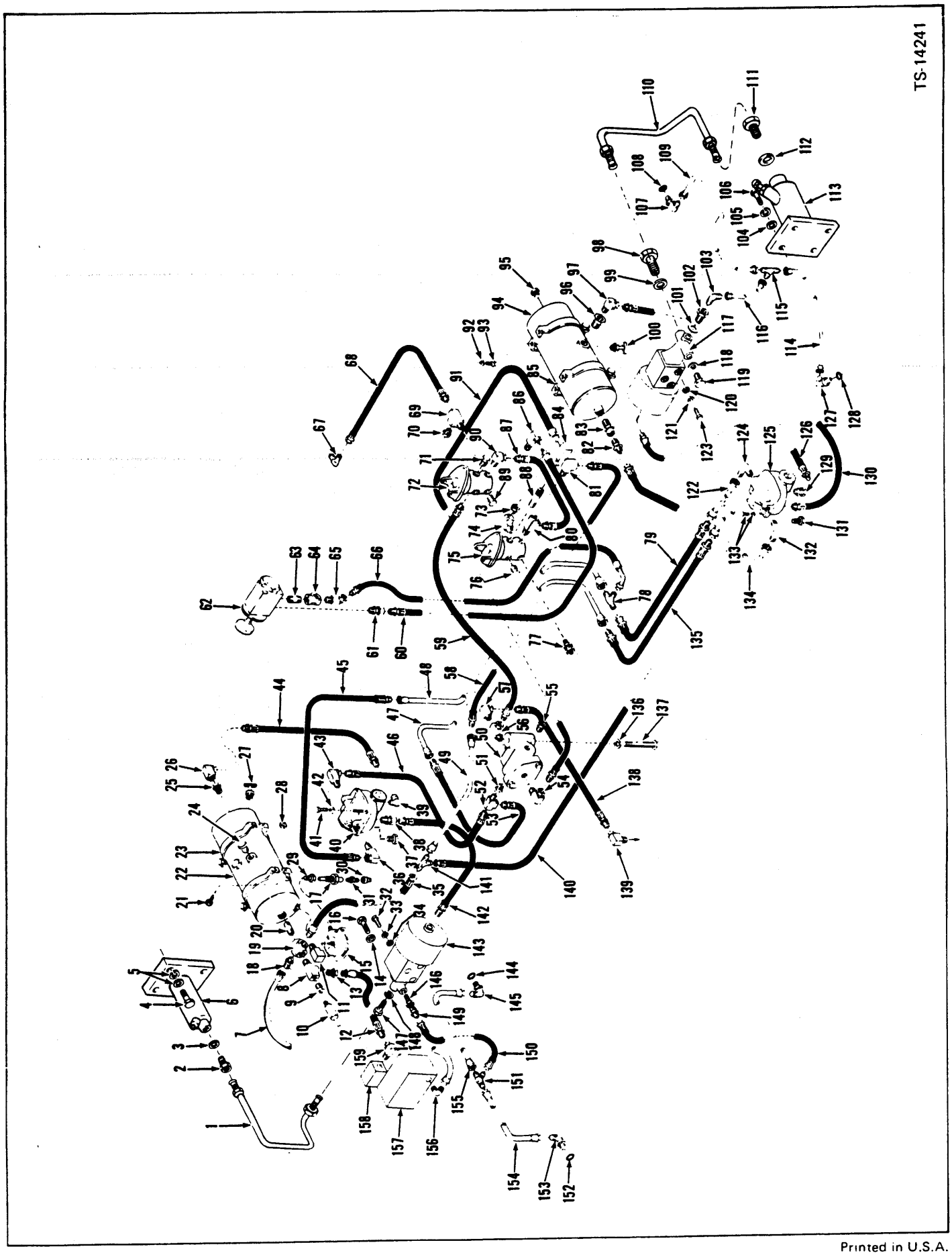
TS-14241

Brake Air Lines, Front & Rear*
Canalisation d'air de frein AV & AR*
Bremsleitungen Vordere & Hintere*
Tubos de ar dos freios dianteiros & traseiros*
Líneas de aire de frenos delanteros & traseros*

MICHIGAN

No.	Part No.	Qty.	Description	Description	Benennung	Descricaõ	Descripcion
1	2520898	1	Hose	tuyau flexible	Schlauch	mangueira	manguera
2	1675961	1	Adapter	adaptateur	Zwischenstück	adaptador	adaptador
3	2506979	1	Gasket	garniture	Dichtung	gaxeta	empaquetadura
4	24C-620	2	Bolt	boulon	Bolzen	parafuso	bulón
5	25E-17	2	Washer	rondelle	Scheibe	arruela	arandela
5A	4E-06	2	Lockwasher	rondelle frein	Sicherungsscheibe	arruela de pressão	arandela seguridad
6	[1]———	—	Brake cylinder assy	ass du cyl de fr	Bremzylinder Einh	cj cil do freio	conj cil freno
7	1543207	1	Tube	tube	Rohr	tubo	tubo
8	30F-3	1	Tee	raccord T	T-Verbindungsstück	te	te
9	19F-5	1	Bushing	chemise	Buchse	bucha	buje
10	507815	1	Valve safety	soupape sûreté	Ventil Sicherheits	válvula segurança	válvula seguridad
11	29F-1	1	Tee	raccord T	T-Verbindungsstück	te	te
12	544273	1	Hose	tuyau flexible	Schlauch	mangueira	manguera
13	19F-4	1	Bushing	chemise	Buchse	bucha	buje
14	2511196	1	Gasket	garniture	Dichtung	gaxeta	empaquetadura
15	[2]1505580	1	Valve drain	soupape vidange	Ventil Ablass	válvula dreno	válvula purga
15A	†949132	1	Filter	filtre	Filter	filtro	filtro
16	874007	1	Plug	bouchon	Stopfen	bujão	tapón
17	573618	1	Stem	tige	Schaft	haste	vástago
18	38F-10	1	Connector	raccord	Verbindungsstück	ligador	conector
19	29K-208	1	Cross	croisillon	Kreuzstück	cruzeta	cruceta
20	5K-409	1	Nipple	raccord	Nippel	niple	niple
21	24C-620	4	Bolt	boulon	Bolzen	parafuso	bulón
22	2503285	1	Reservoir	réservoir	Behälter	reservatório	depósito
23	941813	2	Bracket	support	Winkel	grampo	grampa
24	40K-08	2	Plug	bouchon	Stopfen	bujão	tapón
25	19F-6	1	Bushing	chemise	Buchse	bucha	buje
26	31F-3	1	Adapter union	adaptateur raccord	Zw-Stück-Anschluss	adaptador união	adaptador acople
27	72F-2	1	Draincock	robinet vidange	Abflusshahn	torneira purga	grifo purga
28	18D-06	4	Nut	écrou	Mutter	porca	tuerca
29	19F-2	1	Bushing	chemise	Buchse	bucha	buje
30	551685	1	Cap	chapeau	Kappe	tampa	tapa
31	551684	1	Adapter	adaptateur	Zwischenstück	adaptador	adaptador
32	24C-716	3	Bolt	boulon	Bolzen	parafuso	bulón
33	4E-07	3	Lockwasher	rondelle frein	Sicherungsscheibe	arruela de pressão	arandela seguridad
34	516880	3	Washer	rondelle	Scheibe	arruela	arandela
35	1510153	1	Hose	tuyau flexible	Schlauch	mangueira	manguera
36	31F-2	1	Adapter union	adaptateur raccord	Zw-Stück-Anschluss	adaptador união	adaptador acople
37	40K-04	3	Plug	bouchon	Stopfen	bujão	tapón
38	711186	1	Adapter	adaptateur	Zwischenstück	adaptador	adaptador
39	29F-2	1	Elbow	coude	Winkelrohr	cotovêlo	codo
40	[3,9]1545789	1	Valve relay	soupape relais	Ventil Relais	válvula relé	válvula relé
40A	[9]†949959	1	Repair kit	trousse de réparation	Reparatursatz	conjunto de reparo	juego de reparación
41	23C-516	2	Bolt	boulon	Bolzen	parafuso	bulón
42	4E-05	2	Lockwasher	rondelle frein	Sicherungsscheibe	arruela de pressão	arandela seguridad
43	31F-2	1	Adapter	adaptateur	Zwischenstück	adaptador	adaptador
44	585966	1	Hose	tuyau flexible	Schlauch	mangueira	manguera
45	1545073	1	Hose	tuyau flexible	Schlauch	mangueira	manguera
46	593438	1	Hose	tuyau flexible	Schlauch	mangueira	manguera
47	1510068	1	Tube	tube	Rohr	tubo	tubo
48	1510066	1	Tube	tube	Rohr	tubo	tubo
49	568581	1	Tube	tube	Rohr	tubo	tubo
50	1532592	1	Valve check	clapet d'arrêt	Rückschlagventil	válvula retenção	válvula retención
51	19F-5	1	Bushing	chemise	Buchse	bucha	buje
52	30F-1	1	Tee	raccord T	T-Verbindungsstück	te	te

*Cummins 433B511 & →, 433B550CAC & →, 433B345FSC & →

[1]See Index. Voir Table des matieres. Siehe Inhaltsverzeichnis. Veja Indice. Véase Indice.

[2]Inc. 15A

[3]Inc. 40A

[9]For improvement see SG-700

[9]Pour amélioration voir SG-700

[9]Für Verbesserung siehe SG-700

[9]Para melhormento veja SG-700

[9]Para mejoramiento váse SG-700

Printed in U.S.A.
PM 2926

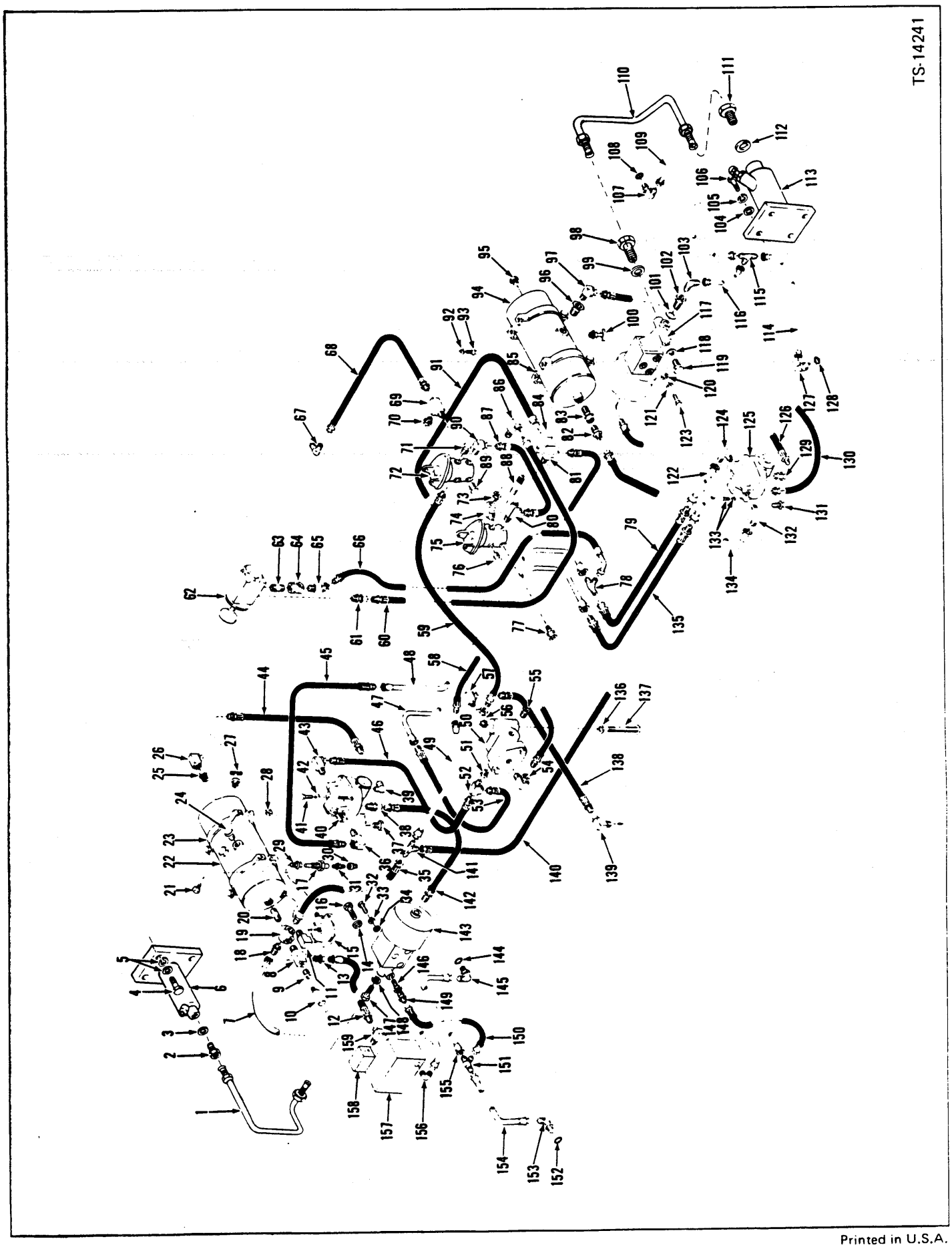
TS-14241

Brake Air Lines, Front & Rear*
Canalisation d'air de frein AV & AR*
Bremsleitungen Vordere & Hintere*
Tubos de ar dos freios dianteiros & traseiros*
Líneas de aire de frenos delanteros & traseros*

MICHIGAN

No.	Part No.	Qty.	Description	Description	Benennung	Descrição	Descripción
53	1510148	1	Hose	tuyau flexible	Schlauch	mangueira	manguera
54	31F-4	1	Adapter union	adaptateur raccord	Zw-Stück-Anschluss	adaptador união	adaptador acople
55	19F-4	1	Bushing	chemise	Buchse	bucha	buje
56	356609	1	Adapter union	adaptateur raccord	Zw-Stück-Anschluss	adaptador união	adaptador acople
57	31F-1	1	Adapter union	adaptateur raccord	Zw-Stück-Anschluss	adaptador união	adaptador acople
58	571695	1	Hose	tuyau flexible	Schlauch	mangueira	manguera
59	564674	1	Hose	tuyau flexible	Schlauch	mangueira	manguera
60	1549739	1	Hose	tuyau flexible	Schlauch	mangueira	manguera
61	36F-1	1	Connector	raccord	Verbindungsstück	ligador	conector
62	1545790	1	Valve hand brake	soupape frein main	Handventilbremse	válvula freio mão	válvula freno mano
63	5K-106	1	Nipple	raccord	Nippel	niple	niple
64	18F-1	1	Tee	raccord T	T-Verbindungsstück	te	te
65	33F-1	1	Adapter union	adaptateur raccord	Zw-Stück-Anschluss	adaptador união	adaptador acople
66	1510147	1	Hose	tuyau flexible	Schlauch	mangueira	manguera
67	42F-3	1	Elbow	coude	Winkelrohr	cotovêlo	codo
68	1543947	1	Hose	tuyau flexible	Schlauch	mangueira	manguera
69	30F-1	1	Tee	raccord T	T-Verbindungsstück	te	te
70	19F-1	1	Bushing	chemise	Buchse	bucha	buje
71	40K-08	1	Plug	bouchon	Stopfen	bujão	tapón
72	[1]———	—	Valve brake	soupape frein	Ventil Bremse	válvula freio	válvula freno
73	19F-1	1	Bushing	chemise	Buchse	bucha	buje
74	29F-1	1	Elbow	coude	Winkelrohr	cotovêlo	codo
75	[1]———	—	Valve brake	soupape frein	Ventil Bremse	válvula freio	válvula freno
76	40K-08	7	Plug	bouchon	Stopfen	bujão	tapón
77	33F-2	1	Adapter union	adaptateur raccord	Zw-Stück-Anschluss	adaptador união	adaptador acople
78	44F-3	1	Tee	raccord T	T-Verbindungsstück	te	te
79	1510150	1	Hose	tuyau flexible	Schlauch	mangueira	manguera
80	30F-3	1	Tee	raccord T	T-Verbindungsstück	te	te
81	26F-4	1	Elbow	coude	Winkelrohr	cotovêlo	codo
82	38F-10	1	Connector	raccord	Verbindungsstück	ligador	conector
83	593370	1	Valve check	clapet d'arrêt	Rückschlagventil	válvula retenção	válvula retención
84	27F-3	1	Elbow	coude	Winkelrohr	cotovêlo	codo
85	941214	2	Bracket	support	Winkel	grampo	grampa
86	31F-1	1	Adapter union	adaptateur raccord	Zw-Stück-Anschluss	adaptador união	adaptador acople
87	592742	1	Hose	tuyau flexible	Schlauch	mangueira	manguera
88	5K-420	1	Nipple	raccord	Nippel	niple	niple
89	40K-04	1	Plug	bouchon	Stopfen	bujão	tapón
90	33F-4	1	Adapter union	adaptateur raccord	Zw-Stück-Anschluss	adaptador união	adaptador acople
91	593486	1	Hose	tuyau flexible	Schlauch	mangueira	manguera
92	4E-06	4	Lockwasher	rondelle frein	Sicherungsscheibe	arruela de pressão	arandela seguridad
93	24C-616	4	Bolt	boulon	Bolzen	parafuso	bulón
94	540707	1	Reservoir	réservoir	Behälter	reservatório	depósito
95	40K-08	1	Plug	bouchon	Stopfen	bujão	tapón
96	19F-6	1	Bushing	chemise	Buchse	bucha	buje
97	31F-3	1	Adapter union	adaptateur raccord	Zw-Stück-Anschluss	adaptador união	adaptador acople
98	699005	1	Plug	bouchon	Stopfen	bujão	tapón
99	2511196	1	Washer	rondelle	Scheibe	arruela	arandela
100	72F-4	1	Draincock	robinet vidange	Abflusshahn	torneira purga	grifo purga
101	2511196	1	Washer	rondelle	Scheibe	arruela	arandela
102	1543879	1	Adapter	adaptateur	Zwischenstück	adaptador	adaptador
103	83F-4	1	Elbow	coude	Winkelrohr	cotovêlo	codo
104	25E-17	2	Washer	rondelle	Scheibe	arruela	arandela
105	4E-06	2	Lockwasher	rondelle frein	Sicherungsscheibe	arruela de pressão	arandela seguridad
106	24C-620	2	Bolt	boulon	Bolzen	parafuso	bulón
107	[4]17K-4	1	Elbow	coude	Winkelrohr	cotovêlo	codo

*Cummins 433B511 & →, 433B550CAC & →, 433B345FSC & →.
[1]See Index, Voir Table des matières. Siehe Inhaltsverzeichnis. Veja Índice. Véase Índice.
[4]Inc. 108

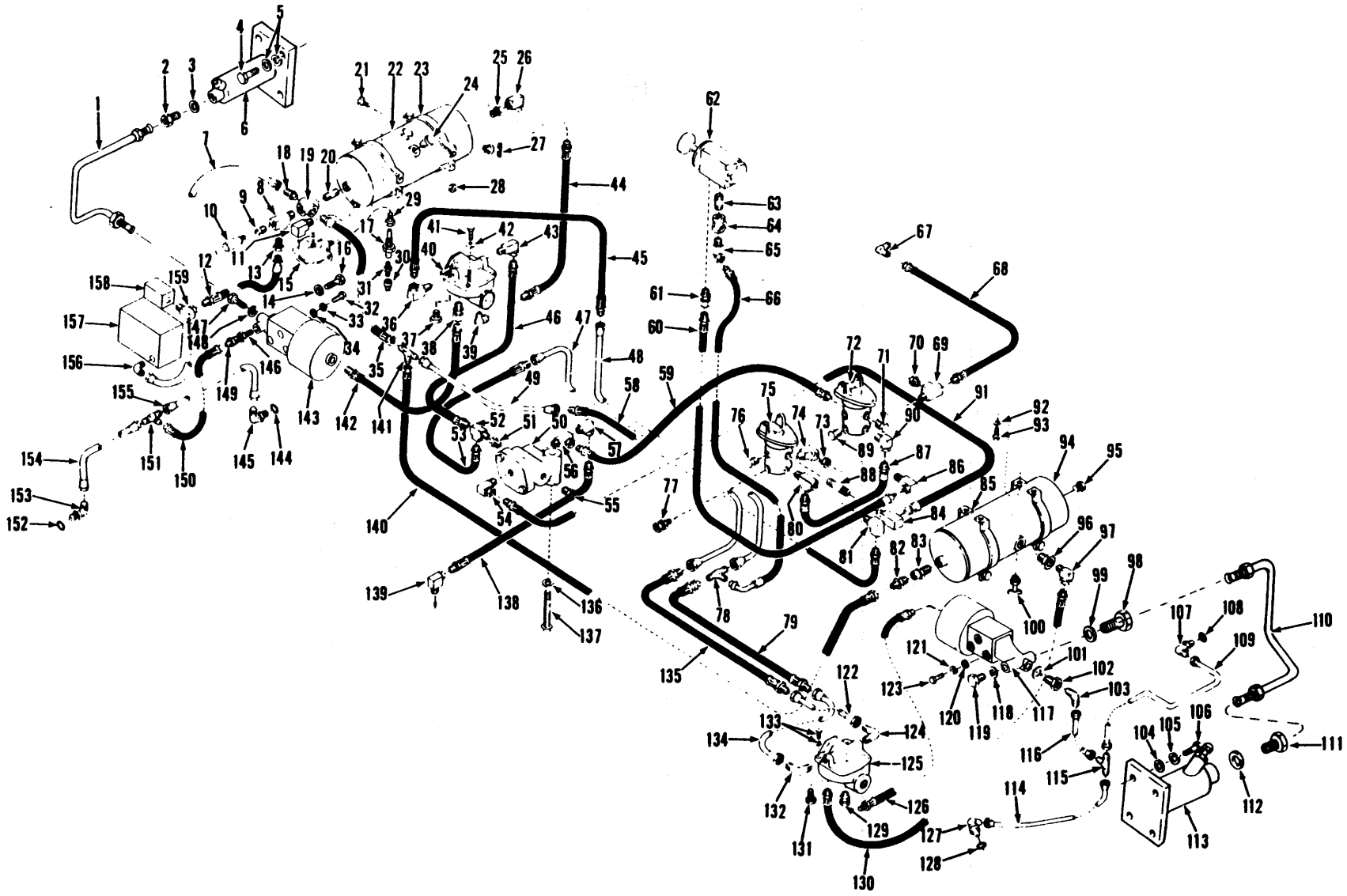

Printed in U.S.A.
PM 2926

Brake Air Lines, Front & Rear*
Canalisation d'air de frein AV & AR*
Bremsleitungen Vordere & Hintere*
Tubos de ar dos freios dianteiros & traseiros*
Líneas de aire de frenos delanteros & traseros*

MICHIGAN

No.	Part No.	Qty.	Description	Description	Benennung	Descrição	Descripcion
108	91F-4	1	O-ring	joint torique	O Ring	anel-O	anillo-O
109	1512593	1	Tube LH	tube CG	Rohr L	tubo LE	tubo LI
110	2520899	1	Hose	tuyau flexible	Schlauch	mangueira	manguera
111	1675961	1	Adapter	adaptateur	Zwischenstück	adaptador	adaptador
112	2506979	1	Gasket	garniture	Dichtung	gaxeta	empaquetadura
113	[1]———	—	Brake cylinder assy	ass du cyl de fr	Bremzylinder Einh	cj cil do freio	conj cil freno
114	1512592	1	Tube RH	tube CD	Rohr R	tubo LD	tubo LD
115	10K-4	1	Tee	raccord T	T-Verbindungsstück	te	te
116	1510067	1	Tube	tube	Rohr	tubo	tubo
117	[1]———	—	Pwr clsr assy brk	servo frein ens	Servobremse vollst	servo-freio conj	servo-freno conj
118	2511196	1	Gasket	garniture	Dichtung	gaxeta	empaquetadura
119	874007	1	Plug	bouchon	Stopfen	bujão	tapón
120	516880	3	Washer	rondelle	Scheibe	arruela	arandela
121	4E-07	3	Lockwasher	rondelle frein	Sicherungsscheibe	arruela de pressão	arandela seguridad
122	1510070	1	Tube	tube	Rohr	tubo	tubo
123	24C-716	3	Bolt	boulon	Bolzen	parafuso	bulón
124	940639	1	Elbow	coude	Winkelrohr	cotovêlo	codo
125	[5,9]1545789	1	Valve relay	soupape relais	Ventil Relais	válvula relé	válvula relé
125A	[9]949959	1	Repair kit	trousse de réparation	Reparatursatz	conjunto de reparo	juego de reparación
126	1528795	1	Hose	tuyau flexible	Schlauch	mangueira	manguera
127	[6]17K-4	1	Elbow	coude	Winkelrohr	cotovêlo	codo
128	91F-4	1	O-ring	joint torique	O Ring	anel-O	anillo-O
129	711186	1	Adapter	adaptateur	Zwischenstück	adaptador	adaptador
130	594667	1	Hose	tuyau flexible	Schlauch	mangueira	manguera
131	40K-04	3	Plug	bouchon	Stopfen	bujão	tapón
132	940639	1	Elbow	coude	Winkelrohr	cotovêlo	codo
133	23C-516	2	Bolt	boulon	Bolzen	parafuso	bulón
133A	4E-05	2	Lockwasher	rondelle frein	Sicherungsscheibe	arruela de pressão	arandela seguridad
134	1510069	1	Tube	tube	Rohr	tubo	tubo
135	1510149	1	Hose	tuyau flexible	Schlauch	mangueira	manguera
136	4E-06	1	Lockwasher	rondelle frein	Sicherungsscheibe	arruela de pressão	arandela seguridad
137	24C-644	1	Bolt	boulon	Bolzen	parafuso	bulón
138	536936	1	Hose	tuyau flexible	Schlauch	mangueira	manguera
139	26F-1	1	Elbow	coude	Winkelrohr	cotovêlo	codo
140	1510154	1	Hose	tuyau flexible	Schlauch	mangueira	manguera
141	44F-8	1	Tee	raccord T	T-Verbindungsstück	te	te
142	1528795	1	Hose	tuyau flexible	Schlauch	mangueira	manguera
143	[1]———	—	Pwr clsr assy brk	servo frein ens	Servobremse vollst	servo-freio conj	servo-freno conj
144	91F-4	1	O-ring	joint torique	O Ring	anel-O	anillo-O
145	[7]17K-4	1	Elbow	coude	Winkelrohr	cotovêlo	codo
146	1543879	1	Adapter	adaptateur	Zwischenstück	adaptador	adaptador
147	699005	1	Adapter	adaptateur	Zwischenstück	adaptador	adaptador
148	2511196	1	Gasket	garniture	Dichtung	gaxeta	empaquetadura
149	89F-4	1	Connector	raccord	Verbindungsstück	ligador	conector
150	1510146	1	Hose	tuyau flexible	Schlauch	mangueira	manguera
151	10K-4	1	Tee	raccord T	T-Verbindungsstück	te	te
152	91F-4	1	O-ring	joint torique	O Ring	anel-O	anillo-O
153	[8]17K-4	1	Elbow	coude	Winkelrohr	cotovêlo	codo
154	1513188	1	Tube	tube	Rohr	tubo	tubo
155	1513187	1	Tube	tube	Rohr	tubo	tubo
156	42F-9	1	Elbow	coude	Winkelrohr	cotovêlo	codo
157	[1]———	1	Compressor	compresseur	Kompressor	compressor	compresor
158	[1]———	1	Governor	régulateur	Regulator	regulador	regulador
159	33F-1	1	Adapter union	adaptateur raccord	Zw-Stück-Anschluss	adaptador união	adaptador acople

*Cummins 433B511 & →, 433B550CAC & →, 433B345FSC & → .

[1]See Index. Voir Table des matières. Siehe Inhaltsverzeichnis. Veja Indice. Véase Indice.
[5]Inc. 125A
[6]Inc. 128
[7]Inc. 144
[8]Inc. 152
[9]For improvement see SG-700
[9]Pour amélioration voir SG-700
[9]Für Verbesserung siehe SG-700
[9]Para melhormento veja SG-700
[9]Para mejoramiento váse SG-700

Printed in U.S.A.
PM 2926

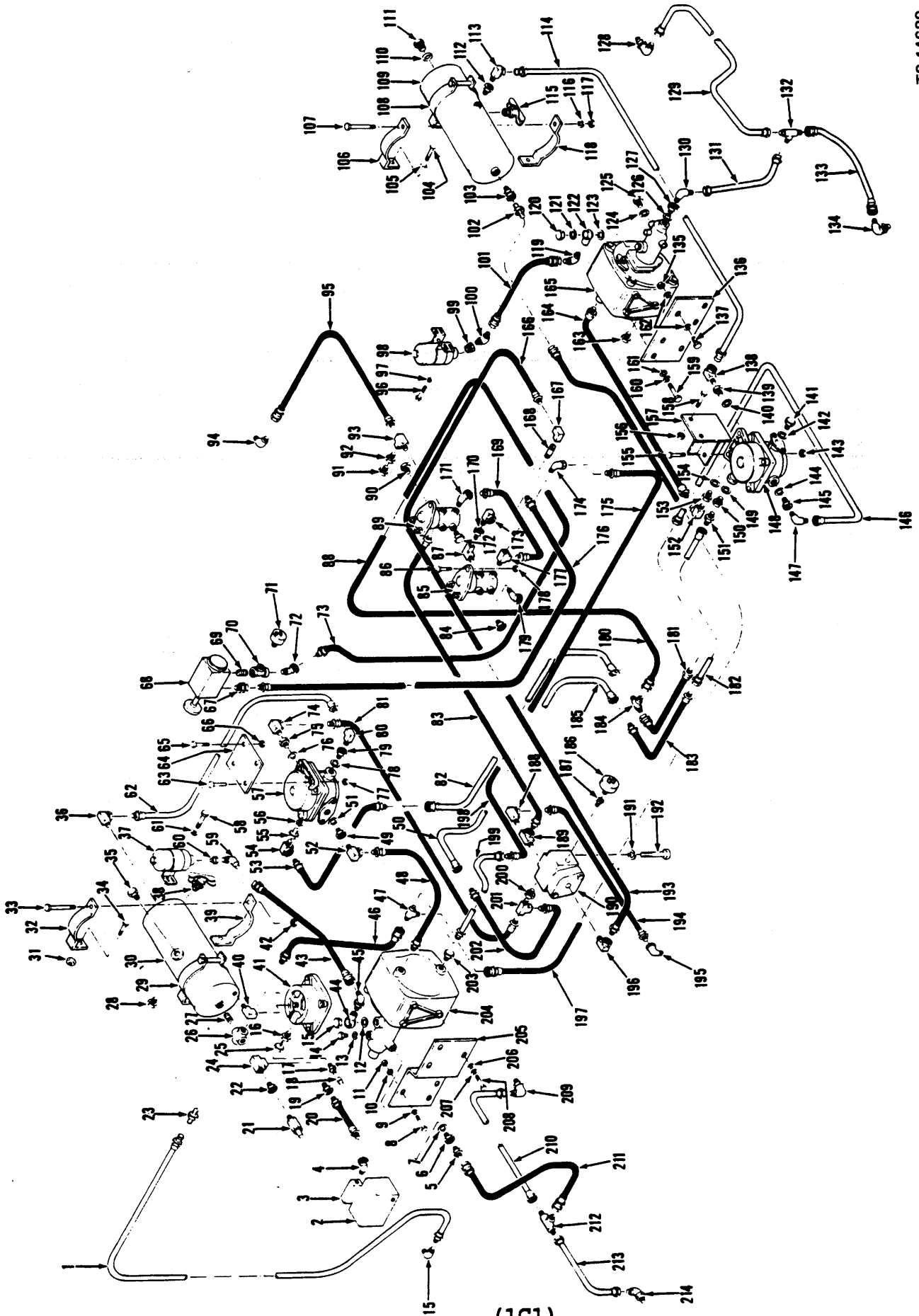

TS-14680

(1C1)

Brake Air Lines *
Canalisation d'air de frein *
Bremsleitungen *
Tubos de ar dos freios *
Líneas de aire de frenos *

CLARK

No.	Part No.	Qty.	Description	Description	Benennung	Descrição	Descripción
1	1543207	1	Tube	tube	Rohr	tubo	tubo
2	[1]———	—	Compressor	compresseur	Kompressor	compressor	compresor
3	[1]———	—	Governor	régulateur	Regulator	regulador	regulador
4	33F-1	1	Adapter union	adaptateur raccord	Zw-Stück-Anschluss	adaptador união	adaptador acopl
5	84F-4	1	Connector	raccord	Verbindungsstück	ligador	conector
6	1543879	1	Adapter	adaptateur	Zwischenstück	adaptador	adaptador
7	2511196	4	Washer	rondelle	Scheibe	arruela	arandela
8	18C-824	3	Bolt	boulon	Bolzen	parafuso	bulón
9	25E-21	3	Washer	rondelle	Scheibe	arruela	arandela
10	25E-21	3	Washer	rondelle	Scheibe	arruela	arandela
11	60D-08	3	Nut	écrou	Mutter	porca	tuerca
12	3882906	1	Gasket	garniture	Dichtung	gaxeta	empaquetadura
13	613750	1	Washer	rondelle	Scheibe	arruela	arandela
14	874007	3	Plug	bouchon	Stopfen	bujão	tapón
15	3886042	1	Nut	écrou	Mutter	porca	tuerca
16	19F-2	1	Bushing	chemise	Buchse	bucha	buje
17	2515022	1	Tank valve assy	réserv soup ens	Tankventil vollst	tanque válv conj	tanque válv conj
18	———	—	Omit	omettre	Auslassen	omitir	omitir
19	19F-4	1	Bushing	chemise	Buchse	bucha	buje
20	544273	1	Hose	tuyau flexible	Schlauch	mangueira	manguera
21	507815	1	Valve	soupape	Ventil	válvula	válvula
22	19F-5	1	Bushing	chemise	Buchse	bucha	buje
23	38F-10	1	Connector	raccord	Verbindungsstück	ligador	conector
24	30F-3	1	Tee	raccord T	T-Verbindungsstück	te	te
25	———	—	Omit	omettre	Auslassen	omitir	omitir
26	29K-208	1	Cross	croisillon	Kreuzstück	cruzeta	cruceta
27	5K-409	1	Nipple	raccord	Nippel	niple	niple
28	40K-08	1	Plug	bouchon	Stopfen	bujão	tapón
29	941813	1	Bracket	support	Winkel	grampo	grampa
30	2503285	1	Reservoir	réservoir	Behälter	reservatório	depósito
31	60D-06	4	Nut	écrou	Mutter	porca	tuerca
32	[2]———	1	Bracket	support	Winkel	grampo	grampa
33	§[2]———	2	Bolt	boulon	Bolzen	parafuso	bulón
34	18C-620	4	Bolt	boulon	Bolzen	parafuso	bulón
35	40K-08	1	Plug	bouchon	Stopfen	bujão	tapón
36	31F-3	1	Adapter union	adaptateur raccord	Zw-Stück-Anschluss	adaptador união	adaptador acopl
36A	†19F-6	1	Bushing	chemise	Buchse	bucha	buje
37	2501154	1	Reservoir	réservoir	Behälter	reservatório	depósito
38	72F-2	1	Draincock	robinet vidange	Abflusshahn	torneira purga	grifo purga
39	§[2]———	1	Bracket	support	Winkel	grampo	grampa
40	29F-1	1	Elbow	coude	Winkelrohr	cotovêlo	codo
41	1505580	1	Valve	soupape	Ventil	válvula	válvula
42	§[2]———	2	Nut	écrou	Mutter	porca	tuerca
43	3587193	1	Hose	tuyau flexible	Schlauch	mangueira	manguera
44	3886041	1	Elbow	coude	Winkelrohr	cotovêlo	codo
45	17K-04	1	Elbow	coude	Winkelrohr	cotovêlo	codo
46	1510153	1	Tube	tube	Rohr	tubo	tubo
47	44F-8	1	Tee	raccord T	T-Verbindungsstück	te	te
48	1528795	1	Hose	tuyau flexible	Schlauch	mangueira	manguera
49	3587195	1	Plug	bouchon	Stopfen	bujão	tapón
50	1510068	1	Tube	tube	Rohr	tubo	tubo
51	3570410	1	Washer	rondelle	Scheibe	arruela	arandela
52	31F-3	1	Adapter union	adaptateur raccord	Zw-Stück-Anschluss	adaptador união	adaptador acopl
53	1545073	1	Hose	tuyau flexible	Schlauch	mangueira	manguera
54	31F-2	1	Adapter union	adaptateur raccord	Zw-Stück-Anschluss	adaptador união	adaptador acopl

***Cummins 433B400FSC & →.**

[1]See Index. Voir Table des matières. Siehe Inhaltsverzeichnis. Veja Índice. Véase Índice.
[2]See, Voir, Siehe, Veja, Véase 29

CLARK

(1C3)

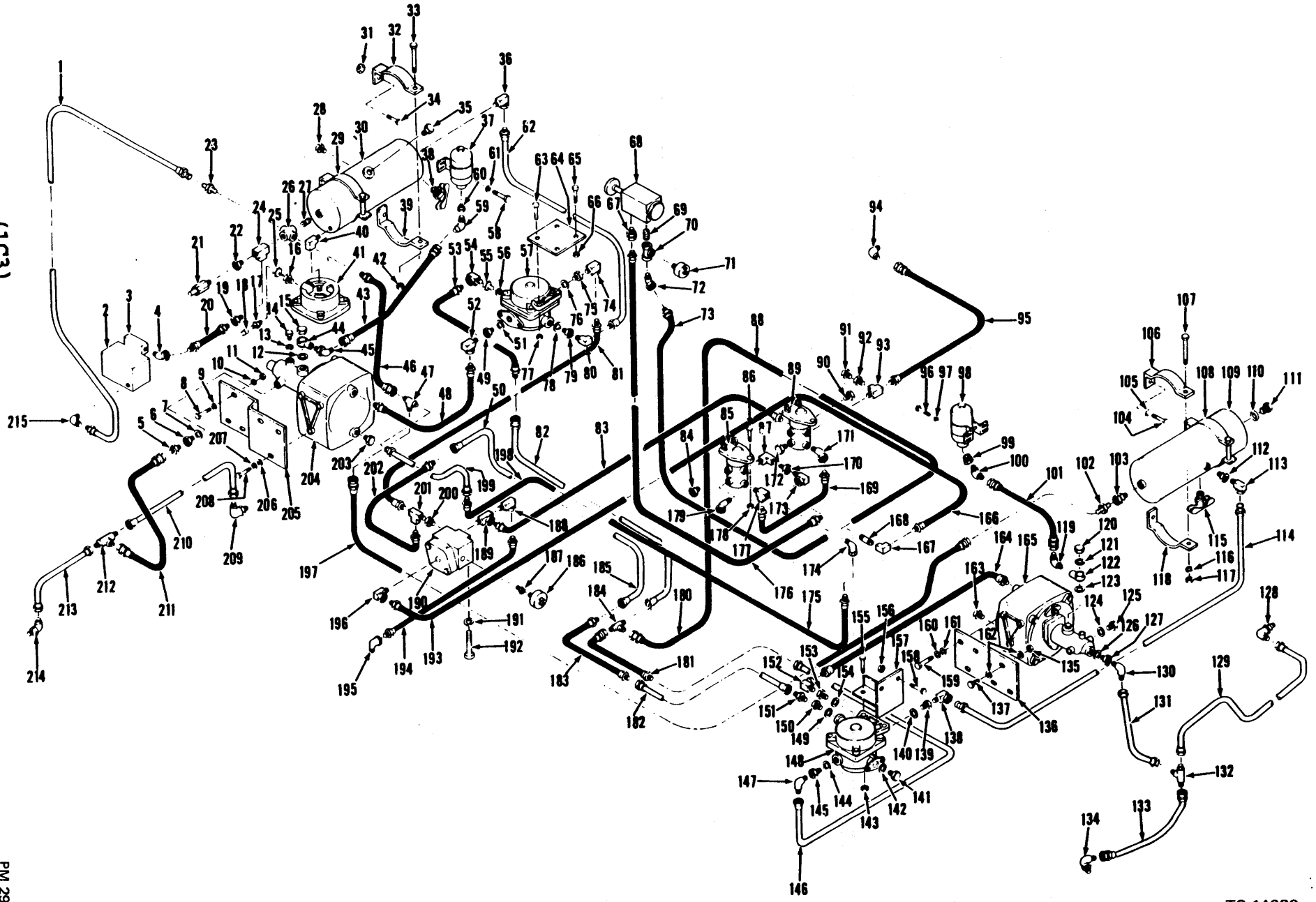

TS-14680

Brake Air Lines *
Canalisation d'air de frein *
Bremsleitungen *
Tubos de ar dos freios *
Líneas de aire de frenos *

No.	Part No.	Qty.	Description	Description	Benennung	Descrição	Descripción
55	3587194	1	Fitting	ajustage	Verbindung	ajuste	accesorio
56	3570410	1	Washer	rondelle	Scheibe	arruela	arandela
57	[10] 3570408	1	Valve	soupape	Ventil	válvula	válvula
57A	†[10] 3575934	1	Seal kit	joint étan trse	Dichtungssatz	vedador jôgo	sello juego
58	18C-616	2	Bolt	boulon	Bolzen	parafuso	bulón
59	83F-4	1	Elbow	coude	Winkelrohr	cotovêlo	codo
60	19F-1	1	Bushing	chemise	Buchse	bucha	buje
61	25E-17	2	Washer	rondelle	Scheibe	arruela	arandela
62	585966	1	Tube	tube	Rohr	tubo	tubo
63	18C-620	2	Bolt	boulon	Bolzen	parafuso	bulón
64	3587214	1	Plate	plaque	Platte	placa	placa
65	18C-616	2	Bolt	boulon	Bolzen	parafuso	bulón
66	60D-06	2	Nut	écrou	Mutter	porca	tuerca
67	36F-1	1	Connector	raccord	Verbindungsstück	ligador	conector
68	1545790	1	Valve	soupape	Ventil	válvula	válvula
69	5K-106	1	Nipple	raccord	Nippel	niple	niple
70	1549038	1	Tee	raccord T	T-Verbindungsstück	te	te
71	[4]1537354	1	Switch pressure	intrptr pression	Druckschalter	interruptor pressão	interruptor presión
72	33F-1	1	Adapter union	adaptateur raccord	Zw-Stück-Anschluss	adaptador união	adaptador acopl
73	1510147	1	Hose	tuyau flexible	Schlauch	mangueira	manguera
74	31F-2	1	Adapter union	adaptateur raccord	Zw-Stück-Anschluss	adaptador união	adaptador acopl
75	3587194	1	Fitting	ajustage	Verbindung	ajuste	accesorio
76	3570410	1	Washer	rondelle	Scheibe	arruela	arandela
77	60D-06	2	Nut	écrou	Mutter	porca	tuerca
78	3570410	1	Washer	rondelle	Scheibe	arruela	arandela
79	3587195	1	Fitting	ajustage	Verbindung	ajuste	accesorio
80	29F-2	1	Elbow	coude	Winkelrohr	cotovêlo	codo
81	593438	1	Hose	tuyau flexible	Schlauch	mangueira	manguera
82	1510066	1	Tube	tube	Rohr	tubo	tubo
83	564674	1	Hose	tuyau flexible	Schlauch	mangueira	manguera
84	40K-08	4	Plug	bouchon	Stopfen	bujão	tapón
85	[1]———	1	Valve	soupape	Ventil	válvula	válvula
86	18C-520	6	Bolt	boulon	Bolzen	parafuso	bulón
87	29F-1	1	Elbow	coude	Winkelrohr	cotovêlo	codo
88	[3]———	1	Hose	tuyau flexible	Schlauch	mangueira	manguera
89	[1]———	1	Valve	soupape	Ventil	válvula	válvula
90	40K-08	4	Plug	bouchon	Stopfen	bujão	tapón
91	[4]1534135	1	Sender air press	capteur press air	Sender Luftdruck	sonda press ar	sonda pres aire
92	19F-1	1	Bushing	chemise	Buchse	bucha	buje
93	30F-1	1	Tee	raccord T	T-Verbindungsstück	te	te
94	42F-3	1	Elbow	coude	Winkelrohr	cotovêlo	codo
95	1543947	1	Hose	tuyau flexible	Schlauch	mangueira	manguera
96	24C-616	2	Bolt	boulon	Bolzen	parafuso	bulón
97	25E-17	2	Washer	rondelle	Scheibe	arruela	arandela
98	2501154	1	Reservoir	réservoir	Behälter	reservatório	depósito
99	19F-1	1	Bushing	chemise	Buchse	bucha	buje
100	84F-4	1	Elbow	coude	Winkelrohr	cotovêlo	codo
101	1512941	1	Hose	tuyau flexible	Schlauch	mangueira	manguera
102	38F-10	1	Connector	raccord	Verbindungsstück	ligador	conector
103	593370	1	Valve	soupape	Ventil	válvula	válvula
104	24C-616	4	Bolt	boulon	Bolzen	parafuso	bulón
105	4E-06	4	Lockwasher	rondelle frein	Sicherungsscheibe	arruela de pressão	arandela seguridad
106	§[5]———	—	Bracket	support	Winkel	grampo	grampa
107	§[5]———	2	Bolt	boulon	Bolzen	parafuso	bulón
108	941214	1	Bracket	support	Winkel	grampo	grampa

*Cummins 433B400FSC & →.

[1]See Index. Voir Table des matières. Siehe Inhaltsverzeichnis. Veja Índice. Véase Índice.
[3]See, Voir, Siehe, Veja, Véase 73
[4]See electrical system. Voir système electrique. Siehe Elektrischeanlage. Veja sistema elétrico. Véase sistema eléctrico.
[5]See, Voir, Siehe, Veja, Véase 108

[10]For improvement see SG-700
[10]Pour amélioration voir SG-700
[10]Für Verbesserung siehe SG-700
[10]Para melhormento veja SG-700
[10]Para mejoramiento váse SG-700

CLARK

(1C5)

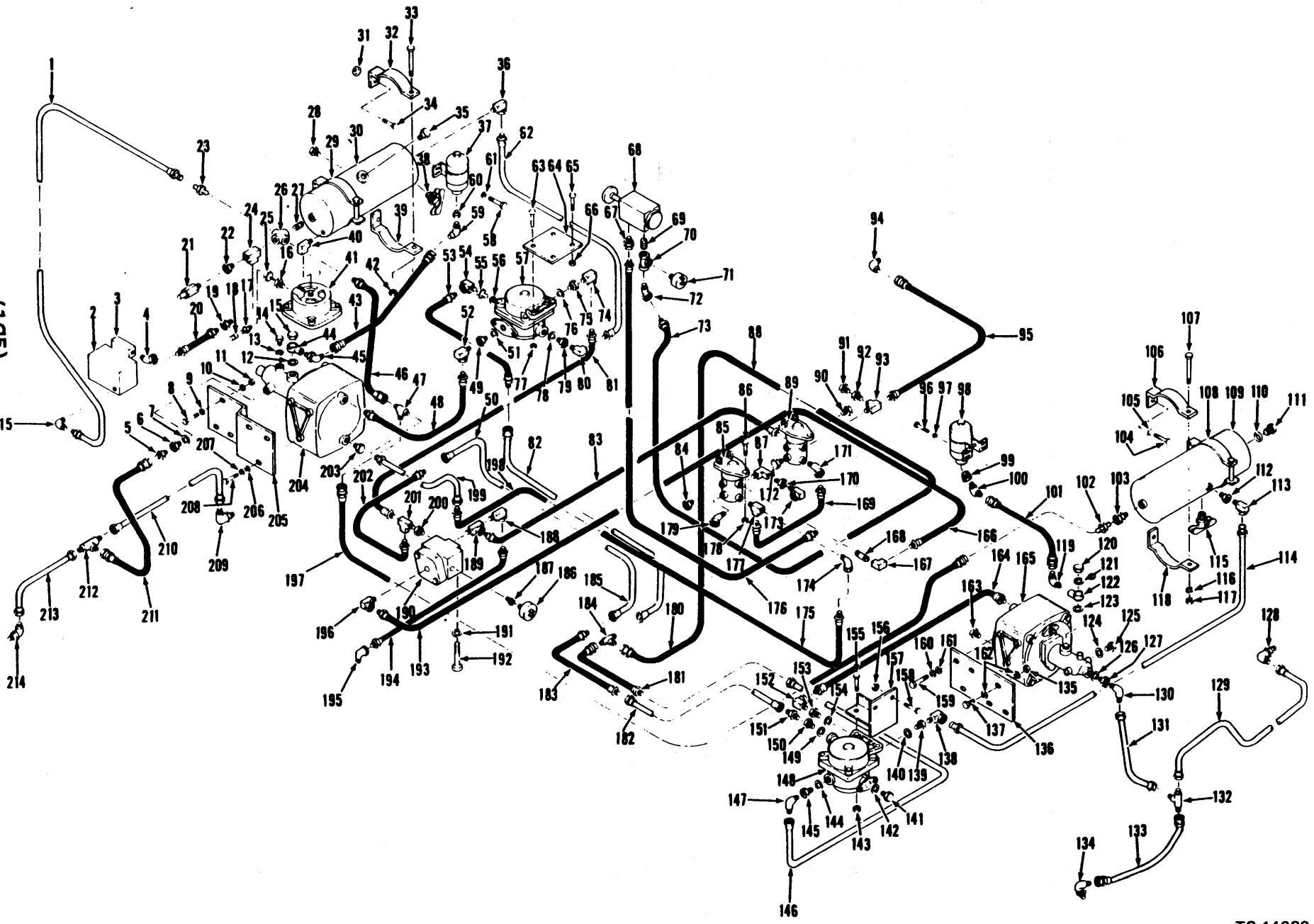

TS-14680

Brake Air Lines *
Canalisation d'air de frein *
Bremsleitungen *
Tubos de ar dos freios *
Líneas de aire de frenos *

No.	Part No.	Qty.	Description	Description	Benennung	Descrição	Descripción
109	540707	1	Reservoir	réservoir	Behälter	reservatório	depósito
110	§6———	1	Gasket	garniture	Dichtung	gaxeta	empaquetadura
111	40K-08	1	Plug	bouchon	Stopfen	bujão	tapón
112	19F-6	1	Bushing	chemise	Buchse	bucha	buje
113	31F-3	1	Adapter union	adaptateur raccord	Zw-Stück-Anschluss	adaptador união	adaptador acopl
114	594667	1	Hose	tuyau flexible	Schlauch	mangueira	manguera
115	72F-4	1	Draincock	robinet vidange	Abflusshahn	torneira purga	grifo purga
116	§5———	2	Lockwasher	rondelle frein	Sicherungsscheibe	arruela de pressão	arandela seguridad
117	§5———	2	Nut	écrou	Mutter	porca	tuerca
118	§5———	—	Bracket	support	Winkel	grampo	grampa
119	17K-4	1	Elbow	coude	Winkelrohr	cotovêlo	codo
120	3886042	1	Nut	écrou	Mutter	porca	tuerca
121	3882906	1	Gasket	garniture	Dichtung	gaxeta	empaquetadura
122	3886041	1	Elbow	coude	Winkelrohr	cotovêlo	codo
123	3882906	1	Gasket	garniture	Dichtung	gaxeta	empaquetadura
124	2511196	1	Washer	rondelle	Scheibe	arruela	arandela
125	874007	1	Plug	bouchon	Stopfen	bujão	tapón
126	2511196	1	Washer	rondelle	Scheibe	arruela	arandela
127	1543879	1	Adapter	adaptateur	Zwischenstück	adaptador	adaptador
128	17K-4	1	Elbow	coude	Winkelrohr	cotovêlo	codo
129	1512593	1	Tube LH	tube CG	Rohr L	tubo LE	tubo LI
130	83F-4	1	Elbow	coude	Winkelrohr	cotovêlo	codo
131	1510067	1	Tube	tube	Rohr	tubo	tubo
132	10K-4	1	Tee	raccord T	T-Verbindungsstück	te	te
133	1512592	1	Tube RH	tube CD	Rohr R	tubo LD	tubo LD
134	17K-4	1	Elbow	coude	Winkelrohr	cotovêlo	codo
135	18D-08	3	Nut	écrou	Mutter	porca	tuerca
136	3587015	1	Plate	plaque	Platte	placa	placa
137	24C-824	3	Bolt	boulon	Bolzen	parafuso	bulón
138	31F-3	1	Adapter union	adaptateur raccord	Zw-Stück-Anschluss	adaptador união	adaptador acopl
139	3587195	1	Fitting	ajustage	Verbindung	ajuste	accesorio
140	3570410	1	Washer	rondelle	Scheibe	arruela	arandela
141	3587196	1	Fitting	ajustage	Verbindung	ajuste	accesorio
142	3570410	1	Washer	rondelle	Scheibe	arruela	arandela
143	18D-06	4	Nut	écrou	Mutter	porca	tuerca
144	3570410	1	Washer	rondelle	Scheibe	arruela	arandela
145	3587194	1	Plug	bouchon	Stopfen	bujão	tapón
146	1510069	1	Tube	tube	Rohr	tubo	tubo
147	940639	1	Elbow	coude	Winkelrohr	cotovêlo	codo
148	[10]3570408	1	Valve	soupape	Ventil	válvula	válvula
148A	†[10]3575934	1	Seal kit	joint étan trse	Dichtungssatz	vedador jôgo	sello juego
149	3570410	1	Washer	rondelle	Scheibe	arruela	arandela
150	3587194	1	Fitting	ajustage	Verbindung	ajuste	accesorio
151	38F-4	1	Connector	raccord	Verbindungsstück	ligador	conector
152	31F-3	1	Adapter union	adaptateur raccord	Zw-Stück-Anschluss	adaptador união	adaptador acopl
153	3587195	1	Fitting	ajustage	Verbindung	ajuste	accesorio
154	3570410	1	Washer	rondelle	Scheibe	arruela	arandela
155	24C-620	2	Bolt	boulon	Bolzen	parafuso	bulón
156	18D-06	2	Nut	écrou	Mutter	porca	tuerca
157	3587215	1	Support	support	Abstützung	suporte	soporte
158	24C-620	2	Bolt	boulon	Bolzen	parafuso	bulón
159	23C-616	3	Bolt	boulon	Bolzen	parafuso	bulón
160	619021	3	Washer	rondelle	Scheibe	arruela	arandela
161	4E-06	3	Lockwasher	rondelle frein	Sicherungsscheibe	arruela de pressão	arandela seguridad
162	25E-21	6	Washer	rondelle	Scheibe	arruela	arandela

***Cummins 433B400FSC & →.**

[5]See, Voir, Siehe, Veja, Véase 108
[6]Part of, Partie de, Montageteil, Parte do, Parte del 109

[10]For improvement see SG-700
[10]Pour amélioration voir SG-700
[10]Für Verbesserung siehe SG-700
[10]Para melhormento veja SG-700
[10]Para mejoramiento vase SG-700

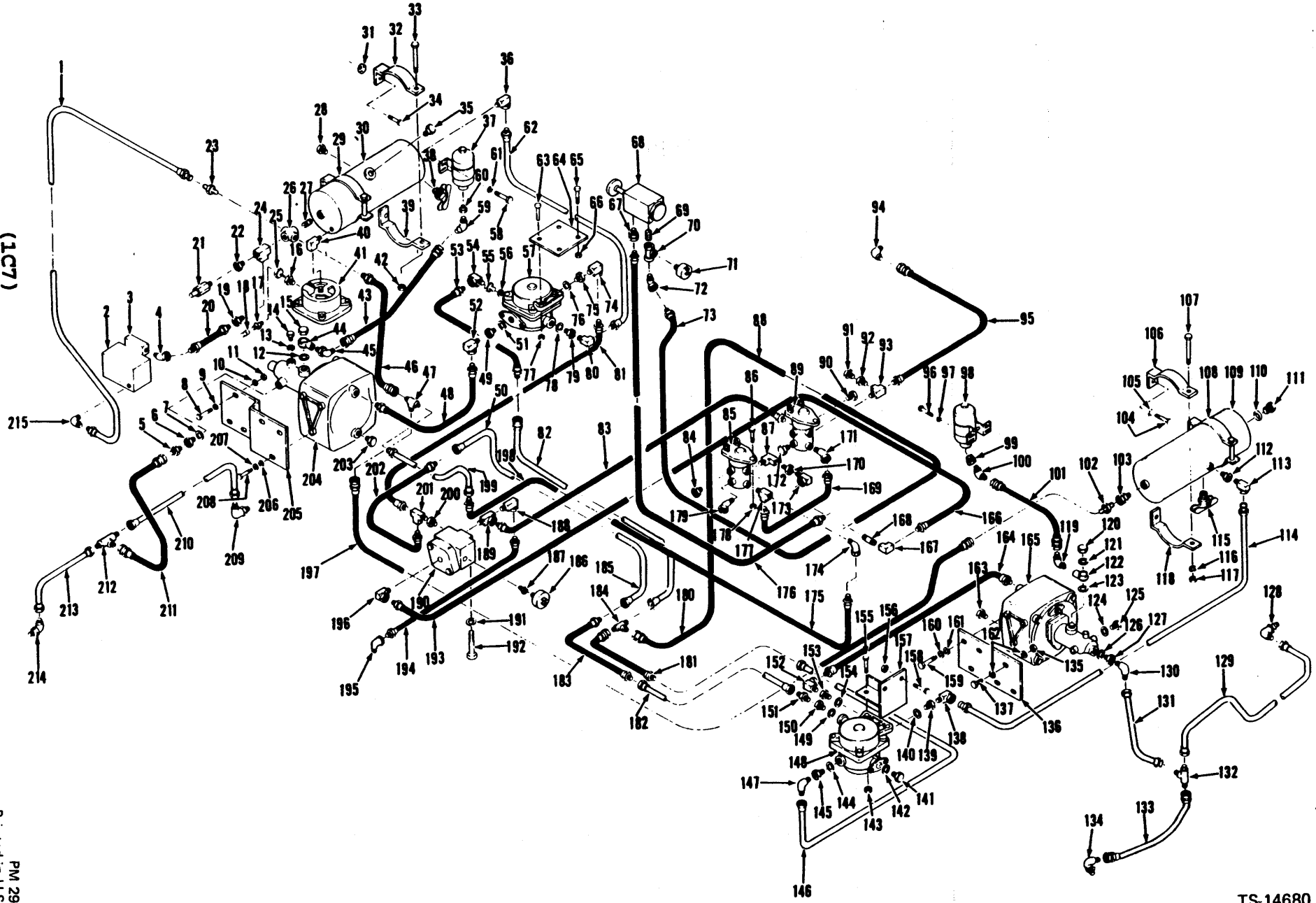

TS-14680

Brake Air Lines *
Canalisation d'air de frein *
Bremsleitungen *
Tubos de ar dos freios *
Líneas de aire de frenos *

No.	Part No.	Qty.	Description	Description	Benennung	Descrição	Descripción
163	40K-06	1	Plug	bouchon	Stopfen	bujão	tapón
164	1528795	1	Hose	tuyau flexible	Schlauch	mangueira	manguera
165	[1]3570389	1	Air chamber	chambre à air	Luftkammer	câmara de ar	cámara de aire
166	593486	1	Hose	tuyau flexible	Schlauch	mangueira	manguera
167	27F-3	1	Elbow	coude	Winkelrohr	cotovêlo	codo
168	5K-420	1	Nipple	raccord	Nippel	niple	niple
169	592742	1	Hose	tuyau flexible	Schlauch	mangueira	manguera
170	19F-1	1	Bushing	chemise	Buchse	bucha	buje
171	33F-4	1	Adapter union	adaptateur raccord	Zw-Stück-Anschluss	adaptador união	adaptador acopl
172	40K-04	1	Plug	bouchon	Stopfen	bujão	tapón
173	31F-1	1	Adapter union	adaptateur raccord	Zw-Stück-Anschluss	adaptador união	adaptador acopl
174	26F-4	1	Elbow	coude	Winkelrohr	cotovêlo	codo
175	571695	1	Hose	tuyau flexible	Schlauch	mangueira	manguera
176	1549739	1	Hose	tuyau flexible	Schlauch	mangueira	manguera
177	30F-3	1	Tee	raccord T	T-Verbindungsstück	te	te
178	60D-05	6	Nut	écrou	Mutter	porca	tuerca
179	33F-2	1	Adapter union	adaptateur raccord	Zw-Stück-Anschluss	adaptador união	adaptador acopl
180	[3]_____	1	Hose	tuyau flexible	Schlauch	mangueira	manguera
181	1510150	1	Hose	tuyau flexible	Schlauch	mangueira	manguera
182	1510070	1	Tube	tube	Rohr	tubo	tubo
183	1510149	1	Hose	tuyau flexible	Schlauch	mangueira	manguera
184	44F-3	1	Tee	raccord T	T-Verbindungsstück	te	te
185	[7]_____	1	Tube	tube	Rohr	tubo	tubo
186	[4]636260	1	Switch pressure	intrptr pression	Druckschalter	interruptor pressão	interruptor presión
187	19F-4	1	Bushing	chemise	Buchse	bucha	buje
188	31F-1	1	Adapter union	adaptateur raccord	Zw-Stück-Anschluss	adaptador união	adaptador acopl
189	356609	1	Adapter union	adaptateur raccord	Zw-Stück-Anschluss	adaptador união	adaptador acopl
190	1532592	1	Valve	soupape	Ventil	válvula	válvula
191	4E-06	1	Lockwasher	rondelle frein	Sicherungsscheibe	arruela de pressão	arandela seguridad
192	18C-644	1	Bolt	boulon	Bolzen	parafuso	bulón
193	[8]_____	1	Hose	tuyau flexible	Schlauch	mangueira	manguera
194	536936	1	Hose	tuyau flexible	Schlauch	mangueira	manguera
195	26F-1	1	Elbow	coude	Winkelrohr	cotovêlo	codo
196	31F-4	1	Adapter union	adaptateur raccord	Zw-Stück-Anschluss	adaptador união	adaptador acopl
197	1510154	1	Hose	tuyau flexible	Schlauch	mangueira	manguera
198	[9]_____	1	Hose	tuyau flexible	Schlauch	mangueira	manguera
199	568581	1	Tube	tube	Rohr	tubo	tubo
200	19F-5	1	Bushing	chemise	Buchse	bucha	buje
201	30F-1	1	Tee	raccord T	T-Verbindungsstück	te	te
202	1510148	1	Hose	tuyau flexible	Schlauch	mangueira	manguera
203	40K-06	1	Plug	bouchon	Stopfen	bujão	tapón
204	[1]3570389	1	Air chamber	chambre à air	Luftkammer	câmara de ar	cámara de aire
204A	[1]3886040	1	Master cylinder	maître cylindre	Hauptzylinder	cilindro mestre	cilindro maestro
205	3587014	1	Bracket	support	Winkel	grampo	grampa
206	4E-06	3	Washer	rondelle	Scheibe	arruela	arandela
207	619021	3	Washer	rondelle	Scheibe	arruela	arandela
208	17C-616	3	Bolt	boulon	Bolzen	parafuso	bulón
209	17K-4	1	Elbow	coude	Winkelrohr	cotovêlo	codo
210	1513187	1	Tube	tube	Rohr	tubo	tubo
211	1510146	1	Hose	tuyau flexible	Schlauch	mangueira	manguera
212	10K-4	1	Tee	raccord T	T-Verbindungsstück	te	te
213	1513188	1	Tube	tube	Rohr	tubo	tubo
214	17K-4	1	Elbow	coude	Winkelrohr	cotovêlo	codo
215	42F-9	1	Elbow	coude	Winkelrohr	cotovêlo	codo

***Cummins 433B400FSC &→**

[1]See Index. Voir Table des matières. Siehe Inhaltsverzeichnis. Veja Índice. Véase Índice.
[3]See, Voir, Siehe, Veja, Véase 73
[4]See electrical system. Voir système electrique. Siehe Elektrischeanlage. Veja sistema elétrico. Véase sistema eléctrico.
[7]See, Voir, Siehe, Veja, Véase 50
[8]See, Voir, Siehe, Veja, Véase 166
[9]See, Voir, Siehe, Veja, Véase 175

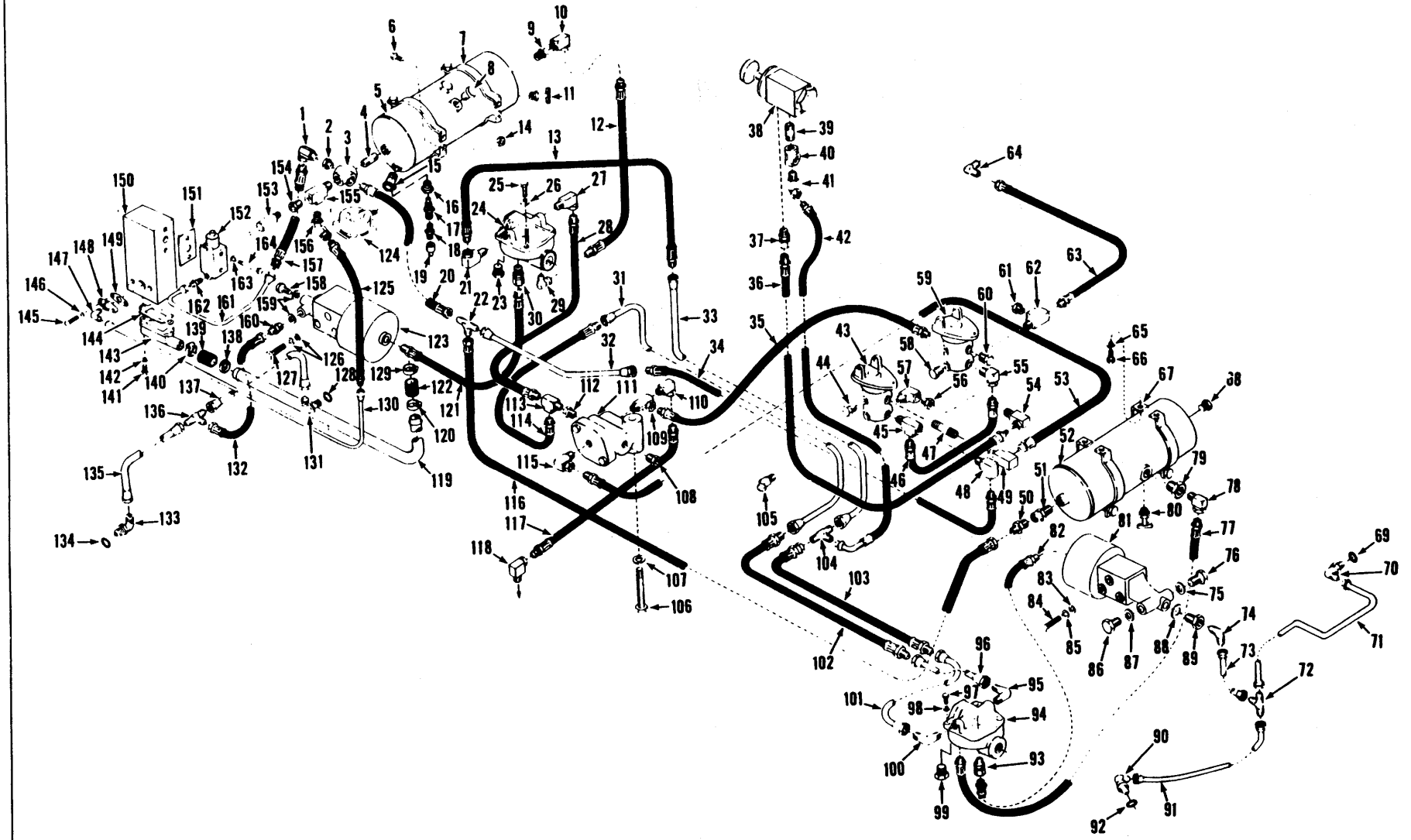

TS-11704

Printed in U.S.A.
PM 2926

Brake Air Lines, Front & Rear - G.M. *
Canalisation d'air de frein AV & AR - G.M.
Bremsleitungen vordere & hintere - G.M.
Tubos de ar dos freios dianteiros e traseiros - G.M.
Líneas de aire de frenos delanteros y traseros - G.M.

MICHIGAN

No.	Part No.	Qty.	Description	Description	Benennung	Descrição	Descripción
1	**31F-1**	1	**Adapter**	adaptateur	Zwischenstück	adaptador	adaptador
2	**19F-4**	1	**Bushing**	chemise	Buchse	bucha	buje
3	**29K-208**	1	**Cross**	croisillon	Kreuzstück	cruzeta	cruceta
4	**5K-409**	1	**Nipple**	raccord	Nippel	niple	niple
5	**2503285**	1	**Reservoir**	réservoir	Behälter	reservatório	depósito
6	**24C-620**	4	**Bolt**	boulon	Bolzen	parafuso	bulón
7	**941813**	2	**Bracket**	support	Winkel	grampo	grampa
8	**40K-08**	2	**Plug**	bouchon	Stopfen	bujão	tapón
9	**19F-6**	1	**Bushing**	chemise	Buchse	bucha	buje
10	**31F-3**	1	**Adapter union**	adaptateur raccord	Zw-Stück-Anschluss	adaptador união	adaptador acople
11	**72F-2**	1	**Draincock**	robinet vidange	Abflusshahn	torneira purga	grifo purga
12	**585966**	1	**Hose**	tuyau flexible	Schlauch	mangueira	manguera
13	**1545073**	1	**Hose**	tuyau flexible	Schlauch	mangueira	manguera
14	**18D-06**	4	**Locknut**	contre-écrou	Gegenmutter	contra porca	contratuerca
15	**29F-1**	1	**Tee**	raccord T	T-Verbindungsstück	te	te
16	**19F-2**	1	**Bushing**	chemise	Buchse	bucha	buje
17	**573618**	1	**Stem**	tige	Schaft	haste	vástago
18	**551684**	1	**Valve stem**	queue soupape	Ventilstössel	haste válvula	vástago válvula
19	**551685**	1	**Cap**	chapeau	Kappe	tampa	tapa
20	**1510153**	1	**Hose**	tuyau flexible	Schlauch	mangueira	manguera
21	**31F-2**	1	**Adapter union**	adaptateur raccord	Zw-Stück-Anschluss	adaptador união	adaptador acople
22	**44F-8**	1	**Tee**	raccord T	T-Verbindungsstück	te	te
23	**40K-04**	3	**Plug**	bouchon	Stopfen	bujão	tapón
24	[2]**1545789**	1	**Valve relay**	soupape relais	Ventil Relais	válvula relé	válvula relé
25	**23C-516**	2	**Bolt**	boulon	Bolzen	parafuso	bulón
26	**4E-05**	2	**Lockwasher**	rondelle frein	Sicherungsscheibe	arruela de pressão	arandela seguridad
27	**31F-2**	1	**Adapter union**	adaptateur raccord	Zw-Stück-Anschluss	adaptador união	adaptador acople
28	**593438**	1	**Hose**	tuyau flexible	Schlauch	mangueira	manguera
29	**29F-2**	1	**Elbow**	coude	Winkelrohr	cotovêlo	codo
30	**711186**	1	**Adapter**	adaptateur	Zwischenstück	adaptador	adaptador
31	**1510068**	1	**Tube**	tube	Rohr	tubo	tubo
32	**568581**	1	**Tube**	tube	Rohr	tubo	tubo
33	**1510066**	1	**Tube**	tube	Rohr	tubo	tubo
34	**571695**	1	**Hose**	tuyau flexible	Schlauch	mangueira	manguera
35	**564674**	1	**Hose**	tuyau flexible	Schlauch	mangueira	manguera
36	**1549739**	1	**Hose**	tuyau flexible	Schlauch	mangueira	manguera
37	**36F-1**	1	**Connector**	raccord	Verbindungsstück	ligador	conector
38	**1545790**	1	**Valve hand brake**	soupape frein main	Handventilbremse	válvula freio mão	válvula freno mano
39	----	—	**Omit**	ometre	Auslassen	omitir	omitir
40	**1549038**	1	**Tee**	raccord T	T-Verbindungsstück	te	te
41	**33F-1**	1	**Adapter union**	adaptateur raccord	Zw-Stück-Anschluss	adaptador união	adaptador acople
42	**1510147**	1	**Hose**	tuyau flexible	Schlauch	mangueira	manguera
43	[1]———	—	**Valve brake**	soupape frein	Ventil Bremse	válvula freio	válvula freno
44	**40K-08**	3	**Plug**	bouchon	Stopfen	bujão	tapón
45	**30F-3**	1	**Tee**	raccord T	T-Verbindungsstück	te	te
46	**592742**	1	**Hose**	tuyau flexible	Schlauch	mangueira	manguera
47	**5K-420**	1	**Nipple**	raccord	Nippel	niple	niple
48	**26F-4**	1	**Elbow**	coude	Winkelrohr	cotovêlo	codo
49	**27F-3**	1	**Elbow**	coude	Winkelrohr	cotovêlo	codo
50	**38F-10**	1	**Connector**	raccord	Verbindungsstück	ligador	conector

***416C101 → 647, 416C101CAC → 625CAC, 416C101FSC → 199.**

*Note: For brake compensator kit see SG-663
*Note: Pour jeu de compensateur du frein voir SG-663
*Bemerkung: Für Bremskompensatorsatz siehe SG-663
*Nota: Para jôgo de compensador do freio veja SG-663
*Nota: Para juego de compensador del freno véase SG-663
[1]See Index. Voir Table des matières. Siehe Inhaltsverzeichnis. Veja Indice. Véase Indice.
[2]For improvement see SG-700.
[2]Pour amélioration voir SG-700.
[2]Für Verbesserung siehe SG-700.
[2]Para melhormento veja SG-700.
[2]Para mejoramiento váse SG-700.

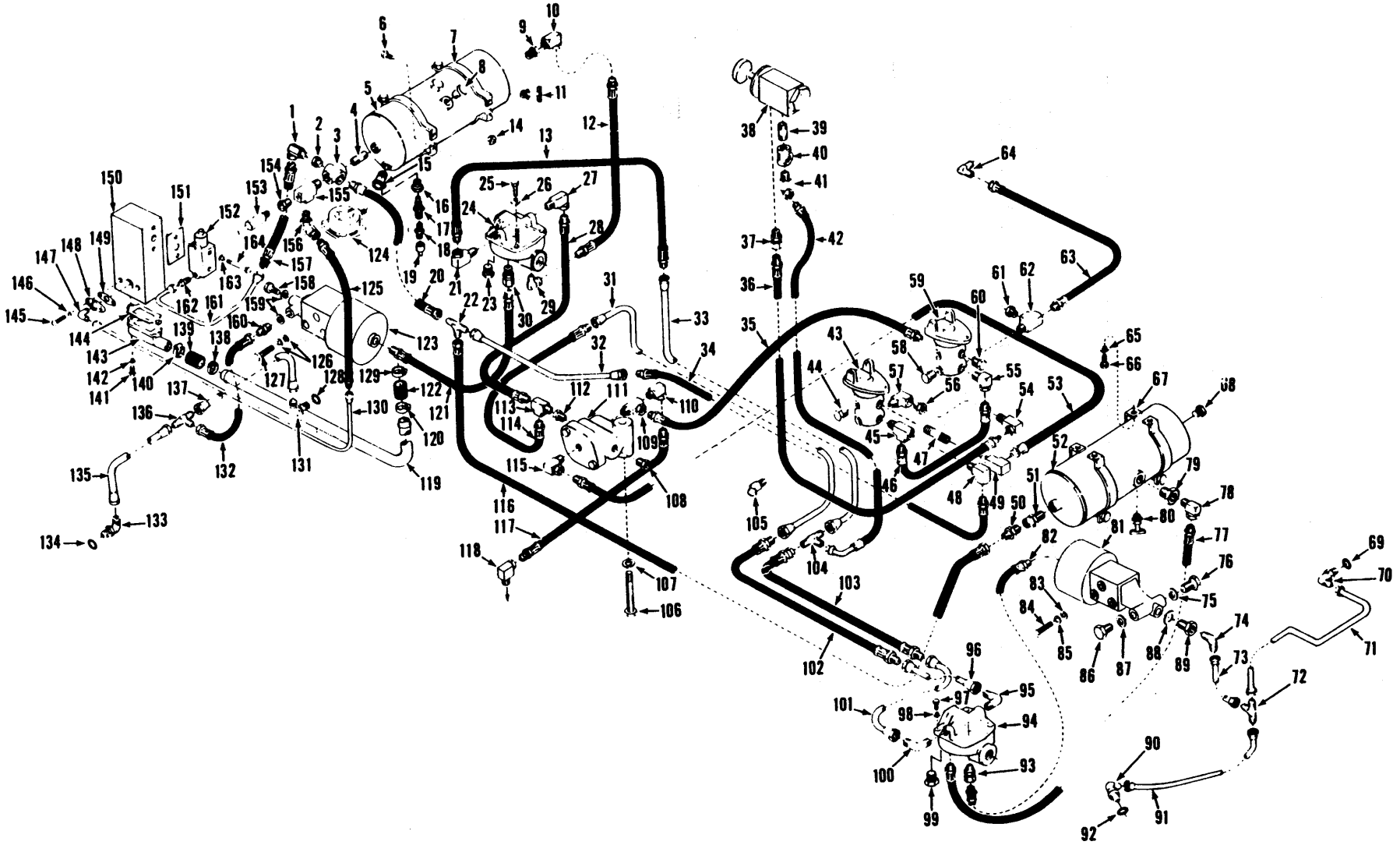

Printed in U.S.A.
PM 2326

Brake Air Lines, Front & Rear - G.M.*
Canalisation d'air de frein AV & AR - G.M.*
Bremsleitungen vordere & hintere - G.M.*
Tubos de ar dos freios dianteiros e traseiros - G.M.*
Líneas de aire de frenos delanteros y traseros - G.M.*

MICHIGAN

No.	Part No.	Qty.	Description	Description	Benennung	Descrição	Descripción
51	593370	1	Valve check	clapet d'arrêt	Rückschlagventil	válvula retenção	válvula retención
52	540707	1	Reservoir	réservoir	Behälter	reservatório	depósito
53	593486	1	Hose	tuyau flexible	Schlauch	mangueira	manguera
54	31F-1	1	Elbow	coude	Winkelrohr	cotovêlo	codo
55	33F-4	1	Adapter	adaptateur	Zwischenstück	adaptador	adaptador
56	19F-1	1	Bushing	chemise	Buchse	bucha	buje
57	29F-1	1	Elbow	coude	Winkelrohr	cotovêlo	codo
58	40K-08	3	Plug	bouchon	Stopfen	bujão	tapón
59	[1]———	—	Valve brake	soupape frein	Ventil Bremse	válvula freio	válvula freno
60	40K-08	2	Plug	bouchon	Stopfen	bujão	tapón
61	19F-1	1	Bushing	chemise	Buchse	bucha	buje
62	30F-1	1	Tee	raccord T	T-Verbindungsstück	te	te
63	1543947	1	Hose	tuyau flexible	Schlauch	mangueira	manguera
64	42F-3	1	Elbow	coude	Winkelrohr	cotovêlo	codo
65	4E-06	4	Lockwasher	rondelle frein	Sicherungsscheibe	arruela de pressão	arandela seguridad
66	24C-616	4	Bolt	boulon	Bolzen	parafuso	bulón
67	941214	2	Bracket	support	Winkel	grampo	grampa
68	40K-08	1	Plug	bouchon	Stopfen	bujão	tapón
69	91F-4	1	O-ring	joint torique	O Ring	anel-O	anillo-O
70	17K-4	1	Elbow	coude	Winkelrohr	cotovêlo	codo
71	1512593	1	Tube	tube	Rohr	tubo	tubo
72	10K-4	1	Tee	raccord T	T-Verbindungsstück	te	te
73	1510067	1	Tube	tube	Rohr	tubo	tubo
74	83F-3	1	Elbow	coude	Winkelrohr	cotovêlo	codo
75	613750	1	Washer	rondelle	Scheibe	arruela	arandela
76	874707	1	Plug	bouchon	Stopfen	bujão	tapón
77	594667	1	Hose	tuyau flexible	Schlauch	mangueira	manguera
78	31F-3	1	Adapter	adaptateur	Zwischenstück	adaptador	adaptador
79	19F-6	1	Bushing	chemise	Buchse	bucha	buje
80	72F-4	1	Draincock	robinet vidange	Abflusshahn	torneira purga	grifo purga
81	[1]———	—	Pwr clsr assy brk	servo frein ens	Servobremse vollst	servo-freio conj	servo-freno conj
82	1528795	1	Hose	tuyau flexible	Schlauch	mangueira	manguera
83	516880	3	Washer	rondelle	Scheibe	arruela	arandela
84	24C-716	3	Bolt	boulon	Bolzen	parafuso	bulón
85	4E-07	3	Lockwasher	rondelle frein	Sicherungsscheibe	arruela de pressão	arandela seguridad
86	874007	1	Plug	bouchon	Stopfen	bujão	tapón
87	613750	1	Washer	rondelle	Scheibe	arruela	arandela
88	613750	1	Washer	rondelle	Scheibe	arruela	arandela
89	1543879	1	Adapter	adaptateur	Zwischenstück	adaptador	adaptador
90	17K-4	1	Elbow	coude	Winkelrohr	cotovêlo	codo
91	1512592	1	Tube	tube	Rohr	tubo	tubo
92	91F-4	1	O-ring	joint torique	O Ring	anel-O	anillo-O
93	711186	1	Adapter	adaptateur	Zwischenstück	adaptador	adaptador
94	[2]1545789	1	Valve relay	soupape relais	Ventil Relais	válvula relé	válvula relé
95	940639	1	Tube	tube	Rohr	tubo	tubo
96	1510070	1	Tube	tube	Rohr	tubo	tubo
97	23C-516	2	Bolt	boulon	Bolzen	parafuso	bulón
98	4E-05	2	Lockwasher	rondelle frein	Sicherungsscheibe	arruela de pressão	arandela seguridad
99	40K-04	3	Plug	bouchon	Stopfen	bujão	tapón
100	940639	1	Tube	tube	Rohr	tubo	tubo

***416C101 → 647, 416C101CAC → 625CAC, 416C101FSC →199.**

[1]See Index. Voir Table des matières. Siehe Inhaltsverzeichnis. Veja Indice. Véase Indice.

[2]For improvement see SG-700
[2]Pour amélioration voir SG-700
[2]Für Verbesserung siehe SG-700
[2]Para melhormento veja SG-700
[2]Para mejoramiento váse SG-700

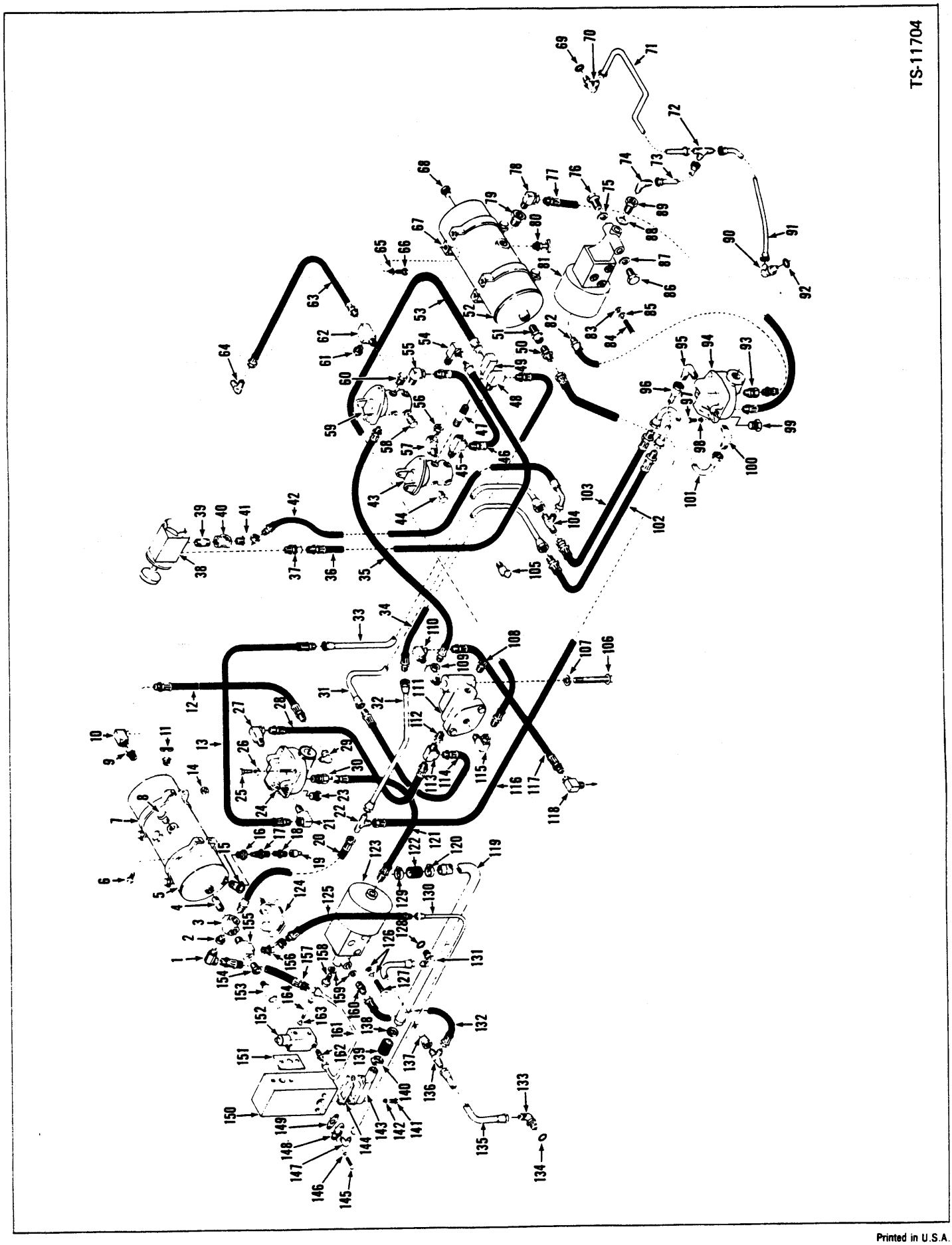

Printed in U.S.A.
PM 2926

Brake Air Lines, Front & Rear - G.M.*
Canalisation d'air de frein AV & AR - G.M.
Bremsleitungen vordere & hintere - G.M.
Tubos de ar dos freios dianteiros e traseiros - G.M.
Líneas de aire de frenos delanteros y traseros - G.M.

MICHIGAN

No.	Part No.	Qty.	Description	Description	Benennung	Descrição	Descripcion
101	**1510069**	1	**Tube**	tube	Rohr	tubo	tubo
102	**1510149**	1	**Hose**	tuyau flexible	Schlauch	mangueira	manguera
103	**1510150**	1	**Hose**	tuyau flexible	Schlauch	mangueira	manguera
104	**44F-3**	1	**Tee**	raccord T	T-Verbindungsstück	te	te
105	**33F-2**	1	**Elbow**	coude	Winkelrohr	cotovêlo	codo
106	**24C-644**	1	**Bolt**	boulon	Bolzen	parafuso	bulón
107	**4E-06**	1	**Lockwasher**	rondelle frein	Sicherungsscheibe	arruela de pressão	arandela seguridad
108	**19F-4**	1	**Bushing**	chemise	Buchse	bucha	buje
109	**356609**	1	**Adapter**	adaptateur	Zwischenstück	adaptador	adaptador
110	**31F-1**	1	**Adapter**	adaptateur	Zwischenstück	adaptador	adaptador
111	**1532592**	1	**Valve check**	clapet d'arrêt	Rückschlagventil	válvula retenção	válvula retencion
112	**19F-5**	1	**Bushing**	chemise	Buchse	bucha	buje
113	**30F-1**	1	**Tee**	raccord T	T-Verbindungsstück	te	te
114	**1510148**	1	**Hose**	tuyau flexible	Schlauch	mangueira	manguera
115	**31F-4**	1	**Adapter**	adaptateur	Zwischenstück	adaptador	adaptador
116	**1510154**	1	**Hose**	tuyau flexible	Schlauch	mangueira	manguera
117	**569080**	1	**Hose**	tuyau flexible	Schlauch	mangueira	manguera
118	**26F-1**	1	**Elbow**	coude	Winkelrohr	cotovêlo	codo
119	**1508681**	1	**Tube**	tube	Rohr	tubo	tubo
120	**1545186**	1	**Clamp**	pince	Schelle	braçadeira	abrazadera
121	**1528795**	1	**Hose**	tuyau flexible	Schlauch	mangueira	manguera
122	**529979**	1	**Hose**	tuyau flexible	Schlauch	mangueira	manguera
123	[1]———	—	**Pwr clsr assy brk**	servo frein ens	Servobremse vollst	servo-freio conj	servo-freno conj
124	**1505580**	1	**Valve**	soupape	Ventil	válvula	válvula
125	**524497**	1	**Hose**	tuyau flexible	Schlauch	mangueira	manguera
126	**4E-07**	3	**Lockwasher**	rondelle frein	Sicherungsscheibe	arruela de pressão	arandela seguridad
126A	**516880**	3	**Washer**	rondelle	Scheibe	arruela	arandela
127	**24C-716**	3	**Bolt**	boulon	Bolzen	parafuso	bulón
128	**91F-4**	1	**O-ring**	joint torique	O Ring	anel-O	anillo-O
129	**1545186**	1	**Clamp**	pince	Schelle	braçadeira	abrazadera
130	**1545338**	1	**Tube**	tube	Rohr	tubo	tubo
131	**17K-4**	1	**Elbow**	coude	Winkelrohr	cotovêlo	codo
132	**1510146**	1	**Hose**	tuyau flexible	Schlauch	mangueira	manguera
133	**17K-4**	1	**Elbow**	coude	Winkelrohr	cotovêlo	codo
134	**91F-4**	1	**O-ring**	joint torique	O Ring	anel-O	anillo-O
135	**1513188**	1	**Tube**	tube	Rohr	tubo	tubo
136	**10K-4**	1	**Tee**	raccord T	T-Verbindungsstück	te	te
137	**1513187**	1	**Tube**	tube	Rohr	tubo	tubo
138	**1545186**	1	**Clamp**	pince	Schelle	braçadeira	abrazadera
139	**529979**	1	**Hose**	tuyau flexible	Schlauch	mangueira	manguera
140	**1545186**	1	**Clamp**	pince	Schelle	braçadeira	abrazadera
141	**23C-532**	2	**Bolt**	boulon	Bolzen	parafuso	bulón
142	**4E-05**	2	**Lockwasher**	rondelle frein	Sicherungsscheibe	arruela de pressão	arandela seguridad
143	**540888**	1	**Elbow**	coude	Winkelrohr	cotovêlo	codo
144	**875012**	1	**Gasket**	garniture	Dichtung	gaxeta	empaquetadura
145	**23C-514**	2	**Bolt**	boulon	Bolzen	parafuso	bulón
146	**4E-05**	2	**Lockwasher**	rondelle frein	Sicherungsscheibe	arruela de pressão	arandela seguridad
147	**42F-9**	1	**Elbow**	coude	Winkelrohr	cotovêlo	codo
148	**510452**	1	**Flange**	bride	Flansch	flange	brida
149	**951948**	1	**Gasket**	garniture	Dichtung	gaxeta	empaquetadura

*416C101 → 647, 416C101CAC → 625CAC, 416C101FSC → 199

[1]See Index. Voir Table des matières. Siehe Inhaltsverzeichnis. Veja Indice. Véase Indice.

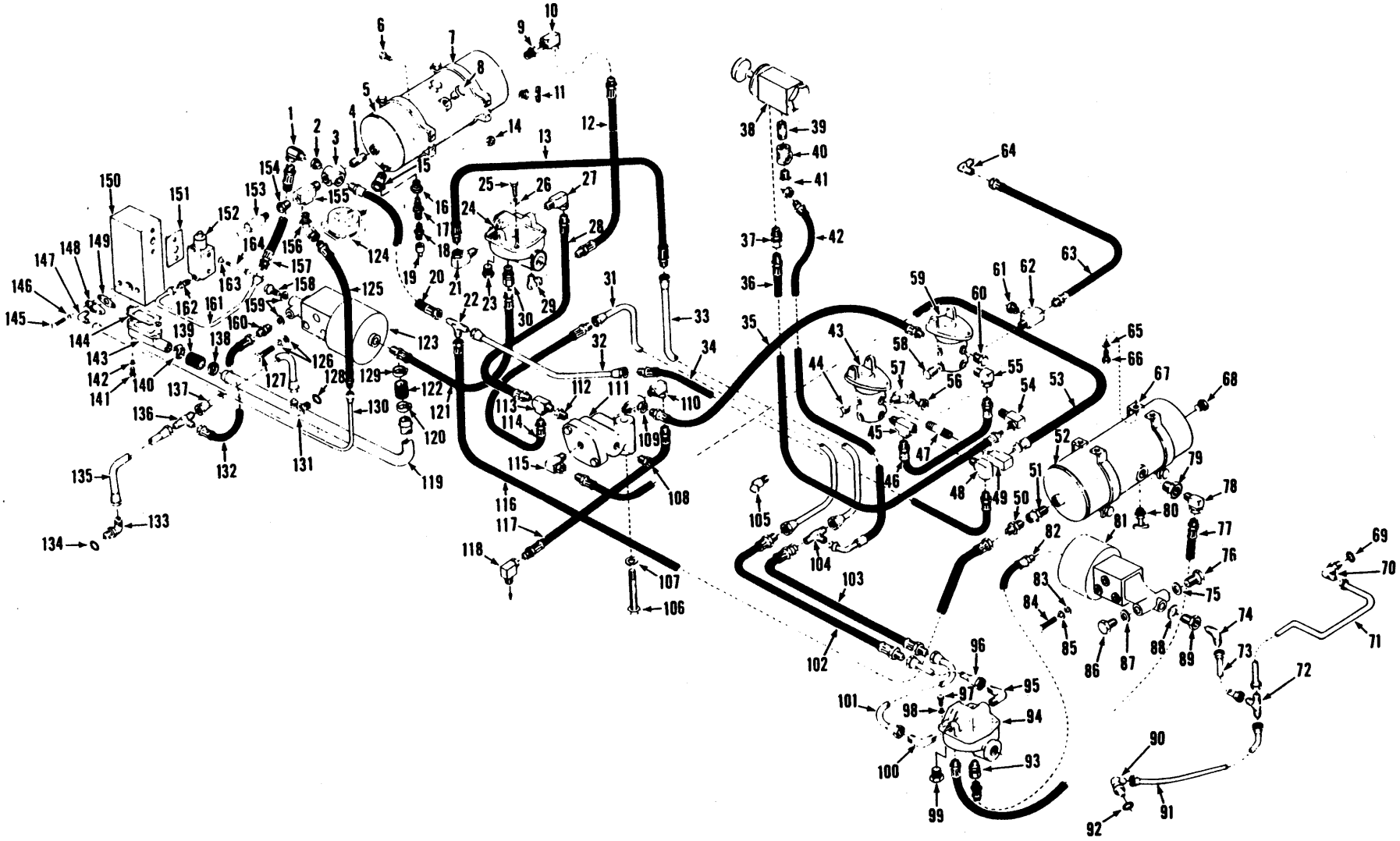

Printed in U.S.A.
PM 2926

Brake Air Lines, Front & Rear - G.M.
Canalisation d'air de frein AV & AR - G.M.
Bremsleitungen vordere & hintere - G.M.
Tubos de ar dos freios dianteiros e traseiros - G.M.
Líneas de aire de frenos delanteros y traseros - G.M.

MICHIGAN

No.	Part No.	Qty.	Description	Description	Benennung	Descrição	Descripción
150	[1,3]———	—	**Compressor**	compresseur	Kompressor	compressor	compresor
151	**942646**	1	**Gasket**	garniture	Dichtung	gaxeta	empaquetadura
152	**3215964**	1	**Governor**	régulateur	Regulator	regulador	regulador
153	**507815**	1	**Valve safety**	soupape sûreté	Ventil Sicherheits	válvula segurança	válvula seguridad
154	**19F-5**	1	**Bushing**	chemise	Buchse	bucha	buje
155	**30F-3**	1	**Tee**	raccord T	T-Verbindungsstück	te	te
156	**33F-4**	1	**Adapter union**	adaptateur raccord	Zw-Stück-Anschluss	adaptador união	adaptador acople
157	**589263**	1	**Hose**	tuyau flexible	Schlauch	mangueira	manguera
158	**874007**	2	**Plug**	bouchon	Stopfen	bujão	tapón
159	**613750**	3	**Washer**	rondelle	Scheibe	arruela	arandela
160	**89F4**	1	**Connector**	raccord	Verbindungsstück	ligador	conector
161	**1545415**	1	**Tube**	tube	Rohr	tubo	tubo
162	**38F-3**	1	**Connector**	raccord	Verbindungsstück	ligador	conector
163	**4E-05**	2	**Lockwasher**	rondelle frein	Sicherungsscheibe	arruela de pressão	arandela seguridad
164	**23C-544**	2	**Bolt**	boulon	Bolzen	parafuso	bulón

*416C101 → 647, 416C101CAC → 625CAC, 416C101FSC → 199.
[1]See Index. Voir Table des matières. Siehe Inhaltsverzeichnis. Veja Indice. Véase Indice.
[3]Furnished with engine. Fourni avec moteur. Geliefert mit Motor. Fornecido com o motor. Suministrado con el motor.

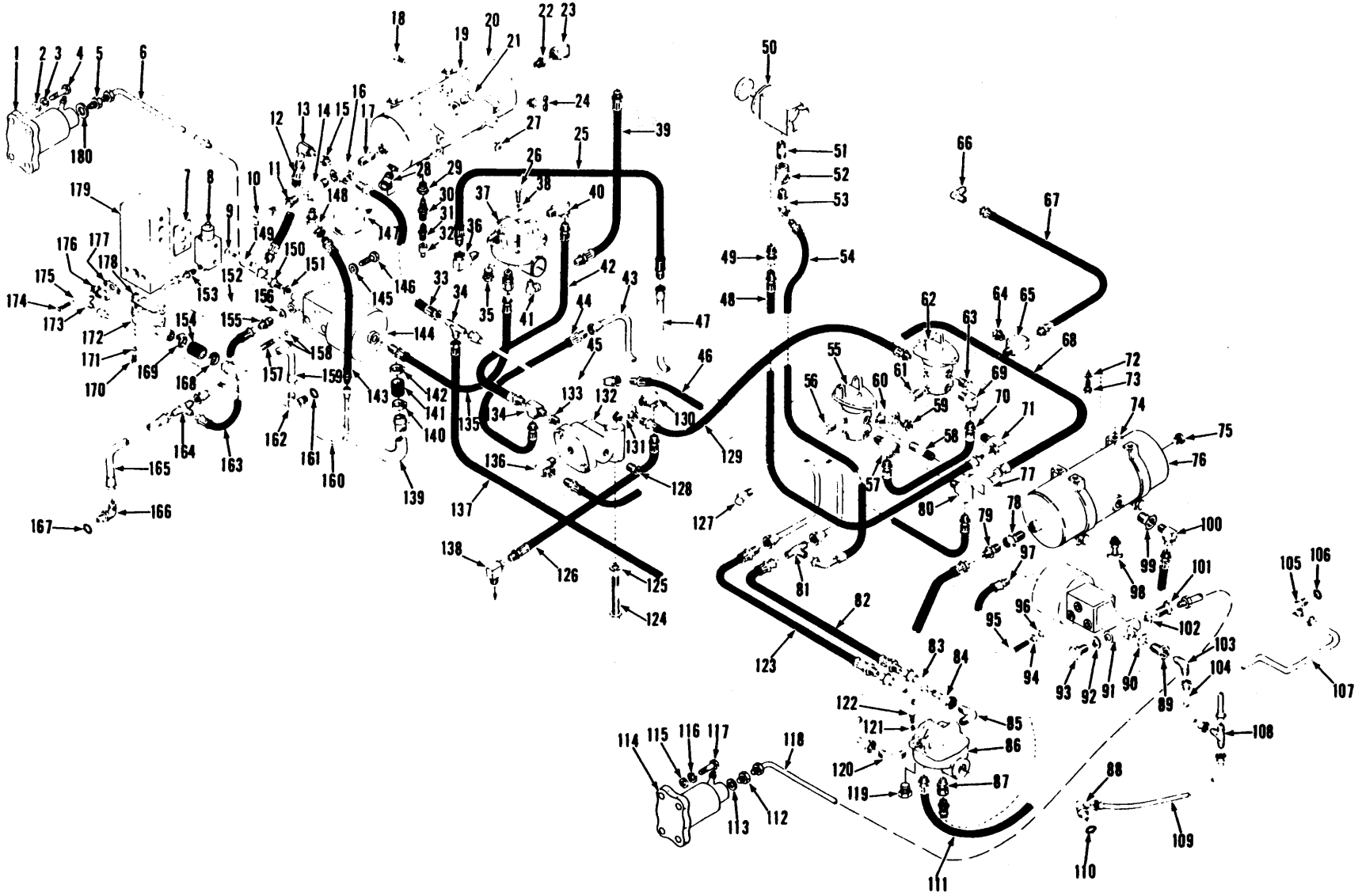

TS-14247

Printed in U.S.A.
PM 2926

Brake Air Lines — G.M.*
Canalisation d'air de frein — G.M.*
Bremsleitungen — G.M.*
Tubos de ar dos freios — G.M.*
Líneas de aire de frenos — G.M.*

MICHIGAN

No.	Part No.	Qty.	Description	Description	Benennung	Descriçaõ	Descripcion
1	[1]———	—	**Brake cylinder assy**	ass du cyl de fr	Bremzylinder Einh	cj cil do freio	conj cil freno
2	**25E-17**	2	**Washer**	rondelle	Scheibe	arruela	arandela
3	**4E-06**	2	**Lockwasher**	rondelle frein	Sicherungsscheibe	arruela de pressão	arandela seguridad
4	**24C-620**	2	**Bolt**	boulon	Bolzen	parafuso	bulón
5	**1675961**	1	**Adapter**	adaptateur	Zwischenstück	adaptador	adaptador
6	**2520898**	1	**Hose**	tuyau flexible	Schlauch	mangueira	manguera
7	**942646**	1	**Gasket**	garniture	Dichtung	gaxeta	empaquetadura
8	**3215964**	1	**Governor**	regulateur	Regulator	regulador	regulador
9	**4E-05**	2	**Lockwasher**	rondelle frein	Sicherungsscheibe	arruela de pressão	arandela seguridad
10	**507815**	1	**Valve safety**	soupape sûreté	Ventil Sicherheits	válvula segurança	válvula seguridad
11	**19F-5**	1	**Bushing**	chemise	Buchse	bucha	buje
12	**589263**	1	**Hose**	tuyau flexible	Schlauch	mangueira	manguera
13	**31F-1**	1	**Adapter**	adaptateur	Zwischenstück	adaptador	adaptador
14	**30F-3**	1	**Tee**	raccord T	T-Verbindungsstück	te	te
15	**19F-4**	1	**Bushing**	chemise	Buchse	bucha	buje
16	**29K-208**	1	**Cross**	croisillon	Kreuzstück	cruzeta	cruceta
17	**5K-409**	1	**Nipple**	raccord	Nippel	niple	niple
18	**24C-620**	4	**Bolt**	boulon	Bolzen	parafuso	bulón
19	**941813**	2	**Bracket**	support	Winkel	grampo	grampa
20	**2503285**	1	**Reservoir**	réservoir	Behälter	reservatório	depósito
21	**40K-08**	2	**Plug**	bouchon	Stopfen	bujão	tapón
22	**19F-6**	1	**Bushing**	chemise	Buchse	bucha	buje
23	**31F-3**	1	**Adapter union**	adaptateur raccord	Zw-Stück-Anschluss	adaptador união	adaptador acople
24	**72F-2**	1	**Draincock**	robinet vidange	Abflusshahn	torneira purga	grifo purga
25	**1545073**	1	**Hose**	tuyau flexible	Schlauch	mangueira	manguera
26	**23C-516**	2	**Bolt**	boulon	Bolzen	parafuso	bulón
27	**18D-06**	4	**Nut**	écrou	Mutter	porca	tuerca
28	**29F-1**	1	**Tee**	raccord T	T-Verbindungsstück	te	te
29	**19F-2**	1	**Bushing**	chemise	Buchse	bucha	buje
30	**573618**	1	**Stem**	tige	Schaft	haste	vástago
31	**551684**	1	**Adapter**	adaptateur	Zwischenstück	adaptador	adaptador
32	**551685**	1	**Cap**	chapeau	Kappe	tampa	tapa
33	**1510153**	1	**Hose**	tuyau flexible	Schlauch	mangueira	manguera
34	**44F-8**	1	**Tee**	raccord T	T-Verbindungsstück	te	te
35	**40K-04**	3	**Plug**	bouchon	Stopfen	bujão	tapón
36	**31F-2**	1	**Adapter union**	adaptateur raccord	Zw-Stück-Anschluss	adaptador união	adaptador acople
37	[6]**1545789**	1	**Valve relay**	soupape relais	Ventil Relais	válvula relé	válvula relé
38	**4E-05**	2	**Lockwasher**	rondelle frein	Sicherungsscheibe	arruela de pressão	arandela seguridad
39	**585966**	1	**Hose**	tuyau flexible	Schlauch	mangueira	manguera
40	**31F-2**	1	**Adapter union**	adaptateur raccord	Zw-Stück-Anschluss	adaptador união	adaptador acoole
41	**29F-2**	1	**Elbow**	coude	Winkelrohr	cotovêlo	codo
42	**593438**	1	**Hose**	tuyau flexible	Schlauch	mangueira	manguera
43	**1510068**	1	**Tube**	tube	Rohr	tubo	tubo
44	**1510148**	1	**Hose**	tuyau flexible	Schlauch	mangueira	manguera
45	**568081**	1	**Tube**	tube	Rohr	tubo	tubo
46	**571695**	1	**Hose**	tuyau flexible	Schlauch	mangueira	manguera
47	**1510066**	1	**Tube**	tube	Rohr	tubo	tubo
48	**1549739**	1	**Hose**	tuyau flexible	Schlauch	mangueira	manguera
49	**36F-1**	1	**Connector**	raccord	Verbindungsstück	ligador	conector
50	**1545790**	1	**Valve hand brake**	soupape frein main	Handventilbremse	válvula freio mão	válvula freno mano
51	**5K-106**	1	**Nipple**	raccord	Nippel	niple	niple
52	**18F-1**	1	**Tee**	raccord T	T-Verbindungsstück	te	te
53	**33F-1**	1	**Adapter union**	adaptateur raccord	Zw-Stück-Anschluss	adaptador união	adaptador acople
54	**1510147**	1	**Hose**	tuyau flexible	Schlauch	mangueira	manguera
55	[1]———	—	**Valve brake**	soupape frein	Ventil Bremse	válvula freio	válvula freno

***G.M. 416C648 & →, 416C626CAC & →, 416C200FSC & →.**

[1]See Index. Voir Table des matières. Siehe Inhaltsverzeichnis. Veja Indice. Véase Indice.

[6]For improvement see SG-700
[6]Pour amélioration voir SG-700
[6]Für Verbesserung siehe SG-700
[6]Para melhormento veja SG-700
[6]Para mejoramiento váse SG-700

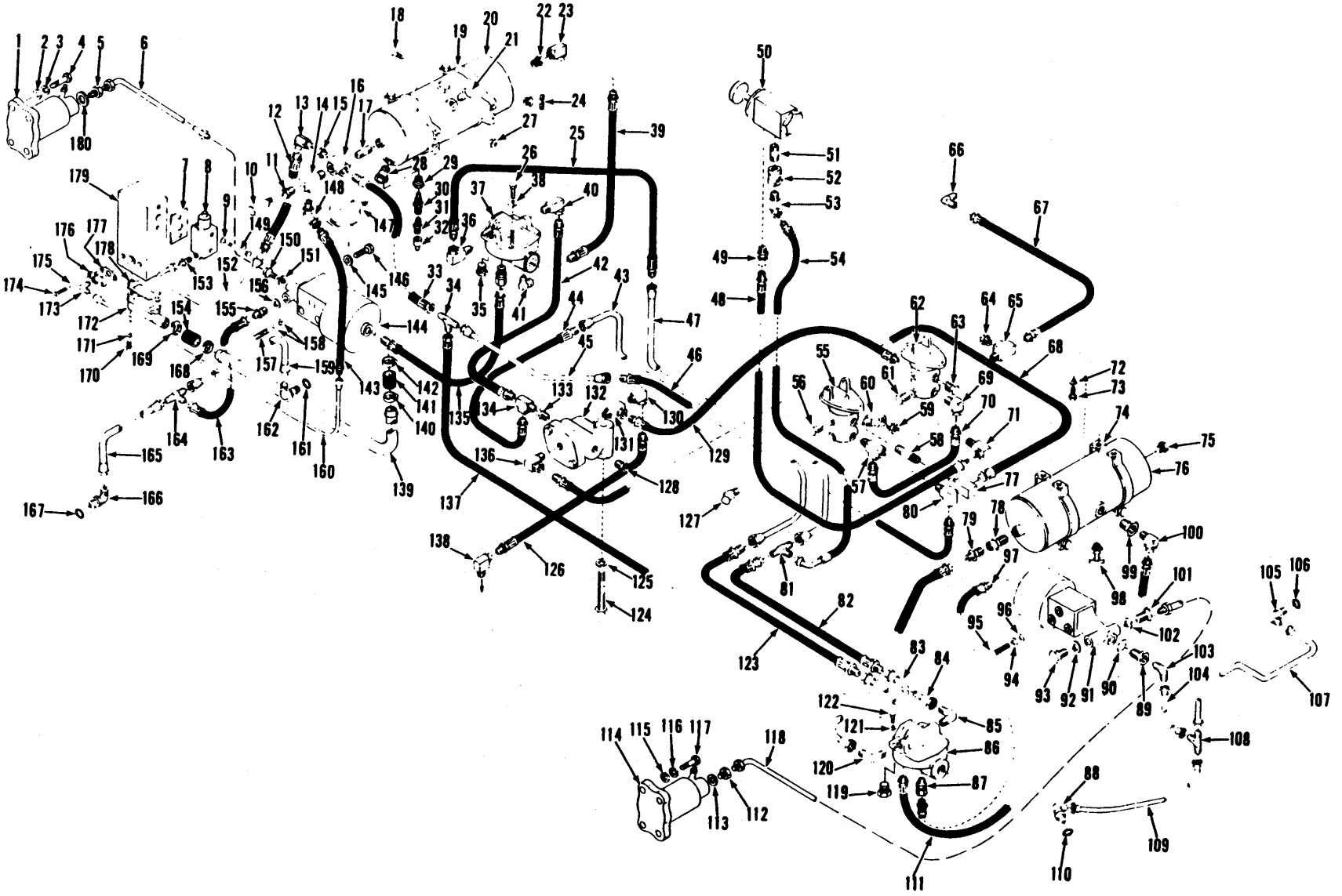

TS-14247

Printed in U.S.A.
PM 2926

Brake Air Lines — G.M.*
Canalisation d'air de frein — G.M.*
Bremsleitungen — G.M.*
Tubos de ar dos freios — G.M.*
Líneas de aire de frenos — G.M.*

MICHIGAN

No.	Part No.	Qty.	Description	Description	Benennung	Descrição	Descripción
56	40K-08	4	Plug	bouchon	Stopfen	bujão	tapón
57	30F-3	1	Tee	raccord T	T-Verbindungsstück	te	te
58	5K-420	1	Nipple	raccord	Nippel	niple	niple
59	19F-1	1	Bushing	chemise	Buchse	bucha	buje
60	29F-1	1	Elbow	coude	Winkelrohr	cotovêlo	codo
61	40K-04	1	Plug	bouchon	Stopfen	bujão	tapón
62	[1]———	—	Valve brake	soupape frein	Ventil Bremse	válvula freio	válvula freno
63	40K-08	4	Plug	bouchon	Stopfen	bujão	tapón
64	19F-1	1	Bushing	chemise	Buchse	bucha	buje
65	30F-1	1	Tee	raccord T	T-Verbindungsstück	te	te
66	42F-3	1	Elbow	coude	Winkelrohr	cotovêlo	codo
67	1543947	1	Hose	tuyau flexible	Schlauch	mangueira	manguera
68	593486	1	Hose	tuyau flexible	Schlauch	mangueira	manguera
69	33F-4	1	Adapter	adaptateur	Zwischenstück	adaptador	adaptador
70	592742	1	Hose	tuyau flexible	Schlauch	mangueira	manguera
71	31F-1	1	Elbow	coude	Winkelrohr	cotovêlo	codo
72	4E-06	4	Lockwasher	rondelle frein	Sicherungsscheibe	arruela de pressão	arandela seguridad
73	24C-616	4	Bolt	boulon	Bolzen	parafuso	bulón
74	941214	2	Bracket	support	Winkel	grampo	grampa
75	40K-08	1	Plug	bouchon	Stopfen	bujão	tapón
76	540707	1	Reservoir	réservoir	Behälter	reservatório	depósito
77	27F-3	1	Elbow	coude	Winkelrohr	cotovêlo	codo
78	593370	1	Valve	soupape	Ventil	válvula	válvula
79	38F-10	1	Connector	raccord	Verbindungsstück	ligador	conector
80	26F-4	1	Elbow	coude	Winkelrohr	cotovêlo	codo
81	44F-3	1	Tee	raccord T	T-Verbindungsstück	te	te
82	1510150	1	Hose	tuyau flexible	Schlauch	mangueira	manguera
83	1510069	1	Tube	tube	Rohr	tubo	tubo
84	1510070	1	Tube	tube	Rohr	tubo	tubo
85	940639	1	Elbow	coude	Winkelrohr	cotovêlo	codo
86	[6]1545789	1	Valve relay	soupape relais	Ventil Relais	válvula relé	válvula relé
87	711186	1	Adapter	adaptateur	Zwischenstück	adaptador	adaptador
88	[2]17K-4	1	Elbow	coude	Winkelrohr	cotovêlo	codo
89	1543879	1	Adapter	adaptateur	Zwischenstück	adaptador	adaptador
90	2511196	1	Washer	rondelle	Scheibe	arruela	arandela
91	[1]———	—	Pwr clsr assy brk	servo frein ens	Servobremse vollst	servo-freio conj	servo-freno conj
92	2511196	1	Washer	rondelle	Scheibe	arruela	arandela
93	874007	1	Plug	bouchon	Stopfen	bujão	tapón
94	4E-07	3	Lockwasher	rondelle frein	Sicherungsscheibe	arruela de pressão	arandela seguridad
95	24C-716	3	Bolt	boulon	Bolzen	parafuso	bulón
96	516880	3	Washer	rondelle	Scheibe	arruela	arandela
97	1528795	1	Hose	tuyau flexible	Schlauch	mangueira	manguera
98	72F-4	1	Draincock	robinet vidange	Abflusshahn	torneira purga	grifo purga
99	19F-6	1	Bushing	chemise	Buchse	bucha	buje
100	31F-3	1	Adapter	adaptateur	Zwischenstück	adaptador	adaptador
101	699005	1	Plug	bouchon	Stopfen	bujão	tapón
102	2511196	1	Washer	rondelle	Scheibe	arruela	arandela
103	33F-4	1	Elbow	coude	Winkelrohr	cotovêlo	codo
104	1510067	1	Tube	tube	Rohr	tubo	tubo
105	[3]17K-4	1	Elbow	coude	Winkelrohr	cotovêlo	codo
106	91F-4	1	O-ring	joint torique	O Ring	anel-O	anillo-O
107	1512593	1	Tube LH	tube CG	Rohr L	tubo LE	tubo LI
108	10K-4	1	Tee	raccord T	T-Verbindungsstück	te	te
109	1512592	1	Tube RH	tube CD	Rohr R	tubo LD	tubo LD
110	91F-4	1	O-ring	joint torique	O Ring	anel-O	anillo-O

***G.M. 416C648 & →, 416C626CAC & →, 416C200FSC & →**

[1]See Index. Voir Table des matières. Siehe Inhaltsverzeichnis. Veja Indice. Véase Indice.
[2]Inc. 110
[3]Inc. 106

[6]For improvement see SG-700
[6]Pour amélioration voir SG-700
[6]Für Verbesserung siehe SG-700
[6]Para melhormento veja SG-700
[6]Para mejoramiento váse SG-700

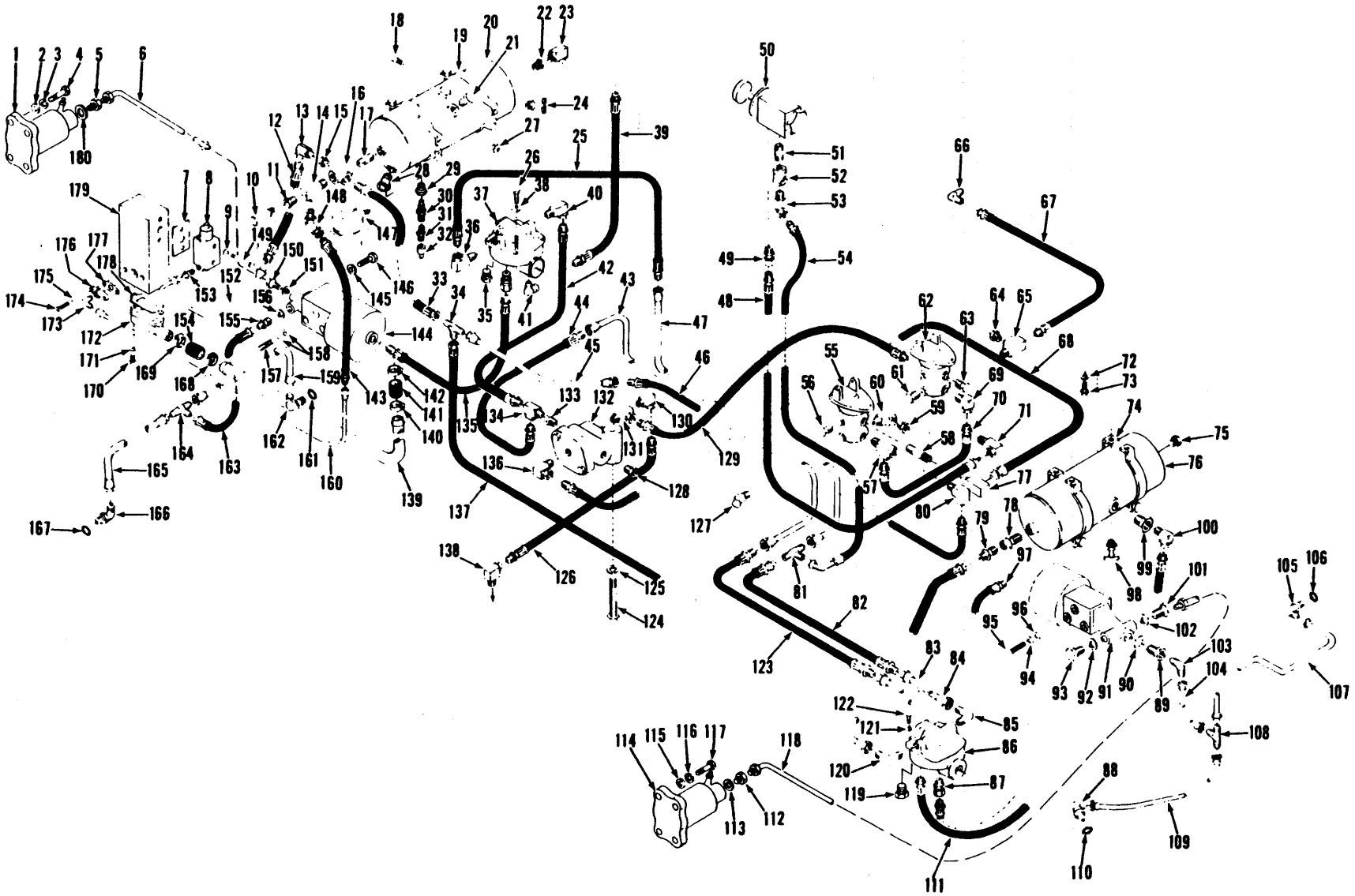

Printed in U.S.A.
PM 2926

Brake Air Lines — G.M.*
Canalisation d'air de frein — G.M.*
Bremsleitungen — G.M.*
Tubos de ar dos freios — G.M.*
Líneas de aire de frenos — G.M.*

MICHIGAN

No.	Part No.	Qty.	Description	Description	Benennung	Descrição	Descripcion
111	594667	1	Hose	tuyau flexible	Schlauch	mangueira	manguera
112	1675961	1	Adapter	adaptateur	Zwischenstück	adaptador	adaptador
113	2506979	1	Gasket	garniture	Dichtung	gaxeta	empaquetadura
114	[1]———	—	Brake cylinder assy	ass du cyl de fr	Bremzylinder Einh	cj cil do freio	conj cil freno
115	25E-17	2	Washer	rondelle	Scheibe	arruela	arandela
116	4E-06	2	Lockwasher	rondelle frein	Sicherungsscheibe	arruela de pressão	arandela seguridad
117	24C-620	2	Bolt	boulon	Bolzen	parafuso	bulón
118	2520899	1	Hose	tuyau flexible	Schlauch	mangueira	manguera
119	40K-04	3	Plug	bouchon	Stopfen	bujao	tapón
120	940639	1	Elbow	coude	Winkelrohr	cotovêlo	codo
121	4E-05	2	Lockwasher	rondelle frein	Sicherungsscheibe	arruela de pressão	arandela seguridad
122	23C-516	2	Bolt	boulon	Bolzen	parafuso	bulón
123	1510149	1	Hose	tuyau flexible	Schlauch	mangueira	manguera
124	24C-644	1	Bolt	boulon	Bolzen	parafuso	bulón
125	4E-06	1	Lockwasher	rondelle frein	Sicherungsscheibe	arruela de pressão	arandela seguridad
126	536936	1	Hose	tuyau flexible	Schlauch	mangueira	manguera
127	33F-2	1	Elbow	coude	Winkelrohr	cotovêlo	codo
128	19F-4	1	Bushing	chemise	Buchse	bucha	buje
129	564674	1	Hose	tuyau flexible	Schlauch	mangueira	manguera
130	31F-1	1	Adapter	adaptateur	Zwischenstück	adaptador	adaptador
131	356609	1	Adapter	adaptateur	Zwischenstück	adaptador	adaptador
132	1532592	1	Valve check	clapet d'arrêt	Rückschlagventil	válvula retenção	válvula retencion
133	19F-5	1	Bushing	chemise	Buchse	bucha	buje
134	30F-1	1	Tee	raccord T	T-Verbindungsstück	te	te
135	1528795	1	Hose	tuyau flexible	Schlauch	mangueira	manguera
136	31F-4	1	Adapter	adaptateur	Zwischenstück	adaptador	adaptador
137	1510154	1	Hose	tuyau flexible	Schlauch	mangueira	manguera
138	26F-1	1	Elbow	coude	Winkelrohr	cotovêlo	codo
139	1508681	1	Tube	tube	Rohr	tubo	tubo
140	1545186	1	Clamp	pince	Schelle	braçadeira	abrazadera
141	529979	1	Hose	tuyau flexible	Schlauch	mangueira	manguera
142	1545186	1	Clamp	pince	Schelle	braçadeira	abrazadera
143	524497	1	Hose	tuyau flexible	Schlauch	mangueira	manguera
144	[1]———	—	Pwr clsr assy brk	servo frein ens	Servobremse vollst	servo-freio conj	servo-freno conj
145	2511196	1	Gasket	garniture	Dichtung	gaxeta	empaquetadura
146	874007	1	Plug	bouchon	Stopfen	bujão	tapón
147	1505580	1	Valve	soupape	Ventil	válvula	valvula
147A	†949132	1	Filter	filtre	Filter	filtro	filtro
148	33F-4	1	Adapter union	adaptateur raccord	Zw-Stück-Anschluss	adaptador união	adaptador acople
149	23C-544	2	Bolt	boulon	Bolzen	parafuso	bulón
150	699005	1	Plug	bouchon	Stopfen	bujão	tapon
151	2511196	1	Gasket	garniture	Dichtung	gaxeta	empaquetadura
152	1545415	1	Tube	tube	Rohr	tubo	tubo
153	38F-3	1	Connector	raccord	Verbindungsstück	ligador	conector
154	529979	1	Hose	tuyau flexible	Schlauch	mangueira	manguera
155	89F-4	1	Connector	raccord	Verbindungsstück	ligador	conector
155A	†1543879	1	Adapter	adaptateur	Zwischenstück	adaptador	adaptador
156	2511196	1	Gasket	garniture	Dichtung	gaxeta	empaquetadura
157	24C-716	3	Bolt	boulon	Bolzen	parafuso	bulón
158	516880	3	Washer	rondelle	Scheibe	arruela	arandela
158A	4E-07	3	Lockwasher	rondelle frein	Sicherungsscheibe	arruela de pressão	arandela seguridad
159	1513187	1	Tube	tube	Rohr	tubo	tubo
160	1545338	1	Tube	tube	Rohr	tubo	tubo
161	91F-4	1	O-ring	joint torique	O Ring	anel-O	anillo-O
162	[4]17K-4	1	Elbow	coude	Winkelrohr	cotovêlo	codo

***G.M. 416C648 & →, 416C626 CAC & →, 416C200FSC & →**

[1]See Index. Voir Table des matières. Siehe Inhaltsverzeichnis. Veja Indice. Véase Indice.
[4]Inc. 161

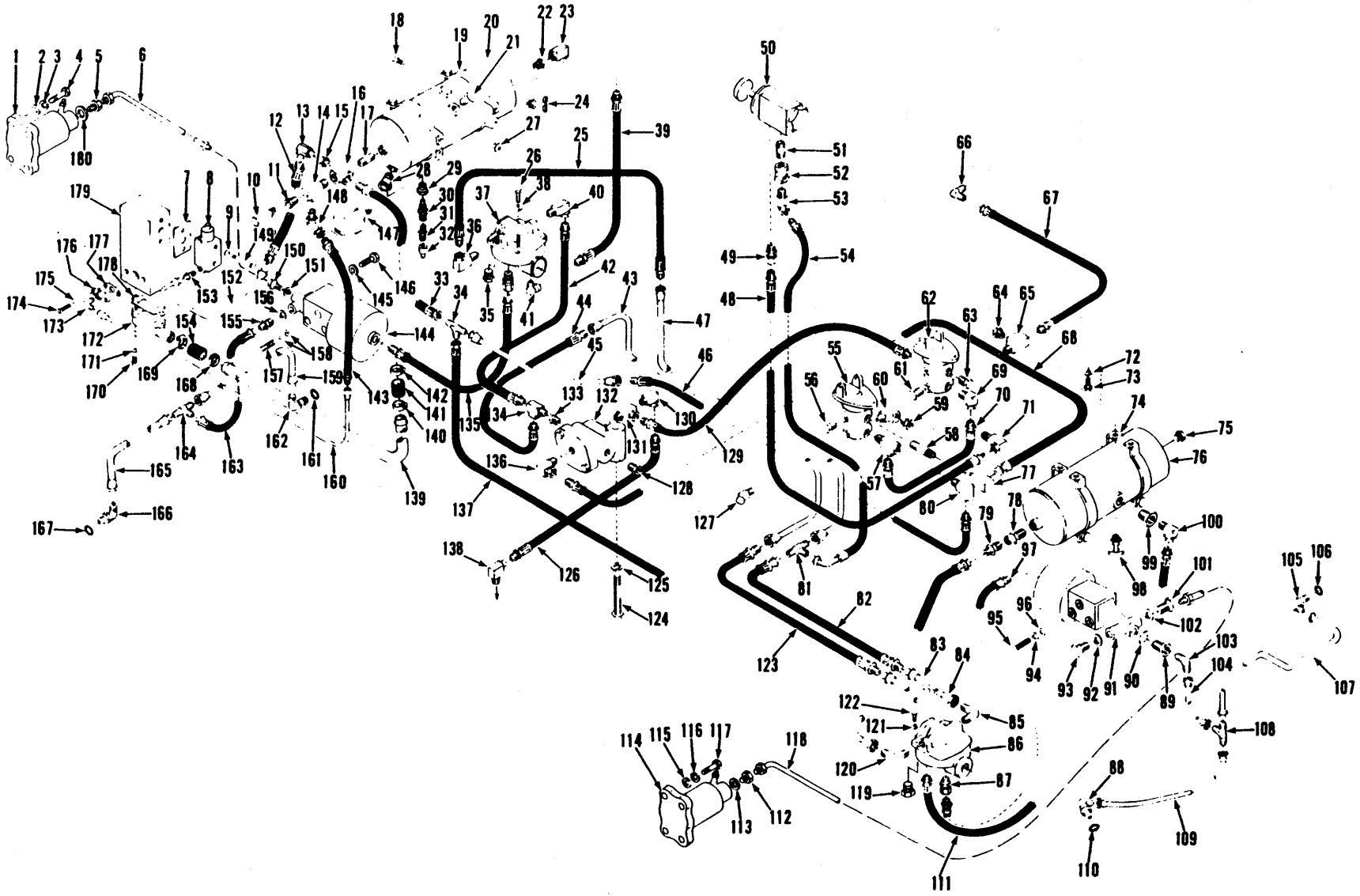

Printed in U.S.A.
PM 2926

Brake Air Lines — G.M.*
Canalisation d'air de frein — G.M.*
Bremsleitungen — G.M.*
Tubos de ar dos freios — G.M.*
Líneas de aire de frenos — G.M.*

MICHIGAN

No.	Part No.	Qty.	Description	Description	Benennung	Descriçaô	Descripcion
163	**1510146**	1	**Hose**	tuyau flexible	Schlauch	mangueira	manguera
164	**10K-4**	1	**Tee**	raccord T	T-Verbindungsstück	te	te
165	**1513188**	1	**Tube**	tube	Rohr	tubo	tubo
166	[5]**17K-4**	1	**Elbow**	coude	Winkelrohr	cotovêlo	codo
167	**91F-4**	1	**O-ring**	joint torique	O Ring	anel-O	anillo-O
168	**1545186**	1	**Clamp**	pince	Schelle	braçadeira	abrazadera
169	**1545186**	1	**Clamp**	pince	Schelle	braçadeira	abrazadera
170	**23C-532**	2	**Bolt**	boulon	Bolzen	parafuso	bulón
171	**4E-05**	2	**Lockwasher**	rondelle frein	Sicherungsscheibe	arruela de pressão	arandela seguridad
172	**540888**	1	**Elbow**	coude	Winkelrohr	cotovêlo	codo
173	**42F-9**	1	**Elbow**	coude	Winkelrohr	cotovêlo	codo
174	**23C-514**	2	**Bolt**	boulon	Bolzen	parafuso	bulón
175	**4E-05**	2	**Lockwasher**	rondelle frein	Sicherungsscheibe	arruela de pressão	arandela seguridad
176	**510452**	1	**Flange**	bride	Flansch	flange	brida
177	**951948**	1	**Gasket**	garniture	Dichtung	gaxeta	empaquetadura
178	**875012**	1	**Gasket**	garniture	Dichtung	gaxeta	empaquetadura
179	[1]———	—	**Compressor**	compresseur	Kompressor	compressor	compresor
180	**2506979**	1	**Gasket**	garniture	Dichtung	gaxeta	empaquetadura

***G.M. 416C648 & →, 416C626 CAC & →, 416C200FSC & →**

[1]See Index. Voir Table des matières. Siehe Inhaltsverzeichnis. Veja Indice. Véase Indice.
[5]Inc. 167

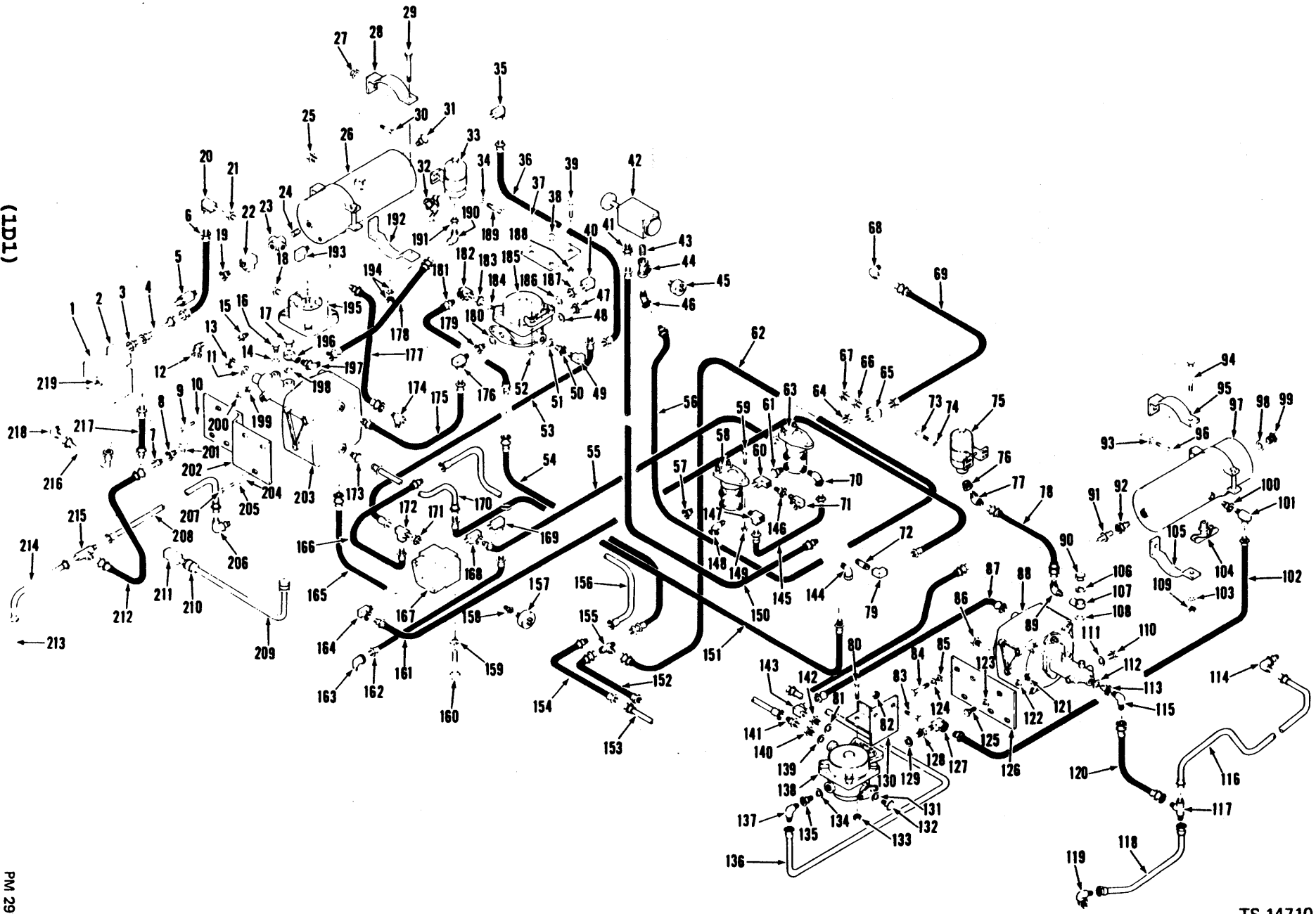

TS-14710

Brake Air Lines *
Canalisation d'air de frein *
Bremsleitungen *
Tubos de ar dos freios *
Líneas de aire de frenos *

No.	Part No.	Qty.	Description	Description	Benennung	Descrição	Descripción
1	[1]———	—	**Compressor**	compresseur	Kompressor	compressor	compresor
2	**3215964**	1	**Governor**	régulateur	Regulator	regulador	regulador
2A	†**942646**	1	**Gasket**	garniture	Dichtung	gaxeta	empaquetadura
2B	†**17C-544**	2	**Bolt**	boulon	Bolzen	parafuso	bulón
2C	†**4E-05**	2	**Lockwasher**	rondelle frein	Sicherungsscheibe	arruela de pressão	arandela seguridad
3	**38F-3**	1	**Connector**	raccord	Verbindungsstück	ligador	conector
4	**1545415**	1	**Tube**	tube	Rohr	tubo	tubo
5	**507815**	1	**Valve**	soupape	Ventil	válvula	válvula
6	**589263**	1	**Hose**	tuyau flexible	Schlauch	mangueira	manguera
7	**89F-4**	1	**Connector**	raccord	Verbindungsstück	ligador	conector
8	**1543879**	1	**Adapter**	adaptateur	Zwischenstück	adaptador	adaptador
9	**18C-824**	3	**Bolt**	boulon	Bolzen	parafuso	bulón
10	**25E-21**	3	**Washer**	rondelle	Scheibe	arruela	arandela
11	**2511196**	1	**Washer**	rondelle	Scheibe	arruela	arandela
12	**33F-4**	1	**Adapter**	adaptateur	Zwischenstück	adaptador	adaptador
13	**874007**	1	**Plug**	bouchon	Stopfen	bujão	tapón
14	**2511196**	1	**Washer**	rondelle	Scheibe	arruela	arandela
15	**2515022**	1	**Valve assy**	soupape ens	Ventil vollst	válvula conj	válvula conj
16	**874007**	1	**Plug**	bouchon	Stopfen	bujão	tapón
17	**3886042**	1	**Nut**	écrou	Mutter	porca	tuerca
18	**19F-2**	1	**Bushing**	chemise	Buchse	bucha	buje
19	**19F-5**	1	**Bushing**	chemise	Buchse	bucha	buje
20	**31F-1**	1	**Adapter**	adaptateur	Zwischenstück	adaptador	adaptador
21	**19F-4**	1	**Bushing**	chemise	Buchse	bucha	buje
22	**30F-3**	1	**Tee**	raccord T	T-Verbindungsstück	te	te
23	**29K-208**	1	**Cross**	croisillon	Kreuzstück	cruzeta	cruceta
24	**5K-409**	1	**Nipple**	raccord	Nippel	niple	niple
25	**40K-08**	1	**Plug**	bouchon	Stopfen	bujão	tapón
26	**2503285**	1	**Reservoir**	réservoir	Behälter	reservatório	depósito
27	**60D-06**	4	**Nut**	écrou	Mutter	porca	tuerca
28	[2]**941813**	2	**Bracket**	support	Winkel	grampo	grampa
29	§[3]———	2	**Bolt**	boulon	Bolzen	parafuso	bulón
30	**18C-620**	4	**Bolt**	boulon	Bolzen	parafuso	bulón
31	**40K-08**	1	**Plug**	bouchon	Stopfen	bujão	tapón
32	**72F-2**	1	**Draincock**	robinet vidange	Abflusshahn	torneira purga	grifo purga
33	**2501154**	1	**Reservoir**	réservoir	Behälter	reservatório	depósito
34	**25E-17**	2	**Washer**	rondelle	Scheibe	arruela	arandela
35	**31F-3**	1	**Adapter**	adaptateur	Zwischenstück	adaptador	adaptador
36	**585966**	1	**Hose**	tuyau flexible	Schlauch	mangueira	manguera
37	**18C-620**	2	**Bolt**	boulon	Bolzen	parafuso	bulón
38	**3587214**	1	**Plate**	plaque	Platte	placa	placa
39	**18C-616**	2	**Bolt**	boulon	Bolzen	parafuso	bulón
40	**31F-2**	1	**Adapter**	adaptateur	Zwischenstück	adaptador	adaptador
41	**36F-1**	1	**Adapter**	adaptateur	Zwischenstück	adaptador	adaptador
42	**1545790**	1	**Valve hand brake**	soupape frein main	Handventilbremse	válvula freio mão	válvula freno mano
43	———	—	**Omit**	omettre	Auslassen	omitir	omitir
44	**1549038**	1	**Tee**	raccord T	T-Verbindungsstück	te	te
45	**1537354**	1	**Switch pressure**	intrptr pression	Druckschalter	interruptor pressão	interruptor presión
46	**33F-1**	1	**Adapter**	adaptateur	Zwischenstück	adaptador	adaptador
47	**3587196**	1	**Fitting**	ajustage	Verbindung	ajuste	accesorio
48	**3570410**	1	**Washer**	rondelle	Scheibe	arruela	arandela
49	**29F-2**	1	**Elbow**	coude	Winkelrohr	cotovêlo	codo
50	**3587195**	1	**Fitting**	ajustage	Verbindung	ajuste	accesorio
51	**3570410**	1	**Washer**	rondelle	Scheibe	arruela	arandela
52	**60D-06**	4	**Nut**	écrou	Mutter	porca	tuerca

***G.M. 416C181FSC & →.**

[1]See Index. Voir Table des matières. Siehe Inhaltsverzeichnis. Veja Índice. Véase Índice.
[2]Inc. 29, 192, 194
[3]See, Voir, Siehe, Veja, Véase 28

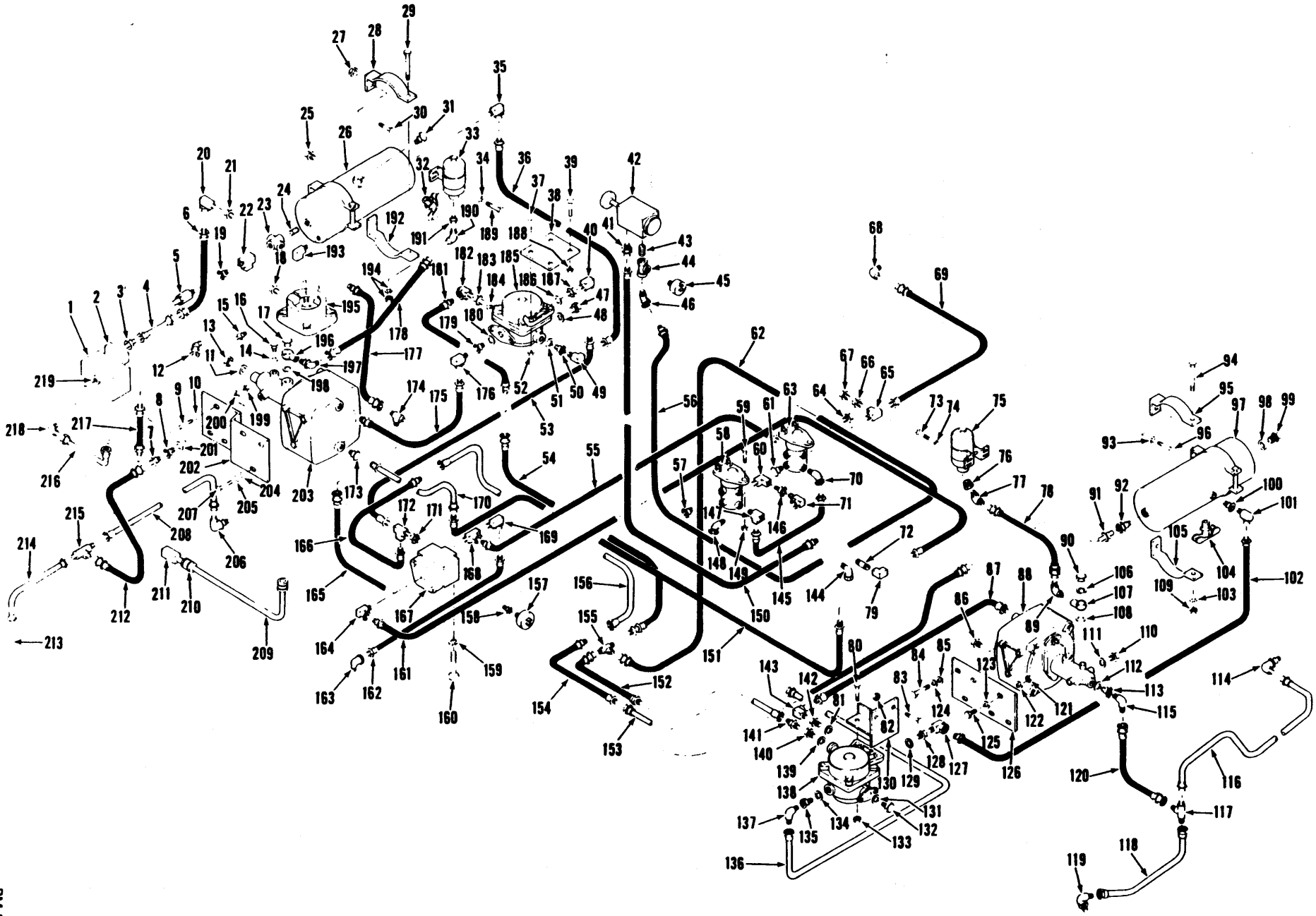

TS-14710

Brake Air Lines *
Canalisation d'air de frein *
Bremsleitungen *
Tubos de ar dos freios *
Líneas de aire de frenos *

CLARK

No.	Part No.	Qty.	Description	Description	Benennung	Descrição	Descripción
53	593438	1	Hose	tuyau flexible	Schlauch	mangueira	manguera
54	1510066	1	Hose	tuyau flexible	Schlauch	mangueira	manguera
55	564674	1	Hose	tuyau flexible	Schlauch	mangueira	manguera
56	1510147	1	Hose	tuyau flexible	Schlauch	mangueira	manguera
57	40K-08	4	Plug	bouchon	Stopfen	bujão	tapón
58	[1]———	—	Valve brake	soupape frein	Ventil Bremse	válvula freio	válvula freno
59	18C-520	6	Bolt	boulon	Bolzen	parafuso	bulón
60	29F-1	1	Elbow	coude	Winkelrohr	cotovêlo	codo
61	40K-04	1	Plug	bouchon	Stopfen	bujão	tapón
62	[4]———	1	Hose	tuyau flexible	Schlauch	mangueira	manguera
63	[1]———	—	Valve brake	soupape frein	Ventil Bremse	válvula freio	válvula freno
64	40K-08	4	Plug	bouchon	Stopfen	bujão	tapón
65	30F-1	1	Tee	raccord T	T-Verbindungsstück	te	te
66	19F-1	1	Bushing	chemise	Buchse	bucha	buje
67	[5]1534135	1	Sender air press	capteur press air	Sender Luftdruck	sonda press ar	sonda pres aire
68	42F-3	1	Elbow	coude	Winkelrohr	cotovêlo	codo
69	1543947	1	Hose	tuyau flexible	Schlauch	mangueira	manguera
70	33F-4	1	Adapter	adaptateur	Zwischenstück	adaptador	adaptador
71	31F-1	1	Adapter	adaptateur	Zwischenstück	adaptador	adaptador
72	5K-420	1	Nipple	raccord	Nippel	niple	niple
73	24C-616	2	Bolt	boulon	Bolzen	parafuso	bulón
74	25E-17	2	Washer	rondelle	Scheibe	arruela	arandela
75	2501154	1	Reservoir	réservoir	Behälter	reservatório	depósito
76	19F-1	1	Bushing	chemise	Buchse	bucha	buje
77	84F-4	1	Elbow	coude	Winkelrohr	cotovêlo	codo
78	1512941	1	Tube	tube	Rohr	tubo	tubo
79	27F-3	1	Elbow	coude	Winkelrohr	cotovêlo	codo
80	24C-620	2	Bolt	boulon	Bolzen	parafuso	bulón
81	3570410	1	Washer	rondelle	Scheibe	arruela	arandela
82	18D-06	2	Nut	écrou	Mutter	porca	tuerca
83	24C-620	2	Bolt	boulon	Bolzen	parafuso	bulón
84	23C-616	3	Bolt	boulon	Bolzen	parafuso	bulón
85	25E-18	3	Washer	rondelle	Scheibe	arruela	arandela
86	40K-06	1	Plug	bouchon	Stopfen	bujão	tapón
87	1528795	1	Hose	tuyau flexible	Schlauch	mangueira	manguera
88	[1]3570389	1	Air chamber	chambre à air	Luftkammer	câmara de ar	cámara de aire
88A	†[1]3886040	1	Master cylinder	maître cylindre	Hauptzylinder	cilindro mestre	cilindro maestro
89	17K-4	1	Elbow	coude	Winkelrohr	cotovêlo	codo
89A	†91F-4	1	O-ring	joint torique	O Ring	anel-O	anillo-O
90	3886042	1	Nut	écrou	Mutter	porca	tuerca
91	38F-10	1	Connector	raccord	Verbindungsstück	ligador	conector
92	593370	1	Valve	soupape	Ventil	válvula	válvula
93	4E-06	4	Lockwasher	rondelle frein	Sicherungsscheibe	arruela de pressão	arandela seguridad
94	§[6]———	2	Bolt	boulon	Bolzen	parafuso	bulón
95	[7]941214	2	Bracket	support	Winkel	grampo	grampa
96	24C-616	4	Bolt	boulon	Bolzen	parafuso	bulón
97	540707	1	Reservoir	réservoir	Behälter	reservatório	depósito
98	———	—	Omit	omettre	Auslassen	omitir	omitir
99	40K-08	1	Plug	bouchon	Stopfen	bujão	tapón
100	19F-6	1	Bushing	chemise	Buchse	bucha	buje
101	31F-3	1	Adapter	adaptateur	Zwischenstück	adaptador	adaptador
102	594667	1	Hose	tuyau flexible	Schlauch	mangueira	manguera
103	§[6]———	2	Lockwasher	rondelle frein	Sicherungsscheibe	arruela de pressão	arandela seguridad
104	72F-4	1	Draincock	robinet vidange	Abflusshahn	torneira purga	grifo purga
105	§[6]———	—	Bracket	support	Winkel	grampo	grampa

*G.M. 416C181FSC &→

[1]See Index. Voir Table des matières. Siehe Inhaltsverzeichnis. Veja Índice. Véase Índice.
[4]See, Voir, Siehe, Veja, Véase 56
[5]See, Voir, Siehe, Veja, Véase E9-3
[6]See, Voir, Siehe, Veja, Véase 95
[7]Inc. 94, 103, 105, 109

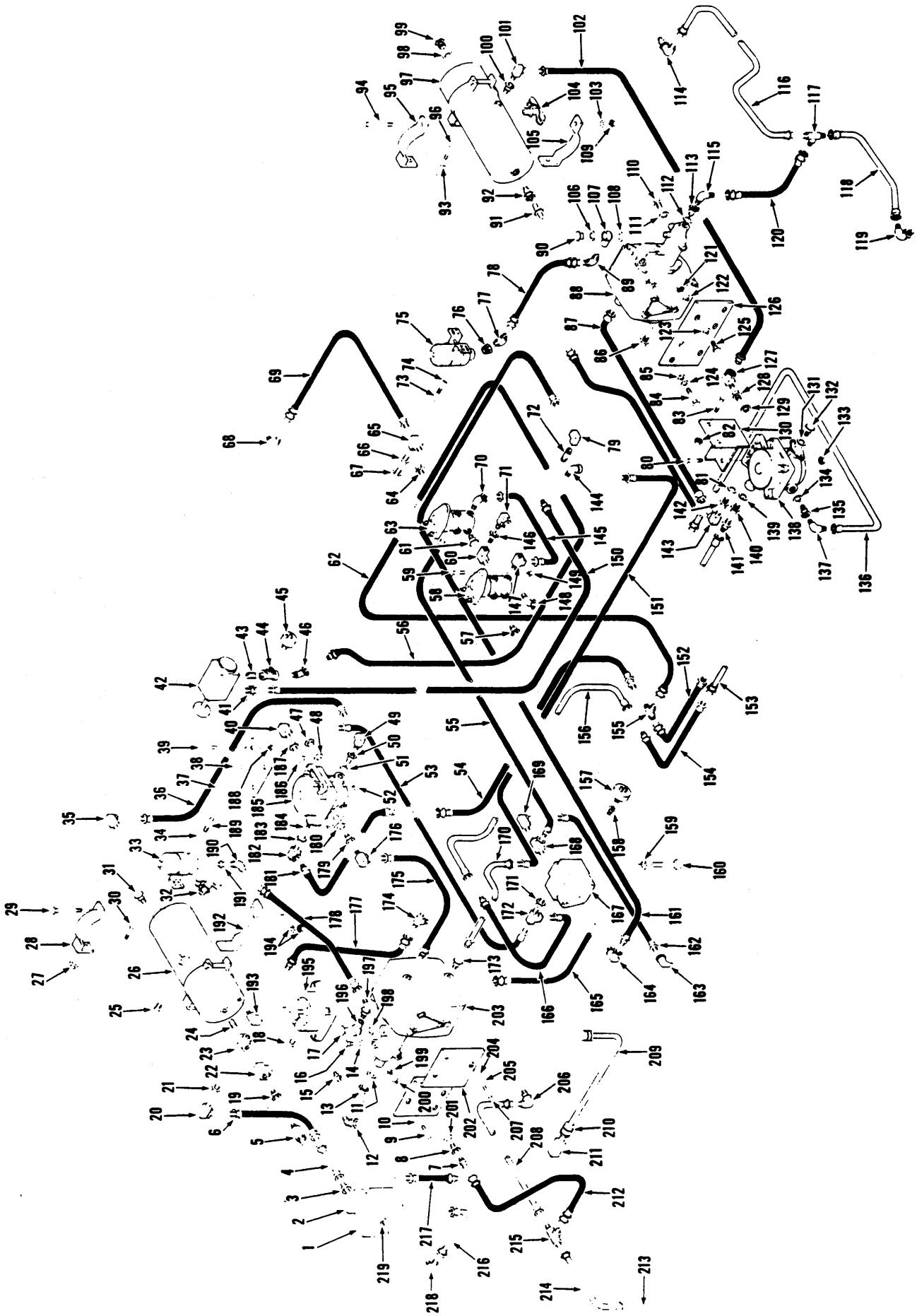

TS-14710

Brake Air Lines *
Canalisation d'air de frein *
Bremsleitungen *
Tubos de ar dos freios *
Líneas de aire de frenos *

No.	Part No.	Qty.	Description	Description	Benennung	Descrição	Descripción
106	3882906	1	Gasket	garniture	Dichtung	gaxeta	empaquetadura
107	3886041	1	Elbow	coude	Winkelrohr	cotovêlo	codo
108	3882906	1	Gasket	garniture	Dichtung	gaxeta	empaquetadura
109	§6———	2	Nut	écrou	Mutter	porca	tuerca
110	874007	3	Plug	bouchon	Stopfen	bujão	tapón
111	613750	2	Washer	rondelle	Scheibe	arruela	arandela
112	613750	1	Washer	rondelle	Scheibe	arruela	arandela
113	1543879	1	Adapter	adaptateur	Zwischenstück	adaptador	adaptador
114	17K-4	1	Elbow	coude	Winkelrohr	cotovêlo	codo
114A	†91F-4	1	O-ring	joint torique	O Ring	anel-O	anillo-O
115	83F-4	1	Elbow	coude	Winkelrohr	cotovêlo	codo
116	1512593	1	Tube	tube	Rohr	tubo	tubo
117	10K-4	1	Tee	raccord T	T-Verbindungsstück	te	te
118	1512592	1	Tube	tube	Rohr	tubo	tubo
119	17K-4	1	Elbow	coude	Winkelrohr	cotovêlo	codo
119A	†91F-4	1	O-ring	joint torique	O Ring	anel-O	anillo-O
120	1510067	1	Hose	tuyau flexible	Schlauch	mangueira	manguera
121	18D-08	6	Nut	écrou	Mutter	porca	tuerca
122	25E-21	3	Washer	rondelle	Scheibe	arruela	arandela
123	25E-21	3	Washer	rondelle	Scheibe	arruela	arandela
124	4E-06	3	Lockwasher	rondelle frein	Sicherungsscheibe	arruela de pressão	arandela seguridad
125	24C-824	3	Bolt	boulon	Bolzen	parafuso	bulón
126	3587015	1	Plate	plaque	Platte	placa	placa
127	31F-3	1	Adapter	adaptateur	Zwischenstück	adaptador	adaptador
128	3587195	1	Fitting	ajustage	Verbindung	ajuste	accesorio
129	3570410	1	Washer	rondelle	Scheibe	arruela	arandela
130	3587215	1	Support	support	Abstützung	suporte	soporte
131	3570410	1	Washer	rondelle	Scheibe	arruela	arandela
132	3587196	1	Fitting	ajustage	Verbindung	ajuste	accesorio
133	18D-06	2	Nut	écrou	Mutter	porca	tuerca
134	3570410	1	Washer	rondelle	Scheibe	arruela	arandela
135	3587194	1	Fitting	ajustage	Verbindung	ajuste	accesorio
136	1510069	1	Tube	tube	Rohr	tubo	tubo
137	940639	1	Elbow	coude	Winkelrohr	cotovêlo	codo
138	[8]3570408	1	Valve	soupape	Ventil	válvula	válvula
138A	†[8]3575934	1	Seal kit	joint étan trse	Dichtungssatz	vedador jôgo	sello juego
139	3570410	1	Washer	rondelle	Scheibe	arruela	arandela
140	3587194	1	Fitting	ajustage	Verbindung	ajuste	accesorio
141	38F-4	1	Connector	raccord	Verbindungsstück	ligador	conector
142	3587195	1	Fitting	ajustage	Verbindung	ajuste	accesorio
143	31F-3	1	Adapter	adaptateur	Zwischenstück	adaptador	adaptador
144	26F-4	1	Elbow	coude	Winkelrohr	cotovêlo	codo
145	592742	1	Hose	tuyau flexible	Schlauch	mangueira	manguera
146	19F-1	1	Bushing	chemise	Buchse	bucha	buje
147	30F-3	1	Tee	raccord T	T-Verbindungsstück	te	te
148	33F-2	1	Elbow	coude	Winkelrohr	cotovêlo	codo
149	60D-05	6	Nut	écrou	Mutter	porca	tuerca
150	1549739	1	Hose	tuyau flexible	Schlauch	mangueira	manguera
151	571695	1	Hose	tuyau flexible	Schlauch	mangueira	manguera
152	1510150	1	Hose	tuyau flexible	Schlauch	mangueira	manguera

*G.M. 416C181FSC & →.

[6]See, Voir, Siehe, Veja, Véase 95
[8]For improvement see SG-700
[8]Pour amélioration voir SG-700
[8]Für Verbesserung siehe SG-700
[8]Para melhormento veja SG-700
[8]Para mejoramiento váse SG-700

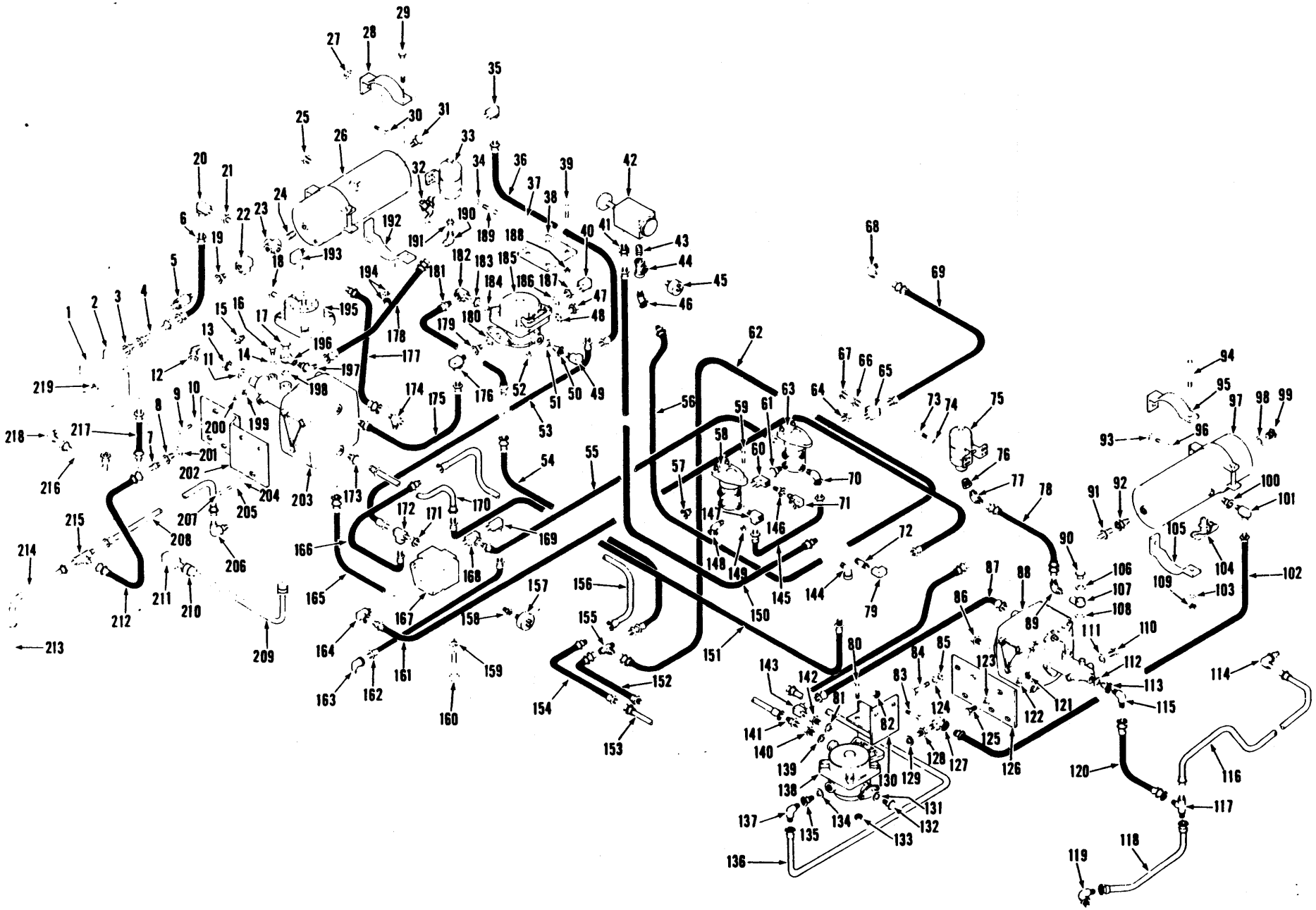

TS-14710

Brake Air Lines *
Canalisation d'air de frein *
Bremsleitungen *
Tubos de ar dos freios *
Líneas de aire de frenos *

No.	Part No.	Qty.	Description	Description	Benennung	Descrição	Descripción
153	1510070	1	Tube	tube	Rohr	tubo	tubo
154	1510149	1	Hose	tuyau flexible	Schlauch	mangueira	manguera
155	44F-3	1	Tee	raccord T	T-Verbindungsstück	te	te
156	1510068	1	Tube	tube	Rohr	tubo	tubo
157	[5]636260	1	Switch	interrupteur	Schalter	interruptor	interruptor
158	19F-4	1	Bushing	chemise	Buchse	bucha	buje
159	4E-06	1	Lockwasher	rondelle frein	Sicherungsscheibe	arruela de pressão	arandela seguridad
160	18C-644	1	Bolt	boulon	Bolzen	parafuso	bulón
161	593486	1	Hose	tuyau flexible	Schlauch	mangueira	manguera
162	536936	1	Hose	tuyau flexible	Schlauch	mangueira	manguera
163	26F-1	1	Elbow	coude	Winkelrohr	cotovêlo	codo
164	31F-4	1	Adapter union	adaptateur raccord	Zw-Stück-Anschluss	adaptador união	adaptador acopl
165	1510154	1	Hose	tuyau flexible	Schlauch	mangueira	manguera
166	1510142	1	Hose	tuyau flexible	Schlauch	mangueira	manguera
167	1532592	1	Valve	soupape	Ventil	válvula	válvula
168	356609	1	Adapter union	adaptateur raccord	Zw-Stück-Anschluss	adaptador união	adaptador acopl
169	31F-1	1	Adapter union	adaptateur raccord	Zw-Stück-Anschluss	adaptador união	adaptador acopl
170	568581	1	Tube	tube	Rohr	tubo	tubo
171	19F-5	1	Bushing	chemise	Buchse	bucha	buje
172	30F-1	1	Tee	raccord T	T-Verbindungsstück	te	te
173	40K-06	1	Plug	bouchon	Stopfen	bujão	tapón
174	44F-8	1	Tee	raccord T	T-Verbindungsstück	te	te
175	1528795	1	Hose	tuyau flexible	Schlauch	mangueira	manguera
176	31F-3	1	Adapter union	adaptateur raccord	Zw-Stück-Anschluss	adaptador união	adaptador acopl
177	1510153	1	Hose	tuyau flexible	Schlauch	mangueira	manguera
178	3587193	1	Hose	tuyau flexible	Schlauch	mangueira	manguera
179	3587195	1	Fitting	ajustage	Verbindung	ajuste	accesorio
180	3570410	1	Washer	rondelle	Scheibe	arruela	arandela
181	1545073	1	Hose	tuyau flexible	Schlauch	mangueira	manguera
182	31F-2	1	Adapter union	adaptateur raccord	Zw-Stück-Anschluss	adaptador união	adaptador acopl
183	3587194	1	Fitting	ajustage	Verbindung	ajuste	accesorio
184	3570410	1	Washer	rondelle	Scheibe	arruela	arandela
185	[8]3570408	1	Valve	soupape	Ventil	válvula	válvula
185A	†[8]3575934	1	Seal kit	joint étan trse	Dichtungssatz	vedador jôgo	sello juego
186	3570410	1	Washer	rondelle	Scheibe	arruela	arandela
187	3587194	1	Fitting	ajustage	Verbindung	ajuste	accesorio
188	60D-06	2	Nut	écrou	Mutter	porca	tuerca
189	18C-616	2	Bolt	boulon	Bolzen	parafuso	bulón
190	83F-4	1	Elbow	coude	Winkelrohr	cotovêlo	codo
191	19F-1	1	Bushing	chemise	Buchse	bucha	buje
192	§[3]———	—	Bracket	support	Winkel	grampo	grampa
193	29F-1	1	Elbow	coude	Winkelrohr	cotovêlo	codo
194	[3]———	2	Lockwasher	rondelle frein	Sicherungsscheibe	arruela de pressão	arandela seguridad
194A	§[3]———	2	Nut	écrou	Mutter	porca	tuerca
195	1505580	1	Valve	soupape	Ventil	válvula	válvula
195A	†949132	1	Filter	filtre	filter	filtro	filtro
196	3886041	1	Elbow	coude	Winkelrohr	cotovêlo	codo
197	17K-4	1	Elbow	coude	Winkelrohr	cotovêlo	codo
197A	†91F-4	1	O-ring	joint torique	O Ring	anel-O	anillo-O
198	3882906	2	Gasket	garniture	Dichtung	gaxeta	empaquetadura

*G.M. 416C181FSC & →.

[3]See, Voir, Siehe, Veja, Véase 28
[5]See, Voir, Siehe, Veja, Véase E9-3
[8]For improvement see SG-700
[8]Pour amélioration voir SG-700
[8]Für Verbesserung siehe SG-700
[8]Para melhormento veja SG-700
[8]Para mejoramiento váse SG-700

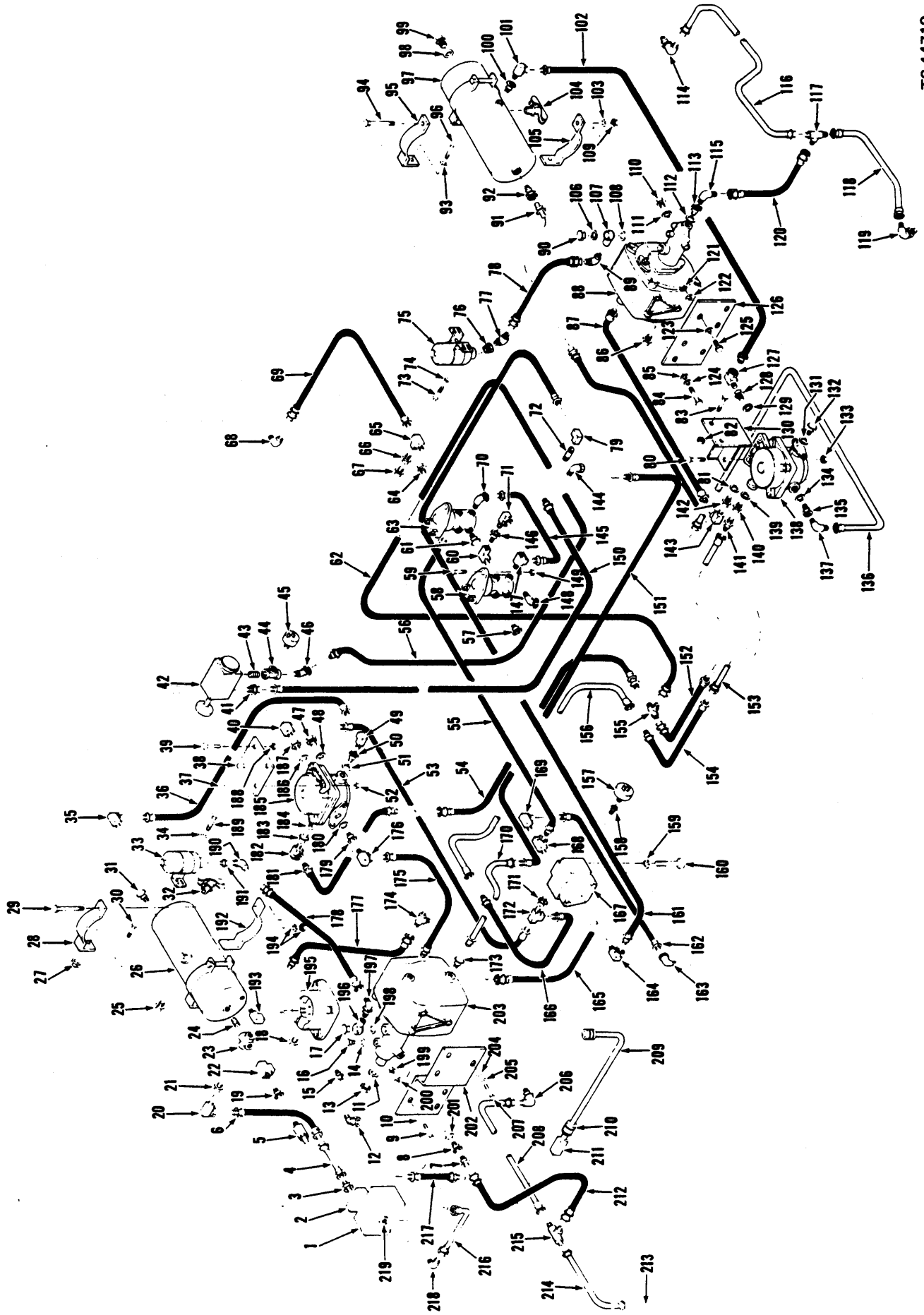

(1D9)

PM 2926
Printed in U.S.A.

Brake Air Lines *
Canalisation d'air de frein *
Bremsleitungen *
Tubos de ar dos freios *
Líneas de aire de frenos *

No.	Part No.	Qty.	Description	Description	Benennung	Descrição	Descripción
199	**60D-08**	3	**Nut**	écrou	Mutter	porca	tuerca
200	**25F-21**	3	**Washer**	rondelle	Scheibe	arruela	arandela
201	**2511196**	1	**Washer**	rondelle	Scheibe	arruela	arandela
202	**3587014**	1	**Bracket**	support	Winkel	grampo	grampa
203	[1]**3570389**	1	**Air chamber**	chambre à air	Luftkammer	câmara de ar	cámara de aire
203A	†[1]**3886040**	1	**Master cylinder**	maître cylindre	Hauptzylinder	cilindro mestre	cilindro maestro
204	**619021**	3	**Washer**	rondelle	Scheibe	arruela	arandela
205	**4E-06**	3	**Lockwasher**	rondelle frein	Sicherungsscheibe	arruela de pressão	arandela seguridad
206	**17K-4**	1	**Elbow**	coude	Winkelrohr	cotovêlo	codo
206A	†**91F-4**	1	**O-ring**	joint torique	O Ring	anel-O	anillo-O
207	**17C-616**	3	**Bolt**	boulon	Bolzen	parafuso	bulón
208	**1513187**	1	**Tube**	tube	Rohr	tubo	tubo
209	**1508681**	1	**Tube**	tube	Rohr	tubo	tubo
210	**529979**	2	**Hose**	tuyau flexible	Schlauch	mangueira	manguera
210A	†**1545186**	4	**Clamp**	pince	Schelle	braçadeira	abrazadera
211	**540888**	1	**Elbow**	coude	Winkelrohr	cotovêlo	codo
211A	†**875012**	1	**Gasket**	garniture	Dichtung	gaxeta	empaquetadura
211B	†**17C-532**	2	**Bolt**	boulon	Bolzen	parafuso	bulón
211C	†**4E-05**	2	**Lockwasher**	rondelle frein	Sicherungsscheibe	arruela de pressão	arandela seguridad
212	**1510146**	1	**Hose**	tuyau flexible	Schlauch	mangueira	manguera
213	**17K-4**	1	**Elbow**	coude	Winkelrohr	cotovêlo	codo
213A	†**91F-4**	1	**O-ring**	joint torique	O Ring	anel-O	anillo-O
214	**1513188**	1	**Tube**	tube	Rohr	tubo	tubo
215	**10K-4**	1	**Tee**	raccord T	T-Verbindungsstück	te	te
216	**1545338**	1	**Tube**	tube	Rohr	tubo	tubo
217	**524497**	1	**Hose**	tuyau flexible	Schlauch	mangueira	manguera
218	**42F-9**	1	**Elbow**	coude	Winkelrohr	cotovêlo	codo
219	**510452**	1	**Flange**	bride	Flansch	flange	brida
219A	†**951948**	1	**Gasket**	garniture	Dichtung	gaxeta	empaquetadura
219B	†**17C-514**	2	**Bolt**	boulon	Bolzen	parafuso	bulón
219C	†**4E-05**	2	**Lockwasher**	rondelle frein	Sicherungsscheibe	arruela de pressão	arandela seguridad

***G.M. 416C181FSC &→**

[1]See Index. Voir Table des matières. Siehe Inhaltsverzeichnis. Veja Indice. Véase Indice.

(1D11)

CLARK

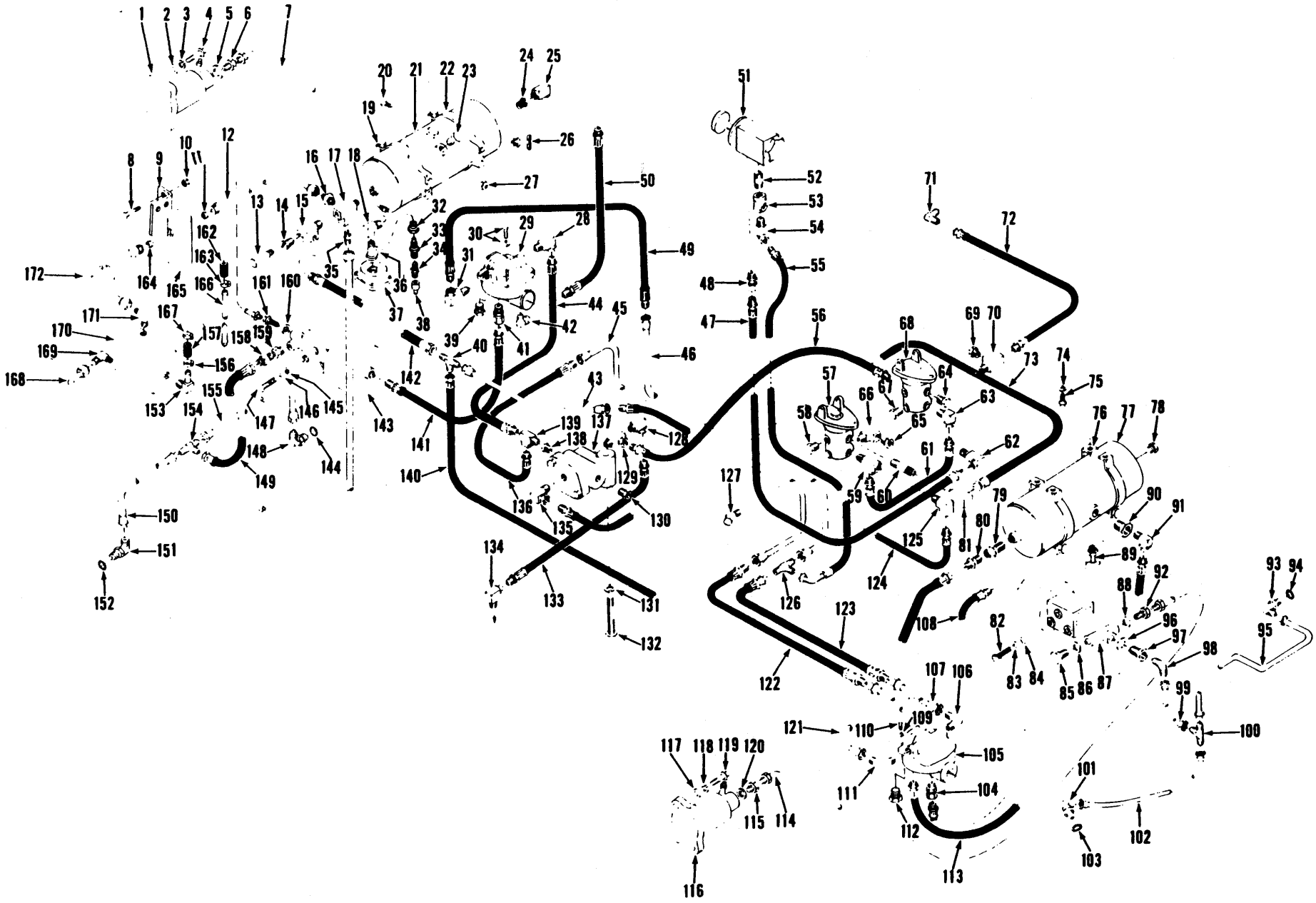

TS-14234

Brake Air Lines, Front & Rear *
Canalisation d'air de frein avant & arrière *
Bremsleitungen, vordere & hintere *
Tubos de ar dos freios dianteiros & traseiros *
Líneas de aire de frenos delanteros & traseros *

CLARK

No.	Part No.	Qty.	Description	Description	Benennung	Descrição	Descripción
1	[1]_____	—	Cylinder brake	frein de cylndre	Zylinderbremse	cilindro do freio	cilin de freno
2	25E-17	2	Washer	rondelle	Scheibe	arruela	arandela
3	4E-06	2	Lockwasher	rondelle frein	Sicherungsscheibe	arruela de pressão	arandela seguridad
4	24C-620	2	Bolt	boulon	Bolzen	parafuso	bulón
5	2506979	1	Gasket	garniture	Dichtung	gaxeta	empaquetadura
6	1675961	1	Adapter	adaptateur	Zwischenstück	adaptador	adaptador
7	2511193	1	Tube	tube	Rohr	tubo	tubo
8	24C-516	2	Bolt	boulon	Bolzen	parafuso	bulón
9	1549121	1	Bracket	support	Winkel	grampo	grampa
10	18D-05	2	Nut	écrou	Mutter	porca	tuerca
11	57F-2	1	Sleeve	manchon	Muffe	luva	manguito
11A	†92F-2	1	Nut	écrou	Mutter	porca	tuerca
12	[2,3]1549120	1	Tube	tube	Rohr	tubo	tubo
13	507815	1	Valve	soupape	Ventil	válvula	válvula
14	19F-5	1	Bushing	chemise	Buchse	bucha	buje
15	30F-3	1	Tee	raccord T	T-Verbindungsstück	te	te
16	[3]38F-2	1	Connector	raccord	Verbindungsstück	ligador	conector
17	[3]1513223	1	Tee	raccord T	T-Verbindungsstück	te	te
18	29F-1	1	Elbow	coude	Winkelrohr	cotovêlo	codo
19	941813	1	Bracket	support	Winkel	grampo	grampa
20	24C-620	4	Bolt	boulon	Bolzen	parafuso	bulón
21	2503285	1	Reservoir	réservoir	Behälter	reservatório	depósito
22	941813	1	Bracket	support	Winkel	grampo	grampa
23	[3]40K-08	1	Plug	bouchon	Stopfen	bujão	tapón
24	19F-6	1	Bushing	chemise	Buchse	bucha	buje
25	31F-3	1	Elbow	coude	Winkelrohr	cotovêlo	codo
26	72F-2	1	Draincock	robinet vidange	Abflusshahn	torneira purga	grifo purga
27	18D-06	4	Nut	écrou	Mutter	porca	tuerca
28	31F-2	1	Elbow	coude	Winkelrohr	cotovêlo	codo
29	1545789	1	Valve relay	soupape relais	Ventil Relais	válvula relé	válvula relé
30	23C-516	2	Bolt	boulon	Bolzen	parafuso	bulón
30A	4E-05	2	Lockwasher	rondelle frein	Sicherungsscheibe	arruela de pressão	arandela seguridad
31	31F-2	1	Elbow	coude	Winkelrohr	cotovêlo	codo
32	19F-1	1	Bushing	chemise	Buchse	bucha	buje
33	573618	1	Stem	tige	Schaft	haste	vástago
34	551684	1	Adapter	adaptateur	Zwischenstück	adaptador	adaptador
35	507753	1	Adapter	adaptateur	Zwischenstück	adaptador	adaptador
36	17F-2	1	Tee	raccord T	T-Verbindungsstück	te	te
37	1505580	1	Valve	soupape	Ventil	válvula	válvula
38	551685	1	Cap	chapeau	Kappe	tampa	tapa
39	40K-04	3	Plug	bouchon	Stopfen	bujão	tapón
40	44F-8	1	Tee	raccord T	T-Verbindungsstück	te	te
41	711186	1	Adapter	adaptateur	Zwischenstück	adaptador	adaptador
42	29F-2	1	Elbow	coude	Winkelrohr	cotovêlo	codo
43	568581	1	Tube	tube	Rohr	tubo	tubo
44	593438	1	Hose	tuyau flexible	Schlauch	mangueira	manguera
45	1510068	1	Tube	tube	Rohr	tubo	tubo
46	1510066	1	Tube	tube	Rohr	tubo	tubo
47	1549739	1	Hose	tuyau flexible	Schlauch	mangueira	manguera
48	36F-1	1	Adapter	adaptateur	Zwischenstück	adaptador	adaptador

***Perkins 4152C101FSC → 225FSC.**

[1]See Index. Voir Table des matières. Siehe Inhaltsverzeichnis. Veja Índice. Véase Índice.
[2]For replacement use 1-3587955 tube plus 1-42F-2 connector & 1-19F-4 bushing
[2]Pour remplacement utiliser tube 1-3587955 plus raccord 1-42F-2 et chemise 1-19F-4
[2]Zum Auswechseln Rohr 1-3587955 plus Verbindungsstück 1-42F-2 und Buchse 1-19F-4 benutzen
[2]Para substituição usar tubo 1-3587955 plus conexão 1-42F-2 e bucha 1-19F-4
[2]Para recambio usar tubo 1-3587955 plus conexión 1-42F-2 y buje 1-19F-4
[3]Perkins 4152C101FSC→238, 241, 246, 247, 249FSC

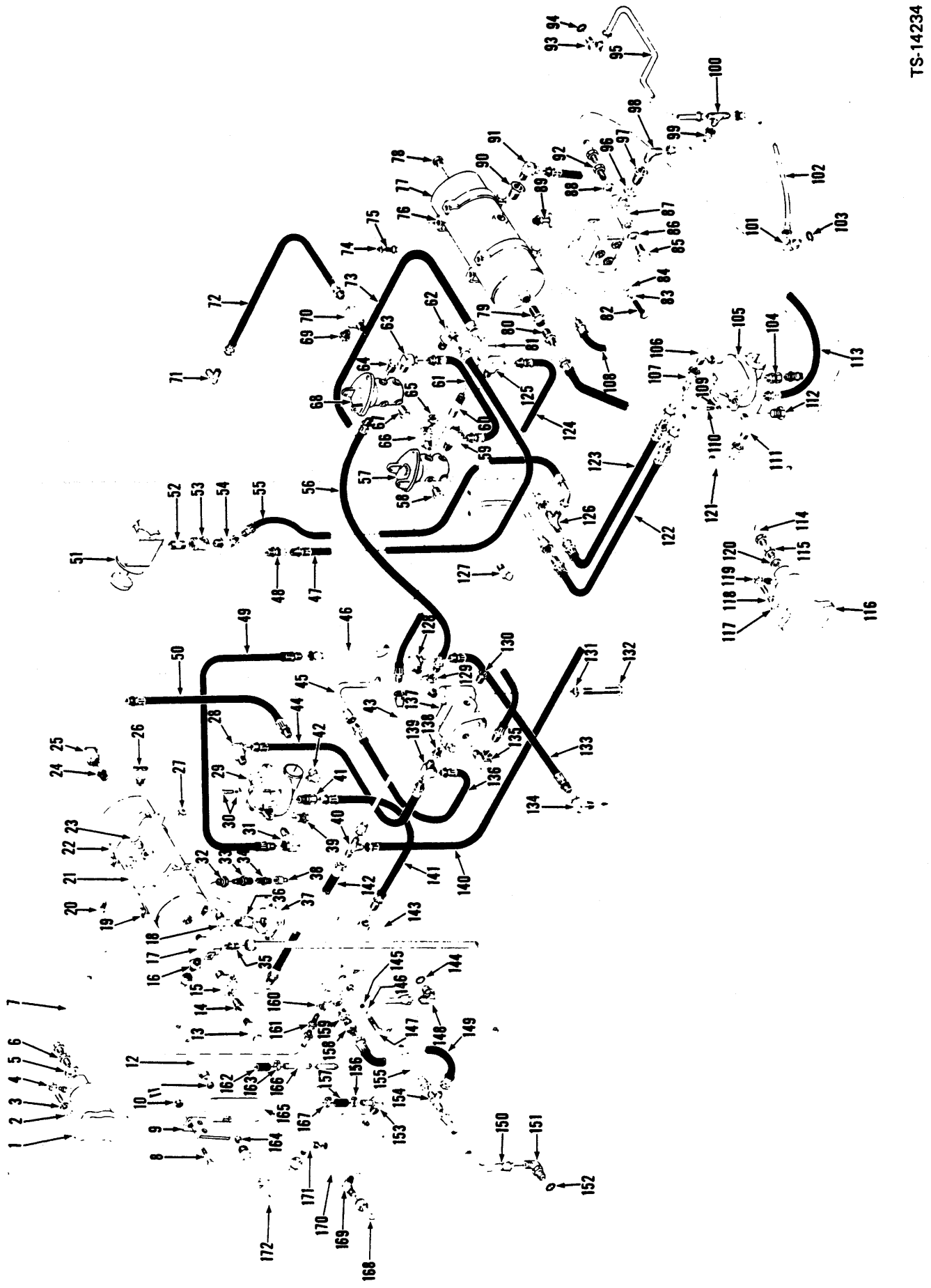

TS-14234

(1D13)

P.M. 2926
Printed in U.S.A.

Brake Air Lines, Front & Rear *
Canalisation d'air de frein avant & arrière *
Bremsleitungen, vordere & hintere *
Tubos de ar dos freios dianteiros & traseiros *
Líneas de aire de frenos delanteros & traseros *

CLARK

No.	Part No.	Qty.	Description	Description	Benennung	Descrição	Descripción
49	1545073	1	Hose	tuyau flexible	Schlauch	mangueira	manguera
50	585966	1	Hose	tuyau flexible	Schlauch	mangueira	manguera
51	1545790	1	Valve	soupape	Ventil	válvula	válvula
52	5K-106	1	Nipple	raccord	Nippel	niple	niple
53	18F-1	1	Tee	raccord T	T-Verbindungsstück	te	te
54	33F-1	1	Elbow	coude	Winkelrohr	cotovêlo	codo
55	1510147	1	Hose	tuyau flexible	Schlauch	mangueira	manguera
56	564674	1	Hose	tuyau flexible	Schlauch	mangueira	manguera
57	[1]———	—	Valve brake	soupape frein	Ventil Bremse	válvula freio	válvula freno
58	40K-08	7	Plug	bouchon	Stopfen	bujão	tapón
59	30F-3	1	Tee	raccord T	T-Verbindungsstück	te	te
60	5K-420	1	Nipple	raccord	Nippel	niple	niple
61	592742	1	Hose	tuyau flexible	Schlauch	mangueira	manguera
62	31F-1	1	Elbow	coude	Winkelrohr	cotovêlo	codo
63	33F-4	1	Elbow	coude	Winkelrohr	cotovêlo	codo
64	40K-08	1	Plug	bouchon	Stopfen	bujão	tapon
65	19F-1	1	Bushing	chemise	Buchse	bucha	buje
66	29F-1	1	Elbow	coude	Winkelrohr	cotovêlo	codo
67	40K-04	1	Plug	bouchon	Stopfen	bujão	tapon
68	[1]———	—	Valve brake	soupape frein	Ventil Bremse	valvula freio	válvula freno
69	19F-1	1	Bushing	chemise	Buchse	bucha	buje
70	30F-1	1	Tee	raccord T	T-Verbindungsstück	te	te
71	42F-3	1	Elbow	coude	Winkelrohr	cotovêlo	codo
72	1543947	1	Hose	tuyau flexible	Schlauch	mangueira	manguera
73	593486	1	Hose	tuyau flexible	Schlauch	mangueira	manguera
74	4E-06	4	Lockwasher	rondelle frein	Sicherungsscheibe	arruela de pressão	arandela seguridad
75	24C-616	4	Bolt	boulon	Bolzen	parafuso	bulón
76	941214	2	Bracket	support	Winkel	grampo	grampa
77	540707	1	Reservoir	reservoir	Behälter	reservatório	depósito
78	40K-08	1	Plug	bouchon	Stopfen	bujão	tapón
79	593370	1	Valve check	clapet d'arrêt	Rückschlagventil	vávula retenção	valvula retención
80	38F-10	1	Connector	raccord	Verbindungsstück	ligador	conector
81	27F-3	1	Elbow	coude	Winkelrohr	cotovêlo	codo
82	24C-716	3	Bolt	boulon	Bolzen	parafuso	bulón
83	4E-07	3	Lockwasher	rondelle frein	Sicherungsscheibe	arruela de pressão	arandela seguridad
84	516880	3	Washer	rondelle	Scheibe	arruela	arandela
85	874007	1	Plug	bouchon	Stopfen	bujão	tapón
86	2511196	1	Gasket	garniture	Dichtung	gaxeta	empaquetadura
87	[1]———	—	Pwr clsr assy brk	servo frein ens	Servobremse vollst	servo-freio conj	servo-freno conj
88	2511196	1	Gasket	garniture	Dichtung	gaxeta	empaquetadura
89	72F-4	1	Draincock	robinet vidange	Abflusshahn	torneira purga	grifo purga
90	19F-6	1	Bushing	chemise	Buchse	bucha	buje
91	31F-3	1	Elbow	coude	Winkelrohr	cotovêlo	codo
92	699005	1	Fitting	ajustage	Verbindung	ajuste	accesorio
93	[4]17K-4	1	Elbow	coude	Winkelrohr	cotovêlo	codo
94	91F-4	1	O-ring	joint torique	O Ring	anel-O	anillo-O
95	1512593	1	Tube LH	tube CG	Rohr L	tubo LE	tubo LI
96	2511196	1	Gasket	garniture	Dichtung	gaxeta	empaquetadura
97	1543879	1	Adapter	adaptateur	Zwischenstück	adaptador	adaptador
98	83F-4	1	Elbow	coude	Winkelrohr	cotovêlo	codo

*Perkins 4152C101FSC→225FSC

[1]See Index. Voir Table des matières. Siehe Inhaltsverzeichnis. Veja Indice. Véase Indice.
[4]Inc. 94

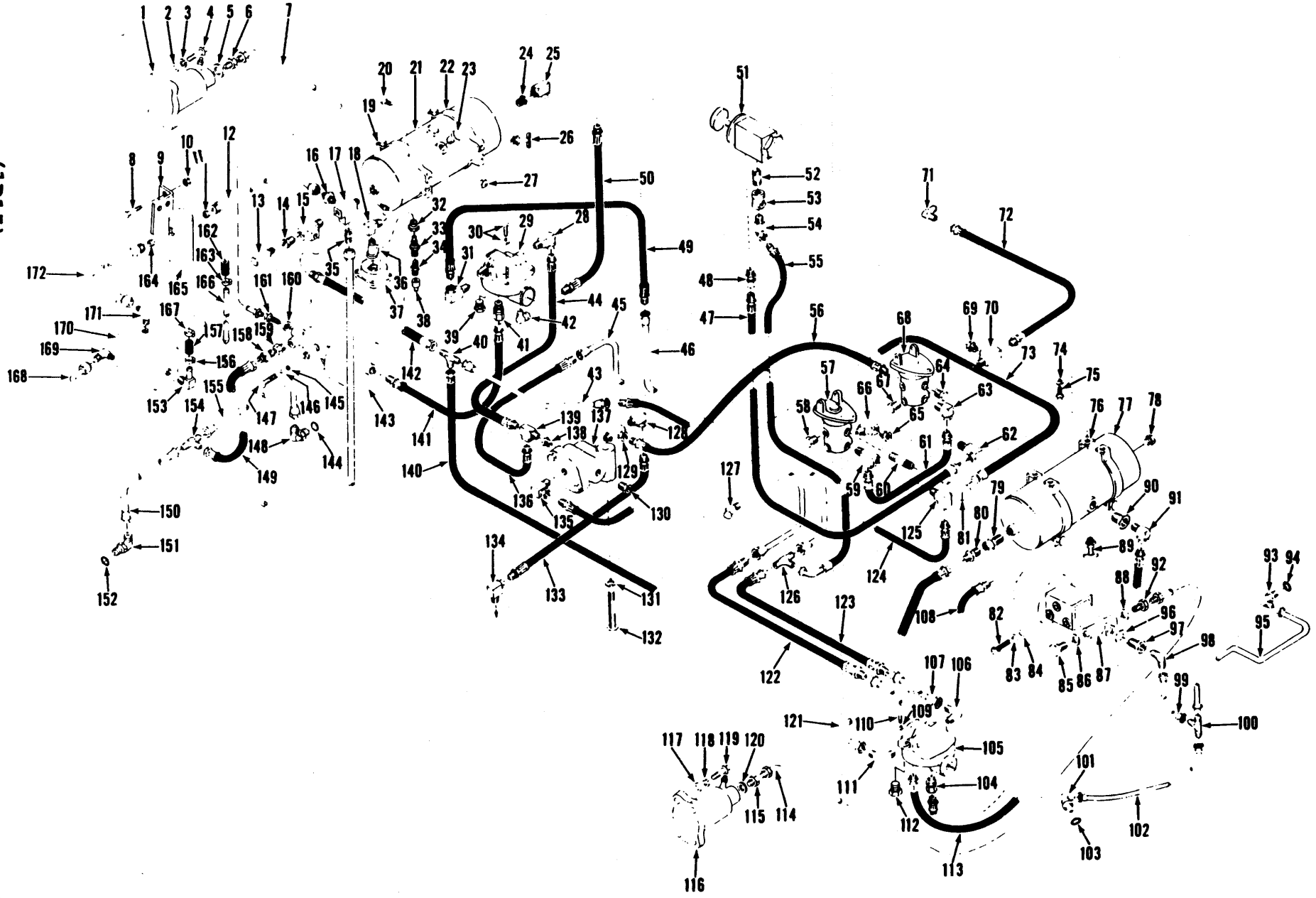

TS-14234

P.M. 2926
Printed in U.S.A.

Brake Air Lines, Front & Rear *
Canalisation d'air de frein avant & arrière *
Bremsleitungen, vordere & hintere *
Tubos de ar dos freios dianteiros & traseiros *
Líneas de aire de frenos delanteros & traseros *

CLARK

No.	Part No.	Qty.	Description	Description	Benennung	Descrição	Descripción
99	1510067	1	Tube	tube	Rohr	tubo	tubo
100	10K-4	1	Tee	raccord T	T-Verbindungsstück	te	te
101	[5]17K-4	1	Elbow	coude	Winkelrohr	cotovêlo	codo
102	1512592	1	Tube RH	tube CD	Rohr R	tubo LD	tubo LD
103	91F-4	1	O-ring	joint torique	O Ring	anel-O	anillo-O
104	711186	1	Adapter	adaptateur	Zwischenstück	adaptador	adaptador
105	1545789	1	Valve	soupape	Ventil	válvula	válvula
106	940639	1	Elbow	coude	Winkelrohr	cotovêlo	codo
107	1510069	1	Tube	tube	Rohr	tubo	tubo
108	1528795	1	Hose	tuyau flexible	Schlauch	mangueira	manguera
109	4E-05	2	Lockwasher	rondelle frein	Sicherungsscheibe	arruela de pressão	arandela seguridad
110	23C-516	2	Bolt	boulon	Bolzen	parafuso	bulón
111	940639	1	Elbow	coude	Winkelrohr	cotovêlo	codo
112	40K-04	3	Plug	bouchon	Stopfen	bujão	tapón
113	594667	1	Hose	tuyau flexible	Schlauch	mangueira	manguera
114	2520899	1	Hose	tuyau flexible	Schlauch	mangueira	manguera
115	1675961	1	Adapter	adaptateur	Zwischenstück	adaptador	adaptador
116	[1]———	—	Cylinder brake	frein de cylndre	Zylinderbremse	cilindro do freio	cilin de freno
117	25E-17	2	Washer	rondelle	Scheibe	arruela	arandela
118	4E-06	2	Lockwasher	rondelle frein	Sicherungsscheibe	arruela de pressão	arandela seguridad
119	24C-620	2	Bolt	boulon	Bolzen	parafuso	bulón
120	2506979	1	Gasket	garniture	Dichtung	gaxeta	empaquetadura
121	1510070	1	Tube	tube	Rohr	tubo	tubo
122	1510149	1	Hose	tuyau flexible	Schlauch	mangueira	manguera
123	1510150	1	Hose	tuyau flexible	Schlauch	mangueira	manguera
124	571695	1	Hose	tuyau flexible	Schlauch	mangueira	manguera
125	26F-4	1	Elbow	coude	Winkelrohr	cotovêlo	codo
126	44F-3	1	Tee	raccord T	T-Verbindungsstück	te	te
127	33F-2	1	Elbow	coude	Winkelrohr	cotovêlo	codo
128	31F-1	1	Elbow	coude	Winkelrohr	cotovêlo	codo
129	356609	1	Tee	raccord T	T-Verbindungsstück	te	te
130	19F-4	1	Bushing	chemise	Buchse	bucha	buje
131	4E-06	1	Lockwasher	rondelle frein	Sicherungsscheibe	arruela de pressão	arandela seguridad
132	24C-644	1	Bolt	boulon	Bolzen	parafuso	bulón
133	536936	1	Hose	tuyau flexible	Schlauch	mangueira	manguera
134	26F-1	1	Elbow	coude	Winkelrohr	cotovêlo	codo
135	31F-4	1	Elbow	coude	Winkelrohr	cotovêlo	codo
136	1510148	1	Hose	tuyau flexible	Schlauch	mangueira	manguera
137	1532592	1	Valve	soupape	Ventil	válvula	válvula
138	19F-5	1	Bushing	chemise	Buchse	bucha	buje
139	30F-1	1	Tee	raccord T	T-Verbindungsstück	te	te
140	1510154	1	Hose	tuyau flexible	Schlauch	mangueira	manguera
141	1528795	1	Hose	tuyau flexible	Schlauch	mangueira	manguera
142	1510153	1	Hose	tuyau flexible	Schlauch	mangueira	manguera
143	[1]———	—	Pwr clsr assy brk	servo frein ens	Servobremse vollst	servo-freio conj	servo-freno conj
143A	†874004	1	Plug	bouchon	Stopfen	bujão	tapón
144	91F-4	1	O-ring	joint torique	O Ring	anel-O	anillo-O
145	516880	3	Washer	rondelle	Scheibe	arruela	arandela
146	4E-07	3	Lockwasher	rondelle frein	Sicherungsscheibe	arruela de pressão	arandela seguridad
147	24C-716	3	Bolt	boulon	Bolzen	parafuso	bulón

*Perkins 4152C101FSC→225FSC

[1]See Index. Voir Table des matières. Siehe Inhaltsverzeichnis. Veja Indice. Véase Indice.
[5]Inc. 103

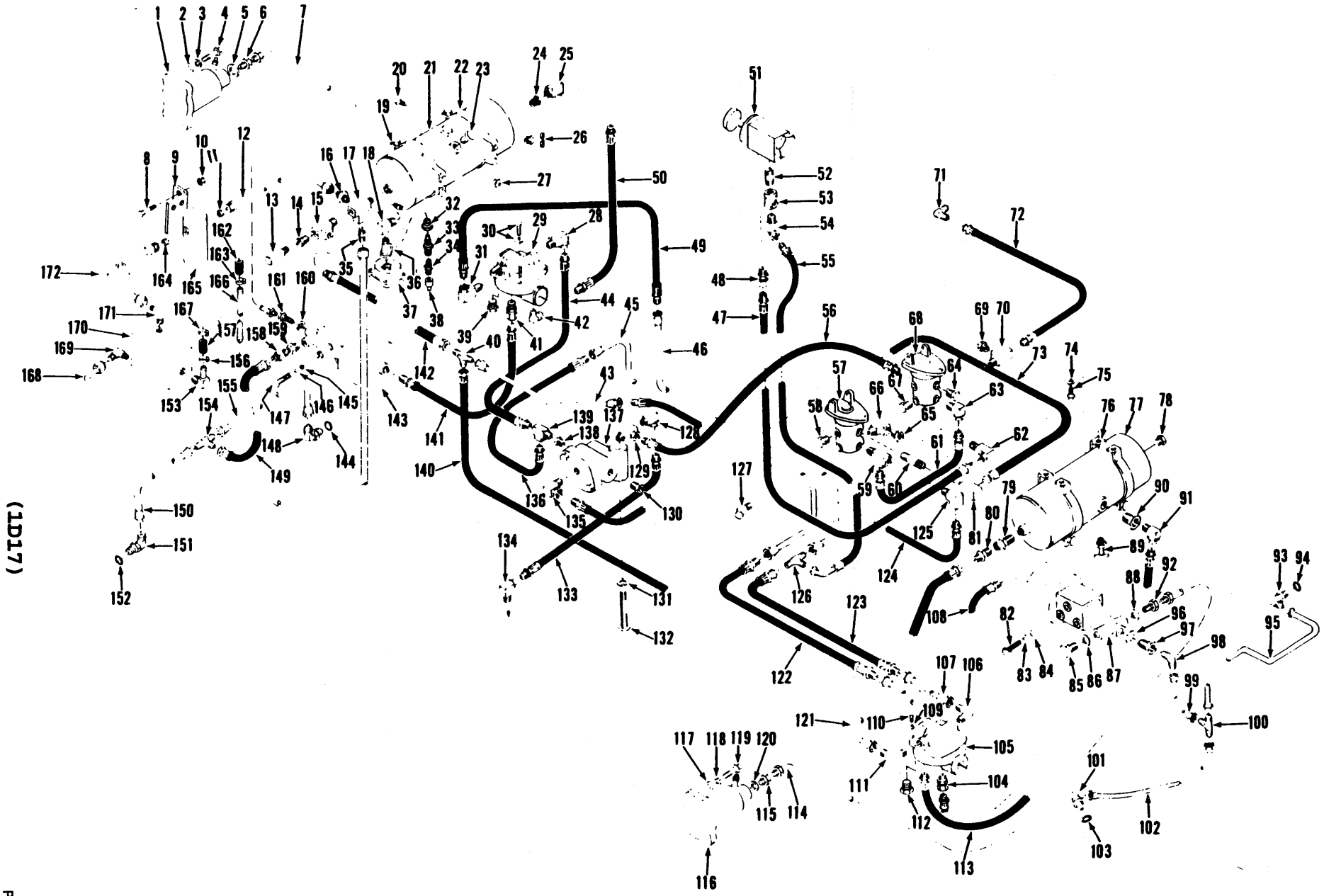

TS-14234

(1D17)

P.M. 2926
Printed in U.S.A.

Brake Air Lines, Front & Rear *
Canalisation d'air de frein avant & arrière *
Bremsleitungen, vordere & hintere *
Tubos de ar dos freios dianteiros & traseiros *
Líneas de aire de frenos delanteros & traseros *

CLARK

No.	Part No.	Qty.	Description	Description	Benennung	Descrição	Descripción
148	[6]17K-4	1	Elbow	coude	Winkelrohr	cotovêlo	codo
149	1510646	1	Hose	tuyau flexible	Schlauch	mangueira	manguera
150	1513188	1	Tube	tube	Rohr	tubo	tubo
151	[7]17K-4	1	Elbow	coude	Winkelrohr	cotovêlo	codo
152	91F-4	1	O-ring	joint torique	O Ring	anel-O	anillo-O
153	666841	1	Elbow	coude	Winkelrohr	cotovêlo	codo
154	10K-4	1	Tee	raccord T	T-Verbindungsstück	te	te
155	1513187	1	Tube	tube	Rohr	tubo	tubo
156	521874	1	Clamp	pince	Schelle	braçadeira	abrazadera
157	1549267	1	Hose	tuyau flexible	Schlauch	mangueira	manguera
158	89F-4	1	Connector	raccord	Verbindungsstück	ligador	conector
159	1543879	1	Adapter	adaptateur	Zwischenstück	adaptador	adaptador
160	2511196	3	Gasket	garniture	Dichtung	gaxeta	empaquetadura
161	699005	1	Fitting	ajustage	Verbindung	ajuste	accesorio
162	1549267	1	Hose	tuyau flexible	Schlauch	mangueira	manguera
163	521874	1	Clamp	pince	Schelle	braçadeira	abrazadera
164	57F-2	1	Sleeve	manchon	Muffe	luva	manguito
164A	†92F-2	1	Nut	écrou	Mutter	porca	tuerca
165	[1,8]_____	1	Governor	régulateur	Regulator	regulador	regulador
166	1549268	1	Tube	tube	Rohr	tubo	tubo
167	521874	1	Clamp	pince	Schelle	braçadeira	abrazadera
168	[3,9]1549122	1	Tube	tube	Rohr	tubo	tubo
169	42F-8	1	Elbow	coude	Winkelrohr	cotovêlo	codo
170	[1]_____	—	Compressor	compresseur	Kompressor	compressor	compresor
171	42F-2	1	Elbow	coude	Winkelrohr	cotovêlo	codo
172	1549123	1	Tube	tube	Rohr	tubo	tubo

*Perkins 4152C101FSC→225FSC

[1]See Index. Voir Table des matières. Siehe Inhaltsverzeichnis. Veja Indice. Véase Indice.
[3]Perkins 4152C101FSC→238, 241, 246, 247, 249FSC
[6]Inc. 144
[7]Inc. 152
[8]Furnished with engine. Fourni avec moteur. Geliefert mit Motor. Fornecido com o motor. Suministrado con el motor.
[9]For replacement use 1-3587954 tube plus 1-30F-3 tee
[9]Pour remplacement utiliser 1-3587954 tube et 1-30F-3 raccord T
[9]Zum Auswechseln Rohr 1-3587954 und T-Verbindungsstück 1-30F-3 benutzen
[9]Para substituição usar tubo 1-3587954 e te 1-30F-3
[9]Para recambio usar tubo 1-3587954 y te 1-30F-3

(1D19)

CHECK S/N
VERIFIER S/N
S/N UBERPRUFEN
VERIFICAR S/N
VERIFICAR S/N

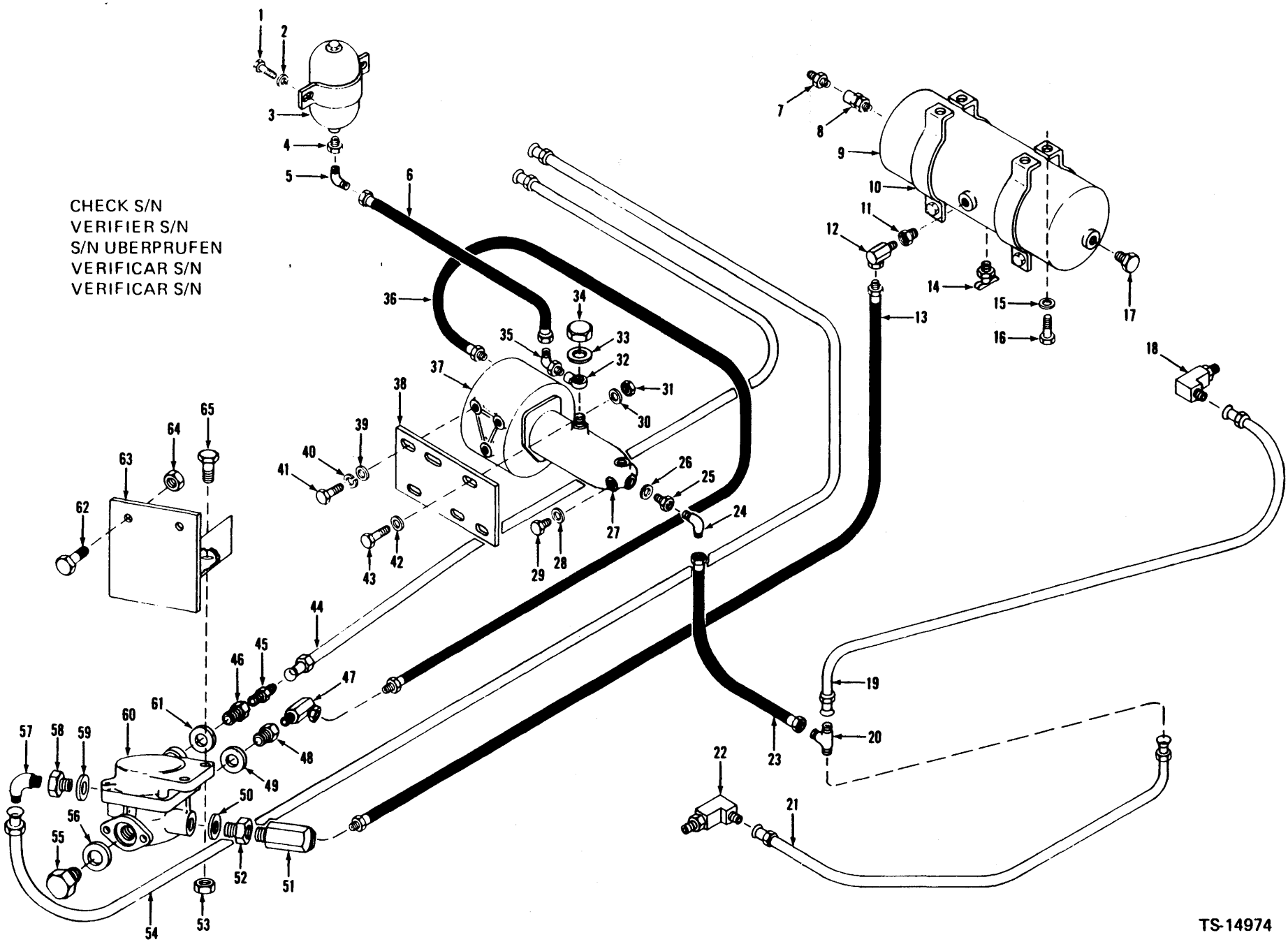

TS-14974

CLARK

Brake Air Lines, Front *
Canalisation d'aor de frein avant *
Vorderebremsleitungen *
Tubos de ar dos freios dianteiros *
Líneas de aire de los frenos delanteros *

No.	Part No.	Qty.	Description	Description	Benennung	Descrição	Descripción
1	18C-616	2	Bolt	boulon	Bolzen	parafuso	bulón
2	25E-17	2	Washer	rondelle	Scheibe	arruela	arandela
3	2501154	1	Reservoir	réservoir	Behälter	reservatório	depósito
4	19F-1	1	Bushing	chemise	Buchse	bucha	buje
5	84F-4	1	Connector	raccord	Verbindungsstück	ligador	conector
6	1512941	1	Hose	tuyau flexible	Schlauch	mangueira	manguera
7	38F-10	1	Connector	raccord	Verbindungsstück	ligador	conector
8	593370	1	Valve	soupape	Ventil	válvula	válvula
9	540707	1	Reservoir	réservoir	Behälter	reservatório	depósito
10	941214	2	Bracket	support	Winkel	grampo	grampa
10A	†18C-616	4	Bolt	boulon	Bolzen	parafuso	bulón
10B	†4E-6	4	Lockwasher	rondelle frein	Sicherungsscheibe	arruela de pressão	arandela seguridad
11	19F-6	1	Bushing	chemise	Buchse	bucha	buje
12	31F-3	1	Elbow	coude	Winkelrohr	cotovêlo	codo
13	594667	1	Hose	tuyau flexible	Schlauch	mangueira	manguera
14	72F-4	1	Draincock	robinet vidange	Abflusshahn	torneira purga	grifo purga
15	4E-6	4	Lockwasher	rondelle frein	Sicherungsscheibe	arruela de pressão	arandela seguridad
16	18C-616	4	Bolt	boulon	Bolzen	parafuso	bulón
17	40K-8	1	Plug	bouchon	Stopfen	bujão	tapón
18	[2]17K-4	1	Elbow	coude	Winkelrohr	cotovêlo	codo
18A	†91F-4	1	O-ring	joint torique	O Ring	anel-O	anillo-O
19	1512593	1	Tube LH	tube CG	Rohr L	tubo LE	tubo LI
20	10K-4	1	Tee	raccord T	T-Verbindungsstück	te	te
21	1512592	1	Tube RH	tube CD	Rohr R	tubo LD	tubo LD
22	[3]17K-4	1	Elbow	coude	Winkelrohr	cotovêlo	codo
22A	†91F-4	1	O-ring	joint torique	O Ring	anel-O	anillo-O
23	1510067	1	Tube	tube	Rohr	tubo	tubo
24	83F-4	1	Elbow	coude	Winkelrohr	cotovêlo	codo
25	1543879	1	Adapter	adaptateur	Zwischenstück	adaptador	adaptador
26	613750	1	Gasket	garniture	Dichtung	gaxeta	empaquetadura
27	[1]3886040	1	Master cylinder	maître cylindre	Hauptzylinder	cilindro mestre	cilindro maestro
28	613750	3	Gasket	garniture	Dichtung	gaxeta	empaquetadura
29	874007	3	Plug	bouchon	Stopfen	bujão	tapón
30	25E-21	3	Washer	rondelle	Scheibe	arruela	arandela
31	60D-8	3	Locknut	contre-écrou	Gegenmutter	contra porca	contratuerca
32	3886041	1	Elbow	coude	Winkelrohr	cotovêlo	codo
33	3882906	2	Gasket	garniture	Dichtung	gaxeta	empaquetadura
34	3886042	1	Nut	écrou	Mutter	porca	tuerca
35	[4]17K-4	1	Elbow	coude	Winkelrohr	cotovêlo	codo
35A	†91F-4	1	O-ring	joint torique	O Ring	anel-O	anillo-O

***Perkins 4152C226FSC & →.**

[1]See Index. Voir Table des matières. Siehe Inhaltsverzeichnis. Veja Indice. Véase Indice.
[2]Inc. 18A
[3]Inc. 22A
[4]Inc. 35A

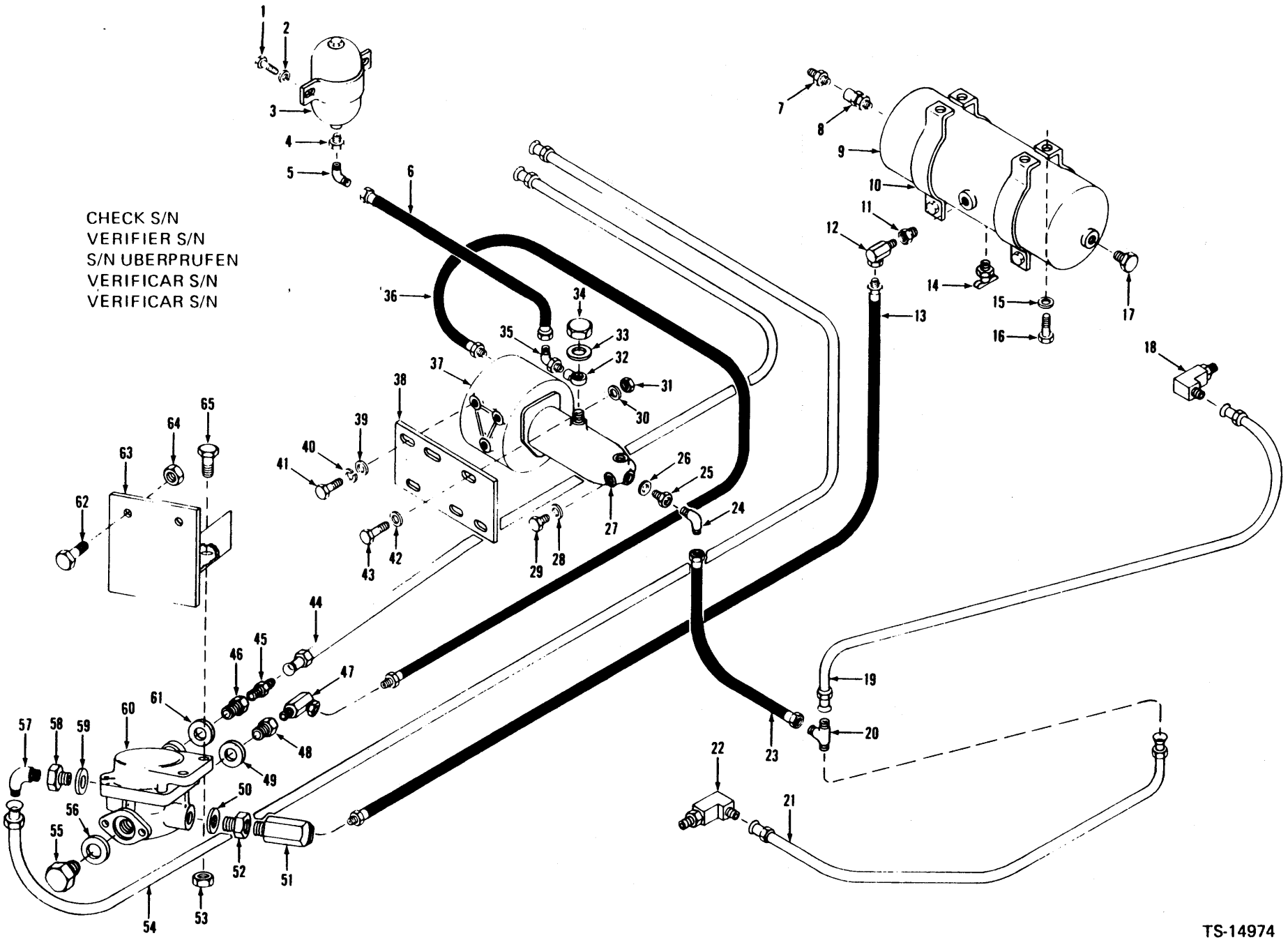

TS-14974

P.M. 2926
Printed in U.S.A.

Brake Air Lines, Front *
Canalisation d'aor de frein avant *
Vorderebremsleitungen *
Tubos de ar dos freios dianteiros *
Líneas de aire de los frenos delanteros *

No.	Part No.	Qty.	Description	Description	Benennung	Descrição	Descripción
36	1528795	1	Hose	tuyau flexible	Schlauch	mangueira	manguera
37	[1]3570389	1	Air chamber	chambre à air	Luftkammer	câmara de ar	cámara de aire
37A	†40K-6	1	Plug	bouchon	Stopfen	bujão	tapón
38	3587015	1	Bracket	support	Winkel	grampo	grampa
39	25E-18	3	Washer	rondelle	Scheibe	arruela	arandela
40	4E-6	3	Lockwasher	rondelle frein	Sicherungsscheibe	arruela de pressão	arandela seguridad
41	17C-616	3	Bolt	boulon	Bolzen	parafuso	bulón
42	25E-18	3	Washer	rondelle	Scheibe	arruela	arandela
43	18C-824	3	Bolt	boulon	Bolzen	parafuso	bulón
44	1510070	1	Tube	tube	Rohr	tubo	tubo
45	38F-4	1	Connector	raccord	Verbindungsstück	ligador	conector
46	3587194	1	Fitting	ajustage	Verbindung	ajuste	accesorio
47	31F-3	1	Elbow	coude	Winkelrohr	cotovêlo	codo
48	3587195	1	Fitting	ajustage	Verbindung	ajuste	accesorio
49	3570410	1	Washer	rondelle	Scheibe	arruela	arandela
50	3570410	1	Washer	rondelle	Scheibe	arruela	arandela
51	31F-3	1	Elbow	coude	Winkelrohr	cotovêlo	codo
52	3587195	1	Adapter	adaptateur	Zwischenstück	adaptador	adaptador
53	60D-6	2	Locknut	contre-écrou	Gegenmutter	contra porca	contratuerca
54	1510069	1	Tube	tube	Rohr	tubo	tubo
55	3587296	1	Plug	bouchon	Stopfen	bujão	tapón
56	3570410	1	Washer	rondelle	Scheibe	arruela	arandela
57	949639	1	Elbow	coude	Winkelrohr	cotovêlo	codo
58	3587194	1	Fitting	ajustage	Verbindung	ajuste	accesorio
59	3570410	2	Washer	rondelle	Scheibe	arruela	arandela
60	3570408	1	Valve	soupape	Ventil	válvula	válvula
61	3570410	1	Washer	rondelle	Scheibe	arruela	arandela
62	18C-620	2	Bolt	boulon	Bolzen	parafuso	bulón
63	3587215	1	Bracket	support	Winkel	grampo	grampa
64	60D-6	2	Locknut	contre-écrou	Gegenmutter	contra porca	contratuerca
65	18C-620	2	Bolt	boulon	Bolzen	parafuso	bulón

*Perkins 4152C226FSC &→

[1]See Index. Voir Table des matieres. Siehe Inhaltsverzeichnis. Veja Indice. Véase Indice.

(1E1)

CLARK

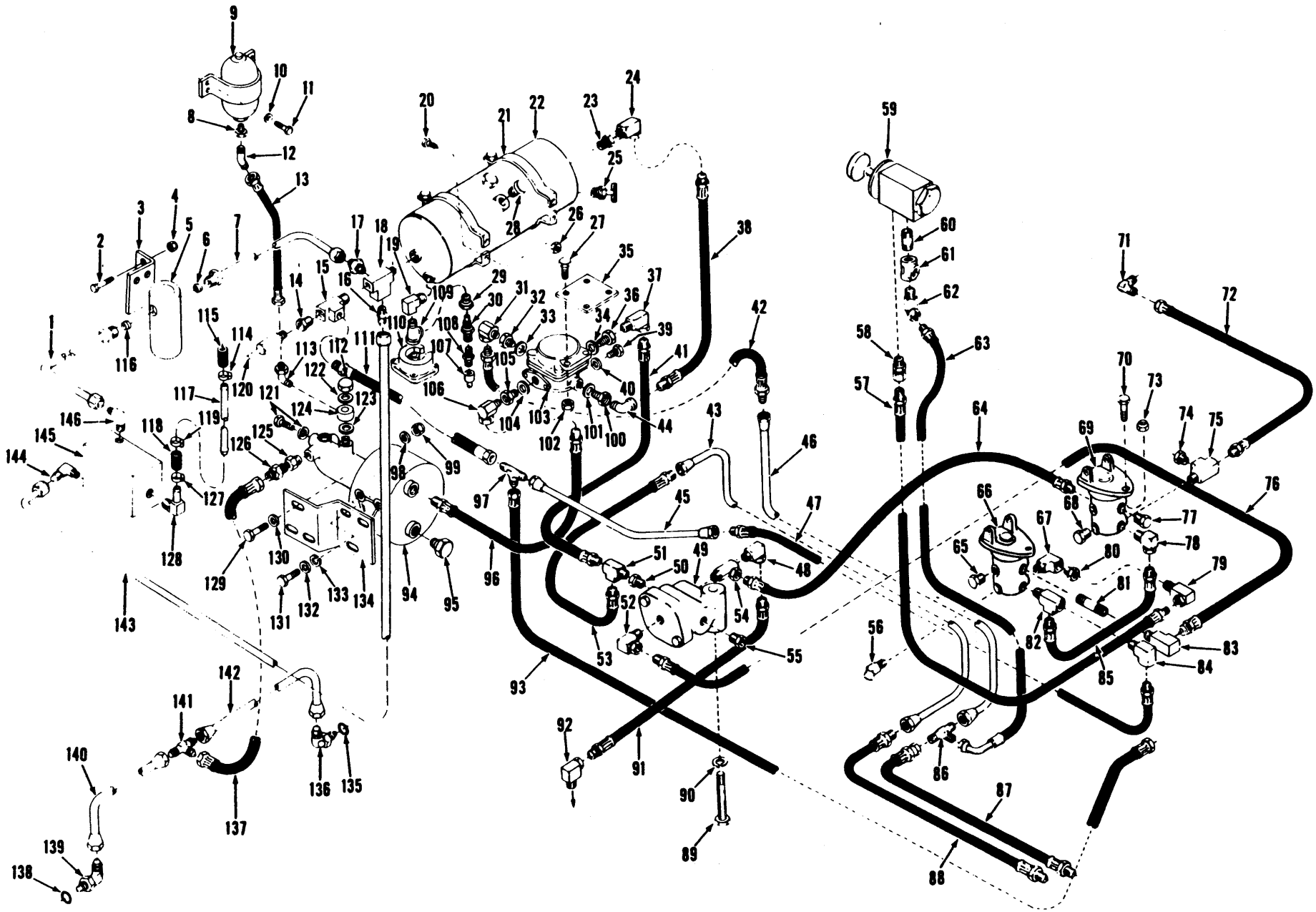

TS-15031

Brake Air Lines, Rear *
Canalisation d'air de frein arrière *
Bremsleitungen, hintere *
Tubos de ar dos freios traseiros *
Líneas de aire de frenos traseros *

CLARK

No.	Part No.	Qty.	Description	Description	Benennung	Descrição	Descripción
1	1549123	1	Tube	tube	Rohr	tubo	tubo
2	18C-516	2	Bolt	boulon	Bolzen	parafuso	bulón
3	1549121	1	Bracket	support	Winkel	grampo	grampa
4	18D-5	2	Nut	écrou	Mutter	porca	tuerca
5	[1]———	1	Governor	régulateur	Regulator	regulador	regulador
6	57F-2	1	Sleeve	manchon	Muffe	luva	manguito
6A	†92F-2	1	Nut	écrou	Mutter	porca	tuerca
7	[2]3587955	1	Tube	tube	Rohr	tubo	tubo
7A	†[2]30H-16	1	Clip	attache	Schelle	braçadeira	abrazadera
8	19F-1	1	Bushing	chemise	Buchse	bucha	buje
9	2501154	1	Reservoir	réservoir	Behälter	reservatório	depósito
10	25E-17	2	Washer	rondelle	Scheibe	arruela	arandela
11	18C-616	2	Bolt	boulon	Bolzen	parafuso	bulón
12	83F-4	1	Elbow	coude	Winkelrohr	cotovêlo	codo
13	3587193	1	Hose	tuyau flexible	Schlauch	mangueira	manguera
14	19F-5	1	Bushing	chemise	Buchse	bucha	buje
15	30F-3	1	Tee	raccord T	T-Verbindungsstück	te	te
16	507753	1	Adapter	adaptateur	Zwischenstück	adaptador	adaptador
17	———	—	Omit	omettre	Auslassen	omitir	omitir
18	[2]30F-3	1	Tee	raccord T	T-Verbindungsstück	te	te
19	29F-1	1	Elbow	coude	Winkelrohr	cotovêlo	codo
20	18C-620	2	Bolt	boulon	Bolzen	parafuso	bulón
21	941813	2	Bracket	support	Winkel	grampo	grampa
22	2503285	1	Reservoir	réservoir	Behälter	reservatório	depósito
23	19F-6	1	Bushing	chemise	Buchse	bucha	buje
24	31F-3	1	Tee	raccord T	T-Verbindungsstück	te	te
25	72F-2	1	Draincock	robinet vidange	Abflusshahn	torneira purga	grifo purga
26	18D-6	4	Nut	écrou	Mutter	porca	tuerca
27	18C-620	2	Bolt	boulon	Bolzen	parafuso	bulón
27A	†18C-616	2	Bolt	boulon	Bolzen	parafuso	bulón
28	40K-8	2	Plug	bouchon	Stopfen	bujão	tapón
29	19F-1	1	Bushing	chemise	Buchse	bucha	buje
30	573618	1	Stem	tige	Schaft	haste	vástago
31	31F-2	1	Elbow	coude	Winkelrohr	cotovêlo	codo
32	3587194	1	Fitting	ajustage	Verbindung	ajuste	accesorio
33	3570410	1	Washer	rondelle	Scheibe	arruela	arandela
34	3570410	1	Washer	rondelle	Scheibe	arruela	arandela
35	3587214	1	Support	support	Abstützung	suporte	soporte
36	3587194	1	Fitting	ajustage	Verbindung	ajuste	accesorio
37	31F-2	1	Elbow	coude	Winkelrohr	cotovêlo	codo
38	585966	1	Hose	tuyau flexible	Schlauch	mangueira	manguera
39	3587196	1	Plug	bouchon	Stopfen	bujão	tapón
40	3570410	1	Washer	rondelle	Scheibe	arruela	arandela
41	593438	1	Hose	tuyau flexible	Schlauch	mangueira	manguera
42	1545073	1	Hose	tuyau flexible	Schlauch	mangueira	manguera
43	1510068	1	Tube	tube	Rohr	tubo	tubo
44	29F-2	1	Elbow	coude	Winkelrohr	cotovêlo	codo
45	568581	1	Tube	tube	Rohr	tubo	tubo
46	1510066	1	Tube	tube	Rohr	tubo	tubo
47	571695	1	Hose	tuyau flexible	Schlauch	mangueira	manguera
48	31F-1	1	Elbow	coude	Winkelrohr	cotovêlo	codo
49	1532592	1	Valve	soupape	Ventil	válvula	válvula

***Perkins 4152C226FSC & →.**

[1]See Index. Voir Table des matières. Siehe Inhaltsverzeichnis. Veja Índice. Véase Índice.
[2]Perkins 4152C239FSC, 240, 242→245, 248, 250FSC &→

(1E3)

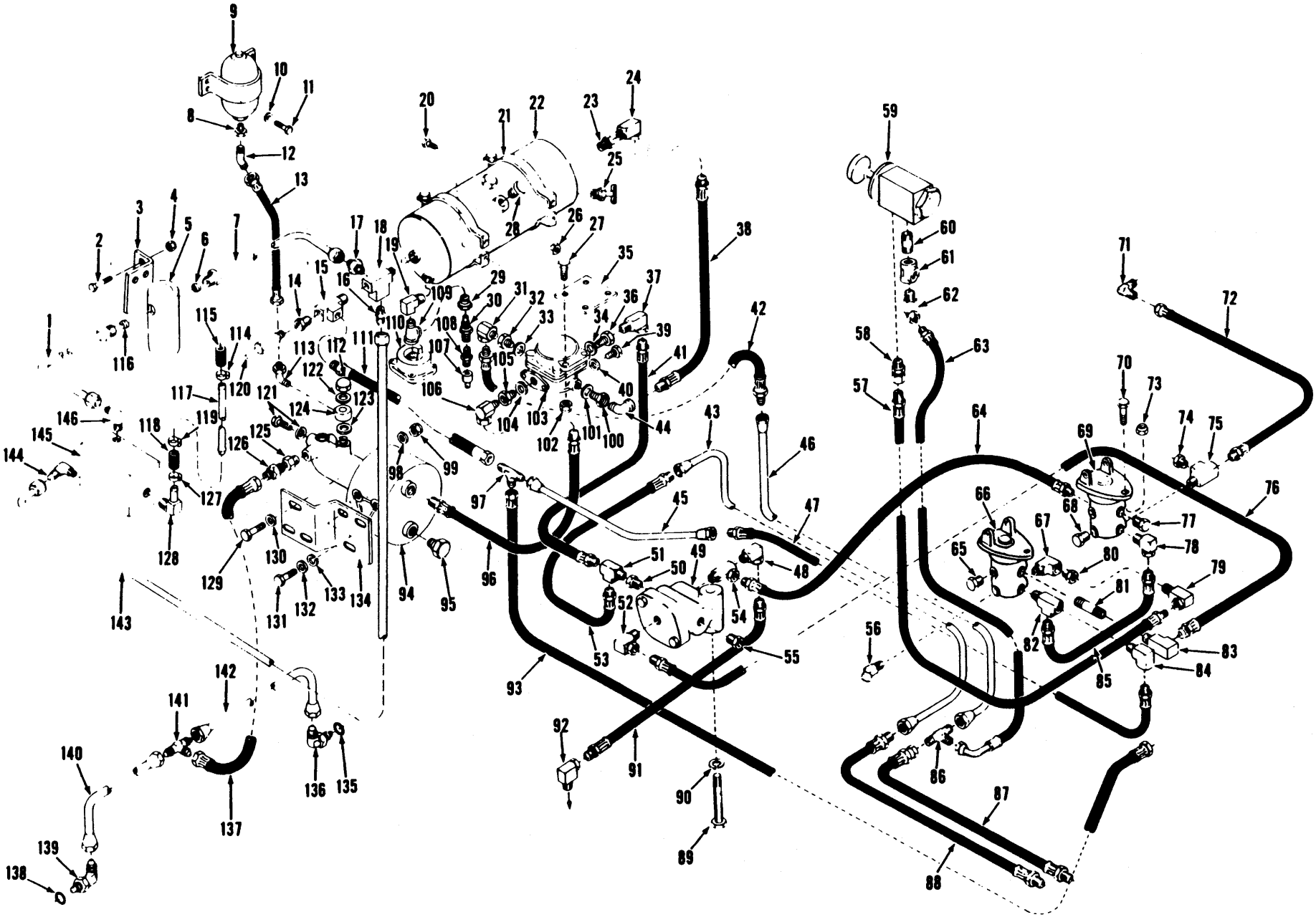
1
2
3
4
5
6
7
8
9
10
11
12
13
14
15
16
17
18
19
20
21
22
23
24
25
26
27
28
29
30
31
32
33
34
35
36
37
38
39
40
41
42
43
44
45
46
47
48
49
50
51
52
53
54
55
56
57
58
59
60
61
62
63
64
65
66
67
68
69
70
71
72
73
74
75
76
77
78
79
80
81
82
83
84
85
86
87
88
89
90
91
92
93
94
95
96
97
98
99
100
101
102
103
104
105
106
107
108
109
110
111
112
113
114
115
116
117
118
119
120
121
122
123
124
125
126
127
128
129
130
131
132
133
134
135
136
137
138
139
140
141
142
143
144
145
146

TS-15031

Brake Air Lines, Rear *
Canalisation d'air de frein arrière *
Bremsleitungen, hintere *
Tubos de ar dos freios traseiros *
Líneas de aire de frenos traseros *

CLARK

No.	Part No.	Qty.	Description	Description	Benennung	Descrição	Descripción
50	19F-5	1	Bushing	chemise	Buchse	bucha	buje
51	30F-1	1	Tee	raccord T	T-Verbindungsstück	te	te
52	31F-4	1	Elbow	coude	Winkelrohr	cotovêlo	codo
53	1510148	1	Hose	tuyau flexible	Schlauch	mangueira	manguera
54	356609	1	Tee	raccord T	T-Verbindungsstück	te	te
55	19F-4	1	Bushing	chemise	Buchse	bucha	buje
56	33F-2	1	Elbow	coude	Winkelrohr	cotovêlo	codo
57	1549739	1	Hose	tuyau flexible	Schlauch	mangueira	manguera
58	36F-1	1	Adapter	adaptateur	Zwischenstück	adaptador	adaptador
59	1545790	1	Valve	soupape	Ventil	válvula	válvula
60	———	—	Omit	omettre	Auslassen	omitir	omitir
61	1549038	1	Tee	raccord T	T-Verbindungsstück	te	te
62	33F-1	1	Elbow	coude	Winkelrohr	cotovêlo	codo
63	1510147	1	Hose	tuyau flexible	Schlauch	mangueira	manguera
64	564674	1	Hose	tuyau flexible	Schlauch	mangueira	manguera
65	40K-8	7	Plug	bouchon	Stopfen	bujão	tapón
66	[1]———	—	Valve brake	soupape frein	Ventil Bremse	válvula freio	válvula freno
67	29F-1	1	Elbow	coude	Winkelrohr	cotovêlo	codo
68	40K-4	1	Plug	bouchon	Stopfen	bujão	tapón
69	[1]———	—	Valve brake	soupape frein	Ventil Bremse	válvula freio	válvula freno
70	18C-520	6	Bolt	boulon	Bolzen	parafuso	bulón
71	42F-3	1	Elbow	coude	Winkelrohr	cotovêlo	codo
72	1543947	1	Hose	tuyau flexible	Schlauch	mangueira	manguera
73	60D-5	6	Nut	écrou	Mutter	porca	tuerca
74	19F-1	1	Bushing	chemise	Buchse	bucha	buje
75	30F-1	1	Tee	raccord T	T-Verbindungsstück	te	te
76	593486	1	Hose	tuyau flexible	Schlauch	mangueira	manguera
77	40K-8	1	Plug	bouchon	Stopfen	bujão	tapón
78	33F-4	1	Adapter	adaptateur	Zwischenstück	adaptador	adaptador
79	31F-1	1	Elbow	coude	Winkelrohr	cotovêlo	codo
80	19F-1	1	Bushing	chemise	Buchse	bucha	buje
81	5K-420	1	Nipple	raccord	Nippel	niple	niple
82	30F-3	1	Tee	raccord T	T-Verbindungsstück	te	te
83	27F-3	1	Elbow	coude	Winkelrohr	cotovêlo	codo
84	26F-4	1	Elbow	coude	Winkelrohr	cotovêlo	codo
85	592742	1	Hose	tuyau flexible	Schlauch	mangueira	manguera
86	44F-3	1	Tee	raccord T	T-Verbindungsstück	te	te
87	1510150	1	Hose	tuyau flexible	Schlauch	mangueira	manguera
88	1510149	1	Hose	tuyau flexible	Schlauch	mangueira	manguera
89	18C-644	1	Bolt	boulon	Bolzen	parafuso	bulón
90	4E-6	1	Lockwasher	rondelle frein	Sicherungsscheibe	arruela de pressão	arandela seguridad
91	536936	1	Hose	tuyau flexible	Schlauch	mangueira	manguera
92	26F-1	1	Elbow	coude	Winkelrohr	cotovêlo	codo
93	1510154	1	Hose	tuyau flexible	Schlauch	mangueira	manguera
94	[1]3570389	1	Air chamber	chambre à air	Luftkammer	câmara de ar	cámara de aire
94A	[1]3886040	1	Master cylinder	maître cylindre	Hauptzylinder	cilindro mestre	cilindro maestro
95	40K-6	1	Plug	bouchon	Stopfen	bujão	tapón
96	1528795	1	Hose	tuyau flexible	Schlauch	mangueira	manguera
97	44F-8	1	Tee	raccord T	T-Verbindungsstück	te	te
98	25E-21	3	Washer	rondelle	Scheibe	arruela	arandela
99	60D-8	3	Nut	écrou	Mutter	porca	tuerca
100	3587195	1	Fitting	ajustage	Verbindung	ajuste	accesorio

***Perkins 4152C226FSC &→**

[1]See Index. Voir Table des matières. Siehe Inhaltsverzeichnis. Veja Indice. Véase Indice.

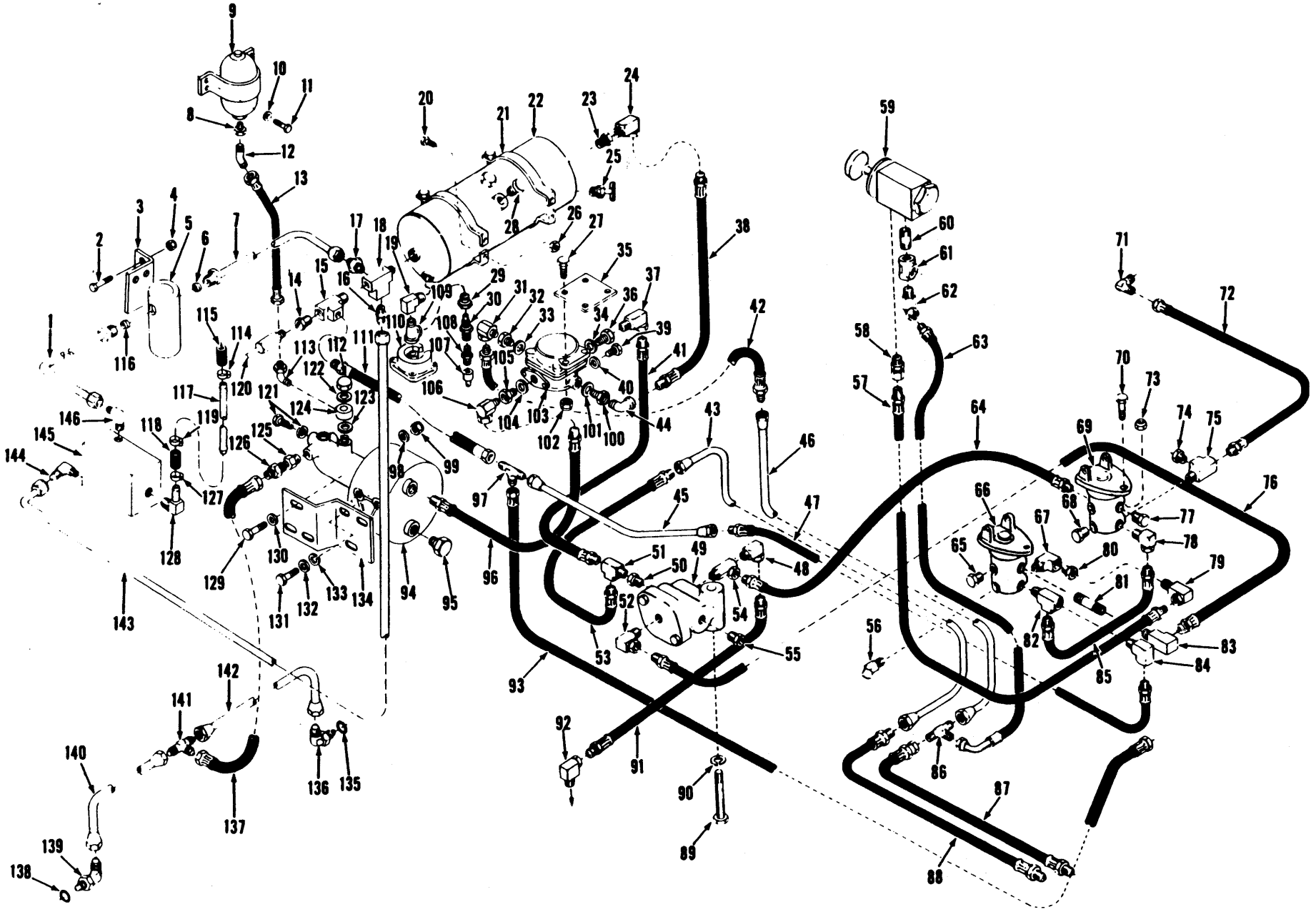

TS-15031

PM 2926
Printed in USA

Brake Air Lines, Rear *
Canalisation d'air de frein arrière *
Bremsleitungen, hintere *
Tubos de ar dos freios traseiros *
Líneas de aire de frenos traseros *

CLARK

No.	Part No.	Qty.	Description	Description	Benennung	Descrição	Descripción
101	3570410	1	Washer	rondelle	Scheibe	arruela	arandela
102	60D-6	4	Nut	écrou	Mutter	porca	tuerca
103	3570408	1	Valve	soupape	Ventil	válvula	válvula
104	3570410	1	Washer	rondelle	Scheibe	arruela	arandela
105	3587195	1	Fitting	ajustage	Verbindung	ajuste	accesorio
106	31F-3	1	Elbow	coude	Winkelrohr	cotovêlo	codo
107	551685	1	Cap	chapeau	Kappe	tampa	tapa
108	551684	1	Valve	soupape	Ventil	válvula	válvula
109	17F-2	1	Tee	raccord T	T-Verbindungsstück	te	te
110	1505580	1	Valve	soupape	Ventil	válvula	válvula
111	1510153	1	Hose	tuyau flexible	Schlauch	mangueira	manguera
112	3886042	2	Nut	écrou	Mutter	porca	tuerca
113	[3]17K-4	1	Elbow	coude	Winkelrohr	cotovêlo	codo
113A	†91F-4	1	O-ring	joint torique	O Ring	anel-O	anillo-O
114	521874	2	Clamp	pince	Schelle	braçadeira	abrazadera
115	1549267	1	Hose	tuyau flexible	Schlauch	mangueira	manguera
116	57F-2	1	Sleeve	manchon	Muffe	luva	manguito
116A	†92F-2	1	Nut	écrou	Mutter	porca	tuerca
117	1549268	1	Tube	tube	Rohr	tubo	tubo
118	1549267	1	Hose	tuyau flexible	Schlauch	mangueira	manguera
119	521874	1	Clamp	pince	Schelle	braçadeira	abrazadera
120	507815	1	Valve	soupape	Ventil	válvula	válvula
121	874007	3	Plug	bouchon	Stopfen	bujão	tapón
121A	613750	4	Gasket	garniture	Dichtung	gaxeta	empaquetadura
122	3882906	1	Gasket	garniture	Dichtung	gaxeta	empaquetadura
123	3882906	1	Gasket	garniture	Dichtung	gaxeta	empaquetadura
124	3886041	1	Elbow	coude	Winkelrohr	cotovêlo	codo
125	1543879	1	Adapter	adaptateur	Zwischenstück	adaptador	adaptador
126	89F-4	1	Connector	raccord	Verbindungsstück	ligador	conector
127	521874	1	Clamp	pince	Schelle	braçadeira	abrazadera
128	666841	1	Elbow	coude	Winkelrohr	cotovêlo	codo
129	18C-824	3	Bolt	boulon	Bolzen	parafuso	bulón
130	25E-21	3	Lockwasher	rondelle frein	Sicherungsscheibe	arruela de pressão	arandela seguridad
131	17C-616	3	Bolt	boulon	Bolzen	parafuso	bulón
132	25E-18	3	Washer	rondelle	Scheibe	arruela	arandela
133	4E-6	3	Lockwasher	rondelle frein	Sicherungsscheibe	arruela de pressão	arandela seguridad
134	3587014	1	Bracket	support	Winkel	grampo	grampa
135	91F-4	1	O-ring	joint torique	O Ring	anel-O	anillo-O
136	[4]17K-4	1	Elbow	coude	Winkelrohr	cotovêlo	codo
137	1510146	1	Hose	tuyau flexible	Schlauch	mangueira	manguera
138	91F-4	1	O-ring	joint torique	O Ring	anel-O	anillo-O
139	[5]17K-4	1	Elbow	coude	Winkelrohr	cotovêlo	codo
140	1513188	1	Tube	tube	Rohr	tubo	tubo
141	10K-4	1	Tee	raccord T	T-Verbindungsstück	te	te
142	1513187	1	Tube	tube	Rohr	tubo	tubo
143	[2]3587954	1	Tube	tube	Rohr	tubo	tubo
144	42F-8	1	Elbow	coude	Winkelrohr	cotovêlo	codo
145	[1]———	1	Compressor	compresseur	Kompressor	compressor	compresor
146	[2]42F-2	1	Elbow	coude	Winkelrohr	cotovêlo	codo
146A	†[2]19F-4	1	Bushing	chemise	Buchse	bucha	buje

***Perkins 4152C226FSC &→**

[1]See Index. Voir Table des matières. Siehe Inhaltsverzeichnis. Veja Indice. Véase Indice.
[2]Perkins 4152C239FSC, 240, 242→245, 248, 250FSC &→
[3]Inc. 113A
[4]Inc. 135
[5]Inc. 138

CLARK EQUIPMENT

Brake Assembly, Parking
Frein de stationnement, ensemble
Standbremse vollständig
Freio de estacionamento, conjunto
Freno de estacionamiento, conjunto

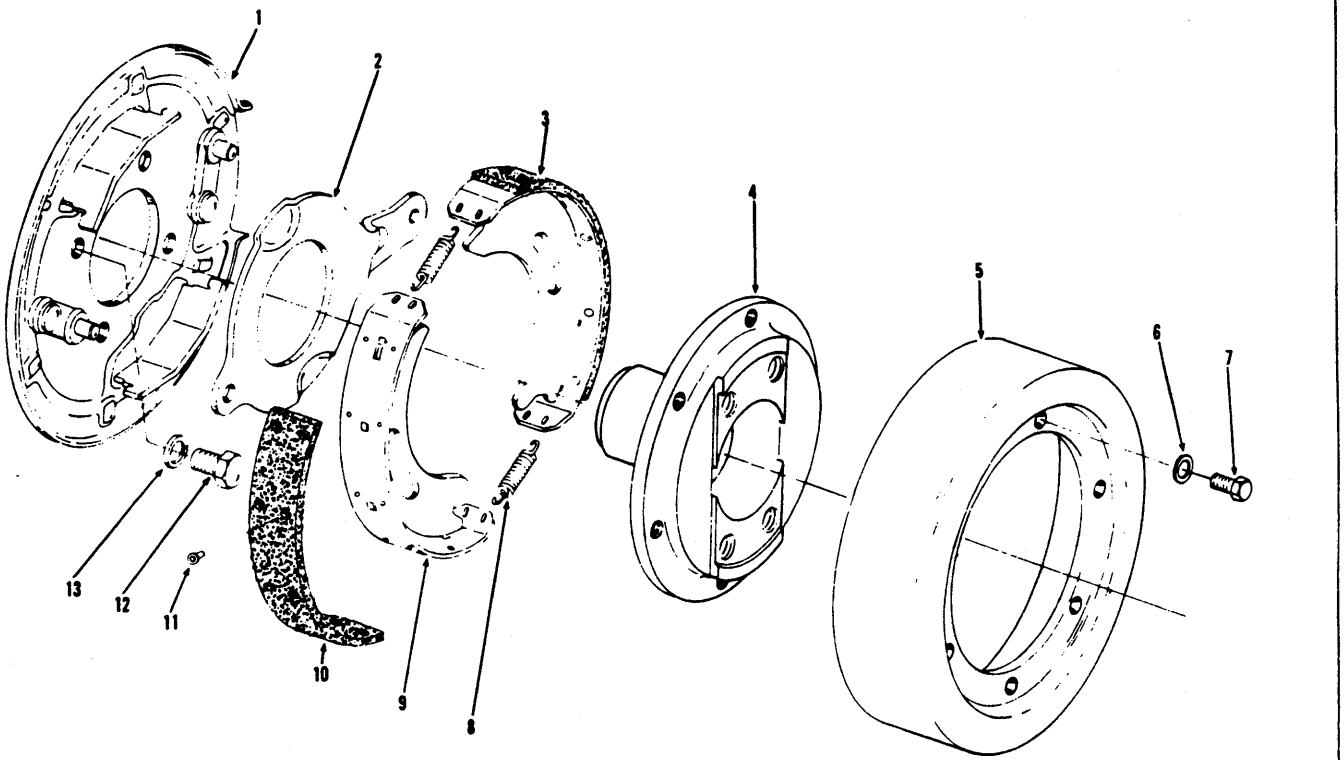

TS-9651

No.	Part No.	Qty.	Description	Description	Benennung	Descrição	Descripción
A	[2]230863	1	**Brake assy**	frein ens	Bremse vollst	freio conj	freno conj
1	801715	1	**Plate backing**	plaque renfort	Stützplatte	placa reforço	placa refuerzo
2	801216	1	**Lever**	levier	Hebel	alavanca	palanca
3	[3]801192	2	**Brake shoe assy**	patin frein ens	Bremsschuh vollst	sapata freio conj	zapata freno conj
4	228234	1	**Flange brake**	frein bride	Bremse Flansch	freio flange	freno brida
5	215160	1	**Drum brake**	tambour frein	Trommel Brems	tambor freio	tambor freno
6	4E-06	6	**Lockwasher**	rondelle frein	Sicherungsscheibe	arruela de pressão	arandela seguridad
7	2C-612	6	**Bolt**	boulon	Bolzen	parafuso	bulón
8	801193	2	**Spring**	ressort	Feder	mola	resorte
9	§[4]———	—	**Brake shoe assy**	patin frein ens	Bremsschuh vollst	sapata freio conj	zapata freno conj
10	[5]801214	1	**Lining**	garniture	Belag	lona	cinta
11	23H-504	20	**Rivet**	rivet	Niet	rebite	remache
12	1C-916	4	**Bolt**	boulon	Bolzen	parafuso	bulón
13	5E-09	4	**Lockwasher**	rondelle frein	Sicherungsscheibe	arruela de pressão	arandela seguridad

[2]Inc. 1→11
[3]Inc. 9→11
[4]See, Voir, Siehe, Veja, Véase 3
[5]Inc. 11

Printed in U.S.A.
PM 2926

Brake Controls
Commandes de frein
Bremshebel
Controles do freio
Controles del freno

MICHIGAN

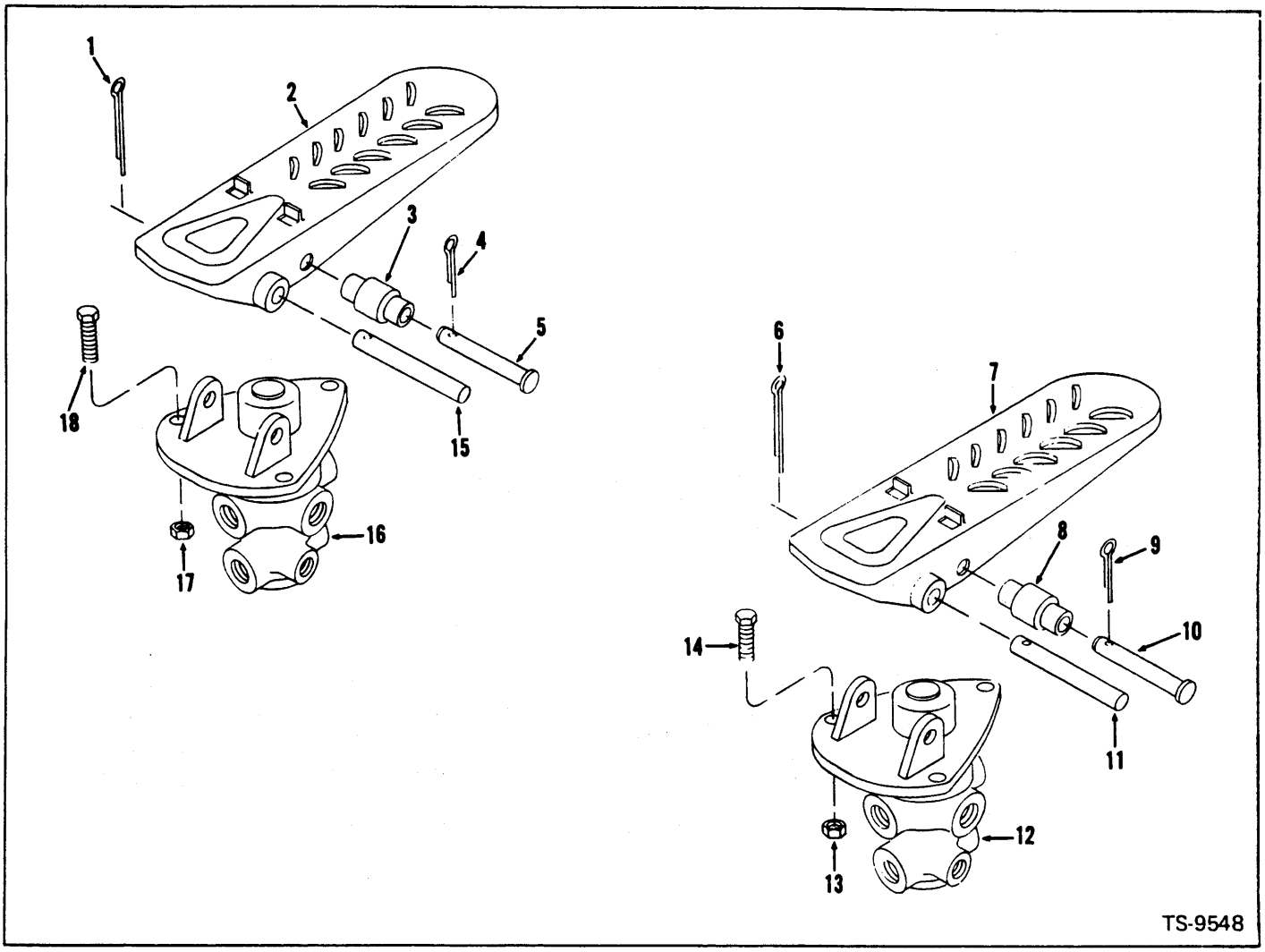

No.	Part No.	Qty.	Description	Description	Benennung	Descrição	Descripcion
1	**1F-320**	1	**Pin cotter**	goupille fendue	Splint	contrapino	chaveta dos patas
2	**513930**	1	**Pedal**	pédale	Pedal	pedal	pedal
3	**518259**	1	**Roller**	galet	Rolle	rolete	rodillo
4	**1F-312**	1	**Pin cotter**	goupille fendue	Splint	contrapino	chaveta dos patas
5	**875766**	1	**Pin**	goupille	Stift	pino	pasador
6	**1F-320**	1	**Pin cotter**	goupille fendue	Splint	contrapino	chaveta dos patas
7	**513930**	1	**Pedal**	pédale	Pedal	pedal	pedal
8	**518259**	1	**Roller**	galet	Rolle	rolete	rodillo
9	**1F-312**	1	**Pin cotter**	goupille fendue	Splint	contrapino	chaveta dos patas
10	**875766**	1	**Pin**	goupille	Stift	pino	pasador
11	**875767**	1	**Pin**	goupille	Stift	pino	pasador
12	[1]———	1	**Valve**	soupape	Ventil	válvula	válvula
13	**18D-05**	3	**Nut**	écrou	Mutter	porca	tuerca
14	**24C-520**	3	**Bolt**	boulon	Bolzen	parafuso	bulón
15	**875767**	1	**Pin**	goupille	Stift	pino	pasador
16	[1]———	1	**Valve**	soupape	Ventil	válvula	válvula
17	**18D-05**	3	**Nut**	écrou	Mutter	porca	tuerca
18	**24C-520**	3	**Bolt**	boulon	Bolzen	parafuso	bulón

[1]See Index. Voir Table des matières. Siehe Inhaltsverzeichnis. Veja Indice. Véase Indice.

Brake Compensator Cylinder Assembly *
Cylindre compensateur à frein, ensemble *
Bremszylinder-Kompensator-Baugruppe *
Cilindro compensador de freio, conjunto *
Cilindro compensador de freno, conjunto *

CHECK S/N
VERIFIER S/N
S/N UBERPRUFEN
VERIFICAR S/N
VERIFICAR S/N

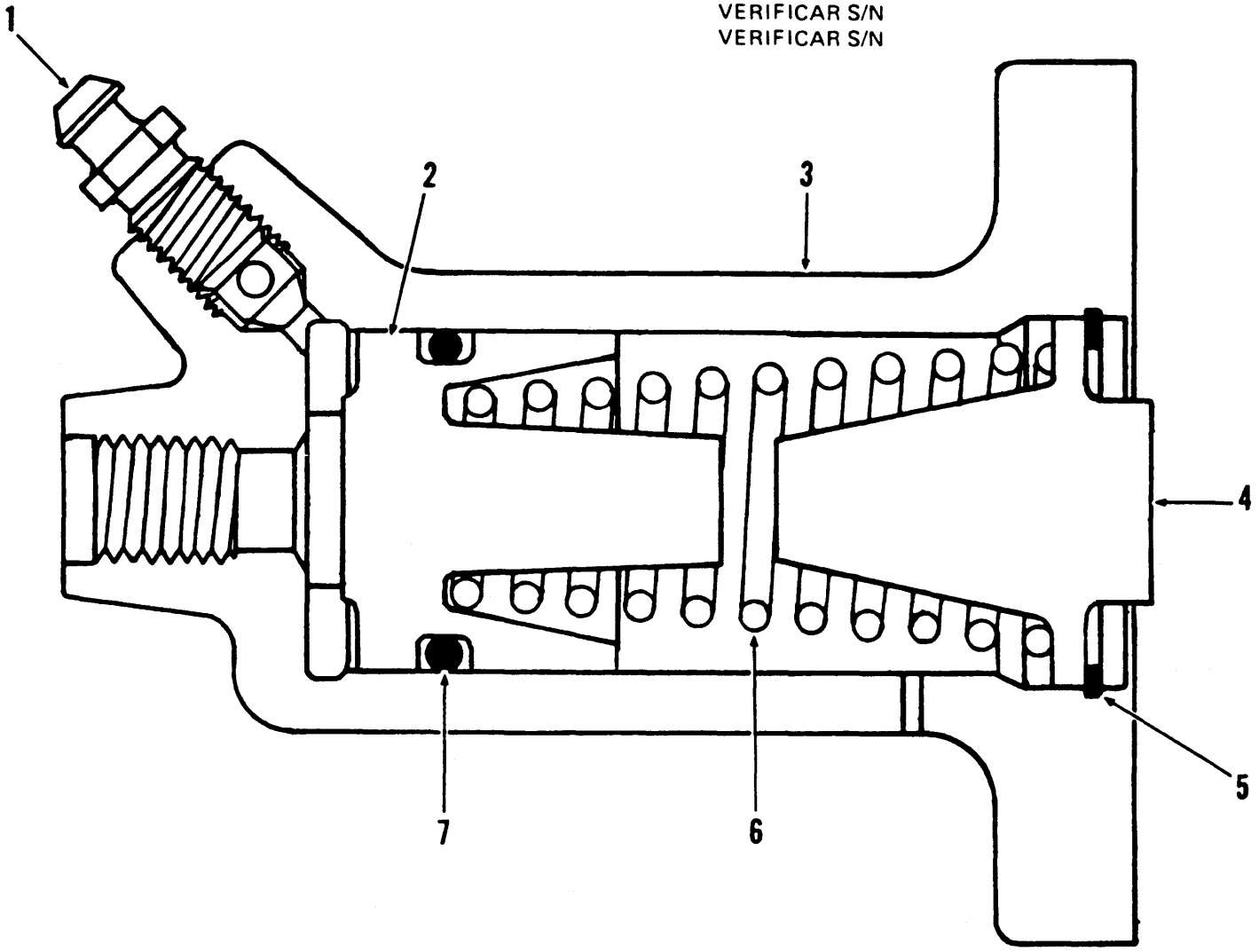

TS-11431

No.	Part No.	Qty.	Description	Description	Benennung	Descrição	Descripción
A	[2]2518491	1	**Cylinder assembly**	ens cylindre	Zylinder vollst	cilindro conj	cilindro conj
1	**851806**	1	**Bleed screw**	vis de fuite	Lüftungsschraube	parafuso sangria	tornillo purga
2	**960520**	1	**Piston**	piston	Kolben	pistão	pistón
3	[3]———	1	**Housing**	boitier	Gehause	carcaça	carcasa
4	[3]———	1	**Plug**	bouchon	Stopfen	bujão	tapon
5	**1310605**	1	**Ring retainer**	arrêtoir de bague	Halte-Ring	anel retentor	retenedor del anillo
6	**898702**	1	**Spring**	ressort	Feder	mola	resorte
7	**961026**	1	**O-ring**	joint torique	O Ring	anel-O	anillo-O

***Cummins 433B511CAC & →, Cumm. 433B345FSC & →, GM416C648CAC & →, GM416C200FSC & →, Perkins 4152C101FSC → 225FSC**

*Note: For brake compensator kit see SG-663.
*Note: Pour jeu de compensateur du frein voir SG-663
*Bemerkung: Für Bremskompensatorsatz siehe SG-663
*Nota: Para jôgo de compensador [illegible] veja SG-663
*Nota: Para juego de compe[illegible]ase SG-663

[2]Inc. 1 → 7
[3]See, Voir, Siehe, Veja, Véase A

Brake Controls, Parking
Commandes de frein de stationnement
Standbremshebel
Controles do freio de estacionamento
Controles del freno de estacionamiento

MICHIGAN

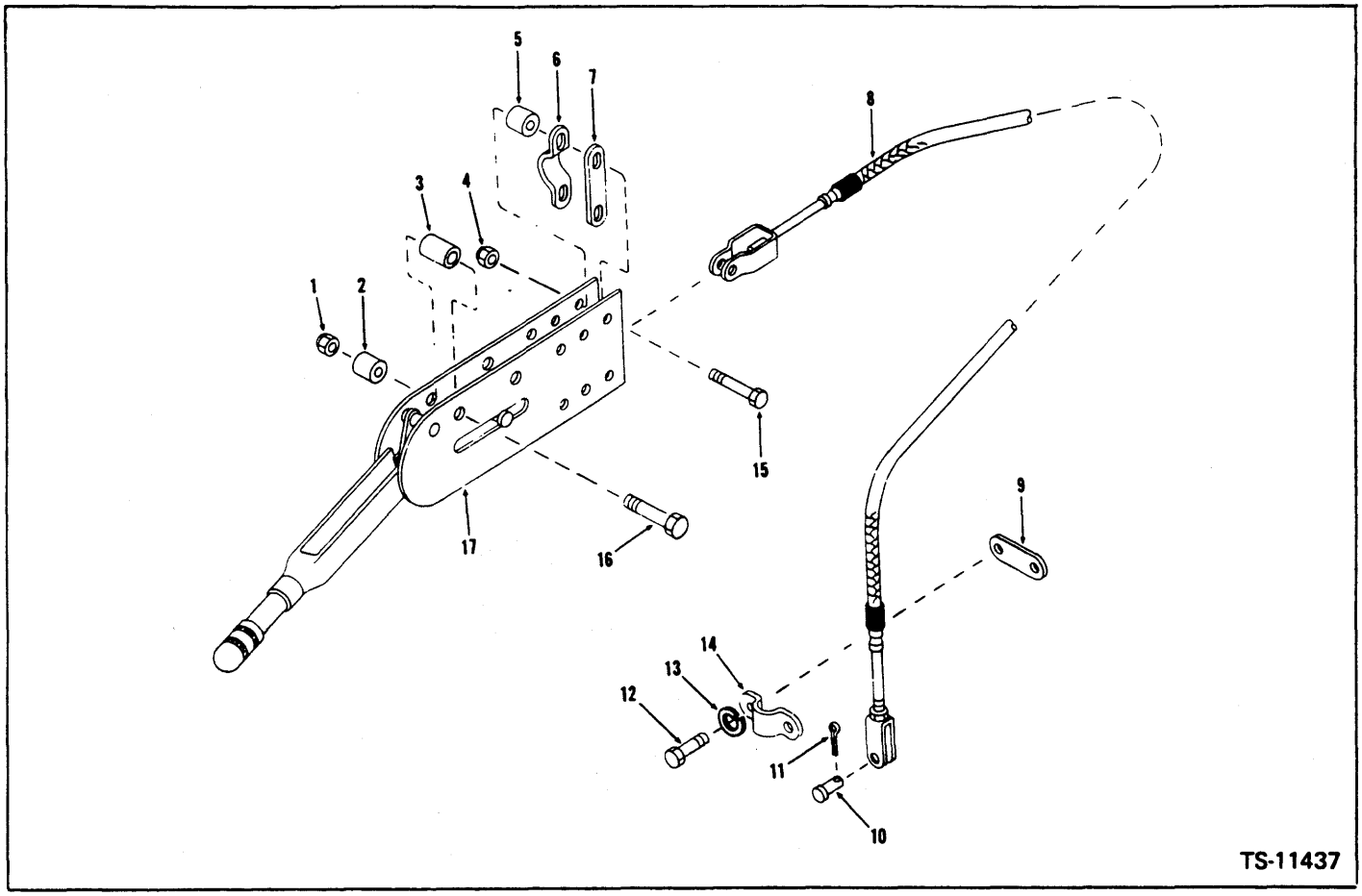

No.	Part No.	Qty.	Description	Description	Benennung	Descrição	Descripción
1	18D-06	2	Nut	écrou	Mutter	porca	tuerca
2	545006	2	Spacer	entretoise	Distanzteil	espaçador	espaciador
3	545005	2	Spacer	entretoise	Distanzteil	espaçador	espaciador
4	18D-05	2	Nut	écrou	Mutter	porca	tuerca
5	556690	2	Spacer	entretoise	Distanzteil	espaçador	espaciador
6	544512	1	Clamp	pince	Schelle	braçadeira	abrazadera
7	645092	1	Link	articulation	Gelenk	articulação	articulación
8	1531660	1	Cable	câble	Kabel	cabo	cable
9	645092	1	Link	articulation	Gelenk	articulação	articulación
10	4F-06106	1	Pin	goupille	Stift	pino	pasador
11	1F-312	1	Pin cotter	goupille fendue	Splint	contrapino	chaveta dos patas
12	24C-512	2	Bolt	boulon	Bolzen	parafuso	bulón
13	4E-05	2	Lockwasher	rondelle frein	Sicherungsscheibe	arruela de pressão	arandela seguridad
14	544512	1	Clamp	pince	Schelle	braçadeira	abrazadera
15	24C-528	2	Bolt	boulon	Bolzen	parafuso	bulón
16	24C-644	2	Bolt	boulon	Bolzen	parafuso	bulón
17	[1]———	1	Parking brake	frein stationnement	Standbremse	freio estacion	freno estacion

[1]See Index. Voir Table des matières. Siehe Inhaltsverzeichnis. Veja Índice. Véase Índice.

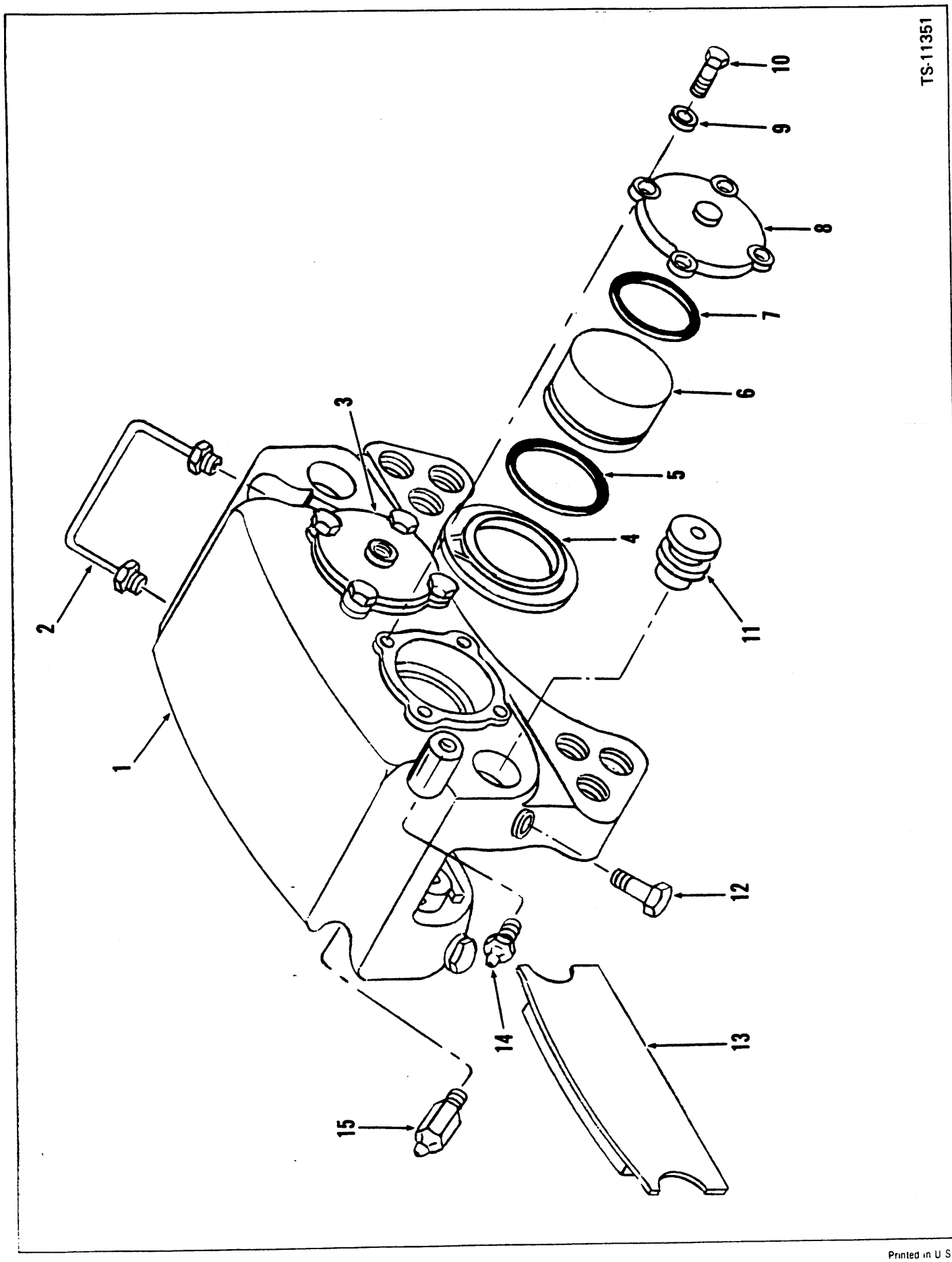
TS-11351
1
2
3
4
5
6
7
8
9
10
11
12
13
14
15

Brake Head Assembly*
Etrier de frein, ensemble
Bremskopf vollständig
Cabeça do freio, conjunto
Cabeza de freno, conjunto

MICHIGAN

No.	Part No.	Qty.	Description	Description	Benennung	Descrição	Descripción
A	[2,5,7]122560	2	**Brake assy**	frein ens	Bremse vollst	freio conj	freno conj
B	†[3]840535	1	**Kit**	jeu	Satz	jogo	juego
1	§[6]-----	1	**Plate**	plaque	Platte	placa	placa
2	947926	1	**Tube**	tube	Rohr	tubo	tubo
3	947933	1	**Cap**	chapeau	Kappe	tampa	tapa
4	§[4]———	4	**Boot**	capuchon	Kappe	capuz	capuchón
5	§[4]———	4	**Packing**	garniture	Dichtung	gaxeta	empaquetadura
6	947935	4	**Piston**	piston	Kolben	pistão	pistón
7	§[4]———	4	**Packing**	garniture	Dichtung	gaxeta	empaquetadura
8	947934	1	**Cap**	chapeau	Kappe	tampa	tapa
9	103293	8	**Washer**	rondelle	Scheibe	arruela	arandela
10	1C-620	8	**Bolt**	boulon	Bolzen	parafuso	bulón
11	947931	4	**Pin**	goupille	Stift	pino	pasador
12	961901	4	**Bolt**	boulon	Bolzen	parafuso	bulón
13	947932	2	**Lining**	garniture	Belag	lona	cinta
14	960837	1	**Bleeder valve**	soupape purge	Ablassventil	válvula purga	válvula purga
15	947928	1	**Bleeder valve**	soupape purge	Ablassventil	válvula purga	válvula purga

*Cummins 433B101→433B191, 433B104ENC→433B107ENC, 433B101FSC & →, G.M. 416C101→416C260, 416C101FSC & →
Perkins 4152C101ENC→4152C179ENC, 4152C101FSC &→

[2]Inc. 1→15 LH on front, RH on rear.
CG sur AV, CD sur AR.
L vorne, R hinten.
LI sobre dianteiro, LD sobre traseiro.
LE sobre delantero, LD sobre trasero.

[3]Inc. 4, 5, 7

[4]See. Voir, Siehe, Veja, Véase B

[5]For complete replacement use 128852.
[5]Pour remplacement complet employer 128852.
[5]Für vollständiges Austauschen verwenden 128852.
[5]Para a reposição completa usar 128852.
[5]Para recambio completo emplear 128852.

[6]See, Voir, Siehe, Veja, Véase A.

[7]Quantities are listed for 1.
[7]Les quantités indiqués s'app.iquent à 1
[7]Die angegebenen Mengen sind für 1
[7]As quantidades relacionadas sao para 1
[7]Las cantidades indicadas son para 1

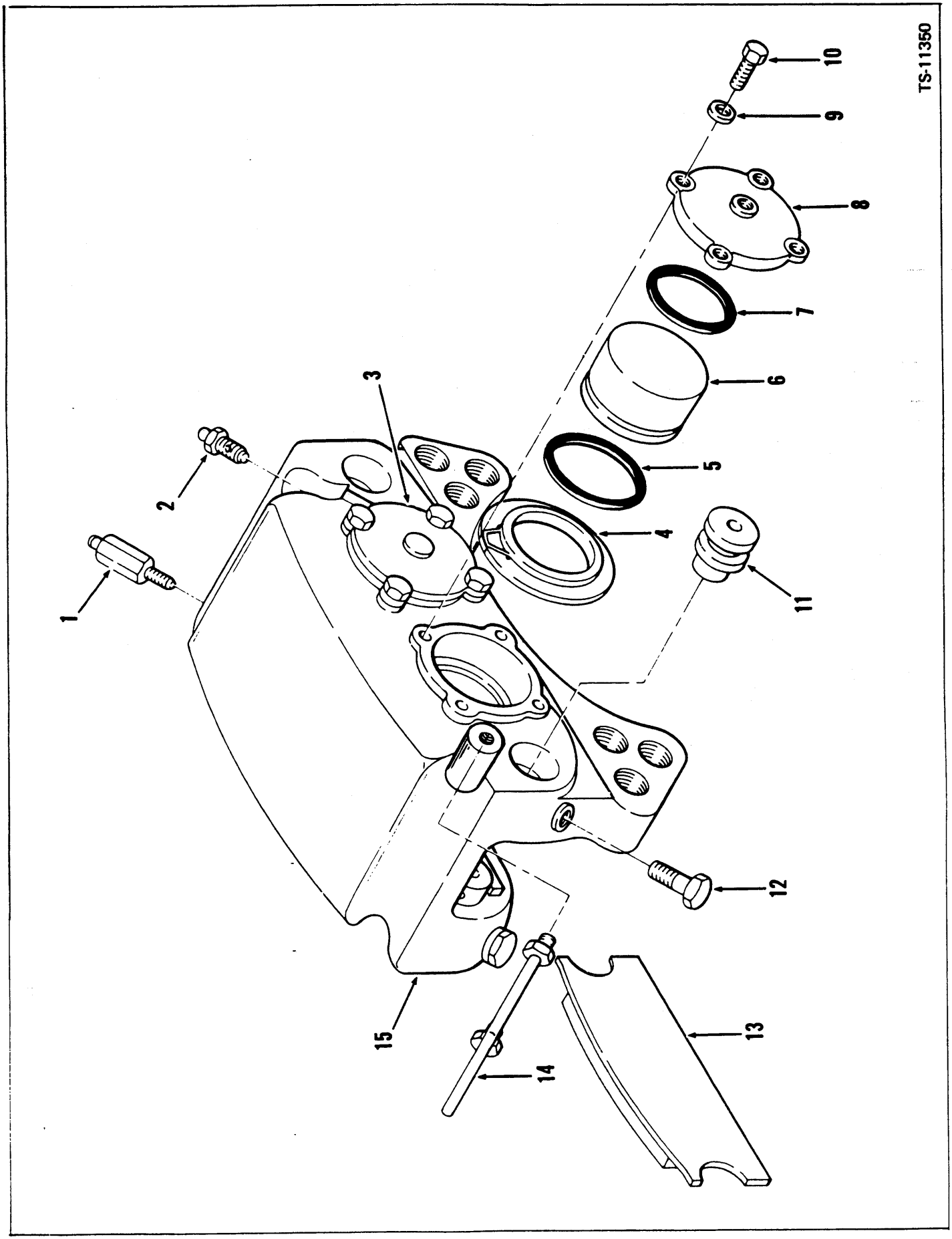
TS-11350
1
2
3
4
5
6
7
8
9
10
11
12
13
14
15

Brake Head Assembly*
Etrier de frein, ensemble
Bremskopf vollständig
Cabeça do freio, conjunto
Cabeza de freno, conjunto

MICHIGAN

No.	Part No.	Qty.	Description	Description	Benennung	Descrição	Descripción
A	[2,5,7]122561	2	**Brake assy**	frein ens	Bremse vollst	freio conj	freno conj
B	†[3]840535	1	**Kit**	jeu	Satz	jogo	juego
1	947928	1	**Bleeder valve**	soupape purge	Ablassventil	válvula purga	válvula purga
2	960837	1	**Bleeder valve**	soupape purge	Ablassventil	válvula purga	válvula purga
3	947934	1	**Cap**	chapeau	Kappe	tampa	tapa
4	§[4]———	4	**Boot**	capuchon	Kappe	capuz	capuchón
5	§[4]———	4	**Packing**	garniture	Dichtung	gaxeta	empaquetadura
6	947935	4	**Piston**	piston	Kolben	pistão	pistón
7	§[4]———	4	**Packing**	garniture	Dichtung	gaxeta	empaquetadura
8	947933	1	**Cap**	chapeau	Kappe	tampa	tapa
9	103293	8	**Washer**	rondelle	Scheibe	arruela	arandela
10	1C-620	8	**Bolt**	boulon	Bolzen	parafuso	bulón
11	947931	4	**Pin**	goupille	Stift	pino	pasador
12	961901	4	**Bolt**	boulon	Bolzen	parafuso	bulón
13	947932	2	**Lining**	garniture	Belag	lona	cinta
14	947926	2	**Tube**	tube	Rohr	tubo	tubo
15	§[6]————	1	**Plate**	plaque	Platte	placa	placa

*Cummins 433B101→433B191, 433B101ENC→433B107ENC, 433B101FSC & →, G.M. 416C101→416C260, 416C101FSC & →, Perkins 4152C101ENC →4152C177ENC, 4152101FSC & →

[2]Inc. 1→15 RH on front, LH on rear.
CD sur AV, CG sur AR.
R vorne, L hinten.
LD sobre dianteiro, LI sobre traseiro.
LD sobre delantero, LE sobre trasero.

[3]Inc. 4, 5, 7

[4]See, Voir, Siehe, Veja, Véase B

[5]For complete replacement use 127104
[5]Pour remplacement complet employer 127104
[5]Für vollständiges Austauschen verwenden 127104
[5]Para a reposiçao completa usar 127104
[5]Para recambio completo emplear 127104

[6]See, Voir, Siehe, Veja, Véase A

[7]Quantities listed are for 1
[7]Les quantités indiqués s'appliquent a 1
[7]Die angegebenen Mengen sind für 1
[7]As quantidades relacionadas sao para 1
[7]Las cantidades indicadas son para 1

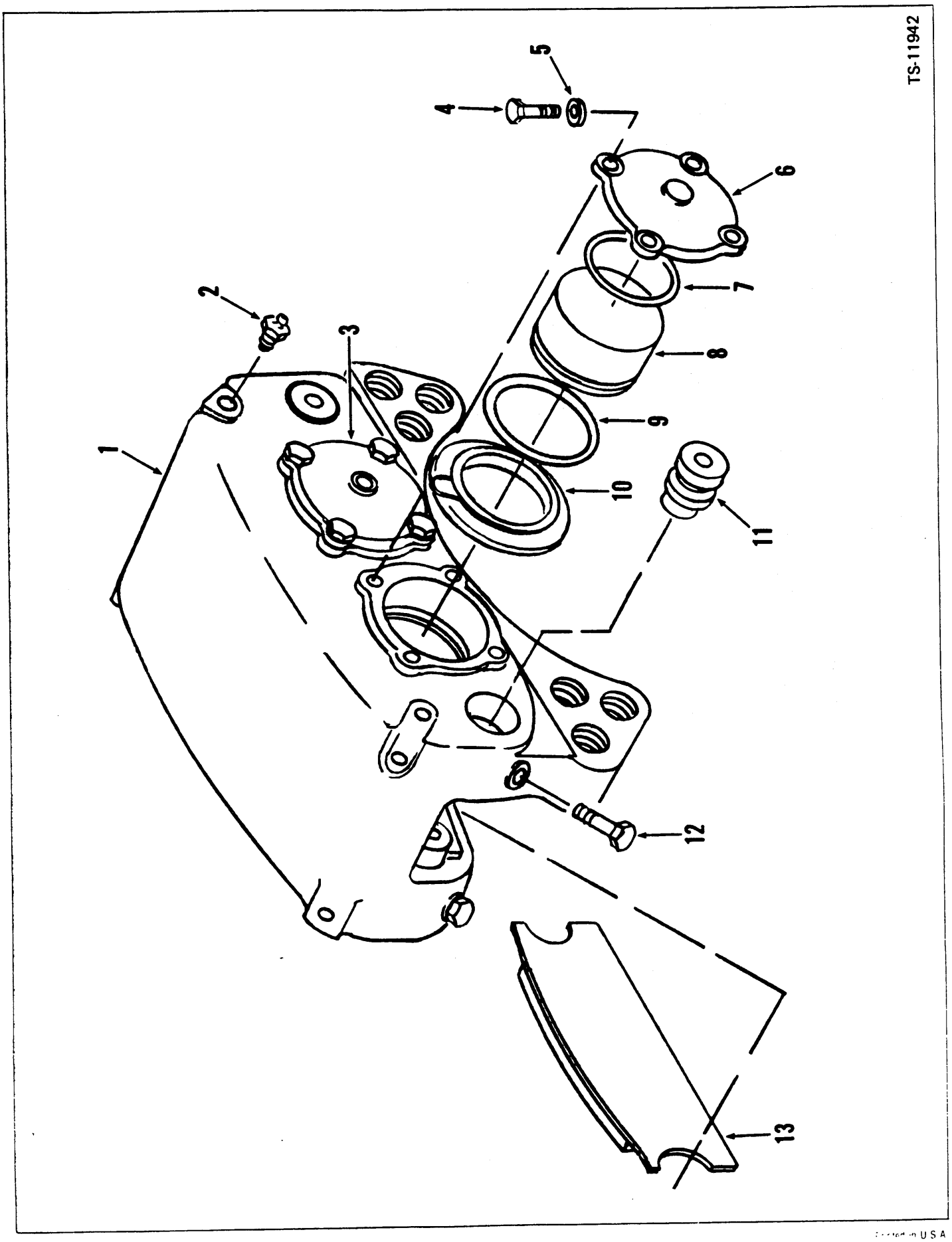
TS-11942
1
2
3
4
5
6
7
8
9
10
11
12
13

Brake Head Assembly*
Etrier de frein, ensemble
Bremskopf vollständig
Cabeça do freio, conjunto
Cabeza de freno, conjunto

MICHIGAN

No.	Part No.	Qty.	Description	Description	Benennung	Descrição	Descripcion
A	[2,5]128852	2	**Brake assy**	frein ens	Bremse vollst	freio conj	freno conj
B	†[3]840535	1	**Kit**	jeu	Satz	jogo	juego
1	§[6]----	1	**Plate**	plaque	Platte	placa	placa
2	960837	2	**Bleeder valve**	soupape purge	Ablassventil	válvula purga	válvula purga
3	947933	1	**Cap**	chapeau	Kappe	tampa	tapa
4	1C-620	8	**Bolt**	boulon	Bolzen	parafuso	bulón
5	103293	8	**Washer**	rondelle	Scheibe	arruela	arandela
6	947934	1	**Cap**	chapeau	Kappe	tampa	tapa
7	§[4]———	1	**Packing**	garniture	Dichtung	gaxeta	empaquetadura
8	947935	4	**Piston**	piston	Kolben	pistão	pistón
9	§[4]———	4	**Packing**	garniture	Dichtung	gaxeta	empaquetadura
10	§[4]———	4	**Boot**	capuchon	Kappe	capuz	capuchón
11	947931	4	**Pin**	goupille	Stift	pino	pasador
12	961901	4	**Bolt**	boulon	Bolzen	parafuso	bulón
13	947932	2	**Lining**	garniture	Belag	lona	cinta

*Cummins 433B192 & →, 433B108ENC & →, G.M. 416C261 & →, Perkins 4152C180ENC & →
[2]Inc. 1→13 LH on front, RH on rear.
CG sur AV, CD sur AR.
L vorne, R hinten.
LI sobre dianteiro, LD sobre traseiro.
LE sobre delantero, LD sobre trasero.
[3]Inc. 7, 9, 10
[4]See, Voir, Siehe, Veja, Véase B
[5]Quantities listed are for one (1).
[5]Les quantités indiquées ci-dessus s'appliquent à 1.
[5]Die angegebenen Mengen sind für 1.
[5]As quantidades relacionadas são para 1.
[5]Las cantidades indicadas son para 1.
[6]See, Voir, Siehe, Veja, Véase A

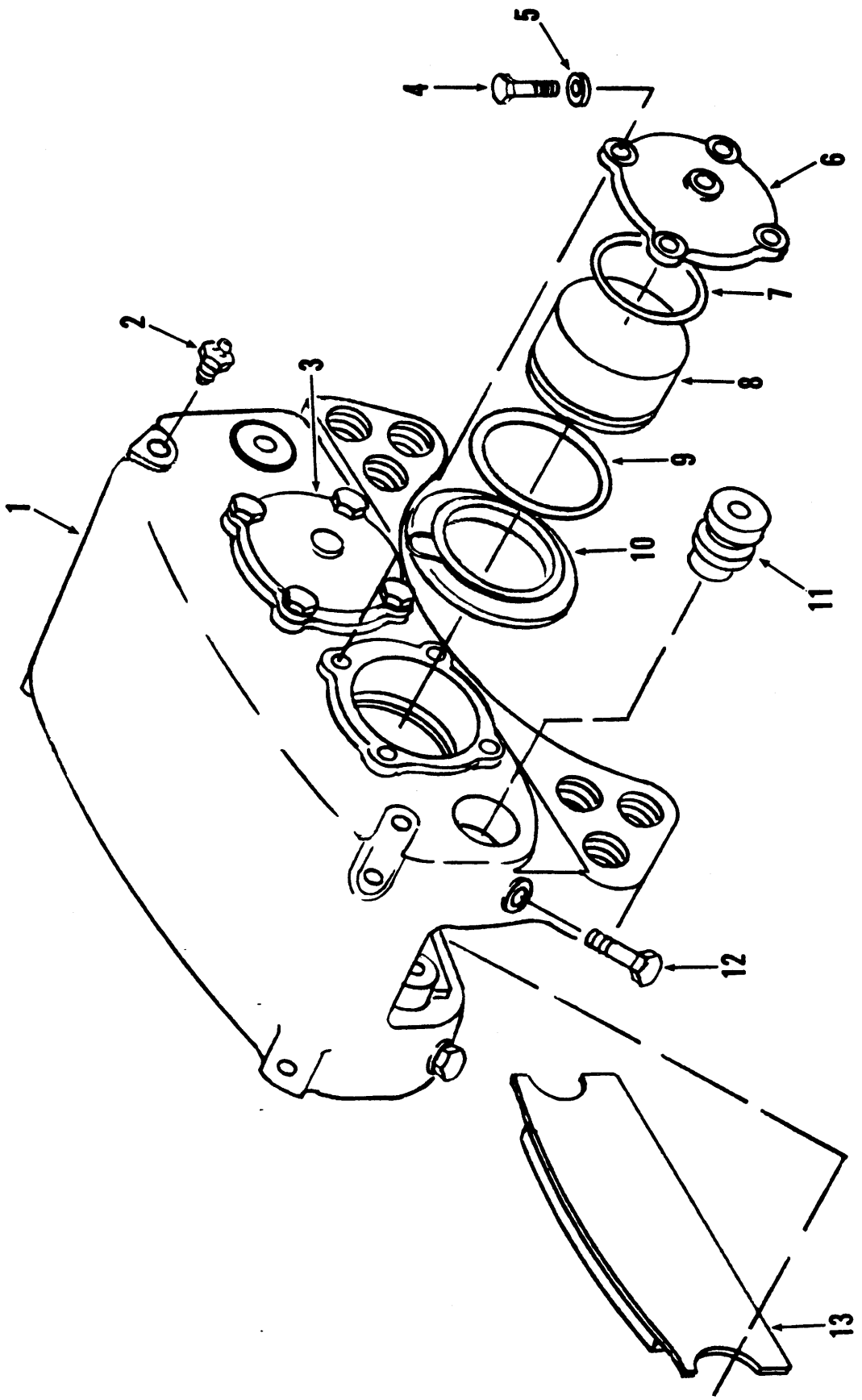
iS-11941
1
2
3
4
5
6
7
8
9
10
11
12
13

Brake Head Assembly*
Etrier de frein, ensemble
Bremskopf vollständig
Cabeça do freio, conjunto
Cabeza de freno, conjunto

MICHIGAN

No.	Part No.	Qty.	Description	Description	Benennung	Descrição	Descripción
A	[2,5]127104	2	**Brake assy**	frein ens	Bremse vollst	freio conj	freno conj
B	†[3]840535	1	**Kit**	jeu	Satz	jogo	juego
1	§[6]———	1	**Plate**	plaque	Platte	placa	placa
2	960837	2	**Bleeder valve**	soupape purge	Ablassventil	válvula purga	válvula purga
3	947934	1	**Cap**	chapeau	Kappe	tampa	tapa
4	1C-620	8	**Bolt**	boulon	Bolzen	parafuso	bulón
5	103293	8	**Washer**	rondelle	Scheibe	arruela	arandela
6	947933	1	**Cap**	chapeau	Kappe	tampa	tapa
7	§[4]———	2	**Packing**	garniture	Dichtung	gaxeta	empaquetadura
8	947935	4	**Piston**	piston	Kolben	pistão	pistón
9	§[4]———	4	**Packing**	garniture	Dichtung	gaxeta	empaquetadura
10	§[4]———	4	**Boot**	capuchon	Kappe	capuz	capuchón
11	947931	4	**Pin**	goupille	Stift	pino	pasador
12	961901	4	**Bolt**	boulon	Bolzen	parafuso	bulón
13	947932	2	**Lining**	garniture	Belag	lona	cinta

*Cummins 433B192 & →, 433B108ENC & →, G.M. 416C261 & →, Perkins 4152C178ENC & →
[2]Inc. 1→13 RH on front, LH on rear.
CD sur AV, CG sur AR.
R vorne, L hinten.
LD sobre dianteiro, LI sobre traseiro.
LD sobre delantero, LE sobre trasero.
[3]Inc. 7, 9, 10
[4]See, Voir, Siehe, Veja, Véase B
[5]Quantities listed are for one (1).
[5]Les quantités indiquées ci-dessus s'appliquent à 1.
[5]Die angegebenen Mengen sind für 1.
[5]As quantidades relacionadas são para 1.
[5]Las cantidades indicadas son para 1.
[6]See, Voir, Siehe, Veja, Véase A

Brake Lever Assembly, Parking
Levier de frein de stationnement, ensemble
Standbremshebel vollständig
Freio de estacionamento, conjunto da alavanca
Freno de estacionamiento, conjunto de palanca

MICHIGAN

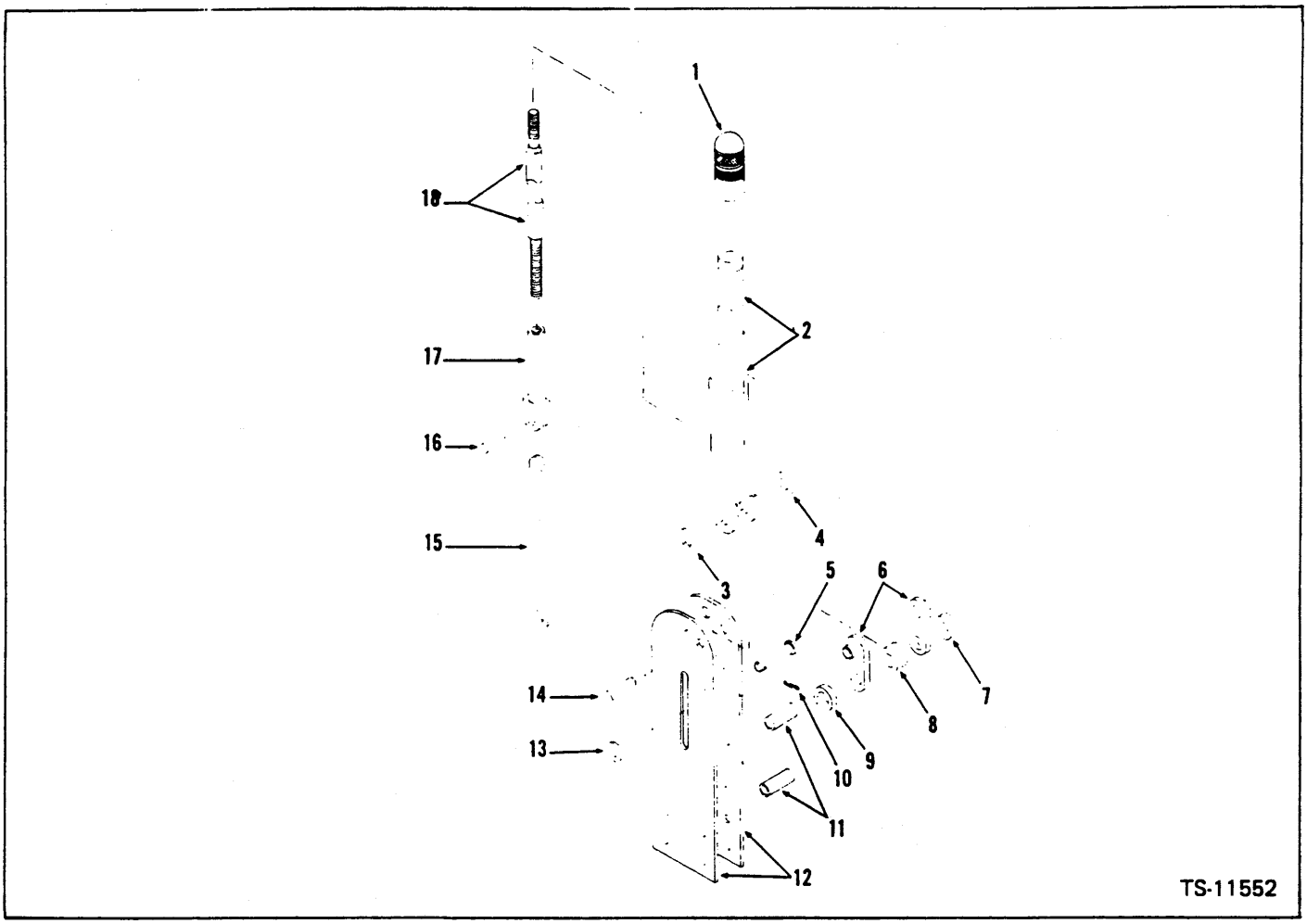

No.	Part No.	Qty.	Description	Description	Benennung	Descrição	Descripción
A	[2]3951954	1	**Hand lever assy**	levier à main ens	Handhebel vollst	alavança conj	palanca de mano conj
1	949355	1	**Knob**	bouton	Knopf	manipula	botón
2	§[3]----	1	**Body**	carrosserie	Karosserie	carroçria	carrocería
3	25E-18	1	**Washer**	rondelle	Scheibe	arruela	arandela
4	25E-18	1	**Washer**	rondelle	Scheibe	arruela	arandela
5	862738	1	**Pin**	goupille	Stift	pino	pasador
6	862653	2	**Bracket**	support	Winkel	grampo	grampa
7	862656	1	**Spacer**	entretoise	Distanzteil	espaçador	espaciador
8	862655	1	**Spacer**	entretoise	Distanzteil	espaçador	espaciador
9	862656	1	**Spacer**	entretoise	Distanzteil	espaçador	espaciador
10	1F-316	1	**Pin cotter**	goupille fendue	Splint	contrapino	chaveta dos patas
11	645095	2	**Spacer**	entretoise	Distanzteil	espaçador	espaciador
12	944969	2	**Bracket**	support	Winkel	grampo	grampa
13	25E-15	1	**Washer**	rondelle	Scheibe	arruela	arandela
14	§[3]----	1	**Rivet**	rivet	Niet	rebite	remache
15	862652	1	**Link**	articulation	Gelenk	articulação	articulación
16	941238	1	**Pin**	goupille	Stift	pino	pasador
17	§[3]----	1	**Tube**	tube	Rohr	tubo	tubo
18	866349	1	**Screw**	vis	Schraube	parafuso	tornillo

[2]Inc. 1 → 18
[3]See A

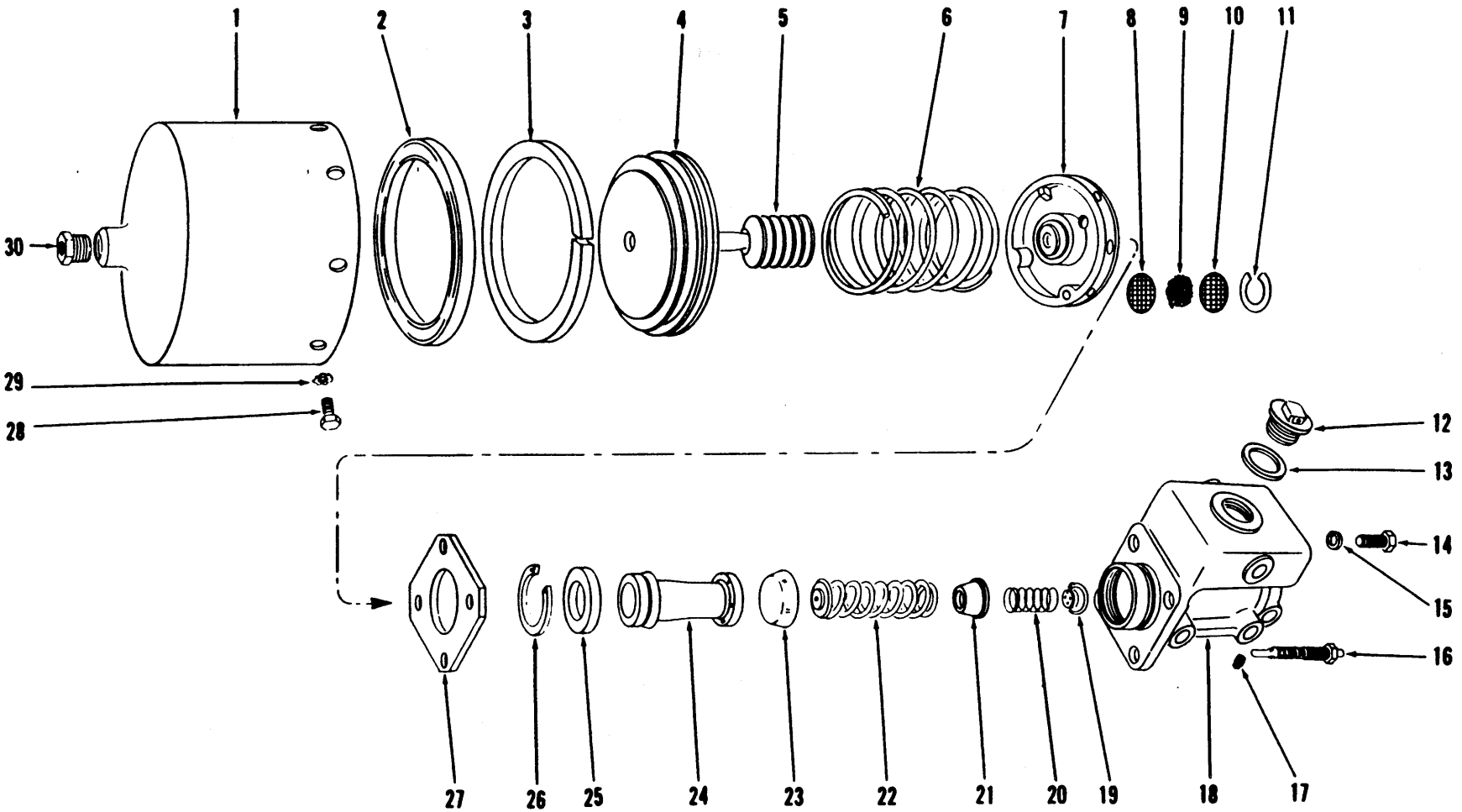

TS-3220

Printed in U.S.A.
PM 2926

Brake Power Cluster Assembly
Servo mecanisme du frein, ensemble
Servobremse, vollständig
Servomecanismo do freio, conjunto
Servomecanismo del freno, conjunto

MICHIGAN

No.	Part No.	Qty.	Description	Description	Benennung	Descrição	Descripcion
A	[2,3]526879	1	Pwr clsr assy brk	servo frein ens	Servobremse vollst	servo-freio conj	servo-freno conj
1	945034	1	Shell	boîtier	Gehäuse	carcaça	carcasa
2	§[4]———	1	Cup	cuvette	Schale	capa	cubeta
3	§[4]———	1	Wiper	racleur	Wischer	limpador	limpiador
4	945035	1	Piston	piston	Kolben	pistão	piston
5	§[4]———	1	Boot	capuchon	Kappe	capuz	capuchón
6	945036	1	Spring	ressort	Feder	mola	resorte
7	[5]945037	1	Head assy	culasse ens	Kopf vollst	cabeça conj	conj cabeza
8	945029	1	Screen	crible	Sieb	tela	tamiz
9	992163	1	Filter element	élément filtre	Filtereinsatz	elemento filtro	elemento filtro
10	945029	1	Screen	crible	Sieb	tela	tamiz
11	992164	1	Ring	anneau	Ring	anel	anillo
12	892287	1	Cap	chapeau	Kappe	tampa	tapa
13	857933	1	Gasket	garniture	Dichtung	gaxeta	empaquetadura
14	1C-624	3	Bolt	boulon	Bolzen	parafuso	bulón
15	4E-06	4	Lockwasher	rondelle frein	Sicherungsscheibe	arruela de pressão	arandela seguridad
16	945038	1	Indicator	indicateur	Messer	indicador	indicador
17	10F-02	1	Plug	bouchon	Stopfen	bujão	tapón
18	947740	1	Housing	boîtier	Gehäuse	carcaça	carcasa
19	§[4]———	1	Valve	soupape	Ventil	válvula	válvula
20	945026	1	Spring	ressort	Feder	mola	resorte
21	945042	1	Retainer	arrêtoir	Halterung	retentor	retén
22	955321	1	Spring	ressort	Feder	mola	resorte
23	§[4]———	1	Cup	cuvette	Schale	capa	cubeta
24	§[4]———	—	Piston assy	piston ens	Kolben vollst	pistão conj	piston conj
25	955326	1	Plate	plaque	Platte	placa	placa
26	955323	1	Ring	anneau	Ring	anel	anillo
27	945040	1	Plate	plaque	Platte	placa	placa
28	1C-510	8	Bolt	boulon	Bolzen	parafuso	bulón
29	6E-05	8	Lockwasher	rondelle frein	Sicherungsscheibe	arruela de pressão	arandela seguridad
30	356612	1	Bushing	chemise	Buchse	bucha	buje
31	[6]945041	1	Repair kit	trousse de réparation	Reparatursatz	conjunto de reparo	juego de reparación
32	†18C-716	3	Bolt	boulon	Bolzen	parafuso	bulón
33	†4E-07	3	Lockwasher	rondelle frein	Sicherungsscheibe	arruela de pressão	arandela seguridad
34	†516880	3	Washer	rondelle	Scheibe	arruela	arandela

***Cummins 433B101 → 510, 433B101CAC → 549CAC, 433B101ENC & →, 433B101FSC → 344, G.M. 416C101 → 647, 416C101CAC → 625CAC, 416C101FSC → 199**

[2]Inc. 1→30
[3]Quantities listed are for one (1). This machine uses two (2).
[3]Les quantités indiquées ci-dessus s'appliquent à 1. Cette machine emploie 2.
[3]Die angegebenen Mengen sind für 1. Diese Maschine erfordert 2.
[3]As quantidades relacionadas são para 1. Esta máquina utiliza 2.
[3]Las cantidades indicadas son para 1. Esta máquina utiliza 2.
[4]See, Voir, Siehe, Veja, Véase 31
[5]Inc. 8→11
[6]Inc. 2, 3, 5, 19, 23, 24

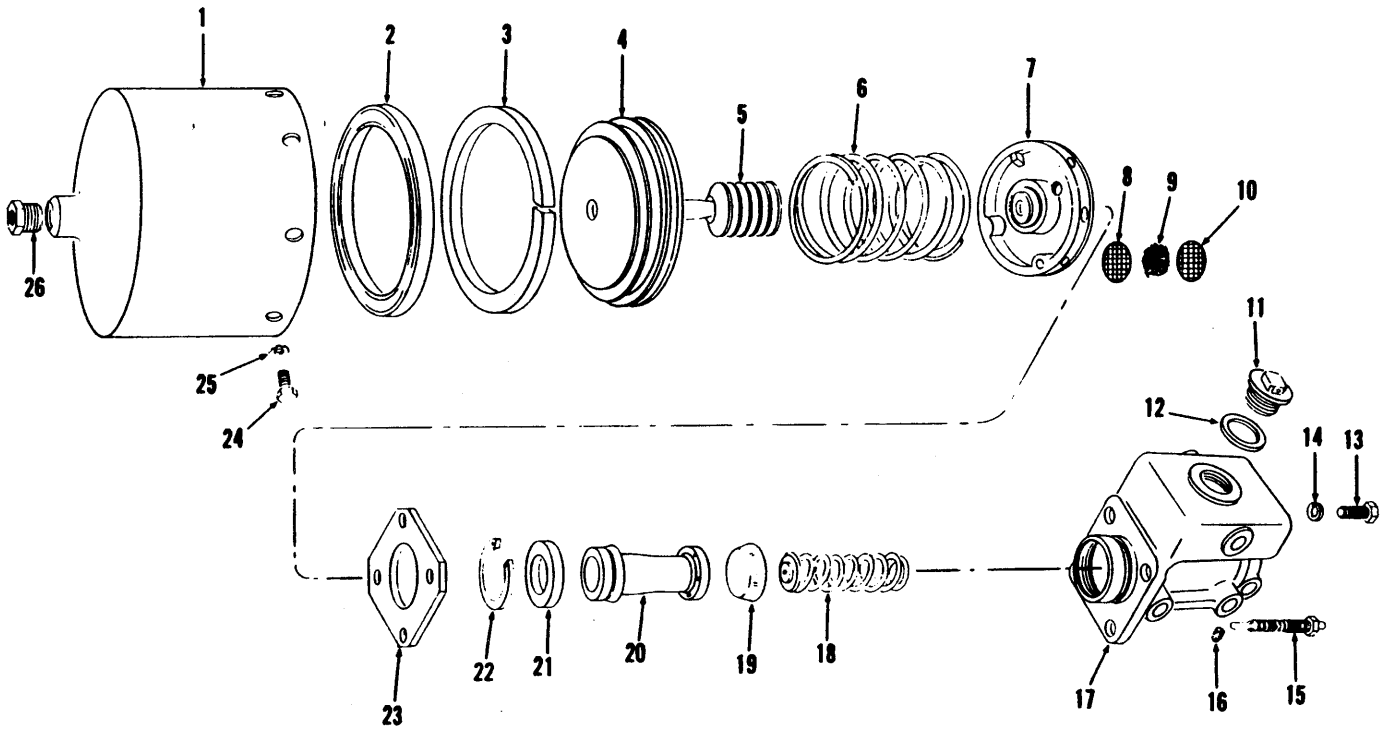

TS-14141

Printed in U.S.A.
PM 2926

Brake Power Cluster Assembly*
Servo mecanisme du frein, ensemble*
Servobremse, vollständig*
Servomecanismo do freio, conjunto*
Servomecanismo del freno, conjunto*

MICHIGAN

No.	Part No.	Qty.	Description	Description	Benennung	Descrição	Descripción
A	[2,3]2502136	2	**Pwr clsr assy brk**	servo frein ens	Servobremse vollst	servo-freio conj	servo-freno conj
B	[4]961122	1	**Repair kit**	trousse de réparation	Reparatursatz	conjunto de reparo	juego de reparación
1	945034	1	**Shell**	boîtier	Gehäuse	carcaça	carcasa
2	§[5]———	1	**Cup**	cuvette	Schale	capa	cubeta
3	§[5]———	1	**Wiper**	racleur	Wischer	limpador	limpiador
4	945035	1	**Piston**	piston	Kolben	pistão	pistón
5	§[5]———	1	**Boot**	capuchon	Kappe	capuz	capuchón
6	945036	1	**Spring**	ressort	Feder	mola	resorte
7	[6]945037	1	**Piston head assy**	tête piston ens	Kolbenkopf vollst	cabeça pistão conj	cabeza pistón conj
8	945029	1	**Screen**	crible	Sieb	tela	tamiz
9	992163	1	**Filter fiber mat**	filtre tampon de fibre	Filterunterlage	fibra filtro	fibra filtrante
10	992164	1	**Retainer**	arrêtoir	Halterung	retentor	retén
11	892287	1	**Cap**	chapeau	Kappe	tampa	tapa
12	857933	1	**Gasket**	garniture	Dichtung	gaxeta	empaquetadura
13	1C-714	2	**Bolt**	boulon	Bolzen	parafuso	bulón
14	4E-06	4	**Lockwasher**	rondelle frein	Sicherungsscheibe	arruela de pressão	arandela seguridad
15	945038	1	**Indicator**	indicateur	Messer	indicador	indicador
16	40K-02	1	**Plug**	bouchon	Stopfen	bujão	tapón
17	[7]961123	1	**Cylinder assembly**	ens cylindre	Zylinder vollst	cilindro conj	cilindro conj
18	955321	1	**Spring**	ressort	Feder	mola	resorte
19	§[5]———	1	**Cup**	cuvette	Schale	capa	cubeta
20	§[5]———	1	**Piston**	piston	Kolben	pistão	pistón
21	955326	1	**Plate**	plaque	Platte	placa	placa
22	955323	1	**Ring**	anneau	Ring	anel	anillo
23	945040	1	**Plate**	plaque	Platte	placa	placa
24	[8]5C-510	8	**Bolt**	boulon	Bolzen	parafuso	bulón
25	§[9]———	8	**Lockwasher**	rondelle frein	Sicherungsscheibe	arruela de pressão	arandela seguridad
26	97F-3	1	**Bushing**	chemise	Buchse	bucha	buje

***Cummins 433B511 & →, 433B550CAC & →, 433B345FSC & →, G.M. 416C648 & →, 416C626CAC & →, 416C200FSC & →**

[2]Two (2) Power Clusters used per machine. Quantities listed are for one (1) Power Cluster.
[2]Employer deux (2) cadre groupes de moteur par machine. Les quantités indiquées sont pour un (1) cadre groupe de moteur.
[2]Zwei (2) Kraftgrupen verwenden pro Maschine. Die angegeben Mengen sind für einen (1) Kraftgrup.
[2]Usar dois (2) grupos do poténcia por máquina. As quantidades indicadas são para um (1) grupo do poténcia.
[2]Emplear dos (2) grupos de energía por máquina. Las cantidades indicadas son para uno (1) grupo de energía.
[3]Inc. 1→26
[4]Inc. 2. 3. 5. 19. 20. 22
[5]See. Voir. Siehe. Veja. Véase B
[6]Inc. 8. 9. 10
[7]Inc. 11, 12, 16→22
[8]Inc. 25
[9]See. Voir. Siehe. Veja. Véase 24

Brake Power Cluster, Air Chamber *
Servomécanisme du frein, chambre à air *
Servobremse, Luftkammer *
Servomechanisme do freio, câmara de ar *
Servomecanismo del freno, cámara de aire *

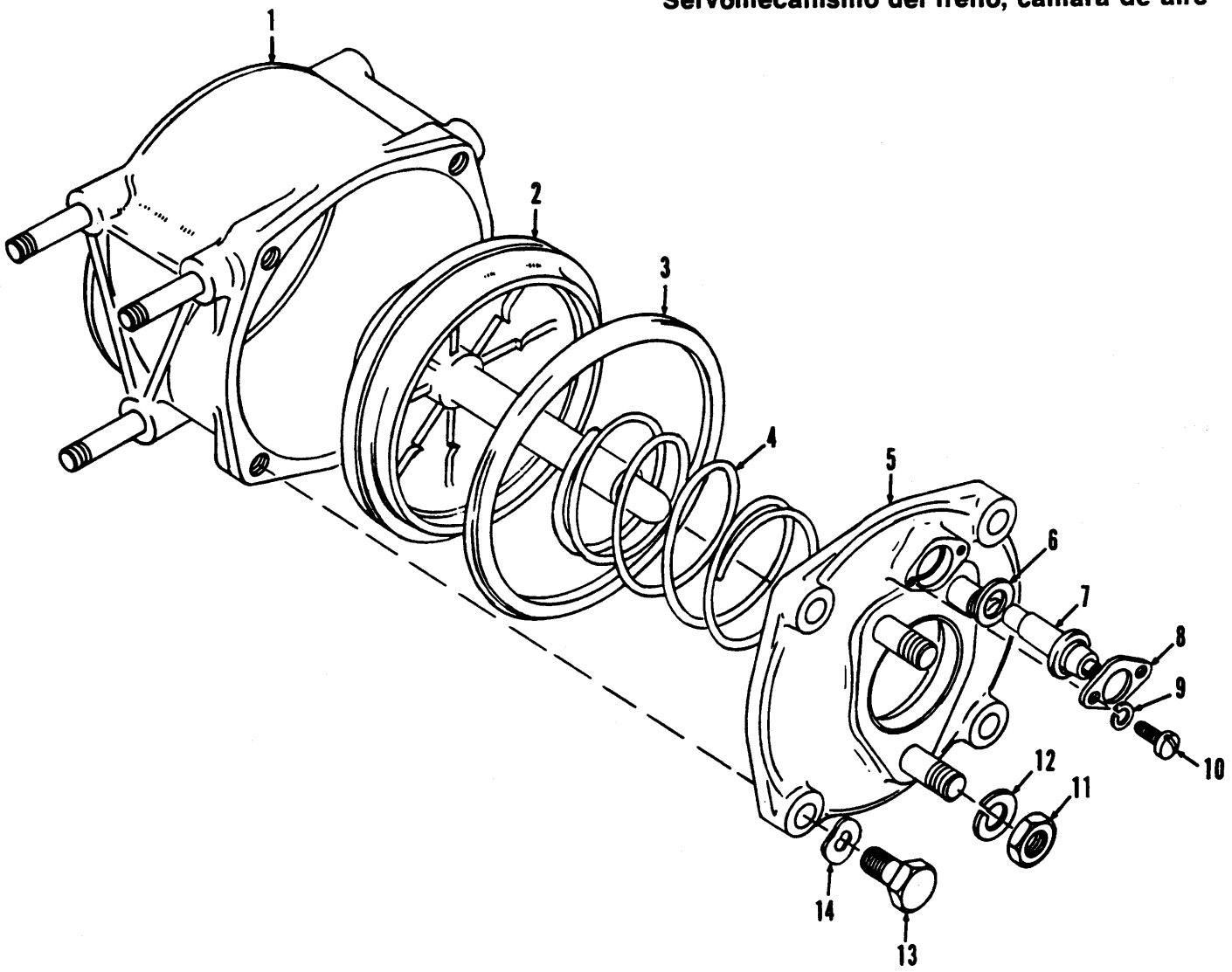

TS-14373

No.	Part No.	Qty.	Description	Description	Benennung	Descrição	Descripción
A	[2,3]3570389	2	Air chamber assy	chambre à air ens	Luftkammer vollst	câmara a ar conj	cámara a aire conj
1	961318	1	Housing	boîtier	Gehäuse	carcaça	carcasa
2	961319	1	Piston	piston	Kolben	pistão	pistón
3	961320	1	Gasket	garniture	Dichtung	gaxeta	empaquetadura
4	961321	1	Spring	ressort	Feder	mola	resorte
5	961322	1	Cover	couvercle	Deckel	tampa	tapa
6	961323	1	Washer	rondelle	Scheibe	arruela	arandela
7	961325	1	Indicator	indicateur	Messer	indicador	indicador
8	961324	1	Retainer plate	plaque de maintien	Halteplatte	chapa rententora	placa del retén
9	10EM50	2	Lockwasher	rondelle frein	Sicherungsscheibe	arruela de pressão	arandela seguridad
10	13GM5010	2	Screw	vis	Schraube	parafuso	tornillo
11	14DM12	3	Nut	écrou	Mutter	porca	tuerca
12	10EM120	3	Lockwasher	rondelle frein	Sicherungsscheibe	arruela de pressão	arandela seguridad
13	1CM1235	4	Bolt	boulon	Bolzen	parafuso	bulón
14	9EM120	4	Washer	rondelle	Scheibe	arruela	arandela

***Cummins 4338535FSC & →, G.M. 416C235FSC & →, Perkins 4152C226FSC & →**

[2]Inc. 1→14
[3]Two (2) used. Quantities listed are for 1.
[3]Employer deux (2). Les quantitées sont pour 1.
[3]Zwei (2) verwenden. Die angegeben Mengen sind für 1.
[3]Usar dois (2). As quantidades indicadas são para 1.
[3]Emplear dos (2). Las cantidades indicadas son para 1.

Brake Power Cluster, Master Cylinder Assembly *
Servomechanisme du frein, ensemble de maître cylindre *
Servbremse, Hauptzylinder vollständig *
Servomechanisme do freio, conjunto do cilindro mestre *
Servomecanismo del freno, conjunto de cilindro maestro *

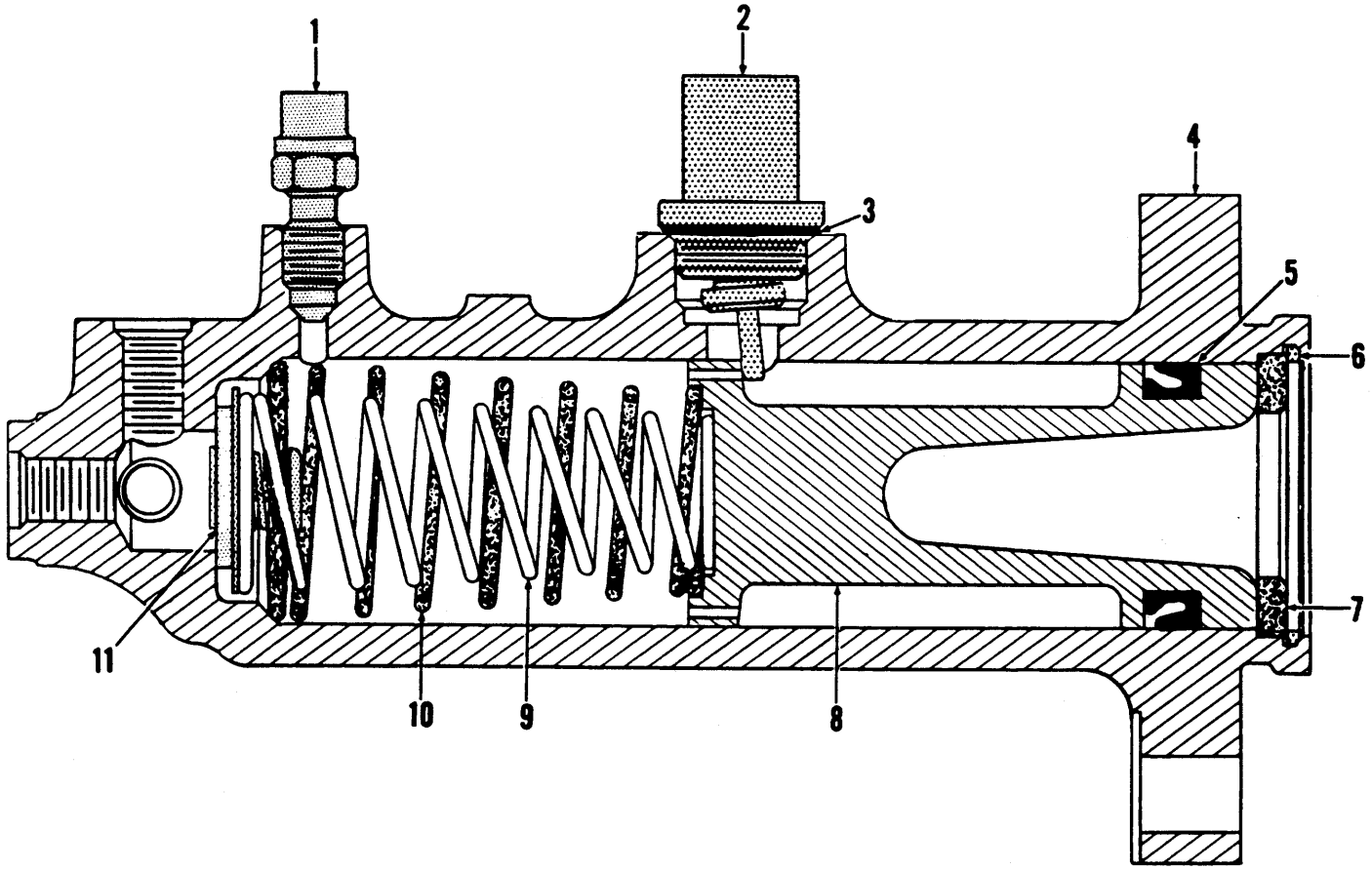

TS-14372

No.	Part No.	Qty.	Description	Description	Benennung	Descrição	Descripción
A	[2,5]3886040	2	Master cylinder assy	maître cyl ens	Hauptzylinder vollst	cil mestre conj	cil maestro conj
1	3880509	1	Bleed screw	vis de fuite	Lüftungsschraube	parafuso sangria	tornillo purga
2	961215	1	Valve check	clapet d'arrêt	Rückschlagventil	válvula retenção	válvula retención
3	961214	1	Washer seal	rondelle jnt étan	Dichtungscheibe	arruela vedador	arandela sello
4	961207	1	Body	carrosserie	Karosserie	carroçria	carrocería
5	§[3]_____	—	Piston seal	piston joint étan	Kolbendichtung	luva vedador	manga sello
6	961210	1	Ring snap	bague arrêt	Sprengring	anel pressão	arandela retén
7	961209	1	Ring back-up	rondelle renfort	Stützring	anel retentor	arandela apoyo
8	[4]961208	1	Piston assy	piston ens	Kolben vollst	pistão conj	pistón conj
9	961212	1	Spring	ressort	Feder	mola	resorte
10	961211	1	Spring	ressort	Feder	mola	resorte
11	961213	1	Valve check	clapet d'arrêt	Rückschlagventil	válvula retenção	válvula retención

***Cummins 433B535FSC & →, G.M. 416C235FSC & →, Perkins 4152C226FSC & →**

[2]Inc. 1→11
[3]See, Voir, Siehe, Veja, Véase 8
[4]Inc. 5
[5]Two (2) used. Quantities listed are for 1.
[5]Employer deux (2). Les quantitées sont pour 1.
[5]Zwei (2) verwenden. Die angegeben Mengen sind für 1.
[5]Usar dois (2). As quantidades indicadas são para 1.
[5]Emplear dos (2). Las cantidades indicadas son para 1.

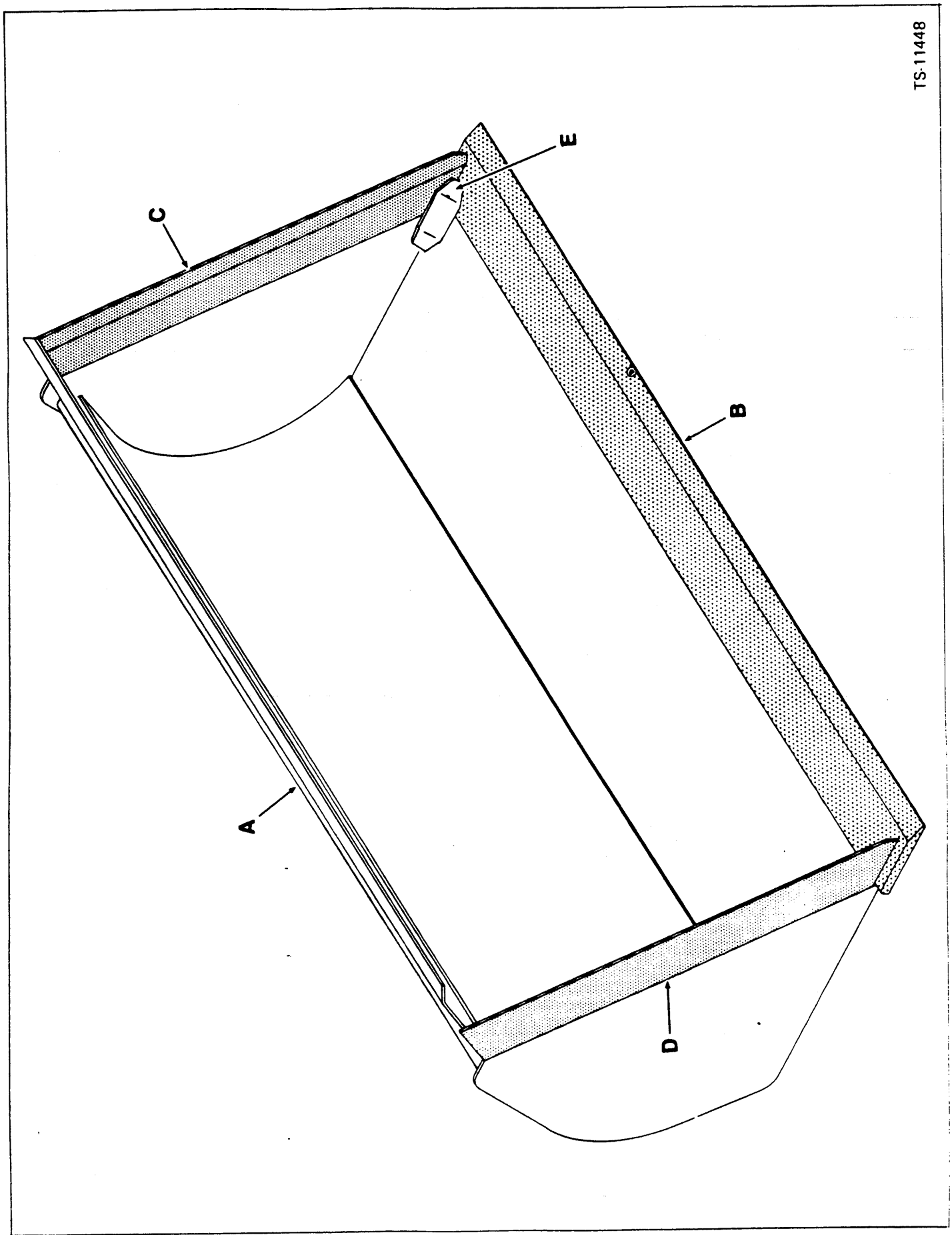
TS-11448
E
C
B
A
D

Bucket Assembly Data
Godet, caractéristiques de l'ensemble
Schaufelmontageanlagen
Caçamba, características do conjunto
Cucharóon, características del conjunto

CLARK

BUCKET				MAIN CUTTING EDGE		SIDE CUTTING EDGES			GUSSET
Item	S.A.E. Heaped Capacity Cu. Yd.	Width (Inches)	A Part No.	B Part No.	Size (Inches)	C LH Part No.	D RH Part No.	Size (Inches)	E [2]Part No.
1	2	97	1510320	2505400	1x 9x97	1508729	1508730	¾x6x40⅜	1536140
2	2¼	97	1510321	2505400	1x 9x97	1527388	1527389	¾x6x43$^{9}/_{16}$	1536140
3	2½	97	[3]1510469	[3]2505400	1x 9x97	[3]1544425	[3]1544426	¾x6x45⅝	[3]1536140
4	2½	104	[4]1546698	[4]1544189	1⅜x10x104	[4]1527388	[4]1527389	¾x6x43$^{9}/_{16}$	[4]1536140
5	3½	112¼	1510322	545602	1x 9x112¼	1535599	1535657	¾x6x47⅛	1536140

[2]2 required, necessaires, erforderlich, necessárias, requeridas.
[3]Cummins 433B101FSC→501FSC, 503→560, 562→569
[4]Cummins 433B502FSC, 561, 570FSC &→

GODET SCHAUFEL CAÇAMBA CUCHARON				LAMES DE COUPE PRINCIPALE HAUPTSCHNEIDEKANTE FIO PRINCIPAL DE CORTE BORDE PRINCIPAL DE CORTE		LAMES DE COUPE LATERALES SEITENSCHNEIDEKANTEN FIOS DE CORTE LATERALS BORDES DE CORTE LATERALES			ECLISSE ECKBLECH NESGA ESCUADRA
No Nr No No	Capacité comblée SAE SAE Gehäuft Leistung Capacidade coroada SAE Capacidad colmada SAE	Largeur Breite Largura Ancho mm	A Pièce Ertzteil Peça Pieza	B Pièce Ertzteil Peça Pieza	Dimension Grösse Tamanho Dimension mm	C Pièce CG Ertzteil L Peça LD Pieza LI	D Pièce CD Ertzteil R Peça LD Pieza LD	Dimension Grösse Tamanho Dimension mm	E [2]Pièce [2]Ertzteil [2]Peça [2]Pieza
1	1,52 m³	2464	1510320	2505400	25x229x2464	1508729	1508730	19x152x1026	1536140
2	1,72 m³	2464	1510321	2505400	25x229x2464	1527388	1527389	19x152x1107	1536140
3	1,91 m³	2464	[3]1510469	[3]3505400	25x229x2464	[3]1544425	[3]1544426	19x152x1158	[3]1536140
4	1,91 m³	2642	[4]1546698	[4]1544189	35x254x2642	[4]1527388	[4]1527389	19x152x1107	[4]1536140
5	2,67 m³	2845	1510322	545602	25x229x2845	1535599	1535657	19x152x1196	1536140

[2]2 required, nécessaires, erforderlich, necessárias, requeridas
[3]Cummins 433B101FSC501FSC, 503→560, 562→569
[4]Cummins 433B502FSC, 561, 570FSC &→

CLARK EQUIPMENT

Clips, Wiring, Pipe & Hose
Attaches de cablage, tuyaux et durites
Schellen - Drähte, Röhre und Schlaŝuche
Braçadeiras dos cabos elétricos, tubos e mangueiras
Abrazaderas del cablaje eléctrico, tubos y mangueras

The following types of clips are used in connection with the various wiring, fuel, air and hydraulic piping systems employed in this unit. When replacing clips identification can be made by checking type and physical dimensions listed to obtain part number.
Les différents sortes de pinces ci-dessous sont choisies selon les différents systèmes employés pour les circuits de câblage, de carburant, d'air et hydrauliques. En cas de remplacement d'une pince, on peut obtenir le numéro de pièce en déterminant d'abord le type et en comparant ensuite les dimensions avec celles indiquées ci-dessous.
Die folgenden Klampensorten wereden im Zusammenhang mit den verschiedenen Draht-, Kraftstoff-, Luft- und hydraulischen Lietungssystemen, die in dieser Einheit verwendet werden, benützt. Beim Ersetzen der Klampen können sie nach angeführten Sorten und Grössen unterschieden werden um die Teilenummer zu erhalten.
Os seguintes tipos de braçadeiras são usadas na conexão dos tubos de combustivel e do sistema hidráulico empregados nesta unidade. Sendo neceário a troca das braçadeiras, sua identificação pode ser obtida verificando-se o tipo e a dimensão abaixo relacionadas, referente ao número de peça.
Los tipos siguientes de abrazaderas se utilizan en los diversos sistemas de tubos de cables, de combusible, neumáticos e hidráulicos que se usan con la unidad. Cuando sea necesario reemplazar una abrazadeira se puede indentificar el número de pieza verificando el tipo y las dimensiones que aparecen en la lista.

Closed Clip
Pince fermée
Geschlossene Schelle
Braçadeira fechada
Abrazadera cerrada

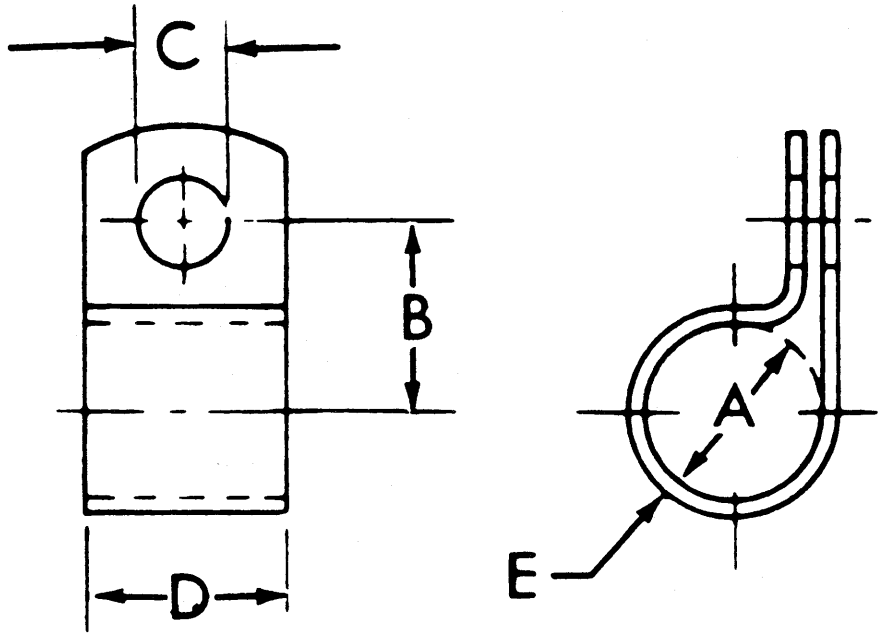

TS-5009

		A		B		C		D		E	
No.	Part No.	in.	mm.	in.	mm.	in.	mm.	in.	mm.	in.	mm.
1	6H-20	1	25,4	$1^{3}/_{16}$	30,2	$1^{3}/_{32}$	27,8	$^{7}/_{8}$	22,2	.060	1,52

(1F5)

Printed in U.S.A
PM 2926

Insulated Clip
Pince isolée
Isolierte Schelle
Braçadeira isolada
Abrazadera aislada

MICHIGAN

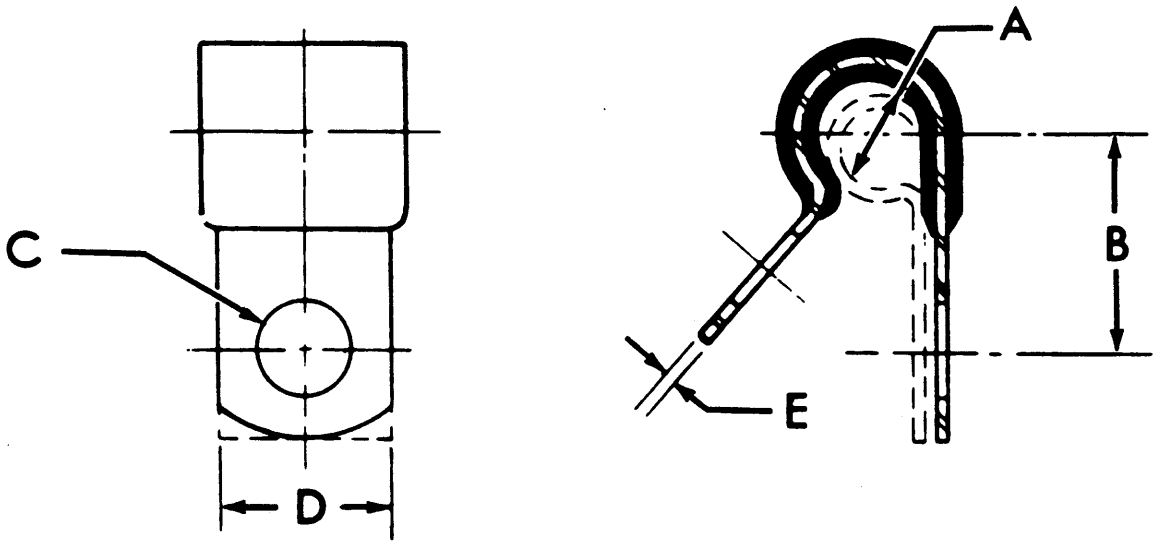

TS-5008

		A		B		C		D		E	
No.	**Part No.**	**in.**	**mm.**	**in.**	**mm.**	**in.**	**mm.**	**in.**	**mm.**	**in.**	**mm.**
1	30H-9	3/16	4,76	15/32	11,9	7/32	5,56	3/4	19,0	.032	0,77
2	30H-12	3/16	4,76	5/8	15,9	13/32	10,3	3/4	19,0	.032	0,77
3	30H-16	1/4	6,35	21/32	16,7	13/32	10,3	3/4	19,0	.032	0,77
4	30H-20	5/16	7,94	11/16	17,5	13/32	10,3	3/4	19,0	.032	0,77
5	30H-21	3/8	9,52	19/32	15,1	9/32	7,14	1/2	12,7	.032	0,77
6	30H-23	3/8	9,52	23/32	18,3	13/32	10,3	3/4	19,0	.032	0,77
7	30H-31	1/2	12,7	25/32	19,8	13/32	10,3	3/4	19,0	.050	1,27
8	30H-35	9/16	14,3	13/16	20,7	13/32	10,3	3/4	19,0	.050	1,27
9	30H-38	5/8	15,9	27/32	21,4	13/32	10,3	3/4	19,0	.050	1,27
10	30H-42	11/16	17,5	7/8	22,2	13/32	10,3	3/4	19,0	.050	1,27
11	30H-46	13/16	20,7	15/16	23,8	13/32	10,3	3/4	19,0	.050	1,27
12	1506484	1 1/16	27,0	1 9/32	32,5	13/32	10,3	7/8	22,2	.060	1,52
13	1538955	1 3/16	30,2	1 15/32	37,3	17/32	13,5	1	25,4	.060	1,52

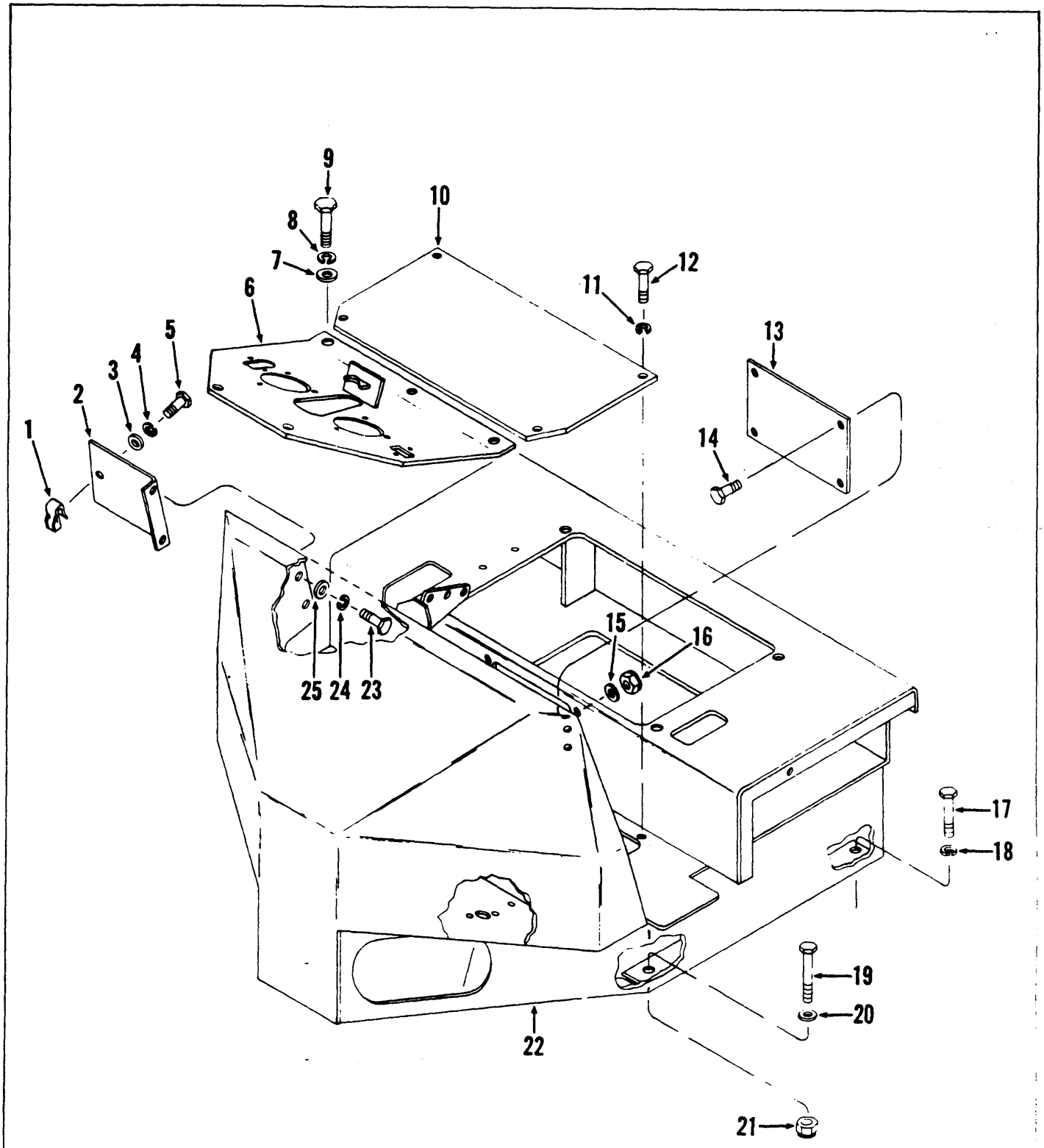

TS-10946

Cockpit Assembly
Poste de conduite, ensemble
Fahrerstand, vollständig
Posto do operador, conjunto
Puesto del operador, conjunto

MICHIGAN

No.	Part No.	Qty.	Description	Description	Benennung	Descrição	Descripción
1	572729	1	Nut caged	écrou prisonnier	Sicherheits Mutter	porca gaiola	tuerca jaula
2	574026	1	Panel RH	panneau CD	Tafel R	painel dir	panel lado der
3	656672	1	Washer	rondelle	Scheibe	arruela	arandela
4	4E-06	1	Lockwasher	rondelle frein	Sicherungsscheibe	arruela de pressão	arandela seguridad
5	23C-616	1	Bolt	boulon	Bolzen	parafuso	bulón
6	1545931	1	Floorboard	plancher	Bodenblech	assoalho	piso
7	619029	5	Washer	rondelle	Scheibe	arruela	arandela
8	4E-08	5	Lockwasher	rondelle frein	Sicherungsscheibe	arruela de pressão	arandela seguridad
9	23C-820	5	Bolt	boulon	Bolzen	parafuso	bulón
10	1526152	1	Cover	couvercle	Deckel	tampa	tapa
11	4E-08	4	Lockwasher	rondelle frein	Sicherungsscheibe	arruela de pressão	arandela seguridad
12	23C-816	4	Bolt	boulon	Bolzen	parafuso	bulón
13	1508950	1	Cover	couvercle	Deckel	tampa	tapa
14	23C-624	4	Bolt	boulon	Bolzen	parafuso	bulón
15	———	—	Omit	omettre	Auslassen	omitir	omitir
16	17D-3	4	Nut	écrou	Mutter	porca	tuerca
17	24C-1224	2	Bolt	boulon	Bolzen	parafuso	bulón
18	4E-12	2	Washer	rondelle	Scheibe	arruela	arandela
19	24C-1252	2	Bolt	boulon	Bolzen	parafuso	bulón
20	25E-28	2	Washer	rondelle	Scheibe	arruela	arandela
21	18D-12	2	Nut	écrou	Mutter	porca	tuerca
22	1511591	1	Cockpit	poste	Fahrerstand	posto operador	puesto operador
23	23C-616	2	Bolt	boulon	Bolzen	parafuso	bulón
24	4E-06	2	Lockwasher	rondelle frein	Sicherungsscheibe	arruela de pressão	arandela seguridad
25	656672	2	Washer	rondelle	Scheibe	arruela	arandela

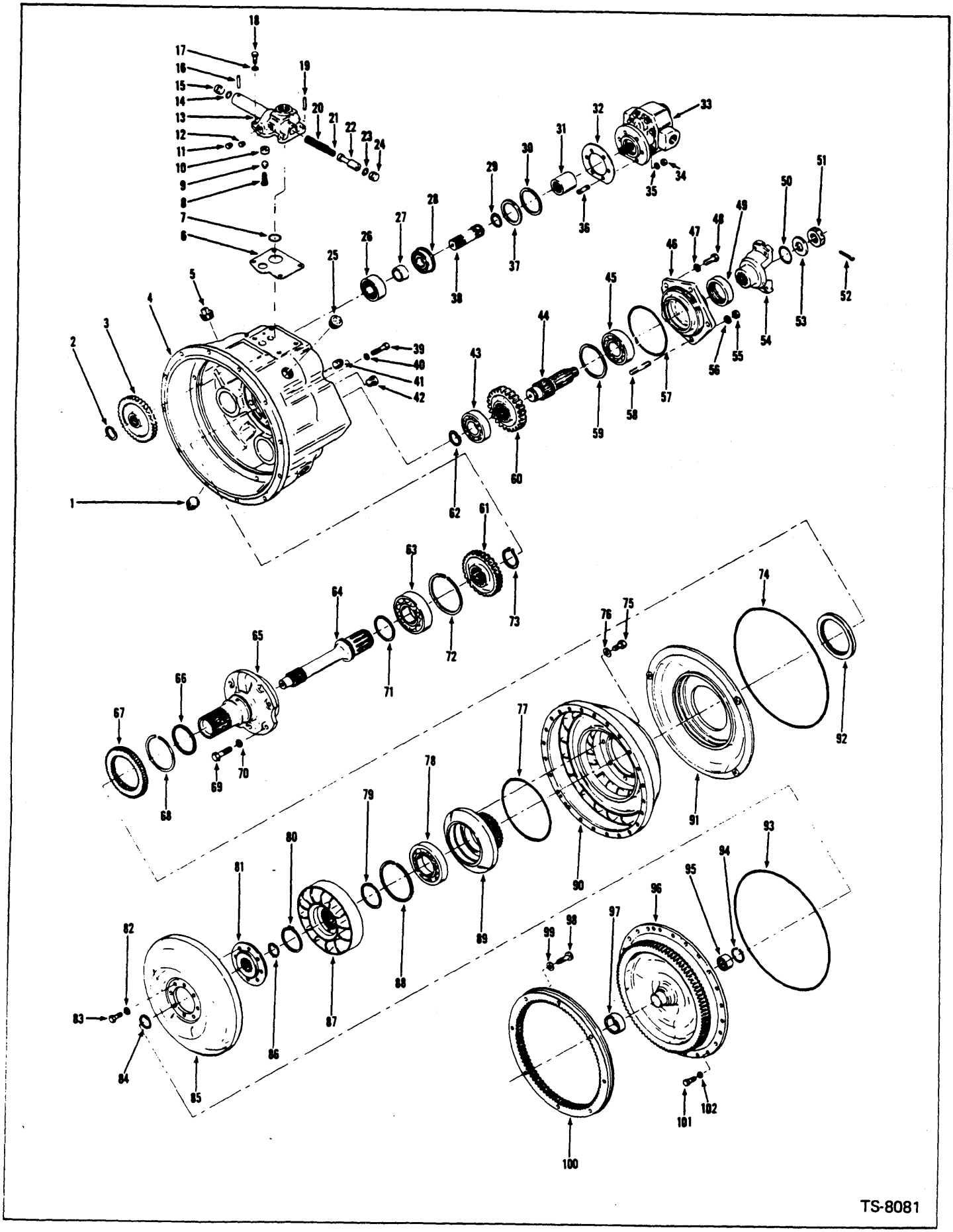
TS-8081

Converter Assembly*
Convertisseur, ensemble
Drehmomentwandler, vollständig
Conversor, conjunto
Convertidor, conjunto

MICHIGAN

No.	Part No.	Qty.	Description	Description	Benennung	Descrição	Descripción
A	[2,3]283155	1	Converter assy	convertisseur ens	Drehmntwndlr vollst	conversor conj	convertidor conj
1	13F-16	1	Plug	bouchon	Stopfen	bujão	tapón
2	711298	3	Ring	anneau	Ring	anel	anillo
3	[4]214931	3	Gear	engrenage	Zahnrad	engrenagem	engranaje
4	801546	1	Housing	boîtier	Gehäuse	carcaça	carcasa
5	13F-16	2	Plug	bouchon	Stopfen	bujão	tapón
6	214949	1	Gasket	garniture	Dichtung	gaxeta	empaquetadura
7	25K-40104	1	O-ring	joint torique	O Ring	anel-O	anillo-O
8	222312	1	Spring	ressort	Feder	mola	resorte
9	222318	1	Plunger	plongeur	Druckstange	embolo	émbolo buzo
10	214946	1	Seat	siège	Sitz	assento	asiento
11	40K-02	1	Plug	bouchon	Stopfen	bujão	tapón
12	40K-02	1	Plug	bouchon	Stopfen	bujão	tapón
13	[5]214943	1	Valve assy press reg	soupage ré press ens	Vent vollst Drckregl	válv regl press conj	válv regl press conj
14	25K-30018	1	O-ring	joint torique	O Ring	anel-O	anillo-O
15	220983	1	Stop	butoir	Anschlag	batente	tope
16	660178	1	Pin	goupille	Stift	pino	pasador
17	4E-06	4	Lockwasher	rondelle frein	Sicherungsscheibe	arruela de pressão	arandela seguridad
18	5C-616	4	Bolt	boulon	Bolzen	parafuso	bulón
19	660178	1	Pin	goupille	Stift	pino	pasador
20	224368	1	Spring	ressort	Feder	mola	resorte
21	224369	1	Spring	ressort	Feder	mola	resorte
22	§[6]———	—	Piston	piston	Kolben	pistão	pistón
23	25K-30018	1	O-ring	joint torique	O Ring	anel-O	anillo-O
24	220983	1	Stop	butoir	Anschlag	batente	tope
25	13F-16	1	Plug	bouchon	Stopfen	bujão	tapón
26	214936	3	Bearing	palier	Lager	mancal	cojinete
27	214930	3	Spacer	entretoise	Distanzteil	espaçador	espaciador
28	214956	3	Bearing	palier	Lager	mancal	cojinete
28A	†214954	3	Ring	anneau	Ring	anel	anillo
29	224039	3	Ring	anneau	Ring	anel	anillo
30	713186	3	Ring	anneau	Ring	anel	anillo
31	214961	1	Sleeve	manchon	Muffe	luva	manguito
32	235961	1	Gasket	garniture	Dichtung	gaxeta	empaquetadura
33	[7]450230	1	Pump	pompe	Pumpe	bomba	bomba
34	8D-06	6	Nut	écrou	Mutter	porca	tuerca
35	4E-06	6	Lockwasher	rondelle frein	Sicherungsscheibe	arruela de pressão	arandela seguridad
36	207647	6	Stud	goujon	Stift	prisioneiro	espárrago
37	214929	3	Washer	rondelle	Scheibe	arruela	arandela
38	237548	3	Shaft	arbre	Welle	árvore	árbol

*G.M. 416C101→416C115
[2]Inc. 1→97, 101, 102 (C272-50)
[3]For complete replacement, use 285766
[3]Pour remplacement complet, employer 285766
[3]Für vollständiges Austauschen, 285766
[3]Para a reposiçao completa, usar 285766
[3]Para recampio completo, emplear 285766
[4]38 Teeth, Dents, Zahne, Dentes, Dientes
[5]Inc. 10, 14, 15, 16, 19→24
[6]See, Voir, Siehe, Veja, Véase 13
[7]When converter charging pump replacement is required, only a new factory built and tested pump should be used. Proper operation of converter and transmission is dependent on an efficient charging pump. Damage possible by use of a field rebuilt pump can result in repair costs exceeding cost of a new pump alone.
[7]Quand on doit échanger la pompe de charge du convertisseur, on doit utiliser seulement des pompes construites en usine et testées. Le bon fonctionnement du convertisseur et de la transmission depend de l'efficacité de la pompe de charge. D'éventuels dommages créés à cause de l'utilisation d'une pompe réparée sommairement sur le terrain peuvent coûter plus cher en réparation que le prix d'une pompe neuve.
[7]Wenn es notwendig ist, die Drehmomentwandlereinsatzpumpe auszuwechsein, soll nur eine fabrikneue und geprüfte Pumpe verwendet werden. Fachgerechte Betätigung des Wandlers und des Getriebes beruht auf einer einwandfrei arbeitenden Ladepumpe. Durch Verwendung einer selbst umgebauten Pumpe entstandener Schaden kann die Kosten einer neuen Pumpe leicht übertreffen.
[7]Quando a substituição da bomba do conversor fôr necessária, somente uma nova unidade manufaturada e testada pela fábrica deve ser usada. O correto funcionamento do conversor e da transmissão depende do trabalho eficiente da bomba de acionamento do conversor. Possíveis danos pelo uso de uma unidade localmente recuperada pode resultar em despesas de reparação, cujo preço venha a ser mais elevado do que a aquisição de uma nova bomba.
[7]Cuando haya que reemplazar la bomba del convertidor, solamente debe usarse una bomba nueva procedente de fábrica y previamente sometida a ensayos. De una bomba eficaz depende el correcto funcionamiento del convertidor y de la transmisión. Los daños que puede ocasionar una bomba reconstruida sobre el terreno pueden representar costos de reparación superiores al precio de una bomba nueva.

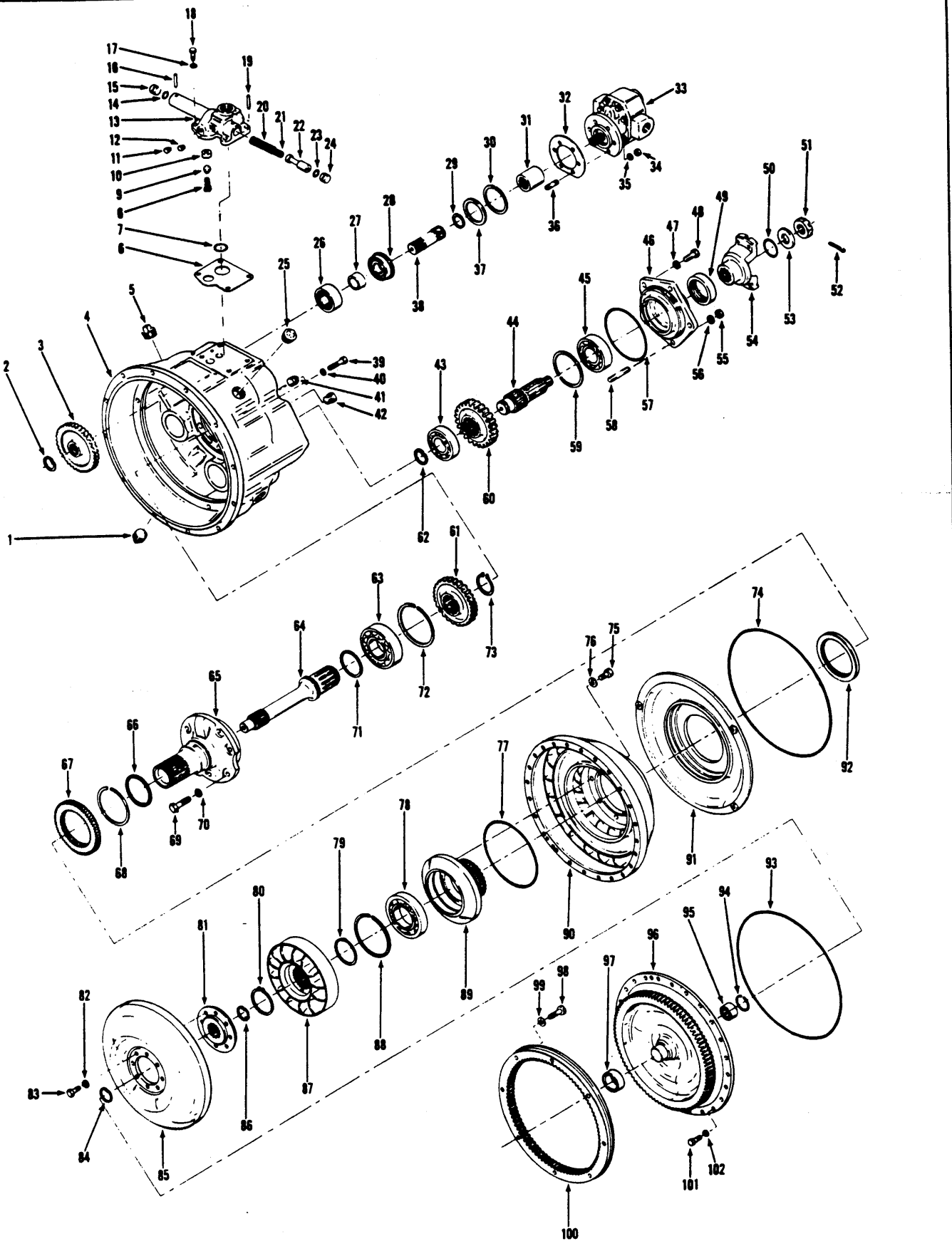

TS-8081

Converter Assembly*
Convertisseur, ensemble
Drehmomentwandler, vollständig
Conversor, conjunto
Convertidor, conjunto

MICHIGAN

No.	Part No.	Qty.	Description	Description	Benennung	Descrição	Descripción
39	1C-628	3	Bolt	boulon	Bolzen	parafuso	bulón
40	4E-06	3	Lockwasher	rondelle frein	Sicherungsscheibe	arruela de pressão	arandela seguridad
41	16F-08	1	Plug	bouchon	Stopfen	bujão	tapón
42	40K-02	2	Plug	bouchon	Stopfen	bujão	tapón
43	235057	1	Bearing	palier	Lager	mancal	cojinete
44	214937	1	Shaft	arbre	Welle	árvore	árbol
45	743439	1	Bearing	palier	Lager	mancal	cojinete
46	[8]235091	1	Retainer	arrêtoir	Halterung	retentor	retén
47	4E-07	3	Lockwasher	rondelle frein	Sicherungsscheibe	arruela de pressão	arandela seguridad
48	1C-720	3	Bolt	boulon	Bolzen	parafuso	bulón
49	206864	1	Seal	joint étanchéité	Dichtung	vedador	sello
50	25K-40112	1	O-ring	joint torique	O Ring	anel-O	anillo-O
51	201951	1	Nut	écrou	Mutter	porca	tuerca
52	1F-424	1	Pin cotter	goupille fendue	Splint	contrapino	chaveta dos patas
53	102745	1	Washer	rondelle	Scheibe	arruela	arandela
54	214985	1	Flange	bride	Flansch	flange	brida
55	8D-07	2	Nut	écrou	Mutter	porca	tuerca
56	4E-07	2	Lockwasher	rondelle frein	Sicherungsscheibe	arruela de pressão	arandela seguridad
57	25K-40512	1	O-ring	joint torique	O Ring	anel-O	anillo-O
58	214730	2	Stud	goujon	Stift	prisioneiro	espárrago
59	223901	1	Ring	anneau	Ring	anel	anillo
60	[9]214938	1	Gear	engrenage	Zahnrad	engrenagem	engranaje
61	[10]214935	1	Gear	engrenage	Zahnrad	engrenagem	engranaje
62	214955	1	Ring	anneau	Ring	anel	anillo
63	231554	1	Bearing	palier	Lager	mancal	cojinete
64	214933	1	Shaft	arbre	Welle	árvore	árbol
65	237405	1	Stator support	support stator	Stator Abstutzung	suporte estator	soporte estator
66	221653	1	Ring	anneau	Ring	anel	anillo
67	214951	1	Gear	engrenage	Zahnrad	engrenagem	engranaje
68	224009	1	Ring	anneau	Ring	anel	anillo
69	1C-820	6	Bolt	boulon	Bolzen	parafuso	bulón
70	7E-08	6	Lockwasher	rondelle frein	Sicherungsscheibe	arruela de pressão	arandela seguridad
71	222079	1	Ring	anneau	Ring	anel	anillo
72	214953	1	Ring	anneau	Ring	anel	anillo
73	224026	1	Ring	anneau	Ring	anel	anillo
74	60K-41200	1	O-ring	joint torique	O Ring	anel-O	anillo-O
75	4C-714	8	Bolt	boulon	Bolzen	parafuso	bulón
75A †‡[11]	———	—	Lockwire	fil blocage	Sicherungsdraht	fio segurança	alambre seguridad
76	25E-19	8	Washer	rondelle	Scheibe	arruela	arandela
77	25K-40616	1	O-ring	joint torique	O Ring	anel-O	anillo-O
78	214596	1	Bearing	palier	Lager	mancal	cojinete
79	214934	1	Spacer	entretoise	Distanzteil	espaçador	espaciador
80	743035	1	Ring	anneau	Ring	anel	anillo
81	214924	1	Hub	moyeu	Nabe	cubo	cubo
82	619023	8	Washer	rondelle	Scheibe	arruela	arandela
83	209313	8	Bolt	boulon	Bolzen	parafuso	bulón
83A †‡[11]	———	—	Lockwire	fil blocage	Sicherungsdraht	fio segurança	alambre seguridad
84	659065	1	Ring	anneau	Ring	anel	anillo
85	223833	1	Turbine	turbine	Turbine	turbina	turbina
86	659065	1	Ring	anneau	Ring	anel	anillo

*G.M. 416C101→416C115
[8]Inc. 49
[9]27 Teeth. Dents. Zahne. Dentes. Dientes
[10]28 Teeth. Dents. Zahne. Dentes. Dientes
[11]18 gauge. 18 jauge. 18 Breite. 18 calibre. 18 calibre.

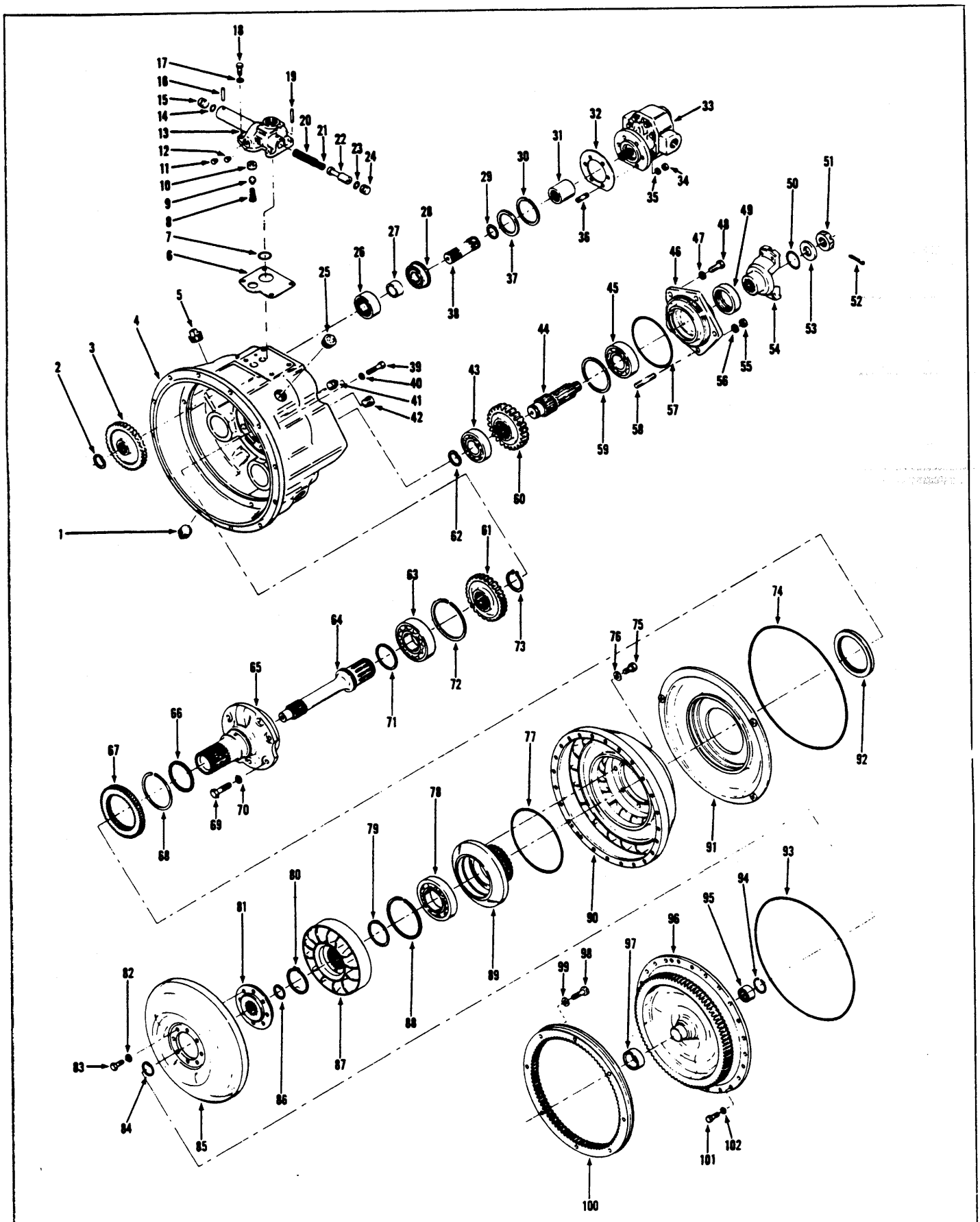

Printed in U S A
PM 2926

Converter Assembly*
Convertisseur, ensemble
Drehmomentwandler, vollständig
Conversor, conjunto
Convertidor, conjunto

MICHIGAN

No.	Part No.	Qty.	Description	Description	Benennung	Descrição	Descripción
87	[12]801607	1	Reaction member	stator	Stator	estator	estator
87A	†[13]229566	1	Spacer	entretoise	Distanzteil	espaçador	espaciador
87B	†658244	1	Pin	goupille	Stift	pino	pasador
88	214953	1	Ring	anneau	Ring	anel	anillo
89	214958	1	Hub	moyeu	Nabe	cubo	cubo
90	214959	1	Converter impeller	rotor convertisseur	Drehmntwndlr Rotor	rotor conversor	rotor convertidor
91	214925	1	Baffle	déflecteur	Deflektor	defletor	deflector
92	235593	1	Seal	joint étanchéité	Dichtung	vedador	sello
93	60K-41200	1	O-ring	joint torique	O Ring	anel-O	anillo-O
94	666542	1	Ring	anneau	Ring	anel	anillo
95	214988	1	Bearing	palier	Lager	mancal	cojinete
96	[15]234503	1	Cover	couvercle	Deckel	tampa	tapa
97	222006	1	Sleeve	manchon	Muffe	luva	manguito
98	236288	8	Bolt	boulon	Bolzen	parafuso	bulón
99	215909	8	Washer	rondelle	Scheibe	arruela	arandela
100	[14]810780	1	Gear	engrenage	Zahnrad	engrenagem	engranaje
101	5C-616	24	Bolt	boulon	Bolzen	parafuso	bulón
102	4E-06	24	Lockwasher	rondelle frein	Sicherungsscheibe	arruela de pressão	arandela seguridad
103	†23C-620	12	Bolt	boulon	Bolzen	parafuso	bulón
104	†4E-06	12	Lockwasher	rondelle frein	Sicherungsscheibe	arruela de pressao	arandela seguridad
105	----	–	Omit	omettre	Auslassen	omitir	omitir
106	†233598	1	Valve check	clapet d'arrêt	Rückschlagventil	válvula retençao	válvula retención

***G.M. 416C101 → 416C115**

[12]Inc. 87A
[13]See, Voir, Siehe, Veja, Véase 87
[14]Inc. 98, 99
[15]For replacement use 801524 kit, which consists of 1–234503 Impeller cover plus 1–222006 Impeller cover sleeve.
[15]Pour remplacement utiliser 801524 jeu qui se compose de 1–234503 Couvercle du impulseur et du 1–222006 manchon du couvercle du impulseur
[15]Zum Auswechseln 801524 Bausatz benutzen, Enthält 1–234503 Rotordeckel und 1–222006 Rotordeckelmuffe.
[15]Para substituiçao usar 801524 jogo qui contém 1–234503 cobertura do impulsor e 1–222006 luva da covertura do impulsor
[15]Para recambio usar 801524 juego jue consiste de 1–234503 cubierta del impulsor y 1–222006 manguito de la cubierta del impulsor

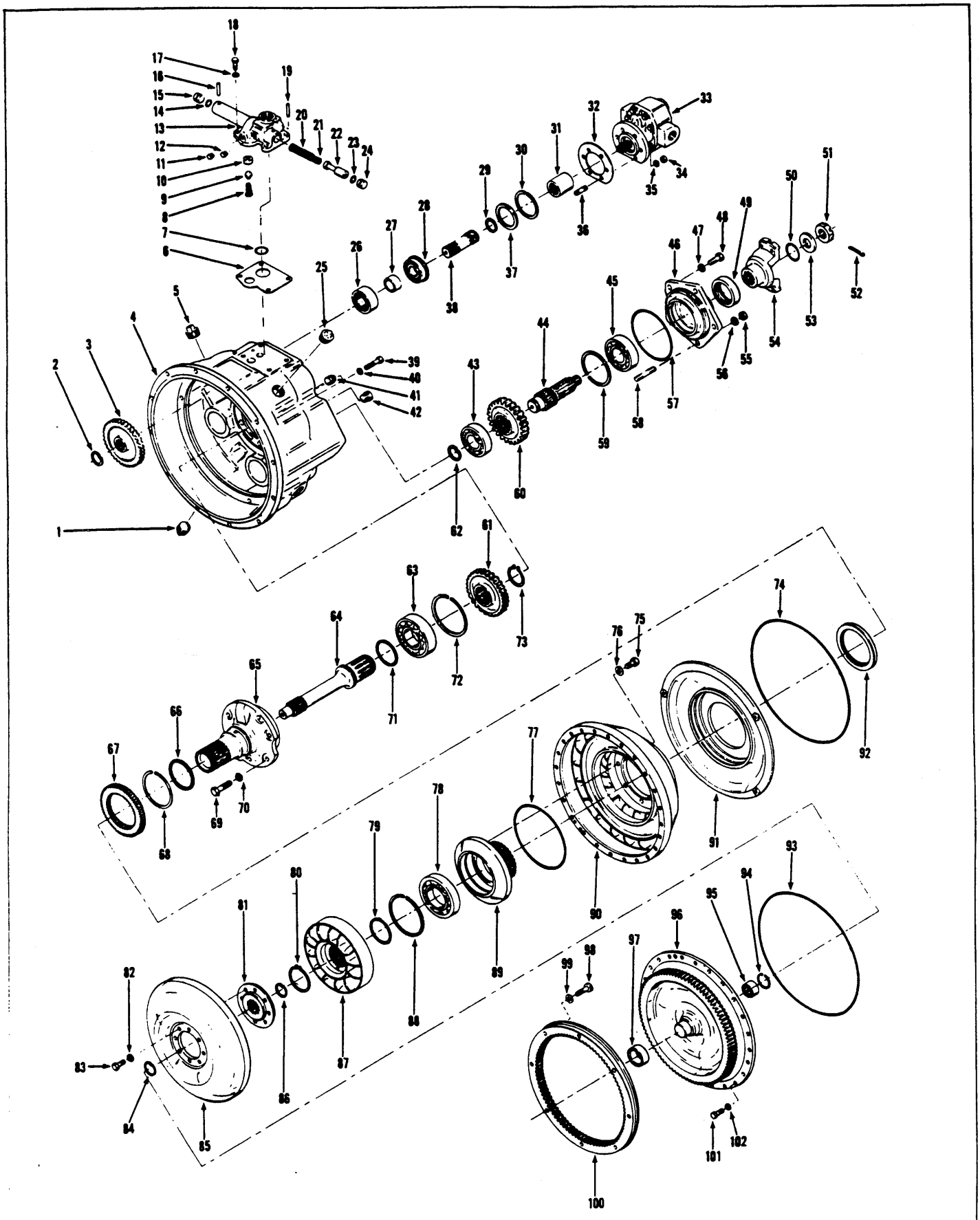

TS-8081

Converter Assembly *
Convertisseur, ensemble *
Drehmomentwandler, vollständig *
Conversor, conjunto *
Convertidor, conjunto *

CLARK

No.	Part No.	Qty.	Description	Description	Benennung	Descrição	Descripción
A	[2,6,16]284057	1	Converter assy	convertisseur ens	Drehmntwndlr vollst	conversor conj	convertidor conj
B	[3,7]285119	1	Converter assy	convertisseur ens	Drehmntwndlr vollst	conversor conj	convertidor conj
1	13F-16	1	Plug	bouchon	Stopfen	bujão	tapón
2	711298	3	Ring	anneau	Ring	anel	anillo
3	[4]214931	3	Gear	engrenage	Zahnrad	engrenagem	engranaje
4	801546	1	Housing	boîtier	Gehäuse	carcaça	carcasa
5	13F-16	2	Plug	bouchon	Stopfen	bujão	tapón
6	214949	1	Gasket	garniture	Dichtung	gaxeta	empaquetadura
7	25K-40104	1	O-ring	joint torique	O Ring	anel-O	anillo-O
8	222312	1	Spring	ressort	Feder	mola	resorte
9	222318	1	Plunger	plongeur	Druckstange	embolo	émbolo buzo
10	214946	1	Seat	siège	Sitz	assento	asiento
11	40K-02	1	Plug	bouchon	Stopfen	bujão	tapón
12	40K-02	1	Plug	bouchon	Stopfen	bujão	tapón
13	[5,6]214943	1	Valve assy	soupape ens	Ventil vollst	válvula conj	válvula conj
13A	†[5,7]236830	1	Valve assy	soupape ens	Ventil vollst	válvula conj	válvula conj
14	25K-30018	1	O-ring	joint torique	O Ring	anel-O	anillo-O
15	220983	1	Stop	butoir	Anschlag	batente	tope
16	660178	1	Pin	goupille	Stift	pino	pasador
17	4E-06	4	Lockwasher	rondelle frein	Sicherungsscheibe	arruela de pressão	arandela seguridad
18	233128	4	Bolt	boulon	Bolzen	parafuso	bulón
19	660178	1	Pin	goupille	Stift	pino	pasador
20	236827	1	Spring	ressort	Feder	mola	resorte
21	236829	1	Spring	ressort	Feder	mola	resorte
22	§[8]———	—	Piston	piston	Kolben	pistão	pistón
23	25K-30018	1	O-ring	joint torique	O Ring	anel-O	anillo-O
24	220983	1	Stop	butoir	Anschlag	batente	tope
25	13F-16	1	Plug	bouchon	Stopfen	bujão	tapón
26	214936	3	Bearing	palier	Lager	mancal	cojinete
27	214930	3	Spacer	entretoise	Distanzteil	espaçador	espaciador
28	214956	3	Bearing	palier	Lager	mancal	cojinete
28A	†214954	3	Ring	anneau	Ring	anel	anillo
29	224039	3	Ring	anneau	Ring	anel	anillo
30	713186	3	Ring	anneau	Ring	anel	anillo
31	214961	1	Sleeve	manchon	Muffe	luva	manguito
32	235961	1	Gasket	garniture	Dichtung	gaxeta	empaquetadura
33	[9]450230	1	Pump	pompe	Pumpe	bomba	bomba
34	8D-06	6	Nut	écrou	Mutter	porca	tuerca
35	4E-06	6	Lockwasher	rondelle frein	Sicherungsscheibe	arruela de pressão	arandela seguridad
36	207647	6	Stud	goujon	Stift	prisioneiro	espárrago
37	214929	3	Washer	rondelle	Scheibe	arruela	arandela
38	237548	3	Shaft	arbre	Welle	árvore	árbol
39	1C-628	3	Bolt	boulon	Bolzen	parafuso	bulón
40	4E-06	3	Lockwasher	rondelle frein	Sicherungsscheibe	arruela de pressão	arandela seguridad
41	16F-08	1	Plug	bouchon	Stopfen	bujão	tapón
42	40K-02	2	Plug	bouchon	Stopfen	bujão	tapón
43	235057	1	Bearing	palier	Lager	mancal	cojinete

***Cummins 433B101 &→, 433B101FSC &→, G.M. 416C116 &→, 416C101FSC &→, Perkins 4152C101ENC &→, 4152C101FSC &→**

[2]Inc. 1→97, 101, 102 (C272-92)
[3]Inc. 1→97, 101, 102 (C272-124)
[4]38 Teeth, Dents, Zahne, Dentes, Dientes
[5]Inc. 10, 14, 15, 16, 19→24
[6]Cummins 433B101C→619C, 433B101FSC→429FSC, G.M. 416C116→849, 416C101FSC→213, Perkins 4152C101FSC→245FSC
[7]Cummins 433B620CAC &→, Cummins 433B430FSC &→, G.M. 416C850CAC &→, G.M. 416C214FSC &→, Perkins 4152C246FSC &→
[8]See, Voir, Siehe, Veja, Véase 13
[9]When converter charging pump replacement is required, only a new factory built and tested pump should be used.
[9]Quand on doit échanger la pompe de charge du convertisseur, on doit utiliser seulement des pompes construites en usine et testées.
[9]Wenn es notwendig ist, die Drehmomentwandlereinsatzpumpe auszuwechsein, soll nur eine fabrikneue und geprüfte Pumpe verwendet werden.
[9]Quando a substituição da bomba do conversor fôr necessária, somente uma nova unidade manufaturada e testada pela fábrica deve ser usada.
[9]Cuando haya que reemplazar la bomba del convertidor, solamente debe usarse una bomba nueva procedente de fábrica y previamente sometida a ensayos.
[16]For complete replacement use 285766 converter assy
[16]Pour remplacement utiliser 285766 ensemble du convertisseur
[16]Zum Auswechsein 285766 Drehmomentwandler-Baugruppe benutzen
[16]Para substituição usar 285766 conjunto do conversor
[16]Para recambio usar 285766 conjunto de convertidor

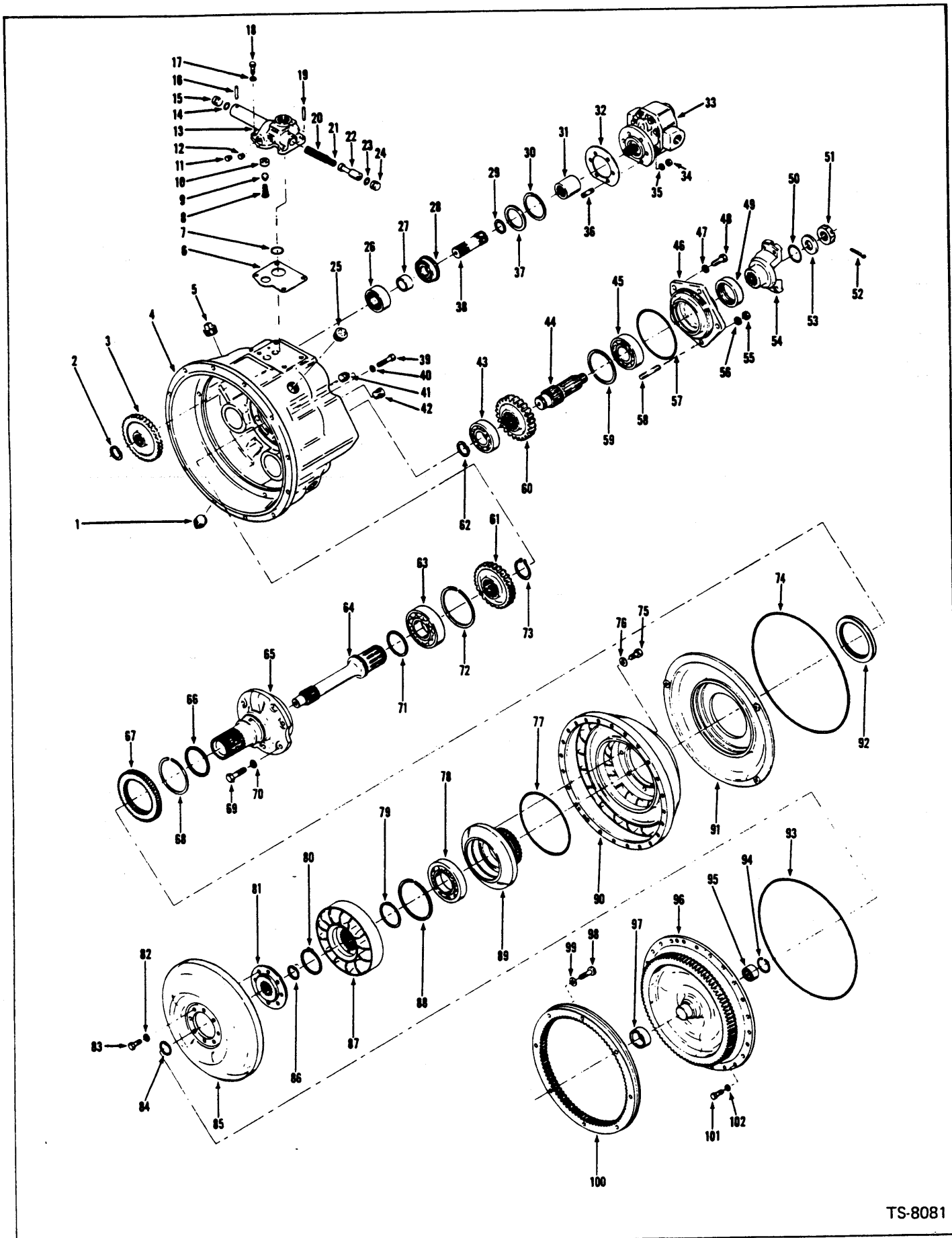
TS-8081

Converter Assembly*
Convertisseur, ensemble
Drehmomentwandler, vollständig
Conversor, conjunto
Convertidor, conjunto

MICHIGAN

No.	Part No.	Qty.	Description	Description	Benennung	Descrição	Descripción
44	214937	1	Shaft	arbre	Welle	árvore	árbol
45	743439	1	Bearing	palier	Lager	mancal	cojinete
46	235091	1	Retainer	arrêtoir	Halterung	retentor	retén
47	4E-07	3	Lockwasher	rondelle frein	Sicherungsscheibe	arruela de pressão	arandela seguridad
48	1C-720	3	Bolt	boulon	Bolzen	parafuso	bulón
49	206864	1	Seal	joint étanchéité	Dichtung	vedador	sello
50	25K-40112	1	O-ring	joint torique	O Ring	anel-O	anillo-O
51	201951	1	Nut	écrou	Mutter	porca	tuerca
52	1F-424	1	Pin cotter	goupille fendue	Splint	contrapino	chaveta dos patas
53	102745	1	Washer	rondelle	Scheibe	arruela	arandela
54	214985	1	Flange	bride	Flansch	flange	brida
55	8D-07	2	Nut	écrou	Mutter	porca	tuerca
56	4E-07	2	Lockwasher	rondelle frein	Sicherungsscheibe	arruela de pressão	arandela seguridad
57	25K-40512	1	O-ring	joint torique	O Ring	anel-O	anillo-O
58	214730	2	Stud	goujon	Stift	prisioneiro	espárrago
59	223901	1	Ring	anneau	Ring	anel	anillo
60	[11]214938	1	Gear	engrenage	Zahnrad	engrenagem	engranaje
61	[14]214935	1	Gear	engrenage	Zahnrad	engrenagem	engranaje
62	214955	1	Ring	anneau	Ring	anel	anillo
63	231554	1	Bearing	palier	Lager	mancal	cojinete
64	214933	1	Shaft	arbre	Welle	árvore	árbol
65	237405	1	Stator support	support stator	Stator Abstutzung	suporte estator	soporte estator
66	221653	1	Ring	anneau	Ring	anel	anillo
67	214951	1	Gear	engrenage	Zahnrad	engrenagem	engranaje
68	224009	1	Ring	anneau	Ring	anel	anillo
69	1C-820	6	Bolt	boulon	Bolzen	parafuso	bulón
70	7E-08	6	Lockwasher	rondelle frein	Sicherungsscheibe	arruela de pressão	arandela seguridad
71	222079	1	Ring	anneau	Ring	anel	anillo
72	214953	1	Ring	anneau	Ring	anel	anillo
73	224026	1	Ring	anneau	Ring	anel	anillo
74	60K-41200	1	O-ring	joint torique	O Ring	anel-O	anillo-O
75	4C-714	8	Bolt	boulon	Bolzen	parafuso	bulón
75A†‡	[15]----	—	Lockwire	fil blocage	Sicherungsdraht	fio segurança	alambre seguridad
76	25E-19	8	Washer	rondelle	Scheibe	arruela	arandela
77	60K-40616	1	O-ring	joint torique	O Ring	anel-O	anillo-O
78	214596	1	Bearing	palier	Lager	mancal	cojinete
79	229566	1	Spacer	entretoise	Distanzteil	espaçador	espaciador
80	743035	1	Ring	anneau	Ring	anel	anillo
81	214924	1	Hub	moyeu	Nabe	cubo	cubo
82	619023	8	Washer	rondelle	Scheibe	arruela	arandela
83	209313	8	Bolt	boulon	Bolzen	parafuso	bulón
83A†‡	[15]----	—	Lockwire	fil blocage	Sicherungsdraht	fio segurança	alambre seguridad
84	659065	1	Ring	anneau	Ring	anel	anillo
85	222684	1	Turbine	turbine	Turbine	turbina	turbina
86	659065	1	Ring	anneau	Ring	anel	anillo
87	[10]801607	1	Reaction member	stator	Stator	estator	estator
88	214953	1	Ring	anneau	Ring	anel	anillo
89	214923	1	Hub	moyeu	Nabe	cubo	cubo
90	214920	1	Converter impeller	rotor convertisseur	Drehmntwndlr Rotor	rotor conversor	rotor convertidor
91	214925	1	Baffle	déflecteur	Deflektor	defletor	deflector
92	235593	1	Seal	joint étanchéité	Dichtung	vedador	sello
93	232535	1	O-ring	joint torique	O Ring	anel-O	anillo-O
94	666542	1	Ring	anneau	Ring	anel	anillo
95	214988	1	Bearing	palier	Lager	mancal	cojinete
96	[13]234503	1	Cover	couvercle	Deckel	tampa	tapa

***Cummins 433B101 & →, 433B101 FSC & →, G.M. 416C116 & →, 416C101 FSC & →, Perkins 4152C101 ENC & →, 4152C101 FSC & →**

[10]Inc. 79
[11]27 Teeth, Dents Zahne, Dentes, Dientes
[13]For replacement use 801524 kit, which consists of 1–234503 Impeller cover plus 1–222006 Impeller cover sleeve
[13]Pour remplacement utiliser 801524 jeu qui se compose de 1–234503 couvercle du impulseur et du 1–222006 manchon du couvercle de impulseur
[13]Zum Auswechseln 801524 Bausatz benutzen, Enthält 1–234503 Rotordeckel und 1–222006 Rotordeckelmuffe
[13]Para substituiçao usar 801524 jogo qui contem 1–234503 cobertura do impulsor e 1–222006 luva de covertura do impulsor
[13]Para recambio usar 801524 juego jue consiste de 1–234503 cubierta del impulsor y 1–222006 manguito de la cubierta del impulsor
[14]28 Teeth, Dents, Zahne, Dentes, Dientes
[15]18 gauge. 18 jauge. 18 Breite. 18 calibre. 18 calibre.

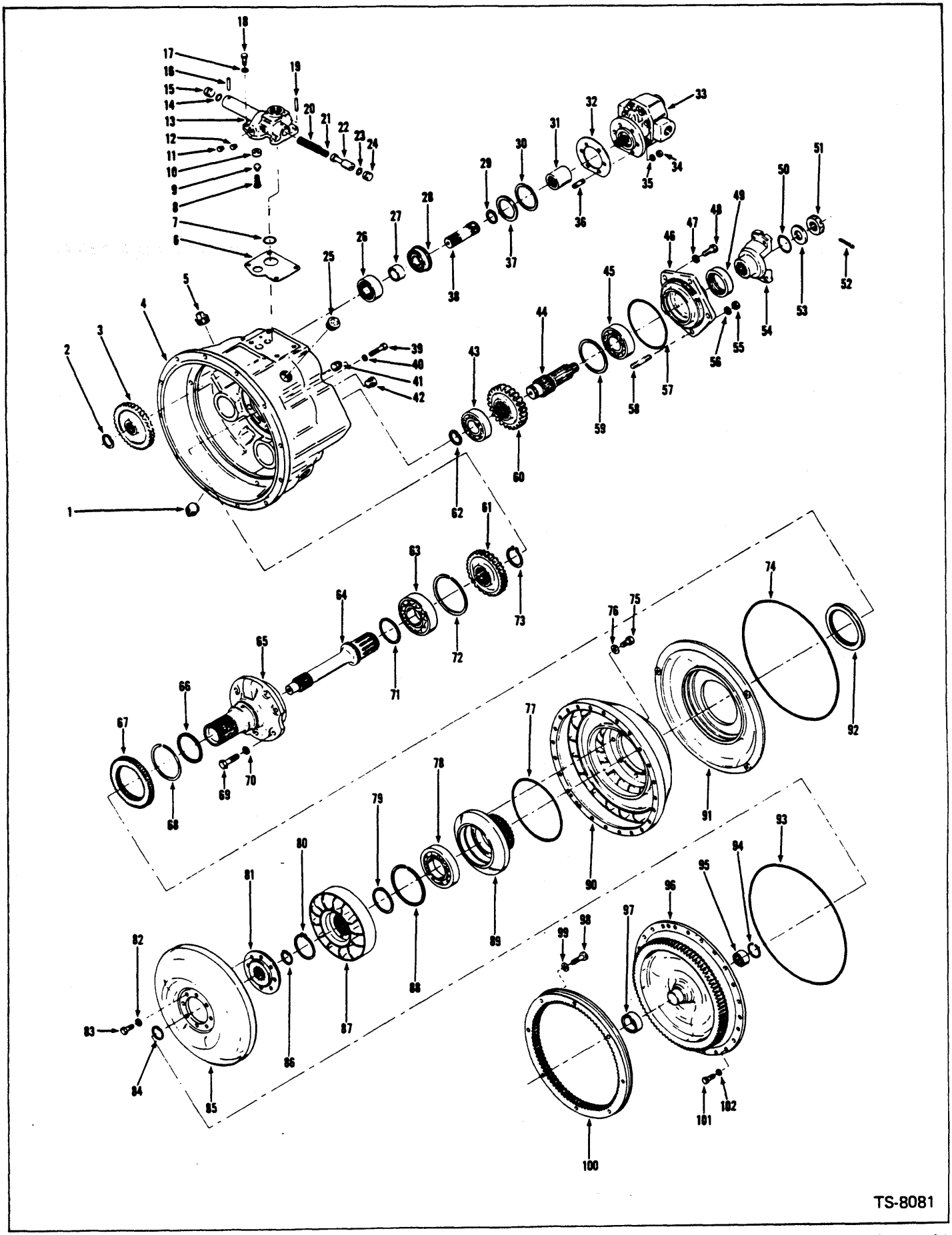
TS-8081

Converter Assembly*
Convertisseur, ensemble
Drehmomentwandler, vollständig
Conversor, conjunto
Convertidor, conjunto

MICHIGAN

No.	Part No.	Qty.	Description	Description	Benennung	Descrição	Descripción
97	**222006**	1	**Sleeve**	manchon	Muffe	luva	manguito
98	**236288**	16	**Bolt**	boulon	Bolzen	parafuso	bulón
99	**215909**	16	**Washer**	rondelle	Scheibe	arruela	arandela
100	[12]**801815**	1	**Gear kit**	engrenage jeu	Zahnradsatz	engrenagem jôgo	engranaje juego
101	**233128**	24	**Bolt**	boulon	Bolzen	parafuso	bulón
102	**4E-06**	24	**Lockwasher**	rondelle frein	Sicherungsscheibe	arruela de pressão	arandela seguridad
103	†**23C-620**	10	**Bolt**	boulon	Bolzen	parafuso	bulón
103A	†**23C-624**	2	**Bolt**	boulon	Bolzen	parafuso	bulón
104	**4E-06**	12	**Lockwasher**	rondelle frein	Sicherungsscheibe	arruela de pressão	arandela seguridad
105	----	–	**Omit**	omettre	Auslassen	omitir	omitir
106	†**233598**	1	**Valve check**	clapet d'arrêt	Rückschlagventil	válvula retençao	válvula retención

*Cummins 433B101 & →, 433B101 FSC & →, G.M. 416C116 & →, 416C101 FSC & →, Perkins 4152C101 ENC & →, 4152C101 FSC & →
[12]Inc. 98. 99

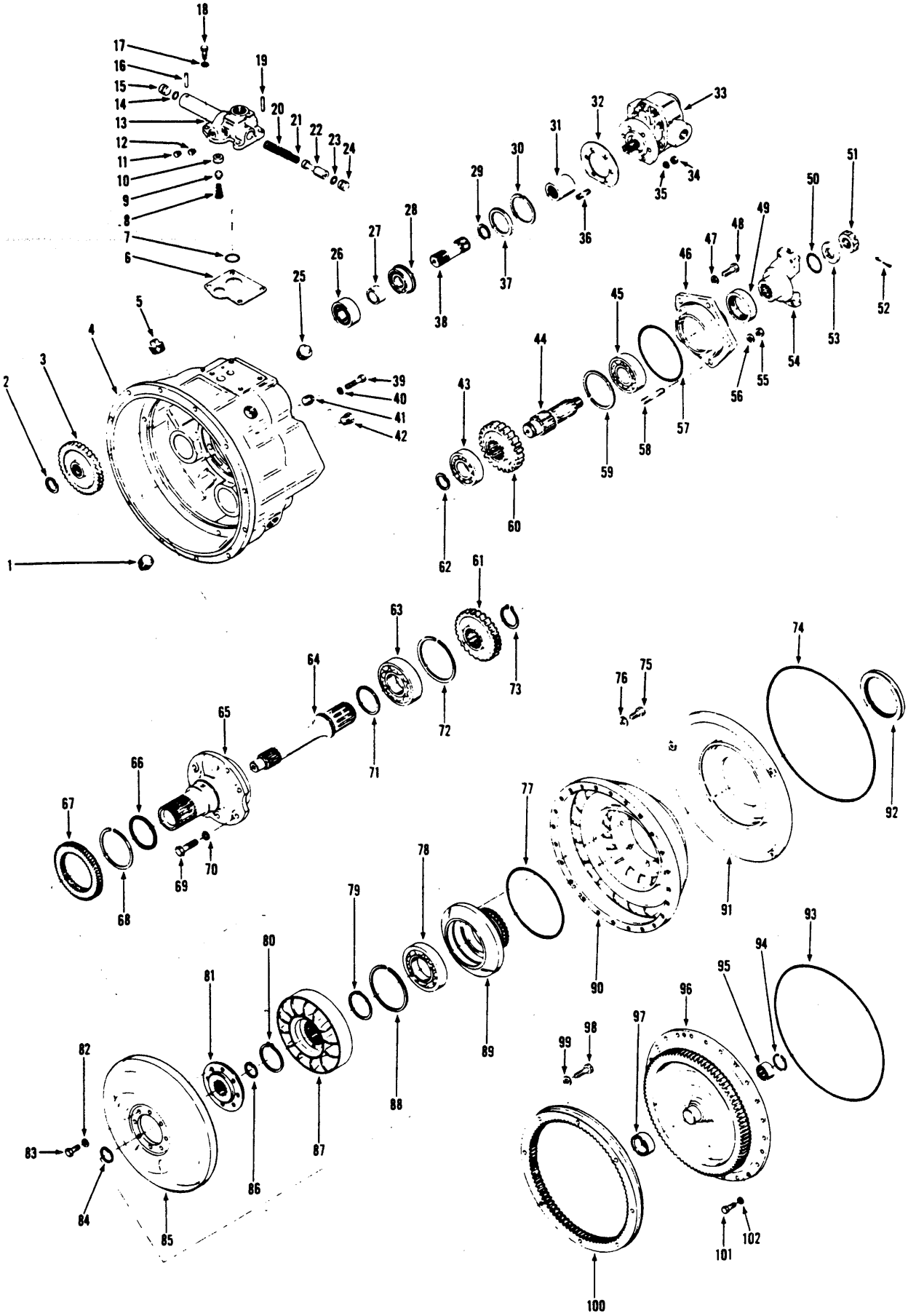

(1G1)

TS-8081
PM 2926
Printed in U.S.A.

Converter Assembly
Convertisseur, ensemble
Drehmomentwandler-Baugruppe
Conversor de torque, conjunto
Convertidor de par, conjunto

No.	Part No.	Qty.	Description	Description	Benennung	Descrição	Descripción
A	[2]285769	1	Converter assy	convertisseur ens	Drehmntwndlr vollst	conversor conj	convertidor conj
1	10F16	1	Plug	bouchon	Stopfen	bujão	tapón
2	711298	3	Ring	anneau	Ring	anel	anillo
3	[3]214931	3	Gear	engrenage	Zahnrad	engrenagem	engranaje
4	801546	1	Housing	boîtier	Gehäuse	carcaça	carcasa
5	233958	1	Breather	reniflard	Entlüfter	respiro	respiradero
6	214949	1	Gasket	garniture	Dichtung	gaxeta	empaquetadura
7	60K40104	1	O-ring	joint torique	O Ring	anel-O	anillo-O
8	222312	1	Spring	ressort	Feder	mola	resorte
9	222318	1	Plunger	plongeur	Druckstange	embolo	émbolo buzo
10	214946	1	Seat	siège	Sitz	assento	asiento
11	40K2	1	Plug	bouchon	Stopfen	bujão	tapón
12	40K2	1	Plug	bouchon	Stopfen	bujão	tapón
13	[4]236830	1	Valve assy	soupape ens	Ventil vollst	válvula conj	válvula conj
14	60K30018	1	O-ring	joint torique	O Ring	anel-O	anillo-O
15	220983	1	Stop	butoir	Anschlag	batente	tope
16	660178	1	Pin	goupille	Stift	pino	pasador
17	§[5]———	4	Washer	rondelle	Scheibe	arruela	arandela
18	233128	4	Bolt & washer	boulon & rondelle	Bolzen & Scheibe	parafuso & arruela	bulón & arandela
19	660178	1	Pin	goupille	Stift	pino	pasador
20	236829	1	Spring	ressort	Feder	mola	resorte
21	236827	1	Spring	ressort	Feder	mola	resorte
22	§[6]———	—	Piston	piston	Kolben	pistão	pistón
23	25K30018	1	O-ring	joint torique	O Ring	anel-O	anillo-O
24	220983	1	Stop	butoir	Anschlag	batente	tope
25	10F16	3	Plug	bouchon	Stopfen	bujão	tapón
26	214936	3	Bearing	palier	Lager	rolamento	cojinete
27	214930	3	Spacer	entretoise	Distanzteil	espaçador	espaciador
28	214956	3	Bearing	palier	Lager	rolamento	cojinete
28A	†214954	3	Ring	anneau	Ring	anel	anillo
29	224039	3	Ring	anneau	Ring	anel	anillo
30	713186	3	Ring	anneau	Ring	anel	anillo
31	214961	1	Sleeve	manchon	Muffe	luva	manguito
32	235961	1	Gasket	garniture	Dichtung	gaxeta	empaquetadura
33	[7]450230	1	Pump	pompe	Pumpe	bomba	bomba
34	233128	3	Bolt & washer	boulon & rondelle	Bolzen & Scheibe	parafuso & arruela	bulón & arandela
35	[13]———	3	Washer	rondelle	Scheibe	arruela	arandela
36	233128	3	Bolt & washer	boulon & rondelle	Bolzen & Scheibe	parafuso & arruela	bulón & arandela
37	214929	3	Washer	rondelle	Scheibe	arruela	arandela
38	237548	3	Shaft	arbre	Welle	árvore	árbol
39	1C628	3	Bolt	boulon	Bolzen	parafuso	bulón
40	4E6	3	Lockwasher	rondelle frein	Sicherungsscheibe	arruela de pressão	arandela seguridad
41	16F8	1	Plug	bouchon	Stopfen	bujão	tapón
42	40K2	1	Plug	bouchon	Stopfen	bujão	tapón
43	235057	1	Bearing	palier	Lager	rolamento	cojinete

[2]Inc. 1→4, 6→97, 101, 102 (C272-141)
[3]38 Teeth, Dents, Zahne, Dentes, Dientes
[4]Inc. 10, 14, 15, 16, 19→24
[5]See, Voir, Siehe, Veja, Véase 18
[6]See, Voir, Siehe, Veja, Véase 13
[7]Replace. Do not rebuild. Remplacer, ne pas remonter. Auswechseln, nicht umbauen. Substitua, não retifique. Reemplace, no reconstruya.
[13]See, Voir, Siehe, Veja, Véase 34

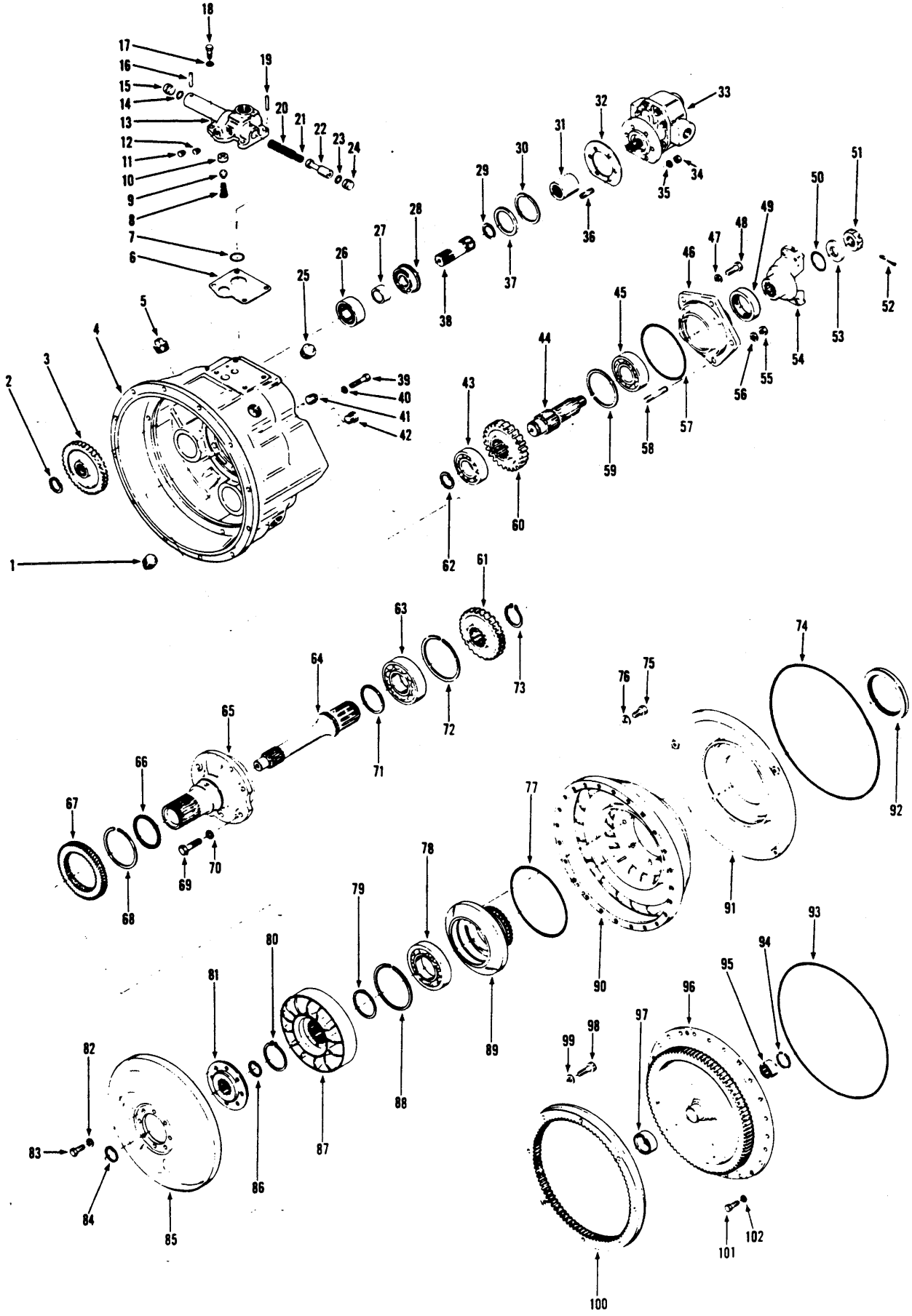

(1G3)

TS-8081
PM 2926
Printed in U.S.A

Converter Assembly
Convertisseur, ensemble
Drehmomentwandler-Baugruppe
Conversor de torque, conjunto
Convertidor de par, conjunto

No.	Part No.	Qty.	Description	Description	Benennung	Descrição	Descripción
44	214937	1	Shaft	arbre	Welle	árvore	árbol
45	743439	1	Bearing	palier	Lager	rolamento	cojinete
46	235091	1	Retainer	arrêtoir	Halterung	retentor	retén
47	4E7	3	Lockwasher	rondelle frein	Sicherungsscheibe	arruela de pressão	arandela seguridad
48	1C720	3	Bolt	boulon	Bolzen	parafuso	bulón
49	206864	1	Seal	joint étanchéité	Dichtung	vedador	sello
50	60K40112	1	O-ring	joint torique	O Ring	anel-O	anillo-O
51	216058	1	Nut	écrou	Mutter	porca	tuerca
52	———	—	Omit	omettre	Auslassen	omitir	omitir
53	102745	1	Washer	rondelle	Scheibe	arruela	arandela
54	214985	1	Flange	bride	Flansch	flange	brida
55	8D7	2	Nut	écrou	Mutter	porca	tuerca
56	4E7	2	Lockwasher	rondelle frein	Sicherungsscheibe	arruela de pressão	arandela seguridad
57	60K40512	1	O-ring	joint torique	O Ring	anel-O	anillo-O
58	214730	2	Stud	goujon	Stift	prisioneiro	espárrago
59	223901	1	Ring	anneau	Ring	anel	anillo
60	[8]214938	1	Gear	engrenage	Zahnrad	engrenagem	engranaje
61	[9]214935	1	Gear	engrenage	Zahnrad	engrenagem	engranaje
62	214955	1	Ring	anneau	Ring	anel	anillo
63	231554	1	Bearing	palier	Lager	rolamento	cojinete
64	214933	1	Shaft	arbre	Welle	árvore	árbol
65	237405	1	Stator support	support stator	Stator Abstutzung	suporte estator	soporte estator
66	237242	1	Ring	anneau	Ring	anel	anillo
66A	†237243	1	Spring	ressort	Feder	mola	resorte
67	214951	1	Gear	engrenage	Zahnrad	engrenagem	engranaje
68	224009	1	Ring	anneau	Ring	anel	anillo
69	1C820	6	Bolt	boulon	Bolzen	parafuso	bulón
70	7E8	6	Lockwasher	rondelle frein	Sicherungsscheibe	arruela de pressão	arandela seguridad
71	222079	1	Ring	anneau	Ring	anel	anillo
72	214953	1	Ring	anneau	Ring	anel	anillo
73	224026	1	Ring	anneau	Ring	anel	anillo
74	60K41200	1	O-ring	joint torique	O Ring	anel-O	anillo-O
75	4C714	8	Bolt	boulon	Bolzen	parafuso	bulón
75A	†‡[10]———	—	Lockwire	fil blocage	Sicherungsdraht	arame de trava	alambre seguridad
76	25E19	8	Washer	rondelle	Scheibe	arruela	arandela
77	60K40616	1	O-ring	joint torique	O Ring	anel-O	anillo-O
78	237190	1	Bearing	palier	Lager	rolamento	cojinete
79	229566	1	Spacer	entretoise	Distanzteil	espaçador	espaciador
80	743035	1	Ring	anneau	Ring	anel	anillo
81	214924	1	Hub	moyeu	Nabe	cubo	cubo
82	619023	8	Washer	rondelle	Scheibe	arruela	arandela
83	209313	8	Bolt	boulon	Bolzen	parafuso	bulón
83A	†‡[10]———	—	Lockwire	fil blocage	Sicherungsdraht	arame de trava	alambre seguridad
84	659065	1	Ring	anneau	Ring	anel	anillo
85	222684	1	Turbine	turbine	Turbine	turbina	turbina
86	659065	1	Ring	anneau	Ring	anel	anillo
87	229565	1	Reaction member	stator	Stator	estator	estator
88	214953	1	Ring	anneau	Ring	anel	anillo
89	214923	1	Hub	moyeu	Nabe	cubo	cubo
90	214920	1	Converter impeller	rotor convertisseur	Drehmntwndlr Rotor	rotor conversor	rotor convertidor
91	214925	1	Baffle	déflecteur	Deflektor	defletor	deflector
92	235593	1	Seal	joint étanchéité	Dichtung	vedador	sello
93	232535	1	O-ring	joint torique	O Ring	anel-O	anillo-O
94	666542	1	Ring	anneau	Ring	anel	anillo
95	214988	1	Bearing	palier	Lager	rolamento	cojinete
96	[11]801524	1	Cover	couvercle	Deckel	tampa	tapa

[8]27 Teeth, Dents, Zahne, Dentes, Dientes
[9]28 Teeth, Dents, Zahne, Dentes, Dientes
[10]18 gauge. 18 jauge. 18 Breite. 18 calibre. 18 calibre.
[11]Inc. 97

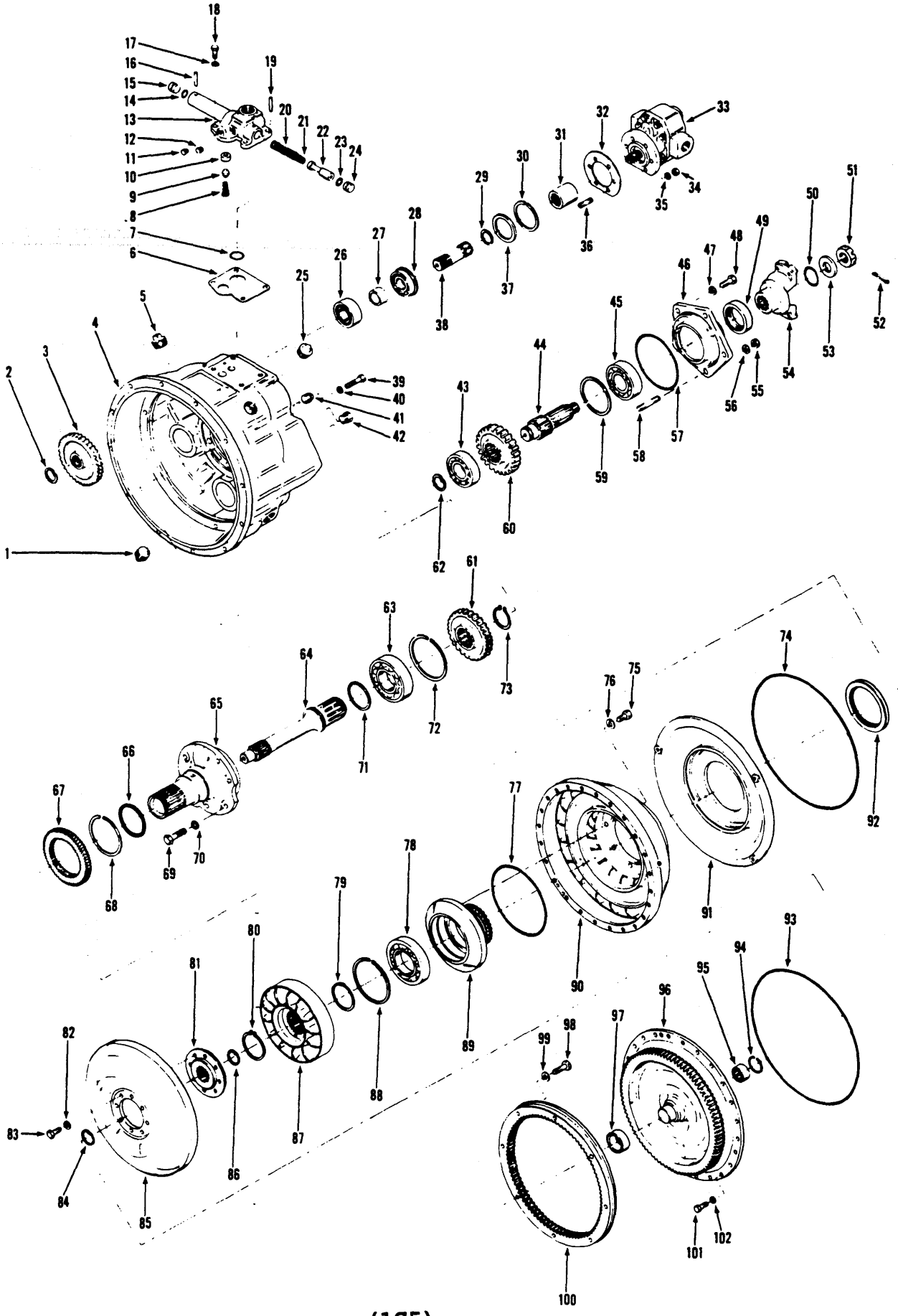

Converter Assembly
Convertisseur, ensemble
Drehmomentwandler-Baugruppe
Conversor de torque, conjunto
Convertidor de par, conjunto

No.	Part No.	Qty.	Description	Description	Benennung	Descrição	Descripción
97	**222006**	1	**Sleeve**	manchon	Muffe	luva	manguito
98	**236288**	16	**Bolt**	boulon	Bolzen	parafuso	bulón
99	**215909**	16	**Washer**	rondelle	Scheibe	arruela	arandela
100	**233089**	1	**Gear**	engrenage	Zahnrad	engrenagem	engranaje
101	**233128**	24	**Bolt & washer**	boulon & rondelle	Bolzen & Scheibe	parafuso & arruela	bulón & arandela
102	[12]———	24	**Washer**	rondelle	Scheibe	arruela	arandela
103	†[14]**17C620**	12	**Bolt**	boulon	Bolzen	parafuso	bulón
103A	†[15]**17C620**	10	**Bolt**	boulon	Bolzen	parafuso	bulón
103B	†[15]**17C624**	2	**Bolt**	boulon	Bolzen	parafuso	bulón
104	†**4E6**	12	**Lockwasher**	rondelle frein	Sicherungsscheibe	arruela de pressão	arandela seguridad

[12]See, Voir, Siehe, Veja, Véase 101
[14]For, Pour, Für, Para, Para G.M., Perkins
[15]For, Pour, Für, Para, Para Cummins

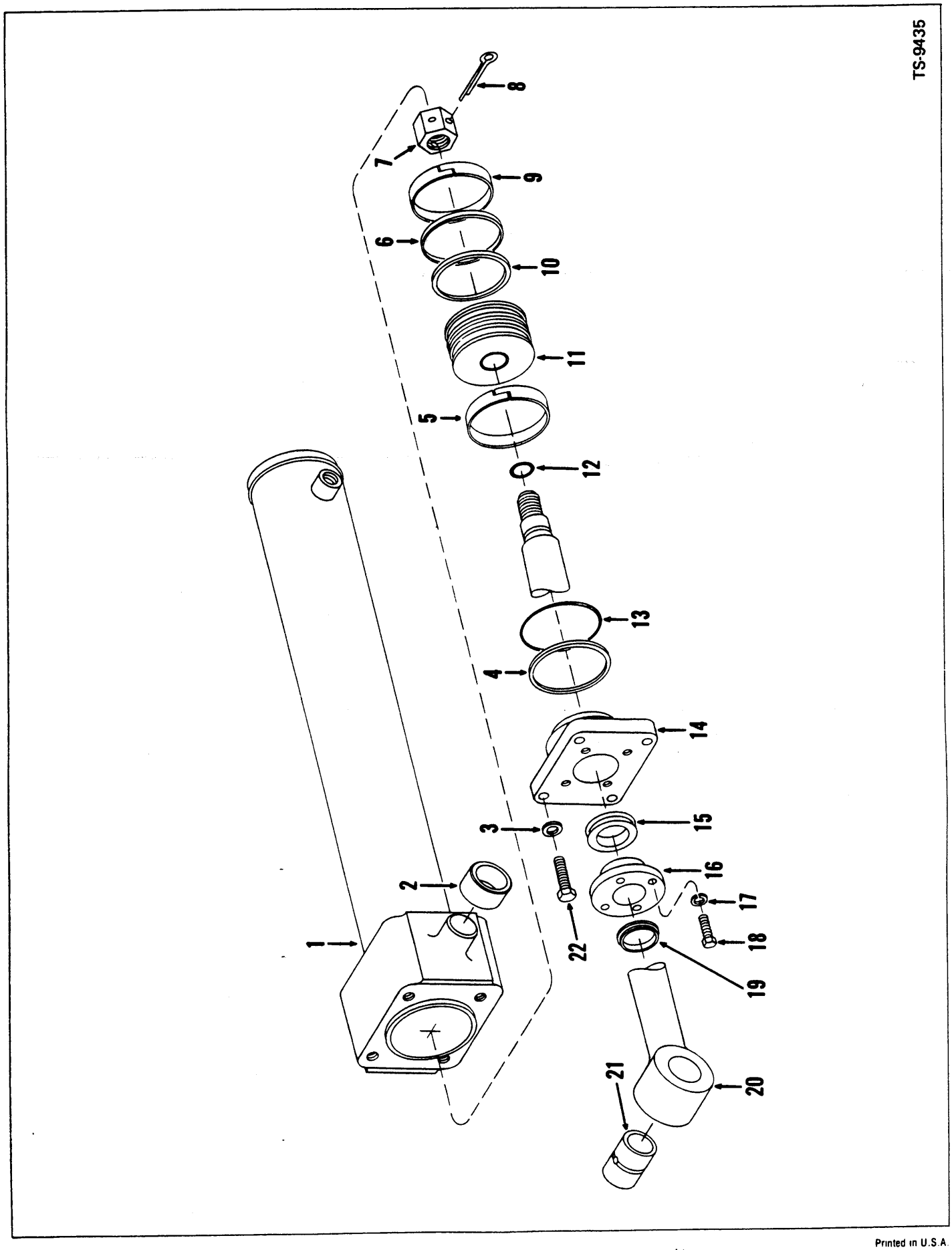
TS-9435
1
2
3
4
5
6
7
8
9
10
11
12
13
14
15
16
17
18
19
20
21
22

Cylinder Assembly, Boom *
Cylindre de flèche, ensemble *
Hubarmzylinder vollständig *
Cilindro do braço, conjunto *
Cilindro del aguilón, conjunto *

No.	Part No.	Qty.	Description	Description	Benennung	Descrição	Descripción
A	[2]1546056	1	**Cylinder assy LH**	ens cylindre CG	Zylinder vollst V	cilindro conj LE	cilindro conj LI
B	[3]1546057	1	**Cylinder assy RH**	ens cylindre CD	Zylinder vollst V	cilindro conj LD	cilindro conj LD
C	[6,8]2516060	–	**Kit**	jeu	Satz	jogo	juego
1	[4]1546053	1	**Cylinder LH**	cylindre CG	Zylinder L	cilindro LE	cilindro LI
1A	[4]1546054	1	**Cylinder RH**	cylindre CD	Zylinder R	cilindro LD	cilindro LD
2	1508238	2	**Bushing**	chemis	Buchse	bucha	buje
3	1508222	4	**Washer**	rondell	Scheibe	arruela	arandela
4	[7]§----	1	**Ring**	anneau	Ring	anel	anillo
5	[7]§----	1	**Ring**	anneau	Ring	anel	anillo
6	[7]§----	1	**Ring**	anneau	Ring	anel	anillo
7	1514622	1	**Nut**	écrou	Mutter	porca	tuerca
8	1F-860	1	**Pin cotter**	goupille fendue	Splint	contrapino	chaveta dos patas
9	[7]§----	1	**Ring**	anneau	Ring	anel	anillo
10	[7]§----	1	**Ring**	anneau	Ring	anel	anillo
11	1503597	1	**Piston**	piston	Kolben	pistão	pistón
12	[7]§----	1	**O-ring**	joint torique	O Ring	anel-O	anillo-O
13	[7]§----	1	**O-ring**	joint torique	O Ring	anel-O	anillo-O
14	[9]1540182	1	**Cap**	chapeau	Kappe	tampa	tapa
15	1538171	1	**Seal**	joint étanchéité	Dichtung	vedador	sello
16	1538175	1	**Flange**	bride	Flansch	flange	brida
16A	†1512518	1	**Sleeve**	manch[illegible]	Muffe	luva	manguito
17	4E-06	4	**Lockwasher**	rondelle frein	Sicherungsscheibe	arruela de pressão	arandela seguridad
18	24C-624	4	**Bolt**	boulon	Bolzen	parafuso	bulón
19	1657092	1	**Wiper**	racleur	Wischer	limpador	limpiador
20	[5]1507819	1	**Rod assy**	tige ens	Stange vollst	varão conj	varilla conj
21	1508239	1	**Bushing**	chemise	Buchse	bucha	buje
22	24C-836	4	**Bolt**	boulon	Bolzen	parafuso	bulón

***Cummins 433B101C → 699C, 433B101FSC → 394FSC, G.M. 416C101C → 416C856C, 416C101FSC → 416C204FSC.**

[2]Inc. 1, 2 → 22
[3]Inc. 1A → 22
[4]Inc. 2
[5]Inc. 21
[6]Inc. 4 → 6, 8 → 10, 12, 13, 15, 19
[7]See, Voir, Siehe, Veja, Véase C.
[8]Ref. S.G.-597
[9]For replacement use 2514110 cap plus 1-2514109 flange, 1-2514107 ring, 4-34C624 bolt & 1-2516058 seal kit. Ref. SG-578.
[9]Pour remplacement utiliser 2514110 couvercle plus 1-2514109 bride, 1-2514107 anneau, 4-34C624 boulon & 1-2516058 jeu de joint étanchéité. Ref. SG-578.
[9]Zum Auswechseln 2514110 Kappe plus 1-2514109 Flansch 1-2514107 Ring, 4-34C624 Bolzen & 1-2516058 Dichtungssatz benutzen. Ref. SG-578.
[9]Para substituição usar 2514110 tampa plus 1-2514109 flange, 1-2514107 anel, 4-34C624 parafuso & 1-2516058 jogo de vedador. Ref. SG-578.
[9]Para recambio usar 2514110 tapa plus 1-2514109 brida, 1-2514107 anillo, 4-34C624 bulón & 1-2516058 juego de sello. Ref. SG-578.

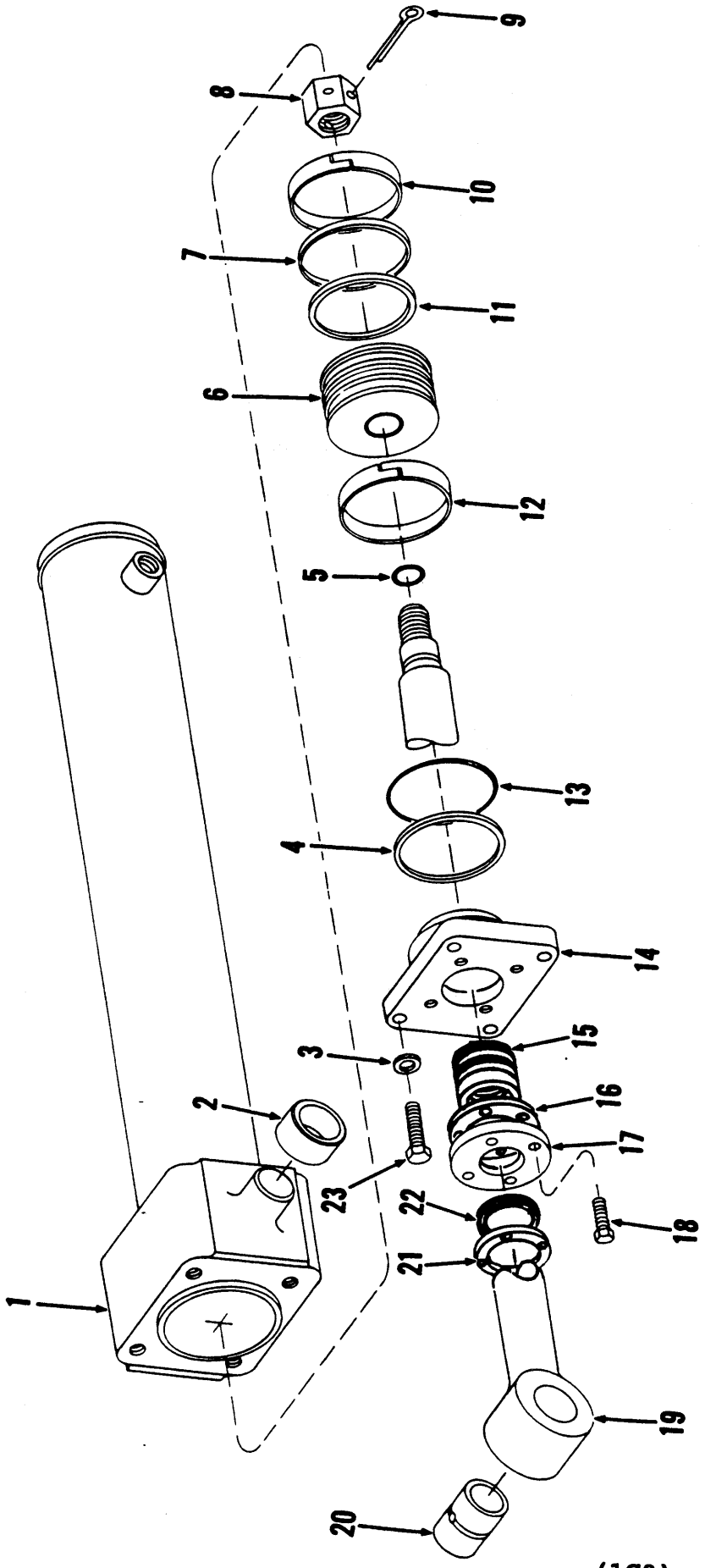

TS-14431

(1G9)

PM 2926
Printed in U.S.A.

Cylinder Assembly, Boom *
Cylindre de flèche, ensemble *
Hubarmzylinder vollständig *
Cilindro do braço, conjunto *
Cilindro del aguilón, conjunto *

CLARK

No.	Part No.	Qty.	Description	Description	Benennung	Descrição	Descripción
A	[2]2514111	1	Cylinder assy LH	ens cylindre CG	Zylinder vollst V	cilindro conj LE	cilindro conj LI
B	[3]2514122	1	Cylinder assy RH	ens cylindre CD	Zylinder vollst V	cilindro conj LD	cilindro conj LD
C	[4,8]2516058	—	Seal kit	joint étan trse	Dichtungssatz	vedador jôgo	sello juego
1	[5]1546053	1	Cylinder LH	cylindre CG	Zylinder L	cilindro LE	cilindro LI
1A	[5]1546054	1	Cylinder RH	cylindre CD	Zylinder R	cilindro LD	cilindro LD
2	1508238	1	Bushing	chemise	Buchse	bucha	buje
3	1508222	4	Washer	rondelle	Scheibe	arruela	arandela
4	§[6]———	1	Ring	anneau	Ring	anel	anillo
5	§[6]———	1	O-ring	joint torique	O Ring	anel-O	anillo-O
6	1503597	1	Piston	piston	Kolben	pistão	pistón
7	§[6]———	1	Ring outer	bague extérieure	Ring aussen	anel externo	anillo exterior
8	1514622	1	Nut	écrou	Mutter	porca	tuerca
9	1F-860	1	Pin cotter	goupille fendue	Splint	contrapino	chaveta dos patas
10	§[6]———	1	Wear ring	bague d'usure	Gleitring	anel desgaste	anillo desgaste
11	§[6]———	1	Ring inner	bague intérieure	Ring Innen-	anel interno	anillo interior
12	§[6]———	1	Wear ring	bague d'usure	Gleitring	anel desgaste	anillo desgaste
13	§[6]———	1	O-ring	joint torique	O Ring	anel-O	anillo-O
14	2514110	1	Cap	chapeau	Kappe	tampa	tapa
15	2517363	1	Seal	joint étanchéité	Dichtung	vedador	sello
16	2514106	4	Spacer	entretoise	Distanzteil	espaçador	espaciador
17	2514109	1	Flange	bride	Flansch	flange	brida
18	34C-624	4	Bolt	boulon	Bolzen	parafuso	bulón
19	[7]1507819	1	Rod assy	tige ens	Stange vollst	varão conj	varilla conj
20	1508239	1	Bushing	chemise	Buchse	bucha	buje
21	2514107	1	Ring	anneau	Ring	anel	anillo
22	1511750	1	Rod wiper	tige racleur	Wischerstange	varão limpeza	varilla rascador
23	24C-836	4	Bolt	boulon	Bolzen	parafuso	bulón

*Cummins 433B700CAC &→, 433B395FSC &→, GM416C857CAC &→, 416C205FSC &→

[2]Inc. 1, 2 → 23
[3]Inc. 1A → 23
[4]Inc. 4, 5, 7, 9 → 13, 15, 22
[5]Inc. 2
[6]See, Voir, Siehe, Veja, Véase C
[7]Inc. 20
[8]Ref. S.G.-597

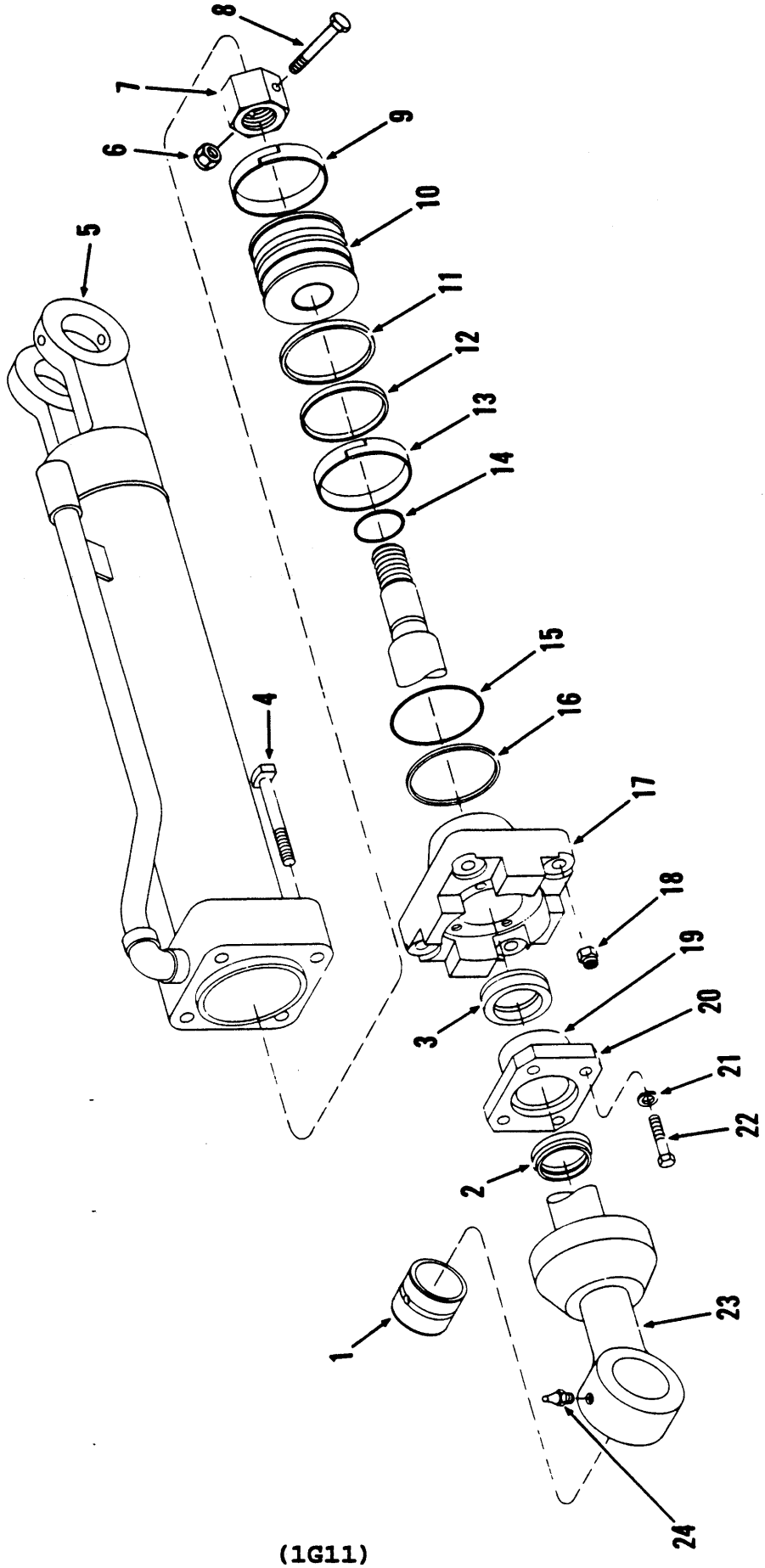

(1G11)

Printed in U.S.A
PM 2926

Cylinder Assembly, Bucket *
Cylindre de godet ensemble *
Schaufelzylinder vollständig *
Cilindro da caçamba, conjunto *
Cilindro del cucharón, conjunto *

CLARK

No.	Part No.	Qty.	Description	Description	Benennung	Descrição	Descripción
A	[2,3,8]1549758	1	**Cylinder assembly**	ens cylindre	Zylinder vollst	cilindro conj	cilindro conj
B	[5,7]2516090	–	**Kit**	jeu	Satz	jogo	juego
1	1521241	1	**Bushing**	chemise	Buchse	bucha	buje
2	1657090	1	**Wiper**	racleur	Wischer	limpador	limpiador
3	1539446	1	**Seal**	joint étanchéité	Dichtung	vedador	sello
4	2521633	4	**Bolt**	boulon	Bolzen	parafuso	bulón
5	1549757	1	**Cylinder**	cylindre	Zylinder	cilindro	cilindro
6	64D-04	1	**Nut**	écrou	Mutter	porca	tuerca
7	1535960	1	**Nut**	écrou	Mutter	porca	tuerca
8	24C-436	1	**Bolt**	boulon	Bolzen	parafuso	bulón
9	[6]§----	1	**Ring**	anneau	Ring	anel	anillo
10	1503024	1	**Piston**	piston	Kolben	pistão	pistón
11	[6]§----	1	**Seal**	joint étanchéité	Dichtung	vedador	sello
12	[6]§----	1	**Seal**	joint étanchéité	Dichtung	vedador	sello
13	[6]§----	1	**Ring**	anneau	Ring	anel	anillo
14	[6]§----	1	**O-ring**	joint torique	O Ring	anel-O	anillo-O
15	[6]§----	1	**O-ring**	joint torique	O Ring	anel-O	anillo-O
16	[6]§----	1	**Ring**	anneau	Ring	anel	anillo
17	[9]1545411	1	**Cap**	chapeau	Kappe	tampa	tapa
18	18D-10	4	**Nut**	écrou	Mutter	porca	tuerca
19	1541072	1	**Sleeve**	manchon	Muffe	luva	manguito
20	1540224	1	**Flange**	bride	Flansch	flange	brida
21	4E-06	4	**Lockwasher**	rondelle frein	Sicherungsscheibe	arruela de pressão	arandela seguridad
22	24C-620	4	**Bolt**	boulon	Bolzen	parafuso	bulón
23	[4]1507834	1	**Rod**	tige	Stange	varão	varilla
24	10H-25	2	**Fitting grease**	graisseur	Nippel Schmier	graxeira	grasera

***Cummins 433B101C → 705C, 433B101FSC → 409FSC, G.M. 416C101C → 964C, 416C101FSC → 204FSC**

[2]Inc. 1 → 23
[3]Quantities listed are for one (1). This machine uses two (2).
[3]Les quantités indiquées ci-dessus s'appliquent à 1. Cette machine emploie 2.
[3]Die angegebenen Mengen sind für 1. Diese Maschine erfordert 2.
[3]As quantidades relacionadas sao para 1. Esta máquina utiliza 2.
[3]Las cantidades indicadas son para 1. Esta máquina utiliza 2.
[4]Inc. 1
[5]Inc. 2, 3, 9, 11 → 16
[6]See. Voir. Siehe, Veja, Véase 6.
[7]Ref. S.G.-597
[8]For complete replacement use 2514258 Cylinder Assy
[8]Pour remplacement utiliser ensemble de cylindre 2514258
[8]Zum Auswechseln Zylinder-Baugruppe 2514258
[8]Para substituiçao usar conjunto do cilindro 2514258
[8]Para recambio usar conjunto de cilindro 2514258
[9]For improved cap and packing see SG-578
[9]Pour couvercle et garniture améliores voir SG-578
[9]Zwecks verbesserter Kappe und Dichtung, siehe SG-578
[9]Para tampa e guarnição melhorados veja SG-578
[9]Para tapa y empaquetadura mejoradas vease SG-578

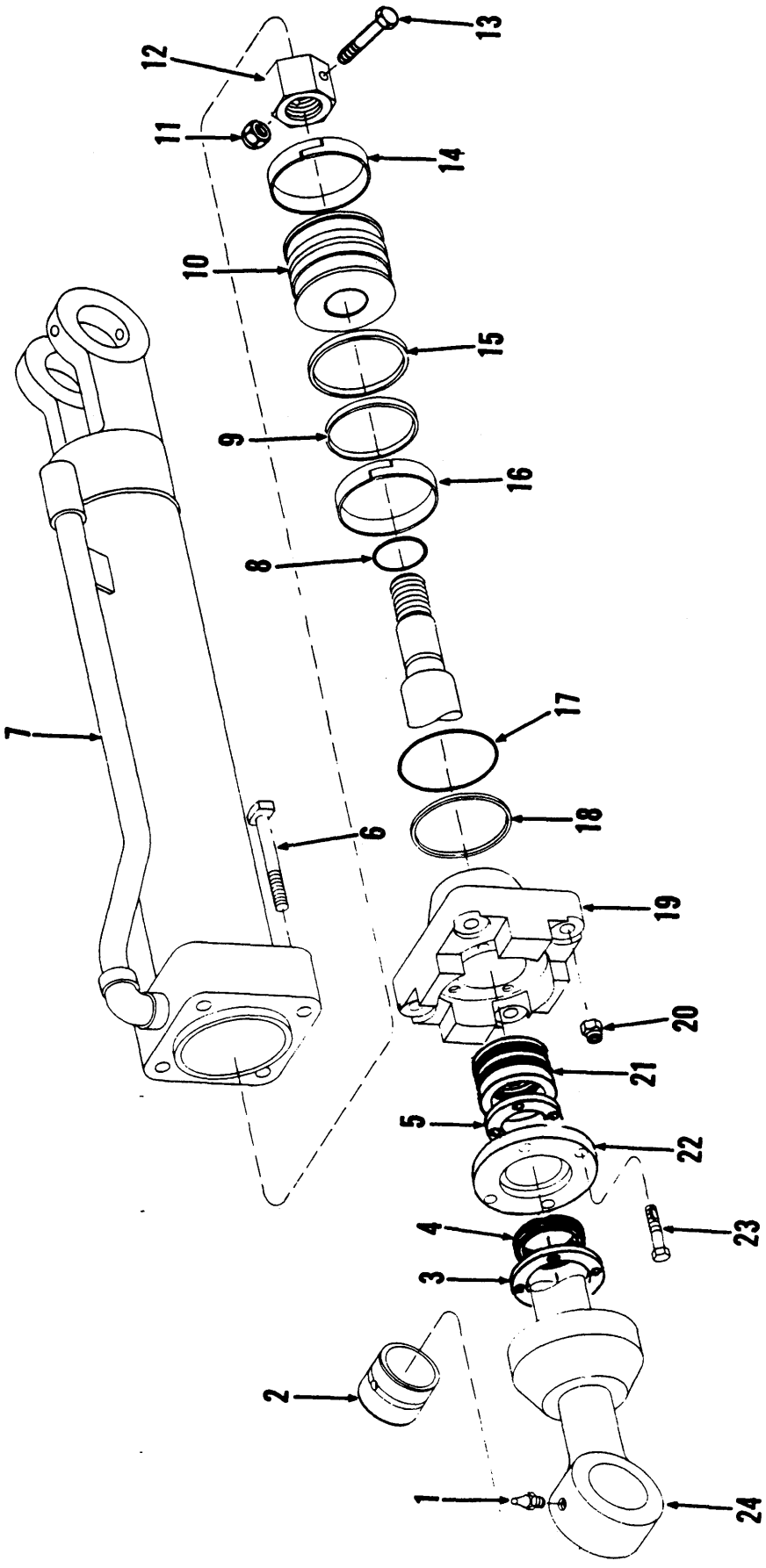

TS-14429

Cylinder Assembly, Bucket *
Cylindre de godet ensemble *
Schaufelzylinder vollständig *
Cilindro da caçamba, conjunto *
Cilindro del cucharón, conjunto *

No.	Part No.	Qty.	Description	Description	Benennung	Descrição	Descripción
A	[2,3]2514258	2	**Cylinder assembly**	ens cylindre	Zylinder vollst	cilindro conj	cilindro conj
B	[4,7]2520205	—	**Seal kit**	joint étan trse	Dichtungssatz	vedador jógo	sello juego
1	10H-25	2	**Fitting grease**	graisseur	Nippel Schmier	graxeira	grasera
2	1521241	1	**Bushing**	chemise	Buchse	bucha	buje
3	2514256	1	**Ring**	anneau	Ring	anel	anillo
4	1511539	1	**Wiper**	racleur	Wischer	limpador	limpiador
5	2514257	4	**Spacer**	entretoise	Distanzteil	espaçador	espaciador
6	1509548	4	**Bolt**	boulon	Bolzen	parafuso	bulón
7	1549757	1	**Cylinder**	cylindre	Zylinder	cilindro	cilindro esclavo
8	§[5]———	1	**O-ring**	joint torique	O Ring	anel-O	anillo-O
9	§[5]———	1	**Ring inner**	bague intérieure	Ring Innen-	anel interno	anillo interior
10	1503024	1	**Piston**	piston	Kolben	pistão	pistón
11	64D-04	1	**Nut**	écrou	Mutter	porca	tuerca
12	1535960	1	**Nut**	écrou	Mutter	porca	tuerca
13	18C-436	1	**Bolt**	boulon	Bolzen	parafuso	bulón
14	§[5]———	1	**Ring**	anneau	Ring	anel	anillo
15	§[5]———	1	**Ring outer**	bague extérieure	Ring aussen	anel externo	anillo exterior
16	§[5]———	1	**Ring**	anneau	Ring	anel	anillo
17	§[5]———	1	**O-ring**	joint torique	O Ring	anel-O	anillo-O
18	§[5]———	1	**Ring**	anneau	Ring	anel	anillo
19	2514259	1	**Cap**	chapeau	Kappe	tampa	tapa
20	18D-10	4	**Nut**	écrou	Mutter	porca	tuerca
21	2517362	1	**Packing assy**	garniture ens	Dichtung vollst	gaxeta conj	empaquetadura conj
22	2514255	1	**Flange**	bride	Flansch	flange	brida
23	33C-520	4	**Bolt**	boulon	Bolzen	parafuso	bulón
24	[6]1507834	1	**Rod**	tige	Stange	varão	varilla

***Cummins 433B706CAC & →, 433B410FSC & →, G.M. 416C965CAC & →, 416C205FSC & →**

[2]Inc. 2→24
[3]Quantities listed are for 1. This machine uses 2.
[3]Les quantités indiquées ci-dessus s'appliquent à 1. Cette machine emploie 2.
[3]Die angegebenen Mengen sind für 1. Diese Maschine erfordert 2.
[3]As quantidades relacionadas são para 1. Esta máquina utiliza 2.
[3]Las cantidades indicadas son para 1. Esta máquina utiliza 2.
[4]Inc. 4, 8, 9, 14→18, 21
[5]See, Voir, Siehe, Veja, Véase B
[6]Inc. 2
[7]Ref. S.G.-597

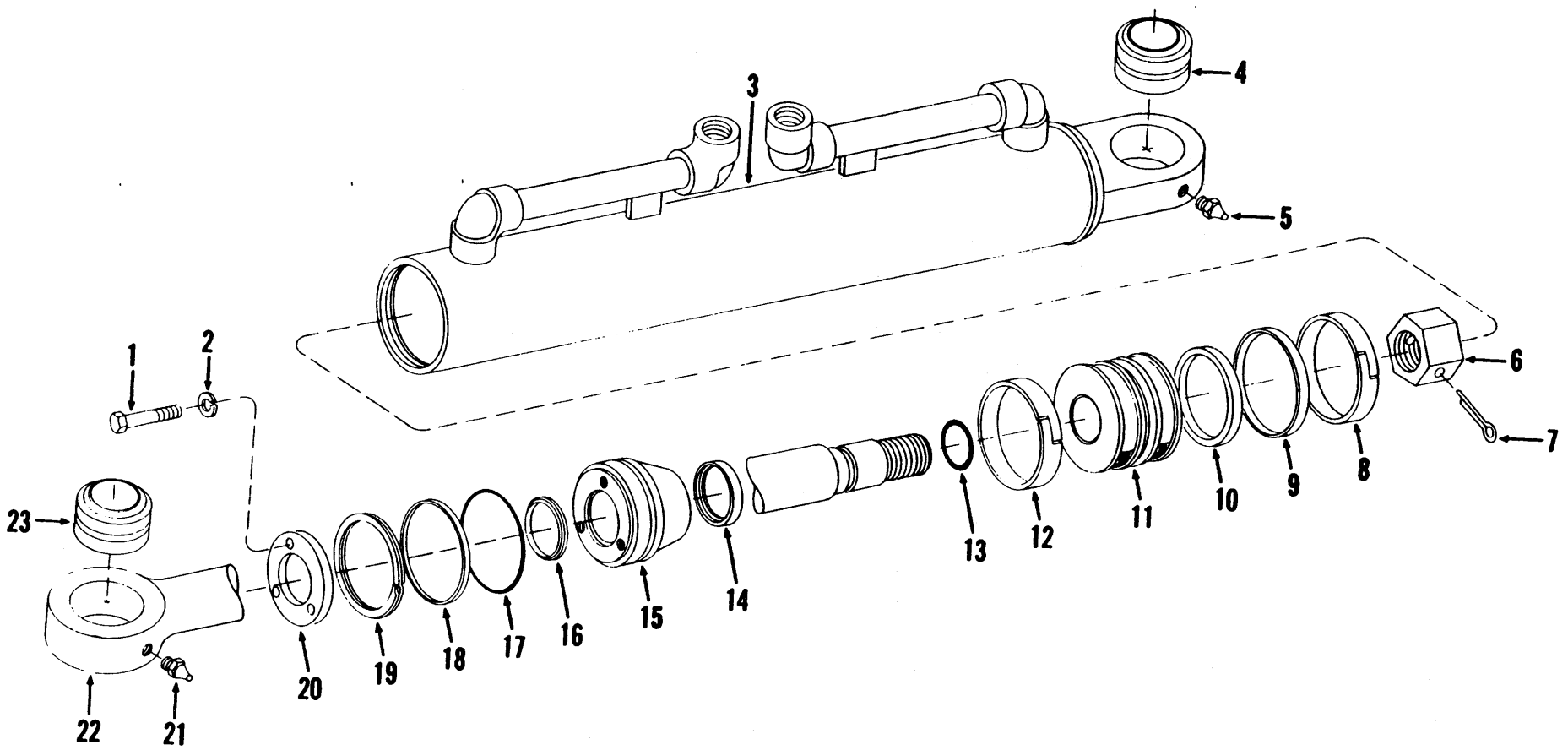

Printed in U.S.A.
PM 2926

Cylinder Assembly, Steering *
Cylindre de direction, ensemble *
Lenkzylinder vollständig *
Cilindro da direção, conjunto *
Cilindro de dirección, conjunto *

MICHIGAN

No.	Part No.	Qty.	Description	Description	Benennung	Descrição	Descripción
A	[2,3]1508904	2	**Cylinder assembly**	ens cylindre	Zylinder vollst	cilindro conj	cilindro conj
B	[4,6]2516072	–	**Kit**	jeu	Satz	jogo	juego
1	33C-512	3	**Bolt**	boulon	Bolzen	parafuso	bulón
2	4E-05	3	**Lockwasher**	rondelle frein	Sicherungsscheibe	arruela de pressão	arandela seguridad
3	1508905	1	**Cylinder**	cylindre	Zylinder	cilindro	cilindro
4	713418	1	**Bushing**	chemise	Buchse	bucha	buje
5	12H-15	1	**Fitting grease**	graisseur	Nippel Schmier	graxeira	grasera
6	1514638	1	**Nut**	ecrou	Mutter	porca	tuerca
7	1F-640	1	**Pin cotter**	goupille fendue	Splint	contrapino	chaveta dos patas
8	[5]§----	1	**Ring**	anneau	Ring	anel	anillo
9	[5]§----	1	**Ring**	anneau	Ring	anel	anillo
10	[5]§----	1	**Ring**	anneau	Ring	anel	anillo
11	1503639	1	**Piston**	piston	Kolben	pistão	pistón
12	[5]§----	1	**Ring**	anneau	Ring	anel	anillo
13	[5]§----	1	**O-ring**	joint torique	O Ring	anel-O	anillo-O
14	[5]§----	1	**Seal**	joint étanchéité	Dichtung	vedador	sello
15	1530271	1	**Cap**	chapeau	Kappe	tampa	tapa
16	1530266	1	**Wiper**	racleur	Wischer	limpador	limpiador
17	58K-236	1	**O-ring**	joint torique	O Ring	anel-O	anillo-O
18	73K-236	1	**Ring**	anneau	Ring	anel	anillo
19	711022	1	**Ring**	anneau	Ring	anel	anillo
20	1530268	1	**Retainer**	arrêtoir	Halterung	retentor	retén
21	10H-25	1	**Fitting grease**	graisseur	Nippel Schmier	graxeira	grasera
22	1508911	1	**Piston rod**	tige piston	Kolbenstange	varão pistão	varilla pistón
23	713418	1	**Bushing**	chemise	Buchse	bucha	buje

***Cummins 433B101C & →, 433B101ENC & →, 433B101FSC → 631FSC. G.M. 416C101C & →, 416C101FSC → 273. Perkins 4152101ENC & →, 4152C101FSC & →.**

[2]Inc. 1→3. 6→20. 22
[3]Quantities listed are for one (1). This machine uses two (2).
[3]Les quantites indiquées ci-dessus s'appliquent à 1. Cette machine emploie 2.
[3]Die angegebenen Mengen sind für 1. Diese Maschine erfordert 2.
[3]As quantidades relacionadas são para 1. Esta máquina utiliza 2.
[3]Las cantidades indicadas son para 1. Esta máquina utiliza 2.
[4]Inc. 7 → 10, 12 → 14, 16 → 18
[5]See, Voir, Siehe, Veja, Véase B.
[6]Ref. S.G.-597

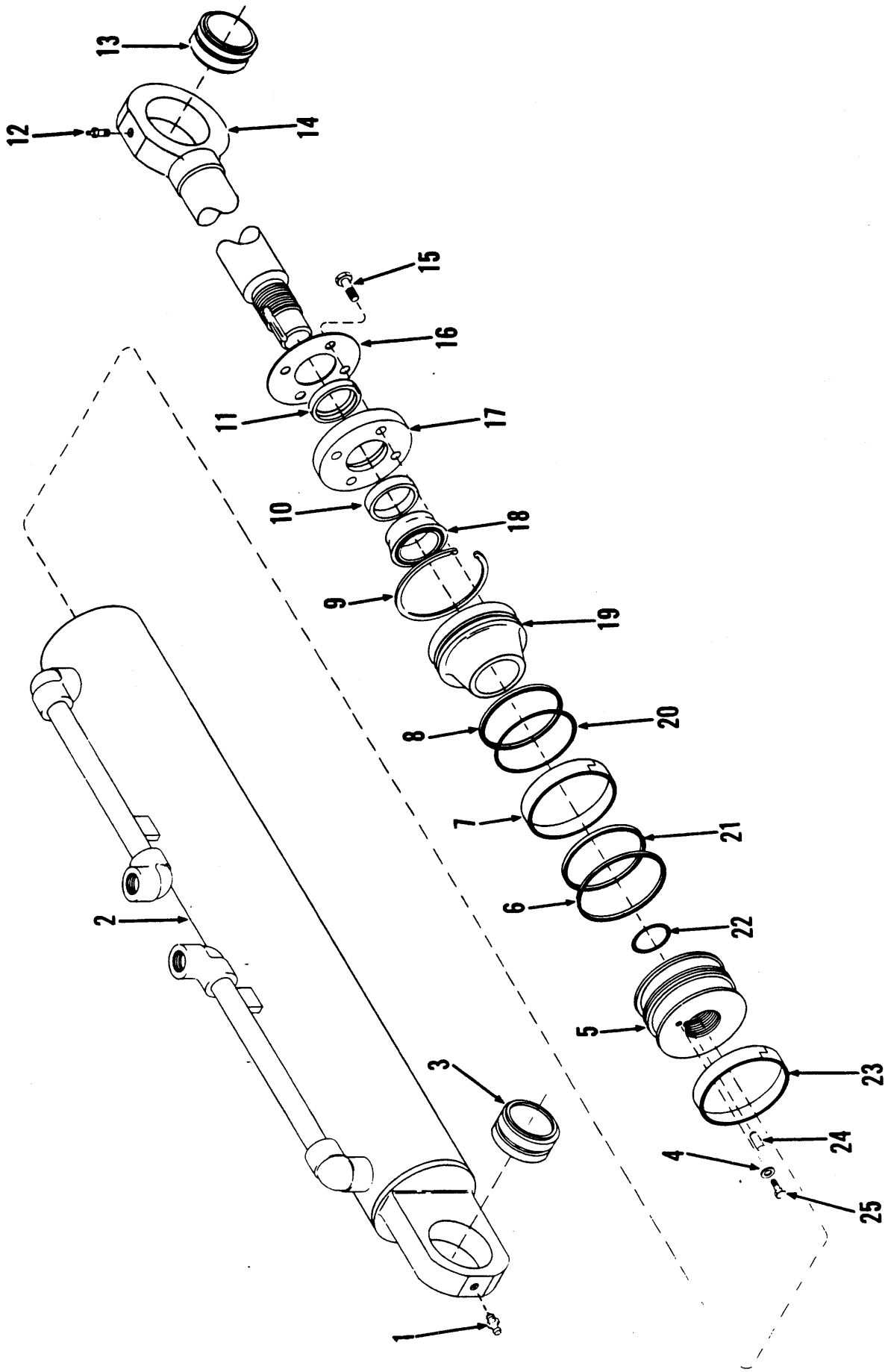

PM 2926
Printed in U.S.A.

Cylinder Assembly, Steering *
Cylindre de direction, ensemble *
Lenkzylinder-Baugruppe *
Cilindro da direção, conjunto *
Cilindro de dirección, conjunto *

CLARK

No.	Part No.	Qty.	Description	Description	Benennung	Descrição	Descripción
A	[2,3]2518802	2	**Cylinder assembly**	ens cylindre	Zylinder vollst	cilindro conj	cilindro conj
B	[4,6]2521999	—	**Seal kit**	joint étan trse	Dichtungssatz	vedador jôgo	sello juego
1	**12H15**	1	**Fitting grease**	graisseur	Nippel Schmier	graxeira	grasera
2	**2518833**	1	**Cylinder**	cylindre	Zylinder	cilindro	cilindro esclavo
2A	†**40K2**	1	**Plug**	bouchon	Stopfen	bujão	tapón
3	**1564670**	1	**Bushing**	chemise	Buchse	bucha	buje
4	**626787**	1	**Washer**	rondelle	Scheibe	arruela	arandela
5	**2518845**	1	**Piston**	piston	Kolben	pistão	pistón
6	§[5]———	1	**Ring inner**	bague intérieure	Ring Innen-	anel interno	anillo interior
7	§[5]———	1	**Wear ring**	bague d'usure	Gleitring	anel desgaste	anillo desgaste
8	§[5]———	1	**Ring**	anneau	Ring	anel	anillo
9	**2506407**	1	**Snap ring**	circlips	Sperring	anel de trava	anillo de retención
10	**2511959**	1	**Bearing**	palier	Lager	mancal	cojinete
11	**2500234**	1	**Wiper**	racleur	Wischer	limpador	limpiador
12	**10H25**	1	**Fitting grease**	graisseur	Nippel Schmier	graxeira	grasera
13	**1564670**	1	**Bushing**	chemise	Buchse	bucha	buje
14	**2518831**	1	**Rod**	tige	Stange	varão	varilla
15	**33C416**	4	**Bolt**	boulon	Bolzen	parafuso	bulón
16	**2511957**	1	**Ring**	anneau	Ring	anel	anillo
17	**2518822**	1	**Flange**	bride	Flansch	flange	brida
18	**2512060**	1	**Seal**	joint étanchéité	Dichtung	vedador	sello
19	**2518821**	1	**Cap**	chapeau	Kappe	tampa	tapa
20	§[5]———	1	**O-ring**	joint torique	O Ring	anel-O	anillo-O
21	§[5]———	1	**Ring outer**	bague extérieure	Ring aussen	anel externo	anillo exterior
22	§[5]———	1	**O-ring**	joint torique	O Ring	anel-O	anillo-O
23	§[5]———	1	**Wear ring**	bague d'usure	Gleitring	anel desgaste	anillo desgaste
24	**2511955**	1	**Dowel**	goujon	Stift	espiga	espiga
25	**17C512**	1	**Bolt**	boulon	Bolzen	parafuso	bulón

***Cummins 433B632FSC &→, G.M. 416C274FSC &→**

[2]Inc. 2→11, 13→25
[3]Two (2) used. Quantities listed are for 1.
[3]Employer deux (2). Les quantitées sont pour 1.
[3]Zwei (2) verwenden. Die angegeben Mengen sind für 1.
[3]Usar dois (2). As quantidades indicadas são para 1.
[3]Emplear dos (2). Las cantidades indicadas son para 1.
[4]Inc. 6→9, 11, 18, 20→23
[5]See. Voir, Siehe, Veja, Véase B
[6]Ref. SG-597

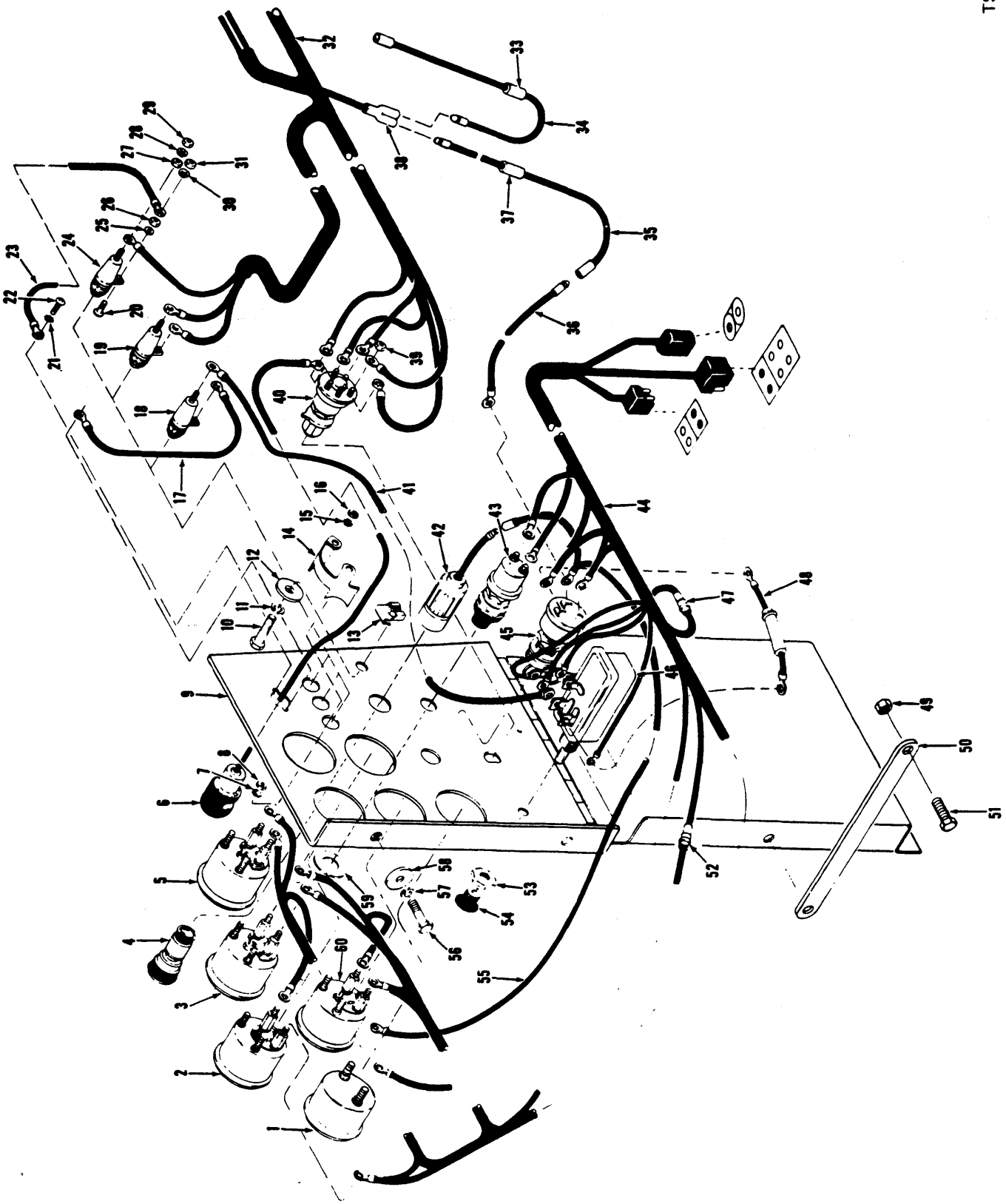

No.	Part No.	Qty.	Description	Description	Benennung	Descrição	Descripción
1	[2]949286	1	Ammeter kit	trousse ampèremètre	Amperemeter Bausatz	amperímetro jgo	amperímetro jgo
2	947254	1	Gauge conv temp	jauge convertisseur	Tempmssr Drehmwndlr	termtro conversor	termtro convertidor
3	947250	1	Gauge air pressure	jauge pression air	Messer Luftdruck	manômetro ar	manómetro aire
4	944803	1	Lighter element	élément allume-cig	Anzünderelement	elmto acendedor	elmto encendedor
5	[3]948131	1	Gauge eng oil press	jauge press huile mot	Öldruckmesser Mot	manôm ôleo motor	manóm aceite motor
5A	†[4]947248	1	Gauge eng oil press	jauge press huile mot	Öldruckmesser Mot	manôm ôleo motor	manóm aceite motor
6	574712	1	Inst panel light	éclairage tabl bord	Armaturenbrettleuchte	luz painel inst	luz tablero inst
6A	†427237	1	Bulb	ampoule	Birne	bulbo	lamparilla
7	12E-06	10	Lockwasher	rondelle frein	Sicherungsscheibe	arruela de pressão	arandela seguridad
8	12D-6	10	Nut	écrou	Mutter	porca	tuerca
9	1544683	1	Panel	panneau	Tafel	painel	panel
10	17C-616	1	Bolt	boulon	Bolzen	parafuso	bulón
11	4E-06	1	Lockwasher	rondelle frein	Sicherungsscheibe	arruela de pressão	arandela seguridad
12	626672	1	Washer	rondelle	Scheibe	arruela	arandela
13	572729	1	Nut caged	écrou prisonnier	Sicherheits Mutter	porca gaiola	tuerca jaula
14	[5]1543136	5	Clamp	pince	Schelle	braçadeira	abrazadera
15	12E-10	10	Lockwasher	rondelle frein	Sicherungsscheibe	arruela de pressão	arandela seguridad
16	14D-10	10	Nut	écrou	Mutter	porca	tuerca
17	[6]713071	1	Cable	câble	Kabel	cabo	cable
18	[6]3570160	1	Light indic blue	indic feux bleu	Kontrollicht Blau	luz indic azul	luz indic azul
18A	[6]3570182	1	Bulb	ampoule	Birne	bulbo	lamparilla
19	[6]3570161	1	Light indic green	indic feux vert	Kontrollicht Grün	luz indic verde	luz indic verde
19A	†[6]3570182	1	Bulb	ampoule	Birne	bulbo	lamparilla
20	§[6]———	—	Screw	vis	Schraube	parafuso	tornillo
21	12E-6	2	Lockwasher	rondelle frein	Sicherungsscheibe	arruela de pressão	arandela seguridad
22	18G-606	2	Screw	vis	Schraube	parafuso	tornillo
23	[6]713071	1	Cable	câble	Kabel	cabo	cable
24	[6,7]3570346	1	Light indic red	indic feux rouge	Kontrollicht Rot	luz indic vermelho	luz indic rojo
24A	†[6]3570182	1	Bulb	ampoule	Birne	bulbo	lamparilla
25	§[6,8]———	—	Washer	rondelle	Scheibe	arruela	arandela
26	§[6,8]———	—	Nut	écrou	Mutter	porca	tuerca
27	§[6,8]———	—	Nut	écrou	Mutter	porca	tuerca
28	§[6,8]———	—	Lockwasher	rondelle frein	Sicherungsscheibe	arruela de pressão	arandela seguridad
29	§[6,8]———	—	Nut	écrou	Mutter	porca	tuerca
30	§[6,8]———	—	Lockwasher	rondelle frein	Sicherungsscheibe	arruela de pressão	arandela seguridad
31	§[6,8]———	—	Nut	écrou	Mutter	porca	tuerca
32	[6]3587567	1	Harness light	harnais lumière	Kabelbaumlicht	chicote luz	mazo luz
33	[6]611074	1	Fuse 20A	fusible 20A	Sicherung 20A	fusível 20A	fusible 20A
34	[6]3587541	1	Cable	câble	Kabel	cabo	cable
35	[6]3587541	1	Cable	câble	Kabel	cabo	cable
36	[6]3586434	1	Wire	fil	Draht	fio	cable
37	[6]611074	1	Fuse 20A	fusible 20A	Sicherung 20A	fusível 20A	fusible 20A
38	[6]613020	1	Connector	raccord	Verbindungsstück	ligador	conector
39	§[6]———	—	Nut	écrou	Mutter	porca	tuerca
40	[6]3570184	1	Switch light	intrptr éclairage	Schalter Licht	chave luzes	intrptr luces

[2]Inc. 7, 8, 14→16
[3]Cummins & G.M.
[4]Perkins
[5]For, Pour, Für, Para, Para 1, 2, 3, 5, 60
[6]For road regulation kit 3587640 & attachment kit 3587967
[6]Pour jeu de réglementation de route 3587640 et jeu de fixation 3587967
[6]Für Strassenvorschriftensatz 3587640 und Befestigungssatz 3587967
[6]Para jôgo de regulamento de caminho 3587640 e jôgo de fixação 3587967
[6]Para juego de regulación de camino 3587640 y juego de fijación 3587967
[7]Inc. 20, 25→31
[8]See, Voir, Siehe, Veja, Véase 24

TS-20000

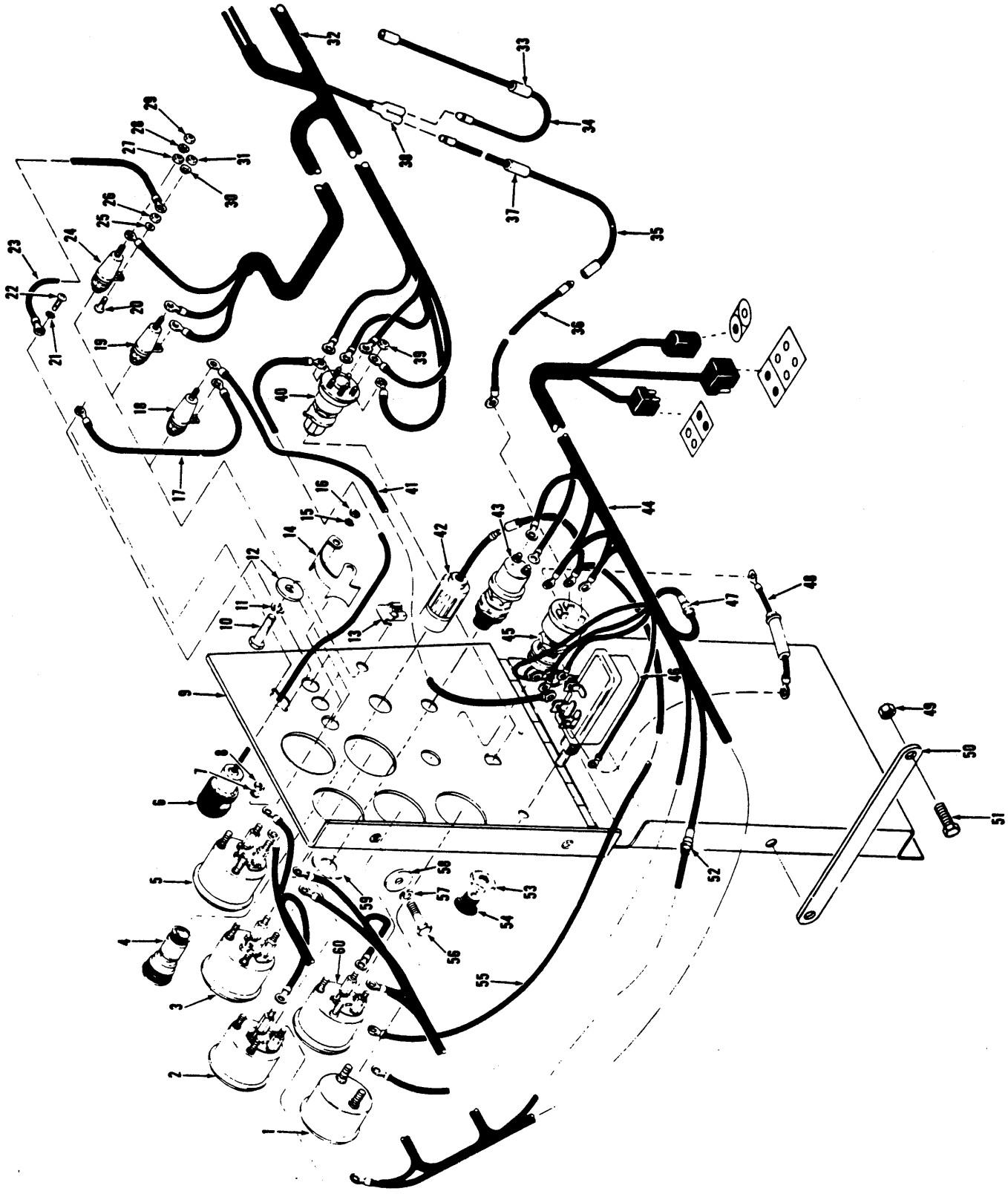

Electrical Gauges & Instrument Panel
Indicateurs électriques & tableau de bord
Elektrische Messuhren & Instrumententafel
Indicadores elétricos painel de instrumentos
Instrumentos eléctricos y tablero de instrumentos

No.	Part No.	Qty.	Description	Description	Benennung	Descrição	Descripción
41	[6]658515	1	Wire assy	fil ens	Draht Ens	fio conj	cable conj
42	549024	1	Receptacle	receptacle	Behälter	receptáculo	receptáculo
43	[10]600259	1	Starter button	bouton démarrage	Anlknopf	botão arranque	botón arranque
43A†	[10,11]600259	1	Cold start button	bouton démar froid	Kaltstartknopf	botão arranque frio	botón arranque frio
43B	†[12]857420	1	Boot	capuchon	Kappe	capuz	capuchón
44	[13]1540989	1	Harness inst panel	harnais tableau bord	Kabelbaum Instrtafl	chicote painel inst	mazo cables tablero
45	573548	1	Switch ignition	intrptr allumage	Zündschalter	intrptr ignição	intrptr encendido
46	[14]2514253	1	Switch light	intrptr éclairage	Schalter Licht	chave luzes	intrptr luces
47	[15]611074	1	Fuse 20A	fusible 20A	Sicherung 20A	fusivel 20A	fusible 20A
48	[15,16]552946	1	Wire assy	fil ens	Draht Ens	fio conj	cable conj
48A	611074	1	Fuse 20A	fusible 20A	Sicherung 20A	fusivel 20A	fusible 20A
49	18D-05	1	Nut	écrou	Mutter	porca	tuerca
50	1544614	1	Bracket	support	Winkel	grampo	grampa
51	18C-516	1	Bolt	boulon	Bolzen	parafuso	bulón
52	571021	1	Fuse .75A	fusible .75A	Sicherung .75A	fusivel .75A	fusible .75A
53	§[9]———	1	Nut	écrou	Mutter	porca	tuerca
54	§[9]———	1	Knob	bouton	Knopf	manipula	botón
55	1540990	1	Wire	fil	Draht	fio	cable
56	17C-616	2	Bolt	boulon	Bolzen	parafuso	bulón
57	4E-06	2	Lockwasher	rondelle frein	Sicherungsscheibe	arruela de pressão	arandela seguridad
58	656672	2	Washer	rondelle	Scheibe	arruela	arandela
59	547237	1	Plate	plaque	Platte	placa	placa
60	947252	1	Gauge engine temp	jauge temp mot	Tempmssr Motor	termtro motor	termtro motor

[6]For road regulation kit 3587640 & attachment kit 3587967
[6]Pour jeu de réglementation de route 3587640 et jeu de fixation 3587967
[6]Für Strassenvorschriftensatz 3587640 und Befestigungssatz 3587967
[6]Para jôgo de regulamento de caminho 3587640 e jôgo de fixação 3587967
[6]Para juego de regulación de camino 3587640 y juego de fijacion 3587967
[8]See, Voir, Siehe, Veja, Véase 24
[9]See, Voir, Siehe, Veja, Véase 46
[10]Inc. 43B
[11]Perkins 4152C101ENC &→, 4152C180FSC &→
[12]See, Voir, Siehe, Veja, Véase 43
[13]Inc. 47, 52
[14]Inc. 53, 54
[15]Cummins 433B207 &→, 433B121ENC &→, G.M. 416C181 &→, 416C115FSC &→, Perkins 4152C192ENC &→
[16]Inc. 47

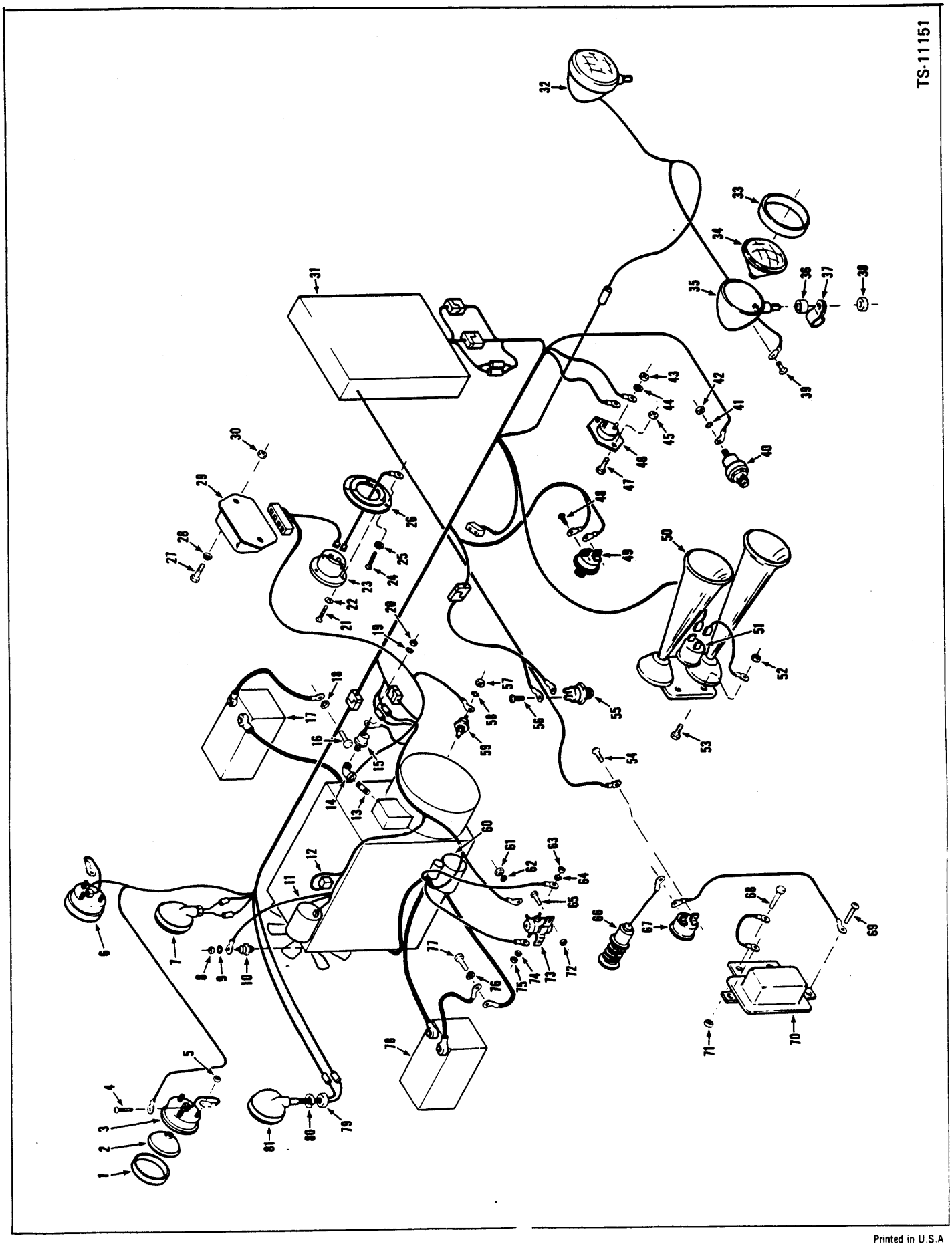
TS-11151

Electrical System - Cummins
Système électrique - Cummins
Elektrische Anlage - Cummins
Sistema elétrico - Cummins
Sistema eléctrico - Cummins

MICHIGAN

No.	Part No.	Qty.	Description	Description	Benennung	Descrição	Descripción
1	[2]946389	2	Retainer rubber	arrêtoir caoutchouc	Hltrg Gummi	retentor borracha	aro caucho
1A	[3]949357	2	Retainer rubber	arrêtoir caoutchouc	Hltrg Gummi	retentor borracha	aro caucho
2	944907	2	Sealed unit	bloc optique herm	Abgedichtete Schnwrf	farol vedado	óptica sellada
3	§[4]———	2	Housing	boîtier	Gehäuse	carcaça	carcasa
4	953310	2	Screw	vis	Schraube	parafuso	tornillo
5	50D-10	6	Nut	écrou	Mutter	porca	tuerca
6	[5]546921	2	Light back-up	phare recul	Scheinwrfr Rückfahr	farol marcha ré	luz retroceso
7	[6]1545134	—	Light stop & tail	feux rouges et stop	Licht Brems/Schluss	laterna tras & para	luz trasera & pare
8	14D-10	1	Nut	écrou	Mutter	porca	tuerca
9	14E-10	1	Lockwasher	rondelle frein	Sicherungsscheibe	arruela de pressão	arandela seguridad
10	551323	1	Sender eng temp	sonde temp moteur	Sender Motortemp	sonda temp motor	sonda temp motor
11	[1]———	—	Alternator	alternateur	Alternator	alternador	alternador
12	[1]———	—	Solenoid	solénoïde	Schaltmagnet	solenóide	solenoide
13	5K-112	1	Nipple	raccord	Nippel	niple	niple
14	24F-1	1	Elbow	coude	Winkelrohr	cotovêlo	codo
15	1534135	1	Sender eng oil press	captr pres huile mot	Sender Motöldrck	sonda press ôleo mot	sonda pres ac mot
16	24C-612	1	Bolt	boulon	Bolzen	parafuso	bulón
17	[7]1310121	1	Battery	batterie	Batterie	bateria	batería
17A	[8]3220948	1	Battery	batterie	Batterie	bateria	batería
17B	[9]3570008	1	Battery	batterie	Batterie	bateria	batería
18	4E-06	1	Lockwasher	rondelle frein	Sicherungsscheibe	arruela de pressão	arandela seguridad
19	14E-10	1	Lockwasher	rondelle frein	Sicherungsscheibe	arruela de pressão	arandela seguridad
20	14D-10	1	Nut	écrou	Mutter	porca	tuerca
21	85G-608	3	Screw	vis	Schraube	parafuso	tornillo
22	12E-06	3	Lockwasher	rondelle frein	Sicherungsscheibe	arruela de pressão	arandela seguridad
23	1743825	1	Hourmeter	compteur d'heures	Stundenzähler	horímetro	cuenta-horas
24	85G-608	3	Screw	vis	Schraube	parafuso	tornillo
25	12E-06	3	Lockwasher	rondelle frein	Sicherungsscheibe	arruela de pressão	arandela seguridad
26	551251	1	Dampener vibration	amortisseur vibr	Schwingungsdämpfer	amortecedor vibr	amortiguador vibr
27	24C-412	2	Bolt	boulon	Bolzen	parafuso	bulón
28	584092	2	Washer	rondelle	Scheibe	arruela	arandela
29	[10]336290	1	Voltage regulator	régulateur tension	Spannungsregler	regulador voltagem	regulador voltaje
30	18D-04	2	Nut	écrou	Mutter	porca	tuerca
31	[1]———	—	Inst panel	tableau de bord	Armaturenbrett	painel instrumentos	tablero instrumentos
32	[11]547529	1	Headlight assy	phare ens	Scheinwerfer vollst	farol dianteiro conj	faro delantero conj
33	[2]946389	2	Retainer rubber	arrêtoir caoutchouc	Hltrg Gummi	retentor borracha	aro caucho
33A	[3]949357	2	Retainer rubber	arrêtoir caoutchouc	Hltrg Gummi	retentor borracha	aro caucho
34	944907	2	Sealed unit	bloc optique herm	Abgedichtete Schnwrf	farol vedado	óptica sellada
35	§[12]———	1	Housing	boîtier	Gehäuse	carcaça	carcasa
36	652448	2	Spacer	entretoise	Distanzteil	espaçador	espaciador
37	1522201	2	Clamp	pince	Schelle	braçadeira	abrazadera
38	17D-06	2	Nut	écrou	Mutter	porca	tuerca
39	953310	2	Screw	vis	Schraube	parafuso	tornillo
40	[13]1534135	1	Sender air press	capteur press air	Sender Luftdruck	sonda press ar	sonda pres aire
41	14E-10	1	Lockwasher	rondelle frein	Sicherungsscheibe	arruela de pressão	arandela seguridad
42	14D-10	1	Nut	écrou	Mutter	porca	tuerca
43	62D-06	1	Nut	écrou	Mutter	porca	tuerca
44	8E-06	2	Lockwasher	rondelle frein	Sicherungsscheibe	arruela de pressão	arandela seguridad
45	18D-04	2	Nut	écrou	Mutter	porca	tuerca
46	778570	1	Switch	interrupteur	Schalter	interruptor	interruptor

[1]See Index. Voir Table des matières. Siehe Inhaltsverzeichnis. Veja Índice. Véase Índice.
[2]For "John W. Hobbs"
[2]Pour "John W. Hobbs"
[2]Für "John W. Hobbs"
[2]Para "John W. Hobbs"
[2]Para "John W. Hobbs"
[3]For "Guide Lamp"
[3]Pour "Guide Lamp"
[3]Für "Guide Lamp"
[3]Para "Guide Lamp"
[3]Para "Guide Lamp"
[4]See, Voir, Siehe, Veja, Véase 6
[5]Inc. 1→4
[6]Inc. 79, 80, 81A
[7]433B101 & →
[8]433B101 ENC & →
[9]433B101 FSC & →
[10]Use with 893379 shock mount kit (not illustrated).
[10]A utiliser avec trousse de montage d'amortisseur 893379 (non illustrée).
[10]Zusammen mit Montage-Bausatz (Stossicherung) 893379 verwenden.
[10]Para ser udado com o jogo de apoio de choque 893379 (não ilustrado).
[10]Emplear con el juego de montaje amortiguado 893379 (no ilustrado).
[11]Inc. 33, 34, 35, 39
[12]See, Voir, Siehe, Veja, Véase 32
[13]Inc. 41, 42

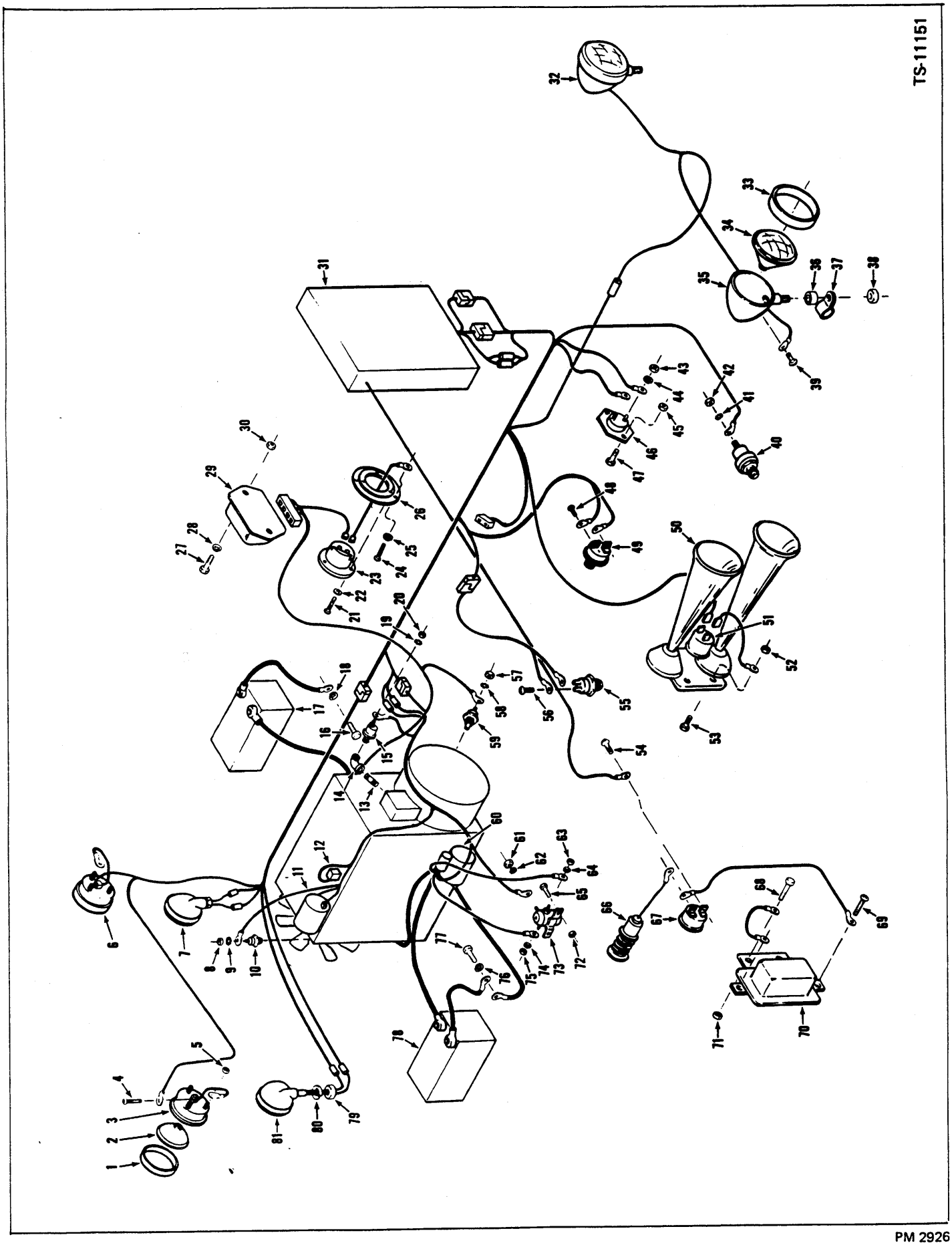
TS-111151

No.	Part No.	Qty.	Description	Description	Benennung	Descrição	Descripción
47	**24C-416**	2	**Bolt**	boulon	Bolzen	parafuso	bulón
48	**85G-1004**	2	**Screw**	vis	Schraube	parafuso	tornillo
49	[14]**636260**	1	**Switch**	interrupteur	Schalter	interruptor	interruptor
50	[15]**1549302**	1	**Horn**	avertisseur	Hupe	buzina	bocina
51	**949352**	1	**Horn solenoid**	solénoïde avertiss	Hupenschaltmagnet	solenóide buzina	solenoide bocina
52	**18D-04**	2	**Nut**	écrou	Mutter	porca	tuerca
53	**24C-416**	2	**Bolt**	boulon	Bolzen	parafuso	bulón
54	**85G-**	2	**Screw**	vis	Schraube	parafuso	tornillo
55	**236**[7]	1	**Switch neutral start**	contact dép pt mort	Schalt Leerlf Start	intrptr arr pto mto	intrptr arr pto mto
56	**85G-1004**	2	**Screw**	vis	Schraube	parafuso	tornillo
57	**14D-10**	1	**Nut**	écrou	Mutter	porca	tuerca
58	**14E-10**	1	**Lockwasher**	rondelle frein	Sicherungsscheibe	arruela de pressão	arandela seguridad
59	**551323**	1	**Sender conv temp**	capteur temp conv	Sndr Drhmtwndlrtmp	sonda temp conv	sonda temp conv
60	[1]———	—	**Starter**	démarreur	Anlasser	arranque	arranque
61	**12D-8**	1	**Nut**	écrou	Mutter	porca	tuerca
62	**17E-8**	1	**Lockwasher**	rondelle frein	Sicherungsscheibe	arruela de pressão	arandela seguridad
63	**62D-05**	1	**Nut**	écrou	Mutter	porca	tuerca
64	**23E-05**	1	**Lockwasher**	rondelle frein	Sicherungsscheibe	arruela de pressão	arandela seguridad
65	**24C-412**	2	**Bolt**	boulon	Bolzen	parafuso	bulón
66	[16]**2519680**	1	**Light brake warning**	lum temoin freins	Warnungsbremslicht	luz aviso freio	liz aviso freno
66A	†**1548521**	1	**Bulb**	ampoule	Birne	bulbo	lamparilla
67	[17]**1537354**	1	**Switch pressure**	intrptr pression	Druckschalter	interruptor pressão	interruptor presión
68	**24C-414**	2	**Bolt**	boulon	Bolzen	parafuso	bulón
69	**85G-805**	2	**Screw**	vis	Schraube	parafuso	tornillo
70	**515763**	1	**Buzzer brk warning**	signal sonore frein	Summer Brems Warn	cigarra alarma freio	chicharra alar freno
71	**18D-04**	2	**Nut**	écrou	Mutter	porca	tuerca
72	**18D-04**	2	**Nut**	écrou	Mutter	porca	tuerca
73	**551530**	1	**Relay**	relais	Relais	relé	relé
74	**23E-05**	1	**Lockwasher**	rondelle frein	Sicherungsscheibe	arruela de pressão	arandela seguridad
75	**62D-05**	1	**Nut**	écrou	Mutter	porca	tuerca
76	**4E-06**	1	**Lockwasher**	rondelle frein	Sicherungsscheibe	arruela de pressão	arandela seguridad
77	**24C-616**	1	**Bolt**	boulon	Bolzen	parafuso	bulón
78	[7]**1310121**	1	**Battery**	batterie	Batterie	bateria	batería
78A	[8]**3220948**	1	**Battery**	batterie	Batterie	bateria	batería
78B	[9]**3570008**	1	**Battery**	batterie	Batterie	bateria	batería
79	**62D-08**	2	**Nut**	écrou	Mutter	porca	tuerca
80	**4E-08**	2	**Lockwasher**	rondelle frein	Sicherungsscheibe	arruela de pressão	arandela seguridad
81	[6]**1545134**	1	**Light stop & tail**	feux rouges et stop	Licht Brems/Schluss	laterna tras & para	luz trasera & pare
81A	†**942746**	2	**Bulb**	ampoule	Birne	bulbo	lamparilla

[1]See Index. Voir Table des matières. Siehe Inhaltsverzeichnis. Veja Índice. Véase índice.
[6]Inc. 79, 80, 81A
[7]433B101 & →
[8]433B101 ENC & →
[9]433B101 FSC & →
[14]Inc. 48
[15]Inc. 51
[16]Inc. 66A
[17]Inc. 54

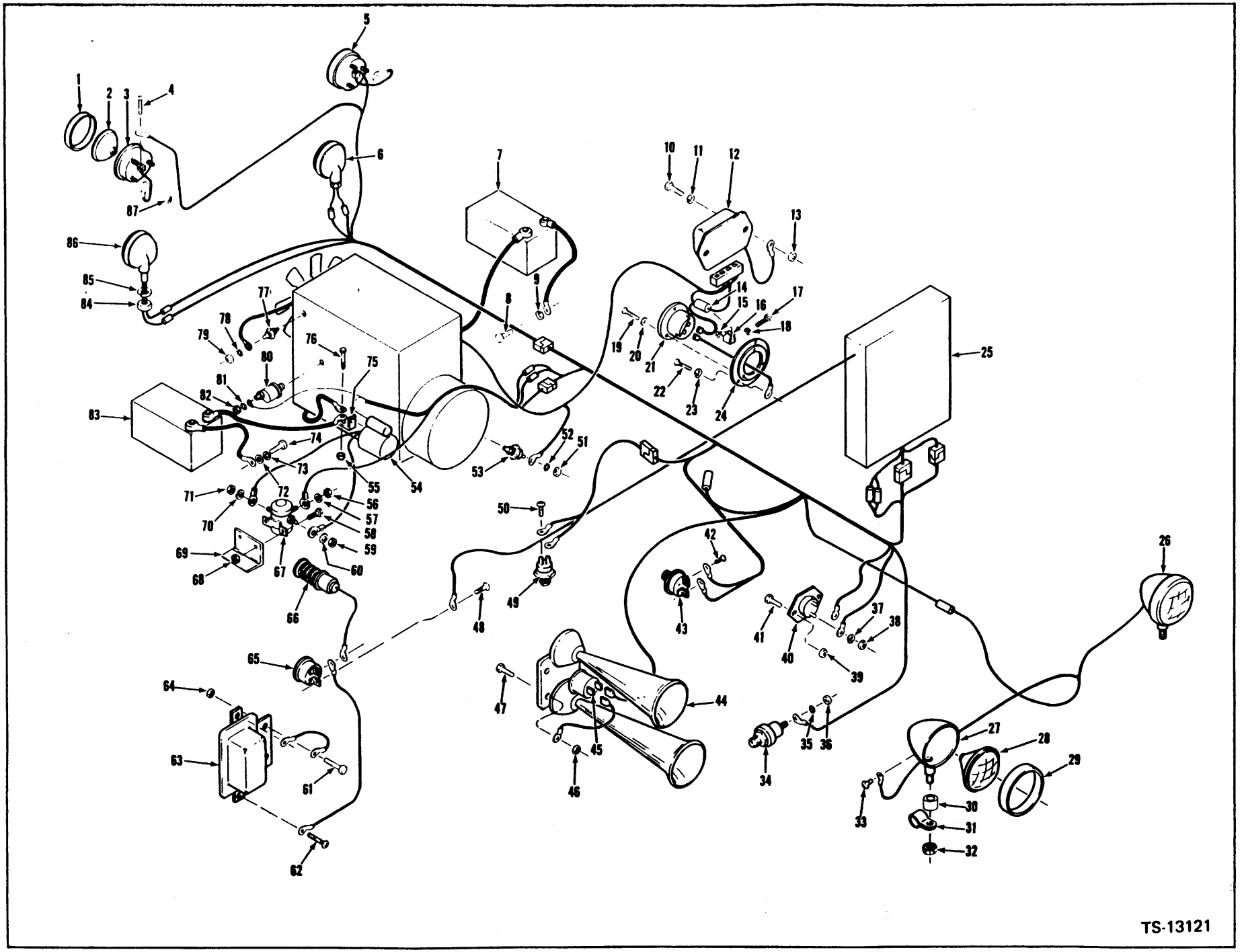

Printed in U.S.A.
PM2926

Electrical System - G.M. & Perkins
Système électrique - G.M. & Perkins
Elektrische Anlage - G.M. & Perkins
Sistema elétrico - G.M. & Perkins
Sistema eléctrico - G.M. & Perkins

MICHIGAN

No.	Part No.	Qty.	Description	Description	Benennung	Descrição	Descripción
1	[2]946389	2	**Retainer rubber**	arrêtoir caoutchouc	Hltrg Gummi	retentor borracha	aro caucho
1A	+[3]949357	2	**Retainer rubber**	arrêtoir caoutchouc	Hltrg Gummi	retentor borracha	aro caucho
2	944907	2	**Sealed unit**	bloc optique herm	Abgedichtete Schnwrf	farol vedado	óptica sellada
3	§[4]———	2	**Housing**	boîtier	Gehäuse	carcaça	carcasa
4	953310	2	**Screw**	vis	Schraube	parafuso	tornillo
5	546921	1	**Light back-up**	phare recul	Scheinwrfr Rückfahr	farol marcha ré	luz retroceso
6	[5]1545134	1	**Light stop & tail**	feux rouges et stop	Licht Brems/Schluss	laterna tras & para	luz trasera & pare
7	[6]1310121	1	**Battery**	batterie	Batterie	bateria	batería
7A	[7]3220948	1	**Battery**	batterie	Batterie	bateria	batería
7B	[8]3570008	1	**Battery**	batterie	Batterie	bateria	batería
8	24C-612	1	**Bolt**	boulon	Bolzen	parafuso	bulón
9	4E-06	1	**Lockwasher**	rondelle frein	Sicherungsscheibe	arruela de pressão	arandela seguridad
10	24C-412	2	**Bolt**	boulon	Bolzen	parafuso	bulón
11	584092	2	**Washer**	rondelle	Scheibe	arruela	arandela
12	[9]336290	1	**Voltage regulator**	régulateur tension	Spannungsregler	regulador voltagem	regulador voltaje
13	18D-04	2	**Nut**	écrou	Mutter	porca	tuerca
14	[10]3570275	1	**Resistor**	résistance	Widerstand	resistência	resistencia
15	[10]12D-06	2	**Nut**	écrou	Mutter	porca	tuerca
16	[10]3570029	2	**Connecting tab**	patte raccord	Verbindungslasche	lingüeta conexão	lengüeta conexión
17	[10]85G-608	2	**Screw**	vis	Schraube	parafuso	tornillo
18	[10]12E-06	2	**Lockwasher**	rondelle frein	Sicherungsscheibe	arruela de pressão	arandela seguridad
19	85G-608	3	**Screw**	vis	Schraube	parafuso	tornillo
20	12E-06	3	**Lockwasher**	rondelle frein	Sicherungsscheibe	arruela de pressão	arandela seguridad
21	[11]1743825	1	**Hourmeter**	compteur d'heures	Stundenzähler	horimetro	cuenta-horas
22	85G-608	3	**Lockwasher**	rondelle frein	Sicherungsscheibe	arruela de pressão	arandela seguridad
23	12E-06	3	**Lockwasher**	rondelle frein	Sicherungsscheibe	arruela de pressão	arandela seguridad
24	551251	1	**Dampener vibration**	amortisseur vibr	Schwingungsdämpfer	amortecedor vibr	amortiguador vibr
25	[1]———	1	**Inst panel**	tableau de bord	Armaturenbrett	painel instrumentos	tablero instrumentos
26	[12]547529	2	**Headlight assy**	phare ens	Scheinwerfer vollst	farol dianteiro conj	faro delantero conj
27	§[13]———	2	**Housing**	boîtier	Gehäuse	carcaça	carcasa
28	944907	2	**Sealed unit**	bloc optique herm	Abgedichtete Schnwrf	farol vedado	óptica sellada
29	[2]946389	2	**Retainer rubber**	arrêtoir caoutchouc	Hltrg Gummi	retentor borracha	aro caucho
29A	[3]949357	2	**Retainer rubber**	arrêtoir caoutchouc	Hltrg Gummi	retentor borracha	aro caucho
30	652448	2	**Spacer**	entretoise	Distanzteil	espaçador	espaciador
31	1522201	2	**Clamp**	pince	Schelle	braçadeira	abrazadera
32	17D-06	2	**Nut**	écrou	Mutter	porca	tuerca
33	953310	2	**Screw**	vis	Schraube	parafuso	tornillo
34	[14]1534135	1	**Sender air press**	capteur press air	Sender Luftdruck	sonda press ar	sonda pres aire
35	14E-10	1	**Lockwasher**	rondelle frein	Sicherungsscheibe	arruela de pressão	arandela seguridad
36	14D-10	1	**Nut**	écrou	Mutter	porca	tuerca
37	8E-06	2	**Lockwasher**	rondelle frein	Sicherungsscheibe	arruela de pressão	arandela seguridad
38	62D-08	2	**Nut**	écrou	Mutter	porca	tuerca
39	18D-04	2	**Nut**	écrou	Mutter	porca	tuerca
40	[15]778570	1	**Switch horn**	intrptr avertisseur	Schalter Hupe	botão buzina	botón bocina
41	24C-416	2	**Bolt**	boulon	Bolzen	parafuso	bulón
42	85G-1004	2	**Screw**	vis	Schraube	parafuso	tornillo

[1]See Index. Voir Table des matières. Siehe Inhaltsverzeichnis. Veja Índice. Véase Índice.
[2]For "John W. Hobbs"
[2]Pour "John W. Hobbs"
[2]Für "John W. Hobbs"
[2]Para "John W. Hobbs"
[2]Para "John W. Hobbs"
[3]For "Guide Lamp"
[3]Pour "Guide Lamp"
[3]Für "Guide Lamp"
[3]Para "Guide Lamp"
[3]Para "Guide Lamp"
[4]See, Voir, Siehe, Veja, Véase 5
[5]Inc. 84. 85. 86A
[6]G.M. 416C101 → 618, 621, 623, 624, 626 → 636, 638 → 640.
[7]Perkins 4152C101 ENC & →
[8]G.M. 416C101 FSC & →, Perkins 4152C101 FSC & →
[9]For use with 893379 Shock Mount Kit (not illustrated)
[9]Pour trousse montage amortisseur 893379 (non représentée)
[9]Für Stossicherungssatz 893379 (nicht abgebildet)
[9]Para jogo montagem amortedor 893379 (não ilustrado)
[9]Para juego montaje amortiguador 893379 (no ilustrado)
[10]Perkins 4152C101 ENC & →, 4152C101 FSC & →
[11]Inc. 19, 20
[12]Inc. 27→29, 33
[13]See, Voir, Siehe, Veja, Véase 26
[14]Inc. 35, 36
[15]Inc. 37, 38

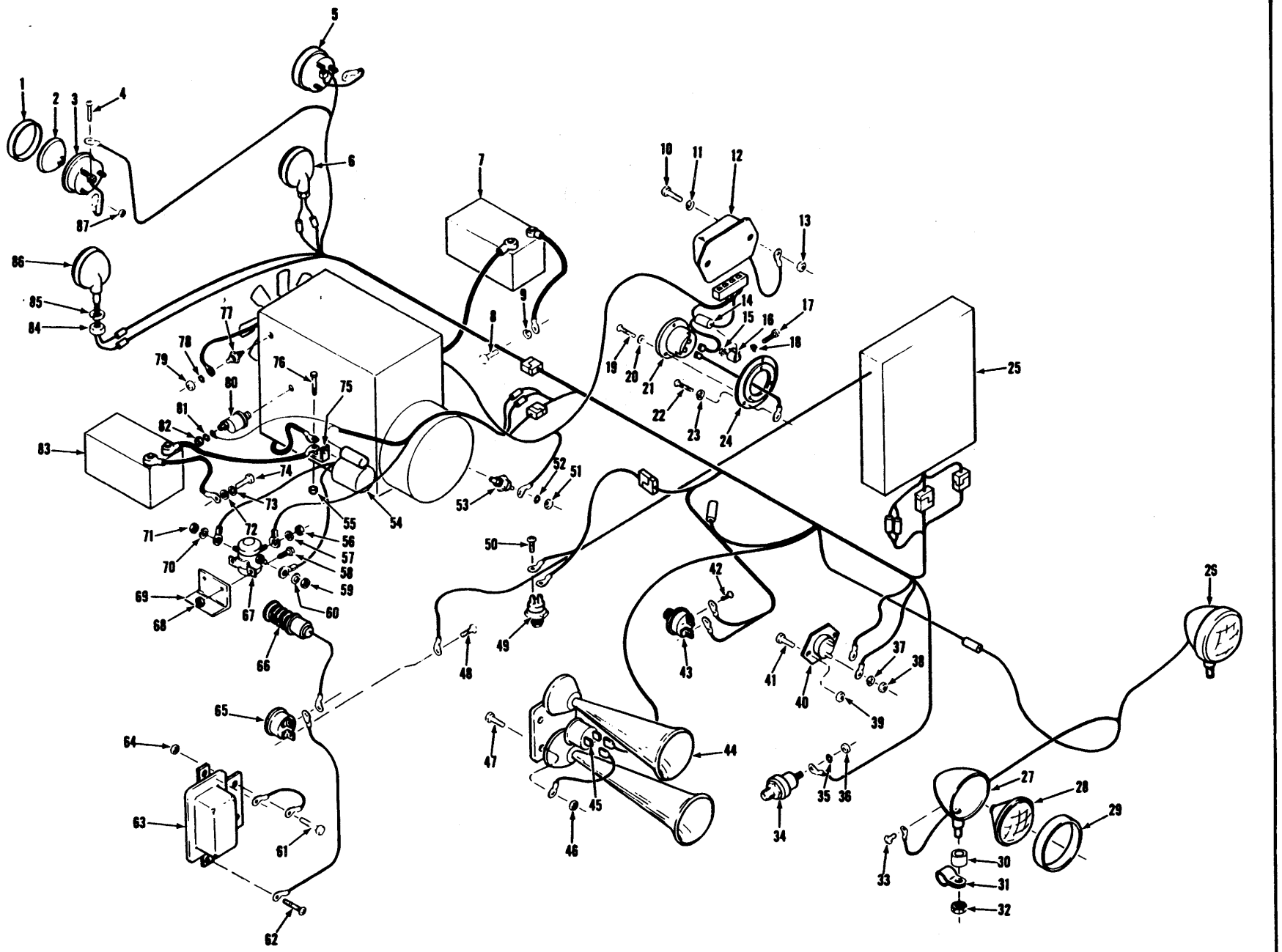

TS-13121

Printed in U.S.A.
PM2926

Electrical System - G.M. & Perkins
Système électrique - G.M. & Perkins
Elektrische Anlage - G.M. & Perkins
Sistema elétrico - G.M. & Perkins
Sistema eléctrico - G.M. & Perkins

MICHIGAN

No.	Part No.	Qty.	Description	Description	Benennung	Descrição	Descripción
43	[16]636260	1	Switch stop light	contact feux stop	Schalt Bremslicht	chave lanterna freio	intrptr luz parada
44	[17]1549302	1	Horn	avertisseur	Hupe	buzina	bocina
45	949352	1	Horn solenoid	solénoïde avertiss	Hupenschaltmagnet	solenóide buzina	solenoide bocina
46	18D-04	2	Nut	écrou	Mutter	porca	tuerca
47	24C-416	2	Bolt	boulon	Bolzen	parafuso	bulón
48	85G-804	2	Screw	vis	Schraube	parafuso	tornillo
49	[18]236395	1	Switch neutral start	contact dép pt mort	Schalt Leerlf Start	intrptr arr pto mto	intrptr arr pto mto
50	85G-100′	2	Screw	vis	Schraube	parafuso	tornillo
51	14D-10	1	Nut	écrou	Mutter	porca	tuerca
52	14E-10	1	Lockwasher	rondelle frein	Sicherungsscheibe	arruela de pressão	arandela seguridad
53	[19]551323	1	Sender conv temp	capteur temp conv	Sndr Drhmtwndlrtmp	sonda temp conv	sonda temp conv
54	[1]———	1	Starter	démarreur	Anlasser	arranque	arranque
55	18D-05	1	Nut	écrou	Mutter	porca	tuerca
56	12D-8	1	Nut	écrou	Mutter	porca	tuerca
57	17E-8	1	Lockwasher	rondelle frein	Sicherungsscheibe	arruela de pressão	arandela seguridad
58	24C-412	2	Bolt	boulon	Bolzen	parafuso	bulón
59	62D-05	1	Nut	écrou	Mutter	porca	tuerca
60	23E-05	1	Lockwasher	rondelle frein	Sicherungsscheibe	arruela de pressão	arandela seguridad
61	24C-414	2	Bolt	boulon	Bolzen	parafuso	bulón
62	85G-805	2	Screw	vis	Schraube	parafuso	tornillo
63	515763	1	Buzzer brk warning	signal sonore frein	Summer Brems Warn	cigarra alarma freio	chicharra alar freno
64	18D-04	2	Nut	écrou	Mutter	porca	tuerca
65	[20]1537354	1	Switch pressure	intrptr pression	Druckschalter	interruptor pressão	interruptor presión
66	[21]2519680	1	Light brake warning	lum temoin freins	Warnungsbremslicht	luz aviso freio	liz aviso freno
66A	1548521	1	Bulb	ampoule	Birne	bulbo	lamparilla
67	[22]551530	1	Relay	relais	Relais	relé	relé
68	18D-04	2	Nut	écrou	Mutter	porca	tuerca
69	1537934	1	Bracket	support	Winkel	grampo	grampa
70	23E-05	1	Lockwasher	rondelle frein	Sicherungsscheibe	arruela de pressão	arandela seguridad
71	62D-05	1	Nut	écrou	Mutter	porca	tuerca
72	619021	1	Washer	rondelle	Scheibe	arruela	arandela
73	4E-06	1	Lockwasher	rondelle frein	Sicherungsscheibe	arruela de pressão	arandela seguridad
74	23C-616	1	Bolt	boulon	Bolzen	parafuso	bulón
75	1549134	1	Bracket	support	Winkel	grampo	grampa
76	24C-512	1	Bolt	boulon	Bolzen	parafuso	bulón
77	[23]551323	1	Sender eng temp	sonde temp moteur	Sender Motortemp	sonda temp motor	sonda temp motor
78	14E-10	1	Lockwasher	rondelle frein	Sicherungsscheibe	arruela de pressão	arandela seguridad
79	14D-10	1	Nut	écrou	Mutter	porca	tuerca
80	[24]1618574	1	Sender eng oil press	captr pres huile mot	Sender Motöldrck	sonda press óleo mot	sonda pres ac mot
81	14E-10	1	Lockwasher	rondelle frein	Sicherungsscheibe	arruela de pressão	arandela seguridad
82	14D-10	1	Nut	écrou	Mutter	porca	tuerca
83	[7]3220948	1	Battery	batterie	Batterie	bateria	batería
83A	[8]3570008	1	Battery	batterie	Batterie	bateria	batería
83B	[6]1310121	1	Battery	batterie	Batterie	bateria	batería
84	62D-08	2	Nut	écrou	Mutter	porca	tuerca
85	4E-08	2	Lockwasher	rondelle frein	Sicherungsscheibe	arruela de pressão	arandela seguridad
86	[5]1545134	1	Light stop & tail	feux rouges et stop	Licht Brems/Schluss	laterna tras & para	luz trasera & pare
86A	†942746	2	Bulb	ampoule	Birne	bulbo	lamparilla
87	50D-10	6	Nut	écrou	Mutter	porca	tuerca

[1]See Index. Voir Table des matières. Siehe Inhaltsverzeichnis. Veja Índice. Véase Índice.
[5]Inc. 84, 85, 86A
[6]G.M. 416C101 → 618, 621, 623, 624, 626 → 636, 638 → 640
[7]Perkins 4152C101 ENC & →
[8]Perkins 4152C101 FSC & →
[16]Inc. 42
[17]Inc. 45
[18]Inc. 50
[19]Inc. 51, 52
[20]Inc. 48
[21]Inc. 66A
[22]Inc. 56, 57, 59, 60, 70, 71
[23]Inc. 78, 79
[24]Inc. 81, 82

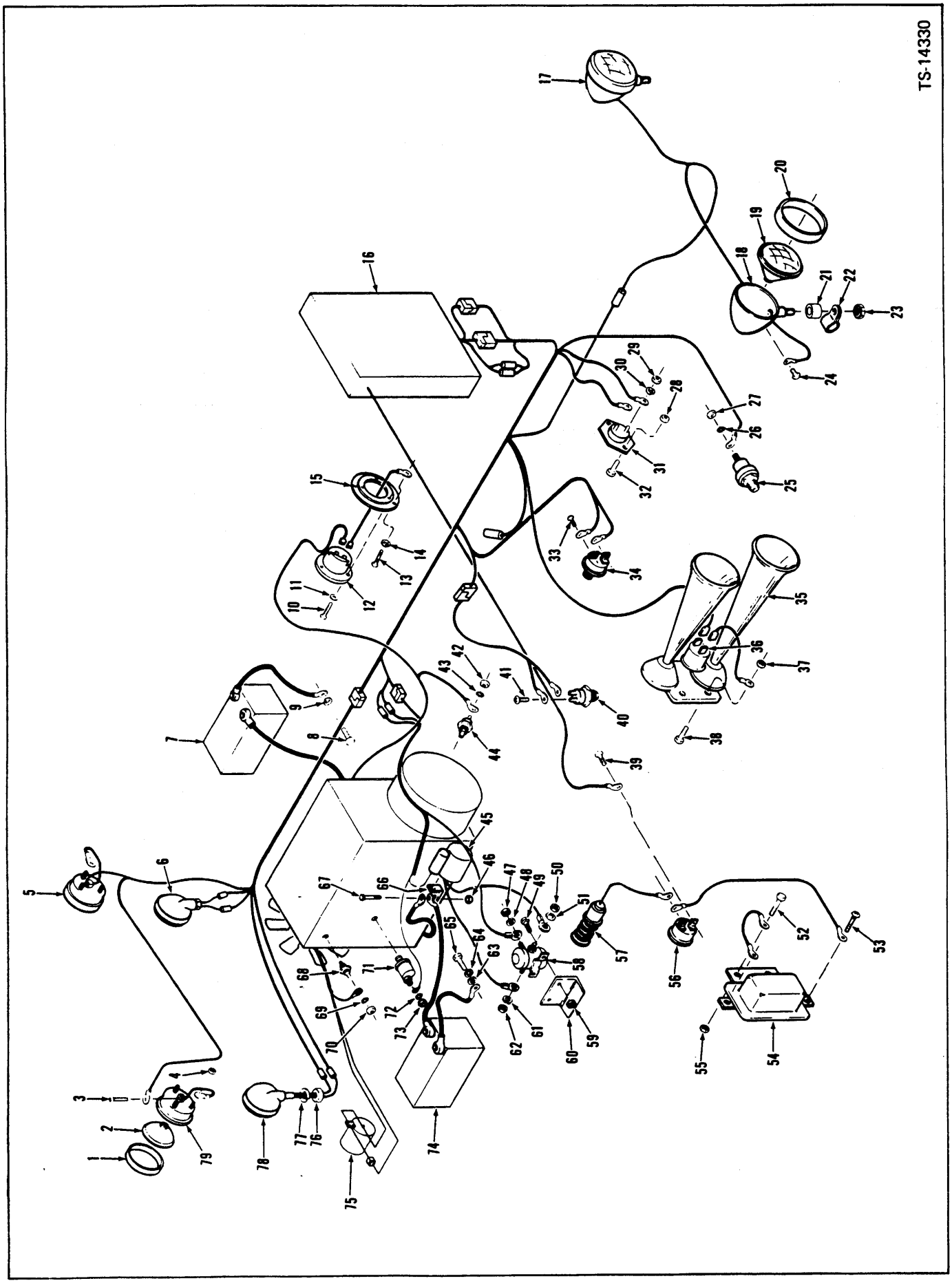
TS-14330

Electrical System — G.M.*
Système électrique — G.M.*
Elektrische Anlage — G.M.*
Sistema elétrico — G.M.*
Sistema eléctrico — G.M.*

No.	Part No.	Qty.	Description	Description	Benennung	Descricaõ	Descripcion
1	[2]946389	2	Retainer rubber	arrêtoir caoutchouc	Hltrg Gummi	retentor borracha	aro caucho
1A	†[3]949357	2	Retainer rubber	arrêtoir caoutchouc	Hltrg Gummi	retentor borracha	aro caucho
2	944907	2	Sealed unit	bloc optique herm	Abgedichtete Schnwrf	farol vedado	óptica sellada
3	953310	2	Screw	vis	Schraube	parafuso	tornillo
4	50D-10	6	Nut	écrou	Mutter	porca	tuerca
5	546921	2	Light back-up	phare recul	Scheinwrfr Rückfahr	farol marcha ré	luz retroceso
6	1545134	1	Light stop & tail	feux rouges et stop	Licht Brems/Schluss	laterna tras & para	luz trasera & pare
6A	†942746	1	Bulb	ampoule	Birne	bulbo	lamparilla
7	1310121	1	Battery	batterie	Batterie	bateria	batería
8	24C-612	1	Bolt	boulon	Bolzen	parafuso	bulón
9	4E-06	1	Lockwasher	rondelle frein	Sicherungsscheibe	arruela de pressão	arandela seguridad
10	85G-608	3	Screw	vis	Schraube	parafuso	tornillo
11	12E-06	3	Lockwasher	rondelle frein	Sicherungsscheibe	arruela de pressão	arandela seguridad
12	[4]1743825	1	Hourmeter	compteur d'heures	Stundenzähler	horimetro	cuenta-horas
13	85G-608	3	Screw	vis	Schraube	parafuso	tornillo
14	12E-06	3	Lockwasher	rondelle frein	Sicherungsscheibe	arruela de pressão	arandela seguridad
15	551251	1	Dampener vibration	amortisseur vibr	Schwingungsdämpfer	amortecedor vibr	amortiguador vibr
16	[1]———	1	Inst panel	tableau de bord	Armaturenbrett	painel instrumentos	tablero instrumentos
17	[5]547529	2	Headlight assy	phare ens	Scheinwerfer vollst	farol dianteiro conj	faro delantero conj
18	§[6]———	2	Housing	boîtier	Gehäuse	carcaça	carcasa
19	944907	2	Sealed unit	bloc optique herm	Abgedichtete Schnwrf	farol vedado	óptica sellada
20	[2]946389	2	Retainer rubber	arrêtoir caoutchouc	Hltrg Gummi	retentor borracha	aro caucho
20A	†[3]949357	2	Retainer rubber	arrêtoir caoutchouc	Hltrg Gummi	retentor borracha	aro caucho
21	652448	2	Spacer	entretoise	Distanzteil	espaçador	espaciador
22	1522201	2	Clamp	pince	Schelle	braçadeira	abrazadera
23	17D-06	2	Nut	écrou	Mutter	porca	tuerca
24	953310	2	Screw	vis	Schraube	parafuso	tornillo
25	[7]1534135	1	Sender air press	capteur press air	Sender Luftdruck	sonda press ar	sonda pres aire
26	14E-10	1	Lockwasher	rondelle frein	Sicherungsscheibe	arruela de pressão	arandela seguridad
27	14D-10	1	Nut	écrou	Mutter	porca	tuerca
28	18D-04	2	Nut	écrou	Mutter	porca	tuerca
29	62D-08	2	Nut	écrou	Mutter	porca	tuerca
30	8E-06	2	Lockwasher	rondelle frein	Sicherungsscheibe	arruela de pressão	arandela seguridad
31	[8]778570	1	Switch horn	intrptr avertisseur	Schalter Hupe	botão buzina	botón bocina
32	24C-416	2	Bolt	boulon	Bolzen	parafuso	bulón
33	85G-1004	2	Screw	vis	Schraube	parafuso	tornillo
34	[9]636260	1	Switch stop light	contact feux stop	Schalt Bremslicht	chave lanterna freio	intrptr luz parada
35	[10]1549302	1	Horn	avertisseur	Hupe	buzina	bocina
36	949352	1	Horn solenoid	solénoide avertiss	Hupenschaltmagnet	solenóide buzina	solenoide bocina
37	18D-04	2	Nut	écrou	Mutter	porca	tuerca
38	24C-416	2	Bolt	boulon	Bolzen	parafuso	bulón
39	85G-804	2	Screw	vis	Schraube	parafuso	tornillo
40	[11]236395	1	Switch neutral start	contact dép pt mort	Schalt Leerlf Start	intrptr arr pto mto	intrptr arr pto mto
41	85G-1004	2	Screw	vis	Schraube	parafuso	tornillo
42	14D-10	1	Nut	écrou	Mutter	porca	tuerca

*G.M. 416C619, 620, 622, 625, 637, 641 &→
[1]See Index. Voir Table des matières. Siehe Inhaltsverzeichnis. Veja Índice. Véase Índice.
[2]For, Pour, Für, Para, Para John W. Hobbs
[3]For Guide lamp. Pour lamp-indicateur. Für Führerlampe. Para lampada de guía. Para lampa-indicador.
[4]Inc. 10, 11
[5]Inc. 18→20, 24
[6]See, Voir, Siehe, Veja, Véase 17
[7]Inc. 26, 27
[8]Inc. 29, 30
[9]Inc. 33
[10]Inc. 36
[11]Inc. 41

(1H11)

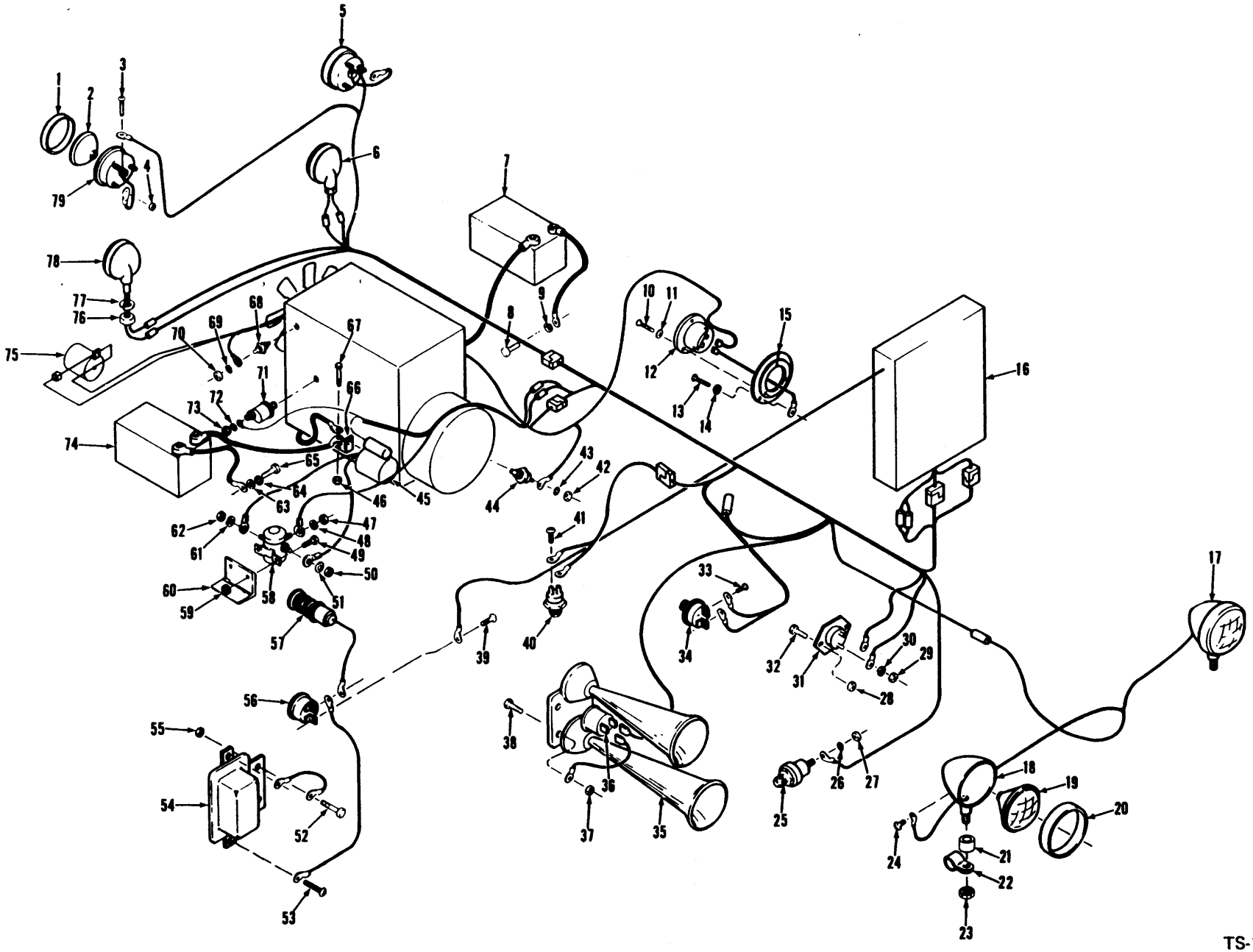

Printed in U.S.A.
PM 2926

Electrical System — G.M.*
Système électrique — G.M.*
Elektrische Anlage — G.M.*
Sistema elétrico — G.M.*
Sistema eléctrico — G.M.*

No.	Part No.	Qty.	Description	Description	Benennung	Descriçaõ	Descripcion
43	14E-10	1	Lockwasher	rondelle frein	Sicherungsscheibe	arruela de pressão	arandela seguridad
44	[12]551323	1	Sender conv temp	capteur temp conv	Sndr Drhmtwndlrtmp	sonda temp conv	sonda temp conv
45	[1]———	1	Starter	démarreur	Anlasser	arranque	arranque
46	18D-05	1	Nut	écrou	Mutter	porca	tuerca
47	12D-8	1	Nut	écrou	Mutter	porca	tuerca
48	17E-8	1	Lockwasher	rondelle frein	Sicherungsscheibe	arruela de pressão	arandela seguridad
49	24C-412	2	Bolt	boulon	Bolzen	parafuso	bulón
50	62D-05	1	Nut	écrou	Mutter	porca	tuerca
51	23E-05	1	Lockwasher	rondelle frein	Sicherungsscheibe	arruela de pressão	arandela seguridad
52	24C-414	2	Bolt	boulon	Bolzen	parafuso	bulón
53	85G-805	2	Screw	vis	Schraube	parafuso	tornillo
54	[13]515763	1	Buzzer brk warning	signal sonore frein	Summer Brems Warn	cigarra alarma freio	chicharra alar freno
55	18D-04	2	Nut	écrou	Mutter	porca	tuerca
56	[14]1537354	1	Switch air pressure	intrptr press air	Schalter Luftdruck	intrptr press ar	intrptr pres aire
57	[15]2519680	1	Light brake warning	lum temoin freins	Warnungsbremslicht	luz aviso freio	liz aviso freno
57A	†1548521	1	Bulb	ampoule	Birne	bulbo	lamparilla
58	[16]551530	1	Relay	relais	Relais	relé	relé
59	18D-04	2	Nut	écrou	Mutter	porca	tuerca
60	1537934	1	Bracket	support	Winkel	grampo	grampa
61	23E-05	1	Lockwasher	rondelle frein	Sicherungsscheibe	arruela de pressão	arandela seguridad
62	62D-05	1	Nut	écrou	Mutter	porca	tuerca
63	619021	1	Washer	rondelle	Scheibe	arruela	arandela
64	4E-06	1	Lockwasher	rondelle frein	Sicherungsscheibe	arruela de pressão	arandela seguridad
65	23C-616	1	Bolt	boulon	Bolzen	parafuso	bulón
66	1549134	1	Bracket	support	Winkel	grampo	grampa
67	23C-512	1	Bolt	boulon	Bolzen	parafuso	bulón
68	[17]551323	1	Sender eng temp	sonde temp moteur	Sender Motortemp	sonda temp motor	sonda temp motor
69	14E-10	1	Lockwasher	rondelle frein	Sicherungsscheibe	arruela de pressão	arandela seguridad
70	14D-10	1	Nut	écrou	Mutter	porca	tuerca
71	[18]1618574	1	Sender eng oil press	captr pres huile mot	Sender Motöldrck	sonda press ôleo mot	sonda pres ac mot
72	14E-10	1	Lockwasher	rondelle frein	Sicherungsscheibe	arruela de pressão	arandela seguridad
73	14D-10	1	Nut	écrou	Mutter	porca	tuerca
74	1310121	1	Battery	batterie	Batterie	bateria	batería
75	[1]———	1	Alternator	alternateur	Alternator	alternador	alternador
76	62D-08	2	Nut	écrou	Mutter	porca	tuerca
77	4E-08	2	Lockwasher	rondelle frein	Sicherungsscheibe	arruela de pressão	arandela seguridad
78	[19]1545134	1	Light stop & tail	feux rouges et stop	Licht Brems/Schluss	laterna tras & para	luz trasera & pare
78A	†942746	1	Bulb	ampoule	Birne	bulbo	lamparilla
79	[2]———	2	Housing	boîtier	Gehäuse	carcaça	carcasa

*G.M. 416C619, 620, 622, 625, 637, 641 & →
[1]See Index. Voir Table des matières. Siehe Inhaltsverzeichnis. Veja Índice. Véase índice.
[8]Inc. 29, 30
[9]Inc. 33
[10]Inc. 36
[12]Inc. 42, 43
[13]12V
[14]Inc. 39
[15]Inc. 57A
[16]Inc. 47, 48, 50, 51, 61, 62
[17]Inc. 69, 70
[18]Inc. 72, 73
[19]Inc. 76, 77
[20]See, Voir, Siehe, Veja, Véase 5

TS-14723

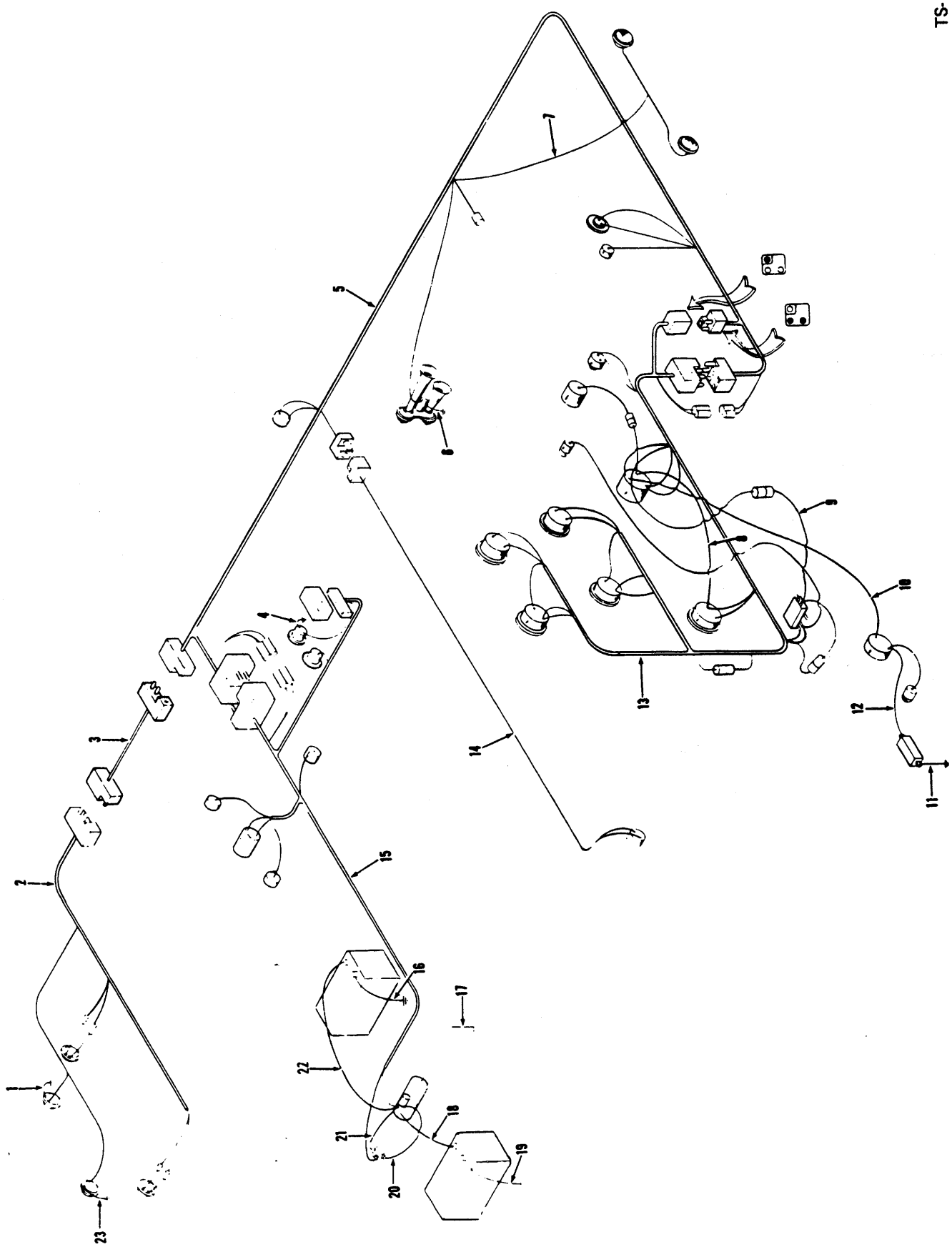

(1H13)

PM 2926
Printed in U.S.A.

Electrical Wiring & Battery Cables — Cummins
Câblage électrique & câbles de batterie — Cummins
Verdrahtung & Batteriekabel — Cummins
Instalação elétrica & cabos da bateria — Cummins
Esquema eléctrico & cables de batería — Cummins

No.	Part No.	Qty.	Description	Description	Benennung	Descrição	Descripción
1	**1515900**	1	**Wire**	fil	Draht	fio	cable
2	**1540987**	1	**Harness rear**	harnais AR	Kabelbaum H	chicote TR	mazo TR
2A	[6]**3588540**	1	**Harness rear**	harnais AR	Kabelbaum H	chicote TR	mazo TR
3	[6]**3587042**	1	**Cable**	câble	Kabel	cabo	cable
4	**558960**	1	**Wire**	fil	Draht	fio	cable
5	**2503998**	1	**Harness main**	harnais principal	Hauptkabelbaum	chicote principal	mazo principal
6	**1511533**	1	**Wire**	fil	Draht	fio	cable
7	**1540920**	1	**Harness front**	harnais AV	Kabelbaum V	chicote DI	mazo DE
8	**1540990**	1	**Wire**	fil	Draht	fio	cable
9	[2,3]**552946**	1	**Wire/fuse assy**	ens fil/fusible	Draht/Sicherg vollst	conj fio/fusível	conj cable/fusible
10	**1548924**	1	**Wire**	fil	Draht	fio	cable
11	**543483**	1	**Wire**	fil	Draht	fio	cable
12	**663579**	1	**Wire**	fil	Draht	fio	cable
13	**1540989**	1	**Harness inst panel**	harnais tableau bord	Kabelbaum Instrtafl	chicote painel inst	mazo cables tablero
14	**1544315**	1	**Wire**	fil	Draht	fio	cable
15	[4]**1543209**	1	**Harness engine**	harnais moteur	Kabelbaum Mot	chicote motor	mazo motor
15A	[5]**2504195**	1	**Harness engine**	harnais moteur	Kabelbaum Mot	chicote motor	mazo motor
16	**1547130**	1	**Cable**	câble	Kabel	cabo	cable
17	**532549**	1	**Cable**	câble	Kabel	cabo	cable
18	**1547129**	1	**Cable RH**	câble CD	Kabel R	cabo LD	cable LD
19	**1547130**	1	**Cable**	câble	Kabel	cabo	cable
20	**2505670**	1	**Wire**	fil	Draht	fio	cable
21	**1547361**	1	**Wire**	fil	Draht	fio	cable
22	**1547128**	1	**Cable LH**	câble CG	Kabel L	cabo LE	cable LD
23	**1515900**	1	**Wire**	fil	Draht	fio	cable

[2]Cummins 433B207 &→, 433B122ENC &→
[3]20A
[4]Cummins 433B101→433B221, 433B101ENC→433B115ENC, 433B101FSC→433B153FSC
[5]Cummins 433B222 &→, 433B116ENC &→, 433B154FSC &→
[6]For soundproofing. Pour insonorisation. Für Schallabdichtung. Para isolação acústica. Para insonorización. Cummins 433B101FSC &→

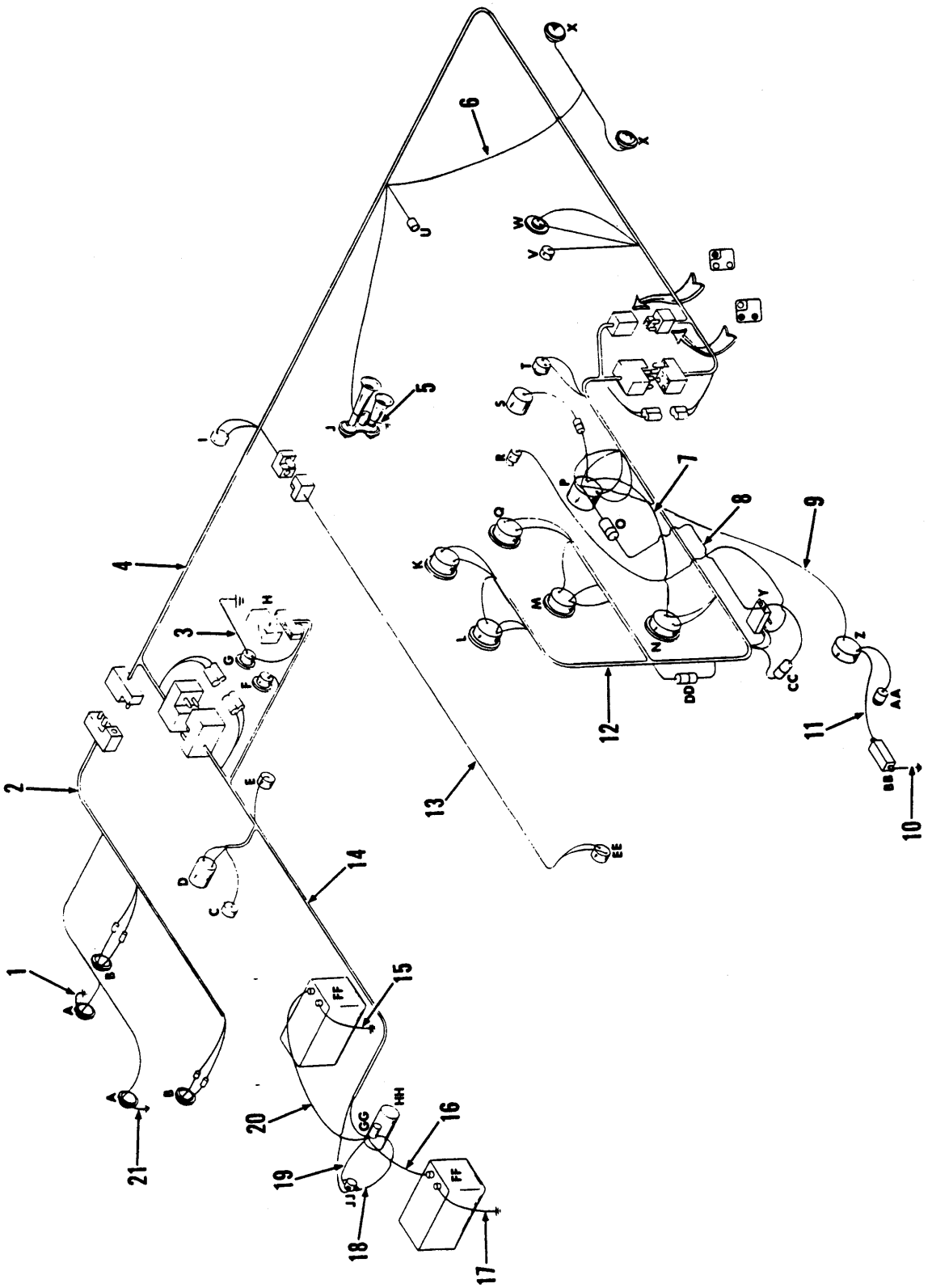
TS-13744
1
2
3
4
5
6
7
8
9
10
11
12
13
14
15
16
17
18
19
20
21
A
B
C
D
E
F
G
H
I
J
K
L
M
N
O
P
R
S
T
U
V
W
X
Y
Z
AA
BB
CC
DD
EE
FF
GG
HH
JJ

Electrical Wiring & Battery Cables - G.M.
Câblage élec & câbles de bat - G.M.
Verdrahtung & Batteriekabel - G.M.
Instalação elét & cabos da bat - G.M.
Esquema eléc & cables de batería - G.M.

MICHIGAN

No.	Part No.	Qty.	Description	Description	Benennung	Descrição	Descripción
1	**1515900**	1	**Wire**	fil	Draht	fio	cable
2	**1540987**	1	**Harness rear**	harnais AR	Kabelbaum H	chicote TR	mazo TR
3	**558960**	1	**Wire**	fil	Draht	fio	cable
4	**2503998**	1	**Harness main**	harnais principal	Hauptkabelbaum	chicote principal	mazo principal
5	**1511533**	1	**Wire**	fil	Draht	fio	cable
6	**1540920**	1	**Harness front**	harnais AV	Kabelbaum V	chicote DI	mazo DE
7	**1540990**	1	**Wire**	fil	Draht	fio	cable
8	[2,3]**552946**	1	**Wire/fuse assy**	ens fil/fusible	Draht/Sicherg vollst	conj fio/fusível	conj cable/fusible
9	**1548924**	1	**Wire**	fil	Draht	fio	cable
10	**543483**	1	**Wire**	fil	Draht	fio	cable
11	**663579**	1	**Wire assy**	**fil ens**	**Draht Ens**	**fio conj**	**cable conj**
12	**1540989**	1	**Harness inst panel**	harnais tableau bord	Kabelbaum Instrtafl	chicote painel inst	mazo cables tablero
13	**1544315**	1	**Wire**	fil	Draht	fio	cable
14	**1540986**	1	**Harness engine**	harnais moteur	Kabelbaum Mot	chicote motor	mazo motor
15	**1547130**	1	**Cable**	câble	Kabel	cabo	cable
16	**1547127**	1	**Cable**	câble	Kabel	cabo	cable
17	**1547130**	1	**Cable**	câble	Kabel	cabo	cable
18	**2505670**	1	**Wire**	fil	Draht	fio	cable
19	**1547361**	1	**Wire**	fil	Draht	fio	cable
20	**1547126**	1	**Cable**	câble	Kabel	cabo	cable
21	**1515900**	1	**Wire**	fil	Draht	fio	cable

[2]G.M. 416C281 → 618, 621, 623, 624, 626 → 636, 638 → 640, 416C115FSC & →
[3]20A

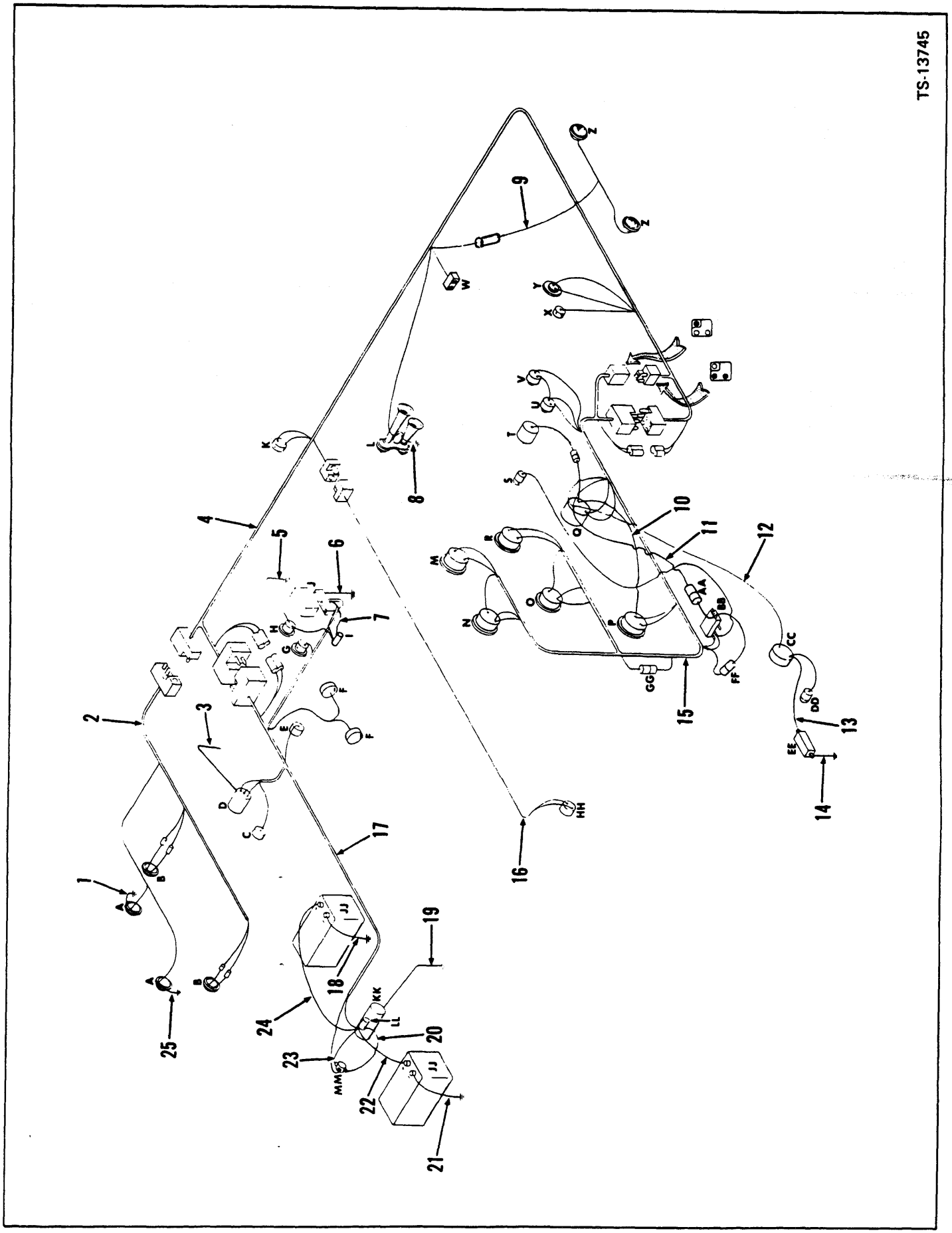
TS-13745
1
2
3
4
5
6
7
8
9
10
11
12
13
14
15
16
17
18
19
20
21
22
23
24
25
A
B
C
D
E
F
G
H
J
K
L
M
N
O
P
Q
R
S
T
U
V
W
X
Y
Z
AA
BB
CC
DD
EE
FF
GG
HH
JJ
KK
LL
MM

Electrical Wiring & Battery Cables - Perkins
Câblage élec & câbles de bat - Perkins
Verdrahtung & Batteriekabel - Perkins
Instalação elét & cabos da bat - Perkins
Esquema eléc & cables de batería - Perkins

MICHIGAN

No.	Part No.	Qty.	Description	Description	Benennung	Descrição	Descripcion
1	**1515900**	1	**Wire**	fil	Draht	fio	cable
2	**1540987**	1	**Harness rear**	harnais AR	Kabelbaum H	chicote TR	mazo TR
3	**1549383**	1	**Wire**	fil	Draht	fio	cable
4	[2]**2503998**	1	**Harness**	harnais	Kabelbaum	chicote	mazo
4A	†[3]**3585619**	1	**Harness main**	harnais principal	Hauptkabelbaum	chicote principal	mazo principal
5	**558960**	1	**Wire**	fil	Draht	fio	cable
6	**1549381**	1	**Wire**	fil	Draht	fio	cable
7	**3585621**	1	**Wire**	fil	Draht	fio	cable
8	**1511533**	1	**Wire**	fil	Draht	fio	cable
9	**1540920**	1	**Wire**	fil	Draht	fio	cable
10	**1540990**	1	**Wire**	fil	Draht	fio	cable
11	[4,5]**552946**	1	**Wire assy**	**fil ens**	**Draht Ens**	**fio conj**	**cable conj**
12	**1548924**	1	**Wire**	fil	Draht	fio	cable
13	**663579**	1	**Wire**	fil	Draht	fio	cable
14	**543483**	1	**Wire**	fil	Draht	fio	cable
15	**1540989**	1	**Harness inst panel**	harnais tableau bord	Kabelbaum Instrtafl	chicote painel inst	mazo cables tablero
16	**1544315**	1	**Wire**	fil	Draht	fio	cable
17	**2503997**	1	**Harness engine**	harnais moteur	Kabelbaum Mot	chicote motor	mazo motor
18	**1547130**	1	**Cable**	câble	Kabel	cabo	cable
19	**1549386**	1	**Cable**	câble	Kabel	cabo	cable
20	**1547361**	1	**Wire**	fil	Draht	fio	cable
21	**1547130**	1	**Cable**	câble	Kabel	cabo	cable
22	**1549384**	1	**Cable**	câble	Kabel	cabo	cable
23	**2505670**	1	**Wire**	fil	Draht	fio	cable
24	**1549385**	1	**Cable**	câble	Kabel	cabo	cable
25	**1515900**	1	**Wire**	fil	Draht	fio	cable
26	†**3585164**	1	**Wire**	fil	Draht	fio	cable
27	†**3585207**	1	**Wire**	fil	Draht	fio	cable

[2]Perkins 4152C101 ENC & →
[3]Perkins 4152C101 FSC & →
[4]Perkins 4152C192 ENC & →
[5]20A

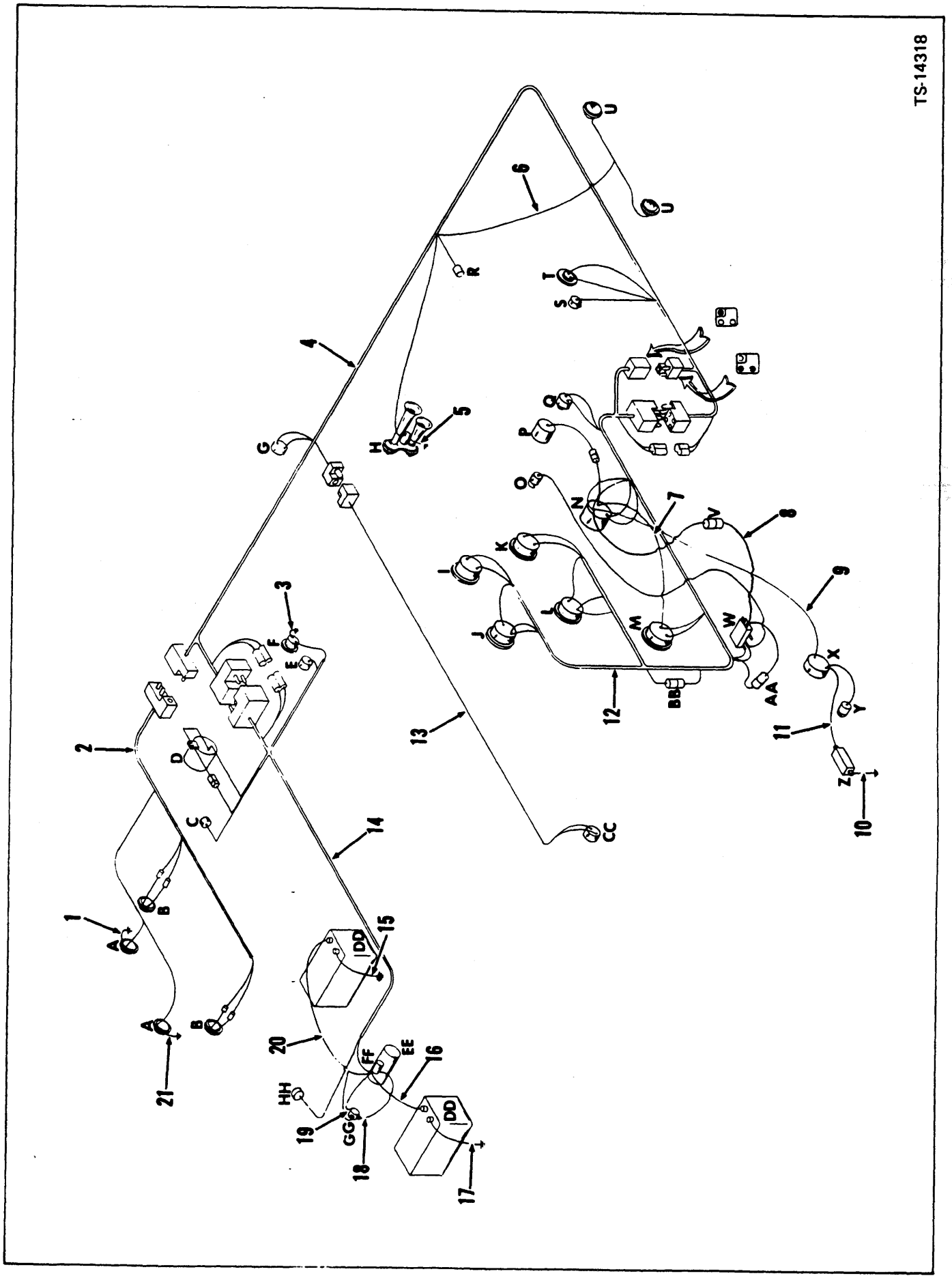
TS-14318
1
2
3
4
5
6
7
8
9
10
11
12
13
14
15
16
17
18
19
20
21
A
B
C
D
E
F
G
H
I
J
K
L
M
N
O
P
Q
R
S
U
V
W
X
Y
Z
AA
BB
CC
DD
EE
FF
GG
HH

MICHIGAN

Electrical Wiring & Battery Cables — G.M.*
Câblage électrique & câbles de batterie — G.M.*
Verdrahtung & Batteriekabel — G.M.*
Instalação elétrica & cabos da bateria — G.M.*
Esquema eléctrico & cables de batería — G.M.*

No.	Part No.	Qty.	Description	Description	Benennung	Descricaõ	Descripcion
1	**1515900**	1	**Wire**	fil	Draht	fio	cable
2	**1540987**	1	**Harness rear**	harnais AR	Kabelbaum H	chicote TR	mazo TR
3	**558960**	1	**Wire**	fil	Draht	fio	cable
4	**2503998**	1	**Harness main**	harnais principal	Hauptkabelbaum	chicote principal	mazo principal
5	**1511533**	1	**Wire**	fil	Draht	fio	cable
6	**1540920**	1	**Harness front**	harnais AV	Kabelbaum V	chicote DI	mazo DE
7	**1540990**	1	**Wire**	fil	Draht	fio	cable
8	[2]**552946**	1	**Wire/fuse assy**	ens fil/fusible	Draht/Sicherg vollst	conj fio/fusível	conj cable/fusible
9	**1548924**	1	**Wire**	fil	Draht	fio	cable
10	**543483**	1	**Wire**	fil	Draht	fio	cable
11	**663579**	1	**Wire**	fil	Draht	fio	cable
12	**1540989**	1	**Harness inst panel**	harnais tableau bord	Kabelbaum Instrtafl	chicote painel inst	mazo cables tablero
13	**1544315**	1	**Wire**	fil	Draht	fio	cable
14	**2512262**	1	**Harness engine**	harnais moteur	Kabelbaum Mot	chicote motor	mazo motor
15	**1547130**	1	**Cable**	câble	Kabel	cabo	cable
16	**1547127**	1	**Cable**	câble	Kabel	cabo	cable
17	**1547130**	1	**Cable**	câble	Kabel	cabo	cable
18	**2505670**	1	**Wire**	fil	Draht	fio	cable
19	**1547361**	1	**Wire**	fil	Draht	fio	cable
20	**1547126**	1	**Cable**	câble	Kabel	cabo	cable
21	**1515900**	1	**Wire**	fil	Draht	fio	cable

*G.M. 416C619, 620, 622, 625, 637, 641 &→
[2]20A

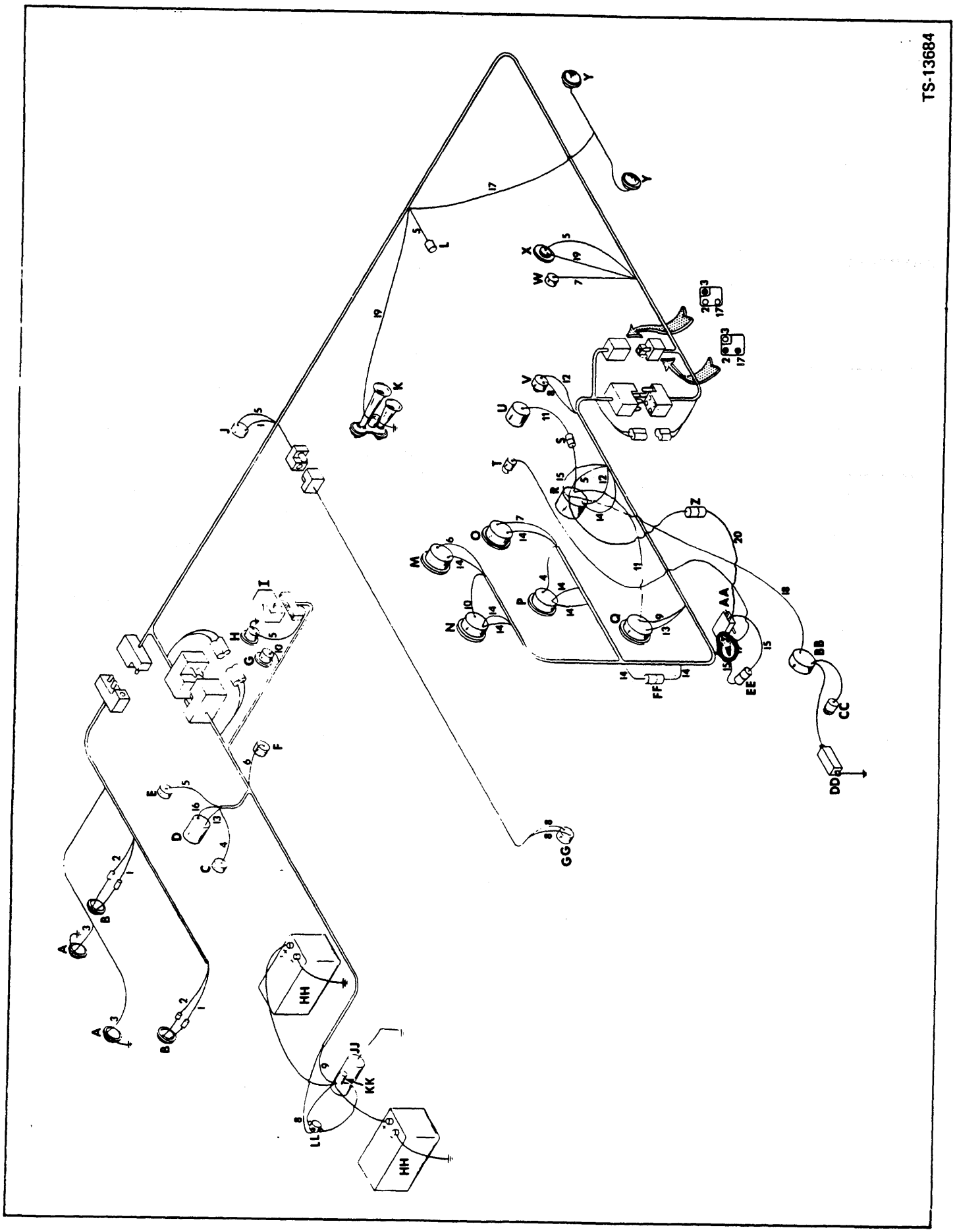
TS-13684
A
B
C
D
E
F
G
H
I
J
K
L
M
N
O
P
Q
R
S
T
U
V
W
X
Y
Z
AA
BB
CC
DD
EE
FF
GG
HH
JJ
KK
LL

Electrical Wiring Color Code — Cummins

Ref. No.	Color	Color Code
1.	Tan	Stoplights to Brake Light Switch
2.	Yellow	Tail Lights to Instrument Panel Plug (Pink)
3.	Dark Blue	Rear Floodlamps to Light Switch
4.	Brown	Engine Temp. Sender to Engine Temp. Gauge
5.	Red & White	Ignition Switch to Hourmeter & Switches
6.	Dark Green	Engine Oil Press. Sender to Oil Press. Gauge
7.	Light Green	Air Press. Sender to Air Press. Gauge
8.	White	Starter Button to Neutral Start Switch to Solenoid
9.	Red	Ammeter to Starter Solenoid
10.	Grey	Converter Temp. Sender to Converter Temp. Gauge
11.	Black	Ammeter to Ignition Switch to Lighter
12.	Black	Ignition Switch to Starter Button
13.	Black	Alternator to Voltage Regulator to Ammeter
14.	Purple	Ignition Switch to Fuse to Gauges
15.	Violet	Ignition Switch to Fuse to Light Switch
16.	Blue & White	Alternator to Voltage Regulator
17.	Pink	Light Switch to Front Headlights
18.	Black	Ignition Switch to Low Press. Sender
19.	Light Blue	Horn Switch to Horn
20.	*White	Ignition Switch to Fuse to Light Switch

*Cummins 433B207 & →, 433B122ENC & →

A – Light Back-Up
B – Light Stop & Tail
C – Sender Eng. Temp.
D – Alternator
E – Fuel Solenoid
F – Sender Eng. Oil Press.
G – Sender Conv. Temp.
H – Hourmeter
I – Regulator Voltage
J – Switch Stop Light
K – Horn
L – Connector
M – Gauge Eng. Oil Press.
N – Gauge Conv. Temp.
O – Gauge Air Press.
P – Gauge Eng. Temp.
Q – Ammeter
R – Switch Ignition
S – Connector
T – Lamp Dash
U – Lighter
V – Button Starter
W – Sender Air Press.
X – Switch Horn
Y – Headlights
*Z – Fuse 20 amp
AA – Switch Light
BB – Sender Low Air Press.
CC – Light Warning
DD – Buzzer
EE – Fuse 20 amp
FF – Fuse .75 amp
GG – Switch Neutral Start
HH – Battery
JJ – Starter
KK – Solenoid Starter
LL – Relay Starter

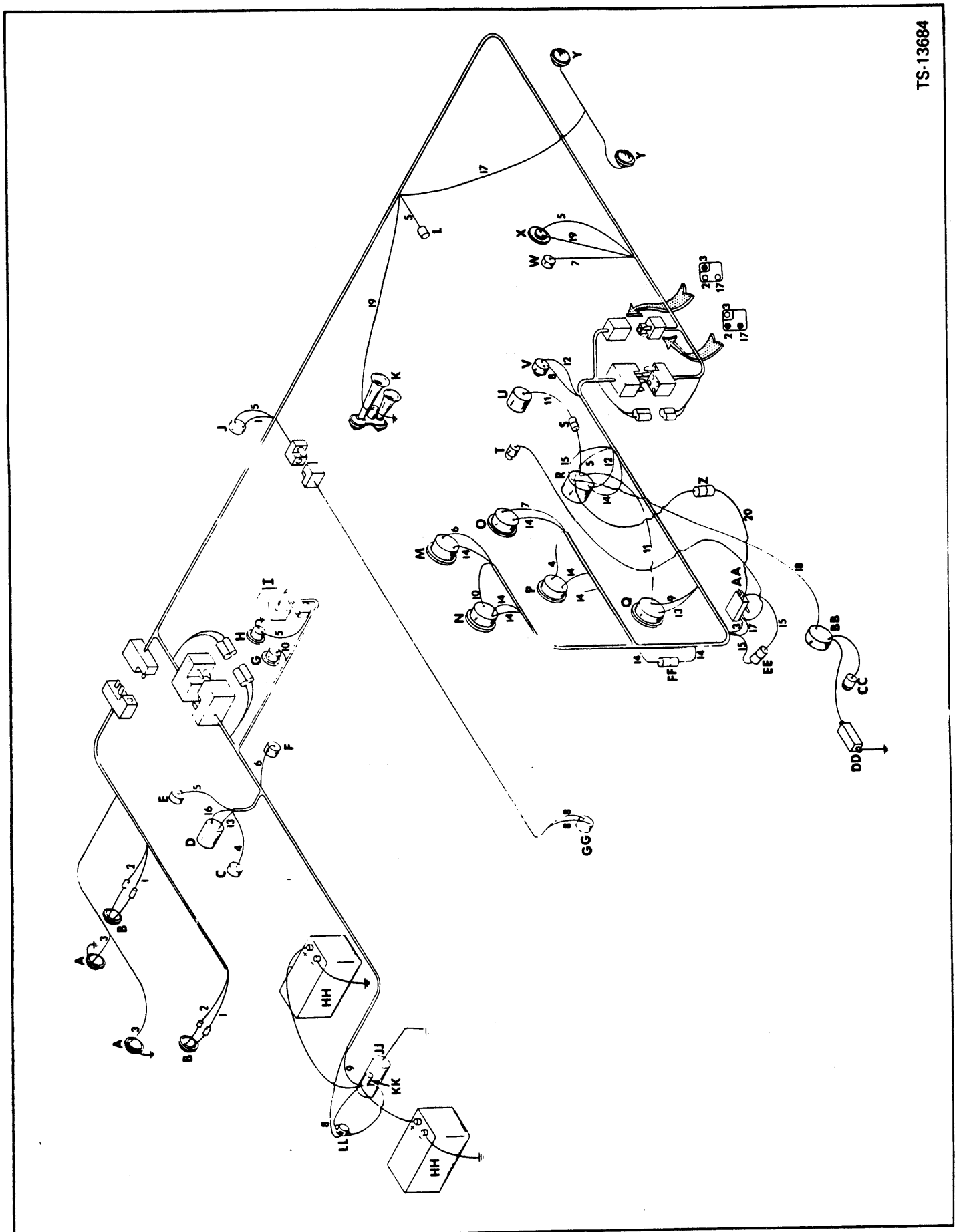
TS-13684

Codes des couleurs du câblage électrique — Cummins

No. réf.	Couleur	Code des couleurs
1.	Tan	Des feux de stop au commutateur des feux de freins
2.	Jaune	Des feux AR à la prise du tableau de bord (rose)
3.	Bleu foncé	Des projecteurs AR au commutateur d'éclairage
4.	Marron	Du capteur temp. moteur à la jauge temp. moteur
5.	Rouge et Blanc	Du commutateur d'allumage au compteur et commutateurs
6.	Vert foncé	Du capteur de pression huile moteur à la jauge press. huile moteur
7.	Vert clair	Du capteur de press. air à la jauge de press. air
8.	Blanc	Du bouton du démarreur au commutateur de démarrage point mort au relais
9.	Rouge	De l'ampéremètre à la bobine du démarreur
10.	Gris	Du capteur temp. convertisseur à la jauge temp. conv.
11.	Noir	De l'ampéremètre au commutateur d'allumage à l'allume-cigare
12.	Noir	Du commutateur d'allumage au bouton du démarreur
13.	Noir	De l'alternateur à l'ampéremètre et rég. de voltage
14.	Poupre	Du commutateur d'allumage au fusible aux jauges
15.	Violet	Du commutateur d'allumage au fusible au commutateur d'éclairage
16.	Bleu et Blanc	De l'alternateur au régulateur de tension
17.	Rose	Du commutateur d'éclairage aux phares
18.	Noir	Du commutateur d'allumage à la sonde de basse pression
19.	Bleu clair	Du commutateur à l'avertisseur sonore
20.	*Blanc	Du commutateur d'allumage au fusible au commutateur d'éclairage

*Cummins 433B207 & →, 433B122 ENC & →

A – Phare de recul
B – Feux de stop et arrière
C – Capteur de température du moteur
D – Alternateur
E – Solénoide du carburant
F – Capteur de pression d'huile du moteur
G – Capteur de température du convertisseur
H – Compteur horaire
I – Régulateur de voltage
J – Commutateur de feux de stop
K – Avertisseur sonore
L – Raccord
M – Jauge de pression d'huile du moteur
N – Jauge de température du convertisseur
O – Jauge de pression d'air
P – Jauge de température du moteur
Q – Ampèremètre
R – Commutateur d'allumage
S – Raccord
T – Eclairage du tableau de bord
U – Allume-cigare
V – Bouton du démarreur
W – Capteur de pression d'air
X – Commutateur de l'avertisseur sonore
Y – Phares
*Z – Fusible de 20A
AA – Commutateur d'éclairage
BB – Capteur de basse pression d'air
CC – Lampe témoin
DD – Signal sonore
EE – Fusible de 20A
FF – Fusible de .75A
GG – Commutateur de démarrage au point mort
HH – Batterie
JJ – Démarreur
KK – Bobine du démarreur
LL – Relais du démarreur

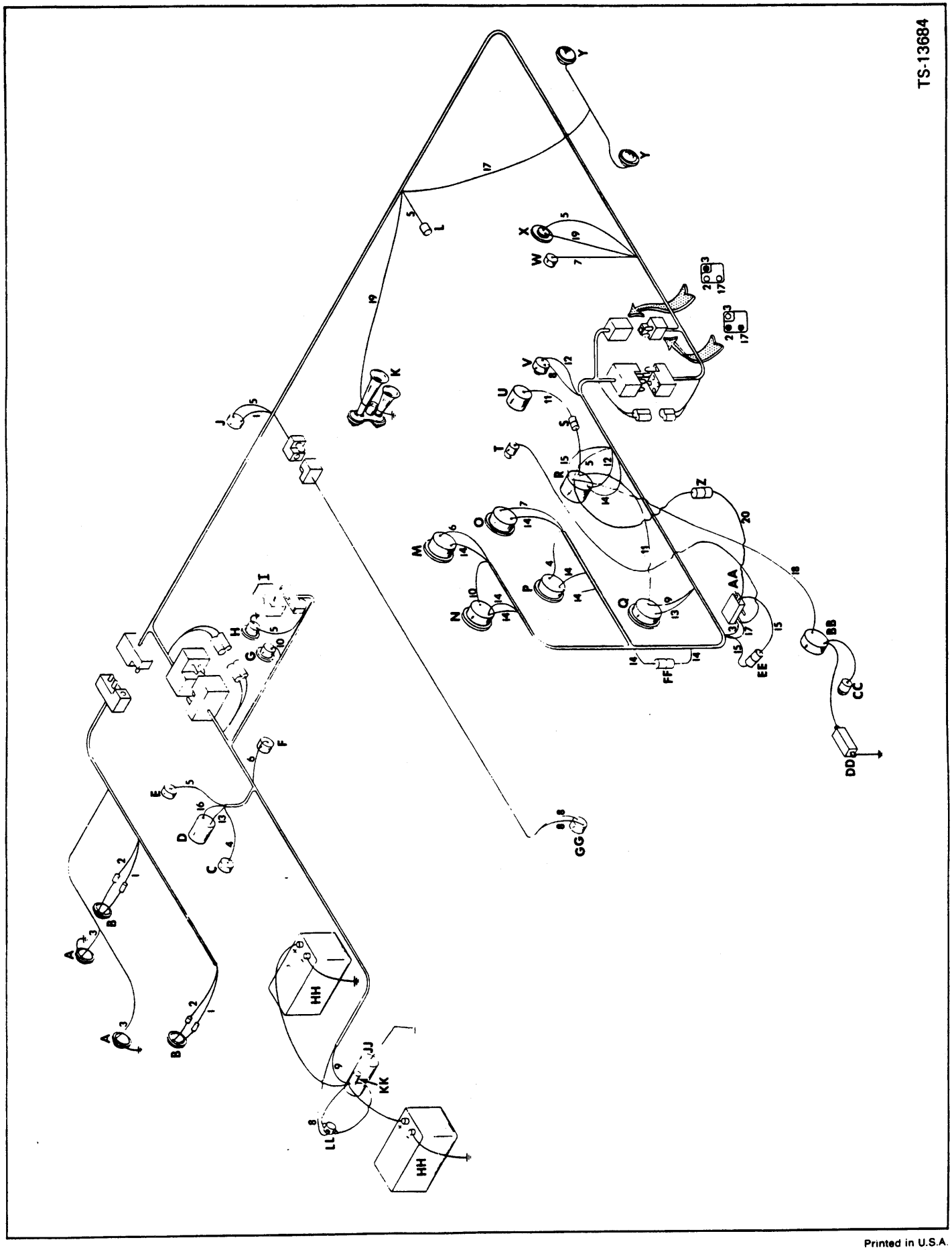
TS-13684
A
B
C
D
E
F
G
H
I
J
K
L
M
N
O
P
Q
R
S
T
U
V
W
X
Y
Z
AA
BB
CC
DD
EE
FF
GG
HH
JJ
KK
LL

Verdrahtungsfarbschlüssel – Cummins

Bezugs-Nr	Farbe	Farbschlüssel
1.	Beige	Bremslichter zum Bremslichtschalter
2.	Gelb	Rücklichter zum Instrumententafelstecker (rosa)
3.	Dunkelblau	Hintere Scheinwerfer zum Lichtschalter
4.	Braun	Motortemperatursender zum Motortemperaturmesser
5.	Rot & Weiss	Zündschalter zum Stundenzähler & Schalter
6.	Dunkelgrün	Motoröldrucksender zum Öldruckmesser
7.	Hellgrün	Druckluftsender zum Druckluftmesser
8.	Weiss	Anlasserknopf zum Leerlauf-Anlasschalter zum Schaltmagnet
9.	Rot	Ampermeter zum Anlasserschaltmagnet
10.	Grau	Wandlertemperatursender zum Wandlertemperaturmesser
11.	Schwarz	Ampermeter zum Zündschalter zum Zigarettenanzünder
12.	Schwarz	Zündschalter zum Anlasserknopf
13.	Schwarz	Alternator zum Spannungsregler zum Ampermeter
14.	Lila	Zündschlter zur Sicherung zu Instrumenten
15.	Violett	Zündschalter zur Sicherung zum Lichtschalter
16.	Blau & Weiss	Alternator zum Spannungsregler
17.	Rosa	Lichtschalter zu vorderen Scheinwerfern
18.	Schwarz	Zündschalter zum Niedrigdrucksender
19.	Hellblau	Hornschalter zum Signalhorn
20.	*Weiss	Zündschalter zur Sicherung zum Lichtschalter

*Cummins 4338207 & →, 4338122 ENC & →

A – Rückfahrscheinwerfer
B – Brems- und Rücklichter
C – Motortemperatursender
D – Alternator
E – Kraftstoffschaltmagnet
F – Motoröldrucksender
G – Drehmomentwandlertemperatursender
H – Stundenzähler
I – Spannungsregler
J – Bremslichtschalter
K – Signalhorn
L – Stecker
M – Motoröldruckmesser
N – Drehmomentwandlertemperaturmesser
O – Luftdruckmesser
P – Motortemperaturmesser
Q – Amperemeter
R – Zündschalter
S – Stecker
T – Armaturenleuchte
U – Zigarettenanzünder
V – Anlasserknopf
W – Druckluftsender
X – Hornschalter
Y – Scheinwerfer
*Z – 20A Sicherung
AA – Lichtschalter
BB – Niedrigluftdrucksender
CC – Warnlicht
DD – Summer
EE – 20A Sicherung
FF – .75A Sicherung
GG – Leerlaufanlasschalter
HH – Batterie
JJ – Anlasser
KK – Anlasserschaltmagnet
LL – Anlasserrelais

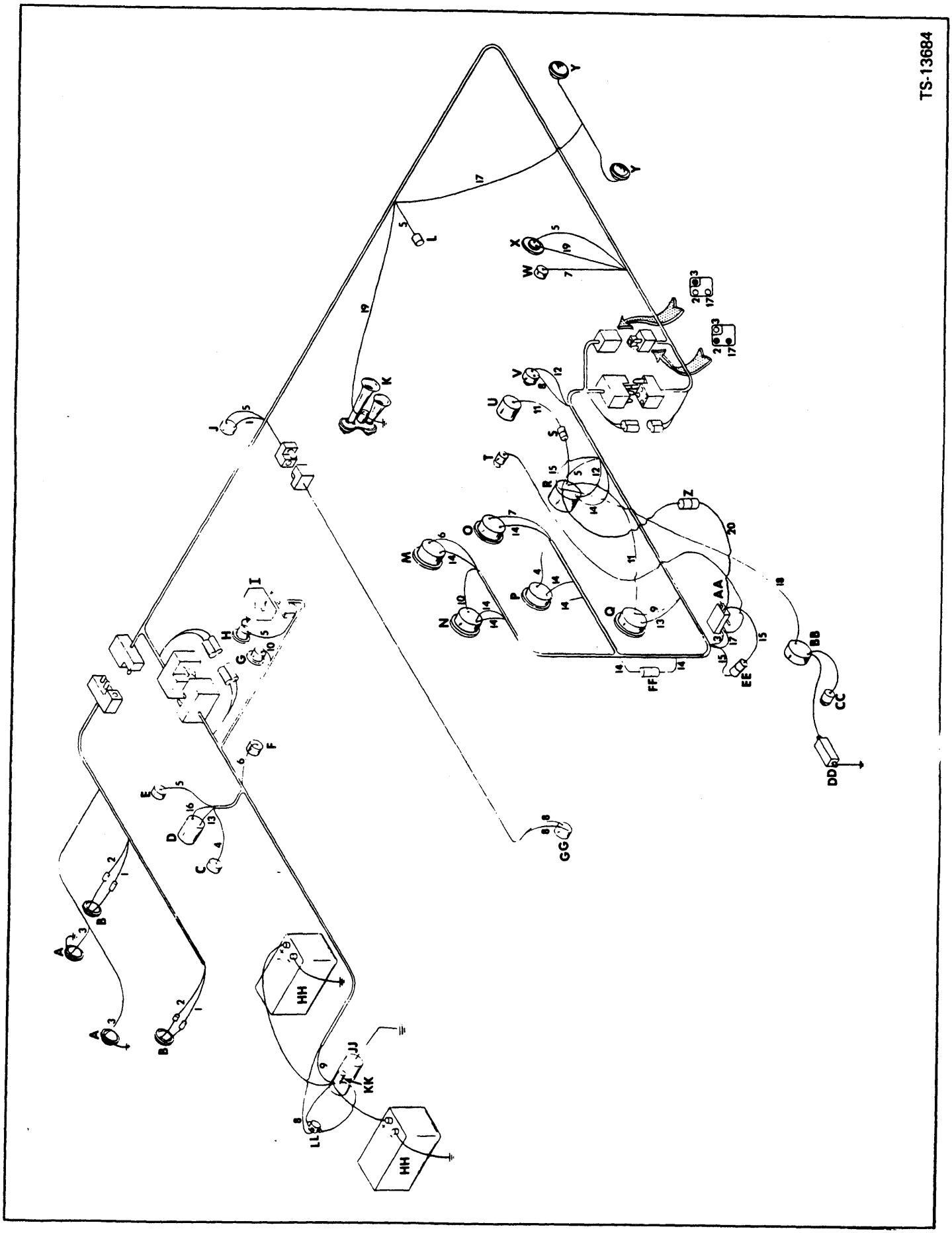
TS-13684
A
B
C
D
E
F
G
H
I
J
K
L
M
N
O
P
Q
R
S
T
U
V
W
X
Y
Z
AA
BB
CC
DD
EE
FF
GG
HH
JJ
KK
LL

Código de córes da instalação elétrica — Cummins

No. Ref.	Cor	Código da Cor
1.	Castanho	Luzes de Freio à Chave de Luz do Freio
2.	Amarelo	Lanternas Traseiras à Tomada do Painel de Instrumentos (Rosa)
3.	Azul Escuro	Farois Traseiros à Chave de Luz
4.	Marrom	Sonda da Temperatura do Motor ao Termômetro do Motor
5.	Vermelho e Branco	Chave de Ignição ao Horímetro e Chaves
6.	Verde Escuro	Sonda da Pressão de Óleo do Motor ao Manômetro de Óleo do Motor
7.	Verde Claro	Sonda da Pressão de Ar ao Manômetro de Ar
8.	Branco	Botão de Partida à Chave de Partida Neutra ao Solenoide
9.	Vermelho	Amperímetro ao Solenoide do Arranque
10.	Cinzento	Sonda da Temperatura do Conversor ao Termômetro do Conversor
11.	Preto	Amperímetro à Chave de Ignição ao Isqueiro
12.	Preto	Chave de Ignição ao Botão do Partida
13.	Preto	Alternador ao Regulador de Voltagem ao Amperímetro
14.	Roxo	Chave de Ignição ao Fusível aos Indicadores
15.	Violeta	Chave de Ignição ao Fusível à Chave de Luz
16.	Azul e Branco	Alternador ao Regulador de Voltagem
17.	Rosa	Chave de Luz aos Farois Dianteiros
18.	Preto	Chave de Ignição à Sonda de Baixa Pressão
19.	Azul Claro	Chave da Buzina à Buzina
20.	*Branco	Chave de Igniçaõ ao Fusível ao Chave de Luz

*Cummins 433B207 & →, 433B122 ENC & →

A – Luz de Ré
B – Luz do Freio e Lanterna Traseira
C – Sonda da Temperatura do Motor
D – Alternador
E – Solenóide de combustível
F – Sonda da Pressão de Óleo do Motor
G – Sonda da Temperatura do Conversor
H – Horímetro
I – Regulador de Voltagem
J – Chave da Luz do Freio
K – Buzina
L – Conexão
M – Manômetro de Óleo do Motor
N – Termômetro do Conversor
O – Manômetro de Ar
P – Termômetro do Motor
Q – Amperímetro
R – Chave de Ignição
S – Conexão
T – Lâmpada do Painel
U – Isqueiro
V – Botão de Partida
W – Sonda da Pressão de Ar
X – Botão da Buzina
Y – Farois Dianteiros
*Z – Fusível de 20A
AA – Chave de Luz
BB – Sonda de Baixa Pressão de Ar
CC – Luz de Aviso
DD – Cigarra
EE – Fusível de 20A
FF – Fusível de .75A
GG – Chave de Partida em Neutro
HH – Bateria
JJ – Arranque
KK – Solenóide do Arranque
LL – Relé do Arranque

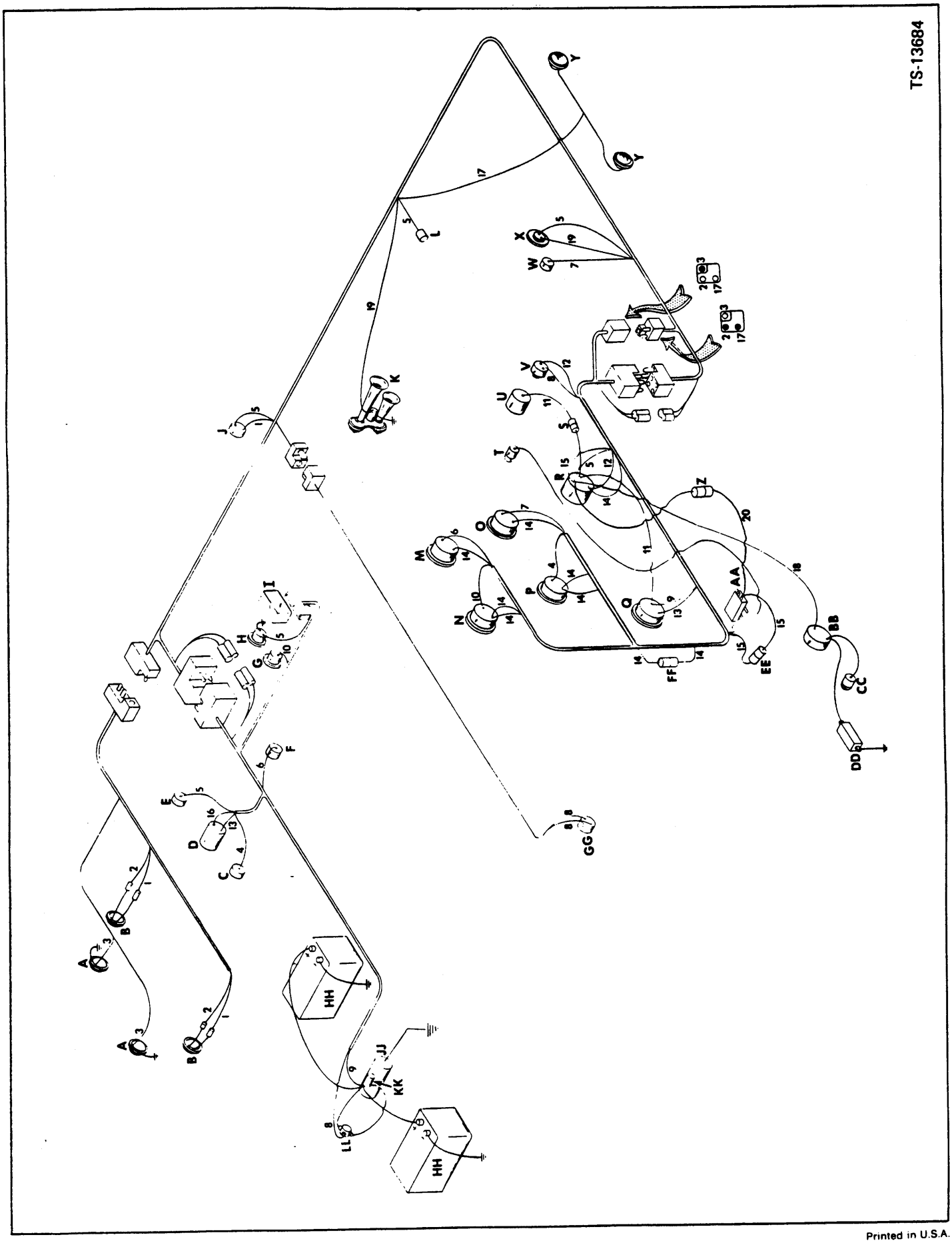
TS-13684

Clave de colores para instalación eléctica — Cummins

Ref. No.	Color	Clave de colores
1.	Canela	Luces de pare a su interruptor
2.	Amarillo	Luces traceras al enchufe del tablero de instrumentos (rosado)
3.	Azul oscuro	Faros traseros al interruptor
4.	Marron	Sonda de temp. del motor a manómetro de temp. del motor
5.	Rojo & Blanco	Interruptor de encendido a cuentahoras e interruptores
6.	Verde oscuro	Sonda de presión de aceite del motor a manómetro de aceite
7.	Verde claro	Sonda de presión de aire a manómetro de aire
8.	Blanco	Botón de arranque a interruptor de arranque en neutro a solenoide
9.	Rojo	Amperímetro a solenoide de arranque
10.	Gris	Sonda de temp. del convertidor a termometro del convertidor
11.	Negro	Amperímetro a interruptor de encendido a encendedor de cigarillos
12.	Negro	Interruptor de encendido al bóton de arranque
13.	Negro	Alternador al regulador de voltaje al amperímetro
14.	Purpura	Interruptor de encendido a fusible a indicadores
15.	Violeta	Interruptor de encendido a fusible a interruptor de luces
16.	Azul & Blanco	Alternador a regulador de voltaje
17.	Rosado	Interruptor de luces a luces delanteras
18.	Negro	Interruptor de encendido a sonda de baja presión
19.	Azul claro	Interruptor de bocina a bocina
20.	*Blanco	Interruptor de encendido a fusible a interruptor de luces

*Cummins 433B207 & →, 433B122 ENC & →

A — Faro de retroceso
B — Luz trasera y de parada
C — Sonda de la temperatura del motor
D — Alternador
E — Solenoide de combustible
F — Sonda de presión de aceite del motor
G — Sonda de la temperatura del convertidor
H — Cuentahoras
I — Regulador de voltaje
J — Interruptor de luces de parada
K — Bocina
L — Conector
M — Manómetro del aceite del motor
N — Manómetro de temperatura del convertidor
O — Manómetro de presión de aire
P — Manómetro de temperatura del motor
Q — Amperimetro
R — Interruptor de encendido
S — Conector
T — Luz de tablero
U — Encendedor
V — Botón de arranque
W — Sonda de presión de aire
X — Interruptor de bocina
Y — Luces delanteras
*Z — Fusible de 20A
AA — Interruptor de luces
BB — Sonda de baja presión de aire
CC — Luz de aviso
DD — Chicharra
EE — Fusible de 20A
FF — Fusible de .75A
GG — Interruptor de arranque en neutro
HH — Batería
JJ — Motor de arranque
KK — Solenoide de arranque
LL — Relé de arranque

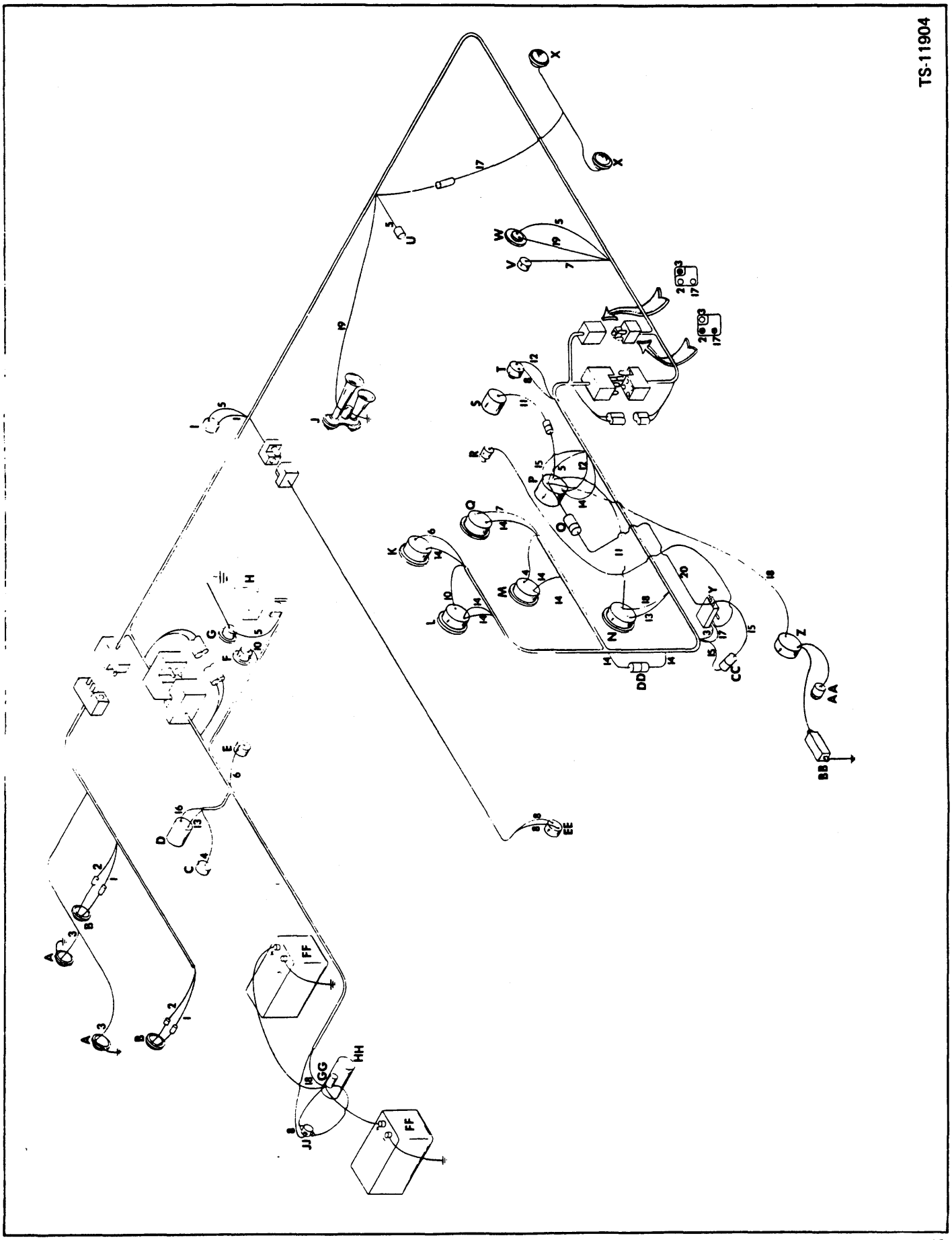
TS-11904

Electrical Wiring Color Code — G.M.

Ref. No.	Color	Color Code
1.	Tan	Stoplights to Brake Light Switch
2.	Yellow	Tail Lights to Instrument Panel Plug (Pink)
3.	Dark Blue	Rear Floodlamps to Light Switch
4.	Brown	Engine Temp. Sender to Engine Temp. Gauge
5.	Red & White	Ignition Switch to Hourmeter & Switches
6.	Dark Green	Engine Oil Press. Sender to Oil Press. Gauge
7.	Light Green	Air Press. Sender to Air Press. Gauge
8.	White	Starter Button to Neutral Start Switch to Solenoid
9.	Red	Ammeter to Starter Solenoid
10.	Grey	Converter Temp. Sender to Converter Temp. Gauge
11.	Black	Ammeter to Ignition Switch to Lighter
12.	Black	Ignition Switch to Starter Button
13.	Black	Alternator to Voltage Regulator to Ammeter
14.	Purple	Ignition Switch to Fuse to Gauges
15.	Violet	Ignition Switch to Fuse to Light Switch
16.	Blue & White	Alternator to Voltage Regulator
17.	Pink	Light Switch to Front Headlights
18.	Black	Ignition Switch to Low Press. Sender
19.	Light Blue	Horn Switch to Horn
20.	*White	Ignition Switch to Fuse to Light Switch

*G.M. 416C281 → 618, 621, 623, 624, 626 → 636, 638 → 640, 416C115FSC & →

A – Back-up Lamps
B – Stop & Tail Lamps
C – Engine Temperature Sender
D – Alternator
E – Engine Oil Pressure Sender
F – Converter Temperature Sender
G – Hourmeter
H – Voltage Regulator
I – Brake Light Switch
J – Horn
K – Engine Oil Pressure Gauge
L – Converter Temperature Gauge
M – Engine Temperature Gauge
N – Ammeter
*O – Fuse 20 amp
P – Ignition Switch
Q – Air Pressure Gauge
R – Dash Lamp
S – Lighter
T – Starter Button
U – Connector
V – Air Pressure Sender
W – Horn Switch
X – Head Lamps
Y – Light Switch
Z – Brake Low Pressure Sender
AA – Warning Light
BB – Buzzer
CC – Fuse 20 amp
DD – Fuse .75 amp
EE – Neutral Start Switch
FF – Batteries
GG – Starter Solenoid
HH – Starter
JJ – Relay

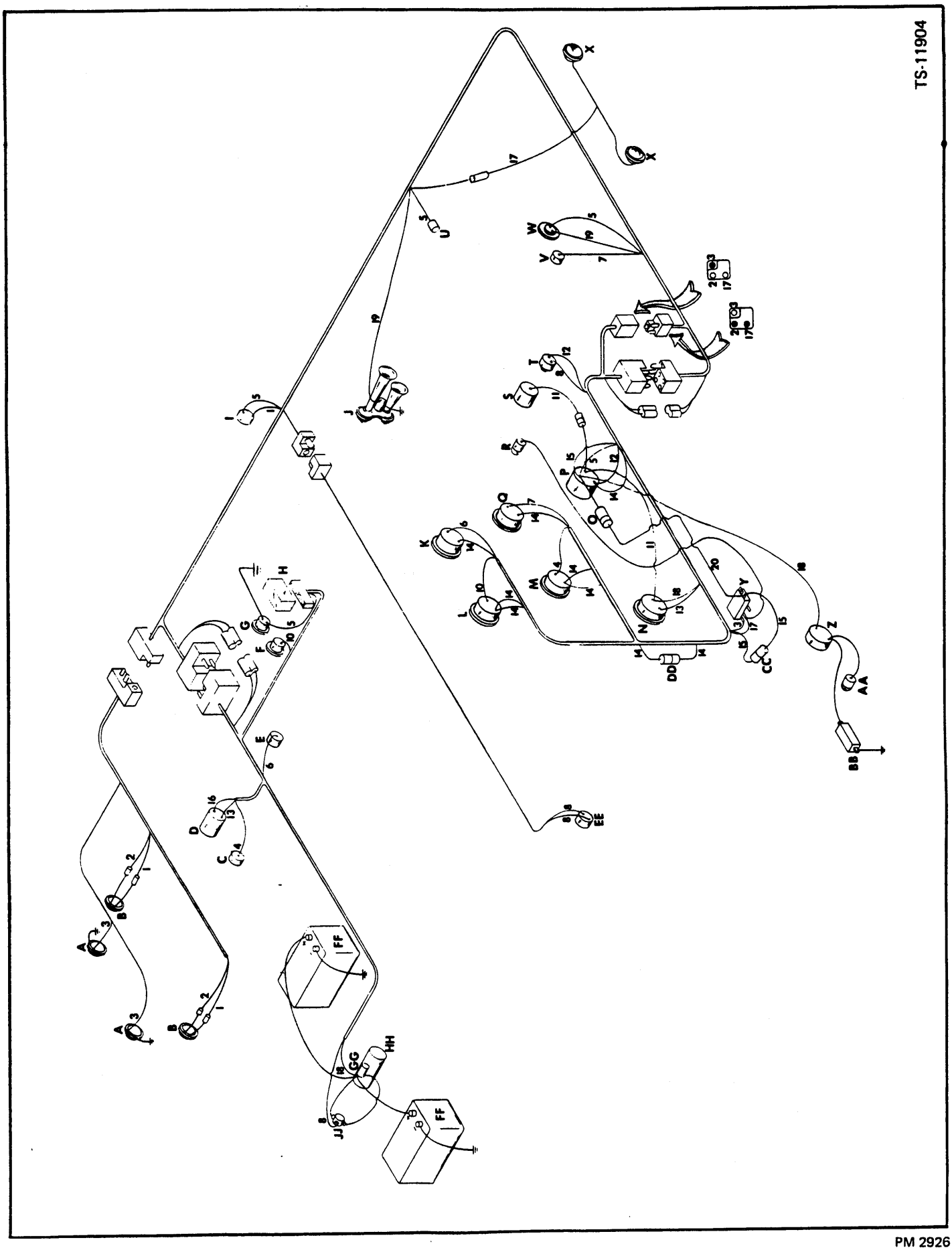
TS-11904

Codes des couleurs du câblage électrique — G.M.

No. réf.	Couleur	Code des couleurs
1.	Tan	Des feux de stop au commutateur des feux de freins
2.	Jaune	Des feux AR à la prise du tableau de bord (rose)
3.	Bleu foncé	Des projecteurs AR au commutateur d'éclairage
4.	Marron	Du capteur temp. moteur à la jauge temp. moteur
5.	Rouge et Blanc	Du commutateur d'allumage au compteur et commutateurs
6.	Vert foncé	Du capteur de pression huile moteur à la jauge pression huile moteur
7.	Vert clair	Du capteur de press. air à la jauge de press. air
8.	Blanc	Du bouton du démarreur au commutateur de démarrage point mort au relais
9.	Rouge	De l'ampéremètre à la bobine du démarreur
10.	Gris	Du capteur temp. convertisseur à la jauge temp. conv.
11.	Noir	De l'ampéremètre au commutateur d'allumage à l'allume-cigare
12.	Noir	Du commutateur d'allumage au bouton du démarreur
13.	Noir	De l'alternateur à l'ampéremètre et rég. de voltage
14.	Poupre	Du commutateur d'allumage au fusible aux jauges
15.	Violet	Du commutateur d'allumage au fusible au commutateur d'éclairage
16.	Bleu et Blanc	De l'alternateur au régulateur de tension
17.	Rose	Du commutateur d'éclairage aux phares
18.	Noir	Du commutateur d'allumage à la sonde de basse pression
19.	Bleu clair	Du commutateur à l'avertisseur sonore
20.	*Blanc	Du commutateur d'allumage au fusible au commutateur d'éclairage

*G.M. 416C281 → 618, 621, 623, 624, 626 → 636, 638 → 640, 416C115FSC & →

A – Phares de recul
B – Feux de stop et arrière
C – Capteur de température du moteur
D – Alternateur
E – Capteur de pression d'huile du moteur
F – Capteur de température du convertisseur
G – Compteur horaire
H – Régulateur de voltage
I – Commutateur de l'avertisseur sonore
J – Avertisseur sonore
K – Jauge de pression d'huile du moteur
L – Jauge de température du convertisseur
M – Jauge de température du moteur
N – Ampèremètre
*O – Fusible de 20A
P – Commutateur d'allumage
Q – Jauge de pression d'air
R – Eclairage du tableau de bord
S – Allume-cigare
T – Bouton du démarreur
U – Raccord
V – Capteur de pression d'air
W – Commutateur de l'avertisseur sonore
X – Phares
Y – Commutateur d'éclairage
Z – Capteur de basse pression de freins
AA – Lampes témoins
BB – Signal sonore
CC – Fusible de 20A
DD – Fusible de .75A
EE – Commutateur de démarrage au point mo
FF – Batteries
GG – Bobine du démarreur
HH – Démarreur
JJ – Relais

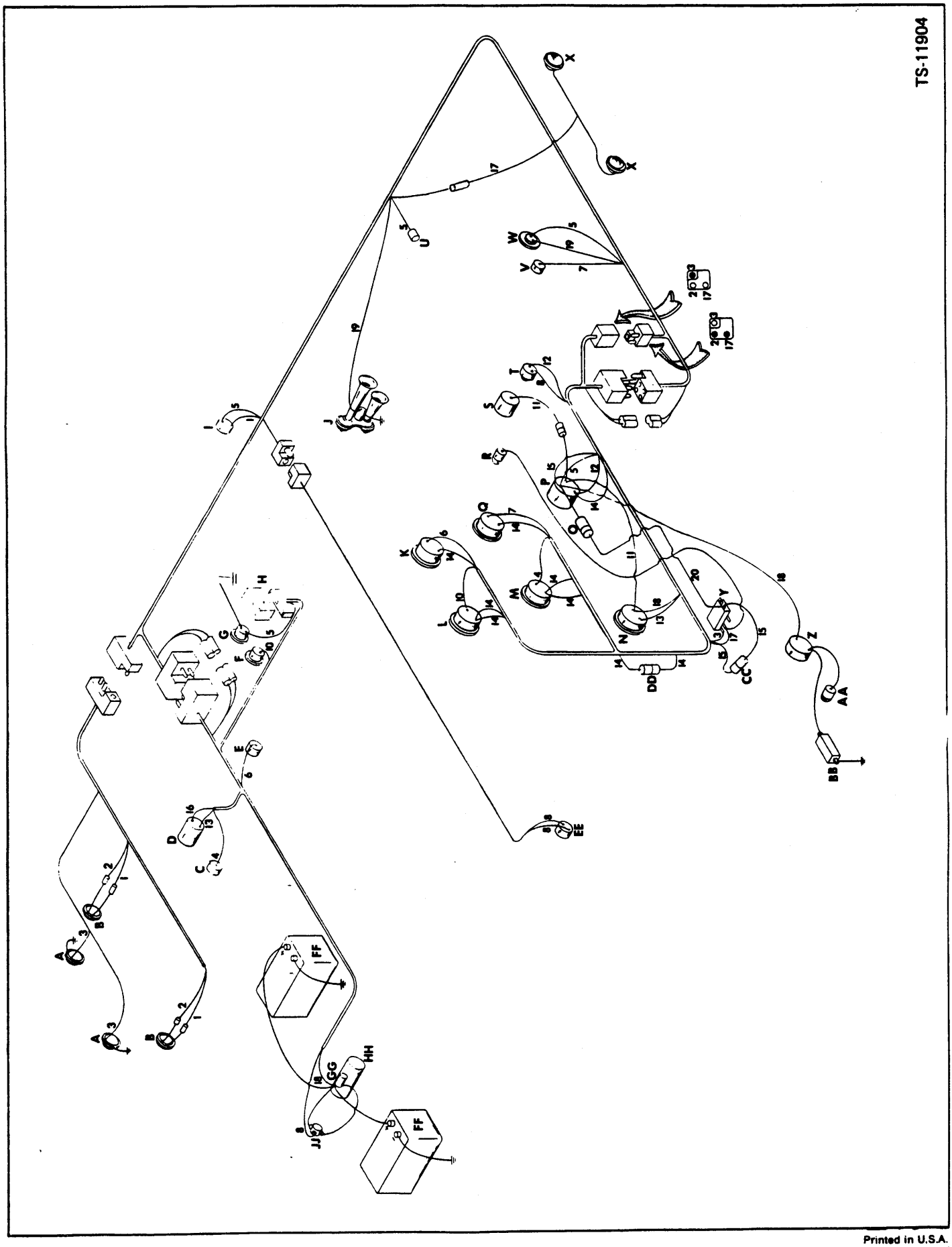
TS-11904

Verdrahtungsfarbschlüssel – G.M.

Bezugs-Nr.	Farbe	Farbschlüssel
1.	Beige	Bremslichter zum Bremslichtschalter
2.	Gelb	Rücklichter zum Instrumententafelstecker (rosa)
3.	Dunkelblau	Hintere Scheinwerfer zum Lichtschalter
4.	Braun	Motortemperatursender zum Motortemperaturmesser
5.	Rot & Weiss	Zündschalter zum Stundenzähler & Schalter
6.	Dunkelgrün	Motoröldrucksender zum Öldruckmesser
7.	Hellgrün	Druckluftsender zum Druckluftmesser
8.	Weiss	Anlassknopf zum Leerlauf-Anlasschalter zum Schaltmagnet
9.	Rot	Ampermeter zum Anlasser-Schaltmagnet
10.	Grau	Wandlertemperaturesender zum Wandlertemperaturmesser
11.	Schwarz	Ampermeter zum Zündschalter zum Zigarettenanzünder
12.	Schwarz	Zündschalter zum Anlasserknopf
13.	Schwarz	Alternator zum Spannungsregler zum Ampermeter
14.	Lila	Zündschalter zur Sicherung zu Instrumenten
15.	Violett	Zündschalter zur Sicherung zum Lichtschalter
16.	Blau & Weiss	Alternator zum Spannungsregler
17.	Rosa	Lichtschalter zu vorderen Scheinwerfern
18.	Schwarz	Zündschalter zum Niedrigdrucksender
19.	Hellblau	Hornschalter zum Signalhorn
20.	*Weiss	Zündschalter zur Sicherung zum Lichtschalter

*G.M. 416C281 → 618, 621, 623, 624, 626 → 636, 638 → 640, 416C115FSC & →

A – Rückfahrscheinwerfer
B – Brems- und Rücklichter
C – Motortemperatursender
D – Alternator
E – Motoröldrucksender
F – Drehmomentwandlertemperatursender
G – Stundenzähler
H – Spannungsregler
I – Bremslichtschalter
J – Signalhorn
K – Motoröldruckmesser
L – Drehmomentwandlertemperaturmesser
M – Motortemperaturmesser
N – Amperemeter
*O – 20A Sicherung
P – Zündschalter
Q – Luftdruckmesser
R – Armaturenleuchte
S – Zigarettenanzünder
T – Anlassknopf
U – Stecker
V – Luftdrucksender
W – Hornschalter
X – Scheinwerfer
Y – Lichtschalter
Z – Brems-Niedrigdrucksender
AA – Warnlichter
BB – Summer
CC – 20A Sicherung
DD – .75A Sicherung
EE – Leerlauf-Anlasschalter
FF – Batterien
GG – Anlasser-Schaltmagnet
HH – Anlasser
JJ – Relais

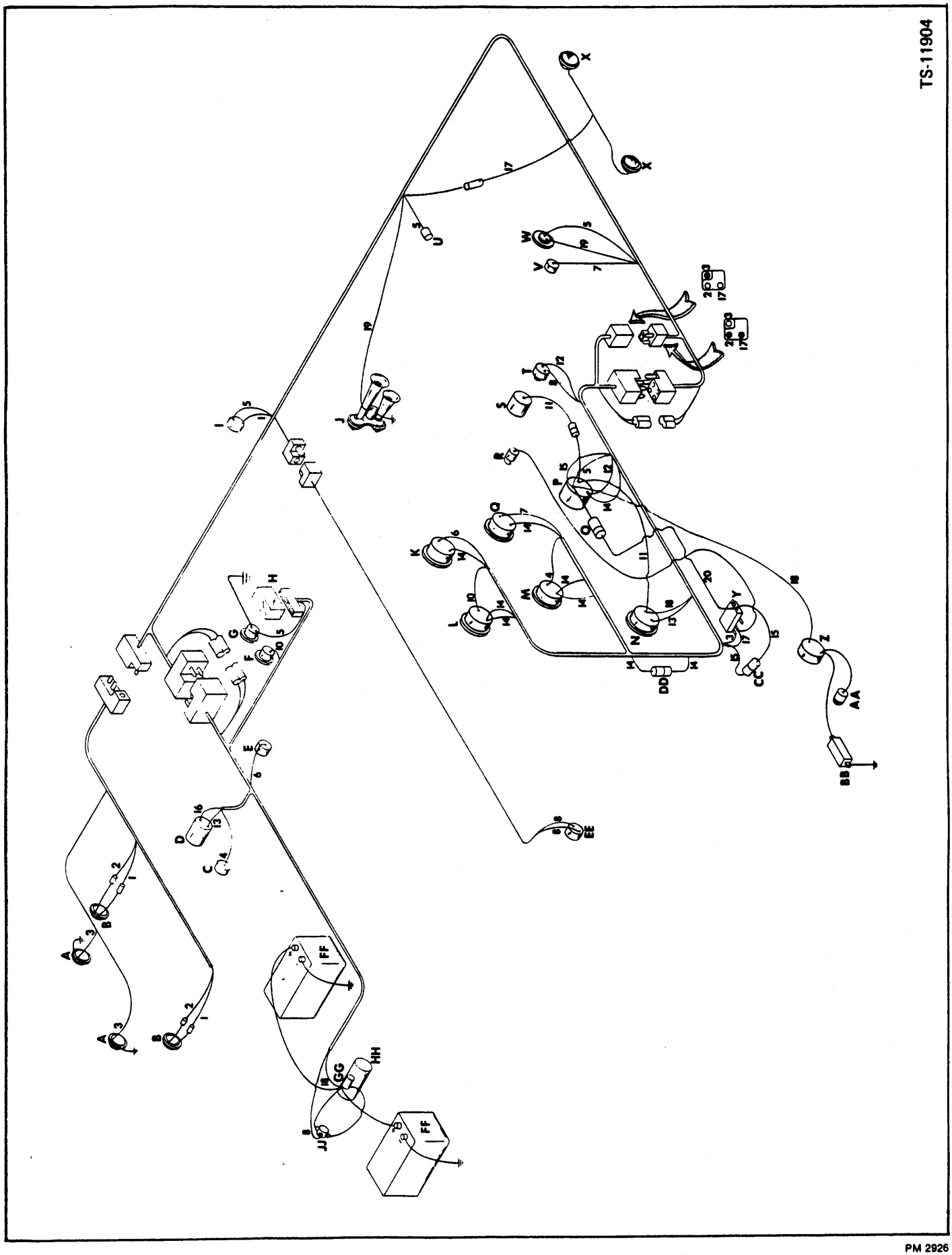
TS-11904

Código de córes da instalação elétrica – G.M.

No. Ref.	Cor	Código da Cor
1.	Castanho	Luzes de Freio à Chave de Luz do Freio
2.	Amarelo	Lanternas Traseiras à Tomada do Painel de Instrumentos (Rosa)
3.	Azul Escuro	Farois Traseiros à Chave de Luz
4.	Marrom	Sonda da Temperatura do Motor ao Termômetro do Motor
5.	Vermelho e Branco	Chave de Ignição ao Horímetro e Chaves
6.	Verde Escuro	Sonda da Pressão de Óleo do Motor ao Manômetro de Óleo do Motor
7.	Verde Claro	Sonda da Pressão de Ar ao Manômetro de Ar
8.	Branco	Botão de Partida à Chave de Partida Neutra ao Solenoide
9.	Vermelho	Amperímetro ao Solenoide do Arranque
10.	Cinzento	Sonda da Temperatura do Conversor ao Termômetro do Conversor
11.	Preto	Amperímetro à Chave de Ignição ao Isqueiro
12.	Preto	Chave de Ignição ao Botão de Partida
13.	Preto	Alternador ao Regulador de Voltagem ao Amperímetro
14.	Roxo	Chave de Ignição ao Fusível aos Indicadores
15.	Violeta	Chave de Ignicao ao Fusivel a Chave de Luz
16.	Azul e Branco	Alternador ao Regulador de Voltagem
17.	Rosa	Chave de Luz aos Farois Dianteiros
18.	Preto	Chave de Ignição à Sonda de Baixa Pressão
19.	Azul Claro	Chave da Buzina à Buzina
20.	*Branco	Chave de Igniçaõ ao Fusível ao Chave de Luz

*G.M. 416C281 → 618, 621, 623, 624, 626 → 636, 638 → 640, 416C115FSC & →

A – Luzes de Ré
B – Luzes do Freio e Lanternas Traseiras
C – Sonda da Temperatura do Motor
D – Alternador
E – Sonda da Pressão de Óleo do Motor
F – Sonda da Temperatura do Conversor
G – Horímetro
H – Regulador de Voltagem
I – Chave de Luz do Freio
J – Buzina
K – Manômetro de Óleo do Motor
L – Termômetro do Conversor
M – Termômetro do Motor
N – Amperímetro
*O – Fusível de 20A
P – Chave de Ignição
Q – Manômetro de Ar
R – Lâmpada do Painel
S – Isqueiro
T – Botão de Partida
U – Conexão
V – Sonda da Pressão de Ar
W – Botão da Buzina
X – Farois Dianteiros
Y – Chave de Luz
Z – Sonda de Baixa Pressão do Freio
AA – Luzes de Aviso
BB – Cigarra
CC – Fusível de 20A
DD – Fusível de .75A
EE – Chave de Partida em Neutro
FF – Baterias
GG – Solenóide do Arranque
HH – Arranque
JJ – Relé

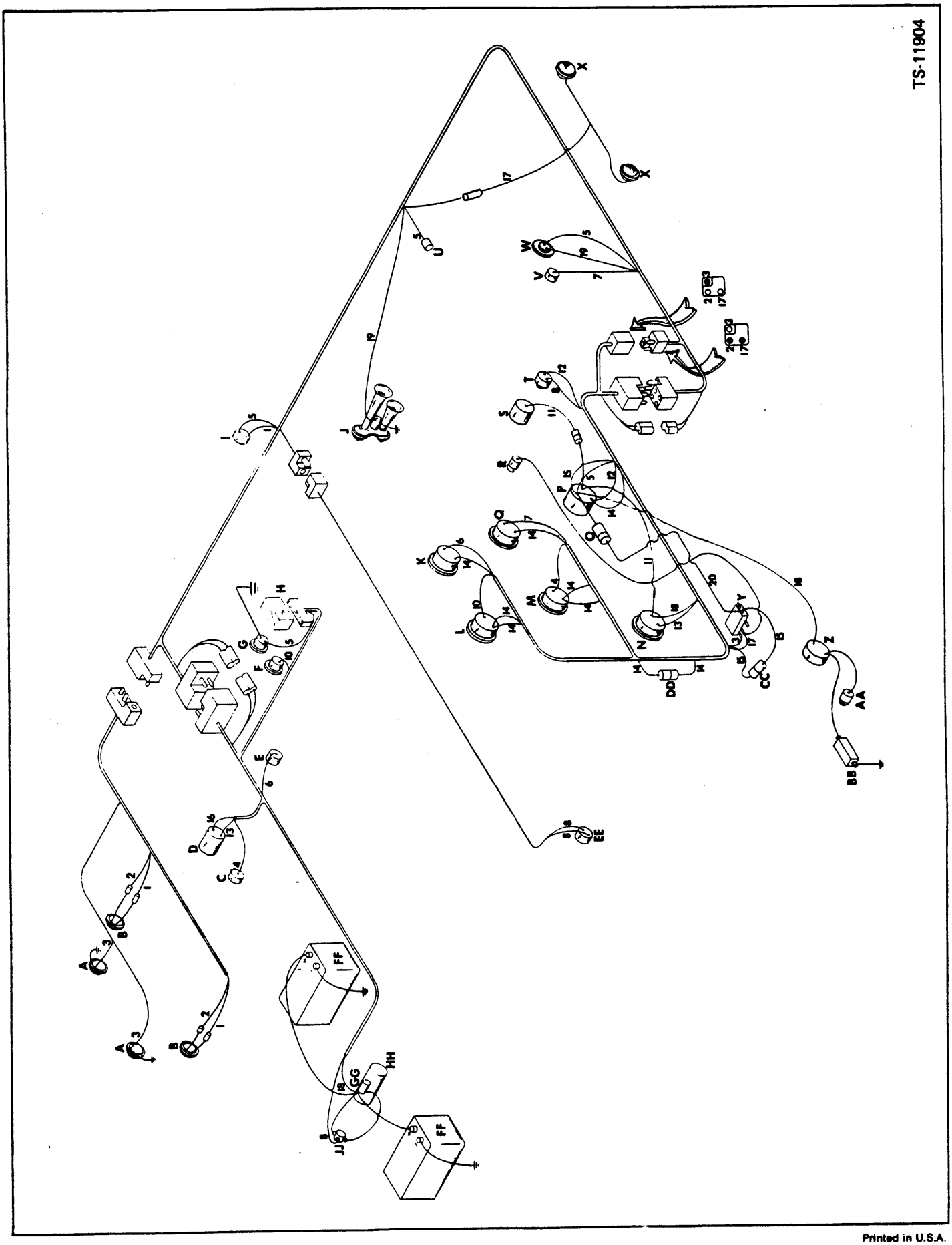
TS-11904

Clave de colores para instalación eléctica — G.M.

Ref. No.	Color	Clave de colores
1.	Canela	Luces de pare a su interruptor
2.	Amarillo	Luces traceras al enchufe del tablero de instrumentos (rosado)
3.	Azul oscuro	Faros traseros al interruptor
4.	Marron	Sonda de temp. del motor a manómetro de temp. del motor
5.	Rojo & Blanco	Interruptor de encendido a cuentahoras e interruptores
6.	Verde oscuro	Sonda de presión de aceite del motor a manómetro de aceite
7.	Verde claro	Sonda de presión de aire a manómetro de aire
8.	Blanco	Botón de arranque a interruptor de arranque en neutro a solenoide
9.	Rojo	Amperímetro a solenoide de arranque
10.	Gris	Sonda de temp. del convertidor a termómetro del convertidor
11.	Negro	Amperímetro a interruptor de encendido a encendedor de cigarillos
12.	Negro	Interruptor de encendido al botón de arranque
13.	Negro	Alternador al regulador de voltaje al amperímetro
14.	Purpura	Interruptor de encendido a fusible a indicadores
15.	Violeta	Interruptor de encendido a fusible a interruptor de luces
16.	Azul & Blanco	Alternador a regulador de voltaje
17.	Rosado	Interruptor de luces a luces delanteras
18.	Negro	Interruptor de encendido a sonda de baja presión
19.	Azul claro	Interruptor de bocina a bocina
20.	*Blanco	Interruptor de encendido a fusible a interruptor de luces

*G.M. 416C281 → 618, 621, 623, 626 → 636, 638 → 640, 416C115FSC & →

A – Faros de retroceso
B – Luces traseras y de parada
C – Sonda de temperatura del motor
D – Alternador
E – Sonda de presión de aceite del motor
F – Sonda de temperatura del convertidor
G – Cuentahoras
H – Regulador de voltaje
I – Interruptor de luces de parada
J – Bocina
K – Manómetro del aceite del motor
L – Termómetro del convertidor
M – Termómetro del motor
N – Amperímetro
*O – Fusible de 20A
P – Interruptor de encendido
Q – Manómetro de presión de aire
R – Luz de tablero
S – Encendedor
T – Botón de arranque
U – Conector
V – Sonda de presión de aire
W – Interruptor de la bocina
X – Luces delanteras
Y – Interruptor de luces
Z – Sonda de baja presión del freno
AA – Luces de aviso
BB – Chicharra
CC – Fusible de 20A
DD – Fusible de .75A
EE – Interruptor de arranque en neutro
FF – Baterías
GG – Solenoide del arranque
HH – Motor de arranque
JJ – Relé

Printed in U.S.A.
PM 2926

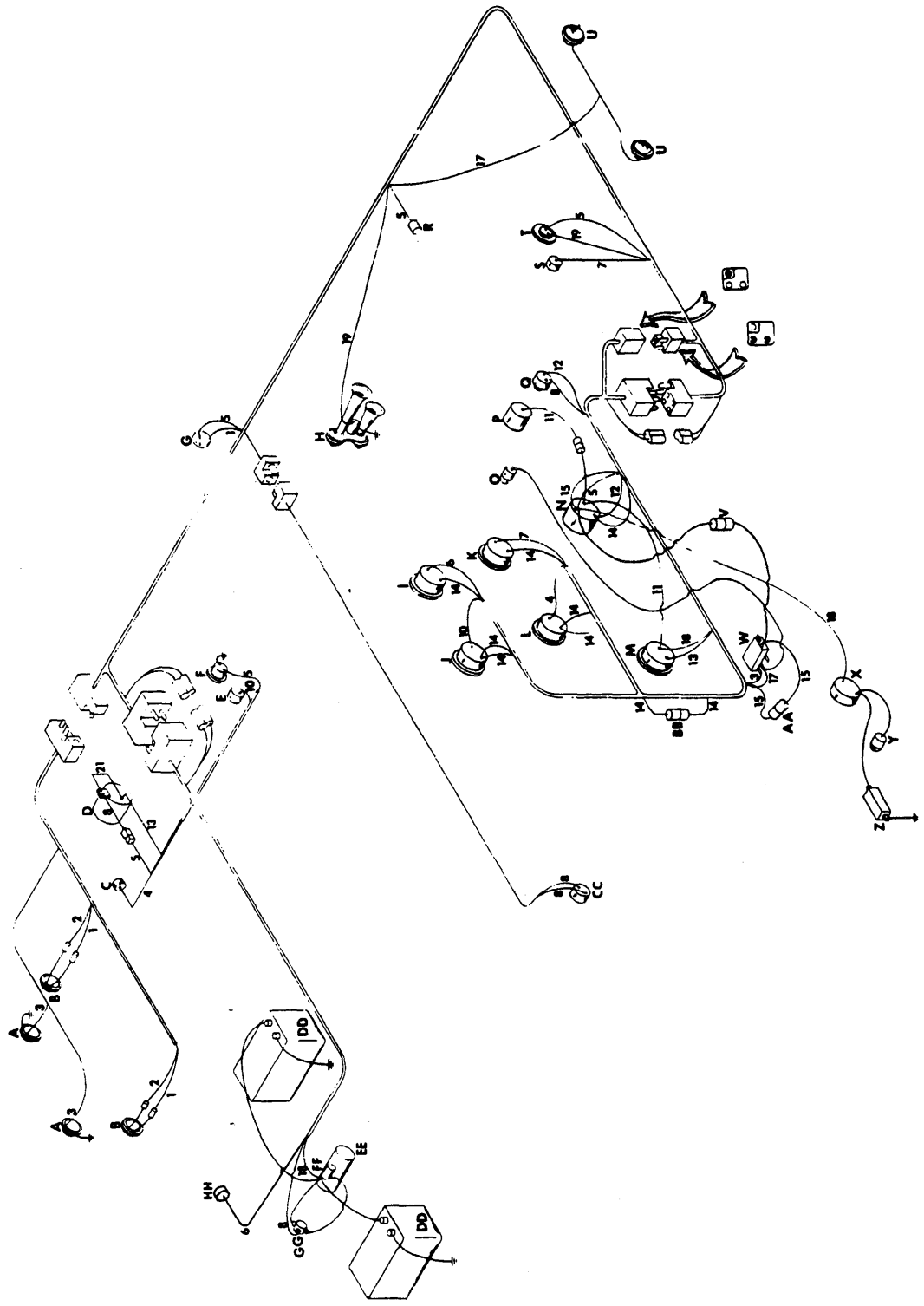

TS-14299

Electrical Wiring Color Code — G.M.*

No.	Color	Color Code
1.	Tan	Stoplights to brake light switch
2.	Yellow	Tail lights to instrument panel plug (joins pink)
3.	Dark blue	Back-up lamps to light switch
4.	Brown	Engine temperature sender to engine temperature gauge
5.	Red & white	Ignition switch to hourmeter & alternator F-1 terminal
6.	Dark green	Engine oil pressure sender to engine oil pressure gauge
7.	Light green	Air pressure sender to air pressure gauge
8.	White	Starter button to neutral start switch to solenoid
9.	Red	Ammeter to starter solenoid
10.	Grey	Converter temperature sender to converter temperature gauge
11.	Black	Ammeter to ignition switch to lighter
12.	Black	Ignition switch to starter button
13.	Black #10	Alternator battery terminal to ammeter
14.	Purple	Ignition switch to fuse to gauges
15.	Violet	Ignition switch to fuse to light switch
16.	Blue & white	Alternator to voltage regulator
17.	Pink	Light switch to headlamps
18.	Black	Ignition switch to low pressure sender
19.	Light blue	Horn switch to horn
20.	White	Ignition switch to fuse to light switch
21.	Red	Alternator F-2 terminal to alternator battery terminal

*G.M. 416C619, 620, 622, 625, 637, 641 &→

A — Back-up lamps
B — Stop & tail lights
C — Engine temperature sender
D — Alternator
E — Converter temperature sender
F — Hourmeter
G — Brake light switch
H — Horn
I — Engine oil pressure gauge
J — Converter temperature gauge
K — Air pressure gauge
L — Engine temperature gauge
M — Ammeter
N — Ignition switch
O — Dash lamp
P — Lighter
Q — Starter button
R — Connector
S — Air pressure sender
T — Horn switch
U — Headlamps
V — Fuse
W — Light switch
X — Low pressure sender
Y — Warning light
Z — Buzzer
AA — Fuse
BB — Fuse
CC — Neutral start switch
DD — Batteries
EE — Starter
FF — Starter solenoid
GG — Solenoid
HH — Engine oil pressure sender

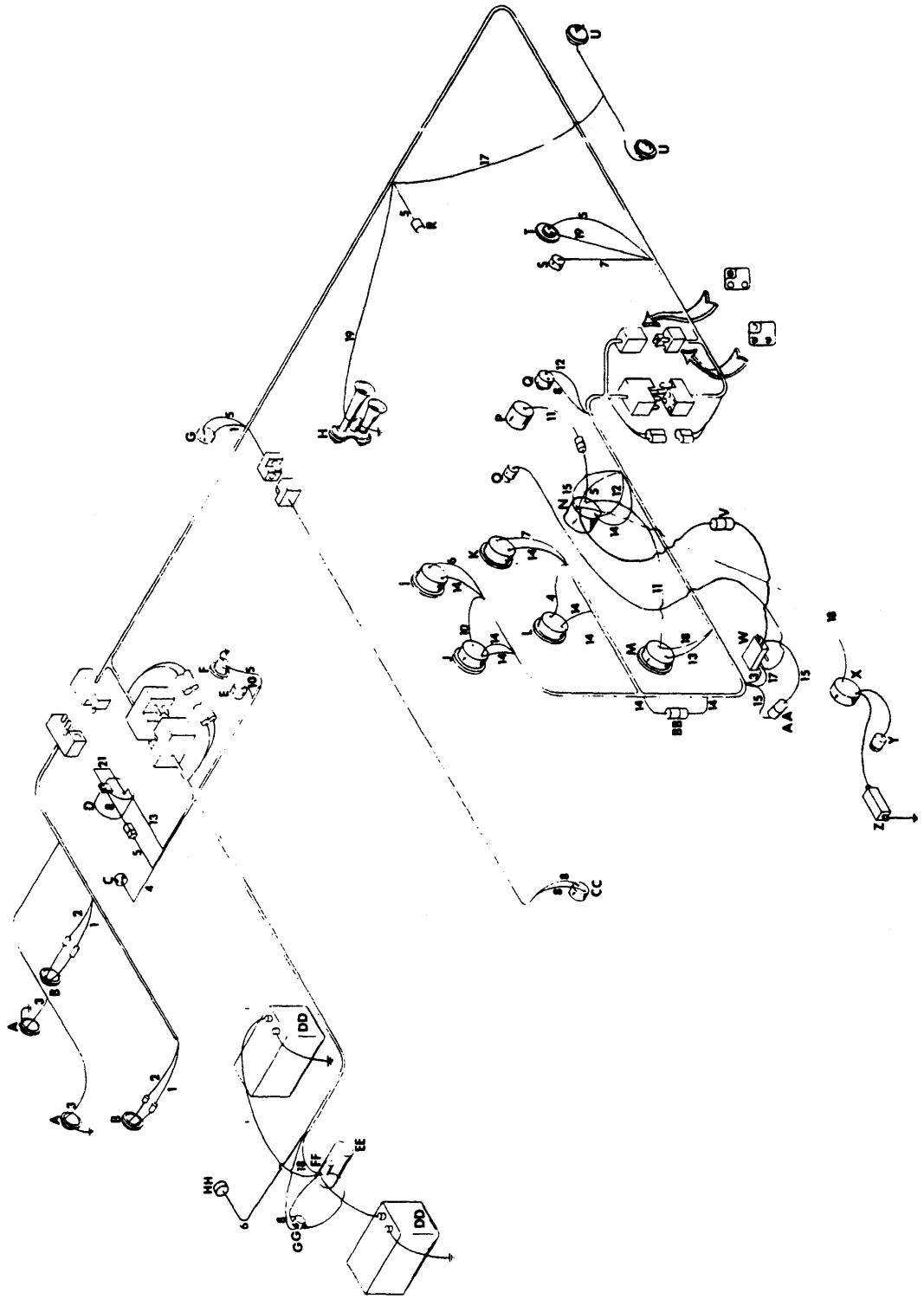

TS-14299

Codes des couleurs du câblage électrique — G.M.*

No.	Couleur	Code des couleurs
1.	Marron clair	Des feux de stop au commutateur des feux de stop
2.	Jaune	Des feux arrières à la prise du tableau de bord (joint le rose)
3.	Blue foncé	Des projecteurs arrières au commutateur d'éclairage
4.	Marron	De la sonde de température du moteur au jauge de température du moteur
5.	Rouge & blanc	Du commutateur d'allumage au compteur d'heures et borne d'alternateur F-1
6.	Vert foncé	De la sonde de pression d'huile de moteur au jauge de pression d'huile de moteur
7.	Vert clair	De la sonde de pression d'air au jauge de pression d'air
8.	Blanc	Du bouton de démarrage au commutateur de démarrage au point mort au solénoide
9.	Rouge	De l'ampèremètre au solénoide du démarreur
10.	Gris	De la sonde de température du convertisseur au jauge de température du convertisseur
11.	Noir	De l'ampèremètre au commutateur d'allumage à l'allume-cigarre
12.	Noir	Du commutateur d'allumage au bouton de démarrage
13.	Noir #10	Du borne de batterie d'alternateur à l'ampèremètre
14.	Poupre	Du commutateur d'allumage au fusible aux jauges
15.	Violet	Du commutateur d'allumage au fusible au commutateur d'éclairage
16.	Bleu & blanc	De l'alternateur au regulateur de tension
17.	Rose	Du commutateur d'éclairage aux phares
18.	Noir	Du commutateur d'allumage au sonde de pression basse
19.	Bleu clair	Du commutateur d'avertisseur à l'avertisseur
20.	Blanc	Du commutateur d'allumage au fusibe au commutateur d'éclairage
21.	Rouge	Du borne d'alternateur F-2 au borne de batterie d'alternateur

*G.M. 416C619, 620, 622, 625, 637, 641& →

A — Phares de recul
B — Feux de stop et arrière
C — Sonde de temp. du moteur
D — Alternateur
E — Sonde de temp. de convertisseur
F — Compteur d'heures
G — Commutateur des feux de stop
H — Avertisseur
I — Jauge de pression d'huile de moteur
J — Jauge de temp. de convertisseur
K — Jauge de pression d'air
L — Jauge de temp. de moteur
M — Ampèremètre
N — Commutateur d'allumage
O — Eclairage du tableau de bord
P — Allume-cigarre
Q — Bouton de démarrage
R — Raccord
S — Sonde de pression d'air
T — Commutateur d'avertisseur
U — Phares
V — Fusible
W — Commutateur d'éclairage
X — Sonde de pression basse
Y — Lampe avertis
Z — Vibrateur
AA — Fusible
BB — Fusible
CC — Commutateur de démarrage au point mort
DD — Batteries
EE — Démarreur
FF — Solénoide de démarreur
GG — Solénoide
HH — Sonde de pression d'huile de moteur

TS-14299

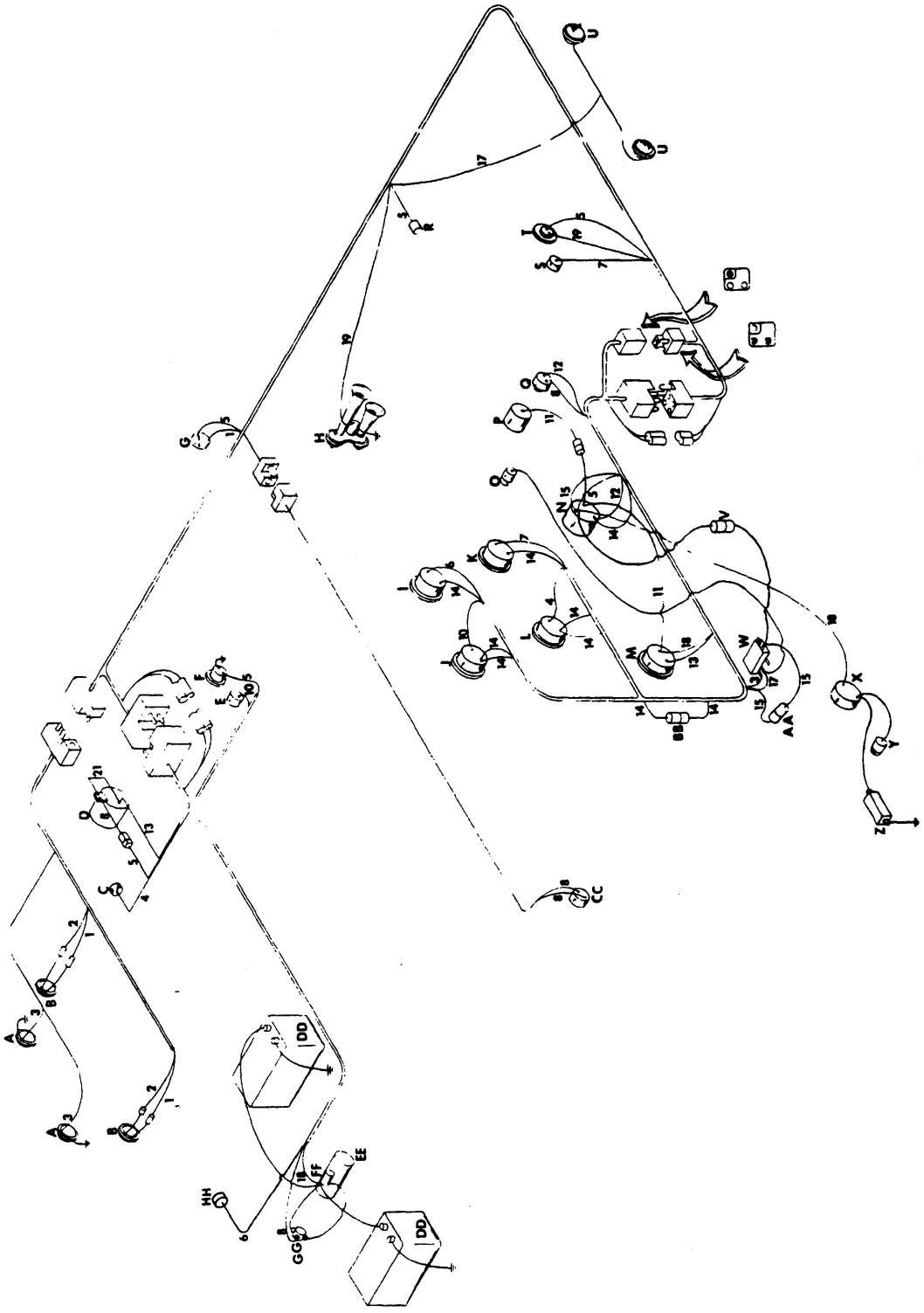

Verdrahtungsfarbschlüssel — G.M.*

Nr.	Farbe	Farbschlüssel
1.	Beige	Bremslichter zum Bremslichtschalter
2.	Gelb	Rücklichter zum Stecker der Armaturenplatte (mit rosa)
3.	Dunkelblau	Hintere Scheinwerfer zum Lichtschalter
4.	Braun	Motortemperatursender zum Motortemperaturmesser
5.	Rot & Weiss	Zündschalter zum Stundenzähler und Alternatoranschluss F-1
6.	Dunkelgrün	Motoröldrucksender zum Motoröldruckmesser
7.	Hellgrün	Luftdrucksender zum Luftdruckmesser
8.	Weiss	Anlasserknopf zum Leerlaufstartschalter zum Schaltmagnet
9.	Rot	Amperemeter zum Anlasserschaltmagnet
10.	Grau	Wandlertemperatursender zum Wandlertemperaturmesser
11.	Schwarz	Amperemeter zum Zündschalter zum Anzünder
12.	Schwarz	Zündschalter zum Anlasserknopf
13.	Schwarz #10	Alternator Batterienanschluss zum Amperemeter
14.	Lila	Zündschalter zum Sicherrungsautomat zum Messers
15.	Violett	Zündschalter zum Sicherrungsautomat zum Lichtschalter
16.	Blau & Weiss	Alternator zum Spannungsregler
17.	Rosa	Lichtschalter zum Scheinwerferen
18.	Schwarz	Zündschalter zum Niedrig-Drucksender
19.	Hellblau	Hupenschalter zum Hupe
20.	Weiss	Zündschalter zum Sicherrungsautomat zum Lichtschalter
21.	Rot	Alternatoranschluss F-2 zum Alternator Batterienanschluss

*G.M. 416C619, 620, 622, 625, 637, 641 &→

A — Rückfahrscheinwerfer
B — Brems- und Rücklichter
C — Motortemperatursender
D — Alternator
E — Wandlertemperatursender
F — Stundenzähler
G — Bremslichtschalter
H — Hupe
I — Motoröldruckmesser
J — Wandlertemperaturmesser
K — Luftdruckmesser
L — Motortemperaturmesser
M — Amperemeter
N — Zündschalter
O — Beleucht
P — Anzünder
Q — Anlasserknopf
R — Verbindungsstück
S — Luftdrucksender
T — Hupenschalter
U — Scheinwerferen
V — Sicherrungsautomat
W — Lichtschalter
X — Niedrig-Drucksender
Y — Warnlicht
Z — Summer
AA — Sicherrungsautomat
BB — Sicherrungsautomat
CC — Leerlauf-Startschalter
DD — Batterien
EE — Anlasser
FF — Anlasserschaltmagnet
GG — Schaltmagnet
HH — Motoröldrucksender

TS-14299

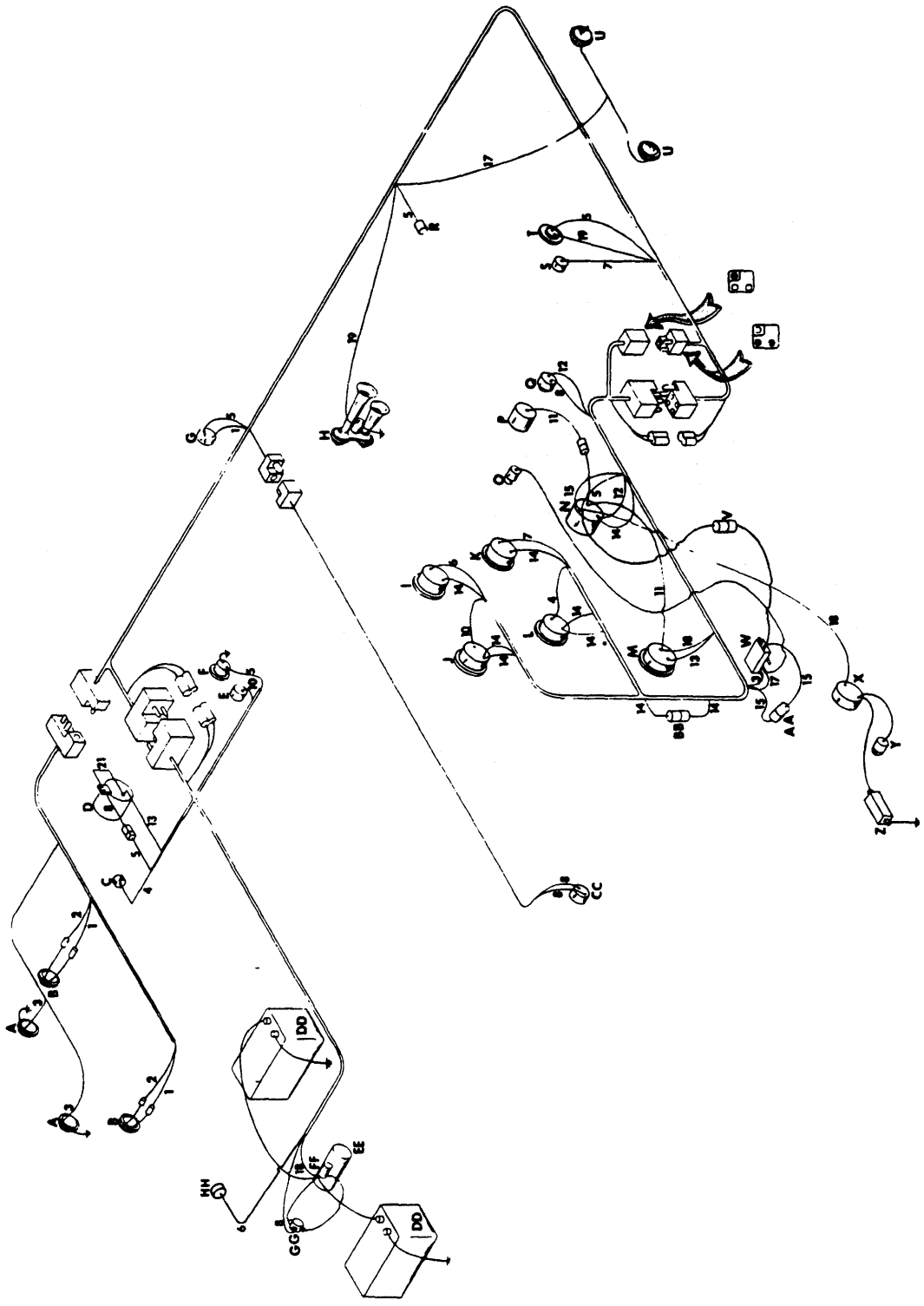

Código de côres da instalação elétrica — G.M.*

No.	Cor	Código de côres
1.	Castanho	Luzes do freio à chave de luzes do freio
2.	Amarelo	Lanternas traseiras ao bujão do painel de instrumentos (rosa)
3.	Azul escuro	Lanternas de marcha a ré à chave de luz
4.	Marrom	Sonda da temperatura do motor à manômetro da temperatura do motor
5.	Vermelho & branco	Chave de ignição ao horîmetro ao terminal do alternador F-1
6.	Verde escuro	Sonda da pressão do motor à manômetro de pressão do motor
7.	Verde claro	Sonda da pressão de ar à manômetro de pressão do motor
8.	Branco	Botão de arranque do motor à chave de partida em neutro ao solenóide
9.	Vermelho	Amperímetro ao solenóide de arranque
10.	Cinzento	Sonda da temperatura do conversor à manômetro de temperatura do conversor
11.	Preto	Amperímetro à chave de ignição ao acendedor
12.	Preto	Chave de ignição ao botão de arranque
13.	Preto #10	Terminal de bateria do alternador ao amperímetro
14.	Roxo	Chave de ignição à fusivel ao manômetros
15.	Violeta	Chave de ignição à fusivel à chave de luz
16.	Azul & branco	Alternador ao regulador de voltagem
17.	Rosa	Chave de luz aos faróis dianteiros
18.	Preto	Chave de ignição ao sonda de baixa pressão
19.	Azul claro	Chave de buzina à buzina
20.	Branco	Chave de ignição à fusivel à chave de luz
21.	Vermelho	Terminal de alternador F-2 ao terminal de bateria do alternador

*G.M. 416C619, 620, 622, 625, 637, 641 &→

A — Lanternas de marcha à ré
B — Luzes de freio e lanternas traseiras
C — Sonda da temperatura do motor
D — Alternador
E — Sonda da temperatura do conversor
F — Horîmetro
G — Chave de luz de freio
H — Buzina
I — Manômetro da pressão de óleo do motor
J — Manômetro de temperatura do conversor
K — Manômetro da pressão de ar
L — Manômetro de temperatura do motor
M — Amperímetro
N — Chave de ignição
O — Lampa de painel
P — Acendedor
Q — Botão de arranque
R — Ligador
S — Sonda da pressão de ar
T — Chave de buzina
U — Farol dianteiro
V — Fusivel
W — Chave de luz
X — Sonda de baixa pressão
Y — Luz de aviso
Z — Cigarra
AA — Fusivel
BB — Fusivel
CC — Chave de partida em neutro
DD — Baterias
EE — Arranque
FF — Solenóide de arranque
GG — Solenóide
HH — Sonda da pressão de óleo do motor

Printed in U.S.A.
PM 2926

TS-14299

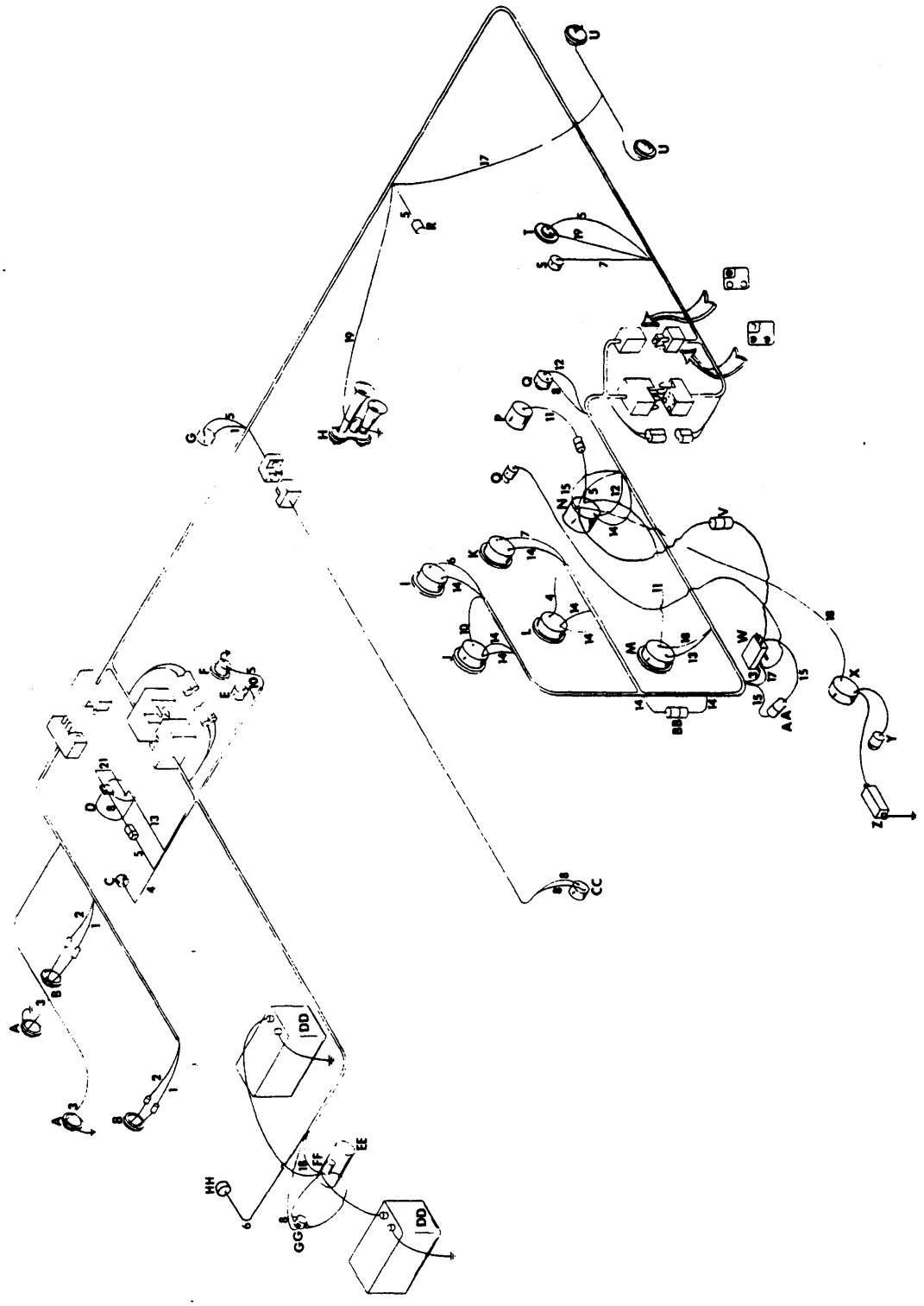

MICHIGAN

Clave de colores para instalación eléctrica — G.M.*

No.	Color	Clave de colores
1.	Canela	Luces de parada al interruptor de luces de parada
2.	Amarillo	Luces traseras al cachufe del tablero de instrumentos (rosado)
3.	Azul oscuro	Luces retrocessos al interruptor de luces
4.	Marrón	Sonda de temperatura del motor a manómetro de temperatura del motor
5.	Rojo & blanco	Interruptor del encendido a cuentahoras a terminal del alternador F-1
6.	Verde oscuro	Sonda de presión del aceite de motor a manómetro de presión del aceite del motor
7.	Verde claro	Sonda de presión del aire a manómetro de presión del aire
8.	Blanco	Botón del arranque al interruptor del arranque en neutro a solenoide
9.	Rojo	Amperímetro a solenoide de arranque
10.	Gris	Sonda de temperatura de convertidor a manómetro de temperatura de convertidor
11.	Negro	Amperímetro al interruptor del encendido al encendedor
12.	Negro	Interruptor del encendido a botón del arranque
13.	Negro #10	Terminal de bateria del alternador al amperímetro
14.	Purpura	Interruptor del encendido a fusible a manómetros
15.	Violeta	Interruptor del encendido a fusible al interruptor de luces
16.	Azul & blanco	Alternador a regulador de voltaje
17.	Rosado	Interruptor de luces a faros delanteros
18.	Negro	Interruptor del encendido a sonda del baja presión
19.	Azul claro	Interruptor de bocina a bocina
20.	Blanco	Interruptor del encendido a fusible al interruptor de luces
21.	Rojo	Terminal del alternador F-2 a terminal de bateria del alternador

*G.M. 416C619, 620, 622, 625, 637, 641 &→

A — Luces retrocessos
B — Luces de parada y traseras
C — Sonda de temperatura del motor
D — Alternador
E — Sonda de temperatura de convertidor
F — Cuentahoras
G — Interruptor de luz de freno
H — Bocina
I — Manómetro de presión del aceite del motor
J — Manómetro de presión de convertidor
K — Manómetro de presión del aire
L — Manómetro de temperatura del motor
M — Amperímetro
N — Interruptor del encendido
O — Lampa de tablero
P — Encendedor
Q — Botón del arranque
R — Conector
S — Sonda de presión del aire
T — Interruptor de bocina
U — Faros delanteros
V — Fusible
W — Interruptor de luces
X — Sonda de baja presión
Y — Luz de aviso
Z — Chicarra
AA — Fusible
BB — Fusible
CC — Interruptor del arranque en neutro
DD — Baterías
EE — Arranque
FF — Solenoide del arranque
GG — Solenoide
HH — Sonda de presión del aceite del motor

CLARK EQUIPMENT

Engine Accessories - Cummins
Accessoires du moteur - Cummins
Motorzubehör - Cummins
Acessórios do motor - Cummins
Accesorios del motor - Cummins

All orders for engine assembly or components thereof should be placed with the nearest Engine Distributor. Always give model, specifications and serial number of the engine when ordering parts. This data will be found on the nameplate attached to the side of the engine.
Toutes les pièces et ensembles des moteurs doivent être commandées de moteurs le plus porche. Pour obtenir les pièces désirées il est nécessaire de donner le numéro de votre modèle de moteur, le numéro de série et le numéro du type de groupe nécessaire pour l' equipement désiré. Ces caractéristiques sont imprimées sur la plaque placé sur le côté du bloc moteur.
Alle vollständigen motoren oder motorentile sollen bei der nachsten Motor Vertriebsfirma besttelit werden. Um die gewunschten Teile zu erhalten, ist es notwendig, dass Motorenmodell, Seriennummer und notige Gruppentypnummer der Ausrustung gemacht werden. Diese sind auf dem Schild auf dei Seite des Motors gestempelt.
Todos os pedidor para conjuntos do motor o seus components deven ser ordenador através do deu distribuidor main próximo. Para obter as peças apropriadas e necessário fornecer o modelo de seumotor, número de sèrie e número do tipo do do grupo para o equipamento ordenardo. Esta informação esta escrita na placa fixada no lado do motor.
Todos los pedidos de conjuntos de motor sus components deben hacerse al distribuidor de motores más próximo. Para recibir las piezas exactas, es necessario proprocionar el modelo del motor, el número de serie, y el número del tipo de grupo para el equipo que se requiere. Esta información se halla estampada enla placa fijada sobre el costado del motor.

No.	Part No.	Qty.	Description	Description	Benennung	Descrição	Descripción
1	*[2]_____	1	**Air compressor**	compresseur d'air	Luftkompressor	compressor ar	compresor aire
2	*[3]_____	1	**Alternator**	alternateur	Alternator	alternador	alternador
3	**1904239**	1	**Belt alternator**	courr alternateur	Treibrmn Alternat	correia alternador	correa alternador
4	[4]**3679692**	1	**Belt fan**	courr ventil	Treibrmn Vent	corr vent	corr vent
5	*[5]_____	1	**Fan**	ventilateur	Ventilator	ventilador	ventilador
5A	**23C-664**	6	**Bolt**	boulon	Bolzen	parafuso	bulón
5B	**4E-06**	6	**Lockwasher**	rondelle frein	Sicherungsscheibe	arruela de pressão	arandela seguridad
6	*[6]_____	1	**Fan**	ventilateur	Ventilator	ventilador	ventilador
7	*[7]_____	1	**Starter**	démarreur	Anlasser	arranque	arranque

[2]Cummins #196486
[3]Cummins #157040
[4]Matched set of two (2).
[4]Jeu d'adaption de deux (2) pièces.
[4]Zweiteiliger passender Satz.
[4]Jogo equilibrado de duas (2) peças.
[4]Juego equilibrado de dos (2) piezas.
[5]Cummins #195206
[6]Cummins #119211
[7]Cummins #185617

Engine Accessories - G.M.
Accessoires du moteur - G.M.
Motorzubehör - G.M.
Acessórios do motor - G.M.
Accesorios del motor - G.M.

No.	Part No.	Qty.	Description	Description	Benennung	Descrição	Descripción
8	*[8]_____	1	**Air compressor**	compresseur d'air	Luftkompressor	compressor ar	compresor aire
9	*[9]_____	1	**Alternator**	alternateur	Alternator	alternador	alternador
10	*[10]_____	1	**Alternator**	alternateur	Alternator	alternador	alternador
11	[4] **3678214**	1	**Belt alternator**	courr.alternateur	Treibrmn Alternat	correia alternador	correa alternador
12	[4]**961212**	1	**Belt alternator**	courr alternateur	Treibrmn Alternat	correia alternador	correa alternador
13	[4] **3678195**	1	**Belt compressor**	courroie compresseur	Kompressorriemen	correia compressor	correa compresor
14	*[11]_____	1	**Fan**	ventilateur	Ventilator	ventilador	ventilador
15	*[12]_____	1	**Oil filter assy**	filtre huile ens	Olfilter vollst	filtro óleo conj	filtro aceite conj
16	*[13]_____	1	**Starter**	démarreur	Anlasser	arranque	arranque

[4]Matched set of two (2).
[4]Jeu d'adaption de deux (2) pièces.
[4]Zweiteiliger passender Satz.
[4]Jogo equilibrado de duas (2) peças.
[4]Juego equilibrado de dos (2) piezas.
[8]G.M. #5131512
[9]G.M. #1100711 Serial G.M. #416C101 → 416C618, 621, 623, 624, 626 → 636, 638 → 640
[10]Delco #1100583 Serial G.M. 416C619, 620, 622, 625, 637, 641 & →
[11]G.M. #5119013
[12]G.M. #5134392
[13]G.M. #1113089

*The listed engine accessories are serviced by the engine manufacturer. Provide model number, serial number and specifications of the engine when ordering these parts from Engine Distributor.
*La maintenance des accessoires ci-dessous est assuré par le fabricant du moteur. Indiquer le modèle, le numéro de série et les spécifications complètes du moteur à votre Distributeur quand vous commandez ces pièces.
*Die gennannten Zubehörteile werden vom Motorhersteller geliefert. Baumusternummer, Seriennummer und vollständige Nennwertdaten des Motors sollen Ihrem Motorhändler mitgeteilt wird. wenn diese Teile bestellt werden.
*A manutenção dos acessorios alistados e realizada pelo fabricante do motor. Quando ordenar peças, fornecer a seu Distribuidor a número de modelo, o número de serie e as especificacões completas do motor.
*Los accesorios indicados son mantenidos por el fabricante del motor. Al solicitar repuestos suministrar al Distribuidor número de serie caracteristicas completas del motor.

Printed in U.S.A.
PM 2926

Engine Accessories — G.M.
Accessoires du moteur — G.M.
Motorzubehör — G.M.
Acessórios do motor — G.M.
Accesorios del motor — G.M.

CLARK

No.	Part No.	Qty.	Description	Description	Benennung	Descrição	Descripción
1	*3_____	1	**Air compressor**	compresseur d'air	Luftkompressor	compressor ar	compresor aire
2	*4_____	1	**Alternator**	alternateur	Alternator	alternador	alternador
3	*5_____	1	**Alternator**	alternateur	Alternator	alternador	alternador
4	*2,4**3678214**	1	**Belt alternator**	courr alternateur	Treibrmn Alternat	correia alternador	correa alternador
5	*2,5**961262**	1	**Belt alternator**	courr alternateur	Treibrmn Alternat	correia alternador	correa alternador
6	2**3678195**	1	**Belt compressor**	courroie compresseur	Kompressorriemen	correia compressor	correa compresor
7	*6,9_____	1	**Fan**	ventilateur	Ventilator	ventilador	ventilador
8	*7_____	1	**Oil filter assy**	filtre huile ens	Ölfilter vollst	fltro óleo conj	fltro aceite conj
9	*8_____	1	**Starter**	démarreur	Anlasser	arranque	arranque
10	*10_____	–	**Flywheel bushing**	bague du volant	Schwungradmuffe	bueha do volante	buje del volante

*The listed engine accessories are serviced by the engine manufacturer. Provide model number, serial number and specifications of the engine when ordering these parts from Engine Distributor.
*La maintenance des accessoires ci-dessus est assuree par le fabricant du moteur. Indiquer le modele, le numero de serie et les spies specifications completes du moteur a votre Distributeur quand vous commandez ces pièces.
*Die gennannten Zubehörteile werden vom Motorhersteller geliefert. Baumusternummer, Seriennummer und vollständige Nennwertdaten des Motors sollen Ihrem Motorhändler mitgeteilt wird, wenn diese Teile bestellt werden.
*A manutenção dos acessorios alistados e realizada pelo fabricante do motor. Quando ordenar peças, fornecer a seu Distribuidor a numero de modelo, o numero de serie e as especificacões completas do motor.
*Los accesorios indicados son mantenidos por el fabricante del motor. Al solicitar repuestos suministrar al Distribuidor numero de serie caracteristicas completas del motor.
[2]Matched set of two (2).
[2]Jeu d'adaption de deux (2) pièces.
[2]Zweiteiliger passender Satz.
[2]Jogo equilibrado de duas (2) peças.
[2]Juego equilibrado de dos (2) piezas.
[3]G.M. #5131512
[4]G.M. #1100711, Serial G.M. 416C101→416C618, 621, 623, 624, 626→636, 638→640
[5]G.M. #5133173, Serial G.M. 416C619, 620, 622, 625, 637, 641 &→
[6]G.M. #5119013
[7]G.M. #5134392
[8]G.M. #1113089
[9]For reverse fan see SG-375
[9]Pour ventilateur inversable voir SG-375
[9]Für Umkehrventilator siehe SG-375
[9]Para ventilador reversível veja SG-375
[9]Para ventilador reversible véase SG-375
[10]Ref. SG-744

PM 2926
Printed in U.S.A.

Engine Accessories - Perkins
Accessoires du moteur - Perkins
Motorzubehör - Perkins
Acessórios do motor - Perkins
Accesorios del motor - Perkins

MICHIGAN

All orders for engine assembly or components thereof should be placed with the nearest Engine Distributor. Always give model, specifications and serial number of the engine when ordering parts. This data will be found on the nameplate attached to the side of the engine.
Toutes les piéces et ensembles des moteurs doivent être commandées de moteurs le plus porche. Pour obtenir les pièces désirées il est nécessaire de donner le numéro de votre modéle de moteur, le numéro de série et le numéro du type de groupe nécessaire pour l' equipement désire. Ces caracteristiques sont imprimees sur la plaque place sur le côté du bloc moteur.
Alle vollständigen motoren oder motorentile sollen bei der nachsten Motor Vertriebsfirma besttellt werden. Um die gewunschten Teile zu erhalten, ist es notwendig, dass Motorenmodell, Seriennummer und notige Gruppentypnummer der Ausrustung gemacht werden. Diese sind auf dem Schild auf dei Seite des Motors gestempelt.
Todos os pedidor para conjuntos do motor o seus components deven ser ordenador atraves do deu distribuidor main próximo. Para obter as peças apropriadas e necessário fornecer o modelo de seumotor, número de série e numero do tipo do do grupo para o equipamento ordenardo. Esta informação esta escrita na placa fixada no lado do motor.
Todos los pedidos de conjuntos de motor sus components deben hacerse al distribuidor de motores más próximo. Para recibir las piezas exactas, es necessario proprocionar el modelo del motor, el número de serie, y el número del tipo de grupo para el equipo que se requiere. Esta información se halla estampada enla placa fijada sobre el costado del motor.

No.	Part No.	Qty.	Description	Description	Benennung	Descrição	Descripción
1	*2----	1	**Air compressor**	compresseur d'air	Luftkompressor	compressor ar	compresor aire
2	*3----	1	**Alternator**	alternateur	Alternator	alternador	alternador
3	*4----	1	**Belt fan**	courr ventil	Treibrmn Vent	corr vent	corr vent
4	**3236764**	1	**Fan**	ventilateur	Ventilator	ventilador	ventilador
5	**18C-640**	6	**Bolt**	boulon	Bolzen	parafuso	bulón
6	**4E-06**	6	**Lockwasher**	rondelle frein	Sicherungsscheibe	arruela de pressão	arandela seguridad
7	*5----	1	**Oil filter assy**	filtre huile ens	Ölfilter vollst	fltro oleo conj	fltro aceite conj
8	*6----	1	**Starter**	démarreur	Anlasser	arranque	arranque
9	*7----	1	**Regulator voltage**	régulateur tension	Spannungsregler	regulador voltagem	regulador voltaje

[2]Perkins #2488664
[3]Perkins #2871711
[4]Perkins #2612465
[5]Perkins #2654347
[6]Perkins #2873002
[7]Perkins #2872508

*The listed engine accessories are serviced by the engine manufacturer. Provide model number, serial number and specifications of the engine when ordering these parts from Engine Distributor.
*La maintenance des accessoires ci-dessous est assuré par le fabricant du moteur. Indiquer le modèle, le numéro de série et les spécifications complètes du moteur à votre Distributeur quand vous commandez ces pièces.
*Die gennannten Zubehörteile werden vom Motorhersteller geliefert. Baumusternummer, Seriennummer und vollständige Nennwertdaten des Motors sollen Ihrem Motorhändler mitgeteilt wird, wenn diese Teile bestellt werden.
*A manutenção dos acessorios alistados e realizada pelo fabricante do motor. Quando ordenar peças, fornecer a seu Distribuidor a número de modelo, o numero de serie e as especificacões completas do motor.
*Los accesorios indicados son mantenidos por el fabricante del motor. Al solicitar repuestos suministrar al Distribuidor numero de serie caracteristicas completas del motor.

Printed in U S A
PM 2926

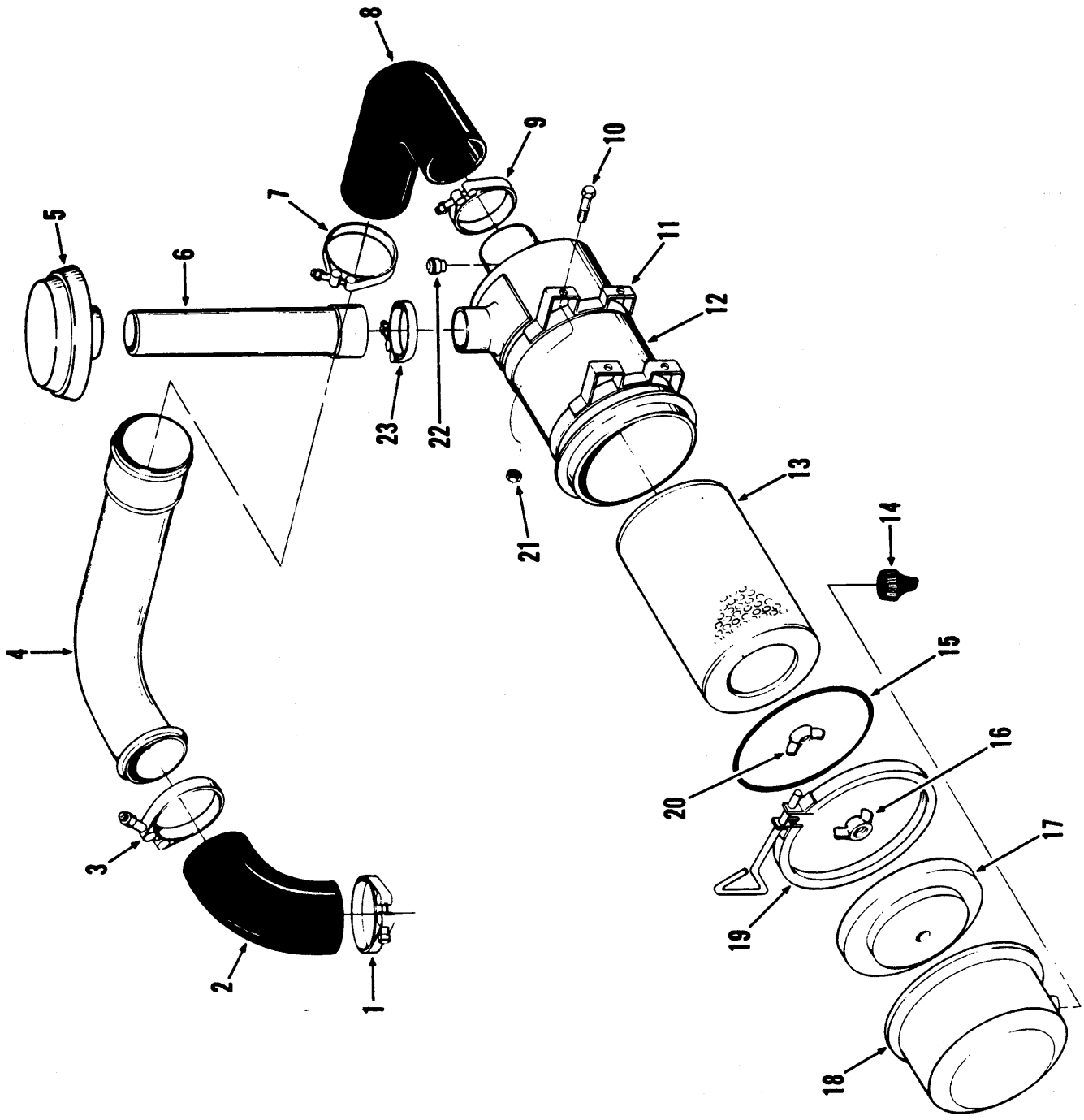
TS-10959
1
2
3
4
5
6
7
8
9
10
11
12
13
14
15
16
17
18
19
20
21
22
23

Engine Air Cleaner & Connections - Cummins
Filtre à air du moteur & raccords - Cummins
Motorluftfilter & Anschlüsse - Cummins
Purificaor de ar do motor & conexões - Cummins
Depurador de aire del motor & conexiones - Cummins

MICHIGAN

No.	Part No.	Qty.	Description	Description	Benennung	Descrição	Descripción
1	**543531**	1	**Clamp**	pince	Schelle	braçadeira	abrazadera
2	**1510582**	1	**Hose**	tuyau flexible	Schlauch	mangueira	manguera
3	**543531**	1	**Clamp**	pince	Schelle	braçadeira	abrazadera
4	**1542998**	1	**Tube**	tube	Rohr	tubo	tubo
5	**1642530**	1	**Cap**	chapeau	Kappe	tampa	tapa
6	**1508680**	1	**Extension**	rallonge	Verlängerung	extensão	extensión
7	**1503862**	1	**Clamp**	pince	Schelle	braçadeira	abrazadera
8	**1531808**	1	**Hose**	tuyau flexible	Schlauch	mangueira	manguera
9	**1503862**	1	**Clamp**	pince	Schelle	braçadeira	abrazadera
10	**24C-616**	4	**Bolt**	boulon	Bolzen	parafuso	bulón
11	**420945**	2	**Band**	bande	Band	banda	banda
12	[2]**1503857**	1	**Air cleaner assy**	filtre à air, ens	Luftfilter, vollst	purificador ar conj	depurador aire conj
13	**948313**	1	**Cartridge**	élément filtrant	Filtereinsatz	elemento filtrante	cartucho
14	**946860**	1	**Valve**	soupape	Ventil	válvula	válvula
15	**895982**	1	**O-ring**	joint torique	O Ring	anel-O	anillo-O
16	**886526**	1	**Wing nut**	écrou papillon	Flügelmutter	porca barboleta	tuerca mariposa
17	**894653**	1	**Baffle**	déflecteur	Deflektor	defletor	deflector
18	**947241**	1	**Cup**	cuvette	Schale	capa	cubeta
19	**947242**	1	**Clamp**	pince	Schelle	braçadeira	abrazadera
20	**886526**	1	**Wing nut**	écrou papillon	Flügelmutter	porca barboleta	tuerca mariposa
20A	†**886527**	1	**Gasket**	garniture	Dichtung	gaxeta	empaquetadura
21	**18D-06**	4	**Locknut**	contre-écrou	Gegenmutter	contra porca	contratuerca
22	**1529625**	1	**Indicator**	indicateur	Messer	indicador	indicador
23	**583270**	1	**Clamp**	pince	Schelle	braçadeira	abrazadera

[2]Inc. 13→20

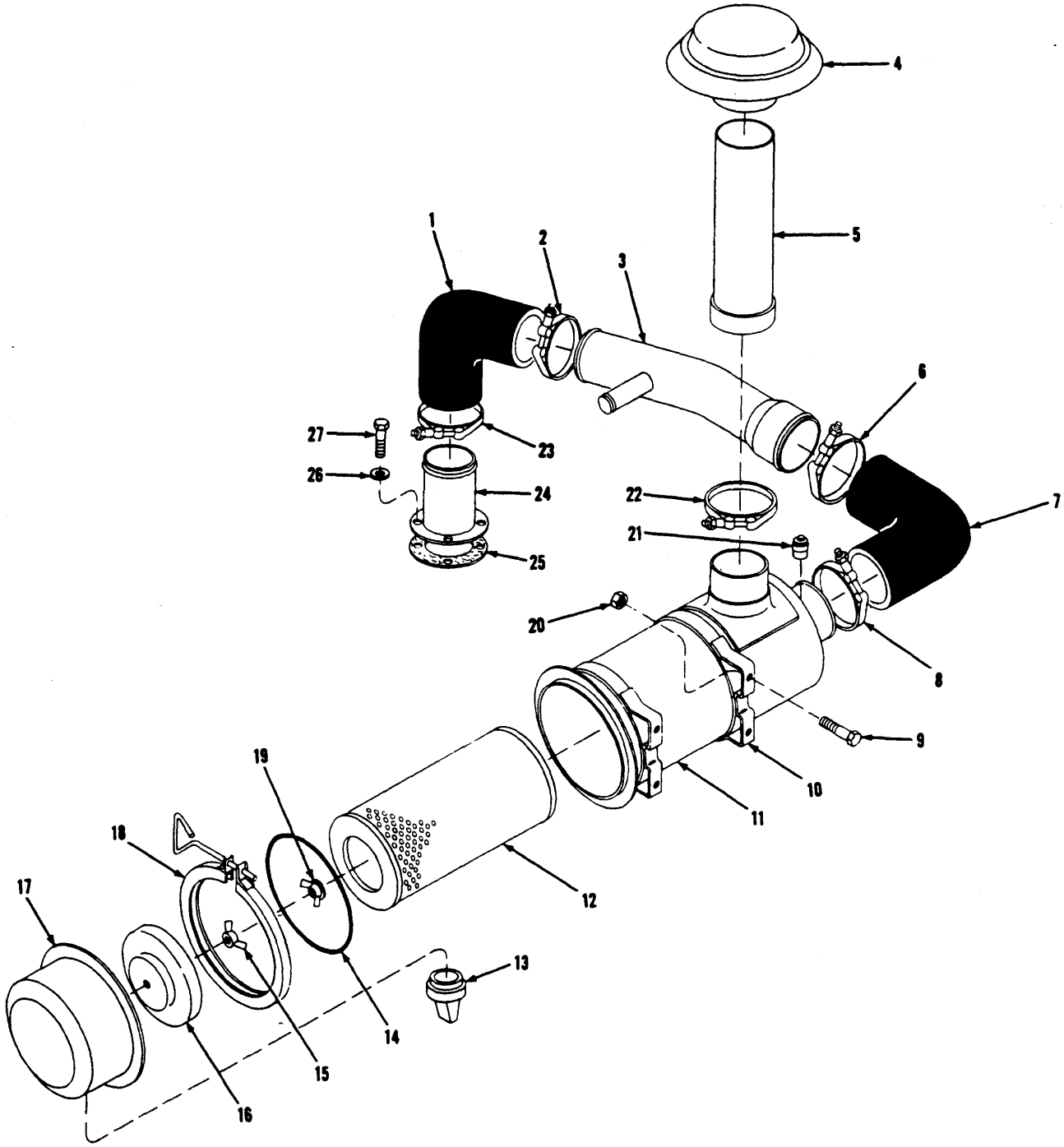

TS-10982

Engine Air Cleaner & Connections - G.M.
Filtre à air du moteur & raccords - G.M.
Motorluftfilter & Anschlüsse - G.M.
Purificador de ar motor & conexões - G.M.
Depurador de aire motor & conexiones - G.M.

MICHIGAN

No.	Part No.	Qty.	Description	Description	Benennung	Descrição	Descripción
1	**515425**	1	**Hose**	tuyau flexible	Schlauch	mangueira	manguera
2	**539042**	1	**Clamp**	pince	Schelle	braçadeira	abrazadera
3	**1508679**	1	**Tube**	tube	Rohr	tubo	tubo
4	**1642530**	1	**Cap**	chapeau	Kappe	tampa	tapa
5	**1508680**	1	**Extension**	rallonge	Verlängerung	extensão	extensión
6	**1503862**	1	**Clamp**	pince	Schelle	braçadeira	abrazadera
7	**1531808**	1	**Hose**	tuyau flexible	Schlauch	mangueira	manguera
8	**1503862**	1	**Clamp**	pince	Schelle	braçadeira	abrazadera
9	**24C-616**	4	**Bolt**	boulon	Bolzen	parafuso	bulón
10	**420945**	2	**Band**	bande	Band	banda	banda
11	[2]**1503857**	1	**Air cleaner assy**	filtre à air, ens	Luftfilter, vollst	purificador ar conj	depurador aire con
12	**948313**	1	**Cartridge**	élément filtrant	Filtereinsatz	elemento filtrante	cartucho
13	**946860**	1	**Valve**	soupape	Ventil	válvula	válvula
14	**895982**	1	**O-ring**	joint torique	O Ring	anel-O	anillo-O
15	**886526**	1	**Wing nut**	écrou papillon	Flügelmutter	porca barboleta	tuerca mariposa
16	**894653**	1	**Baffle**	déflecteur	Deflektor	defletor	deflector
17	**947241**	1	**Cup**	cuvette	Schale	capa	cubeta
18	**947242**	1	**Clamp**	pince	Schelle	braçadeira	abrazadera
19	**886526**	1	**Wing nut**	écrou papillon	Flügelmutter	porca barboleta	tuerca mariposa
19A	†**886527**	1	**Gasket**	garniture	Dichtung	gaxeta	empaquetadura
20	**18D-06**	4	**Locknut**	contre-écrou	Gegenmutter	contra porca	contratuerca
21	**1529625**	1	**Indicator**	indicateur	Messer	indicador	indicador
22	**583270**	1	**Clamp**	pince	Schelle	braçadeira	abrazadera
23	**539042**	1	**Clamp**	pince	Schelle	braçadeira	abrazadera
24	**527095**	1	**Flange**	bride	Flansch	flange	brida
25	**527096**	1	**Gasket**	garniture	Dichtung	gaxeta	empaquetadura
26	**4E-05**	4	**Lockwasher**	rondelle frein	Sicherungsscheibe	arruela de pressão	arandela seguridad
27	**23C-516**	4	**Bolt**	boulon	Bolzen	parafuso	bulón

[2]Inc. 12→19

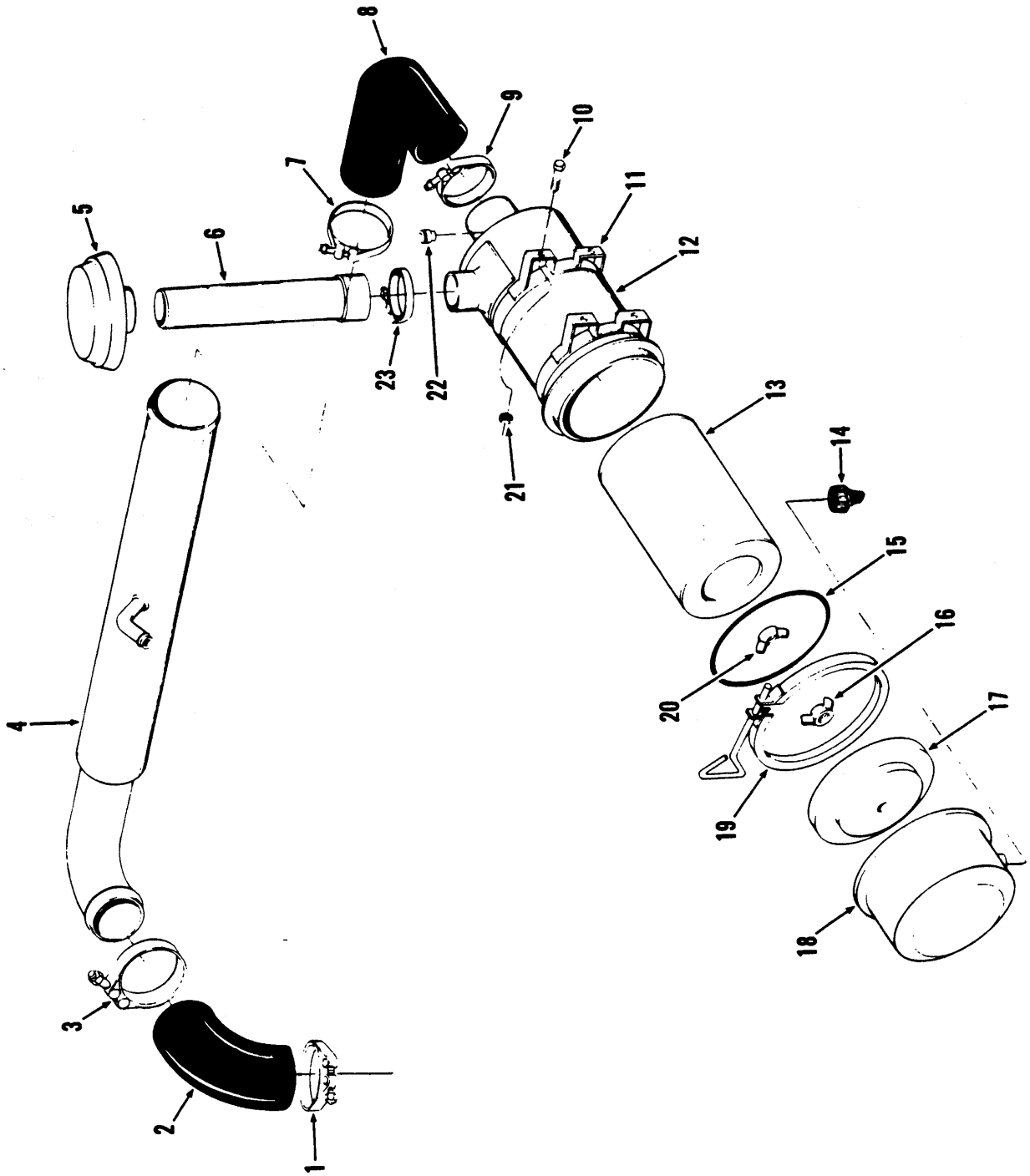
TS-10994
1
2
3
4
5
6
7
8
9
10
11
12
13
14
15
16
17
18
19
20
21
22
23

Engine Air Cleaner & Connections - Perkins
Filtre à air du moteur & raccords - Perkins
Motorluftfilter & Anschlüsse - Perkins
Purificador de ar motor & conexões - Perkins
Depurador de aire motor & conexiones - Perkins

MICHIGAN

No.	Part No.	Qty.	Description	Description	Benennung	Descrição	Descripción
1	**540107**	1	**Clamp**	pince	Schelle	braçadeira	abrazadera
2	**3232711**	1	**Hose**	tuyau flexible	Schlauch	mangueira	manguera
3	**545153**	1	**Clamp**	pince	Schelle	braçadeira	abrazadera
4	**1549219**	1	**Tube**	tube	Rohr	tubo	tubo
5	**1642530**	1	**Cap**	chapeau	Kappe	tampa	tapa
6	**1508680**	1	**Extension**	rallonge	Verlängerung	extensão	extensión
7	**1503862**	1	**Clamp**	pince	Schelle	braçadeira	abrazadera
8	**1531808**	1	**Hose**	tuyau flexible	Schlauch	mangueira	manguera
9	**1503862**	1	**Clamp**	pince	Schelle	braçadeira	abrazadera
10	**24C-616**	4	**Bolt**	boulon	Bolzen	parafuso	bulón
11	**420945**	2	**Band**	bande	Band	banda	banda
12	[2]**1503857**	1	**Air cleaner assy**	filtre à air, ens	Luftfilter, vollst	purificador ar conj	depurador aire conj
13	**948313**	1	**Cartridge**	élément filtrant	Filtereinsatz	elemento filtrante	cartucho
14	**946860**	1	**Valve**	soupape	Ventil	válvula	válvula
15	**895982**	1	**O-ring**	joint torique	O Ring	anel-O	anillo-O
16	**886526**	1	**Wing nut**	écrou papillon	Flügelmutter	porca barboleta	tuerca mariposa
17	**894653**	1	**Baffle**	déflecteur	Deflektor	defletor	deflector
18	**947241**	1	**Cup**	cuvette	Schale	capa	cubeta
19	**947242**	1	**Clamp**	pince	Schelle	braçadeira	abrazadera
20	**886526**	1	**Wing nut**	écrou papillon	Flügelmutter	porca barboleta	tuerca mariposa
20A	†**886527**	1	**Gasket**	garniture	Dichtung	gaxeta	empaquetadura
21	**18D-06**	4	**Locknut**	contre-écrou	Gegenmutter	contra porca	contratuerca
22	**1529625**	1	**Indicator**	indicateur	Messer	indicador	indicador
23	**583270**	1	**Clamp**	pince	Schelle	braçadeira	abrazadera

[2]Inc. 13- -20

Engine Oil By-Pass Filter & Lines - Cummins
Filtre en dérivation d'huile du moteur et canalisations - Cummins
Motoröl-Umgehungsfilter & Leitungen - Cummins
Filtro derivação e tubulações de aceite do motor - Cummins
Filtro en derivación y líneas de aceite del motor - Cummins

MICHIGAN

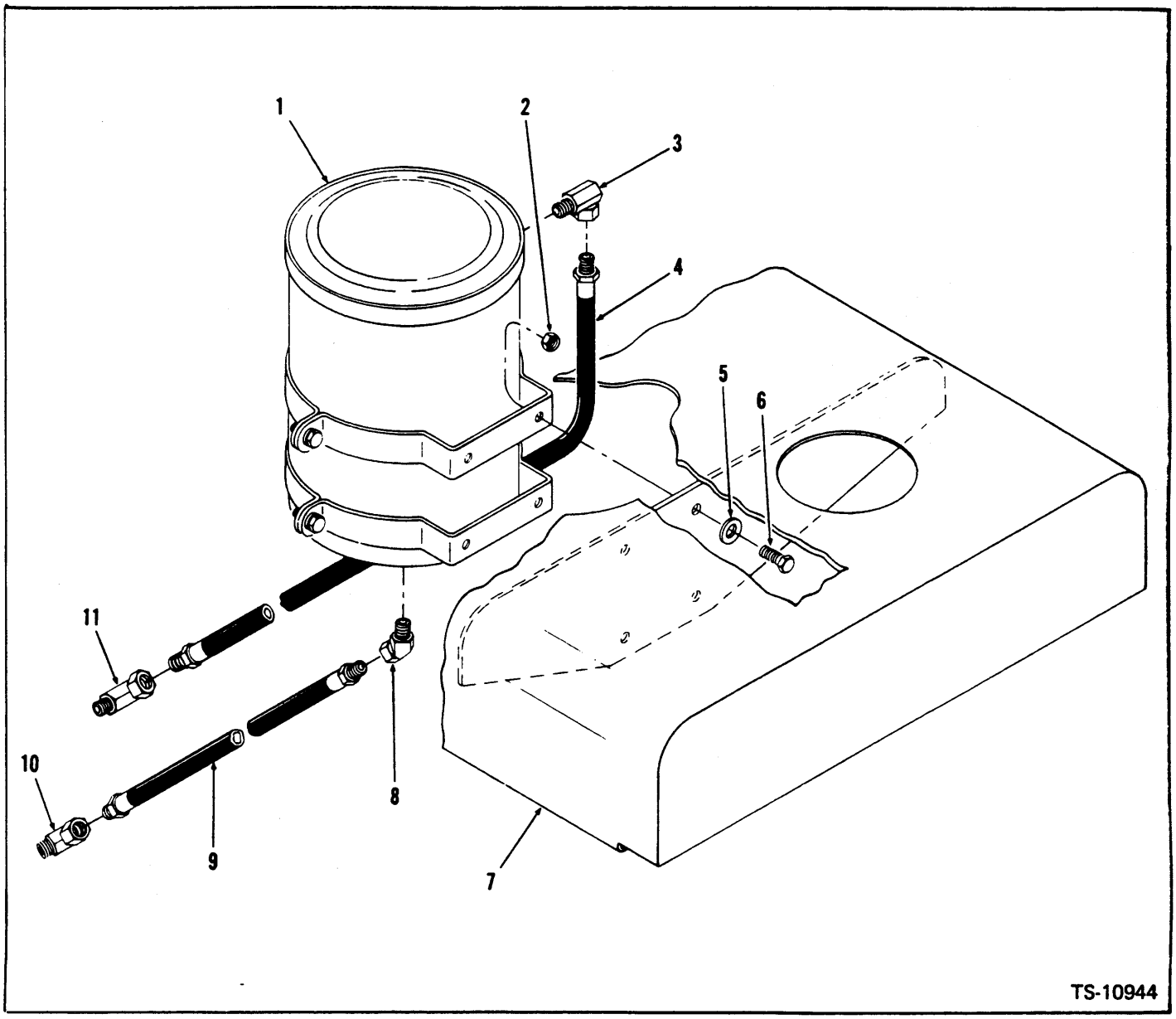

TS-10944

No.	Part No.	Qty.	Description	Description	Benennung	Descrição	Descripción
1	[1]———	1	**Filter oil by-pass**	filtre dériv huile	Olumgehungsfilter	filtro dériv óleo	filtro deriv aceite
1A	[1]———	1	**Element by-pass**	élmnt dérivation	Einstz Umgehungs	elmto derivação	elmto derivación
2	**18D-05**	4	**Locknut**	contre-écrou	Gegenmutter	contra porca	contratuerca
3	**31F-3**	1	**Adapter union**	adaptateur raccord	Zw-Stück-Anschluss	adaptador união	adaptador acople
4	**1547526**	1	**Hose**	tuyau flexible	Schlauch	mangueira	manguera
5	**25E-15**	4	**Washer**	rondelle	Scheibe	arruela	arandela
6	**24C-516**	4	**Bolt**	boulon	Bolzen	parafuso	bulón
7	[1]———	—	**Hood**	capot	Haube	capô	capó
8	**33F-3**	1	**Adapter union**	adaptateur raccord	Zw-Stück-Anschluss	adaptador união	adaptador acople
9	**1547526**	1	**Hose**	tuyau flexible	Schlauch	mangueira	manguera
10	**33F-3**	1	**Adapter union**	adaptateur raccord	Zw-Stück-Anschluss	adaptador união	adaptador acople
11	**31F-3**	1	**Adapter union**	adaptateur raccord	Zw-Stück-Anschluss	adaptador união	adaptador acople

[1]See Index Voir Table des matières. Siehe Inhaltsverzeichnis. Veja Índice. Véase Índice.

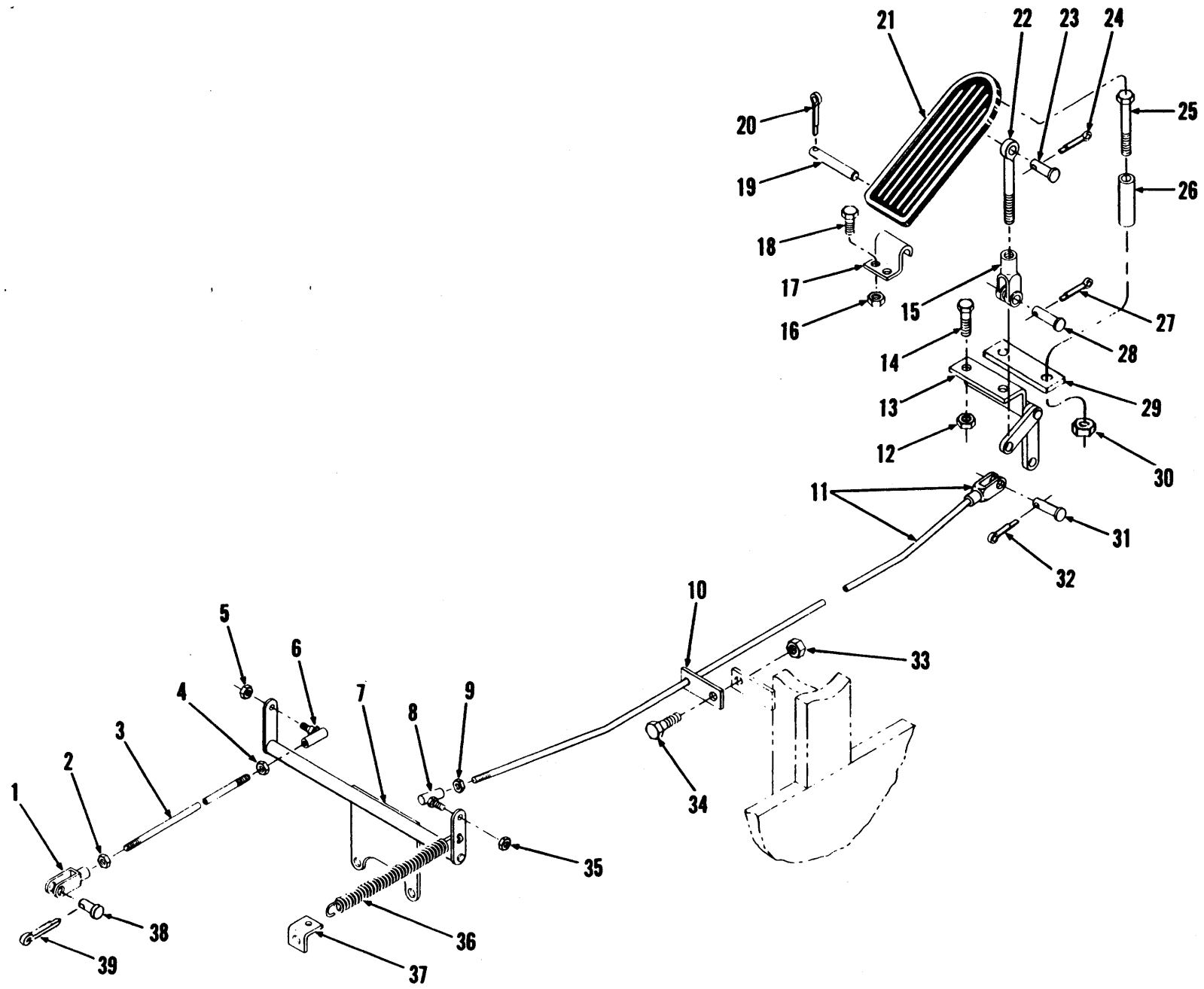

Printed in U.S.A.
PM 2926

Engine Controls - Cummins
Commandes du moteur - Cummins
Motorregulierung - Cummins
Contrôles do motor - Cummins
Controles del motor - Cummins

MICHIGAN

No.	Part No.	Qty.	Description	Description	Benennung	Descrição	Descripción
1	2J-5204	1	Clevis	étrier	Schäkel	garfo	horquilla
2	8D-05	1	Nut	écrou	Mutter	porca	tuerca
3	1542534	1	Rod	tige	Stange	varão	varilla
4	8D-05	1	Nut	écrou	Mutter	porca	tuerca
5	66D-05	1	Locknut	contre-écrou	Gegenmutter	contra porca	contratuerca
6	1301361	1	Ball joint	rotule	Kugelgelenk	articulação esf	articulación esf
7	1542540	1	Bellcrank assy	levier coudé ens	Kniehebel vollst	balancinho conj	balancín conj
8	1301361	1	Ball joint	rotule	Kugelgelenk	articulação esf	articulación esf
9	8D-05	1	Nut	écrou	Mutter	porca	tuerca
10	1537366	1	Bracket	support	Winkel	grampo	grampa
11	1541494	1	Rod assy	tige ens	Stange vollst	varão conj	varilla conj
12	18D-04	2	Locknut	contre-écrou	Gegenmutter	contra porca	contratuerca
13	1543304	1	Bellcrank assy	levier coudé ens	Kniehebel vollst	balancinho conj	balancín conj
14	24C-416	2	Bolt	boulon	Bolzen	parafuso	bulón
15	2J-4200	1	Clevis	étrier	Schäkel	garfo	horquilla
16	18D-04	2	Locknut	contre-écrou	Gegenmutter	contra porca	contratuerca
17	1544695	1	Bracket	support	Winkel	grampo	grampa
18	24C-416	2	Bolt	boulon	Bolzen	parafuso	bulón
19	623762	1	Pin	goupille	Stift	pino	pasador
20	1F-316	1	Pin cotter	goupille fendue	Splint	contrapino	chaveta dos patas
21	623829	1	Pedal accelerator	pédale accélérateur	Pedal Motreglrng	pedal acelerador	pedal acelerador
22	550619	1	Rod	tige	Stange	varão	varilla
23	4F-04051	1	Pin	goupille	Stift	pino	pasador
24	1F-208	1	Pin cotter	goupille fendue	Splint	contrapino	chaveta dos patas
25	24C-448	1	Bolt	boulon	Bolzen	parafuso	bulón
26	551016	1	Stop	butoir	Anschlag	batente	tope
27	1F-208	1	Pin cotter	goupille fendue	Splint	contrapino	chaveta dos patas
28	4F-04051	1	Pin	goupille	Stift	pino	pasador
29	656648	1	Flat	méplat	Fläche	bloco plano	planchuela
30	18D-04	1	Locknut	contre-écrou	Gegenmutter	contra porca	contratuerca
31	4F-04051	1	Pin	goupille	Stift	pino	pasador
32	1F-208	1	Pin cotter	goupille fendue	Splint	contrapino	chaveta dos patas
33	18D-06	1	Locknut	contre-écrou	Gegenmutter	contra porca	contratuerca
34	24C-620	1	Bolt	boulon	Bolzen	parafuso	bulón
35	66D-05	1	Locknut	contre-écrou	Gegenmutter	contra porca	contratuerca
36	551090	1	Spring	ressort	Feder	mola	resorte
37	557935	1	Bracket	support	Winkel	grampo	grampa
38	4F-05062	1	Pin clevis	goupille chape	Schäkelstift	pino garfo	pasador horquilla
39	1F-312	1	Pin cotter	goupille fendue	Splint	contrapino	chaveta dos patas

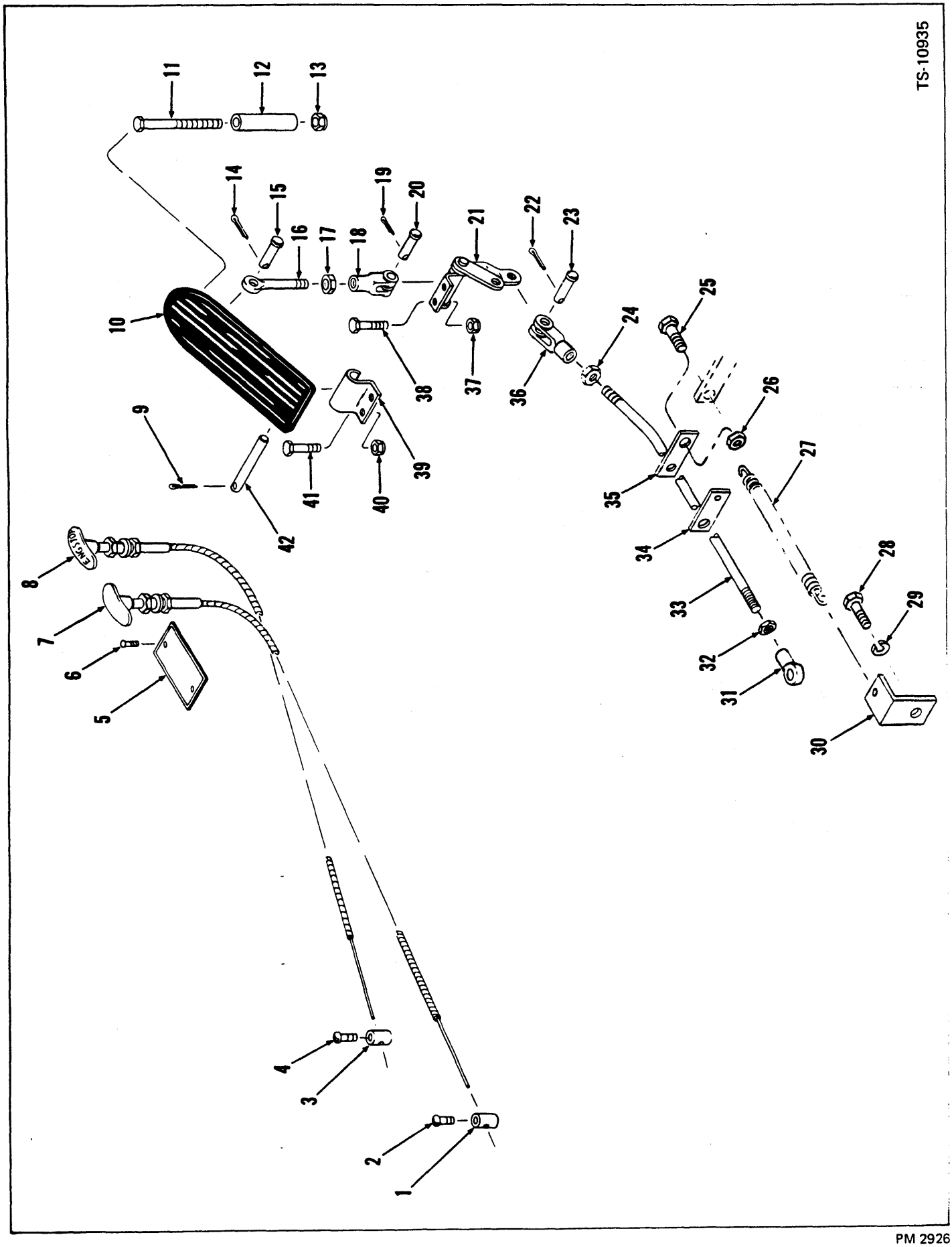
TS-10935
1
2
3
4
5
6
7
8
9
10
11
12
13
14
15
16
17
18
19
20
21
22
23
24
25
26
27
28
29
30
31
32
33
34
35
36
37
38
39
40
41
42

Engine Controls - G.M.
Commandes du moteur - G.M.
Motorregulierung - G.M.
Contrôles do motor - G.M.
Controles del motor - G.M.

MICHIGAN

No.	Part No.	Qty.	Description	Description	Benennung	Descrição	Descripcion
1	1523210	1	Connector cable	raccord cable	Stecker Kabel	conector cabo	conector cable
2	85G-806	1	Screw	vis	Schraube	parafuso	tornillo
3	1523210	1	Connector cable	raccord cable	Stecker Kabel	conector cabo	conector cable
4	85G-806	1	Screw	vis	Schraube	parafuso	tornillo
5	[2]1511708	1	Plate	plaque	Platte	placa	placa
5A	[3]3585114	1	Plate	plaque	Platte	placa	placa
5B	[4]3585126	1	Plate	plaque	Platte	placa	placa
6	6C-605	2	Screw	vis	Schraube	parafuso	tornillo
7	1520193	1	Cable	câble	Kabel	cabo	cable
8	1520190	1	Cable	câble	Kabel	cabo	cable
9	1F-316	1	Pin cotter	goupille fendue	Splint	contrapino	chaveta dos patas
10	623829	1	Pedal accelerator	pédale accélérateur	Pedal Motreglrng	pedal acelerador	pedal acelerador
11	24C-444	1	Bolt	boulon	Bolzen	parafuso	bulón
12	1545185	1	Stop pedal	butoir pédale	Anschlag Pedal	batente pedal	tope pedal
13	18D-04	1	Nut	écrou	Mutter	porca	tuerca
14	1F-208	1	Pin cotter	goupille fendue	Splint	contrapino	chaveta dos patas
15	4F-04051	1	Pin clevis	goupille chape	Schäkelstift	pino garfo	pasador horquilla
16	550619	1	Rod	tige	Stange	varão	varilla
17	8D-04	1	Nut	écrou	Mutter	porca	tuerca
18	2J-4200	1	Clevis	étrier	Schäkel	garfo	horquilla
19	1F-208	1	Pin cotter	goupille fendue	Splint	contrapino	chaveta dos patas
20	4F-04051	1	Pin clevis	goupille chape	Schäkelstift	pino garfo	pasador horquilla
21	[5]1543696	1	Bellcrank assy	levier coudé ens	Kniehebel vollst	balancinho conj	balancín conj
21A	[6]1518635	1	Rod	tige	stange	varão	varilla
22	1F-216	1	Pin cotter	goupille fendue	Splint	contrapino	chaveta dos patas
23	4F-06106	1	Pin clevis	goupille chape	Schäkelstift	pino garfo	pasador horquilla
24	8D-06	1	Nut	écrou	Mutter	porca	tuerca
25	24C-616	1	Bolt	boulon	Bolzen	parafuso	bulón
26	18D-06	1	Locknut	contre-écrou	Gegenmutter	contra porca	contratuerca
27	551014	1	Spring	ressort	Feder	mola	resorte
28	24C-514	1	Bolt	boulon	Bolzen	parafuso	bulón
29	4E-05	1	Lockwasher	rondelle frein	Sicherungsscheibe	arruela de pressão	arandela seguridad
30	557935	1	Bracket	support	Winkel	grampo	grampa
31	[5]1300247	1	Bearing	palier	Lager	mancal	cojinete
31A	[6]1301361	1	Bearing	palier	Lager	mancal	cojinete
32	8D-05	1	Nut	écrou	Mutter	porca	tuerca
33	[5]1543699	1	Rod	tige	Stange	varão	varilla
33A	[6]1518635	1	Rod	tige	stange	varão	varilla
34	1537366	1	Bracket	support	Winkel	grampo	grampa
35	612279	1	Bracket	support	Winkel	grampo	grampa
36	2J-6208	1	Clevis	étrier	Schäkel	garfo	horquilla
37	18D-04	2	Nut	écrou	Mutter	porca	tuerca
38	24C-416	2	Bolt	boulon	Bolzen	parafuso	bulón
38A	†25E-13	2	Washer	rondelle	Scheibe	arruela	arandela
39	1544695	1	Bracket	support	Winkel	grampo	grampa
40	18D-04	2	Nut	écrou	Mutter	porca	tuerca
41	24C-416	2	Bolt	boulon	Bolzen	parafuso	bulón
42	623762	1	Pin	goupille	Stift	pino	pasador

[2]English
[3]French
[4]German
[5]G.M. 416C101 → 160
[6]G.M. 416C161 & →

TS-11030

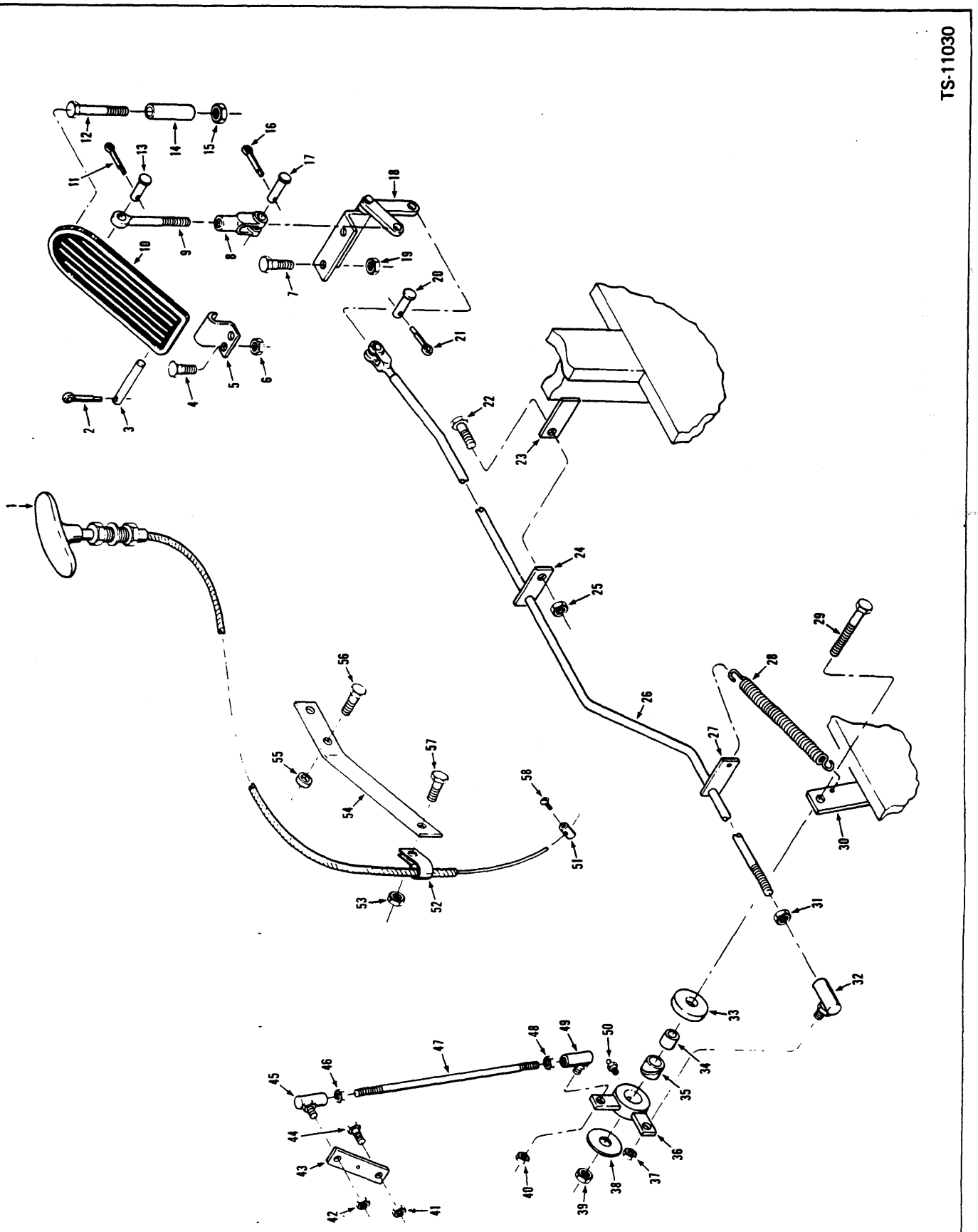

Engine Controls - Perkins
Commandes du moteur - Perkins
Motorregulierung - Perkins
Contrôles do motor - Perkins
Controles del motor - Perkins

MICHIGAN

No.	Part No.	Qty.	Description	Description	Benennung	Descrição	Descripción
1	1520193	1	Cable	câble	Kabel	cabo	cable
2	1F-316	1	Pin cotter	goupille fendue	Splint	contrapino	chaveta dos patas
3	623762	1	Pin	goupille	Stift	pino	pasador
4	24C-416	2	Bolt	boulon	Bolzen	parafuso	bulón
5	1544695	1	Bracket	support	Winkel	grampo	grampa
6	18D-04	2	Locknut	contre-écrou	Gegenmutter	contra porca	contratuerca
7	24C-416	2	Bolt	boulon	Bolzen	parafuso	bulón
8	2J-4200	1	Clevis	étrier	Schäkel	garfo	horquilla
9	550619	1	Rod	tige	Stange	varão	varilla
10	623829	1	Pedal accelerator	pédale accélérateur	Pedal Motreglrng	pedal acelerador	pedal acelerador
11	1F-208	1	Pin cotter	goupille fendue	Splint	contrapino	chaveta dos patas
12	24C-448	1	Bolt	boulon	Bolzen	parafuso	bulón
13	4F-04051	1	Pin clevis	goupille chape	Schäkelstift	pino garfo	pasador horquilla
14	551016	1	Stop pedal	butoir pédale	Anschlag Pedal	batente pedal	tope pedal
15	18D-04	1	Locknut	contre-écrou	Gegenmutter	contra porca	contratuerca
16	1F-208	1	Pin cotter	goupille fendue	Splint	contrapino	chaveta dos patas
17	4F-04051	1	Pin clevis	goupille chape	Schäkelstift	pino garfo	pasador horquilla
18	1543304	1	Bellcrank assy	levier coudé ens	Kniehebel vollst	balancinho conj	balancín conj
19	18D-04	2	Locknut	contre-écrou	Gegenmutter	contra porca	contratuerca
20	4F-04051	1	Pin clevis	goupille chape	Schäkelstift	pino garfo	pasador horquilla
21	1F-208	1	Pin cotter	goupille fendue	Splint	contrapino	chaveta dos patas
22	24C-514	1	Bolt	boulon	Bolzen	parafuso	bulón
23	521925	1	Bracket	support	Winkel	grampo	grampa
24	1537366	1	Bracket	support	Winkel	grampo	grampa
25	18D-05	1	Locknut	contre-écrou	Gegenmutter	contra porca	contratuerca
26	[2]1547391	1	Rod assy	tige ens	Stange vollst	varão conj	varilla conj
27	612279	1	Bracket	support	Winkel	grampo	grampa
28	551090	1	Spring	ressort	Feder	mola	resorte
29	24C-840	1	Bolt	boulon	Bolzen	parafuso	bulón
30	1547440	1	Bracket	support	Winkel	grampo	grampa
31	8D-05	1	Nut	écrou	Mutter	porca	tuerca
32	1301361	1	Ball joint	rotule	Kugelgelenk	articulação esf	articulación esf
33	1547897	1	Spacer	entretoise	Distanzteil	espaçador	espaciador
34	585596	1	Sleeve	manchon	Muffe	luva	manguito
35	585597	1	Bushing	chemise	Buchse	bucha	buje
36	1547338	1	Bellcrank assy	levier coudé ens	Kniehebel vollst	balancinho conj	balancín conj
37	66D-05	1	Nut	écrou	Mutter	porca	tuerca
38	616795	1	Washer	rondelle	Scheibe	arruela	arandela
39	18D-08	1	Locknut	contre-écrou	Gegenmutter	contra porca	contratuerca
40	66D-05	1	Nut	écrou	Mutter	porca	tuerca
41	66D-04	1	Nut	écrou	Mutter	porca	tuerca
42	66D-05	1	Nut	écrou	Mutter	porca	tuerca
43	1547441	1	Lever	levier	Hebel	alavanca	palanca
44	24C-408	1	Bolt	boulon	Bolzen	parafuso	bulón
45	1301361	1	Ball joint	rotule	Kugelgelenk	articulação esf	articulación esf
46	8D-05	1	Nut	écrou	Mutter	porca	tuerca
47	[3]1547335	1	Rod assy	tige ens	Stange vollst	varão conj	varilla conj
48	8D-05	1	Nut	écrou	Mutter	porca	tuerca
49	1301361	1	Ball joint	rotule	Kugelgelenk	articulação esf	articulación esf
50	10H-25	1	Fitting grease	graisseur	Nippel Schmier	graxeira	grasera
51	1523210	1	Connector	raccord	Verbindungsstück	ligador	conector
52	30H-12	1	Clip	attache	Schelle	braçadeira	abrazadera
53	18D-06	1	Nut	écrou	Mutter	porca	tuerca
54	1547442	1	Bracket	support	Winkel	grampo	grampa
55	552914	1	Spacer	entretoise	Distanzteil	espaçador	espaciador
56	24C-616	1	Bolt	boulon	Bolzen	parafuso	bulón
57	24C-616	1	Bolt	boulon	Bolzen	parafuso	bulón
58	85G-806	1	Screw	vis	Schraube	parafuso	tornillo

[2]Inc. 24, 27, 31, 32
[3]Inc. 45, 46, 48, 49

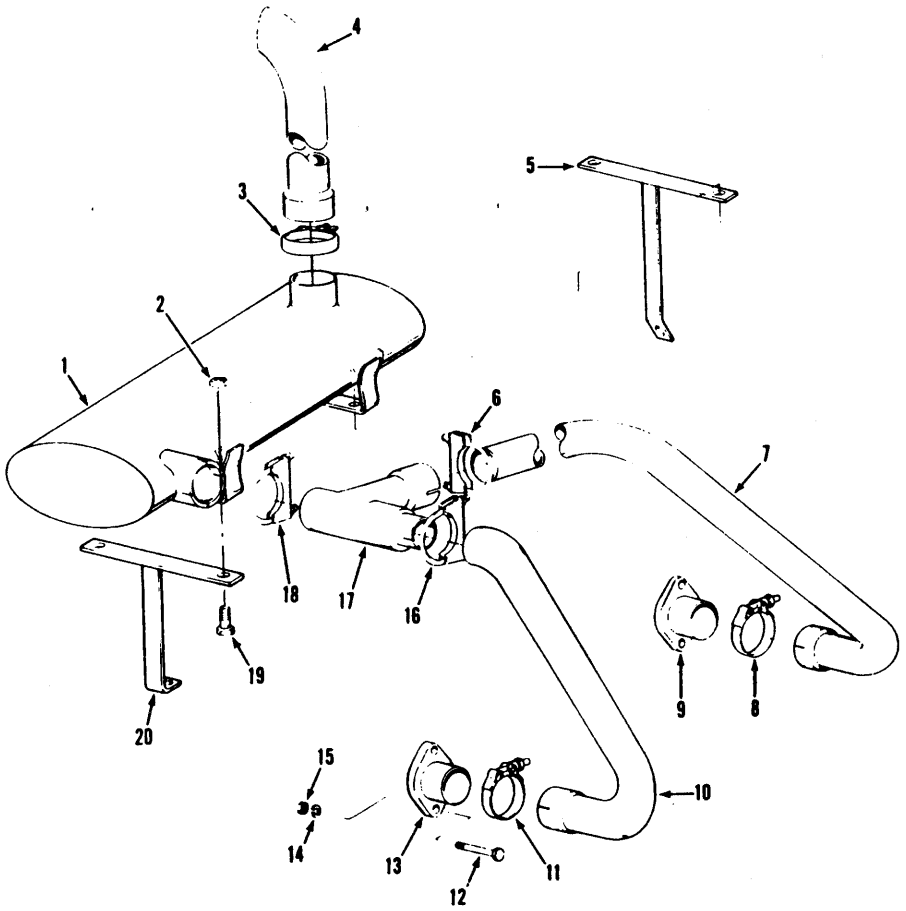

FOR CUMMINS ENGINE

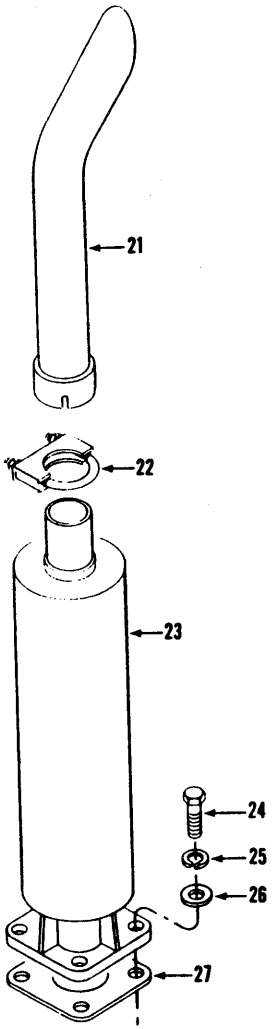

FOR GM ENGINE

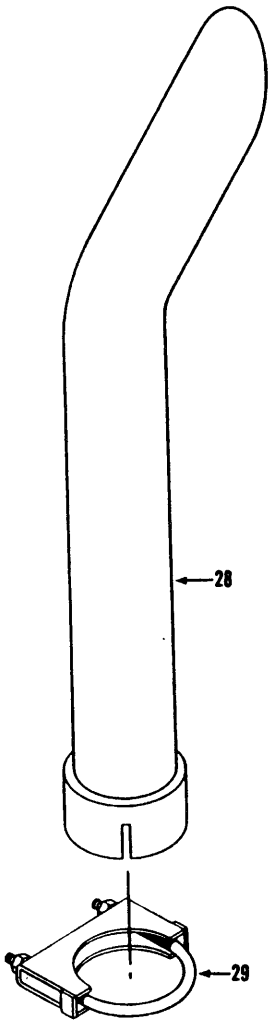

FOR PERKINS ENGINE

TS-10958

Printed in U.S.A.
PM 2926

Engine Exhaust Pipe, Muffler & Connections*
Tuyau d'échappement, silencieux et raccords du moteur
Motorauspuffrohr, Auspuff und Anschlusstücke
Tubo de escape do motor, silenciador e conexões
Tubo de escape del motor, silenciador y conexiones

MICHIGAN

No.	Part No.	Qty.	Description	Description	Benennung	Descrição	Descripcion
1	**1542982**	1	**Muffler**	silencieux	Auspufftopf	silenciador	silenciador
2	**18D-06**	4	**Locknut**	contre-écrou	Gegenmutter	contra porca	contratuerca
3	**540102**	1	**Clamp**	pince	Schelle	braçadeira	abrazadera
4	**562609**	1	**Tailpipe**	tuyau d'échappement	Auspuffrohr	cano escape	caño escape
5	**1546336**	1	**Bracket LH**	support CG	Winkel L	grampo LE	grampa LI
6	**540104**	1	**Clamp**	pince	Schelle	braçadeira	abrazadera
7	**1542983**	1	**Pipe**	tuyau	Rohr	cano	caño
8	**1546670**	1	**Clamp**	pince	Schelle	braçadeira	abrazadera
9	**1542976**	1	**Adapter**	adaptateur	Zwischenstück	adaptador	adaptador
10	**1542980**	1	**Pipe**	tuyau	Rohr	cano	caño
11	**1546670**	1	**Clamp**	pince	Schelle	braçadeira	abrazadera
12	**24C-628**	4	**Bolt**	boulon	Bolzen	parafuso	bulón
13	**1542976**	1	**Adapter**	adaptateur	Zwischenstück	adaptador	adaptador
14	**4E-06**	4	**Lockwasher**	rondelle frein	Sicherungsscheibe	arruela de pressão	arandela seguridad
15	**62D-06**	4	**Nut**	écrou	Mutter	porca	tuerca
16	**540104**	1	**Clamp**	pince	Schelle	braçadeira	abrazadera
17	**1542981**	1	**Adapter**	adaptateur	Zwischenstück	adaptador	adaptador
18	**660738**	1	**Clamp**	pince	Schelle	braçadeira	abrazadera
19	**24C-616**	4	**Bolt**	boulon	Bolzen	parafuso	bulon
20	[2]**1546334**	1	**Bracket RH**	support CD	Winkel R	grampo LD	grampa LD
20A	[3]**2504190**	1	**Bracket R.H.**	support CD	Winkel R	grampo LD	grampa LD
21	**547585**	1	**Tailpipe**	tuyau d'échappement	Auspuffrohr	cano escape	caño escape
22	**660738**	1	**Clamp**	pince	Schelle	braçadeira	abrazadera
23	**568806**	1	**Muffler**	silencieux	Auspufftopf	silenciador	silenciador
24	**23C-620**	4	**Bolt**	boulon	Bolzen	parafuso	bulon
25	**4E-05**	4	**Lockwasher**	rondelle frein	Sicherungsscheibe	arruela de pressão	arandela seguridad
26	**656672**	4	**Washer**	rondelle	Scheibe	arruela	arandela
27	**509303**	1	**Gasket**	garniture	Dichtung	gaxeta	empaquetadura
28	**3232713**	1	**Tailpipe**	tuyau d'échappement	Auspuffrohr	cano escape	caño escape
29	**580282**	1	**Clamp**	pince	Schelle	braçadeira	abrazadera

*Cummins Inc. 1→20
G.M. Inc. 21→27
Perkins Inc. 28, 29
[2]S/N 433B101 → 221, 433B101ENC → 115ENC, 433B101FSC → 153FSC.
[3]S/N 433B222 & →, 433B116ENC & →, 433B154FSC & →

Engine & Hydraulic System Filter Replacement Elements*
Moteur & système hydraulique - elements de réchange des filtres
Motor- & Hydrauliksystem - Ölfiltereinsätze
Motor e sistema hidráulico - elementos sobressalentes dos filtros
Motor y sistema hidráulico - elementos de repuesto de los filtros

MICHIGAN

No.	Part No.	Qty.	Description	Description	Benennung	Descrição	Descripcion
1	**215502**	1	**Elem trans & conv**	élmnt transm & conv	Einstz Getr-Drehwdlr	elmto transm & conv	elmto transm & conv
2	**948313**	1	**Element air cleaner**	élément filtre air	Einstz Luftfilter	elmto purfdr ar	elmto depdr aire
3	[2]**949097**	1	**Elem corrosion res**	élmnt anti-corrosion	Einstz Korrwiderst	elmto anticorrosão	elmto anti-corrosion
4	[2]**949095**	1	**Element fuel**	élément carburant	Einstz Kraftstf	elmto combustivel	elmto combustible
5	[2]**949096**	1	**Element lube oil**	élément huile lubr	Einsatz Schmieröl	elmto óleo lub	elmto aceite lub
6	[2]**949098**	1	**Element by-pass**	élmnt dérivation	Einstz Umgehungs	elmto derivação	elmto derivacion
7	[3]**1530600**	1	**Element resvr**	élément rsvr	Einstz Behalter	elmto rsvtrio	elmto deposito
8	**215502**	1	**Elem trans & conv**	élmnt transm & conv	Einstz Getr-Drehwdlr	elmto transm & conv	elmto transm & conv
9	**948313**	1	**Element air cleaner**	élément filtre air	Einstz Luftfilter	elmto purfdr ar	elmto depdr aire
10	[2]**215502**	1	**Element lube oil**	élément huile lubr	Einsatz Schmieröl	elmto óleo lub	elmto aceite lub
11	[2]**945444**	1	**Elem primary fuel**	élmnt primaire carb	Einstz Erst-Kraftstf	elmto combstvel prim	elmto combstle prim
12	[2]**945443**	1	**Elem secondary fuel**	élmnt secon carb	Einstz Zweit-Kraftstf	elmto combstle secun	elmto combstle secun
13	[3]**1530600**	1	**Element resvr**	élément rsvr	Einstz Behalter	elmto rsvtrio	elmto deposito
14	**215502**	1	**Elem trans & conv**	élmnt transm & conv	Einstz Getr-Drehwdlr	elmto transm & conv	elmto transm & conv
15	**948313**	1	**Element air cleaner**	élément filtre air	Einstz Luftfilter	elmto purfdr ar	elmto depdr aire
16	[2]**3575250**	1	**Element lube oil**	élément huile lubr	Einsatz Schmieröl	elmto oleo lub	elmto aceite lub
17	[2]**3575251**	1	**Elem primary fuel**	élmnt primaire carb	Einstz Erst-Kraftstf	elmto combstvel prim	elmto combstle prim
18	[2]**3712446**	1	**Elem secondary fuel**	élmnt secon carb	Einstz Zweit-Kraftstf	elmto combstle secun	elmto combstle secun
19	[3]**1530600**	1	**Element resvr**	élément rsvr	Einstz Behalter	elmto rsvtrio	elmto deposito

*Cummins Inc. 1→7
G.M. Inc. 8→13
Perkins Inc. 14→19

[2]The listed engine accessories are serviced by the engine manufacturer. Provide model number, serial number and specifications of the engine when ordering these parts from Engine Distributor.

[2] La maintenance des accessoires ci-dessous est assuré par le fabricant du moteur. Indiquer le modèle, le numéro de série et les spécifications complètes du moteur à votre Distributeur quand vous commandez ces pièces.

[2]Die gennannten Zubehörteile werden vom Motorhersteller geliefert. Baumusternummer, Seriennummer und vollständige Nennwertdaten des Motors sollen Ihrem Motorhändler mitgeteilt wird, wenn diese Teile bestellt werden.

[2]A manutenção dos acessorios alistados e realizada pelo fabricante do motor. Quando ordenar peças, fornecer a seu Distribuidor a numero de modelo, o numero de serie e as especificacões completas do motor.

[2]Los accesorios indicados son mantenidos por el fabricante del motor. Al solicitar repuestos suministrar al Distribuidor numero de serie caracteristicas completas del motor.

[3]For improved filter see SG-750
[3]Pour filtre amélioré voir SG-750
[3]Zwecks verbesserter Filter, siehe SG-750
[3]Para filtro melhorado veja SG-750
[3]Para filtro mejorada véase SG-750

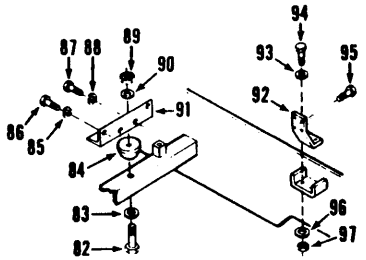

G.M. ENGINE MOUNTING

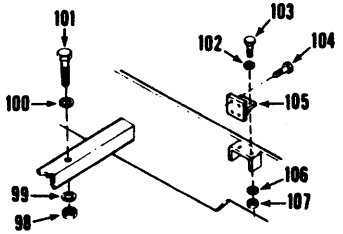

CUMMINS
ENGINE MOUNTING

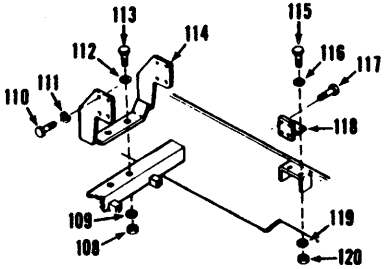

PERKINS
ENGINE MOUNTING

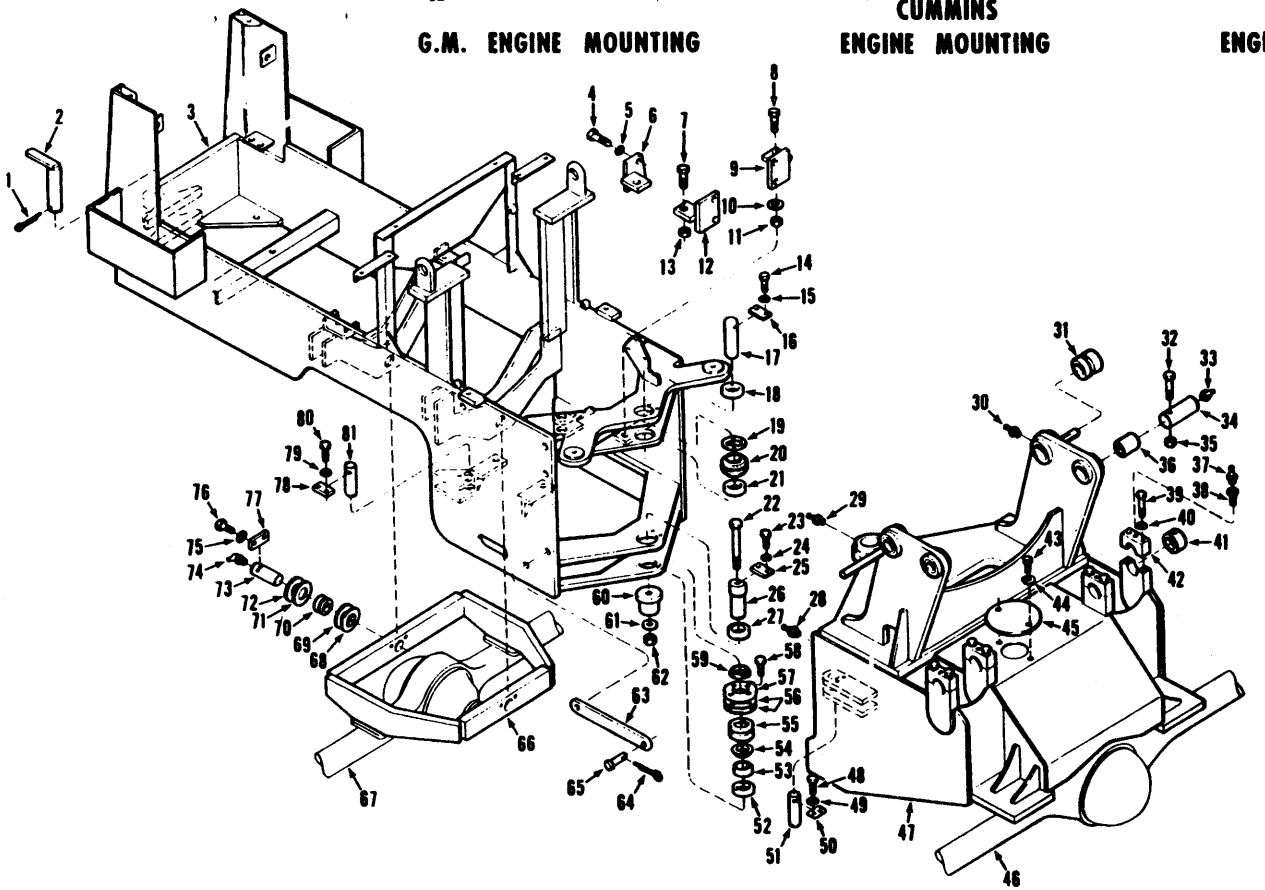

TS-11003

(1K1)

Printed in U.S.A
PM 2926

Frame, Front & Rear
Châssis avant & arrière
Rahmen, Vorder & Hinter
Chassi dianteiro & traseiro
Bastidor delantero & trasero

MICHIGAN

No.	Part No.	Qty.	Description	Description	Benennung	Descrição	Descripción
1	3968048	1	Pin cotter	goupille fendue	Splint	contrapino	chaveta dos patas
2	1506818	1	Pin drawbar	broche barre attel	Zapfen Zugstange	pino barra reboque	pasador barra tiro
3	[2,3]1543537	1	Frame rear	châssis arrière	Hinterrahmen	chassi traseiro	bastidor trasero
3A	[2,4]1545976	1	Frame rear	châssis arrière	Hinterrahmen	chassi traseiro	bastidor trasero
3B	[2,5]1546833	1	Frame rear	châssis arrière	Hinterrahmen	chassi traseiro	bastidor trasero
4	23C-1232	6	Bolt	boulon	Bolzen	parafuso	bulón
5	4E-12	6	Lockwasher	rondelle frein	Sicherungsscheibe	arruela de pressão	arandela seguridad
6	1508529	1	Bracket	support	Winkel	grampo	grampa
7	24C-1252	2	Bolt	boulon	Bolzen	parafuso	bulón
8	24C-1252	1	Bolt	boulon	Bolzen	parafuso	bulón
9	1508530	1	Bracket	support	Winkel	grampo	grampa
10	585972	1	Washer	rondelle	Scheibe	arruela	arandela
11	68D-12	1	Nut	écrou	Mutter	porca	tuerca
12	1508530	1	Bracket	support	Winkel	grampo	grampa
13	68D-12	2	Nut	écrou	Mutter	porca	tuerca
14	24C-820	2	Bolt	boulon	Bolzen	parafuso	bulón
15	4E-08	2	Lockwasher	rondelle frein	Sicherungsscheibe	arruela de pressão	arandela seguridad
16	1532917	1	Lockplate	plaque d'arrêt	Schlossblech	chapa retentora	chapa seguridad
17	1508570	1	Pin	goupille	Stift	pino	pasador
18	1522035	1	Bushing	chemise	Buchse	bucha	buje
19	710943	1	Ring	anneau	Ring	anel	anillo
20	669896	1	Bushing	chemise	Buchse	bucha	buje
21	1508663	1	Bushing	chemise	Buchse	bucha	buje
22	24C-16160	1	Bolt	boulon	Bolzen	parafuso	bulón
23	24C-820	2	Bolt	boulon	Bolzen	parafuso	bulón
24	4E-08	2	Lockwasher	rondelle frein	Sicherungsscheibe	arruela de pressão	arandela seguridad
25	1532917	1	Lockplate	plaque d'arrêt	Schlossblech	chapa retentora	chapa seguridad
26	1508569	1	Pin	goupille	Stift	pino	pasador
27	1508670	1	Bushing	chemise	Buchse	bucha	buje
28	10H-25	1	Fitting grease	graisseur	Nippel Schmier	graxeira	grasera
29	10H-25	1	Fitting grease	graisseur	Nippel Schmier	graxeira	grasera
30	10H-25	2	Fitting grease	graisseur	Nippel Schmier	graxeira	grasera
31	1540233	2	Bushing	chemise	Buchse	bucha	buje
32	24C-876	2	Bolt	boulon	Bolzen	parafuso	bulón
33	10H-25	2	Fitting grease	graisseur	Nippel Schmier	graxeira	grasera
34	1511516	2	Pin	goupille	Stift	pino	pasador
34A	†‡1513236	—	Washer	rondelle	Scheibe	arruela	arandela
35	18D-08	2	Nut	écrou	Mutter	porca	tuerca
36	1540234	2	Bushing	chemise	Buchse	bucha	buje
37	10H-35	4	Fitting grease	graisseur	Nippel Schmier	graxeira	grasera
38	1508565	4	Bolt	boulon	Bolzen	parafuso	bulón
39	24C-856	8	Bolt	boulon	Bolzen	parafuso	bulón
40	4E-08	8	Lockwasher	rondelle frein	Sicherungsscheibe	arruela de pressão	arandela seguridad
41	[13]1508559	4	Bushing	chemise	Buchse	bucha	buje
42	1508568	4	Cap	chapeau	Kappe	tampa	tapa
43	24C-620	2	Bolt	boulon	Bolzen	parafuso	bulón
44	4E-06	2	Lockwasher	rondelle frein	Sicherungsscheibe	arruela de pressão	arandela seguridad
45	1510063	1	Cover	couvercle	Deckel	tampa	tapa
46	[1]———	—	Axle assy	essieu ensemble	Achse vollst	eixo conjunto	eje conjunto
47	[6]1512586	1	Frame front	chassis avant	Vorderahmen	chassi dianteiro	bastidor delantero
48	24C-816	4	Bolt	boulon	Bolzen	parafuso	bulón
49	4E-08	4	Lockwasher	rondelle frein	Sicherungsscheibe	arruela de pressão	arandela seguridad
50	1532917	2	Lockplate	plaque d'arrêt	Schlossblech	chapa retentora	chapa seguridad
51	1508556	2	Pin	goupille	Stift	pino	pasador

[1]See Index. Voir Table des matières. Siehe Inhaltsverzeichnis. Veja Índice. Véase Índice.
[2]Iknc. 18, 21, 27, 52
[3]Cummins
[4]G.M.
[5]Perkins
[6]Inc. 31, 36, 39, 40, 42

[13]For replacement use 2520765 Bushing plus 10H35 Fitting. Ref. S.G.-662
[13]Pour remplacement utiliser chemise 2520765 et 10H35 ajustage. Ref. S.G.-662
[13]Zum Auswechseln Buchse 2520765 und Verbindung 10H35 benutzen. Ref. S.G.-662
[13]Para substituiçao usar bucha 2520765 e ajuste 10H35. Ref. S.G.-662
[13]Para recambio usar buje 2520765 y ajuste 10H35. Ref. S.G.-662

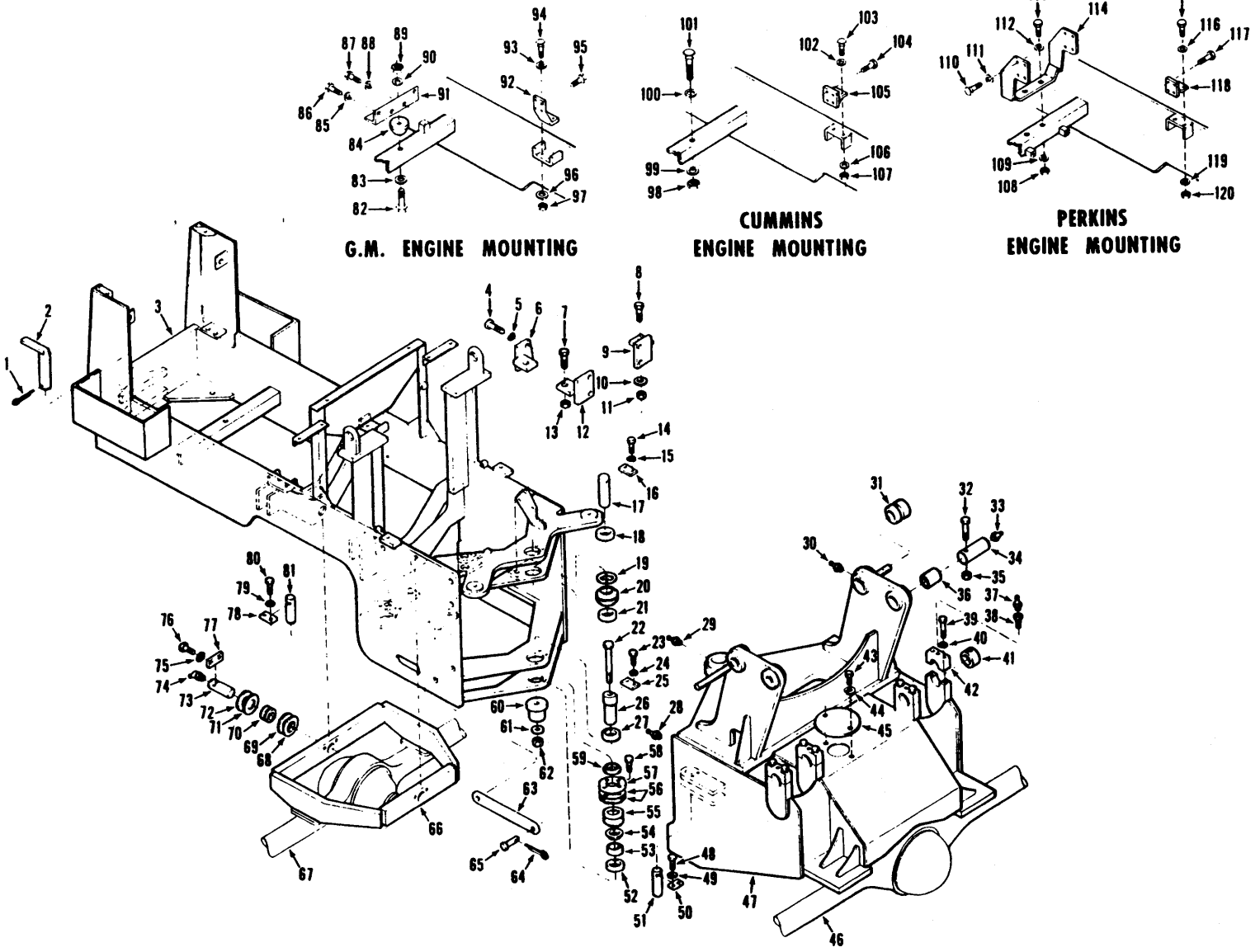

Printed in U.S.A.
PM 2926

Frame, Front & Rear
Châssis avant & arrière
Rahmen, Vorder & Hinter
Chassi dianteiro & traseiro
Bastidor delantero & trasero

MICHIGAN

No.	Part No.	Qty.	Description	Description	Benennung	Descrição	Descripción
52	1522035	1	Bushing	chemise	Buchse	bucha	buje
53	1508564	1	Spacer	entretoise	Distanzteil	espaçador	espaciador
54	1657099	1	Seal	joint étanchéité	Dichtung	vedador	sello
55	1540500	1	Bushing	chemise	Buchse	bucha	buje
56	‡1540499	—	Shim	cale	Beilage	calço	planchita
57	1540501	1	Cap	chapeau	Kappe	tampa	tapa
58	24C-832	4	Bolt	boulon	Bolzen	parafuso	bulón
59	1657097	1	Seal	joint étanchéité	Dichtung	vedador	sello
60	1506853	1	Plate	plaque	Platte	placa	placa
61	589596	1	Washer	rondelle	Scheibe	arruela	arandela
62	68D-16	1	Nut	écrou	Mutter	porca	tuerca
63	1540257	2	Link	articulation	Gelenk	articulação	articulación
64	3896014	2	Pin cotter	goupille fendue	Splint	contrapino	chaveta dos patas
65	358640	2	Pin	goupille	Stift	pino	pasador
66	[7]1508705	1	Cradle assy axle	berceau d'essieu ens	Achsenlagerung voll	bêrço eixo conj	caballete eje conj
67	[1]———	—	Axle assy	essieu ensemble	Achse vollst	eixo conjunto	eje conjunto
68	‡[8]551347	—	Washer	rondelle	Scheibe	arruela	arandela
69	‡[9]551348	—	Washer	rondelle	Scheibe	arruela	arandela
70	538585	2	Bushing	chemise	Buchse	bucha	buje
71	‡[9]551348	—	Washer	rondelle	Scheibe	arruela	arandela
72	‡[8]551347	—	Washer	rondelle	Scheibe	arruela	arandela
73	1509147	2	Pin	goupille	Stift	pino	pasador
74	11H-15	2	Fitting grease	graisseur	Nippel Schmier	graxeira	grasera
75	4E-08	4	Lockwasher	rondelle frein	Sicherungsscheibe	arruela de pressão	arandela seguridad
76	24C-820	4	Bolt	boulon	Bolzen	parafuso	bulón
77	1506190	2	Lockplate	plaque d'arrêt	Schlossblech	chapa retentora	chapa seguridad
78	1532917	2	Lockplate	plaque d'arrêt	Schlossblech	chapa retentora	chapa seguridad
79	4E-08	4	Lockwasher	rondelle frein	Sicherungsscheibe	arruela de pressão	arandela seguridad
80	24C-816	4	Bolt	boulon	Bolzen	parafuso	bulón
81	1508556	2	Pin	goupille	Stift	pino	pasador
82	[10]24C-852	1	Bolt	boulon	Bolzen	parafuso	bulón
83	1520449	1	Washer	rondelle	Scheibe	arruela	arandela
84	567415	1	Dampener vibration	amortisseur vibr	Schwingungsdämpfer	amortecedor vibr	amortiguador vibr
85	4E-06	2	Lockwasher	rondelle frein	Sicherungsscheibe	arruela de pressão	arandela seguridad
86	23C-656	2	Bolt	boulon	Bolzen	parafuso	bulón
87	23C-720	2	Bolt	boulon	Bolzen	parafuso	bulón
88	4E-07	2	Lockwasher	rondelle frein	Sicherungsscheibe	arruela de pressão	arandela seguridad
89	18D-08	1	Nut	écrou	Mutter	porca	tuerca
90	567731	1	Washer	rondelle	Scheibe	arruela	arandela
90A	†1525490	1	Sleeve	manchon	Muffe	luva	manguito
91	1524997	1	Bracket	support	Winkel	grampo	grampa
92	1525059	2	Engine mount	support moteur	Motorbefestigung	suporte motor	pata motor
93	635682	4	Washer	rondelle	Scheibe	arruela	arandela
94	24C-832	4	Bolt	boulon	Bolzen	parafuso	bulón
95	8C-824	8	Bolt	boulon	Bolzen	parafuso	bulón
96	635682	4	Washer	rondelle	Scheibe	arruela	arandela
97	18D-08	4	Nut	écrou	Mutter	porca	tuerca
98	[11]18D-10	1	Locknut	contre-écrou	Gegenmutter	contra porca	contratuerca
99	616800	1	Washer	rondelle	Scheibe	arruela	arandela
100	616800	1	Washer	rondelle	Scheibe	arruela	arandela
101	24C-1036	1	Bolt	boulon	Bolzen	parafuso	bulón
102	635682	4	Washer	rondelle	Scheibe	arruela	arandela
103	24C-832	4	Bolt	boulon	Bolzen	parafuso	bulón
104	8C-820	8	Bolt	boulon	Bolzen	parafuso	bulón
105	1542238	2	Engine mount	support moteur	Motorbefestigung	suporte motor	pata motor

[1]See Index. Voir Table des matières. Siehe Inhaltsverzeichnis. Veja Índice. Véase Índice.
[7]Inc. 70
[8].125 in. (3,17 mm)
[9].062 in. (1,59 mm)
[10]G.M. Inc. 82→97
[11]Cummins Inc. 98→107

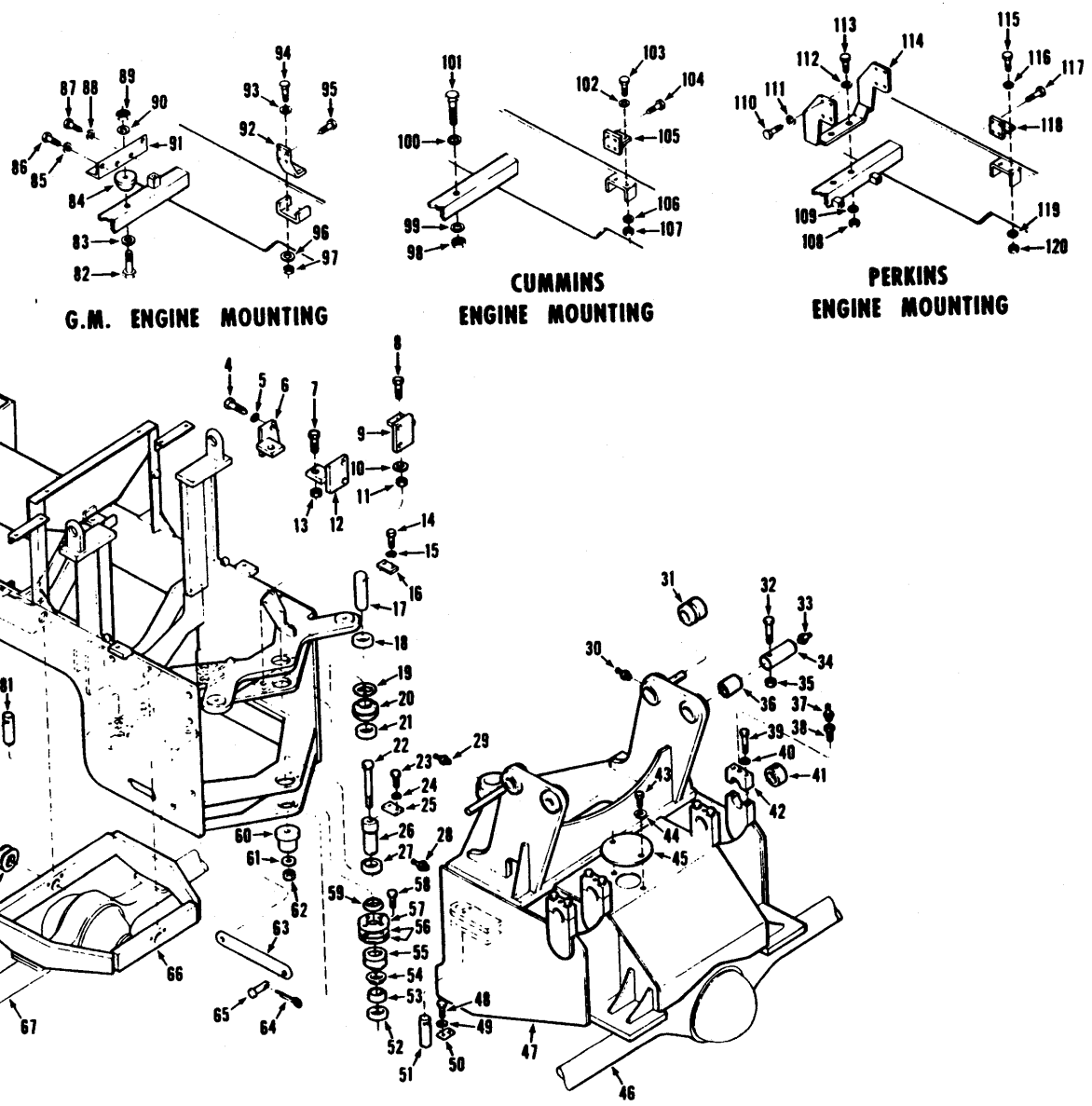

TS-11003

Printed in U.S.A.
PM 2926

Frame, Front & Rear
Châssis avant & arrière
Rahmen, Vorder & Hinter
Chassi dianteiro & traseiro
Bastidor delantero & trasero

MICHIGAN

No.	Part No.	Qty.	Description	Description	Benennung	Descrição	Descripción
106	**635682**	4	**Washer**	rondelle	Scheibe	arruela	arandela
107	**18D-08**	4	**Locknut**	contre-écrou	Gegenmutter	contra porca	contratuerca
108	[12]**18D-08**	2	**Locknut**	contre-écrou	Gegenmutter	contra porca	contratuerca
109	**635682**	2	**Washer**	rondelle	Scheibe	arruela	arandela
110	**24C-724**	8	**Bolt**	boulon	Bolzen	parafuso	bulón
111	**4E-07**	8	**Lockwasher**	rondelle frein	Sicherungsscheibe	arruela de pressão	arandela seguridad
112	**635682**	2	**Washer**	rondelle	Scheibe	arruela	arandela
113	**24C-832**	2	**Bolt**	boulon	Bolzen	parafuso	bulón
114	**3237035**	1	**Engine mount**	support moteur	Motorbefestigung	suporte motor	pata motor
115	**24C-832**	4	**Bolt**	boulon	Bolzen	parafuso	bulón
116	**635682**	4	**Washer**	rondelle	Scheibe	arruela	arandela
117	**9C-820**	8	**Bolt**	boulon	Bolzen	parafuso	bulón
118	**1547066**	2	**Engine mount**	support moteur	Motorbefestigung	suporte motor	pata motor
119	**635682**	4	**Washer**	rondelle	Scheibe	arruela	arandela
120	**18D-08**	4	**Nut**	écrou	Mutter	porca	tuerca

[12]Perkins Inc. 108→120

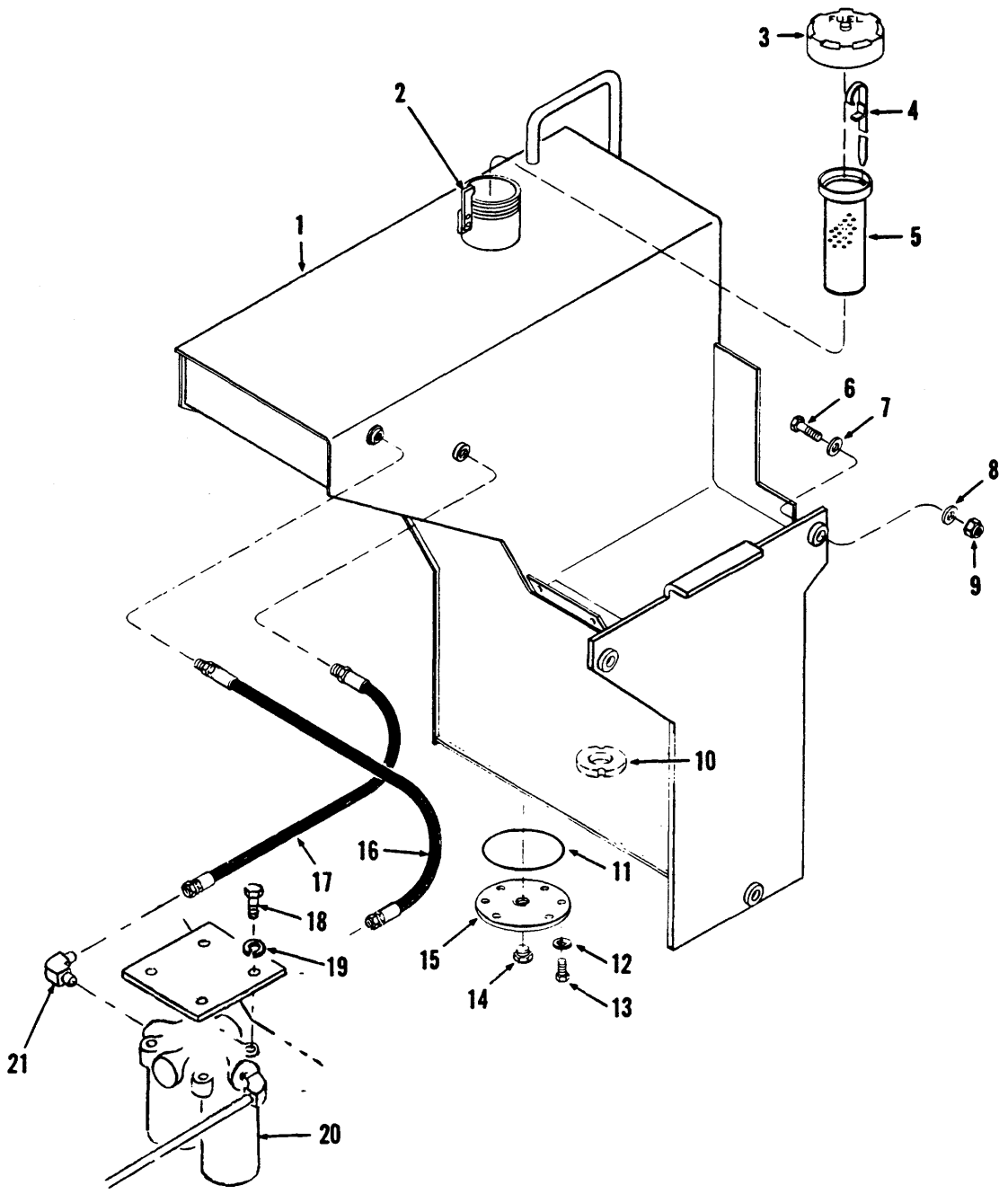

TS-10884

Fuel Tank & Lines - Cummins
Réservoir de carburant et canalization - Cummins
Kraftstofftank & Leitungen - Cummins
Tanqu combustível & tubulações - Cummins
Depósito & líneas de combustible - Cummins

MICHIGAN

No.	Part No.	Qty.	Description	Description	Benennung	Descrição	Descripción
1	**1548725**	1	**Tank**	réservoir	Tank	tanque	tanque
2	**1509025**	1	**Latch**	loquet	Verschluss	trinco	cerrojo
2A	**1H-414**	1	**Rivet**	rivet	Niet	rebite	remache
3	[2]**1558644**	1	**Cap**	chapeau	Kappe	tampa	tapa
3A	†**946953**	1	**Gasket**	garniture	Dichtung	gaxeta	empaquetadura
3B	†**946954**	1	**Plate**	plaque	Platte	placa	placa
4	**1540708**	1	**Dipstick**	jauge	Messtab	vareta verif	varilla nivel
5	**943957**	1	**Screen**	crible	Sieb	tela	tamiz
6	**24C-1252**	3	**Bolt**	boulon	Bolzen	parafuso	bulón
7	**616809**	3	**Washer**	rondelle	Scheibe	arruela	arandela
8	**616809**	3	**Washer**	rondelle	Scheibe	arruela	arandela
9	**18D-12**	3	**Nut**	écrou	Mutter	porca	tuerca
10	**565295**	1	**Magnet**	aimant	Magnet	imã	imán
11	**25K-40428**	1	**O-ring**	joint torique	O Ring	anel-O	anillo-O
12	**4E-06**	6	**Lockwasher**	rondelle frein	Sicherungsscheibe	arruela de pressão	arandela seguridad
13	**24C-612**	6	**Bolt**	boulon	Bolzen	parafuso	bulón
14	----	—	**Omit**	omettre	Aualassen	Omitir	omitir
15	**587613**	1	**Cover**	couvercle	Deckel	tampa	tapa
16	**1534844**	1	**Hose**	tuyau flexible	Schlauch	mangueira	manguera
17	**569228**	1	**Hose**	tuyau flexible	Schlauch	mangueira	manguera
18	**23C-616**	4	**Bolt**	boulon	Bolzen	parafuso	bulón
19	**4E-06**	4	**Lockwasher**	rondelle frein	Sicherungsscheibe	arruela de pressão	arandela seguridad
20	[3]———	—	**Filter fuel**	filtre carb	Kraftst-filter	filtro combust	filtro combust
21	[3]———	—	**Elbow**	coude	Winkelrohr	cotovêlo	codo

[2]Inc. 3A, 3B
[3]Furnished with engine. Fourni avec moteur. Geliefert mit Motor. Fornecido com o motor. Suministrado con el motor.

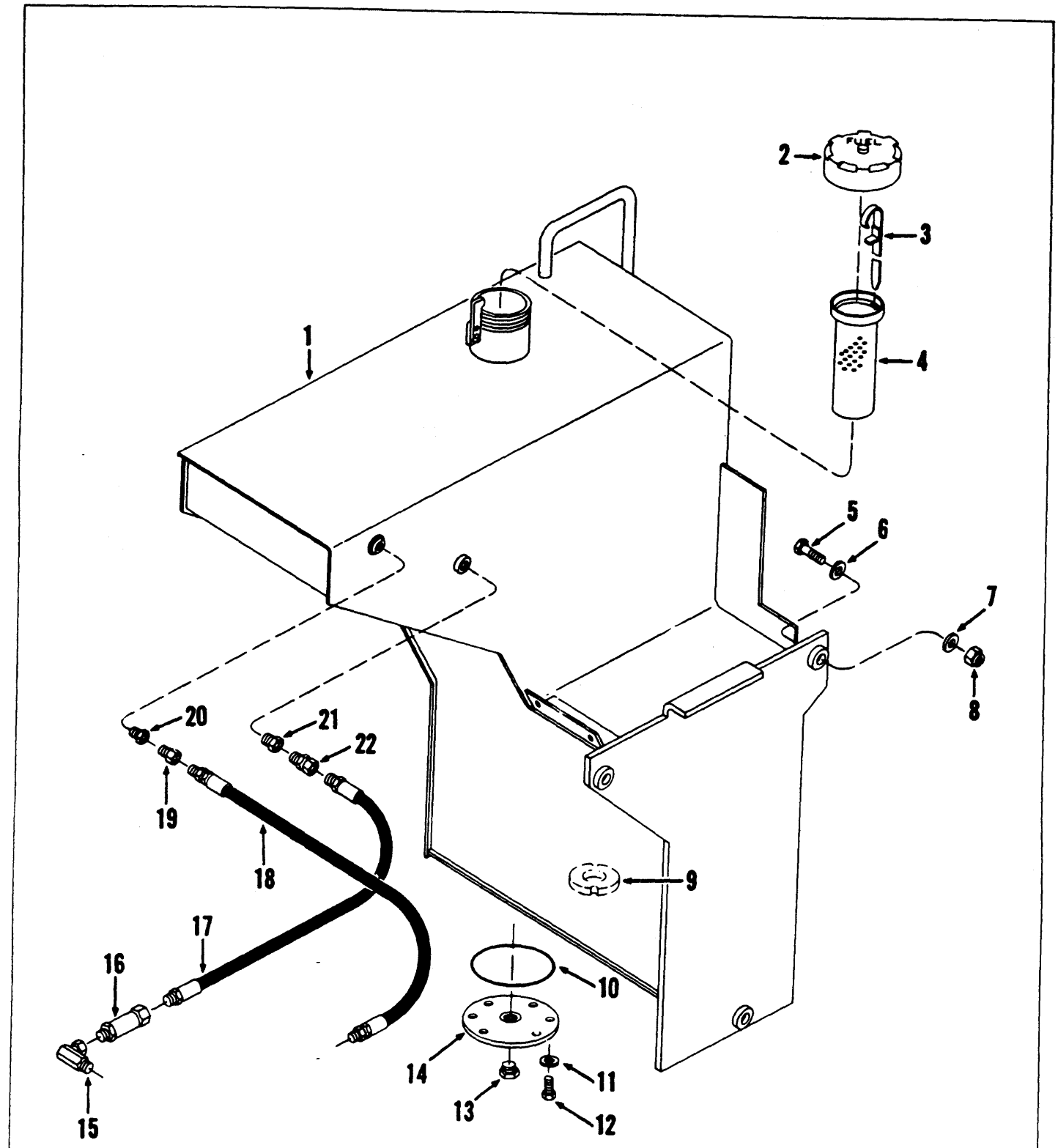

TS-9526

Fuel Tank & Lines - G.M.
Réservoir de carburant & canalisations - G.M.
Kraftstofftank & Leitungen - G.M.
Tanque de combustível & tubulaçõs - G.M.
Depósito & líneas de combustible - G.M.

MICHIGAN

No.	Part No.	Qty.	Description	Description	Benennung	Descrição	Descripción
1	1548725	1	Tank	réservoir	Tank	tanque	tanque
2	[2]1558644	1	Cap	chapeau	Kappe	tampa	tapa
2A	†946953	1	Gasket	garniture	Dichtung	gaxeta	empaquetadura
2B	†946954	1	Plate	plaque	Platte	placa	placa
3	1540708	1	Dipstick fuel	jauge carburant	Messtab Kraftstf	var verif cmbstble	var nivel cmbstble
4	943957	1	Screen	crible	Sieb	tela	tamiz
5	24C-1252	3	Bolt	boulon	Bolzen	parafuso	bulón
6	616809	3	Washer	rondelle	Scheibe	arruela	arandela
7	616809	3	Washer	rondelle	Scheibe	arruela	arandela
8	18D-12	3	Nut	écrou	Mutter	porca	tuerca
9	565295	1	Magnet	aimant	Magnet	imã	imán
10	25K-40428	1	O-ring	joint torique	O Ring	anel-O	anillo-O
11	4E-06	6	Lockwasher	rondelle frein	Sicherungsscheibe	arruela de pressão	arandela seguridad
12	24C-612	6	Bolt	boulon	Bolzen	parafuso	bulón
13	----	–	Omit	omettre	Auslassen	Omitir	omitir
14	587613	1	Cover	couvercle	Deckel	tampa	tapa
15	29F-1	1	Elbow	coude	Winkelrohr	cotovêlo	codo
16	531792	1	Valve	soupape	Ventil	válvula	válvula
16A	†36F-2	1	Adapter union	adaptateur raccord	Zw-Stück-Anschluss	adaptador união	adaptador acople
17	541715	1	Hose	tuyau flexible	Schlauch	mangueira	manguera
18	1537502	1	Hose	tuyau flexible	Schlauch	mangueira	manguera
19	59F-5	1	Union	raccord	Anschlusstück	união	unión
20	19F-3	1	Bushing	chemise	Buchse	bucha	buje
21	19F-5	1	Bushing	chemise	Buchse	bucha	buje
22	36F-2	1	Union	raccord	Anschlusstück	união	unión

[2]Inc. 2A, 2B

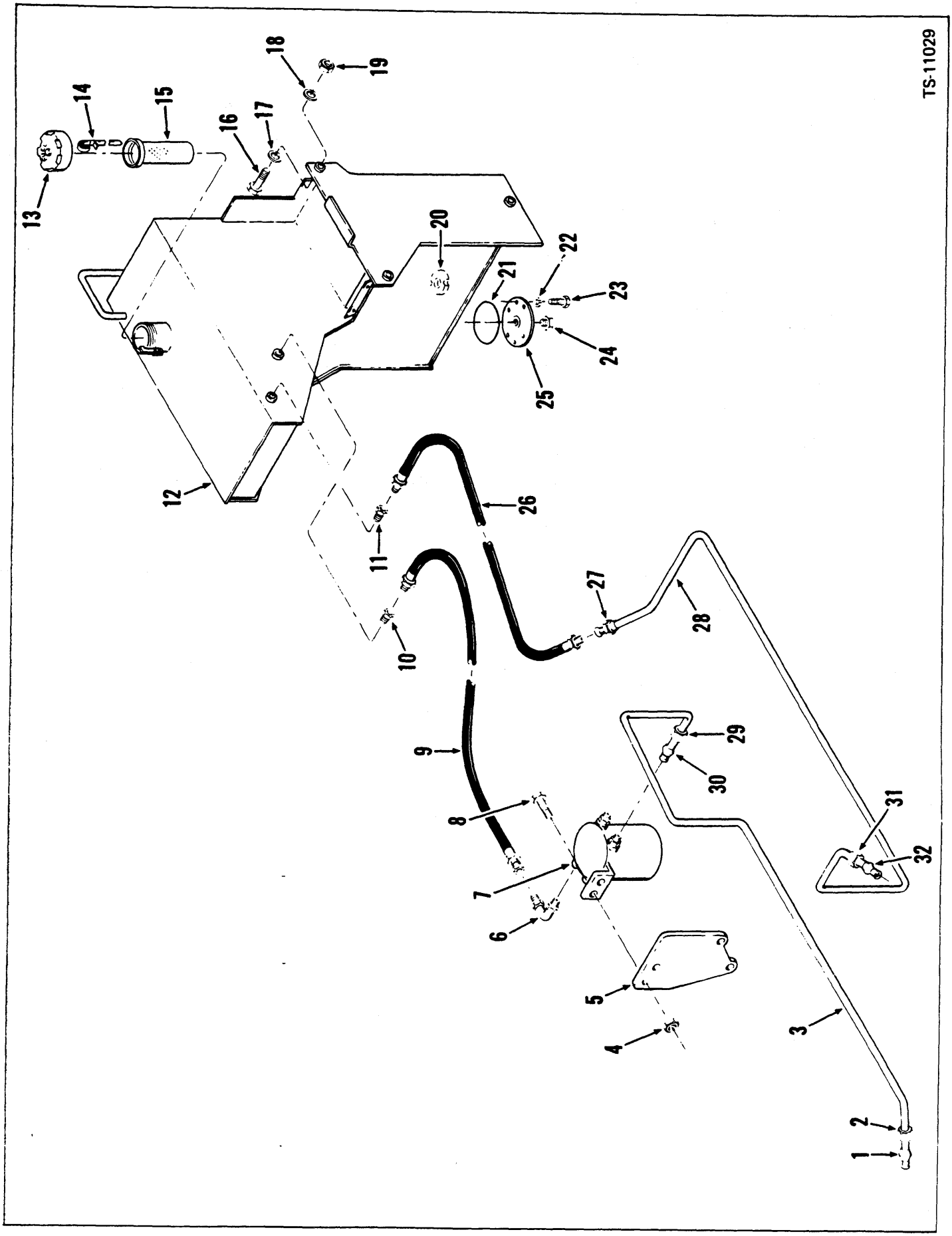
TS-11029
1
2
3
4
5
6
7
8
9
10
11
12
13
14
15
16
17
18
19
20
21
22
23
24
25
26
27
28
29
30
31
32

Fuel Tank & Lines - Perkins
Réservoir carburant & canalisation - Perkins
Kraftstofftank & Leitungen - Perkins
Tanque combustível & tubulações - Perkins
Depossito & líneas de combustible - Perkins

MICHIGAN

No.	Part No.	Qty.	Description	Description	Benennung	Descrição	Descripción
1	92F-4	1	Sleeve	manchon	Muffe	luva	manguito
2	57F-4	1	Nut	écrou	Mutter	porca	tuerca
3	1549052	1	Tube	tube	Rohr	tubo	tubo
4	18D-06	2	Locknut	contre-écrou	Gegenmutter	contra porca	contratuerca
5	1549140	1	Bracket	support	Winkel	grampo	grampa
6	17K-4	1	Elbow	coude	Winkelrohr	cotovêlo	codo
7	[2]———	1	Filter	filtre	Filter	filtro	filtro
8	24C-616	2	Bolt	boulon	Bolzen	parafuso	bulón
9	1549051	1	Hose	tuyau flexible	Schlauch	mangueira	manguera
10	19F-5	1	Bushing	chemise	Buchse	bucha	buje
11	19F-3	1	Bushing	chemise	Buchse	bucha	buje
12	1548725	1	Tank	réservoir	Tank	tanque	tanque
13	[3]1558644	1	Cap	chapeau	Kappe	tampa	tapa
13A	†946953	1	Gasket	garniture	Dichtung	gaxeta	empaquetadura
13B	†946954	1	Plate	plaque	Platte	placa	placa
14	1540708	1	Dipstick fuel	jauge carburant	Messtab Kraftstf	var verif cmbstble	var nivel cmbstble
15	943957	1	Screen	crible	Sieb	tela	tamiz
16	24C-1252	3	Bolt	boulon	Bolzen	parafuso	bulón
17	616809	3	Washer	rondelle	Scheibe	arruela	arandela
18	616809	3	Washer	rondelle	Scheibe	arruela	arandela
19	18D-12	3	Locknut	contre-écrou	Gegenmutter	contra porca	contratuerca
20	565295	1	Magnet	aimant	Magnet	imã	imán
21	25K-40428	1	O-ring	joint torique	O Ring	anel-O	anillo-O
22	4E-06	6	Lockwasher	rondelle frein	Sicherungsscheibe	arruela de pressão	arandela seguridad
23	24C-612	6	Bolt	boulon	Bolzen	parafuso	bulón
24	————	–	Omit	omettre	Auslassen	Omitir	omitir
25	587613	1	Cover	couvercle	Deckel	tampa	tapa
26	1549050	1	Hose	tuyau flexible	Schlauch	mangueira	manguera
27	48F-4	1	Nut	écrou	Mutter	porca	tuerca
28	[4]1549053	1	Tube	tube	Rohr	tubo	tubo
29	92F-4	1	Nut	écrou	Mutter	porca	tuerca
30	57F-4	1	Sleeve	manchon	Muffe	luva	manguito
31	92F-4	1	Nut	écrou	Mutter	porca	tuerca
32	57F-4	1	Sleeve	manchon	Muffe	luva	manguito

[2]See Engine Parts Manual.
[2]Voir catalogue de pièces de rechange du moteur.
[2]Siehe Motorteilliste.
[2]Veja manual de peças do motor.
[2]Véase manual de repuestos del motor.
[3]Inc. 13A, 13B
[4]Inc. 27

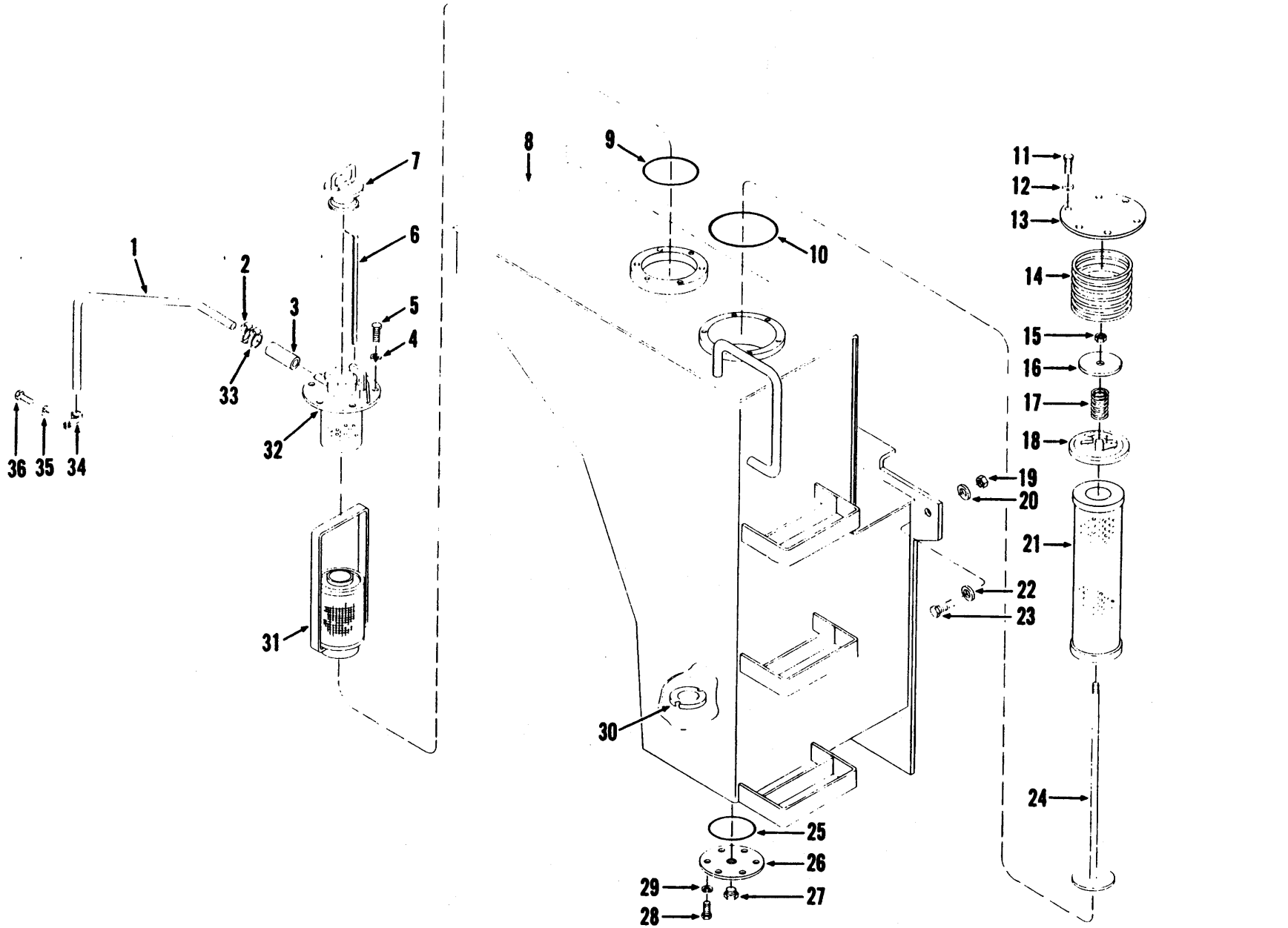

Printed in U.S.A.
PM 2926

Hydraulic Oil Reservoir
Réservoir d'huile du système hydraulique
Hydraulik-Ölbehälter
Reservatório de óleo hidráulico
Depósito de aceite hidráulico

CLARK

No.	Part No.	Qty.	Description	Description	Benennung	Descrição	Descripción
1	1540831	1	Tube	tube	Rohr	tubo	tubo
2	521874	1	Clamp	pince	Schelle	braçadeira	abrazadera
3	743563	1	Hose	tuyau flexible	Schlauch	mangueira	manguera
4	4E-06	6	Lockwasher	rondelle frein	Sicherungsscheibe	arruela de pressão	arandela seguridad
5	24C-612	6	Bolt	boulon	Bolzen	parafuso	bulón
6	1521875	1	Dipstick oil rsvr	jauge rsvr huile	Messtab Ölbehälter	var verif ól rsvtrio	var med dep aceite
7	554843	1	Cap	chapeau	Kappe	tampa	tapa
8	1548724	1	Reservoir	réservoir	Behälter	reservatório	depósito
8A	[2]3585400	1	Reservoir	réservoir	Behälter	reservatório	depósito
9	25K-40624	1	O-ring	joint torique	O Ring	anel-O	anillo-O
10	25K-40808	1	O-ring	joint torique	O Ring	anel-O	anillo-O
11	[3]18C614	6	Bolt	boulon	Bolzen	parafuso	bulón
11A	[8]18C612	6	Bolt	boulon	Bolzen	parafuso	bulón
12	4E-06	6	Lockwasher	rondelle frein	Sicherungsscheibe	arruela de pressão	arandela seguridad
13	1529896	1	Plate	plaque	Platte	placa	placa
14	1543238	1	Spring	ressort	Feder	mola	resorte
15	39D-06	2	Nut	écrou	Mutter	porca	tuerca
16	[3]1529704	1	Washer	rondelle	Scheibe	arruela	arandela
16A	[4]3900366	1	Washer	rondelle	Scheibe	arruela	arandela
17	[3]1530598	1	Spring	ressort	Feder	mola	resorte
17A	[4]2511650	1	Spring	ressort	Feder	mola	resorte
18	1529679	1	Retainer	arrêtoir	Halterung	retentor	retén
19	18D-12	3	Nut	écrou	Mutter	porca	tuerca
20	616809	3	Washer	rondelle	Scheibe	arruela	arandela
21	[3,5]1530600	1	Filter return	filtre retour	Filter Rücklauf	filtro retôrno	filtro retorno
21A	[4]2515079	1	Filter return	filtre retour	Filter Rücklauf	filtro retôrno	filtro retorno
22	616809	3	Washer	rondelle	Scheibe	arruela	arandela
23	24C-1252	3	Bolt	boulon	Bolzen	parafuso	bulón
24	1530909	1	Rod	tige	Stange	varão	varilla
25	25K-40428	1	O-ring	joint torique	O Ring	anel-O	anillo-O
26	587613	1	Cover	couvercle	Deckel	tampa	tapa
27	40K-16	1	Plug	bouchon	Stopfen	bujão	tapón
28	24C-612	6	Bolt	boulon	Bolzen	parafuso	bulón
29	4E-06	6	Lockwasher	rondelle frein	Sicherungsscheibe	arruela de pressão	arandela seguridad
30	525293	1	Magnet	aimant	Magnet	imã	imán
31	1532444	1	Filter	filtre	filter	filtro	filtro
32	567742	1	Filler neck	goulot remplissage	Einfüllstutzen	tubo enchimento	tubo llenado
33	521874	1	Clamp	pince	Schelle	braçadeira	abrazadera
34	30H-31	1	Clip	attache	Schelle	braçadeira	abrazadera
35	4E-06	1	Lockwasher	rondelle frein	Sicherungsscheibe	arruela de pressão	arandela seguridad
36	24C-612	1	Bolt	boulon	Bolzen	parafuso	bulón

[2]For road regulation kit 3587640 & attachment kit 3587967
[2]Pour jeu de réglementation de route 3587640 et jeu de fixation 3587967
[2]Für Strassenvorschriftensatz 3587640 und Befestigungssatz 3587967
[2]Para jôgo de regulamento de caminho 3587640 e jôgo de fixação 3587967
[2]Para juego de regulación de camino 3587640 y juego de fijación 3587967
[3]Cummins 433B101CAC → 800CAC, Cummins 433B101FSC → 584FSC. G.M. 416C101CAC → 1085CAC, G.M. 416C101FSC → 244FSC.
[4]Cummins 433B801CAC & →, Cummins 433B585FSC & →. G.M. 416C1086CAC & →, G.M. 416C245FSC & →.
[5]For improved filter see SG-750
[5]Pour filtre amélioré voir SG-750
[5]Zwecks verbesserter Filter, siehe SG-750
[5]Para filtro melhorado veja SG-750
[5]Para filtro mejorada véase SG-750

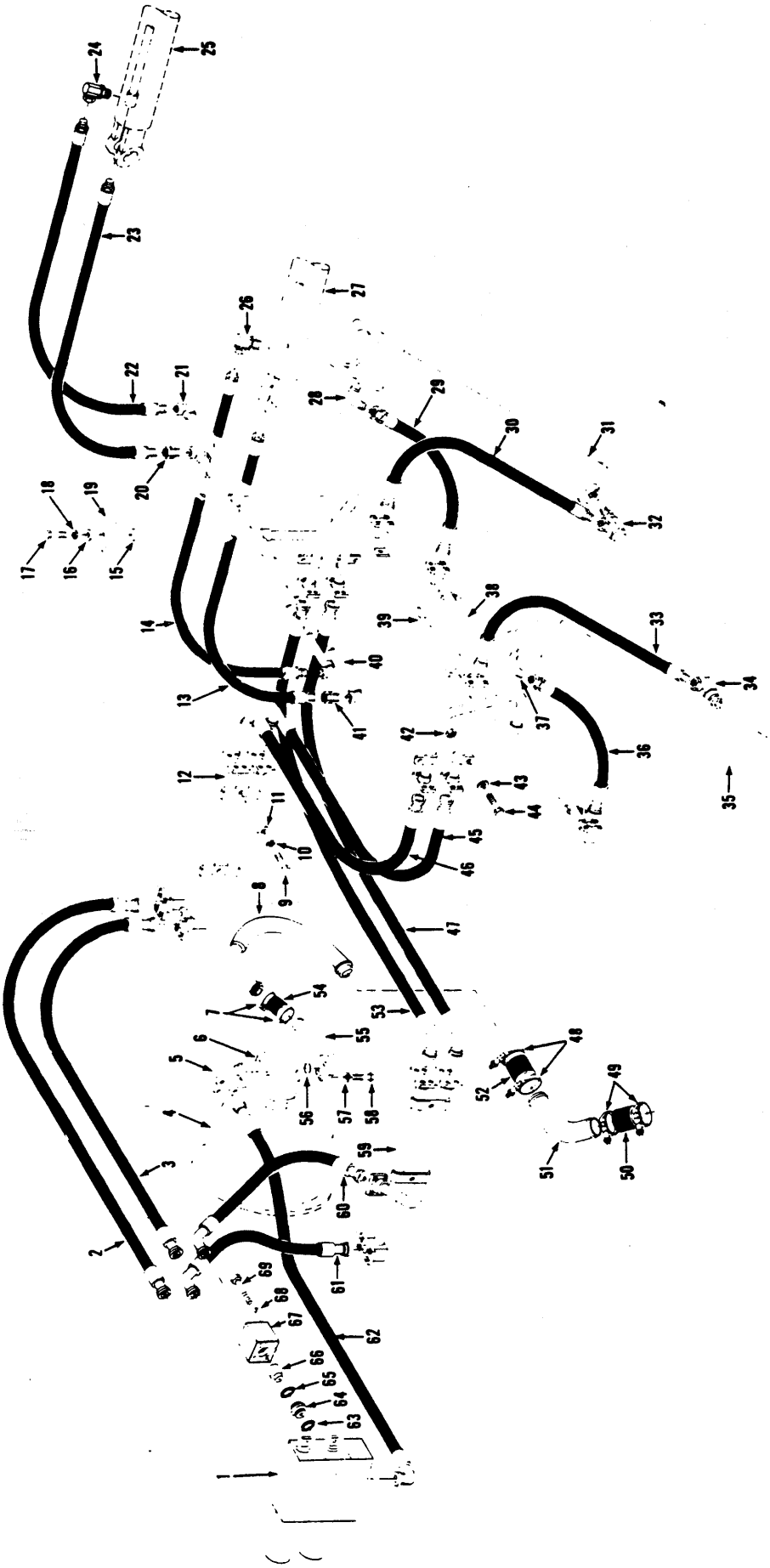

(1K15)

PM 2926
Printed in U.S.A.

Hydraulic System, Main
Système hydraulique principal
Hydraulikanlage, Haupt
Sistema hidráulico, principal
Sistema hidráulico, principal

MICHIGAN

No.	Part No.	Qty.	Description	Description	Benennung	Descrição	Descripción
A	[2]1512004	1	**Valve check**	clapet d'arrêt	Rückschlagventil	válvula retenção	valvula retencion
1	[1]———	—	**Control valve assy**	ens soupape commande	Regelventil vollst	conj válv controle	conj válv control
2	1509988	1	**Hose**	tuyau flexible	Schlauch	mangueira	manguera
2A	†[3]———	—	**Flange half**	demi-flasque	Flanschhälfte	meia flange	media brida
3	1509988	1	**Hose**	tuyau flexible	Schlauch	mangueira	manguera
3A	†[3]———	—	**Flange half**	demi-flasque	Flanschhälfte	meia flange	media brida
4	[1]———	—	**Converter assy**	convertisseur ens	Drehmntwndlr vollst	conversor conj	convertidor conj
5	1540186	1	**Elbow**	coude	Winkelrohr	cotovêlo	codo
5A	†[3]———	—	**Flange half**	demi-flasque	Flanschhälfte	meia flange	media brida
6	[1]———	—	**Pump**	pompe	Pumpe	bomba	bomba
7	540128	2	**Clamp**	pince	Schelle	braçadeira	abrazadera
8	1510448	1	**Tube**	Tube	Rohr	tubo	tubo
8A	[8]3585481	1	**Tube**	Tube	Rohr	tubo	tubo
9	24C-816	4	**Bolt**	boulon	Bolzen	parafuso	bulon
10	4E-08	4	**Lockwasher**	rondelle frein	Sicherungsscheibe	arruela de pressão	arandela seguridad
11	635682	4	**Washer**	rondelle	Scheibe	arruela	arandela
12	1509859	1	**Tube**	tube	Rohr	tubo	tubo
13	2502544	1	**Hose**	tuyau flexible	Schlauch	mangueira	manguera
14	2502544	1	**Hose**	tuyau flexible	Schlauch	mangueira	manguera
15	———	—	**Omit**	omettre	Auslassen	omitir	omitir
16	———	—	**Omit**	omettre	Auslassen	omitir	omitir
17	24C-616	2	**Bolt**	boulon	Bolzen	parafuso	bulón
18	4E-06	2	**Lockwasher**	rondelle frein	Sicherungsscheibe	arruela de pressao	arandela seguridad
19	1502996	2	**Clamp**	pince	Schelle	braçadeira	abrazadera
20	36F-5	1	**Adapter union**	adaptateur raccord	Zw-Stück-Anschluss	adaptador união	adaptador acople
21	1508509	1	**Tube**	tube	Rohr	tubo	tubo
22	2502544	1	**Hose**	tuyau flexible	Schlauch	mangueira	manguera
23	2502544	1	**Hose**	tuyau flexible	Schlauch	mangueira	manguera
24	[4]526676	1	**Adapter union**	adaptateur raccord	Zw-Stück-Anschluss	adaptador união	adaptador acople
24A	†91F-8	1	**O-ring**	joint torique	O Ring	anel-O	anillo-O
25	[1]———	—	**Cylinder bucket**	cylindre godet	Zylinder Schaufel	cilindro caçamba	cilindro cucharón
26	[5]526676	1	**Adapter union**	adaptateur raccord	Zw-Stück-Anschluss	adaptador união	adaptador acople
26A	†91F-8	1	**O-ring**	joint torique	O Ring	anel-O	anillo-O
27	[1]———	—	**Cylinder bucket**	cylindre godet	Zylinder Schaufel	cilindro caçamba	cilindro cucharón
28	[6]17K-10	1	**Elbow**	coude	Winkelrohr	cotovêlo	codo
28A	†91F-10	1	**O-ring**	joint torique	O Ring	anel-O	anillo-O
29	1545332	1	**Hose**	tuyau flexible	Schlauch	mangueira	manguera
29A	†[3]———	—	**Flange half**	demi-flasque	Flanschhälfte	meia flange	media brida
30	1508579	1	**Hose**	tuyau flexible	Schlauch	mangueira	manguera
30A	†[3]———	—	**Flange half**	demi-flasque	Flanschhälfte	meia flange	media brida
31	[1]———	—	**Cylinder boom**	cylindre flèche	Zylinder Hubarm	cilindro braço	cilindro aguilón
32	[9]1546051	1	**Elbow**	coude	Winkelelrohr	cotovêlo	codo
33	1508579	1	**Hose**	tuyau flexible	Schlauch	mangueira	manguera
33A	†[3]———	—	**Flange half**	demi-flasque	Flanschhälfte	meia flange	media brida
34	[9]1546051	1	**Elbow**	coude	Winkelelrohr	cotovêlo	codo
35	[1]————	–	**Cylinder boom**	cylindre flèche	Zylinder Hubarm	cilindro braço	cilindro aguilón
36	1545332	1	**Hose**	tuyau flexible	Schlauch	mangueira	manguera
36A	†[3]———	1	**Flange half**	demi-flasque	Flanschhälfte	meia flange	media brida
37	[7]17K-10	1	**Elbow**	coude	Winkelrohr	cotovêlo	codo
37A	†91F-10	1	**O-ring**	joint torique	O Ring	anel-O	anillo-O
38	1545327	1	**Tube**	tube	Rohr	tubo	tubo
39	1508546	1	**Tube**	tube	Rohr	tubo	tubo
40	1508508	1	**Tube**	tube	Rohr	tubo	tubo
41	36F-5	1	**Adapter union**	adaptateur raccord	Zw-Stück-Anschluss	adaptador união	adaptador acople
42	18D-08	8	**Nut**	écrou	Mutter	porca	tuerca
43	635682	16	**Washer**	rondelle	Scheibe	arruela	arandela

[1]See Index. Voir Table des matières. Siehe Inhaltsverzeichnis. Veja Indice. Vease Indice.
[2]Inc. 63→67
[3]See Group A on chart.
[3]Voir groupe A sur tableau.
[3]Siehe Gruppe A auf der Tabelle.
[3]Veja grupo A na tabela.
[3]Véase grupo A en la tabla.
[4]Inc. 24A
[5]Inc. 26A
[6]Inc. 28A
[7]Inc. 37A
[8]For road regulation kit 3587640 & attachment kit 3587967
[8]Pour jeu de réglementation de route 3587640 et jeu de fixation 3587967
[8]Für Strassenvorschriftensatz 3587640 und Befestigungssatz 3587967
[8]Para jôgo de regulamento de caminho 3587640 e jôgo de fixação 3587967
[8]Para juego de regulación de camino 3587640 y juego de fijación 3587967
[9]For seal kit see SG-683
[9]Pour trousse de joint étanchéité voir SG-683
[9]Fur Dichtungssatz siehe SG-683
[9]Para jôgo de vedador veja SG-683
[9]Para juego de sello véase SG-683

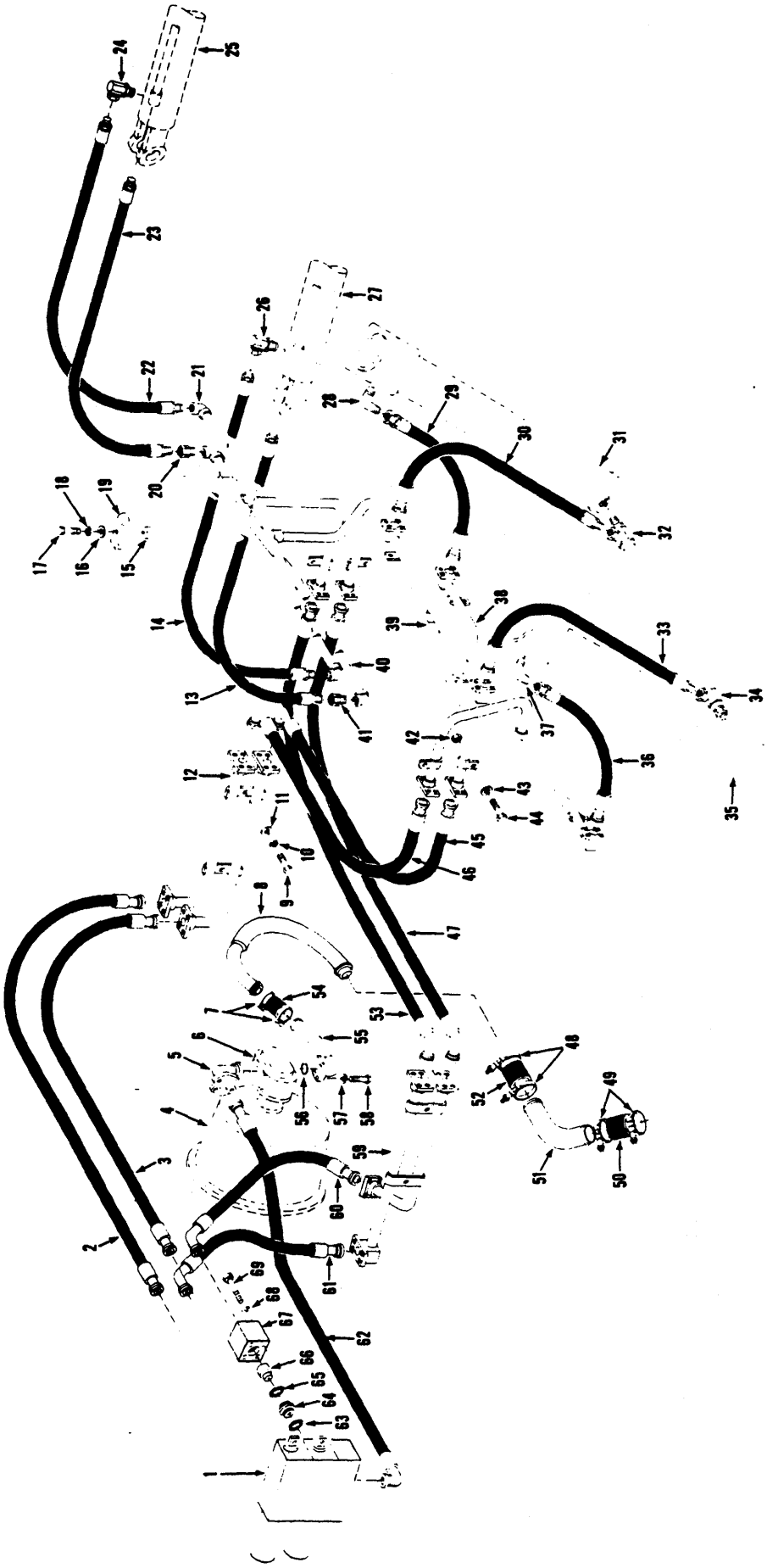

TS-14664

Hydraulic System, Main
Système hydraulique principal
Hydraulikanlage, Haupt
Sistema hidráulico, principal
Sistema hidráulico, principal

MICHIGAN

No.	Part No.	Qty.	Description	Description	Benennung	Descrição	Descripción
44	**24C-828**	8	**Bolt**	boulon	Bolzen	parafuso	bulón
45	**1505583**	1	**Hose**	tuyau flexible	Schlauch	mangueira	manguera
46	**1505583**	1	**Hose**	tuyau flexible	Schlauch	mangueira	manguera
46A	†[3]———	—	**Flange half**	demi-flasque	Flanschhälfte	meia flange	media brida
47	**1505583**	1	**Hose**	tuyau flexible	Schlauch	mangueira	manguera
47A	†[3]———	—	**Flange half**	demi-flasque	Flanschhälfte	meia flange	media brida
48	**540106**	2	**Clamp**	pince	Schelle	braçadeira	abrazadera
49	**540106**	2	**Clamp**	pince	Schelle	braçadeira	abrazadera
50	**587042**	1	**Hose**	tuyau flexible	Schlauch	mangueira	manguera
51	**1510446**	1	**Tube**	tube	Rohr	tubo	tubo
52	**587042**	1	**Hose**	tuyau flexible	Schlauch	mangueira	manguera
53	**1505583**	1	**Hose**	tuyau flexible	Schlauch	mangueira	manguera
53A	†[3]———	—	**Flange half**	demi-flasque	Flanschhälfte	meia flange	media brida
54	**1517153**	1	**Hose**	tuyau flexible	Schlauch	mangueira	manguera
55	**1545988**	1	**Tube**	tube	Rohr	tubo	tubo
55A	†[8]———	—	**Flange half**	demi-flasque	Flanschhälfte	meia flange	media brida
56	**58K-222**	1	**O-ring**	joint torique	O Ring	anel-O	anillo-O
57	**4E-08**	4	**Lockwasher**	rondelle frein	Sicherungsscheibe	arruela de pressão	arandela seguridad
58	**23C-724**	4	**Bolt**	boulon	Bolzen	parafuso	bulón
59	**1509858**	1	**Tube**	tube	Rohr	tubo	tubo
60	**1544420**	1	**Hose**	tuyau flexible	Schlauch	mangueira	manguera
60A	†[3]———	—	**Flange half**	demi-flasque	Flanschhälfte	meia flange	media brida
61	**1516702**	1	**Hose**	tuyau flexible	Schlauch	mangueira	manguera
61A	†[3]———	—	**Flange half**	demi-flasque	Flanschhälfte	meia flange	media brida
62	**1502645**	1	**Hose**	tuyau flexible	Schlauch	mangueira	manguera
62A	†[3]———	—	**Flange half**	demi-flasque	Flanschhälfte	meia flange	media brida
63	**58K-222**	1	**O-ring**	joint torique	O Ring	anel-O	anillo-O
64	**949267**	1	**Seat**	siège	Sitz	assento	asiento
65	**58K-222**	1	**O-ring**	joint torique	O Ring	anel-O	anillo-O
66	**949268**	1	**Poppet**	clapet	Ventilkegel	gatilho	clapeta
67	**949269**	1	**Housing**	boîtier	Gehäuse	carcaça	carcasa
68	**4E-06**	4	**Lockwasher**	rondelle frein	Sicherungsscheibe	arruela de pressão	arandela seguridad
69	**23C-652**	4	**Bolt**	boulon	Bolzen	parafuso	bulón

[3]See Group A on chart.
[3]Voir groupe A sur tableau.
[3]Siehe Gruppe A auf der Tabelle.
[3]Veja grupo A na tabela.
[3]Véase grupo A en la tabla.
[8]See Group B on chart.
[8]Voir groupe B sur tableau.
[8]Siehe Gruppe B auf der Tabelle.
[8]Veja grupo B na tabela.
[8]Véase grupo B en la tabla.

Group groupe Gruppe grupo grupo	Flange Half demi-flasque Flanschhälfte meia flange media brida	O-Ring joint torique O Ring anel-O anillo-O	Bolt boulon Bolzen parafuso bulón	Lockwasher rondelle frein Sicherungsscheibe arruela de pressão arandela seguridad	Size dimension Masse medidas medidas	
	2	1	4	4	in.	mm.
A	19J-16	58K-219	23C-620	4E-06	1	25,4
B	19J-20	58K-222	23C-724	4E-08	1¼	31,8

TS-14663

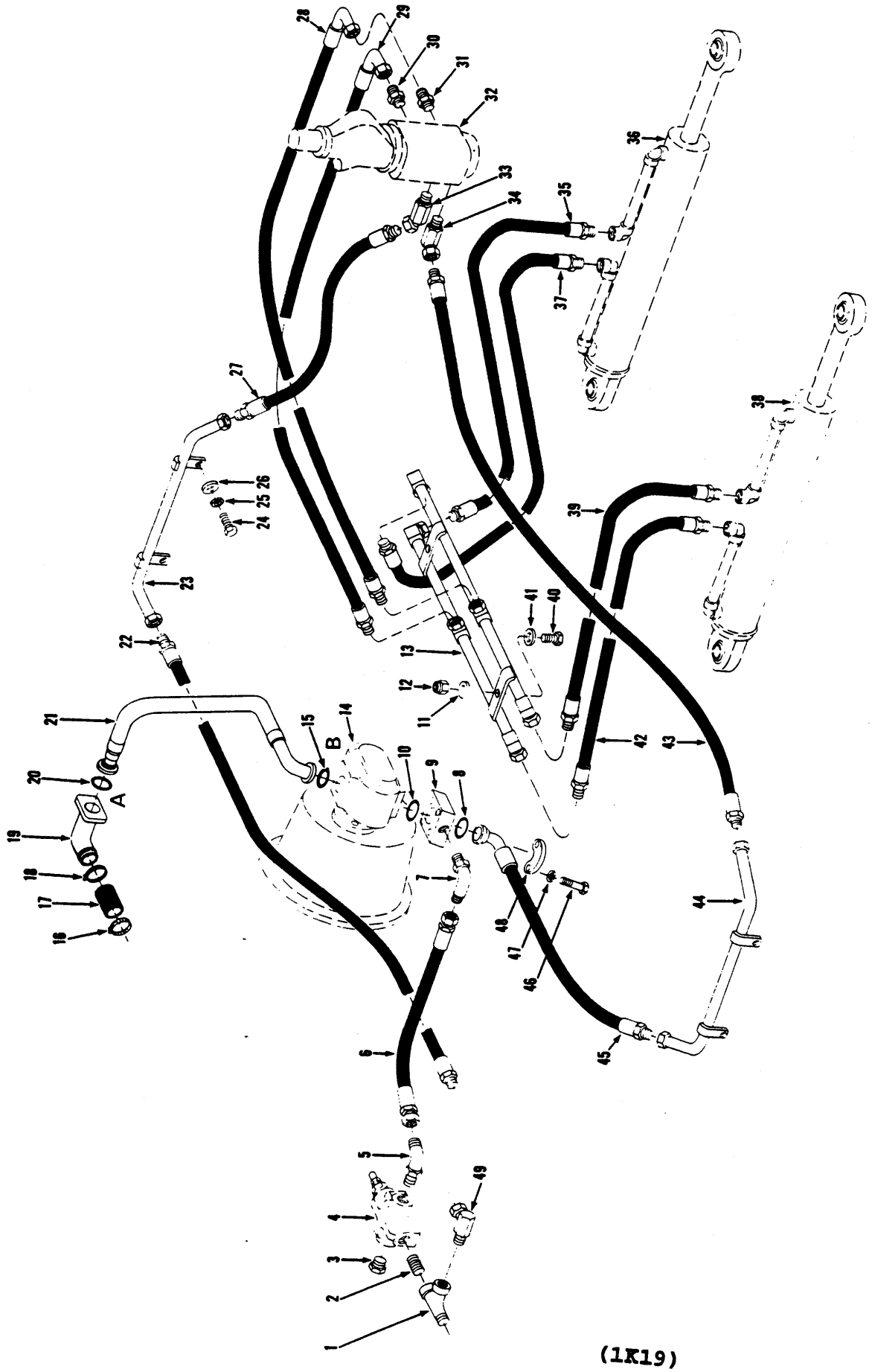

(1K19)

PM 2926
Printed in U.S.A.

Hydraulic System, Steering
Système hydraulique de direction
Hydrauliksystem, Lenkung
Sistema hidráulico direção
Sistema hidráulico dirección

CLARK

No.	Part No.	Qty.	Description	Description	Benennung	Descrição	Descripción
1	30F-4	1	Tee	raccord T	T-Verbindungsstück	te	te
2	5K-628	1	Nipple	raccord	Nippel	niple	niple
2A	†81F-4	1	Elbow	coude	Winkelrohr	cotovêlo	codo
3	[3]24K-7	1	Plug	bouchon	Stopfen	bujão	tapón
3A	†91F-7	1	O-ring	joint torique	O Ring	anel-O	anillo-O
4	[2]———	—	Relief valve	soupape décharge	Überdr Ventil	válvula descarga	válvula alivio
5	[4]17K-7	1	Elbow	coude	Winkelrohr	cotovêlo	codo
5A	†91F-7	1	O-ring	joint torique	O Ring	anel-O	anillo-O
6	1540344	1	Hose	tuyau flexible	Schlauch	mangueira	manguera
7	[5]17K-8	1	Connector	raccord	Verbindungsstück	ligador	conector
7A	†91F-8	1	O-ring	joint torique	O Ring	anel-O	anillo-O
8	58K-219	1	O-ring	joint torique	O Ring	anel-O	anillo-O
9	1504810	1	Tee	raccord T	T-Verbindungsstück	te	te
10	58K219	1	O-ring	joint torique	O Ring	anel-O	anillo-O
11	656672	2	Washer	rondelle	Scheibe	arruela	arandela
12	18D-06	2	Nut	écrou	Mutter	porca	tuerca
13	1509671	1	Tube	tube	Rohr	tubo	tubo
14	[2]———	—	Pump	pompe	Pumpe	bomba	bomba
15	[6]58K-222	1	O-ring	joint torique	O Ring	anel-O	anillo-O
16	540106	1	Clamp	pince	Schelle	braçadeira	abrazadera
17	[6]3585472	1	Hose	tuyau flexible	Schlauch	mangueira	manguera
18	[6]540106	1	Clamp	pince	Schelle	braçadeira	abrazadera
19	[6]3587574	1	Tube	tube	Rohr	tubo	tubo
20	[6]58K-225	1	O-ring	joint torique	O Ring	anel-O	anillo-O
21	[6]558793	1	Hose	tuyau flexible	Schlauch	mangueira	manguera
21A	†[6]19J24	2	Flange half	demi-flasque	Flanschhälfte	meia flange	media brida
21B	†[6]23C-824	4	Bolt	boulon	Bolzen	parafuso	bulon
21C	†[6]4E-08	4	Lockwasher	rondelle frein	Sicherungsscheibe	arruela de pressão	arandela seguridad
21D	†[7]3588582	1	Support	support	Abstützung	suporte	soporte
21E	†[8]1521844	—	Weatherstrip	calfatage	Zugluftabschliesser	tira vedadora	calafate ventana
22	1540342	1	Hose	tuyau flexible	Schlauch	mangueira	manguera
23	1509670	1	Tube	tube	Rohr	tubo	tubo
24	24C-618	4	Bolt	boulon	Bolzen	parafuso	bulón
25	4E-06	4	Lockwasher	rondelle frein	Sicherungsscheibe	arruela de pressão	arandela seguridad
26	656672	4	Washer	rondelle	Scheibe	arruela	arandela
27	1520668	1	Hose	tuyau flexible	Schlauch	mangueira	manguera
28	2520944	1	Hose	tuyau flexible	Schlauch	mangueira	manguera
29	2520944	1	Hose	tuyau flexible	Schlauch	mangueira	manguera
30	[9]731793	1	Connector	raccord	Verbindungsstück	ligador	conector
30A	†91F6	1	O-ring	joint torique	O Ring	anel-O	anillo-O
31	[10]731793	1	Connector	raccord	Verbindungsstück	ligador	conector
31A	†91F6	1	O-ring	joint torique	O Ring	anel-O	anillo-O
32	[2]———	—	Steering gear	mécanisme direction	Lenkung Zahnrad	caixa direção	caja direccion
33	[11]534894	1	Adapter union	adaptateur raccord	Zw-Stück-Anschluss	adaptador união	adaptador acopl
33A	†91F7	1	O-ring	joint torique	O Ring	anel-O	anillo-O

[2]See Index. Voir Table des matières. Siehe Inhaltsverzeichnis. Veja Índice. Véase Indice.
[3]Inc. 3A
[4]Inc. 5A
[5]Inc. 7A
[6]For road regulation kit 3587640 & attachment kit 3587967
[6]Pour jeu de réglementation de route 3587640 et jeu de fixation 3587967
[6]Für Strassenvorschriftensatz 3587640 und Befestigungssatz 3587967
[6]Para jôgo de regulamento de caminho 3587640 e jôgo de fixação 3587967
[6]Para juego de regulación de camino 3587640 y juego de fijación 3587967
[7]Welded to cockpit. Soudé au cabine de conduite. An Fahrstand geschweisst. Soldado ao posto de operador. Soldado a puesto de operador.
[8]1 ft. (10,31 m)
[9]Inc. 30A
[10]Inc. 31A
[11]Inc. 33A

CLARK

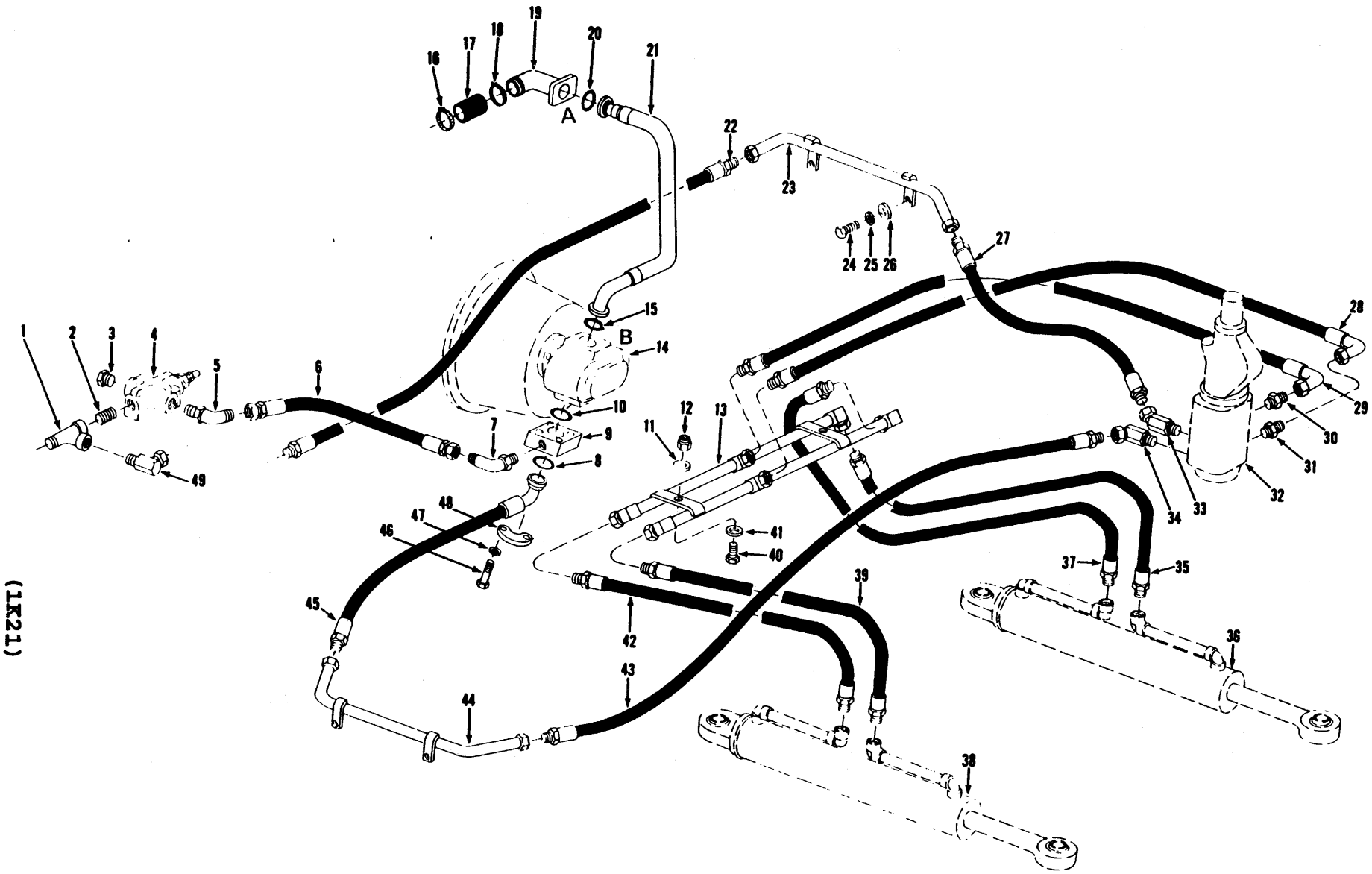

(1K21)

TS-14663

Hydraulic System, Steering
Système hydraulique de direction
Hydrauliksystem, Lenkung
Sistema hidráulico direção
Sistema hidráulico dirección

CLARK

No.	Part No.	Qty.	Description	Description	Benennung	Descrição	Descripción
34	[12]534894	1	**Adapter union**	adaptateur raccord	Zw-Stück-Anschluss	adaptador união	adaptador acopl
34A	†91F7	1	**O-ring**	joint torique	O Ring	anel-O	anillo-O
35	352617	1	**Hose**	tuyau flexible	Schlauch	mangueira	manguera
36	[2]_____	—	**Steering cyl assy**	ens vérins direction	Lenkzylinder vollst	conj cil direção	conj cil dirección
37	1531929	1	**Hose**	tuyau flexible	Schlauch	mangueira	manguera
38	[2]_____	—	**Steering cyl assy**	ens vérins direction	Lenkzylinder vollst	conj cil direção	conj cil dirección
39	352617	1	**Hose**	tuyau flexible	Schlauch	mangueira	manguera
40	24C-624	2	**Bolt**	boulon	Bolzen	parafuso	bulón
41	656672	2	**Washer**	rondelle	Scheibe	arruela	arandela
42	352617	1	**Hose**	tuyau flexible	Schlauch	mangueira	manguera
43	1520668	1	**Hose**	tuyau flexible	Schlauch	mangueira	manguera
44	1509666	1	**Tube**	tube	Rohr	tubo	tubo
45	1509664	1	**Hose**	tuyau flexible	Schlauch	mangueira	manguera
46	23C-648	4	**Bolt**	boulon	Bolzen	parafuso	bulón
47	4E-06	4	**Lockwasher**	rondelle frein	Sicherungsscheibe	arruela de pressão	arandela seguridad
48	19J16	2	**Flange half**	demi-flasque	Flanschhälfte	meia flange	media brida
49	31F-5	1	**Adapter union**	adaptateur raccord	Zw-Stück-Anschluss	adaptador união	adaptador acopl

[2]See Index. Voir Table des matières. Siehe Inhaltsverzeichnis. Veja Índice. Véase Índice.
[12]Inc. 34A

Group Groupe Gruppe Grupo Grupo	Flange Half Demi-flasque Flanschhälfte Meia flange Media brida	O-Ring Joint torique O Ring Anel-O Anillo-O	Bolt Boulon Bolzen Parafuso Bulón	Lockwasher Rondelle frein Sicherungsscheibe Arruela de pressão Arandela seguridad	Size Dimension Masse Medidas Medidas	
	2	1	4	4	in.	mm
A	19J24	58K225	17C824	4E8	1.5	38,1
B	19J20	58K222	17C724	4E8	1.25	31,8

TS-11693

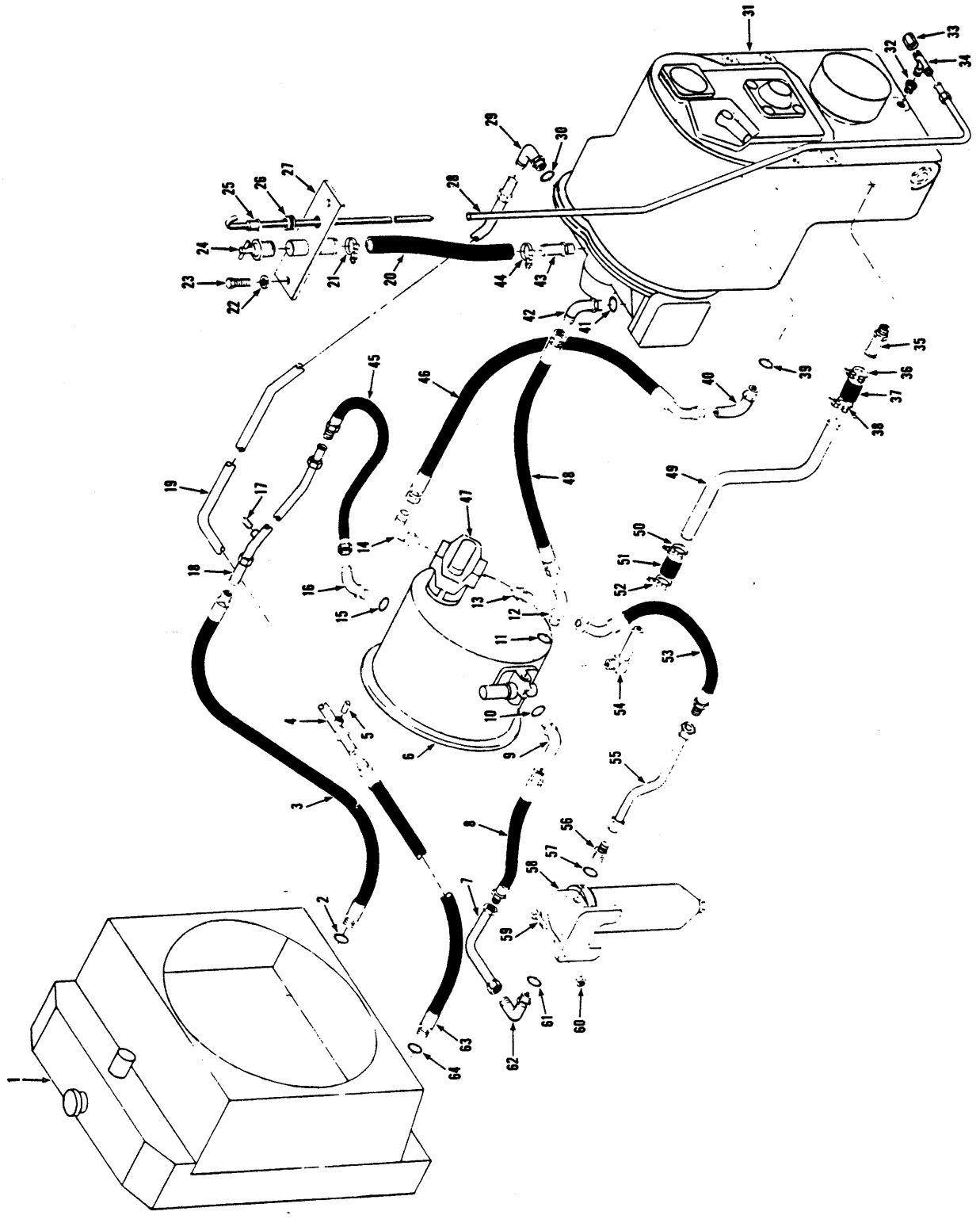

Hydraulic System, Transmission & Torque Converter
Système hydraulique, transmission & convertisseur
Hydraulikanlage Getriebe & Drehmomentwandler
Sistema hidráulico, transmissão & conversor de torque
Sistema hidráulico, transmisión & convertidor de par

MICHIGAN

No.	Part No.	Qty.	Description	Description	Benennung	Descrição	Descripcion
1	[1]———	—	**Radiator assy**	radiateur ens	Kühler vollst	radiador conj	radiador conj
2	**91F-8**	1	**O-ring**	joint torique	O Ring	anel-O	anillo-O
3	[2]**1513089**	1	**Hose**	tuyau flexible	Schlauch	mangueira	manguera
4	[3,4]**1513091**	1	**Tube**	tube	Rohr	tubo	tubo
4A	[3,5]**1513090**	1	**Tube**	tube	Rohr	tubo	tubo
5	**40K-04**	1	**Plug**	bouchon	Stopfen	bujão	tapón
6	[1]———	—	**Converter assy**	convertisseur ens	Drehmntwndlr vollst	conversor conj	convertidor conj
7	**1542996**	1	**Tube**	tube	Rohr	tubo	tubo
7A	[5]**1547015**	1	**Tube**	tube	Rohr	tubo	tubo
8	[4]**1511402**	1	**Hose**	tuyau flexible	Schlauch	mangueira	manguera
8A	[5]**1543171**	1	**Hose**	tuyau flexible	Schlauch	mangueira	manguera
9	[6]**17K-8**	1	**Elbow**	coude	Winkelrohr	cotovêlo	codo
10	**91F-8**	1	**O-ring**	joint torique	O Ring	anel-O	anillo-O
11	**91F-6**	1	**O-ring**	joint torique	O Ring	anel-O	anillo-O
12	[7]**18K-6**	1	**Elbow**	coude	Winkelrohr	cotovêlo	codo
13	**89F-8**	1	**Adapter**	adaptateur	Zwischenstück	adaptador	adaptador
14	**83F-10**	1	**Adapter**	adaptateur	Zwischenstück	adaptador	adaptador
15	**91F-8**	1	**O-ring**	joint torique	O Ring	anel-O	anillo-O
16	[8]**18K-8**	1	**Elbow**	coude	Winkelrohr	cotovêlo	codo
17	**40K-04**	1	**Plug**	bouchon	Stopfen	bujão	tapon
18	[4,9]**1513092**	1	**Tube**	tube	Rohr	tubo	tubo
18A	[5,9]**1513093**	1	**Tube**	tube	Rohr	tubo	tubo
19	[10]———	1	**Tube**	tube	Rohr	tubo	tubo
20	**1530546**	1	**Hose**	tuyau flexible	Schlauch	mangueira	manguera
21	**1545186**	1	**Clamp**	pince	Schelle	braçadeira	abrazadera
22	**4E-06**	2	**Lockwasher**	rondelle frein	Sicherungsscheibe	arruela de pressão	arandela seguridad
23	**23C-616**	2	**Bolt**	boulon	Bolzen	parafuso	bulón
24	**568824**	1	**Plug**	bouchon	Stopfen	bujão	tapón
25	**1509750**	1	**Dipstick**	jauge	Messtab	vareta verif	varilla nivel
26	**560640**	1	**Grommet**	oeillet	Augenring	ilhó	arandela pasacable
27	**568807**	1	**Plate**	plaque	Platte	placa	placa
28	**1545195**	1	**Tube**	tube	Rohr	tubo	tubo
29	[11]**1307959**	1	**Elbow**	coude	Winkelrohr	cotovêlo	codo
30	**91F-8**	1	**O-ring**	joint torique	O Ring	anel-O	anillo-O
31	[1]———	—	**Transmission**	boîte vitesse	Getriebe	transmissão	transmision
32	**356618**	1	**Bushing**	chemise	Buchse	bucha	buje
33	**1518781**	1	**Nut**	écrou	Mutter	porca	tuerca
34	**98F-6**	1	**Tee**	raccord T	T-Verbindungsstück	te	te
35	**667289**	1	**Nipple**	raccord	Nippel	niple	niple
36	**1545186**	1	**Clamp**	pince	Schelle	braçadeira	abrazadera
37	**529979**	1	**Hose**	tuyau flexible	Schlauch	mangueira	manguera
38	**1545186**	1	**Clamp**	pince	Schelle	braçadeira	abrazadera
39	**91F-6**	1	**O-ring**	joint torique	O Ring	anel-O	anillo-O
40	[12]**17K-10**	1	**Elbow**	coude	Winkelrohr	cotovêlo	codo
41	**91F-6**	1	**O-ring**	joint torique	O Ring	anel-O	anillo-O
42	[13]**17K-6**	1	**Elbow**	coude	Winkelrohr	cotovêlo	codo

[1]See Index. Voir Table des matières. Siehe Inhaltsverzeichnis. Veja Índice. Véase Índice.
[2]Inc. 2
[3]Inc. 5
[4]Cummins 433B101 & →, 433B101 ENC & →, 433B101 FSC & →, G.M. 416C101 & →, 416C101 FSC & →
[5]Perkins 4152C101 ENC & →, 4152C101 FSC & →
[6]Inc. 10
[7]Inc. 11
[8]Inc. 15
[9]Inc. 17
[10]See, Voir, Siehe, Veja, Véase 4
[11]Inc. 30
[12]Inc. 39
[13]Inc. 41

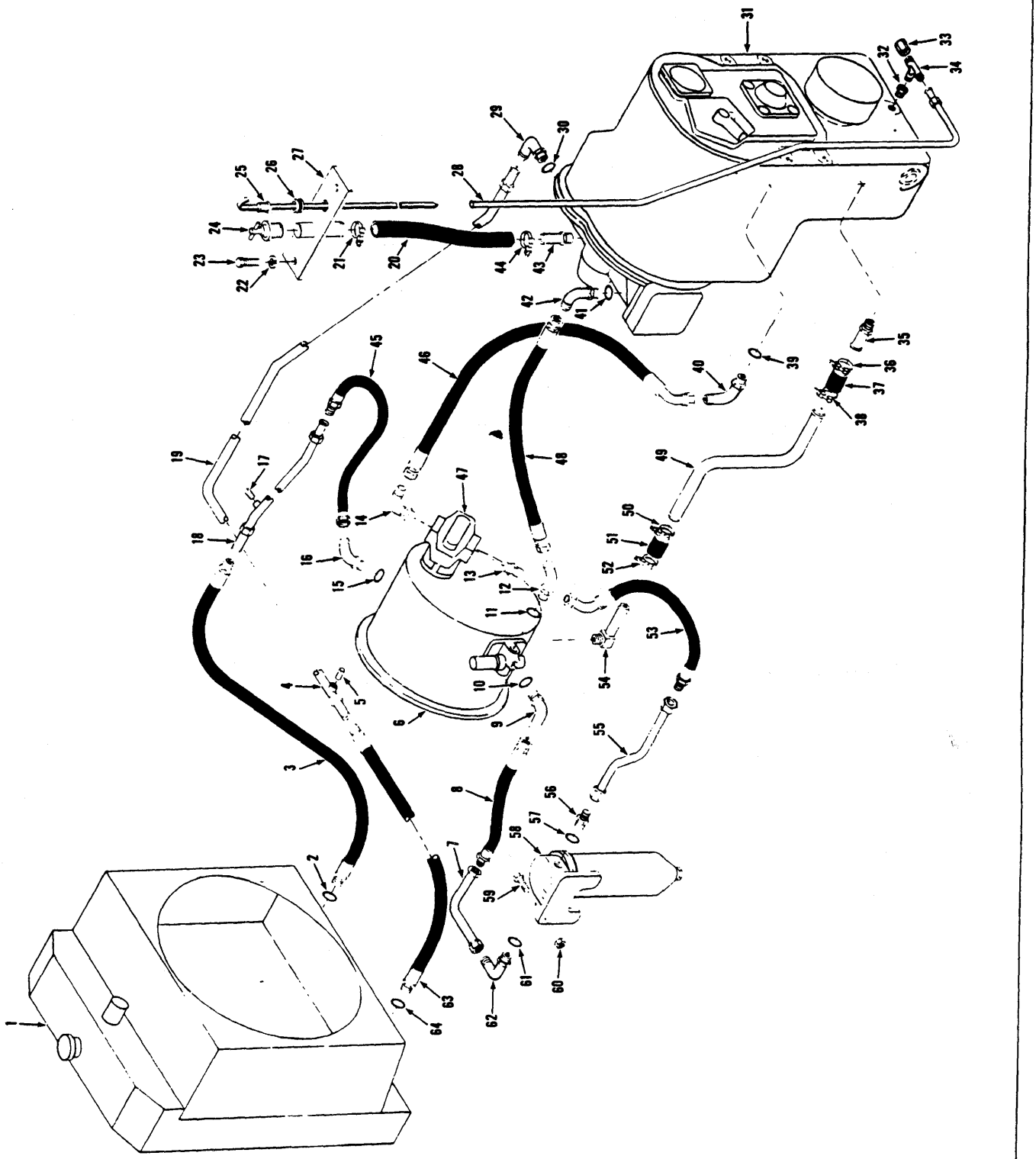
TS-11693

Hydraulic System, Transmission & Torque Converter
Système hydraulique, transmission & convertisseur
Hydraulikanlage Getriebe & Drehmomentwandler
Sistema hidráulico, transmissão & conversor de torque
Sistema hidráulico, transmisión & convertidor de par

MICHIGAN

No.	Part No.	Qty.	Description	Description	Benennung	Descrição	Descripción
43	**667289**	1	**Nipple**	raccord	Nippel	niple	niple
44	**1545186**	1	**Clamp**	pince	Schelle	braçadeira	abrazadera
45	**1513088**	1	**Hose**	tuyau flexible	Schlauch	mangueira	manguera
46	**1540073**	1	**Hose**	tuyau flexible	Schlauch	mangueira	manguera
47	[1]———	—	**Pump**	pompe	Pumpe	bomba	bomba
48	**1540078**	1	**Hose**	tuyau flexible	Schlauch	mangueira	manguera
49	**1509161**	1	**Tube**	tube	Rohr	tubo	tubo
50	**1545186**	1	**Clamp**	pince	Schelle	braçadeira	abrazadera
51	**529979**	1	**Hose**	tuyau flexible	Schlauch	mangueira	manguera
52	**1545186**	1	**Clamp**	pince	Schelle	braçadeira	abrazadera
53	**1543170**	1	**Hose**	tuyau flexible	Schlauch	mangueira	manguera
54	**666846**	1	**Nipple**	raccord	Nippel	niple	niple
55	[4]**1542997**	1	**Tube**	tube	Rohr	tubo	tubo
55A	[5]**1547016**	1	**Tube**	tube	Rohr	tubo	tubo
56	[14]**15K-8**	1	**Adapter**	adaptateur	Zwischenstück	adaptador	adaptador
57	**91F-8**	1	**O-ring**	joint torique	O Ring	anel-O	anillo-O
58	[15]**1533614**	1	**Filter**	filtre	Filter	filtro	filtro
58A	†**215502**	1	**Cartridge**	élément filtrant	Filtereinsatz	elemento filtrante	cartucho
59	**24C-624**	4	**Bolt**	boulon	Bolzen	parafuso	bulón
60	**18D-06**	4	**Nut**	écrou	Mutter	porca	tuerca
61	**91F-8**	1	**O-ring**	joint torique	O Ring	anel-O	anillo-O
62	[16]**17K-8**	1	**Elbow**	coude	Winkelrohr	cotovêlo	codo
63	[17]**1513089**	1	**Hose**	tuyau flexible	Schlauch	mangueira	manguera
64	**91F-8**	1	**O-ring**	joint torique	O Ring	anel-O	anillo-O

[1]See Index. Voir Table des matières. Siehe Inhaltsverzeichnis. Veja Índice. Véase Índice.
[4]Cummins 433B101 & →, 433B101 ENC & →, 433B101 FSC & →, G.M. 416C101 & →, 416C101 FSC & →
[5]Perkins 4152C101 ENC & →, 4152C101 FSC & →
[14]Inc. 57
[15]Inc. 58A
[16]Inc. 61
[17]Inc. 64

Printed in U.S.A.
PM 2926

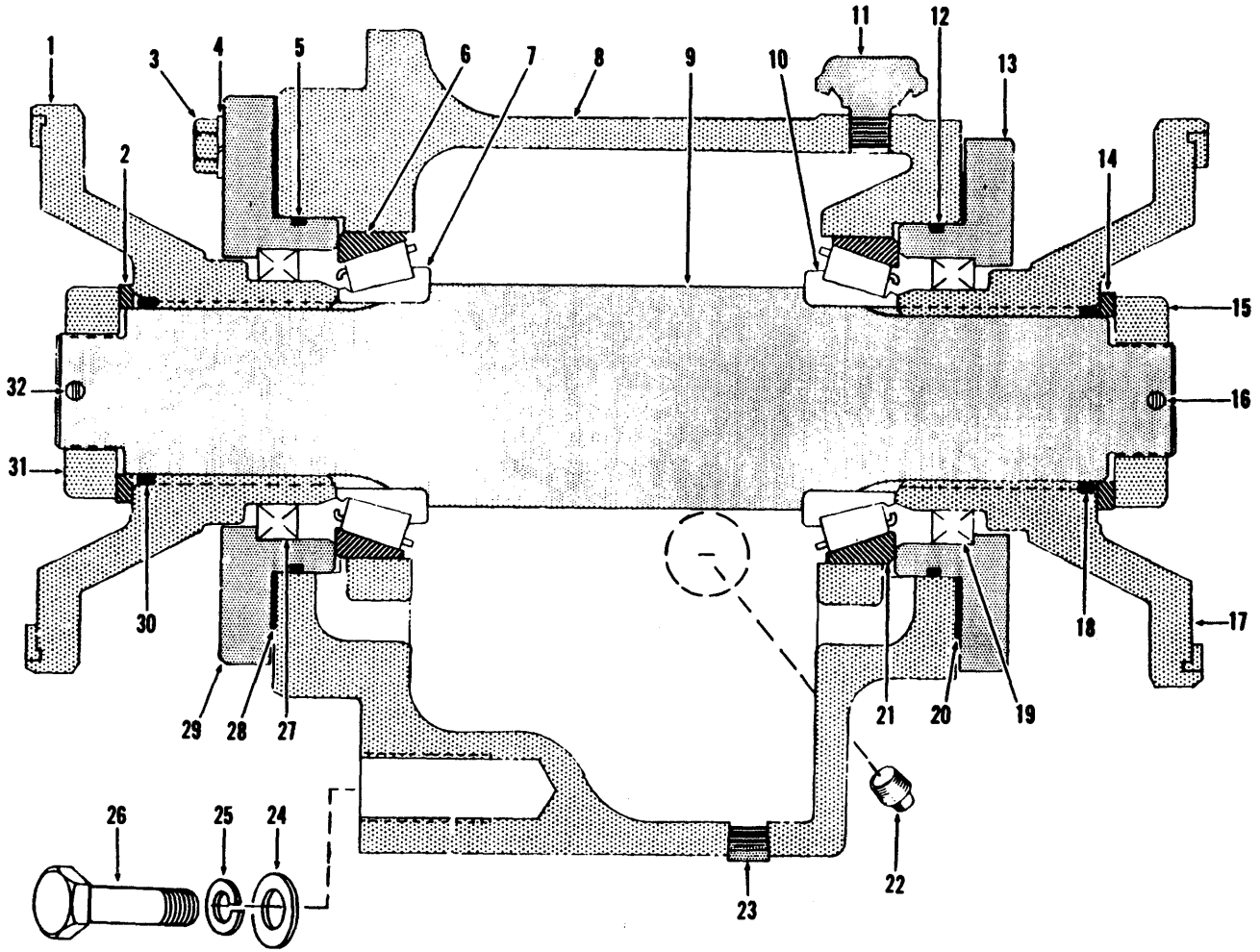
1
2
3
4
5
6
7
8
9
10
11
12
13
14
15
16
17
18
19
20
21
22
23
24
25
26
27
28
29
30
31
32

TS-11424

Mid-Mount Bearing Assembly
Palier intermédiaire, ensemble
Mittellager vollständig
Mancal central, conjunto
Cojinete central, conjunto

MICHIGAN

No.	Part No.	Qty.	Description	Description	Benennung	Descrição	Descripción
A	[2]230527	1	**Bearing assy**	palier ens	Lager vollst	mancal conj	cojinete conj
1	222233	1	**Flange input**	bride entrée	Flansch Eingangs	flange entrada	platina entrada
2	222179	1	**Washer**	rondelle	Scheibe	arruela	arandela
3	1C-722	8	**Bolt**	boulon	Bolzen	parafuso	bulón
4	4E-07	8	**Lockwasher**	rondelle frein	Sicherungsscheibe	arruela de pressão	arandela seguridad
5	25K-40308	1	**O-ring**	joint torique	O Ring	anel-O	anillo-O
6	856250	1	**Cup roller brg**	cuvette roulement	Aussenring Kegellgr	capa rolamento	cubeta rodamiento
7	654141	1	**Cone roller brg**	cône roulement	Kegel Rollenlager	cone rolamento	cono rodamiento
8	230529	1	**Housing mid mount**	boîtier palier cent	Gehäuse Mittellager	carcaça mancal cent	carcasa cojin cent
9	218504	1	**Shaft**	arbre	Welle	árvore	árbol
10	654141	1	**Cone roller brg**	cône roulement	Kegel Rollenlager	cone rolamento	cono rodamiento
11	211433	1	**Breather**	reniflard	Entlüfter	respiradouro	respiradero
12	25K-40308	1	**O-ring**	joint torique	O Ring	anel-O	anillo-O
13	230690	1	**Cap**	chapeau	Kappe	tampa	tapa
14	222179	1	**Washer**	rondelle	Scheibe	arruela	arandela
15	205928	1	**Nut**	écrou	Mutter	porca	tuerca
16	1F-436	1	**Pin cotter**	goupille fendue	Splint	contrapino	chaveta dos patas
17	222029	1	**Flange**	bride	Flansch	flange	brida
18	25K-60116	1	**O-ring**	joint torique	O Ring	anel-O	anillo-O
19	225823	1	**Seal**	joint étanchéité	Dichtung	vedador	sello
20	†[3]217566	—	**Shim**	cale	Beilage	calço	planchita
20A	†‡[4]217567	—	**Shim**	cale	Beilage	calço	planchita
20B	†‡[5]217568	—	**Shim**	cale	Beilage	calço	planchita
21	856250	1	**Cup roller brg**	cuvette roulement	Aussenring Kegellgr	capa rolamento	cubeta rodamiento
22	13F-12	1	**Plug pipe**	bouchon tuyau	Stopfen Rohr	bujão cano	tapón caño
23	215757	1	**Plug pipe**	bouchon tuyau	Stopfen Rohr	bujão cano	tapón caño
24	942139	4	**Washer**	rondelle	Scheibe	arruela	arandela
25	4E-10	4	**Lockwasher**	rondelle frein	Sicherungsscheibe	arruela de pressão	arandela seguridad
26	23C-1032	4	**Bolt**	boulon	Bolzen	parafuso	bulón
27	225823	1	**Seal**	joint étanchéité	Dichtung	vedador	sello
28	†[3]217566	—	**Shim**	cale	Beilage	calço	planchita
28A	†‡[4]217567	—	**Shim**	cale	Beilage	calço	planchita
28B	†‡[5]217568	—	**Shim**	cale	Beilage	calço	planchita
29	230690	1	**Cap**	chapeau	Kappe	tampa	tapa
30	25K-60116	1	**O-ring**	joint torique	O Ring	anel-O	anillo-O
31	205928	1	**Nut**	écrou	Mutter	porca	tuerca
32	1F-436	1	**Pin cotter**	goupille fendue	Splint	contrapino	chaveta dos patas

[2]Inc. 1→23, 27→32
[3].004 in. (0,10 mm)
[4].007 in. (0,18 mm)
[5].010 in. (0,25 mm)

Printed in U.S.A.
PM 2926

Nameplates & Decals*
Plaques de constructeur & décalcomanies*
Namensschilder & Abziehbilder*
Placas de fabrica & decalcomanias*
Placas del fabricante & calcomanías*

MICHIGAN

No.	Part No.	Qty.	Description	Description	Benennung	Descrição	Descripción
1	[2]1523338	1	Decal caution oil	décal attention huil	Abz Vorsicht Öl	decal atenção óleo	cal de aten aceite
2	----	–	Omit	omettre	Auslassen	omitir	omitir
3	[2]1548363	1	Decal eng warm-up	déc chauf moteur	Kleb Motwarmlaufen	dec aquecimento mot	calc calent motor
3A	[3]3585201	1	Decal eng warm-up	déc chauf moteur	Kleb Motwarmlaufen	dec aquecimento mot	calc calent motor
3B	[4]3585205	1	Decal eng warm-up	déc chauf moteur	Kleb Motwarmlaufen	dec aquecimento mot	calc calent motor
4	[2]1549006	1	Decl emgcy hand val	décal valv main urg	Schild Nothandventl	decal válv man emer	calc válv man emerg
4A	[3]3585200	1	Decl emgcy hand val	décal valv main urg	Schild Nothandventl	decal válv man emer	calc válv man emerg
4B	[4]3585204	1	Decl emgcy hand val	décal valv main urg	Schild Nothandventl	decal válv man emer	calc válv man emerg
5	2513351	3	Decal Clark	décal Clark	Abz Clark	decal Clark	cal Clark
6	2513634	2	Decal model	décal modèle	Abz Modell	decal modelo	cal modelo
6A	1540893	2	Decal model	décal modèle	Abz Modell	decal modelo	cal modelo
7	[2]1549005	1	Decal not for park	décal pas pour arrêt	Abz nicht für Parken	decal não estacion	cal no para estacion
7A	[3]3585199	1	Decal not for park	décal pas pour arrêt	Abz nicht für Parken	decal não estacion	cal no para estacion
7B	[4]3585203	1	Decal not for park	décal pas pour arrêt	Abz nicht für Parken	decal não estacion	cal no para estacion
8	[2]1512863	1	Decl safety warning	décl avert sécurité	Schild Sicherhtsvor	decal aviso segur	calcomanía advert
8A	[3]3238011	1	Decl safety warning	décl avert sécurité	Schild Sicherhtsvor	decal aviso segur	calcomanía advert
8B	[4]3238050	1	Decl safety warning	décl avert sécurité	Schild Sicherhtsvor	decal aviso segur	calcomanía advert
9	[2]1505581	2	Decal safety wiring	décal câb sécurité	Abz Sicherheitskabel	dec instal de segur	cal cables de segur
9A	[3]3238021	2	Decal safety wiring	décal câb sécurité	Abz Sicherheitskabel	dec instal de segur	cal cables de segur
9B	[4]3238039	2	Decal safety wiring	décal câb sécurité	Abz Sicherheitskabel	dec instal de segur	cal cables de segur
10	1548364	1	Decal brake warning	avertissement-frein	Abz Brems Warnung	decal aviso freio	cal advertencia freno
11	[2]538256	1	Decal trans drain	décal vid transm	Abz Getriebeabfluss	decal escoam de tran	cal purga de la tran
11A	[3]3237998	1	Decal trans drain	décal vid transm	Abz Getriebeabfluss	decal escoam de tran	cal purga de la tran
11B	[4]3238026	1	Decal trans drain	décal vid transm	Abz Getriebeabfluss	decal escoam de tran	cal purga de la tran
12	[2]572740	2	Decal warning	décal précautions	Abz Warnung	decal cuidado	cal advertencia
12A	[3]3238025	2	Decal warning	décal précautions	Abz Warnung	decal cuidado	cal advertencia
12B	[4]3238054	2	Decal warning	décal précautions	Abz Warnung	decal cuidado	cal advertencia
12C	[3]3585202	1	Decal warning	décal précautions	Abz Warnung	decal cuidado	cal advertencia
12D	[2]3585206	1	Decal warning	décal précautions	Abz Warnung	decal cuidado	cal advertencia
13	----	–	Omit	omettre	Auslassen	omitir	omitir
14	[2]1510125	1	Plate lubr	plaque graissage	Abschmiertafel	placa lubrificação	placa lubricación
14A	[3]3585112	1	Plate lubr	plaque graissage	Abschmiertafel	placa lubrificação	placa lubricación
14B	[4]3585136	1	Plate lubr	plaque graissage	Abschmiertafel	placa lubrificação	placa lubricación
14C	6C-605	4	Screw drive	vis enfoncée à mart	Nagelschraube	prego com cab paraf	clavo-tornillo
15	[2]1511710	1	Plate precaution	plaque précautions	Schild Vorsicht	placa precaução	placa precaución
15A	[3]3585023	1	Plate precaution	plaque précautions	Schild Vorsicht	placa precaução	placa precaución
15B	[4]3238052	1	Plate precaution	plaque précautions	Schild Vorsicht	placa precaução	placa precaución
15C	65G-406	4	Screw	vis	Schraube	parafuso	tornillo
16	564011	1	Nameplate Michigan	constructr Michigan	Namenschield Mich	placa do nome Mich	placa de nom Mich
16A	7G-418	4	Screw	vis	Schraube	parafuso	tornillo
16B	20E-04	4	Lockwasher	rondelle frein	Sicherungsscheibe	arruela de pressão	arandela seguridad
17	1512006	1	Plate patent	plaq brevet déposé	Patentschild	placa patente	placa patente
17A	6C-605	4	Screw drive	vis enfoncée à mart	Nagelschraube	prego com cab paraf	clavo-tornillo
18	[2]1527430	1	Plate resvr strn ser	plaque serv crép rés	Schild Tanksiebserv	placa ser coador res	placa serv colad res
18A	[3]3238022	1	Plate resvr strn ser	plaque serv crép rés	Schild Tanksiebserv	placa ser coador res	placa serv colad res
18B	[4]3238051	1	Plate resvr strn ser	plaque serv crép rés	Schild Tanksiebserv	placa ser coador res	placa serv colad res
19	1531606	7	Strip abrasive	bande abrasive	Schmirgelband	tiras abrasivas	cinta abrasiva
20	1537138	1	Plate shift quadrant	plaq cadran chg vit	Ganganord-Schild	plac quad mud vel	plac cuadrante camb
21	567947	1	Plate shift quadrant	plaq cadran chg vit	Ganganord-Schild	plac quad mud vel	plac cuadrante camb
22	[4]3585133	1	Plate shift quadrant	plaq cadran chg vit	Ganganord-Schild	plac quad mud vel	plac cuadrante camb
23	6C-605	9	Screw	vis	Schraube	parafuso	tornillo

*Cummins 433B101→549, 433B101ENC &→, 433B101FSC, GM416C101 & →; 416C101FSC & →; Perkins 4152C101ENC &→, 4152C101FSC & –
[2]English
[3]French
[4]German

Nameplates & Decals *
Plaques de constructeur & décalcomanies *
Namensschilder & Abziehbilder *
Placas da fabrica & decalcomanias *
Placas del fabricante & calcomanías *

No.	Part No.	Qty.	Description	Description	Benennung	Descrição	Descripción
1	[2]1510525	1	**Decal lubrication**	décal graissage	Abz Schmieranweisun	decal da lubrifica	cal de lubricación
2	[3]3585981	1	**Decal lubrication**	décal graissage	Abz Schmieranweisun	decal da lubrifica	cal de lubricación
3	[4]3585982	1	**Decal lubrication**	décal graissage	Abz Schmieranweisun	decal da lubrifica	cal de lubricación
4	[5]3960848	1	**Decal lubrication**	décal graissage	Abz Schmieranweisun	decal da lubrifica	cal de lubricación
5	[5]3969063	1	**Decal lubrication**	décal graissage	Abz Schmieranweisun	decal da lubrifica	cal de lubricación
6	[6]3587184	1	**Decal lubrication**	décal graissage	Abz Schmieranweisun	decal da lubrifica	cal de lubricación
7	[7]3240267	1	**Decal lubrication**	décal graissage	Abz Schmieranweisun	decal da lubrifica	cal de lubricación
8	[2]1523338	1	**Decal caution oil**	décal attention huil	Abz Vorsicht Öl	decal atenção óleo	cal de aten aceite
8A	[3]3587311	1	**Decal caution oil**	décal attention huil	Abz Vorsicht Ol	decal atenção óleo	cal de aten aceite
8B	[4]3587312	1	**Decal caution oil**	décal attention huil	Abz Vorsicht Öl	decal atenção óleo	cal de aten aceite
8C	[5]3587313	1	**Decal caution oil**	décal attention huil	Abz Vorsicht Öl	decal atenção óleo	cal de aten aceite
9	[5]3900139	1	**Decal caution oil**	décal attention huil	Abz Vorsicht Ol	decal atenção óleo	cal de aten aceite
10	[7]3240264	1	**Decal caution oil**	décal attention huil	Abz Vorsicht Öl	decal atenção óleo	cal de aten aceite
11	[2]538256	1	**Decal trans drain**	décal vid transm	Abz Getriebeabfluss	decal escoam de tran	cal purga de la tran
12	[3]3237998	1	**Decal trans drain**	décal vid transm	Abz Getriebeabfluss	decal escoam de tran	cal purga de la tran
13	[4]3238026	1	**Decal trans drain**	décal vid transm	Abz Getriebeabfluss	decal escoam de tran	cal purga de la tran
14	[5]39050540	1	**Decal trans drain**	décal vid transm	Abz Getriebeabfluss	decal escoam de tran	cal purga de la tran
15	[6]3300367	1	**Decal trans drain**	décal vid transm	Abz Getriebeabfluss	decal escoam de tran	cal purga de la tran
16	[7]3238055	1	**Decal trans drain**	décal vid transm	Abz Getriebeabfluss	decal escoam de tran	cal purga de la tran
17	[2]1511711	2	**Decal art warn**	notice decalquee	Abz.Bild Parken	aviso art decal	aviso arte de calco
18	[3]3585983	2	**Decal art warn**	notice decalquee	Abz.Bild Parken	aviso art decal	aviso arte de calco
19	[4]3585984	2	**Decal art warn**	notice decalquee	Abz.Bild Parken	aviso art decal	aviso arte de calco
20	[5]3966391	2	**Decal art warn**	notice decalquee	Abz.Bild Parken	aviso art decal	aviso arte de calco
21	[6]3301471	2	**Decal art warn**	notice decalquee	Abz.Bild Parken	aviso art decal	aviso arte de calco
22	[7]3240263	2	**Decal art warn**	notice decalquee	Abz.Bild Parken	aviso art decal	aviso arte de calco
23	[2]1549006	1	**Decal emcy hand valv**	décal soup urgce man	Abz Nothandventil	decal válv freio man	cal válv freno man
24	[3]3585200	1	**Decal emcy hand valv**	décal soup urgce man	Abz Nothandventil	decal válv freio man	cal válv freno man
25	[4]3585204	1	**Decal emcy hand valv**	décal soup urgce man	Abz Nothandventil	decal válv freio man	cal válv freno man
26	[5]3969062	1	**Decal emcy hand valv**	décal soup urgce man	Abz Nothandventil	decal válv freio man	cal válv freno man
27	[6]3301477	1	**Decal emcy hand valv**	décal soup urgce man	Abz Nothandventil	decal válv freio man	cal válv freno man
28	[7]3240259	1	**Decal emcy hand valv**	décal soup urgce man	Abz Nothandventil	decal válv freio man	cal válv freno man
29	[2]1548364	1	**Decal brake warning**	avertissement-frein	Abz Brems Warnung	decal aviso freio	cal advertencia freno
30	[3]3585202	1	**Decal brake warning**	avertissement-frein	Abz Brems Warnung	decal aviso freio	cal advertencia freno
31	[4]3585206	1	**Decal brake warning**	avertissement-frein	Abz Brems Warnung	decal aviso freio	cal advertencia freno
32	[5]3966236	1	**Decal brake warning**	avertissement-frein	Abz Brems Warnung	decal aviso freio	cal advertencia freno
33	[6]3301472	1	**Decal brake warning**	avertissement-frein	Abz Brems Warnung	decal aviso freio	cal advertencia freno
34	[7]3240250	1	**Decal brake warning**	avertissement-frein	Abz Brems Warnung	decal aviso freio	cal advertencia freno
35	[2]1515482	1	**Decal valv lev inst**	déc levier-soup inst	Abz Ventilhebelanwei	dec instr alav válv	cal instr palan válv
36	[3]3585993	1	**Decal valv lev inst**	déc levier-soup inst	Abz Ventilhebelanwei	dec instr alav válv	cal instr palan válv
37	[4]3585994	1	**Decal valv lev inst**	déc levier-soup inst	Abz Ventilhebelanwei	dec instr alav válv	cal instr palan válv
38	[5]3966393	1	**Decal valv lev inst**	déc levier-soup inst	Abz Ventilhebelanwei	dec instr alav válv	cal instr palan válv
39	[6]3301571	1	**Decal valv lev inst**	déc levier-soup inst	Abz Ventilhebelanwei	dec instr alav válv	cal instr palan válv
40	[7]3240258	1	**Decal valv lev inst**	déc levier-soup inst	Abz Ventilhebelanwei	dec instr alav válv	cal instr palan válv
41	[2]1549005	1	**Decal not for park**	décal pas pour arrêt	Abz nicht für Parken	decal não estacion	cal no para estacion
42	[3]3585199	1	**Decal not for park**	décal pas pour arrêt	Abz nicht für Parken	decal não estacion	cal no para estacion
43	[4]3585203	1	**Decal not for park**	décal pas pour arrêt	Abz nicht für Parken	decal não estacion	cal no para estacion
44	[6]3301478	1	**Decal not for park**	décal pas pour arrêt	Abz nicht für Parken	decal não estacion	cal no para estacion
45	[7]3240255	1	**Decal not for park**	décal pas pour arrêt	Abz nicht für Parken	decal não estacion	cal no para estacion
46	[2]1505581	1	**Decal safety wiring**	décal câb sécurité	Abz Sicherheitskabel	dec instal de segur	cal cables de segur
47	[3]3238021	1	**Decal safety wiring**	décal câb sécurité	Abz Sicherheitskabel	dec instal de segur	cal cables de segur
48	[4]3238050	1	**Decal safety wiring**	décal câb sécurité	Abz Sicherheitskabel	dec instal de segur	cal cables de segur
49	[6]3300368	1	**Decal safety wiring**	décal câb sécurité	Abz Sicherheitskabel	dec instal de segur	cal cables de segur
50	[7]3240253	1	**Decal safety wiring**	décal câb sécurité	Abz Sicherheitskabel	dec instal de segur	cal cables de segur
51	[2]1511803	1	**Decal shift quadrant**	décal indic change	Abz Schaltschema	quadrante mudança	cuadrante indic camb
52	[3]3585985	1	**Decal shift quadrant**	décal indic change	Abz Schaltschema	quadrante mudança	cuadrante indic camb
53	[4]3585986	1	**Decal shift quadrant**	décal indic change	Abz Schaltschema	quadrante mudança	cuadrante indic camb
54	[7]3240262	1	**Decal shift quadrant**	décal indic change	Abz Schaltschema	quadrante mudança	cuadrante indic camb
55	[2]2513634	2	**Decal model**	décal modèle	Abz Modell	decal modelo	cal modelo
56	[2]2513630	2	**Decal Michigan**	décal Michigan	Abz Michigan	decal Michigan	cal Michigan
57	[2]2513351	2	**Decal Clark**	déc Clark	Abz Clark	dec Clark	cal Clark
58	[2]2513628	2	**Decal Clark**	déc Clark	Abz Clark	dec Clark	cal Clark

*Cummins 433B550 &→
[2]English. Anglais. Englisch. Ingles. Inglés.
[3]French. Français. Französisch. Frances. Francés.
[4]German. Allemand. Deutsch. Alemão. Aleman.
[5]Japanese. Japonais. Japanisch. Japones. Japonés.
[6]Portuguese. Portugais. Portugiese. Português. Portugués.
[7]Spanish. Espagnol. Spanisch. Espanhol. Español.

Nameplates & Decals *
Plaques de constructeur & décalcomanies *
Namensschilder & Abziehbilder *
Placas da fabrica & decalcomanias *
Placas del fabricante & calcomanías *

No.	Part No.	Qty.	Description	Description	Benennung	Descrição	Descripción
59	[2]1534502	1	**Decal trans filter**	décal filtre de tran	Abz Getriebefilter	decal filtro da tran	cal filtro de tran
60	[3]3586004	1	**Decal trans filter**	décal filtre de tran	Abz Getriebefilter	decal filtro da tran	cal filtro de tran
61	[4]3586005	1	**Decal trans filter**	décal filtre de tran	Abz Getriebefilter	decal filtro da tran	cal filtro de tran
62	[5]3966394	1	**Decal trans filter**	décal filtre de tran	Abz Getriebefilter	decal filtro da tran	cal filtro de tran
63	[6]3301566	1	**Decal trans filter**	décal filtre de tran	Abz Getriebefilter	decal filtro da tran	cal filtro de tran
64	[7]3240252	1	**Decal trans filter**	décal filtre de tran	Abz Getriebefilter	decal filtro da tran	cal filtro de tran
65	[2]1512006	1	**Decal patent**	décalcomanie brevet	Abz Patentnummern	decal da patente	cal de patente
66	[2]2511546	1	**Plate Clark**	plaque Clark	Platt Clark	placo Clark	placa Clark
67	[2]1G-1216	4	**Screw**	vis	Schraube	parafuso	tornillo
68	[2]50D-12	4	**Nut**	écrou	Mutter	porca	tuerca
69	[2]1517393	1	**Plate precaution**	plaque précautions	Schild Vorsicht	placa precaução	placa precaución
70	[3]3585995	1	**Plate precaution**	plaque précautions	Schild Vorsicht	placa precaução	placa precaución
71	[4]3585996	1	**Plate precaution**	plaque précautions	Schild Vorsicht	placa precaução	placa precaución
72	----	–	**Omit**	omettre	Auslassen	omitir	omitir
73	[6]3301216	1	**Plate precaution**	plaque précautions	Schild Vorsicht	placa precaução	placa precaución
74	[7]3240265	1	**Plate precaution**	plaque précautions	Schild Vorsicht	placa precaução	placa precaución
75	[2]6C-605	4	**Screw**	vis	Schraube	parafuso	tornillo
76	[2]1527430	1	**Plate resvr strn ser**	plaque serv crép rés	Schild Tanksiebserv	placa ser coador res	placa serv colad res
77	[3]3238022	1	**Plate resvr strn ser**	plaque serv crép rés	Schild Tanksiebserv	placa ser coador res	placa serv colad res
78	[4]3238051	1	**Plate resvr strn ser**	plaque serv crép rés	Schild Tanksiebserv	placa ser coador res	placa serv colad res
79	[5]3950778	1	**Plate resvr strn ser**	plaque serv crép rés	Schild Tanksiebserv	placa ser coador res	placa serv colad res
80	[6]3301503	1	**Plate resvr strn ser**	plaque serv crép rés	Schild Tanksiebserv	placa ser coador res	placa serv colad res
81	[7]3238079	1	**Plate resvr strn ser**	plaque serv crép rés	Schild Tanksiebserv	placa ser coador res	placa serv colad res
82	[2]65G-406	4	**Screw**	vis	Schraube	parafuso	tornillo
83	[2]1513887	1	**Tag warning**	étiquette d'avertis	Etikett Warnung	rótulo de aviso	etiqueta de adver
84	[3]3585991	1	**Tag warning**	étiquette d'avertis	Etikett Warnung	rótulo de aviso	etiqueta de adver
85	[4]3585992	1	**Tag warning**	étiquette d'avertis	Etikett Warnung	rótulo de aviso	etiqueta de adver
86	[5]3900140	1	**Tag warning**	étiquette d'avertis	Etikett Warnung	rótulo de aviso	etiqueta de adver
87	[6]3301572	1	**Tag warning**	étiquette d'avertis	Etikett Warnung	rótulo de aviso	etiqueta de adver
88	[7]3240254	1	**Tag warning**	étiquette d'avertis	Etikett Warnung	rótulo de aviso	etiqueta de adver
89	[2]1531606	9	**Strip abrasive**	bande abrasive	Schmirgelband	tiras abrasivas	cinta abrasiva
90	[2]2518855	1	**Decal hyd filter**	déc filtre hyd	Schild Hydraulikfilt	dec filtro hidr	calc filtro hidr
91	[3]3588401	1	**Decal hyd filter**	déc filtre hyd	Schild Hydraulikfilt	dec filtro hidr	calc filtro hidr
92	[4]3588402	1	**Decal hyd filter**	déc filtre hyd	Schild Hydraulikfilt	dec filtro hidr	calc filtro hidr
93	[7]3588403	1	**Decal hyd filter**	déc filtre hyd	Schild Hydraulikfilt	dec filtro hidr	calc filtro hidr
94	[6]3588404	1	**Decal hyd filter**	déc filtre hyd	Schild Hydraulikfilt	dec filtro hidr	calc filtro hidr
95	[2]2519337	1	**Decal hyd filter**	déc filtre hyd	Schild Hydraulikfilt	dec filtro hidr	calc filtro hidr
96	[2]2512999	1	**Decal hyd filter**	déc filtre hyd	Schild Hydraulikfilt	dec filtro hidr	calc filtro hidr
97	[2]2515083	1	**Decal hyd filter**	déc filtre hyd	Schild Hydraulikfilt	dec filtro hidr	calc filtro hidr

*Cummins 4338550 &→
[2]English. Anglais. Englisch. Ingles. Inglés.
[3]French. Français. Französisch. Frances. Francés.
[4]German. Allemand. Deutsch. Alemão. Alemán.
[5]Japanese. Japonais. Japanisch. Japones. Japonés.
[6]Portuguese. Portugais. Portugiese. Portugués. Portugues.
[7]Spanish. Espagnol. Spanisch. Espanhol. Español.

CLARK EQUIPMENT

Propeller Shaft Assemblies
Ensembles d'arbre d'entraînement
Gelenkwellen, vollständig
Conjuntos de ejxos propulsores
Conjuntos de árboles propulsores

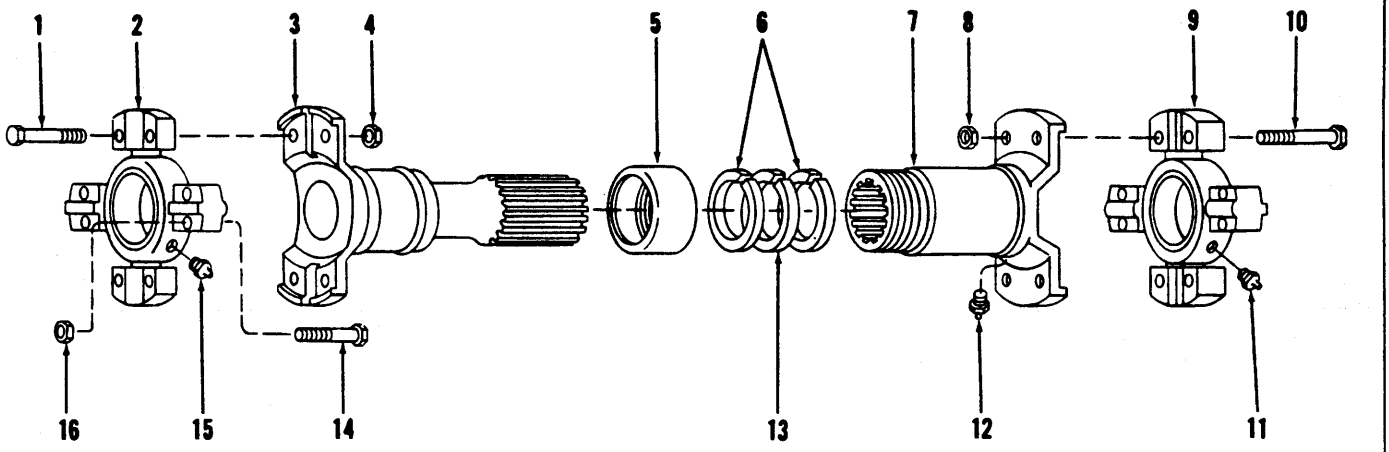

TS-1138

No.	Transmission to rear axle	Mid-mount brg to front axle	Transmission to mid-mount	Transmission to converter	Description	Qty.
A	940562	[7]*1504774	1508467	562694	[2]Propeller shaft	1
B	———	———	948363	———	[3]Kit	1
1	18C-632	18C-632	892851	18C-632	Bolt	4
1A	———	———	4E-07	———	†Lockwasher	4
2	944862	944862	948361	944862	[4]Spider U-joint	1
3	943238	948279	948364	946109	Tube	1
4	8D-06	8D-06	Omit	8D-06	Nut	4
5	940090	940090	See B	940090	Retainer	1
6	940091	940091	See B	Omit	Washer	2
7	940224	940224	948362	946110	[5]Slip yoke	1
8	8D-06	8D-06	Omit	8D-06	Nut	4
9	944862	944862	948361	944862	[6]Spider U-joint	1
10	18C-632	18C-632	892851	18C-632	Bolt	4
10A	———	———	4E-07	———	†Lockwasher	4
11	10H-35	10H-25	10H-25	10H-35	Fitting grease	1
12	10H-25	10H-25	10H-25	10H-25	Fitting grease	1
13	940092	940092	See B	940092	Washer	1
14	18C-632	18C-632	———	18C-632	Bolt	8
15	10H-35	10H-35	10H-25	10H-35	Fitting grease	1
16	8D-06	8D-06	8D-08	8D-06	Nut	8

*Cummins 433B101 & →, 433B101CAC & →, 433B101ENC & →, 433B101 → 549FSC, G.M. 416C101 & →, 416C101CAC & →, 416C101 → 252FSC, Perkins 4152C101ENC & →, 4152C101FSC & →

[2]Inc. 1 → 16
[3]Inc. 5, 6, 13
[4]Inc. 15
[5]Inc. 12
[6]Inc. 11
[7]For complete replacement u

Printed in U.S.A.
PM 2926

Propeller Shaft Assemblies
Ensembles d'arbre d'entraînement
Gelenkwellen, vollständig
Conjuntos de eixos propulsores
Conjuntos de árboles propulsores

MICHIGAN

Ensembles d'arbre d'entraînement

No.	Transmission à essieu arrière	Coussinet central à essieu avant	Transmission au coussinet central	Boîte de vitesses Convertisseur	Description	Qtè.
A	940562	[7]*1504774	1508467	562694	[2]arbre d'entraînement	1
B	———	———	948363	———	[3]trousse	1
1	18C-632	18C-632	892851	18C-632	boulon	4
1A	———	———	4E-07	———	†rondelle frein	4
2	944862	944862	948361	944862	[4]croisillon	1
3	943238	948279	948364	946109	tube	1
4	8D-06	8D-06	omettre	8D-06	écrou	4
5	940090	940090	voir B	940090	pièce de retenue	1
6	940091	940091	voir B	omettre	rondelle	2
7	940224	940224	948362	946110	[5]accouplement	1
8	8D-06	8D-06	omettre	8D-06	écrou	4
9	944862	944862	948361	944862	[6]croisillon	1
10	18C-632	18C-632	892851	18C-632	boulon	4
10A	———	———	4E-07	———	†rondelle frein	4
11	10H-35	10H-25	10H-25	10H-35	graisseur	1
12	10H-25	10H-25	10H-25	10H-25	graisseur	1
13	940092	940092	voir B	940092	rondelle	1
14	18C-632	18C-632	———	18C-632	boulon	8
15	10H-35	10H-35	10H-25	10H-35	graisseur	1
16	8D-06	8D-06	8D-08	8D-06	écrou	8

Gelenkwellen, vollständig

Nr	Getriebe zu Hinterachse	Mittellager zu Vorderachse	Getriebe zu Mittellager	Getriebe Konverter	Benennung	Anzahl
A	940562	[7]*1504774	1508467	562694	[2]Gelenkwelle	1
B	———	———	948363	———	[3]Satz	1
1	18C-632	18C-632	892851	18C-632	Polzen	4
1A	———	———	4E-07	———	†Sicherungsscheibe	4
2	944862	944862	948361	944862	[4]Federbandkupplung	1
3	943238	948279	948364	946109	Rohr	1
4	8D-06	8D-06	Auslassen	8D-06	Mutter	4
5	940090	940090	Siehe B	940090	Halter	1
6	940091	940091	Siehe B	Auslassen	Dichtungsring	2
7	940224	940224	948362	946110	[5]Schlupfkupplung	1
8	8D-06	8D-06	Auslassen	8D-06	Mutter	4
9	944862	944862	948361	944862	[6]Federbandkupplung	1
10	18C-632	18C-632	892851	18C-632	Polzen	4
10A	———	———	4E-07	———	†Sicherungssheibe	4
11	10H-35	10H-25	10H-25	10H-35	Schmiernippel	1
12	10H-25	10H-25	10H-25	10H-25	Schmiernippel	1
13	940092	940092	Siehe B	940092	Dichtungsring	1
14	18C-632	18C-632	———	18C-632	Polzen	8
15	10H-35	10H-35	10H-25	10H-35	Schmiernippel	1
16	8D-06	8D-06	8D-08	8D-06	Mutter	8

***Cummins 433B101 & →, 433B101CAC & →, 433B101ENC & →, 433B101 → 549FSC, G.M. 416C101 & →, 416C101CAC & →, 416C101 → 252FSC, Perkins 4152C101ENC & →, 4152C101FSC & →.**

[2]Inc. 1 → 16
[3]Inc. 5, 6, 13
[4]Inc. 15
[5]Inc. 12
[6]Inc. 11
[7]Pour remplacement utiliser 2522841 arbre d'entraînement
[7]Zum Auswechseln 2522841 Antriebewelle benutzen

(1L12)

Printed in U.S.A.
PM 2926

TS-1138

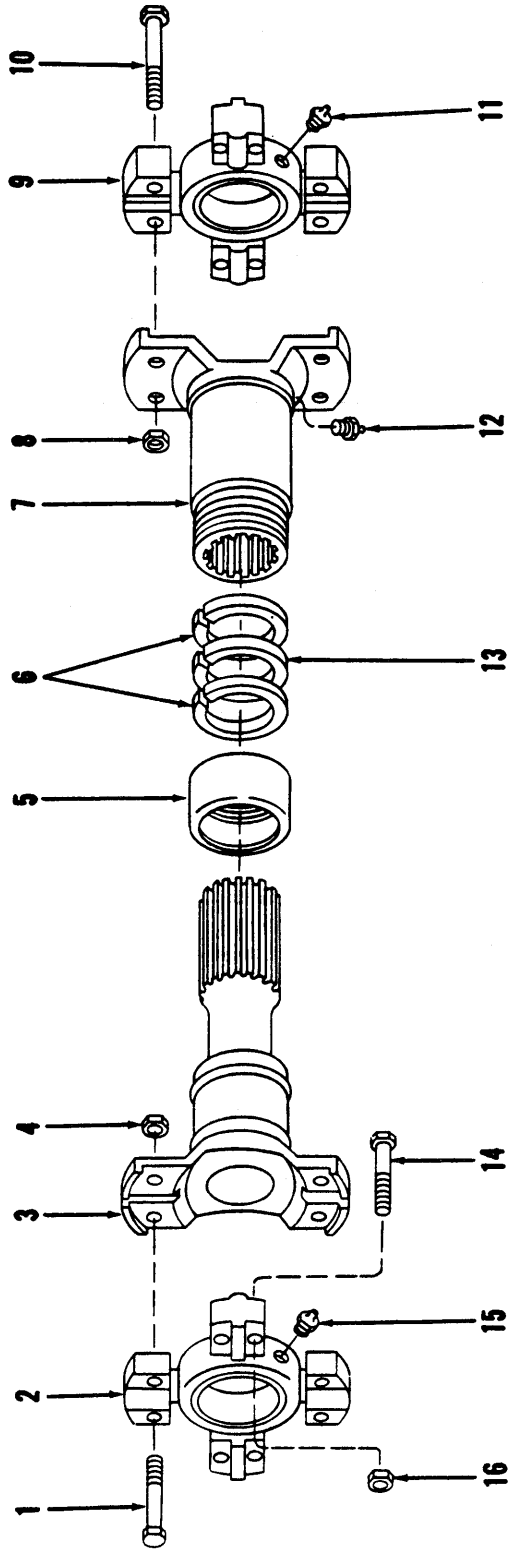

Propeller Shaft Assemblies
Ensembles d'arbre d'entraînement
Gelenkwellen, vollständig
Conjuntos de eixos propulsores
Conjuntos de árboles propulsores
Conjuntos de eixos propulsores

MICHIGAN

No.	Transmissão a eixo traseiro	Rolamento central a eixo dianteiro	Transmissão a rolamento central	Transmissão Conversor	Descrição	Quantidade
A	940562	[7]*1504774	1508467	562694	[2]eixo propulçor	1
B	———	———	948363	———	[3]jôgo	1
1	18C-632	18C-632	892851	18C-632	cavilha	4
1A	———	———	4E-07	———	†arruela de pressão	4
2	944862	944862	948361	944862	[4]cruzeta	1
3	943238	948279	948364	946109	tubo	1
4	8D-06	8D-06	omitir	8D-06	porca	4
5	940090	940090	veja B	940090	retentor	1
6	940091	940091	veja B	omitir	arruela	2
7	940224	940224	948362	946110	[5]flange deslizante	1
8	8D-06	8D-06	omitir	8D-06	porca	4
9	944862	944862	948361	944862	[6]cruzeta	1
10	18C-632	18C-632	892851	18C-632	cavilha	4
10A	———	———	4E-07	———	†arruela de pressão	4
11	10H-35	10H-25	10H-25	10H-35	graxeria	1
12	10H-25	10H-25	10H-25	10H-25	graxeira	1
13	940092	940092	veja B	940092	arruela	1
14	18C-632	18C-632	———	18C-632	cavilha	8
15	10H-35	10H-35	10H-25	10H-35	graxeira	1
16	8D-06	8D-06	8D-08	8D-06	porca	8

Conjuntos de árboles propulsores

No.	Transmisión a eje trasero	Cojinete central a eje delantero	Transmisión a cojinete central	Transmisión Convertidor	Descripción	Cantidad
A	940562	[7]*1504774	1508467	562694	[2]arbol propulsor	1
B	———	———	948363	———	[3]juego	1
1	18C-632	18C-632	892851	18C-632	bulón	4
1A	———	———	4E-07	———	†arandela seguridad	4
2	944862	944862	948361	944862	[4]cruceta	1
3	943238	948279	948364	946109	tubo	1
4	8D-06	8D-06	omitir	8D-06	tuerca	4
5	940090	940090	véase B	940090	pieza de retención	1
6	940091	940091	véase B	omitir	arandela	2
7	940224	940224	948362	946110	[5]brida deslizante	1
8	8D-06	8D-06	omitir	8D-06	tuerca	4
9	944862	944862	948361	944862	[6]cruceta	1
10	18C-632	18C-632	892851	18C-632	bulón	4
10A	———	———	4E-07	———	†arandela seguridad	4
11	10H-35	10H-25	10H-25	10H-35	grasera	1
12	10H-25	10H-25	10H-25	10H-25	grasera	1
13	940092	940092	véase B	940092	arandela	1
14	18C-632	18C-632	———	18C-632	bulón	8
15	10H-35	10H-35	10H-25	10H-35	grasera	1
16	8D-06	8D-06	8D-08	8D-06	tuerca	8

***Cummins 433B101 & →, 433B101CAC & →, 433B101ENC & →, 433B101 → 549FSC, G.M. 416C101 & →, 416C101CAC & →, 416C101 → 252FSC, Perkins 4152C101ENC & →, 4152C101FSC & →.**

[2]Inc. 1 → 16
[3]Inc. 5, 6, 13
[4]Inc. 15
[5]Inc. 12
[6]Inc. 11
[7]Para substituiçao usar 2522841 eixo propulsor
[7]Para recambio usar 2522841 eje propulsor

Propeller Shaft Assembly: Mid-Mount Bearing / Front Axle *
Arbre d'entraînement: palier central / l'axe AV, ensemble *
Gelenkwelle vollständig: Mittellager / Vorderachse *
Eixo propulsor: mancal central / eixo dianteiro, conjunto *
Arbol propulsor: conjinete central / eje delantero, conjunto *

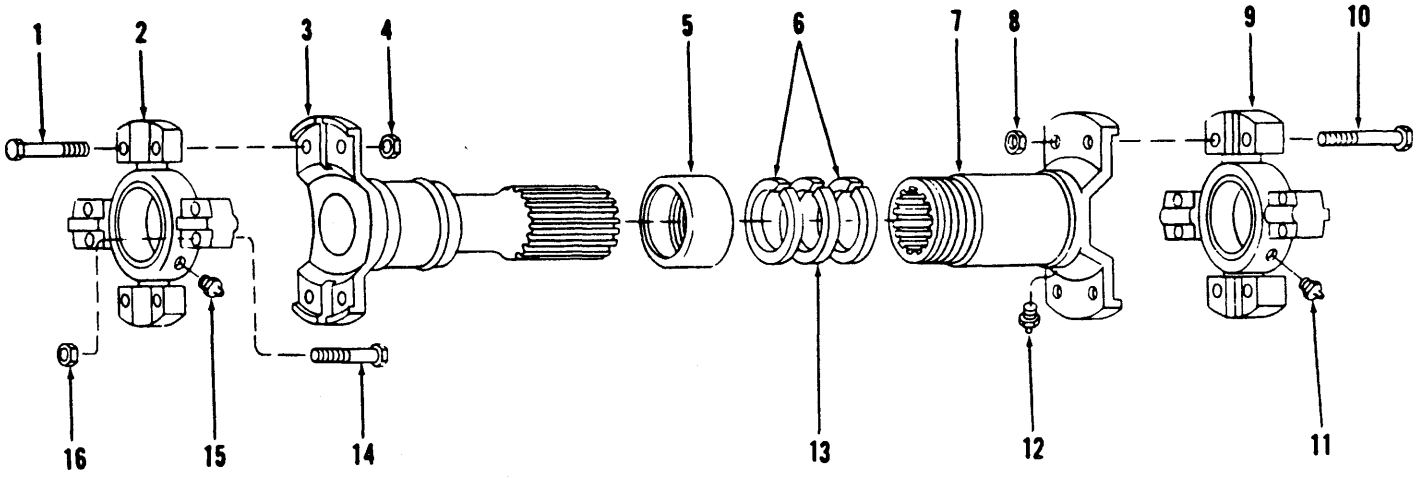

TS-1138

No.	Part No.	Qty.	Description	Description	Benennung	Descrição	Descripción
A	[2]2522841	1	Propeller shaft	arbre entraînement	Antriebswelle	eixo cardan	árbol propulsor
1	18C628	4	Bolt	boulon	Bolzen	parafuso	bulón
2	[3]944862	1	Spider U-joint	croisillion jnt univ	Kreuz Kardangelenk	cruzeta acopl univ	cruceta acople univ
3	962484	1	Tube	tube	Rohr	tubo	tubo
4	———	—	Omit	omettre	Auslassen	omitir	omitir
5	940090	1	Retainer	arrêtoir	Halterung	retentor	retén
6	5299100	2	Washer	rondelle	Scheibe	arruela	arandela
7	[4]1991313	1	Slip yoke	chape coulissante	Gleitkupplg	garfo corrediço	acople telescópico
8	———	—	Omit	omettre	Auslassen	omitir	omitir
9	[5]944862	1	Spider U-joint	croisillion jnt univ	Kreuz Kardangelenk	cruzeta acopl univ	cruceta acople univ
10	18C628	4	Bolt	boulon	Bolzen	parafuso	bulón
11	10H35	1	Fitting grease	graisseur	Nippel Schmier	graxeira	grasera
12	10H25	1	Fitting grease	graisseur	Nippel Schmier	graxeira	grasera
13	5299099	1	Seal	joint étanchéité	Dichtung	vedador	sello
14	18C628	8	Bolt	boulon	Bolzen	parafuso	bulón
15	10H35	1	Fitting grease	graisseur	Nippel Schmier	graxeira	grasera
16	———	—	Omit	omettre	Auslassen	omitir	omitir

***Cummins 433B550FSC & →, G.M. 416C253FSC & →**

[2]Inc. 1→3, 5→7, 9→15
[3]Inc. 15
[4]Inc. 5, 6, 12, 13
[5]Inc. 11

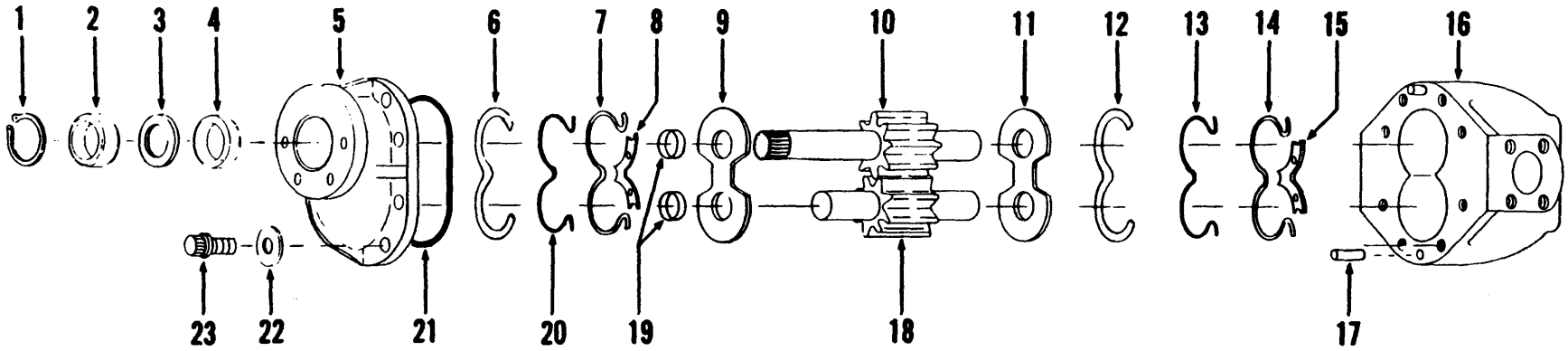

TS-8377

Printed in U.S.A.
PM 2926

Pump Hydraulic – Main & Steering
Pompe hydraulique - principale & direction
Hydraulikpumpe - Haupt- & Lenkungs-
Bomba hidráulica - principal & direçao
Bomba hidráulica - principal & dirección

MICHIGAN

No.	Part No.	Qty.	Description	Description	Benennung	Descrição	Descripción
A*[2,3,7]	1508714	2	**Pump assembly**	pompe ensemble	Pumpe vollst	bomba conjunto	bomba conjunto
B	[4]948377	1	**Repair kit major**	rép majeure trse	Reptrsatz Haupt	rep maior jogo	rep mayor jgo
C	[5]947273	1	**Repair kit minor**	répar mineure trse	Nebenreptrsatz	rep menor jogo	rep menor jgo
1	661416	1	**Ring snap**	bague arrêt	Sprengring	anel pressão	arandela retén
2	947274	1	**Seal**	joint étanchéité	Dichtung	vedador	sello
3	946205	1	**Spacer**	entretoise	Distanzteil	espaçador	espaciador
4	947274	1	**Seal**	joint étanchéité	Dichtung	vedador	sello
5	947270	1	**Flange**	bride	Flansch	flange	brida
6	947275	1	**Retainer**	arrêtoir	Halterung	retentor	retén
7	947277	1	**Ring back-up**	rondelle renfort	Stützring	anel retentor	arandela apoyo
8	§[6]———	—	**Plate**	plaque	Platte	placa	placa
9	§[6]———	—	**Plate**	plaque	Platte	placa	placa
10	§[6]———	—	**Gear**	engrenage	Zahnrad	engrenagem	engranaje
11	§[6]———	—	**Plate**	plaque	Platte	placa	placa
12	947275	1	**Retainer**	arrêtoir	Halterung	retentor	retén
13	947276	1	**O-ring**	joint torique	O Ring	anel-O	anillo-O
14	947277	1	**Ring back-up**	rondelle renfort	Stützring	anel retentor	arandela apoyo
15	§[6]———	—	**Plate**	plaque	Platte	placa	placa
16	948376	1	**Body**	carrosserie	Karosserie	carroçria	carrocería
17	946100	2	**Pin**	goupille	Stift	pino	pasador
18	§[7]———	—	**Gear**	engrenage	Zahnrad	engrenagem	engranaje
19	§[6]———	—	**Ring**	anneau	Ring	anel	anillo
20	947276	1	**O-ring**	joint torique	O Ring	anel-O	anillo-O
21	58K-46	1	**O-ring**	joint torique	O Ring	anel-O	anillo-O
22	946271	8	**Washer**	rondelle	Scheibe	arruela	arandela
23	23C-820	8	**Bolt**	boulon	Bolzen	parafuso	bulón
24	†1502715	4	**Stud**	goujon	Stift	prisioneiro	espárrago
25	†8D-06	4	**Nut**	écrou	Mutter	porca	tuerca
26	†4E-06	4	**Lockwasher**	rondelle frein	Sicherungsscheibe	arruela de pressão	arandela seguridad
27	†235961	1	**Gasket**	garniture	Dichtung	gaxeta	empaquetadura
28	†214962	1	**Sleeve**	manchon	Muffe	luva	manguito

[2]Inc. 1 →23, Cummins 433B101 →433B181, 433B101ENC →433B107ENC, 433B101FSC → 433B138FSC, G.M. 416C101 →, 416C240, G.M. 416C101FSC →416C114FSC, Perkins 4152C101ENC →4152C179ENC, Perkins 4152C101FSC →4152C138FSC

[3]Quantities listed are for one (1). This machine uses two (2).
[3]Les quantités indiquées ci-dessus s'appliquent à 1. Cette machine emploie 2.
[3]Die angegebenen Mengen sind für 1. Diese Maschine erfordert 2.
[3]As quantidades relacionadas são para 1. Esta máquina utiliza 2.
[3]Las cantidades indicadas son para 1. Esta máquina utiliza 2.
[4]Inc. 1→4, 6→15, 17→21
[5]Inc. 1→4, 6→9, 11→15, 19, 20, 21
[6]See, Voir, Siehe, Veja, Véase B
*Pump is equipped with bushing type bearings. Bearings are machine finished after pressing in place and therefore are not replaceable service items.
*La pompe est équipée avec des coussinets emboutis sur place et incorporés à la machine. et par conséquent, ne sont pas des pièces de service remplaçables.
*Pumpe ist mit Buchsenlager ausgerüstet. Die Lager wurden nach dem Eintreffen bearbeitet und sind daher nicht auswechselbar.
*A bomba é equipada com mancais acabados depois da montagem, por tanto, não são peças de serviço substituiveis.
*La bomba está equipada con casquillos colocados a presión y terminados en lugar, no son por lo tanto, piezas de servicio reemplazables.
[7]For complete replacement use 1519912 Pump Assy.
Pour remplacement complet employer 1519912 Pompe Ensemble
Für vollständiges Austauschen verwenden 1519912 Pumpe Vollst
Para a reposiçao completa usar 1519912 Bomba Conjunto
Para recambio completo emplear 1519912 Bomba Conjunto

Pump Hydraulic, Main & Steering
Pompe hydraulique, principale & direction
Hydraulikpumpe, Haupt-& Lenkungs-
Bomba hidráulica, principal & direção
Bomba hidráulica, principal & dirección

CLARK EQUIPMENT

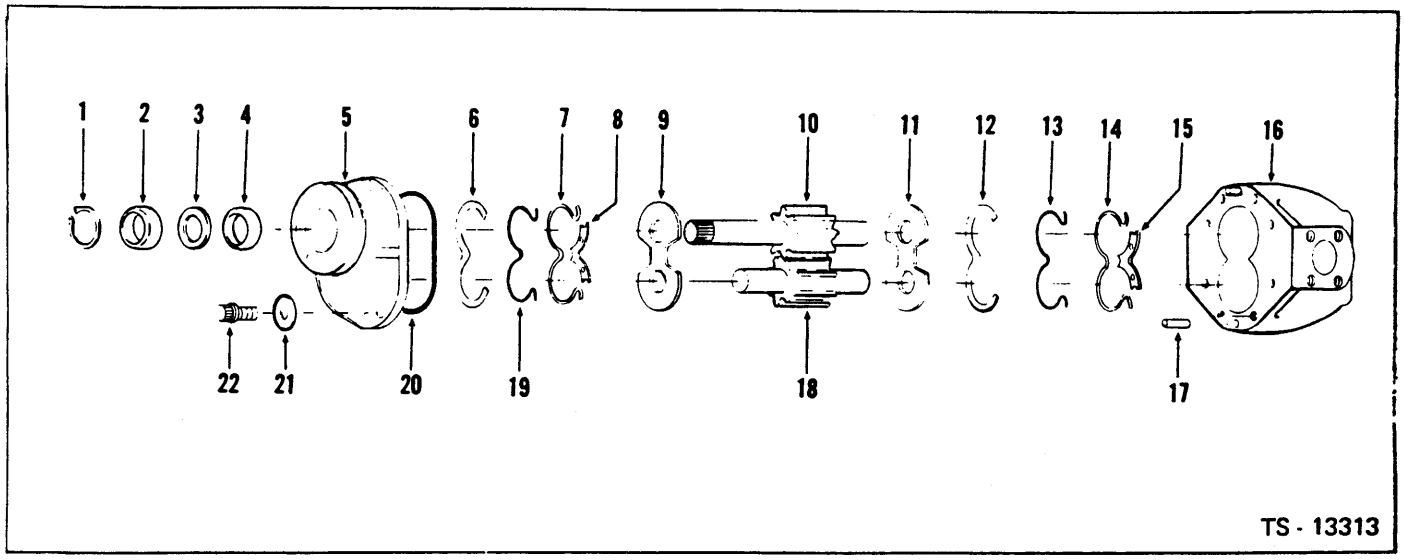

TS - 13313

No.	Part No.	Qty.	Description	Description	Benennung	Descrição	Descripción
A	*[1]1519912	2	**Pump assembly**	pompe ensemble	Pumpe vollst	bomba conjunto	bomba conjunto
B	[2]948377	†	**Repair kit**	trousse de réparation	Reparatursatz	conjunto de reparo	juego de reparación
C	[3]947273	1	**Seal kit**	joint étan trse	Dichtungssatz	vedador jôgo	sello juego
1	661416	1	**Ring snap**	bague arrêt	Sprengring	anel pressão	arandela retén
2	947274	1	**Seal**	joint étanchéité	Dichtung	vedador	sello
3	946205	1	**Spacer**	entretoise	Distanzteil	espaçador	espaciador
4	947274	1	**Seal**	joint étanchéité	Dichtung	vedador	sello
5	947270	1	**Flange**	bride	Flansch	flange	brida
6	947275	1	**Retainer**	arrêtoir	Halterung	retentor	retén
7	947277	1	**Ring back-up**	rondelle renfort	Stützring	anel retentor	arandela apoyo
8	[4]———	—	**Plate**	plaque	Platte	placa	placa
9	[4]———	—	**Plate**	plaque	Platte	placa	placa
10	[5]———	—	**Gear**	engrenage	Zahnrad	engrenagem	engranaje
11	[4]———	—	**Plate**	plaque	Platte	placa	placa
12	947275	1	**Retainer**	arrêtoir	Halterung	retentor	retén
13	947276	1	**O-ring**	joint torique	O Ring	anel-O	anillo-O
14	947277	1	**Ring back-up**	rondelle renfort	Stützring	anel retentor	arandela apoyo
15	[4]———	—	**Plate**	plaque	Platte	placa	placa
16	948376	1	**Body**	carrosserie	Karosserie	carroçria	carrocería
17	946100	2	**Dowel pin**	goujon	Zylinderstift	espiga	espiga
18	[5]———	—	**Gear**	engrenage	Zahnrad	engrenagem	engranaje
19	947276	1	**O-ring**	joint torique	O Ring	anel-O	anillo-O
20	58K-46	1	**O-ring**	joint torique	O Ring	anel-O	anillo-O
21	946271	8	**Washer**	rondelle	Scheibe	arruela	arandela
22	23C-820	8	**Bolt**	boulon	Bolzen	parafuso	bulón
23	†1502715	4	**Stud**	goujon	Stift	prisioneiro	espárrago
24	†8D-06	4	**Nut**	écrou	Mutter	porca	tuerca
25	†4E-06	4	**Lockwasher**	rondelle frein	Sicherungsscheibe	arruela de pressão	arandela seguridad
26	†235961	1	**Gasket**	garniture	Dichtung	gaxeta	empaquetadura
27	†214962	1	**Sleeve**	manchon	Muffe	luva	manguito

*Two (2) pumps used on machine. Quantities listed below are for one (1) pump only.
*Deux (2) pompes sont employées par machine. Les quantités indiqués s'appliquent à une (1) seule pompe.
*Zwei (2) Pumpen werden pro Maschine verwendet. Die angegebenen Mengen sind für ein (1) Pumpe.
*Dois (2) bombas são usadas por máquina. As quantidades relacionadas são para uma (1) bomba.
*Dos (2) bombas son empleadas por máquina. Las cantidades son para una (1) bomba.
Pump is equipped with bushing type bearings. Bearings are machine finished after pressing in place and therefore are not replaceable service items.
La pompe est équipée avec des coussinets emboutis sur place et incorporés à la machine, et par conséquent, ne sont pas des pièces de service remplaçables.
Pumpe ist mit Buchsenlager ausgerüstet. Die Lager wurden nach dem Eintreffen bearbeitet und sind daher nicht auswechselbar.
A bomba é equipada com mancais acabados depois da montagem, por tanto, não são peças de serviço substituíveis.
La bomba está equipada con casquillos colocados a presión y terminados en lugar, no son por lo tanto, piezas de servicio reemplazables.
[1] Inc. 1 → 22, Cummins 433B182 & →, 433B108ENC, 433B139FSC & →, G.M. 416C241 & →, G.M. 416C115FSC & →, Perkins 4152C180ENC & →, Perkins 4152C139FSC & →
[2] Inc. 1→4, 6→15, 17→20
[3] Inc. 1→4, 6→9, 11→15, 19, 20
[4] See, Voir, Siehe, Veja, Véase B & C
[5] See, Voir, Siehe, Veja, Véase B

Printed in U.S.A.
PM 2926-R1

TS-11699

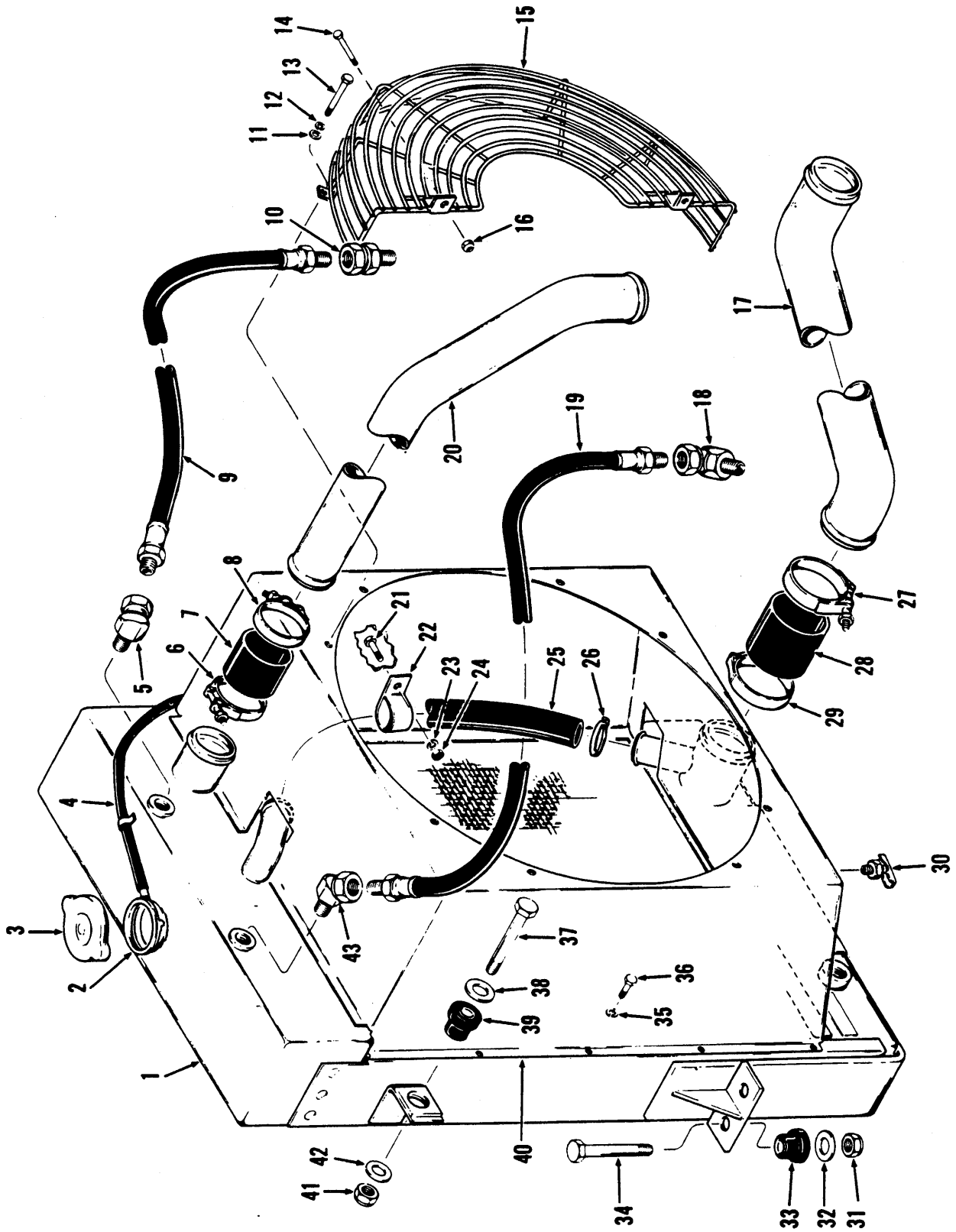
1
2
3
4
5
6
7
8
9
10
11
12
13
14
15
16
17
18
19
20
21
22
23
24
25
26
27
28
29
30
31
32
33
34
35
36
37
38
39
40
41
42
43

Radiator & Connections — Cummins
Radiateur et connections — Cummins
Kühler und Verbindungen — Cummins
Radiador e conexões — Cummins
Radiador y conexiones — Cummins

No.	Part No.	Qty.	Description	Description	Benennung	Descrição	Descripción
1	[2,3,4]1513363	1	**Radiator assy**	radiateur ens	Kühler vollst	radiador conj	radiador conj
1A	†949362	1	**Bottom tank**	réservoir inférieur	Unterer Tank	reservatório inferior	depósito inferior
2	§[5]_____	1	**Filler neck**	goulot remplissage	Einfüllstutzen	tubo enchimento	tubo llenado
3	[6]351495	1	**Cap**	chapeau	Kappe	tampa	tapa
3A	[7]3570980	1	**Cap**	chapeau	Kappe	tampa	tapa
4	[6]945460	1	**Hose**	tuyau flexible	Schlauch	mangueira	manguera
4A	[7]962363	1	**Hose**	tuyau flexible	Schlauch	mangueira	manguera
5	33F-2	1	**Adapter union**	adaptateur raccord	Zw-Stück-Anschluss	adaptador união	adaptador acopl
6	540108	2	**Clamp**	pince	Schelle	braçadeira	abrazadera
7	1M-16040	2	**Hose**	tuyau flexible	Schlauch	mangueira	manguera
8	540108	2	**Clamp**	pince	Schelle	braçadeira	abrazadera
9	1506738	1	**Hose**	tuyau flexible	Schlauch	mangueira	manguera
10	36F-1	1	**Adapter union**	adaptateur raccord	Zw-Stück-Anschluss	adaptador união	adaptador acopl
11	25E-18	8	**Washer**	rondelle	Scheibe	arruela	arandela
12	4E-06	8	**Lockwasher**	rondelle frein	Sicherungsscheibe	arruela de pressão	arandela seguridad
13	24C-616	8	**Bolt**	boulon	Bolzen	parafuso	bulón
14	24C-616	2	**Bolt**	boulon	Bolzen	parafuso	bulón
15	2508832	1	**Guard LH**	protecteur CG	Schutz L	proteção LE	protector LI
15A	2508831	1	**Guard RH**	protecteur CD	Schutz R	proteção LD	protector LD
16	18D-06	2	**Nut**	écrou	Mutter	porca	tuerca
17	1548736	1	**Tube**	tube	Rohr	tubo	tubo
18	36F1	1	**Adapter union**	adaptateur raccord	Zw-Stück-Anschluss	adaptador união	adaptador acopl
19	1506738	1	**Hose**	tuyau flexible	Schlauch	mangueira	manguera
20	1542995	1	**Tube**	tube	Rohr	tubo	tubo
21	23C-408	1	**Bolt**	boulon	Bolzen	parafuso	bulón
22	949137	1	**Clip**	attache	Schelle	braçadeira	abrazadera
23	4E-04	1	**Lockwasher**	rondelle frein	Sicherungsscheibe	arruela de pressão	arandela seguridad
24	7D-04	1	**Nut**	écrou	Mutter	porca	tuerca
25	[6]960706	1	**Hose**	tuyau flexible	Schlauch	mangueira	manguera
25A	[7]962364	1	**Hose**	tuyau flexible	Schlauch	mangueira	manguera
26	[6]949074	2	**Clamp**	pince	Schelle	braçadeira	abrazadera
26A	[7]962365	2	**Clamp**	pince	Schelle	braçadeira	abrazadera
27	546371	2	**Clamp**	pince	Schelle	braçadeira	abrazadera
28	1M-18040	2	**Hose**	tuyau flexible	Schlauch	mangueira	manguera
29	546371	2	**Clamp**	pince	Schelle	braçadeira	abrazadera
30	72F-2	1	**Draincock**	robinet vidange	Abflusshahn	torneira purga	grifo purga
31	18D-08	4	**Locknut**	contre-écrou	Gegenmutter	contra porca	contratuerca
32	584502	4	**Washer**	rondelle	Scheibe	arruela	arandela
33	584501	4	**Dampener vibration**	amortisseur vibr	Schwingungsdämpfer	amortecedor vibr	amortiguador vibr
34	24C-836	4	**Bolt**	boulon	Bolzen	parafuso	bulón
35	[6]4E-04	12	**Lockwasher**	rondelle frein	Sicherungsscheibe	arruela de pressão	arandela seguridad
35A	[7]6EM60	12	**Lockwasher**	rondelle frein	Sicherungsscheibe	arruela de pressão	arandela seguridad
36	[6]23C-408	12	**Bolt**	boulon	Bolzen	parafuso	bulón
36A	[7]4CM616	12	**Bolt**	boulon	Bolzen	parafuso	bulón
37	18C836	2	**Bolt**	boulon	Bolzen	parafuso	bulón
38	584502	2	**Washer**	rondelle	Scheibe	arruela	arandela
39	584501	2	**Dampener vibration**	amortisseur vibr	Schwingungsdämpfer	amortecedor vibr	amortiguador vibr
40	[6]949545	1	**Shroud**	enveloppe	Umkleidung	proteção	envolvente
40A	[7]962367	1	**Shroud**	enveloppe	Umkleidung	proteção	envolvente
41	18D-08	2	**Locknut**	contre-écrou	Gegenmutter	contra porca	contratuerca
42	584502	2	**Washer**	rondelle	Scheibe	arruela	arandela
43	33F-2	1	**Adapter union**	adaptateur raccord	Zw-Stück-Anschluss	adaptador união	adaptador acopl

[2]Inc. 1A→4, 21→26, 35, 36, 40
[3]Young Spec. 1513364
[4]Hebbelynck Spec. 3570378, Inc. 2, 3A, 4A, 21→24, 25A, 26A, 35A, 36A, 40A
[5]See, Voir, Siehe, Veja, Véase 1
[6]433B101C &→
[7]433B101FSC &→

Radiator Assembly — GM
Ensemble de radiateur — GM
Kühler vollständig — GM
Conjunto do radiador — GM
Conjunto del radiador — GM

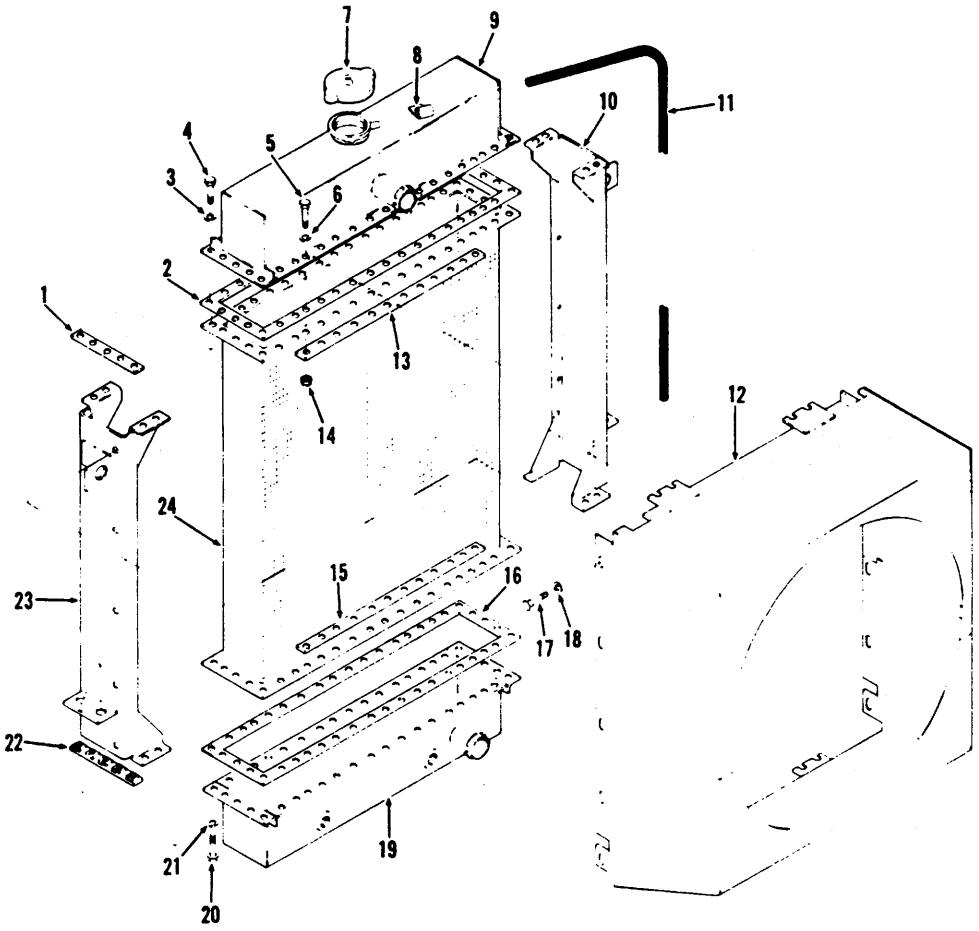

TS-20116

No.	Part No.	Qty.	Description	Description	Benennung	Descrição	Descripción
A	[2,3]1513239	1	**Radiator assy**	radiateur ens	Kühler vollst	radiador conj	radiador conj
1	**961924**	2	**Header bar**	barre retenue	Umkleidung	barra retenção	barra de retén
2	**961926**	1	**Gasket**	garniture	Dichtung	gaxeta	empaquetadura
3	**4E-5**	4	**Lockwasher**	rondelle frein	Sicherungsscheibe	arruela de pressão	arandela seguridad
4	**1C-516**	4	**Bolt**	boulon	Bolzen	parafuso	bulón
5	**17C-514**	76	**Bolt**	boulon	Bolzen	parafuso	bulon
6	**4E-5**	76	**Lockwasher**	rondelle frein	Sicherungsscheibe	arruela de pressão	arandela seguridad
7	**961927**	1	**Cap**	chapeau	Kappe	tampa	tapa
8	**961929**	2	**Clip**	attache	Schelle	braçadeira	abrazadera
9	**961918**	1	**Tank top**	réservoir supérieur	Tank oben	tanque superior	tanque superior
10	**961920**	1	**Side member RH**	support latéral CD	Seitenträger R	suporte lateral LD	soporte lateral LD
11	**961928**	1	**Tube**	tube	Rohr	tubo	tubo
12	**961923**	1	**Shroud**	enveloppe	Umkleidung	proteção	envolvente
13	**961925**	2	**Header bar**	barre retenue	Umkleidung	barra retenção	barra de retén
14	**63D-5**	68	**Nut**	écrou	Mutter	porca	tuerca
15	**961925**	2	**Core**	noyau	Innenteil	núcleo	núcleo
16	**961926**	1	**Gasket**	garniture	Dichtung	gaxeta	empaquetadura
17	**1C-408**	10	**Bolt**	boulon	Bolzen	parafuso	bulón
18	**25E-16**	10	**Washer**	rondelle	Scheibe	arruela	arandela
19	**961919**	1	**Tank bottom**	fonds du réservoir	Tankboden	fundo do tanque	fondo del tanque
20	**1C-516**	4	**Bolt**	boulon	Bolzen	parafuso	bulón
21	**4E-5**	4	**Lockwasher**	rondelle frein	Sicherungsscheibe	arruela de pressão	arandela seguridad
22	**961924**	2	**Header bar**	barre retenue	Umkleidung	barra retenção	barra de retén
23	**961921**	1	**Side member LH**	support latéral CG	Seitenträger L	suporte lateral LE	soporte lateral LI
24	**961922**	1	**Core assy**	noyau ens	Innenteil-Baugruppe	núcleo conj	núcleo conj

[2]Inc. 1→24
[3]Stewart-Warner No. 2517429

Radiator Assembly — G.M.
Ensemble de radiateur — G.M.
Kühler vollständig — G.M.
Conjunto do radiador — G.M.
Conjunto del radiador — G.M.

CLARK

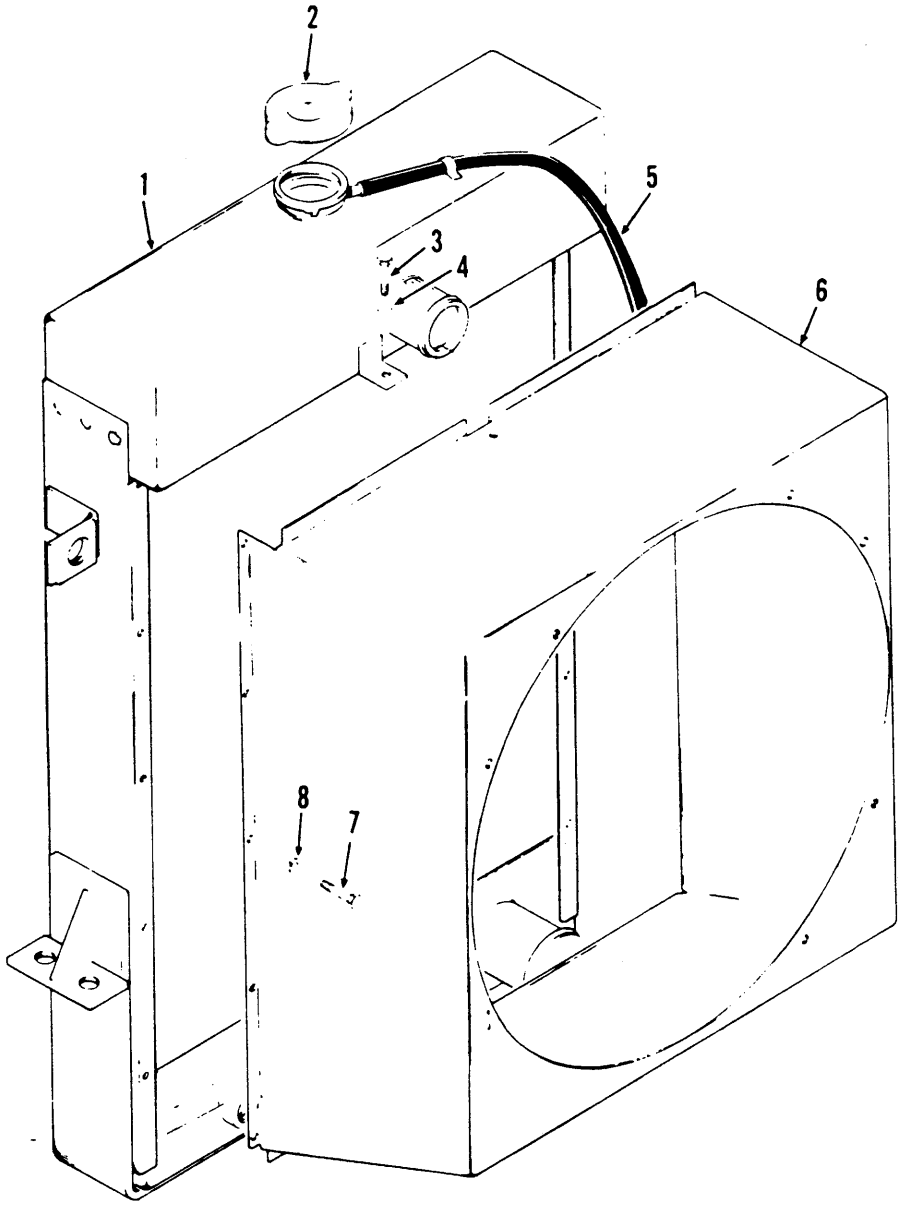

TS-11719

No.	Part No.	Qty.	Description	Description	Benennung	Descrição	Descripcion
1	[2]1513239	1	**Radiator assy**	radiateur ens	Kühler vollst	radiador conj	radiador conj
1A	†948956	1	**Bottom tank**	réservoir inférieur	Unterer Tank	reservatório inferior	depósito inferior
2	351495	1	**Cap**	chapeau	Kappe	tampa	tapa
3	23C-408	2	**Bolt**	boulon	Bolzen	parafuso	bulón
4	4E-04	2	**Lockwasher**	rondelle frein	Sicherungsscheibe	arruela de pressão	arandela seguridad
5	945460	1	**Hose**	tuyau flexible	Schlauch	mangueira	manguera
6	949552	1	**Shroud**	enveloppe	Umkleidung	proteção	envolvente
7	23C-408	10	**Bolt**	boulon	Bolzen	parafuso	bulón
8	4E-04	10	**Lockwasher**	rondelle frein	Sicherungsscheibe	arruela de pressão	arandela seguridad

[2]Inc. 1A → 8. Young Spec. #1513237

Radiator Assembly — G.M. *
Radiateur, ensemble — G.M. *
Kühler-Baugruppe — G.M. *
Radiador, conjunto — G.M. *
Radiador, conjunto — G.M. *

CLARK

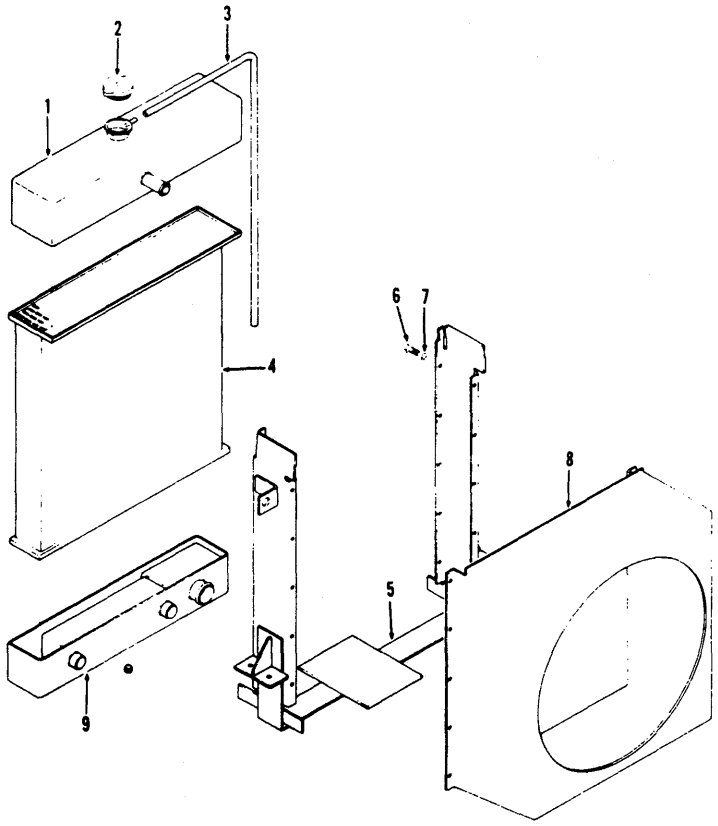

TS-20178

No.	Part No.	Qty.	Description	Description	Benennung	Descrição	Descripción
A	[2,3]1513239	1	**Radiator assy**	radiateur ens	Kühler vollst	radiador conj	radiador conj
1	**3575998**	1	**Tank top**	réservoir supérieur	Tank oben	tanque superior	tanque superior
2	**863364**	1	**Cap**	chapeau	Kappe	tampa	tapa
3	**962321**	1	**Hose**	tuyau flexible	Schlauch	mangueira	manguera
4	**3576000**	1	**Core**	noyau	Innenteil	núcleo	núcleo
5	**3576001**	1	**Strap assy**	bande ens	Band-Baugruppe	faixa conj	banda conj
6	**2C508**	10	**Bolt**	boulon	Bolzen	parafuso	bulón
7	**4E5**	10	**Lockwasher**	rondelle frein	Sicherungsscheibe	arruela de pressão	arandela seguridad
8	**3575997**	1	**Shroud**	enveloppe	Umkleidung	proteção	envolvente
9	**3575999**	1	**Bottom tank**	réservoir inférieur	Unterer Tank	reservatório inferior	depósito inferior

***G.M. 416C101FSC &→**

[2]Inc. 1→9
[3]CMF Spec. 3570488

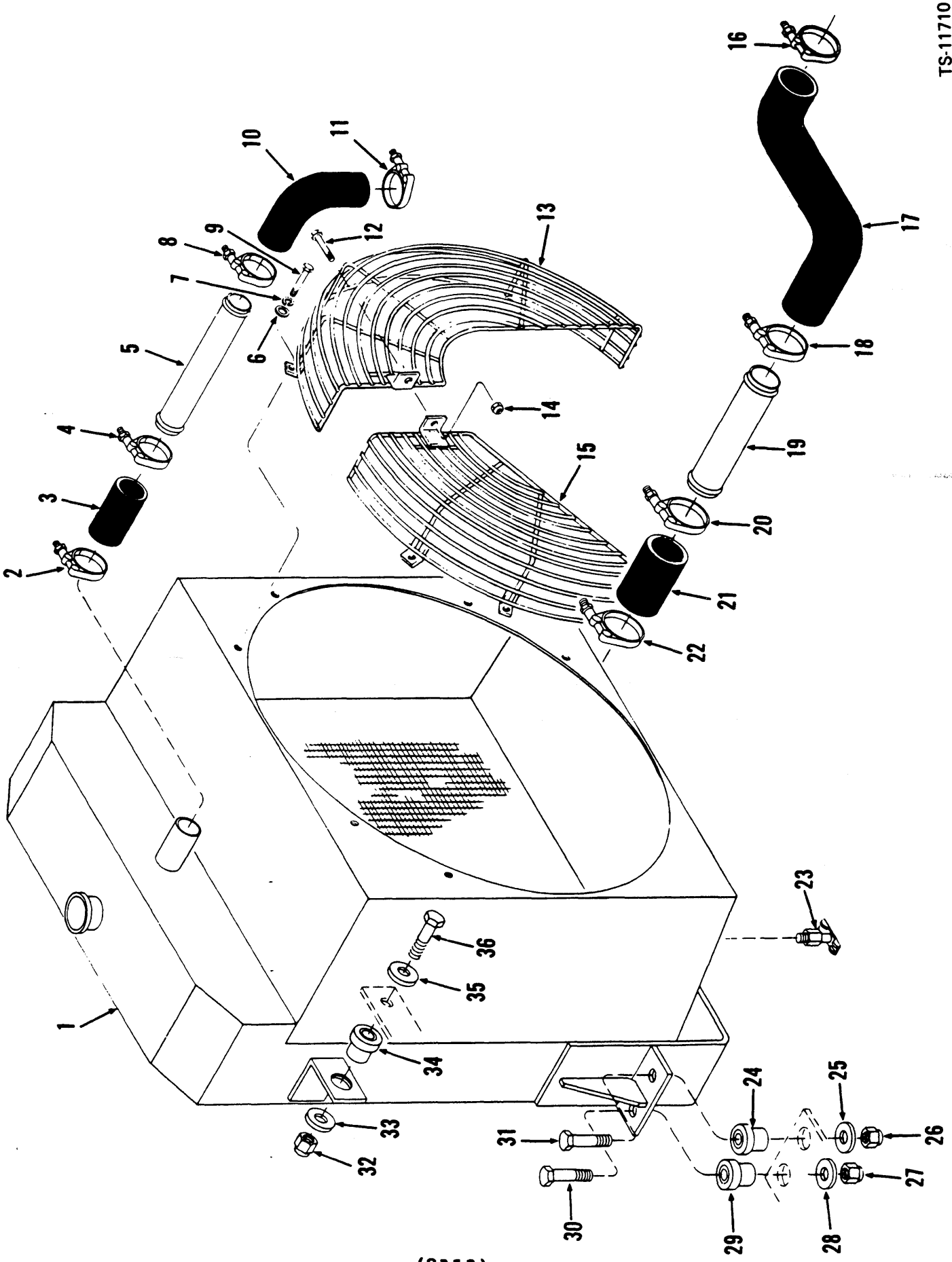

(2A13)

Printed in U.S.A.
PM 2926

Radiator Connections - G.M.
Connections du radiateur - G.M.
Kühleranschlüsse - G.M.
Conexoes do radiador - G.M.
Conecciones del raiador - G.M.

MICHIGAN

No.	Part No.	Qty.	Description	Description	Benennung	Descrição	Descripcion
1	[1]———	1	**Radiator**	radiateur	Kühler	radiador	radiador
2	**540266**	1	**Clamp**	pince	Schelle	braçadeira	abrazadera
3	**555979**	1	**Hose**	tuyau flexible	Schlauch	mangueira	manguera
4	**540266**	1	**Clamp**	pince	Schelle	braçadeira	abrazadera
5	**1508510**	1	**Tube**	tube	Rohr	tubo	tubo
6	**25E-18**	6	**Washer**	rondelle	Scheibe	arruela	arandela
7	**4E-06**	6	**Lockwasher**	rondelle frein	Sicherungsscheibe	arruela de pressão	arandela seguridad
8	**540266**	1	**Clamp**	pince	Schelle	braçadeira	abrazadera
9	**24C-616**	6	**Bolt**	boulon	Bolzen	parafuso	bulón
10	**564005**	1	**Hose**	tuyau flexible	Schlauch	mangueira	manguera
11	**540266**	1	**Clamp**	pince	Schelle	braçadeira	abrazadera
12	**24C-616**	1	**Bolt**	boulon	Bolzen	parafuso	bulón
13	**1511585**	1	**Guard**	protecteur	Schutz	proteção	protector
14	**18D-06**	1	**Nut**	écrou	Mutter	porca	tuerca
15	**1511584**	1	**Guard**	protecteur	Schutz	proteção	protector
16	**540108**	1	**Clamp**	pince	Schelle	braçadeira	abrazadera
17	**562619**	1	**Hose**	tuyau flexible	Schlauch	mangueira	manguera
18	**540108**	1	**Clamp**	pince	Schelle	braçadeira	abrazadera
19	**1539647**	1	**Tube**	tube	Rohr	tubo	tubo
20	**540108**	1	**Clamp**	pince	Schelle	braçadeira	abrazadera
21	**1M-16030**	1	**Hose**	tuyau flexible	Schlauch	mangueira	manguera
22	**540108**	1	**Clamp**	pince	Schelle	braçadeira	abrazadera
23	**72F-2**	1	**Draincock**	robinet vidange	Abflusshahn	torneira purga	grifo purga
24	**584501**	2	**Dampener vibration**	amortisseur vibr	Schwingungsdämpfer	amortecedor vibr	amortiguador vibr
25	**584502**	4	**Washer**	rondelle	Scheibe	arruela	arandela
26	**18D-08**	2	**Nut**	écrou	Mutter	porca	tuerca
27	**18D-08**	2	**Nut**	écrou	Mutter	porca	tuerca
28	**584502**	4	**Washer**	rondelle	Scheibe	arruela	arandela
29	**584501**	2	**Dampener vibration**	amortisseur vibr	Schwingungsdämpfer	amortecedor vibr	amortiguador vibr
30	**24C-836**	2	**Bolt**	boulon	Bolzen	parafuso	bulón
31	**24C-836**	2	**Bolt**	boulon	Bolzen	parafuso	bulon
32	**18D-08**	2	**Nut**	écrou	Mutter	porca	tuerca
33	**584502**	1	**Washer**	rondelle	Scheibe	arruela	arandela
34	**584501**	2	**Dampener vibration**	amortisseur vibr	Schwingungsdämpfer	amortecedor vibr	amortiguador vibr
35	**584502**	1	**Washer**	rondelle	Scheibe	arruela	arandela
36	**24C-840**	2	**Bolt**	boulon	Bolzen	parafuso	bulon

[1]See Index. Voir Table des matières. Siehe Inhaltsverzeichnis. Veja Índice. Véase Indice.

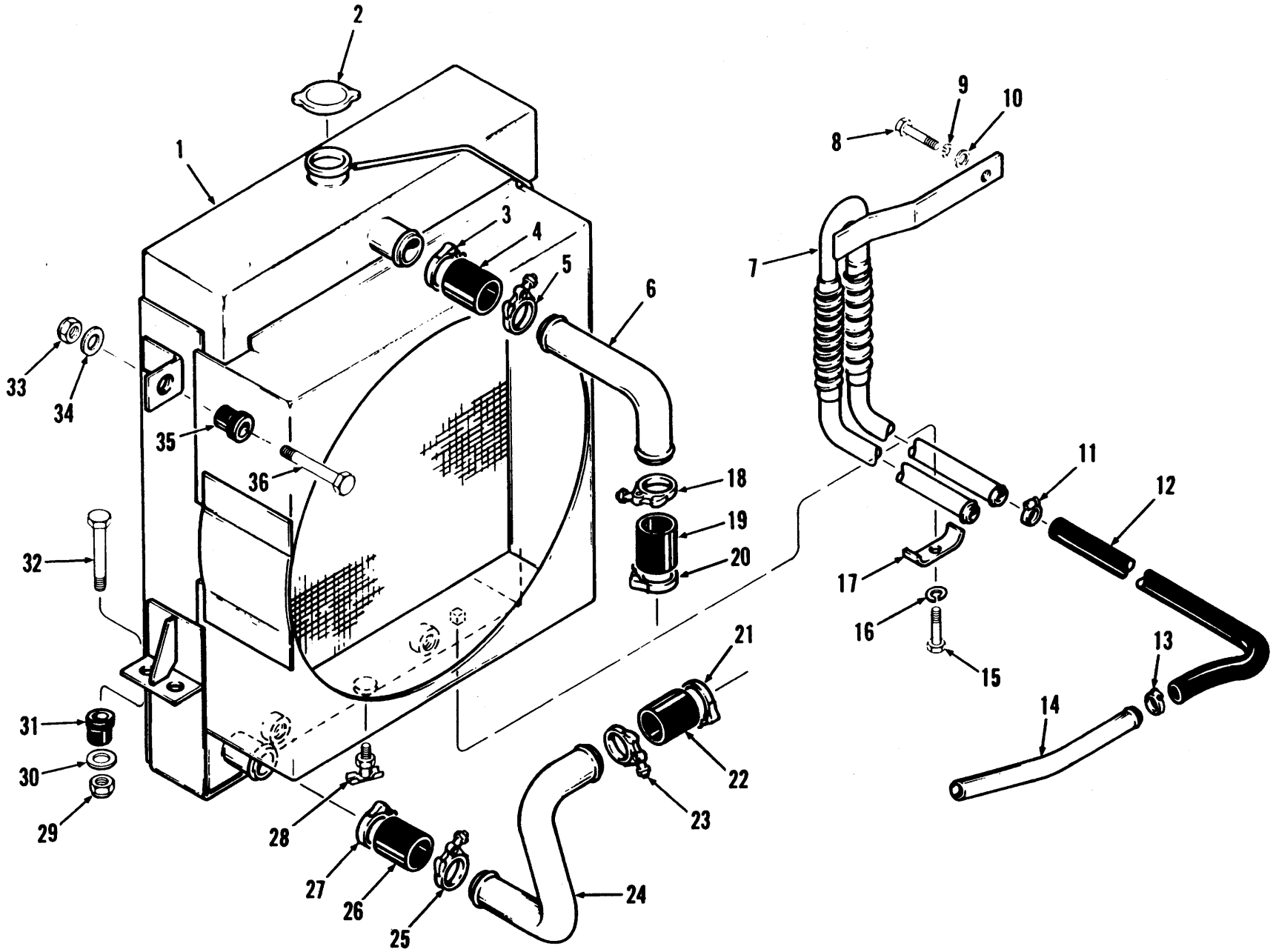

Printed in U.S.A.
PM 2926

Radiator & Connections — Perkins *
Radiateur et Connexions — Perkins *
Kuhler und Verbindungen — Perkins *
Radiador e conexoes — Perkins *
Radiador y conexiones — Perkins *

MICHIGAN

No.	Part No.	Qty.	Description	Description	Benennung	Descrição	Descripción
1	[2]1546776	1	**Radiator assy**	radiateur ens	Kühler vollst	radiador conj	radiador conj
1A	945460	1	**Hose**	tuyau flexible	Schlauch	mangueira	manguera
2	351495	1	**Cap**	chapeau	Kappe	tampa	tapa
3	540108	1	**Clamp**	pince	Schelle	braçadeira	abrazadera
4	1M-16030	1	**Hose**	tuyau flexible	Schlauch	mangueira	manguera
5	540108	1	**Clamp**	pince	Schelle	braçadeira	abrazadera
6	1546777	1	**Tube**	tube	Rohr	tubo	tubo
7	[3]3234491	1	**Oil cooler**	refroidis huile	Olkühler	esfriador óleo	enfriador aceite
8	23C-412	1	**Bolt**	boulon	Bolzen	parafuso	bulón
9	4E-04	1	**Lockwasher**	rondelle frein	Sicherungsscheibe	arruela de pressão	arandela seguridad
10	616881	1	**Washer**	rondelle	Scheibe	arruela	arandela
11	521874	2	**Clamp**	pince	Schelle	braçadeira	abrazadera
12	[4]755622	2	**Hose**	tuyau flexible	Schlauch	mangueira	manguera
13	521874	2	**Clamp**	pince	Schelle	braçadeira	abrazadera
14	1549132	2	**Tube**	tube	Rohr	tubo	tubo
15	24C-612	1	**Bolt**	boulon	Bolzen	parafuso	bulón
16	4E-06	1	**Lockwasher**	rondelle frein	Sicherungsscheibe	arruela de pressão	arandela seguridad
17	3234500	1	**Clamp**	pince	Schelle	braçadeira	abrazadera
18	540108	1	**Clamp**	pince	Schelle	braçadeira	abrazadera
19	1M-16030	1	**Hose**	tuyau flexible	Schlauch	mangueira	manguera
20	540108	1	**Clamp**	pince	Schelle	braçadeira	abrazadera
21	540108	1	**Clamp**	pince	Schelle	braçadeira	abrazadera
22	1M-16030	1	**Hose**	tuyau flexible	Schlauch	mangueira	manguera
23	540108	1	**Clamp**	pince	Schelle	braçadeira	abrazadera
24	1546778	1	**Tube**	tube	Rohr	tubo	tubo
25	540108	1	**Clamp**	pince	Schelle	braçadeira	abrazadera
26	1M-16030	1	**Hose**	tuyau flexible	Schlauch	mangueira	manguera
27	540108	1	**Clamp**	pince	Schelle	braçadeira	abrazadera
28	72F-2	1	**Draincock**	robinet vidange	Abflusshahn	torneira purga	grifo purga
29	18D-08	4	**Locknut**	contre-écrou	Gegenmutter	contra porca	contratuerca
30	584502	8	**Washer**	rondelle	Scheibe	arruela	arandela
31	584501	4	**Dampener vibration**	amortisseur vibr	Schwingungsdämpfer	amortecedor vibr	amortiguador vibr
32	24C-836	4	**Bolt**	boulon	Bolzen	parafuso	bulón
33	18D-08	2	**Locknut**	contre-écrou	Gegenmutter	contra porca	contratuerca
34	584502	2	**Washer**	rondelle	Scheibe	arruela	arandela
35	584501	2	**Dampener vibration**	amortisseur vibr	Schwingungsdämpfer	amortecedor vibr	amortiguador vibr
36	24C-840	2	**Bolt**	boulon	Bolzen	parafuso	bulón

*Perkins 4152C101FSC → 4152C130FSC, Perkins 4152C101ENC & →
[2]Inc. 1A, 2
[3]For replacement & service of 3234491 oil cooler use 3586329 repair kit.
[3]Pour remplacement et maintenance de 3234491 refroidisseur d'huile employer 3586329 trousse de réparation.
[3]Beim Austauschen und Wartung der 3234491 Olkühler, 3586329 Reparatursatz verwenden.
[3]Para a reposiçao e manutençao de 3234491 enfriador de óleo usar 3586329 conjunto de reparo.
[3]Para recambio y servicio de 3234491 enfriador del aceite emplear 3586329 juego de reparación.
[4]30 in. (762 mm)

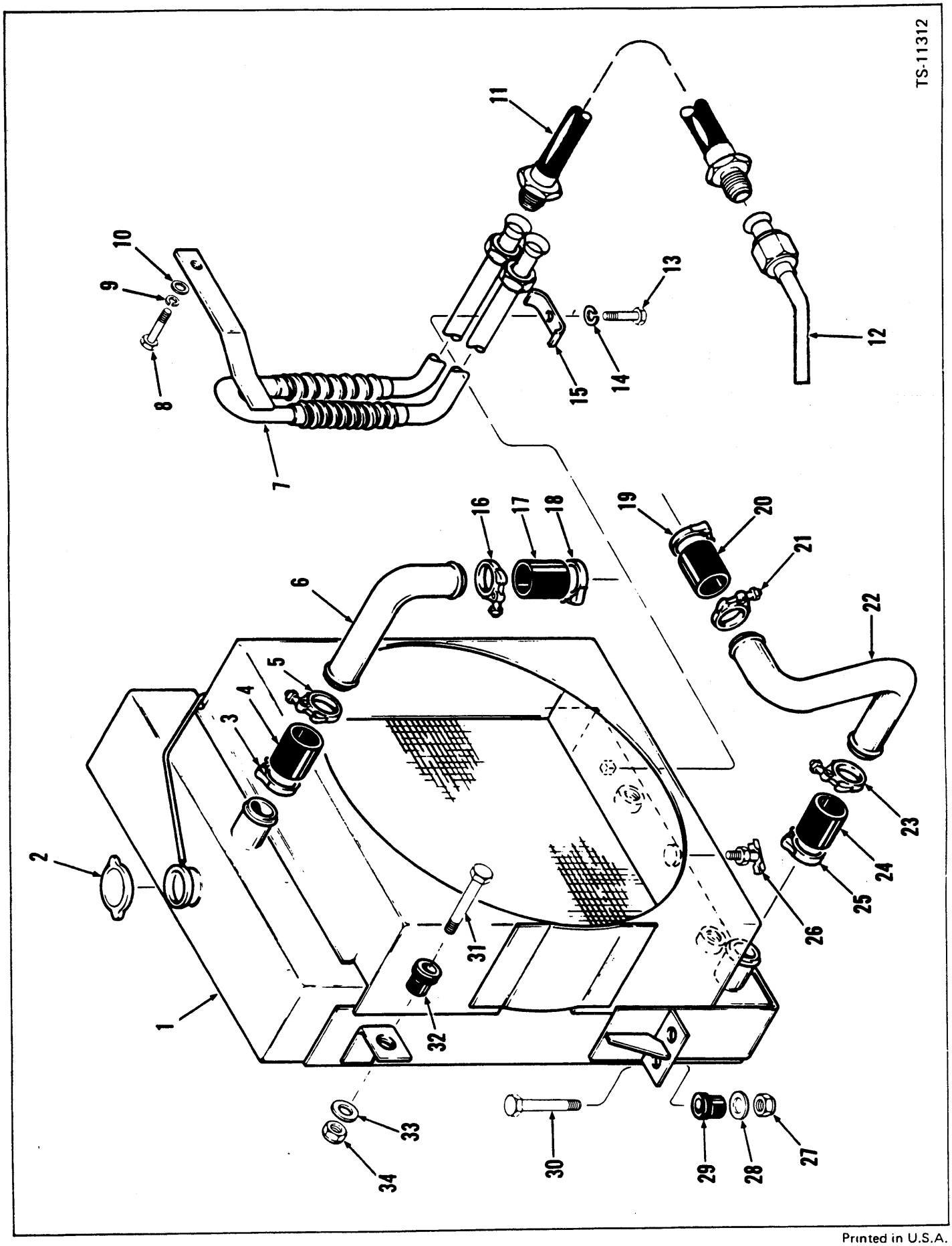
TS-11312
1
2
3
4
5
6
7
8
9
10
11
12
13
14
15
16
17
18
19
20
21
22
23
24
25
26
27
28
29
30
31
32
33
34

Radiator, Oil Cooler & Connections*
Radiateur, refroidisseur d'huile & raccords*
Kühler, Ölkühler & Anschlüsse*
Radiador, esfriador de óleo e conexões*
Conexiones del radiador y enfriador del aceite*

CLARK

No.	Part No.	Qty.	Description	Description	Benennung	Descrição	Descripción
A	[3]3586329	—	**Repair kit**	trousse de réparation	Reparatursatz	conjunto de reparo	juego de reparación
1	[3]1546776	1	**Radiator assy**	radiateur ens	Kühler vollst	radiador conj	radiador conj
1A	945460	1	**Hose**	tuyau flexible	Schlauch	mangueira	manguera
2	351495	1	**Cap**	chapeau	Kappe	tampa	tapa
3	540108	1	**Clamp**	pince	Schelle	braçadeira	abrazadera
4	1M-16030	1	**Hose**	tuyau flexible	Schlauch	mangueira	manguera
5	540108	1	**Clamp**	pince	Schelle	braçadeira	abrazadera
6	1546777	1	**Tube**	tube	Rohr	tubo	tubo
7	3586441	1	**Oil cooler**	refroidis huile	Ölkühler	esfriador óleo	enfriador aceite
8	23C-412	1	**Bolt**	boulon	Bolzen	parafuso	bulón
9	4E-04	1	**Lockwasher**	rondelle frein	Sicherungsscheibe	arruela de pressão	arandela seguridad
10	616881	1	**Washer**	rondelle	Scheibe	arruela	arandela
11	3586442	2	**Hose**	tuyau flexible	Schlauch	mangueira	manguera
12	3586443	2	**Tube**	tube	Rohr	tubo	tubo
13	24C-612	1	**Bolt**	boulon	Bolzen	parafuso	bulón
14	4E-06	1	**Lockwasher**	rondelle frein	Sicherungsscheibe	arruela de pressão	arandela seguridad
15	3234500	1	**Clamp**	pince	Schelle	braçadeira	abrazadera
16	540108	1	**Clamp**	pince	Schelle	braçadeira	abrazadera
17	1M-16030	1	**Hose**	tuyau flexible	Schlauch	mangueira	manguera
18	540108	1	**Clamp**	pince	Schelle	braçadeira	abrazadera
19	540108	1	**Clamp**	pince	Schelle	braçadeira	abrazadera
20	1M-16030	1	**Hose**	tuyau flexible	Schlauch	mangueira	manguera
21	540108	1	**Clamp**	pince	Schelle	braçadeira	abrazadera
22	1546778	1	**Tube**	tube	Rohr	tubo	tubo
23	540108	1	**Clamp**	pince	Schelle	braçadeira	abrazadera
24	1M-16030	1	**Hose**	tuyau flexible	Schlauch	mangueira	manguera
25	540108	1	**Clamp**	pince	Schelle	braçadeira	abrazadera
26	72F-2	1	**Draincock**	robinet vidange	Abflusshahn	torneira purga	grifo purga
27	18D-08	4	**Locknut**	contre-écrou	Gegenmutter	contra porca	contratuerca
28	584502	8	**Washer**	rondelle	Scheibe	arruela	arandela
29	584501	4	**Dampener vibration**	amortisseur vibr	Schwingungsdämpfer	amortecedor vibr	amortiguador vibr
30	24C-836	4	**Bolt**	boulon	Bolzen	parafuso	bulón
31	24C-840	2	**Bolt**	boulon	Bolzen	parafuso	bulón
32	584501	2	**Dampener vibration**	amortisseur vibr	Schwingungsdämpfer	amortecedor vibr	amortiguador vibr
33	584502	2	**Washer**	rondelle	Scheibe	arruela	arandela
34	18D-08	2	**Locknut**	contre-écrou	Gegenmutter	contra porca	contratuerca

*Perkins 4152C131FSC &→
[2]Inc. 11, 12
[3]Inc. 1A, 2

CLARK EQUIPMENT

Roll-Over Protective Structure ROPS *
Toit de protection et sécurité *
Überrollschutz *
Estrutura protetora contra tombamentos *
Estructura protectora contra vuelcos *

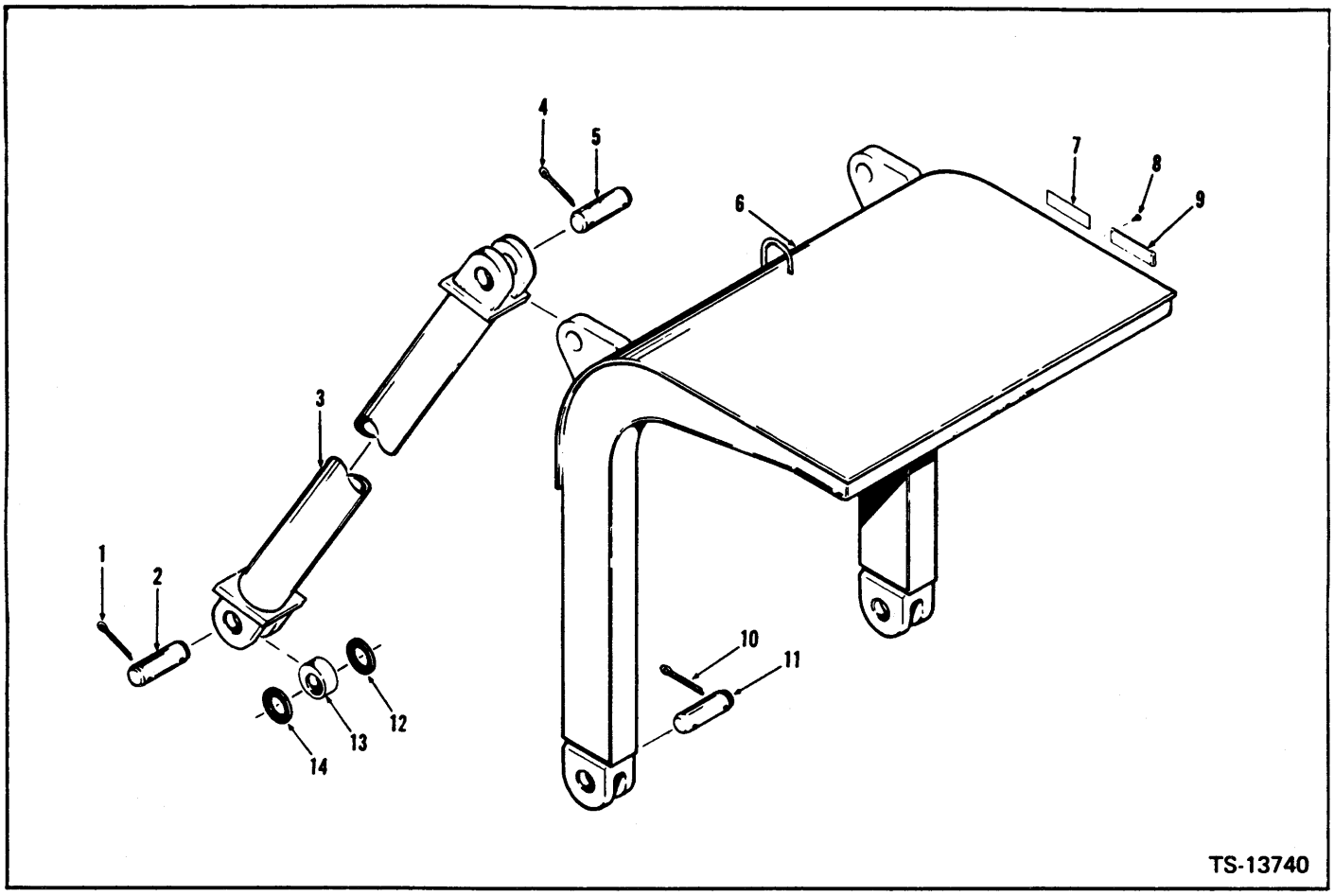

No.	Part No.	Qty.	Description	Description	Benennung	Descrição	Descripción
1	**1F-1236**	4	**Pin cotter**	goupille fendue	Splint	contrapino	chaveta dos patas
2	**1537103**	2	**Pin mounting**	broche montage	Stiftmontage	pino montagem	pasador montaje
3	**1510966**	2	**Brace**	tirant	Halterung	tirante	tensor
4	**1F-1236**	4	**Pin cotter**	goupille fendue	Splint	contrapino	chaveta dos patas
5	**1537103**	2	**Pin mounting**	broche montage	Stiftmontage	pino montagem	pasador montaje
6	**1511935**	1	**Canopy**	dais	Schutzdach	dossel	dosel
7	----	–	**Omit**	omettre	Auslassen	omitir	omitir
8	----	–	**Omit**	omettre	Auslassen	omitir	omitir
9	----	–	**Omit**	omettre	Auslassen	omitir	omitir
10	**1F-1236**	4	**Pin cotter**	goupille fendue	Splint	contrapino	chaveta dos patas
11	**1537103**	2	**Pin mounting**	broche montage	Stiftmontage	pino montagem	pasador montaje
12	**2507221**	6	**Washer**	rondelle	Scheibe	arruela	arandela
13	**1519894**	1	**Bushing**	chemise	Buchse	bucha	buje
14	**2507221**	6	**Washer**	rondelle	Scheibe	arruela	arandela

*Note: Do NOT make unauthorized modification. Ref. SG-670.
*Note: NE faire modification sans autorization. Ref. SG-670.
*Bemerkung: NICHT Verlängerung machen ohne Autorisation. Ref. SG-670.
*Nota: NAO fazer modificaçoes sem autorizaçao. Ref. SG-670.
*Nota: NO hacer modificaciones sin autorización. Ref. SG-670.

(2A19)

Printed in U.S.A.
PM 2926

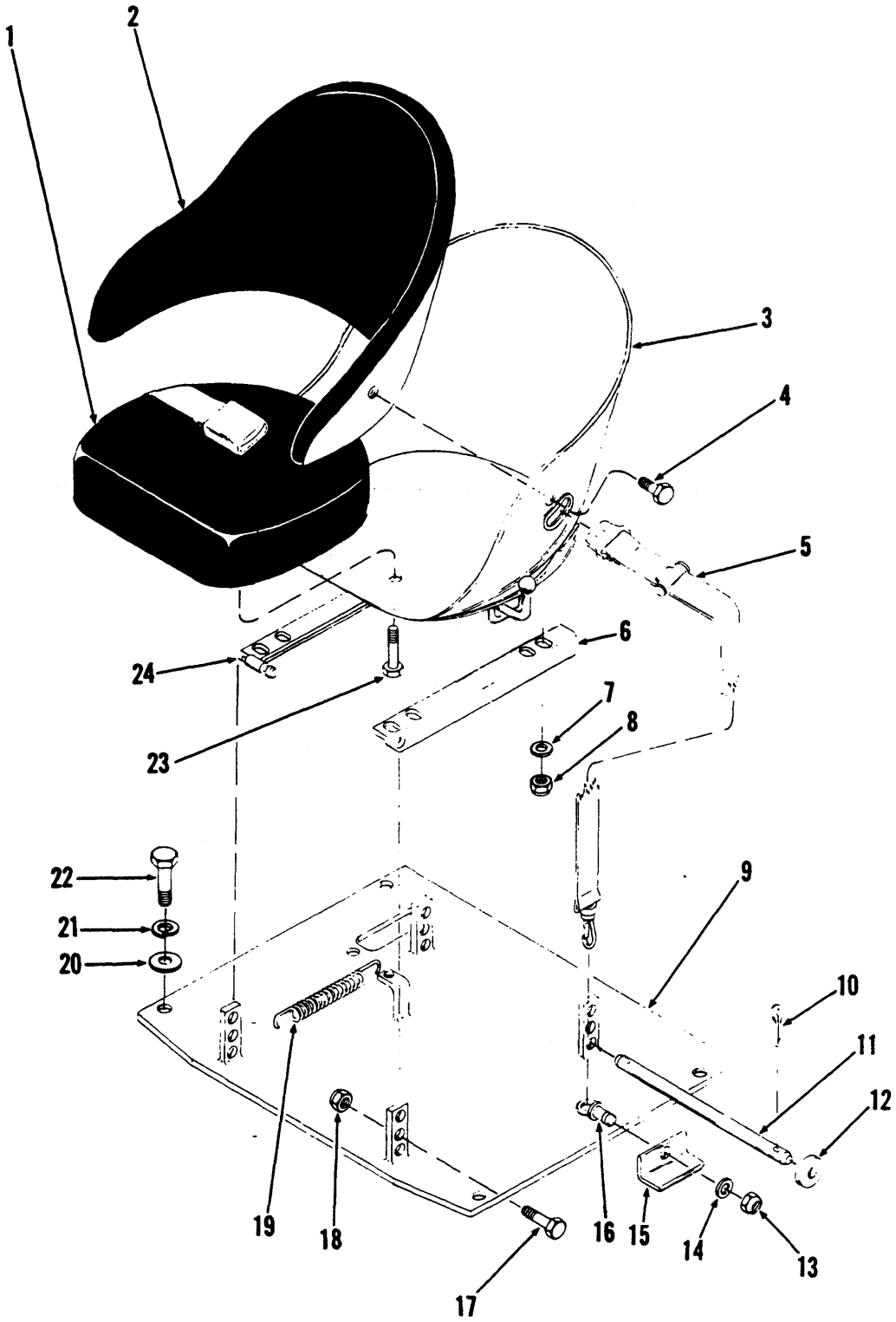

TS-10922

Seat, Seat Belt & Support Parts*
Siège, ceinture de sécurité & pièces de support
Sitz, Sicherheitsgurt & Einbauteile
Assento, cinto de segurança e peças de suporte
Asiento, cinturón de seguridad y piezas de soporte

MICHIGAN

No.	Part No.	Qty.	Description	Description	Benennung	Descrição	Descripción
A	[2]1507663	1	**Seat assy**	siège ens	Sitz vollst	assento conj	asiento conj
1	948144	1	**Cushion**	coussin	Kissen	almofada	cojín
2	948143	1	**Cushion**	coussin	Kissen	almofada	cojín
3	944982	1	**Bucket seat**	siège	Schalensitz	assento anatômico	asiento anatómico
4	1C-610	5	**Bolt**	boulon	Bolzen	parafuso	bulón
5	2522107	1	**Belt assy**	courroie ens	Riemen vollst	correia conj	correa conj
6	558779	1	**Bracket**	support	Winkel	grampo	grampa
7	25E-15	4	**Washer**	rondelle	Scheibe	arruela	arandela
8	18D-05	4	**Nut**	écrou	Mutter	porca	tuerca
9	568781	1	**Support**	support	Abstützung	suporte	soporte
10	1F-420	2	**Pin cotter**	goupille fendue	Splint	contrapino	chaveta dos patas
11	557458	1	**Bar**	barre	Stange	barra	barra
12	25E-22	2	**Washer**	rondelle	Scheibe	arruela	arandela
13	60D7	2	**Nut**	écrou	Mutter	porca	tuerca
14	2522744	2	**Washer**	rondelle	Scheibe	arruela	arandela
15	1547302	2	**Bracket**	support	Winkel	grampo	grampa
16	2522745	2	**Eyebolt**	boulon oeil	Ringschraube	cavilha olhal	cáncamo
17	24C-824	2	**Bolt**	boulon	Bolzen	parafuso	bulón
17A	†584092	2	**Washer**	rondelle	Scheibe	arruela	arandela
18	18D-08	2	**Nut**	écrou	Mutter	porca	tuerca
19	550301	1	**Spring**	ressort	Feder	mola	resorte
20	619029	4	**Washer**	rondelle	Scheibe	arruela	arandela
21	4E-08	4	**Lockwasher**	rondelle frein	Sicherungsscheibe	arruela de pressão	arandela seguridad
22	23C-824	4	**Bolt**	boulon	Bolzen	parafuso	bulón
23	1C-610	2	**Bolt**	boulon	Bolzen	parafuso	bulón
24	558777	1	**Bracket**	support	Winkel	grampo	grampa
25	†[3] 1538823	1	**Flat**	méplat	Fläche	bloco plano	planchuela

*Cummins 433B101 & →. G.M. 416C101 & →
[2]Inc. 1→4, 23
[3]Cummins 433B101 → 433B110, G.M. 416C101 → 416C145

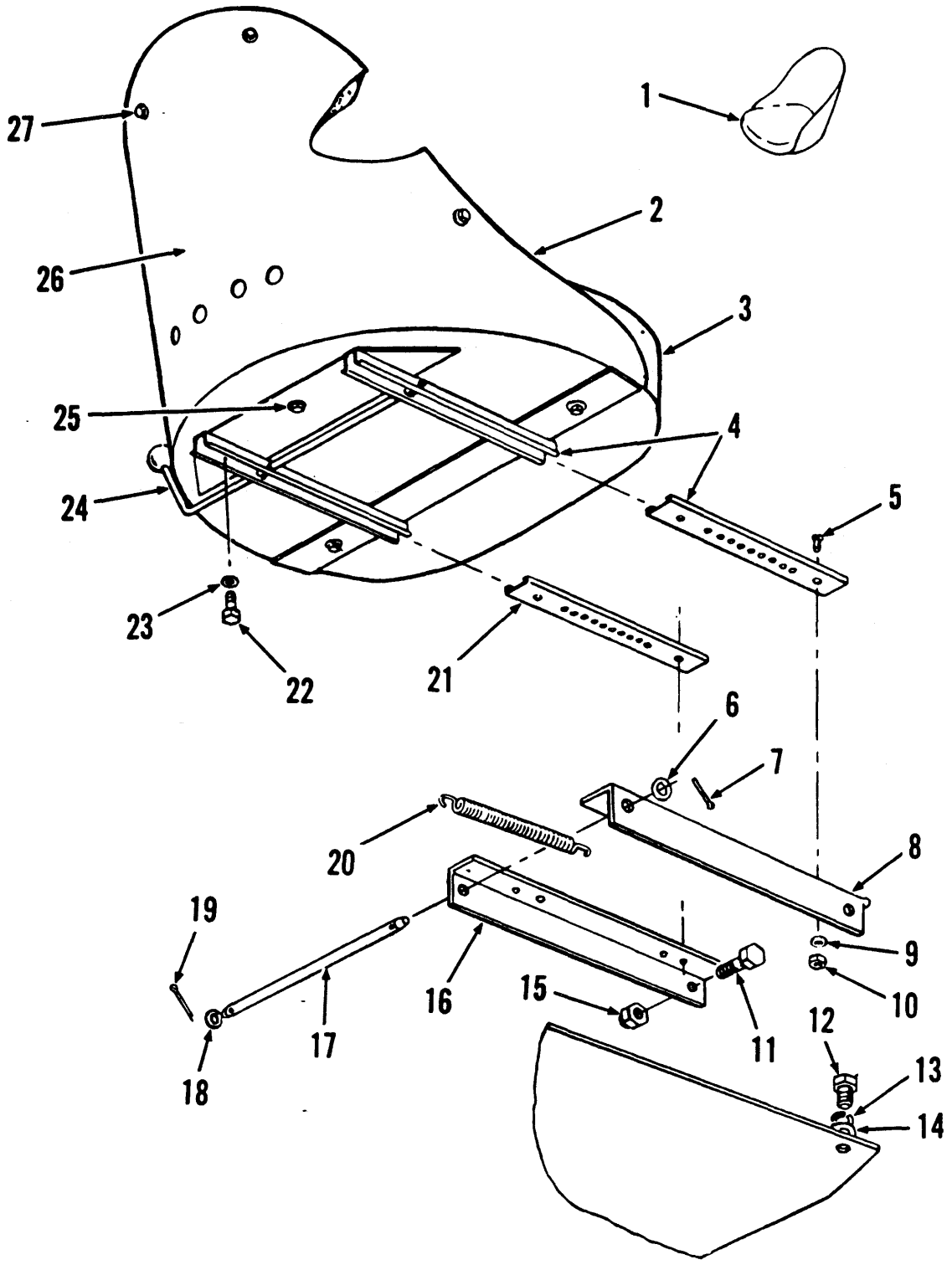

TS-11128

Seat & Support Parts*
Siège & pièces de support
Sitz & Einbauteile
Assento e peças de suporte
Asiento y piezas de soporte

MICHIGAN

No.	Part No.	Qty.	Description	Description	Benennung	Descrição	Descripción
1	[2]3203873	1	Seat & slide assy	siège & coulisse ens	Sitz/Gleitschie voll	assento & corr conj	asiento & corr conj
2	3203876	1	Cushion seat	coussin siège	Sitzkissen	almofada assento	almohadón asiento
3	3203875	1	Cushion seat	coussin siège	Sitzkissen	almofada assento	almohadón asiento
4	3203877	1	Slide set	jeu coulisse	Gleitschienensatz	jôgo corrediça	jgo corredera
5	8G-518	4	Screw	vis	Schraube	parafuso	tornillo
6	25E-22	1	Washer	rondelle	Scheibe	arruela	arandela
7	1F-420	1	Pin cotter	goupille fendue	Splint	contrapino	chaveta dos patas
8	558777	1	Bracket	support	Winkel	grampo	grampa
9	25E-15	4	Washer	rondelle	Scheibe	arruela	arandela
10	67D-05	4	Locknut	contre-écrou	Gegenmutter	contra porca	contratuerca
11	24C-824	2	Bolt	boulon	Bolzen	parafuso	bulón
12	23C-820	4	Bolt	boulon	Bolzen	parafuso	bulón
13	4E-08	4	Lockwasher	rondelle frein	Sicherungsscheibe	arruela de pressão	arandela seguridad
14	619029	4	Washer	rondelle	Scheibe	arruela	arandela
15	18D-08	2	Locknut	contre-écrou	Gegenmutter	contra porca	contratuerca
16	558779	1	Bracket	support	Winkel	grampo	grampa
17	557458	1	Bar	barre	Stange	barra	barra
18	25E-22	1	Washer	rondelle	Scheibe	arruela	arandela
19	1F-420	1	Pin cotter	goupille fendue	Splint	contrapino	chaveta dos patas
20	550301	1	Spring	ressort	Feder	mola	resorte
21	[3]_____	—	Slide set	jeu coulisse	Gleitschienensatz	jôgo corrediça	jgo corredera
22	2C-512	4	Bolt	boulon	Bolzen	parafuso	bulón
23	5E-05	4	Lockwasher	rondelle frein	Sicherungsscheibe	arruela de pressão	arandela seguridad
24	[3]_____	—	Lever	levier	Hebel	alavanca	palanca
25	2C-412	3	Bolt	boulon	Bolzen	parafuso	bulón
25A	†25E-13	3	Washer	rondelle	Scheibe	arruela	arandela
26	[4]3203878	1	Seat assy	siège ens	Sitz vollst	assento conj	asiento conj
27	2C-408	5	Bolt	boulon	Bolzen	parafuso	bulón
27A	†25E-13	5	Washer	rondelle	Scheibe	arruela	arandela
28	†568781	1	Support	support	Abstützung	suporte	soporte

*Cummins 433B101 ENC & →, 433B101 FSC & →, G.M.416C101 FSC & →, Perkins 4152C101 ENC & →, 4152C101 FSC & →
[2]Inc. 4, 22, 23, 26
[3]See, Voir, Siehe, Veja, Véase 4
[4]Inc. 2, 3, 25, 25A, 27, 27A

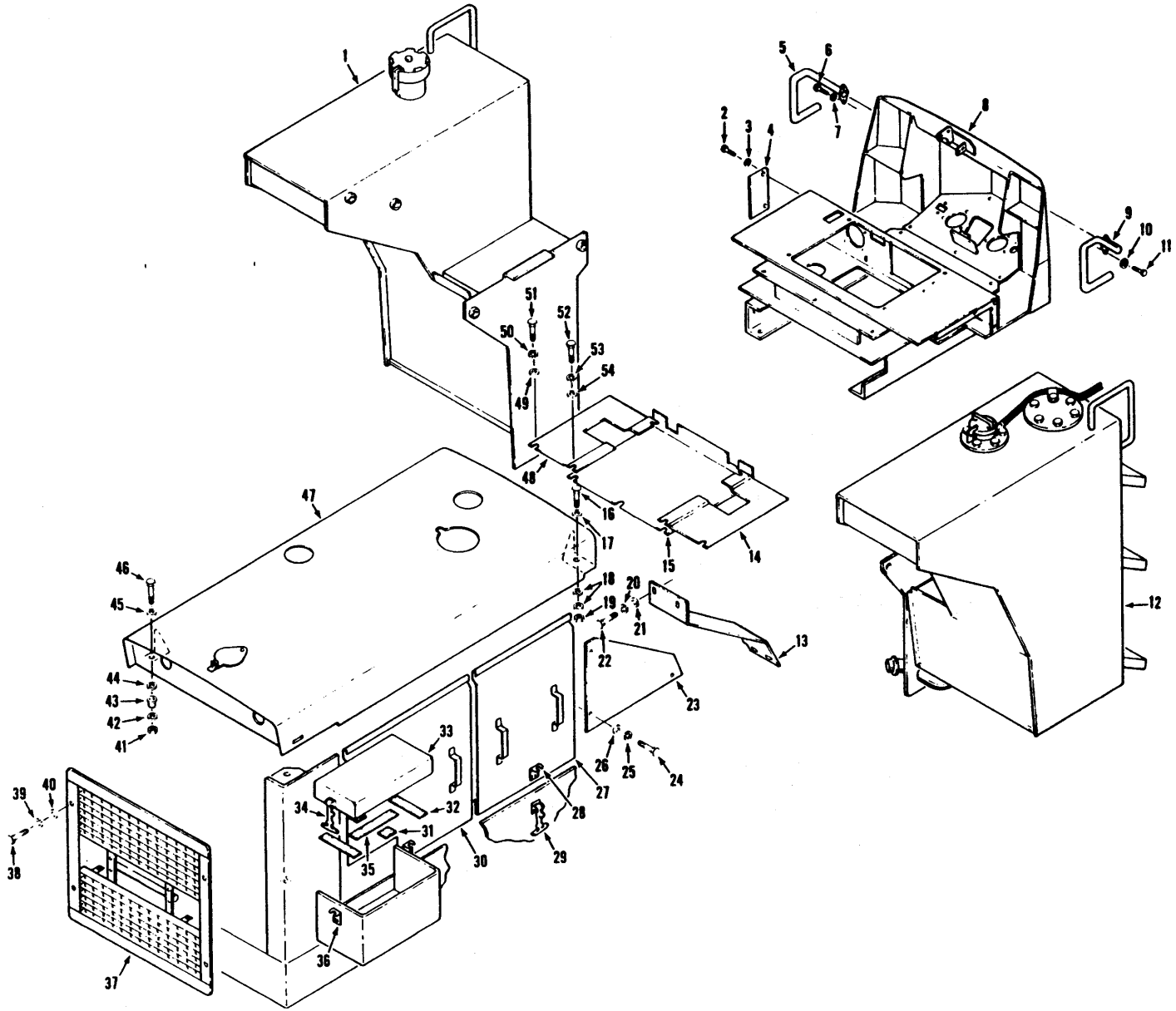

TS-11052

Printed in U S A
PM 2926

Sheet Metal Group *
Groupe de tôles *
Abdeckungsgruppe *
Grupo da chapa *
Grupo de chapa *

CLARK

No.	Part No.	Qty.	Description	Description	Benennung	Descrição	Descripción
1	[1]———	—	**Fuel tank**	réservoir carburant	Kraftstofftank	tanque combustível	tanque combustible
2	**23C-612**	6	**Bolt**	boulon	Bolzen	parafuso	bulón
3	**4E-06**	6	**Lockwasher**	rondelle frein	Sicherungsscheibe	arruela de pressão	arandela seguridad
4	**1540211**	2	**Cover**	couvercle	Deckel	tampa	tapa
5	[14]**1521678**	1	**Hand rail LH**	main courante CG	Geländer L	corrimão LE	pasamano LI
6	**23C-616**	2	**Bolt**	boulon	Bolzen	parafuso	bulón
7	**4E-06**	2	**Lockwasher**	rondelle frein	Sicherungsscheibe	arruela de pressão	arandela seguridad
8	[1]———	—	**Cockpit**	poste	Fahrerstand	posto operador	puesto operador
9	[14]**1521677**	1	**Hand rail RH**	main courante CD	Geländer R	corrimão LD	pasamano LD
10	**4E-06**	2	**Lockwasher**	rondelle frein	Sicherungsscheibe	arruela de pressão	arandela seguridad
11	**23C-616**	2	**Bolt**	boulon	Bolzen	parafuso	bulón
12	[1]———	—	**Oil reservoir**	réservoir huile	Ölbehälter	rsvtrio óleo	depósito aceite
13	**1509015**	1	**Plate RH**	plaque CD	Platte R	placa LD	placa LD
13A	†**1509016**	1	**Plate LH**	plaque CG	Platte L	placa LE	placa LI
14	**1542399**	1	**Plate RH**	plaque CD	Platte R	placa LD	placa LD
15	**1546824**	1	**Plate**	plaque	Platte	placa	placa
16	**24C-624**	2	**Bolt**	boulon	Bolzen	parafuso	bulón
17	**619021**	2	**Washer**	rondelle	Scheibe	arruela	arandela
18	**619021**	4	**Washer**	rondelle	Scheibe	arruela	arandela
19	**60D-06**	2	**Locknut**	contre-écrou	Gegenmutter	contra porca	contratuerca
20	**4E-06**	8	**Lockwasher**	rondelle frein	Sicherungsscheibe	arruela de pressão	arandela seguridad
21	**856672**	8	**Washer**	rondelle	Scheibe	arruela	arandela
22	**24C-616**	8	**Bolt**	boulon	Bolzen	parafuso	bulón
23	**1508690**	2	**Plate side RH**	plaque latérale CD	Seitenblech R	placa lateral LD	chapa lateral LD
24	**24C-616**	6	**Bolt**	boulon	Bolzen	parafuso	bulón
25	**4E-06**	6	**Lockwasher**	rondelle frein	Sicherungsscheibe	arruela de pressão	arandela seguridad
26	**656672**	6	**Washer**	rondelle	Scheibe	arruela	arandela
27	[2]**1547660**	2	**Side panel**	panneau latéral	Seitenblech	painel lateral	panel lateral
28	[3]**1545623**	4	**Keeper latch**	retenue loquet	Halter Verschluss	retentor trinco	fiador cerrojo
28A	[4]**3750082**	4	**Keeper latch**	retenue loquet	Halter Verschluss	retentor trinco	fiador cerrojo
28B	†**1H-306**	8	**Rivet**	rivet	Niet	rebite	remache
29	[3]**1545622**	4	**Latch assy**	loquet ens	Verschluss vollst	trinco conj	cerrojo conj
29A	[4]**3570083**	4	**Latch assy**	loquet ens	Verschluss vollst	trinco conj	cerrojo conj
30	[6]**1547231**	1	**Panel**	panneau	Tafel	painel	panel
30A	†[6]**1547201**	1	**Panel**	panneau	Tafel	painel	panel
31	[7]**945537**	4	**Rubber pad**	tampom caoutchouc	Gummiunterlage	chumaco borracha	almohadilla caucho
32	[8]**1945541**	4	**Rubber pad**	tampom caoutchouc	Gummiunterlage	chumaco borracha	almohadilla caucho
33	[3,9]**1546900**	2	**Cover**	couvercle	Deckel	tampa	tapa
33A	[4,10]**3588186**	2	**Cover**	couvercle	Deckel	tampa	tapa
33B	†[5]**3239427**	2	**Cover**	couvercle	Deckel	tampa	tapa
33C	†[5]**3588358**	2	**Hold down**	installer	Nach unten Halten	restritor	restringir
33D	†[5]**3239429**	4	**Stud**	goujon	Stift	prisioneiro	espárrago
33E	†[5]**25E-15**	4	**Washer**	rondelle	Scheibe	arruela	arandela
33F	†[5]**59D-02**	4	**Nut**	écrou	Mutter	porca	tuerca
34	**1545622**	4	**Latch assy**	loquet ens	Verschluss vollst	trinco conj	cerrojo conj
34A	[4]**3570083**	4	**Latch assy**	loquet ens	Verschluss vollst	trinco conj	cerrojo conj

·Cummins 433B101→291, 433B101FSC &→, 433B101ENC &→, G.M. 416C101→425, 416C101FSC &→, Perkins 4152C101ENC &→, 4152C101FSC &→

[1]See Index. Voir Table des matières. Siehe Inhaltsverzeichnis. Veja Índice. Véase Índice.
[2]Inc. 28, 28A, 28B
[3]Cummins 433B101 &→, 433B101ENC &→, G.M. 416C101 &→, Perkins 4152C101ENC &→
[4]Cummins 433B101FSC &→, Perkins 4152C101FSC &→
[5]G.M. 416C101FSC &→
[6]Inc. 28, 28B
[7]1.5 in. (38 mm)
[8]8 in. (203 mm)
[9]Inc. 31, 32, 34, 35
[10]Inc. 31, 32, 34A, 35
[15]For replacement use 1-512725 Handle plus 2-1313069 Spacers and 4-23C-620 Bolts.
[15]Pour remplacement employer 1-512725 manette plus 2-1313069 entretoise et 4-23C-620 boulons.
[15]Für Austauschen verwenden 1-512725 Handgriffe plus 2-1313069 Distanteilen und 4-23C-620 Bolzen.
[15]Para a reposição usar 1-512725 punho plus 2-1313069 espaçadores e 4-23C-620 parafusos.
[15]Para recambio emplear 1-512725 manija plus 2-1313069 espaciadores y 4-23C-620 boulones.

TS-11052

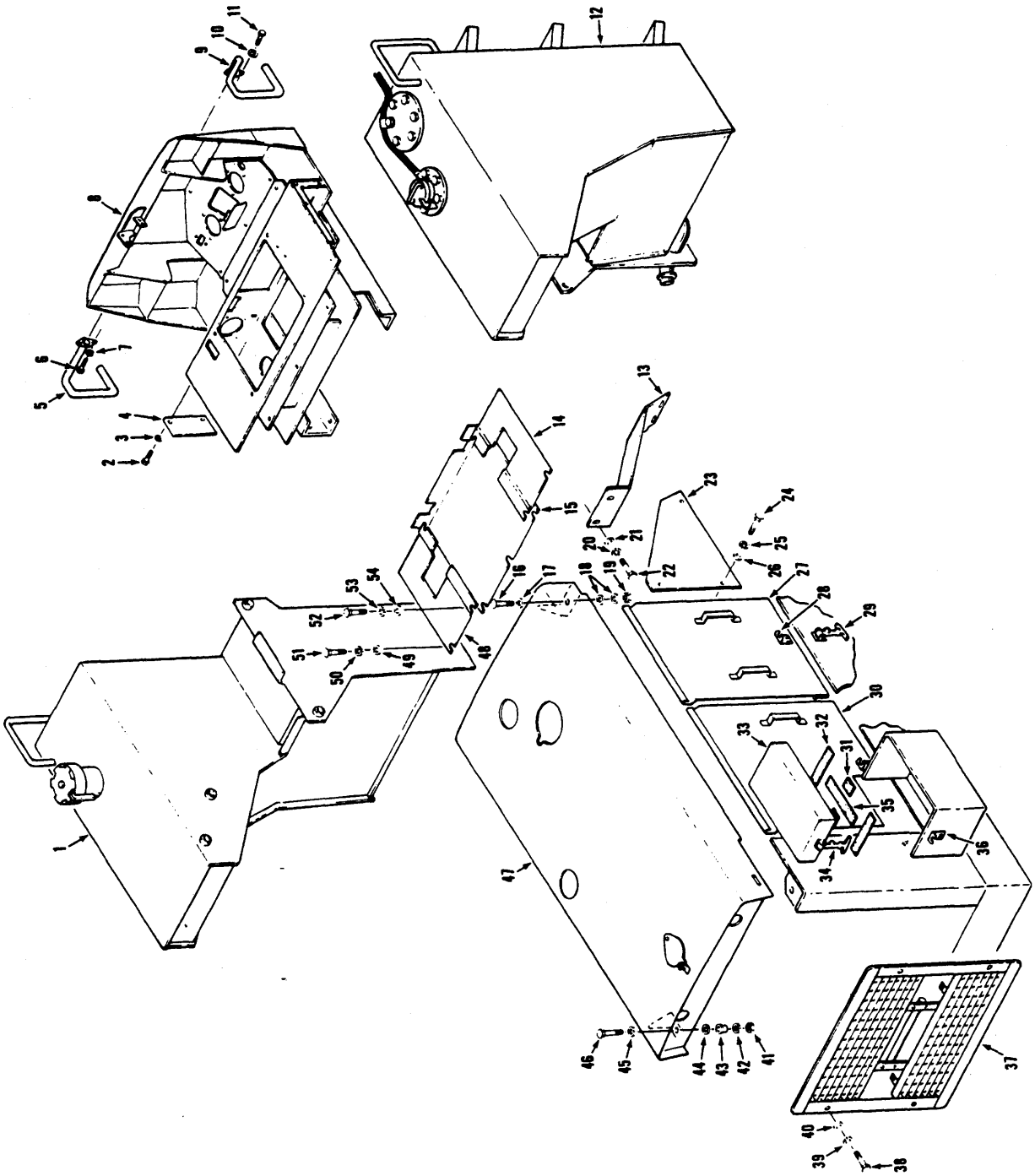

Sheet Metal Group*
Groupe de tôles
Abdeckungsgruppe
Grupo da chapa
Grupo de chapa

MICHIGAN

No.	Part No.	Qty.	Description	Description	Benennung	Descrição	Descripción
35	[10]945537	2	**Rubber pad**	tampom caoutchouc	Gummiunterlage	chumaco borracha	almohadilla caucho
36	[3]1545623	4	**Keeper latch**	retenue loquet	Halter Verschluss	retentor trinco	fiador cerrojo
36A	[4]3570082	4	**Keeper latch**	retenue loquet	Halter Verschluss	retentor trinco	fiador cerrojo
36B	†85G-1006	8	**Screw**	vis	Schraube	parafuso	tornillo
36C	†12E-10	8	**Lockwasher**	rondelle frein	Sicherungsscheibe	arruela de pressão	arandela seguridad
37	1548813	1	**Grille**	grille	Grill	grade	careta
38	24C-824	4	**Bolt**	boulon	Bolzen	parafuso	bulón
39	4E-08	4	**Lockwasher**	rondelle frein	Sicherungsscheibe	arruela de pressão	arandela seguridad
40	635682	4	**Washer**	rondelle	Scheibe	arruela	arandela
41	60D-06	2	**Locknut**	contre-écrou	Gegenmutter	contra porca	contratuerca
42	619021	2	**Washer**	rondelle	Scheibe	arruela	arandela
43	568276	2	**Dampener vibration**	amortisseur vibr	Schwingungsdämpfer	amortecedor vibr	amortiguador vibr
44	619021	2	**Washer**	rondelle	Scheibe	arruela	arandela
45	619021	2	**Washer**	rondelle	Scheibe	arruela	arandela
46	24C-632	2	**Bolt**	boulon	Bolzen	parafuso	bulón
47	[12]1542984	1	**Hood**	capot	Haube	capô	capó
47A	[13]1508694	1	**Hood**	capot	Haube	capô	capó
47B	[14]1546723	1	**Hood**	capot	Haube	capô	capó
48	1542400	1	**Plate LH**	plaque CG	Platte L	placa LE	placa LI
49	656672	3	**Washer**	rondelle	Scheibe	arruela	arandela
50	4E-06	3	**Lockwasher**	rondelle frein	Sicherungsscheibe	arruela de pressão	arandela seguridad
51	23C-620	3	**Bolt**	boulon	Bolzen	parafuso	bulón
52	24C-620	4	**Bolt**	boulon	Bolzen	parafuso	bulón
53	4E-06	4	**Lockwasher**	rondelle frein	Sicherungsscheibe	arruela de pressão	arandela seguridad
54	656672	4	**Washer**	rondelle	Scheibe	arruela	arandela

*Cummins 433B101 → 291, 433B101FSC & →, 433B101ENC & →, G.M. 416C101 → 425, 416C101FSC & →, Perkins 4152C101ENC & →, 4152C101FSC & →

[3]Cummins 433B101 & →, 433B101 ENC & →, G.M. 416C101 & →, Perkins 4152C101 ENC & →

[4]Cummins 433B101 FSC & →, G.M. 416C101 FSC & →, Perkins 4152C101 FSC & →

[11]12 in. (305 mm)

[12]Cummins

[13]G.M.

[14]Perkins

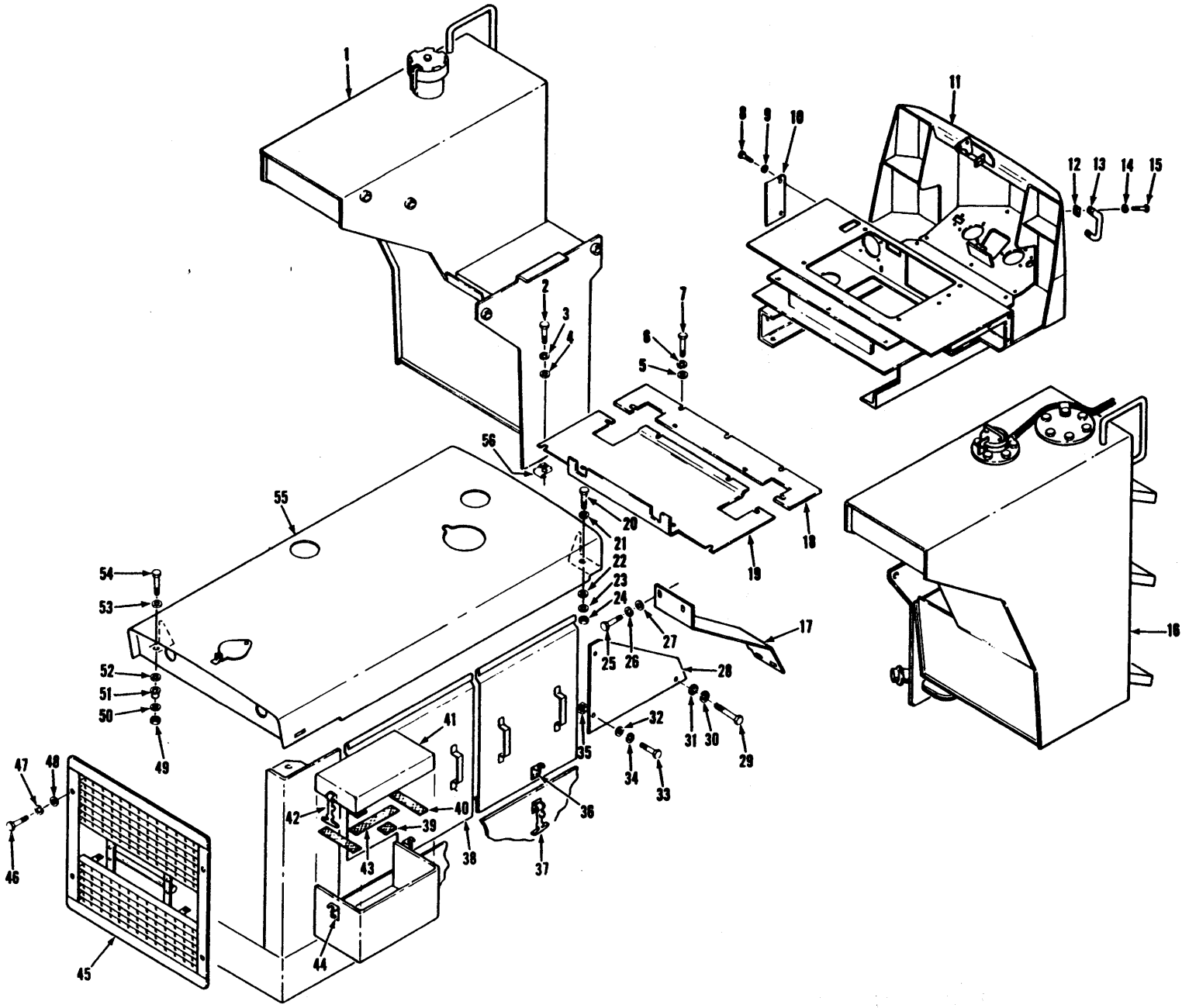

TS-13816

Printed in U.S.A.
PM2926

Sheet Metal Group*
Groupe de tôles
Abdeckungsgruppe
Grupo da chapa
Grupo de chapa

MICHIGAN

No.	Part No.	Qty.	Description	Description	Benennung	Descrição	Descripción
1	[1]———	—	**Fuel tank**	réservoir carburant	Kraftstofftank	tanque combustível	tanque combustible
2	**24C-620**	8	**Bolt**	boulon	Bolzen	parafuso	bulón
3	**4E-06**	8	**Lockwasher**	rondelle frein	Sicherungsscheibe	arruela de pressão	arandela seguridad
4	**656672**	8	**Washer**	rondelle	Scheibe	arruela	arandela
5	**656672**	3	**Washer**	rondelle	Scheibe	arruela	arandela
6	**4E-06**	3	**Lockwasher**	rondelle frein	Sicherungsscheibe	arruela de pressão	arandela seguridad
7	**23C-620**	3	**Bolt**	boulon	Bolzen	parafuso	bulón
8	**23C-612**	4	**Bolt**	boulon	Bolzen	parafuso	bulón
9	**4E-06**	4	**Lockwasher**	rondelle frein	Sicherungsscheibe	arruela de pressão	arandela seguridad
10	**1540211**	2	**Cover**	couvercle	Deckel	tampa	tapa
11	[1]———	—	**Cockpit**	poste	Fahrerstand	posto operador	puesto operador
12	**1313069**	4	**Spacer**	entretoise	Distanzteil	espaçador	espaciador
13	**1512725**	2	**Hand rail**	main courante	Geländer	corrimão	passamano
14	**4E-06**	4	**Lockwasher**	rondelle frein	Sicherungsscheibe	arruela de pressão	arandela seguridad
15	**23C-620**	4	**Bolt**	boulon	Bolzen	parafuso	bulón
16	[1]———	—	**Reservoir**	réservoir	Behälter	reservatório	depósito
17	**1509015**	1	**Plate RH**	plaque CD	Platte R	placa LD	placa LD
17A	†**1509016**	1	**Plate LH**	plaque CG	Platte L	placa LE	placa LI
18	**2503546**	1	**Plate F**	plaque AV	Platte V	placa DI	placa DE
19	**2503548**	1	**Plate R**	plaque AR	Platte H	placa TR	placa TR
20	**24C-624**	2	**Bolt**	boulon	Bolzen	parafuso	bulón
21	**619021**	2	**Washer**	rondelle	Scheibe	arruela	arandela
22	**619021**	2	**Washer**	rondelle	Scheibe	arruela	arandela
23	**619021**	2	**Washer**	rondelle	Scheibe	arruela	arandela
24	**18D-06**	2	**Nut**	écrou	Mutter	porca	tuerca
25	**24C-616**	8	**Bolt**	boulon	Bolzen	parafuso	bulón
26	**4E-06**	8	**Lockwasher**	rondelle frein	Sicherungsscheibe	arruela de pressão	arandela seguridad
27	**656672**	8	**Washer**	rondelle	Scheibe	arruela	arandela
28	**1508690**	2	**Plate side RH**	plaque latérale CD	Seitenblech R	placa lateral LD	chapa lateral LD
29	**24C-616**	2	**Bolt**	boulon	Bolzen	parafuso	bulón
30	**4E-06**	2	**Lockwasher**	rondelle frein	Sicherungsscheibe	arruela de pressão	arandela seguridad
31	**656672**	2	**Washer**	rondelle	Scheibe	arruela	arandela
32	**656672**	4	**Washer**	rondelle	Scheibe	arruela	arandela
33	**24C-624**	4	**Bolt**	boulon	Bolzen	parafuso	bulón
34	———	—	**Omit**	omettre	Auslassen	omitir	omitir
35	**18D-06**	4	**Nut**	écrou	Mutter	porca	tuerca
36	**1545623**	4	**Keeper latch**	retenue loquet	Halter Verschluss	retentor trinco	fiador cerrojo
36A	†**1H-306**	8	**Rivet**	rivet	Niet	rebite	remache
37	**1545622**	4	**Latch assy**	loquet ens	Verschluss vollst	trinco conj	cerrojo conj
38	[5]**1547231**	1	**Panel**	panneau	Tafel	painel	panel
38A	†[5]**1547201**	1	**Panel**	panneau	Tafel	painel	panel
39	[6]**945537**	4	**Rubber pad**	tampom caoutchouc	Gummiunterlage	chumaco borracha	almohadilla caucho
40	[7]**945541**	4	**Rubber pad**	tampom caoutchouc	Gummiunterlage	chumaco borracha	almohadilla caucho

*Cummins 433B292 & →, G.M. 416C426 & →

[1]See Index. Voir Table des matières. Siehe Inhaltsverzeichnis. Veja Índice. Véase Índice.
[5]Inc. 36, 36A
[6]1.5 in. (38 mm)
[7]8 in. (203 mm)

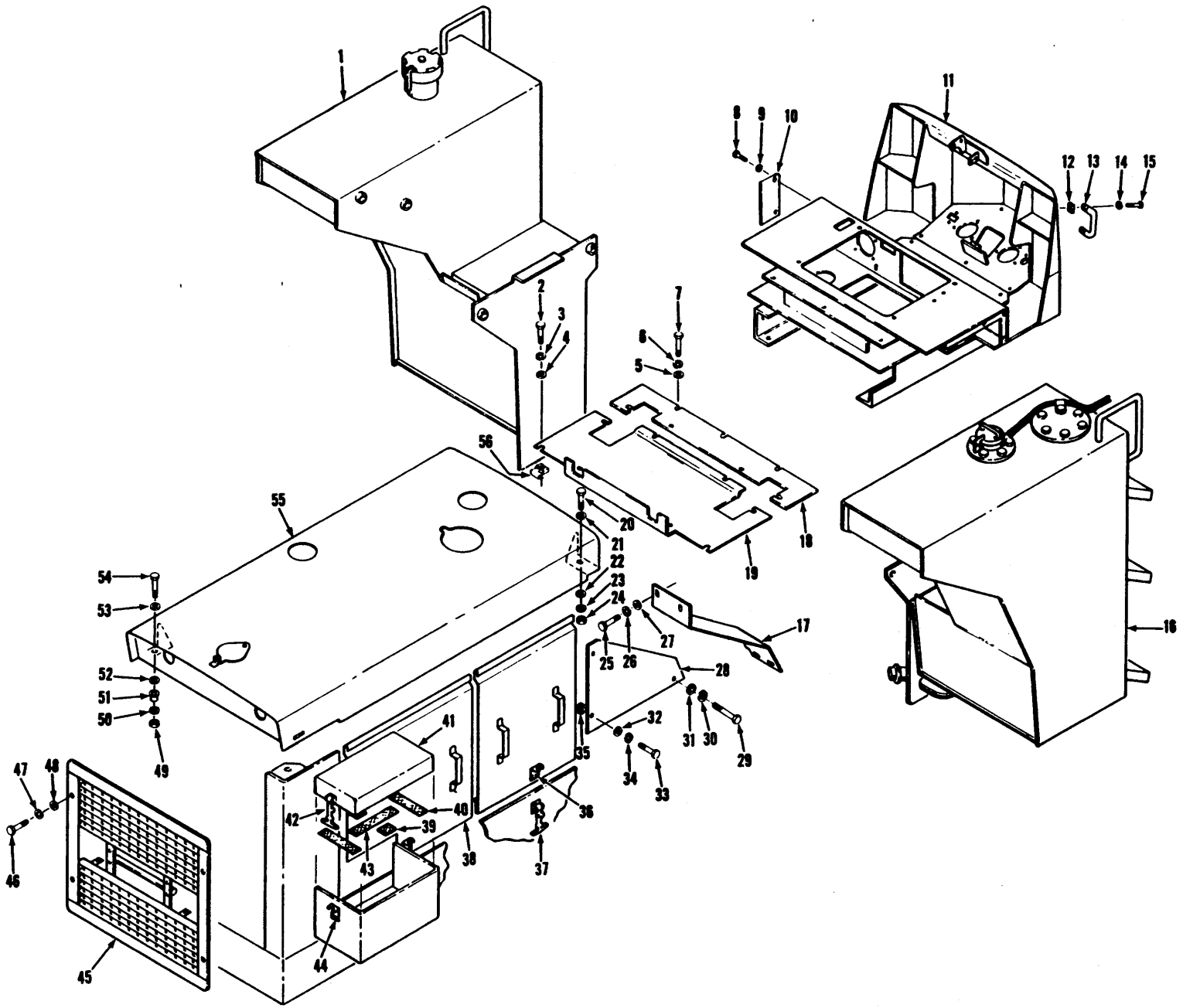

Printed in U.S.A.
PM2926

Sheet Metal Group*
Groupe de tôles
Abdeckungsgruppe
Grupo da chapa
Grupo de chapa

MICHIGAN

No.	Part No.	Qty.	Description	Description	Benennung	Descrição	Descripción
41	[8]1546900	2	Cover	couvercle	Deckel	tampa	tapa
42	1545622	4	Latch assy	loquet ens	Verschluss vollst	trinco conj	cerrojo conj
43	[10]945537	2	Rubber pad	tampom caoutchouc	Gummiunterlage	chumaco borracha	almohadilla caucho
44	1545623	4	Keeper latch	retenue loquet	Halter Verschluss	retentor trinco	fiador cerrojo
44A	†85G-1006	8	Screw	vis	Schraube	parafuso	tornillo
44B	†12E-10	8	Lockwasher	rondelle frein	Sicherungsscheibe	arruela de pressão	arandela seguridad
45	[13]1548813	1	Grille	grille	Grill	grade	careta
45A	[14]2513799	1	Grille	grille	Grill	grade	careta
46	24C-824	4	Bolt	boulon	Bolzen	parafuso	bulón
47	4E-08	4	Lockwasher	rondelle frein	Sicherungsscheibe	arruela de pressão	arandela seguridad
48	635682	4	Washer	rondelle	Scheibe	arruela	arandela
49	18D-06	2	Locknut	contre-écrou	Gegenmutter	contra porca	contratuerca
50	619021	2	Washer	rondelle	Scheibe	arruela	arandela
51	568276	2	Dampener vibration	amortisseur vibr	Schwingungsdämpfer	amortecedor vibr	amortiguador vibr
52	619021	2	Washer	rondelle	Scheibe	arruela	arandela
53	619021	2	Washer	rondelle	Scheibe	arruela	arandela
54	24C-632	2	Bolt	boulon	Bolzen	parafuso	bulón
55	[11]1542984	1	Hood	capot	Haube	capô	capó
55A	†[12]1508694	1	Hood	capot	Haube	capô	capó
56	572729	4	Nut caged	écrou prisonnier	Sicherheits Mutter	porca gaiola	tuerca jaula

*Cummins 433B292 & →, G.M. 416C426 & →
[8]Inc. 39, 40, 42, 43
[9]Inc. 39, 40, 42A, 43
[10]12 in. (305 mm)
[11]Cummins
[12]G.M.
[13]433B292 → 549, 433B101FSC → 373FSC, G.M. 416C426 → 785, 416C101CAC → 785CAC, 416C101FSC → 187FSC, 189FSC → 194FSC, 4152C101FSC → 235FSC, 237FSC.
[14]433B550 & →, 433B347FSC & →, 416C188FSC, 195FSC & →, 416C786CAC & →, 4152C236FSC, 238FSC & →

Printed in U.S.A.
PM 2926

Steering Drag Link
Bielle d'accouplement de direction
Lenkschubstange
Barra da direção
Biela de dirección

MICHIGAN

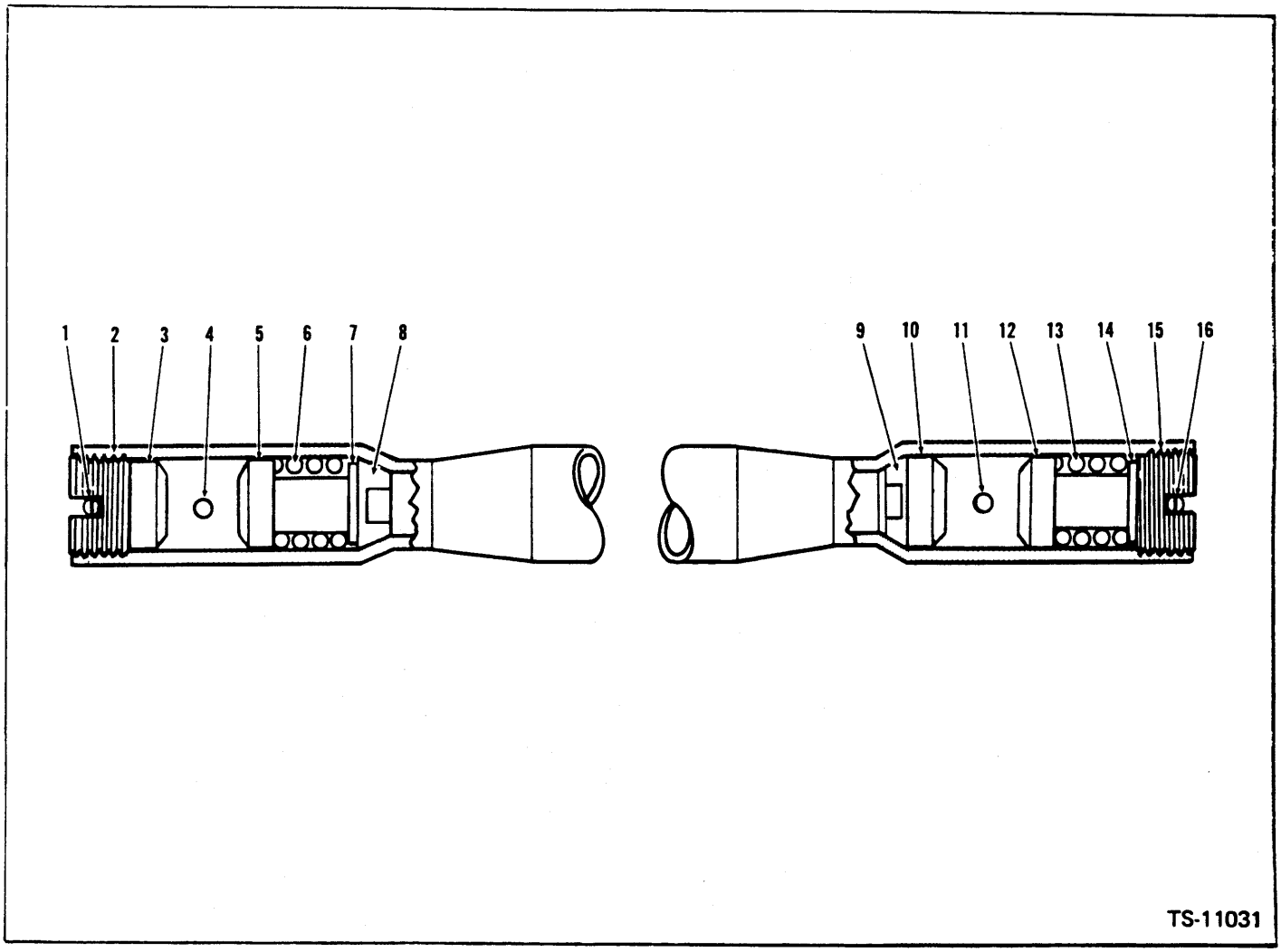

No.	Part No.	Qty.	Description	Description	Benennung	Descrição	Descripción
A	[2]568070	1	**Drag link assy**	bielle accplmnt ens	Lenkschubstg vollst	barra direçãoconj	biela direcn conj
1	1F-432	1	**Pin cotter**	goupille fendue	Splint	contrapino	chaveta dos patas
2	876575	1	**Nut**	écrou	Mutter	porca	tuerca
3	865965	1	**Seat**	siège	Sitz	assento	asiento
4	12H-15	1	**Fitting grease**	graisseur	Nippel Schmier	graxeira	grasera
5	865965	1	**Seat**	siège	Sitz	assento	asiento
6	865961	1	**Spring**	ressort	Feder	mola	resorte
7	662691	1	**Seat**	siège	Sitz	assento	asiento
8	865963	1	**Seat**	siège	Sitz	assento	asiento
9	865963	1	**Seat**	siège	Sitz	assento	asiento
10	865965	1	**Seat**	siège	Sitz	assento	asiento
11	10H-25	1	**Fitting grease**	graisseur	Nippel Schmier	graxeira	grasera
12	865965	1	**Seat**	siège	Sitz	assento	asiento
13	865961	1	**Spring**	ressort	Feder	mola	resorte
14	662691	1	**Seat**	siège	Sitz	assento	asiento
15	876575	1	**Nut**	écrou	Mutter	porca	tuerca
16	1F-432	1	**Pin cotter**	goupille fendue	Splint	contrapino	chaveta dos patas

[2]Inc. 2, 3, 5→10, 12→15

TS-11009

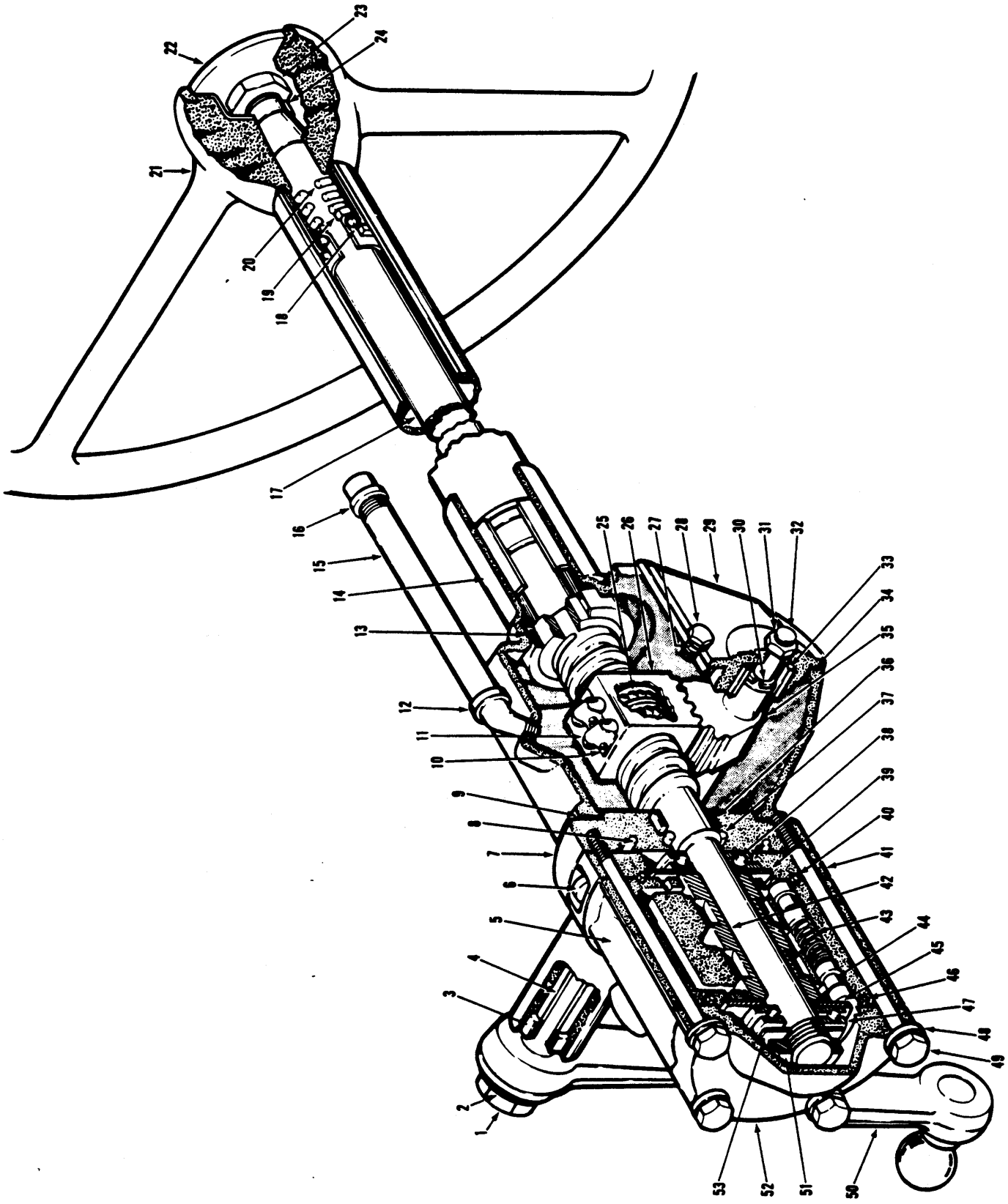
1
2
3
4
5
6
7
8
9
10
11
12
13
14
15
16
17
18
19
20
21
22
23
24
25
26
27
28
29
30
31
32
33
34
35
36
37
38
39
40
41
42
43
44
45
46
47
48
49
50
51
52
53

Steering Gear Assembly *
Mécanisme de direction*
Lenkung vollständig*
Caixa da direção*
Caja de dirección*

MICHIGAN

No.	Part No.	Qty.	Description	Description	Benennung	Descrição	Descripción
A	[2]566434	1	Gear assy	engrenage ens	Zahnrad vollst	engrenagem conj	engranaje conj
1	850756	1	Nut	écrou	Mutter	porca	tuerca
2	4E-18	1	Lockwasher	rondelle frein	Sicherungsscheibe	arruela de pressão	arandela seguridad
3	853391	1	Seal	joint étanchéité	Dichtung	vedador	sello
4	853357	1	Bushing	chemise	Buchse	bucha	buje
5	[3]945334	1	Valve assy	soupape ens	Ventil vollst	válvula conj	válvula conj
6	73G-732	4	Bolt	boulon	Bolzen	parafuso	bulón
6A	†4E-07	4	Lockwasher	rondelle frein	Sicherungsscheibe	arruela de pressão	arandela seguridad
7	[4,11]961260	1	Adapter	adaptateur	Zwischenstück	adaptador	adaptador
8	58K-232	1	O-ring	joint torique	O Ring	anel-O	anillo-O
9	853380	1	Gasket	garniture	Dichtung	gaxeta	empaquetadura
10	851762	3	Bolt	boulon	Bolzen	parafuso	bulón
11	853527	1	Clamp	pince	Schelle	braçadeira	abrazadera
12	———	—	Omit	omettre	Auslassen	omitir	omitir
13	730143	1	Bearing	palier	Lager	mancal	cojinete
14	[5]946138	1	Housing assy	boitier ens	Gehäuse vollst	carcaça conj	carcasa conj
15	5K-432	1	Nipple	raccord	Nippel	niple	niple
16	22F-4	1	Cap	chapeau	Kappe	tampa	tapa
17	[6]946139	1	Shaft assy	arbre ens	Welle vollst	eixo conj	árbol conj
18	857729	1	Bearing assy	palier ens	Lager vollst	mancal conj	cojinete conj
19	861768	1	Washer	rondelle	Scheibe	arruela	arandela
20	853395	1	Spring	ressort	Feder	mola	resorte
21	[9,12]1508704	1	Wheel	roue	Rad	roda	rueda
21A	[10,12]518331	1	Wheel	roue	Rad	roda	rueda
22	1511710	1	Plate precaution	plaque précautions	Schild Vorsicht	placa precaução	placa precaución
22A	†65G-406	4	Screw	vis	Schraube	parafuso	tornillo
23	648304	1	Nut	écrou	Mutter	porca	tuerca
24	853384	1	Key	clavette	Keil	chaveta	chaveta
25	10J-09	106	Ball	bille	Kugel	esfera	bola
25A	†853526	4	Guide	guide	Führungsstück	guia	guia
26	853525	1	Nut	écrou	Mutter	porca	tuerca
27	2E-06	3	Lockwasher	rondelle frein	Sicherungsscheibe	arruela de pressão	arandela seguridad
28	1C-612	3	Bolt	boulon	Bolzen	parafuso	bulón
29	[7]853182	1	Cover	couvercle	Deckel	tampa	tapa
30	853187	1	Shim kit	cales jeu	Einlegestücksatz	calços jôgo	jgo planchita

*Cummins 433B101 & →, 433B101ENC & →, 433B101FSC → 433B324FSC, G.M. 416C101 & →, 416C101FSC → 416C189FSC, Perkins 4152C101ENC & →, 4152C101FSC & →

[2]Inc. 1 → 11, 13 → 20, 24 → 49, 51, 52, 53

[3]Inc. 42, 43, 44

[4]Inc. 36. 37A

[5]Inc. 4, 13

[6]Inc. 10, 11, 25, 25A, 26

[7]Inc. 33

[9]White, blanc, Weiss, branco, blanco

[10]Black, noir, Schwarz, preto, negro

[11]For improvement see SG-743

[11]Pour amélioration voir SG-743

[11]Für Verbesserung siehe SG-743

[11]Para melhormento veja SG-743

[11]Para mejoramiento váse SG-743

[12]For replacement use 2506951 steering wheel plus 1-2504408

[12]Pour remplacement utiliser 2506951 volante de direction plus 1-2504408

[12]Zum Auswechseln 2506951 Steuerrad plus 1-2504408 Platt benutzen

[12]Para substituiçao usar 2504951 volante da direçao plus 1-2504408 placa.

[12]Para recambio usar 2504951 volante de dirección plus 1-2504408 placa.

TS-11009

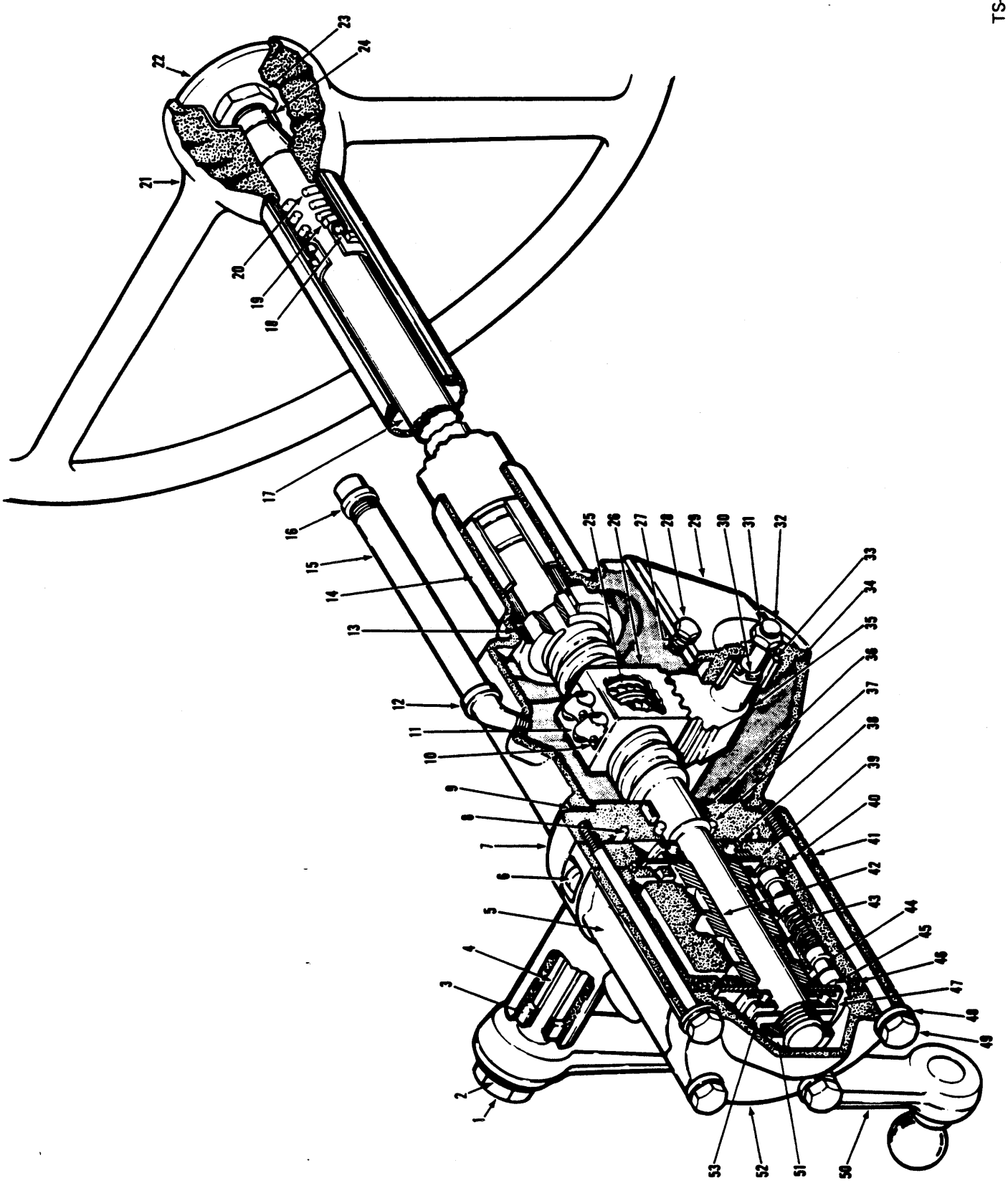

(2B13)

Printed in U.S.A.
PM 2926

Steering Gear Assembly *
Mécanisme de direction *
Lenkung vollständig *
Caixa da direção *
Caja de dirección *

CLARK

No.	Part No.	Qty.	Description	Description	Benennung	Descrição	Descripción
31	8D-07	1	Nut	écrou	Mutter	porca	tuerca
32	851770	1	Adjuster	régleur	Einsteller	ajustador	regulador
33	§———	—	Bushing	chemise	Buchse	bucha	buje
34	851756	1	Gasket	garniture	Dichtung	gaxeta	empaquetadura
35	940111	1	Gear shaft	axe pignon	Zahnradwelle	eixo engrenagem	eje engranaje
36	861741	1	Bearing	palier	Lager	rolamento	cojinete
37	949972	1	O-ring	joint torique	O Ring	anel-O	anillo-O
37A	[11]†873293	1	Seal	joint étanchéité	Dichtung	vedador	sello
38	860997	1	Bearing	palier	Lager	rolamento	cojinete
39	943438	1	Washer	rondelle	Scheibe	arruela	arandela
40	58K-237	1	O-ring	joint torique	O Ring	anel-O	anillo-O
41	943440	1	Spacer	entretoise	Distanzteil	espaçador	espaciador
42	§[8]———	—	Spool	tiroir	Spule	carretel	carrete
43	943437	4	Spring	ressort	Feder	mola	resorte
44	943436	8	Plunger	plongeur	Druckstange	embolo	émbolo buzo
45	943438	1	Washer	rondelle	Scheibe	arruela	arandela
46	58K-237	1	O-ring	joint torique	O Ring	anel-O	anillo-O
47	860997	1	Bearing	palier	Lager	rolamento	cojinete
48	3E-08	6	Lockwasher	rondelle frein	Sicherungsscheibe	arruela de pressão	arandela seguridad
49	1C-888	6	Bolt	boulon	Bolzen	parafuso	bulón
50	566433	1	Pitman arm	bielle direction	Lenkstockhebel	braço pitman	brazo pitman
51	873250	1	Nut	écrou	Mutter	porca	tuerca
52	943439	1	Cover	couvercle	Deckel	tampa	tapa
53	943429	1	Spring	ressort	Feder	mola	resorte

***Cummins 433B101 &→, 433B101ENC &→, 433B101FSC→433B324FSC, G.M. 416C101 &→, 416C101FSC→416C189FSC, Perkins 4152C101ENC &→, 4152C101FSC &→**

[8]See. Voir. Siehe. Veja. Véase 5
[11]For replacement see SG-743.
[11]Pour remplacement voir SG-743.
[11]Zum Auswechseln siehe SG-743.
[11]Para substituição veja SG-743.
[11]Para recambio véase SG-743.

PM 2926
Printed in U.S.A.

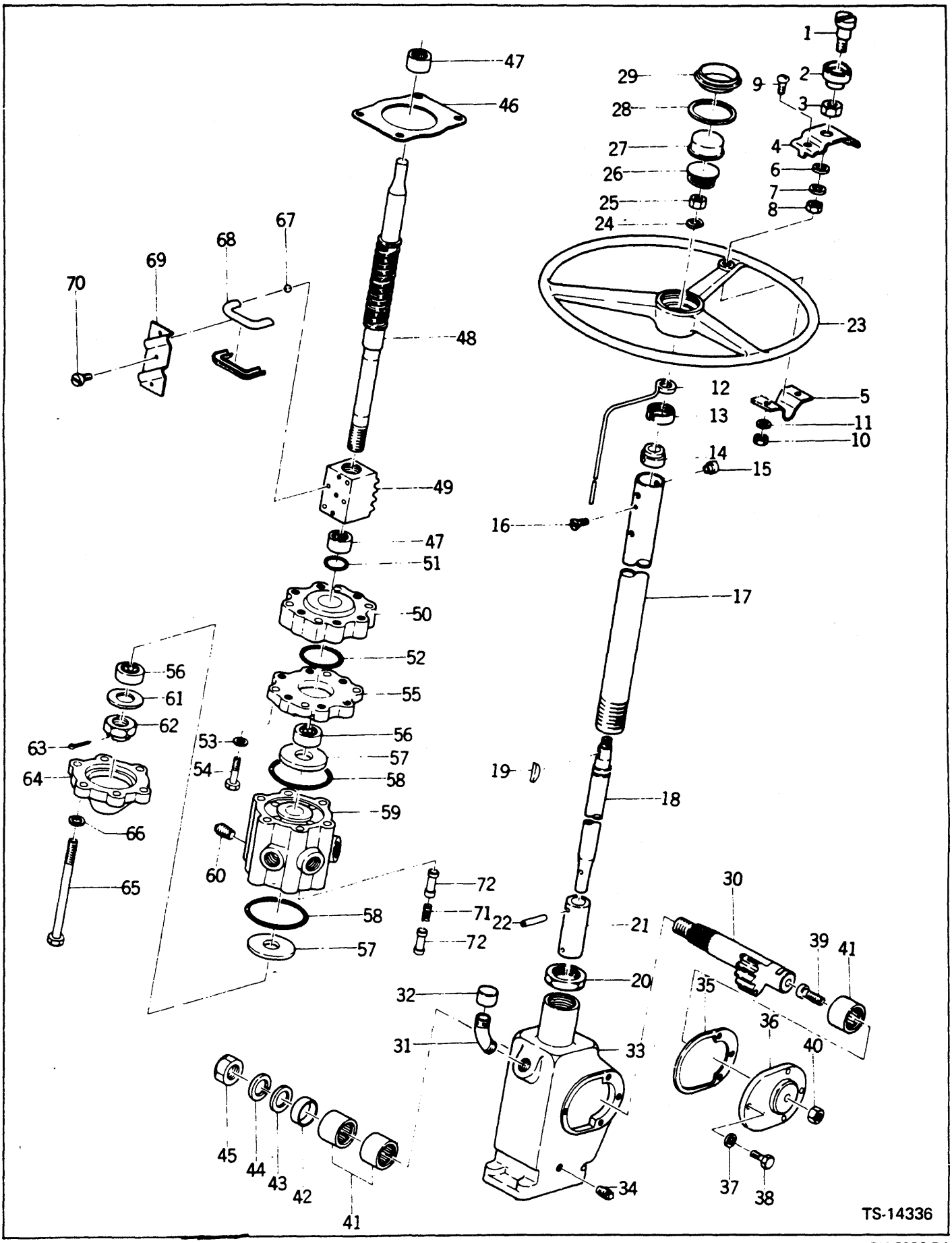
1
2
3
4
5
6
7
8
9
10
11
12
13
14
15
16
17
18
19
20
21
22
23
24
25
26
27
28
29
30
31
32
33
34
35
36
37
38
39
40
41
42
43
44
45
46
47
48
49
50
51
52
53
54
55
56
57
58
59
60
61
62
63
64
65
66
67
68
69
70
71
72
TS-14336

Steering Gear Assembly*
Mécanisme de direction*
Lenkung vollständig*
Caixa da direção*
Caja de dirección*

CLARK

No.	Part No.	Qty.	Description	Description	Benennung	Descrição	Descripción
A	[2]3916809	1	**Steering handle assy**	manette direct ens	Lenkshandgriff voll	punho direção con	manija direcc conj
B	[3]3916940	1	**Steering column**	colonne direction	Lenksäule	coluna de direção	columna dirección
C	[4]3916941	1	**Steering gear assy**	ass boit de dit	Lenkzahnradeinheit	cj engr direção	conj mec direc
D	[5]3916962	1	**Gear case assy**	ens boîte à engren	Zahnradgehäuse voll	conj caixa engren	conj caja engranajes
E	[6]3916964	1	**Screw assy**	vis ens	Schraube vollst	parafuso conj	tornillo conj
F	[7]3916914	1	**Handle assy**	ass de la poignée	Handgriffeinheit	cj da maçaneta	conj perilla
1	3916952	1	**Pin**	goupille	Stift	pino	pasador
2	3916951	1	**Knob**	bouton	Knopf	manipula	botón
3	3916953	1	**Nut**	écrou	Mutter	porca	tuerca
4	3916924	1	**Plate**	plaque	Platte	placa	placa
5	3916927	1	**Plate**	plaque	Platte	placa	placa
6	3916981	1	**Washer**	rondelle	Scheibe	arruela	arandela
7	3951145	1	**Lockwasher**	rondelle frein	Sicherungsscheibe	arruela de pressão	arandela seguridad
8	3951104	1	**Nut**	écrou	Mutter	porca	tuerca
9	3916928	2	**Screw**	vis	Schraube	parafuso	tornillo
10	3951102	2	**Nut**	écrou	Mutter	porca	tuerca
11	3951143	2	**Lockwasher**	rondelle frein	Sicherungsscheibe	arruela de pressão	arandela seguridad
12	3916824	1	**Retainer**	arrêtoir	Halterung	retentor	retén
13	3916958	1	**Insulator**	isolant	Isolator	isolador	aislador
14	3916957	1	**Bushing**	chemise	Buchse	bucha	buje
15	3916831	1	**Grommet**	oeillet	Augenring	ilhó	arandela pasacable
16	3916355	1	**Bolt**	boulon	Bolzen	parafuso	bulón
17	3916954	1	**Jacket**	enveloppe	Schutzumschlag	casca	chaqueta
18	3916959	1	**Shaft**	arbre	Welle	árvore	árbol
19	3916828	1	**Key**	clavette	Keil	chaveta	chaveta
20	3916956	1	**Nut**	écrou	Mutter	porca	tuerca
21	3916961	1	**Sleeve**	manchon	Muffe	luva	manguito
22	3916960	2	**Pin**	goupille	Stift	pino	pasador
23	3916915	1	**Wheel**	roue	Rad	roda	rueda
24	3916826	1	**Washer**	rondelle	Scheibe	arruela	arandela
25	3951126	1	**Nut**	écrou	Mutter	porca	tuerca
26	3916919	1	**Plate assy**	ens plaques	Platte vollst	conj placa	conj placa
27	3916917	1	**Button**	bouton	Knopf	botão	botón
28	3916918	1	**Gasket**	garniture	Dichtung	gaxeta	empaquetadura
29	3916916	1	**Retainer**	arrêtoir	Halterung	retentor	retén
30	3916856	1	**Gear**	engrenage	Zahnrad	engrenagem	engranaje
31	3916840	1	**Filler**	remplisseur	Füller	enchedor	gollete
32	3916841	1	**Cap**	chapeau	Kappe	tampa	tapa
33	3916963	1	**Case**	boîtier	Gehäuse	carcaça	carcasa
34	3916935	1	**Plug**	bouchon	Stopfen	bujão	tapón
35	3916862	1	**Packing**	garniture	Dichtung	gaxeta	empaquetadura
36	3916934	1	**Cover**	couvercle	Deckel	tampa	tapa
37	3916861	4	**Packing**	garniture	Dichtung	gaxeta	empaquetadura
38	3916860	4	**Bolt**	boulon	Bolzen	parafuso	bulón
39	3916930	1	**Bolt**	boulon	Bolzen	parafuso	bulón
40	3916859	1	**Nut**	écrou	Mutter	porca	tuerca
41	3916839	3	**Bearing**	palier	Lager	mancal	cojinete
42	3916838	1	**Seal oil**	jnt étanchéité huile	Öldichtung	vedação de óleo	sello de aceite
43	3916883	1	**Washer**	rondelle	Scheibe	arruela	arandela
44	3916884	1	**Lockwasher**	rondelle frein	Sicherungsscheibe	arruela de pressão	arandela seguridad
45	3916882	1	**Nut**	écrou	Mutter	porca	tuerca
46	3916969	1	**Packing**	garniture	Dichtung	gaxeta	empaquetadura

*Cummins 433B325FSC, 326, 328→334, 345→534, G.M. 416C190FSC→416C209FSC
[2]Inc. 1→72
[3]Inc. 1→29
[4]Inc. 30→72
[5]Inc. 31→34, 41, 42, 47
[6]Inc. 48, 49, 67→70
[7]Inc. 1→11, 23, 26→29

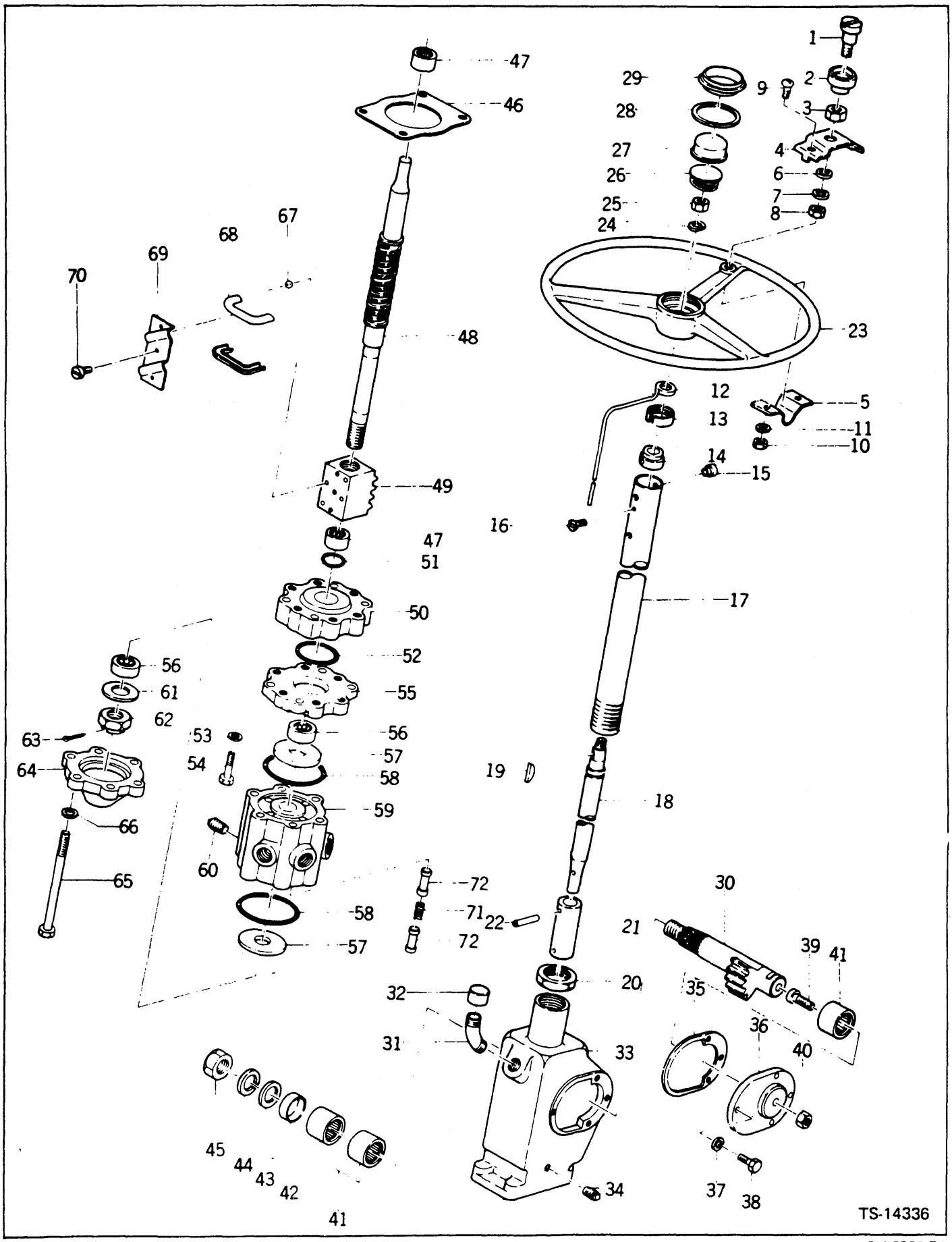
1
2
3
4
6
7
8
9
29
28
27
26
25
24
23
12
13
5
11
10
14
15
16
17
18
19
22
21
30
39
41
35
36
40
20
32
31
33
34
37
38
47
46
48
49
47
51
50
52
55
56
61
62
63
64
53
54
56
57
58
59
66
65
60
72
71
72
58
57
67
68
69
70
45
44
43
42
41
TS-14336

Steering Gear Assembly*
Mécanisme de direction*
Lenkung vollständig*
Caixa da direção*
Caja de dirección*

CLARK

No.	Part No.	Qty.	Description	Description	Benennung	Descrição	Descripción
47	**3916837**	2	**Bearing**	palier	Lager	mancal	cojinete
48	**3916965**	1	**Screw**	vis	Schraube	parafuso	tornillo
49	**3916966**	1	**Nut**	écrou	Mutter	porca	tuerca
50	**3916968**	1	**Adapter**	adaptateur	Zwischenstück	adaptador	adaptador
51	**3916865**	1	**O-ring**	joint torique	O Ring	anel-O	anillo-O
52	**3916880**	1	**O-ring**	joint torique	O Ring	anel-O	anillo-O
53	**3916970**	4	**Lockwasher**	rondelle frein	Sicherungsscheibe	arruela de pressão	arandela seguridad
54	**3951145**	4	**Lockwasher**	rondelle frein	Sicherungsscheibe	arruela de pressão	arandela seguridad
55	**3916971**	1	**Spacer**	entretoise	Distanzteil	espaçador	espaciador
56	**3916851**	2	**Bearing**	palier	Lager	mancal	cojinete
57	**3916972**	2	**Washer**	rondelle	Scheibe	arruela	arandela
58	**3916977**	2	**O-ring**	joint torique	O Ring	anel-O	anillo-O
59	**3916067**	1	**Valve assy**	soupape ens	Ventil vollst	válvula conj	válvula conj
60	**13F-02**	1	**Plug**	bouchon	Stopfen	bujão	tapón
61	**3951171**	1	**Washer**	rondelle	Scheibe	arruela	arandela
62	**3916853**	1	**Nut**	écrou	Mutter	porca	tuerca
63	**3916855**	1	**Pin cotter**	goupille fendue	Splint	contrapino	chaveta dos patas
64	**3916978**	1	**Cover**	couvercle	Deckel	tampa	tapa
65	**3916979**	6	**Bolt**	boulon	Bolzen	parafuso	bulón
66	**3951146**	6	**Lockwasher**	rondelle frein	Sicherungsscheibe	arruela de pressão	arandela seguridad
67	**3916845**	106	**Ball**	bille	Kugel	esfera	bola
68	**3916846**	4	**Guide**	guide	Führungsstück	guia	guia
69	**3916847**	1	**Clamp**	pince	Schelle	braçadeira	abrazadera
70	**3916933**	3	**Screw**	vis	Schraube	parafuso	tornillo
71	§[6]———	4	**Spring**	ressort	Feder	mola	resorte
72	§[6]———	8	**Plunger**	plongeur	Druckstange	embolo	émbolo buzo
73	†**1525483**	1	**Pitman arm**	bielle direction	Lenkstockhebel	braço pitman	brazo pitman

*Cummins 433B325FSC, 326, 328→334, 345→534, G.M. 416C190FSC→416C209FSC
[6]See, Voir, Siehe, Veja, Véase A, C

Steering Gear Mounting
Montage du mécanisme de direction
Lenkungshalterung
Montagem da direção
Montaje de la dirección

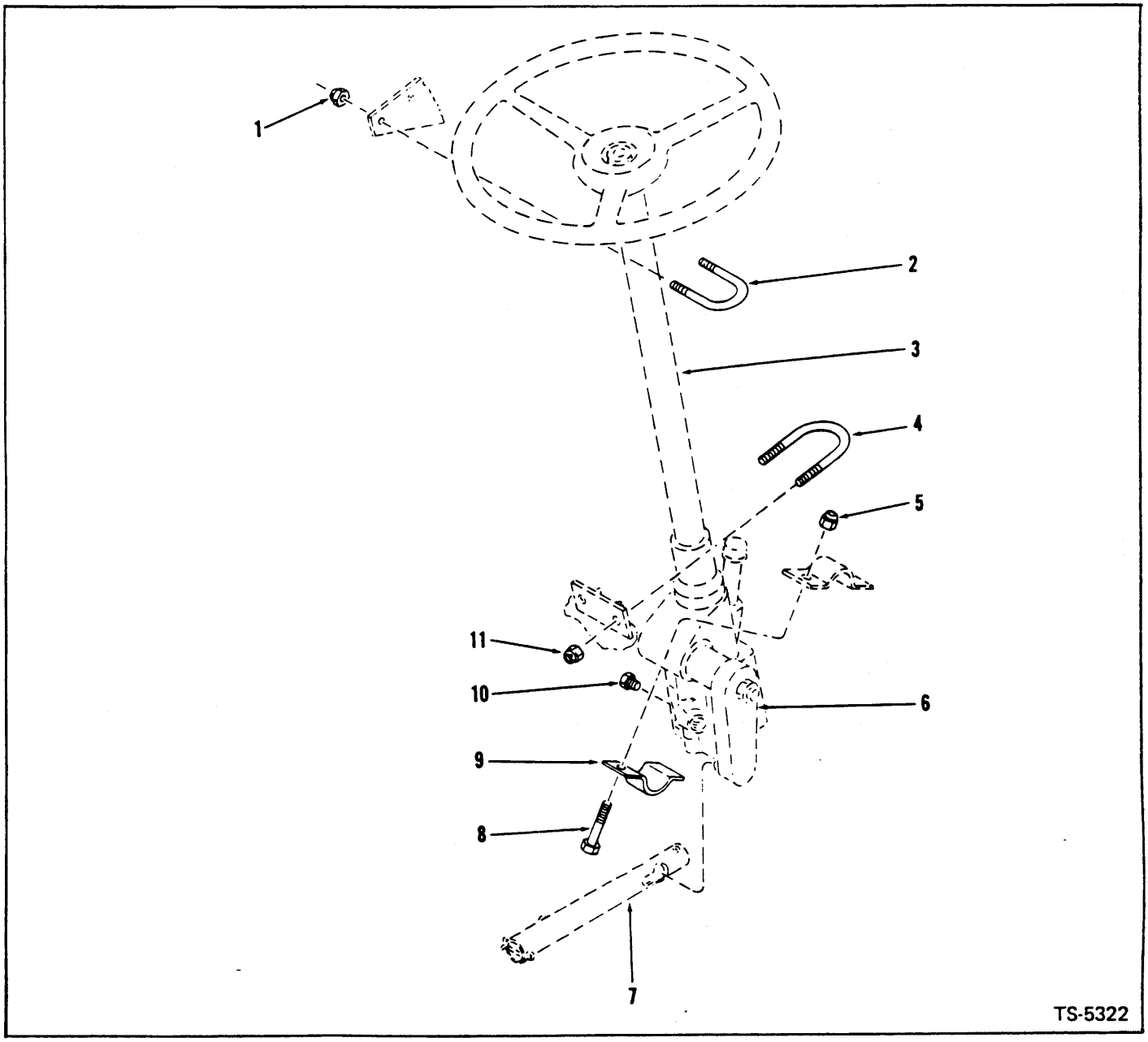

No.	Part No.	Qty.	Description	Description	Benennung	Descrição	Descripción
1	**18D-06**	2	**Nut**	écrou	Mutter	porca	tuerca
2	**571441**	1	**U-bolt**	boulon U	U-Bolzen	cavilha U	bulón U
3	[1]———	—	**Strg gear assy**	méc direction ens	Lenkung Zahnrad vollst	caixa direção conj	caja dirección conj
4	**545941**	1	**U-bolt**	boulon U	U-Bolzen	cavilha U	bulón U
5	**18D-08**	2	**Nut**	écrou	Mutter	porca	tuerca
6	[1]———	—	**Pitman arm**	bielle direction	Lenkstockhebel	braço pitman	brazo pitman
7	[1]———	—	**Drag link**	bielle accouplement	Lenkschubstange	barra direção	barra dirección
8	**18C-836**	2	**Bolt**	boulon	Bolzen	parafuso	bulón
9	**550044**	1	**Clamp**	pince	Schelle	braçadeira	abrazadera
10	**40K-02**	1	**Plug**	bouchon	Stopfen	bujão	tapón
11	**18D-08**	2	**Nut**	écrou	Mutter	porca	tuerca

[1]See Index. Voir Table des matières. Siehe Inhaltsverzeichnis. Veja Índice. Véase Índice.

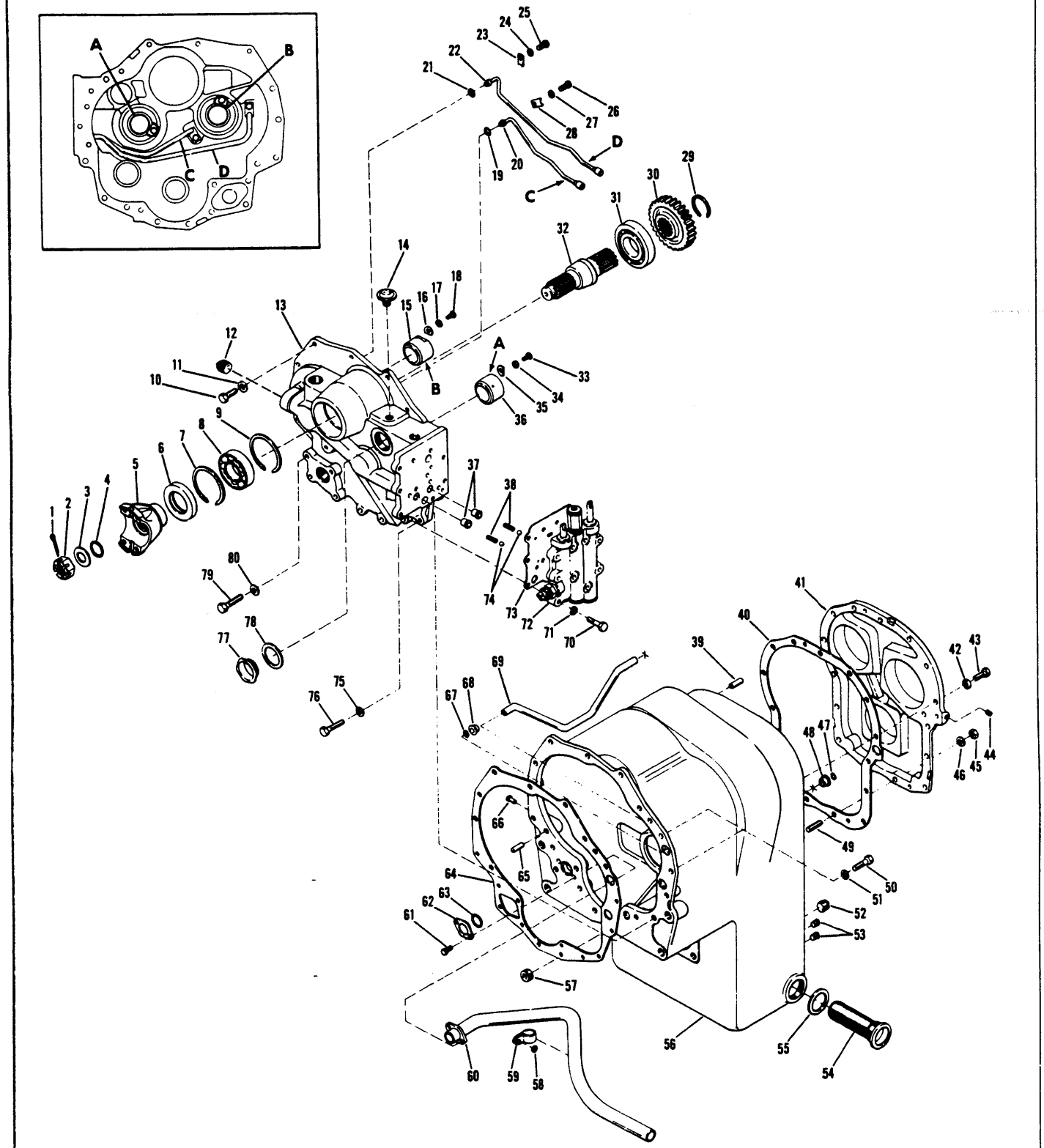

Printed in U.S.A.
PM 2926

Transmission Assembly & Clutch Cover Group
Ensemble transmission & groupe chapeaux d'embrayage
Getriebe & Kupplungsdeckelgruppe
Grupo do conjunto da transmissão & tampa da embreagem
Conjunto de cubierta de la transmisión & embraque

CLARK

No.	Part No.	Qty.	Description	Description	Benennung	Descrição	Descripción
A	[2,3]283154	—	Transmission assy	boîte vitesse ens	Getriebe vollst	transmissão conj	transmisión conj
B	[4,5,9]284939	—	Transmission assy	boîte vitesse ens	Getriebe vollst	transmissão conj	transmisión conj
1	———	—	Omit	omettre	Auslassen	omitir	omitir
2	[2]201951	1	Nut	écrou	Mutter	porca	tuerca
2A	[4]216058	1	Nut	écrou	Mutter	porca	tuerca
3	102745	1	Washer	rondelle	Scheibe	arruela	arandela
4	25K40112	1	O-ring	joint torique	O Ring	anel-O	anillo-O
5	214985	1	Flange	bride	Flansch	flange	brida
6	231798	1	Seal	joint étanchéité	Dichtung	vedador	sello
7	223901	1	Ring	anneau	Ring	anel	anillo
8	225603	1	Bearing	palier	Lager	mancal	cojinete
9	223901	1	Ring	anneau	Ring	anel	anillo
10	1C720	5	Bolt	boulon	Bolzen	parafuso	bulón
11	4E7	5	Lockwasher	rondelle frein	Sicherungsscheibe	arruela de pressão	arandela seguridad
12	11F16	1	Plug	bouchon	Stopfen	bujão	tapón
13	[6]231626	1	Cover assy	couvercle ens	Deckel vollst	tampa conj	tapa conj
14	211433	1	Breather	reniflard	Entlüfter	respiradouro	respiradero
15	237576	1	Sleeve	manchon	Muffe	luva	manguito
16	230851	1	Lock	serrure	Schloss	fechadura	cerradura
17	4E5	2	Lockwasher	rondelle frein	Sicherungsscheibe	arruela de pressão	arandela seguridad
18	1C510	2	Bolt	boulon	Bolzen	parafuso	bulón
19	25K30012	1	O-ring	joint torique	O Ring	anel-O	anillo-O
20	231628	1	Tube	tube	Rohr	tubo	tubo
21	25K30012	1	O-ring	joint torique	O Ring	anel-O	anillo-O
22	231629	1	Tube	tube	Rohr	tubo	tubo
23	231048	1	Clip	attache	Schelle	braçadeira	abrazadera
24	4E5	1	Lockwasher	rondelle frein	Sicherungsscheibe	arruela de pressão	arandela seguridad
25	1C510	1	Bolt	boulon	Bolzen	parafuso	bulón
26	1C510	1	Bolt	boulon	Bolzen	parafuso	bulón
27	4E5	1	Lockwasher	rondelle frein	Sicherungsscheibe	arruela de pressão	arandela seguridad
28	231048	1	Clip	attache	Schelle	braçadeira	abrazadera
29	224026	1	Ring	anneau	Ring	anel	anillo
30	[2,7]214935	1	Gear	engrenage	Zahnrad	engrenagem	engranaje
30A	[4,7]223701	1	Gear	engrenage	Zahnrad	engrenagem	engranaje
31	231058	1	Bearing	palier	Lager	mancal	cojinete
32	231782	1	Shaft	arbre	Welle	árvore	árbol
33	1C510	1	Bolt	boulon	Bolzen	parafuso	bulón
34	4E5	1	Lockwasher	rondelle frein	Sicherungsscheibe	arruela de pressão	arandela seguridad
35	230851	1	Lock	serrure	Schloss	fechadura	cerradura
36	237576	1	Sleeve	manchon	Muffe	luva	manguito
37	222067	2	Sleeve	manchon	Muffe	luva	manguito
38	232147	2	Spring	ressort	Feder	mola	resorte
39	214118	2	Pin	goupille	Stift	pino	pasador
40	231781	1	Gasket	garniture	Dichtung	gaxeta	empaquetadura
41	[2]231192	1	Cover	couvercle	Deckel	tampa	tapa
41A	[4]233954	1	Cover	couvercle	Deckel	tampa	tapa
42	4E7	13	Lockwasher	rondelle frein	Sicherungsscheibe	arruela de pressão	arandela seguridad
43	1C720	13	Bolt	boulon	Bolzen	parafuso	bulón
44	16F2	1	Plug	bouchon	Stopfen	bujão	tapón

[2]Cummins 433B101→452, 463→542, 550, 560, 561, 567, 568, 570→572, 433B101ENC &→, G.M. 416C101→700, Perkins 4152C101ENC &→
[3]Inc. 2, 3→5, 6→30, 31→41, 42→49, 50→60, 61, 62→70, 71→73, 74→80
[4]Road regulation kit. jeu de réglementation de route, Strassenvorschriftensatz, Jôgo de regulamento de caminho, Juego de regulación de camino3587640, Cummins 433B101FSC → 237FSC
[5]Inc. 2A→4, 5A→29, 30A→40, 41A→48, 49A→59, 60A, 61A→69, 70A→72, 73A→80
[6]Inc. 15→28, 33→37
[7]28T
[9]For complete replacement use 286085 Transmission assy.
[9]Pour remplacement utiliser 286085 ensemble de transmission
[9]Zum Auswechseln 286085 Getriebe-Baugruppe benutzen
[9]Para substituiçao usar 286085 conjunto de transmissao
[9]Para recambio usar 286085 conjunto de transmisión

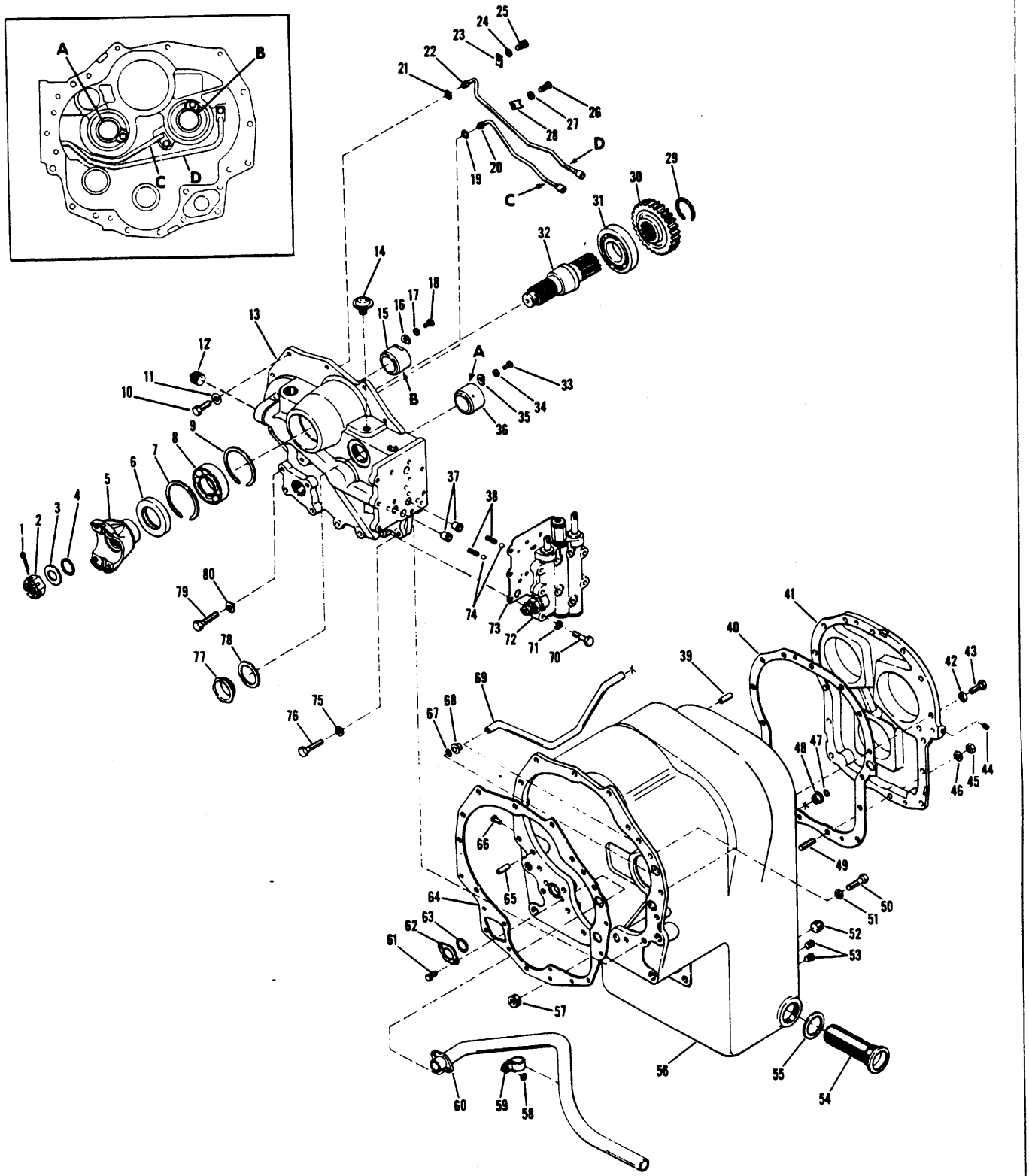

TS-9650

Printed in U.S.A.
PM 2926

Transmission Assembly & Clutch Cover Group
Ensemble transmission & groupe chapeaux d'embrayage
Getriebe & Kupplungsdeckelgruppe
Grupo do conjunto da transmissião & tampa da embreagem
Conjunto de cubierta de la transmisión & embraque

CLARK

No.	Part No.	Qty.	Description	Description	Benennung	Descrição	Descripción
45	62D7	2	Nut	écrou	Mutter	porca	tuerca
46	4E7	2	Lockwasher	rondelle frein	Sicherungsscheibe	arruela de pressão	arandela seguridad
47	25K40026	1	O-ring	joint torique	O Ring	anel-O	anillo-O
48	222067	1	Sleeve	manchon	Muffe	luva	manguito
49	[2]200991	2	Stud	goujon	Stift	prisioneiro	espárrago
49A	[4]226862	2	Stud	goujon	Stift	prisioneiro	espárrago
50	1C520	5	Bolt	boulon	Bolzen	parafuso	bulón
51	4E7	5	Lockwasher	rondelle frein	Sicherungsscheibe	arruela de pressão	arandela seguridad
52	215757	1	Plug	bouchon	Stopfen	bujão	tapón
53	40K4	2	Plug	bouchon	Stopfen	bujão	tapón
54	231390	1	Screen	crible	Sieb	tela	tamiz
55	219373	1	Gasket	garniture	Dichtung	gaxeta	empaquetadura
56	[8]231611	1	Case assy	ens boîtier	Gehäuse vollst	carcaça conj	carcasa conj
57	12F12	1	Plug	bouchon	Stopfen	bujão	tapón
58	25E13	1	Washer	rondelle	Scheibe	arruela	arandela
59	6H36	1	Clip	attache	Schelle	braçadeira	abrazadera
60	234836	1	Tube	tube	Rohr	tubo	tubo
61	[2]4C514	2	Bolt	boulon	Bolzen	parafuso	bulón
61A	[4]4C516	2	Bolt	boulon	Bolzen	parafuso	bulón
62	230921	1	Washer	rondelle	Scheibe	arruela	arandela
63	25K40104	1	O-ring	joint torique	O Ring	anel-O	anillo-O
64	231606	1	Gasket	garniture	Dichtung	gaxeta	empaquetadura
65	214295	1	Pin	goupille	Stift	pino	pasador
66	1H418	1	Rivet	rivet	Niet	rebite	remache
67	25K40026	1	O-ring	joint torique	O Ring	anel-O	anillo-O
68	222067	1	Sleeve	manchon	Muffe	luva	manguito
69	230900	1	Tube	tube	Rohr	tubo	tubo
70	[2]1C832	9	Bolt	boulon	Bolzen	parafuso	bulón
70A	[4]1C656	9	Bolt	boulon	Bolzen	parafuso	bulón
71	4E6	9	Lockwasher	rondelle frein	Sicherungsscheibe	arruela de pressão	arandela seguridad
72	[1]———	—	Control valve assy	ens soupape commande	Regelventil vollst	conj válv controle	conj válv control
73	[2]232787	1	Gasket	garniture	Dichtung	gaxeta	empaquetadura
73A	[4]235677	1	Gasket	garniture	Dichtung	gaxeta	empaquetadura
74	10J12	2	Ball	bille	Kugel	esfera	bola
75	4E7	4	Lockwasher	rondelle frein	Sicherungsscheibe	arruela de pressão	arandela seguridad
76	1C728	4	Bolt	boulon	Bolzen	parafuso	bulón
77	219370	1	Plug	bouchon	Stopfen	bujão	tapon
78	219373	1	Gasket	garniture	Dichtung	gaxeta	empaquetadura
79	1C744	4	Bolt	boulon	Bolzen	parafuso	bulón
80	4E7	4	Lockwasher	rondelle frein	Sicherungsscheibe	arruela de pressão	arandela seguridad

[1]See Index. Voir Table des matières. Siehe Inhaltsverzeichnis. Veja Indice. Véase Indice.
[2]Cummins 433B101→452, 463→542, 550, 560, 561, 567, 568, 570→572, 433B101ENC &→, G.M. 416C101→700, Perkins 4152C101ENC &→
[4]Cummins 433B101FSC → 237FSC.
[8]Inc. 48, 58→63, 66, 68, 69

PM 2926
Printed in U.S.A.

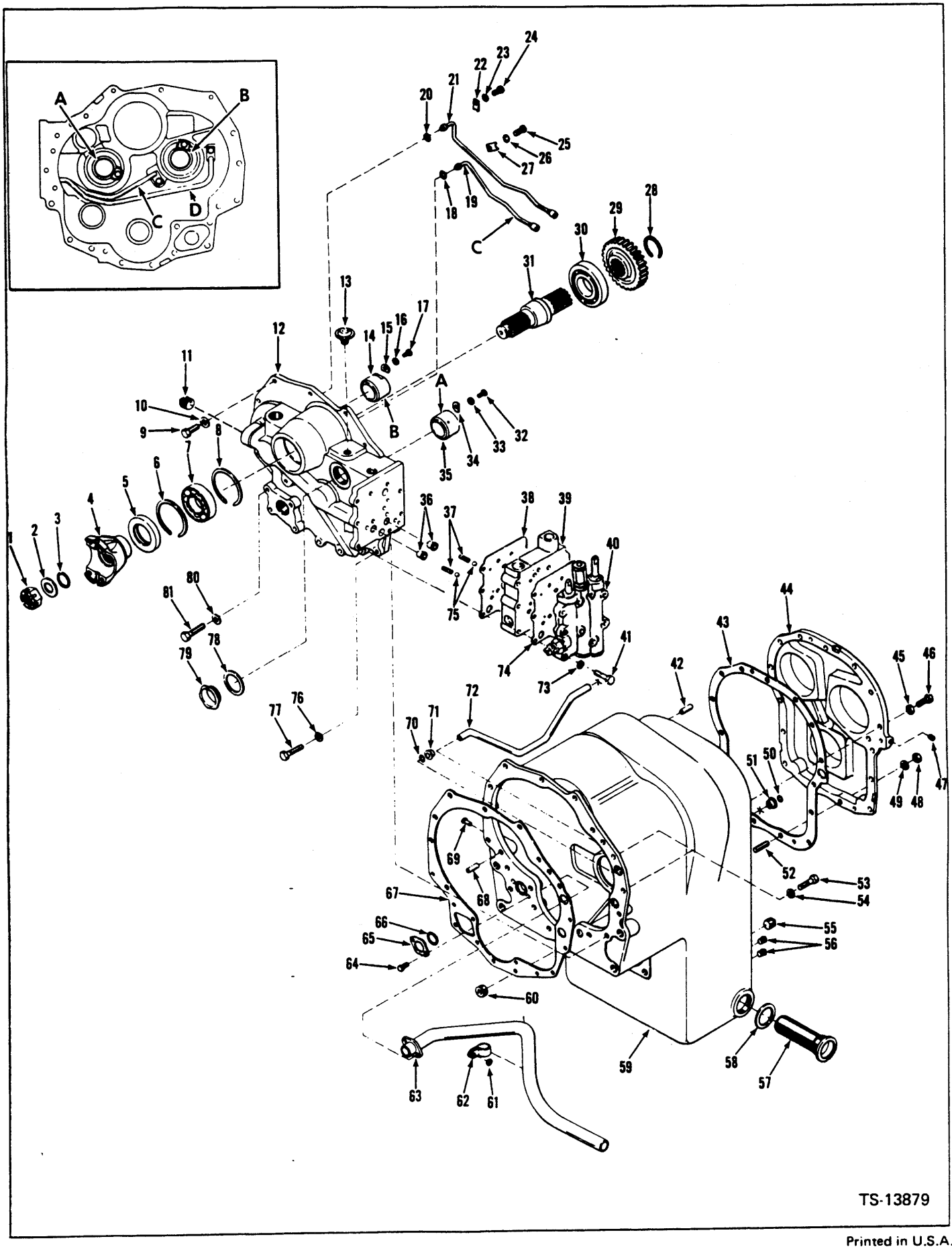

Printed in U.S.A.
PM 2926-R1

Transmission & Clutch Cover Assembly
Transmission & couvercle d'embrayage, ensemble
Getriebe & Kupplungsdeckel vollständig
Transmissão & tampa do embreagem, conjunto
Transmisión & tapa de embrague, conjunto

CLARK

No.	Part No.	Qty.	Description	Description	Benennung	Descrição	Descripcion
A	*2284587	1	Transmission assy	boîte vitesse ens	Getriebe vollst	transmissão conj	transmisión conj
B	**3284817		Transmission assy	boîte vitesse ens	Getriebe vollst	transmissão conj	transmisón conj
1	216058	1	Flange nut	ecrou de jante	Flanschmutter	porca da flange	Tuerca pest
2	102745	1	Washer	rondelle	Scheibe	arruela	arandela
3	25K-40112	1	O-ring	joint torique	O Ring	anel-O	anillo-O
4	214985	1	Flange	bride	Flansch	flange	brida
5	231798	1	Seal	joint étanchéité	Dichtung	vedador	sello
6	223901	1	Ring	anneau	Ring	anel	anillo
7	225603	1	Bearing	palier	Lager	mancal	cojinete
8	223901	1	Ring	anneau	Ring	anel	anillo
9	1C-720	10	Bolt	boulon	Bolzen	parafuso	bulón
10	4E-07	10	Lockwasher	rondelle frein	Sicherungsscheibe	arruela de pressão	arandela seguridad
11	10F-16	1	Plug pipe	bouchon tuyau	Stopfen Rohr	bujão cano	tapón caño
12	4231626	1	Cover assy	couvercle ens	Deckel vollst	tampa conj	tapa conj
13	211433	1	Breather	reniflard	Entlüfter	respiradouro	respiradero
14	237576	1	Sleeve	manchon	Muffe	luva	manguito
15	230851	1	Lock	serrure	Schloss	fechadura	cerradura
16	4E-05	1	Lockwasher	rondelle frein	Sicherungsscheibe	arruela de pressão	arandela seguridad
17	1C-510	1	Bolt	boulon	Bolzen	parafuso	bulón
18	25K-30012	1	O-ring	joint torique	O Ring	anel-O	anillo-O
19	231628	1	Tube	tube	Rohr	tubo	tubo
20	25K-30012	1	O-ring	joint torique	O Ring	anel-O	anillo-O
21	231629	1	Tube	tube	Rohr	tubo	tubo
22	231048	1	Clip	attache	Schelle	braçadeira	abrazadera
23	4E-05	1	Lockwasher	rondelle frein	Sicherungsscheibe	arruela de pressão	arandela seguridad
24	1C-510	1	Bolt	boulon	Bolzen	parafuso	bulón
25	1C-510	1	Bolt	boulon	Bolzen	parafuso	bulón
26	4E-05	1	Lockwasher	rondelle frein	Sicherungsscheibe	arruela de pressão	arandela seguridad
27	231048	1	Clip	attache	Schelle	braçadeira	abrazadera
28	224026	1	Ring gear	couronne dentée	Zahnkranz	corôa	corona
29	233701	1	Gear shaft	axe pignon	Zahnradwelle	eixo engrenagem	eje engranaje
30	231058	1	Bearing	palier	Lager	mancal	cojinete
31	231782	1	Shaft	arbre	Welle	árvore	árbol
32	1C-510	1	Bolt	boulon	Bolzen	parafuso	bulón
33	4E-05	1	Lockwasher	rondelle frein	Sicherungsscheibe	arruela de pressão	arandela seguridad
34	230851	1	Lock	serrure	Schloss	fechadura	cerradura
35	237576	1	Sleeve	manchon	Muffe	luva	manguito
36	222067	2	Sleeve	manchon	Muffe	luva	manguito
37	232147	2	Spring	ressort	Feder	mola	resorte
38	235677	1	Gasket	garniture	Dichtung	gaxeta	empaquetadura
39	1———	1	Valve assy	soupape ens	Ventil vollst	válvula conj	válvula conj
40	1———	1	Control valve assy	ens soupape commande	Regelventil vollst	conj válv controle	conj válv contro
41	1C-632	9	Bolt	boulon	Bolzen	parafuso	bulón
42	214118	2	Pin	goupille	Stift	pino	pasador
43	231781	1	Gasket	garniture	Dichtung	gaxeta	empaquetadura
44	233954	1	Cover	couvercle	Deckel	tampa	tapa
45	4E-07	13	Lockwasher	rondelle frein	Sicherungsscheibe	arruela de pressão	arandela seguridad
46	1C-720	13	Bolt	boulon	Bolzen	parafuso	bulón
47	16F-02	1	Plug	bouchon	Stopfen	bujão	tapón
48	62D-07	2	Nut	écrou	Mutter	porca	tuerca
49	4E-07	2	Lockwasher	rondelle frein	Sicherungsscheibe	arruela de pressão	arandela seguridad
50	25K-40026	1	O-ring	joint torique	O Ring	anel-O	anillo-O

*Cummins 433B453 → 433B462, Cummins 433B551, 552, 553, 554, 555, 556, 557, 558, 559, 562 → 566, 433B337FSC → 339FSC, 341 → 354, 356, 362, 366 → 373, 375 → 399, 401, 402, 412 → 429, 432 → 439. G.M. 416C701CAC & →. G.M. 416C190FSC → 214FSC, 246 → 250FSC.

**Cummins 433B543CAC → 433B549CAC. Cummins 433B238FSC, 265, 272 → 275, 277, 278 → 287, 289, 291 → 308, 310 → 312, 315, 317, 319, 321 → 323, 325, 327, 329, 331, 333 → 336, 340, 355, 357, 359 → 361, 363 → 365, 374, 403, 405. G.M. 416C170FSC → 176FSC, 178 → 189FSC. Perkins 4152C227FSC → 229FSC, 231, 233, 234 → 245.

1 See Index. Voir Table des matières. Siehe Inhaltsverzeichnis. Veja Indice. Véase Indice.

2 (R-28320-500) Inc. 1 → 81

3 (R-28320-502) Inc. 1 → 81

4 Inc. 1? → 27, 32 → 36

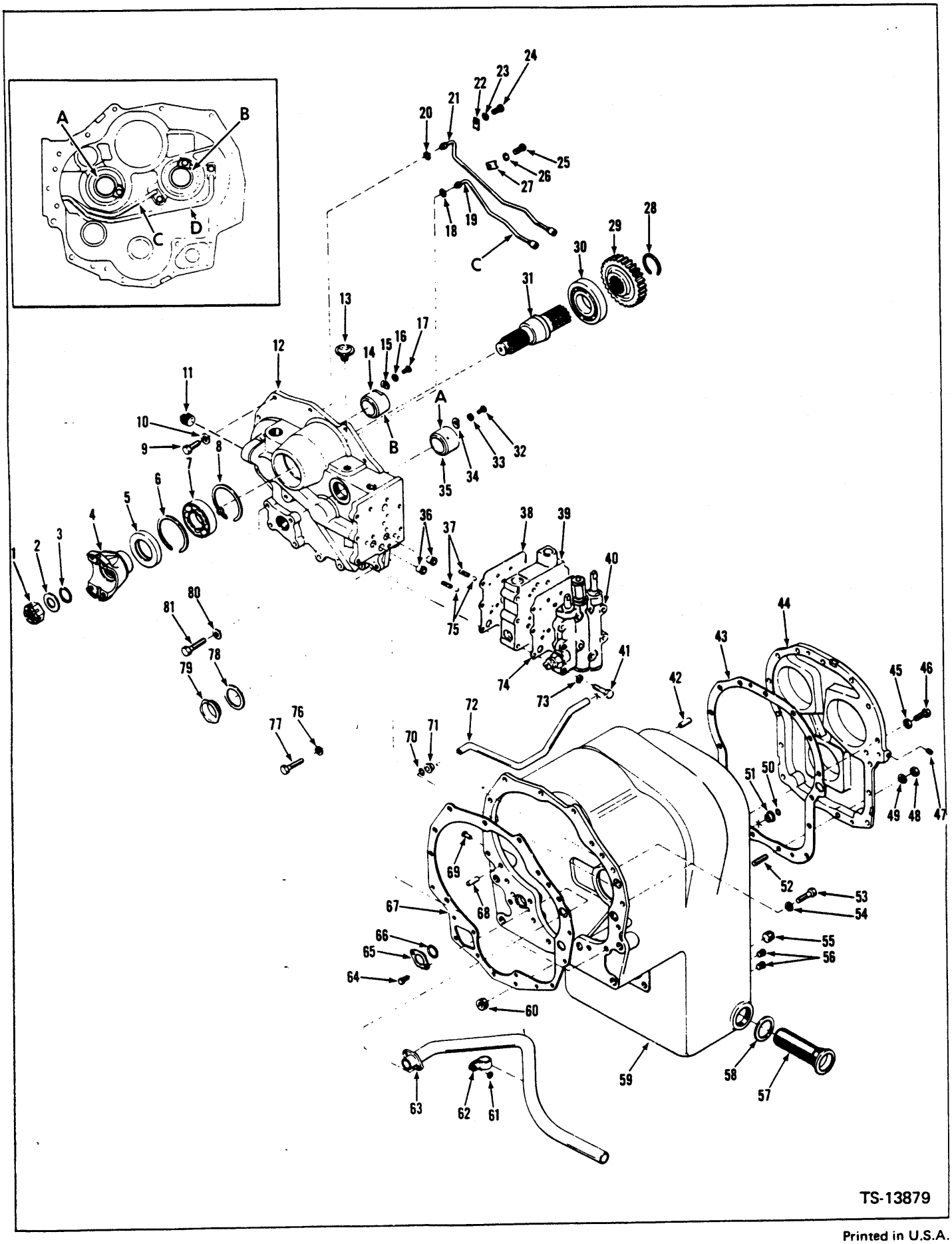
A
B
C
D
TS-13879

Transmission & Clutch Cover Assembly
Transmission & couvercle d'embrayage, ensemble
Getriebe & Kupplungsdeckel vollständig
Transmissão & tampa do embreagem, conjunto
Transmisión & tapa de embrague, conjunto

CLARK

No.	Part No.	Qty.	Description	Description	Benennung	Descrição	Descripción
51	222067	1	Sleeve	manchon	Muffe	luva	manguito
52	200991	2	Stud	goujon	Stift	prisioneiro	espárrago
53	1C-720	5	Bolt	boulon	Bolzen	parafuso	bulón
54	4E-07	5	Lockwasher	rondelle frein	Sicherungsscheibe	arruela de pressão	arandela seguridad
55	215757	1	Plug	bouchon	Stopfen	bujão	tapón
56	40K-04	2	Plug	bouchon	Stopfen	bujão	tapón
57	231390	1	Screen	crible	Sieb	tela	tamiz
58	219373	1	Gasket	garniture	Dichtung	gaxeta	empaquetadura
59	[5]231611	1	Case assy	ens boîtier	Gehäuse vollst	carcaça conj	carcasa conj
60	12F-012	1	Plug	bouchon	Stopfen	bujão	tapón
61	25E-13	1	Washer	rondelle	Scheibe	arruela	arandela
62	6H-36	1	Clip	attache	Schelle	braçadeira	abrazadera
63	234836	1	Tube	tube	Rohr	tubo	tubo
64	4C-516	2	Bolt	boulon	Bolzen	parafuso	bulón
65	230921	1	Washer	rondelle	Scheibe	arruela	arandela
66	25K-40104	1	O-ring	joint torique	O Ring	anel-O	anillo-O
67	231606	2	Gasket	garniture	Dichtung	gaxeta	empaquetadura
68	214295	2	Pin	goupille	Stift	pino	pasador
69	1H-418	1	Rivet	rivet	Niet	rebite	remache
70	25K-40026	1	O-ring	joint torique	O Ring	anel-O	anillo-O
71	222067	1	Sleeve	manchon	Muffe	luva	manguito
72	230900	1	Tube	tube	Rohr	tubo	tubo
73	4E-06	9	Lockwasher	rondelle frein	Sicherungsscheibe	arruela de pressão	arandela seguridad
74	234663	1	Gasket	garniture	Dichtung	gaxeta	empaquetadura
75	10J-12	2	Ball	bille	Kugel	esfera	bola
76	4E-07	4	Lockwasher	rondelle frein	Sicherungsscheibe	arruela de pressão	arandela seguridad
77	1C-728	4	Bolt	boulon	Bolzen	parafuso	bulón
78	219370	1	Plug	bouchon	Stopfen	bujão	tapón
79	219373	1	Gasket	garniture	Dichtung	gaxeta	empaquetadura
80	1C-744	4	Bolt	boulon	Bolzen	parafuso	bulón
81	4E-07	4	Lockwasher	rondelle frein	Sicherungsscheibe	arruela de pressão	arandela seguridad

[5]Inc. 51, 63, 64, 66, 71, 72

Transmission Clutch Group - Low
Embrayage de la transmission - lente
Getriebekupplungsgruppe - langsam
Embreagem da transmissão - baixa
Embrague de la transmisión - baja

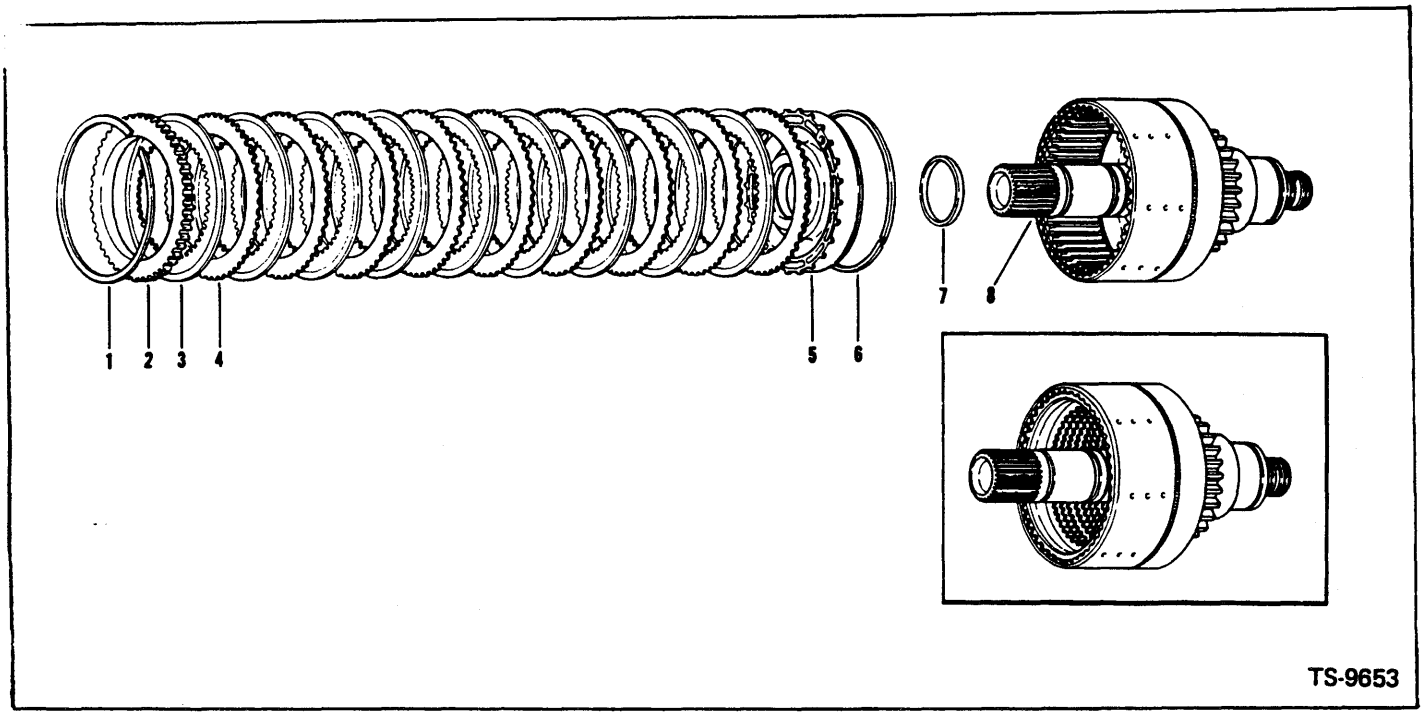

TS-9653

No.	Part No.	Qty.	Description	Description	Benennung	Descrição	Descripción
1	215190	1	Ring	anneau	Ring	anel	anillo
2	224774	1	Plate	plaque	Platte	placa	placa
3	[4]230911	9	Disc inner	disque intérieur	Scheibe innen	disco interior	disco interno
4	224772	9	Disc outer	disque extérieur	Scheibe, aussen	disco exterior	disco externo
5	230850	1	Piston	piston	Kolben	pistão	pistón
6	224771	1	Ring	anneau	Ring	anel	anillo
7	230857	1	Seal	joint étanchéité	Dichtung	vedador	sello
8	[2]231194	1	Drum & shaft assy	tambour & arbre ens	Trommel & Welle voll	tambor & eixo conj	tambor & eje coni
8A	[3]234539	1	Drum & shaft assy	tambour & arbre ens	Trommel & Welle voll	tambor & eixo conj	tambor & eje conj

[2]Cummins 433B101 → 433B452, 433B463 → 433B542, 560, 561, 567, 568, 570 → 572, 433B101ENC & →, G.M. 416C101 → 700, Perkins 4152C101ENC & →.

[3]Cummins 433B453 → 433B462, 433B551, 552, 553, 554, 555, 556, 557, 558, 559, 562 → 566, 433B543CAC → 433B549CAC, 433B101FSC → 238FSC, 265, 272 → 275, 277 → 287, 289, 291 → 308, 310 → 312, 315, 317, 319, 321 → 323, 325, 327, 329, 331, 333 → 357, 359 → 399, 401 → 403, 405, 412 → 429, 432 → 439, (Road Regulation Kit 3587640) (Pour jeu de réglementation de route 3587640) (Für Strassenvorschriftensatz 3587640) (Para jôgo de regulamento de caminho 3587640) (Para juego de regulación de camino 3587640). G.M. 416C701CAC & →. 416170FSC → 176FSC, 178 → 214, 246 → 250. Perkins 4152C227FSC → 229FSC, 231, 233 → 245.

[4]For identification see SG-489
[4]Pour identification voir SG-489
[4]Für identifizierung siehe SG-489
[4]Para identificaçao veja SG-489
[4]Para identificación véase SG-489

Transmission Clutch Group - First & Second *
Embrayage de la transmission - première et deuxième *
Getriebekupplungsgruppe - erste & zweite *
Embrague da transmissão - primeira e segunda *
Embrague de la transmisión - primera y segunda *

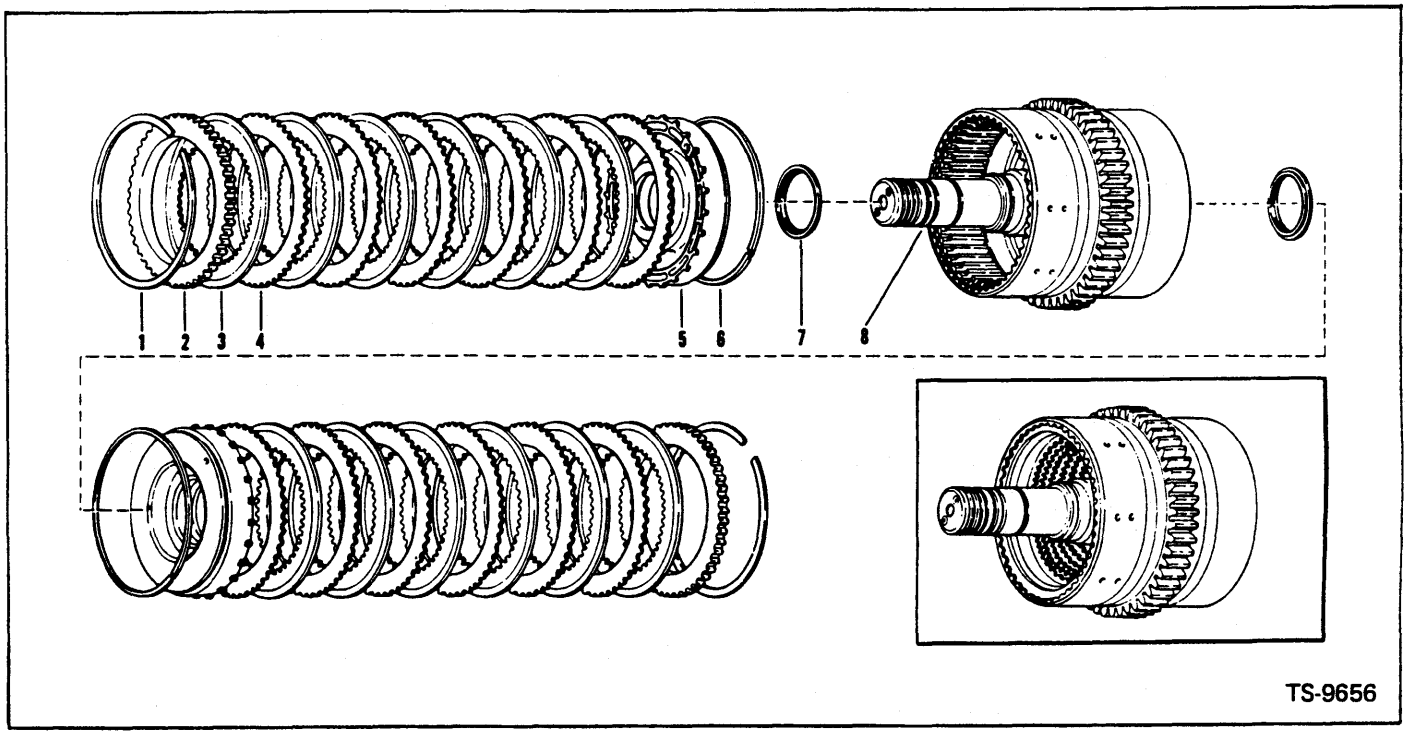

No.	Part No.	Qty.	Description	Description	Benennung	Descrição	Descripción
1	**215190**	2	**Ring**	anneau	Ring	anel	anillo
2	**224774**	2	**Plate**	plaque	Platte	placa	placa
3	**[2]233166**	12	**Disc inner**	disque intérieur	Scheibe innen	disco interior	disco interno
4	**224772**	12	**Disc outer**	disque extérieur	Scheibe, aussen	disco exterior	disco externo
5	**230850**	2	**Piston**	piston	Kolben	pistão	pistón
6	**224771**	2	**Ring**	anneau	Ring	anel	anillo
7	**230857**	2	**Seal**	joint étanchéité	Dichtung	vedador	sello
8	**235038**	1	**Drum & shaft assy**	tambour & arbre ens	Trommel & Welle voll	tambor & eixo conj	tambor & eje conj

*Cummins 433B101 → 433B452, 433B463 → 542, 433B550, 560, 561, 567, 568, 570 → 572, 433B101ENC & →, G.M. 416C101 → 700, Perkins 4152C101ENC & →.

[2]For identification see SG-489
[2]Pour identification voir SG-489
[2]Für identifizierung siehe SG-489
[2]Para identificaçao veja SG-489
[2]Para identificación véase SG-489

Transmission Clutch Group, First & Second*
Embrayage de la transmission, premiére et deuxiéme*
Getriebekupplungsgruppe, erste & Z weite*
Embrague da transmissão, primeira e segunda*
Embrague de la transmisión, primera y segunda*

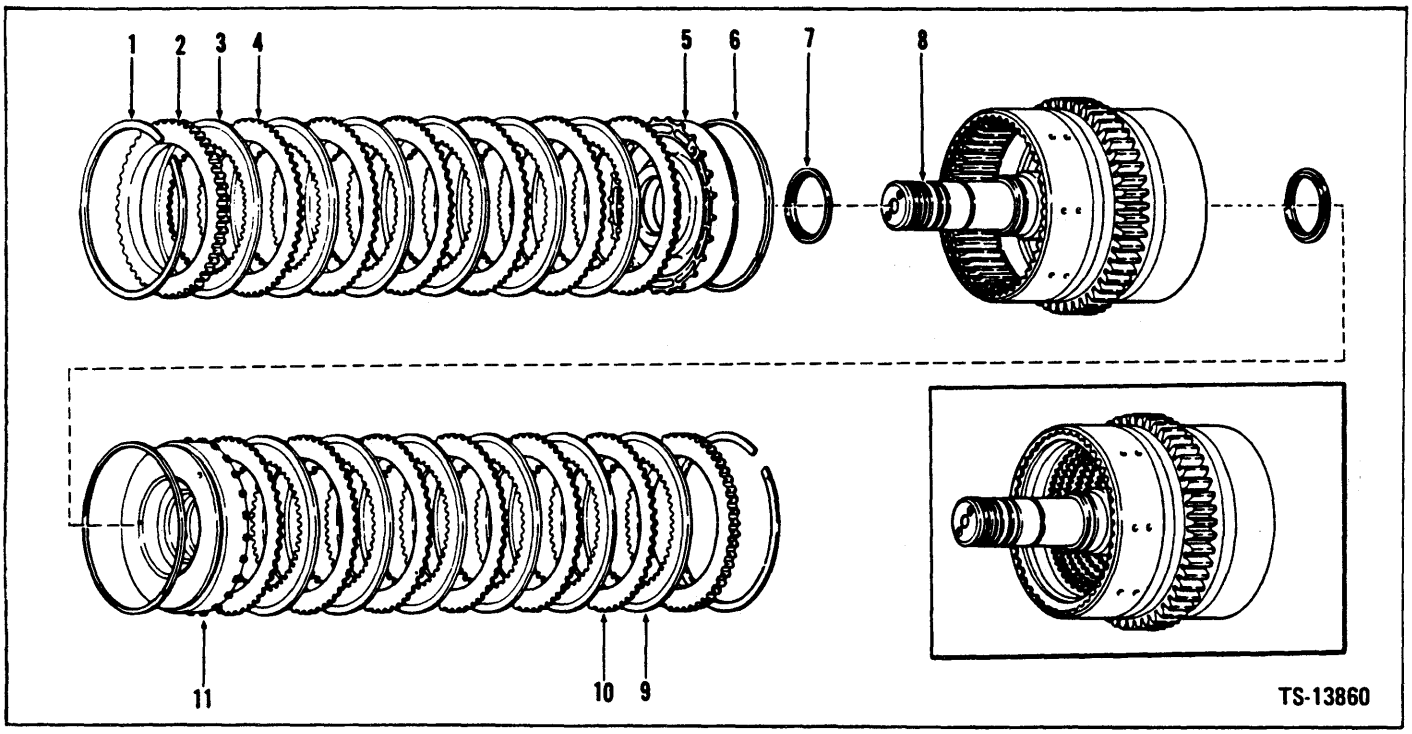

No.	Part No.	Qty.	Description	Description	Benennung	Descrição	Descripción
1	215190	2	Ring	anneau	Ring	anel	anillo
2	224774	2	Plate	plaque	Platte	placa	placa
3	[2]235161	6	Disc inner	disque intérieur	Scheibe innen	disco interior	disco interno
4	224772	6	Disc outer	disque extérieur	Scheibe, aussen	disco exterior	disco externo
5	230850	1	Piston first	piston première	Kolben erste	pistão primeira	pistón primera
6	224771	2	Ring	anneau	Ring	anel	anillo
7	230857	2	Seal	joint étanchéité	Dichtung	vedador	sello
8	235038	1	Drum & shaft assy	tambour & arbre ens	Trommel & Welle voll	tambor & eixo conj	tambor & eje conj
9	[2]233166	6	Disc inner	disque intérieur	Scheibe innen	disco interior	disco interno
10	224772	6	Disc outer	disque extérieur	Scheibe, aussen	disco exterior	disco externo
11	230850	1	Piston second	piston	Kolben	pistao	pistón

*Cummins 433B453 → 433B462, 433B551, 552, 553, 554, 555, 556, 557, 558, 559, 562 → 566, 433B543CAC → 433B549CAC, 433B101FSC → 238FSC, 265, 272 → 275, 277 → 287, 289, 291 → 308, 310 → 312, 315, 317, 319, 321 → 323, 325, 327, 329, 331, 333 → 357, 359 → 399, 401 → 403, 405, 412 → 429, 432 → 439, (Road Regulation Kit 3587640) (Pour jeu de réglementation de route 3587640) (Für Strassenvorschriftensatz 3587640) (Para jôgo de regulamento de caminho 3587640) (Para juego de regulación de camino 3587640). G.M. 416C701CAC & →, 416170FSC → 176FSC, 178 → 214, 246 → 250. Perkins 4152C227FSC → 229FSC, 231, 233 → 245.

[2]For identification see SG-489
[2]Pour identification voir SG-489
[2]Für identifizierung siehe SG-489
[2]Para identificacao veja SG-489
[2]Para identificación véase SG-489

Transmission Clutch Group - Reverse & Third *
Embrayage de la transmission - marche arrière et troisième
Getriebekupplungsgruppe - rückwärts & dritte
Embreagem da transmissão - marcha à ré e terceira
Embrague de la transmisión - marcha atrás y tercera

CLARK

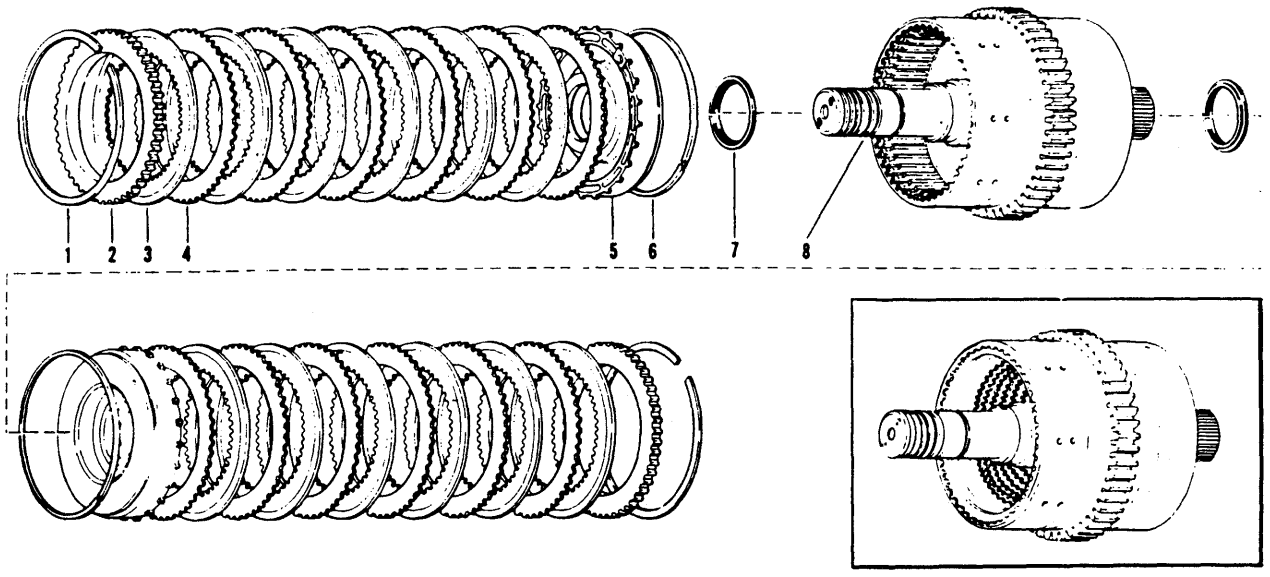

TS-9652

No.	Part No.	Qty.	Description	Description	Benennung	Descrição	Descripcion
1	**215190**	2	**Ring**	anneau	Ring	anel	anillo
2	**224774**	2	**Plate**	plaque	Platte	placa	placa
3	[2]**233166**	12	**Disc inner**	disque intérieur	Scheibe innen	disco interior	disco interno
4	**224772**	12	**Disc outer**	Disque extérieur	Scheibe, aussen	disco exterior	disco externo
5	**230850**	2	**Piston**	piston	Kolben	pistão	piston
6	**224771**	2	**Ring**	anneau	Ring	anel	anillo
7	**230857**	2	**Seal**	joint étanchéité	Dichtung	vedador	sello
8	**235034**	1	**Drum & shaft assy**	tambour & arbre ens	Trommel & Welle voll	tambor & eixo conj	tambor & eje conj

*Cummins 433B101 → 433B452, 433B463, → 542 433B550, 560, 561, 567, 568, 570 → 572, 433B101ENC & →, G.M. 416C101 → 700. Perkins 4152C101ENC & →.
[2]For identification see SG-489
[2]Pour identification voir SG-489
[2]Für identifizierung siehe SG-489
[2]Para identificaçao veja SG-489
[2]Para identificación véase SG-489

Transmission Clutch Group, Reverse & Third*
Embrayage de la transmission, marche arrière et troisiéme*
Getriebekupplungsgruppe, Rückwärts & Dritte*
Embreagem da transmissão - marcha à ré e terceira*
Embrague de la transmisión, marcha atrás y tercera*

CLARK

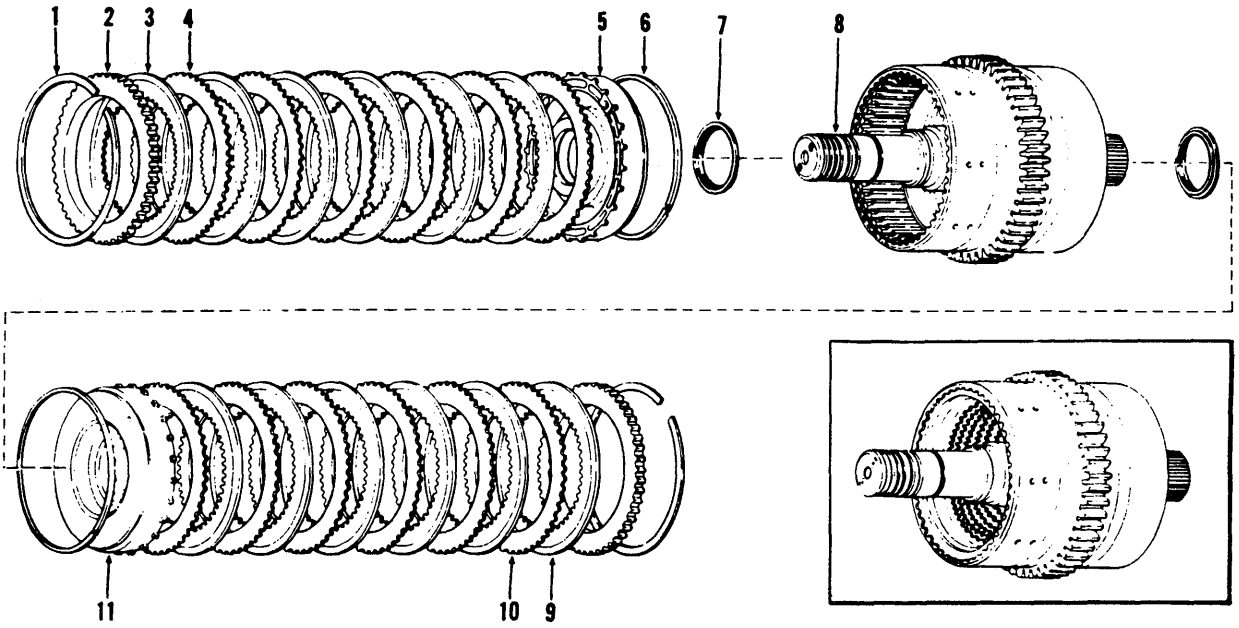

TS-13859

No.	Part No.	Qty.	Description	Description	Benennung	Descrição	Descripción
1	**215190**	2	**Ring**	anneau	Ring	anel	anillo
2	**224774**	2	**Plate**	plaque	Platte	placa	placa
3	[2]**235161**	6	**Disc inner**	disque intérieur	Scheibe innen	disco interior	disco interno
4	**224772**	6	**Disc outer**	disque extérieur	Scheibe, aussen	disco exterior	disco externo
5	**230850**	1	**Piston**	piston	Kolben	pistão	pistón
6	**224771**	2	**Ring**	anneau	Ring	anel	anillo
7	**230857**	2	**Seal**	joint étanchéité	Dichtung	vedador	sello
8	**235034**	1	**Drum & shaft assy**	tambour & arbre ens	Trommel & Welle voll	tambor & eixo conj	tambor & eje conj
9	[2]**233166**	6	**Disc inner**	disque intérieur	Scheibe innen	disco interior	disco interno
10	**224772**	6	**Disc outer**	disque extérieur	Scheibe, aussen	disco exterior	disco externo
11	**230850**	1	**Piston**	piston	Kolben	pistão	pistón

*Cummins 433B453 → 433B462, 433B551, 552, 553, 554, 555, 556, 557, 558, 559, 562 → 566, 433B543CAC → 433B549CAC, 433B101FSC → 238FSC, 265, 272 → 275, 277, → 287, 289, 291 → 308, 310 → 312, 315, 317, 319, 321 → 323, 325, 327, 329, 331, 333 → 357, 359 → 399, 401 → 403, 405, 412 → 429, 432 → 439. (Road Regulation Kit 3587640) (Pour jeu de réglementation de route 3587640) (Für Strassenvorschriftensatz 3587640) (Para jôgo de regulamento de caminho 3587640) (Para juego de regulación de camino 3587640) . G.M. 416C701CAC & →. 416C170FSC → 176FSC, 178 → 214, 246 → 250. Perkins 4152C227FSC → 229FSC, 231, 233 → 245

[2]For identification see SG-489
[2]Pour identification voir SG-489
[2]Für identifizierung siehe SG-489
[2]Para identificaçao veja SG-489
[2]Para identificación véase SG-489

Printed in U.S.A.
PM 2926-R1

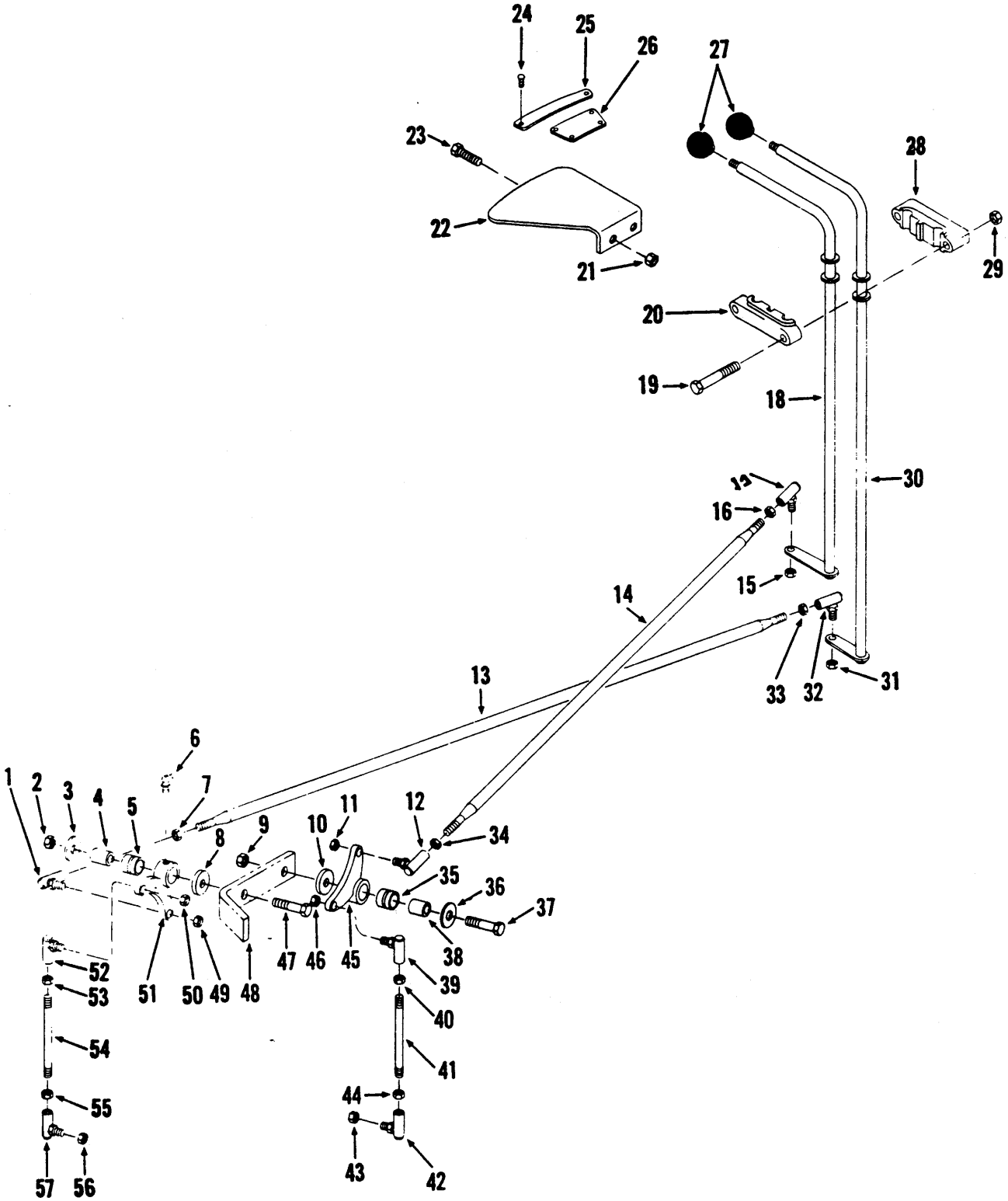
24
25
26
27
23
28
22
21
29
20
19
18
30
12
16
15
14
13
33
32
31
6
1
2
3
4
5
7
8
9
10
11
12
34
35
36
37
38
39
40
41
42
43
44
45
46
47
48
49
50
51
52
53
54
55
56
57

TS-9584

Transmission Control Levers & Linkage
Leviers de commande et timonerie de la transmission
Getriebeschalthebel Gestänge
Alavancas de controle e varões da transmissão
Palancas de control y varillaje de las transmisión

CLARK

No.	Part No.	Qty.	Description	Description	Benennung	Descrição	Descripcion
1	1301361	1	Ball joint	rotule	Kugelgelenk	articulação esf	articulación esf
2	18D-08	1	Nut	écrou	Mutter	porca	tuerca
3	616795	1	Washer	rondelle	Scheibe	arruela	arandela
4	585596	1	Sleeve	manchon	Muffe	luva	manguito
5	585597	1	Bushing	chemise	Buchse	bucha	buje
6	12H-15	2	Fitting grease	graisseur	Nippel Schmier	graxeira	grasera
7	8D-05	1	Nut	écrou	Mutter	porca	tuerca
8	652461	1	Washer	rondelle	Scheibe	arruela	arandela
9	18D-08	1	Nut	écrou	Mutter	porca	tuerca
10	652461	1	Washer	rondelle	Scheibe	arruela	arandela
11	66D-05	1	Nut	écrou	Mutter	porca	tuerca
12	1301361	1	Ball joint	rotule	Kugelgelenk	articulação esf	articulación esf
13	[2]1509081	1	Rod assy	tige ens	Stange vollst	varão conj	varilla conj
14	[3]1540341	1	Rod assy	tige ens	Stange vollst	varão conj	varilla conj
15	66D-05	1	Nut	écrou	Mutter	porca	tuerca
16	8D-05	1	Nut	écrou	Mutter	porca	tuerca
17	1301361	1	Ball joint	rotule	Kugelgelenk	articulação esf	articulación esf
18	1543882	1	Lever	levier	Hebel	alavanca	palanca
19	24C-536	4	Bolt	boulon	Bolzen	parafuso	bulón
20	[4]1508846	2	Support	support	Abstützung	suporte	soporte
21	18D-06	2	Nut	écrou	Mutter	porca	tuerca
22	568477	1	Quadrant	cadran indicateur	Schaltvorlage	quadrante indicador	cuadrante indicador
23	24C-620	2	Bolt	boulon	Bolzen	parafuso	bulón
24	6C-605	6	Screw	vis	Schraube	parafuso	tornillo
25	1537138	1	Plate	plaque	Platte	placa	placa
26	[5]567947	1	Plate	plaque	Platte	placa	placa
26A	[6]3585107	1	Plate	plaque	Platte	placa	placa
26B	[7]3585133	1	Plate	plaque	Platte	placa	placa
27	509772	2	Knob	bouton	Knopf	manipula	botón
28	§[8]———	2	Support	support	Abstützung	suporte	soporte
29	18D-05	4	Nut	écrou	Mutter	porca	tuerca
30	1543883	1	Lever	levier	Hebel	alavanca	palanca
31	66D-05	1	Nut	écrou	Mutter	porca	tuerca
32	1301361	1	Ball joint	rotule	Kugelgelenk	articulação esf	articulación esf
33	8D-05	1	Nut	écrou	Mutter	porca	tuerca
34	8D-05	1	Nut	écrou	Mutter	porca	tuerca
35	585597	1	Bushing	chemise	Buchse	bucha	buje
36	616795	1	Washer	rondelle	Scheibe	arruela	arandela
37	24C-840	1	Bolt	boulon	Bolzen	parafuso	bulón
38	585596	1	Sleeve	manchon	Muffe	luva	manguito
39	1301361	1	Ball joint	rotule	Kugelgelenk	articulação esf	articulación esf
40	8D-05	1	Nut	écrou	Mutter	porca	tuerca
41	[9]1509082	1	Rod	tige	Stange	varão	varilla
42	1301361	1	Ball joint	rotule	Kugelgelenk	articulação esf	articulación esf
43	66D-05	1	Nut	écrou	Mutter	porca	tuerca
44	8D-05	1	Nut	écrou	Mutter	porca	tuerca
45	585500	1	Bellcrank	levier coudé	Kniehebel	balancinho	balancín
46	66D-05	1	Nut	écrou	Mutter	porca	tuerca
47	24C-840	1	Bolt	boulon	Bolzen	parafuso	bulón
48	———	—	Bracket	support	Winkel	grampo	grampa
49	66D-05	1	Nut	écrou	Mutter	porca	tuerca
50	66D-05	1	Nut	écrou	Mutter	porca	tuerca
51	585500	1	Bellcrank	levier coudé	Kniehebel	balancinho	balancín
52	1301361	1	Ball joint	rotule	Kugelgelenk	articulação esf	articulación esf
53	8D-05	1	Nut	écrou	Mutter	porca	tuerca
54	[10]1509082	1	Rod	tige	Stange	varão	varilla
55	8D-05	1	Nut	écrou	Mutter	porca	tuerca
56	66D-05	1	Nut	écrou	Mutter	porca	tuerca
57	1301361	1	Ball joint	rotule	Kugelgelenk	articulação esf	articulación esf

[2]Inc. 1, 7, 32, 33
[3]Inc. 12, 16, 17, 34
[4]Inc. 28
[5]English
[6]French
[7]German
[8]See, Voir, Siehe, Veja, Véase 20
[9]Inc. 39, 40, 42, 44
[10]Inc. 52, 53, 55, 57

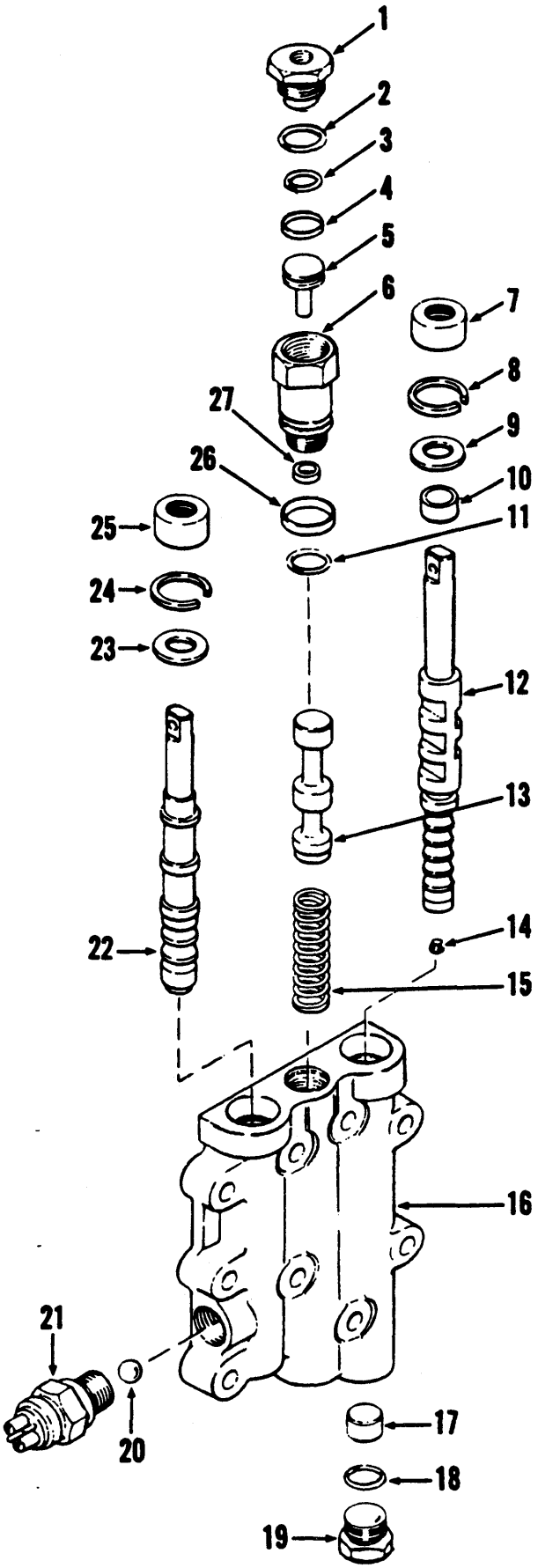

TS-9648

Transmission Control Valve
Soupape de commande de transmission
Getrieberegelventil
Válvula de contrôle, transmissão
Válvula de control de transmisión

CLARK

No.	Part No.	Qty.	Description	Description	Benennung	Descrição	Descripción
A	[2,3]235815	1	**Valve transm control**	soupape contr transm	Ventil Getrieberegel	válvula contr transm	válvula contr transm
B	[4,5]235814	1	**Valve transm control**	soupape contr transm	Ventil Getrieberegel	válvula contr transm	válvula contr transm
1	[3]217928	1	**Plug**	bouchon	Stopfen	bujão	tapón
1A	†[5]235095	1	**Plug**	bouchon	Stopfen	bujão	tapón
2	[3]91F-8	1	**O-ring**	joint torique	O Ring	anel-O	anillo-O
2A	†[5]91F-10	1	**O-ring**	joint torique	O Ring	anel-O	anillo-O
3	[3]25K-30020	1	**O-ring**	joint torique	O Ring	anel-O	anillo-O
3A	†[5]25K-30030	1	**O-ring**	joint torique	O Ring	anel-O	anillo-O
4	[3]227672	1	**Ring**	anneau	Ring	anel	anillo
4A	†[5]235138	1	**Ring**	anneau	Ring	anel	anillo
5	[3]227674	1	**Piston**	piston	Kolben	pistão	pistón
5A	†[5]235094	1	**Piston**	piston	Kolben	pistão	pistón
6	[3,6]219342	1	**Valve**	soupape	Ventil	válvula	válvula
6A	†[4,7]235093	1	**Valve**	soupape	Ventil	válvula	válvula
7	234651	1	**Seal**	joint étanchéité	Dichtung	vedador	sello
8	664140	1	**Ring**	anneau	Ring	anel	anillo
9	217657	1	**Washer**	rondelle	Scheibe	arruela	arandela
10	231840	1	**Spacer**	entretoise	Distanzteil	espaçador	espaciador
11	25K-30022	1	**O-ring**	joint torique	O Ring	anel-O	anillo-O
12	[8]———	—	**Valve**	soupape	Ventil	válvula	válvula
13	[8]———	—	**Valve**	soupape	Ventil	válvula	válvula
14	16F-01	1	**Plug**	bouchon	Stopfen	bujão	tapón
15	231164	1	**Spring**	ressort	Feder	mola	resorte
16	[8]———	—	**Housing**	boîtier	Gehäuse	carcaça	carcasa
17	231839	1	**Spacer**	entretoise	Distanzteil	espaçador	espaciador
18	91F-7	1	**O-ring**	joint torique	O Ring	anel-O	anillo-O
19	24K-7	1	**Plug**	bouchon	Stopfen	bujão	tapón
20	10J-12	1	**Ball**	bille	Kugel	esfera	bola
21	236395	1	**Switch**	interrupteur	Schalter	interruptor	interruptor
22	[8]231158	1	**Valve**	soupape	Ventil	válvula	válvula
23	217657	1	**Washer**	rondelle	Scheibe	arruela	arandela
24	664140	1	**Ring**	anneau	Ring	anel	anillo
25	234651	1	**Seal**	joint étanchéité	Dichtung	vedador	sello
25A	†234651	1	**Seal**	joint étanchéité	Dichtung	vedador	sello
26	135065	1	**Disc**	disque	Scheibe	disco	disco
27	237698	1	**Seal**	joint étanchéité	Dichtung	vedador	sello

[2]Inc. 1, 2, 3, 4, 5, 6, 7→25, 26

[3]Cummins 433B101 → 452, 463 → 542, 550, 560, 561, 567, 568, 570 → 572, 433B101ENC & →, G.M. 416C101 → 700, Perkins 4152C101ENC & →.

[4]Inc. 1A, 2A, 3A, 4A, 5A, 6A, 7 → 24, 25A, 26

[5]Cummins 433B453 → 433B462, 433B551, 552, 553, 554, 555, 556, 557, 558, 559, 562 → 566, 443B543CAC → 433B549CAC, 433B101FSC → 238FSC, 265, 272 → 275, 277 → 287, 289, 291 → 308, 310 → 312, 315, 317, 319, 321 → 323, 325, 327, 329, 331, 333 → 357, 359 → 399, 401 → 403, 405, 412 → 429, 432 → 439. G.M. 416C701 & →. 416C170FSC → 176FSC, 178 → 214, 246 → 250. Perkins 4152C227FSC → 229FSC, 231, 233 → 245.

[6]Inc. 1, 2, 3, 4, 5, 11, 26, 27

[7]Inc. 1A, 2A, 3A, 4A, 5A, 11, 26, 27

[8]See, Voir, Siehe, Veja, Véase A, B

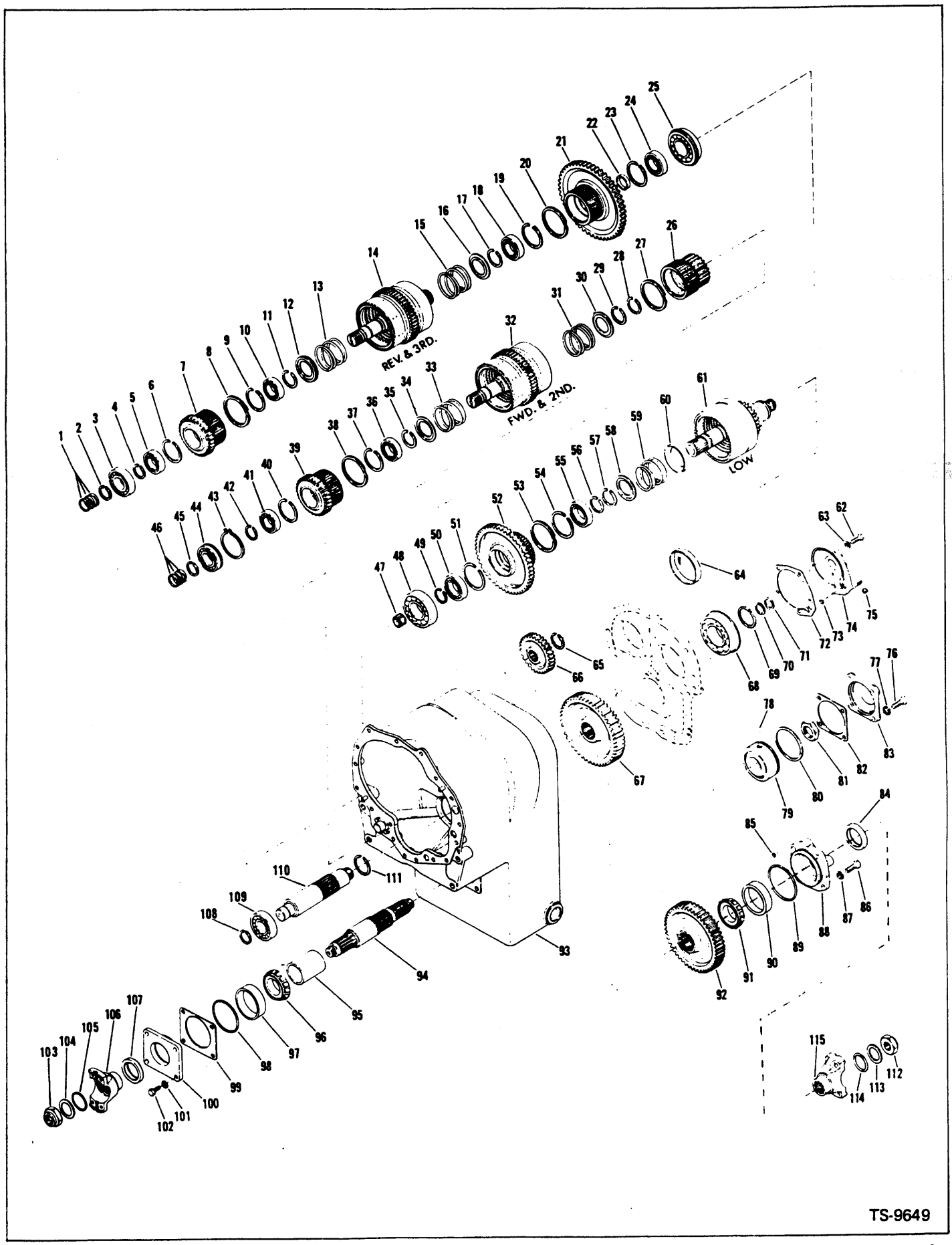
REV. & 3RD.
FWD. & 2ND.
LOW
TS-9649

Transmission - Gear & Shaft Group*
Transmission, group d'arbres & engrenages*
Getriebezahnräder und Wellengruppe*
Transmissão grupo de eixos e engrenagens*
Transmisión grupo de ejes y engranajes*

CLARK

No.	Part No.	Qty.	Description	Description	Benennung	Descrição	Descripción
1	215183	3	Ring	anneau	Ring	anel	anillo
2	224083	1	Ring	anneau	Ring	anel	anillo
3	225603	1	Bearing	palier	Lager	mancal	cojinete
4	224083	1	Ring	anneau	Ring	anel	anillo
5	233389	1	Bearing	palier	Lager	mancal	cojinete
6	223877	1	Ring	anneau	Ring	anel	anillo
7	[2]233702	1	Gear & hub	engren et moyeu	Zahnrad & Nabe	engren & cubo	engran & cubo
8	731160	1	Ring	anneau	Ring	anel	anillo
9	223877	1	Ring	anneau	Ring	anel	anillo
10	230829	1	Bearing	palier	Lager	mancal	cojinete
11	654613	1	Ring	anneau	Ring	anel	anillo
12	232089	1	Washer	rondelle	Scheibe	arruela	arandela
13	230822	1	Spring	ressort	Feder	mola	resorte
14	[1]———	—	Clutch	embrayage	Kupplung	embreagem	embrague
15	230822	1	Spring	ressort	Feder	mola	resorte
16	232089	1	Washer	rondelle	Scheibe	arruela	arandela
17	654613	1	Ring	anneau	Ring	anel	anillo
18	230860	1	Bearing	palier	Lager	mancal	cojinete
19	223874	1	Ring	anneau	Ring	anel	anillo
20	731160	1	Ring	anneau	Ring	anel	anillo
21	[3]231098	1	Gear & hub	engren et moyeu	Zahnrad & Nabe	engren & cubo	engran & cubo
22	230906	1	Spacer	entretoise	Distanzteil	espaçador	espaciador
23	223874	1	Ring	anneau	Ring	anel	anillo
24	233390	1	Bearing	palier	Lager	mancal	cojinete
25	658038	1	Bearing	palier	Lager	mancal	cojinete
26	[4]231198	1	Gear & Hub	engren et moyeu	Zahnrad & Nabe	engren & cubo	engran & cubo
27	731160	1	Ring	anneau	Ring	anel	anillo
28	654613	1	Ring	anneau	Ring	anel	anillo
29	654613	1	Ring	anneau	Ring	anel	anillo
30	232089	1	Washer	rondelle	Scheibe	arruela	arandela
31	230822	1	Spring	ressort	Feder	mola	resorte
32	[1]———	—	Clutch	embrayage	Kupplung	embreagem	embrague
33	230822	1	Spring	ressort	Feder	mola	resorte
34	232089	1	Washer	rondelle	Scheibe	arruela	arandela
35	654613	1	Ring	anneau	Ring	anel	anillo
36	230829	1	Bearing	palier	Lager	mancal	cojinete
37	223877	1	Ring	anneau	Ring	anel	anillo
38	731160	1	Ring	anneau	Ring	anel	anillo
39	[2]233702	1	Gear & hub	engren et moyeu	Zahnrad & Nabe	engren & cubo	engran & cubo
40	223877	1	Ring	anneau	Ring	anel	anillo
41	233389	1	Bearing	palier	Lager	mancal	cojinete
42	224083	1	Ring	anneau	Ring	anel	anillo
43	230889	1	Ring	anneau	Ring	anel	anillo
44	223340	1	Bearing	palier	Lager	mancal	cojinete
45	224083	1	Ring	anneau	Ring	anel	anillo
46	215183	3	Ring	anneau	Ring	anel	anillo
47	230886	1	Bearing	palier	Lager	mancal	cojinete
48	231554	1	Bearing	palier	Lager	mancal	cojinete
49	230888	1	Ring	anneau	Ring	anel	anillo
50	230885	1	Bearing	palier	Lager	mancal	cojinete
51	223964	1	Ring	anneau	Ring	anel	anillo
52	[5]231229	1	Gear & hub	engren et moyeu	Zahnrad & Nabe	engren & cubo	engran & cubo
53	731160	1	Ring	anneau	Ring	anel	anillo
54	223964	1	Ring	anneau	Ring	anel	anillo
55	230885	1	Bearing	palier	Lager	mancal	cojinete
56	230888	1	Ring	anneau	Ring	anel	anillo
57	654613	1	Ring	anneau	Ring	anel	anillo
58	232089	1	Washer	rondelle	Scheibe	arruela	arandela
59	230822	1	Spring	ressort	Feder	mola	resorte
60	232088	1	Washer	rondelle	Scheibe	arruela	arandela

*Cummins 433B101 → 433B452, 433B463→ 542, 550, 560, 561, 567, 568, 570 → 572, 433B101ENC & →, G.M. 416C101 → 700, Perkins 4152C101ENC & →.

[1] See Index. Voir Table des matières. Siehe Inhaltsverzeichnis. Veja Indice. Véase Indice.
[2] 30 Teeth, Dents, Zahne, Dentes, Dientes
[3] 60 Teeth, Dents, Zahne, Dentes, Dientes
[4] 22 Teeth, Dents, Zahne, Dentes, Dientes
[5] 53 Teeth, Dents, Zahne, Dentes, Dientes

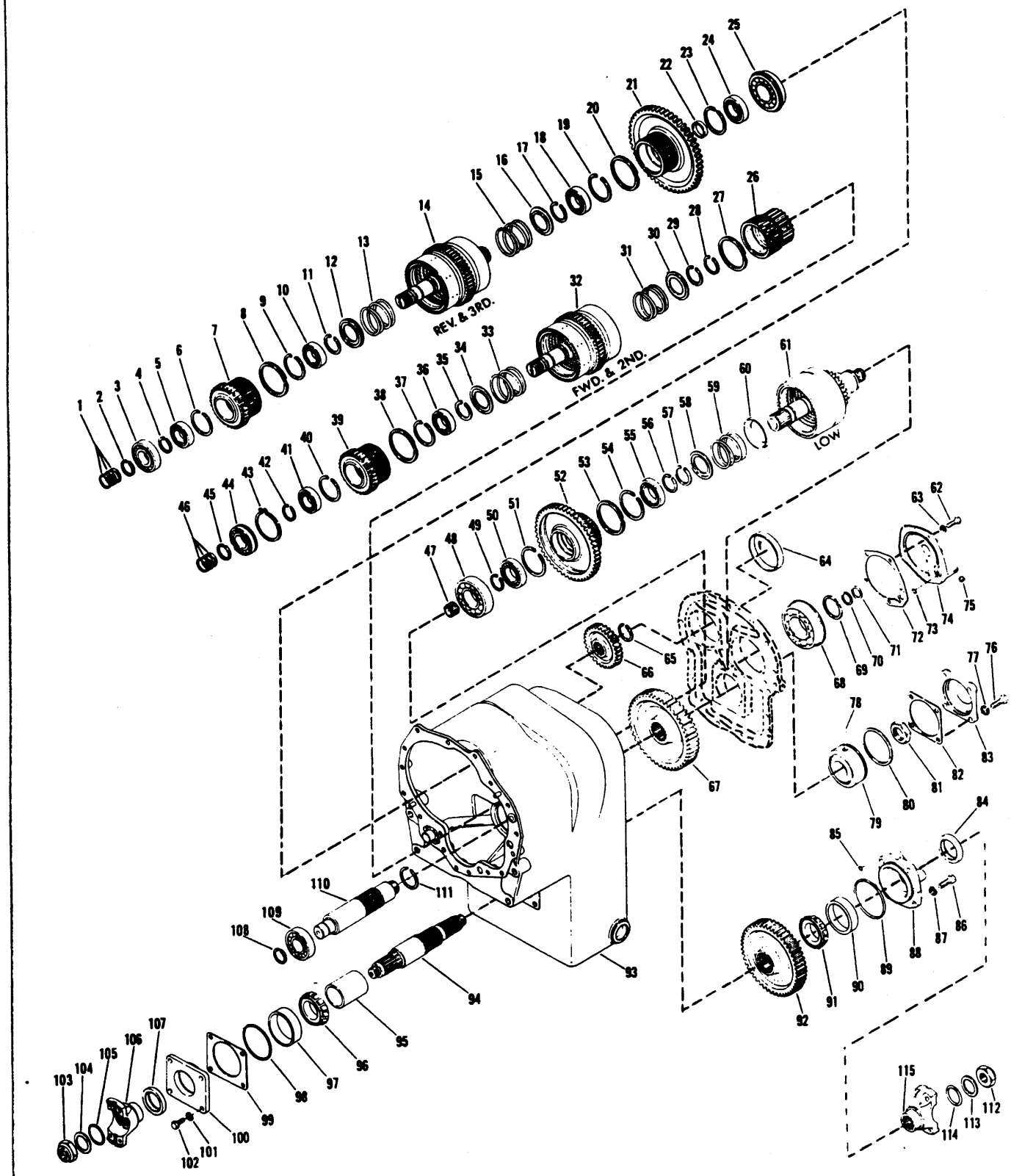

TS-9649

Transmission - Gear & Shaft Group *
Transmission, group d'arbres & engrenages
Getriebezahnräder und Wellengruppe
Transmissão grupo de eixos e engrenagens
Transmisión grupo de ejes y engranajes

CLARK

No.	Part No.	Qty.	Description	Description	Benennung	Descrição	Descripción
61	[1]———	—	**Clutch**	embrayage	Kupplung	embreagem	embrague
62	**1C-618**	5	**Bolt**	boulon	Bolzen	parafuso	bulón
63	**4E-06**	5	**Lockwasher**	rondelle frein	Sicherungsscheibe	arruela de pressão	arandela seguridad
64	**230957**	1	**Plug**	bouchon	Stopfen	bujão	tapón
65	**224106**	1	**Ring**	anneau	Ring	anel	anillo
66	[6]**230871**	1	**Gear**	engrenage	Zahnrad	engrenagem	engranaje
67	[5]**233656**	1	**Gear**	engrenage	Zahnrad	engrenagem	engranaje
68	**230968**	1	**Bearing**	palier	Lager	mancal	cojinete
69	**232081**	1	**Ring**	anneau	Ring	anel	anillo
70	**220079**	1	**Ring**	anneau	Ring	anel	anillo
71	**220079**	1	**Ring**	anneau	Ring	anel	anillo
72	**231193**	1	**Gasket**	garniture	Dichtung	gaxeta	empaquetadura
73	**25K-30016**	1	**O-ring**	joint torique	O Ring	anel-O	anillo-O
74	**231176**	1	**Cap**	chapeau	Kappe	tampa	tapa
75	**16F-02**	1	**Plug**	bouchon	Stopfen	bujão	tapón
76	**1C-920**	4	**Bolt**	boulon	Bolzen	parafuso	bulón
77	**4E-09**	4	**Lockwasher**	rondelle frein	Sicherungsscheibe	arruela de pressão	arandela seguridad
78	**10J-15**	1	**Ball**	bille	Kugel	esfera	bola
79	**231646**	1	**Bearing**	palier	Lager	mancal	cojinete
80	**230952**	1	**Ring**	anneau	Ring	anel	anillo
81	**215634**	1	**Nut**	écrou	Mutter	porca	tuerca
82	**230918**	1	**Gasket**	garniture	Dichtung	gaxeta	empaquetadura
83	**231412**	1	**Cap**	chapeau	Kappe	tampa	tapa
84	**225823**	1	**Seal**	joint étanchéité	Dichtung	vedador	sello
85	**25K-30026**	1	**O-ring**	joint torique	O Ring	anel-O	anillo-O
86	**1C-928**	4	**Bolt**	boulon	Bolzen	parafuso	bulón
87	**4E-09**	4	**Lockwasher**	rondelle frein	Sicherungsscheibe	arruela de pressão	arandela seguridad
88	**231817**	1	**Cap**	chapeau	Kappe	tampa	tapa
89	**25K-40412**	1	**O-ring**	joint torique	O Ring	anel-O	anillo-O
90	**742240**	1	**Cup roller brg**	cuvette roulement	Aussenring Kegellgr	capa rolamento	cubeta rodamiento
91	**1315447**	1	**Cone roller brg**	cône roulement	Kegel Rollenlager	cone rolamento	cono rodamiento
92	[5]**233652**	1	**Gear**	engrenage	Zahnrad	engrenagem	engranaje
93	[1]———	—	**Case assy**	ens boîtier	Gehäuse vollst	carcaça conj	carcasa conj
94	**231406**	1	**Shaft**	arbre	Welle	árvore	árbol
95	**231405**	1	**Spacer**	entretoise	Distanzteil	espaçador	espaciador
96	**1314713**	1	**Cone roller brg**	cône roulement	Kegel Rollenlager	cone rolamento	cono rodamiento
97	**666697**	1	**Cup roller brg**	cuvette roulement	Aussenring Kegellgr	capa rolamento	cubeta rodamiento
98	**25K-40412**	1	**O-ring**	joint torique	O Ring	anel-O	anillo-O
99	‡[7]**231848**	—	**Shim**	cale	Beilage	calço	planchita
99A	†‡[8]**231849**	—	**Shim**	cale	Beilage	calço	planchita
99B	†‡[9]**231850**	—	**Shim**	cale	Beilage	calço	planchita
99C	†‡[10]**231851**	—	**Shim**	cale	Beilage	calço	planchita
100	**231818**	1	**Cap**	chapeau	Kappe	tampa	tapa
101	**4E-09**	4	**Lockwasher**	rondelle frein	Sicherungsscheibe	arruela de pressão	arandela seguridad
102	**1C-920**	4	**Bolt**	boulon	Bolzen	parafuso	bulón
103	**222960**	1	**Nut**	écrou	Mutter	porca	tuerca
104	**222179**	1	**Washer**	rondelle	Scheibe	arruela	arandela
105	**25K-60116**	1	**O-ring**	joint torique	O Ring	anel-O	anillo-O
106	**231136**	1	**Flange**	bride	Flansch	flange	brida
107	**230954**	1	**Seal**	joint étanchéité	Dichtung	vedador	sello
108	**224083**	1	**Ring**	anneau	Ring	anel	anillo
109	**743439**	1	**Bearing**	palier	Lager	mancal	cojinete
109A	†**223901**	1	**Ring**	anneau	Ring	anel	anillo
110	**231411**	1	**Shaft**	arbre	Welle	árvore	árbol
111	**224065**	1	**Ring**	anneau	Ring	anel	anillo
112	**222960**	1	**Nut**	écrou	Mutter	porca	tuerca
113	**222179**	1	**Washer**	rondelle	Scheibe	arruela	arandela
114	**25K-60116**	1	**O-ring**	joint torique	O Ring	anel-O	anillo-O
115	[1]———	—	**Flange**	bride	Flansch	flange	brida

Cummins 433B101 → 433B452, 433B463 → 542, 550, 560, 561, 567, 568, 570 → 572, 433B101ENC & →, G.M. 416C101 → 700, Perkins 4152C101ENC & →.

[1]See Index. Voir Table des matières. Siehe Inhaltsverzeichnis. Veja Indice. Véase Indice.
[5]53 Teeth, Dents, Zahne, Dentes, Dientes
[6]28 Teeth, Dents, Zahne, Dentes, Dientes
[7].004 in. (0,10 mm)
[8].007 in. (0,18 mm)
[9].010 in. (0,25 mm)
[10].020 in. (0,50 mm)

Printed in U.S.A.
PM 2926-R1

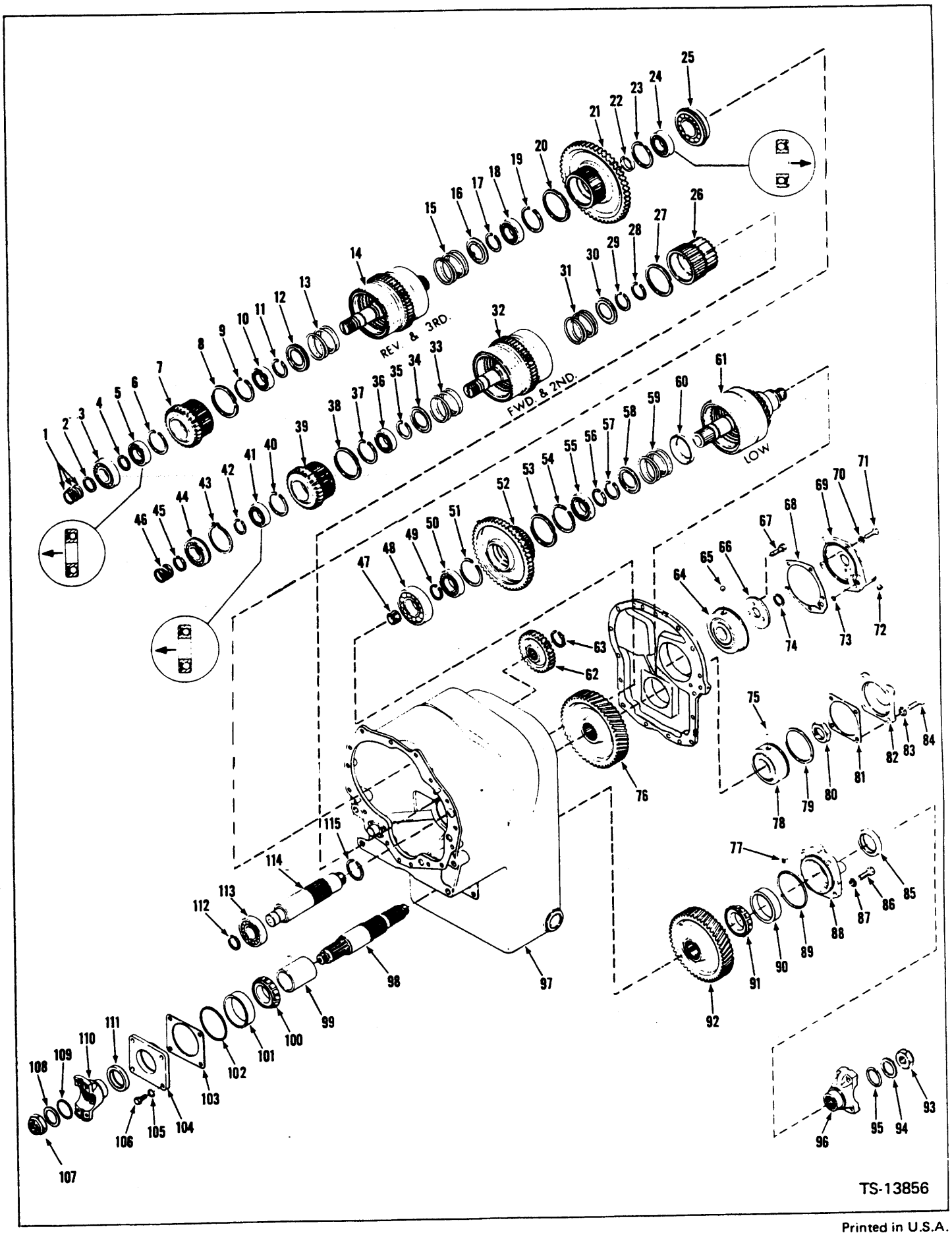
REV. & 3RD.
FWD. & 2ND.
LOW
TS-13856

Transmission - Gear & Shaft Group*
Transmission, group d'arbres & engrenages*
Getriebezahnräder und Wellengruppe*
Transmissão grupo de eixos e engrenagens*
Transmisión grupo de ejes y engranajes*

CLARK

No.	Part No.	Qty.	Description	Description	Benennung	Descrição	Descripcion
1	215183	3	Ring	anneau	Ring	anel	anillo
2	224083	1	Ring	anneau	Ring	anel	anillo
3	225603	1	Bearing	palier	Lager	mancal	cojinete
4	224083	1	Ring	anneau	Ring	anel	anillo
5	233389	1	Bearing	palier	Lager	mancal	cojinete
6	223877	1	Ring	anneau	Ring	anel	anillo
7	[2]233702	1	Gear	engrenage	Zahnrad	engrenagem	engranaje
8	731160	1	Ring	anneau	Ring	anel	anillo
9	223877	1	Ring	anneau	Ring	anel	anillo
10	230829	1	Bearing	palier	Lager	mancal	cojinete
11	654613	1	Ring	anneau	Ring	anel	anillo
12	232089	1	Retainer	arrêtoit	Halterung	retentor	retén
13	230822	1	Spring	ressort	Feder	mola	resorte
13A	232088	1	Retainer	arrêtoir	Halterung	retentor	retén
14	[1]———	—	Clutch	embrayage	Kupplung	embreagem	embrague
15	230822	1	Spring	ressort	Feder	mola	resorte
15A	232088	1	Retainer	arrêtoir	Halterung	retentor	retén
16	232089	1	Retainer	arrêtoit	Halterung	retentor	retén
17	654613	1	Ring	anneau	Ring	anel	anillo
18	230860	1	Bearing	palier	Lager	mancal	cojinete
19	223874	1	Ring	anneau	Ring	anel	anillo
20	731160	1	Ring	anneau	Ring	anel	anillo
21	[3]231098	1	Gear & hub assy	engren et moyeu ens	Zahnrad & Nabe voll	engren & cubo conj	engran y cubo conj
22	230906	1	Spacer	entretoise	Distanzteil	espaçador	espaciador
23	223874	1	Ring	anneau	Ring	anel	anillo
24	233390	1	Bearing	palier	Lager	mancal	cojinete
25	658038	1	Bearing	palier	Lager	mancal	cojinete
26	[4]231198	1	Gear & hub assy	engren et moyeu ens	Zahnrad & Nabe voll	engren & cubo conj	engran y cubo conj
27	731160	1	Ring	anneau	Ring	anel	anillo
28	654613	1	Ring	anneau	Ring	anel	anillo
29	654613	1	Ring	anneau	Ring	anel	anillo
30	232089	1	Retainer	arrêtoit	Halterung	retentor	retén
31	230822	1	Spring	ressort	Feder	mola	resorte
31A	232088	1	Retainer	arrêtoir	Halterung	retentor	retén
32	[1]———	—	Clutch	embrayage	Kupplung	embreagem	embrague
33	230822	1	Spring	ressort	Feder	mola	resorte
33A	232088	1	Retainer	arrêtoir	Halterung	retentor	retén
34	232089	1	Retainer	arrêtoit	Halterung	retentor	retén
35	654613	1	Ring	anneau	Ring	anel	anillo
36	230829	1	Bearing	palier	Lager	mancal	cojinete
37	223877	1	Ring	anneau	Ring	anel	anillo
38	731160	1	Ring	anneau	Ring	anel	anillo
39	[2]233702	1	Gear	engrenage	Zahnrad	engrenagem	engranaje
40	223877	1	Ring	anneau	Ring	anel	anillo
41	233389	1	Bearing	palier	Lager	mancal	cojinete
42	224083	1	Ring	anneau	Ring	anel	anillo
43	230889	1	Ring	anneau	Ring	anel	anillo
44	223349	1	Bearing	palier	Lager	mancal	cojinete
45	224083	1	Ring	anneau	Ring	anel	anillo
46	215183	3	Ring	anneau	Ring	anel	anillo
47	230886	1	Bearing	palier	Lager	mancal	cojinete

*Cummins 433B453 → 433B462, 433B551, 552, 553, 554, 555, 556, 557, 558, 559, 562 → 566, 433B543CAC → 433B549CAC, 433B101FSC → 238FSC, 265, 272 → 275, 277 → 287, 289, 291 → 308, 310 → 312, 315, 317, 319, 321 → 323, 325, 327, 329, 331, 333 → 357, 359 → 399, 401 → 403, 405, 412 → 429, 432 → 439. G.M. 416C701CAC & →, 416C170FSC → 176FSC, 178 → 214, 246 → 250.
Perkins 4152C227FSC → 229FSC, 231, 233 → 245.

[1]See Index. Voir Tables des matières. Siehe Inhaltsverzeichnis. Veja Indice. Véase Indice.

[2]30 Teeth, Dents, Zahne, Dentes, Dientes

[3]60 Teeth, Dents, Zahne, Dentes, Dientes

[4]22 Teeth, Dents, Zahne, Dentes, Dientes

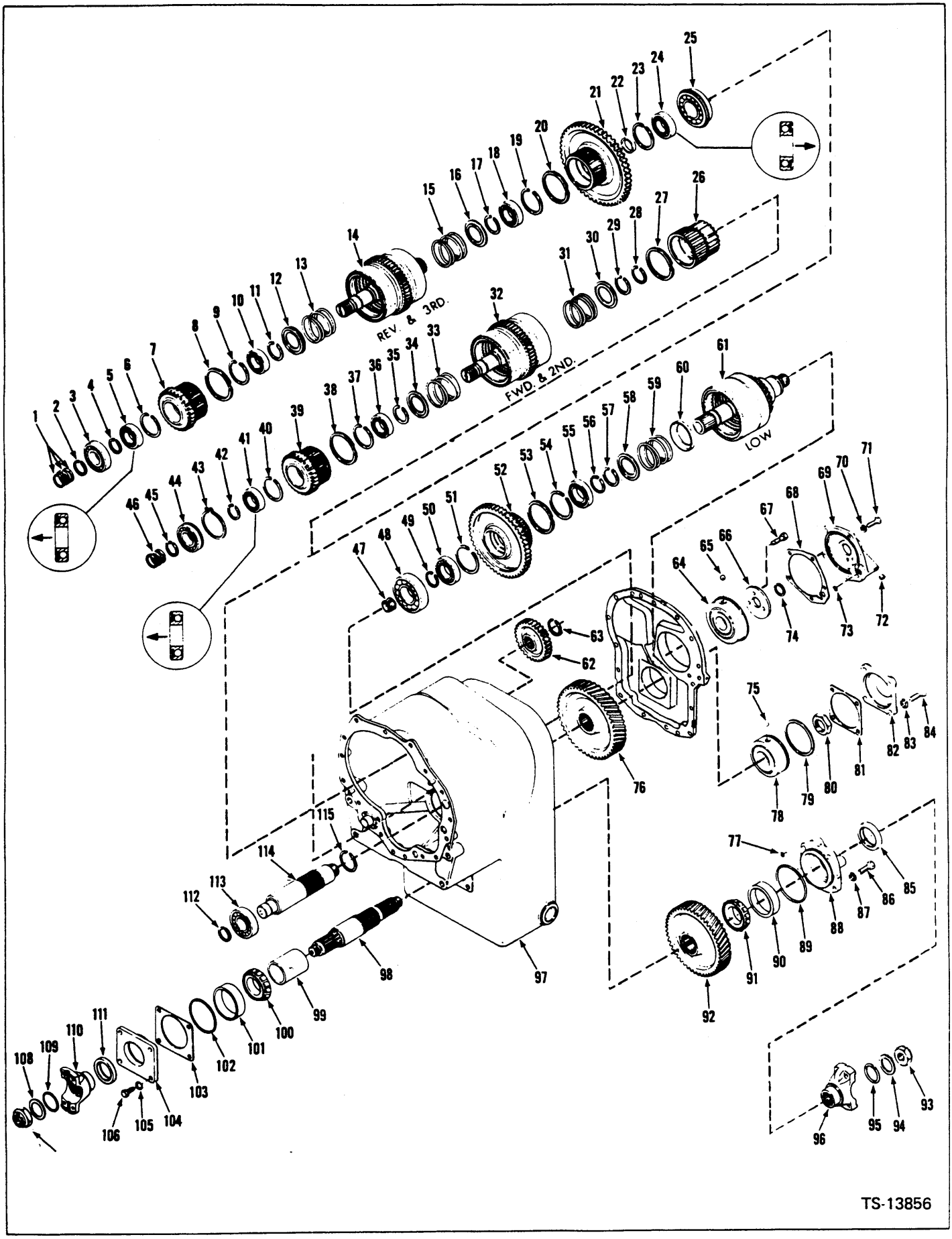
REV. & 3RD.
FWD. & 2ND.
LOW
TS-13856

Transmission - Gear & Shaft Group*
Transmission, group d'arbres & engrenages*
Getriebezahnräder und Wellengruppe*
Transmissão grupo de eixos e engrenagens*
Transmisión grupo de ejes y engranajes*

CLARK

No.	Part No.	Qty.	Description	Description	Benennung	Descrição	Descripción
48	231554	1	Bearing	palier	Lager	mancal	cojinete
49	230888	1	Ring	anneau	Ring	anel	anillo
50	230885	1	Bearing	palier	Lager	mancal	cojinete
51	223964	1	Ring	anneau	Ring	anel	anillo
52	[5]231229	1	Gear & hub assy	engren et moyeu ens	Zahnrad & Nabe voll	engren & cubo conj	engran y cubo conj
53	731160	1	Ring	anneau	Ring	anel	anillo
54	223964	1	Ring	anneau	Ring	anel	anillo
55	230885	1	Bearing	palier	Lager	mancal	cojinete
56	230888	1	Ring	anneau	Ring	anel	anillo
57	654613	1	Ring	anneau	Ring	anel	anillo
58	232089	1	Retainer	arrêtoit	Halterung	retentor	retén
59	230822	1	Spring	ressort	Feder	mola	resorte
60	232088	1	Retainer	arrêtoit	Halterung	retentor	retén
61	[1]———	—	Clutch	embrayage	Kupplung	embreagem	embrague
62	[6]230871	1	Gear	engrenage	Zahnrad	engrenagem	engranaje
63	224106	1	Ring	anneau	Ring	anel	anillo
64	233968	1	Bearing	palier	Lager	mancal	cojinete
64A	234649	1	Ring	anneau	Ring	anel	anillo
65	10J-15	1	Ball	bille	Kugel	esfera	bola
66	237003	1	Plate	plaque	Platte	placa	placa
67	9C-614	3	Screw	vis	Schraube	parafuso	tornillo
68	231193	1	Gasket	garniture	Dichtung	gaxeta	empaquetadura
69	233955	1	Cap	chapeau	Kappe	tampa	tapa
70	4E-06	5	Lockwasher	rondelle frein	Sicherungsscheibe	arruela de pressão	arandela seguridad
71	1C-618	5	Bolt	boulon	Bolzen	parafuso	bulón
72	16F-02	1	Plug	bouchon	Stopfen	bujão	tapón
73	25K-30016	1	O-ring	joint torique	O Ring	anel-O	anillo-O
74	208768	1	Ring	anneau	Ring	anel	anillo
75	10J-15	1	Ball	bille	Kugel	esfera	bola
76	235511	1	Gear	engrenage	Zahnrad	engrenagem	engranaje
77	25K-30026	1	O-ring	joint torique	O Ring	anel-O	anillo-O
78	231646	1	Bearing	palier	Lager	mancal	cojinete
79	230952	1	Ring	anneau	Ring	anel	anillo
80	215634	1	Nut	écrou	Mutter	porca	tuerca
81	230918	1	Gasket	garniture	Dichtung	gaxeta	empaquetadura
82	231412	1	Cap	chapeau	Kappe	tampa	tapa
83	4E-09	4	Lockwasher	rondelle frein	Sicherungsscheibe	arruela de pressão	arandela seguridad
84	1C-920	4	Screw	vis	Schraube	parafuso	tornillo
85	225823	1	Seal	joint étanchéité	Dichtung	vedador	sello
86	1C-928	4	Bolt	boulon	Bolzen	parafuso	bulón
87	4E-09	4	Lockwasher	rondelle frein	Sicherungsscheibe	arruela de pressão	arandela seguridad
88	231817	1	Cap	chapeau	Kappe	tampa	tapa
89	25K-4012	1	O-ring	joint torique	O Ring	anel-O	anillo-O
90	742240	1	Cup	cuvette	Schale	capa	cubeta
91	1315447	1	Cone	cône	Kegel	cone	cono
92	[7]234541	1	Gear	engrenage	Zahnrad	engrenagem	engranaje
93	222960	1	Nut	écrou	Mutter	porca	tuerca
94	222179	1	Washer	rondelle	Scheibe	arruela	arandela

*Cummins 433B453 → 433B462, 433B551, 552, 553, 554, 555, 556, 557, 558, 559, 562 → 566, 433B543CAC → 433B549CAC, 433B101FSC → 238FSC, 265, 272 → 275, 277 → 287, 289, 291 → 308, 310 → 312, 315, 317, 319, 321 → 323, 325, 327, 329, 331, 333 → 357, 359 → 399, 401 → 403, 405, 412 → 429, 432 → 439. G.M. 416C701CAC & →, 416C170FSC → 176FSC, 178 → 214, 246 → 250.
Perkins 4152C227FSC → 229FSC, 231, 233 → 245.

[1]See Index. Voir Table des matières. Siehe Inhaltsverzeichnis. Veja Índice. Véase Índice.
[5]53 Teeth, Dents, Zahne, Dentes, Dientes
[6]28 Teeth, Dents, Zahne, Dentes, Dientes
[7]51 Teeth, Dents, Zahne, Dentes, Dientes

Printed in U.S.A.
PM 2926-R1

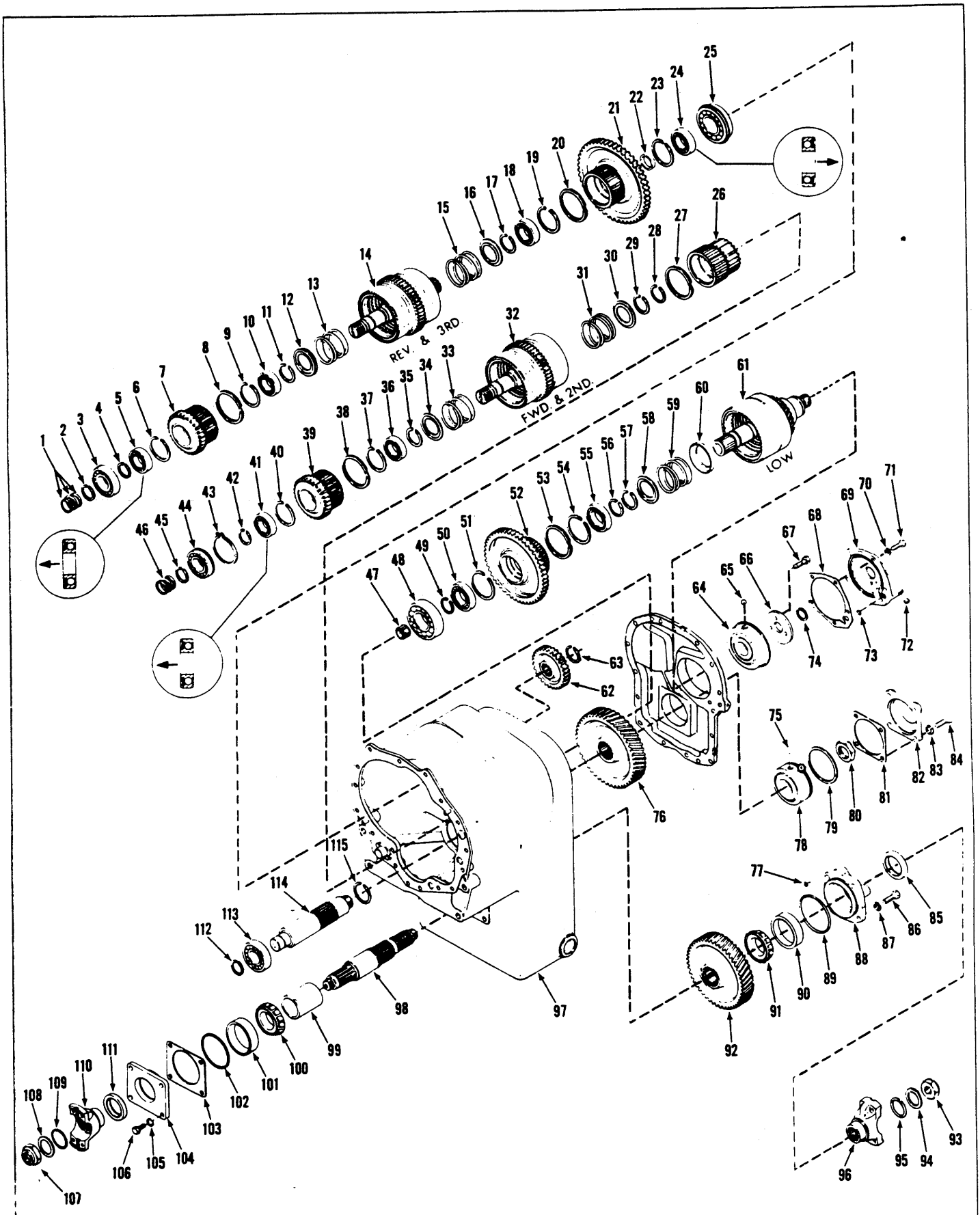
REV. & 3RD.
FWD. & 2ND.
LOW
TS-13856

Transmission - Gear & Shaft Group*
Transmission, group d'arbres & engrenages*
Getriebezahnräder und Wellengruppe*
Transmissão grupo de eixos e engrenagens*
Transmisión grupo de ejes y engranajes*

No.	Part No.	Qty.	Description	Description	Benennung	Descrição	Descripción
95	**25K-60116**	1	**O-ring**	joint torique	O Ring	anel-O	anillo-O
96	**228234**	—	**Flange**	bride	Flansch	flange	brida
97	[1]———	—	**Case assy**	ens boîtier	Gehäuse vollst	carcaça conj	carcasa conj
98	**233964**	1	**Shaft**	arbre	Welle	árvore	árbol
99	**233965**	1	**Spacer**	entretoise	Distanzteil	espaçador	espaciador
100	**1315447**	1	**Cone**	cône	Kegel	cone	cono
101	**1303281**	1	**Cap**	chapeau	Kappe	tampa	tapa
102	**25K-40400**	1	**O-ring**	joint torique	O Ring	anel-O	anillo-O
103	‡[8]**231848**	—	**Shim**	cale	Beilage	calço	planchita
103A	†‡[9]**231849**	—	**Shim**	cale	Beilage	calço	planchita
103B	†‡[10]**231850**	—	**Shim**	cale	Beilage	calço	planchita
103C	†‡[11]**231851**	—	**Shim**	cale	Beilage	calço	planchita
104	**231818**	1	**Cap**	chapeau	Kappe	tampa	tapa
105	**4E-09**	4	**Lockwasher**	rondelle frein	Sicherungsscheibe	arruela de pressão	arandela seguridad
106	**1C-920**	4	**Screw**	vis	Schraube	parafuso	tornillo
107	**222960**	1	**Nut**	ecrou	Mutter	porca	tuerca
108	**222179**	1	**Washer**	rondelle	Scheibe	arruela	arandela
109	**25K-60116**	1	**O-ring**	joint torique	O Ring	anel-O	anillo-O
110	**235528**	1	**Flange**	bride	Flansch	flange	brida
111	**230954**	1	**Seal**	joint étanchéite	Dichtung	vedador	sello
112	**224083**	1	**Ring**	anneau	Ring	anel	anillo
113	**743439**	1	**Bearing**	palier	Lager	mancal	cojinete
113A	†**223901**	1	**Ring**	anneau	Ring	anei	anillo
114	**235502**	1	**Shaft**	arbre	Welle	arvore	árbol
114A	†**230292**	1	**Key**	clavette	Keil	chaveta	chaveta
115	———		**Omit**	omettre	Auslassen	omitir	omitir

*

*Cummins 433B453 → 433B462, 433B551, 552, 553, 554, 555, 556, 557, 558, 559, 562 → 566, 433B543CAC → 433B549CAC, 433B101FSC → 238FSC, 265, 272 → 275, 277 → 287, 289, 291 → 308, 310 → 312, 315, 317, 319, 321 → 323, 325, 327, 329, 331, 333 → 357, 359 → 399, 401 → 403, 405, 412 → 429, 432 → 439. G.M. 416C701CAC & →, 416C170FSC → 176FSC, 178 → 214, 246 → 250.
Perkins 4152C227FSC → 229FSC, 231, 233 → 245.

[1]See Index. Voir Table des matières. Siehe Inhaltsverzeichnis. Veja Indice. Véase Indice.

[8].004 in. (10,10 mm)

[9].007 in. (0,18 mm)

[10].010 in. (0,25 mm)

[11].020 in. (0,50 mm)

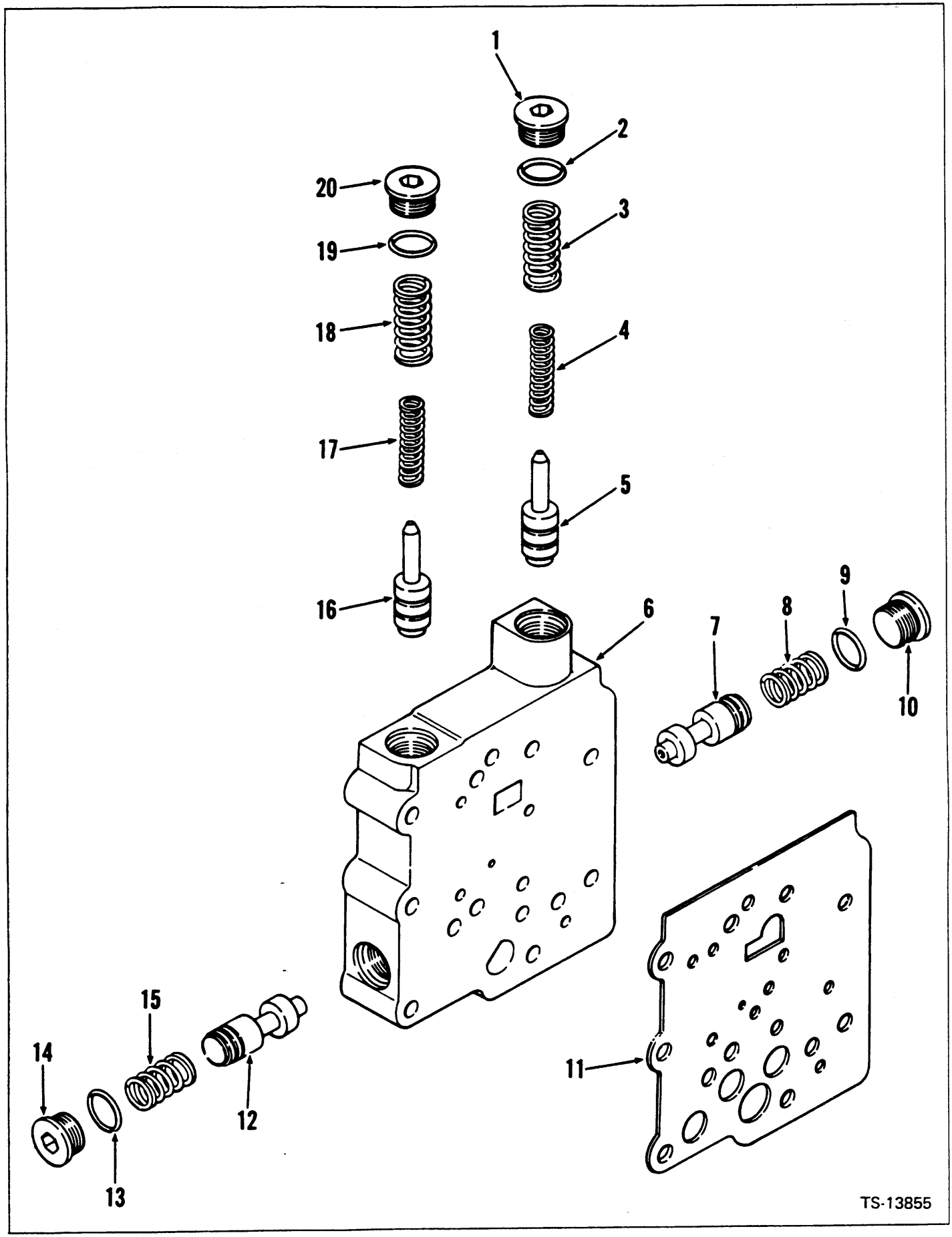
1
2
20
3
19
18
4
17
5
16
6
9
8
7
10
15
14
12
13
11
TS-13855

Transmission Modulated Valve Assembly*
Ensemble de soupape du transmission modulé*
Getribeventil vollständig modulieren*
Conjunto de válvula do transmissão modular*
Conjunto de válvula de transmisión modular*

CLARK

No.	Part No.	Qty.	Description	Description	Benennung	Descrição	Descripción
A	[2,3]234867	1	Valve assy	soupape ens	Ventil vollst	válvula conj	valvula conj
1	[5]47K-7	1	Plug	bouchon	Stopfen	bujão	tapón
2	91F-7	1	O-ring	joint torique	O Ring	anel-O	anillo-O
3	[6]234668	1	Spring	ressort	Feder	mola	resorte
4	[7]234669	1	Spring	ressort	Feder	mola	resorte
5	235930	1	Valve accumulator	soupape accumulateur	Akkumulatorventil	válvula acumulador	válvula acumulador
6	§[8]----	1	Body	carrosserie	Karosserie	carroçria	carroceria
7	235929	1	Spool	tiroir	Spule	carretel	carrete
8	234665	1	Spring	ressort	Feder	mola	resorte
9	91F-7	1	O-ring	joint torique	O Ring	anel-O	anillo-O
10	[9]47K-7	1	Plug	bouchon	Stopfen	bujão	tapón
11	234663	1	Gasket	garniture	Dichtung	gaxeta	empaquetadura
12	235929	1	Spool	tiroir	Spule	carretel	carrete
13	91F-7	1	O-ring	joint torique	O Ring	anel-O	anillo-O
14	[10]47K-7	1	Plug	bouchon	Stopfen	bujão	tapón
15	234665	1	Spring	ressort	Feder	mola	resorte
16	[8]234667	1	Valve accumulator	soupape accumulateur	Akkumulatorventil	válvula acumulador	válvula acumulador
17	[6]234669	1	Spring	ressort	Feder	mola	resorte
18	[7]234668	1	Spring	ressort	Feder	mola	resorte
19	91F-7	1	O-ring	joint torique	O Ring	anel-O	anillo-O
20	[4]47K-7	1	Plug	bouchon	Stopfen	bujão	tapón

*Cummins 433B453 → 433B462, 433B551, 552, 553, 554, 555, 556, 557, 558, 559, 562 → 566, G.M. 416C701CAC & →.

[2]For complete replacement of 234867 use: 235931
[2]Pour remplacement complet de 234867 employer: 235931
[2]Für 234867 vollständiges Austauschen verwenden: 235931
[2]Para a reposição completa de 234867 usar: 235931
[2]Para recambio completo de 234867 emplear: 235931
[3]Inc. 1 → 20
[4]Inc. 19
[5]Inc. 2
[6]Outer, Externe, Aussen, Externo, Externo.
[7]Inner, Interne, Innen, Interno, Interno.
[8]See, Voir, Siehe, Veja, Véase A
[9]Inc. 9
[10]Inc. 13

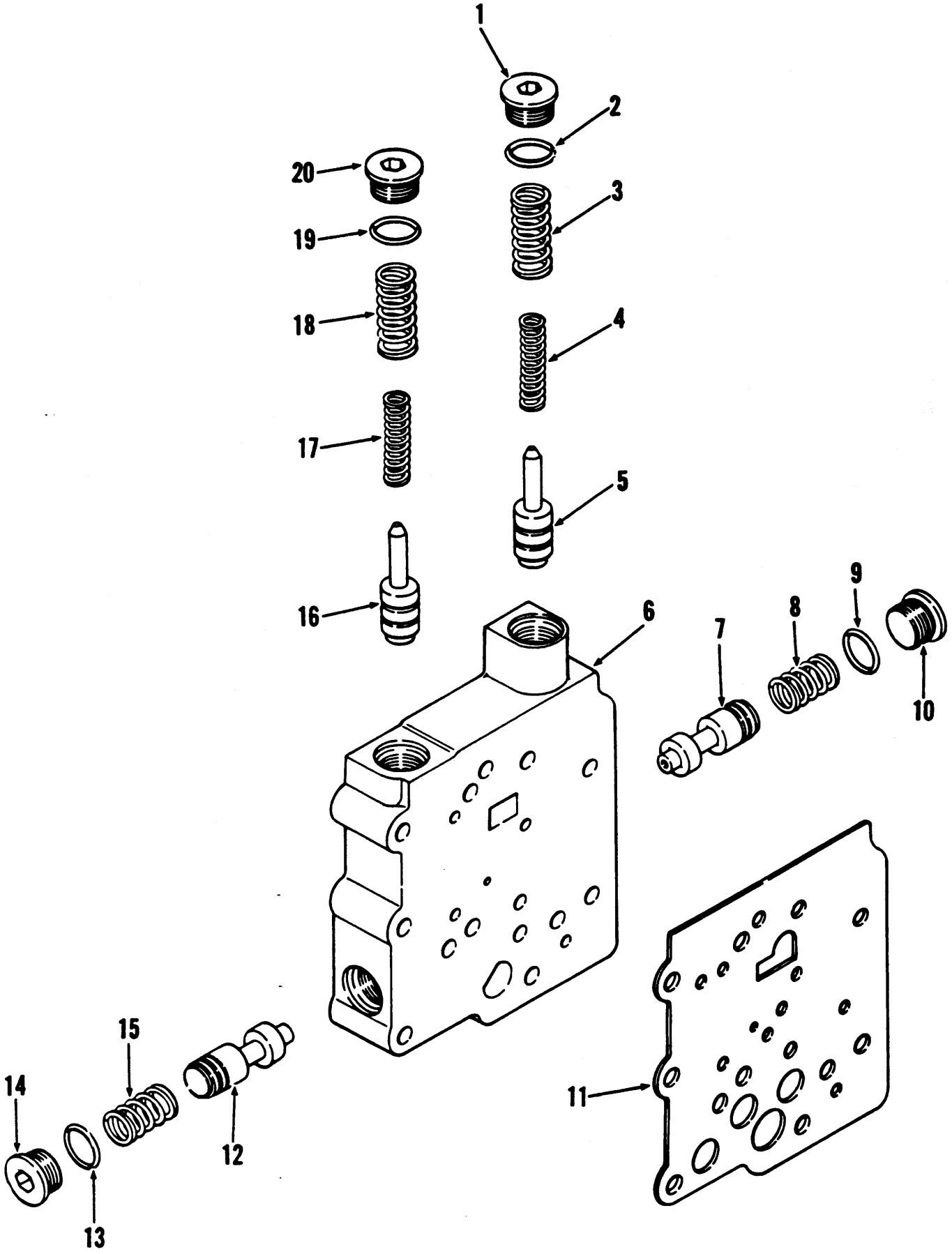

(2D3)

Transmission Modulated Valve Assembly *
Ensemble de soupape du transmission modulé *
Getribeventil vollständig modulieren *
Conjunto de válvula do transmissão modular *
Conjunto de válvula de transmisión modular *

CLARK

No.	Part No.	Qty.	Description	Description	Benennung	Descrição	Descripción
A	[2]235931	1	**Valve assy**	soupape ens	Ventil vollst	válvula conj	válvula conj
1	[3]47K-7	1	**Plug**	bouchon	Stopfen	bujão	tapón
2	91F-7	1	**O-ring**	joint torique	O Ring	anel-O	anillo-O
3	[4]234668	1	**Spring**	ressort	Feder	mola	resorte
4	[5]234669	1	**Spring**	ressort	Feder	mola	resorte
5	235930	1	**Spool**	tiroir	Spule	carretel	carrete
6	§[6]———	1	**Body**	carrosserie	Karosserie	carroçria	carrocería
7	235929	1	**Spool**	tiroir	Spule	carretel	carrete
8	234665	1	**Spring**	ressort	Feder	mola	resorte
9	91F-7	1	**O-ring**	joint torique	O Ring	anel-O	anillo-O
10	[7]47K-7	1	**Plug**	bouchon	Stopfen	bujão	tapón
11	234663	1	**Gasket**	garniture	Dichtung	gaxeta	empaquetadura
12	235929	1	**Spool**	tiroir	Spule	carretel	carrete
13	91F-7	1	**O-ring**	joint torique	O Ring	anel-O	anillo-O
14	[8]47K-7	1	**Plug**	bouchon	Stopfen	bujão	tapón
15	234665	1	**Spring**	ressort	Feder	mola	resorte
16	235930	1	**Valve accumulator**	soupape accumulateur	Akkumulatorventil	válvula acumulador	válvula acumulador
17	[5]234669	1	**Spring**	ressort	Feder	mola	resorte
18	[4]234668	1	**Spring**	ressort	Feder	mola	resorte
19	91F-7	1	**O-ring**	joint torique	O Ring	anel-O	anillo-O
20	[9]47K-7	1	**Plug**	bouchon	Stopfen	bujão	tapón

***Cummins 433B101FSC &—**

[2]Inc. 1—20
[3]Inc. 2
[4]Outer. Externe. Aussen. Externo. Externo.
[5]Inner. Interne. Innen. Interno. Interno.
[6]See. Voir. Siehe. Veja. Vease A
[7]Inc. 9
[8]Inc. 13
[9]Inc. 19

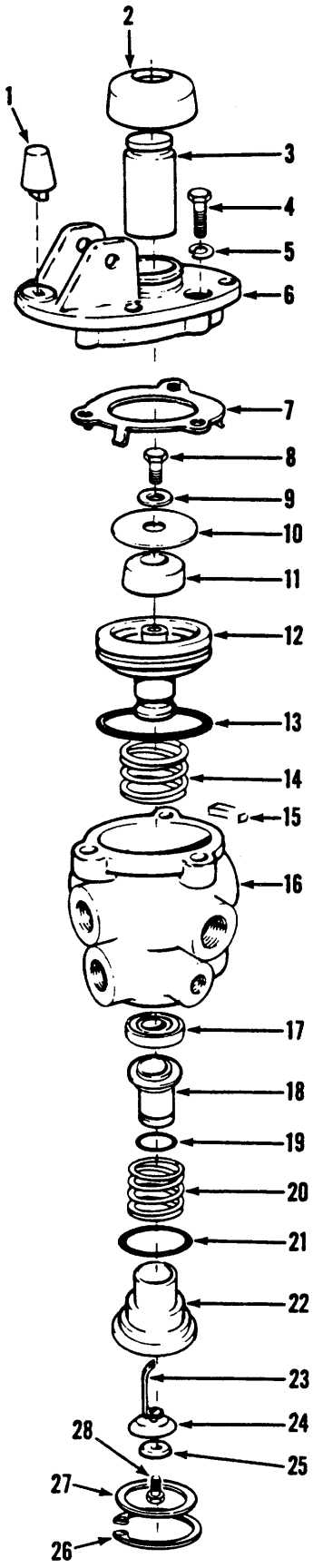

TS-11001

Valve, Air Brake
Soupape de frein à air
Luftbremsventil
Válvula do freio pneumático
Válvula del freno neumático

MICHIGAN

No.	Part No.	Qty.	Description	Descriptinn	Benennung	Descrição	Descripción
A	[2]945996	1	**Valve kit**	soupape trousse	Ventilsatz	válvula jôgo	válvula juego
B	[3]3290125	1	**Repair kit**	trousse de réparation	Reparatursatz	conjunto de reparo	juego de reparación
C	[4]3290124	1	**Repair kit minor**	répar mineure trse	Nebenreptrsatz	rep menor jogo	rep menor jgo
D	[5]3290099	1	**Repair kit**	trousse de réparation	Reparatursatz	conjunto de reparo	juego de reparación
E	[6]3290106	1	**Repair kit**	trousse de réparation	Reparatursatz	conjunto de reparo	juego de reparación
1	513932	1	**Stop rubber**	butée caoutchouc	Gummianschlag	batente borracha	tope goma
2	875762	1	**Boot**	capuchon	Kappe	capuz	capuchón
3	3290122	1	**Plunger**	plongeur	Druckstange	embolo	émbolo buzo
4	1C-520	3	**Bolt**	boulon	Bolzen	parafuso	bulón
5	4E-05	3	**Lockwasher**	rondelle frein	Sicherungsscheibe	arruela de pressão	arandela seguridad
6	949260	1	**Mounting plate**	plaque de fixation	Befestigungsplatte	placa de fixação	placa de montaje
7	894543	1	**Retainer**	arrêtoir	Halterung	retentor	retén
8	21C-410	1	**Bolt**	boulon	Bolzen	parafuso	bulón
9	894542	1	**Washer**	rondelle	Scheibe	arruela	arandela
10	894541	1	**Seat**	siège	Sitz	assento	asiento
11	894540	1	**Spring**	ressort	Feder	mola	resorte
12	894539	1	**Pisto@**	piston	Kolben	pistão	pistón
13	25K-40204	1	**O-ring**	joint torique	O Ring	anel-O	anillo-O
14	875754	1	**Spring**	ressort	Feder	mola	resorte
15	949261	1	**Filter**	filtre	Filter	filtro	filtro
16	3290105	1	**Body**	carrosserie	Karosserie	carroçria	carrocería
17	894537	1	**Retainer**	arrêtoir	Halterung	retentor	retén
18	894538	1	**Valve**	soupape	Ventil	válvula	válvula
19	25K-20020	1	**O-ring**	joint torique	O Ring	anel-O	anillo-O
20	894536	1	**Spring**	ressort	Feder	mola	resorte
21	25K-30112	1	**O-ring**	joint torique	O Ring	anel-O	anillo-O
22	894535	1	**Seat**	siège	Sitz	assento	asiento
23	894534	1	**Spring**	ressort	Feder	mola	resorte
24	894533	1	**Diaphragm**	diaphragme	Membran	diafragma	diafragma
25	894532	1	**Washer**	rondelle	Scheibe	arruela	arandela
26	661415	1	**Ring**	anneau	Ring	anel	anillo
27	949264	1	**Washer**	rondelle	Scheibe	arruela	arandela
28	87G-806	1	**Screw**	vis	Schraube	parafuso	tornillo

[2]Inc. 1→28
[3]Inc. 1, 2, 11, 13→15, 18→21, 23, 24
[4]Inc. 1, 2, 18, 19, 21, 24
[5]Inc. 8→12
[6]Inc. 17→25, 28

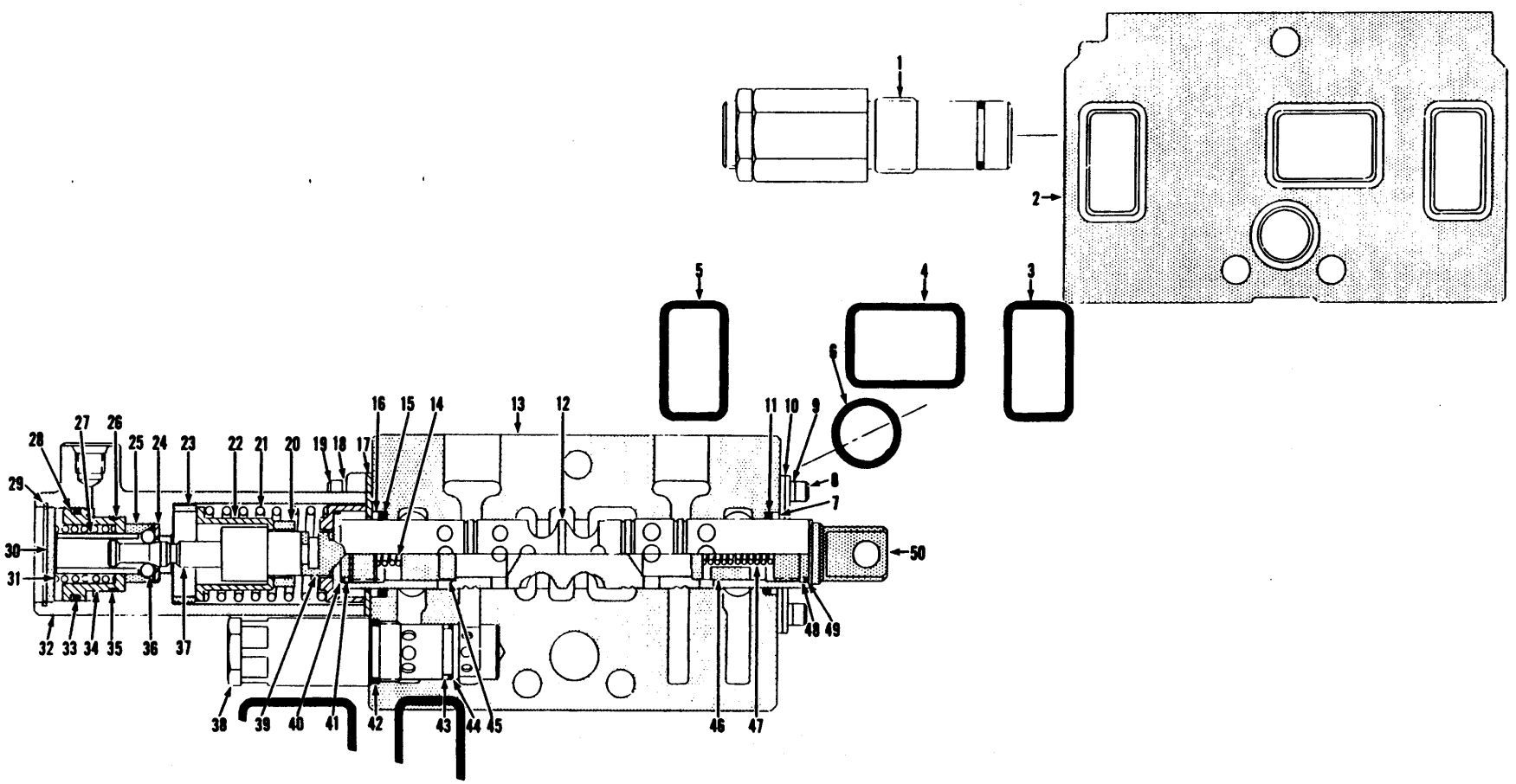

TS-11361

Printed in U.S.A.
PM 2926

Valve Assembly, Main
Soupape principal, ensemble
Hauptventil vollständig
Válvula principal, conjunto
Válvula principal, conjunto

MICHIGAN

No.	Part No.	Qty.	Description	Description	Benennung	Descrição	Descripción
A	[14,2]1513827	1	**Valve assy main**	soupape princip ens	Hauptventil vollst	válvula princip conj	válvula princip conj
1	[1]----	—	**Relief valve**	soupape décharge	Überdr Ventil	válvula descarga	válvula alivio
2	[3]949285	1	**Inlet section**	section d'admission	Einlassteil	seção admissão	sección admisión
3	948389	1	**O-ring**	joint torique	O Ring	anel-O	anillo-O
4	948389	1	**O-ring**	joint torique	O Ring	anel-O	anillo-O
5	948389	1	**O-ring**	joint torique	O Ring	anel-O	anillo-O
6	948390	1	**O-ring**	joint torique	O Ring	anel-O	anillo-O
7	948412	1	**Ring back-up**	rondelle renfort	Stützring	anel retentor	arandela apoyo
8	11G-410	4	**Bolt**	boulon	Bolzen	parafuso	bulón
9	948405	4	**Lockwasher**	rondelle frein	Sicherungsscheibe	arruela de pressão	arandela seguridad
10	948358	2	**Plate**	plaque	Platte	placa	placa
11	25K-40108	1	**O-ring**	joint torique	O Ring	anel-O	anillo-O
12	[4]----	—	**Plunger**	plongeur	Druckstange	embolo	émbolo buzo
13	[5]949505	1	**Bucket section**	godet section	Schaufel Teil	caçamba secção	cucharón sección
14	948351	1	**Spring**	ressort	Feder	mola	resorte
15	25K-40108	1	**O-ring**	joint torique	O Ring	anel-O	anillo-O
16	948412	1	**Ring back-up**	rondelle renfort	Stützring	anel retentor	arandela apoyo
17	948358	1	**Plate**	plaque	Platte	placa	placa
18	948405	4	**Lockwasher**	rondelle frein	Sicherungsscheibe	arruela de pressão	arandela seguridad
19	11G-414	4	**Bolt**	boulon	Bolzen	parafuso	bulón
20	948455	1	**Spacer**	entretoise	Distanzteil	espaçador	espaciador
21	948353	1	**Spring**	ressort	Feder	mola	resorte
22	948344	1	**Guide**	guide	Führungsstück	guia	guía
23	948397	1	**Spacer**	entretoise	Distanzteil	espaçador	espaciador
24	948355	1	**Plate**	plaque	Platte	placa	placa
25	948350	1	**Sleeve**	manchon	Muffe	luva	manguito
26	73K-026	1	**Ring back-up**	rondelle renfort	Stützring	anel retentor	arandela apoyo
27	948356	1	**Ring**	anneau	Ring	anel	anillo
28	73K-128	1	**Ring back-up**	rondelle renfort	Stützring	anel retentor	arandela apoyo
29	507695	1	**Ring**	anneau	Ring	anel	anillo
30	948359	1	**Plate**	plaque	Platte	placa	placa
31	948354	1	**Spring**	ressort	Feder	mola	resorte
32	948349	1	**Cover**	couvercle	Deckel	tampa	tapa
33	25K-30116	1	**O-ring**	joint torique	O Ring	anel-O	anillo-O
34	948346	1	**Piston**	piston	Kolben	pistão	pistón
35	25K-20108	1	**O-ring**	joint torique	O Ring	anel-O	anillo-O
36	948396	7	**Ball**	bille	Kugel	esfera	bola
37	949123	1	**Detent**	pièce crantée	Arretierung	detentor	detén
38	[6]949504	1	**Relief valve assy**	soupape déch ens	Überdrvent vollst	válv descarga conj	válvula alivio conj
39	949125	1	**Bolt**	boulon	Bolzen	parafuso	bulón
40	948393	1	**O-ring**	joint torique	O Ring	anel-O	anillo-O
41	949374	1	**Ring back-up**	rondelle renfort	Stützring	anel retentor	arandela apoyo
42	25K-30030	1	**O-ring**	joint torique	O Ring	anel-O	anillo-O
43	73K117	1	**Ring back-up**	rondelle renfort	Stützring	anel retentor	arandela apoyo
44	948393	1	**O-ring**	joint torique	O Ring	anel-O	anillo-O
45	948357	1	**Valve check**	clapet d'arrêt	Rückschlagventil	válvula retenção	válvula retención
46	948357	1	**Valve check**	clapet d'arrêt	Rückschlagventil	válvula retenção	válvula retención
47	948351	1	**Spring**	ressort	Feder	mola	resorte
48	949374	1	**Ring back-up**	rondelle renfort	Stützring	anel retentor	arandela apoyo
49	948393	1	**O-ring**	joint torique	O Ring	anel-O	anillo-O
50	948343	1	**Clevis**	étrier	Schäkel	garfo	horquilla

[1]See Index. Voir Table des matières. Siehe Inhaltsverzeichnis. Veja Índice. Véase Índice.
[2]Inc. 1 → 110. Cummins 433B101FSC → 501FSC, 503 → 557, 560, 562 → 565FSC. G.M. 416C101FSC → 239FSC, 241 → 244FSC.
[3]Inc 1, 3, 6
[4]See. Voir. Siehe. Veja. Vease 13
[5]Inc. 7→50. 67. 73→75
[6]Inc. 42→44
[14]For replacement use 2514680.
[14]Pour remplacement employer 2514680
[14]Für Austauschen verwenden 2514680
[14]Para a reposição usar 2514680
[14]Para recambio emplear 2514680

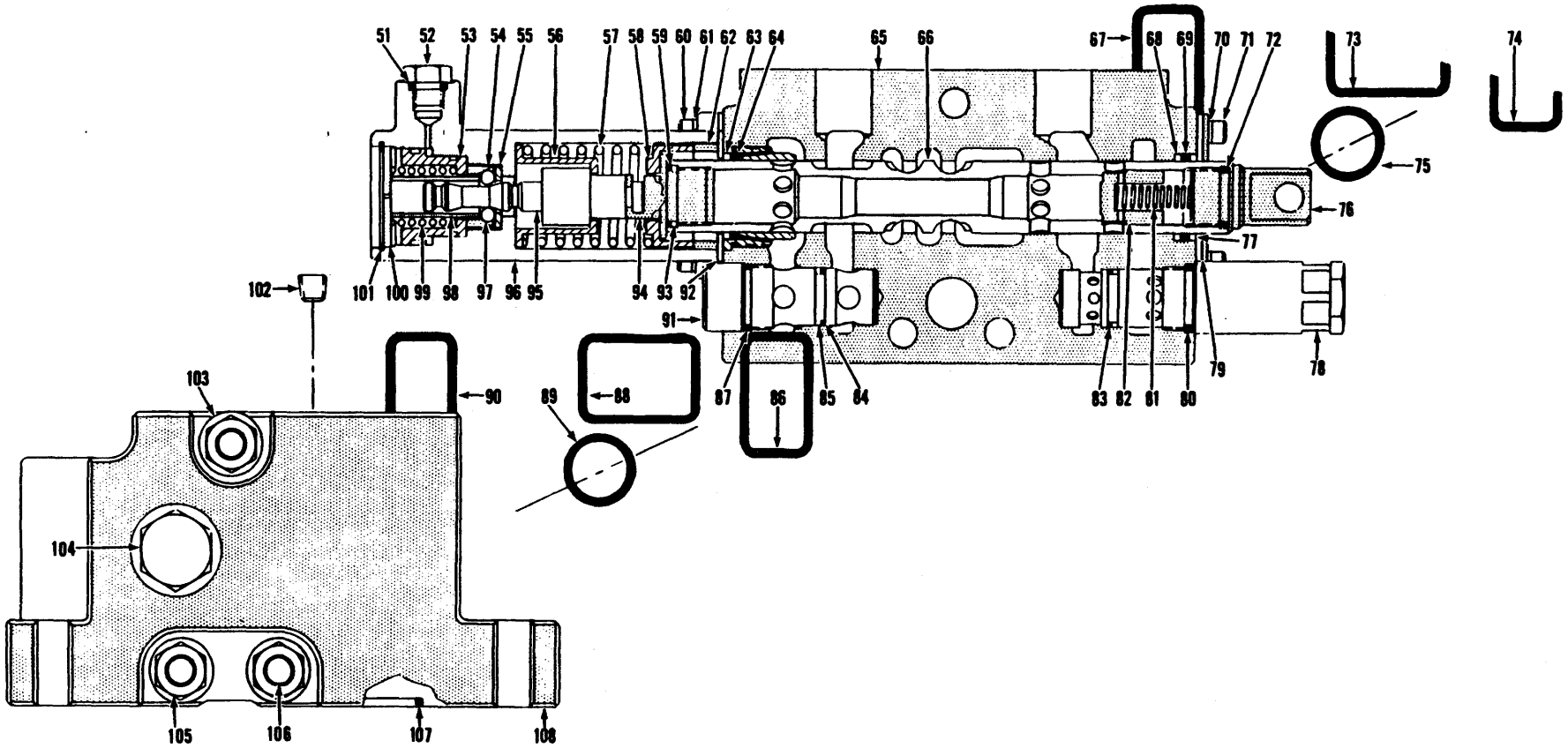

TS-11360

Printed in U.S.A.
PM 2926

Valve Assembly, Main
Soupape principal, ensemble
Hauptventil vollständig
Válvula principal, conjunto
Válvula principal, conjunto

MICHIGAN

No.	Part No.	Qty.	Description	Description	Benennung	Descrição	Descripción
51	91F-5	1	O-ring	joint torique	O Ring	anel-O	anillo-O
52	24K-5	1	Plug	bouchon	Stopfen	bujão	tapón
53	948346	1	Piston	piston	Kolben	pistão	pistón
54	948350	1	Sleeve	manchon	Muffe	luva	manguito
55	948355	1	Plate	plaque	Platte	placa	placa
56	948344	1	Guide	guide	Führungsstück	guia	guía
57	948353	1	Spring	ressort	Feder	mola	resorte
58	949124	1	Guide	guide	Führungsstück	guia	guía
59	948393	1	O-ring	joint torique	O Ring	anel-O	anillo-O
60	11G-414	4	Bolt	boulon	Bolzen	parafuso	bulón
61	948405	4	Lockwasher	rondelle frein	Sicherungsscheibe	arruela de pressão	arandela seguridad
62	948397	1	Spacer	entretoise	Distanzteil	espaçador	espaciador
63	948412	1	Ring back-up	rondelle renfort	Stützring	anel retentor	arandela apoyo
64	25K-40108	1	O-ring	joint torique	O Ring	anel-O	anillo-O
65	[7]949503	1	Boom section	flèche section	Hubarm Teil	braço secção	aguilón sección
66	[8]———	—	Plunger	plongeur	Druckstange	embolo	émbolo buzo
67	948389	1	O-ring	joint torique	O Ring	anel-O	anillo-O
68	949128	1	Ring back-up	rondelle renfort	Stützring	anel retentor	arandela apoyo
69	25K-40108	1	O-ring	joint torique	O Ring	anel-O	anillo-O
70	948405	4	Lockwasher	rondelle frein	Sicherungsscheibe	arruela de pressão	arandela seguridad
71	11G-410	4	Bolt	boulon	Bolzen	parafuso	bulón
72	948393	1	O-ring	joint torique	O Ring	anel-O	anillo-O
72A	†949374	1	Ring back-up	rondelle renfort	Stützring	anel retentor	arandela apoyo
73	948389	1	O-ring	joint torique	O Ring	anel-O	anillo-O
74	948389	1	O-ring	joint torique	O Ring	anel-O	anillo-O
75	948390	1	O-ring	joint torique	O Ring	anel-O	anillo-O
76	948343	1	Clevis	étrier	Schäkel	garfo	horquilla
77	948412	1	Ring back-up	rondelle renfort	Stützring	anel retentor	arandela apoyo
78	[9]949504	1	Relief valve assy	soupape déch ens	Überdrvent vollst	válv descarga conj	válvula alivio conj
79	948358	2	Plate	plaque	Platte	placa	placa
80	25K30030	1	O-ring	joint torique	O Ring	anel-O	anillo-O
81	948351	1	Spring	ressort	Feder	mola	resorte
82	948357	1	Valve check	clapet d'arrêt	Rückschlagventil	válvula retenção	válvula retención
83	948393	1	O-ring	joint torique	O Ring	anel-O	anillo-O
83A	†73K117	1	Ring back-up	rondelle renfort	Stützring	anel retentor	arandela apoyo
84	948393	1	O-ring	joint torique	O Ring	anel-O	anillo-O
85	73K117	1	Ring back-up	rondelle renfort	Stützring	anel retentor	arandela apoyo
86	948389	1	O-ring	joint torique	O Ring	anel-O	anillo-O
87	25K30030	1	O-ring	joint torique	O Ring	anel-O	anillo-O
88	948389	1	O-ring	joint torique	O Ring	anel-O	anillo-O
89	948390	1	O-ring	joint torique	O Ring	anel-O	anillo-O
90	948389	1	O-ring	joint torique	O Ring	anel-O	anillo-O
91	948348	1	Valve check	clapet d'arrêt	Rückschlagventil	válvula retenção	válvula retención
92	948358	1	Plate	plaque	Platte	placa	placa
93	949374	1	Ring back-up	rondelle renfort	Stützring	anel retentor	arandela apoyo
94	949125	1	Bolt	boulon	Bolzen	parafuso	bulón
95	949127	1	Detent	pièce crantée	Arretierung	detentor	detén
96	948349	1	Cover	couvercle	Deckel	tampa	tapa
97	948396	7	Ball	bille	Kugel	esfera	bola
98	948356	1	Ring	anneau	Ring	anel	anillo

[7]Inc. 51→66, 68→72, 76→101
[8]See, Voir, Siehe, Veja, Vease 65
[9]Inc. 80, 83, 83A

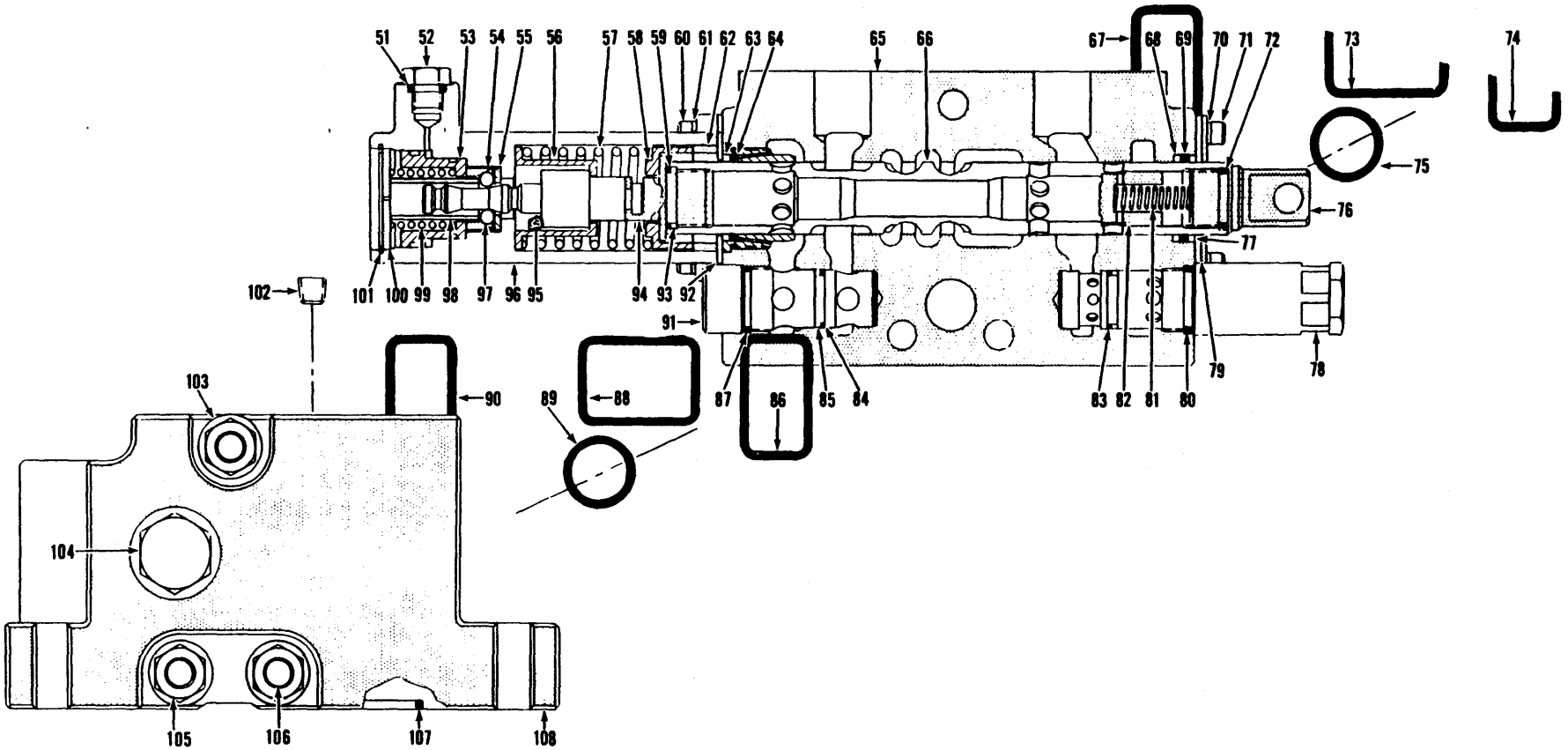

TS-11360

Printed in U.S.A.
PM 2926

Valve Assembly, Main
Soupape principal, ensemble
Hauptventil vollständig
Válvula principal, conjunto
Válvula principal, conjunto

MICHIGAN

No.	Part No.	Qty.	Description	Description	Benennung	Descrição	Descripción
99	**948354**	1	**Spring**	ressort	Feder	mola	resorte
100	**948359**	1	**Plate**	plaque	Platte	placa	placa
101	**507695**	1	**Ring**	anneau	Ring	anel	anillo
102	**15F-08**	1	**Plug**	bouchon	Stopfen	bujão	tapón
103	§[10]———	—	**Washer**	rondelle	Scheibe	arruela	arandela
104	[11]**24K-8**	1	**Plug**	bouchon	Stopfen	bujão	tapón
104A	†**91F-8**	1	**Ring**	anneau	Ring	anel	anillo
105	§[10]———	—	**Nut**	écrou	Mutter	porca	tuerca
106	[12]**948413**	3	**Stud assy**	goujon ens	Stift vollst	prisionero conj	espárrago conj
107	**25K-40120**	1	**O-ring**	joint torique	O Ring	anel-O	anillo-O
108	[13]**948965**	1	**Housing outlet**	boîtier entrée	Gehäuse-Auslass	carcaça saida	carcasa salida
109	†**29F-1**	1	**Elbow**	coude	Winkelrohr	cotovêlo	codo
110	†**40K-04**	1	**Plug**	bouchon	Stopfen	bujão	tapón

[10]See, Voir, Siehe, Veja, Véase 106
[11]Inc. 104A
[12]Inc. 103, 105
[13]Inc. 102, 104, 107

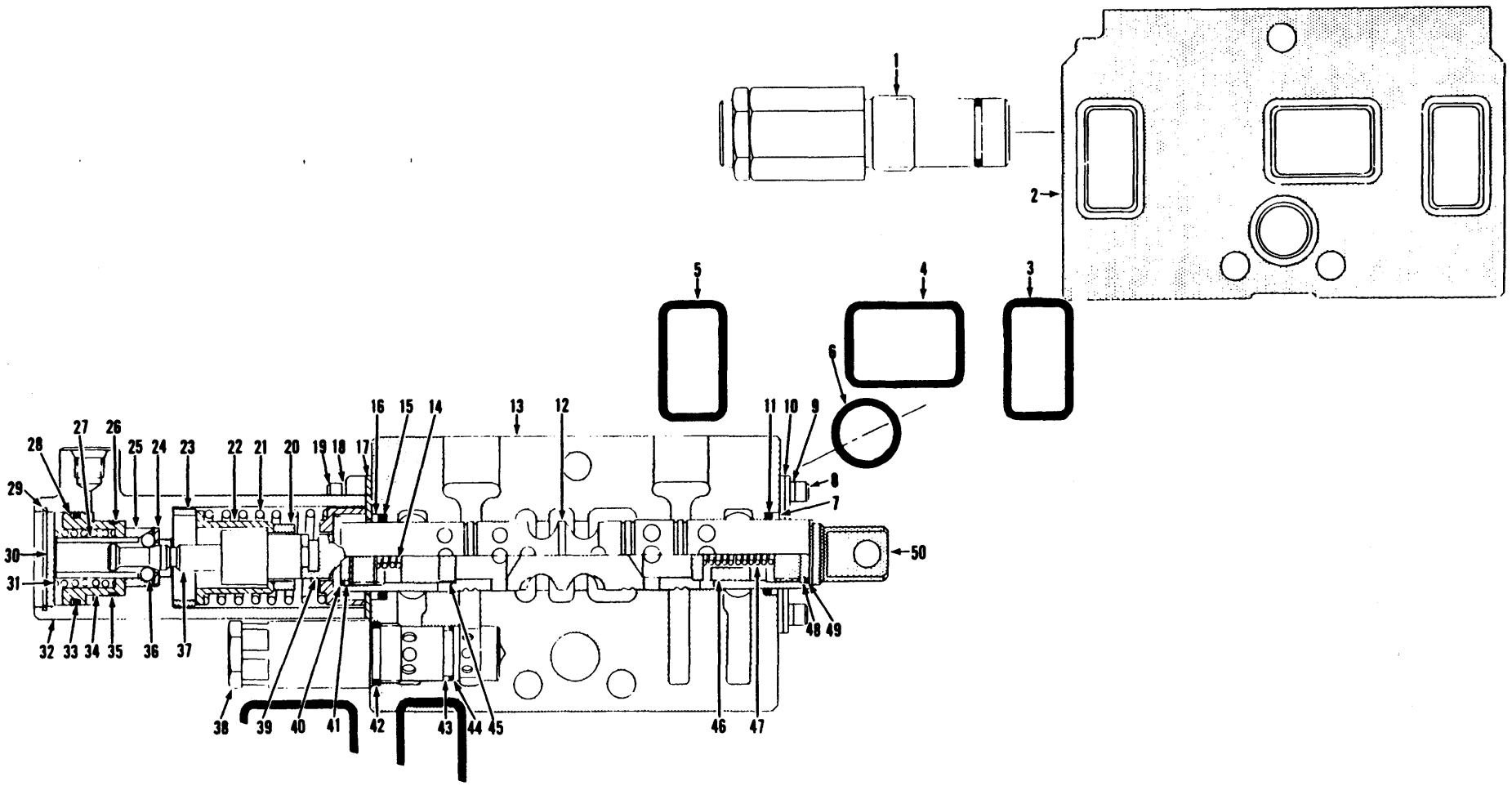

TS-11361

PM 2926
Printed in U.S.A.

Valve Assembly, Main
Soupape principal, ensemble
Hauptventil vollständig
Válvula principal, conjunto
Válvula principal, conjunto

CLARK

No.	Part No.	Qty.	Description	Description	Benennung	Descrição	Descripción
A	[2]2514680	1	**Valve assy main**	soupape princip ens	Hauptventil vollst	válvula princip conj	válvula princip conj
1	[3]———	—	**Relief valve**	soupape décharge	Uberdr Ventil	válvula descarga	válvula alivio
2	[4]949285	1	**Inlet section**	section d'admission	Einlassteil	seção admissão	sección admisión
3	948389	1	**O-ring**	joint torique	O Ring	anel-O	anillo-O
4	948389	1	**O-ring**	joint torique	O Ring	anel-O	anillo-O
5	948389	1	**O-ring**	joint torique	O Ring	anel-O	anillo-O
6	948390	1	**O-ring**	joint torique	O Ring	anel-O	anillo-O
7	948412	1	**Back-up ring**	anneau de renfort	Stützring	anel do retrocesso	anillo de respaldo
8	11G-410	4	**Bolt**	boulon	Bolzen	parafuso	bulón
9	948405	4	**Lockwasher**	rondelle frein	Sicherungsscheibe	arruela de pressão	arandela seguridad
10	948358	2	**Plate**	plaque	Platte	placa	placa
11	960396	1	**Seal**	joint étanchéité	Dichtung	vedador	sello
12	§[5]———	—	**Plunger**	plongeur	Druckstange	embolo	émbolo buzo
13	[6]960405	1	**Bucket section**	godet section	Schaufel Teil	caçamba seção	cucharón sección
14	948351	1	**Spring**	ressort	Feder	mola	resorte
15	960396	1	**Seal**	joint étanchéité	Dichtung	vedador	sello
16	948412	1	**Back-up ring**	anneau de renfort	Stützring	anel do retrocesso	anillo de respaldo
17	948358	1	**Plate**	plaque	Platte	placa	placa
18	948405	4	**Lockwasher**	rondelle frein	Sicherungsscheibe	arruela de pressão	arandela seguridad
19	11G-414	4	**Bolt**	boulon	Bolzen	parafuso	bulón
20	948455	1	**Spacer**	entretoise	Distanzteil	espaçador	espaciador
21	960393	1	**Spring**	ressort	Feder	mola	resorte
22	948344	1	**Guide**	guide	Führungsstück	guia	guía
23	948397	1	**Spacer**	entretoise	Distanzteil	espaçador	espaciador
24	948355	1	**Plate**	plaque	Platte	placa	placa
25	948350	1	**Sleeve**	manchon	Muffe	luva	manguito
26	73K-026	1	**Back-up ring**	anneau de renfort	Stützring	anel do retrocesso	anillo de respaldo
27	948356	1	**Ring**	anneau	Ring	anel	anillo
28	73K-128	1	**Back-up ring**	anneau de renfort	Stützring	anel do retrocesso	anillo de respaldo
29	507695	1	**Ring**	anneau	Ring	anel	anillo
30	948359	1	**Plate**	plaque	Platte	placa	placa
31	960394	1	**Spring**	ressort	Feder	mola	resorte
32	948349	1	**Cover**	couvercle	Deckel	tampa	tapa
33	25K-30116	1	**O-ring**	joint torique	O Ring	anel-O	anillo-O
34	961560	1	**Piston**	piston	Kolben	pistão	pistón
35	25K-20108	1	**O-ring**	joint torique	O Ring	anel-O	anillo-O
36	948396	7	**Ball**	bille	Kugel	esfera	bola
37	961562	1	**Detent**	pièce crantée	Arretierung	detentor	detén
38	[7]949504	1	**Relief valve assy**	soupape déch ens	Uberdrvent vollst	válv descarga conj	válvula alivio conj
39	949125	1	**Bolt**	boulon	Bolzen	parafuso	bulón
39A	949124	1	**Guide**	guide	Führungsstück	guia	guía
40	73K-117	1	**Back-up ring**	anneau de renfort	Stützring	anel do retrocesso	anillo de respaldo
41	948393	1	**O-ring**	joint torique	O Ring	anel-O	anillo-O
42	25K-30030	1	**O-ring**	joint torique	O Ring	anel-O	anillo-O
43	73K117	1	**Back-up ring**	anneau de renfort	Stützring	anel do retrocesso	anillo de respaldo
44	948393	1	**O-ring**	joint torique	O Ring	anel-O	anillo-O
45	948357	1	**Check**	clapet	Rückschlagventil	gatilho	clapeta
46	948357	1	**Check**	clapet	Rückschlagventil	gatilho	clapeta
47	948351	1	**Spring**	ressort	Feder	mola	resorte
48	948393	1	**O-ring**	joint torique	O Ring	anel-O	anillo-O
49	73K-117	1	**Back-up ring**	anneau de renfort	Stützring	anel do retrocesso	anillo de respaldo
50	948343	1	**Clevis**	étrier	Schäkel	garfo	horquilla

[2]Inc. 1 → 112. Cummins 433B502FSC, 558, 561, 566FSC & →. G.M. 416C240FSC, 416C245FSC & →.
[3]See page, Voir page, Siehe Seite, Vide página, Vea página 6.
[4]Inc. 1→6
[5]See, Voir, Siehe, Veja, Véase 13
[6]Inc. 7→50, 67, 73, 74, 75
[7]Inc. 42, 43, 44

PM 2926
Printed in U.S.A.

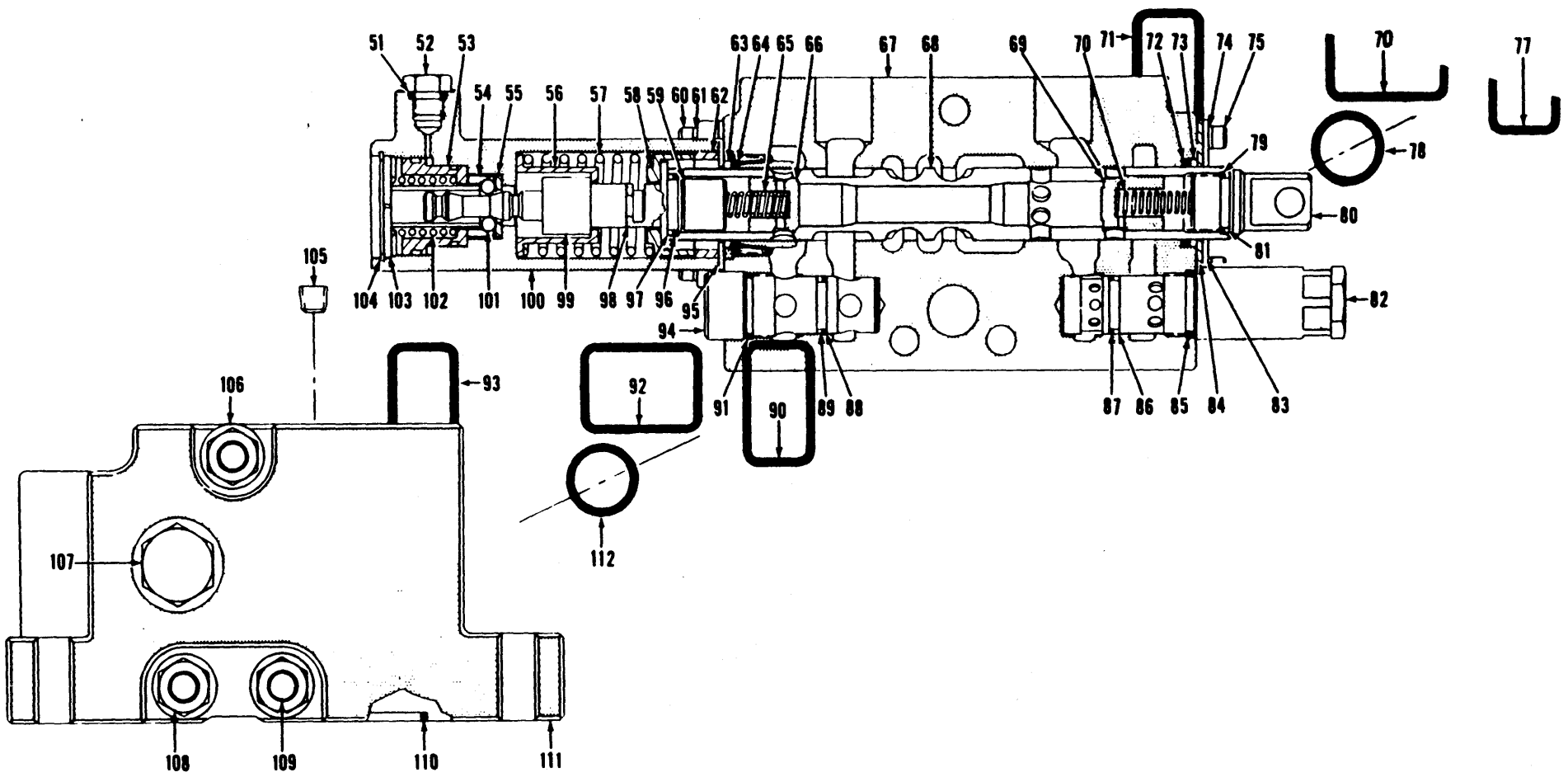

TS-14553

PM 2926
Printed in U.S.A.

Valve Assembly, Main
Soupape principal, ensemble
Hauptventil vollständig
Válvula principal, conjunto
Válvula principal, conjunto

CLARK

No.	Part No.	Qty.	Description	Description	Benennung	Descrição	Descripción
51	91F-5	1	O-ring	joint torique	O Ring	anel-O	anillo-O
52	24K-5	1	Plug	bouchon	Stopfen	bujão	tapón
53	961560	1	Piston	piston	Kolben	pistão	pistón
54	948350	1	Sleeve	manchon	Muffe	luva	manguito
55	948355	1	Plate	plaque	Platte	placa	placa
56	948344	1	Guide	guide	Führungsstück	guia	guia
57	960393	1	Spring	ressort	Feder	mola	resorte
58	949124	1	Guide	guide	Führungsstück	guia	guia
59	960871	1	Spacer	entretoise	Distanzteil	espaçador	espaciador
60	116-414	4	Bolt	boulon	Bolzen	parafuso	bulón
61	948405	4	Lockwasher	rondelle frein	Sicherungsscheibe	arruela de pressão	arandela seguridad
62	948397	1	Spacer	entretoise	Distanzteil	espaçador	espaciador
63	948412	1	Back-up ring	anneau de renfort	Stützring	anel do retrocesso	anillo de respaldo
64	960396	1	Seal	joint étanchéité	Dichtung	vedador	sello
65	948351	1	Spring	ressort	Feder	mola	resorte
66	948357	1	Check	clapet	Rückschlagventil	gatilho	clapeta
67	[8]2510656	1	Boom section	flèche section	Hubarm Teil	braço seção	aguilón sección
68	§[9]———	—	Plunger	plongeur	Druckstange	embolo	émbolo buzo
69	948357	1	Check	clapet	Rückschlagventil	gatilho	clapeta
70	948351	1	Spring	ressort	Feder	mola	resorte
71	948389	1	O-ring	joint torique	O Ring	anel-O	anillo-O
72	960396	1	Seal	joint étanchéité	Dichtung	vedador	sello
73	948412	1	Back-up ring	anneau de renfort	Stützring	anel do retrocesso	anillo de respaldo
74	948405	4	Lockwasher	rondelle frein	Sicherungsscheibe	arruela de pressão	arandela seguridad
75	116-410	4	Bolt	boulon	Bolzen	parafuso	bulón
76	948389	1	O-ring	joint torique	O Ring	anel-O	anillo-O
77	948389	1	O-ring	joint torique	O Ring	anel-O	anillo-O
78	948390	1	O-ring	joint torique	O Ring	anel-O	anillo-O
79	948393	1	O-ring	joint torique	O Ring	anel-O	anillo-O
80	948343	1	Clevis	étrier	Schäkel	garfo	horquilla
81	73K-117	1	Back-up ring	anneau de renfort	Stützring	anel do retrocesso	anillo de respaldo
82	[10]949504	1	Relief valve assy	soupape déch ens	Überdrvent vollst	válv descarga conj	válvula alivio conj
83	948358	1	Plate	plaque	Platte	placa	placa
84	948358	1	Plate	plaque	Platte	placa	placa
85	25K30030	1	O-ring	joint torique	O Ring	anel-O	anillo-O
86	73K117	1	Back-up ring	anneau de renfort	Stützring	anel do retrocesso	anillo de respaldo
87	948393	1	O-ring	joint torique	O Ring	anel-O	anillo-O
88	948394	1	O-ring	joint torique	O Ring	anel-O	anillo-O
89	73K-120	1	Back-up ring	anneau de renfort	Stützring	anel do retrocesso	anillo de respaldo
90	948389	1	O-ring	joint torique	O Ring	anel-O	anillo-O
91	949284	1	O-ring	joint torique	O Ring	anel-O	anillo-O
92	948389	1	O-ring	joint torique	O Ring	anel-O	anillo-O
93	948389	1	O-ring	joint torique	O Ring	anel-O	anillo-O
94	948348	1	Check	clapet	Rückschlagventil	gatilho	clapeta
95	948358	1	Plate	plaque	Platte	placa	placa
96	948393	1	O-ring	joint torique	O Ring	anel-O	anillo-O
97	73K-117	1	Back-up ring	anneau de renfort	Stützring	anel do retrocesso	anillo de respaldo
98	949125	1	Stripper bolt	boulon démouleur	Abziehschraube	paraf ret	tornillo separ
99	961561	1	Detent	pièce crantée	Arretierung	detentor	detén
100	948349	1	End cap	couvercle arrière	Endkappe	capa do terminal	tapa terminal
101	948396	7	Ball	bille	Kugel	esfera	bola
102	960394	1	Spring	ressort	Feder	mola	resorte
103	948359	1	Plate	plaque	Platte	placa	placa
104	507695	1	Snap ring	circlips	Sperring	anel de trava	anillo de retención
105	15F-08	1	Plug	bouchon	Stopfen	bujão	tapón
106	§[11]———	—	Washer	rondelle	Scheibe	arruela	arandela
107	24K-8	1	Plug	bouchon	Stopfen	bujão	tapón
108	§[11]———	—	Nut	écrou	Mutter	porca	tuerca
109	[12]948413	3	Stud assy	goujon ens	Stift vollst	prisionero conj	espárrago conj
110	25K-40120	1	O-ring	joint torique	O Ring	anel-O	anillo-O
111	[13]948965	1	Outlet section	section de sortie	Auslassteil	secção de descarga	sección de salida
112	948390	1	O-ring	joint torique	O Ring	anel-O	anillo-O

[8]Inc. 51—70. 72—75. 79—104
[9]See. Voir. Siehe. Veia. Véase 67
[10]Inc. 85. 86. 87
[11]See. Voir. Siehe. Veia. Véase 109
[12]Inc. 106. 108
[13]Inc. 105. 107

Valve Assembly, Main Relief
Soupape de décharge principale, ensemble
Hauptablassventil vollständig
Válvula de descarga principal, conjunto
Válvula de alivio principal, conjunto

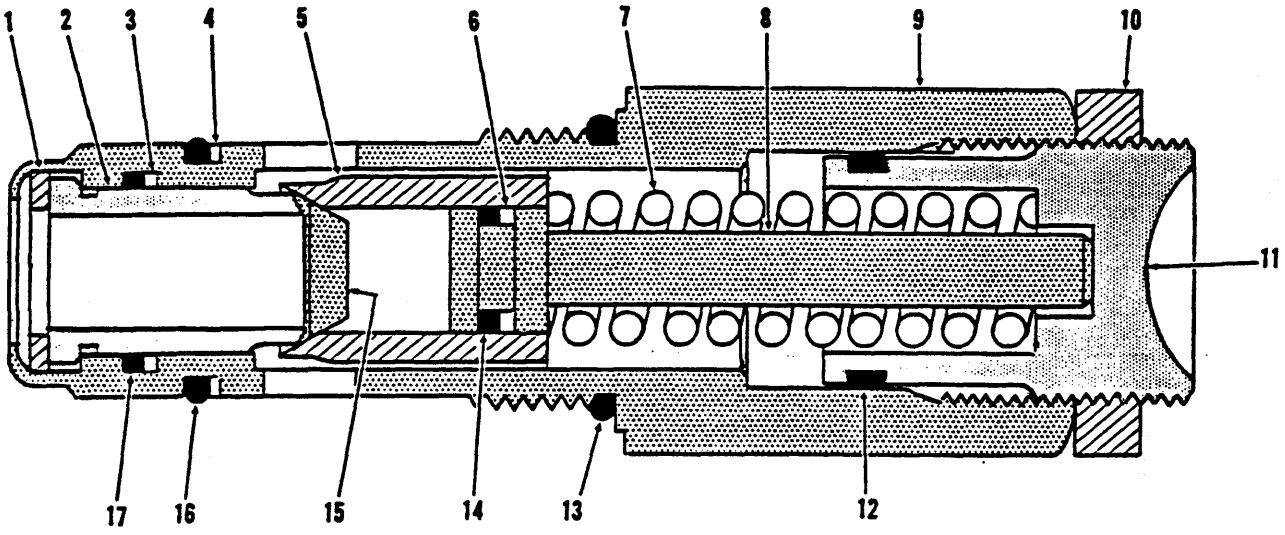

TS-11574

No.	Part No.	Qty.	Description	Description	Benennung	Descrição	Descripción
A	[2]948360	1	Relief valve assy	soupape déch ens	Überdrvent vollst	válv descarga conj	válvula alivio conj
1	1551131	1	Retainer	arrêtoir	Halterung	retentor	retén
2	1550418	1	Poppet	clapet	Ventilkegel	gatilho	clapeta
3	1551132	1	Ring	anneau	Ring	anel	anillo
4	73K-120	1	Ring	anneau	Ring	anel	anillo
5	949507	1	Seat	siège	Sitz	assento	asiento
6	1551135	1	Ring	anneau	Ring	anel	anillo
7	949506	1	Spring	ressort	Feder	mola	resorte
8	1550421	1	Plunger	plongeur	Druckstange	embolo	émbolo buzo
9	[3]———	—	Housing	boîtier	Gehäuse	carcaça	carcasa
10	1551136	1	Nut	écrou	Mutter	porca	tuerca
11	949508	1	Screw	vis	Schraube	parafuso	tornillo
12	949509	1	O-ring	joint torique	O Ring	anel-O	anillo-O
13	949284	1	O-ring	joint torique	O Ring	anel-O	anillo-O
14	25K-30012	—	O-ring	joint torique	O Ring	anel-O	anillo-O
15	1550420	1	Snubber	amortisseur	Reibngsstossdämpfer	amortecedor	amortiguador
16	948394	1	O-ring	joint torique	O Ring	anel-O	anillo-O
17	25K-30024	1	Ring	anneau	Ring	anel	anillo

[2]Inc. 1→17
[3]See, Voir, Siehe, Veja, Véase A

Printed in U.S.A.
PM 2926

Valve Assembly, Pressure Relief, Steering
Soupape de décharge de direction, ensemble
Lenkungsablassventil vollständig
Válvula de descarga da direção, conjunto
Válvula de alivio de la dirección, conjunto

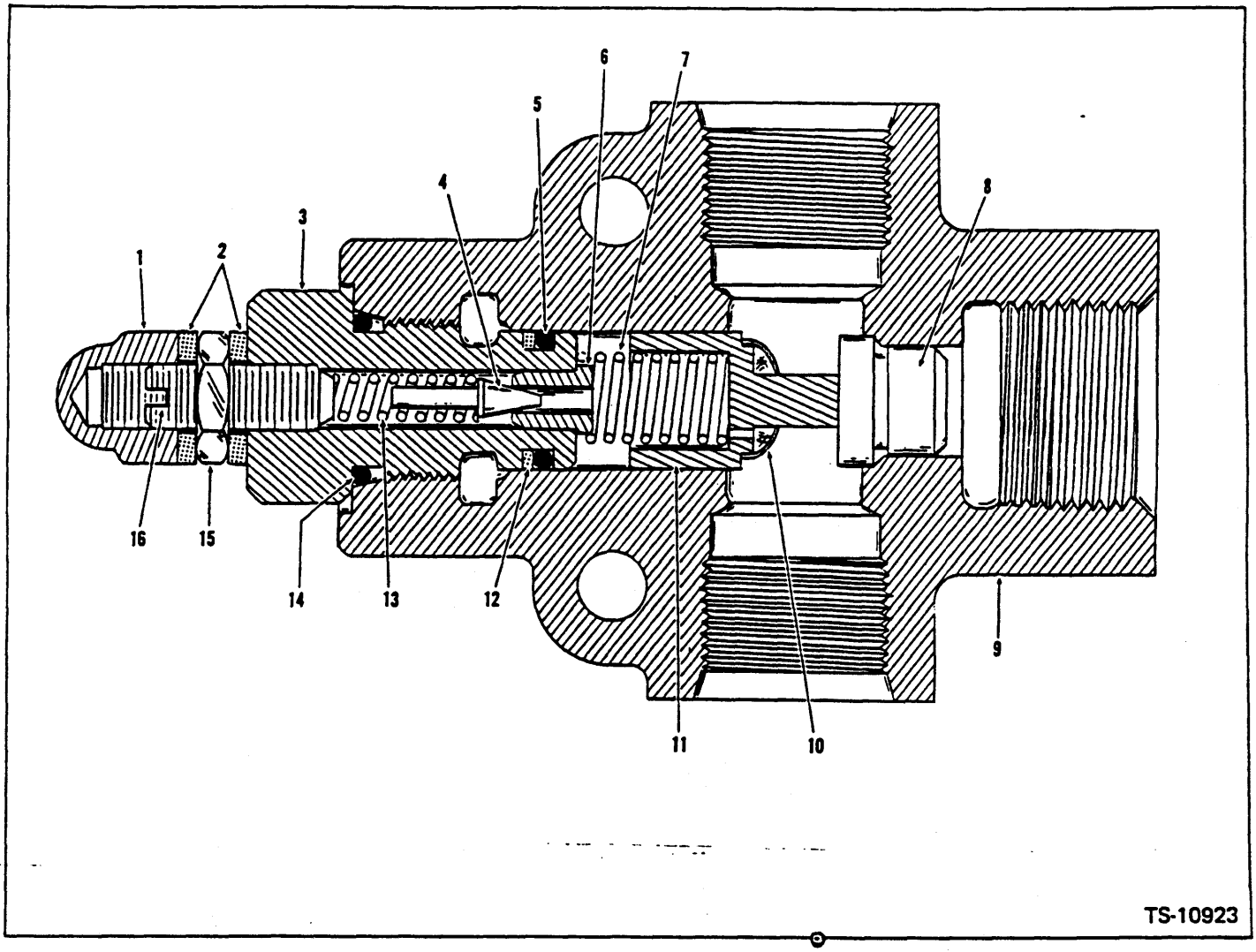

No.	Part No.	Qty.	Description	Description	Benennung	Descrição	Descripción
A	[2]536539	1	Valve assy	soupape ens	Ventil vollst	válvula conj	válvula conj
1	47D-05	1	Nut	écrou	Mutter	porca	tuerca
2	730396	2	Washer	rondelle	Scheibe	arruela	arandela
3	944467	1	Cap	chapeau	Kappe	tampa	tapa
4	883734	1	Plunger	plongeur	Druckstange	embolo	émbolo buzo
5	899039	1	O-ring	joint torique	O Ring	anel-O	anillo-O
6	944469	1	Seat	siège	Sitz	assento	asiento
7	944646	1	Spring	ressort	Feder	mola	resorte
8	944645	1	Seat	siège	Sitz	assento	asiento
9	§[3]———	—	Body	carrosserie	Karosserie	carroçria	carrocería
10	§[4]———	—	Screen poppet	crible clapet	Sieb Kugelventil	tela gatilho	tamiz clapeta
11	[5]944643	1	Poppet assy	clapet ens	Ventilkegel vollst	gatilho conj	clapeta conj
12	899038	1	Ring	anneau	Ring	anel	anillo
13	944471	1	Spring	ressort	Feder	mola	resorte
14	91F-6	1	O-ring	joint torique	O Ring	anel-O	anillo-O
15	8D-05	1	Nut	écrou	Mutter	porca	tuerca
16	33G-514	1	Screw	vis	Schraube	parafuso	tornillo
17	†40K-02	2	Plug	bouchon	Stopfen	bujão	tapón

[2]Inc. 1→17
[3]See, Voir, Siehe, Veja, Véase A
[4]See, Voir, Siehe, Veja, Véase 11
[5]Inc. 10

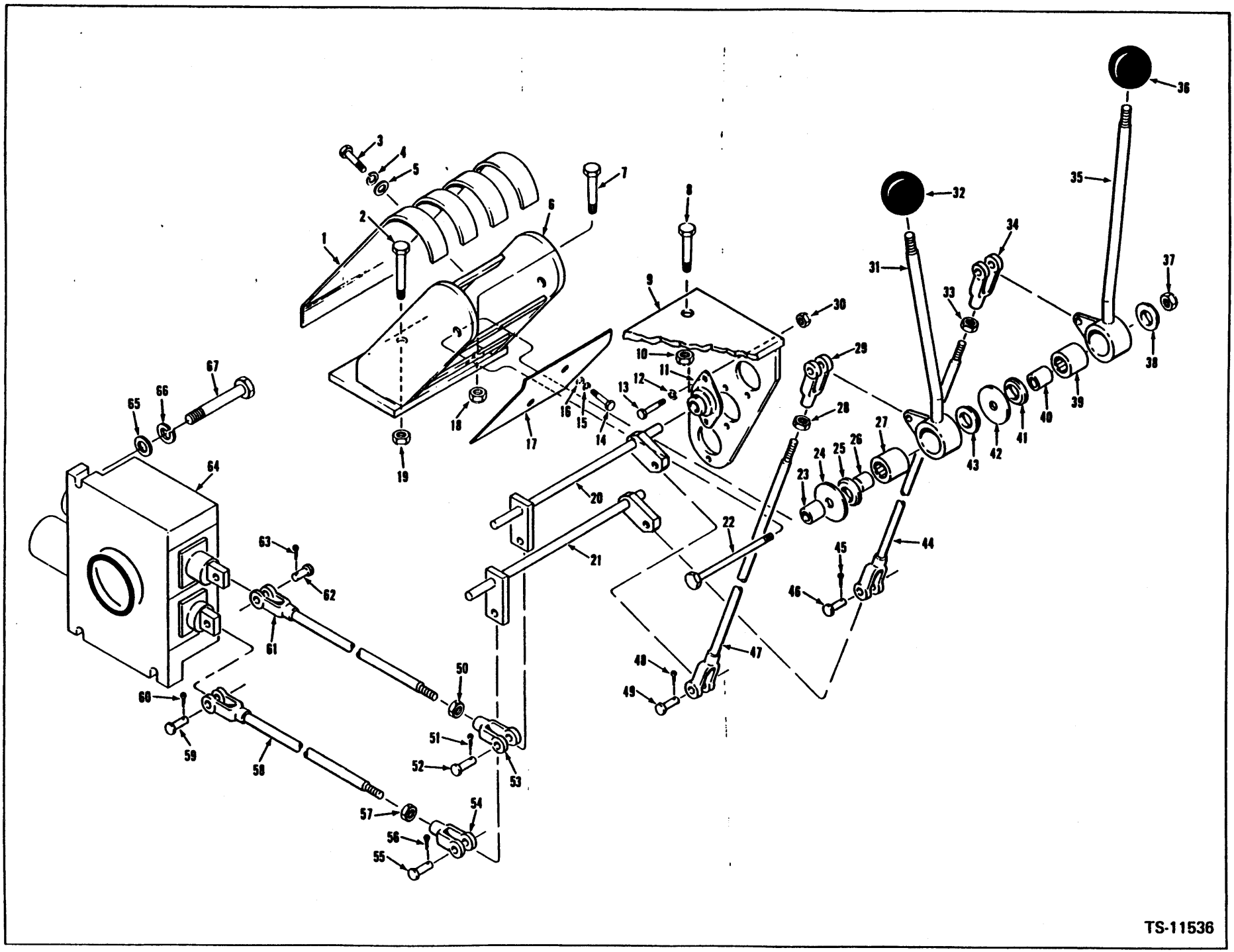

PM 2926
Printed in U.S.A.

Valve Controls
Commandes de soupape
Ventilregler
Controles da válvula
Controles de válvula

MICHIGAN

No.	Part No.	Qty.	Description	Description	Benennung	Descrição	Descripción
1	1511677	1	Cover	couvercle	Deckel	tampa	tapa
2	24C-624	1	Bolt	boulon	Bolzen	parafuso	bulón
3	24C-410	2	Bolt	boulon	Bolzen	parafuso	bulón
4	4E-04	2	Lockwasher	rondelle frein	Sicherungsscheibe	arruela de pressão	arandela seguridad
5	25E-13	2	Washer	rondelle	Scheibe	arruela	arandela
6	1511670	1	Bracket	support	Winkel	grampo	grampa
7	24C-616	2	Bolt	boulon	Bolzen	parafuso	bulón
8	24C-616	2	Bolt	boulon	Bolzen	parafuso	bulón
9	1511673	1	Bracket	support	Winkel	grampo	grampa
10	18D-06	2	Nut	écrou	Mutter	porca	tuerca
11	1763347	4	Flange	bride	Flansch	flange	brida
12	25E-13	8	Washer	rondelle	Scheibe	arruela	arandela
13	24C-416	8	Bolt	boulon	Bolzen	parafuso	bulón
14	24C-410	2	Bolt	boulon	Bolzen	parafuso	bulón
15	4E-04	2	Lockwasher	rondelle frein	Sicherungsscheibe	arruela de pressão	arandela seguridad
16	25E-13	2	Washer	rondelle	Scheibe	arruela	arandela
17	1512870	1	Cover	couvercle	Deckel	tampa	tapa
18	18D-06	2	Nut	écrou	Mutter	porca	tuerca
19	18D-06	1	Nut	écrou	Mutter	porca	tuerca
20	1511658	1	Bellcrank	levier coudé	Kniehebel	balancinho	balancín
21	1511659	1	Bellcrank	levier coudé	Kniehebel	balancinho	balancín
22	24C-896	1	Bolt	boulon	Bolzen	parafuso	bulón
23	1503251	1	Sleeve	manchon	Muffe	luva	manguito
24	584502	1	Washer	rondelle	Scheibe	arruela	arandela
25	1522535	1	Seal	joint étanchéité	Dichtung	vedador	sello
26	1503251	1	Sleeve	manchon	Muffe	luva	manguito
27	675227	1	Bearing	palier	Lager	mancal	cojinete
28	8D-05	1	Nut	écrou	Mutter	porca	tuerca
29	2J-5204	1	Clevis	étrier	Schäkel	garfo	horquilla
30	18D-04	8	Nut	écrou	Mutter	porca	tuerca
31	1512873	1	Lever boom	levier flèche	Hebel Hubarm	alabanca braço	palanca aguilón
32	509772	1	Knob	bouton	Knopf	manipula	botón
33	8D-05	1	Nut	écrou	Mutter	porca	tuerca
34	8J-5204	1	Clevis	étrier	Schäkel	garfo	horquilla
35	1512872	1	Lever bucket	levier godet	Hebel Schaufel	alavanca caçamba	palanca cucharón
36	509772	1	Knob	bouton	Knopf	manipula	botón
37	18D-08	1	Nut	écrou	Mutter	porca	tuerca
38	1522535	1	Seal	joint étanchéité	Dichtung	vedador	sello
39	657227	1	Bearing	palier	Lager	mancal	cojinete
40	1503251	1	Sleeve	manchon	Muffe	luva	manguito
41	1522535	1	Seal	joint étanchéité	Dichtung	vedador	sello
42	584502	1	Washer	rondelle	Scheibe	arruela	arandela
43	1522535	1	Seal	joint étanchéité	Dichtung	vedador	sello
44	[2]1511664	1	Rod	tige	Stange	varão	varilla
45	1F-310	2	Pin cotter	goupille fendue	Splint	contrapino	chaveta dos patas
46	4F-05062	2	Pin clevis	goupille chape	Schäkelstift	pino garfo	pasador horquilla
47	[3]1511665	1	Rod	tige	Stange	varão	varilla
48	1F-310	1	Pin cotter	goupille fendue	Splint	contrapino	chaveta dos patas
49	4F-05062	2	Pin clevis	goupille chape	Schäkelstift	pino garfo	pasador horquilla
50	8D-08	1	Nut	écrou	Mutter	porca	tuerca

[2]Inc. 33, 34
[3]Inc. 28, 29

Printed in U.S.A.
PM 2926

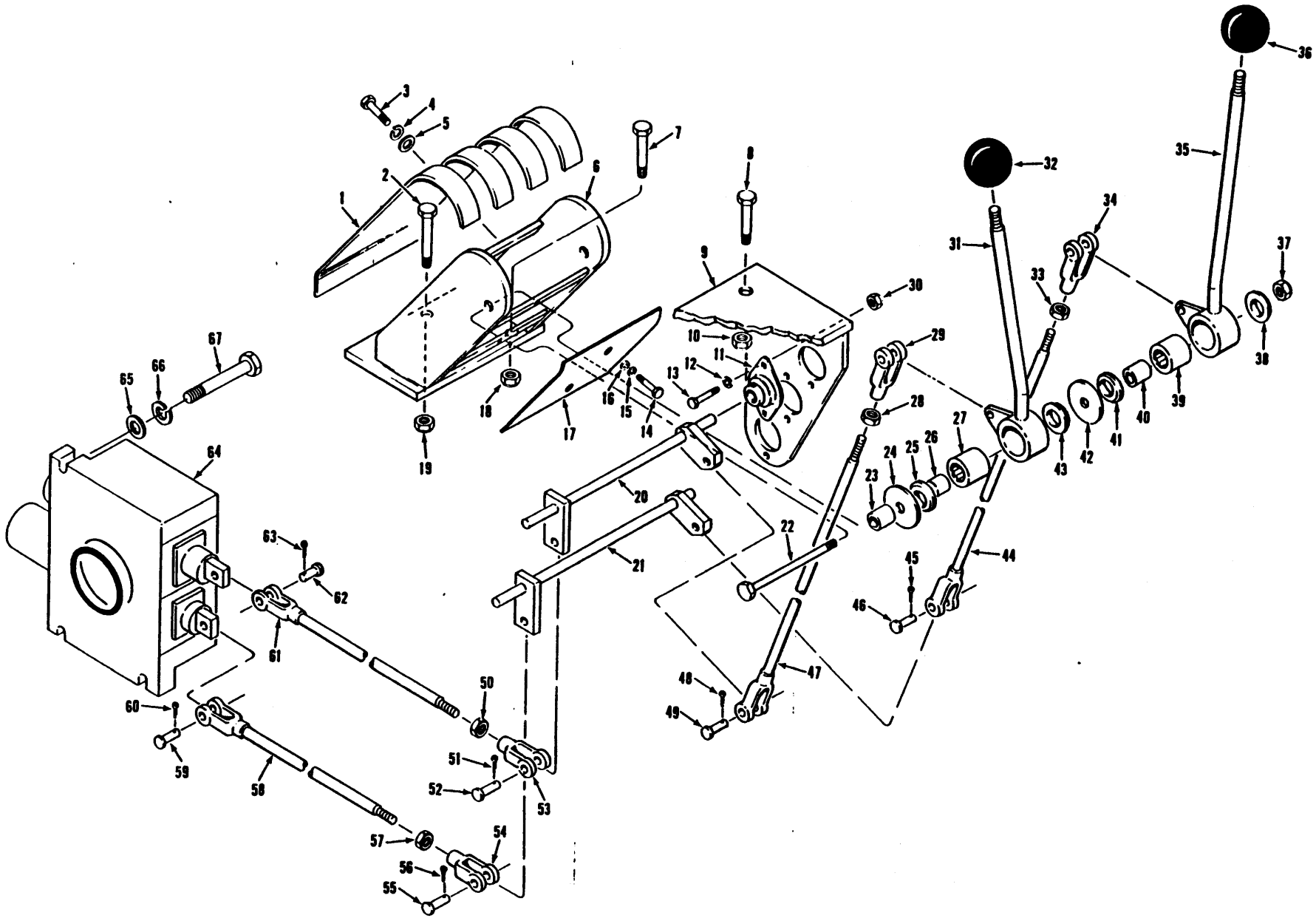

TS-11536

Printed in U.S.A.
PM 2926

Valve Controls
Commandes de soupape
Ventilregler
Controles da válvula
Controles de válvula

MICHIGAN

No.	Part No.	Qty.	Description	Description	Benennung	Descrição	Descripción
51	1F-414	1	Pin cotter	goupille fendue	Splint	contrapino	chaveta dos patas
52	4F-08127	1	Pin clevis	goupille chape	Schäkelstift	pino garfo	pasador horquilla
53	2J-8300	1	Clevis	étrier	Schäkel	garfo	horquilla
54	2J-8300	1	Clevis	étrier	Schäkel	garfo	horquilla
55	4F-08127	1	Pin clevis	goupille chape	Schäkelstift	pino garfo	pasador horquilla
56	1F-414	1	Pin cotter	goupille fendue	Splint	contrapino	chaveta dos patas
57	8D-08	1	Nut	écrou	Mutter	porca	tuerca
58	[4]1511667	1	Rod	tige	Stange	varão	varilla
59	4F-08127	1	Pin clevis	goupille chape	Schäkelstift	pino garfo	pasador horquilla
60	1F-414	1	Pin cotter	goupille fendue	Splint	contrapino	chaveta dos patas
61	[5]1511666	1	Rod	tige	Stange	varão	varilla
62	4F-08127	1	Pin clevis	goupille chape	Schäkelstift	pino garfo	pasador horquilla
63	1F-414	1	Pin cotter	goupille fendue	Splint	contrapino	chaveta dos patas
64	[1]———	1	Valve assy main	soupape princip ens	Hauptventil vollst	válvula princip conj	válvula princip conj
65	635682	3	Washer	rondelle	Scheibe	arruela	arandela
66	4E-08	3	Lockwasher	rondelle frein	Sicherungsscheibe	arruela de pressão	arandela seguridad
67	24C-836	3	Bolt	boulon	Bolzen	parafuso	bulón

[1]See Index. Voir Table des matières. Siehe Inhaltsverzeichnis. Veja Índice. Véase Índice.
[4]Inc. 54, 57
[5]Inc. 50, 53

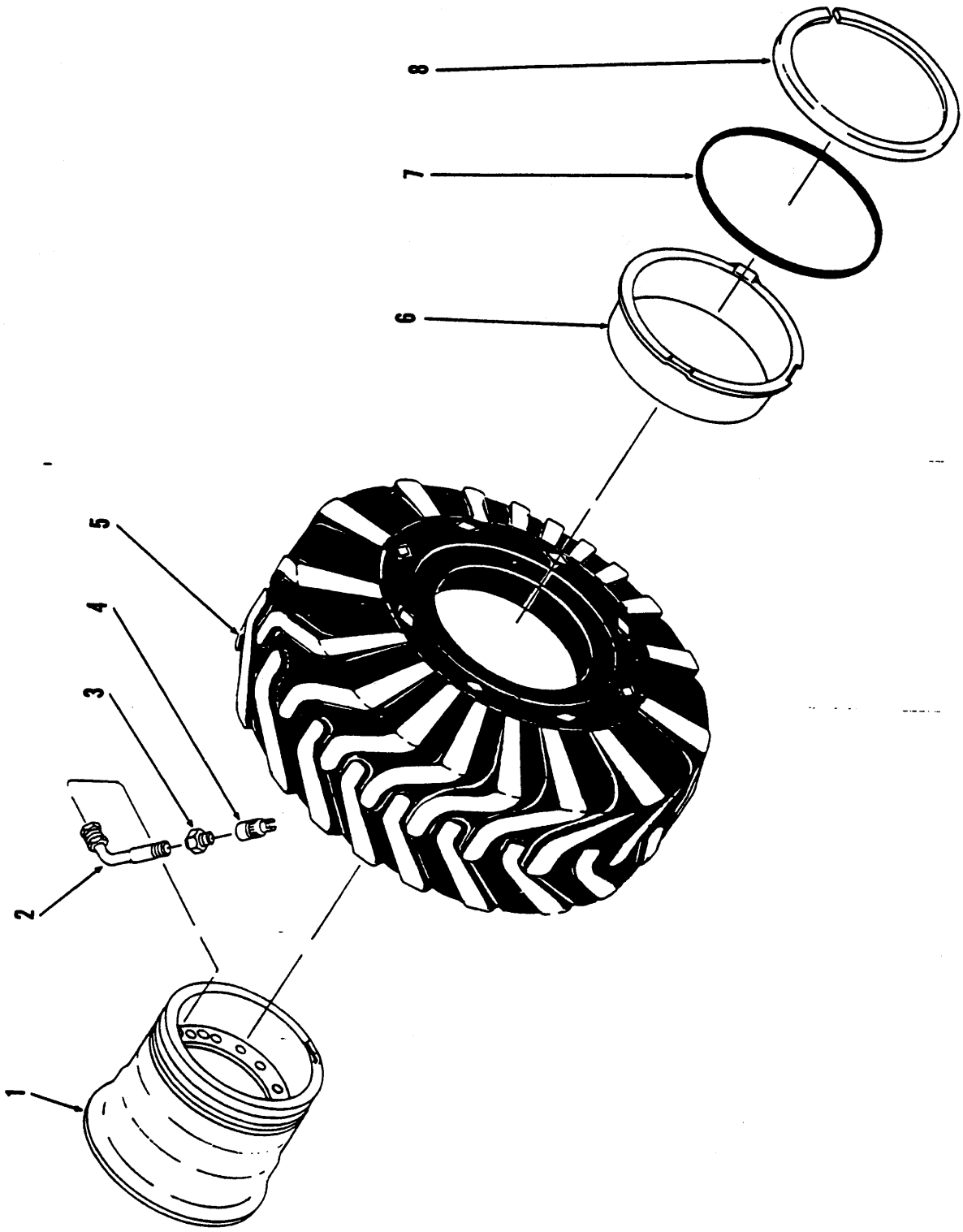
TS-6663
8
7
6
5
4
3
2
1

Wheel & Tire Data*
Caractéristiques des roues & pneumatiques
Räder & Reifendaten
Dados sôbre rodas e pneus
Información sobre ruedas y neumáticos

MICHIGAN

Wheel & Tire Data*

No.	14.0 x 24	17.5 x 25	Description	Qty.
1	1540366	1508626	Wheel	4
2	517963	509445	[2]Stem	4
3	551684	551684	Adapter	4
4	551685	551685	Cap	4
5	———	———	§Tire	4
6	941326	112461	Flange	4
7	941329	112462	O-ring	4
8	941325	112460	Lock ring	4
9	———	573366	†[3]Band	4

*Cummins 433B101 & →, 433B101 ENC & →, G.M. 416C101 & →, Perkins 4152C101 ENC & →
[2]Inc. 3, 4
[3]Two (2) used per wheel with 17.5 x 25 Michelin tire only

Caractéristiques des roues & pneumatiques

No.	14.0 x 24	17.5 x 25	Description	Qté.
1	1540366	1508626	roue	4
2	517963	509445	[2]tige	4
3	551684	551684	adaptateur	4
4	551685	551685	chapeau	4
5	———	———	§pneumatique	4
6	941326	112461	bride	4
7	941329	112462	joint torique	4
8	941325	112460	anneau de blocage	4
9	———	573366	†[3]bande	4

*Cummins 433B101 &→, 433B101 ENC &→, G.M. 416C101 &→, Perkins 4152C101 ENC &L→
[2]Inc. 3, 4
[3]Deux (2) utilisés par roue avec pneu Michelin 17.5 x 25 seulement.

Räder & Reifendaten

Nr.	14.0 x 24	17.5 x 25	Benennung	Anzahl
1	1540366	1508626	Rad	4
2	517963	509445	[2]Stange	4
3	551684	551684	Zwischenstück	4
4	551685	551685	Deckel	4
5	———	———	§Reifen	4
6	941326	112461	Flansch	4
7	941329	112462	Dichtungsring	4
8	941325	112460	Klemmring	4
9	———	573366	†[3]Band	4

*Cummins 433B101 & →, 433B101 ENC & →, G.M. 416C101 & →, Perkins 4152C101 ENC & →
[2]Inc. 3, 4
[3]Zwei (2) je Rad verwenden, nur für 17.5 x 25 Michelin Reifen.

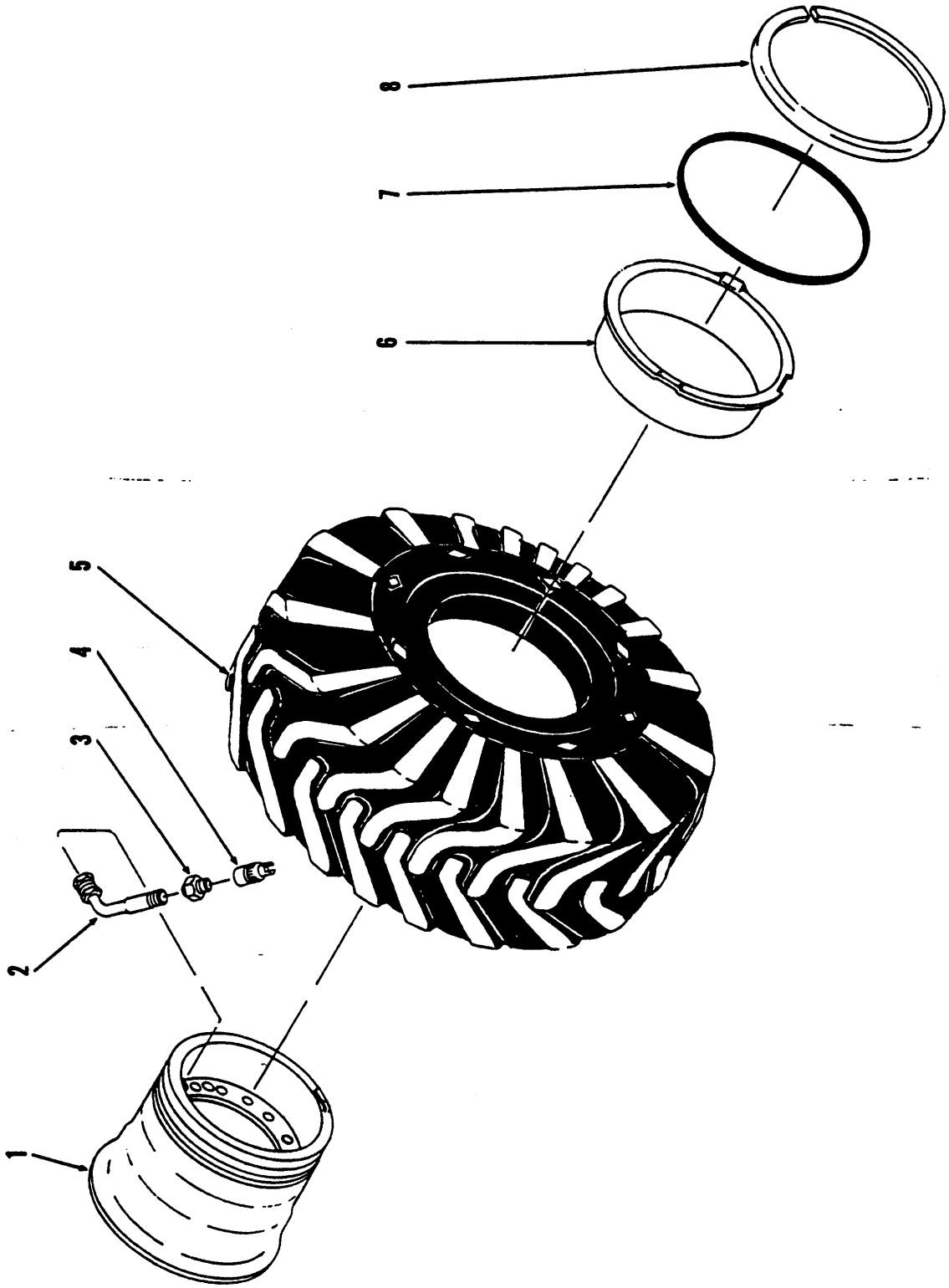
TS-6663
8
7
6
5
4
3
2
1

Wheel & Tire Data*
Caractéristiques des roues & pneumatiques
Räder & Reifendaten
Dados sôbre rodas e pneus
Información sobre ruedas y neumáticos

MICHIGAN

Dados sôbre rodas e pneus

No.	14.0 x 24	17.5 x 25	Descrição	Qde.
1	1540366	1508626	roda	4
2	517963	509445	[2]haste	4
3	551684	551684	adaptador	4
4	551685	551685	tampa	4
5	———	———	§pneumático	4
6	941326	112461	flange	4
7	941329	112462	anel-o	4
8	941325	112460	anel trava	4
9	———	573366	†[3]banda	4

*Cummins 433B101 & →, 433B101 ENC & →, G.M. 416C101 & →, Perkins 4152C101 ENC & →
[2]Inc. 3, 4
[3]Dois (2) usados em cada roda apenas com pneus Michelin 17.5 x 25.

Información sobre ruedas y neumáticos

No.	14.0 x 24	17.5 x 25	Descripción	Cant.
1	1540366	1508626	rueda	4
2	517963	509445	[2]vástago	4
3	551684	551684	adaptador	4
4	551685	551685	tapa	4
5	———	———	§neumático	4
6	941326	112461	brida	4
7	941329	112462	anillo-o	4
8	941325	112460	anillo de seguridad	4
9	———	573366	†[3]banda	4

*Cummins 433B101 & →, 433B101 ENC & →, G.M. 416C101 & →, Perkins 4152C101 ENC & →
[2]Inc. 3, 4
[3]Emplear dos (2) por rueda con neumático Michelin 17.5 x 25 unicamente.

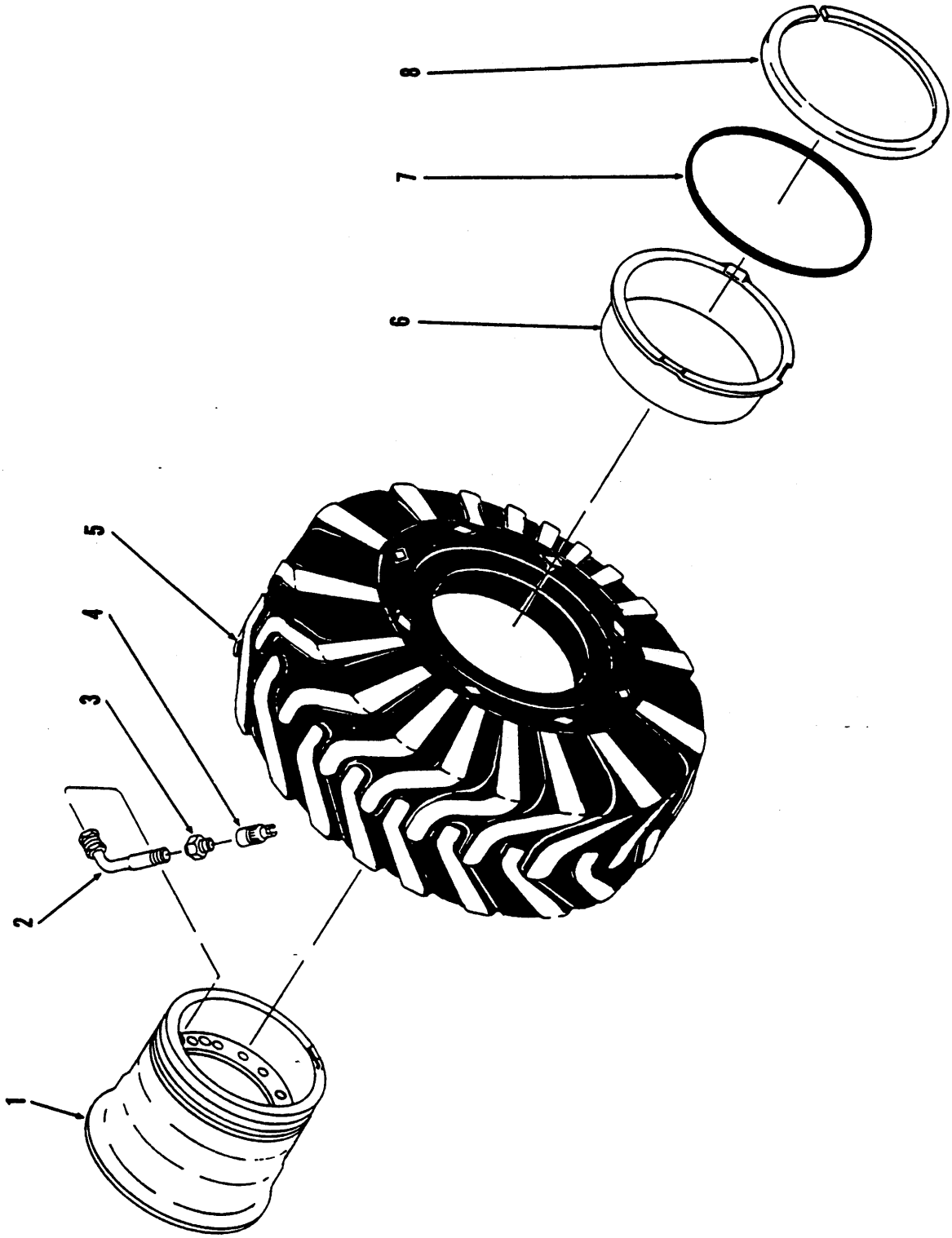
TS-6663
8
7
6
5
4
3
2
1

Wheel & Tire Data*
Caractéristiques des roues & pneumatiques
Räder & Reifendaten
Dados sôbre rodas e pneus
Información sobre ruedas y neumáticos

Wheel & Tire Data*

No.	Part No.	Part No.	Description	Qty.
1	[3]3570192	[4]3570256	[2]Wheel assy	4
2	3551379	3551379	Stem	4
3	3575697	3575697	Adapter	4
4	———	———	Omit	-
5	———	———	§Tire	4
6	3575699	3575699	Flange	4
7	941329	941329	O-ring	4
8	3575698	3575698	Lock ring	4

*Cummins 433B101 FSC &→, G.M. 416C101 FSC &→, Perkins 4152C101 FSC &→
[2]Inc. 6, 7, 8
[3]For axle with 71.5 in. (1816 mm) track
[4]For axle with 74.5 in. (1892 mm) track

Caractéristiques des roues & pneumatiques

No.	Part No.	Part No.	Description	Qté.
1	[3]3570192	[4]3570256	[2]roue ens	4
2	3551379	3551379	tige	4
3	3575697	3575697	adaptateur	4
4	———	———	omettre	-
5	———	———	§pneumatique	4
6	3575699	3575699	bride	4
7	941329	941329	joint torique	4
8	3575698	3575698	anneau de blocage	4

*Cummins 433B101 FSC &→, G.M. 416C101 FSC &→, Perkins 4152C101 FSC &→
[2]Inc. 6, 7, 8
[3]Pour essieu avec voie de 71.5 in. (1816 mm).
[4]Pour essieu avec voie de 74.5 in. (1892 mm).

Räder & Reifendaten

No.	Part No.	Part No.	Benennung	Anzahl
1	[3]3570192	[4]3570256	[2]Rad vollst	4
2	3551379	3551379	Stange	4
3	3575697	3575697	Zwischenstück	4
4	———	———	Auslassen	-
5	———	———	§Reifen	4
6	3575699	3575699	Flansch	4
7	941329	941329	Dichtungsring	4
8	3575698	3575698	Klemmring	4

*Cummins 433B101 FSC &→, G.M. 416C101 FSC &→, Perkins 4152C101 FSC &→
[2]Inc. 6, 7, 8
[3]Für Achsen mit Spurweite von 71.5 in. (1816 mm).
[4]Für Achsen mit Spurweite von 74.5 in. (1892 mm).

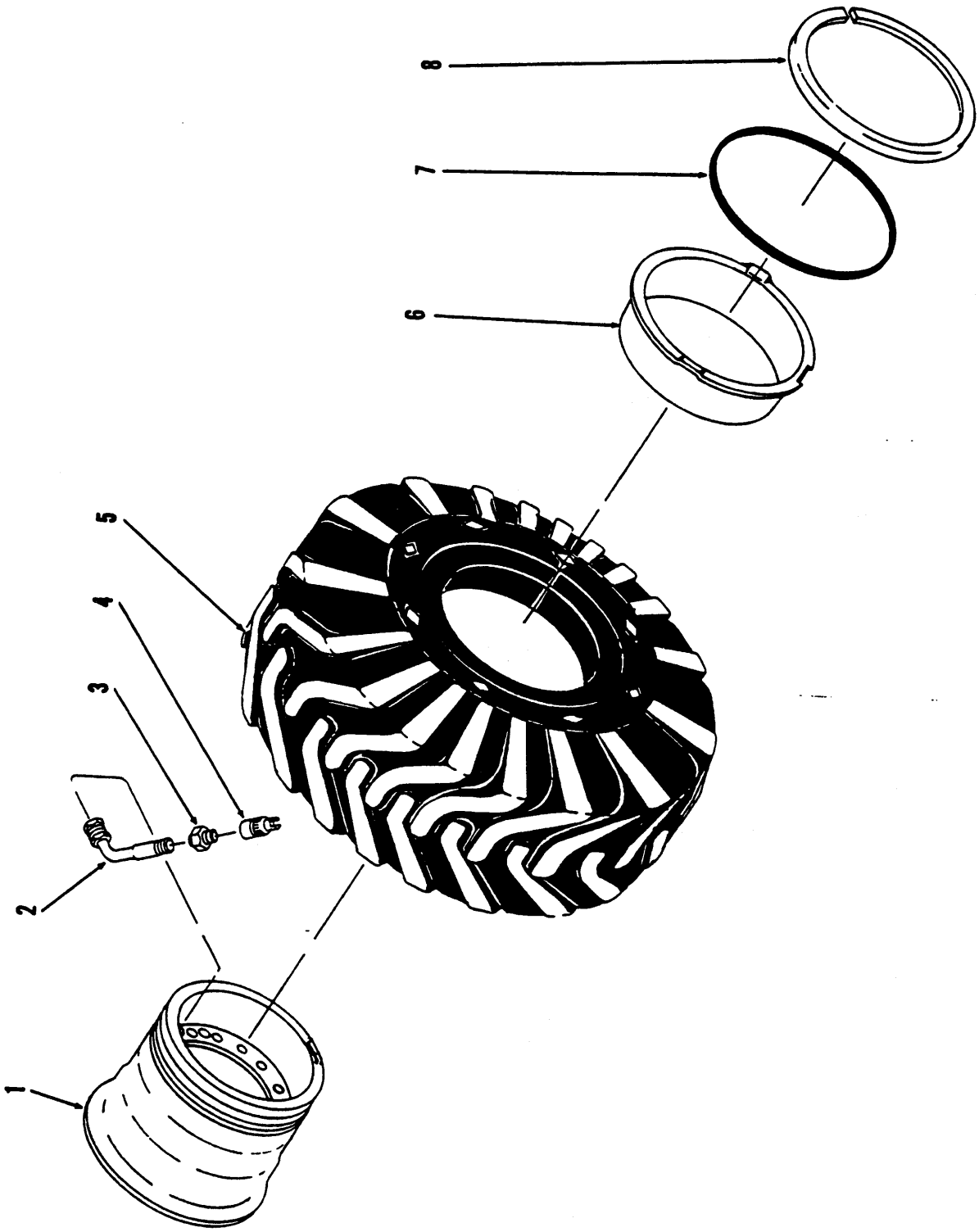
TS-6663
8
7
6
5
4
3
2
1

MICHIGAN

Dados sôbre rodas e pneus

No.	Part No.	Part No.	Descrição	Qde.
1	[3]3570192	[4]3570256	[2]roda conj	4
2	3551379	3551379	haste	4
3	3575697	3575697	adaptador	4
4	———	———	omitir	-
5	———	———	§pneumático	4
6	3575699	3575699	flange	4
7	941329	941329	anel-o	4
8	3575698	3575698	anel trave	4

*Cummins 433B101 FSC &→, G.M. 416C101 FSC &→, Perkins 4152C101 FSC &→
[2]Inc. 6, 7, 8
[3]Para o eixo com bitola de 71.5 in. (1816 mm).
[4]Para o eixo com bitola de 74.5 in. (1892 mm).

Información sobre ruedas y neumáticos

No.	Part No.	Part No.	Descripción	Cant.
1	[3]3570192	[4]3570256	[2]rueda conj	4
2	3551379	3551379	vástago	4
3	3575697	3575697	adaptador	4
4	———	———	omitir	-
5	———	———	§neumático	4
6	3575699	3575699	brida	4
7	941329	941329	anillo-o	4
8	3575698	3575698	anillo de seguridad	4

*Cummins 433B101 FSC &→, G.M. 416C101 FSC &→, Perkins 4152C101 FSC &→
[2]Inc. 6, 7, 8

Wheel & Tire Data
Caractéristiques des roues & pneumatiques
Räder & Reifendaten
Dados sôbre rodas e pneus
Información sobre ruedas y neumáticos

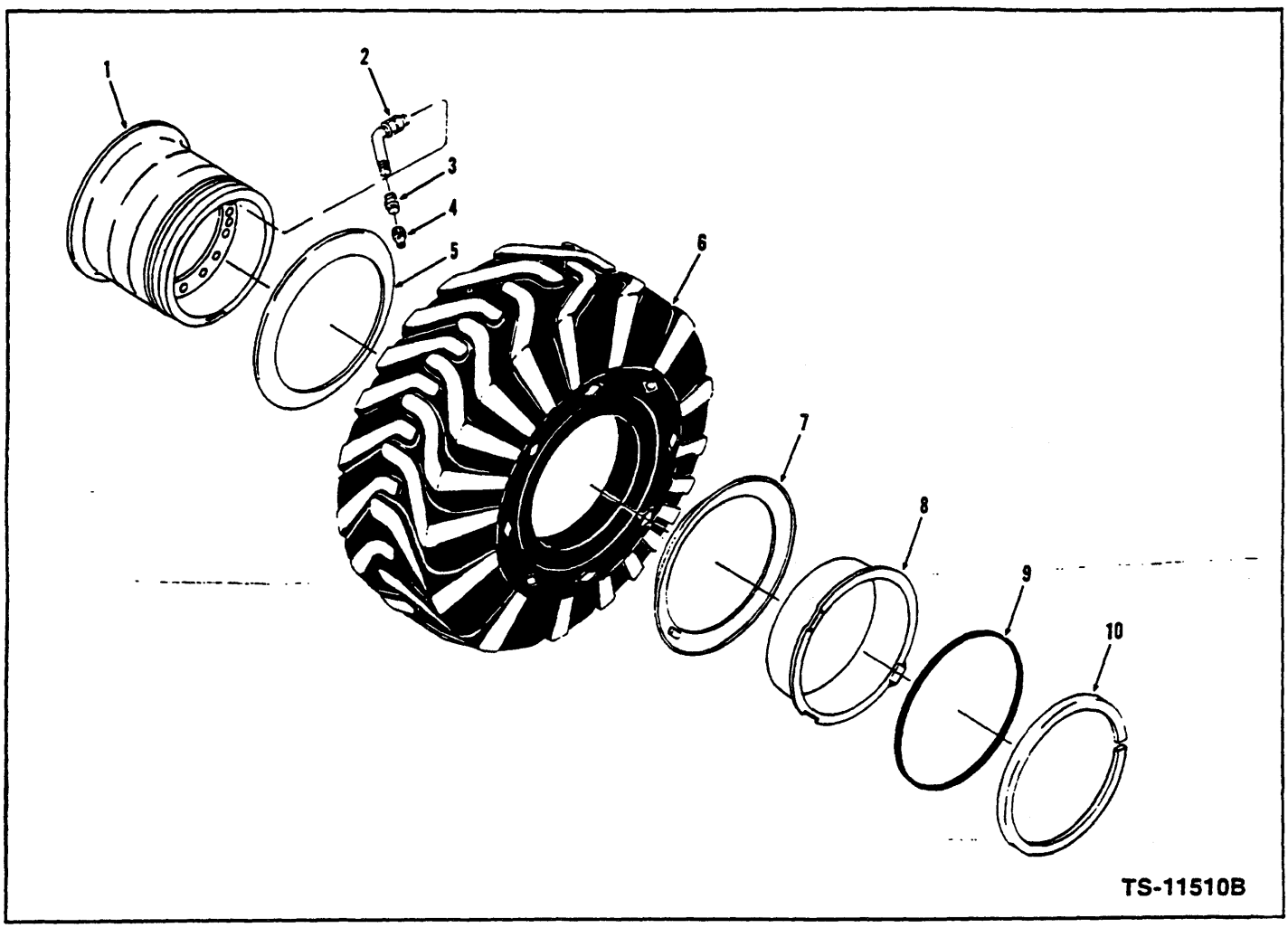

No.	Part No.	Qty.	Description	Description	Benennung	Descrição	Descripción
1	[2] 1509337	4	**Wheel**	roue	Rad	roda	rueda
2	[3] 509445	4	**Stem**	tige	Schaft	haste	vástago
3	551684	4	**Adapter**	adaptateur	Zwischenstück	adaptador	adaptador
4	551685	4	**Cap**	chapeau	Kappe	tampa	tapa
5	424964	4	**Flange**	bride	Flansch	flange	brida
6	§	4	**Tire**	pneumatique	Reifen	pneumático	neumático
7	424964	4	**Flange**	bride	Flansch	flange	brida
8	553956	4	**Band**	bande	Band	banda	banda
9	580278	4	**O-ring**	bague o	O ring	anel-o	anillo-o
10	580274	4	**Lockring**	anneau blocage	Klemmring	anel trava	anillo seguridad

[2] 20.5x25 (520,7x635,0)
[3] Inc. 3, 4

Wheel & Tire Data *
Caractéristiques des roues & pneumatiques *
Räder & Reifendaten *
Dados sôbre rodas e pneus *
Información sobre ruedas y neumáticos *

CLARK

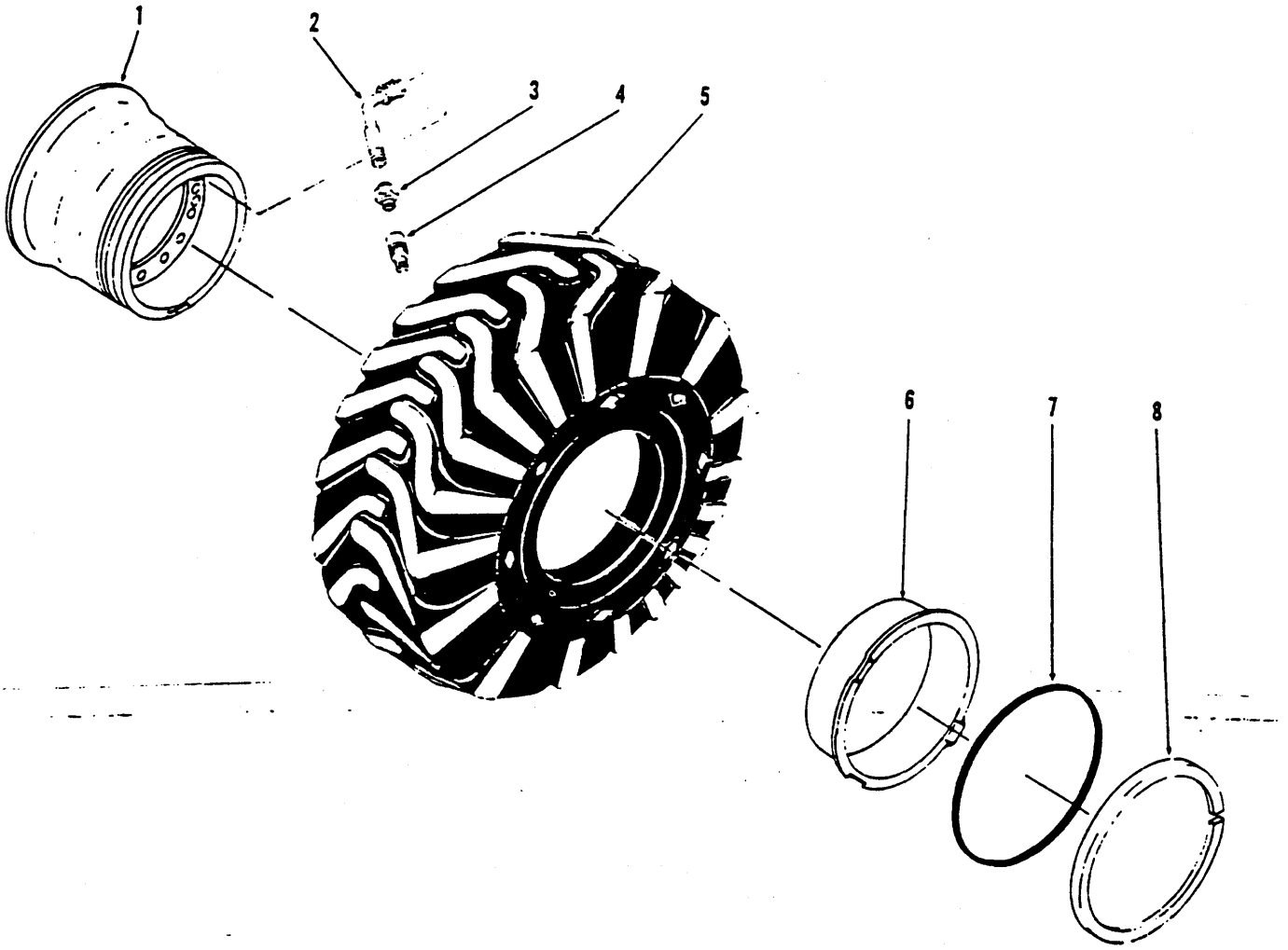

TS-6663

No.	Part No.	Qty.	Description	Description	Benennung	Descrição	Descripción
1	3570416	4	Wheel	roue	Rad	roda	rueda
2	[2]3551377	4	Stem	tige	Schaft	haste	vástago
3	3575696	4	Adapter	adaptateur	Zwischenstück	adaptador	adaptador
4	[3]———	4	Cap	chapeau	Kappe	tampa	tapa
5	§———	4	Tire	pneumatique	Reifen	pneumático	neumático
6	3570415	4	Flange	bride	Flansch	flange	brida
7	112462	4	O-ring	joint torique	O Ring	anel-O	anillo-O
8	112460	4	Lockring	anneau blocage	Klemmring	anel trava	anillo seguridad

*20.5 x 25 (520,7 x 635,0)
[2]Inc. 3, 4
[3]See, Voir, Siehe, Veja, Véase 2

CLARK EQUIPMENT

Alcohol Injector System - Cummins
Injecteur d'alcool - Cummins
Alkoholeinspritzer - Cummins
Injetor de alcool - Cummins
Inyector de alcohol - Cummins

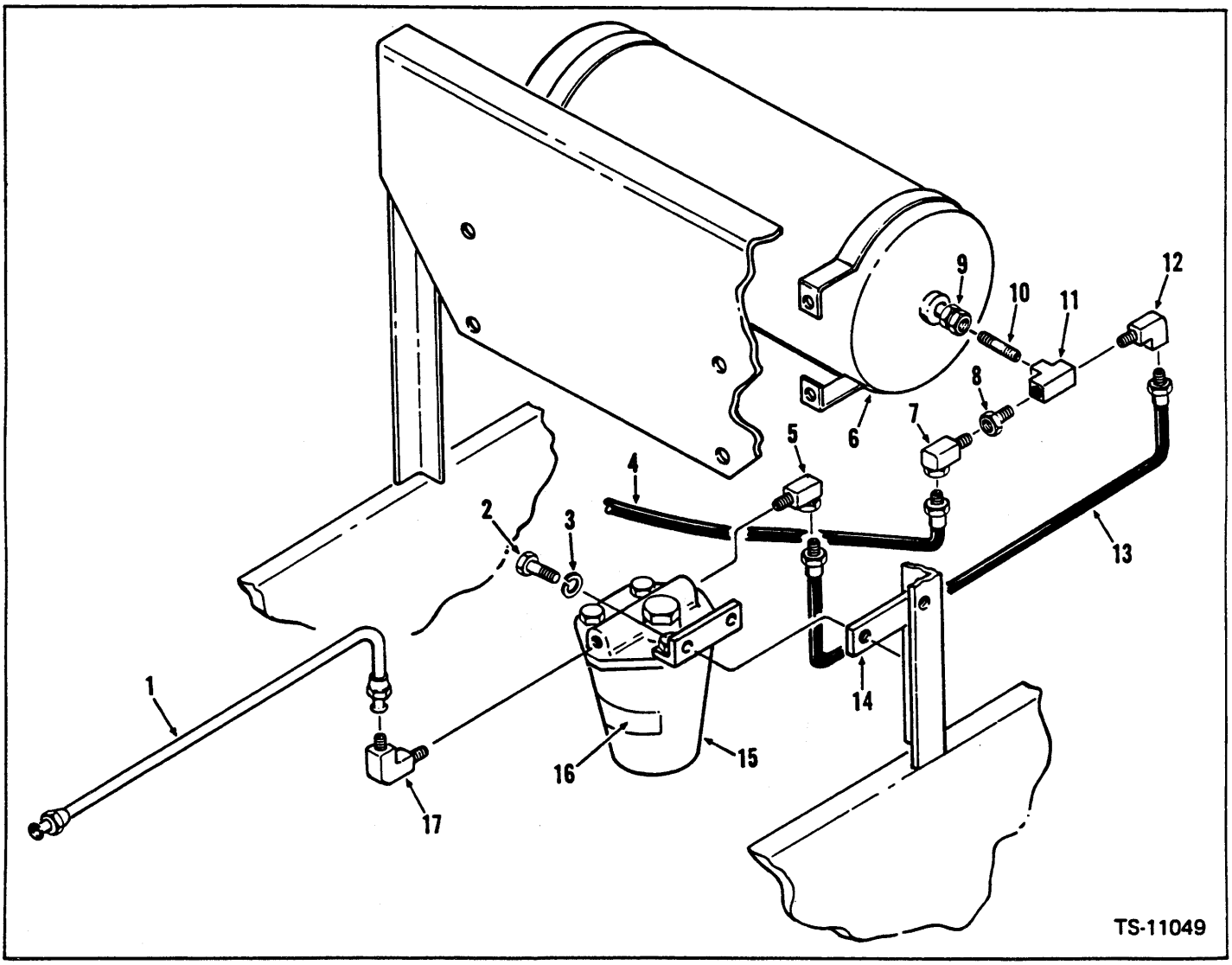

No.	Part No.	Qty.	Description	Description	Benennung	Descrição	Descripción
1	1547641	1	Tube	tube	Rohr	tubo	tubo
2	24C-614	2	Bolt	boulon	Bolzen	parafuso	bulón
3	4E-06	2	Lockwasher	rondelle frein	Sicherungsscheibe	arruela de pressão	arandela seguridad
4	[1]———	—	Hose	tuyau flexible	Schlauch	mangueira	manguera
5	31F-4	1	Adapter union	adaptateur raccord	Zw-Stück-Anschluss	adaptador união	adaptador acople
6	[1]———	—	Reservoir	réservoir	Behälter	reservatório	depósito
7	31F-1	1	Adapter union	adaptateur raccord	Zw-Stück-Anschluss	adaptador união	adaptador acople
8	19F-4	1	Bushing	chemise	Buchse	bucha	buje
9	[1]———	—	Valve	soupape	Ventil	válvula	válvula
10	5K-409	1	Nipple	raccord	Nippel	niple	niple
11	28F-3	1	Tee	raccord T	T-Verbindungsstück	te	te
12	29F-3	1	Elbow	coude	Winkelrohr	cotovêlo	codo
13	672806	1	Hose	tuyau flexible	Schlauch	mangueira	manguera
14	563634	1	Bracket	support	Winkel	grampo	grampa
15	1545296	1	Alcohol injector	injecteur alcool	Alkohol-Einspritzer	injetor álcool	inyector alcohol
16	1546179	1	Decal caution	décalco attention	Abziehbild Vorsicht	decalco atenção	calcomania atención
17	42F-9	1	Elbow	coude	Winkelrohr	cotovêlo	codo

[1]See Index. Voir Table des matières. Siehe Inhaltsverzeichnis. Veja Índice. Véase Índice.

Alcohol Injector System - G.M.
Injecteur d'alcool - G.M.
Alkoholeinspritzer - G.M.
Injetor de alcool - G.M.
Inyector de alcohol - G.M.

MICHIGAN

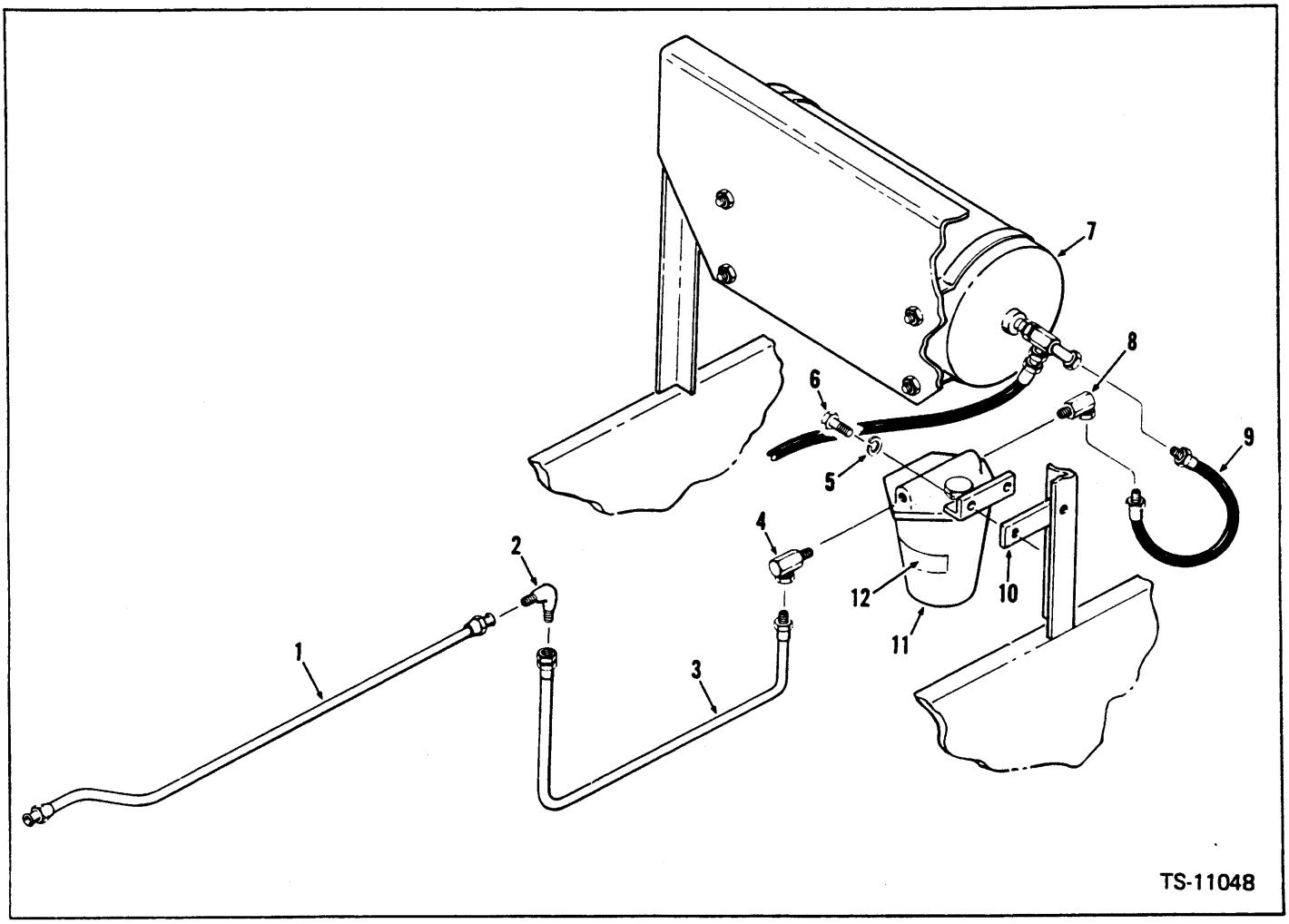

No.	Part No.	Qty.	Description	Description	Benennung	Descrição	Descripción
1	**1547672**	1	**Tube**	tube	Rohr	tubo	tubo
2	**41F-8**	1	**Elbow**	coude	Winkelrohr	cotovêlo	codo
3	**573474**	1	**Hose**	tuyau flexible	Schlauch	mangueira	manguera
4	**31F-4**	1	**Adapter union**	adaptateur raccord	Zw-Stück-Anschluss	adaptador união	adaptador acople
5	**4E-06**	2	**Lockwasher**	rondelle frein	Sicherungsscheibe	arruela de pressão	arandela seguridad
6	**24C-614**	2	**Bolt**	boulon	Bolzen	parafuso	bulón
7	[1]———	—	**Reservoir**	réservoir	Behälter	reservatório	depósito
8	**31F-4**	1	**Adapter union**	adaptateur raccord	Zw-Stück-Anschluss	adaptador união	adaptador acople
9	**672806**	1	**Hose**	tuyau flexible	Schlauch	mangueira	manguera
9A	†**29F-3**	1	**Elbow**	coude	Winkelrohr	cotovêlo	codo
10	**563634**	1	**Bracket**	support	Winkel	grampo	grampa
11	**1545296**	1	**Alcohol Injector**	injecteur alcool	Alkohol-Einspritzer	injetor álcool	inyector alcohol
12	**1546179**	1	**Decal caution**	décalco attention	Abziehbild Vorsicht	decalco atenção	calcomania atención

[1]See Index. Voir Table des matières. Siehe Inhaltsverzeichnis. Veja Índice. Véase Índice.

Alcohol Injector Kit*
Injecteur d'alcool, trousse
Alkoholeinspritzsatz
Injetor de alcool, jôgo
Inyector de alcohol, juego

MICHIGAN

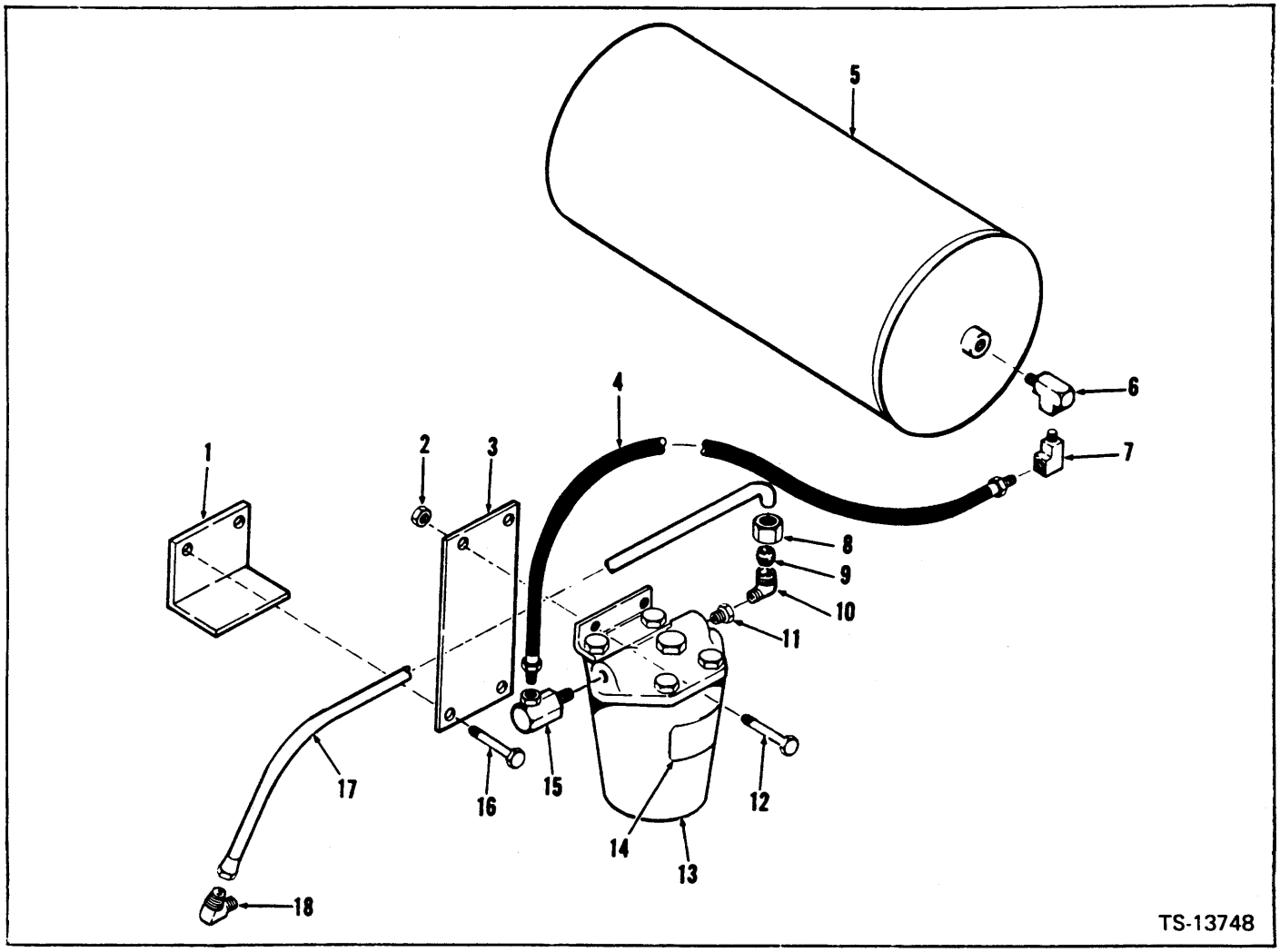

No.	Part No.	Qty.	Description	Description	Benennung	Descrição	Descripción
A	[2]3287668	—	**Alcohol injector kit**	trousse inj alcool	Alkoholeinspritzsatz	jogo injetor álcool	juego inyect alcohol
1	[3]———	1	**Bracket**	support	Winkel	grampo	grampa
2	**18D-06**	2	**Nut**	écrou	Mutter	porca	tuerca
3	**3240294**	1	**Bracket RH**	support CD	Winkel R	grampo LD	grampa LD
4	**1510416**	1	**Hose**	tuyau flexible	Schlauch	mangueira	manguera
5	[1]———	1	**Reservoir**	réservoir	Behälter	reservatório	depósito
6	**1513223**	1	**Tee**	raccord T	T-Verbindungsstück	te	te
7	**29F-3**	1	**Elbow**	coude	Winkelrohr	cotovêlo	codo
8	**58F-8**	1	**Nut**	écrou	Mutter	porca	tuerca
9	**57F-8**	1	**Sleeve**	manchon	Muffe	luva	manguito
10	[4]51F-8	1	**Elbow**	coude	Winkelrohr	cotovêlo	codo
11	**19F-6**	1	**Bushing**	chemise	Buchse	bucha	buje
12	**24C-614**	2	**Bolt**	boulon	Bolzen	parafuso	bulón
13	**1546719**	1	**Decal caution**	décalco attention	Abziehbild Vorsicht	decalco atenção	calcomania atención
14	**1545296**	1	**Alcohol injector**	injecteur alcool	Alkohol-Einspritzer	injetor álcool	inyector alcohol
15	**31F-4**	1	**Adapter**	adaptateur	Zwischenstück	adaptador	adaptador
16	**9C-824**	2	**Bolt**	boulon	Bolzen	parafuso	bulón
17	**3240295**	1	**Tube**	tube	Rohr	tubo	tubo
18	**42F-8**	1	**Elbow**	coude	Winkelrohr	cotovêlo	codo

*Perkins 4152C101 ENC & →, 4152C101 FSC & →
[1]See Index. Voir Table des matières. Siehe Inhaltsverzeichnis. Veja Índice. Véase Índice.
[2]Inc. 2→4, 10, 13→15, 17
[3]See Engine. Voir moteur. Siehe Motor. Veja motor. Véase motor.
[4]Inc. 8, 9

TS-11019

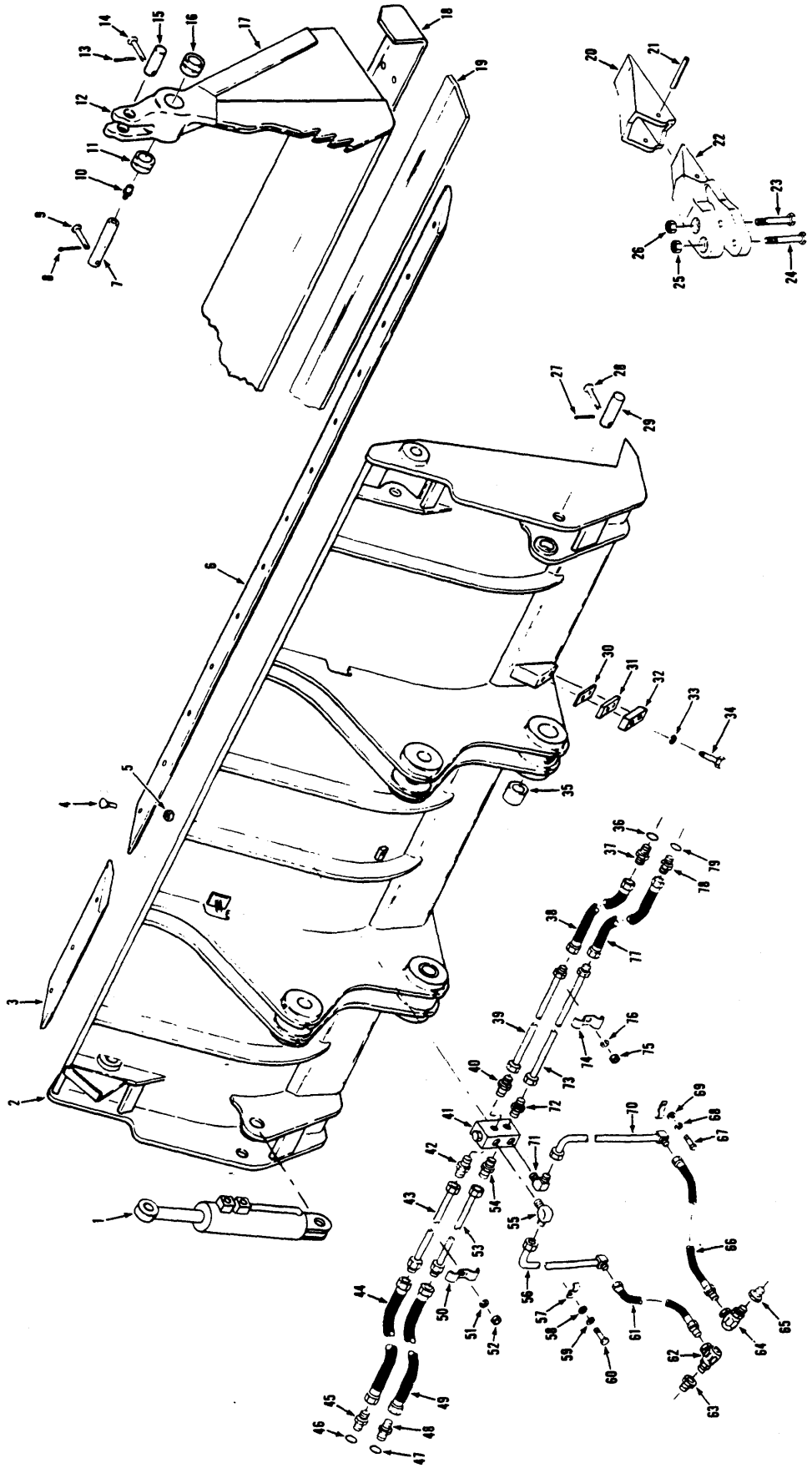

Bucket Attachment, Drott 4 in 1
Accessoire, godet drott 4 en 1
Schaufelvorrichtung, Drott 4 in 1
Acessório, caçamba drott 4 em 1
Accesorio, cucharón drott 4 en 1

No.	Part No.	Qty.	Description	Description	Benennung	Descrição	Descripción
A	[2]1518516	—	Bucket attachment	accessoire godet	Schaufelvorr	acessório caçamba	accesorio cucharón
B	†[1]———	1	Counterweight	contrepoids	Gegengewicht	contrapeso	contrapeso
C	[3]1547608	1	Bucket assy	godet ens	Schaufel vollst	caçamba conj	cucharón conj
D	[4]1533389	9	Bucket tooth kit	dents godet jeu	Schaufelzahnsatz	entes caçamba jgo	dientes cucharón jgo
1	[1]———	2	Cylinder assembly	ens cylindre	Zylinder vollst	cilindro conj	cilindro conj
2	[5]1547609	1	Bucket back assy	godet ens AR	Schaufelrücken voll	caçamba conj TR	cucharón conj TR
2A	†1547598	2	Stop	butoir	Anschlag	batente	tope
2B	†1547599	4	Shim	cale	Beilage	calço	planchita
2C	†1547600	4	Shim	cale	Beilage	calço	planchita
2D	†18C624	4	Bolt	boulon	Bolzen	parafuso	bulón
2E	†4E6	4	Lockwasher	rondelle frein	Sicherungsscheibe	arruela de pressão	arandela seguridad
3	1547601	2	Corner bit	lame pointe	Winkelschneidansatz	fio canto	cuchilla punta
4	[6]513603	19	Bolt assy	boulon ens	Bolzen vollst	parafuso conj	bulón conj
5	1D12	19	Nut	écrou	Mutter	porca	tuerca
6	1547602	1	Cutting edge	lame coupe	Schneidkante	fio corte	cuchilla corte
7	3677351	2	Pin	goupille	Stift	pino	pasador
8	1F416	2	Pin cotter	goupille fendue	Splint	contrapino	chaveta dos patas
9	1534323	2	Pin clevis	goupille chape	Schäkelstift	pino garfo	pasador horquilla
10	10H25	2	Fitting grease	graisseur	Nippel Schmier	graxeira	grasera
11	1533356	2	Bushing	chemise	Buchse	bucha	buje
12	1533378	2	Hinge	charnière	Scharnier	charneira	bisagra
13	1F416	2	Pin cotter	goupille fendue	Splint	contrapino	chaveta dos patas
14	1534323	2	Pin clevis	goupille chape	Schäkelstift	pino garfo	pasador horquilla
15	1533352	2	Pin	goupille	Stift	pino	pasador
16	1533356	2	Bushing	chemise	Buchse	bucha	buje
17	[7]1547610	1	Bucket front assy	godet ens AV	Schaufelstirn vollst	caçamba conj DI	cucharón conj DE
18	1533390	1	Cutting edge	lame coupe	Schneidkante	fio corte	cuchilla corte
19	1533386	1	Cutting edge	lame coupe	Schneidkante	fio corte	cuchilla corte
20	1533336	9	Tip	pointe	Spitze	ponta	punta
21	730131	9	Pin	goupille	Stift	pino	pasador
22	§[8]———	9	Adapter	adaptateur	Zwischenstück	adaptador	adaptador
23	1C1048	9	Bolt	boulon	Bolzen	parafuso	bulón
24	1C1052	9	Bolt	boulon	Bolzen	parafuso	bulón
25	1D10	9	Nut	écrou	Mutter	porca	tuerca
26	1D10	9	Nut	écrou	Mutter	porca	tuerca
27	1F416	2	Pin cotter	goupille fendue	Splint	contrapino	chaveta dos patas
28	1534322	2	Pin clevis	goupille chape	Schäkelstift	pino garfo	pasador horquilla
29	1533343	2	Pin	goupille	Stift	pino	pasador
30	———	—	Omit	omettre	Auslassen	omitir	omitir
31	———	—	Omit	omettre	Auslassen	omitir	omitir
32	———	—	Omit	omettre	Auslassen	omitir	omitir
33	———	—	Omit	omettre	Auslassen	omitir	omitir
34	———	—	Omit	omettre	Auslassen	omitir	omitir
35	1508731	4	Bushing	chemise	Buchse	bucha	buje
36	91F6	1	O-ring	joint torique	O Ring	anel-O	anillo-O
37	[9]15K6	1	Connector	raccord	Verbindungsstück	ligador	conector
38	1303047	1	Hose	tuyau flexible	Schlauch	mangueira	manguera
39	1547603	1	Tube	tube	Rohr	tubo	tubo
40	89F7	1	Connector	raccord	Verbindungsstück	ligador	conector
41	1509290	1	Relief valve	soupape décharge	Überdr Ventil	válvula descarga	válvula alivio

[1]See Index. Voir Table des matières. Siehe Inhaltsverzeichnis. Veja Índice. Véase índice.
[2]Inc. B→83
[3]D→83
[4]Inc. 20→26
[5]Inc. 3→6. 35
[6]Inc. 5
[7]Inc. 11. 12. 16. 18. 19
[8]See. Voir. Siehe. Veja. Véase D
[9]Inc. 36

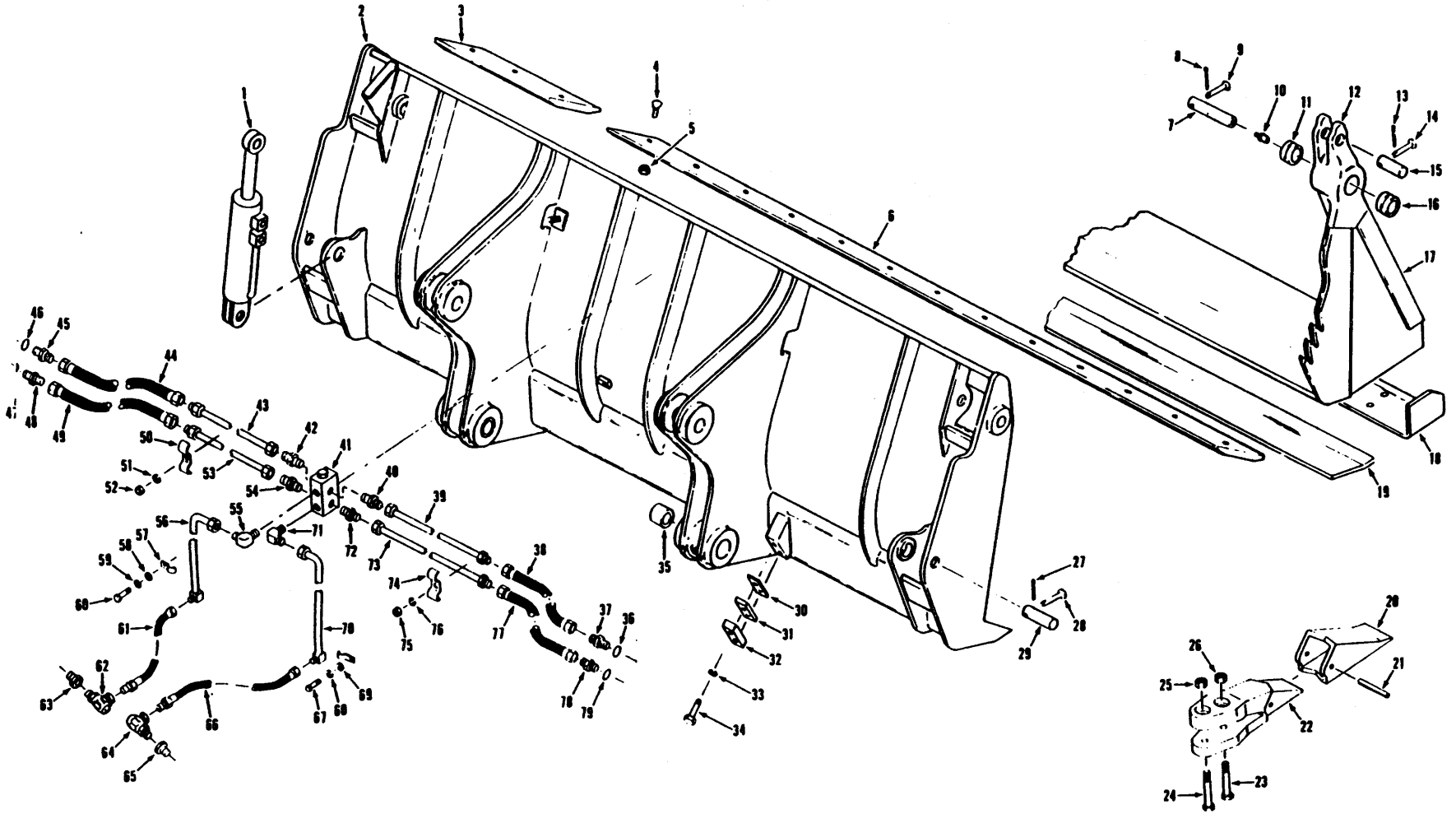

Printed in U.S.A.
PM 2926

Bucket Attachment, Drott 4 in 1
Accessoire, godet drott 4 en 1
Schaufelvorrichtung, Drott 4 in 1
Acessório, caçamba drott 4 em 1
Accesorio, cucharón drott 4 en 1

CLARK

No.	Part No.	Qty.	Description	Description	Benennung	Descrição	Descripción
42	89F7	1	Connector	raccord	Verbindungsstuck	ligador	conector
43	1547603	1	Tube	tube	Rohr	tubo	tubo
44	1303047	1	Hose	tuyau flexible	Schlauch	mangueira	manguera
45	[10]15K6	1	Connector	raccord	Verbindungsstück	ligador	conector
46	91F6	1	O-ring	joint torique	O Ring	anel-O	anillo-O
47	91F6	1	O-ring	joint torique	O Ring	anel-O	anillo-O
48	[11]15K6	1	Connector	raccord	Verbindungsstück	ligador	conector
49	1303047	1	Hose	tuyau flexible	Schlauch	mangueira	manguera
50	1533350	1	Clamp	pince	Schelle	braçadeira	abrazadera
51	4E06	1	Lockwasher	rondelle frein	Sicherungsscheibe	arruela de pressão	arandela seguridad
52	1D06	1	Nut	écrou	Mutter	porca	tuerca
53	1547603	1	Tube	tube	Rohr	tubo	tubo
54	89F7	1	Connector	raccord	Verbindungsstück	ligador	conector
55	730149	1	Elbow	coude	Winkelrohr	cotovêlo	codo
56	1547606	1	Tube	tube	Rohr	tubo	tubo
57	1533347	2	Clamp	pince	Schelle	braçadeira	abrazadera
58	25E16	1	Washer	rondelle	Scheibe	arruela	arandela
59	4E06	1	Lockwasher	rondelle frein	Sicherungsscheibe	arruela de pressão	arandela seguridad
60	23C616	1	Bolt	boulon	Bolzen	parafuso	bulón
61	570650	1	Hose	tuyau flexible	Schlauch	mangueira	manguera
62	1509752	1	Swivel joint	joint émerillon	Drehzapfen	junta articulada	unión articulada
63	356621	1	Bushing	chemise	Buchse	bucha	buje
64	1509752	1	Swivel joint	joint émerillon	Drehzapfen	junta articulada	unión articulada
65	356621	1	Bushing	chemise	Buchse	bucha	buje
66	570650	1	Hose	tuyau flexible	Schlauch	mangueira	manguera
67	23C616	1	Bolt	boulon	Bolzen	parafuso	bulón
68	4E06	1	Lockwasher	rondelle frein	Sicherungsscheibe	arruela de pressão	arandela seguridad
69	25E16	1	Washer	rondelle	Scheibe	arruela	arandela
70	1547605	1	Tube	tube	Rohr	tubo	tubo
71	730149	1	Elbow	coude	Winkelrohr	cotovêlo	codo
72	89F7	1	Connector	raccord	Verbindungsstück	ligador	conector
73	1547603	1	Tube	tube	Rohr	tubo	tubo
74	1533350	1	Clamp	pince	Schelle	braçadeira	abrazadera
75	1D06	1	Nut	écrou	Mutter	porca	tuerca
76	4E06	1	Lockwasher	rondelle frein	Sicherungsscheibe	arruela de pressão	arandela seguridad
77	1303047	1	Hose	tuyau flexible	Schlauch	mangueira	manguera
78	[12]15K6	1	Connector	raccord	Verbindungsstück	ligador	conector
79	91F6	1	O-ring	joint torique	O Ring	anel-O	anillo-O
80	†1533342	2	Decal clean	décal nettoyage	Abziehbild Reinigen	decal limpeza	calcomanía limpieza
81	†1533388	1	Decal clam opening	décal ouverture	Abzbd Schalenöffnung	decal abertura	calcomanía abertura
82	†1547607	1	Decal tilt cyl	décal vérin inclin	Abzbld Neigungszylin	decal cil inclin	calco cil inclin
83	†1547604	1	Indicator assy	indicateur ens	Messer vollst	indicador conj	indicador conj
84	†1515482	1	Decal	décalcamanie	Abziehbild	decalcomania	calcomania
85	†1516269	1	Decal	décalcamanie	Abziehbild	decalcomania	calcomania

[10]Inc. 46
[11]Inc. 47
[12]Inc. 79

Bucket Teeth*
Dents du godet
Schaufelzähne
Dentes da caçamba
Dientes del cucharón

MICHIGAN

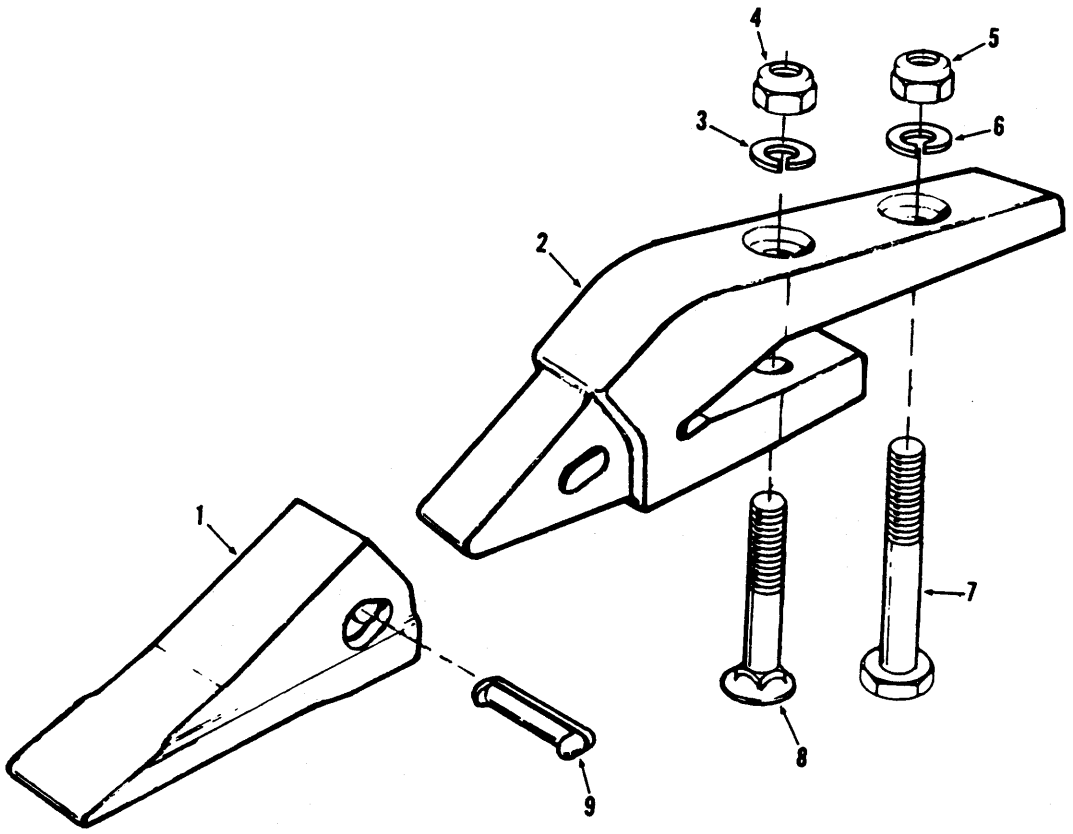

TS-11026

No.	Part No.	Qty.	Description	Description	Benennung	Descrição	Descripción
A	[2,3]562662	—	**Tooth assy**	dent ens	Zahn vollst	dente conj	diente conj
1	**562663**	1	**Tip**	pointe	Spitze	ponta	punta
2	**562665**	1	**Shank**	tige	Schaft	haste	cabo
3	**4E-10**	1	**Lockwasher**	rondelle frein	Sicherungsscheibe	arruela de pressão	arandela seguridad
4	**62D-10**	—	**Nut**	écrou	Mutter	porca	tuerca
5	**62D-10**	1	**Nut**	écrou	Mutter	porca	tuerca
6	**4E-10**	1	**Lockwasher**	rondelle frein	Sicherungsscheibe	arruela de pressão	arandela seguridad
7	**18C-1040**	1	**Bolt**	boulon	Bolzen	parafuso	bulón
8	[4]562742	1	**Bolt**	boulon	Bolzen	parafuso	bulón
9	**562664**	1	**Pin**	goupille	Stift	pino	pasador

*For buckets with 1 in. (25,4 mm) cutting edge only.
*Pour godet avec lévre coupante de 1 in. (25,4 mm) seulement.
*Nur für Schaufeln mit 1 in. (25,4 mm) Schneidkante.
*Somente para as caçambas com lâminas de corte de 1 in. (25,4 cm).
*Para cucharón con borde de corte de 1 in. (25,4 mm) unicamente.
[2]Inc. 1, 2
[3]Number of teeth per bucket can vary. Quantities listed are for one tooth.
[3]Le nombre de dents par godet est variable. Les quantités indiquées sont pour une seule dent.
[3]Anzahl der Zähne je Schaufel kann variieren. Die angegebenen Stückzahlen sind für einen Zahn.
[3]A quantidade de dentes por caçamba é variável. As quantidades indicadas são para um o dent.
[3]La cantidad de dientes por cucharón es variable. Las cantidades indicadas son para un diente.
[4]Inc. 4

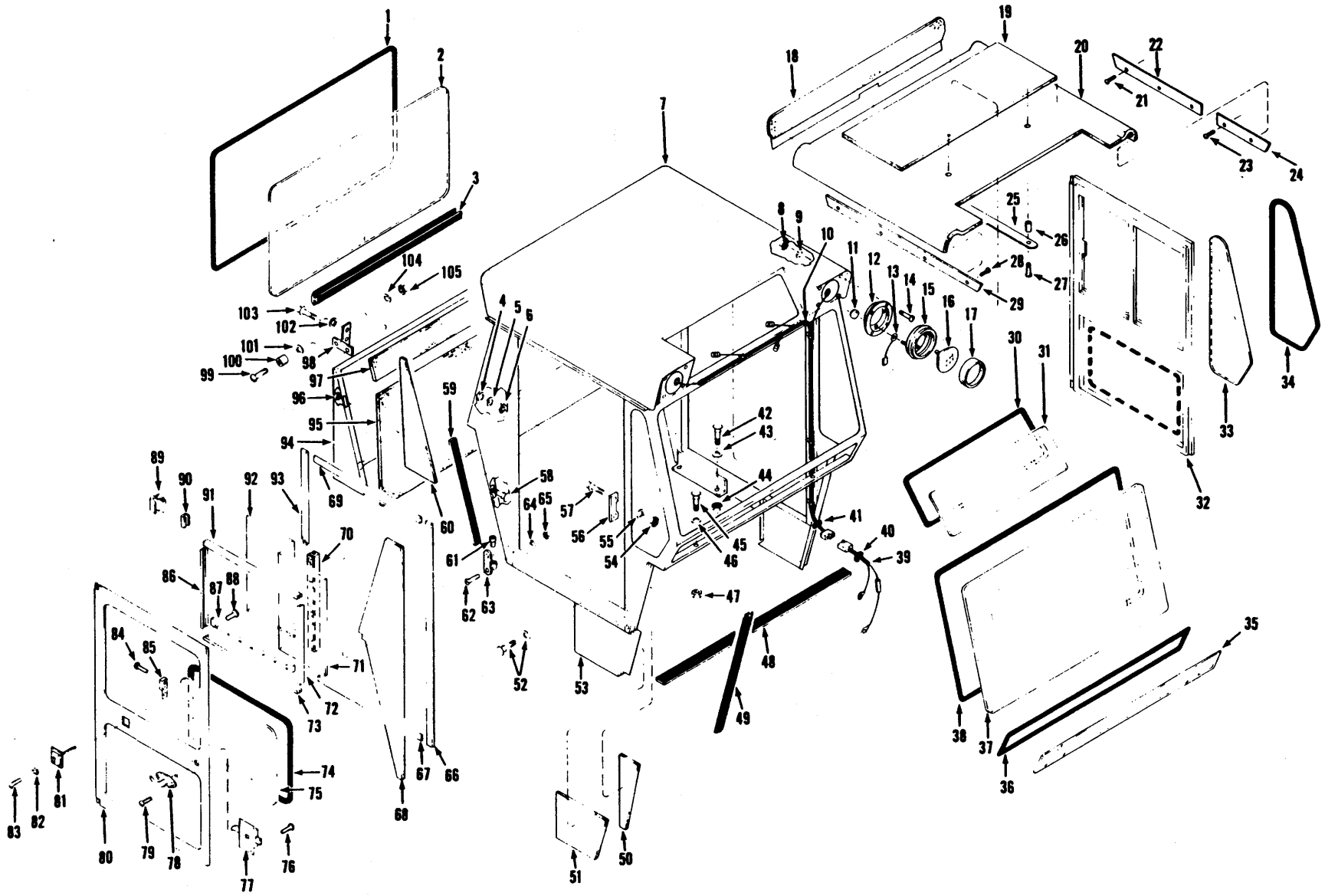

Printed in U.S.A.
PM 2926

Cab Assembly & Cab Lights
Cabine ensemble & éclairage de cabine
Kabine vollständig & Kabinenbeleuchtung
Cabina conjunto e iluminação da cabina
Cabina conjunto e iluminación de la cabina

MICHIGAN

No.	Part No.	Qty.	Description	Description	Benennung	Descrição	Descripción
A	[2]1536572	1	**Cab assy**	cabine ens	Kabine vollst	cabina conj	cabina conj
B	[3]1514801	1	**Cab assy**	cabine ens	Kabine vollst	cabina conj	cabina conj
1	[4]569694	—	**Moulding**	moulure	Abdichtung	moldura	moldura
2	§[5]———	1	**Glass pattern**	moule vitre	Glasschablone	moldo vidro	plantilla cristal
3	[6]943623	—	**Weatherstrip**	calfatage	Zugluftabschliesser	tira vedadora	calafate ventana
4	619018	4	**Washer**	rondelle	Scheibe	arruela	arandela
5	4E-04	4	**Lockwasher**	rondelle frein	Sicherungsscheibe	arruela de pressão	arandela seguridad
6	1D-04	4	**Nut**	écrou	Mutter	porca	tuerca
7	§[7]———	1	**Cab**	cabine	Kabine	cabina	cabina
8	12D-10	8	**Nut**	écrou	Mutter	porca	tuerca
9	17E-10	8	**Lockwasher**	rondelle frein	Sicherungsscheibe	arruela de pressão	arandela seguridad
10	1544320	1	**Harness headlight**	harnais phare av	Kabelbaum Schnwfr	chicote farol d	mazo faro delantero
10A	†30H-14	3	**Clip**	attache	Schelle	braçadeira	abrazadera
10B	†24C-410	3	**Bolt**	boulon	Bolzen	parafuso	bulón
10C	†18D-04	3	**Nut**	écrou	Mutter	porca	tuerca
11	50D-10	6	**Nut**	écrou	Mutter	porca	tuerca
12	568675	2	**Adapter**	adaptateur	Zwischenstück	adaptador	adaptador
13	540882	2	**Wire**	fil	Draht	fio	cable
14	85G-1012	8	**Screw**	vis	Schraube	parafuso	tornillo
15	[8]547006	2	**Headlight assy**	phare ens	Scheinwerfer vollst	farol dianteiro conj	faro delantero conj
16	551242	2	**Sealed unit**	bloc optique herm	Abgedichtete Schnwrf	farol vedado	óptica sellada
17	944977	2	**Retainer headlight**	arrêtoir phare	Hltrg Scheinwerfer	ret farol dianteiro	aro faro delantero
18	1543830	1	**Panel rear top**	panneau ar supérieur	Tafel H oben	painel tr superior	panel tr superior
19	1543825	1	**Headliner backing**	panneau plaf bourre	Kopfleistestütze	painel cab forro	panel cab forro
20	1543826	1	**Headliner**	panneau plafond	Kopfleiste	painel cabeceira	panel cabecera
21	14G-608	3	**Screw**	vis	Schraube	parafuso	tornillo
22	1514767	1	**Headliner trim L**	panneau plaf garn CG	Kopfleisteverzier L	painel cab guarni LE	panel cab guarni LI
23	14G-608	2	**Screw**	vis	Schraube	parafuso	tornillo
24	1514765	1	**Headliner trim L**	panneau plaf garn CG	Kopfleisteverzier L	painel cab guarni LE	panel cab guarni LI
25	1514764	2	**Headliner strap**	panneau plaf bande	Kopfleisteband	painel cab banda	panel cab banda
26	1514763	4	**Spacer**	entretoise	Distanzteil	espaçador	espaciador
27	14G-824	4	**Screw**	vis	Schraube	parafuso	tornillo
28	85G-1012	4	**Screw**	vis	Schraube	parafuso	tornillo
29	1514766	1	**Headliner trim R**	panneau plaf garn CD	Kopfleisteverzier R	painel cab guarni LD	panel cab guarni LD
30	[9]569694	—	**Moulding**	moulure	Abdichtung	moldura	moldura
31	§[5]———	1	**Glass pattern**	moule vitre	Glasschablone	moldo vidro	plantilla cristal
32	[10]———	—	**Door**	porte	Tür	porta	puerta
33	§[5]———	2	**Glass pattern**	moule vitre	Glasschablone	moldo vidro	plantilla cristal
34	[11]569694	—	**Moulding**	moulure	Abdichtung	moldura	moldura
35	§[5]———	1	**Glass pattern**	moule vitre	Glasschablone	moldo vidro	plantilla cristal
36	[11]569694	—	**Moulding**	moulure	Abdichtung	moldura	moldura
37	§———	1	**Glass pattern**	moule vitre	Glasschablone	moldo vidro	plantilla cristal
38	[12]569694	—	**Moulding**	moulure	Abdichtung	moldura	moldura
39	1544319	1	**Harness cockpit**	harnais poste	Kabelbaum Fahrerst	chicote posto operad	mazo puesto operado
40	515069	1	**Grommet**	oeillet	Augenring	ilhó	arandela pasacable
41	515069	1	**Grommet**	oeillet	Augenring	ilhó	arandela pasacable
42	24C-624	4	**Bolt**	boulon	Bolzen	parafuso	bulón
43	616783	4	**Washer**	rondelle	Scheibe	arruela	arandela
44	18D-06	4	**Locknut**	contre-écrou	Gegenmutter	contra porca	contratuerca
45	24C-628	2	**Bolt**	boulon	Bolzen	parafuso	bulón

[2]Inc. 1→9, 12, 14, 30→38, 48, 49, 52→57, 59, 61→67, 69→93, 98→105
[3]Inc. 1→9, 12, 14, 18→38, 42→105
[4]11 ft. (3,35 m)
[5]See, Voir, Siehe, Veja, Véase 106
[6]5 ft. (1,52 m)
[7]See, Voir, Siehe, Veja, Véase A or B
[8]Inc. 16, 17
[9]6 ft. (1,83 m)
[10]See, Voir, Siehe, Veja, Véase 80
[11]10 ft. (3,05 m)
[12]12 ft. (3,66 m)

TS-11413

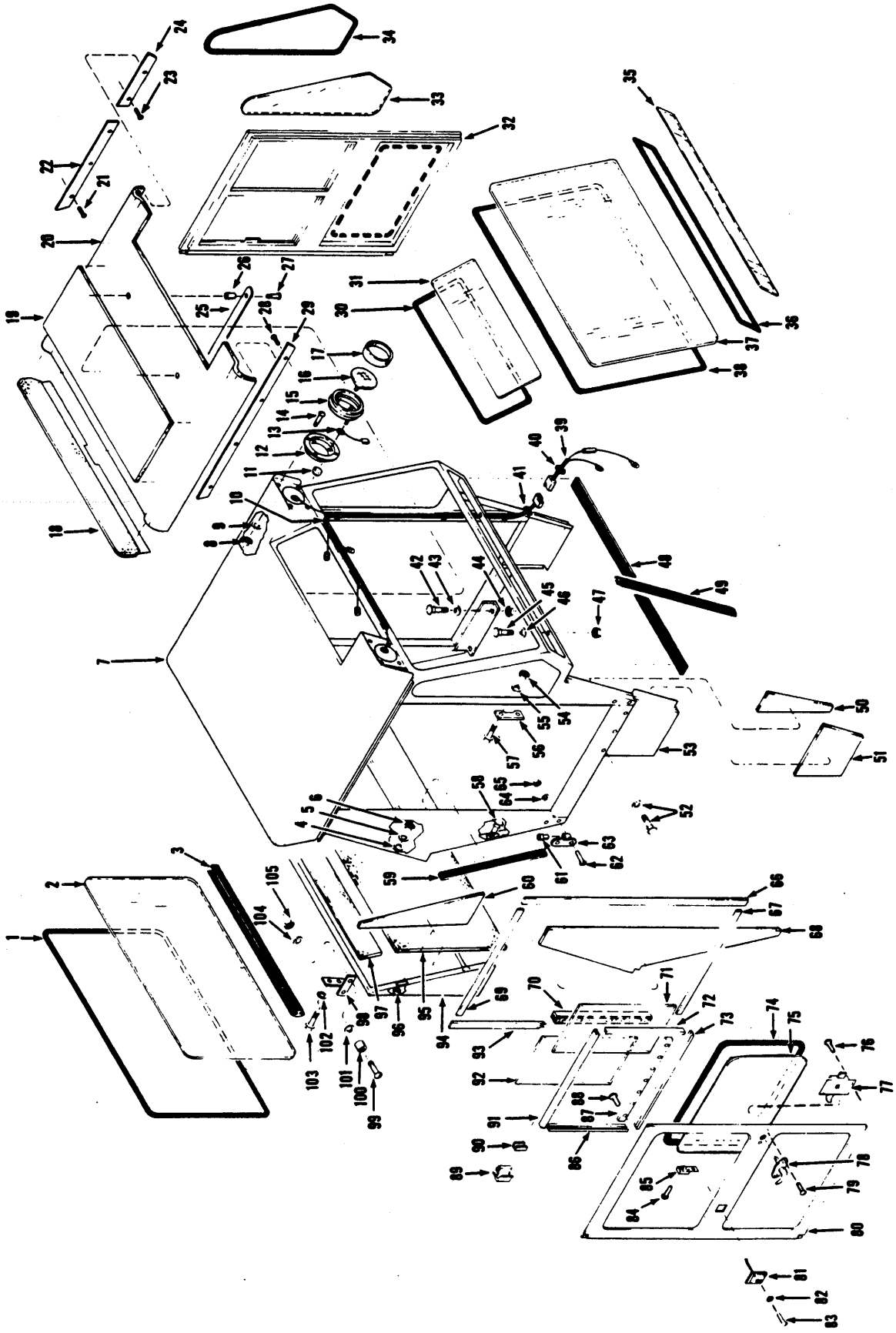

Cab Assembly & Cab Lights
Cabine ensemble & éclairage de cabine
Kabine vollständig & Kabinenbeleuchtung
Cabina conjunto e iluminação da cabina
Cabina conjunto e iluminación de la cabina

MICHIGAN

No.	Part No.	Qty.	Description	Description	Benennung	Descrição	Descripción
46	616783	2	Washer	rondelle	Scheibe	arruela	arandela
47	18D-06	2	Locknut	contre-écrou	Gegenmutter	contra porca	contratuerca
48	[13]1521844	—	Weatherstrip	calfatage	Zugluftabschliesser	tira vedadora	calafate ventana
49	[6]569692	—	Weatherstrip	calfatage	Zugluftabschliesser	tira vedadora	calafate ventana
50	1543800	1	Panel door post R	panneau montant CD	Türpfostenverkl R	painel ombreira LD	panel montante LD
50A	†1543799	1	Panel door post L	panneau montant CG	Türpfostenverkl L	painel ombreira LE	panel montante LI
51	1543828	1	Kickplate panel RH	panneau latéral CD	Trittleiste R	painel lateral LD	panel lateral LD
51A	†1543827	1	Kickplate panel LH	panneau latéral CG	Trittleiste L	painel lateral LE	panel lateral LI
52	17C-410	6	Bolt	boulon	Bolzen	parafuso	bulón
52A	4E-04	6	Lockwasher	rondelle frein	Sicherungsscheibe	arruela de pressão	arandela seguridad
53	568686	1	Panel lower RH	panneau bas CD	Tafel unten R	painel baixo LD	panel bajo LD
53A	†568687	1	Panel lower LH	panneau bas CG	Tafel Unten L	painel baixo LE	panel bajo LI
54	1D-04	4	Nut	écrou	Mutter	porca	tuerca
55	4E-04	4	Lockwasher	rondelle frein	Sicherungsscheibe	arruela de pressão	arandela seguridad
56	945576	2	Strike	arrêt serrure	Schloss-Sperre	batente fechadura	batiente cerradura
57	47G-412	4	Screw	vis	Schraube	parafuso	tornillo
58	24C-616	5	Bolt	boulon	Bolzen	parafuso	bulón
59	[14]943623	—	Weatherstrip	calfatage	Zugluftabschliesser	tira vedadora	calafate ventana
60	1543803	1	Panel rear RH	panneau ar CD	Tafel H R	painel tr LD	panel tr LD
60A	1543801	1	Panel rear LH	panneau ar CG	Tafel H L	painel tr LE	panel tr LI
61	568700	4	Bushing	chemise	Buchse	bucha	buje
62	76G-512	8	Screw	vis	Schraube	parafuso	tornillo
63	945555	2	Hinge	charnière	Scharnier	charneira	bisagra
63A	†945554	2	Hinge	charnière	Scharnier	charneira	bisagra
64	4E-05	8	Lockwasher	rondelle frein	Sicherungsscheibe	arruela de pressão	arandela seguridad
65	1D-05	8	Nut	écrou	Mutter	porca	tuerca
66	[15]943623	—	Weatherstrip	calfatage	Zugluftabschliesser	tira vedadora	calafate ventana
67	[6]943623	—	Weatherstrip	calfatage	Zugluftabschliesser	tira vedadora	calafate ventana
68	1543809	1	Panel rear RH	panneau ar CD	Tafel H R	painel tr LD	panel tr LD
68A	1543808	1	Panel rear LH	panneau ar CG	Tafel H L	painel tr LE	panel tr LI
69	[6]943623	—	Weatherstrip	calfatage	Zugluftabschliesser	tira vedadora	calafate ventana
70	[13]139149	—	Channel glass	guide vitre	Führungsrinne Glas	guia vidro	canaleta cristal
71	§[5]———	2	Glass pattern	moule vitre	Glasschablone	moldo vidro	plantilla cristal
72	[13]569696	—	Channel glass	guide vitre	Führungsrinne Glas	guia vidro	canaleta cristal
73	[13]569696	—	Channel glass	guide vitre	Führungsrinne Glas	guia vidro	canaleta cristal
74	[11]569694	—	Moulding	moulure	Abdichtung	moldura	moldura
75	§[5]———	2	Glass pattern	moule vitre	Glasschablone	moldo vidro	plantilla cristal
76	66G-1038	8	Screw	vis	Schraube	parafuso	tornillo
77	138249	1	Lock door RH	serrure porte CD	Schloss Tür R	fechadura porta LD	cerradura puerta LD
77A	†942874	1	Lock door LH	serrure porte CG	Schloss Tür L	fechadura porta LE	cerradura puerta LI
78	1525710	2	Handle	manette	Handgriff	punho	manija
79	32G-1008	4	Screw	vis	Schraube	parafuso	tornillo
80	1536571	1	Door RH	porte CD	Tür R	porta LD	puerta LD
80A	†1536570	1	Door LH	porte CG	Tür L	porta LE	puerta LI
81	560650	2	Catch	verrou	Klinke	trava	traba
82	17E-10	8	Lockwasher	rondelle frein	Sicherungsscheibe	arruela de pressão	arandela seguridad
83	87G-1010	8	Screw	vis	Schraube	parafuso	tornillo
84	5G-606	8	Screw assy	vis ens	Schraube vollst	parafuso conj	tornillo conj
85	557465	4	Strike	arrêt serrure	Schloss-Sperre	batente fechadura	batiente cerradura
86	[13]569696	—	Channel glass	guide vitre	Führungsrinne Glas	guia vidro	canaleta cristal

[5]See, Voir, Siehe, Veja, Véase 106
[6]5 ft. (1,52 m)
[11]10 ft. (3,05 m)
[12]12 ft. (3,66 m)
[13]4 ft. (1,22 m)
[14]3 ft. (0,91 m)
[15]7 ft. (2,13 m)

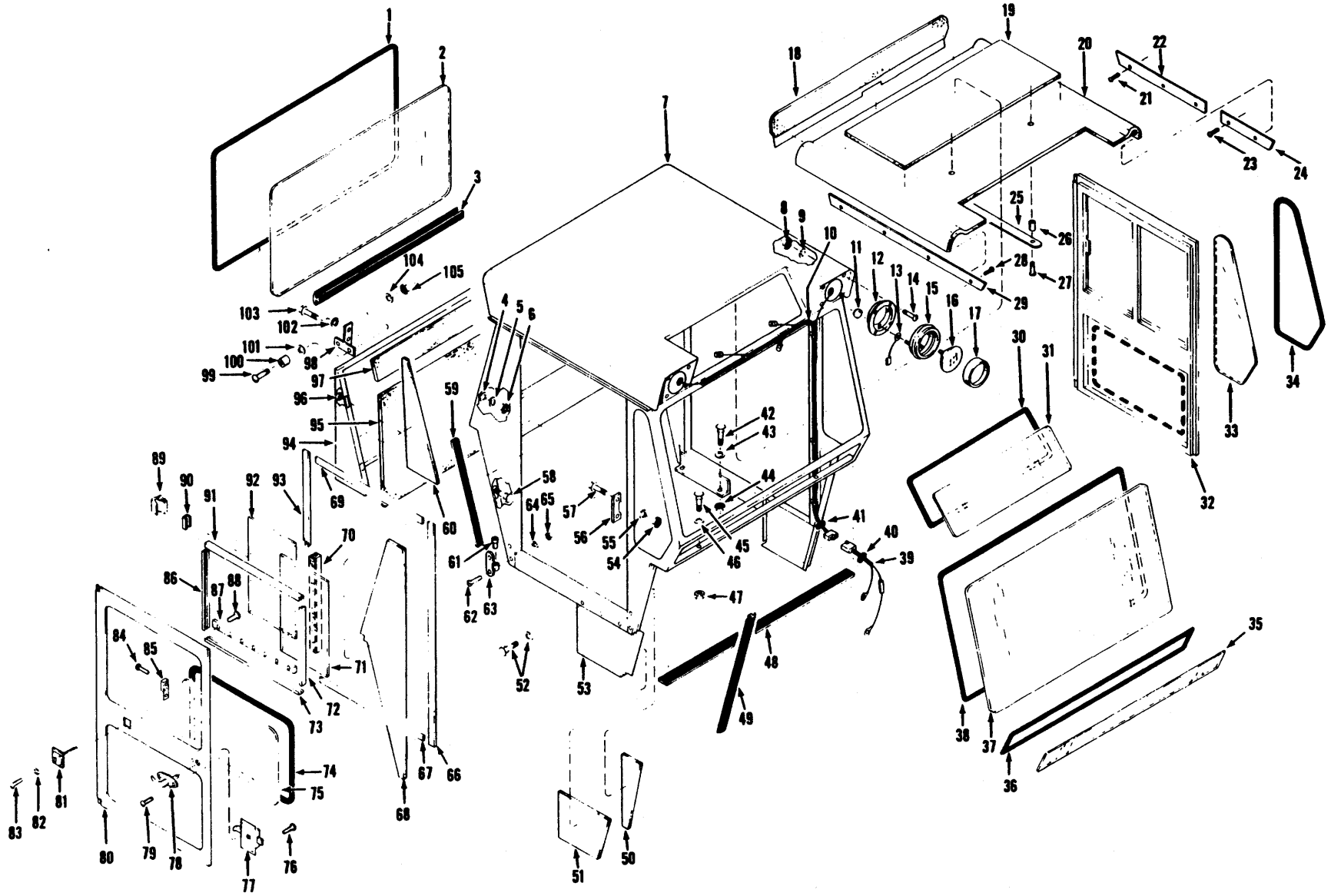

TS-11413

Printed in U.S.A.
PM 2926

Cab Assembly & Cab Lights
Cabine ensemble & éclairage de cabine
Kabine vollständig & Kabinenbeleuchtung
Cabina conjunto e iluminação da cabina
Cabina conjunto e iluminación de la cabina

MICHIGAN

No.	Part No.	Qty.	Description	Description	Benennung	Descrição	Descripción
87	**945577**	2	**Retainer channel**	arretoir guide	Haltrng Führungsrinn	retentor guia	grampa guía
88	**65G-1008**	14	**Screw**	vis	Schraube	parafuso	tornillo
89	**589571**	4	**Lock**	serrure	Schloss	fechadura	cerradura
90	[16]**946115**	—	**Rubber lock**	arretoir caoutchouc	Gummihalter	retentor borracha	cierre caucho
91	[13]**569696**	—	**Channel glass**	guide vitre	Führungsrinne Glas	guia vidro	canaleta cristal
92	§[5]———	2	**Glass pattern**	moule vitre	Glasschablone	moldo vidro	plantilla cristal
93	[15]**943623**	—	**Weatherstrip**	calfatage	Zugluftabschliesser	tira vedadora	calafate ventana
94	**571854**	1	**Panel cab rear**	panneau cabine ar	Tafel Kabine H	painel cabina tr	panel cabina tr
95	**1543804**	1	**Panel**	panneau	Tafel	painel	panel
96	**18D-06**	5	**Nut**	écrou	Mutter	porca	tuerca
97	**1543829**	1	**Panel**	panneau	Tafel	painel	panel
98	**1516536**	1	**Strike**	arrêt serrure	Schloss-Sperre	batente fechadura	batiente cerradura
98A	†**1514621**	1	**Strike**	arrêt serrure	Schloss-Sperre	batente fechadura	batiente cerradura
99	**85G-1016**	2	**Bolt**	boulon	Bolzen	parafuso	bulón
100	**560651**	2	**Bumper**	butoir	Stossfänger	batente	tope
101	**874767**	2	**Spacer**	entretoise	Distanzteil	espaçador	espaciador
102	**619018**	4	**Washer**	rondelle	Scheibe	arruela	arandela
103	**23C-416**	4	**Bolt**	boulon	Bolzen	parafuso	bulón
104	**17E-10**	2	**Lockwasher**	rondelle frein	Sicherungsscheibe	arruela de pressão	arandela seguridad
105	**12D-10**	2	**Nut**	écrou	Mutter	porca	tuerca
106	†[17]**945999**	1	**Glass pattern kit**	moule vitres jeu	Glasschablonensatz	molde vidro jôgo	plantilla crist jgo

[5]See, Voir, Siehe, Veja, Véase 106
[13]4 ft. (1,22 m)
[15]7 ft. (0,91 m)
[16]1 ft. (0,30 m)
[17]Inc. 2, 31, 33, 35, 37, 71, 75, 92

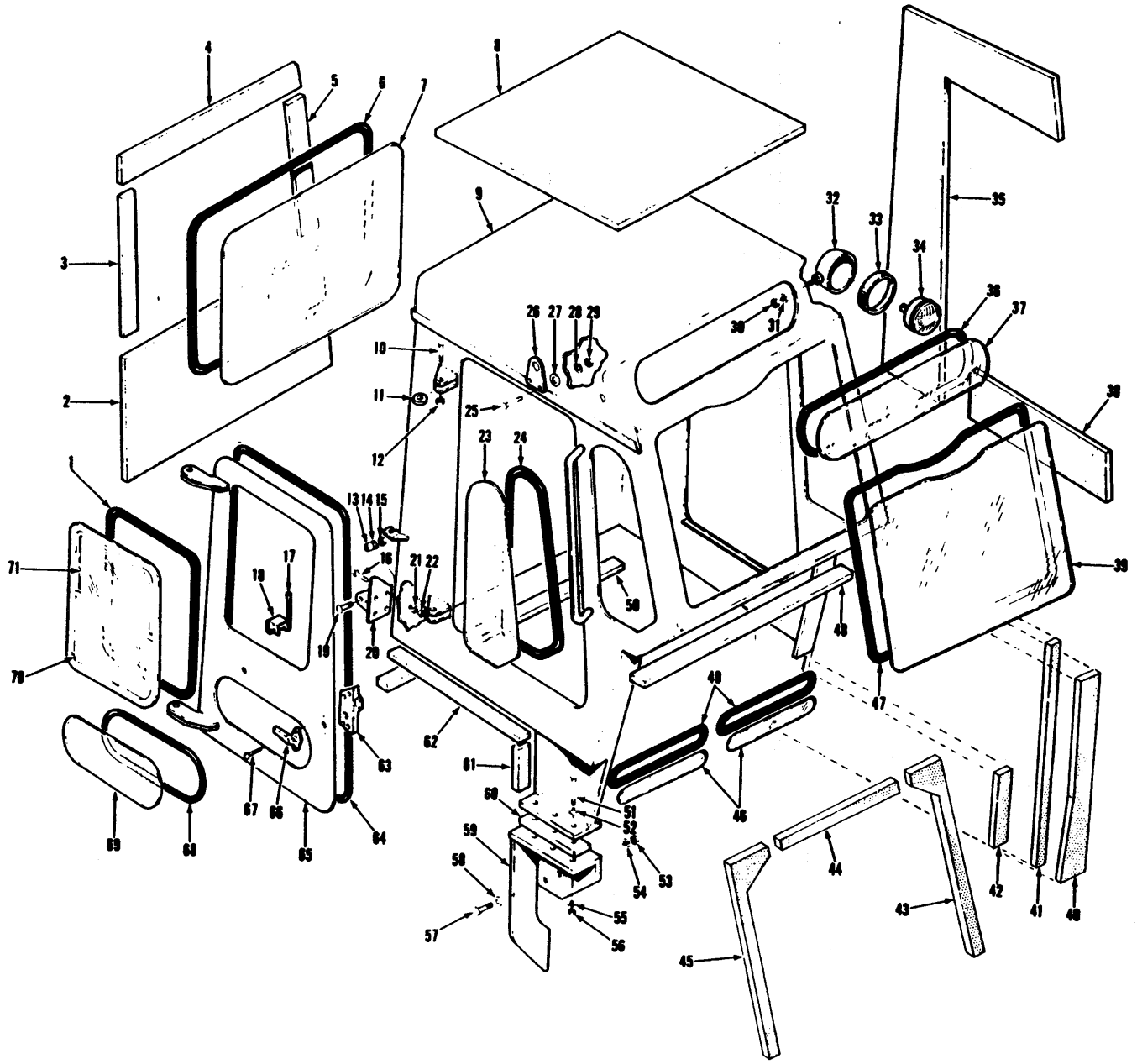

TS-13655

Printed in U.S.A.
PM 2926-R1

Cab Assembly, ROPS
Ensemble cabine de structure de sécurité R OPS
Kabine ROPS, vollst.
Conjunto da cabina com estrutura de proteção
Conjunto de cilindro de la tapa trasera & piso rodante

MICHIGAN

No.	Part No.	Qty.	Description	Description	Benennung	Descrição	Descripción
A	[2]2505741	1	**Cab assy**	cabine ens	Kabine vollst	cabina conj	cabina conj
B	†[1]———	1	**Wndshld wpr F**	essuie-glance AV	Scheibenwischer V	limpador pára-br DI	limpiaparabrisas DE
1	[3]569694	—	**Moulding**	moulure	Abdichtung	moldura	moldura
2	960811	1	**Panel**	panneau	Tafel	painel	panel
3	960812	1	**Panel**	panneau	Tafel	painel	panel
4	960814	1	**Panel**	panneau	Tafel	painel	panel
5	960813	1	**Panel**	panneau	Tafel	painel	panel
6	[4]960854	—	**Moulding**	moulure	Abdichtung	moldura	moldura
7	§[5]———	—	**Glass pattern**	moule vitre	Glasschablone	moldo vidro	plantilla cristal
8	960708	1	**Panel**	panneau	Tafel	painel	panel
9	[6]———	1	**Cab**	cabine	Kabine	cabina	cabina
10	23C-628	4	**Bolt**	boulon	Bolzen	parafuso	bulón
11	960471	4	**Bushing**	chemise	Buchse	bucha	buje
12	17D-06	4	**Nut**	écrou	Mutter	porca	tuerca
13	960482	2	**Bushing**	chemise	Buchse	bucha	buje
14	4E-20	2	**Lockwasher**	rondelle frein	Sicherungsscheibe	arruela de pressão	arandela seguridad
15	63D-20	2	**Nut**	écrou	Mutter	porca	tuerca
16	23C-1240	8	**Bolt**	boulon	Bolzen	parafuso	bulón
17	960477	2	**Cap**	chapeau	Kappe	tampa	tapa
18	960455	1	**Latch assy RH**	loquet ens CD	Verschluss vollst R	trinco conj LD	cerrojo conj LD
18A	†960460	1	**Latch assy LH**	loquet ens CG	Verschluss vollst L	trinco conj LE	cerrojo conj LI
19	23C-2072	2	**Bolt**	boulon	Bolzen	parafuso	bulón
20	960486	1	**Mount RH**	support CD	Befestigung R	apoio LD	montura LD
20A	†960487	1	**Mount LH**	support CG	Befestigung L	apoio LE	montura LI
21	4E-12	8	**Lockwasher**	rondelle frein	Sicherungsscheibe	arruela de pressão	arandela seguridad
22	63D-12	8	**Nut**	écrou	Mutter	porca	tuerca
23	§[5]———	—	**Glass pattern**	moule vitre	Glasschablone	moldo vidro	plantilla cristal
24	[7]960854	—	**Moulding**	moulure	Abdichtung	moldura	moldura
25	23C-824	4	**Bolt**	boulon	Bolzen	parafuso	bulón
26	960468	2	**Lifting lug**	ergot levage	Aushebehalter	orelha elevação	oreja levante
27	25E-21	4	**Washer**	rondelle	Scheibe	arruela	arandela
28	23E-08	4	**Lockwasher**	rondelle frein	Sicherungsscheibe	arruela de pressão	arandela seguridad
29	63D-08	4	**Nut**	écrou	Mutter	porca	tuerca
30	18D-08	2	**Nut**	écrou	Mutter	porca	tuerca
31	898539	2	**Washer**	rondelle	Scheibe	arruela	arandela
32	2503151	2	**Headlight assy**	phare ens	Scheinwerfer vollst	farol dianteiro conj	faro delantero conj
33	944872	2	**Retainer**	arrêtoir	Halterung	retentor	retén
34	960503	2	**Sealed unit**	bloc optique herm	Abgedichtete Schnwrf	farol vedado	óptica sellada
35	960815	1	**Panel LH**	panneau CG	Tafel L	painel esq	panel lado izq
35A	†960816	1	**Panel RH**	panneau CD	Tafel R	painel dir	panel lado der
36	[8]960854	—	**Moulding**	moulure	Abdichtung	moldura	moldura
37	§[5]———	—	**Glass pattern**	moule vitre	Glasschablone	moldo vidro	plantilla cristal
38	960808	1	**Panel LH**	panneau CG	Tafel L	painel esq	panel lado izq
38A	†960809	1	**Panel RH**	panneau CD	Tafel R	painel dir	panel lado der
39	§[5]———	—	**Glass pattern**	moule vitre	Glasschablone	moldo vidro	plantilla cristal
40	960860	1	**Weatherstrip RH**	calfatage CD	Zugluftabschlsser R	tira vedadora LD	calafate ventana LD
41	960859	1	**Weatherstrip LH**	calfatage CG	Zugluftabschlsser L	tira vedadora LE	calafate ventana LI
42	[9]960840	—	**Weatherstrip**	calfatage	Zugluftabschliesser	tira vedadora	calafate ventana
43	960817	1	**Weatherstrip**	calfatage	Zugluftabschliesser	tira vedadora	calafate ventana
44	960810	1	**Weatherstrip**	calfatage	Zugluftabschliesser	tira vedadora	calafate ventana

[1]See Index. Voir Table des matières. Siehe Inhaltsverzeichnis. Veja Índice. Véase Índice.
[2]Inc. B→71
[3]16 ft. (4,89 m)
[4]11 ft. (3,36 m)
[5]See, Voir, Siehe, Veja, Véase 72
[6]See, Voir, Siehe, Veja, Véase A
[7]14 ft. (4,27 m)
[8]9 ft. (2,75 m)
[9]1 ft. (0,31 m)

Printed in U.S.A.
PM 2926-R1

TS-13655

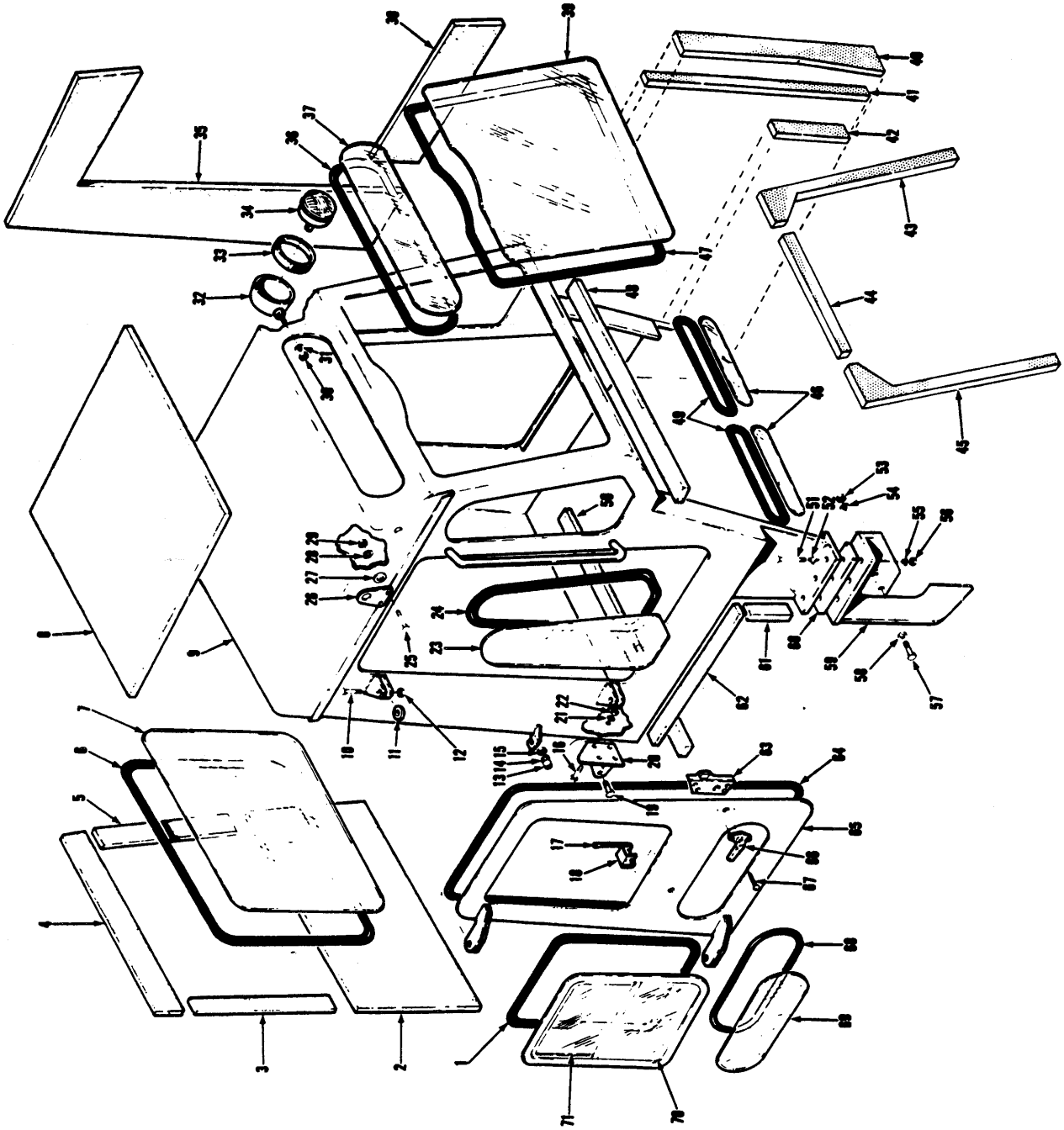

Printed in U.S.A.
PM 2926-R1

Cab Assembly, ROPS
Ensemble cabine de structure de sécurité ROPS
Kabine ROPS, vollst.
Conjunto da cabina com estrutura de proteção
Conjunto de cilindro de la tapa trasera & piso rodante

MICHIGAN

No.	Part No.	Qty.	Description	Description	Benennung	Descrição	Descripción
45	960818	1	Weatherstrip	calfatage	Zugluftabschliesser	tira vedadora	calafate ventana
46	§5———	—	Glass pattern	moule vitre	Glasschablone	moldo vidro	plantilla cristal
47	[4]960854	—	Moulding	moulure	Abdichtung	moldura	moldura
48	960861	1	Seal	joint étanchéité	Dichtung	vedador	sello
49	[10]960854	—	Moulding	moulure	Abdichtung	moldura	moldura
50	960863	1	Moulding	moulure	Abdichtung	moldura	moldura
51	23C-1252	6	Bolt	boulon	Bolzen	parafuso	bulón
52	25E-27	6	Washer	rondelle	Scheibe	arruela	arandela
53	63D-12	6	Nut	écrou	Mutter	porca	tuerca
54	4E-12	6	Lockwasher	rondelle frein	Sicherungsscheibe	arruela de pressão	arandela seguridad
55	4E-12	6	Lockwasher	rondelle frein	Sicherungsscheibe	arruela de pressão	arandela seguridad
56	63D-12	6	Nut	écrou	Mutter	porca	tuerca
57	23C-1244	6	Bolt	boulon	Bolzen	parafuso	bulón
58	25E-27	6	Washer	rondelle	Scheibe	arruela	arandela
59	960484	1	Mount RH	support CD	Befestigung R	apoio LD	montura LD
59A	†960485	1	Mount LH	support CG	Befestigung L	apoio LE	montura LI
60	2503655	2	Spacer	entretoise	Distanzteil	espaçador	espaciador
61	[11]960839	—	Weatherstrip	calfatage	Zugluftabschliesser	tira vedadora	calafate ventana
62	960862	2	Weatherstrip	calfatage	Zugluftabschliesser	tira vedadora	calafate ventana
63	960466	1	Latch RH	verrou droit	Klinke rechts	fecho dir	pestillo der
63A	†960467	1	Latch LH	verrou gauche	Klinke links	fecho esq	pestillo izq
64	[12]960711	—	Moulding	moulure	Abdichtung	moldura	moldura
65	960493	1	Door RH	porte CD	Tür R	porta LD	puerta LD
65A	960494	1	Door LH	porte CG	Tür L	porta LE	puerta LI
66	960469	2	Handle & keys	manette et clavettes	Handgriff und Keilen	punho e chavetas	manija y chavetas
67	960470	4	Screw	vis	Schraube	parafuso	tornillo
68	[10]569694	—	Moulding	moulure	Abdichtung	moldura	moldura
69	§5———	—	Glass pattern	moule vitre	Glasschablone	moldo vidro	plantilla cristal
70	960519	1	Glass lower door	verre porte infér	Glas Tür unten	vidro porta inferior	vidrio puerta infer
71	960518	1	Glass upper door	verre porte supér	Glas Tür hinter	vidro porta super	vidrio puerta super
72	[13]947496	1	Glass pattern kit	moule vitres jeu	Glasschablonensatz	molde vidro jôgo	plantilla crist jgo

[4]11 ft. (3,36 m)
[5]See. Voir. Siehe. Veja. Véase 72
[10]10 ft. (3,05 m)
[11]2 ft. (0,62 m)
[12]22 ft. (6,72 m)
[13]Inc. 7, 23, 37, 39, 46, 69

CLARK EQUIPMENT

Cockpit Sound Proofing
Revêtement antisonore du poste de conduite
Geräuschdämpfung Fahrerstand
Revestimento anti-sonoro do posto do operador
Tratamiento antisonoro del puesto del operador

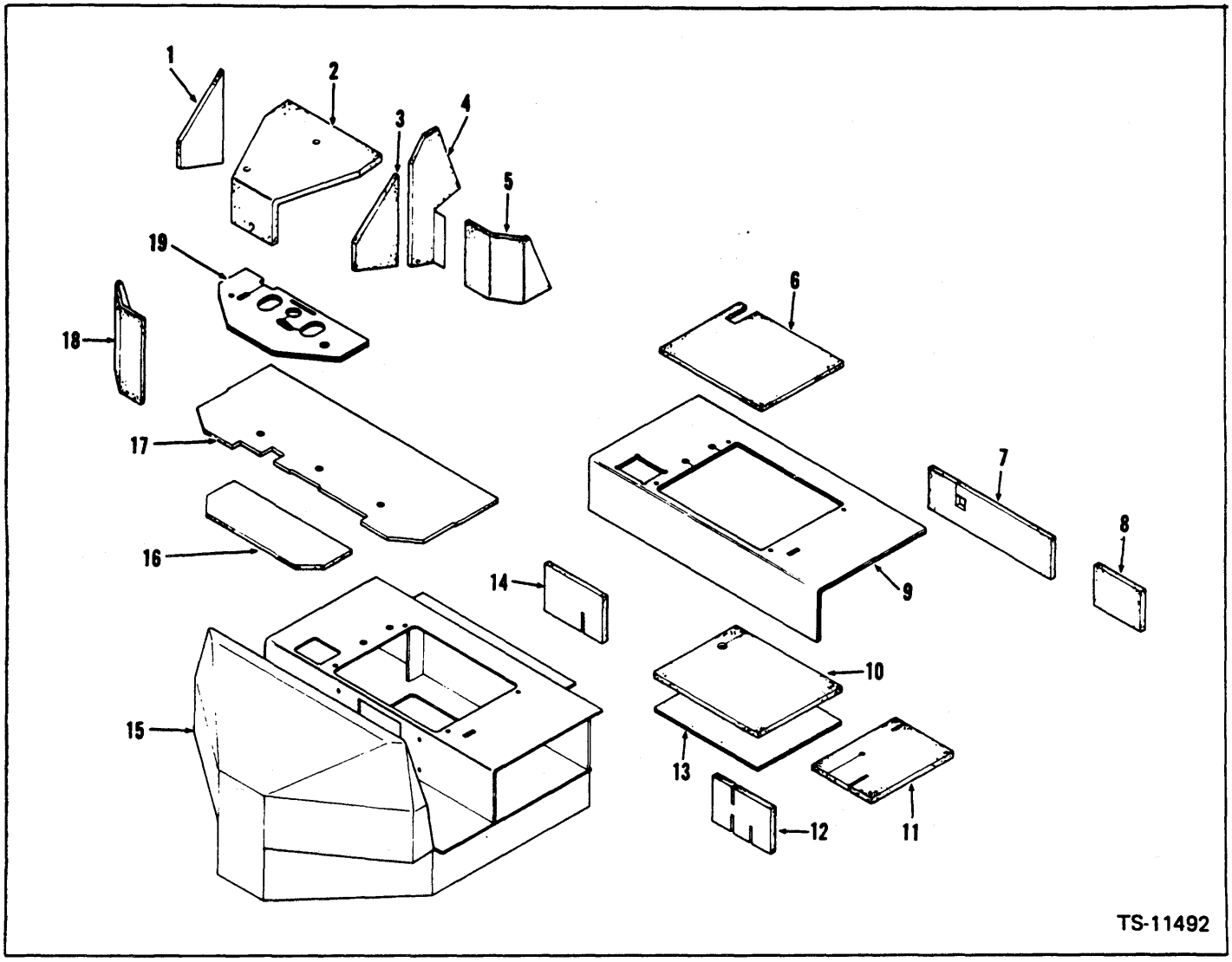

No.	Part No.	Qty.	Description	Description	Benennung	Descrição	Descripción
1	1543817	1	Kickplate panel LH	panneau latéral CG	Trittleiste L	painel lateral LE	panel lateral LI
2	1543819	1	Cockpit panel front	poste panneau AV	Fahrerstndtafel V	posto painel DI	puesto panel DE
3	1515026	1	Kickplate panel RH	panneau latéral CD	Trittleiste R	painel lateral LD	panel lateral LD
4	1543807	1	Kickplate panel LH	panneau latéral CG	Trittleiste L	painel lateral LE	panel lateral LI
5	1515025	1	Kickplate panel RH	panneau latéral CD	Trittleiste R	painel lateral LD	panel lateral LD
6	1543824	1	Seat panel bottom	panneau inf siège	Sitzblech unten	painel inf assento	panel inf asiento
7	1544491	1	Seat support panel R	panneau sup siège CD	Sitzabstützblech R	painel sup assento LD	panel sup asiento LD
8	1544490	1	Seat support panel R	panneau sup siège CD	Sitzabstützblech R	painel sup assento LD	panel sup asiento LD
9	1515029	1	Matting seat cover	bourre siège	Schonbezug	estofamento assento	acolchado asiento
10	———	—	Omit	omettre	Auslassen	omitir	omitir
11	1515022	1	Seat support panel L	panneau sup siège CG	Sitzabstützblech L	painel sup assento LE	panel sup asiento LI
12	1544492	1	Seat support panel L	panneau sup siège CG	Sitzabstützblech L	painel sup assento LE	panel sup asiento LI
13	———	—	Omit	omettre	Auslassen	omitir	omitir
14	1515023	1	Seat panel inside	panneau siège inter	Sitzblech innen	painel assento inter	panel asiento inter
15	[1] ———	—	Cockpit	poste	Fahrerstand	posto operador	puesto operador
16	1515024	1	Floorplate panel	panneau plancher	Bodenplatte	painel assoalho	panel piso
17	1515030	1	Floormat rear	tapis ar	Fussmatte hinten	tapete traseiro	alfombra trasera
18	1515057	1	Kickplate panel LH	panneau latéral CG	Trittleiste L	painel lateral LE	panel lateral LI
19	1515038	1	Floormat front	tapis av	Fussmatte vorne	tapete diateiro	alfombra delantera

[1]See Index. Voir Table des matières. Siehe Inhaltsverzeichnis. Veja Índice. Véase Índice.

Printed in U.S.A.
PM 2926

Counterweight Kit*
Trousse de contrepoids
Gegengewichtssatz
Jôgo de contrapêso
Juego de contrapesos

MICHIGAN

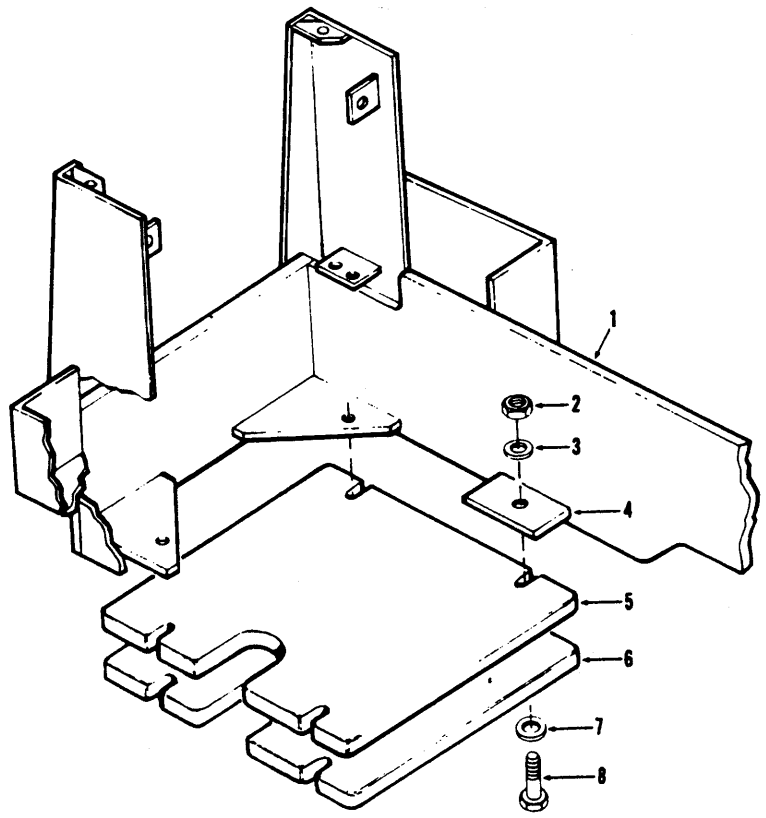

TS-11028

No.	Part No.	Qty.	Description	Description	Benennung	Descrição	Descripción
A	[2]1547827	—	Counterweight kit	contrepoids jeu	Gegengewichtssatz	contrapeso jogo	contrapeso juego
B	[3,5]1547839	—	Counterweight kit	contrepoids jeu	Gegengewichtssatz	contrapeso jogo	contrapeso juego
C	[4,6]1515117	—	Counterweight kit	contrepoids jeu	Gegengewichtssatz	contrapeso jogo	contrapeso juego
1	[1]———	—	Frame rear	châssis arrière	Hinterrahmen	chassi traseiro	bastidor trasero
2	18D-12	4	Nut	écrou	Mutter	porca	tuerca
3	1506753	4	Washer	rondelle	Scheibe	arruela	arandela
4	[6]1547701	1	Flat	méplat	Fläche	bloco plano	planchuela
4A	†[5]1515111	1	Flat	méplat	Fläche	bloco plano	planchuela
5	1547692	1	Counterweight	contrepoids	Gegengewicht	contrapeso	contrapeso
6	1547692	1	Counterweight	contrepoids	Gegengewicht	contrapeso	contrapeso
6A	†1515112	2	Counterweight	contrepoids	Gegengewicht	contrapeso	contrapeso
7	1506753	4	Washer	rondelle	Scheibe	arruela	arandela
8	24C-1280	4	Bolt	boulon	Bolzen	parafuso	bulón
8A	†[7]24C-12128	1	Bolt	boulon	Bolzen	parafuso	bulón
8B	†24C-12112	2	Bolt	boulon	Bolzen	parafuso	bulón
8C	†[7]24C-12160	3	Bolt	boulon	Bolzen	parafuso	bulón

*For logger attachment, use 1,100 lbs. (498 kg) & for drott bucket, use 550 lbs. (249 kg).
*Avec accessoire bûcheron, utiliser 1,100 lbs. (498 kg) & pour godet drott, utiliser 550 lbs. (249 kg).
*Für Holzladegerät 1,100 lbs. (498 kg) & für Drott-Schaufel 550 lbs. (249 kg) verwenden.
*Com acessórios para manuseio de toras use 1,100 lbs. (498 kg) & com a caçamba Drott use 550 lbs. (249 kg).
*Emplear 1,100 lbs. (498 kg) para el acesorio maderero, & 550 lbs. (249 kg) para el cucharón Drott.
[1]See Index. Voir Table des matières. Siehe Inhaltsverzeichnis. Veja Índice. Véase Índice.
[2]Inc. 2→5, 7→8A (550 lbs - 249 kg)
[3]Inc. 2→7, 8, 8C (1,100 lbs - 498 kg)
[4]Inc. 2→4A, 6A, 7, 8A, 8B (1,100 lbs - 498 kg)
[5]Cummins & G.M.
[6]Perkins
[7]Longer bolts used in two rear mounting holes when existing or additional counterweights are used.
[7]Boulons plus longs utilisés dans les deux trous de montage arriére quand des contrepoids existants ou supplémentaires sont utilisés.
[7]Bei Verwendung von vorhandenen oder zusätzlichen Gegengewichten werden längere Bolzen in den hinteren Montagelöchern benutzt.
[7]São usados parafusos mais compridos nos furos de montagem traseiros com os contra-pesos existentes ou adicionais.
[7]Emplear bulones más largos en los agujeros treseros cuando se usen los contrapesos existentes o adicionales.

Printed in U.S.A.
PM 2926

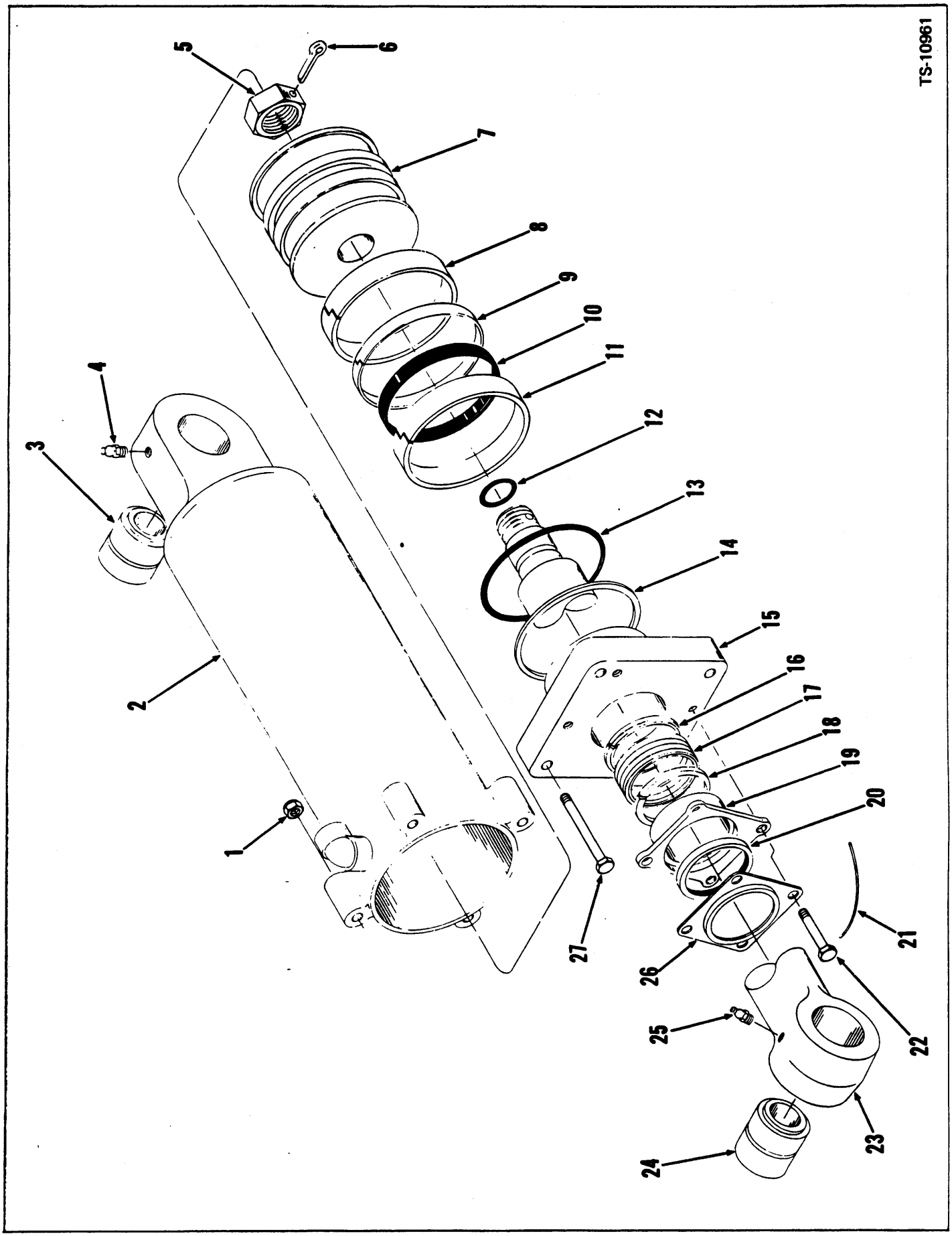
TS-10961
1
2
3
4
5
6
7
8
9
10
11
12
13
14
15
16
17
18
19
20
21
22
23
24
25
26
27

Cylinder Assembly, Clamp - 3.5 in. (88,9 mm)
Ensemble de cylindre, logger - 88,9 mm
Zylinder vollständig, Logger - 88,9 mm
Conjunto do cilindro, garra - 88,9 mm
Conjunto del cilindro, garra - 88,9 mm

MICHIGAN

No.	Part No.	Qty.	Description	Description	Benennung	Descrição	Descripción
A	[2,3]1539308	2	**Cylinder assembly**	ens cylindre	Zylinder vollst	cilindro conj	cilindro conj
1	**68D-07**	1	**Nut**	écrou	Mutter	porca	tuerca
2	[4]537205	1	**Cylinder bucket**	cylindre godet	Zylinder Schaufel	cilindro caçamba	cilindro cucharón
3	**538604**	1	**Bushing**	chemise	Buchse	bucha	buje
4	**10H-35**	1	**Fitting grease**	graisseur	Nippel Schmier	graxeira	grasera
5	**68D-07**	1	**Nut**	écrou	Mutter	porca	tuerca
6	**1F-640**	1	**Pin cotter**	goupille fendue	Splint	contrapino	chaveta dos patas
7	**1503639**	1	**Piston**	piston	Kolben	pistão	pistón
8	**1530264**	1	**Ring**	anneau	Ring	anel	anillo
9	**1503631**	1	**Ring**	anneau	Ring	anel	anillo
10	**1503629**	1	**Ring**	anneau	Ring	anel	anillo
11	**1530264**	1	**Ring**	anneau	Ring	anel	anillo
12	**25K-40104**	1	**O-ring**	joint torique	O Ring	anel-O	anillo-O
13	**25K-40308**	1	**O-ring**	joint torique	O Ring	anel-O	anillo-O
14	**532917**	1	**Ring back-up**	rondelle renfort	Stützring	anel retentor	arandela apoyo
15	[5]945112	1	**Cap**	chapeau	Kappe	tampa	tapa
16	**520400**	2	**Adapter**	adaptateur	Zwischenstück	adaptador	adaptador
17	**538068**	1	**Packing assy**	garniture ens	Dichtung vollst	gaxeta conj	empaquetadura conj
18	**520399**	2	**Adapter**	adaptateur	Zwischenstück	adaptador	adaptador
19	**526451**	1	**Gland**	presse garniture	Stopfbüchsenpackung	bucha empanque	prensa estopa
20	**941568**	1	**Seal**	joint étanchéité	Dichtung	vedador	sello
21	[6]———	2	**Lockwire**	fil blocage	Sicherungsdraht	fio segurança	alambre seguridad
22	**4C-620**	4	**Bolt**	boulon	Bolzen	parafuso	bulón
23	[7]1539307	1	**Rod**	tige	Stange	varão	varilla
24	**538604**	1	**Bushing**	chemise	Buchse	bucha	buje
25	**10H-35**	1	**Fitting grease**	graisseur	Nippel Schmier	graxeira	grasera
26	**512797**	1	**Retainer**	arrêtoir	Halterung	retentor	retén
27	**24C-752**	4	**Bolt**	boulon	Bolzen	parafuso	bulón

[2]Inc. 1→27
[3]Quantities listed are for one (1). This machine uses two (2).
[3]Les quantités indiquées ci-dessus s'appliquent à 1. Cette machine emploie 2.
[3]Die angegebenen Mengen sind für 1. Diese Maschine erfordert 2.
[3]As quantidades relacionadas são para 1. Esta máquina utiliza 2.
[3]Las cantidades indicadas son para 1. Esta máquina utiliza 2.
[4]Inc. 3
[5]Inc. 13, 14
[6]16 gauge x 20 in. (508 mm) long.
[6]16 jauge x 508 mm longueur.
[6]16 Breite x 508 mm Länge.
[6]calibre 16 x 508 mm de extensão.
[6]16 calibre x 508 mm longitud.
[7]Inc. 24

Printed in U.S.A.
PM 2926

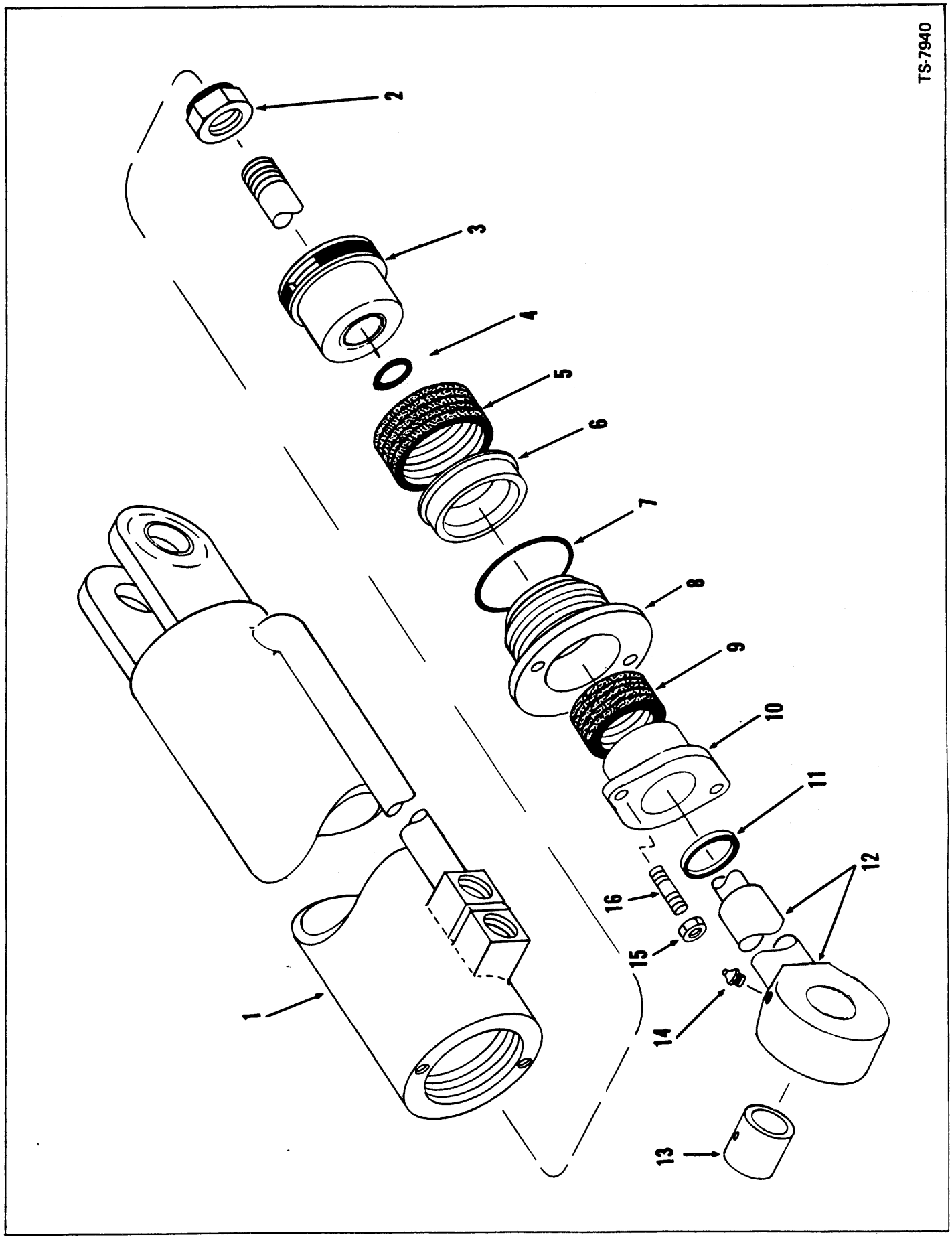
TS-7940
1
2
3
4
5
6
7
8
9
10
11
12
13
14
15
16

Cylinder Assembly, Drott Bucket - 4 in. (101,6 mm)
Ensemble de cylindre, godet Drott - 101,6 mm
Zylinder vollständig, Drottschaufel - 101,6 mm
Conjunto do cilindro, caçamba Drott - 101,6 mm
Conjunto del cilindro, cucharón Drott - 101,6 mm

MICHIGAN

No.	Part No.	Qty.	Description	Description	Benennung	Descrição	Descripción
A	[2]1533374	1	**Cylinder assy RH**	ens cylindre CD	Zylinder vollst V	cilindro conj LD	cilindro conj LD
B	[3]1533375	1	**Cylinder assy LH**	ens cylindre CG	Zylinder vollst V	cilindro conj LE	cilindro conj LI
1	1533359	1	**Cylinder RH**	cylindre CD	Zylinder R	cilindro LD	cilindro LD
1A	1533360	1	**Cylinder LH**	cylindre CG	Zylinder L	cilindro LE	cilindro LI
2	67D-20	1	**Nut**	écrou	Mutter	porca	tuerca
3	1533363	1	**Piston**	piston	Kolben	pistão	pistón
3A	†1533354	1	**Wear ring**	bague d'usure	Gleitring	anel desgaste	anillo desgaste
4	25K-40108	1	**O-ring**	joint torique	O Ring	anel-O	anillo-O
5	1533357	1	**Packing**	garniture	Dichtung	gaxeta	empaquetadura
6	1533364	1	**Piston**	piston	Kolben	pistão	pistón
7	25K-40400	1	**O-ring**	joint torique	O Ring	anel-O	anillo-O
8	1533362	1	**Cap**	chapeau	Kappe	tampa	tapa
9	1533361	1	**Packing**	garniture	Dichtung	gaxeta	empaquetadura
10	1533365	1	**Flange**	bride	Flansch	flange	brida
11	1533340	1	**Wiper**	racleur	Wischer	limpador	limpiador
12	[4]1533358	1	**Rod**	tige	Stange	varão	varilla
13	1533355	1	**Bushing**	chemise	Buchse	bucha	buje
14	10H-25	1	**Fitting grease**	graisseur	Nippel Schmier	graxeira	grasera
15	66D-06	2	**Nut**	écrou	Mutter	porca	tuerca
16	1533339	2	**Stud**	goujon	Stift	prisioneiro	espárrago

[2]Inc. 1, 2→16
[3]Inc. 1A→16
[4]Inc. 13

CLARK EQUIPMENT

Defroster Fan Assembly*
Soufiante - dégivreur, ensemble
Entfroster - Ventilator vollständig
Ventilador - degelador, conjunto
Ventilador - descongelador, conjunto

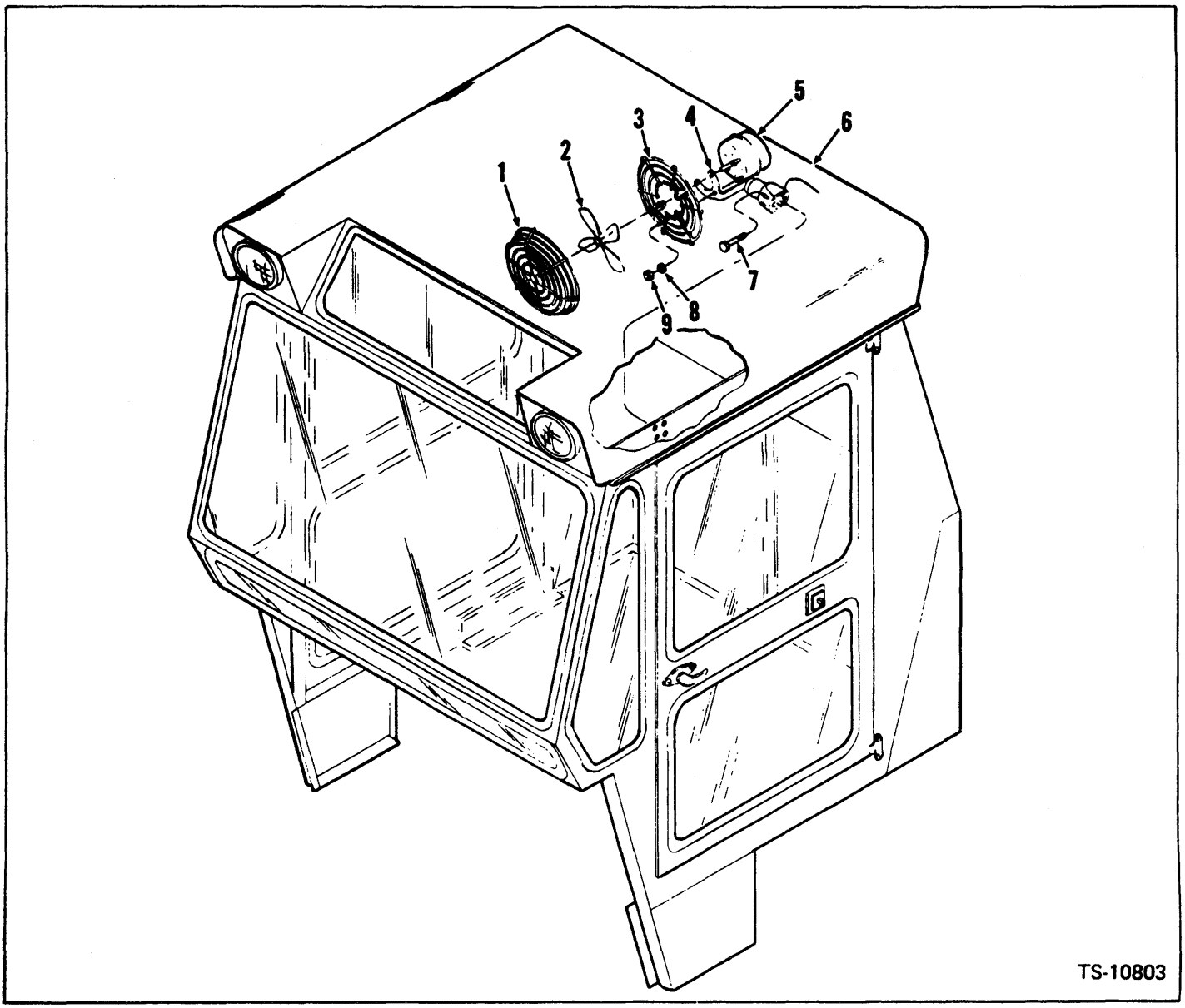

No.	Part No.	Qty.	Description	Description	Benennung	Descrição	Descripción
A	[2]517846	1	**Fan assy**	ventilateur ens	Ventilator vollst	ventilador conj	ventilador conj
1	949036	1	**Guard**	protecteur	Schutz	proteção	protector
2	949037	1	**Fan**	ventilateur	Ventilator	ventilador	ventilador
3	949039	1	**Guard**	protecteur	Schutz	proteção	protector
4	949034	1	**Base**	base	Untergestell	base	base
4A	†949192	1	**Switch assy**	interrupteur ens	Schalter vollst	interruptor conj	interruptor conj
5	949191	1	**Motor 12V**	moteur 12V	Motor 12V	motor de 12V	motor de 12V
6	[1]———	—	**Cab**	cabine	Kabine	cabina	cabina
7	85G-1012	4	**Screw**	vis	Schraube	parafuso	tornillo
7A	†50D-10	4	**Nut**	écrou	Mutter	porca	tuerca
8	664419	2	**Washer**	rondelle	Scheibe	arruela	arandela
9	949054	2	**Nut**	écrou	Mutter	porca	tuerca
10	†949035	1	**Wire assy**	fil ens	Draht Ens	fio conj	cable conj

*Cummins & G.M.
[1]See Index. Voir Table des matières. Siehe Inhaltsverzeichnis. Veja Índice. Véase Índice.
[2]Inc. 1→5, 8, 9

Printed in U.S.A.
PM 2926

Fork Lift Attachment
Accessoire, fourche élévatrice
Gabelstapleransatz
Acessório, empilhadeira de garfos
Accesorio, estibador de horquillas

MICHIGAN

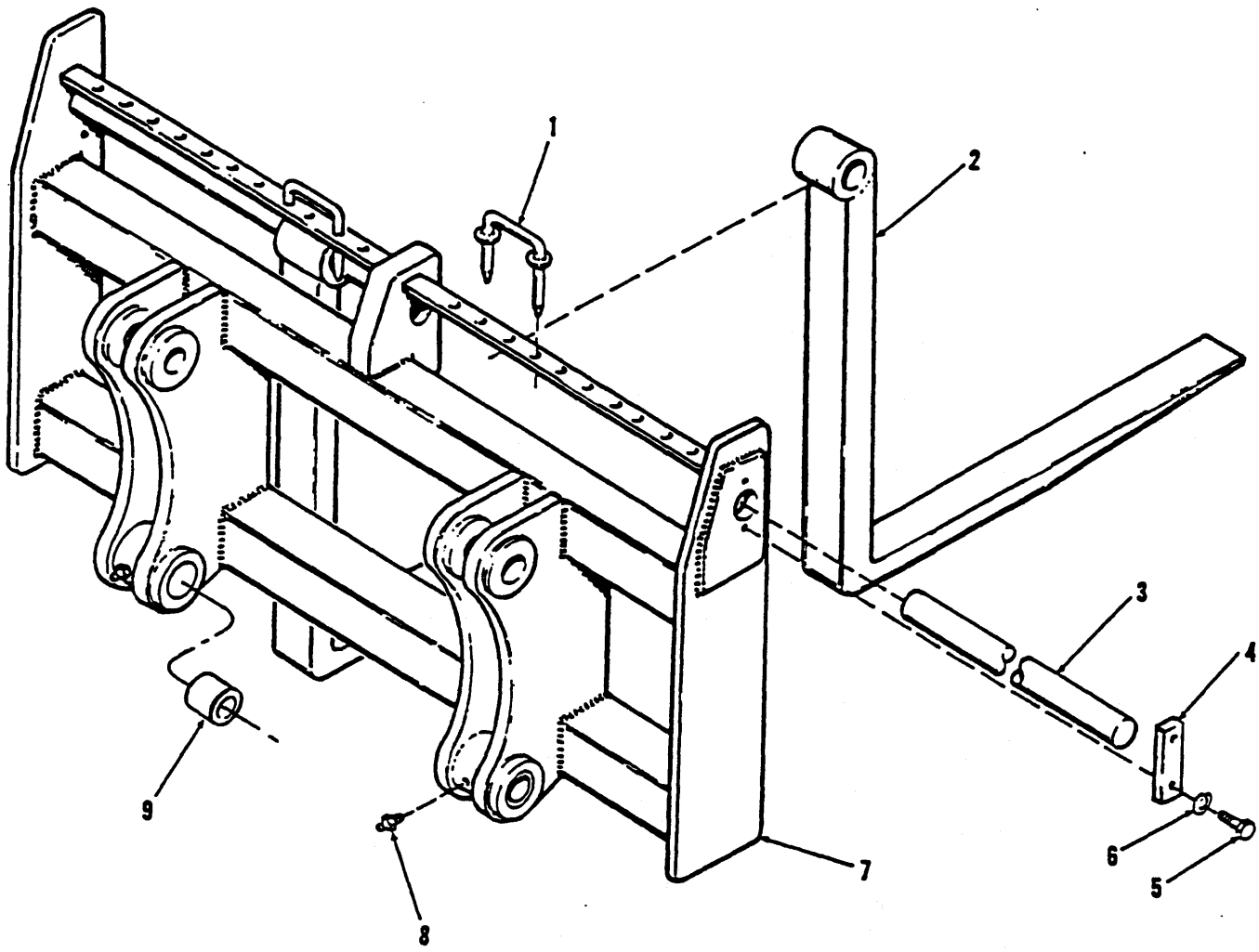

TS-11039

No.	Part No.	Qty.	Description	Description	Benennung	Descrição	Descripción
A	[2,3]1511699	—	Fork lift attach	accesoire fourches	Gabelstapleransatz	acessorio garfos	accesorio horquillas
B	1540829	—	Fork lift attach	accesoire fourches	Gabelstapleransatz	acessorio garfos	accesorio horquillas
1	1540806	2	Pin	goupille	Stift	pino	pasador
2	1540749	2	Fork	fourche	Gabel	garfo	horquilla
3	1666887	2	Shaft	arbre	Welle	árvore	árbol
4	1540804	2	Plate	plaque	Platte	placa	placa
5	24C-616	4	Bolt	boulon	Bolzen	parafuso	bulón
6	4E-06	4	Lockwasher	rondelle frein	Sicherungsscheibe	arruela de pressão	arandela seguridad
7	1511693	1	Carrier assy	porteur ens	Träger vollst	conj suporte	conj soporte
7A	1540830	1	Carrier assy	porteur ens	Träger vollst	conj suporte	conj soporte
8	10H-25	2	Fitting grease	graisseur	Nippel Schmier	graxeira	grasera
9	1508731	4	Bushing	chemise	Buchse	bucha	buje

[2]Inc. 1-9
[3]This attachment utilizes the existing mounting pins. See Index for Boom & Pushrod service parts.
[3]Cet accessoire emploie les groupilles existantes — Se reporter à la Table des matières pour pièces de Flèche et Tige Poussoir.
[3]Dieses Zubehör wird mit den vorhandenen Montagebolzen benutzt — Siehe Inhaltsverzeichnis für Teile von Hubarm und Stösselstange.
[3]Este acessório usa os pinos existentes. Veja Índice para as peças sobressalentes do Braço e Varão de empuxo.
[3]Este accesorio emplea los pernos existentes. Ver Índice por repuestos de Aguilón y Varilla de Empuje.
[4]Inc.1-6,7A-9

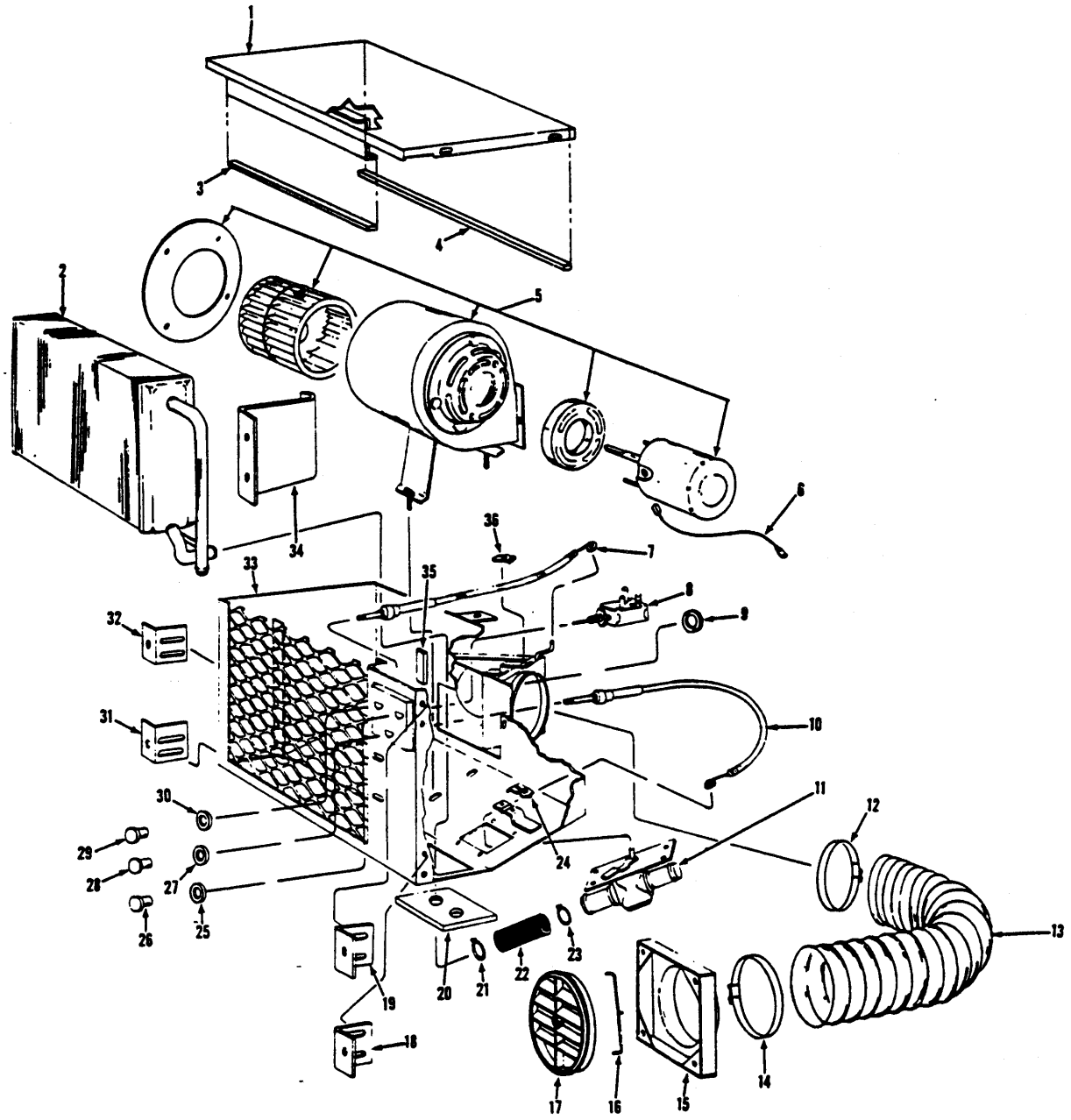
1
2
3
4
5
6
7
8
9
10
11
12
13
14
15
16
17
18
19
20
21
22
23
24
25
26
27
28
29
30
31
32
33
34
35
36

TS-10844

Heater Assembly*
Chauffage, ensemble
Heizung, vollständig
Aquecedor, conjunto
Calefactor, conjunto

MICHIGAN

No.	Part No.	Qty.	Description	Description	Benennung	Descrição	Descripción
A	[2]1510660	1	**Heater assy**	chauffage ens	Heizung vollst	aquecedor conj	calefactor conj
1	947977	1	**Cover**	couvercle	Deckel	tampa	tapa
2	947948	1	**Core**	noyau	Innenteil	núcleo	núcleo
3	949047	1	**Sponge seal**	joint éponge	Schwammdichtung	vedador esponja	junta esponja
4	947997	1	**Seal**	joint étanchéité	Dichtung	vedador	sello
5	948957	1	**Blower assy 12V**	soufflante 12V ens	Gebläse vollst 12V	ventilador 12V conj	ventilador 12V conj
6	947999	1	**Wire**	fil	Draht	fio	cable
7	947981	1	**Cable**	câble	Kabel	cabo	cable
8	947949	1	**Switch**	interrupteur	Schalter	interruptor	interruptor
9	947982	1	**Grommet**	oeillet	Augenring	ilhó	arandela pasacable
10	947983	1	**Cable**	câble	Kabel	cabo	cable
11	947950	1	**Valve**	soupape	Ventil	válvula	válvula
12	528651	1	**Clamp**	pince	Schelle	braçadeira	abrazadera
13	947995	1	**Hose**	tuyau flexible	Schlauch	mangueira	manguera
14	528651	1	**Clamp**	pince	Schelle	braçadeira	abrazadera
15	947994	1	**Collar**	collier	Bund	colar	collar
16	947993	1	**Spring**	ressort	Feder	mola	resorte
17	947992	1	**Louver**	jalousie	Luftschlitz	fresta	aletas
18	947990	1	**Bracket**	support	Winkel	grampo	grampa
19	947990	1	**Bracket**	support	Winkel	grampo	grampa
20	947991	1	**Gasket**	garniture	Dichtung	gaxeta	empaquetadura
21	949048	1	**Clamp**	pince	Schelle	braçadeira	abrazadera
22	949049	1	**Hose**	tuyau flexible	Schlauch	mangueira	manguera
23	949048	1	**Clamp**	pince	Schelle	braçadeira	abrazadera
24	947984	1	**Clip**	attache	Schelle	braçadeira	abrazadera
25	947989	1	**Nut**	écrou	Mutter	porca	tuerca
26	947988	1	**Knob**	bouton	Knopf	manipula	botón
27	947989	1	**Nut**	écrou	Mutter	porca	tuerca
28	947987	1	**Knob**	bouton	Knopf	manipula	botón
29	947986	1	**Knob**	bouton	Knopf	manipula	botón
30	947989	1	**Nut**	écrou	Mutter	porca	tuerca
31	947990	1	**Bracket**	support	Winkel	grampo	grampa
32	947990	1	**Bracket**	support	Winkel	grampo	grampa
33	947985	1	**Case**	boîtier	Gehäuse	carcaça	carcasa
34	947976	1	**Retainer**	arrêtoir	Halterung	retentor	retén
35	949047	1	**Sponge seal**	joint éponge	Schwammdichtung	vedador esponja	junta esponja
36	947984	1	**Clip**	attache	Schelle	braçadeira	abrazadera

*Cummins & G.M.
[2]Inc. 1→36

CLARK EQUIPMENT

Heater Installation*
Installation de chauffage
Heinzungseinbau
Instalação do sistema de aquecimento
Instalación del calefactor

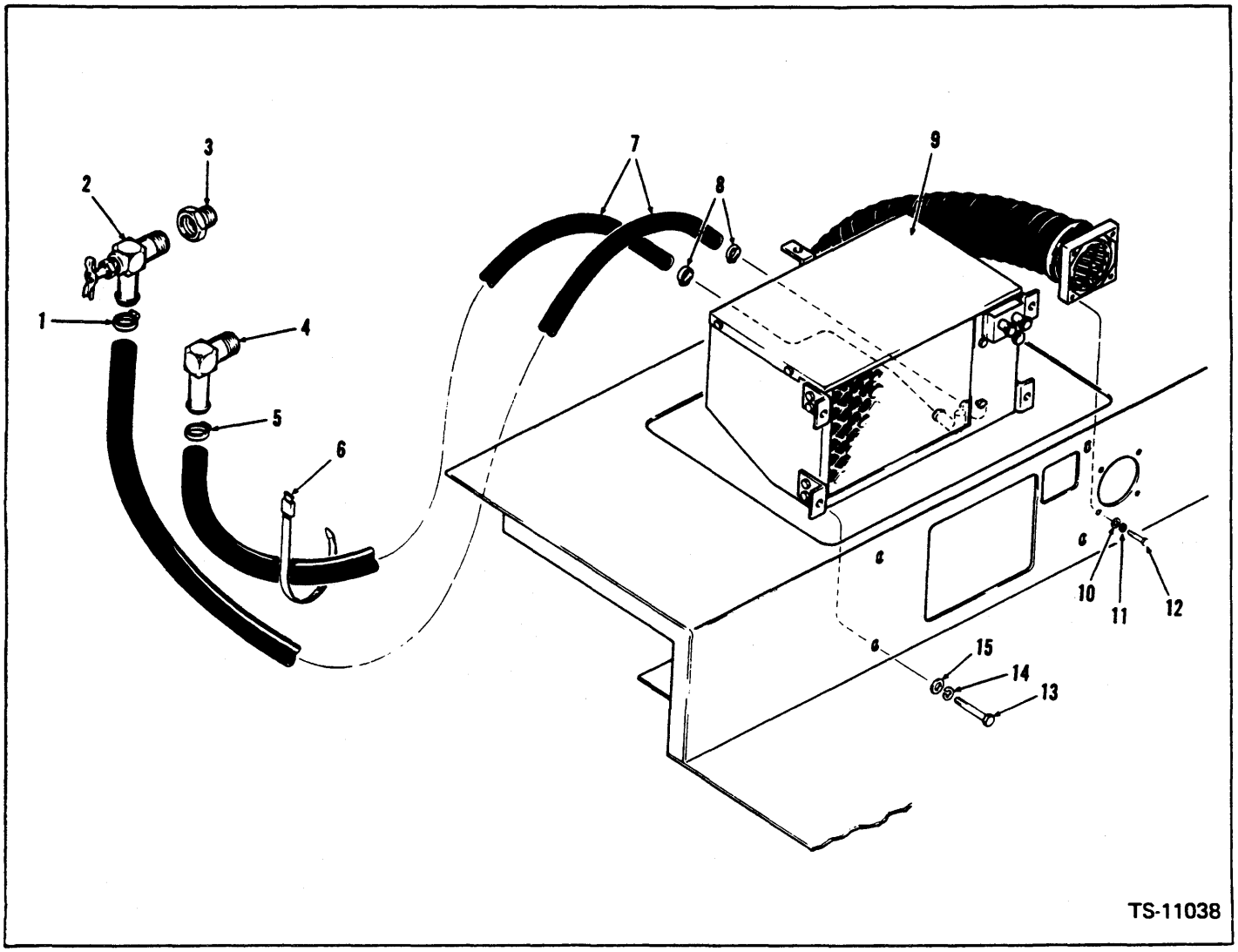

No.	Part No.	Qty.	Description	Description	Benennung	Descrição	Descripción
1	521874	1	Clamp	pince	Schelle	braçadeira	abrazadera
2	552433	1	Valve	soupape	Ventil	válvula	válvula
3	19F-6	1	Bushing	chemise	Buchse	bucha	buje
4	666842	1	Nipple	raccord	Nippel	niple	niple
5	521874	1	Clamp	pince	Schelle	braçadeira	abrazadera
6	1539058	6	Cable tie	lien cables	Kabelband	liame cabos	atadura cables
7	[2]1529688	—	Hose	tuyau flexible	Schlauch	mangueira	manguera
8	521874	2	Clamp	pince	Schelle	braçadeira	abrazadera
9	[1]———	—	Heater assy	chauffage ens	Heizung vollst	aquecedor conj	calefactor conj
10	655629	4	Washer	rondelle	Scheibe	arruela	arandela
11	4E-04	4	Lockwasher	rondelle frein	Sicherungsscheibe	arruela de pressão	arandela seguridad
12	23C-412	4	Bolt	boulon	Bolzen	parafuso	bulón
13	23C-612	5	Bolt	boulon	Bolzen	parafuso	bulón
14	4E-06	5	Lockwasher	rondelle frein	Sicherungsscheibe	arruela de pressão	arandela seguridad
15	656672	5	Washer	rondelle	Scheibe	arruela	arandela

*Cummins & G.M.
[1]See Index. Voir Table des matières. Siehe Inhaltsverzeichnis. Veja Índice. Véase Índice.
[2]20 ft. (6,09 m)

Printed in U.S.A.
PM 2926

Heater Assembly*
Chauffage, ensemble
Heizung, vollständig
Aquecedor, conjunto
Calefactor, conjunto

MICHIGAN

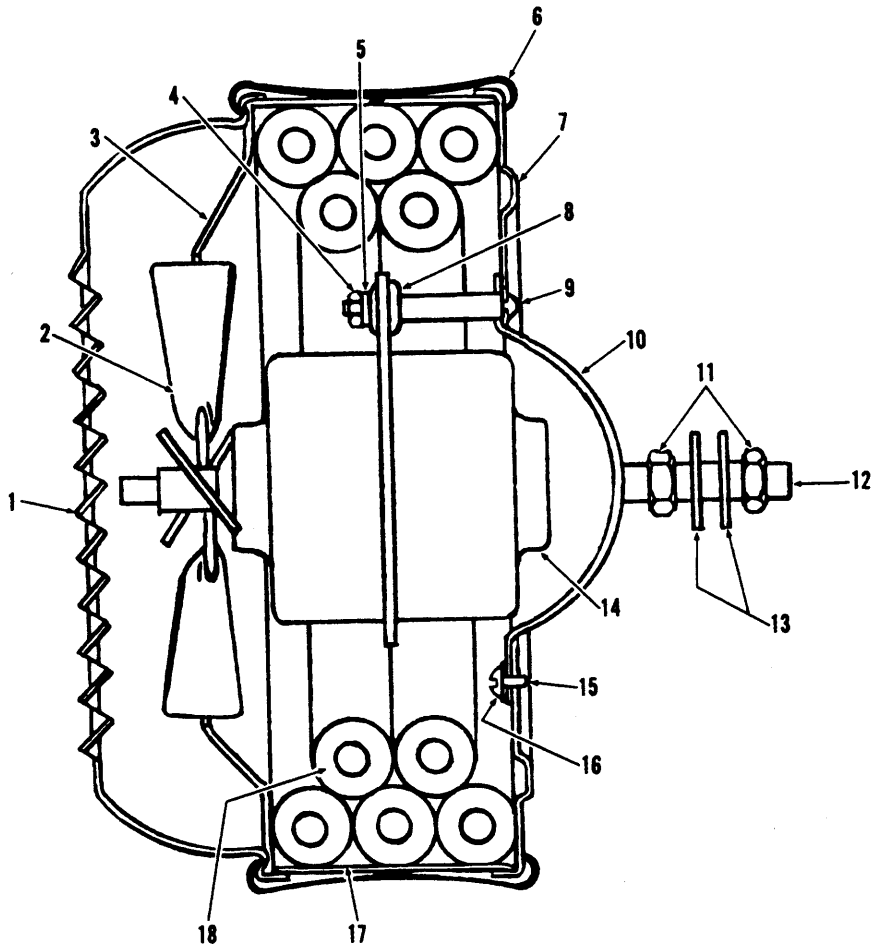

TS-11548

No.	Part No.	Qty.	Description	Description	Benennung	Descrição	Descripción
A	[2]3225868	1	**Heater assy**	chauffage ens	Heizung vollst	aquecedor conj	calefactor conj
1	**3213182**	1	**Cover front**	couvercle AV	Deckel V	tampa DI	tapa DE
2	**3213183**	1	**Fan**	ventilateur	Ventilator	ventilador	ventilador
3	**3213184**	1	**Cowl fan**	capot ventil	Ventilatorverkleid	cobertura ventil	envolvente ventil
4	**3221634**	6	**Nut**	écrou	Mutter	porca	tuerca
5	**3213202**	6	**Washer**	rondelle	Scheibe	arruela	arandela
6	**3213194**	1	**Cup**	cuvette	Schale	capa	cubeta
7	**3213195**	1	**Plate**	plaque	Platte	placa	placa
8	**3212857**	3	**Grommet**	oeillet	Augenring	ilhó	arandela pasacable
9	**3290501**	3	**Stud**	goujon	Stift	prisioneiro	espárrago
10	**3290505**	1	**Cover**	couvercle	Deckel	tampa	tapa
11	**3290503**	8	**Nut**	écrou	Mutter	porca	tuerca
12	**3290502**	2	**Stud**	goujon	Stift	prisioneiro	espárrago
13	**3290504**	4	**Washer**	rondelle	Scheibe	arruela	arandela
14	**3290500**	1	**Motor**	moteur	Motor	motor	motor
15	**3213201**	3	**Screw**	vis	Schraube	parafuso	tornillo
16	**12E-10**	3	**Lockwasher**	rondelle frein	Sicherungsscheibe	arruela de pressão	arandela seguridad
17	**3213190**	1	**Ring**	anneau	Ring	anel	anillo
18	**3213185**	1	**Element**	elément	Element	elemento	elemento
19	†3213193	1	**Pad felt**	tampon feutre	Filzunterlage	chumaço fêltro	almohadilla fieltro

*ENC & FSC
[2]Inc. 1→19

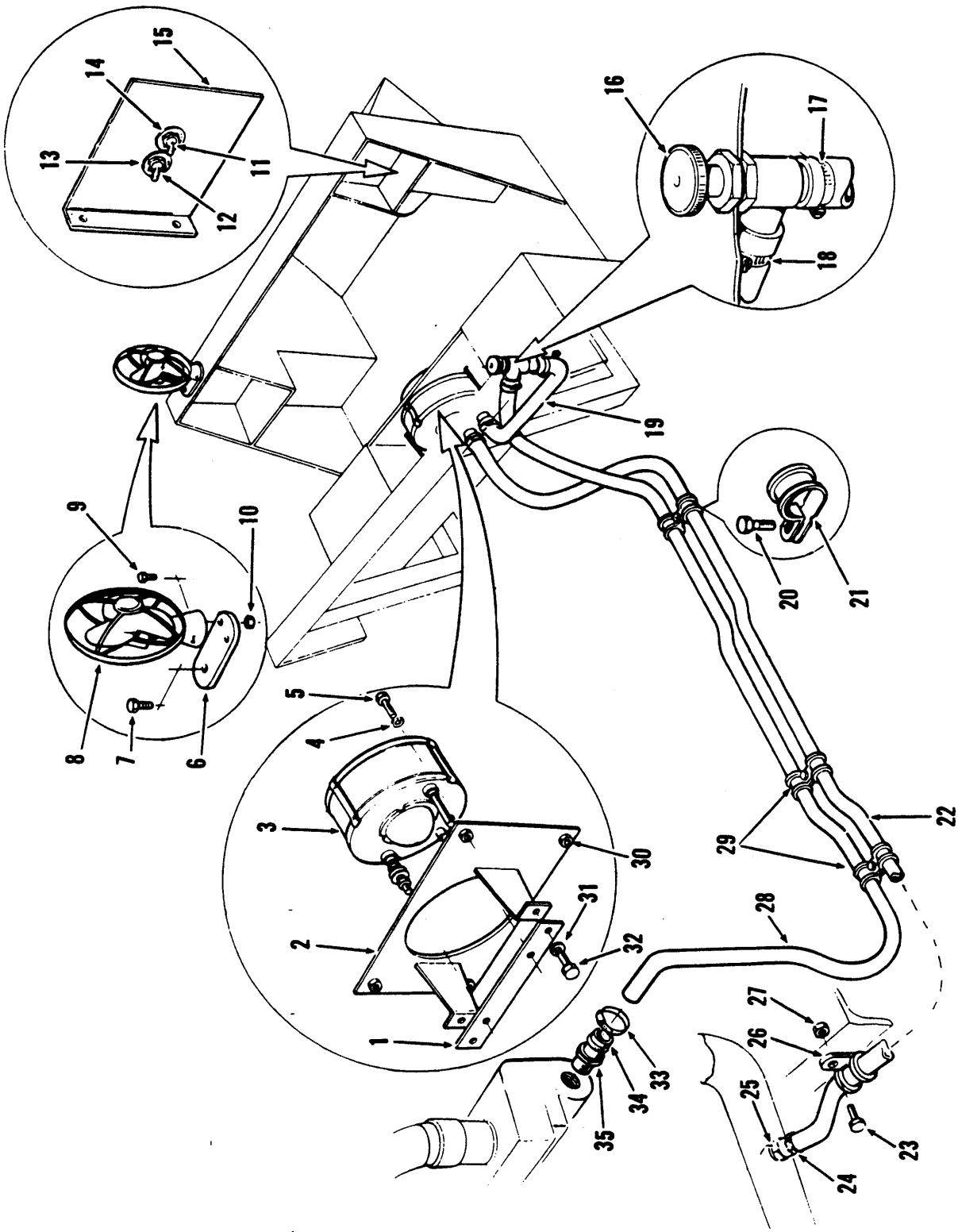
TS-11543
1
2
3
4
5
6
7
8
9
10
11
12
13
14
15
16
17
18
19
20
21
22
23
24
25
26
27
28
29
30
31
32
33
34
35

Heater Installation*
Installation de chauffage
Heinzungseinbau
Instalação do sistema de aquecimento
Instalación del calefactor

MICHIGAN

No.	Part No.	Qty.	Description	Description	Benennung	Descrição	Descripción
A	[2]3585508	1	**Heater kit**	chauffage jeu	Heizungssatz	aquecedor jôgo	calefactor juego
B	[3]3585499	1	**Defroster kit**	dégivreur jeu	Entfrostersatz	degelador jgo	descarchador jgo
1	3224654	1	**Strap**	bande	Band	faixa	banda
2	3224651	1	**Bracket**	support	Winkel	grampo	grampa
2A	†3585403	1	**Plate**	plaque	Platte	placa	placa
3	[1]———	1	**Heater assy**	chauffage ens	Heizung vollst	aquecedor conj	calefactor conj
4	3221748	4	**Lockwasher**	rondelle frein	Sicherungsscheibe	arruela de pressão	arandela seguridad
5	1C-414	4	**Bolt**	boulon	Bolzen	parafuso	bulón
6	3225207	1	**Bracket**	support	Winkel	grampo	grampa
7	17C-634	1	**Bolt**	boulon	Bolzen	parafuso	bulón
8	3225290	1	**Fan 12V**	soufflante 12V	Gebläse 12V	ventilador de 12V	ventilador 12V
9	3220881	2	**Bolt**	boulon	Bolzen	parafuso	bulón
10	3220859	2	**Nut**	écrou	Mutter	porca	tuerca
11	3204336	1	**Switch**	interrupteur	Schalter	interruptor	interruptor
12	3204336	1	**Switch**	interrupteur	Schalter	interruptor	interruptor
13	3225254	1	**Nameplate**	plaque du constructr	Namensschild	placa do nome	placa de nombre
14	3225255	1	**Nameplate**	plaque du constructr	Namensschild	placa do nome	placa de nombre
15	574026	1	**Panel RH**	panneau CD	Tafel R	painel dir	panel lado der
16	3224669	1	**Stopcock**	robinet arrêt	Abstellhahn	torneira fechamento	grifo cierre
17	3220865	2	**Clamp**	pince	Schelle	braçadeira	abrazadera
18	3220865	1	**Clamp**	pince	Schelle	braçadeira	abrazadera
19	3228573	1	**Hose**	tuyau flexible	Schlauch	mangueira	manguera
20	2C-624	1	**Bolt**	boulon	Bolzen	parafuso	bulón
21	3222517	1	**Clip**	attache	Schelle	braçadeira	abrazadera
22	1529688	1	**Hose**	tuyau flexible	Schlauch	mangueira	manguera
23	2C-624	1	**Bolt**	boulon	Bolzen	parafuso	bulón
24	3220865	2	**Clamp**	pince	Schelle	braçadeira	abrazadera
25	666841	1	**Nipple**	raccord	Nippel	niple	niple
26	3222517	1	**Clip**	attache	Schelle	braçadeira	abrazadera
27	18D-06	1	**Nut**	écrou	Mutter	porca	tuerca
28	1529688	1	**Hose**	tuyau flexible	Schlauch	mangueira	manguera
29	31H-46	2	**Clip**	attache	Schelle	braçadeira	abrazadera
30	17D-3	4	**Nut**	écrou	Mutter	porca	tuerca
30A	†23C-612	4	**Bolt**	boulon	Bolzen	parafuso	bulón
31	3221750	2	**Lockwasher**	rondelle frein	Sicherungsscheibe	arruela de pressão	arandela seguridad
32	1C-614	2	**Bolt**	boulon	Bolzen	parafuso	bulón
33	3220865	1	**Clamp**	pince	Schelle	braçadeira	abrazadera
34	666867	1	**Nipple**	raccord	Nippel	niple	niple
35	———	1	**Omit**	omettre	Auslassen	omitir	omitir
36	†3585164	2	**Wire**	fil	Draht	fio	cable
37	†3585450	1	**Wire**	fil	Draht	fio	cable
38	†3585451	1	**Wire**	fil	Draht	fio	cable
39	†3220820	2	**Cable tie**	lien cables	Kabelband	liame cabos	atadura cables

*FSC
[1]See Index. Voir Table des matières. Siehe Inhaltsverzeichnis. Veja Índice. Véase Indice.
[2]Inc. 1→5, 12, 13, 15→37, 39
[3]Inc. 6→11, 14, 36, 38

Printed in U.S.A.
PM 2926

CLARK EQUIPMENT

Heater Installation*
Installation de chauffage
Heinzungseinbau
Instalação do sistema de aquecimento
Instalación del calefactor

No.	Part No.	Qty.	Description	Description	Benennung	Descrição	Descripción
A	[2]3287436	1	**Heater kit**	chauffage jeu	Heizungssatz	aquecedor jôgo	calefactor juego
1	[1]———	1	**Heater**	réchauffeur	Heizung	aquecedor	calefactor
2	3239117	1	**Bracket**	support	Winkel	grampo	grampa
3	18D-06	4	**Nut**	écrou	Mutter	porca	tuerca
4	2C-620	4	**Bolt**	boulon	Bolzen	parafuso	bulón
5	619021	4	**Washer**	rondelle	Scheibe	arruela	arandela
6	3224654	1	**Strap**	bande	Band	faixa	banda
7	1C-614	2	**Bolt**	boulon	Bolzen	parafuso	bulón
8	3221750	2	**Lockwasher**	rondelle frein	Sicherungsscheibe	arruela de pressão	arandela seguridad
9	3224669	1	**Stopcock**	robinet arrêt	Abstellhahn	torneira fechamento	grifo cierre
10	3228573	1	**Hose**	tuyau flexible	Schlauch	mangueira	manguera
11	3220865	6	**Clamp**	pince	Schelle	braçadeira	abrazadera
12	1529688	1	**Hose**	tuyau flexible	Schlauch	mangueira	manguera
13	666842	1	**Nipple**	raccord	Nippel	niple	niple
14	1529688	1	**Hose**	tuyau flexible	Schlauch	mangueira	manguera
15	552433	1	**Valve**	soupape	Ventil	válvula	válvula
16	19F-6	1	**Bushing**	chemise	Buchse	bucha	buje
17	3204336	1	**Switch**	interrupteur	Schalter	interruptor	interruptor
18	3224739	1	**Cable**	câble	Kabel	cabo	cable
19	3224740	1	**Cable**	câble	Kabel	cabo	cable
20	3213975	1	**Adapter**	adaptateur	Zwischenstück	adaptador	adaptador
21	3221735	1	**Terminal**	borne	Anschluss	terminal	terminal
22	3221732	1	**Terminal**	borne	Anschluss	terminal	terminal
23	3200398	1	**Connector**	raccord	Verbindungsstück	ligador	conector
24	3200217	1	**Sleeve**	manchon	Muffe	luva	manguito
25	3220820	10	**Cable tie**	lien cables	Kabelband	liame cabos	atadura cables
26	3225254	1	**Nameplate**	plaque du constructr	Namensschild	placa do nome	placa de nombre
27	3239541	1	**Panel RH**	panneau CD	Tafel R	painel dir	panel lado der

*ENC
[1]See Index. Voir Table des matières. Siehe Inhaltsverzeichnis. Veja Índice. Véase Índice.
[2]Inc. 1→27

Printed in U.S.A.
PM 2926

Defroster Installation*
Installation de dégrivreur
Entfrostereinbau
Instalação de degelador
Instalación de descarchador

No.	Part No.	Qty.	Description	Description	Benennung	Descrição	Descripción
1	[2]3225291	1	**Defroster kit**	dégivreur jeu	Entfrostersatz	degelador jgo	descarchador jgo
2	**3225290**	1	**Fan 12V**	soufflante 12V	Gebläse 12V	ventilador de 12V	ventilador 12V
3	**3225207**	1	**Bracket**	support	Winkel	grampo	grampa
4	**3220881**	2	**Bolt**	boulon	Bolzen	parafuso	bulón
5	**3220859**	2	**Nut**	écrou	Mutter	porca	tuerca
6	**17C-634**	1	**Bolt**	boulon	Bolzen	parafuso	bulón
7	**3204336**	1	**Switch**	interrupteur	Schalter	interruptor	interruptor
8	**3224739**	1	**Cable**	câble	Kabel	cabo	cable
9	**3224740**	1	**Cable**	câble	Kabel	cabo	cable
10	**3213975**	1	**Adapter**	adaptateur	Zwischenstück	adaptador	adaptador
11	**3221735**	1	**Terminal**	borne	Anschluss	terminal	terminal
12	**3221732**	1	**Terminal**	borne	Anschluss	terminal	terminal
13	**3200398**	1	**Connector**	raccord	Verbindungsstück	ligador	conector
14	**3200217**	1	**Sleeve**	manchon	Muffe	luva	manguito
15	**3225255**	1	**Nameplate**	plaque du constructr	Namensschild	placa do nome	placa de nombre
16	**3239541**	1	**Panel RH**	panneau CD	Tafel R	painel dir	panel lado der

*ENC
[2]Inc. 2→16

Lifting Lugs & Decals
Ergots & décalcomanies
Halter & Abziehbilder
Orelha e decalcomanias
Oreja y calcomanías

MICHIGAN

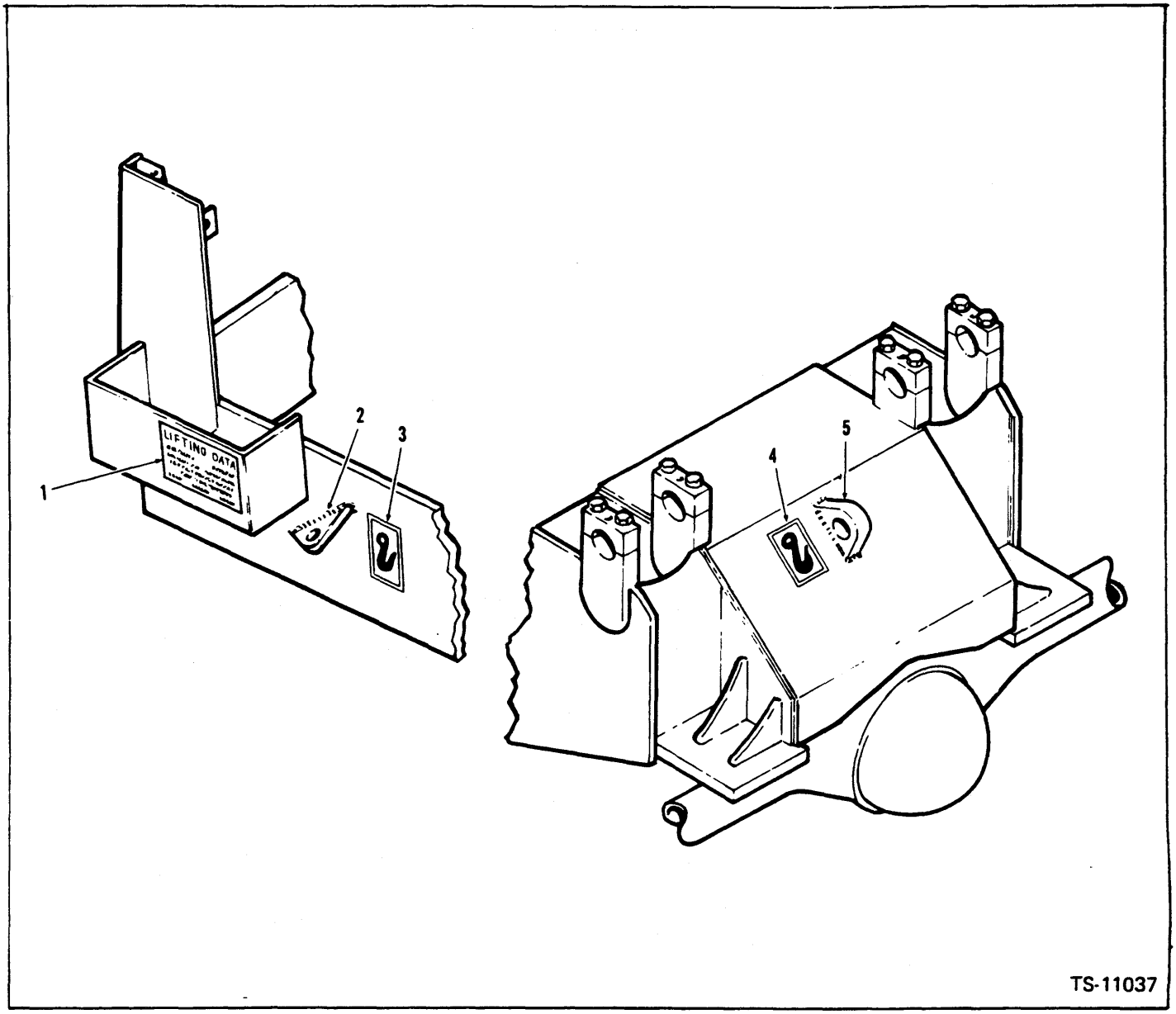

No.	Part No.	Qty.	Description	Description	Benennung	Descrição	Descripción
A	[2]1549461	—	Lift lug & decal kit	ergots & décals jeu	Halter & Abziehbsatz	orelha & decal jogo	oreja & calcom jueg
1	1522619	1	Decal lifting data	décal caract levage	Abziehlbld Hebedaten	dec dados levantmto	cal datos levaje
2	570614	2	Lifting lug	ergot levage	Aushebehalter	orelha elevação	oreja levante
3	1511709	2	Decal lift	décal lever	Abziehbild heben	decal levantar	calcom levantar
4	1511709	1	Decal lift	décal lever	Abziehbild heben	decal levantar	calcom levantar
5	570614	1	Lifting lug	ergot levage	Aushebehalter	orelha elevação	oreja levante

[2]Inc. 1→5

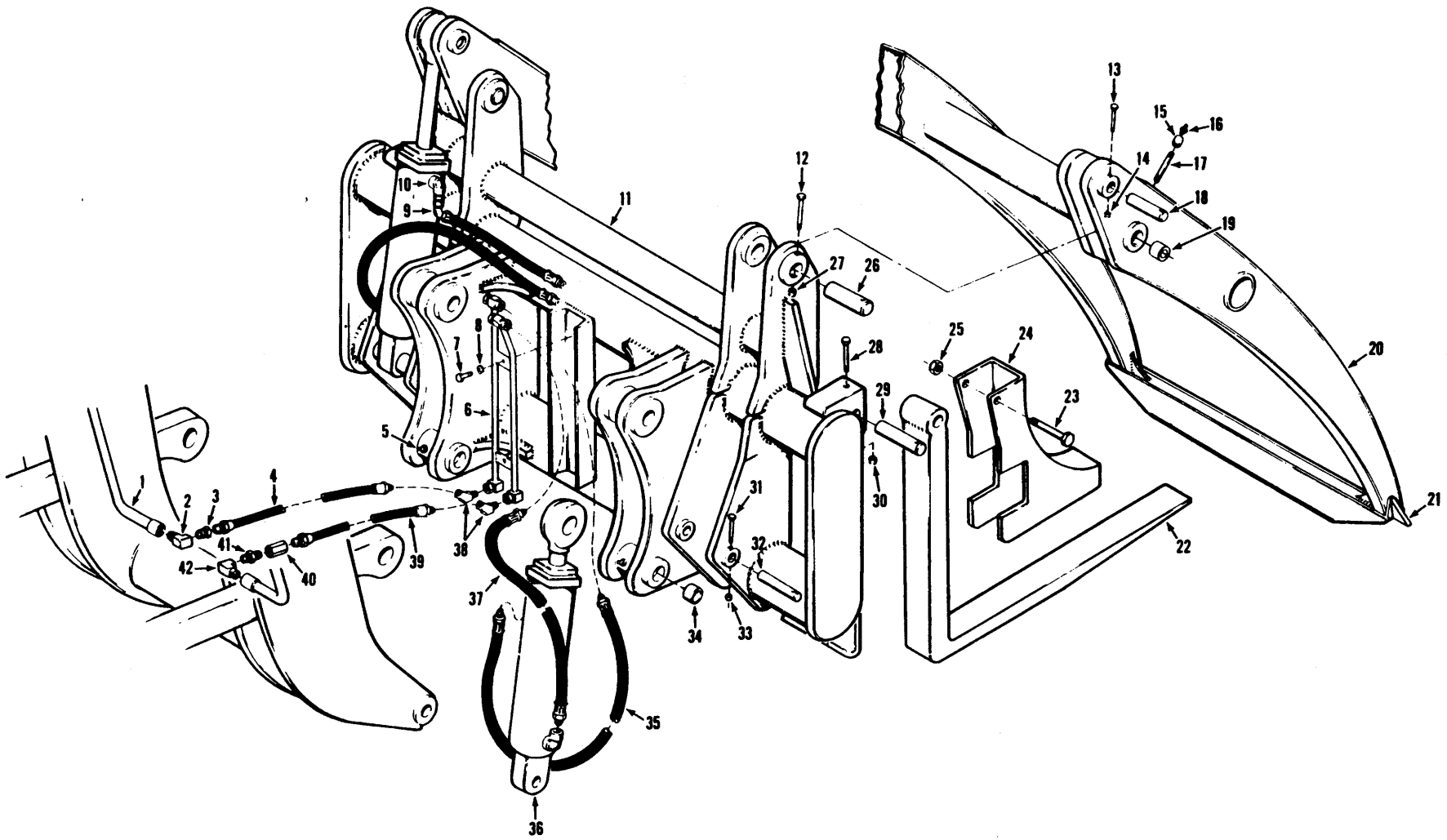

TS-11050

Printed in U.S.A.
PM 2926

Logger Fork Attachment
Accessoire fourche
Gabelansatz
Acessório garfo
Accesorio horquilla

MICHIGAN

No.	Part No.	Qty.	Description	Description	Benennung	Descrição	Descripción
A	[2,3]1540641	—	**Logger assy**	logger ens	Loggervorr vollst	garra conj	mordaza conj
B	†[1]1547839	1	**Counterweight kit**	contrepoids jeu	Gegengewichtssatz	contrapeso jogo	contrapeso juego
1	[1]———	—	**Tube**	tube	Rohr	tubo	tubo
2	29F-5	1	**Elbow**	coude	Winkelrohr	cotovêlo	codo
3	356622	1	**Bushing**	chemise	Buchse	bucha	buje
4	1505274	1	**Hose**	tuyau flexible	Schlauch	mangueira	manguera
5	10H-25	2	**Fitting grease**	graisseur	Nippel Schmier	graxeira	grasera
6	1545223	1	**Tube**	tube	Rohr	tubo	tubo
7	24C-616	2	**Bolt**	boulon	Bolzen	parafuso	bulón
8	4E-06	2	**Lockwasher**	rondelle frein	Sicherungsscheibe	arruela de pressão	arandela seguridad
9	11K-6	2	**Elbow**	coude	Winkelrohr	cotovêlo	codo
10	656598	2	**Connector**	raccord	Verbindungsstück	ligador	conector
11	[4]1540623	1	**Carrier assy**	porteur ens	Träger vollst	conj suporte	conj soporte
12	24C-668	2	**Bolt**	boulon	Bolzen	parafuso	bulón
13	24C-648	2	**Bolt**	boulon	Bolzen	parafuso	bulón
14	18D-06	2	**Locknut**	contre-écrou	Gegenmutter	contra porca	contratuerca
15	37K-302	2	**Coupling**	accouplement	Kupplung	acoplamento	acople
16	10H-25	2	**Fitting grease**	graisseur	Nippel Schmier	graxeira	grasera
17	5K-126	2	**Nipple**	raccord	Nippel	niple	niple
18	588823	2	**Pin**	goupille	Stift	pino	pasador
19	1521804	4	**Bushing**	chemise	Buchse	bucha	buje
20	[5]1523136	1	**Clamp assy**	pince ens	Schelle vollst	conj braçadeira	conj abrazadera
21	554161	2	**Gusset**	cornière	Versteifung	cantoneira	escuadra refurzo
22	538401	2	**Fork**	fourche	Gabel	garfo	horquilla
23	24C-10128	2	**Bolt**	boulon	Bolzen	parafuso	bulón
24	1523133	2	**Deflector**	déflecteur	Deflektor	defletor	deflector
25	18D-10	2	**Locknut**	contre-écrou	Gegenmutter	contra porca	contratuerca
26	1523146	2	**Pin**	goupille	Stift	pino	pasador
27	18D-06	2	**Locknut**	contre-écrou	Gegenmutter	contra porca	contratuerca
28	24C-696	2	**Bolt**	boulon	Bolzen	parafuso	bulón
29	1512883	2	**Pin**	goupille	Stift	pino	pasador
30	18D-06	2	**Locknut**	contre-écrou	Gegenmutter	contra porca	contratuerca
31	24C-648	2	**Bolt**	boulon	Bolzen	parafuso	bulón
32	1512883	2	**Pin**	goupille	Stift	pino	pasador
33	18D-06	2	**Locknut**	contre-écrou	Gegenmutter	contra porca	contratuerca
34	1508731	4	**Bushing**	chemise	Buchse	bucha	buje
35	1526135	2	**Hose**	tuyau flexible	Schlauch	mangueira	manguera
36	[1]———	2	**Cylinder assembly**	ens cylindre	Zylinder vollst	cilindro conj	cilindro conj
37	591896	2	**Hose**	tuyau flexible	Schlauch	mangueira	manguera
38	81F-3	2	**Elbow**	coude	Winkelrohr	cotovêlo	codo
39	1505274	1	**Hose**	tuyau flexible	Schlauch	mangueira	manguera
40	1505347	1	**Adapter**	adaptateur	Zwischenstück	adaptador	adaptador
41	356621	1	**Bushing**	chemise	Buchse	bucha	buje
42	29F-5	1	**Elbow**	coude	Winkelrohr	cotovêlo	codo

[1]See Index. Voir Table des matières. Siehe Inhaltsverzeichnis. Veja Índice. Véase Índice.
[2]Inc. B→42
[3]This attachment utilizes the existing mounting pins. See Index for Boom & Pushrod service parts.
[3]Cet accessoire emploie les groupilles existantes — Se reporter à la Table des matières pour pièces de Flèche et Tige Poussoir.
[3]Dieses Zubehör wird mit den vorhandenen Montagebolzen benutzt — Siehe Inhaltsverzeichnis für Teile von Hubarm und Stössellstange.
[3]Este acessório usa os pinos existentes. Veja Índice para as peças sobressalentes do Braço e Varão de empuxo.
[3]Este accesorio emplea los pernos existentes. Ver Índice por repuestos de Aguilón y Varilla de Empuje.
[4]Inc. 34
[5]Inc. 19

CLARK EQUIPMENT

Roll-Over Protective Structure ROPS
Toit de protection et sécurité
Überrollschutz
Estrutura protetora contra tombamentos
Estructura protectora contra vuelcos

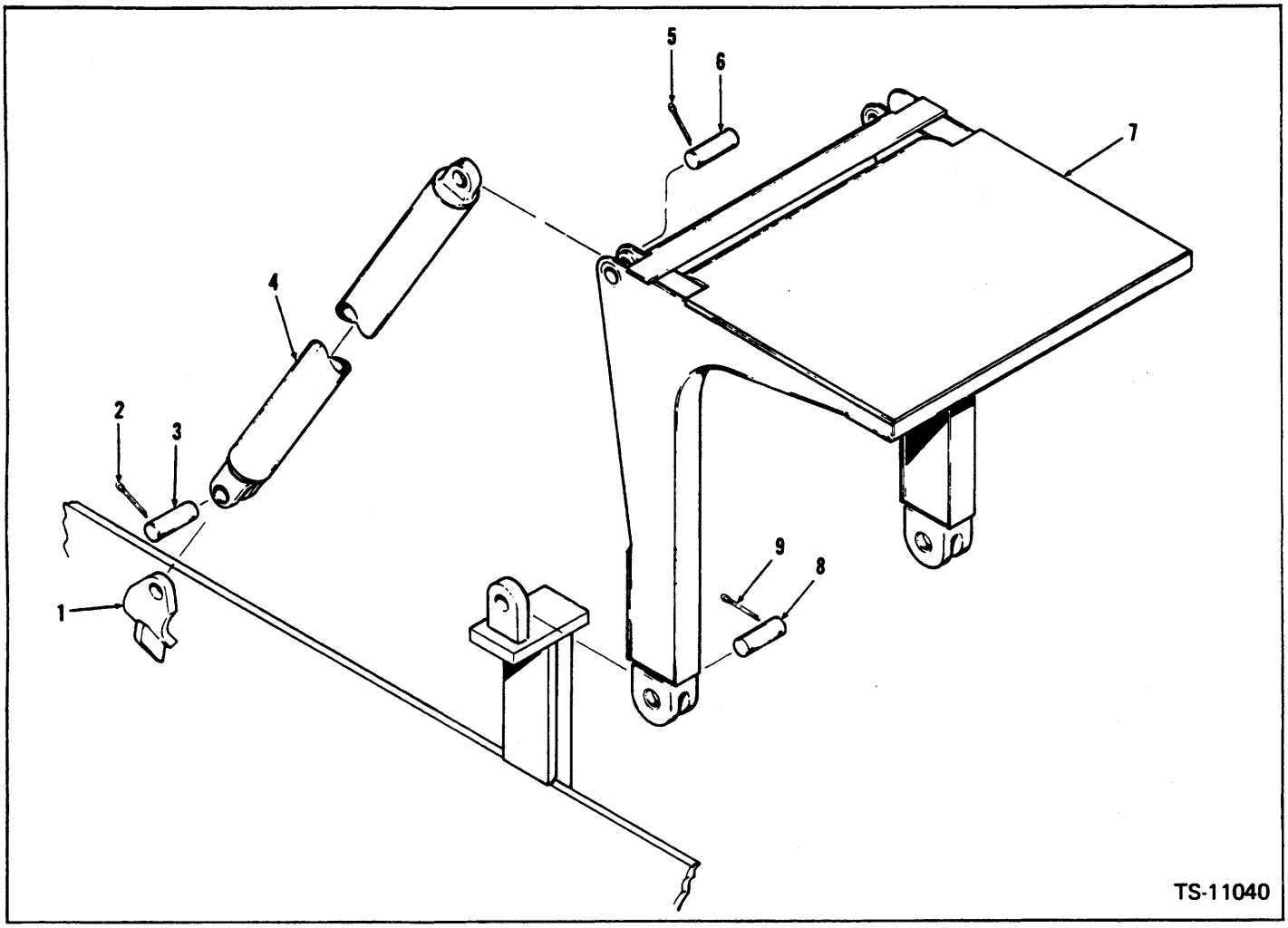

No.	Part No.	Qty.	Description	Description	Benennung	Descrição	Descripción
A	[2]1537125	1	**Roll-over prot strctr**	toit de prot & sécur	Überrollschutz	estrut prot tomba	estruct prot volc
1	**1537099**	2	**Plate**	plaque	Platte	placa	placa
2	**1F-1236**	4	**Pin cotter**	goupille fendue	Splint	contrapino	chaveta dos patas
3	**1537103**	2	**Pin**	goupille	Stift	pino	pasador
4	**1537107**	2	**Brace**	tirant	Halterung	tirante	tensor
5	**1F-1236**	4	**Pin cotter**	goupille fendue	Splint	contrapino	chaveta dos patas
6	**1537103**	2	**Pin**	goupille	Stift	pino	pasador
7	**1537122**	1	**Canopy**	dais	Schutzdach	dossel	dosel
8	**1537103**	2	**Pin**	goupille	Stift	pino	pasador
9	**1F-1236**	4	**Pin cotter**	goupille fendue	Splint	contrapino	chaveta dos patas
10	†[1]———	1	**Seat belt kit**	ceinture sécurité	Sichrhtgrt Satz	cinto segur jôgo	cinturón segur jgo

[1]See Index. Voir Table des matières. Siehe Inhaltsverzeichnis. Veja Índice. Véase Índice.
[2]Inc. 1→10

Printed in U.S.A.
PM 2926

Roll-Over Protective Structure ROPS*
Toit de protection et sécurité
Überrollschutz
Estrutura protetora contra tombamentos
Estructura protectora contra vuelcos

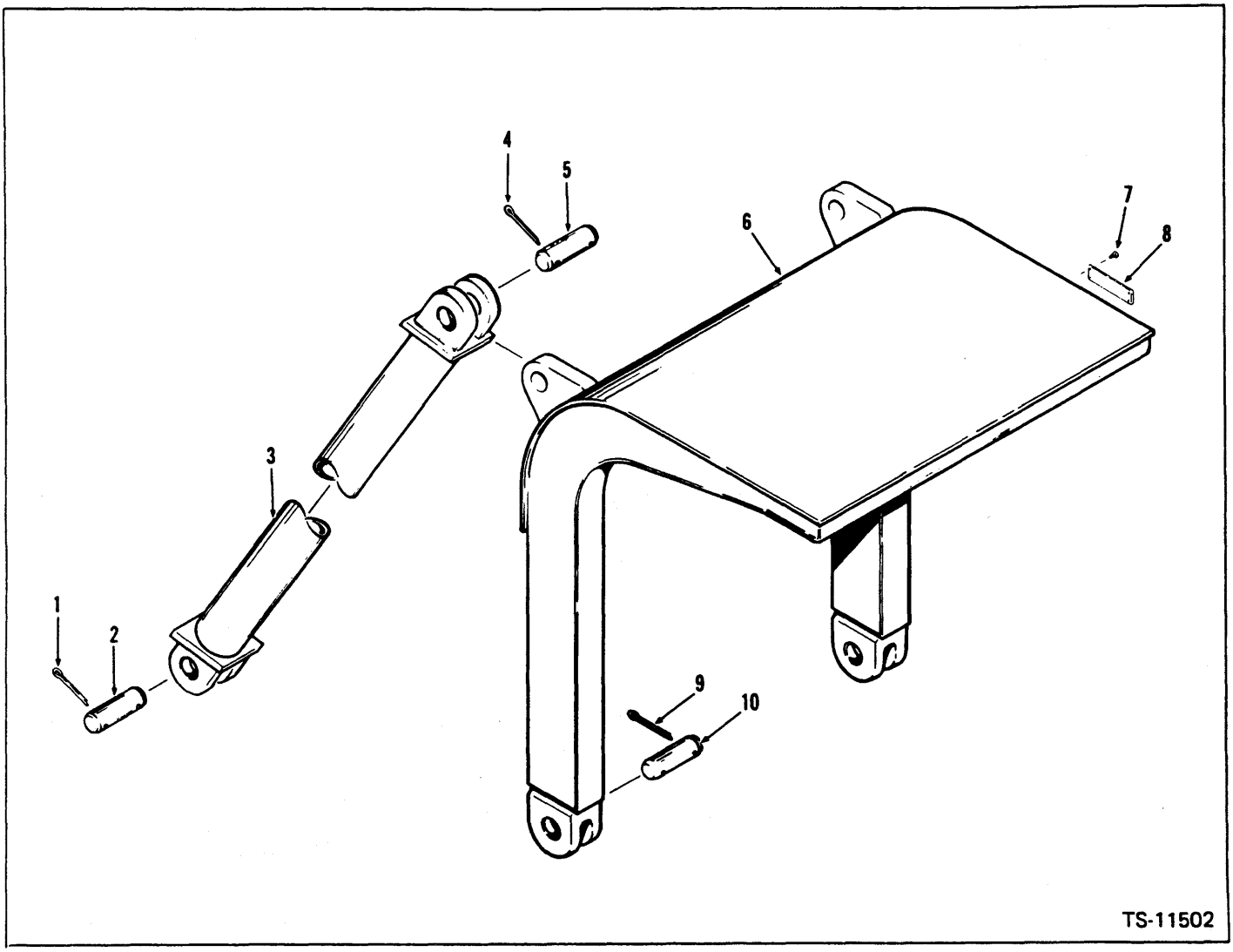

TS-11502

No.	Part No.	Qty.	Description	Description	Benennung	Descrição	Descripción
A	[2]1515849	1	**Roll-over prot strctr**	toit de prot & sécur	Überrollschutz	estrut prot tomba	estruct prot volc
1	1F-1236	4	**Pin cotter**	goupille fendue	Splint	contrapino	chaveta dos patas
2	1537103	2	**Pin mounting**	broche montage	Stiftmontage	pino montagem	pasador montaje
2A	†1519894	1	**Bushing**	chemise	Buchse	bucha	buje
3	1510966	2	**Brace**	tirant	Halterung	tirante	tensor
4	1F-1236	4	**Pin cotter**	goupille fendue	Splint	contrapino	chaveta dos patas
5	1537103	2	**Pin mounting**	broche montage	Stiftmontage	pino montagem	pasador montaje
6	1511935	1	**Canopy**	dais	Schutzdach	dossel	dosel
7	6C-406	4	**Screw**	vis	Schraube	parafuso	tornillo
8	1515952	1	**Identification plate**	plaque identif	Maschinenschild	placa identificação	placa identificación
9	1F-1236	4	**Pin cotter**	goupille fendue	Splint	contrapino	chaveta dos patas
10	1537103	2	**Pin mounting**	broche montage	Stiftmontage	pino montagem	pasador montaje

*FSC
[2]Inc. 1→10

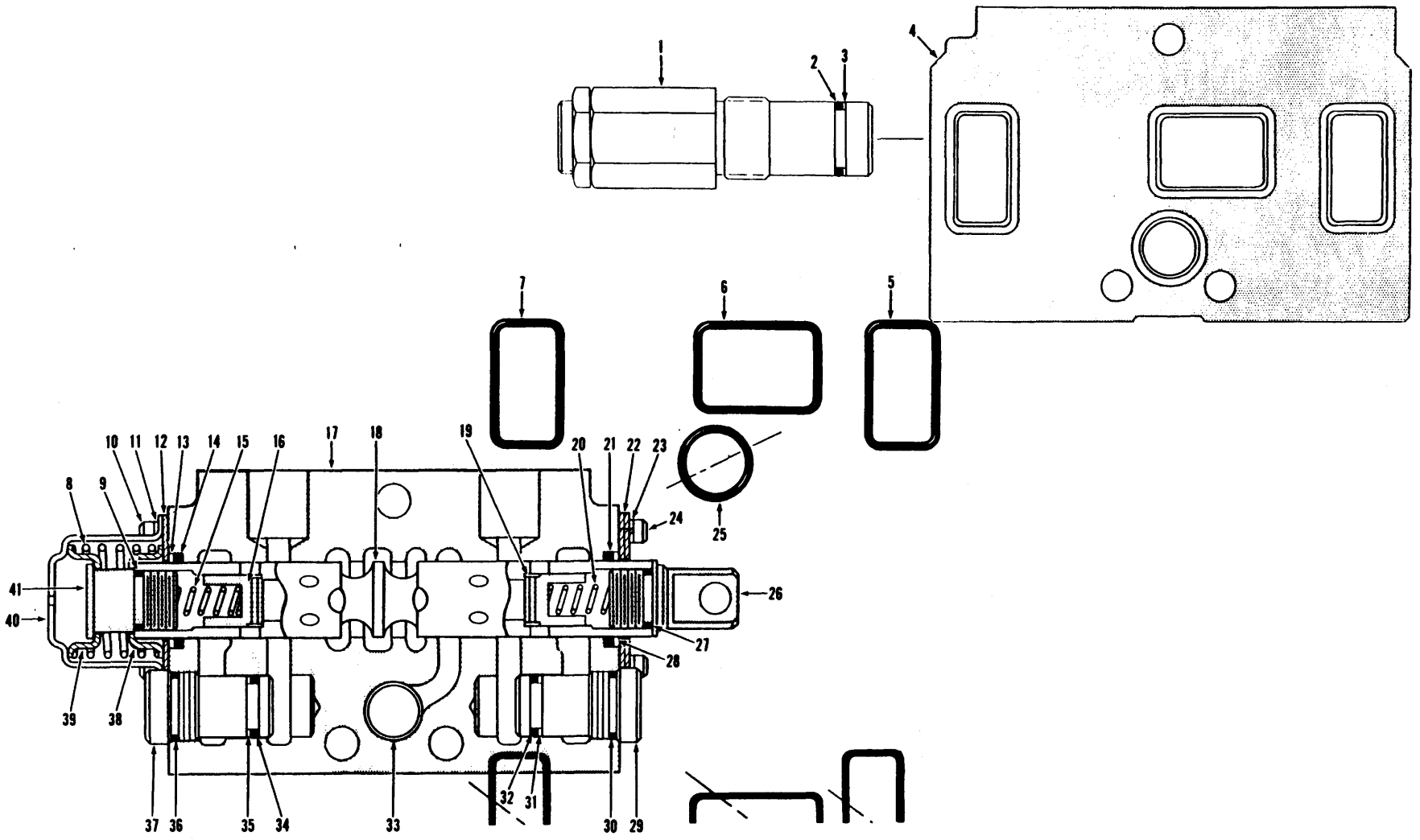

TS-11144

Printed in U.S.A.
PM 2926

Valve Assembly, Main (Three Spool)
Soupape principale (trois tiroirs), ensemble
Hauptventil vollständig (drei Spulen)
Válvula principal (três carretéis), conjunto
Válvula principal (tres carretes), conjunto

MICHIGAN

No.	Part No.	Qty.	Description	Description	Benennung	Descrição	Descripción
A	[2]1513828	1	**Valve assy main**	soupape princip ens	Hauptventil vollst	válvula princip conj	válvula princip conj
1	[1]———	—	**Relief valve**	soupape décharge	Überdr Ventil	válvula descarga	válvula alivio
2	[3]———	—	**O-ring**	joint torique	O Ring	anel-O	anillo-O
3	[3]———	—	**Ring back-up**	rondelle renfort	Stützring	anel retentor	arandela apoyo
4	[4]948969	1	**Housing inlet**	boîtier entrée	Gehäuse-Einlass	carcaça entrada	carcasa entrada
5	948389	1	**O-ring**	joint torique	O Ring	anel-O	anillo-O
6	948389	1	**O-ring**	joint torique	O Ring	anel-O	anillo-O
7	948389	1	**O-ring**	joint torique	O Ring	anel-O	anillo-O
8	948917	1	**Spring**	ressort	Feder	mola	resorte
9	948393	1	**O-ring**	joint torique	O Ring	anel-O	anillo-O
10	11G-410	4	**Bolt**	boulon	Bolzen	parafuso	bulón
11	948405	4	**Lockwasher**	rondelle frein	Sicherungsscheibe	arruela de pressão	arandela seguridad
12	948358	1	**Plate**	plaque	Platte	placa	placa
13	948412	1	**Ring back-up**	rondelle renfort	Stützring	anel retentor	arandela apoyo
14	25K-40108	1	**O-ring**	joint torique	O Ring	anel-O	anillo-O
15	948351	1	**Spring**	ressort	Feder	mola	resorte
16	948357	1	**Check**	clapet	Rückschlagventil	gatilho	clapeta
17	[5]948968	1	**Housing assy**	boitier ens	Gehäuse vollst	carcaça conj	carcasa conj
18	§[6]———	—	**Plunger**	plongeur	Druckstange	embolo	émbolo buzo
19	948357	1	**Check**	clapet	Rückschlagventil	gatilho	clapeta
20	948351	1	**Spring**	ressort	Feder	mola	resorte
21	25K-40108	1	**O-ring**	joint torique	O Ring	anel-O	anillo-O
22	948358	2	**Plate**	plaque	Platte	placa	placa
23	948405	4	**Lockwasher**	rondelle frein	Sicherungsscheibe	arruela de pressão	arandela seguridad
24	11G-410	4	**Bolt**	boulon	Bolzen	parafuso	bulón
25	948390	1	**O-ring**	joint torique	O Ring	anel-O	anillo-O
26	948343	1	**Clevis**	étrier	Schäkel	garfo	horquilla
27	948393	1	**O-ring**	joint torique	O Ring	anel-O	anillo-O
28	948412	1	**Ring back-up**	rondelle renfort	Stützring	anel retentor	arandela apoyo
29	[7]948896	1	**Plug assy**	bouchon ens	Stopfen vollst	bujão conj	tapón conj
30	25K-30030	1	**O-ring**	joint torique	O Ring	anel-O	anillo-O
31	948787	1	**Ring back-up**	rondelle renfort	Stützring	anel retentor	arandela apoyo
32	948393	1	**O-ring**	joint torique	O Ring	anel-O	anillo-O
33	§[6]———	—	**Insert**	pièce intercalée	Einsatz	suplemento	suplemento
34	948393	1	**O-ring**	joint torique	O Ring	anel-O	anillo-O
35	948787	1	**Ring back-up**	rondelle renfort	Stützring	anel retentor	arandela apoyo
36	25K-30030	1	**O-ring**	joint torique	O Ring	anel-O	anillo-O
37	[8]948896	1	**Plug assy**	bouchon ens	Stopfen vollst	bujão conj	tapón conj
38	948918	1	**Guide**	guide	Führungsstück	guia	guía
39	948918	1	**Guide**	guide	Führungsstück	guia	guía
40	948916	1	**Cover**	couvercle	Deckel	tampa	tapa
41	948919	1	**Cap**	chapeau	Kappe	tampa	tapa

[1]See Index. Voir Table des matières. Siehe Inhaltsverzeichnis. Veja Índice. Véase Índice.
[2]Inc. 1→150
[3]See, Voir, Siehe, Veja, Véase 1
[4]Inc. 1→3, 5, 7, 25
[5]Inc. 8→24, 26→41
[6]See, Voir, Siehe, Veja, Véase 17
[7]Inc. 30, 31, 37
[8]Inc. 34→36

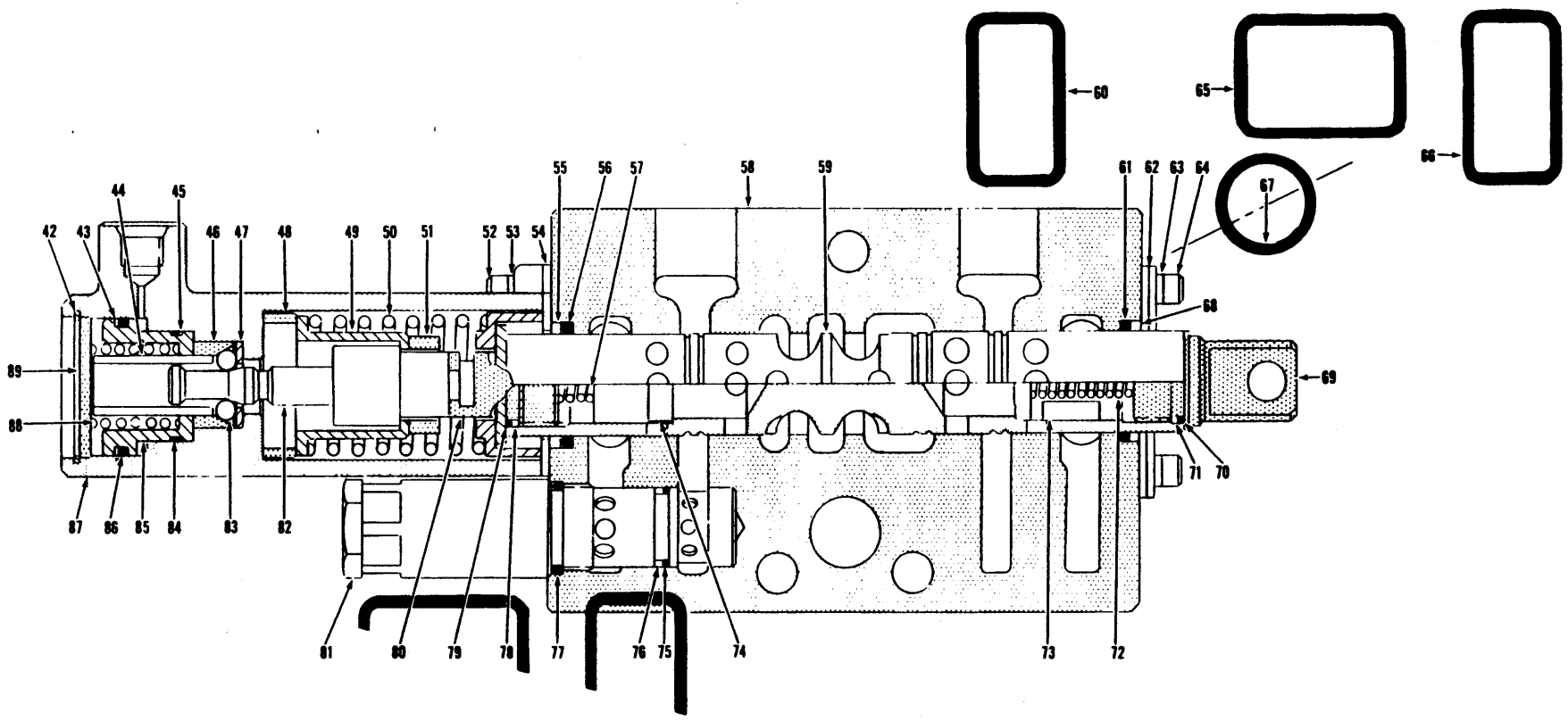

TS-11576

Printed in U.S.A
PM 2926

Valve Assembly, Main (Three Spool)
Soupape principale (trois tiroirs), ensemble
Hauptventil vollständig (drei Spulen)
Válvula principal (três carretéis), conjunto
Válvula principal (tres carretes), conjunto

MICHIGAN

No.	Part No.	Qty.	Description	Description	Benennung	Descrição	Descripción
42	507695	1	Ring	anneau	Ring	anel	anillo
43	948400	1	Ring back-up	rondelle renfort	Stützring	anel retentor	arandela apoyo
44	948356	1	Ring	anneau	Ring	anel	anillo
45	948401	1	Ring back-up	rondelle renfort	Stützring	anel retentor	arandela apoyo
46	948350	1	Sleeve	manchon	Muffe	luva	manguito
47	948355	1	Plate	plaque	Platte	placa	placa
48	948397	1	Spacer	entretoise	Distanzteil	espaçador	espaciador
49	948344	1	Guide	guide	Führungsstück	guia	guía
50	948353	1	Spring	ressort	Feder	mola	resorte
51	948455	1	Spacer	entretoise	Distanzteil	espaçador	espaciador
52	11G-414	4	Bolt	boulon	Bolzen	parafuso	bulón
53	948405	4	Lockwasher	rondelle frein	Sicherungsscheibe	arruela de pressão	arandela seguridad
54	948358	1	Plate	plaque	Platte	placa	placa
55	948412	1	Ring back-up	rondelle renfort	Stützring	anel retentor	arandela apoyo
56	25K-40108	1	O-ring	joint torique	O Ring	anel-O	anillo-O
57	948351	1	Spring	ressort	Feder	mola	resorte
58	[9]949505	1	Bucket section	godet section	Schaufel Teil	caçamba secção	cucharón seccion
59	§[10]———	—	Plunger	plongeur	Druckstange	embolo	émbolo buzo
60	948389	1	O-ring	joint torique	O Ring	anel-O	anillo-O
61	25K-40108	1	O-ring	joint torique	O Ring	anel-O	anillo-O
62	948358	2	Plate	plaque	Platte	placa	placa
63	948405	4	Lockwasher	rondelle frein	Sicherungsscheibe	arruela de pressão	arandela seguridad
64	11G-410	4	Bolt	boulon	Bolzen	parafuso	bulón
65	948389	1	O-ring	joint torique	O Ring	anel-O	anillo-O
66	948389	1	O-ring	joint torique	O Ring	anel-O	anillo-O
67	948390	1	O-ring	joint torique	O Ring	anel-O	anillo-O
68	948412	1	Ring back-up	rondelle renfort	Stützring	anel retentor	arandela apoyo
69	948343	1	Clevis	étrier	Schäkel	garfo	horquilla
70	948393	1	O-ring	joint torique	O Ring	anel-O	anillo-O
71	949374	1	Ring back-up	rondelle renfort	Stützring	anel retentor	arandela apoyo
72	948351	1	Spring	ressort	Feder	mola	resorte
73	948357	1	Check	clapet	Rückschlagventil	gatilho	clapeta
74	948357	1	Check	clapet	Rückschlagventil	gatilho	clapeta
75	948394	1	O-ring	joint torique	O Ring	anel-O	anillo-O
76	946649	1	Ring back-up	rondelle renfort	Stützring	anel retentor	arandela apoyo
77	949284	1	O-ring	joint torique	O Ring	anel-O	anillo-O
78	949374	1	Ring back-up	rondelle renfort	Stützring	anel retentor	arandela apoyo
79	948393	1	O-ring	joint torique	O Ring	anel-O	anillo-O
80	949125	1	Bolt	boulon	Bolzen	parafuso	bulón
81	[11]949504	1	Relief valve assy	soupape déch ens	Überdrvent vollst	válv descarga conj	válvula alivio conj
82	949123	1	Detent	pièce crantée	Arretierung	detentor	detén
83	948396	7	Ball	bille	Kugel	esfera	bola
84	25K-20108	1	O-ring	joint torique	O Ring	anel-O	anillo-O
85	948346	1	Piston	piston	Kolben	pistão	pistón
86	25K-30116	1	O-ring	joint torique	O Ring	anel-O	anillo-O
87	948349	1	Cover	couvercle	Deckel	tampa	tapa
88	948354	1	Spring	ressort	Feder	mola	resorte
89	948359	1	Plate	plaque	Platte	placa	placa

[9]Inc. 42, 59, 61, 64, 68, 69
[10]See, Voir, Siehe, Veja, Véase 58
[11]Inc. 75→77

Printed in U.S.A.
PM 2926

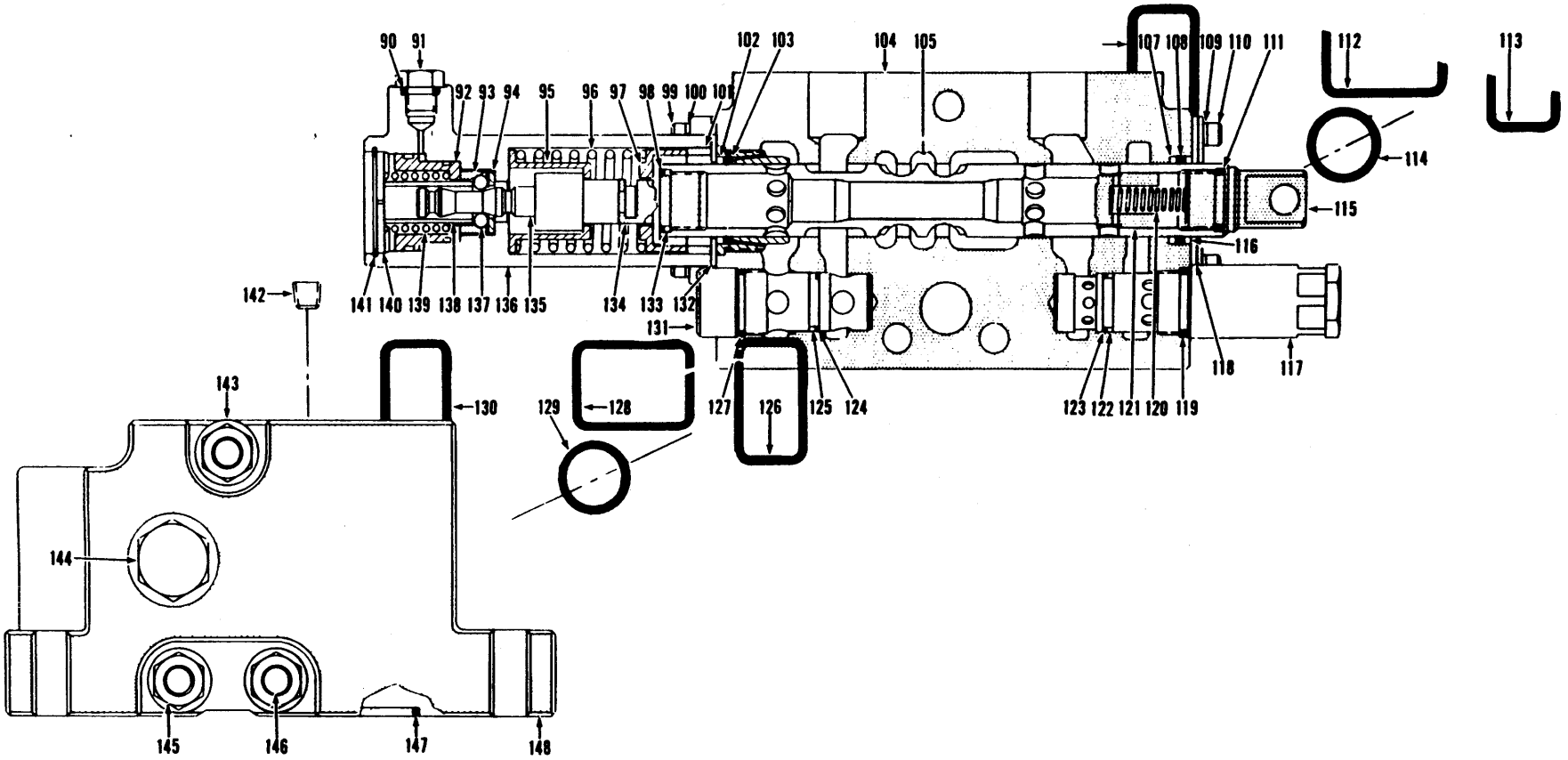

TS-11575

Printed in U.S.A.
PM 2926

Valve Assembly, Main (Three Spool)
Soupape principale (trois tiroirs), ensemble
Hauptventil vollständig (drei Spulen)
Válvula principal (três carretéis), conjunto
Válvula principal (tres carretes), conjunto

MICHIGAN

No.	Part No.	Qty.	Description	Description	Benennung	Descrição	Descripción
90	**91F-5**	1	**O-ring**	joint torique	O Ring	anel-O	anillo-O
91	**24K-5**	1	**Plug**	bouchon	Stopfen	bujão	tapón
92	**948346**	1	**Piston**	piston	Kolben	pistão	pistón
93	**948350**	1	**Sleeve**	manchon	Muffe	luva	manguito
94	**948355**	1	**Plate**	plaque	Platte	placa	placa
95	**948344**	1	**Guide**	guide	Führungsstück	guia	guía
96	**948353**	1	**Spring**	ressort	Feder	mola	resorte
97	**949124**	1	**Guide**	guide	Führungsstück	guia	guía
98	**948393**	1	**O-ring**	joint torique	O Ring	anel-O	anillo-O
99	**11G-414**	4	**Bolt**	boulon	Bolzen	parafuso	bulón
100	**948405**	4	**Lockwasher**	rondelle frein	Sicherungsscheibe	arruela de pressão	arandela seguridad
101	**948397**	1	**Spacer**	entretoise	Distanzteil	espaçador	espaciador
102	**948412**	1	**Ring back-up**	rondelle renfort	Stützring	anel retentor	arandela apoyo
103	**25K-40108**	1	**O-ring**	joint torique	O Ring	anel-O	anillo-O
104	[12]**949503**	1	**Boom section**	flèche section	Hubarm Teil	braço secção	aguilón sección
105	§[13]———	—	**Plunger**	plongeur	Druckstange	embolo	émbolo buzo
106	**948389**	1	**O-ring**	joint torique	O Ring	anel-O	anillo-O
107	**949128**	1	**Ring back-up**	rondelle renfort	Stützring	anel retentor	arandela apoyo
108	**25K-40108**	1	**O-ring**	joint torique	O Ring	anel-O	anillo-O
109	**948405**	1	**Lockwasher**	rondelle frein	Sicherungsscheibe	arruela de pressão	arandela seguridad
110	**11G-410**	4	**Bolt**	boulon	Bolzen	parafuso	bulón
111	**948393**	1	**O-ring**	joint torique	O Ring	anel-O	anillo-O
111A	†**949374**	1	**Ring**	anneau	Ring	anel	anillo
112	**948389**	1	**O-ring**	joint torique	O Ring	anel-O	anillo-O
113	**948389**	1	**O-ring**	joint torique	O Ring	anel-O	anillo-O
114	**948390**	1	**O-ring**	joint torique	O Ring	anel-O	anillo-O
115	**948343**	1	**Clevis**	étrier	Schäkel	garfo	horquilla
116	**948412**	1	**Ring back-up**	rondelle renfort	Stützring	anel retentor	arandela apoyo
117	[14]**949504**	1	**Relief valve assy**	soupape déch ens	Überdrvent vollst	válv descarga conj	válvula alivio conj
118	**948358**	2	**Plate**	plaque	Platte	placa	placa
119	**949284**	1	**O-ring**	joint torique	O Ring	anel-O	anillo-O
120	**948351**	1	**Spring**	ressort	Feder	mola	resorte
121	**948357**	1	**Check**	clapet	Rückschlagventil	gatilho	clapeta
122	**946649**	1	**Ring back-up**	rondelle renfort	Stützring	anel retentor	arandela apoyo
123	**948394**	1	**O-ring**	joint torique	O Ring	anel-O	anillo-O
124	**948394**	1	**O-ring**	joint torique	O Ring	anel-O	anillo-O
125	**946649**	1	**Ring back-up**	rondelle renfort	Stützring	anel retentor	arandela apoyo
126	**948389**	1	**O-ring**	joint torique	O Ring	anel-O	anillo-O
127	**949284**	1	**O-ring**	joint torique	O Ring	anel-O	anillo-O
128	**948389**	1	**O-ring**	joint torique	O Ring	anel-O	anillo-O
129	**948390**	1	**O-ring**	joint torique	O Ring	anel-O	anillo-O
130	**948389**	1	**O-ring**	joint torique	O Ring	anel-O	anillo-O
131	**948348**	1	**Check**	clapet	Rückschlagventil	gatilho	clapeta
132	**948358**	1	**Plate**	plaque	Platte	placa	placa
133	**948412**	1	**Ring back-up**	rondelle renfort	Stützring	anel retentor	arandela apoyo
134	**949125**	1	**Bolt**	boulon	Bolzen	parafuso	bulón
135	**949127**	1	**Detent**	pièce crantée	Arretierung	detentor	detén
136	**948349**	1	**Cover**	couvercle	Deckel	tampa	tapa
137	**948396**	7	**Ball**	bille	Kugel	esfera	bola
138	**948356**	1	**Ring**	anneau	Ring	anel	anillo

[12]Inc. 90→105, 107→111, 115→141
[13]See, Voir, Siehe, Veja, Véase 104
[14]Inc. 119, 122, 123

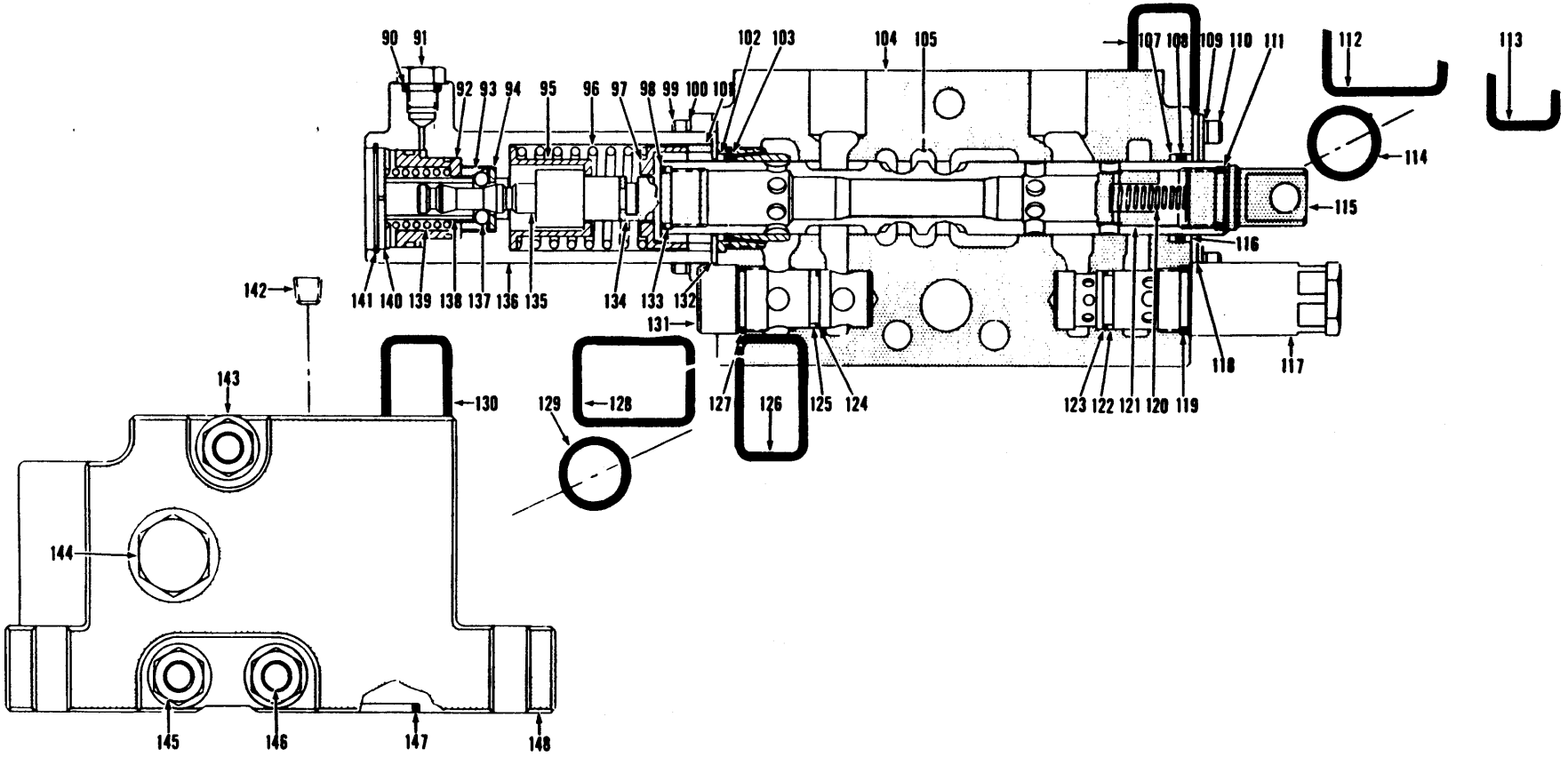

TS-11575

Printed in U.S.A.
PM 2926

Valve Assembly, Main (Three Spool)
Soupape principale (trois tiroirs), ensemble
Hauptventil vollständig (drei Spulen)
Válvula principal (três carretéis), conjunto
Válvula principal (tres carretes), conjunto

MICHIGAN

No.	Part No.	Qty.	Description	Description	Benennung	Descrição	Descripción
139	**948354**	1	**Spring**	ressort	Feder	mola	resorte
140	**948359**	1	**Plate**	plaque	Platte	placa	placa
141	**507695**	1	**Ring**	anneau	Ring	anel	anillo
142	**15F-08**	1	**Plug**	bouchon	Stopfen	bujão	tapón
143	§[15]_____	—	**Washer**	rondelle	Scheibe	arruela	arandela
144	[16]**24K-8**	1	**Plug**	bouchon	Stopfen	bujão	tapón
144A	**†91F-8**	1	**O-ring**	joint torique	O Ring	anel-O	anillo-O
145	§[15]_____	—	**Nut**	écrou	Mutter	porca	tuerca
146	[17]**948964**	3	**Stud assy**	goujon ens	Stift vollst	prisionero conj	espárrago conj
147	**25K-40120**	1	**O-ring**	joint torique	O Ring	anel-O	anillo-O
148	[18]**948965**	1	**Housing outlet**	boîtier entrée	Gehäuse-Auslass	carcaça saída	carcasa salida
149	**†29F-1**	1	**Elbow**	coude	Winkelrohr	cotovêlo	codo
150	**†40K-04**	1	**Plug**	bouchon	Stopfen	bujão	tapón

[15]See, Voir, Siehe, Veja, Véas 146
[16]Inc. 144A
[17]Inc. 143, 145
[18]Inc. 142, 144, 147

Valve Assembly, Main Relief
Soupape de décharge principale, ensemble
Hauptablassventil vollständig
Válvula de descarga principal, conjunto
Válvula de alivio principal, conjunto

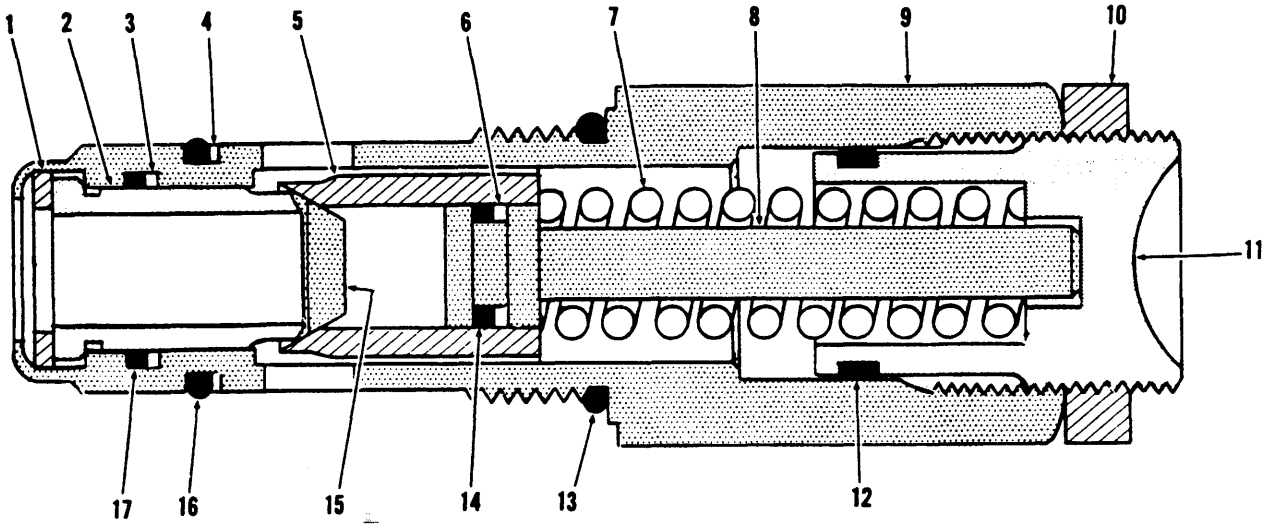

TS-11574

No.	Part No.	Qty.	Description	Description	Benennung	Descrição	Descripción
A	[2]948360	1	Relief valve assy	soupape déch ens	Überdrvent vollst	válv descarga conj	válvula alivio conj
1	1551131	—	Retainer	arrêtoir	Halterung	retentor	retén
2	1550418	1	Poppet	clapet	Ventilkegel	gatilho	clapeta
3	1551132	1	Ring	anneau	Ring	anel	anillo
4	946649	1	Ring	anneau	Ring	anel	anillo
5	949507	1	Seat	siège	Sitz	assento	asiento
6	1551135	1	Ring	anneau	Ring	anel	anillo
7	949506	1	Spring	ressort	Feder	mola	resorte
8	1550421	1	Plunger	plongeur	Druckstange	embolo	émbolo buzo
9	§[3]——	—	Housing	boîtier	Gehäuse	carcaça	carcasa
10	1551136	1	Nut	écrou	Mutter	porca	tuerca
11	949508	1	Screw	vis	Schraube	parafuso	tornillo
12	949509	1	O-ring	joint torique	O Ring	anel-O	anillo-O
13	949284	1	O-ring	joint torique	O Ring	anel-O	anillo-O
14	25K-30012	—	O-ring	joint torique	O Ring	anel-O	anillo-O
15	1550420	1	Snubber	amortisseur	Reibngsstossdämpfer	amortecedor	amortiguador
16	948394	1	O-ring	joint torique	O Ring	anel-O	anillo-O
17	1551132	1	Ring	anneau	Ring	anel	anillo

[2]Inc. 1→17
[3]See, Voir, Siehe, Veja, Véase A

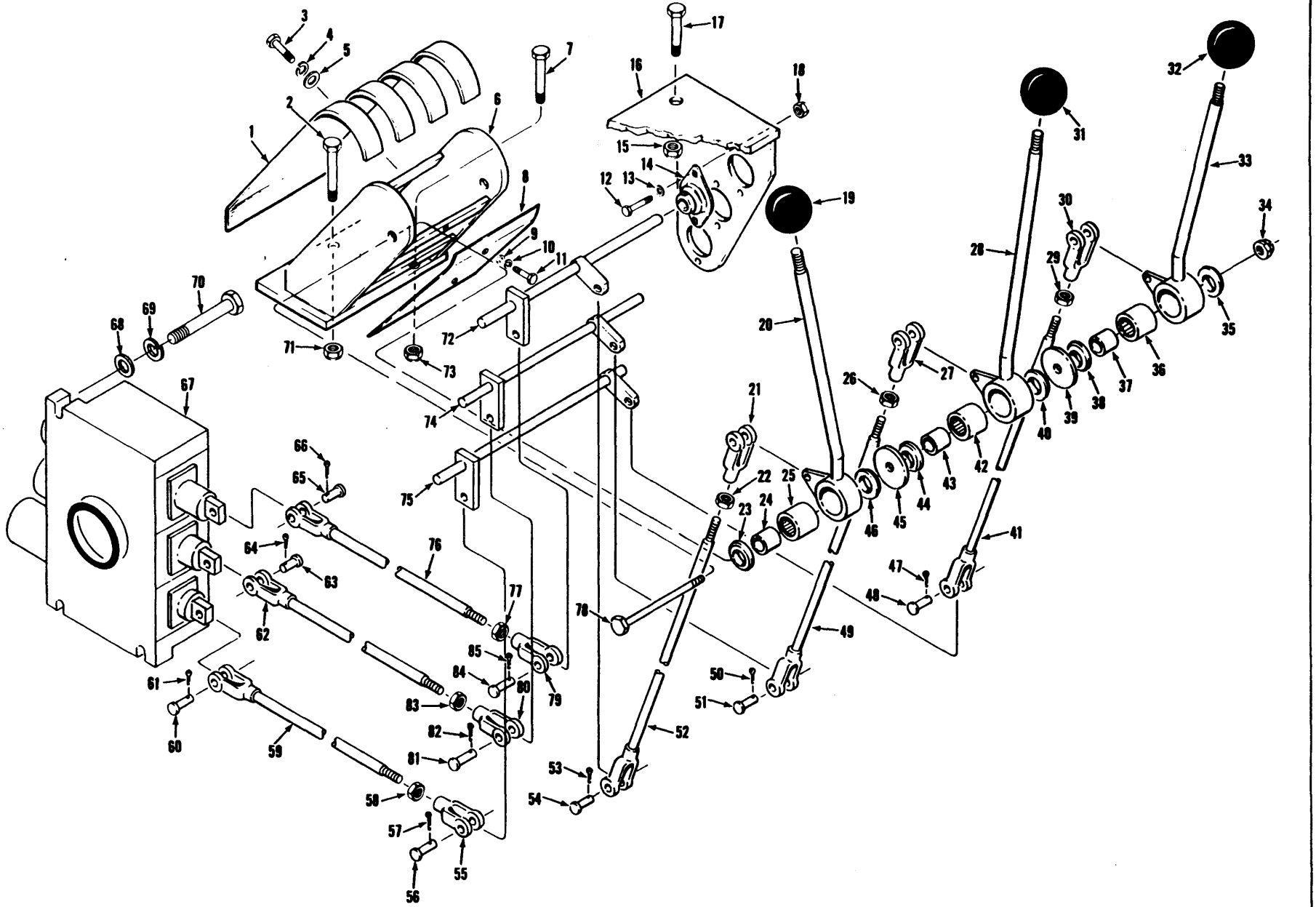

Printed in U.S.A.
PM 2926

Valve Controls, Main
Commandes de la soupape principale
Hauptventilregulierung
Controles da válvula principal
Controles de la válvula principal

MICHIGAN

No.	Part No.	Qty.	Description	Description	Benennung	Descrição	Descripción
1	1511677	1	Cover	couvercle	Deckel	tampa	tapa
2	24C-624	1	Bolt	boulon	Bolzen	parafuso	bulón
3	24C-410	2	Bolt	boulon	Bolzen	parafuso	bulón
4	4E-04	2	Lockwasher	rondelle frein	Sicherungsscheibe	arruela de pressão	arandela seguridad
5	619018	2	Washer	rondelle	Scheibe	arruela	arandela
6	1511670	1	Bracket	support	Winkel	grampo	grampa
7	24C-616	2	Bolt	boulon	Bolzen	parafuso	bulón
8	1512870	1	Cover	couvercle	Deckel	tampa	tapa
9	619018	2	Washer	rondelle	Scheibe	arruela	arandela
10	4E-04	2	Lockwasher	rondelle frein	Sicherungsscheibe	arruela de pressão	arandela seguridad
11	24C-410	2	Bolt	boulon	Bolzen	parafuso	bulón
12	24C-416	12	Bolt	boulon	Bolzen	parafuso	bulón
13	619018	12	Washer	rondelle	Scheibe	arruela	arandela
14	1763347	6	Flange	bride	Flansch	flange	brida
15	18D-06	2	Nut	écrou	Mutter	porca	tuerca
16	1511673	1	Bracket	support	Winkel	grampo	grampa
17	24C-616	2	Bolt	boulon	Bolzen	parafuso	bulón
18	18D-04	12	Nut	écrou	Mutter	porca	tuerca
19	509772	1	Knob	bouton	Knopf	manipula	botón
20	1512873	1	Lever boom	levier flèche	Hebel Hubarm	alabanca braço	palanca aguilón
21	2J-5204	1	Clevis	étrier	Schäkel	garfo	horquilla
22	8D-05	1	Nut	écrou	Mutter	porca	tuerca
23	1522535	1	Seal	joint étanchéité	Dichtung	vedador	sello
24	1503251	1	Sleeve	manchon	Muffe	luva	manguito
25	875227	1	Bearing	palier	Lager	mancal	cojinete
26	8D-05	1	Nut	écrou	Mutter	porca	tuerca
27	2J-5204	1	Clevis	étrier	Schäkel	garfo	horquilla
28	1512872	1	Lever bucket	levier godet	Hebel Schaufel	alavanca caçamba	palanca cucharón
29	8D-05	1	Nut	écrou	Mutter	porca	tuerca
30	2J-5204	1	Clevis	étrier	Schäkel	garfo	horquilla
31	509772	1	Knob	bouton	Knopf	manipula	botón
32	509772	1	Knob	bouton	Knopf	manipula	botón
33	1512871	1	Lever	levier	Hebel	alavanca	palanca
34	18D-08	1	Nut	écrou	Mutter	porca	tuerca
35	1522535	1	Seal	joint étanchéité	Dichtung	vedador	sello
36	675227	1	Bearing	palier	Lager	mancal	cojinete
37	1503251	1	Sleeve	manchon	Muffe	luva	manguito
38	1522535	1	Seal	joint étanchéité	Dichtung	vedador	sello
39	584502	1	Washer	rondelle	Scheibe	arruela	arandela
40	1522535	1	Seal	joint étanchéité	Dichtung	vedador	sello
41	[2]1511663	1	Rod	tige	Stange	varão	varilla
42	675227	1	Bearing	palier	Lager	mancal	cojinete
43	1503251	1	Sleeve	manchon	Muffe	luva	manguito
44	1522535	1	Seal	joint étanchéité	Dichtung	vedador	sello
45	584502	1	Washer	rondelle	Scheibe	arruela	arandela
46	1522535	1	Seal	joint étanchéité	Dichtung	vedador	sello
47	1F-310	2	Pin cotter	goupille fendue	Splint	contrapino	chaveta dos patas
48	4F-05062	2	Pin	goupille	Stift	pino	pasador
49	[3]1511664	1	Rod	tige	Stange	varão	varilla
50	1F-310	2	Pin cotter	goupille fendue	Splint	contrapino	chaveta dos patas
51	4F-05062	2	Pin	goupille	Stift	pino	pasador
52	[4]1511665	1	Rod	tige	Stange	varão	varilla
53	1F-310	2	Pin cotter	goupille fendue	Splint	contrapino	chaveta dos patas
54	4F-05062	2	Pin	goupille	Stift	pino	pasador
55	2J-8300	1	Clevis	étrier	Schäkel	garfo	horquilla

[2]Inc. 29, 30
[3]Inc. 26, 27
[4]Inc. 21, 22

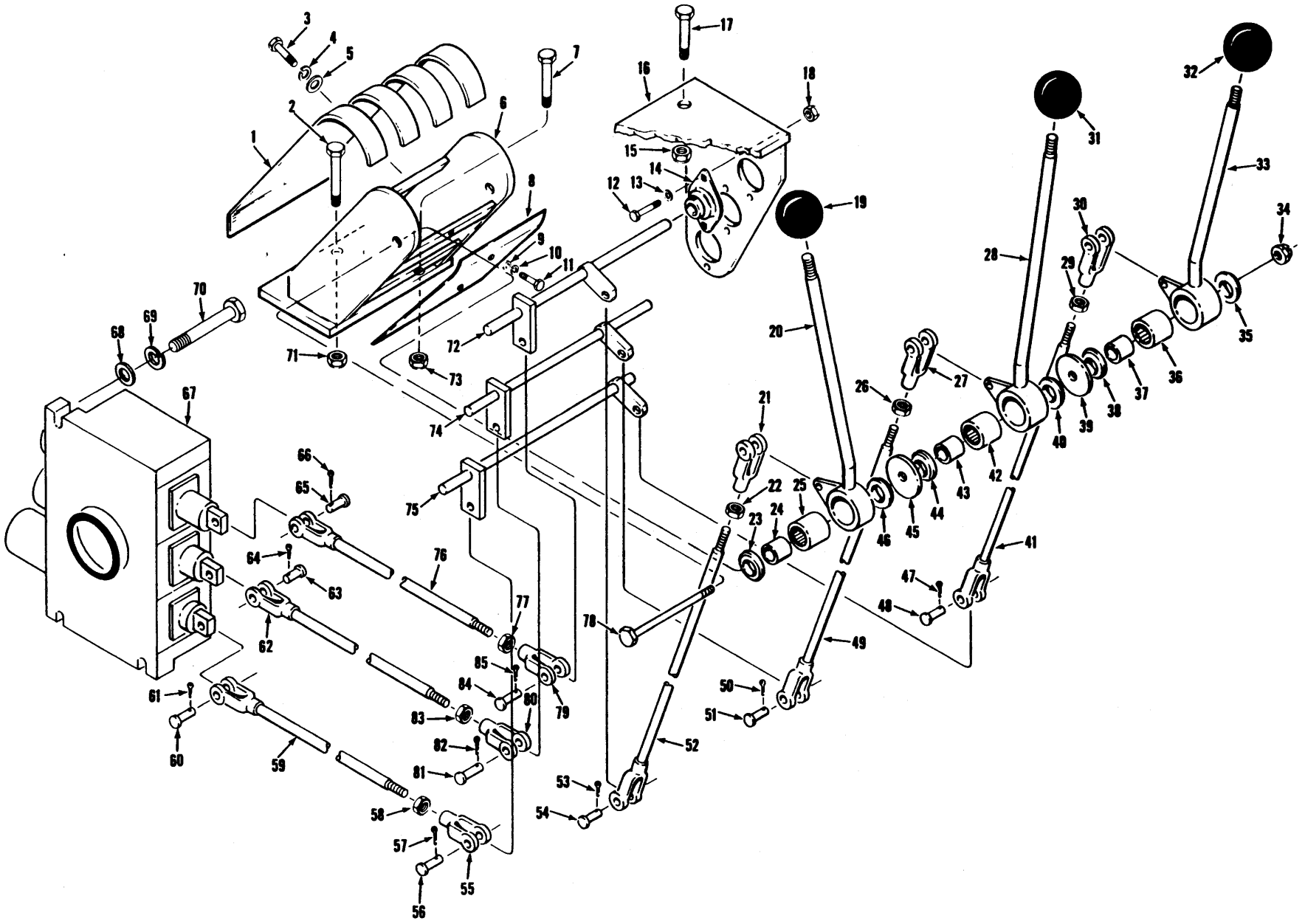

Printed in U.S.A
PM 2926

Valve Controls, Main
Commandes de la soupape principale
Hauptventilregulierung
Controles da válvula principal
Controles de la válvula principal

MICHIGAN

No.	Part No.	Qty.	Description	Description	Benennung	Descrição	Descripción
56	4F-08127	1	Pin	goupille	Stift	pino	pasador
57	1F-414	1	Pin cotter	goupille fendue	Splint	contrapino	chaveta dos patas
58	8D-08	1	Nut	écrou	Mutter	porca	tuerca
59	[5]1511667	1	Rod	tige	Stange	varão	varilla
60	4F-08127	1	Pin	goupille	Stift	pino	pasador
61	1F-414	1	Pin cotter	goupille fendue	Splint	contrapino	chaveta dos patas
62	[6]1511667	1	Rod	tige	Stange	varão	varilla
63	4F-08127	1	Pin	goupille	Stift	pino	pasador
64	1F-414	1	Pin cotter	goupille fendue	Splint	contrapino	chaveta dos patas
65	4F-08127	1	Pin	goupille	Stift	pino	pasador
66	1F-414	1	Pin cotter	goupille fendue	Splint	contrapino	chaveta dos patas
67	[1]———	1	Valve assy main	soupape princip ens	Hauptventil vollst	válvula princip conj	válvula princip conj
68	635682	3	Washer	rondelle	Scheibe	arruela	arandela
69	4E-08	3	Lockwasher	rondelle frein	Sicherungsscheibe	arruela de pressão	arandela seguridad
70	24C-840	3	Bolt	boulon	Bolzen	parafuso	bulón
71	18D-06	1	Nut	écrou	Mutter	porca	tuerca
72	1511657	1	Attachment bllcrnk	accesoire renvoi	Zubehör Kniehebel	acess balancinho	accesorio balancin
73	18D-06	2	Nut	écrou	Mutter	porca	tuerca
74	1511658	1	Bellcrank	levier coudé	Kniehebel	balancinho	balancín
75	1511659	1	Bellcrank	levier coudé	Kniehebel	balancinho	balancín
76	[7]1511666	1	Rod	tige	Stange	varão	varilla
77	8D-08	1	Nut	écrou	Mutter	porca	tuerca
78	24C-896	1	Bolt	boulon	Bolzen	parafuso	bulón
79	2J-8300	1	Clevis	étrier	Schäkel	garfo	horquilla
80	2J-8300	1	Clevis	étrier	Schäkel	garfo	horquilla
81	4F-08127	1	Pin	goupille	Stift	pino	pasador
82	1F-414	1	Pin cotter	goupille fendue	Splint	contrapino	chaveta dos patas
83	8D-08	1	Nut	écrou	Mutter	porca	tuerca
84	4F-08127	1	Pin	goupille	Stift	pino	pasador
85	1F-414	1	Pin cotter	goupille fendue	Splint	contrapino	chaveta dos patas

[1]See Index. Voir Table des matières. Siehe Inhaltsverzeichnis. Veja Índice. Véase Índice.
[5]Inc. 55, 58
[6]Inc. 80, 83
[7]Inc. 77, 79

TS-10719

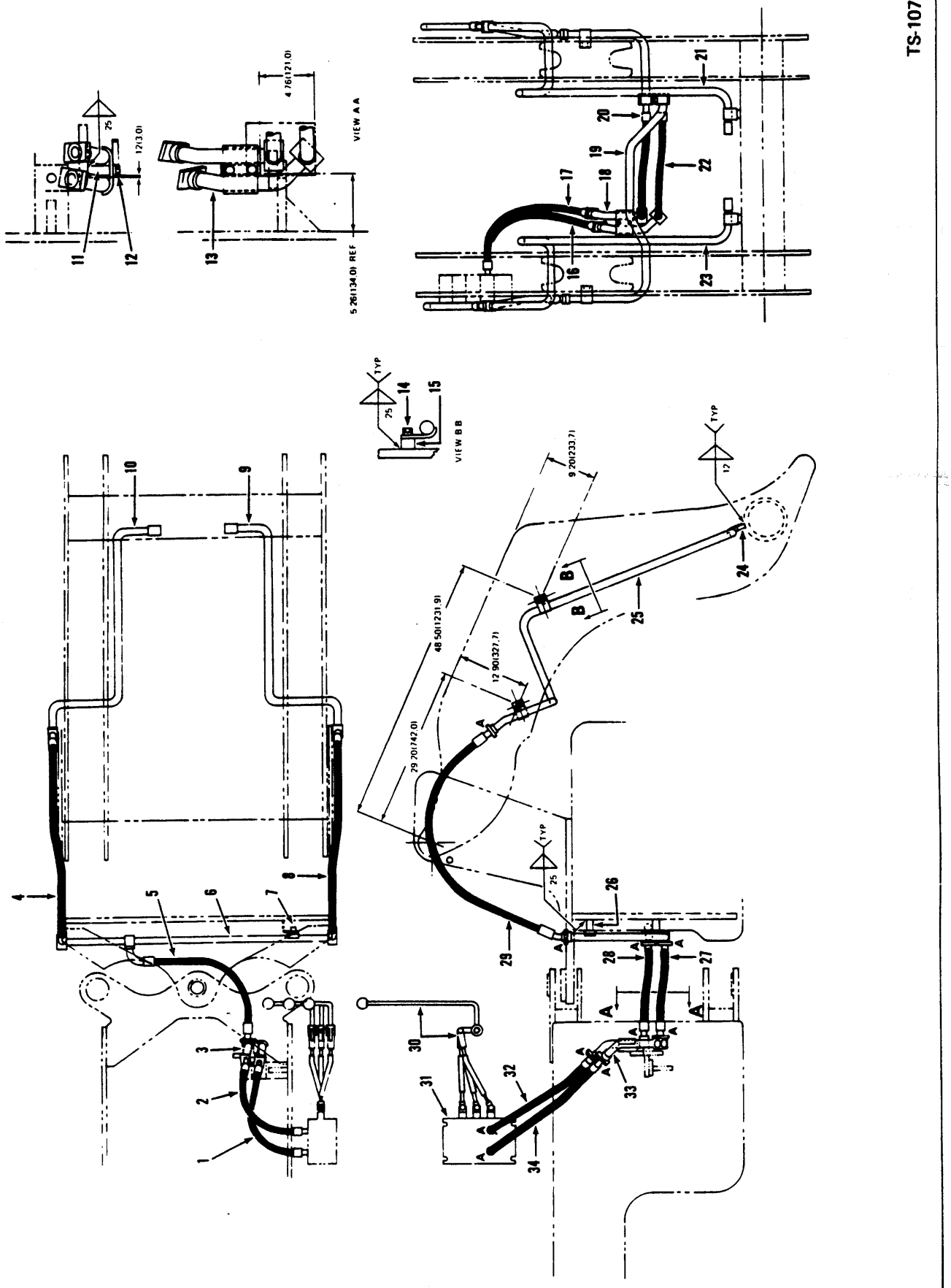
VIEW A A
VIEW B B
TYP
25
12(3.0)
4.76(121.0)
5.26(134.0) REF
9.20(233.7)
48.50(1231.9)
12.90(327.7)
29.20(742.0)
1
2
3
4
5
6
7
8
9
10
11
12
13
14
15
16
17
18
19
20
21
22
23
24
25
26
27
28
29
30
31
32
33
34

Valve Piping (Three Spool)*
Tuyauterie de soupape (trois tiroirs)
Ventilrohrleitungen (drei Spulen)
Encanamento da válvula (tres carreteis)
Canerías de la válvula (tres carretes)

MICHIGAN

No.	Part No.	Qty.	Description	Description	Benennung	Descrição	Descripción
1	1509989	1	Hose	tuyau flexible	Schlauch	mangueira	manguera
1A	†[2]———	—	Flange half	demi-flasque	Flanschhälfte	meia flange	media brida
2	1546985	1	Hose	tuyau flexible	Schlauch	mangueira	manguera
2A	[3]———	—	Tube	tube	Rohr	tubo	tubo
3	[2]———	—	Flange half	demi-flasque	Flanschhälfte	meia flange	media brida
4	1541811	1	Hose	tuyau flexible	Schlauch	mangueira	manguera
4A	†[2]———	—	Flange half	demi-flasque	Flanschhälfte	meia flange	media brida
5	[4]———	—	Hose	tuyau flexible	Schlauch	mangueira	manguera
6	1547483	1	Tube	tube	Rohr	tubo	tubo
7	24C-832	2	Bolt	boulon	Bolzen	parafuso	bulón
8	1541811	1	Hose	tuyau flexible	Schlauch	mangueira	manguera
8A	†[2]———	—	Flange half	demi-flasque	Flanschhälfte	meia flange	media brida
9	1541953	1	Tube RH	tube CD	Rohr R	tubo LD	tubo LD
10	1541955	1	Tube LH	tube CG	Rohr L	tubo LE	tubo LI
11	1544701	1	Tapped block	bloc taraudé	Gewinde Block	peça con rosca	pieza roscada
12	24C-820	2	Bolt	boulon	Bolzen	parafuso	bulón
12A	†4E-08	2	Lockwasher	rondelle frein	Sicherungsscheibe	arruela de pressão	arandela seguridad
12B	†635682	2	Washer	rondelle	Scheibe	arruela	arandela
13	1541697	1	Tube	tube	Rohr	tubo	tubo
14	24C-820	6	Bolt	boulon	Bolzen	parafuso	bulón
14A	†4E-08	6	Lockwasher	rondelle frein	Sicherungsscheibe	arruela de pressão	arandela seguridad
14B	†635682	6	Washer	rondelle	Scheibe	arruela	arandela
15	590384	4	Tapped block	bloc taraudé	Gewinde Block	peça con rosca	pieza roscada
16	[5]———	—	Hose	tuyau flexible	Schlauch	mangueira	manguera
17	[6]———	—	Hose	tuyau flexible	Schlauch	mangueira	manguera
18	[3]———	—	Tube	tube	Rohr	tubo	tubo
19	[7]———	—	Tube	tube	Rohr	tubo	tubo
20	[8]———	—	Hose	tuyau flexible	Schlauch	mangueira	manguera
21	[9]———	—	Tube	tube	Rohr	tubo	tubo
22	[10]———	—	Hose	tuyau flexible	Schlauch	mangueira	manguera

*Cummins 433B101 & →, 433B101 ENC & →, 433B101 FSC & →, G.M. 416C101 → 416C504, 416C101FSC & →, Perkins 4152C101ENC & →, 4152C101FSC & →

[2]See Group A on chart.
[2]Voir groupe A sur tableau.
[2]Siehe Gruppe A auf der Tabelle.
[2]Veja grupo A na tabela.
[2]Véase grupo A en la tabla.
[3]See, Voir, Siehe, Veja, Véase 13
[4]See, Voir, Siehe, Veja, Véase 27, 28
[5]See, Voir, Siehe, Veja, Véase 1
[6]See, Voir, Siehe, Veja, Véase 2
[7]See, Voir, Siehe, Veja, Véase 6
[8]See, Voir, Siehe, Veja, Véase 28
[9]See, Voir, Siehe, Veja, Véase 10
[10]See, Voir, Siehe, Veja, Véase 27

Group groupe Gruppe grupo grupo	Flange Half demi-flasque Flanschhälfte meia flange media brida	O-Ring joint torique O Ring anel-O anillo-O	Bolt boulon Bolzen parafuso bulón	Lockwasher rondelle frein Sicherungsscheibe arruela de pressão arandela seguridad	Size dimension Masse medidas medidas	
	2	1	4	4	In.	mm.
A	663093	1306622	23C-620	4E-06	1	25,4

Location of each 4 Bolt Connection is denoted on illustration by the letter "A" (12 places).
L'emplacement de chaque connexion des 4 boulons est indiqué par la lettre "A" sur l'illustration (12 points).
Sitz der 4 Schraubenverbindengen ist mit dem Duchstaben "A" in de Abbildung gekennzeich (12 Stellen).
A posiçao das conexões com 4 parafusos está indicada na ilustração com uma letra "A" (12 lugares).
La posición de las conexiones de 4 tornillos está indicada en el dibujo con la letra "A" (12 lugares).

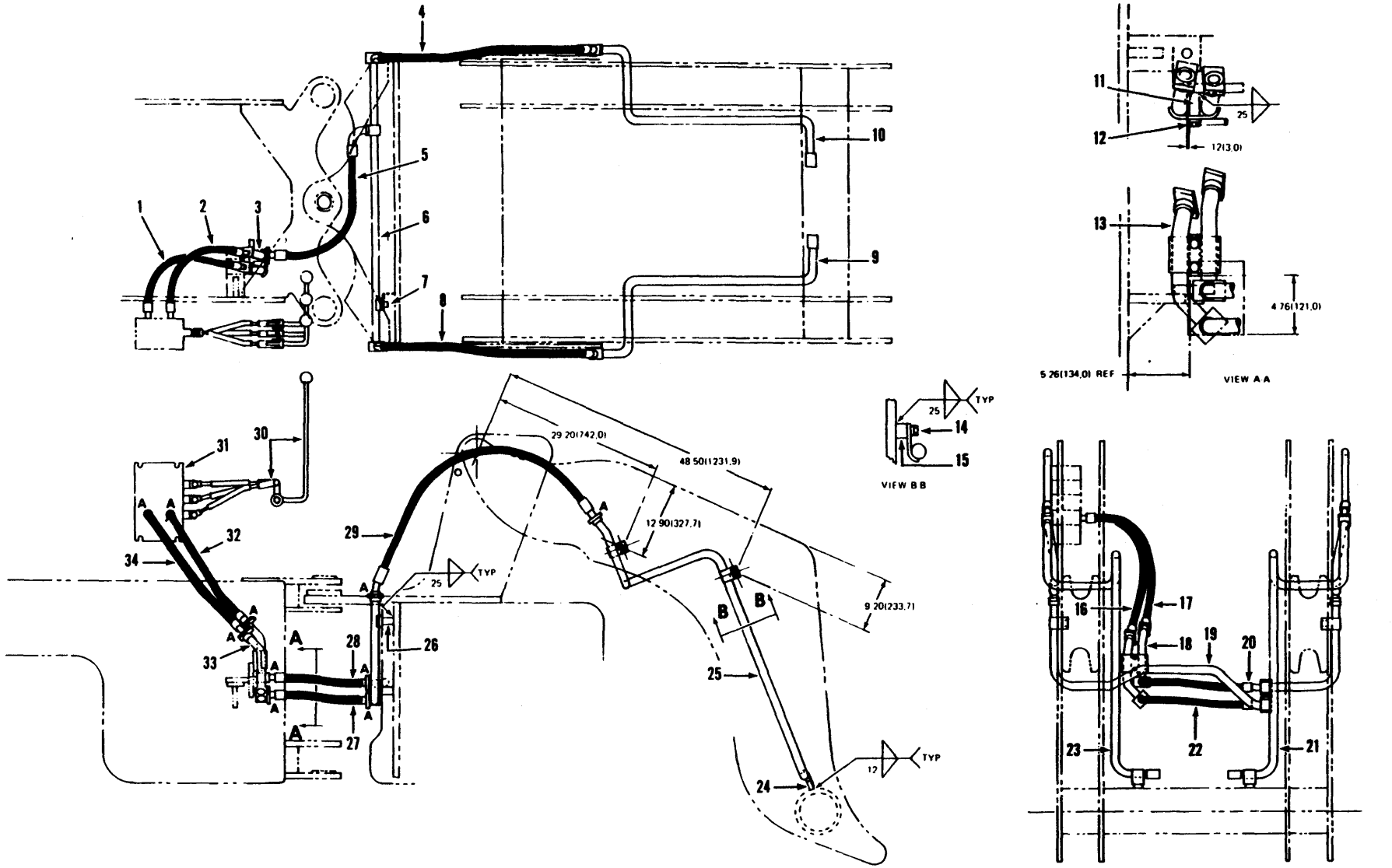

TS-10719

Printed in U.S.A.
PM 2926

Valve Piping (Three Spool)*
Tuyauterie de soupape (trois tiroirs)
Ventilrohrleitungen (drei Spulen)
Encanamento da válvula (tres carreteis)
Canerías de la válvula (tres carretes)

MICHIGAN

No.	Part No.	Qty.	Description	Description	Benennung	Descrição	Descripción
23	[11]_____	—	**Tube**	tube	Rohr	tubo	tubo
24	**712553**	2	**Tapped block**	bloc taraudé	Gewinde Block	peça con rosca	pieza roscada
25	[11]_____	—	**Tube**	tube	Rohr	tubo	tubo
26	**1530188**	2	**Tapped block**	bloc taraudé	Gewinde Block	peça con rosca	pieza roscada
26A	†**24C-820**	2	**Bolt**	boulon	Bolzen	parafuso	bulón
26B	†**4E-08**	2	**Lockwasher**	rondelle frein	Sicherungsscheibe	arruela de pressão	arandela seguridad
26C	†**635682**	2	**Washer**	rondelle	Scheibe	arruela	arandela
27	**567671**	1	**Hose**	tuyau flexible	Schlauch	mangueira	manguera
27A	†[2]_____	—	**Flange half**	demi-flasque	Flanschhälfte	meia flange	media brida
28	**567671**	1	**Hose**	tuyau flexible	Schlauch	mangueira	manguera
28A	†[2]_____	—	**Flange half**	demi-flasque	Flanschhälfte	meia flange	media brida
29	[12]_____	1	**Hose**	tuyau flexible	Schlauch	mangueira	manguera
30	[1]_____	—	**Valve control**	soupape commande	Regelventil	válvula controle	válvula control
31	[1]_____	—	**Control valve assy**	ens soupape commande	Regelventil vollst	conj válv controle	conj válv control
32	[6]_____	—	**Hose**	tuyau flexible	Schlauch	mangueira	manguera
33	[3]_____	—	**Tube**	tube	Rohr	tubo	tubo
34	[5]_____	—	**Hose**	tuyau flexible	Schlauch	mangueira	manguera

*Cummins 433B101 & →, 433B101ENC & →, 433B101FSC & →, G.M. 416C101 → 416C504, 416C101FSC & →, Perkins 4152C101ENC & →, 4152C101FSC & →

[1]See Index. Voir Table des matières. Siehe Inhaltsverzeichnis. Veja Índice. Véase Índice.
[2]See Group A on chart.
[2]Voir groupe A sur tableau.
[2]Siehe Gruppe A auf der Tabelle.
[2]Veja grupo A na tabela.
[2]Véase grupo A en la tabla.
[3]See, Voir, Siehe, Veja, Véase 13
[5]See, Voir, Siehe, Veja, Véase 1
[6]See, Voir, Siehe, Veja, Véase 2
[11]See, Voir, Siehe, Veja, Véase 9
[12]See, Voir, Siehe, Veja, Véase 4, 8

Group groupe Gruppe grupo grupo	Flange Half demi-flasque Flanschhälfte meia flange media brida	O-Ring joint torique O Ring anel-O anillo-O	Bolt boulon Bolzen parafuso bulón	Lockwasher rondelle frein Sicherungsscheibe arruela de pressão arandela seguridad	Size dimension Masse medidas medidas	
	2	1	4	4	in.	mm.
A	663093	1306622	23C-620	4E-06	1	25,4

Location of each 4 Bolt Connection is denoted on illustration by the letter "A" (12 places).
L'emplacement de chaque connexion des 4 boulons est indiqué par la lettre "A" sur l'illustration (12 points).
Sitz der 4 Schraubenverbindengen ist mit dem Duchstaben "A" in de Abbildung gekennzeich (12 Stellen).
A posiçao das conexões com 4 parafusos está indicada na ilustração com uma letra "A" (12 lugares).
La posición de las conexiones de 4 tornillos está indicada en el dibujo con la letra "A" (12 lugares).

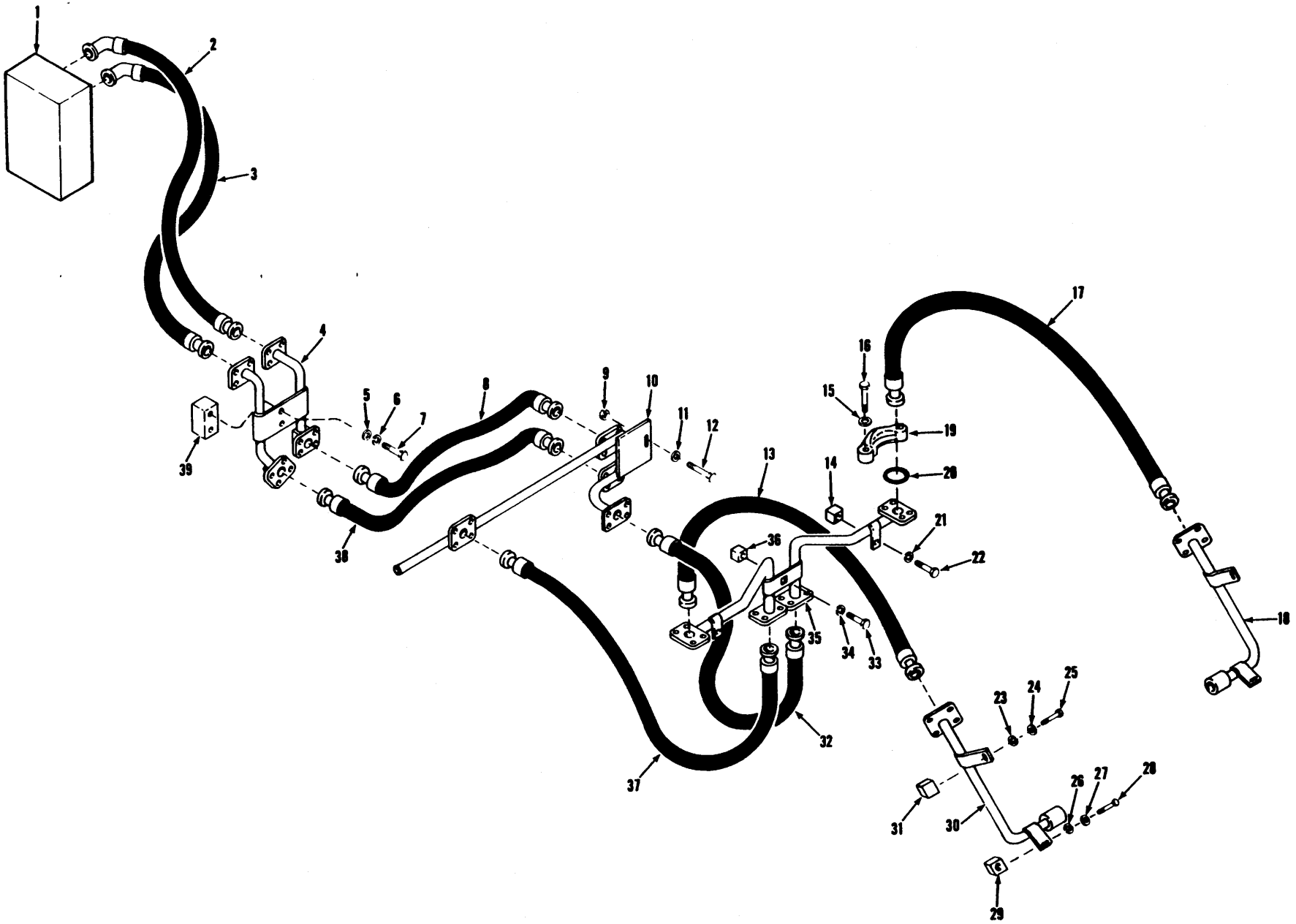

Printed in U.S.A.
PM2926

Piping Installation & Parts (Three Spool)*
Circuit, installation et pièces (trois tiroirs)
Rohrleitungen, Einbau & Teile (drei-Spulen)
Encanamento, instalação e peças (três carreteis)
Circuito, instalación y piezas (tres carretes)

No.	Part No.	Qty.	Description	Description	Benennung	Descrição	Descripción
1	[1]———	1	**Valve assy main**	soupape princip ens	Hauptventil vollst	válvula princip conj	válvula princip conj
2	**1509989**	1	**Hose**	tuyau flexible	Schlauch	mangueira	manguera
3	**1546985**	1	**Hose**	tuyau flexible	Schlauch	mangueira	manguera
4	**1541697**	1	**Tube assy**	ensemble tube	Röhre vollst	conjunto do tubo	conjunto de caño
5	**635682**	2	**Washer**	rondelle	Scheibe	arruela	arandela
6	**4E-08**	2	**Lockwasher**	rondelle frein	Sicherungsscheibe	arruela de pressão	arandela seguridad
7	**24C-820**	2	**Bolt**	boulon	Bolzen	parafuso	bulón
8	**567671**	1	**Hose**	tuyau flexible	Schlauch	mangueira	manguera
9	**18D-08**	2	**Nut**	écrou	Mutter	porca	tuerca
10	**2501111**	1	**Tube assy**	ensemble tube	Röhre vollst	conjunto do tubo	conjunto de caño
11	**635682**	2	**Washer**	rondelle	Scheibe	arruela	arandela
12	**24C-832**	2	**Bolt**	boulon	Bolzen	parafuso	bulón
13	**2506333**	1	**Hose**	tuyau flexible	Schlauch	mangueira	manguera
14	**522906**	1	**Tapped block**	bloc taraudé	Gewinde Block	peça con rosca	pieza roscada
15	**4E-06**	64	**Lockwasher**	rondelle frein	Sicherungsscheibe	arruela de pressão	arandela seguridad
16	**23C-620**	64	**Bolt**	boulon	Bolzen	parafuso	bulón
17	**2506333**	1	**Hose**	tuyau flexible	Schlauch	mangueira	manguera
18	**2502394**	1	**Tube assy**	ensemble tube	Röhre vollst	conjunto do tubo	conjunto de caño
19	**663093**	32	**Flange half**	demi-flasque	Flanschhälfte	meia flange	media brida
20	**1306622**	16	**O-ring**	joint torique	O Ring	anel-O	anillo-O
21	**4E-06**	1	**Lockwasher**	rondelle frein	Sicherungsscheibe	arruela de pressão	arandela seguridad
22	**24C-616**	2	**Bolt**	boulon	Bolzen	parafuso	bulón
23	**4E-08**	2	**Lockwasher**	rondelle frein	Sicherungsscheibe	arruela de pressão	arandela seguridad
24	**635682**	2	**Washer**	rondelle	Scheibe	arruela	arandela
25	**24C-820**	2	**Bolt**	boulon	Bolzen	parafuso	bulón
26	**4E-08**	2	**Lockwasher**	rondelle frein	Sicherungsscheibe	arruela de pressão	arandela seguridad
27	**635682**	2	**Washer**	rondelle	Scheibe	arruela	arandela
28	**24C-820**	2	**Bolt**	boulon	Bolzen	parafuso	bulón
29	**712553**	2	**Tapped block**	bloc taraudé	Gewinde Block	peça con rosca	pieza roscada
30	**2502393**	1	**Tube assy**	ensemble tube	Röhre vollst	conjunto do tubo	conjunto de caño
31	**590384**	2	**Tapped block**	bloc taraude	Gewinde Block	peça con rosca	pieza roscada
32	**1519721**	1	**Hose**	tuyau flexible	Schlauch	mangueira	manguera
33	**24C-616**	1	**Bolt**	boulon	Bolzen	parafuso	bulón
34	**4E-06**	1	**Lockwasher**	rondelle frein	Sicherungsscheibe	arruela de pressão	arandela seguridad
35	**2502390**	1	**Tube assy**	ensemble tube	Röhre vollst	conjunto do tubo	conjunto de caño
36	**522906**	1	**Tapped block**	bloc taraudé	Gewinde Block	peça con rosca	pieza roscada
37	**1506448**	1	**Hose**	tuyau flexible	Schlauch	mangueira	manguera
38	**567671**	1	**Hose**	tuyau flexible	Schlauch	mangueira	manguera
39	**1544701**	1	**Tapped block**	bloc taraudé	Gewinde Block	peça con rosca	pieza roscada

*G.M. 416C505 & →

[1]See Index. Voir Table des matières. Siehe Inhaltsverzeichnis. Veja Indice. Véase Indice.

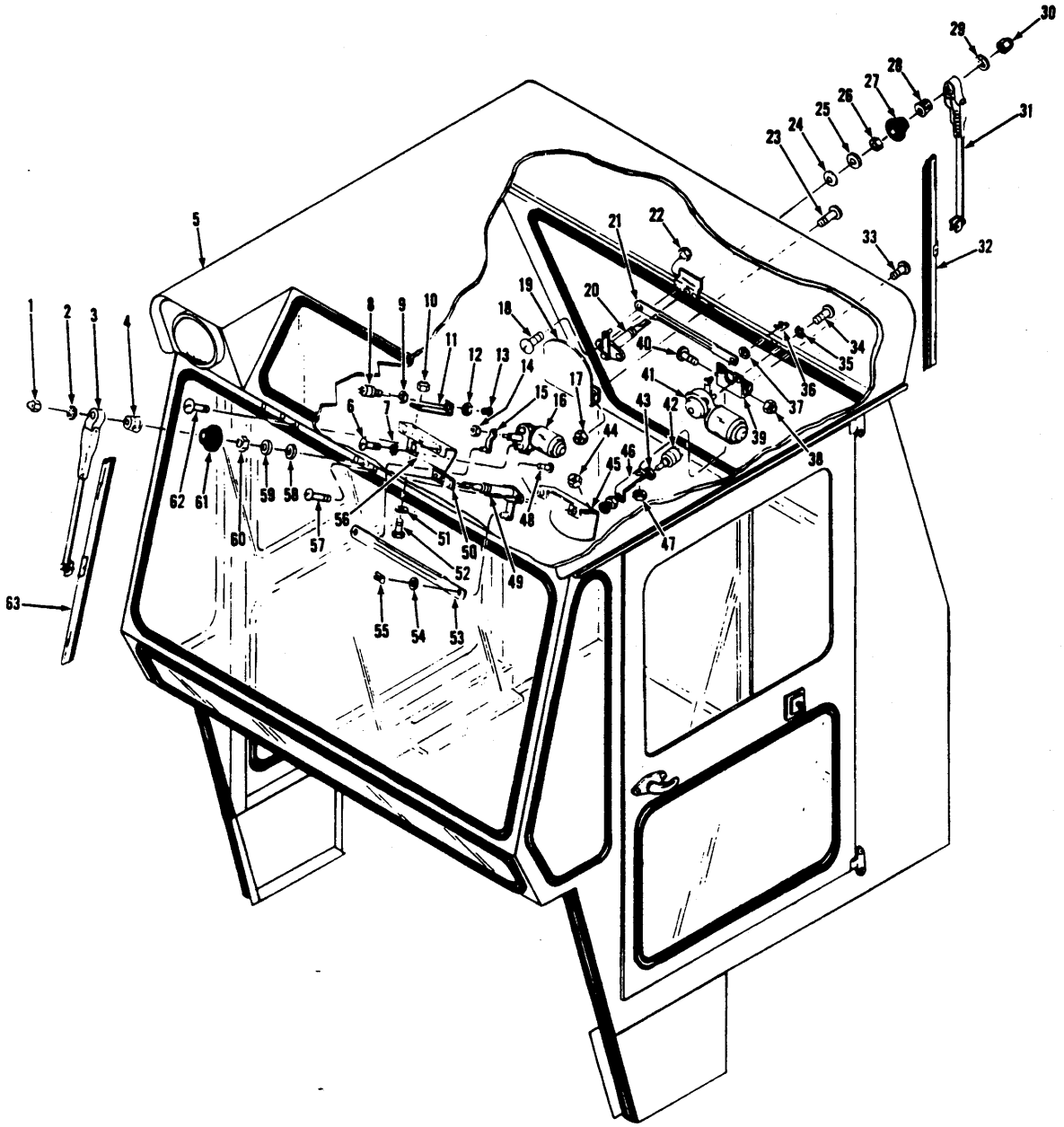
1
2
3
4
5
6
7
8
9
10
11
12
13
14
15
16
17
18
19
20
21
22
23
24
25
26
27
28
29
30
31
32
33
34
35
36
37
38
39
40
41
42
43
44
45
46
47
48
49
50
51
52
53
54
55
56
57
58
59
60
61
62
63

TS-10933

Windshield Wiper Kits - Front & Rear*
Trousses d'essuie-glace avant & arrière
Scheibenwischersatz, vorn & hinten
Jôgo de limpa pára-brisa, dianteiro & traseiro
Juego de limpiaprarbrisas, delantero & transero

MICHIGAN

No.	Part No.	Qty.	Description	Description	Benennung	Descrição	Descripción
A	[2]1534344	1	Wndshld wpr kit F	essuie glace av jeu	Scheibenwischersatz	limp pára-br DI jôgo	limpia parabr DE jgo
B	[3]571354	1	Wndshld wpr kit R	essuie-glace ar jeu	Scheibenwischersatz	limp-pára-br jôgo TR	limpa parabr jgo TR
1	522028	1	Nut	écrou	Mutter	porca	tuerca
2	9E-05	1	Lockwasher	rondelle frein	Sicherungsscheibe	arruela de pressão	arandela seguridad
3	560517	1	Wndshld wiper arm	bras essuie-glace	Scheibenwischerarm	braço limp pára-br	brazo limpiaparabr
4	949184	1	Driver	organe moteur	Antrieb	acionador	virola motriz
5	[1]———	—	Cab	cabine	Kabine	cabina	cabina
6	[4]992896	3	Screw	vis	Schraube	parafuso	tornillo
7	§[5]———	3	Lockwasher	rondelle frein	Sicherungsscheibe	arruela de pressão	arandela seguridad
8	[6]891308	1	Switch	interrupteur	Schalter	interruptor	interruptor
9	§[7]———	1	Nut	écrou	Mutter	porca	tuerca
10	18D-04	2	Nut	écrou	Mutter	porca	tuerca
11	546535	1	Bracket	support	Winkel	grampo	grampa
12	§[7]———	1	Nut	écrou	Mutter	porca	tuerca
13	§[7]———	1	Knob	bouton	Knopf	manipula	botón
14	949144	1	Nut	écrou	Mutter	porca	tuerca
15	992891	1	Lever	levier	Hebel	alavanca	palanca
16	[8]1544501	1	Motor	moteur	Motor	motor	motor
17	18D-04	2	Nut	écrou	Mutter	porca	tuerca
18	41G-1010	2	Screw	vis	Schraube	parafuso	tornillo
19	1534346	1	Shield	protecteur	Schutzschild	protetor	protector
20	[9]949185	1	Shaft	arbre	Welle	árvore	árbol
21	574729	1	Link	articulation	Gelenk	articulação	articulación
22	50D-10	2	Nut	écrou	Mutter	porca	tuerca
23	24C-410	2	Bolt	boulon	Bolzen	parafuso	bulón
24	949180	1	Washer	rondelle	Scheibe	arruela	arandela
25	949181	1	Washer	rondelle	Scheibe	arruela	arandela
26	949182	1	Nut	écrou	Mutter	porca	tuerca
27	949183	1	Cap	chapeau	Kappe	tampa	tapa
28	949184	1	Driver	organe moteur	Antrieb	acionador	virola motriz
29	9E-05	1	Lockwasher	rondelle frein	Sicherungsscheibe	arruela de pressão	arandela seguridad
30	522028	1	Nut	écrou	Mutter	porca	tuerca
31	560517	1	Wndshld wiper arm	bras essuie-glace	Scheibenwischerarm	braço limp pára-br	brazo limpiaparabr
32	568968	1	Wndshld wpr blade	balai essui-glace	Scheibenwischerblatt	pâleta limp para-br	escob limpia para-br
33	24C-412	2	Bolt	boulon	Bolzen	parafuso	bulón
34	[10]992896	3	Screw	vis	Schraube	parafuso	tornillo
35	[5]———	3	Lockwasher	rondelle frein	Sicherungsscheibe	arruela de pressão	arandela seguridad
36	890374	2	Clip	attache	Schelle	braçadeira	abrazadera
37	890375	2	Washer	rondelle	Scheibe	arruela	arandela
38	18D-04	2	Nut	écrou	Mutter	porca	tuerca
39	574730	1	Bracket	support	Winkel	grampo	grampa
40	24C-412	1	Bolt	boulon	Bolzen	parafuso	bulón
40A	†655629	1	Washer	rondelle	Scheibe	arruela	arandela
41	[11]568969	1	Motor	moteur	Motor	motor	motor
42	[12]891308	1	Switch	interrupteur	Schalter	interruptor	interruptor
43	§[13]———	1	Nut	écrou	Mutter	porca	tuerca
44	18D-04	1	Nut	écrou	Mutter	porca	tuerca
45	1534346	1	Shield	protecteur	Schutzschild	protetor	protector
46	546535	1	Bracket	support	Winkel	grampo	grampa
47	18D-08	1	Nut	écrou	Mutter	porca	tuerca

*Cummins & G.M.
[1]See Index. Voir Table des matières. Siehe Inhaltsverzeichnis. Veja Índice. Véase Índice.
[2]Inc. 1→4, 6→16, 44, 45, 48→53, 64A→67
[3]Inc. 17→43, 46, 47, 64→67
[4]Inc. 7
[5]See, Voir, Siehe, Veja, Véase 6
[6]Inc. 9, 12, 13
[7]See, Voir, Siehe, Veja, Véase 8
[8]Inc. 6, 7, 49
[9]Inc. 24→28, 29, 30
[10]Inc. 35
[11]Inc. 20, 34, 35
[12]Inc. 43
[13]See, Voir, Siehe, Veja, Véase 42

TS-10933

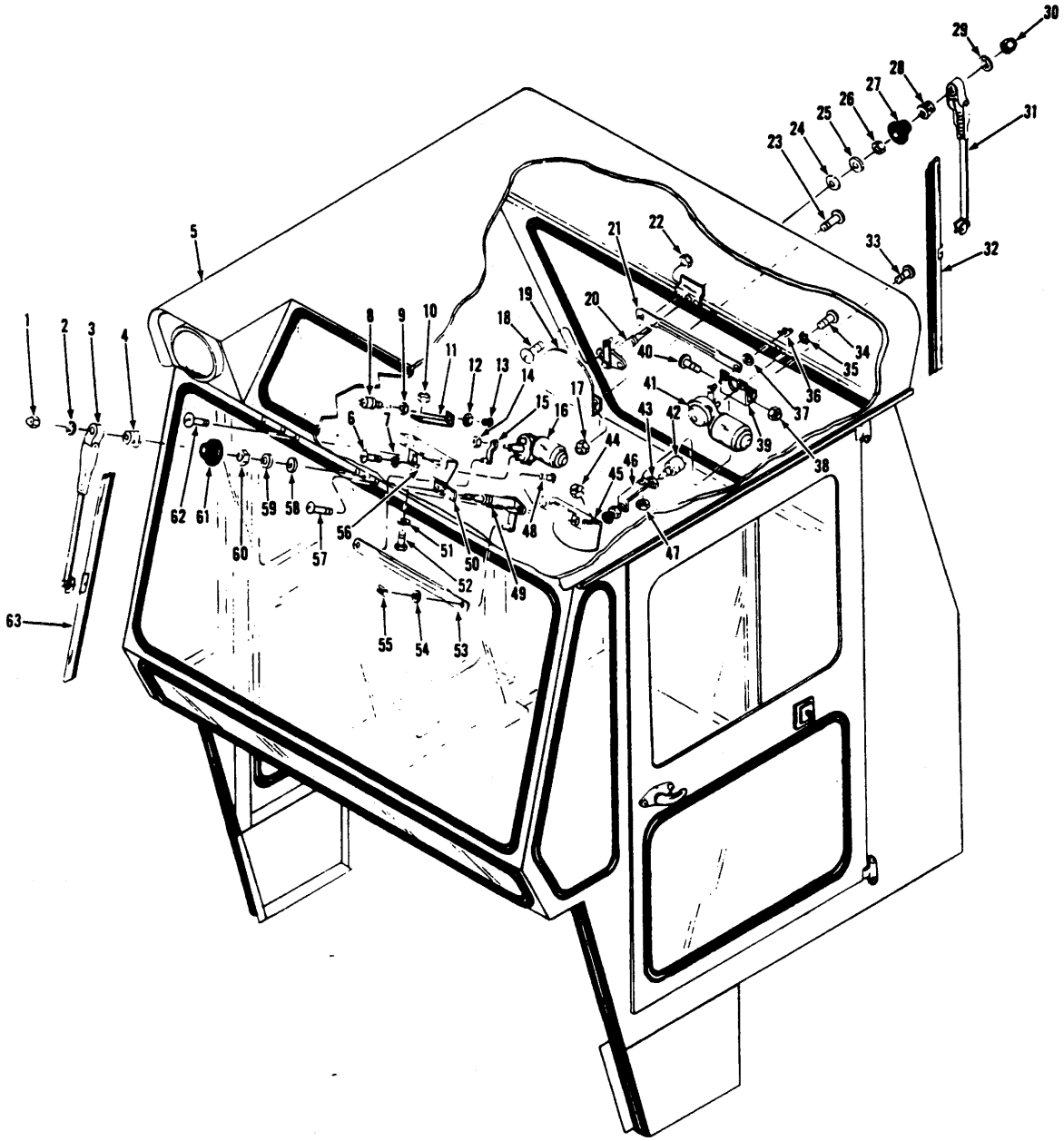
1
2
3
4
5
6
7
8
9
10
11
12
13
14
15
16
17
18
19
20
21
22
23
24
25
26
27
28
29
30
31
32
33
34
35
36
37
38
39
40
41
42
43
44
45
46
47
48
49
50
51
52
53
54
55
56
57
58
59
60
61
62
63

Windshield Wiper Kits - Front & Rear*
Trousses d'essuie-glace avant & arrière
Scheibenwischersatz, vorn & hinten
Jôgo de limpa pára-brisa, dianteiro & traseiro
Juego de limpiaprarbrisas, delantero & transero

MICHIGAN

No.	Part No.	Qty.	Description	Description	Benennung	Descrição	Descripción
48	**949143**	2	**Screw**	vis	Schraube	parafuso	tornillo
49	[14]**949185**	1	**Shaft**	arbre	Welle	árvore	árbol
50	**1534345**	1	**Spacer**	entretoise	Distanzteil	espaçador	espaciador
51	**655629**	2	**Washer**	rondelle	Scheibe	arruela	arandela
52	**24C-412**	2	**Bolt**	boulon	Bolzen	parafuso	bulón
53	**574729**	1	**Link**	articulation	Gelenk	articulação	articulación
54	**890375**	2	**Washer**	rondelle	Scheibe	arruela	arandela
55	**890374**	2	**Clip**	attache	Schelle	braçadeira	abrazadera
56	**992892**	1	**Bracket**	support	Winkel	grampo	grampa
57	**90G-428**	2	**Screw**	vis	Schraube	parafuso	tornillo
58	**949180**	1	**Washer**	rondelle	Scheibe	arruela	arandela
58A	†**713674**	1	**Spacer**	entretoise	Distanzteil	espaçador	espaciador
59	**949181**	1	**Washer**	rondelle	Scheibe	arruela	arandela
60	**949182**	1	**Nut**	écrou	Mutter	porca	tuerca
61	**949183**	1	**Cap**	chapeau	Kappe	tampa	tapa
62	**90G-424**	3	**Screw**	vis	Schraube	parafuso	tornillo
62A	†**8E-04**	3	**Lockwasher**	rondelle frein	Sicherungsscheibe	arruela de pressão	arandela seguridad
63	**568968**	1	**Wndshld wpr blade**	balai essui-glace	Scheibenwischerblatt	pâleta limp para-br	escob limpia para-br
64	†**672313**	1	**Wire assy**	fil ens	Draht Ens	fio conj	cable conj
65	†**784870**	1	**Wire assy**	fil ens	Draht Ens	fio conj	cable conj
66	†**30H-7**	3	**Clip**	attache	Schelle	braçadeira	abrazadera
67	†**61G-0408**	6	**Screw**	vis	Schraube	parafuso	tornillo
68	†**5E-04**	6	**Lockwasher**	rondelle frein	Sicherungsscheibe	arruela de pressão	arandela seguridad
69	†**30H-14**	3	**Clip**	attache	Schelle	braçadeira	abrazadera

*Cummins & G.M.
[14]Inc. 1→4, 58→61

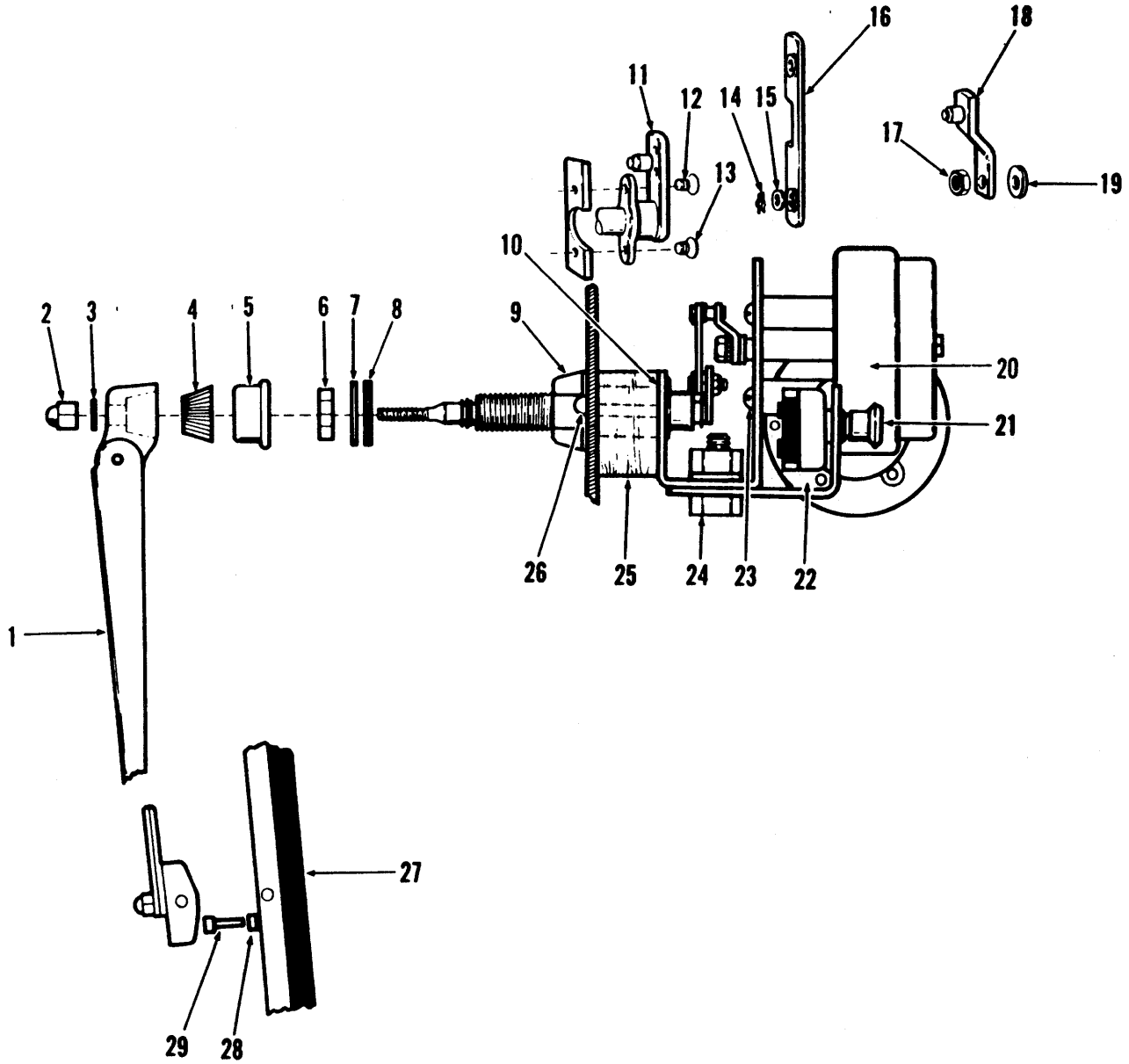

TS-13654

Printed in U.S.A.
PM 2926-R1

Windshield Wiper Kit, Front
Trousses d'essuie-glace, avant
Scheibenwischersatz, vorn
Jôgo de limpa pára-brisa, dianteiro
Juego de limpiaparabrisas, delantero

MICHIGAN

No.	Part No.	Qty.	Description	Description	Benennung	Descrição	Descripción
A	[2]960507	1	Wndshld wpr kit	jeu essuie-glace	Scheibenwischersatz	jogo limp pára-brisa	juego limp parabrisas
1	960491	1	Wndshld wiper arm	bras essuie-glace	Scheibenwischerarm	braço limp pára-br	brazo limpiaparabr
2	960712	1	Nut	écrou	Mutter	porca	tuerca
3	9E-05	1	Lockwasher	rondelle frein	Sicherungsscheibe	arruela de pressão	arandela seguridad
4	960497	1	Driver wndsh wpr	bouton essuie-glace	Antrieb Scheibenwis	rond mot lim páa-br	virola mot lim parab
5	960498	1	Cap	chapeau	Kappe	tampa	tapa
6	960713	1	Nut	écrou	Mutter	porca	tuerca
7	949181	1	Washer	rondelle	Scheibe	arruela	arandela
8	949180	1	Washer	rondelle	Scheibe	arruela	arandela
9	960488	1	Bracket	support	Winkel	grampo	grampa
10	960501	1	Bracket	support	Winkel	grampo	grampa
11	960506	1	Shaft assy	arbre ens	Welle vollst	eixo conj	árbol conj
12	85G-1010	1	Screw	vis	Schraube	parafuso	tornillo
13	85G-1010	1	Screw	vis	Schraube	parafuso	tornillo
14	890374	1	Clip	attache	Schelle	braçadeira	abrazadera
15	890375	2	Washer	rondelle	Scheibe	arruela	arandela
16	960499	1	Connecting link assy	ensemble tringlerie	Verbindungsgld voll	conj articul ligação	conj eslabón
17	949144	1	Nut	écrou	Mutter	porca	tuerca
18	960500	1	Drive arm	levier entrnmnt	Antriebshebel	alavanca acionadora	palanca impulsora
19	993183	1	Washer	rondelle	Scheibe	arruela	arandela
20	[3]960490	1	Wiper motor	essuie-glace	Scheibenw Mot	limp pára-br mot	limpiaparabr mot
21	960504	1	Switch	interrupteur	Schalter	interruptor	interruptor
22	960505	1	Bracket	support	Winkel	grampo	grampa
23	960715	3	Screw	vis	Schraube	parafuso	tornillo
24	23C-616	1	Bolt	boulon	Bolzen	parafuso	bulón
24A	23E-06	1	Lockwasher	rondelle frein	Sicherungsscheibe	arruela de pressão	arandela seguridad
24B	63D-06	1	Nut	écrou	Mutter	porca	tuerca
25	960710	1	Spacer	entretoise	Distanzteil	espaçador	espaciador
26	6G-432	2	Screw	vis	Schraube	parafuso	tornillo
27	960492	1	Blade	lame	Schild	lâmina	cuchilla
28	960716	1	Nut	écrou	Mutter	porca	tuerca
29	960714	1	Screw	vis	Schraube	parafuso	tornillo

[2]Inc. 1→29 For use with cab assembly 2505741.
[2]Inc. 1→29 Pour cabine ensemble 2505741.
[2]Inc. 1→ 29Für Kabine vollst 2505741.
[2]Inc. 1→29Para cabina conjunto 2505741.
[2]Inc. 1→29 Para cabina conjunto 2505741.
[3]12 volt

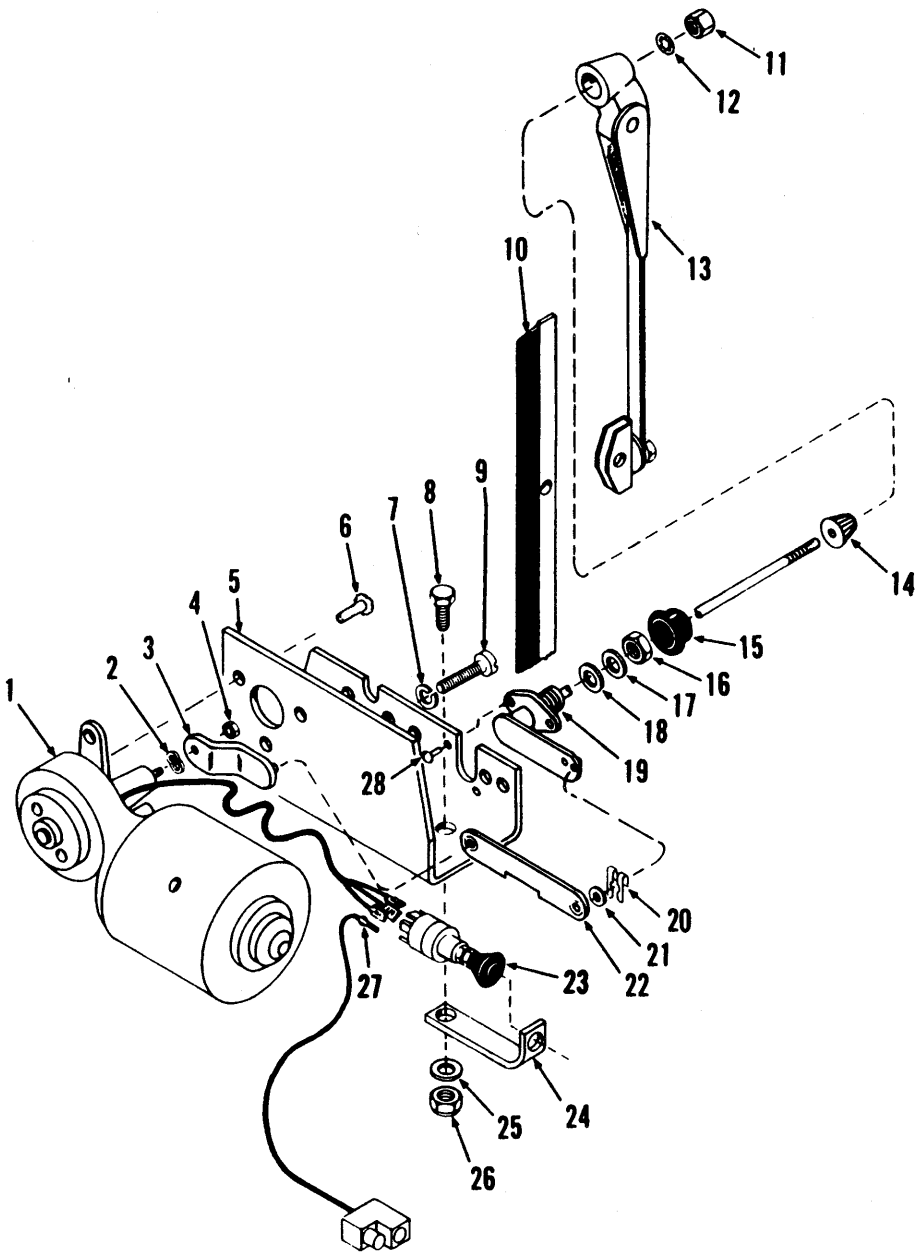

TS-13892

Printed in U.S.A.
PM 2926-R1

Windshield Wiper Kit, Rear
Trousses d'essuie-glace, arrière
Scheibenwischersatz, hinten
Jôgo de limpa pára-brisa, traseiro
Juego de limpiaparabrisas, trasero

MICHIGAN

No.	Part No.	Qty.	Description	Description	Benennung	Descrição	Descripción
A	[2]2503544	1	Wndshld wpr kit R	essuie-glace ar jeu	Scheibenwischersatz	limp-pára-br jôgo TR	limpa parabr jgo TR
1	960096	1	Wiper motor	essuie-glace	Scheibenw Mot	limp pára-br mot	limpiaparabr mot
2	§[3]———	1	Lockwasher	rondelle frein	Sicherungsscheibe	arruela de pressão	arandela seguridad
3	949308	1	Drive arm	levier entrnmnt	Antriebshebel	alavanca acionadora	palanca impulsora
4	[4]949144	1	Nut	écrou	Mutter	porca	tuerca
5	992892	1	Bracket	support	Winkel	grampo	grampa
6	992896	3	Screw	vis	Schraube	parafuso	tornillo
7	8E-04	3	Lockwasher	rondelle frein	Sicherungsscheibe	arruela de pressão	arandela seguridad
8	24C-412	1	Bolt	boulon	Bolzen	parafuso	bulón
9	90G-412	3	Screw	vis	Schraube	parafuso	tornillo
10	568968	1	Wndshld wpr blade	balai essui-glace	Scheibenwischerblatt	pâleta limp para-br	escob limpia para-br
11	522028	1	Nut	écrou	Mutter	porca	tuerca
12	9E-05	1	Lockwasher	rondelle frein	Sicherungsscheibe	arruela de pressão	arandela seguridad
13	560517	1	Wndshld wiper arm	bras essuie-glace	Scheibenwischerarm	braço limp pára-br	brazo limpiaparabr
14	949184	1	Driver wndsh wpr	bouton essuie-glace	Antrieb Scheibenwis	rond mot lim páa-br	virola mot lim parab
15	949183	1	Cap	chapeau	Kappe	tampa	tapa
16	949182	1	Nut	écrou	Mutter	porca	tuerca
17	949181	1	Washer	rondelle	Scheibe	arruela	arandela
18	949180	1	Washer	rondelle	Scheibe	arruela	arandela
19	[5]960248	1	Shaft assy	arbre ens	Welle vollst	eixo conj	árbol conj
20	890374	2	Clip	attache	Schelle	braçadeira	abrazadera
21	890375	2	Washer	rondelle	Scheibe	arruela	arandela
22	890373	1	Link	articulation	Gelenk	articulação	articulación
23	2501082	1	Switch	interrupteur	Schalter	interruptor	interruptor
24	546535	1	Bracket	support	Winkel	grampo	grampa
25	25E-14	1	Flatwasher	rondelle plate	Unterlegscheibe	arruela chata	arandela plana
26	18D-04	1	Nut	écrou	Mutter	porca	tuerca
27	2503545	1	Wire assy	fil ens	Draht Ens	fio conj	cable conj
28	949143	2	Screw	vis	Schraube	parafuso	tornillo

[2]Inc. 1, 3, 5→10, 13, 19→28
For use with cab assembly 2505741.
Pour cabine ensemble 2505741.
Für Kabine vollst 2505741.
Para cabina conjunto 2505741.
Para cabina conjunto 2505741.
[3]See, Voir, Siehe, Veja, Véase 4
[4]Inc. 2
[5]Inc. 12, 14→18

Printed in U.S.A.
PM 2926-R1

CLARK EQUIPMENT

Windshield Wiper Kits - Front & Rear*
Trousses d'essuie-glace avant & arrière
Scheibenwischersatz, vorn & hinten
Jôgo de limpa pára-brisa, dianteiro & traseiro
Juego de limpiaprarbrisas, delantero & transero

No.	Part No.	Qty.	Description	Description	Benennung	Descrição	Descripción
A	[2]3224531	1	**Wndshld wpr kit F**	essuie glace av jeu	Scheibenwischersatz	limp pára-br DI jôgo	limpia parabr DE jgo
B	[3]3224532	1	**Wndshld wpr kit R**	essuie-glace ar jeu	Scheibenwischersatz	limp-pára-br jôgo TR	limpa parabr jgo TR
1	3223817	1	**Wndshld wiper arm**	bras essuie-glace	Scheibenwischerarm	braço limp pára-br	brazo limpiaparabr
2	3223816	1	**Wndshld wiper arm**	bras essuie-glace	Scheibenwischerarm	braço limp pára-br	brazo limpiaparabr
3	4E-04	2	**Lockwasher**	rondelle frein	Sicherungsscheibe	arruela de pressão	arandela seguridad
4	3225033	1	**Motor 12V**	moteur 12V	Motor 12V	motor de 12V	motor de 12V
5	3204336	1	**Switch**	interrupteur	Schalter	interruptor	interruptor
6	3224956	1	**Strip**	ruban	Band	faixa	tira
7	66G-1006	2	**Screw**	vis	Schraube	parafuso	tornillo
8	66G-1010	1	**Screw**	vis	Schraube	parafuso	tornillo
9	3224925	1	**Plate**	plaque	Platte	placa	placa
10	3213498	1	**Blade**	lame	Schild	lâmina	cuchilla
11	3224924	1	**Spacer**	entretoise	Distanzteil	espaçador	espaciador
12	3221429	1	**Grommet**	oeillet	Augenring	ilhó	arandela pasacable

*ENC
[2](12V) Inc. 1→5, 7→12
[3](12V) Inc. 1→11

(2H15)

Printed in U.S.A.
PM 2926

Windshield Wiper Kits - Front & Rear*
Trousses d'essuie-glace avant & arrière
Scheibenwischersatz, vorn & hinten
Jôgo de limpa pára-brisa, dianteiro & traseiro
Juego de limpiaprarbrisas, delantero & transero

No.	Part No.	Qty.	Description	Description	Benennung	Descrição	Descripción
A	[2]3585496	1	**Wndshld wpr kit F**	essuie glace av jeu	Scheibenwischersatz	limp pára-br DI jôgo	limpia parabr DE jgo
B	[3]3585497	1	**Wndshld wpr kit R**	essuie-glace ar jeu	Scheibenwischersatz	limp-pára-br jôgo TR	limpa parabr jgo TR
1	3224925	1	**Plate**	plaque	Platte	placa	placa
2	3224924	1	**Spacer**	entretoise	Distanzteil	espaçador	espaciador
3	3225033	1	**Motor 12V**	moteur 12V	Motor 12V	motor de 12V	motor de 12V
4	66G-1010	1	**Screw**	vis	Schraube	parafuso	tornillo
5	66G-1006	2	**Screw**	vis	Schraube	parafuso	tornillo
6	3223817	1	**Wndshld wiper arm**	bras essuie-glace	Scheibenwischerarm	braço limp pára-br	brazo limpiaparabr
7	3223816	1	**Wndshld wiper arm**	bras essuie-glace	Scheibenwischerarm	braço limp pára-br	brazo limpiaparabr
8	3213498	1	**Blade**	lame	Schild	lâmina	cuchilla
9	23C-452	2	**Bolt**	boulon	Bolzen	parafuso	bulón
10	18D-04	2	**Nut**	écrou	Mutter	porca	tuerca
11	25E-13	2	**Washer**	rondelle	Scheibe	arruela	arandela
12	940613	2	**Washer**	rondelle	Scheibe	arruela	arandela
13	3224956	1	**Strip**	ruban	Band	faixa	tira
14	3204336	1	**Switch**	interrupteur	Schalter	interruptor	interruptor
15	3585452	1	**Wire**	fil	Draht	fio	cable
16	3585404	1	**Bracket**	support	Winkel	grampo	grampa
17	3C-412	2	**Bolt**	boulon	Bolzen	parafuso	bulón
18	1D-04	2	**Nut**	écrou	Mutter	porca	tuerca
19	4E-04	4	**Lockwasher**	rondelle frein	Sicherungsscheibe	arruela de pressão	arandela seguridad
20	18G-1010	2	**Screw**	vis	Schraube	parafuso	tornillo

*FSC
[2](12V) Inc. 1→6, 8→12, 14, 15
[3](12V) Inc. 1→5, 7, 8, 13→20

Printed in U.S.A.
PM 2926

Cab Wiring, Front
Câblage de cabine, avant
Verdrahtung der Kabine, vorne
Instalação elétrica da cabina, dianteira
Esquema elétrica de la cabina, delantera

MICHIGAN

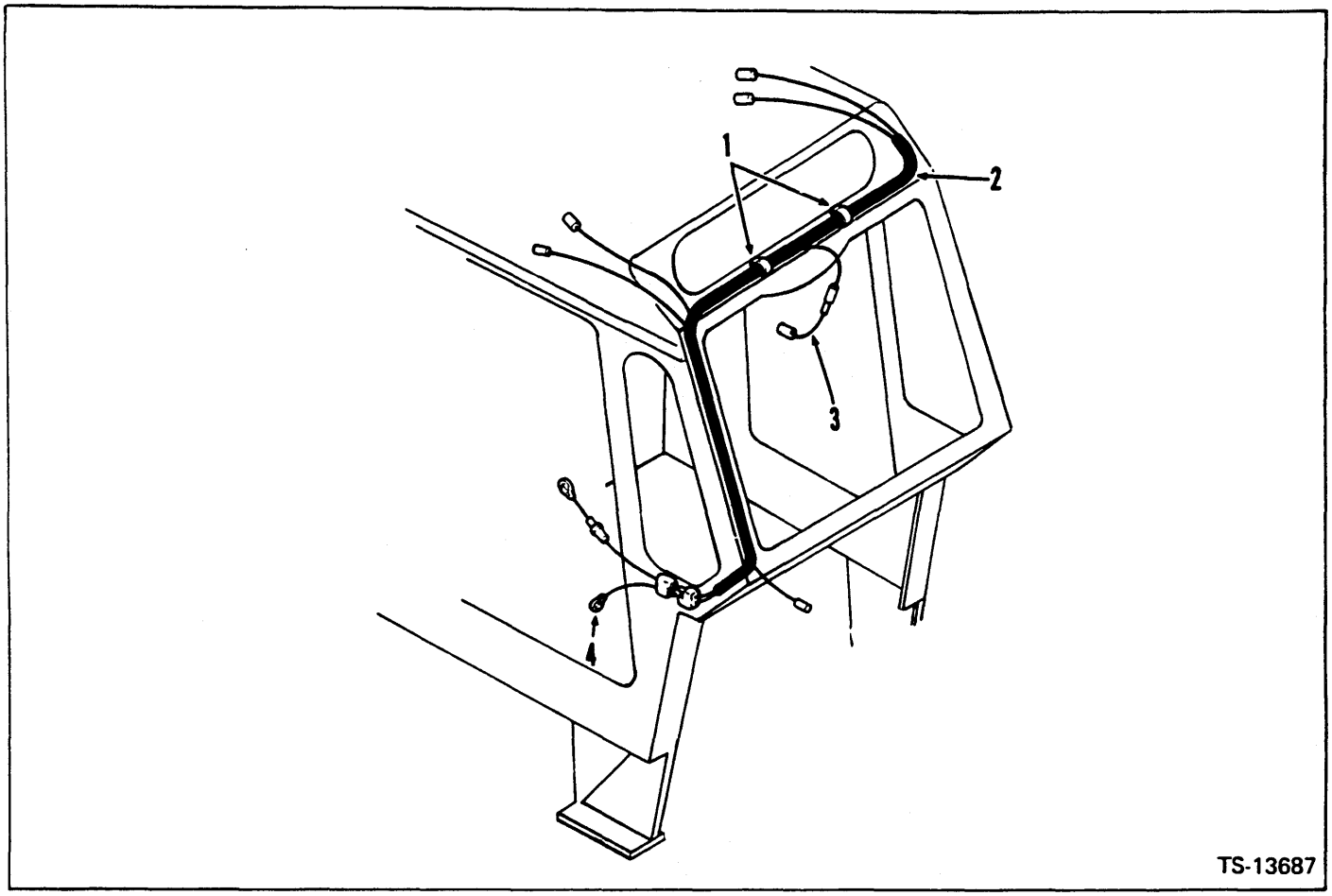

No.	Part No.	Qty.	Description	Description	Benennung	Descrição	Descripción
1	**960502**	2	**Clip**	attache	Schelle	braçadeira	abrazadera
2	**2503170**	1	**Harness cab**	harnais de cabine	Verdrahtung Kabine	chicote cabos cabina	mazo cables cabina
3	**784870**	1	**Wire**	fil	Draht	fio	cable
4	**1544319**	1	**Wire**	fil	Draht	fio	cable

For use with cab assembly 2505741.
Pour cabine ensemble 2505741.
Für Kabine vollst 2505741.
Para cabina conjunto 2505741.
Para cabina conjunto 2505741.

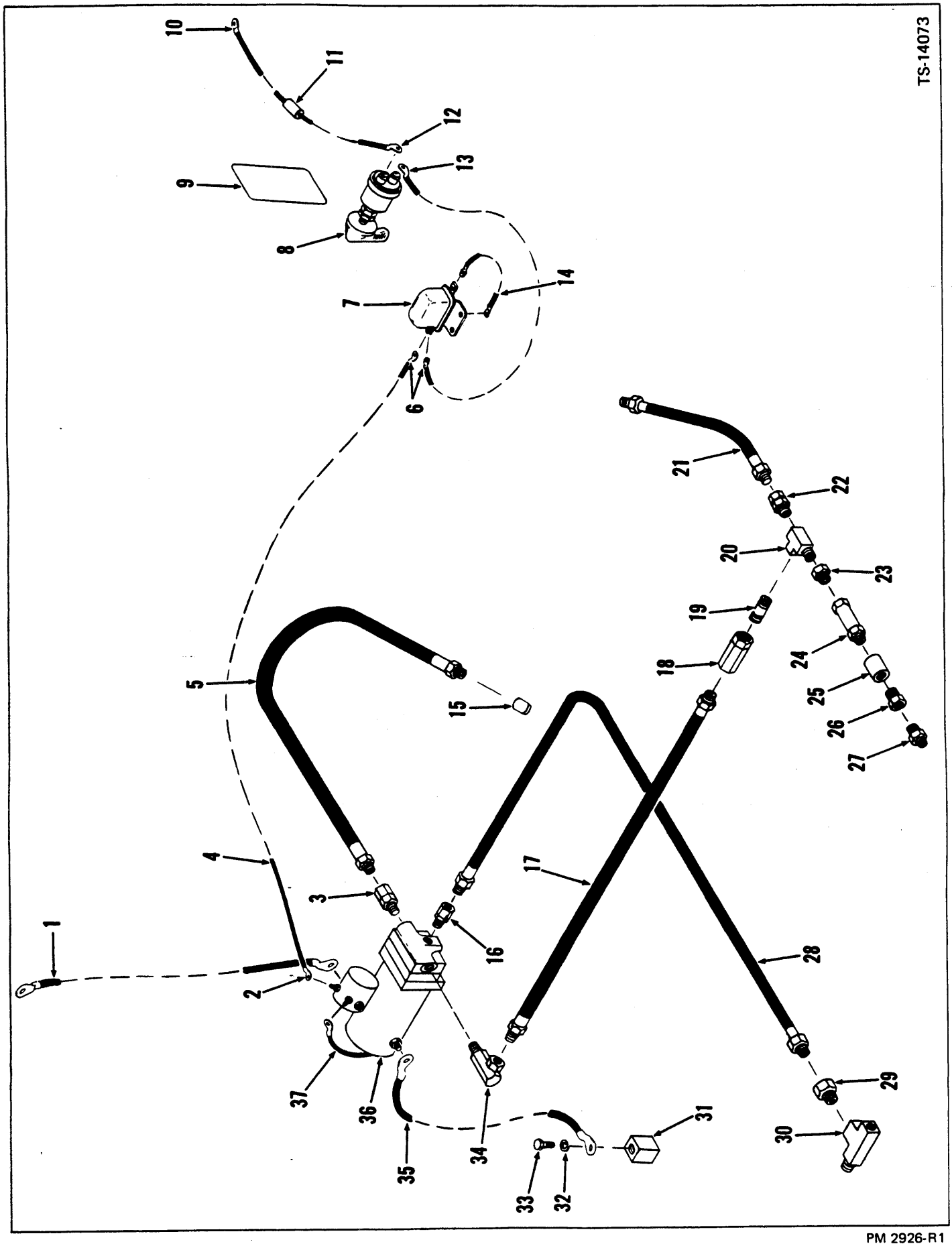
TS-14073
1
2
3
4
5
6
7
8
9
10
11
12
13
14
15
16
17
18
19
20
21
22
23
24
25
26
27
28
29
30
31
32
33
34
35
36
37

Auxiliary Steering Kit
Trousse de direction auxiliaire
Hilfslenkungssatz
Jôgo da direção auxiliar
Juego de dirección auxiliar

CLARK

No.	Part No.	Qty.	Description	Description	Benennung	Descrição	Descripción
A	[2]2504559	1	**Auxiliary steer kit**	trous direction aux	Hilfslenkungssatz	jogo direção aux	jueg dirección aux
1	571042	1	**Cable**	câble	Kabel	cabo	cable
2	614136	1	**Terminal**	borne	Anschluss	terminal	terminal
3	36F-5	1	**Adapter union**	adaptateur raccord	Zw-Stück-Anschluss	adaptador união	adaptador acople
4	[3]628286	1	**Wire**	fil	Draht	fio	cable
5	[4]657165	1	**Hose**	tuyau flexible	Schlauch	mangueira	manguera
5A	†991586	2	**Fitting**	ajustage	Verbindung	ajuste	accesorio
6	614136	2	**Terminal**	borne	Anschluss	terminal	terminal
7	515763	1	**Buzzer**	vibrateur	Summer	cigarra	chicharra
8	331196	1	**Switch**	interrupteur	Schalter	interruptor	interruptor
9	2502861	1	**Decal**	décalcamanie	Abziehbild	decalcomania	calcomania
10	658477	1	**Terminal**	borne	Anschluss	terminal	terminal
11	743054	1	**Fuse holder**	porte fusible	Sicherungshälter	porta-fuzível	portafusible
11A	†661556	1	**Fuse**	fusible	Sicherung	fusivel	fusible
12	658477	1	**Terminal**	borne	Anschluss	terminal	terminal
13	658477	1	**Terminal**	borne	Anschluss	terminal	terminal
14	543483	1	**Wire**	fil	Draht	fio	cable
15	571037	1	**Coupling**	accouplement	Kupplung	acoplamento	acople
16	36F-4	1	**Adapter union**	adaptateur raccord	Zw-Stück-Anschluss	adaptador união	adaptador acople
17	[4]661667	1	**Hose**	tuyau flexible	Schlauch	mangueira	manguera
17A	†884727	2	**Fitting**	ajustage	Verbindung	ajuste	accesorio
18	661707	1	**Valve check**	clapet d'arrêt	Rückschlagventil	válvula retenção	válvula retención
19	5K-616	1	**Nipple**	raccord	Nippel	niple	niple
20	30F-4	1	**Tee**	raccord T	T-Verbindungsstück	te	te
21	[4]661667	1	**Hose**	tuyau flexible	Schlauch	mangueira	manguera
21A	†884727	2	**Fitting**	ajustage	Verbindung	ajuste	accesorio
22	36F-5	1	**Adapter union**	adaptateur raccord	Zw-Stück-Anschluss	adaptador união	adaptador acople
23	356621	1	**Bushing**	chemise	Buchse	bucha	buje
24	1510527	1	**Valve check**	clapet d'arrêt	Rückschlagventil	válvula retenção	válvula retención
25	37K-316	1	**Coupling**	accouplement	Kupplung	acoplamento	acople
26	356621	1	**Bushing**	chemise	Buchse	bucha	buje
27	89F-9	1	**Connector**	raccord	Verbindungsstück	ligador	conector
28	[4]743042	1	**Hose**	tuyau flexible	Schlauch	mangueira	manguera
28A	884726	2	**Fitting**	ajustage	Verbindung	ajuste	accesorio
29	356617	1	**Bushing**	chemise	Buchse	bucha	buje
30	30F-4	1	**Tee**	raccord T	T-Verbindungsstück	te	te
31	522906	1	**Tapped block**	bloc taraudé	Gewinde Block	peça con rosca	pieza roscada
32	4E-06	2	**Lockwasher**	rondelle frein	Sicherungsscheibe	arruela de pressão	arandela seguridad
33	24C-616	1	**Bolt**	boulon	Bolzen	parafuso	bulón
34	31F-5	1	**Adapter union**	adaptateur raccord	Zw-Stück-Anschluss	adaptador união	adaptador acople
35	2504349	1	**Cable**	câble	Kabel	cabo	cable
36	[1]———	1	**Pump assembly**	pompe ensemble	Pumpe vollst	bomba conjunto	bomba conjunto
37	639507	1	**Wire**	fil	Draht	fio	cable

[1]See Index. Voir Table des matières. Siehe Inhaltsverzeichnis. Veja Indice. Véase Indice.
[2]Inc. 1→37
[3]17 ft. (5,18 m)
[4]10 ft. (3,05 m)

Pump Assembly, Auxiliary Steering
Pompe de direction auxiliaire, ensemble
Hilfslenkungpumpe, vollständig
Bomba de direção auxiliar, conjunto
Bomba de dirección auxiliar, conjunto

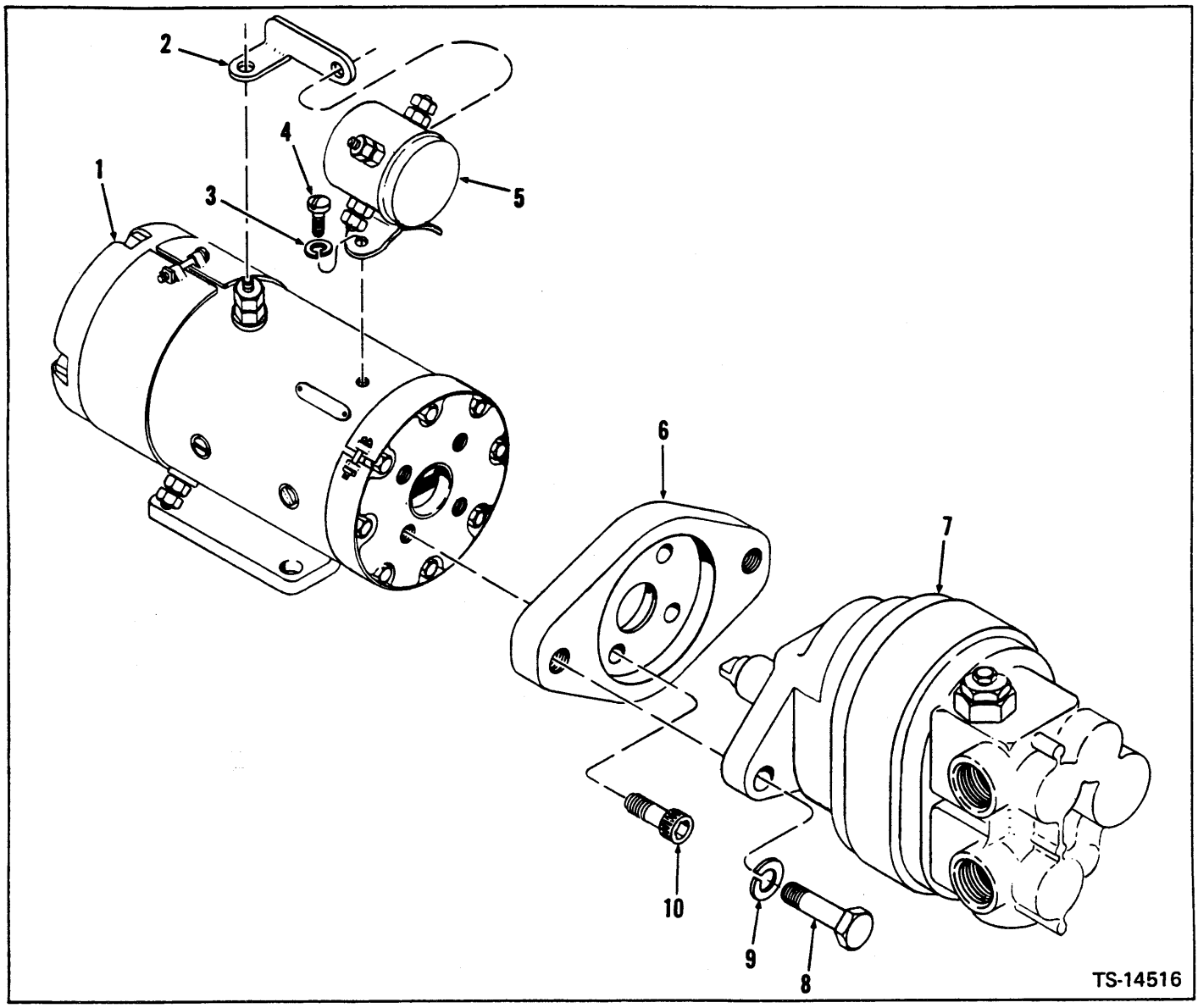

No.	Part No.	Qty.	Description	Description	Benennung	Descrição	Descripción
A	[2]2504591	1	Pump assembly	pompe ensemble	Pumpe vollst	bomba conjunto	bomba conjunto
1	961536	1	Motor	moteur	Motor	motor	motor
2	961539	1	Cable	câble	Kabel	cabo	cable
3	4E-04	2	Lockwasher	rondelle frein	Sicherungsscheibe	arruela de pressão	arandela seguridad
4	5C-406	2	Bolt	boulon	Bolzen	parafuso	bulón
5	1990977	1	Solenoid	solénoïde	Schaltmagnet	solenóide	solenoide
6	961538	1	Adapter	adaptateur	Zwischenstück	adaptador	adaptador
7	961537	1	Pump	pompe	Pumpe	bomba	bomba
8	1C-620	2	Bolt	boulon	Bolzen	parafuso	bulón
9	4E-06	2	Lockwasher	rondelle frein	Sicherungsscheibe	arruela de pressão	arandela seguridad
10	73G-512	4	Screw	vis	Schraube	parafuso	tornillo
10A	†4E-05	4	Lockwasher	rondelle frein	Sicherungsscheibe	arruela de pressão	arandela seguridad

[2]Inc. 2→10A

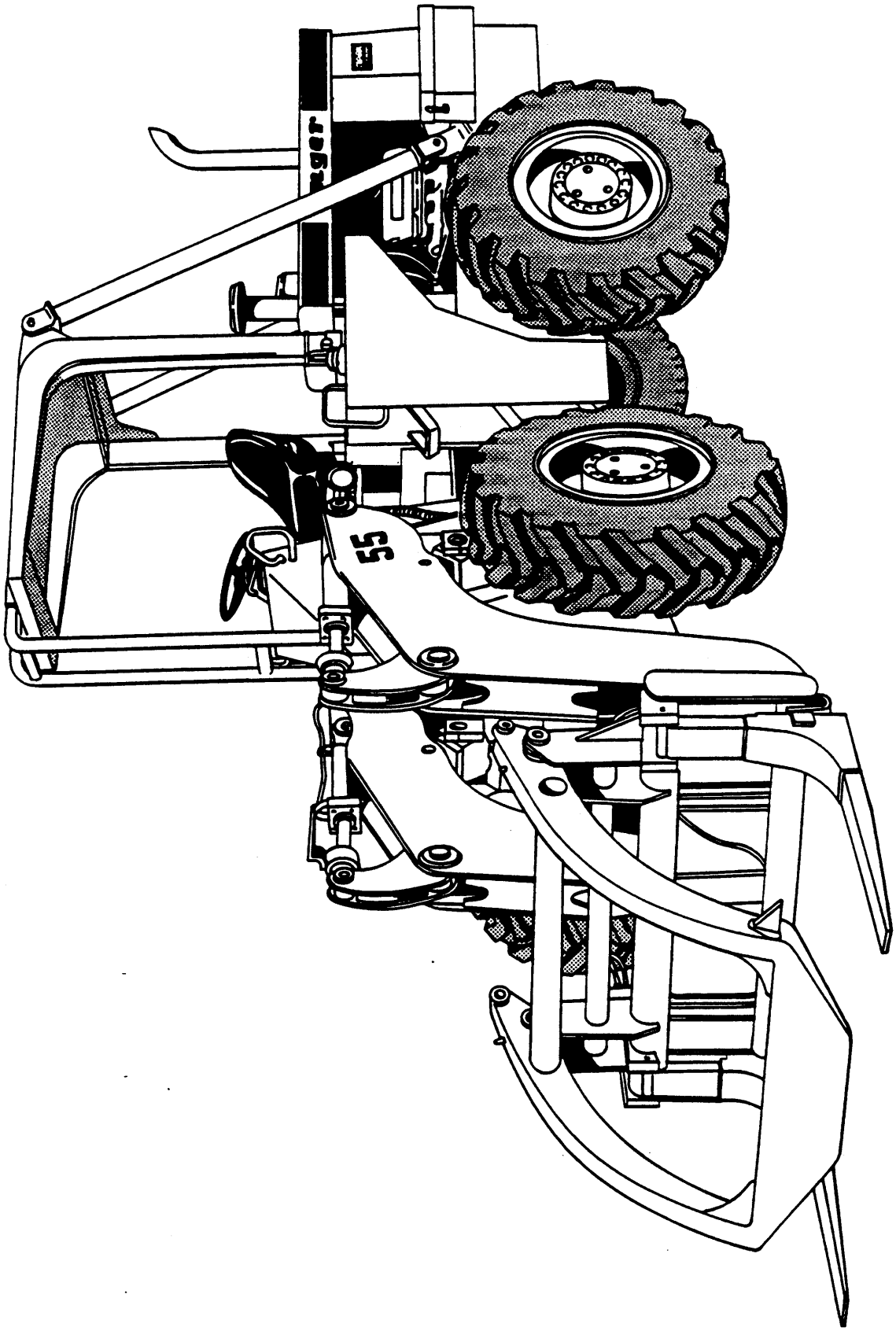
TS-14035 D
55

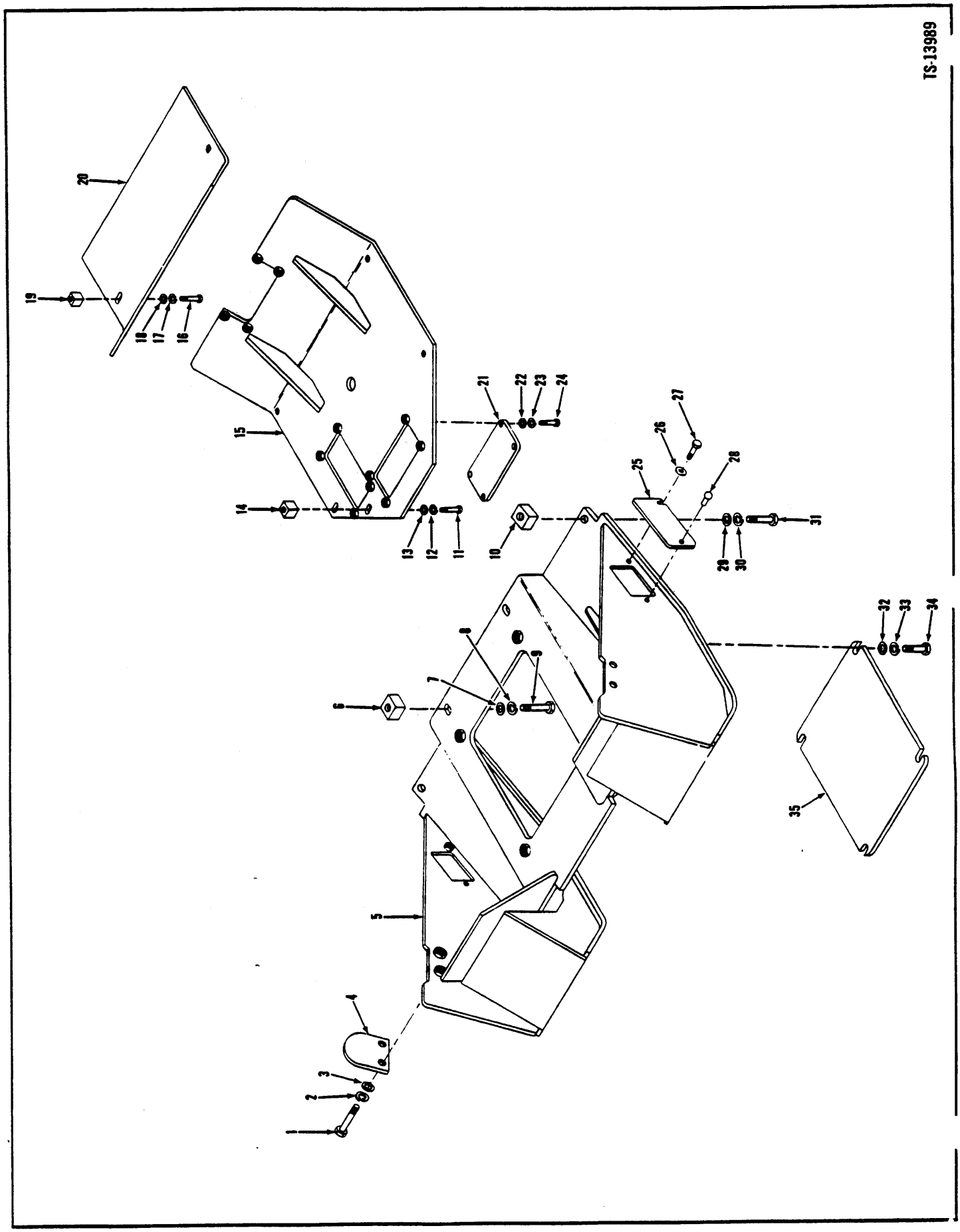
TS-13989
1
2
3
4
5
6
7
8
9
10
11
12
13
14
15
16
17
18
19
20
21
22
23
24
25
26
27
28
29
30
31
32
33
34
35

Belly Guards — Front & Rear

MICHIGAN

No.	Part No.	Qty.	Description
1	23C-1028	4	Bolt
2	4E-10	4	Lockwasher
3	25E-25	4	Washer
4	1518072	2	Bracket
5	1515770	1	Belly guard F
6	[3]1512099	2	Tapped block
7	25E-27	2	Washer
8	4E-12	2	Lockwasher
9	24C-1236	2	Bolt
10	[3]1512099	2	Tapped block
11	24C-1232	4	Bolt
12	4E-12	4	Lockwasher
13	663786	4	Washer
14	[3]1543787	4	Tapped block
15	1548329	1	Belly guard assy
16	24C-1232	2	Bolt
17	4E-12	2	Lockwasher
18	663786	2	Washer
19	[3]1543787	2	Tapped block
20	1519587	1	Belly guard R
21	1548322	3	Plate
22	25E-18	12	Washer
23	4E-06	12	Lockwasher
24	23C-624	12	Bolt
25	2510243	2	Cover
26	656672	2	Washer
27	23C-620	2	Bolt
28	1H-620	2	Rivet
29	25E-27	2	Washer
30	4E-12	2	Lockwasher
31	24C-1236	2	Bolt
32	25E-22	4	Washer
33	4E-08	4	Lockwasher
34	23C-828	4	Bolt
35	1512103	1	Plate

[3]Welded to Frame

Cab Protector — Front

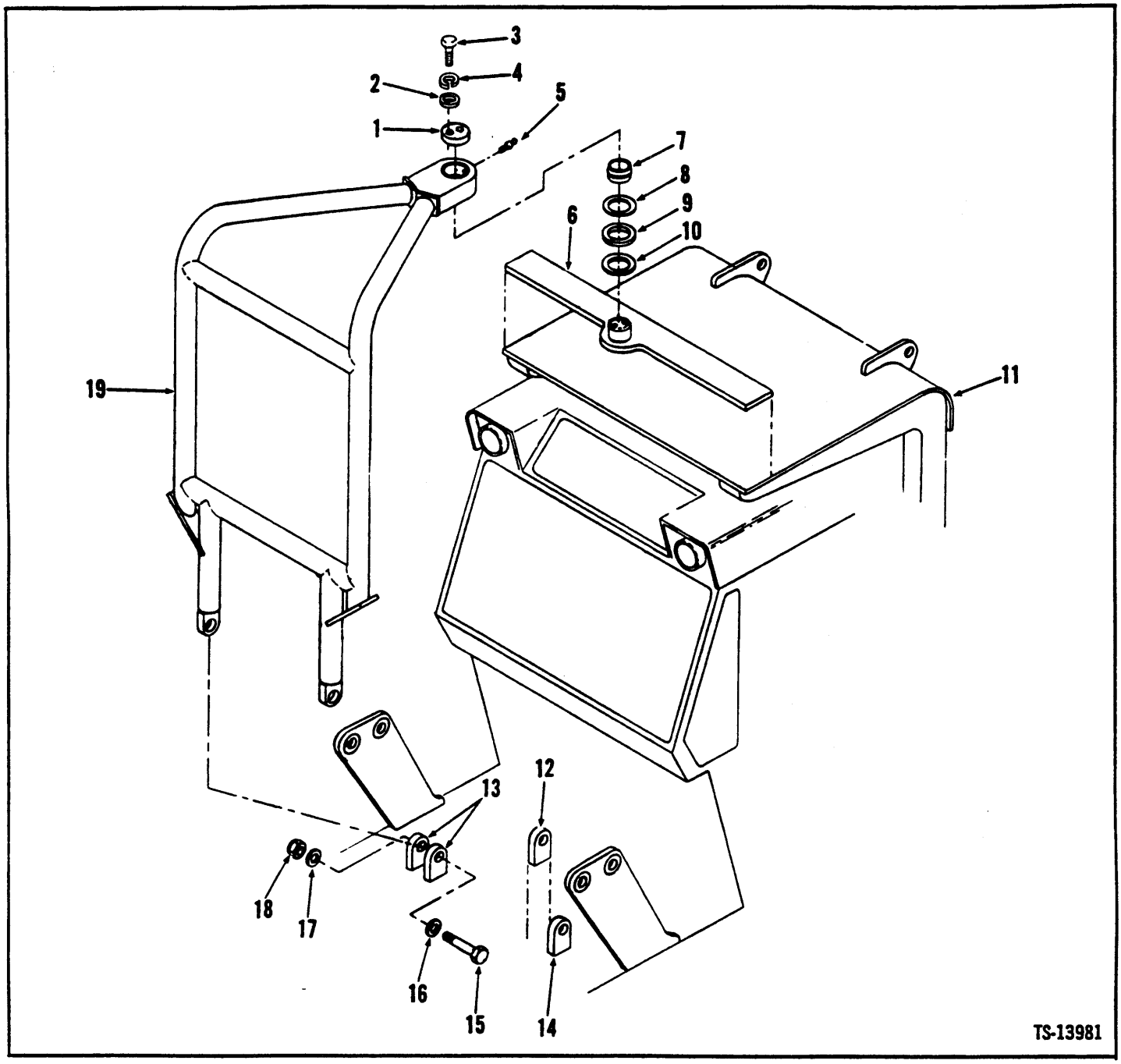

No.	Part No.	Qty.	Description
1	1549060	1	Spacer
2	25E-22	2	Washer
3	24C-824	2	Bolt
4	4E-08	2	Lockwasher
5	12H-15	1	Fitting grease
6	1549230	1	Plate
7	1301478	1	Bushing
8	1541396	1	Spacer
9	1541397	1	Spacer
10	1508675	2	Spacer

No.	Part No.	Qty.	Description
11	[2]———	—	Roll-over prot strctr
12	2511416	1	Plate
13	2511416	2	Plate
14	2511416	1	Plate
15	24C-1680	2	Bolt
16	25E-32	2	Washer
17	25E-32	2	Washer
18	18D-16	2	Locknut
19	1549067	1	Protector assy

[2]See PM 2926

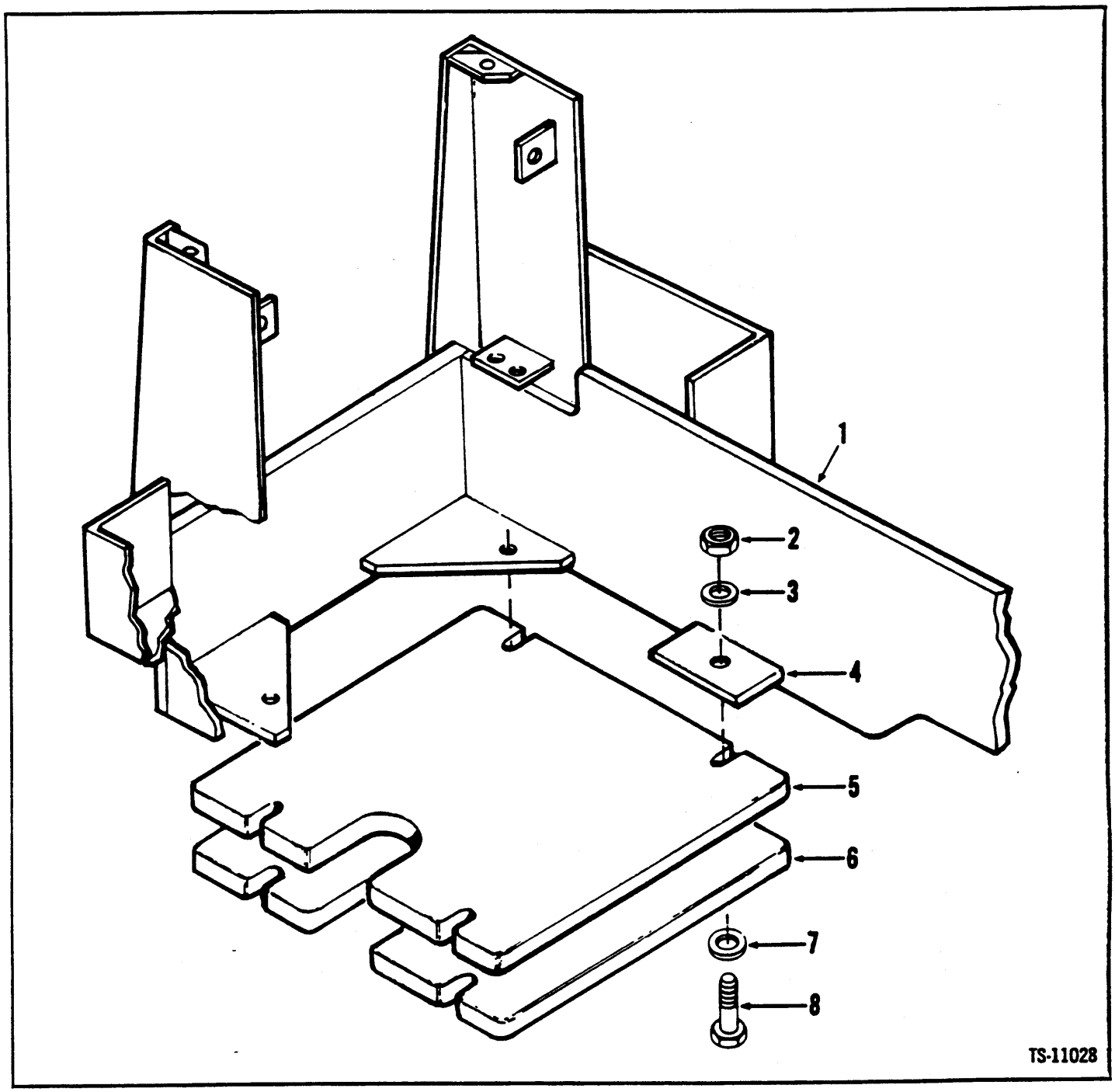

No.	Part No.	Qty.	Description
1	[2]———	—	Frame R
2	18D-12	2	Nut
3	1506753	2	Washer
4	1547701	2	Flat
5	[3]1547692	1	Counterweight

No.	Part No.	Qty.	Description
6	[3]1547692	1	Counterweight
7	1506753	2	Washer
8	[4]24C-12112	2	Bolt
8A	[4]24C-12160	2	Bolt
8B	[5,4]24C-12176	4	Bolt

[2]See PM 2926
[3]1100 lbs. (498 kg) in lieu of hydro-inflation
[4]Standard
[5]Optional
[6]Longer bolts used in two rear mounting holes when existing or additional counterweights are used.

Cylinder Assembly, Clamp — 3.5 in. (88,9 mm)

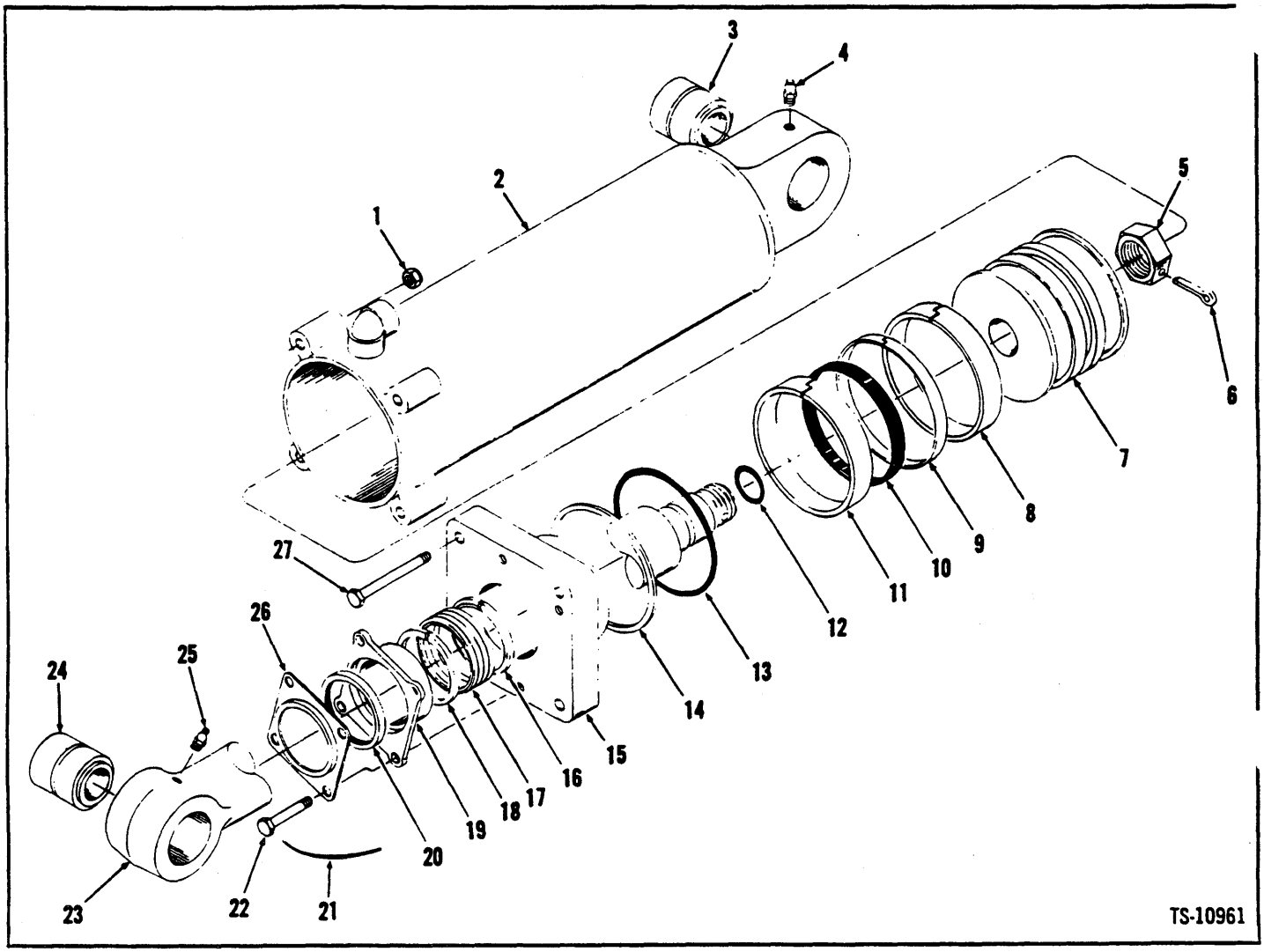

No.	Part No.	Qty.	Description
A	[3,4]1539308	2	Cylinder assembly
1	68D-07	4	Nut
2	[5]537205	1	Cylinder bucket
3	538604	1	Bushing
4	10H-35	1	Fitting grease
5	1514638	1	Nut
6	1F-640	1	Pin cotter
7	1503639	1	Piston
8	1530264	1	Ring
9	1503631	1	Ring
10	1503629	1	Ring
11	1530264	1	Ring
12	25K-40104	1	O-ring
13	25K-40303	1	O-ring
14	73K-236	1	Ring back-up
15	[6]945112	1	Cap
16	§[7]———	2	Adapter
17	[8]2501106	1	Packing assy
18	§[7]———	2	Adapter
19	526451	1	Gland
20	941568	1	Seal
21	[9]———	2	Lockwire
22	4C-620	4	Bolt
23	[10]1539307	1	Rod
24	538604	1	Bushing
25	10H-35	1	Fitting grease
26	512797	1	Retainer
27	24C-752	4	Bolt

[3]Inc. 1→3, 5→24, 26, 27
[4]Quantities listed are for one (1). This machine uses two (2).
[5]Inc. 3
[6]Inc. 13, 14
[7]See 17
[8]Inc. 16, 18
[9]16 gauge x 20 in. (508 mm) long
[10]Inc. 24

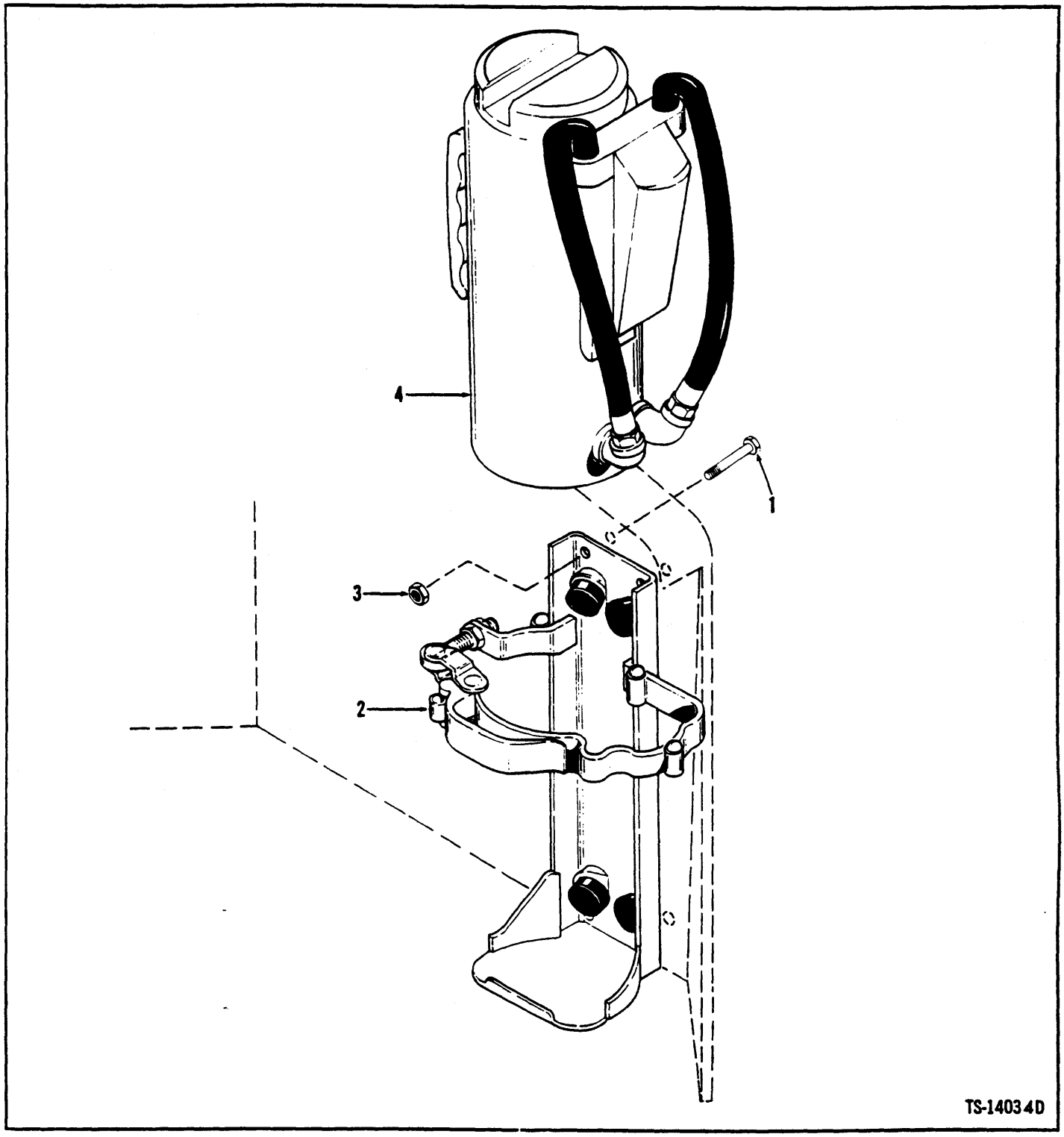

No.	Part No.	Qty.	Description
1	24C-520	4	Bolt
2	1541076	1	Bracket
3	18D-05	4	Nut
4	[3]1541075	1	Fire extinguisher

[3]10 lbs. (4,5 kg)

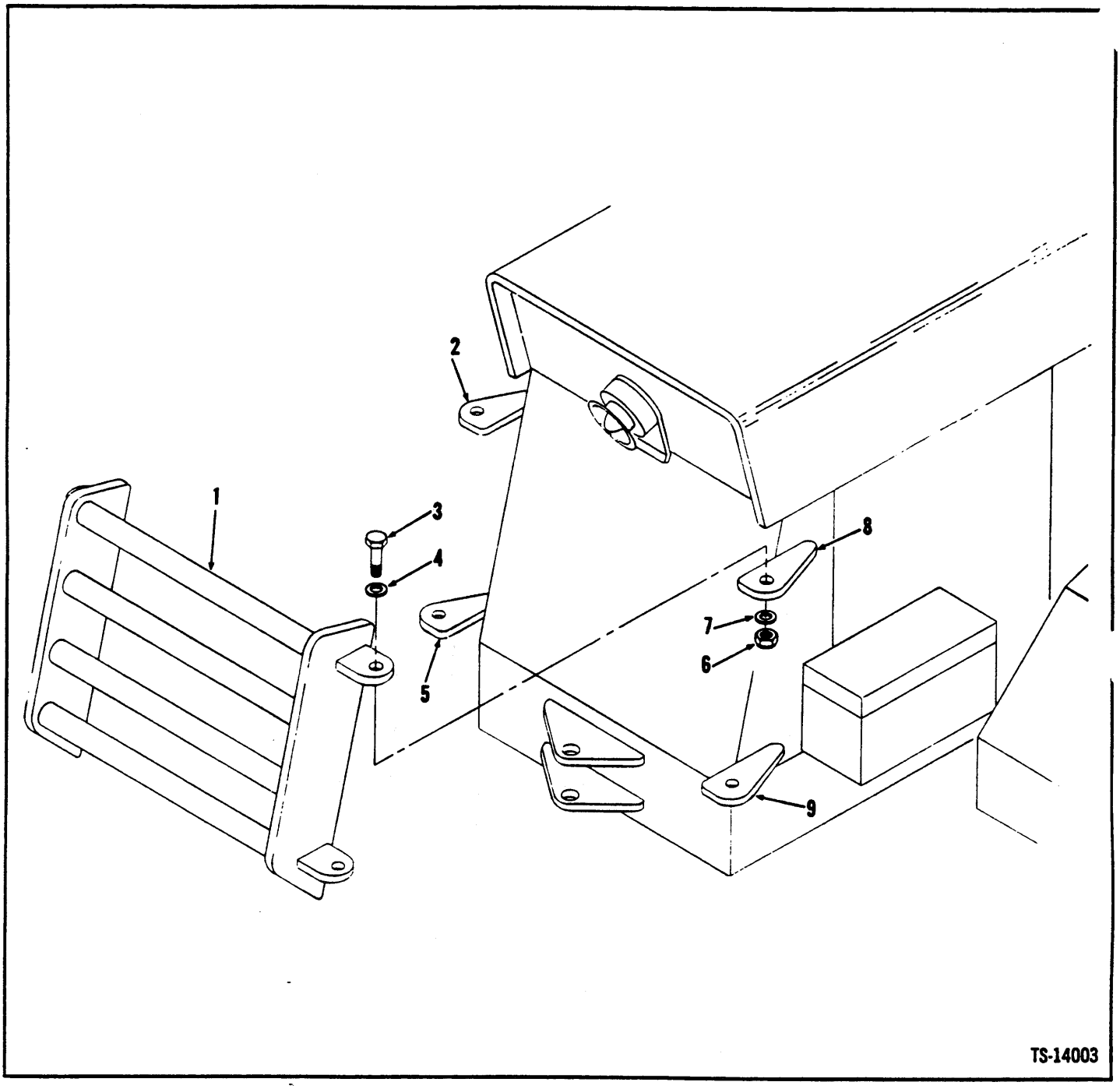

No.	Part No.	Qty.	Description
1	2510330	1	Guard grille
2	[3]2509866	1	Plate
3	24C-1244	4	Bolt
4	25E-27	4	Washer
5	[3]2510328	1	Plate
6	18D-12	4	Nut
7	25E-27	4	Washer
8	[3]2509866	2	Plate
9	[3]2510328	2	Plate

[3]Welded to frame

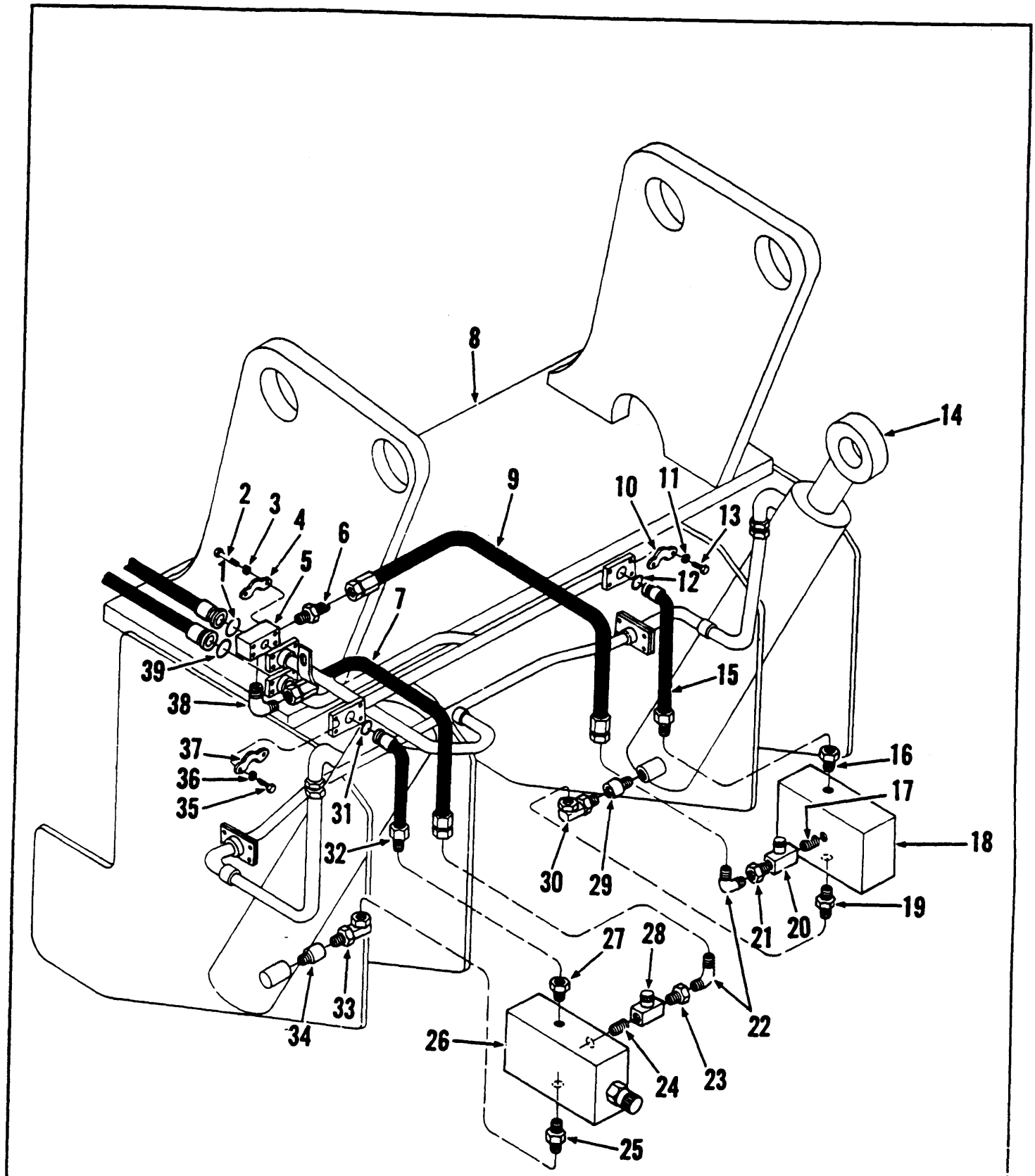
8
14
9
10
11
2
3
4
6
13
5
12
7
39
15
38
37
16
36
17
35
31
18
32
30
29
19
21
20
27
28
33
22
34
26
24
23
25
TS-14042 D

Load Lock Hydraulic System

MICHIGAN

No.	Part No.	Qty.	Description
1	58K-219	2	O-ring
2	23C-632	4	Bolt
3	4E-06	4	Lockwasher
4	663093	2	Flange half
5	947422	1	Block press
6	89F-4	1	Nipple
7	2503584	1	Hose
8	[2]———	—	Frame front
9	1513402	1	Hose
10	663093	1	Flange half
11	4E-06	2	Lockwasher
12	58K-219	1	O-ring
13	23C-620	2	Bolt
14	[2]———	1	Cylinder boom LH
15	2503585	1	Hose
16	356626	1	Bushing
17	5K-207	1	Nipple
18	2502255	1	Valve
19	675750	1	Nipple
20	2502463	1	Restrictor
21	19F-1	1	Bushing
22	83F-4	2	Elbow
23	19F-1	1	Bushing
24	5K-207	1	Nipple
25	675750	1	Nipple
26	2502255	1	Valve
27	356626	1	Bushing
28	2502463	1	Restrictor
29	1509607	1	Connector
30	1546051	1	Elbow
31	58K-219	1	O-ring
32	2503585	1	Hose
33	1546051	1	Elbow
34	1509607	1	Connector
35	23C-620	2	Bolt
36	4E-06	2	Lockwasher
37	663093	1	Flange half
38	83F-4	1	Elbow
39	58K-219	1	O-ring

[2]See PM 2926

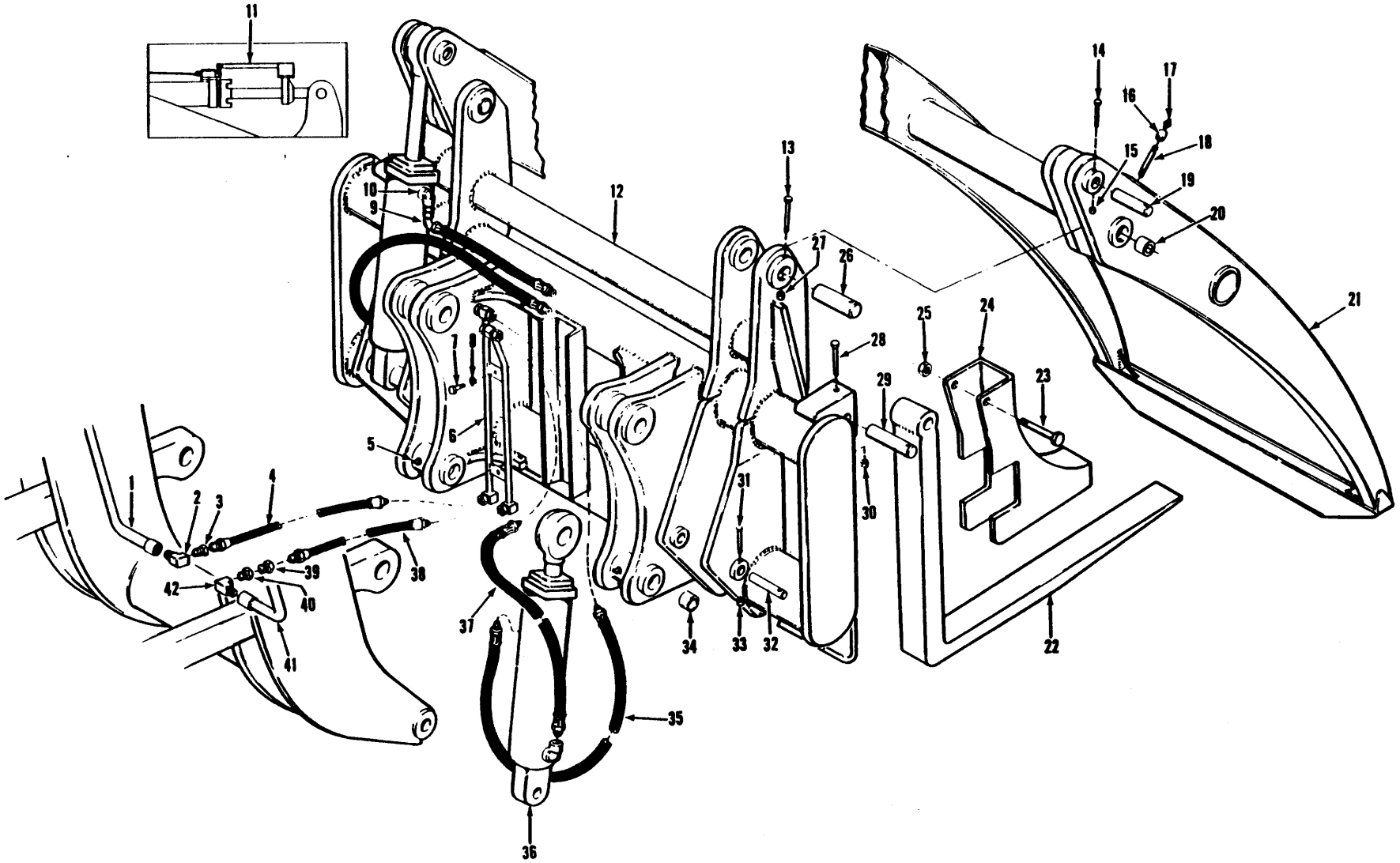
11
10
9
12
13
14
17
16
15
18
19
20
21
27
26
28
25
24
23
29
30
31
6
5
1
2
3
4
39
38
42
40
41
37
34
33
32
22
35
36

TS-13978

Logger Grapple Attachment

MICHIGAN

No.	Part No.	Qty.	Description
A	[3,4]1517700	1	Logger assy
1	1511899	1	Tube LH boom
2	29F-5	1	Elbow
3	356622	1	Bushing
4	672750	1	Hose
5	10H-25	2	Fitting grease
6	1545223	1	Tube
7	24C-616	2	Bolt
8	4E-06	2	Lockwasher
9	11K-6	2	Elbow
10	658598	2	Connector
11	2502081	1	Cam
12	[5]1517369	1	Carrier assy
13	24C-672	2	Bolt
14	24C-648	2	Bolt
15	18D-06	2	Nut
16	37K-302	2	Coupling
17	10H-25	2	Fitting grease
18	5K-126	2	Nipple
19	588823	2	Pin
20	1521804	4	Bushing
21	[6]1517277	1	Clamp assy
22	538401	2	Fork
23	24C-10120	2	Bolt
24	2510387	2	Deflector
25	18D-10	2	Locknut
26	1517633	2	Pin
27	18D-06	2	Nut
28	24C-696	2	Bolt
29	1512883	2	Pin
30	18D-06	2	Locknut
31	24C-648	2	Bolt
32	1512883	2	Pin
33	18D-06	2	Locknut
34	1508731	4	Bushing
35	1517622	2	Hose
36	[1]1539308	2	Cylinder assy
37	1517620	2	Hose
38	672750	2	Hose
39	1505347	1	Adapter
40	356621	1	Bushing
41	1511897	1	Tube RH boom
42	29F-5	1	Elbow

[1]See Index
[3]Inc. 4→10, 12→38
[4]This attachment utilizes the existing mounting pins. See PM 2926 for Boom & Pushrod service parts.
[5]Inc. 34
[6]Inc. 20

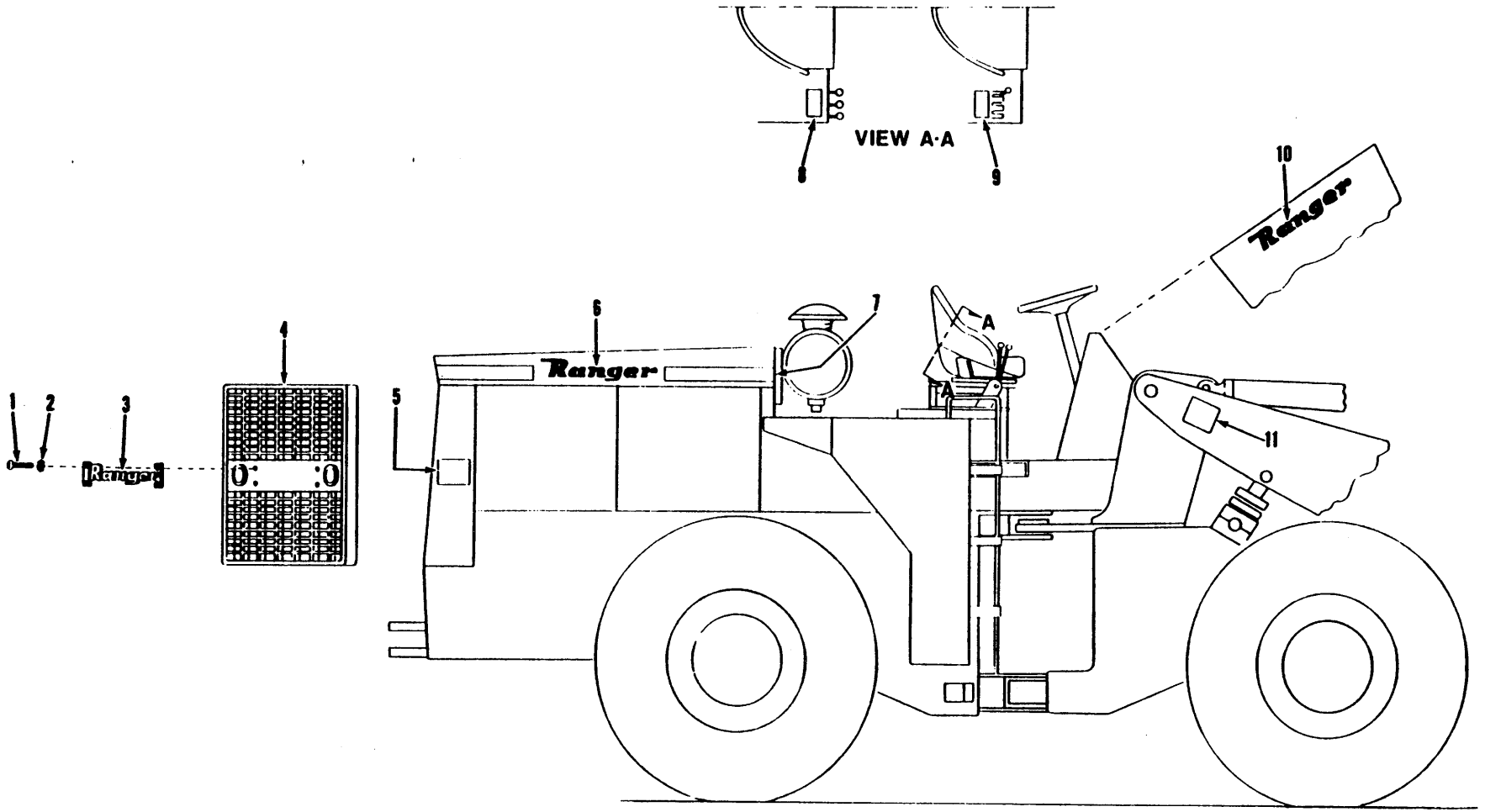

TS-13970

No.	Part No.	Qty.	Description
1	7G-418	4	Screw
2	20E-04	4	Lockwasher
3	1515944	1	Plate ranger
4	[2]———	1	Grille
5	1909532	2	Decal Clark Equipment
6	1909493	2	Decal ranger
7	1516973	1	Plate serial
8	1516268	1	Decal valve levers
9	[3]———	1	Decal valve levers
10	1909493	1	Decal ranger
11	1516925	1	Decal model

[2]See PM 2926
[3]See 8

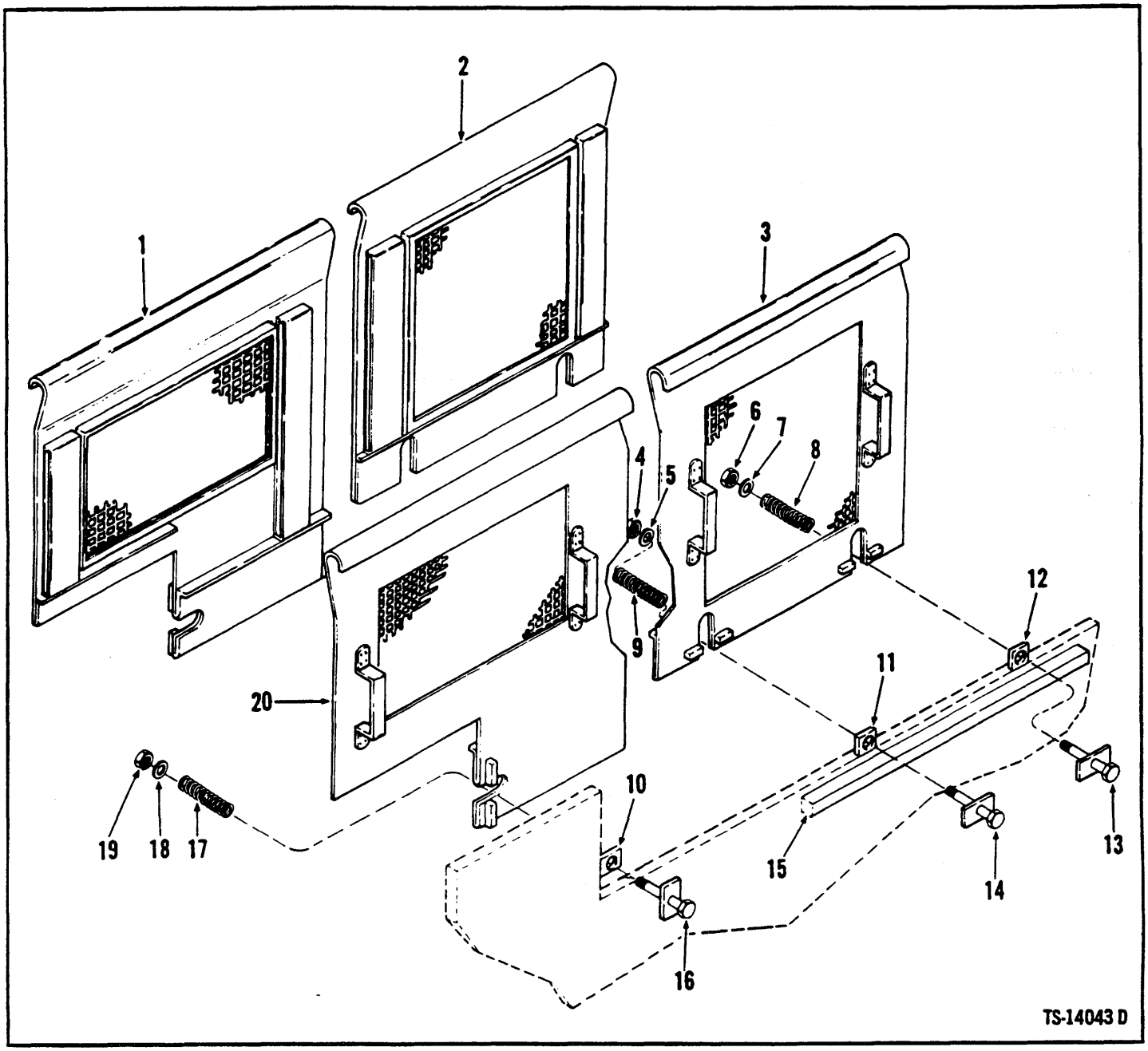

No.	Part No.	Qty.	Description
1	[3]2502973	1	Panel side
2	2502972	1	Panel side
3	2502972	1	Panel side
4	18D-06	2	Nut
5	25E-18	2	Washer
6	18D-06	2	Nut
7	25E-18	2	Washer
8	564584	2	Spring
9	564584	2	Spring
10	[4]2503303	2	Rectangular flat
11	[4]2503303	2	Rectangular flat
12	[4]2503303	2	Rectangular flat
13	1518093	2	Catch assy
14	1518093	2	Catch assy
15	[4]1315775	2	Rectangular flat
16	1518093	2	Catch assy
17	564584	2	Spring
18	25E-18	2	Washer
19	18D-06	2	Nut
20	[5]2502974	1	Panel side

[3]R.H.
[4]Welded to Frame
[5]L.H.

NUMERICAL INDEX

Part No.	Page No.
356621	13
356622	13
356626	11
512797	6
526451	6
537205	6
538401	13
538604	6
564584	16
588823	13
619029	4
656598	13
656672	3
663093	11
663786	3
672750	13
675750	11
941568	6
945112	6
947422	11
1301478	4
1315775	16
1503629	6
1503631	6
1503639	6
1505347	13
1506753	5
1508675	4
1508731	13
1509607	11
1511897	13
1511899	13
1512099	3
1512103	3
1512883	13
1513402	11
1514638	6
1515770	3
1515944	15
1516268	15
1516925	15
1516973	15
1517277	13
1517369	13
1517620	13
1517622	13
1517633	13
1517700	13
1518072	3
1518093	16
1519587	3
1521804	13
1530264	6
1539307	6
1539308	6, 13
1541075	7
1541076	7
1541396	4
1541397	4
1543787	3
1545223	13
1546051	11
1547692	5
1547701	5
1548322	3
1548329	3
1549060	4
1549067	4
1549229	4
1549230	4
1909493	15
1909532	15
2501106	6
2502081	13
2502255	11
2502463	11
2502972	16
2502973	16
2502974	16
2503303	16
2503584	11
2503585	11
2509866	8
2510243	3
2510328	8
2510330	8
2510387	13

Numerical Index
Index Numérique
Nummern-Verzeichnis
Índice Numérico
Indice Numérico

MICHIGAN

100160	A9, A11
100170	A9, A11
100171	A9, A11
100172	A9, A11
100173	A9, A11
100174	A9, A11
100176	A9, A11
100941	A9, A11
100950	A9, A11
100951	A9, A11
100952	A9, A11
100954	A9, A11
100970	A3, A5, A7
102745	C9, C15, T3
103216	A3, A5, A7
103293	B33, B35, B37, B39
103522	A3, A5, A7
104182	A9, A11
104412	A3, A5, A7
106039	A9
106081	A9, A11
106350	A13
106352	A13
106656	A3, A5, A7
106733	A5
106762	A3, A5, A7
106998	A3, A5, A7
107348	A3, A5, A7
110127	A9
110305	A3, A5, A7
111656	A3, A5, A7
111720	A9, A11
112278	A3, A5, A7
112350	A9, A11
112352	A9, A11
112353	A9, A11
122354	A9, A11
112355	A9, A11
112356	A9, A11
112460	W3, W5
112461	W3, W5
112462	W3, W5
118150	A11
119211	E36
119270	A3, A5, A7
119469	A3, A5, A7
119914	A11
120180	A11
120235	A9
121012	A3, A5, A7
121013	A3, A5, A7
121014	A3, A5, A7
121015	A3, A5, A7
121166	A13, A15
121169	A3, A7
121776	A3, A5, A7
121781	A5
121785	A3, A5, A7
121790	A13
121792	A13
121802	A5
121804	A3, A5, A7
121808	A3, A5, A7
122559	A3, A7
122560	B33
122561	B35
122630	A5
122765	A9, A11
123267	A13
123268	A13
123270	A13
123758	A3, A5, A7
123800	A9, A11
123830	A9, A11
123904	A3, A5, A7
124158	A3, A5, A7
124571	A13, A15
124572	A15
124573	A15
124574	A15
124575	A15
124576	A15
124577	A15
124718	A5
124999	B37
125006	B39
138249	Z13
139149	Z13
157040	E36
185617	E36
191464	A3
191511	A7
191803	A3
191805	A7
191897	A5
192140	A3, A5
192141	A7
195206	E36
196486	E36
201951	C9, C15, T3
205105	B11, B19, B25
205928	M3
206864	C9, C15
207647	C7, C13
209313	C9, C15
211433	C11, C17, M3, T3
214118	T3
214295	T5
214596	C9, C15
214730	C9, C15
214920	C15
214922	C11, C15
214923	C15
214924	C9, C15
214925	C11, C15
214928	C7, C13
214929	C7, C13
214930	C7, C13
214931	C7, C13
214932	C9, C15
214933	C9, C15
214934	C9
214935	C9, C15, T3
214936	C7, C13
214937	C9, C15
214938	C9, C15
214939	C9, C11, C15
214941	C11, C15
214943	C7, C13
214945	C9, C15
214946	C7, C13
214949	C7, C13
214951	C9, C15
214953	C9, C11, C15
214954	C7, C13
214955	C9, C15
214956	C7, C13
214958	C11
214959	C11
214961	C7, C13
214962	P7
214985	C9, C15, T3
214988	C11, C15
215160	B28
215183	T15
215190	T9, T6, T7
215502	E55, H13
215634	T17
215757	M3, T3
215909	C11, C17
217565	M3
217566	M3
217567	M3
217568	M3
217657	T13
217928	T13
218504	M3
219342	T13
219370	T5
219373	T5
220079	T17
220983	C7, C13
221653	C9, C15
222006	C11, C17
222029	M3
222067	T3, T5
222079	C9, C15
222179	M3, T17
222233	M3
222312	C7, C13
222318	C7, C13
222684	C15
222960	T17
223349	T15
223833	C9
223869	B11, B17, B25
223874	T15
223877	T15
223901	C9, C15, T3
223964	T15
224009	C9, C15
224026	C9, C15, T3
224028	A3, A5, A7
224039	C7, C13
224065	T17
224083	T15, T17
224106	T17
224368	C7, C13
224369	C7, C13
224771	T6, T7, T9
224772	T6, T7, T9
224774	T6, T7, T9
225603	T3, T15
225823	M3, T17
225856	T13
226862	T3
227265	C11, C17
227672	T13
227674	T13
228194	B7, B15, B23
228234	B28
228931	T13
229131	T13
229566	C11, C15
229729	E7, E11, T13
230527	M3
230529	M3
230690	M3
230822	T15
230829	T15
230850	T6, T7, T9
230851	T3
230857	T6, T7, T9
230860	T15
230863	B28
230871	T17
230885	T15
230886	T15
230888	T15
230889	T15
230900	T5
230906	T15
230911	T6
230918	T17
230921	T5
230952	T17
230954	T17
230957	T17
230968	T17
231048	T3
231056	T3
231058	T3
231085	T9
231090	T7
231098	T15
231136	T17
231164	T13
231176	T17
231192	T3
231193	T17
231194	T6
231198	T15
231229	T15
231390	T3
231405	T17
231406	T17
231411	T17
231412	T17
231554	C9, C15, T15
231606	T5
231611	T5
231612	T5
231626	T3
231628	T3
231629	T3
231646	T17
231781	T3
231782	T3
231798	T3
231803	T13
231817	T17
231818	T17
231839	T13
231840	T13
231848	T17
231849	T17
231850	T17
231851	T17
232081	T17
232088	T15
232089	T15
232147	T3
232535	C15
232787	T5

Printed in U.S.A.
P.M. 2926

CLARK EQUIPMENT

Numerical Index
Index Numérique
Nummern-Verzeichnis
Índice Numérico
Indice Numérico

233092 ..... C11, C17
233128 ..... C17
233166 ..... T7, T9
233222 ..... T13
233389 ..... T15
233390 ..... T15
233652 ..... T17
233656 ..... T17
233702 ..... T15
275200 ..... B19
281923 ..... B11, B17, B21
281925 ..... B11
283154 ..... T3
283155 ..... C7
284057 ..... C7, C13
308031 ..... B3
336290 ..... E5, E9
351495 ..... R3, R5, R9
352617 ..... H9
356609 ..... B9, B17, B25
356612 ..... B43
356618 ..... H11
356621 ..... Z7, Z35
356622 ..... Z35
358640 ..... F5
420945 ..... E39, E41, E43
450230 ..... C7
450230 ..... C13
507695 ..... V5, V9, Z41, Z45
507753 ..... B25
507815 ..... B11, B19, B25
509303 ..... E53
509445 ..... W3, W5
509772 ..... T11, V13, Z49
510452 ..... B17
512797 ..... Z19
513603 ..... Z5
513930 ..... B29
513932 ..... V3
515069 ..... Z11
515425 ..... E41
515763 ..... E7, E11
516880 ..... B9, B11, B15, B17, B23, B25, B43
517846 ..... Z22
517963 ..... W3, W5
518259 ..... B29
520399 ..... Z19
520400 ..... Z19
521874 ..... B27, H3, R9, Z26
521925 ..... E51
522028 ..... Z57
522906 ..... Z53A
524497 ..... B17
525293 ..... F9, F11 F13, H3
526451 ..... Z19
526672 ..... E3
526676 ..... H5
526879 ..... B43
527095 ..... E41
527096 ..... E41
528651 ..... Z25
528714 ..... B25
529979 ..... B17, H11, H13
531792 ..... F11
532549 ..... E13
532917 ..... Z19
534894 ..... H9
535332 ..... H9
536539 ..... V11
537205 ..... Z19
538068 ..... Z19
538256 ..... N3
538401 ..... Z35
538585 ..... F5
538604 ..... Z19
539042 ..... E41
540102 ..... E53
540104 ..... E53
540106 ..... H7
540107 ..... E43
540108 ..... R3, R7, R9
540128 ..... H5, H9
540266 ..... R7
540707 ..... 89, B15, 823
540882 ..... Z11
540888 ..... B17
541715 ..... F11
542631 ..... B3
543483 ..... E13, E15, E15A
543531 ..... E39
544273 ..... B11
544512 ..... B31
544998 ..... B41
545005 831
545006 ..... B31
545153 ..... E43
545602 ..... B45
545941 ..... S15
546371 ..... R3
546535 ..... Z57
546921 ..... E5, E9
547006 ..... Z11
547237 ..... E3
547529 ..... E5, E9
547585 ..... E53
547851 ..... N3
547852 ..... N3
549024 ..... E3
550044 ..... S15
550301 ..... S3, S5
550619 ..... E47, E49, E51
550741 ..... E3
557042 ..... E3
557043 ..... E3
551014 ..... E49
551016 ..... E47, E51
551090 ..... E47, E51
551242 ..... Z11
551251 ..... E5, E9
551323 ..... E5, E7, E11
551347 ..... F5
551348 ..... F5
551530 ..... E7, E11
551684 ..... B7, B13, W3, W5
551685 ..... B7, B13, B21, W3, W5
551765 ..... B45
551864 ..... B21
551906 ..... C7, C13, P7
552433 ..... Z26, Z30
552914 ..... E51
552946 . E3, E13, E15, E15A
554161 ..... Z35
554843 ..... H3
555979 ..... R7
557458 ..... S3, S5
557465 ..... Z13
557935 ..... E47, E49
558777 ..... S3, S5
558779 ..... S3, S5
558960 ..... E13, E15, E15A
560517 ..... Z57
560594 ..... B3
560640 ..... H11
560650 ..... Z13
560651 ..... Z15
562609 ..... E53
562619 ..... R7
562662 ..... Z9
562663 ..... Z9
562664 ..... Z9
562665 ..... Z9
562694 ..... P2, P3, P5
562742 ..... Z9
563634 ..... Z3
564005 ..... R7
564011 ..... N3
564674 ..... B7, B13, B21
566433 ..... S13
566434 ..... S13
567415 ..... F5
567621 ..... H7
567671 ..... Z53A, Z55
567731 ..... F5
567742 ..... H3
567947 ..... N3, T11
568070 ..... S11
568276 ..... S9, S9A
568477 ..... T11
568581 ..... B9, B13, B21
568675 ..... Z11
568686 ..... Z13
568687 ..... Z13
568700 ..... Z13
568781 ..... S3, S5
568806 ..... E53
568807 ..... H11
568824 ..... H11
568968 ..... Z57, Z59
568969 ..... Z57
569080 ..... B11, B17, B25
569228 ..... F9
569692 ..... Z13
569694 ..... Z11, Z13
569696 ..... Z13, Z15
570614 ..... Z33
570650 ..... Z7
571021 ..... E3
571354 ..... Z57
571441 ..... S15
571695 ..... B7, B13, B21
571854 ..... Z15
572729 ..... C5, E3, S9A
572740 ..... ,N3
573366 ..... W3, W5
573474 ..... Z3
573548 ..... E3
573618 ..... B7, B13, B21
574026 ..... C5, Z29
574275 ..... E3
574276 ..... E3
574729 ..... Z57, Z59
574730 ..... Z57
574992 ..... Z15
580282 ..... E53
583270 ..... E39, E41, E43
583634 ..... Z2
584092 ..... E5, E9, S3
584501 ..... R3, R7, R9
584502 ..... R3, R7, R9, V13, Z49
585500 ..... T11
585596 ..... E51, T11
585597 ..... E51, T11
585966 ..... B7, B13, B21
585972 ..... F3
587042 ..... H7
587613 ... F9, F11, F13, H3
587908 ..... B3
588823 ..... Z35
589263 ..... B19
589571 ..... Z15
589596 ..... F5
590384 ..... Z53, Z53A
591896 ..... Z35
592742 ..... B7, B13, B23
593370 ..... B7, B15, B23
593438 ..... B7, B13, B21
593486 ..... B7, B15, B23
594631 ..... B3
594667 ..... B9, B15, B23
600259 ..... E3
611074 ..... E3
612279 ..... E49, E51
613750 ..... B9, B11, B15, B19, B23, B25
616783 ..... Z11, Z13
616795 ..... E51, T11
616800 ..... F5
616809 ... F9, F11, F13, H3
616881 ..... R9
619018 ..... E49, T5, V13, Z11, Z15, Z49
619019 ..... B41, E45, S3
619021 ..... E11, S7, S7A, S9, S9A, Z30
619023 ..... C9, C15
619024 ..... B41, R3, R7
619025 ..... C9
619029 ..... C5, S3, S5
619036 ..... C5
623762 ..... E47, E49, E51
623829 ..... E47, E49, E51
635682 ..... F5, F7, H5, S9, S9A, Z15, Z51, Z53, Z53A, Z55
636260 ..... E11
636280 ..... E07
645092 ..... B31
645095 ..... B41
648304 ..... S13
652448 ..... E5, E9
652461 ..... T11
654141 ..... M3
654613 ..... T15
655629 ..... Z26, Z57, Z59
656598 ..... Z35
656648 ..... E47
656672 ..... B3, B5, C5, E3, E53, H9, S7, S7A, S9, Z26
657227 ..... V13
658038 ..... T15
658244 ..... C11
659065 ..... C9, C15
660178 ..... C7, C13
660738 ..... E53
661415 ..... V3
661416 ..... P7
662691 ..... S11
663093 ..... H7, H9, H53 H53A, Z55
663579 .... E13, E15, E15A
664140 ..... T13
664403 ..... Z7
664406 ..... S3
664419 ..... Z22
666542 ..... C11, C15

(2L2)

Printed in U.S.A.
PM 2926

Numerical Index
Index Numérique
Nummern-Verzeichnis
Índice Numérico
Indice Numérico

MICHIGAN

666697	T17
666841	B27, Z29
666842	Z26, Z30
666846	H13
666867	Z29
667277	A9, A11
667278	A9, A11
667289	H11, H3
668553	A3, A5, A7
669896	F3
672004	A3, A5, A7
672005	A3, A5, A7
672313	Z59
672806	Z2, Z3
672907	A15
675227	V13, Z49
675248	A9, A11
675249	Z9, A11
675257	A9, A11
675261	A3, A5, A7
675536	A9, A11
710288	A9, A11
710943	F3
711186	B7, B9, B13 B15, B21, B25
711298	C7, C13
712553	Z53A, Z55
713186	C7, C13
713418	C23
713674	Z59
713678	C23
730131	Z5
730143	S13
730149	Z7
730396	V11
731160	T15
731793	H9
742056	C9, C13
742240	T17
743035	C9, C15
743439	C9, C15, T17
743563	B5, H3
743816	C21
755622	R9
778570	E5, E9
784870	Z59
801192	B28
801193	B28
801214	B28
801216	B28
801546	C7,C13
801607	C11, C15
801715	B28
801780	C11
801815	C17
815033	A9, A11
815744	A9, A11
815784	A9, A11
840257	B33
840258	B35
840469	B37, B39
850756	S13
851756	S13
851762	S13
851770	S13
853182	S13
853187	S13
853357	S13
853380	S13
853384	S13
853391	S13
853395	S13
853525	S13
853526	S13
853527	S13
856250	M3
857420	E3
857729	S13
857933	B43
860997	S13
861741	S13
861768	S13
862652	B41
862653	B41
862655	B41
862656	B41
862738	B41
865961	S11
865963	S11
865965	S11
866348	B41
866349	B41
868744	A13
873250	S13
874007	B9, B11, B15 B19, B23, B25
874707	B15
874767	Z15
875012	B17
875227	Z49
875754	V3
875762	V3
875766	B29
875767	B29
876575	S11
883734	V11
886526	E39, E41, E43
886527	E39, E41, E43
886569	E39, E41, E43
886851	S13
890374	Z57, Z59
890375	Z57, Z59
891308	Z57
892287	B43
893379	E5, E9
894532	V3
894533	V3
894534	V3
894535	V3
894536	V3
894537	V3
894538	V3
894539	V3
894540	V3
894541	V3
894542	V3
894543	V3
894653	E39, E41, E43
895982	E39, E41, E43
899038	V11
899039	V11
940089	P2, P3, P5
940090	P2, P3, P5
940091	P2, P3, P5
940092	P2, P3, P5
940093	P2, P3, P5
940111	S13
940229	P2
940562	P2, P3, P5
940613	Z61
940639	B9, B15, B25
941214	B9, P15, B23
941238	B41
941325	W3, W5
941326	W3, W5
941329	W3, W5, W7, W9
941568	Z19
941813	B7, B13, B21
942139	M3
942646	B19, E11
942748	E7
942874	Z13
943238	P2, P3, P5
943426	S13
943429	S13
943436	S13
943437	S13
943438	S13
943439	S13
943440	S13
943623	Z11, Z13, Z15
943957	F9, F11, F13
944054	B41
944467	V11
944469	V11
944471	V11
944643	V11
944645	V11
944646	V11
944803	E3
944804	E3
944862	P2, P3, P5
944907	E5, E9
944968	B41
944969	B41
944977	Z11
944982	S3
945026	B43
945029	B43
945034	B43
945035	B43
945036	B43
945037	B43
945038	B43
945040	B43
945041	B43
945042	B43
945043	B43
945044	B43
945055	E3
945112	Z19
945334	S13
945443	E55
945444	E55
945460	R3, R5, R9
945537	S7, S7A S9, S9A
945541	S7, S7A
945554	Z13
945555	Z13
945576	Z13
945577	Z15
945996	V3
945999	Z15
946100	P7
946109	P2, P3, P5
946110	P2, P3, P5
946115	Z15
946138	S13
946139	S13
946205	P7
946271	P7
946389	E5, E9
946649	V5, V7, V10, Z41, Z43, Z47
946860	E39, E41, E43
946953	F9, F11, F13
946954	F9, F11, F13
947242	E39, E41, E43
947248	E3
947250	E3
947252	E3
947254	E3
947270	P7
947273	P7
947274	P7
947275	P7
947276	P7
947277	P7
947278	P7
947740	B43
947926	B33, B35
947927	B33, B35, B37, B39
947928	B33, B35
947930	B33, B35, B37, B39
947931	B33, B35, B37, B39
947932	B33, B35, B37, B39
947933	B33, B35, B37, B39
947934	B33, B35, B37, B39
947935	B33, B35, B37, B39
947948	Z25
947949	Z25
947950	Z25
947976	Z25
947977	Z25
947981	Z25
947982	Z25
947983	Z25
947984	Z25
947985	Z25
947986	Z25
947987	Z25
947988	Z25
947989	Z25
947990	Z25
947991	Z25
947992	Z25
947993	Z25
947994	Z25
947995	Z25
947997	Z25
947999	Z25
948131	E3
948143	S3
948144	S3
948279	P2, P3, P5
948313	E39, E41, E43, E55
948343	V5, V7, Z39, Z41, Z43
948344	V5, V7, Z41, Z43
948346	V5, V7, Z41, Z43
948348	V7, Z43
948349	V5, V7,
948350	V5, V7, Z41, Z43
948351	V5, V7, Z39, Z41, Z43
948353	V5, V7, Z41, Z43
948354	V5, V7, Z41, Z45
948355	V5, V7, Z41, Z43
948356	V5, V7, Z41, Z43
948357	V5, V7, Z39, Z41, Z43

CLARK EQUIPMENT

Numerical Index
Index Numérique
Nummern-Verzeichnis
Índice Numérico
Indice Numérico

948358 ..... V5, V7, Z39, Z41, Z43
948359 ... V5, V7, Z41, Z45
948360 ..... V10, Z47
948361 ..... P2, P3, P5
948362 ..... P2, P3, P5
948363 ..... P2, P3, P5
948364 ..... P2, P3, P5
948376 ..... P7
948377 ..... P7
948389 ..... V5, V7, Z39, Z41, Z43
948390 ..... V5, V7, Z39, Z41, Z43
948393 ..... V5, V7, Z39, Z41, Z43
948394 ..... V5, V7, V10, Z41, Z43, Z47
948396 ... V5, V7, Z41, Z43
948397 ... V5, V7, Z41, Z43
948400 ..... V5, Z41
948401 ..... V5, Z41
948405 ..... V5, V7, Z39, Z41,Z43
948412 ..... V5, V7, Z39, Z41, Z43
948413 ..... V9
948455 ..... V5, Z41
948787 ..... Z39
948896 ..... Z39
948916 ..... Z39
948917 ..... Z39
948918 ..... Z39
948919 ..... Z39
948956 ..... R5
948957 ..... Z25
948964 ..... Z45
948965 ..... V9, Z45
948968 ..... Z39
948969 ..... Z39
949034 ..... Z22
949035 ..... Z22
949036 ..... Z22
949037 ..... Z22
949039 ..... Z22
949047 ..... Z25
949048 ..... Z25
949049 ..... Z25
949054 ..... Z22
949074 ..... R3
949095 ..... E55
949096 ..... E55
949097 ..... E55
949098 ..... E55
949123 ..... V5, Z41
949124 ..... V7, Z43
949125 ... V5, V7, Z41, Z43
949127 ..... V7, Z43
949128 ..... V7, Z43
949132 ..... B11
949136 ..... R3
949137 ..... R3
949143 ..... Z59
949144 ..... Z57
949180 ..... Z57, Z59
949181 ..... Z57, Z59
949182 ..... Z57, Z59
949183 ..... Z57, Z59
949184 ..... Z57
949185 ..... Z57, Z59
949191 ..... Z22
949192 ..... Z22
949260 ..... V3
949261 ..... V3
949264 ..... V3
949267 ..... H7
949268 ..... H7
949269 ..... H7
949284 ..... V5, V7, V10, Z41, Z43, Z47
949285 ..... V5
949286 ..... E3
949352 ..... E7, E11
949355 ..... B41
949357 ..... E5, E9
949362 ..... R3
949374 ... V5, V7, Z41, Z43
949458 ..... B5
949503 ..... V7, Z43
949504 ... V5, V7, Z41, Z43
949505 ..... V5, Z41
949506 ..... V10, Z47
949507 ..... V10, Z47
949508 ..... V10, Z47
949509 ..... V10, Z47
949545 ..... R3
949552 ..... R5
949847 ..... B33, B35, B37, B39
949959 ..... B7, B9
951948 ..... B17
953310 ..... E5, E9
953318 ..... E5
955321 ..... B43
955323 ..... B43
955326 ..... B43
992891 ..... Z57
992892 ..... Z59
992896 ..... Z57
1100711 ..... E36
1113089 ..... E36
1300247 ..... E49
1301042 ..... B3
1301361 ..... E47, E51, T11
1303047 ..... Z5, Z7
1306622 ..... H7, H9, Z53, Z53A, Z55
1306623 ..... H7, H9
1306626 ..... S13
1307959 ..... H11
1310121 ... E5, E7, E9, E11
1313069 ..... S7A
1314713 ..... T17
1315447 ..... T17
1501803 ..... Z15
1502645 ..... H7
1502715 ..... P7
1502996 ..... H5
1503012 ..... C21
1503018 ..... C21
1503024 ..... C21
1503251 ..... V13, Z49
1503463 ..... C21
1503465 ..... C19
1503597 ..... C19
1503629 ..... C23, Z19
1503631 ..... C23, Z19
1503639 ..... C23, Z19
1503857 ..... E39, E41, E43
1503862 ..... E39, E41, E43
1504774 ..... P2, P3, P5
1504810 ..... H9
1505274 ..... Z35
1505347 ..... Z35
1505580 ..... B11, B17, B21
1505581 ..... N3
1505583 ..... H7
1506190 ..... F5
1506448 ..... Z53A
1506484 ..... C3
1506738 ..... R3
1506753 ..... Z17
1506818 ..... F3
1506853 ..... F5
1507663 ..... S3
1507819 ..... C19
1507834 ..... C21
1507920 ..... B3
1508222 ..... C19
1508238 ..... C19
1508239 ..... C19
1508273 ..... B3
1508274 ..... B3
1508467 ..... P2, P3, P5
1508508 ..... H5
1508509 ..... H5
1508510 ..... R7
1508529 ..... F3
1508530 ..... F3
1508546 ..... H5
1508556 ..... F3, F5
1508559 ..... F3
1508564 ..... F5
1508565 ..... F3
1508568 ..... F3
1508569 ..... F3
1508570 ..... F3
1508579 ..... H5
1508613 ..... H5
1508626 ..... W3, W5
1508663 ..... F3
1508670 ..... F3
1508679 ..... E41
1508680 ..... E39, E41, E43
1508681 ..... B17
1508690 ..... S7, S7A
1508694 ..... S9, S9A
1508704 ..... S13
1508705 ..... F5
1508714 ..... P7
1508729 ..... B45
1508730 ..... B45
1508731 .. B3, Z5, Z23, Z35
1508846 ..... T11
1508904 ..... C23
1508905 ..... C23
1508911 ..... C23
1508950 ..... C5
1509015 ..... S7, S7A
1509016 ..... S7, S7A
1509025 ..... F9
1509081 ..... T11
1509082 ..... T11
1509147 ..... F5
1509161 ..... H13
1509290 ..... Z5
1509548 ..... C21
1509664 ..... H9
1509666 ..... H9
1509670 ..... H9
1509671 ..... H9
1509750 ..... H11
1509752 ..... Z7
1509858 ..... H7
1509859 ..... H5
1509988 ..... H5
1509989 ..... Z53, Z53A
1510063 ..... F3
1510066 ..... B7, B13, B21
1510067 ..... B9, B15, B25
1510068 ..... B7, B13, B21
1510069 ..... B9, B17, B25
1510070 ..... B9, B15, B25
1510079 ..... E13, E15
1510125 ..... N3
1510146 ..... B11, B17, B25
1510147 ..... B7, B13, B21
1510148 ..... B11, B17, B21
1510149 ..... B9, B17, B25
1510150 ..... B9, B17, B25
1510153 ..... B11, B13, B21
1510154 ..... B11, B17, B25
1510310 ..... B5
1510319 ..... B3
1510320 ..... B45
1510321 ..... B45
1510322 ..... B45
1510416 ..... Z62
1510446 ..... H7
1510448 ..... H5
1510469 ..... B45
1510582 ..... E39
1510660 ..... Z25
1510966 ..... R10, Z37
1511402 ..... H11
1511516 ..... F3
1511520 ..... H7, H9
1511533 ... E13, E15, E15A
1511584 ..... R7
1511585 ..... R7
1511591 ..... C5
1511657 ..... Z51
1511658 ..... V13, Z51
1511659 ..... V13, Z51
1511663 ..... Z49
1511664 ..... V13, Z49
1511665 ..... V13, Z49
1511666 ..... V15, Z51
1511667 ..... V15, Z51
1511670 ..... V13, Z49
1511673 ..... V13, Z49
1511677 ..... V13, Z49
1511693 ..... Z23
1511699 ..... Z23
1511708 ..... E49
1511709 ..... Z33
1511710 ..... N3, S13
1511935 ..... R10, Z37
1512004 ..... H5
1512006 ..... N3
1512518 ..... C19
1512586 ..... F3
1512592 ..... B9, B15, B25
1512593 ..... B9, B15, B23
1512725 ..... S7A
1512863 ..... N3
1512870 ..... V13, Z49
1512871 ..... Z49
1512872 ..... V13, Z49
1512873 ..... V13, Z49
1512883 ..... Z35
1512901 ..... C23
1512902 ..... C21
1512905 ..... C19
1513088 ..... H13
1513089 ..... H11, H13
1513090 ..... H11
1513091 ..... H11
1513092 ..... H11
1513093 ..... H11
1513187 ..... B11, B17, B25
1513188 ..... B11, B17, B27

Printed in U.S.A.
PM 2926

Numerical Index
Index Numérique
Nummern-Verzeichnis
Indice Numérico
Indice Numérico

MICHIGAN

1513223 ..... B21, Z62
1513236 ..... F3
1513239 ..... R5
1511709 ..... Z33
1511710 ..... N3, S13
1511935 ..... R10, Z37
1512004 ..... H5
1512006 ..... N3
1512518 ..... C19
1512586 ..... F3
1512592 ..... B9, B15, B25
1512593 ..... B9, B15, B23
1512725 ..... S7A
1512863 ..... N3
1512870 ..... V13, Z49
1512871 ..... Z49
1512872 ..... V13, Z49
1512873 ..... V13, Z49
1512883 ..... Z35
1512901 ..... C23
1512902 ..... C21
1512905 ..... C19
1513088 ..... H13
1513089 ..... H11, H13
1513090 ..... H11
1513091 ..... H11
1513092 ..... H11
1513093 ..... H11
1513187 ..... 811, B17, B25
1513188 ..... B11, B17, B27
1513223 ..... B21, Z62
1513236 ..... F3
1513239 ..... R5
1513363 ..... R3
1513827 ..... V5
1513828 ..... Z39
1513993 ..... N3
1514001 ..... C23
1514005 ..... C19
1514622 ..... C19
1514638 ..... C23
1514763 ..... Z11
1514764 ..... Z11
1514765 ..... Z11
1514766 ..... Z11
1514767 ..... Z11
1514801 ..... Z11
1515022 ..... Z16
1515023 ..... Z16
1515024 ..... Z16
1515025 ..... Z16
1515026 ..... Z16
1515027 ..... Z16
1515028 ..... Z16
1515029 ..... Z16
1515030 ..... Z16
1515038 ..... Z16
1515057 ..... Z16
1515111 ..... Z17
1515112 ..... Z17
1515117 ..... Z17
1515849 ..... Z37
1515900 ... E13, E15, E15A
1515952 ..... R10, Z37
1516487 ..... E3
1516702 ..... H7
1517153 ..... H7
1517621 ..... N3
1518781 ..... H11
1519721 ..... Z53A
1519894 ..... R10, Z37
1520190 ..... E49
1520193 ..... E49, E51
1520449 ..... F5
1520668 ..... H9
1521241 ..... C21
1521677 ..... S7
1521678 ..... S7
1521804 ..... Z35
1521844 ..... Z13
1521875 ..... H3
1522035 ..... F3, F5
1522201 ..... E5, E9
1522535 ..... V13, Z49
1522619 ..... Z33
1523133 ..... Z35
1523136 ..... Z35
1523146 ..... Z35
1523210 ..... E49, E51
1523338 ..... N3
1524997 ..... F5
1525059 ..... F5
1525490 ..... F5
1525710 ..... Z13
1526135 ..... Z35
1526152 ..... C5
1527388 ..... B45
1527389 ..... B45
1527430 ..... N3
1527745 ..... S3
1527816 ..... S3
1528795 ..... B9, B11, B15, B17, B23, B25
1529625 ..... E39, E41, E43
1529679 ..... H3
1529688 ..... Z26,Z29,Z30
1529704 ..... H3
1529896 ..... H3
1530188 ..... Z55
1530263 ..... C23
1530264 ..... C23, Z19
1530266 ..... C23
1530268 ..... C23
1530271 ..... C23
1530430 ..... R3
1530546 ..... H11
1530598 ..... H3
1530600 ..... E55, H3
1530903 ..... H3
1531606 ..... N3
1531660 ..... B31
1531808 ..... E39, E41, E43
1531929 ..... H9
1532444 ..... H3
1532592 ..... B11, B17, B25
1532917 ..... F3, F5
1533336 ..... Z5
1533339 ..... Z21
1533340 ..... Z21
1533342 ..... Z7
1533343 ..... Z5
1533347 ..... Z7
1533350 ..... ,Z7
1533352 ..... Z5
1533353 ..... Z5
1533354 ..... Z21
1533355 ..... Z21
1533356 ..... Z5
1533357 ..... Z21
1533358 ..... Z21
1533359 ..... Z21
1533360 ..... Z21
1533361 ..... Z21
1533362 ..... Z21
1533363 ..... Z21
1533364 ..... Z21
1533365 ..... Z21
1533374 ..... Z21
1533375 ..... Z21
1533378 ..... Z5
1533386 ..... Z5
1533388 ..... Z7
1533389 ..... Z5
1533390 ..... Z5
1533614 ..... H13
1533888 ..... B5
1534135 ..... E5, E9
1534136 ..... E3
1534322 ..... Z5
1534323 ..... Z5
1534344 ..... Z57
1534345 ..... Z59
1534346 ..... Z57
1534844 ..... F9
1535599 ..... B45
1535657 ..... B45
1535960 ..... C21
1536140 ..... B45
1536234 ..... C19
1536235 ..... C19
1536570 ..... Z13
1536571 ..... Z13
1536572 ..... Z11
1537099 ..... Z36
1537103 .... R10, Z36, Z37
1537107 ..... Z36
1537122 ..... Z36
1537125 ..... Z36
1537138 ..... N3, T11
1537354 ..... E7, E11
1537366 ..... E47, E49, E51
1537502 ..... F11
1537934 ..... E11
1538171 ..... C19
1538175 ..... C19
1538823 ..... S3
1538955 ..... C3
1539058 ..... Z26
1539307 ..... Z19
1539308 ..... Z19
1539446 ..... C21
1539647 ..... R7
1540073 ..... H13
1540078 ..... H13
1540169 ..... B3
1540182 ..... C19
1540186 ..... H5
1540211 ..... S7, S7A
1540224 ..... C21
1540233 ..... F3
1540234 ..... F3
1540238 ..... B3
1540257 ..... F5
1540341 ..... T11
1540342 ..... H9
1540344 ..... H9
1540366 ..... W3, W5
1540499 ..... F5
1540500 ..... F5
1540501 ..... F5
1540623 ..... Z35
1540641 ..... Z35
1540697 ..... B5
1540708 ..... F9, F11, F13
1540749 ..... Z23
1540804 ..... Z23
1540806 ..... Z23
1540831 ..... H3
1540893 ..... N3
1540920 ... E13, E15, E15A
1540986 ..... E15
1540987 ... E13, E15, E15A
1540989 E3, E13, E15, E15A
1540990 E3, E13, E15, E15A
1541072 ..... C21
1541494 ..... E47
1541697 ..... Z53, Z53A
1541811 ..... Z53
1541953 ..... Z53
1541955 ..... Z53
1542238 ..... F5
1542399 ..... S7
1542400 ..... S9
1542534 ..... E47
1542540 ..... E47
1542976 ..... E53
1542980 ..... E53
1542981 ..... E53
1542982 ..... E53
1542983 ..... E53
1542984 ..... S9, S9A
1542995 ..... R3
1542996 ..... H11
1542997 ..... H13
1542998 ..... E39
1543086 ..... B3
1543087 ..... B3
1543088 ..... B3
1543170 ..... H13
1543171 ..... H11
1543207 ..... B7
1543209 ..... E13
1543238 ..... H3
1543304 ..... E47, E51
1543424 ..... B3
1543537 ..... F3
1543696 ..... E49
1543699 ..... E49
1543799 ..... Z13
1543800 ..... Z13
1543801 ..... Z13
1543803 ..... Z13
1543804 ..... Z15
1543807 ..... Z16
1543808 ..... Z13
1543809 ..... Z13
1543817 ..... Z16
1543819 ..... Z16
1543824 ..... Z16
1543825 ..... Z11
1543826 ..... Z11
1543827 ..... Z13
1543828 ..... Z13
1543829 ..... Z15
1543830 ..... Z11
1543879 ..... B9, B15, B23
1543882 ..... T11
1543883 ..... T11
1543947 ..... B9, B15, B23
1544003 ..... B3
1544315 ... E13, E15, E15A
1544319 ..... Z11
1544320 ..... Z11
1544425 ..... B45
1544426 ..... B45
1544445 ..... Z5
1544490 ..... Z16
1544491 ..... Z16
1544492 ..... Z16
1544501 ..... Z57
1544583 ..... E3
1544614 ..... E3

Printed in U.S.A.
P.M. 2926

1544695 ..... E47, E49, E51
1544701 ..... Z53, Z53A
1545073 ..... B7, B13, B21
1545134 ... E5, E7, E9, E11
1545185 ..... E49
1545186 .... B17, H11, H13
1545195 ..... H11
1545223 ..... Z35
1545296 ..... Z2, Z3, Z62
1545327 ..... H5
1545332 ..... H5
1545338 ..... B17
1545411 ..... C21
1545415 ..... B19
1545622 ..... S7, S7A, S9A
1545623 .. S7, S7A, S9, S9A
1545789 ..... B7, B9, B13, B15, B21, B25
1545790 ..... B7, B13, B21
1545859 ..... H9
1545931 ..... C5
1545976 ..... F3
1545988 ..... H7
1545991 ..... H9
1546051 ..... H5
1546053 ..... C19
1546054 ..... C19
1546056 ..... C19
1546057 ..... C19
1546179 ..... Z2, Z3
1546334 ..... E53
1546336 ..... E53
1546670 ..... E53
1546719 ..... Z62
1546723 ..... S9, S9A
1546776 ..... R9
1546777 ..... R9
1546778 ..... R9
1546824 ..... S7
1546833 ..... F3
1546900 ..... S9A
1546985 ..... Z53, Z53A
1547015 ..... H11
1547016 ..... H13
1547066 ..... F7
1547126 ..... E15
1547127 ..... E15
1547128 ..... E13
1547129 ..... E13, B15, B21, B25
1547201 ..... S7, S7A
1547231 ..... S7, S7A
1547302 ..... S3
1547335 ..... E51
1547338 ..... E51
1547361 ... E13, E15, E15A
1547391 ..... E51
1547440 ..... E51
1547441 ..... E51
1547442 ..... E51
1547483 ..... Z53
1547526 ..... E45
1547601 ..... Z5
1547602 ..... Z5
1547603 ..... Z5, Z7
1547604 ..... Z7
1547605 ..... Z7
1547606 ..... Z7
1547607 ..... Z7
1547608 ..... Z7
1547609 ..... Z5
1547610 ..... Z5
1547641 ..... Z2
1547660 ..... S7
1547672 ..... Z3
1547692 ..... Z17
1547701 ..... Z17
1547827 ..... Z17
1547839 ..... Z17, Z35
1547888 ..... E15
1547897 ..... E51
1547962 ..... B3
1547964 ..... B3
1548316 ..... B3
1548363 ..... N3
1548364 ..... N3
1548521 ..... E7, E11
1548542 ..... E7, E11
1548724 ..... H3
1548725 ..... F9, F11, F13
1548736 ..... R3
1548813 ..... S9, S9A
1548900 ..... S7
1548924 ... E13, E15, E15A
1549005 ..... N3
1549006 ..... N3
1549050 ..... F13
1549051 ..... F13
1549052 ..... F13
1549053 ..... F13
1549120 ..... B21
1549121 ..... B27
1549122 ..... B25
1549123 ..... B27
1549132 ..... R9
1549134 ..... E11
1549140 ..... F13
1549219 ..... E43
1549267 ..... B27
1549268 ..... B27
1549302 ..... E7, E11
1547888 ..... E15
1549383 ..... E15A
1549384 ..... E15A
1549385 ..... E15A
1549386 ..... E15A
1549461 ..... Z33
1549705 ..... B3
1549739 ..... B7, B13, B21
1549752 ..... B3
1549755 ..... B5
1549756 ..... B3
1549757 ..... C21
1549758 ..... C21
1550418 ..... V10, Z47
1550420 ..... V10, Z47
1550421 ..... V10, Z47
1551131 ..... V10, Z47
1551132 ..... V10, Z47
1551135 ..... V10, Z47
1551136 ..... V10, Z47
1558644 ..... F9, F11, F13
1618574 ..... E5, E11
1642530 ..... E39, E41, E43
1657090 ..... C21
1657092 ..... C19
1657097 ..... F5
1657099 ..... F5
1666887 ..... Z23
1743825 ..... E5, E9
1763347 ..... V13, Z49
1904239 ..... E36
2105006 ..... A3
2105044 ..... A7
2488664 ..... E37
2501111 ..... Z53A
2502390 ..... Z53A
2502393 ..... Z53A
2502394 ..... Z53A
2503285 ..... B7, B13, B21
2503546 ..... S7A
2503548 ..... S7A
2503997 ..... E15A
2503998 ..... E15A
2504195 ..... E13
2505670 ..... E13, E15A
2505774 ..... R10
2506333 ..... Z53A
2507221 ..... R10
2612465 ..... E37
2654347 ..... E37
2871711 ..... E37
2872508 ..... E37
2873002 ..... E37
3200217 ..... Z30, Z31
3200398 ..... Z30, Z31
3203873 ..... S5
3203875 ..... S5
3203876 ..... S5
3203877 ..... S5
3203878 ..... S5
3204336 .... Z29, Z30, Z31, Z60, Z61
3212857 ..... Z27
3213182 ..... Z27
3213183 ..... Z27
3213184 ..... Z27
3213185 ..... Z27
3213190 ..... Z27
3213193 ..... Z27
3213194 ..... Z27
3213195 ..... Z27
3213201 ..... Z27
3213202 ..... Z27
3213498 ..... Z60, Z61
3213975 ..... Z30, Z31
3215964 ..... B19
3220820 ..... Z29, Z30
3220859 ..... Z29, Z31
3220865 ..... Z29, Z30
3220881 ..... Z29, Z31
3220948 ... E5, E7, E9, E11
3221429 ..... Z60
3221634 ..... Z27
3221732 ..... Z30, Z31
3221735 ..... Z30, Z31
3221748 ..... Z29
3221750 ..... Z29, Z30
3222517 ..... Z29
3223816 ..... Z60, Z61
3223817 ..... Z60, Z61
3224531 ..... Z60
3224532 ..... Z60
3224651 ..... Z29
3224654 ..... Z29, Z30
3224669 ..... Z29, Z30
3224739 ..... Z30, Z31
3224740 ..... Z30, Z31
3224924 ..... Z60, Z61
3224925 ..... Z60, Z61
3224956 ..... Z60, Z61
3225033 ..... Z60, Z61
3225207 ..... Z29, Z31
3225254 ..... Z29, Z30
3225255 ..... Z29, Z31
3225290 ..... Z29, Z31
3225291 ..... Z31
3225868 ..... Z27
3228573 ..... Z29, Z30
3232711 ..... E43
3232713 ..... E53
3234491 ..... R9
3234500 ..... R9
3236764 ..... E37
3237035 ..... F7
3237998 ..... N3
3238011 ..... N3
3238021 ..... N3
3238022 ..... N3
3238025 ..... N3
3238026 ..... N3
3238039 ..... N3
3238050 ..... N3
3238051 ..... N3
3238052 ..... N3
3238054 ..... N3
3239117 ..... Z30
3239541 ..... Z30, Z31
3240294 ..... Z62
3240295 ..... Z62
3287436 ..... Z30
3287668 ..... Z62
3290099 ..... V3
3290105 ..... V3
3290106 ..... V3
3290122 ..... V3
3290124 ..... V3
3290125 ..... V3
3290500 ..... Z27
3290501 ..... Z27
3290502 ..... Z27
3290503 ..... Z27
3290504 ..... Z27
3290505 ..... Z27
3551379 ..... W7, W9
3570008 ... E5, E7, E9, E11
3570029 ..... E9
3570082 ..... S9, S9A
3570083 ..... S7, S7A, S9A
3570192 ..... W7, W9
3570256 ..... W7, W9
3570275 ..... E9
3575250 ..... E55
3575251 ..... E55
3575697 ..... W7, W9
3575698 ..... W7, W9
3575699 ..... W7, W9
3585023 ..... N3
3585107 ..... T11
3585112 ..... N3
3585114 ..... E49
3585126 ..... E49
3585133 ..... N3, T11
3585136 ..... N3
3585164 ..... E15A, Z29
3585186 ..... S7, S9A
3585199 ..... N3
3585200 ..... N3
3585201 ..... N3
3585202 ..... N3
3585203 ..... N3
3585204 ..... N3
3585205 ..... N3
3585206 ..... N3
3585207 ..... E15A
3585403 ..... Z29
3585404 ..... Z61
3585450 ..... Z29
3585451 ..... Z29
3585452 ..... Z61
3585496 ..... Z61
3585497 ..... Z61

Printed in U.S.A.
PM 2926

MICHIGAN

3585499 ..... Z29
3585508 ..... Z29
3585619 ..... E15A
3585621 ..... E15A
3678195 ..... E36
3678214 ..... E36
3679692 ..... E36
3712446 ..... E55
3750082 ..... S7, S7A
5119013 ..... E36
5131512 ..... E36
5134392 ..... E36

(2L7)

Printed in U.S.A.
P.M. 2926