RUTHZIL TRATOR COMERCIAL DE PEÇAS LTDA 11 97083-6812 ROLANDO CITRANGULO

TRATORES
5605 E 5705



JOHN DEERE

JULHO 2012

CATÁLOGO DE PEÇAS

TRATORES
5605 E 5705

PC9197P (jul-12) Português

John Deere Montenegro
Litho in Brazil (Revised)
COPYRIGHT © 2012
DEERE & COMPANY
Moline, Illinois
All rights reserved

Índice pictrico principal

PUBM0704 A.1

20-	19
21-	77
030-	1
040-	1
040-	2

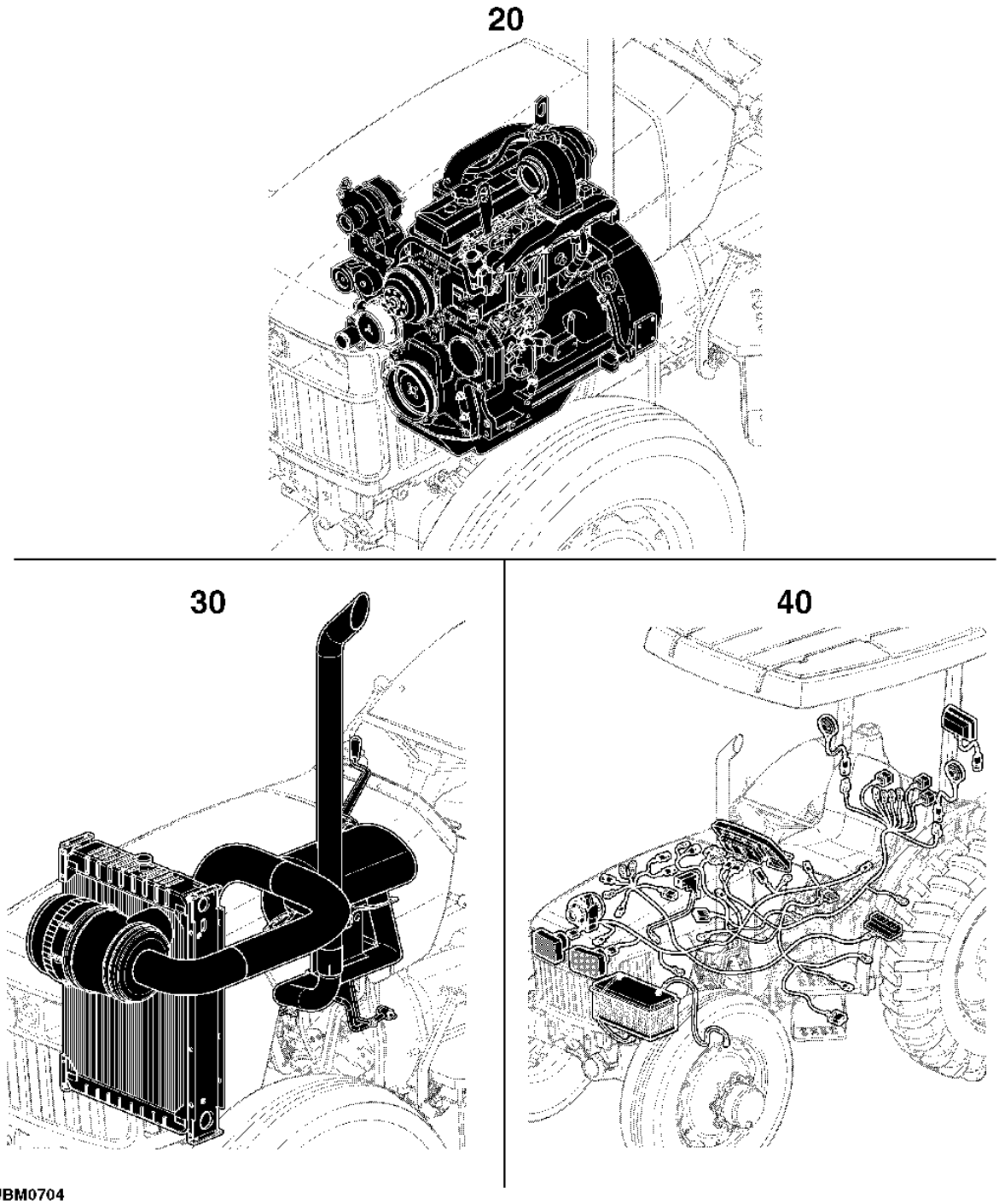

PUBM0704

Índice pictrico principal

PUBM0705 A.1

050-	1
050-	2
060-	1
070-	1
070-	2

50

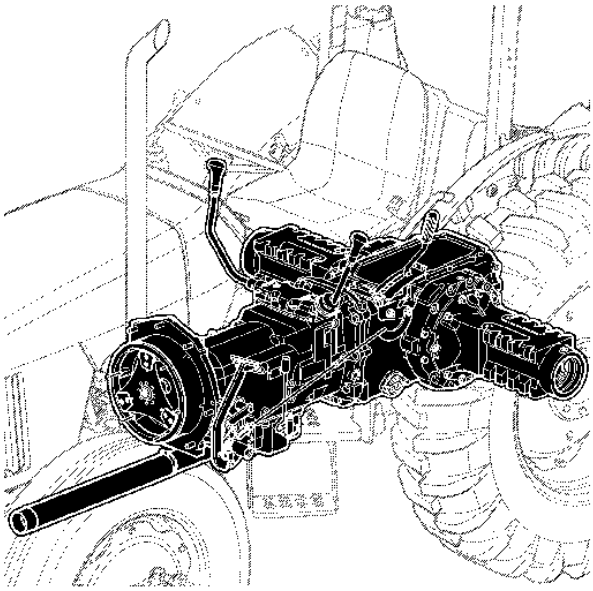

60

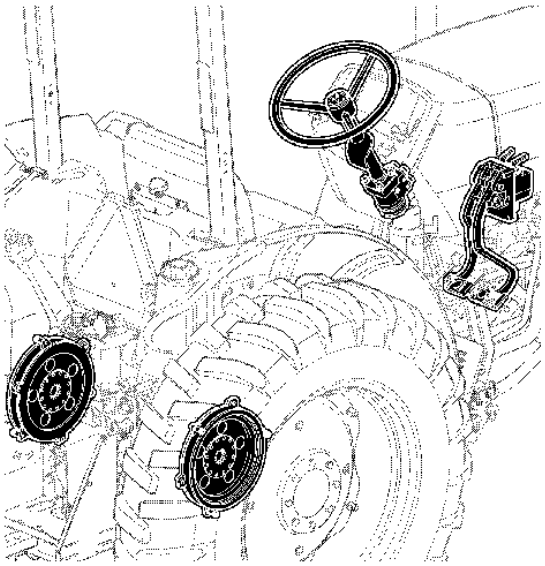

70

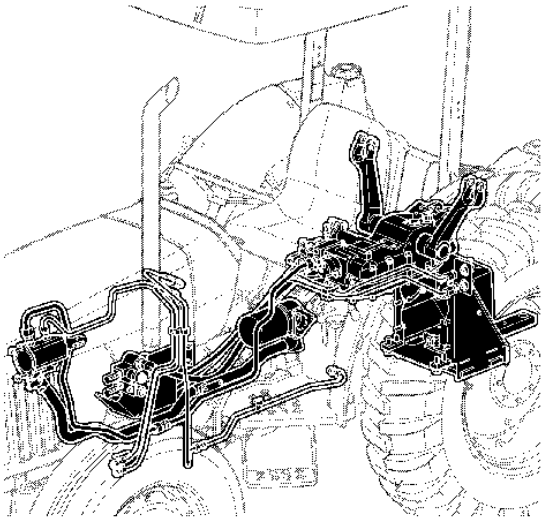

PUBM0705

Índice pictrico principal

PUBM0706 A.1

080-	1
080-	2
090-	1

80

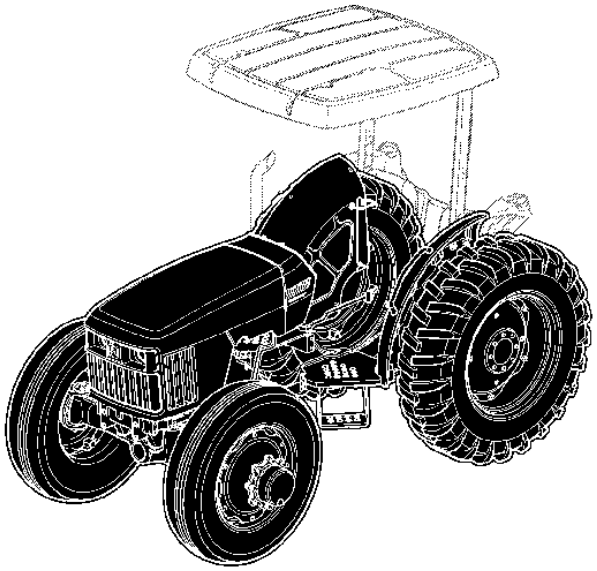

90

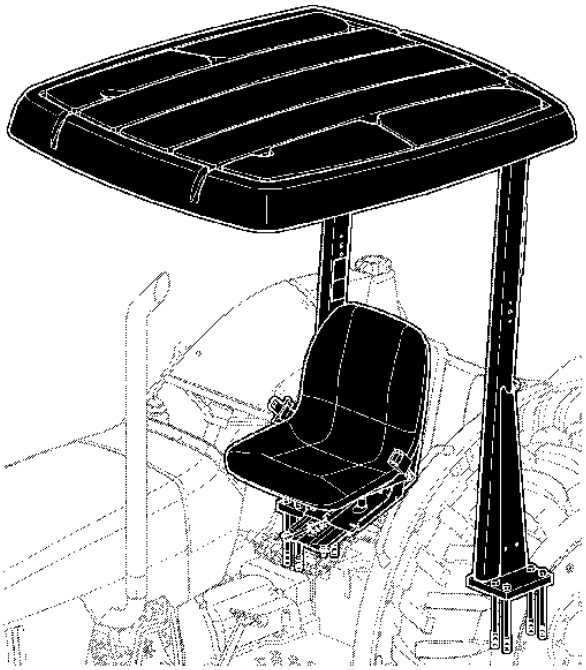

PUBM0706

Ao Cliente

Os números de peça neste Catálogo de peças estavam corretos quando o catálogo foi publicado. De acordo com a política da John Deere, nossos produtos são aprimorados continuamente. Portanto, ao fazer um pedido de peças, verifique os números de peça com seu concessionário.

Unidades de Medida do SI

As dimensões métricas são fornecidas conforme aplicável do começo ao fim deste catálogo de peças.

Identificação de Resistência de Parafusos

Os parafusos que devem ter qualidades de alta resistência equivalentes à classe 10.9 do sistema métrico (SAE grau 8) ou superior são identificados do começo ao fim deste catálogo pela descrição 10.9, 12.9 ou 14.9. Todos os parafusos padrão são da classe 8.8 do sistema métrico (SAE grau 5) ou inferior.

Ilustrações

As ilustrações neste catálogo destinam-se apenas como uma referência para concessionários e clientes. Estas ilustrações não representam necessariamente a visualização exata das peças.

Ilustrações Exibidas em Caixas

As peças com legenda exibidas em caixas na ilustração estão disponíveis como um conjunto de serviço ou um acessório. Essas peças também podem incluir peças não disponíveis para serviço. As ilustrações podem não mostrar todas as peças individuais de um acessório. Uma caixa sem legenda inclui peças não atuais.

Orientação do Produto

Uma seta mostrada com uma ilustração destina-se a indicar a direção do movimento de avanço do produto. Os lados Direito (RH) e Esquerdo (LH) são determinados pelo movimento de avanço do produto.

Orientação do Motor

Os lados Direito (RH) e Esquerdo (LH) são determinados estando no volante do motor e de frente para o motor.

Componentes John Deere Remanufaturados

As peças REMAN listadas neste catálogo destinam-se ao reparo ou substituição de componentes originais do equipamento que apresentem defeito ou desgate. Os componentes John Deere Reman são fabricados conforme os rigorosos padrões John Deere e produzidos conforme as especificações originais John Deere que incorporam as mais recentes melhorias de projeto e desempenho.

Informações da Listagem de Números de Série

As informações sobre número de série são listadas para mostrar em quais máquinas cada peça pode ser utilizada, por exemplo:

	–		**A peça pode ser utilizada em todos os produtos.**
000000	–		**A peça pode ser usada em produtos que começam com o número de série listado.**
	–	**000000**	**A peça pode ser usada em produtos até (e incluindo) o número de série listado.**
000000	–	**000000**	**A peça pode ser usada em produtos entre (e incluindo) os números de série listados.**

Quando XXXXXX é listado no lugar do número de série, uma alteração no número de série foi feita, porém o número de série exato não estava disponível quando o catálogo foi publicado.

Trator Ag and Turf — Marcas Comerciais

ActiveCommand Steering™	GreenStar™	PowrQuad™
ActiveSeat™	Harvest Smart™	PowrReverser™
AirCushion™	HarvestLab™	PowrSync™
AutoPowr™	HillMaster™	ProDrive™
AutoQuad™	HydraFlex™	QuikTach™
AutoTrac™	iMatch™	Reman™
Bullet Rotor™	iTorque™	Roll-Gard™
ClimaTrak™	IVLOC™	Service ADVISOR™
ComfortCommand™	IVT™	StarFire™
ComfortGard™	JDLink™	StellarSupport™
CommandARM™	Load Command™	STS™
CommandCenter™	Mega Track™	SyncReverser™
CommandTouch™	Nothing Runs Like a Deere™	SyncroPlus™
CommandView™	Parallel Tracking™	SyncShift™
Contour-Master™	PermaClutch 2™	SyncShuttle™
COOL-GARD™	Phoenix™	TLS™ (Suspensão Articulada Tripla)
Field Office™	Power Zero™	TMIII™
FieldCruise™	PowerGard™	TMII™
Funk™	PowerTech™	Vari-Cool™

Trator Ag and Turf — Termos e Abreviações

Frase	Significado	Frase	Significado
A/C	Ar Condicionado	OD	Diâmetro Externo
ALSO ORDER	Encomende Também	OOS	Estação do Operador Aberta
APPL	Somente Nesta Aplicação	OPTION	Opção
AR	Conforme Necessário	OR	Ou
ASSY	Conjunto Completo	ORD	Encomendar
ATC	Unidade de Controle para ClimaTrak™	ORD W/	Encomendar Com
BCU	Unidade de Controle Básico	OS	Tamanho Superior
BIF	Informante Básico	PC0	Módulo de Alimentação (Teto)
CNLA	Completo Não Mais Disponível (Encomende Peças Individuais)	PC5	Módulo de Alimentação (Transmissão)
CTL	Cortar no Comprimento Correto	PC6	Módulo de Alimentação (HF, CAB)
DSM	Módulo de Interruptores Distribuídos do Informante do Trator	PEC	Unidade de Controle para PowrQuad™ / E-ICV
ECU	Unidade de Controle do Motor	PKG	Pacote de
EPC	Unidade de Controle da Transmissão PowrQuad™ PLUS	PLC	Unidade de Controle do Bloqueio de Estacionamento
EPQT	Transmissão Operada Eletricamente PowrQuad™	PRF	Monitor de Desempenho
ETC	Controle Eletrônico de Temperatura	PTO	Tomada de Potência
FI	Kit de Instalação em Campo	RATIO	Relação
FIP	Bomba de Injeção de Combustível	RCU	Unidade de Controle do Reversor
FOR	Para	REAR	Traseira
FRONT	Dianteira	REMAN	Remanufaturado
GSD	Monitor GreenStar™	RH	Do Lado Direito
HCS	Suspensão Hidráulica da Cabine	SCV	Válvula de Controle Seletivo
HTC	Unidade de Controle do Aquecedor	SFA	Unidade de Controle para Suspensão do Eixo Dianteiro e/ou Suspensão da Cabine
ID	Diâmetro Interno	SIC	Unidade de Controle E-SCV/E-ICV
INCL	Inclui	SSU	Unidade de Controle para Sistema de Direção (AutoTrac™)
INCL KEYS	Incluindo Chaves	STD	Padrão
IOOS	Estação do Operador Aberta Isolada	SUB	Substituído por
JDL	Unidade de Controle JDLink™	SUB FOR	Substituto para
KIT	Kit	TCU	Unidade de Controle da Transmissão (AutoPowr™/IVT™)
LGTH	Comprimento	TEC	Unidade de Controle de Equipamento do Trator
LH	Do Lado Esquerdo	TK	Espessura

Frase	Significado		Frase	Significado
LOW	Inferior		TSC	Unidade de Controle para Eixo da TDM com TLS™ e Suspensão da Cabine
MARKED	Marcado		UIC	Unidade de Controle da Interface do Usuário
MF	Fabricação de		UIM	Módulo da Interface do Usuário
MFWD	Tração Dianteira Mecânica		UP	Superior
M-ICV	Válvula de Controle Operada Mecanicamente (Montagem Intermediária)		USE WITH	Usar com
M-SCV	Válvula de Controle Seletivo Operada Mecanicamente		VTI	Monitor Isobus John Deere
NA	Não Aplicável		W/	Com
NLA	Não Está Mais Disponível		W/O	Sem
NSEP	Não Fornecido Separadamente		Z	Número de Dentes da Engrenagem e da Roda Dentada

Número de Identificação do Produto, 13 Dígitos

A.1

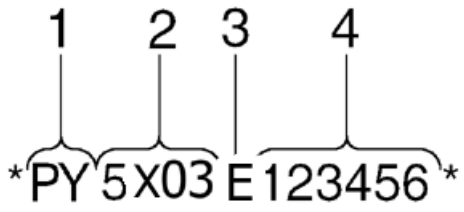

1. Indica o Fabricante do Trator	BM - JOHN DEERE MONTENEGRO
2. Indica o Modelo do Trator	Cada Modelo Possui Seu Próprio Número de Sequência de Produção.
3. Indica o Modelo do Chassi	Cada Modelo Possui Seu Próprio Número de Sequência de Produção.
4. Indica o Número de Série do Trator	Número Sequencial da Fabricação

O número de identificação do produto está localizado no lado esquerdo da estrutura principal.

Tabela de Ano de Fabricação (5 Dígitos)

Caracteres Utilizados para Designar o Ano de Produção do Trator							
Ano	**Código**	**Ano**	**Código**	**Ano**	**Código**	**Ano**	**Código**
2008	8	2018	J	2028	W	2038	8
2009	9	2019	K	2029	X	2039	9
2010	A	2020	L	2030	Y	2040	A
2011	B	2021	M	2031	1	2041	B
2012	C	2022	N	2032	2	2042	C
2013	D	2023	P	2033	3	2043	D
2014	E	2024	R	2034	4	2044	E
2015	F	2025	S	2035	5	2045	F
2016	G	2026	T	2036	6	2046	G
2017	H	2027	V	2037	7	2047	H

Tabela de Tipo de Transmissão (6 Dígitos)

Tipos de Transmissão para Tratores das Séries 6000 e 7000
A - Syncroplus
D - PowrQuad 30 km/h
H - PowrQuad Plus 30 km/h
G - PowrQuad Plus 40 km/h

Tipos de Transmissão para Tratores da Série 5000
0 – Colar Deslocador, 9x3
1 – SR 12x12, Estreita
2 – PR 12x12, Estreita
3 – TSS 9x3, Estreita
4 – TSS 9x3
5 – SR 12x4
6 – PR 12x12
7 – PR 16x16
8 – TSS e HC
9 – PR e HC

Número de Série da TDM

LVP229 A.1

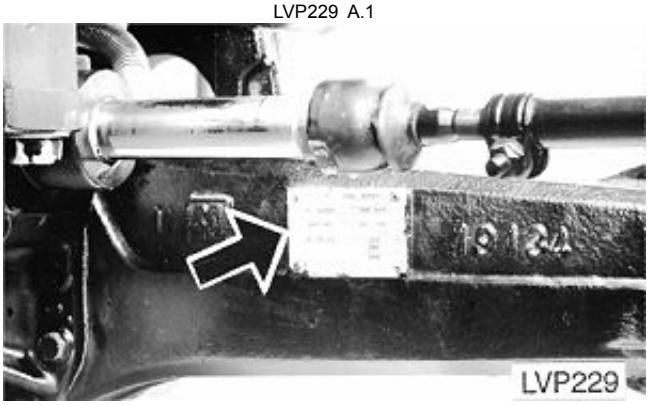

A Placa do Número de Série da TDM Está Localizada na Superfície Traseira do Lado Direito do Alojamento do Eixo Dianteiro.

Placa do Número de Série do Motor — 4045 e 6068

RGP11355 A.1

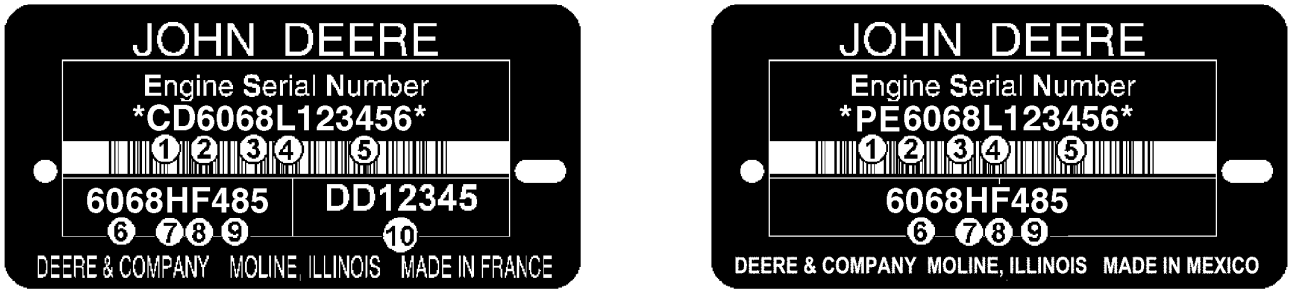

RGP11355

O Número de Série do Motor é Definido por 13 Caracteres	
Primeira Linha	Indica
1 — Duas letras para designação da fábrica do motor	PE: Torreon, México, CD: Saran, França, JX: Rosario, Argentina
2 — Um dígito para o número de cilindros.	4 Cilindros, 6 Cilindros
3 — Três dígitos para cilindradas em litros	045: 4.5 Litros, 068: 6.8 Litros
4 — Uma letra para o nível de emissão	B= Não Certificado C= Nível de emissão Classe 1/Estágio I G= Nível de emissão Classe 2/Estágio II L= Nível de emissão Classe 3/Estágio IIIA R= Nível de emissão Interim Classe 4/Estágio IIIB
5 — Seis dígitos	123456= Número sequencial de fabricação do motor. Os números sequenciais começam em 000001
O Tipo de Motor é Definido por 9 Caracteres Alfanuméricos	
6 — Quatro dígitos	Igual aos itens 2 e 3 acima
7 — Uma letra para o tipo de aspiração	A= Turbocomprimido com aftercooler ar-água D= Naturalmente Aspirado T= Turbocomprimido H= Turbocomprimido com aftercooler ar-ar S= Turbocomprimido com aftercooler ar-água marinha
8 — Uma ou duas letras para aplicação OEM	F: OEM, FM: Marítimo, FH: HazLoc, FN: Gás Natural Comprimido
8 — Uma ou duas letras para aplicação de Veículo John Deere	DW, KV: Construção, RW, LV, L, BM: Trator, TJ: Florestal, H, Z, CQ : Colheitadeira, N: Colhedora/Pulverizador, E: Enleiradeira
9 — Dois ou três dígitos para versão	485
10 — Duas Letras e 5 ou 6 dígitos para o Número de peça do motor	DD12345 (Motores Somente de Saran)

Identificação do Número de Série do Bloco Curto

RGP4460 A.1

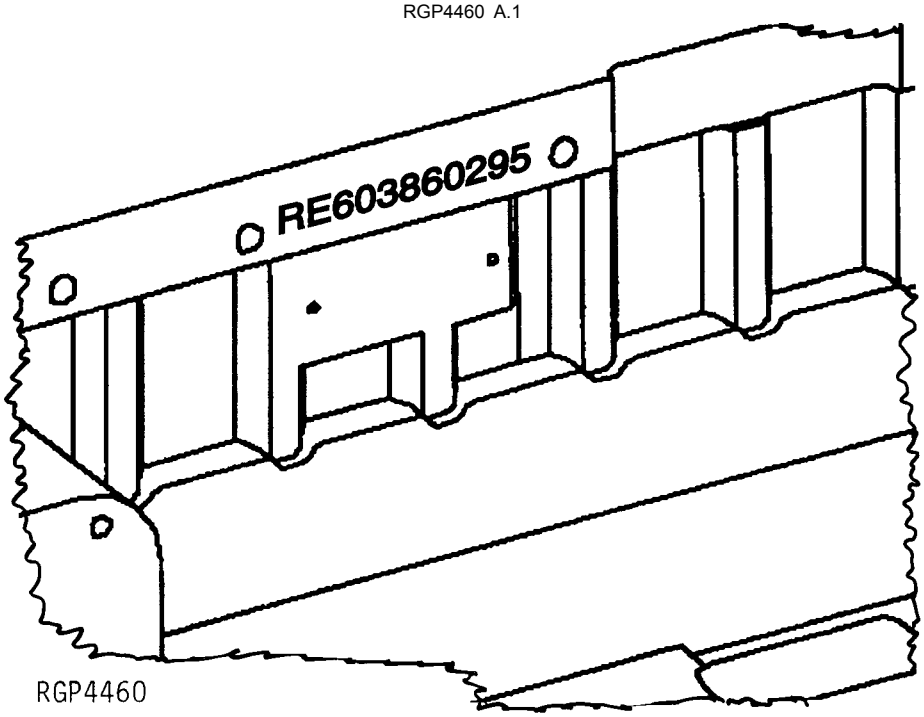

Número de série estampado na peça fundida do bloco perto da placa do número de série anterior.

1.	RE60386	Número de Peça de Serviço
2.	02	Mês de Montagem
3.	95	Ano de Montagem

Transmissão PowrQuad™, Número de Série do Componente

A.1

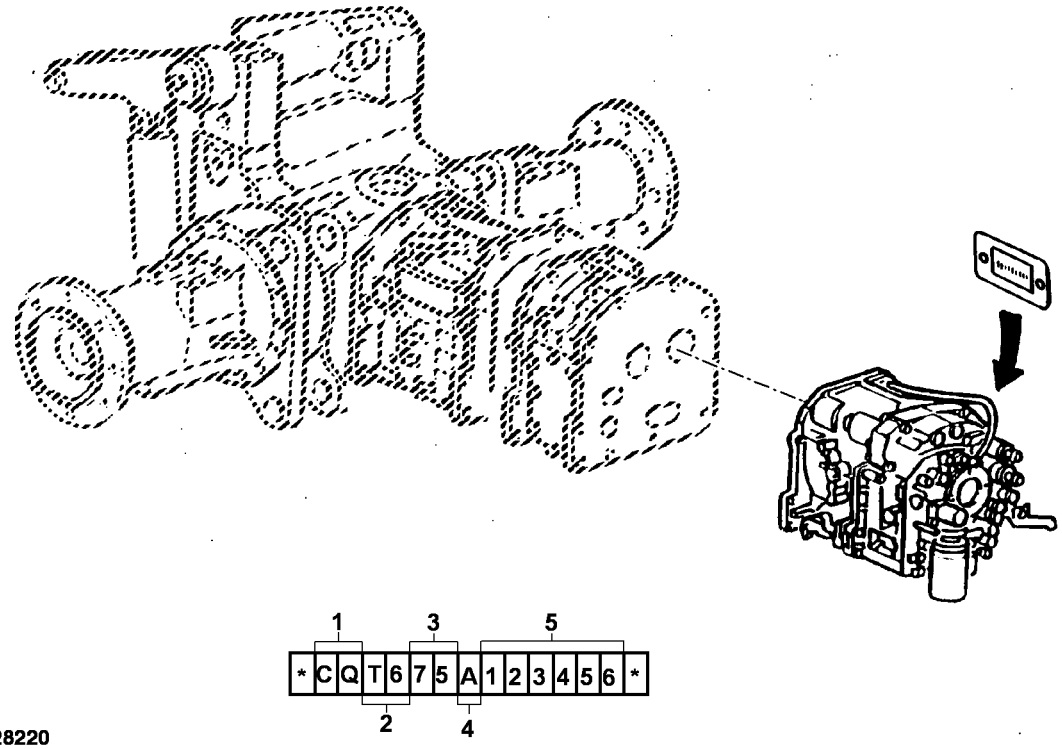

PY028220

1 - Fabricante do Componente	BM - John Deere Montenegro
2 - Tipo de Transmissão	TF - SYNCROPLUS
	T6 - PowrQuad™
3 - Modelo do Trator	Cada Modelo Possui Seu Próprio Número de Sequência de Produção.
4 - Engate	A - Com Engate
	B - Sem Engate
5 - Número de Série do Componente	123456 (Seis Dígitos)

Número de Série da Transmissão

A.1

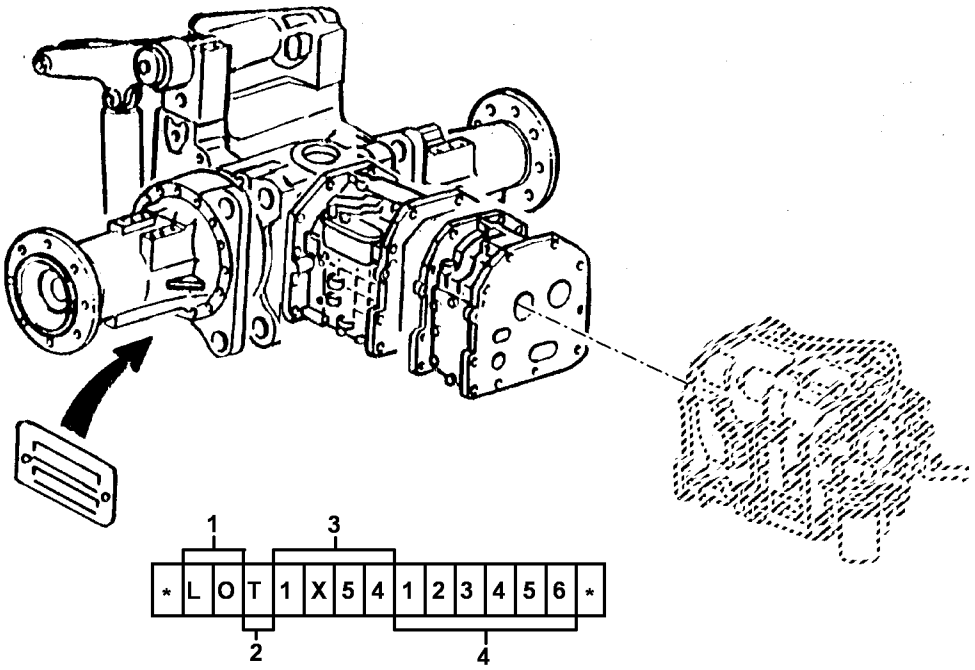

PY028268

1 - Fabricante do Componente	LO - John Deere Mannheim
2 - Identificação do Componente	T - Transmissão
3 - Modelo do Trator	Cada Modelo Possui Seu Próprio Número de Sequência de Produção.
4 - Número de Série da Transmissão	123456 (Seis Dígitos)

Conteúdo

20 Motor 4045DJ01 19
21 Motor 4045TJ02 77
030 SISTEMA DE COMBUSTIVEL 137
040 SISTEMA ELETRICO 159
050 TRANSMISSAO 203
060 SISTEMA DE DIRECAO 273
070 SISTEMA HIDRAULICO 293
080 CHASSI, EIXO DIANTEIRO, CAPO E GRADES 351
090 PLATAFORMA DO OPERADOR 421

1103 VALVE COVER

RE59798PCDF01 A.1

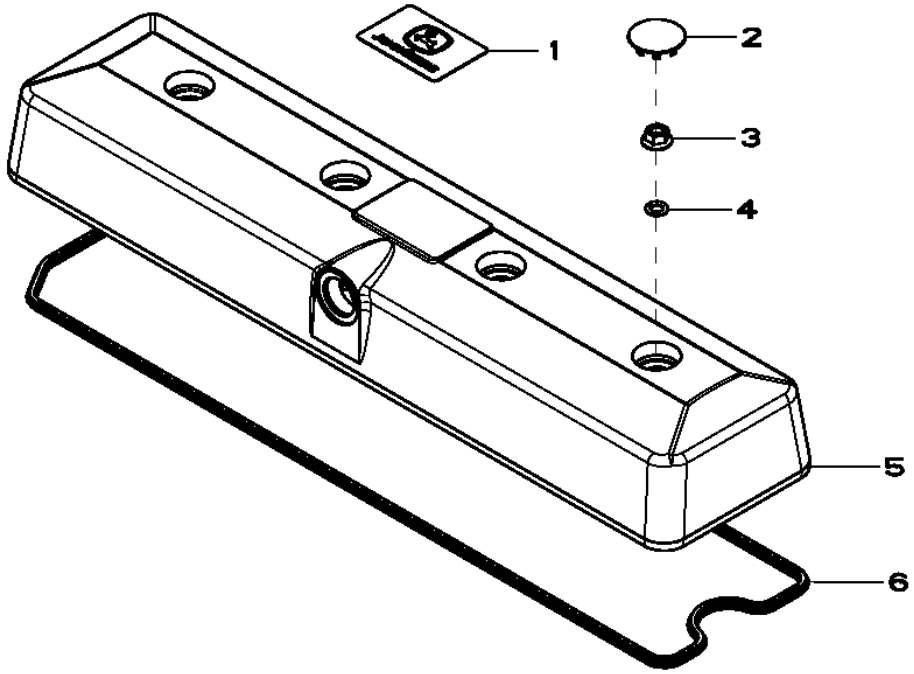

Item	*N pea*	*Descrio*	*Qtde*	*N srie motor*	*Notas*
1	R521401	EmblEma	1		
2	H23125	Plugue	4		
3	R123574	Porca	4		
4	R123575	Anel o	4		
5	.....	Tampa de válvula	1		(MARKED R519779) (ORDER RE70401 AND RE59801)
6	R524480	Junta	1		
	RE520539	Kit de juntas	AR		(A)

(A) SUITABLE FOR HIGH TEMPERATURE, INCLUDE INSTRUCTIONS

1201 OIL FILLER NECK - RIGHT HAND SIDE

RE59484PCDE04 A.1

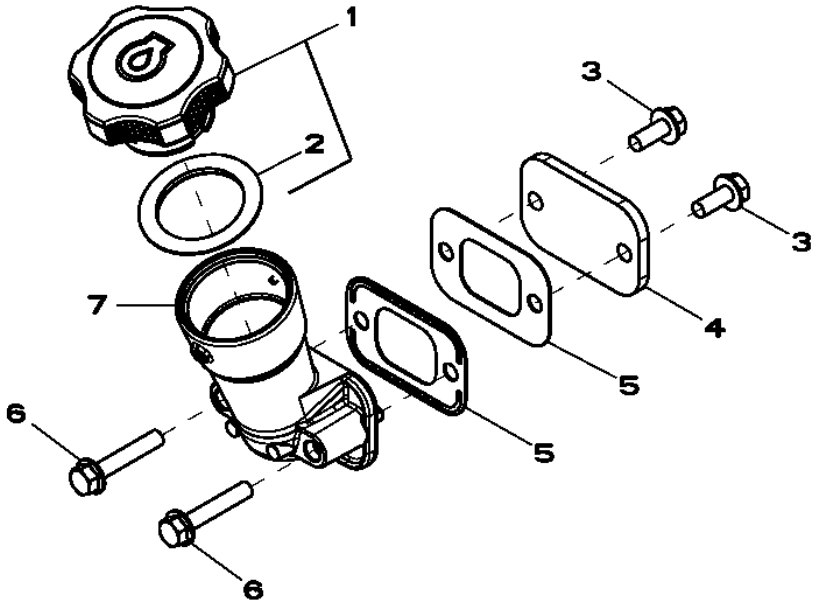

Item	*N pea*	*Descrio*	*Qtde*	*N srie motor*	*Notas*
1	RE535560	Tampa do abasTecimenTo	1		(SUB FOR RE500005)
2	R502902	Junta de vedação	1		ID= 44MM
3	RE67238	Parafuso	2		(A) M8 X 20
4	R116296	Capa	1		
5	R136495	Junta	2		
6	RE67239	Parafuso	2		(A) M8 X 45
7	RE501377	Bocal de enchimento	1		

(A) THREADS WITH PRE-APPLIED SEALANT

1328 Polia do Virabrequim

RE515238PCDD04 A.1

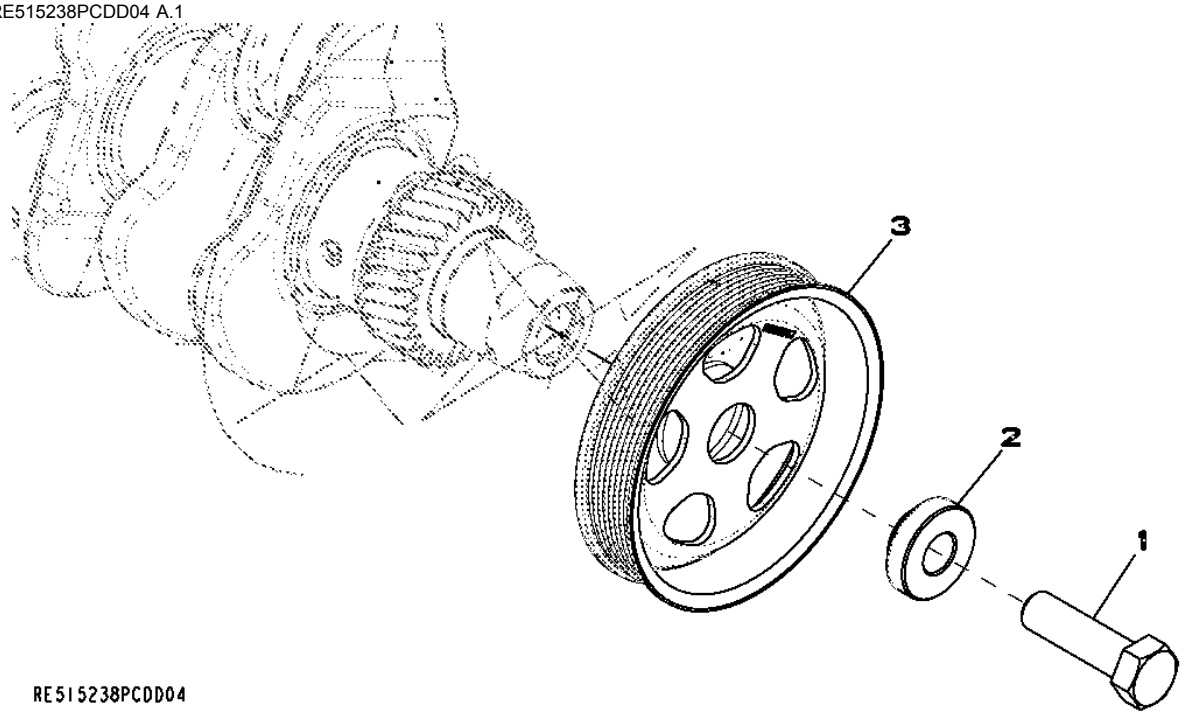

Item	*N pea*	*Descrio*	*Qtde*	*N srie motor*	*Notas*
1	R516648	Parafuso sextavado	1		(A) M20 X 70
2	R515040	Bucha	1		OD = 50 mm
3	R505567	Polia	1		OD = 173 mm

(A) Única Utilização

1456 Cobertura do volante do motor

RE517252PCDA01 A.1

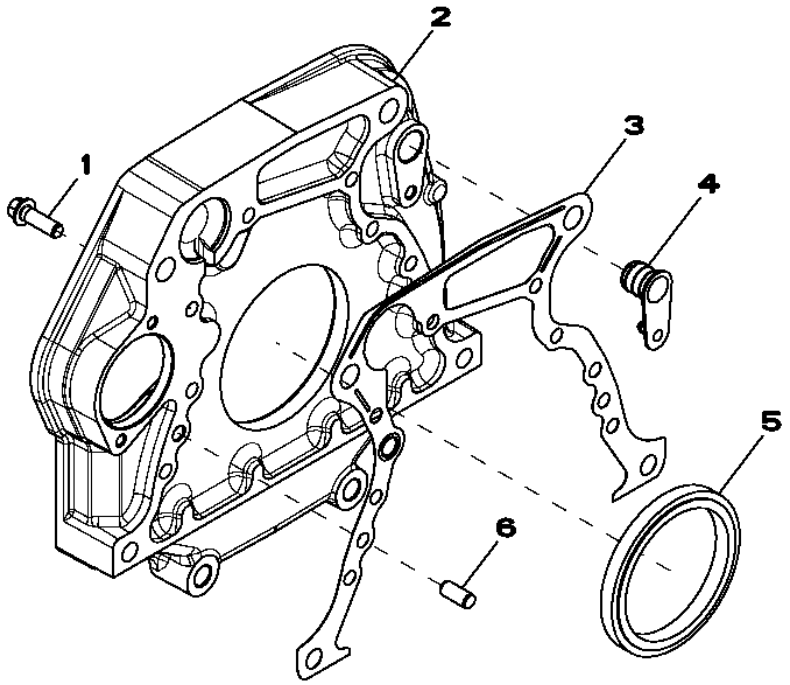

Item	*N pea*	*Descrio*	*Qtde*	*N srie motor*	*Notas*
1	R135918	Parafuso	8		
2	R515028	Carcaça	1		
3	R515050	Junta	1		
4	R131769	Plugue	1		
5	RE44574	Vedação	1		
6	R48685	Pino de centragem	2		

1561 Volante do Motor

RE506172PCDD01 A.1

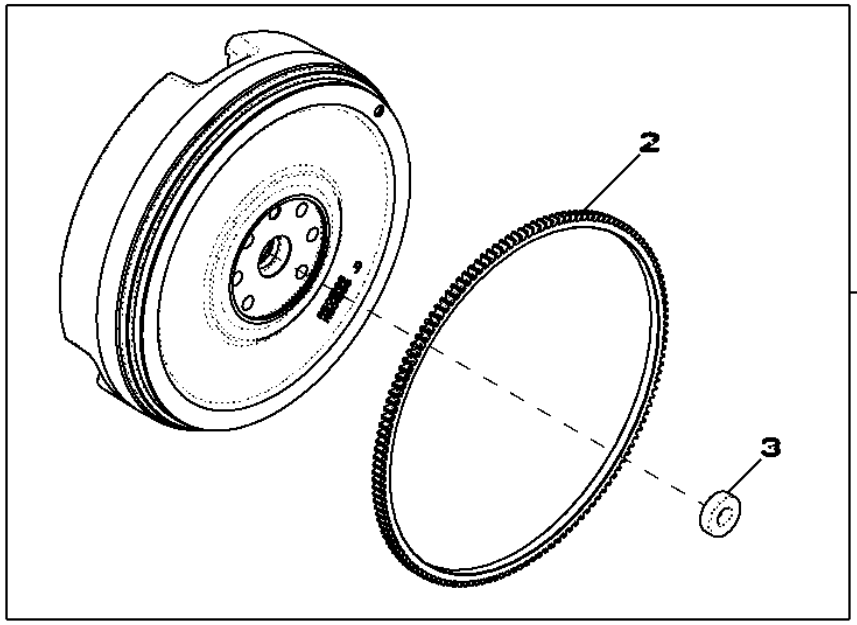

RE506172PCDD01

Item	*N pea*	*Descrio*	*Qtde*	*N srie motor*	*Notas*
1	RE502964	Volante	1		
2	R114282	Coroa	1		
3	JD9449	Rolamento de esfeRas	1		

16Z8 FUEL INJECTION PUMP

RE540073PCDA01 A.1

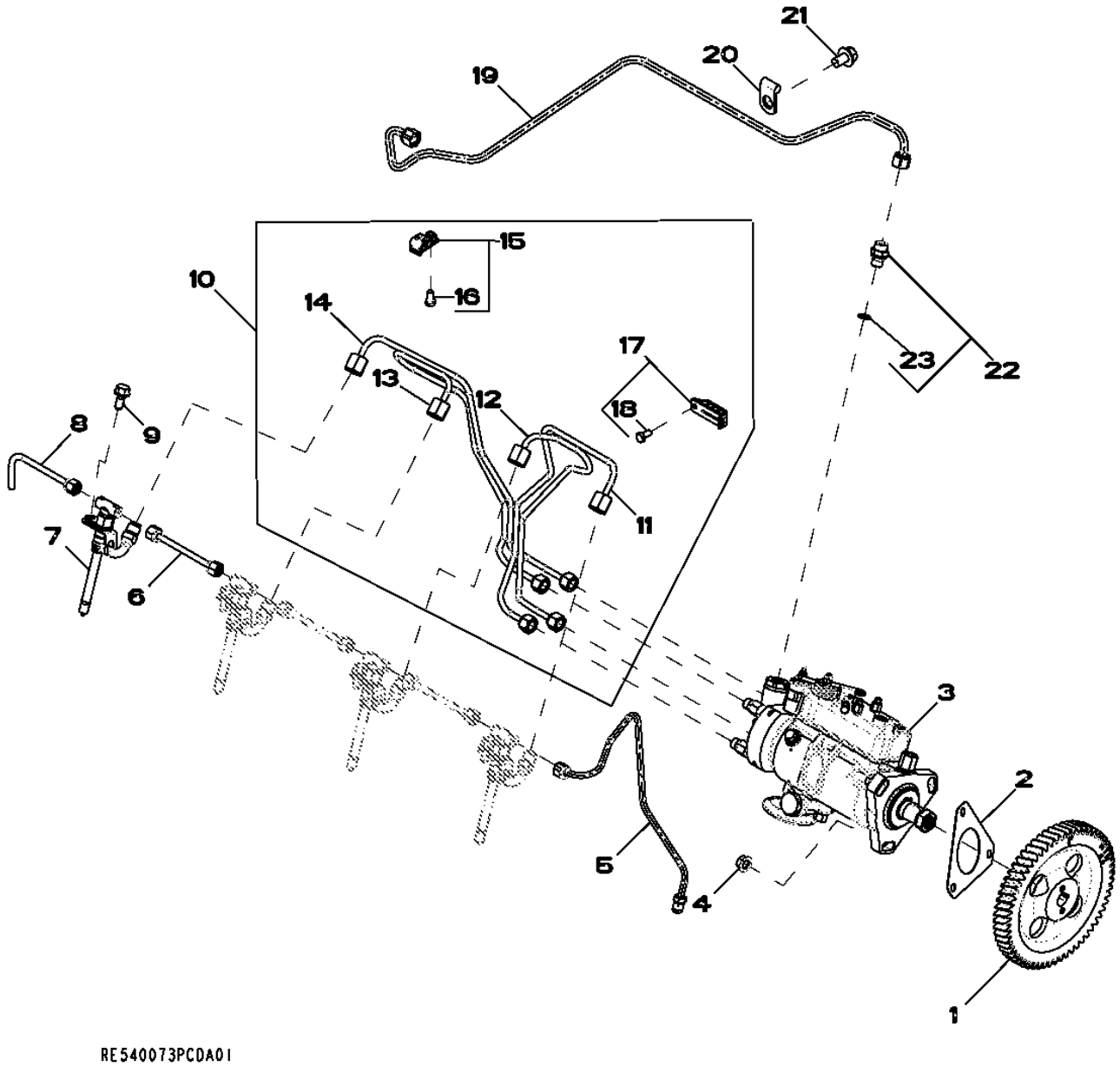

Item	N pea	Descrio	Qtde	N srie motor	Notas
1	R132267	EngrEnagem	1		
2	R97354	Junta	1		
3	RE533045	Bombainjetora combustível	1		
4	14M7298	Porca com flange	3		M8
5	RE47730	Linha de combustivel	1		
6	RE68748	Tubo	3		
7	RE60062	Bico injetor	4		
	SE501102	Bico injetor remanufaturado	4		(REMAN FOR RE60062)
8	RE502150	Linha de combustivel	1		
9	R116366	Parafuso	4		
10	RE515591	Linha de combustivel	1		
11	.....	Linha de combustivel	1		(ORDER RE515591)
12	.....	Linha de combustivel	1		(ORDER RE515591)
13	.....	Linha de combustivel	1		(ORDER RE515591)
14	.....	Linha de combustivel	1		(ORDER RE515591)
15	RE19797	Braçadeira	2		
16	19M7923	Parafuso sextavado	1		M6 X 12
17	RE19799	Braçadeira	1		
18	19M7923	Parafuso sextavado	1		M6 X 12
19	RE533048	Linha de combustivel	1		
20	T30367	Braçadeira	1		
21	19M7783	Parafuso	1		M10 X 16
22	RE60029	Adaptador	1		
23	51M7040	Anel o	1		9.300 X 2.200 mm

1723 AIR INTAKE

RE500241PCDA01 A.1

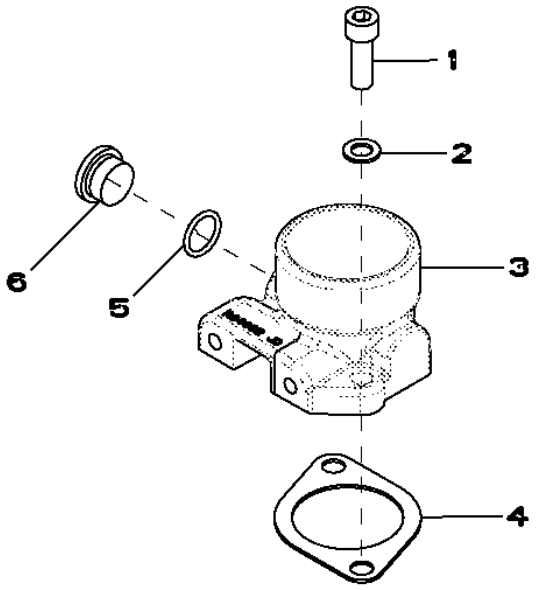

RE500241PCDA01

Item	*N pea*	*Descrio*	*Qtde*	*N srie motor*	*Notas*
1	19M7576	Parafuso	2		M10 X 30
2	24M7096	Arruela	2		10.500 X 18 X 1.600 mm
3	R84992	Duto de ar	1		
4	R81275	Junta	1		
5	R26906	Anel o	1		
6	T58477	Tampão	1		

19DJ OIL PAN

RE540262PCDA01 A.1

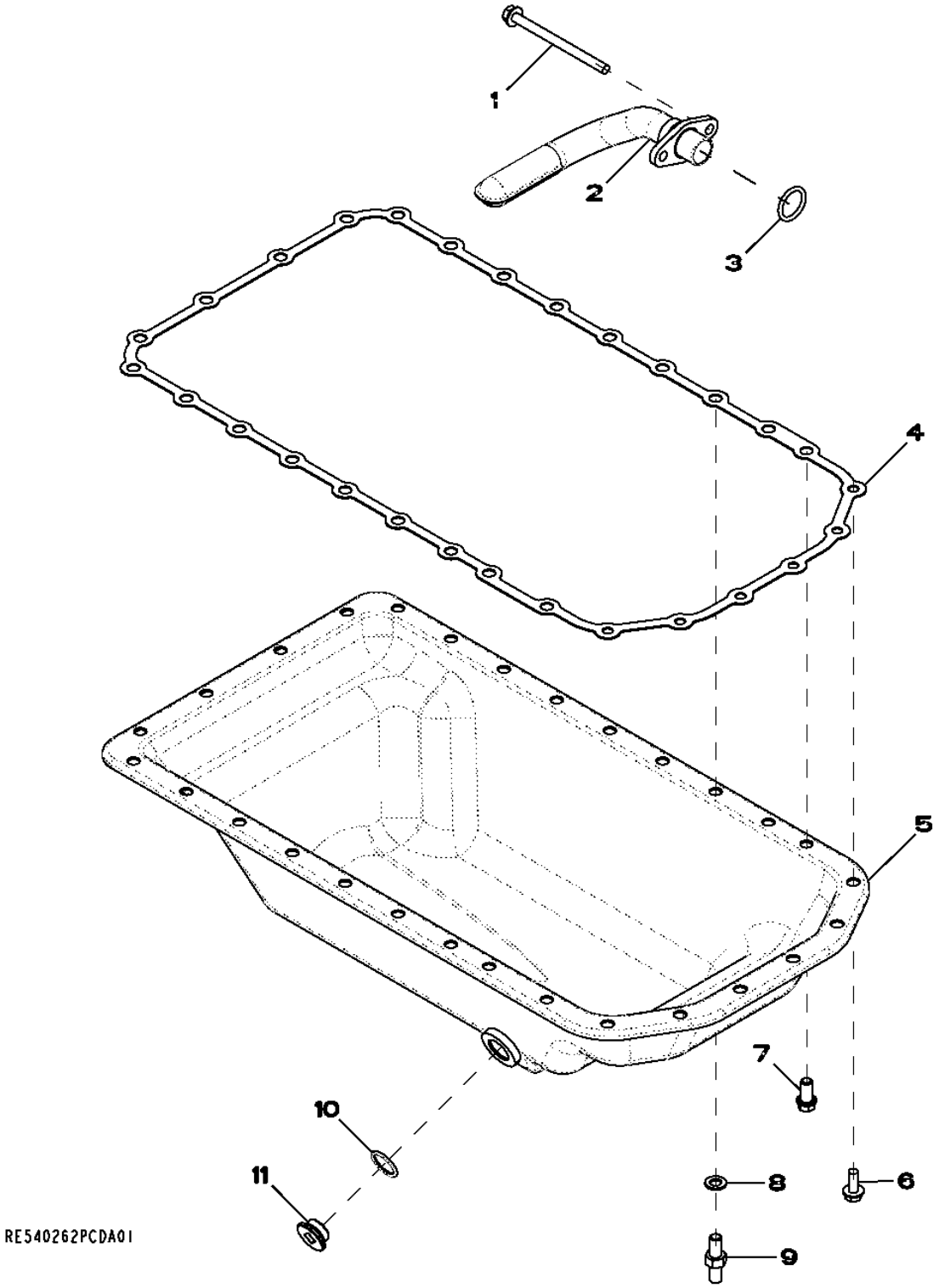

Item	N pea	Descrio	Qtde	N srie motor	Notas
1	19M10075	Parafuso	2		M8 X 110
2	RE516280	Entrada da Bombade óleo	1		
3	R61871	Anel o	1		
4	R521525	Junta	1		
5	RE57482	Cárter	1		
6	19M8062	Parafuso	6		M8 X 20
7	R505537	Parafuso sextavado	21		
8	12M7135	Arruela de pressão	1		10 mm
9	R500375	Pino	1		
10	R120247	Anel	1		
11	R515195	Tampão de dreno	1		

2002 WATER PUMP PULLEY

RE57779PCDD03 A.1

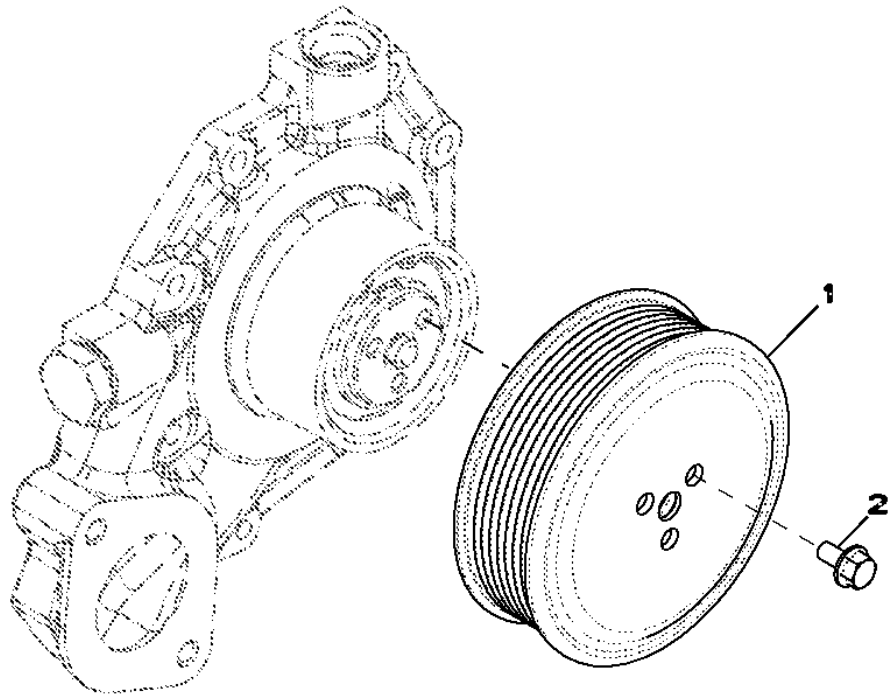

Item	N pea	Descrio	Qtde	N srie motor	Notas
1	R121038	Polia	1		
2	19M7774	Parafuso	3		M6 X 12

2115 TAMPA DO TERMOSTATO

RE501890PCDD02 A.1

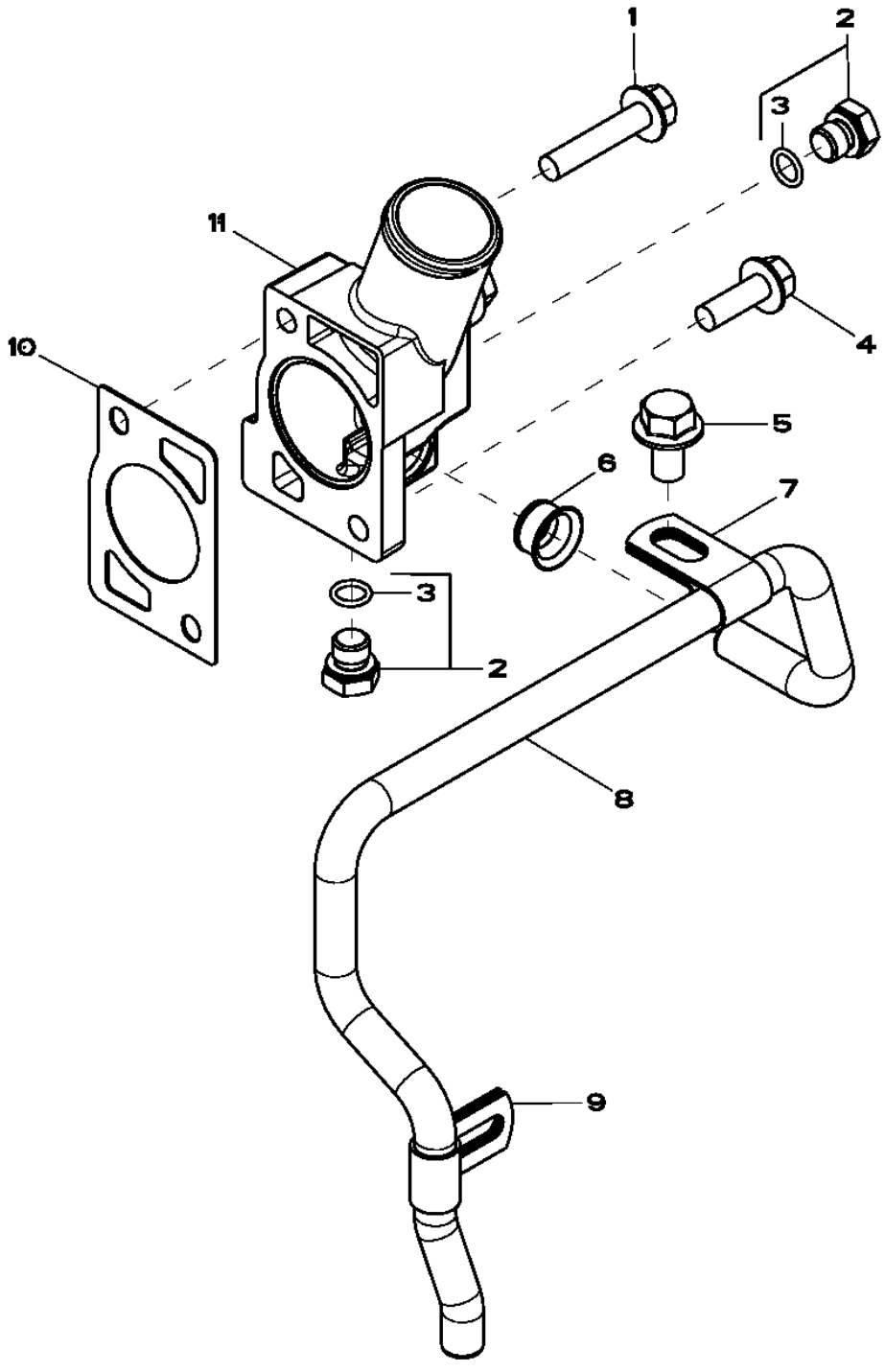

RE501890PCDD02

Item	N pea	Descrio	Qtde	N srie motor	Notas
1	19M8292	Parafuso	1		M10 X 50
2	RE46684	Tampão	3		
3	51M7041	Anel o	1		11.300 X 2.200 mm
4	19M7786	Parafuso	1		M10 X 30
5	19M7787	Parafuso	1		M12 X 20
6	R123226	Vedação	1		
7	R123323	Braçadeira	1		
8	R123322	Tubo	1		
9	R123324	Braçadeira	1		
10	R502814	Junta	1		
11	R501130	Capa	1		

2204 Válvula Termostática

RE501083PCDA01 A.1

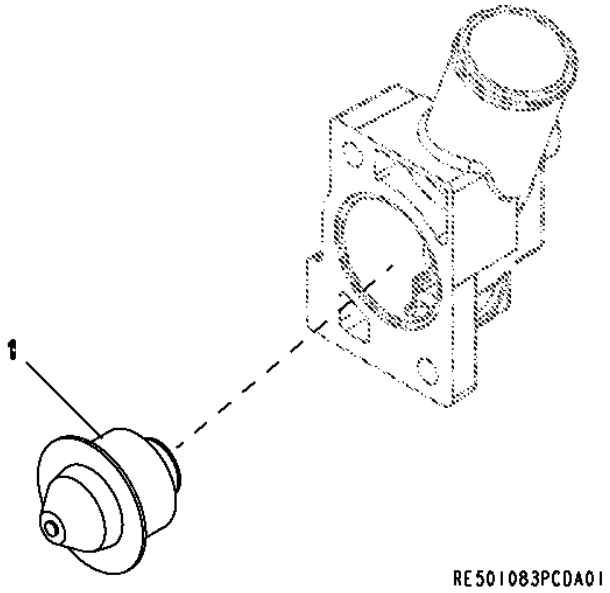

Item	*N pea*	*Descrio*	*Qtde*	*N srie motor*	*Notas*
1	RE501052	TermosTaTo	1		

2827 Coletor de Descarga

RE71486PCDD01 A.1

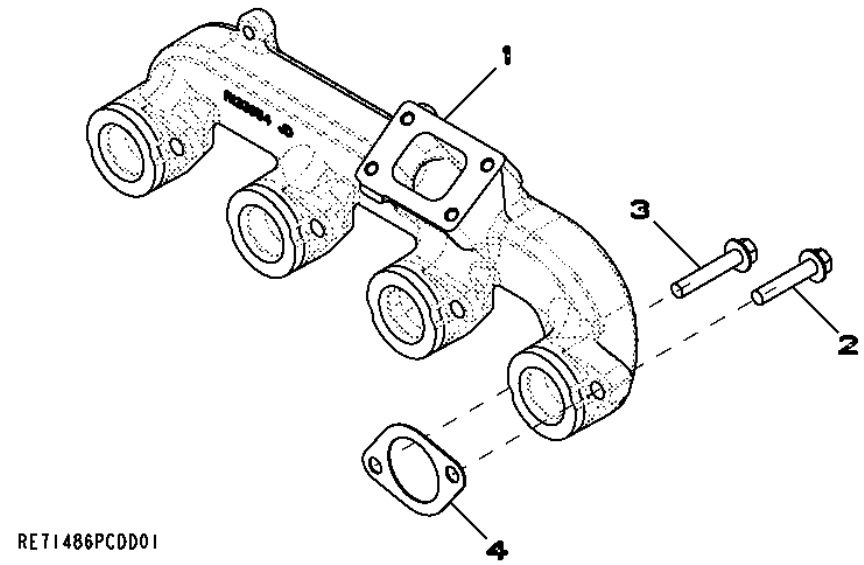

Item	*N pea*	*Descrio*	*Qtde*	*N srie motor*	*Notas*
1	R133954	Coletor de escape	1		
2	19M8292	Parafuso	4		M10 X 50
3	19M8528	Parafuso	4		M10 X 55
4	R521439	Junta	4		

2916 VENTILATING SYSTEM

RE501678PCDD01 A.1

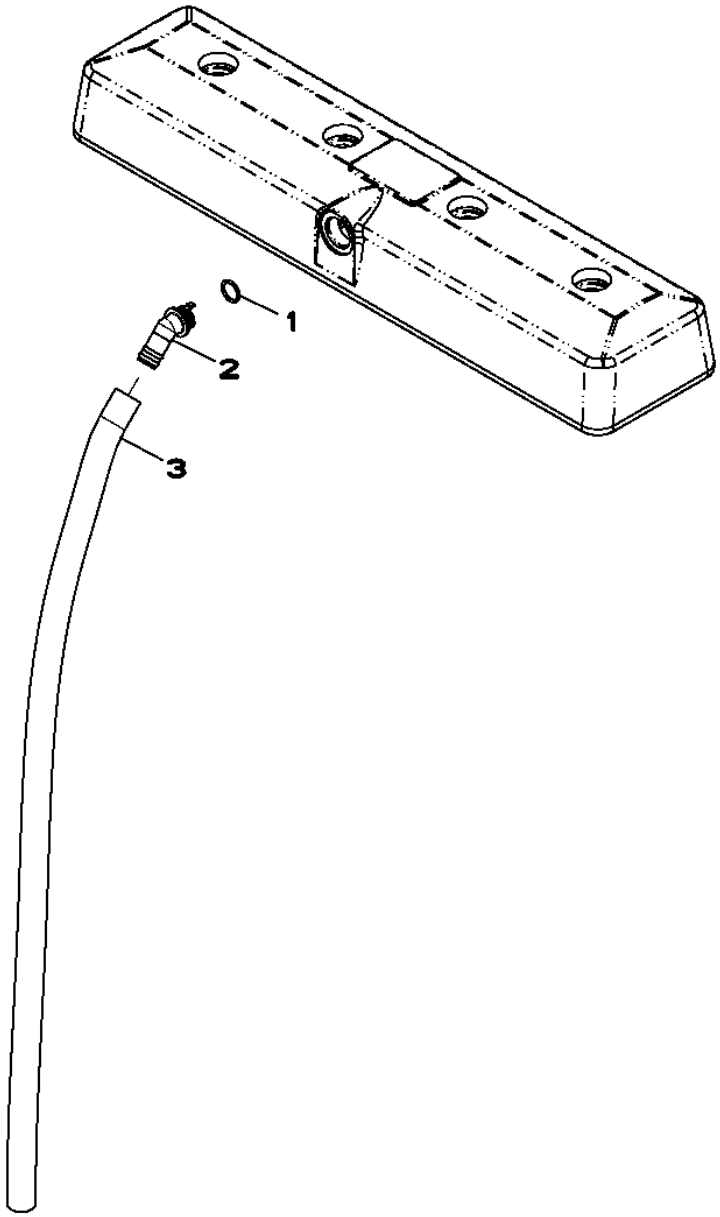

RE501678PCDD01

Item	N pea	Descrio	Qtde	N srie motor	Notas
1	R72328	Anel o	1		
2	R123586	Conexão em ângulo	1		
3	.....	Mangueira em metro	1		(MAKE FROM TY24401)

30AQ STARTING MOTOR

RE540096PCDA01 A.1

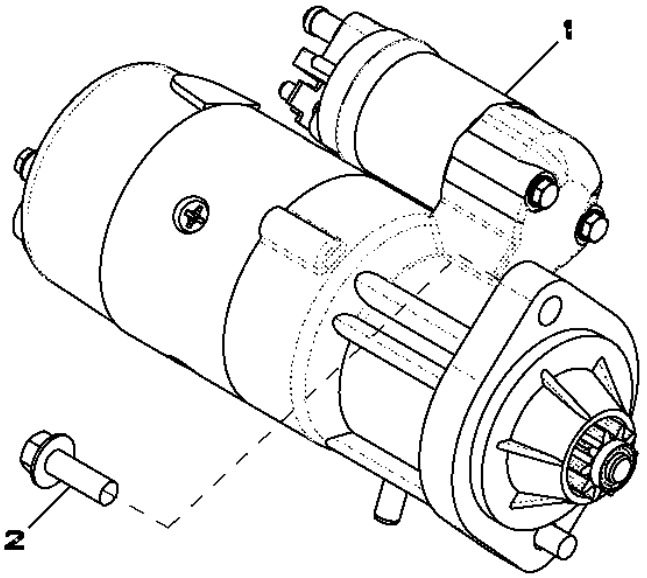

RE540096PCDA01

Item	*N pea*	*Descrio*	*Qtde*	*N srie motor*	*Notas*
1	RE529594	Motor de partida	1		12V, 3KW
2	19M7786	Parafuso	2		M10 X 30

3560 FUEL FILTER (- 665071)

RE501362PCDD01 A.1

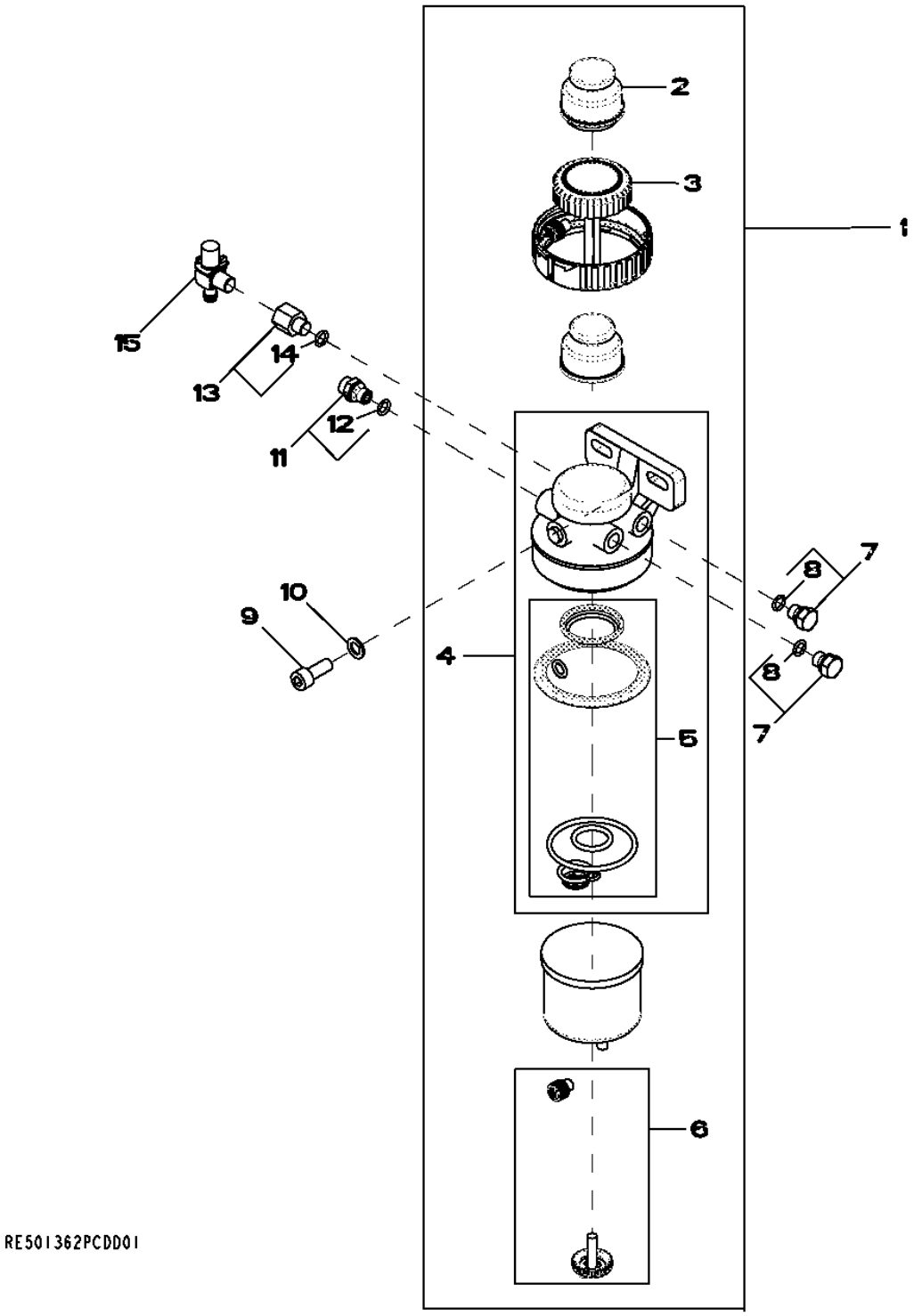

Item	N pea	Descrio	Qtde	N srie motor	Notas
1	RE67225	Filtro de combustível	1	-665071	
2	RE50467	Bombamanual	1	-665071	
3	RE526834	Kit do filtro	1	-665071	SUB FOR RE51649
4	RE70358	Cabeçote do filtro	1	-665071	MARKED R500312; INCLUDES RE516553 AND RE526834
5	RE516553	Kit retentor	1	-665071	SUB FOR RE50752
6	RE60854	Kit da válvula	1	-665071	
7	RE46686	Tampão	2	-665071	M12 X 1.5, SUB FOR RE500565
8	51M7040	Anel o	1	-665071	9.300 X 2.200 mm, 9.300 X 2.200 MM
9	19M8328	Parafuso	2	-665071	M10 X 25
10	24M7096	Arruela	2	-665071	10.500 X 18 X 1.600 mm, 10.500 X 18 X 1.600 MM
11	RE60029	Adaptador	1	-665071	M 12 X 1.5 X 9/16"
12	51M7040	Anel o	1	-665071	9.300 X 2.200 mm, 9.300 X 2.200 MM
13	RE71637	Adaptador	1	-665071	M 12 X 1.5 X 1/4"
14	51M7040	Anel o	1	-665071	9.300 X 2.200 mm, 9.300 X 2.200 MM
15	R109379	Conexão em ângulo	1	-665071	

35DL FUEL FILTER

RE521133PCDA01 A.1

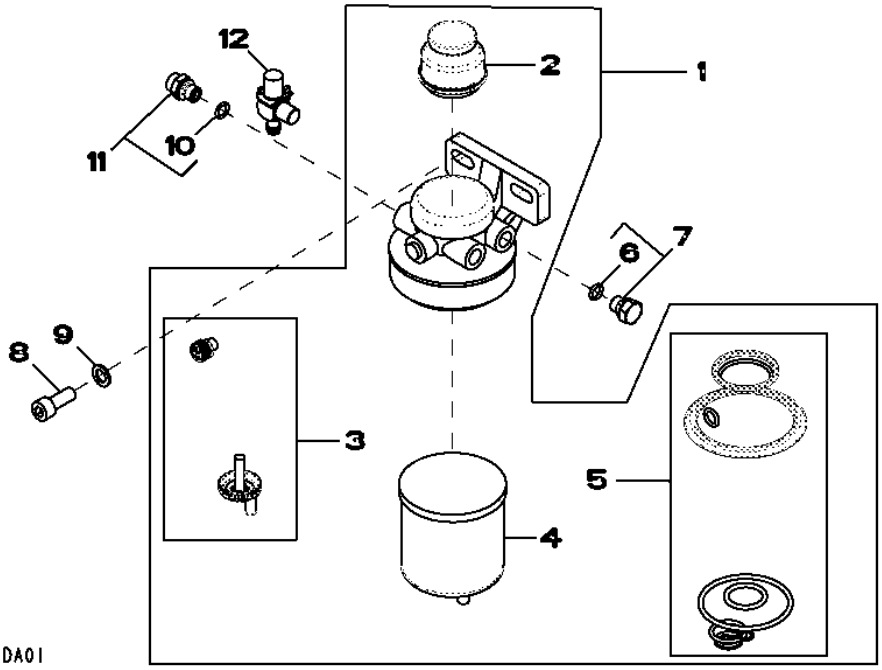

Item	*N pea*	*Descrio*	*Qtde*	*N srie motor*	*Notas*
1	RE521129	Filtro de combustível	1		
2	RE50467	Bombamanual	1		
3	RE60854	Kit da válvula	1		
4	RE62418	Filtro de combustível	1		
5	RE516553	Kit retentor	1		
6	51M7040	Anel o	1		9.300 X 2.200 mm
7	RE46686	Tampão	2		
8	19M8328	Parafuso	2		M10 X 25
9	24M7096	Arruela	2		10.500 X 18 X 1.600 mm
10	51M7040	Anel o	1		9.300 X 2.200 mm
11	RE60029	Adaptador	1		
12	R109379	Conexão em ângulo	1		

3602 FRONT PLATE AND IDLE GEARS (UPPER AND LOWER)

RE58179PCDD02 A.1

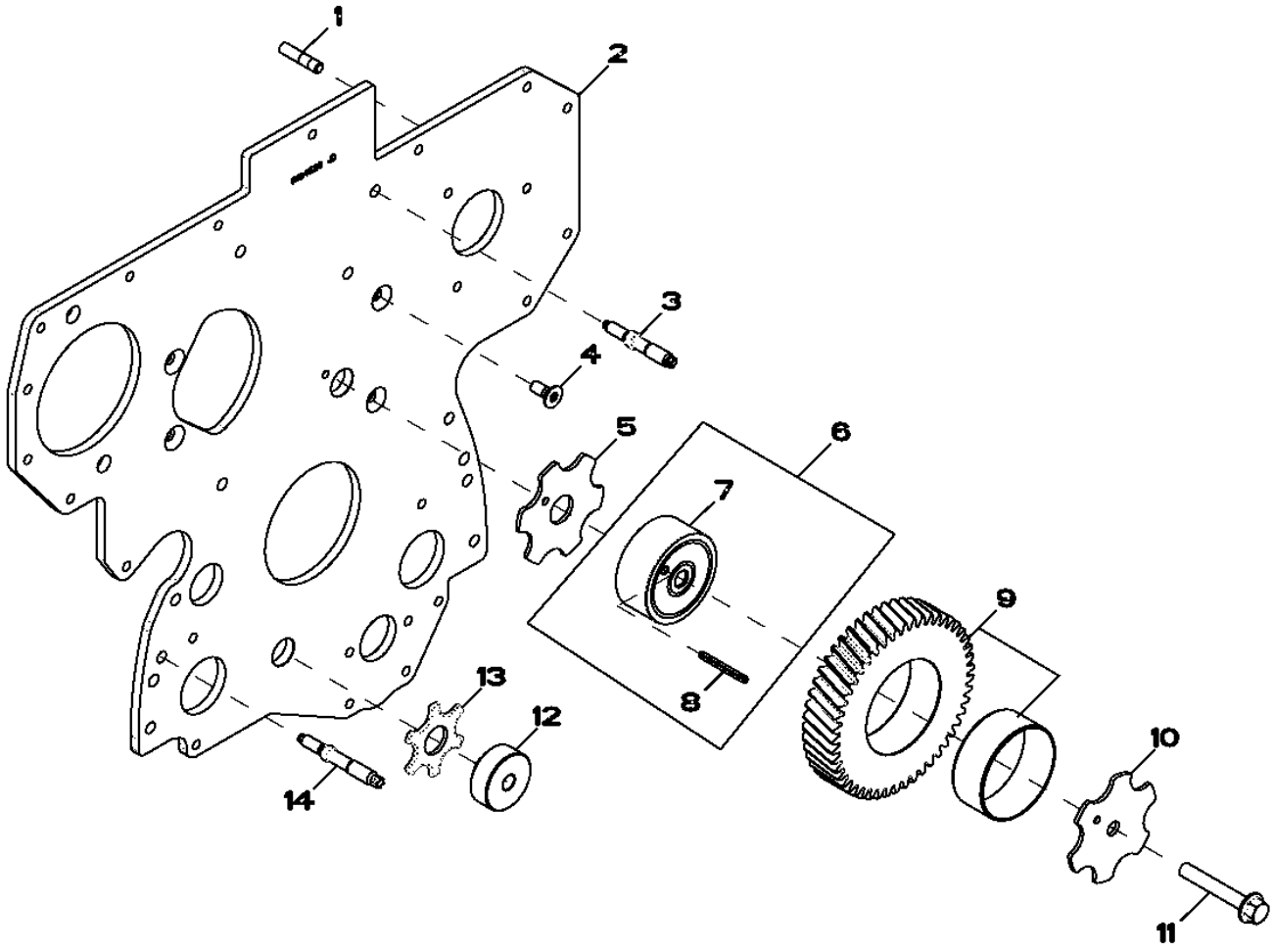

RE58179PCDD02

Item	N pea	Descrio	Qtde	N srie motor	Notas
1	R116386	Pino	3		LGTH= 37MM
2	R134526	Placa	1		
3	R134518	Pino	2		LGTH= 68MM
4	R136475	Parafuso	4		
5	R123174	Arruela de pressão	1		
6	RE505641	Eixo	1		
7	R120641	Eixo	1		
8	34H288	Pino elástico	1		3/16" X 1-3/4"
9	RE508932	EngrEnagem	1		Z= 49, (MARKED R505121)
10	R131206	Arruela de encosto	1		
11	19M8997	Parafuso	1		M10 X 65
12	R114194	Eixo	1		
13	R101225	Arruela de encosto	1		
14	R123584	Pino	4		LGTH= 79MM

3799 COVER, WITHOUT FUEL PUMP

RE59619PCDD02 A.1

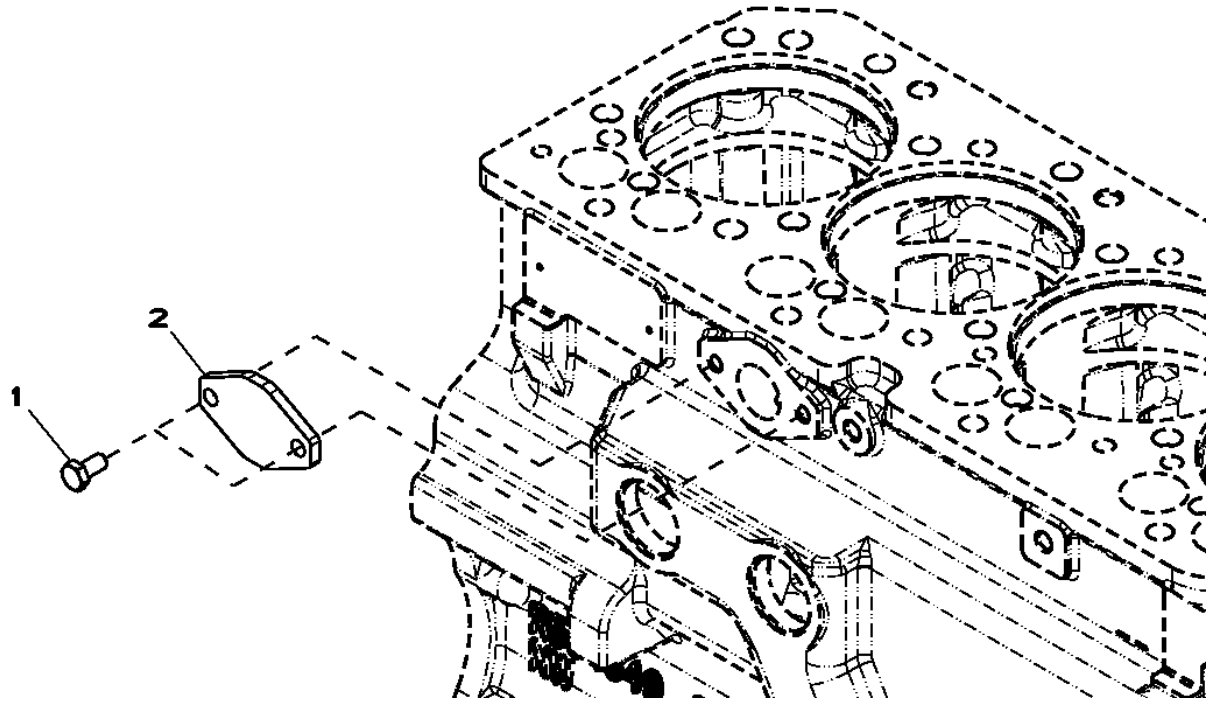

Item	*N pea*	*Descrio*	*Qtde*	*N srie motor*	*Notas*
1	RE66334	Parafuso sextavado	2		(A) (10.9)
2	R123396	Capa	1		
..	.....	Junta líquida	1		

(A) THREADS WITH PRE-APPLIED SEALANT

4001 ENGINE OIL DIPSTICK

RE59700PCDD02 A.1

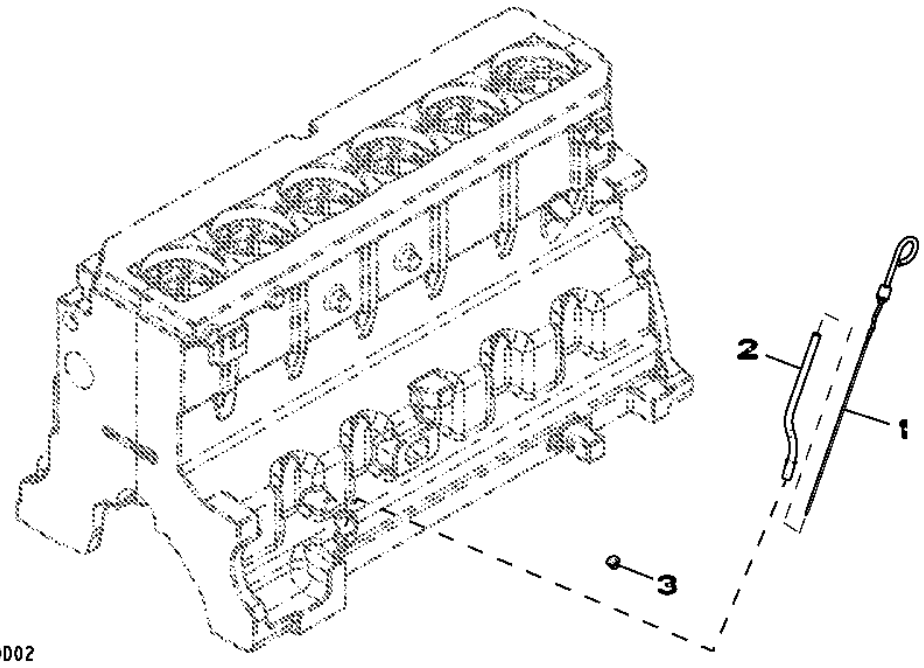

Item	*N pea*	*Descrio*	*Qtde*	*N srie motor*	*Notas*
1	RE69243	Vareta de niVel	1		
2	R130055	Tubo vareTa de nível	1		
3	R502725	Plugue	1		

4428 TIMING GEAR COVER

RE509417PCDF03 A.1

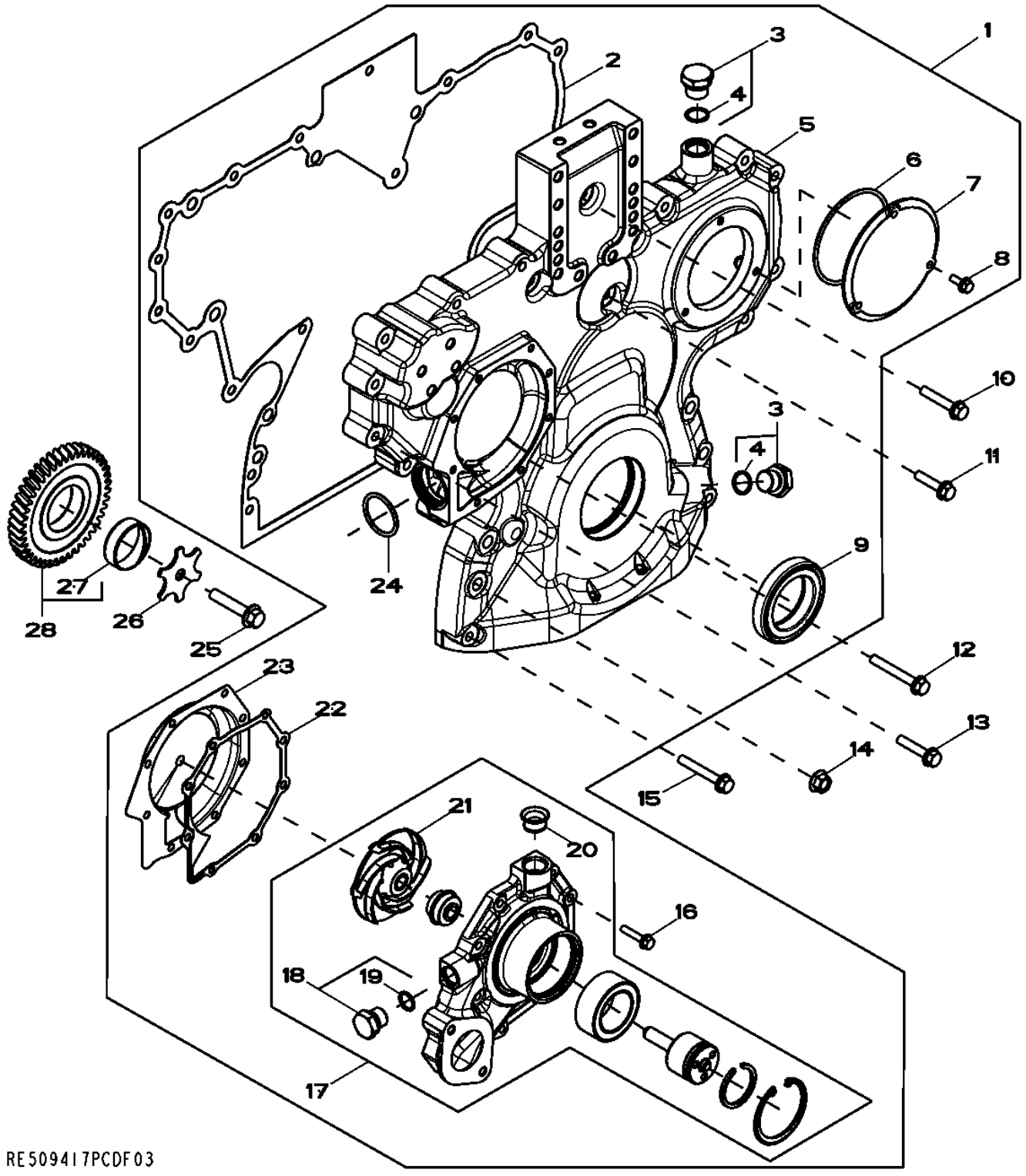

Item	N pea	Descrio	Qtde	N srie motor	Notas
1	RE532941	Kit	1		(A)
2	R520131	Junta	1		
3	RE517370	Conexão	1		M20 X 1.5
4	51M7044	Anel o	1		17.300 X 2.200 mm
5	.....	Capa	1		NSEP (MARKED R520129) (ORDER RE532941)
6	R121424	Anel o	1		91.669 X 3.531 mm
7	R121411	Capa	1		
8	19M7775	Parafuso	3		M6 X 16
9	RE538097	Vedação	1		
10	RE67239	Parafuso	1		(B) M8 X 45
11	19M8291	Parafuso	1		M8 X 35
12	19M7801	Parafuso	1		M8 X 60
13	19M8317	Parafuso	10		M8 X 40
14	14M7296	Porca com flange	6		M10
15	19M7979	Parafuso	2		M8 X 55
16	19M7796	Parafuso	8		M6 X 30
17	RE505981	Bombad'água	1		(ALSO ORDER R123417 AND R123226)
	SE501610	Bombad'água remanufaturada	1		(REMAN FOR RE505981)
18	RE46685	Tampão	1		M18 X 1.5
19	51M7043	Anel o	1		15.300 X 2.200 mm
20	R123226	Vedação	1		
21	.....	Impulsor	1		NSEP (MARKED R121036) (ORDER RE505981)
22	R123417	Junta	1		
23	RE508566	Inserto	1		(A)
24	R504734	Anel o	1		37.694 X 3.531 mm
25	19M8966	Parafuso	1		M10 X 50
26	R131283	Arruela de encosto	1		11 X 60 X 3 MM
27	RE56369	EngrEnagem	1		Z= 43, (MARKED R120636)
28	R114193	Bucha	1		

(A) INCLUDES INSTRUCTIONS

(B) THREADS WITH PRE-APPLIED SEALANT

4502 BALANCER SHAFT

RE501265PCDD01 A.1

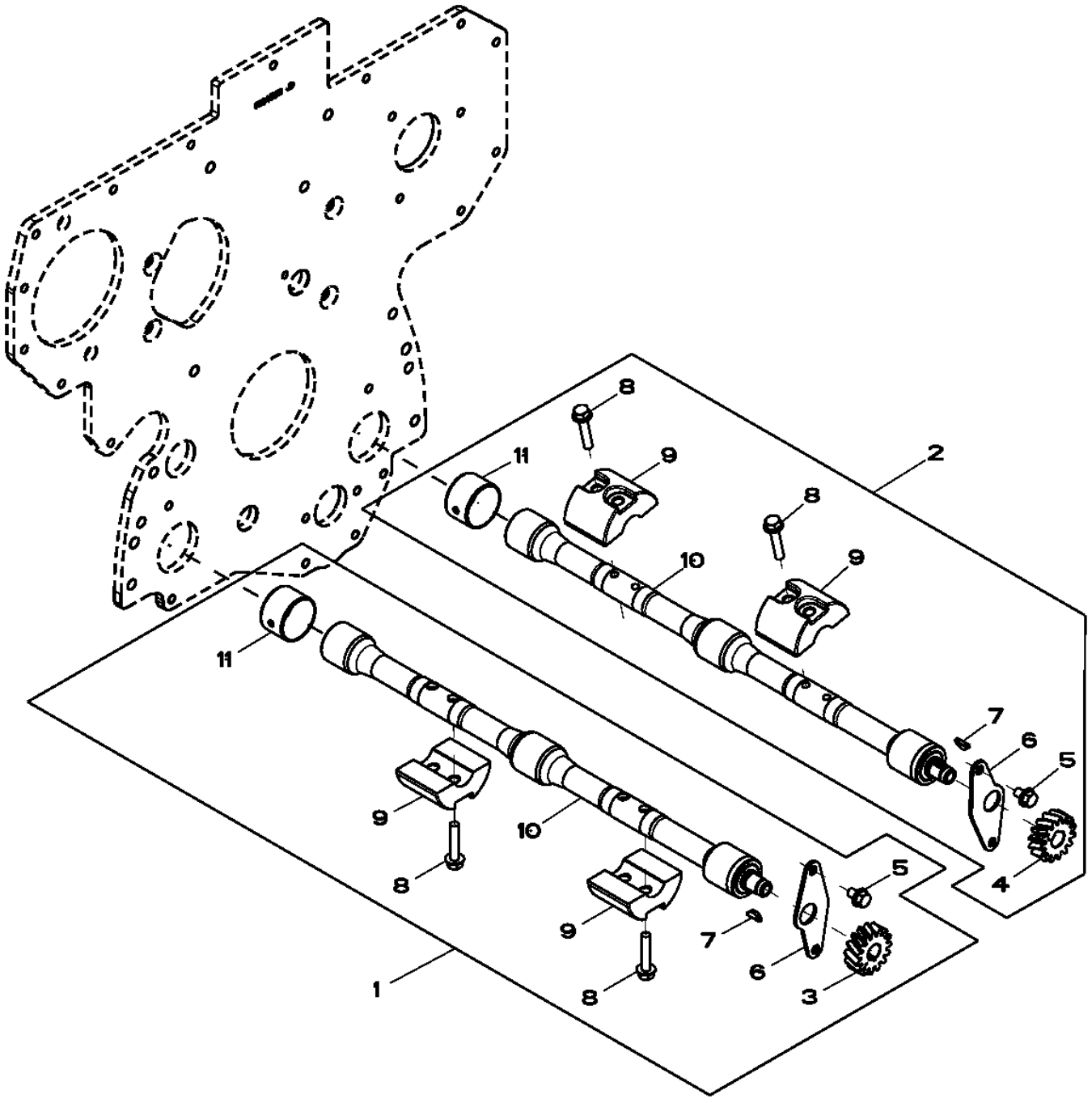

RE501265PCDD01

Item	N pea	Descrio	Qtde	N srie motor	Notas
1	RE502447	Eixo compensador	1		RH, KIT
2	RE502446	Eixo compensador	1		LH, KIT
3	R120637	EngrEnagem	1		Z= 15, RH
4	R120639	EngrEnagem	1		Z= 15, LH
5	19M7864	Parafuso	4		M8 X 12
6	R116078	Placa	2		
7	R133303	Chaveta	2		
8	19M7798	Parafuso	8		M8 X 40
9	R500265	Peso	2		
10	.....	Eixo compensador	1		NSEP (MARKED RE500448) (ORDER RE502447)RH
	.....	Eixo compensador	1		LH, , NSEP(MARKED RE500449) (ORDER RE502446)
11	R115299	Bucha	6		

4607 Bloco de Cilindros

RE71548PCDD03 A.1

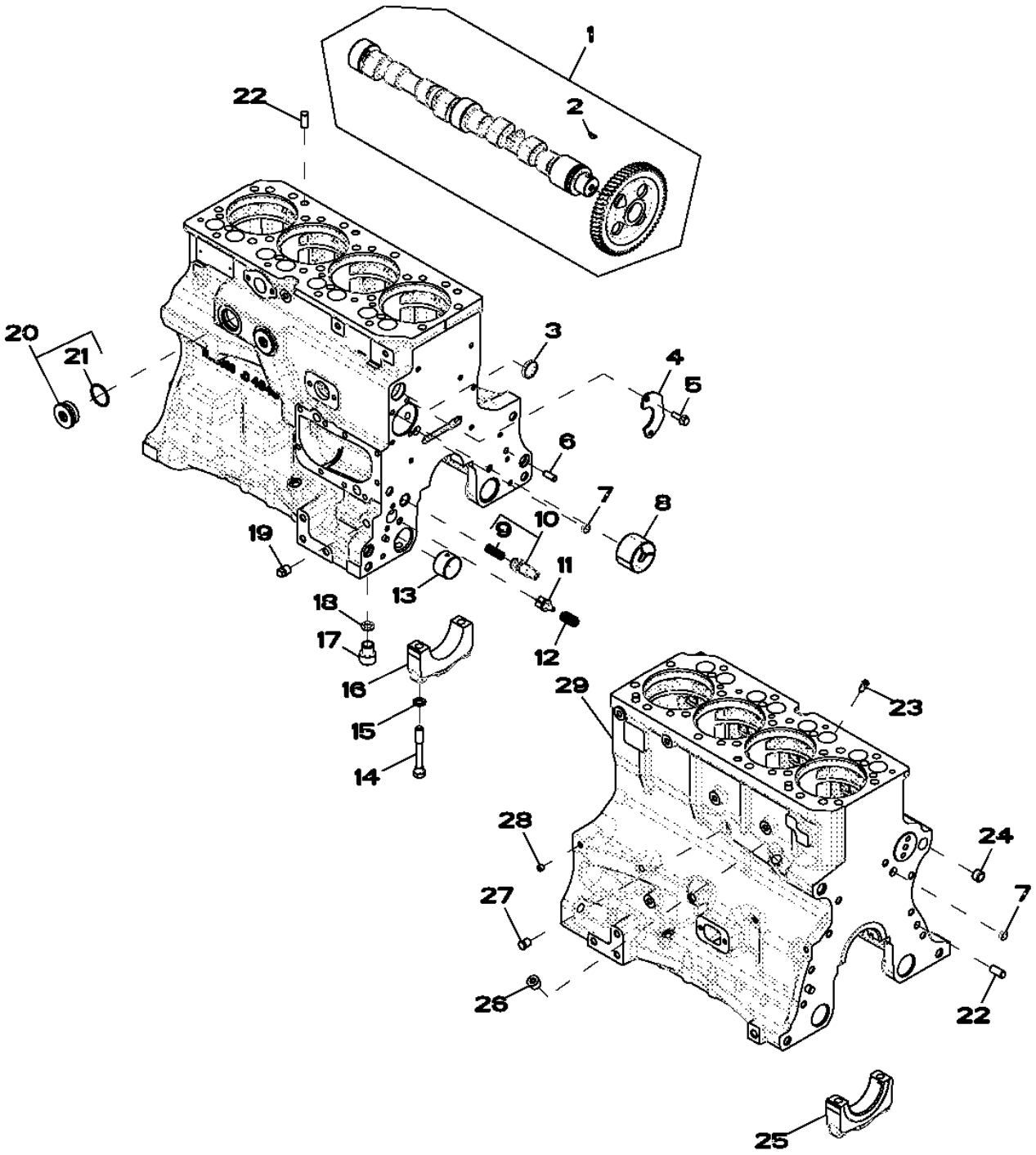

Item	N pea	Descrio	Qtde	N srie motor	Notas
1	RE56375	Eixo de cames	1		
	SE501624	TRADUCAO NAO DISPONIVEL	1		(REMAN FOR RE56375)
2	R133303	Chaveta	1		
3	R116466	Plugue	1		
4	R132518	Placa	1		
5	19M7867	Parafuso	2		M8 X 25
6	R26650	Pino de centragem	2		
7	T18891	Plugue	2		
8	R119874	Bucha	1		
9	R131425	Mola de compressão	1		
10	RE505501	VálVula de sangria	1		(INCLUDES R131425)
11	R121043	VálVula	1		
12	R111137	Mola	1		
13	R115299	Bucha	6		
14	T23474	Parafuso sextavado	10		
15	T20168	Arruela	10		
16	R114241	Tampa do rolamenTo	4		
17	R115390	Bucha	1		
18	R75892	Anel o	1		
19	15H695	Tampão	1		3/8"
20	RE508185	Conexão	2		(INCLUDES U13639)
21	U13639	Anel o	1		
22	R48685	Pino de centragem	4		
23	R131182	Orifício	4		
24	R26493	Bucha	1		
25	R132186	Tampa do rolamenTo	1		
26	15H584	Tampão	1		1/2"
27	RE507807	Tampão	1		
28	RE71255	Tampão	1		
29	.....	Bloco de cilindro	1		NSEP (ORDER RE500731 OR RE500732) (MARKED R516309)

4715 CRANKSHAFT / BEARINGS

RE515513PCDD03 A.1

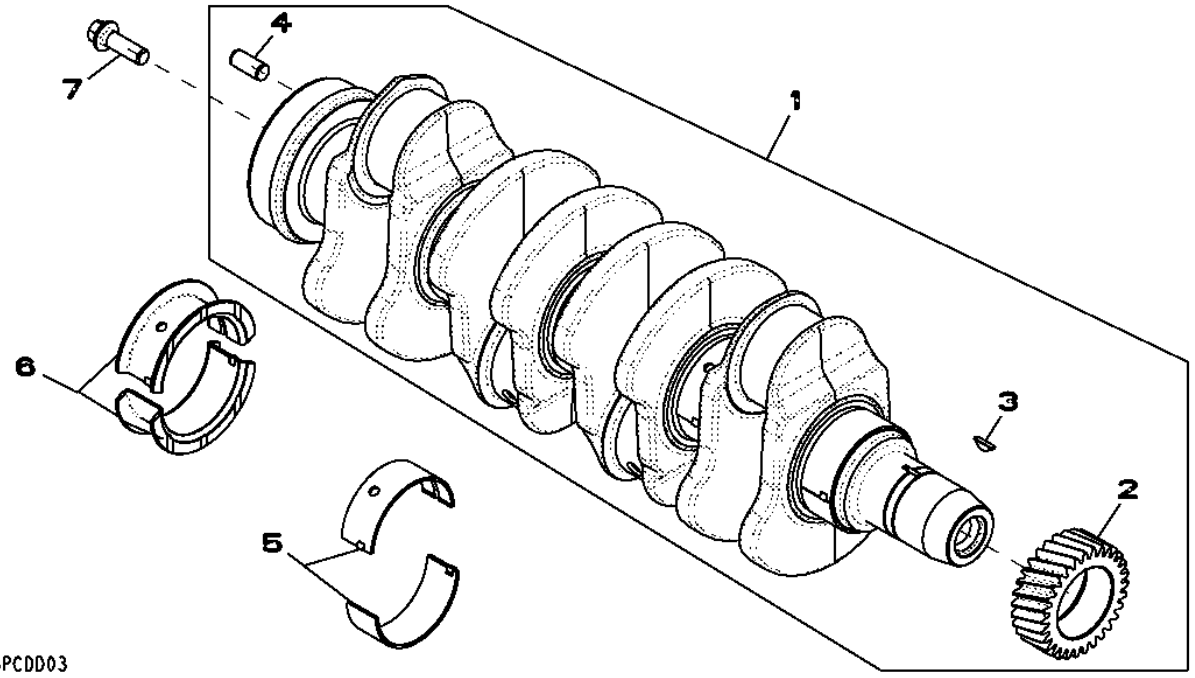

Item	*N pea*	*Descrio*	*Qtde*	*N srie motor*	*Notas*
1	RE506195	Virabrequim	1		(A)
	SE501656	Virabrequim remanufaturado	1		(B) (REMAN FOR RE506195)
2	R120631	EngrEnagem	1		
3	R505609	Chaveta	1		
4	R48685	Pino de centragem	1		
5	RE65165	Conj. do rolamento	4		STD (MARKED R123561 AND R123562)
6	RE65168	Conj. do rolamento	1		STD (MARKED R123563 AND R123564)
7	R135918	Parafuso	4		

(A) GRINDING GUIDELINES : SEE CTM104

(B) WITH BEARINGS

4833 CONNECTING RODS AND PISTONS

TP49283 A.1

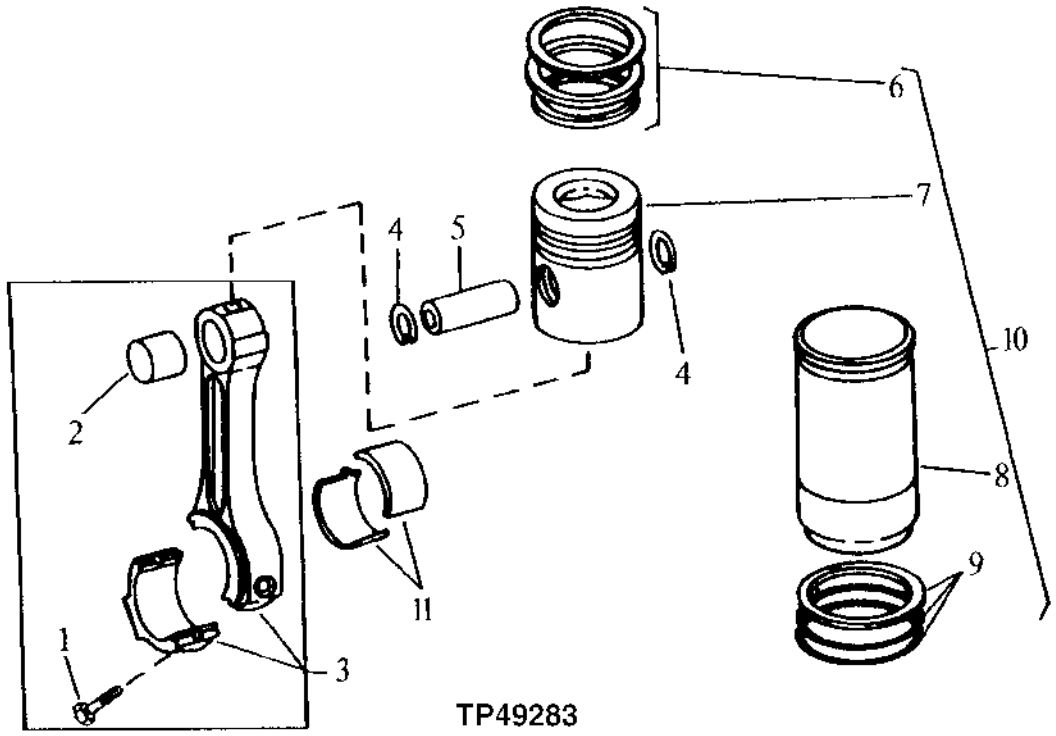

Item	*N pea*	*Descrio*	*Qtde*	*N srie motor*	*Notas*
1	R501124	Parafuso	8		
2	R123960	Bucha	4		
3	RE500002	Biela	4		MARKED R500000
	SE501096	Biela remanufaturada	4		MARKED R500000; REMAN FOR RE500002
4	M41029	Anel de pressão	8		
5	R123178	Pino do Pistão	4		
6	RE66271	Kit anéis de pistão	4		
7	.....	Pistão	4		(ORDER RE520835) (MARKED RE520589)
8	.....	Camisa de cilindro	4		(ORDER RE520835)
9	R26121	Anel o	4		
	R48767	Junta de vedação	4		
	R55453	Anel o	4		
	AR65507	Kit - anel o	4		
10	RE520835	Kit pistão e camisa	4		(MARKED RE520589)
11	RE65908	Rolamento	4		
	RE65909	Rolamento	4		.010" US

4901 ROCKER ARM / SHAFT / TAPPET / PUSH ROD

RE57618PCDB02 A.1

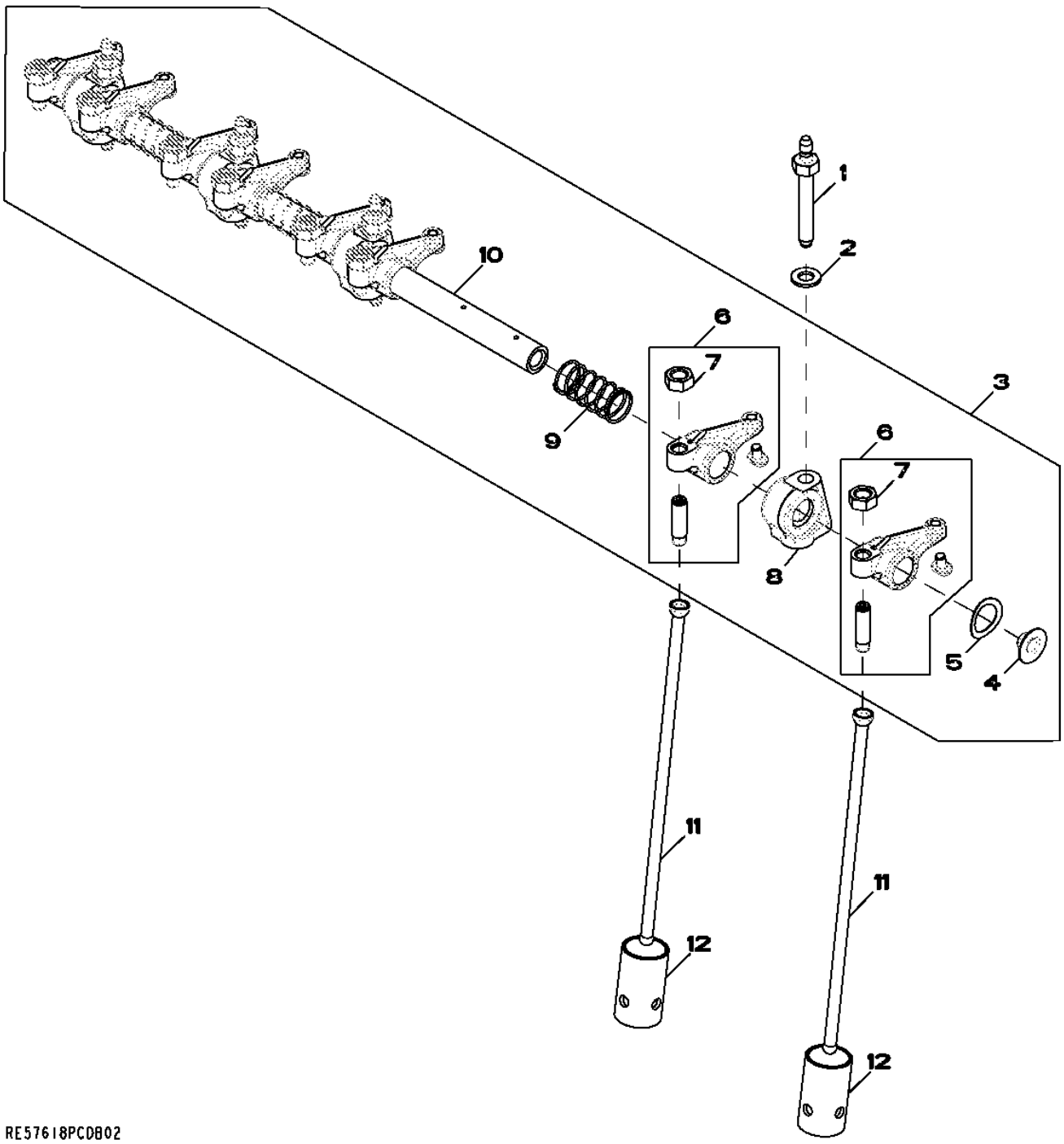

Item	*N pea*	*Descrio*	*Qtde*	*N srie motor*	*Notas*
1	R123271	Pino	4		
2	24M7346	Arruela	4		11 X 20 X 2 mm
3	RE519736	Eixo do balancim	1		
4	R54565	Plugue	2		
5	T20316	Arruela	2		
6	RE508317	Balancim	8		
7	14M7148	Porca	1		M10
8	R123161	Suporte	4		
9	T20314	Mola	3		
10	R123513	Eixo do balancim	1		
11	R107731	Vareta	8		
12	R123565	Peça acionada Pelo came	8		

5001 OIL PUMP

RE57763PCDD02 A.1

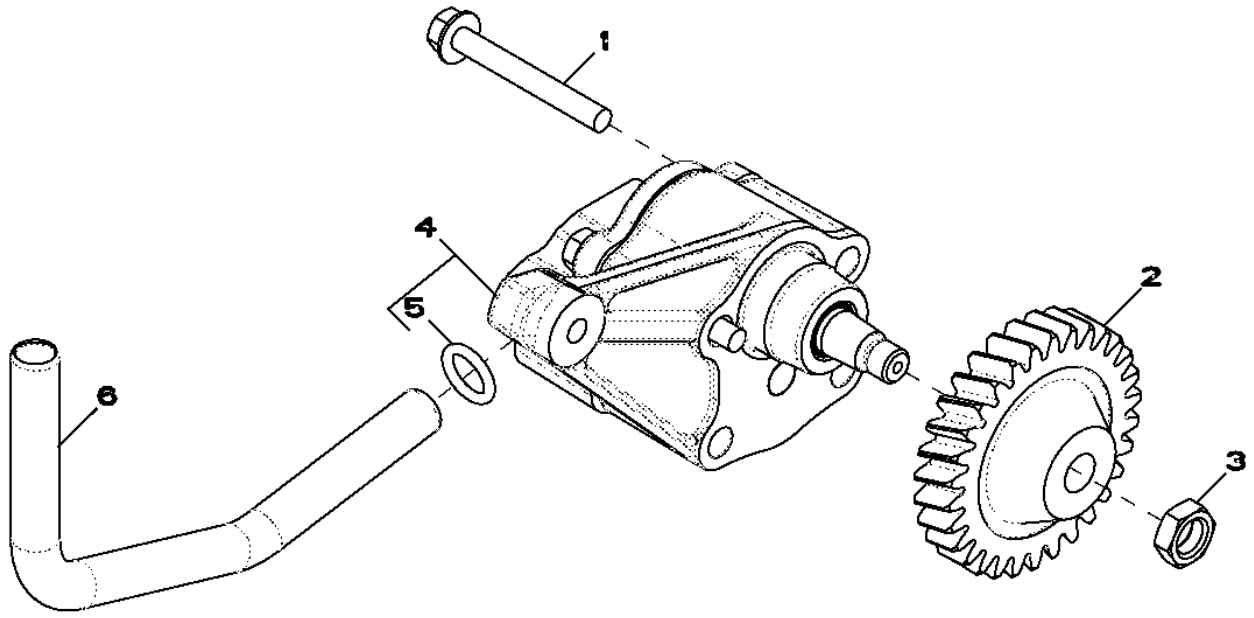

RE57763PCDD02

Item	*N pea*	*Descrio*	*Qtde*	*N srie motor*	*Notas*
1	19M8987	Parafuso	2		M8 X 65
2	R120638	EngrEnagem	1		Z= 30
3	14M7066	Porca	1		M12
4	RE504914	Bombade óleo	1		
	SE501814	Bombade óleo remanufatur.	1		(REMAN FOR RE504914)
5	R97185	Anel o	1		
6	R121376	Tubo	1		

5102 CYLINDER HEAD AND VALVES

RE59432PCDD04 A.1

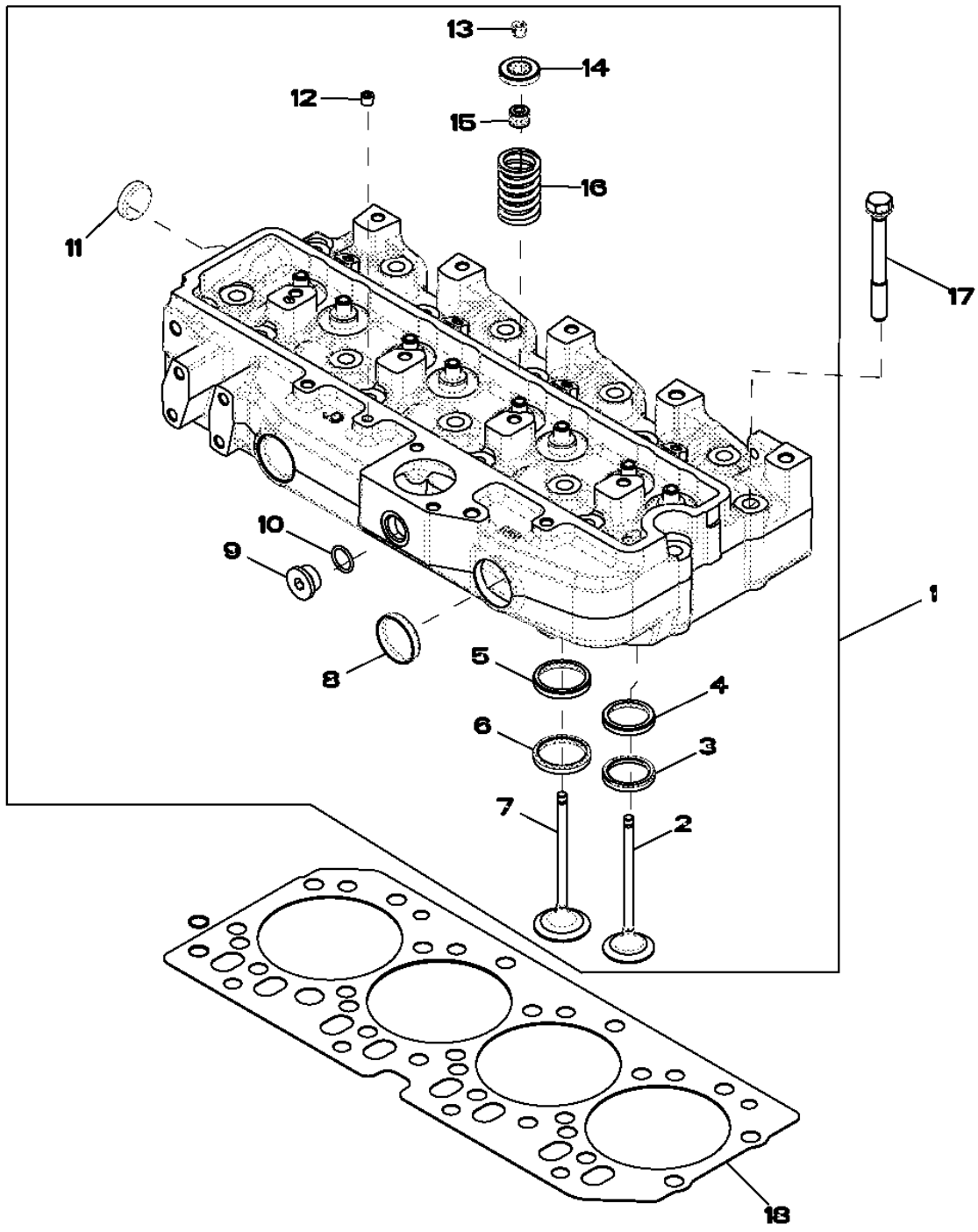

Item	N pea	Descrio	Qtde	N srie motor	Notas
1	RE57234	Cabeçote	1		
	SE501579	Cabeça do cilindro remanuf.	1		(REMAN FOR RE57234)
2	R90692	VálVula de escape	4		
3	R85687	Inserto de assento válvula	4		
4	R106829	Inserto de assento válvula	4		
5	R106831	Inserto de assento válvula	4		
6	R98063	Inserto de assento válvula	4		
7	R98062	VálVula de admissão	4		
8	R43409	Plugue	2		
9	T58477	Conexão	1		
10	R26906	Anel o	1		
11	CD16284	Plugue	1		
12	RE71255	Tampão	1		
13	R91889	RetentoR	16		
14	RE60005	RotadoR	8		
15	RE31617	Vedação	8		
16	R26125	Mola	8		
17	R85363	Parafuso sextavado	18		
18	R116515	Vedação de cilindro	1		

5701 WATER PUMP INLET

RE59313PCDD02 A.1

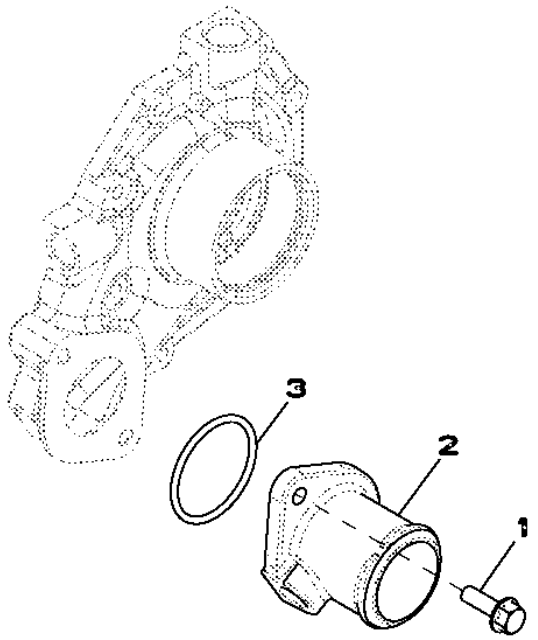

Item	*N pea*	*Descrio*	*Qtde*	*N srie motor*	*Notas*
1	19M7867	Parafuso	2		M8 X 25
2	R121634	Carcaça	1		
3	R89944	Anel o	1		

5934 OIL COOLER

RE509282PCDD01 A.1

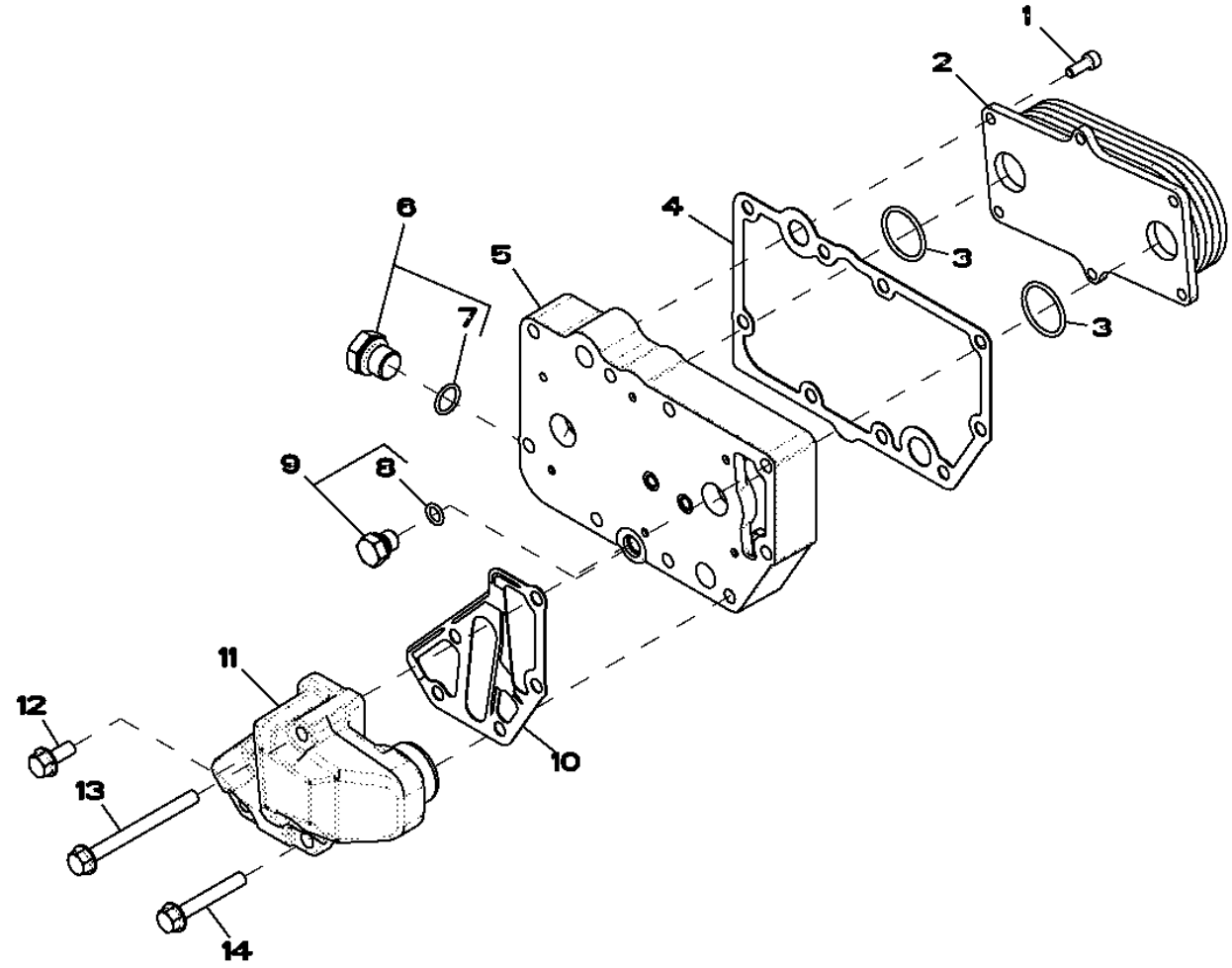

RE509282PCDD01

Item	N pea	Descrio	Qtde	N srie motor	Notas
1	RE67231	Parafuso	6		
2	RE59296	ResfRiadoR de óleo	1		
3	T122075	Anel o	2		
4	R123501	Junta	1		
5	R504283	Carcaça	1		
6	RE46685	Tampão	1		
7	51M7043	Anel o	1		15.300 X 2.200 mm
8	51M7040	Anel o	1		9.300 X 2.200 mm
9	RE46686	Tampão	1		
10	R501428	Junta	1		
11	R502811	Adaptador	1		(ORDER RE508599)
12	RE67238	Parafuso	2		
13	19M7913	Parafuso	2		M8 X 90
14	19M7979	Parafuso	2		M8 X 55

6599 NO TURBOCHARGER

RE59445PCDB01 A.1

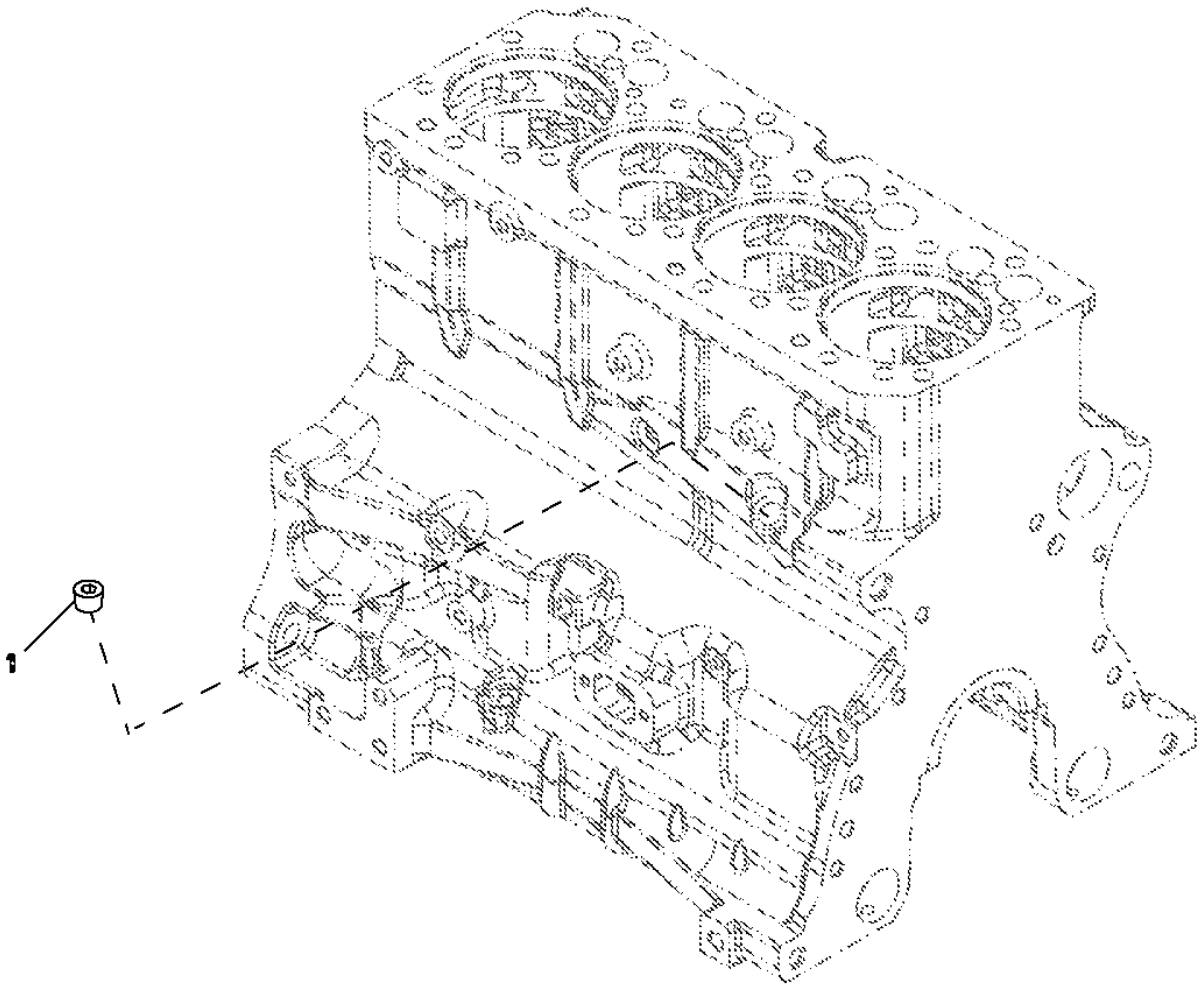

RE59445PCDB01

Item	N pea	Descrio	Qtde	N srie motor	Notas
1	RE57836	Tampão	1		

6606 Interruptor de Temperatura

RE501099PCDD01 A.1

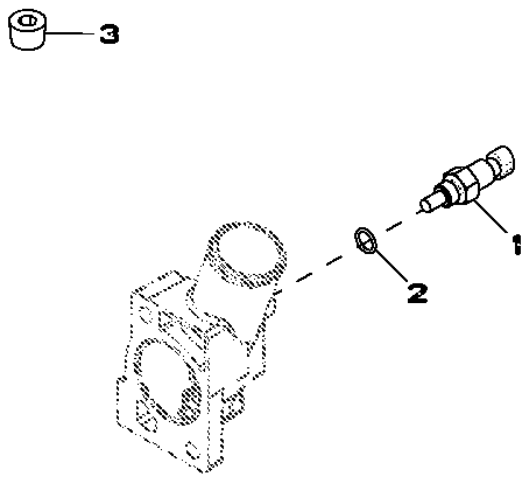

RE501099PCDD01

Item	*N pea*	*Descrio*	*Qtde*	*N srie motor*	*Notas*
1	RE500844	SenSor	1		
2	R26448	Anel o	1		
3	15H584	Tampão	1		1/2"

6701 TACHOMETER, MAGNETIC PICKUP

RE59977PCDD01 A.1

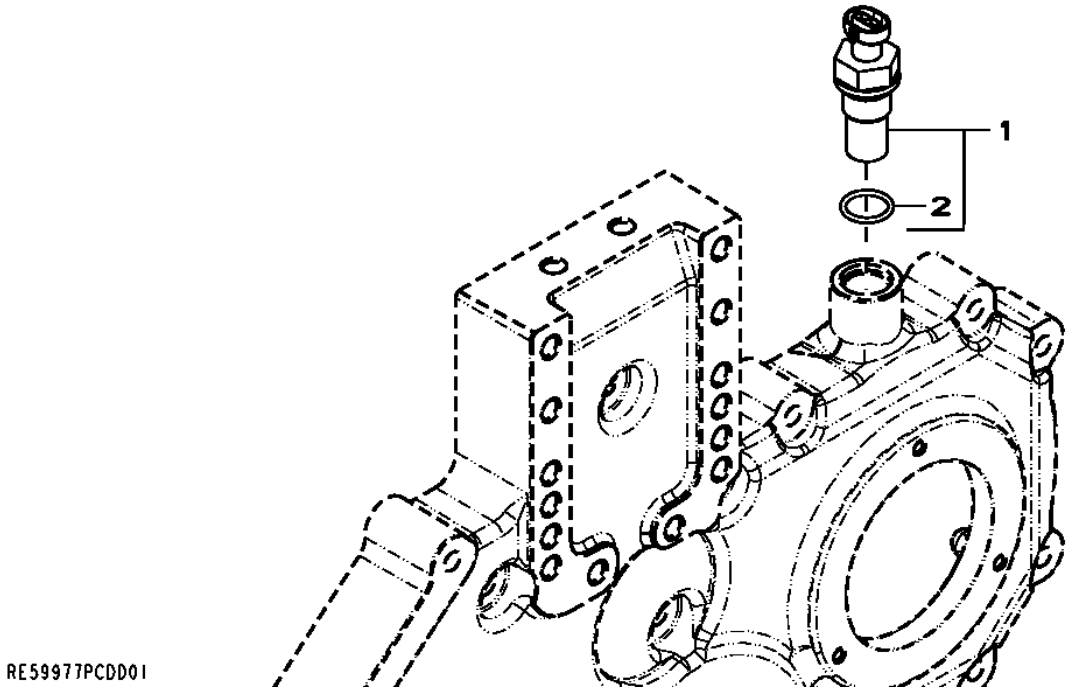

Item	N pea	Descrio	Qtde	N srie motor	Notas
1	RE519144	SenSor	1		
2	51M7044	Anel o	1		17.300 X 2.200 mm

7641 OIL PRESSURE SWITCH

RE542209PCDA01 A.1

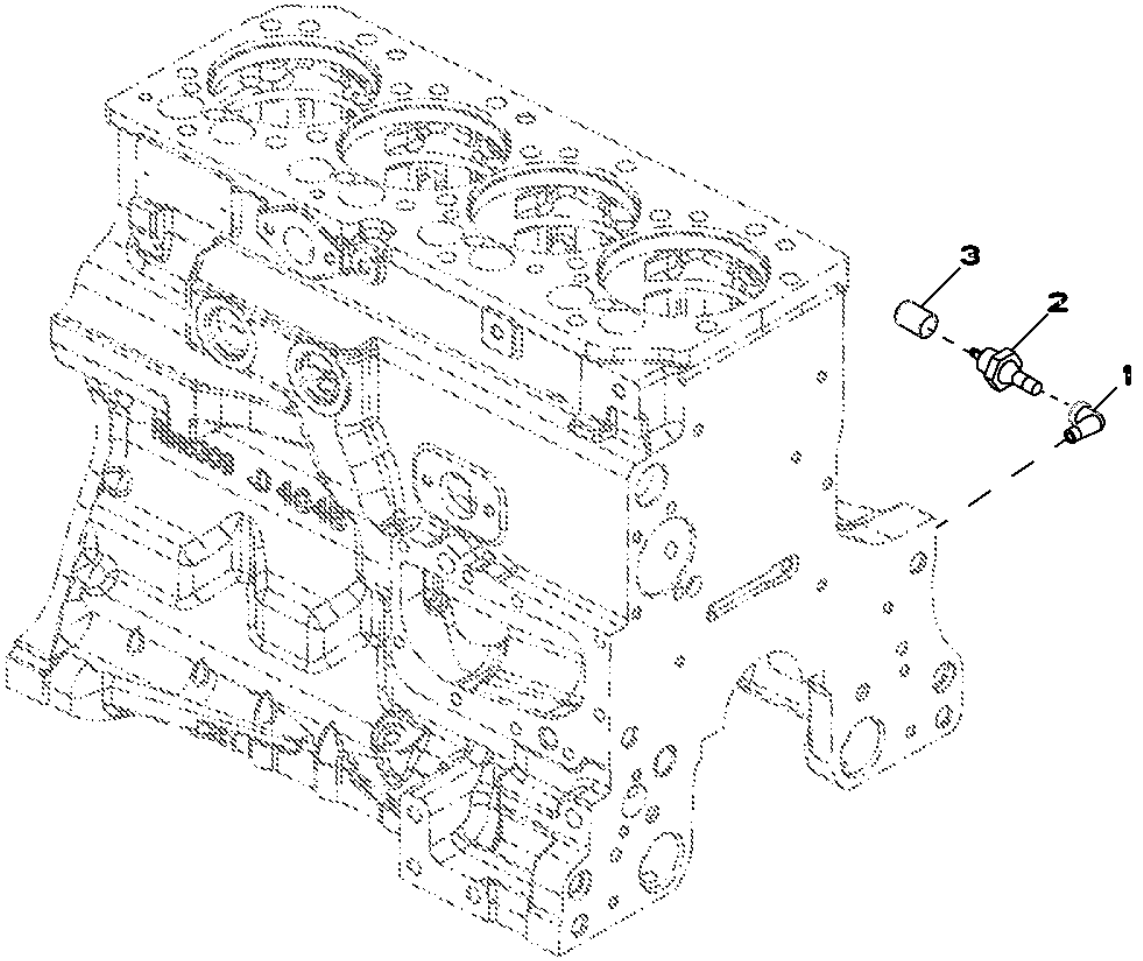

RE542209PCDA01

Item	*N pea*	*Descrio*	*Qtde*	*N srie motor*	*Notas*
1	15H197	Conexão em ângulo	1		1/8"
2	AT85174	Interruptor	1		
3	.....	Plugue	1		

8726 BELT TENSIONER

RE528385PCDA01 A.1

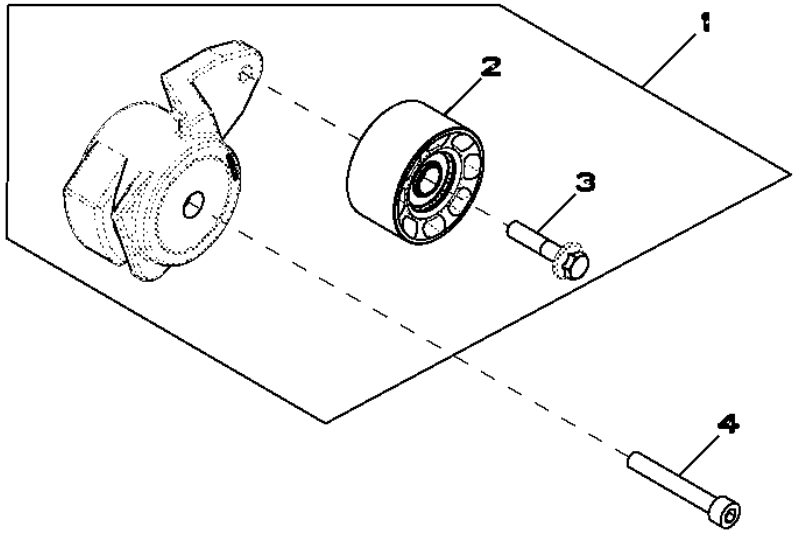

RE528385PCDA01

Item	N pea	Descrio	Qtde	N srie motor	Notas
1	RE70536	Tensionador de correia	1		
2	RE505264	Polia	1		
3	R503813	Parafuso	1		
4	19M8131	Parafuso	1		M10 X 70

8812 OIL FILTER

RE71482PCDD01 A.1

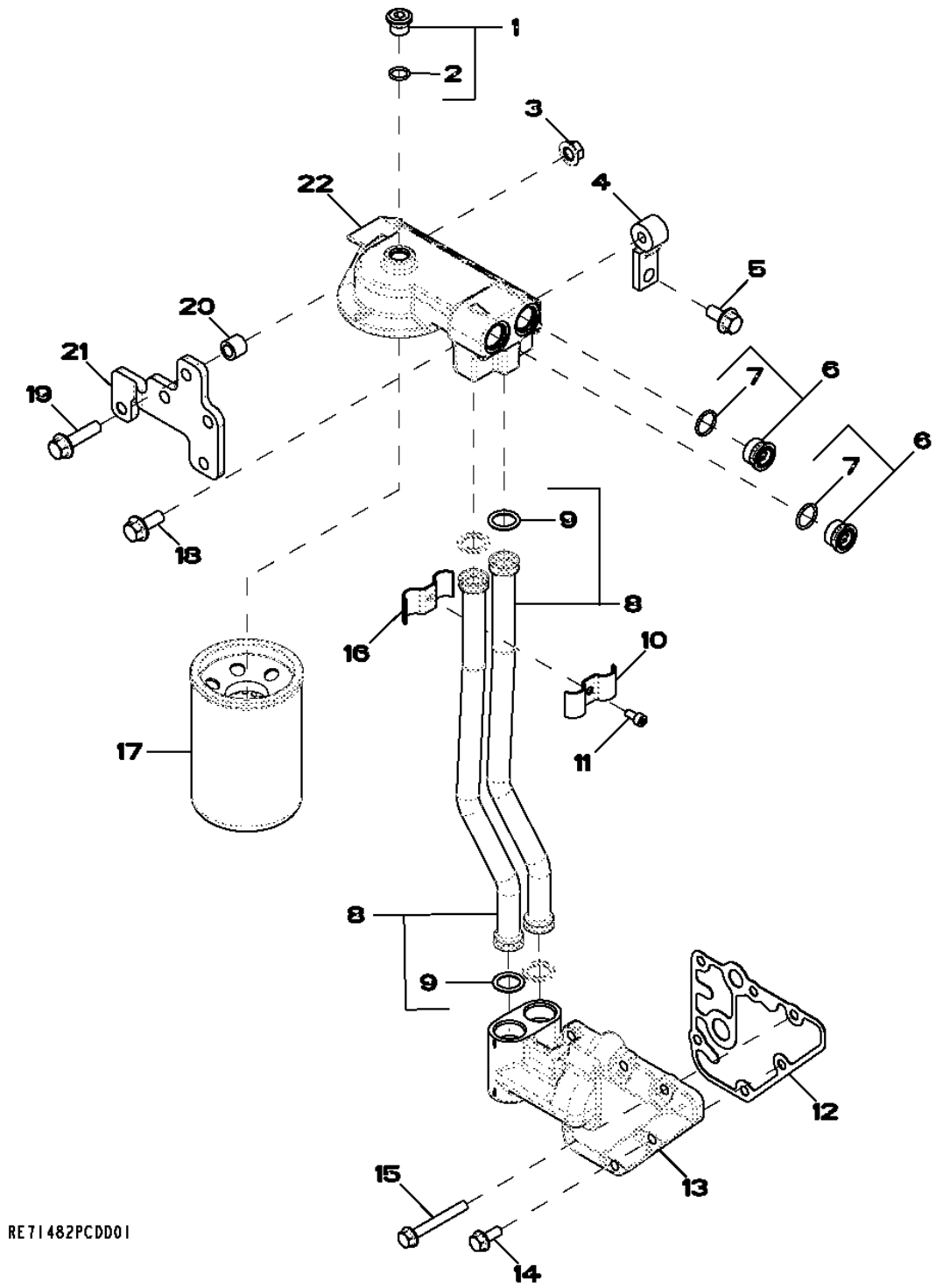

Item	N pea	Descrio	Qtde	N srie motor	Notas
1	RE52242	Tampão de dreno	1		
2	51M7042	Anel o	1		13.300 X 2.200 mm
3	14M7296	Porca com flange	1		M10
4	R134974	Suporte	1		
5	19M7784	Parafuso	4		M10 X 20
6	RE505232	Tampão	2		
7	51M7045	Anel o	1		19.300 X 2.200 mm
8	RE519745	Tubo	2		
9	R517488	Anel o	2		
10	R518145	Semi-braçadeira	1		
11	19M8618	Parafuso	1		M6 X 12
12	R123525	Junta	1		
13	R504153	Adaptador	1		
14	RE67238	Parafuso	1		
15	19M7802	Parafuso	5		M8 X 65
16	R518146	Semi-braçadeira	1		
17	RE59754	Filtro de óleo	1		
18	19M7785	Parafuso	1		M10 X 25
19	19M7804	Parafuso	1		M10 X 40
20	28H865	Bucha	1		0.423" X 0.675" X 9/16"
21	R134971	Apoio	1		
22	RE503727	Cabeçote do filtro	1		

9813 Tirantes de Elevação

RE502864PCDC01 A.1

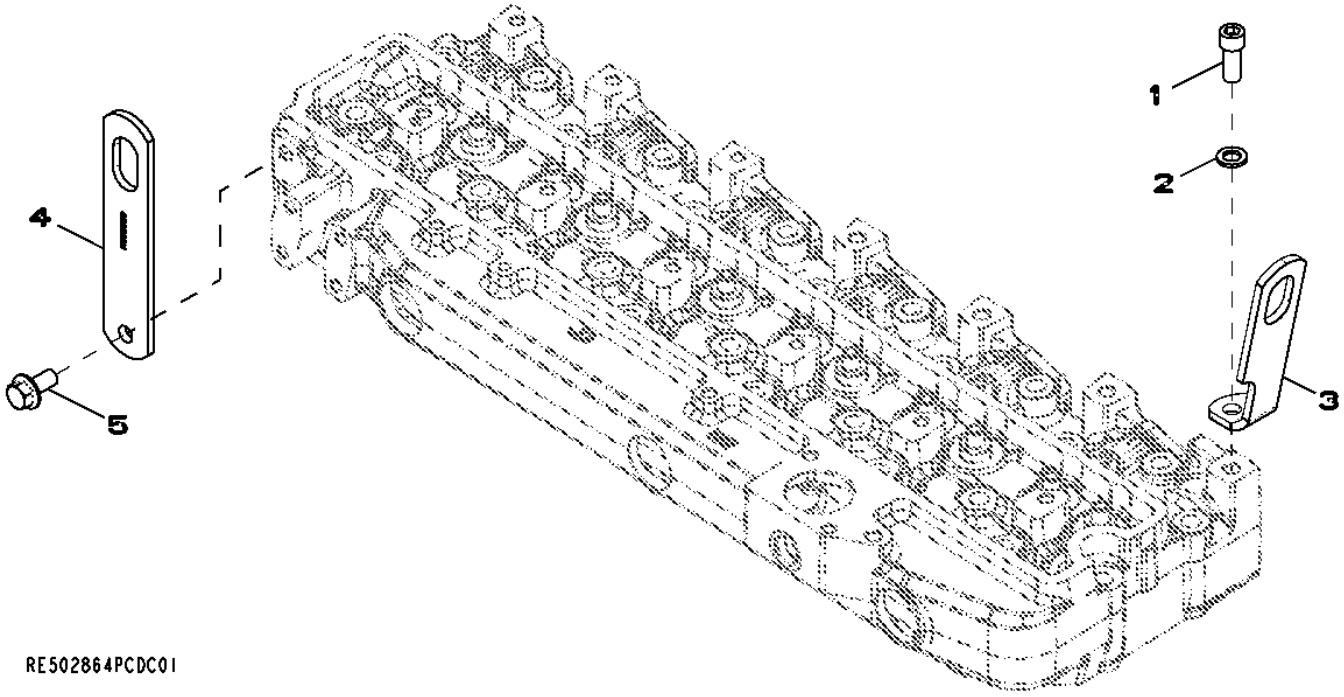

Item	*N pea*	*Descrio*	*Qtde*	*N srie motor*	*Notas*
1	19M7988	Parafuso	1		M12 X 30
2	R32214	Arruela	1		
3	R502175	Suporte	1		
4	R502329	Correia	1		
5	19M7788	Parafuso	1		M12 X 25

1103 VALVE COVER

RE59798PCDF01 A.1

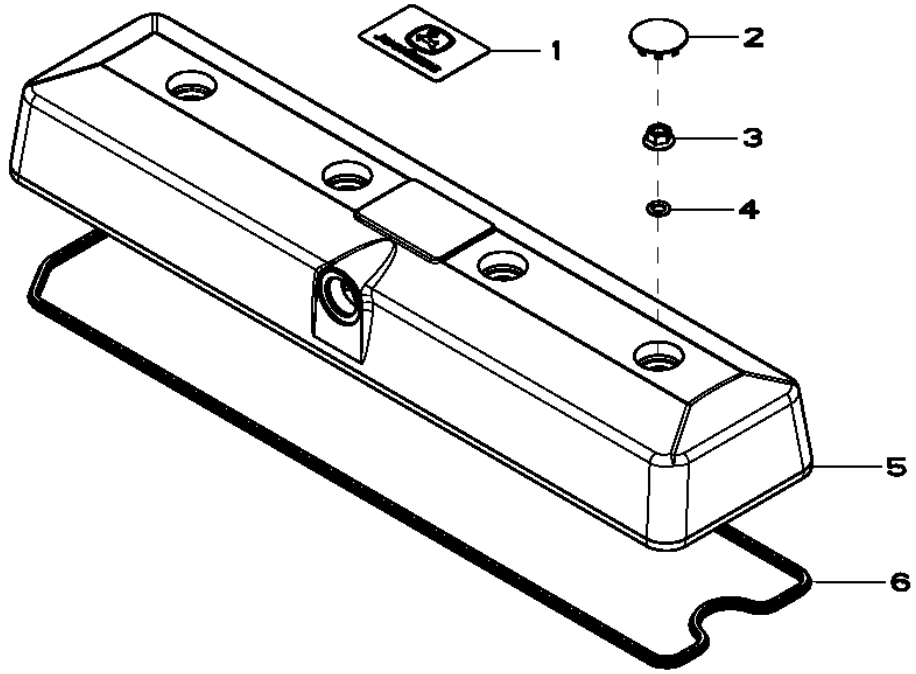

Item	*N pea*	*Descrio*	*Qtde*	*N srie motor*	*Notas*
1	R521401	EmblEma	1		
2	H23125	Plugue	4		
3	R123574	Porca	4		
4	R123575	Anel o	4		
5	.....	Tampa de válvula	1		(MARKED R519779) (ORDER RE70401 AND RE59801)
6	R524480	Junta	1		
	RE520539	Kit de juntas	AR		(A)

(A) SUITABLE FOR HIGH TEMPERATURE, INCLUDE INSTRUCTIONS

1201 OIL FILLER NECK - RIGHT HAND SIDE

RE59484PCDE04 A.1

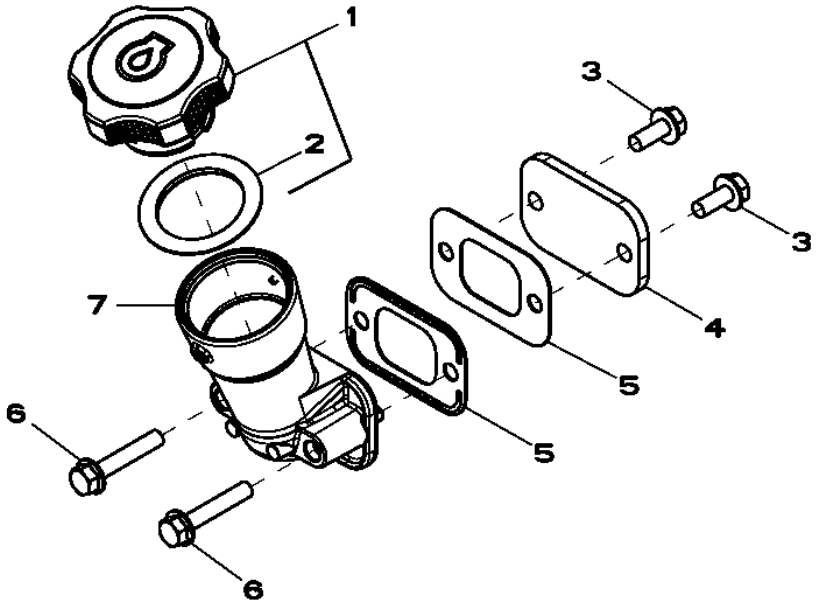

Item	*N pea*	*Descrio*	*Qtde*	*N srie motor*	*Notas*
1	RE535560	Tampa do abasTecimenTo	1		(SUB FOR RE500005)
2	R502902	Junta de vedação	1		ID= 44MM
3	RE67238	Parafuso	2		(A) M8 X 20
4	R116296	Capa	1		
5	R136495	Junta	2		
6	RE67239	Parafuso	2		(A) M8 X 45
7	RE501377	Bocal de enchimento	1		

(A) THREADS WITH PRE-APPLIED SEALANT

1328 Polia do Virabrequim

RE515238PCDD04 A.1

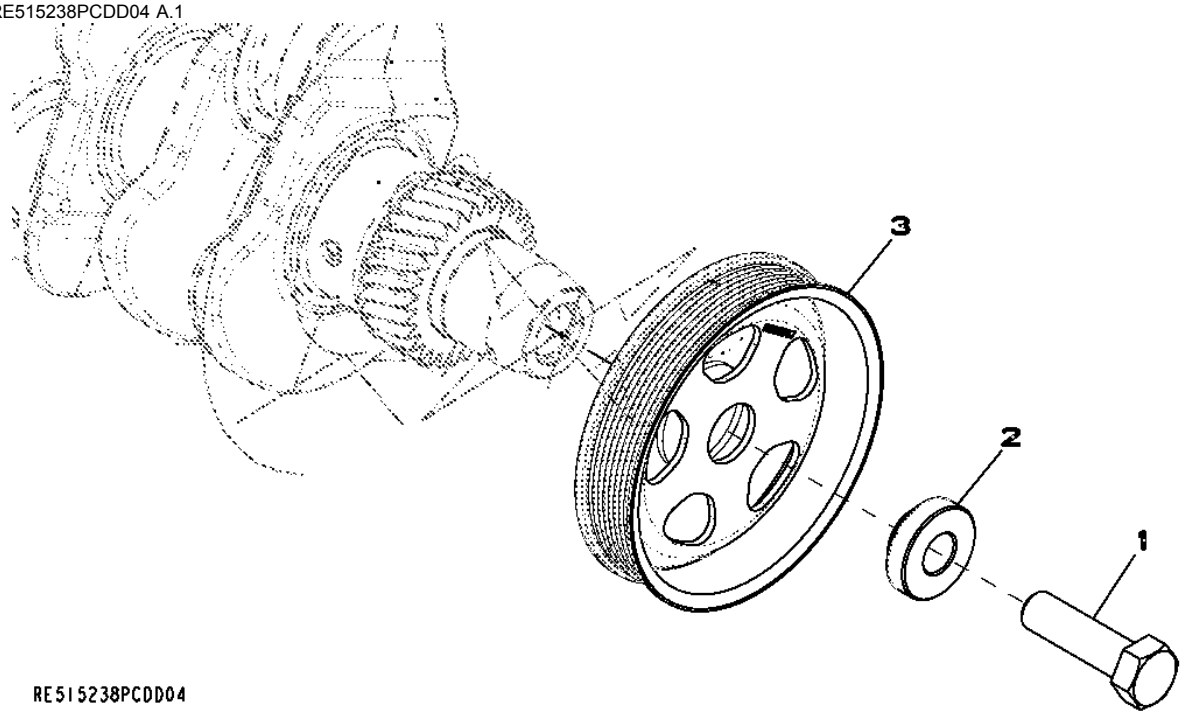

Item	*N pea*	*Descrio*	*Qtde*	*N srie motor*	*Notas*
1	R516648	Parafuso sextavado	1		(A) M20 X 70
2	R515040	Bucha	1		OD = 50 mm
3	R505567	Polia	1		OD = 173 mm

(A) Única Utilização

1456 Cobertura do volante do motor

RE517252PCDA01 A.1

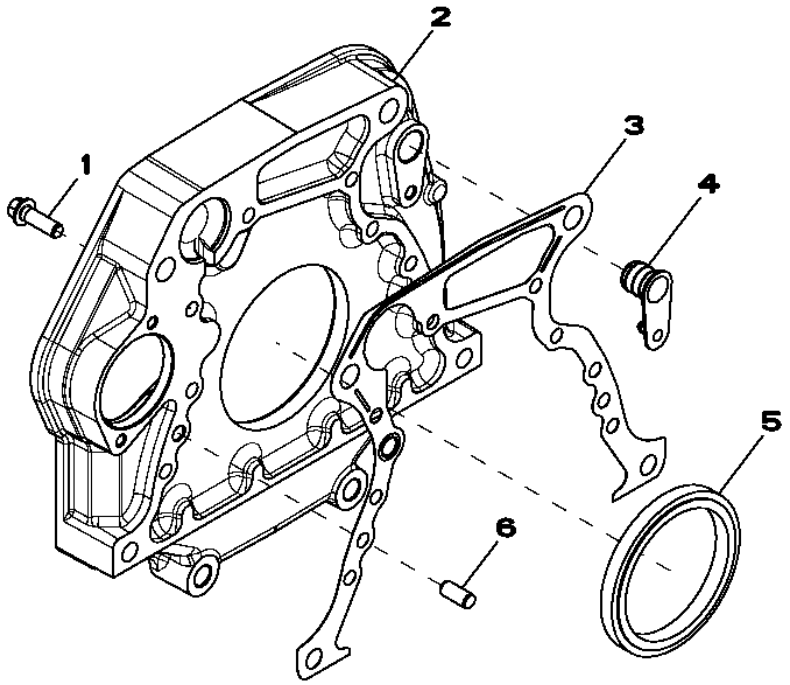

Item	*N pea*	*Descrio*	*Qtde*	*N srie motor*	*Notas*
1	R135918	Parafuso	8		
2	R515028	Carcaça	1		
3	R515050	Junta	1		
4	R131769	Plugue	1		
5	RE44574	Vedação	1		
6	R48685	Pino de centragem	2		

1561 Volante do Motor

RE506172PCDD01 A.1

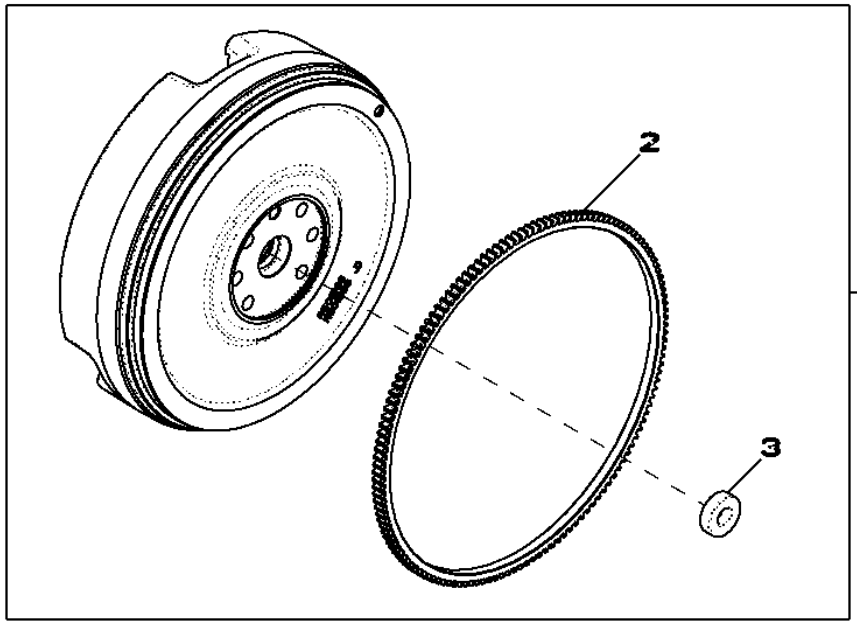

RE506172PCDD01

Item	*N pea*	*Descrio*	*Qtde*	*N srie motor*	*Notas*
1	RE502964	Volante	1		
2	R114282	Coroa	1		
3	JD9449	Rolamento de esfeRas	1		

16Z9 FUEL INJECTION PUMP

RE540074PCDB01 A.1

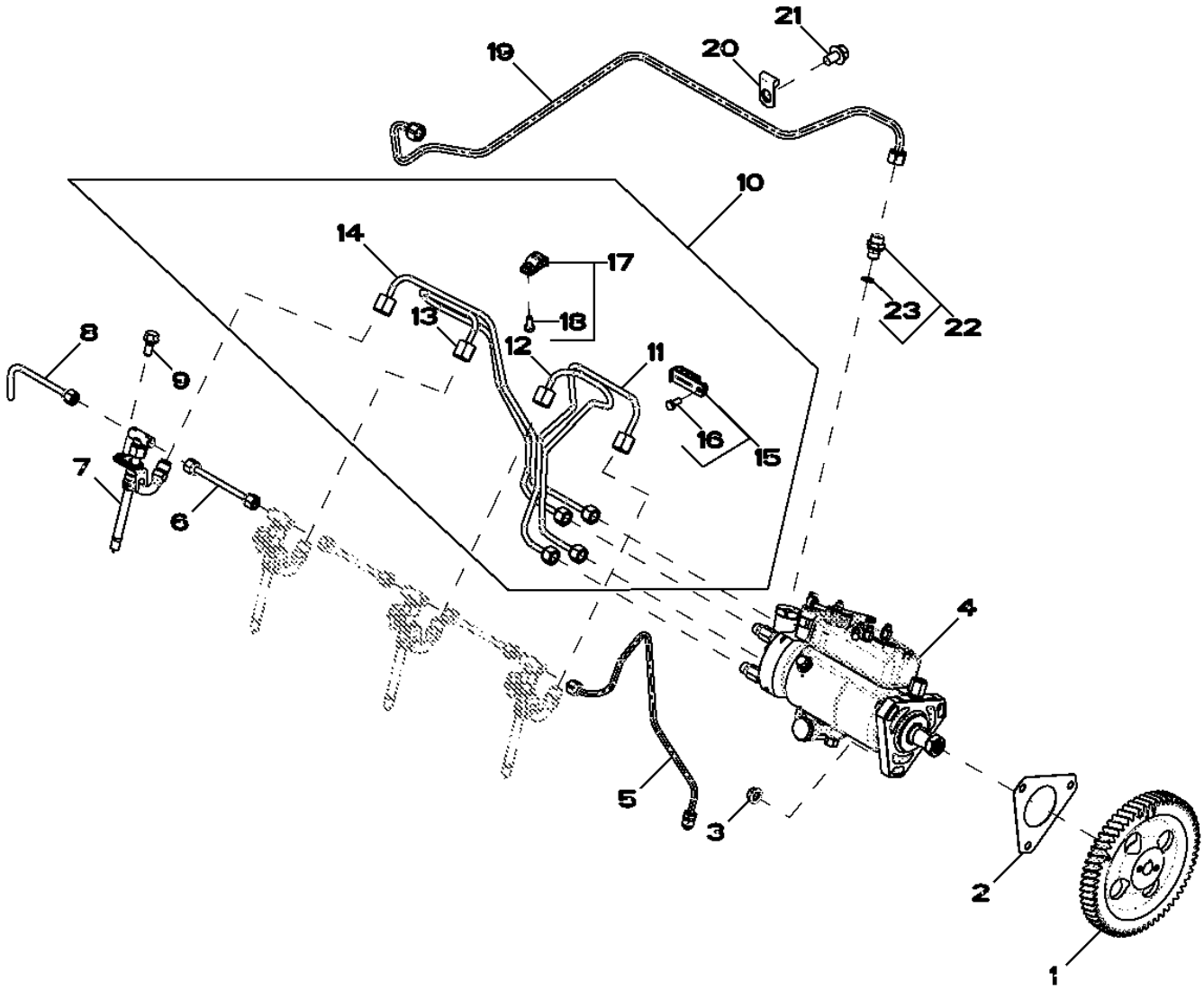

RE540074PCDB01

Item	N pea	Descrio	Qtde	N srie motor	Notas
1	R132267	EngrEnagem	1		
2	R97354	Junta	1		
3	14M7298	Porca com flange	3		M8
4	RE545512	Bombainjetora combustível	1		
5	RE47730	Linha de combustivel	1		
6	RE68748	Tubo	3		
7	RE48786	Bico injetor	4		
	SE501101	Bico injetor remanufaturado	4		(REMAN FOR RE48786)
8	RE502150	Linha de combustivel	1		
9	R116366	Parafuso	4		
10	RE538058	Linha de combustivel	1		
11	.....	Linha de combustivel	1		(ORDER RE538058)
12	.....	Linha de combustivel	1		(ORDER RE538058)
13	.....	Linha de combustivel	1		(ORDER RE538058)
14	.....	Linha de combustivel	1		(ORDER RE538058)
15	RE19799	Braçadeira	1		
16	19M7923	Parafuso sextavado	1		M6 X 12
17	RE19797	Braçadeira	2		
18	19M7923	Parafuso sextavado	1		M6 X 12
19	RE533048	Linha de combustivel	1		
20	T30367	Braçadeira	1		
21	19M7783	Parafuso	1		M10 X 16
22	RE60029	Adaptador	1		
23	51M7040	Anel o	1		9.300 X 2.200 mm

1755 AIR INTAKE

RE505113PCDD02 A.1

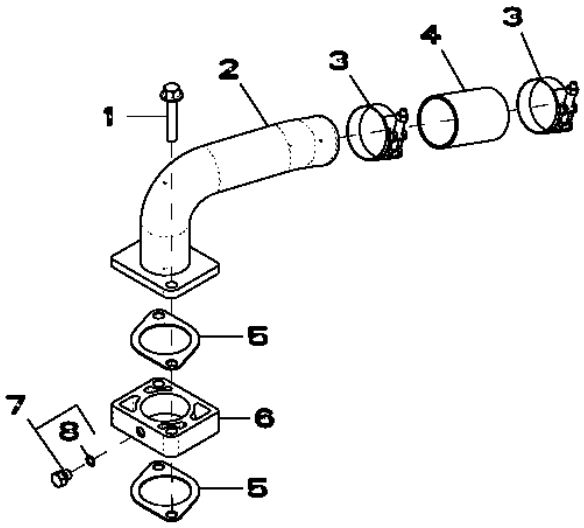

RE505113PCDD02

Item	*N pea*	*Descrio*	*Qtde*	*N srie motor*	*Notas*
1	19M8526	Parafuso	2		M10 X 190
2	RE503251	Admissão de ar	1		
3	R110531	Braçadeira	2		
4	R500596	Mangueira	1		
5	R81275	Junta	2		
6	R501472	Espaçador	1		(ALSO ORDER (2) R81275)
7	RE60071	Conexão	1		
8	51M7039	Anel o	1		8.100 X 1.600 mm

19DJ OIL PAN

RE540262PCDA01 A.1

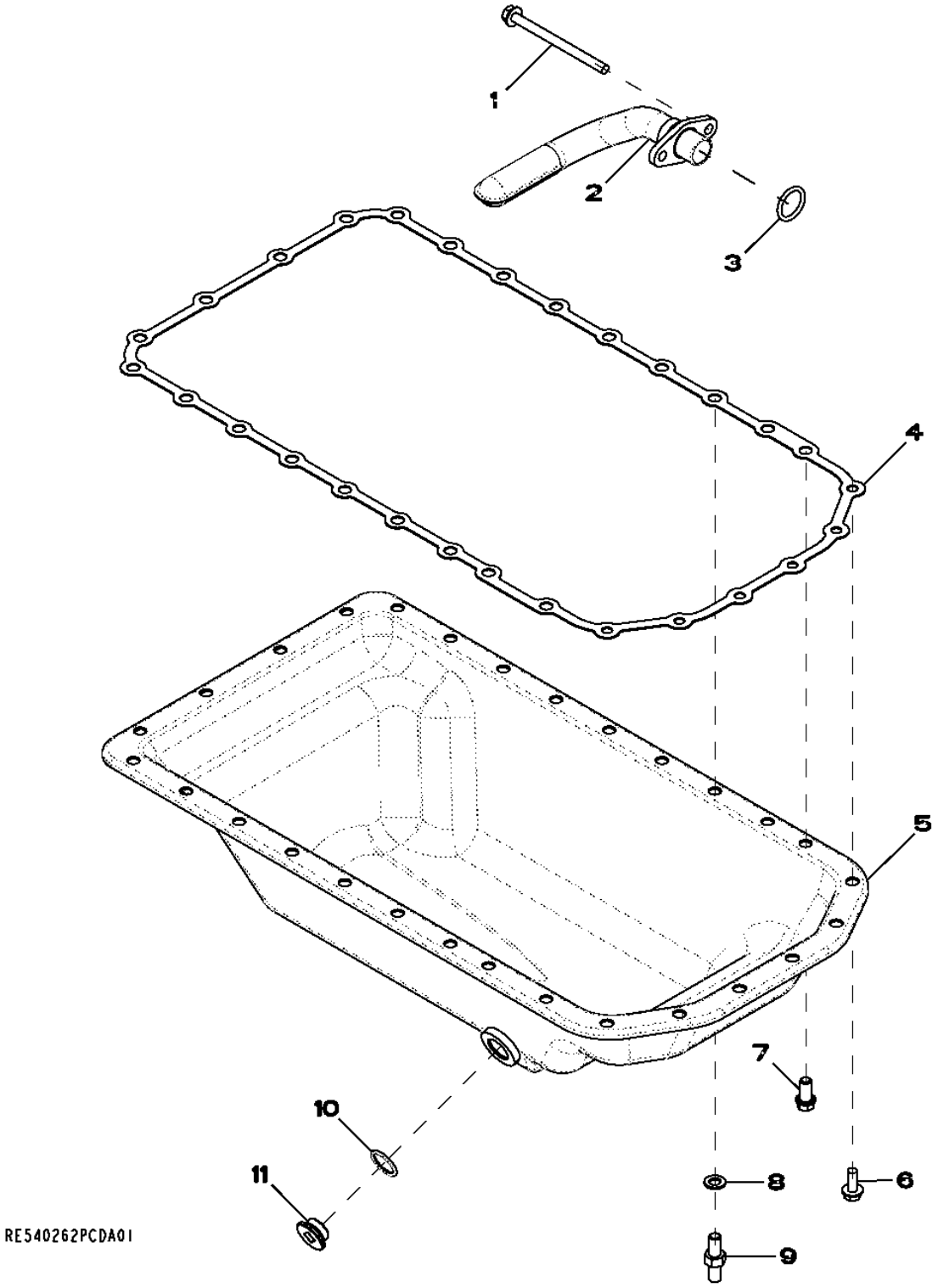

Item	N pea	Descrio	Qtde	N srie motor	Notas
1	19M10075	Parafuso	2		M8 X 110
2	RE516280	Entrada da Bombade óleo	1		
3	R61871	Anel o	1		
4	R521525	Junta	1		
5	RE57482	Cárter	1		
6	19M8062	Parafuso	6		M8 X 20
7	R505537	Parafuso sextavado	21		
8	12M7135	Arruela de pressão	1		10 mm
9	R500375	Pino	1		
10	R120247	Anel	1		
11	R515195	Tampão de dreno	1		

2002 WATER PUMP PULLEY

RE57779PCDD03 A.1

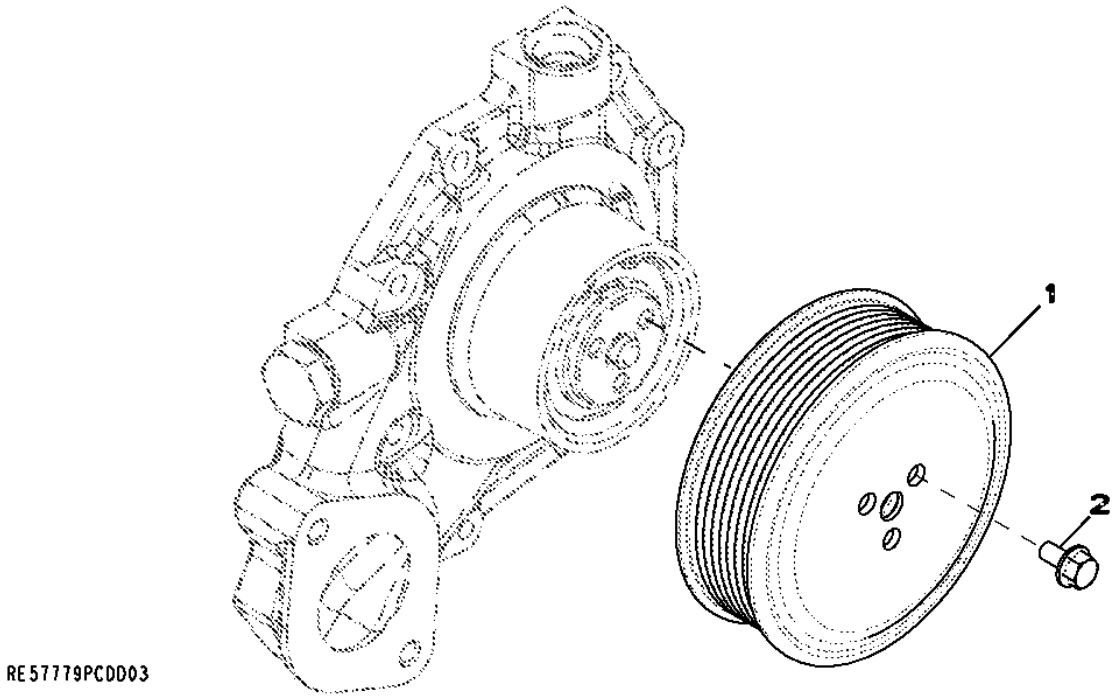

Item	*N pea*	*Descrio*	*Qtde*	*N srie motor*	*Notas*
1	R121038	Polia	1		
2	19M7774	Parafuso	3		M6 X 12

2115 TAMPA DO TERMOSTATO

RE501890PCDD02 A.1

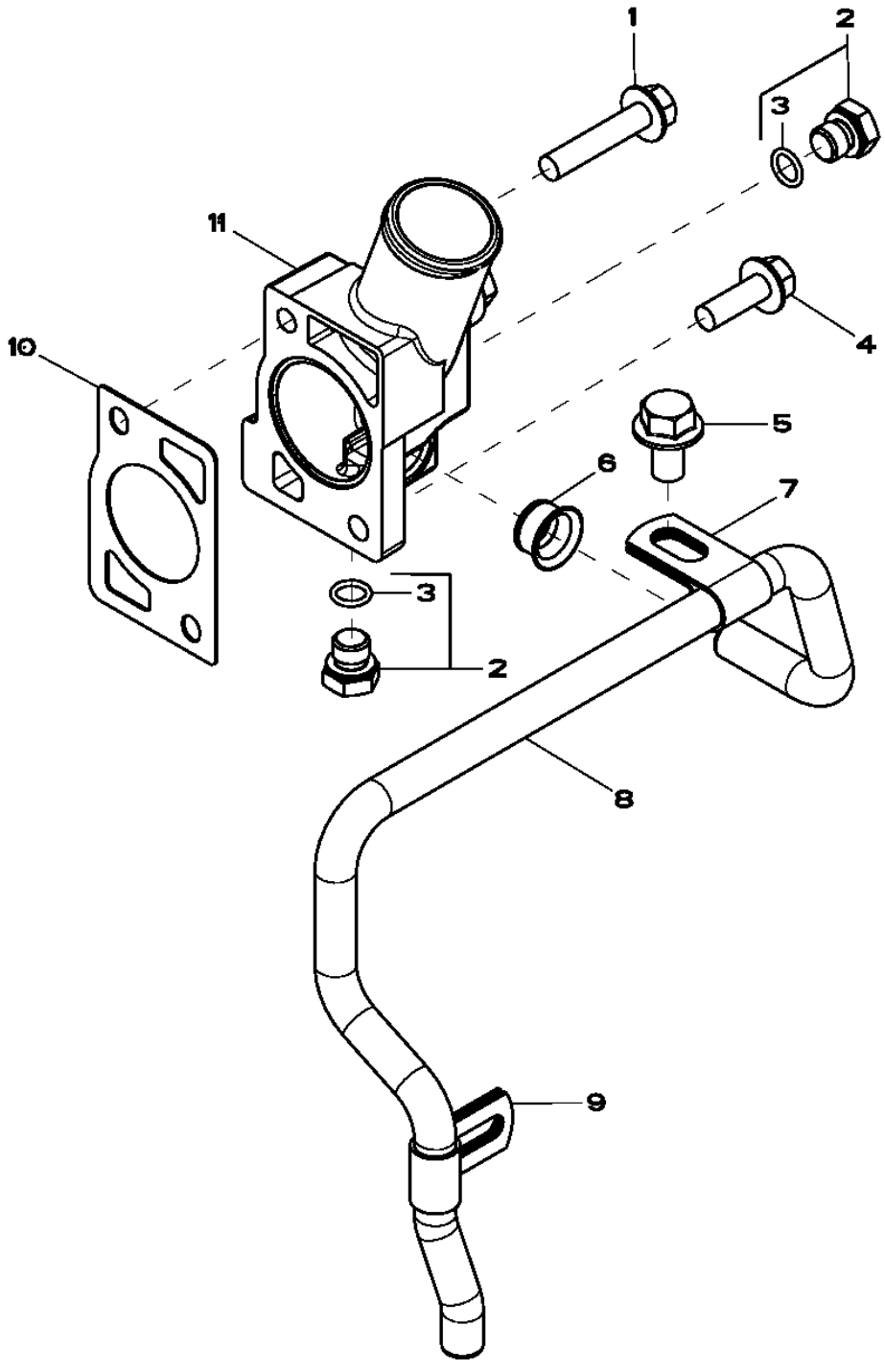

RE501890PCDD02

Item	N pea	Descrio	Qtde	N srie motor	Notas
1	19M8292	Parafuso	1		M10 X 50
2	RE46684	Tampão	3		
3	51M7041	Anel o	1		11.300 X 2.200 mm
4	19M7786	Parafuso	1		M10 X 30
5	19M7787	Parafuso	1		M12 X 20
6	R123226	Vedação	1		
7	R123323	Braçadeira	1		
8	R123322	Tubo	1		
9	R123324	Braçadeira	1		
10	R502814	Junta	1		
11	R501130	Capa	1		

2204 Válvula Termostática

RE501083PCDA01 A.1

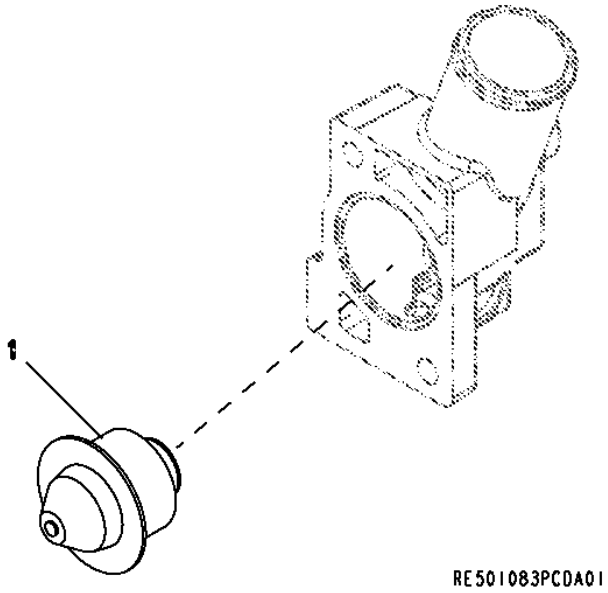

Item	*N pea*	*Descrio*	*Qtde*	*N srie motor*	*Notas*
1	RE501052	TermosTaTo	1		

2827 Coletor de Descarga

RE71486PCDD01 A.1

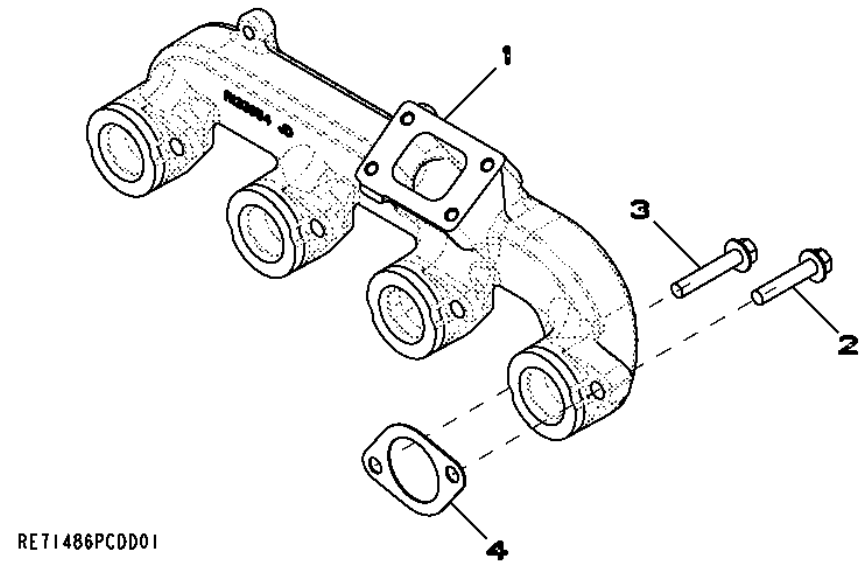

Item	*N pea*	*Descrio*	*Qtde*	*N srie motor*	*Notas*
1	R133954	Coletor de escape	1		
2	19M8292	Parafuso	4		M10 X 50
3	19M8528	Parafuso	4		M10 X 55
4	R521439	Junta	4		

2916 VENTILATING SYSTEM

RE501678PCDD01 A.1

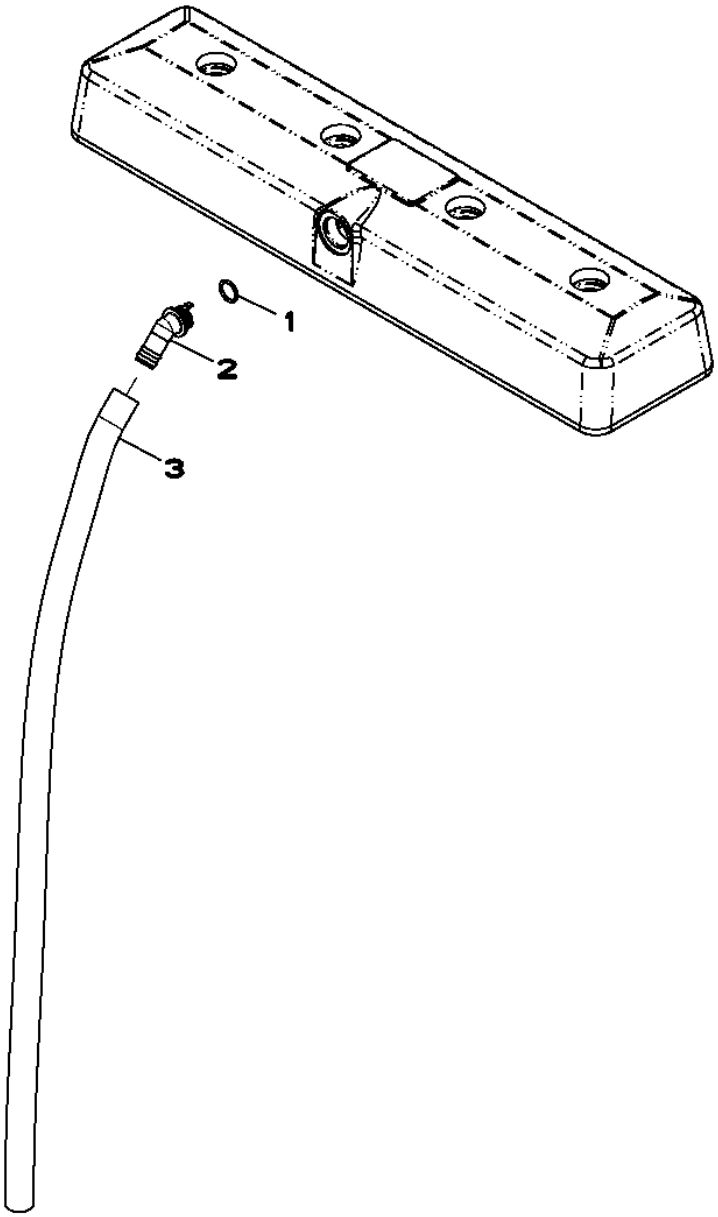

RE501678PCDD01

Item	*N pea*	*Descrio*	*Qtde*	*N srie motor*	*Notas*
1	R72328	Anel o	1		
2	R123586	Conexão em ângulo	1		
3	.....	Mangueira em metro	1		(MAKE FROM TY24401)

30AQ STARTING MOTOR

RE540096PCDA01 A.1

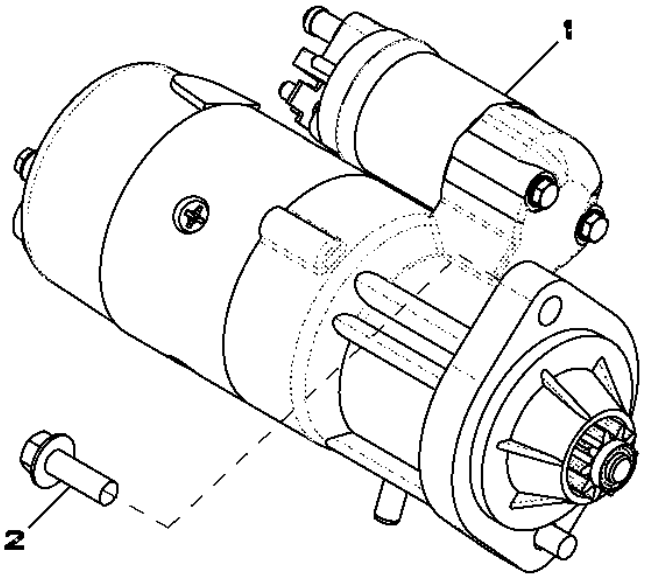

RE540096PCDA01

Item	*N pea*	*Descrio*	*Qtde*	*N srie motor*	*Notas*
1	RE529594	Motor de partida	1		12V, 3KW
2	19M7786	Parafuso	2		M10 X 30

3560 FUEL FILTER (- 665071)

RE501362PCDD01 A.1

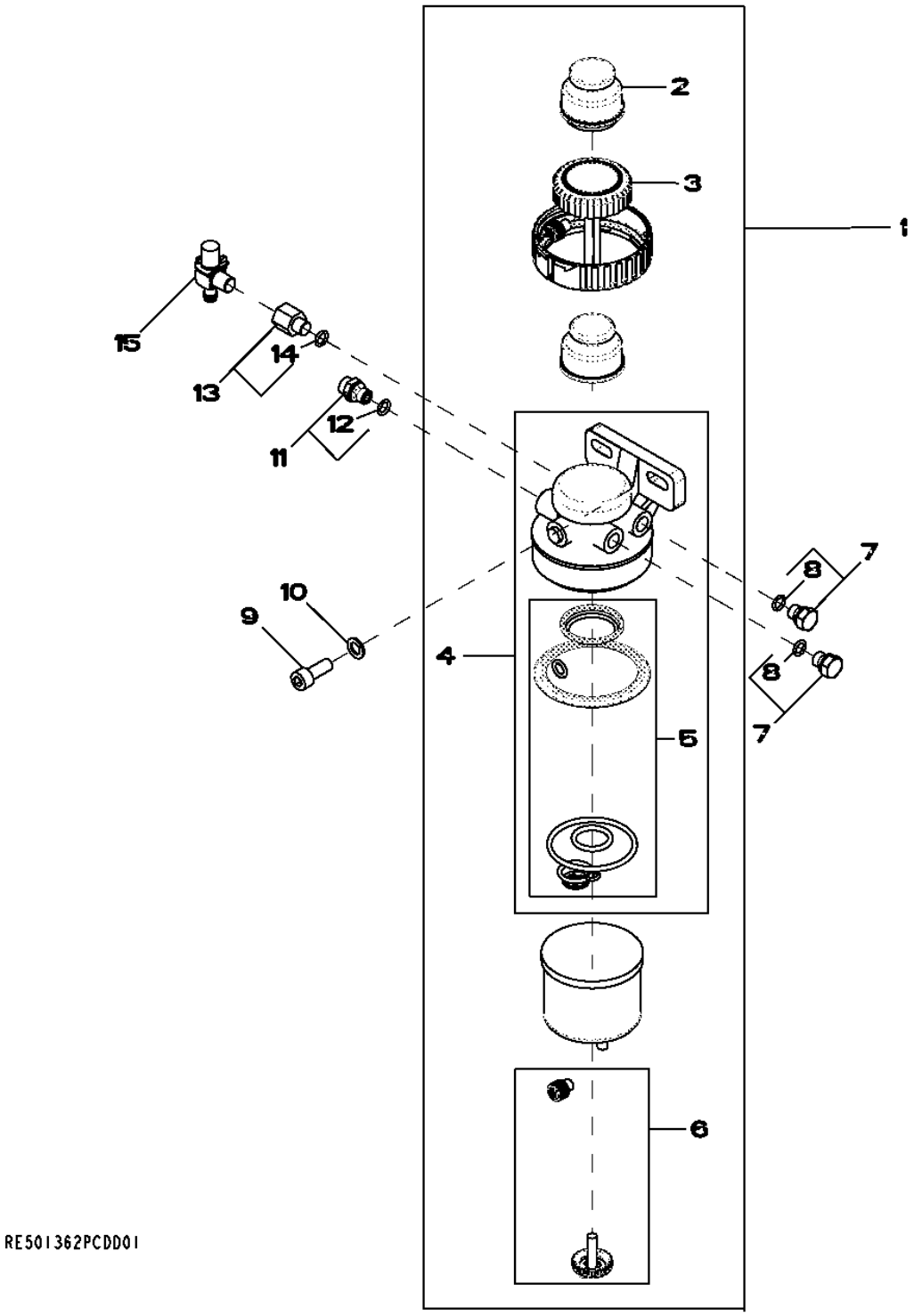

Item	N pea	Descrio	Qtde	N srie motor	Notas
1	RE67225	Filtro de combustível	1	-665071	
2	RE50467	Bombamanual	1	-665071	
3	RE526834	Kit do filtro	1	-665071	(SUB FOR RE51649)
4	RE70358	Cabeçote do filtro	1	-665071	(MARKED R500312) (INCLUDES RE516553AND RE526834)
5	RE516553	Kit retentor	1	-665071	(SUB FOR RE50752)
6	RE60854	Kit da válvula	1	-665071	
7	RE46686	Tampão	2	-665071	M12 X 1.5, (SUB FOR RE500565)
8	51M7040	Anel o	1	-665071	9.300 X 2.200 mm, 9.300 X 2.200 MM
9	19M8328	Parafuso	2	-665071	M10 X 25
10	24M7096	Arruela	2	-665071	10.500 X 18 X 1.600 mm, 10.500 X 18 X 1.600 MM
11	RE60029	Adaptador	1	-665071	M 12 X 1.5 X 9/16"
12	51M7040	Anel o	1	-665071	9.300 X 2.200 mm, 9.300 X 2.200 MM
13	RE71637	Adaptador	1	-665071	M 12 X 1.5 X 1/4"
14	51M7040	Anel o	1	-665071	9.300 X 2.200 mm, 9.300 X 2.200 MM
15	R109379	Conexão em ângulo	1	-665071	

35DL FUEL FILTER

RE521133PCDA01 A.1

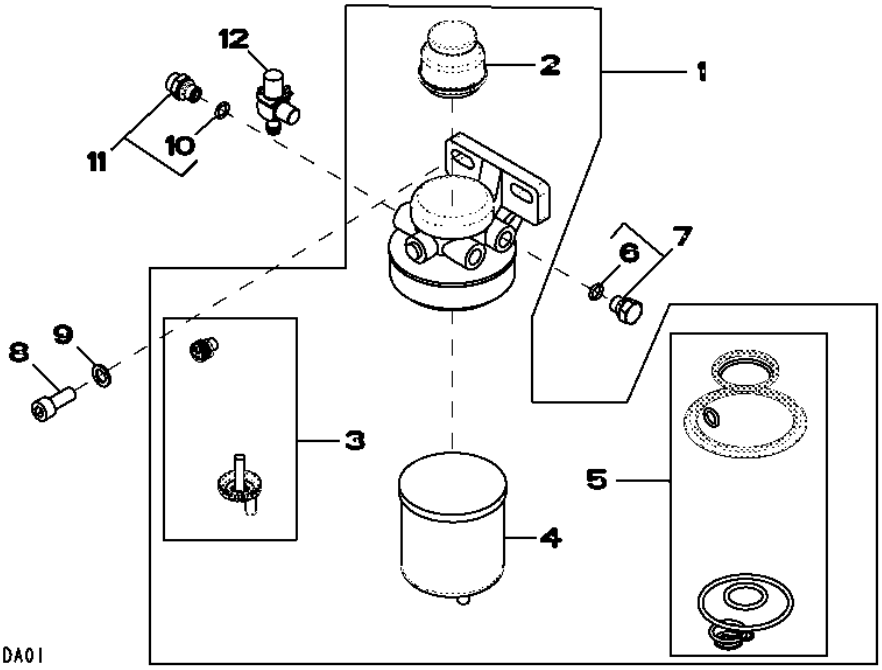

Item	*N pea*	*Descrio*	*Qtde*	*N srie motor*	*Notas*
1	RE521129	Filtro de combustível	1		
2	RE50467	Bombamanual	1		
3	RE60854	Kit da válvula	1		
4	RE62418	Filtro de combustível	1		
5	RE516553	Kit retentor	1		
6	51M7040	Anel o	1		9.300 X 2.200 mm
7	RE46686	Tampão	2		
8	19M8328	Parafuso	2		M10 X 25
9	24M7096	Arruela	2		10.500 X 18 X 1.600 mm
10	51M7040	Anel o	1		9.300 X 2.200 mm
11	RE60029	Adaptador	1		
12	R109379	Conexão em ângulo	1		

3602 FRONT PLATE AND IDLE GEARS (UPPER AND LOWER)

RE58179PCDD02 A.1

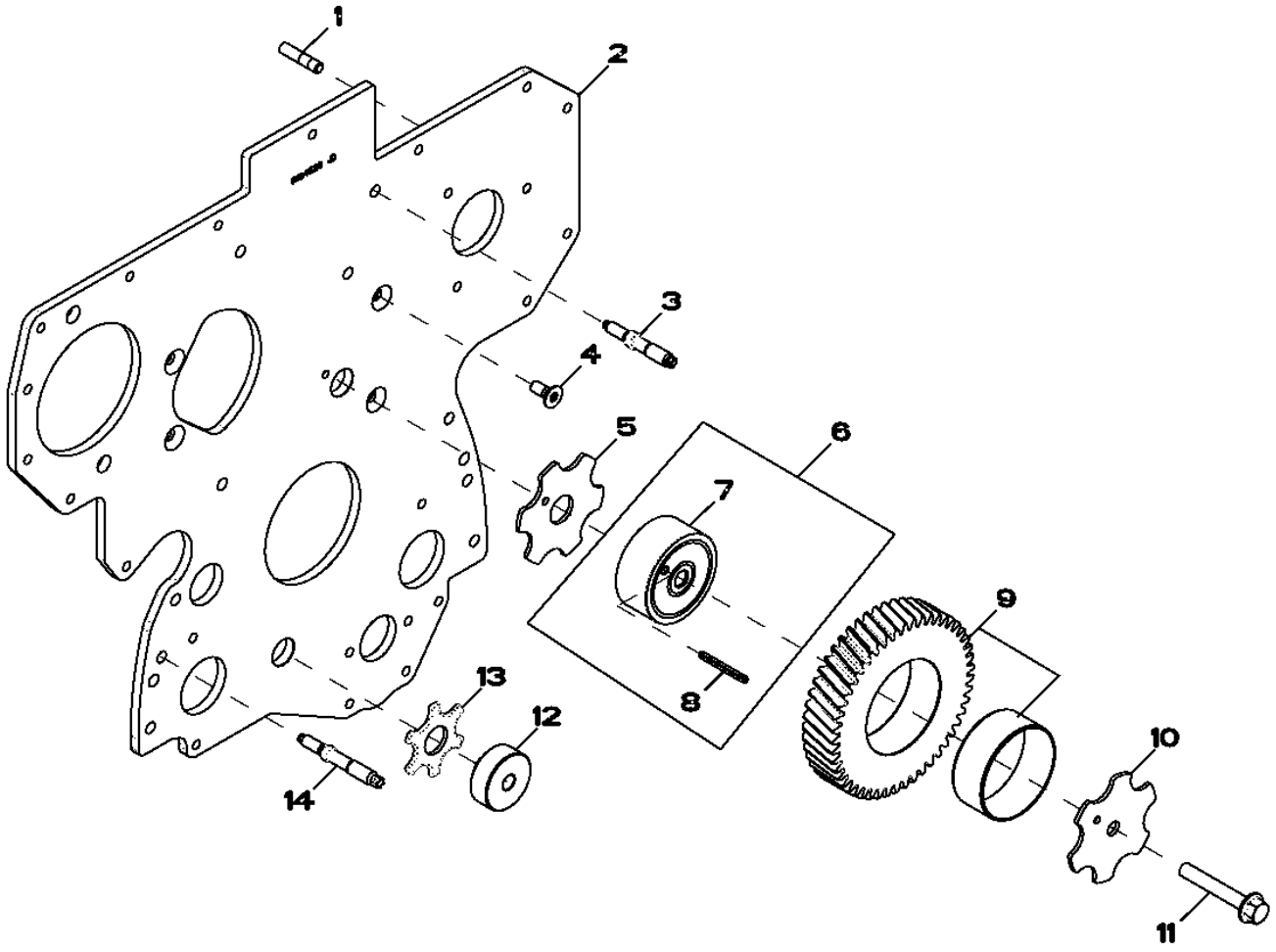

RE58179PCDD02

Item	N pea	Descrio	Qtde	N srie motor	Notas
1	R116386	Pino	3		LGTH= 37MM
2	R134526	Placa	1		
3	R134518	Pino	2		LGTH= 68MM
4	R136475	Parafuso	4		
5	R123174	Arruela de pressão	1		
6	RE505641	Eixo	1		
7	R120641	Eixo	1		
8	34H288	Pino elástico	1		3/16" X 1-3/4"
9	RE508932	EngrEnagem	1		Z= 49, (MARKED R505121)
10	R131206	Arruela de encosto	1		
11	19M8997	Parafuso	1		M10 X 65
12	R114194	Eixo	1		
13	R101225	Arruela de encosto	1		
14	R123584	Pino	4		LGTH= 79MM

3799 COVER, WITHOUT FUEL PUMP

RE59619PCDD02 A.1

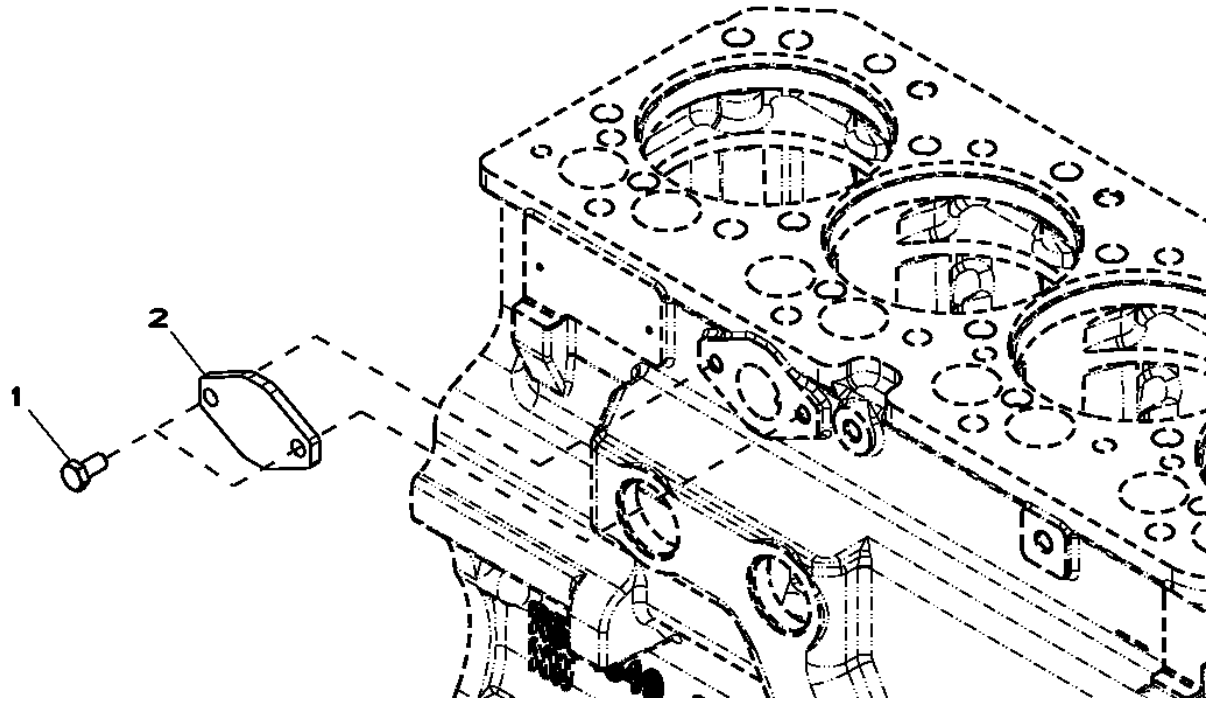

Item	*N pea*	*Descrio*	*Qtde*	*N srie motor*	*Notas*
1	RE66334	Parafuso sextavado	2		(A) (10.9)
2	R123396	Capa	1		
..	.....	Junta líquida	1		

(A) THREADS WITH PRE-APPLIED SEALANT

4001 ENGINE OIL DIPSTICK

RE59700PCDD02 A.1

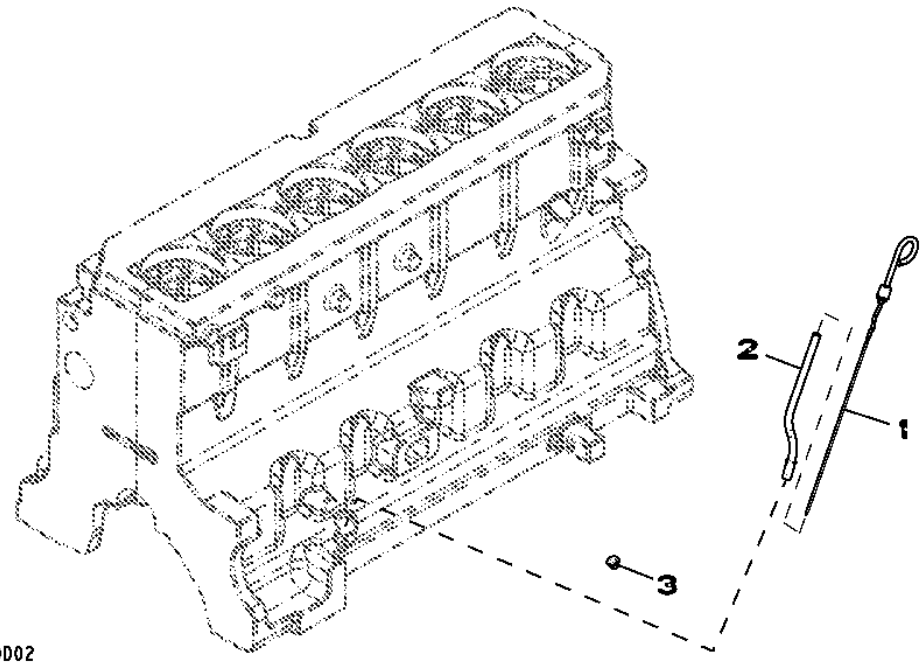

Item	*N pea*	*Descrio*	*Qtde*	*N srie motor*	*Notas*
1	RE69243	Vareta de niVel	1		
2	R130055	Tubo vareTa de nível	1		
3	R502725	Plugue	1		

4428 TIMING GEAR COVER

RE509417PCDF03 A.1

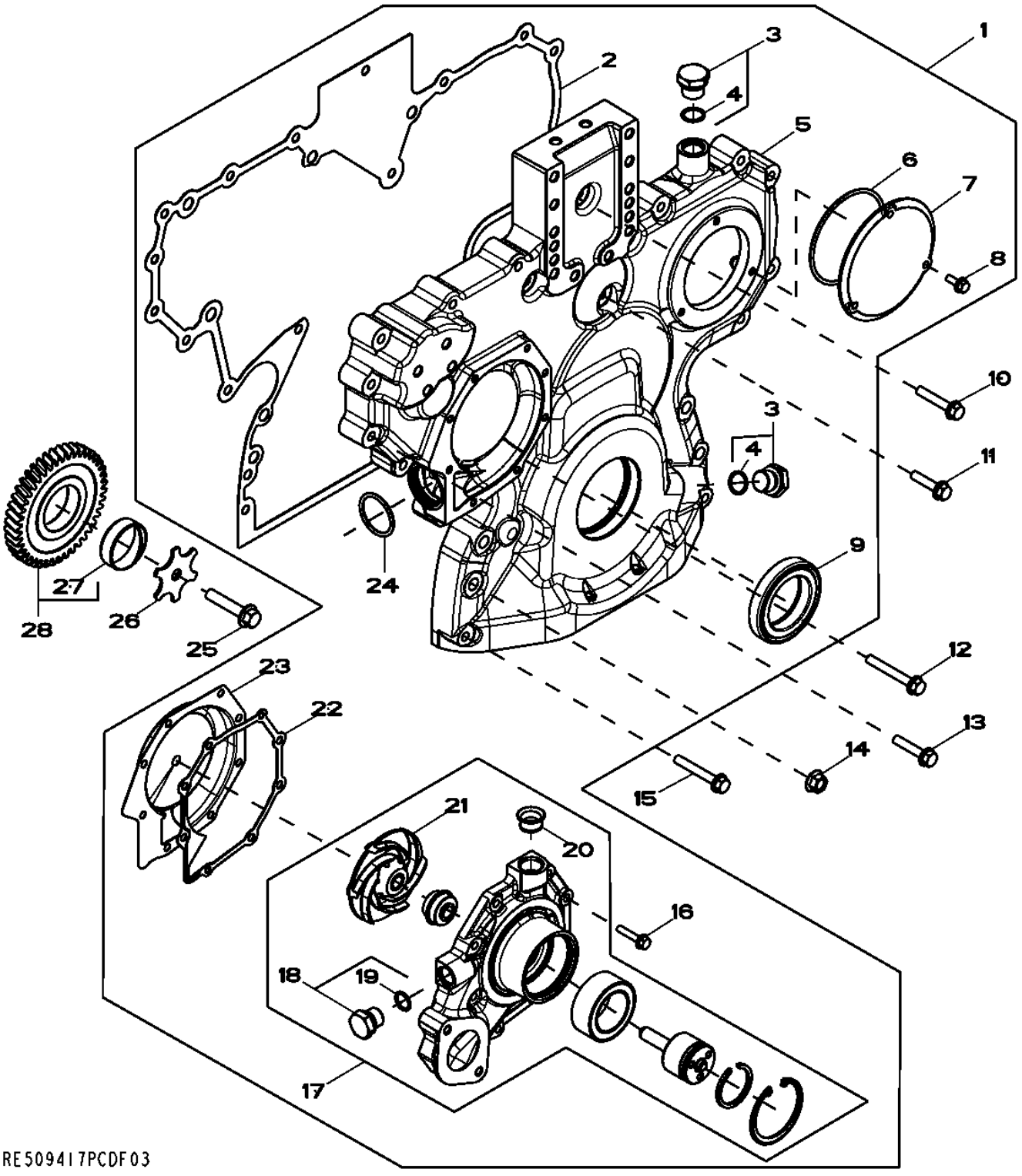

Item	N pea	Descrio	Qtde	N srie motor	Notas
1	RE532941	Kit	1		(A)
2	R520131	Junta	1		
3	RE517370	Conexão	1		M20 X 1.5
4	51M7044	Anel o	1		17.300 X 2.200 mm
5	.....	Capa	1		NSEP (MARKED R520129) (ORDER RE532941)
6	R121424	Anel o	1		91.669 X 3.531 mm
7	R121411	Capa	1		
8	19M7775	Parafuso	3		M6 X 16
9	RE538097	Vedação	1		
10	RE67239	Parafuso	1		(B) M8 X 45
11	19M8291	Parafuso	1		M8 X 35
12	19M7801	Parafuso	1		M8 X 60
13	19M8317	Parafuso	10		M8 X 40
14	14M7296	Porca com flange	6		M10
15	19M7979	Parafuso	2		M8 X 55
16	19M7796	Parafuso	8		M6 X 30
17	RE505981	Bombad'água	1		(ALSO ORDER R123417 AND R123226)
	SE501610	Bombad'água remanufaturada	1		(REMAN FOR RE505981)
18	RE46685	Tampão	1		M18 X 1.5
19	51M7043	Anel o	1		15.300 X 2.200 mm
20	R123226	Vedação	1		
21	.....	Impulsor	1		NSEP (MARKED R121036) (ORDER RE505981)
22	R123417	Junta	1		
23	RE508566	Inserto	1		(A)
24	R504734	Anel o	1		37.694 X 3.531 mm
25	19M8966	Parafuso	1		M10 X 50
26	R131283	Arruela de encosto	1		11 X 60 X 3 MM
27	RE56369	EngrEnagem	1		Z= 43, (MARKED R120636)
28	R114193	Bucha	1		

(A) INCLUDES INSTRUCTIONS

(B) THREADS WITH PRE-APPLIED SEALANT

4502 BALANCER SHAFT

RE501265PCDD01 A.1

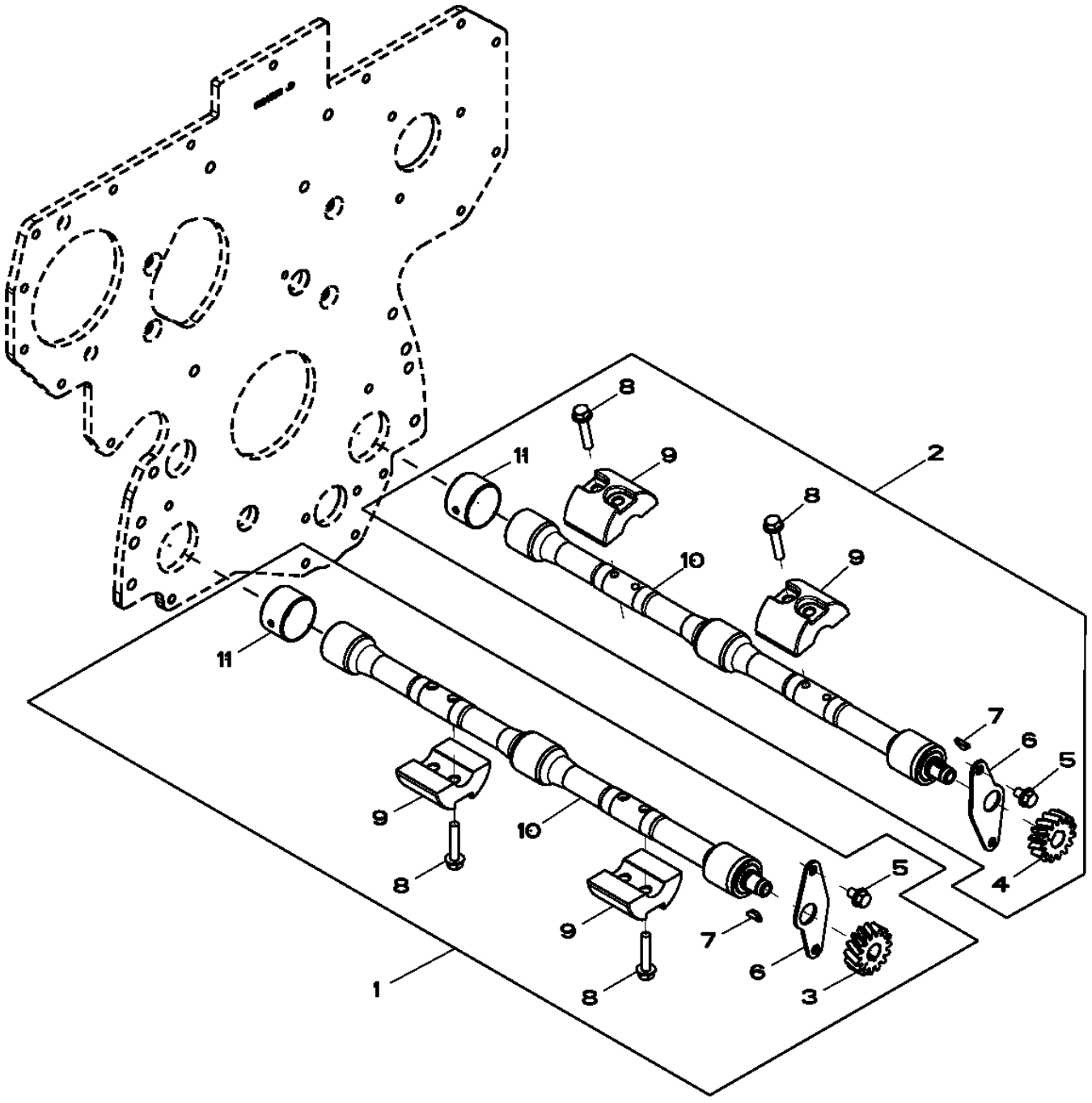

RE501265PCDD01

Item	N pea	Descrio	Qtde	N srie motor	Notas
1	RE502447	Eixo compensador	1		RH, KIT
2	RE502446	Eixo compensador	1		LH, KIT
3	R120637	EngrEnagem	1		Z= 15, RH
4	R120639	EngrEnagem	1		Z= 15, LH
5	19M7864	Parafuso	4		M8 X 12
6	R116078	Placa	2		
7	R133303	Chaveta	2		
8	19M7798	Parafuso	8		M8 X 40
9	R500265	Peso	2		
10	.....	Eixo compensador	1		NSEP (MARKED RE500448) (ORDER RE502447)RH
	.....	Eixo compensador	1		NSEP (MARKED RE500449) (ORDER RE502446)LH
11	R115299	Bucha	6		

4607 Bloco de Cilindros

RE71548PCDD03 A.1

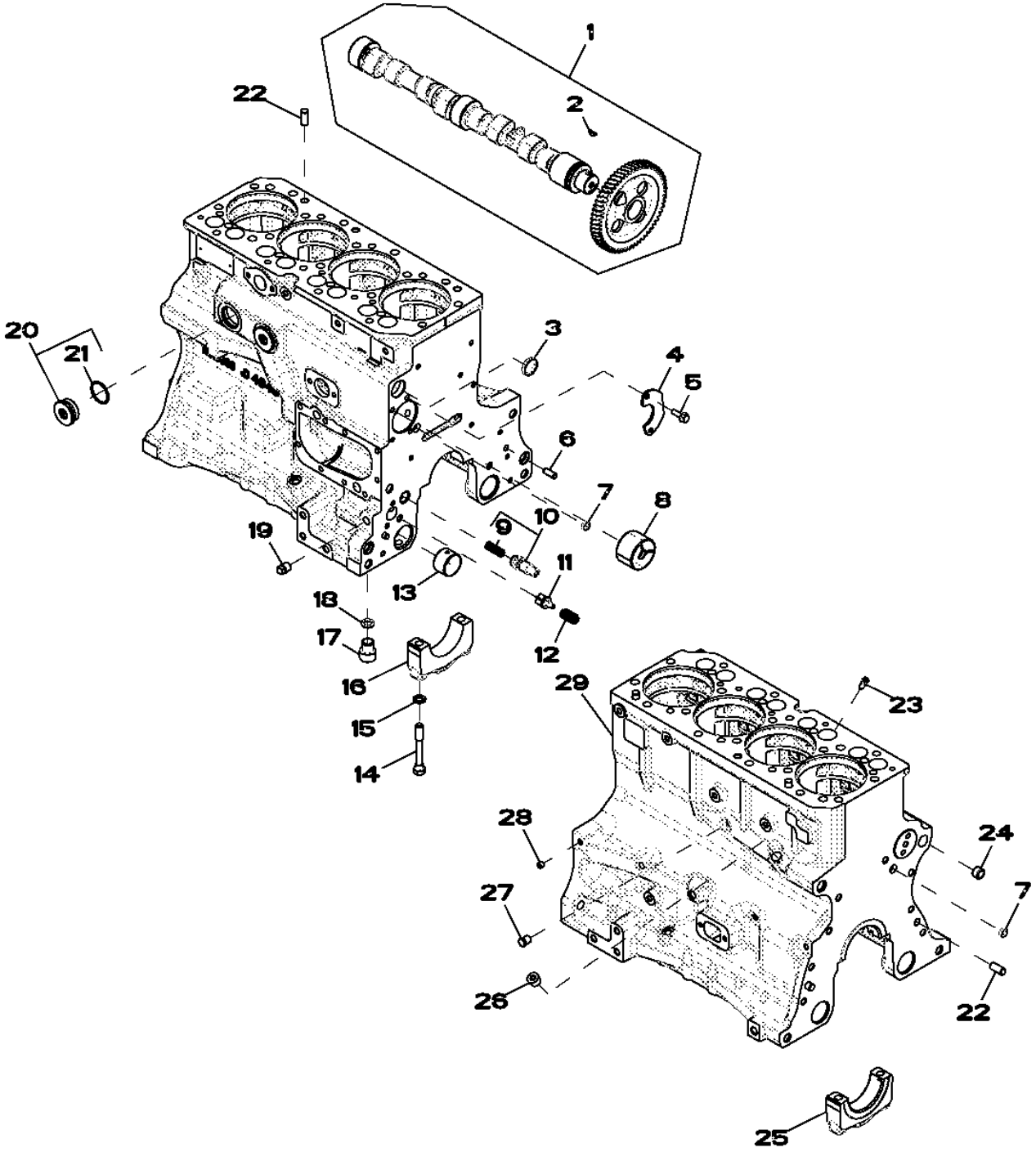

Item	N pea	Descrio	Qtde	N srie motor	Notas
1	RE56375	Eixo de cames	1		
	SE501624	TRADUCAO NAO DISPONIVEL	1		(REMAN FOR RE56375)
2	R133303	Chaveta	1		
3	R116466	Plugue	1		
4	R132518	Placa	1		
5	19M7867	Parafuso	2		M8 X 25
6	R26650	Pino de centragem	2		
7	T18891	Plugue	2		
8	R119874	Bucha	1		
9	R131425	Mola de compressão	1		
10	RE505501	VálVula de sangria	1		(INCLUDES R131425)
11	R121043	VálVula	1		
12	R111137	Mola	1		
13	R115299	Bucha	6		
14	T23474	Parafuso sextavado	10		
15	T20168	Arruela	10		
16	R114241	Tampa do rolamenTo	4		
17	R115390	Bucha	1		
18	R75892	Anel o	1		
19	15H695	Tampão	1		3/8"
20	RE508185	Conexão	2		(INCLUDES U13639)
21	U13639	Anel o	1		
22	R48685	Pino de centragem	4		
23	R131182	Orifício	4		
24	R26493	Bucha	1		
25	R132186	Tampa do rolamenTo	1		
26	15H584	Tampão	1		1/2"
27	RE507807	Tampão	1		
28	RE71255	Tampão	1		
29	.....	Bloco de cilindro	1		NSEP (ORDER RE500731 OR RE500732) (MARKED R516309)

4715 CRANKSHAFT / BEARINGS

RE515513PCDD03 A.1

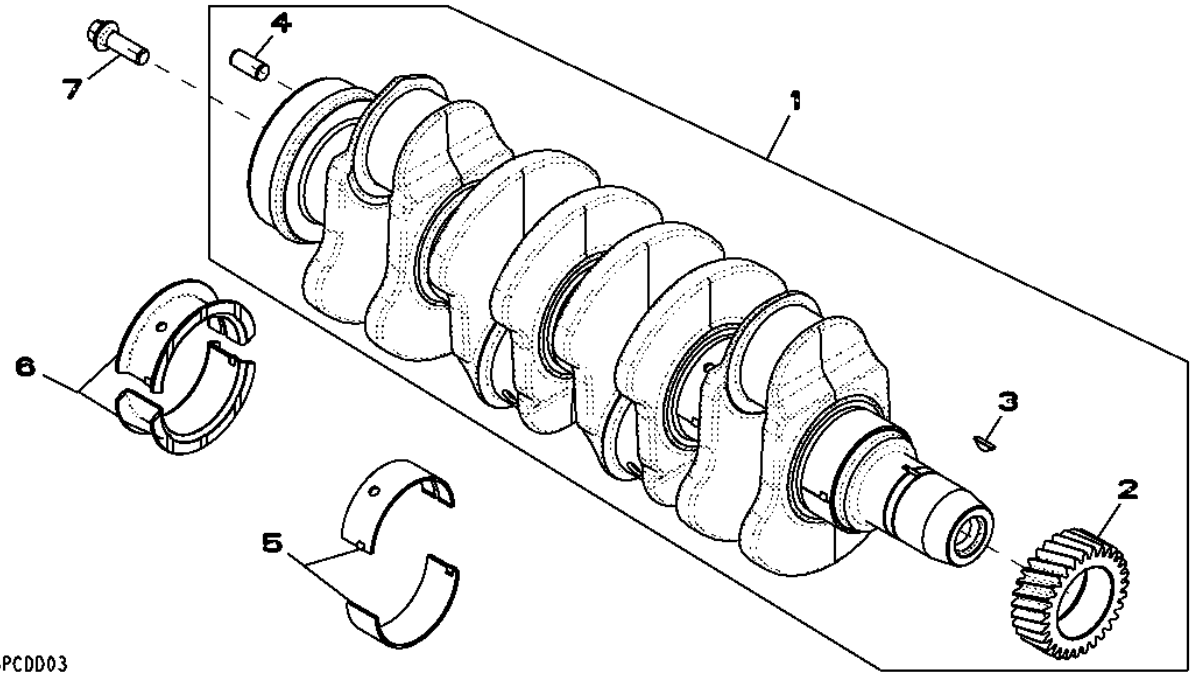

Item	N pea	Descrio	Qtde	N srie motor	Notas
1	RE506195	Virabrequim	1		(A)
	SE501656	Virabrequim remanufaturado	1		(B) (REMAN FOR RE506195)
2	R120631	EngrEnagem	1		
3	R505609	Chaveta	1		
4	R48685	Pino de centragem	1		
5	RE65165	Conj. do rolamento	4		STD (MARKED R123561 AND R123562)
6	RE65168	Conj. do rolamento	1		STD (MARKED R123563 AND R123564)
7	R135918	Parafuso	4		

(A) GRINDING GUIDELINES : SEE CTM104
(B) WITH BEARINGS

4823 Bielas e Pistões

RE508160PCDB01 A.1

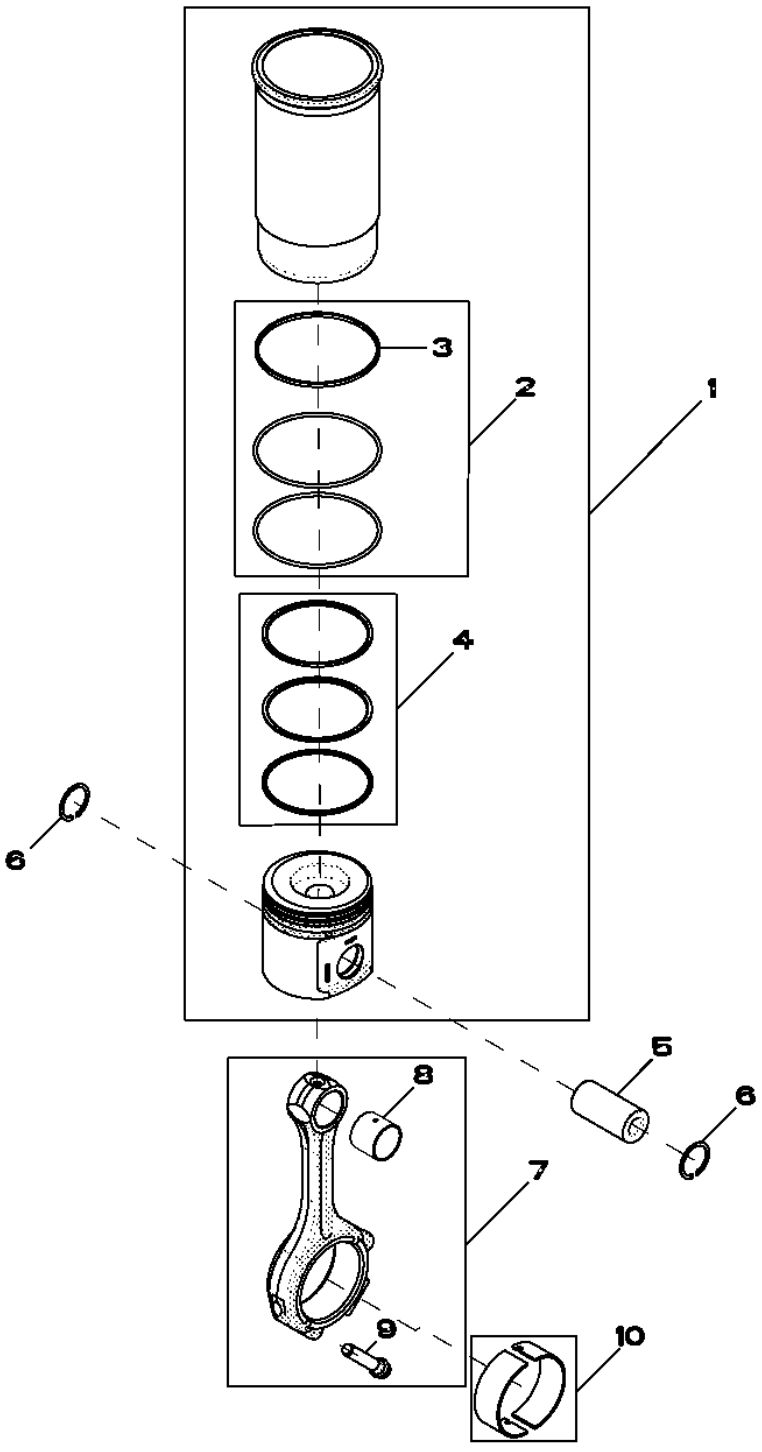

Item	N pea	Descrio	Qtde	N srie motor	Notas
1	RE507920	Kit pistão e camisa	4		
2	AR65507	Kit - anel o	4		
3	R48767	Junta de vedação	4		
4	RE507852	Kit anéis de pistão	4		
5	R123178	Pino do Pistão	4		
6	M41029	Anel de pressão	8		
7	RE500002	Biela	4		
	SE501096	Biela remanufaturada	4		(REMAN FOR RE500002)
8	R123960	Bucha	1		
9	R501124	Parafuso	2		
10	RE65908	Rolamento	4		

4901 ROCKER ARM / SHAFT / TAPPET / PUSH ROD

RE57618PCDB02 A.1

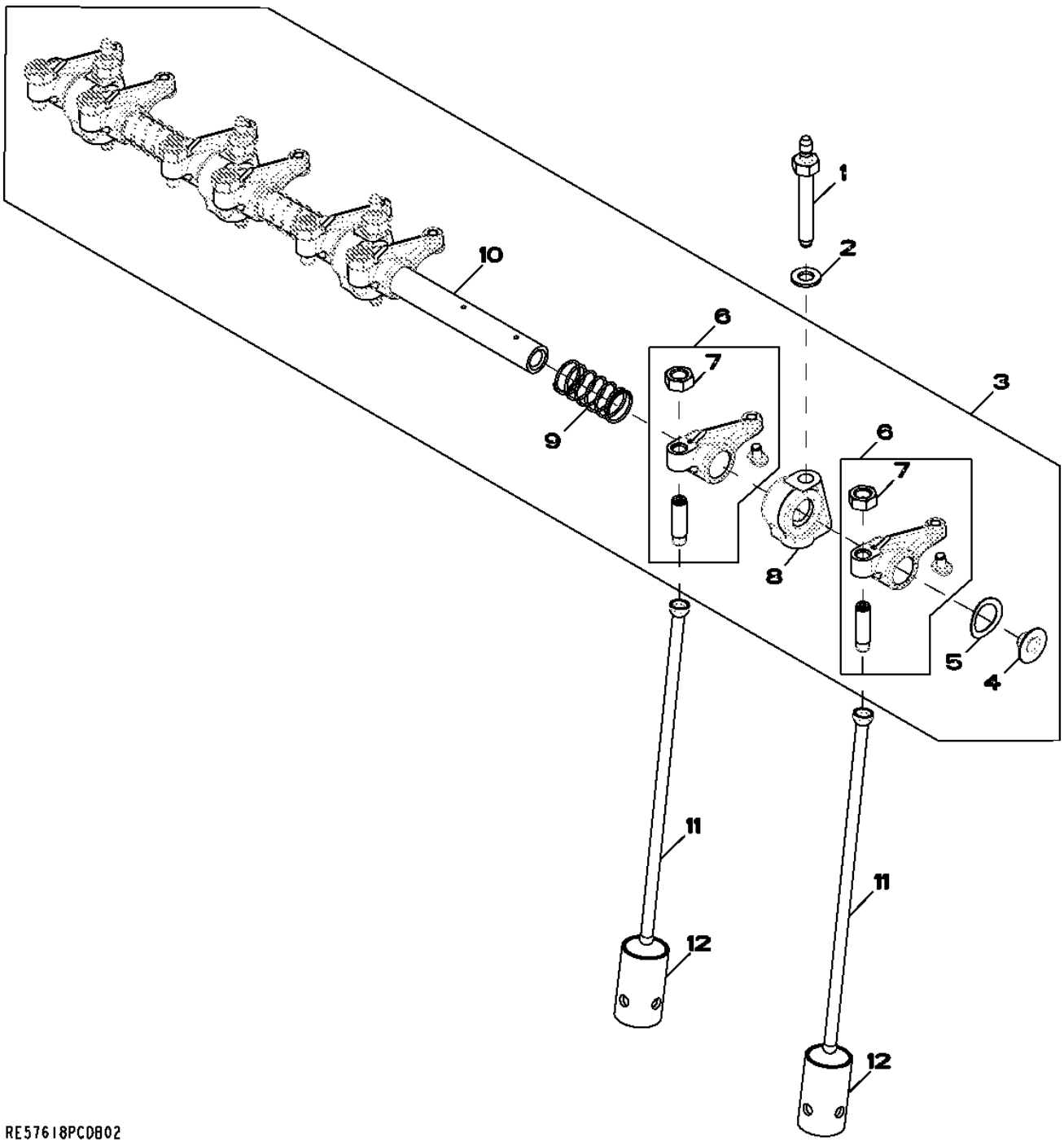

Item	N pea	Descrio	Qtde	N srie motor	Notas
1	R123271	Pino	4		
2	24M7346	Arruela	4		11 X 20 X 2 mm
3	RE519736	Eixo do balancim	1		
4	R54565	Plugue	2		
5	T20316	Arruela	2		
6	RE508317	Balancim	8		
7	14M7148	Porca	1		M10
8	R123161	Suporte	4		
9	T20314	Mola	3		
10	R123513	Eixo do balancim	1		
11	R107731	Vareta	8		
12	R123565	Peça acionada Pelo came	8		

5001 OIL PUMP

RE57763PCDD02 A.1

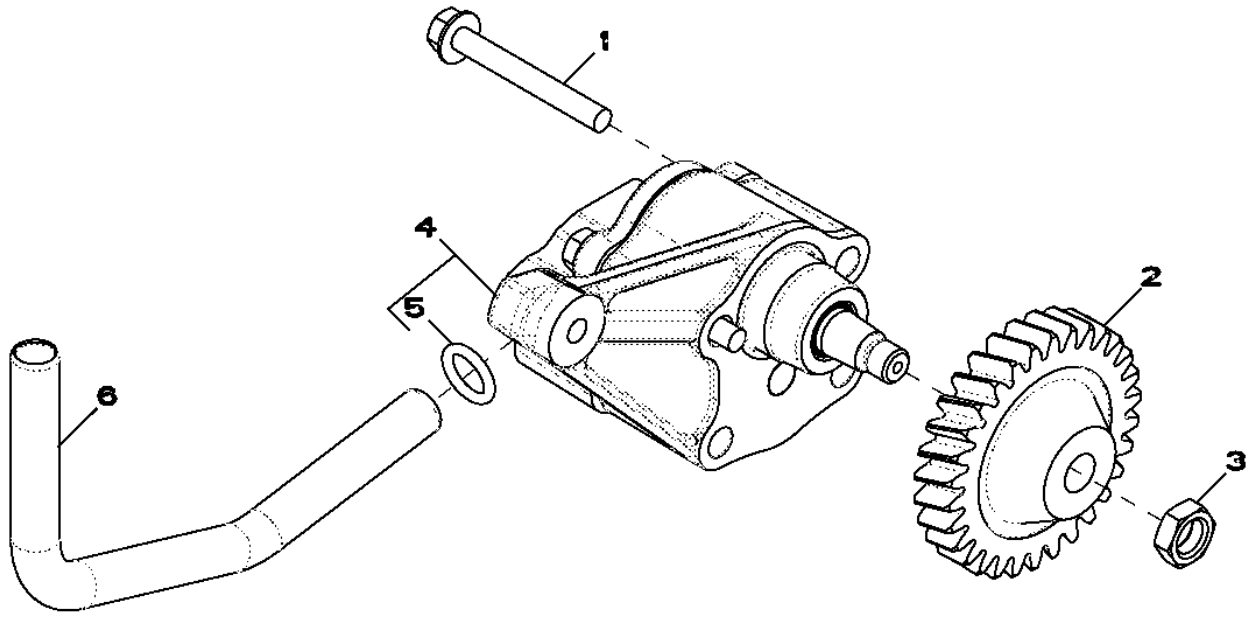

RE57763PCDD02

Item	*N pea*	*Descrio*	*Qtde*	*N srie motor*	*Notas*
1	19M8987	Parafuso	2		M8 X 65
2	R120638	EngrEnagem	1		Z= 30
3	14M7066	Porca	1		M12
4	RE504914	Bombade óleo	1		
	SE501814	Bombade óleo remanufatur.	1		(REMAN FOR RE504914)
5	R97185	Anel o	1		
6	R121376	Tubo	1		

5102 CYLINDER HEAD AND VALVES

RE59432PCDD04 A.1

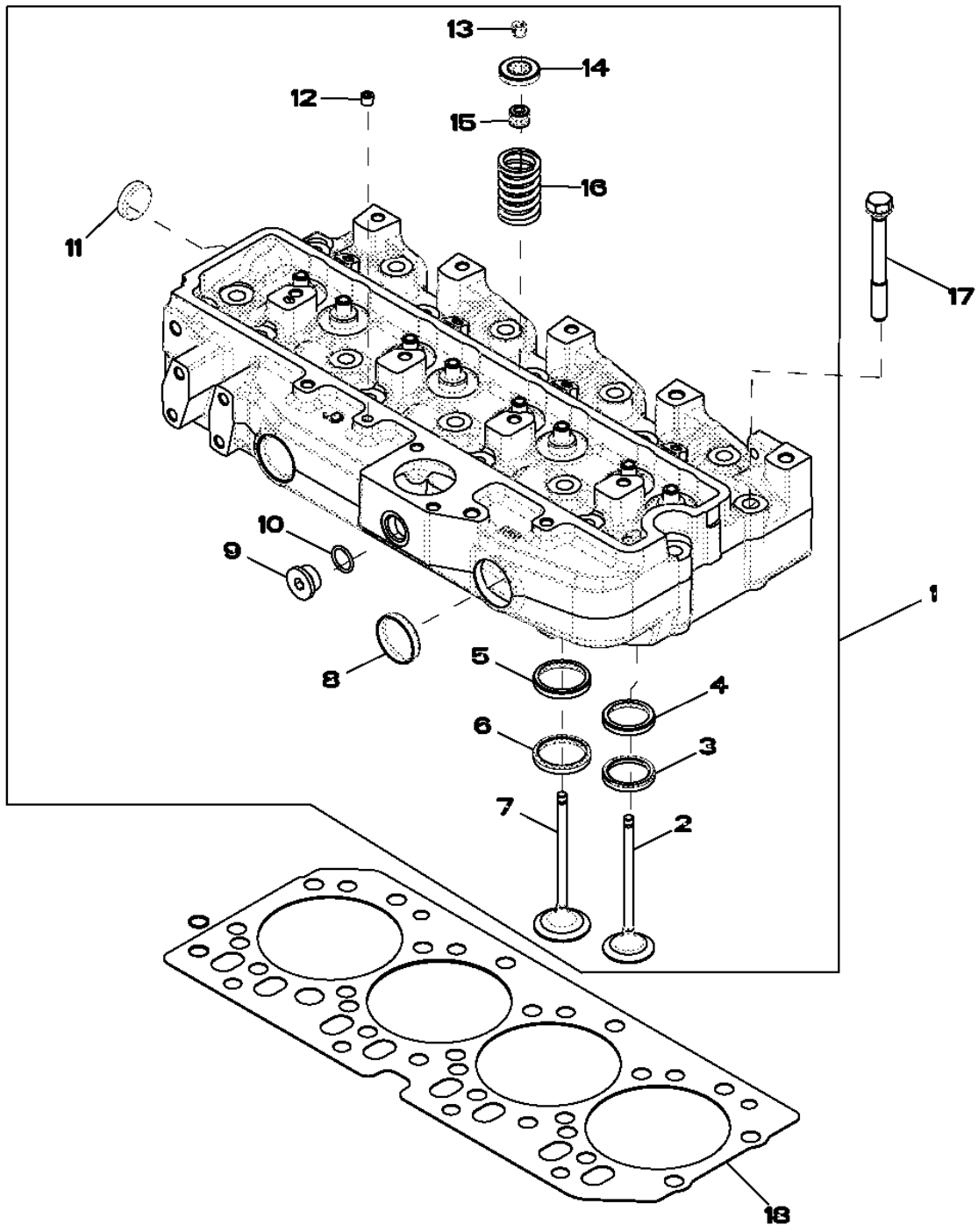

RE59432PCDD04

Item	N pea	Descrio	Qtde	N srie motor	Notas
1	RE57234	Cabeçote	1		
	SE501579	Cabeça do cilindro remanuf.	1		(REMAN FOR RE57234)
2	R90692	VálVula de escape	4		
3	R85687	Inserto de assento válvula	4		
4	R106829	Inserto de assento válvula	4		
5	R106831	Inserto de assento válvula	4		
6	R98063	Inserto de assento válvula	4		
7	R98062	VálVula de admissão	4		
8	R43409	Plugue	2		
9	T58477	Conexão	1		
10	R26906	Anel o	1		
11	CD16284	Plugue	1		
12	RE71255	Tampão	1		
13	R91889	RetentoR	16		
14	RE60005	RotadoR	8		
15	RE31617	Vedação	8		
16	R26125	Mola	8		
17	R85363	Parafuso sextavado	18		
18	R116515	Vedação de cilindro	1		

5701 WATER PUMP INLET

RE59313PCDD02 A.1

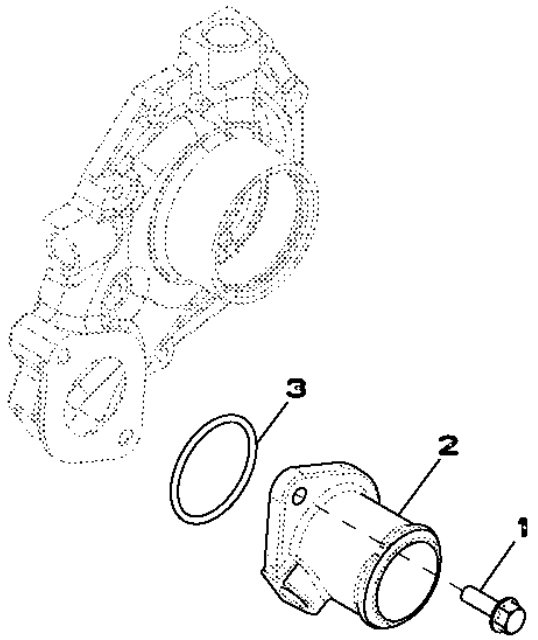

Item	N pea	Descrio	Qtde	N srie motor	Notas
1	19M7867	Parafuso	2		M8 X 25
2	R121634	Carcaça	1		
3	R89944	Anel o	1		

5934 OIL COOLER

RE509282PCDD01 A.1

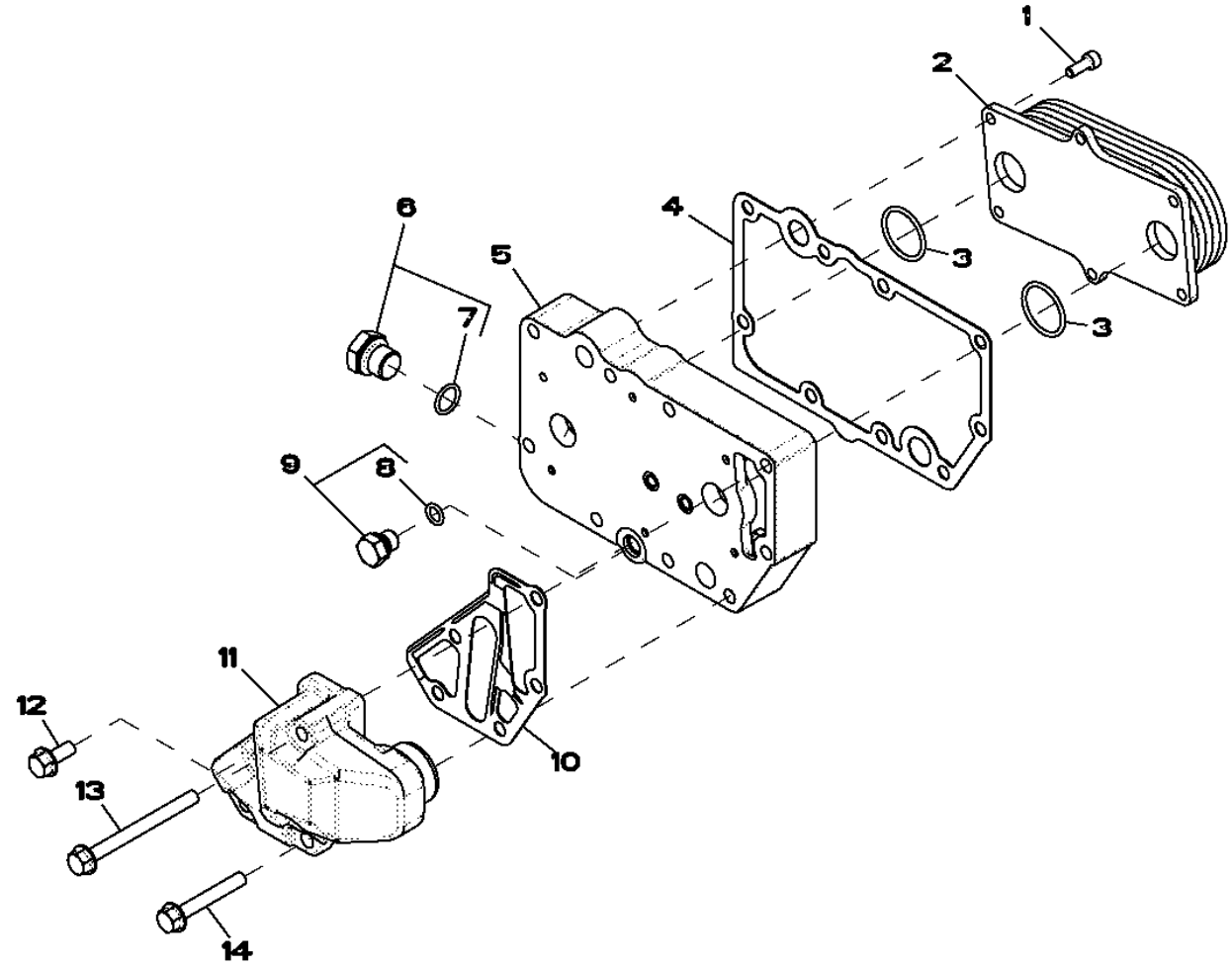

RE509282PCDD01

Item	N pea	Descrio	Qtde	N srie motor	Notas
1	RE67231	Parafuso	6		
2	RE59296	ResfRiadoR de óleo	1		
3	T122075	Anel o	2		
4	R123501	Junta	1		
5	R504283	Carcaça	1		
6	RE46685	Tampão	1		
7	51M7043	Anel o	1		15.300 X 2.200 mm
8	51M7040	Anel o	1		9.300 X 2.200 mm
9	RE46686	Tampão	1		
10	R501428	Junta	1		
11	R502811	Adaptador	1		(ORDER RE508599)
12	RE67238	Parafuso	2		
13	19M7913	Parafuso	2		M8 X 90
14	19M7979	Parafuso	2		M8 X 55

65WZ TURBOCHARGER

RE540143PCDB01 A.1

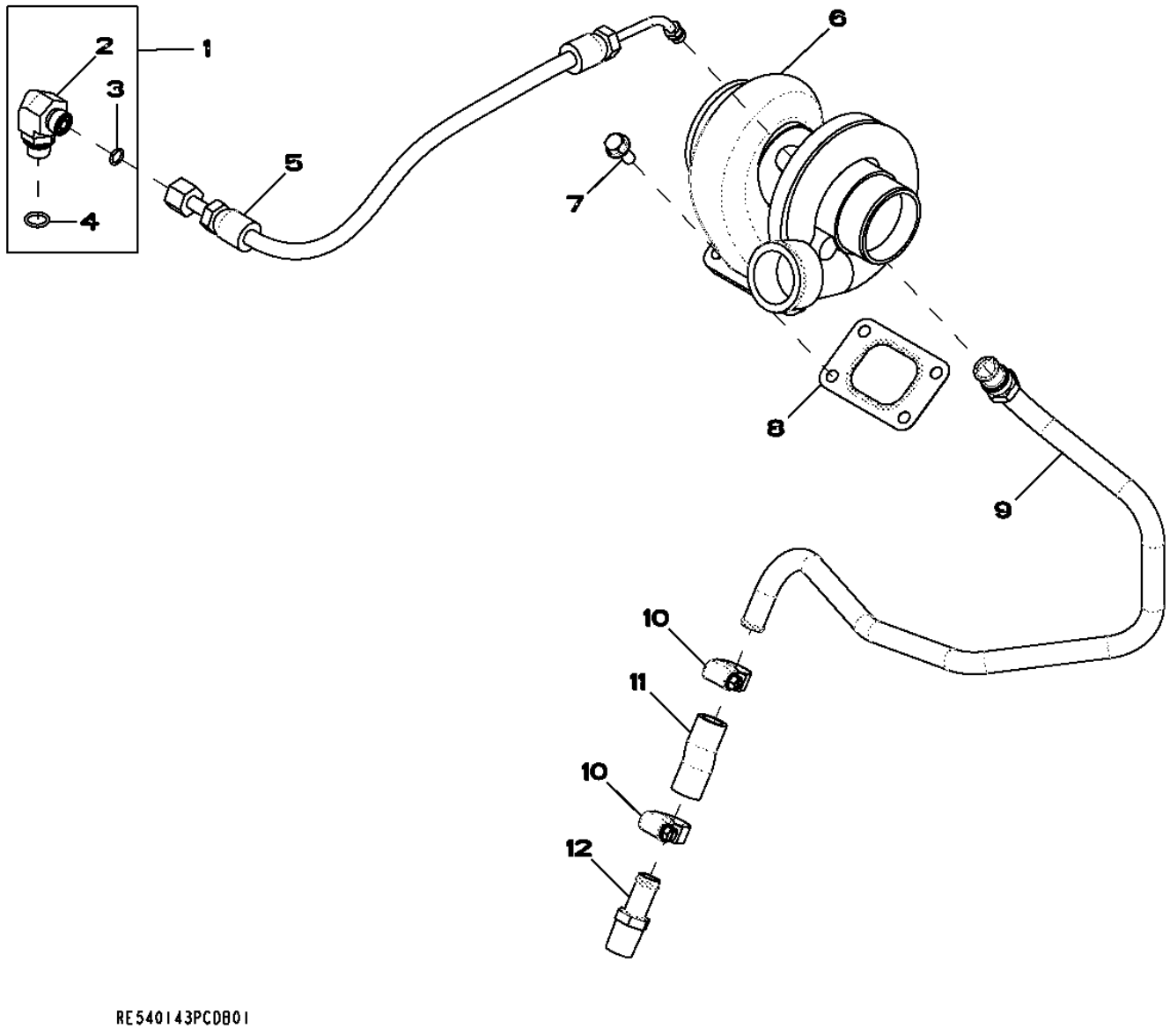

Item	N pea	Descrio	Qtde	N srie motor	Notas
1	61M5035	Conexão em ângulo	1		
2	38H5035	Conexão em ângulo	1		
3	T77613	Anel o	1		
4	51M7042	Anel o	1		13.300 X 2.200 mm
5	RE507791	Mangueira hidráulica	1		
6	RE71550	TurboalimenTador	1		
	SE502194	TurboalimenTador remanufaT.	1		(REMAN FOR RE71550)
7	19M7866	Parafuso	4		M8 X 20
8	R90737	Junta	1		
9	RE501963	Tubulação de óleo	1		
10	RE65978	Braçadeira	2		
11	R501538	Mangueira	1		
12	R41985	Conexão	1		

6606 Interruptor de Temperatura

RE501099PCDD01 A.1

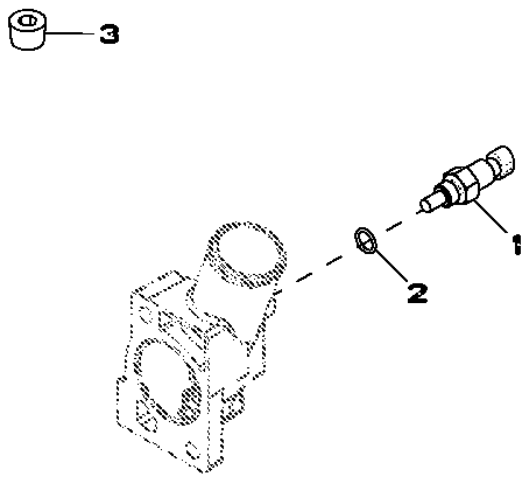

RE501099PCDD01

Item	N pea	Descrio	Qtde	N srie motor	Notas
1	RE500844	SenSor	1		
2	R26448	Anel o	1		
3	15H584	Tampão	1		1/2"

6701 TACHOMETER, MAGNETIC PICKUP

RE59977PCDD01 A.1

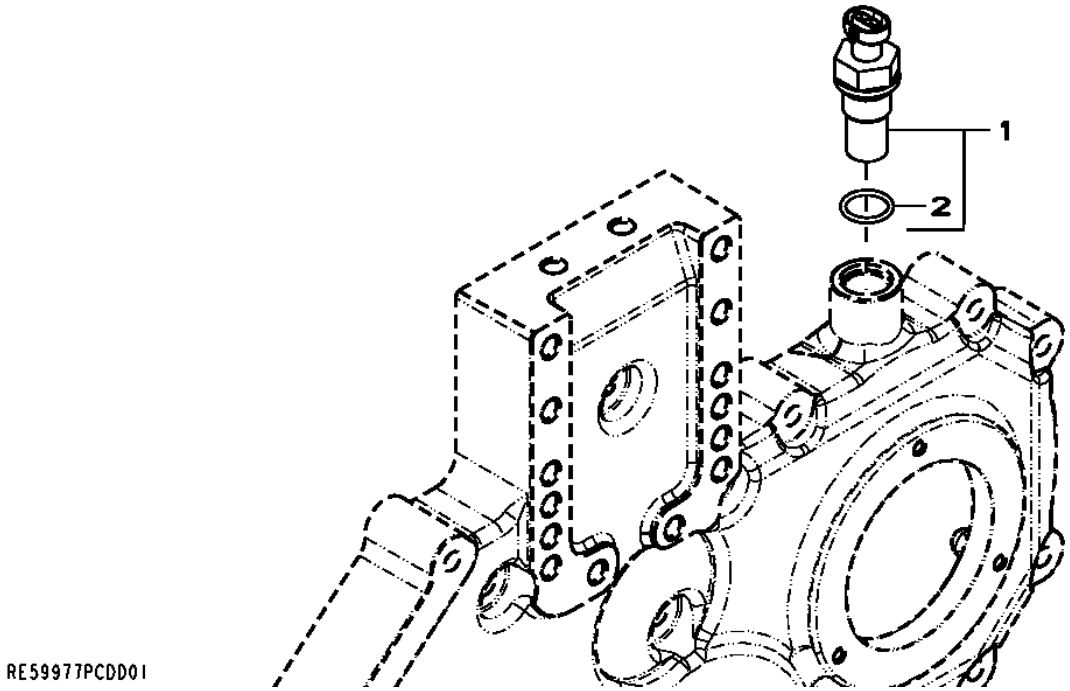

Item	N pea	Descrio	Qtde	N srie motor	Notas
1	RE519144	SenSor	1		
2	51M7044	Anel o	1		17.300 X 2.200 mm

7641 OIL PRESSURE SWITCH

RE542209PCDA01 A.1

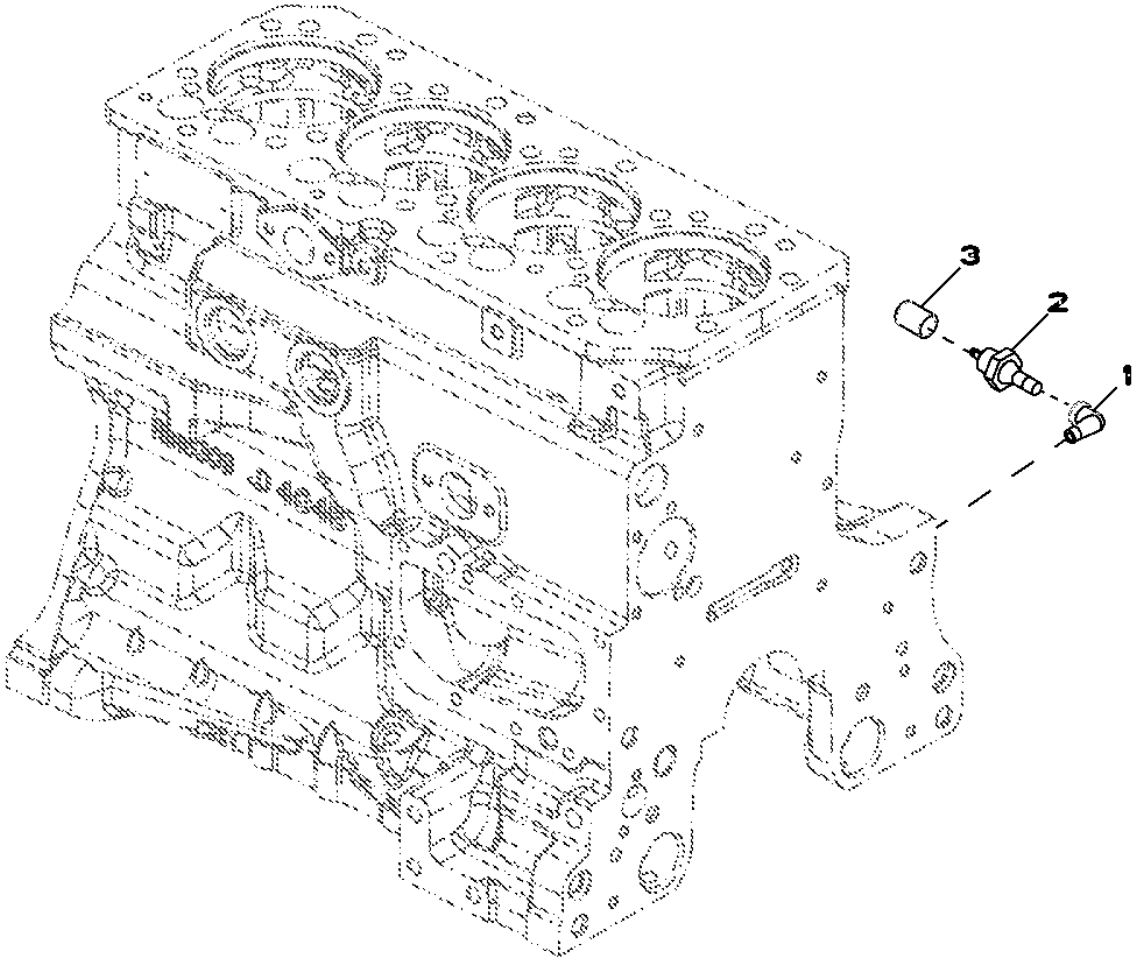

RE542209PCDA01

Item	N pea	Descrio	Qtde	N srie motor	Notas
1	15H197	Conexão em ângulo	1		1/8"
2	AT85174	Interruptor	1		
3	.....	Plugue	1		

8726 BELT TENSIONER

RE528385PCDA01 A.1

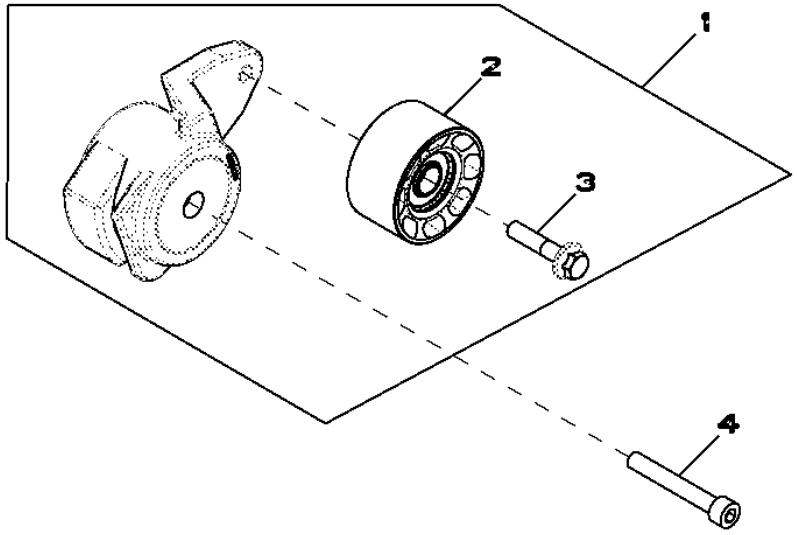

RE528385PCDA01

Item	N pea	Descrio	Qtde	N srie motor	Notas
1	RE70536	Tensionador de correia	1		
2	RE505264	Polia	1		
3	R503813	Parafuso	1		
4	19M8131	Parafuso	1		M10 X 70

8812 OIL FILTER

RE71482PCDD01 A.1

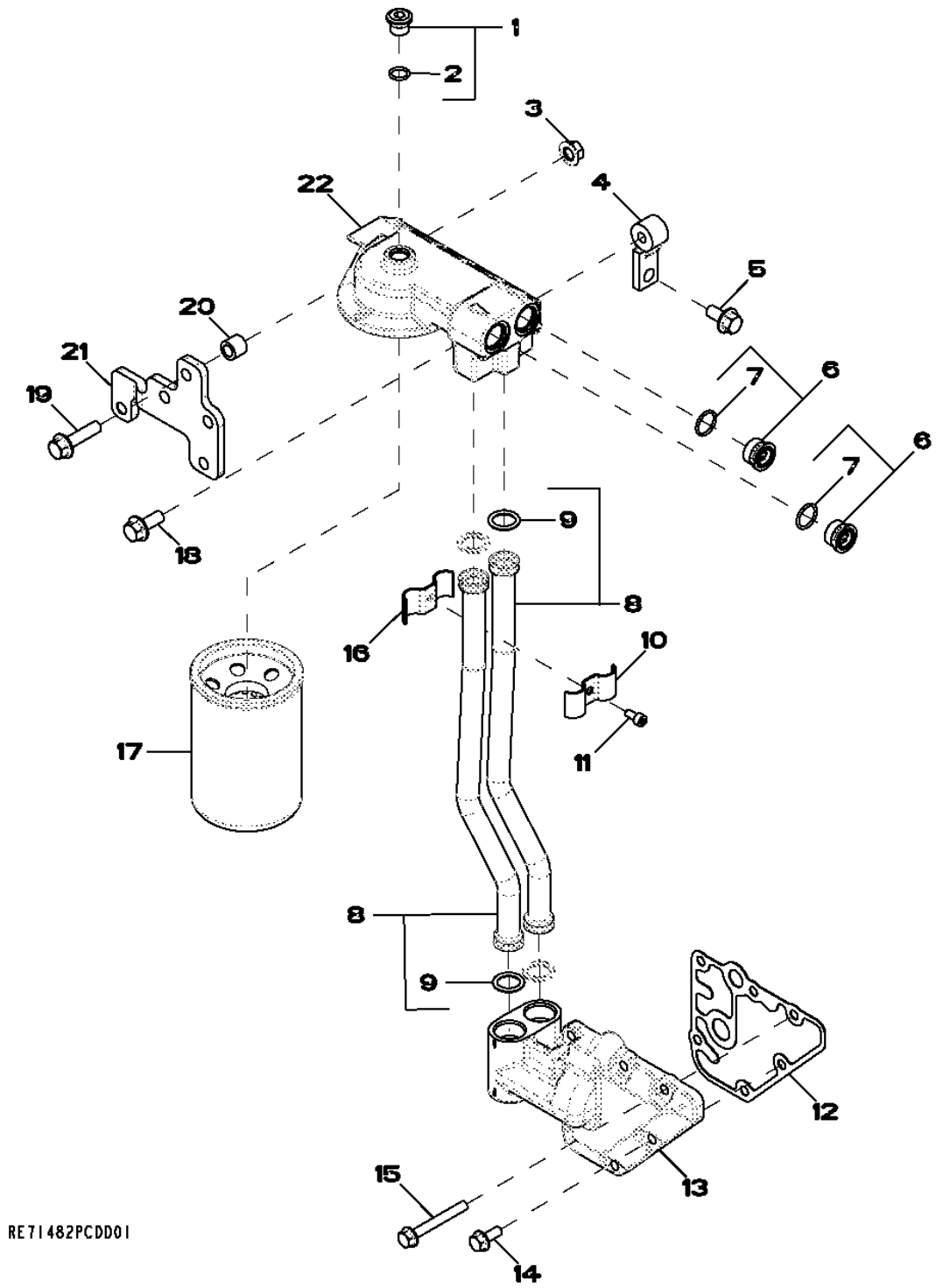

Item	N pea	Descrio	Qtde	N srie motor	Notas
1	RE52242	Tampão de dreno	1		
2	51M7042	Anel o	1		13.300 X 2.200 mm
3	14M7296	Porca com flange	1		M10
4	R134974	Suporte	1		
5	19M7784	Parafuso	4		M10 X 20
6	RE505232	Tampão	2		
7	51M7045	Anel o	1		19.300 X 2.200 mm
8	RE519745	Tubo	2		
9	R517488	Anel o	2		
10	R518145	Semi-braçadeira	1		
11	19M8618	Parafuso	1		M6 X 12
12	R123525	Junta	1		
13	R504153	Adaptador	1		
14	RE67238	Parafuso	1		
15	19M7802	Parafuso	5		M8 X 65
16	R518146	Semi-braçadeira	1		
17	RE59754	Filtro de óleo	1		
18	19M7785	Parafuso	1		M10 X 25
19	19M7804	Parafuso	1		M10 X 40
20	28H865	Bucha	1		0.423" X 0.675" X 9/16"
21	R134971	Apoio	1		
22	RE503727	Cabeçote do filtro	1		

9844 LIFT STRAPS

RE541542PCDA01 A.1

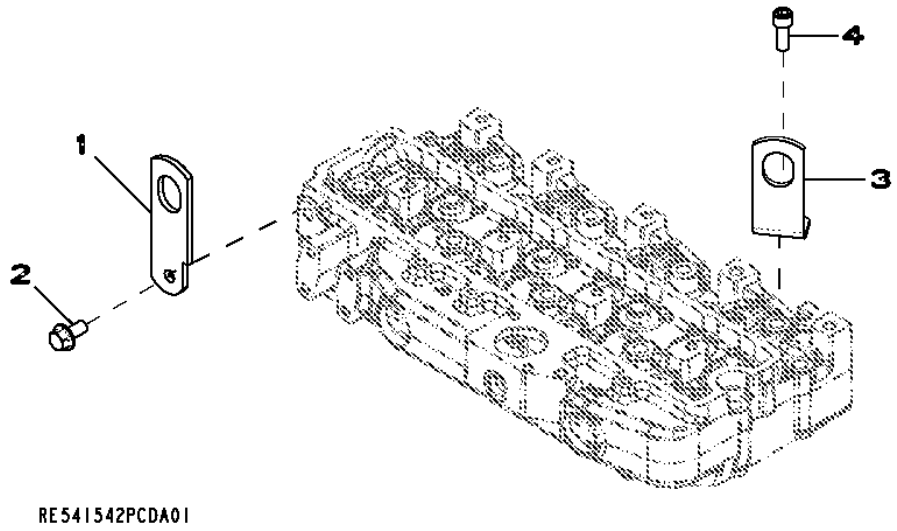

RE541542PCDA01

Item	*N pea*	*Descrio*	*Qtde*	*N srie motor*	*Notas*
1	.....	Correia	1		
2	19M7788	Parafuso	1		M12 X 25
3	.....	Correia	1		
4	R526876	Parafuso sextavado	1		

Índice pictrico por seo

PUBM3166 A.1

1-	138
2-	140
3-	142
4-	144
5-	146
6-	148
7-	150
8-	152
9-	154
10-	156

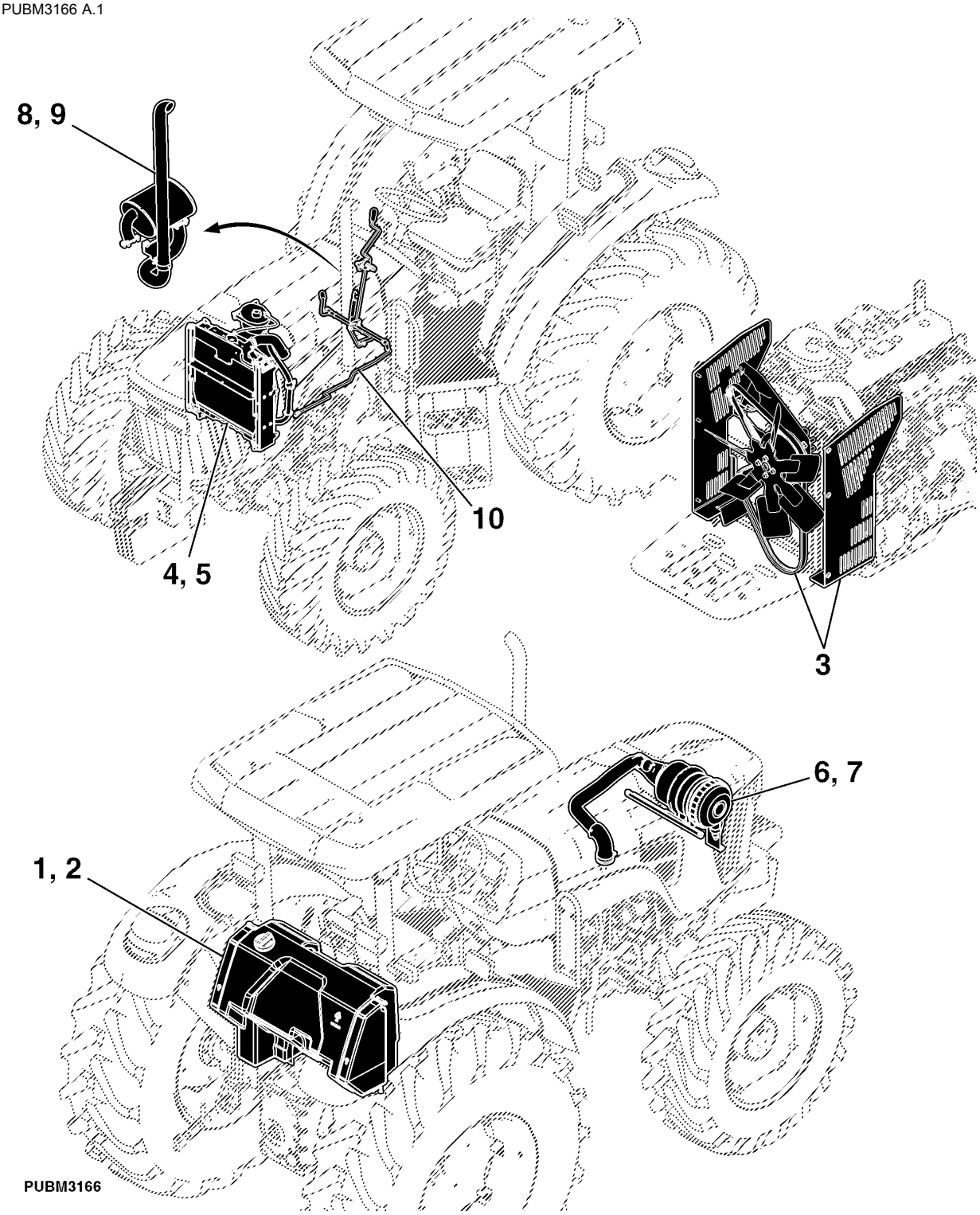

DEPOSITO DE COMBUSTIVEL (- XXXXXX)

PUBM2048 A.1

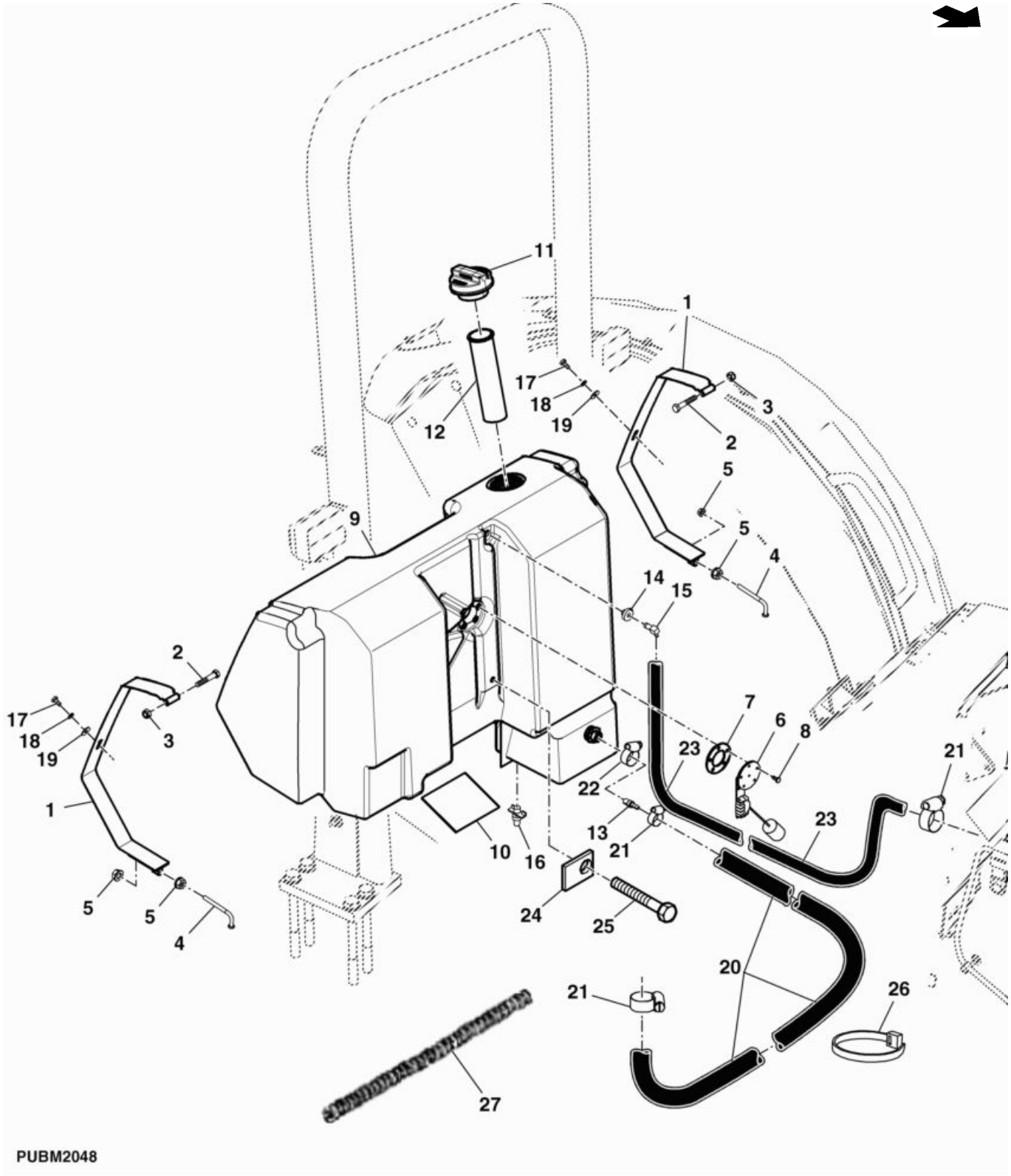

Item	N pea	Descrio	Qtde	N srie transmisso	5605 5705	Notas
1	DQ60556	Suporte	2		X X	
2	19M7181	Parafuso sextavado	2		X X	M10 X 55
3	14M7167	Porca de segurança	2		X X	M10
4	R138407	Parafuso	2		X X	
5	14M7296	Porca com flange	4		X X	M10
6	DQ47708	Emissor combustível	1	-XXXXXX	X X	(ORD RE190977)
	RE190977	Emissor combustível	1	XXXXXX-	X X	INCL KEY 10
7	CQ26211	Junta	1		X X	
8	21M7265	Parafuso	5		X X	M5 X 12
9	SJ11187	Tanque de combusTível	1		X X	SUB FOR MN10301
10	R105281	Apoio	1		X X	
11	AL113086	Tampa do abasTecimenTo	1		X X	
12	AL206587	Coador	1		X X	SUB FOR CQ29104
13	CQ40583	Conexão	1		X X	
14	M66005	Bucha	1		X X	
15	R119551	Conexão em ângulo	1		X X	
16	AT13740	VálVula de dreno	1		X X	
17	19M6614	Parafuso sextavado	2		X X	M6 X 12
18	12M7006	Arruela de pressão	2		X X	6 mm
19	24M7139	Arruela	2		X X	6.400 X 18 X 1.600 mm
20	CQ43814	Mangueira	1		X X	
21	SG06401	Braçadeira	2		X X	
22	MN10411	Braçadeira	2		X X	
23	R109237	Mangueira	1		X X	
24	CQ29127	Correia de ajuste	2		X X	
25	21M7144	Parafuso	2		X X	M6 X 10
26	CQ28556	Braçadeira	2		X X	
27	CQ28559	Protetor	1		X X	

Tanque de Combustível (XXXXXX -)

PUBM2909 B.1

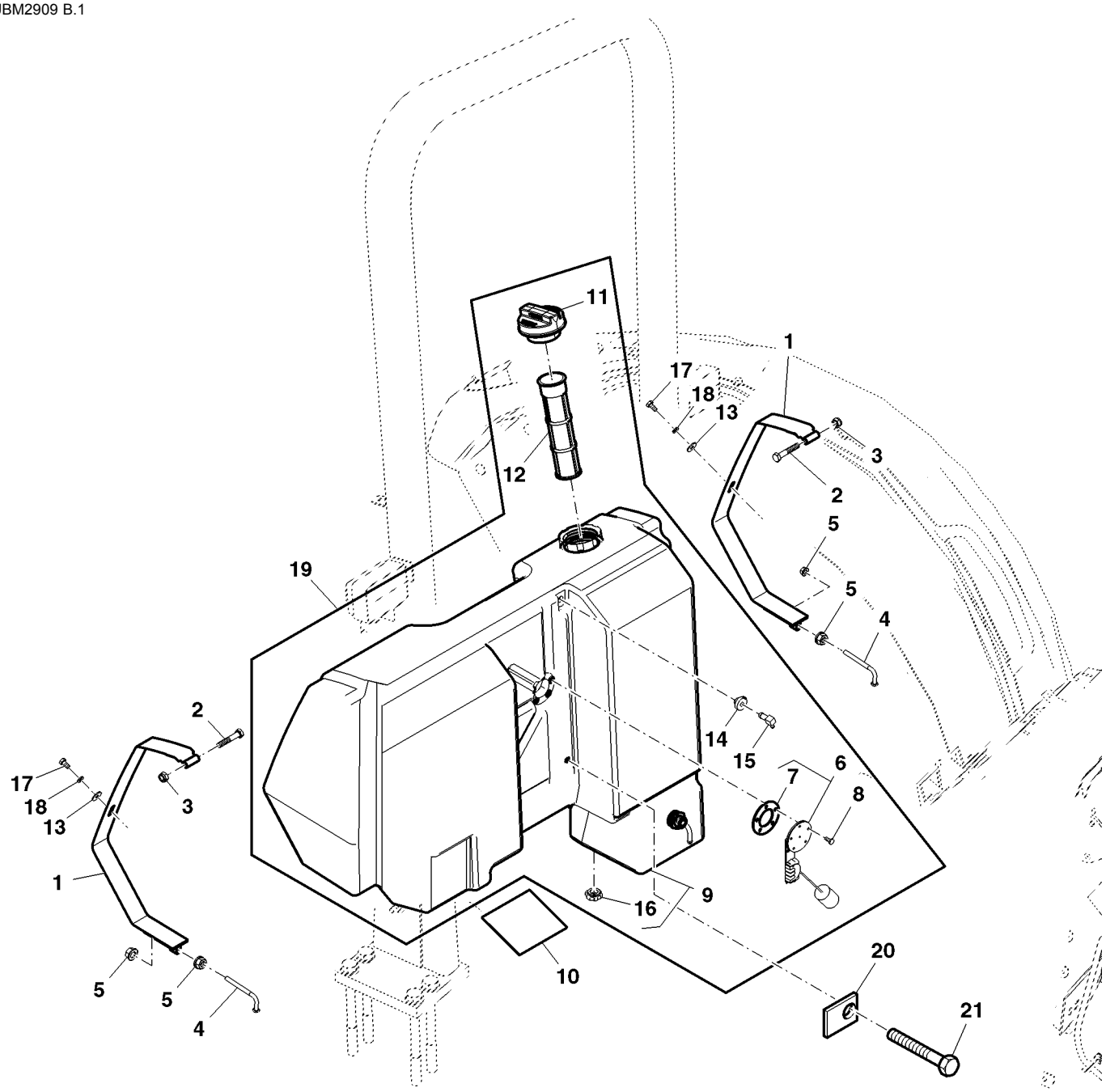

PUBM2909

Item	*N pea*	*Descrio*	*Qtde*	*N srie*	*Notas*
1	DQ44818	Correia	1		SUB FOR DQ60556
	DQ44819	Correia	1		
2	19M7181	Parafuso sextavado	2		M10 X 55
3	14M7167	Porca de segurança	2		M10
4	R138407	Parafuso	2		
5	14M7298	Porca com flange	4		M8
6	RE190977	Emissor combustível	1		
7	CQ26211	Junta	1		
8	21M7265	Parafuso	5		M5 X 12
9	SJ11187	Tanque de combusTível	1		INCLUDES SU21654
10	R105281	Apoio	1		
11	AL113086	Tampa do abasTecimenTo	1		
12	AL206587	Coador	1		
13	24M7139	Arruela	2		6.400 X 18 X 1.600 mm
14	M66005	Bucha	1		
15	R119551	Conexão em ângulo	1		
16	SU21654	Tampa	1		
17	19M6614	Parafuso sextavado	2		M6 X 12
18	12M7006	Arruela de pressão	2		6 mm
19	SJ12325	Tanque de combusTível	1		ASSY
20	CQ29127	Correia de ajuste	1		
21	21M7144	Parafuso	1		M6 X 10
22	SJ11190	Conexão	1		

Fan, Guards and Fan Belt

PUBM2915 A.1

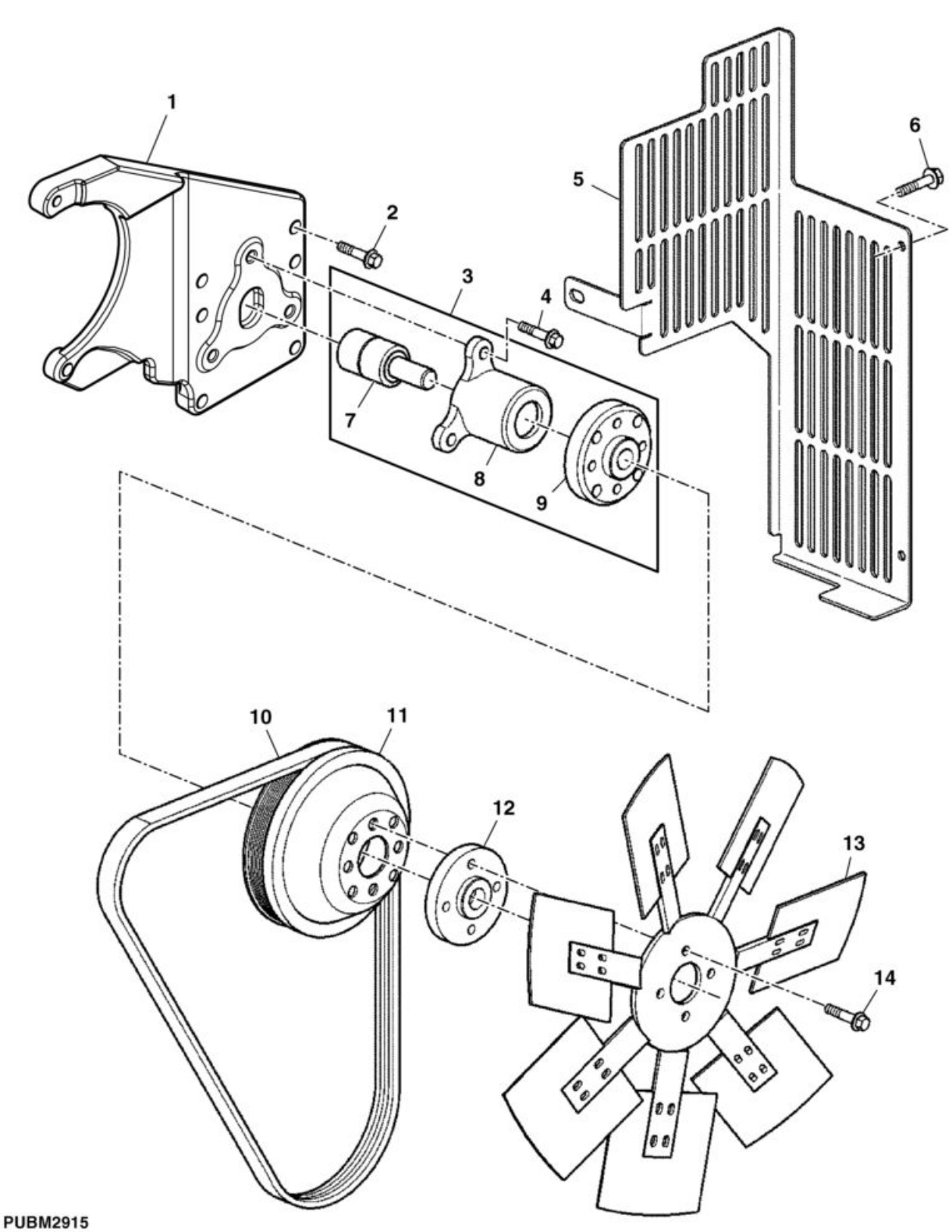

Item	N pea	Descrio	Qtde	N srie	5605	5705	Notas
1	SU24416	Suporte	1		X	X	SUB FOR CQ45611
2	19M8162	Parafuso	6		X	X	M10 X 40
3	RE178505	Rolamento	1		X	X	INCL KEYS 7-9
4	19M7786	Parafuso	3		X	X	M10 X 30
5	CQ48602	Proteção	1		X	X	
6	19M7864	Parafuso	3		X	X	M8 X 12
7	R116621	Rolamento	1		X	X	
8	R135276	Mancal	1		X	X	
9	R116622	Cubo	1		X	X	
10	R135822	Correia trapezoidal	1		X	X	
11	R128660	Polia	1		X	X	
12	R135507	Espaçador	1		X	X	
13	RE62634	Ventilador	1		X	X	
14	19M8317	Parafuso	4		X	X	M8 X 40

RADIADOR (-24150)

CQ155098 A.1

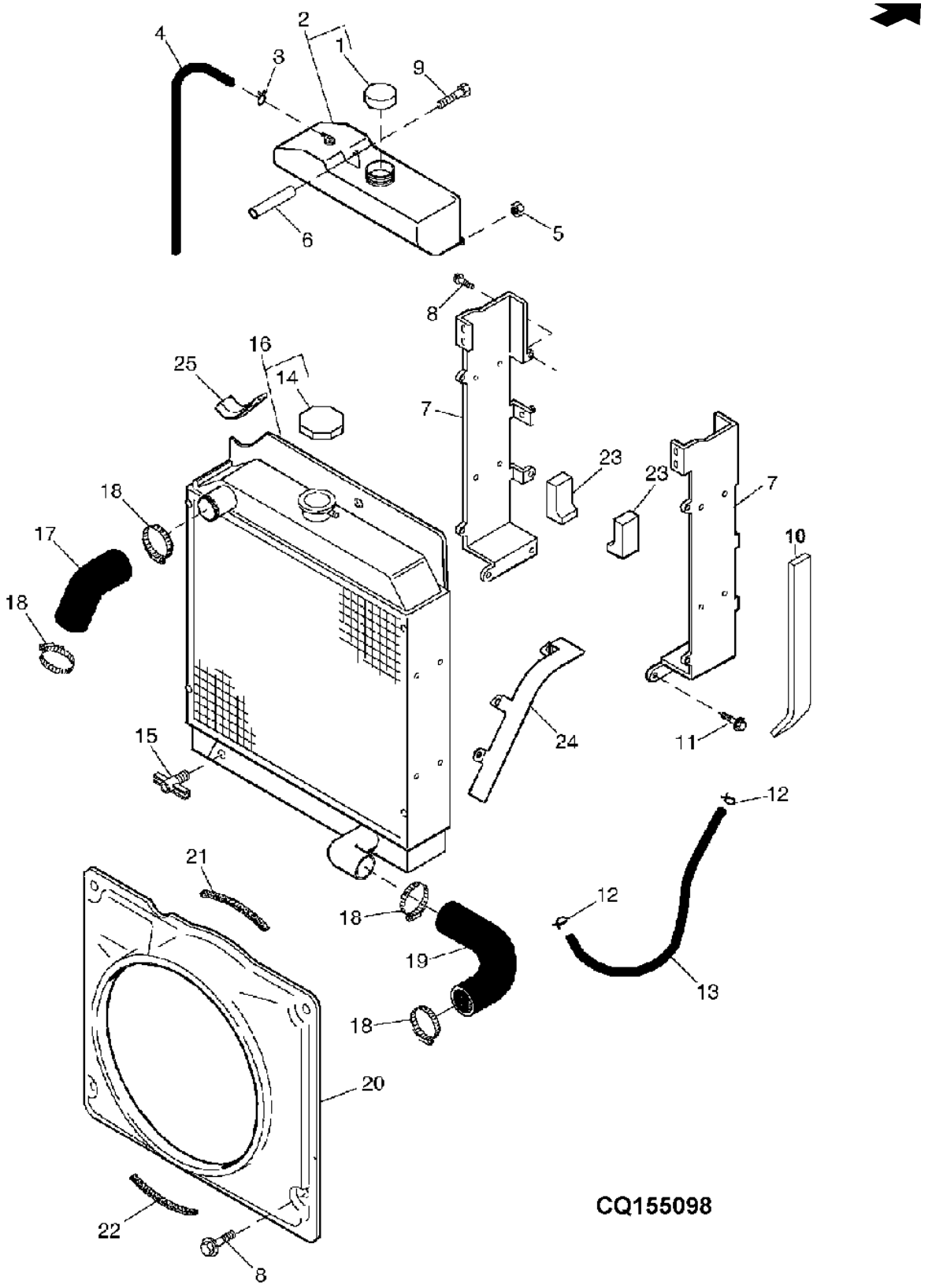

Item	N pea	Descrio	Qtde	N srie	5605 5705	Notas
1	AT106413	Tampa	1	-24150	X X	
2	RE70856	ReseRvatóRio	1	-24150	X X	
3	R56101	Presilha	1	-24150	X X	
4	R130332	Mangueira	1	-24150	X X	
5	14M7298	Porca com flange	AR	-24150	X X	M8
6	CQ41873	Espaçador	1	-24150	X X	
7	RE71775	Suporte	1	-24150	X X	
	RE71776	Suporte	1	-24150	X X	
8	19M7864	Parafuso	1	-24150	X X	M8 X 12, NSEP (PEDIR RE70240)
9	19M7803	Parafuso	AR	-24150	X X	M8 X 70
10	R135739	Isolador	2	-24150	X X	
11	19M7784	Parafuso	AR	-24150	X X	M10 X 20
12	R56101	Presilha	2	-24150	X X	
13	R109375	Mangueira	4	-24150	X X	
14	RE71863	Tampa do abasTecimenTo	1	-24150	X X	
15	AT13740	VálVula de dreno	1	-24150	X X	
16	RE70236	RadiadoR	1	-24150	X X	
17	R135251	Mangueira do radiador	1	-24150	X X	
18	TY22470	Braçadeira	4	-24150	X X	
19	R135250	Mangueira do radiador	1	-24150	X X	
20	R135248	Adutor	1	-24150	X X	
21	R129985	Defletor	1	-24150	X X	
22	R129986	Defletor	1	-24150	X X	
23	CQ47107	Vedação	1	-24150	X X	
24	CQ47106	Vedação	1	-24150	X X	
25	R138122	Vedação	1	-24150	X X	

RADIADOR (24151 -)

PUBM2083 A.1

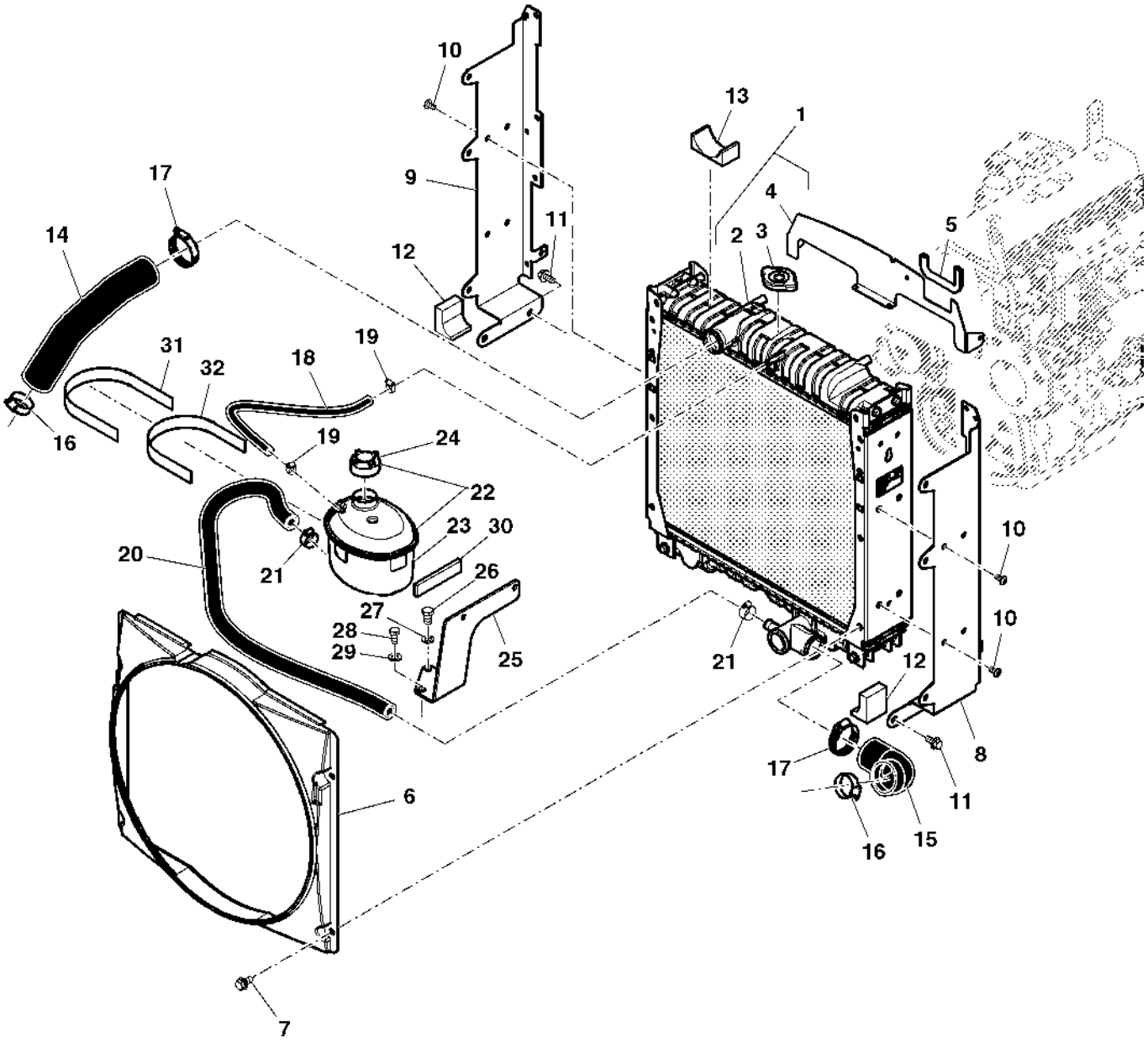

PUBM2083

Item	N pea	Descrio	Qtde	N srie transmisso	5605 5705	Notas
1	SJ11026	RadiadoR	1	24151-	X X	INCL KEYS 1-4
2	SJ11027	RadiadoR	1	24151-	X X	SUB FOR DQ47660
3	DQ50149	Tampa	1	24151-	X X	
4	SU22317	Placa	1	24151-	X X	
5	L158306	Isolador	1	24151-	X X	
6	CQ47667	Adutor	1	24151-	X X	
7	19M7865	Parafuso	4	24151-	X X	M8 X 16
8	DQ47717	Suporte	1	24151-36689	X X	
	DQ59020	Suporte	1	36690-	X X	
9	DQ47716	Suporte	1	24151-36689	X X	
	DQ59021	Suporte	1	36690-	X X	
10	19M8675	Parafuso	AR	24151-	X X	M8 X 16
11	19M7784	Parafuso	4	24151-	X X	M10 X 20
12	CQ47107	Vedação	2	24151-	X X	
13	CQ48369	Defletor	1	24151-	X X	
14	R135251	Mangueira do radiador	1	24151-	X X	
15	R135250	Mangueira do radiador	1	24151-	X X	
16	SG01001	Braçadeira	2	24151-	X X	
17	DQ15378	Braçadeira	2	24151-	X X	
18	R109375	Mangueira	1	24151-	X X	
19	SG06401	Braçadeira	2	24151-	X X	
20	CQ48276	Mangueira do radiador	1	24151-	X X	
21	DQ10173	Braçadeira	2	24151-	X X	
22	DQ50146	Tanque	1	24151-	X X	
23	CQ50147	Tanque	1	24151-	X X	
24	DQ50148	Tampa	1	24151-	X X	
25	CQ64448	Chapa	1	24151-	X X	
26	19M7386	Parafuso sextavado	1	24151-	X X	M12 X 20
27	12M7067	Arruela de pressão	1	24151-	X X	12 mm
28	19M7166	Parafuso sextavado	1	24151-	X X	M10 X 20
29	12M7066	Arruela de pressão	1	24151-	X X	10 mm
30	CQ50125	Isolador	1	24151-	X X	NSEP (PEDIR RE70240)
31	DQ49496	Correia	1	24151-	X X	
32	CQ50129	Isolador	1	24151-	X X	

FILTRO DE AR

CQ155459 A.1

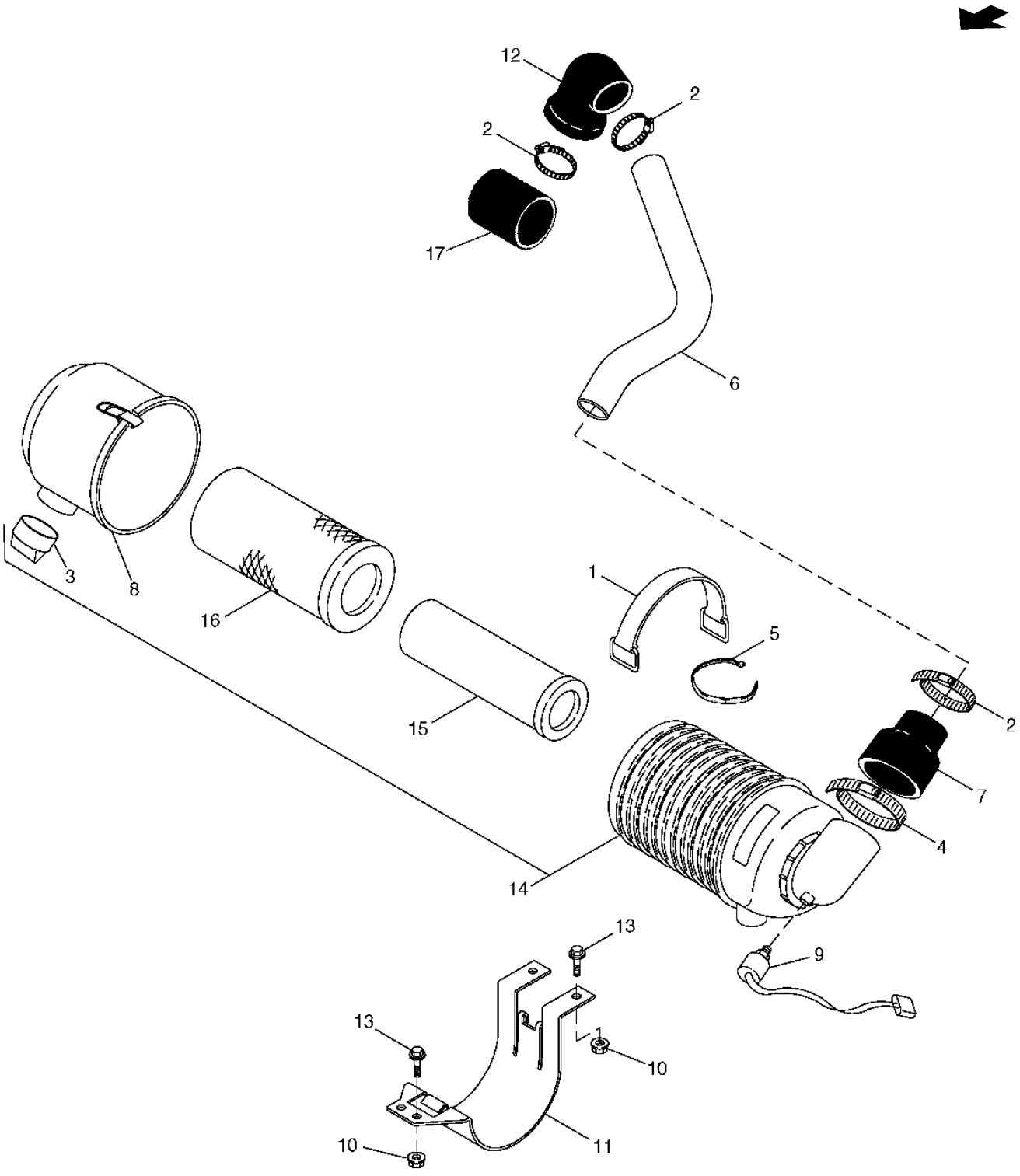

CQ155459

Item	N pea	Descrio	Qtde	N srie	5605	5705	Notas
1	RE45777	Correia	1	-36689	X	X	
2	TY22472	Braçadeira	3	-36689	X	X	
3	R48568	VálVula	1	-36689	X	X	
4	TY22474	Braçadeira	1	-36689	X	X	
5	R44302	Cinta	1	-36689	X	X	
6	R135254	Tubo	1	-36689		X	
	R135354	Bucha	1	-36689	X		
7	R135255	Mangueira	1	-36689	X	X	
8	NSEP012	Tampa	1	-36689	X	X	NSEP (PEDIR RE70240)
9	RE68255	SenSor	1	-36689	X	X	
10	14M7298	Porca com flange	4	-36689	X	X	M8
11	R135253	Suporte	1	-36689	X	X	
12	R135355	Mangueira	1	-36689	X		
13	19M7865	Parafuso	4	-36689	X	X	M8 X 16
14	RE70240	Purificador de ar	1	-36689	X	X	
15	AT171854	Filtro de ar	1	-36689	X	X	
16	AT171853	Filtro de ar	1	-36689	X	X	
17	R135256	Mangueira de sucção	1	-36689		X	

FILTRO DE AR

CQ157143 A.1

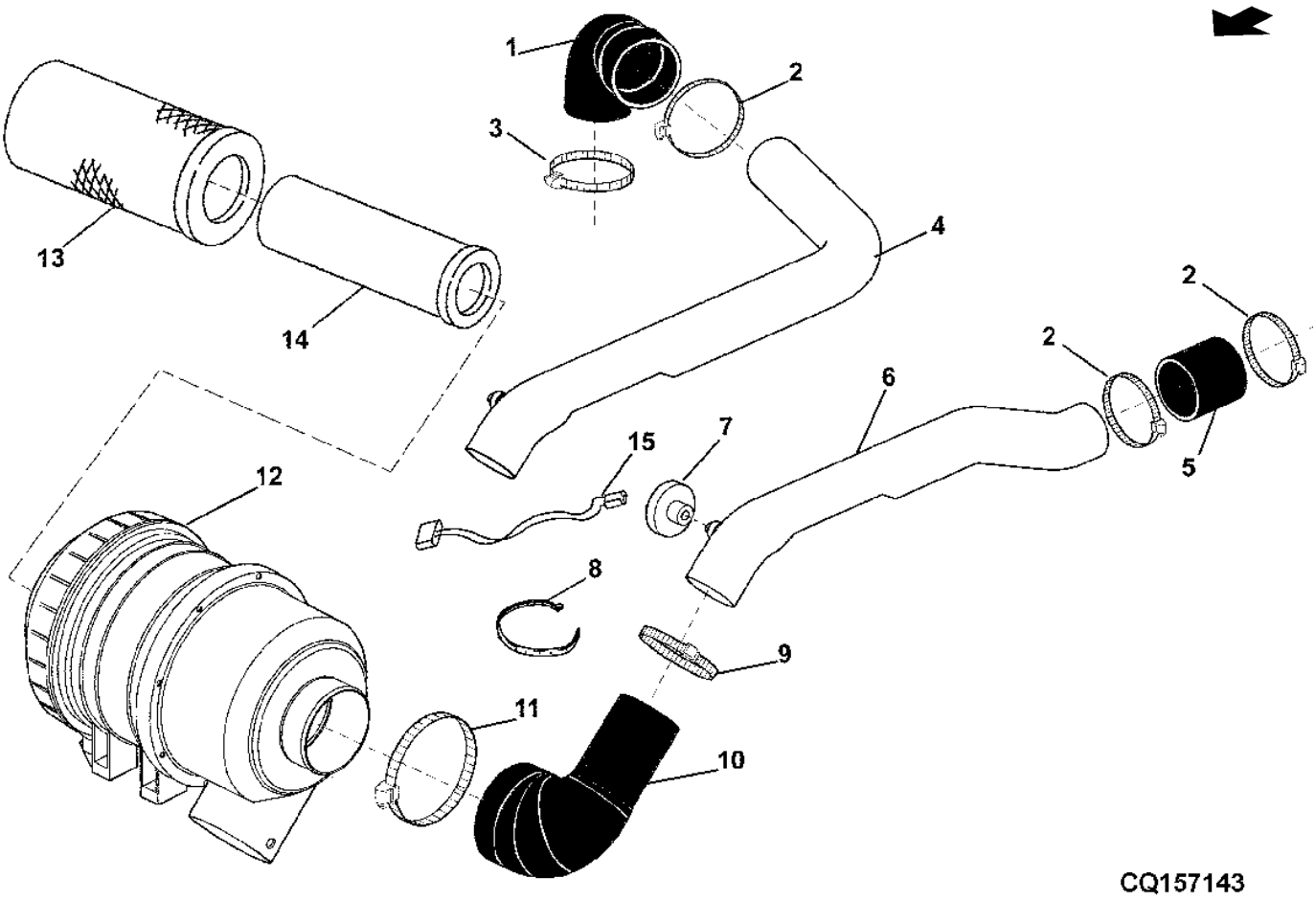

Item	N pea	Descrio	Qtde	N srie	5605	5705	Notas
1	R135355	Mangueira	1	36690-	X		
2	RE40436	Braçadeira	AR	36690-	X	X	
3	RE52702	Braçadeira	1	36690-	X	X	
4	DQ59185	Tubo	1	36690-	X		
5	R135256	Mangueira de sucção	1	36690-		X	W/ TURBO
6	DQ59184	Tubo	1	36690-		X	W/ TURBO
7	DQ26315	Indicador	1	36690-	X	X	SUB FOR AL111410
8	CQ28556	Braçadeira	AR	36690-	X	X	
9	RE40436	Braçadeira	1	36690-	X	X	
10	CQ58524	Mangueira	1	36690-	X	X	
11	AL150169	Abraçadeira para mangueira	1	36690-	X	X	
12	DQ58614	Filtro de ar	1	36690-	X	X	INCL KEYS 13 AND 14
13	DQ59138	Elemento de filtro	1	36690-	X	X	
14	DQ59139	Elemento de filtro	1	36690-	X	X	
15	DQ62488	Chicote	1	36690-	X	X	

SISTEMA DE ESCAPAMENTO

CQ154869 A.1

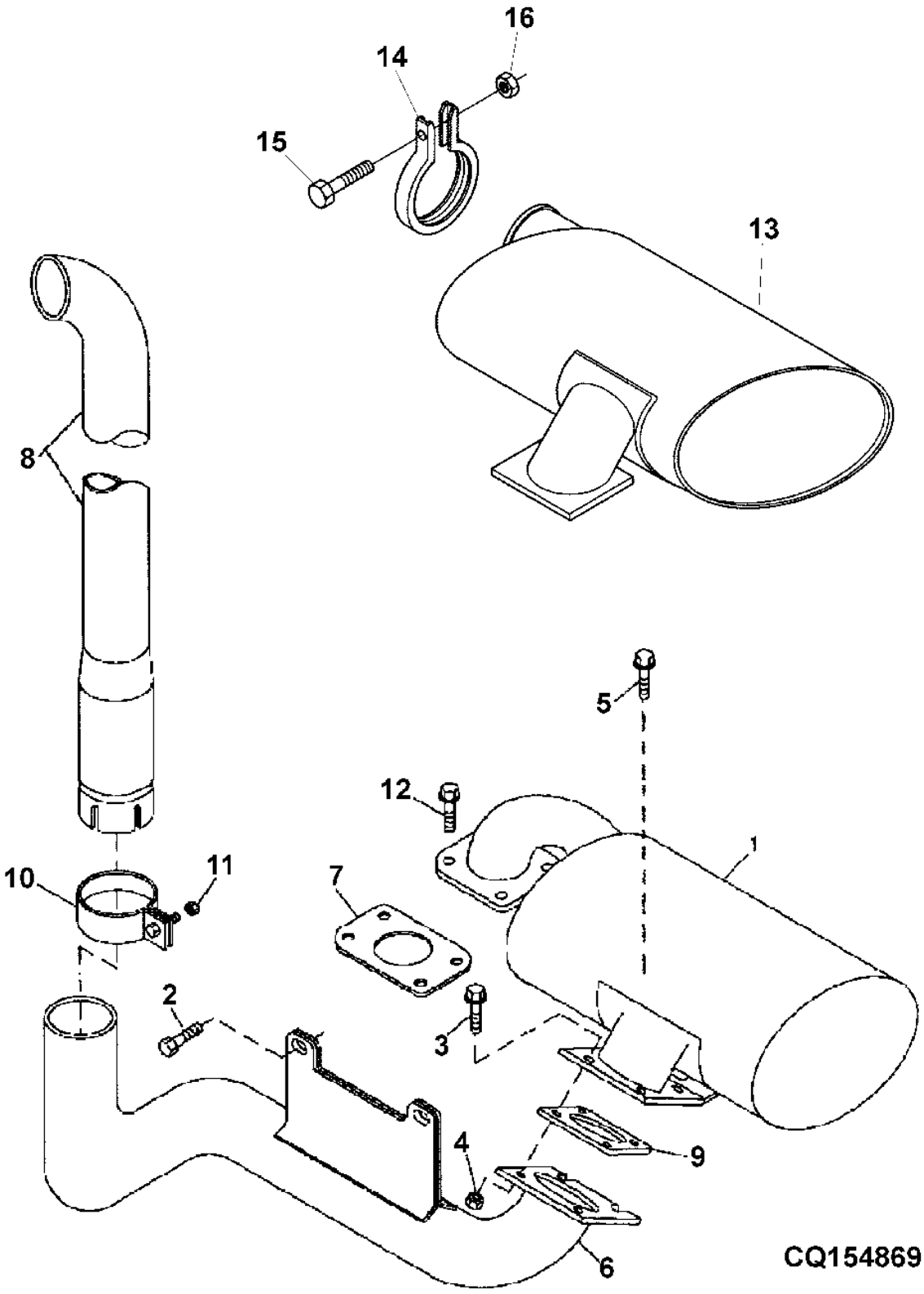

Item	N pea	Descrio	Qtde	N srie	5605	5705	Notas
1	RE73088	SilencioSo	1	-19651	X		
	DQ48283	SilencioSo	1	19652-		X	
2	19M7785	Parafuso	2		X	X	M10 X 25
3	19M7867	Parafuso	4		X	X	M8 X 25
4	14M7298	Porca com flange	4		X	X	M8
5	19M7784	Parafuso	1		X	X	M10 X 20
6	RE70279	Tubo	1		X	X	
7	R105059	Junta	1		X	X	
8	RE70280	Cano de descarga	1	-15238	X	X	ORDER SU24468)
	SU24468	Cano de descarga	1	15239-	X	X	SUB FOR CQ26002
9	R105053	Junta	1		X	X	
10	RE70281	Braçadeira	1		X	X	
11	14M7274	Porca	1		X	X	M10
12	19M7866	Parafuso	4		X	X	M8 X 20
13	DQ48284	SilencioSo	1	19652-		X	
	RE73089	SilencioSo	1	-19651	X		
14	CQ53038	Braçadeira	1		X		
15	19M7800	Parafuso	AR		X		M8 X 50
16	14M7273	Porca	AR		X		M8

ESCAPE

CQ154057 A.1

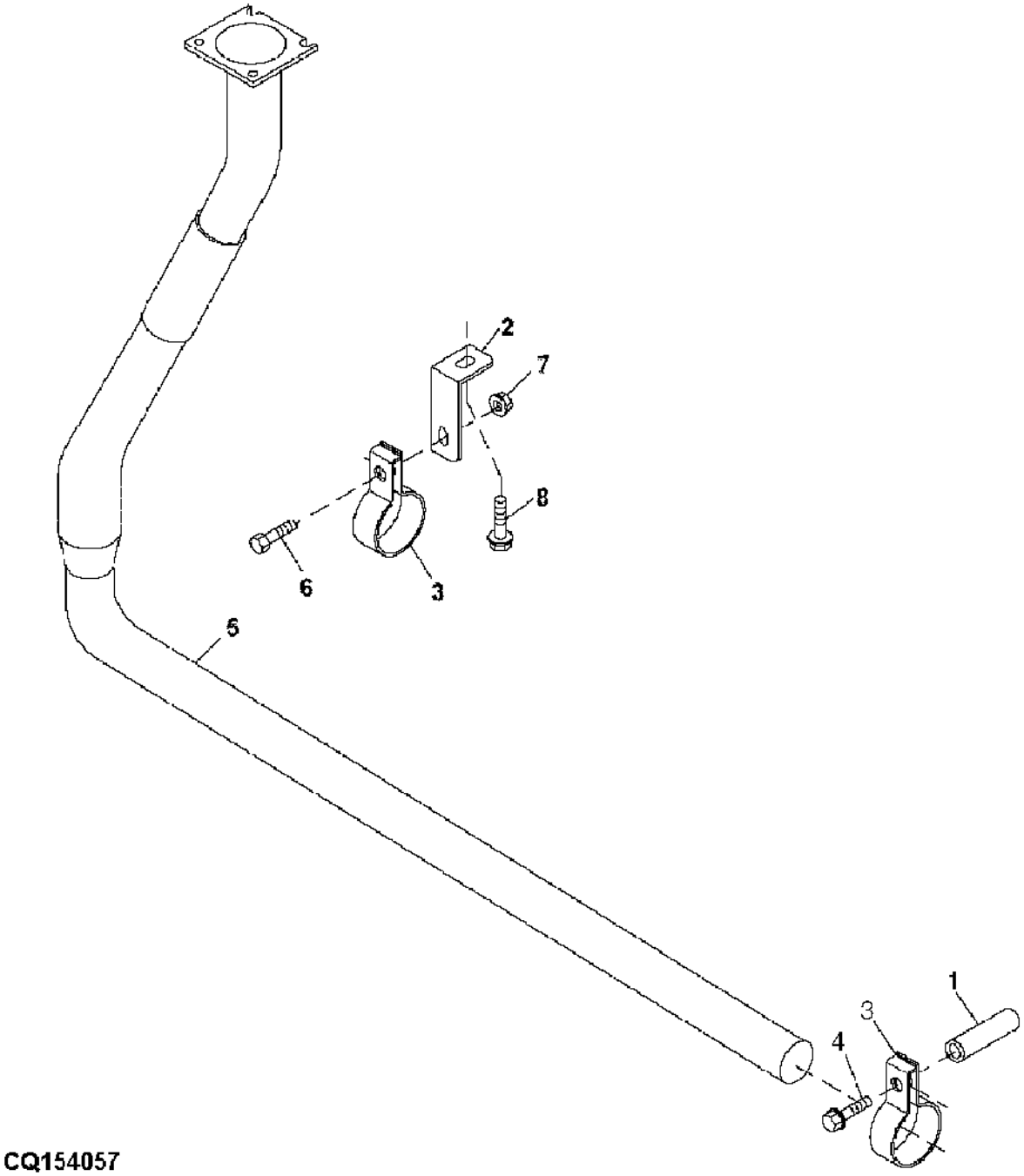

Item	N pea	Descrio	Qtde	N srie	5605 5705	Notas
1	R135506	Espaçador	1		X X	
2	R135504	Cantoneira	1		X X	
3	R135505	Braçadeira	2		X X	
4	19M8771	Parafuso sextavado	1		X X	M14 X 120
5	R138519	Tubo	1		X X	
6	19M7404	Parafuso sextavado	1		X X	M14 X 40
7	14M7435	Porca	1		X X	M14
8	19M7646	Parafuso sextavado	1		X X	M14 X 25

ACELERADOR

PUBM0274 A.1

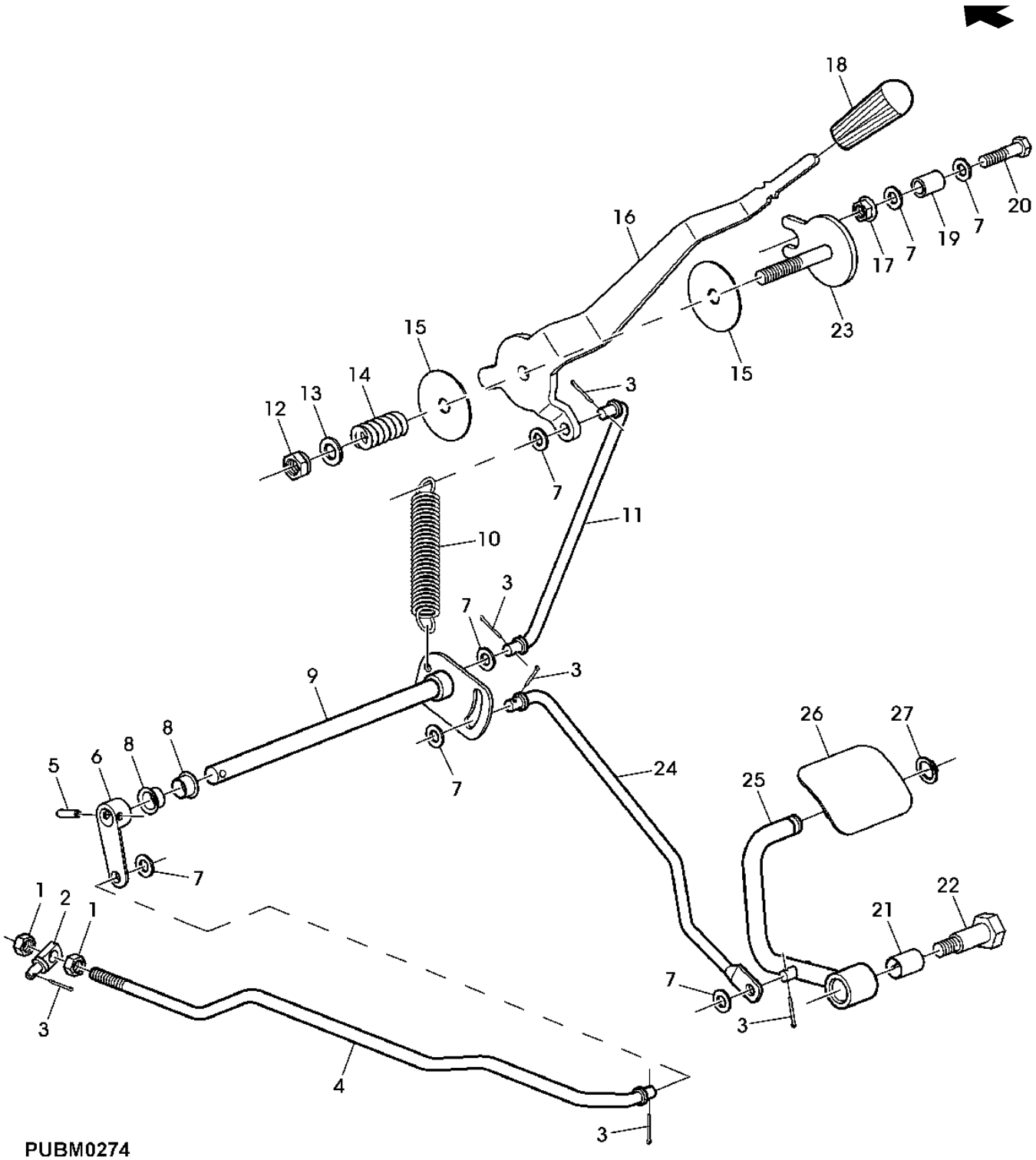

PUBM0274

Item	N pea	Descrio	Qtde	N srie	5605	5705	Notas
1	14M7273	Porca	2		X	X	M8
2	R135647	Rótula	1		X	X	
3	11M7009	Contra-pino	6		X	X	2 X 16 mm
4	CQ37009	TiranTe	1		X	X	
5	34M7030	Pino elástico	1		X	X	5 X 20 mm
6	R137135	Alavanca	1		X	X	
7	24M7026	Arruela	5		X	X	9 X 17 X 1.600 mm
8	H93442	Arruela	2		X	X	
9	DQ27177	Eixo	1		X	X	
10	M94036	Mola de tração	1		X	X	
11	R109162	Pino fixador	1		X	X	
12	14M7167	Porca de segurança	1		X	X	M10
13	24M7040	Arruela	1		X	X	11 X 20 X 2 mm
14	K2172R	Mola de compressão	1		X	X	
15	R105812	Arruela	2		X	X	
16	R109160	Alavanca	1		X	X	
17	14M7298	Porca com flange	1		X	X	M8
18	R161383	Botão	1		X	X	
19	28H1903	Bucha	1		X	X	0.364" X 0.540" X 3/4"
20	19M8291	Parafuso	1		X	X	M8 X 35
21	R109305	Bucha	1		X	X	
22	R206121	Parafuso	1		X	X	
23	RE45975	Placa	1		X	X	
24	R124542	TiranTe	1		X	X	
25	DQ28441	Pedal	1		X	X	
26	DQ28524	Pedal	1		X	X	
27	40M7030	Anel de pressão	AR		X	X	

Índice pictrico por seo

PUBM0711 A.1

1-	161
3-	162
4-	164
5-	165
11-	178
12-	180
13-	182
14-	184
15-	186
16-	192
17-	194
18-	196
19-	198
20-	200

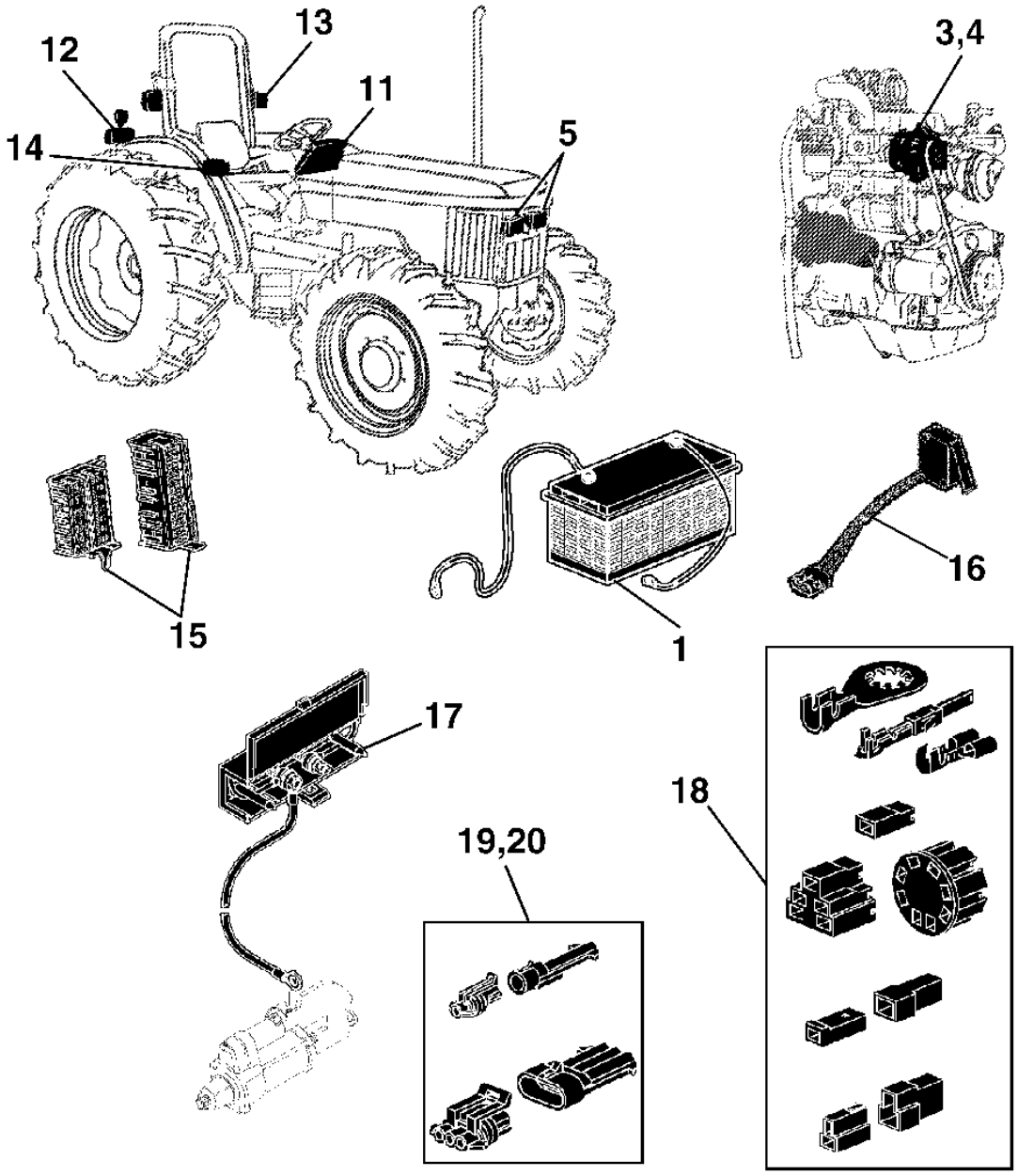

PUBM0711

Índice pictrico por seo

PUBM2342 A.1

6-	166
7-	168
8-	170
9-	172
10-	174
22-	176
2-	188
21-	190

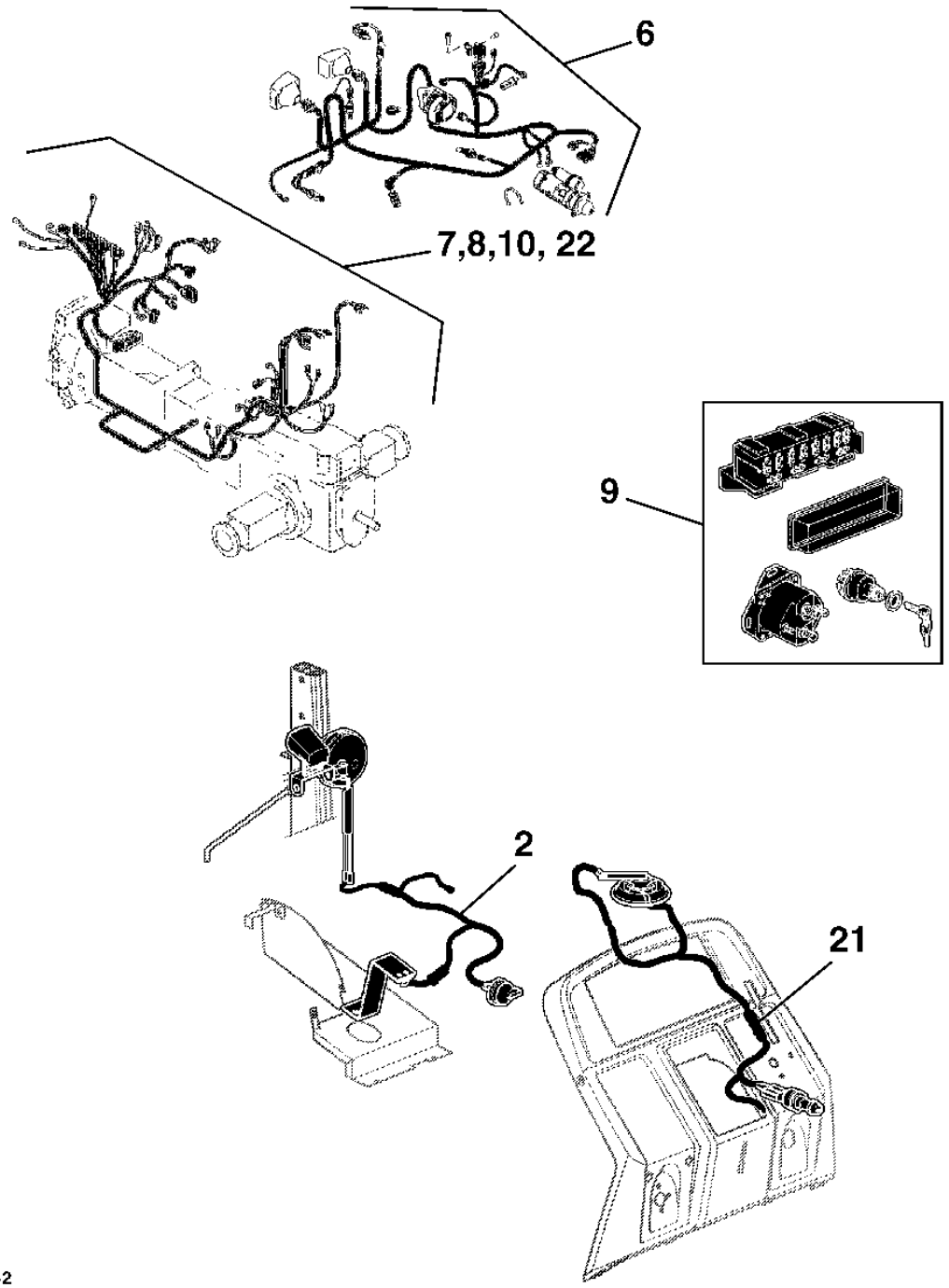

PUBM2342

BATERIA E CABOS

CQ300668 A.1

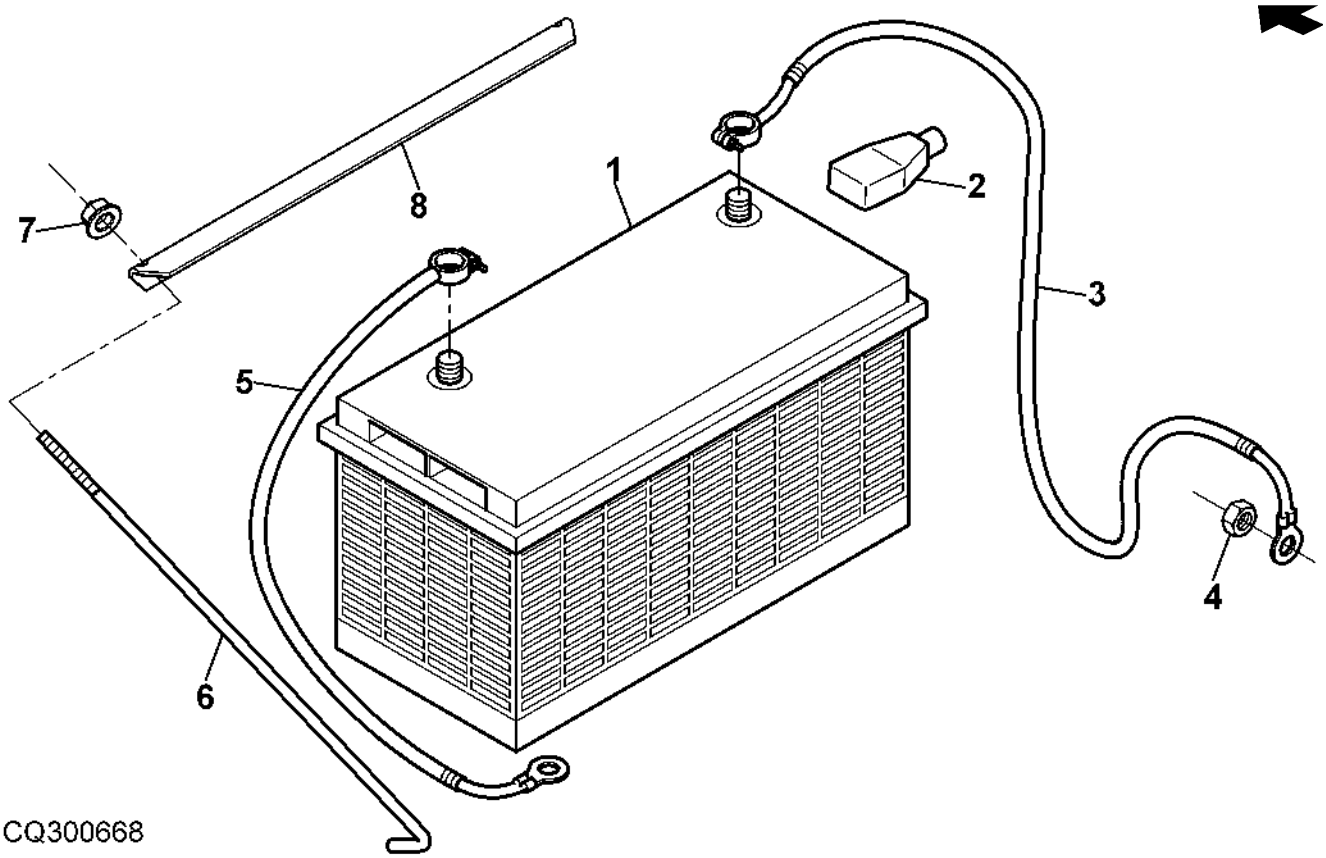

Item	*N pea*	*Descrio*	*Qtde*	*N srie*	*5605 5705*	*Notas*
1	SJ10989	Bateria com carga úmida	1		X X	100AH, 750A (SUB FOR DQ68477)
2	M71400	Protetor	1		X X	
3	DQ43569	Cabo	1		X X	
4	14M7274	Porca	1		X X	M10
5	DQ26117	Cabo da bateria	1		X X	
6	CQ44462	Paraf. com gancho	2		X X	
7	14M7303	Porca com flange	2		X X	M6
8	L158303	Apoio	1		X X	

ALTERNADOR

CQ155815 A.1

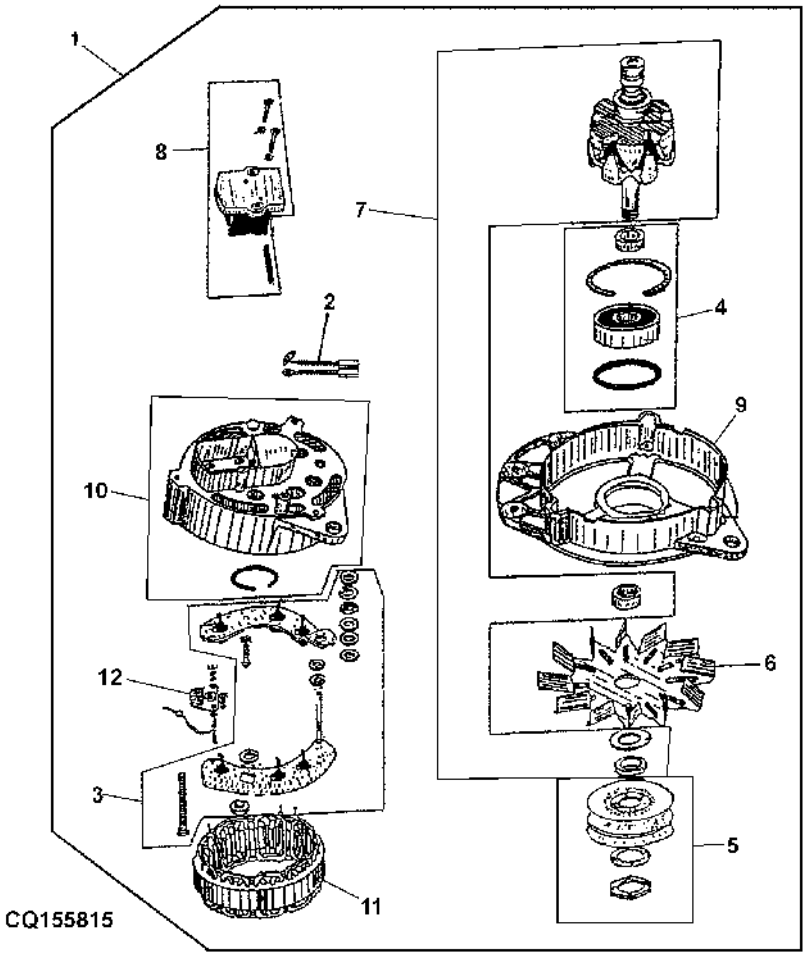

Item	N pea	Descrio	Qtde	N srie	5605	5705	Notas
1	RE515812	Alternador	1		X	X	INCL KEYS 2-12
2	AJ60117	Jogo de escovas	1		X	X	
3	AJ61410	Porta-diodos	1		X	X	
4	AJ61412	Tampa do rolamenTo	1		X	X	
5	AJ61414	Polia	1		X	X	
6	AJ61415	Ventilador	1		X	X	
7	AJ61413	RotoR	1		X	X	
8	AJ58806	ReguladoR de voltagem	1		X	X	
9	AJ61372	Capa	1		X	X	
10	AJ61369	Capa	1		X	X	
11	AJ61374	Estator	1		X	X	
12	AJ61411	RetificadoR	1		X	X	

FIXACAO DO ALTERNADOR (PRESTOLITE)

PUBM1643 A.1

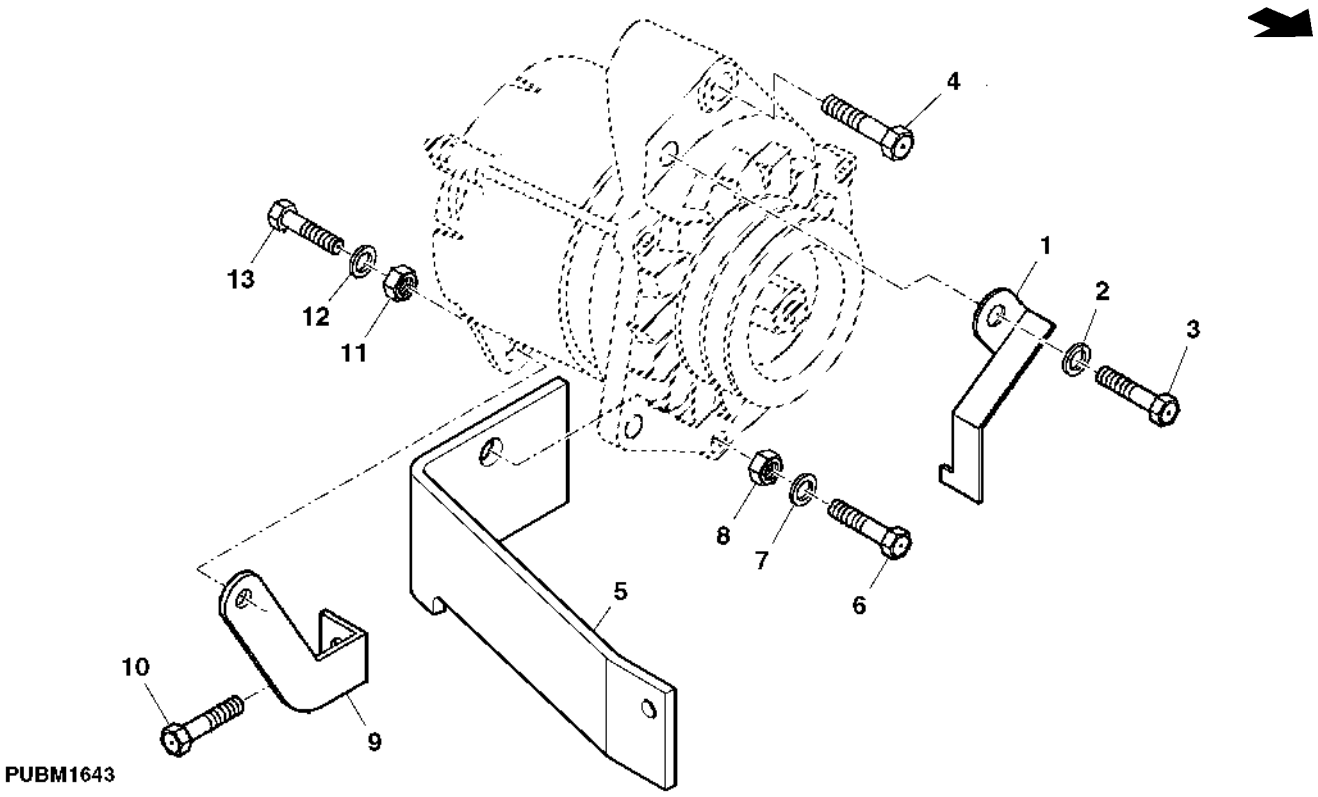

Item	*N pea*	*Descrio*	*Qtde*	*N srie*	*5605 5705*	*Notas*
1	CQ46390	Capa	1		X X	
2	12M7065	Arruela de pressão	1		X X	8 mm
3	19H2664	Parafuso sextavado	1		X X	5/16" X 3/4"
4	19H1849	Parafuso sextavado	AR		X X	5/16" X 1-1/4"
5	SU299909	Proteção	1		X X	(SUB FOR CQ47470)
6	19H3217	Parafuso sextavado	1		X X	3/8" X 1-3/4", SUB FOR 19M7179
7	12M7066	Arruela de pressão	1		X X	10 mm
8	14H1076	Porca	1		X X	3/8", SUB FOR 14M7140
9	CQ47469	Suporte	1		X X	
10	19M7784	Parafuso	1		X X	M10 X 20
11	14M7140	Porca	1		X X	M10
12	12M7066	Arruela de pressão	1		X X	10 mm
13	19M7179	Parafuso sextavado	1		X X	M10 X 50

FAROIS DIANTEIROS

CQ151089 A.1

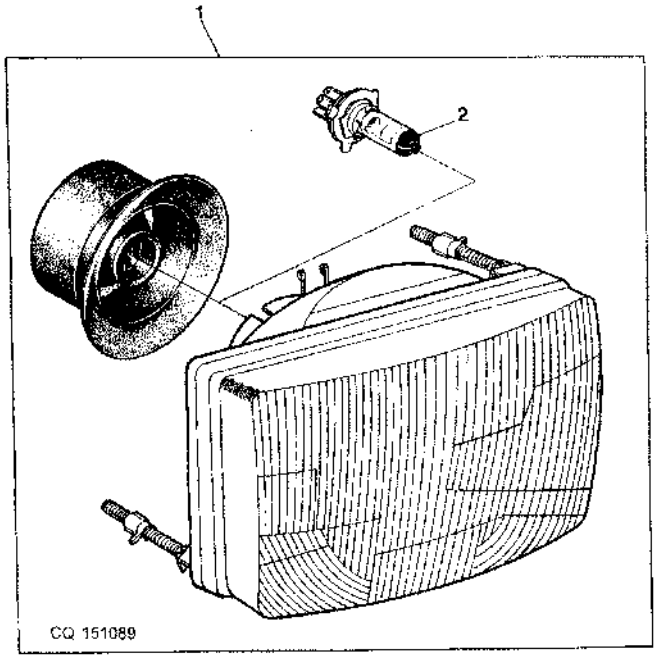

Item	*N pea*	*Descrio*	*Qtde*	*N srie*	*5605*	*5705*	*Notas*
1	DQ39084	Farol dianteiro	1		X	X	INCL KEY 2
2	AS04903	Lâmpada	1		X	X	

CHICOTE DIANTEIRO E RELE DO AQUEDEDOR DO COLETOR

PUBM1533 A.1

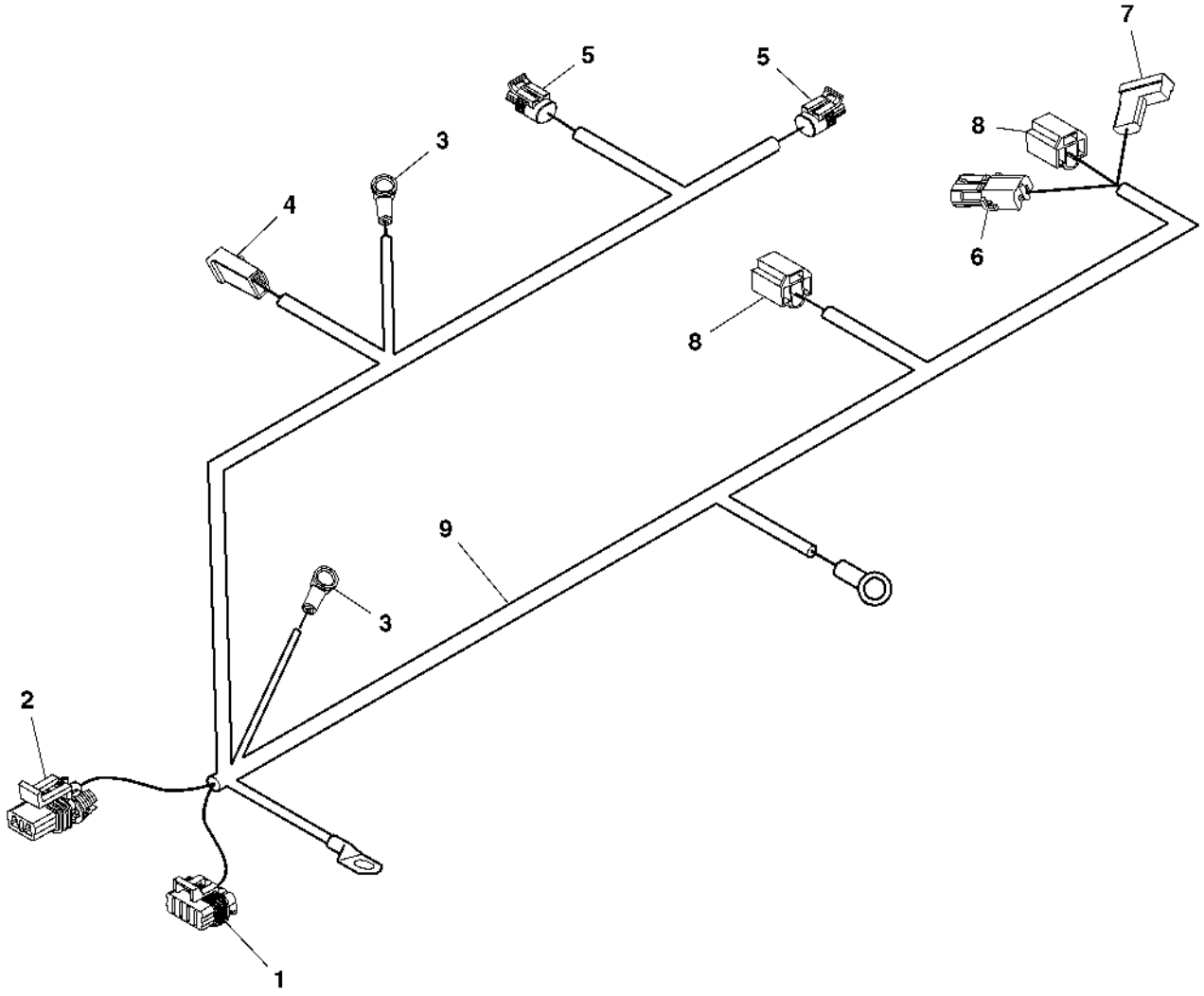

PUBM1533

Item	N pea	Descrio	Qtde	N srie	5605	5705	Notas
1	57M7262	Alojam. conector elétrico	1		X	X	
2	57M7309	Alojam. conector elétrico	1		X	X	
3	R74993	Protetor	2		X	X	
4	T28583	Alojam. conector elétrico	1		X	X	
5	57M7850	Alojam. conector elétrico	2		X	X	
6	R78053	Conj mont Conector elétrico	1		X	X	
	R78053	Conj mont Conector elétrico	1		X	X	
7	57M7984	Terminal conecTor eléTrico	2		X	X	
8	57M7461	Alojam. conector elétrico	2		X	X	
9	DQ48280	Chicote	1	-090053	X		
	DQ48280	Chicote	1	-090125		X	
	SJ300029	Chicote	1	090054-	X		
	SJ300029	Chicote	1	090126-		X	

CHICOTE TRASEIRO

CQ153561 A.1

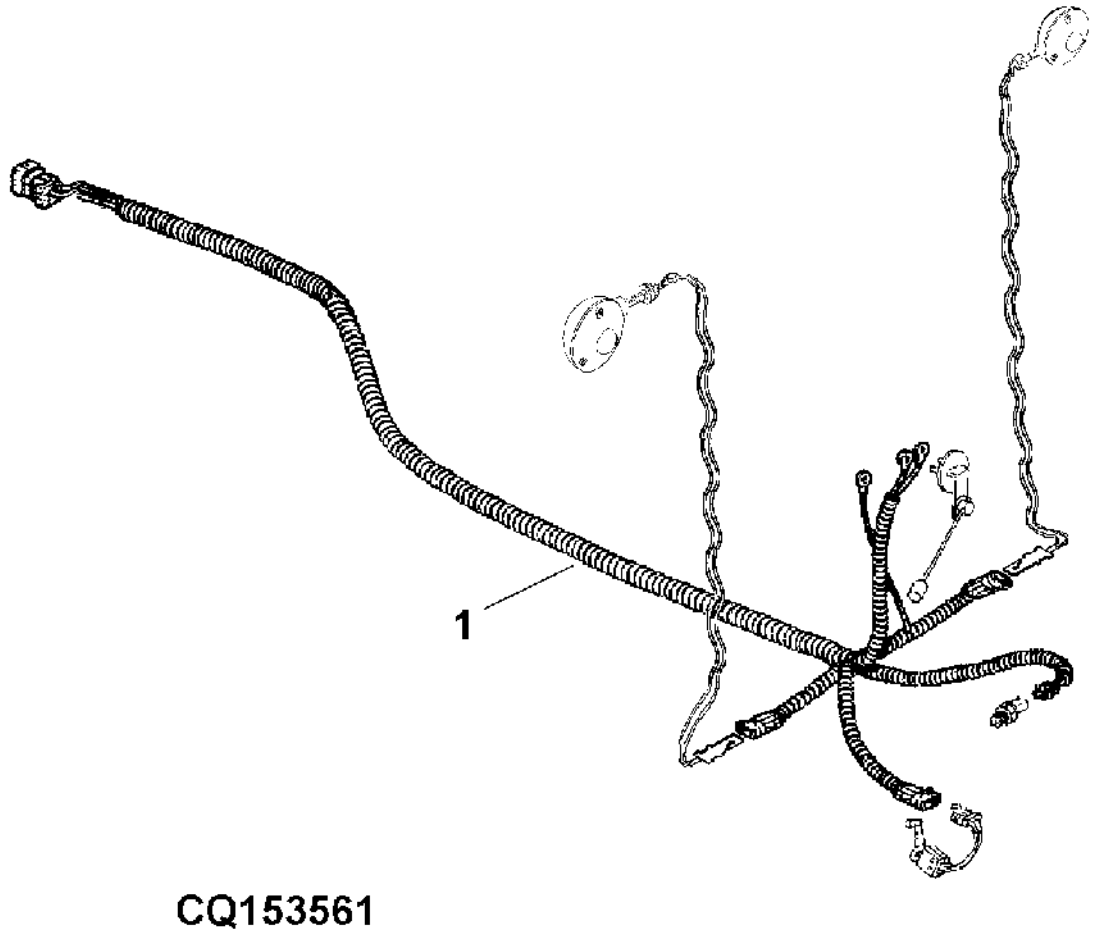

Item	N pea	Descrio	Qtde	N srie	5605	5705	Notas
1	DQ45210	Chicote	1		X	X	(ORD (2) DQ46606, DQ47060, RE212712)
	DQ46606	Chicote	1	-090018	X		
	DQ46606	Chicote	1	-090066		X	

CHICOTE DO CONSOLE

CQ155085 A.1

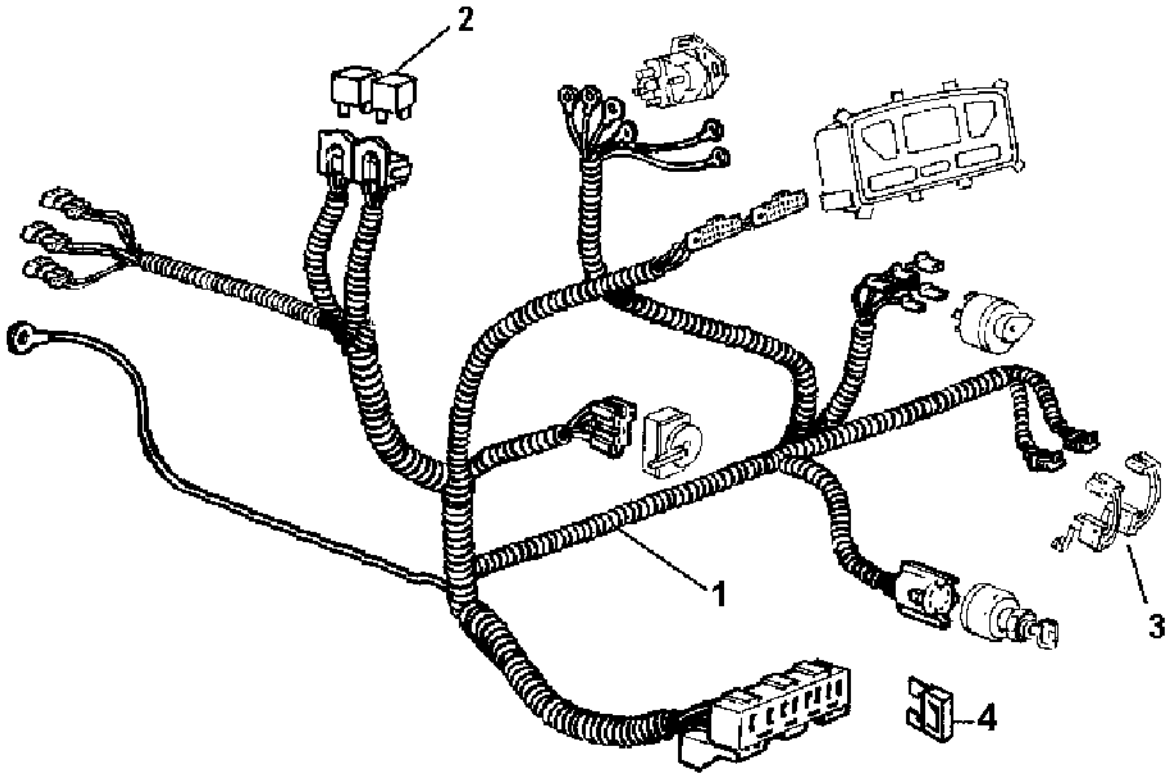

CQ155085

Item	N pea	Descrio	Qtde	N srie	5605	5705	Notas
1	DQ45211	Chicote	1	-16232	X	X	
	DQ43570	Chicote	1	16233-19187	X	X	
	DQ48280	Chicote	1	19188-	X	X	
2	RE48876	Relé	AR		X	X	
3	RE30714	Chicote	1		X	X	
4	57M7120	Fusível	AR		X	X	20A
	57M7121	Fusível	AR		X	X	10A
	57M7125	Fusível	AR		X	X	5A

RELE DE PARTIDA

CQ156122 A.1

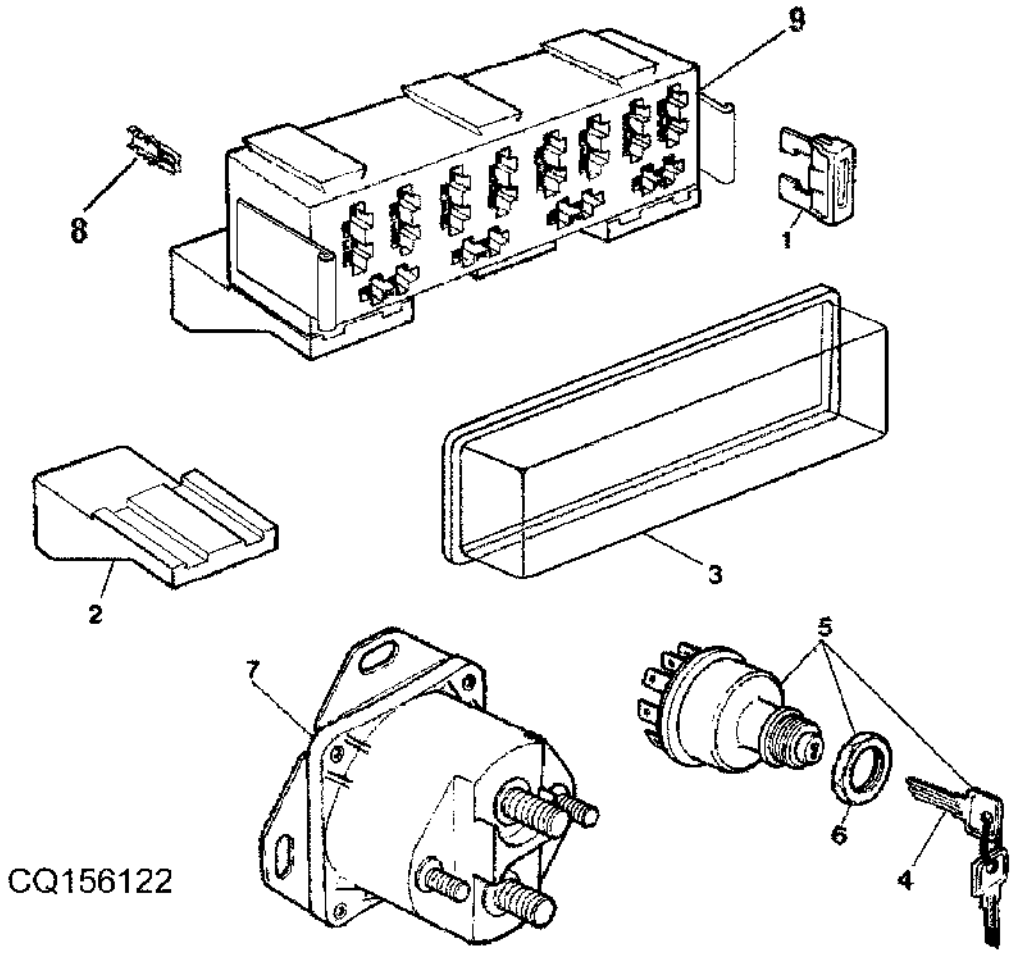

Item	N pea	Descrio	Qtde	N srie	5605	5705	Notas
1	57M7120	Fusível	1			X	20A
	57M7121	Fusível	1			X	10A
	57M7125	Fusível	1			X	5A
2	DQ48608	Apoio	1			X	
3	DQ48609	Capa	1			X	
4	AT162676	Peças de montagem	1			X	
5	RE45963	Interruptor giratório	1			X	INC KEYS 4 AND 6
6	R44342	Porca	1			X	
7	RE164448	Relé de paRtida	1			X	
8	57M8057	Terminal conecTor eléTrico	1			X	
	57M8058	Terminal conecTor eléTrico	1			X	
	57M8059	Terminal conecTor eléTrico	1			X	
9	57M8056	Módulo de relés	1			X	

CHICOTE PRINCIPAL

PUBM1651 A.1

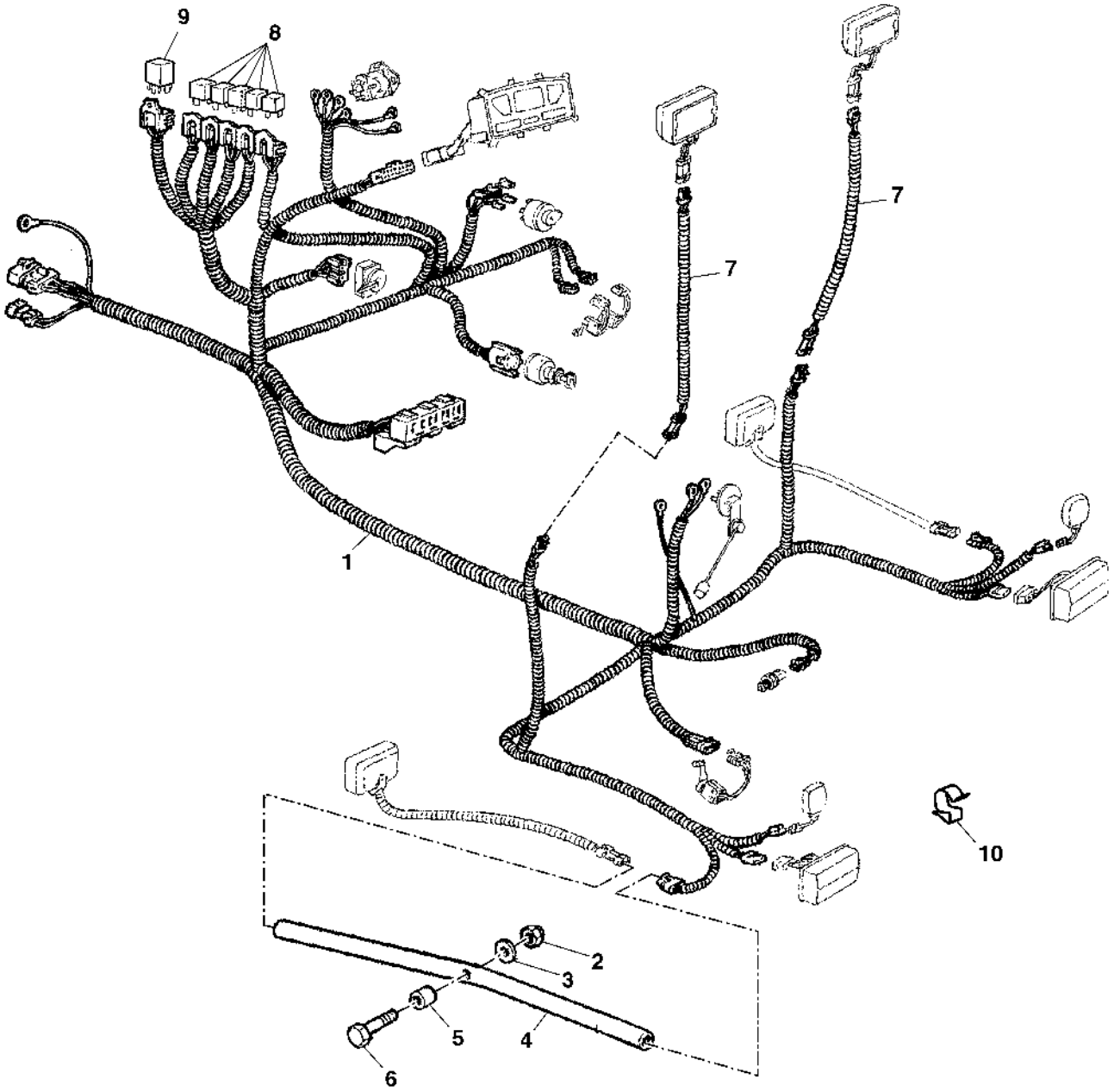

PUBM1651

Item	N pea	Descrio	Qtde	N srie	5605	5705	Notas
1	DQ47730	Chicote	1	-090018	X		
	DQ47730	Chicote	1	-090066		X	
2	14M7166	Porca de segurança	AR		X	X	M8
3	24M7026	Arruela	AR		X	X	9 X 17 X 1.600 mm
4	L102011	Tubo	2		X	X	
5	CQ28685	Bucha	2		X	X	
6	19M7270	Parafuso sextavado	AR		X	X	M8 X 65
7	DQ28204	Chicote	AR		X	X	
8	RE68327	Relé	5		X	X	
9	RE39967	Diodo	1		X	X	
10	L110765	Braçadeira	1		X	X	

CHICOTE PRINCIPAL

PUBM1536 A.1

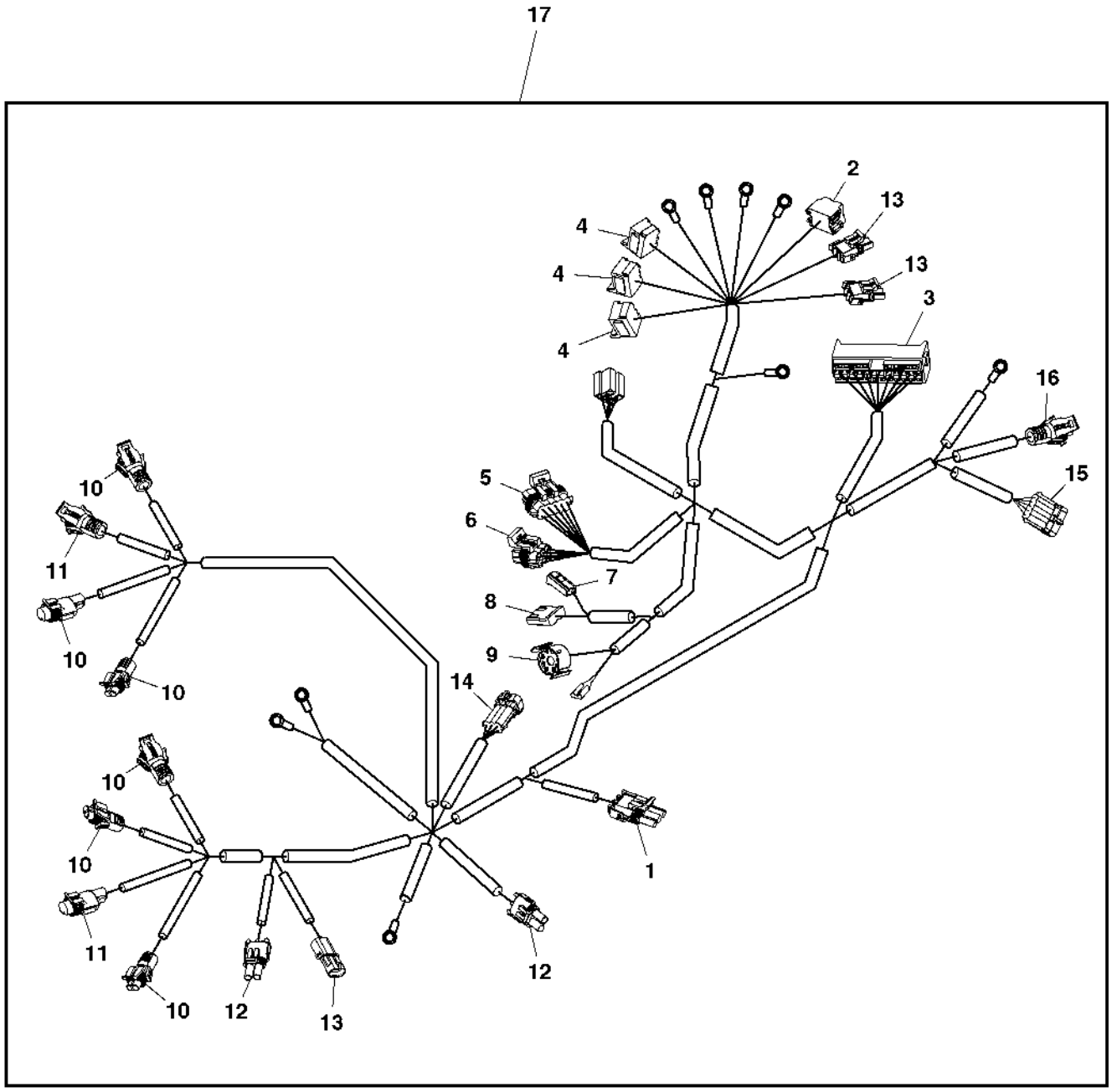

PUBM1536

Item	N pea	Descrio	Qtde	N srie	5605	5705	Notas
1	RE12364	Conj mont Conector elétrico	AR	090019-	X		
	RE12364	Conj mont Conector elétrico	AR	090067-		X	
2	57M7385	Alojam. conector elétrico	AR		X	X	
3	57M8056	Módulo de relés	AR		X	X	
4	ET15766	Alojam. conector elétrico	AR		X	X	
5	57M7262	Alojam. conector elétrico	AR		X	X	
6	57M7260	Alojam. conector elétrico	AR		X	X	
7	T28583	Alojam. conector elétrico	AR		X	X	
8	R77480	Conj mont Conector elétrico	AR		X	X	
9	RE46736	Conj mont Conector elétrico	AR		X	X	
10	57M7254	Alojam. conector elétrico	AR		X	X	
11	57M7349	Acessório conexão elétrica	AR		X	X	
12	RE12363	Conj mont Conector elétrico	AR		X	X	
13	R78053	Conj mont Conector elétrico	AR		X	X	
14	57M7263	Alojam. conector elétrico	AR		X	X	
15	57M7265	Alojam. conector elétrico	AR		X	X	
16	57M7304	Alojam. conector elétrico	AR		X	X	
17	SJ300542	Chicote	1		X	X	INCL KEYS 1-16

PAINEL DE INSTRUMENTOS

CQ155086 A.1

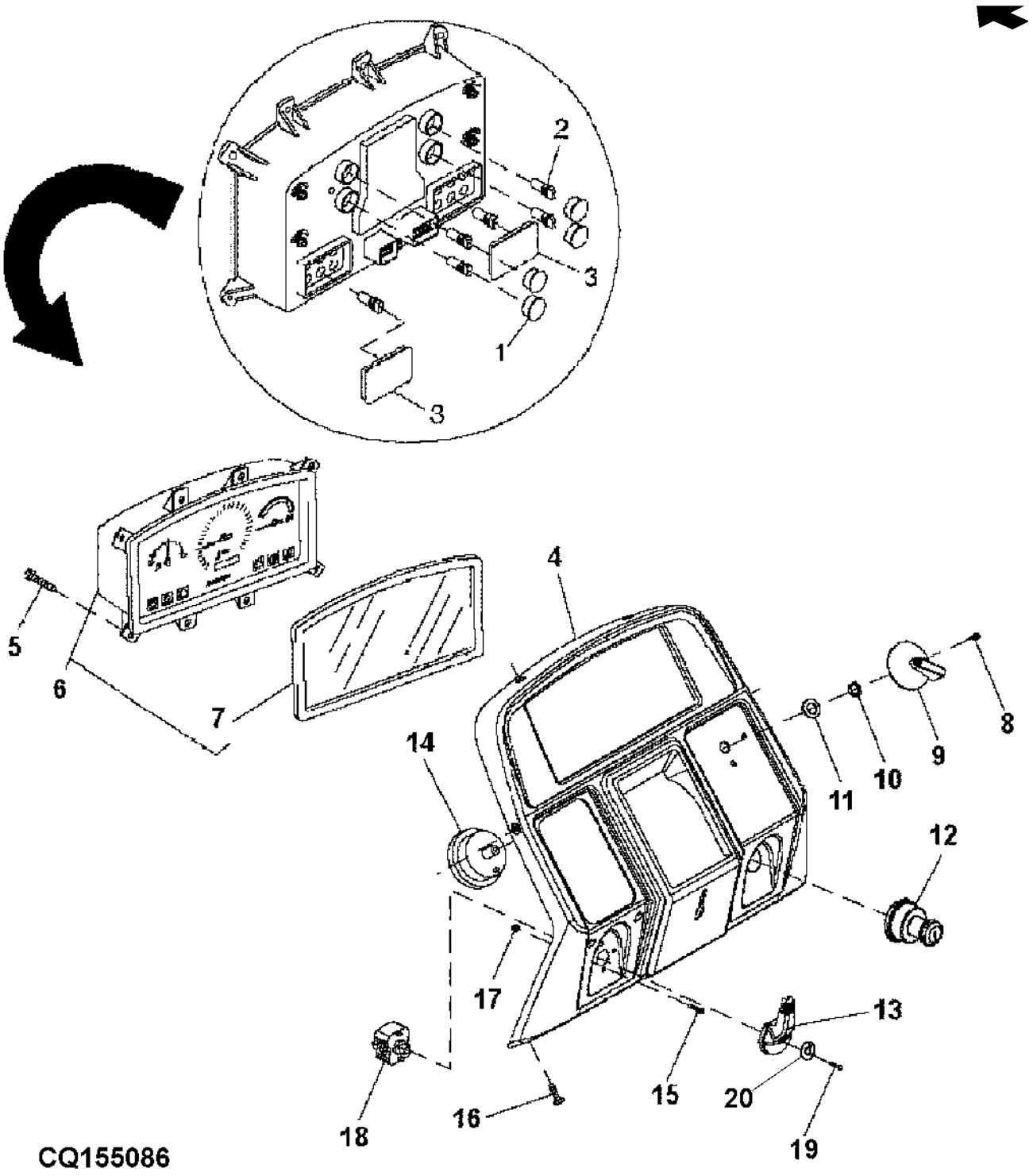

Item	N pea	Descrio	Qtde	N srie	5605	5705	Notas
1	R137731	Plugue	4		X	X	
	R138421	Plugue	1		X	X	
2	57M7926	Farol	10		X	X	
3	R137732	Plugue	2		X	X	
4	CQ50315	Moldura	1		X	X	
5	37M7181	Parafuso	8		X	X	
6	RE72367	Central de controles	1	-025815	X	X	(ORD DQ66438)
	DQ66438	Central de controles	1	025816-	X	X	
7	RE72944	Kit da lente	1	-025815	X	X	
8	21H973	Parafuso	1		X	X	0.164" X 3/8"
9	R122871	Botão	1		X	X	
10	A4655R	Porca	1		X	X	
11	12H292	Arruela de pressão	1		X	X	1/2"
12	RE61717	Interruptor giratório	1		X	X	
	RE183935	Chave	1		X	X	
13	R140843	Botão	1		X	X	
14	AL65432	Interruptor de alavanca	1		X	X	
15	21M7197	Parafuso	2		X	X	M4 X 20
16	21M7296	Parafuso	1		X	X	M6 X 20
17	14M7100	Porca	2		X	X	M4
18	AR64422	Controlador do pisca direci	1		X	X	
19	21M7284	Parafuso	AR		X	X	M3 X 16
20	12H233	Arruela de pressão	1		X	X	1/8"

SINALEIRAS

CQ151085 A.1

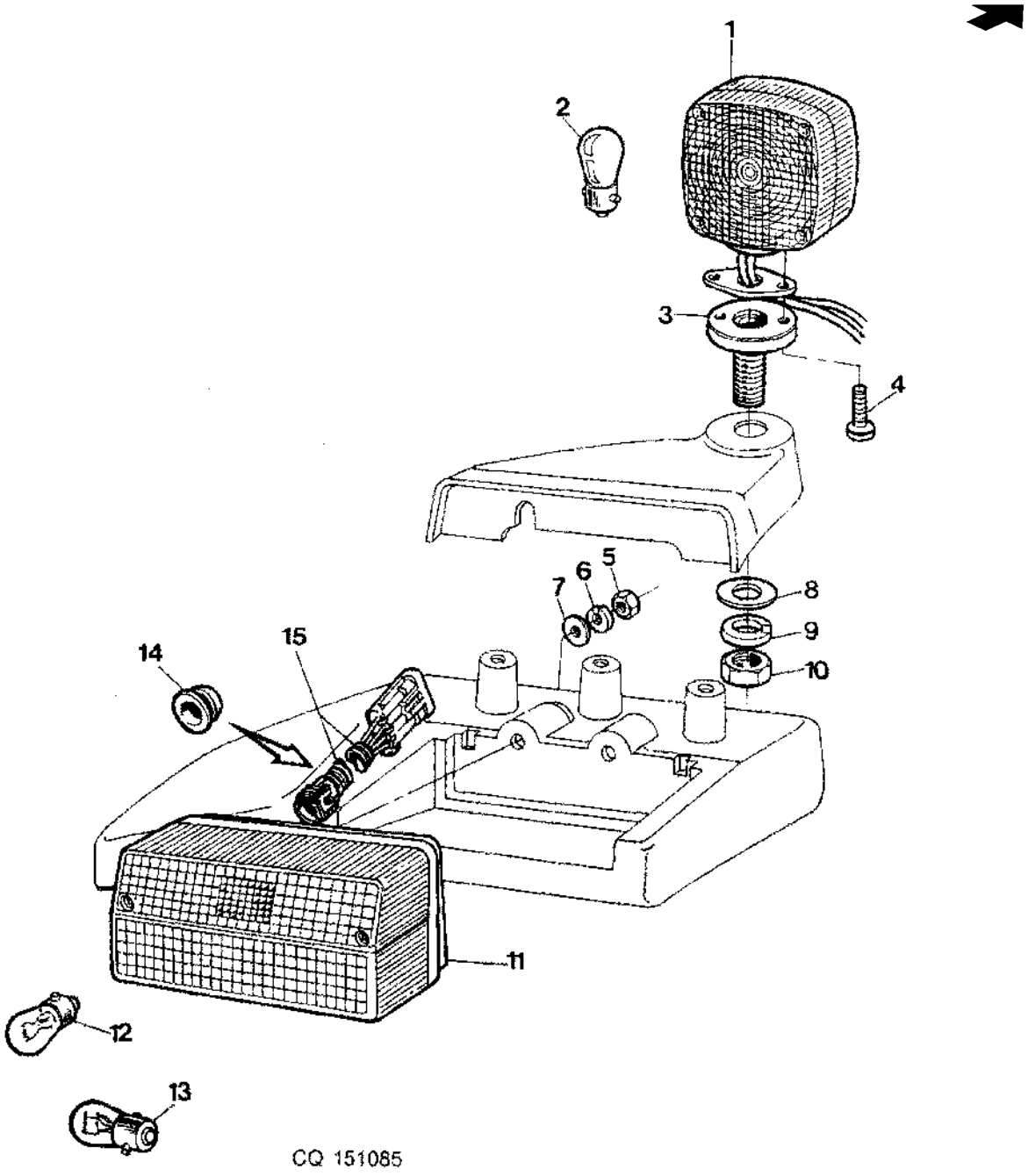

Item	N pea	Descrio	Qtde	N srie trator	5605 5705	Notas
1	DQ24553	Luz traseira	2		X X	INCL KEY 2
2	DQ08098	Lâmpada	2		X X	15W
3	DQ24790	Adaptador	2		X X	
4	21M7364	Parafuso	AR		X X	M6 X 20
5	14M7265	Porca de segurança	AR		X X	M5
6	12M7064	Arruela de pressão	AR		X X	5 mm
7	24M7087	Arruela	AR		X X	5.500 X 10 X 1 mm
8	24M7180	Arruela	AR		X X	13 X 37 X 3 mm
9	12M7067	Arruela de pressão	AR		X X	12 mm
10	14M7031	Porca	AR		X X	M12
11	AL112964	Luz traseira	2		X X	(ORD W/ AL113022)
12	57M7014	Lâmpada	2		X X	21W
13	57M7011	Lâmpada	2		X X	
14	CQ25923	Passa-fio	2		X X	
15	AL113022	Chicote	2		X X	

FAROIS DE SERVICO

PUBM2162 A.1

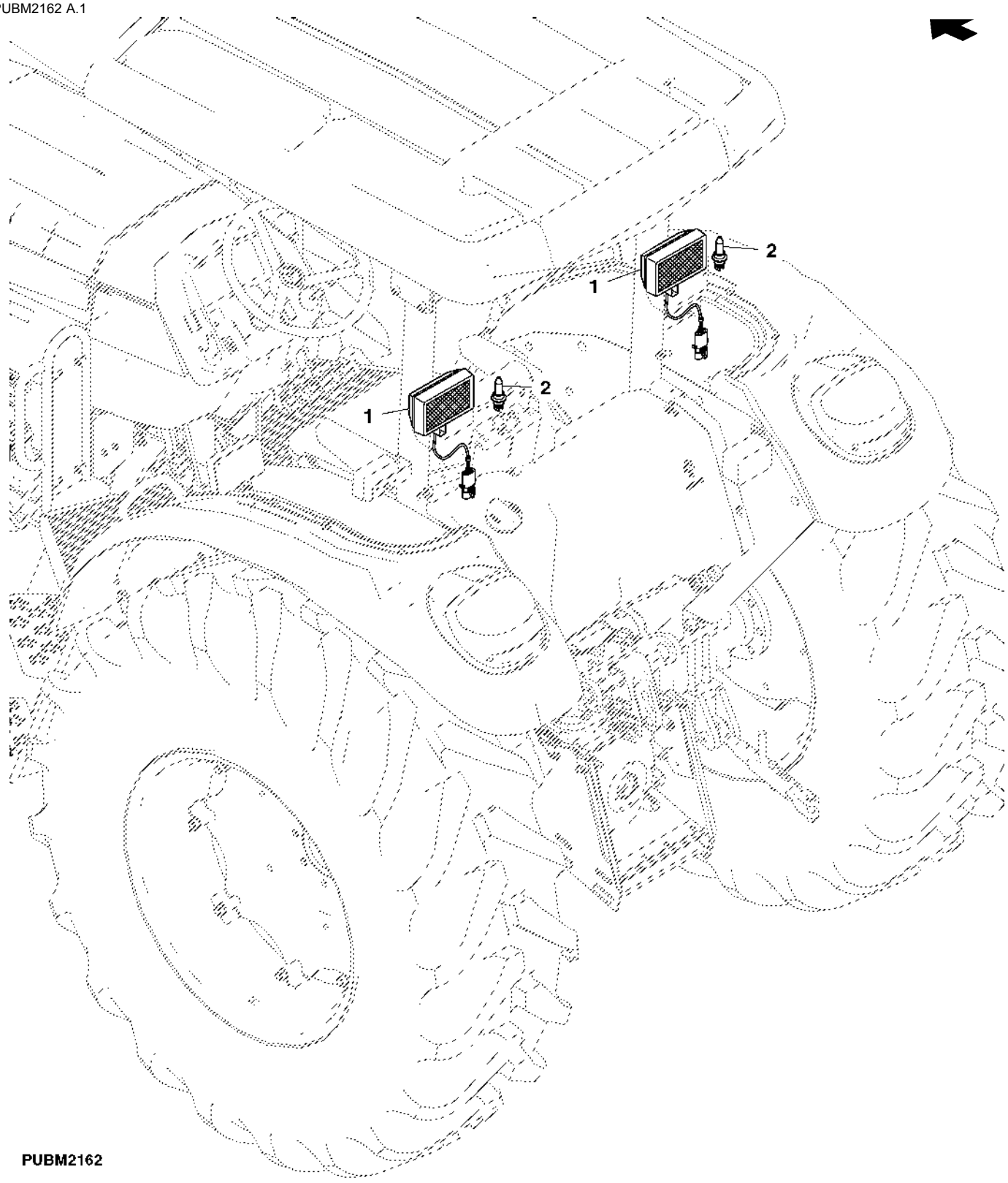

Item	N pea	Descrio	Qtde	N srie trator	5605	5705	Notas
1	DQ33944	Farol dianteiro	2		X	X	
2	AS04904	Lâmpada	2		X	X	

FAROIS DE PARALAMA

PUBM2163 A.1

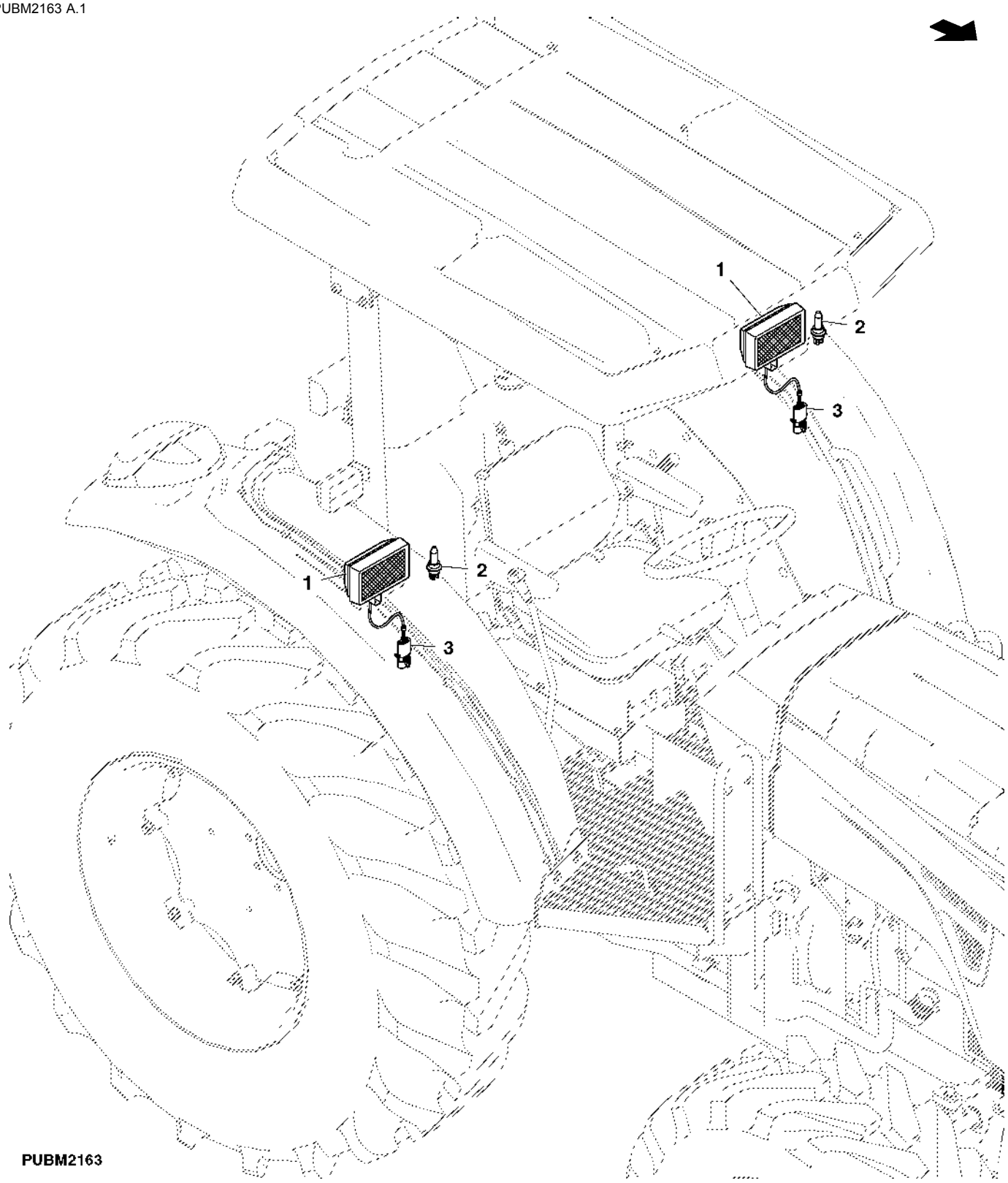

Item	N pea	Descrio	Qtde	N srie trator	5605	5705	Notas
1	DQ25853	Farol dianteiro	2		X	X	
2	AS04904	Lâmpada	2		X	X	
3	.....	Conj mont Conector elétrico	2		X	X	

COMPONENTES ELETRICOS

CQ154041 A.1

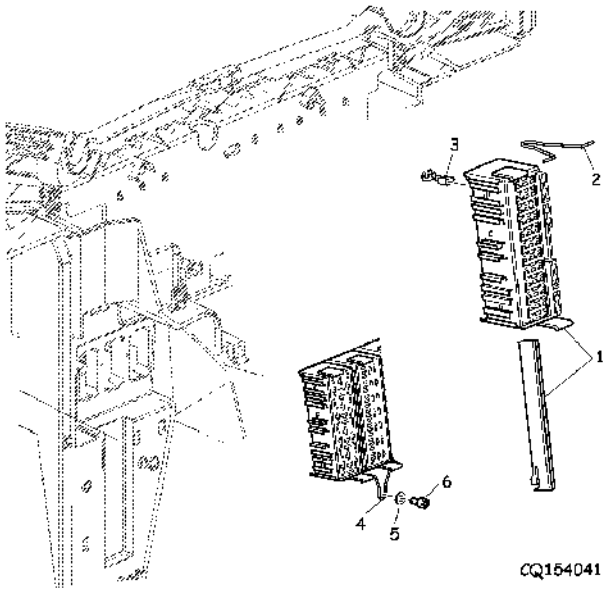

Item	N pea	Descrio	Qtde	N srie	5605 5705	Notas
1	57M8056	Módulo de relés	5		X X	
2	L151918	Grampo	1		X X	
3	57M8057	Terminal conecTor eléTrico	AR		X X	
	57M8058	Terminal conecTor eléTrico	AR		X X	
	57M8059	Terminal conecTor eléTrico	AR		X X	
4	L151919	Apoio	1		X X	
5	24M7146	Arruela	2		X X	4.300 X 12 X 1 mm
6	37M7179	Parafuso	2		X X	

ALARME E LUZ DO RE

PUBM1307 A.1

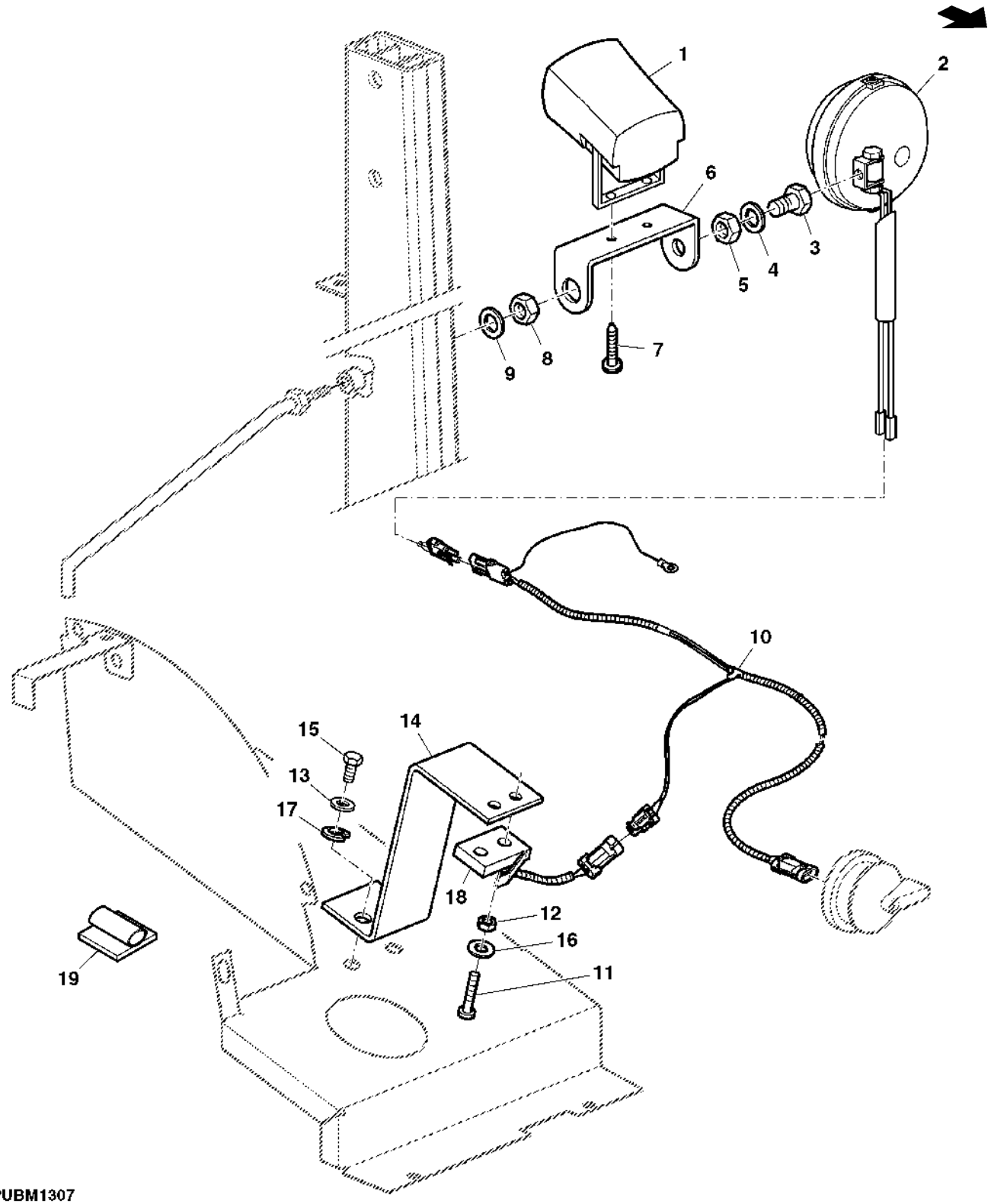

Item	N pea	Descrio	Qtde	N srie	5605 5705	Notas
1	DQ39769	Alarme de marcha	1		X X	
2	DQ65274	Luz traseira	1		X X	
3	19M7268	Parafuso sextavado	1		X X	M12 X 25
4	24M7038	Arruela	1		X X	13.500 X 24 X 2.500 mm
5	14M7031	Porca	1		X X	M12
6	CQ42092	Suporte	1		X X	
7	37M7240	Parafuso	2		X X	
8	14M7166	Porca de segurança	1		X X	M8
9	24M7055	Arruela	1		X X	8.400 X 16 X 1.600 mm
10	DQ72628	Chicote	1		X X	
11	21M7284	Parafuso	2		X X	M3 X 16
12	14M7030	Porca	2		X X	M3
13	24M7088	Arruela	AR		X X	6.600 X 12 X 1.600 mm
14	CQ41452	Suporte	1		X X	
15	19M7077	Parafuso sextavado	1		X X	M6 X 20
16	24M7117	Arruela	AR		X X	4.300 X 9 X 0.800 mm
17	12M7006	Arruela de pressão	AR		X X	6 mm
18	RE30714	Chicote	1		X X	
19	R47474	Presilha	1		X X	

BUZINA

CQ301811 A.1

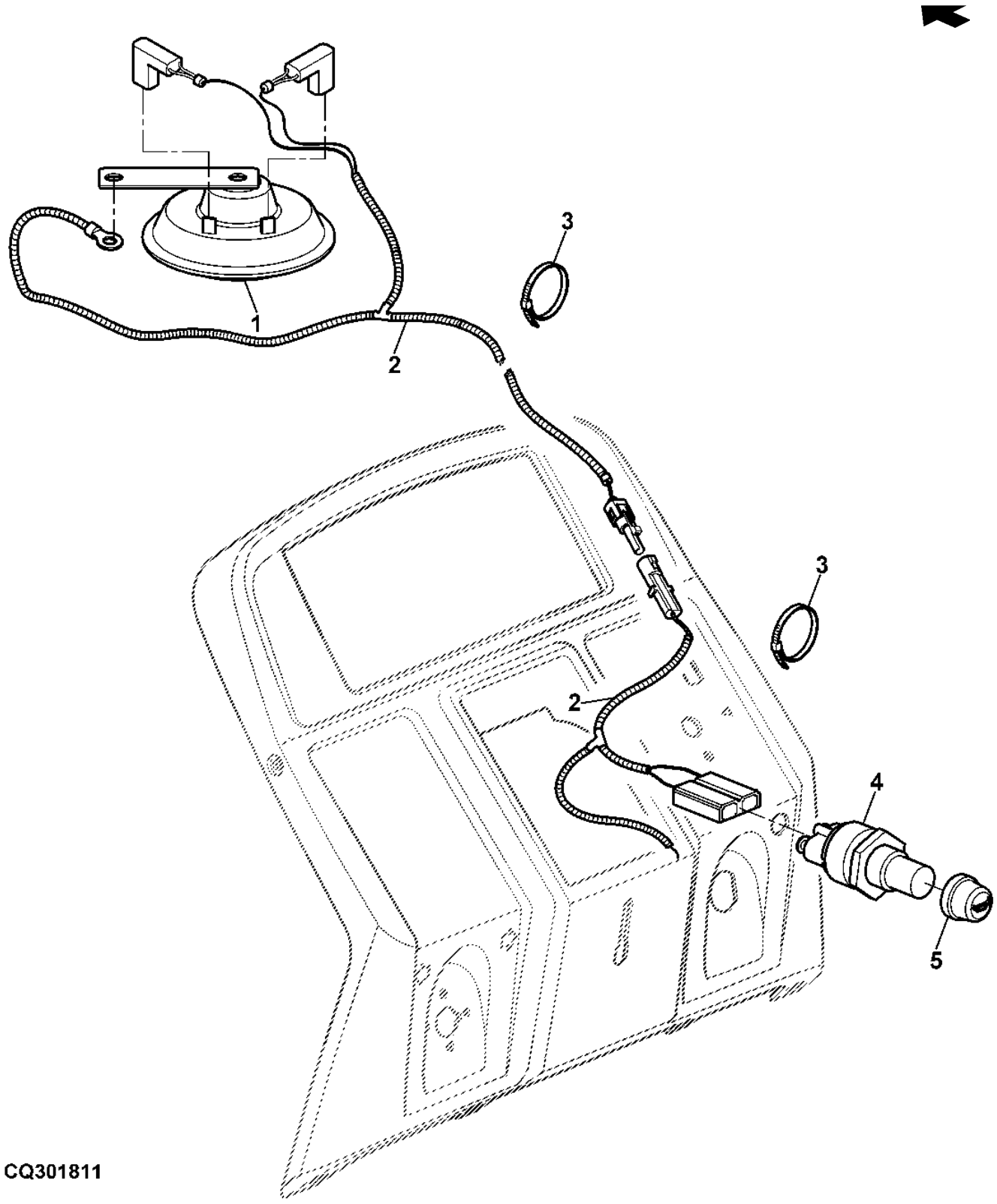

Item	N pea	Descrio	Qtde	N srie	5605	5705	Notas
1	AL203265	Buzina	1		X	X	(SUB FOR AL114614)
2	DQ72663	Chicote	1		X	X	
3	R44302	Cinta	4		X	X	
4	R39554	Interruptor	1		X	X	
5	T55501	Tampa	1		X	X	

INTERRUPTORES

PUBM2243 A.1

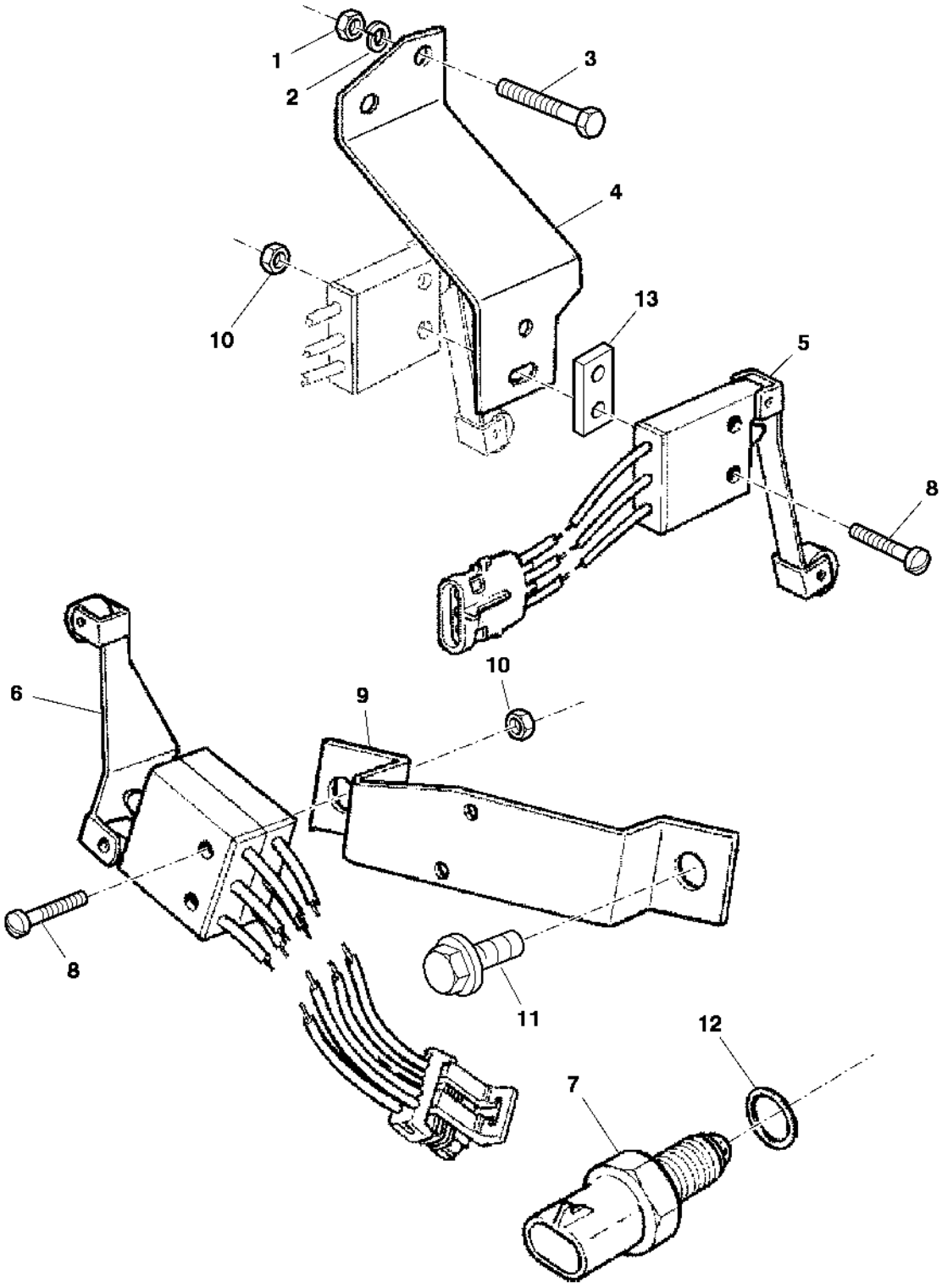

PUBM2243

Item	N pea	Descrio	Qtde	N srie	5605 5705	Notas
1	14M7027	Porca	AR		X X	M6
2	12M7006	Arruela de pressão	AR		X X	6 mm
3	19M7560	Parafuso sextavado	AR		X X	M6 X 16
4	CQ68215	Suporte	1		X X	
5	RE30714	Chicote	2		X X	(A)
6	RE42470	Interruptor	1		X X	(B)
7	RE12411	Interruptor	1		X X	(C)
8	21M7290	Parafuso	2		X X	M3 X 35
9	MN10211	Apoio	1		X X	(SUB FOR R105280)
10	14M7030	Porca	AR		X X	M3
11	19M7297	Parafuso sextavado	AR		X X	M8 X 12
12	R26448	Anel o	AR		X X	
13	R138522	Correia	2		X X	

(A) INTERRUPTOR DE FREIO (B) INTERRUPTOR DA TDP (C) INTERR DO ARR EM PONTO MORTO

FUSIVEL GERAL

CQ155371 A.1

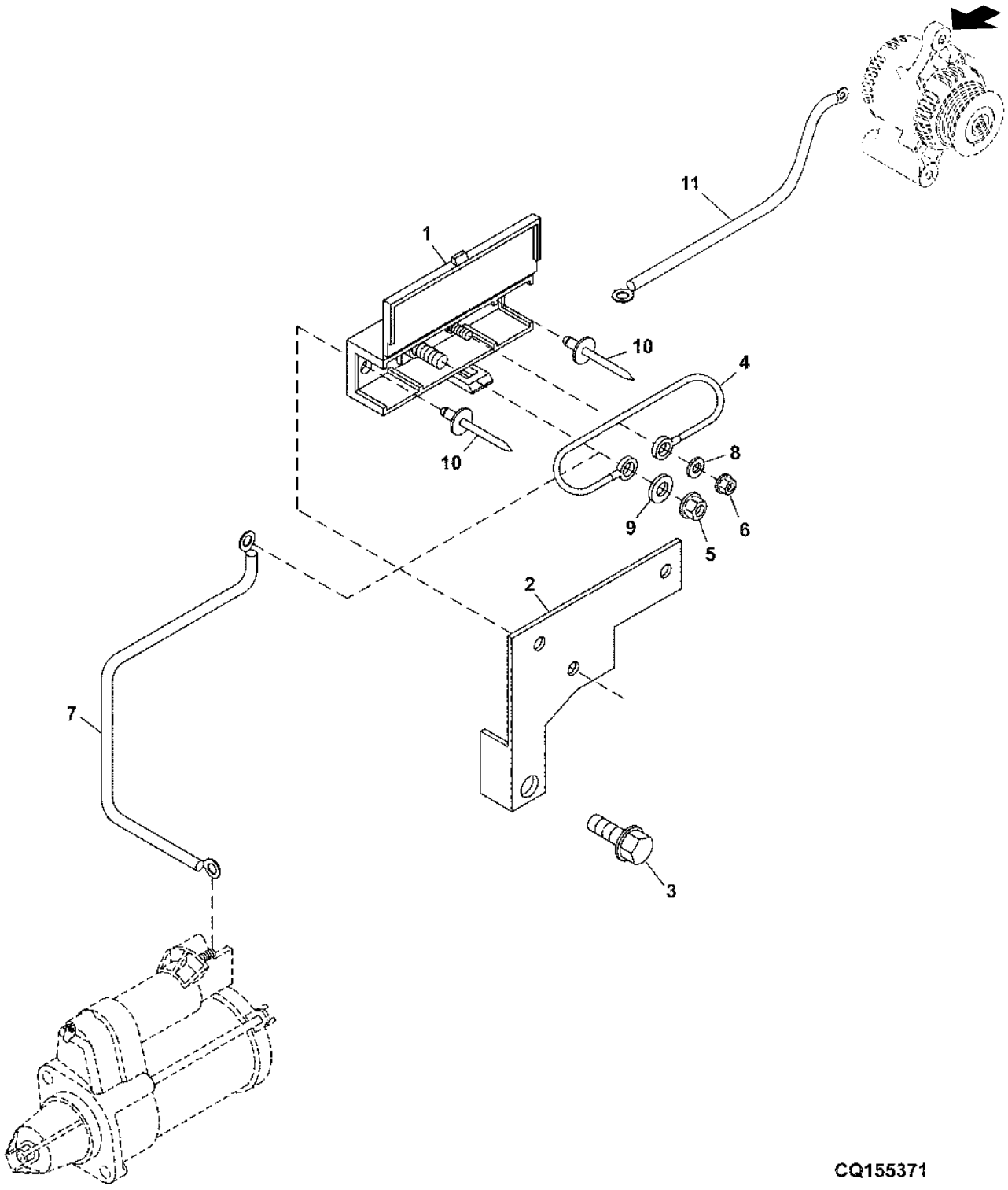

Item	N pea	Descrio	Qtde	N srie	5605 5705	Notas
1	RE48867	Bloco de união	1		X X	
2	SU24226	Suporte	1		X X	SUB FOR CQ45142
3	19M7787	Parafuso	1		X X	M12 X 20
4	RE69298	Chicote	1		X X	
5	14M7298	Porca com flange	1		X X	M8
6	14M7296	Porca com flange	1		X X	M10
7	RE71264	Cabo da bateria	1		X X	(+)
8	24M3739	Arruela	1		X X	8 X 15 X 2 mm
9	24M7028	Arruela	1		X X	10.500 X 20 X 2 mm
10	R113189	Rebite	2		X X	
11	DQ45207	Cabo da bateria	1		X X	(-)

TERMINAIS E CONECTORES ELETRICOS

CQ152634 A.1

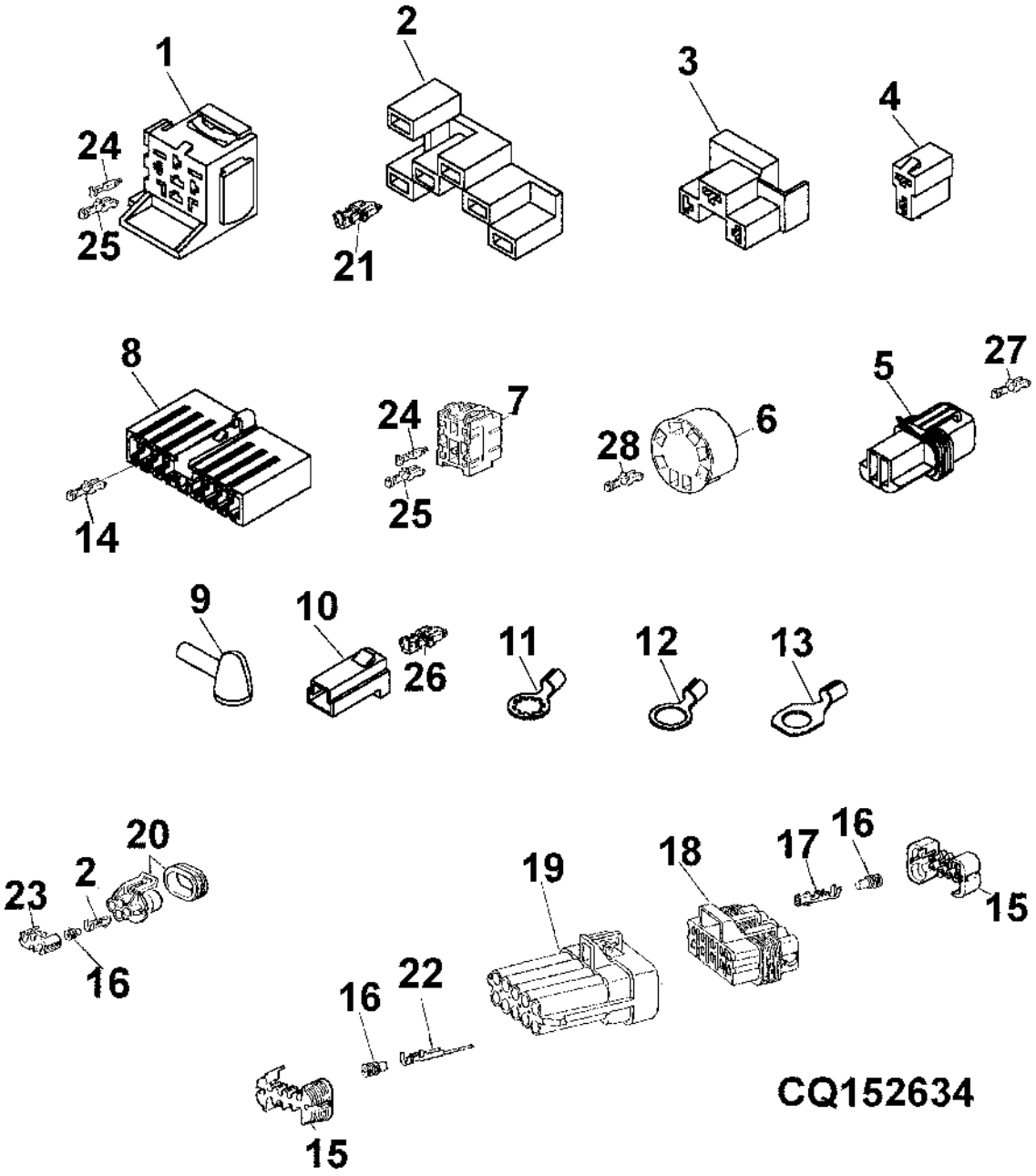

Item	N pea	Descrio	Qtde	N srie	5605 5705	Notas
1	ET15766	Alojam. conector elétrico	AR		X X	
2	E64911	Conector	AR		X X	
3	CQ09403	Conector	AR		X X	
4	CQ10886	Conector	AR		X X	
5	RE42192	Conector	AR		X X	
6	RE46736	Conj mont Conector elétrico	AR		X X	
7	57M7385	Alojam. conector elétrico	AR		X X	(A)
8	57M7503	Alojam. conector elétrico	AR		X X	
9	R74993	Protetor	AR		X X	
10	T28583	Alojam. conector elétrico	AR		X X	
11	57M7557	Conector	AR		X X	TK= 1.5MM
12	57M7564	Terminal conecTor eléTrico	AR		X X	TK= 1.0MM
13	57M7552	Conj mont Conector elétrico	AR		X X	TK= 2.5MM
14	57M7502	Terminal conecTor eléTrico	AR		X X	TK= 0.5MM
	57M7489	Terminal conecTor eléTrico	AR		X X	TK= 1.0MM
15	57M7281	Disp fechamento conec elétr	AR		X X	
16	57M7258	Vedação conector elétrico	AR		X X	
17	R104846	Terminal conecTor eléTrico	AR		X X	TK= 1.0MM
18	57M7262	Alojam. conector elétrico	AR		X X	
19	57M7265	Alojam. conector elétrico	AR		X X	
20	57M7349	Acessório conexão elétrica	AR		X X	
21	U46662	Terminal conecTor eléTrico	AR		X X	
22	57M7252	Terminal conecTor eléTrico	AR		X X	OD= 2.5MM
23	57M7347	Acessório conexão elétrica	AR		X X	
24	57M7514	Terminal conecTor eléTrico	AR		X X	TK= 2.0MM
25	57M7513	Terminal conecTor eléTrico	AR		X X	TK=1.0MM
26	U46662	Terminal conecTor eléTrico	AR		X X	
	57M7498	Conector	AR		X X	TK= 2.5MM
27	57M7829	Terminal conecTor eléTrico	AR		X X	
28	57M7511	Terminal conecTor eléTrico	AR		X X	OD= 0.5 - 0.75MM
	57M7429	Terminal conecTor eléTrico	AR		X X	OD=1.00 - 1.5MM
	57M7842	Conj mont Conector elétrico	AR		X X	

(A) AMARELO

CONECTORES

LX004694 A.1

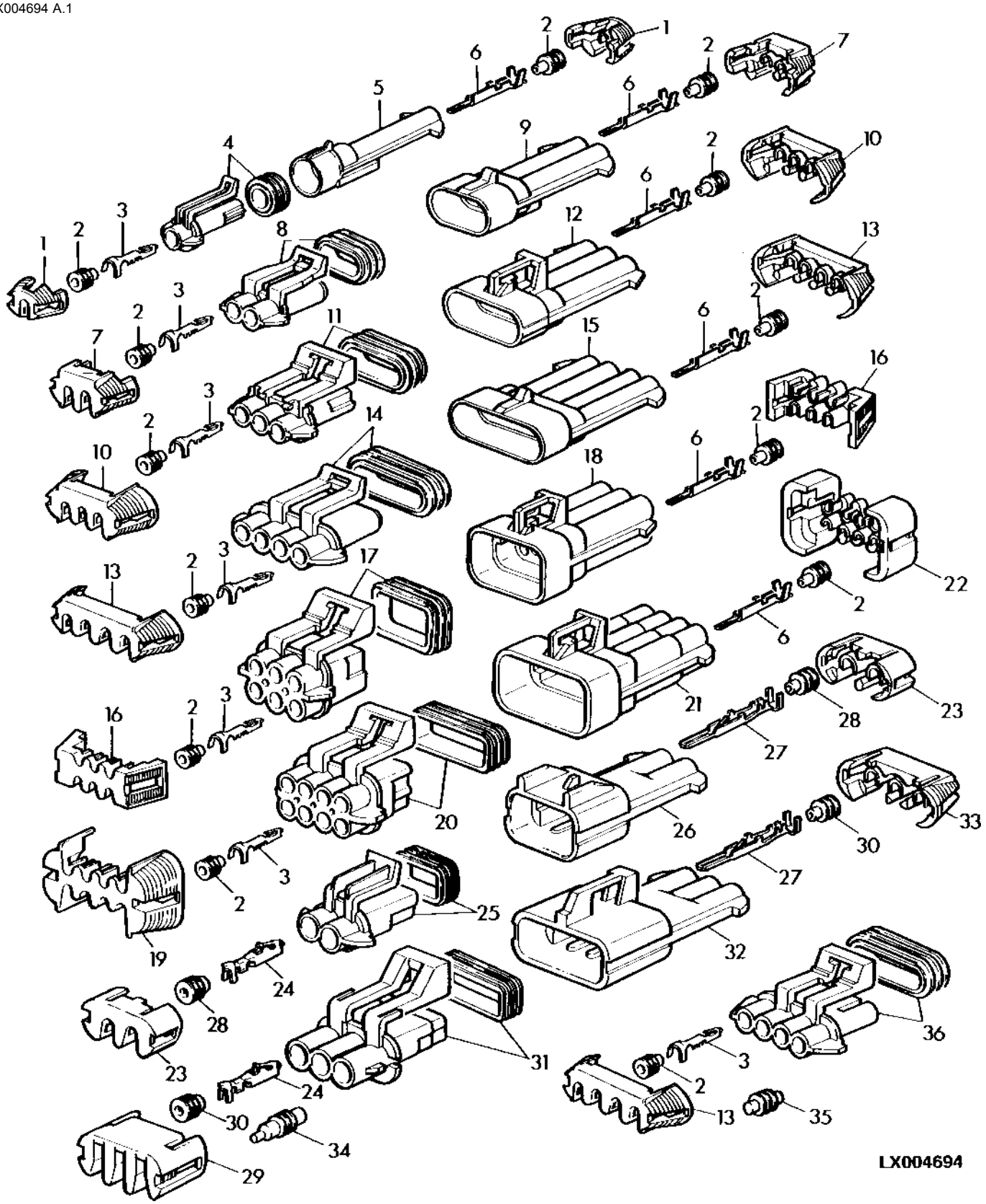

Item	N pea	Descrio	Qtde	N srie	5605 5705	Notas
1	57M7315	Acessório conexão elétrica	AR		X X	
	57M7364	Alojam. conector elétrico	AR		X X	
2	57M7258	Vedação conector elétrico	AR		X X	
3	R104846	Terminal conecTor eléTrico	AR		X X	(A)
4	57M7266	Alojam. conector elétrico	AR		X X	
	57M7259	Conect elétr tomada cavidad	AR		X X	LGTH= 16MM
5	57M7267	Alojam. conector elétrico	AR		X X	
	R78064	Conect elétr tomada cavidad	AR		X X	
6	R104919	Terminal conecTor eléTrico	AR		X X	
7	57M7289	Disp fechamento conec elétr	AR		X X	
8	57M7254	Alojam. conector elétrico	AR		X X	
	57M7328	Alojam. conector elétrico	AR		X X	
9	57M7256	Alojam. conector elétrico	AR		X X	
	57M7365	Alojam. conector elétrico	AR		X X	
10	57M7290	Conj mont Conector elétrico	AR		X X	(SUB FOR 577317)
11	57M7255	Alojam. conector elétrico	AR		X X	
12	57M7257	Alojam. conector elétrico	AR		X X	
13	57M7318	Acessório conexão elétrica	AR		X X	
14	57M7247	Alojam. conector elétrico	AR		X X	
15	57M7244	Alojam. conector elétrico	AR		X X	
16	57M7291	Conj mont Conector elétrico	AR		X X	
17	57M7260	Alojam. conector elétrico	AR		X X	
18	57M7263	Alojam. conector elétrico	AR		X X	
19	57M7296	Acessório conexão elétrica	AR		X X	
20	57M7261	Alojam. conector elétrico	AR		X X	
21	57M7264	Alojam. conector elétrico	AR		X X	
22	57M7283	Disp fechamento conec elétr	AR		X X	
23	57M7306	Disp fechamento conec elétr	AR		X X	
24	57M7298	Terminal conecTor eléTrico	AR		X X	(A)
	57M7299	Terminal conecTor eléTrico	AR		X X	(A)
25	57M7309	Alojam. conector elétrico	AR		X X	
26	57M7304	Alojam. conector elétrico	AR		X X	
27	57M7291	Conj mont Conector elétrico	AR		X X	(A)
28	R78063	Vedação conector elétrico	AR		X X	
29	57M7274	Acessório conexão elétrica	AR		X X	
30	R78059	Vedação conector elétrico	AR		X X	
31	57M7280	Alojam. conector elétrico	AR		X X	
32	57M7305	Alojam. conector elétrico	AR		X X	
33	57M7307	Conj mont Conector elétrico	AR		X X	
34	57M7252	Terminal conecTor eléTrico	AR		X X	OD= 2.5MM

(A) SECAO DE CABO/LARGURA DO CONECTOR

Conectores

PUBM0272 A.1

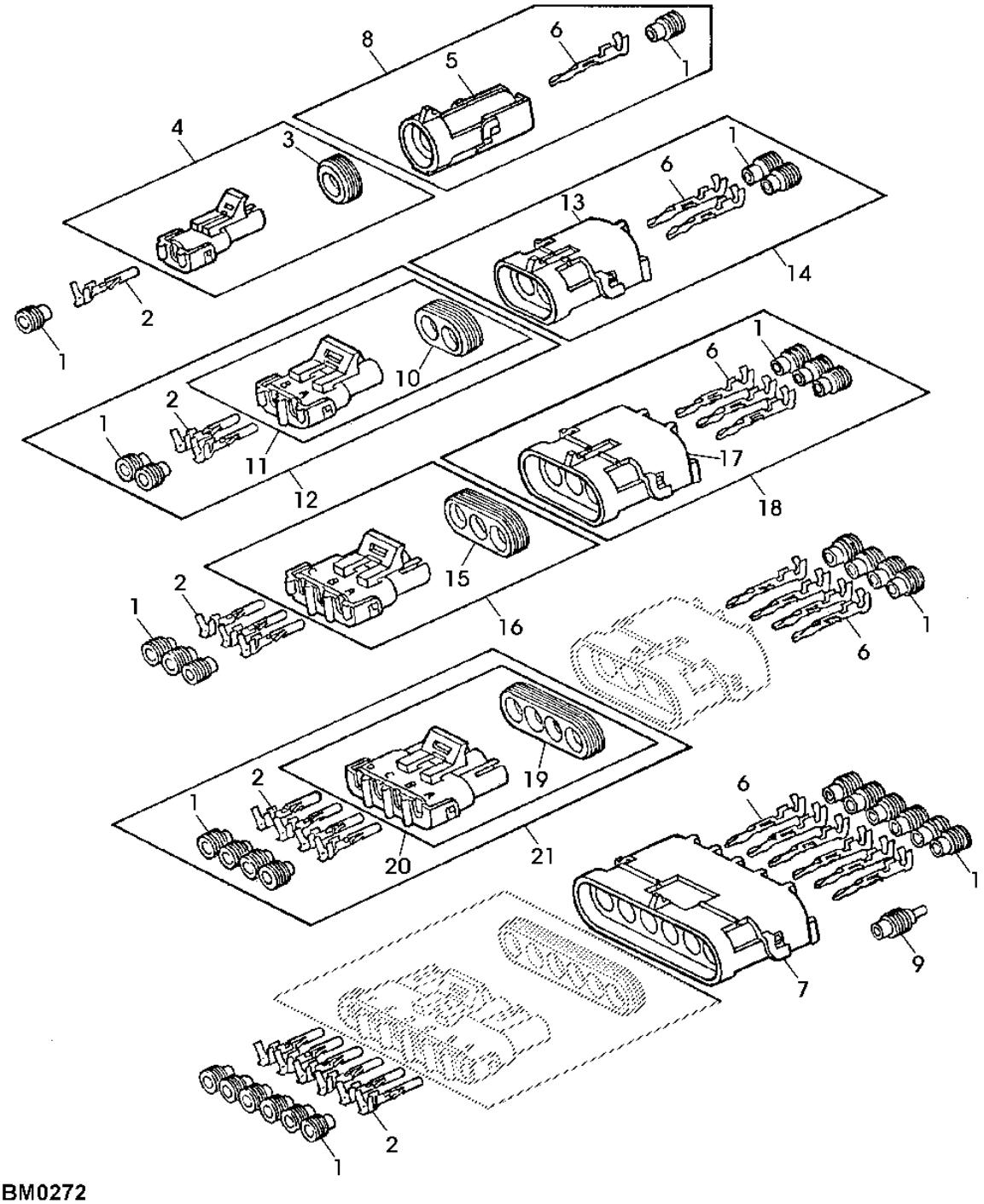

PUBM0272

Item	N pea	Descrio	Qtde	N srie	5605 5705	Notas
1	R78063	Vedação conector elétrico	AR		X X	(A)
	R78059	Vedação conector elétrico	AR		X X	(B)
	R78062	Vedação conector elétrico	AR		X X	(C)
2	R78057	Terminal conecTor eléTrico	AR		X X	TK= 0.8MM, LGTH=213MM
	R78060	Terminal conecTor eléTrico	AR		X X	TK= 2.0MM, LGTH=213MM
3	RE12333	Conj mont Conector elétrico	AR		X X	
4	R78055	Conj mont Conector elétrico	AR		X X	
5	RE12366	Conj mont Conector elétrico	AR		X X	
6	R78061	Terminal conecTor eléTrico	AR		X X	TK= 2.0MM, LGTH=213MM
	R78058	Terminal conecTor eléTrico	AR		X X	TK= 0.8MM,LGTH= 213MM
7	R78056	Conj mont Conector elétrico	AR		X X	
8	R78051	Vedação	AR		X X	
9	R78064	Conect elétr tomada cavidad	AR		X X	
10	R78048	Acessório conexão elétrica	AR		X X	
11	RE12363	Conj mont Conector elétrico	AR		X X	
12	RE12331	Conj mont Conector elétrico	AR		X X	
13	R78053	Conj mont Conector elétrico	AR		X X	
14	RE12330	Conj mont Conector elétrico	AR		X X	
15	R78049	Vedação	AR		X X	
16	RE12364	Conj mont Conector elétrico	AR		X X	
17	R78054	Conj mont Conector elétrico	AR		X X	
18	RE12332	Conj mont Conector elétrico	AR		X X	
19	R78050	Vedação	AR		X X	
20	RE12365	Conj mont Conector elétrico	AR		X X	
21	R78057	Terminal conecTor eléTrico	AR		X X	(SUB FOR 577303)

(A) CINZA (B) VERDE (C) AZUL

Índice pictrico por seo

PUBM0713 A.1

1-	205
36-	206
2-	208
3-	210
4-	212
5-	214
6-	216
7-	218
8-	220
9-	222
10-	224
11-	226
15-	233
16-	234
19-	240
20-	242
28-	260
32-	266

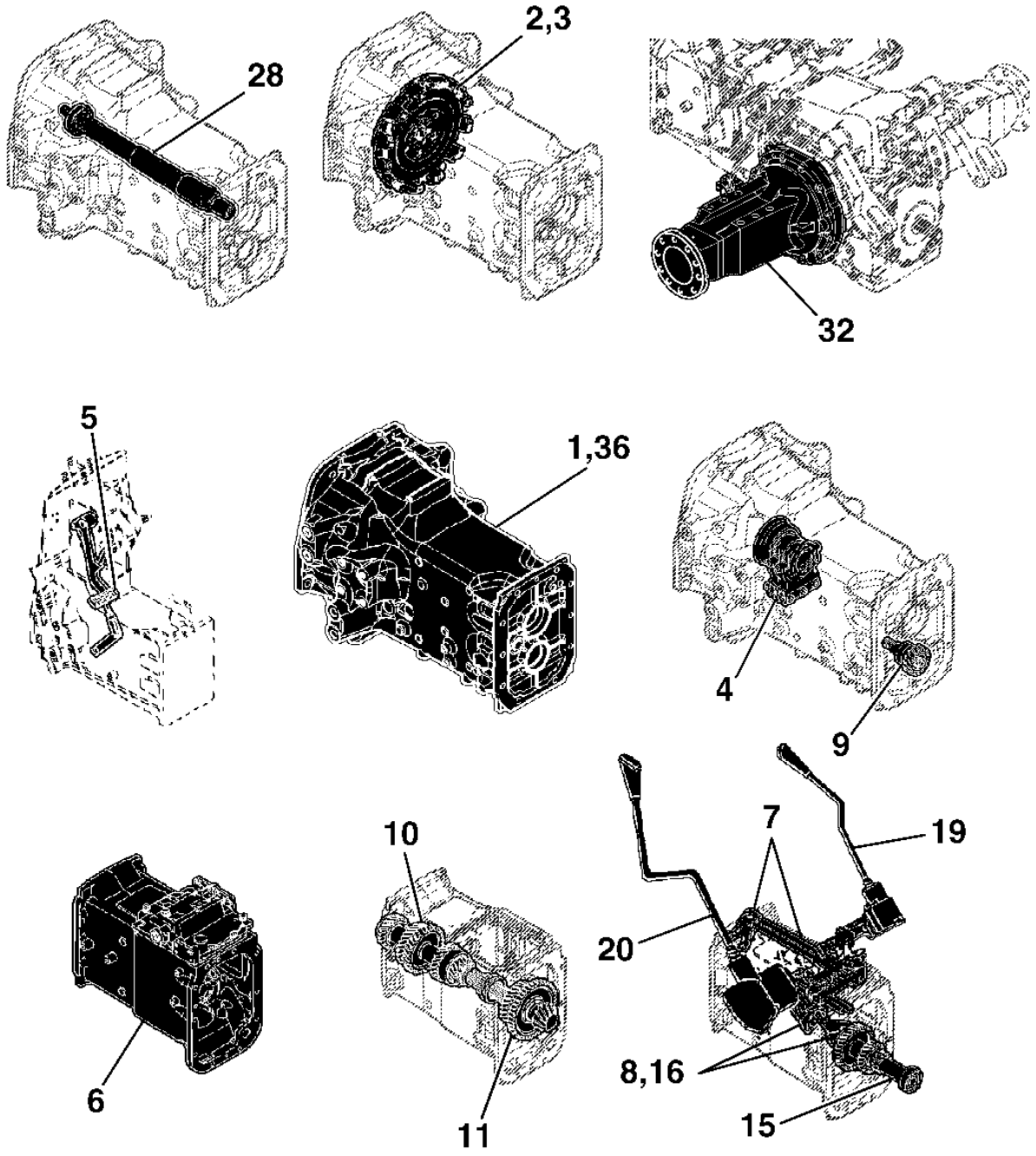

PUBM0713

Índice pictrico por seo

PUBM0714 A.1

12-	228
13-	230
14-	232
17-	236
18-	238
21-	244
37-	246
22-	247
23-	248
38-	250
24-	252
39-	254
25-	256
26-	258
27-	259
29-	261
30-	262
31-	264
33-	268
34-	270
35-	272

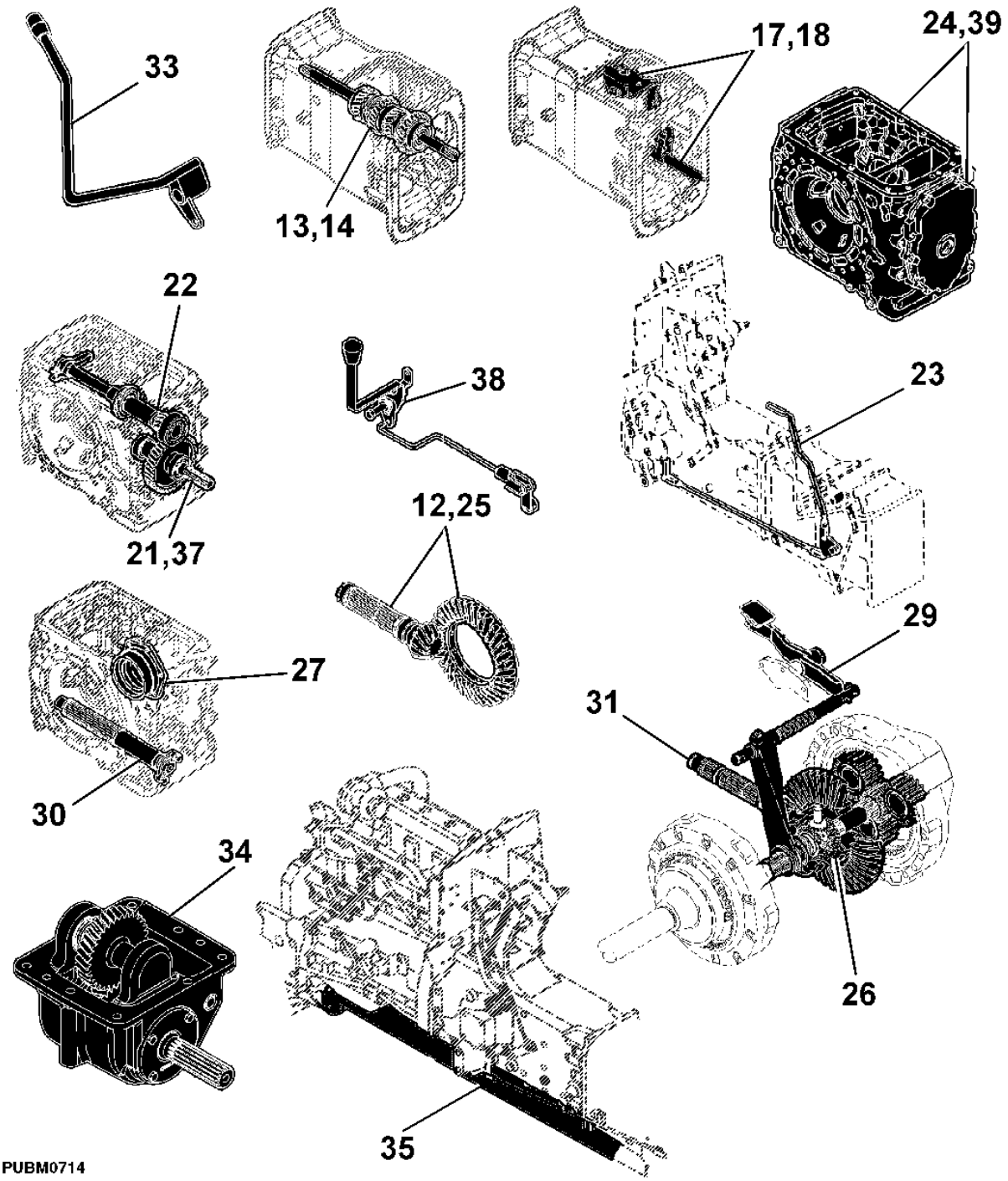

PUBM0714

Carcaça da Embreagem

PUBM0721 A.1

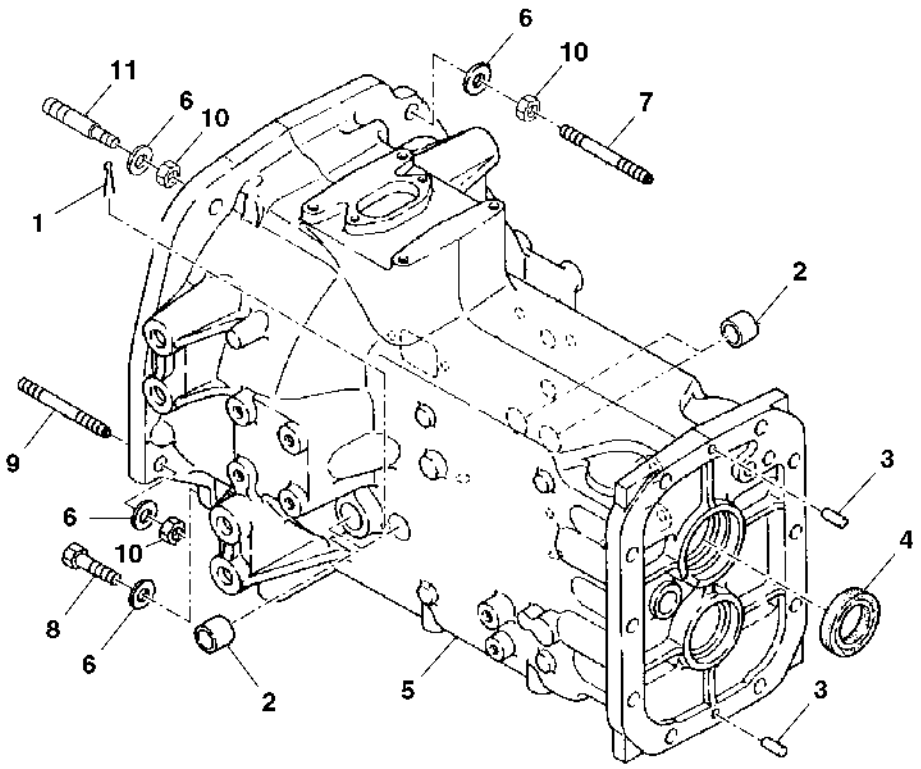

PUBM0721

Item	*N pea*	*Descrio*	*Qtde*	*N srie*	*5605* *5705*	*Notas*
1	11M1391	Contra-pino	1		X X	4 X 20 mm, (SUB FOR CH17103)
2	R138285	Bucha	4		X X	(SUB FOR R113777)
3	44M7131	Pino de centragem	2		X X	
4	R113778	Anel de vedação	1		X X	
5	RE71878	Carcaça	1		X X	INCL KEY 2
6	R42363	Arruela	8		X X	SUB FOR R70268)
7	R137613	TiranTe	1		X X	
8	19H3107	Parafuso sextavado	2		X X	5/8" X 2-3/4"
9	R135525	Pino	2		X X	
10	14M7276	Porca	4		X X	M16
11	R135912	Pino	1		X X	

CAIXA DA EMBREAGEM - TDP ECONOMICA

PUBM0722 A.1

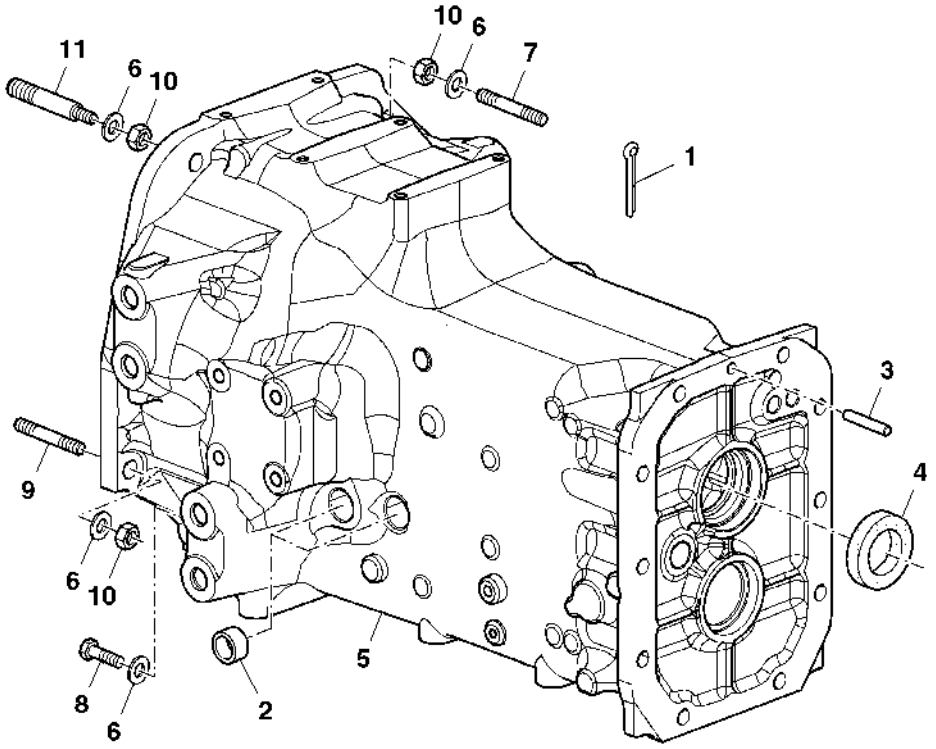

PUBM0722

Item	N pea	Descrio	Qtde	N srie	5605 5705	Notas
1	11M1391	Contra-pino	1		X	4 X 20 mm
2	R138285	Bucha	4		X	(SUB FOR R113777)
3	44M7131	Pino de centragem	2		X	
4	R113778	Anel de vedação	1		X	
5	R188664	Carcaça	1		X	
6	R42363	Arruela	8		X	(SUB FOR R70268)
7	R137613	TiranTe	1		X	
8	19H3107	Parafuso sextavado	2		X	5/8" X 2-3/4"
9	R135525	Pino	2		X	
10	14M7276	Porca	4		X	M16
11	R135912	Pino	1		X	

EMBREAGEM LUK

CQ154530 A.1

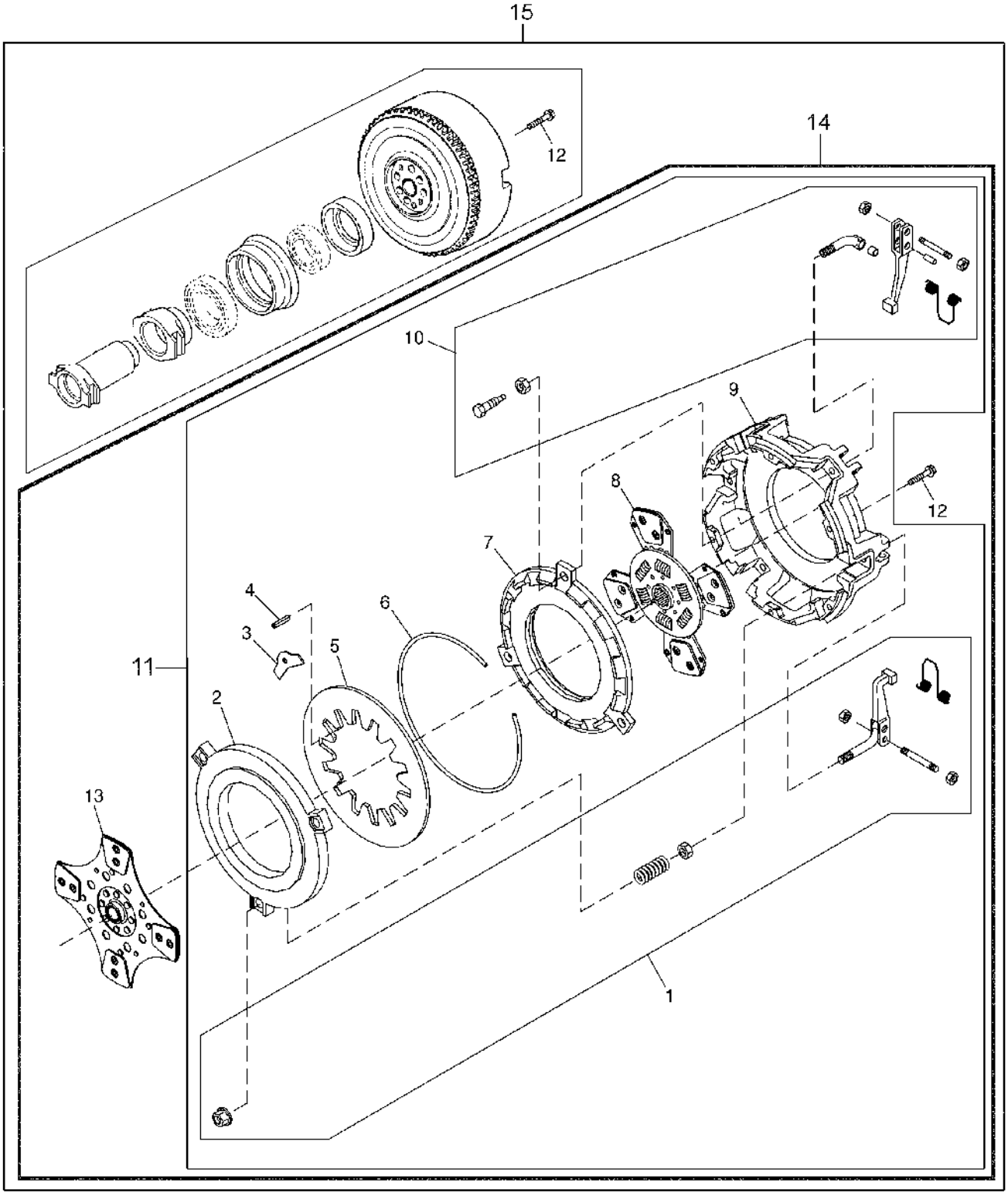

Item	N pea	Descrio	Qtde	N srie trator	5605	5705	Notas
1	RE177561	Kit embreagem	1	-32720	X	X	
2	R177564	Placa	1	-32720	X	X	
3	R139943	RetentoR	6	-32720	X	X	
4	R139940	Pino elástico	1	-32720	X	X	
5	R177572	Mola	1	-32720	X	X	
6	R139942	Anel	1	-32720	X	X	
7	R139939	Placa	1	-32720	X	X	
8	RE177574	Disco de embreagem	1	-32720	X	X	
9	.....	Carcaça	1	-32720	X	X	(ORD RE72534)
10	RE72967	Kit embreagem	1	-32720	X	X	
11	RE72534	EmbreagEm	1	-32720	X	X	
12	19M8318	Parafuso	6	-32720	X	X	M8 X 45
13	RE72536	Disco	1	-32720	X	X	
14	RE73589	EmbreagEm	1	-32720	X	X	(ORD RE211277 AND RE227648)
15	DQ43577	EmbreagEm	AR	-32720	X	X	(A)

(A) KIT DE CONVERSAO DA EMBREAGEM

EMBREAGEM

CQ300689 A.1

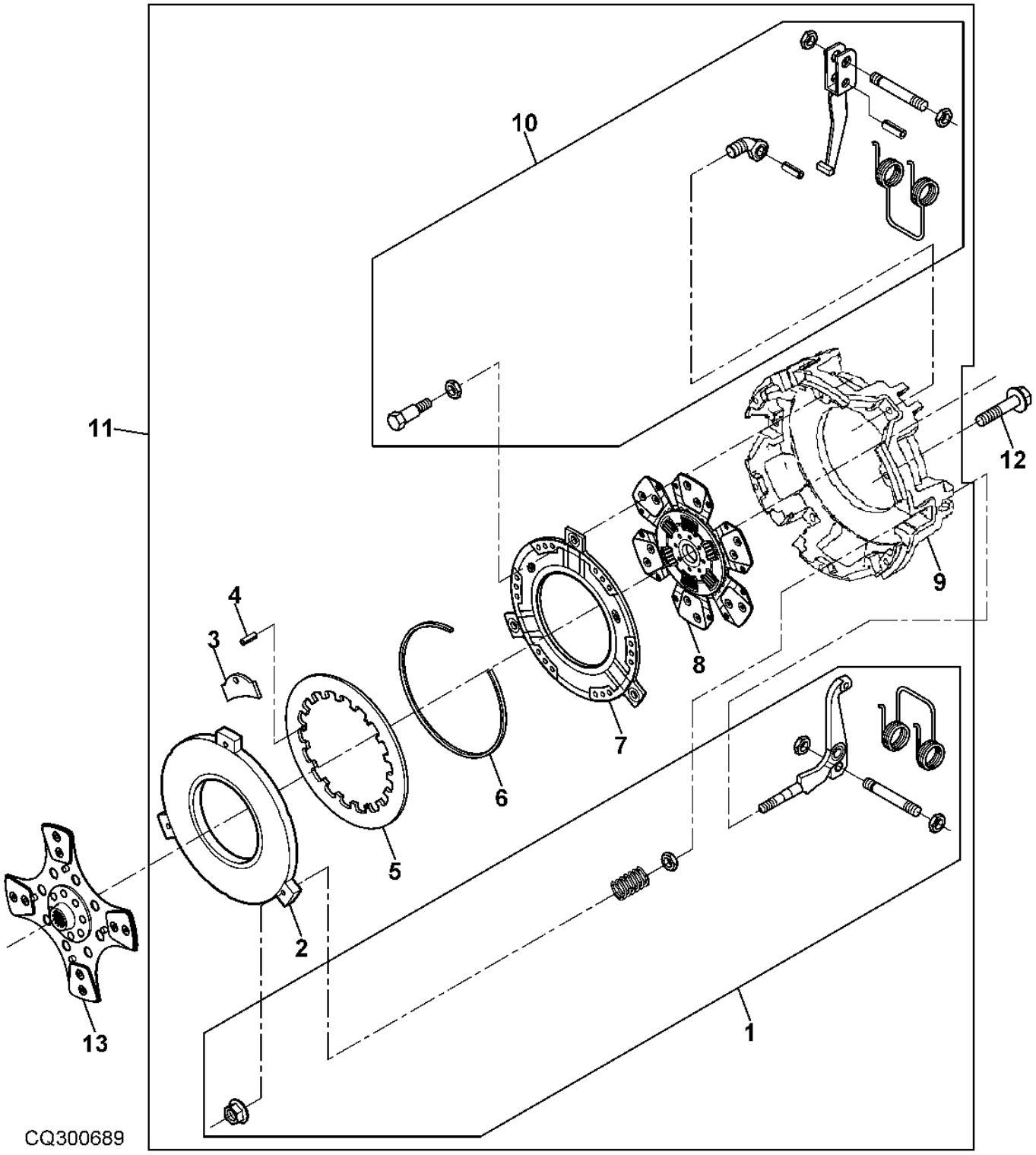

Item	N pea	Descrio	Qtde	N srie	5605	5705	Notas
1	RE211446	Botão	1	32721-	X	X	
2	R177564	Placa	1	32721-	X	X	
3	R139943	RetentoR	6	32721-	X	X	
4	R139940	Pino elástico	1	32721-	X	X	
5	R177572	Mola	1	32721-	X	X	
6	R139942	Anel	1	32721-	X	X	
7	R139939	Placa	1	32721-	X	X	NSEP (ORD RE211277)
8	RE177574	Disco de embreagem	1	32721-	X	X	TRACTION
9	.....	Carcaça	1	32721-	X	X	NSEP (SUB FOR R185288) (ORD RE211277)
10	RE72967	Kit embreagem	1	32721-	X	X	TRACTION CLUTCH HARDWARE
11	RE211277	EmbreagEm	1	32721-	X	X	
12	19M8318	Parafuso	6	32721-	X	X	M8 X 45
13	RE227648	Disco de embreagem	1	32721-	X	X	PTO

LIBERACAO DA EMBREAGEM

LVP170 A.1

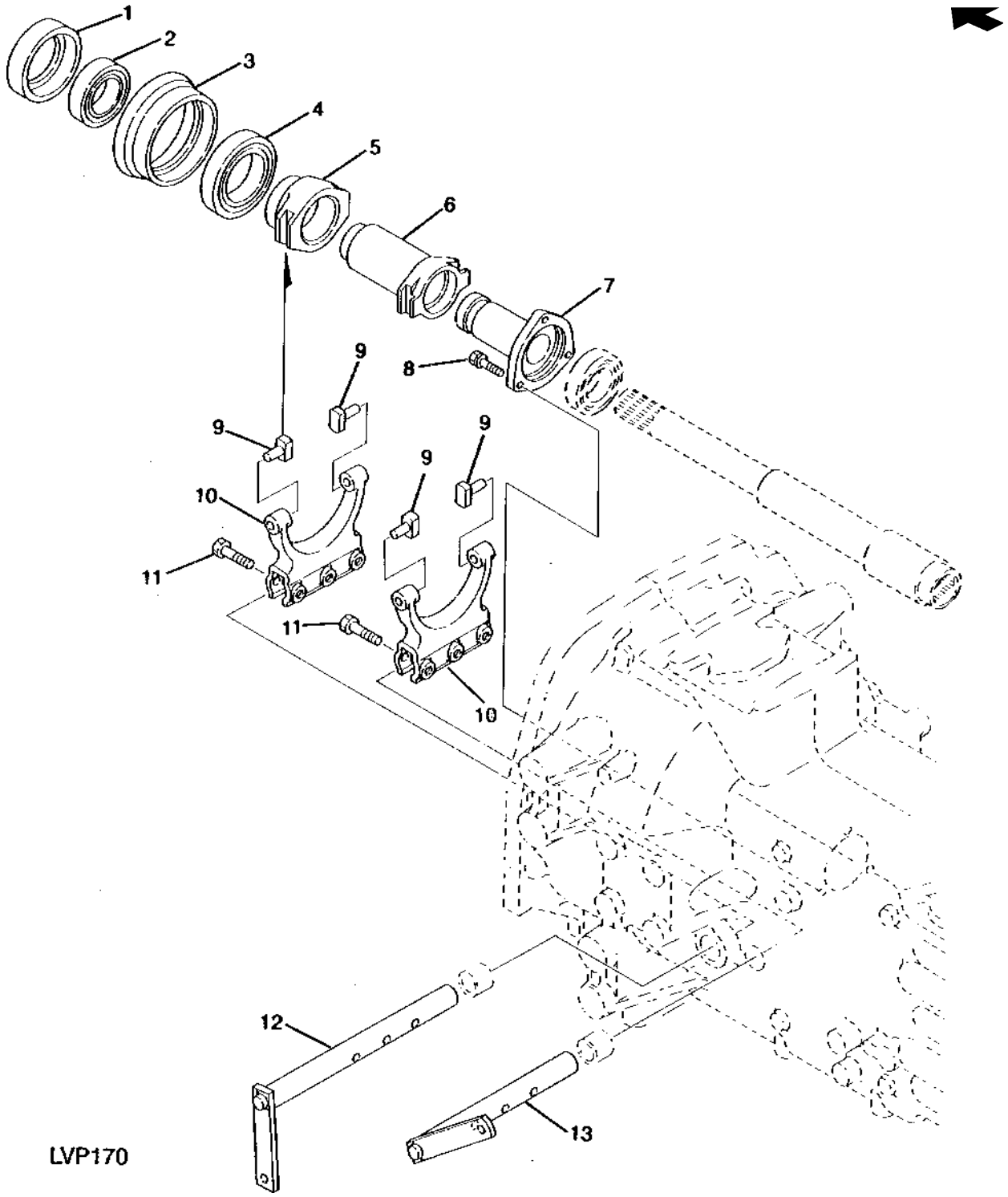

Item	N pea	Descrio	Qtde	N srie	5605	5705	Notas
1	R139807	Anel de câmbio	1		X	X	
2	RE173315	Rolamento de esfeRas	1		X	X	(SUB FOR RE72122, CH18562)
3	R141077	Bucha	1		X	X	
4	RE173314	Rolamento de esfeRas	1		X	X	(SUB FOR RE72121, CH18554)
5	R141076	Luva	1		X	X	
6	R141075	Luva	1		X	X	
7	R137609	Guia	1		X	X	
8	19M7288	Parafuso sextavado	3		X	X	M8 X 30
	12M7065	Arruela de pressão	3		X	X	8 mm
9	R233207	Atuador	4		X	X	(SUB FOR R113795)
10	R113794	Forquilha	2		X	X	
11	19M7358	Parafuso sextavado	6		X	X	M10 X 40
12	RE72078	Eixo	1		X	X	
13	RE72062	Eixo	1		X	X	

PEDAL DA EMBREAGEM

CQ301412 A.1

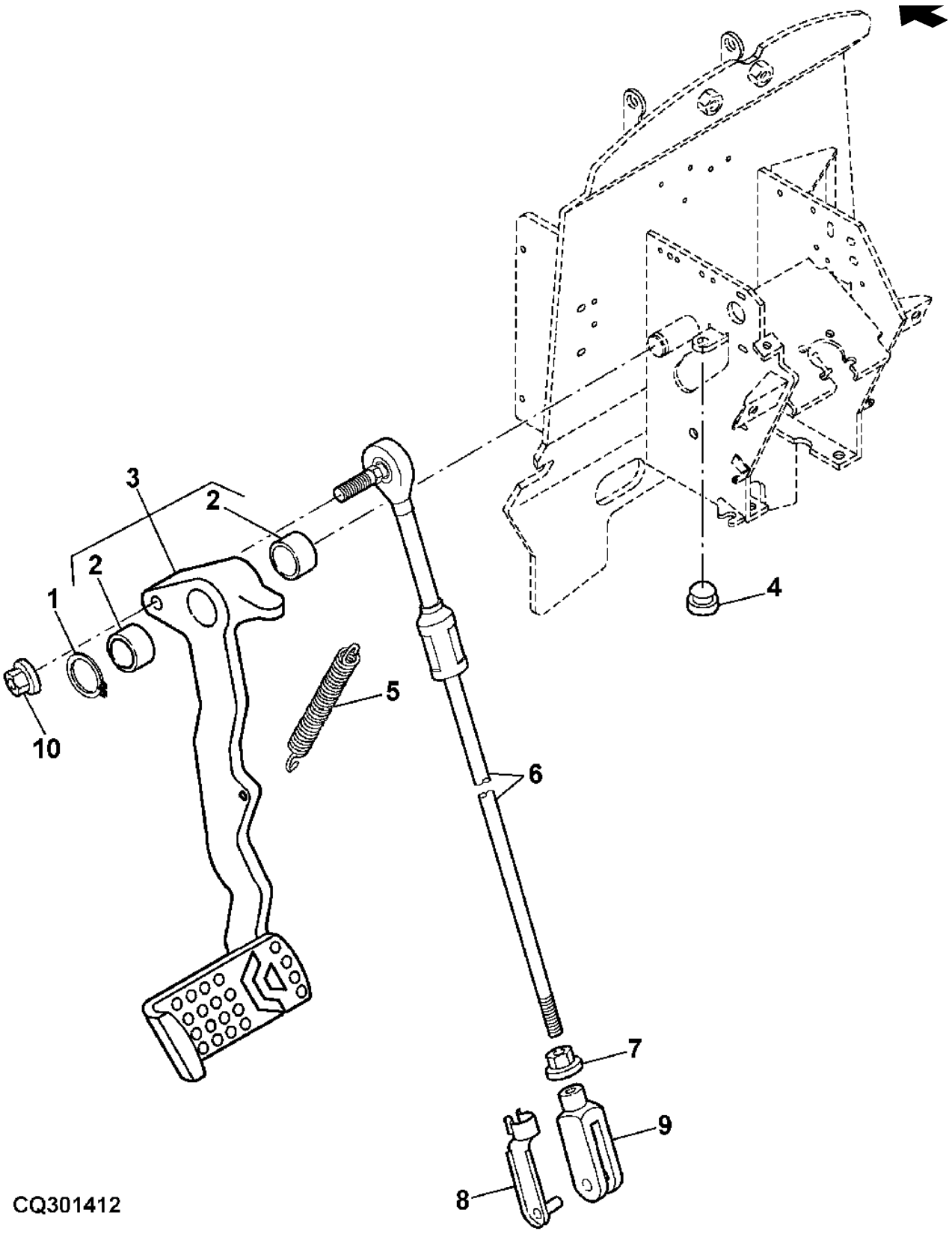

Item	N pea	Descrio	Qtde	N srie	5605	5705	Notas
1	40M7084	Anel de pressão	1		X	X	
2	R109327	Bucha	2		X	X	
3	RE62406	Pedal	1		X	X	
4	R139038	Pára-choque	1		X	X	
5	R139916	Mola de tração	1		X	X	
6	DQ47690	Haste de ligação	1		X	X	(ORD W/ 147296)
7	14M7296	Porca com flange	1		X	X	M10
8	45M7063	Pino fixador	1		X	X	
9	54M4422	Forquilha	1		X	X	
10	14M7152	Porca	1		X	X	M10

CAIXA DA TRANSMISSAO

PUBM2198 A.1

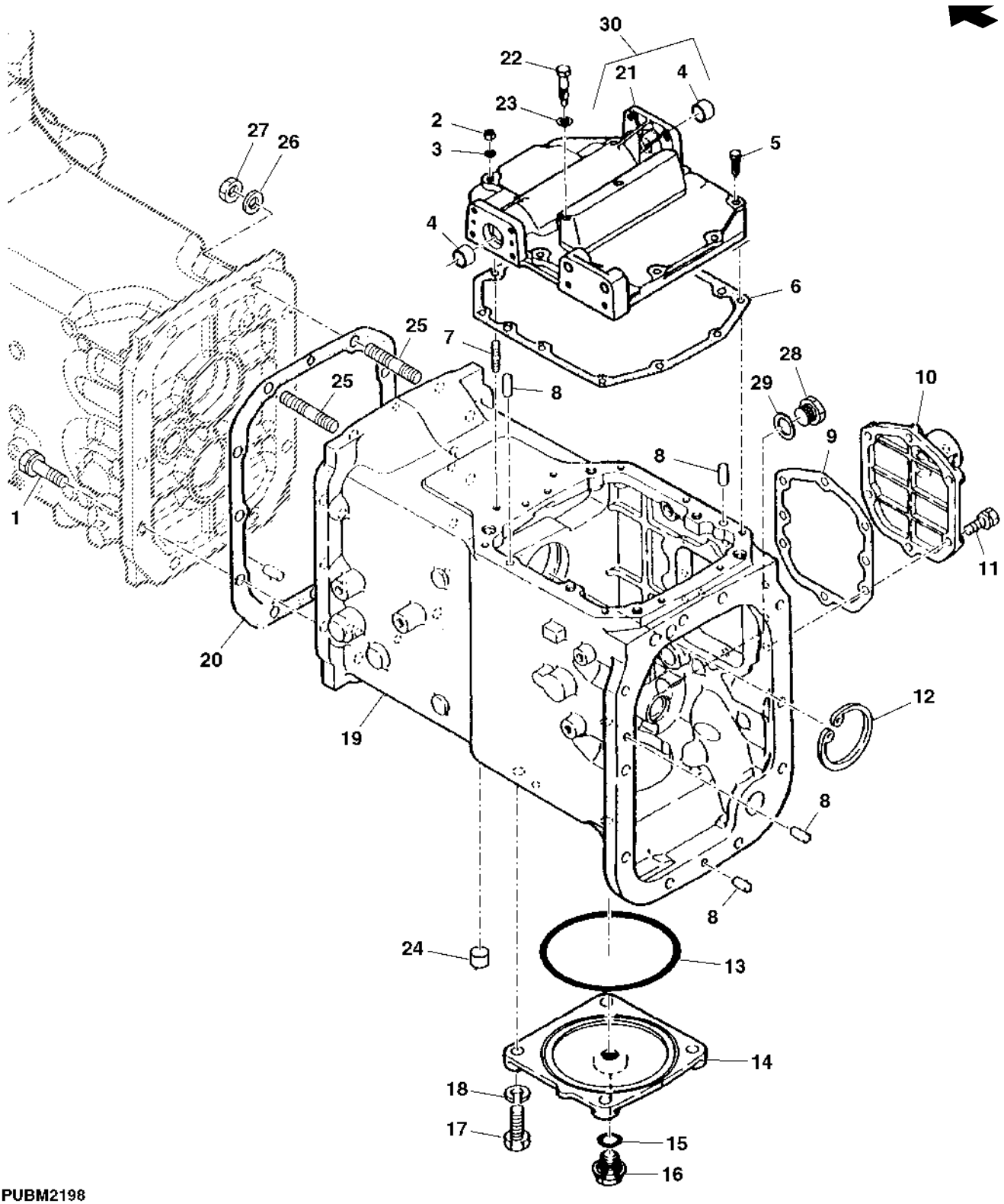

PUBM2198

Item	*N pea*	*Descrio*	*Qtde*	*N srie*	*5605*	*5705*	*Notas*
1	19M7335	Parafuso sextavado	10		X	X	M14 X 45
	12M7068	Arruela de pressão	10		X	X	14 mm
2	14M7273	Porca	2		X	X	M8
3	12M7065	Arruela de pressão	2		X	X	8 mm
4	R121862	Bucha	2		X	X	
5	19M7513	Parafuso sextavado	8		X	X	M8 X 30
	12M7065	Arruela de pressão	8		X	X	8 mm
6	R138169	Junta	1		X	X	
7	42M3445	Pino	2		X	X	(SUB FOR 427075)
8	44M7072	Pino	4		X	X	10 X 23 mm
9	TY16021	Selante	AR		X	X	
10	R113801	Capa	1		X	X	
11	19M7168	Parafuso sextavado	6		X	X	M10 X 30
	12M7066	Arruela de pressão	6		X	X	10 mm
12	40M7115	Anel de pressão	1		X	X	
13	R113804	Anel o	1		X	X	
14	R113800	Capa	1		X	X	
15	TH103574	Anel o	1		X	X	
16	R139953	Tampão de dreno	1		X	X	
17	T110930	Parafuso	4		X	X	
18	12M7068	Arruela de pressão	4		X	X	14 mm
19	R127565	Caixa de câmbio	1		X	X	
20	R138168	Junta	1		X	X	(SUB FOR R113797)
21	R173949	Capa	1		X	X	
22	R128740	Parafuso	1		X	X	
23	51M7012	Anel de vedação	1		X	X	
24	R127566	Tampa	1		X	X	
25	44M7131	Pino de centragem	2		X	X	
26	24M7145	Arruela	2		X	X	15 X 24 X 2.500 mm
27	R127568	Junta	2		X	X	
28	R127567	Tampão	1		X	X	
29	51M4247	Anel de vedação	1		X	X	
30	RE71881	Capa	1		X	X	INCL KEYS 4 AND 21

MECANISMOS DE MARCHAS

CQ153558 A.1

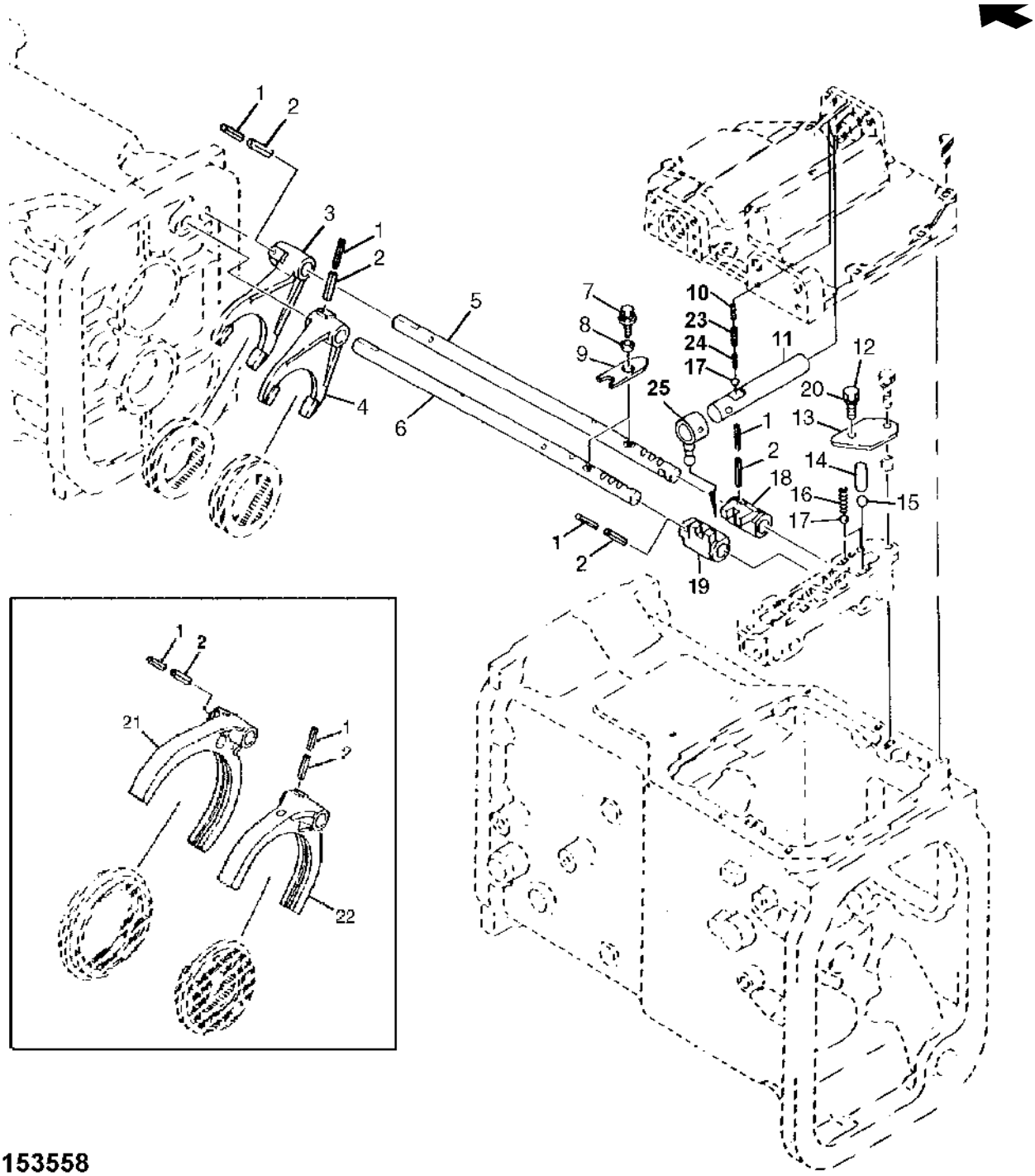

CQ153558

Item	N pea	Descrio	Qtde	N srie	5605	5705	Notas
1	34M7025	Pino elástico	6		X	X	3.500 X 30 mm
2	34M7269	Pino elástico	6		X	X	6 X 30 mm
3	R138199	Garfo	1		X	X	(SUB FOR R113866)
4	R138198	Garfo	1		X	X	(SUB FOR R113865)
	R120628	Garfo	1	-080150	X		
	R120628	Garfo	1	-080193		X	
	R260489	Garfo	1	080151-	X		
	R260489	Garfo	1	080194-		X	
5	R138197	Eixo	1		X	X	(SUB FOR R113864)
6	R138196	Eixo	1	-080150	X		(SUB FOR R113863)
	R138196	Eixo	1	-080193		X	(SUB FOR R113863)
	R262305	Eixo	1	080151-	X		
	R262305	Eixo	1	080194-		X	
7	19M7560	Parafuso sextavado	AR		X	X	M6 X 16
8	R113861	Arruela	2		X	X	
9	R138195	Braço	1		X	X	(SUB FOR R113862)
10	R138111	Mola de compressão	1		X	X	
11	R137920	Eixo	1		X	X	
12	19M7513	Parafuso sextavado	1		X	X	M8 X 30
13	R113870	Placa	1		X	X	
14	R113872	Pino	1		X	X	
15	H23836	Esfera	1		X	X	
16	CQ53221	Mola de compressão	2		X	X	(SUB FOR R140531)
17	R26552	Esfera	3		X	X	
18	R113869	Comutador	1		X	X	
19	R125452	Comutador	1		X	X	
20	12M7065	Arruela de pressão	1		X	X	8 mm
21	R113866	Garfo	1		X	X	(ORD R138199)
22	R113865	Garfo	1		X	X	(ORD R138198)
23	R121858	Mola de compressão	1		X	X	
24	R138112	Mola de compressão	1		X	X	
25	RE72614	Braço	1		X	X	

MECANISMO SELETOR DE GRUPO

CQ301424 A.1

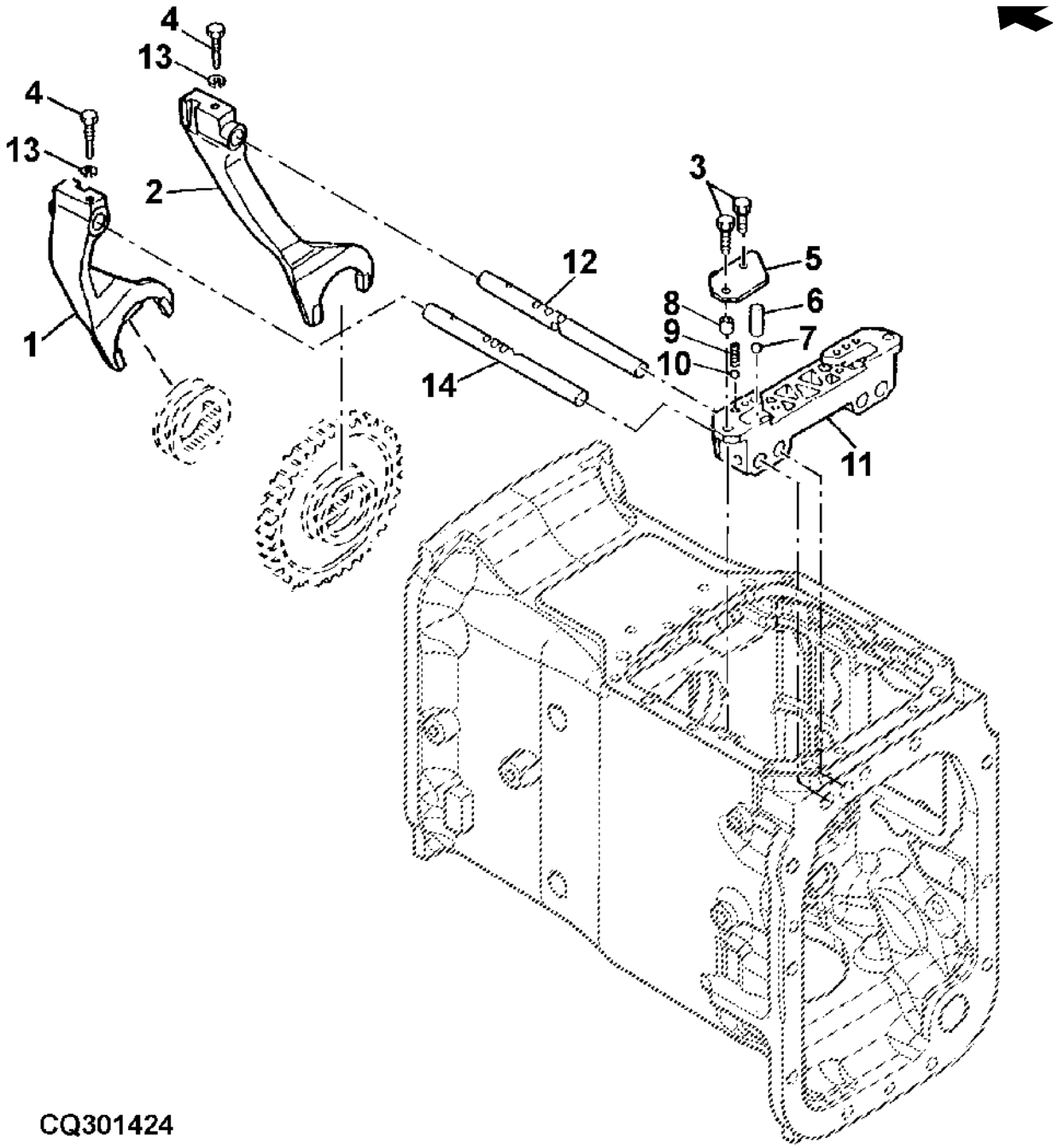

Item	*N pea*	*Descrio*	*Qtde*	*N srie*	*5605*	*5705*	*Notas*
1	R141081	Garfo	1		X	X	
2	P66866	Garfo	1		X	X	
3	19M7513	Parafuso sextavado	3		X	X	M8 X 30
4	R113889	Parafuso	2		X	X	
5	R113870	Placa	1		X	X	
6	R113872	Pino	1		X	X	
7	H23836	Esfera	1		X	X	
8	R138205	Bucha	2		X	X	
9	CQ53221	Mola de compressão	2		X	X	(SUB FOR R140531)
10	R26552	Esfera	2		X	X	
11	R138204	Suporte	1		X	X	
12	P66865	Eixo	1		X	X	
13	12M7065	Arruela de pressão	2		X	X	8 mm
14	R138533	Eixo	1		X	X	

EIXO INTERMEDIO DE RETROCESSO

CQ154532 A.1

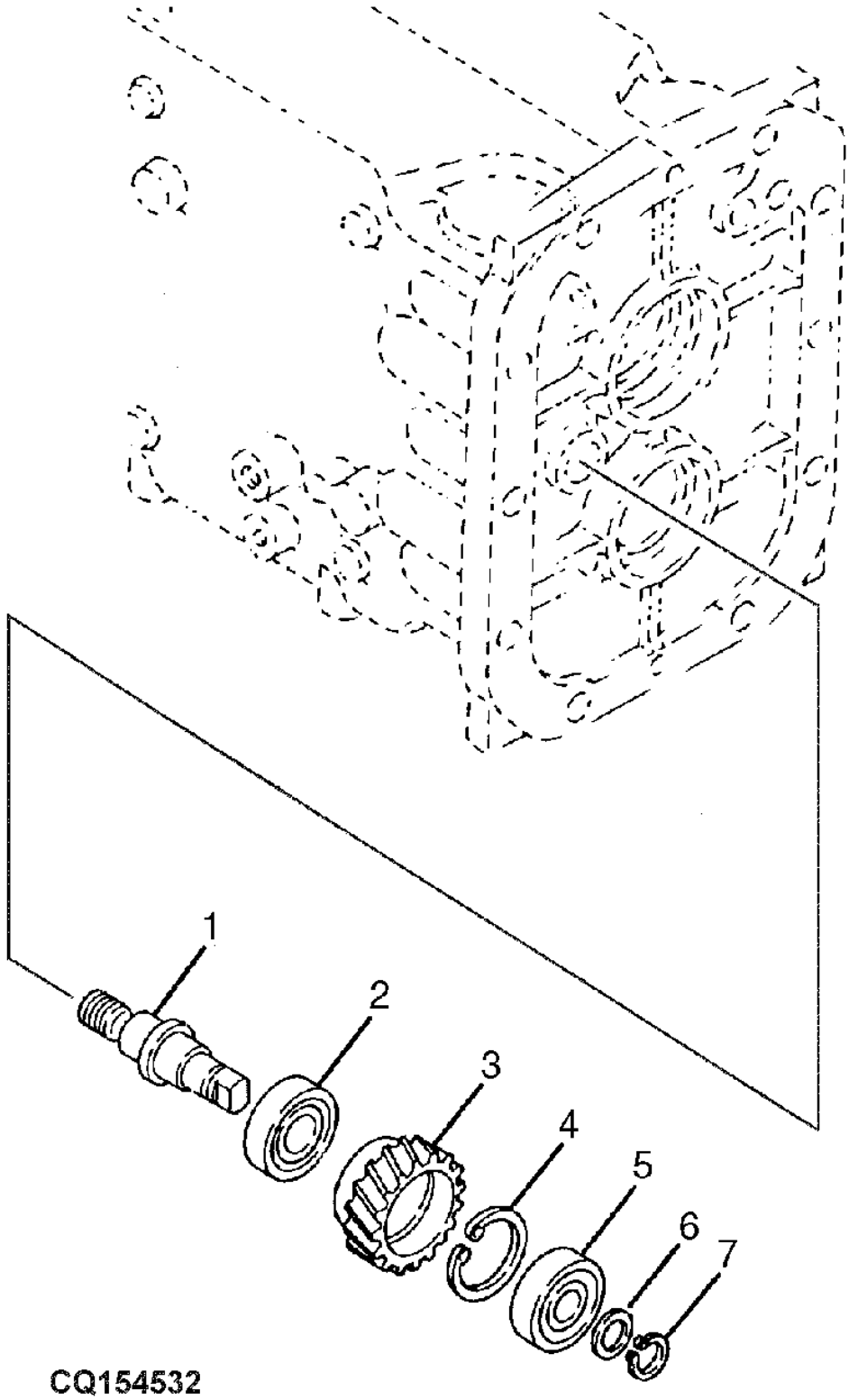

Item	N pea	Descrio	Qtde	N srie	5605 5705	Notas
1	R120626	Eixo	1		X X	
2	RE72138	Rolamento	1		X X	
3	R120627	EngrEnagem	1		X X	
4	40M7216	Anel de pressão	1		X X	
5	R113850	Rolamento de esfeRas	1		X X	
6	R138335	Arruela	1		X X	
7	R138332	Anel de pressão	1		X X	

EIXO CONDUZIDO

CQ154534 A.1

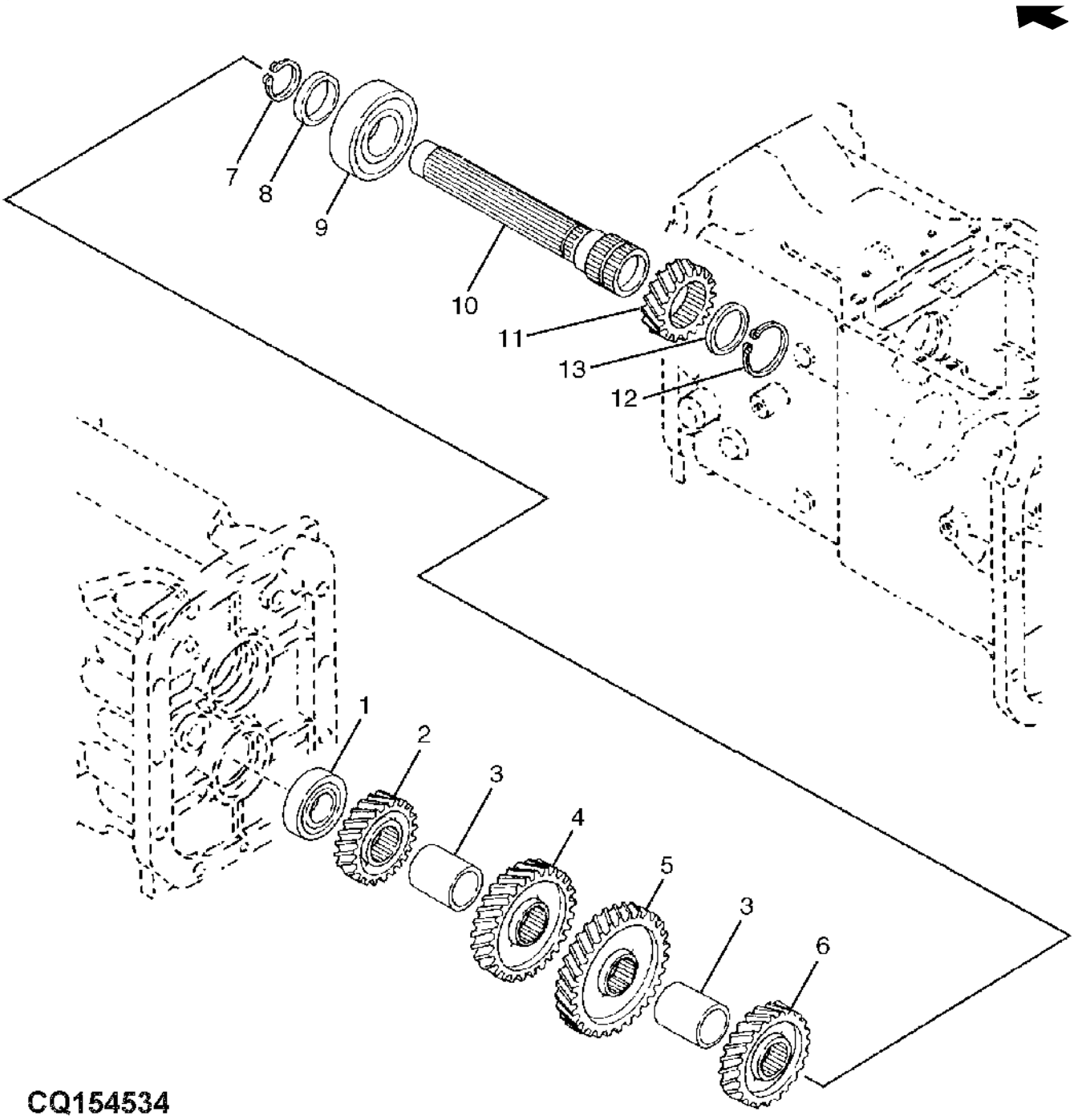

Item	N pea	Descrio	Qtde	N srie	5605	5705	Notas
1	RE174017	Rolamento de esfeRas	1		X	X	
2	R113824	EngrEnagem	1		X	X	Z 34
3	R136286	Bucha	2		X	X	
4	R120630	EngrEnagem	1		X	X	Z 47
5	R113826	EngrEnagem	1		X	X	Z 50
6	R113828	EngrEnagem	1		X	X	Z 39
7	40M7058	Anel de pressão	1		X	X	
8	R136287	Bucha	1		X	X	
9	RE65757	Rolamento	1		X	X	
10	R138266	Eixo	1		X	X	(SUB FOR R136338)
11	R113831	EngrEnagem	1		X	X	Z 27
12	40M7066	Anel de pressão	1		X	X	
13	R136288	Arruela	AR		X	X	

EIXO MOTRIZ DO DIFERENCIAL

PUBM2999 A.1

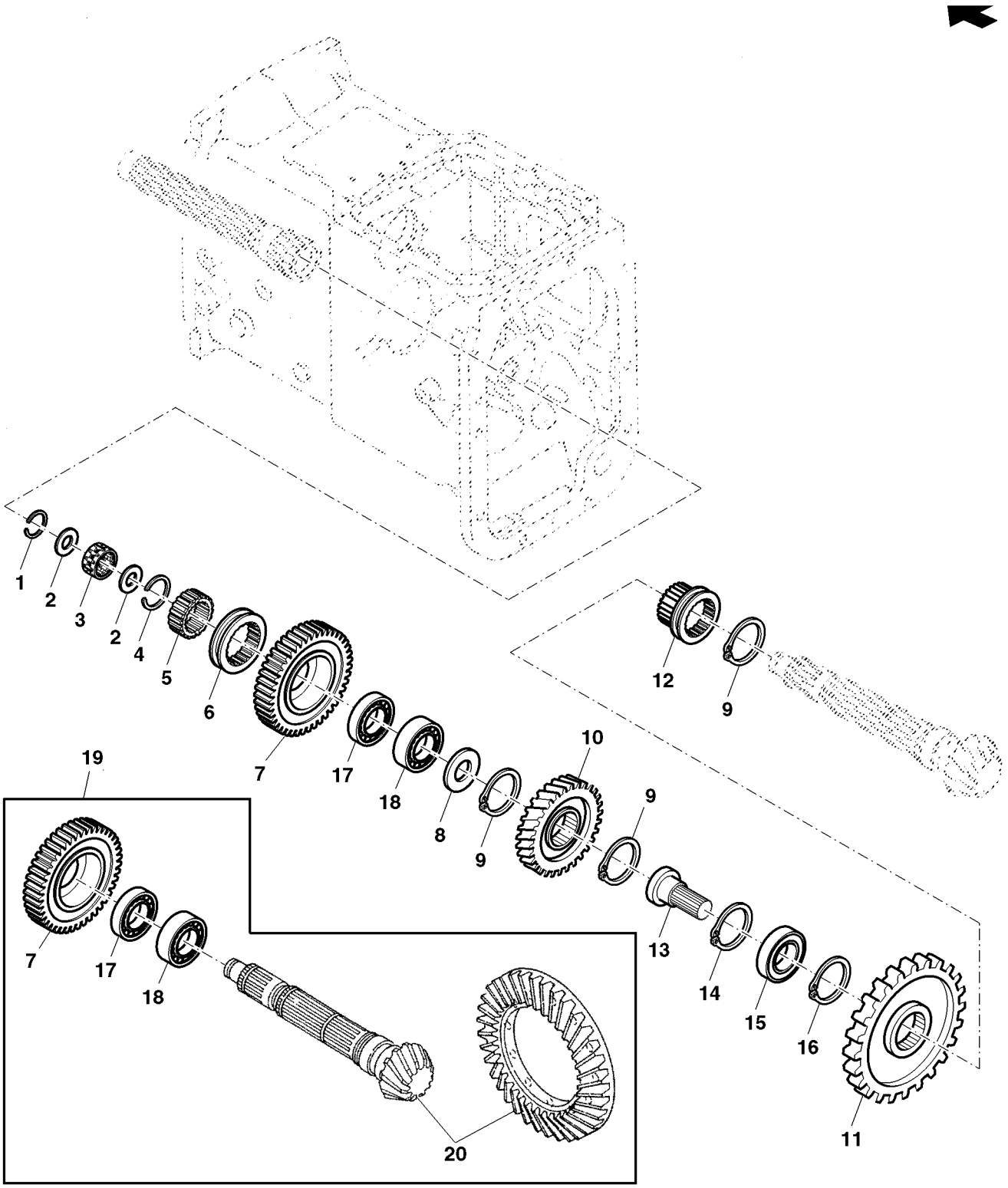

PUBM2999

Item	N pea	Descrio	Qtde	N srie	5605	5705	Notas
1	R114043	Anel	1		X	X	
2	R113844	Arruela	2		X	X	
3	RE65756	Rolamento	1		X	X	
4	R113846	Anel de pressão	1		X	X	
5	R113842	Anel de travamento	1		X	X	
6	R113843	Anel de câmbio	1		X	X	
7	R134998	EngrEnagem	1	-060183	X		Z 43 (ORD DQ66322)
	R134998	EngrEnagem	1	-060436		X	Z 43 (ORD DQ66322)
	R141079	EngrEnagem	1	060184-	X		Z 43
	R141079	EngrEnagem	1	060437-		X	Z 43
8	R113845	Arruela	1		X	X	
9	40M7047	Anel de pressão	3		X	X	
10	R113840	EngrEnagem	1		X	X	Z 29
11	P66864	EngrEnagem	1		X	X	Z 42
12	P66867	Anel de câmbio	1		X	X	
13	P66868	Bucha	1		X	X	
14	M800827	Anel de pressão	1		X	X	
15	M804641	Rolamento	1		X	X	
16	CH13490	Anel de pressão	1		X	X	
17	RE73530	Rolamento de esfeRas	1	060184-	X		SUB FOR CH14592
	RE73530	Rolamento de esfeRas	1	060437-		X	
18	CH16404	Rolamento	1	060184-	X		
	CH16404	Rolamento	1	060437-		X	
19	DQ66322	Coroa	1		X	X	INCLUDES RE73530, CH16404, R141079, RE73620
20	RE73620	EngrEnagem	1		X	X	

KIT DE CAMPO ENGRENAGEM "B" COM ROLAMENTO

CQ154559 A.1

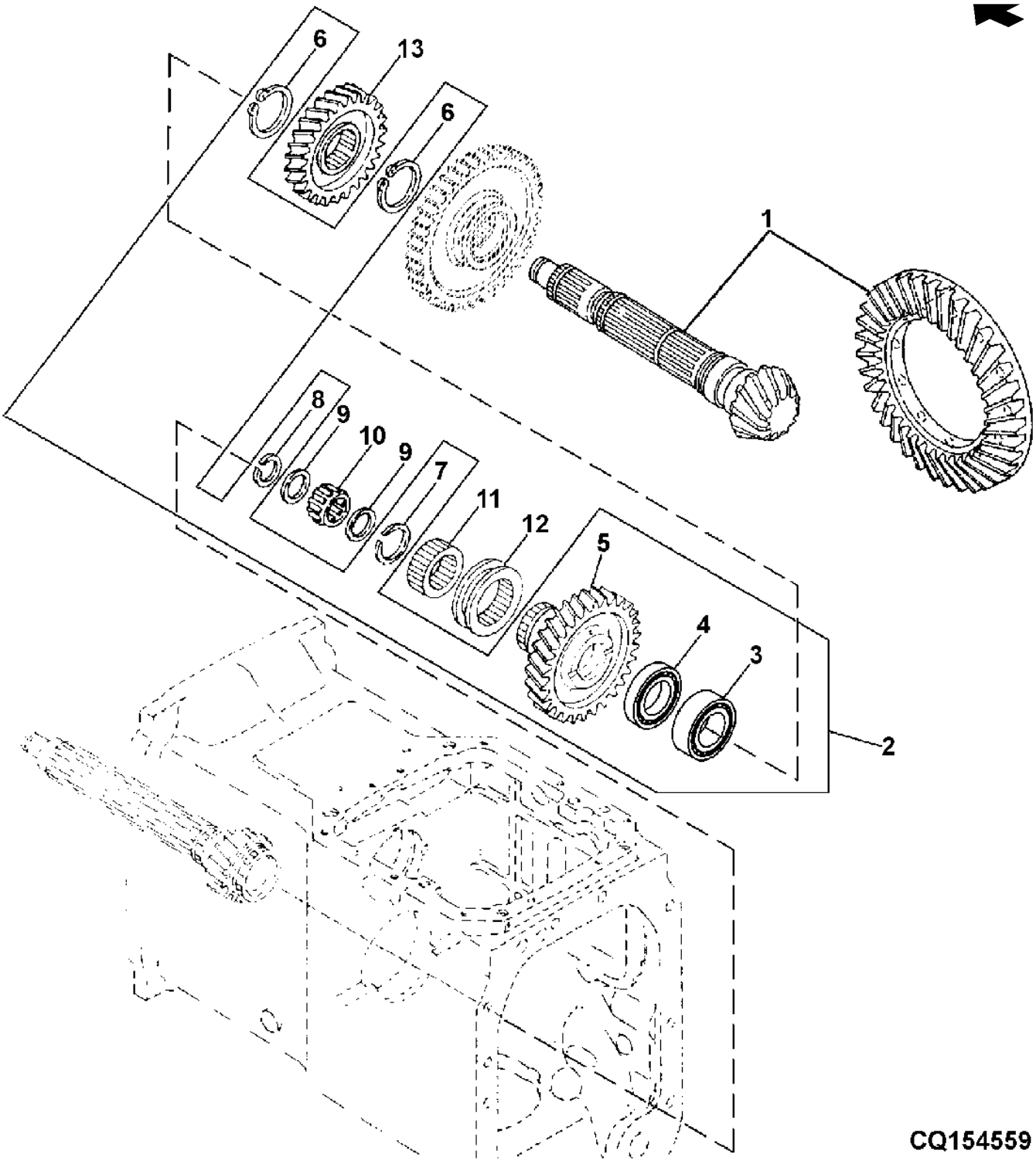

Item	N pea	Descrio	Qtde	N srie	5605	5705	Notas
1	RE68019	Coroa	1	-060183	X		(ORD DQ66322)
	RE68019	Coroa	1	-060436		X	(ORD DQ66322)
	RE73620	EngrEnagem	1	060184-	X		
	RE73620	EngrEnagem	1	060437-		X	
2	RE179008	Kit	1		X	X	INCL KEYS 3-8
3	CH16404	Rolamento	1		X	X	
4	JD8514	Rolamento de esfeRas	1		X	X	
5	R141079	EngrEnagem	1		X	X	
6	40M7047	Anel de pressão	2		X	X	
7	R113846	Anel de pressão	1		X	X	
8	R114043	Anel	1		X	X	
9	R113844	Arruela	2		X	X	
10	RE65756	Rolamento	1		X	X	
11	R113842	Anel de travamento	1		X	X	
12	R113843	Anel de câmbio	1		X	X	
13	R113840	EngrEnagem	1		X	X	

EIXO SUPERIOR DA TRANSMISSAO TSS

CQ154536 A.1

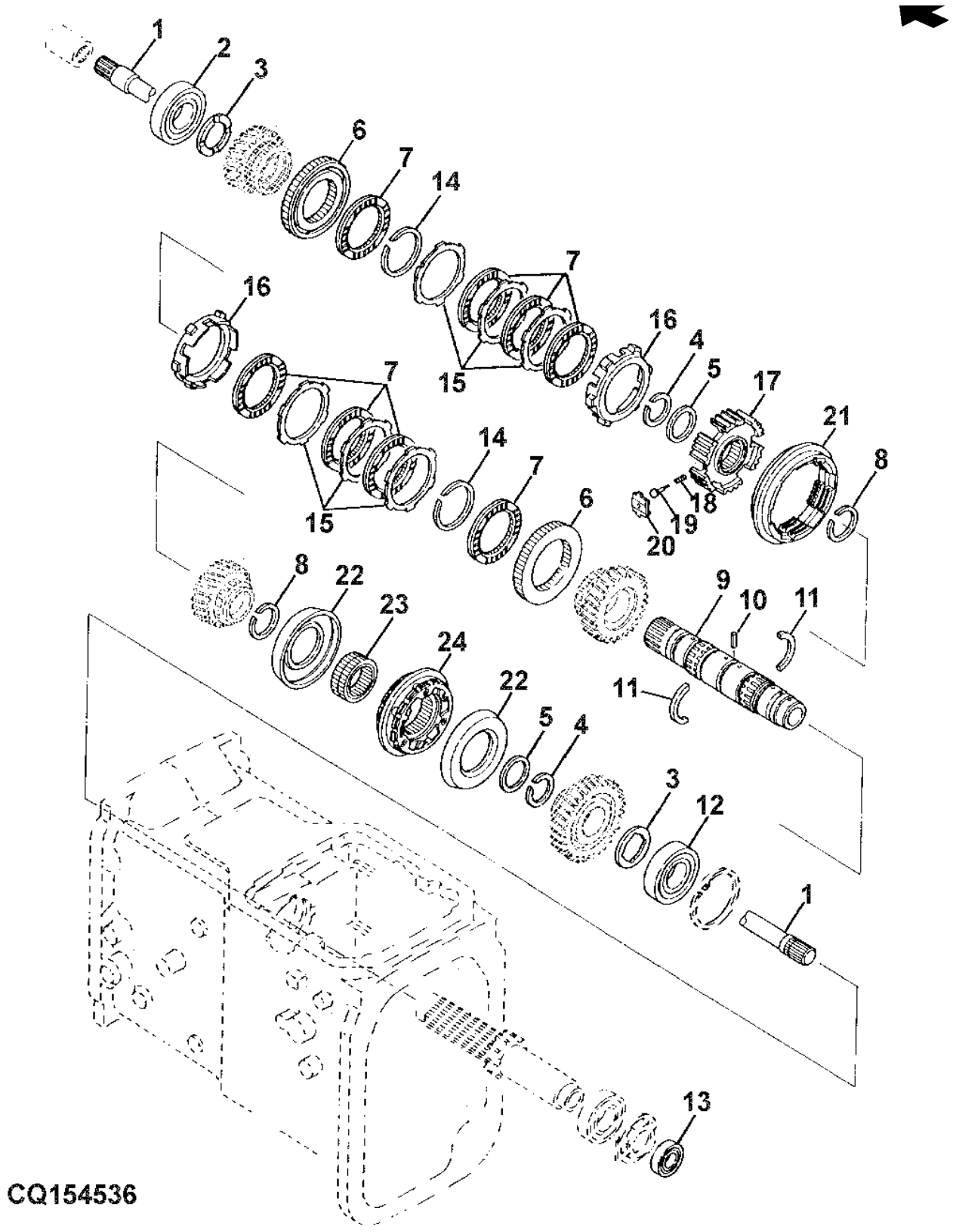

Item	N pea	Descrio	Qtde	N srie	5605	5705	Notas
1	R134980	Eixo	1		X	X	
2	JD9345	Rolamento de esfeRas	1		X	X	
3	R113819	Arruela	2		X	X	
4	R113821	Anel de pressão	2		X	X	
5	R113817	Arruela	2		X	X	
6	SU288288	Porta-colar	2		X	X	(SUB FOR R120614)
7	RE266130	Disco	8		X	X	
8	R113822	Anel de pressão	2		X	X	
9	R134979	Eixo	1		X	X	
10	34M7095	Pino elástico	1		X	X	4 X 14 mm
11	R138176	Arruela	2		X	X	(SUB FOR R113818)
12	RE45907	Rolamento	1		X	X	
13	JD30543	Rolamento de esfeRas	1		X	X	
14	R120611	Anel de pressão	2		X	X	
15	R266132	Placa	6		X	X	
16	SU288290	Cilindro	2		X	X	(SUB FOR R120615)
17	SU288283	EngrEnagem	1		X	X	(SUB FOR R120612)
18	R120618	Mola de compressão	3		X	X	
19	SU288295	Limitador	3		X	X	(SUB FOR R120617)
20	R120616	Inserto	3		X	X	
21	SU288284	EngrEnagem	1		X	X	(SUB FOR R120613)
22	R122363	Anel	2	-080150	X		
	R122363	Anel	2	-080193		X	
23	R120625	EngrEnagem	1	-080150	X		
	R120625	EngrEnagem	1	-080193		X	
24	RE56412	Sincronizador	1	-080150	X		
	RE56412	Sincronizador	1	-080193		X	
	RE260847	Sincronizador	1	080194-		X	
	RE260847	Sincronizador	1	080151-	X		
..	MN10452	Sincronizador	1		X	X	INCL KEYS 6,7,15-21 (SUB FOR N10382)

ENGRENAGENS MOTRIZES DO EIXO SUPERIOR DA TRANSMISSAO

CQ154537 A.1

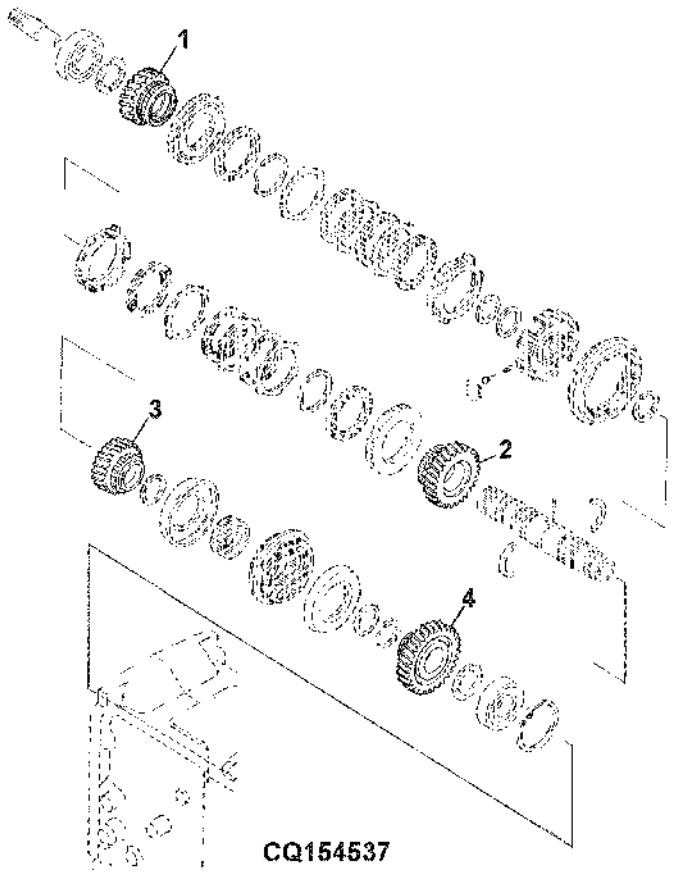

Item	N pea	Descrio	Qtde	N srie	5605	5705	Notas
1	R120607	EngrEnagem	1		X	X	Z 32
2	R120608	EngrEnagem	1		X	X	Z 38
3	R120609	EngrEnagem	1	-080150	X		Z 28
	R120609	EngrEnagem	1	-080193		X	Z 28
	R260485	EngrEnagem helicoidal	1	080151-	X	X	Z 28
	R260485	EngrEnagem helicoidal	1	080194-	X	X	Z 28
4	R120610	EngrEnagem	1	-080150	X		Z 43
	R120610	EngrEnagem	1	-080193		X	Z 43
	R281916	EngrEnagem helicoidal	1	080194-		X	Z 43
	R281916	EngrEnagem helicoidal	1	080151-	X		Z 43

EIXO DE REDUCAO DE GRUPO

CQ151500 A.1

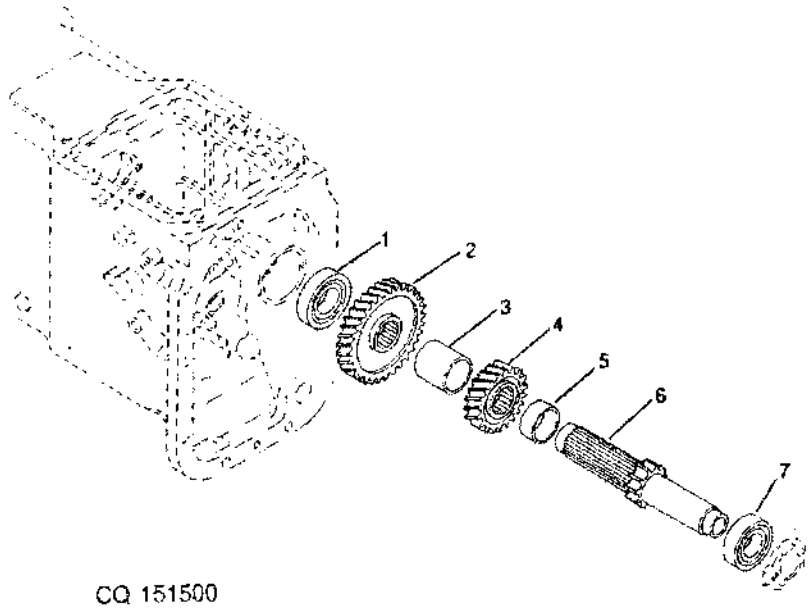

CQ 151500

Item	*N pea*	*Descrio*	*Qtde*	*N srie*	*5605 5705*	*Notas*
1	RE45907	Rolamento	1		X X	
2	R113833	EngrEnagem	1		X X	Z 50
3	R113836	Espaçador	1		X X	
4	R113834	EngrEnagem	1		X X	Z 29
5	P66863	Bucha	AR		X X	
6	P66862	Eixo	AR		X X	
7	RE45950	Rolamento	1		X X	

CREEPER

CQ154440 A.1

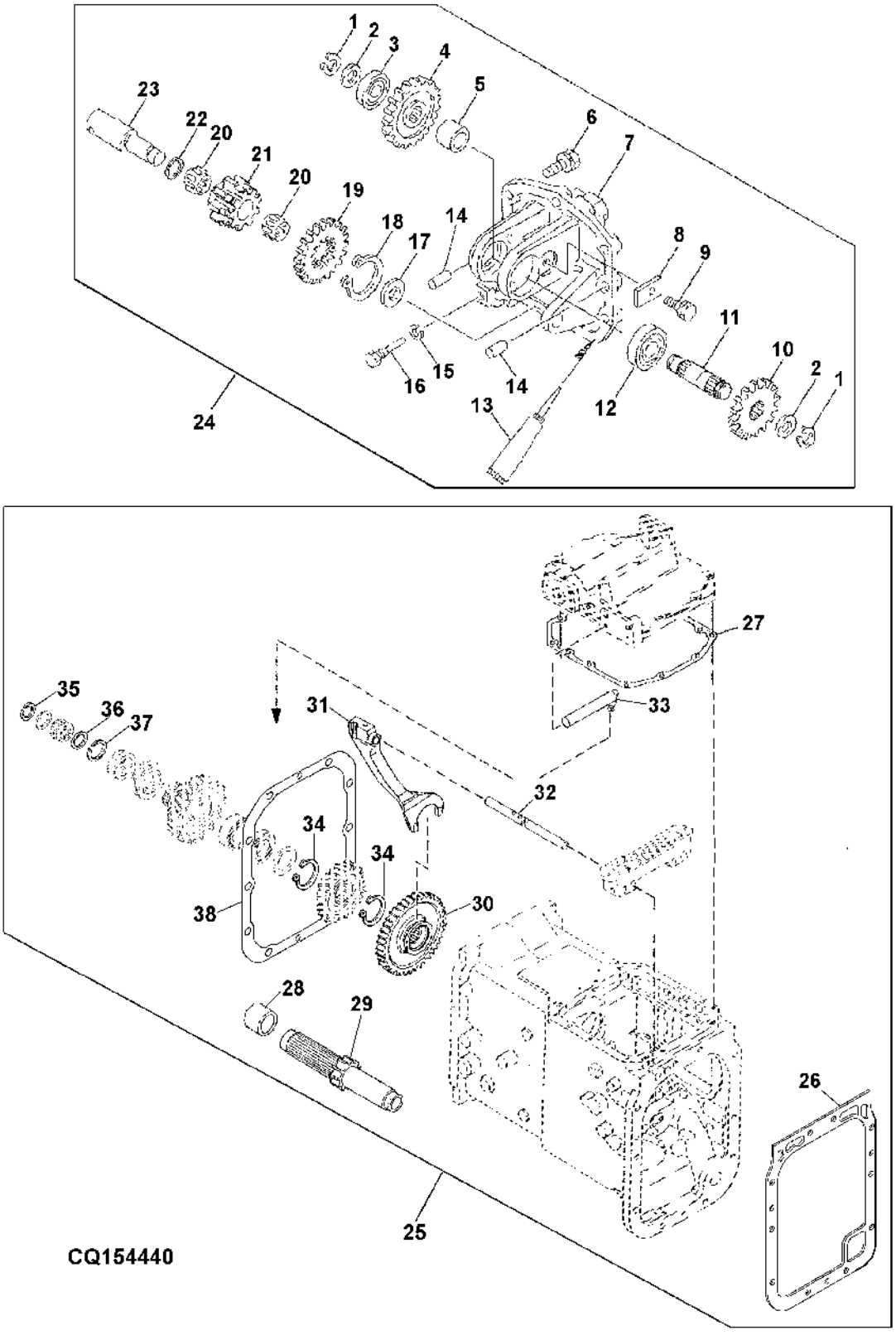

Item	N pea	Descrio	Qtde	N srie	5605	5705	Notas
1	40M1823	Anel de pressão	2		X	X	
2	R113959	Arruela	2		X	X	
3	JD7180	Rolamento de esfeRas	1		X	X	
4	R141085	Coroa	1		X	X	Z 18
5	R113960	Bucha	1		X	X	
6	19M7168	Parafuso sextavado	6		X	X	M10 X 30
	12M7066	Arruela de pressão	6		X	X	10 mm
7	R135332	Caixa	1		X	X	
8	R130365	Placa	1		X	X	
9	19M7139	Parafuso sextavado	1		X	X	M8 X 20
	12M7065	Arruela de pressão	1		X	X	8 mm
10	R135061	EngrEnagem	1		X	X	
11	R135060	Eixo	1		X	X	
12	M805969	Rolamento	1		X	X	
13	TY15797	Selante	1		X	X	
14	44M7072	Pino	2		X	X	10 X 23 mm
15	12M7056	Arruela de pressão	1		X	X	8 mm
16	R113889	Parafuso	1		X	X	
17	R124930	Arruela	1		X	X	
18	40M7047	Anel de pressão	1		X	X	
19	R180116	EngrEnagem	1		X	X	
20	R130364	Agulha	2		X	X	
21	R141086	EngrEnagem cil. reta	1		X	X	Z 10
22	R130366	Arruela	1		X	X	
23	R130360	Eixo	1		X	X	
24	RE180180	Caixa de engrenagens	1		X	X	CNLA
25	RE73811	Kit	AR		X	X	
26	R138234	Junta	1		X	X	
27	R138169	Junta	1		X	X	
28	R113835	Espaçador	1		X	X	
29	R141094	Eixo	1		X	X	
30	R141078	EngrEnagem	1		X	X	Z 42
31	R141080	Garfo	1		X	X	
32	R141083	Eixo	1		X	X	
33	R141084	Braço	1		X	X	
34	40M7047	Anel de pressão	2		X	X	
35	R114043	Anel	1		X	X	
36	R113844	Arruela	1		X	X	
37	R113846	Anel de pressão	1		X	X	
38	R138168	Junta	1		X	X	

GATILHO DE ESTACIONAMENTO

CQ151501 A.1

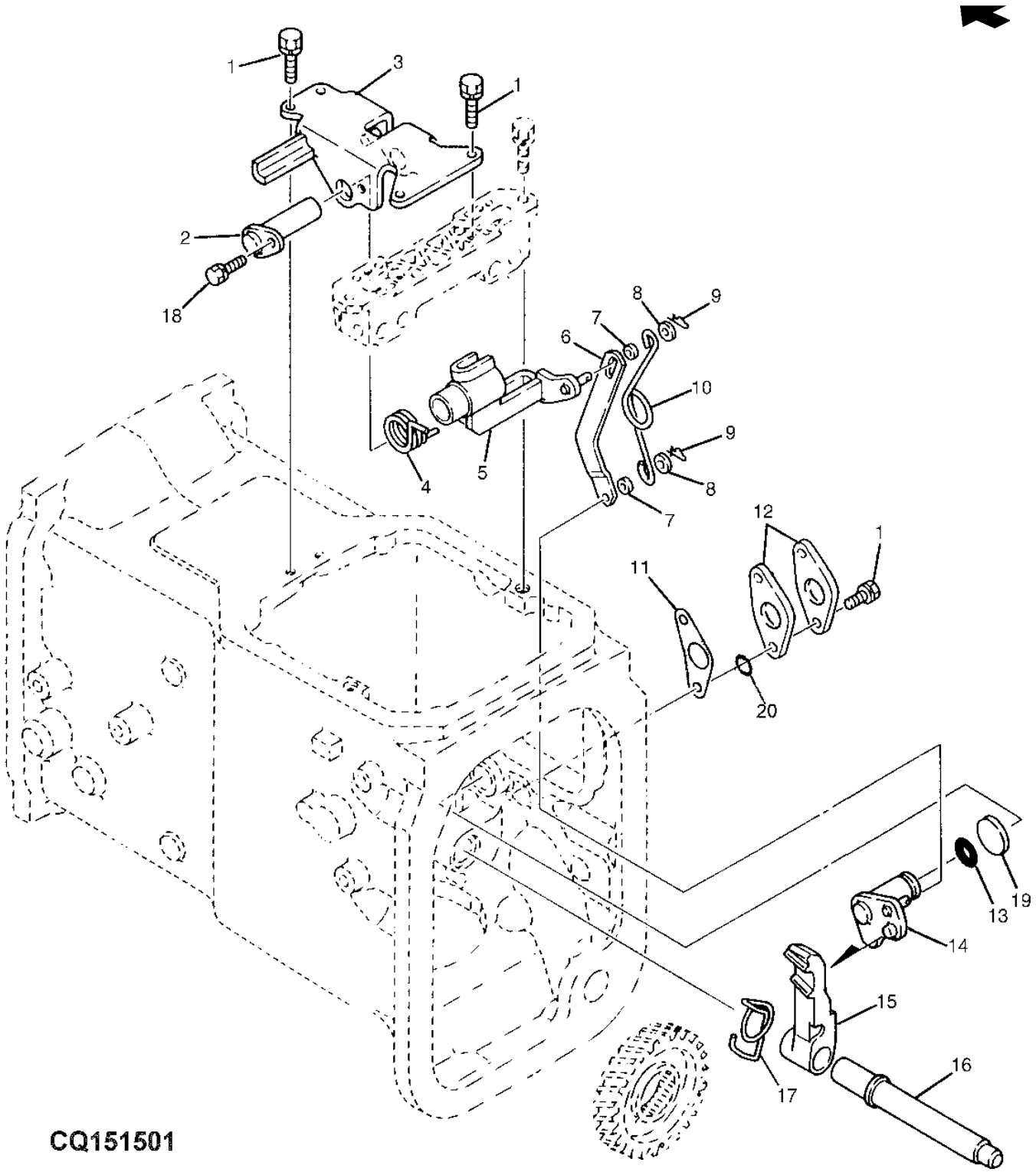

Item	N pea	Descrio	Qtde	N srie	5605 5705	Notas
1	19M7513	Parafuso sextavado	6	-18040	X X	(A) M8 X 30
	12M7065	Arruela de pressão	6	-18040	X X	(A) 8 mm
2	RE72070	Eixo	1	-18040	X X	
3	RE45935	Guia	1	-18040	X X	(A)
4	R113932	Mola de torção	1	-18040	X X	(A)
5	RE45934	Braço	1	-18040	X X	(A)
6	R113931	Ligação	1	-18040	X X	
7	R113861	Arruela	2	-18040	X X	
8	R113937	Arruela	2	-18040	X X	
9	T110005	Pino	2	-18040	X X	
10	R113928	Mola	1	-18040	X X	(A)
11	R114047	Junta	1	-18040	X X	(A)
12	R128741	Placa	2	-18040	X X	(A)
13	CH11562	Anel o	1	-18040	X X	(A)
14	RE45932	Braço	1	-18040	X X	(A)
15	R113922	Lingüeta	1	-18040	X X	(A)
16	R113924	Eixo	1	-18040	X X	
17	R113927	Mola de torção	1	-18040	X X	
18	19M7139	Parafuso sextavado	AR	-18040	X X	(A) M8 X 20
	12M7065	Arruela de pressão	AR	-18040	X X	(A) 8 mm
19	R114409	Disco	AR	-18040	X X	(A)
20	R114409	Disco	AR	-18040	X X	(A)

(A) PEDIR KIT DQ64098

GATILHO DE ESTACIONAMENTO

PUBM1608 A.1

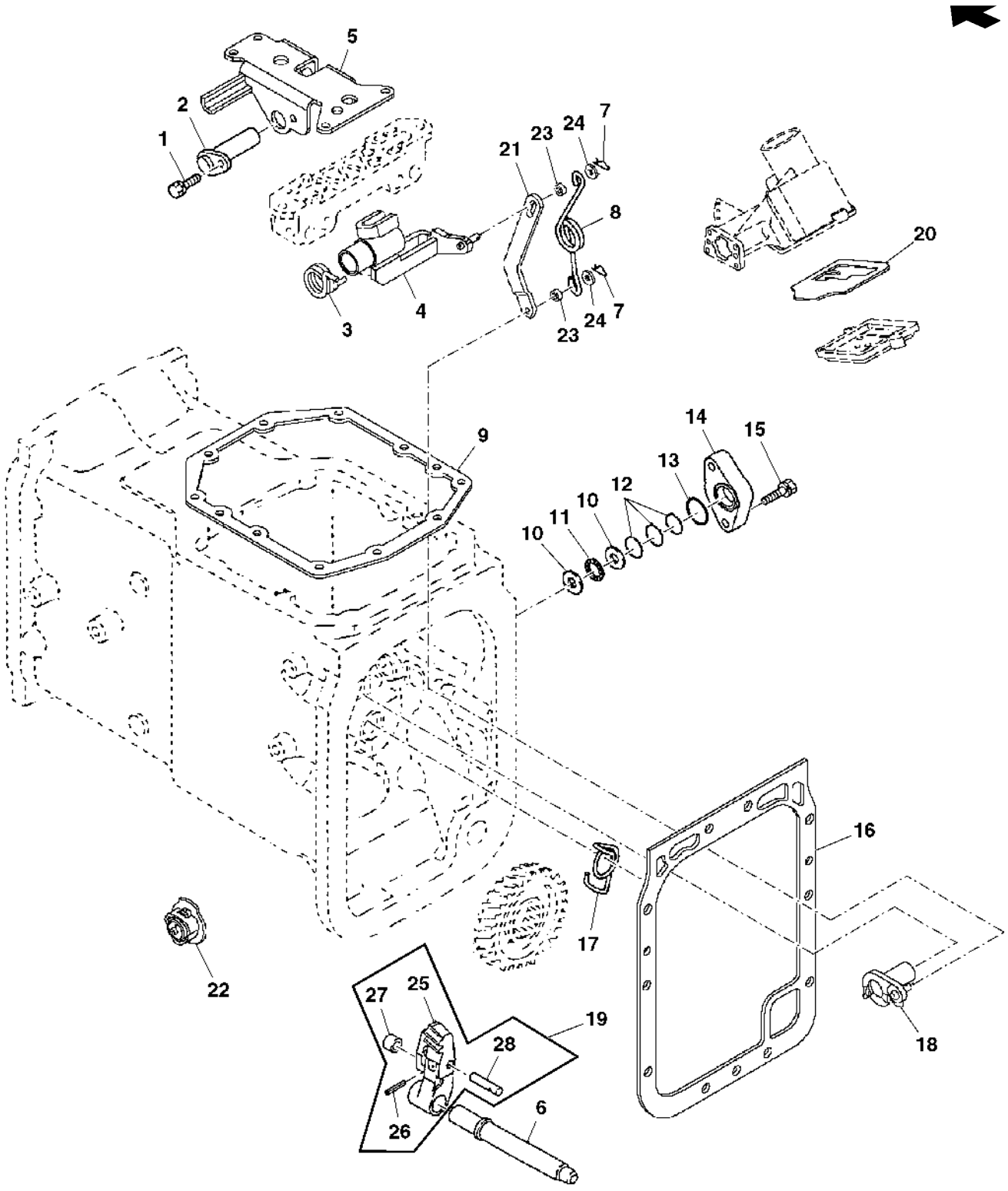

ArtNumber

Item	*N pea*	*Descrio*	*Qtde*	*N srie*	*5605*	*5705*	*Notas*
1	19M7139	Parafuso sextavado	1	18041-	X	X	M8 X 20
	12M7065	Arruela de pressão	1	18041-	X	X	8 mm
2	RE72070	Eixo	1	18041-	X	X	
3	R138219	Mola de torção	1	18041-	X	X	
4	RE185568	Braço	1	18041-	X	X	
5	RE185566	Guia	1	18041-	X	X	
6	R113924	Eixo	1	18041-	X	X	
7	T110005	Pino	2	18041-	X	X	
8	R183022	Mola de torção	1	18041-	X	X	
9	R138169	Junta	1	18041-	X	X	
10	R177718	Pista do rolamento	2	18041-	X	X	
11	R177717	Rolamento axial	1	18041-	X	X	
12	R138225	Calço	3	18041-	X	X	
13	TH109189	Anel o	1	18041-	X	X	
14	R177719	Capa	1	18041-	X	X	
15	19M8291	Parafuso	2	18041-	X	X	M8 X 35
16	R138234	Junta	1	18041-	X	X	
17	R113927	Mola de torção	1	18041-	X	X	
18	RE185561	Came	1	18041-	X	X	
19	RE183248	Lingüeta	1	18041-	X	X	
20	R183027	Guia	1	18041-	X	X	
21	R113931	Ligação	1	18041-	X	X	
22	RE188114	Medidor	1	18041-	X	X	
23	R113861	Arruela	1	18041-	X	X	
24	R177714	Pino	1	18041-	X	X	
25	R177712	Lingüeta	1	18041-	X	X	
26	34M7098	Pino elástico	1	18041-	X	X	4 X 26 mm
27	R177713	Rolete	1	18041-	X	X	
28	R177714	Pino	1		X	X	
..	DQ64098	Kit de peças	1	18041-	X	X	INCL KEYS 1-21 AND 23-27

ALAVANCA DE CAMBIO

CQ301812 A.1

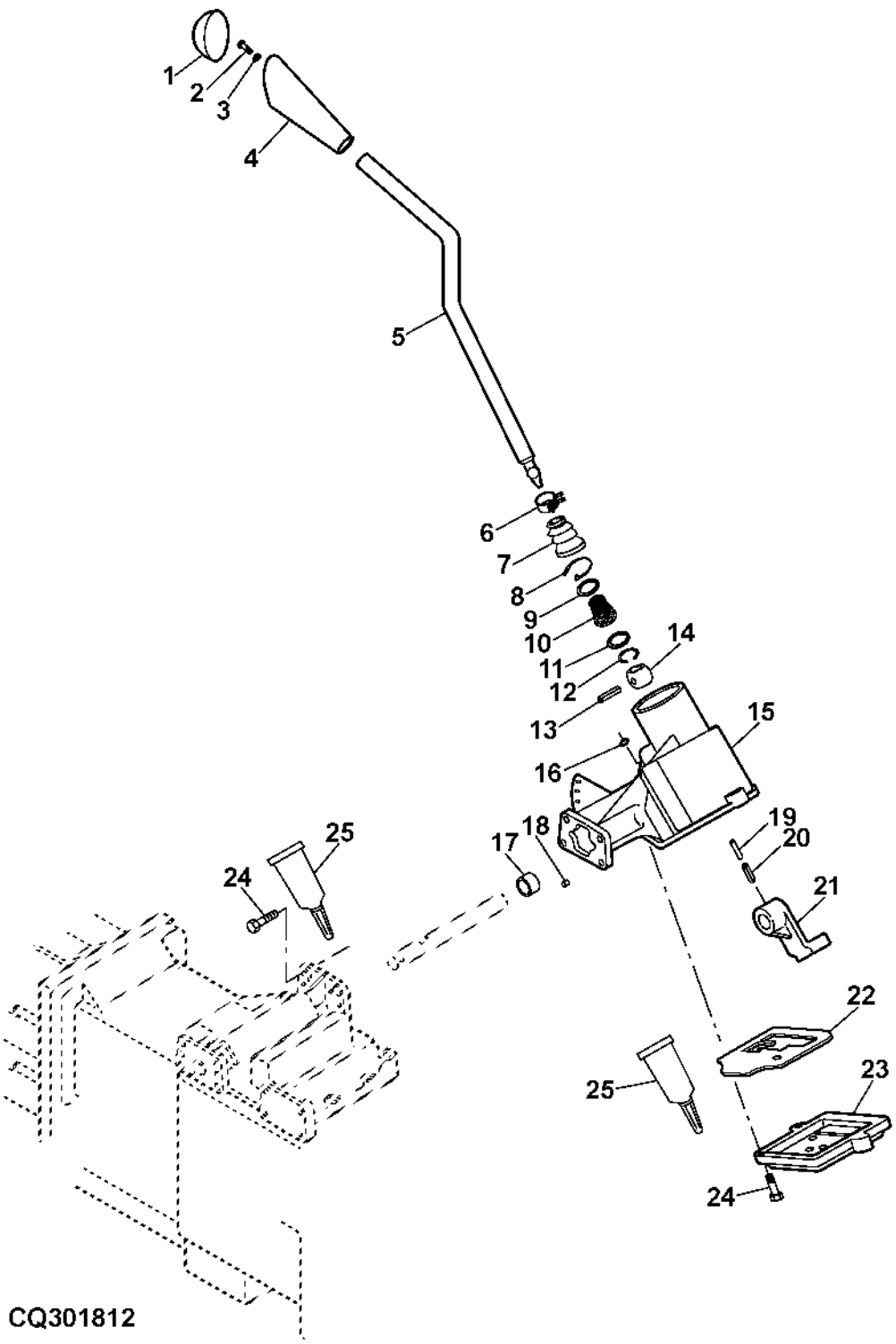

Item	N pea	Descrio	Qtde	N srie	5605	5705	Notas
1	R197506	Botão	1		X	X	
2	19M7560	Parafuso sextavado	AR		X	X	M6 X 16
3	24M7088	Arruela	AR		X	X	6.600 X 12 X 1.600 mm
4	L77805	Botão	1		X	X	
5	CQ33239	Alavanca	1		X	X	
6	R201828	Braçadeira	1		X	X	(SUB FOR CQ28556)
7	R137144	Protetor	1		X	X	
8	L41858	Cinta	1		X	X	(SUB FOR CQ36319,H77698)
9	40M7227	Anel de pressão	1		X	X	
10	R137142	Mola de compressão	1		X	X	
11	40M1860	Anel de pressão	1		X	X	
12	R137143	Anel	1		X	X	
13	34M7044	Pino elástico	1		X	X	6 X 50 mm
14	R137141	Esfera	1		X	X	
15	R138984	Carcaça	1		X	X	
16	M807315	Tampa	1		X	X	
17	R121862	Bucha	1		X	X	
18	M87808	Pino	2		X	X	
19	34M7025	Pino elástico	2		X	X	3.500 X 30 mm
20	34M7269	Pino elástico	5		X	X	6 X 30 mm
21	R137919	Braço	1		X	X	
22	R183027	Guia	1		X	X	
23	R137917	Capa	1		X	X	
24	M805570	Parafuso	9		X	X	
25	TY15934	Selante	1		X	X	

Alavancas do Câmbio de Faixa

CQ301430 A.1

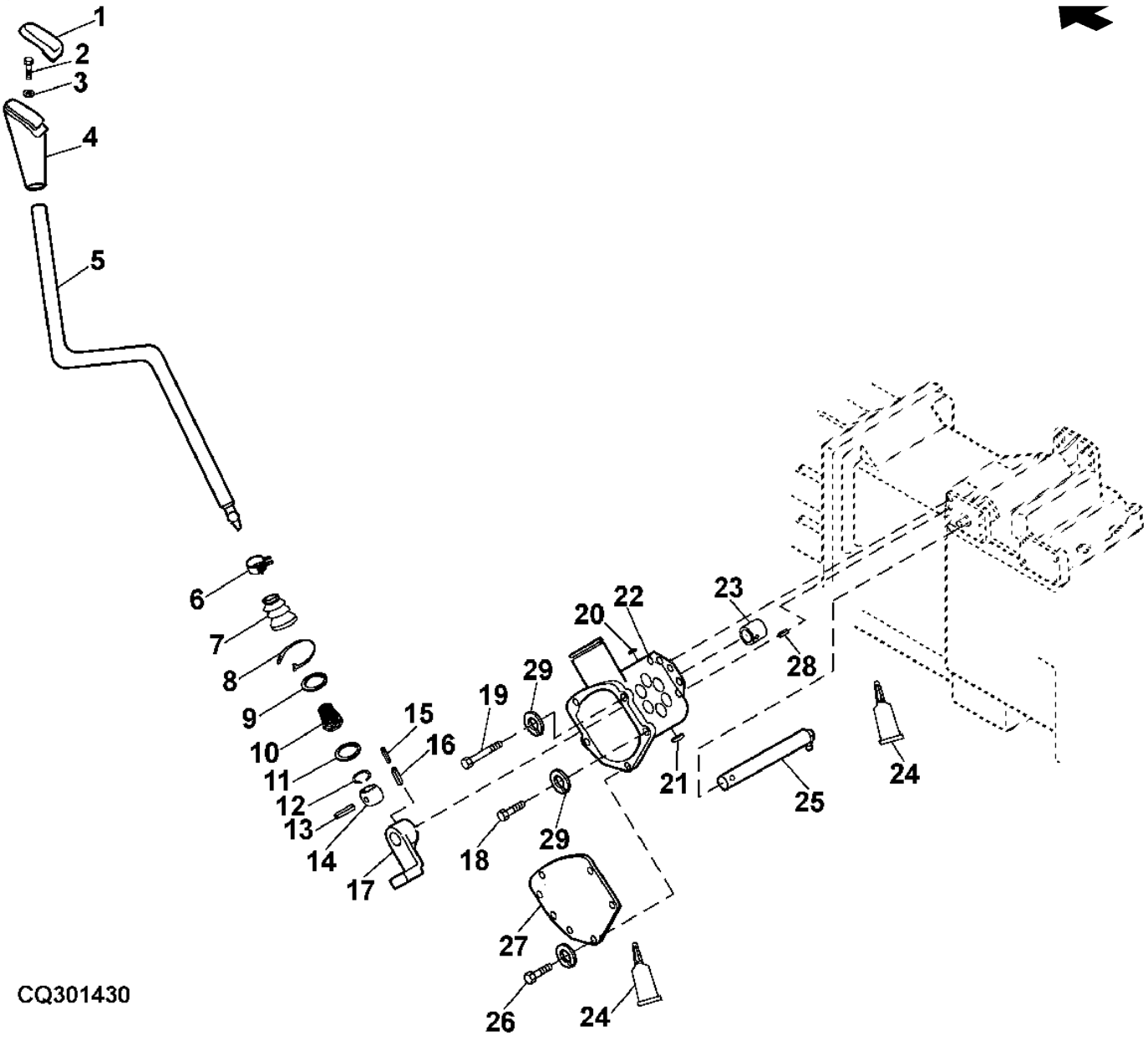

Item	N pea	Descrio	Qtde	N srie	5605	5705	Notas
1	R252584	Inserto	1		X	X	
	R137725	Inserto	1		X	X	(A)
2	19M7560	Parafuso sextavado	AR		X	X	M6 X 16
3	24M7088	Arruela	AR		X	X	6.600 X 12 X 1.600 mm
4	L77805	Botão	1		X	X	
5	CQ33857	Alavanca	1		X	X	
6	CQ28556	Braçadeira	1		X	X	
7	R137144	Protetor	1		X	X	
8	L41858	Cinta	1		X	X	(SUB FOR CQ36319, H77698)
9	40M7227	Anel de pressão	1		X	X	
10	R137142	Mola de compressão	1		X	X	
11	40M1860	Anel de pressão	1		X	X	
12	R137143	Anel	1		X	X	
13	34M7044	Pino elástico	1		X	X	6 X 50 mm
14	R137141	Esfera	1		X	X	
15	34M7025	Pino elástico	1		X	X	3.500 X 30 mm
16	34M7269	Pino elástico	1		X	X	6 X 30 mm
17	R137919	Braço	1		X	X	
18	19M7301	Parafuso sextavado	1		X	X	M8 X 40
19	19M7270	Parafuso sextavado	1		X	X	M8 X 65
20	R138501	Plugue	1		X	X	
21	R138502	Tampa	1		X	X	
22	R138985	Caixa	1		X	X	
23	R121862	Bucha	1		X	X	
24	TY15934	Selante	1		X	X	
25	RE72607	Braço	1		X	X	
26	19M7163	Parafuso sextavado	5	-XXXXXX	X	X	M8 X 25, (USE WITH R137924)
	19M7139	Parafuso sextavado	5	XXXXXX-	X	X	M8 X 20, (USE WITH R140924)
27	R137924	Capa	1	-XXXXXX	X	X	(ORD R140924 AND (5) 197139)
	R140924	Capa	1	XXXXXX-	X	X	
28	44M7049	Pino	1		X	X	6 X 12 mm
29	12M7065	Arruela de pressão	AR		X	X	8 mm

(A) COM CREEPER

EIXO DA TDP

CQ151505 A.1

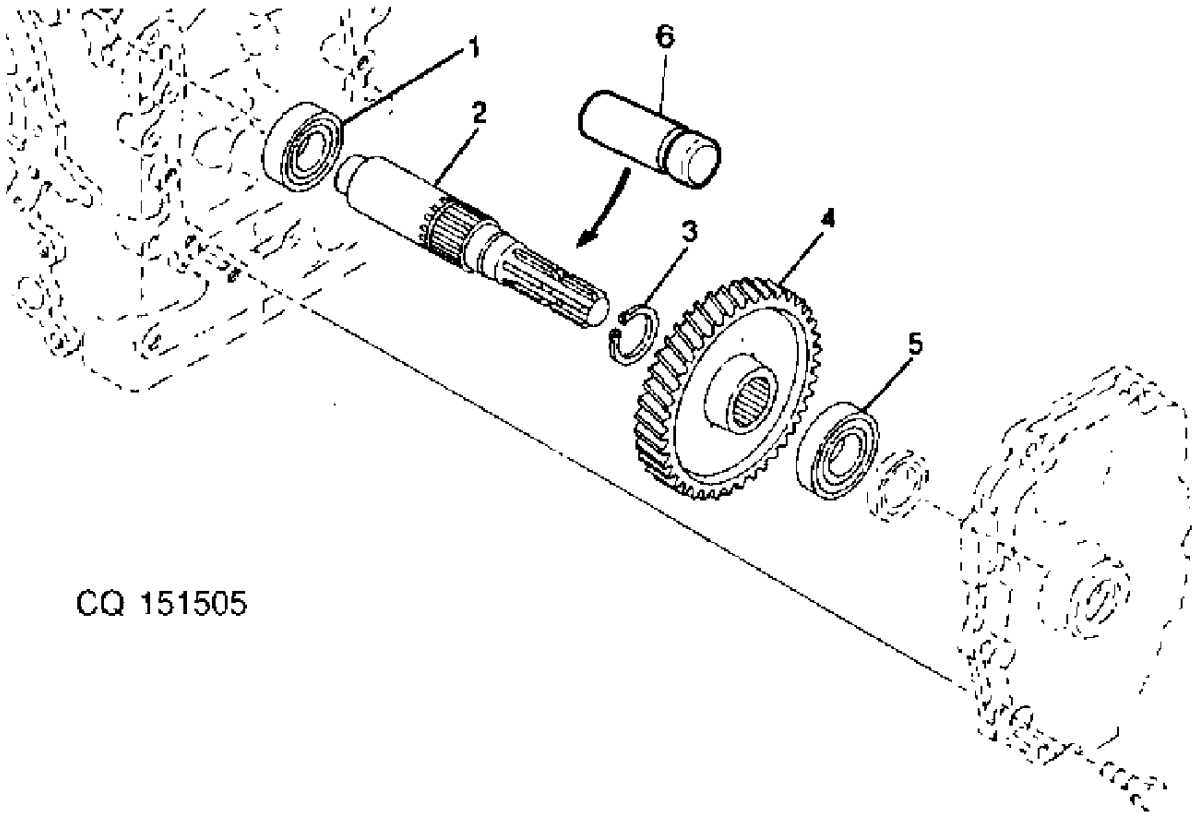

Item	N pea	Descrio	Qtde	N srie	5605	5705	Notas
1	JD9344	Rolamento de esfeRas	1		X	X	
2	R113859	Eixo	1		X	X	
3	40M7047	Anel de pressão	1		X	X	
4	R132216	EngrEnagem	1		X	X	Z 64
5	RE61645	Rolamento de esfeRas	1		X	X	
6	L12974	Tampa	1		X	X	

EIXO DA TDP ECONOMICA

LVP2086 A.1

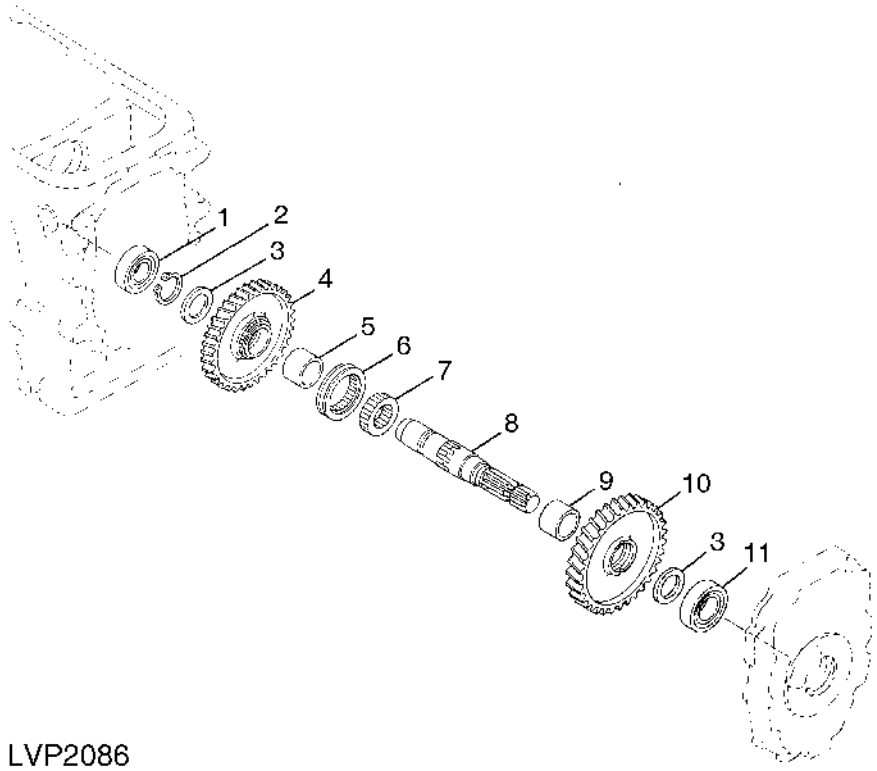

LVP2086

Item	*N pea*	*Descrio*	*Qtde*	*N srie*	*5605 5705*	*Notas*
1	JD9344	Rolamento de esfeRas	1		X	
2	R113846	Anel de pressão	1		X	
3	R125326	Arruela	2		X	
4	R125303	EngrEnagem	1		X	Z 60
5	R140987	Bucha	1		X	
6	R125305	Comutador	1		X	
7	R125304	EngrEnagem	1		X	
8	R125301	Eixo cardã	1		X	
9	R125323	Bucha	1		X	
10	R125302	EngrEnagem	1		X	Z 66
11	RE61645	Rolamento de esfeRas	1		X	

EIXO DE TRANSMISSAO DA TDP

CQ301431 A.1

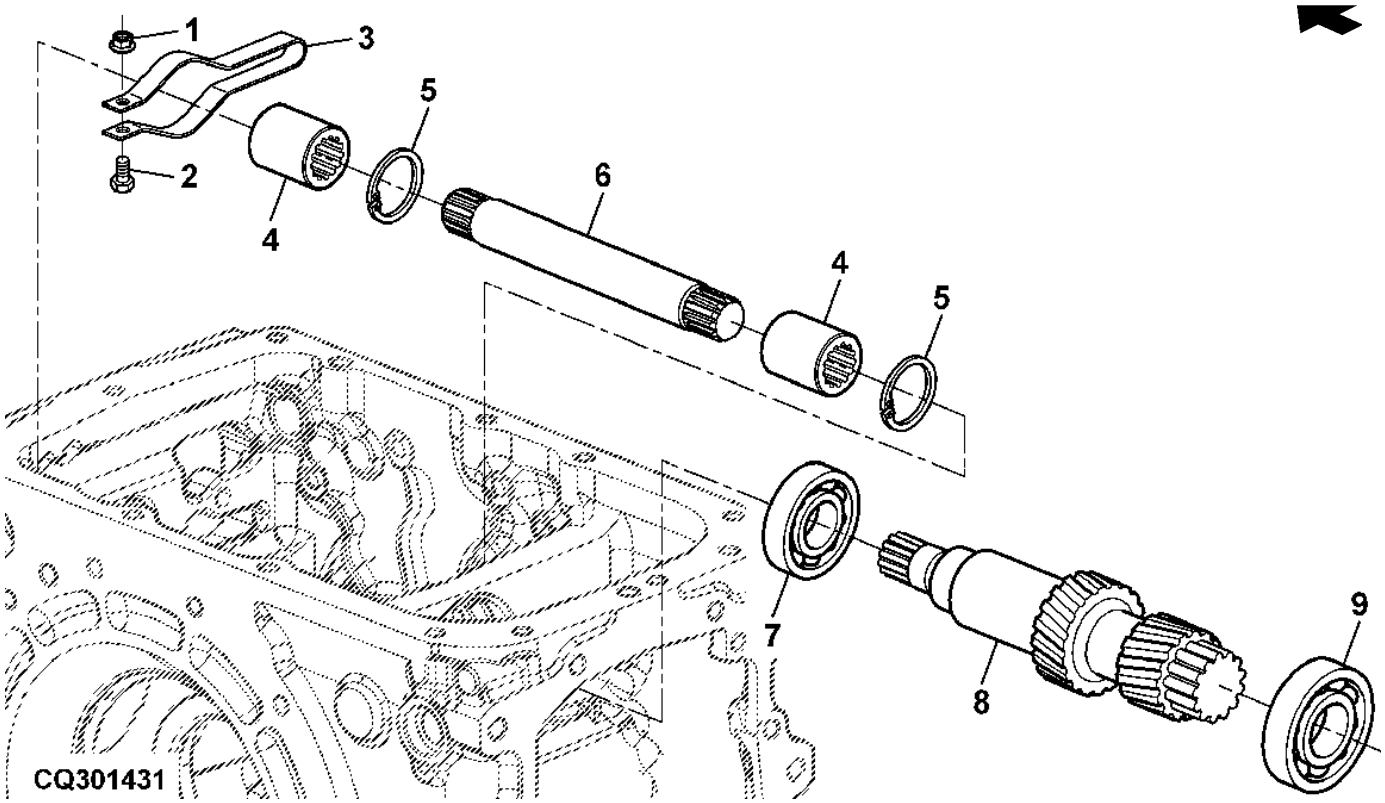

Item	N pea	Descrio	Qtde	N srie	5605 5705	Notas
1	14M7397	Porca de segurança	1		X X	M6
2	19M6614	Parafuso sextavado	1		X X	M6 X 12
3	R113854	Mola	1		X X	
4	R113785	Luva estriada	2		X X	
5	40M1851	Anel de pressão	2		X X	
6	R134981	Eixo	1		X X	(SUB FOR R113852)
7	JD9258	Rolamento de esfeRas	1		X X	
8	R132215	EngrEnagem	1		X X	
	R125299	EngrEnagem	1		X	(A)
9	RE61631	Rolamento de esfeRas	1		X X	

(A) COM TDP ECONOMICA

ALAVANCA DA TDP TRASEIRA E VARETAS

CQ301432 A.1

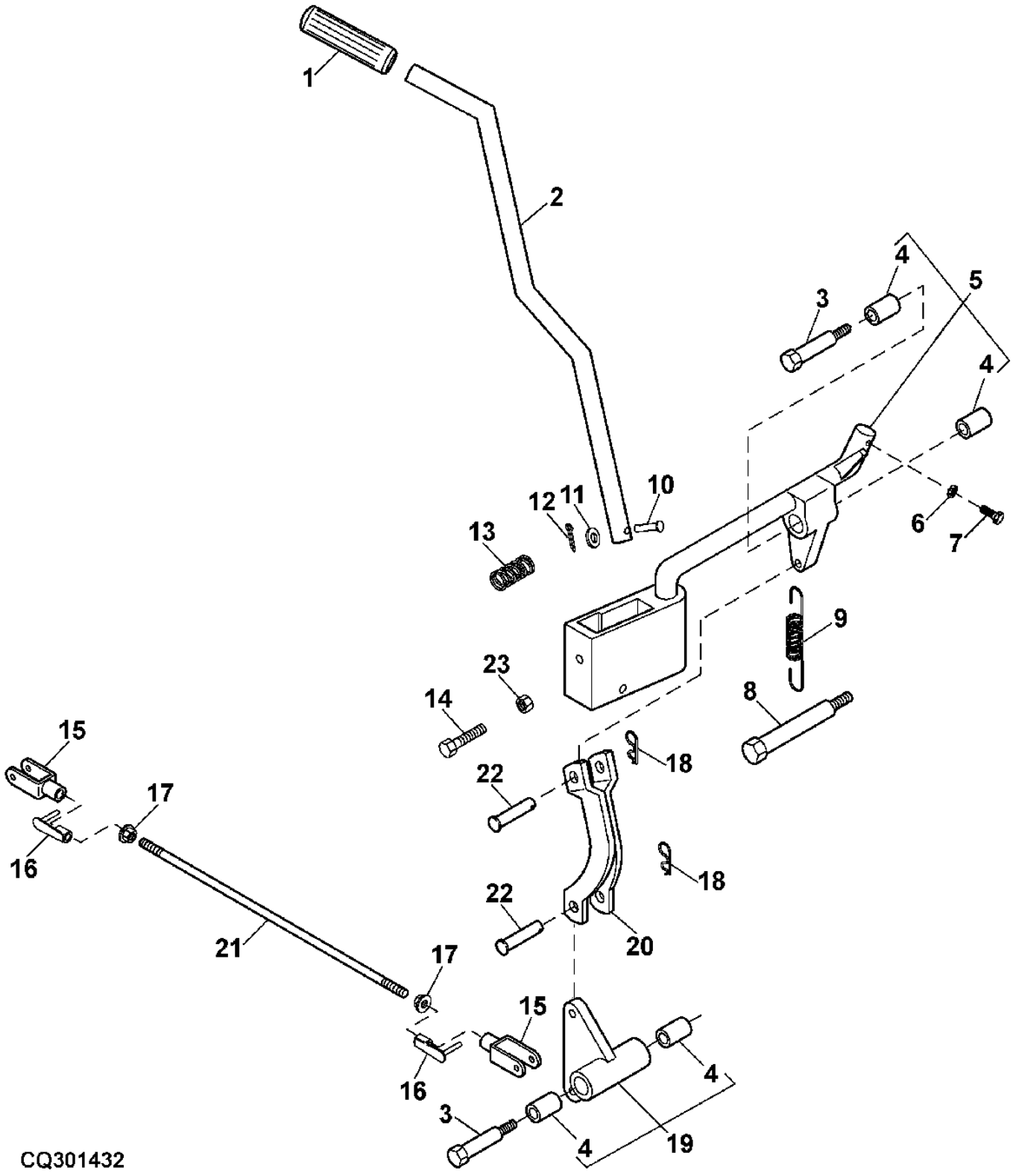

Item	*N pea*	*Descrio*	*Qtde*	*N srie*	*5605*	*5705*	*Notas*
1	R109330	Botão	1		X	X	
2	CQ33865	Alavanca	1		X	X	
3	R139952	Parafuso	2		X	X	(SUB FOR R105271)
4	R109294	Bucha	4		X	X	
5	SJ14060	Alavanca	1		X	X	SUB FOR MN10249
6	14M7298	Porca com flange	1		X	X	M8
7	19M7897	Parafuso	1		X	X	M8 X 35
8	R105291	Parafuso	1		X	X	
9	CQ28209	Mola de tração	1		X	X	LGTH= 112.7MM
10	CQ33300	Pino fixador	1		X	X	
11	24M7026	Arruela	1		X	X	9 X 17 X 1.600 mm
12	11M7009	Contra-pino	1		X	X	2 X 16 mm
13	T70920	Mola de compressão	1		X	X	
14	19M7161	Parafuso sextavado	1		X	X	M6 X 45
15	54M4422	Forquilha	2		X	X	
16	45M7063	Pino fixador	2		X	X	
17	14M7296	Porca com flange	2		X	X	M10
18	R46528	Pino de trava	2		X	X	
19	RE45783	Alavanca articulada	1		X	X	
20	RE60274	Ligação	1		X	X	
21	R105274	TiranTe	1		X	X	
22	45M7109	Pino	2		X	X	
23	14M7027	Porca	AR		X	X	M6

ALAVANCA DA TDP ECONOMICA

CQ300916 A.1

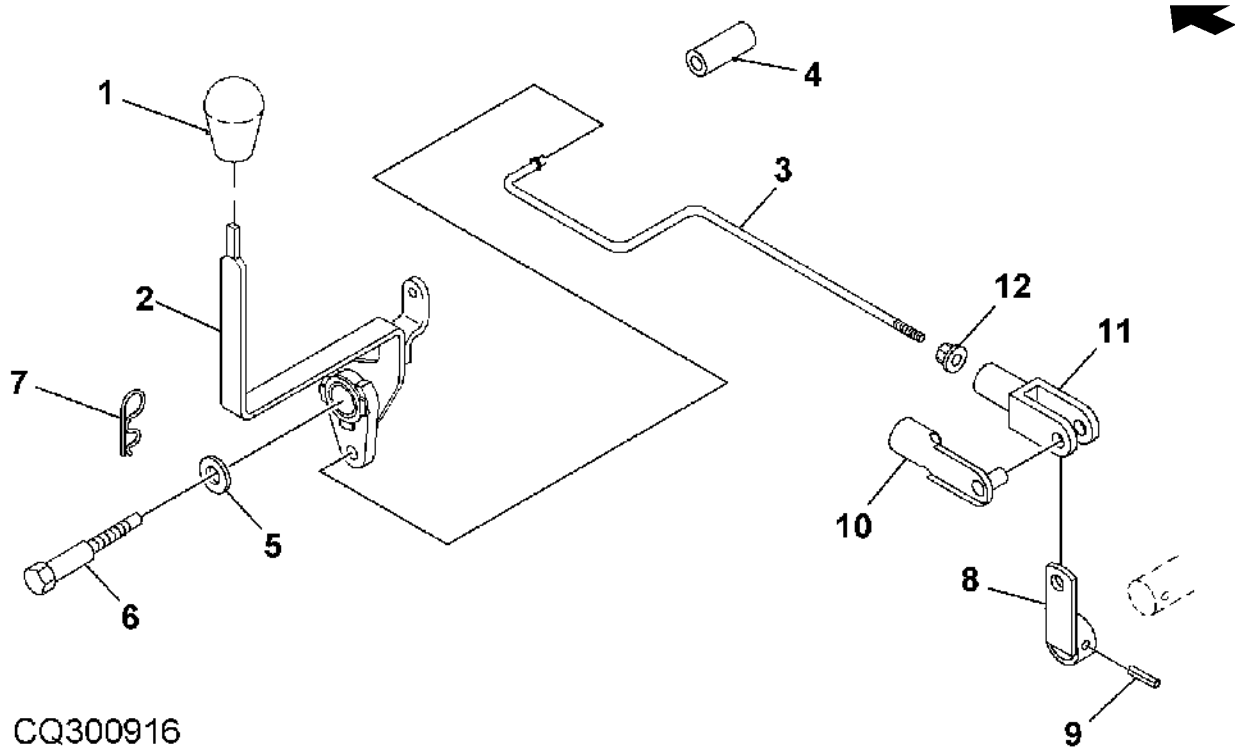

Item	*N pea*	*Descrio*	*Qtde*	*N srie*	*5605 5705*	*Notas*
1	M89632	Botão	1		X	
2	SJ10621	Alavanca	1		X	SUB FORRE71825
3	R223085	TiranTe	1		X	
4	R137834	Espaçador	1		X	
5	24M7313	Arruela	1		X	8.100 X 12 X 1.200 mm
6	R137833	Parafuso	1		X	
7	11M7009	Contra-pino	1		X	2 X 16 mm
8	RE54703	Braço	1		X	
9	34M7216	Pino elástico	1		X	6 X 35 mm
10	45M7065	Pino de trava	1		X	
11	54M4420	Forquilha	1		X	
12	14M7298	Porca com flange	1		X	M8

CAIXA TRASEIRA

LVP176 A.1

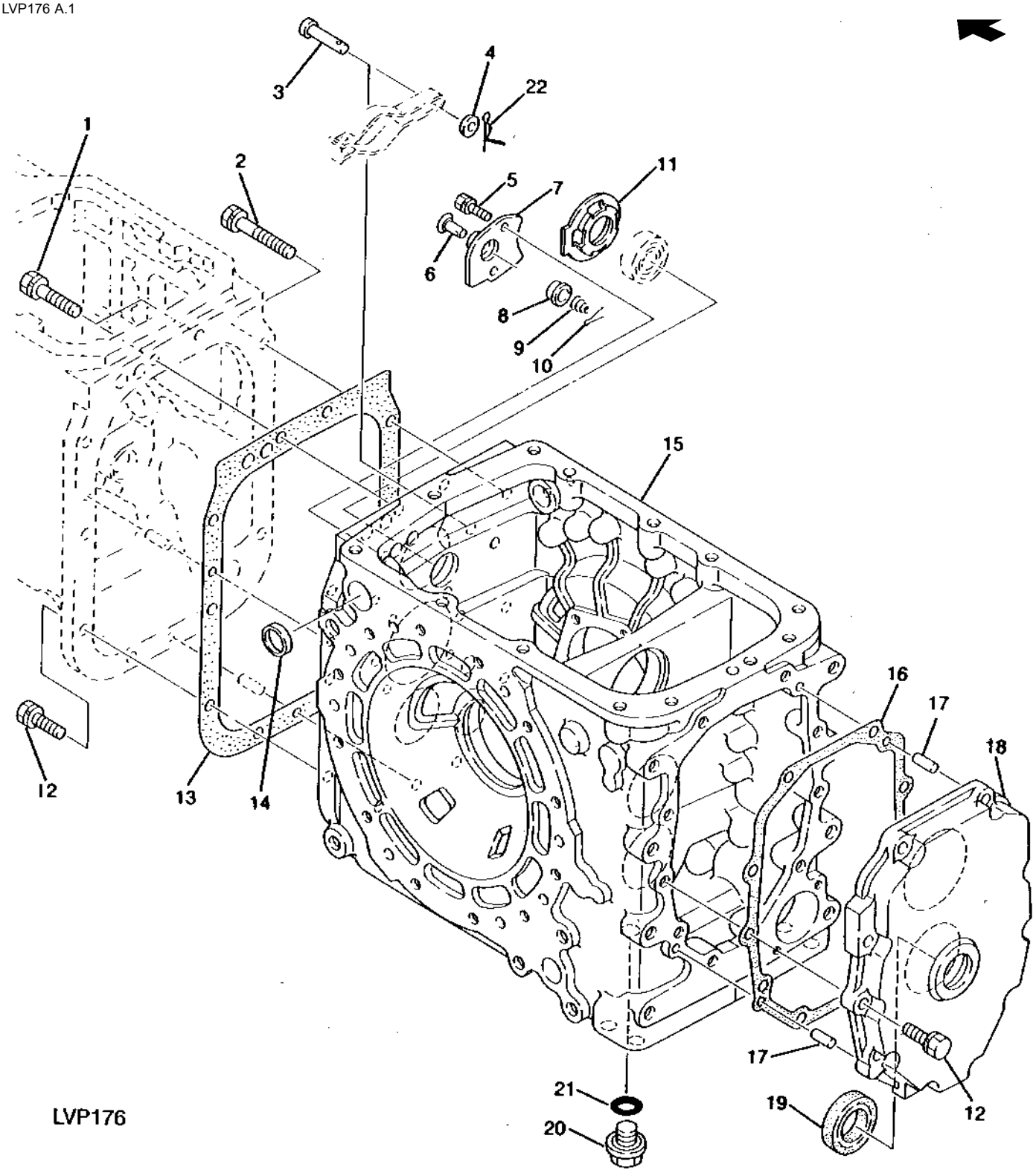

Item	*N pea*	*Descrio*	*Qtde*	*N srie*	*5605* *5705*	*Notas*
1	RE179284	Parafuso c/arruela	2		X X	(SUB FOR 197361)
	CH13085	Arruela de pressão	2		X X	
2	R179630	Parafuso c/arruela	1		X X	
	CH13085	Arruela de pressão	1		X X	
3	45M7042	Pino fixador	1		X X	12 X 50 mm
4	24M7047	Arruela	1		X X	13 X 24 X 2.500 mm
5	19M7139	Parafuso sextavado	2		X X	M8 X 20
	12M7065	Arruela de pressão	2		X X	8 mm
6	R138280	Cone de válvula	1		X X	
7	R138235	Placa	1		X X	
8	R138281	Assento de válvula	1		X X	
9	R113911	Mola de compressão	1		X X	
10	11M7094	Contra-pino	1		X X	1.600 X 16 mm
11	R138236	Arruela de retenção	1		X X	
12	19M7493	Parafuso sextavado	7		X X	M12 X 40
	CH13085	Arruela de pressão	7		X X	
13	R138234	Junta	1		X X	
14	RE45930	Plugue	1		X X	
15	R187218	Caixa	1		X X	
16	R138237	Junta	1		X X	
17	44M7131	Pino de centragem	2		X X	
18	R113909	Capa	1		X X	
19	CH18637	Vedação	1		X X	
21	TH103574	Anel o	1		X X	
22	R114403	Pino	1		X X	

CAIXA TRASEIRA - TDP ECONOMICA

CQ300917 A.1

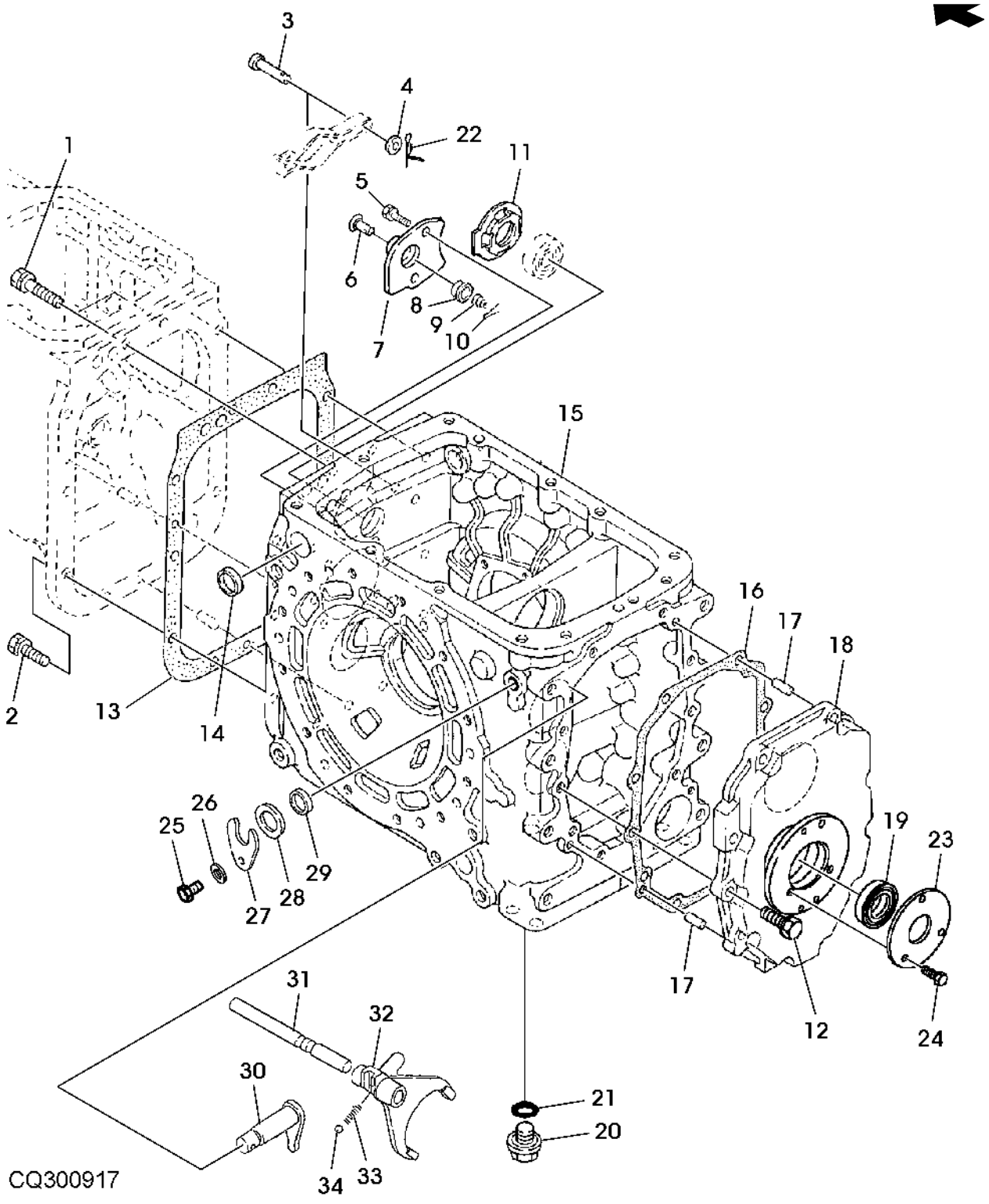

Item	N pea	Descrio	Qtde	N srie	5605 5705	Notas
1	RE179284	Parafuso c/arruela	2		X	(SUB FOR 197361)
2	R179630	Parafuso c/arruela	1		X	
3	45M7042	Pino fixador	1		X	12 X 50 mm
4	24M7047	Arruela	1		X	13 X 24 X 2.500 mm
5	19M7139	Parafuso sextavado	2		X	M8 X 20
	12M7065	Arruela de pressão	2		X	8 mm
6	R138280	Cone de válvula	1		X	
7	R138235	Placa	1		X	
8	R138281	Assento de válvula	1		X	
9	R113911	Mola de compressão	1		X	
10	11M7094	Contra-pino	1		X	1.600 X 16 mm
11	R138236	Arruela de retenção	1		X	
12	19M7493	Parafuso sextavado	7		X	M12 X 40
	12M7067	Arruela de pressão	7		X	12 mm
13	R138234	Junta	1		X	
14	RE45930	Plugue	1		X	
15	R187219	Carcaça	1		X	
16	R138237	Junta	1		X	
17	44M7131	Pino de centragem	2		X	
18	R125431	Capa	1		X	
19	RE61719	Vedação	1		X	
20	R139953	Tampão de dreno	1		X	
21	TH103574	Anel o	1		X	
22	R114403	Pino	1		X	
23	R138282	Placa	1		X	
24	19M7932	Parafuso sextavado	3		X	M8 X 16
	12M7065	Arruela de pressão	3		X	8 mm
25	19M7139	Parafuso sextavado	1		X	M8 X 20
26	12M7065	Arruela de pressão	1		X	8 mm
27	R124938	Placa	1		X	
28	R124939	Arruela	1		X	
29	R124940	Vedação	1		X	
30	RE172751	Braço	1		X	
31	R125426	Eixo cardã	1		X	
32	R125427	Garfo	1		X	
33	R138202	Mola de compressão	1		X	
34	R138677	Esfera	1		X	

COROA DENTADA E PINHAO

CQ151508 A.1

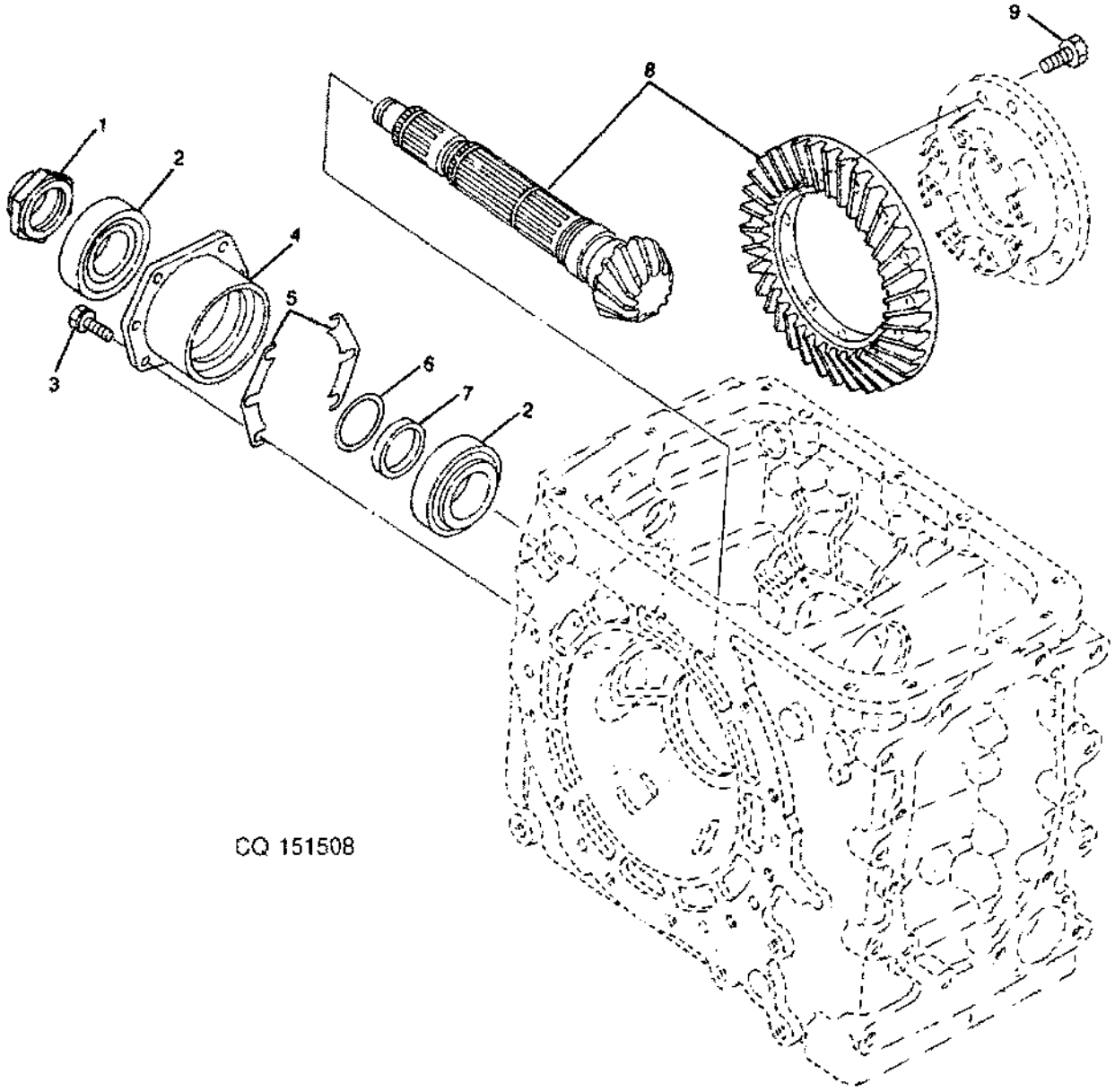

Item	N pea	Descrio	Qtde	N srie	5605	5705	Notas
1	R113894	Porca	1		X	X	
2	RE72119	Rolamento de Rolos cônicos	2		X	X	
3	19M7168	Parafuso sextavado	AR		X	X	M10 X 30
	12M7066	Arruela de pressão	AR		X	X	10 mm
4	R130356	RetentoR	1		X	X	
5	RE45946	Calço	1		X	X	
6	RE45927	Calço	1		X	X	
7	R130363	Arruela	1		X	X	
8	RE68019	Coroa	1	-060183	X		(ORD DQ66322)
	RE68019	Coroa	1	-060436		X	(ORD DQ66322)
	RE73620	EngrEnagem	1	060184-	X		
	RE73620	EngrEnagem	1	060437-		X	
9	R114046	Parafuso	12		X	X	

ENGRENAGENS DO DIFERENCIAL

CQ154473 A.1

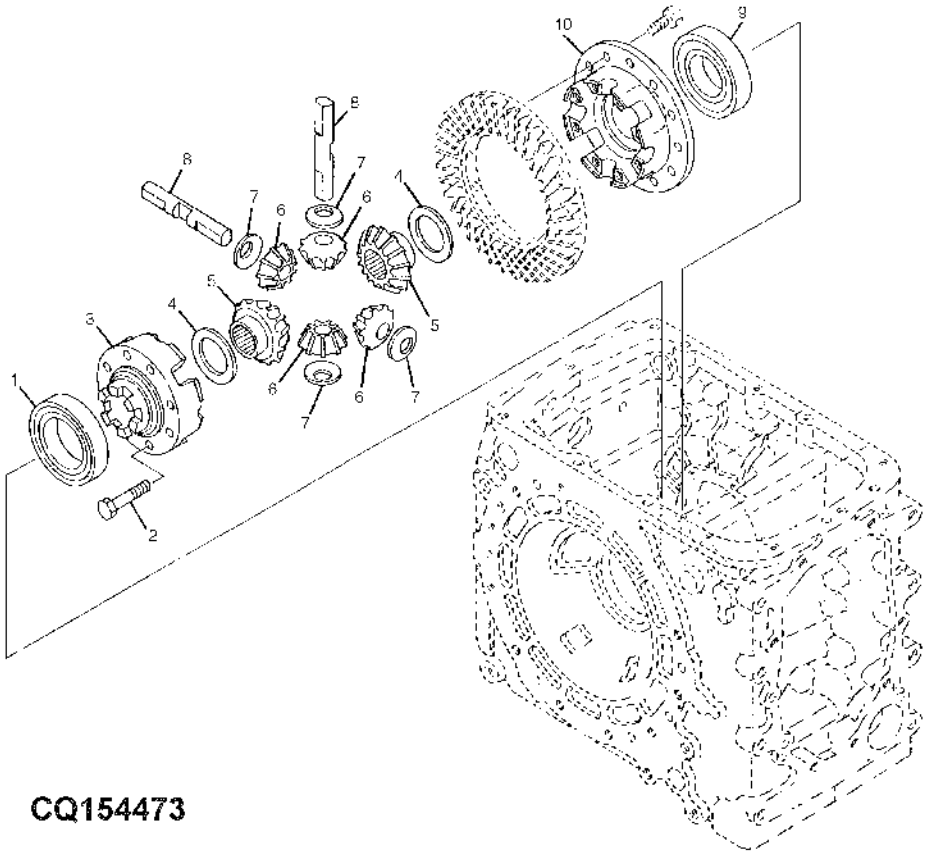

Item	N pea	Descrio	Qtde	N srie	5605 5705	Notas
1	JD9437	Rolamento de esfeRas	1		X X	
2	19M7331	Parafuso sextavado	AR		X X	M12 X 65
3	R113902	Porta-Planetários	1		X X	
4	R113898	Arruela	2	-24128	X X	(ORD R138245)
	R138245	Arruela	2	24129-	X X	
5	R113897	EngrEnagem	2	-24128	X X	(ORD R134963)
	R134963	EngrEnagem	2	24129-	X X	
6	R113899	EngrEnagem	4	-24128	X X	(ORD R139207)
	R139207	Coroa	4	24129-	X X	
7	R113901	Arruela	4	-24128	X X	(ORD R138247)
	R138247	Arruela	4	24129-	X X	
8	R113900	Eixo	2	-24128	X X	(ORD R138246)
	R138246	Eixo	2	24129-	X X	
9	JD8537	Rolamento de esfeRas	1		X X	
10	R113903	Porta-Planetários	1		X X	

PORTADOR DO DIFERENCIAL

LVP4614 A.1

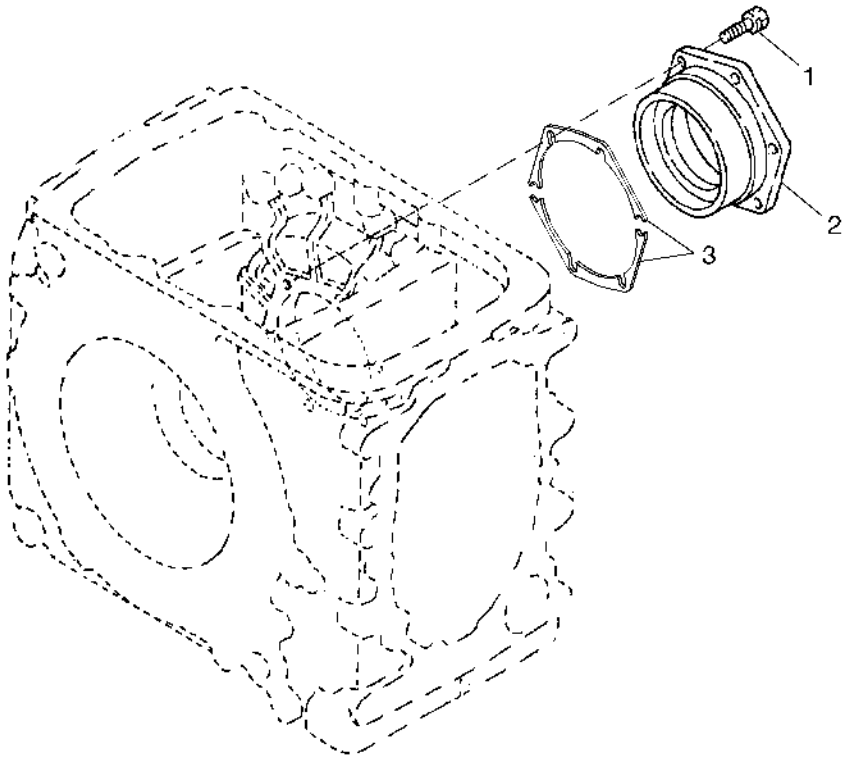

Item	*N pea*	*Descrio*	*Qtde*	*N srie*	*5605 5705*	*Notas*
1	19M7168	Parafuso sextavado	6		X X	M10 X 30
	12M7066	Arruela de pressão	6		X X	10 mm
2	R113904	Porta-Planetários	1		X X	
3	RE45929	Calço	1		X X	KIT

EIXO DA EMBREAGEM

LVP2056 A.1

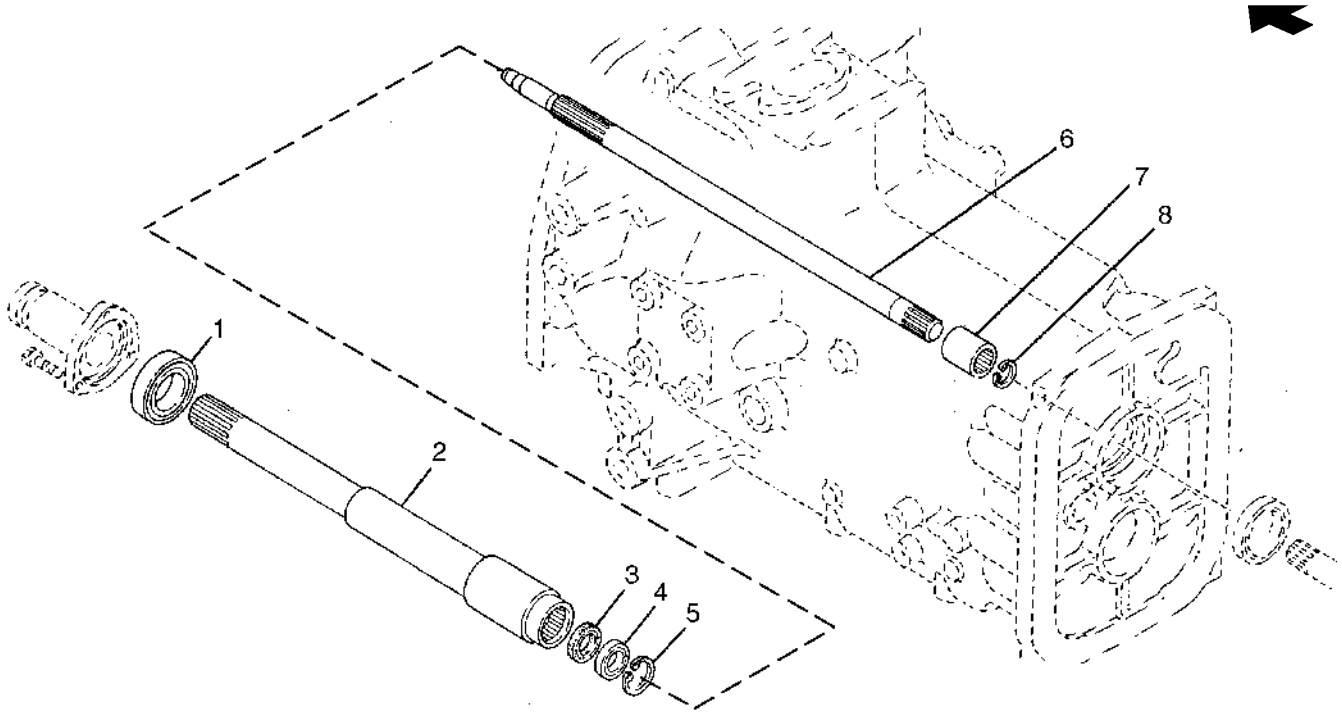

LVP2056

Item	*N pea*	*Descrio*	*Qtde*	*N srie*	*5605 5705*	*Notas*
1	JD7147	Rolamento de esfeRas	1		X X	
2	RE72061	Eixo	1		X X	
3	RE45899	Anel de vedação	1		X X	
4	RE45901	Rolamento	1		X X	
5	40M7199	Anel de pressão	1		X X	
6	R134958	Eixo	1		X X	
7	R113785	Luva estriada	1		X X	
8	40M1851	Anel de pressão	1		X X	

PEDAL DE BLOQUEIO DO DIFERENCIAL

LVP421 A.1

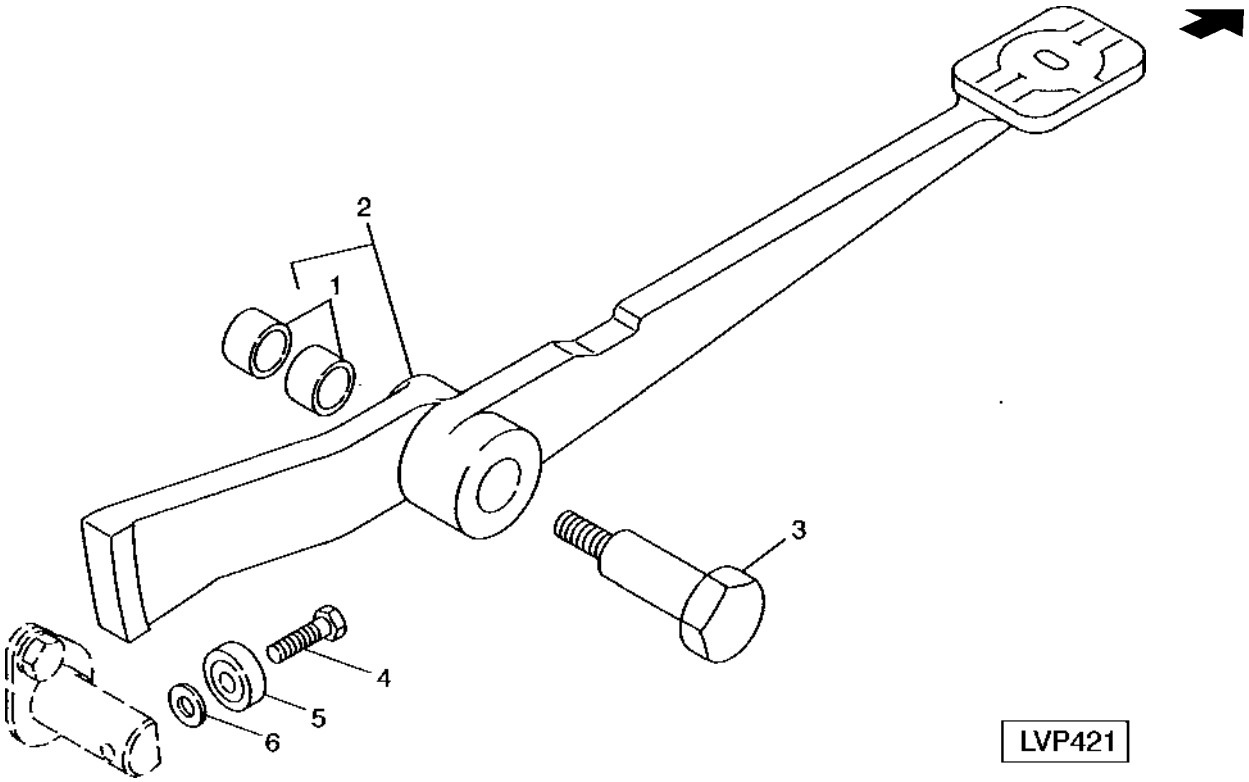

Item	N pea	Descrio	Qtde	N srie	5605 5705	Notas
1	R109294	Bucha	2		X X	
2	DQ26602	Pedal	1		X X	INCL KEY 1
3	R139952	Parafuso	1		X X	(SUB FOR R105271)
4	19M7167	Parafuso sextavado	1		X X	M10 X 25
5	AA34134	Rolamento de esfeRas	1		X X	
6	24M7096	Arruela	1		X X	10.500 X 18 X 1.600 mm

FILTRO DE OLEO

LVP1075 A.1

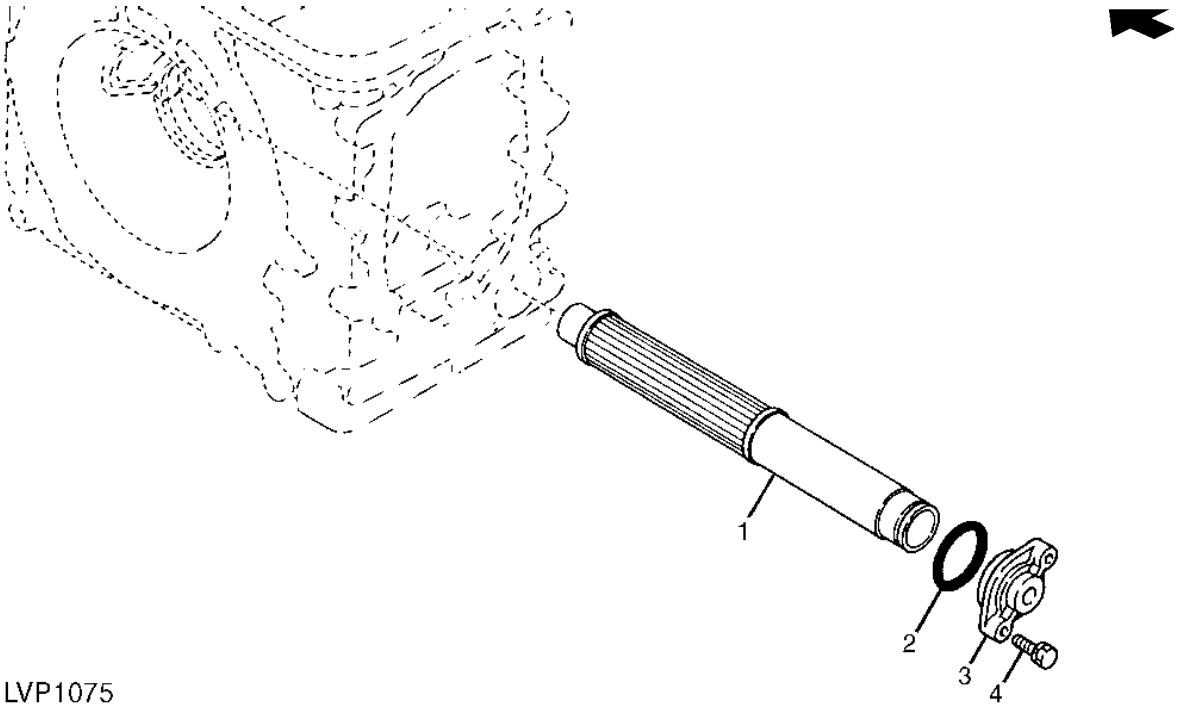

LVP1075

Item	*N pea*	*Descrio*	*Qtde*	*N srie*	*5605 5705*	*Notas*
1	RE72875	Peneira	1		X X	
2	TH105683	Anel o	1		X X	
3	R113807	Capa	1		X X	
4	19M7288	Parafuso sextavado	3		X X	M8 X 30

TRAVA DO DIFERENCIAL

LVP1128 A.1

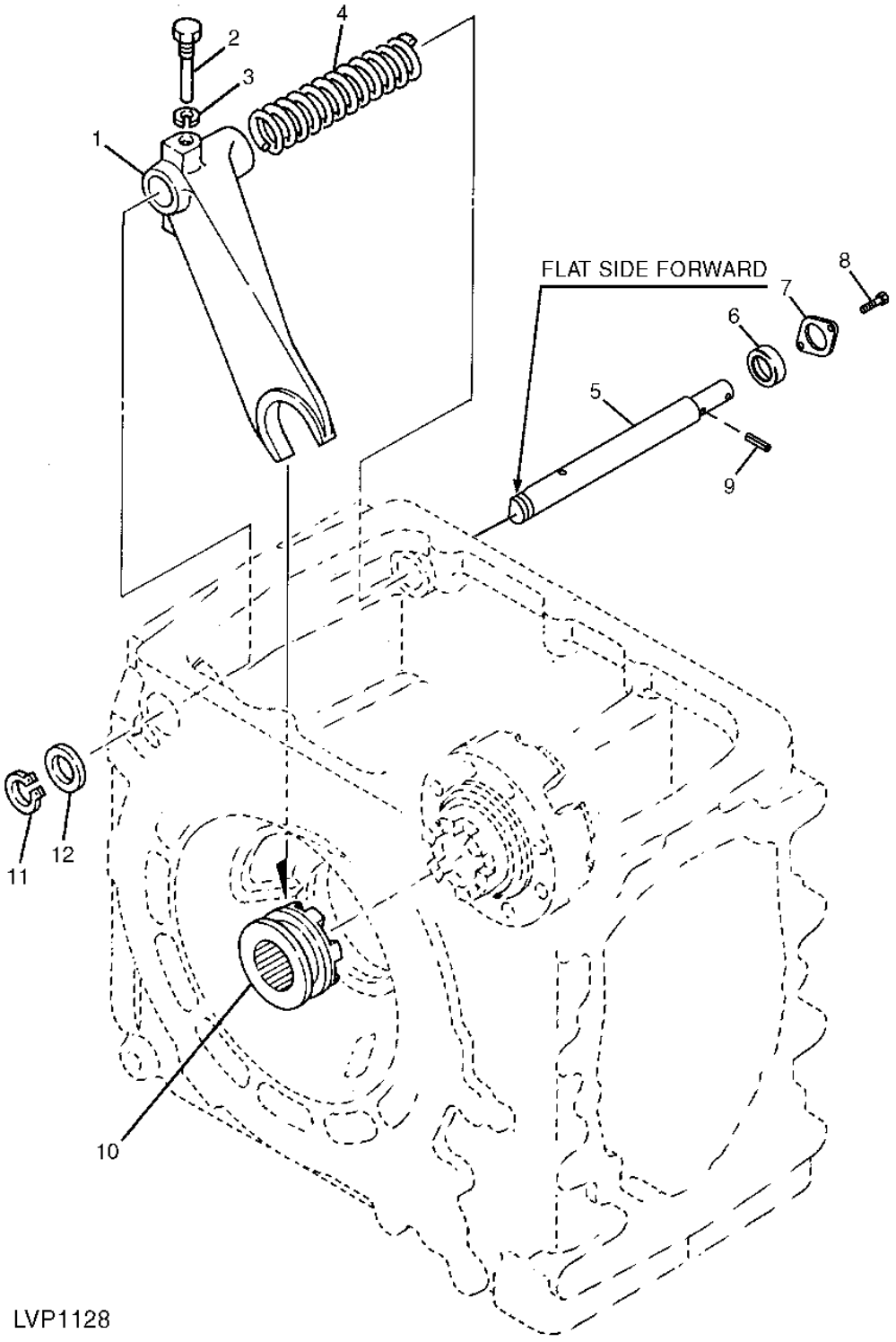

Item	N pea	Descrio	Qtde	N srie	5605	5705	Notas
1	R138241	Garfo	1		X	X	
2	R113919	Parafuso	1		X	X	
3	12M7066	Arruela de pressão	1		X	X	10 mm
4	R113916	Mola de compressão	1		X	X	
5	R113914	Eixo	1		X	X	
6	RE72120	Vedação	1		X	X	
7	R113918	Placa	1		X	X	
8	19M7139	Parafuso sextavado	2		X	X	M8 X 20
9	34M7047	Pino elástico	1		X	X	8 X 40 mm
10	R138227	Bloqueio do diferencial	1		X	X	
11	R138334	Anel de pressão	1		X	X	
12	R138279	Arruela	1		X	X	

Redução Final

PUBM3155 B.1

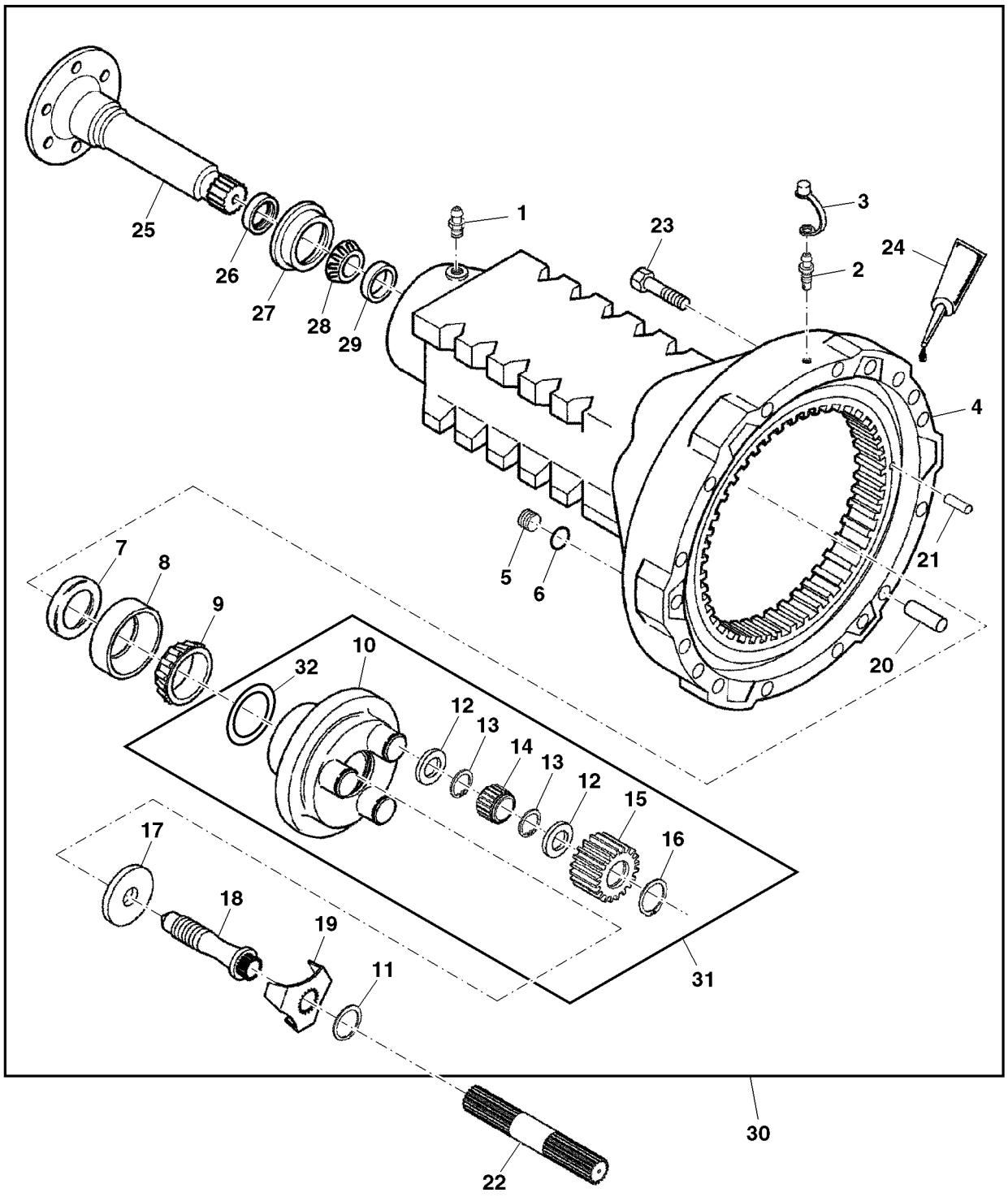

PUBM3155

Item	N pea	Descrio	Qtde	N srie	5605	5705	Notas
1	JD7798	Conexão de lubrificação	2		X	X	
2	R21612	VálVula de sangria	2		X	X	
3	R47862	Tampa	2		X	X	
4	AL152415	Carcaça	2		X	X	INCLUDES L79274; SUB FOR SJ12337
5	L41079	Tampão	2		X	X	
6	L41443	Anel o	2		X	X	
7	AL39391	Vedação	2		X	X	
8	JD7425	Capa de rolamento	2		X	X	
9	JD8103	Cone de rolamento	1		X	X	
10	L101359	Porta-Planetários	2		X	X	
11	T77932	Anel o	1		X	X	SUB FOR L41383
12	L77362	Anel de pressão	12		X	X	
13	L112530	Anel de pressão	12		X	X	
14	AL76888	Rolamento cilíndRico	6		X	X	
15	L113164	Planetário	AR		X	X	
16	40M7243	Anel de pressão	6		X	X	
17	L77324	Bucha	2		X	X	
18	L77363	Parafuso	2		X	X	
19	L101271	Placa de segurança	2	-XXXXXX	X	X	
	L156476	Placa de segurança	1	XXXXXX-	X	X	
20	R122210	Pino	10		X	X	
21	L79274	Pino de centragem	3		X	X	
22	L111418	Eixo de acionamento	1	-XXXXXX	X	X	LH
	L111417	Eixo de acionamento	1	-XXXXXX	X	X	RH
	R235733	Eixo com pinhão	1	XXXXXX-	X	X	LH
	R235732	Eixo com pinhão	1	XXXXXX-	X	X	RH
23	19M7818	Parafuso	24		X	X	M12 X 80
24	L64500	Selante	2		X	X	SUB FOR CQ25602; ALSO ORDER CQ56217
	CQ56217	Ativador	AR		X	X	ALSO ORDER L64500
25	J57068	Eixo	2		X	X	SUB FOR J57068
26	AT20703	Vedação	2		X	X	
27	L35542	Guia	2		X	X	
28	JD8946	Cone de rolamento	2		X	X	
29	JD8206	Capa de rolamento	2		X	X	
30	DQ43520	Eixo traseiro	2		X	X	
31	PY0468	Kit	2		X	X	
..	DQ43016	Eixo traseiro	1		X	X	(INCL (2) DQ43520)
..	L31345	Selante	1		X	X	

ALAVANCA DA TRACAO DIANTEIRA E VARETA

PUBM1226 A.1

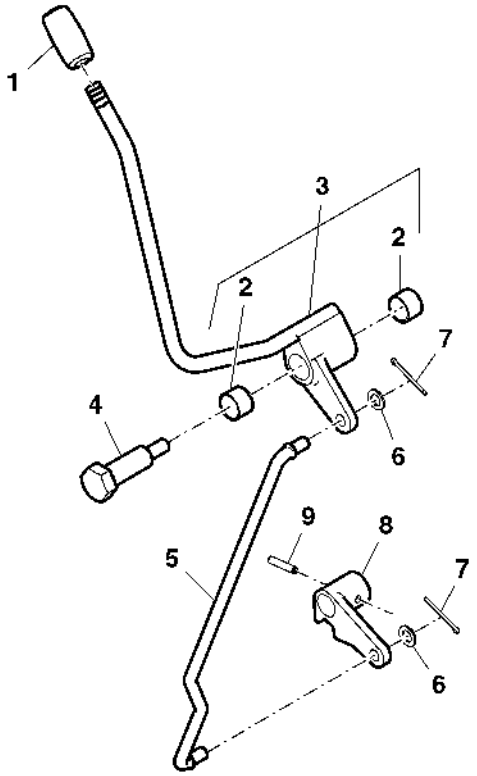

PUBM1226

Item	N pea	Descrio	Qtde	N srie	5605 5705	Notas
1	R137738	Botão	1		X X	
2	R109294	Bucha	2		X X	
3	SJ13128	Alavanca	1		X X	SUB FOR DQ437663; INCL PART R109294
4	R105271	Parafuso	1		X X	
5	R105277	TiranTe	1		X X	
6	24M7096	Arruela	2		X X	10.500 X 18 X 1.600 mm, (SUB FOR 247040)
7	11M7017	Contra-pino	2		X X	3.200 X 32 mm, (SUB FOR 117059)
8	RE264351	Alavanca	1		X X	SUB FOR R105278
9	34M7040	Pino elástico	1		X X	6 X 30 mm

CAIXA DE ENGRENAGENS DA TRACAO DIANTEIRA

CQ154543 A.1

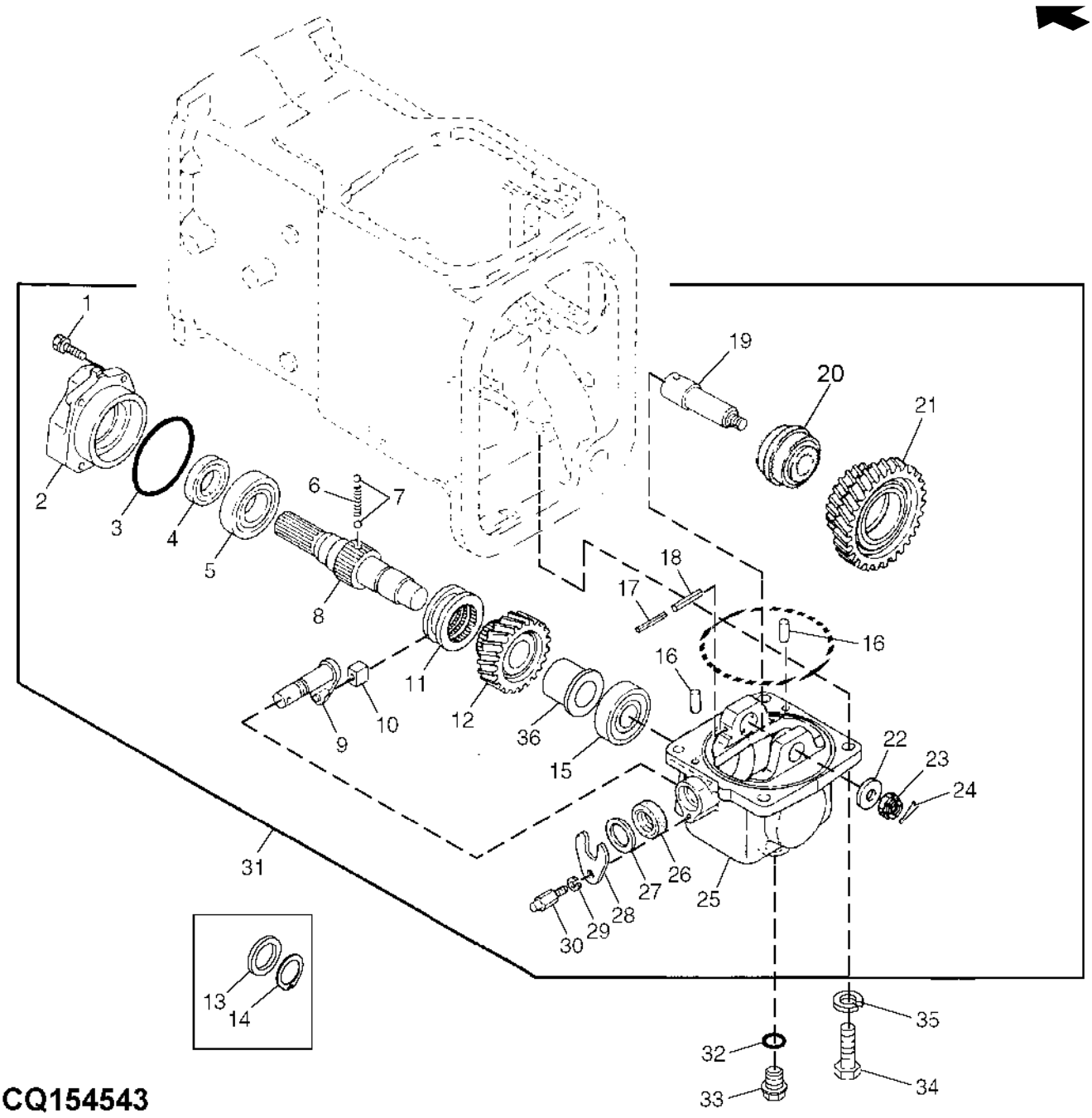

Item	N pea	Descrio	Qtde	N srie	5605	5705	Notas
1	M805570	Parafuso	4		X	X	
2	R281964	Capa	1		X	X	(SUB FOR R124933)
3	T110446	Anel o	1		X	X	
4	CH18637	Vedação	1		X	X	
5	CH15042	Rolamento	1		X	X	
6	R113969	Mola de compressão	1		X	X	
7	400R	Esfera	2		X	X	
8	R124935	Eixo de acionamento	1		X	X	
9	RE173752	Braço	1		X	X	
10	R113972	Calço	1		X	X	
11	R132483	Bucha	1	-19960	X	X	
	R195571	Anel de câmbio	1	19961-	X	X	
12	R132482	EngrEnagem	1	-19960	X	X	Z 24
	R195570	EngrEnagem	1	19961-	X	X	
13	R113970	Arruela	1	-19960	X	X	
14	CH11483	Anel	1	-19960	X	X	
15	R124941	Rolamento de esfeRas	1		X	X	
16	CH17155	Pino	2		X	X	
17	R173299	Pino elástico	1		X	X	
18	34M7044	Pino elástico	1		X	X	6 X 50 mm
19	R113964	Eixo	1		X	X	
20	RE173312	Rolamento	1		X	X	
21	R124934	EngrEnagem	1		X	X	
22	R113971	Arruela	1		X	X	
23	14M7395	Porca	1		X	X	M14
24	R113973	Contra-pino	1		X	X	
25	R124932	Caixa	1		X	X	
26	R124940	Vedação	1		X	X	
27	R124939	Arruela	1		X	X	
28	R124938	Placa	1		X	X	
29	12M7065	Arruela de pressão	1		X	X	8 mm
30	R114045	Pino	1		X	X	
31	RE67668	Transmissão	1	-19960	X	X	
	RE188061	Caixa de engrenagens	1	19961-	X	X	INCL KEYS 1-12, 15-30
32	CH11563	Junta de vedação	1		X	X	
33	CH11308	Tampão	1		X	X	
34	T110930	Parafuso	1		X	X	
35	12M7068	Arruela de pressão	1		X	X	14 mm
36	R195572	Espaçador	2		X	X	

TRACAO DIANTEIRA, EIXO DE TRANSMISSAO

CQ155513 A.1

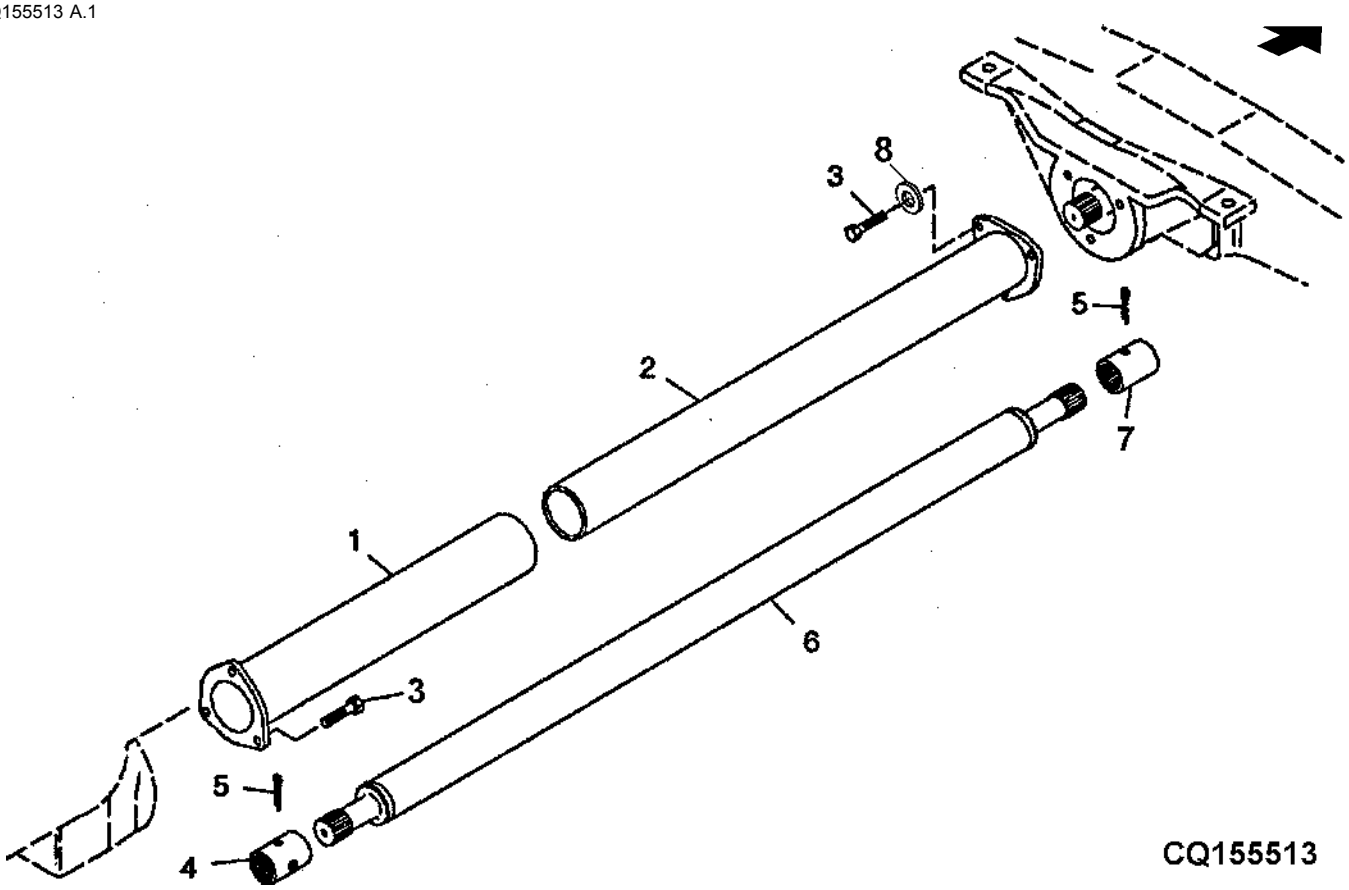

Item	*N pea*	*Descrio*	*Qtde*	*N srie*	*5605 5705*	*Notas*
1	RE45609	Tubo	1		X X	
2	RE45607	Tubo	1		X X	
3	19M7865	Parafuso	AR		X X	M8 X 16
4	R109418	Luva estriada	1	-XXXXX	X X	(ORD R222832 AND347036)
	CQ52006	Luva estriada	2	XXXXX-	X X	LGTH= 64MM, (SUB FOR R222832) (SUB FOR CQ52006)
5	CQ26792	Contra-pino	2		X X	(USE W/ R109418)
	34M7036	Pino elástico	2		X X	5 X 45 mm, (USE W/ R222832)
6	DQ43802	Eixo cardã	1	-26226	X X	
	RE276625	Eixo cardã	1	26227-	X X	(SUB FOR DQ51785)
7	12M7065	Arruela de pressão	1		X X	8 mm, TK=8MM

Índice pictrico por seo

PUBM1740 A.1

1-	274
2-	276
3-	278
4-	280
5-	282
6-	284
7-	286
8-	288
9-	290

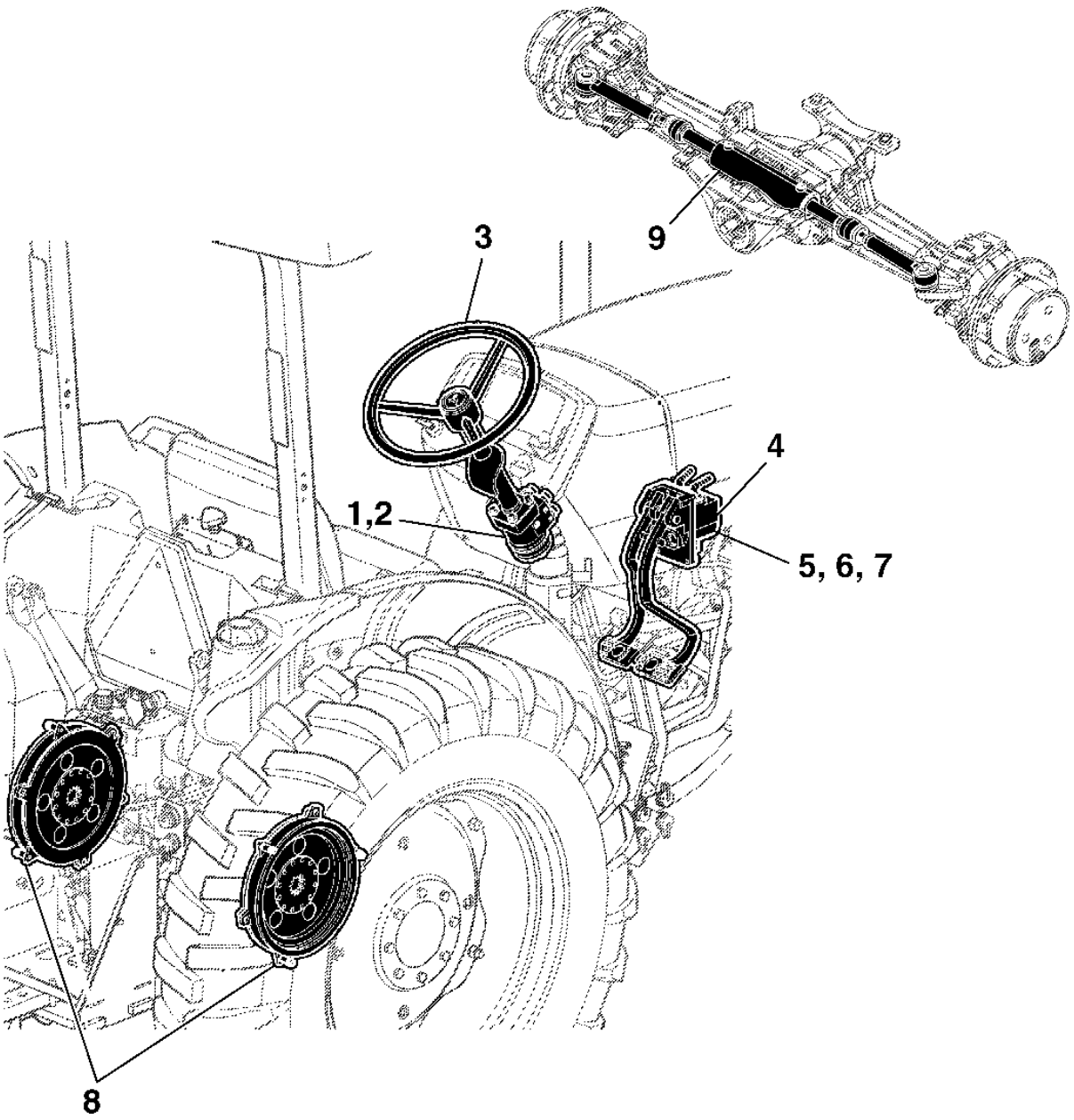

PUBM1740

UNIDADE DA DIRECAO HIDROSTATICA

CQ151522 A.1

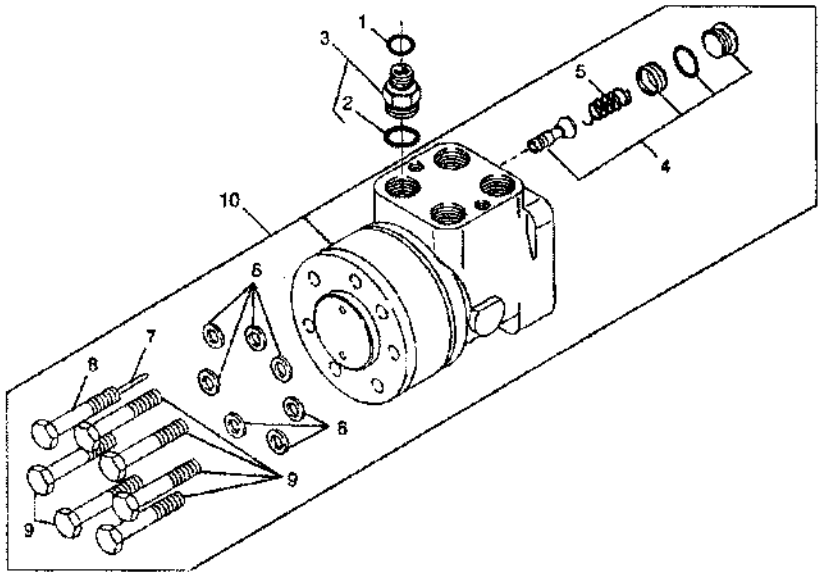

CQ 151522

Item	*N pea*	*Descrio*	*Qtde*	*N srie*	*5605 5705*	*Notas*
1	T77857	Anel o	4		X X	
2	51M7043	Anel o	4		X X	15.300 X 2.200 mm
3	61M5003	Adaptador	4		X X	(SUB FOR 38H5003)
4	AZ33901	VálVula de alíVio	1		X X	
5	Z51238	Mola de compressão	1		X X	
6	Z31456	Arruela	7		X X	
7	Z31360	Pino elástico	1		X X	
8	L32709	Parafuso sextavado	1		X X	
9	19M7698	Parafuso sextavado	6		X X	M8 X 40
10	RE42490	VálVula	1		X X	INCL KEYS 4-9

KIT DE REPARO DA VALVULA DA DIRECAO

CQ151523 A.1

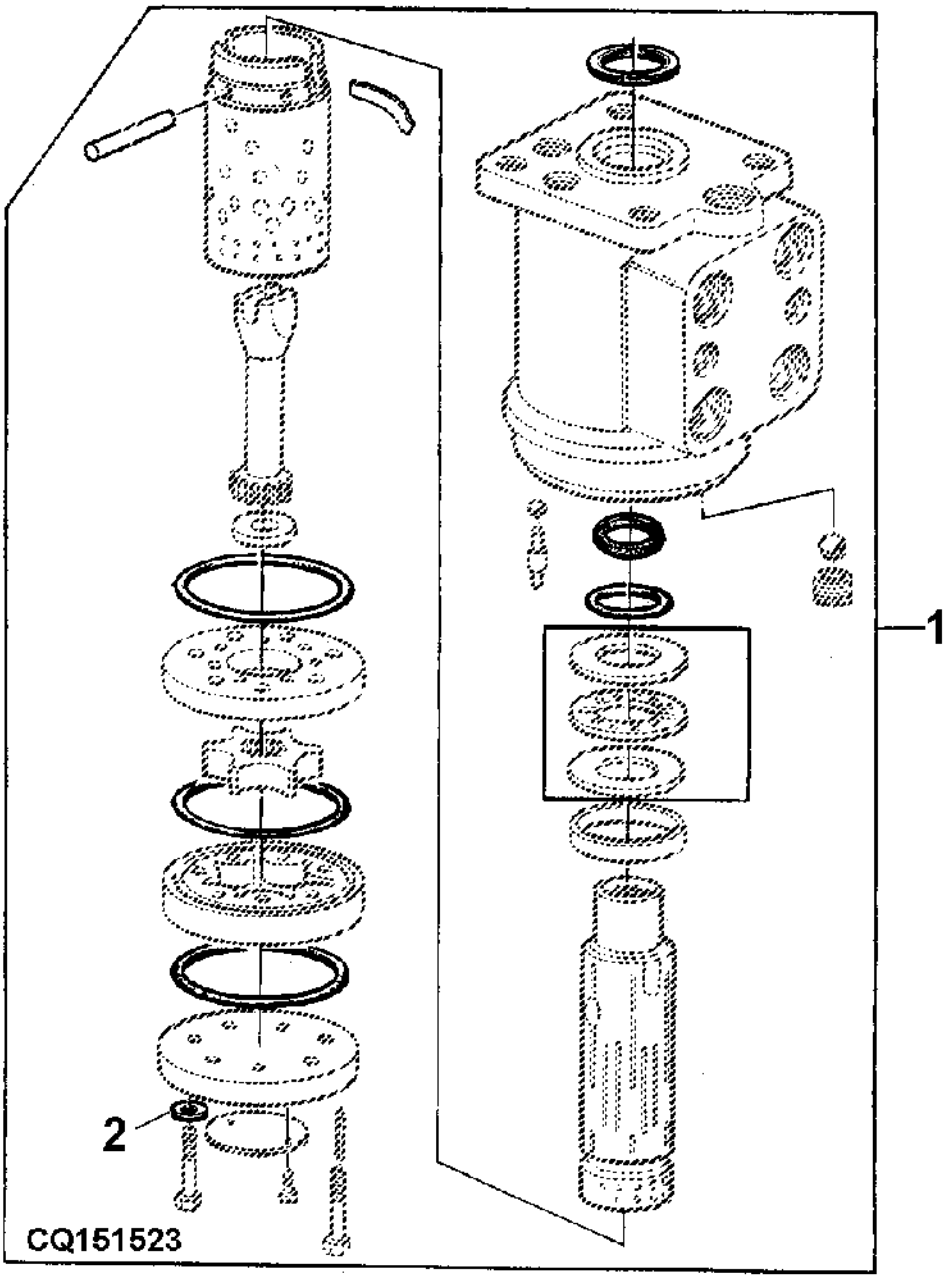

Item	N pea	Descrio	Qtde	N srie	5605	5705	Notas
1	Z31456	Arruela	7		X	X	INCL KEY 2
2	AL112819	Kit retentor	1		X	X	

VOLANTE DA DIRECAO, COMPONENTES

CQ155091 A.1

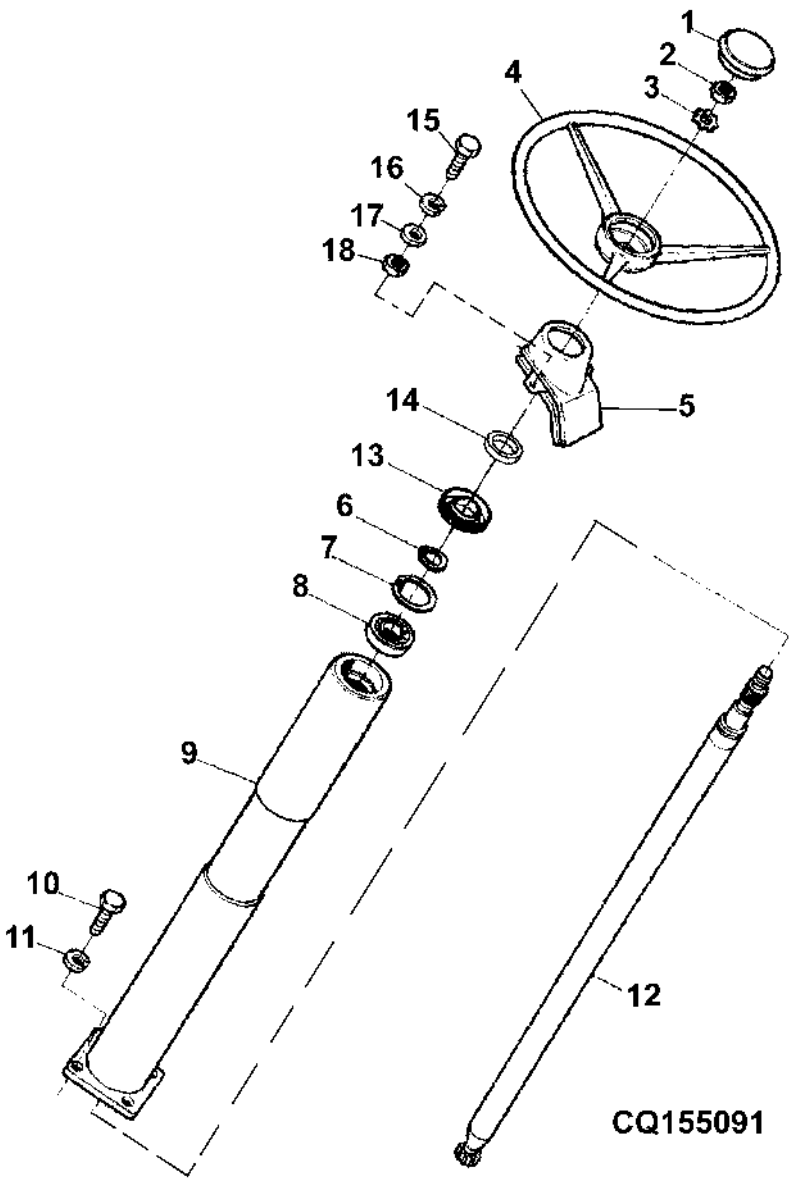

Item	Nº peça	Descrição	Qtde	Nº série	5605	5705	Notas
1	DQ43769	Plugue	1	-35299	X	X	(ORD AL155228)
	AL155228	Capa	1	35300-	X	X	
2	14M7209	Porca	AR		X	X	M18
3	T17148	Arruela de pressão	1		X	X	
4	L172182	Volante de direção	1		X	X	
5	R193218	Camisa	1		X	X	
6	CQ06693	Anel de pressão	AR		X	X	
7	40M1861	Anel de pressão	AR		X	X	
8	DQ24768	Cone de rolamento	1		X	X	
9	DQ48607	Tubo	1		X	X	
10	19M7168	Parafuso sextavado	AR		X	X	M10 X 30
11	12M7066	Arruela de pressão	AR		X	X	10 mm
12	CQ29538	Eixo do volante de direção	AR		X	X	
13	DQ29537	Vedação	AR		X	X	
14	24M7090	Arruela	AR		X	X	22 X 37 X 3 mm
15	19M7286	Parafuso sextavado	AR		X	X	M6 X 25
16	24M7088	Arruela	AR		X	X	6.600 X 12 X 1.600 mm
17	12M7006	Arruela de pressão	AR		X	X	6 mm
18	14M7027	Porca	AR		X	X	M6

PEDAIS E VALVULA DO FREIO

PUBM1744 A.1

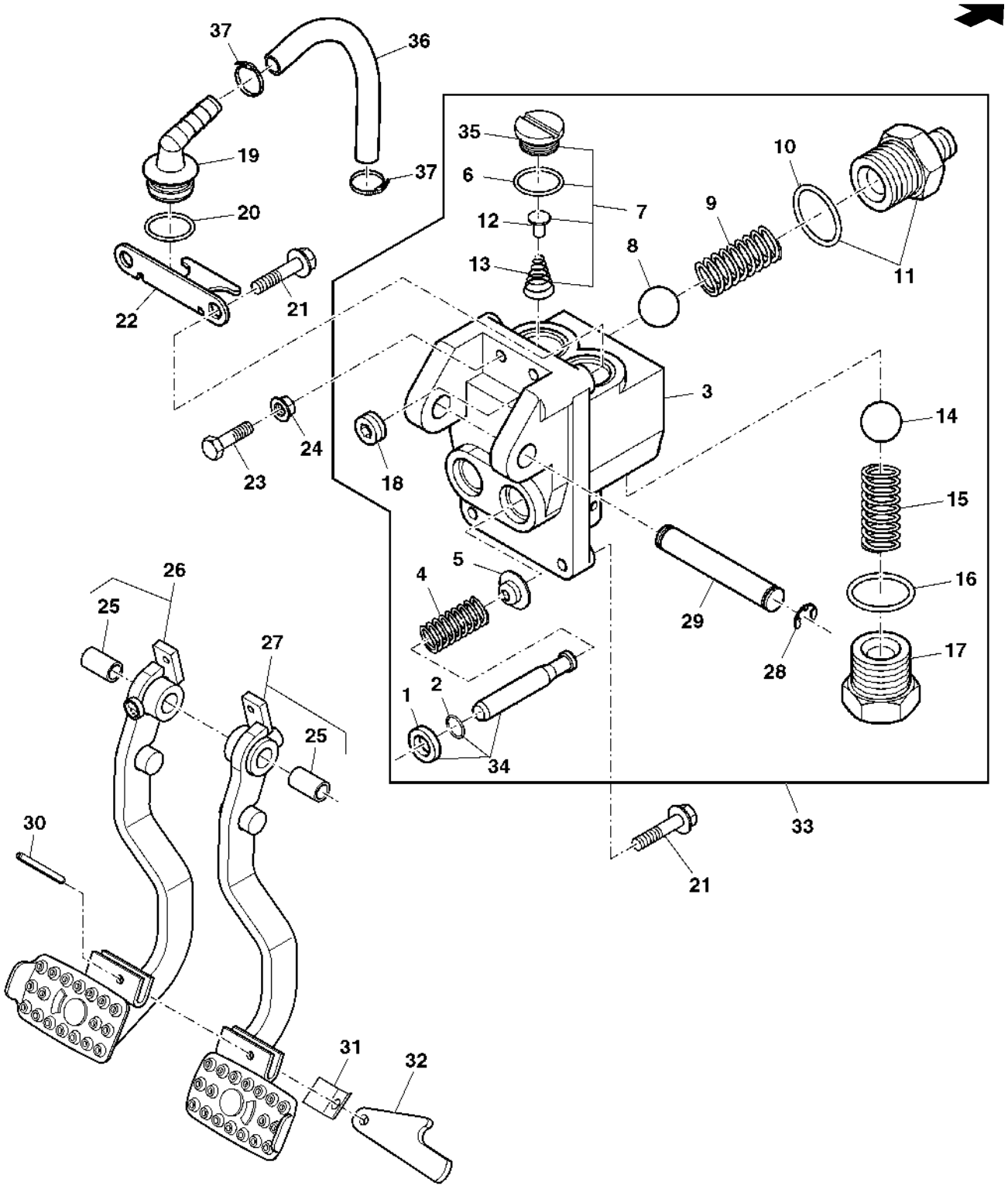

PUBM1744

Item	N pea	Descrio	Qtde	N srie	5605 5705	Notas
1	T22101	Vedação	2	-090349	X	
2	CQ41601	Junta	2	-090349	X	
3	CQ41607	Conexão de união	1	-090349	X	
4	Z39415	Mola de compressão	2	-090349	X	
5	T21815	RetentoR	2	-090349	X	
6	R26906	Anel o	2	-090349	X	
7	AL23836	VálVula de retenção	1	-090349	X	
8	400R	Esfera	2	-090349	X	
9	T21814	Mola de compressão	2	-090349	X	
10	F3171R	Anel o	2	-090349	X	
11	DQ64819	Conexão	2	-090349	X	
12	T21811	Pino	1	-090349	X	
13	T21812	Mola de compressão	1	-090349	X	
14	D2361R	Esfera	2	-090349	X	
15	T21816	Mola de compressão	2	-090349	X	
16	R26375	Anel o	2	-090349	X	
17	DQ16210	Plugue	2	-090349	X	
18	CQ41608	Tampão	1	-090349	X	
19	L56974	Conexão de mangueira	2		X	
20	A4730R	Anel o	2		X	
21	19M7784	Parafuso	4		X	M10 X 20
22	R109302	RetentoR	1		X	
23	19M7168	Parafuso sextavado	2		X	M10 X 30
24	14M7296	Porca com flange	2		X	M10
25	B177R	Bucha	2		X	
26	RE73934	Pedal	1		X	(MARKEDR105048) , SUB FOR RE42423
27	RE73935	Pedal	1		X	(MARKEDR105049) , SUB FOR RE42424
28	F2863R	Anel de pressão	2	-090349	X	
29	T49189	Pino fixador	1	-090349	X	
30	34M7040	Pino elástico	1		X	6 X 30 mm
31	R50034	Mola de lâminas	1		X	
32	CQ25045	Chapa	1		X	
33	DQ70637	Cilindro hidráulico	1	-090349	X	INCL KEYS 1-18, 28, 29 34, 35
34	DQ41602	TiranTe	2	-090349	X	
35	T21810	VálVula	1	-090349	X	
36	R139015	Mangueira hidráulica	1		X	
37	AR21837	Braçadeira	2		X	

PEDAIS E VALVULA DO FREIO

PUBM1744 A.1

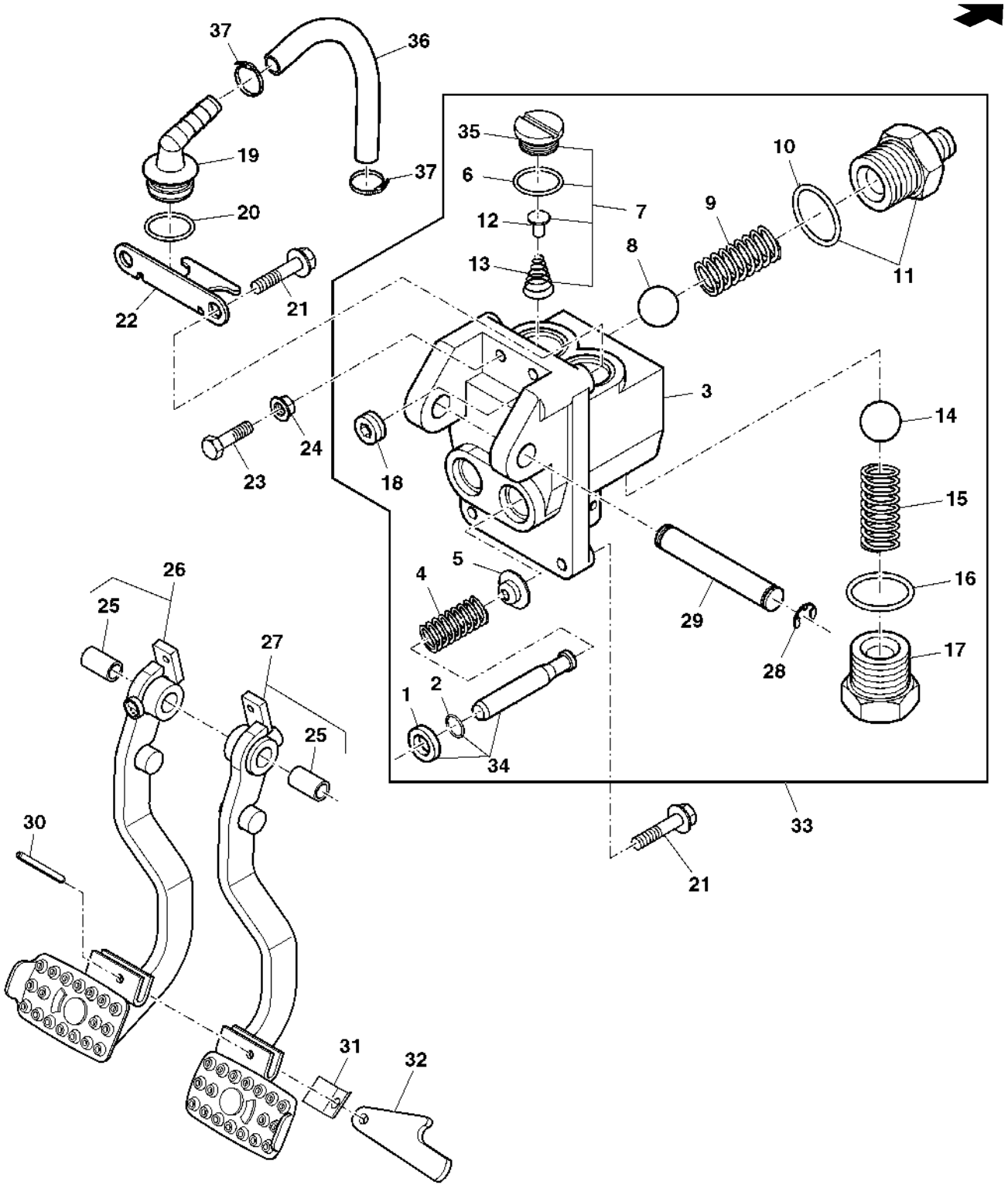

PUBM1744

Item	N pea	Descrio	Qtde	N srie	5605 5705	Notas
1	T22101	Vedação	2	-090415	X	
2	CQ41601	Junta	2	-090415	X	
3	CQ41607	Conexão de união	1	-090415	X	
4	Z39415	Mola de compressão	2	-090415	X	
5	T21815	RetentoR	2	-090415	X	
6	R26906	Anel o	2	-090415	X	
7	AL23836	VálVula de retenção	1	-090415	X	
8	400R	Esfera	2	-090415	X	
9	T21814	Mola de compressão	2	-090415	X	
10	F3171R	Anel o	2	-090415	X	
11	DQ64819	Conexão	2	-090415	X	
12	T21811	Pino	1	-090415	X	
13	T21812	Mola de compressão	1	-090415	X	
14	D2361R	Esfera	2	-090415	X	
15	T21816	Mola de compressão	2	-090415	X	
16	R26375	Anel o	2	-090415	X	
17	DQ16210	Plugue	2	-090415	X	
18	CQ41608	Tampão	1	-090415	X	
19	L56974	Conexão de mangueira	2		X	
20	A4730R	Anel o	2		X	
21	19M7784	Parafuso	4		X	M10 X 20
22	R109302	RetentoR	1		X	
23	19M7168	Parafuso sextavado	2		X	M10 X 30
24	14M7296	Porca com flange	2		X	M10
25	B177R	Bucha	2		X	
26	RE73934	Pedal	1		X	(MARKED R105048) , SUB FOR RE42423
27	RE73935	Pedal	1		X	(MARKED R105049) , SUB FOR RE42424
28	F2863R	Anel de pressão	2	-090415	X	
29	T49189	Pino fixador	1	-090415	X	
30	34M7040	Pino elástico	1		X	6 X 30 mm
31	R50034	Mola de lâminas	1		X	
32	CQ25045	Chapa	1		X	
33	DQ70637	Cilindro hidráulico	1	-090415	X	INCL KEYS 1-18, 28, 29 34, 35
34	DQ41602	TiranTe	2	-090415	X	
35	T21810	VálVula	1	-090415	X	
36	R139015	Mangueira hidráulica	1		X	
37	AR21837	Braçadeira	2		X	

PEDAIS E VALVULA DO FREIO

PUBM1746 A.1

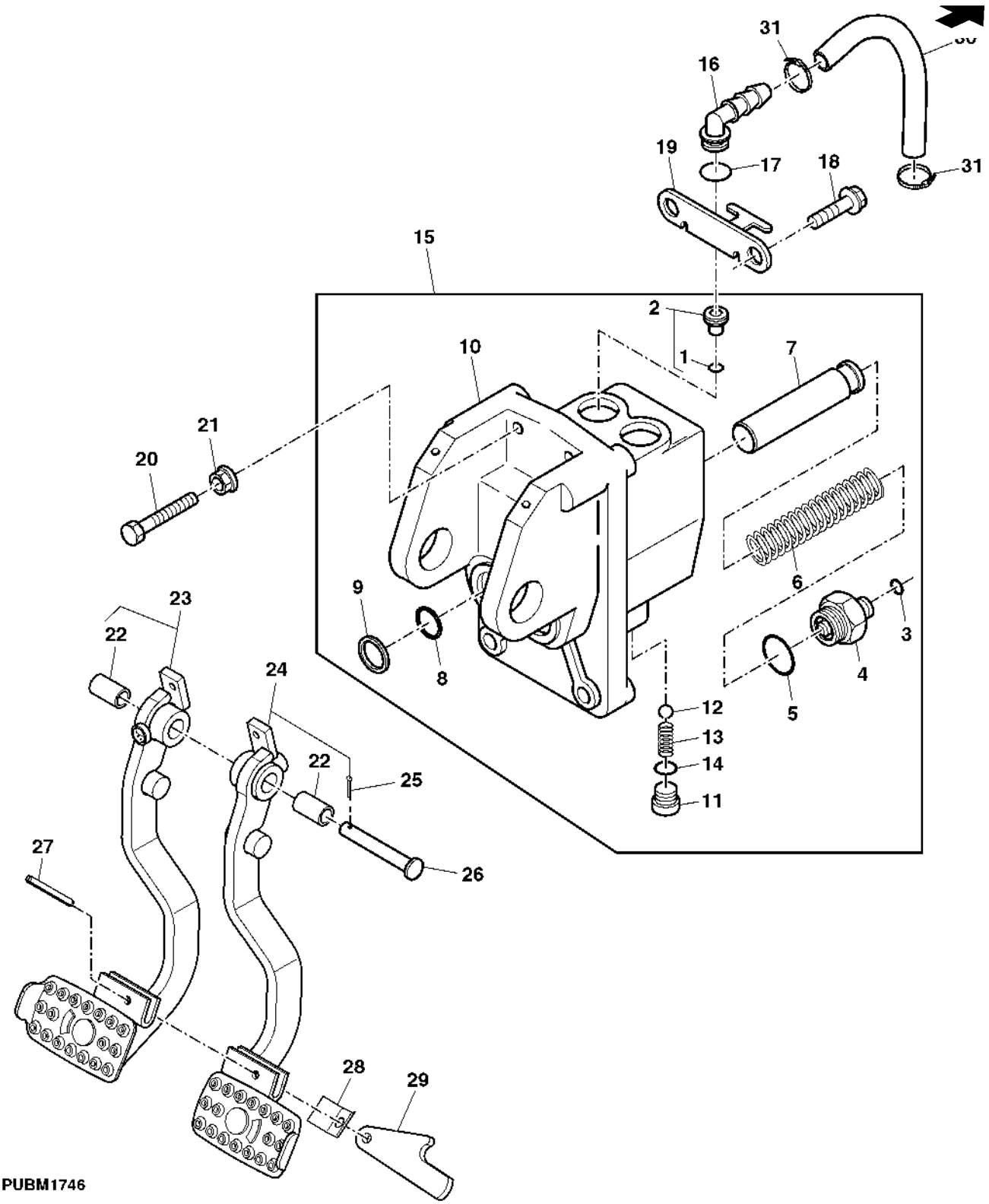

Item	N pea	Descrio	Qtde	N srie	5605 5705	Notas
1	R26906	Anel o	2	090350-	X	
2	AL70242	VálVula de contr.pneumático	2	090350-	X	
3	T77814	Anel o	2	090350-	X	
4	RE223501	Kit conexão	2	090350-	X	
5	U12547	Anel o	2	090350-	X	
6	L62883	Mola de compressão	2	090350-	X	
7	L64359	Pistão	2	090350-	X	(ORD RE230251)
8	T22101	Vedação	2	090350-	X	
9	R495R	Anel o	2	090350-	X	
10	.....	Carcaça	1	090350-	X	(ORD RE230251)
11	R39112	Conexão	2	090350-	X	
12	D2361R	Esfera	2	090350-	X	
13	T21816	Mola de compressão	2	090350-	X	
14	R26375	Anel o	2	090350-	X	
15	RE230251	Carretel de válvula	1	090350-	X	INCL KEYS 1-14
16	L56974	Conexão de mangueira	2		X	
17	A4730R	Anel o	2		X	
18	19M7784	Parafuso	4		X	M10 X 20
19	R109302	RetentoR	1		X	
20	19M7168	Parafuso sextavado	2		X	M10 X 30
21	14M7296	Porca com flange	2		X	M10
22	B177R	Bucha	2		X	
23	RE73934	Pedal	1		X	LH, (MARKED R105048) , SUB FOR RE42423
24	RE73935	Pedal	1		X	RH, (MARKED R105049) , SUB FOR RE42424
25	11M7017	Contra-pino	1		X	3.200 X 32 mm
26	SU299689	Pino	1		X	
27	34M7040	Pino elástico	1		X	6 X 30 mm
28	R50034	Mola de lâminas	1		X	
29	CQ25045	Chapa	1		X	
30	R139015	Mangueira hidráulica	1		X	
31	AR21837	Braçadeira	2		X	

PEDAIS E VALVULA DO FREIO

PUBM1746 A.1

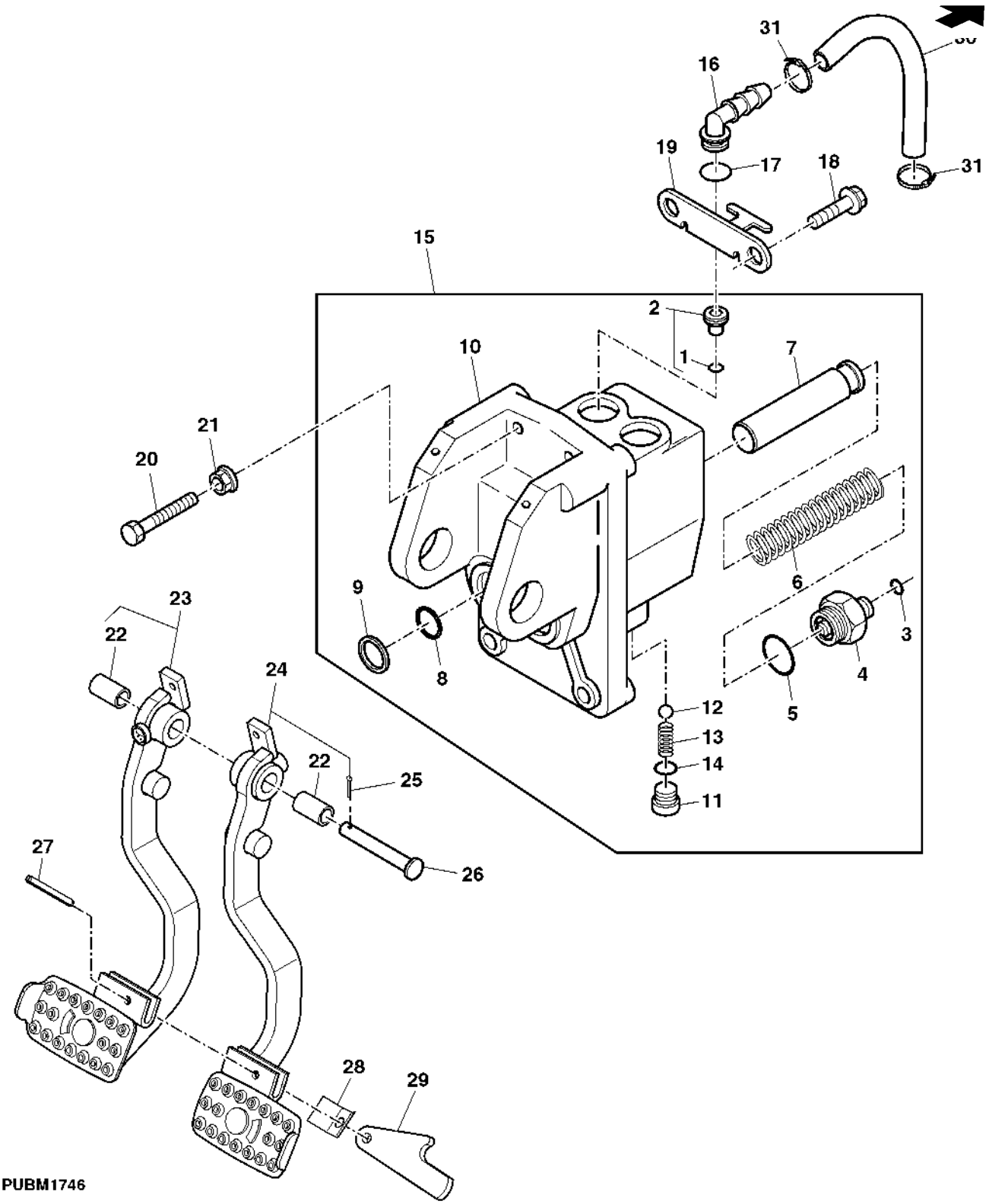

Item	N pea	Descrio	Qtde	N srie	5605	5705	Notas
1	R26906	Anel o	2	090416-		X	
2	AL70242	VálVula de contr.pneumático	2	090416-		X	
3	T77814	Anel o	2	090416-		X	
4	RE223501	Kit conexão	2	090416-		X	
5	U12547	Anel o	2	090416-		X	
6	L62883	Mola de compressão	2	090416-		X	
7	L64359	Pistão	2	090416-		X	(ORD RE230251)
8	T22101	Vedação	2	090416-		X	
9	R495R	Anel o	2	090416-		X	
10	.....	Carcaça	1	090416-		X	(ORD RE230251)
11	R39112	Conexão	2	090416-		X	
12	D2361R	Esfera	2	090416-		X	
13	T21816	Mola de compressão	2	090416-		X	
14	R26375	Anel o	2	090416-		X	
15	RE230251	Carretel de válvula	1	090416-		X	INCL KEYS 1-14
16	L56974	Conexão de mangueira	2			X	
17	A4730R	Anel o	2			X	
18	19M7784	Parafuso	4			X	M10 X 20
19	R109302	RetentoR	1			X	
20	19M7168	Parafuso sextavado	2			X	M10 X 30
21	14M7296	Porca com flange	2			X	M10
22	B177R	Bucha	2			X	
23	RE73934	Pedal	1			X	LH, (MARKED R105048) , SUB FOR RE42423
24	RE73935	Pedal	1			X	RH, (MARKED R105049) , SUB FOR RE42424
25	11M7017	Contra-pino	1			X	3.200 X 32 mm
26	SU299689	Pino	1			X	
27	34M7040	Pino elástico	1			X	6 X 30 mm
28	R50034	Mola de lâminas	1			X	
29	CQ25045	Chapa	1			X	
30	R139015	Mangueira hidráulica	1			X	
31	AR21837	Braçadeira	2			X	

DISCOS DE FREIO

PUBM2138 A.1

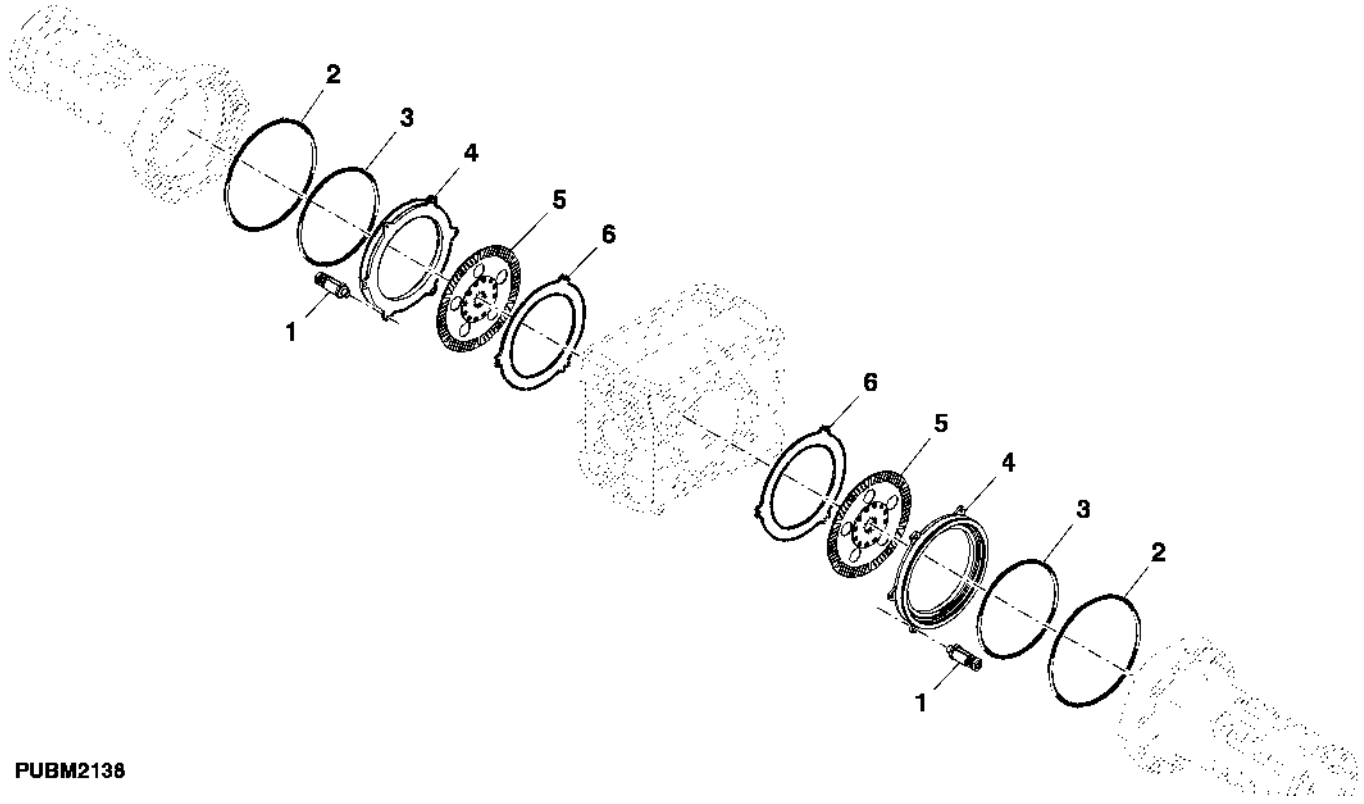

PUBM2138

Item	*N pea*	*Descrio*	*Qtde*	*N srie trator*	*5605* *5705*	*Notas*
1	AL181920	Mola	6		X X	(SUB FOR AL177738)
2	L116345	Anel o	2		X X	
3	L116346	Anel o	2		X X	
4	L101856	Pistão	2		X X	
5	AL162808	Disco de freio	2		X X	(SUB FOR AL76887)
6	L77358	Disco atuador do freio	2		X X	

HASTES DE LIGACAO E CILINDRO DA DIRECAO TDM (DANA)

PUBM0526 A.1

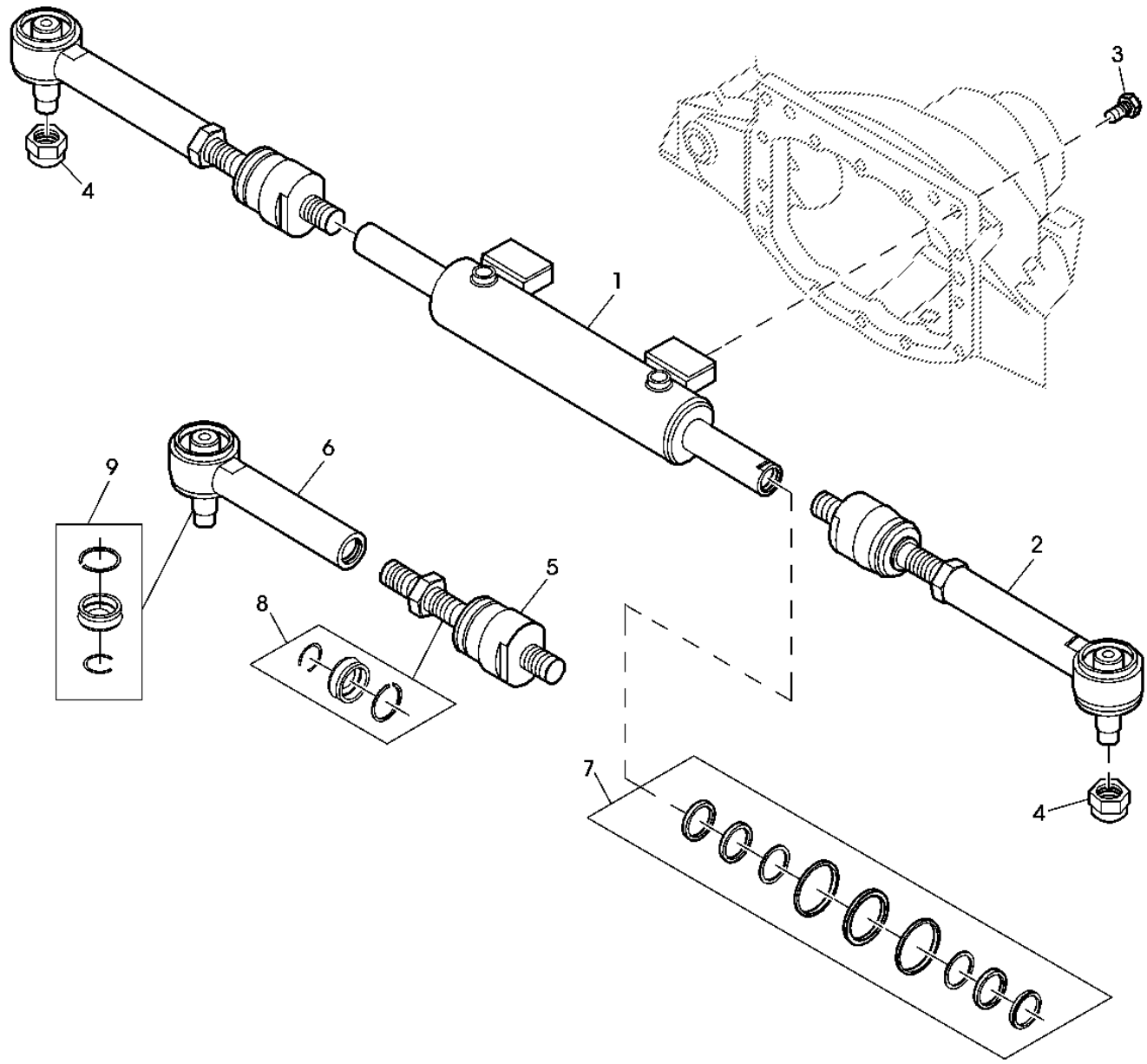

PUBM0526

Item	N pea	Descrio	Qtde	N srie	5605	5705	Notas
1	RE271434	Kit cilindro e pistão	1	080729-	X	X	INCL KEYS 7
2	RE271437	Haste de ligação	2	080729-	X	X	(INCL KEYS 5, 6, 8, 9)
3	R272327	Parafuso sextavado	4	080729-	X	X	
4	L157600	Porca de segurança	2	080729-	X	X	
5	RE271440	Terminal da barra de direçã	1	080729-	X	X	(INCL KEY 8)
6	RE271441	Terminal da barra de direçã	1	080729-	X	X	(INCL KEY 9)
7	RE271456	Kit cilindro hidráulico	1	080729-	X	X	
8	RE271457	Kit retentor	1	080729-	X	X	
9	RE271458	Kit retentor	1	080729-	X	X	

Índice pictrico por seo

PUBM2281 A.1

1-	296
2-	298
3-	300
4-	302
5-	304
6-	306
7-	308

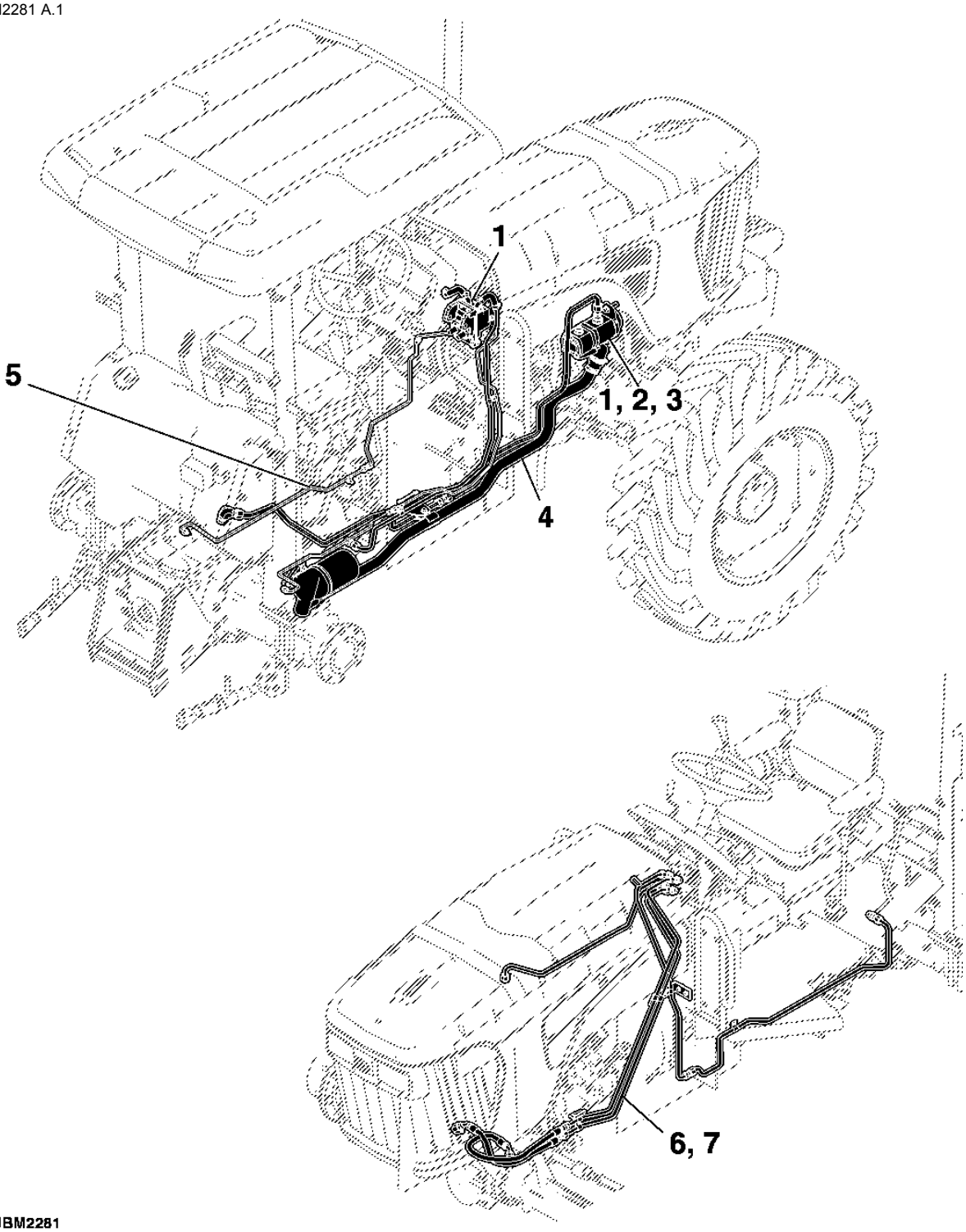

PUBM2281

Índice pictrico por seo

PUBM2912 A.1

8-	310
9-	312
10-	314
11-	316
12-	318
13-	320
14-	322
15-	324
16-	326
17-	328
18-	330
19-	332
20-	334
27-	336
21-	338
22-	340
23-	342
24-	343
25-	344
28-	346
26-	348

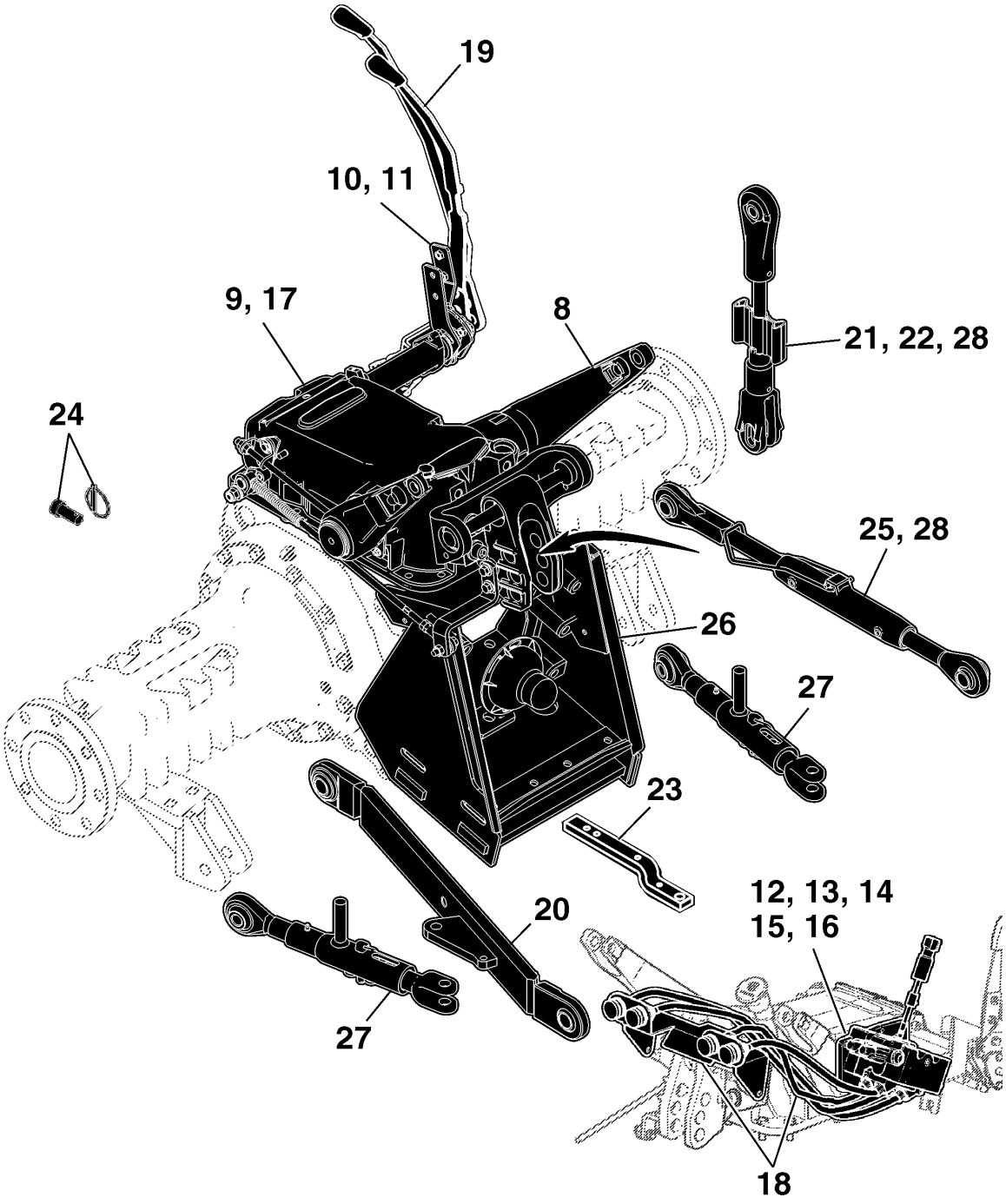

PUBM2912

Hydraulic Pump, "(Hema)"

LVP1814 A.1

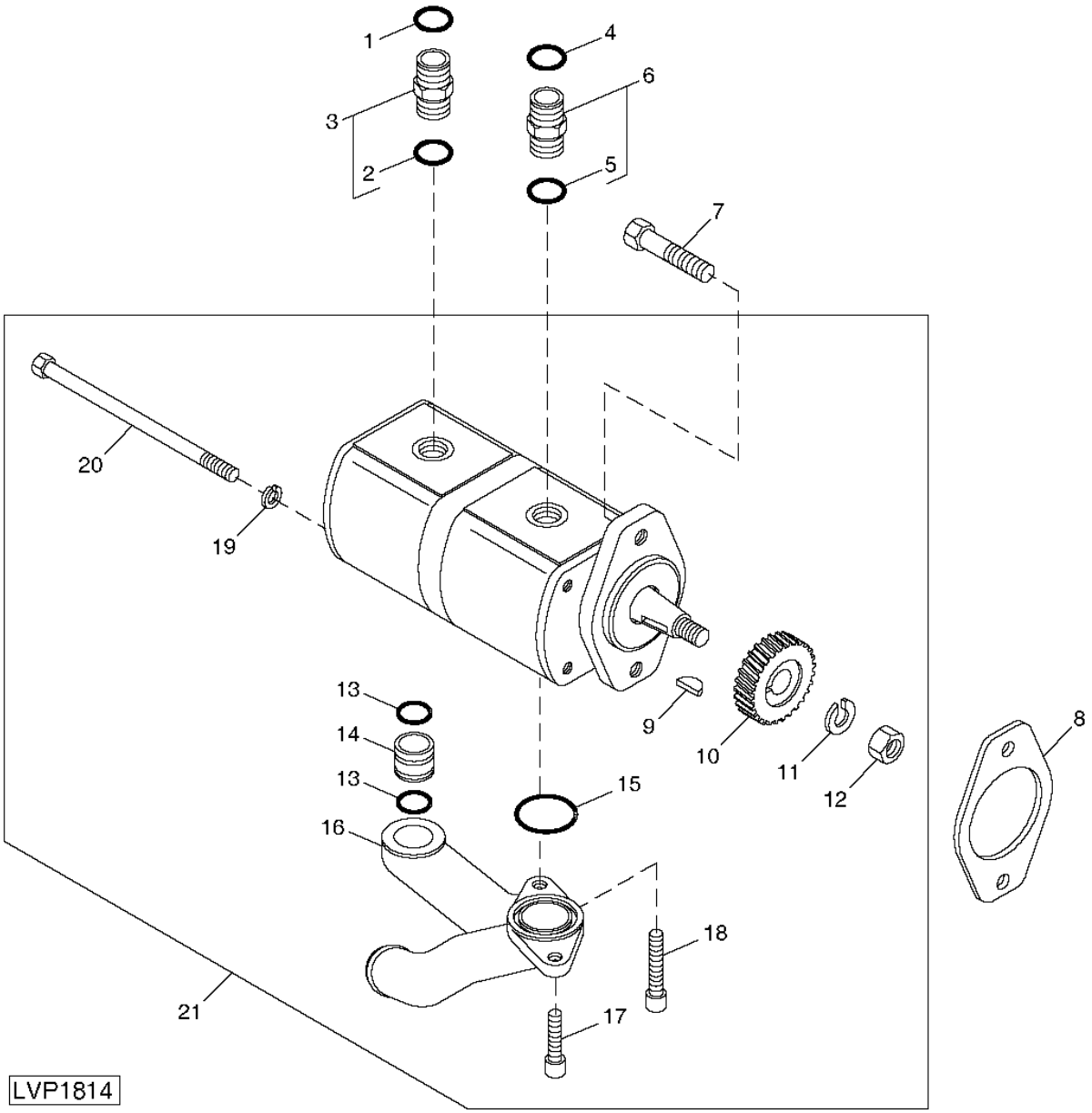

Item	N pea	Descrio	Qtde	N srie	5605 5705	Notas
1	T77857	Anel o	1		X X	(A)
2	51M7045	Anel o	1		X X	(A) 19.300 X 2.200 mm
3	61M5076	Adaptador	1		X X	(A) (SUB FOR 38H5076)
4	T77858	Anel o	1		X X	(A)
5	51M7047	Anel o	1		X X	(A) 23.600 X 2.900 mm
6	38H5005	Adaptador	1		X X	(A)
7	19M7814	Parafuso	2		X X	(A) M12 X 50
8	R134465	Junta	1		X X	(A)
9	26H76	Chaveta	1		X X	(A) 5/32" X 3/4"
10	R135101	EngrEnagem	1		X X	(A) Z = 24
11	12H294	Arruela de pressão	1		X X	(A) 5/8"
12	14H866	Porca	1		X X	(A) 5/8"
13	P47908	Anel o	2		X X	(A)
14	R109433	Tubo	1		X X	(A)
15	R1225R	Anel o	1		X X	(A)
16	R138184	Coletor	1		X X	(A)
17	19M8439	Parafuso	1		X X	(A) M8 X 25
18	19M8274	Parafuso	1		X X	(A) M8 X 35
19	12M7067	Arruela de pressão	4		X X	(A) 12 mm
20	19M7905	Parafuso sextavado	4		X X	(A) M12 X 200
21	RE73947	Bombahidráulica	1	-019187	X X	(A) INCL KEYS 9-20

(A) Até o Número de Série -019187 e Entre os Números de Série 019497-019867

KIT DE RETENTORES DA BOMBA HIDRAULICA (HEMA)

LVP719 A.1

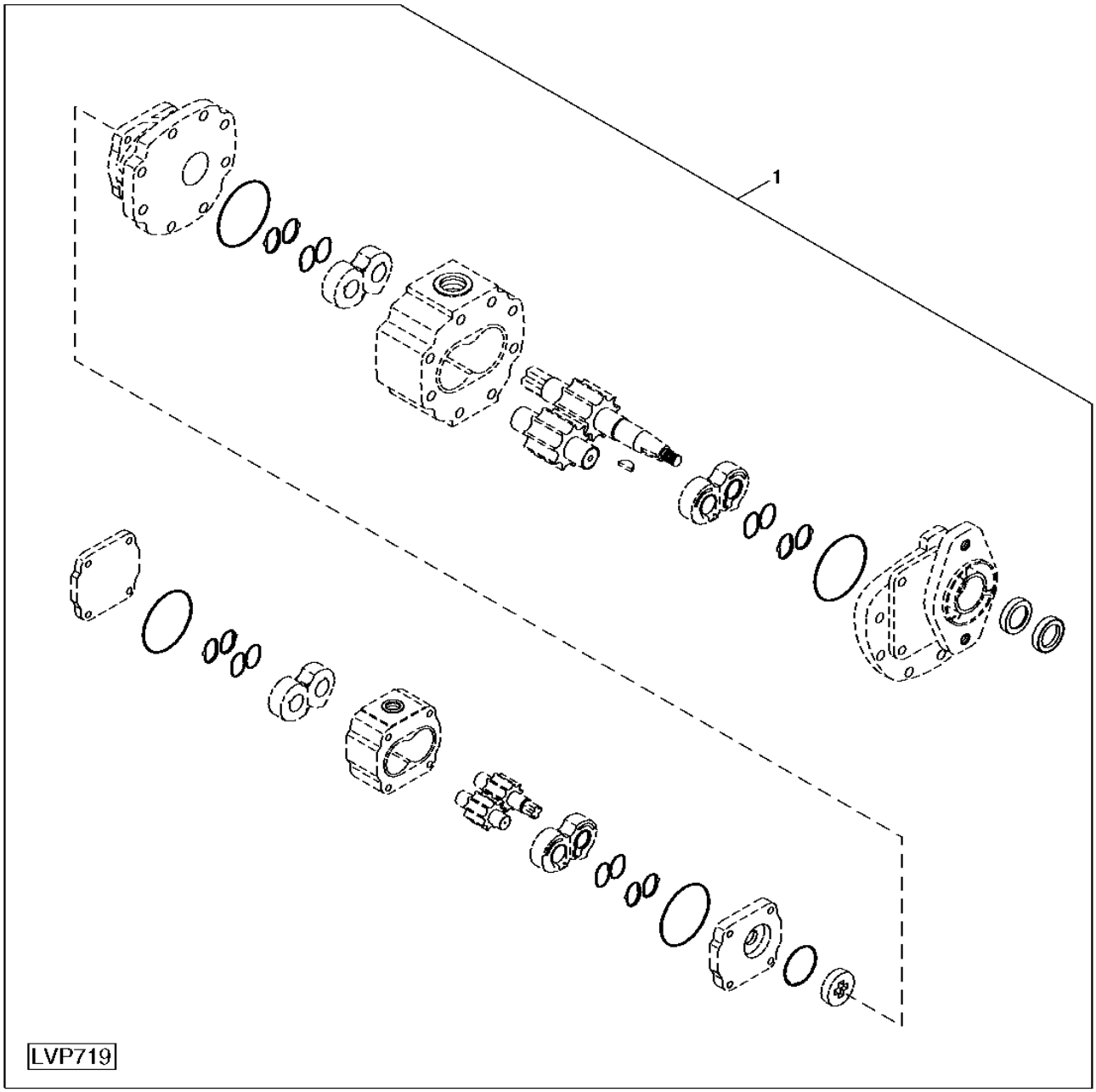

Item	N pea	Descrio	Qtde	N srie	5605	5705	Notas
1	RE72851	Kit - anel o	1		X	X	

(A) Até o Número de Série -019187 e Entre os Números de Série 019497-019867

BOMBA HIDRAULICA (BOSCH)

CQ156284 A.1

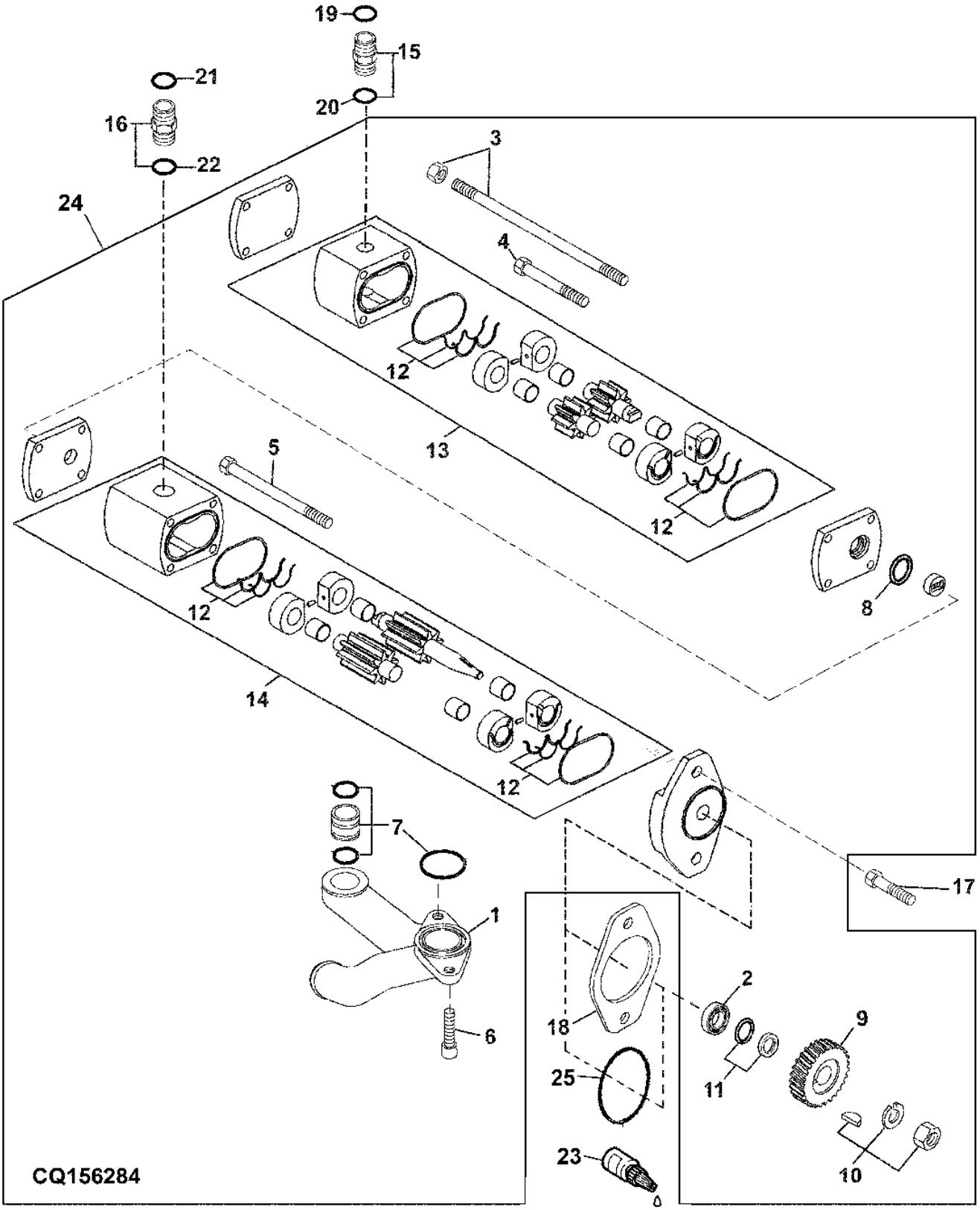

Item	N pea	Descrio	Qtde	N srie	5605	5705	Notas
1	CQ53673	Coletor	1		X	X	(C)
2	DQ40260	Rolamento	1		X	X	(C)
3	DQ53664	âncora	1	-060243	X		(C)
	DQ71418	âncora	1	060244-		X	
	DQ53664	âncora	1	-060593		X	(C)
	DQ71418	âncora	1	060594-		X	
4	DQ53663	âncora	1		X	X	(A) (C)
5	DQ53662	âncora	1	-060243	X		(B) (C)
	DQ71419	âncora	1	060244-		X	
	DQ53662	âncora	1	-060593		X	(C)
	DQ71419	âncora	1	060594-		X	(C)
6	DQ53661	âncora	1		X	X	(C)
7	DQ53666	Anel o	1		X	X	(C)
8	CQ34989	Anel de vedação	1		X	X	(C)
9	CQ53672	EngrEnagem	1		X	X	(C)
10	DQ53665	âncora	1		X	X	(C)
11	DQ34992	Kit de juntas	1		X	X	(C)
12	DQ34993	Bombahidráulica	4	-060243	X		(C)
	DQ71420	Bombahidráulica	4	060244-		X	
	DQ34993	Bombahidráulica	4	-060593		X	(C)
	DQ71420	Bombahidráulica	4	060594-		X	
13	DQ53668	Bombahidráulica	1	-060243	X		(A) (C)
	DQ72252	Bombahidráulica	1	060244-		X	
	DQ53668	Bombahidráulica	1	-060593		X	(C)
	DQ72252	Bombahidráulica	1	060594-		X	
14	DQ53667	Bombahidráulica	1	-060243	X		(B) (C)
	DQ71421	Bombahidráulica	1	060244-		X	
	DQ53667	Bombahidráulica	1	-060593		X	(C)
	DQ71421	Bombahidráulica	1	060594-		X	
15	61M5076	Adaptador	1		X	X	(C) (SUB FOR 38H5076)
16	61M5152	Adaptador	1		X	X	(C) (SUB FOR 38H5152)
17	19M7814	Parafuso	2		X	X	(C) M12 X 50
18	R134465	Junta	1	-034581	X	X	(C)
19	T77857	Anel o	1		X	X	(C)
20	51M7045	Anel o	1		X	X	(C) 19.300 X 2.200 mm
21	T77932	Anel o	1		X	X	(C)
22	51M7047	Anel o	1		X	X	23.600 X 2.900 mm
23	L64500	Selante	1	-034581	X	X	(C)
24	DQ42290	Bombahidráulica	1	-034581	X	X	(C) INCL KEYS 1-14
	DQ61690	Bombahidráulica	1	034582-060243	X		(ORD DQ70069)
	DQ70069	Bombahidráulica	1	060244-		X	
	DQ61690	Bombahidráulica	1	034582-060593		X	(ORD DQ70069)
	DQ70069	Bombahidráulica	1	060594-		X	
25	CQ61196	Anel o	1	034582-	X	X	

(A) MENOR
(B) MAIOR
(C) Entre os Números de Série 019188 - 019496 e a Partir do Número de Série 019868-

FILTRO HIDRAULICO E TUBOS

CQ155384 A.1

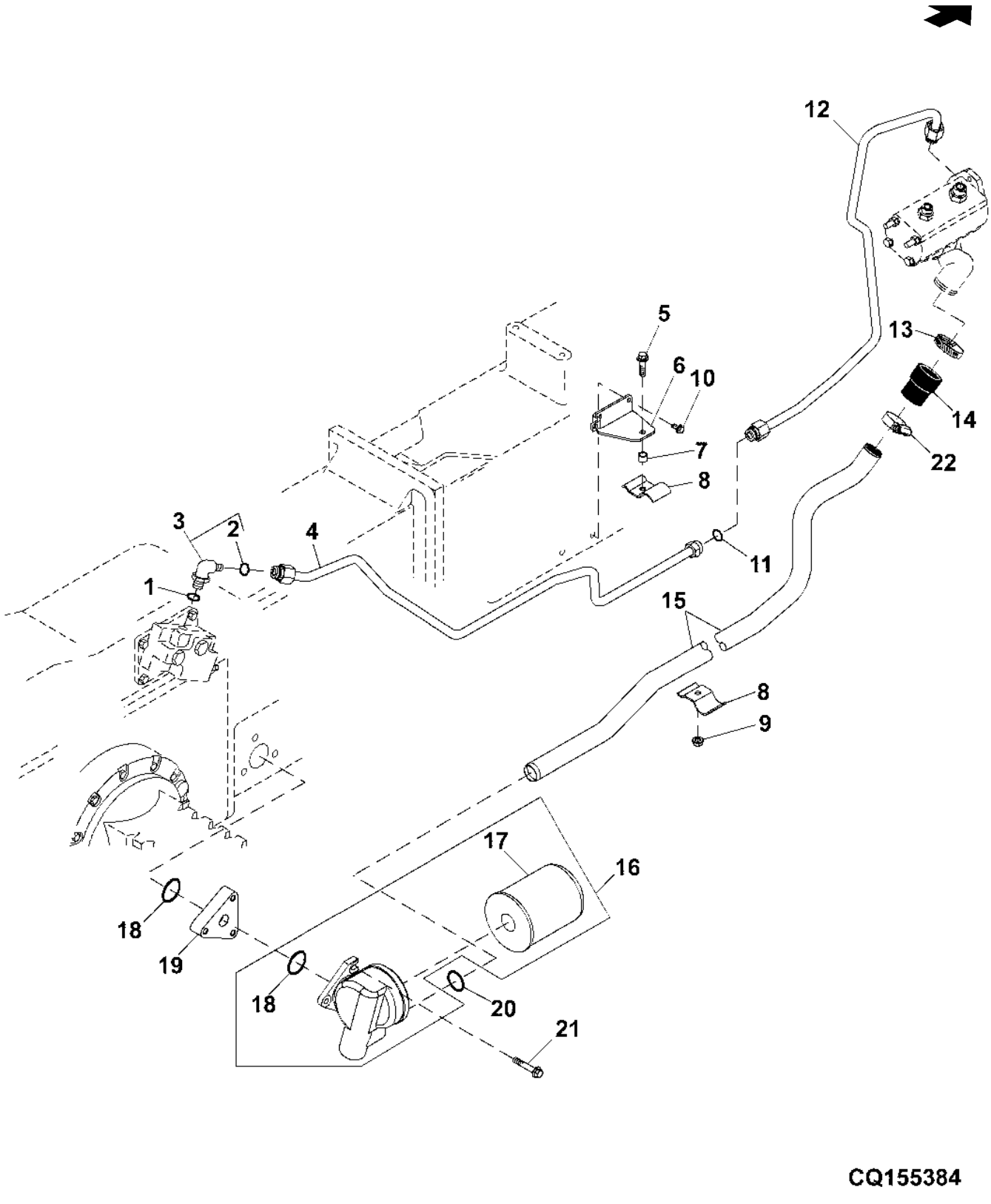

Item	N pea	Descrio	Qtde	N srie	5605	5705	Notas
1	51M7045	Anel o	1		X	X	19.300 X 2.200 mm
2	T77858	Anel o	1		X	X	
3	61M5018	Conexão em ângulo	1		X	X	(SUB FOR 38H5018)
4	DQ44100	Tubo de óleo	1		X	X	
5	19M8162	Parafuso	1		X	X	M10 X 40
6	RE45819	Apoio	1		X	X	
7	28H3394	Bucha	1		X	X	0.493" X 0.675" X 1/2"
8	R109303	Braçadeira	2		X	X	
9	14M7296	Porca com flange	1		X	X	M10
10	19M7865	Parafuso	3		X	X	M8 X 16
11	T77858	Anel o	1		X	X	
12	DQ44099	Tubo de óleo	1	-060243	X	X	
	DQ71390	Tubulação de óleo	1	060244-	X	X	
	DQ44099	Tubo de óleo	1	-060593	X	X	
	DQ71390	Tubulação de óleo	1	060594-	X	X	
13	DQ15378	Braçadeira	1		X	X	
14	R139009	Mangueira	1		X	X	
15	CQ44136	Tubo	1	-060243	X	X	
	CQ71389	Tubulação de óleo	1	060244-	X	X	
	CQ44136	Tubo	1	-060593	X	X	
	CQ71389	Tubulação de óleo	1	060594-	X	X	
16	RE72823	Cabeçote do filtro	1		X	X	INCL KEYS 17-18
17	RE45864	Elemento de filtro	1		X	X	
18	F1870R	Anel o	AR		X	X	
19	R140816	Espaçador	1		X	X	
20	U10289	Anel o	1		X	X	
21	19M7156	Parafuso sextavado	AR		X	X	M10 X 60
22	DQ28476	Braçadeira	1		X	X	

TUBOS HIDRUALICOS DO FREIO

PUBM1611 A.1

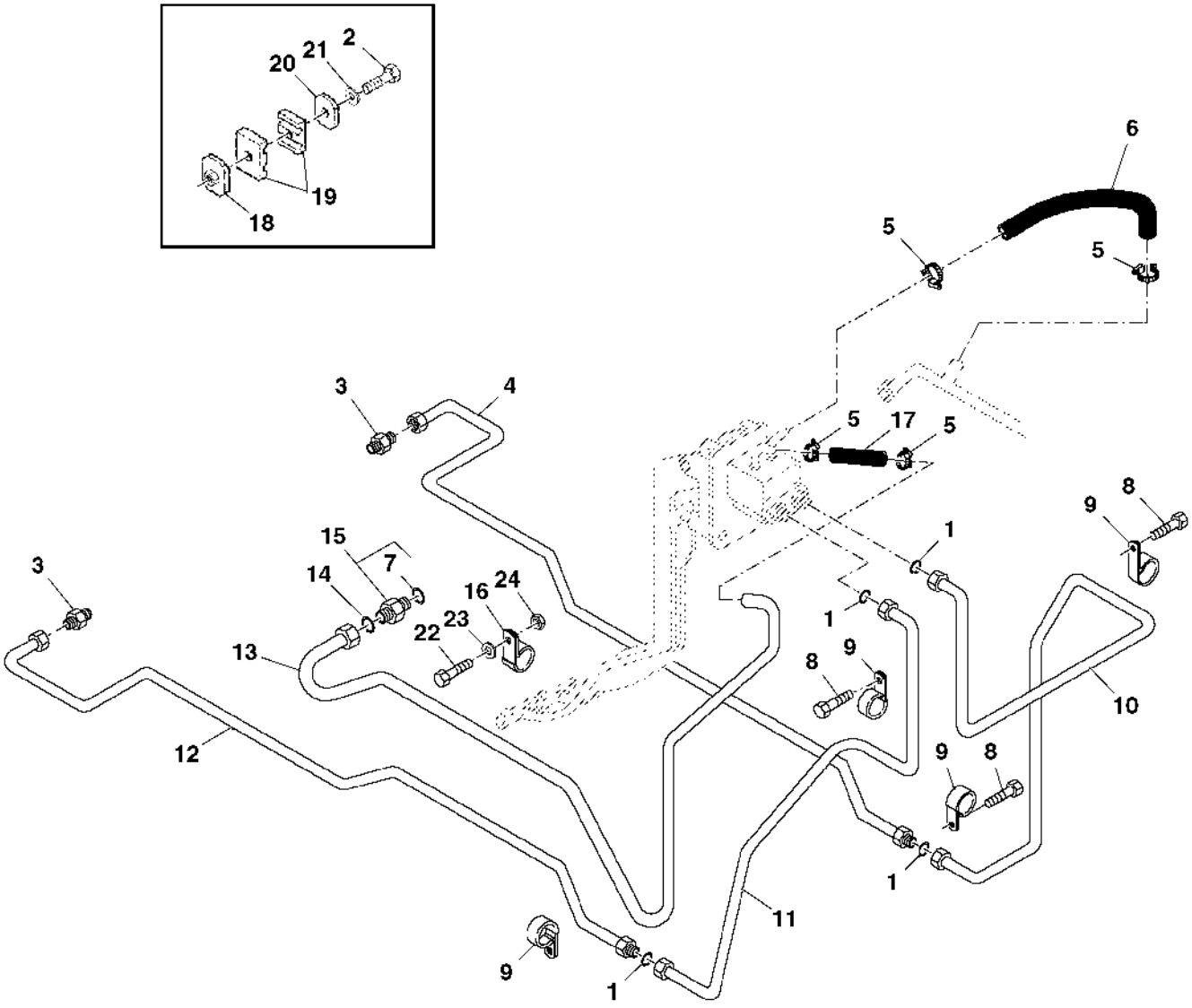

PUBM1611

Item	N pea	Descrio	Qtde	N srie	5605	5705	Notas
1	T77814	Anel o	6		X	X	
2	19M7299	Parafuso sextavado	1		X	X	M6 X 45
3	61M5001	Adaptador	2		X	X	(SUB FOR 38H5001)
4	SJ302115	Tubo de óleo	1		X	X	LH REAR , SUB FOR DQ44102
5	TY22465	Abraçadeira para mangueira	4		X	X	
6	R139015	Mangueira hidráulica	1		X	X	
7	51M7043	Anel o	1		X	X	15.300 X 2.200 mm
8	19M7865	Parafuso	4		X	X	M8 X 16
9	H22660	Presilha	4		X	X	
10	SJ302119	Tubulação de óleo	AR		X	X	LH, SUB FOR DQ47669
11	SJ302117	Tubulação de óleo	1		X	X	RH FRONT, SUB FOR DQ47668
12	SJ302116	Tubo de óleo	1		X	X	RH REAR , SUB FOR DQ44104
13	DQ47670	Tubulação de óleo	1		X	X	
14	T77857	Anel o	1		X	X	
15	61M5003	Adaptador	1		X	X	(SUB FOR 38H5003)
16	H75541	Braçadeira	1		X	X	
17	R139015	Mangueira hidráulica	1		X	X	
18	DQ40655	RefoRço	1		X	X	
19	DQ36151	Presilha	1		X	X	
20	CQ33811	Correia	1		X	X	
21	12M7006	Arruela de pressão	AR		X	X	6 mm
22	19M7139	Parafuso sextavado	1		X	X	M8 X 20
23	12M7065	Arruela de pressão	1		X	X	8 mm
24	14M7029	Porca	1		X	X	M8

TUBOS HIDRAULICOS DA DIRECAO

PUBM1521 A.1

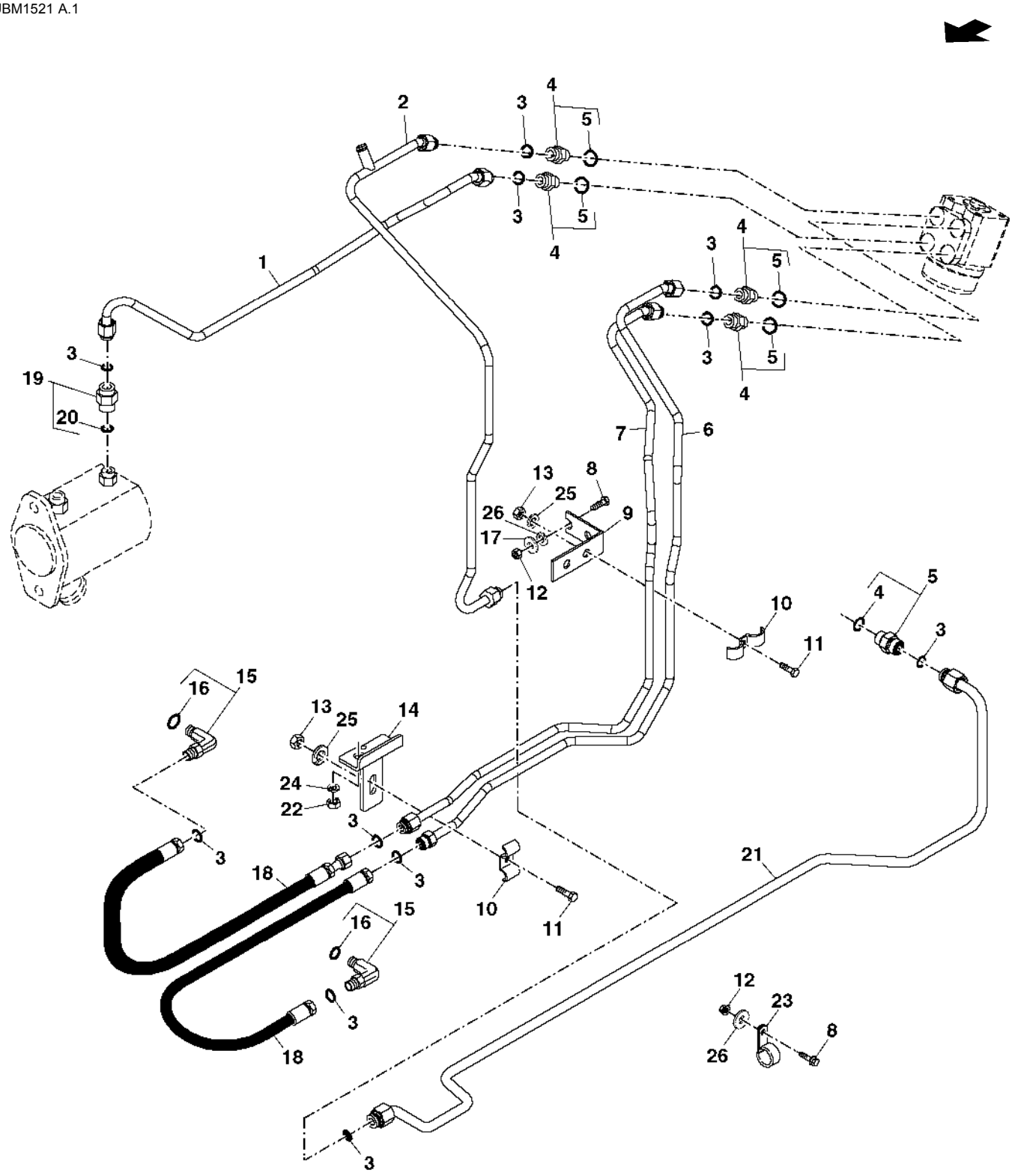

PUBM1521

Item	N pea	Descrio	Qtde	N srie	5605 5705	Notas
1	DQ47674	Tubo de óleo	1	-060243	X	
	DQ71392	Tubulação de óleo	1	060244-	X	
2	DQ44107	Tubo de óleo	1	-018166	X	
	SJ302121	Tubulação de óleo	1	018167-	X	SUB FOR DQ47671
3	T77857	Anel o	AR		X	
4	61M5003	Adaptador	AR		X	(SUB FOR 38H5003)
5	51M7043	Anel o	AR		X	15.300 X 2.200 mm
6	DQ44108	Tubo de óleo	1	-018166	X	LH
	DQ47673	Tubo de óleo	1	018167-	X	LH
7	DQ44109	Tubo de óleo	1	-018166	X	RH
	DQ47672	Tubo de óleo	1	018167-	X	RH
8	19M7139	Parafuso sextavado	1		X	M8 X 20
9	CQ49331	Cantoneira	1		X	
10	R139006	Braçadeira	1		X	
11	19M7560	Parafuso sextavado	AR		X	M6 X 16
12	14M7029	Porca	1		X	M8
13	14M7027	Porca	AR		X	M6
14	CQ45390	Apoio	1		X	
15	61M5023	Conexão em ângulo	2		X	4X4 (SUB FOR 38H5023)
	DQ30767	Conexão	2		X	4X2
16	51M7043	Anel o	1		X	15.300 X 2.200 mm
17	24M7026	Arruela	AR		X	9 X 17 X 1.600 mm
18	DQ45918	Mangueira hidráulica	1		X	4X4 RH
	RE73155	Mangueira hidráulica	1		X	4X4 LH
	DQ44756	Mangueira hidráulica	1		X	4X2 RH
	DQ44755	Mangueira hidráulica	1		X	4X2 LH
19	61M5076	Adaptador	AR		X	(SUB FOR 38H5076)
20	51M7045	Anel o	AR		X	19.300 X 2.200 mm
21	SJ302124	Tubulação de óleo	1		X	SUB FOR DQ47675
22	14M7140	Porca	AR		X	M10
23	H75541	Braçadeira	2		X	
24	12H304	Arruela de pressão	AR		X	3/8"
25	12M7006	Arruela de pressão	AR		X	6 mm
26	12M7065	Arruela de pressão	AR		X	8 mm

TUBOS HIDRAULICOS DA DIRECAO

CQ157371 A.1

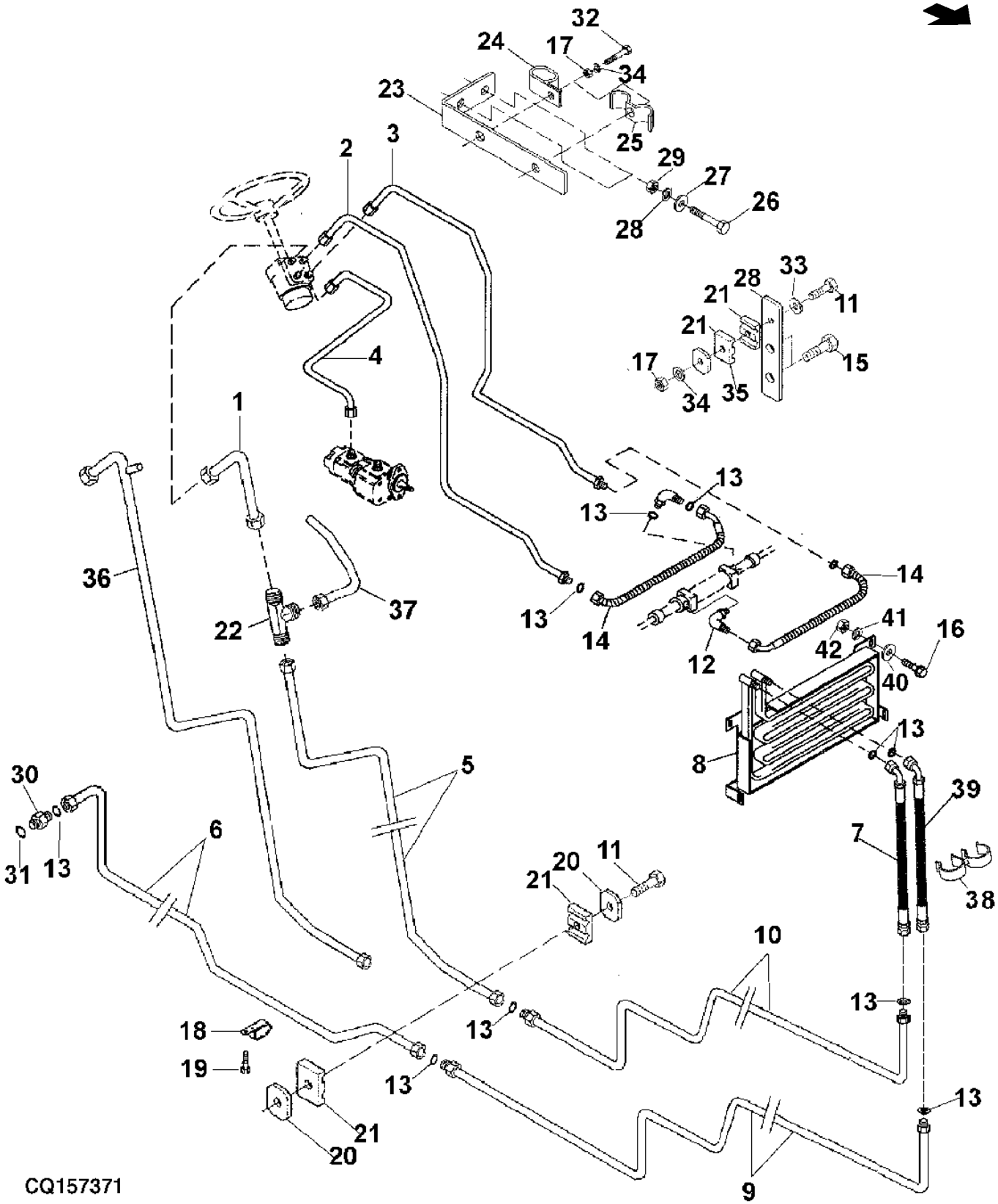

Item	N pea	Descrio	Qtde	N srie	5605	5705	Notas
1	DQ36455	Tubulação	1	-026194	X		
2	DQ44108	Tubo de óleo	1	-018166	X		
	DQ47673	Tubo de óleo	1	018167-	X		
3	DQ44109	Tubo de óleo	1	-018166	X		
	DQ47672	Tubo de óleo	1	018167-	X		
4	DQ47674	Tubo de óleo	1	-060593	X		
	DQ71392	Tubulação de óleo	1	060594-	X		
5	DQ48285	Tubo de óleo	1	-26194	X		(ORD DQ49591 ANDR139015)
6	DQ48259	Tubo de óleo	1		X		
7	RE71831	Mangueira hidráulica	2	-036689	X		
	DQ61962	Mangueira hidráulica	1	036690-	X		
8	RE71729	ResfRiadoR de óleo	1		X		
9	DQ48294	Tubo de óleo	1		X		
10	DQ48260	Tubo de óleo	1		X		
11	19M7077	Parafuso sextavado	AR		X		M6 X 20
12	61M5023	Conexão em ângulo	2		X		(SUB FOR38H5023)
	DQ30767	Conexão	1		X		4X2
13	T77857	Anel o	AR		X		
14	DQ45918	Mangueira hidráulica	1		X		4X4 RH
	RE73155	Mangueira hidráulica	1		X		4X4 LH
	DQ44756	Mangueira hidráulica	1		X		4X2 RH
	DQ44755	Mangueira hidráulica	1		X		4X2 LH
15	19M7386	Parafuso sextavado	2		X		M12 X 20
16	19M7139	Parafuso sextavado	AR		X		M8 X 20
17	14M7027	Porca	AR		X		M6
18	R127657	Braçadeira	1		X		
19	19M8672	Parafuso	1		X		M14 X 25
20	DQ40655	RefoRço	2		X		
21	DQ03962	Braçadeira	4		X		
22	CQ34932	Conexão em t	1	-026194	X		
23	CQ49331	Cantoneira	1		X		
24	H75541	Braçadeira	1		X		
25	R139006	Braçadeira	1		X		
26	19M7139	Parafuso sextavado	AR		X		M8 X 20
27	24M7026	Arruela	AR		X		9 X 17 X 1.600 mm
28	CQ49330	Correia	AR		X		
29	14M7029	Porca	AR		X		M8
30	61M5003	Adaptador	1		X		(SUB FOR 38H5003)
31	51M7043	Anel o	AR		X		15.300 X 2.200 mm
32	19M7560	Parafuso sextavado	AR		X		M6 X 16
33	24M7088	Arruela	AR		X		6.600 X 12 X 1.600 mm
34	12M7006	Arruela de pressão	AR		X		6 mm
35	CQ33811	Correia	1		X		
36	DQ49591	Tubo de óleo	1	026195-	X		
37	DQ36122	Tubo	1	-026194	X		
38	AL157838	Braçadeira	2	036690-	X		
39	DQ61963	Mangueira hidráulica	1	036690-	X		
40	12M7065	Arruela de pressão	4		X		8 mm
41	24M7026	Arruela	4		X		9 X 17 X 1.600 mm
42	14M7029	Porca	4		X		M8

BRACOS, EIXO E CILINDRO DO LEVANTE DO EIXO OSCILAN

PUBM0276 A.1

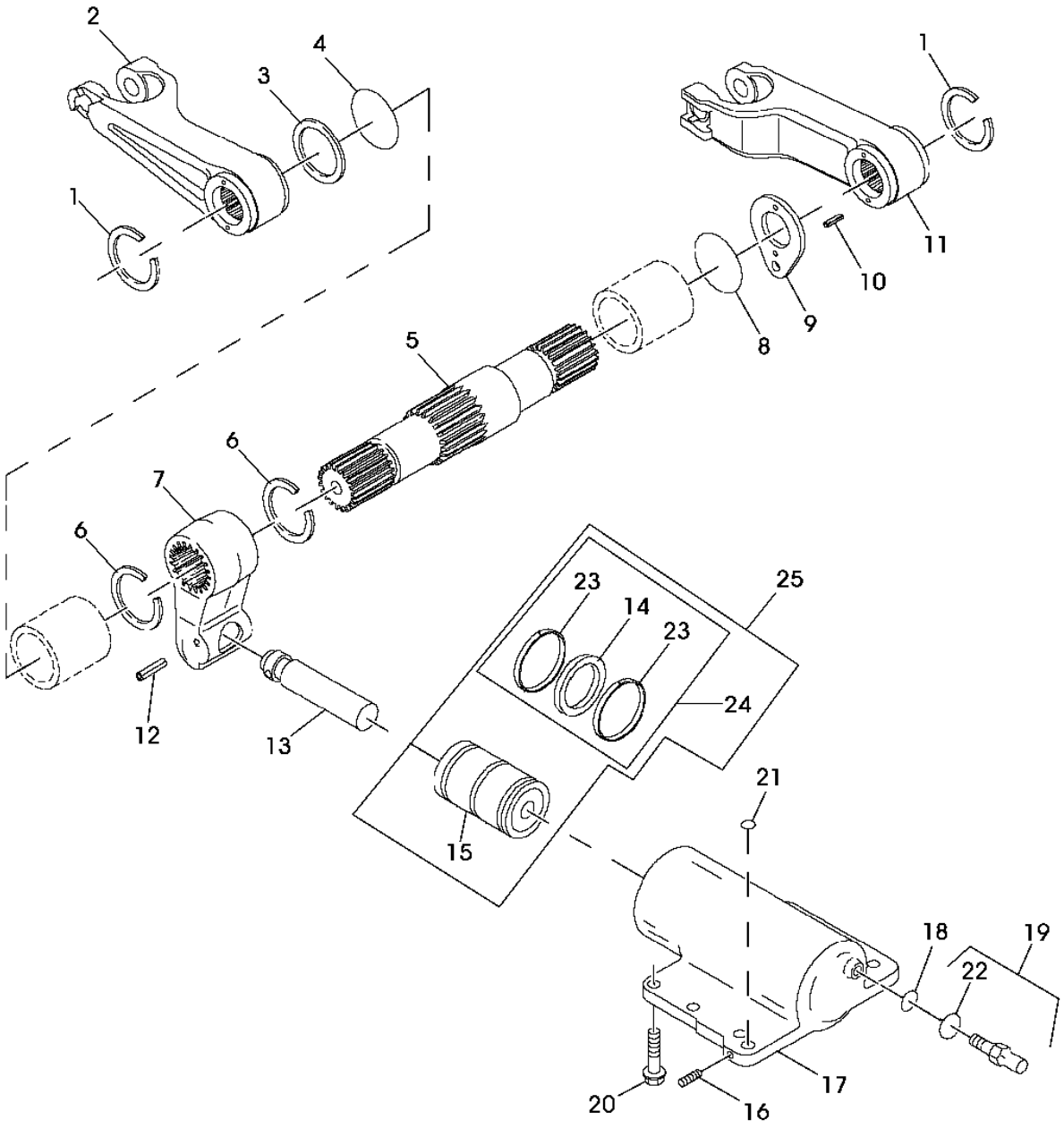

PUBM0276

Item	N pea	Descrio	Qtde	N srie	5605 5705	Notas
1	R712R	Anel de pressão	2		X X	
2	R109267	Braço	1		X X	
3	R105158	Arruela	1		X X	
4	R105215	Anel o	1		X X	
5	R105156	Eixo	1		X X	
6	R26246	Anel de pressão	2		X X	
7	R105154	Braço	1		X X	
8	A4494R	Anel o	1		X X	
9	R105159	Arruela	1		X X	
10	34M7059	Pino elástico	2		X X	6 X 12 mm
11	R105157	Braço elevador	1		X X	
12	34H320	Pino elástico	1		X X	1/4" X 2-1/4"
13	R105155	TiranTe	1		X X	
14	AL33017	Kit retentor	1		X X	
15	R141190	Pistão	1		X X	
16	15H275	Tampão	1		X X	1/4"
17	R105165	Cilindro	1		X X	
18	T36492	Anel o	1		X X	
19	RE42483	VálVula	1		X X	
20	19M7770	Parafuso	6		X X	M14 X 50
21	T75497	Anel o	1		X X	
22	T13119	Anel o	1		X X	
23	R141191	Anel de desgaste	2		X X	
24	RE73655	Kit retentor	AR		X X	INCL KEYS 14, 23
25	DQ39761	Pistão	AR		X X	INCL KEYS 14, 15 23, 24

CAIXA DO EIXO OSCILANTE

LVP2316 A.1

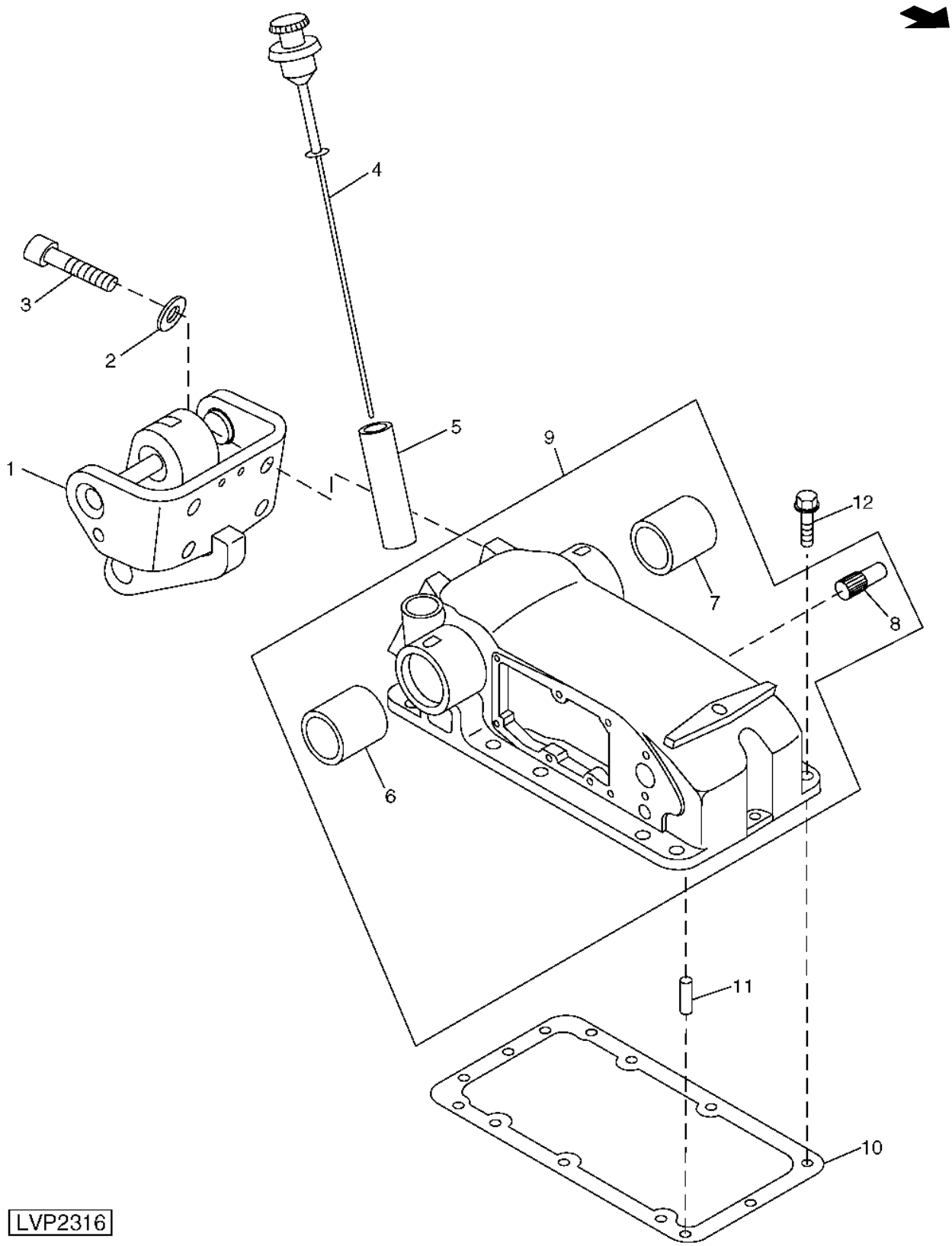

Item	N pea	Descrio	Qtde	N srie	5605 5705	Notas
1	RE42480	Apoio	1		X X	
2	24M7241	Arruela	4		X X	17 X 34 X 4 mm
3	19M8445	Parafuso	4		X X	M16 X 45
4	DQ60600	Vareta de niVel	1		X X	
5	CQ60114	Bocal de enchimento	1		X X	
6	R105151	Bucha	1		X X	RH
7	R105152	Bucha	1		X X	LH
8	R114056	Pino	1		X X	
9	RE42479	Carcaça	1		X X	INCL KEYS 6-8
10	R105255	Junta	1		X X	
11	R122210	Pino	2		X X	
12	19M7790	Parafuso	11		X X	M12 X 35

LIGACAO DE CONTROLE DO EIXO OSCILANTE

LVP1082 A.1

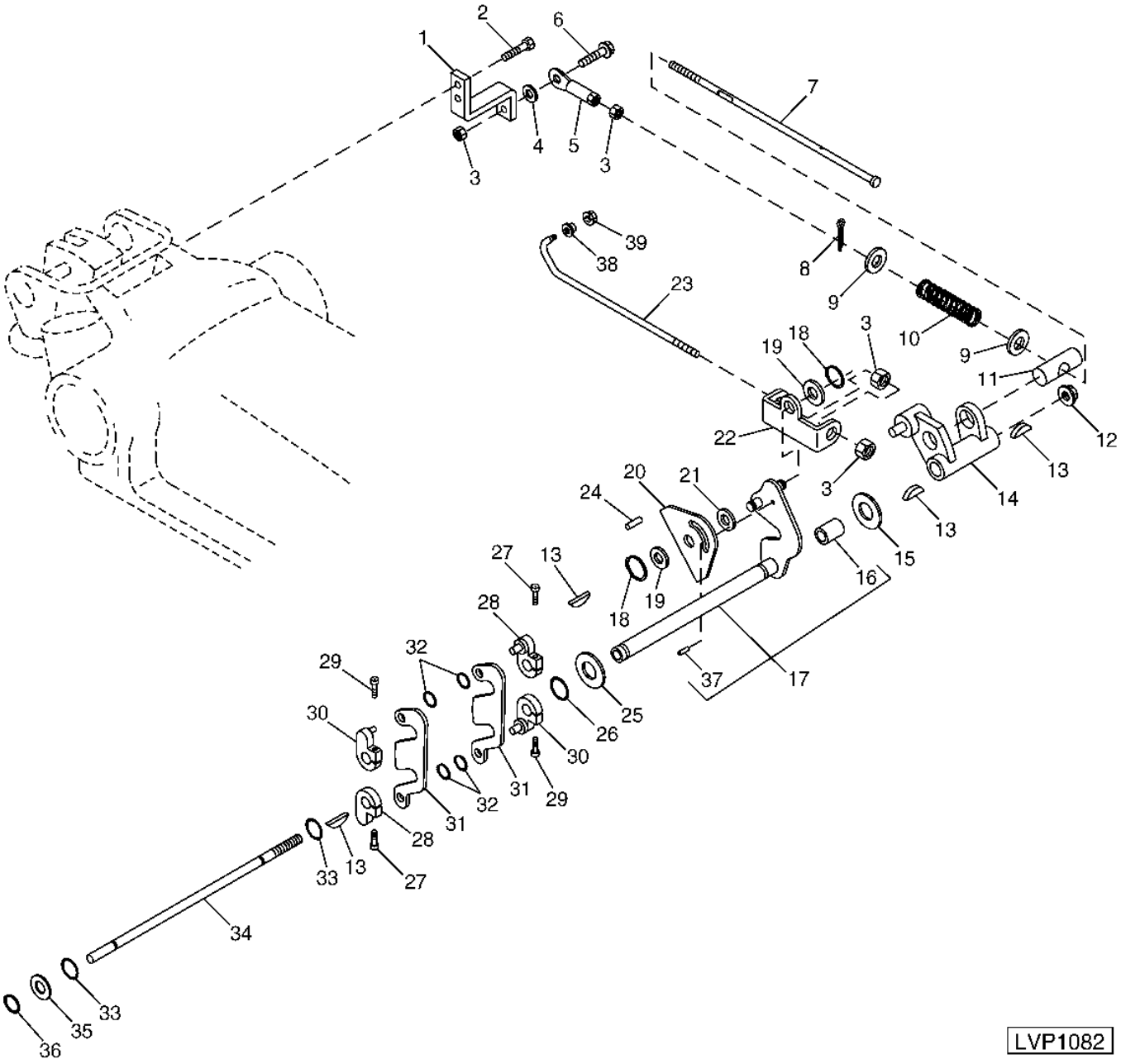

Item	N pea	Descrio	Qtde	N srie	5605 5705	Notas
1	R105164	Apoio	1		X X	
2	19M7785	Parafuso	2		X X	M10 X 25
3	14M7274	Porca	4		X X	M10
4	24H1781	Arruela	1		X X	13/32" X 7/8" X 1/4"
5	RE42501	Extremidade da ligação	1		X X	
6	19M8910	Parafuso	AR		X X	M10 X 35
7	R105186	Parafuso	1		X X	
8	11M7008	Contra-pino	1		X X	2 X 14 mm
9	24M7096	Arruela	2		X X	10.500 X 18 X 1.600 mm
10	R105187	Mola de compressão	1		X X	
11	R105201	Pino	1		X X	
12	14M7529	Porca de segurança	AR		X X	M12
13	26H70	Chaveta	4		X X	1/8" X 1/2"
14	RE45979	Alavanca	1		X X	
15	24M7038	Arruela	1		X X	13.500 X 24 X 2.500 mm
16	R105208	Bucha	1		X X	
17	RE46010	Alavanca	1		X X	
18	R26871	Anel de pressão	2		X X	
19	24H1849	Arruela	2		X X	17/32" X 1" X 0.036"
20	R114057	Alavanca	1		X X	
21	R114360	Arruela	1		X X	
22	R105189	Forquilha	1		X X	
23	R114429	TiranTe	1		X X	
24	R114056	Pino	1		X X	
25	R105168	Arruela	AR		X X	
26	P48347	Anel o	1		X X	
27	19M8511	Parafuso	2		X X	M6 X 22
28	RE42486	Alavanca	2		X X	
29	19M8505	Parafuso	2		X X	M6 X 25
30	RE42487	Alavanca	2		X X	
31	R105174	Ligação	2		X X	
32	R72653	Anel de pressão	4		X X	
33	P51212	Anel o	2		X X	
34	R105183	Eixo	1		X X	
35	R105216	Arruela	1		X X	
36	R32507	Anel de pressão	1		X X	
37	34M7201	Pino elástico	1		X X	4 X 10 mm
38	R114430	Arruela	1		X X	
39	14M7303	Porca com flange	1		X X	M6

ALAVANCAS DE CONTROL DO EIXO OSCILANTE

PY51272 A.1

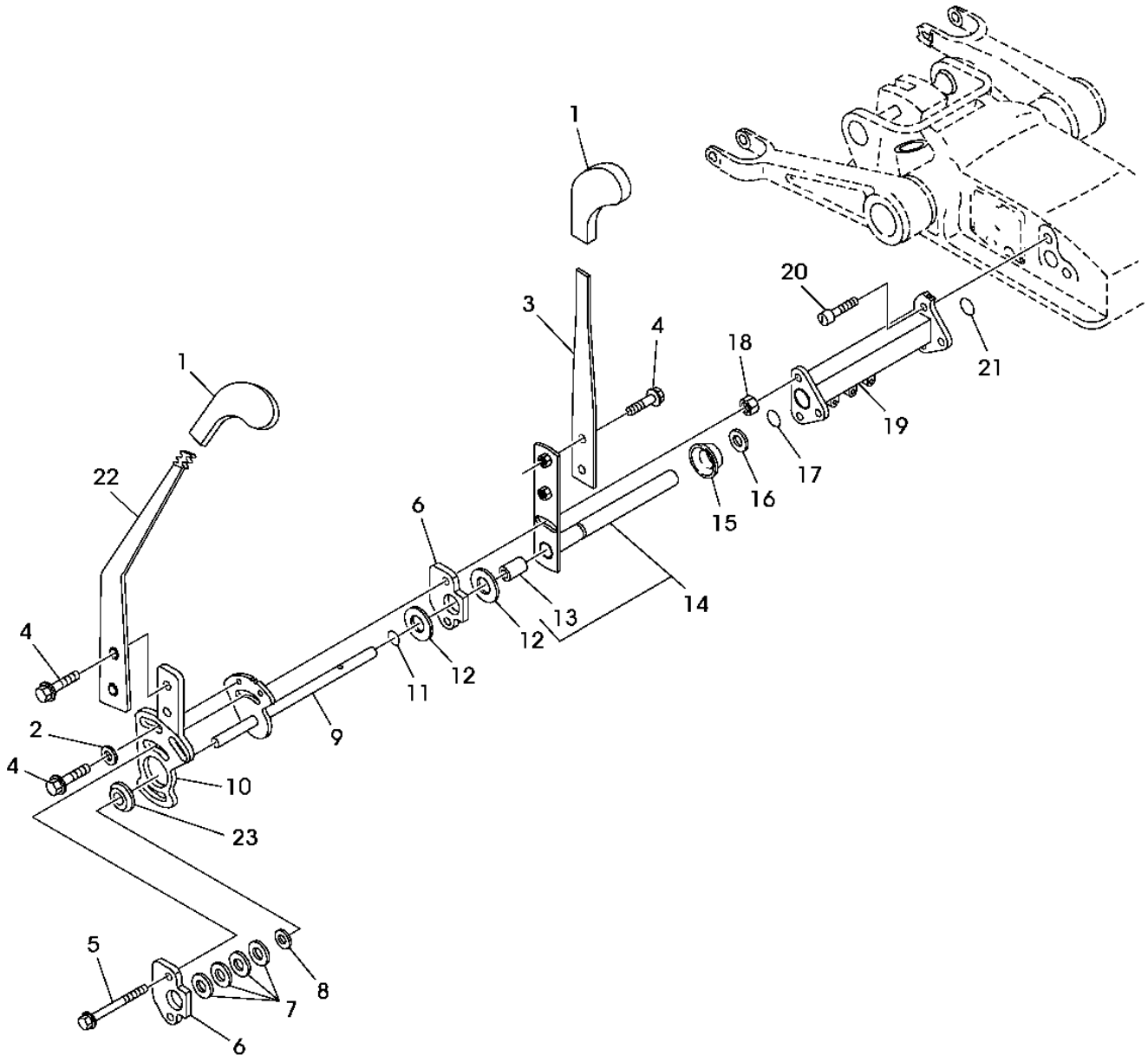

PY51272

Item	N pea	Descrio	Qtde	N srie	5605	5705	Notas
1	M48534	Botão	2		X	X	
2	24M7238	Arruela	AR		X	X	8.700 X 17 X 2 mm
3	R109337	Alavanca	1		X	X	
4	19M7865	Parafuso	AR		X	X	M8 X 16
5	19M7274	Parafuso sextavado	AR		X	X	M8 X 70
6	R105175	Eixo	2		X	X	
7	12M6601	Arrela de disco	4		X	X	14.200 X 28 X 1.500 mm
8	R105216	Arruela	1		X	X	
9	RE46035	Placa	1		X	X	
10	RE46017	Alavanca	1		X	X	
11	P51212	Anel o	1		X	X	
12	R105198	Disco	2		X	X	
13	R105208	Bucha	1		X	X	
14	RE46011	Alavanca	1		X	X	INCL KEY 13
15	R105166	Espaçador	1		X	X	
16	R105168	Arruela	1		X	X	
17	R34404	Anel o	1		X	X	
18	14M7273	Porca	AR		X	X	M8
19	R105173	Mancal	1		X	X	
20	19M8533	Parafuso	AR		X	X	M10 X 25
21	H21957	Anel o	1		X	X	
22	R114421	Alavanca de controle	1		X	X	
23	R114422	Espaçador	1		X	X	

VALVULA DE CONTROLE DO LEVANTE

PUBM1505 A.1

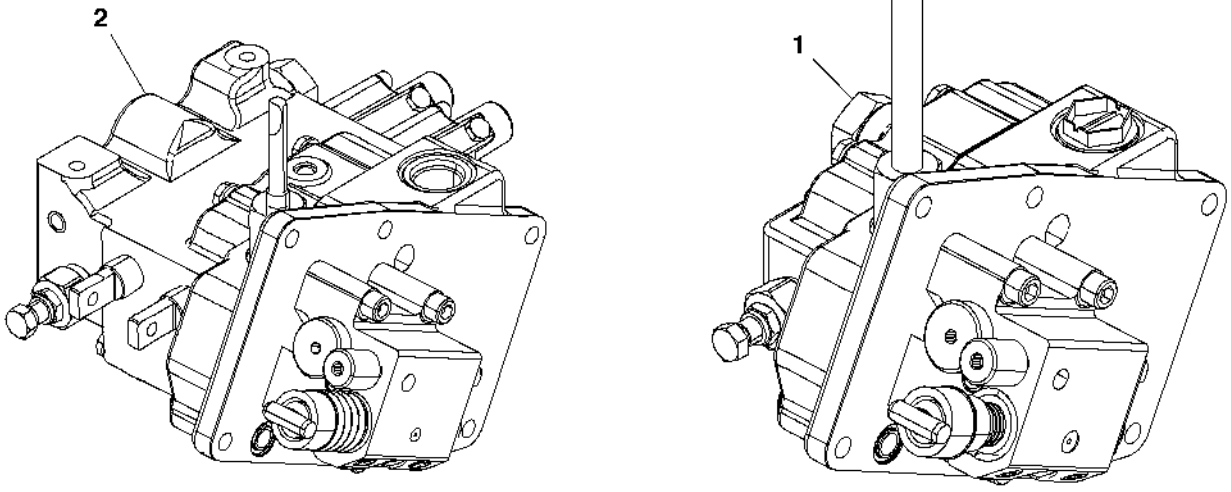

PUBM1505

Item	*N pea*	*Descrio*	*Qtde*	*N srie*	*5605* *5705*	*Notas*
1	RE177112	VálVula	1		X X	(B) SUB FOR RE72999
2	RE177116	VálVula	1		X X	(A) SUB FOR RE73000

(A) COM VALVULA DE CONTROLE SELETIVO

(B) SEM VÁLVULA DE CONTROLE SELETIVO

VALVULA DE CONTROLE DO EIXO OSCILANTE

CQ156294 A.1

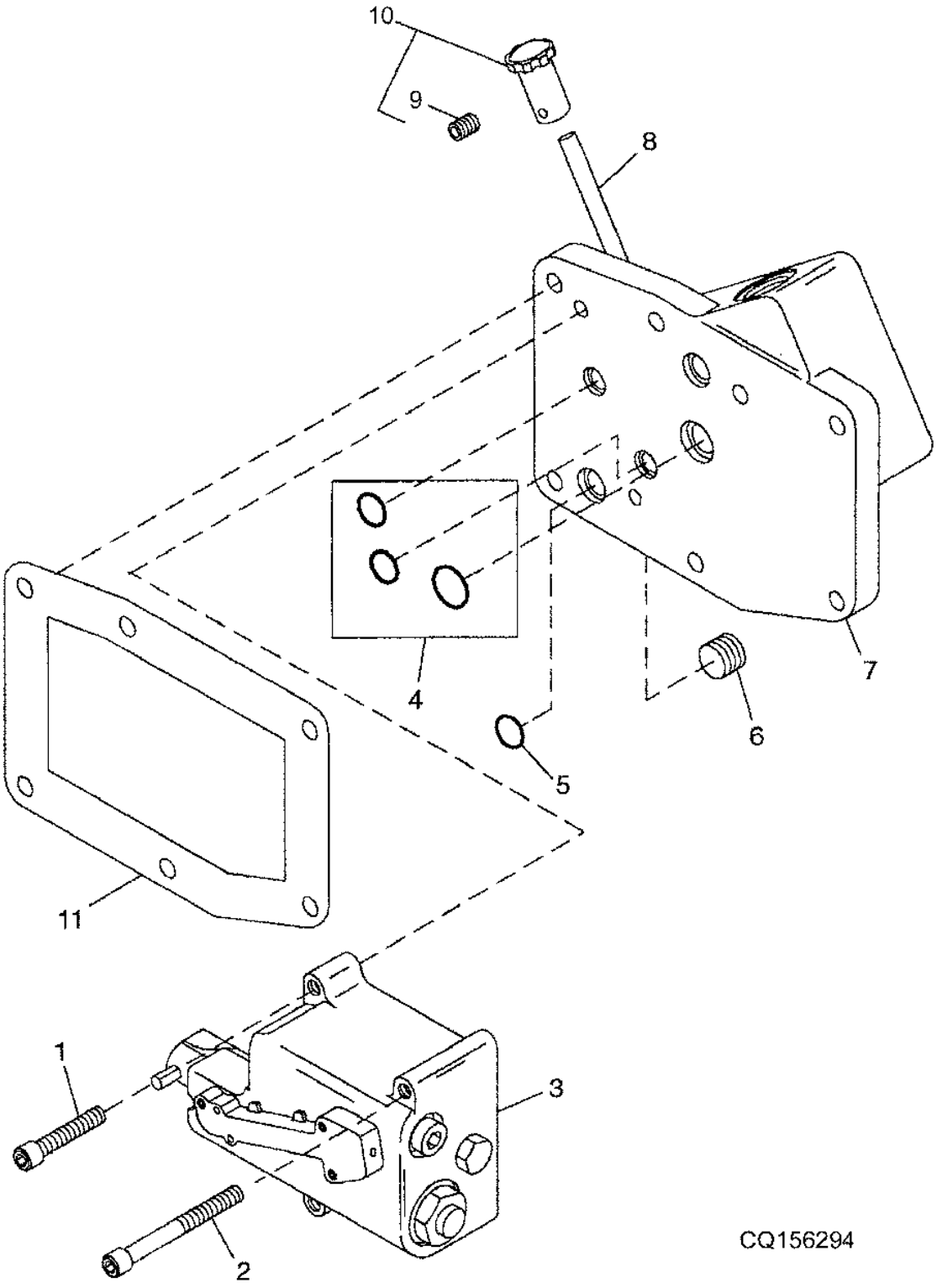

Item	N pea	Descrio	Qtde	N srie	5605	5705	Notas
1	R113838	Parafuso sextavado	1	-20545	X	X	
2	R113837	Parafuso sextavado	2	-20545	X	X	
3	RE199473	Kit - válv. levante	1	-20545	X	X	(ORD DQ69669)
4	RE45959	Kit retentor	1	-20545	X	X	
5	T77857	Anel o	1	-20545	X	X	
6	RE45958	Plugue	1	-20545	X	X	
7	R105219	Carcaça	1	-20545	X	X	
8	RE42481	VálVula	1	-20545	X	X	
9	22M7072	Parafuso de fenda	1	-20545	X	X	M6 X 10
10	RE58886	Botão	2	-20545	X	X	
11	TY16021	Selante	1	-20545	X	X	

VALVULA DE CONTROLE DO EIXO OSCILANTE

CQ157157 A.1

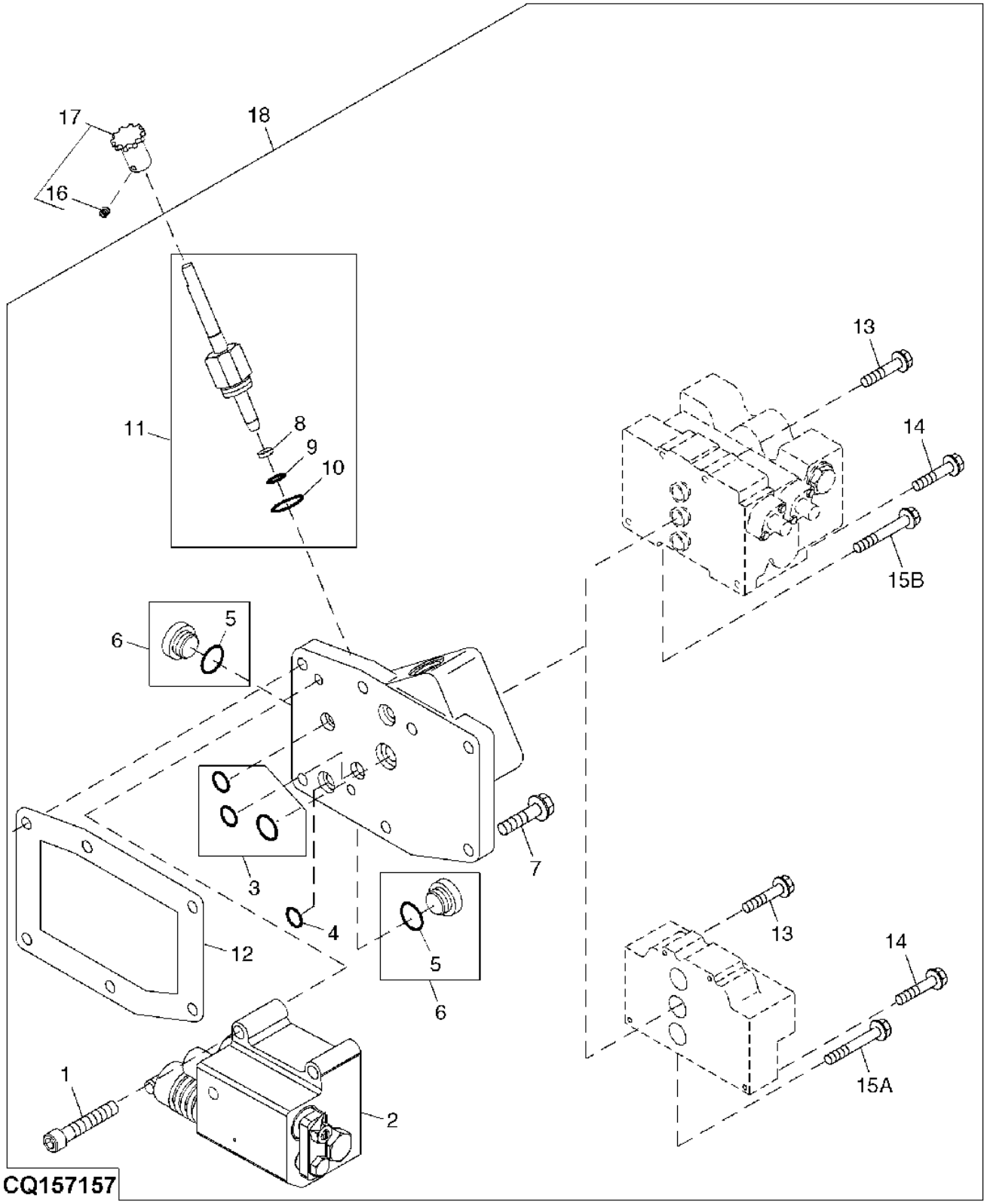

Item	N pea	Descrio	Qtde	N srie	5605 5705	Notas
1	M1035T	Parafuso	3	20546-	X X	
2	RE194735	VálVula	1	20546-	X X	
3	RE45959	Kit retentor	1	20546-	X X	
4	T36492	Anel o	2	20546-	X X	
5	R26448	Anel o	2	20546-	X X	
6	RE45958	Plugue	2	20546-	X X	
7	19M7867	Parafuso	6	20546-	X X	M8 X 25
8	R34129	Anel de apoio	1	20546-	X X	
9	R26375	Anel o	1	20546-	X X	
10	51M7043	Anel o	1	20546-	X X	15.300 X 2.200 mm
11	RE182816	Kit - válv. levante	1	20546-	X X	
12	PM38657	Selante	AR	20546-	X X	50 ML, (SUB FOR TY16021)
13	19H2650	Parafuso sextavado	2	20546-	X X	1/4" X 2"
14	19H2474	Parafuso sextavado	1	20546-	X X	1/4" X 1-1/2"
15A	19H2474	Parafuso sextavado	1	20546-	X X	(A) 1/4" X 1-1/2"
15B	19H3754	Parafuso sextavado	1	20546-	X X	(B) 1/4" X 3-1/4"
16	22M7083	Parafuso de fenda	1	20546-	X X	M6 X 12
17	RE73337	Botão	1	20546-	X X	(SUB FOR RE58886)
18	RE177112	VálVula	1	20546-	X X	(A) (INCL RE42497 KEYS 1-15)
	RE177116	VálVula	2	20546-	X X	(B) (INCL RE60527 KEYS 1-15)

(A) SEM VCR

(B) COM DUPLA VCR

VALVULA DE CONTROLE DO EIXO OSCILANTE (SEM VALVULA DE CONTROLE SELETIVO)

CQ156298 A.1

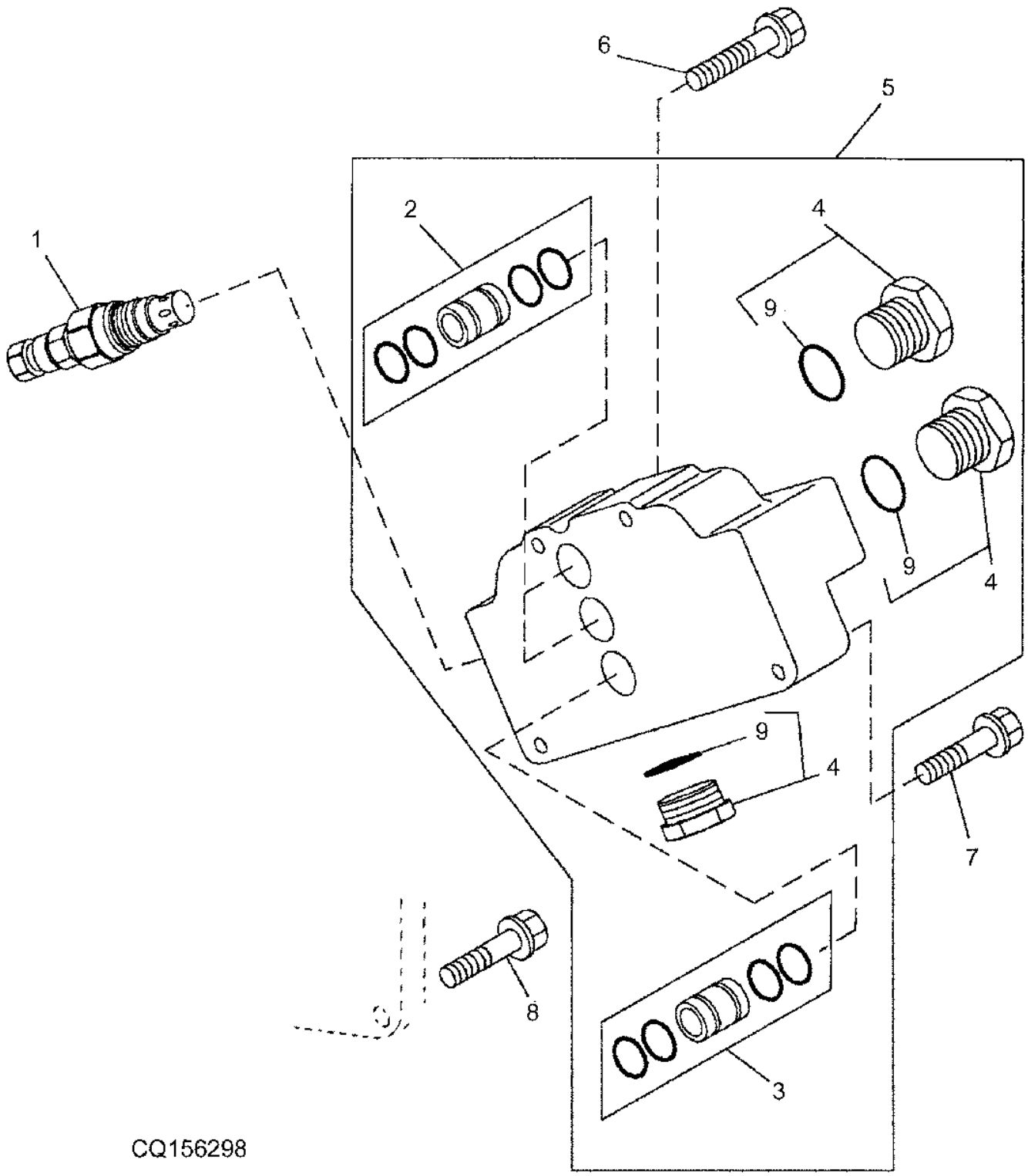

Item	N pea	Descrio	Qtde	N srie	5605	5705	Notas
1	RE45861	VálVula de alíVio de press.	1		X	X	
2	RE45736	Tubo	2		X	X	
3	RE45735	Tubo	1		X	X	
4	RE45960	Plugue	3		X	X	
5	RE42497	Capa	1		X	X	INCL KEYS 2-4, 9
6	19H2650	Parafuso sextavado	2		X	X	1/4" X 2"
7	19H2474	Parafuso sextavado	2		X	X	1/4" X 1-1/2"
8	19M7867	Parafuso	5		X	X	M8 X 25
9	51M7045	Anel o	3		X	X	19.300 X 2.200 mm

VALVULA DE CONTROLE SELETIVA (-20546) (- 20546)

CQ155059 A.1

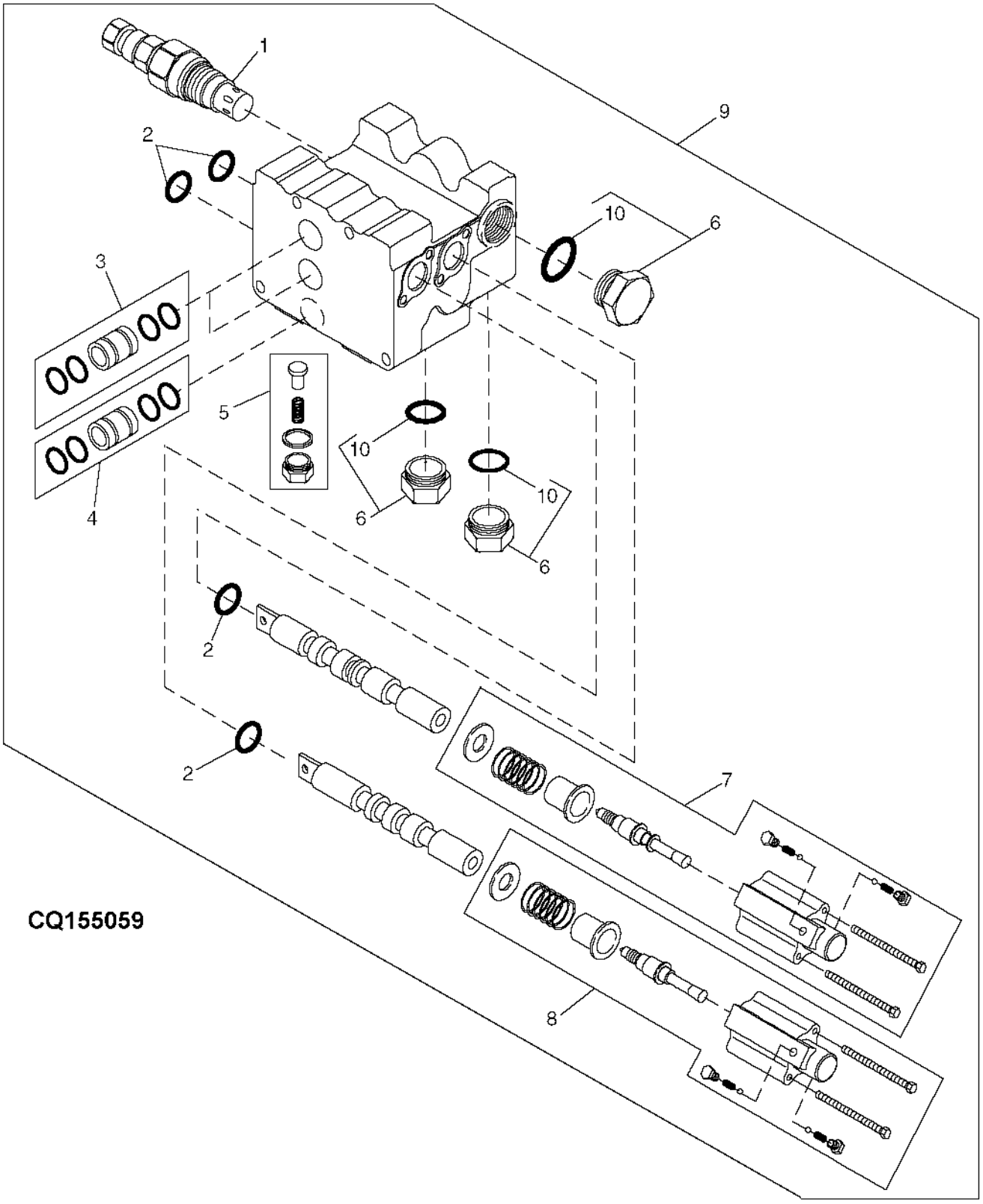

Item	N pea	Descrio	Qtde	N srie	5605	5705	Notas
1	RE45861	VálVula de alíVio de press.	1		X	X	
2	R51603	Anel o	4		X	X	
3	RE45736	Tubo	2		X	X	
4	RE45735	Tubo	1		X	X	
5	RE45952	Kit	2		X	X	
6	RE45960	Plugue	3		X	X	
7	RE45954	Kit do limitador	1		X	X	
8	RE45955	Kit do limitador	1		X	X	
9	RE42495	VálVula	1	-20545	X	X	(ORD W/ (4) 38H5003) INCL KEYS 1-8, 10
	RE60527	VálVula	1	20546-	X	X	
10	51M7045	Anel o	3		X	X	19.300 X 2.200 mm
..	RE45959	Kit retentor	1		X	X	

CONJUNTO DO ELEVADOR HIDRAULICO

CQ154870 A.1

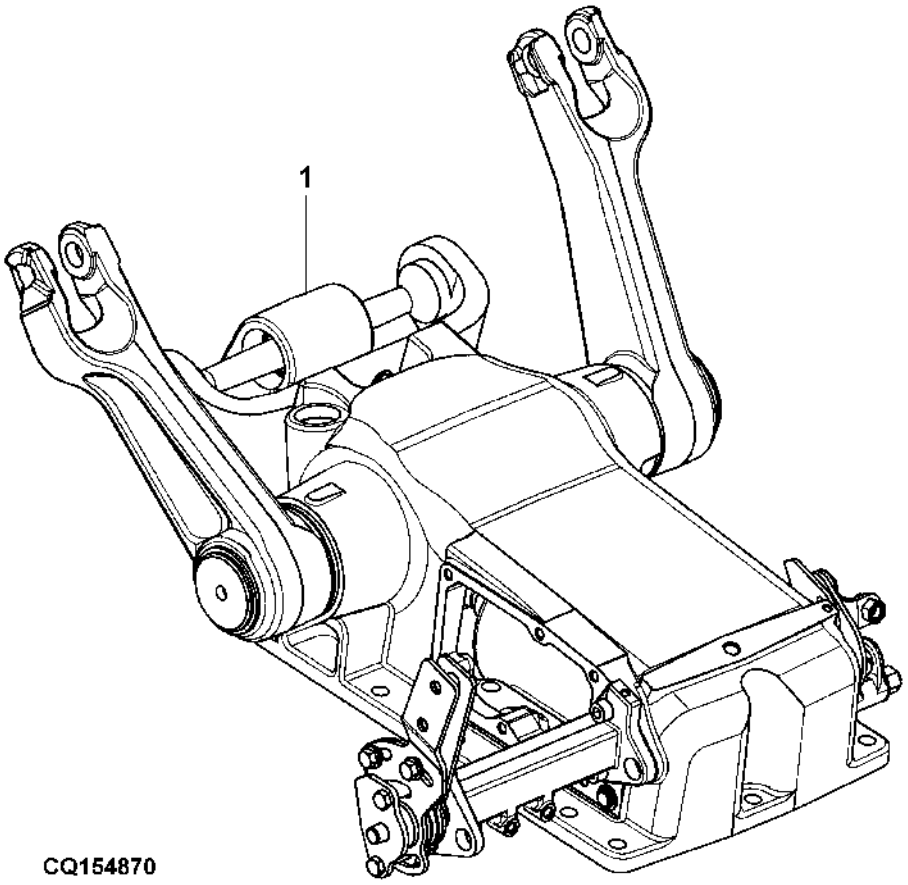

Item	N pea	Descrio	Qtde	N srie	5605 5705	Notas
1	RE73652	Elevador hidráulico	1		X X	

MANGUEIRAS HIDRAULICAS DA VCR DUPLA

PUBM1260 A.1

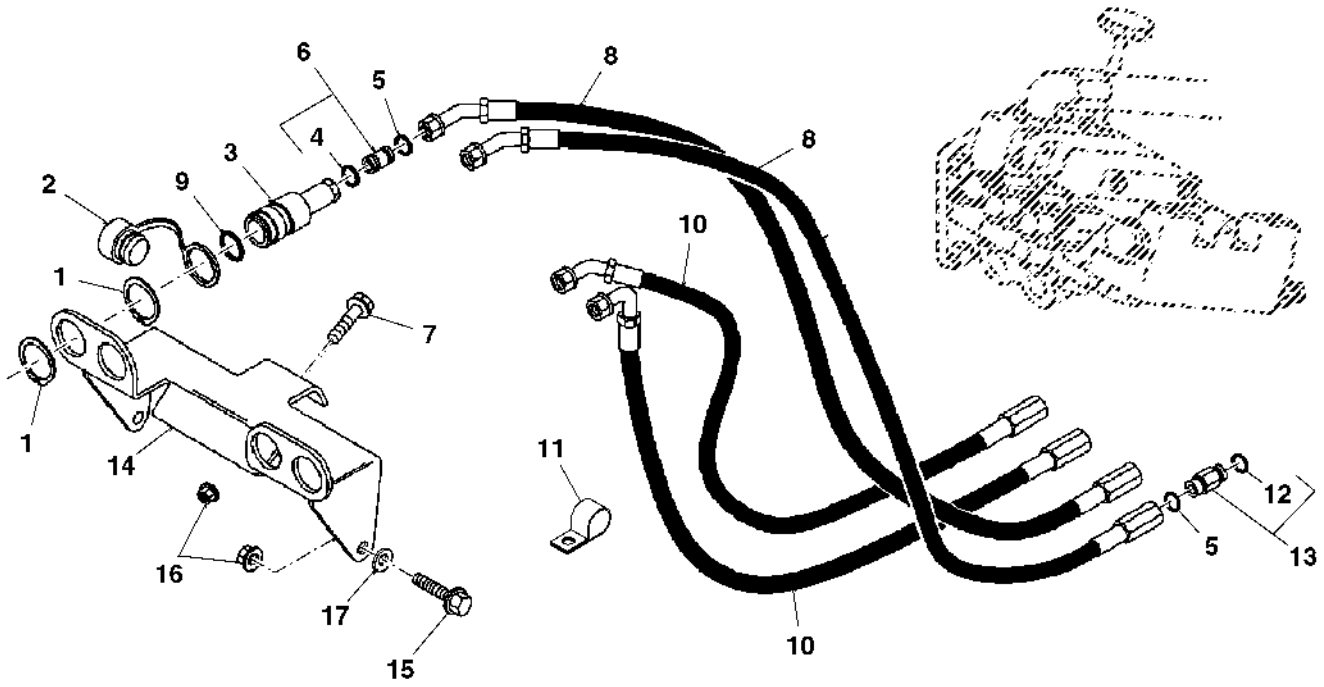

PUBM1260

Item	N pea	Descrio	Qtde	N srie	5605 5705	Notas
1	R120797	Anel de pressão	8		X X	
2	A15899	Plugue	4		X X	
3	RE45822	Engate do arranque	4	-XXXXX	X X	(A) (ORD DQ63442)
	DQ34944	Engate do arranque	4	XXXXX-XXXXX	X X	(B) (ORD DQ63442)
	DQ63442	Engate rápido	4	XXXXX-	X X	
4	51M7045	Anel o	4		X X	19.300 X 2.200 mm
5	T36492	Anel o	8		X X	(SUB FOR T77857)
6	61M5076	Adaptador	4		X X	(SUB FOR 38H5076)
7	19M3129	Parafuso sextavado	AR		X X	M8 X 20
8	RE45723	Mangueira hidráulica	2		X X	
9	R83630	Anel o	4		X X	
10	SJ302125	Mangueira hidráulica	1		X X	(SUB FOR RE45707)
11	CQ03769	Braçadeira	1		X X	
12	51M7043	Anel o	4		X X	15.300 X 2.200 mm
13	61M5003	Adaptador	4		X X	(SUB FOR 38H5003)
14	CQ36028	Apoio	1		X X	
15	19M7322	Parafuso sextavado	AR		X X	M8 X 35
16	14M7029	Porca	AR		X X	M8
17	24M7238	Arruela	4		X X	8.700 X 17 X 2 mm

(A) KIT A15899, R83630 PARKER

(B) KIT CQ34945, CQ34946, CQ34947, CQ34948 FA

ALAVANCA DA VCR

CQ151543 A.1

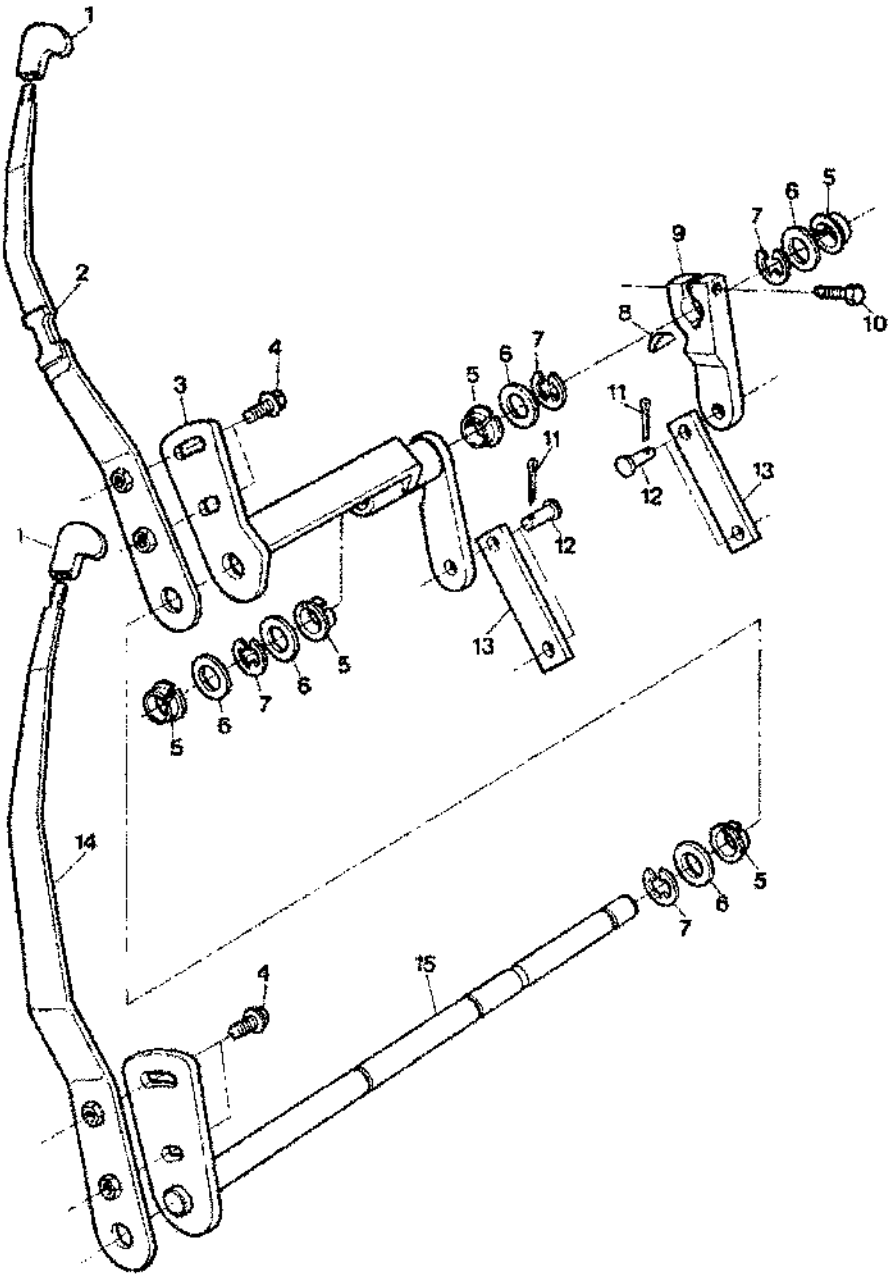

Item	N pea	Descrio	Qtde	N srie	5605 5705	Notas
1	M48534	Botão	2		X X	
2	DQ60680	Alavanca	1		X X	(A)
	DQ46571	Alavanca	1		X X	(A) (C)
3	DQ60682	Alavanca	1		X X	
4	19M7865	Parafuso	AR		X X	M8 X 16
5	T39639	Arruela	5		X X	
6	24M7049	Arruela	AR		X X	17.500 X 30 X 3 mm
7	F2863R	Anel de pressão	4		X X	
8	26M4221	Chaveta	1		X X	3 X 13 mm
9	CQ26108	Alavanca	1		X X	
10	19M3121	Parafuso sextavado	AR		X X	M6 X 30
11	11M7076	Contra-pino	AR		X X	1.600 X 12 mm
12	CQ03980	Pino	2		X X	
13	CQ27591	Correia	2		X X	
14	DQ60679	Alavanca	1		X X	(B)
15	DQ60681	Alavanca	1		X X	

(A) SEGUNDA ALAVANCA DA VÁLVULA DA SCV

(B) ALAVANCA DA PRIMEIRA VCR

(C) UTILIZADO SOMENTE EM PS

BRACOS DE LEVANTE

CQ154550 A.1

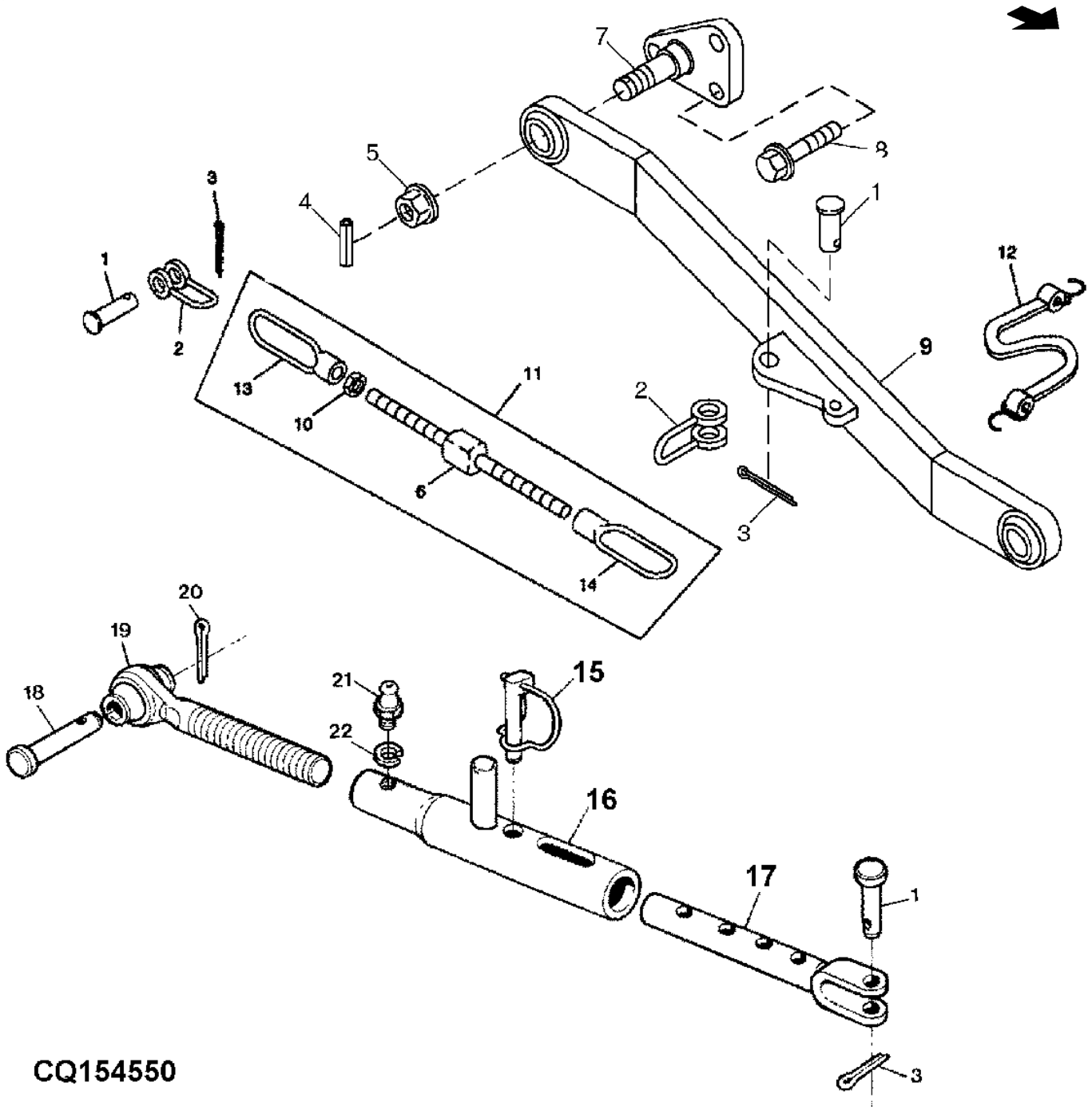

Item	N pea	Descrio	Qtde	N srie	5605 5705	Notas
1	L77493	Pino fixador	2		X X	
2	R109171	Forquilha	4	-XXXXXX	X X	
3	11M7023	Contra-pino	4	-XXXXXX	X X	4 X 32 mm
4	34M7102	Pino elástico	2		X X	5 X 26 mm
5	14M7300	Porca com flange	2		X X	M20
6	R109168	TiranTe	2	-XXXXXX	X X	
7	R141682	Suporte	2		X X	SUB FOR R114402
8	19M8435	Parafuso	6		X X	M14 X 35
9	DQ57310	Braço de elevação	2	-XXXXX	X X	(ORD DQ65275)
	DQ65275	Braço de elevação	2	XXXXX-	X X	
10	14M7192	Porca	2		X X	M16
11	RE45708	Corrente estabilizadora	2		X X	INCL KEYS 5, 10, 13 AND 14
12	AR68071	Correia elástica	1	-XXXXXX	X X	
13	R109170	Porca	2	-XXXXXX	X X	
14	R109169	Porca	2	-XXXXXX	X X	
15	DQ27415	Pino	2	-XXXXXX	X X	
	L202151	Pino elástico	2	XXXXXX-	X X	
16	DQ26277	Estabilizador	2	-XXXXXX	X X	
	L202150	Tubo	2	XXXXXX-	X X	
17	DQ26275	Barra	2	-XXXXXX	X X	
	SU292160	Bloco de oscilação	2	XXXXXX-	X X	
18	CQ26016	Pino	2		X X	
19	DQ26111	Pino esférico	2	-XXXXXX	X X	
	AL201900	Ligação	2	XXXXXX-	X X	
20	11M7054	Contra-pino	4		X X	6.300 X 32 mm
21	58M5573	Conexão de lubrificação	2	-XXXXXX	X X	
	SU292606	Conexão de lubrificação	2	XXXXXX-	X X	
22	12M7006	Arruela de pressão	AR		X X	6 mm
..	DQ34283	Estabilizador	2	-XXXXXX	X X	
..	AL201899	Estabilizador	2	XXXXXX-	X X	

BARRA ESTABILIZADORA AJUSTAVEL, DIREITA OU ESQUERDA (XXXXXX -) (XXXXXX -)

PUBM2124 A.1

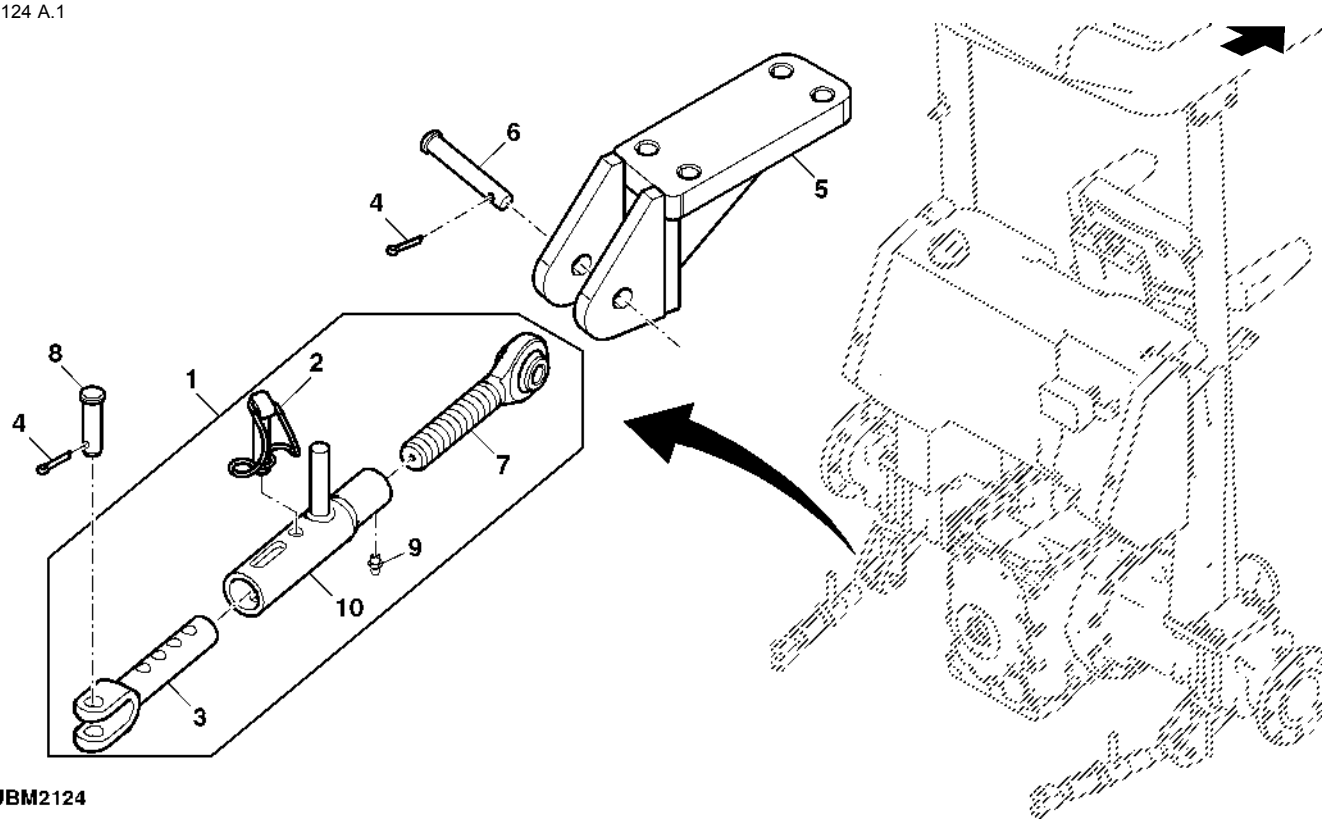

PUBM2124

Item	*N pea*	*Descrio*	*Qtde*	*N srie trator*	*5605 5705*	*Notas*
1	AL201899	Estabilizador	1		X X	INCL KEYS 2, 3, 7, 9 AND 10
2	L202151	Pino elástico	2		X X	
3	SU292160	Bloco de oscilação	2		X X	
4	11M7054	Contra-pino	2		X X	6.300 X 32 mm
	11M7023	Contra-pino	2		X X	4 X 32 mm
5	DQ28315	Suporte	1		X X	RH
	DQ28320	Suporte	1		X X	LH
6	CQ26016	Pino	2		X X	
7	AL201900	Ligação	2		X X	
8	L77493	Pino fixador	2		X X	
9	SU292606	Conexão de lubrificação	2		X X	
10	L202150	Tubo	2		X X	

TENSORES LATERAIS DO ENGATE DE 3 PONTOS

CQ154462 A.1

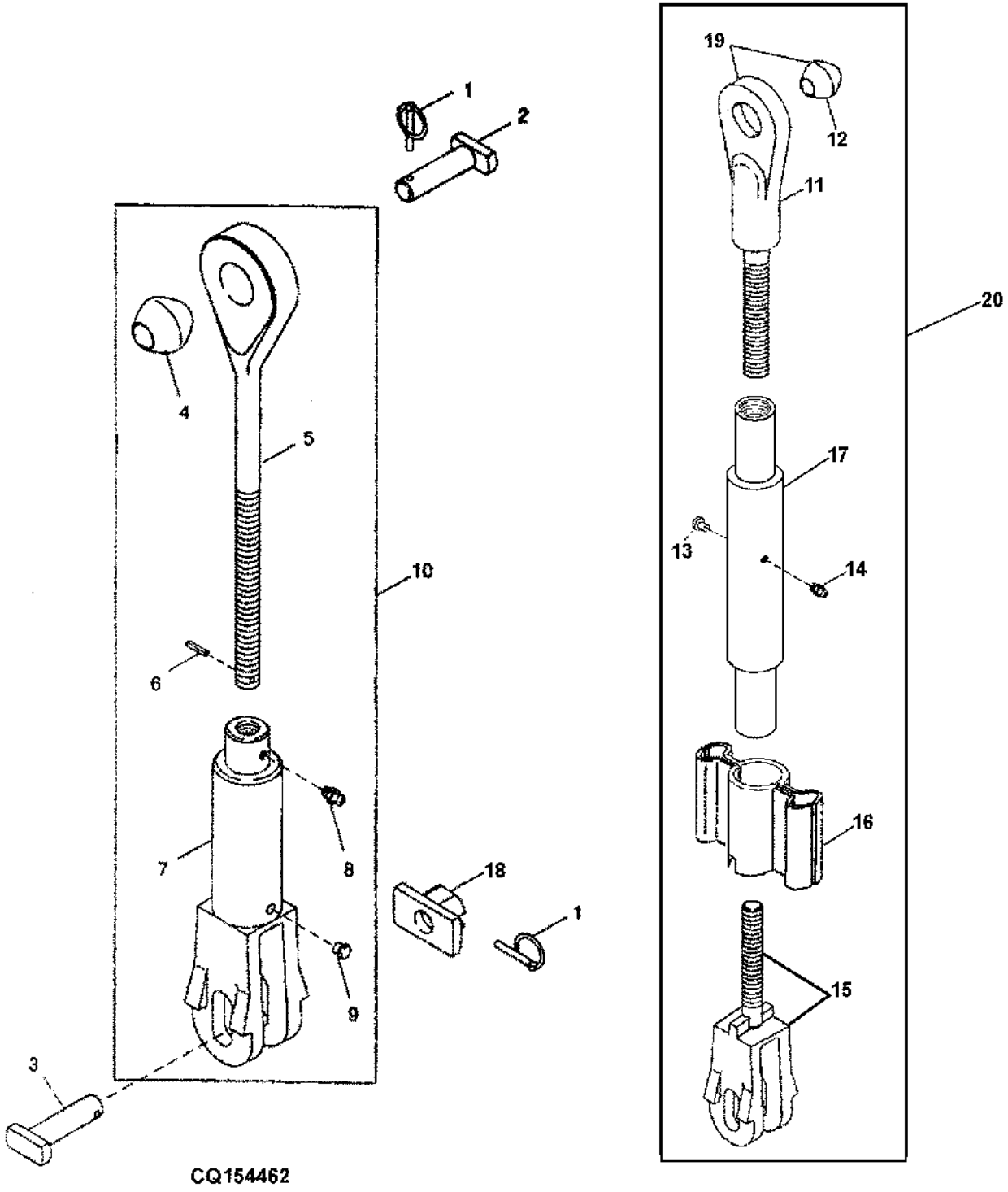

Item	Nº peça	Descrição	Qtde	Nº série	5605	5705	Notas
1	AR60372	Pino de engate rápido	4	-XXXXXX	X	X	
2	R105228	Pino	2	-XXXXXX	X	X	
3	R120540	Pino	2	-XXXXXX	X	X	
4	CQ43153	Esfera	2	-060038	X		
	CQ43153	Esfera	2	-060129		X	
5	DQ42991	Corpo de junção	1	-060038	X		
	DQ42991	Corpo de junção	1	-060129		X	
6	34M7031	Pino elástico	2	-060038	X		5 X 24 mm
	34M7031	Pino elástico	2	-060129		X	5 X 24 mm
7	DQ42993	Corpo de junção	1	-060038	X		
	DQ42993	Corpo de junção	1	-060129		X	
8	JD7798	Conexão de lubrificação	3	-060038	X		
	JD7798	Conexão de lubrificação	3	-060129		X	
9	99M7016	Plugue	4	-060038	X		
	99M7016	Plugue	4	-060129		X	
10	DQ42990	Tensor lateral	1	-060038	X		(ORD DQ65276) INCL KEYS 4-9
	DQ42990	Tensor lateral	1	-060129		X	(ORD DQ65276) INCL KEYS 4-9
11	CQ42979	Corpo de junção	1	-060038	X		
	CQ42979	Corpo de junção	1	-060129		X	
12	CQ43153	Esfera	1	-060038	X		
	CQ43153	Esfera	1	-060129		X	
13	99M7016	Plugue	1	-060038	X		
	99M7016	Plugue	1	-060129		X	
14	34M7029	Pino elástico	1	-060038	X		4 X 30 mm
	34M7029	Pino elástico	1	-060129		X	4 X 30 mm
15	DQ42996	Corpo de junção	1	-060038	X		
	DQ42996	Corpo de junção	1	-060129		X	
16	CQ42962	Olhal	1	-060038	X		
	CQ42962	Olhal	1	-060129		X	
17	DQ42779	Tubo	1	-060038	X		
	DQ42779	Tubo	1	-060129		X	
18	R105230	RetentoR	2	-060129	X	X	
19	DQ42956	Corpo de junção	1	-060038	X		
	DQ42956	Corpo de junção	1	-060129		X	
20	DQ42954	Tensor lateral	1	-060038	X		(ORD DQ65277) INCL KEYS 11-17 AND 19
	DQ42954	Tensor lateral	1	-060129		X	(ORD DQ65277) INCL KEYS 11-17 AND 19

TENSORES LATERAIS DO ENGATE DE 3 PONTOS

LVP2084 A.1

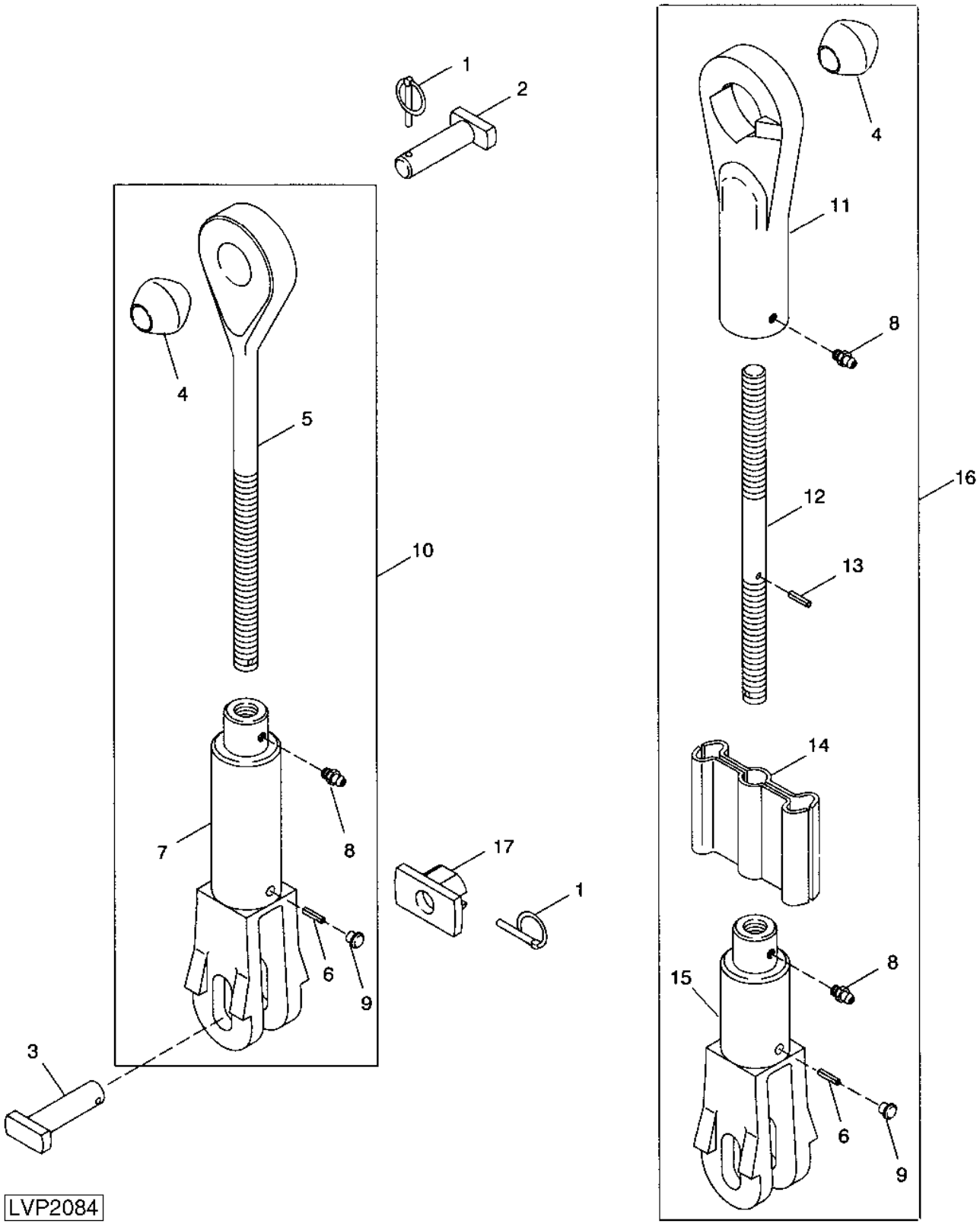

Item	Nº peça	Descrição	Qtde	Nº série	5605	5705	Notas
1	AR60372	Pino de engate rápido	4	-XXXXXX	X	X	
2	R105228	Pino	2	-XXXXXX	X	X	
3	R120540	Pino	2	-XXXXXX	X	X	
4	T21901	Esfera	2	-XXXXXX	X		
	T21901	Esfera	2	-XXXXXX		X	
5	R243222	Tensor lateral	1	-XXXXXX	X		(SUB FOR R105222)
	R243222	Tensor lateral	1	-XXXXXX		X	(SUB FOR R105222)
6	34M7031	Pino elástico	2	-XXXXXX	X		5 X 24 mm
	34M7031	Pino elástico	2	-XXXXXX		X	5 X 24 mm
7	R243221	Garfo com engate nas extre.	1	-XXXXXX	X		(SUB FOR R105223)
	R243221	Garfo com engate nas extre.	1	-XXXXXX		X	(SUB FOR R105223)
8	JD7798	Conexão de lubrificação	3	-XXXXXX	X		
	JD7798	Conexão de lubrificação	3	-XXXXXX		X	
9	99M7016	Plugue	4	-XXXXXX	X		
	99M7016	Plugue	4	-XXXXXX		X	
10	DQ65276	Tensor lateral	1	-XXXXXX	X		INCL KEYS 4-9
	DQ65276	Tensor lateral	1	-XXXXXX		X	INCL KEYS 4-9
11	R243218	Tensor lateral	1	-XXXXXX	X		(SUB FOR R105221)
	R243218	Tensor lateral	1	-XXXXXX		X	(SUB FOR R105221)
12	R243220	Tensor lateral	1	-XXXXXX	X		(SUB FOR R105224)
	R243220	Tensor lateral	1	-XXXXXX		X	(SUB FOR R105224)
13	CE17307	Pino elástico	1	-XXXXXX	X		
	CE17307	Pino elástico	1	-XXXXXX		X	
14	RE42504	Alavanca	1	-XXXXXX	X		
	RE42504	Alavanca	1	-XXXXXX		X	
15	R243217	Garfo com engate nas extre.	1	-XXXXXX	X		(SUB FOR R105227)
	R243217	Garfo com engate nas extre.	1	-XXXXXX		X	(SUB FOR R105227)
16	DQ65277	Tensor lateral	1	-XXXXXX	X		INCL KEYS 4, 6, 8, 9, 11-15
	DQ65277	Tensor lateral	1	-XXXXXX		X	INCL KEYS 4, 6, 8, 9, 11-15
17	R105230	Retentor	2	-XXXXXX	X	X	

BARRA DE TRACAO

CQ151623 A.1

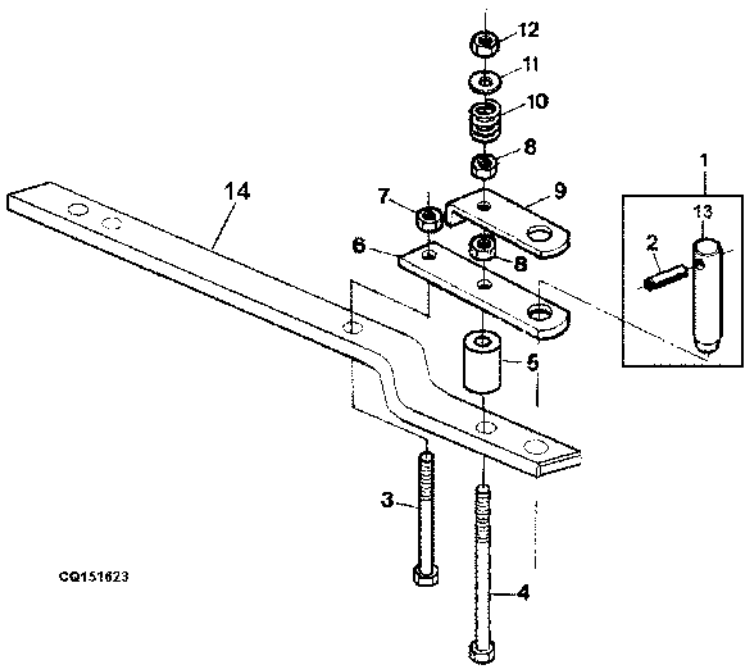

Item	*N pea*	*Descrio*	*Qtde*	*N srie*	*5605 5705*	*Notas*
1	DQ34065	Pino	1		X X	(A) INCL KEYS 2 AND 13
	DQ34064	Pino	1		X X	
2	CQ31233	Pino elástico	1		X X	
3	19M9431	Parafuso sextavado	AR		X X	M18 X 80
4	CQ31207	Parafuso sextavado	1		X X	
5	CQ29429	Espaçador	1		X X	
6	SU302296	Barra de tração	1		X X	(SUB FOR CQ29425)
7	CQ31201	Porca	1		X X	
8	14M7276	Porca	AR		X X	M16
9	CQ27851	Suporte	1		X X	
10	L79149	Mola	1		X X	
11	24M7318	Arruela	AR		X X	19 X 34 X 3 mm
12	14M7260	Porca	AR		X X	M16
13	CQ33967	Pino	1		X X	(A)
	CQ33966	Pino	1		X X	
14	SU302297	Barra de tração	AR		X X	(SUB FOR CQ29431)

(A) PARA EXPORTACAO

CONVERSOR DO ENGATE

LVP251 A.1

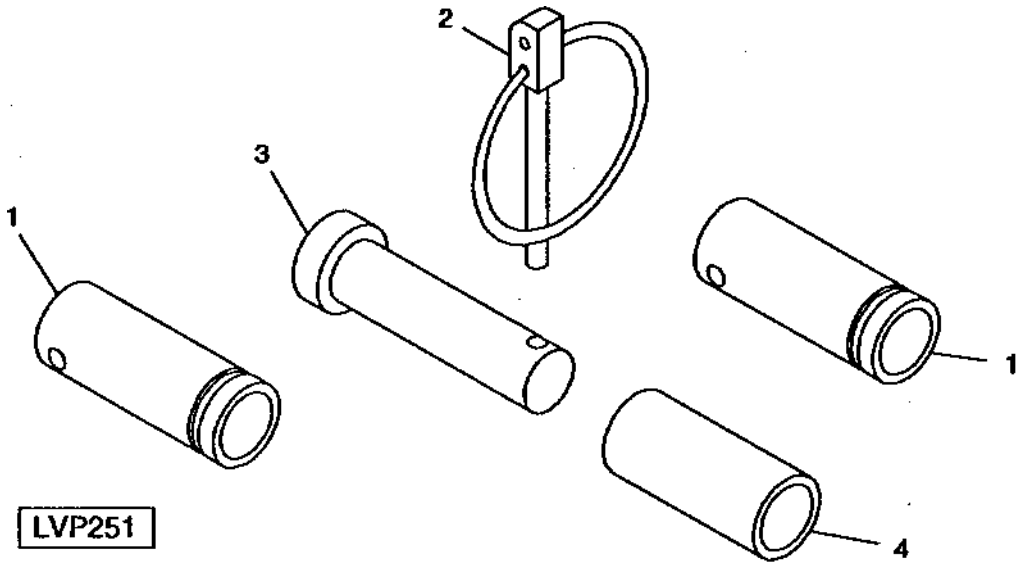

Item	*N pea*	*Descrio*	*Qtde*	*N srie*	*5605* *5705*	*Notas*
1	R66432	Bucha	2		X X	
2	M115827	Pino de engate ráPido	1		X X	
3	R58262	Pino fixador	1		X X	
4	T12553	Bucha	1		X X	

TENSOR CENTRAL DO ENGATE DE 3 PONTOS

LVP6119 A.1

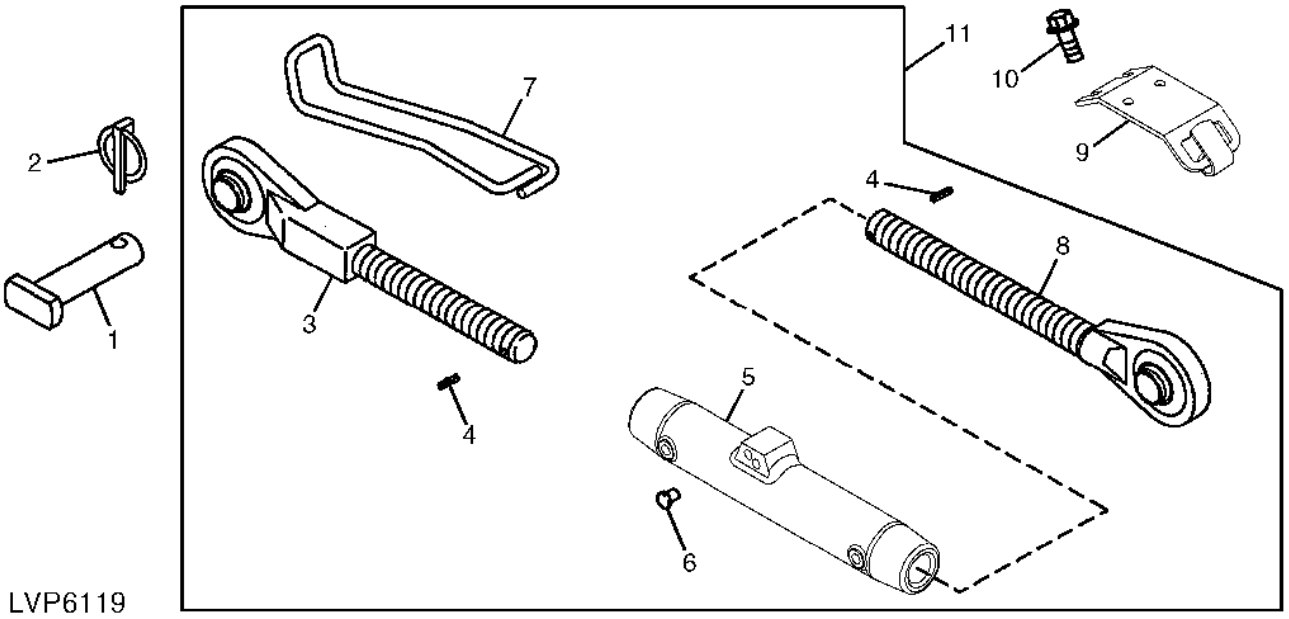

Item	N pea	Descrio	Qtde	N srie	5605	5705	Notas
1	R105256	Pino	1	-XXXXXX	X	X	
2	AR62149	Pino de engate ráPido	1	-XXXXXX	X	X	
3	DQ42975	Extremidade da ligação	1	-060038	X		
	RE243213	Extremidade da ligação	1	-XXXXXX	X		(SUB FOR RE42510)
	DQ42975	Extremidade da ligação	1	-060129		X	
	RE243213	Extremidade da ligação	1	-XXXXXX		X	(SUB FOR RE42510)
4	34M7062	Pino elástico	2	-XXXXXX	X	X	5 X 32 mm
5	CQ42978	Tubo	1	-060038	X		
	R243207	Tensor	1	-XXXXXX	X		(SUB FOR R109333)
	CQ42978	Tubo	1	-060129		X	
	R243207	Tensor	1	-XXXXXX		X	(SUB FOR R109333)
6	58M5575	Conexão de lubrificação	4	-060038	X		
	99M7016	Plugue	4	-XXXXXX	X		
	58M5575	Conexão de lubrificação	4	-060129		X	
	99M7016	Plugue	4	-XXXXXX		X	
7	CQ42980	Mola	1	-060038	X		
	L63659	Alavanca	1	-XXXXXX	X		
	CQ42980	Mola	1	-060129		X	
	L63659	Alavanca	1	-XXXXXX		X	
8	DQ42975	Extremidade da ligação	1	-060038	X		
	RE243212	Extremidade da ligação	1	-XXXXXX	X		(SUB FOR RE42509)
	DQ42975	Extremidade da ligação	1	-060129		X	
	RE243212	Extremidade da ligação	1	-XXXXXX		X	(SUB FOR RE42509)
9	RE45698	Apoio	1	-XXXXXX	X	X	
10	19M7865	Parafuso	2	-XXXXXX	X	X	M8 X 16
11	DQ42971	Tensor cenTral	1	-060038	X		(ORD DQ65278) INCL KEYS 3-8
	DQ65278	Tensor cenTral	1	-XXXXXX	X		INCL KEYS 3-8
	DQ42971	Tensor cenTral	1	-060129		X	(ORD DQ65278) INCL KEYS 3-8
	DQ65278	Tensor cenTral	1	-XXXXXX		X	

Braços de Elevação do Engate de Três Pontos

PUBM2908 A.1

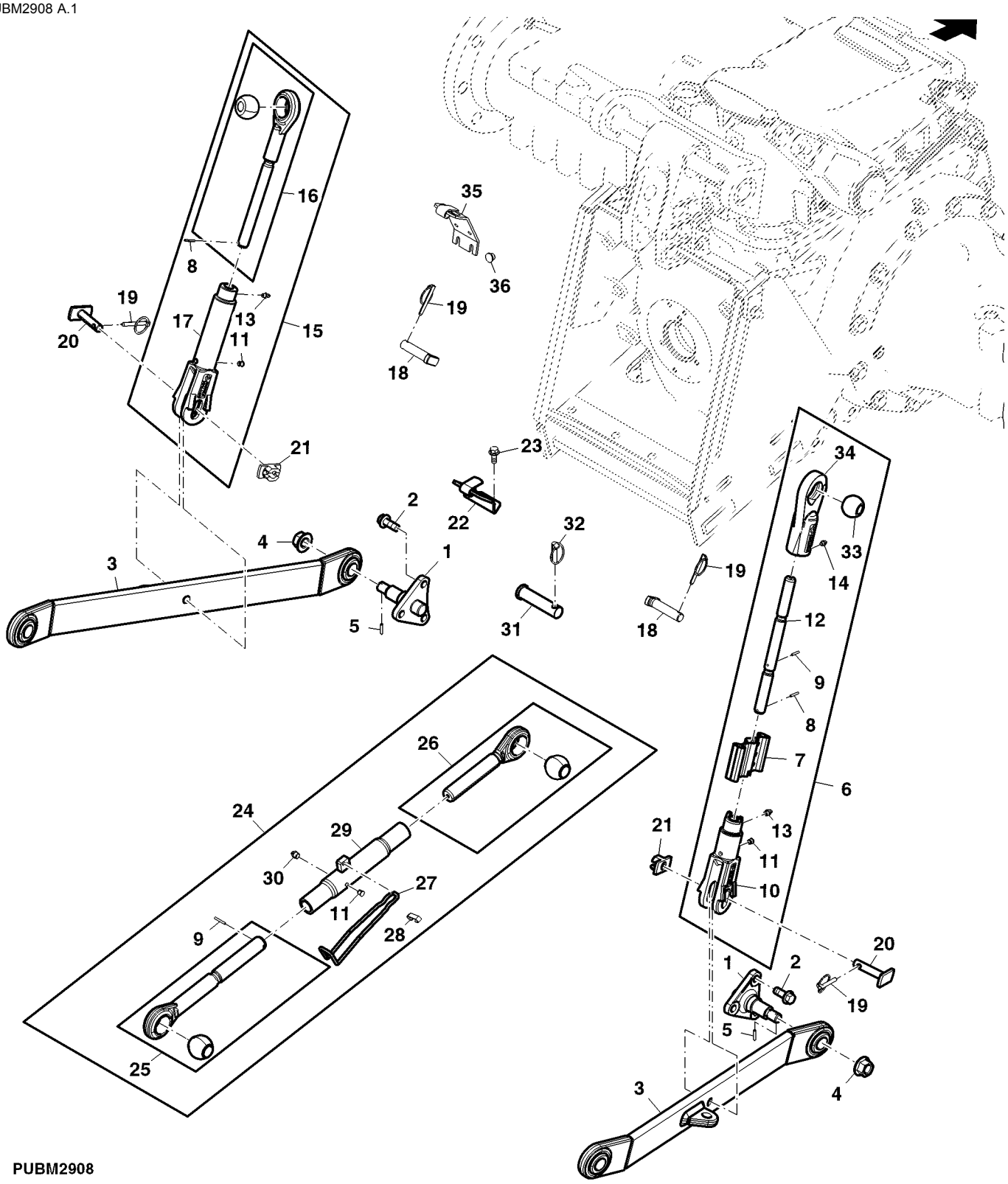

PUBM2908

Item	N pea	Descrio	Qtde	N srie	Notas
1	R141682	Suporte	2	XXXXXX-	
2	19M8435	Parafuso	6	XXXXXX-	M14 X 35
3	SJ12757	Braço de elevação	2	XXXXXX-	SUB FOR DQ57310
4	14M7300	Porca com flange	2	XXXXXX-	M20
5	34M7102	Pino elástico	2	XXXXXX-	5 X 26 mm
6	SJ12759	Tensor laTeral	1	XXXXXX-	RH; ORDER DQ65277
7	SU23932	Tensor cenTral	1	XXXXXX-	
8	SU23933	Tensor laTeral	1	XXXXXX-	
9	SU23930	Tensor cenTral	1	XXXXXX-	
10	SU23934	Forquilha	1	XXXXXX-	
11	SU23931	Tensor cenTral	2	XXXXXX-	
12	SU23935	TiranTe	1	XXXXXX-	
13	SU292606	Conexão de lubrificação	2	XXXXXX-	
14	SU23936	Tensor laTeral	1	XXXXXX-	
15	SJ12760	Tensor laTeral	1	XXXXXX-	LH; ORDER DQ65276
16	SJ12773	Tensor laTeral	1	XXXXXX-	
17	SU23953	Forquilha	1	XXXXXX-	
18	R105228	Pino	2	XXXXXX-	
19	AR60372	Pino de engate ráPido	2	XXXXXX-	
20	R120540	Pino	2	XXXXXX-	
21	R105230	RetentoR	2	XXXXXX-	
22	RE73213	Apoio	1	XXXXXX-	
23	19M7785	Parafuso	2	XXXXXX-	M10 X 25
24	SJ12758	Tensor cenTral	1	XXXXXX-	
25	SJ12770	Tensor cenTral	1	XXXXXX-	
26	SJ12771	Tensor cenTral	1	XXXXXX-	
27	SU23961	Tensor cenTral	1	XXXXXX-	
28	L202147	Suporte	1	XXXXXX-	
29	SJ12772	Corpo de junção	1	XXXXXX-	
30	SU23929	Tensor cenTral	1	XXXXXX-	
31	R105256	Pino	1	XXXXXX-	SUB FOR R139684
32	AR62149	Pino de engate ráPido	1	XXXXXX-	
33	SU23939	Esfera	1	XXXXXX-	
34	SU23936	Tensor laTeral	1	XXXXXX-	
35	RE45698	Apoio	1	XXXXXX-	
36	99M7009	Plugue	2	XXXXXX-	

BARRA DE TRACAO E BLINDAGEM DA TDP

CQ151622 A.1

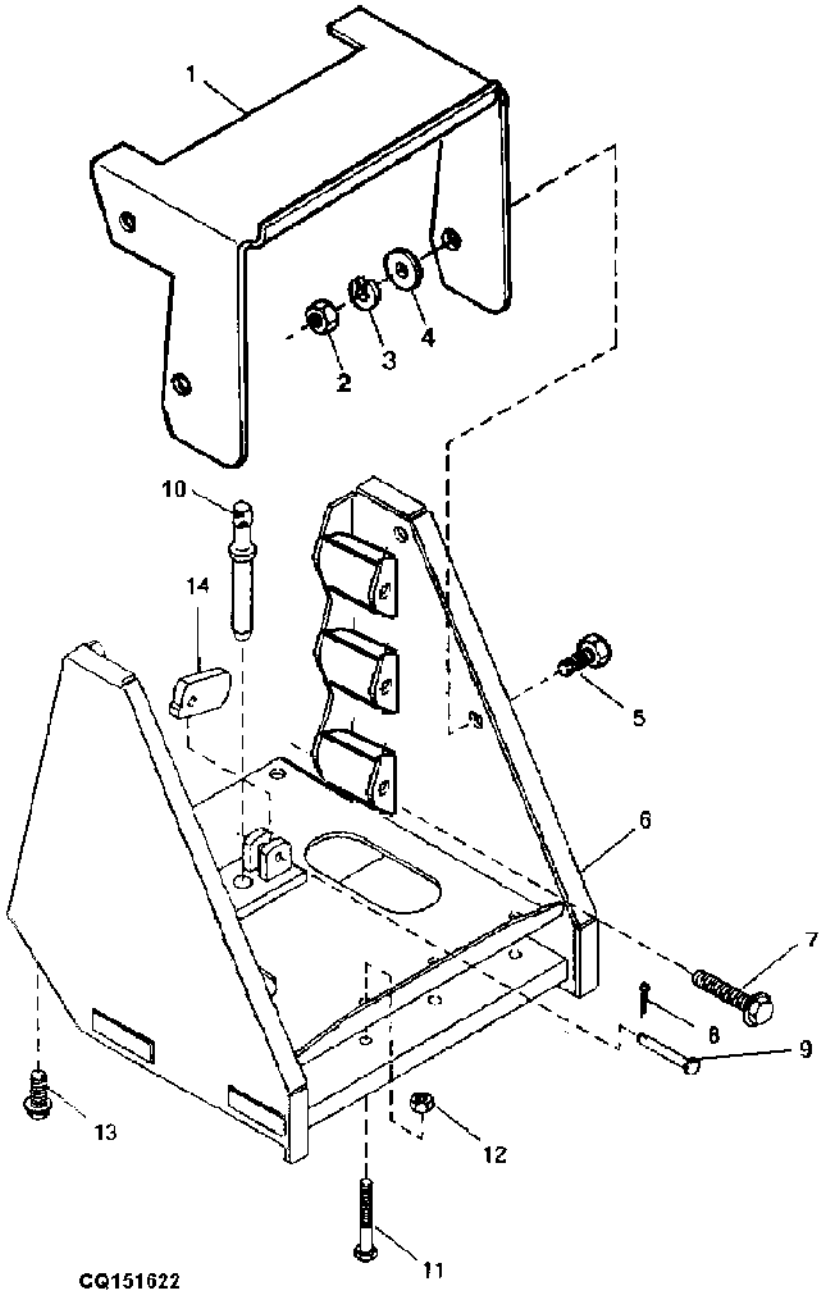

Item	N pea	Descrio	Qtde	N srie	5605	5705	Notas
1	CQ34699	Blindagem	1		X	X	
2	14M7298	Porca com flange	AR		X	X	M8
3	24M7207	Arruela	AR		X	X	8.400 X 24 X 2 mm
4	M18696	Bucha	AR		X	X	
5	19M7868	Parafuso	AR		X	X	M8 X 30
6	DQ33523	Suporte	1		X	X	(A) ALSO ORDER CQ34699, (6) CQ33532
7	CQ33532	Parafuso sextavado	AR		X	X	
8	11M7077	Contra-pino	1		X	X	1.600 X 25 mm
9	R52107	Pino fixador	1		X	X	
10	R105241	Pino	1		X	X	
11	19M7943	Parafuso sextavado	AR		X	X	M12 X 90
12	14M7313	Porca de segurança	AR		X	X	M12
13	19M7792	Parafuso	AR		X	X	M16 X 30
14	CQ33582	Chapa	1		X	X	

Índice pictrico por seo

PUBM0718 A.1

1-	353
2-	354
3-	356
4-	357
18-	390
19-	391
20-	392
21-	394
23-	398
24-	400
25-	402
26-	404
27-	405
31-	410
32-	411
33-	412
34-	413
36-	416
37-	418

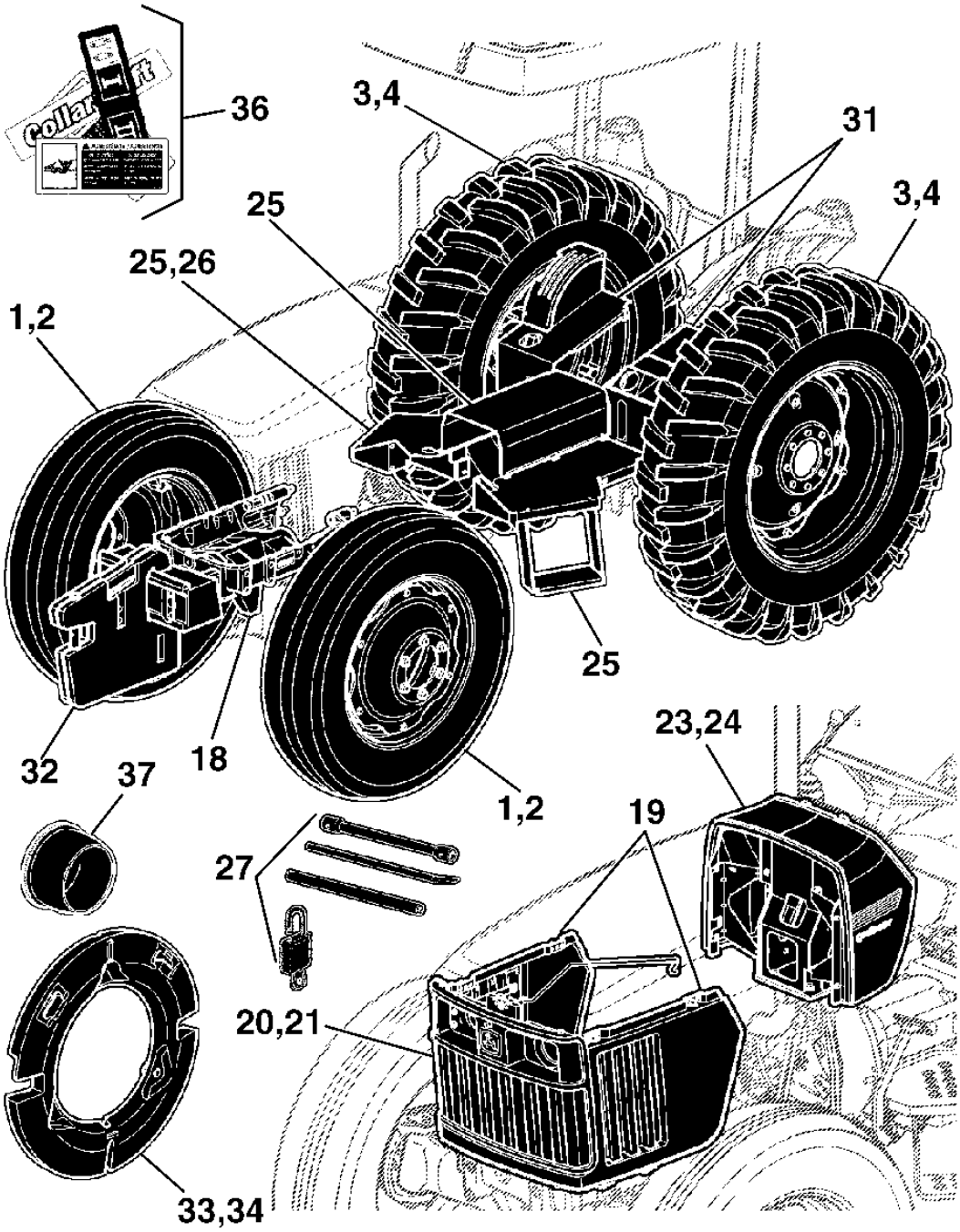

PUBM0718

Índice pictrico por seo

PUBM0719 A.1

5-	358
6-	359
7-	360
8-	362
9-	363
10-	364
11-	366
12-	368
13-	370
14-	372
15-	374
16-	376
17-	378
39-	382
40-	384
41-	386
42-	388
22-	396
28-	406
29-	408
30-	409
35-	414
38-	419

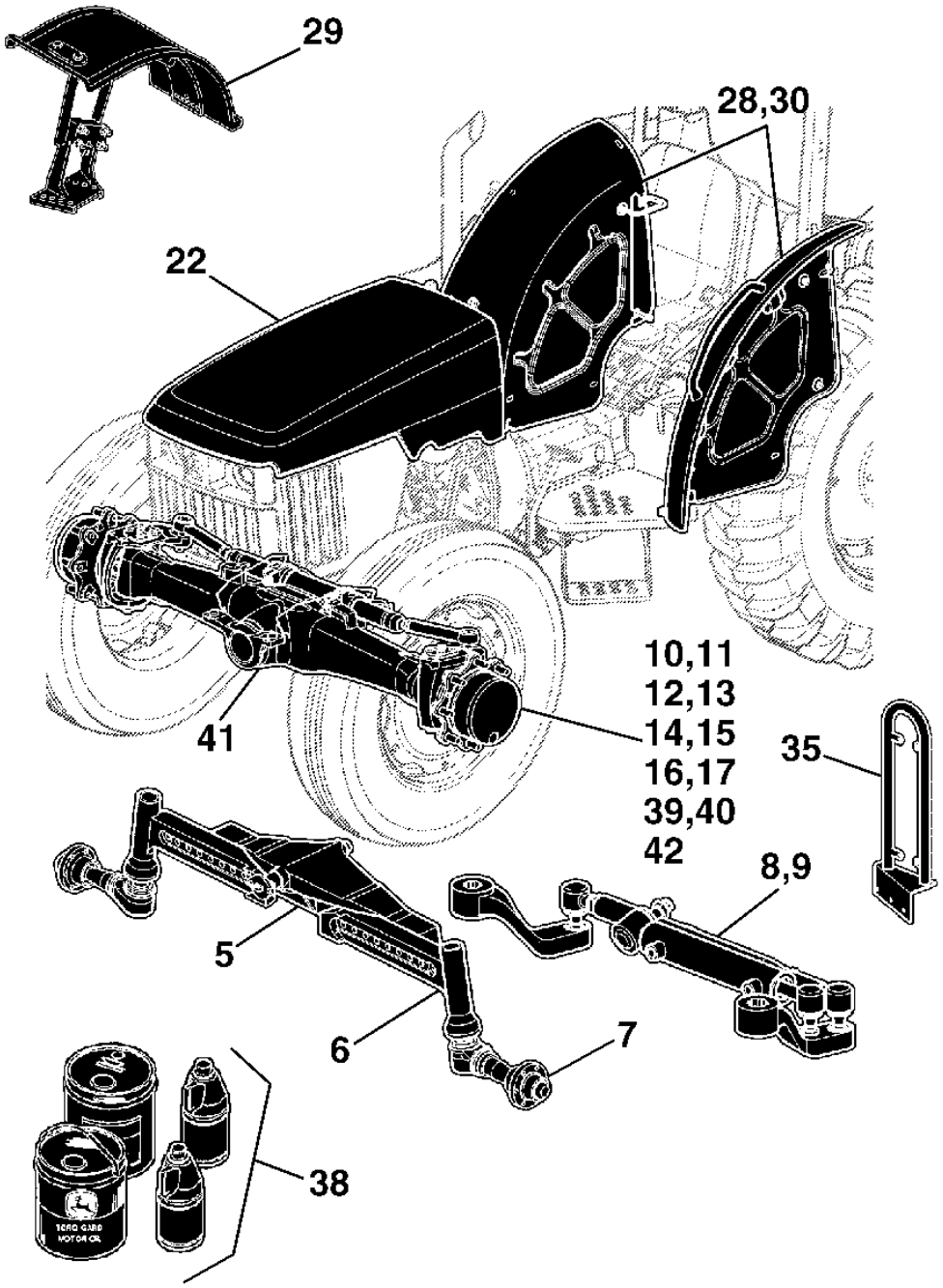

PUBM0719

RODADO DIANTEIRO

PUBM1656 A.1

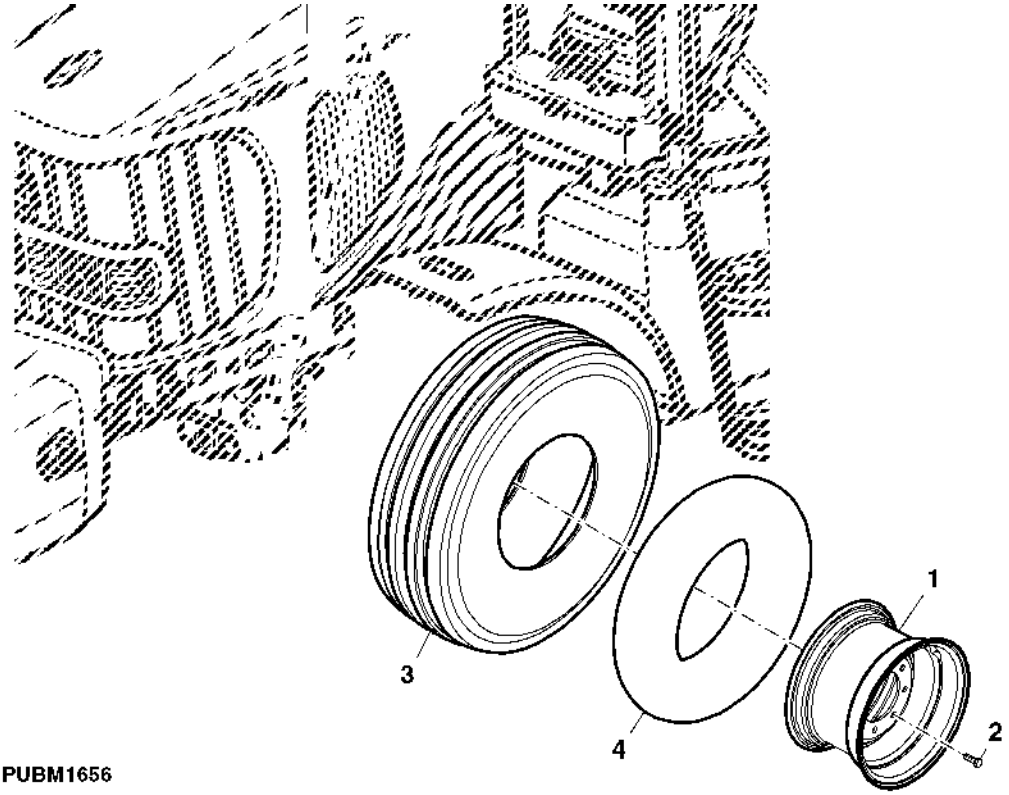

PUBM1656

Item	*N pea*	*Descrio*	*Qtde*	*N srie*	*5605*	*5705*	*Notas*
1	JD3039	Roda	AR		X		5.50F X 16"
	JD3211	Roda	AR		X	X	5.50F X 18
2	JD16	Paraf. de roda	AR		X	X	
3	CQ26411	Pneu	AR		X		7.50-16 F2 PR 8
	CQ26410	Pneu	AR		X	X	7.50-18 F2 PR 8
4	CQ07591	câmara de ar, pneu	AR		X		7.50-16
	CQ24731	câmara de ar, pneu	AR		X	X	7.50 X 18

RODAS DIANTEIRAS

PUBM1687 A.1

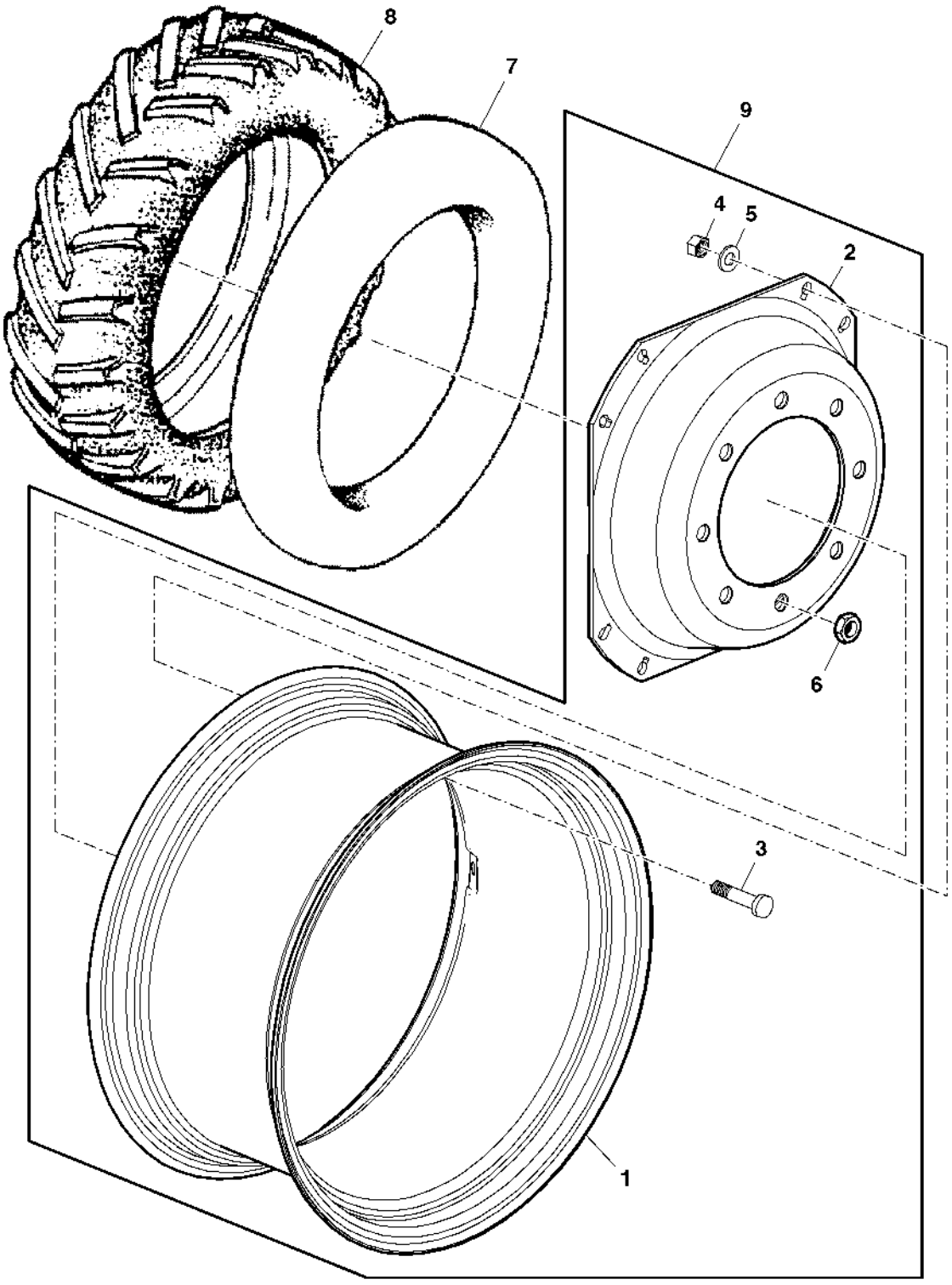

PUBM1687

Item	Nº peça	Descrição	Qtde	Nº série	5605 5705	Notas
1	AP39595	Aro	2		X X	(B)
	DQ30257	Aro de roda	2		X X	W10X24
	DQ30256	Aro de roda	2		X X	W12 X 24
	DQ34723	Aro de roda	2		X X	(A)
2	CQ29426	Parafuso	AR		X X	
	L41560	Parafuso	8		X X	(C)
	03M7212	Parafuso	8		X X	(B) M16 X 80
3	CQ30867	Disco de roda	AR		X X	24"
	CQ30872	Disco de roda	AR		X X	(A) 28"
	P71251	Disco de roda	AR		X X	(B)
4	CQ29427	Porca	AR		X X	
	14M7276	Porca	8		X X	(C) (B) M16
5	CQ29428	Arruela	AR		X X	
	L115344	Arruela	8		X X	(C)
6	DQ20973	Porca com flange	AR		X X	
7	CQ01252	câmara	AR		X X	(B) 12.4-24
	AZ33725	Pneu	AR		X X	(C) 14.9-24
	CQ34453	câmara de ar, pneu	AR		X X	(A) 11.2-28
8	CQ69107	Pneu	2		X X	(B) 12.4-24 R1 PR 6
	CQ26160	Pneu	2		X X	R26L
	CQ39925	Pneu	2		X X	(12.4-24) (W10 X 24)
	CQ34452	Pneu	2		X X	(A) 11.2-28 R1 6PR
	CQ66248	Pneu	2		X X	(C) 14.9-24 R2 8PR
9	AP39596	Roda	2		X X	(W10 X 24) INCL KEYS 1-6
	DQ25593	Roda	2		X X	(W10X24)
	RE261134	Aro e roda central	2		X X	(W12 X 24)
	DQ25260	Roda	2		X X	(W12X24)
	DQ31503	Roda	2		X X	W10 X 28"
	RE261134	Aro e roda central	2		X X	(W12X24)

(A) COM RODA W10X28 (B) COM RODA W10X24 (C) COM RODA W12X24

RODADOS TRASEIROS

PUBM1697 A.1

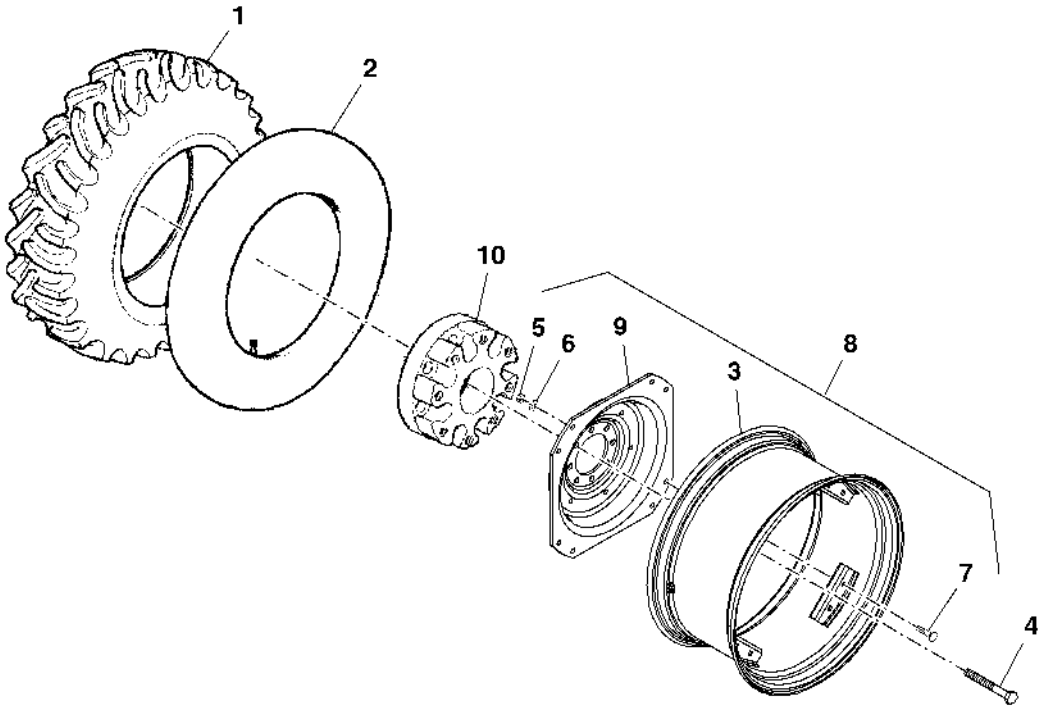

PUBM1697

Item	*N pea*	*Descrio*	*Qtde*	*N srie*	*5605 5705*	*Notas*
1	CQ65206	Pneu	AR		X X	18.4-30 R1 (DW16 X 30)
	CQ25620	Pneu	AR		X X	13.6-38 R1 PC 6PR
	L38444	Pneu	AR		X X	14.9 -28 R1 8PR (W12 X 28)
	CQ32548	Pneu	AR		X X	18.4-30 (DW16 X 30)
	CQ28684	Pneu	AR		X X	16.9X30 (DW14 X 30)
	CQ39924	Pneu	AR		X X	18.4X30 (DW16 X 30)
	CQ40864	Pneu	AR		X X	15.5-38 R1 6PR PC
2	CQ28563	câmara de ar, pneu	AR		X X	16.9-30 (SUB FOR SG08801)
	CQ25621	câmara de ar, pneu	AR		X X	13.6-38
	DQ55304	câmara	AR		X X	14.9-28
	CQ25614	câmara de ar, pneu	AR		X X	15.5-38
3	DQ30265	Aro de roda	AR		X X	DW16 X 30
	DQ33615	Roda	AR		X X	DW14 X 30
	DQ30268	Aro de roda	AR		X X	DW12 X 38
	DQ30263	Aro de roda	AR		X X	NLA; W12 X 28
	DQ30267	Aro de roda	AR		X X	W14 X 38
4	CQ26970	Parafuso sextavado	AR		X X	
5	CQ29427	Porca	AR		X X	NLA
	14M7276	Porca	8		X X	M16, (USE WITH N10351)
6	CQ29428	Arruela	AR		X X	NLA
	L115344	Arruela	8		X X	USE WITH N10351
7	CQ29426	Parafuso	AR		X X	NLA
	L41560	Parafuso	8		X X	(USE WITH N10351)
8	MN10351	Roda	2		X X	W 15LX30 (SUB FOR DQ26977)
	DQ25619	Roda	AR		X X	DW12 X 38
	DQ37609	Roda	AR		X X	NLA; W12 X 28
	DQ28561	Roda	AR		X X	DW14 X 30
	DQ25487	Roda	AR		X X	W14 X 38
9	CQ30873	Disco de roda	AR		X X	NLA; 30"
	CQ30875	Disco de roda	AR		X X	38"
10	L102020	Cubo	AR		X X	44”

RODADO TRASEIRO

PUBM1263 A.1

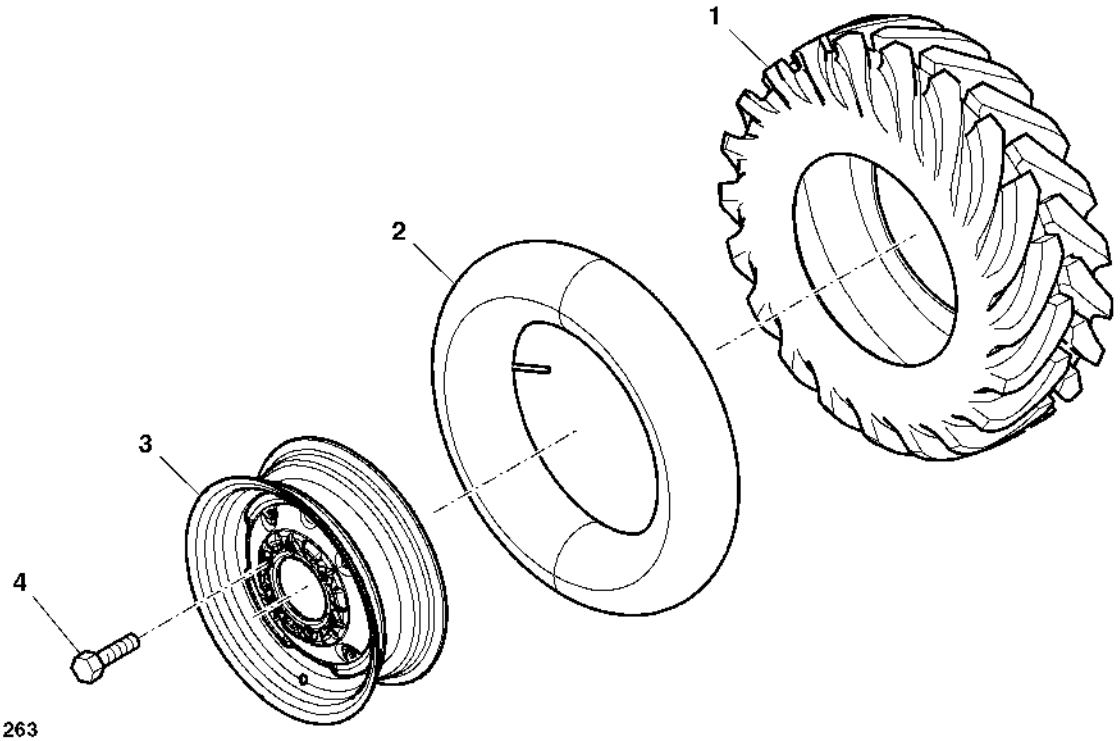

PUBM1263

Item	N pea	Descrio	Qtde	N srie	5605	5705	Notas
1	CQ66250	Pneu	AR		X	X	23.1-30 R2 10PR PC
	CQ39924	Pneu	AR		X	X	18.4 R30
2	SG09101	câmara de ar, pneu	AR		X	X	23.1-26
3	DQ24921	Roda	AR		X	X	
4	CQ26970	Parafuso sextavado	AR		X	X	

EIXO DIANTEIRO CENTRAL (DANA) 4X2

PUBM0627 A.1

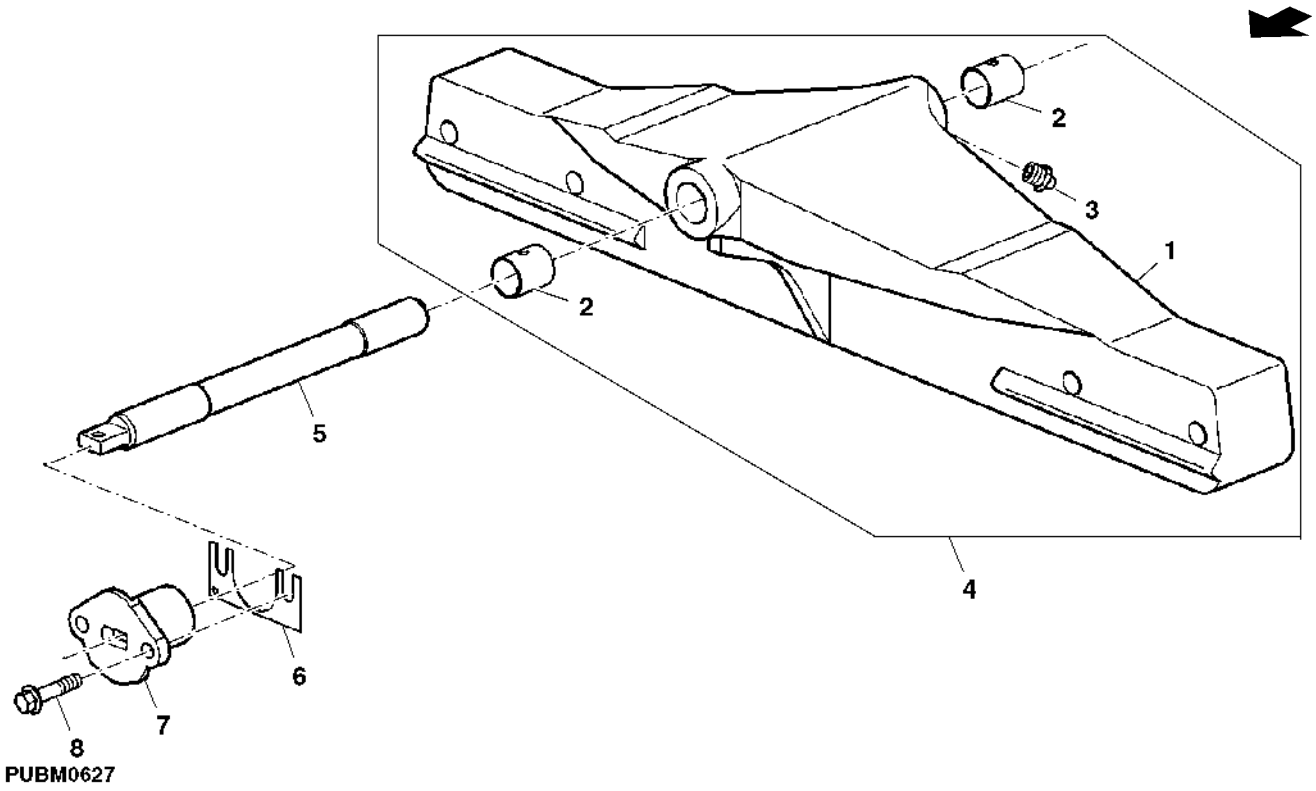

Item	*N pea*	*Descrio*	*Qtde*	*N srie*	*5605 5705*	*Notas*
1	J57026	Eixo dianteiro	1		X X	
2	J57073	Bucha	2		X X	
3	JD7798	Conexão de lubrificação	1		X X	
4	AJ58641	Eixo dianteiro	1		X X	INCL KEYS 1-3
5	R105065	Pino	1		X X	
6	R182337	Suplemento Sólido	3		X X	
7	R195444	RetentoR	1		X X	
8	19M7790	Parafuso	2		X X	M12 X 35

EXTENSAO DO EIXO DIANTEIRO, PONTA DE EIXO

PUBM0628 A.1

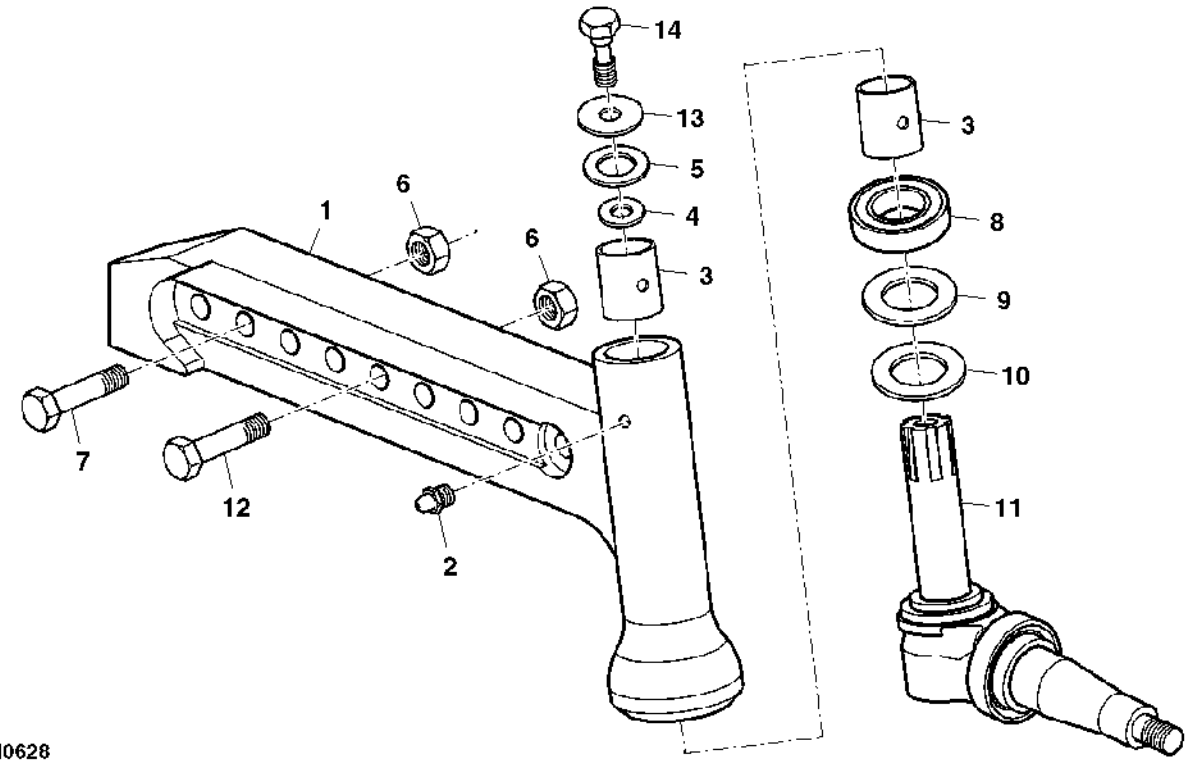

PUBM0628

Item	*N pea*	*Descrio*	*Qtde*	*N srie*	*5605*	*5705*	*Notas*
1	J57252	Eixo	1		X	X	LH
	J57250	Eixo	1		X	X	RH
2	JD7798	Conexão de lubrificação	2		X	X	
3	A877R	Bucha	4		X	X	
4	T15288	Arruela	2		X	X	
5	T15285	Calço	8		X	X	
6	14H794	Porca	AR		X	X	3/4"
7	19H3307	Parafuso sextavado	AR		X	X	3/4" X 6"
8	JD8412	Rolamento axial	2		X	X	
9	T31749	Arruela	2		X	X	
10	T34548	Arruela	2		X	X	
11	AJ58644	Ponta de eixo	2		X	X	
12	19H3210	Parafuso sextavado	2		X	X	3/4" X 5-1/4"
13	R20135	Arruela	AR		X	X	
14	19H1890	Parafuso sextavado	AR		X	X	5/8" X 2-3/4", SUB FOR R39773
..	DQ40384	Eixo dianteiro	1		X	X	RH
..	DQ40385	Eixo dianteiro	1		X	X	LH

CUBO DA RODA DIANTEIRA

LX001407 A.1

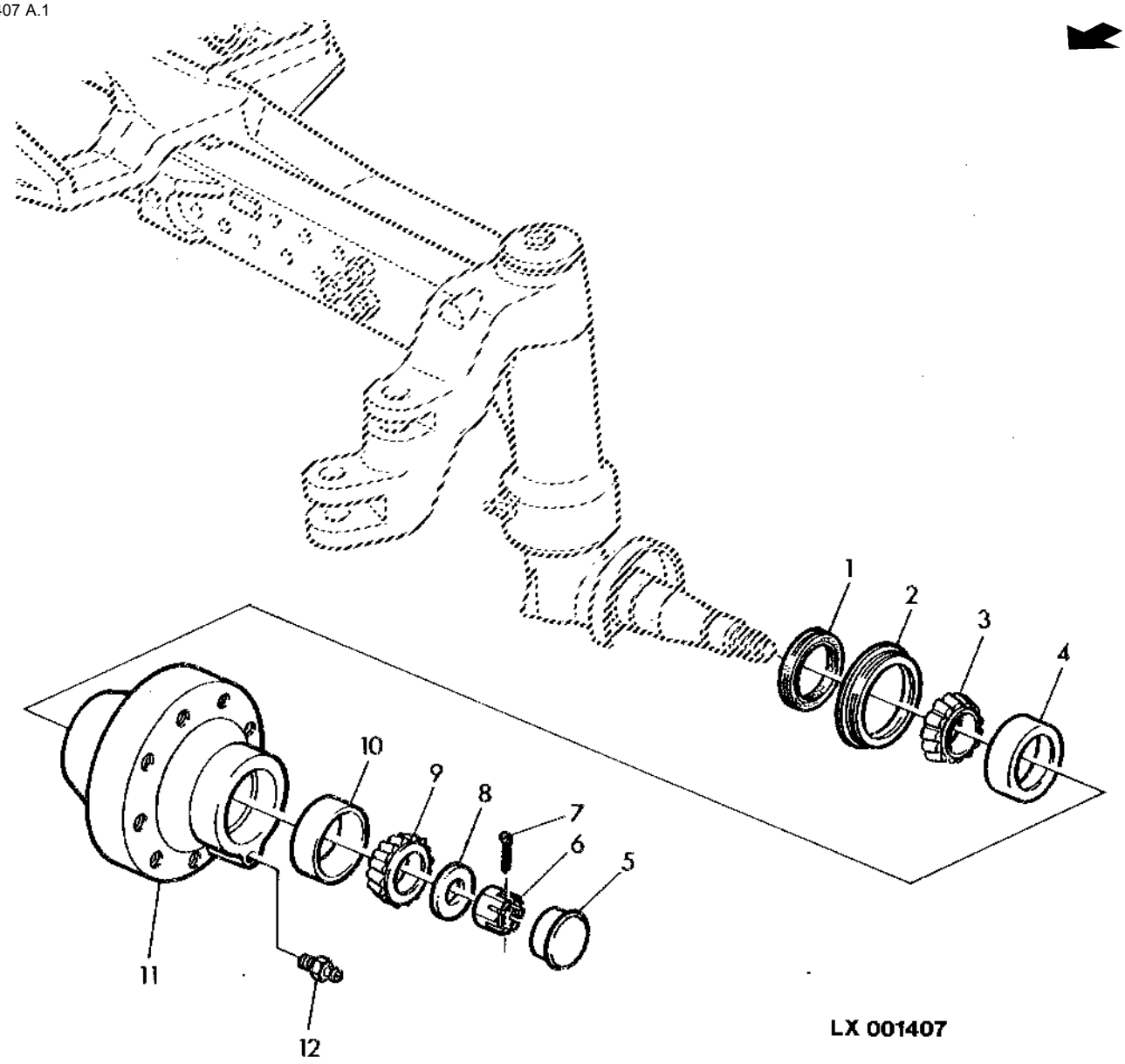

Item	N pea	Descrio	Qtde	N srie	5605	5705	Notas
1	AR26480	Vedação	2		X	X	
2	R26632	Bucha	2		X	X	
3	JD8969	Cone de rolamento	2		X	X	
4	JD7445	Capa de rolamento	2		X	X	
5	R50992	Tampa	AR		X	X	
6	14H540	Porca	2		X	X	1"
7	11H218	Contra-pino	2		X	X	3/16" X 1-1/2"
8	A5146R	Arruela	2		X	X	
9	JD8929	Cone de rolamento	2		X	X	
10	JD8251	Capa de rolamento	2		X	X	
11	J56292	Cubo	2		X	X	
12	JD7798	Conexão de lubrificação	2		X	X	

BARRA DA DIRECAO (4X2)

PUBM0629 A.1

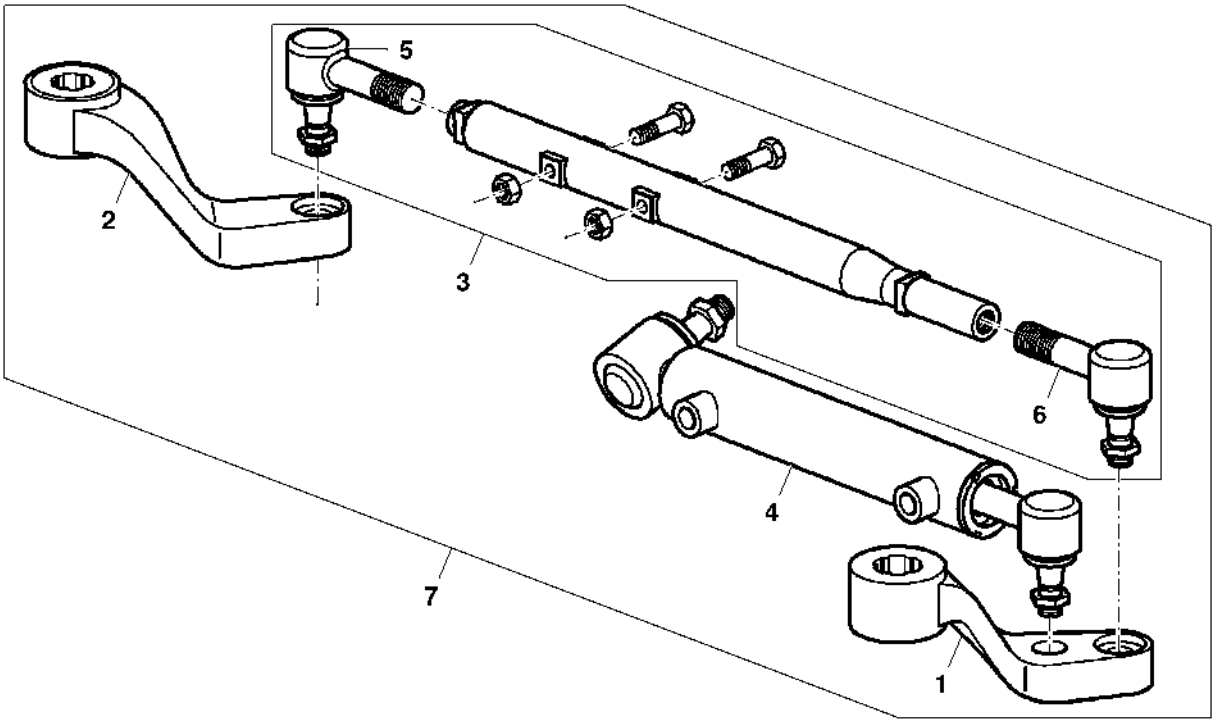

PUBM0629

Item	*N pea*	*Descrio*	*Qtde*	*N srie*	*5605 5705*	*Notas*
1	CQ40382	Braço de direção	1		X X	
2	CQ40383	Braço	1		X X	
3	DQ40261	Barra de direção	1		X X	
4	DQ40248	Cilindro hidráulico	1		X X	
5	DQ43765	Junta esférica	1		X X	RH
6	DQ43764	Junta esférica	1		X X	LH
7	DQ43986	Kit peças de reposição	1		X X	INCL KEYS 1-6

CILINDRO HIDRAULICO (DANA 4X2)

PUBM0630 A.1

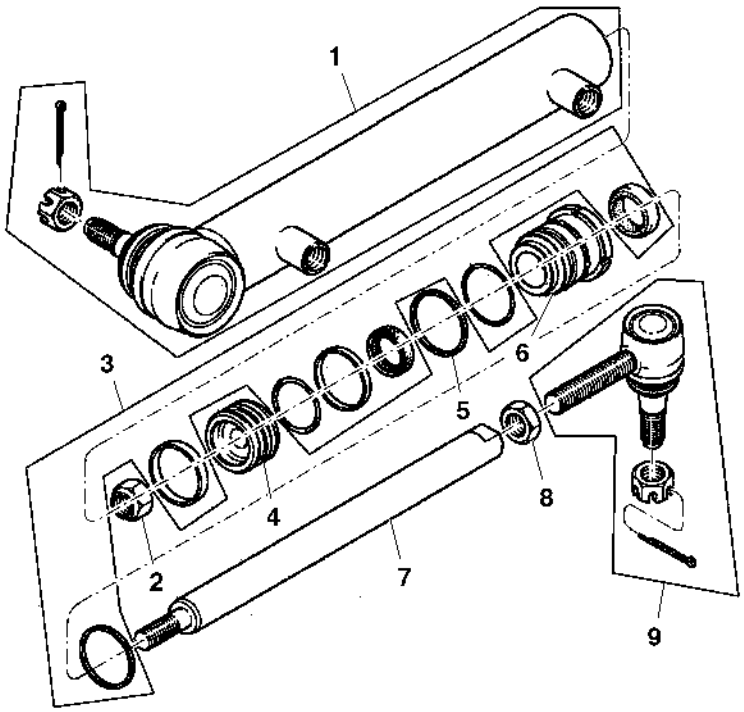

PUBM0630

Item	*N pea*	*Descrio*	*Qtde*	*N srie*	*5605 5705*	*Notas*
1	DQ43803	Camisa	1		X X	
2	CQ43804	Porca	1		X X	
3	DQ43807	Peças de montagem	1		X X	
4	CQ43805	Pistão	1		X X	
5	CQ43808	Anel	1		X X	
6	CQ43809	Guia	1		X X	
7	CQ43806	TiranTe	1		X X	
8	CQ43810	Porca	1		X X	
9	DQ43765	Junta esférica	1		X X	

TRAÇÃO DIANTEIRA MECÂNICA (ZF)

PUBM0729 A.1

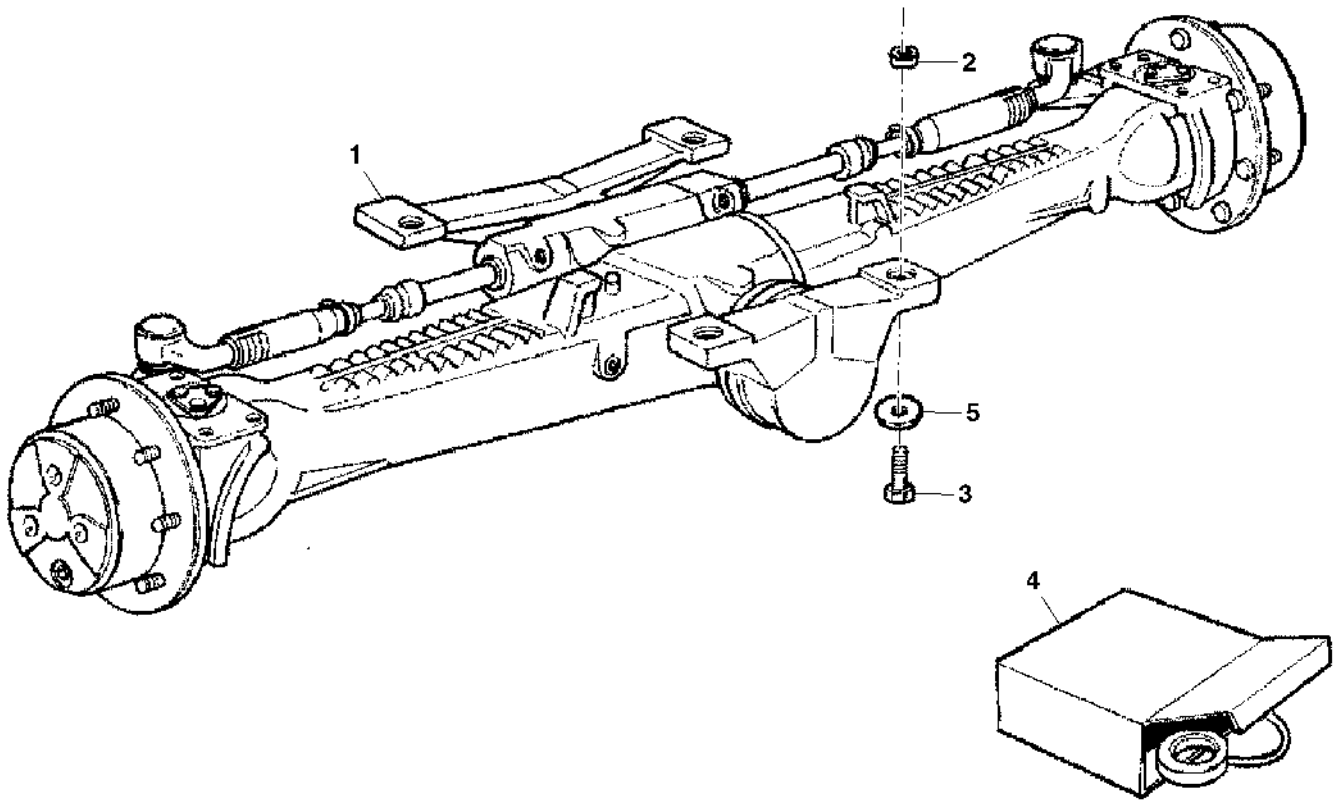

PUBM0729

Item	*N pea*	*Descrio*	*Qtde*	*N srie*	*5605 5705*	*Notas*
1	DQ34509	Eixo dianteiro	1			(A)
	DQ50797	Eixo dianteiro	1			(B) (D)
2	CQ60158	Guia	4			(C) (D)
3	19M8102	Parafuso sextavado	4			(C) (D) M20 X 65
4	DQ29416	Vedação	1			(C) (D)
	SJ11371	Kit retentor	1			(C) (D) SUB FOR DQ29417
5	R114918	Arruela	4			(C) (D)

(A) Número de Série do Trator 5605 -026226 , 5705 -026226

(B) Número de Série do Trator 5605- 026227-080728, 5705- 026227-080728

(C) Número de Série do Trator 5605 -080728, 5705 -080728

(D) Número de Série do Trator 5605- 090476-

EIXO DE ACIONAMENTO DIANTEIRO - COMPONENTES (ZF)

PUBM1292 A.1

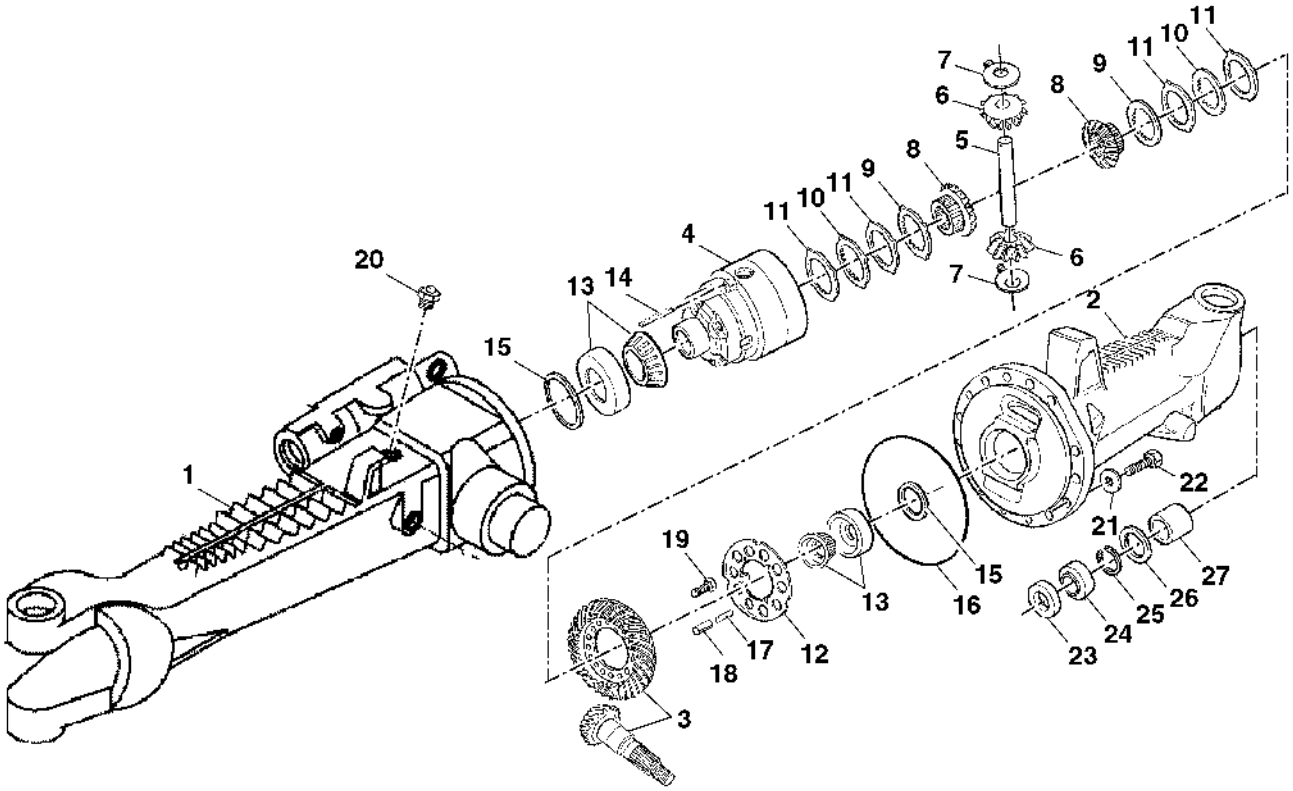

PUBM1292

Item	N pea	Descrio	Qtde	N srie	5605 5705	Notas
1	CQ29346	Ponte	1		X X	(C) (D) ORD SU23035, SU23036, L40306, (15) CQ29335, (15) L40014
2	CQ29347	Ponte	1		X X	(C) (D) ORD SU23034
3	DQ29314	Coroa e pinhão	1		X X	(A) (D)
	DQ51863	Coroa e pinhão	1		X X	(B) (D)
4	CQ29326	Gaiola	1		X X	(C) (D)
5	SU21969	Eixo	1		X X	(C) (D)
6	L101698	Coroa	1		X X	(C) (D)
7	L40136	Arruela de encosto	1		X X	(C) (D)
8	CQ29330	EngrEnagem de corrEnte	1		X X	(C) (D)
9	L40258	Disco com estriado interno	1		X X	
10	L40280	Disco com estriado interno	1		X X	(C) (D)
11	CQ29327	Disco com estriado externo	AR		X X	(C) (D) TK= 1.1MM
	L40022	Disco com estriado externo	AR		X X	(C) (D) TK= 1.2MM
	CQ29328	Lâmina	AR		X X	(C) (D) TK= 1.3MM
	CQ29329	Lâmina	AR		X X	(C) (D) TK= 1.4MM
12	L40040	Placa de segurança	1		X X	(C) (D)
13	CQ32596	Rolamento	1		X X	(C) (D)
14	CQ29333	Pino elástico	1		X X	(C) (D)
15	L60119	Calço	AR		X X	(C) (D) TK= 0.55MM
	L40094	Calço	AR		X X	(C) (D) TK= 0.60MM
	L60118	Calço	AR		X X	(C) (D) TK= 0.65MM
	L40095	Calço	AR		X X	(C) (D) TK= 0.70MM
	L40096	Arruela	AR		X X	(C) (D) TK= 0.80MM
	L40091	Arruela	AR		X X	(C) (D) TK= 0.85MM
	L40097	Arruela	AR		X X	(C) (D) TK= 0.90MM
	L40090	Arruela	AR		X X	(C) (D) TK= 0.95MM
	L40093	Calço	AR		X X	(C) (D) TK= 1.50MM
	L40092	Calço	AR		X X	(C) (D) TK= 1.75MM
16	L40306	Anel o	1		X X	(C) (D)
17	T116408	Pino elástico	AR		X X	(C) (D)
18	T116409	Pino elástico	AR		X X	(C) (D)
19	CQ29332	Parafuso	AR		X X	(C) (D)
20	AL32877	RespiRo	1		X X	(C) (D)
21	L40014	Arruela	1		X X	(C) (D)
22	CQ29335	Parafuso sextavado	1		X X	(C) (D)
23	CQ29344	Chapa	2		X X	(C) (D)
24	CQ27245	Vedação	2		X X	(C) (D)
25	CQ27246	Anel de pressão	2		X X	(C) (D)
26	CQ27244	Vedação	AR		X X	(C) (D)
27	L60088	Bucha	2		X X	(C) (D)

(A) Número de Série do Trator 5605 -026226 , 5705 -026226

(B) Número de Série do Trator 5605- 026227-080728, 5705- 026227-080728

(C) Número de Série do Trator 5605 -080728, 5705 -080728

(D) Número de Série do Trator 5605- 090476-

GRUPOS DO CONJUNTO DA MARCHA DA DIREÇÃO/ACIONAMENTO (ZF)

CQ155393 A.1

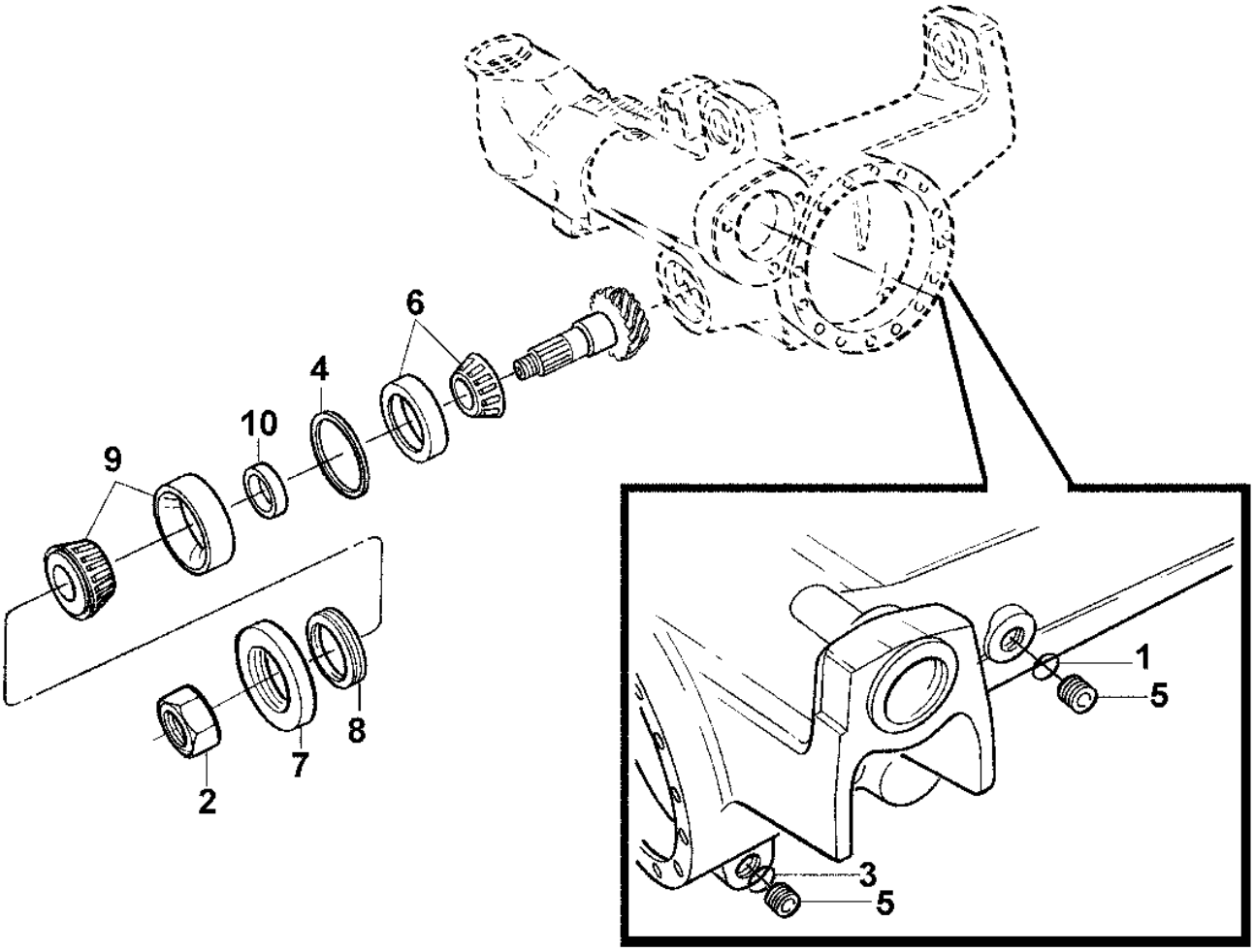

CQ155393

Item	N pea	Descrio	Qtde	N srie	5605 5705	Notas
1	L55580	Anel o	1		X X	(A) (C)
2	CQ29317	Porca	1		X X	(B) (C)
3	L55580	Anel o	1		X X	(B) (C)
4	L60042	Calço	AR		X X	(B) (C) TK= 0.50MM
	L60043	Calço	AR		X X	(B) (C) TK= 0.60MM
	L60052	Calço	AR		X X	(B) (C) TK= 0.65MM
	L60044	Calço	AR		X X	(B) (C) TK= 0.70MM
	L60053	Calço	AR		X X	(B) (C) TK= 0.75MM
	L60045	Arruela	AR		X X	(B) (C) TK= 0.80MM
	L60054	Arruela	AR		X X	(B) (C) TK= 0.85MM
	L60046	Arruela	AR		X X	(B) (C) TK= 0.90MM
	L60055	Arruela	AR		X X	(B) (C) TK= 0.95MM
	L60056	Arruela	AR		X X	(B) (C) TK= 1.05MM
5	CQ27241	Plugue	2		X X	(B) (C)
6	AL71099	Rolamento	1		X X	(B) (C)
7	L39992	Proteção	1		X X	(B) (C)
8	CQ67641	Vedação	1		X X	(B) (C)
9	T116824	Rolamento de Rolos cônicos	1		X X	(B) (C)
10	L61226	Espaçador	AR		X X	(B) (C) TK= 11.30MM
	L61227	Espaçador	AR		X X	(B) (C) TK= 11.33MM
	L61228	Espaçador	AR		X X	(B) (C) TK= 11.36MM
	L61229	Espaçador	AR		X X	(B) (C) TK= 11.39MM
	L61230	Espaçador	AR		X X	(B) (C) TK= 11.42MM
	L61231	Espaçador	AR		X X	(B) (C) TK= 11.45MM
	L61232	Espaçador	AR		X X	(B) (C) TK= 11.48MM
	L61233	Espaçador	AR		X X	(B) (C) TK= 11.51MM
	L61234	Espaçador	AR		X X	(B) (C) TK= 11.54MM
	L61235	Espaçador	AR		X X	(B) (C) TK= 11.57MM
	L61236	Espaçador	AR		X X	(B) (C) TK= 11.60MM
	L61237	Espaçador	AR		X X	(B) (C) TK= 11.63MM
	L61238	Espaçador	AR		X X	(B) (C) TK= 11.66MM
	L61239	Espaçador	AR		X X	(B) (C) TK= 11.69MM
	L61240	Espaçador	AR		X X	(B) (C) TK= 11.72MM
	L61241	Espaçador	AR		X X	(B) (C) TK= 11.75MM
	L61242	Espaçador	AR		X X	(B) (C) TK= 11.78MM
	L61243	Espaçador	AR		X X	(B) (C) TK= 11.81MM
	L61244	Espaçador	AR		X X	(B) (C) TK= 11.84MM
	L61245	Espaçador	AR		X X	(B) (C) TK=11.87MM
	L61246	Espaçador	AR		X X	(B) (C) TK=11.90MM
	L61247	Espaçador	AR		X X	(B) (C) TK=11.93MM
	L61248	Espaçador	AR		X X	(B) (C) TK= 11.96MM
	L61249	Espaçador	AR		X X	(B) (C) TK= 11.99MM
	L61250	Espaçador	AR		X X	(B) (C) TK= 12.02MM
	L61251	Espaçador	AR		X X	(B) (C) TK= 12.05MM
	L61252	Espaçador	AR		X X	(B) (C) TK= 12.08MM
	CQ29315	Espaçador	AR		X X	(B) (C) TK= 12.11MM
	CQ29316	Espaçador	AR		X X	(B) (C) TK= 12.14MM
	L61255	Espaçador	AR		X X	(B) (C) TK= 12.17MM
	L61256	Espaçador	AR		X X	(B) (C) TK= 12.20MM
	L61257	Espaçador	AR		X X	(B) (C) TK= 12.23MM
	L61258	Espaçador	AR		X X	(B) (C) TK= 12.26MM
	L61259	Espaçador	AR		X X	(B) (C) TK= 12.29MM
	L61260	Espaçador	AR		X X	(B) (C) TK= 12.32MM
	L61261	Espaçador	AR		X X	(B) (C) TK= 12.35MM
	L61262	Bucha	AR		X X	(B) (C) TK= 12.38MM

(A) Número de Série do Trator 5605 -026226 , 5705 -026226

(B) Número de Série do Trator 5605 -080728, 5705 -080728

(C) Número de Série do Trator 5605- 090476-

REDUÇÃO FINAL (ZF)

PUBM0751 A.1

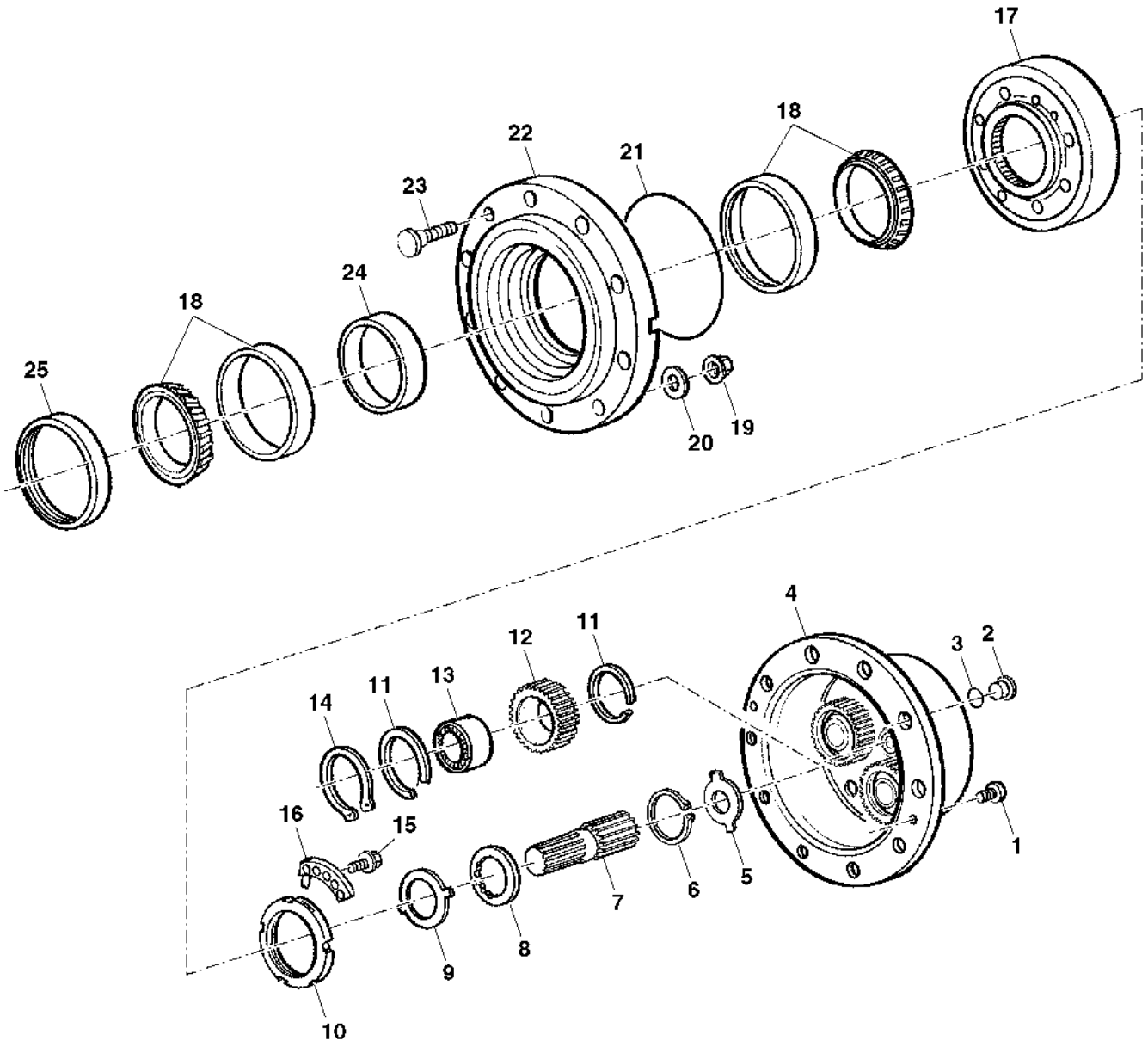

PUBM0751

Item	N pea	Descrio	Qtde	N srie	5605	5705	Notas
1	CQ64114	Parafuso	4		X	X	(A) (D)
2	15M7027	Tampão de dreno	2		X	X	(A) (D) (FOR L40012)
	CQ27241	Plugue	2		X	X	(A) (D)
3	CQ64113	Anel o	2		X	X	(A) (D) (FOR L40012)
4	L40012	Porta-Planetários	2		X	X	(A) (D) (ORD CQ72047 AND CQ27241)
	CQ72047	Porta-Planetários	2		X	X	(A) (D)
5	L39997	Arruela	AR		X	X	(A) (D) TK= 1.5MM
	L55602	Arruela	AR		X	X	(A) (D) TK= 1.7MM
	L40121	Arruela	AR		X	X	(A) (D) TK= 2.0MM
	L55603	Arruela	AR		X	X	(A) (D) TK= 2.2MM
	L41008	Arruela	AR		X	X	(A) (D) TK= 2.5MM
	CQ27305	Arruela	AR		X	X	(A) (D) TK= 2.7MM
	L41170	Arruela	AR		X	X	(A) (D) TK= 3.0MM
	L41000	Calço	AR		X	X	(A) (D) TK= 0.6MM
6	CQ29407	Anel	2		X	X	(A) (D)
7	CQ29405	EngrEnagem de corrEnte	2		X	X	(B) (D)
	CQ52025	EngrEnagem de corrEnte	2		X	X	(C) (D)
8	CQ29406	Arruela de encosto	2		X	X	(A) (D)
9	T82565	Arruela de encosto	2		X	X	(A) (D)
10	L60094	Porca	2		X	X	(B) (D)
	T116822	Porca	2		X	X	(C) (D)
11	L41159	Anel de pressão	12		X	X	(A) (D)
12	CQ29408	EngrEnagem de corrEnte	6		X	X	(A) (D)
13	JD10250	Rolamento cilíndRico	6		X	X	(A) (D)
14	40M4624	Anel de pressão	6		X	X	(A) (D)
15	19M7902	Parafuso	4		X	X	(A) (D) M8 X 16
16	L60095	Arruela	2		X	X	(B) (D)
	T116827	Arruela	2		X	X	(C) (D)
17	CQ29404	EngrEnagem de corrEnte	2		X	X	(B) (D)
	CQ27301	Coroa	2		X	X	(C) (D)
18	AL38099	Rolamento	4		X	X	(B) (D)
	JD10249	Rolamento de Rolos cônicos	4		X	X	(C) (D)
19	CQ41709	Porca	AR		X	X	(A) (D)
20	CQ41708	Arruela	AR		X	X	(A) (D)

(A) Número de Série do Trator 5605 -080728, 5705 -080728

(B) Número de Série do Trator 5605 -026226 , 5705 -026226

(C) Número de Série do Trator 5605- 026227-080728, 5705-026227-080728

(D) Número de Série do Trator 5605- 090476-

REDUÇÃO FINAL (ZF)

PUBM0751 A.1

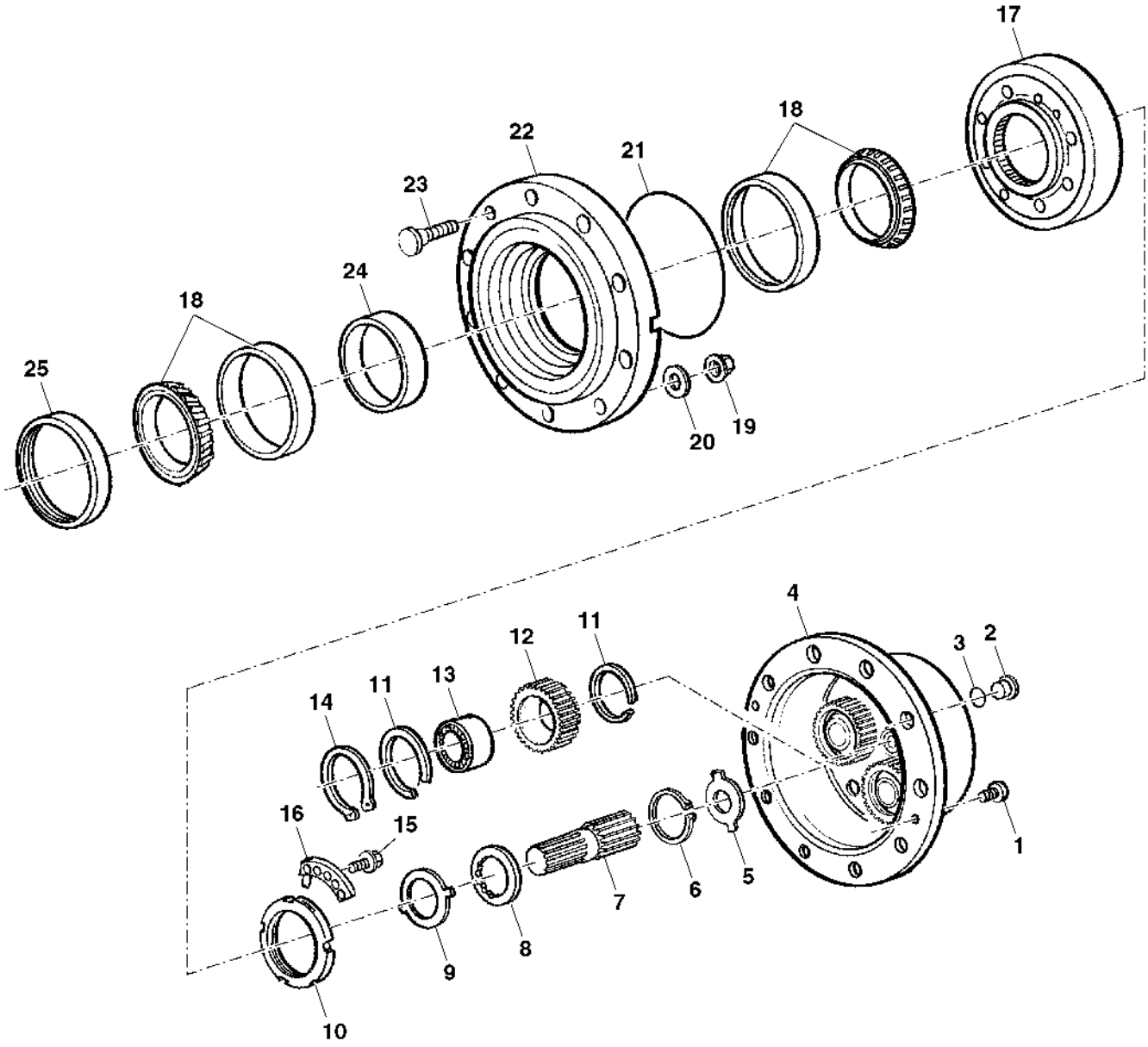

PUBM0751

Item	N pea	Descrio	Qtde	N srie	5605	5705	Notas
21	L40281	Anel o	2		X	X	(C)
22	CQ29403	Cubo	2		X	X	(A) (C)
	CQ52024	Cubo	2		X	X	(B) (C)
23	CQ49408	Parafuso	16		X	X	(C)
24	CQ29390	Espaçador	AR		X	X	(A) (C) TK= 10.000MM
	CQ29391	Espaçador	AR		X	X	(A) (C) TK= 10.025MM
	CQ29392	Espaçador	AR		X	X	(A) (C) TK= 10.050MM
	CQ29393	Espaçador	AR		X	X	(A) (C) TK= 10.075MM
	CQ29394	Espaçador	AR		X	X	(A) (C) TK= 10.100MM
	CQ29395	Espaçador	AR		X	X	(A) (C) TK= 10.125MM
	CQ29396	Espaçador	AR		X	X	(A) (C) TK= 10.150MM
	CQ29397	Espaçador	AR		X	X	(A) (C) TK= 10.175MM
	CQ29398	Espaçador	AR		X	X	(A) (C) TK= 10.200MM
	CQ29399	Espaçador	AR		X	X	(A) (C) TK= 10.225MM
	CQ29400	Espaçador	AR		X	X	(A) (C) TK= 10.250MM
	CQ27271	Espaçador	AR		X	X	(B) (C) TK= 14.089MM
	CQ27272	Espaçador	AR		X	X	(B) (C) TK= 14.114MM
	CQ27273	Espaçador	AR		X	X	(B) (C) TK= 14.139MM
	CQ27274	Espaçador	AR		X	X	(B) (C) TK= 14.164MM
	CQ27275	Espaçador	AR		X	X	(B) (C) TK= 14.189MM
	CQ27276	Espaçador	AR		X	X	(B) (C) TK= 14.214MM
	CQ27277	Espaçador	AR		X	X	(B) (C) TK= 14.239MM
	CQ27278	Espaçador	AR		X	X	(B) (C) TK= 14.264MM
	CQ27279	Espaçador	AR		X	X	(B) (C) TK= 14.289MM
	CQ27280	Espaçador	AR		X	X	(B) (C) TK= 14.314MM
	CQ27281	Espaçador	AR		X	X	(B) (C) TK= 14.339MM
	CQ27282	Espaçador	AR		X	X	(B) (C) TK= 14.364MM
	CQ27283	Espaçador	AR		X	X	(B) (C) TK= 14.389MM
	CQ27284	Espaçador	AR		X	X	(B) (C) TK= 14.414MM
	CQ27285	Espaçador	AR		X	X	(B) (C) TK= 14.439MM
	CQ27286	Espaçador	AR		X	X	(B) (C) TK= 14.464MM
	CQ27287	Espaçador	AR		X	X	(B) (C) TK= 14.489MM
	CQ27288	Espaçador	AR		X	X	(B) (C) TK= 14.514MM
	CQ27289	Espaçador	AR		X	X	(B) (C) TK= 14.539MM
	CQ27290	Espaçador	AR		X	X	(B) (C) TK= 14.564MM
	CQ27291	Espaçador	AR		X	X	(B) (C) TK= 14.589MM
	CQ27292	Espaçador	AR		X	X	(B) (C) TK =14.619MM
	CQ27293	Espaçador	AR		X	X	(B) (C) TK= 14.639MM
	CQ27294	Espaçador	AR		X	X	(B) (C) TK=14.664MM
	CQ27295	Espaçador	AR		X	X	(B) (C) TK= 14.689MM
	CQ27296	Espaçador	AR		X	X	(B) (C) TK= 14.714MM
	CQ29379	Espaçador	AR		X	X	(A) (C) TK= 12.000MM
	CQ29380	Espaçador	AR		X	X	(A) (C) TK= 12.025MM
	CQ29381	Espaçador	AR		X	X	(A) (C) TK= 12.050MM
	CQ29382	Espaçador	AR		X	X	(A) (C) TK= 12.075MM
	CQ29383	Espaçador	AR		X	X	(A) (C) TK= 12.100MM
	CQ29384	Espaçador	AR		X	X	(A) (C) TK =12.125MM
	CQ29385	Espaçador	AR		X	X	(A) (C) TK= 12.150MM
	CQ29386	Espaçador	AR		X	X	(A) (C) TK= 12.175MM
	CQ29387	Espaçador	AR		X	X	(A) (C) TK= 12.200MM
	CQ29388	Espaçador	AR		X	X	(A) (C) TK= 12.225MM
	CQ29389	Espaçador	AR		X	X	(A) (C) TK= 12.250MM
25	AL68210	Vedação	2		X	X	(A) (C)
	AL68616	Vedação	2		X	X	(B) (C)

(A) Número de Série do Trator 5605 -026226 , 5705 -026226

(B) Número de Série do Trator 5605- 026227 -, 5705- 026227-

(C) Número de Série do Trator 5605- 090476-

CARCAÇA ARTICULADA, FWD-AXLE (ZF)

CQ155394 A.1

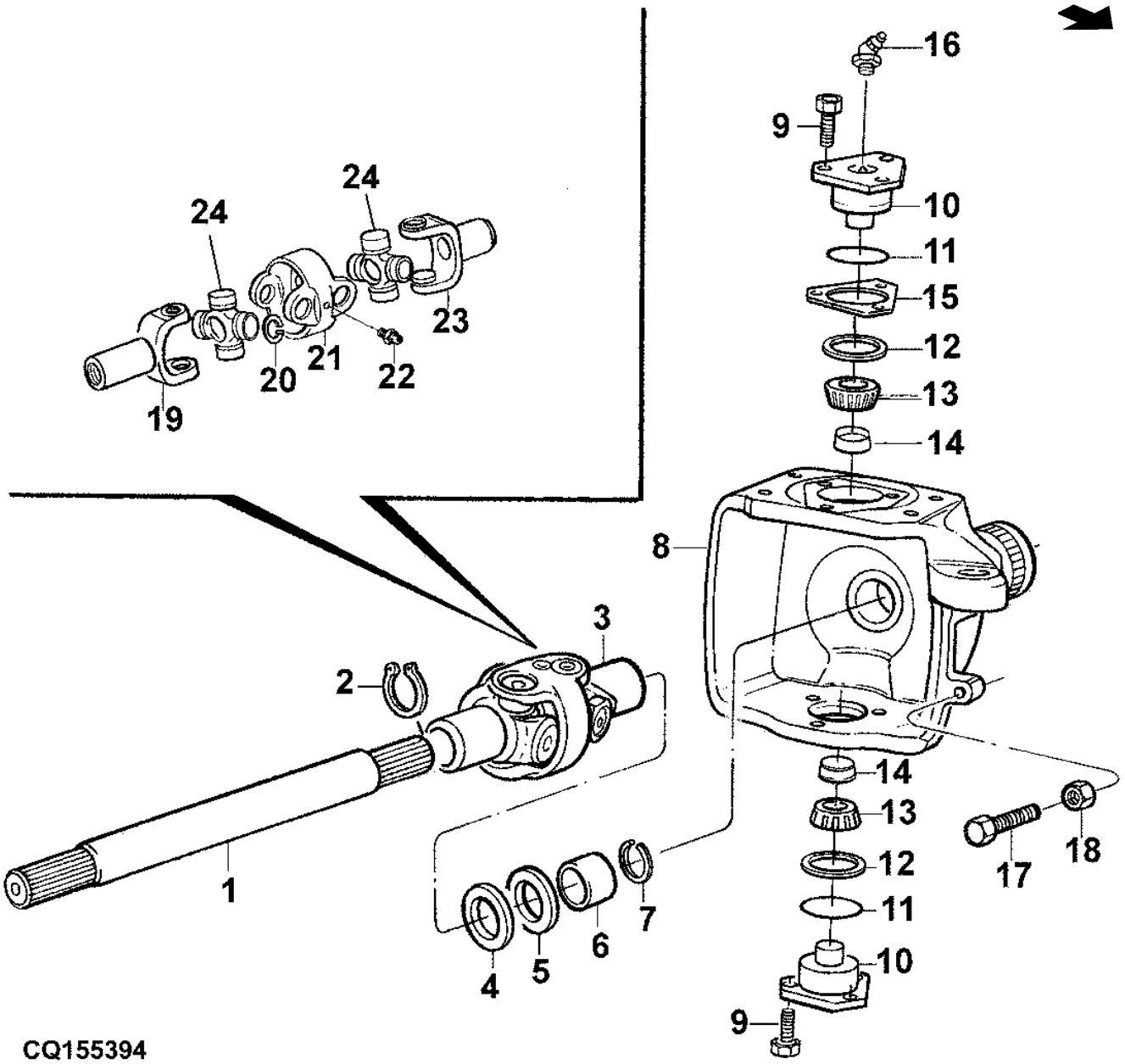

Item	N pea	Descrio	Qtde	N srie	5605 5705	Notas
1	CQ29348	Eixo	2		X X	(A) (C)
2	CQ29378	Anel de pressão	2		X X	(A) (C)
3	DQ29371	Ligação	2		X X	(A) (C)
4	CQ27989	Vedação	2		X X	(A) (C)
5	CQ27244	Vedação	AR		X X	(A) (C)
6	L80088	RefoRço	2		X X	(A) (C)
7	CQ29340	Anel de pressão	2		X X	(A) (C)
8	CQ29367	Carcaça	1		X X	(B) (C) RH
	CQ29366	Carcaça	1		X X	(B) (C) LH
	CQ67640	Carcaça	1		X X	(D) (C) RH
	CQ67639	Carcaça	1		X X	(D) (C) LH
9	19M8011	Parafuso sextavado	12		X X	(A) (C) M12 X 30
10	L60086	Defletor	4		X X	(A) (C)
11	CQ32849	Anel o	4		X X	(A) (C)
12	L60084	Vedação	4		X X	(A) (C)
13	DQ29368	Rolamento cilíndRico	4		X X	(A) (C)
14	L60083	Plugue	4		X X	(A) (C)
15	L63127	Calço	AR		X X	(A) (C) TK= 0.2MM
	L63128	Calço	AR		X X	(A) (C) TK= 0.3MM
	L41006	Arruela	AR		X X	(A) (C) TK= 0.4MM
	L40075	Arruela	AR		X X	(A) (C) TK= 1.0MM
16	L40552	Conexão de lubrificação	4		X X	(A) (C)
17	CQ27297	Parafuso	2		X X	(A) (C)
18	CQ29402	Porca	2		X X	(A) (C)
19	CQ50407	Comutador	2		X X	(A) (C)
20	CQ29372	Anel de pressão	AR		X X	(A) (C) TK= 1.2MM
	CQ29374	Anel de pressão	AR		X X	(A) (C) TK= 1.5MM
	CQ29373	Anel de pressão	AR		X X	(A) (C) TK= 1.3MM
	CQ29375	Anel de pressão	AR		X X	(A) (C) TK= 1.4MM
21	CQ32601	Garfo	2		X X	(A) (C)
22	CQ29345	Bocal	2		X X	(A) (C)
23	DQ29376	Comutador	2		X X	(A) (C)
24	CQ32600	Cruzeta	4		X X	(A) (C)

(A) Número de Série do Trator 5605 -080728, 5705 -080728

(B) Número de Série do Trator 5605 -026226 , 5705 -026226

(D) Número de Série do Trator 5605- 026227-080728, 5705- 026227-080728

(C) Número de Série do Trator 5605- 090476-

CILINDRO HIDRÁULICO (ZF)

PUBM0752 A.1

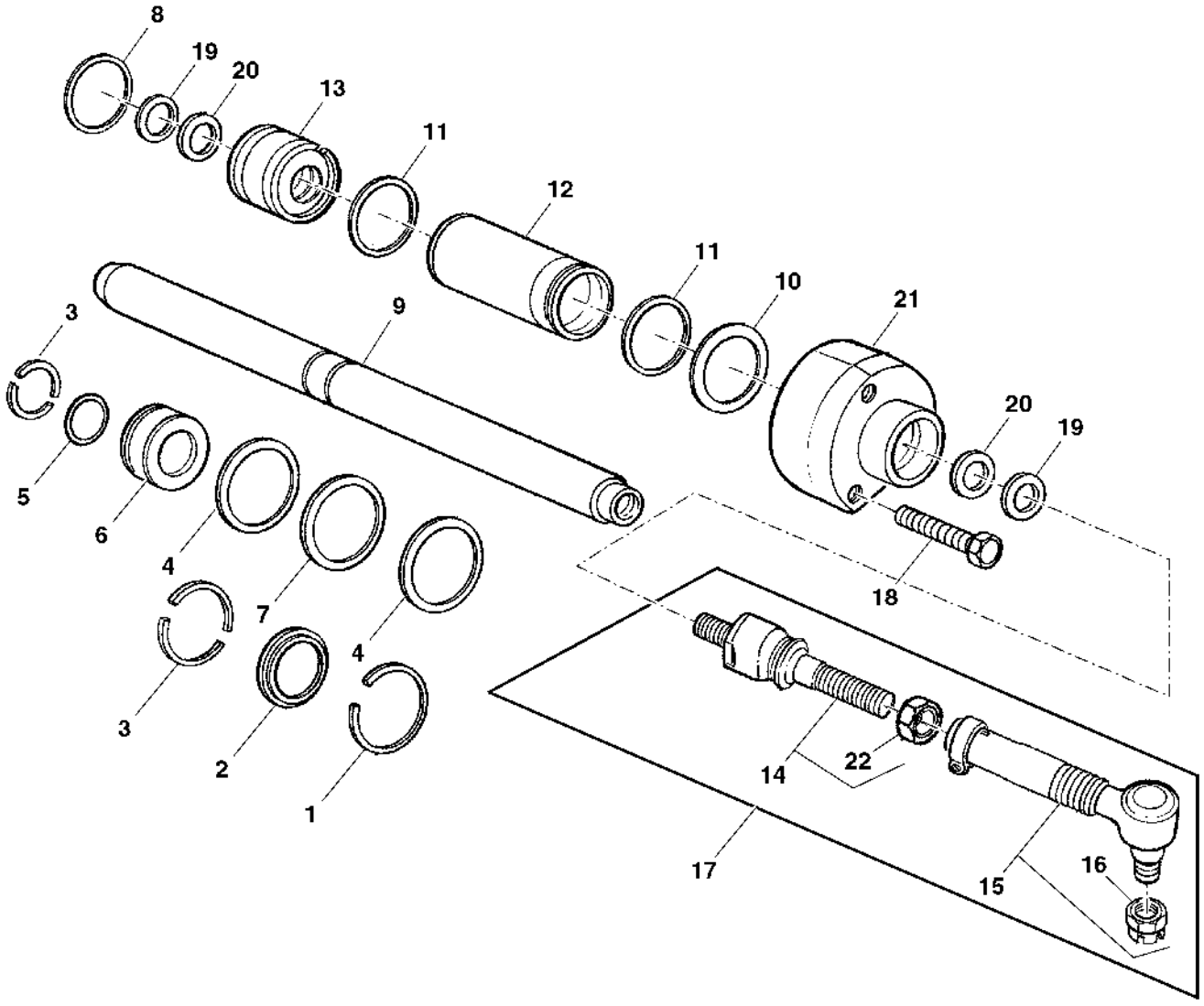

PUBM0752

Item	N pea	Descrio	Qtde	N srie	5605 5705	Notas
1	40M7127	Anel de pressão	1		X X	(A) (B)
2	L40033	Arruela	2		X X	(A) (B)
3	L40203	Anel	1		X X	(A) (B)
4	L40163	Anel raspador	2		X X	(A) (B)
5	L40321	Anel o	1		X X	(A) (B)
6	L40034	Pistão	1		X X	(A) (B)
7	L40035	Anel o	1		X X	(A) (B)
8	L40320	Anel o	2		X X	(A) (B)
9	CQ29412	Defletor	1		X X	(A) (B)
10	L60115	Arruela	AR		X X	(A) (B) TK=0.9MM
	L40162	Arruela	AR		X X	(A) (B) TK=1.0MM
	L40161	Arruela	AR		X X	(A) (B) TK=1.1MM
	L40160	Arruela	AR		X X	(A) (B) TK= 1.2MM
	L40159	Arruela	AR		X X	(A) (B) TK= 1.3MM
	L40158	Arruela	AR		X X	(A) (B) TK= 1.4MM
	L40157	Arruela	AR		X X	(A) (B) TK=1.5MM
	L40156	Arruela	AR		X X	(A) (B) TK= 1.6MM
	L40155	Arruela	AR		X X	(A) (B) TK= 1.7MM
	L39999	Arruela	AR		X X	(A) (B) TK= 1.8MM
11	L40318	Anel o	2		X X	(A) (B)
12	L40025	Camisa do cilindro hidr.	1		X X	(A) (B)
13	L41315	Guia	1		X X	(A) (B)
14	DQ67130	Terminal da barra de direçã	2		X X	(A) (B)
15	DQ67131	Terminal da barra de direçã	1		X X	(A) (B) RH
16	14M7371	Porca de segurança	2		X X	(A) (B) M18
17	DQ67129	Barra de direção	1		X X	(A) (B)
18	19M8081	Parafuso sextavado	5		X X	(A) (B) M10 X 80
19	CQ32620	RetentoR	2		X X	(A) (B)
20	L41317	Vedação	2		X X	(A) (B)
21	CQ32621	Guia	1		X X	(A) (B)
22	CQ64111	Porca de segurança	1		X X	(A) (B)

(A) Número de Série do Trator 5605 -080728, 5705 -080728

(B) Número de Série do Trator 5605- 090476-

SUPORTE (ZF)

PUBM0726 A.1

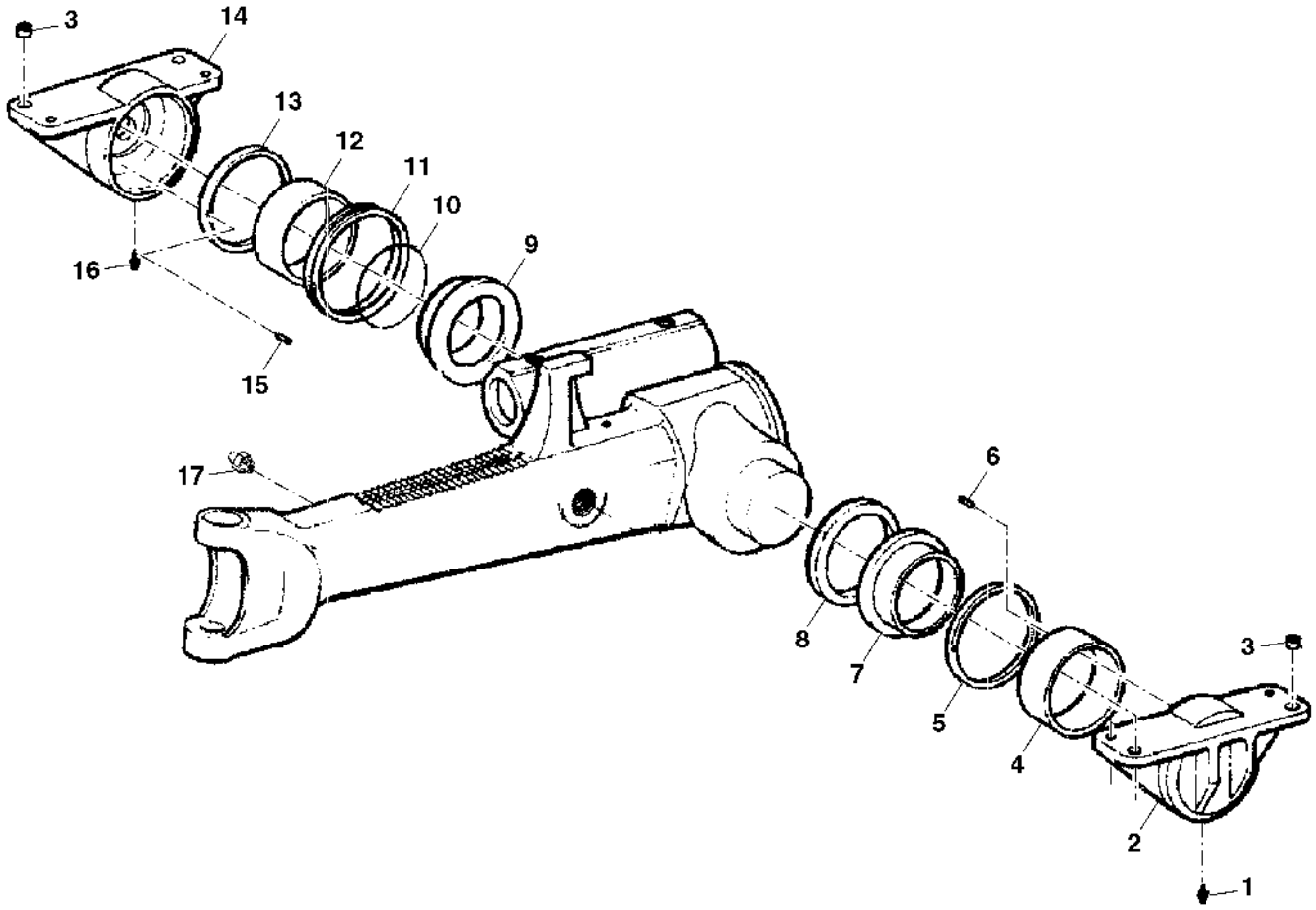

PUBM0726

Item	N pea	Descrio	Qtde	N srie	5605	5705	Notas
1	CQ32571	Engraxadeira	1		X	X	(A) (B)
2	CQ29349	Suporte	1		X	X	(A) (B)
3	CQ29324	Bucha	2		X	X	(A) (B)
4	CQ29360	Bucha	1		X	X	(A) (B)
5	CQ29350	Arruela	AR		X	X	(A) (B) TK= 3.85MM
	CQ29351	Arruela	AR		X	X	(A) (B) TK= 3.95MM
	CQ29352	Arruela	AR		X	X	(A) (B) TK= 4.05MM
	CQ29353	Arruela	AR		X	X	(A) (B) TK= 4.15MM
	CQ29354	Arruela	AR		X	X	(A) (B) TK= 4.25MM
	CQ29355	Arruela	AR		X	X	(A) (B) TK= 4.35MM
	CQ29356	Arruela	AR		X	X	(A) (B) TK= 4.45MM
	CQ29357	Arruela	AR		X	X	(A) (B) TK= 4.55MM
	CQ29358	Arruela	AR		X	X	(A) (B) TK= 4.60MM
6	34M3845	Pino elástico	AR		X	X	(A) (B) 4 X 10 mm
7	CQ29359	Bucha	1		X	X	(A) (B)
8	CQ29323	Espaçador	1		X	X	(A) (B)
9	CQ29320	Bucha	1		X	X	(A) (B)
10	CQ50406	Anel o	1		X	X	(A) (B)
11	CQ29323	Espaçador	1		X	X	(A) (B)
12	CQ29360	Bucha	1		X	X	(A) (B)
13	CQ29319	Arruela	1		X	X	(A) (B)
14	CQ29318	Suporte	1		X	X	(A) (B)
15	34M3845	Pino elástico	AR		X	X	(A) (B) 4 X 10 mm
16	58M5575	Conexão de lubrificação	2		X	X	(A) (B)
17	CQ29345	Bocal	1		X	X	(A) (B)

(A) Número de Série do Trator 5605 -080728, 5705 -080728

(B) Número de Série do Trator 5605- 090476-

EIXO DIANTEIRO 4X4 (DANA)

PUBM0564 A.1

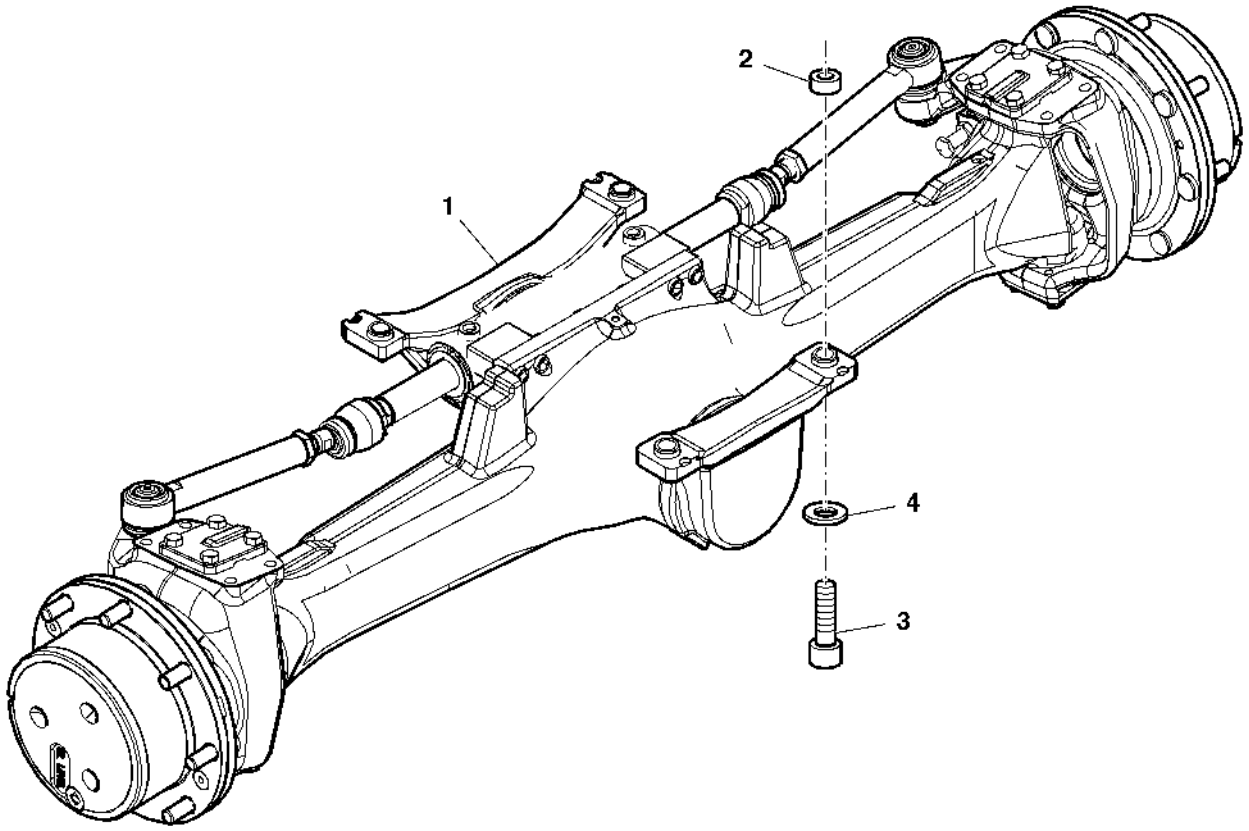

PUBM0564

Item	N pea	Descrio	Qtde	N srie	5605	5705	Notas
1	RE265159	Eixo dianteiro	1		X	X	(A)
2	CQ60158	Guia	4		X	X	(A)
3	19M8102	Parafuso sextavado	4		X	X	(A) M20 X 65
4	R114918	Arruela	4		X	X	(A)

(A) Número de Série do Trator 5605- 080729-090475 , 5705- 080729-

EIXO DIANTEIRO TDM (DANA)

PUBM0522 A.1

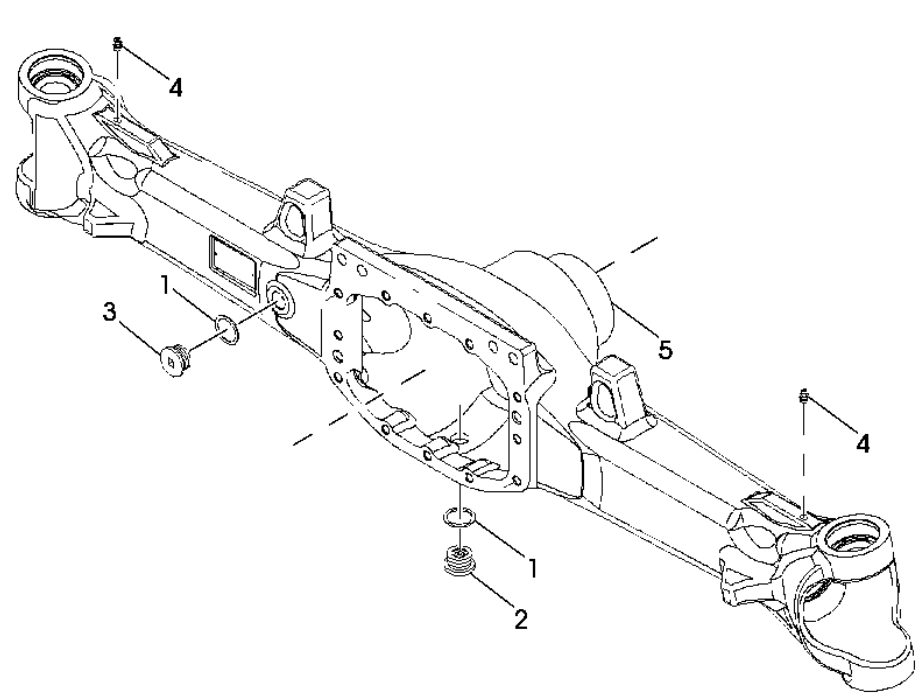

PUBM0522

Item	*N pea*	*Descrio*	*Qtde*	*N srie*	*5605*	*5705*	*Notas*
1	L157958	Vedação	2		X	X	(A)
2	L169940	Tampão de dreno	1		X	X	(A)
3	L169942	Tampão de dreno	1		X	X	(A)
4	58M5574	Conexão de lubrificação	2		X	X	(A)
5	R282354	Carcaça	1		X	X	(A)

(A) Número de Série do Trator 5605- 080729-090475 , 5705- 080729-

EIXO DIANTEIRO TDM (DANA)

PUBM0523 A.1

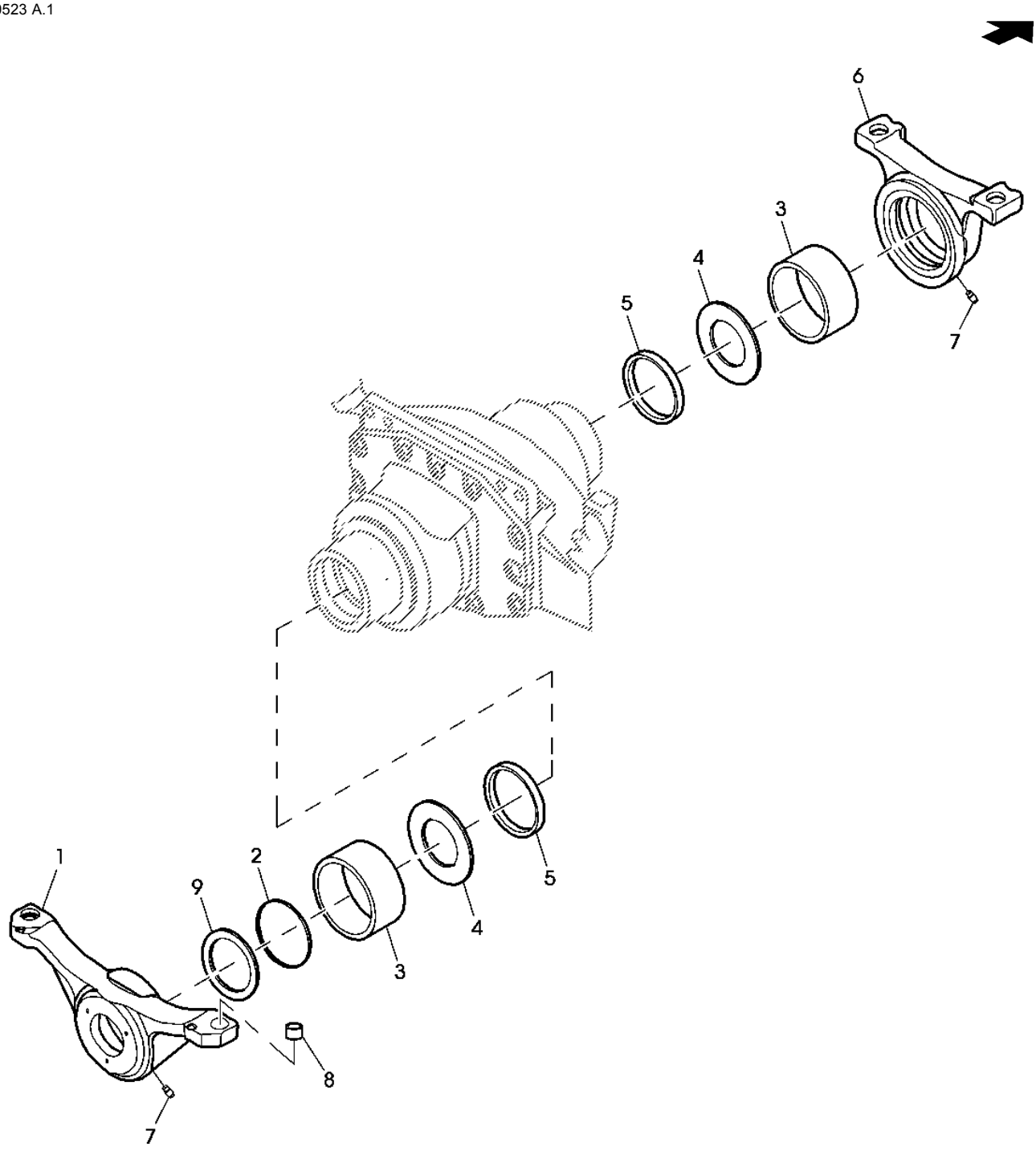

PUBM0523

Item	N pea	Descrio	Qtde	N srie	5605	5705	Notas
1	R282530	Suporte eixo dianteiro	1		X	X	(A) REAR
2	R271460	Anel o	1		X	X	(A)
3	R271461	Bucha	2		X	X	(A)
4	R271462	Arruela de encosto	2		X	X	(A)
5	R271463	Anel vedação em "v'	2		X	X	(A)
6	R271464	Suporte eixo dianteiro	1		X	X	(A) FRONT
7	58M5575	Conexão de lubrificação	2		X	X	(A)
8	R271465	Pino de centragem	4		X	X	(A)
9	R282391	Vedação	1		X	X	(A)

(A) Número de Série do Trator 5605- 080729-090475 , 5705- 080729-

DIFERENCIAL TDM (DANA)

PUBM0524 A.1

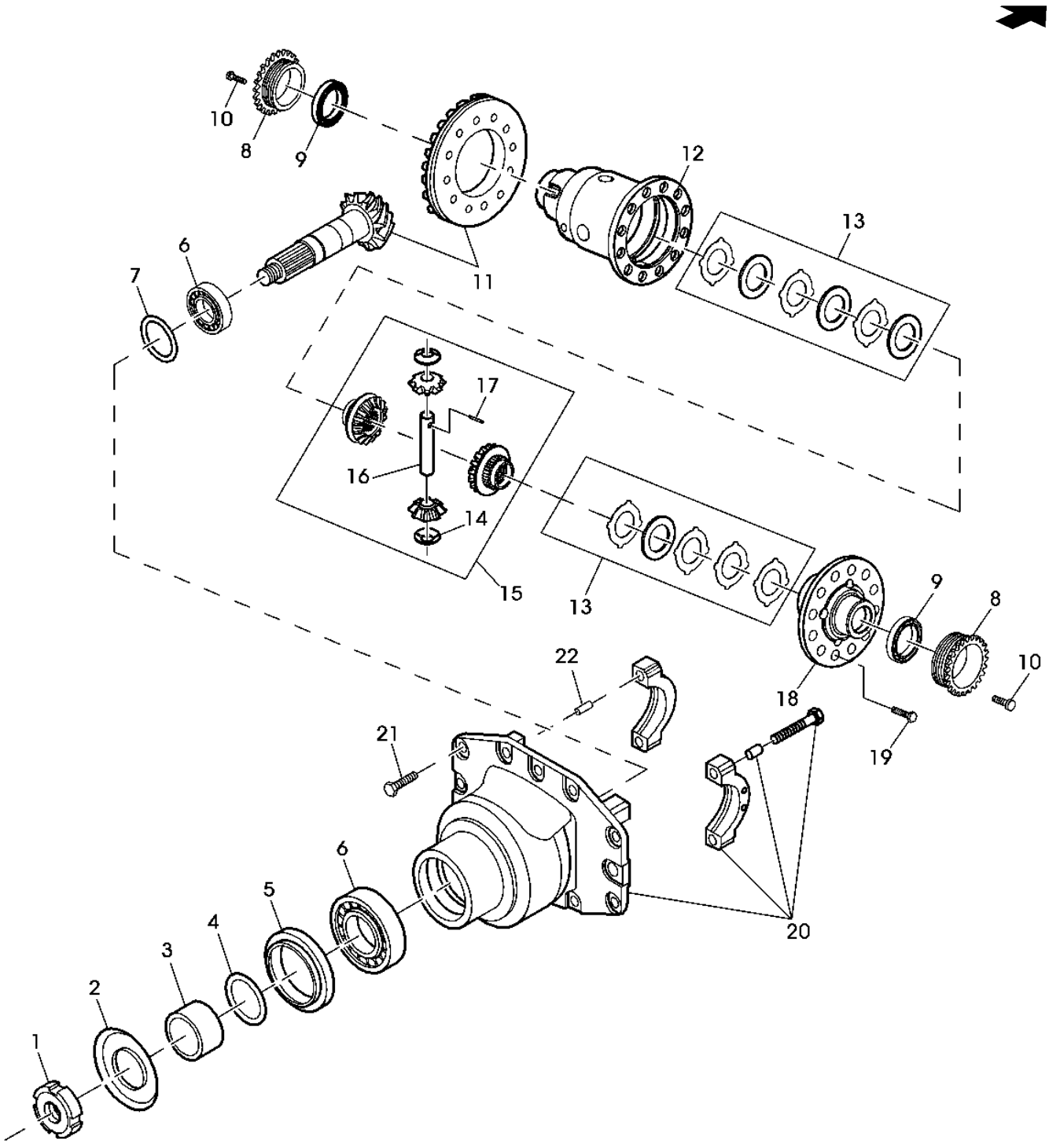

PUBM0524

Item	N pea	Descrio	Qtde	N srie	5605	5705	Notas
1	R271123	Porca de segurança	1		X	X	(A)
2	R271125	Capa	1		X	X	(A)
3	R271127	Espaçador	1		X	X	(A)
4	RE271129	Kit de calços	1		X	X	(A)
5	AL159591	Vedação	1		X	X	(A)
6	RE272371	Rolamento	2		X	X	(A)
7	RE271375	Kit de calços	1		X	X	(A)
8	R271377	Porca	2		X	X	(A)
9	RE272373	Rolamento	2		X	X	(A)
10	R272325	Parafuso sextavado	2		X	X	(A)
11	RE271380	Coroa e pinhão	1		X	X	(A)
12	R271381	Carcaça	1		X	X	(A)
13	RE271382	Kit do disco	2		X	X	(A)
14	R271383	Arruela de encosto	2		X	X	(A)
15	RE271384	Kit do diferencial	1		X	X	(A)
16	R271385	Eixo	1		X	X	(A)
17	R271386	Pino de centragem	1		X	X	(A)
18	R271387	Capa	1		X	X	(A)
19	19M8011	Parafuso sextavado	12		X	X	(A) M12 X 30
20	RE271388	Carcaça	1		X	X	(A)
21	L157635	Parafuso	12		X	X	(A)
22	R272326	Pino de centragem	2		X	X	(A)

(A) Número de Série do Trator 5605- 080729-090475 , 5705- 080729-

REDUCAO FINAL (DANA)

PUBM0525 A.1

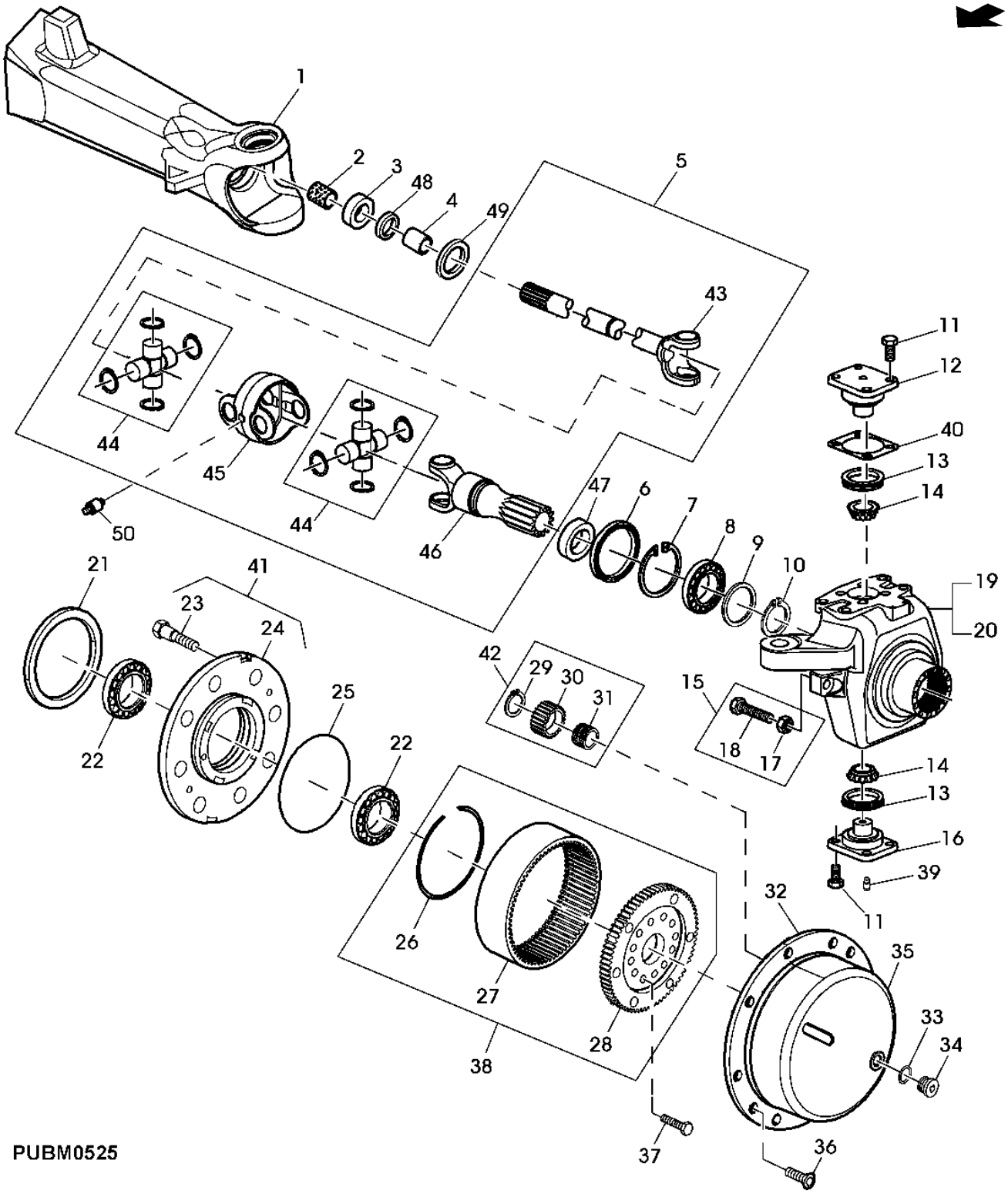

Item	N pea	Descrio	Qtde	N srie	5605	5705	Notas
1	R282354	Carcaça	1		X	X	(A)
2	R271391	Bucha	2		X	X	(A)
3	RE282355	Vedação	2		X	X	(A)
4	L114652	Bucha	2		X	X	(A)
5	RE282356	Junta univ. c/eixo	2		X	X	(A) INCL KEYS 43-46
6	RE282357	Vedação	2		X	X	(A)
7	40M7115	Anel de pressão	2		X	X	(A)
8	RE272342	Rolamento de esfeRas	2		X	X	(A)
9	L157610	Disco	2		X	X	(A)
10	40M7166	Anel de pressão	2		X	X	(A)
11	L157635	Parafuso	16		X	X	(A)
12	R282358	Pino mestre	2		X	X	(A) (B)
13	RE271398	Vedação	4		X	X	(A)
14	RE272374	Rolamento	4		X	X	(A)
15	RE271406	Kit do parafuso	2		X	X	(A) INCL KEYS 17, 18
16	R282359	Pino mestre	2		X	X	(A) (C)
17	14M7260	Porca	2		X	X	(A) M16
18	L157587	Parafuso	2		X	X	(A)
19	R271409	Carcaça	1		X	X	(A) RH
20	R271410	Carcaça	1		X	X	(A) LH
21	AL159594	Vedação	2		X	X	(A)
22	RE272375	Rolamento	4		X	X	(A)
23	R271411	Pino	16		X	X	(A)
24	R271412	Cubo	2		X	X	(A)
25	L157607	Anel	2		X	X	(A)
26	L157620	Anel de pressão	2		X	X	(A)
27	R271413	Coroa	2		X	X	(A)
28	R271414	Cubo	2		X	X	(A)
29	40M7013	Anel de pressão	6		X	X	(A)
30	R271416	EngrEnagem	6		X	X	(A)
31	RE271420	Rolamento cilíndRico	6		X	X	(A)
32	RE271421	Conjunto da engrenagem	2		X	X	(A) INCL KEYS 35, 42
33	L157598	Disco	2		X	X	(A)
34	L169940	Tampão de dreno	2		X	X	(A)
35	R271422	Porta-Planetários	2		X	X	(A)
36	L157625	Parafuso	4		X	X	(A)
37	L156892	Parafuso	24		X	X	(A)
38	RE271423	Conjunto da engrenagem	2		X	X	(A) INCL KEYS 26-28
39	58M5575	Conexão de lubrificação	4		X	X	(A)
40	RE271424	Kit de calços	1		X	X	(A)
41	RE271425	Kit do cubo	2		X	X	(A) INCL KEYS 23, 24
42	RE271426	Conjunto da engrenagem	6		X	X	(A)
43	R271429	Forquilha	1		X	X	(A) (D)
44	RE271430	Cruzeta	2		X	X	(A)
45	R282384	Carcaça	1		X	X	(A)
46	R271433	Forquilha	1		X	X	(A) (E)
47	RE282385	Vedação	2		X	X	(A)
48	RE282386	Vedação	2		X	X	(A)
49	R282389	Capa	2		X	X	(A)
50	58M5574	Conexão de lubrificação	1		X	X	(A)

(A) Número de Série do Trator 5605- 080729-090475 , 5705- 080729-

(B) PARTE SUPERIOR

(C) Inferior

(D) Lado do diferencial

(E) Lado da Redução

SUPORTE FRONTAL

LVP2105 A.1

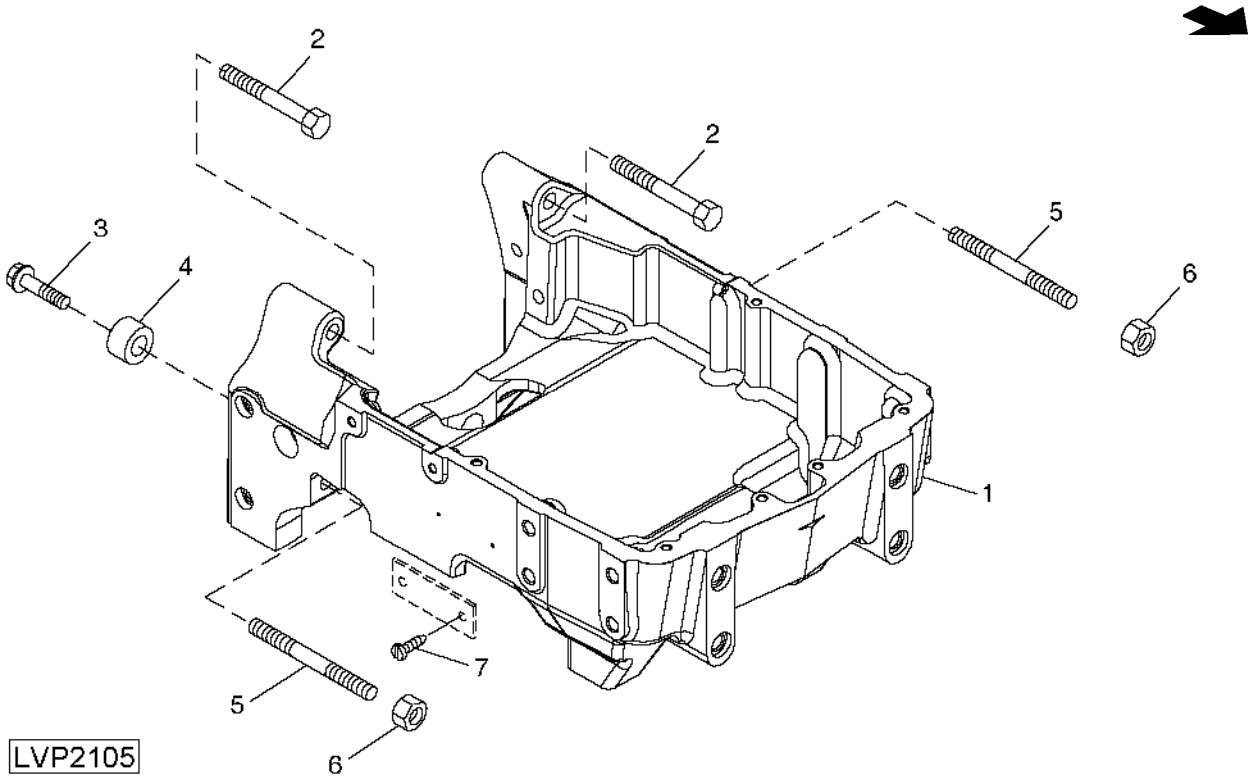

Item	N pea	Descrio	Qtde	N srie	5605 5705	Notas
1	R135419	Suporte	1		X X	
2	19M7884	Parafuso sextavado	2		X X	M16 X 110
3	19H2359	Parafuso sextavado	2		X X	9/16" X 2-1/2"
4	T26929	Bucha	2		X X	
5	R141705	TiranTe	2		X X	
6	14M7276	Porca	2		X X	M16
7	37H44	Parafuso	2		X X	0.154" X 3/8"

CAPO E GRADES LATERAIS

LVP1936 A.1

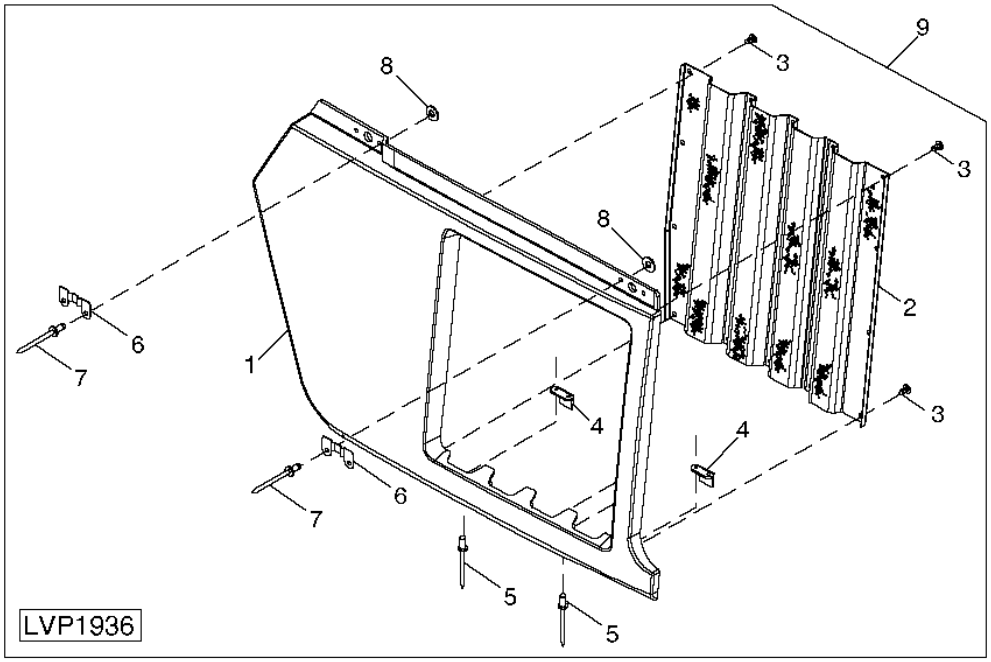

Item	N pea	Descrio	Qtde	N srie	5605	5705	Notas
1	R135405	Estrutura	1	-015238	X	X	RH (ORD RE180246)
	R135406	Estrutura	1	-015238	X	X	LH (ORD RE180247)
2	R135413	Peneira	1	-015238	X	X	RH
	R135414	Peneira	1	-015238	X	X	LH
	R138397	Peneira	1	015239-	X	X	RH
	R138398	Peneira	1	015239-	X	X	LH
3	37M7194	Parafuso	14		X	X	
4	R138045	Apoio	2		X	X	
5	R121315	Rebite	4		X	X	
6	R137909	Placa	2		X	X	
7	M93911	Rebite	4		X	X	
8	24M7029	Calço	4		X	X	
9	RE73848	Painel	1	-015238	X	X	RH INCL KEYS 1-8
	RE73849	Painel	1	-015238	X	X	LH INCL KEYS 1-8
	RE180246	Blindagem	1	015239-	X	X	RH INCL KEYS 1-8
	RE180247	Blindagem	1	015239-	X	X	LH INCL KEYS 1-8

GRADE FRONTAL

CQ301816 A.1

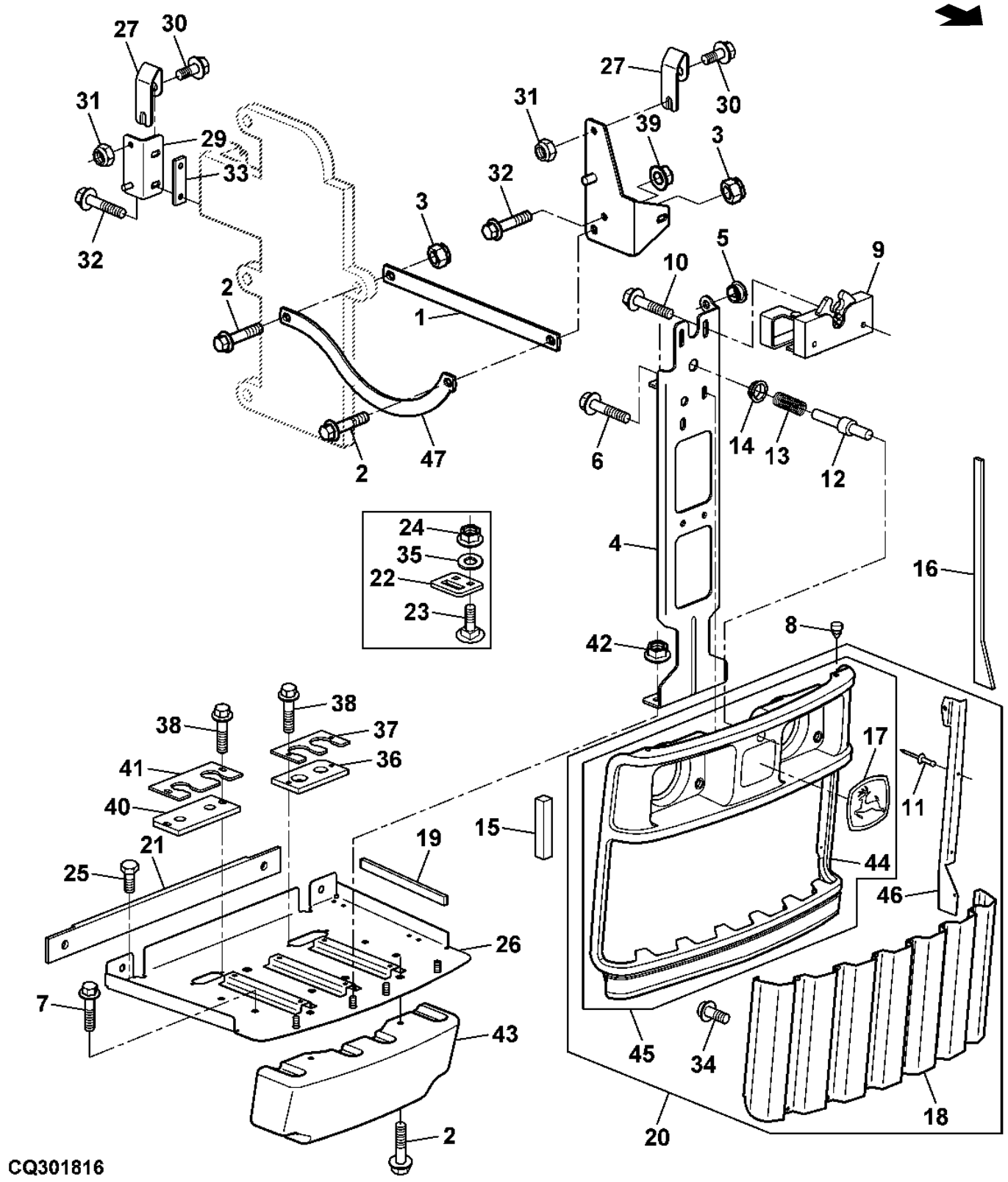

Item	N pea	Descrio	Qtde	N srie	5605	5705	Notas
1	R135908	Barra de acoplamento	2	-XXXXX	X	X	(ORD CQ47763)
2	19M7865	Parafuso	4	-36689	X	X	M8 X 16
3	14M7298	Porca com flange	2	-36689	X	X	M8
4	RE73700	Suporte	1	-36689	X	X	
5	R138127	Bucha	1	-36689	X	X	SPLIT
6	37M7076	Parafuso	2	-36689	X	X	
7	19M7784	Parafuso	4	-36689	X	X	M10 X 20
8	R137829	Pára-choque	2	-36689	X	X	
9	RE71369	Trava	1	-36689	X	X	
10	19M7862	Parafuso	2	-36689	X	X	M6 X 20
11	R189053	Rebite	6	-36689	X	X	
12	R135713	TiranTe	1	-36689	X	X	
13	A3096R	Mola de compressão	1	-36689	X	X	
14	R52646	Arruela	1	-36689	X	X	
15	CQ47099	Apoio	2	-36689	X	X	
16	CQ47103	Vedação	1	-36689	X	X	RH
	CQ47104	Vedação	1	-36689	X	X	
17	RE189862	Etiqueta	1	-36689	X	X	(SUB FOR RE67664)
18	R135404	Peneira	1	-36689	X	X	
19	CQ47098	Apoio	2	-36689	X	X	
20	RE209912	Grade	1	-36689	X	X	
21	CQ47102	Apoio	1	-24150	X	X	
	CQ48364	Defletor	1	24151-36689	X	X	
22	R138044	Placa	4	-36689	X	X	
23	03M7221	Parafuso	8	-36689	X	X	M6 X 16
24	14M7303	Porca com flange	8	-36689	X	X	M6
25	19H3309	Parafuso sextavado	1	-36689	X	X	5/8" X 7-1/4"
26	DQ44485	Suporte	1	-24150	X	X	
	DQ48362	Suporte	1	24151-36689	X	X	
27	R138546	Trava	4	-36689	X	X	
28	RE72023	Apoio	1	-15238	X	X	
	RE72024	Apoio	1	-15238	X	X	LH
	DQ46352	Apoio	1	15239-36689	X	X	RH
	DQ46353	Apoio	1	15239-36689	X	X	LH
29	RE71762	Apoio	1	-15238	X	X	
	RE71761	Apoio	1	-15238	X	X	LH
	DQ46355	Apoio	1	15239-36689	X	X	RH
	DQ46354	Apoio	1	15239-36689	X	X	LH
30	R138545	Placa	4	-36689	X	X	
31	14M7165	Porca de segurança	4	-36689	X	X	M6
32	19M7775	Parafuso	8	-36689	X	X	M6 X 16
33	R137735	Placa	2	-36689	X	X	
34	R140959	Parafuso	12	-36689	X	X	
35	24M7100	Arruela	8	-36689	X	X	6.600 X 22 X 2 mm
36	CQ64304	Vedação	1	-36689	X	X	
37	R138115	Placa	1	-36689	X	X	
38	37M7061	Parafuso	2	-36689	X	X	M5 X 20
39	14M7397	Porca de segurança	4	-36689	X	X	M6
40	CQ64305	Vedação	1	-36689	X	X	
41	R138116	Placa	1	-36689	X	X	
42	14M7296	Porca com flange	4	-36689	X	X	M10
43	RE72993	Capa	1	-36689	X	X	
44	R135403	Estrutura	1	-36689	X	X	
45	RE72022	Estrutura	1	-36689	X	X	
46	R139752	Apoio	1	-36689	X	X	RH
	R139753	Apoio	1	-36689	X	X	LH
47	CQ47763	Correia	2	XXXXX-36689	X	X	

GRADE FRONTAL

PUBM1645 A.1

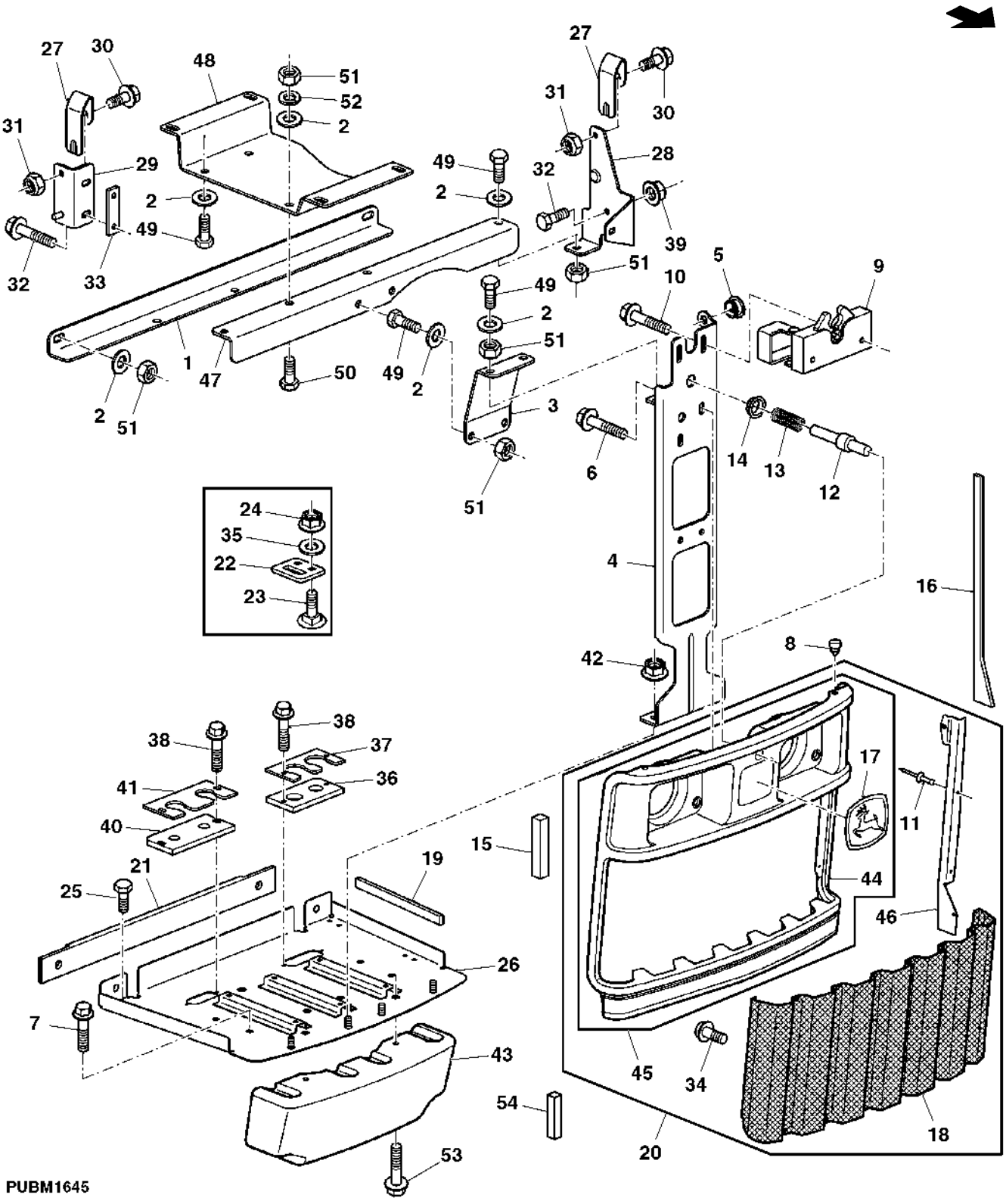

Item	N pea	Descrio	Qtde	N srie	5605 5705	Notas
1	CQ58635	Cantoneira	1	36690-	X X	
2	24M7055	Arruela	AR	36690-	X X	8.400 X 16 X 1.600 mm
3	CQ61896	Suporte	1	36690-	X X	
4	RE73700	Suporte	1	36690-	X X	
5	R138127	Bucha	1	36690-	X X	SPLIT
6	37M7076	Parafuso	2	36690-	X X	
7	19M7784	Parafuso	4	36690-	X X	M10 X 20
8	R137829	Pára-choque	2	36690-	X X	
9	RE202443	Trava	1	36690-	X X	(SUB FOR RE71369)
10	19M7862	Parafuso	2	36690-	X X	M6 X 20
11	R189053	Rebite	6	36690-	X X	
12	R135713	TiranTe	1	36690-	X X	
13	A3096R	Mola de compressão	1	36690-	X X	
14	R52646	Arruela	1	36690-	X X	
15	SU302280	Junta	2	36690-	X X	(SUB FOR CQ47099)
16	CQ47103	Vedação	1	36690-	X X	RH
	CQ47104	Vedação	1	36690-	X X	LH
17	RE189862	Etiqueta	1	36690-	X X	(SUB FOR RE67664)
18	R135404	Peneira	1	36690-	X X	
19	CQ47098	Apoio	2	36690-	X X	
20	RE209912	Grade	1	36690-	X X	
21	CQ48364	Defletor	1	36690-	X X	
22	R138044	Placa	4	36690-	X X	
23	03M7221	Parafuso	8	36690-	X X	M6 X 16
24	14M7303	Porca com flange	8	36690-	X X	M6
25	19H3309	Parafuso sextavado	1	36690-	X X	5/8" X 7-1/4"
26	DQ48362	Suporte	1	36690-	X X	
27	R138546	Trava	4	36690-	X X	
28	DQ59036	Apoio	1	36690-	X X	RH
	DQ59037	Apoio	1	36690-	X X	LH
29	DQ46355	Apoio	1	36690-	X X	RH
	DQ46354	Apoio	1	36690-	X X	LH
30	R138545	Placa	4	36690-	X X	
31	14M7165	Porca de segurança	4	36690-	X X	M6
32	19M7775	Parafuso	8	36690-	X X	M6 X 16
33	R137735	Placa	2	36690-	X X	
34	R140959	Parafuso	12	36690-	X X	
35	24M7100	Arruela	8	36690-	X X	6.600 X 22 X 2 mm
36	CQ64304	Vedação	1	36690-	X X	
37	R138115	Placa	1	36690-	X X	
38	37M7061	Parafuso	2	36690-	X X	M5 X 20
39	14M7397	Porca de segurança	4	36690-	X X	M6
40	CQ64305	Vedação	1	36690-	X X	
41	R138116	Placa	1	36690-	X X	
42	14M7296	Porca com flange	4	36690-	X X	M10
43	RE72993	Capa	1	36690-	X X	
44	R135403	Estrutura	1	36690-	X X	
45	RE72022	Estrutura	1	36690-	X X	
46	R139752	Apoio	1	36690-	X X	RH
	R139753	Apoio	1	36690-	X X	LH
47	CQ61895	Suporte	2	36690-	X X	
48	CQ61901	Suporte	1	36690-	X X	
49	19M7162	Parafuso sextavado	AR	36690-	X X	M8 X 16
50	19M7139	Parafuso sextavado	4	36690-	X X	M8 X 20
51	14M7029	Porca	AR	36690-	X X	M8
52	12M7065	Arruela de pressão	4	36690-	X X	8 mm
53	19M7865	Parafuso	2	36690-	X X	M8 X 16
54	SU302281	Junta	1		X X	

CAPO

CQ154080 A.1

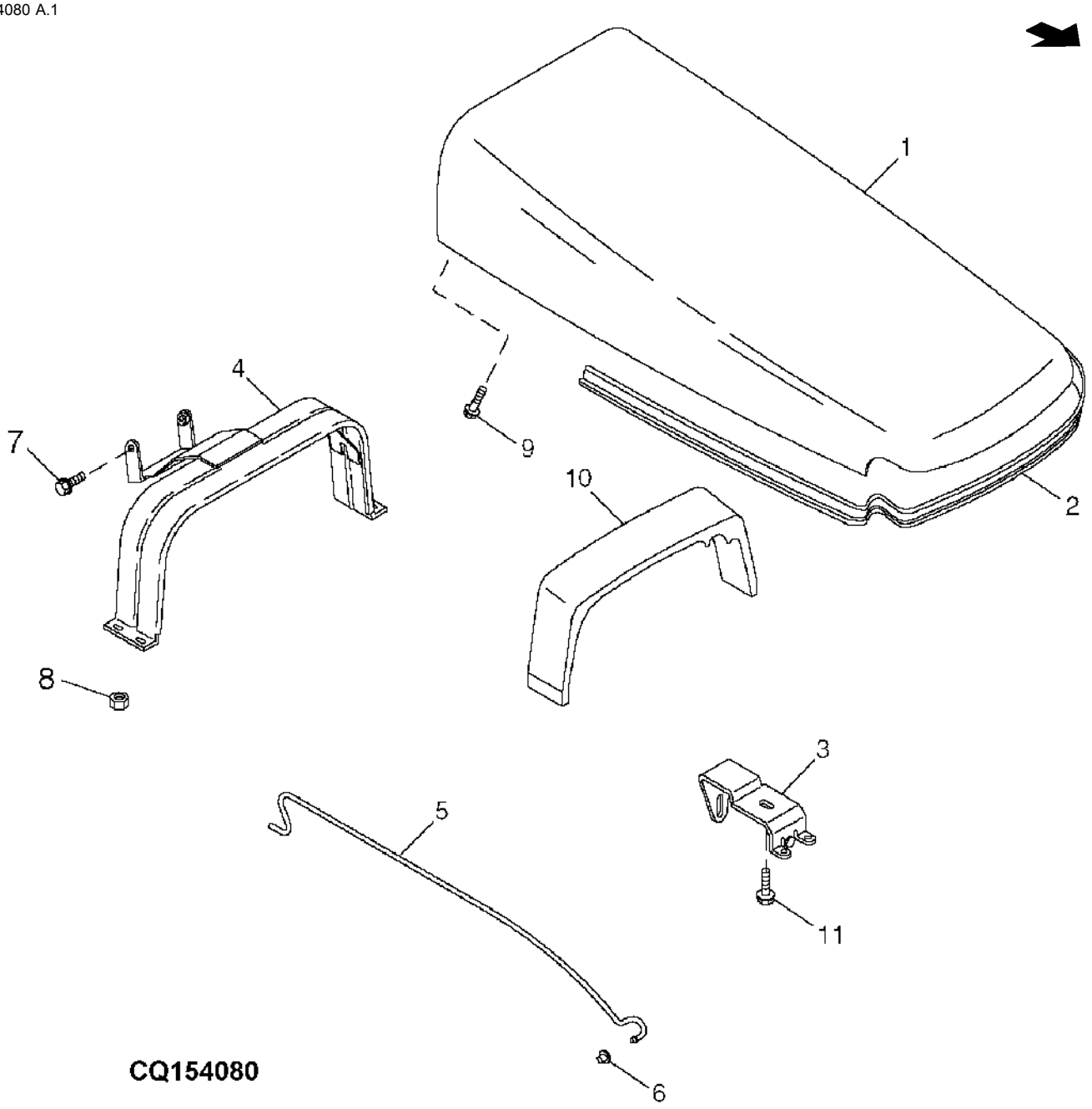

Item	N pea	Descrio	Qtde	N srie	5605	5705	Notas
1	CQ44912	Capô	1	-22466	X	X	(ORD DQ57644)
	DQ57644	Capô	1	22467-	X	X	
2	SU302339	Isolador	1		X	X	(SUB FOR CQ47465)
3	RE70702	Trinco	1		X	X	
4	RE70412	TiranTe	1		X	X	
5	R135913	TiranTe	1		X	X	
6	A16491	Porca	1		X	X	
7	R124180	Parafuso	2		X	X	
8	14M7298	Porca com flange	4		X	X	M8
9	R138123	Parafuso sextavado	10		X	X	
10	CQ47096	Isolador	1		X	X	
11	19M7774	Parafuso	3		X	X	M6 X 12

CAPO DO CONSOLE CENTRAL

PUBM0754 A.1

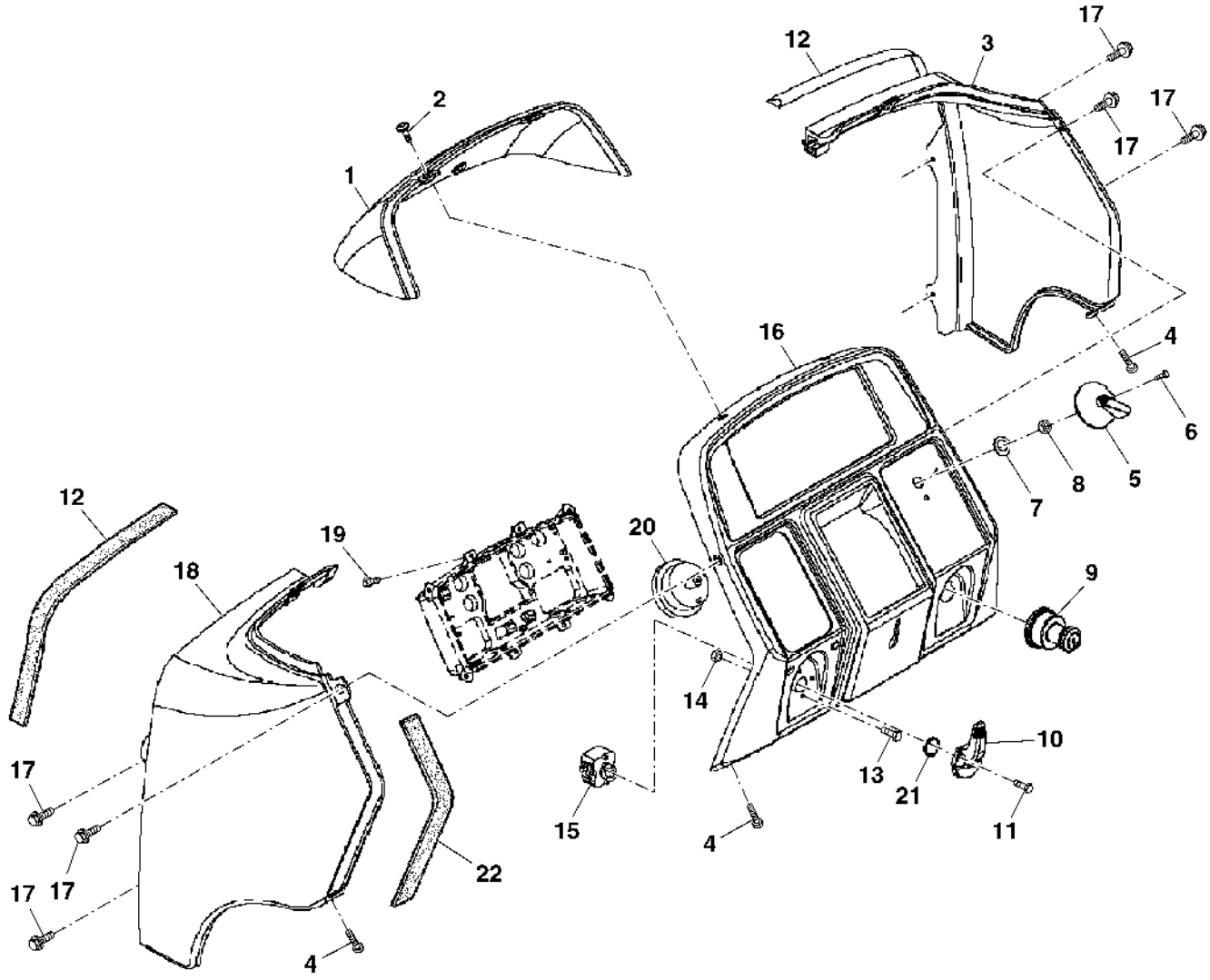

PUBM0754

Item	N pea	Descrio	Qtde	Ano	5605	5705	Notas
1	R140706	Capota	1		X	X	UPPER
2	CQ10218	Parafuso	2		X	X	
3	CQ61520	Capota	1		X	X	RH
4	21M7296	Parafuso	10		X	X	M6 X 20
5	R122871	Botão	1		X	X	
6	21H973	Parafuso	1		X	X	0.164" X 3/8"
7	12H292	Arruela de pressão	1		X	X	1/2"
8	A4655R	Porca	1		X	X	
9	RE61717	Interruptor giratório	1		X	X	
	RE71557	Chave	1		X	X	
	RE183935	Chave	1		X	X	
10	R140843	Botão	1		X	X	
11	21M7284	Parafuso	1		X	X	M3 X 16
12	R138059	Vedação	1		X	X	
13	21M7197	Parafuso	2		X	X	M4 X 20
14	14M7100	Porca	2		X	X	M4
15	AR64422	Controlador do pisca direci	1		X	X	
16	CQ50315	Moldura	1		X	X	
17	37M7076	Parafuso	8		X	X	
18	CQ61519	Capota	1		X	X	LH
19	37M7181	Parafuso	8		X	X	
20	AL65432	Interruptor de alavanca	1		X	X	
21	L112469	Calço	1		X	X	
22	CQ65905	Vedação	2		X	X	

SUPORTE DOS CONTROLES

CQ157165 A.1

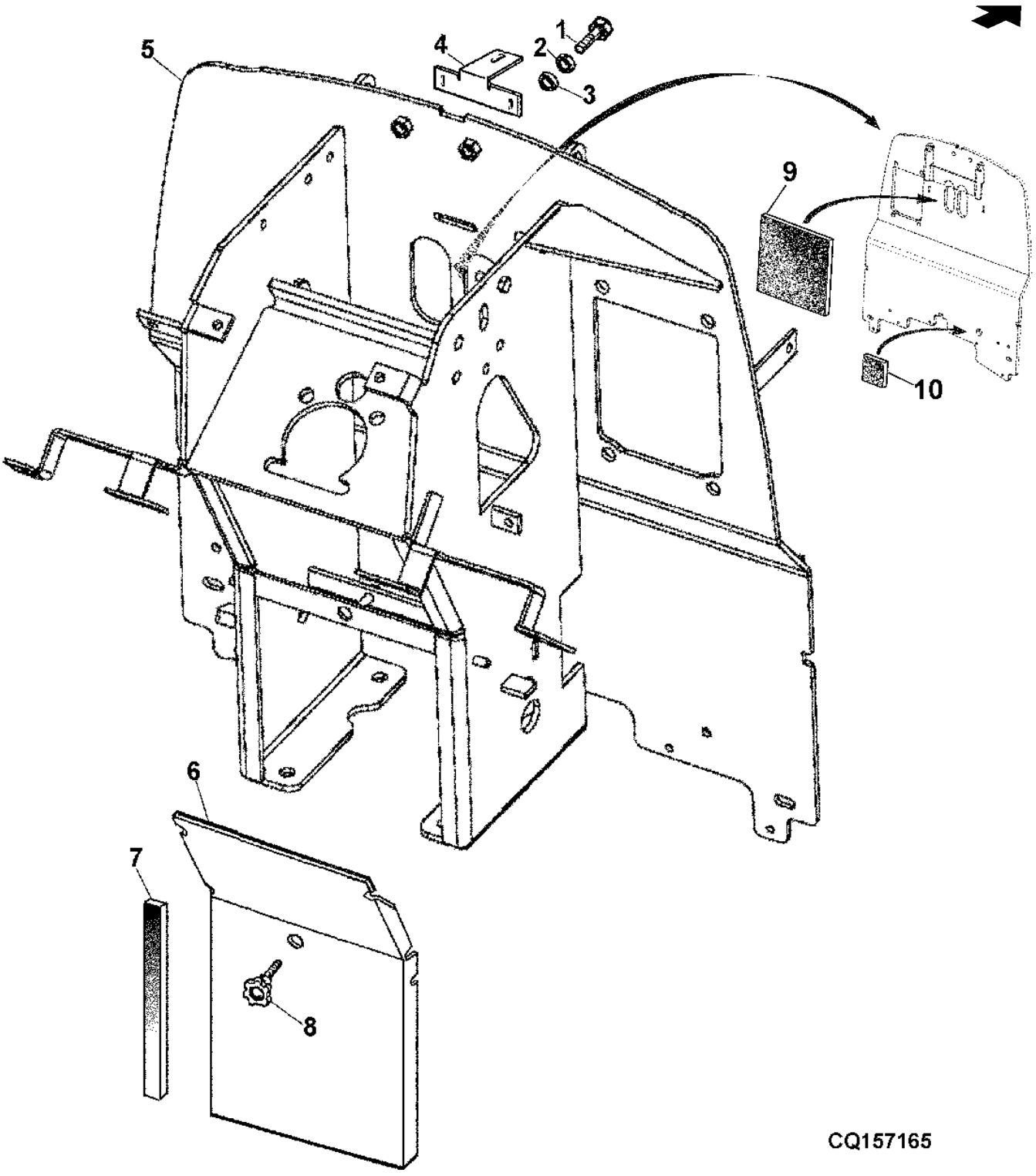

Item	N pea	Descrio	Qtde	N srie	5605	5705	Notas
1	19M7866	Parafuso	AR		X	X	M8 X 20, UPPER
2	12M7065	Arruela de pressão	AR		X	X	8 mm
3	24M7026	Arruela	AR		X	X	9 X 17 X 1.600 mm, LH
4	CQ47621	Apoio	1		X	X	
5	DQ46982	Suporte do controle	1		X	X	
6	CQ47467	Capa	1		X	X	
7	CQ45810	Barreira absorvente de ruíd	2		X	X	
8	DQ49004	Alavanca	1		X	X	
9	CQ65319	Vedação	1		X	X	
10	CQ65320	Vedação	1		X	X	

PISO

PUBM2344 A.1

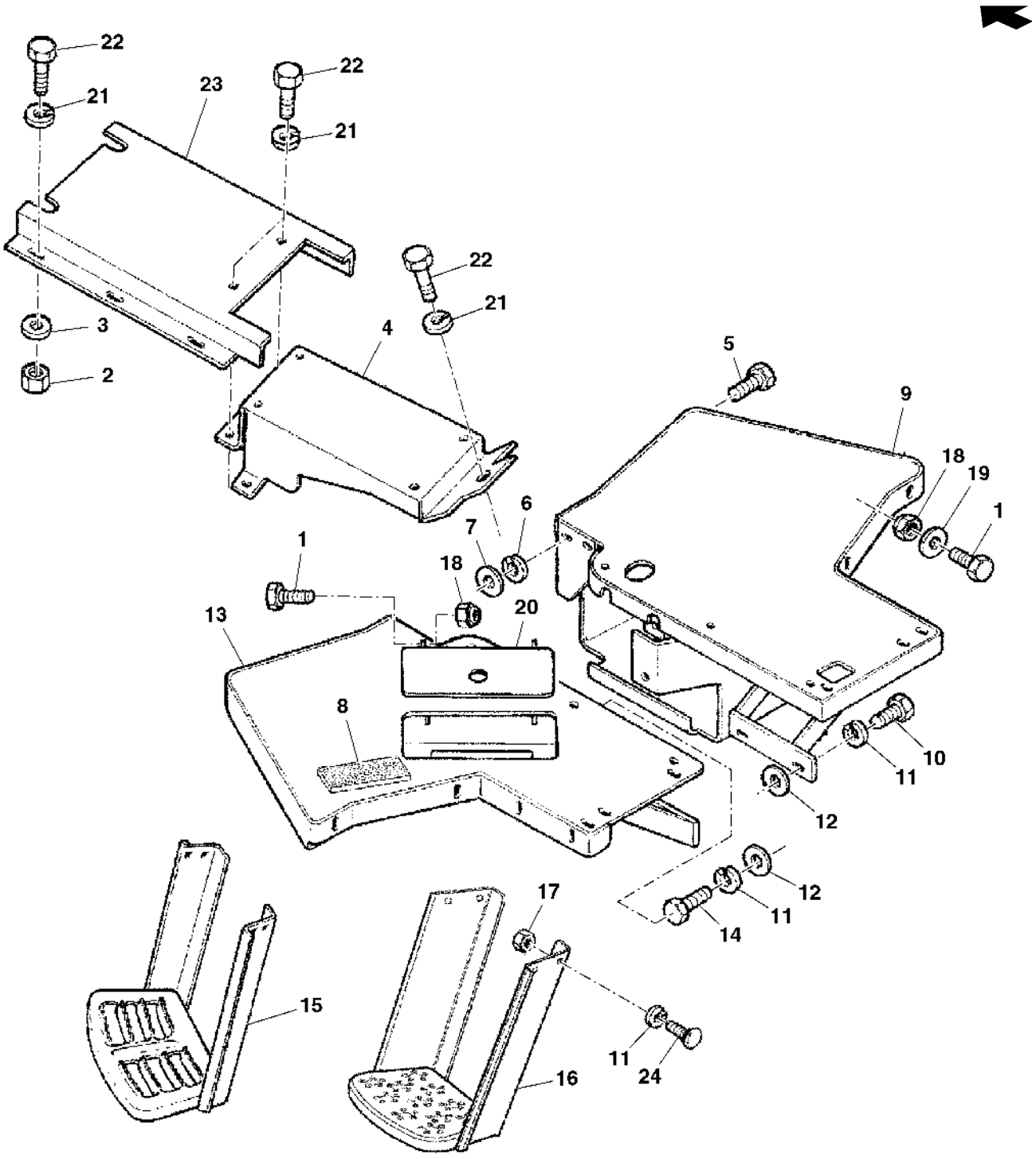

PUBM2344

Item	N pea	Descrio	Qtde	N srie	5605	5705	Notas
1	19M7560	Parafuso sextavado	AR		X	X	M6 X 16
2	14M7027	Porca	6		X	X	M6
3	24M7139	Arruela	AR		X	X	6.400 X 18 X 1.600 mm
4	CQ33511	Chapa	1		X		
5	19M7268	Parafuso sextavado	AR		X	X	M12 X 25
6	12M7067	Arruela de pressão	AR		X	X	12 mm
7	24M7038	Arruela	AR		X	X	13.500 X 24 X 2.500 mm
8	CQ34425	Proteção	AR		X	X	
9	DQ46985	Piso	1		X	X	
10	19M7167	Parafuso sextavado	AR		X	X	M10 X 25
11	12M7066	Arruela de pressão	AR		X	X	10 mm
12	24M7040	Arruela	AR		X	X	11 X 20 X 2 mm
13	DQ30181	Piso	1		X	X	
14	19M7168	Parafuso sextavado	AR		X	X	M10 X 30
15	DQ60591	Escada	1	-XXXXX	X	X	
16	DQ55081	Escada	1	XXXXXX-	X	X	
17	14M7140	Porca	AR		X	X	M10
18	14M7165	Porca de segurança	AR		X	X	M6
19	24M7088	Arruela	AR		X	X	6.600 X 12 X 1.600 mm
20	DQ28173	Capa	1		X	X	
21	12M7065	Arruela de pressão	AR		X	X	8 mm
22	19M7162	Parafuso sextavado	AR		X	X	M8 X 16
23	DQ33514	Chapa	1		X	X	
24	03M7088	Parafuso	6		X	X	M10 X 20

TAPETE

CQ151563 A.1

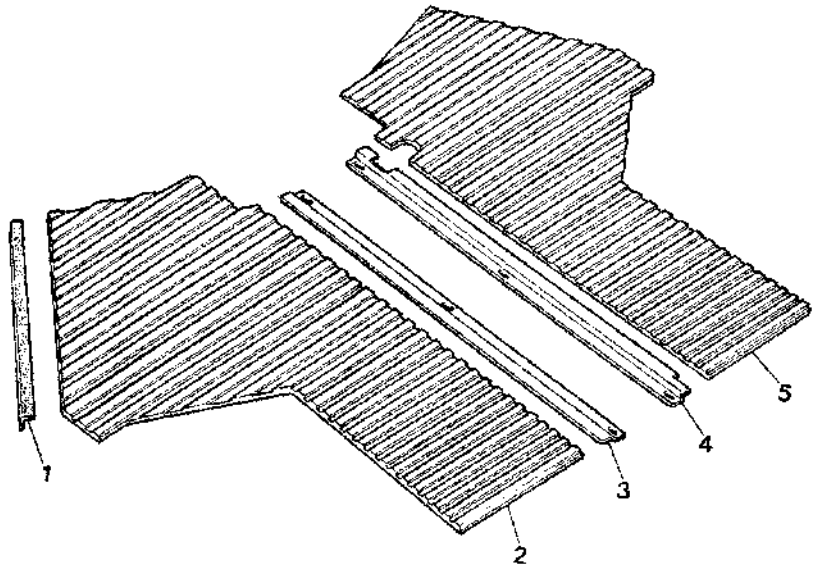

CQ 151563

Item	*N pea*	*Descrio*	*Qtde*	*N srie*	*5605 5705*	*Notas*
1	CQ27441	Patim de borracha	1		X X	
2	CQ25697	TapeTe	1		X X	
3	CQ26804	Chapa	1		X X	
4	CQ26803	Chapa	1		X X	
5	CQ25604	TapeTe	1		X X	

CAIXA DE FERRAMENTAS

CQ151571 A.1

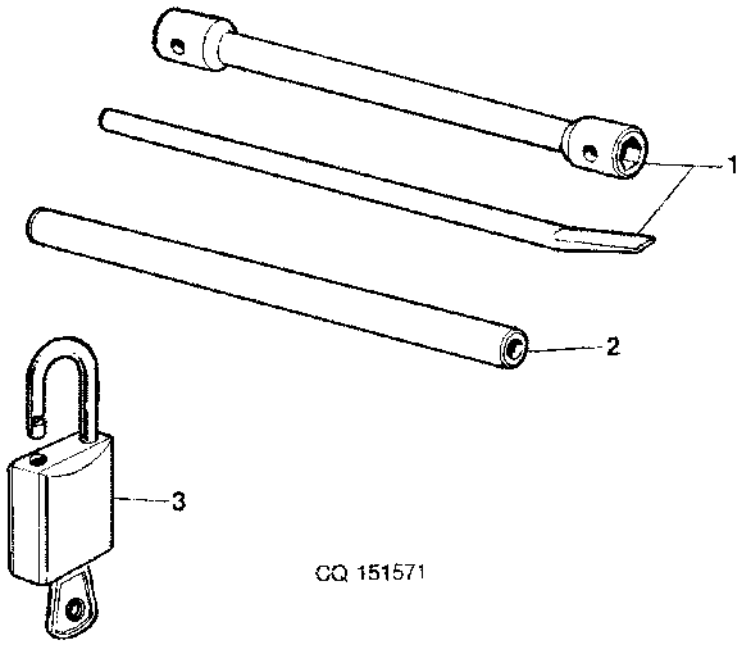

Item	*N pea*	*Descrio*	*Qtde*	*N srie*	*5605 5705*	*Notas*
1	DQ26672	Chave boca/estrela	1	-XXXXX	X X	1 1/8"-27
	DQ26673	Chave boca/estrela	1		X X	1 1/8"-22
	DQ51973	Chave boca/estrela	1	XXXXX-	X X	27-30MM
2	CQ04507	Tubo	1		X X	
3	DQ04397	Fechadura	1		X X	

PARALAMAS TRASEIROS

CQ300773 A.1

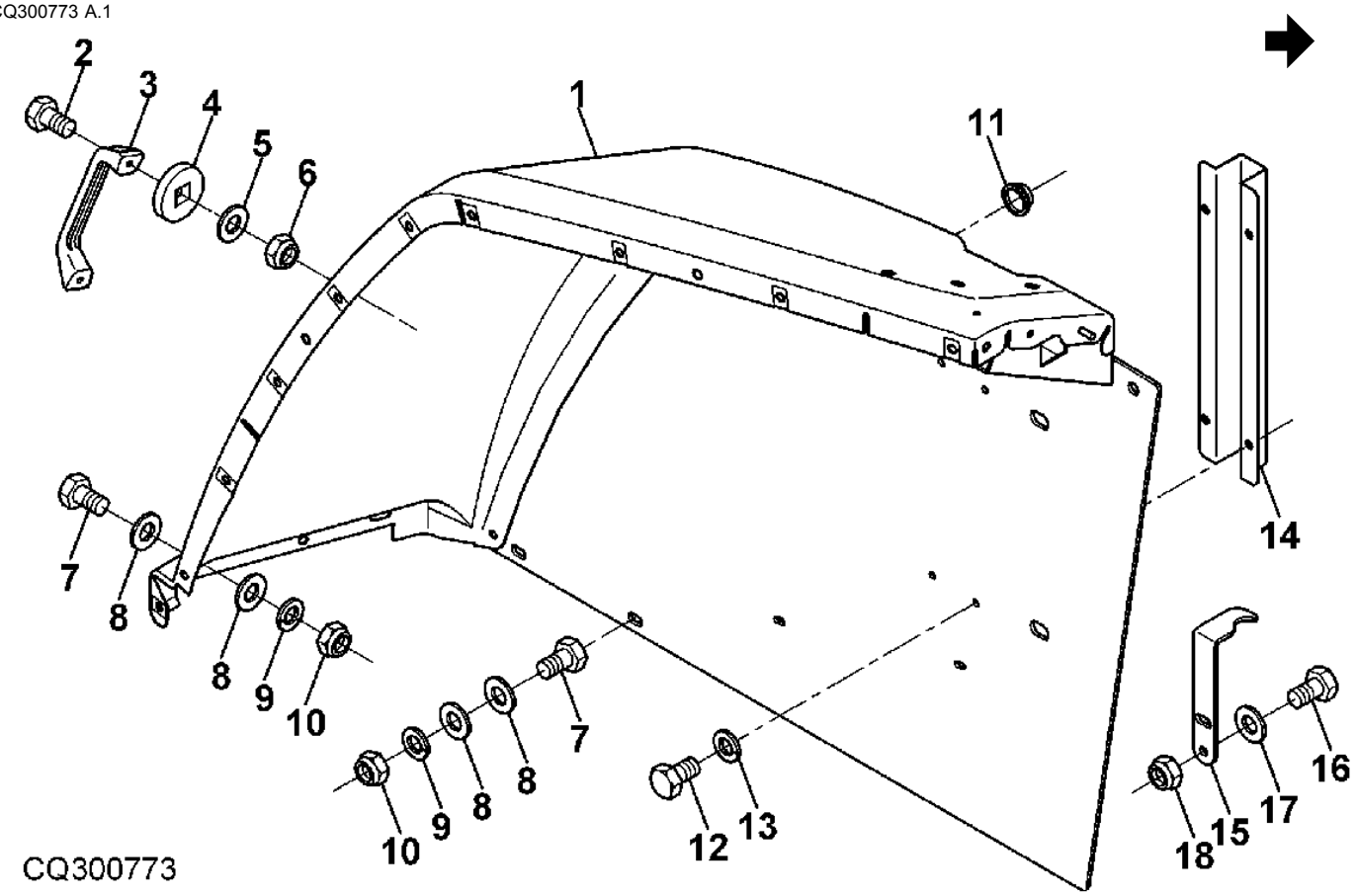

Item	N pea	Descrio	Qtde	N srie	5605 5705	Notas
1	DQ51068	Pára-lama	1		X X	LH
	DQ50848	Pára-lama	1		X X	RH
2	19M7077	Parafuso sextavado	AR		X X	M6 X 20
3	L57250	Alavanca	1		X X	
4	L57823	Arruela	2		X X	
5	24M7139	Arruela	AR		X X	6.400 X 18 X 1.600 mm
6	14M7165	Porca de segurança	AR		X X	M6
7	19M7167	Parafuso sextavado	AR		X X	M10 X 25
8	24M7040	Arruela	AR		X X	11 X 20 X 2 mm
9	12M7066	Arruela de pressão	AR		X X	10 mm
10	14M7140	Porca	AR		X X	M10
11	CQ26267	Passa-fio	AR		X X	
12	19M6614	Parafuso sextavado	4		X X	M6 X 12
13	12M7006	Arruela de pressão	AR		X X	6 mm
14	DQ30617	Capa	1		X X	LH
	DQ71854	Tampa de conecTor eléTrico	1		X X	RH
15	DQ39137	Indicador	1		X X	
16	19M3118	Parafuso sextavado	2		X X	M6 X 20
17	24M7267	Arruela	3		X X	6.400 X 11 X 1.600 mm
18	14M7376	Porca de segurança	2		X X	M6

PARALAMAS DIANTEIROS

LX001909 A.1

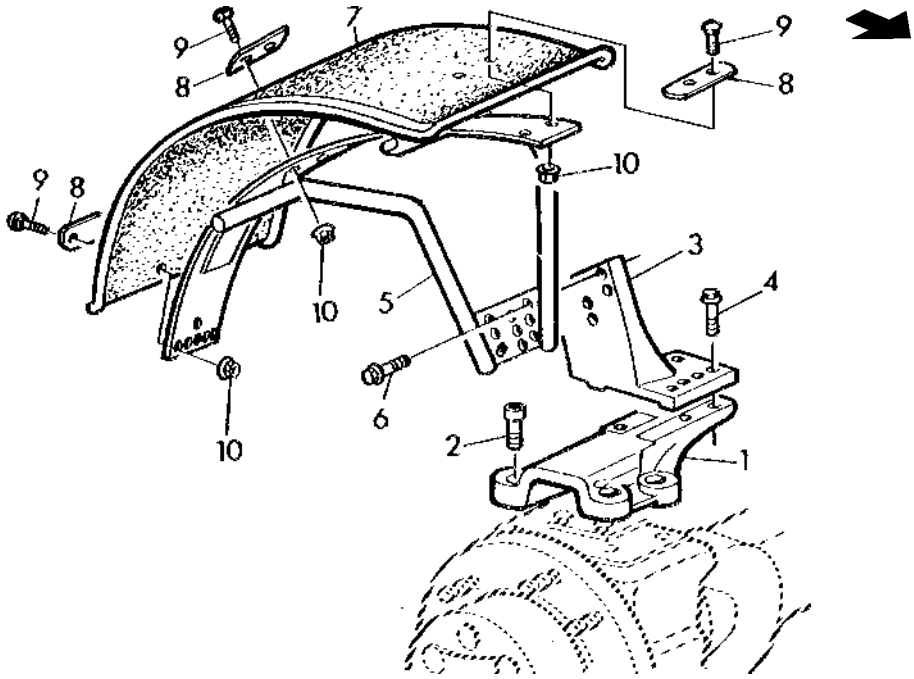

LX 001909

Item	*N pea*	*Descrio*	*Qtde*	*N srie*	*5605 5705*	*Notas*
1	L165957	Base	2		X X	
2	19M8653	Parafuso	8		X X	M16 X 35
3	L114160	Apoio	1		X X	
	L114159	Apoio	1		X X	
4	19M7791	Parafuso	4		X X	M12 X 40
5	AL69320	Suporte	1		X X	
	AL69331	Suporte	1		X X	
6	19M7790	Parafuso	6		X X	M12 X 35
7	L64560	Pára-lama	2		X X	
8	L27099	Correia	6		X X	
9	03M7264	Parafuso	12		X X	M10 X 25
10	14M7296	Porca com flange	12		X X	M10

PARALAMAS

CQ151565 A.1

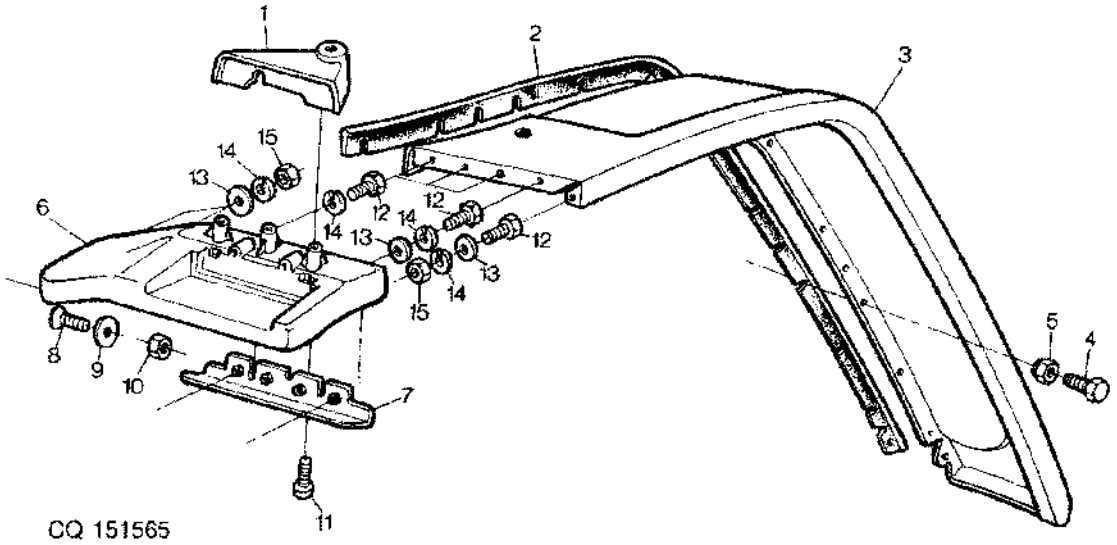

Item	*N pea*	*Descrio*	*Qtde*	*N srie*	*5605 5705*	*Notas*
1	L102590	Extensão	1		X X	LH
	L102591	Extensão	1		X X	RH
2	CQ48617	Junta de vedação	2		X X	
3	CQ44610	Pára-lama	1		X X	RH
	CQ44611	Pára-lama	1		X X	LH
4	19M7162	Parafuso sextavado	AR		X X	M8 X 16
5	14M7166	Porca de segurança	AR		X X	M8
6	L79683	Extensão	1		X X	LH
	L79685	Extensão	1		X X	RH
7	AL78933	Guia	2		X X	
8	21M7156	Parafuso	AR		X X	M8 X 20
9	24M7024	Arruela	AR		X X	9 X 28 X 3 mm
10	14M7029	Porca	AR		X X	M8
11	CQ10218	Parafuso	AR		X X	
12	19M7560	Parafuso sextavado	AR		X X	M6 X 16
13	24M7088	Arruela	AR		X X	6.600 X 12 X 1.600 mm
14	12M7006	Arruela de pressão	AR		X X	6 mm
15	14M7272	Porca	AR		X X	M6

PROTECOES LATERAIS DOS CONTROLES

PUBM0756 A.1

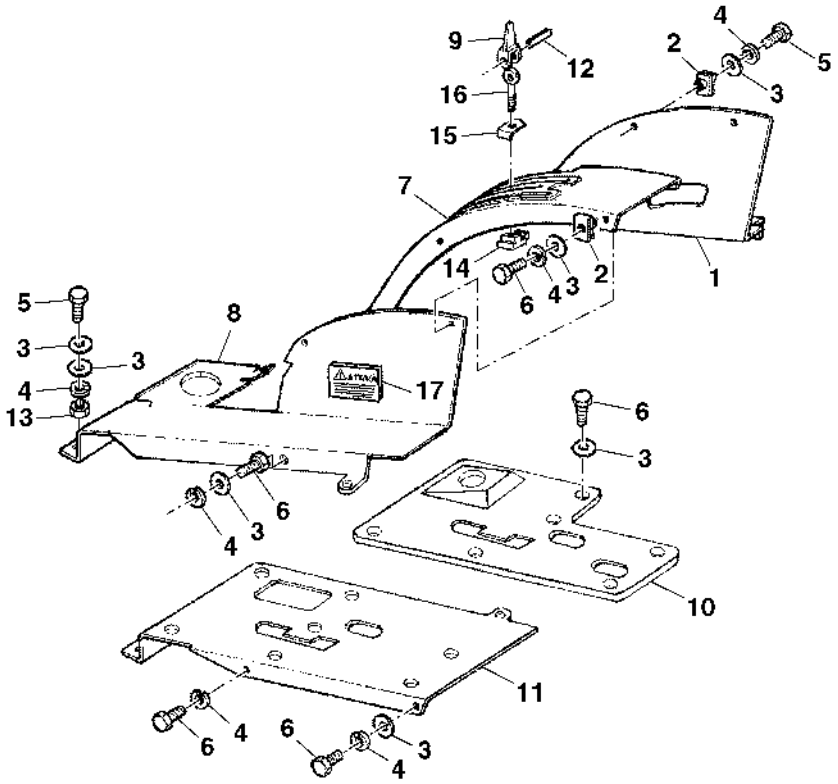

PUBM0756

Item	*N pea*	*Descrio*	*Qtde*	*N srie*	*5605 5705*	*Notas*
1	DQ33444	Suporte	1		X X	
2	M84972	Porca	AR		X X	
3	24M7139	Arruela	AR		X X	6.400 X 18 X 1.600 mm
4	12M7006	Arruela de pressão	AR		X X	6 mm
5	19M7077	Parafuso sextavado	2		X X	M6 X 20
6	19M7560	Parafuso sextavado	AR		X X	M6 X 16
7	R137702	Quadrante	1		X X	
8	DQ33439	Blindagem	1	-21555	X X	
	DQ51611	Blindagem	1	21556-	X X	
9	R34537	Came	1		X X	
10	R137835	Quadrante	1		X X	
11	DQ33406	Blindagem	1		X X	
12	34H73	Pino elástico	1		X X	3/16" X 3/4"
13	14M7027	Porca	AR		X X	M6
14	R105126	Limitador	1		X X	
15	R109417	Placa de segurança	1		X X	
16	R42641	Parafuso com olhal	1		X X	
17	CQ34370	Etiqueta	1	-XXXXXX	X X	

CONTRAPESOS DIANTEIROS

PUBM0275 A.1

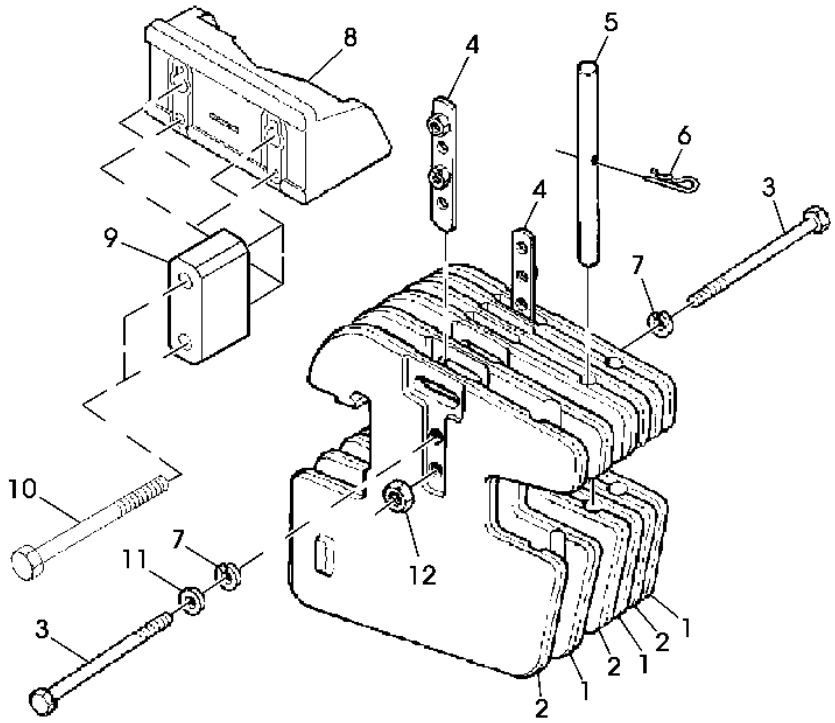

PUBM0275

Item	*N pea*	*Descrio*	*Qtde*	*N srie*	*5605 5705*	*Notas*
1	L38449	Peso	1		X X	
2	L38450	Peso	4		X X	
3	19M7481	Parafuso sextavado	AR		X X	M16 X 80
	19M6824	Parafuso sextavado	AR		X X	M16 X 120
	19M7355	Parafuso sextavado	AR		X X	M16 X 230
	19M9426	Parafuso sextavado	AR		X X	M16 X 270
4	AR68801	RetentoR	2		X X	
5	T32146	Pino fixador	2		X X	
6	L18955	Pino de engate ráPido	2		X X	
7	12M7044	Arruela de pressão	AR		X X	18.500 mm
8	SU299617	Suporte	1		X X	ORD SU21203 , L18955 and T32146
	SU21203	Suporte	1		X X	
9	CQ45077	Espaçador	2		X X	
10	CQ44761	Parafuso sextavado	4		X X	
11	C2214E	Arruela	AR		X X	
	24M7049	Arruela	AR		X X	17.500 X 30 X 3 mm
12	14M7142	Porca	AR		X X	M16

CONTRAPESOS PARA RODAS TRASEIRAS (38,5KG)

CQ151567 A.1

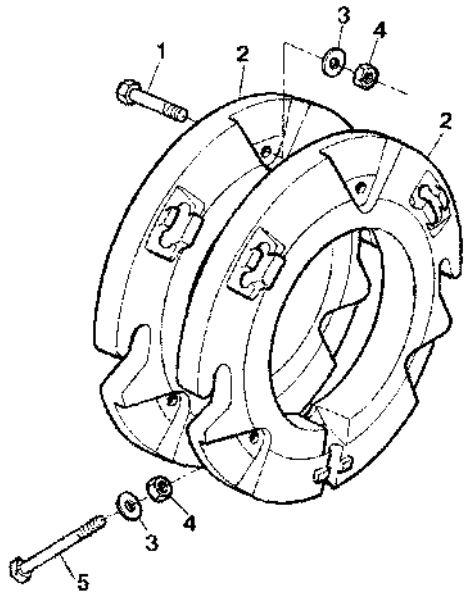

CQ 151567

Item	*N pea*	*Descrio*	*Qtde*	*N srie*	*5605 5705*	*Notas*
1	19M7343	Parafuso sextavado	AR		X X	M16 X 60
2	L28230	Peso	AR		X X	
3	24M7049	Arruela	AR		X X	17.500 X 30 X 3 mm
4	14M7142	Porca	AR		X X	M16
5	CQ27128	Parafuso	AR		X X	

CONTRAPESOS PARA RODAS TRASEIRAS (55KG)

CQ151568 A.1

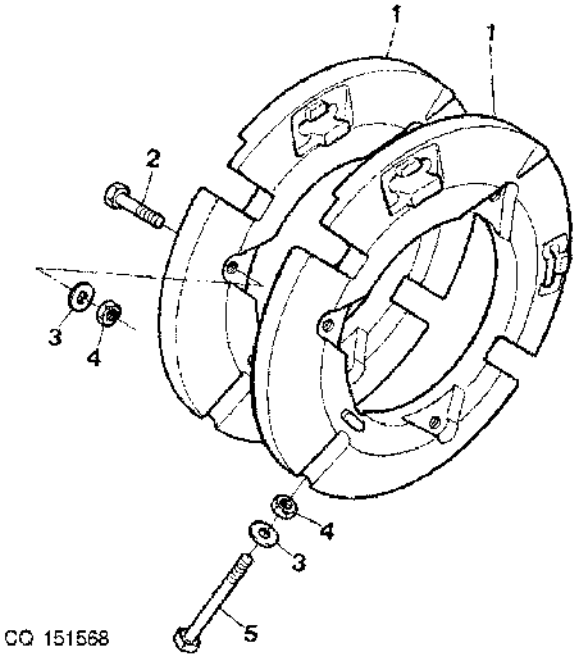

Item	*N pea*	*Descrio*	*Qtde*	*N srie*	*5605 5705*	*Notas*
1	L28228	Peso	AR		X X	
2	19M7343	Parafuso sextavado	AR		X X	M16 X 60
3	24M7049	Arruela	AR		X X	17.500 X 30 X 3 mm
4	14M7142	Porca	AR		X X	M16
5	CQ26402	Parafuso	AR		X X	

PROTECAO

PUBM2121 A.1

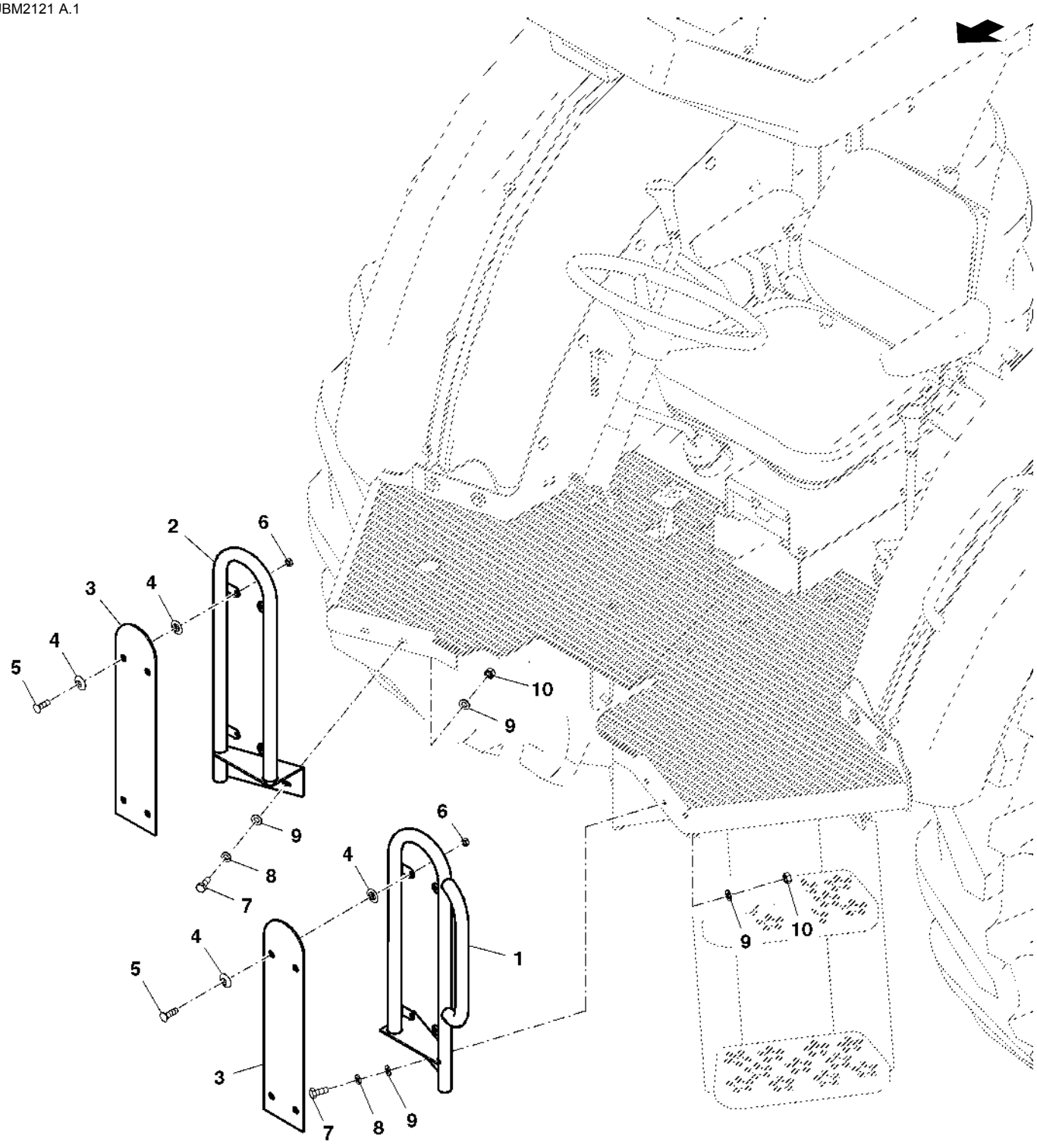

PUBM2121

Item	N pea	Descrio	Qtde	N srie	5605	5705	Notas
1	DQ28133	Corrimão	1		X	X	
2	DQ28132	Corrimão	1		X	X	
3	CQ28128	Vidraça	2		X	X	
4	R96216	Arruela	16		X	X	
5	21M7364	Parafuso	AR		X	X	M6 X 20
6	14M7027	Porca	AR		X	X	M6
7	19M7162	Parafuso sextavado	AR		X	X	M8 X 16
8	12M7065	Arruela de pressão	AR		X	X	8 mm
9	24M7055	Arruela	AR		X	X	8.400 X 16 X 1.600 mm
10	14M7029	Porca	AR		X	X	M8

DECALCOS

PUBM0056 A.1

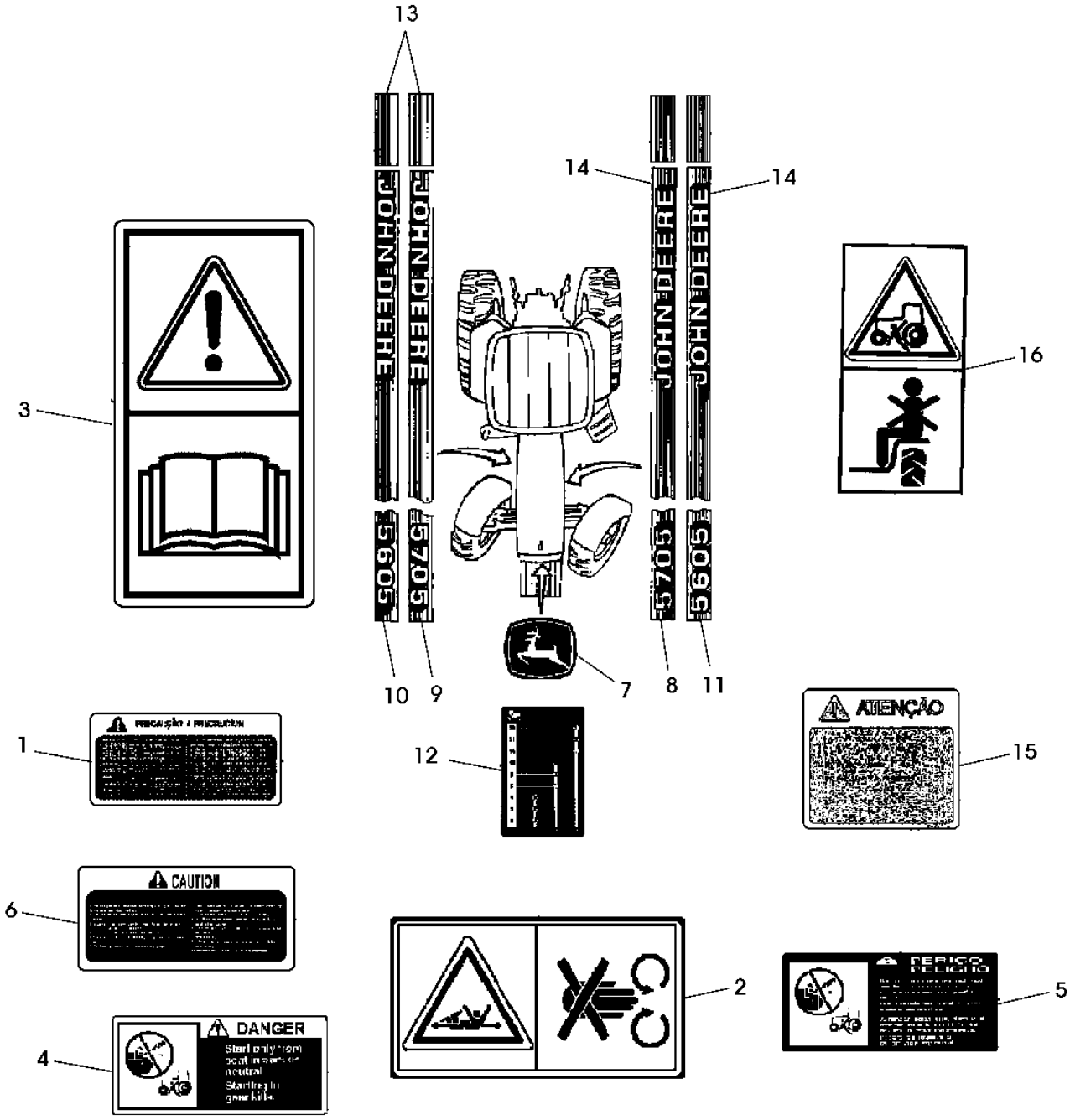

PUBM0056

Item	N pea	Descrio	Qtde	N srie	5605	5705	Notas
1	CQ26099	Etiqueta	1		X	X	
2	H151673	Etiqueta	1		X	X	(SUB FOR CQ26100, CQ33350)
3	CC40740	Etiqueta	1		X	X	
4	CQ33348	Etiqueta	1		X	X	(A)
5	CQ34774	Etiqueta	1		X	X	
6	CQ33349	Etiqueta	1		X	X	
7	CQ43737	EmblEma	1		X	X	
8	CQ68967	Etiqueta	1		X	X	
9	CQ68966	Etiqueta	1		X	X	
10	CQ69093	Etiqueta	1		X	X	
11	CQ69094	Etiqueta	1		X	X	
12	CQ60025	Etiqueta	1		X	X	
13	R137624	Etiqueta	1		X	X	RH
14	R137625	Etiqueta	1		X	X	LH
15	CQ34370	Etiqueta	1		X	X	FOR ZF AXLE
	CQ52254	Aviso	1		X	X	FOR ZF AXLE
16	L64996	Etiqueta	2		X	X	

(A) NAO MAIS NECESSARIO

TAMPAO

CQ154420 A.1

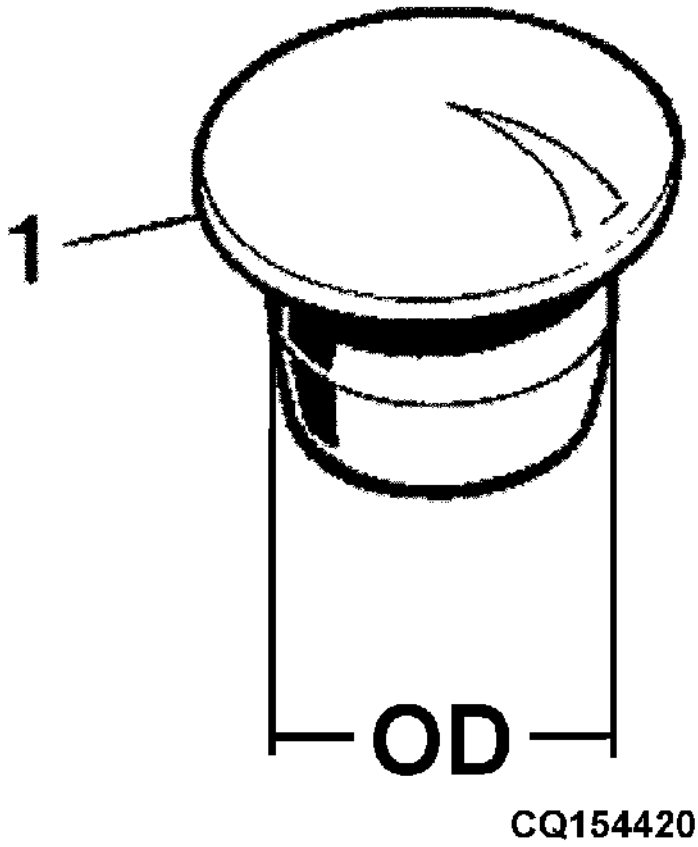

CQ154420

Item	N pea	Descrio	Qtde	N srie	5605 5705	Notas
1	99M7009	Plugue	AR		X X	OD= 14.5MM
	99M7095	Plugue	AR		X X	OD= 13.0MM
	99M7011	Plugue	AR		X X	OD= 23.6MM
	99M7015	Plugue	AR		X X	OD= 11.0MM
	99M7016	Plugue	AR		X X	OD= 10.0MM
	99M7057	Plugue	AR		X X	OD= 20.0MM
	99M7098	Plugue	AR		X X	OD= 6.0MM
	99M7108	Plugue	AR		X X	OD= 16.0MM
	99M7109	Plugue	AR		X X	OD=17.0MM
	99M7115	Plugue	AR		X X	OD= 28.0MM
	99M7107	Plugue	AR		X X	

OLEO HIDRAULICOS, LUBRIFICANTES E TINTAS

CQ153649 A.1

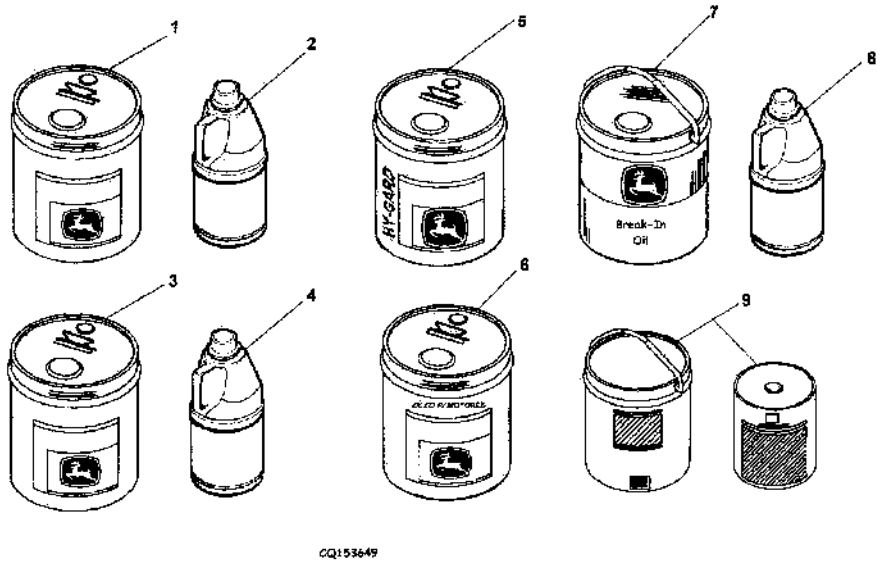

Item	*N pea*	*Descrio*	*Qtde*	*N srie*	*5605 5705*	*Notas*
1	DQ30255	óleo	AR		X X	(A) SAE 90
2	DQ36349	óleo	AR		X X	(B) SAE 90
3	DQ30253	óleo	AR		X X	(A) ISO 68
4	DQ36348	óleo	AR		X X	(B) ISO 68
5	DQ30252	HY-Gard TM	AR		X X	(A) HY-GARD
6	DQ30254	óleo	AR		X X	(A)
7	AJ59056	óleo	AR		X X	PARA AACIAENTO
8	DQ37004	óleo	AR		X X	15W-40
9	DQ28285	TinTa vermelha	AR		X X	

(A) 20 LITROS

(B) 5 LITROS

Índice pictrico por seo

PUBM1583 A.1

1-	422
2-	424
3-	426
4-	428
5-	430

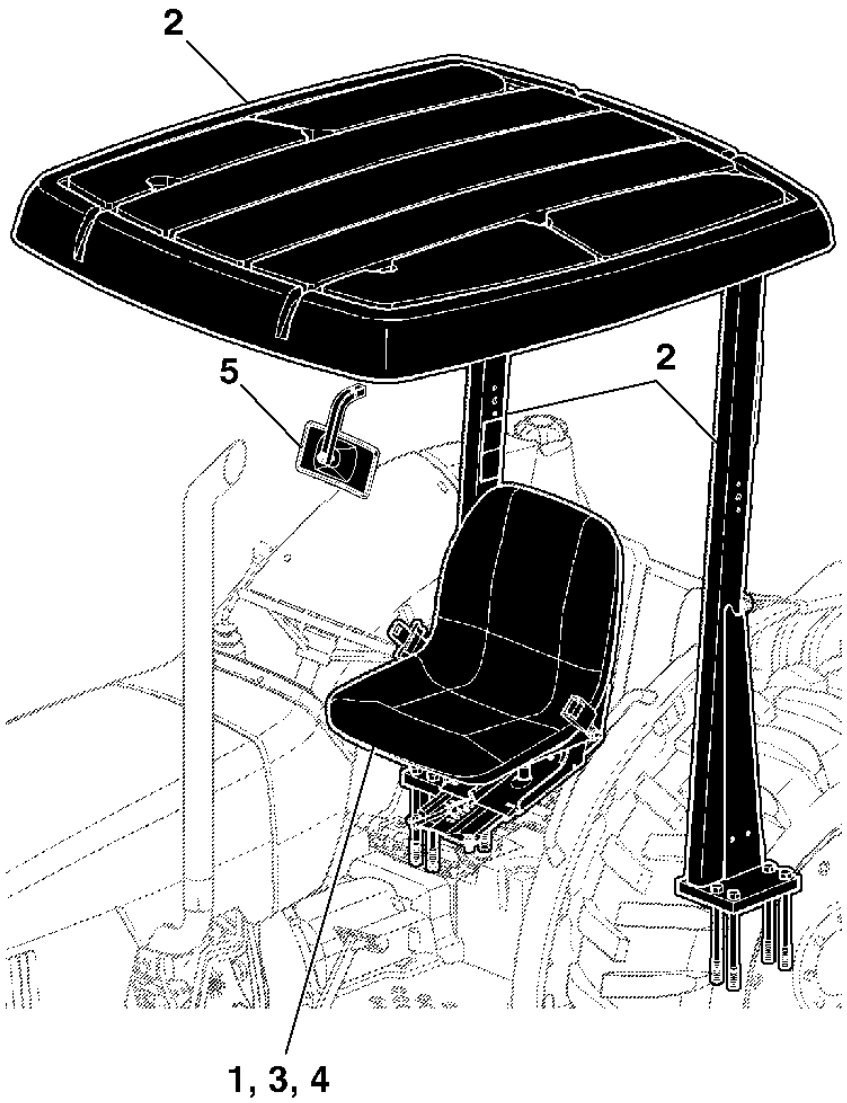

PUBM1583

ASSENTO

CQ151574 A.1

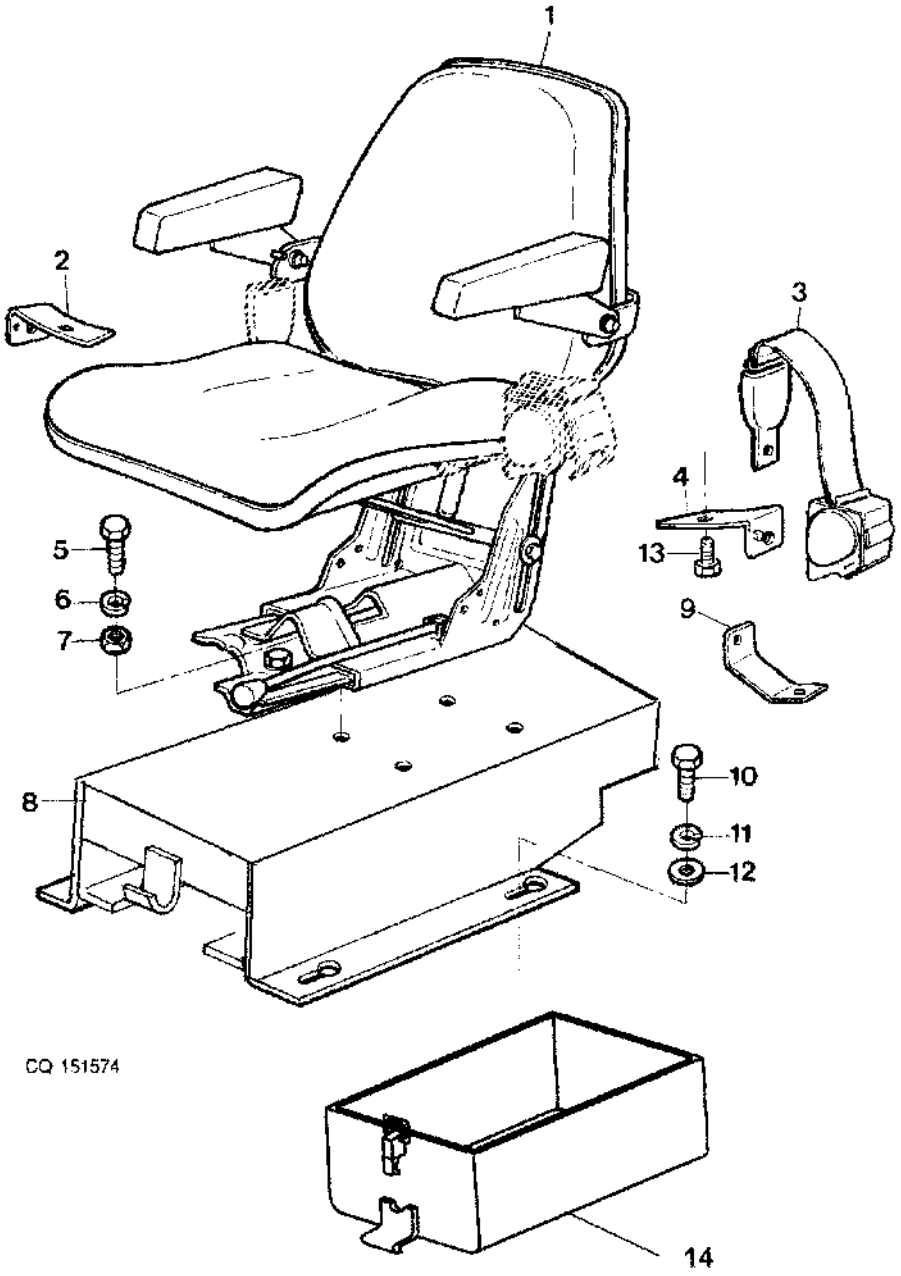

Item	N pea	Descrio	Qtde	N srie	5605 5705	Notas
1	DQ36031	Assento	1		X X	(A)
	MN10233	Conjunto de assento	1		X X	(SUB FOR DQ34703)
2	CQ27565	Suporte	1		X X	
3	DQ27557	Cinto de segurança	1		X X	
4	CQ36456	Suporte	1		X X	LH
	CQ36459	Suporte	1		X X	RH
5	19M7268	Parafuso sextavado	AR		X X	M12 X 25
6	12M7067	Arruela de pressão	AR		X X	12 mm
7	14M7031	Porca	AR		X X	M12
8	DQ33518	Suporte	1		X X	
9	CQ27676	RefoRço	1		X X	
10	19M7139	Parafuso sextavado	AR		X X	M8 X 20
11	12M7065	Arruela de pressão	AR		X X	8 mm
12	24M7026	Arruela	AR		X X	9 X 17 X 1.600 mm
13	CQ28972	Parafuso sextavado	AR		X X	
14	DQ33516	Caixa de ferramentas	1		X X	

(A) AFRICA

ESTRUTURA DE SEGURANCA

CQ151575 A.1

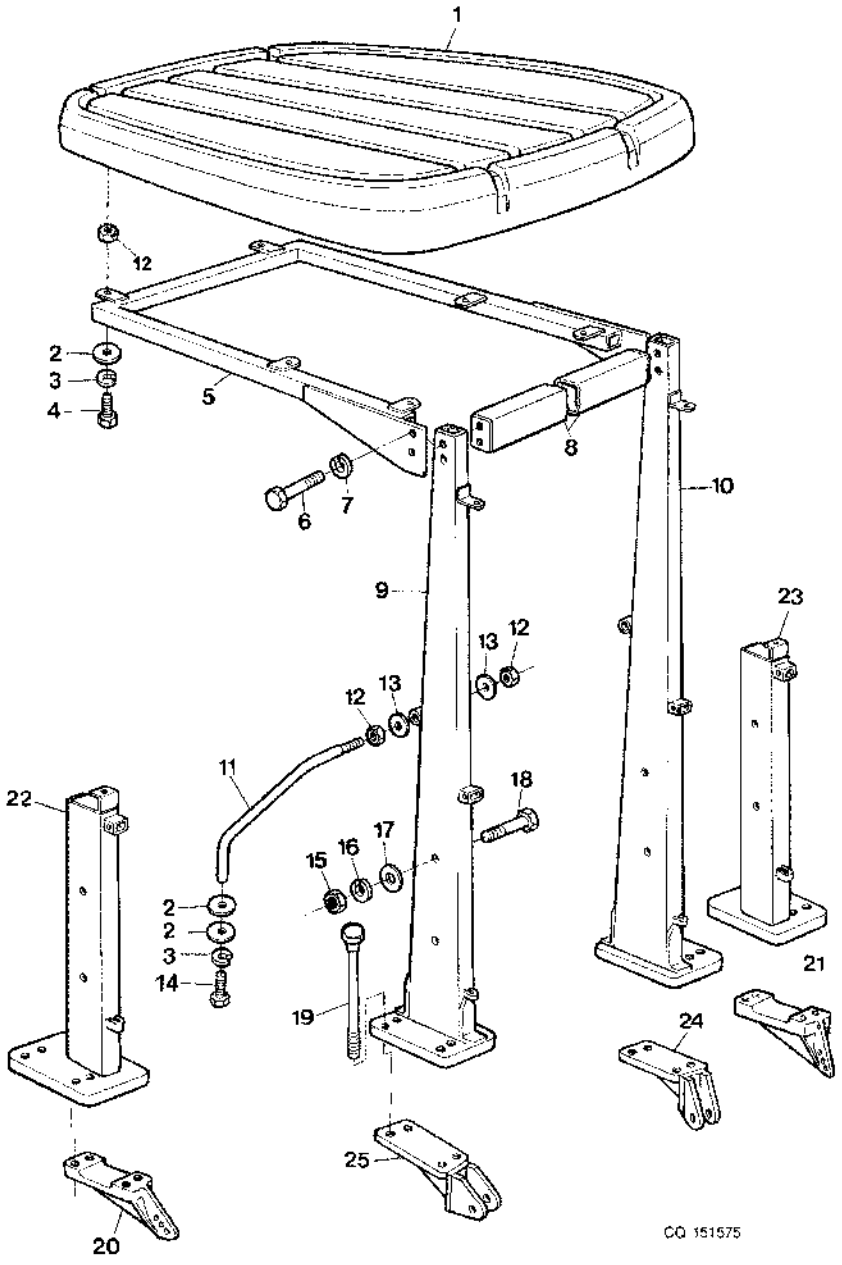

Item	N pea	Descrio	Qtde	N srie	5605 5705	Notas
1	CQ47831	TeTo	1		X X	
2	24M7008	Arruela	AR		X X	8.400 X 22 X 1.500 mm
3	12M7065	Arruela de pressão	AR		X X	8 mm
4	19M7139	Parafuso sextavado	AR		X X	M8 X 20
5	DQ26780	Estrutura	1		X X	
6	19M7481	Parafuso sextavado	AR		X X	M16 X 80
7	12M7069	Arruela de pressão	AR		X X	16 mm
8	MN10075	Barra transversal	1		X X	(SUB FOR AP32593)
9	MN10085	Coluna	1		X X	(A) (SUB FOR DQ60542) LH
10	MN10082	Coluna	1		X X	(A) (SUB FOR DQ60543) RH
11	CQ60121	RefoRço	1		X X	
	CQ60122	RefoRço	1		X X	
12	14M7029	Porca	AR		X X	M8
13	24M7026	Arruela	AR		X X	9 X 17 X 1.600 mm
14	19M7139	Parafuso sextavado	AR		X X	M8 X 20
15	14M7031	Porca	AR		X X	M12
16	12M7067	Arruela de pressão	AR		X X	12 mm
17	24M7180	Arruela	AR		X X	13 X 37 X 3 mm
18	19M7189	Parafuso sextavado	AR		X X	M12 X 80
19	CQ60194	Parafuso	8		X X	
20	CQ63900	Placa de engate	1	-XXXXXX	X X	(A) (SUB FOR R105258) LH
21	CQ63901	Placa de engate	1	-XXXXXX	X X	(A) (SUB FOR R105259) RH
22	DQ28047	Coluna	1		X X	(B)
23	DQ28048	Coluna	1		X X	(B)
24	DQ28315	Placa	1	XXXXXX-	X X	(B)
25	DQ28320	Placa	1	XXXXXX-	X X	(B)

(A) COM EPCC

(B) SEM EPCC, ARGENTINA

ASSENTO S/CABINE

CQ154555 A.1

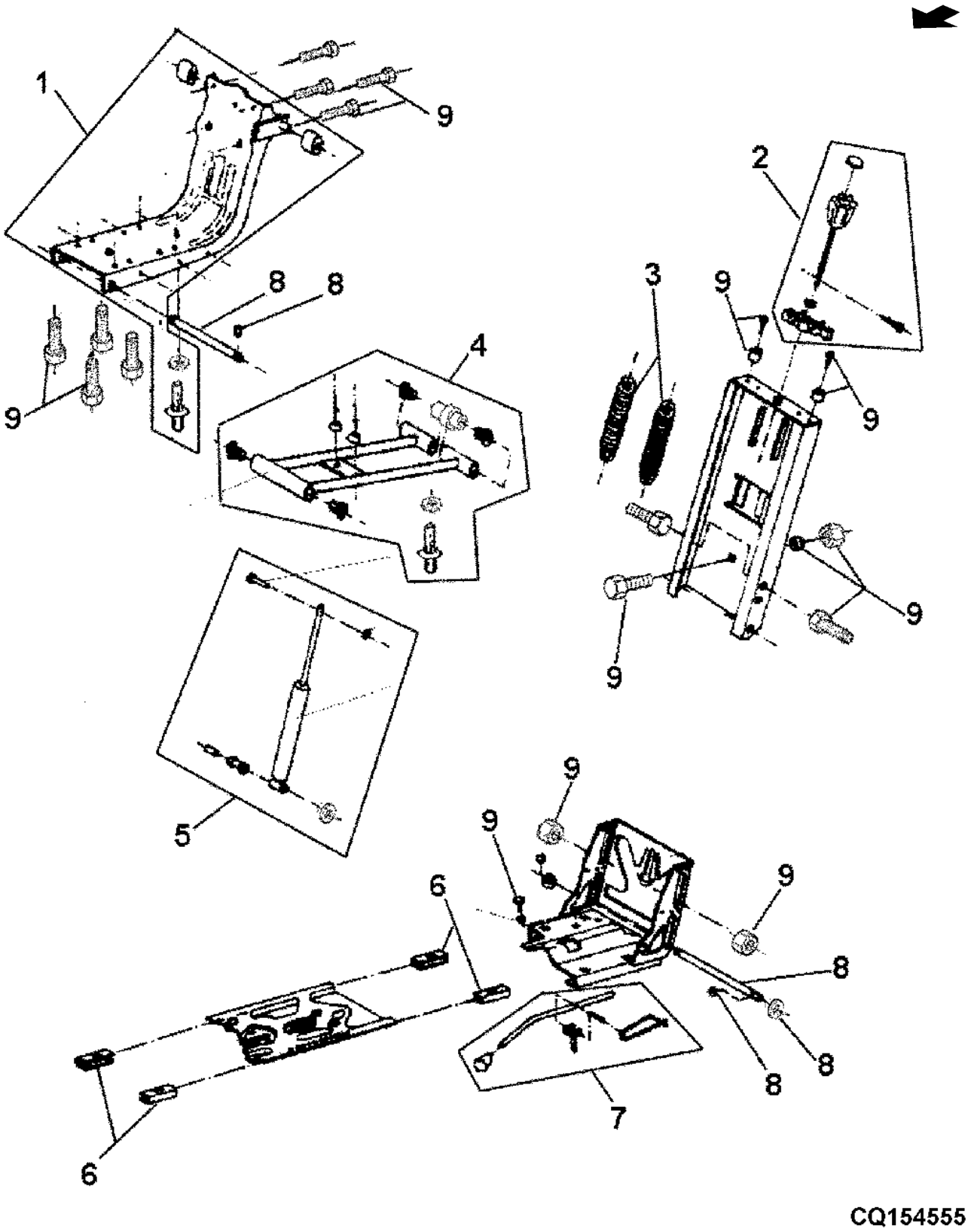

Item	N pea	Descrio	Qtde	N srie	5605	5705	Notas
1	DQ42159	Estrutura	AR		X	X	
2	DQ42160	ReguladoR	AR		X	X	
3	DQ42174	Mola	AR		X	X	
4	DQ42161	Kit suspensão do assento	AR		X	X	
5	DQ42162	Amortecedor	AR		X	X	
6	DQ42175	Kit de peças	AR		X	X	
7	DQ42163	Alavanca	AR		X	X	
8	DQ42167	Eixo	AR		X	X	
9	DQ42168	Kit	AR		X	X	

ASSENTO S/CABINE

CQ153126 A.1

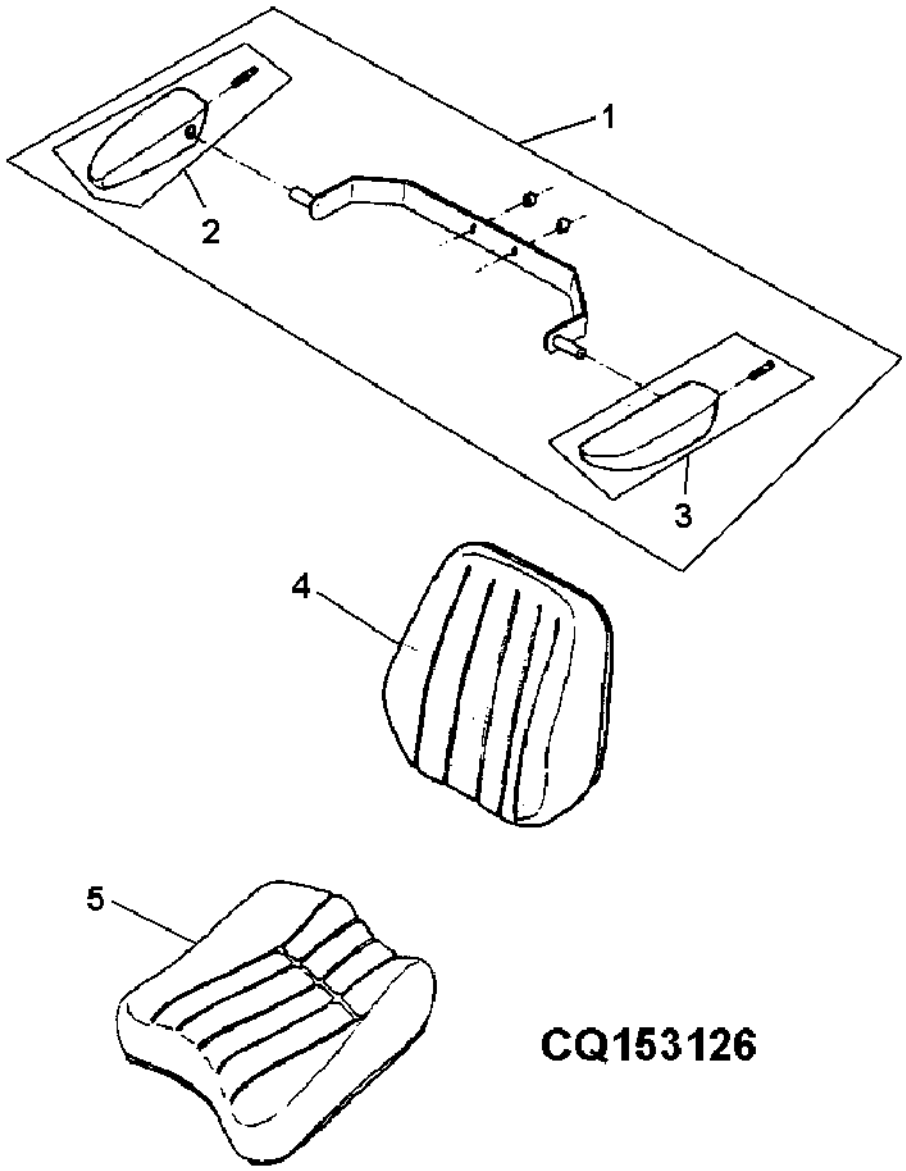

Item	N pea	Descrio	Qtde	N srie	5605 5705	Notas
1	DQ42164	Kit do apoio para braço	AR		X X	
2	DQ42165	Console do apoio p/braço	AR		X X	
3	DQ42166	Console do apoio p/braço	AR		X X	
4	DQ42170	Encosto	AR		X X	
5	DQ42169	Assento	AR		X X	

RETROVISOR INTERNO

PUBM1062 A.1

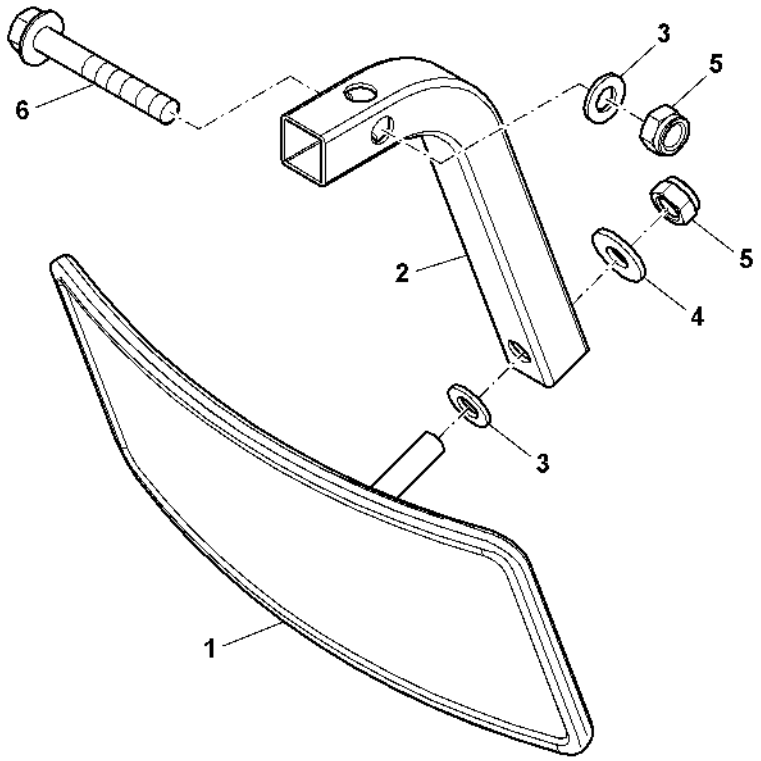

PUBM1062

Item	*N pea*	*Descrio*	*Qtde*	*N srie*	*5605 5705*	*Notas*
1	AT186760	RetRovisoR	1		X X	
2	SU20627	Apoio	1		X X	
3	24M7055	Arruela	2		X X	8.400 X 16 X 1.600 mm
4	R210137	Arruela	1		X X	
5	14M7166	Porca de segurança	2		X X	M8
6	19M7913	Parafuso	1		X X	M8 X 90

Índice numrico

N pea	Item	Pgina
03M7088	24	403
03M7212	2	355
03M7221	23	393
03M7221	23	395
03M7264	9	408
117059	7	268
11H218	7	361
11M1391	1	205
11M1391	1	206
11M7008	8	315
11M7009	3	157
11M7009	12	249
11M7009	7	250
11M7017	7	268
11M7017	25	285
11M7017	25	287
11M7023	3	335
11M7023	4	336
11M7054	20	335
11M7054	4	336
11M7076	11	333
11M7077	8	349
11M7094	10	253
11M7094	10	255
12H233	20	179
12H292	11	179
12H292	7	399
12H294	11	297
12H304	24	307
12M6601	7	317
12M7006	18	139
12M7006	18	141
12M7006	17	189
12M7006	2	193
12M7006	17	279
12M7006	21	305
12M7006	25	307
12M7006	34	309
12M7006	22	335
12M7006	13	407
12M7006	14	409
12M7006	4	410
12M7044	7	411
12M7056	15	235
12M7064	6	181
12M7065	2	164
12M7065	8	213
12M7065	3	217
12M7065	5	217
12M7065	20	219
12M7065	13	221
12M7065	9	235
12M7065	1	237
12M7065	18	237
12M7065	1	239
12M7065	29	243
12M7065	5	253
12M7065	24	255
12M7065	26	255
12M7065	5	255
12M7065	29	271
12M7065	7	272
12M7065	23	305
12M7065	26	307
12M7065	40	309
12M7065	52	395
12M7065	2	401
12M7065	21	403
12M7065	8	415
12M7065	11	423
12M7065	3	425
12M7066	29	147
12M7066	12	164
12M7066	7	164
12M7066	11	217
12M7066	6	235
12M7066	3	257
12M7066	1	259
12M7066	3	265
12M7066	11	279
12M7066	11	403
12M7066	9	407
12M7067	27	147
12M7067	9	181
12M7067	12	255
12M7067	19	297
12M7067	6	403
12M7067	6	423
12M7067	16	425
12M7068	1	217
12M7068	18	217
12M7068	35	271
12M7069	7	425
12M7135	8	29
12M7135	8	87
147296	6	215
14H1076	8	164
14H540	6	361
14H794	6	359
14H866	12	297
14M7027	1	193
14M7027	23	249
14M7027	18	279
14M7027	13	307
14M7027	17	309
14M7027	2	403
14M7027	13	410
14M7027	6	415
14M7029	24	305
14M7029	12	307
14M7029	29	309
14M7029	42	309
14M7029	16	331
14M7029	51	395
14M7029	10	409
14M7029	10	415
14M7029	12	425
14M7030	12	189
14M7030	10	193
14M7031	10	181
14M7031	5	189
14M7031	7	423
14M7031	15	425
14M7066	3	118
14M7066	3	58
14M7100	17	179
14M7100	14	399
14M7140	11	164
14M7140	8	164
14M7140	22	307
14M7140	17	403
14M7140	10	407
14M7142	12	411
14M7142	4	412
14M7142	4	413
14M7148	7	117
14M7148	7	57
14M7152	10	215
14M7165	31	393
14M7165	31	395
14M7165	18	403
14M7165	6	407
14M7166	2	175
14M7166	8	189
14M7166	5	409
14M7166	5	430
14M7167	3	139
14M7167	3	141
14M7167	12	157
14M7192	10	335
14M7209	2	279
14M7260	12	342
14M7260	17	389
14M7265	5	181
14M7272	15	409
14M7273	16	153
14M7273	1	157
14M7273	2	217
14M7273	18	317
14M7274	11	153
14M7274	4	161
14M7274	3	315
14M7276	10	205
14M7276	10	206
14M7276	8	342
14M7276	4	355
14M7276	5	356
14M7276	6	390
14M7296	14	107
14M7296	3	135
14M7296	5	139
14M7296	6	195
14M7296	7	215
14M7296	17	249
14M7296	24	281
14M7296	24	283
14M7296	21	285
14M7296	21	287
14M7296	9	303
14M7296	42	393
14M7296	42	395
14M7296	10	408
14M7296	14	49
14M7296	3	75
14M7298	5	141
14M7298	5	145
14M7298	10	149
14M7298	4	153
14M7298	17	157
14M7298	5	195
14M7298	6	249
14M7298	4	25
14M7298	12	250
14M7298	2	349
14M7298	3	393
14M7298	8	397
14M7298	3	83
14M7300	5	335
14M7300	4	347
14M7303	7	161
14M7303	39	315
14M7303	24	393
14M7303	24	395
14M7313	12	349
14M7371	16	377
14M7376	18	407
14M7395	23	271
14M7397	1	247
14M7397	39	393
14M7397	39	395
14M7435	7	155
14M7529	12	315
15H197	1	131
15H197	1	71
15H275	16	311
15H584	26	111
15H584	3	128
15H584	26	53
15H584	3	68
15H695	19	111
15H695	19	53
15M7027	2	371
197139	27	243
197361	1	253
197361	1	255
19H1849	4	164
19H1890	14	359
19H2359	3	390
19H2474	14	323
19H2474	15A	323
19H2474	7	325
19H2650	13	323
19H2650	6	325
19H2664	3	164
19H3107	8	205
19H3107	8	206
19H3210	12	359
19H3217	6	164
19H3307	7	359
19H3309	25	393
19H3309	25	395
19H3754	15B	323
19M10075	1	29
19M10075	1	87
19M3118	16	407
19M3121	10	333
19M3129	7	331
19M6614	17	139
19M6614	17	141
19M6614	2	247
19M6614	12	407
19M6824	3	411

Índice numrico - continuao

N pea	Item	Pgina
19M7077	15	189
19M7077	11	309
19M7077	2	407
19M7077	5	410
19M7139	9	235
19M7139	18	237
19M7139	1	239
19M7139	26	243
19M7139	5	253
19M7139	25	255
19M7139	5	255
19M7139	8	265
19M7139	22	305
19M7139	8	307
19M7139	16	309
19M7139	26	309
19M7139	50	395
19M7139	10	423
19M7139	14	425
19M7139	4	425
19M7156	21	303
19M7161	14	249
19M7162	49	395
19M7162	22	403
19M7162	4	409
19M7162	7	415
19M7163	26	243
19M7166	28	147
19M7167	4	261
19M7167	10	403
19M7167	7	407
19M7168	11	217
19M7168	6	235
19M7168	3	257
19M7168	1	259
19M7168	10	279
19M7168	23	281
19M7168	23	283
19M7168	20	285
19M7168	20	287
19M7168	14	403
19M7179	13	164
19M7179	6	164
19M7181	2	139
19M7181	2	141
19M7189	18	425
19M7268	3	189
19M7268	5	403
19M7268	5	423
19M7270	6	175
19M7270	19	243
19M7274	5	317
19M7286	15	279
19M7288	8	213
19M7288	4	262
19M7297	11	193
19M7299	2	305
19M7301	18	243
19M7322	15	331
19M7331	2	258
19M7335	1	217
19M7343	1	412
19M7343	2	413
19M7355	3	411
19M7358	11	213
19M7386	26	147
19M7386	15	309
19M7404	6	155
19M7481	3	411
19M7481	6	425
19M7493	12	253
19M7493	12	255
19M7513	5	217
19M7513	12	219
19M7513	3	221
19M7513	1	237
19M7560	3	193
19M7560	7	219
19M7560	2	241
19M7560	2	243
19M7560	11	307
19M7560	32	309
19M7560	1	403
19M7560	12	409
19M7560	6	410
19M7576	1	26
19M7646	8	155
19M7698	9	274
19M7770	20	311
19M7774	2	30
19M7774	11	397
19M7774	2	88
19M7775	8	107
19M7775	32	393
19M7775	32	395
19M7775	8	49
19M7783	21	25
19M7783	21	83
19M7784	5	135
19M7784	11	145
19M7784	11	147
19M7784	5	153
19M7784	10	164
19M7784	21	281
19M7784	21	283
19M7784	18	285
19M7784	18	287
19M7784	7	393
19M7784	7	395
19M7784	5	75
19M7785	18	135
19M7785	2	153
19M7785	2	315
19M7785	23	347
19M7785	18	75
19M7786	4	143
19M7786	4	33
19M7786	2	38
19M7786	4	91
19M7786	2	96
19M7787	3	195
19M7787	5	33
19M7787	5	91
19M7788	2	136
19M7788	5	76
19M7790	12	313
19M7790	8	358
19M7790	6	408
19M7791	4	408
19M7792	13	349
19M7796	16	107
19M7796	16	49
19M7798	8	109
19M7798	8	51
19M7800	15	153
19M7801	12	107
19M7801	12	49
19M7802	15	135
19M7802	15	75
19M7803	9	145
19M7804	19	135
19M7804	19	75
19M7814	7	297
19M7814	17	301
19M7818	23	267
19M7862	10	393
19M7862	10	395
19M7864	5	109
19M7864	6	143
19M7864	8	145
19M7864	5	51
19M7865	7	147
19M7865	13	149
19M7865	3	272
19M7865	10	303
19M7865	8	305
19M7865	4	317
19M7865	4	333
19M7865	10	345
19M7865	2	393
19M7865	53	395
19M7866	7	127
19M7866	12	153
19M7866	1	401
19M7867	5	111
19M7867	1	122
19M7867	3	153
19M7867	7	323
19M7867	8	325
19M7867	5	53
19M7867	1	62
19M7868	5	349
19M7884	2	390
19M7897	7	249
19M7902	15	371
19M7905	20	297
19M7913	13	125
19M7913	6	430
19M7913	13	65
19M7923	16	25
19M7923	18	25
19M7923	16	83
19M7923	18	83
19M7932	24	255
19M7943	11	349
19M7979	15	107
19M7979	14	125
19M7979	15	49
19M7979	14	65
19M7988	1	76
19M8011	9	375
19M8011	19	387
19M8062	6	29
19M8062	6	87
19M8081	18	377
19M8102	3	365
19M8102	3	381
19M8131	4	132
19M8131	4	72
19M8162	2	143
19M8162	5	303
19M8274	18	297
19M8291	11	107
19M8291	20	157
19M8291	15	239
19M8291	11	49
19M8292	1	33
19M8292	2	35
19M8292	1	91
19M8292	2	93
19M8317	13	107
19M8317	14	143
19M8317	13	49
19M8318	12	209
19M8318	12	211
19M8328	8	100
19M8328	9	41
19M8328	8	42
19M8328	9	99
19M8435	8	335
19M8435	2	347
19M8439	17	297
19M8445	3	313
19M8505	29	315
19M8511	27	315
19M8526	1	84
19M8528	3	35
19M8528	3	93
19M8533	20	317
19M8618	11	135
19M8618	11	75
19M8653	2	408
19M8672	19	309
19M8675	10	147
19M8771	4	155
19M8910	6	315
19M8966	25	107
19M8966	25	49
19M8987	1	118
19M8987	1	58
19M8997	11	103
19M8997	11	45
19M9426	3	411
19M9431	3	342
21H973	8	179
21H973	6	399
21M7144	25	139
21M7144	21	141
21M7156	8	409

Índice numrico - continuao

N pea	Item	Pgina
21M7197	15	179
21M7197	13	399
21M7265	8	139
21M7265	8	141
21M7284	19	179
21M7284	11	189
21M7284	11	399
21M7290	8	193
21M7296	16	179
21M7296	4	399
21M7364	4	181
21M7364	5	415
22M7072	9	321
22M7083	16	323
247040	6	268
24H1781	4	315
24H1849	19	315
24M3739	8	195
24M7008	2	425
24M7024	9	409
24M7026	7	157
24M7026	3	175
24M7026	11	249
24M7026	17	307
24M7026	27	309
24M7026	41	309
24M7026	3	401
24M7026	12	423
24M7026	13	425
24M7028	9	195
24M7029	8	391
24M7038	4	189
24M7038	15	315
24M7038	7	403
24M7040	13	157
24M7040	12	403
24M7040	8	407
24M7047	4	253
24M7047	4	255
24M7049	6	333
24M7049	11	411
24M7049	3	412
24M7049	3	413
24M7055	9	189
24M7055	2	395
24M7055	9	415
24M7055	3	430
24M7087	7	181
24M7088	13	189
24M7088	3	241
24M7088	3	243
24M7088	16	279
24M7088	33	309
24M7088	19	403
24M7088	13	409
24M7090	14	279
24M7096	9	100
24M7096	2	26
24M7096	6	261
24M7096	6	268
24M7096	9	315
24M7096	10	41
24M7096	9	42
24M7096	10	99
24M7100	35	393
24M7100	35	395
24M7117	16	189
24M7139	19	139
24M7139	13	141
24M7139	3	403
24M7139	5	407
24M7139	3	410
24M7145	26	217
24M7146	5	186
24M7180	8	181
24M7180	17	425
24M7207	3	349
24M7238	2	317
24M7238	17	331
24M7241	2	313
24M7267	17	407
24M7313	5	250
24M7318	11	342
24M7346	2	117
24M7346	2	57
26H70	13	315
26H76	9	297
26M4221	8	333
28H1903	19	157
28H3394	7	303
28H865	20	135
28H865	20	75
347036	4	272
34H288	8	103
34H288	8	45
34H320	12	311
34H73	12	410
34M3845	15	379
34M3845	6	379
34M7025	1	219
34M7025	19	241
34M7025	15	243
34M7029	14	339
34M7030	5	157
34M7031	6	339
34M7031	6	341
34M7036	5	272
34M7040	9	268
34M7040	30	281
34M7040	30	283
34M7040	27	285
34M7040	27	287
34M7044	13	241
34M7044	13	243
34M7044	18	271
34M7047	9	265
34M7059	10	311
34M7062	4	345
34M7095	10	231
34M7098	26	239
34M7102	4	335
34M7102	5	347
34M7201	37	315
34M7216	9	250
34M7269	2	219
34M7269	20	241
34M7269	16	243
37H44	7	390
37M7061	38	393
37M7061	38	395
37M7076	6	393
37M7076	6	395
37M7076	17	399
37M7179	6	186
37M7181	5	179
37M7181	19	399
37M7194	3	391
37M7240	7	189
38H5001	3	305
38H5003	3	274
38H5003	15	305
38H5003	4	307
38H5003	30	309
38H5003	9	327
38H5003	13	331
38H5005	6	297
38H5018	3	303
38H5023	15	307
38H5035	2	127
38H5076	3	297
38H5076	15	301
38H5076	19	307
38H5076	6	331
38H5152	16	301
400R	7	271
400R	8	281
400R	8	283
40M1823	1	235
40M1851	5	247
40M1851	8	260
40M1860	11	241
40M1860	11	243
40M1861	7	279
40M4624	14	371
40M7013	29	389
40M7030	27	157
40M7047	9	227
40M7047	6	229
40M7047	18	235
40M7047	34	235
40M7047	3	245
40M7058	7	225
40M7066	12	225
40M7084	1	215
40M7115	12	217
40M7115	7	389
40M7127	1	377
40M7166	10	389
40M7199	5	260
40M7216	4	223
40M7227	9	241
40M7227	9	243
40M7243	16	267
427075	7	217
42M3445	7	217
44M7049	28	243
44M7072	8	217
44M7072	14	235
44M7131	3	205
44M7131	3	206
44M7131	25	217
44M7131	17	253
44M7131	17	255
45M7042	3	253
45M7042	3	255
45M7063	8	215
45M7063	16	249
45M7065	10	250
45M7109	22	249
51M4247	29	217
51M7012	23	217
51M7039	8	84
51M7040	10	100
51M7040	6	100
51M7040	8	125
51M7040	23	25
51M7040	12	41
51M7040	14	41
51M7040	8	41
51M7040	10	42
51M7040	6	42
51M7040	8	65
51M7040	23	83
51M7040	12	99
51M7040	14	99
51M7040	8	99
51M7041	3	33
51M7041	3	91
51M7042	4	127
51M7042	2	135
51M7042	2	75
51M7043	19	107
51M7043	7	125
51M7043	2	274
51M7043	7	305
51M7043	16	307
51M7043	5	307
51M7043	31	309
51M7043	10	323
51M7043	12	331
51M7043	19	49
51M7043	7	65
51M7044	4	107
51M7044	2	129
51M7044	4	49
51M7044	2	69
51M7045	7	135
51M7045	2	297
51M7045	20	301
51M7045	1	303
51M7045	20	307
51M7045	9	325
51M7045	10	327
51M7045	4	331
51M7045	7	75
51M7047	5	297
51M7047	22	301
54M4420	11	250
54M4422	9	215

Índice numrico - continuao

N pea	Item	Pgina
54M4422	15	249
577303	21	201
577317	10	199
57M7011	13	181
57M7014	12	181
57M7120	4	171
57M7120	1	173
57M7121	4	171
57M7121	1	173
57M7125	4	171
57M7125	1	173
57M7244	15	199
57M7247	14	199
57M7252	22	197
57M7252	34	199
57M7254	10	177
57M7254	8	199
57M7255	11	199
57M7256	9	199
57M7257	12	199
57M7258	16	197
57M7258	2	199
57M7259	4	199
57M7260	6	177
57M7260	17	199
57M7261	20	199
57M7262	1	167
57M7262	5	177
57M7262	18	197
57M7263	14	177
57M7263	18	199
57M7264	21	199
57M7265	15	177
57M7265	19	197
57M7266	4	199
57M7267	5	199
57M7274	29	199
57M7280	31	199
57M7281	15	197
57M7283	22	199
57M7289	7	199
57M7290	10	199
57M7291	16	199
57M7291	27	199
57M7296	19	199
57M7298	24	199
57M7299	24	199
57M7304	16	177
57M7304	26	199
57M7305	32	199
57M7306	23	199
57M7307	33	199
57M7309	2	167
57M7309	25	199
57M7315	1	199
57M7318	13	199
57M7328	8	199
57M7347	23	197
57M7349	11	177
57M7349	20	197
57M7364	1	199
57M7365	9	199
57M7385	2	177
57M7385	7	197
57M7429	28	197
57M7461	8	167
57M7489	14	197
57M7498	26	197
57M7502	14	197
57M7503	8	197
57M7511	28	197
57M7513	25	197
57M7514	24	197
57M7552	13	197
57M7557	11	197
57M7564	12	197
57M7829	27	197
57M7842	28	197
57M7850	5	167
57M7926	2	179
57M7984	7	167
57M8056	9	173
57M8056	3	177
57M8056	1	186
57M8057	8	173
57M8057	3	186
57M8058	8	173
57M8058	3	186
57M8059	8	173
57M8059	3	186
58M5573	21	335
58M5574	4	382
58M5574	50	389
58M5575	6	345
58M5575	16	379
58M5575	7	385
58M5575	39	389
61M5001	3	305
61M5003	3	274
61M5003	15	305
61M5003	4	307
61M5003	30	309
61M5003	13	331
61M5018	3	303
61M5023	15	307
61M5023	12	309
61M5035	1	127
61M5076	3	297
61M5076	15	301
61M5076	19	307
61M5076	6	331
61M5152	16	301
99M7009	36	347
99M7009	1	418
99M7011	1	418
99M7015	1	418
99M7016	13	339
99M7016	9	339
99M7016	9	341
99M7016	6	345
99M7016	1	418
99M7057	1	418
99M7095	1	418
99M7098	1	418
99M7107	1	418
99M7108	1	418
99M7109	1	418
99M7115	1	418
A15899	2	331
A16491	6	397
A3096R	13	393
A3096R	13	395
A4494R	8	311
A4655R	10	179
A4655R	8	399
A4730R	20	281
A4730R	20	283
A4730R	17	285
A4730R	17	287
A5146R	8	361
A877R	3	359
AA34134	5	261
AJ58641	4	358
AJ58644	11	359
AJ58806	8	163
AJ59056	7	419
AJ60117	2	163
AJ61369	10	163
AJ61372	9	163
AJ61374	11	163
AJ61410	3	163
AJ61411	12	163
AJ61412	4	163
AJ61413	7	163
AJ61414	5	163
AJ61415	6	163
AL111410	7	151
AL112819	2	277
AL112964	11	181
AL113022	11	181
AL113022	15	181
AL113086	11	139
AL113086	11	141
AL114614	1	191
AL150169	11	151
AL152415	4	267
AL155228	1	279
AL157838	38	309
AL159591	5	387
AL159594	21	389
AL162808	5	288
AL177738	1	288
AL181920	1	288
AL201899	..	335
AL201899	1	336
AL201900	19	335
AL201900	7	336
AL203265	1	191
AL206587	12	139
AL206587	12	141
AL23836	7	281
AL23836	7	283
AL32877	20	367
AL33017	14	311
AL38099	18	371
AL39391	7	267
AL65432	14	179
AL65432	20	399
AL68210	25	373
AL68616	25	373
AL69320	5	408
AL69331	5	408
AL70242	2	285
AL70242	2	287
AL71099	6	369
AL76887	5	288
AL76888	14	267
AL78933	7	409
AP32593	8	425
AP39595	1	355
AP39596	9	355
AR21837	37	281
AR21837	37	283
AR21837	31	285
AR21837	31	287
AR26480	1	361
AR60372	1	339
AR60372	1	341
AR60372	19	347
AR62149	2	345
AR62149	32	347
AR64422	18	179
AR64422	15	399
AR65507	2	115
AR65507	9	55
AR68071	12	335
AR68801	4	411
AS04903	2	165
AS04904	2	183
AS04904	2	185
AT106413	1	145
AT13740	16	139
AT13740	15	145
AT162676	4	173
AT171853	16	149
AT171854	15	149
AT186760	1	430
AT20703	26	267
AT85174	2	131
AT85174	2	71
AZ33725	7	355
AZ33901	4	274
B177R	25	281
B177R	25	283
B177R	22	285
B177R	22	287
C2214E	11	411
CC40740	3	417
CD16284	11	121
CD16284	11	61
CE17307	13	341
CH11308	33	271
CH11483	14	271
CH11562	13	237
CH11563	32	271
CH13085	1	253
CH13085	12	253
CH13085	2	253
CH13490	16	227

Índice numrico - continuao

N pea	*Item*	*Pgina*
CH14592	17	227
CH15042	5	271
CH16404	18	227
CH16404	19	227
CH16404	3	229
CH17103	1	205
CH17155	16	271
CH18554	4	213
CH18562	2	213
CH18637	19	253
CH18637	4	271
CQ01252	7	355
CQ03769	11	331
CQ03980	12	333
CQ04507	2	405
CQ06693	6	279
CQ07591	4	353
CQ09403	3	197
CQ10218	2	399
CQ10218	11	409
CQ10886	4	197
CQ24731	4	353
CQ25045	32	281
CQ25045	32	283
CQ25045	29	285
CQ25045	29	287
CQ25602	24	267
CQ25604	5	404
CQ25614	2	356
CQ25620	1	356
CQ25621	2	356
CQ25697	2	404
CQ25923	14	181
CQ26002	8	153
CQ26016	18	335
CQ26016	6	336
CQ26099	1	417
CQ26100	2	417
CQ26108	9	333
CQ26160	8	355
CQ26211	7	139
CQ26211	7	141
CQ26267	11	407
CQ26402	5	413
CQ26410	3	353
CQ26411	3	353
CQ26792	5	272
CQ26803	4	404
CQ26804	3	404
CQ26970	4	356
CQ26970	4	357
CQ27128	5	412
CQ27241	5	369
CQ27241	2	371
CQ27241	4	371
CQ27244	26	367
CQ27244	5	375
CQ27245	24	367
CQ27246	25	367
CQ27271	24	373
CQ27272	24	373
CQ27273	24	373
CQ27274	24	373
CQ27275	24	373
CQ27276	24	373
CQ27277	24	373
CQ27278	24	373
CQ27279	24	373
CQ27280	24	373
CQ27281	24	373
CQ27282	24	373
CQ27283	24	373
CQ27284	24	373
CQ27285	24	373
CQ27286	24	373
CQ27287	24	373
CQ27288	24	373
CQ27289	24	373
CQ27290	24	373
CQ27291	24	373
CQ27292	24	373
CQ27293	24	373
CQ27294	24	373
CQ27295	24	373
CQ27296	24	373
CQ27297	17	375
CQ27301	17	371
CQ27305	5	371
CQ27441	1	404
CQ27565	2	423
CQ27591	13	333
CQ27676	9	423
CQ27851	9	342
CQ27989	4	375
CQ28128	3	415
CQ28209	9	249
CQ28556	26	139
CQ28556	8	151
CQ28556	6	241
CQ28556	6	243
CQ28559	27	139
CQ28563	2	356
CQ28684	1	356
CQ28685	5	175
CQ28972	13	423
CQ29104	12	139
CQ29127	24	139
CQ29127	20	141
CQ29315	10	369
CQ29316	10	369
CQ29317	2	369
CQ29318	14	379
CQ29319	13	379
CQ29320	9	379
CQ29323	11	379
CQ29323	8	379
CQ29324	3	379
CQ29326	4	367
CQ29327	11	367
CQ29328	11	367
CQ29329	11	367
CQ29330	8	367
CQ29332	19	367
CQ29333	14	367
CQ29335	1	367
CQ29335	22	367
CQ29340	7	375
CQ29344	23	367
CQ29345	22	375
CQ29345	17	379
CQ29346	1	367
CQ29347	2	367
CQ29348	1	375
CQ29349	2	379
CQ29350	5	379
CQ29351	5	379
CQ29352	5	379
CQ29353	5	379
CQ29354	5	379
CQ29355	5	379
CQ29356	5	379
CQ29357	5	379
CQ29358	5	379
CQ29359	7	379
CQ29360	12	379
CQ29360	4	379
CQ29366	8	375
CQ29367	8	375
CQ29372	20	375
CQ29373	20	375
CQ29374	20	375
CQ29375	20	375
CQ29378	2	375
CQ29379	24	373
CQ29380	24	373
CQ29381	24	373
CQ29382	24	373
CQ29383	24	373
CQ29384	24	373
CQ29385	24	373
CQ29386	24	373
CQ29387	24	373
CQ29388	24	373
CQ29389	24	373
CQ29390	24	373
CQ29391	24	373
CQ29392	24	373
CQ29393	24	373
CQ29394	24	373
CQ29395	24	373
CQ29396	24	373
CQ29397	24	373
CQ29398	24	373
CQ29399	24	373
CQ29400	24	373
CQ29402	18	375
CQ29403	22	373
CQ29404	17	371
CQ29405	7	371
CQ29406	8	371
CQ29407	6	371
CQ29408	12	371
CQ29412	9	377
CQ29425	6	342
CQ29426	2	355
CQ29426	7	356
CQ29427	4	355
CQ29427	5	356
CQ29428	5	355
CQ29428	6	356
CQ29429	5	342
CQ29431	14	342
CQ29538	12	279
CQ30867	3	355
CQ30872	3	355
CQ30873	9	356
CQ30875	9	356
CQ31201	7	342
CQ31207	4	342
CQ31233	2	342
CQ32548	1	356
CQ32571	1	379
CQ32596	13	367
CQ32600	24	375
CQ32601	21	375
CQ32620	19	377
CQ32621	21	377
CQ32849	11	375
CQ33239	5	241
CQ33300	10	249
CQ33348	4	417
CQ33349	6	417
CQ33511	4	403
CQ33532	6	349
CQ33532	7	349
CQ33582	14	349
CQ33811	20	305
CQ33811	35	309
CQ33857	5	243
CQ33865	2	249
CQ33966	13	342
CQ33967	13	342
CQ34370	17	410
CQ34370	15	417
CQ34425	8	403
CQ34452	8	355
CQ34453	7	355
CQ34699	1	349
CQ34699	6	349
CQ34774	5	417
CQ34932	22	309
CQ34989	8	301
CQ36028	14	331
CQ36319	8	241
CQ36319	8	243
CQ36456	4	423
CQ36459	4	423
CQ37009	4	157
CQ39924	1	356
CQ39924	1	357
CQ39925	8	355
CQ40382	1	362
CQ40383	2	362
CQ40583	13	139
CQ40864	1	356
CQ41452	14	189
CQ41601	2	281
CQ41601	2	283
CQ41607	3	281

Índice numrico - continuao

N pea	Item	Pgina
CQ41607	3	283
CQ41608	18	281
CQ41608	18	283
CQ41708	20	371
CQ41709	19	371
CQ41873	6	145
CQ42092	6	189
CQ42962	16	339
CQ42978	5	345
CQ42979	11	339
CQ42980	7	345
CQ43153	12	339
CQ43153	4	339
CQ43737	7	417
CQ43804	2	363
CQ43805	4	363
CQ43806	7	363
CQ43808	5	363
CQ43809	6	363
CQ43810	8	363
CQ43814	20	139
CQ44136	15	303
CQ44462	6	161
CQ44610	3	409
CQ44611	3	409
CQ44761	10	411
CQ44912	1	397
CQ45077	9	411
CQ45142	2	195
CQ45390	14	307
CQ45611	1	143
CQ45810	7	401
CQ46390	1	164
CQ47096	10	397
CQ47098	19	393
CQ47098	19	395
CQ47099	15	393
CQ47099	15	395
CQ47102	21	393
CQ47103	16	393
CQ47103	16	395
CQ47104	16	393
CQ47104	16	395
CQ47106	24	145
CQ47107	23	145
CQ47107	12	147
CQ47465	2	397
CQ47467	6	401
CQ47469	9	164
CQ47470	5	164
CQ47621	4	401
CQ47667	6	147
CQ47763	1	393
CQ47763	47	393
CQ47831	1	425
CQ48276	20	147
CQ48364	21	393
CQ48364	21	395
CQ48369	13	147
CQ48602	5	143
CQ48617	2	409
CQ49330	28	309
CQ49331	9	307
CQ49331	23	309
CQ49408	23	373
CQ50125	30	147
CQ50129	32	147
CQ50147	23	147
CQ50315	4	179
CQ50315	16	399
CQ50406	10	379
CQ50407	19	375
CQ52006	4	272
CQ52024	22	373
CQ52025	7	371
CQ52254	15	417
CQ53038	14	153
CQ53221	16	219
CQ53221	9	221
CQ53672	9	301
CQ53673	1	301
CQ56217	24	267
CQ58524	10	151
CQ58635	1	395
CQ60025	12	417
CQ60114	5	313
CQ60121	11	425
CQ60122	11	425
CQ60158	2	365
CQ60158	2	381
CQ60194	19	425
CQ61196	25	301
CQ61519	18	399
CQ61520	3	399
CQ61895	47	395
CQ61896	3	395
CQ61901	48	395
CQ63900	20	425
CQ63901	21	425
CQ64111	22	377
CQ64113	3	371
CQ64114	1	371
CQ64304	36	393
CQ64304	36	395
CQ64305	40	393
CQ64305	40	395
CQ64448	25	147
CQ65206	1	356
CQ65319	9	401
CQ65320	10	401
CQ65905	22	399
CQ66248	8	355
CQ66250	1	357
CQ67639	8	375
CQ67640	8	375
CQ67641	8	369
CQ68215	4	193
CQ68966	9	417
CQ68967	8	417
CQ69093	10	417
CQ69094	11	417
CQ69107	8	355
CQ71389	15	303
CQ72047	4	371
D2361R	14	281
D2361R	14	283
D2361R	12	285
D2361R	12	287
DQ03962	21	309
DQ04397	3	405
DQ08098	2	181
DQ10173	21	147
DQ15378	17	147
DQ15378	13	303
DQ16210	17	281
DQ16210	17	283
DQ20973	6	355
DQ24553	1	181
DQ24768	8	279
DQ24790	3	181
DQ24921	3	357
DQ25260	9	355
DQ25487	8	356
DQ25593	9	355
DQ25619	8	356
DQ25853	1	185
DQ26111	19	335
DQ26117	5	161
DQ26275	17	335
DQ26277	16	335
DQ26315	7	151
DQ26602	2	261
DQ26672	1	405
DQ26673	1	405
DQ26780	5	425
DQ26977	8	356
DQ27177	9	157
DQ27415	15	335
DQ27557	3	423
DQ28047	22	425
DQ28048	23	425
DQ28132	2	415
DQ28133	1	415
DQ28173	20	403
DQ28204	7	175
DQ28285	9	419
DQ28315	5	336
DQ28315	24	425
DQ28320	5	336
DQ28320	25	425
DQ28441	25	157
DQ28476	22	303
DQ28524	26	157
DQ28561	8	356
DQ29314	3	367
DQ29368	13	375
DQ29371	3	375
DQ29376	23	375
DQ29416	4	365
DQ29417	4	365
DQ29537	13	279
DQ30181	13	403
DQ30252	5	419
DQ30253	3	419
DQ30254	6	419
DQ30255	1	419
DQ30256	1	355
DQ30257	1	355
DQ30263	3	356
DQ30265	3	356
DQ30267	3	356
DQ30268	3	356
DQ30617	14	407
DQ30767	15	307
DQ30767	12	309
DQ31503	9	355
DQ33406	11	410
DQ33439	8	410
DQ33444	1	410
DQ33514	23	403
DQ33516	14	423
DQ33518	8	423
DQ33523	6	349
DQ33615	3	356
DQ33944	1	183
DQ34064	1	342
DQ34065	1	342
DQ34283	..	335
DQ34509	1	365
DQ34703	1	423
DQ34723	1	355
DQ34944	3	331
DQ34992	11	301
DQ34993	12	301
DQ36031	1	423
DQ36122	37	309
DQ36151	19	305
DQ36348	4	419
DQ36349	2	419
DQ36455	1	309
DQ37004	8	419
DQ37609	8	356
DQ39084	1	165
DQ39137	15	407
DQ39761	25	311
DQ39769	1	189
DQ40248	4	362
DQ40260	2	301
DQ40261	3	362
DQ40384	..	359
DQ40385	..	359
DQ40655	18	305
DQ40655	20	309
DQ41602	34	281
DQ41602	34	283
DQ42159	1	427
DQ42160	2	427
DQ42161	4	427
DQ42162	5	427
DQ42163	7	427
DQ42164	1	429
DQ42165	2	429
DQ42166	3	429
DQ42167	8	427
DQ42168	9	427
DQ42169	5	429
DQ42170	4	429
DQ42174	3	427
DQ42175	6	427

Índice numrico - continuao

N pea	Item	Pgina
DQ42290	24	301
DQ42779	17	339
DQ42954	20	339
DQ42956	19	339
DQ42971	11	345
DQ42975	3	345
DQ42975	8	345
DQ42990	10	339
DQ42991	5	339
DQ42993	7	339
DQ42996	15	339
DQ43016	..	267
DQ43520	..	267
DQ43520	30	267
DQ43569	3	161
DQ43570	1	171
DQ43577	15	209
DQ43764	6	362
DQ43765	5	362
DQ43765	9	363
DQ437663	3	268
DQ43769	1	279
DQ43802	6	272
DQ43803	1	363
DQ43807	3	363
DQ43986	7	362
DQ44099	12	303
DQ44100	4	303
DQ44102	4	305
DQ44104	12	305
DQ44107	2	307
DQ44108	6	307
DQ44108	2	309
DQ44109	7	307
DQ44109	3	309
DQ44485	26	393
DQ44755	18	307
DQ44755	14	309
DQ44756	18	307
DQ44756	14	309
DQ44818	1	141
DQ44819	1	141
DQ45207	11	195
DQ45210	1	169
DQ45211	1	171
DQ45918	18	307
DQ45918	14	309
DQ46352	28	393
DQ46353	28	393
DQ46354	29	393
DQ46354	29	395
DQ46355	29	393
DQ46355	29	395
DQ46571	2	333
DQ46606	1	169
DQ46982	5	401
DQ46985	9	403
DQ47060	1	169
DQ47660	2	147
DQ47668	11	305
DQ47669	10	305
DQ47670	13	305
DQ47671	2	307
DQ47672	7	307
DQ47672	3	309
DQ47673	6	307
DQ47673	2	309
DQ47674	1	307
DQ47674	4	309
DQ47675	21	307
DQ47690	6	215
DQ47708	6	139
DQ47716	9	147
DQ47717	8	147
DQ47730	1	175
DQ48259	6	309
DQ48260	10	309
DQ48280	9	167
DQ48280	1	171
DQ48283	1	153
DQ48284	13	153
DQ48285	5	309
DQ48294	9	309
DQ48362	26	393
DQ48362	26	395
DQ48607	9	279
DQ48608	2	173
DQ48609	3	173
DQ49004	8	401
DQ49496	31	147
DQ49591	36	309
DQ49591	5	309
DQ50146	22	147
DQ50148	24	147
DQ50149	3	147
DQ50797	1	365
DQ50848	1	407
DQ51068	1	407
DQ51611	8	410
DQ51785	6	272
DQ51863	3	367
DQ51973	1	405
DQ53661	6	301
DQ53662	5	301
DQ53663	4	301
DQ53664	3	301
DQ53665	10	301
DQ53666	7	301
DQ53667	14	301
DQ53668	13	301
DQ55081	16	403
DQ55304	2	356
DQ57310	9	335
DQ57310	3	347
DQ57644	1	397
DQ58614	12	151
DQ59020	8	147
DQ59021	9	147
DQ59036	28	395
DQ59037	28	395
DQ59138	13	151
DQ59139	14	151
DQ59184	6	151
DQ59185	4	151
DQ60542	9	425
DQ60543	10	425
DQ60556	1	139
DQ60556	1	141
DQ60591	15	403
DQ60600	4	313
DQ60679	14	333
DQ60680	2	333
DQ60681	15	333
DQ60682	3	333
DQ61690	24	301
DQ61962	7	309
DQ61963	39	309
DQ62488	15	151
DQ63442	3	331
DQ64098	..	239
DQ64819	11	281
DQ64819	11	283
DQ65274	2	189
DQ65275	9	335
DQ65276	10	339
DQ65276	10	341
DQ65276	15	347
DQ65277	20	339
DQ65277	16	341
DQ65277	6	347
DQ65278	11	345
DQ66322	19	227
DQ66322	7	227
DQ66322	1	229
DQ66322	8	257
DQ66438	6	179
DQ67129	17	377
DQ67130	14	377
DQ67131	15	377
DQ69669	3	321
DQ70069	24	301
DQ70637	33	281
DQ70637	33	283
DQ71390	12	303
DQ71392	1	307
DQ71392	4	309
DQ71418	3	301
DQ71419	5	301
DQ71420	12	301
DQ71421	14	301
DQ71854	14	407
DQ72252	13	301
DQ72628	10	189
DQ72663	2	191
E64911	2	197
ET15766	4	177
ET15766	1	197
F1870R	18	303
F2863R	28	281
F2863R	28	283
F2863R	7	333
F3171R	10	281
F3171R	10	283
FOR38H5023	12	309
H151673	2	417
H21957	21	317
H22660	9	305
H23125	2	19
H23125	2	77
H23836	15	219
H23836	7	221
H75541	16	305
H75541	23	307
H75541	24	309
H77698	8	241
H77698	8	243
H93442	8	157
J56292	11	361
J57026	1	358
J57068	25	267
J57073	2	358
J57250	1	359
J57252	1	359
JD10249	18	371
JD10250	13	371
JD16	2	353
JD3039	1	353
JD30543	13	231
JD3211	1	353
JD7147	1	260
JD7180	3	235
JD7425	8	267
JD7445	4	361
JD7798	1	267
JD7798	8	339
JD7798	8	341
JD7798	3	358
JD7798	2	359
JD7798	12	361
JD8103	9	267
JD8206	29	267
JD8251	10	361
JD8412	8	359
JD8514	4	229
JD8537	9	258
JD8929	9	361
JD8946	28	267
JD8969	3	361
JD9258	7	247
JD9344	1	245
JD9344	1	246
JD9345	2	231
JD9437	1	258
JD9449	3	23
JD9449	3	81
K2172R	14	157
L101271	19	267
L101359	10	267
L101698	6	367
L101856	4	288
L102011	4	175
L102020	10	356
L102590	1	409
L102591	1	409
L110765	10	175
L111417	22	267
L111418	22	267
L112469	21	399
L112530	13	267

Índice numrico - continuao

N pea	*Item*	*Pgina*
L113164	15	267
L114159	3	408
L114160	3	408
L114652	4	389
L115344	5	355
L115344	6	356
L116345	2	288
L116346	3	288
L12974	6	245
L151918	2	186
L151919	4	186
L156476	19	267
L156892	37	389
L157587	18	389
L157598	33	389
L157600	4	291
L157607	25	389
L157610	9	389
L157620	26	389
L157625	36	389
L157635	21	387
L157635	11	389
L157958	1	382
L158303	8	161
L158306	5	147
L165957	1	408
L169940	2	382
L169940	34	389
L169942	3	382
L172182	4	279
L18955	6	411
L202147	28	347
L202150	16	335
L202150	10	336
L202151	15	335
L202151	2	336
L27099	8	408
L28228	1	413
L28230	2	412
L31345	..	267
L32709	8	274
L35542	27	267
L38444	1	356
L38449	1	411
L38450	2	411
L39992	7	369
L39997	5	371
L39999	10	377
L40012	2	371
L40012	3	371
L40012	4	371
L40014	1	367
L40014	21	367
L40022	11	367
L40025	12	377
L40033	2	377
L40034	6	377
L40035	7	377
L40040	12	367
L40075	15	375
L40090	15	367
L40091	15	367
L40092	15	367
L40093	15	367
L40094	15	367
L40095	15	367
L40096	15	367
L40097	15	367
L40121	5	371
L40136	7	367
L40155	10	377
L40156	10	377
L40157	10	377
L40158	10	377
L40159	10	377
L40160	10	377
L40161	10	377
L40162	10	377
L40163	4	377
L40203	3	377
L40258	9	367
L40280	10	367
L40281	21	373
L40306	1	367
L40306	16	367
L40318	11	377
L40320	8	377
L40321	5	377
L40552	16	375
L41000	5	371
L41006	15	375
L41008	5	371
L41079	5	267
L41159	11	371
L41170	5	371
L41315	13	377
L41317	20	377
L41383	11	267
L41443	6	267
L41560	2	355
L41560	7	356
L41858	8	241
L41858	8	243
L55580	1	369
L55580	3	369
L55602	5	371
L55603	5	371
L56974	19	281
L56974	19	283
L56974	16	285
L56974	16	287
L57250	3	407
L57823	4	407
L60042	4	369
L60043	4	369
L60044	4	369
L60045	4	369
L60046	4	369
L60052	4	369
L60053	4	369
L60054	4	369
L60055	4	369
L60056	4	369
L60083	14	375
L60084	12	375
L60086	10	375
L60088	27	367
L60094	10	371
L60095	16	371
L60115	10	377
L60118	15	367
L60119	15	367
L61226	10	369
L61227	10	369
L61228	10	369
L61229	10	369
L61230	10	369
L61231	10	369
L61232	10	369
L61233	10	369
L61234	10	369
L61235	10	369
L61236	10	369
L61237	10	369
L61238	10	369
L61239	10	369
L61240	10	369
L61241	10	369
L61242	10	369
L61243	10	369
L61244	10	369
L61245	10	369
L61246	10	369
L61247	10	369
L61248	10	369
L61249	10	369
L61250	10	369
L61251	10	369
L61252	10	369
L61255	10	369
L61256	10	369
L61257	10	369
L61258	10	369
L61259	10	369
L61260	10	369
L61261	10	369
L61262	10	369
L62883	6	285
L62883	6	287
L63127	15	375
L63128	15	375
L63659	7	345
L64359	7	285
L64359	7	287
L64500	24	267
L64500	23	301
L64560	7	408
L64996	16	417
L77324	17	267
L77358	6	288
L77362	12	267
L77363	18	267
L77493	1	335
L77493	8	336
L77805	4	241
L77805	4	243
L79149	10	342
L79274	21	267
L79274	4	267
L79683	6	409
L79685	6	409
L80088	6	375
M1035T	1	323
M115827	2	343
M18696	4	349
M41029	6	115
M41029	4	55
M48534	1	317
M48534	1	333
M66005	14	139
M66005	14	141
M71400	2	161
M800827	14	227
M804641	15	227
M805570	24	241
M805570	1	271
M805969	12	235
M807315	16	241
M84972	2	410
M87808	18	241
M89632	1	250
M93911	7	391
M94036	10	157
MN10075	8	425
MN10082	10	425
MN10085	9	425
MN10211	9	193
MN10233	1	423
MN10249	5	249
MN10301	9	139
MN10351	8	356
MN10411	22	139
MN10452	..	231
N10351	5	356
N10351	6	356
N10351	7	356
N10382	..	231
NSEP012	8	149
P47908	13	297
P48347	26	315
P51212	33	315
P51212	11	317
P66862	6	233
P66863	5	233
P66864	11	227
P66865	12	221
P66866	2	221
P66867	12	227
P66868	13	227
P71251	3	355
PM38657	12	323
PY0468	31	267
R101225	13	103
R101225	13	45
R104846	17	197
R104846	3	199
R104919	6	199
R105048	26	281
R105048	26	283

Índice numrico - continuao

N pea	Item	Pgina
R105048	23	285
R105048	23	287
R105049	27	281
R105049	27	283
R105049	24	285
R105049	24	287
R105053	9	153
R105059	7	153
R105065	5	358
R105126	14	410
R105151	6	313
R105152	7	313
R105154	7	311
R105155	13	311
R105156	5	311
R105157	11	311
R105158	3	311
R105159	9	311
R105164	1	315
R105165	17	311
R105166	15	317
R105168	25	315
R105168	16	317
R105173	19	317
R105174	31	315
R105175	6	317
R105183	34	315
R105186	7	315
R105187	10	315
R105189	22	315
R105198	12	317
R105201	11	315
R105208	16	315
R105208	13	317
R105215	4	311
R105216	35	315
R105216	8	317
R105219	7	321
R105221	11	341
R105222	5	341
R105223	7	341
R105224	12	341
R105227	15	341
R105228	2	339
R105228	2	341
R105228	18	347
R105230	18	339
R105230	17	341
R105230	21	347
R105241	10	349
R105255	10	313
R105256	1	345
R105256	31	347
R105258	20	425
R105259	21	425
R105271	3	249
R105271	3	261
R105271	4	268
R105274	21	249
R105277	5	268
R105278	8	268
R105280	9	193
R105281	10	139
R105281	10	141
R105291	8	249
R105812	15	157
R106829	4	121
R106829	4	61
R106831	5	121
R106831	5	61
R107731	11	117
R107731	11	57
R109160	16	157
R109162	11	157
R109168	6	335
R109169	14	335
R109170	13	335
R109171	2	335
R109237	23	139
R109267	2	311
R109294	4	249
R109294	1	261
R109294	2	268
R109294	3	268
R109302	22	281
R109302	22	283
R109302	19	285
R109302	19	287
R109303	8	303
R109305	21	157
R109327	2	215
R109330	1	249
R109333	5	345
R109337	3	317
R109375	13	145
R109375	18	147
R109379	12	100
R109379	15	41
R109379	12	42
R109379	15	99
R109417	15	410
R109418	4	272
R109418	5	272
R109433	14	297
R110531	3	84
R111137	12	111
R111137	12	53
R113189	10	195
R113777	2	205
R113777	2	206
R113778	4	205
R113778	4	206
R113785	4	247
R113785	7	260
R113794	10	213
R113795	9	213
R113797	20	217
R113800	14	217
R113801	10	217
R113804	13	217
R113807	3	262
R113817	5	231
R113818	11	231
R113819	3	231
R113821	4	231
R113822	8	231
R113824	2	225
R113826	5	225
R113828	6	225
R113831	11	225
R113833	2	233
R113834	4	233
R113835	28	235
R113836	3	233
R113837	2	321
R113838	1	321
R113840	10	227
R113840	13	229
R113842	5	227
R113842	11	229
R113843	6	227
R113843	12	229
R113844	2	227
R113844	9	229
R113844	36	235
R113845	8	227
R113846	4	227
R113846	7	229
R113846	37	235
R113846	2	246
R113850	5	223
R113852	6	247
R113854	3	247
R113859	2	245
R113861	8	219
R113861	7	237
R113861	23	239
R113862	9	219
R113863	6	219
R113864	5	219
R113865	22	219
R113865	4	219
R113866	21	219
R113866	3	219
R113869	18	219
R113870	13	219
R113870	5	221
R113872	14	219
R113872	6	221
R113889	4	221
R113889	16	235
R113894	1	257
R113897	5	258
R113898	4	258
R113899	6	258
R113900	8	258
R113901	7	258
R113902	3	258
R113903	10	258
R113904	2	259
R113909	18	253
R113911	9	253
R113911	9	255
R113914	5	265
R113916	4	265
R113918	7	265
R113919	2	265
R113922	15	237
R113924	16	237
R113924	6	239
R113927	17	237
R113927	17	239
R113928	10	237
R113931	6	237
R113931	21	239
R113932	4	237
R113937	8	237
R113959	2	235
R113960	5	235
R113964	19	271
R113969	6	271
R113970	13	271
R113971	22	271
R113972	10	271
R113973	24	271
R114043	1	227
R114043	8	229
R114043	35	235
R114045	30	271
R114046	9	257
R114047	11	237
R114056	8	313
R114056	24	315
R114057	20	315
R114193	28	107
R114193	28	49
R114194	12	103
R114194	12	45
R114241	16	111
R114241	16	53
R114282	2	23
R114282	2	81
R114360	21	315
R114402	7	335
R114403	22	253
R114403	22	255
R114409	19	237
R114409	20	237
R114421	22	317
R114422	23	317
R114429	23	315
R114430	38	315
R114918	5	365
R114918	4	381
R115299	11	109
R115299	13	111
R115299	11	51
R115299	13	53
R115390	17	111
R115390	17	53
R116078	6	109
R116078	6	51
R116296	4	20
R116296	4	78
R116366	9	25
R116366	9	83
R116386	1	103
R116386	1	45
R116466	3	111

Índice numrico - continuao

N pea	Item	Pgina
R116466	3	53
R116515	18	121
R116515	18	61
R116621	7	143
R116622	9	143
R119551	15	139
R119551	15	141
R119874	8	111
R119874	8	53
R120247	10	29
R120247	10	87
R120540	3	339
R120540	3	341
R120540	20	347
R120607	1	232
R120608	2	232
R120609	3	232
R120610	4	232
R120611	14	231
R120612	17	231
R120613	21	231
R120614	6	231
R120615	16	231
R120616	20	231
R120617	19	231
R120618	18	231
R120625	23	231
R120626	1	223
R120627	3	223
R120628	4	219
R120630	4	225
R120631	2	112
R120631	2	54
R120636	27	107
R120636	27	49
R120637	3	109
R120637	3	51
R120638	2	118
R120638	2	58
R120639	4	109
R120639	4	51
R120641	7	103
R120641	7	45
R120797	1	331
R121036	21	107
R121036	21	49
R121038	1	30
R121038	1	88
R121043	11	111
R121043	11	53
R121315	5	391
R121376	6	118
R121376	6	58
R121411	7	107
R121411	7	49
R121424	6	107
R121424	6	49
R121634	2	122
R121634	2	62
R121858	23	219
R121862	4	217
R121862	17	241
R121862	23	243
R122210	20	267
R122210	11	313
R122363	22	231
R1225R	15	297
R122871	9	179
R122871	5	399
R123161	8	117
R123161	8	57
R123174	5	103
R123174	5	45
R123178	5	115
R123178	5	55
R123226	17	107
R123226	20	107
R123226	6	33
R123226	17	49
R123226	20	49
R123226	6	91
R123271	1	117
R123271	1	57
R123322	8	33
R123322	8	91
R123323	7	33
R123323	7	91
R123324	9	33
R123324	9	91
R123396	2	104
R123396	2	46
R123417	17	107
R123417	22	107
R123417	17	49
R123417	22	49
R123501	4	125
R123501	4	65
R123513	10	117
R123513	10	57
R123525	12	135
R123525	12	75
R123561	5	112
R123561	5	54
R123562	5	112
R123562	5	54
R123563	6	112
R123563	6	54
R123564	6	112
R123564	6	54
R123565	12	117
R123565	12	57
R123574	3	19
R123574	3	77
R123575	4	19
R123575	4	77
R123584	14	103
R123584	14	45
R123586	2	37
R123586	2	95
R123960	8	115
R123960	2	55
R124180	7	397
R124542	24	157
R124930	17	235
R124932	25	271
R124933	2	271
R124934	21	271
R124935	8	271
R124938	27	255
R124938	28	271
R124939	28	255
R124939	27	271
R124940	29	255
R124940	26	271
R124941	15	271
R125299	8	247
R125301	8	246
R125302	10	246
R125303	4	246
R125304	7	246
R125305	6	246
R125323	9	246
R125326	3	246
R125426	31	255
R125427	32	255
R125431	18	255
R125452	19	219
R127565	19	217
R127566	24	217
R127567	28	217
R127568	27	217
R127657	18	309
R128660	11	143
R128740	22	217
R128741	12	237
R129985	21	145
R129986	22	145
R130055	2	105
R130055	2	47
R130332	4	145
R130356	4	257
R130360	23	235
R130363	7	257
R130364	20	235
R130365	8	235
R130366	22	235
R131182	23	111
R131182	23	53
R131206	10	103
R131206	10	45
R131283	26	107
R131283	26	49
R131425	10	111
R131425	9	111
R131425	10	53
R131425	9	53
R131769	4	22
R131769	4	80
R132186	25	111
R132186	25	53
R132215	8	247
R132216	4	245
R132267	1	25
R132267	1	83
R132482	12	271
R132483	11	271
R132518	4	111
R132518	4	53
R133303	7	109
R133303	2	111
R133303	7	51
R133303	2	53
R133954	1	35
R133954	1	93
R134465	8	297
R134465	18	301
R134518	3	103
R134518	3	45
R134526	2	103
R134526	2	45
R134958	6	260
R134963	5	258
R134971	21	135
R134971	21	75
R134974	4	135
R134974	4	75
R134979	9	231
R134980	1	231
R134981	6	247
R134998	7	227
R135060	11	235
R135061	10	235
R135101	10	297
R135248	20	145
R135250	19	145
R135250	15	147
R135251	17	145
R135251	14	147
R135253	11	149
R135254	6	149
R135255	7	149
R135256	17	149
R135256	5	151
R135276	8	143
R135332	7	235
R135354	6	149
R135355	12	149
R135355	1	151
R135403	44	393
R135403	44	395
R135404	18	393
R135404	18	395
R135405	1	391
R135406	1	391
R135413	2	391
R135414	2	391
R135419	1	390
R135504	2	155
R135505	3	155
R135506	1	155
R135507	12	143
R135525	9	205
R135525	9	206
R135647	2	157
R135713	12	393
R135713	12	395
R135739	10	145
R135822	10	143
R135908	1	393

Índice numrico - continuao

N pea	Item	Pgina
R135912	11	205
R135912	11	206
R135913	5	397
R135918	7	112
R135918	1	22
R135918	7	54
R135918	1	80
R136286	3	225
R136287	8	225
R136288	13	225
R136338	10	225
R136475	4	103
R136475	4	45
R136495	5	20
R136495	5	78
R137135	6	157
R137141	14	241
R137141	14	243
R137142	10	241
R137142	10	243
R137143	12	241
R137143	12	243
R137144	7	241
R137144	7	243
R137609	7	213
R137613	7	205
R137613	7	206
R137624	13	417
R137625	14	417
R137702	7	410
R137725	1	243
R137731	1	179
R137732	3	179
R137735	33	393
R137735	33	395
R137738	1	268
R137829	8	393
R137829	8	395
R137833	6	250
R137834	4	250
R137835	10	410
R137909	6	391
R137917	23	241
R137919	21	241
R137919	17	243
R137920	11	219
R137924	26	243
R137924	27	243
R138044	22	393
R138044	22	395
R138045	4	391
R138059	12	399
R138111	10	219
R138112	24	219
R138115	37	393
R138115	37	395
R138116	41	393
R138116	41	395
R138122	25	145
R138123	9	397
R138127	5	393
R138127	5	395
R138168	20	217
R138168	38	235
R138169	6	217
R138169	27	235
R138169	9	239
R138176	11	231
R138184	16	297
R138195	9	219
R138196	6	219
R138197	5	219
R138198	22	219
R138198	4	219
R138199	21	219
R138199	3	219
R138202	33	255
R138204	11	221
R138205	8	221
R138219	3	239
R138225	12	239
R138227	10	265
R138234	26	235
R138234	16	239
R138234	13	253
R138234	13	255
R138235	7	253
R138235	7	255
R138236	11	253
R138236	11	255
R138237	16	253
R138237	16	255
R138241	1	265
R138245	4	258
R138246	8	258
R138247	7	258
R138266	10	225
R138279	12	265
R138280	6	253
R138280	6	255
R138281	8	253
R138281	8	255
R138282	23	255
R138285	2	205
R138285	2	206
R138332	7	223
R138334	11	265
R138335	6	223
R138397	2	391
R138398	2	391
R138407	4	139
R138407	4	141
R138421	1	179
R138501	20	243
R138502	21	243
R138519	5	155
R138522	13	193
R138533	14	221
R138545	30	393
R138545	30	395
R138546	27	393
R138546	27	395
R138677	34	255
R138984	15	241
R138985	22	243
R139006	10	307
R139006	25	309
R139009	14	303
R139015	36	281
R139015	36	283
R139015	30	285
R139015	30	287
R139015	17	305
R139015	6	305
R139015	5	309
R139038	4	215
R139207	6	258
R139684	31	347
R139752	46	393
R139752	46	395
R139753	46	393
R139753	46	395
R139807	1	213
R139916	5	215
R139939	7	209
R139939	7	211
R139940	4	209
R139940	4	211
R139942	6	209
R139942	6	211
R139943	3	209
R139943	3	211
R139952	3	249
R139952	3	261
R139953	16	217
R139953	20	255
R140531	16	219
R140531	9	221
R140706	1	399
R140816	19	303
R140843	13	179
R140843	10	399
R140924	26	243
R140924	27	243
R140959	34	393
R140959	34	395
R140987	5	246
R141075	6	213
R141076	5	213
R141077	3	213
R141078	30	235
R141079	19	227
R141079	7	227
R141079	5	229
R141080	31	235
R141081	1	221
R141083	32	235
R141084	33	235
R141085	4	235
R141086	21	235
R141094	29	235
R141190	15	311
R141191	23	311
R141682	7	335
R141682	1	347
R141705	5	390
R161383	18	157
R173299	17	271
R173949	21	217
R177564	2	209
R177564	2	211
R177572	5	209
R177572	5	211
R177712	25	239
R177713	27	239
R177714	24	239
R177714	28	239
R177717	11	239
R177718	10	239
R177719	14	239
R179630	2	253
R179630	2	255
R180116	19	235
R182337	6	358
R183022	8	239
R183027	20	239
R183027	22	241
R185288	9	211
R187218	15	253
R187219	15	255
R188664	5	206
R189053	11	393
R189053	11	395
R193218	5	279
R195444	7	358
R195570	12	271
R195571	11	271
R195572	36	271
R197506	1	241
R20135	13	359
R201828	6	241
R206121	22	157
R210137	4	430
R21612	2	267
R222832	4	272
R222832	5	272
R223085	3	250
R233207	9	213
R235732	22	267
R235733	22	267
R243207	5	345
R243217	15	341
R243218	11	341
R243220	12	341
R243221	7	341
R243222	5	341
R252584	1	243
R260485	3	232
R260489	4	219
R26121	9	55
R26125	16	121
R26125	16	61
R262305	6	219
R26246	6	311
R26375	16	281
R26375	16	283
R26375	14	285
R26375	14	287
R26375	9	323

Índice numrico - continuao

N pea	*Item*	*Pgina*
R26448	2	128
R26448	12	193
R26448	5	323
R26448	2	68
R26493	24	111
R26493	24	53
R26552	17	219
R26552	10	221
R266132	15	231
R26632	2	361
R26650	6	111
R26650	6	53
R26871	18	315
R26906	10	121
R26906	5	26
R26906	6	281
R26906	6	283
R26906	1	285
R26906	1	287
R26906	10	61
R271123	1	387
R271125	2	387
R271127	3	387
R271377	8	387
R271381	12	387
R271383	14	387
R271385	16	387
R271386	17	387
R271387	18	387
R271391	2	389
R271409	19	389
R271410	20	389
R271411	23	389
R271412	24	389
R271413	27	389
R271414	28	389
R271416	30	389
R271422	35	389
R271429	43	389
R271433	46	389
R271460	2	385
R271461	3	385
R271462	4	385
R271463	5	385
R271464	6	385
R271465	8	385
R272325	10	387
R272326	22	387
R272327	3	291
R281916	4	232
R281964	2	271
R282354	5	382
R282354	1	389
R282358	12	389
R282359	16	389
R282384	45	389
R282389	49	389
R282391	9	385
R282530	1	385
R32214	2	76
R32507	36	315
R34129	8	323
R34404	17	317
R34537	9	410
R39112	11	285
R39112	11	287
R39554	4	191
R39773	14	359
R41985	12	127
R42363	6	205
R42363	6	206
R42641	16	410
R43409	8	121
R43409	8	61
R44302	5	149
R44302	3	191
R44342	6	173
R46528	18	249
R47474	19	189
R47862	3	267
R48568	3	149
R48685	22	111
R48685	4	112
R48685	6	22
R48685	22	53
R48685	4	54
R48685	6	80
R48767	3	115
R48767	9	55
R495R	9	285
R495R	9	287
R500000	3	55
R500265	9	109
R500265	9	51
R500312	4	41
R500312	4	99
R50034	31	281
R50034	31	283
R50034	28	285
R50034	28	287
R500375	9	29
R500375	9	87
R500596	4	84
R501124	9	115
R501124	1	55
R501130	11	33
R501130	11	91
R501428	10	125
R501428	10	65
R501472	6	84
R501538	11	127
R502175	3	76
R502329	4	76
R502725	3	105
R502725	3	47
R502811	11	125
R502811	11	65
R502814	10	33
R502814	10	91
R502902	2	20
R502902	2	78
R503813	3	132
R503813	3	72
R504153	13	135
R504153	13	75
R504283	5	125
R504283	5	65
R504734	24	107
R504734	24	49
R505121	9	103
R505121	9	45
R505537	7	29
R505537	7	87
R505567	3	21
R505567	3	79
R505609	3	112
R505609	3	54
R50992	5	361
R515028	2	22
R515028	2	80
R515040	2	21
R515040	2	79
R515050	3	22
R515050	3	80
R515195	11	29
R515195	11	87
R51603	2	327
R516309	29	111
R516309	29	53
R516648	1	21
R516648	1	79
R517488	9	135
R517488	9	75
R518145	10	135
R518145	10	75
R518146	16	135
R518146	16	75
R519779	5	19
R519779	5	77
R520129	5	107
R520129	5	49
R520131	2	107
R520131	2	49
R52107	9	349
R521401	1	19
R521401	1	77
R521439	4	35
R521439	4	93
R521525	4	29
R521525	4	87
R524480	6	19
R524480	6	77
R52646	14	393
R52646	14	395
R526876	4	136
R54565	4	117
R54565	4	57
R55453	9	55
R56101	12	145
R56101	3	145
R58262	3	343
R61871	3	29
R61871	3	87
R66432	1	343
R70268	6	205
R70268	6	206
R712R	1	311
R72328	1	37
R72328	1	95
R72653	32	315
R74993	3	167
R74993	9	197
R75892	18	111
R75892	18	53
R77480	8	177
R78048	10	201
R78049	15	201
R78050	19	201
R78051	8	201
R78053	6	167
R78053	13	177
R78053	13	201
R78054	17	201
R78055	4	201
R78056	7	201
R78057	2	201
R78057	21	201
R78058	6	201
R78059	30	199
R78059	1	201
R78060	2	201
R78061	6	201
R78062	1	201
R78063	28	199
R78063	1	201
R78064	5	199
R78064	9	201
R81275	4	26
R81275	5	84
R81275	6	84
R83630	9	331
R84992	3	26
R85363	17	121
R85363	17	61
R85687	3	121
R85687	3	61
R89944	3	122
R89944	3	62
R90692	2	121
R90692	2	61
R90737	8	127
R91889	13	121
R91889	13	61
R96216	4	415
R97185	5	118
R97185	5	58
R97354	2	25
R97354	2	83
R98062	7	121
R98062	7	61
R98063	6	121
R98063	6	61
RE12330	14	201
RE12331	12	201
RE12332	18	201
RE12333	3	201
RE12363	12	177
RE12363	11	201
RE12364	1	177

Índice numrico - continuao

N pea	*Item*	*Pgina*
RE12364	16	201
RE12365	20	201
RE12366	5	201
RE12411	7	193
RE164448	7	173
RE172751	30	255
RE173312	20	271
RE173314	4	213
RE173315	2	213
RE173752	9	271
RE174017	1	225
RE177112	1	318
RE177112	18	323
RE177116	2	318
RE177116	18	323
RE177561	1	209
RE177574	8	209
RE177574	8	211
RE178505	3	143
RE179008	2	229
RE179284	1	253
RE179284	1	255
RE180180	24	235
RE180246	1	391
RE180246	9	391
RE180247	1	391
RE180247	9	391
RE182816	11	323
RE183248	19	239
RE183935	12	179
RE183935	9	399
RE185561	18	239
RE185566	5	239
RE185568	4	239
RE188061	31	271
RE188114	22	239
RE189862	17	393
RE189862	17	395
RE190977	6	139
RE190977	6	141
RE194735	2	323
RE19797	15	25
RE19797	17	83
RE19799	17	25
RE19799	15	83
RE199473	3	321
RE202443	9	395
RE209912	20	393
RE209912	20	395
RE211277	14	209
RE211277	11	211
RE211277	7	211
RE211277	9	211
RE211446	1	211
RE212712	1	169
RE223501	4	285
RE223501	4	287
RE227648	14	209
RE227648	13	211
RE230251	10	285
RE230251	15	285
RE230251	7	285
RE230251	10	287
RE230251	15	287
RE230251	7	287
RE243212	8	345
RE243213	3	345
RE260847	24	231
RE261134	9	355
RE264351	8	268
RE265159	1	381
RE266130	7	231
RE271129	4	387
RE271375	7	387
RE271380	11	387
RE271382	13	387
RE271384	15	387
RE271388	20	387
RE271398	13	389
RE271406	15	389
RE271420	31	389
RE271421	32	389
RE271423	38	389
RE271424	40	389
RE271425	41	389
RE271426	42	389
RE271430	44	389
RE271434	1	291
RE271437	2	291
RE271440	5	291
RE271441	6	291
RE271456	7	291
RE271457	8	291
RE271458	9	291
RE272342	8	389
RE272371	6	387
RE272373	9	387
RE272374	14	389
RE272375	22	389
RE276625	6	272
RE282355	3	389
RE282356	5	389
RE282357	6	389
RE282385	47	389
RE282386	48	389
RE30714	3	171
RE30714	18	189
RE30714	5	193
RE31617	15	121
RE31617	15	61
RE39967	9	175
RE40436	2	151
RE40436	9	151
RE42192	5	197
RE42423	26	281
RE42423	26	283
RE42423	23	285
RE42423	23	287
RE42424	27	281
RE42424	27	283
RE42424	24	285
RE42424	24	287
RE42470	6	193
RE42479	9	313
RE42480	1	313
RE42481	8	321
RE42483	19	311
RE42486	28	315
RE42487	30	315
RE42490	10	274
RE42495	9	327
RE42497	18	323
RE42497	5	325
RE42501	5	315
RE42504	14	341
RE42509	8	345
RE42510	3	345
RE44574	5	22
RE44574	5	80
RE45607	2	272
RE45609	1	272
RE45698	9	345
RE45698	35	347
RE45707	10	331
RE45708	11	335
RE45723	8	331
RE45735	3	325
RE45735	4	327
RE45736	2	325
RE45736	3	327
RE45777	1	149
RE45783	19	249
RE45819	6	303
RE45822	3	331
RE45861	1	325
RE45861	1	327
RE45864	17	303
RE45899	3	260
RE45901	4	260
RE45907	12	231
RE45907	1	233
RE45927	6	257
RE45929	3	259
RE45930	14	253
RE45930	14	255
RE45932	14	237
RE45934	5	237
RE45935	3	237
RE45946	5	257
RE45950	7	233
RE45952	5	327
RE45954	7	327
RE45955	8	327
RE45958	6	321
RE45958	6	323
RE45959	4	321
RE45959	3	323
RE45959	..	327
RE45960	4	325
RE45960	6	327
RE45963	5	173
RE45975	23	157
RE45979	14	315
RE46010	17	315
RE46011	14	317
RE46017	10	317
RE46035	9	317
RE46684	2	33
RE46684	2	91
RE46685	18	107
RE46685	6	125
RE46685	18	49
RE46685	6	65
RE46686	7	100
RE46686	9	125
RE46686	7	41
RE46686	7	42
RE46686	9	65
RE46686	7	99
RE46736	9	177
RE46736	6	197
RE47730	5	25
RE47730	5	83
RE48786	7	83
RE48867	1	195
RE48876	2	171
RE500002	7	115
RE500002	3	55
RE500005	1	20
RE500005	1	78
RE500448	10	109
RE500448	10	51
RE500449	10	109
RE500449	10	51
RE500565	7	41
RE500565	7	99
RE500731	29	111
RE500731	29	53
RE500732	29	111
RE500732	29	53
RE500844	1	128
RE500844	1	68
RE501052	1	34
RE501052	1	92
RE501377	7	20
RE501377	7	78
RE501963	9	127
RE502150	8	25
RE502150	8	83
RE502446	10	109
RE502446	2	109
RE502446	10	51
RE502446	2	51
RE502447	1	109
RE502447	10	109
RE502447	1	51
RE502447	10	51
RE502964	1	23
RE502964	1	81
RE503251	2	84
RE503727	22	135
RE503727	22	75
RE50467	2	100
RE50467	2	41
RE50467	2	42
RE50467	2	99
RE504914	4	118
RE504914	4	58
RE505232	6	135

Índice numrico - continuao

N pea	Item	Pgina
RE505232	6	75
RE505264	2	132
RE505264	2	72
RE505501	10	111
RE505501	10	53
RE505641	6	103
RE505641	6	45
RE505981	17	107
RE505981	21	107
RE505981	17	49
RE505981	21	49
RE506195	1	112
RE506195	1	54
RE50752	5	41
RE50752	5	99
RE507791	5	127
RE507807	27	111
RE507807	27	53
RE507852	4	115
RE507920	1	115
RE508185	20	111
RE508185	20	53
RE508317	6	117
RE508317	6	57
RE508566	23	107
RE508566	23	49
RE508599	11	125
RE508599	11	65
RE508932	9	103
RE508932	9	45
RE515591	10	25
RE515591	11	25
RE515591	12	25
RE515591	13	25
RE515591	14	25
RE515812	1	163
RE516280	2	29
RE516280	2	87
RE51649	3	41
RE51649	3	99
RE516553	5	100
RE516553	4	41
RE516553	5	41
RE516553	5	42
RE516553	4	99
RE516553	5	99
RE517370	3	107
RE517370	3	49
RE519144	1	129
RE519144	1	69
RE519736	3	117
RE519736	3	57
RE519745	8	135
RE519745	8	75
RE520539	6	19
RE520539	6	77
RE520589	10	55
RE520589	7	55
RE520835	10	55
RE520835	7	55
RE520835	8	55
RE521129	1	100
RE521129	1	42
RE52242	1	135
RE52242	1	75
RE526834	3	41
RE526834	4	41
RE526834	3	99
RE526834	4	99
RE52702	3	151
RE529594	1	38
RE529594	1	96
RE532941	1	107
RE532941	5	107
RE532941	1	49
RE532941	5	49
RE533045	3	25
RE533048	19	25
RE533048	19	83
RE535560	1	20
RE535560	1	78
RE538058	10	83
RE538058	11	83
RE538058	12	83
RE538058	13	83
RE538058	14	83
RE538097	9	107
RE538097	9	49
RE545512	4	83
RE54703	8	250
RE56369	27	107
RE56369	27	49
RE56375	1	111
RE56375	1	53
RE56412	24	231
RE57234	1	121
RE57234	1	61
RE57482	5	29
RE57482	5	87
RE57836	1	67
RE58886	10	321
RE58886	17	323
RE59296	2	125
RE59296	2	65
RE59754	17	135
RE59754	17	75
RE59801	5	19
RE59801	5	77
RE60005	14	121
RE60005	14	61
RE60029	11	100
RE60029	22	25
RE60029	11	41
RE60029	11	42
RE60029	22	83
RE60029	11	99
RE60062	7	25
RE60071	7	84
RE60274	20	249
RE60527	18	323
RE60527	9	327
RE60854	3	100
RE60854	6	41
RE60854	3	42
RE60854	6	99
RE61631	9	247
RE61645	5	245
RE61645	11	246
RE61717	12	179
RE61717	9	399
RE61719	19	255
RE62406	3	215
RE62418	4	100
RE62418	4	42
RE62634	13	143
RE65165	5	112
RE65165	5	54
RE65168	6	112
RE65168	6	54
RE65756	3	227
RE65756	10	229
RE65757	9	225
RE65908	10	115
RE65908	11	55
RE65909	11	55
RE65978	10	127
RE66271	6	55
RE66334	1	104
RE66334	1	46
RE67225	1	41
RE67225	1	99
RE67231	1	125
RE67231	1	65
RE67238	12	125
RE67238	14	135
RE67238	3	20
RE67238	12	65
RE67238	14	75
RE67238	3	78
RE67239	10	107
RE67239	6	20
RE67239	10	49
RE67239	6	78
RE67664	17	393
RE67664	17	395
RE67668	31	271
RE68019	1	229
RE68019	8	257
RE68255	9	149
RE68327	8	175
RE68748	6	25
RE68748	6	83
RE69243	1	105
RE69243	1	47
RE69298	4	195
RE70236	16	145
RE70240	8	145
RE70240	30	147
RE70240	14	149
RE70240	8	149
RE70279	6	153
RE70280	8	153
RE70281	10	153
RE70358	4	41
RE70358	4	99
RE70401	5	19
RE70401	5	77
RE70412	4	397
RE70536	1	132
RE70536	1	72
RE70702	3	397
RE70856	2	145
RE71255	28	111
RE71255	12	121
RE71255	28	53
RE71255	12	61
RE71264	7	195
RE71369	9	393
RE71369	9	395
RE71550	6	127
RE71557	9	399
RE71637	13	41
RE71637	13	99
RE71729	8	309
RE71761	29	393
RE71762	29	393
RE71775	7	145
RE71776	7	145
RE71825	2	250
RE71831	7	309
RE71863	14	145
RE71878	5	205
RE71881	30	217
RE72022	45	393
RE72022	45	395
RE72023	28	393
RE72024	28	393
RE72061	2	260
RE72062	13	213
RE72070	2	237
RE72070	2	239
RE72078	12	213
RE72119	2	257
RE72120	6	265
RE72121	4	213
RE72122	2	213
RE72138	2	223
RE72367	6	179
RE72534	11	209
RE72534	9	209
RE72536	13	209
RE72607	25	243
RE72614	25	219
RE72823	16	303
RE72851	1	299
RE72875	1	262
RE72944	7	179
RE72967	10	209
RE72967	10	211
RE72993	43	393
RE72993	43	395
RE72999	1	318
RE73000	2	318
RE73088	1	153
RE73089	13	153
RE73155	18	307
RE73155	14	309
RE73213	22	347
RE73337	17	323

Índice numrico - continuao

N pea	*Item*	*Pgina*
RE73530	17	227
RE73530	19	227
RE73589	14	209
RE73620	19	227
RE73620	20	227
RE73620	1	229
RE73620	8	257
RE73652	1	329
RE73655	24	311
RE73700	4	393
RE73700	4	395
RE73811	25	235
RE73848	9	391
RE73849	9	391
RE73934	26	281
RE73934	26	283
RE73934	23	285
RE73934	23	287
RE73935	27	281
RE73935	27	283
RE73935	24	285
RE73935	24	287
RE73947	21	297
SE501096	7	115
SE501096	3	55
SE501101	7	83
SE501102	7	25
SE501579	1	121
SE501579	1	61
SE501610	17	107
SE501610	17	49
SE501624	1	111
SE501624	1	53
SE501656	1	112
SE501656	1	54
SE501814	4	118
SE501814	4	58
SE502194	6	127
SG01001	16	147
SG06401	21	139
SG06401	19	147
SG08801	2	356
SG09101	2	357
SJ10621	2	250
SJ10989	1	161
SJ11026	1	147
SJ11027	2	147
SJ11187	9	139
SJ11187	9	141
SJ11190	22	141
SJ11371	4	365
SJ12325	19	141
SJ12337	4	267
SJ12757	3	347
SJ12758	24	347
SJ12759	6	347
SJ12760	15	347
SJ12770	25	347
SJ12771	26	347
SJ12772	29	347
SJ12773	16	347
SJ13128	3	268
SJ14060	5	249
SJ300029	9	167
SJ300542	17	177
SJ302115	4	305
SJ302116	12	305
SJ302117	11	305
SJ302119	10	305
SJ302121	2	307
SJ302124	21	307
SJ302125	10	331
SU20627	2	430
SU21203	8	411
SU21654	16	141
SU21969	5	367
SU22317	4	147
SU23034	2	367
SU23035	1	367
SU23036	1	367
SU23929	30	347
SU23930	9	347
SU23931	11	347
SU23932	7	347
SU23933	8	347
SU23934	10	347
SU23935	12	347
SU23936	14	347
SU23936	34	347
SU23939	33	347
SU23953	17	347
SU23961	27	347
SU24226	2	195
SU24416	1	143
SU24468	8	153
SU288283	17	231
SU288284	21	231
SU288288	6	231
SU288290	16	231
SU288295	19	231
SU292160	17	335
SU292160	3	336
SU292606	21	335
SU292606	9	336
SU292606	13	347
SU299617	8	411
SU299689	26	285
SU299689	26	287
SU299909	5	164
SU302280	15	395
SU302281	54	395
SU302296	6	342
SU302297	14	342
SU302339	2	397
T110005	9	237
T110005	7	239
T110446	3	271
T110930	17	217
T110930	34	271
T116408	17	367
T116409	18	367
T116822	10	371
T116824	9	369
T116827	16	371
T122075	3	125
T122075	3	65
T12553	4	343
T13119	22	311
T15285	5	359
T15288	4	359
T17148	3	279
T18891	7	111
T18891	7	53
T20168	15	111
T20168	15	53
T20314	9	117
T20314	9	57
T20316	5	117
T20316	5	57
T21810	35	281
T21810	35	283
T21811	12	281
T21811	12	283
T21812	13	281
T21812	13	283
T21814	9	281
T21814	9	283
T21815	5	281
T21815	5	283
T21816	15	281
T21816	15	283
T21816	13	285
T21816	13	287
T21901	4	341
T22101	1	281
T22101	1	283
T22101	8	285
T22101	8	287
T23474	14	111
T23474	14	53
T26929	4	390
T28583	4	167
T28583	7	177
T28583	10	197
T30367	20	25
T30367	20	83
T31749	9	359
T32146	5	411
T34548	10	359
T36492	18	311
T36492	4	323
T36492	5	331
T39639	5	333
T49189	29	281
T49189	29	283
T55501	5	191
T58477	9	121
T58477	6	26
T58477	9	61
T70920	13	249
T75497	21	311
T77613	3	127
T77814	3	285
T77814	3	287
T77814	1	305
T77857	1	274
T77857	1	297
T77857	19	301
T77857	14	305
T77857	3	307
T77857	13	309
T77857	5	321
T77857	5	331
T77858	4	297
T77858	11	303
T77858	2	303
T77932	11	267
T77932	21	301
T82565	9	371
TH103574	15	217
TH103574	21	253
TH103574	21	255
TH105683	2	262
TH109189	13	239
TY15797	13	235
TY15934	25	241
TY15934	24	243
TY16021	9	217
TY16021	11	321
TY16021	12	323
TY22465	5	305
TY22470	18	145
TY22472	2	149
TY22474	4	149
TY24401	3	37
TY24401	3	95
U10289	20	303
U12547	5	285
U12547	5	287
U13639	20	111
U13639	21	111
U13639	20	53
U13639	21	53
U46662	21	197
U46662	26	197
Z31360	7	274
Z31456	6	274
Z31456	1	277
Z39415	4	281
Z39415	4	283
Z51238	5	274