Instalação Do Motor 1006-6
1006-6 Engine Assembly
Instalacion Del Motor 1006-6

MASSEY FERGUSON

125 Cv
125 Cv
125 Cv

10-10

5650

MARÇO 2005

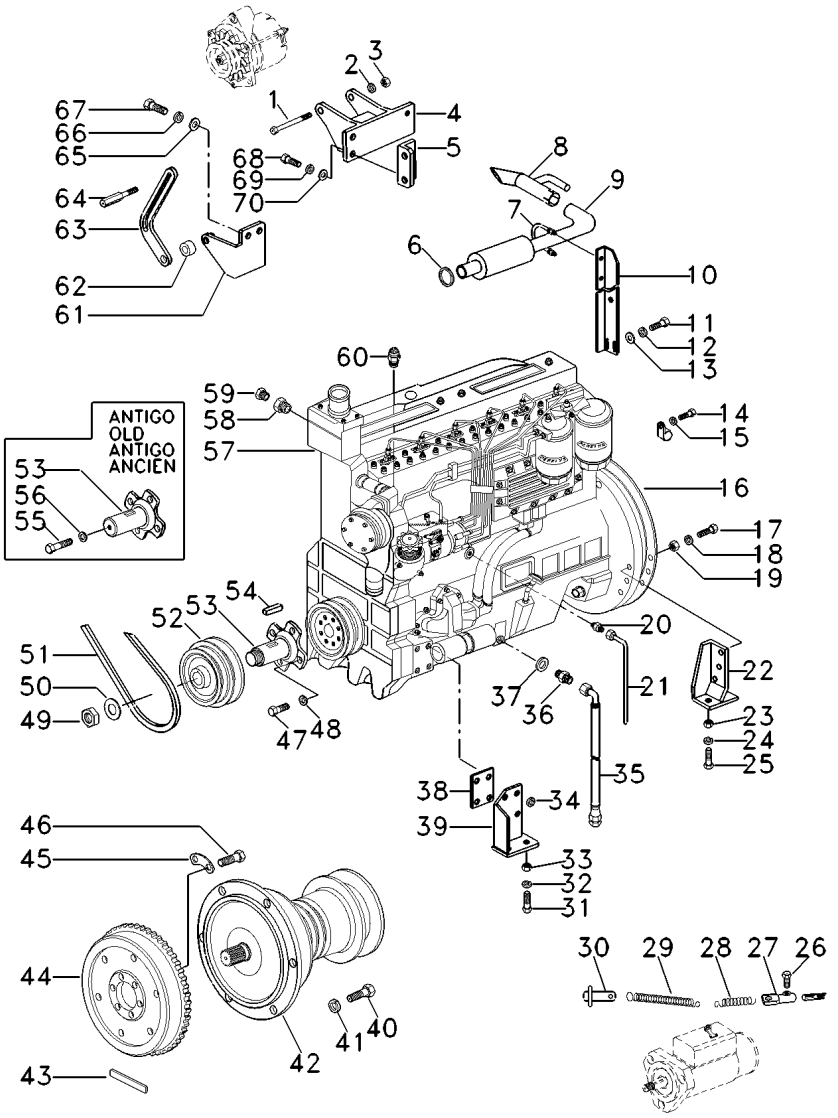

1	339050X1		**1**	PARAFUSO	BOLT	PERNO
2	339534X1		**1**	ARRUELA	WASHER	ARANDELA
3	339402X1		**2**	PORCA	NUT	TUERCA
4	040216S1	[B]	**1**	SUPORTE	BRACKET	SOPORTE
4	045704S1	[A]	**1**	SUPORTE	BRACKET	SOPORTE
5	036695P1		**1**	SUPORTE	BRACKET	SOPORTE
6	117502621000		**1**	JUNTA	GASKET	EMPAQUETADURA.
7	3469365M91	10-640 No	**1**	PRESILHA	STAPLE	GRAPA
8	046784T1		**1**	EJETOR	JET	SURTIDOR
9	049821S1		**1**	SILENCIOSO	SILENCER	SILENCIADOR
10	049820P1		**1**	SUPORTE	BRACKET	SOPORTE
11	339401X1		**2**	PARAFUSO	BOLT	PERNO
12	339376X1		**2**	ARRUELA	WASHER	ARANDELA
13	390734X1		**2**	ARRUELA	WASHER	ARANDELA
14	339228X1		**2**	PARAFUSO	BOLT	PERNO
15	339374X1		**2**	ARRUELA	WASHER	ARANDELA
16	043174P1	6126 - MF5650 + 6101 + 6115	**1**	PLACA	PLATE	PLATO
16	049980P1	6126 - MF5650 + 6101 + 6115	**2**	PINO	PIN	PASADOR
16	3009207X1		**6**	PARAFUSO	BOLT	PERNO
17	339403X1		**6**	PARAFUSO	BOLT	PERNO
18	339369X1		**6**	ARRUELA	WASHER	ARANDELA
19	339054X1		**6**	PORCA	NUT	TUERCA
20	3226129M1	6100 - MF5650 6102 - 6114 6116 - 6125	**1**	ADAPTADOR	ADAPTOR	ADAPTADOR
21	3226170M91	6100 - MF5650 6102 - 6114 6116 - 6125	**1**	TUBO	PIPE	CANO
22	043025S1	◀	**1**	SUPORTE	BRACKET	SOPORTE
22	043176S1	▶	**1**	SUPORTE	BRACKET	SOPORTE
23	339054X1		**4**	PORCA	NUT	TUERCA
24	339369X1		**4**	ARRUELA	WASHER	ARANDELA
25	391375X1		**4**	PARAFUSO	BOLT	PERNO
26	339160X1		**1**	PARAFUSO	BOLT	PERNO
27	403573M1		**1**	FIXAÇÃO	FASTENER	CIERRE
28	1706116M1		**1**	MOLA	SPRING	RESORTE
29	1706106M1		**1**	MOLA	SPRING	RESORTE
30	049779P1		**1**	SUPORTE	BRACKET	SOPORTE
31	391375X1		**4**	PARAFUSO	BOLT	PERNO
32	339369X1		**4**	ARRUELA	WASHER	ARANDELA
33	339054X1		**4**	PORCA	NUT	TUERCA
34	339376X1		**8**	ARRUELA	WASHER	ARANDELA
35	3468316M91		**1**	MANGUEIRA	HOSE	FLEXIBLE
36	3226591M1		**1**	ADAPTADOR	ADAPTOR	ADAPTADOR
37	890035271291		**1**	JUNTA	GASKET	EMPAQUETADURA.
38	117502630800		**2**	CALÇO	SHIM	CALCE
39	043222S1		**2**	SUPORTE	BRACKET	SOPORTE
40	339451X1		**1**	PARAFUSO	BOLT	PERNO

Instalação Do Motor 1006-6 **125 Cv**
1006-6 Engine Assembly **125 Cv**
Instalacion Del Motor 1006-6 **125 Cv**

10-10

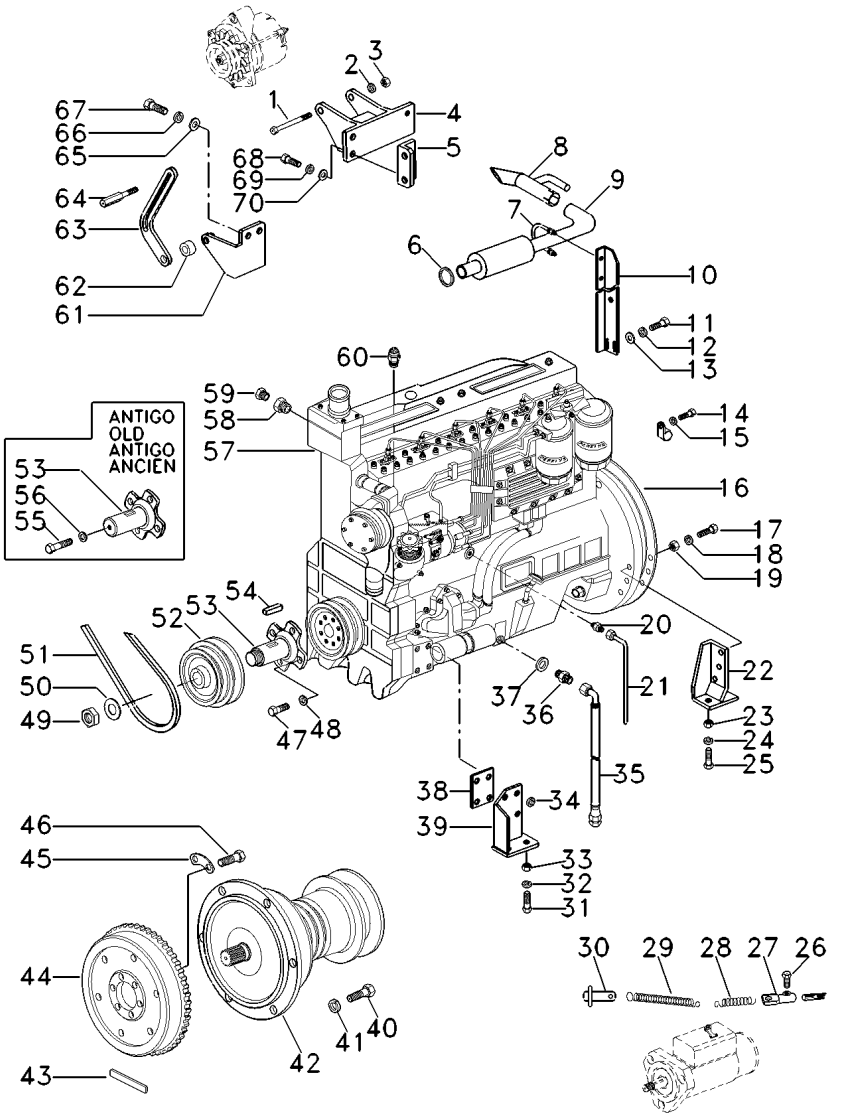

41	339376X1		**1** ARRUELA	WASHER	ARANDELA
42	043417N1	30-25 No	**1** CJ. PTO	KIT, PTO	JGO.TOMA FUERZA
43	3099491M1		**1** JUNTA	GASKET	EMPAQUETADURA.
44	3098059M91	10-155 No	**1** CJ. VOLANTE	FLYWHEEL ASSY.	CJTO.DE VOLANTE
45	3408355M1		**3** TRAVA	LOCK	RETENEDOR
46	353594X1		**6** PARAFUSO	BOLT	PERNO
47	353559X1		**4** PARAFUSO	BOLT	PERNO
48	339369X1		**4** ARRUELA	WASHER	ARANDELA
49	3099786M1	5581 - MF5650	**1** PORCA	NUT	TUERCA
50	391386X1	5581 - MF5650	**1** ARRUELA	WASHER	ARANDELA
50	890007100087	5580 - MF5650	**1** ARRUELA	WASHER	ARANDELA
51	049798T1		**1** CORREIA	BELT	CORREA
52	045052P1	5580 - MF5650	**1** POLIA	PULLEY	POLEA
52	051420P1	5581 - MF5650 ∅ 222MM	**1** POLIA	PULLEY	POLEA
53	041714P1	5580 - MF5650	**1** FLANGE	FLANGE	PLETINA
53	051418P1	MF5650 5581 - 5629	**1** FLANGE	FLANGE	PLETINA
53	053761P1	5630 - MF5650	**1** FLANGE	FLANGE	PLETINA
54	339047X1	5581 - MF5650	**1** CHAVETA	KEY	CLAVE
54	880068851355	5580 - MF5650	**1** CHAVETA	KEY	CLAVE
55	339337X1	5580 - MF5650	**1** PARAFUSO	BOLT	PERNO
56	339374X1	5580 - MF5650	**1** ARRUELA	WASHER	ARANDELA
57	049791T1	10-15 No 5806 - MF5650 5808 - 5857 5859 - 6050 6054 - 6085 + 6087 + 6088	**1** CJ. MOTOR	KIT, MOTOR	JUEGO MOTOR
57	057293T1	6089 - MF5650 6051 - 6053 + 5807 + 5858 + 6086	**1** CJ. MOTOR	KIT, MOTOR	JUEGO MOTOR
58	041963P1		**1** ADAPTADOR	ADAPTOR	ADAPTADOR
59	026696T1		**1** SENSOR	SENDER	EMISOR
60	3147425M1		**1** SENSOR	SENDER	EMISOR
61	040219S1	[B]	**1** SUPORTE	BRACKET	SOPORTE
61	045706S1	[A]	**1** SUPORTE	BRACKET	SOPORTE
62	366320X1		**1** ESPAÇADOR	SPACER	PIEZA DISTANCIA
63	045701P1	[A] 5468 - MF5650 5470 - 5496	**1** BRAÇO	ARM	BRAZO
63	048570P1	[A] 5497 - MF5650 + 5469	**1** ESTICADOR	TURNBUCKLE	TORNIQUETE
63	049969P1	[B]	**1** BRAÇO	ARM	BRAZO
64	050008P1		**1** PARAFUSO	BOLT	PERNO
65	390734X1		**2** ARRUELA	WASHER	ARANDELA
66	339376X1		**2** ARRUELA	WASHER	ARANDELA
67	339081X1		**2** PARAFUSO	BOLT	PERNO

Instalação Do Motor 1006-6	125 Cv
1006-6 Engine Assembly	125 Cv
Instalacion Del Motor 1006-6	125 Cv

10-10

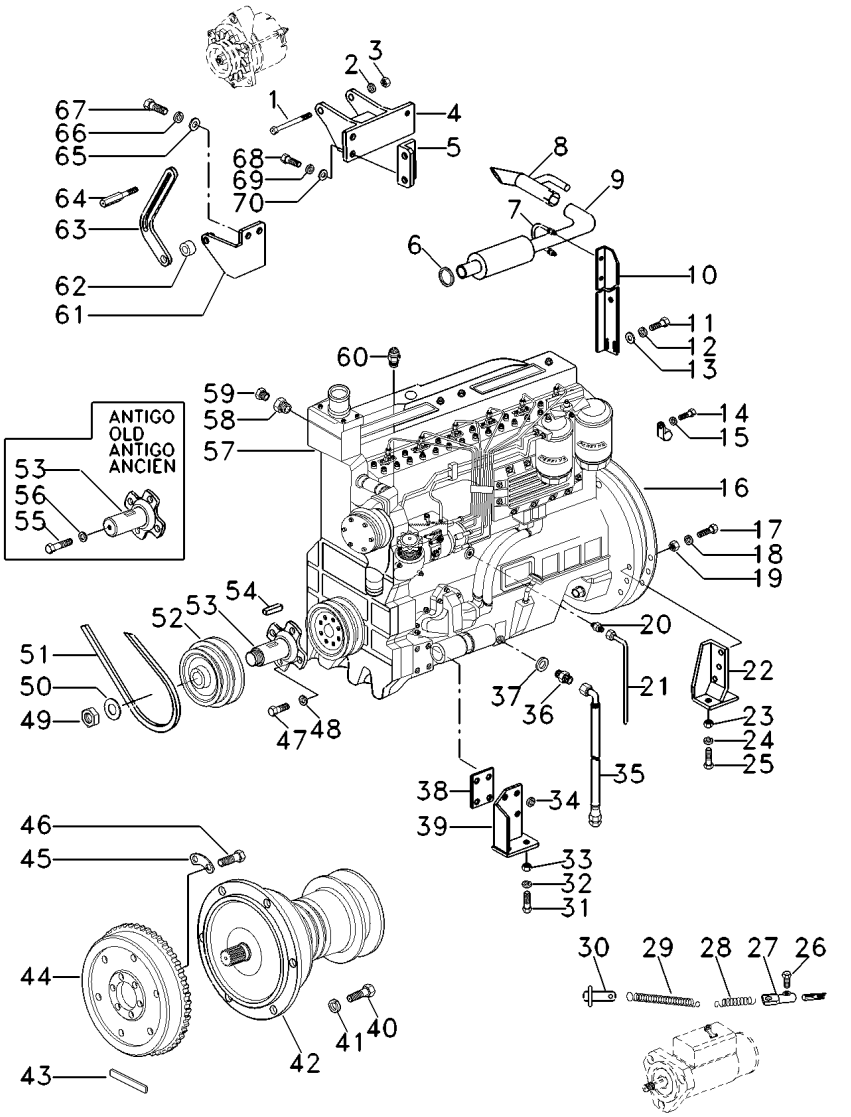

68	339081X1	M10X20	**2** PARAFUSO	BOLT	PERNO
68	353678X1	5/16 "X1"	**2** PARAFUSO	BOLT	PERNO
69	339376X1		**2** ARRUELA	WASHER	ARANDELA
69	353446X1		**2** ARRUELA	WASHER	ARANDELA
70	390734X1	11X22X2	**2** ARRUELA	WASHER	ARANDELA
70	391577X1	9X22X2	**2** ARRUELA	WASHER	ARANDELA

[A] COM PREPARAÇÃO PARA MONTAGEM DE CABINA
WITH PREPARATION TO CAB ASSEMBY
CON PREPARACION P/ MONTAJE DE CABINA

[B] SEM PREPARAÇÃO PARA MONTAGEM DE CABINA
WITHOUT PREPARATION TO CAB ASSEMBY
SIN PREPARACION P/ OMTAJE DE CABINA

Motor 1006-6 Engine 1006-6 Motor 1006-6	10-15	125 Cv 125 Cv 125 Cv

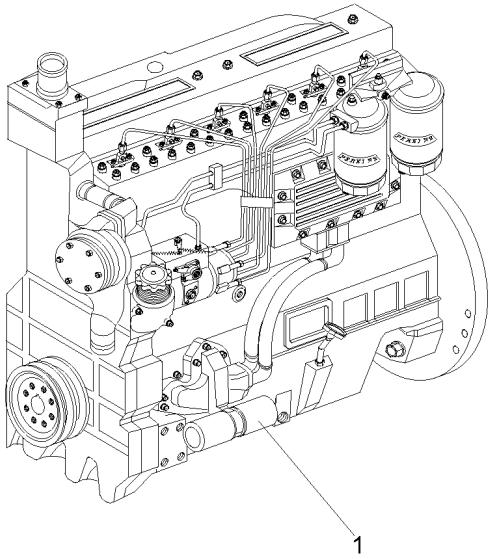

1	049791T1	**1** CJ. MOTOR	KIT, MOTOR	JUEGO MOTOR

Motor
Engine
Motor

10-20

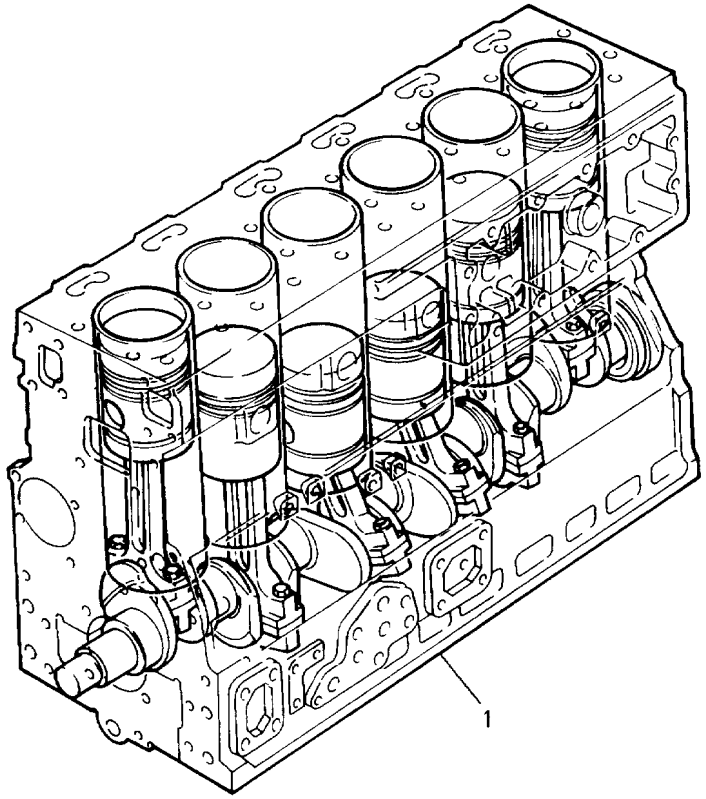

1	4222481M91	**1** MOTOR PARCIAL	SHORT ENGINE	BLOQUE EMBIELADO

Bloco De Cilindros
Cylinder Block
Bloque De Cilindros

10-25

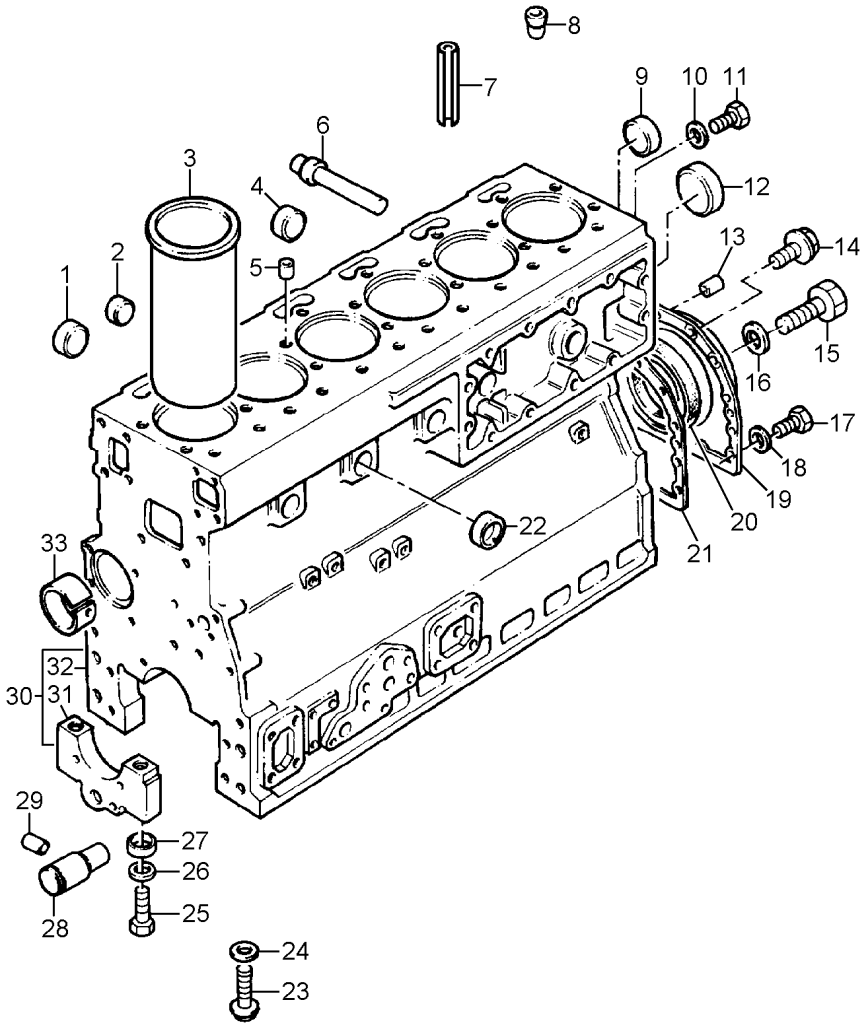

1	746259M1	30		**3**	BUJÃO	PLUG	TAPON
2	746259M1	30 ●○	731354M1	**3**	BUJÃO	PLUG	TAPON
3	4222708M1		+0.010"	**6**	CAMISA	LINER	CAMISA
3	748215M1	30		**6**	CAMISA	LINER	CAMISA
3	748216M1			**6**	CAMISA	LINER	CAMISA
4	746259M1	30		**5**	BUJÃO	PLUG	TAPON
5	736868M1	30		**1**	PINO	PIN	PASADOR
6	1476282X1	30		**1**	BUJÃO	PLUG	TAPON
7	3639268M1			**2**	PINO	PIN	PASADOR
8	4222439M1	1		**2**	PINO	PIN	PASADOR
9	746259M1	30		**1**	BUJÃO	PLUG	TAPON
10	3638664M1			**1**	ARRUELA	WASHER	ARANDELA
11	376180X1			**1**	BUJÃO	PLUG	TAPON
12	4222043M1	30 ●○	3637015M1	**1**	BUJÃO	PLUG	TAPON
13	731947M1			**2**	PINO	PIN	PASADOR
14	3637008M1			**10**	PARAFUSO	BOLT	PERNO
15	376180X1	30		**1**	BUJÃO	PLUG	TAPON
16	3638664M1	30		**1**	ARRUELA	WASHER	ARANDELA
17	3638590M1			**2**	PARAFUSO	BOLT	PERNO
17	3641756M1	➡	U573634Y	**2**	PARAFUSO	BOLT	PERNO
18	745015M1	➡|	U573633Y	**2**	ARRUELA	WASHER	ARANDELA
19	3640868M91			**1**	CJ. RETENTOR	KIT, SEAL	RETENES JUEGO
20	1447691M1	19		**1**	RETENTOR	SEAL	RETEN
21	3641089M1			**1**	JUNTA	GASKET	EMPAQUETADURA.
22	746259M1	30		**5**	BUJÃO	PLUG	TAPON
23	348281X1	30		**6**	PARAFUSO	BOLT	PERNO
24	376616X1	30		**6**	ARRUELA	WASHER	ARANDELA
25	1476108X1	30		**14**	PARAFUSO	BOLT	PERNO
26				**14**	ARRUELA	WASHER	ARANDELA
27	733072M1	30		**14**	ANEL "O"	O RING	JUNTA TORICA
28	3641847M1	30		**1**	EIXO	SHAFT	ARBOL
29	3638414M1	30		**1**	PINO	PIN	PASADOR
30	4222525M91			**1**	BLOCO	BLOCK	BLOQUE
31		30		**7**	MANCAL	BEARING	COJINETE
32		30		**1**	BLOCO	BLOCK	BLOQUE
33	4222017M1	30		**1**	BUCHA	BUSH	CASQUILLO

Árvore De Manivelas/Pistões E Bielas
Crankshaft/Pistons And Connecting Rods
Ciguenal/Pistones Y Bielas

10-30

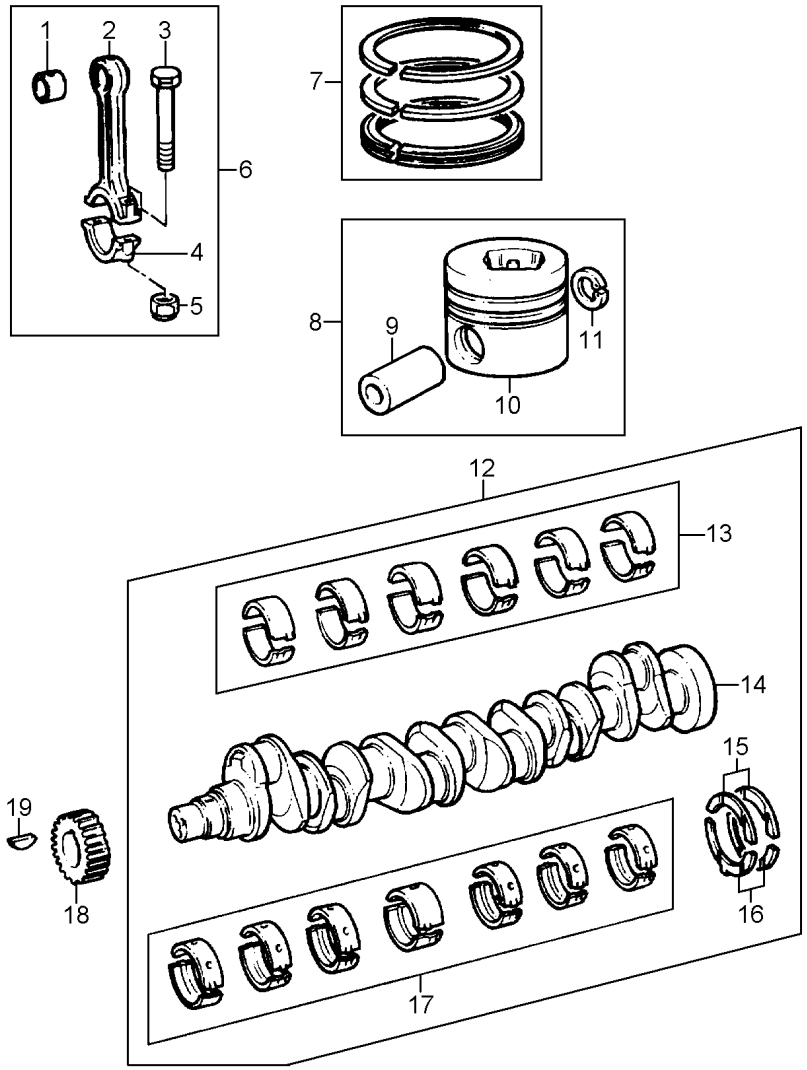

1	733767M1	6		**1**	BUCHA	BUSH	CASQUILLO
2		6		**1**	BIELA	CONROD	BIELA
3	4222485M1			**2**	PARAFUSO	BOLT	PERNO
4		6		**1**	CAPA	BOOT	PROTECCION
5	3637030M1	6		**2**	PORCA	NUT	TUERCA
6	3637028M91			**6**	BIELA	CONROD	BIELA
7	3637033M91			**6**	JG. ANÉIS	KIT, RING	AROS JUEGO
8	3638989M91			**6**	CJ. PISTÃO	KIT, PISTON	JUEGO DE PISTON
9		8		**1**	PINO	PIN	PASADOR
10		8		**1**	PISTÃO	PISTON	PISTON
11	376131X1	8		**2**	ANEL TRAVA	CIRCLIP	CIRCULITO
12	3638402M91	●○	3637036M91	**1**	VIRABREQUIM	CRANKSHAFT	CIGUENAL
13	736934M91	12		**1**	JOGO CASQUILHOS	BEARING KIT	JUEGO COJINETES
13	736935M91	⧗	(-)0.25MM	**X**	JOGO CASQUILHOS	BEARING KIT	JUEGO COJINETES
13	736936M91	⧗	(-)0.50MM	**X**	JOGO CASQUILHOS	BEARING KIT	JUEGO COJINETES
13	736937M91	⧗	(-)0.75MM	**X**	JOGO CASQUILHOS	BEARING KIT	JUEGO COJINETES
14		12		**1**	VIRABREQUIM	CRANKSHAFT	CIGUENAL
15	735742M1	⧗	(+)0.19MM	**X**	ARRUELA	WASHER	ARANDELA
15	747128M1	12		**2**	ARRUELA	WASHER	ARANDELA
16	735743M1	⧗	(+)0.19MM	**X**	ARRUELA	WASHER	ARANDELA
16	747129M1	12 ●○	735114M1	**2**	ARRUELA	WASHER	ARANDELA
17	3637020M91	12		**1**	JOGO CASQUILHOS	BEARING KIT	JUEGO COJINETES
17	3637021M91	⧗	(-)0.25MM	**X**	JOGO CASQUILHOS	BEARING KIT	JUEGO COJINETES
17	3637022M91	⧗	(-)0.50MM	**X**	JOGO CASQUILHOS	BEARING KIT	JUEGO COJINETES
17	3637023M91	⧗	(-)0.75MM	**X**	JOGO CASQUILHOS	BEARING KIT	JUEGO COJINETES
18	748201M1			**1**	ENGRENAGEM	GEAR	ENGRANAJE
19	0500012			**1**	CHAVETA	KEY	CLAVE

Pistões E Bielas
Pistons And Connecting Rods
Pistones Y Bielas

10-35

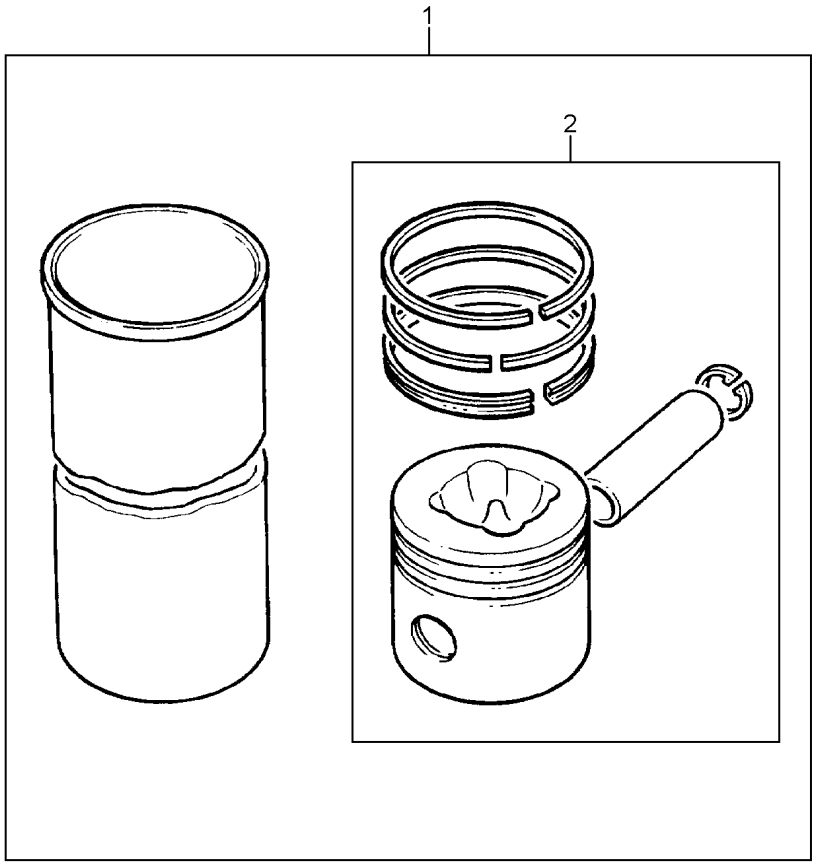

1	3637661M91		U646982C	**X**	CILINDRO	CYLINDER	CILINDRO
2	3637662M91	1		**1**	CJ. PISTÃO	KIT, PISTON	JUEGO DE PISTON

Respiro Do Motor
Engine Breather
Respiradero Del Motor

10-40

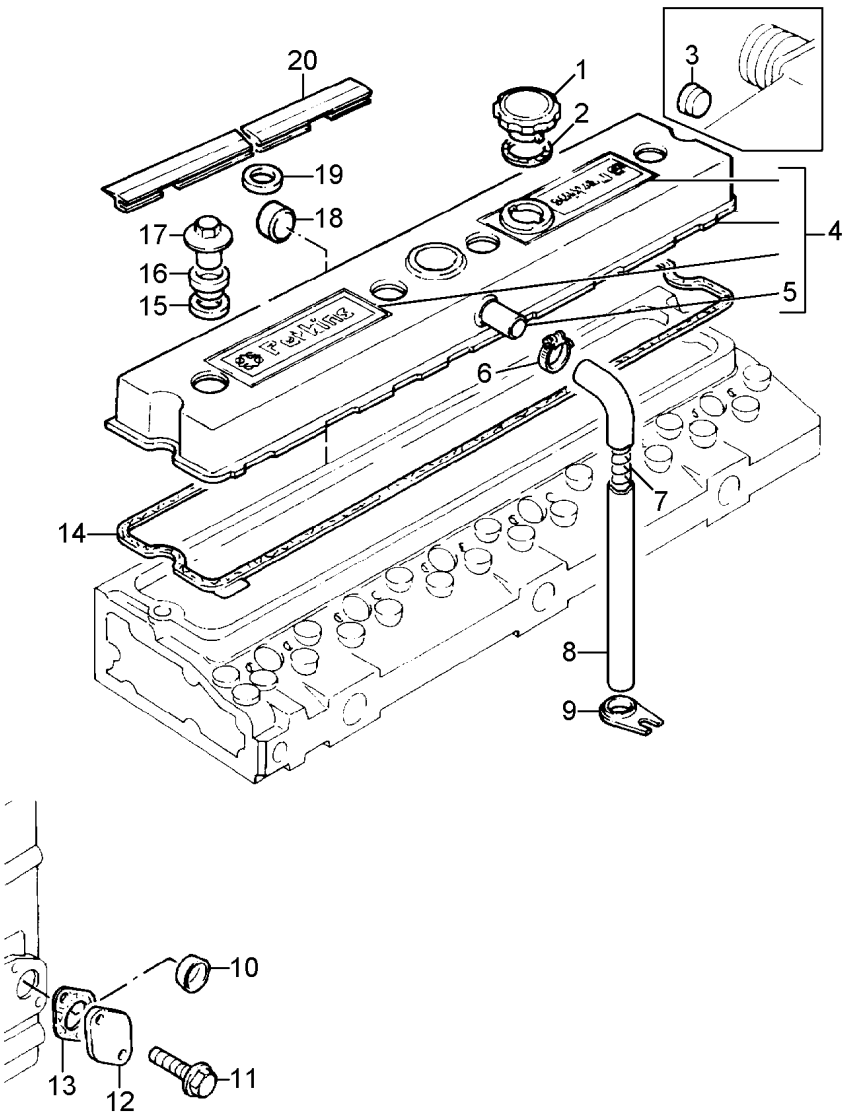

1	4222389M1	4	**1**	TAMPA	COVER	CUBIERTA
2	748328M1		**1**	ANEL	RING	ARO
3	731354M1		**1**	BUJÃO	PLUG	TAPON
4	4222776M91		**1**	TAMPA	COVER	CUBIERTA
5	3638447M1	4	**1**	CONEXÃO	CONNECTION	CONEXION
6	3638598M1	●○ 1447613M1	**1**	BRAÇADEIRA	CLAMP	ABRAZADERA
7	745540M1		**1**	MOLA	SPRING	RESORTE
8	740597M1		**1**	TUBO	PIPE	CANO
9	745489M1		**1**	SUPORTE	BRACKET	SOPORTE
10	3637094M1		**1**	BUJÃO	PLUG	TAPON
11	3637008M1		**2**	PARAFUSO	BOLT	PERNO
12	3641267M1		**1**	PLACA	PLATE	PLATO
13	3641266M1		**1**	JUNTA	GASKET	EMPAQUETADURA.
14	3641821M1	4	**1**	JUNTA	GASKET	EMPAQUETADURA.
14	748329M1		**1**	JUNTA	GASKET	EMPAQUETADURA.
15	376656X1		**4**	ARRUELA	WASHER	ARANDELA
16	744387M1		**4**	VEDADOR	SEAL	RETEN
17	3638844M1		**4**	PORCA	NUT	TUERCA
18	746259M1		**1**	BUJÃO	PLUG	TAPON
19	281632A1	1	**4**	ANEL "O"	O RING	JUNTA TORICA
19	365691X1		**4**	ARRUELA	WASHER	ARANDELA
20	3687A508	4	**1**	RETENTOR	SEAL	RETEN
20	748326M1		**1**	VEDADOR	SEAL	RETEN

Eixo Balanceiros
Rocker Shaft
Eje De Balancines

10-45

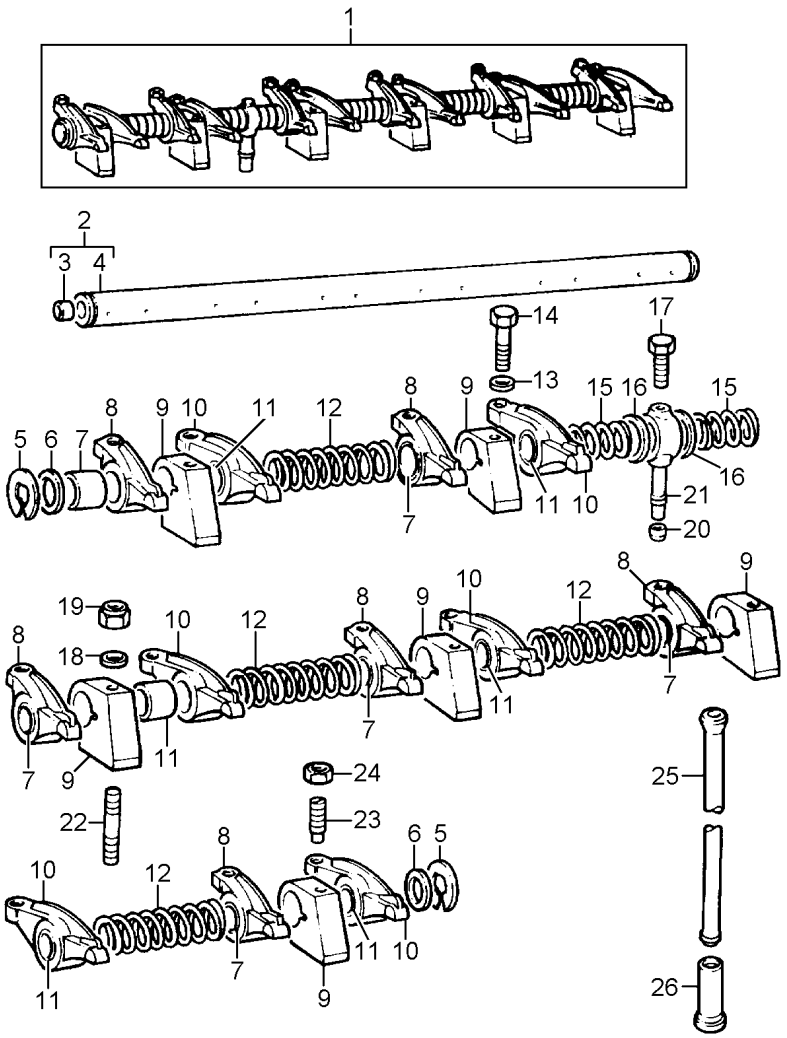

1	3637060M91		●○ 3637061M91	**1**	EIXO BALANCEIRO	ROCKER SHAFT	EJE BALANCINES
2	3637062M91	1		**1**	EIXO	SHAFT	ARBOL
3	731330M1	2		**1**	BUJÃO	PLUG	TAPON
4		2		**1**	EIXO	SHAFT	ARBOL
5	376137X1	1		**2**	ANEL TRAVA	CIRCLIP	CIRCULITO
6	747876M1	1		**2**	ARRUELA	WASHER	ARANDELA
7	895748M1	8		**1**	BUCHA	BUSH	CASQUILLO
8	4223075M91	1 ▶		**6**	BALANCEIRO	ROCKER	BALANCIN
9	3638403M1	1	●○ 748324M1	**6**	SUPORTE	BRACKET	SOPORTE
10	4223076M91	1 ◀		**6**	BALANCEIRO	ROCKER	BALANCIN
11	895748M1	10		**1**	BUCHA	BUSH	CASQUILLO
12	733811M1	1		**4**	MOLA	SPRING	RESORTE
13	748264M1			**2**	ARRUELA	WASHER	ARANDELA
14	3637073M1		●○ 3637068M1	**2**	PARAFUSO	BOLT	PERNO
15	733812M1	1		**2**	MOLA	SPRING	RESORTE
16	739513M91	1		**2**	ARRUELA	WASHER	ARANDELA
17	3637035M1	1		**1**	PARAFUSO	BOLT	PERNO
17	3638500M1			**1**	PARAFUSO	BOLT	PERNO
18	748264M1			**4**	ARRUELA	WASHER	ARANDELA
19	3637067M1		●○ 3639609M1	**4**	PORCA	NUT	TUERCA
20	376525X1	1		**1**	OLIVA	OLIVE	OLIVA
21	3638499M1	1		**1**	CONEXÃO	CONNECTION	CONEXION
22	3637066M1			**4**	PRISIONEIRO	STUD	ESPARRAGO
23	731516M1	1		**12**	PARAFUSO	BOLT	PERNO
24	376123X1	1		**12**	PORCA	NUT	TUERCA
25	733817M1			**12**	VARETA	ROD	VARILLA
26	4222069M1		●○ 740671M1	**12**	TUCHO	TAPPET	TAQUET

Cabeçote
Cylinder Head
Culata

10-50

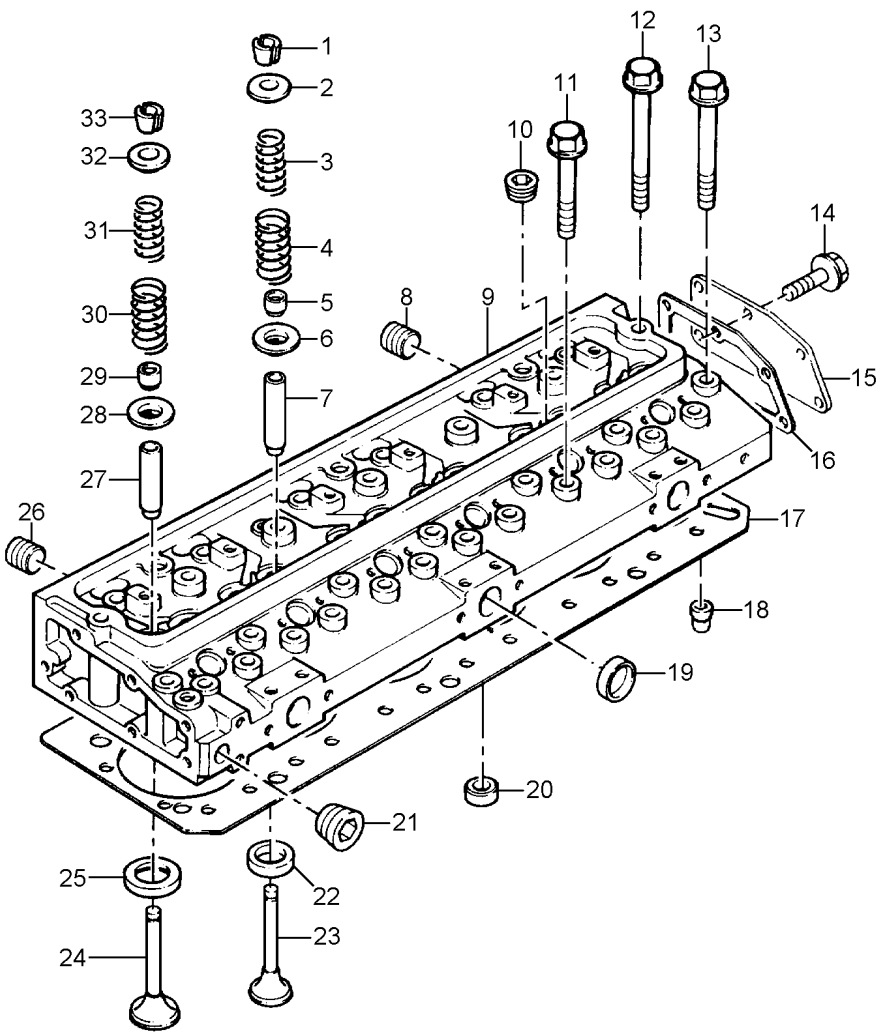

1	736453M1			**12**	TRAVA	LOCK	RETENEDOR
2	3637058M1			**6**	CAPA	BOOT	PROTECCION
2	740468M1	9		**6**	CAPA	BOOT	PROTECCION
3	740465M1			**6**	MOLA	SPRING	RESORTE
4	3637057M1			**6**	MOLA	SPRING	RESORTE
4	740467M1	9		**6**	MOLA	SPRING	RESORTE
5	3637041M1	9		**6**	VEDADOR	SEAL	RETEN
6	733824M1	9		**6**	ARRUELA	WASHER	ARANDELA
7	4223074M1	9		**6**	GUIA ESCAPE	EXHAUST GUIDE	GUIA ESCAPE
8	3637040M1	9		**1**	BUJÃO	PLUG	TAPON
9	4222355M91		●○ 3641452M91	**1**	CABEÇOTE	CYLINDER HEAD	CULATA CILINDRO
10	1476192X1	9		**6**	BUJÃO	PLUG	TAPON
11	745662M1			**12**	PARAFUSO	BOLT	PERNO
12	1476243X1			**2**	PARAFUSO	BOLT	PERNO
13	745663M1			**18**	PARAFUSO	BOLT	PERNO
14				**6**	PARAFUSO	BOLT	PERNO
15				**1**	TAMPA	COVER	CUBIERTA
16				**1**	JUNTA	GASKET	EMPAQUETADURA.
17	4222354M1			**1**	JUNTA	GASKET	EMPAQUETADURA.
18	4222439M1	9		**2**	PINO	PIN	PASADOR
19	731354M1	9		**3**	BUJÃO	PLUG	TAPON
20	746260M1	1		**6**	BUJÃO	PLUG	TAPON
21	376906X1	9		**1**	TAMPÃO	PAD	ALMOHADILLA
22				**6**	SEDE ESCAPE	INSERT EXHAUST	INSERTO ESCAPE
23	748309M1	9		**6**	VÁLVULA ESCAPE	VALVE EXHAUST	VALVULA ESCAPE
24	748413M1	9		**6**	VÁLVULA ADMISSÃO	VALVE INLET	VALVULA ADMISION
25				**6**	SEDE ADMISSÃO	INLET INSERT	INSERTO ADMISIÓN
27	4223073M1	9		**6**	GUIA ADMISSÃO	INLET GUIDE	GUIA ADMISION
28	733824M1	9		**6**	ARRUELA	WASHER	ARANDELA
29	3637041M1	9		**6**	VEDADOR	SEAL	RETEN
30	3637057M1			**6**	MOLA	SPRING	RESORTE
30	740467M1	9		**6**	MOLA	SPRING	RESORTE
31	740465M1	9		**6**	MOLA	SPRING	RESORTE
32	3637058M1			**6**	CAPA	BOOT	PROTECCION
32	740468M1	9		**6**	CAPA	BOOT	PROTECCION
33	736453M1	9		**12**	TRAVA	LOCK	RETENEDOR

Caixa De Distribuição E Árvore De Comand
Timing Gear And Camshaft
Caja De Distribución Y Arból De Levas

10-55

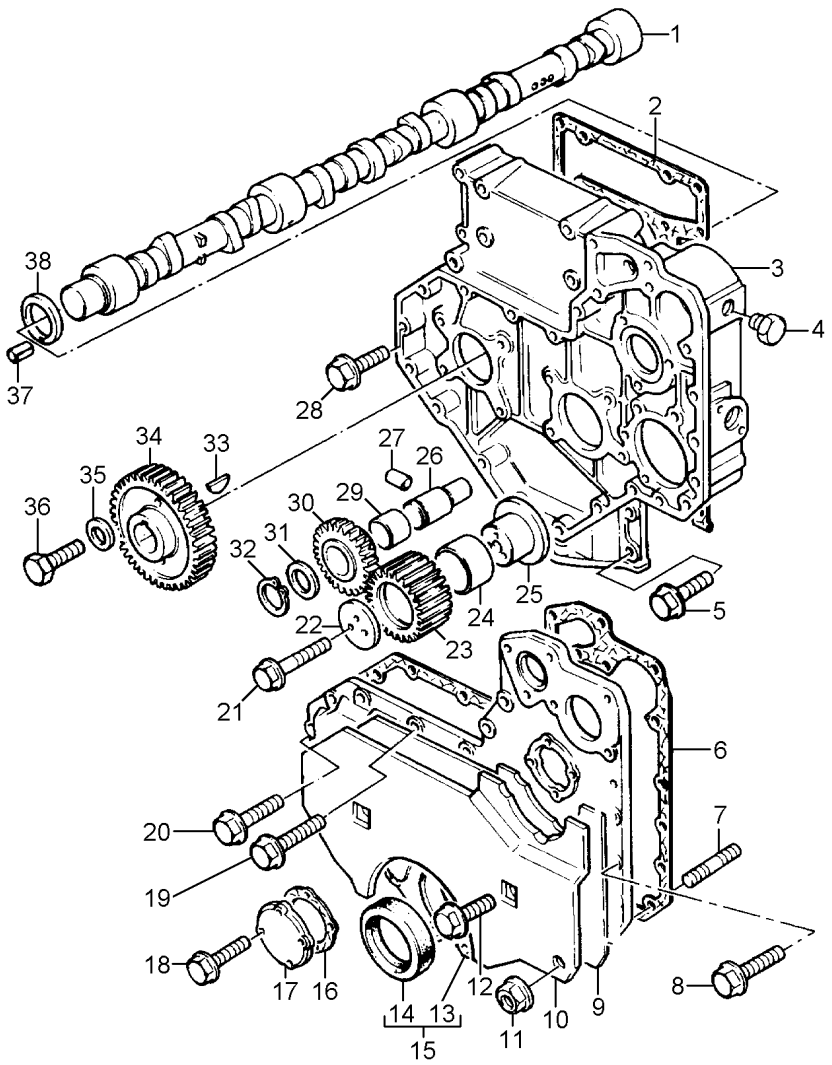

1	3641738M1	●○	36377081M1	**1**	EIXO	SHAFT	ARBOL
2	748334M1			**1**	JUNTA	GASKET	EMPAQUETADURA.
3	3641265M1	●○	3638984M1	**1**	CARCAÇA	HOUSING	ALOJAMIENTO
4	3637091M1			**1**	BUJÃO	PLUG	TAPON
5	3637011M1			**4**	PARAFUSO	BOLT	PERNO
6	3638643M1	●○	748335M1	**1**	JUNTA	GASKET	EMPAQUETADURA.
7	1476283M1			**2**	PRISIONEIRO	STUD	ESPARRAGO
8	3637011M1			**1**	PARAFUSO	BOLT	PERNO
9	3638837M1	●○	3637088M1	**1**	JUNTA	GASKET	EMPAQUETADURA.
10	3637089M1			**1**	TAMPA	COVER	CUBIERTA
11	3637137M1			**2**	PORCA	NUT	TUERCA
12	3637090M1			**2**	PARAFUSO	BOLT	PERNO
13		15		**1**	TAMPA	COVER	CUBIERTA
14	1447690M1	15		**1**	RETENTOR	SEAL	RETEN
15	3637083M91			**1**	TAMPA	COVER	CUBIERTA
16	3637082M1			**1**	PARAFUSO	BOLT	PERNO
17	748203M1			**1**	TAMPA	COVER	CUBIERTA
18	3637087M1			**4**	PARAFUSO	BOLT	PERNO
19	3637085M1			**6**	PARAFUSO	BOLT	PERNO
20	3637011M1			**7**	PARAFUSO	BOLT	PERNO
20	3637102M1			**6**	PARAFUSO	BOLT	PERNO
21	3637076M1			**3**	PARAFUSO	BOLT	PERNO
22	3641760M1	●○	731036M1	**1**	PLACA	PLATE	PLATO
23	3637075M91			**1**	ENGRENAGEM	GEAR	ENGRANAJE
24	731033M1	23		**1**	BUCHA	BUSH	CASQUILLO
25	735852M1			**1**	CUBO	HUB	CUBO
26	3637077M1			**1**	EIXO	SHAFT	ARBOL
27	3638414M1			**1**	PINO	PIN	PASADOR
28	3637008M1			**8**	PARAFUSO	BOLT	PERNO
29	1447752M1	30		**1**	BUCHA	BUSH	CASQUILLO
30	748072M91			**1**	ENGRENAGEM	GEAR	ENGRANAJE
31	3637078M1			**1**	ARRUELA	WASHER	ARANDELA
32	1476193X1			**1**	ANEL TRAVA	CIRCLIP	CIRCULITO
33	2196X			**1**	CHAVETA	KEY	CLAVE
34	3641739M1	●○	748207M1	**1**	ENGRENAGEM	GEAR	ENGRANAJE
35	747557M1			**1**	ARRUELA	WASHER	ARANDELA
36	1476280X1			**1**	PARAFUSO	BOLT	PERNO
36	3637082M1			**1**	PARAFUSO	BOLT	PERNO
37	1476145X1			**1**	PINO	PIN	PASADOR
38	735493M1			**1**	ARRUELA	WASHER	ARANDELA

Filtro De Óleo Lubrificante E Resfriador
Lubrificating Oil Filter And Oil Cooler
Filtro De Aceite Lubrificante/Refrigerad

10-60

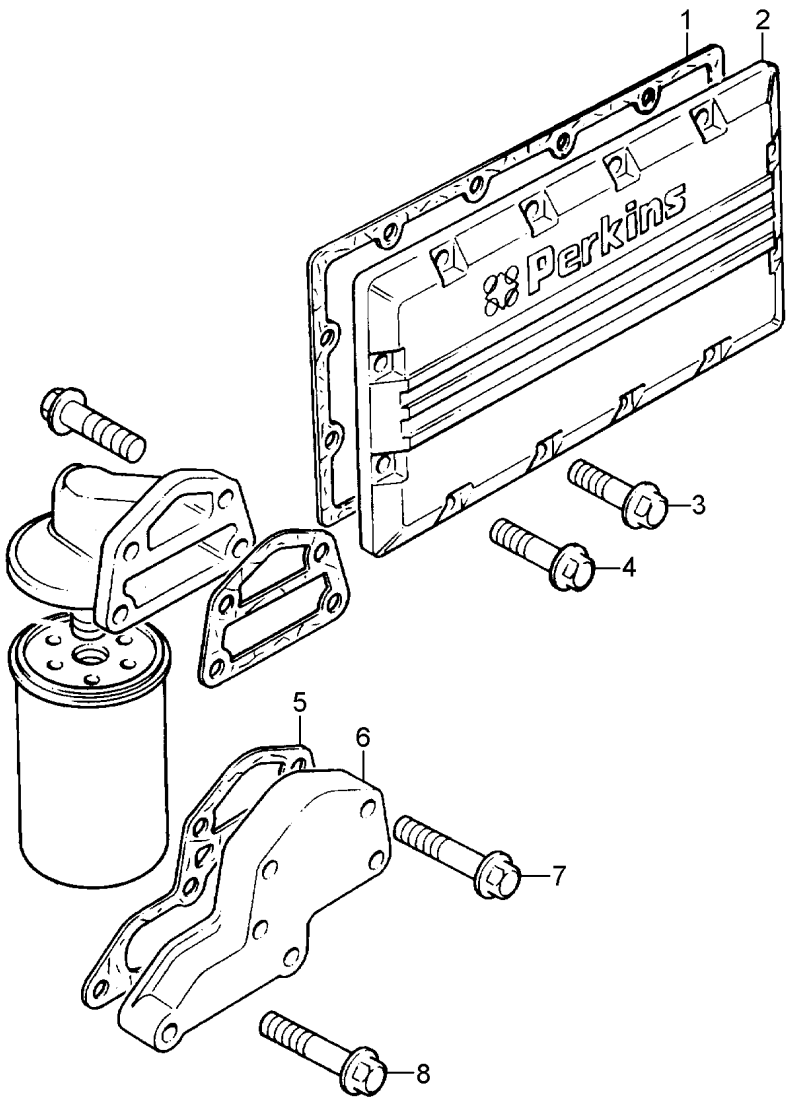

1	3641440M1	●○ 3637201M1	**1**	JUNTA	GASKET	EMPAQUETADURA.
2	3638434M1		**1**	TAMPA	COVER	CUBIERTA
3	3637008M1		**10**	PARAFUSO	BOLT	PERNO
4	3638435M1		**2**	PARAFUSO	BOLT	PERNO
5	3638437M1		**1**	JUNTA	GASKET	EMPAQUETADURA.
6	3641335M1		**1**	PLACA	PLATE	PLATO
7	3637220M1		**4**	PARAFUSO	BOLT	PERNO
8	3641336M1		**4**	PARAFUSO	BOLT	PERNO

Filtro De Óleo Lubrificante E Resfriador
Lubrificating Oil Filter And Oil Cooler
Filtro De Aceite Lubrificante/Refrigerad

10-65

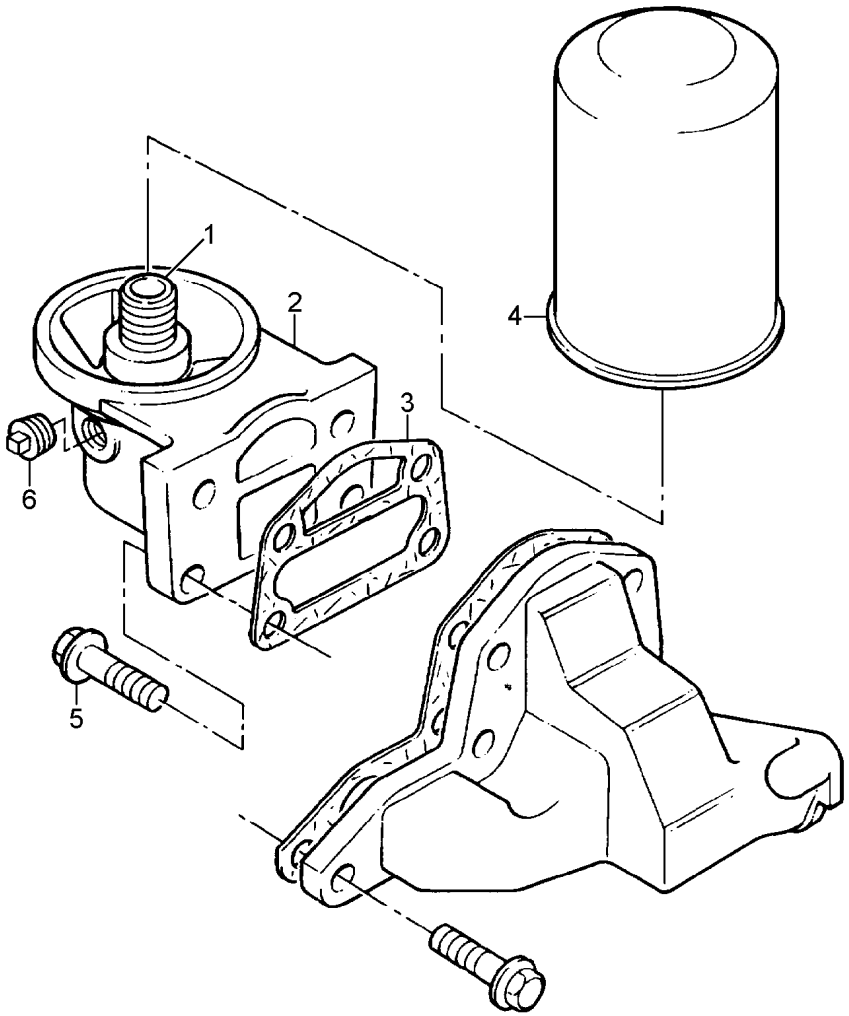

1	3641208M1	2	**1**	CONEXÃO	CONNECTION	CONEXION
1	742125M1	2	**1**	CONEXÃO	CONNECTION	CONEXION
2	3641878M1	●○ 3638438M1	**1**	CABEÇOTE FILTRO	FILTER HEAD	CABEZA DE FILTRO
3	3637210M1		**1**	JUNTA	GASKET	EMPAQUETADURA.
4	1447031M1		**1**	FILTRO	FILTER	FILTRO
5	3637053M1		**4**	PARAFUSO	BOLT	PERNO
6	731996M1		**1**	BUJÃO	PLUG	TAPON

Cárter De Óleo Lubrificante
Lubrificating Oil Pump
Carter Del Aceite Lubrificante

10-70

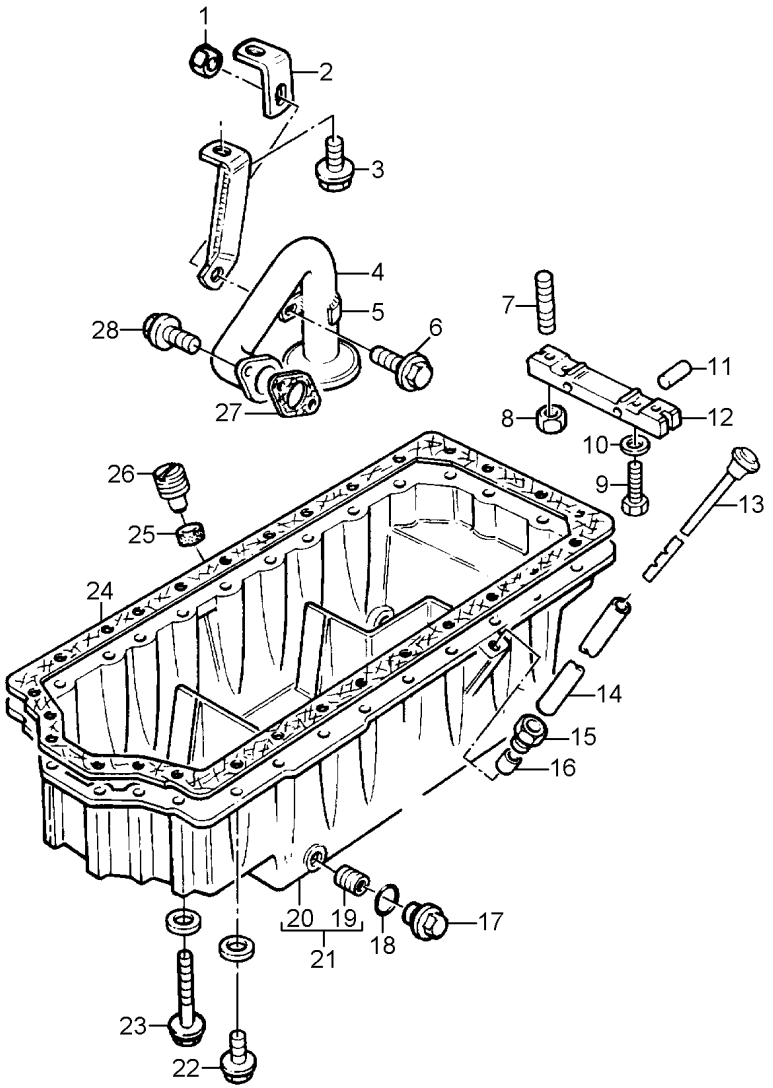

1	3637137M1			**1**	PORCA	NUT	TUERCA
2	748244M1			**1**	PRESILHA	STAPLE	GRAPA
3	3637044M1			**1**	PARAFUSO	BOLT	PERNO
4	3640357M1			**1**	TUBO	PIPE	CANO
5		4		**1**	PRESILHA	STAPLE	GRAPA
6	3637044M1			**1**	PARAFUSO	BOLT	PERNO
7	3640344M1			**2**	PRISIONEIRO	STUD	ESPARRAGO
8	3637137M1			**2**	PORCA	NUT	TUERCA
9	3637236M1			**2**	PARAFUSO	BOLT	PERNO
10	735898M1			**2**	ARRUELA	WASHER	ARANDELA
11	733721M1			**2**	PINO	PIN	PASADOR
12	3641863M1			**1**	TRAVESSA	BRIDGE PIECE	CODO DE CRUCE
13	4222490M1			**1**	MEDIDOR	DIPSTICK	VARILLA ACEITE
14	3641779M91			**1**	CJ. TUBO	TUBE ASSY	CONJ.DE TUBO
15		14		**1**	PORCA	NUT	TUERCA
16	739562M1			**1**	OLIVA	OLIVE	OLIVA
17	748160M1			**2**	BUJÃO	PLUG	TAPON
18	3638382M1		●○ 3638648M1	**2**	ANEL "O"	O RING	JUNTA TORICA
19	743476M1	21		**2**	BUCHA	BUSH	CASQUILLO
20		21		**1**	CÁRTER	SUMP	CARTER
21	3640377M1			**1**	CÁRTER	SUMP	CARTER
22	3637008M1			**20**	PARAFUSO	BOLT	PERNO
23	3637207M1			**6**	PARAFUSO	BOLT	PERNO
24	3638562M1		●○ 3637233M1	**1**	JUNTA	GASKET	EMPAQUETADURA.
25	739562M1			**1**	OLIVA	OLIVE	OLIVA
26	3638329M1			**1**	BUJÃO	PLUG	TAPON
27	748242M1			**1**	JUNTA	GASKET	EMPAQUETADURA.
28	3637011M1		●○ 3637008M1	**2**	PARAFUSO	BOLT	PERNO

Bomba De Óleo Lubrificante
Lubricating Oil Pump
Bomba De Aceite Lubrificante

10-75

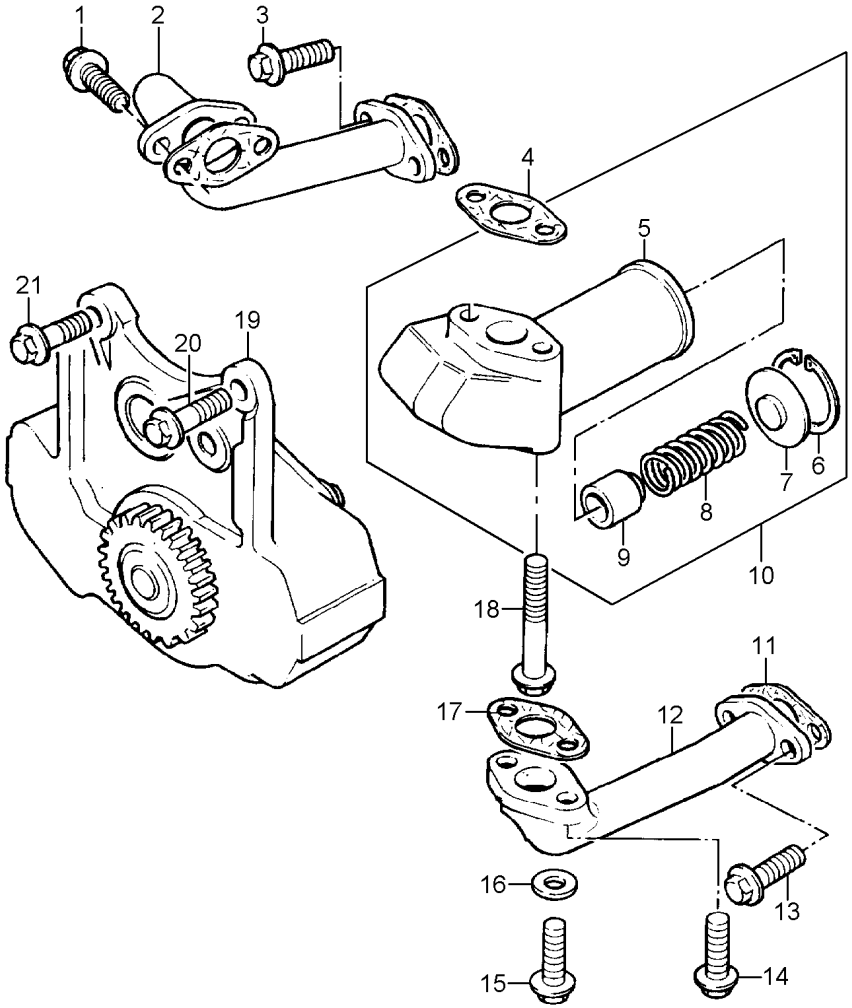

1	3637011M1	●○	3637044M1	**2**	PARAFUSO	BOLT	PERNO
2	3640876M91			**1**	TUBO	PIPE	CANO
3	3637011M1			**2**	PARAFUSO	BOLT	PERNO
3	3637048M1			**2**	PARAFUSO	BOLT	PERNO
4	744153M1			**1**	JUNTA	GASKET	EMPAQUETADURA.
5		10		**1**	CORPO	BODY	CUERPO
6	3637243M1	10	●○ 1476171X1	**1**	ANEL TRAVA	CIRCLIP	CIRCULITO
7	744534M1	10		**1**	ASSENTO	SEAT	ASIENTO
8	742692M1	10		**1**	MOLA	SPRING	RESORTE
9	744397M1	10		**1**	PISTÃO	PISTON	PISTON
10	3637242M91			**1**	VÁLVULA	VALVE	VALVULA
11	735492M1			**1**	JUNTA	GASKET	EMPAQUETADURA.
12	4222099M1			**1**	TUBO	PIPE	CANO
13	3637246M1			**2**	PARAFUSO	BOLT	PERNO
13	4222100M1			**2**	PARAFUSO	BOLT	PERNO
14	3637247M1			**2**	PARAFUSO	BOLT	PERNO
15				**6**	PARAFUSO	BOLT	PERNO
16				**6**	ESPAÇADOR	SPACER	PIEZA DISTANCIA
17	735121M1			**1**	JUNTA	GASKET	EMPAQUETADURA.
18	3637095M1	●○	3640967M1	**2**	PARAFUSO	BOLT	PERNO
19	3638595M91	●○	3637248M91	**1**	BOMBA DE ÓLEO	OIL PUMP	BOMBA DE ACEITE
20	3637044M1			**1**	PARAFUSO	BOLT	PERNO
21	3637011M1			**2**	PARAFUSO	BOLT	PERNO

Bomba Alimentadora De Combustível
Low Pressure Fuel Pump
Bomba De Combustible A Baja Presión

10-80

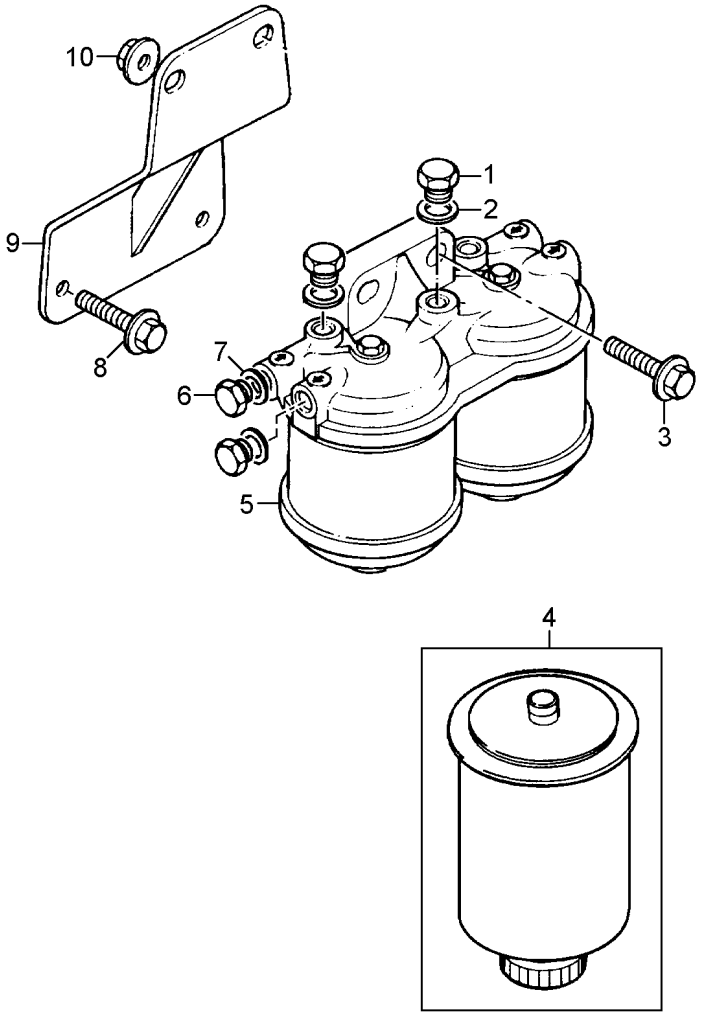

1	1446894M1		**1**	BUJÃO	PLUG	TAPON
2	194626M1		**1**	ARRUELA	WASHER	ARANDELA
3	3637220M1		**2**	PARAFUSO	BOLT	PERNO
4	040880T1	5	**2**	ELEMENTO	ELEMENT	ELEMENTO
5	3637665M91		**1**	FILTRO	FILTER	FILTRO
6	1446894M1		**1**	BUJÃO	PLUG	TAPON
7	194626M1		**1**	ARRUELA	WASHER	ARANDELA
8	3637139M1		**2**	PARAFUSO	BOLT	PERNO
9	3637219M1		**1**	SUPORTE	BRACKET	SOPORTE
10	3637221M1		**2**	PORCA	NUT	TUERCA

Bomba Alimentadora De Combustível
Low Pressure Fuel Pump
Bomba De Combustible A Baja Presión

10-85

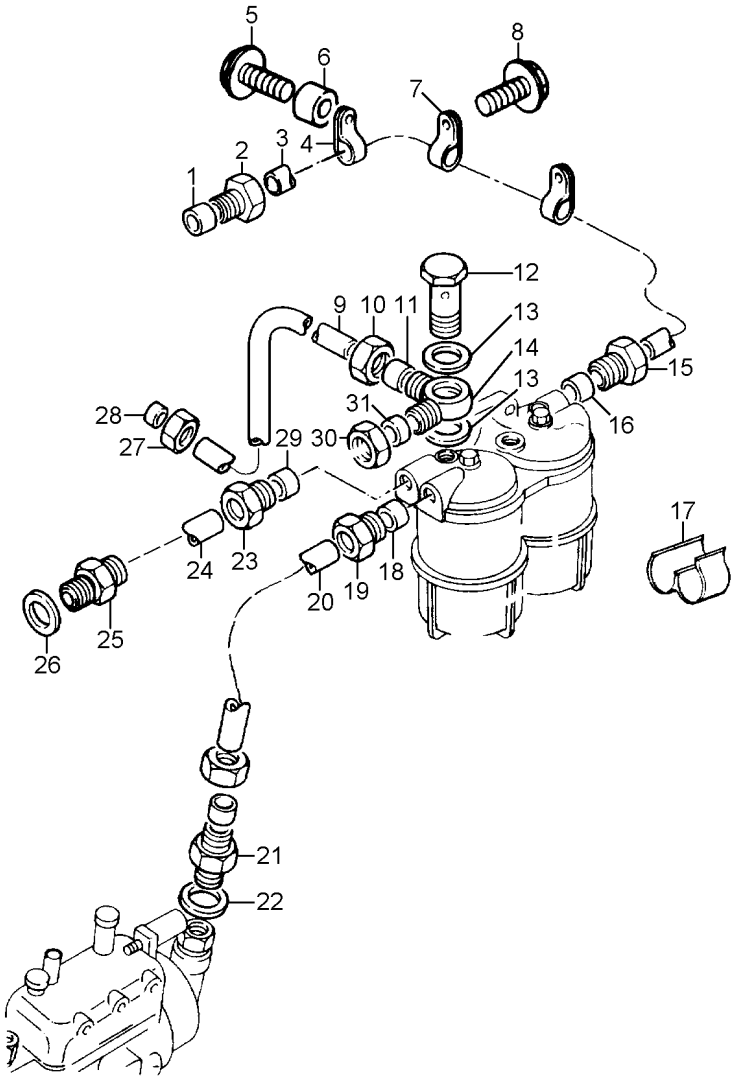

1	376526X1	3	**1**	OLIVA	OLIVE	OLIVA
2	3637224M1	3	**1**	PORCA	NUT	TUERCA
3	3637223M91		**1**	TUBO	PIPE	CANO
4	748455M1	3	**1**	PRESILHA	STAPLE	GRAPA
5	3637102M1		**1**	PARAFUSO	BOLT	PERNO
6	735111M1		**1**	ESPAÇADOR	SPACER	PIEZA DISTANCIA
7	747679M1	3	**1**	PRESILHA	STAPLE	GRAPA
8	3637008M1		**1**	PARAFUSO	BOLT	PERNO
9	3637227M91		**1**	TUBO	PIPE	CANO
10	376521X1		**1**	PORCA	NUT	TUERCA
11	376524X1		**1**	OLIVA	OLIVE	OLIVA
12	731352M1		**1**	PARAFUSO	BOLT	PERNO
13	1650388M1		**2**	ARRUELA	WASHER	ARANDELA
14	731044M1		**1**	CONEXÃO	CONNECTION	CONEXION
15	3637224M1		**1**	PORCA	NUT	TUERCA
16	376526X1		**1**	OLIVA	OLIVE	OLIVA
17	4222217M1		**2**	CLIPE	CLIP	CRAPA RETEN
18	376526X1	20	**2**	OLIVA	OLIVE	OLIVA
19	3637224M1	20	**2**	PORCA	NUT	TUERCA
20	748479M91		**1**	TUBO	PIPE	CANO
21	3638678M1		**1**	CONEXÃO	CONNECTION	CONEXION
22	3638679M1		**1**	ARRUELA	WASHER	ARANDELA
23	3637224M1	24	**2**	PORCA	NUT	TUERCA
24	3637228M91		**1**	TUBO	PIPE	CANO
25	3638678M1		**1**	CONEXÃO	CONNECTION	CONEXION
26	3638679M1		**1**	ARRUELA	WASHER	ARANDELA
27	376521X1		**1**	PORCA	NUT	TUERCA
28	376524X1		**1**	OLIVA	OLIVE	OLIVA
29	376526X1	24	**2**	OLIVA	OLIVE	OLIVA
30	375750X1		**1**	PORCA	NUT	TUERCA
31	375751X1		**1**	OLIVA	OLIVE	OLIVA

Bomba Alimentadora De Combustível
Low Pressure Fuel Pump
Bomba De Combustible A Baja Presión

10-90

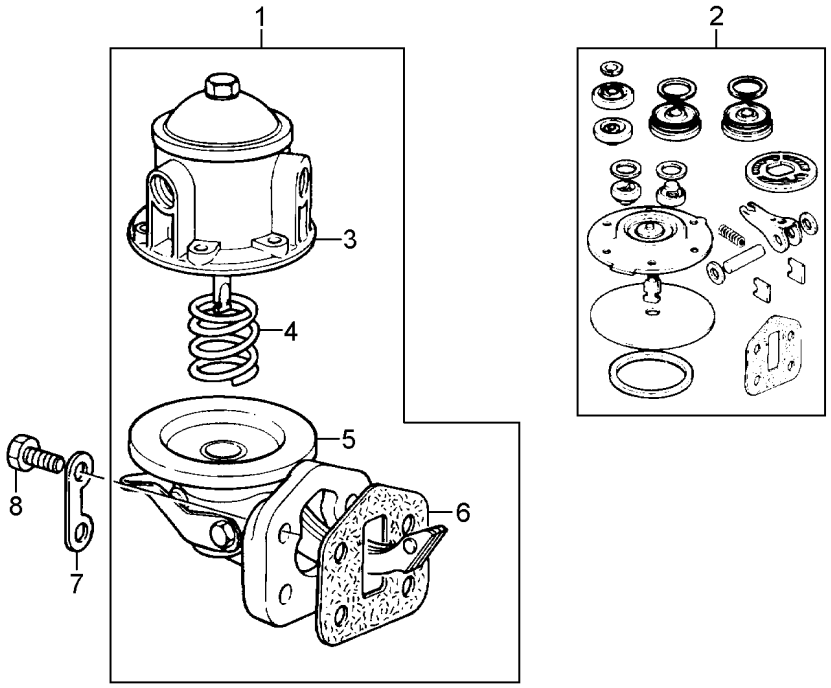

1	4222105M91	●○ 3641400M91	**1**	BOMBA	PUMP	BOMBA
2	4222175M91		**X**	JG. REPARO	KIT, REPAIR	JUEGO REPARACION
2	4222219M91		**X**	JG. REPARO	KIT, REPAIR	JUEGO REPARACION
3		1	**1**	CORPO	BODY	CUERPO
4	3637222M1	1	**1**	MOLA	SPRING	RESORTE
5		1	**1**	CORPO	BODY	CUERPO
6	3638523M1		**1**	JUNTA	GASKET	EMPAQUETADURA.
6	3641401M1		**1**	JUNTA	GASKET	EMPAQUETADURA.
7	741388M1		**2**	PLACA	PLATE	PLATO
8	3637102M1		**4**	PARAFUSO	BOLT	PERNO

Equipamento De Injeção De Combustível
Fuel Injection Equipment
Equipo De Inyección Del Combustible

10-95

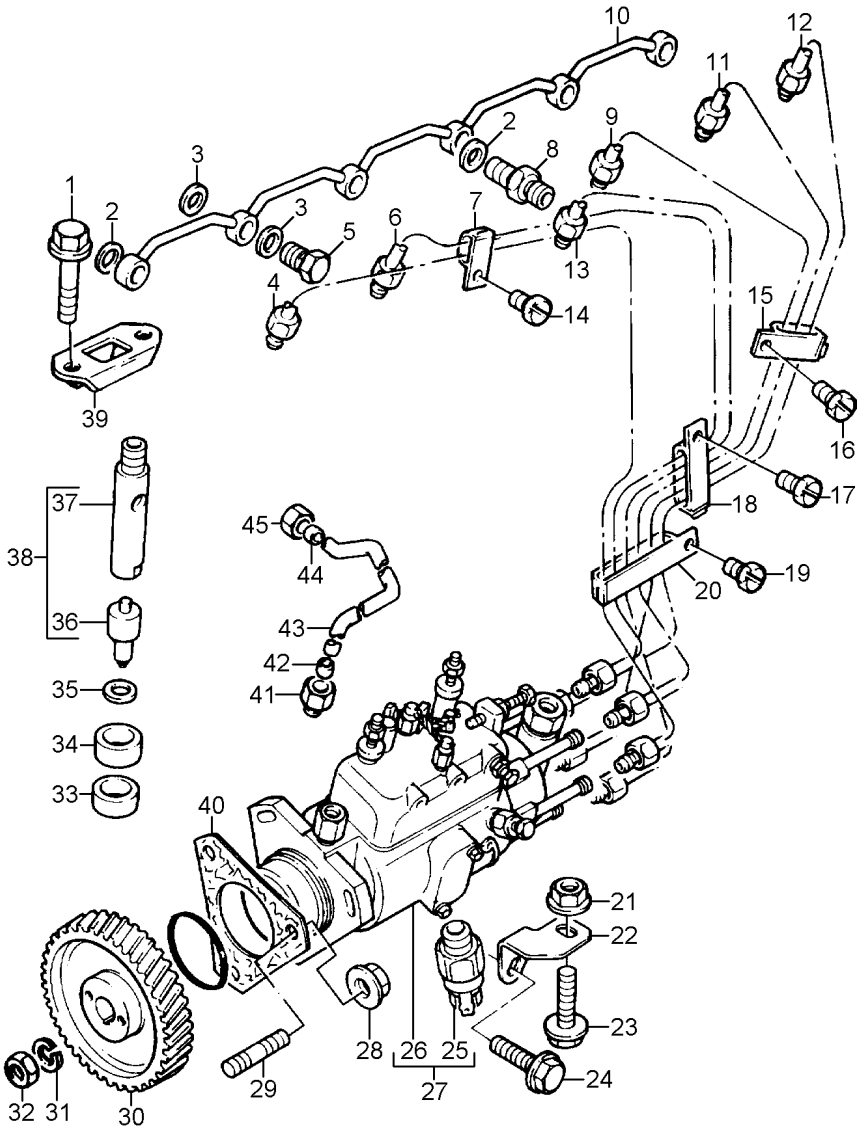

AFHY006C2714 EJ99Z013 C565001 E04 (1) 03/05 10-95

1	3637110M1			**12**	PARAFUSO	BOLT	PERNO
2	376518X1			**6**	ARRUELA	WASHER	ARANDELA
3	376518X1			**6**	ARRUELA	WASHER	ARANDELA
4	3637161M91	➡	U593765A	**1**	TUBO	PIPE	CANO
4	4222519M1	➡	U593766A	**1**	TUBO INJETOR	INJECTION PIPE	TUBO D INYECCION
5	731567M1			**3**	PARAFUSO	BOLT	PERNO
6	3637162M91	➡	U593765A	**1**	TUBO	PIPE	CANO
6	4222520M1	➡	U593766A	**1**	TUBO INJETOR	INJECTION PIPE	TUBO D INYECCION
7	3638504M1	➡	U593765A	**1**	PRESILHA	STAPLE	GRAPA
7	4222083M1	➡	U593766A	**1**	PRESILHA	STAPLE	GRAPA
8	731568M1			**3**	PARAFUSO	BOLT	PERNO
9	3637164M91	➡	U593765A	**1**	TUBO	PIPE	CANO
9	4222522M1	➡	U593766A	**1**	TUBO INJETOR	INJECTION PIPE	TUBO D INYECCION
10	3637150M91			**1**	TUBO	PIPE	CANO
11	3637165M91	➡	U593765A	**1**	TUBO	PIPE	CANO
11	4222523M1	➡	U593766A	**1**	TUBO INJETOR	INJECTION PIPE	TUBO D INYECCION
12	3637166M91	➡	U593765A	**1**	TUBO	PIPE	CANO
12	4222524M1	➡	U593766A	**1**	TUBO INJETOR	INJECTION PIPE	TUBO D INYECCION
13	3637163M91	➡	U593765A	**1**	TUBO	PIPE	CANO
13	4222521M1	➡	U593766A	**1**	TUBO INJETOR	INJECTION PIPE	TUBO D INYECCION
14	3637152M1	➡	U593765A	**1**	PARAFUSO	BOLT	PERNO
15	3638505M1	➡	U593765A	**1**	PRESILHA	STAPLE	GRAPA
15	4222084M1	➡	U593766A	**1**	PRESILHA	STAPLE	GRAPA
16	3637152M1	➡	U593765A	**1**	PARAFUSO	BOLT	PERNO
17	3637152M1	➡	U593765A	**1**	PARAFUSO	BOLT	PERNO
18	3638506M1	➡	U593765A	**1**	PRESILHA	STAPLE	GRAPA
18	4222085M1	➡	U593766A	**1**	PRESILHA	STAPLE	GRAPA
19	3637152M1	➡	U593765A	**1**	PARAFUSO	BOLT	PERNO
20	3638507M1	➡	U593765A	**1**	PRESILHA	STAPLE	GRAPA
20	4222294M1	➡	U593766A	**1**	PRESILHA	STAPLE	GRAPA
21	3637137M1			**1**	PORCA	NUT	TUERCA
22	3637138M1			**1**	SUPORTE	BRACKET	SOPORTE
23	3637008M1			**1**	PARAFUSO	BOLT	PERNO
24	3637139M1			**1**	PARAFUSO	BOLT	PERNO
25	1896464M1	27		**1**	SOLENÓIDE	SOLENOID	SOLENOIDE
26		27		**1**	BOMBA	PUMP	BOMBA
27	4222763M91			**1**	BOMBA INJETORA	INJECTION PUMP	BOMBA INYECTORA
28	3637137M1			**3**	PORCA	NUT	TUERCA
29	3211P004	●○	1476286M1	**3**	PRISIONEIRO	STUD	ESPARRAGO
30	3637136M1			**1**	ENGRENAGEM	GEAR	ENGRANAJE
31	3640870M1			**1**	ARRUELA	WASHER	ARANDELA
32	3640869M1			**1**	PORCA	NUT	TUERCA
33	747140M1			**6**	VEDADOR	SEAL	RETEN
34	747139M1			**6**	ESPAÇADOR	SPACER	PIEZA DISTANCIA
35	376091X1			**6**	ARRUELA	WASHER	ARANDELA
36	3638262M1	38		**1**	BICO INJETOR	NOZZLE	TOBERA
37	3637168M1	38		**1**	BICO INJETOR	NOZZLE	TOBERA
38	3638261M91			**6**	CJ. INJETOR	KIT, ATOMISER	JUEGO ATOMIZADOR
39	3638367M1			**6**	BRAÇADEIRA	CLAMP	ABRAZADERA
40	736606M1			**1**	JUNTA	GASKET	EMPAQUETADURA.

Equipamento De Injeção De Combustível
Fuel Injection Equipment
Equipo De Inyección Del Combustible

10-95

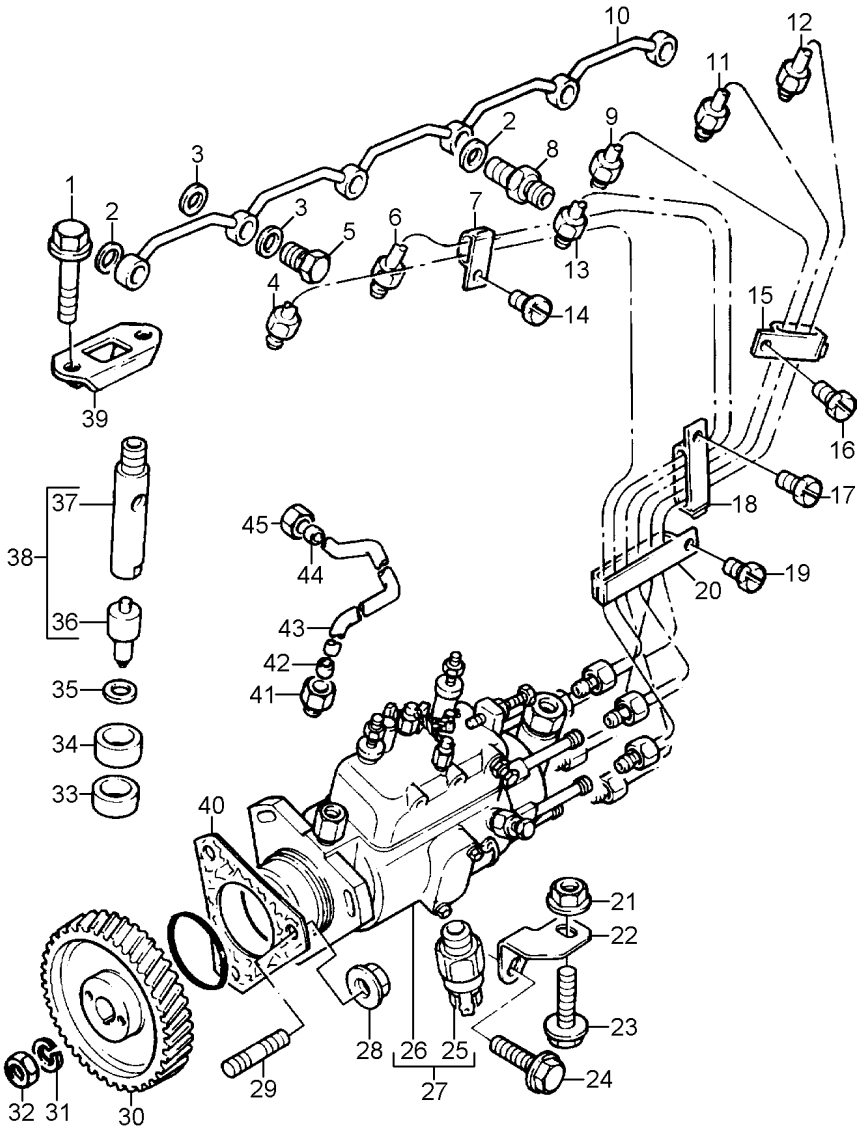

41	3637157M1	43	**1**	PORCA	NUT	TUERCA
42	376524X1	43	**1**	OLIVA	OLIVE	OLIVA
43	3637175M91		**1**	TUBO	PIPE	CANO
44	376524X1		**1**	OLIVA	OLIVE	OLIVA
45	376521X1		**1**	PORCA	NUT	TUERCA

Equipamento De Injeção De Combustível
Fuel Injection Equipment
Equipo De Inyección Del Combustible

10-100

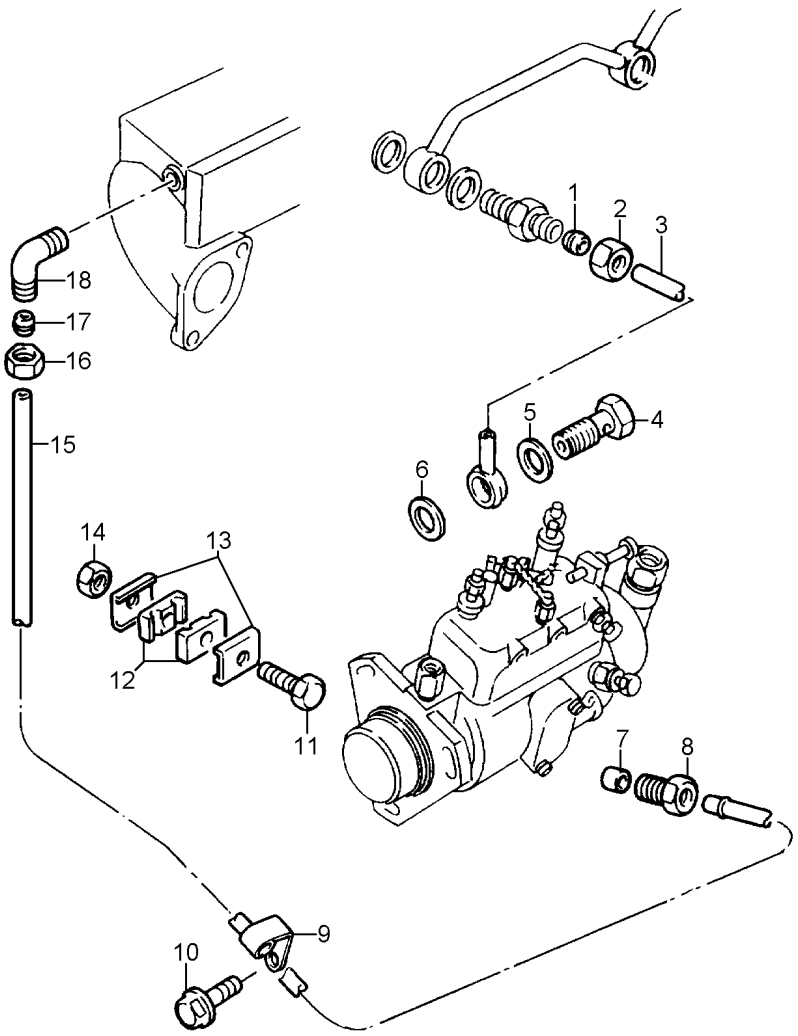

1	376524X1		**1**	OLIVA	OLIVE	OLIVA
2	376521X1		**1**	PORCA	NUT	TUERCA
3	3638264M91		**1**	TUBO	PIPE	CANO
4	745984M1		**1**	PARAFUSO	BOLT	PERNO
5	375794X1		**1**	ARRUELA	WASHER	ARANDELA
6	375794X1		**1**	ARRUELA	WASHER	ARANDELA
7	376526X1	15	**1**	OLIVA	OLIVE	OLIVA
8	3637157M1	15	**1**	PORCA	NUT	TUERCA
9	3637171M1	15	**1**	PRESILHA	STAPLE	GRAPA
10	3638255M1		**1**	PARAFUSO	BOLT	PERNO
11	3637173M1		**1**	PARAFUSO	BOLT	PERNO
12	733868M1		**2**	BRAÇADEIRA	CLAMP	ABRAZADERA
13	733869M1		**2**	PLACA	PLATE	PLATO
14	3637174M1		**1**	PORCA	NUT	TUERCA
15	3638667M1		**1**	TUBO	PIPE	CANO
16	375738X1		**1**	PORCA	NUT	TUERCA
17	827276M1		**1**	OLIVA	OLIVE	OLIVA
18	731250M1		**1**	CONEXÃO	CONNECTION	CONEXION

Acelerador
Throttle
Acelerador

10-105

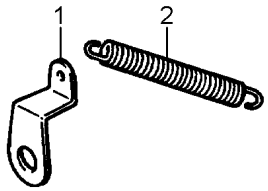

1	3637159M1	**1** SUPORTE	BRACKET	SOPORTE
2	3637158M1	**1** MOLA	SPRING	RESORTE

Bomba Alimentadora De Combustível
Low Pressure Fuel Pump
Bomba De Combustible A Baja Presión

10-110

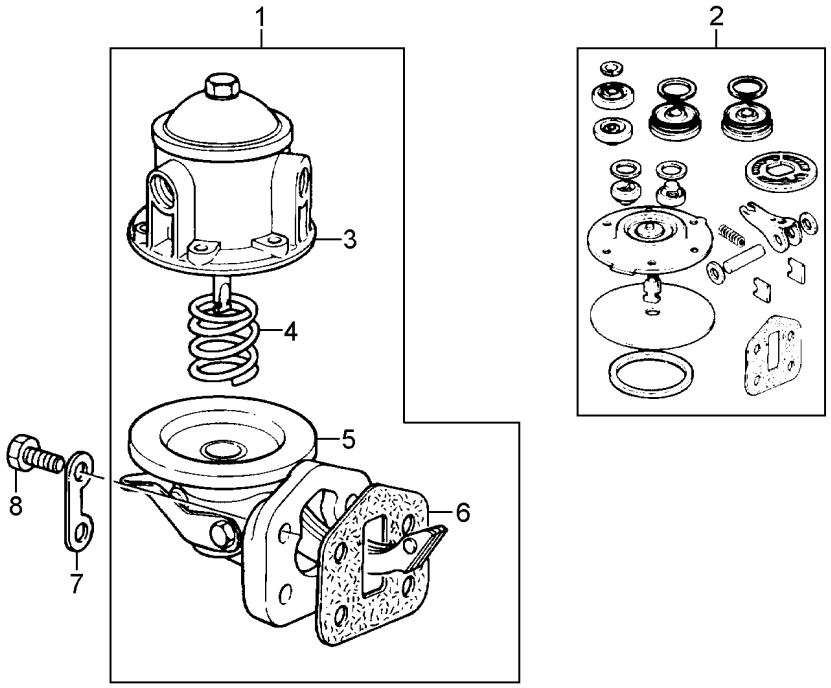

1	4222105M91	●○ 3641400M91	**1**	BOMBA	PUMP	BOMBA
2	4222175M91		**X**	JG. REPARO	KIT, REPAIR	JUEGO REPARACION
2	4222219M91		**X**	JG. REPARO	KIT, REPAIR	JUEGO REPARACION
3		1	**1**	CORPO	BODY	CUERPO
4		1	**1**	MOLA	SPRING	RESORTE
5		1	**1**	CORPO	BODY	CUERPO
6	3638523M1		**1**	JUNTA	GASKET	EMPAQUETADURA.
6	3641401M1		**1**	JUNTA	GASKET	EMPAQUETADURA.
7	741388M1		**2**	PLACA	PLATE	PLATO
8	3637102M1		**4**	PARAFUSO	BOLT	PERNO

Bomba D'Água
Water Pump
Bomba Del Agua

10-115

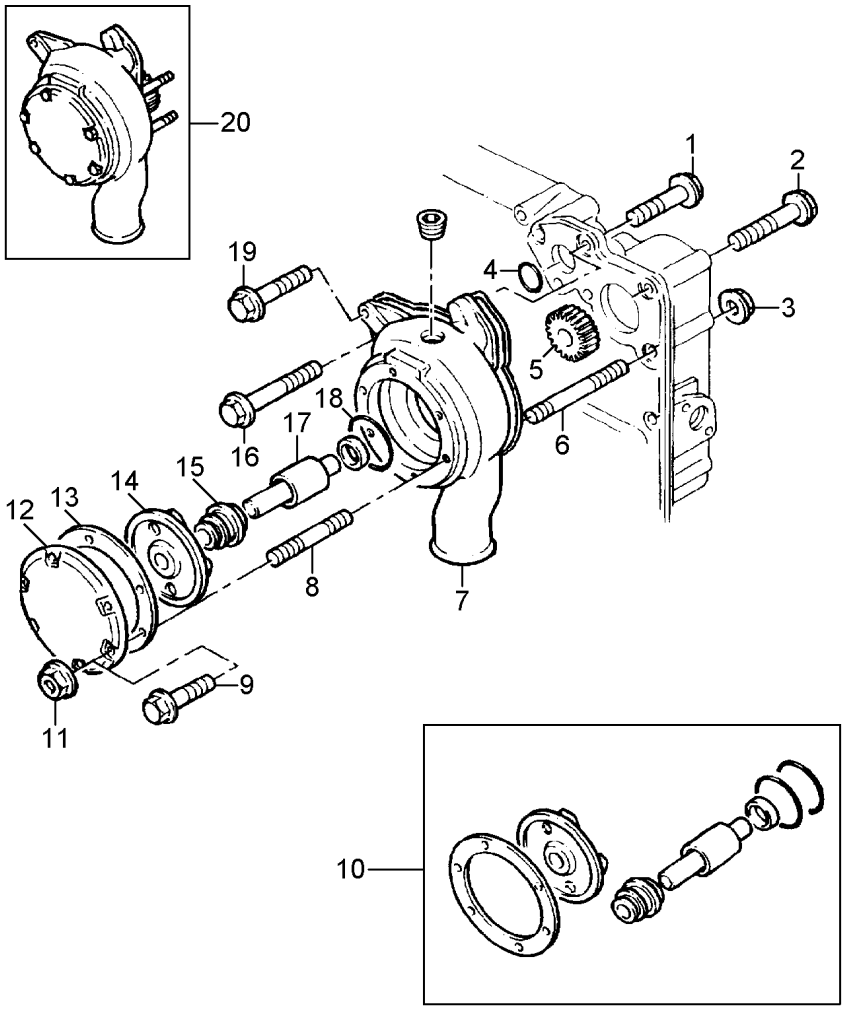

1	3637110M1			**1**	PARAFUSO	BOLT	PERNO
2	3640530M1			**3**	PARAFUSO	BOLT	PERNO
3	3637137M1			**3**	PORCA	NUT	TUERCA
4	3637253M1			**1**	ANEL "O"	O RING	JUNTA TORICA
5	3637251M1	20		**1**	ENGRENAGEM	GEAR	ENGRANAJE
5	747993M1	20		**1**	ENGRENAGEM	GEAR	ENGRANAJE
6	3638684M1			**3**	PRISIONEIRO	STUD	ESPARRAGO
7		20		**1**	CORPO	BODY	CUERPO
8	1476285M1			**6**	PRISIONEIRO	STUD	ESPARRAGO
9	3637252M1	20		**6**	PARAFUSO	BOLT	PERNO
9	3640726M1	20		**6**	PARAFUSO	BOLT	PERNO
9	4222172M1	20		**6**	PARAFUSO	BOLT	PERNO
10	4222052M91			**X**	JG. REPARO	KIT, REPAIR	JUEGO REPARACION
10	4222456M91			**X**	JG. REPARO	KIT, REPAIR	JUEGO REPARACION
11	3640346M1			**6**	PORCA	NUT	TUERCA
12		20		**1**	TAMPA	COVER	CUBIERTA
13	3638439M1	20	747996M1	**1**	JUNTA	GASKET	EMPAQUETADURA.
14		20	REF.19	**1**	ROTOR	ROTOR	ROTOR
15		20	REF.19	**1**	RETENTOR	SEAL	RETEN
16	3637110M1			**1**	PARAFUSO	BOLT	PERNO
17		20	REF.19	**1**	EIXO	SHAFT	ARBOL
18	3637250M1	20		**1**	ANEL "O"	O RING	JUNTA TORICA
19	3637208M1			**1**	PARAFUSO	BOLT	PERNO
20	4222466M91			**1**	BOMBA D'ÁGUA	WATER PUMP	BOMBA DE AGUA

Termostato E Carcaça
Thermostato And Housing
Termostato Y Carter

10-120

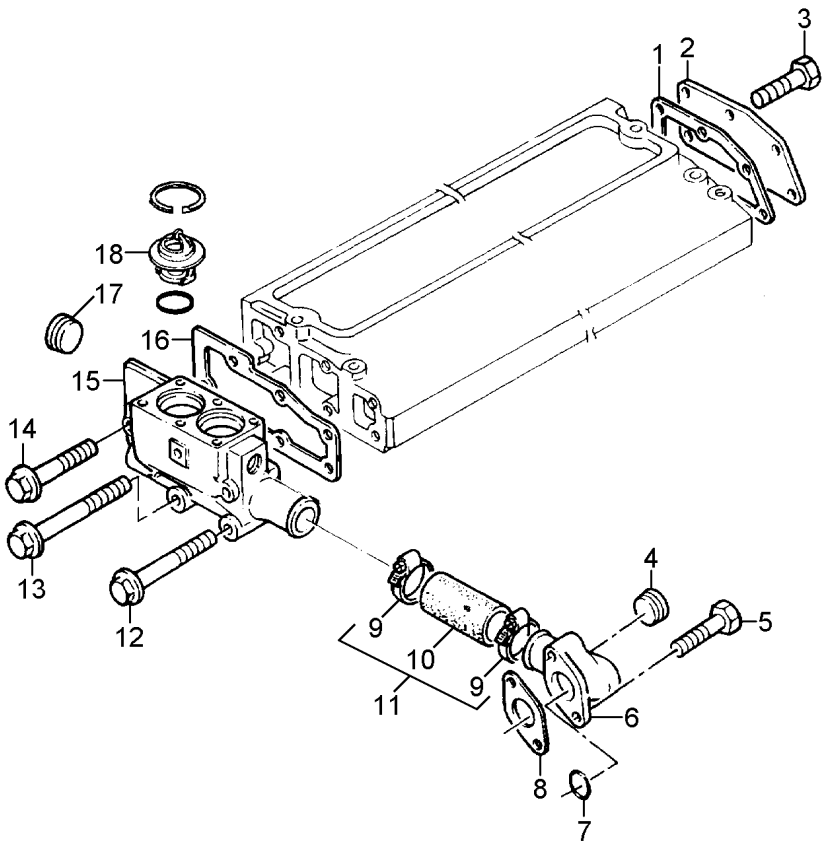

1	3638693M1		●○ 3637039M1	**1**	JUNTA	GASKET	EMPAQUETADURA.
2	748368M1			**1**	PLACA	PLATE	PLATO
3	3637044M1			**3**	PARAFUSO	BOLT	PERNO
4	376606X1	6		**2**	BUJÃO	PLUG	TAPON
5	3637011M1			**2**	PARAFUSO	BOLT	PERNO
6	4222153M1		●○ 3637256M1	**1**	CONEXÃO	CONNECTION	CONEXION
7	4222042M1	6		**1**	ANEL "O"	O RING	JUNTA TORICA
8	3638698M1			**1**	JUNTA	GASKET	EMPAQUETADURA.
9	3638379M1	11	●○ 364125X1	**2**	BRAÇADEIRA	CLAMP	ABRAZADERA
10		11		**1**	MANGUEIRA	HOSE	FLEXIBLE
11	3637257M91			**1**	CJ. MANGUEIRA	HOSE ASSY	CON.DE MANGUERA
12	3640341M1			**2**	PARAFUSO	BOLT	PERNO
13	3637208M1			**1**	PARAFUSO	BOLT	PERNO
14	3637048M1			**2**	PARAFUSO	BOLT	PERNO
15	3640364M1			**1**	CARCAÇA	HOUSING	ALOJAMIENTO
16	3638702M1			**1**	JUNTA	GASKET	EMPAQUETADURA.
17	376606X1			**1**	BUJÃO	PLUG	TAPON
18	1447384M1			**2**	TERMOSTATO	THERMOSTAT	TERMOSTATO

Entrada E Saída D'Água
Water Outlet And Inlet
Salida Y Entrada Del Agua

10-125

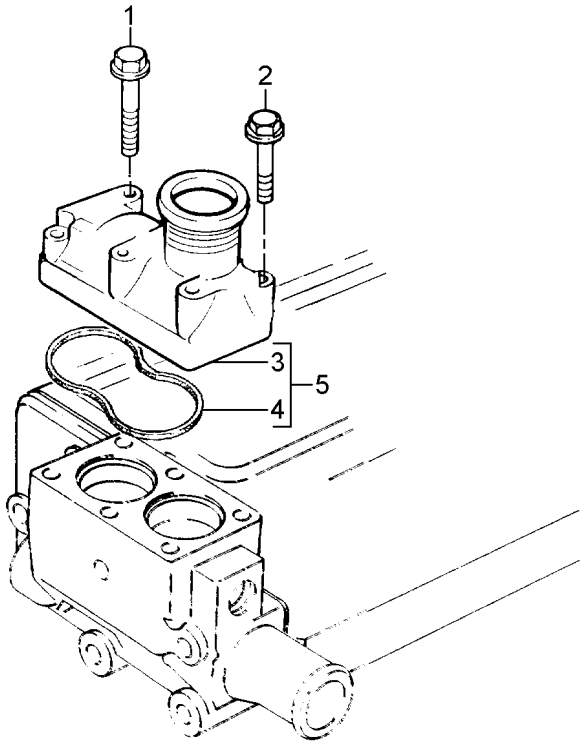

1	3637046M1		**4**	PARAFUSO	BOLT	PERNO
2	3637048M1		**2**	PARAFUSO	BOLT	PERNO
3		5	**1**	CONEXÃO	CONNECTION	CONEXION
4	4222405M1	5	**1**	ANEL "O"	O RING	JUNTA TORICA
5	4222772M1		**1**	CONEXÃO	CONNECTION	CONEXION

Coletor De Admissão
Induction Manifold
Multiple De Admisión

10-130

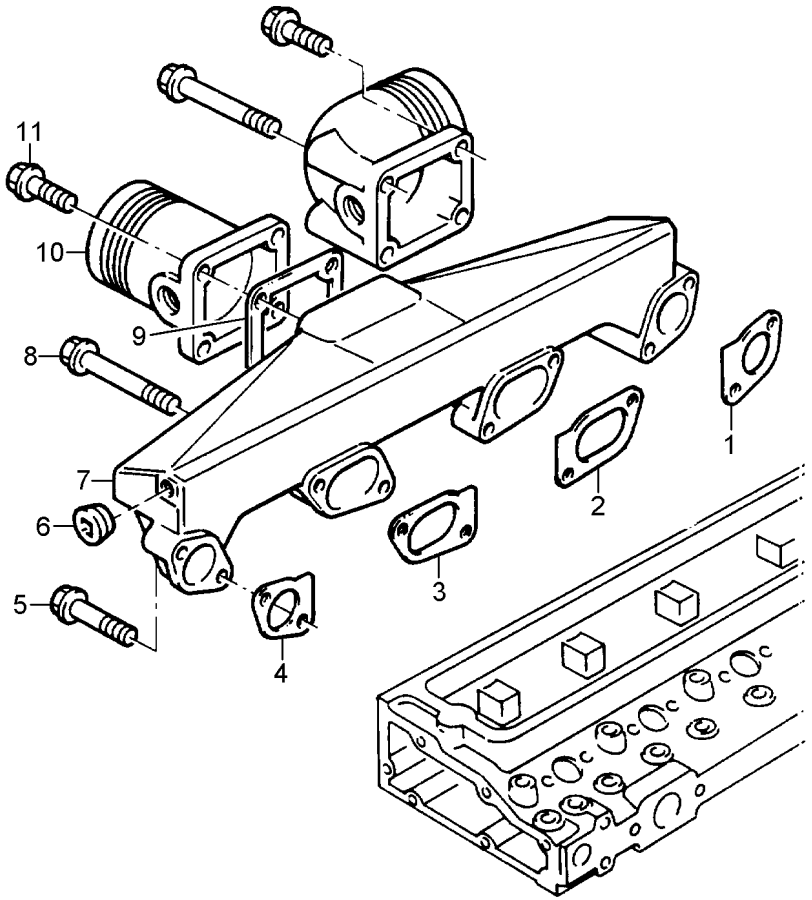

1	744159M1	**1**	JUNTA	GASKET	EMPAQUETADURA.
2	744158M1	**1**	JUNTA	GASKET	EMPAQUETADURA.
3	744158M1	**1**	JUNTA	GASKET	EMPAQUETADURA.
4	744159M1	**1**	JUNTA	GASKET	EMPAQUETADURA.
5	1476292X1	**6**	PARAFUSO	BOLT	PERNO
6	365332X1	**1**	BUJÃO	PLUG	TAPON
7	3640366M91	**1**	COLETOR ADMISSÃO	INDUCT.MANIFOLD	COLECTOR ADMISI.
8	1476293X1	**2**	PARAFUSO	BOLT	PERNO
9	3638701M1	**1**	JUNTA	GASKET	EMPAQUETADURA.
10	748381M1	**1**	CONEXÃO	CONNECTION	CONEXION
11	3637051M1	**4**	PARAFUSO	BOLT	PERNO

Coletor De Escape
Exhaust Manifold
Multiple De Escape

10-135

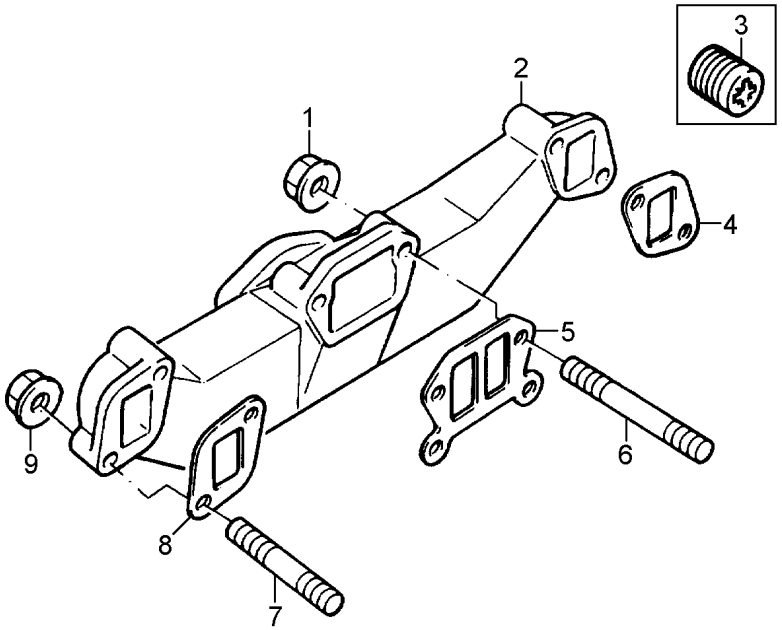

1	3637108M1		**4**	PORCA	NUT	TUERCA
2	4222805M1		**1**	COLETOR ESCAPE	EXHAUST MANIFOLD	COLECTOR ESCAPE
3	3637040M1		**2**	BUJÃO	PLUG	TAPON
4	744162M1		**1**	JUNTA	GASKET	EMPAQUETADURA.
5	3638258M1	●○ 744161M1	**1**	JUNTA	GASKET	EMPAQUETADURA.
6	4222223M1		**4**	PRISIONEIRO	STUD	ESPARRAGO
7	4222352M1		**2**	PRISIONEIRO	STUD	ESPARRAGO
8	744162M1		**1**	JUNTA	GASKET	EMPAQUETADURA.
9	3637108M1		**2**	PORCA	NUT	TUERCA

Flange
Flange
Placa

10-140

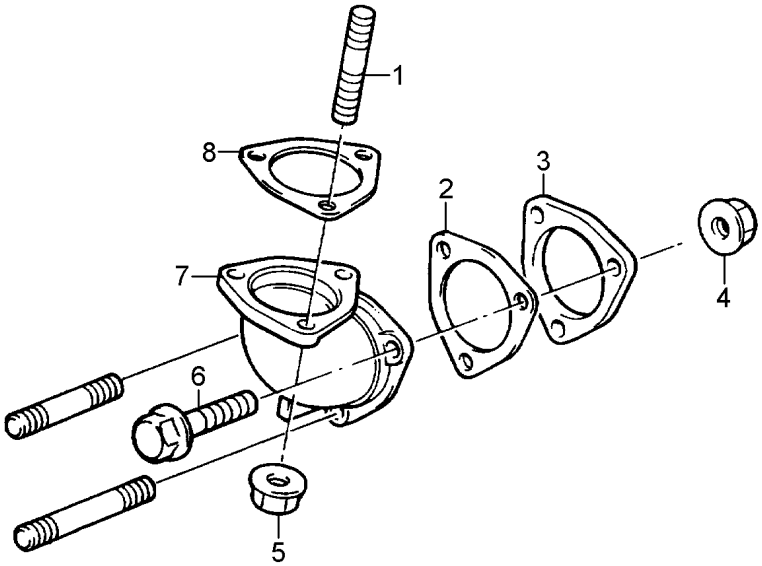

1	4222718M1	**3**	JUNTA	GASKET	EMPAQUETADURA.
2	4222718M1	**1**	JUNTA	GASKET	EMPAQUETADURA.
3	3640085M1	**1**	FLANGE	FLANGE	PLETINA
4	3637108M1	**3**	PORCA	NUT	TUERCA
5	3637108M1	**3**	PORCA	NUT	TUERCA
6	367734M1	**3**	PARAFUSO	BOLT	PERNO
7	4222777M1	**1**	CONEXÃO	CONNECTION	CONEXION
8	4222718M1	**1**	JUNTA	GASKET	EMPAQUETADURA.

Motor De Partida
Starter Motor
Motor Arranque

10-145

Fixação
Fixation
Fixación

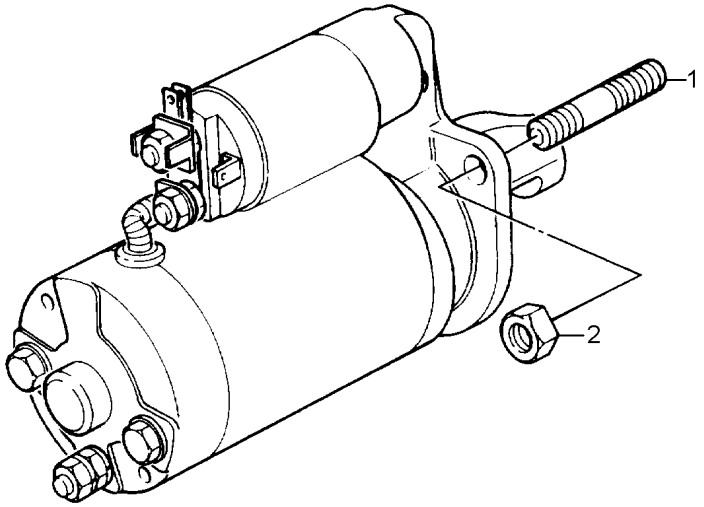

1	3637111M1			
2	3637221M1			
3	PRISIONEIRO	STUD	ESPARRAGO
3	PORCA	NUT	TUERCA

Tomada De Potência
Power Take-Off
Toma De Potencia

10-150

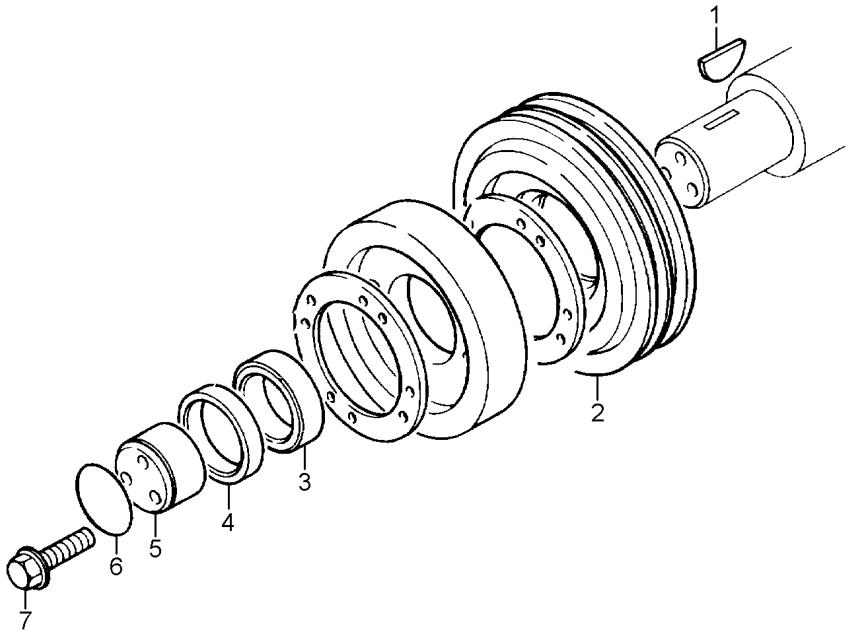

1	355465X1	**1**	CHAVETA	KEY	CLAVE
2	3638407M1	**1**	POLIA	PULLEY	POLEA
3	748315M1	**1**	ESPAÇADOR	SPACER	PIEZA DISTANCIA
4	1447128M1	**1**	ESPAÇADOR	SPACER	PIEZA DISTANCIA
5	742536M1	**1**	CUBO	HUB	CUBO
6	1447207M1	**1**	ANEL "O"	O RING	JUNTA TORICA
7	748074M1	**3**	PARAFUSO	BOLT	PERNO

Volante
Flywheel
Volante

10-155

Perkins
Perkins
Perkins

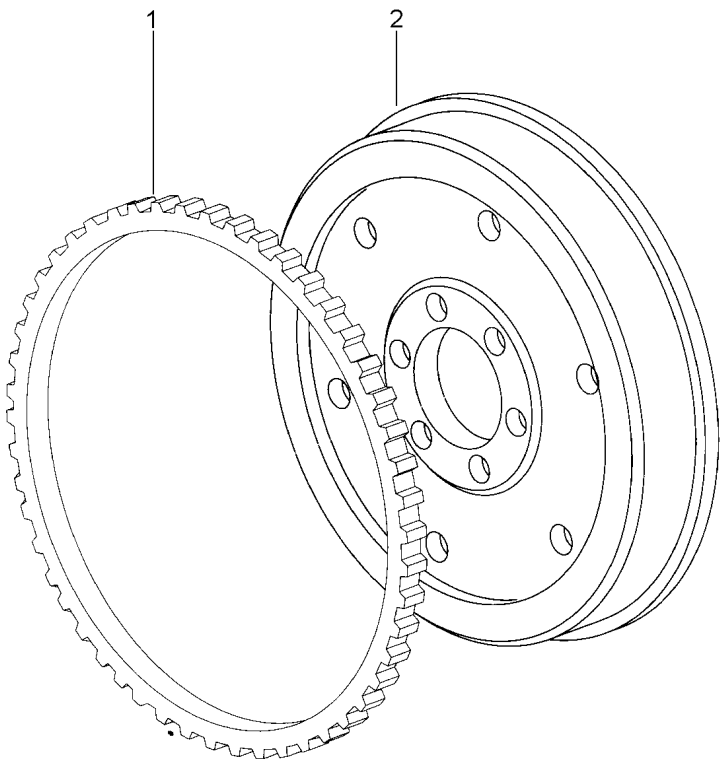

1	3408369M1	**1** CREMALHEIRA	STARTER RING	ARO DE ARRANQUE
2	2833589M1	**1** VOLANTE MOTOR	FLYWHEEL	VOLANTE MOTOR

Carcaça Do Volante
Flwheel Housing
Cárter Del Volante

10-160

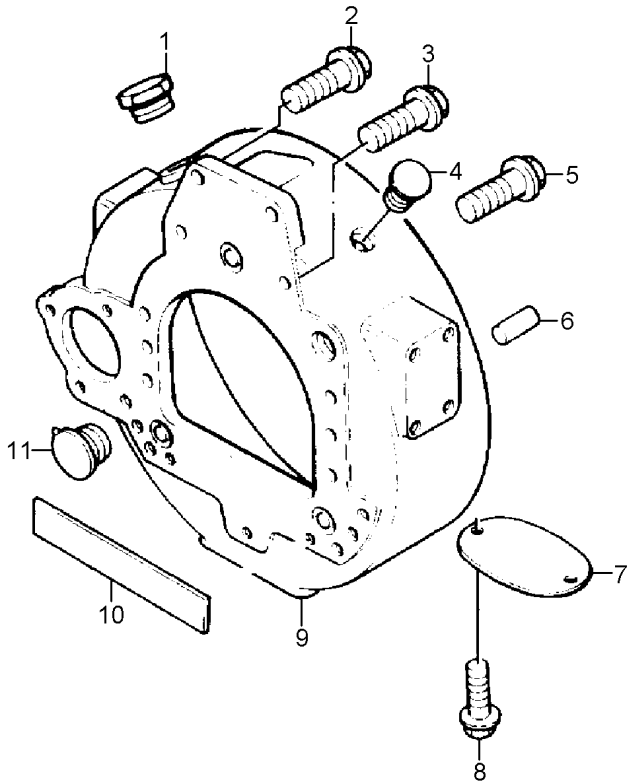

1	3637091M1	**1** BUJÃO	PLUG	TAPON
2	3640697M1	**3** PARAFUSO	BOLT	PERNO
3	3637082M1	**2** PARAFUSO	BOLT	PERNO
4	4222782M1	**1** BUJÃO	PLUG	TAPON
5	3641442M1	**6** PARAFUSO	BOLT	PERNO
6	1028450M1	**2** PINO	PIN	PASADOR
7	743181M1	**1** PLACA	PLATE	PLATO
8	3641011M1	**2** PARAFUSO	BOLT	PERNO
9	4222761M1	**1** CARCAÇA	HOUSING	ALOJAMIENTO
10	737143M1	**1** RETENTOR	SEAL	RETEN
11	4222775M1	**1** BUJÃO	PLUG	TAPON

Fixação Do Motor
Fixation Engine
Fixacion Motor

10-165

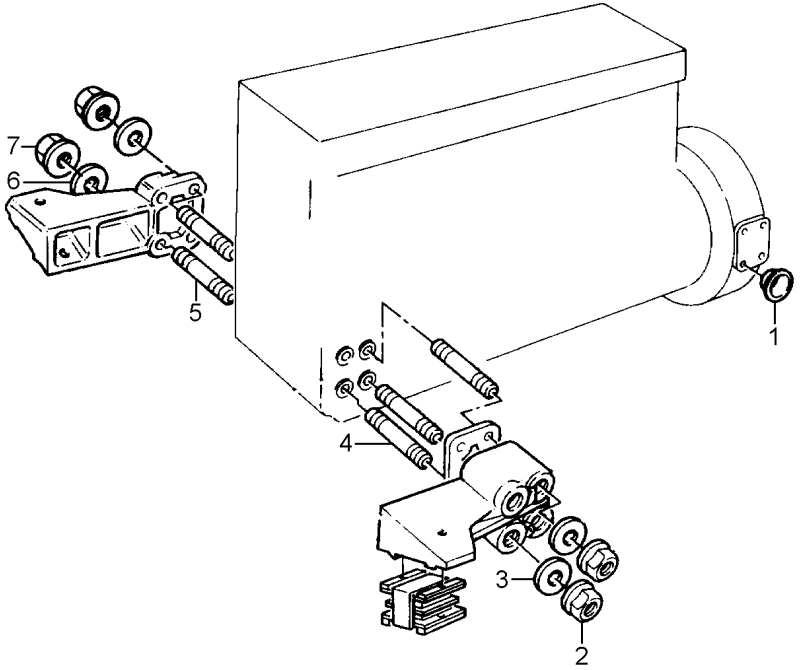

1	1447822M1			
2	339034X1			
3	1441664X1			
4	4222773M1			
5	4222773M1			
6	1441664X1			
7	339034X1			
6	TAMPÃO	PAD	ALMOHADILLA
4	PORCA	NUT	TUERCA
4	ARRUELA	WASHER	ARANDELA
4	PRISIONEIRO	STUD	ESPARRAGO
4	PRISIONEIRO	STUD	ESPARRAGO
4	ARRUELA	WASHER	ARANDELA
4	PORCA	NUT	TUERCA

Bujões
Plugs
Tapones

10-170

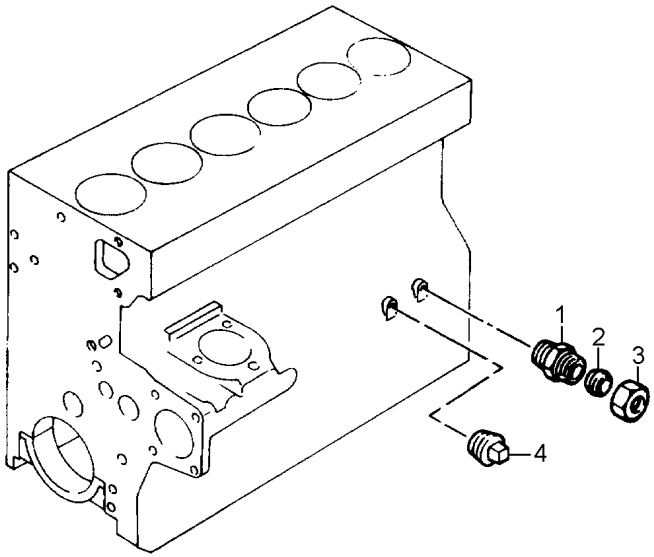

1	731514M1	**1**	CONEXÃO	CONNECTION	CONEXION
2	827276M1	**1**	OLIVA	OLIVE	OLIVA
3	375738X1	**1**	PORCA	NUT	TUERCA
4	731996M1	**1**	BUJÃO	PLUG	TAPON

Bujões
Plugs
Tapones

10-175

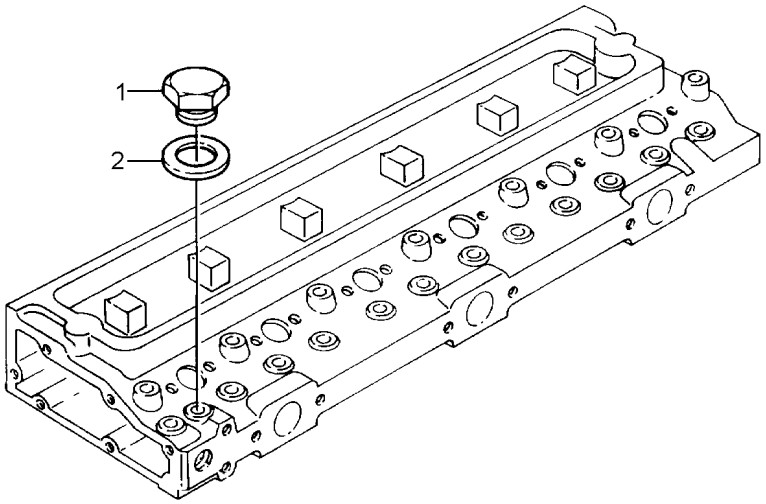

1	731410M1	**1**	BUJÃO	PLUG	TAPON
2	376178X1	**1**	ARRUELA	WASHER	ARANDELA

Jogo De Juntas
Joints Set
Juego De Juntas

10-180

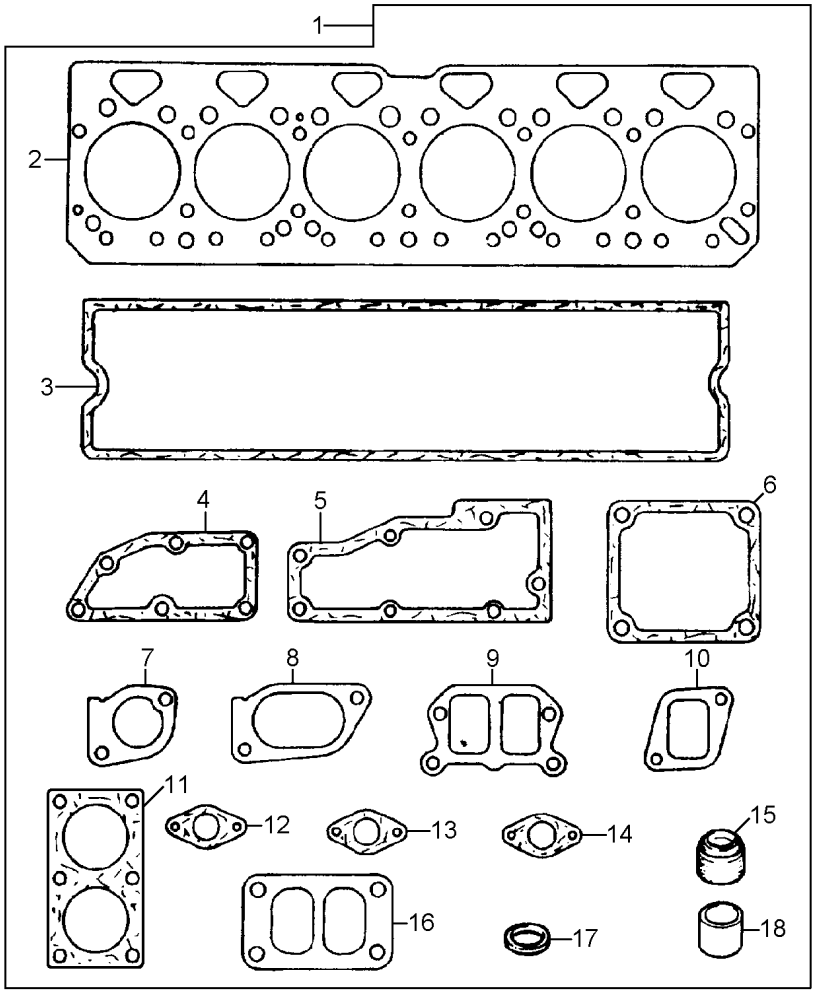

1	3638697M91		**X**	JG.JUNTAS	KIT, GASKET	JGO.EMPAQUETAD.
2	4222354M1	1	**1**	JUNTA	GASKET	EMPAQUETADURA.
3	748329M1	1	**1**	JUNTA	GASKET	EMPAQUETADURA.
4	3638703M1	1	**1**	JUNTA	GASKET	EMPAQUETADURA.
4	3638703M1	1	**1**	JUNTA	GASKET	EMPAQUETADURA.
5	3638702M1	1	**1**	JUNTA	GASKET	EMPAQUETADURA.
5	3638702M1	1	**1**	JUNTA	GASKET	EMPAQUETADURA.
6	3638701M1	1	**1**	JUNTA	GASKET	EMPAQUETADURA.
6	3638701M1	1	**1**	JUNTA	GASKET	EMPAQUETADURA.
7	744159M1	1	**2**	JUNTA	GASKET	EMPAQUETADURA.
8	744158M1	1	**2**	JUNTA	GASKET	EMPAQUETADURA.
9	3638258M1		**1**	JUNTA	GASKET	EMPAQUETADURA.
10	744162M1	1	**2**	JUNTA	GASKET	EMPAQUETADURA.
11	3638700M1	1	**1**	JUNTA	GASKET	EMPAQUETADURA.
11	3638700M1	1	**1**	JUNTA	GASKET	EMPAQUETADURA.
12	3638256M1	1	**1**	JUNTA	GASKET	EMPAQUETADURA.
12	3638256M1	1	**1**	JUNTA	GASKET	EMPAQUETADURA.
13	3638671M1	1	**1**	JUNTA	GASKET	EMPAQUETADURA.
13	3638671M1	1	**1**	JUNTA	GASKET	EMPAQUETADURA.
14	3638698M1	1	**1**	JUNTA	GASKET	EMPAQUETADURA.
14	3638698M1	1	**1**	JUNTA	GASKET	EMPAQUETADURA.
15	3637041M1	1	**12**	VEDADOR	SEAL	RETEN
16	3638274M1	1	**1**	JUNTA	GASKET	EMPAQUETADURA.
17	376091X1	1	**6**	ARRUELA	WASHER	ARANDELA
18	747140M1	1	**6**	VEDADOR	SEAL	RETEN

Jogo De Juntas
Joints Set
Juego De Juntas

10-185

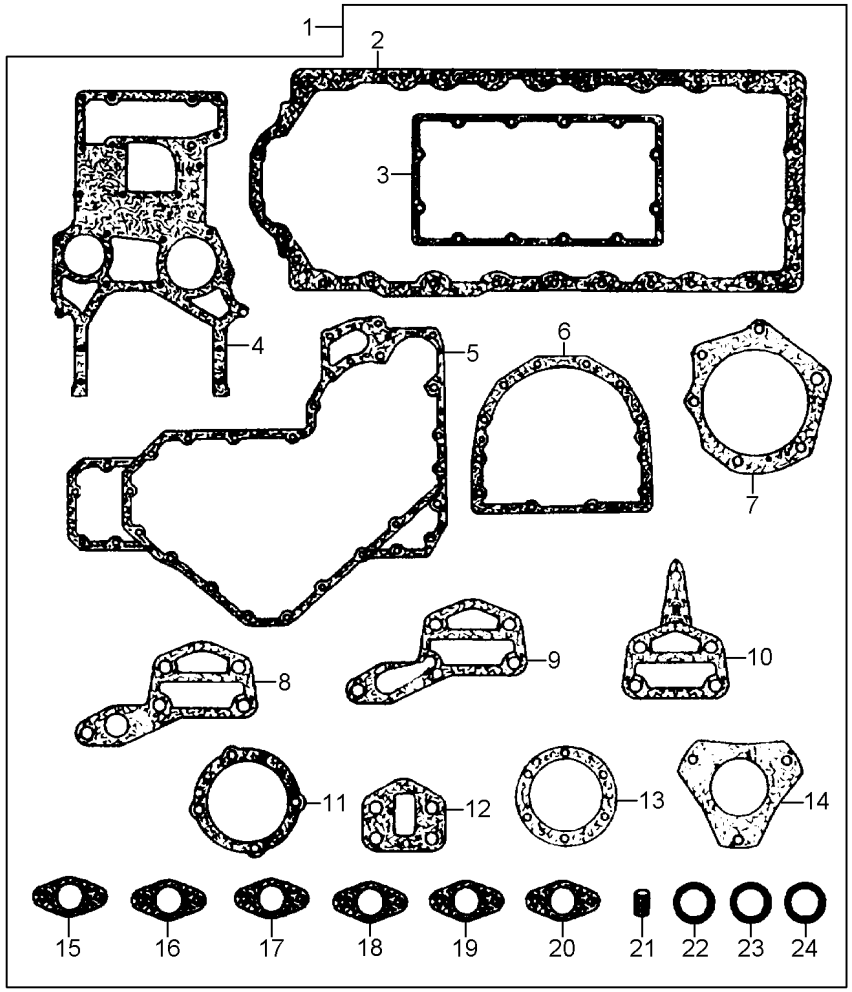

1	4222229M91		**X**	JG.JUNTAS	KIT, GASKET	JGO.EMPAQUETAD.
2	3638562M1	1	**1**	JUNTA	GASKET	EMPAQUETADURA.
3	3641440M1	1	**1**	JUNTA	GASKET	EMPAQUETADURA.
4	3640678M1	1	**1**	JUNTA	GASKET	EMPAQUETADURA.
4	748334M1	1	**1**	JUNTA	GASKET	EMPAQUETADURA.
5	3638643M1	1	**1**	JUNTA	GASKET	EMPAQUETADURA.
6	4223587M1	1	**1**	JUNTA	GASKET	EMPAQUETADURA.
7	3637196M1	1	**1**	JUNTA	GASKET	EMPAQUETADURA.
7	4222433M1	1	**1**	JUNTA	GASKET	EMPAQUETADURA.
8	3641286M1	1	**1**	JUNTA	GASKET	EMPAQUETADURA.
9	3641289M1	1	**1**	JUNTA	GASKET	EMPAQUETADURA.
10	3638774M1	1	**1**	JUNTA	GASKET	EMPAQUETADURA.
10	3638781M1	1	**1**	JUNTA	GASKET	EMPAQUETADURA.
11	3640679M1	1	**1**	JUNTA	GASKET	EMPAQUETADURA.
12	3638523M1	1	**1**	JUNTA	GASKET	EMPAQUETADURA.
12	3640785M1	1	**1**	JUNTA	GASKET	EMPAQUETADURA.
13	3638439M1	1	**1**	JUNTA	GASKET	EMPAQUETADURA.
13	747996M1	1	**1**	JUNTA	GASKET	EMPAQUETADURA.
14	3638831M1	1	**1**	JUNTA	GASKET	EMPAQUETADURA.
15	3641284M1	1	**1**	JUNTA	GASKET	EMPAQUETADURA.
15	744662M1	1	**1**	JUNTA	GASKET	EMPAQUETADURA.
16	3641292M1	1	**1**	JUNTA	GASKET	EMPAQUETADURA.
17	3638426M1	1	**1**	JUNTA	GASKET	EMPAQUETADURA.
17	3641266M1	1	**1**	JUNTA	GASKET	EMPAQUETADURA.
18	3641291M1	1	**1**	JUNTA	GASKET	EMPAQUETADURA.
19	3641294M1	1	**1**	JUNTA	GASKET	EMPAQUETADURA.
19	748242M1	1	**1**	JUNTA	GASKET	EMPAQUETADURA.
20	744153M1	1	**1**	JUNTA	GASKET	EMPAQUETADURA.
21	733721M1	1	**2**	PINO	PIN	PASADOR
22	3637198M1	1	**4**	ANEL "O"	O RING	JUNTA TORICA
23	3637197M1	1	**2**	ANEL "O"	O RING	JUNTA TORICA
24	3637253M1	1	**1**	ANEL "O"	O RING	JUNTA TORICA

Motor 1006-6t 165cv
Engine 1006-6t 165cv
Motor 1006-6t 165cv

10-190

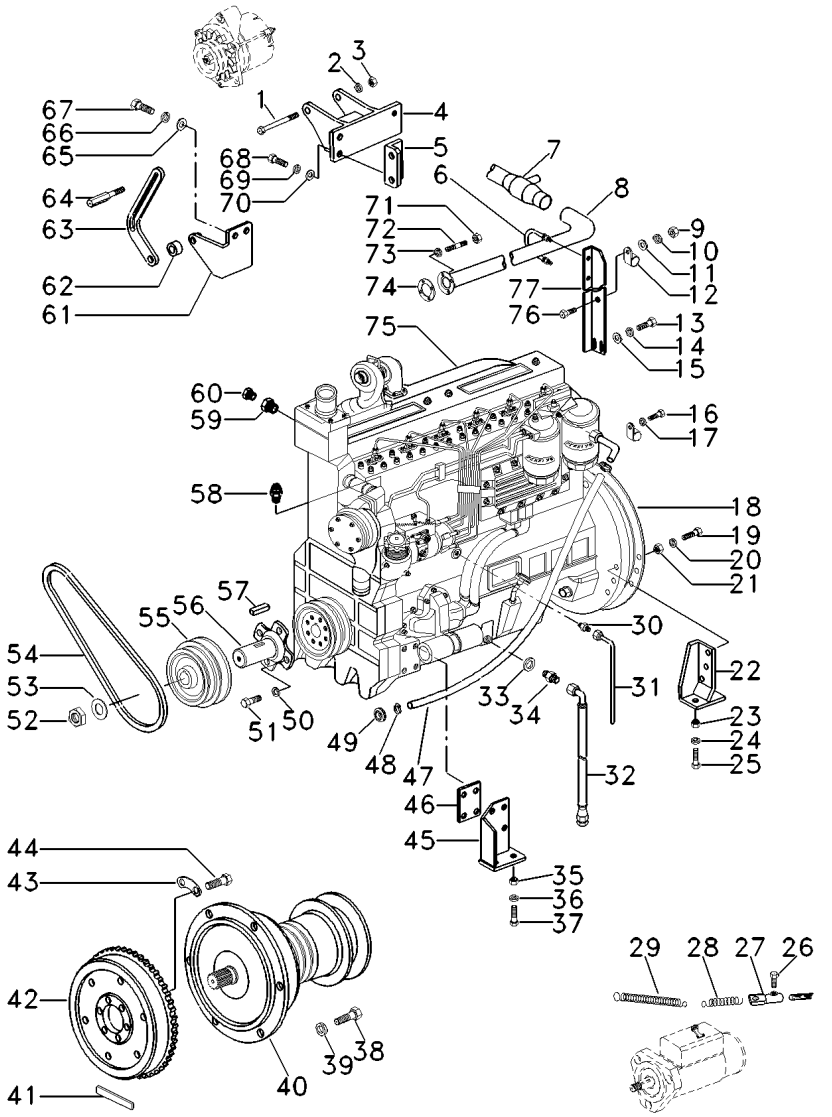

1	339050X1		**1** PARAFUSO	BOLT	PERNO
2	339534X1		**1** ARRUELA	WASHER	ARANDELA
3	339402X1		**2** PORCA	NUT	TUERCA
4	040216S1	[B]	**1** SUPORTE	BRACKET	SOPORTE
4	045704S1	[A]	**1** SUPORTE	BRACKET	SOPORTE
5	036695P1		**1** SUPORTE	BRACKET	SOPORTE
6	3469365M91	10-640 No	**1** PRESILHA	STAPLE	GRAPA
7	040583T1		**1** EJETOR	JET	SURTIDOR
8	042806S1		**1** SILENCIOSO	SILENCER	SILENCIADOR
8	061528S1	MF5650 6535 - 6537 6556 - 6562 6582 - 6587 6590 - 6593 6659 - 6661 + 6523 + 6527 + 6528 + 6530 + 6531 + 6554	**1** TUBO	PIPE	CANO
9	339169X1	6100 MF5650 6102 - 6114 6116 - 6125	**1** PORCA	NUT	TUERCA
10	339374X1	6100 MF5650 6102 - 6114 6116 - 6125	**1** ARRUELA	WASHER	ARANDELA
11	391166X1	6100 MF5650 6102 - 6114 6116 - 6125	**1** ARRUELA	WASHER	ARANDELA
12	117527543800	6100 MF5650 6102 - 6114 6116 - 6125	**1** BRAÇADEIRA	CLAMP	ABRAZADERA
13	339401X1		**2** PARAFUSO	BOLT	PERNO
14	390734X1		**2** ARRUELA	WASHER	ARANDELA
15	339376X1		**2** ARRUELA	WASHER	ARANDELA
16	339228X1		**2** PARAFUSO	BOLT	PERNO
17	339374X1		**2** ARRUELA	WASHER	ARANDELA
18	043174P1		**1** PLACA	PLATE	PLATO
18	049980P1	6126 MF5650 + 6101 + 6115	**2** PINO	PIN	PASADOR
18	3009207X1	6126 MF5650 + 6101 + 6115	**6** PARAFUSO	BOLT	PERNO
18	060704P1	MF5650 6535 - 6537 6556 - 6562 6582 - 6587 6590 - 6593 6659 - 6661 + 6523 + 6527 + 6528 + 6530 + 6531 + 6554	**1** PLACA	PLATE	PLATO
19	339403X1		**6** PARAFUSO	BOLT	PERNO

Motor 1006-6t	165cv
Engine 1006-6t	165cv
Motor 1006-6t	165cv

10-190

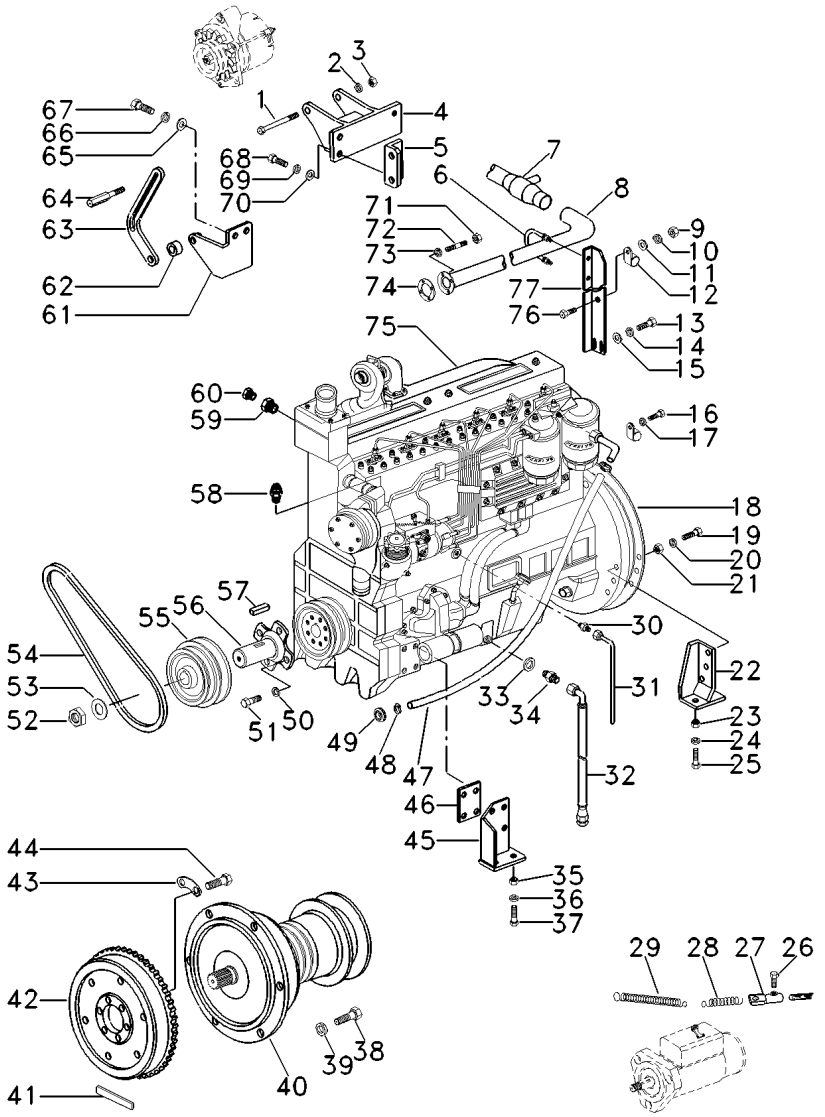

20	339369X1		**6**	ARRUELA	WASHER	ARANDELA
21	339054X1		**6**	PORCA	NUT	TUERCA
22	043025S1	◀	**1**	SUPORTE	BRACKET	SOPORTE
22	043176S1	▶	**1**	SUPORTE	BRACKET	SOPORTE
23	339054X1		**4**	PORCA	NUT	TUERCA
24	339369X1		**4**	ARRUELA	WASHER	ARANDELA
25	391375X1		**4**	PARAFUSO	BOLT	PERNO
26	339160X1		**1**	PARAFUSO	BOLT	PERNO
27	403573M1		**1**	FIXAÇÃO	FASTENER	CIERRE
28	1706116M1		**1**	MOLA	SPRING	RESORTE
29	1706106M1		**1**	MOLA	SPRING	RESORTE
30	3226129M1	6100 6102 - 6114 6116 - 6125	**1**	ADAPTADOR	ADAPTOR	ADAPTADOR
31	3226170M91	6100 6102 - 6114 6116 - 6125	**1**	TUBO	PIPE	CANO
32	3468316M91		**1**	MANGUEIRA	HOSE	FLEXIBLE
33	890035271291		**1**	JUNTA	GASKET	EMPAQUETADURA.
34	3226591M1		**1**	ADAPTADOR	ADAPTOR	ADAPTADOR
35	339054X1		**4**	PORCA	NUT	TUERCA
36	339369X1		**4**	ARRUELA	WASHER	ARANDELA
37	391375X1		**4**	PARAFUSO	BOLT	PERNO
38	390799X1		**4**	PARAFUSO	BOLT	PERNO
39	339376X1		**4**	ARRUELA	WASHER	ARANDELA
40	043417N1	30-25 No	**1**	CJ. PTO	KIT, PTO	JGO.TOMA FUERZA
41	3099491M1		**1**	JUNTA	GASKET	EMPAQUETADURA.
42	3098059M91	10-155 No	**1**	CJ. VOLANTE	FLYWHEEL ASSY.	CJTO.DE VOLANTE
42	062545N1	10-635 No 6535 - 6537 6556 - 6562 6582 - 6587 6590 - 6593 6659 - 6661 + 6523 + 6527 + 6528 + 6530 + 6531 + 6556	**1**	CJ. VOLANTE	FLYWHEEL ASSY.	CJTO.DE VOLANTE
43	3408355M1		**3**	TRAVA	LOCK	RETENEDOR
43	062712P1	MF5650 6535 - 6537 6556 - 6562 6582 - 6587 6590 - 6593 6659 - 6661 + 6523 + 6527 + 6528 + 6530 + 6531 + 6554	**4**	TRAVA	LOCK	RETENEDOR
44	353594X1		**6**	PARAFUSO	BOLT	PERNO

Motor 1006-6t 165cv
Engine 1006-6t 165cv
Motor 1006-6t 165cv

10-190

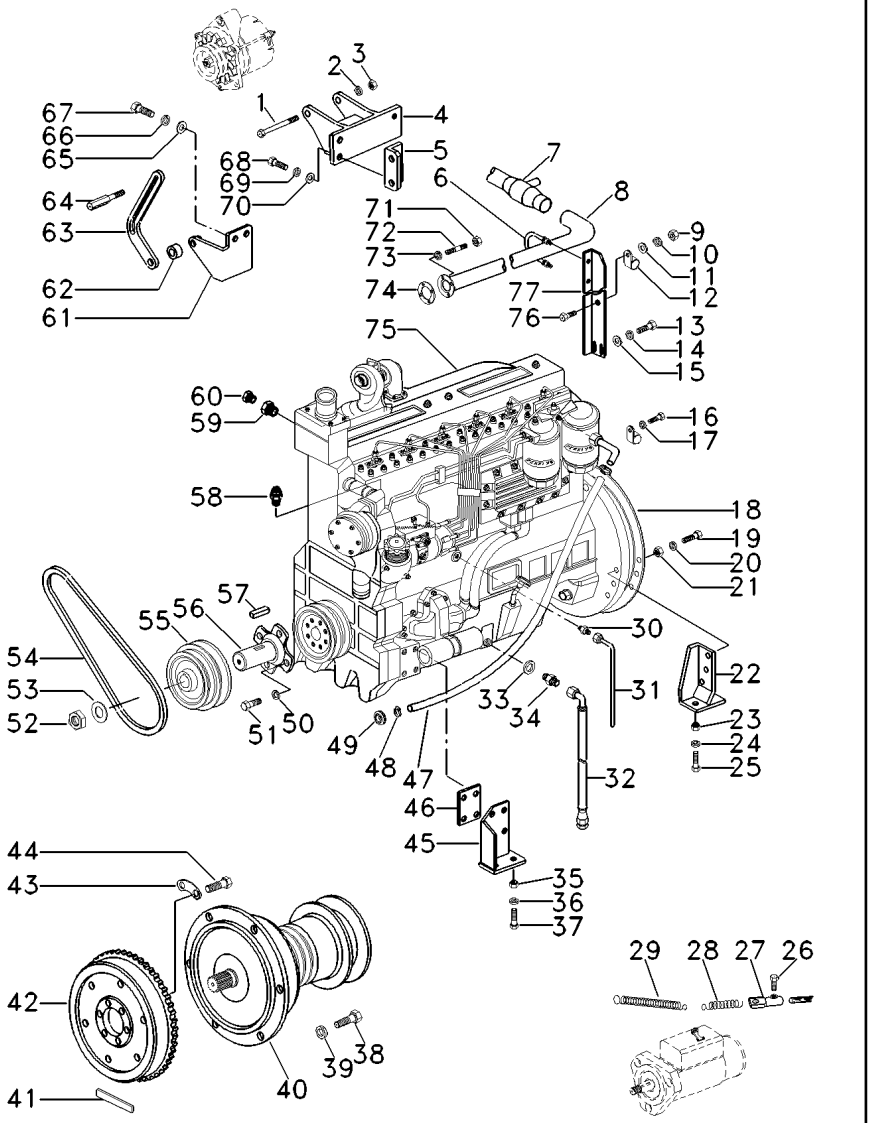

44	880009612152	⇹ MF5650 6535 - 6537 6556 - 6562 6582 - 6587 6590 - 6593 6659 - 6661 + 6523 + 6527 + 6528 + 6530 + 6531 + 6554	**8** PARAFUSO	BOLT	PERNO
45	043222S1		**2** SUPORTE	BRACKET	SOPORTE
46	117502630800		**2** CALÇO	SHIM	CALCE
47	046249P1		**1** MANGUEIRA	HOSE	FLEXIBLE
48	1441294X1		**2** BRAÇADEIRA	CLAMP	ABRAZADERA
49	367724X1		**1** PASSA-FIO	GROMMET	PASACABLE
50	339369X1		**4** ARRUELA	WASHER	ARANDELA
51	391375X1		**4** PARAFUSO	BOLT	PERNO
52	3099786M1		**1** PORCA	NUT	TUERCA
53	391386X1		**1** ARRUELA	WASHER	ARANDELA
54	049798T1		**1** CORREIA	BELT	CORREA
55	051420P1	➡| 5580 - MF5650	**1** POLIA	PULLEY	POLEA
55	042145P1	➡ 5581 - MF5650	**1** POLIA	PULLEY	POLEA
55	061135P1	⇹ MF5650 6535 - 6537 6556 - 6562 6582 - 6587 6590 - 6593 6659 - 6661 + 6523 + 6527 + 6528 + 6530 + 6531 + 6554	**1** POLIA	PULLEY	POLEA
56	051419P1	➡| 5580 - MF5650	**1** FLANGE	FLANGE	PLETINA
56	048668P1	➡ 5581 - MF5650	**1** FLANGE	FLANGE	PLETINA
57	339047X1	➡ 5581 - MF5650	**1** CHAVETA	KEY	CLAVE
57	880068851355	➡| 5580 - MF5650	**1** CHAVETA	KEY	CLAVE
58	039385T1		**1** SENSOR	SENDER	EMISOR
59	041963P1		**1** ADAPTADOR	ADAPTOR	ADAPTADOR
60	026696T1		**1** SENSOR	SENDER	EMISOR
61	040219S1	[B]	**1** SUPORTE	BRACKET	SOPORTE
61	045706S1	[A]	**1** SUPORTE	BRACKET	SOPORTE
62	366320X1		**1** ESPAÇADOR	SPACER	PIEZA DISTANCIA
63	049969P1	[B]	**1** BRAÇO	ARM	BRAZO
63	048570P1	[A]	**1** ESTICADOR	TURNBUCKLE	TORNIQUETE
64	050008P1		**1** PARAFUSO	BOLT	PERNO
65	390734X1		**2** ARRUELA	WASHER	ARANDELA
66	339376X1		**2** ARRUELA	WASHER	ARANDELA
67	339081X1		**2** PARAFUSO	BOLT	PERNO
68	353678X1	5/16" X1	**2** PARAFUSO	BOLT	PERNO
68	339081X1	M10X20	**1** PARAFUSO	BOLT	PERNO
69	339376X1		**1** ARRUELA	WASHER	ARANDELA
69	353446X1		**2** ARRUELA	WASHER	ARANDELA

Motor 1006-6t	165cv
Engine 1006-6t	165cv
Motor 1006-6t	165cv

10-190

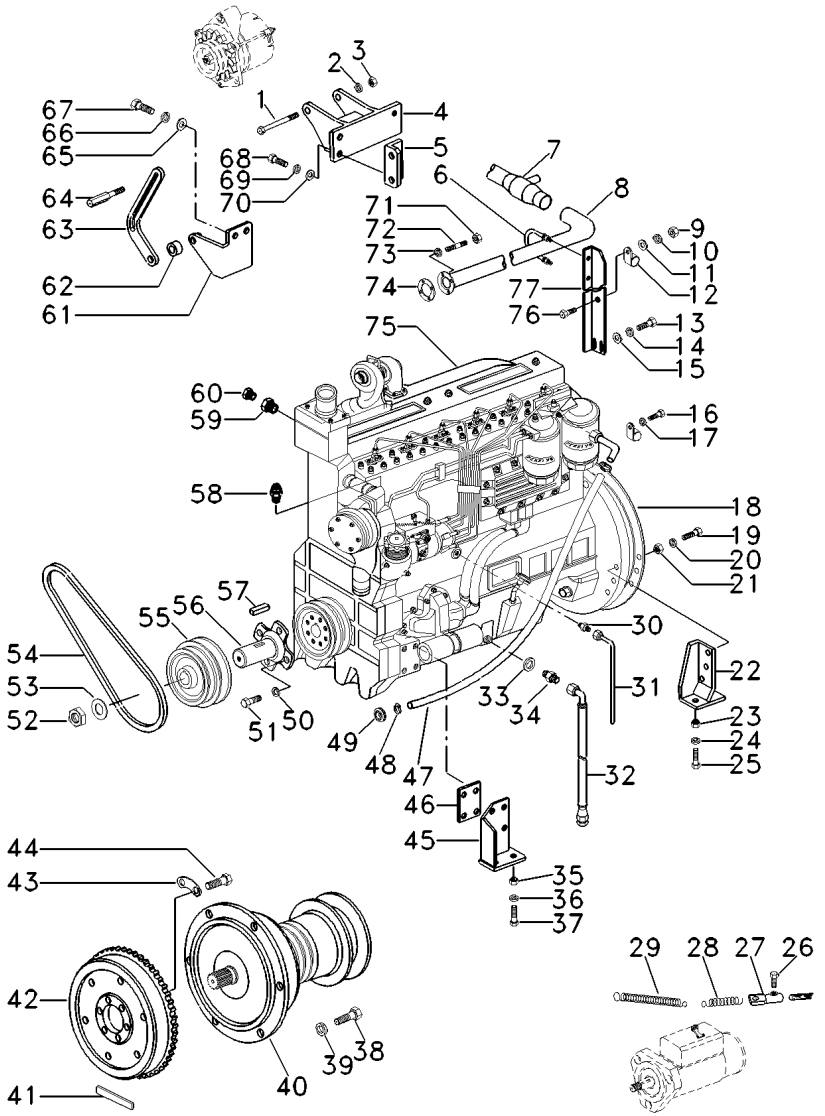

70	390734X1	11X22X2	**2**	ARRUELA	WASHER	ARANDELA
70	391577X1		**2**	ARRUELA	WASHER	ARANDELA
71	339169X1		**6**	PORCA	NUT	TUERCA
72	048697P1		**6**	PRISIONEIRO	STUD	ESPARRAGO
73	339374X1		**6**	ARRUELA	WASHER	ARANDELA
74	117502539800		**1**	JUNTA	GASKET	EMPAQUETADURA.
75	043410T1	➡ 5468 ↔ 5470 - 5496	**1**	CJ. MOTOR	KIT, MOTOR	JUEGO MOTOR
75	049792T1	👁 10-195 No ↔ 5497 - 5806 5808 - 5857 5859 - 6050 6054 - 6085 + 5469 + 6087 + 6088	**1**	CJ. MOTOR	KIT, MOTOR	JUEGO MOTOR
75	062366T1	CUMMINS 174CV ↔ 6535 - 6537 6556 - 6562 6582 - 6587 6590 - 6593 6659 - 6661 + 6523 + 6527 + 6528 + 6530 + 6531 + 6554	**1**	CJ. MOTOR	KIT, MOTOR	JUEGO MOTOR
75	057294T1	➡ 6089 ↔ 6051 - 6053 + 5807 + 5858 + 6086	**1**	CJ. MOTOR	KIT, MOTOR	JUEGO MOTOR
76	339124X1	➡ 6100 MF5650 ↔ 6102 - 6114 6116 - 6125	**1**	PARAFUSO	BOLT	PERNO
77	042830P1		**1**	SUPORTE	BRACKET	SOPORTE
77	061937P1	↔ 6535 - 6537 6556 - 6562 6582 - 6587 6590 - 6593 6659 - 6661 + 6523 + 6527 + 6528 + 6530 + 6531 + 6554	**1**	SUPORTE	BRACKET	SOPORTE

[A] COM PREPARAÇÃO PARA MONTAGEM DE CABINA
WITH PREPARATION TO CAB ASSEMBY
CON PREPARACION P/ MONTAJE DE CABINA

[B] SEM PREPARAÇÃO PARA MONTAGEM DE CABINA
WITHOUT PREPARATION TO CAB ASSEMBY
SIN PREPARACION P/ OMTAJE DE CABINA

Motor 1006-6t Engine 1006-6t Motor 1006-6t	165cv 165cv 165cv	10-195

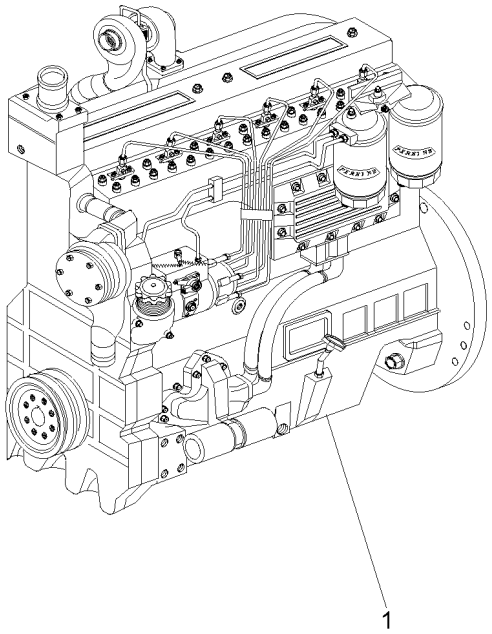

1 049792T1	**1** CJ. MOTOR	KIT, MOTOR	JUEGO MOTOR

Motor
Engine
Motor

10-200

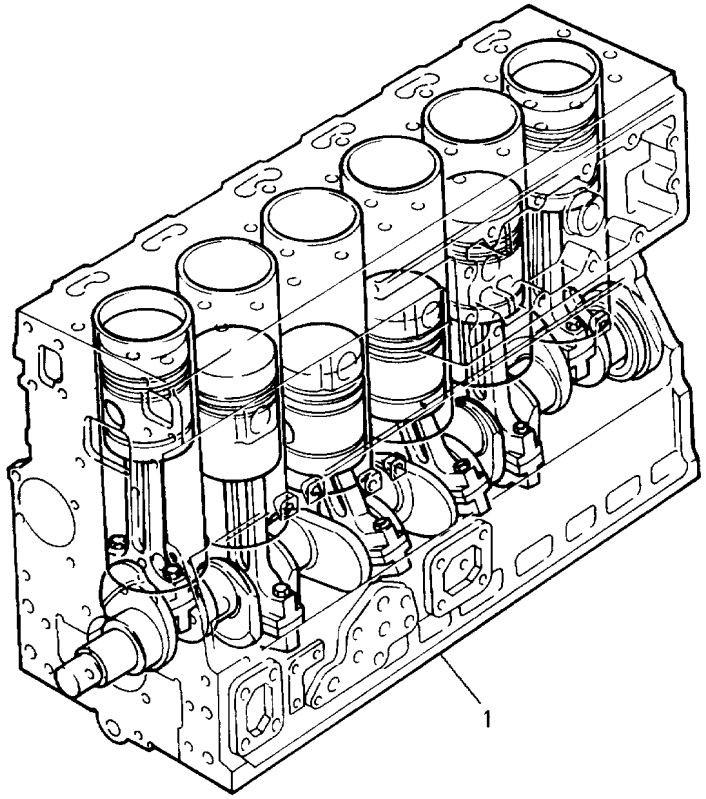

1	4222353M91	**1**	MOTOR PARCIAL	SHORT ENGINE	BLOQUE EMBIELADO

Bloco De Cilindros
Cylinder Block
Bloque De Cilindros

10-205

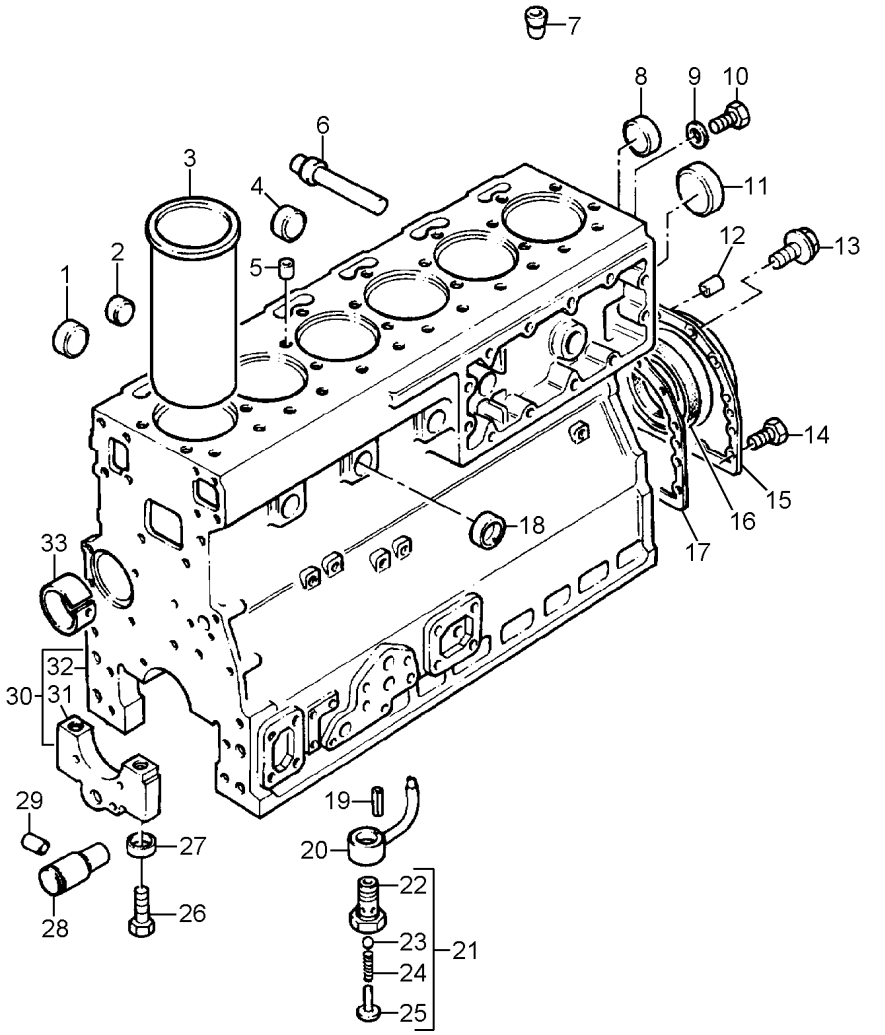

1	746259M1	30		**3**	BUJÃO	PLUG	TAPON
2	746259M1	30		**3**	BUJÃO	PLUG	TAPON
3	748215M1	30		**6**	CAMISA	LINER	CAMISA
3	748216M1			**6**	CAMISA	LINER	CAMISA
4	746259M1	30		**6**	BUJÃO	PLUG	TAPON
5	736868M1	30		**1**	PINO	PIN	PASADOR
6	1476282X1	30		**1**	BUJÃO	PLUG	TAPON
7	4222439M1	30		**2**	PINO	PIN	PASADOR
8	746259M1	30		**1**	BUJÃO	PLUG	TAPON
9	3638664M1	30		**1**	ARRUELA	WASHER	ARANDELA
10	376180X1	30		**1**	BUJÃO	PLUG	TAPON
11	4222043M1	30 ●○	3637015M1	**1**	BUJÃO	PLUG	TAPON
12	731947M1			**2**	PINO	PIN	PASADOR
13	3637008M1			**12**	PARAFUSO	BOLT	PERNO
14	3641756M1			**2**	PARAFUSO	BOLT	PERNO
15	3640868M91			**1**	CJ. RETENTOR	KIT, SEAL	RETENES JUEGO
16	1447691M1	15		**1**	RETENTOR	SEAL	RETEN
17	3641221M1			**1**	JUNTA	GASKET	EMPAQUETADURA.
18	746259M1	30		**5**	BUJÃO	PLUG	TAPON
19	4222512M1	20		**1**	PINO	PIN	PASADOR
20	747856M91	30		**6**	TUBO	PIPE	CANO
21	3637005M91	30		**6**	VÁLVULA	VALVE	VALVULA
22		21		**1**	CORPO	BODY	CUERPO
23	3637006M1	21		**1**	ESFERA	BALL	BOLA
24	748149M1	21		**1**	MOLA	SPRING	RESORTE
25	3637007M1	21		**1**	PINO	PIN	PASADOR
26	1476108X1	30		**14**	PARAFUSO	BOLT	PERNO
27	733072M1	30		**14**	ANEL "O"	O RING	JUNTA TORICA
28	32716117	30		**1**	ÁRVORE	AXLE	EJE
29	3638414M1	30		**1**	PINO	PIN	PASADOR
30	4222525M91			**1**	BLOCO	BLOCK	BLOQUE
31		30		**7**	MANCAL	BEARING	COJINETE
32		30		**1**	BLOCO	BLOCK	BLOQUE
33	4222017M1	30		**1**	BUCHA	BUSH	CASQUILLO

Árvore De Manivelas/Pistões E Bielas
Crankshaft/Pistons And Connecting Rods
Ciguenal/Pistones Y Bielas

10-210

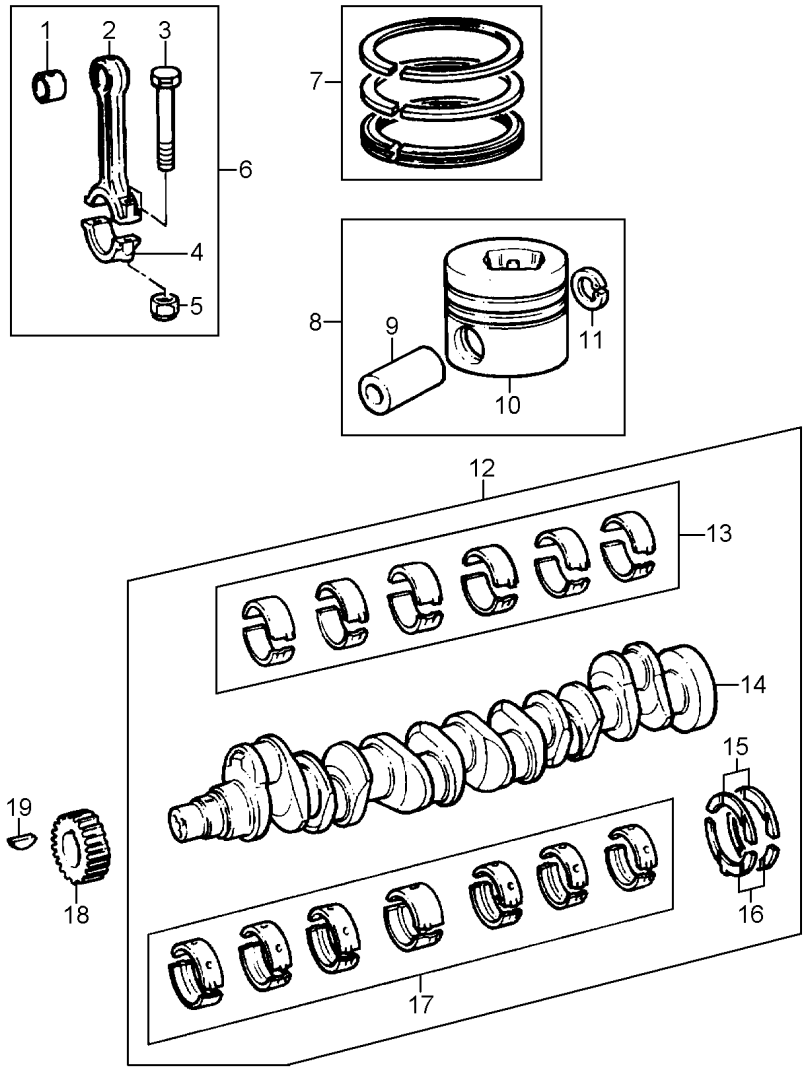

1	744971M1	6		**1**	BUCHA	BUSH	CASQUILLO
2		6		**1**	BIELA	CONROD	BIELA
3	4222485M1	6		**2**	PARAFUSO	BOLT	PERNO
4		6		**1**	CAPA	BOOT	PROTECCION
5	3637030M1	6		**12**	PORCA	NUT	TUERCA
6	3637028M91			**6**	BIELA	CONROD	BIELA
7	3641316M91			**6**	JG. ANÉIS	KIT, RING	AROS JUEGO
8	3641187M91			**6**	CJ. PISTÃO	KIT, PISTON	JUEGO DE PISTON
9		8		**1**	PINO	PIN	PASADOR
10		8		**1**	PISTÃO	PISTON	PISTON
11	1476196X1	8		**2**	ANEL TRAVA	CIRCLIP	CIRCULITO
12	3637019M91			**1**	VIRABREQUIM	CRANKSHAFT	CIGUENAL
13	3637024M91	12		**1**	KIT DE BRONZINAS	KIT, BEARING	JUEGO COJINETES
13	3637025M91		(-)0.25MM	**X**	KIT DE BRONZINAS	KIT, BEARING	JUEGO COJINETES
13	3637026M91		(-)0.50MM	**X**	KIT DE BRONZINAS	KIT, BEARING	JUEGO COJINETES
13	3637027M91		(-)0.75MM	**X**	KIT DE BRONZINAS	KIT, BEARING	JUEGO COJINETES
14		12		**1**	VIRABREQUIM	CRANKSHAFT	CIGUENAL
15	735742M1	12	(+)0.19MM	**X**	ARRUELA	WASHER	ARANDELA
15	747128M1	12		**2**	ARRUELA	WASHER	ARANDELA
16	735743M1		(+)0.19MM	**X**	ARRUELA	WASHER	ARANDELA
16	747129M1	12	735114M1	**2**	ARRUELA	WASHER	ARANDELA
17	3637020M91	12		**1**	JOGO CASQUILHOS	BEARING KIT	JUEGO COJINETES
17	3637021M91		(-)0.25MM	**X**	JOGO CASQUILHOS	BEARING KIT	JUEGO COJINETES
17	3637022M91		(-)0.50MM	**X**	JOGO CASQUILHOS	BEARING KIT	JUEGO COJINETES
17	3637023M91		(-)0.75MM	**X**	JOGO CASQUILHOS	BEARING KIT	JUEGO COJINETES
18	748201M1			**1**	ENGRENAGEM	GEAR	ENGRANAJE
19	2196X			**1**	CHAVETA	KEY	CLAVE

Respiro Do Motor
Engine Breather
Respiradero Del Motor

10-215

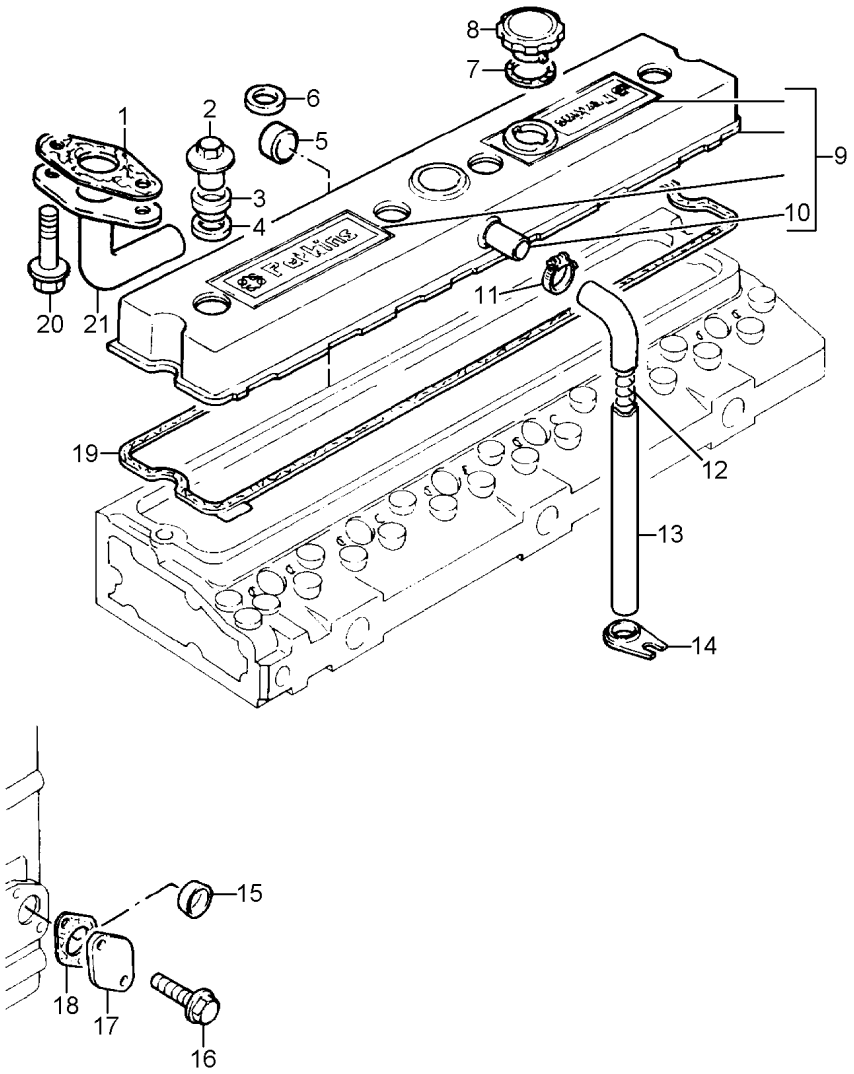

1	744662M1		**1**	JUNTA	GASKET	EMPAQUETADURA.
2	3638844M1		**4**	PORCA	NUT	TUERCA
3	3638640M1		**4**	RETENTOR	SEAL	RETEN
4	376656X1		**4**	ARRUELA	WASHER	ARANDELA
5	746259M1		**1**	BUJÃO	PLUG	TAPON
6	365691X1		**4**	ARRUELA	WASHER	ARANDELA
7	748328M1		**1**	ANEL	RING	ARO
8	748219M1		**1**	TAMPA	COVER	CUBIERTA
9	3640163M1		**1**	TAMPA	COVER	CUBIERTA
10	3638447M1	9	**1**	CONEXÃO	CONNECTION	CONEXION
11	3638598M1		**1**	BRAÇADEIRA	CLAMP	ABRAZADERA
12	745540M1		**1**	MOLA	SPRING	RESORTE
13	740597M1		**1**	TUBO	PIPE	CANO
14	745489M1		**1**	SUPORTE	BRACKET	SOPORTE
15	3637094M1		**1**	BUJÃO	PLUG	TAPON
16	3637008M1		**2**	PARAFUSO	BOLT	PERNO
17	3641267M1		**1**	PLACA	PLATE	PLATO
18	3641296M1		**1**	JUNTA	GASKET	EMPAQUETADURA.
19	748329M1		**1**	JUNTA	GASKET	EMPAQUETADURA.
20	3637044M1		**2**	PARAFUSO	BOLT	PERNO
21	748358M1		**1**	TUBO	PIPE	CANO

Eixo Balanceiros
Rocker Shaft
Eje De Balancines

10-220

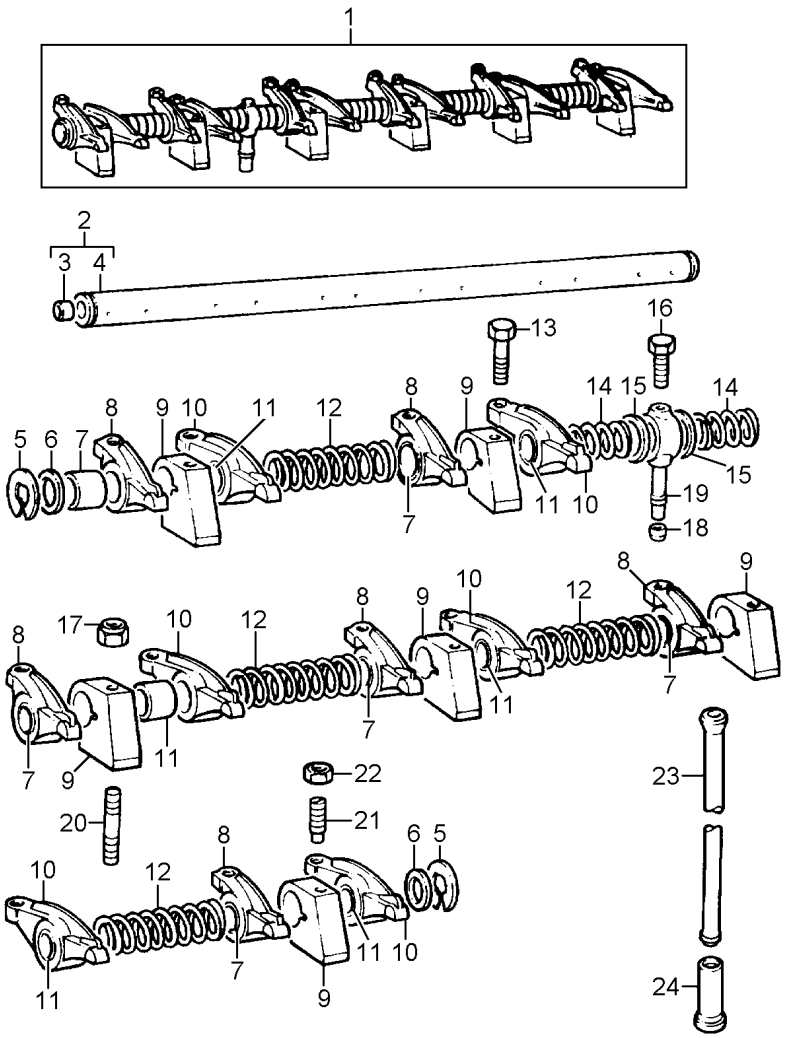

1	3637060M91		
2	3637062M91	1	
3	731330M1	2	
4		2	
5	376137X1	1	
6	747876M1	1	
7	895748M1	8	
8	4223075M91	1	▶
9	3638403M1	1	
10	4223076M91	1	◀
11	895748M1	10	
12	733811M1	1	
13	3637073M1		
14	733812M1	1	
15	739513M91	1	
16	3638500M1	1	
17	3637067M1		
18	376525X1	1	
19	3638499M1	1	
20	3637066M1		
21	731516M1	1	
22	376123X1	1	
23	733817M1		
24	4222069M1		●○ 740671M1

1	EIXO BALANCEIRO	ROCKER SHAFT	EJE BALANCINES
1	EIXO	SHAFT	ARBOL
1	BUJÃO	PLUG	TAPON
1	EIXO	SHAFT	ARBOL
2	ANEL TRAVA	CIRCLIP	CIRCULITO
2	ARRUELA	WASHER	ARANDELA
1	BUCHA	BUSH	CASQUILLO
6	BALANCEIRO	ROCKER	BALANCIN
6	SUPORTE	BRACKET	SOPORTE
6	BALANCEIRO	ROCKER	BALANCIN
1	BUCHA	BUSH	CASQUILLO
4	MOLA	SPRING	RESORTE
2	PARAFUSO	BOLT	PERNO
2	MOLA	SPRING	RESORTE
2	ARRUELA	WASHER	ARANDELA
1	PARAFUSO	BOLT	PERNO
4	PORCA	NUT	TUERCA
1	OLIVA	OLIVE	OLIVA
1	CONEXÃO	CONNECTION	CONEXION
4	PRISIONEIRO	STUD	ESPARRAGO
12	PARAFUSO	BOLT	PERNO
12	PORCA	NUT	TUERCA
12	VARETA	ROD	VARILLA
12	TUCHO	TAPPET	TAQUET

Cabeçote
Cylinder Head
Culata

10-225

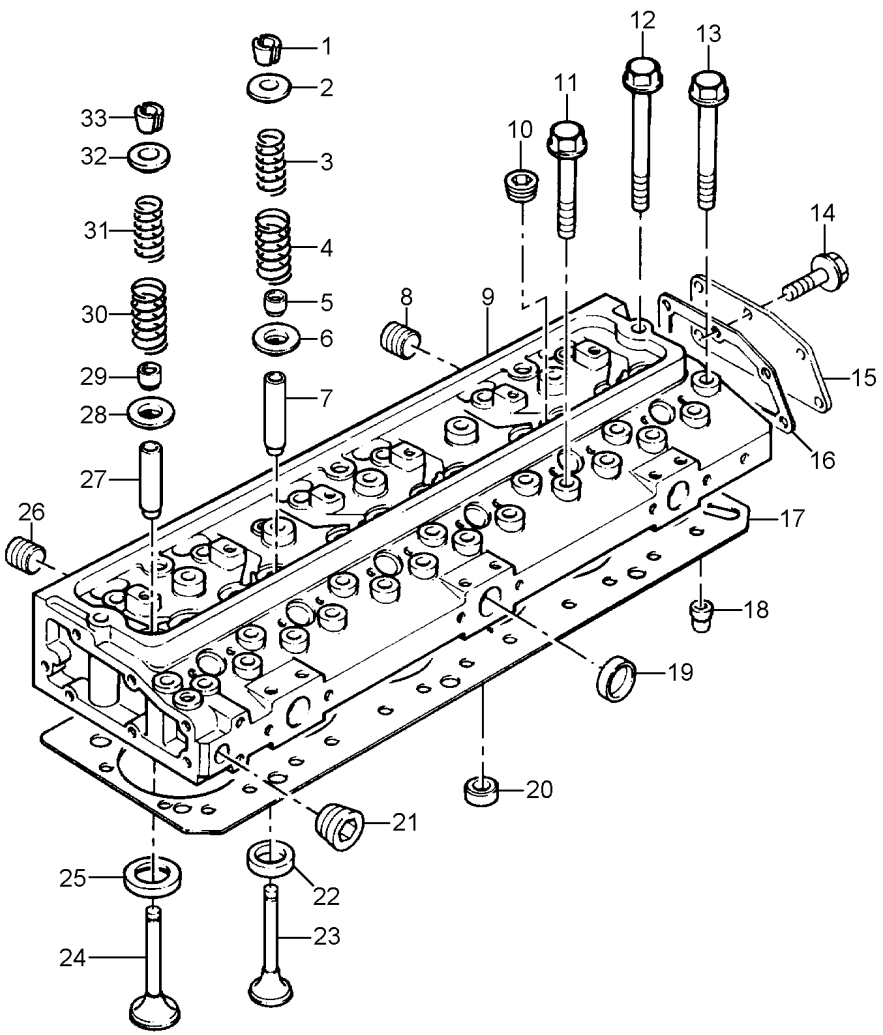

1	736453M1	9		**12**	TRAVA	LOCK	RETENEDOR
2	740468M1	9		**6**	CAPA	BOOT	PROTECCION
3	740465M1	9		**6**	MOLA	SPRING	RESORTE
4	740467M1	9		**6**	MOLA	SPRING	RESORTE
5	3637041M1	9		**6**	VEDADOR	SEAL	RETEN
6	733824M1	9		**6**	ARRUELA	WASHER	ARANDELA
7	4223074M1	9		**6**	GUIA ESCAPE	EXHAUST GUIDE	GUIA ESCAPE
8	3637040M1	9		**1**	BUJÃO	PLUG	TAPON
9	4222477M91			**1**	CABEÇOTE	CYLINDER HEAD	CULATA CILINDRO
10	1476192X1	9		**6**	BUJÃO	PLUG	TAPON
11	745662M1	9		**12**	PARAFUSO	BOLT	PERNO
12	1476243X1	9		**2**	PARAFUSO	BOLT	PERNO
13	745663M1	9		**18**	PARAFUSO	BOLT	PERNO
14				**6**	PARAFUSO	BOLT	PERNO
15				**1**	TAMPA	COVER	CUBIERTA
16				**1**	JUNTA	GASKET	EMPAQUETADURA.
17	4222354M1			**1**	JUNTA	GASKET	EMPAQUETADURA.
18	4222439M1	9		**2**	PINO	PIN	PASADOR
19	731354M1	9		**3**	BUJÃO	PLUG	TAPON
20	746260M1	9		**6**	BUJÃO	PLUG	TAPON
21	376606X1			**1**	BUJÃO	PLUG	TAPON
22	3640712M1	9		**6**	SEDE ESCAPE	INSERT EXHAUST	INSERTO ESCAPE
23	748309M1	9		**6**	VÁLVULA ESCAPE	VALVE EXHAUST	VALVULA ESCAPE
24	3640597M1	9		**6**	VÁLVULA ADMISSÃO	VALVE INLET	VALVULA ADMISION
25	3640677M1	9		**6**	SEDE VÁLVULA	VALVE SEAT	ASIENTO VALVULA
26	4222144M1	9		**1**	BUJÃO	PLUG	TAPON
27	4223073M1	9		**6**	GUIA ADMISSÃO	INLET GUIDE	GUIA ADMISION
28	733824M1	9		**6**	ARRUELA	WASHER	ARANDELA
29	3637041M1	9		**6**	VEDADOR	SEAL	RETEN
30	740467M1	9		**6**	MOLA	SPRING	RESORTE
31	740465M1	9		**6**	MOLA	SPRING	RESORTE
32	740468M1	9		**6**	CAPA	BOOT	PROTECCION
33	736453M1	9		**12**	TRAVA	LOCK	RETENEDOR

Caixa De Distribuição E Árvore De Comand
Timing Gear And Camshaft
Caja De Distribución Y Arból De Levas

10-230

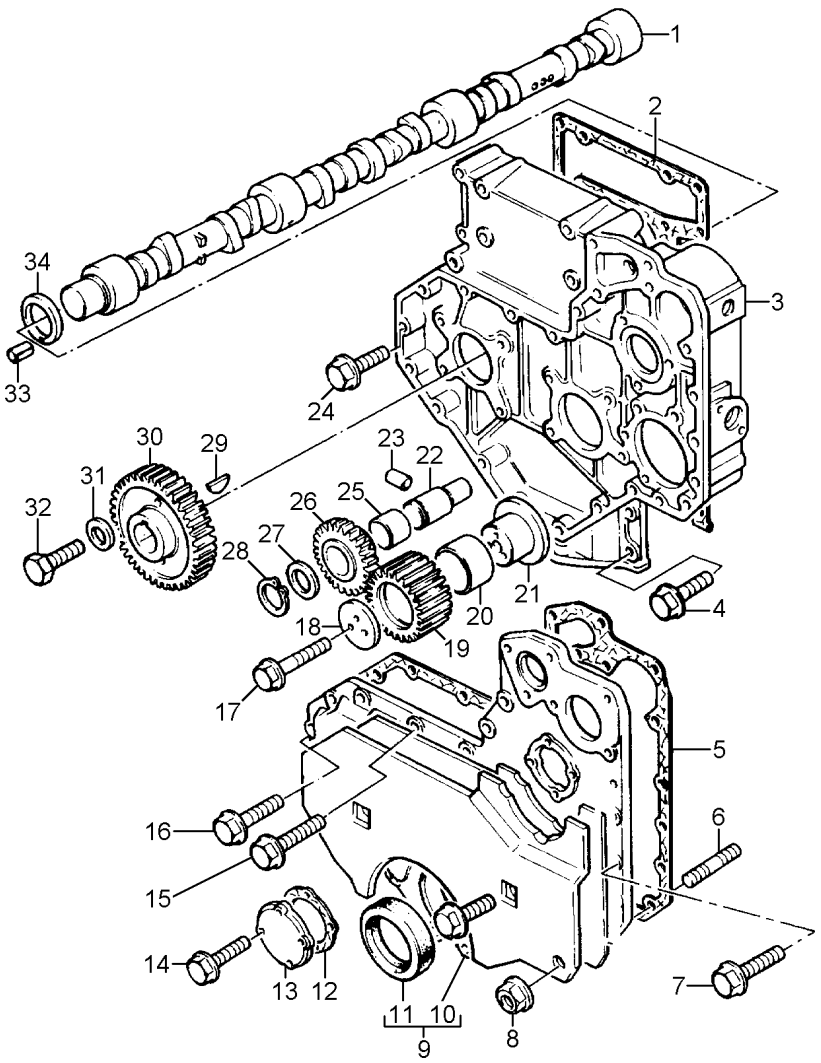

1	3641738M1		**1**	EIXO	SHAFT	ARBOL
2	3640678M1		**1**	JUNTA	GASKET	EMPAQUETADURA.
3	3641265M1		**1**	CARCAÇA	HOUSING	ALOJAMIENTO
4	3637011M1		**4**	PARAFUSO	BOLT	PERNO
5	3638643M1		**1**	JUNTA	GASKET	EMPAQUETADURA.
6	1476283M1		**2**	PRISIONEIRO	STUD	ESPARRAGO
7	3637011M1		**1**	PARAFUSO	BOLT	PERNO
8	3637137M1		**2**	PORCA	NUT	TUERCA
9	3637083M91		**1**	TAMPA	COVER	CUBIERTA
10		9	**1**	TAMPA	COVER	CUBIERTA
11	1447690M1		**1**	RETENTOR	SEAL	RETEN
12	3640679M1		**1**	JUNTA	GASKET	EMPAQUETADURA.
13	748203M1		**1**	TAMPA	COVER	CUBIERTA
14	3637087M1		**4**	PARAFUSO	BOLT	PERNO
15	3637085M1		**6**	PARAFUSO	BOLT	PERNO
16	3637102M1		**6**	PARAFUSO	BOLT	PERNO
17	3637076M1		**3**	PARAFUSO	BOLT	PERNO
18	3641760M1		**1**	PLACA	PLATE	PLATO
19	3637075M91		**1**	ENGRENAGEM	GEAR	ENGRANAJE
20	731033M1	19	**2**	BUCHA	BUSH	CASQUILLO
21	735852M1		**1**	CUBO	HUB	CUBO
22			**1**	EIXO	SHAFT	ARBOL
23			**1**	PINO	PIN	PASADOR
24	3637008M1		**8**	PARAFUSO	BOLT	PERNO
25	1447752M1	26	**1**	BUCHA	BUSH	CASQUILLO
26	748072M91		**1**	ENGRENAGEM	GEAR	ENGRANAJE
27	3637078M1		**1**	ARRUELA	WASHER	ARANDELA
28	1476193X1		**1**	ANEL TRAVA	CIRCLIP	CIRCULITO
29	2196X		**1**	CHAVETA	KEY	CLAVE
30	3641739M1		**1**	ENGRENAGEM	GEAR	ENGRANAJE
31	747557M1		**1**	ARRUELA	WASHER	ARANDELA
32	3637082M1		**1**	PARAFUSO	BOLT	PERNO
32	1476280X1		**1**	PARAFUSO	BOLT	PERNO
33	1476145X1		**1**	PINO	PIN	PASADOR
34	735493M1		**1**	ARRUELA	WASHER	ARANDELA

Filtro De Óleo Lubrificante E Resfriador
Lubricating Oil Filter And Oil Cooler
Filtro De Aceite Lubrificante/Refrigerad

10-235

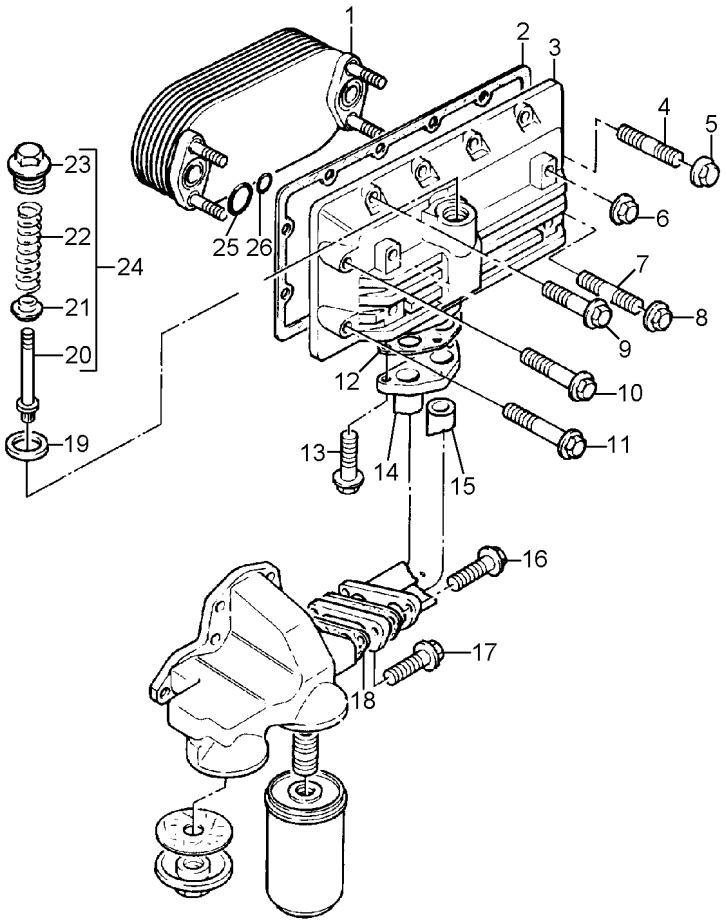

1	3638530M91		**1**	RESFRIADOR	COOLER	ENFRIADOR
2	3641440M1	●○ 3637201M1	**1**	JUNTA	GASKET	EMPAQUETADURA.
3	3641257M91	●○ 3638533M1	**1**	CARCAÇA	HOUSING	ALOJAMIENTO
4	1476288X1		**1**	PRISIONEIRO	STUD	ESPARRAGO
5	3637137M1		**1**	PORCA	NUT	TUERCA
6	3637137M1		**4**	PORCA	NUT	TUERCA
7	1476287X1		**1**	PRISIONEIRO	STUD	ESPARRAGO
8	3637137M1		**1**	PORCA	NUT	TUERCA
9	3637102M1		**8**	PARAFUSO	BOLT	PERNO
10	3637216M1		**1**	PARAFUSO	BOLT	PERNO
11	3637199M1		**1**	PARAFUSO	BOLT	PERNO
12	748337M1		**1**	JUNTA	GASKET	EMPAQUETADURA.
13	3637046M1		**3**	PARAFUSO	BOLT	PERNO
13	3637199M1		**3**	PARAFUSO	BOLT	PERNO
14	3640564M1	●○ 3640386M1	**1**	TUBO	PIPE	CANO
15	3640387M1		**1**	TUBO	PIPE	CANO
16	3637011M1		**2**	PARAFUSO	BOLT	PERNO
16	3637208M1		**2**	PARAFUSO	BOLT	PERNO
17	3637011M1		**1**	PARAFUSO	BOLT	PERNO
17	3637207M1		**1**	PARAFUSO	BOLT	PERNO
18	748337M1		**1**	JUNTA	GASKET	EMPAQUETADURA.
19	3637205M1		**1**	ARRUELA	WASHER	ARANDELA
20	3637204M1	24	**1**	PARAFUSO	BOLT	PERNO
21	748056M1	24	**1**	PISTÃO	PISTON	PISTON
22	742692M1	24	**1**	MOLA	SPRING	RESORTE
23	3637203M1	24	**1**	TAMPA	COVER	CUBIERTA
24	3637202M91		**1**	VÁLVULA	VALVE	VALVULA
25	3638532M1		**2**	ANEL "O"	O RING	JUNTA TORICA
26	3637198M1		**4**	ANEL "O"	O RING	JUNTA TORICA

Filtro De Óleo Lubrificante E Resfriador
Lubrificating Oil Filter And Oil Cooler
Filtro De Aceite Lubrificante/Refrigerad

10-240

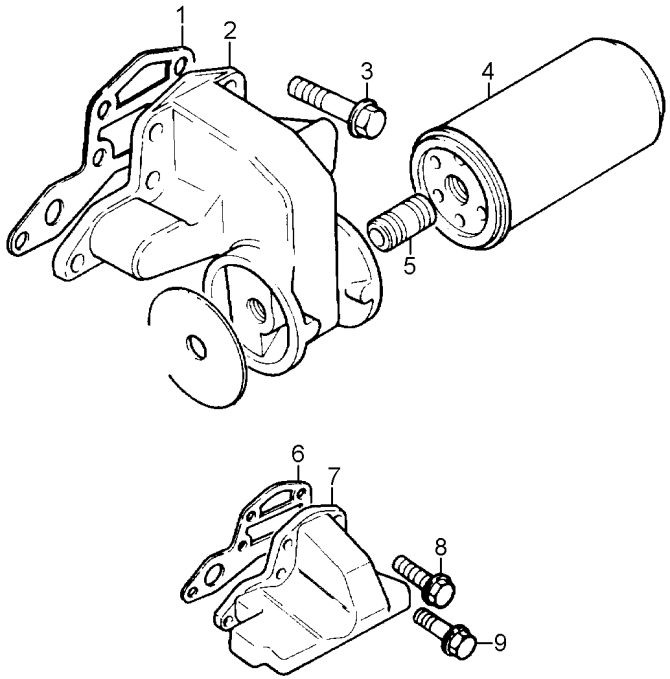

1	748304M1	**1** JUNTA	GASKET	EMPAQUETADURA.
2	3641218M1	**1** BASE	BOWL	TAZA
3	3637051M1	**5** PARAFUSO	BOLT	PERNO
4	1447048M1	**2** ELEMENTO DE ÓLEO	OIL FILTER	FILTRO DE ACEITE
5	3641208M1	**2** CONEXÃO	CONNECTION	CONEXION
5	748301M1	**2** CONEXÃO	CONNECTION	CONEXION
6	3638781M1	**1** JUNTA	GASKET	EMPAQUETADURA.
7	3638707M1	**1** ADAPTADOR	ADAPTOR	ADAPTADOR
8	3637051M1	**3** PARAFUSO	BOLT	PERNO
9	3640340M1	**1** PARAFUSO	BOLT	PERNO

Cárter De Óleo Lubrificante
Lubricating Oil Pump
Carter Del Aceite Lubrificante

10-245

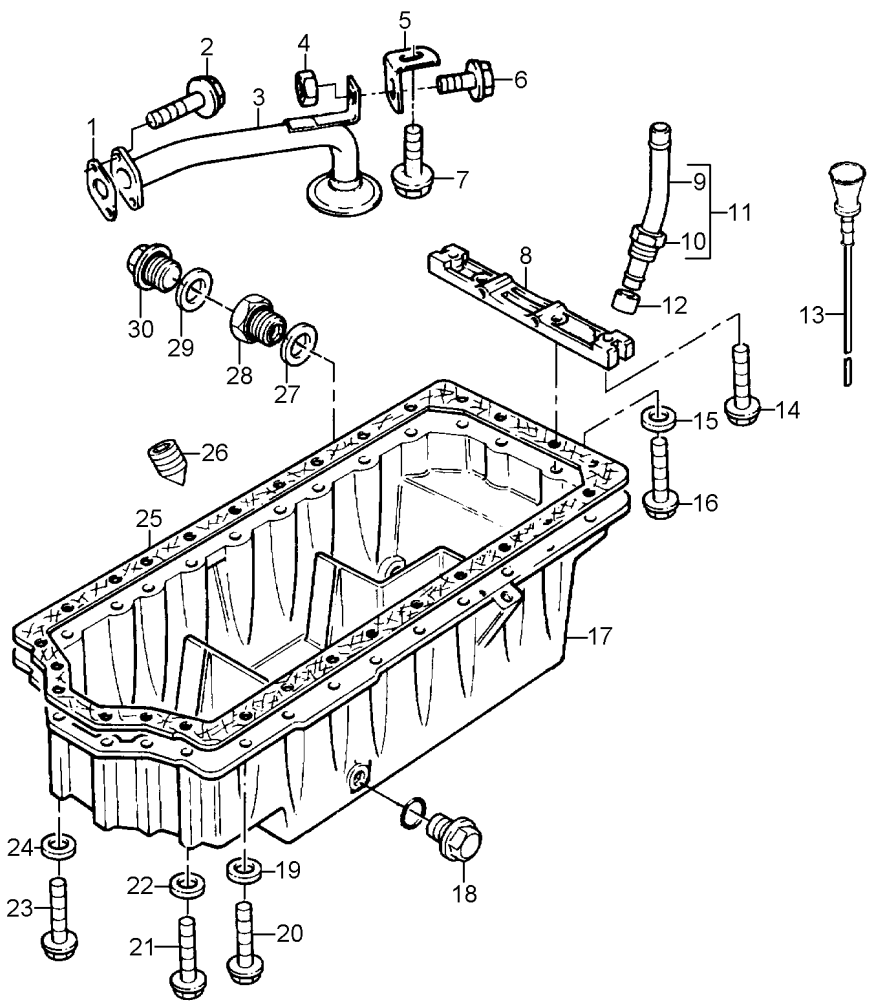

1	3641294M1		**1**	JUNTA	GASKET	EMPAQUETADURA.
2	3637011M1		**2**	PARAFUSO	BOLT	PERNO
3	3640357M1		**1**	TUBO	PIPE	CANO
4	3637137M1		**1**	PORCA	NUT	TUERCA
5	748244M1		**1**	PRESILHA	STAPLE	GRAPA
6	3637044M1		**1**	PARAFUSO	BOLT	PERNO
7	3637044M1		**1**	PARAFUSO	BOLT	PERNO
8	3641863M1		**1**	TRAVESSA	BRIDGE PIECE	CODO DE CRUCE
9		11	**1**	TUBO	PIPE	CANO
10		11	**1**	PORCA	NUT	TUERCA
11	3641779M91		**1**	CJ. TUBO	TUBE ASSY	CONJ.DE TUBO
12	739562M1		**1**	OLIVA	OLIVE	OLIVA
13	4222490M1		**1**	MEDIDOR	DIPSTICK	VARILLA ACEITE
14	3637236M1		**2**	PARAFUSO	BOLT	PERNO
15	4222766M1		**2**	ARRUELA	WASHER	ARANDELA
16	3637092M1		**2**	PARAFUSO	BOLT	PERNO
17	4222764M1		**1**	CÁRTER	SUMP	CARTER
18	4222767M1		**1**	BUJÃO	PLUG	TAPON
19	4222766M1		**20**	ARRUELA	WASHER	ARANDELA
20	3637011M1		**20**	PARAFUSO	BOLT	PERNO
21	4222634M1		**2**	PARAFUSO	BOLT	PERNO
22	4222766M1		**2**	ARRUELA	WASHER	ARANDELA
23	4222634M1		**4**	PARAFUSO	BOLT	PERNO
24	4222766M1		**4**	ARRUELA	WASHER	ARANDELA
25	4222765M1		**1**	JUNTA	GASKET	EMPAQUETADURA.
26	3638329M1		**1**	BUJÃO	PLUG	TAPON
27	732318M1		**1**	ARRUELA	WASHER	ARANDELA
28	4222768M1		**1**	ADAPTADOR	ADAPTOR	ADAPTADOR
29	732318M1		**1**	ARRUELA	WASHER	ARANDELA
30	4222767M1		**1**	BUJÃO	PLUG	TAPON

Bomba De Óleo Lubrificante
Lubrificating Oil Pump
Bomba De Aceite Lubrificante

10-250

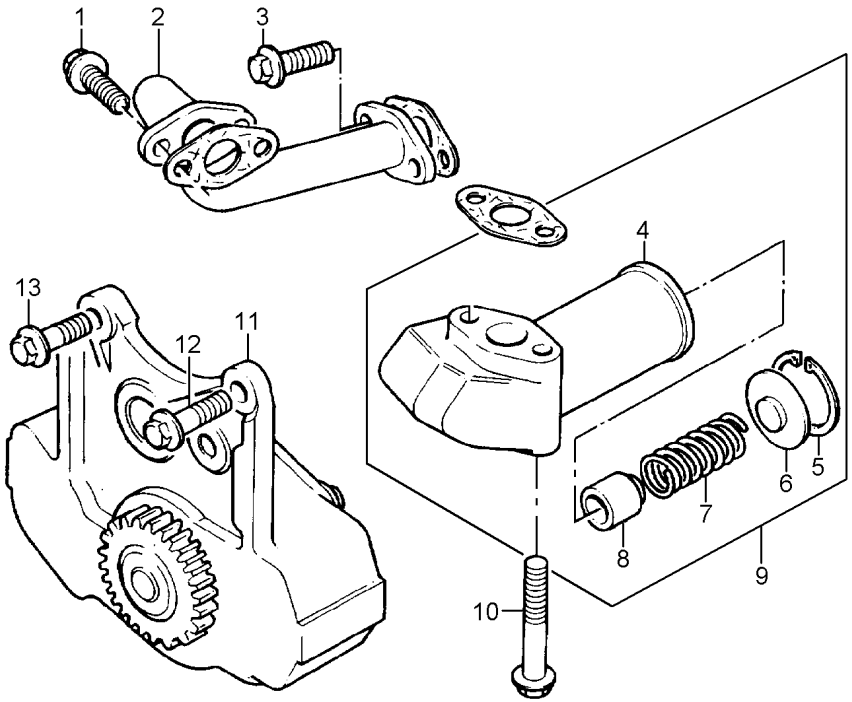

1	3637011M1		**2**	PARAFUSO	BOLT	PERNO
2	3640876M91		**1**	TUBO	PIPE	CANO
3	3637011M1		**2**	PARAFUSO	BOLT	PERNO
4		9	**1**	VÁLVULA	VALVE	VALVULA
5	3637243M1	9	**1**	ANEL TRAVA	CIRCLIP	CIRCULITO
6	744534M1	9	**1**	ASSENTO	SEAT	ASIENTO
7	742692M1	9	**1**	MOLA	SPRING	RESORTE
8	744397M1	9	**1**	PISTÃO	PISTON	PISTON
9	3638433M91		**1**	COLETOR	RELIEF VALVE	VALVULA ALIVIO
10	3637095M1		**2**	PARAFUSO	BOLT	PERNO
11	3641171M91		**1**	BOMBA DE ÓLEO	OIL PUMP	BOMBA DE ACEITE
12	3637044M1		**1**	PARAFUSO	BOLT	PERNO
13	3637011M1		**2**	PARAFUSO	BOLT	PERNO

Bomba Alimentadora De Combustível
Low Pressure Fuel Pump
Bomba De Combustible A Baja Presión

10-255

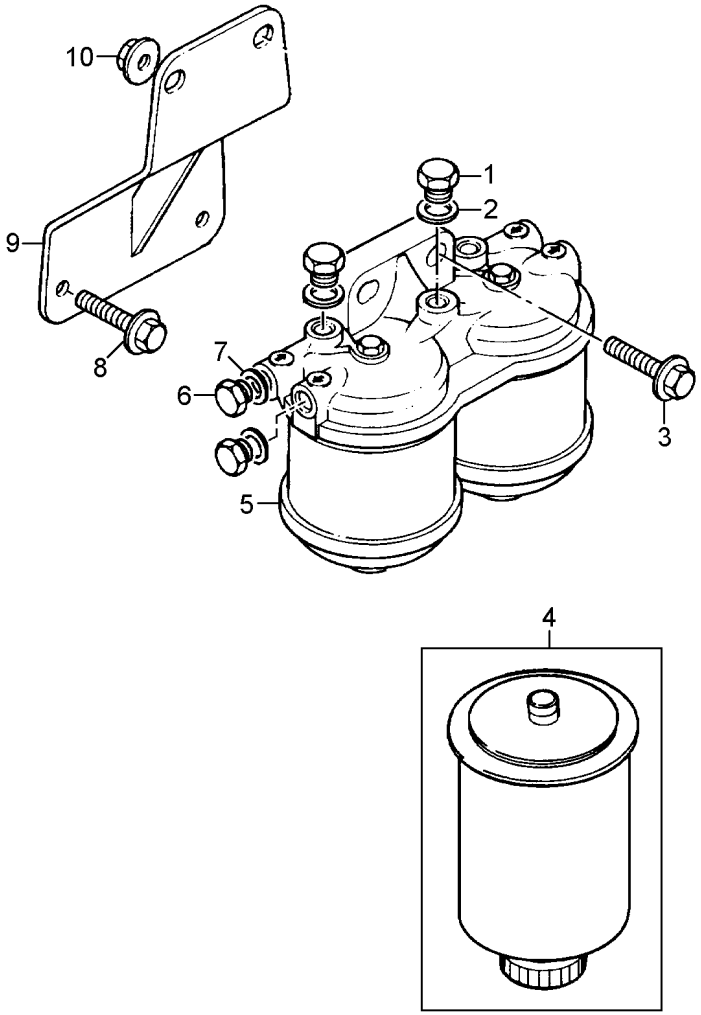

1	1446894M1		**1**	BUJÃO	PLUG	TAPON
2	194626M1		**1**	ARRUELA	WASHER	ARANDELA
3	3637220M1		**2**	PARAFUSO	BOLT	PERNO
4	1896287M91	5	**2**	ELEMENTO	ELEMENT	ELEMENTO
5	3637665M91		**1**	FILTRO	FILTER	FILTRO
6	1446894M1		**1**	BUJÃO	PLUG	TAPON
7	194626M1		**1**	ARRUELA	WASHER	ARANDELA
8	3637139M1		**2**	PARAFUSO	BOLT	PERNO
9	3637219M1		**1**	SUPORTE	BRACKET	SOPORTE
10	3637221M1		**2**	PORCA	NUT	TUERCA

Bomba Alimentadora De Combustível
Low Pressure Fuel Pump
Bomba De Combustible A Baja Presión

10-260

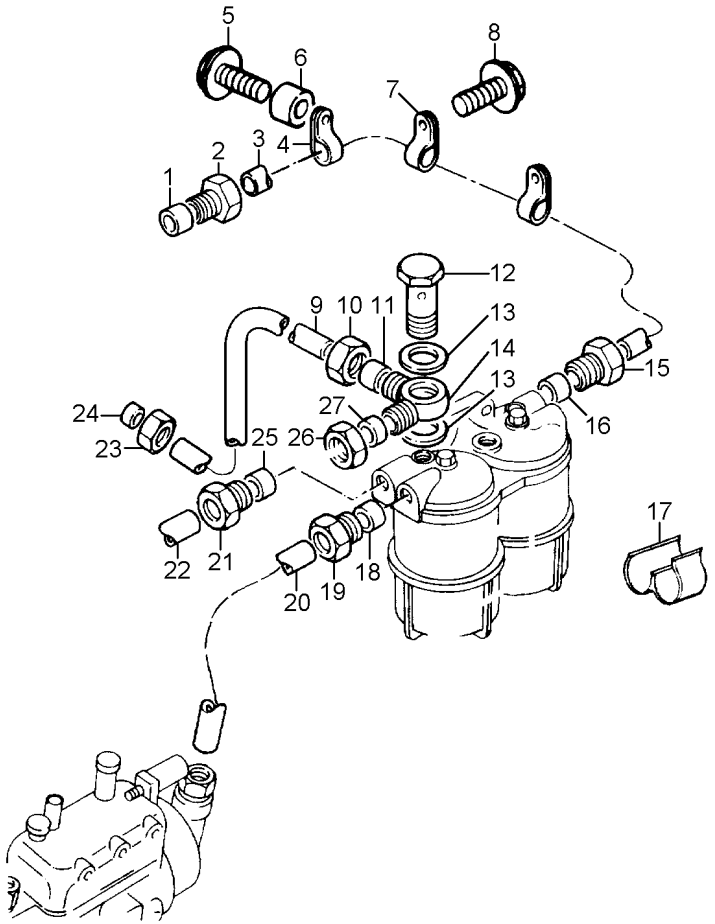

1	376526X1	3	**1**	OLIVA	OLIVE	OLIVA
2	3637224M1	3	**1**	PORCA	NUT	TUERCA
3	3637223M91		**1**	TUBO	PIPE	CANO
4	748455M1	3	**1**	PRESILHA	STAPLE	GRAPA
5	3637102M1		**1**	PARAFUSO	BOLT	PERNO
6	735111M1		**1**	ESPAÇADOR	SPACER	PIEZA DISTANCIA
7	747679M1	3	**1**	PRESILHA	STAPLE	GRAPA
8	3637008M1		**1**	PARAFUSO	BOLT	PERNO
9	3637227M91		**1**	TUBO	PIPE	CANO
10	376521X1		**1**	PORCA	NUT	TUERCA
11	376524X1		**1**	OLIVA	OLIVE	OLIVA
12	731352M1		**1**	PARAFUSO	BOLT	PERNO
13	1650388M1		**2**	ARRUELA	WASHER	ARANDELA
14	731044M1		**1**	CONEXÃO	CONNECTION	CONEXION
15	3637224M1		**1**	PORCA	NUT	TUERCA
16	376526X1		**1**	OLIVA	OLIVE	OLIVA
17	4222217M1		**2**	CLIPE	CLIP	CRAPA RETEN
18	376526X1	20	**2**	OLIVA	OLIVE	OLIVA
19	3637224M1	20	**2**	PORCA	NUT	TUERCA
20	3637226M91		**1**	TUBO	PIPE	CANO
21	3637224M1	22	**2**	PORCA	NUT	TUERCA
22	3637225M91		**1**	TUBO	PIPE	CANO
23	376521X1		**1**	PORCA	NUT	TUERCA
24	376524X1		**1**	OLIVA	OLIVE	OLIVA
25	376526X1	22	**2**	OLIVA	OLIVE	OLIVA
26	375750X1		**1**	PORCA	NUT	TUERCA
27	375751X1		**1**	OLIVA	OLIVE	OLIVA

Equipamento De Injeção De Combustível
Fuel Injection Equipment
Equipo De Inyección Del Combustible

10-265

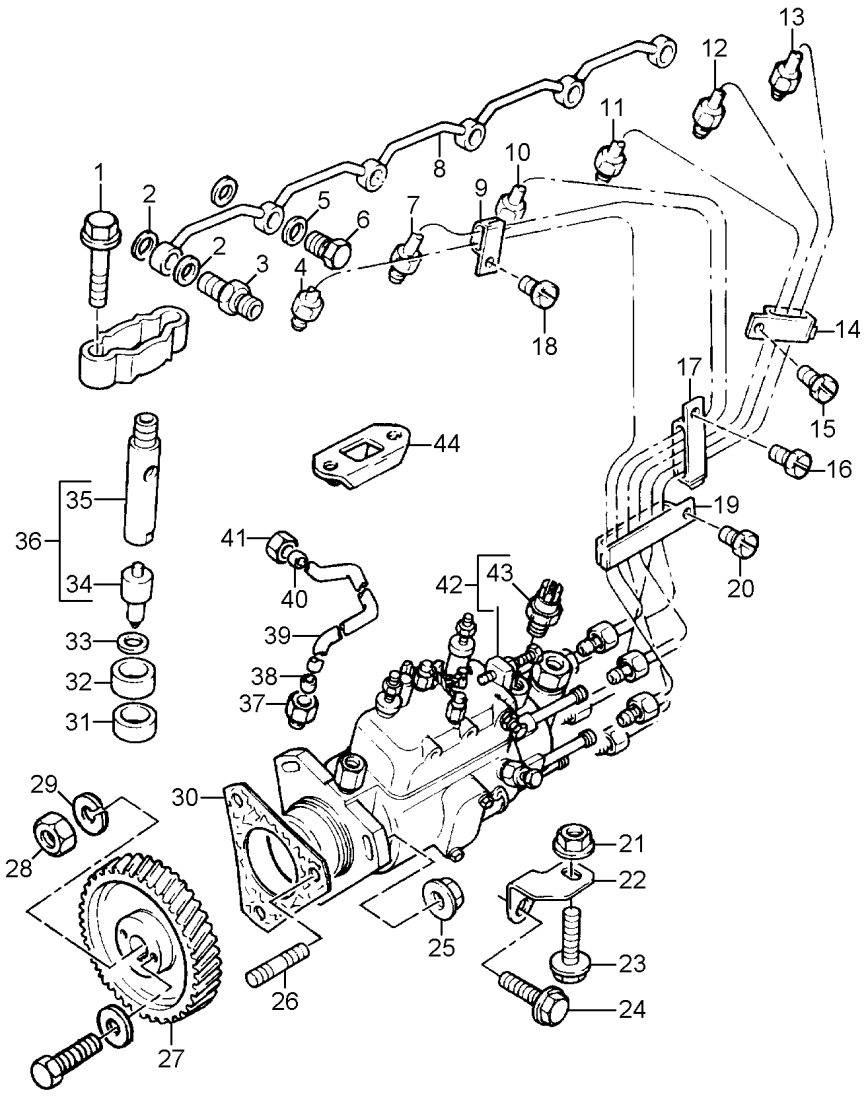

1	3637110M1			**12**	PARAFUSO	BOLT	PERNO
2	376518X1			**4**	ARRUELA	WASHER	ARANDELA
3	731568M1			**2**	PARAFUSO	BOLT	PERNO
4	3637140M91	➡	U593765A	**1**	TUBO INJETOR	INJECTION PIPE	TUBO D INYECCION
4	4222513M1	➡	U593766A	**1**	TUBO INJETOR	INJECTION PIPE	TUBO D INYECCION
5	376518X1			**8**	ARRUELA	WASHER	ARANDELA
6	731567M1			**4**	PARAFUSO	BOLT	PERNO
7	3637141M91	➡	U593765A	**1**	TUBO INJETOR	INJECTION PIPE	TUBO D INYECCION
7	4222514M1	➡	U593766A	**1**	TUBO INJETOR	INJECTION PIPE	TUBO D INYECCION
8	3637150M91			**1**	TUBO	PIPE	CANO
9	3638504M1	➡	U593765A	**1**	PRESILHA	STAPLE	GRAPA
9	4222083M1	➡	U593766A	**1**	PRESILHA	STAPLE	GRAPA
10	3637142M91	➡	U593765A	**1**	TUBO INJETOR	INJECTION PIPE	TUBO D INYECCION
10	4222515M1	➡	U593766A	**1**	TUBO INJETOR	INJECTION PIPE	TUBO D INYECCION
11	3637143M91	➡	U593765A	**1**	TUBO INJETOR	INJECTION PIPE	TUBO D INYECCION
11	4222516M1	➡	U593766A	**1**	TUBO INJETOR	INJECTION PIPE	TUBO D INYECCION
12	3637144M91	➡	U593765A	**1**	TUBO INJETOR	INJECTION PIPE	TUBO D INYECCION
12	4222517M1	➡	U593766A	**1**	TUBO INJETOR	INJECTION PIPE	TUBO D INYECCION
13	3637145M91	➡	U593765A	**1**	TUBO INJETOR	INJECTION PIPE	TUBO D INYECCION
13	4222518M1	➡	U593766A	**1**	TUBO INJETOR	INJECTION PIPE	TUBO D INYECCION
14	3638505M1	➡	U593765A	**1**	PRESILHA	STAPLE	GRAPA
14	4222084M1	➡	U593766A	**1**	PRESILHA	STAPLE	GRAPA
15	3637152M1	➡	U593765A	**1**	PARAFUSO	BOLT	PERNO
16	3637152M1	➡	U593765A	**1**	PARAFUSO	BOLT	PERNO
17	3638506M1	➡	U593765A	**1**	PRESILHA	STAPLE	GRAPA
18	3637152M1	➡	U593765A	**1**	PARAFUSO	BOLT	PERNO
19	3638507M1	➡	U593765A	**1**	PRESILHA	STAPLE	GRAPA
19	4222294M1	➡	U593766A	**1**	PRESILHA	STAPLE	GRAPA
20	3637152M1	➡	U593765A	**1**	PARAFUSO	BOLT	PERNO
21	3637137M1			**1**	PORCA	NUT	TUERCA
22	3637138M1			**1**	SUPORTE	BRACKET	SOPORTE
23	3637008M1			**1**	PARAFUSO	BOLT	PERNO
24	3637139M1			**1**	PARAFUSO	BOLT	PERNO
25	3637137M1			**3**	PORCA	NUT	TUERCA
26	4222709M1			**3**	PRISIONEIRO	STUD	ESPARRAGO
27	3637136M1			**1**	ENGRENAGEM	GEAR	ENGRANAJE
28	3640869M1			**1**	PORCA	NUT	TUERCA
29	3640870M1			**1**	ARRUELA	WASHER	ARANDELA
30	3638831M1			**1**	JUNTA	GASKET	EMPAQUETADURA.
31	747140M1			**6**	VEDADOR	SEAL	RETEN
32	747139M1			**6**	ESPAÇADOR	SPACER	PIEZA DISTANCIA
33	376091X1			**6**	ARRUELA	WASHER	ARANDELA
34	3637195M1	36		**1**	INJETOR	ATOMISER	ATOMIZADOR
35	3637194M1	36		**1**	CARCAÇA	HOUSING	ALOJAMIENTO
36	3637193M91			**6**	CJ. INJETOR	KIT, ATOMISER	JUEGO ATOMIZADOR
37	3637157M1	39		**1**	PORCA	NUT	TUERCA
38	376524X1	39		**1**	OLIVA	OLIVE	OLIVA
39	3638463M91	●○	3637156M91	**1**	TUBO	PIPE	CANO
40	376524X1			**1**	OLIVA	OLIVE	OLIVA
41	376521X1			**1**	PORCA	NUT	TUERCA

Equipamento De Injeção De Combustível
Fuel Injection Equipment
Equipo De Inyección Del Combustible

10-265

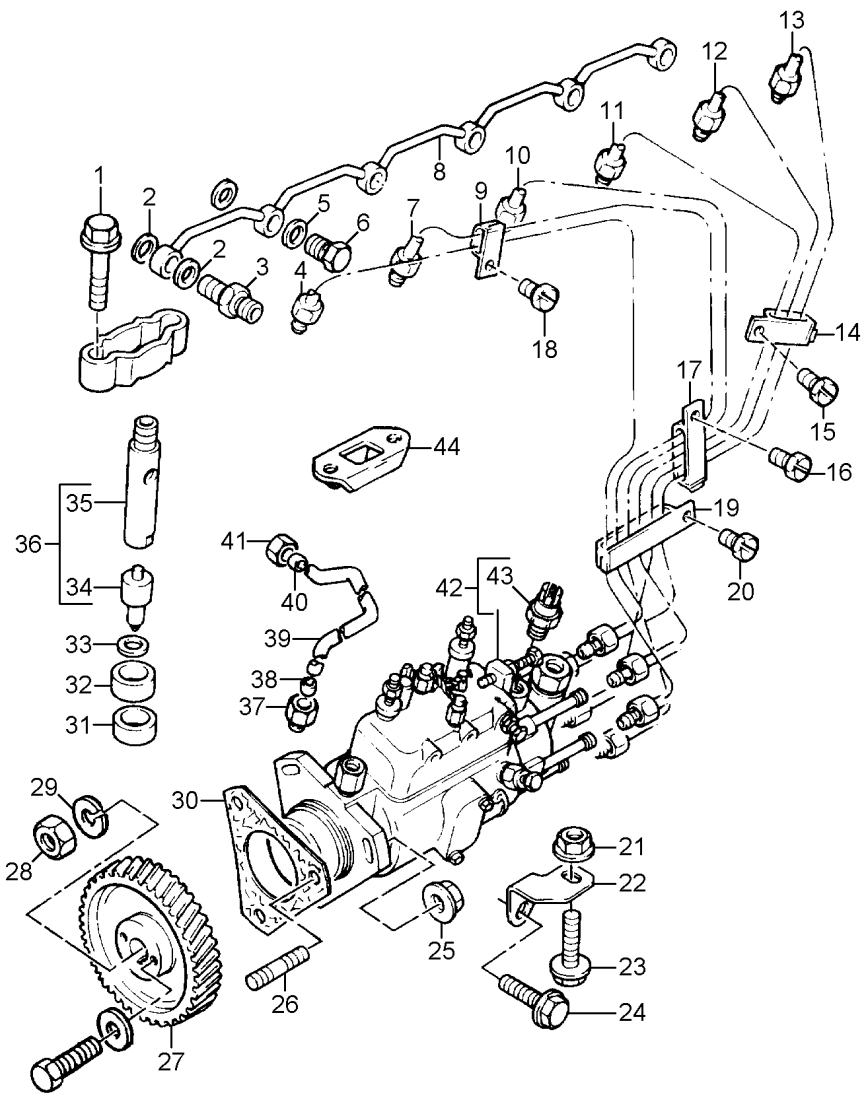

42	4222774M91		
43	1896464M1	43	
44	3638367M1	●○	3638263M1

1	BOMBA INJETORA	INJECTION PUMP	BOMBA INYECTORA
1	SOLENÓIDE	SOLENOID	SOLENOIDE
6	BRAÇADEIRA	CLAMP	ABRAZADERA

Termostato E Carcaça
Thermostato And Housing
Termostato Y Carter

10-270

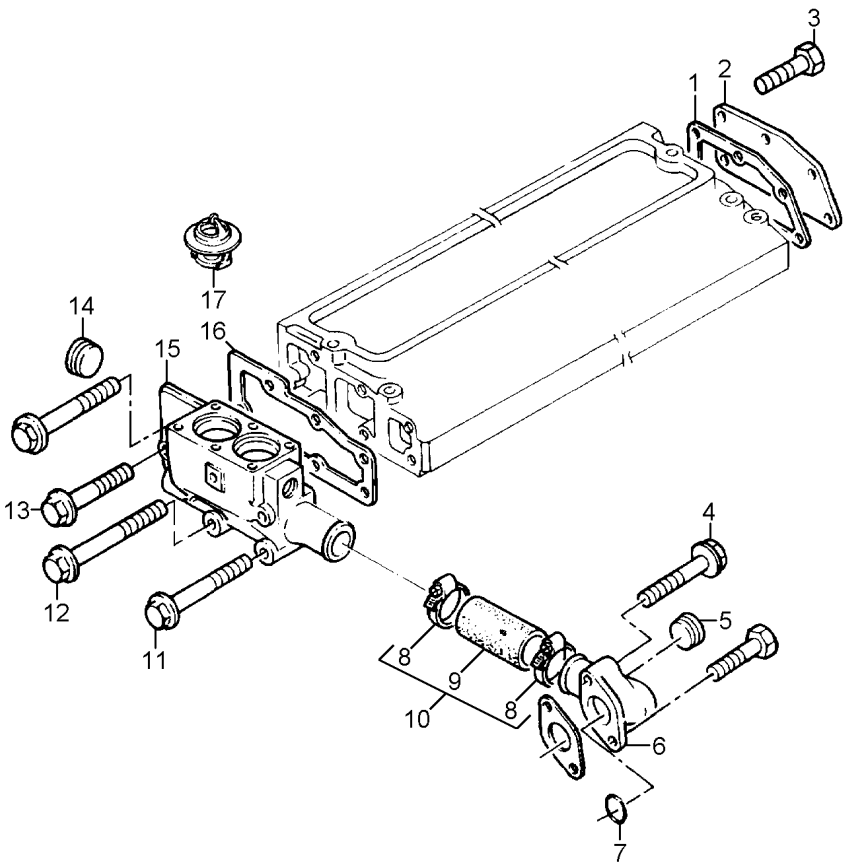

1	3638703M1		**1**	JUNTA	GASKET	EMPAQUETADURA.
2	748368M1		**1**	PLACA	PLATE	PLATO
3	3637044M1		**3**	PARAFUSO	BOLT	PERNO
4	3637011M1		**2**	PARAFUSO	BOLT	PERNO
5	376606X1	6	**2**	BUJÃO	PLUG	TAPON
6	4222153M1		**1**	CONEXÃO	CONNECTION	CONEXION
7	4222042M1	6	**1**	ANEL "O"	O RING	JUNTA TORICA
8	364125X1	10	**2**	BRAÇADEIRA	CLAMP	ABRAZADERA
9		10	**1**	MANGUEIRA	HOSE	FLEXIBLE
10	3637257M91		**1**	CJ. MANGUEIRA	HOSE ASSY	CON.DE MANGUERA
11	3640341M1		**2**	PARAFUSO	BOLT	PERNO
12	3637048M1		**2**	PARAFUSO	BOLT	PERNO
13	3637208M1		**1**	PARAFUSO	BOLT	PERNO
14	376606X1		**2**	BUJÃO	PLUG	TAPON
15	3640364M1		**1**	CARCAÇA	HOUSING	ALOJAMIENTO
16	3638702M1		**1**	JUNTA	GASKET	EMPAQUETADURA.
17	1447384M1		**2**	TERMOSTATO	THERMOSTAT	TERMOSTATO

Bomba D'Água
Water Pump
Bomba Del Agua

10-275

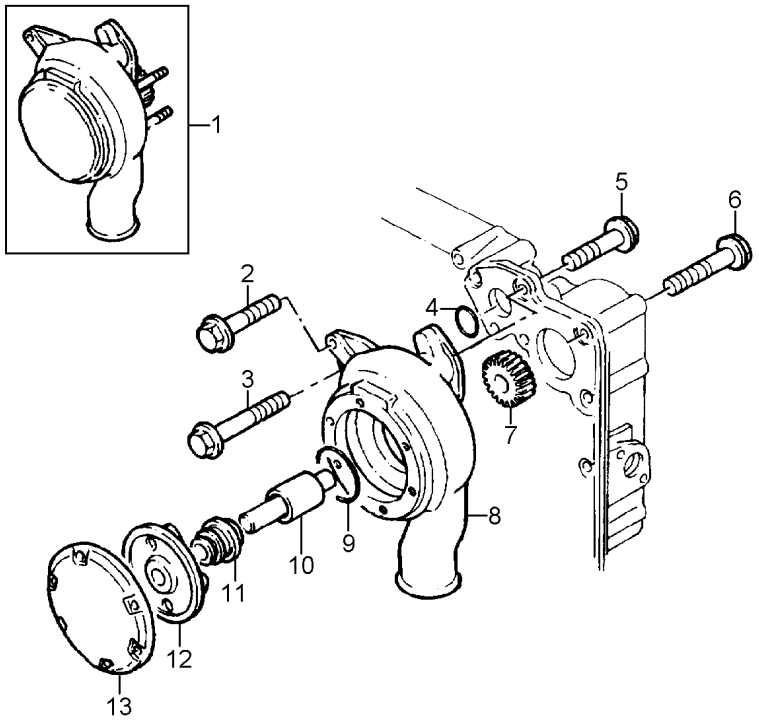

1	4222466M91		**1**	BOMBA D'ÁGUA	WATER PUMP	BOMBA DE AGUA
2	3637208M1		**1**	PARAFUSO	BOLT	PERNO
3	3637110M1		**1**	PARAFUSO	BOLT	PERNO
4	3637253M1	1	**1**	ANEL "O"	O RING	JUNTA TORICA
5	3640530M1		**3**	PARAFUSO	BOLT	PERNO
6	3637110M1		**1**	PARAFUSO	BOLT	PERNO
7	3637251M1	1	**1**	ENGRENAGEM	GEAR	ENGRANAJE
8		1	**1**	CORPO	BODY	CUERPO
9	3637250M1		**1**	ANEL "O"	O RING	JUNTA TORICA
10		1	**1**	EIXO	SHAFT	ARBOL
11		14	**1**	VEDADOR	SEAL	RETEN
12		14	**1**	ROTOR	ROTOR	ROTOR
13		1	**1**	TAMPA	COVER	CUBIERTA
14	4222467M91		**X**	JG. REPARO	KIT, REPAIR	JUEGO REPARACION

Tomada De Potência
Power Take-Off
Toma De Potencia

10-280

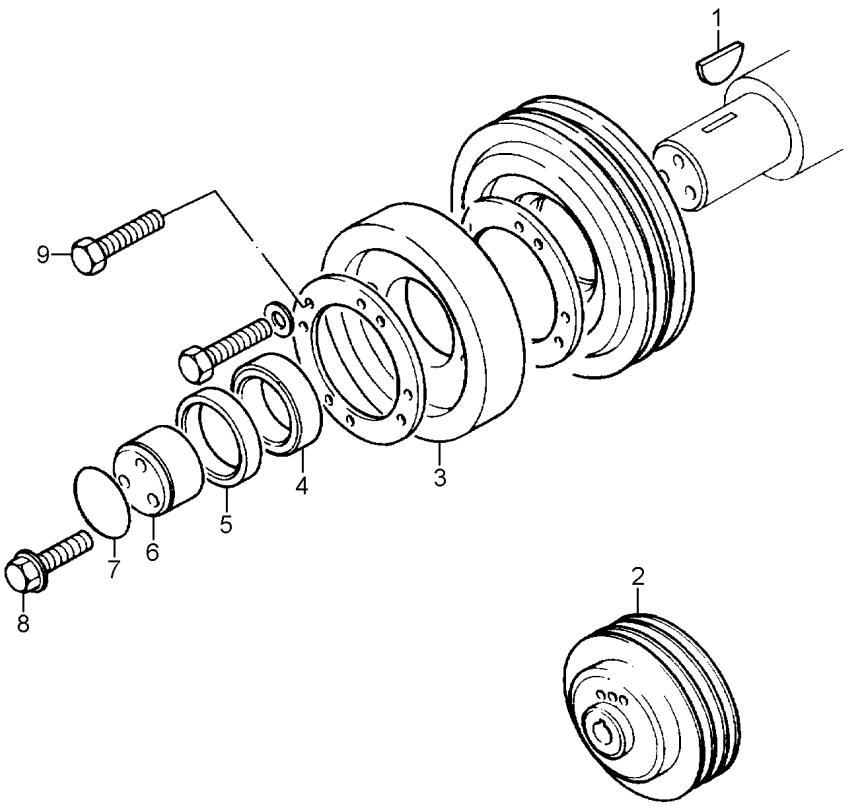

1	355465X1	**1** CHAVETA	KEY	CLAVE
2	4222771M1	**1** POLIA	PULLEY	POLEA
3	4222769M1	**1** AMORTECEDOR	DAMPER	AMORTIGUADOR
4	748315M1	**1** ESPAÇADOR	SPACER	PIEZA DISTANCIA
5	1447128M1	**1** ESPAÇADOR	SPACER	PIEZA DISTANCIA
6	742536M1	**1** CUBO	HUB	CUBO
7	1447207M1	**1** ANEL "O"	O RING	JUNTA TORICA
8	748074M1	**3** PARAFUSO	BOLT	PERNO
9	4222770M1	**8** PARAFUSO	BOLT	PERNO

Coletor De Admissão E Escape
Induction Manifold And Exhaust
Múltiple De Admisión Y Escape

10-285

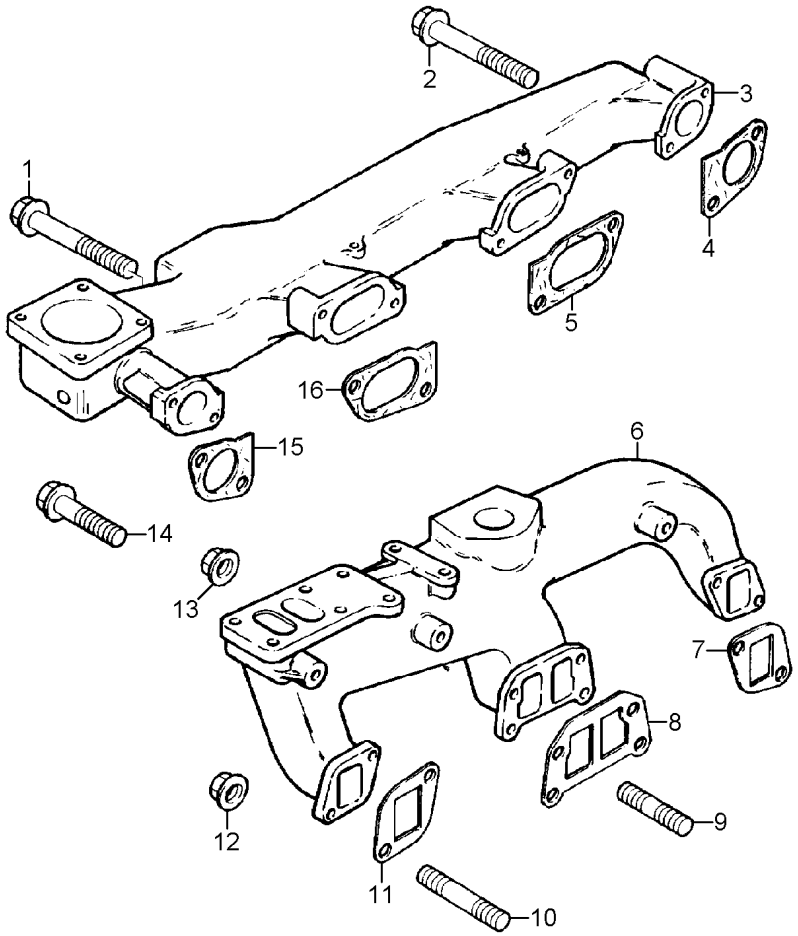

1	3637105M1		**5**	PARAFUSO	BOLT	PERNO
2	3637109M1		**1**	PARAFUSO	BOLT	PERNO
3	4222046M1	➡ 01/01/95	**1**	COLETOR ADMISSÃO	INDUCT.MANIFOLD	COLECTOR ADMISI.
4	744159M1		**1**	JUNTA	GASKET	EMPAQUETADURA.
5	744158M1		**1**	JUNTA	GASKET	EMPAQUETADURA.
6	4222047M1		**1**	COLETOR ESCAPE	EXHAUST MANIFOLD	COLECTOR ESCAPE
7	744162M1		**1**	JUNTA	GASKET	EMPAQUETADURA.
8	3638258M1		**1**	JUNTA	GASKET	EMPAQUETADURA.
9	1476290X1		**4**	PRISIONEIRO	STUD	ESPARRAGO
10	3637107M1		**4**	PRISIONEIRO	STUD	ESPARRAGO
11	744162M1		**1**	JUNTA	GASKET	EMPAQUETADURA.
12	3637108M1		**4**	PORCA	NUT	TUERCA
13	3637108M1		**4**	PORCA	NUT	TUERCA
14	3637104M1		**2**	PARAFUSO	BOLT	PERNO
15	744159M1		**1**	JUNTA	GASKET	EMPAQUETADURA.
16	744158M1		**1**	JUNTA	GASKET	EMPAQUETADURA.

Acionamento Do Ventilador
Fanning Drive
Accionamiento Del Ventilador

10-290

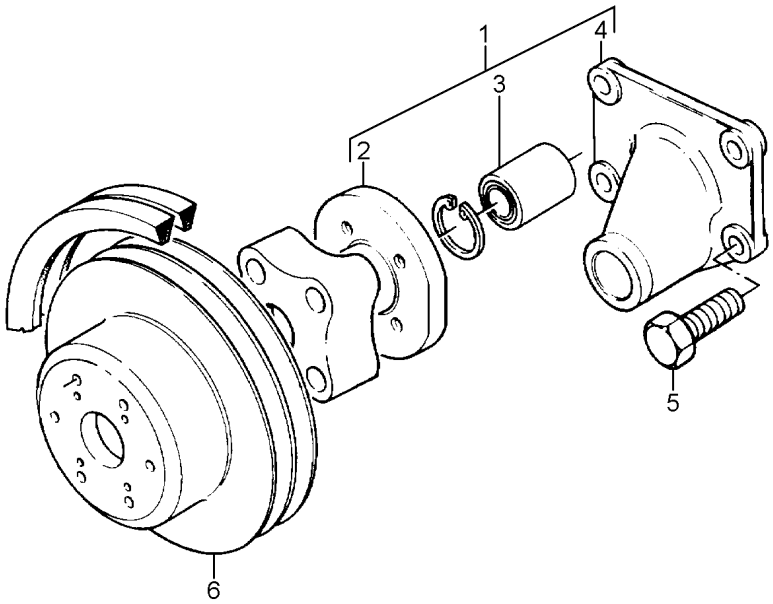

1	3640230M1		**1**	CARCAÇA	HOUSING	ALOJAMIENTO
2		1	**1**	RODA	WHEEL	RUEDA
3		1	**1**	ROLAMENTO	BEARING	COJINETE
4		1	**1**	CARCAÇA	HOUSING	ALOJAMIENTO
5	3640342M1		**4**	PARAFUSO	BOLT	PERNO
6	4222762M1		**1**	POLIA	PULLEY	POLEA

Suporte
Support
Soporte

10-295

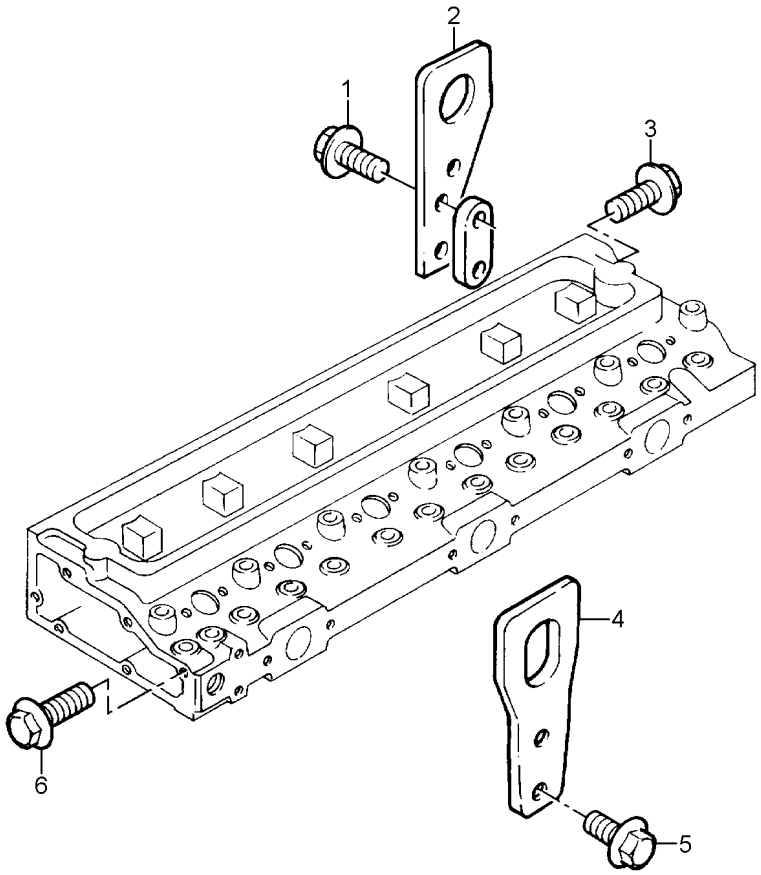

1	3637051M1	**2** PARAFUSO	BOLT	PERNO
2	3638411M1	**1** ALÇA	STRAP	FAJA
3	3637139M1	**2** PARAFUSO	BOLT	PERNO
4	3637050M1	**1** ALÇA	STRAP	FAJA
5	3637051M1	**2** PARAFUSO	BOLT	PERNO
6	3637053M1	**2** PARAFUSO	BOLT	PERNO

Turbo Compressor
Turbo Compressor
Turbo Compresor

10-300

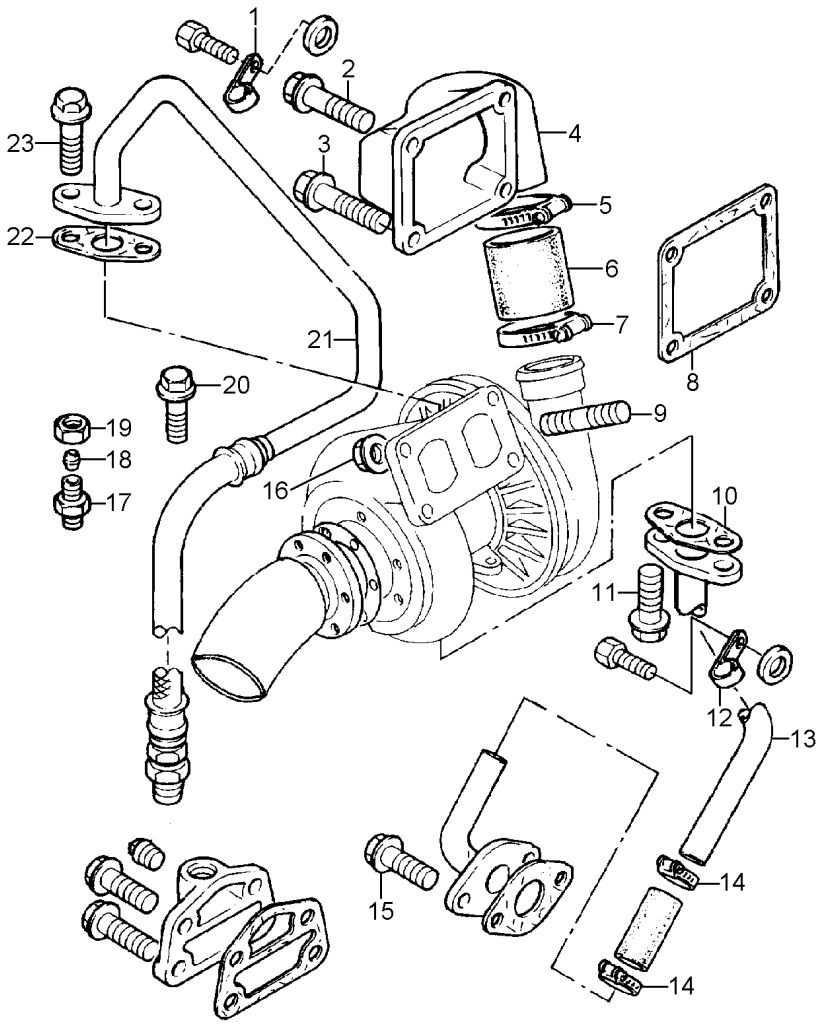

1	3640696M1	21	**1**	PRESILHA	STAPLE	GRAPA
2	3637053M1		**2**	PARAFUSO	BOLT	PERNO
3	3637053M1		**2**	PARAFUSO	BOLT	PERNO
4	3638410M1		**1**	COTOVELO	ELBOW	CODO
5	3638807M1		**1**	BRAÇADEIRA	CLAMP	ABRAZADERA
6	4222200M1		**1**	MANGUEIRA	HOSE	FLEXIBLE
7	3638807M1		**1**	BRAÇADEIRA	CLAMP	ABRAZADERA
8	3638701M1		**1**	JUNTA	GASKET	EMPAQUETADURA.
9	4222720M1		**4**	PRISIONEIRO	STUD	ESPARRAGO
10	3638671M1		**1**	JUNTA	GASKET	EMPAQUETADURA.
11	3637008M1		**2**	PARAFUSO	BOLT	PERNO
12	3637115M1	13	**1**	PRESILHA	STAPLE	GRAPA
13	3637114M91		**1**	TUBO	PIPE	CANO
14	3638598M1		**2**	BRAÇADEIRA	CLAMP	ABRAZADERA
15	3637044M1	●○ 3638255M1	**1**	PARAFUSO	BOLT	PERNO
16	3637108M1		**4**	PORCA	NUT	TUERCA
17	731654M1		**1**	CONEXÃO	CONNECTION	CONEXION
18	375837X1		**1**	OLIVA	OLIVE	OLIVA
19	375782X1		**1**	PORCA	NUT	TUERCA
20	3640397M1		**1**	PARAFUSO	BOLT	PERNO
21	4222212M1		**1**	TUBO	PIPE	CANO
22	3638256M1		**1**	JUNTA	GASKET	EMPAQUETADURA.
23	3637008M1		**2**	PARAFUSO	BOLT	PERNO
23	3637011M1		**2**	PARAFUSO	BOLT	PERNO

Turbo Compressor
Turbo Compressor
Turbo Compresor

10-305

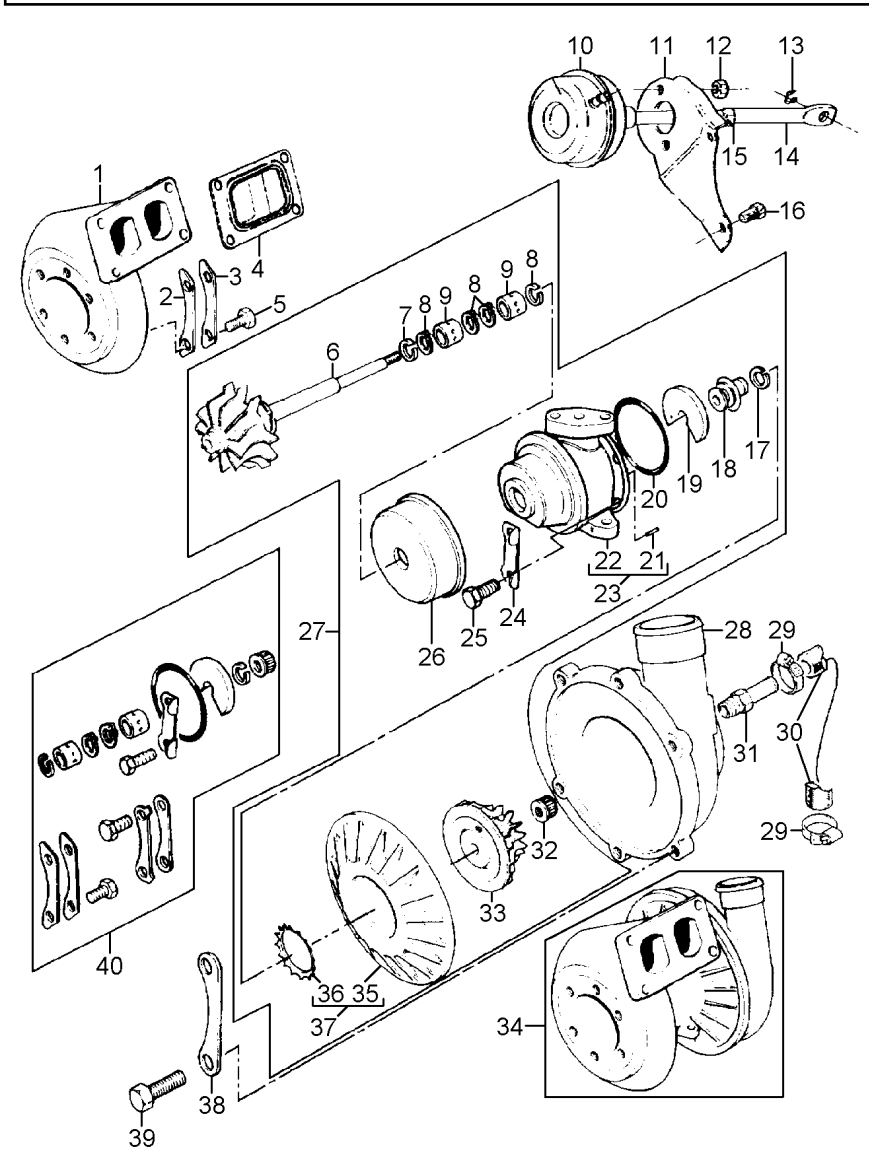

1		34	**1**	CARCAÇA	HOUSING	ALOJAMIENTO
2	1896262M1	34	**3**	PLACA	PLATE	PLATO
3	1896262M1	34	**3**	PLACA	PLATE	PLATO
4	3638274M1		**1**	JUNTA	GASKET	EMPAQUETADURA.
5	3638452M1	34	**6**	PARAFUSO	BOLT	PERNO
6	3638277M1	27	**1**	ÁRVORE	AXLE	EJE
7		27	**1**	ANEL	RING	ARO
8		27	**4**	ANEL	RING	ARO
9	1896252M1	27	**2**	BUCHA	BUSH	CASQUILLO
9	3638048M1	27	**2**	BUCHA	BUSH	CASQUILLO
10	3638279M1	34	**1**	ATUADOR	ACTUATOR	ACTUADOR
11	3638281M1	34	**1**	SUPORTE	BRACKET	SOPORTE
12	3638282M1	34	**2**	PORCA	NUT	TUERCA
13	3638284M1	34	**1**	ANEL	RING	ARO
14	3638280M1	34	**1**	HASTE	SPINDLE	MANGUETA
15	3638453M1	34	**1**	PORCA	NUT	TUERCA
16	3638450M1	34	**6**	PARAFUSO	BOLT	PERNO
17	1896253M1	27	**1**	ANEL	RING	ARO
18	1896250M1	27	**1**	COLAR	COLLAR	COLLAR
19	1896251M1	27	**1**	ROLAMENTO	BEARING	COJINETE
20		27	**1**	ANEL	RING	ARO
21		23	**2**	PINO	PIN	PASADOR
22		23	**1**	CARCAÇA	HOUSING	ALOJAMIENTO
23	3637133M91	27	**1**	CARCAÇA	HOUSING	ALOJAMIENTO
24		27	**2**	PLACA	PLATE	PLATO
25		27	**4**	PARAFUSO	BOLT	PERNO
26		27	**1**	TAMPA	COVER	CUBIERTA
27		34	**1**	CARCAÇA	HOUSING	ALOJAMIENTO
28		34	**1**	CARCAÇA	HOUSING	ALOJAMIENTO
29	3638454M1	34	**2**	PRESILHA	STAPLE	GRAPA
30	3640741M1	34	**1**	MANGUEIRA	HOSE	FLEXIBLE
31	3638283M1	34	**1**	CONEXÃO	CONNECTION	CONEXION
32	3638041M1	27	**1**	PORCA	NUT	TUERCA
33	3638285M1	27	**1**	ROTOR	ROTOR	ROTOR
34	3638275M91		**1**	TURBO	TURBOCHARGER	TURBOALIMENTACIO
35		37	**1**	PLACA	PLATE	PLATO
36		37	**1**	ARRUELA	WASHER	ARANDELA
37	3638276M1	27	**1**	PLACA	PLATE	PLATO
38	3638451M1	34	**3**	PLACA	PLATE	PLATO
39	3638450M1	34	**6**	PARAFUSO	BOLT	PERNO
40	3638918M91		**1**	JG. REPARO	KIT, REPAIR	JUEGO REPARACION

Jogo De Juntas
Joints Set
Juego De Juntas

10-310

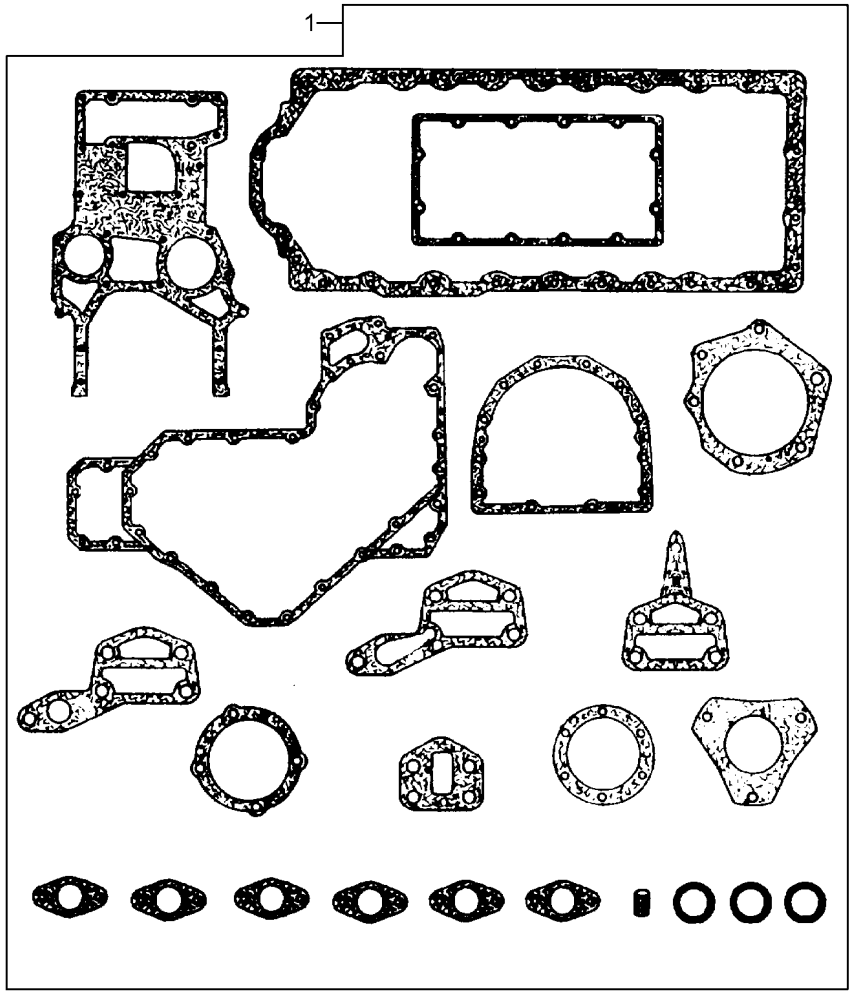

1	4222229M91	**1**	JG.JUNTAS	KIT, GASKET	JGO.EMPAQUETAD.

Instalação Do Motor 1006-6	125 Cv
1006-6 Engine Assembly	125 Cv
Instalacion Del Motor 1006-6	125 Cv

10-315

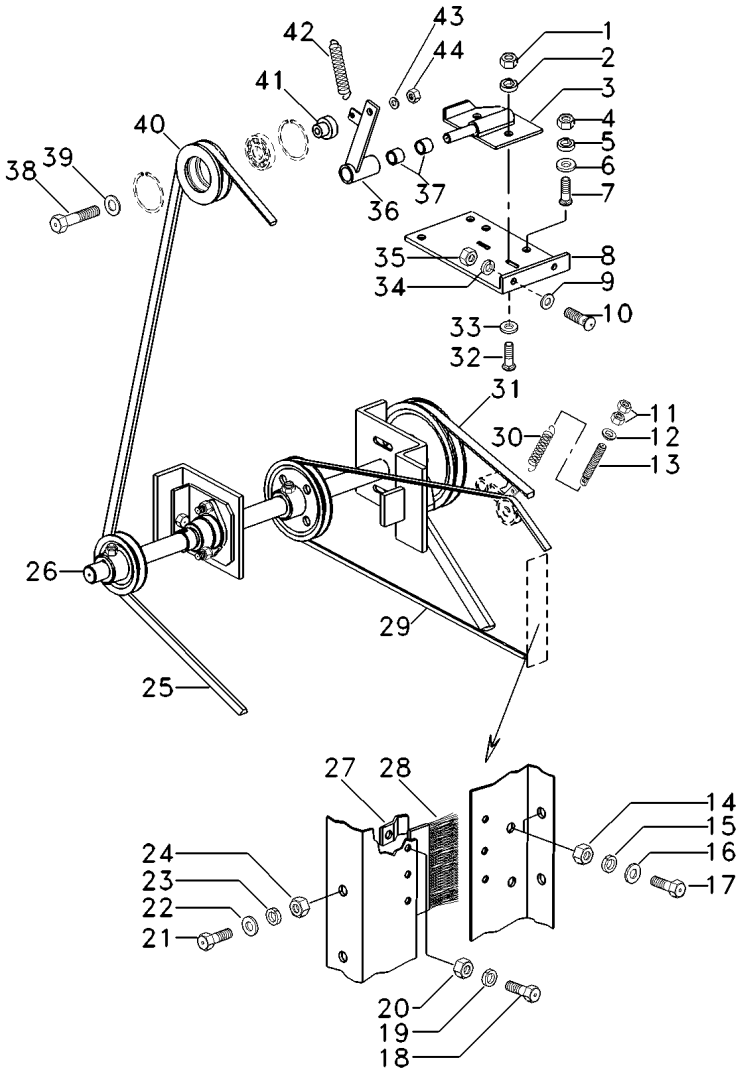

1	339169X1		**2**	PORCA	NUT	TUERCA
2	339374X1		**2**	ARRUELA	WASHER	ARANDELA
3	042174S1		**1**	SUPORTE	BRACKET	SOPORTE
4	339169X1		**4**	PORCA	NUT	TUERCA
5	339374X1		**4**	ARRUELA	WASHER	ARANDELA
6	391577X1		**4**	ARRUELA	WASHER	ARANDELA
7	3000624X1		**4**	PARAFUSO	BOLT	PERNO
8	042815P1		**1**	SUPORTE	BRACKET	SOPORTE
9	391577X1		**2**	ARRUELA	WASHER	ARANDELA
10	3000624X1		**2**	PARAFUSO	BOLT	PERNO
11	339402X1		**2**	PORCA	NUT	TUERCA
12	110300815601		**1**	ARRUELA	WASHER	ARANDELA
13	043422P1		**1**	TIRANTE	ROD	VARILLA
14	339402X1		**2**	PORCA	NUT	TUERCA
15	339376X1		**2**	ARRUELA	WASHER	ARANDELA
16	390734X1		**4**	ARRUELA	WASHER	ARANDELA
17	339451X1		**2**	PARAFUSO	BOLT	PERNO
18	339560X1		**6**	PARAFUSO	BOLT	PERNO
19	339375X1		**6**	ARRUELA	WASHER	ARANDELA
20	339030X1		**6**	PORCA	NUT	TUERCA
21	339814X1		**4**	PARAFUSO	BOLT	PERNO
22	390734X1		**8**	ARRUELA	WASHER	ARANDELA
23	339376X1		**4**	ARRUELA	WASHER	ARANDELA
24	339402X1		**4**	PORCA	NUT	TUERCA
25	038357T1		**1**	CORREIA	BELT	CORREA
26	045053N1	10-380 No	**1**	CJ. EIXO	KIT, AXLE	JUEGO DE EJE
27	038350T1		**6**	PRESILHA	STAPLE	GRAPA
28	038351P1		**2**	ESCOVA	BRUSH	ESCOBILLA
29	3145238M1		**1**	CORREIA	BELT	CORREA
30	890009766002		**1**	MOLA	SPRING	RESORTE
31	038355T1		**1**	CORREIA	BELT	CORREA
32	300624X1		**2**	PARAFUSO	BOLT	PERNO
33	391577X1		**2**	ARRUELA	WASHER	ARANDELA
34	339374X1		**2**	ARRUELA	WASHER	ARANDELA
35	339169X1		**2**	PORCA	NUT	TUERCA
36	038155S1		**2**	BRAÇO	ARM	BRAZO
37	890011100777		**4**	BUCHA	BUSH	CASQUILLO
38	391561X1		**2**	PARAFUSO	BOLT	PERNO
39	339735X1		**2**	ARRUELA	WASHER	ARANDELA
40	117502551500	10-695 No	**2**	POLIA	PULLEY	POLEA
41	112308416800		**2**	ESPAÇADOR	SPACER	PIEZA DISTANCIA
42	890009765510		**1**	MOLA	SPRING	RESORTE
43	339376X1		**2**	ARRUELA	WASHER	ARANDELA
44	339402X1		**2**	PORCA	NUT	TUERCA

Instalação Do Motor 1006-6 **125 Cv**
1006-6 Engine Assembly **125 Cv**
Instalacion Del Motor 1006-6 **125 Cv**

10-320

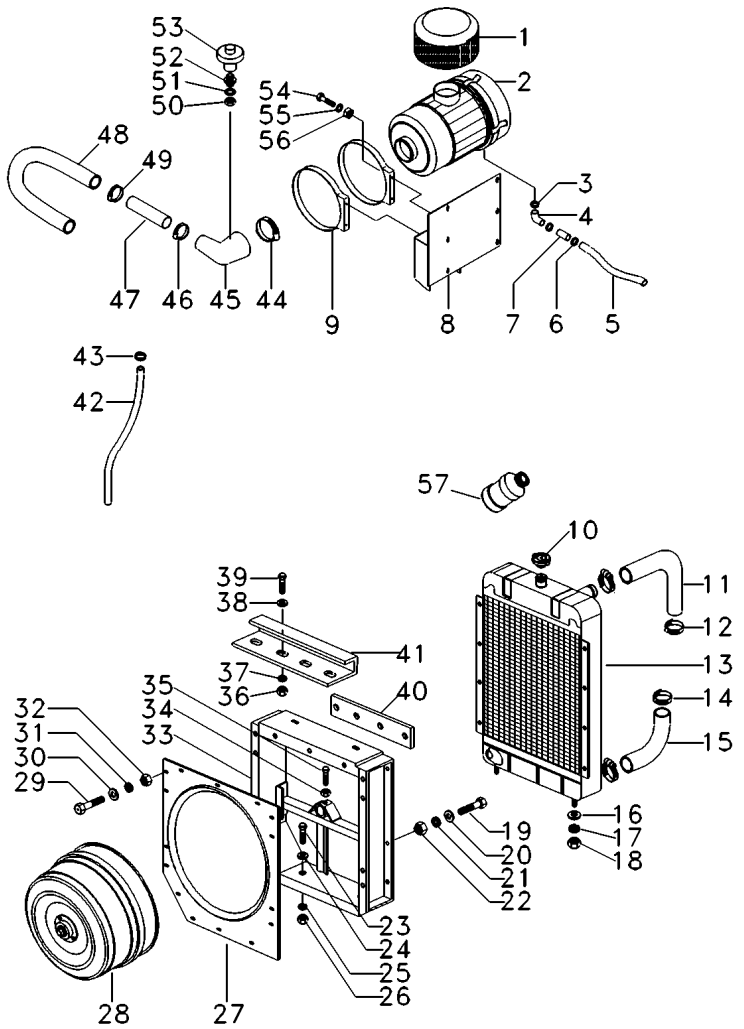

1	057432T1	➡ 6126 - MF5650 + 6101 + 6115	**1**	PROTETOR	PROTECTOR	PROTECTOR
2	117502652200	➡| 6100 - MF5650 ↔ 6102 - 6114 6116 - 6125	**1**	FILTRO AR	AIR FILTER	FILTRO DE AIRE
2	057436T1	➡ 6126 - MF5650 + 6101 + 6115	**1**	FILTRO	FILTER	FILTRO
3	490802M1	➡ 6126 - MF5650 + 6101 + 6115	**2**	BRAÇADEIRA	CLAMP	ABRAZADERA
4	3777308M1	➡ 6126 - MF5650 + 6101 + 6115	**1**	MANGUEIRA	HOSE	FLEXIBLE
5	043424P1		**1**	MANGUEIRA	HOSE	FLEXIBLE
6	490802M1		**2**	BRAÇADEIRA	CLAMP	ABRAZADERA
7	3777309M1	➡ 6126 - MF5650 + 6101 + 6115	**1**	TUBO	PIPE	CANO
8	043423P1	➡| 6100 - MF5650 ↔ 6102 - 6114 6116 - 6125	**1**	ESPAÇADOR	SPACER	PIEZA DISTANCIA
8	055411S1	➡ 6126 - MF5650 + 6101 + 6115	**1**	SUPORTE FILTRO	FILTER SUPPORT	FILTER SUPPORT
9	055137R1	➡ 6126 - MF5650 + 6101 + 6115	**2**	BRAÇADEIRA	CLAMP	ABRAZADERA
10	188462M91		**1**	TAMPA	COVER	CUBIERTA
11	043427P1		**1**	MANGUEIRA	HOSE	FLEXIBLE
12	1440859X1		**2**	BRAÇADEIRA	CLAMP	ABRAZADERA
13	042807T1		**1**	RADIADOR	RADIATOR	RADIADOR
14	1440859X1		**2**	BRAÇADEIRA	CLAMP	ABRAZADERA
15	042835P1		**1**	MANGUEIRA	HOSE	FLEXIBLE
16	390734X1		**2**	ARRUELA	WASHER	ARANDELA
17	339376X1		**2**	ARRUELA	WASHER	ARANDELA
18	339402X1		**2**	PORCA	NUT	TUERCA
19	339761X1		**11**	PARAFUSO	BOLT	PERNO
20	391577X1		**22**	ARRUELA	WASHER	ARANDELA
21	339374X1		**11**	ARRUELA	WASHER	ARANDELA
22	339169X1		**11**	PORCA	NUT	TUERCA
23	339451X1		**2**	PARAFUSO	BOLT	PERNO
24	390734X1		**4**	ARRUELA	WASHER	ARANDELA
25	339376X1		**2**	ARRUELA	WASHER	ARANDELA
26	339402X1		**2**	PORCA	NUT	TUERCA
27	042180P1		**1**	ADUTOR	FRAME	BASTIDOR
28	042197N1	👁 10-360 No	**1**	CJ. TELA	WEB	WEB
29	339123X1		**13**	PARAFUSO	BOLT	PERNO
30	339374X1		**13**	ARRUELA	WASHER	ARANDELA
31	391577X1		**26**	ARRUELA	WASHER	ARANDELA
32	339169X1		**13**	PORCA	NUT	TUERCA
33	042162S1		**1**	ADUTOR	FRAME	BASTIDOR
34	339402X1		**1**	PORCA	NUT	TUERCA
35	339814X1		**1**	PARAFUSO	BOLT	PERNO
36	339169X1		**2**	PORCA	NUT	TUERCA
37	391577X1		**6**	ARRUELA	WASHER	ARANDELA

Instalação Do Motor 1006-6 **125 Cv**
1006-6 Engine Assembly **125 Cv**
Instalacion Del Motor 1006-6 **125 Cv**

10-320

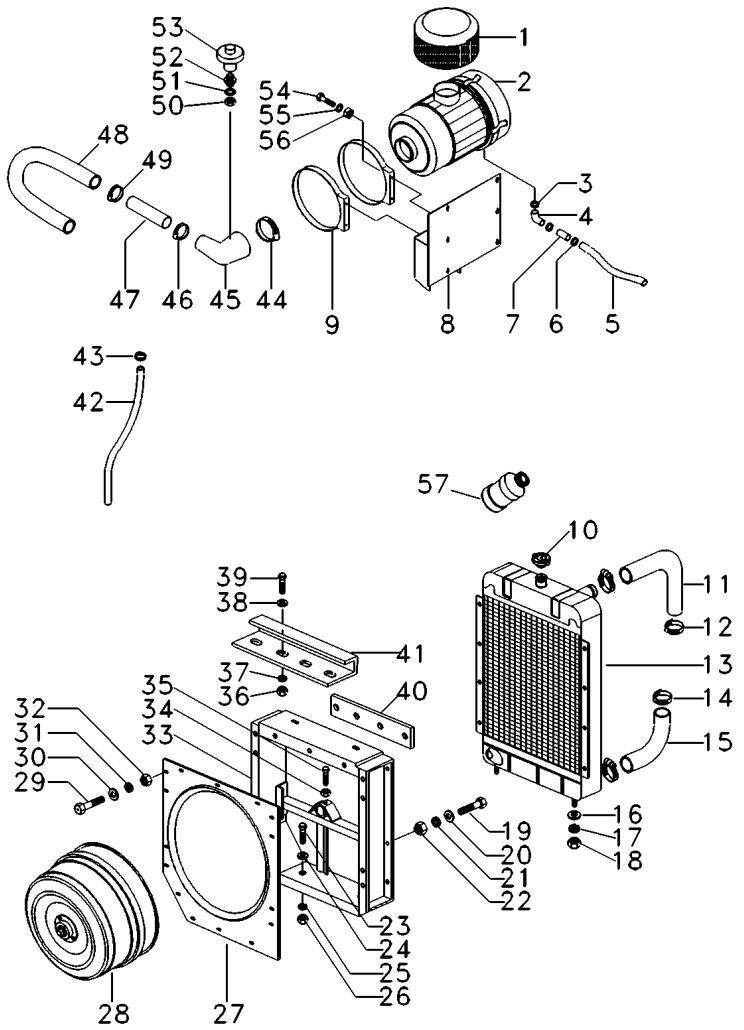

38	339374X1		**4** ARRUELA	WASHER	ARANDELA
39	339123X1		**4** PARAFUSO	BOLT	PERNO
40	117502633600		**2** VEDAÇÃO	SEALING	VEDACION
40	117502633700		**2** VEDAÇÃO	SEALING	VEDACION
41	043426P1		**1** TAMPA	COVER	CUBIERTA
42	046250P1	➡ 6100 - MF5650 ↔ 6102 - 6114 6116 - 6125	**1** MANGUEIRA	HOSE	FLEXIBLE
42	056525P1	➡ 6126 - MF5650 + 6101 + 6115	**1** MANGUEIRA	HOSE	FLEXIBLE
43	3149292M1		**2** BRAÇADEIRA	CLAMP	ABRAZADERA
44	2801710M1		**1** BRAÇADEIRA	CLAMP	ABRAZADERA
45	042808P1	➡ 5468 - MF5650 ↔ 5470 - 5496	**1** MANGUEIRA	HOSE	FLEXIBLE
45	117502623800	➡ 5497 - MF5650 + 5469 ➡ 6100 - MF5650 ↔ 6102 - 6114 6116 - 6125	**1** MANGUEIRA	HOSE	FLEXIBLE
45	055432P1	➡ 6126 - MF5650 + 6101 + 6115	**1** MANGUEIRA	HOSE	FLEXIBLE
46	2801710M1	➡ 5468 - MF5650 ↔ 5470- 5496	**1** BRAÇADEIRA	CLAMP	ABRAZADERA
46	037693T1	➡ 5497 - MF5650 + 5469	**1** BRAÇADEIRA	CLAMP	ABRAZADERA
47	046800P1	➡ 6100 - MF5650 ↔ 6102 - 6114 6116 - 6125	**1** TUBO	PIPE	CANO
47	055431S1	➡ 6126 - MF5650 + 6101 + 6115	**1** TUBO	PIPE	CANO
48	042808P1	➡ 5468 - MF5650 ↔ 5470 - 5496	**1** MANGUEIRA	HOSE	FLEXIBLE
48	049557P1	➡ 5497 - MF5650 + 5469	**1** MANGUEIRA	HOSE	FLEXIBLE
49	2801710M1	➡ 5468 - MF5650 ↔ 5470 - 5496	**1** BRAÇADEIRA	CLAMP	ABRAZADERA
49	037693T1	➡ 5497 - MF5650 + 5469	**2** BRAÇADEIRA	CLAMP	ABRAZADERA
50	390332X1	➡ 6126 - MF5650 + 6101 + 6115	**1** PORCA	NUT	TUERCA
51	390734X1	➡ 6126 - MF5650 + 6101 + 6115	**1** ARRUELA	WASHER	ARANDELA
52	050386P1	➡ 6126 - MF5650 + 6101 + 6115	**1** CONEXÃO	CONNECTION	CONEXION
53	054767T1	➡ 6126 - MF5650 + 6101 + 6115	**1** SENSOR	SENDER	EMISOR
53	037400T1	➡ 6100 - MF5650 ↔ 6102 - 6114 6116 - 6125	**1** INDICADOR	INDICATOR	INDICADOR

Instalação Do Motor 1006-6	125 Cv
1006-6 Engine Assembly	125 Cv
Instalacion Del Motor 1006-6	125 Cv

10-320

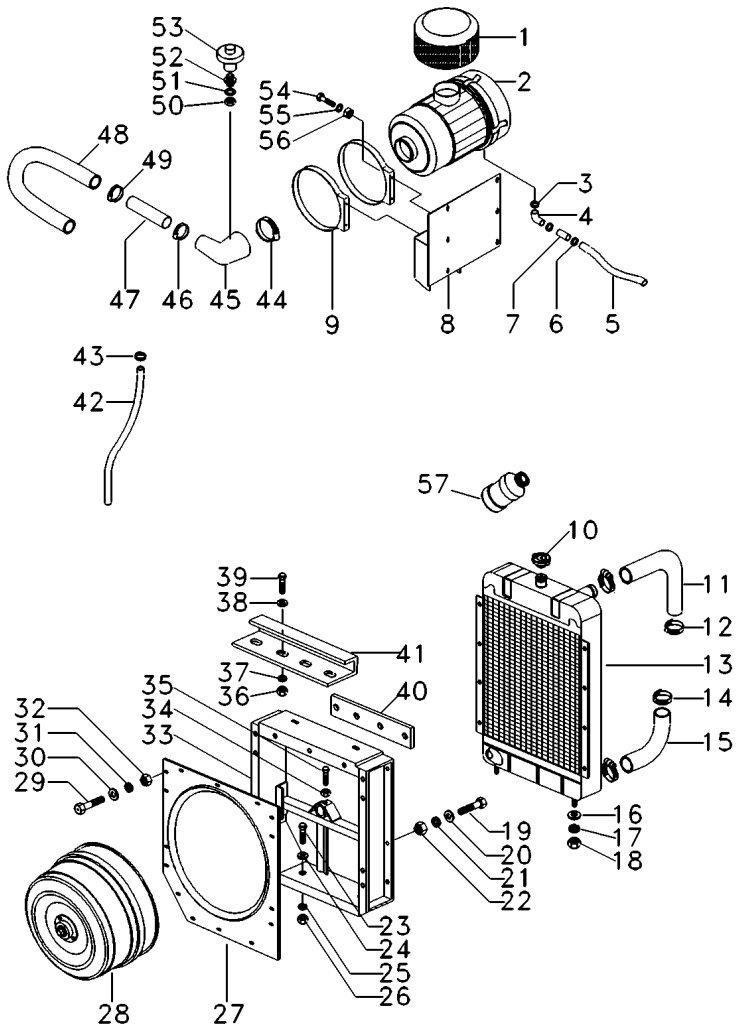

54	339123X1	➡| 6100 - MF5650 |↔| 6102 - 6114 6116 - 6125	**X**	PARAFUSO	BOLT	PERNO
54	339337X1	➡ 6126 - MF5650 + 6101 + 6115	**4**	PARAFUSO	BOLT	PERNO
55	391577X1	➡| 6100 - MF5650 |↔| 6102 - 6114 6116 - 6125	**X**	ARRUELA	WASHER	ARANDELA
55	391577X1	➡ 6126 - MF5650 + 6101 + 6115	**4**	ARRUELA	WASHER	ARANDELA
56	339169X1	➡| 6100 - MF5650 |↔| 6102 - 6114 6116 - 6125	**X**	PORCA	NUT	TUERCA
56	339169X1	➡ 6126 - MF5650 + 6101 + 6115	**4**	PORCA	NUT	TUERCA
57	339374X1	➡| 6100 - MF5650 |↔| 6102 - 6114 6116 - 6125	**X**	ARRUELA	WASHER	ARANDELA

Instalação Do Motor 1006-6 **125 Cv**
1006-6 Engine Assembly **125 Cv**
Instalacion Del Motor 1006-6 **125 Cv**

10-325

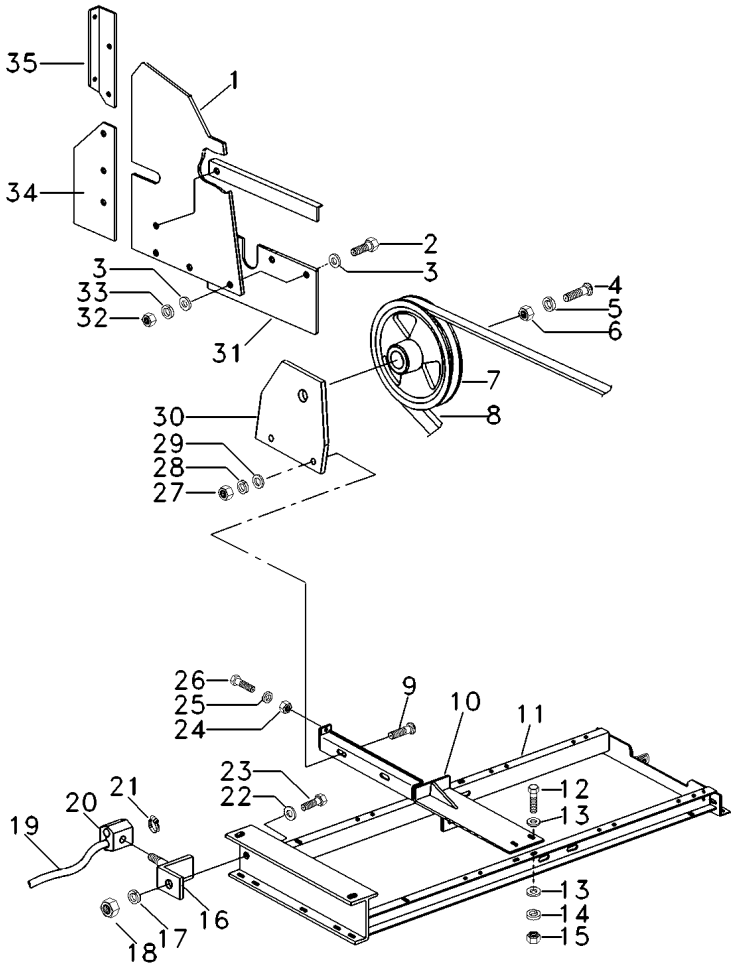

1	043175S1		**1**	LATERAL	SIDE	LATERAL
2	339123X1		**3**	PARAFUSO	BOLT	PERNO
3	391166X1		**6**	ARRUELA	WASHER	ARANDELA
4	339337X1		**4**	PARAFUSO	BOLT	PERNO
5	339374X1		**4**	ARRUELA	WASHER	ARANDELA
6	339169X1		**4**	PORCA	NUT	TUERCA
7	3226550M1		**1**	POLIA	PULLEY	POLEA
8	2834466M1		**1**	CORREIA	BELT	CORREA
9	3315214M1		**2**	PARAFUSO	BOLT	PERNO
10	043444S1		**1**	SUPORTE	BRACKET	SOPORTE
11	043428S1		**1**	ADUTOR	FRAME	BASTIDOR
12	339451X1		**4**	PARAFUSO	BOLT	PERNO
13	391396X1		**8**	ARRUELA	WASHER	ARANDELA
14	339376X1		**4**	ARRUELA	WASHER	ARANDELA
15	339402X1		**4**	PORCA	NUT	TUERCA
16	3469744M1		**1**	SUPORTE	BRACKET	SOPORTE
17	339374X1		**1**	ARRUELA	WASHER	ARANDELA
18	339169X1		**1**	PORCA	NUT	TUERCA
19	3472918M1		**1**	MANGUEIRA	HOSE	FLEXIBLE
20	117022050600	➡ 5497 - MF5650 + 5469	**1**	PRESILHA	STAPLE	GRAPA
20	117522052300	👁 10-645 No ➡| 5468 - MF5650 ↔ 5470 - 5196	**1**	PRESILHA	STAPLE	GRAPA
21	1441294X1		**2**	BRAÇADEIRA	CLAMP	ABRAZADERA
22	391166X1		**1**	ARRUELA	WASHER	ARANDELA
23	339123X1		**1**	PARAFUSO	BOLT	PERNO
24	339169X1		**2**	PORCA	NUT	TUERCA
25	391577X1		**1**	ARRUELA	WASHER	ARANDELA
26	390993X1		**1**	PARAFUSO	BOLT	PERNO
27	339054X1		**2**	PORCA	NUT	TUERCA
28	339369X1		**2**	ARRUELA	WASHER	ARANDELA
29	390883X1		**2**	ARRUELA	WASHER	ARANDELA
30	3226549M91		**1**	SUPORTE	BRACKET	SOPORTE
31	042819S1		**1**	RETENTOR	SEAL	RETEN
32	339169X1		**3**	PORCA	NUT	TUERCA
33	339374X1		**3**	ARRUELA	WASHER	ARANDELA
34	042827P1		**1**	RETENTOR	SEAL	RETEN
35	042820P1		**1**	SUPORTE	BRACKET	SOPORTE

Instalação Do Motor 1006-6 **125 Cv**
1006-6 Engine Assembly **125 Cv**
Instalacion Del Motor 1006-6 **125 Cv**

10-330

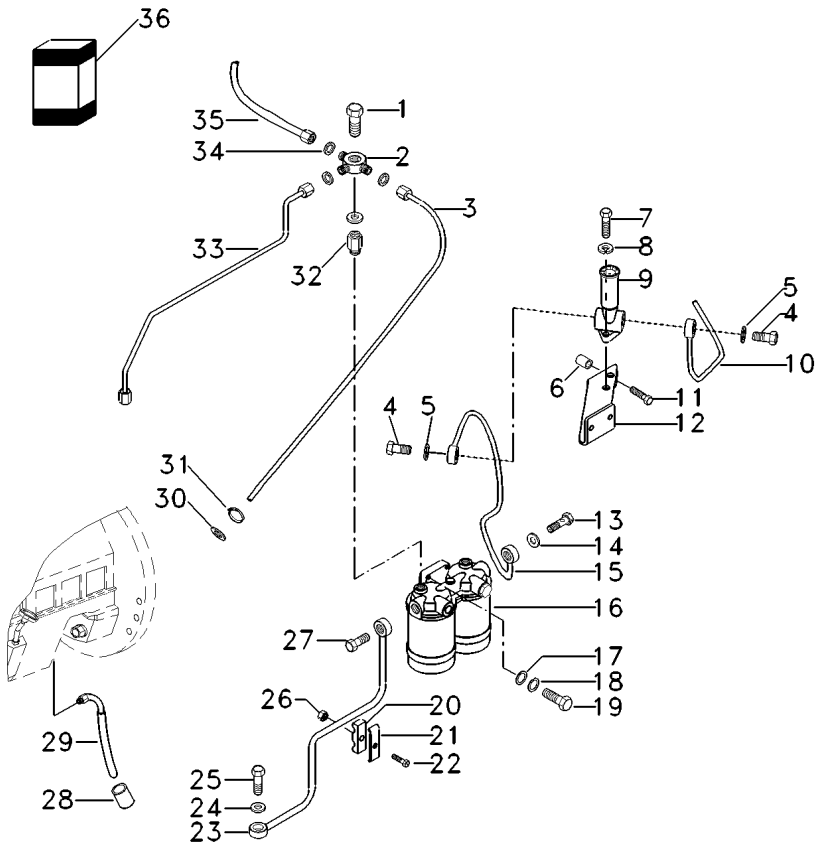

1	049982P1		**1**	PARAFUSO	BOLT	PERNO
2	049963P1		**1**	CONEXÃO "T"	CONNECTION T	CONEXION T
3	049959N1		**1**	TUBO	PIPE	CANO
4	049971P1		**1**	PARAFUSO	BOLT	PERNO
5	049946P1		**4**	ARRUELA	WASHER	ARANDELA
6	049944P1		**2**	ESPAÇADOR	SPACER	PIEZA DISTANCIA
7	353502X1		**2**	PARAFUSO	BOLT	PERNO
8	353441X1		**2**	ARRUELA	WASHER	ARANDELA
9	049949T1		**1**	BOMBA	PUMP	BOMBA
10	049951S1		**1**	TUBO	PIPE	CANO
11	391561X1		**2**	PARAFUSO	BOLT	PERNO
12	049956S1		**1**	SUPORTE	BRACKET	SOPORTE
13	049971P1		**1**	PARAFUSO	BOLT	PERNO
14	049946P1		**4**	ARRUELA	WASHER	ARANDELA
15	049965N1		**1**	TUBO	PIPE	CANO
16	049973T1	[A]	**1**	FILTRO	FILTER	FILTRO
17	390734X1		**2**	ARRUELA	WASHER	ARANDELA
18	353434X1		**2**	ARRUELA	WASHER	ARANDELA
19	353542X1		**2**	PARAFUSO	BOLT	PERNO
20	049953P1		**1**	ALMOFADA	CUSHION	COJIN
21	049955P1		**1**	PRESILHA	STAPLE	GRAPA
22	880000841285		**1**	PARAFUSO	BOLT	PERNO
23	049782S1		**1**	TUBO	PIPE	CANO
24	1480517M1		**2**	ARRUELA	WASHER	ARANDELA
25	1481691M1		**1**	PARAFUSO	BOLT	PERNO
26	880009852040		**1**	PORCA	NUT	TUERCA
27	049971P1		**1**	PARAFUSO	BOLT	PERNO
28	052600P1		**1**	ESPAÇADOR	SPACER	PIEZA DISTANCIA
29	049961N1		**1**	TUBO	PIPE	CANO
30	367724X1		**1**	PASSA-FIO	GROMMET	PASACABLE
31	1441294X1		**2**	BRAÇADEIRA	CLAMP	ABRAZADERA
32	049952P1		**1**	CONEXÃO	CONNECTION	CONEXION
33	049958N1		**1**	TUBO	PIPE	CANO
34	049947P1		**3**	ARRUELA	WASHER	ARANDELA
35	049954N1		**1**	MANGUEIRA	HOSE	FLEXIBLE
36	040880T1	16	**2**	ELEMENTO	ELEMENT	ELEMENTO

[A] COMBUSTÍVEL
FUEL
COMBUSTIBLE

Motor 1006-6t	165cv
Engine 1006-6t	165cv
Motor 1006-6t	165cv

10-335

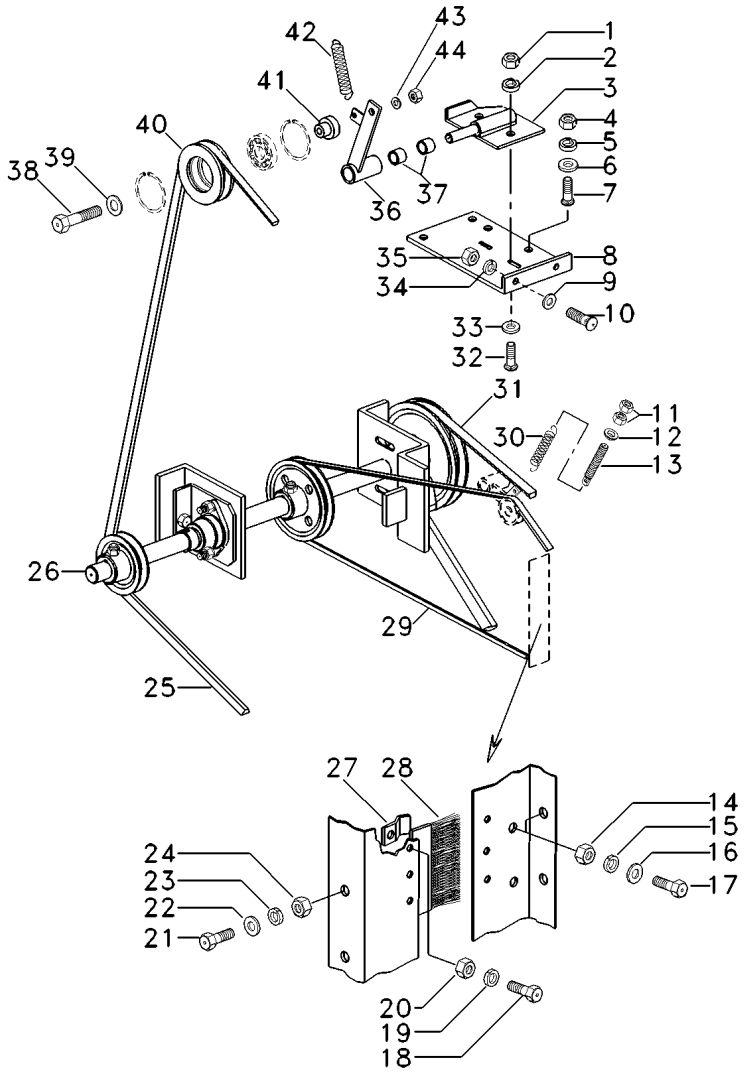

1	339169X1		**2**	PORCA	NUT	TUERCA
2	339374X1		**2**	ARRUELA	WASHER	ARANDELA
3	042174S1		**1**	SUPORTE	BRACKET	SOPORTE
4	339169X1		**4**	PORCA	NUT	TUERCA
5	339374X1		**4**	ARRUELA	WASHER	ARANDELA
6	391577X1		**4**	ARRUELA	WASHER	ARANDELA
7	3000624X1		**4**	PARAFUSO	BOLT	PERNO
8	042815P1		**1**	SUPORTE	BRACKET	SOPORTE
9	391577X1		**2**	ARRUELA	WASHER	ARANDELA
10	3000624X1		**2**	PARAFUSO	BOLT	PERNO
11	339402X1		**2**	PORCA	NUT	TUERCA
12	110300815601		**1**	ARRUELA	WASHER	ARANDELA
13	043422P1		**1**	TIRANTE	ROD	VARILLA
14	339402X1		**2**	PORCA	NUT	TUERCA
15	339376X1		**2**	ARRUELA	WASHER	ARANDELA
16	390734X1		**2**	ARRUELA	WASHER	ARANDELA
17	339451X1		**2**	PARAFUSO	BOLT	PERNO
18	339560X1		**6**	PARAFUSO	BOLT	PERNO
19	339375X1		**6**	ARRUELA	WASHER	ARANDELA
20	339030X1		**6**	PORCA	NUT	TUERCA
21	339814X1		**4**	PARAFUSO	BOLT	PERNO
22	390734X1		**8**	ARRUELA	WASHER	ARANDELA
23	339376X1		**4**	ARRUELA	WASHER	ARANDELA
24	339402X1		**4**	PORCA	NUT	TUERCA
25	038357T1		**1**	CORREIA	BELT	CORREA
26	042823N1	10-385 No	**1**	CJ. EIXO	KIT, AXLE	JUEGO DE EJE
27	038350T1		**6**	PRESILHA	STAPLE	GRAPA
28	038351P1		**2**	ESCOVA	BRUSH	ESCOBILLA
29	3145135M91		**1**	KIT CORREIAS	KIT, BELT	CORREAS JUEGO
30	890009766002		**1**	MOLA	SPRING	RESORTE
31	038355T1		**1**	CORREIA	BELT	CORREA
32	3000624X1		**2**	PARAFUSO	BOLT	PERNO
33	391577X1		**2**	ARRUELA	WASHER	ARANDELA
34	339374X1		**2**	ARRUELA	WASHER	ARANDELA
35	339169X1		**2**	PORCA	NUT	TUERCA
36	038155S1		**2**	BRAÇO	ARM	BRAZO
37	890011100777		**4**	BUCHA	BUSH	CASQUILLO
38	391561X1		**2**	PARAFUSO	BOLT	PERNO
39	339735X1		**2**	ARRUELA	WASHER	ARANDELA
40	117502551500	10-695 No	**2**	POLIA	PULLEY	POLEA
41	112308416800		**2**	ESPAÇADOR	SPACER	PIEZA DISTANCIA
42	890009765510		**1**	MOLA	SPRING	RESORTE
43	339376X1		**2**	ARRUELA	WASHER	ARANDELA
44	339402X1		**2**	PORCA	NUT	TUERCA

Motor 1006-6t	165cv
Engine 1006-6t	165cv
Motor 1006-6t	165cv

10-340

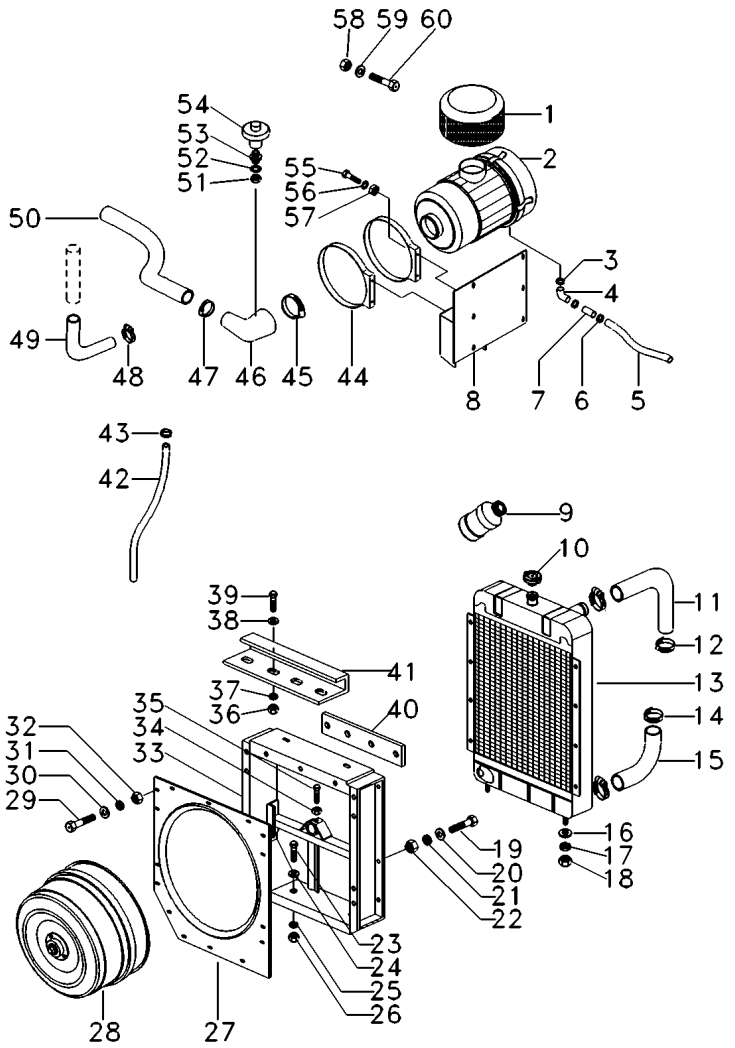

1	057432T1	➡ 6126 - MF5650 + 6101 + 6115	**1** PROTETOR	PROTECTOR	PROTECTOR
2	117502652200	👁 10-355 No ➡| 6100 MF5650 ↔ 6102 - 6114 6116 - 6125	**1** FILTRO AR	AIR FILTER	FILTRO DE AIRE
2	057436T1	👁 10-665 No ➡ 6126 - MF5650 + 6101 + 6115	**1** FILTRO	FILTER	FILTRO
3	490802M1	➡ 6126 - MF5650 + 6101 + 6115	**2** BRAÇADEIRA	CLAMP	ABRAZADERA
4	3777308M1	➡ 6126 - MF5650 + 6101 + 6115	**1** MANGUEIRA	HOSE	FLEXIBLE
5	043424P1	➡| 6613 ↔ 6615 - 6625 + 6659 + 6660 + 6661	**1** MANGUEIRA	HOSE	FLEXIBLE
5	046797P1	↔ 6626 - 6649 6654 - 6658 + 6662 + 6663	**1** MANGUEIRA	HOSE	FLEXIBLE
6	490802M1		**2** BRAÇADEIRA	CLAMP	ABRAZADERA
7	3777309M1	➡ 6126 - MF5650 + 6101 + 6115	**2** TUBO	PIPE	CANO
8	043423P1	➡| 6100 ↔ 6102 - 6114 6116 - 6125	**1** ESPAÇADOR	SPACER	PIEZA DISTANCIA
8	055411S1	➡ 6126 + 6101 + 6115	**1** SUPORTE FILTRO	FILTER SUPPORT	FILTER SUPPORT
10	188462M91		**1** TAMPA	COVER	CUBIERTA
11	060859P1		**1** MANGUEIRA	HOSE	FLEXIBLE
11	043427P1	↔ 6535 - 6537 6556 - 6562 6582 - 6587 6590 - 6593 6659 - 6661 + 6523 + 6527 + 6528 + 6530 + 6531 + 6554	**1** MANGUEIRA	HOSE	FLEXIBLE
12	1440859X1		**2** BRAÇADEIRA	CLAMP	ABRAZADERA
13	042807T1		**1** RADIADOR	RADIATOR	RADIADOR
13	060886T1	↔ 6535 - 6537 6556 - 6562 6582 - 6587 6590 - 6593 6659 - 6661 + 6523 + 6527 + 6528 + 6530 + 6531 + 6554	**1** RADIADOR	RADIATOR	RADIADOR
14	1440859X1		**2** BRAÇADEIRA	CLAMP	ABRAZADERA
15	042835P1		**1** MANGUEIRA	HOSE	FLEXIBLE

Motor 1006-6t	165cv
Engine 1006-6t	165cv
Motor 1006-6t	165cv

10-340

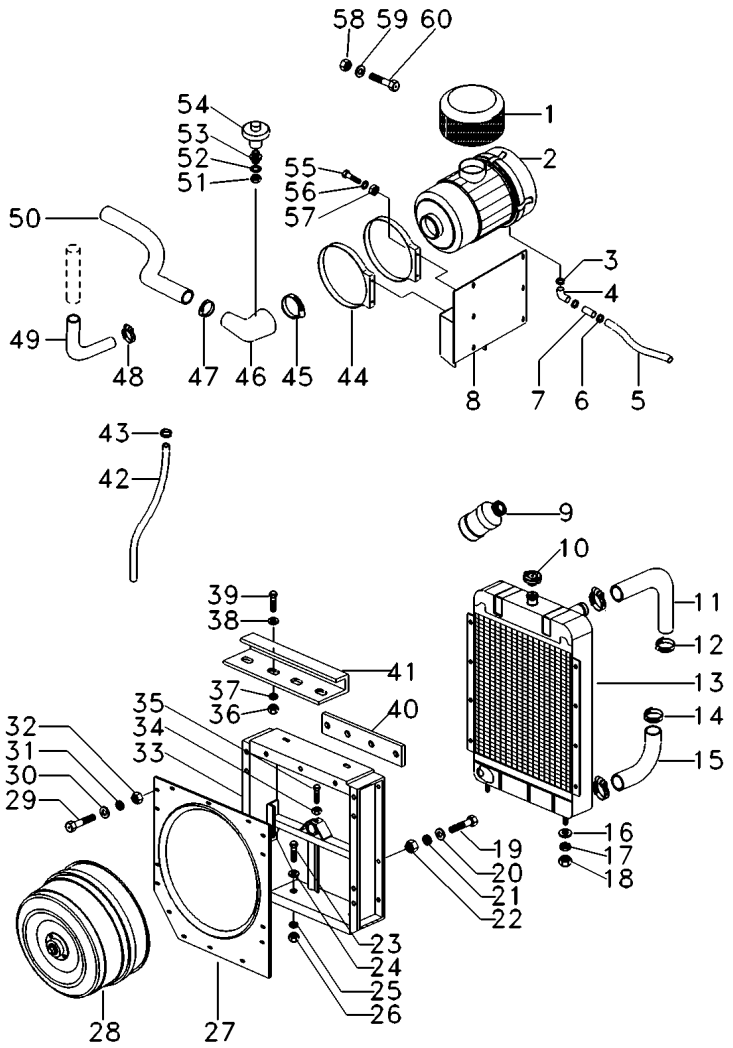

15	060860P1	⟷ 6535 - 6537 6556 - 6562 6582 - 6587 6590 - 6593 6659 - 6661 + 6523 + 6527 + 6528 + 6530 + 6531 + 6554	**1** MANGUEIRA	HOSE	FLEXIBLE
16	390734X1		**2** ARRUELA	WASHER	ARANDELA
17	339376X1		**2** ARRUELA	WASHER	ARANDELA
18	339402X1		**2** PORCA	NUT	TUERCA
19	339761X1		**9** PARAFUSO	BOLT	PERNO
20	391577X1		**22** ARRUELA	WASHER	ARANDELA
21	339374X1		**11** ARRUELA	WASHER	ARANDELA
22	339169X1		**11** PORCA	NUT	TUERCA
23	339451X1		**2** PARAFUSO	BOLT	PERNO
24	390734X1		**4** ARRUELA	WASHER	ARANDELA
25	339376X1		**2** ARRUELA	WASHER	ARANDELA
26	339402X1		**2** PORCA	NUT	TUERCA
27	042180P1		**1** ADUTOR	FRAME	BASTIDOR
28	042197N1	👁 10-360 No	**1** CJ. TELA	WEB	WEB
29	339123X1		**13** PARAFUSO	BOLT	PERNO
30	391577X1		**26** ARRUELA	WASHER	ARANDELA
31	339374X1		**13** ARRUELA	WASHER	ARANDELA
32	339169X1		**13** PORCA	NUT	TUERCA
33	042162S1		**1** ADUTOR	FRAME	BASTIDOR
33	061141S1	⟷ 6535 - 6537 6556 - 6562 6582 - 6587 6590 - 6593 6659 - 6661 + 6523 + 6527 + 6528 + 6530 + 6531 + 6554	**1** ADUTOR	FRAME	BASTIDOR
34	339402X1		**1** PORCA	NUT	TUERCA
35	339814X1		**1** PARAFUSO	BOLT	PERNO
36	339169X1		**2** PORCA	NUT	TUERCA
37	391577X1		**6** ARRUELA	WASHER	ARANDELA
38	339374X1		**4** ARRUELA	WASHER	ARANDELA
39	339123X1		**4** PARAFUSO	BOLT	PERNO
40	117502633600		**2** VEDAÇÃO	SEALING	VEDACION
40	117502633700		**2** VEDAÇÃO	SEALING	VEDACION
41	043426P1		**1** TAMPA	COVER	CUBIERTA
41	OX18694	[A] ⟷ 6160 - 6613 6615 - 6649 6654 - 6663	**1** TAMPA	COVER	CUBIERTA
42	046250P1		**1** MANGUEIRA	HOSE	FLEXIBLE
43	3149292M1		**2** BRAÇADEIRA	CLAMP	ABRAZADERA

Motor 1006-6t	165cv	10-340
Engine 1006-6t	165cv	
Motor 1006-6t	165cv	

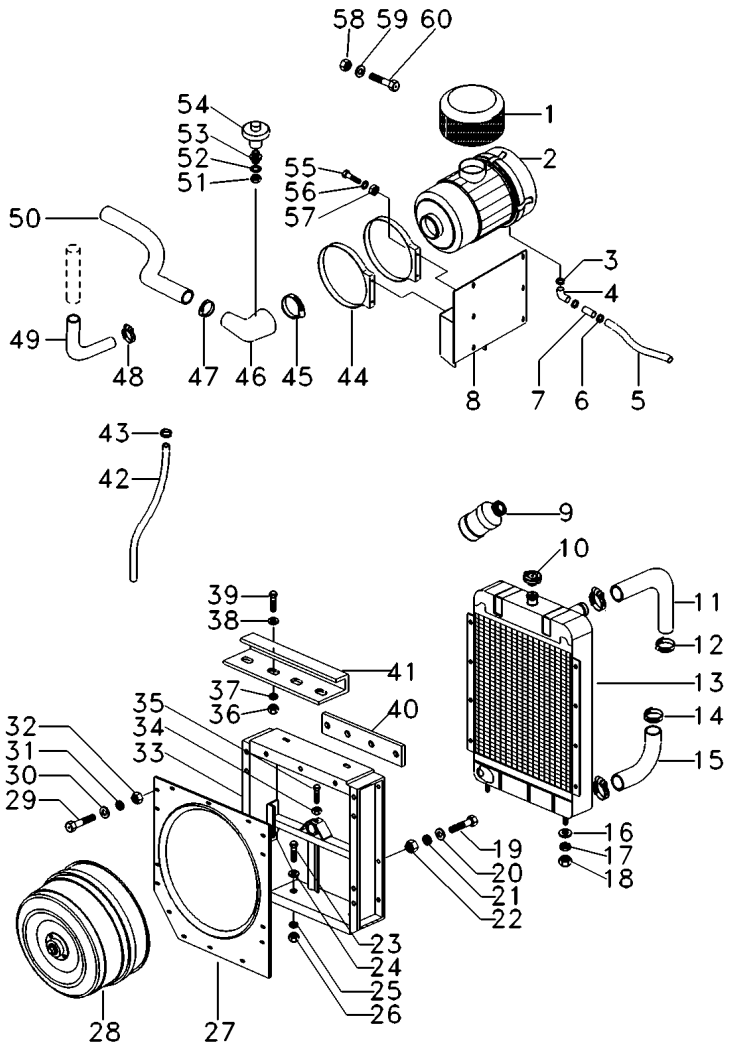

44	055137R1	➡ 6126 - MF5650 + 6101 + 6115	**2** BRAÇADEIRA	CLAMP	ABRAZADERA
45	2801710M1		**1** BRAÇADEIRA	CLAMP	ABRAZADERA
46	117502623800	➡ 6100 ↔ 6102 - 6114 6116 - 6125	**1** MANGUEIRA	HOSE	FLEXIBLE
46	055432P1	➡ 6126 - MF5650 + 6101 + 6115	**1** MANGUEIRA	HOSE	FLEXIBLE
46	062608P1	↔ 6535 - 6537 6556 - 6562 6582 - 6587 6590 - 6593 6659 - 6661 + 6523 + 6527 + 6528 + 6530 + 6531 + 6554	**1** MANGUEIRA	HOSE	FLEXIBLE
47	020080T1		**1** BRAÇADEIRA	CLAMP	ABRAZADERA
48	2801710M1		**2** BRAÇADEIRA	CLAMP	ABRAZADERA
49	117502620100		**1** MANGUEIRA	HOSE	FLEXIBLE
49	46423200	↔ 6535 - 6537 6556 - 6562 6582 - 6587 6590 - 6593 6659 - 6661 + 6523 + 6527 + 6528 + 6530 + 6531 + 6554	**1** MANGUEIRA	HOSE	FLEXIBLE
50	3468374M1	➡ 6100 ↔ 6102 - 6114 6116 - 6125	**1** TUBO	PIPE	CANO
50	055430S1	➡ 6126 + 6101 + 6115	**1** TUBO	PIPE	CANO
50	062610S1	↔ 6535 - 6537 6556 - 6562 6582 - 6587 6590 - 6593 6659 - 6661 + 6523 + 6527 + 6528 + 6530 + 6531 + 6554	**1** TUBO	PIPE	CANO
51	390332X1	➡ 6126 + 6101 + 6115	**1** PORCA	NUT	TUERCA
52	390734X1	➡ 6126 + 6101 + 6115	**1** ARRUELA	WASHER	ARANDELA
53	050386P1	➡ 6126 + 6101 + 6115	**1** CONEXÃO	CONNECTION	CONEXION
54	037400T1	➡ 6100 ↔ 6102 - 6114 6116 - 6125	**1** INDICADOR	INDICATOR	INDICADOR

Motor 1006-6t	165cv
Engine 1006-6t	165cv
Motor 1006-6t	165cv

10-340

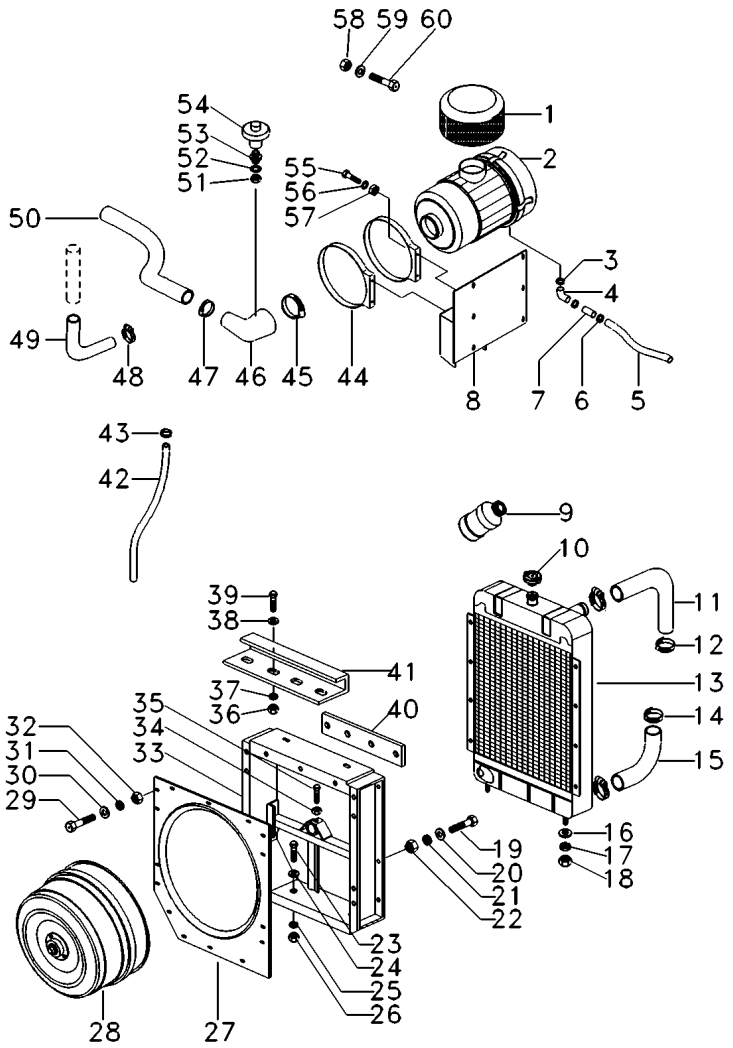

54	054767T1	➡ 6126 + 6101 + 6115	**1**	SENSOR	SENDER	EMISOR
55	339123X1	➡| 6100 ↔ 6102 - 6114 6116 - 6125	**X**	PARAFUSO	BOLT	PERNO
55	339337X1	➡ 6126 + 6101 + 6115	**4**	PARAFUSO	BOLT	PERNO
56	391577X1	➡| 6100 ↔ 6102 - 6114 6116 - 6125	**X**	ARRUELA	WASHER	ARANDELA
56	391577X1	➡ 6126 + 6101 + 6115	**4**	ARRUELA	WASHER	ARANDELA
57	339169X1	➡| 6100 ↔ 6102 - 6114 6116 - 6125	**X**	PORCA	NUT	TUERCA
57	339169X1	➡ 6126 + 6101 + 6115	**4**	PORCA	NUT	TUERCA
58	339169X1		**3**	PORCA	NUT	TUERCA
59	391577X1		**6**	ARRUELA	WASHER	ARANDELA
60	339123X1		**3**	PARAFUSO	BOLT	PERNO
61	339374X1	➡| 6100 ↔ 6102 - 6114 6116 - 6125	**X**	ARRUELA	WASHER	ARANDELA
62	45731100	↔ 6626 - 6649 6654 - 6658 + 6662 + 6663	**1**	BRAÇADEIRA	CLAMP	ABRAZADERA
63	339374X1	↔ 6626 - 6649 6654 - 6658 + 6662 + 6663	**1**	ARRUELA	WASHER	ARANDELA
64	339169X1	↔ 6626 - 6649 6654 - 6658 + 6662 + 6663	**1**	PORCA	NUT	TUERCA
65	339123X1	6626 - 6649 6654 - 6658 + 6662 + 6663	**1**	PARAFUSO	BOLT	PERNO
66	OX18993	↔ 6626 - 6649 6654 - 6658 + 6662 + 6663	**1**	SUPORTE	BRACKET	SOPORTE

[A] COM CABINA
WITH CAB
CON CABINA

Motor 1006-6t	165cv
Engine 1006-6t	165cv
Motor 1006-6t	165cv

10-345

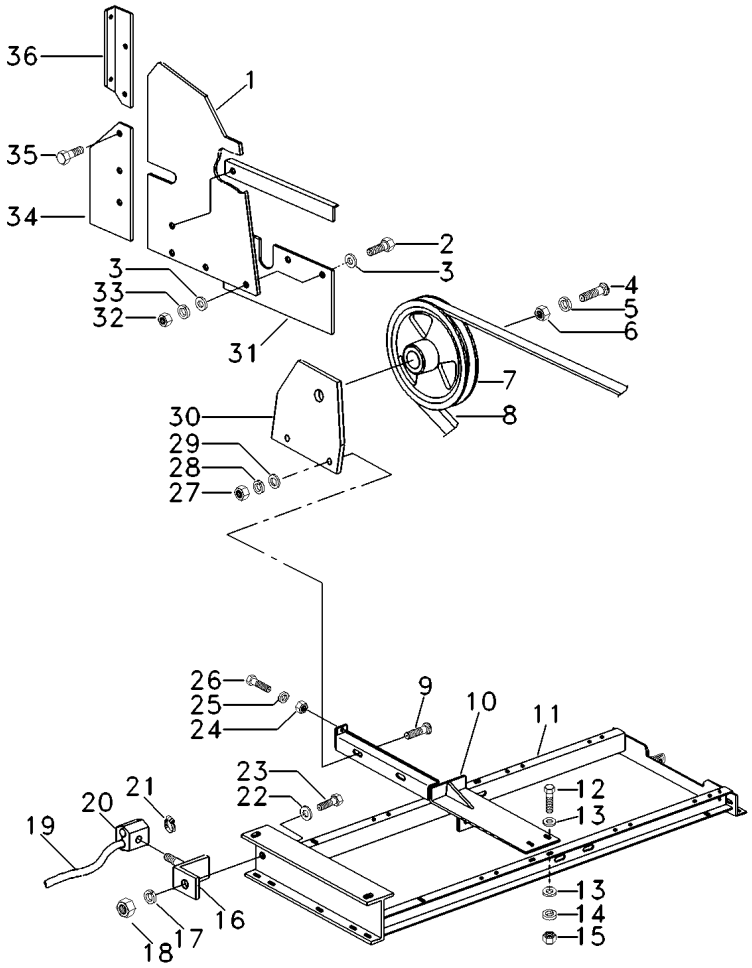

1	043175S1		**1**	LATERAL	SIDE	LATERAL
2	339123X1		**3**	PARAFUSO	BOLT	PERNO
3	391166X1		**6**	ARRUELA	WASHER	ARANDELA
4	339238X1		**4**	PARAFUSO	BOLT	PERNO
5	339374X1		**4**	ARRUELA	WASHER	ARANDELA
6	339169X1		**4**	PORCA	NUT	TUERCA
7	3226550M1		**1**	POLIA	PULLEY	POLEA
8	2834466M1		**1**	CORREIA	BELT	CORREA
9	3315214M1		**2**	PARAFUSO	BOLT	PERNO
10	043444S2		**1**	SUPORTE	BRACKET	SOPORTE
11	043428S1		**1**	ADUTOR	FRAME	BASTIDOR
11	060924S1	⟷ 6535 - 6537 6556 - 6562 6582 - 6587 6590 - 6593 6659 - 6661 + 6523 + 6527 + 6528 + 6530 + 6531 + 6554	**1**	CHASSI	CHASSIS	CHASIS
12	339451X1		**4**	PARAFUSO	BOLT	PERNO
13	391396X1		**8**	ARRUELA	WASHER	ARANDELA
14	339376X1		**4**	ARRUELA	WASHER	ARANDELA
15	339402X1		**4**	PORCA	NUT	TUERCA
16	3469744M1		**1**	SUPORTE	BRACKET	SOPORTE
17	339374X1		**1**	ARRUELA	WASHER	ARANDELA
18	339169X1		**1**	PORCA	NUT	TUERCA
19	3472918M1		**1**	MANGUEIRA	HOSE	FLEXIBLE
20	117522052300	👁 10-645 No	**1**	PRESILHA	STAPLE	GRAPA
21	1441294X1		**2**	BRAÇADEIRA	CLAMP	ABRAZADERA
22	391166X1		**1**	ARRUELA	WASHER	ARANDELA
23	339123X1		**1**	PARAFUSO	BOLT	PERNO
24	339169X1		**1**	PORCA	NUT	TUERCA
25	391577X1		**1**	ARRUELA	WASHER	ARANDELA
26	390993X1		**1**	PARAFUSO	BOLT	PERNO
27	339054X1		**2**	PORCA	NUT	TUERCA
28	339369X1		**2**	ARRUELA	WASHER	ARANDELA
29	390883X1		**2**	ARRUELA	WASHER	ARANDELA
30	3226549M91		**1**	SUPORTE	BRACKET	SOPORTE
30	062600S1	⟷ 6535 - 6537 6556 - 6562 6582 - 6587 6590 - 6593 6659 - 6661 + 6523 + 6527 + 6528 + 6530 + 6531 + 6554	**1**	SUPORTE	BRACKET	SOPORTE
31	042819S1		**1**	RETENTOR	SEAL	RETEN
32	339169X1		**3**	PORCA	NUT	TUERCA
33	339374X1		**3**	ARRUELA	WASHER	ARANDELA
34	042827P1		**1**	RETENTOR	SEAL	RETEN

Motor 1006-6t	165cv
Engine 1006-6t	165cv
Motor 1006-6t	165cv

10-345

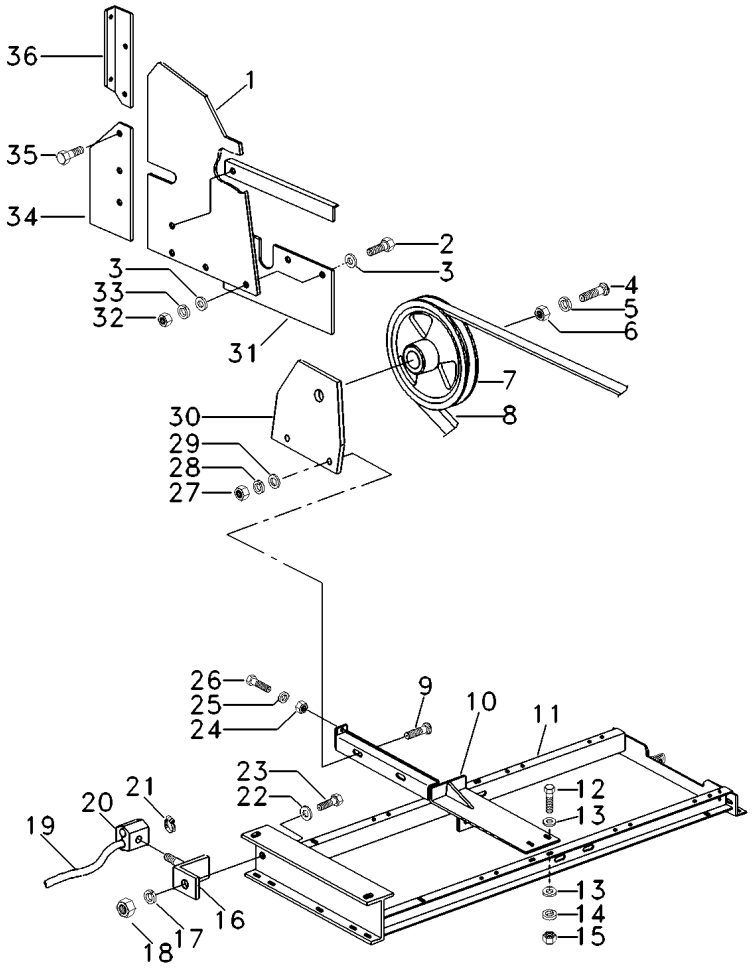

35	339337X1				
36	042820P1				
36	062693P1				
		⟷ MF5650	**2** PARAFUSO	BOLT	PERNO
		6535 - 6537	**1** SUPORTE	BRACKET	SOPORTE
		6556 - 6562	**1** CANTONEIRA	ANGLE	ANGULO
		6582 - 6587			
		6590 - 6593			
		6659 - 6661			
		+ 6523 + 6527			
		+ 6528 + 6530			
		+ 6531 + 6554			

Motor 1006-6t	**165cv**	**10-350**
Engine 1006-6t	**165cv**	
Motor 1006-6t	**165cv**	

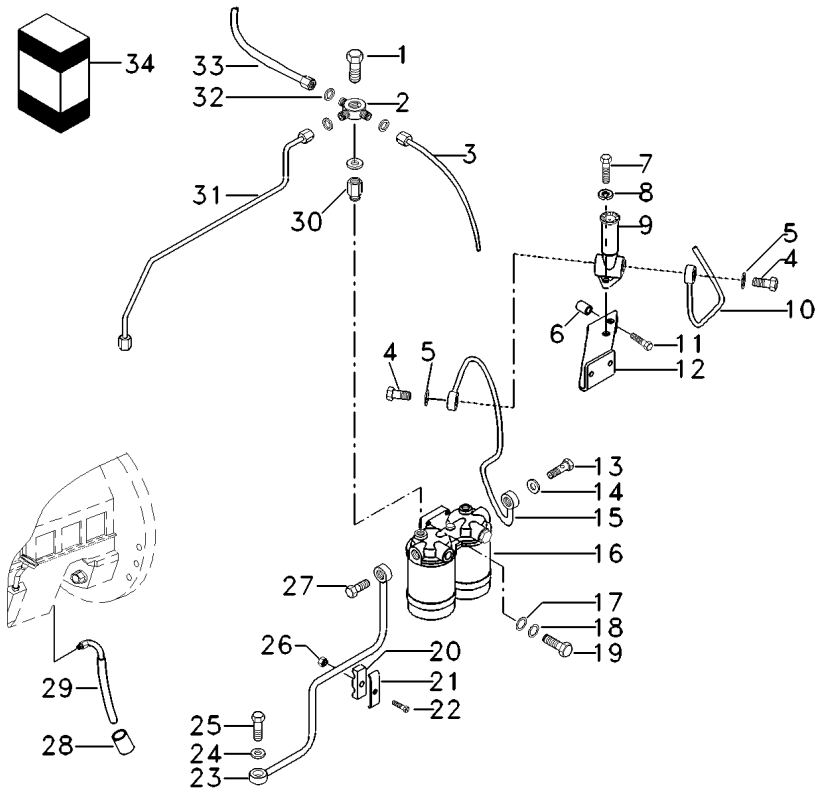

1	049982P1		**1**	PARAFUSO	BOLT	PERNO
2	049963P1		**1**	CONEXÃO "T"	CONNECTION T	CONEXION T
3	049959N1		**1**	TUBO	PIPE	CANO
4	049971P1		**2**	PARAFUSO	BOLT	PERNO
5	049946P1		**4**	ARRUELA	WASHER	ARANDELA
6	049944P1		**2**	ESPAÇADOR	SPACER	PIEZA DISTANCIA
7	353502X1		**2**	PARAFUSO	BOLT	PERNO
8	353441X1		**2**	ARRUELA	WASHER	ARANDELA
9	049949T1		**1**	BOMBA	PUMP	BOMBA
10	049965X1		**1**	TUBO	PIPE	CANO
11	391561X1		**2**	PARAFUSO	BOLT	PERNO
12	049956S1		**1**	SUPORTE	BRACKET	SOPORTE
13	049971P1		**1**	PARAFUSO	BOLT	PERNO
14	049946P1		**4**	ARRUELA	WASHER	ARANDELA
15	049951S1		**1**	TUBO	PIPE	CANO
16	049973T1	[A]	**1**	FILTRO	FILTER	FILTRO
17	390734X1		**2**	ARRUELA	WASHER	ARANDELA
18	353434X1		**2**	ARRUELA	WASHER	ARANDELA
19	353542X1		**2**	PARAFUSO	BOLT	PERNO
20	049953P1		**2**	ALMOFADA	CUSHION	COJIN
21	049955P1		**2**	PRESILHA	STAPLE	GRAPA
22	880000841285		**1**	PARAFUSO	BOLT	PERNO
23	049967N1		**1**	TUBO	PIPE	CANO
24	1480517M1		**2**	ARRUELA	WASHER	ARANDELA
25	1481691M1		**1**	PARAFUSO	BOLT	PERNO
26	880009852040		**1**	PORCA	NUT	TUERCA
27	049971P1		**1**	PARAFUSO	BOLT	PERNO
28	050600P1		**1**	ESPAÇADOR	SPACER	PIEZA DISTANCIA
29	049961N1		**1**	TUBO	PIPE	CANO
30	049952P1		**1**	CONEXÃO	CONNECTION	CONEXION
31	049958N1		**1**	TUBO	PIPE	CANO
32	049947P1		**3**	ARRUELA	WASHER	ARANDELA
33	049954N1		**1**	MANGUEIRA	HOSE	FLEXIBLE
34	1896287M91	16	**2**	ELEMENTO	ELEMENT	ELEMENTO

[A] COMBUSTÍVEL
FUEL
COMBUSTIBLE

Filtro De Ar
Air Cleaner
Filtro De Aire

10-355

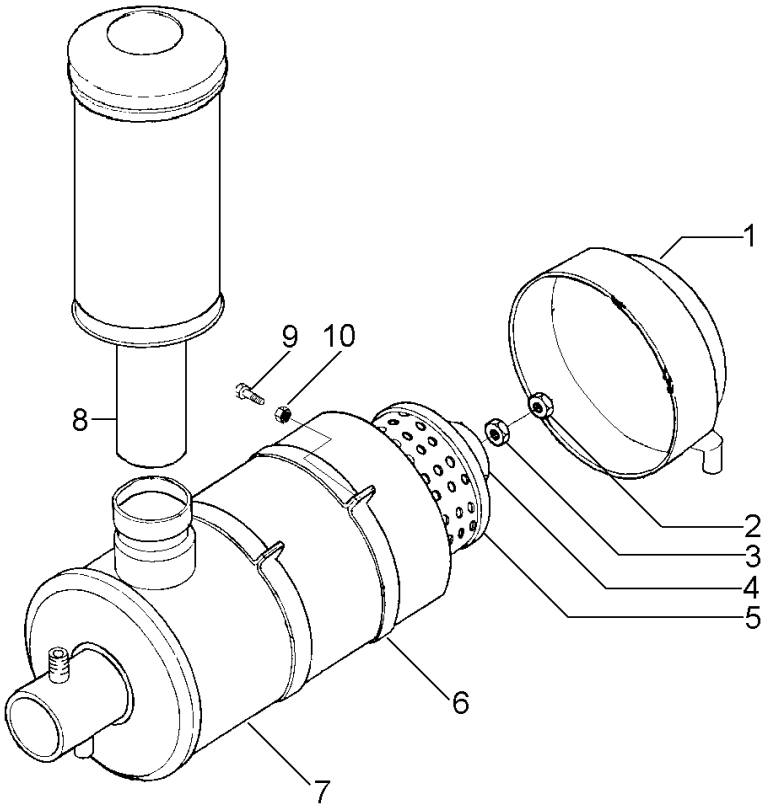

1	037412R1		**1**	TAMPA	COVER	CUBIERTA
2	3000121X1		**1**	PORCA	NUT	TUERCA
3	339495X1		**1**	PORCA	NUT	TUERCA
4	020352R1	[A]	**1**	ELEMENTO	ELEMENT	ELEMENTO
5	020350R1	[B]	**1**	ELEMENTO	ELEMENT	ELEMENTO
6	020357R1		**2**	BRAÇADEIRA	CLAMP	ABRAZADERA
7	020353R1		**1**	CARCAÇA	HOUSING	ALOJAMIENTO
8	037411R1		**1**	PROTETOR	PROTECTOR	PROTECTOR
9	339761X1		**2**	PARAFUSO	BOLT	PERNO
10	339169X1		**2**	PORCA	NUT	TUERCA

[A] INTERNO
INNER
INTERNO

[B] EXTERNO
OUTER
EXTERNO

Sistema De Arrefecimento
Cooling System
Sistema De Enfriamiento

Tela Rotativa
Radiator Air Intake
Entrada De Aire Del Radiador

10-360

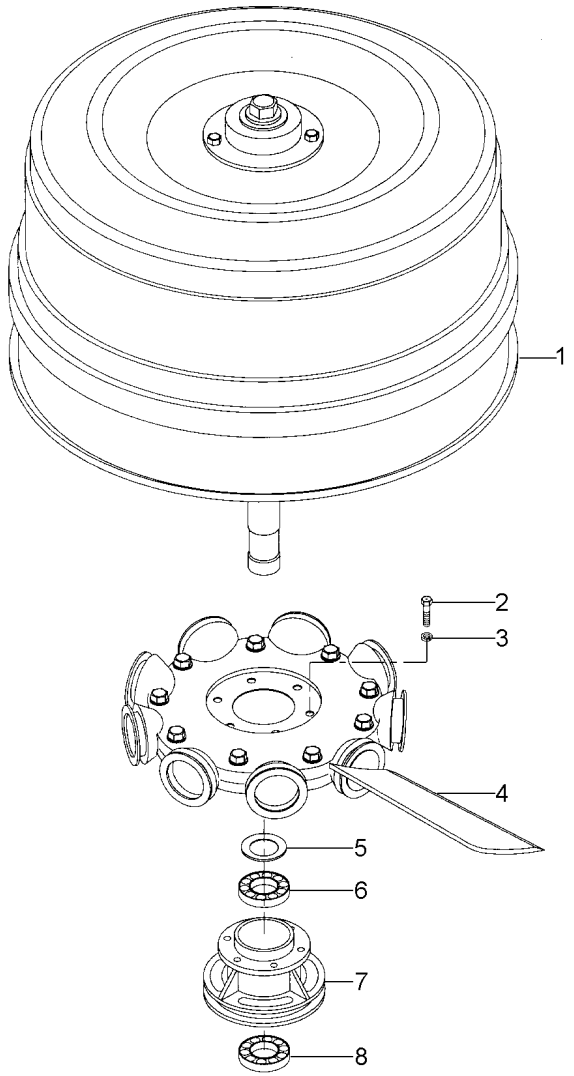

1	042198N1	10-705 No	**1**	CJ. TELA	WEB
2	339401X1		**6**	PARAFUSO	BOLT
3	339376X1		**6**	ARRUELA	WASHER
4	039022N1	10-365 No	**1**	CJ. HÉLICE	KIT, FAN
5	039031T1		**1**	ANEL	RING
6	339800X1		**1**	ROLAMENTO	BEARING
7	039029P1		**1**	POLIA	PULLEY
8	339579X1		**1**	ROLAMENTO	BEARING

Ventilador
Fan
Ventilador

10-365

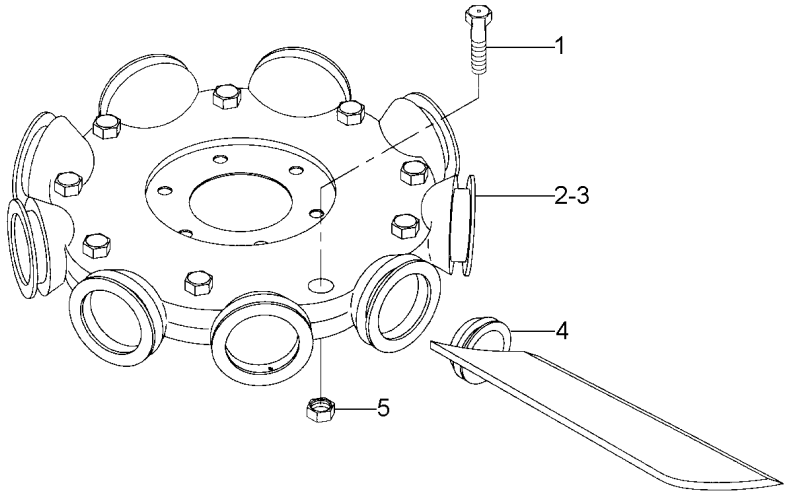

1	339804X1	**9** PARAFUSO	BOLT	PERNO
2	039024P1	**1** ANEL	RING	ARO
3	039025P1	**1** DISCO	DISC	DISCO
4	039023P1	**9** HÉLICE	FAN	VENTILADOR
5	880009852060	**9** PORCA	NUT	TUERCA

Instalação Do Tanque De Combustível
Fuel Tank Assembly
Instalación Del Tanque De Combustible

10-370

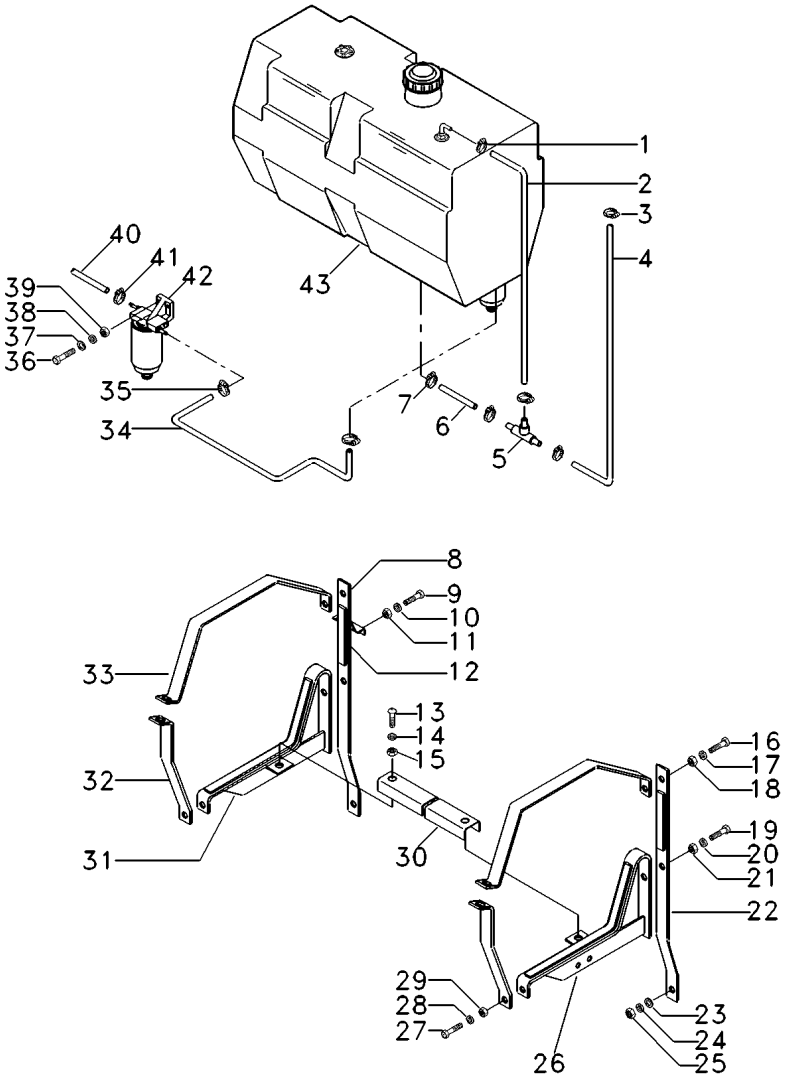

1	890025533016		**2**	BRAÇADEIRA	CLAMP	ABRAZADERA
2	046843P1		**1**	MANGUEIRA	HOSE	FLEXIBLE
3	890025533016		**2**	BRAÇADEIRA	CLAMP	ABRAZADERA
4	046844P1	➡ 5445 MF5650	**1**	MANGUEIRA	HOSE	FLEXIBLE
4	046844P2	➡ 5446 MF5650	**1**	MANGUEIRA	HOSE	FLEXIBLE
5	3148077M1		**1**	CONEXÃO "T"	CONNECTION T	CONEXION T
6	117502627200		**1**	MANGUEIRA	HOSE	FLEXIBLE
7	890025533016		**2**	BRAÇADEIRA	CLAMP	ABRAZADERA
8	046839S1		**1**	SUPORTE	BRACKET	SOPORTE
9	339401X1		**2**	PARAFUSO	BOLT	PERNO
10	339376X1		**2**	ARRUELA	WASHER	ARANDELA
11	339402X1		**2**	PORCA	NUT	TUERCA
12	117502524600		**2**	PROTEÇÃO	GUARD	DEFENSA
13	1442659X1		**2**	PARAFUSO	BOLT	PERNO
14	339374X1		**2**	ARRUELA	WASHER	ARANDELA
15	339169X1		**2**	PORCA	NUT	TUERCA
16	339299X1		**2**	PARAFUSO	BOLT	PERNO
17	339369X1		**2**	ARRUELA	WASHER	ARANDELA
18	339054X1		**2**	PORCA	NUT	TUERCA
19	339299X1		**2**	PARAFUSO	BOLT	PERNO
20	339369X1		**2**	ARRUELA	WASHER	ARANDELA
21	339054X1		**2**	PORCA	NUT	TUERCA
22	3472908M91		**1**	SUPORTE	BRACKET	SOPORTE
23	1441516X1		**2**	ARRUELA	WASHER	ARANDELA
24	339376X1		**2**	ARRUELA	WASHER	ARANDELA
25	339402X1		**2**	PORCA	NUT	TUERCA
26	042112S1		**1**	SUPORTE	BRACKET	SOPORTE
27	391375X1		**4**	PARAFUSO	BOLT	PERNO
28	339369X1		**4**	ARRUELA	WASHER	ARANDELA
29	339054X1		**4**	PORCA	NUT	TUERCA
30	042105S1		**1**	CANTONEIRA	ANGLE	ANGULO
31	046841S1		**1**	SUPORTE	BRACKET	SOPORTE
32	117502685900	➡ 5446 MF5650	**2**	BRAÇADEIRA	CLAMP	ABRAZADERA
33	117502685700		**2**	BRAÇADEIRA	CLAMP	ABRAZADERA
34	117502627400		**1**	MANGUEIRA	HOSE	FLEXIBLE
35	890025533016		**2**	BRAÇADEIRA	CLAMP	ABRAZADERA
36	339287X1		**2**	PARAFUSO	BOLT	PERNO
37	391166X1		**2**	ARRUELA	WASHER	ARANDELA
38	339374X1		**2**	ARRUELA	WASHER	ARANDELA
39	339169X1		**2**	PORCA	NUT	TUERCA
40	045410P2	➡ 5446 MF5650	**1**	MANGUEIRA	HOSE	FLEXIBLE
40	117502615900	➡ 5445 MF5650	**1**	MANGUEIRA	HOSE	FLEXIBLE
40	045410P2		**1**	MANGUEIRA	HOSE	FLEXIBLE
41	890025533016		**1**	BRAÇADEIRA	CLAMP	ABRAZADERA
42	117502653400	👁 10-675 No	**1**	FILTRO SEDIMENT.	SEDIMENT BOWL	EMBUDO TRASIEGO
43	044997N1	➡ 5539 MF5650	**1**	TANQUE	TANK	TANQUE
43	044997N2	👁 10-685 No	**1**	TANQUE	TANK	TANQUE
		↔ 5540 - 5802				
		↔ 5813 - 5815				

Instalação Do Tanque De Combustível
Fuel Tank Assembly
Instalación Del Tanque De Combustible

10-370

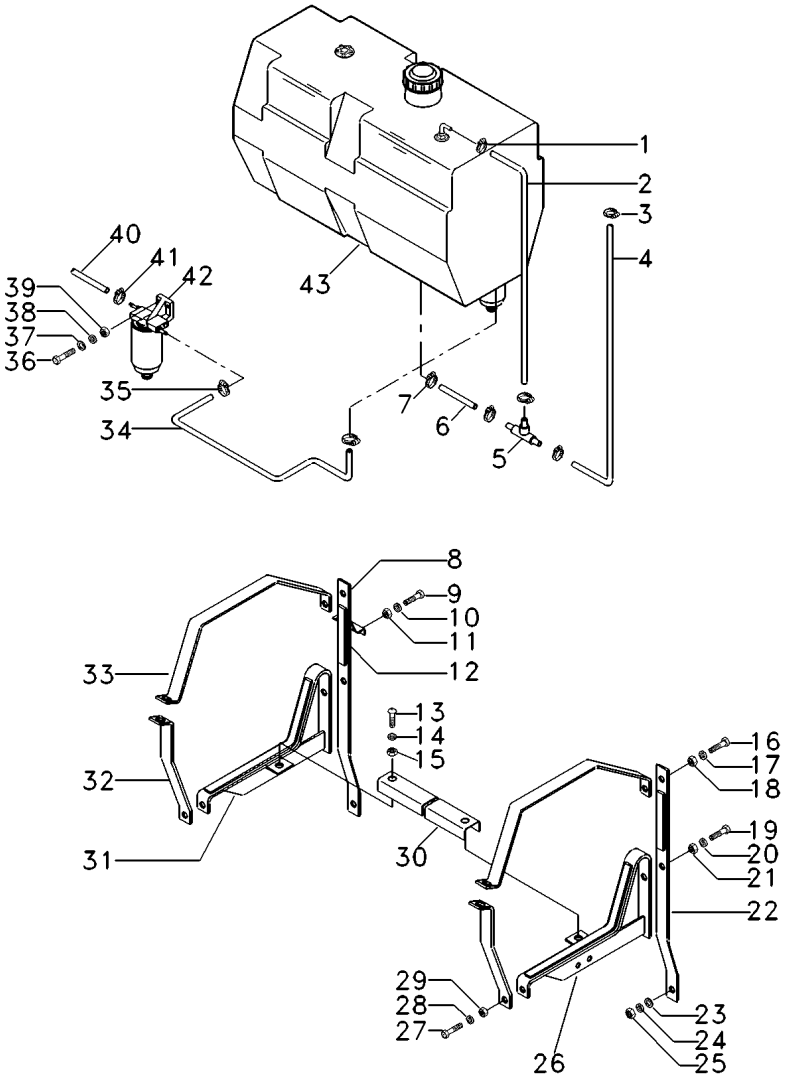

43	044998N2	10-680 No 5816 MF5650 5803 - 5812	**1** TANQUE	TANK	TANQUE

Pré-Filtro
Pre-Filter
Pré-Filtro

10-375

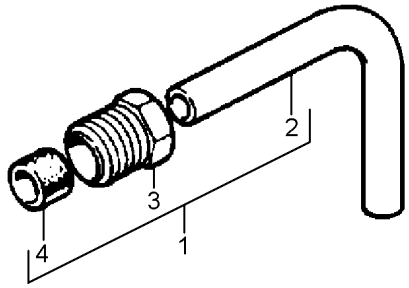

1	4222779M1		**1**	TUBO	PIPE	CANO
2		1	**1**	TUBO	PIPE	CANO
3	3637224M1		**1**	PORCA	NUT	TUERCA
4	376526X1		**1**	OLIVA	OLIVE	OLIVA

Eixo
Shaft
Eje

10-380

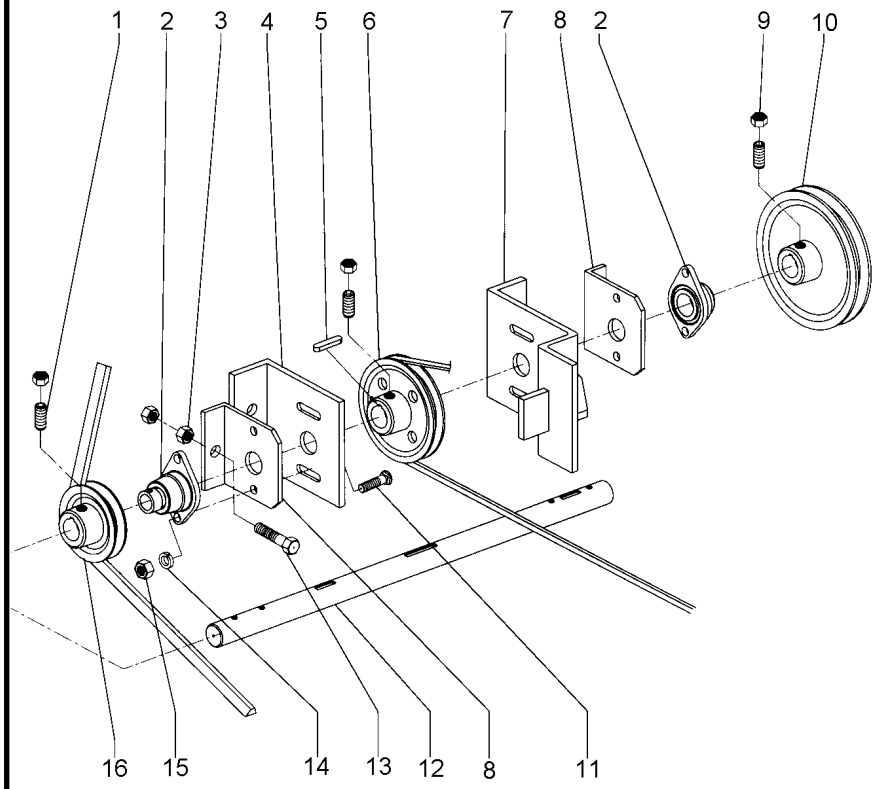

1	880009160337	**6** PARAFUSO	BOLT	PERNO
2	038354T1	**2** ROLAMENTO	BEARING	COJINETE
3	339402X1	**6** PORCA	NUT	TUERCA
4	042177P1	**1** SUPORTE	BRACKET	SOPORTE
5	1440375X1	**3** CHAVETA	KEY	CLAVE
6	038156P1	**1** POLIA	PULLEY	POLEA
7	042178S1	**1** SUPORTE	BRACKET	SOPORTE
8	038157P1	**2** BASE	BOWL	TAZA
9	339169X1	**6** PORCA	NUT	TUERCA
10	042146P1	**1** POLIA	PULLEY	POLEA
11	1442868X1	**4** PARAFUSO	BOLT	PERNO
12	042179P1	**1** ÁRVORE	AXLE	EJE
13	1441683X1	**2** PARAFUSO	BOLT	PERNO
14	339376X1	**4** ARRUELA	WASHER	ARANDELA
15	339402X1	**4** PORCA	NUT	TUERCA
16	117502500600	**1** POLIA	PULLEY	POLEA

Eixo
Shaft
Eje

10-385

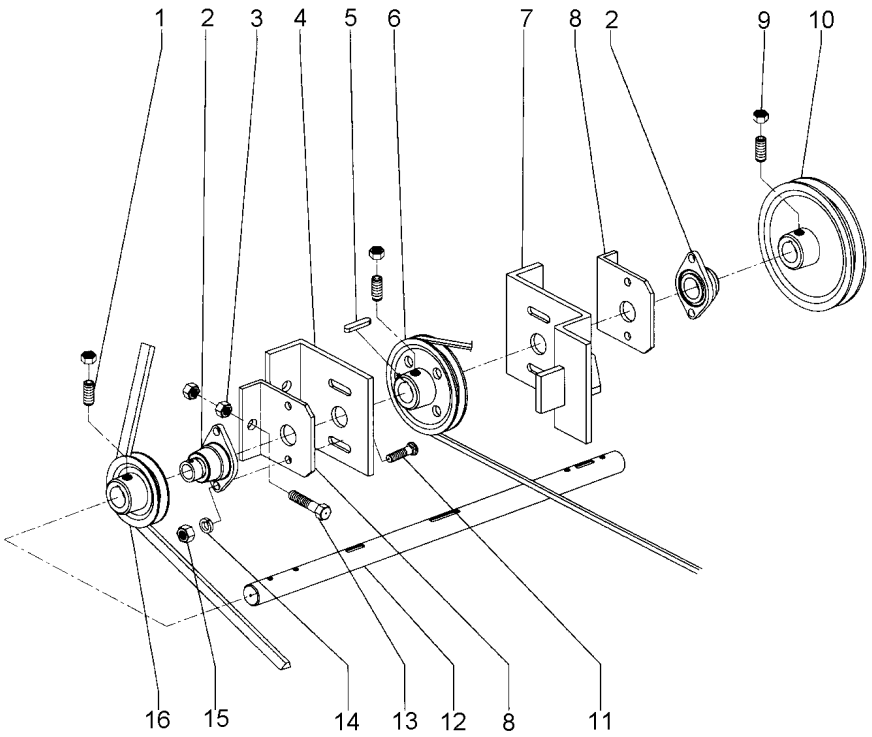

1	880009160337		**6**	PARAFUSO	BOLT	PERNO
2	038354T1		**2**	ROLAMENTO	BEARING	COJINETE
3	339402X1		**2**	PORCA	NUT	TUERCA
4	042177P1		**1**	SUPORTE	BRACKET	SOPORTE
5	1440375X1		**3**	CHAVETA	KEY	CLAVE
6	043408P1		**1**	POLIA	PULLEY	POLEA
7	042178S1		**1**	SUPORTE	BRACKET	SOPORTE
8	038157P1		**2**	BASE	BOWL	TAZA
9	339169X1		**6**	PORCA	NUT	TUERCA
10	042146P1		**1**	POLIA	PULLEY	POLEA
11	1442868X1		**4**	PARAFUSO	BOLT	PERNO
12	042179P1		**1**	ÁRVORE	AXLE	EJE
12	061142P1		**1**	EIXO	SHAFT	ARBOL
13	1441683X1		**2**	PARAFUSO	BOLT	PERNO
14	339376X1	⟷ MF5650 6535 - 6537 6556 - 6562 6582 - 6587 6590 - 6593 6659 - 6661 + 6523 + 6527 + 6528 + 6530 + 6531 + 6554	**4**	ARRUELA	WASHER	ARANDELA
15	339402X1		**4**	PORCA	NUT	TUERCA
16	117502500600		**1**	POLIA	PULLEY	POLEA

Instalação Do Motor — **Cummins - 174cv**
Motor Assembly — **Cummins - 174cv**
Instalación Del Motor — **Cummins - 174cv**

10-390

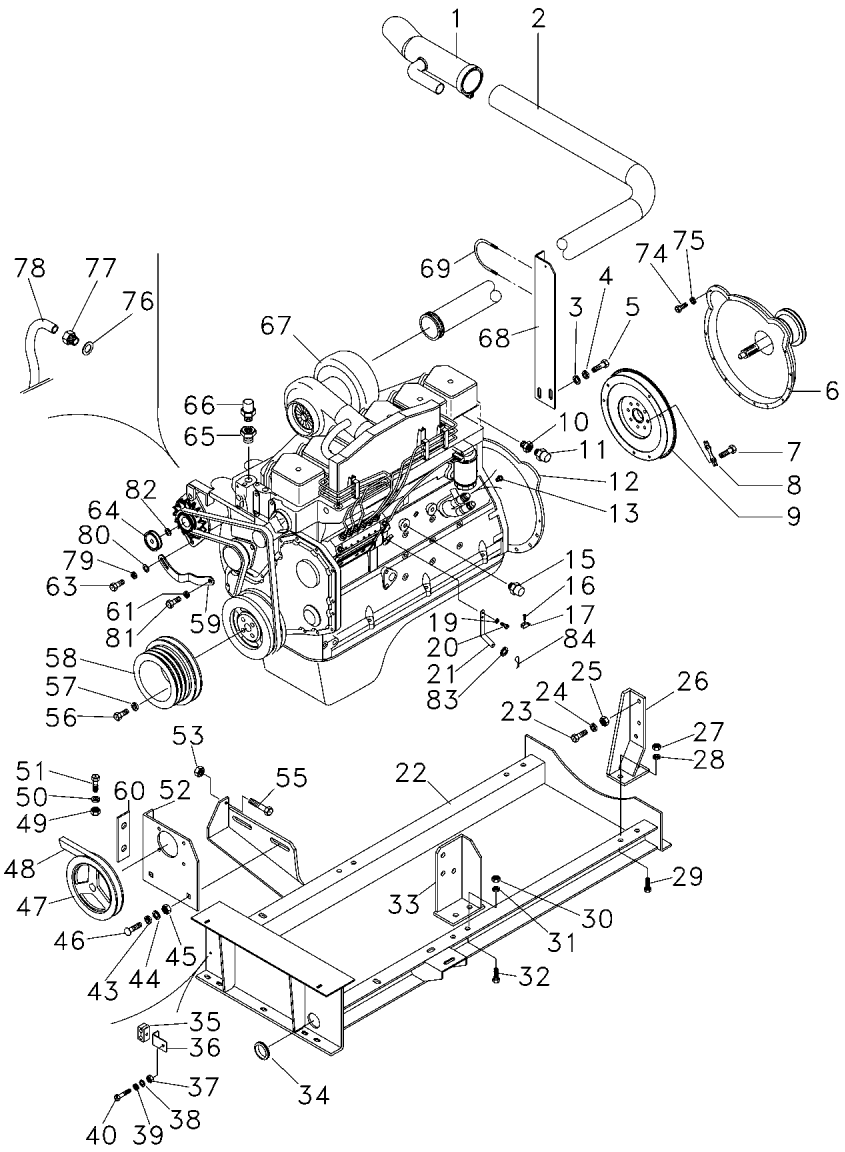

1	040583T1		**1** EJETOR	JET	SURTIDOR
2	061528S1		**1** TUBO	PIPE	CANO
3	339376X1		**2** ARRUELA	WASHER	ARANDELA
4	390734X1		**2** ARRUELA	WASHER	ARANDELA
5	339401X1		**2** PARAFUSO	BOLT	PERNO
6	062776N1	10-650 No	**1** TOMADA	INTAKE	ENTRADA
7	880009612152		**8** PARAFUSO	BOLT	PERNO
8	062712P1		**4** TRAVA	LOCK	RETENEDOR
9	062545N1	10-635 No	**1** CJ. VOLANTE	FLYWHEEL ASSY.	CJTO.DE VOLANTE
10	038725P1	6535 - 6537 6556 - 6562 6582 - 6587 6590 - 6593 6659 - 6661 + 6523;6527;6528 + 6530;6531;6554	**1** ADAPTADOR	ADAPTOR	ADAPTADOR
11	039385T1	[B]	**1** SENSOR	SENDER	EMISOR
12	060704P1		**1** PLACA	PLATE	PLATO
12	391375X1		**6** PARAFUSO	BOLT	PERNO
12	20400426		**6** ARRUELA	WASHER	ARANDELA
13	B3MT01X131		**1** CONEXÃO	CONNECTION	CONEXION
15	026697T1	[A]	**1** SENSOR	SENDER	EMISOR
16	40402200		**1** PARAFUSO	BOLT	PERNO
17	28751580		**1** PINO	PIN	PASADOR
19	339375X1		**2** ARRUELA	WASHER	ARANDELA
20	391074X1		**2** PARAFUSO	BOLT	PERNO
21	28751730		**1** ALAVANCA	LEVER	PALANCA
22	060924S1		**1** CHASSI	CHASSIS	CHASIS
23	339403X1		**6** PARAFUSO	BOLT	PERNO
24	339369X1		**6** ARRUELA	WASHER	ARANDELA
25	339054X1		**6** PORCA	NUT	TUERCA
26	043176S1	▶	**1** SUPORTE	BRACKET	SOPORTE
26	043025S1	◀	**1** SUPORTE	BRACKET	SOPORTE
27	339054X1		**4** PORCA	NUT	TUERCA
28	339369X1		**4** ARRUELA	WASHER	ARANDELA
29	391375X1		**4** PARAFUSO	BOLT	PERNO
30	339054X1		**4** PORCA	NUT	TUERCA
31	339369X1		**4** ARRUELA	WASHER	ARANDELA
32	391375X1		**4** PARAFUSO	BOLT	PERNO
33	061188S1	◀	**1** SUPORTE	BRACKET	SOPORTE
33	061145S1	▶	**1** SUPORTE	BRACKET	SOPORTE
34	367724X1		**1** PASSA-FIO	GROMMET	PASACABLE
35	117522052300	10-645 No	**1** PRESILHA	STAPLE	GRAPA
36	3469744M1		**1** SUPORTE	BRACKET	SOPORTE
37	339169X1		**1** PORCA	NUT	TUERCA
38	391166X1		**1** ARRUELA	WASHER	ARANDELA
39	339374X1		**1** ARRUELA	WASHER	ARANDELA
40	339761X1		**1** PARAFUSO	BOLT	PERNO
43	390883X1		**2** ARRUELA	WASHER	ARANDELA
44	339369X1		**2** ARRUELA	WASHER	ARANDELA

Instalação Do Motor — **Cummins - 174cv**
Motor Assembly — **Cummins - 174cv**
Instalación Del Motor — **Cummins - 174cv**

10-390

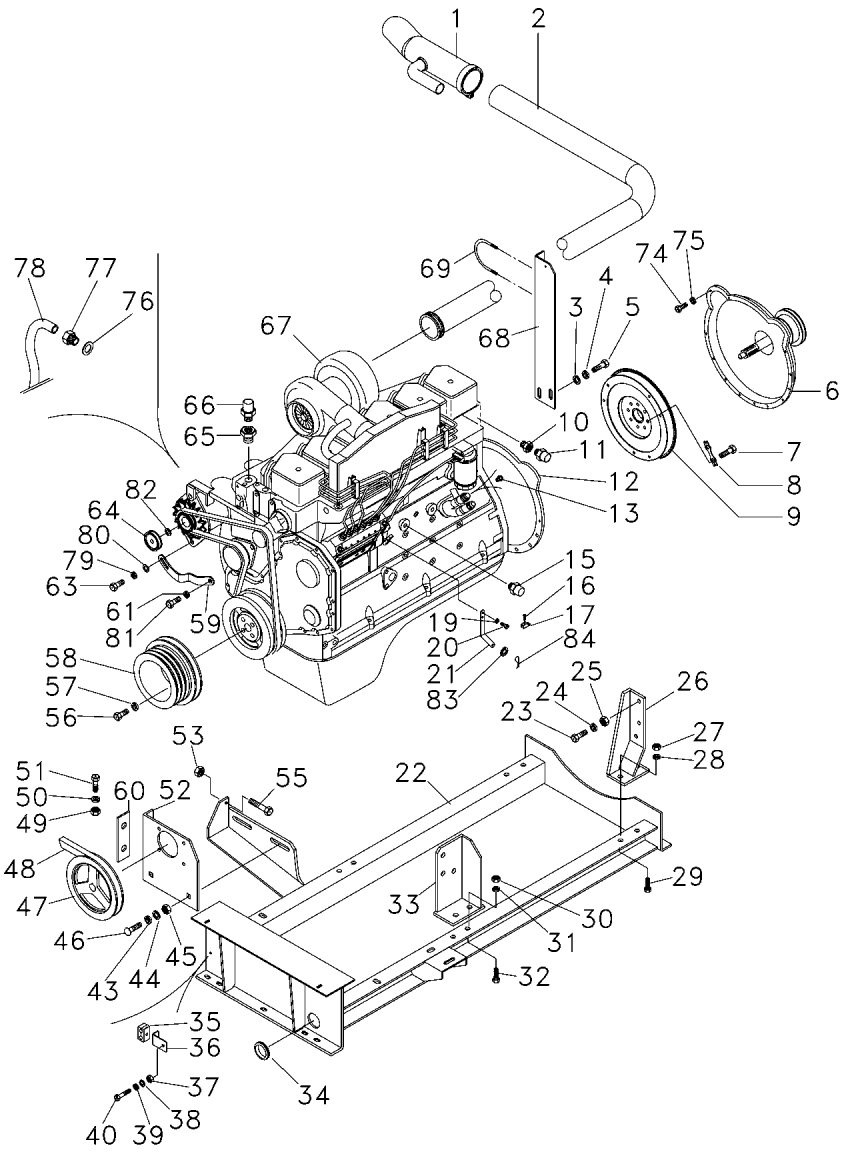

45	339054X1		**2**	PORCA	NUT	TUERCA
46	3315745M1		**2**	PARAFUSO	BOLT	PERNO
47	3226550M1		**1**	POLIA	PULLEY	POLEA
48	2834466M1		**1**	CORREIA	BELT	CORREA
49	339169X1		**4**	PORCA	NUT	TUERCA
50	339374X1		**4**	ARRUELA	WASHER	ARANDELA
51	339238X1		**4**	PARAFUSO	BOLT	PERNO
52	062600S1		**1**	SUPORTE	BRACKET	SOPORTE
53	339169X1		**2**	PORCA	NUT	TUERCA
55	6201385M1		**1**	PARAFUSO	BOLT	PERNO
56	70920677		**4**	PARAFUSO	BOLT	PERNO
57	70918199		**4**	ARRUELA	WASHER	ARANDELA
58	063263P1		**1**	POLIA	PULLEY	POLEA
59	062368P1	➡ 4S002076 -3S002034; 2041 -3S002044; 2052 3S002054	**1**	BRAÇO	ARM	BRAZO
59	6205858M1	➡ 4S002077 +3S002034; 2041 +3S002044; 2052 +3S002054	**1**	BRAÇO	ARM	BRAZO
60	065015P1		**3**	ESPAÇADOR	SPACER	PIEZA DISTANCIA
61	339374X1		**1**	ARRUELA	WASHER	ARANDELA
63	339814X1		**1**	PARAFUSO	BOLT	PERNO
64	064820P1		**1**	POLIA	PULLEY	POLEA
65	041963P1		**1**	ADAPTADOR	ADAPTOR	ADAPTADOR
66	026696T1	[B]	**1**	SENSOR	SENDER	EMISOR
67	062366T1	👁 10-395 No	**1**	CJ. MOTOR	KIT, MOTOR	JUEGO MOTOR
68	061937P1		**1**	SUPORTE	BRACKET	SOPORTE
69	3469365M91	👁 10-640 No	**1**	PRESILHA	STAPLE	GRAPA
74	390799X1	M10x40	**2**	PARAFUSO	BOLT	PERNO
74	391561X1	M10x45	**2**	PARAFUSO	BOLT	PERNO
75	339376X1		**3**	ARRUELA	WASHER	ARANDELA
76	890035271271		**1**	ANEL	RING	ARO
77	062717P1	↔ 6535 - 6537 6556 - 6562 6582 - 6587 6590 - 6593 6659 - 6661 + 6523;6527;6528 + 6530;6531;6554	**1**	ADAPTADOR	ADAPTOR	ADAPTADOR
78	3468316M91		**1**	MANGUEIRA	HOSE	FLEXIBLE
79	339379X1		**1**	ARRUELA	WASHER	ARANDELA
80	339767X1		**1**	ARRUELA	WASHER	ARANDELA
81	339761X1		**1**	PARAFUSO	BOLT	PERNO
82	2833873M1		**1**	ARRUELA	WASHER	ARANDELA
83	20400404		**2**	ARRUELA	WASHER	ARANDELA
84	41402800		**1**	CONTRAPINO	DOWEL	CENTRAJE
85	072574P1		**1**	ISOLANTE	INSULATOR	PROD.AISLANTE

Instalação Do Motor Motor Assembly Instalación Del Motor	Cummins - 174cv Cummins - 174cv Cummins - 174cv	10-390	

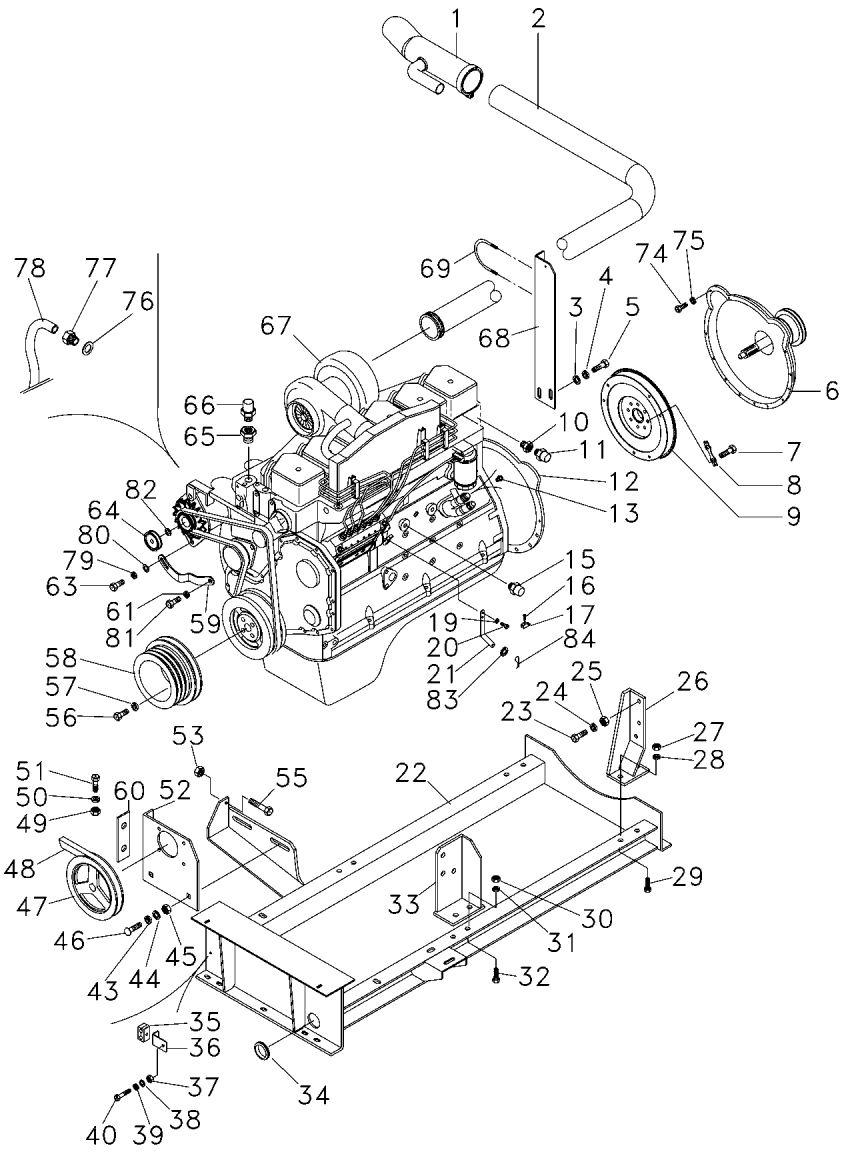

[A] PRESSÃO DE ÓLEO
OIL PRESSURE
PRESIÓN DE ACEITE

[B] TEMPERATURA
TEMPERATURE
TEMPERATURA

Motor Cummins	**174 Cv**	**10-395**
Cummins Engine	**174 Cv**	
Motor Cummins	**174 Cv**	

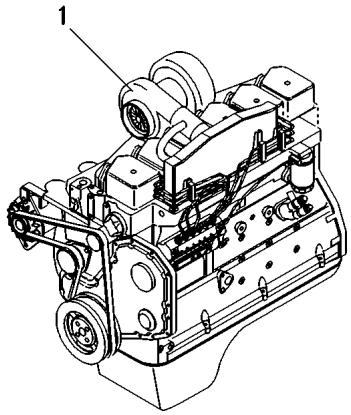

1 062366T1	**1** CJ. MOTOR	KIT, MOTOR	JUEGO MOTOR

Bloco De Cilindros
Cylinder Block
Bloque-Cylindros

10-400

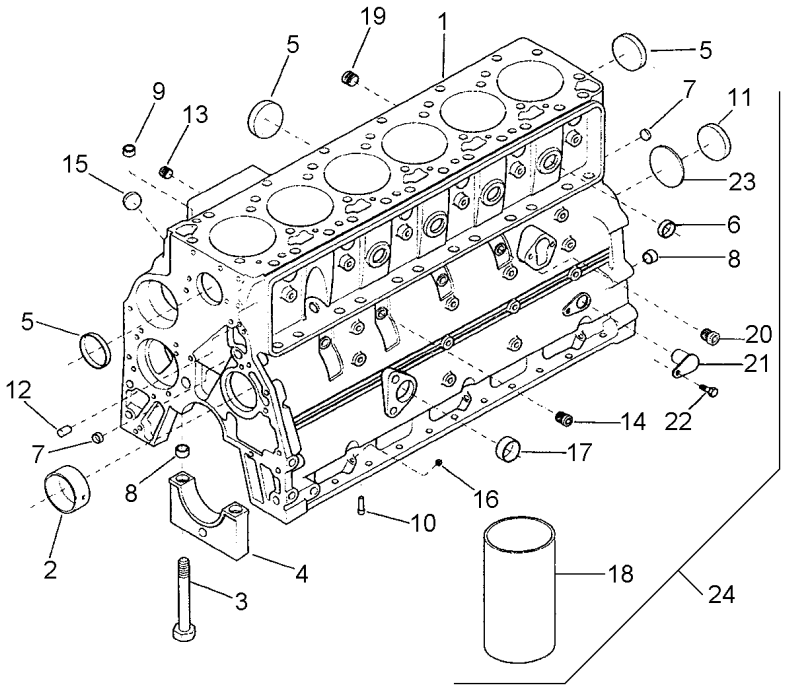

1	CM3935936			**1**	BLOCO	BLOCK	BLOQUE
2	CM3940059	1		**1**	BUCHA	BUSH	CASQUILLO
2	CM3904369	1	[A]	**X**	BUCHA	BUSH	CASQUILLO
2	CM3903242	1	[B]	**X**	BUCHA	BUSH	CASQUILLO
3	CM3927948	1		**14**	PARAFUSO	BOLT	PERNO
4	CM3936791	1		**7**	CAPA	BOOT	PROTECCION
5	CM3900965	1	58,06MM	**5**	BUJÃO	PLUG	TAPON
6	CM3914035	1	1"	**4**	BUJÃO	PLUG	TAPON
7	CM3900956	1	17,73MM	**3**	BUJÃO	PLUG	TAPON
8	CM3900068	1		**16**	ANEL	RING	ARO
9	CM3902343	24		**2**	ANEL	RING	ARO
10	CM3937214	24		**6**	BICO INJETOR	NOZZLE	TOBERA
11	CM3900687	24		**1**	BUJÃO	PLUG	TAPON
12	CM3900257	24		**2**	PINO	PIN	PASADOR
13	CM3008468	24	1/2"	**1**	BUJÃO	PLUG	TAPON
14	CM3678923	24		**3**	BUJÃO	PLUG	TAPON
15	CM3920706	24	1 3/16"	**1**	BUJÃO	PLUG	TAPON
16	CM3900955	24		**3**	BUJÃO	PLUG	TAPON
17	CM3900958	24	32,03MM	**1**	BUJÃO	PLUG	TAPON
18	CM3904166	24	[C] STD	**X**	CAMISA	LINER	CAMISA
19	CM3008469	24	3/4"	**1**	BUJÃO	PLUG	TAPON
20	CM3678921	24	M14	**1**	BUJÃO	PLUG	TAPON
21	CM3932296	24		**1**	BUJÃO	PLUG	TAPON
22	CM3900629	24		**1**	PARAFUSO	BOLT	PERNO
23	CM3926047	24		**1**	ANEL	RING	ARO
24	CM3933220			**1**	BLOCO	BLOCK	BLOQUE

[A] CILINDRO N° 1
CYLINDER N° 1
CILINDRO N° 1

[B] CILINDRO N°2 - 5
CYLINDER N°2 - 5
CILINDRO N°2 - 5

[C] REPARO
REPAIR
REPARO

Árvore De Manivelas
Crankshaft
Ciguenal

10-405

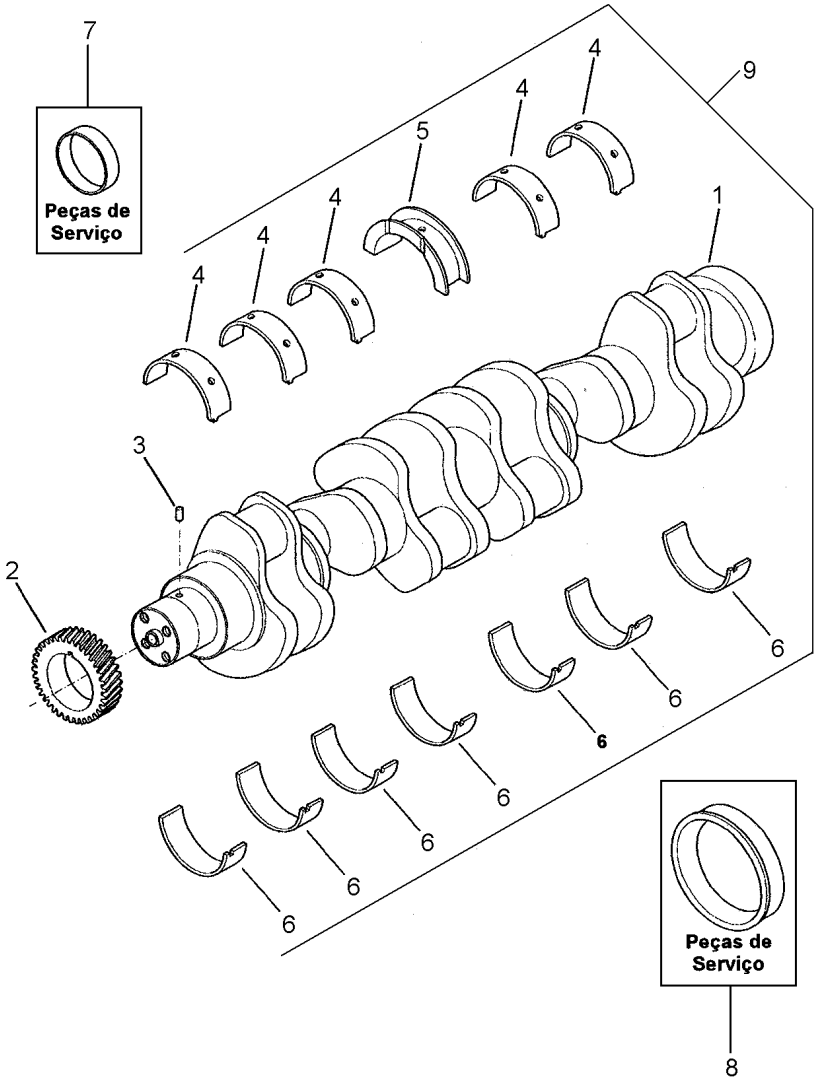

1	CM3908032	[E]	**1**	KIT VIRABREQUIM	KIT, CRANKSHAFT	CIGUENAL JUEGO
1	CM3929037		**1**	VIRABREQUIM	CRANKSHAFT	CIGUENAL
2	CM3929027		**1**	ENGRENAGEM	GEAR	ENGRANAJE
3	CM3904483		**1**	PINO	PIN	PASADOR
4	CM3929016	9 ▲ STD	**6**	JOGO CASQUILHOS	BEARING KIT	JUEGO COJINETES
4	CM3929017	9 ▲ 2,25MM	**6**	JOGO CASQUILHOS	BEARING KIT	JUEGO COJINETES
4	CM3929018	9 ▲ 0,50MM	**6**	JOGO CASQUILHOS	BEARING KIT	JUEGO COJINETES
4	CM3929019	9 ▲ 0,75MM	**6**	JOGO CASQUILHOS	BEARING KIT	JUEGO COJINETES
4	CM3929020	9 ▲ 1,00MM	**6**	JOGO CASQUILHOS	BEARING KIT	JUEGO COJINETES
5	CM3927773	9 STD	**1**	MANCAL	BEARING	COJINETE
5	CM3283065	9 0,25MM	**1**	MANCAL	BEARING	COJINETE
5	CM3283066	9 0,50MM	**1**	MANCAL	BEARING	COJINETE
5	CM3283067	9 0,75MM	**1**	MANCAL	BEARING	COJINETE
5	CM3283068	9 1,00MM	**1**	MANCAL	BEARING	COJINETE
5	CM3800330	[A]	**1**	MANCAL	BEARING	COJINETE
5	CM3800331	[B]	**1**	MANCAL	BEARING	COJINETE
5	CM3283063	[A]	**1**	MANCAL	BEARING	COJINETE
5	CM3283064	[B]	**1**	MANCAL	BEARING	COJINETE
6	CM3929021	9 ▼ STD	**7**	JOGO CASQUILHOS	BEARING KIT	JUEGO COJINETES
6	CM3929022	9 ▼ 0,25MM	**7**	JOGO CASQUILHOS	BEARING KIT	JUEGO COJINETES
6	CM3929023	9 ▼ 0,50MM	**7**	JOGO CASQUILHOS	BEARING KIT	JUEGO COJINETES
6	CM3929024	9 ▼ 0,75MM	**7**	JOGO CASQUILHOS	BEARING KIT	JUEGO COJINETES
6	CM3929025	9 ▼ 1,00MM	**7**	JOGO CASQUILHOS	BEARING KIT	JUEGO COJINETES
6	CM3929023	[A] ▼	**7**	JOGO CASQUILHOS	BEARING KIT	JUEGO COJINETES
6	CM3929025	[B] ▲	**7**	JOGO CASQUILHOS	BEARING KIT	JUEGO COJINETES
7	CM3802820	[C]	**1**	LUVA	SLEEVE	MANCHA
8	CM3926126	[D]	**1**	LUVA	SLEEVE	MANCHA
9	CM3802070	STD	**1**	JOGO CASQUILHOS	BEARING KIT	JUEGO COJINETES
9	CM3802071	0,25MM	**1**	JOGO CASQUILHOS	BEARING KIT	JUEGO COJINETES
9	CM3802072	0,50MM	**1**	JOGO CASQUILHOS	BEARING KIT	JUEGO COJINETES
9	CM3802073	0,75MM	**1**	JOGO CASQUILHOS	BEARING KIT	JUEGO COJINETES
9	CM3802074	1,00MM	**1**	JOGO CASQUILHOS	BEARING KIT	JUEGO COJINETES

[A] KIT MANCAL - 0,50MM
KIT BEARING - 0,50MM
KIT COJINETE - 0,50MM

Árvore De Manivelas
Crankshaft
Ciguenal

10-405

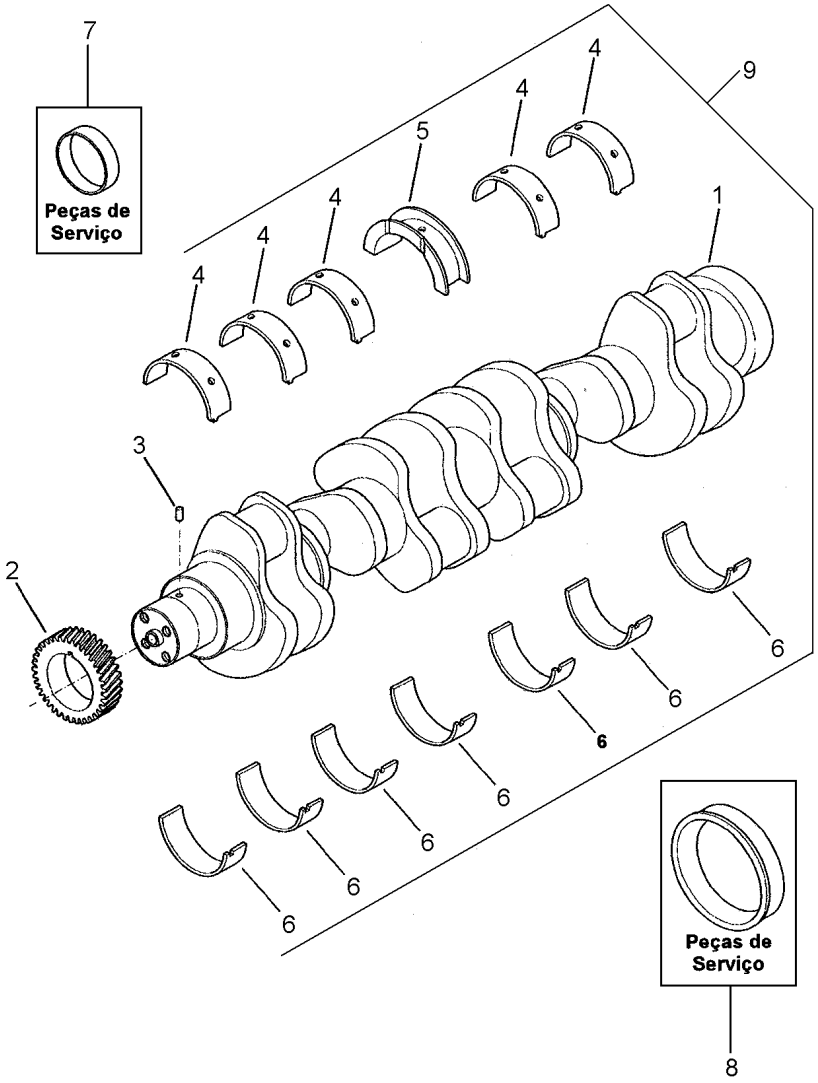

[B] KIT MANCAL - 1,00MM
KIT BEARING - 1,00MM
KIT COJINETE - 1,00MM

[C] DIANTEIRO
FRONT
DELANTERO

[D] TRASEIRO
REAR
TRASERO

[E] CONJ. VIRABREQUIM/ ENGRENAGEM/ ESPIGA
KIT CRANKSHAFT/GEAR/EAR
CONJ. CIGUEÑAL/ ENGRANAJE/ ESPIGA

Pistões E Bielas
Pistons And Connecting Rods
Pistones Y Bielas

10-410

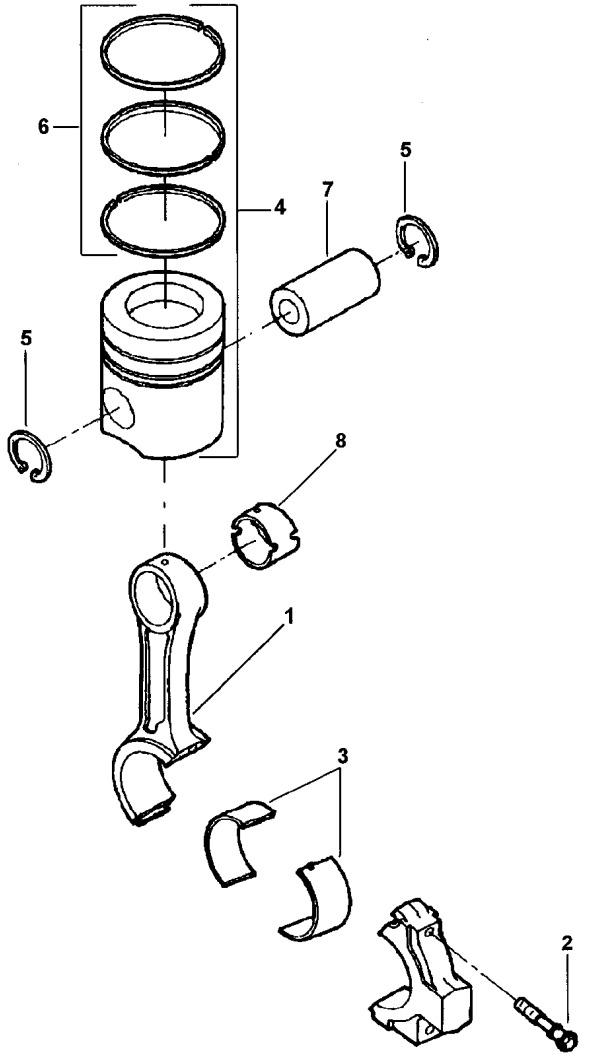

1	CM3942581		**6**	BIELA	CONROD	BIELA
2	CM3900919		**2**	PARAFUSO	BOLT	PERNO
3	CM3901170	STD	**12**	JOGO CASQUILHOS	BEARING KIT	JUEGO COJINETES
3	CM3901171	0,25MM	**X**	JOGO CASQUILHOS	BEARING KIT	JUEGO COJINETES
3	CM3901172	0,50MM	**X**	JOGO CASQUILHOS	BEARING KIT	JUEGO COJINETES
3	CM3901173	0,75MM	**X**	JOGO CASQUILHOS	BEARING KIT	JUEGO COJINETES
3	CM3901174	1,00MM	**X**	JOGO CASQUILHOS	BEARING KIT	JUEGO COJINETES
4	CM3802747	STD	**6**	PISTÃO	PISTON	PISTON
4	CM3802764	0,50MM	**6**	PISTÃO	PISTON	PISTON
4	CM3802765	1,00MM	**6**	PISTÃO	PISTON	PISTON
5	CM3920691	[A]	**2**	ANEL	RING	ARO
5	CM3901706	[BC]	**2**	ANEL	RING	ARO
6	CM3802421	STD	**1**	KIT ANÉIS	KIT, O RINGS	JUEGO,ANILLOS'O'
6	CM3802422	0,50MM	**1**	KIT ANÉIS	KIT, O RINGS	JUEGO,ANILLOS'O'
6	CM3802423	1,00MM	**1**	KIT ANÉIS	KIT, O RINGS	JUEGO,ANILLOS'O'
7	CM3934047		**6**	PINO	PIN	PASADOR
8	CM3941476		**1**	BUCHA	BUSH	CASQUILLO

[A] USADO COM STD
USED STD
USADO CON STD

[B] USADO COM 0,50MM
USED 0,50MM
USADO CON 0,50MM

[C] USADO COM 1,00MM
USED 1,00MM
USADO CON 1,00MM

Amortecedor
Hydraulic Transport Shock Absorber
Amortiguadores Elevadores Durante Transporte

10-415

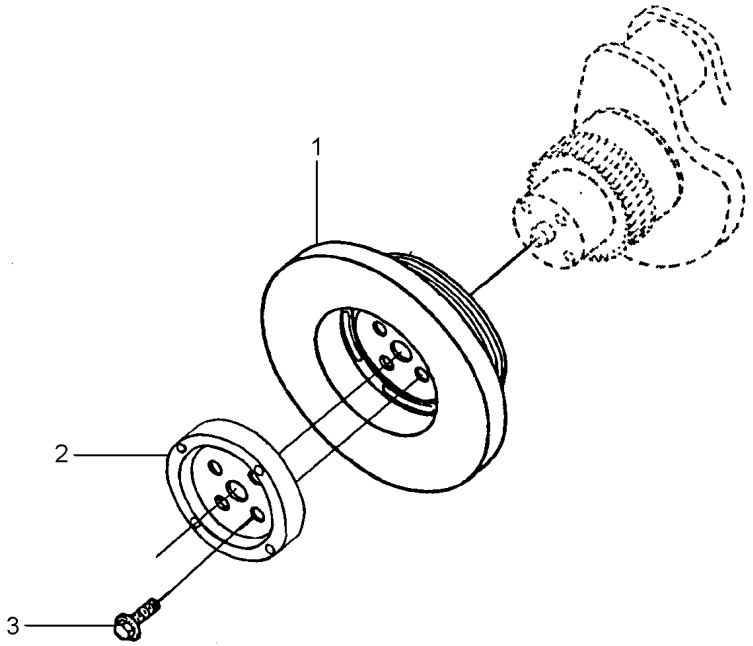

1	CM3914454	**1**	AMORTECEDOR	DAMPER	AMORTIGUADOR
2	CM3903829	**1**	FLANGE	FLANGE	PLETINA
3	CM3903857	**4**	PARAFUSO	BOLT	PERNO

Tampa Da Distribuição
Distribution Cover
Tapa Del Distribucion

10-420

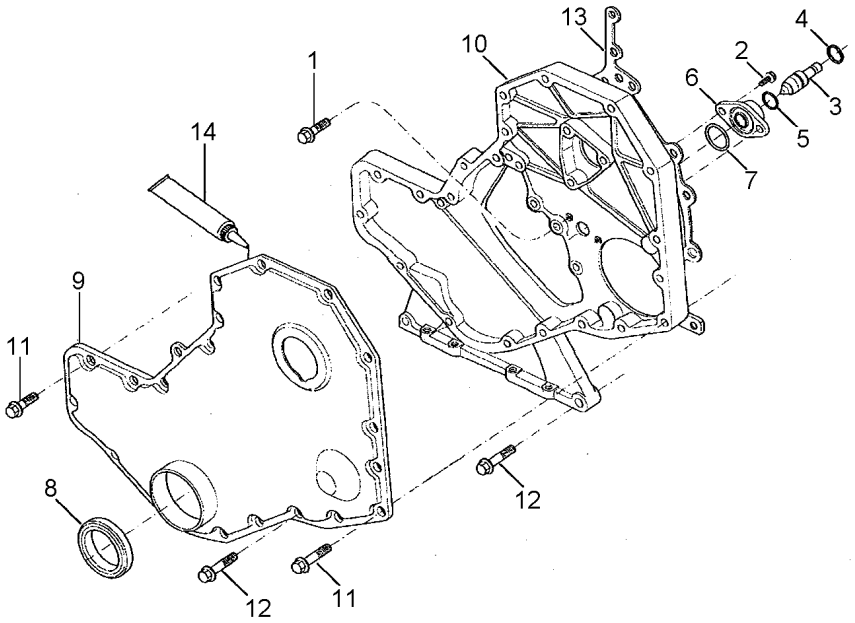

1	CM3926846		**5**	PARAFUSO	BOLT	PERNO
2	CM3907998		**2**	PARAFUSO	SCREW	TORNILLO
3	CM3903924		**1**	PINO	PIN	PASADOR
4	CM3904849		**1**	ANEL	RING	ARO
5	CM3913994		**1**	ANEL	RING	ARO
6	CM3919683		**1**	CARCAÇA	HOUSING	ALOJAMIENTO
7	CM3915772		**1**	ANEL	RING	ARO
8	CM3937111		**1**	RETENTOR	SEAL	RETEN
9	CM3935581		**1**	TAMPA	COVER	CUBIERTA
10	CM3936257		**1**	CARCAÇA	HOUSING	ALOJAMIENTO
11	CM3924962		**11**	PARAFUSO	BOLT	PERNO
12	CM3900633		**11**	PARAFUSO	BOLT	PERNO
13	CM3931351		**1**	JUNTA	GASKET	EMPAQUETADURA.
14	CM851580212	[A]	**1**	JUNTA	GASKET	EMPAQUETADURA.

[A] LÍQUIDA
LIQUID
LÍQUIDA

Acionamento Acessórios
Acessory Drive
Accion. Accessorios

10-425

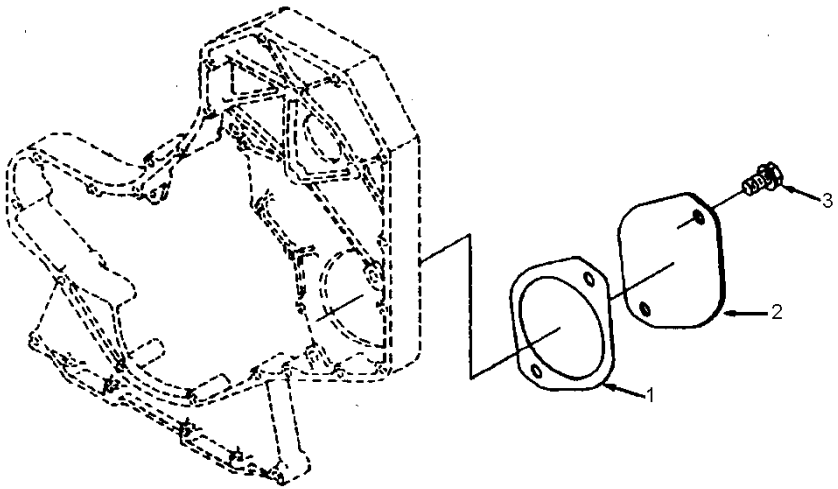

1	CM3929751	**1** JUNTA	GASKET	EMPAQUETADURA.
2	CM3914868	**1** PLACA	PLATE	PLATO
3	CM3901249	**2** PARAFUSO	BOLT	PERNO

Tampa De Válvulas
Valves Cover
Tapa De Válvulas

10-430

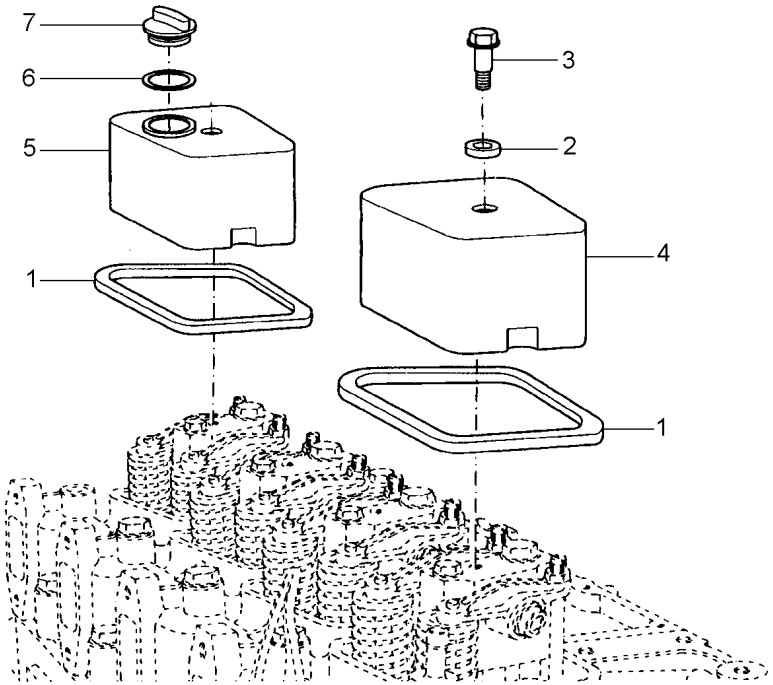

1	CM3930906	**6** JUNTA	GASKET	EMPAQUETADURA.
2	CM3935449	**6** ISOLANTE	INSULATOR	PROD.AISLANTE
3	CM3907049	**6** PARAFUSO	BOLT	PERNO
4	CM3928404	**5** TAMPA	COVER	CUBIERTA
5	CM3928405	**1** TAMPA	COVER	CUBIERTA
6	CM3902363	**1** ANEL	RING	ARO
7	CM3901895	**1** TAMPA	COVER	CUBIERTA

Alavanca Balancins
Rockers Levers
Palanca Balancins

10-435

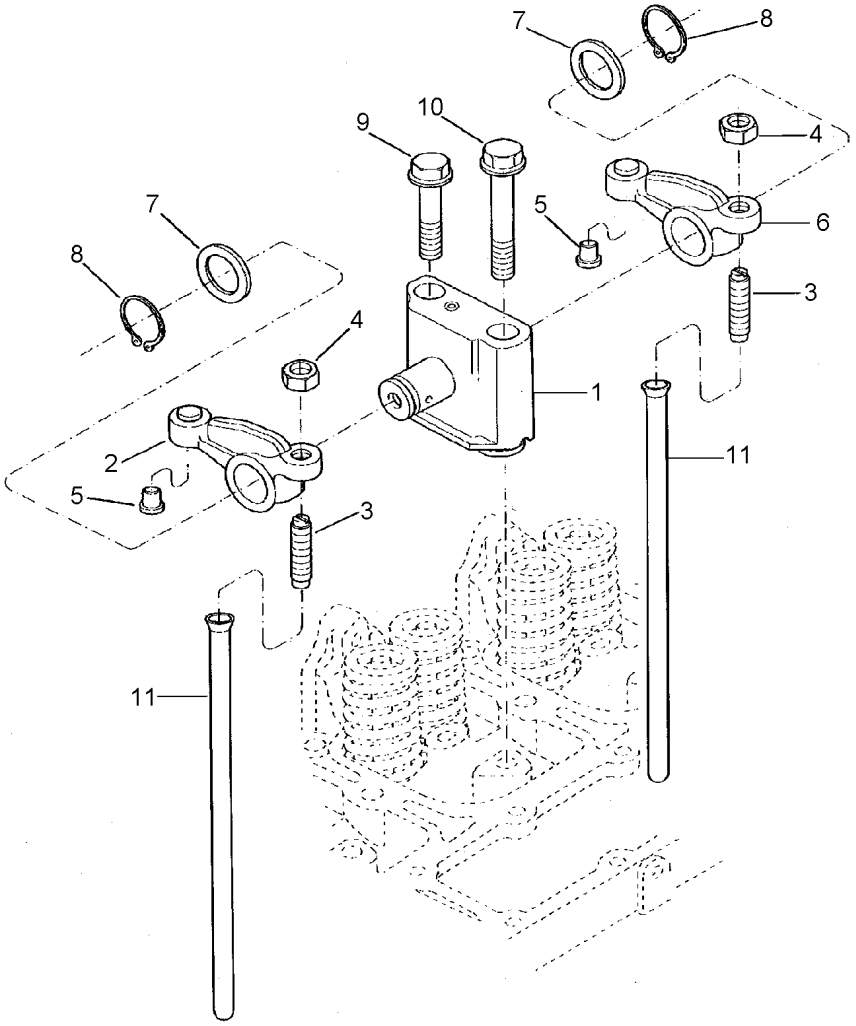

1	CM3934920		**6**	SUPORTE	BRACKET	SOPORTE
2	CM3910811	[A]	**6**	BALANCEIRO	ROCKER	BALANCIN
3	CM3937438		**2**	PARAFUSO	BOLT	PERNO
4	CM3927692		**2**	PORCA	NUT	TUERCA
5	CM3900705		**2**	CALÇO	SHIM	CALCE
6	CM3910810	[B]	**6**	BALANCEIRO	ROCKER	BALANCIN
7	CM3900245		**12**	ARRUELA	WASHER	ARANDELA
8	CM3900242		**12**	ANEL	RING	ARO
9	CM3901221		**6**	PARAFUSO	BOLT	PERNO
10	CM3920781		**6**	PARAFUSO	BOLT	PERNO
11	CM3284377		**12**	VARETA	ROD	VARILLA

[A] ADMISSÃO
ADMISSION
ADMISIÓN

[B] ESCAPE
EXHAUST
ESCAPE

Cabeçote
Cylinder Head
Culata

10-440

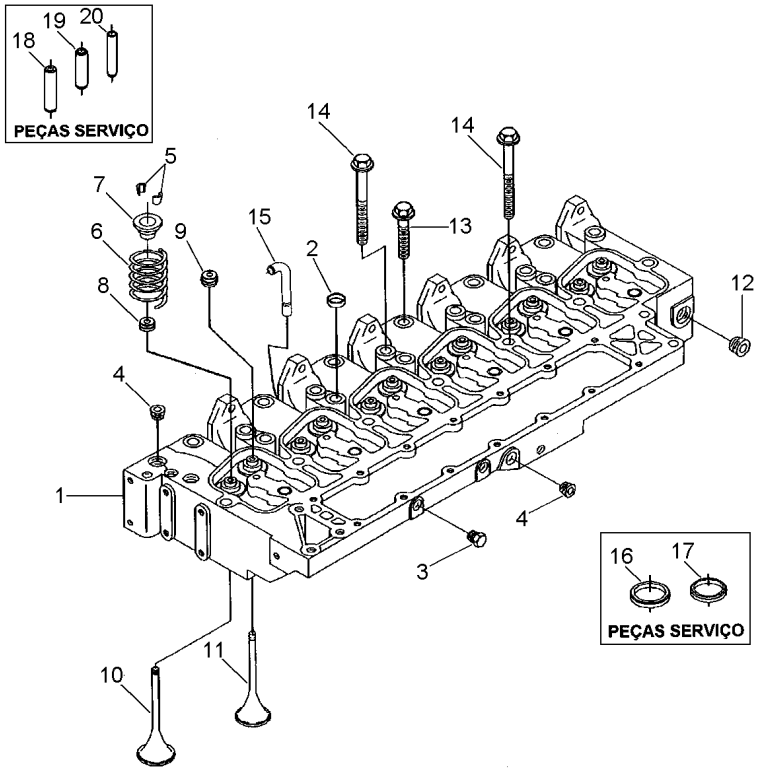

1	CM3938656		**1**	CABEÇOTE	HEAD	CULATA
2	CM3812092		**4**	BUJÃO	PLUG	TAPON
3	CM3906619	1/8"	**2**	BUJÃO	PLUG	TAPON
4	CM3008468	1/2"	**5**	BUJÃO	PLUG	TAPON
5	CM3900250		**24**	TRAVA	LOCK	RETENEDOR
6	CM3926700		**12**	MOLA	SPRING	RESORTE
7	CM3935038		**12**	RETENTOR	SEAL	RETEN
8	CM3921640		**6**	RETENTOR	SEAL	RETEN
9	CM3921640		**6**	RETENTOR	SEAL	RETEN
10	CM3802355	[A]	**6**	VÁLVULA	VALVE	VALVULA
11	CM3802356	[B]	**6**	VÁLVULA	VALVE	VALVULA
12	CM3008469		**1**	BUJÃO	PLUG	TAPON
13	CM3920779		**6**	PARAFUSO	BOLT	PERNO
14	CM3920780		**14**	PARAFUSO	BOLT	PERNO
15	CM3926446		**1**	TUBO	PIPE	CANO
16	CM3904105	[B]	**1**	SEDE VÁLVULA	VALVE SEAT	ASIENTO VALVULA
17	CM3906854	[A]	**1**	SEDE VÁLVULA	VALVE SEAT	ASIENTO VALVULA
18	CM3904408	◀▶ 60,50MM	**1**	GUIA	GUIDE	GUIA
19	CM3904409	◀▶ 51,75MM	**1**	GUIA	GUIDE	GUIA
20	CM3906206		**1**	GUIA	GUIDE	GUIA

[A] ADMISSÃO
ADMISSION
ADMISIÓN

[B] ESCAPE
EXHAUST
ESCAPE

Junta
Gasket
Junta

10-445

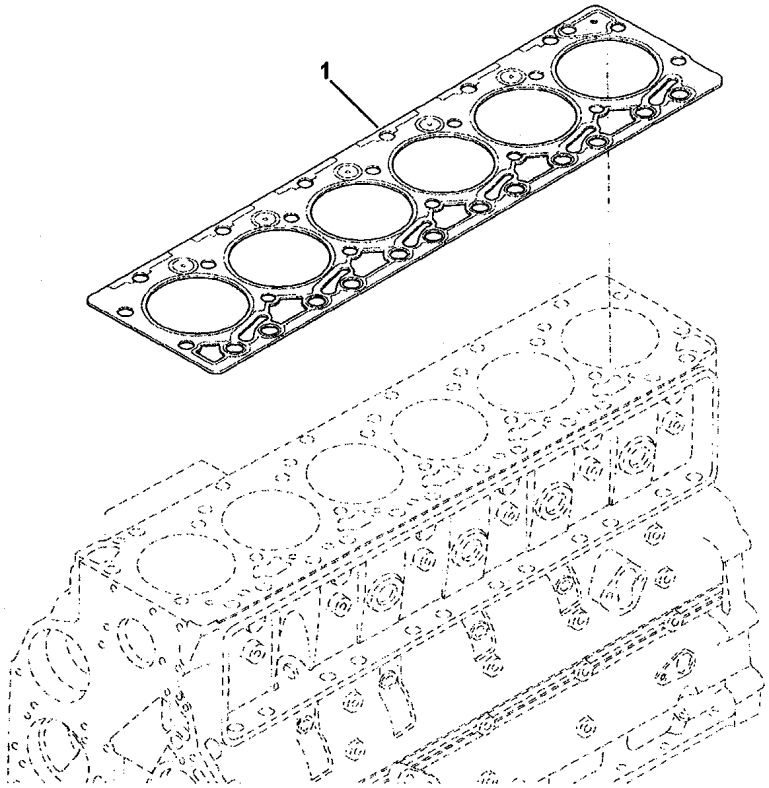

1	CM3283570	**1** JUNTA	GASKET	EMPAQUETADURA.

Tucho Válvula
Valve Tappet
Botador Válvula

10-450

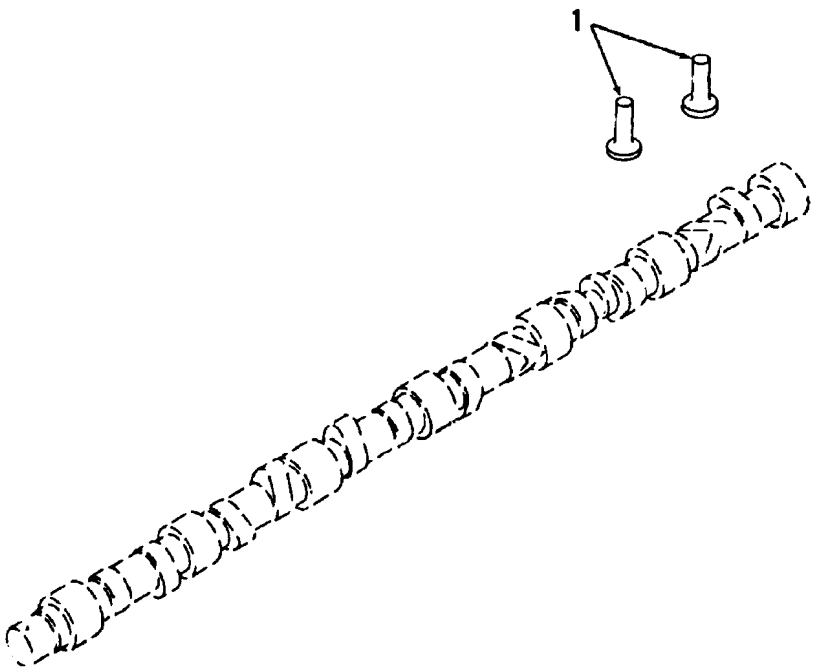

1	CM3931623	**12** TUCHO	TAPPET	TAQUET

Árvore De Comando
Camshaft
Arbol De Levas

10-455

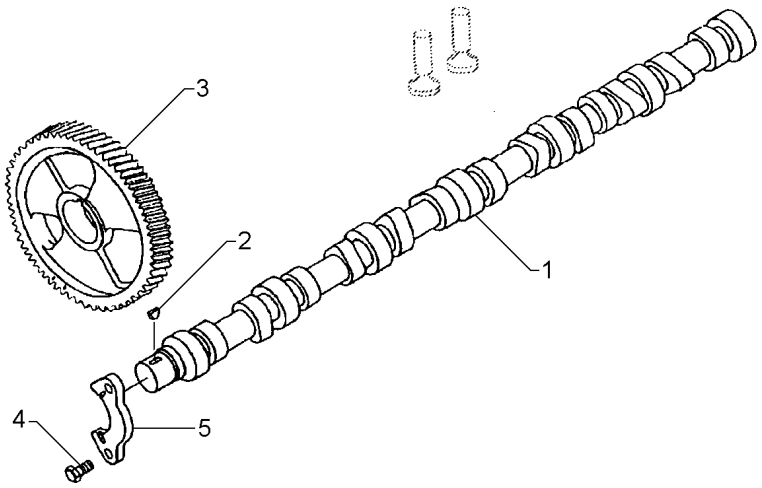

1	CM3929886	**1** EIXO	SHAFT	ARBOL
2	CM3902332	**1** CHAVETA	KEY	CLAVE
3	CM3929028	**1** ENGRENAGEM	GEAR	ENGRANAJE
4	CM3900227	**2** PARAFUSO	BOLT	PERNO
5	CM3927155	**1** SUPORTE	BRACKET	SOPORTE

Tampa
Cover
Tapa

10-460

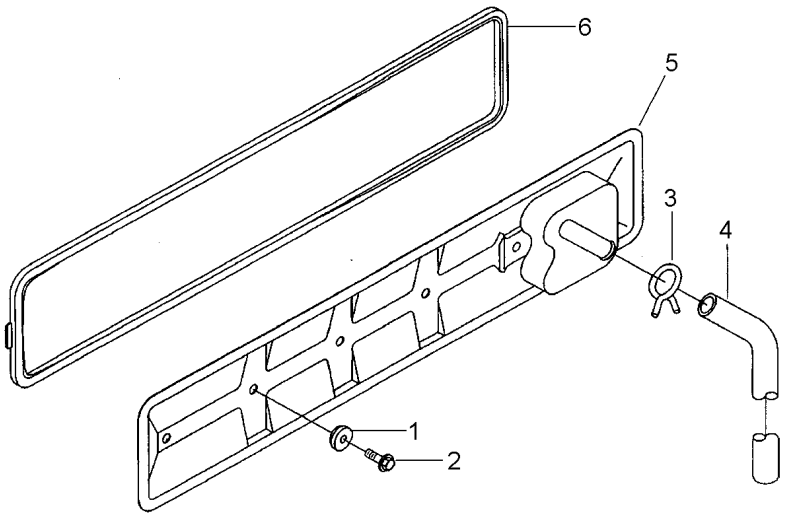

1	CM3928759	**4**	ANEL	RING	ARO
2	CM3900629	**4**	PARAFUSO	BOLT	PERNO
3	CM3904230	**1**	BRAÇADEIRA	CLAMP	ABRAZADERA
4	CM3282901	**1**	MANGUEIRA	HOSE	FLEXIBLE
5	CM3927913	**1**	TAMPA	COVER	CUBIERTA
6	CM3284623	**1**	JUNTA	GASKET	EMPAQUETADURA.

Alternador
Alternator
Alternador

10-465

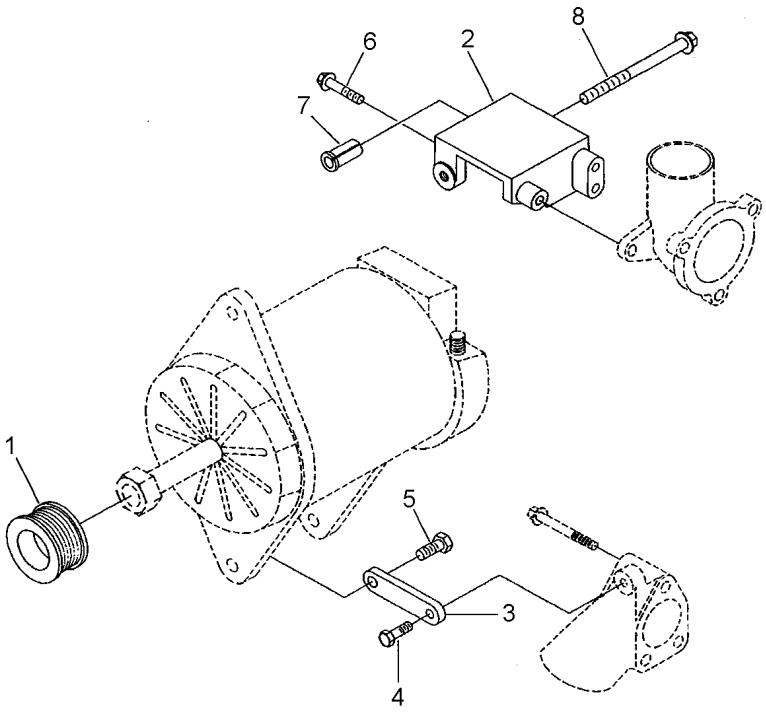

1	CM3352874	**1**	POLIA	PULLEY	POLEA
2	CM3354335	**1**	SUPORTE	BRACKET	SOPORTE
3	CM3355250	**1**	BRAÇO	ARM	BRAZO
4	CM3900621	**1**	PARAFUSO	BOLT	PERNO
5	CM3900623	**1**	PARAFUSO	BOLT	PERNO
6	CM3928873	**3**	PARAFUSO	BOLT	PERNO
7	CM3902469	**1**	ESPAÇADOR	SPACER	PIEZA DISTANCIA
8	CM3916518	**1**	PARAFUSO	BOLT	PERNO

Alternador
Alternator
Alternador

10-470

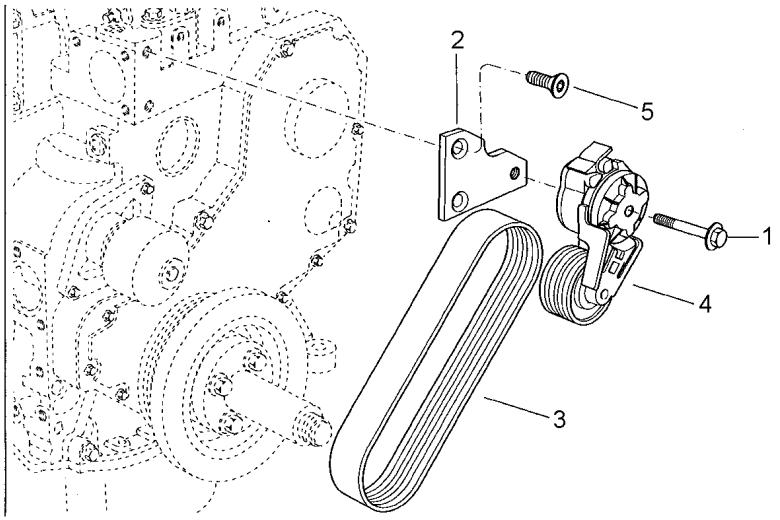

1	CM3282081	**1**	PARAFUSO	BOLT	PERNO
2	CM3356821	**1**	SUPORTE	BRACKET	SOPORTE
3	CM3911568	**1**	CORREIA	BELT	CORREA
4	CM3936210	**1**	TENSOR	TIGHTENER	TENSADOR
5	CM3925186	**2**	PARAFUSO	BOLT	PERNO

Filtro De Óleo Lubrificante E Resfriador
Lubrificating Oil Filter And Oil Cooler
Filtro De Aceite Lubrificante/Refrigerad

10-475

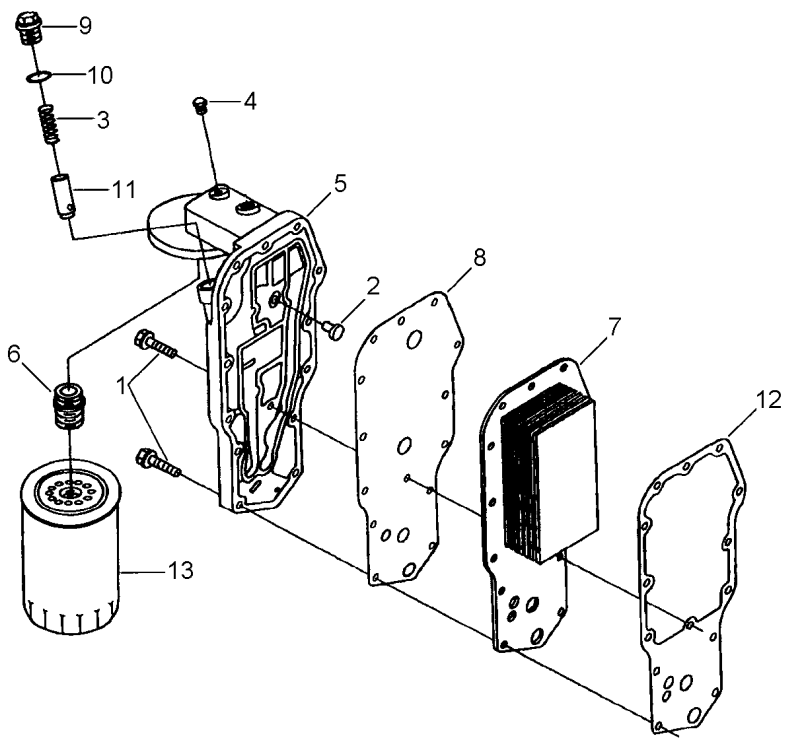

1	CM3900632		**14**	PARAFUSO	SCREW	TORNILLO
2	CM3936365		**1**	VÁLVULA	VALVE	VALVULA
3	CM3925009		**1**	MOLA	SPRING	RESORTE
4	CM3906619		**1**	BUJÃO	PLUG	TAPON
5	CM3918954		**1**	CABEÇOTE	HEAD	CULATA
6	CM3909355	5	**1**	ADAPTADOR	ADAPTOR	ADAPTADOR
7	CM3921558		**1**	ELEMENTO	ELEMENT	ELEMENTO
8	CM3942915		**1**	JUNTA	GASKET	EMPAQUETADURA.
9	CM3915787		**1**	BUJÃO	PLUG	TAPON
10	CM3929457		**1**	ANEL	RING	ARO
11	CM3918428		**1**	ÊMBOLO	PLUNGER	EMBOLO
12	CM3942914		**1**	JUNTA	GASKET	EMPAQUETADURA.
13	CM3937743		**1**	FILTRO	FILTER	FILTRO

Vareta Medidora
Dipstick
Varilla De Nivel

10-480

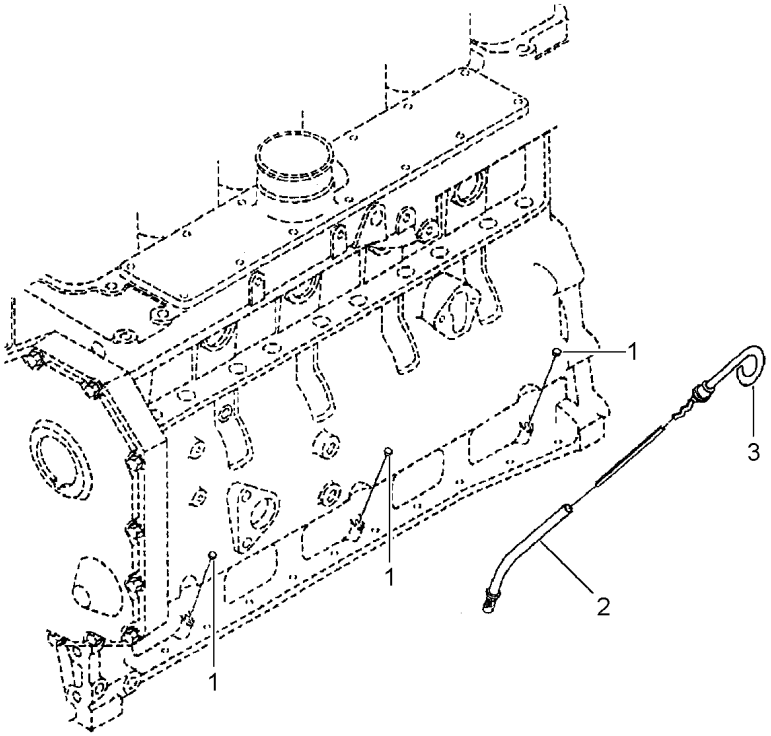

1	CM3900955	**4**	BUJÃO	PLUG	TAPON
2	CM3924347	**1**	TUBO	PIPE	CANO
3	CM3936848	**1**	VARETA	ROD	VARILLA

Cárter De Óleo
Lubricating Oil Sump
Carter Del Aceite Lubricante

10-485

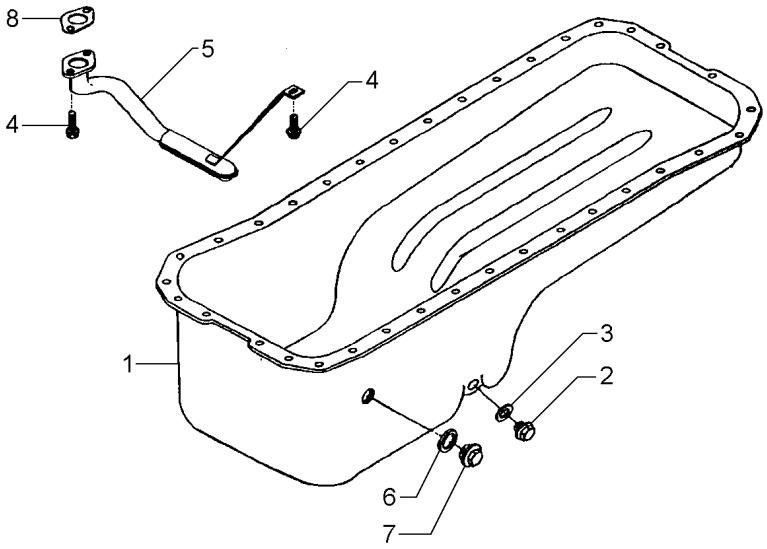

1	CM3915703	**1** CÁRTER	SUMP	CARTER
2	CM3924147	**1** BUJÃO	PLUG	TAPON
3	CM3920773	**1** ARRUELA	WASHER	ARANDELA
4	CM3900630	**1** PARAFUSO	BOLT	PERNO
5	CM3909373	**1** CONEXÃO	CONNECTION	CONEXION
6	CM3902425	**1** ARRUELA	WASHER	ARANDELA
7	CM3924148	**1** BUJÃO	PLUG	TAPON
8	CM3938157	**1** JUNTA	GASKET	EMPAQUETADURA.

Cárter De Óleo
Lubricating Oil Sump
Carter Del Aceite Lubricante

10-490

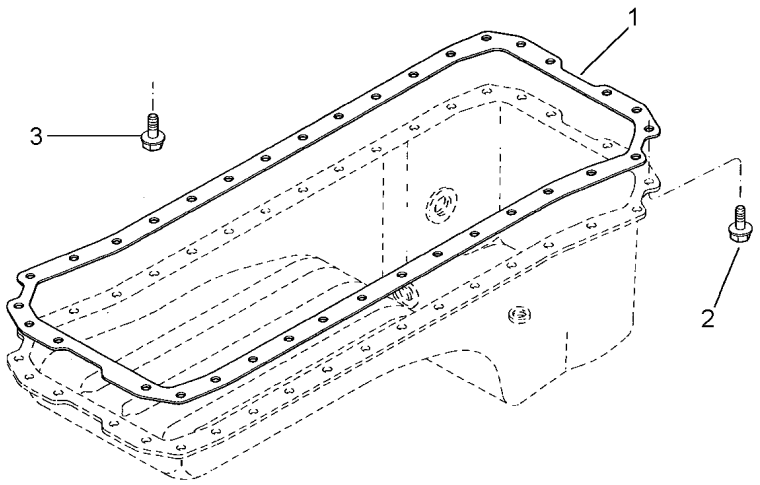

1	CM3937072	**1** JUNTA	GASKET	EMPAQUETADURA.
2	CM3920400	**36** PARAFUSO	SCREW	TORNILLO
3	CM3900630	**2** PARAFUSO	BOLT	PERNO

Bomba De Óleo
Oil Pump
Bomba De Aceite

10-495

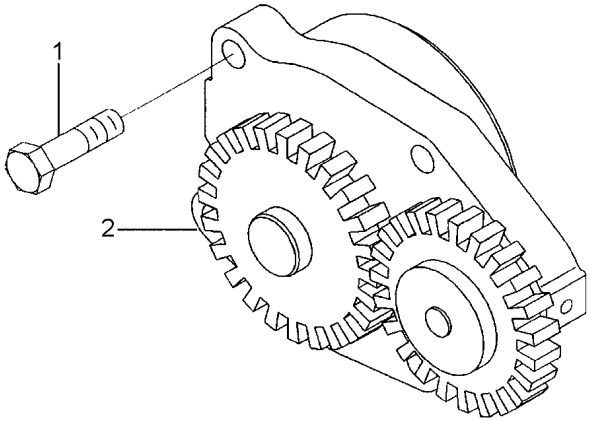

1	CM3900677	**4** PARAFUSO	BOLT	PERNO
2	CM3937404	**1** BOMBA	PUMP	BOMBA

Carcaça Do Volante
Flwheel Housing
Cárter Del Volante

10-500

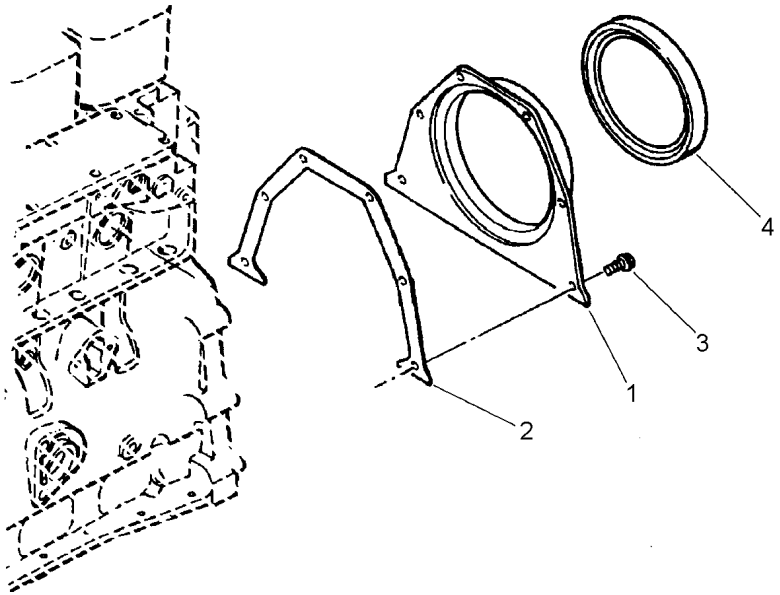

1	CM3946090	**1** TAMPA	COVER	CUBIERTA
2	CM3928493	**1** JUNTA	GASKET	EMPAQUETADURA.
3	CM3913638	**6** PARAFUSO	BOLT	PERNO
4	CM3934486	**1** RETENTOR	SEAL	RETEN

Tubulações De Combustível
Fuel Pipings
Conducciones

10-505

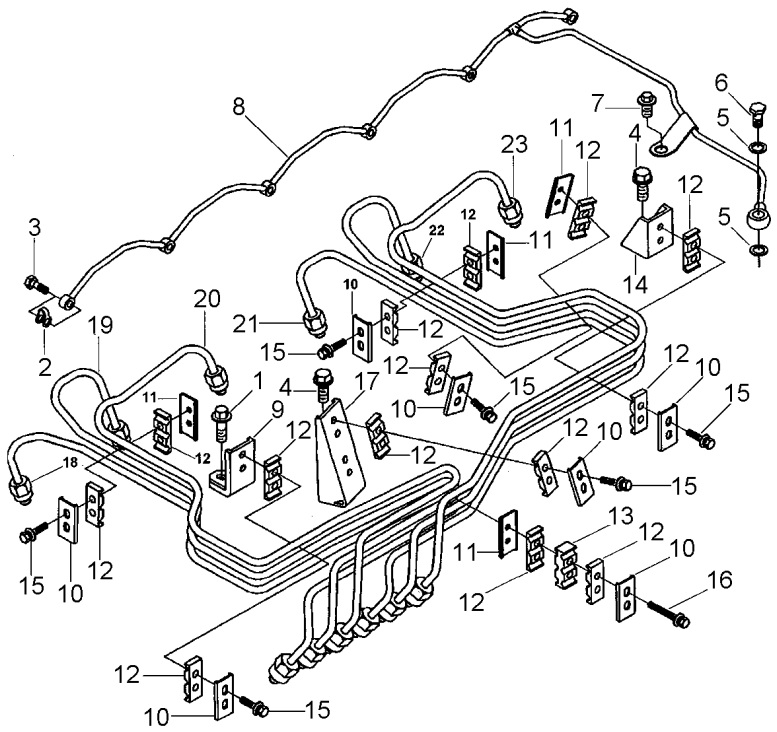

1	CM3900631	**1** PARAFUSO	BOLT	PERNO
2	CM3903380	**6** BUJÃO	PLUG	TAPON
3	CM3905307	**6** PARAFUSO	BOLT	PERNO
4	CM3918108	**2** PARAFUSO	BOLT	PERNO
5	CM3918188	**2** ARRUELA	WASHER	ARANDELA
6	CM3924726	**1** VÁLVULA	VALVE	VALVULA
7	CM3924962	**1** PARAFUSO	BOLT	PERNO
8	CM3926103	**1** COLETOR	COLLECTOR	COLECTOR
9	CM3282942	**1** BRAÇO	ARM	BRAZO
10	CM3904519	**7** BRAÇO	ARM	BRAZO
11	CM3917716	**4** BRAÇO	ARM	BRAZO
12	CM3917747	**14** ISOLANTE	INSULATOR	PROD.AISLANTE
13	CM3917748	**1** ISOLANTE	INSULATOR	PROD.AISLANTE
14	CM3920159	**1** BRAÇO	ARM	BRAZO
15	CM3920854	**12** PARAFUSO	BOLT	PERNO
16	CM3920855	**2** PARAFUSO	BOLT	PERNO
17	CM3921415	**1** BRAÇO	ARM	BRAZO
18	CM3932102	**1** TUBO	PIPE	CANO
19	CM3932103	**1** TUBO	PIPE	CANO
20	CM3932104	**1** TUBO	PIPE	CANO
21	CM3932105	**1** TUBO	PIPE	CANO
22	CM3932106	**1** TUBO	PIPE	CANO
23	CM3932107	**1** TUBO	PIPE	CANO

Bomba Injetora Injection Pump Bomba Inyectora	Rsv + Lda Rsv + Lda Rsv + Lda	10-510

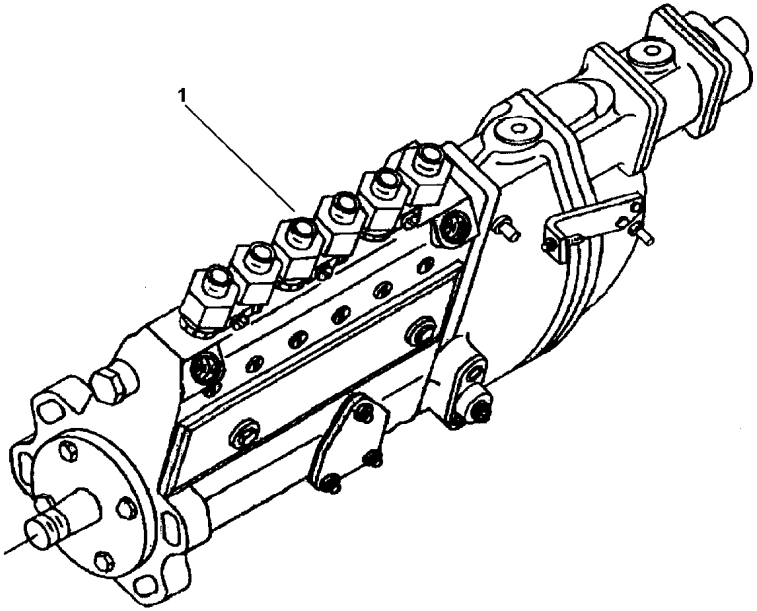

1	CM3357569	**1** BOMBA	PUMP	BOMBA

Acessórios Sistema Combustivel
Fuel System Accessories
Accesorios Sistema Combustible

10-515

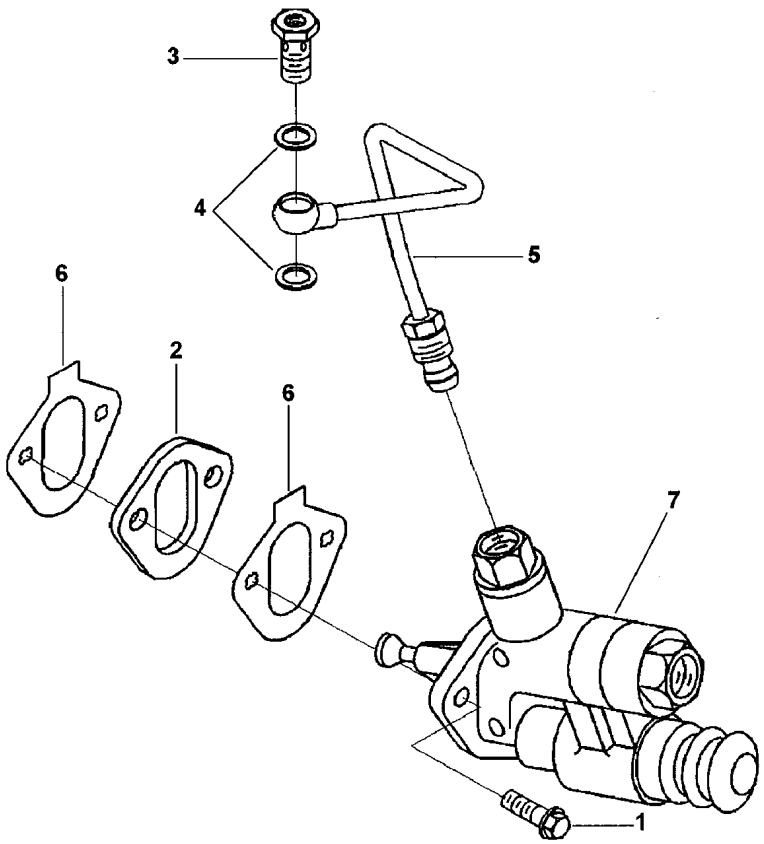

1	CM3900631	**2** PARAFUSO	BOLT	PERNO
2	CM3914284	**1** ESPAÇADOR	SPACER	PIEZA DISTANCIA
3	CM3916361	**1** PARAFUSO	BOLT	PERNO
4	CM3935171	**2** ARRUELA	WASHER	ARANDELA
5	CM3928423	**1** TUBO	PIPE	CANO
6	CM3931059	**2** JUNTA	GASKET	EMPAQUETADURA.
7	CM3933253	**1** BOMBA	PUMP	BOMBA

Válvula
Valve
Valvula

10-520

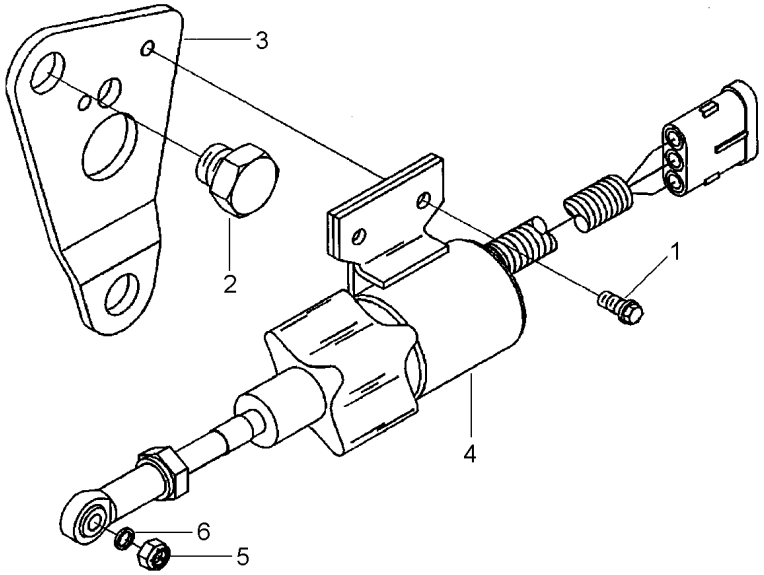

1	CM3900626			
2	CM3929456	**2**	PARAFUSO	BOLT	PERNO
3	CM3930589	**3**	PARAFUSO	BOLT	PERNO
4	CM3932529	**1**	SUPORTE	BRACKET	SOPORTE
5	CM3934021	**1**	SOLENÓIDE	SOLENOID	SOLENOIDE
6	CM3934022	**1**	PORCA	NUT	TUERCA
		1	ARRUELA	WASHER	ARANDELA

Injetor Combustível
Fuel Injector
Inyector Combustible

10-525

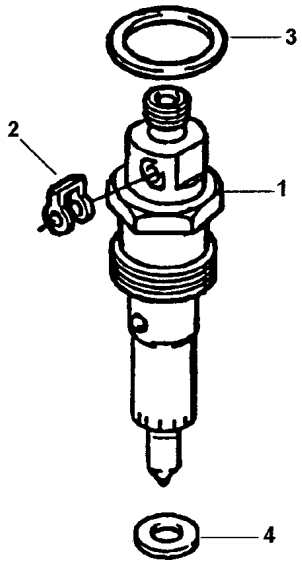

1	CM3802677	**6**	INJETOR	ATOMISER	ATOMIZADOR
2	CM3903380	**1**	BUJÃO	PLUG	TAPON
3	CM3909356	**1**	ANEL	RING	ARO
4	CM3906659	**1**	VEDADOR	SEAL	RETEN

Tubo
Pipe
Caño

10-530

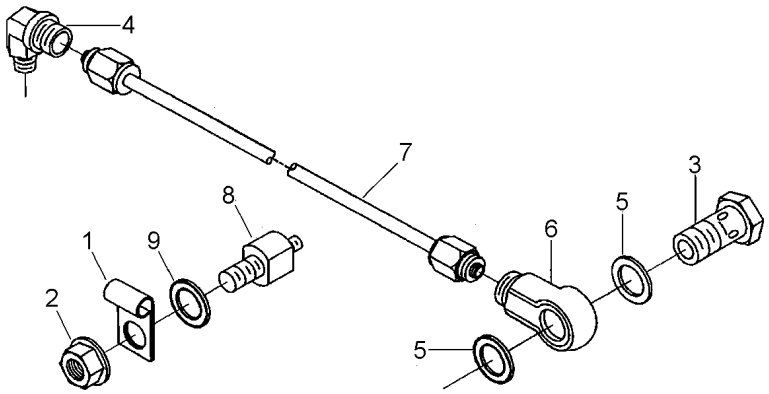

1	CM180371	**1**	BRAÇADEIRA	CLAMP	ABRAZADERA
2	CM3900589	**1**	PORCA	NUT	TUERCA
3	CM3903035	**1**	PARAFUSO	BOLT	PERNO
4	CM3910265	**1**	COTOVELO	ELBOW	CODO
5	CM3935171	**2**	ARRUELA	WASHER	ARANDELA
6	CM3919644	**1**	CONECTOR	CONNECTOR	CONECTOR
7	CM3934606	**1**	TUBO	PIPE	CANO
8	CM3934977	**1**	BRAÇO	ARM	BRAZO
9	CMS-626	**1**	ARRUELA	WASHER	ARANDELA

Filtro De Óleo Combustível
Fuel Oil Filter
Filtro De Aceite Combustible

10-535

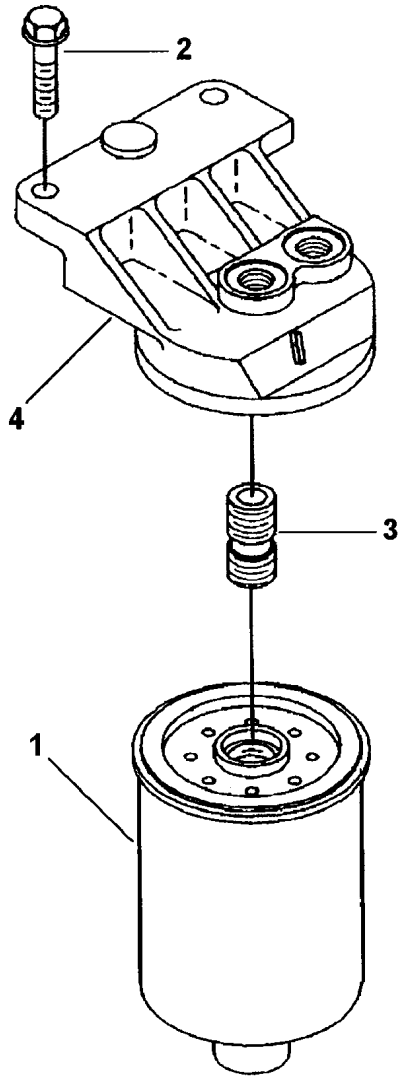

1	CM3931063	**1**	FILTRO	FILTER	FILTRO
2	CM3900632	**2**	PARAFUSO	SCREW	TORNILLO
3	CM3925954	**1**	ADAPTADOR	ADAPTOR	ADAPTADOR
4	CM3930969	**1**	CABEÇOTE	HEAD	CULATA

Tubulação
Plumbing
Tubulación

10-540

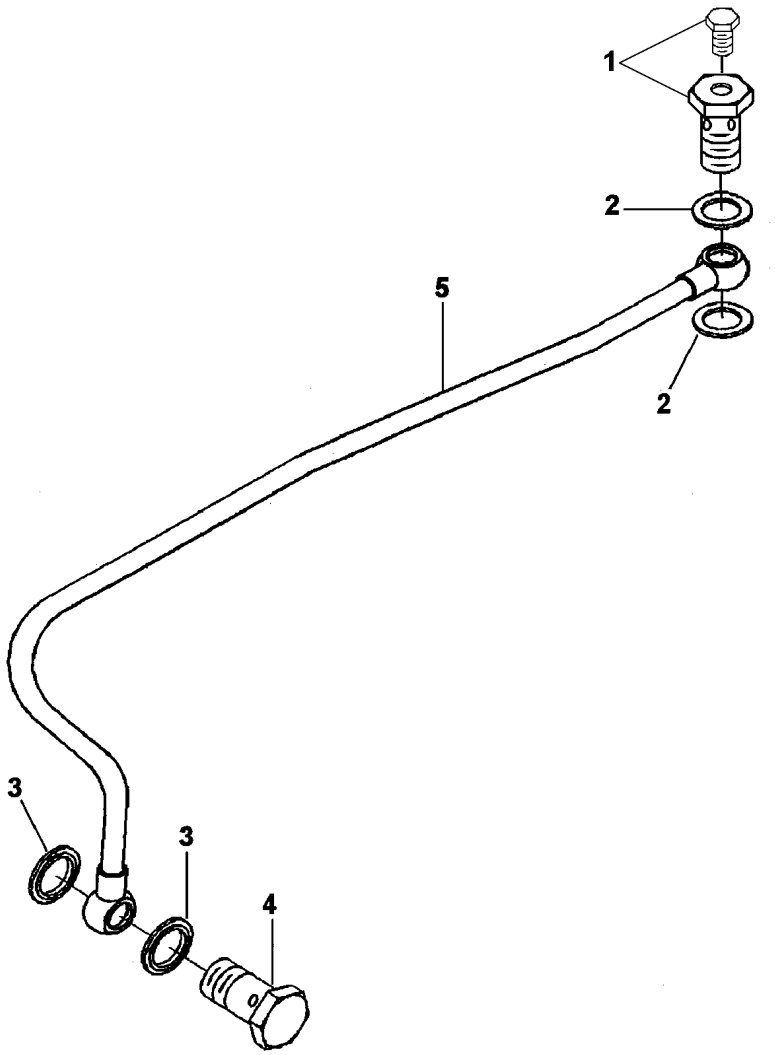

1	CM3905860	**1** PARAFUSO	BOLT	PERNO
2	CM3935171	**2** ARRUELA	WASHER	ARANDELA
3	CM3935172	**2** ARRUELA	WASHER	ARANDELA
4	CM3924725	**1** PARAFUSO	BOLT	PERNO
5	CM3930733	**1** TUBO	PIPE	CANO

Acoplamento
Coupling
Acoplamiento

10-545

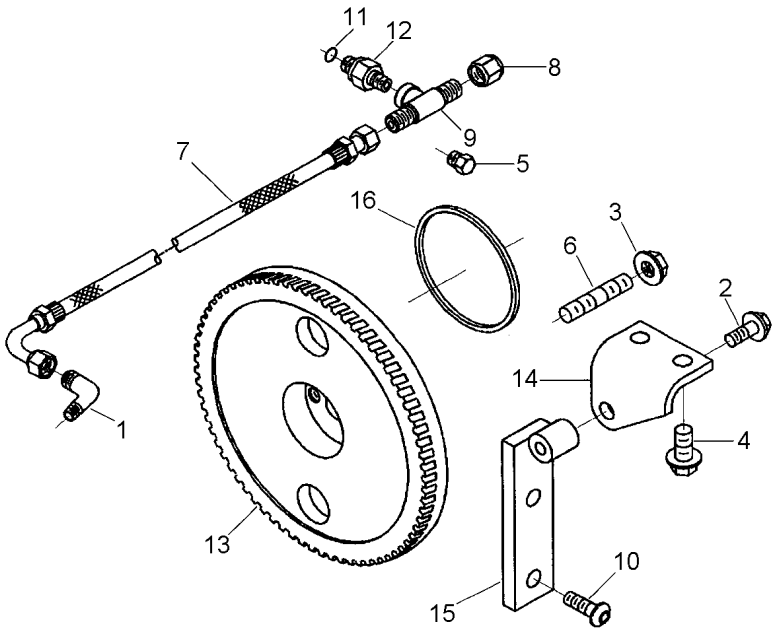

1	CM68139		**1**	COTOVELO	ELBOW	CODO
2	CM3900630		**1**	PARAFUSO	BOLT	PERNO
3	CM3902662		**4**	PORCA	NUT	TUERCA
4	CM3903990		**2**	PARAFUSO	BOLT	PERNO
5	CM3906619		**1**	BUJÃO	PLUG	TAPON
6	CM3907978		**4**	PRISIONEIRO	STUD	ESPARRAGO
7	CM3918536		**1**	MANGUEIRA	HOSE	FLEXIBLE
8	CM3921556		**1**	CAPA	BOOT	PROTECCION
9	CM3924346		**1**	CONEXÃO "T"	CONNECTION T	CONEXION T
10	CM3928231		**2**	PARAFUSO	BOLT	PERNO
11	CM3678925	12	**1**	ANEL	RING	ARO
12	CM3932321		**1**	CONECTOR	CONNECTOR	CONECTOR
13	CM3934636		**1**	ENGRENAGEM	GEAR	ENGRANAJE
14	CM3934506		**1**	BRAÇO	ARM	BRAZO
15	CM3934507		**1**	BRAÇO	ARM	BRAZO
16	CM3935032		**1**	ANEL	RING	ARO

Dreno
Drain
Dreno

10-550

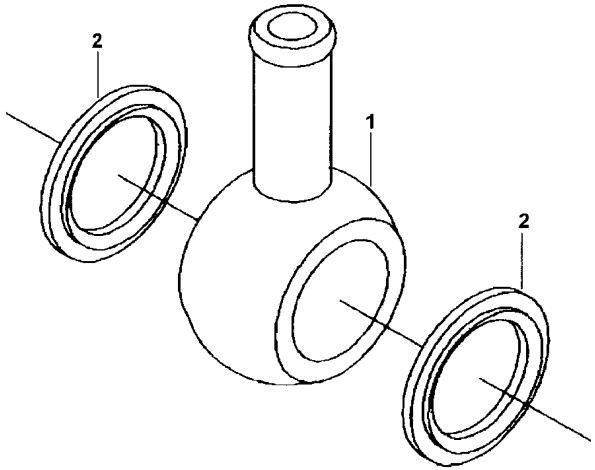

1	CM3355095	**1**	CONECTOR	CONNECTOR	CONECTOR
2	CM3918192	**2**	ARRUELA	WASHER	ARANDELA

Acionamento Do Taquímetro
Tachometer Drive
Mando Del Taquímetro

10-555

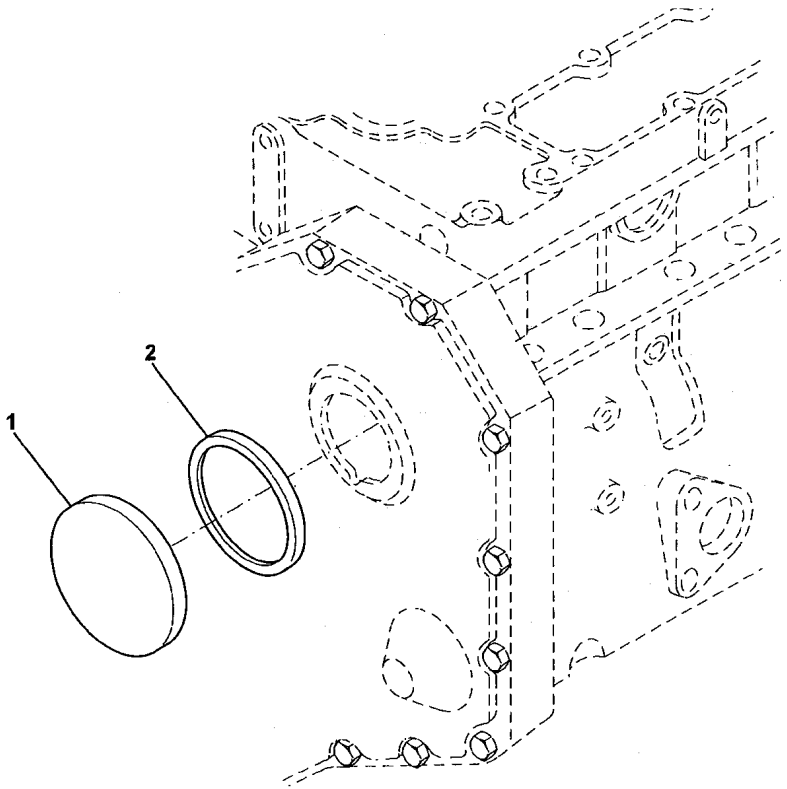

1	CM3903463	**1** TAMPA	COVER	CUBIERTA
2	CM3903475	**1** ANEL	RING	ARO

Bomba D'Água
Water Pump
Bomba De Agua

10-560

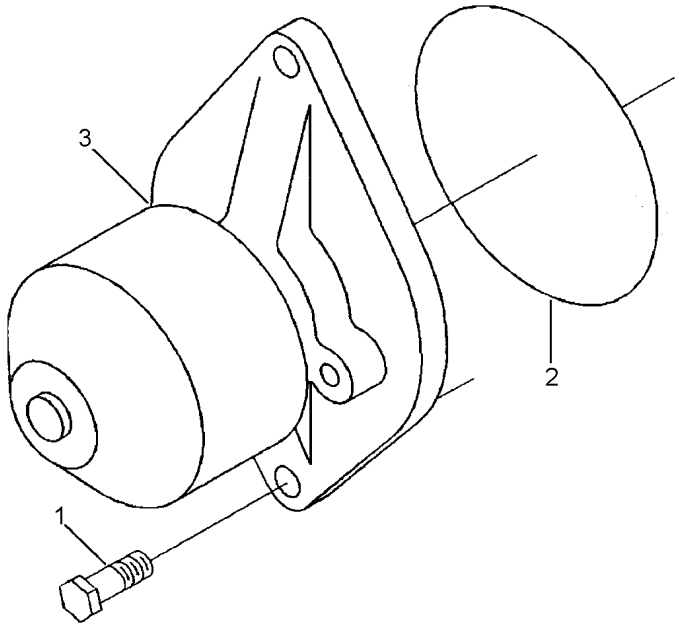

1	CM3941981	**2**	PARAFUSO	SCREW	TORNILLO
2	CM3906698	**1**	ANEL	RING	ARO
3	CM3286277	**1**	BOMBA	FUEL PUMP	BOMBA GAS-OIL

Conexão
Connection
Conexion

10-565

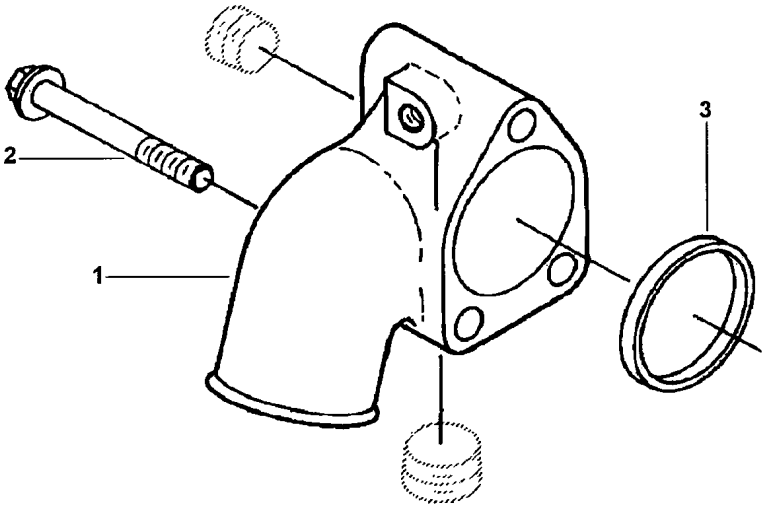

1	CM3934878	**1**	CONEXÃO	CONNECTION	CONEXION
2	CM3901757	**3**	PARAFUSO	BOLT	PERNO
3	CM3906697	**1**	ANEL	RING	ARO

Conexão
Connection
Conexion

10-570

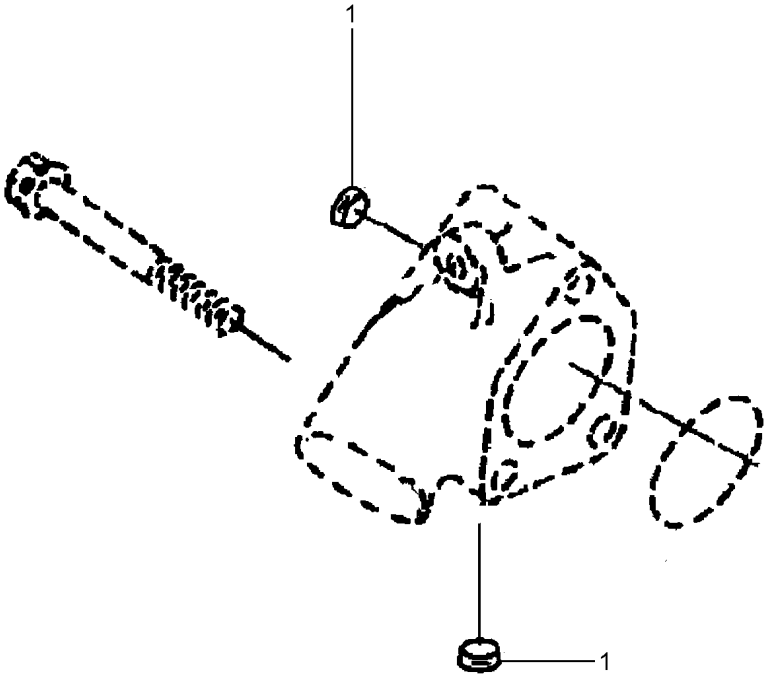

1	CM3008468	**2** BUJÃO	PLUG	TAPON

Cj. Termostato
Thermostart Kit
Juego Precalentador

10-575

Carcaça
Housing
Caja

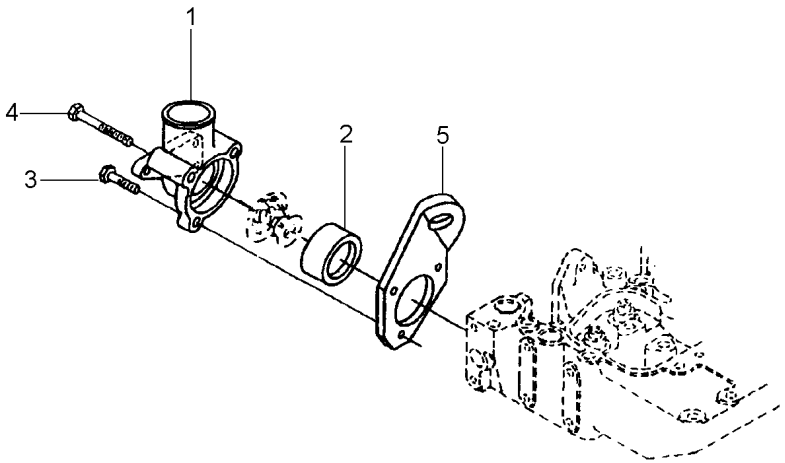

1	CM3914409	**1** CARCAÇA	HOUSING	ALOJAMIENTO
2	CM3923331	**1** JUNTA	GASKET	EMPAQUETADURA.
3	CM3900632	**1** PARAFUSO	SCREW	TORNILLO
4	CM3926972	**2** PARAFUSO	BOLT	PERNO
5	CM3903757	**1** SUPORTE	BRACKET	SOPORTE

Cj. Termostato
Thermostart Kit
Juego Precalentador

10-580

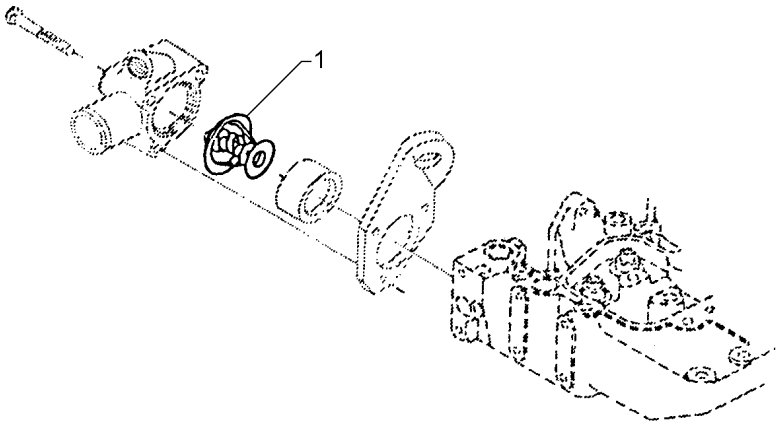

1	CM3917324	**1** TERMOSTATO	THERMOSTAT	TERMOSTATO

Coletor De Escape
Exhaust Manifold
Multiple De Escape

10-585

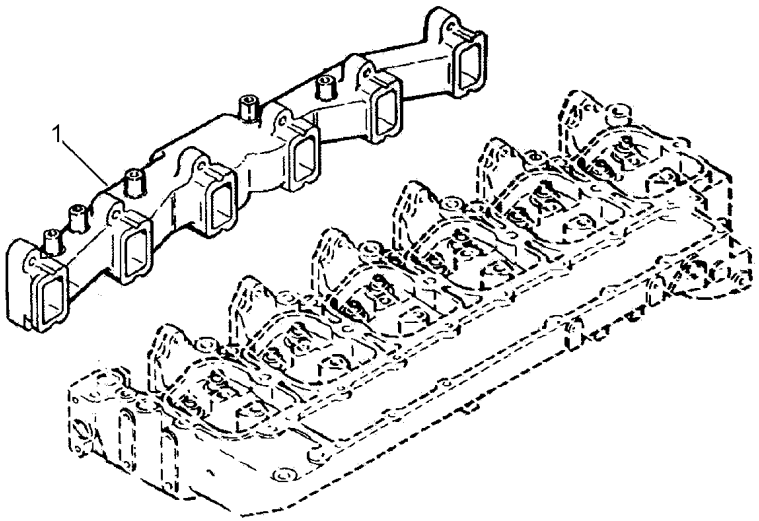

1	CM3902347	**1** COLETOR ESCAPE	EXHAUST MANIFOLD	COLECTOR ESCAPE

Turbo Compressor
Turbocharger
Turbo-Soplador

10-590

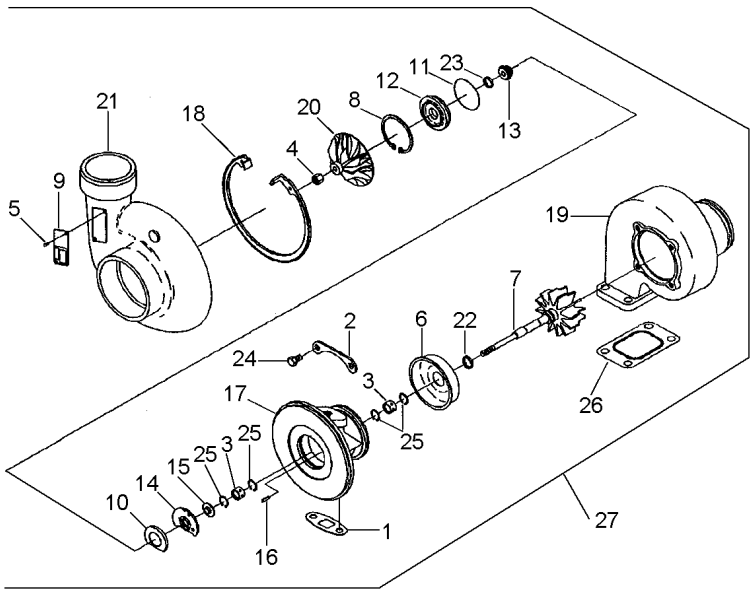

1	CM3519807	**1**	JUNTA	GASKET	EMPAQUETADURA.
2	CM3534309	**2**	PLACA	PLATE	PLATO
3	CM3503100	**2**	ROLAMENTO	BEARING	COJINETE
4	CM3590306	**1**	PORCA	NUT	TUERCA
5	CM3519163	**2**	PARAFUSO	SCREW	TORNILLO
6	CM3519302	**1**	PROTETOR	PROTECTOR	PROTECTOR
7	CM3519336	**1**	EIXO	SHAFT	ARBOL
8	CM3527566	**1**	ANEL	RING	ARO
9	CM3525562	**1**	PLACA	PLATE	PLATO
10	CM3528104	**1**	DEFLETOR	DEFLECTOR	DEFLECTOR
11	CM3528933	**1**	ANEL	RING	ARO
12	CM3530923	**1**	PLACA	PLATE	PLATO
13	CM3530924	**1**	ANEL	RING	ARO
14	CM3532215	**1**	ARRUELA	WASHER	ARANDELA
15	CM3532217	**1**	COLAR	COLLAR	COLLAR
16	CM3522597	**1**	PINO	PIN	PASADOR
17	CM3532631	**1**	MANCAL	BEARING	COJINETE
18	CM3533163	**1**	ANEL	RING	ARO
19	CM3536617	**1**	CARCAÇA	HOUSING	ALOJAMIENTO
20	CM3537163	**1**	ANEL	RING	ARO
21	CM3537334	**1**	CARCAÇA	HOUSING	ALOJAMIENTO
22	CM3756754	**1**	ANEL	RING	ARO
23	CM3758848	**1**	ANEL	RING	ARO
24	CM3759917	**4**	PARAFUSO	BOLT	PERNO
25	CM3762259	**4**	ANEL	RING	ARO
26	CM3709861	**1**	JUNTA	GASKET	EMPAQUETADURA.
27	CM3802770	**1**	TURBO	TURBOCHARGER	TURBOALIMENTACIO

Braçadeira
Clamp
Abrazadera

10-595

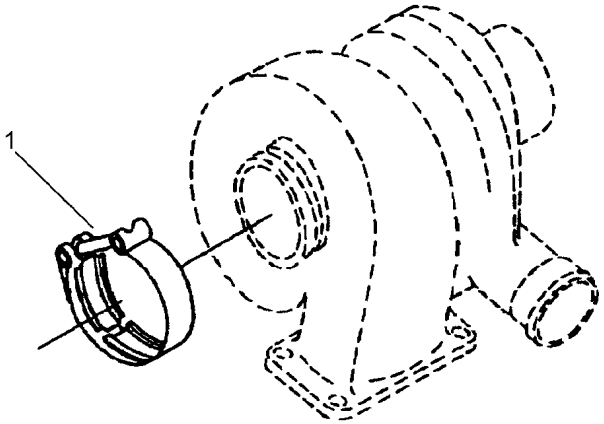

1	CM3903652	**1** BRAÇADEIRA	CLAMP	ABRAZADERA

Conexão
Connection
Conexion

10-600

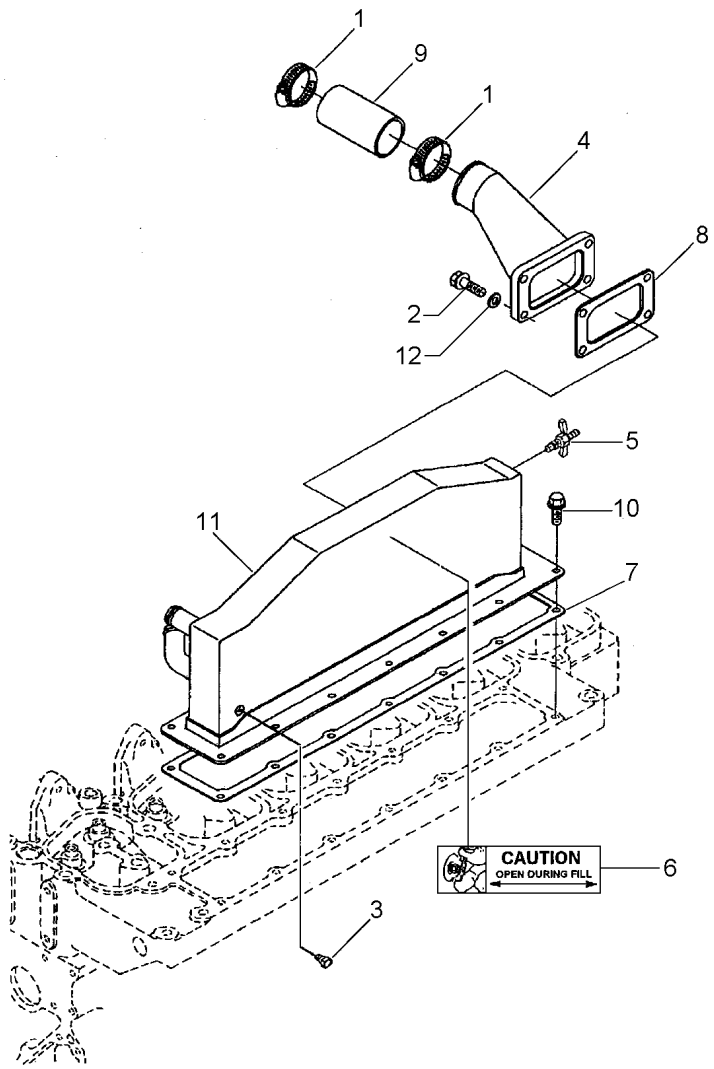

1	CM3026396	**2**	BRAÇADEIRA	CLAMP	ABRAZADERA
2	CM3280899	**4**	PARAFUSO	BOLT	PERNO
3	CM3906619	**1**	BUJÃO	PLUG	TAPON
4	CM3933288	**1**	CONEXÃO	CONNECTION	CONEXION
5	CM3909394	**1**	TORNEIRA	FAUCET	GRIFO
6	CM3910778	**1**	DECAL	DECAL	CALCOMANIA
7	CM3938152	**1**	JUNTA	GASKET	EMPAQUETADURA.
8	CM3914856	**1**	JUNTA	GASKET	EMPAQUETADURA.
9	CM3916165	**1**	MANGUEIRA	HOSE	FLEXIBLE
10	CM3918108	**12**	PARAFUSO	BOLT	PERNO
11	CM3919806	**1**	RESFRIADOR	COOLER	ENFRIADOR
12	CM3918189	**4**	ARRUELA	WASHER	ARANDELA

Tubulações — **Turbo Compressor**
Pipe — **Turbo Compressor**
Caño — **Turbo Compresor**

10-605

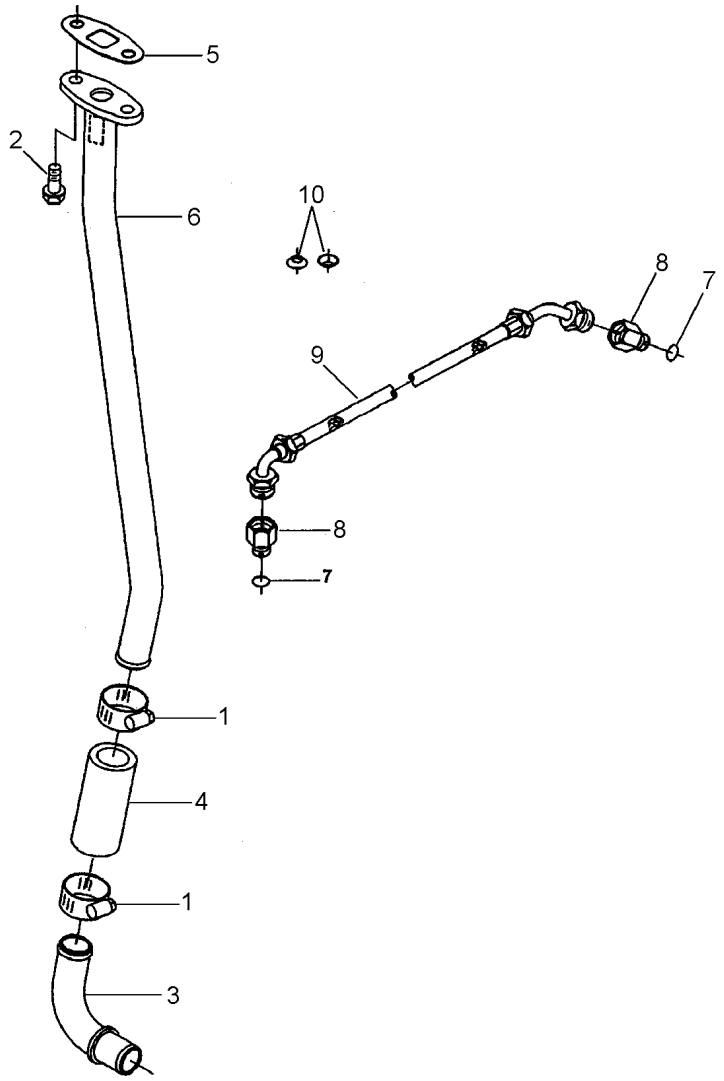

1	CM3937613		**2**	BRAÇADEIRA	CLAMP	ABRAZADERA
2	CM3900630		**2**	PARAFUSO	BOLT	PERNO
3	CM3286499		**1**	MANGUEIRA	HOSE	FLEXIBLE
4	CM3937706		**1**	JUNTA	GASKET	EMPAQUETADURA.
5	CM3944048		**1**	JUNTA	GASKET	EMPAQUETADURA.
6	CM3936849		**1**	TUBO	PIPE	CANO
7	CM3037236	8	**1**	ANEL	RING	ARO
8	CM3919687		**2**	CONEXÃO	CONNECTION	CONEXION
9	CM3920603		**1**	MANGUEIRA	HOSE	FLEXIBLE
10	CM3924389		**2**	ARRUELA	WASHER	ARANDELA

Tubulação
Plumbing
Tubulación

10-610

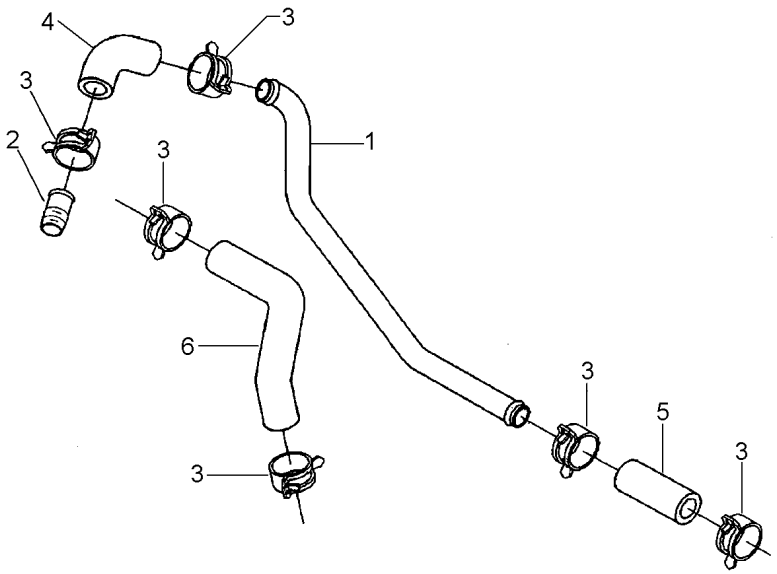

1	CM3934170	**1** TUBO	PIPE,OIL	MANGUITO ACEITE
2	CM3907167	**1** ACOPLAMENTO	COUPLING	ACOPLAMIENTO
3	CM3937613	**6** BRAÇADEIRA	CLAMP	ABRAZADERA
4	CM3918607	**1** MANGUEIRA	HOSE	FLEXIBLE
5	CM3918611	**1** MANGUEIRA	HOSE	FLEXIBLE
6	CM3928492	**1** MANGUEIRA	HOSE	FLEXIBLE

Suporte
Support
Soporte

10-615

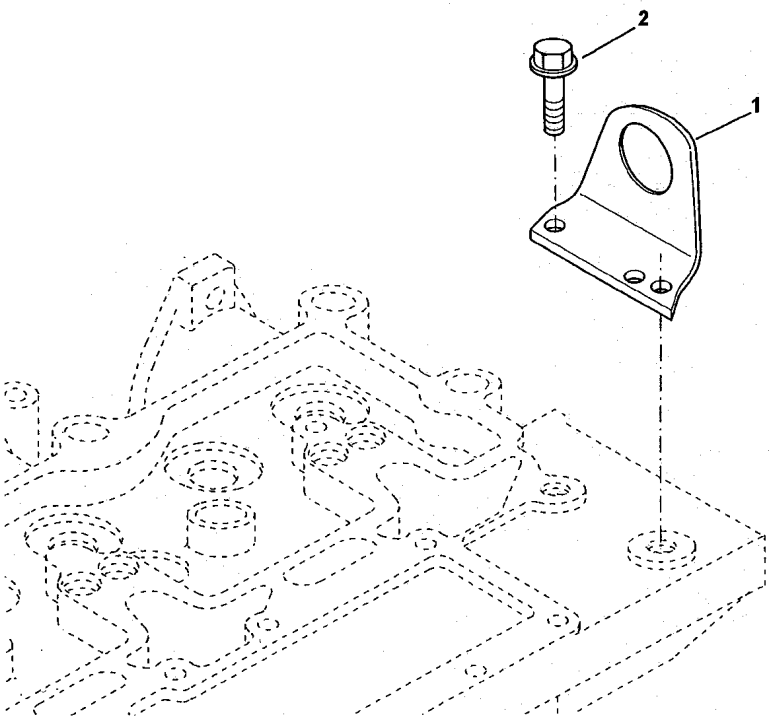

1	CM3908118	**1** SUPORTE	BRACKET	SOPORTE
2	CM3910495	**2** PARAFUSO	BOLT	PERNO

Junta
Gasket
Junta

10-620

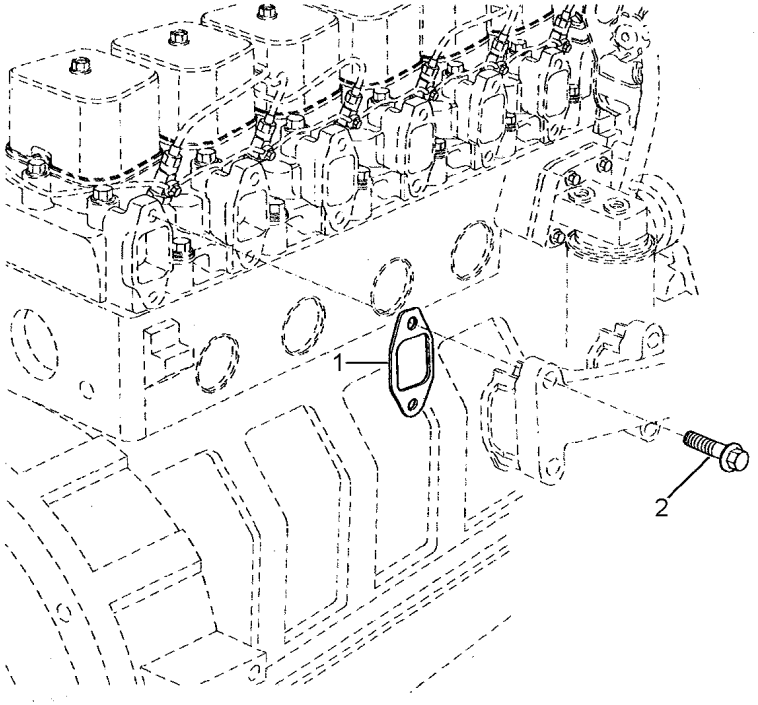

1	CM3927154	**6**	JUNTA	GASKET	EMPAQUETADURA.
2	CM3930249	**12**	PARAFUSO	BOLT	PERNO

Acoplamento
Coupling
Acoplamiento

10-625

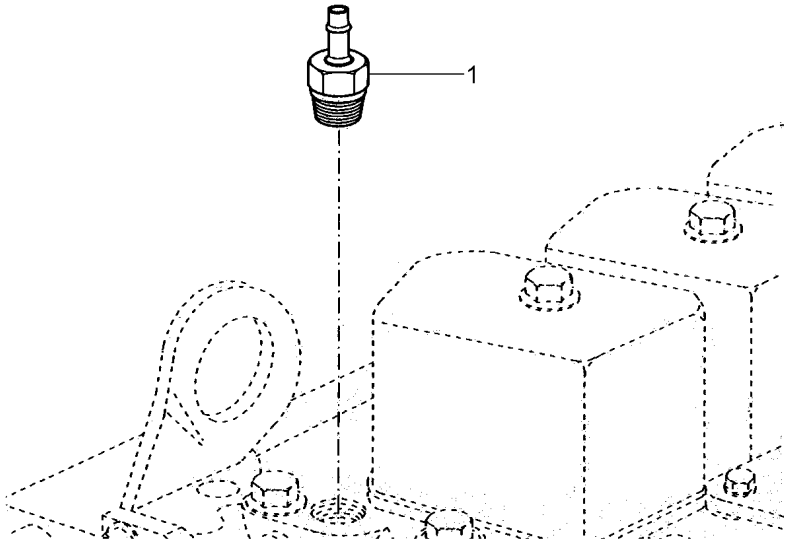

1	CM3354925	**1** ACOPLAMENTO	COUPLING	ACOPLAMIENTO

Tampa
Cover
Tapa

10-630

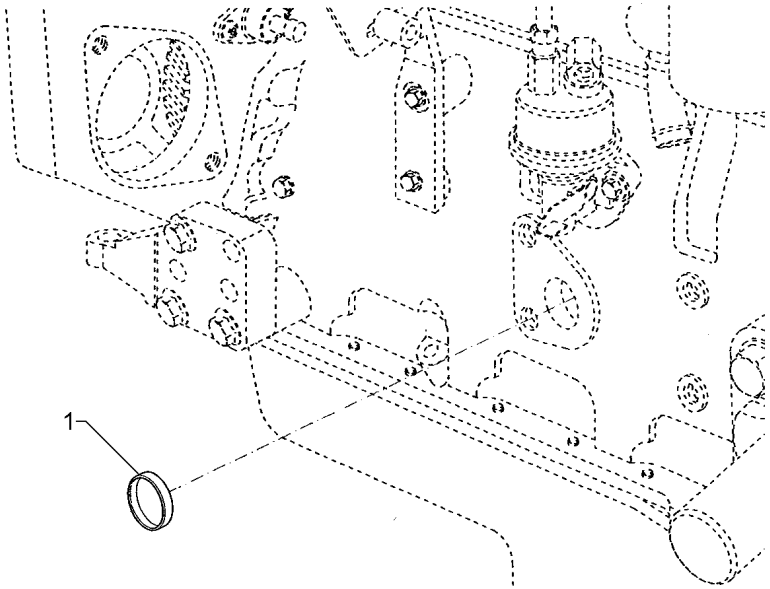

1	CM3007636	**1** BUJÃO	PLUG	TAPON

Volante Flywheel Volante	10-635	Cummins Cummins Cummins

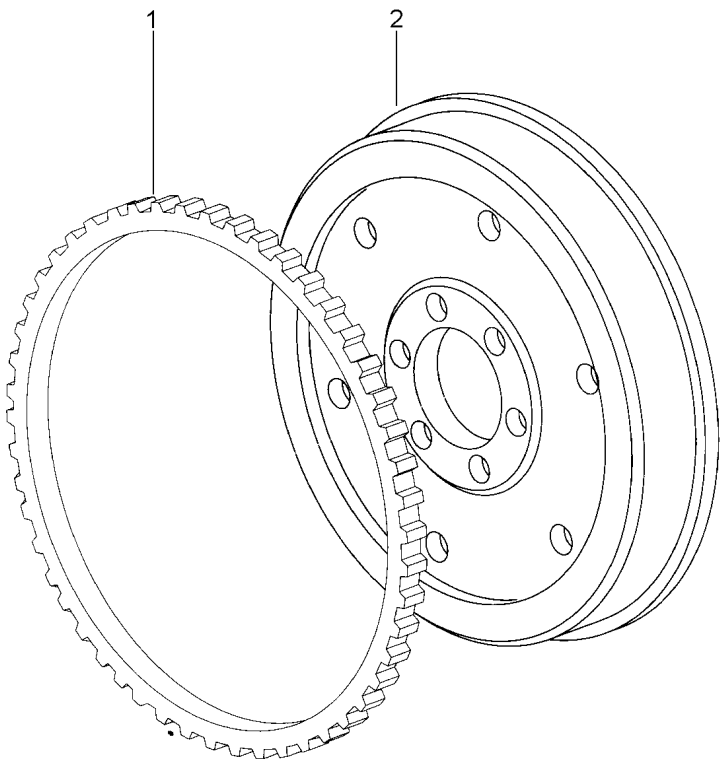

1	3408369M1		**1** CREMALHEIRA	STARTER RING	ARO DE ARRANQUE
2		062545N1	**1** VOLANTE MOTOR	FLYWHEEL	VOLANTE MOTOR

Braçadeira
Clamp
Abrazadera

10-640

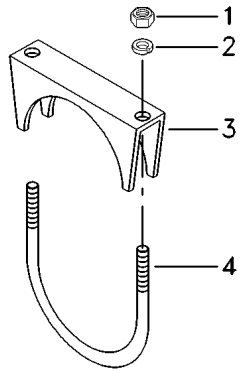

1	339402X1	**2**	PORCA	NUT	TUERCA
2	339376X1	**2**	ARRUELA	WASHER	ARANDELA
2	339767X1	**2**	ARRUELA	WASHER	ARANDELA
3	3469403M1	**1**	SUPORTE	BRACKET	SOPORTE
4	3469402M1	**1**	PARAFUSO	BOLT	PERNO

Presilha
Clip
Grapa

10-645

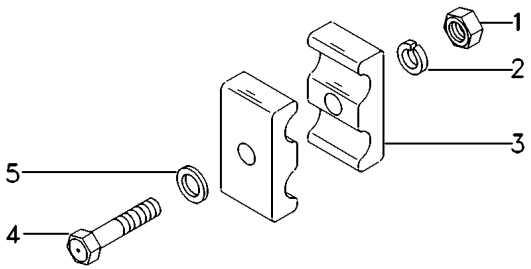

1	339030X1	**1** PORCA	NUT	TUERCA
2	339375X1	**1** ARRUELA	WASHER	ARANDELA
3	117022000100	**2** BRAÇADEIRA	CLAMP	ABRAZADERA
4	339229X1	**1** PARAFUSO	BOLT	PERNO
5	339588X1	**1** ARRUELA	WASHER	ARANDELA

Tomada De Força
Power Take-Off
Toma De Fuerza

Instalação Do Motor
Motor Assembly
Instalación Del Motor

10-650

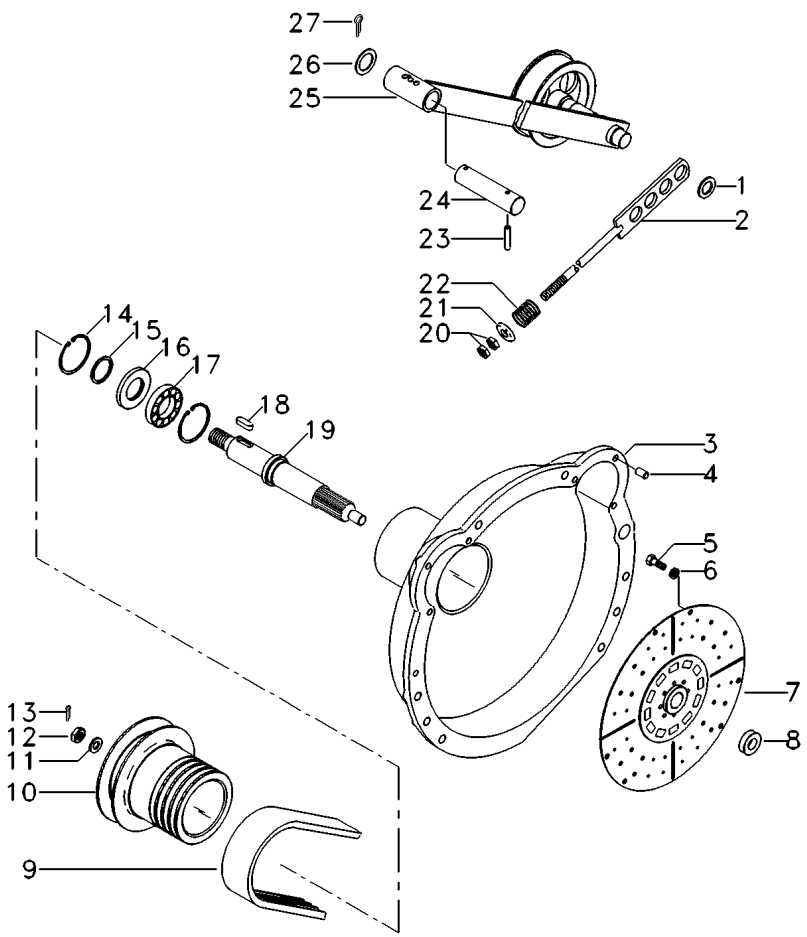

1	339752X1		**1**	ARRUELA	WASHER	ARANDELA
2	2804058M91		**1**	FIXAÇÃO	FASTENER	CIERRE
3	3472693M1		**1**	CARCAÇA	HOUSING	ALOJAMIENTO
4	339675X1		**2**	PINO	PIN	PASADOR
5	2804501M1		**6**	PARAFUSO	BOLT	PERNO
6	353434X1		**6**	ARRUELA	WASHER	ARANDELA
7	3470388M91		**1**	DISCO	DISC	DISCO
8	3225358M1		**1**	BUCHA	BUSH	CASQUILLO
9	059105T1	[A]	**1**	CORREIA	BELT	CORREA
10	3225333M2	➡ 3S000603 -3S000312; 0356 -3S000357; 0368 -3S000370; 0402 -3S000403; 0419 -3S000419; 0429 -3S000456; 0459 -3S000469; 0476 -3S000477; 0478	**1**	POLIA	PULLEY	POLEA
10		-3S000480; 0481 -3S000488; 0489 -3S000490; 0501 -3S000515; 0522 -3S000525; 0538 -3S000543; 0553 -3S000553; 0554 -3S000558; 0560 -3S000560; 0574	**1**	POLIA	PULLEY	POLEA
10	072311P1	➡ 3S000604 +3S000312; 0356 +3S000357; 0368 +3S000370; 0402 +3S000403; 0419 +3S000419; 0429 +3S000456; 0459 +3S000469; 0476 +3S000477; 0478	**1**	POLIA	PULLEY	POLEA
10		+3S000480; 0481 +3S000488; 0489 +3S000490; 0501 +3S000515; 0522 +3S000525; 0538 +3S000543; 0553 +3S000553; 0554 +3S000558; 0560 +3S000560; 0574	**1**	POLIA	PULLEY	POLEA
11	415547M1		**1**	ARRUELA	WASHER	ARANDELA
12	390761X1		**1**	PORCA	NUT	TUERCA
13	339030X1		**1**	PORCA	NUT	TUERCA
14	390613X1		**2**	ANEL TRAVA	CIRCLIP	CIRCULITO

Tomada De Força
Power Take-Off
Toma De Fuerza

Instalação Do Motor
Motor Assembly
Instalación Del Motor

10-650

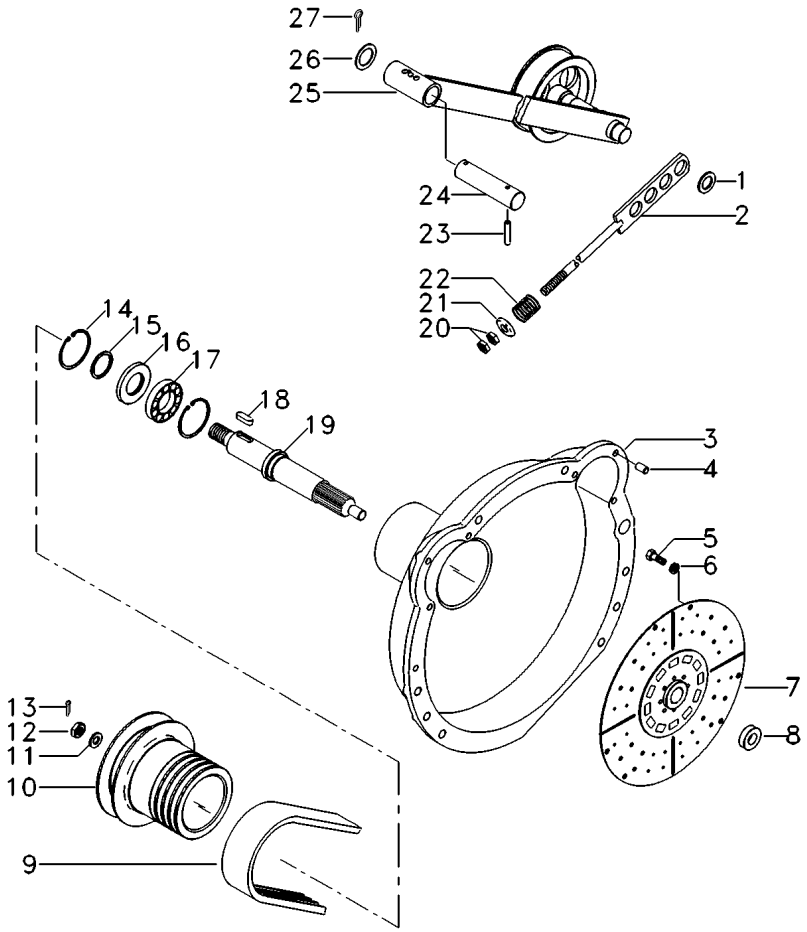

15	1442347X1	**1**	ANEL	RING	ARO
16	2834862M1	**1**	ANEL	RING	ARO
17	391069X1	**1**	ROLAMENTO	BEARING	COJINETE
18	339826X1	**1**	CHAVETA	KEY	CLAVE
19	060906P1	**1**	EIXO	SHAFT	ARBOL
20	339054X1	**2**	PORCA	NUT	TUERCA
21	416564M1	**1**	PLACA	PLATE	PLATO
22	3226398M1	**1**	MOLA	SPRING	RESORTE
23	339193X1	**1**	PINO	PIN	PASADOR
24	1480439M1	**1**	ÁRVORE	AXLE	EJE
25	043425N1	**1**	POLIA	PULLEY	POLEA
26	339752X1	**1**	ARRUELA	WASHER	ARANDELA
27	339037X1	**1**	PINO	PIN	PASADOR

10-655 No

[A] CORREIA QUADRIPLEX
QUADRIPLEX BELT
CORREA QUADRIPLEX

Polia Esticadora
Pulley
Polea

10-655

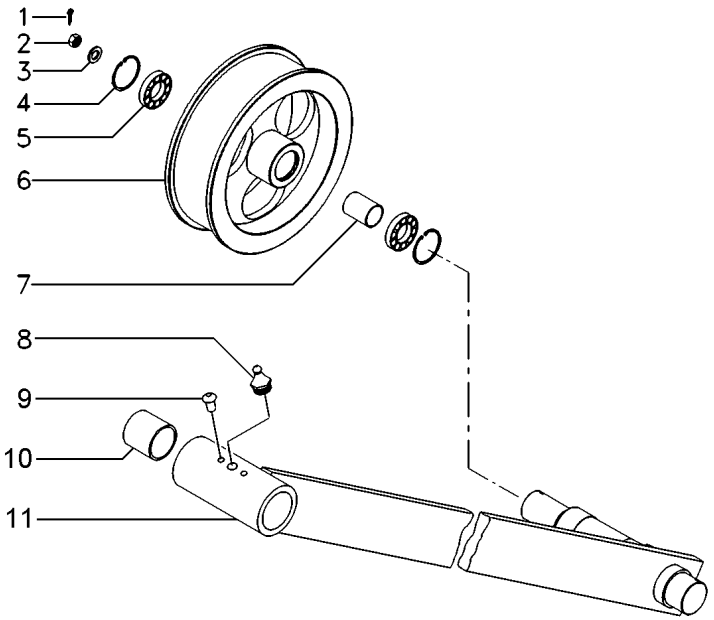

1	339037X1	**1** PINO	PIN	PASADOR
2	339046X1	**1** PORCA	NUT	TUERCA
3	339752X1	**1** ARRUELA	WASHER	ARANDELA
4	1440479X1	**2** ANEL TRAVA	CIRCLIP	CIRCULITO
5	353102X1	**2** ROLAMENTO	BEARING	COJINETE
6	2804050M1	**1** POLIA	PULLEY	POLEA
7	2804055M1	**1** BUCHA	BUSH	CASQUILLO
8	339003X1	**1** GRAXEIRA	GREASER	ENGRASADOR
9	1442358X1	**2** REBITE	RIVET	REMACHE
10	1480437M1	**2** BUCHA	BUSH	CASQUILLO
11	043220S1	**1** ALAVANCA	LEVER	PALANCA

Instalação Do Motor — **Cummins - 174cv**
Motor Assembly — **Cummins - 174cv**
Instalación Del Motor — **Cummins - 174cv**

10-660

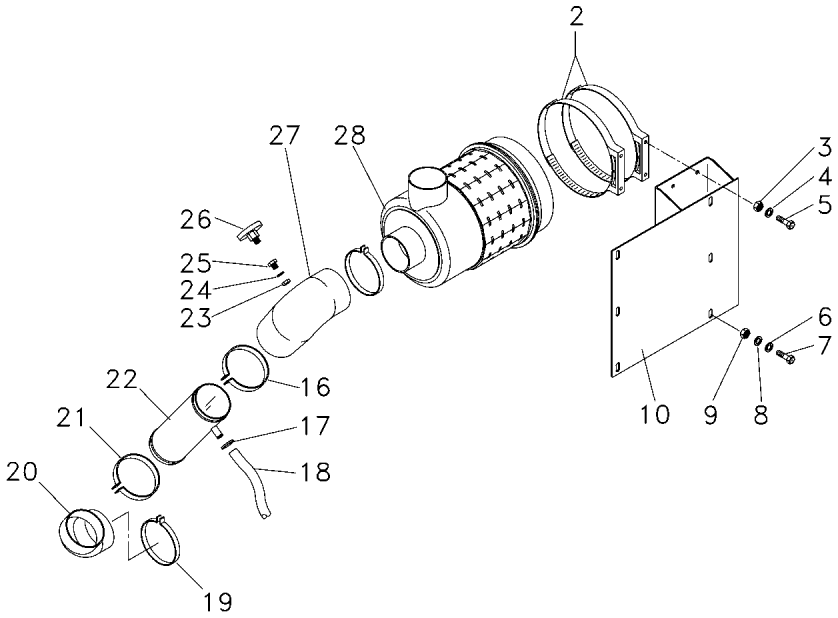

2	055137R1		**2**	BRAÇADEIRA	CLAMP	ABRAZADERA
3	339169X1		**4**	PORCA	NUT	TUERCA
4	391577X1		**4**	ARRUELA	WASHER	ARANDELA
5	339337X1		**4**	PARAFUSO	BOLT	PERNO
6	391577X1		**12**	ARRUELA	WASHER	ARANDELA
7	339123X1		**6**	PARAFUSO	BOLT	PERNO
8	339374X1		**6**	ARRUELA	WASHER	ARANDELA
9	339169X1		**6**	PORCA	NUT	TUERCA
10	055411S1		**1**	SUPORTE FILTRO	FILTER SUPPORT	FILTER SUPPORT
16	020080T1		**1**	BRAÇADEIRA	CLAMP	ABRAZADERA
16	023475T1		**1**	BRAÇADEIRA	CLAMP	ABRAZADERA
17	3149292M1		**2**	BRAÇADEIRA	CLAMP	ABRAZADERA
18	046250P1		**1**	MANGUEIRA	HOSE	FLEXIBLE
19	020080T1		**1**	BRAÇADEIRA	CLAMP	ABRAZADERA
20	062609P1		**1**	MANGUEIRA	HOSE	FLEXIBLE
21	023475T1		**1**	BRAÇADEIRA	CLAMP	ABRAZADERA
22	062610S1	[A]	**1**	TUBO	PIPE	CANO
23	390332X1		**1**	PORCA	NUT	TUERCA
24	390734X1		**1**	ARRUELA	WASHER	ARANDELA
25	050386P1		**1**	CONEXÃO	CONNECTION	CONEXION
26	054767T1	[B]	**1**	SENSOR	SENDER	EMISOR
27	062608P1		**1**	MANGUEIRA	HOSE	FLEXIBLE
28	057436T2	10-665 No	**1**	FILTRO AR	AIR FILTER	FILTRO DE AIRE

[A] ADMISSÃO
ADMISSION
ADMISIÓN

[B] INDICADOR DE MANUTENÇÃO
MAINTENANCE INDICATOR
INDICADOR DE MANTENIMIENTO

Filtro De Ar
Air Cleaner
Filtro De Aire

10-665

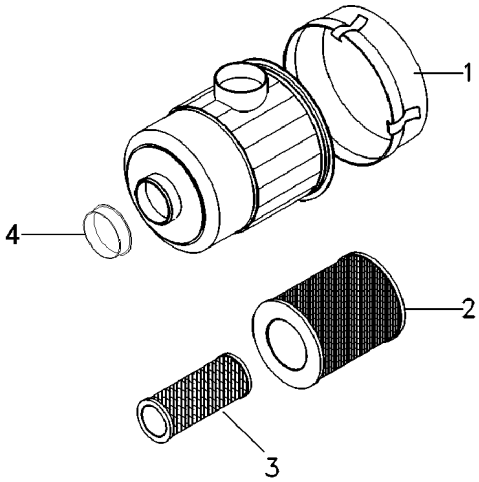

1	055136R1		**1** TAMPA	COVER	CUBIERTA
2	055134R1	[A]	**1** ELEMENTO	ELEMENT	ELEMENTO
3	055135R1	[B]	**1** ELEMENTO	ELEMENT	ELEMENTO
4	071954R1	➡ 3S000604	**1** ANEL	RING	ARO

[A] PRINCIPAL
PRINCIPAL
PRINCIPAL

[B] SECUNDÁRIO
SECONDARY
SECUNDARIO

Tanque De Combustível
Fuel Tank
Tanque De Combustible

10-670

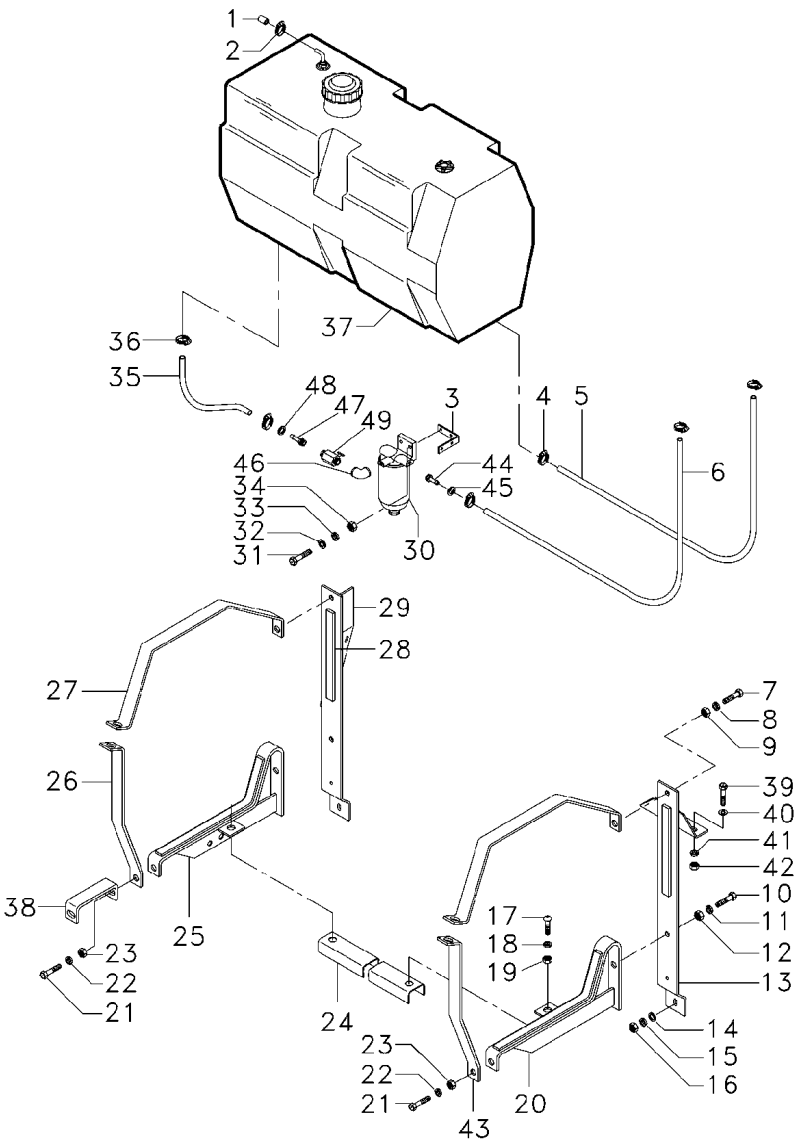

C0130008 E063Z009 C565001 E04 (1) 03/05 10-670

1	065323R1		1	TERMINAL	END	EXTREMO
2	890025533016		1	BRAÇADEIRA	CLAMP	ABRAZADERA
3	064968P1		1	SUPORTE FILTRO	FILTER SUPPORT	FILTER SUPPORT
4	890025533016		2	BRAÇADEIRA	CLAMP	ABRAZADERA
5	046844P2		1	MANGUEIRA	HOSE	FLEXIBLE
6	045410P2		1	MANGUEIRA	HOSE	FLEXIBLE
7	339299X1		2	PARAFUSO	BOLT	PERNO
8	339369X1		2	ARRUELA	WASHER	ARANDELA
9	339054X1		2	PORCA	NUT	TUERCA
10	339299X1		2	PARAFUSO	BOLT	PERNO
11	339369X1		2	ARRUELA	WASHER	ARANDELA
12	339054X1		2	PORCA	NUT	TUERCA
13	062692S1		1	SUPORTE	BRACKET	SOPORTE
14	1441516X1		2	ARRUELA	WASHER	ARANDELA
15	339376X1		2	ARRUELA	WASHER	ARANDELA
16	339402X1		2	PORCA	NUT	TUERCA
17	1442659X1		2	PARAFUSO	BOLT	PERNO
18	339374X1		2	ARRUELA	WASHER	ARANDELA
19	339169X1		2	PORCA	NUT	TUERCA
20	046841S1		1	SUPORTE	BRACKET	SOPORTE
21	391375X1		4	PARAFUSO	BOLT	PERNO
22	339369X1		4	ARRUELA	WASHER	ARANDELA
23	339054X1		4	PORCA	NUT	TUERCA
24	042105S1		1	CANTONEIRA	ANGLE	ANGULO
25	042112S1		1	SUPORTE	BRACKET	SOPORTE
26	072338N1		1	BRAÇADEIRA	CLAMP	ABRAZADERA
27	117502685700		2	BRAÇADEIRA	CLAMP	ABRAZADERA
28	117502524600		2	PROTEÇÃO	GUARD	DEFENSA
29	062691S1		1	SUPORTE	BRACKET	SOPORTE
30	117502653400	➡ 7334 👁 10-675 No	1	FILTRO SEDIMENT.	SEDIMENT BOWL	EMBUDO TRASIEGO
30	062240T1	➡ 7335	1	PRÉ-FILTRO	PRE FILTER	PRE FILTRO
31	339287X1	M8x35	2	PARAFUSO	BOLT	PERNO
31	339761X1	M8x25	2	PARAFUSO	BOLT	PERNO
32	391166X1		2	ARRUELA	WASHER	ARANDELA
33	339374X1		4	ARRUELA	WASHER	ARANDELA
34	339169X1		4	PORCA	NUT	TUERCA
35	117502627400		1	MANGUEIRA	HOSE	FLEXIBLE
36	890025533016		2	BRAÇADEIRA	CLAMP	ABRAZADERA
37	044998N2	👁 10-680 No	1	TANQUE	TANK	TANQUE
38	064970P1		1	APOIO	BASE	BASE
39	339451X1		2	PARAFUSO	BOLT	PERNO
40	390734X1		5	ARRUELA	WASHER	ARANDELA
41	339376X1		3	ARRUELA	WASHER	ARANDELA
42	339402X1		3	PORCA	NUT	TUERCA
43	117502685900	➡ 7335	1	BRAÇADEIRA	CLAMP	ABRAZADERA
44	065019P1	➡ 7335	1	CONEXÃO	CONNECTION	CONEXION
45	B1MT03X13	➡ 7335	1	JUNTA	GASKET	EMPAQUETADURA.
46	069111P1	➡ 7335	1	ADAPTADOR	ADAPTOR	ADAPTADOR
47	B3MT01X131	➡ 7335	1	CONEXÃO	CONNECTION	CONEXION

Tanque De Combustível
Fuel Tank
Tanque De Combustible

10-670

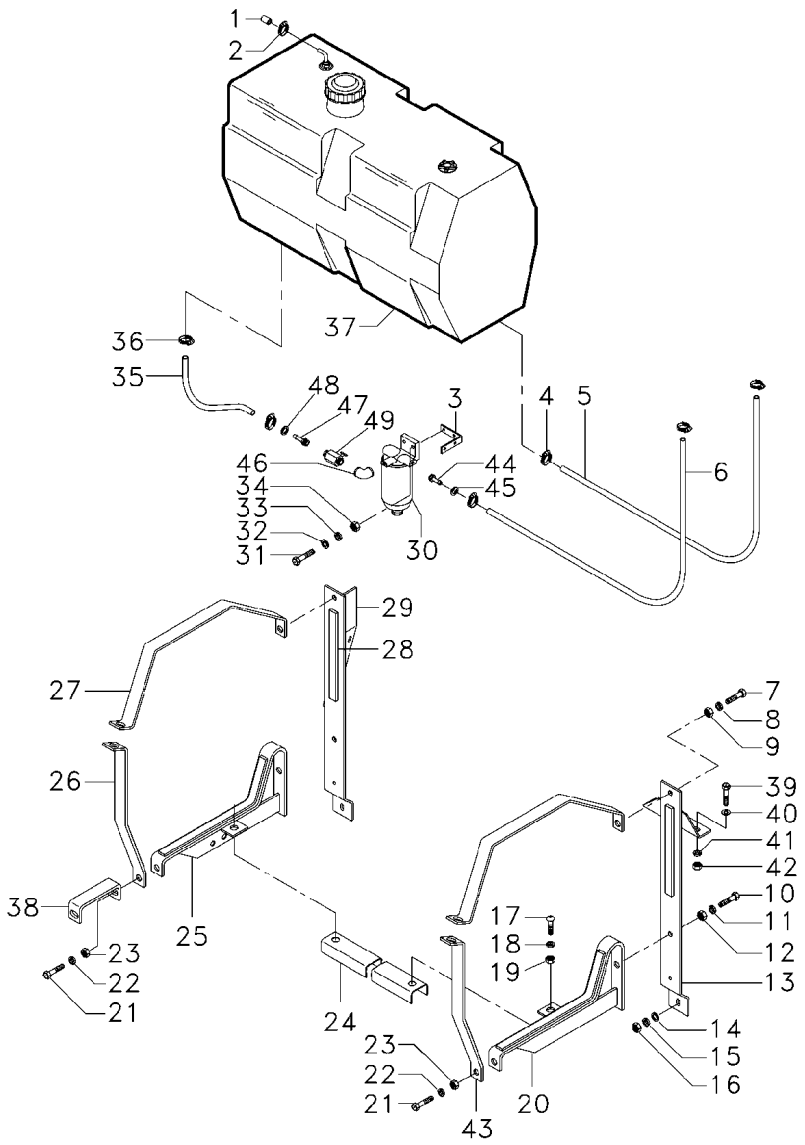

48	B1MT03X13	➡	7335	**1**	JUNTA	GASKET	EMPAQUETADURA.
49	45713000	➡	7335	**1**	TORNEIRA	FAUCET	GRIFO

Sedimentador	**Perkins**	**10-675**
Sediment	**Perkins**	
Sedimentador	**Perkins**	

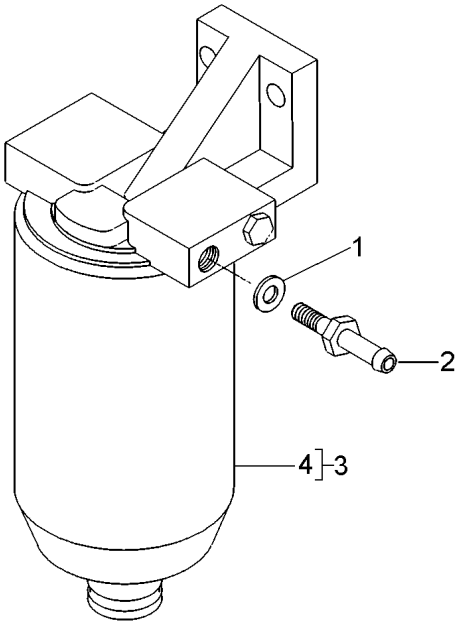

1	D46446200		**2**	ANEL "O"	O RING	JUNTA TORICA
2	B3MT01X131		**2**	CONEXÃO	CONNECTION	CONEXION
3	048704T1		**1**	FILTRO	FILTER	FILTRO
4	28781831	3	**1**	ELEMENTO	ELEMENT	ELEMENTO

Tanque De Combustível — **Plástico**
Fuel Tank — **Plástico**
Tanque De Combustible — **Plástico**

10-680

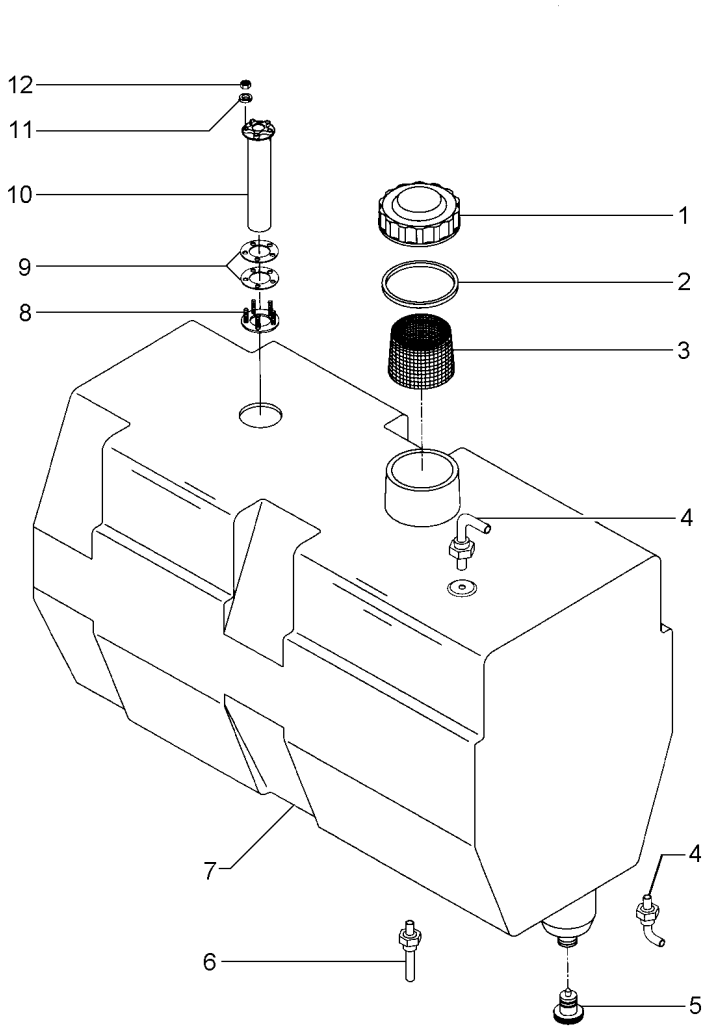

1	043263R1		**1**	TAMPA	COVER	CUBIERTA
2	359232X1		**1**	ANEL "O"	O RING	JUNTA TORICA
3	980574M3		**1**	ELEMENTO	ELEMENT	ELEMENTO
4	040004R1		**2**	RESPIRO	BREATHER	RESPIRADERO
5	050282R1		**1**	BUJÃO	PLUG	TAPON
6	044995R1		**1**	TUBO	PIPE	CANO
7	042108P2		**1**	TANQUE	TANK	TANQUE
9	040003R1		**2**	GUARNIÇÃO	FOAM	ESPUMA
10	117502552100	[A] ➡| 5804 + 5813 + 5814	**1**	MEDIDOR	DIPSTICK	VARILLA ACEITE
10	051395T1	➡ 5815 ⟷ 5805 - 5812	**1**	SENSOR	SENDER	EMISOR
10	051395T1		**1**	SENSOR	SENDER	EMISOR
11	339381X1		**5**	ARRUELA	WASHER	ARANDELA
12	390995X1		**5**	PORCA	NUT	TUERCA

[A] SENSOR DE COMBUSTÍVEL
FUEL SENDER
SENSOR DE COMBUSTIBLE

Tanque De Combustível
Fuel Tank
Tanque De Combustible

10-685

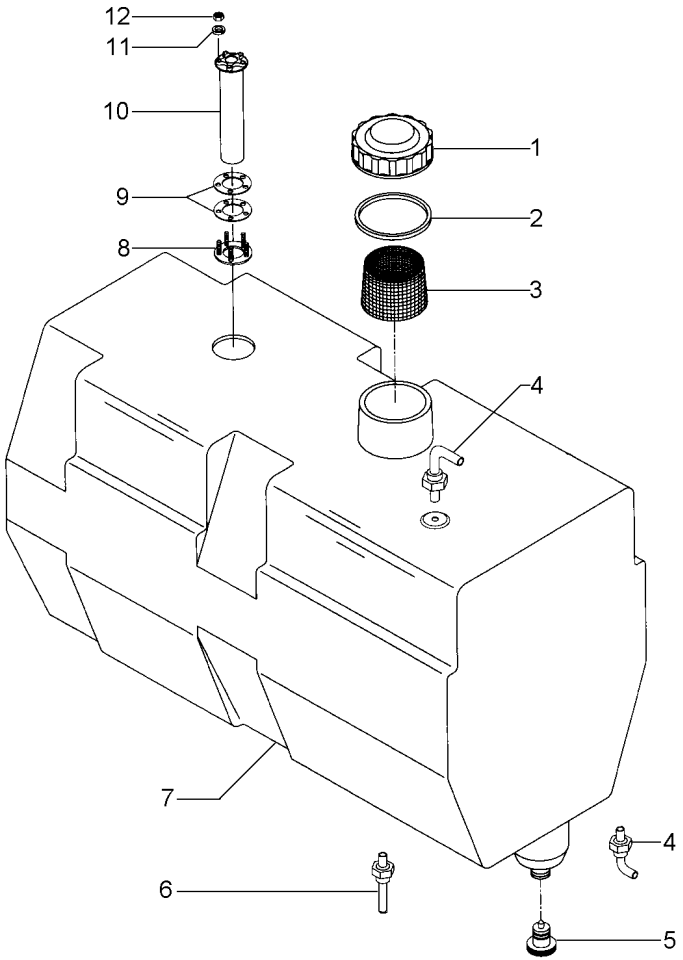

1	043263R1		**1**	TAMPA	COVER	CUBIERTA
2	359232X1		**1**	ANEL "O"	O RING	JUNTA TORICA
3	980574M3		**1**	ELEMENTO	ELEMENT	ELEMENTO
4	040004R1		**2**	RESPIRO	BREATHER	RESPIRADERO
5	041691R1	➡ 5539	**1**	BUJÃO	PLUG	TAPON
5	050282R1	➡ 5540	**1**	BUJÃO	PLUG	TAPON
6	044995R1		**1**	TUBO	PIPE	CANO
7	042108P1	➡ 5539	**1**	TANQUE	TANK	TANQUE
7	042108P2	➡ 5540	**1**	TANQUE	TANK	TANQUE
9	040003R1		**2**	GUARNIÇÃO	FOAM	ESPUMA
10	044947R1		**1**	TAMPA	COVER	CUBIERTA
11	339381X1		**5**	ARRUELA	WASHER	ARANDELA
12	390995X1		**5**	PORCA	NUT	TUERCA

Instalação Do Motor — **Cummins - 174cv**
Motor Assembly — **Cummins - 174cv**
Instalación Del Motor — **Cummins - 174cv**

10-690

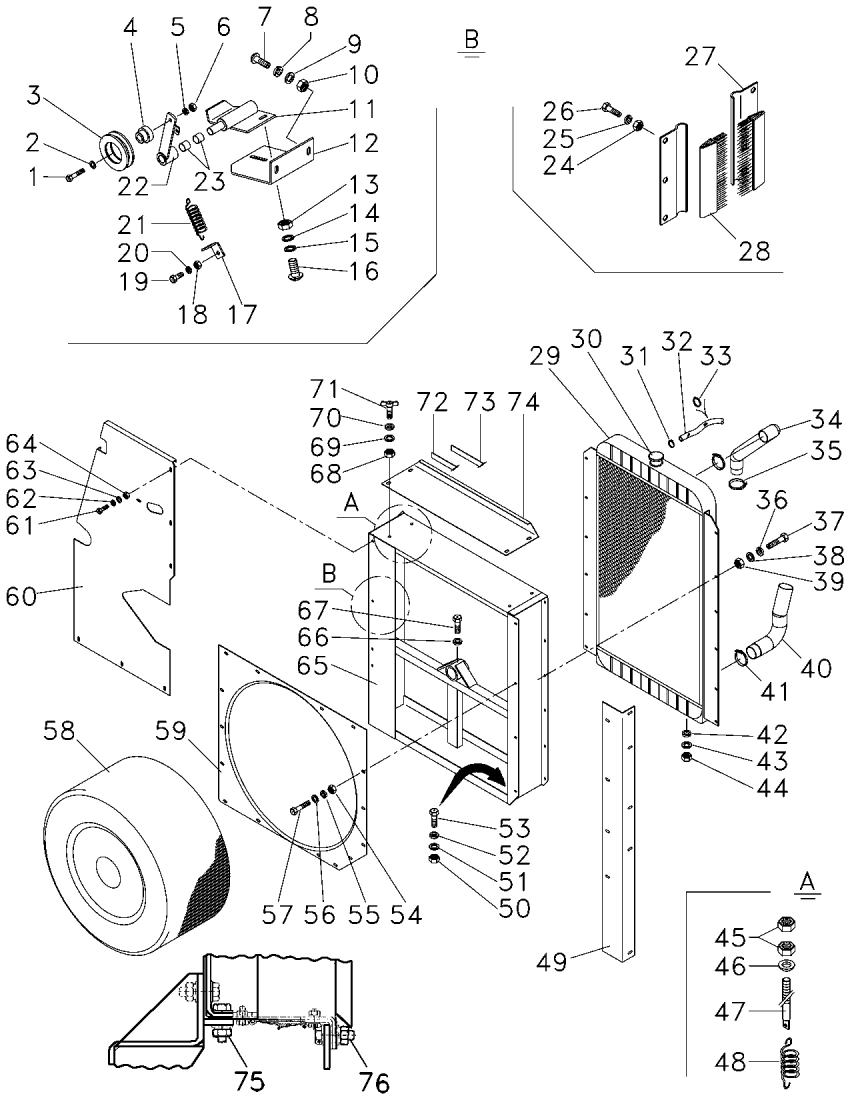

C0120030B **4869Z002** **C565001 E04 (1)** **03/05** **10- 690**

1	391561X1		**2**	PARAFUSO	BOLT	PERNO
2	890007100136		**2**	ARRUELA	WASHER	ARANDELA
3	117502551500	10-695 No	**2**	POLIA	PULLEY	POLEA
4	112308416800		**2**	ESPAÇADOR	SPACER	PIEZA DISTANCIA
5	339376X1		**2**	ARRUELA	WASHER	ARANDELA
6	339402X1		**2**	PORCA	NUT	TUERCA
7	3000624X1	M8x20	**1**	PARAFUSO	BOLT	PERNO
7	1442659X1	M8x25	**1**	PARAFUSO	BOLT	PERNO
8	391577X1		**2**	ARRUELA	WASHER	ARANDELA
9	339374X1		**2**	ARRUELA	WASHER	ARANDELA
10	339169X1		**2**	PORCA	NUT	TUERCA
11	042174S1		**1**	SUPORTE	BRACKET	SOPORTE
12	061938P1		**1**	SUPORTE	BRACKET	SOPORTE
13	339169X1		**2**	PORCA	NUT	TUERCA
14	339374X1		**2**	ARRUELA	WASHER	ARANDELA
15	391577X1		**2**	ARRUELA	WASHER	ARANDELA
16	3000624X1		**2**	PARAFUSO	BOLT	PERNO
17	062737P1		**1**	SUPORTE	BRACKET	SOPORTE
18	339169X1		**1**	PORCA	NUT	TUERCA
19	3000624X1		**1**	PARAFUSO	BOLT	PERNO
20	339374X1		**1**	ARRUELA	WASHER	ARANDELA
21	890009765510		**1**	MOLA	SPRING	RESORTE
22	038155S1		**2**	BRAÇO	ARM	BRAZO
23	890011100777		**4**	BUCHA	BUSH	CASQUILLO
24	339030X1		**6**	PORCA	NUT	TUERCA
25	339375X1		**6**	ARRUELA	WASHER	ARANDELA
26	339560X1		**6**	PARAFUSO	BOLT	PERNO
27	038350T1		**6**	PRESILHA	STAPLE	GRAPA
28	038351P1		**2**	ESCOVA	BRUSH	ESCOBILLA
29	060886T1		**1**	RADIADOR	RADIATOR	RADIADOR
30	044953R1		**1**	TAMPA	COVER	CUBIERTA
31	890025533016		**2**	BRAÇADEIRA	CLAMP	ABRAZADERA
32	063405T1	[C]	**1**	MANGUEIRA	HOSE	FLEXIBLE
33	45039300		**1**	BRAÇADEIRA	CLAMP	ABRAZADERA
34	060859P1		**1**	MANGUEIRA	HOSE	FLEXIBLE
35	1440859X1		**2**	BRAÇADEIRA	CLAMP	ABRAZADERA
36	391577X1		**20**	ARRUELA	WASHER	ARANDELA
37	339761X1		**10**	PARAFUSO	BOLT	PERNO
38	339374X1		**10**	ARRUELA	WASHER	ARANDELA
39	339169X1		**10**	PORCA	NUT	TUERCA
40	060860P1		**1**	MANGUEIRA	HOSE	FLEXIBLE
41	1440859X1		**2**	BRAÇADEIRA	CLAMP	ABRAZADERA
42	390739X1		**2**	ARRUELA	WASHER	ARANDELA
43	339402X1		**2**	PORCA	NUT	TUERCA
44	339402X1		**2**	PORCA	NUT	TUERCA
45	339402X1		**2**	PORCA	NUT	TUERCA
46	110300815601		**1**	ARRUELA	WASHER	ARANDELA
47	043422P1		**1**	TIRANTE	ROD	VARILLA
48	890009766002		**1**	MOLA	SPRING	RESORTE
49	062693P1		**1**	CANTONEIRA	ANGLE	ANGULO

Instalação Do Motor — **Cummins - 174cv**
Motor Assembly — **Cummins - 174cv**
Instalación Del Motor — **Cummins - 174cv**

10-690

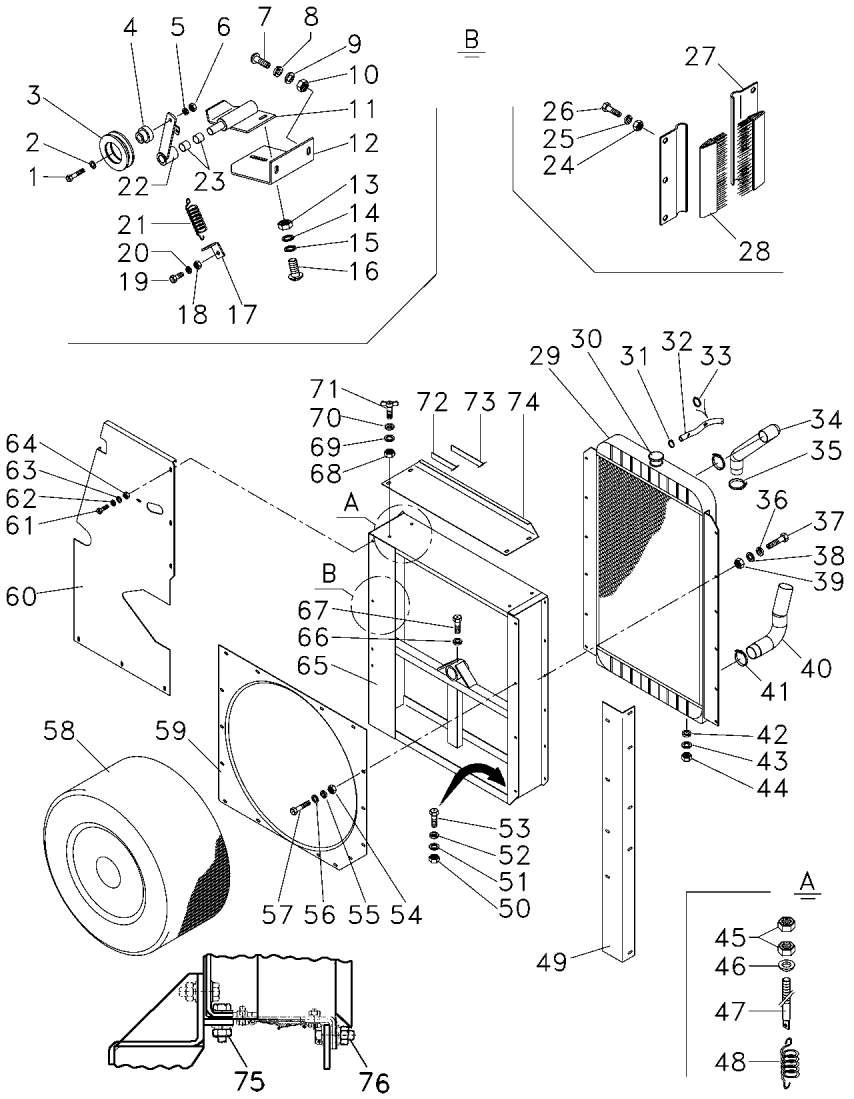

49	339761X1			**3**	PARAFUSO	BOLT	PERNO
49	339374X1			**3**	ARRUELA	WASHER	ARANDELA
49	391577X1			**6**	ARRUELA	WASHER	ARANDELA
49	339169X1			**3**	PORCA	NUT	TUERCA
50	339402X1			**2**	PORCA	NUT	TUERCA
51	339376X1			**2**	ARRUELA	WASHER	ARANDELA
52	390734X1			**2**	ARRUELA	WASHER	ARANDELA
52	339767X1	11x25x2		**2**	ARRUELA	WASHER	ARANDELA
53	339451X1			**2**	PARAFUSO	BOLT	PERNO
54	339169X1			**13**	PORCA	NUT	TUERCA
55	339374X1			**13**	ARRUELA	WASHER	ARANDELA
56	391577X1			**26**	ARRUELA	WASHER	ARANDELA
57	339123X1	M8x20		**7**	PARAFUSO	BOLT	PERNO
57	339761X1			**6**	PARAFUSO	BOLT	PERNO
58	063403N1	10-700 No		**1**	TELA ROTATIVA	SCREEN	CALANDRA
59	042180P1			**1**	ADUTOR	FRAME	BASTIDOR
60	062199P1			**1**	CHAPA	PLATE	CHAPA
61	339123X1			**6**	PARAFUSO	BOLT	PERNO
62	391166X1			**6**	ARRUELA	WASHER	ARANDELA
63	339374X1			**6**	ARRUELA	WASHER	ARANDELA
64	339369X1			**6**	ARRUELA	WASHER	ARANDELA
65	061141S1			**1**	ADUTOR	FRAME	BASTIDOR
66	339402X1			**1**	PORCA	NUT	TUERCA
67	339814X1			**1**	PARAFUSO	BOLT	PERNO
68	41013500			**2**	PORCA	NUT	TUERCA
69	339374X1			**4**	ARRUELA	WASHER	ARANDELA
70	391577X1			**4**	ARRUELA	WASHER	ARANDELA
71	43385200			**4**	PARAFUSO	BOLT	PERNO
72	117502633600			**2**	VEDAÇÃO	SEALING	VEDACION
73	117502633700			**2**	VEDAÇÃO	SEALING	VEDACION
74	061136P1	[A]		**1**	TAMPA	COVER	CUBIERTA
74	064960P1	[B]		**1**	TAMPA	COVER	CUBIERTA
75	339814X1			**4**	PARAFUSO	BOLT	PERNO
75	390734X1			**8**	ARRUELA	WASHER	ARANDELA
75	339376X1			**4**	ARRUELA	WASHER	ARANDELA
75	339402X1			**4**	PORCA	NUT	TUERCA
76	339451X1			**2**	PARAFUSO	BOLT	PERNO
76	390734X1			**2**	ARRUELA	WASHER	ARANDELA
76	339376X1			**2**	ARRUELA	WASHER	ARANDELA
76	339402X1			**2**	PORCA	NUT	TUERCA

[A] SEM CABINA
WITHOUT CAB
SIM CABINA

[B] COM CABINA
WITH CAB
CON CABINA

Instalação Do Motor
Motor Assembly
Instalación Del Motor

Cummins - 174cv
Cummins - 174cv
Cummins - 174cv

10-690

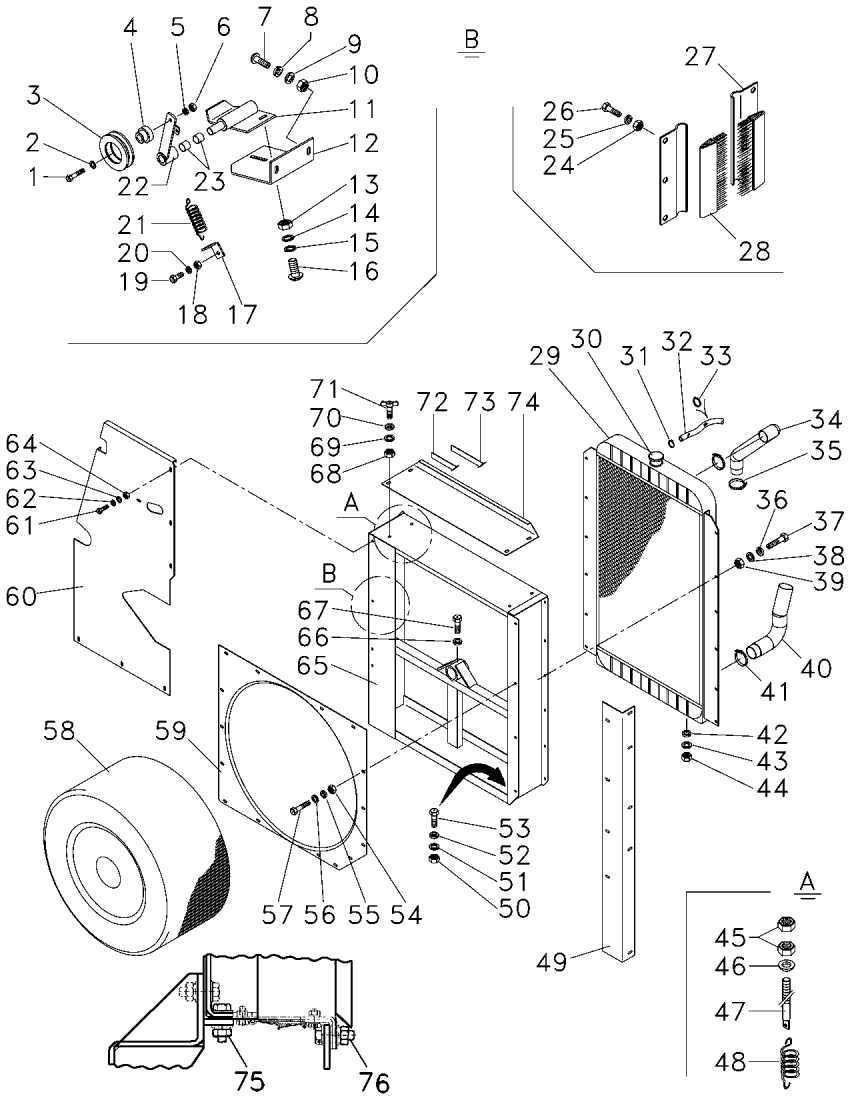

[C] DESAERAÇÃO
DE-AERATION
DESAERACIÓN

Polia
Pulley
Polea

10-695

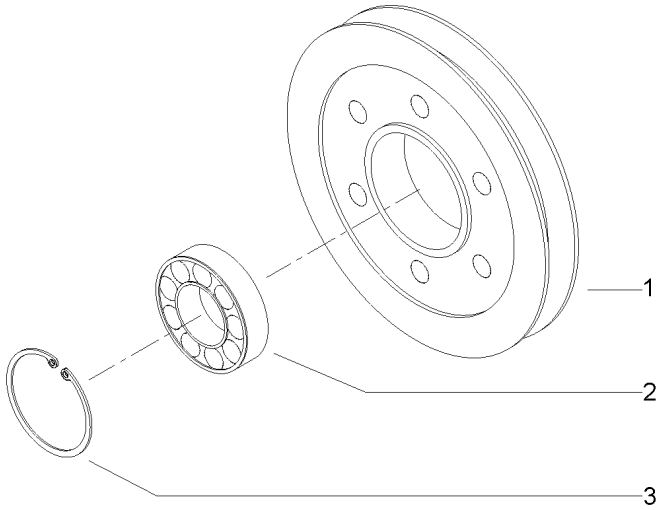

1	117502528300	**1**	POLIA	PULLEY	POLEA
2	339599X1	**1**	ROLAMENTO	BEARING	COJINETE
3	339199X1	**2**	ANEL TRAVA	CIRCLIP	CIRCULITO

Sistema De Arrefecimento
Cooling System
Sistema De Enfriamiento

Tela Rotativa
Radiator Air Intake
Entrada De Aire Del Radiador

10-700

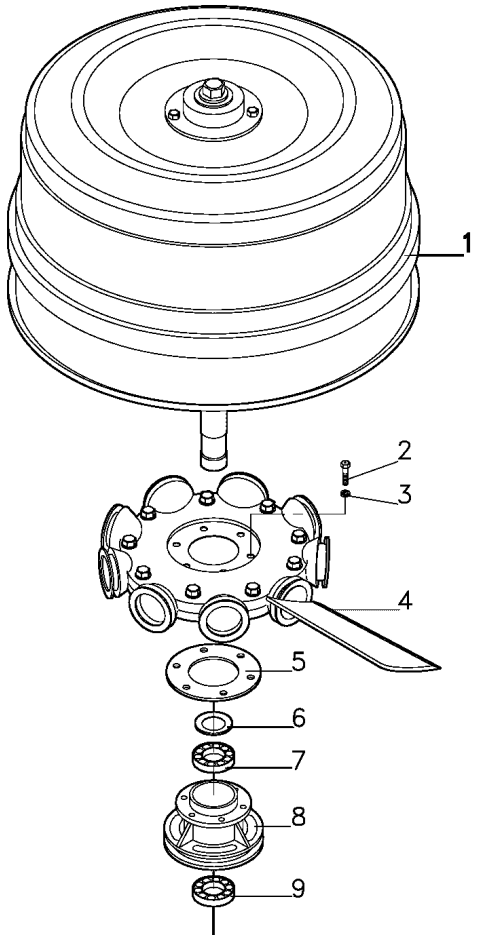

1	042198N1	10-705 No	**1**	CJ. TELA	WEB	WEB
2	339814X1		**6**	PARAFUSO	BOLT	PERNO
3	339376X1		**6**	ARRUELA	WASHER	ARANDELA
4	062760T1		**1**	CJ. HÉLICE	KIT, FAN	JUEGO VENTILADOR
5	062755P1		**1**	ESPAÇADOR	SPACER	PIEZA DISTANCIA
6	039031T1		**1**	ANEL	RING	ARO
7	339800X1		**1**	ROLAMENTO	BEARING	COJINETE
8	039029P1		**1**	POLIA	PULLEY	POLEA
9	339579X1		**1**	ROLAMENTO	BEARING	COJINETE

Sistema De Arrefecimento Cooling System Sistema De Enfriamiento	Tela Rotativa Radiator Air Intake Entrada De Aire Del Radiador	10-705

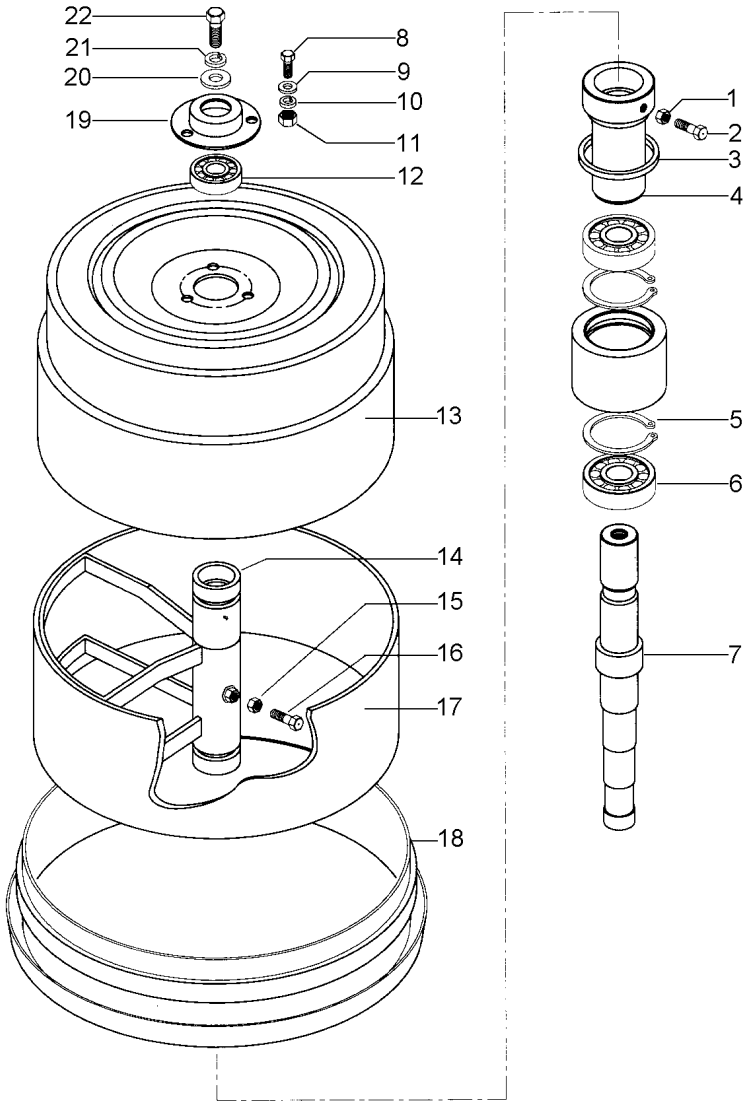

1	339169X1	**1** PORCA	NUT	TUERCA
2	339761X1	**1** PARAFUSO	BOLT	PERNO
3	039031T1	**1** ANEL	RING	ARO
4	039027P1	**1** ROLAMENTO	BEARING	COJINETE
5	1440479X1	**2** ANEL TRAVA	CIRCLIP	CIRCULITO
6	339800X1	**2** ROLAMENTO	BEARING	COJINETE
7	042201P2	**1** ÁRVORE	AXLE	EJE
8	339124X1	**3** PARAFUSO	BOLT	PERNO
9	391166X1	**3** ARRUELA	WASHER	ARANDELA
10	339374X1	**3** ARRUELA	WASHER	ARANDELA
11	339169X1	**3** PORCA	NUT	TUERCA
12	339599X1	**1** ROLAMENTO	BEARING	COJINETE
13	042199S1	**1** TELA	CLOTH	TELA
14	042202S1	**1** RETENTOR	SEAL	RETEN
15	339402X1	**1** PORCA	NUT	TUERCA
16	339451X1	**1** PARAFUSO	BOLT	PERNO
17	039026P1	**2** VEDAÇÃO	SEALING	VEDACION
18	039017S1	**1** ARO	RIM	LLANTA
19	3590261M1	**1** ROLAMENTO	BEARING	COJINETE
20	339704X1	**1** ARRUELA	WASHER	ARANDELA
21	339369X1	**1** ARRUELA	WASHER	ARANDELA
22	391375X1	**1** PARAFUSO	BOLT	PERNO

Instalação Do Motor — **Cummins - 174cv**
Motor Assembly — **Cummins - 174cv**
Instalación Del Motor — **Cummins - 174cv**

10-710

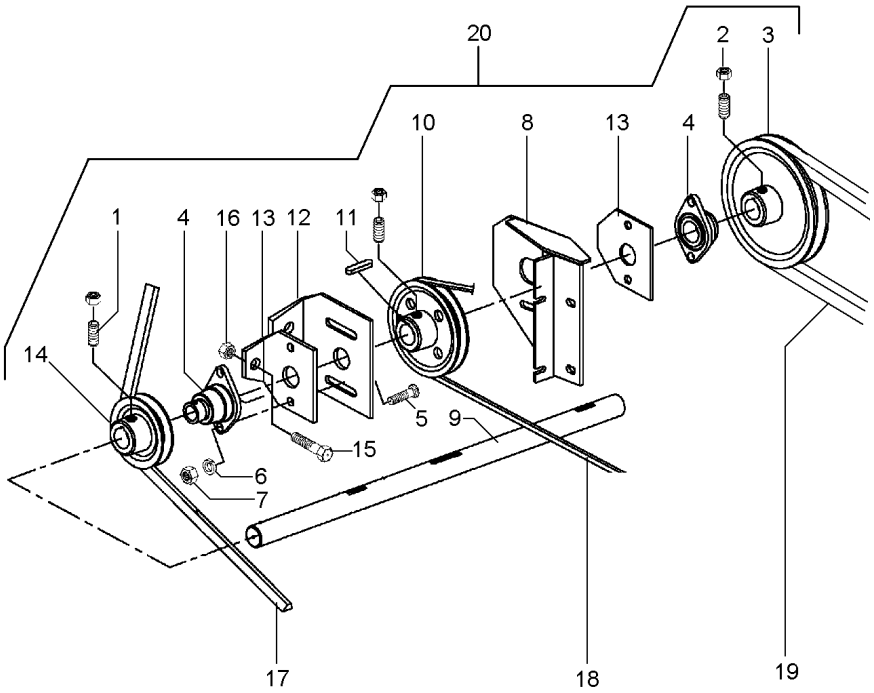

1	880009160339	20
2	339169X1	20
3	042146P1	20
4	038354T1	20
5	1442868X1	20
6	339376X1	20
7	339402X1	20
8	063427S1	20
9	061142P1	20
10	065031P1	20
11	1440375X1	20
12	042177P1	20
13	038157P1	20
14	117502500600	20
15	1441865X1	20
16	339402X1	20
17	038357T1	
18	3145238M1	
19	038355T1	
20	065032N1	

6	PARAFUSO ALLEN	ALLEN BOLT	TORNILLO ALLEN
6	PORCA	NUT	TUERCA
1	POLIA	PULLEY	POLEA
2	ROLAMENTO	BEARING	COJINETE
4	PARAFUSO	BOLT	PERNO
4	ARRUELA	WASHER	ARANDELA
4	PORCA	NUT	TUERCA
1	SUPORTE	BRACKET	SOPORTE
1	EIXO	SHAFT	ARBOL
1	POLIA	PULLEY	POLEA
3	CHAVETA	KEY	CLAVE
1	SUPORTE	BRACKET	SOPORTE
2	BASE	BOWL	TAZA
1	POLIA	PULLEY	POLEA
2	PARAFUSO	BOLT	PERNO
6	PORCA	NUT	TUERCA
1	CORREIA	BELT	CORREA
1	CORREIA	BELT	CORREA
1	CORREIA	BELT	CORREA
1	CJ. EIXO	KIT, AXLE	JUEGO DE EJE

Compressor De Ar
Air Compressor
Compressor De Aire

10-715

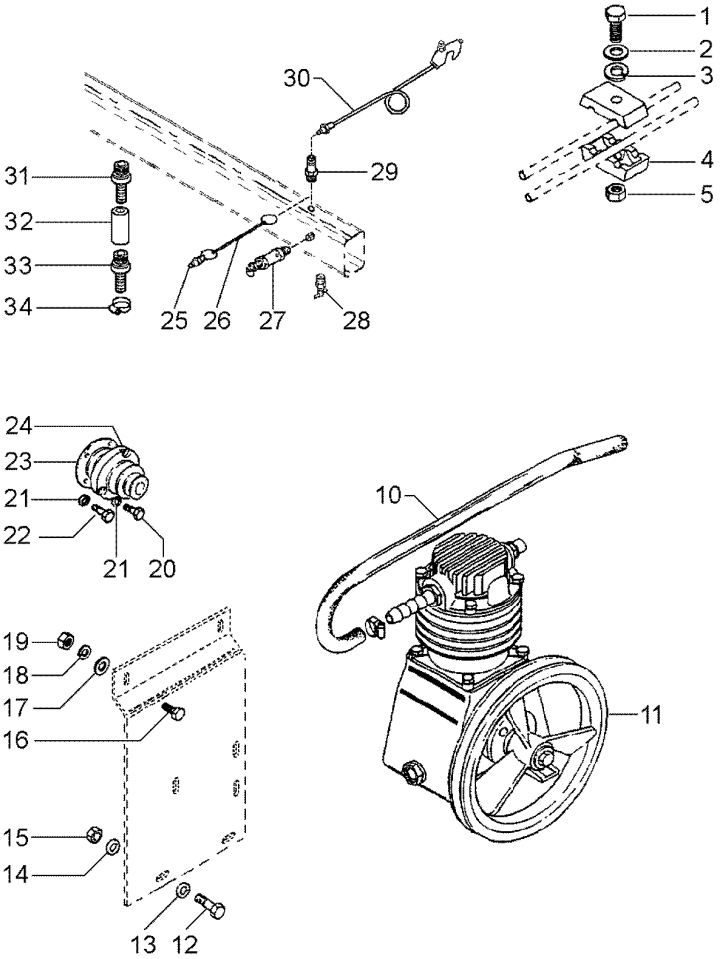

1	339244X1	M6X55	
2	45039100		
4	45739800		
10	6208897M1		
11	065026N1	10-720 No	
12	1442456X1		
13	890007100136		
14	339376X1		
15	339402X1		
16	339451X1		
17	890007100136		
18	339376X1		
19	339402X1		
20	390799X1	M10X40	
21	339376X1		
22	339401X1	M10X25	
23	3470339M91		
24	3470337M1		
25	050250T1		
26	050280N1		
27	850002200002	[A]	
28	850002100005		
29	050251T1		
30	056922N1	10-725 No	
31	850002100002	[B]	
32	890035240100		
33	850000000004		
34	1441294X1		

1	PARAFUSO	BOLT	PERNO
8	BRAÇADEIRA	CLAMP	ABRAZADERA
1	SUPORTE	BRACKET	SOPORTE
1	MANGUEIRA	HOSE	FLEXIBLE
1	COMPRESSOR	COMPRESSOR	COMPRESOR
2	PARAFUSO	BOLT	PERNO
2	ARRUELA	WASHER	ARANDELA
2	ARRUELA	WASHER	ARANDELA
2	PORCA	NUT	TUERCA
2	PARAFUSO	BOLT	PERNO
4	ARRUELA	WASHER	ARANDELA
2	ARRUELA	WASHER	ARANDELA
2	PORCA	NUT	TUERCA
3	PARAFUSO	BOLT	PERNO
6	ARRUELA	WASHER	ARANDELA
3	PARAFUSO	BOLT	PERNO
1	FLANGE	FLANGE	PLETINA
1	POLIA	PULLEY	POLEA
1	TAMPÃO	PAD	ALMOHADILLA
1	CORRENTE	CHAIN	CADENA
1	VÁLVULA	VALVE	VALVULA
1	VÁLVULA	VALVE	VALVULA
1	VÁLVULA	VALVE	VALVULA
1	MANGUEIRA	HOSE	FLEXIBLE
1	VÁLVULA	VALVE	VALVULA
1	ADAPTADOR	ADAPTOR	ADAPTADOR
1	BICO INJETOR	NOZZLE	TOBERA
2	BRAÇADEIRA	CLAMP	ABRAZADERA

[A] SEGURANÇA
SECURITY
SEGURIDAD

[B] RETENÇÃO
RETENTION
RETENCIÓN

Compressor De Ar
Air Compressor
Compressor De Aire

10-720

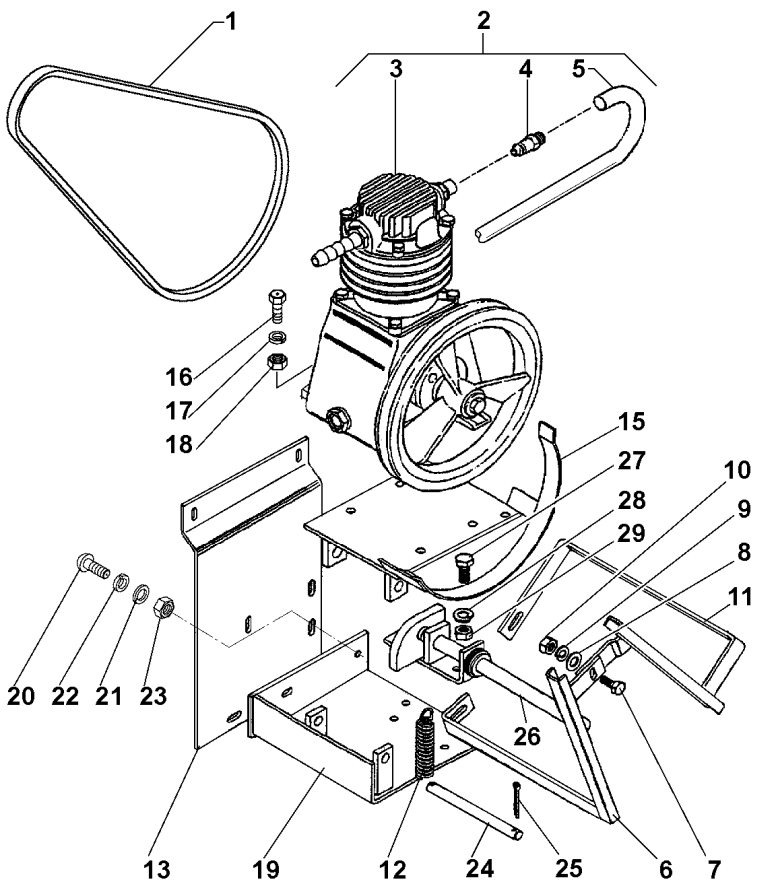

1	117029010800		**1**	CORREIA	BELT	CORREA
2	3590552M91		**1**	BLOCO	BLOCK	BLOQUE
3	3590553M91	2	**1**	COMPRESSOR	COMPRESSOR	COMPRESOR
4	890035072283	2	**1**	CONEXÃO	CONNECTION	CONEXION
5	117522598100	2	**1**	TUBO	PIPE	CANO
6	062072S1		**1**	CALHA	GUTTER	GARGANTA
7	3000624X1		**1**	PARAFUSO	BOLT	PERNO
8	391166X1		**1**	ARRUELA	WASHER	ARANDELA
9	339374X1		**1**	ARRUELA	WASHER	ARANDELA
10	339169X1		**1**	PORCA	NUT	TUERCA
11	062073S1		**1**	CALHA	GUTTER	GARGANTA
12	890009765510		**2**	MOLA	SPRING	RESORTE
13	061638P1		**1**	SUPORTE	BRACKET	SOPORTE
15	3590558M91		**1**	BASE	BOWL	TAZA
16	339337X1		**4**	PARAFUSO	BOLT	PERNO
17	339374X1		**4**	ARRUELA	WASHER	ARANDELA
18	339169X1		**4**	PORCA	NUT	TUERCA
19	3472970M91		**1**	BASE	BOWL	TAZA
20	390809X1		**3**	PARAFUSO	BOLT	PERNO
21	339534X1		**3**	ARRUELA	WASHER	ARANDELA
22	339376X1		**3**	ARRUELA	WASHER	ARANDELA
23	339402X1		**3**	PORCA	NUT	TUERCA
24	117502528000		**1**	ÁRVORE	AXLE	EJE
25	880000940314		**2**	CONTRAPINO	DOWEL	CENTRAJE
26	117502586000		**1**	ALAVANCA	LEVER	PALANCA
27	339401X1		**2**	PARAFUSO	BOLT	PERNO
28	339376X1		**2**	ARRUELA	WASHER	ARANDELA
29	339102X1		**2**	ARRUELA	WASHER	ARANDELA

Mangueira
Hose
Manguera

10-725

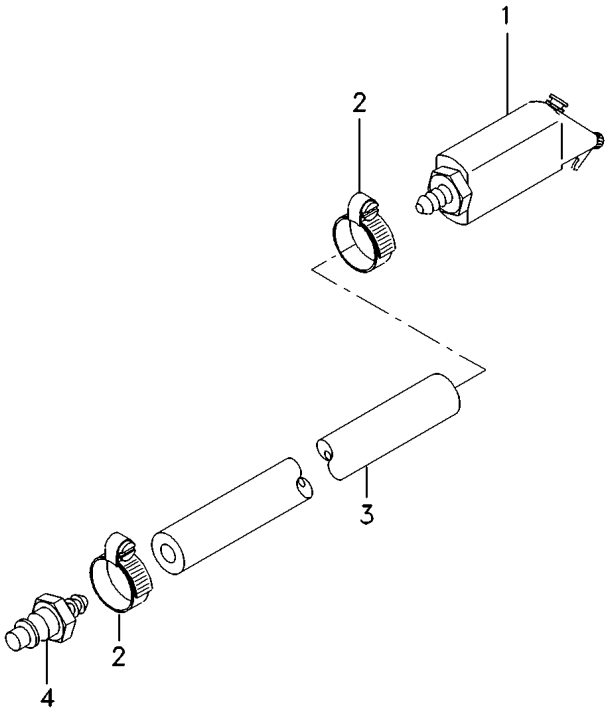

1	6200410M91	**1** BICO INJETOR	NOZZLE	TOBERA
1	6200411M1	**1** ADAPTADOR	ADAPTOR	ADAPTADOR
2	890025533016	**2** BRAÇADEIRA	CLAMP	ABRAZADERA
3	117529012000	**1** MANGUEIRA	HOSE	FLEXIBLE
4	056921T1	**1** PINO	PIN	PASADOR

Caixa De Câmbio Gearbox Caja De Cambio	Embreagem Clutch Embrague	20-10	

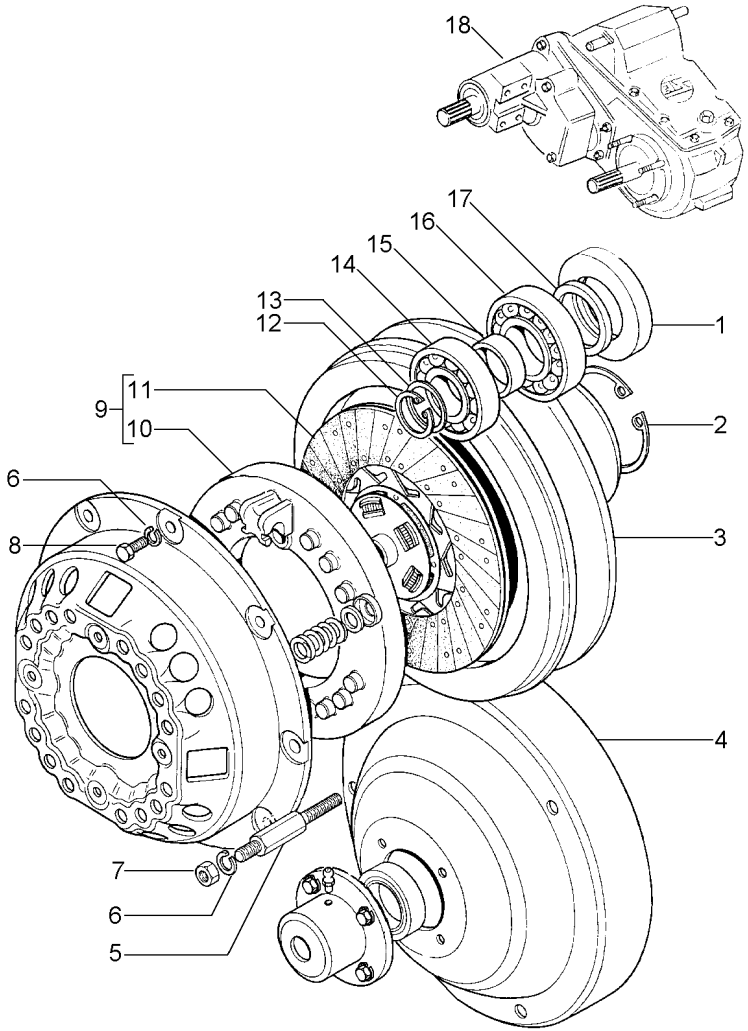

1	3099071M1		**1**	ANEL	RING	ARO
2	339437X1		**1**	ANEL TRAVA	CIRCLIP	CIRCULITO
3	047978P1	5580	**1**	POLIA	PULLEY	POLEA
3	048674P1	5581	**1**	POLIA	PULLEY	POLEA
4	048718N1	5581	**1**	CJ. TAMPA	KIT, COVER	JUEGO DE TAPA
		20-15 No				
4	2803781M91	5580	**1**	CJ. TAMPA	KIT, COVER	JUEGO DE TAPA
		20-25 No				
5	048680P1	5581	**4**	PARAFUSO	BOLT	PERNO
5	2804500M1	5580	**3**	PARAFUSO	BOLT	PERNO
6	353434X1		**8**	ARRUELA	WASHER	ARANDELA
7	355566X1		**4**	PORCA	NUT	TUERCA
8	2804501M1		**4**	PARAFUSO	BOLT	PERNO
9	051495N1	5581	**1**	CJ. EMBREAGEM	KIT, CLUTCH	EMBRAGUE JUEGO
10	048024T1	9 5580	**1**	PLATÔ	PLATE	PLATO
10	117501557200	9 5581 - 6643	**1**	PLATÔ	PLATE	PLATO
10	060451T1	9 6644	**1**	PLATÔ	PLATE	PLATO
11	049138T1	9 5581	**1**	DISCO	DISC	DISCO
11	489746M92	9 5580	**1**	DISCO	DISC	DISCO
12	1440477X1		**1**	ANEL TRAVA	CIRCLIP	CIRCULITO
13	2803784M1		**1**	ANEL	RING	ARO
14	390385X1		**1**	ROLAMENTO	BEARING	COJINETE
15	3099654M2		**1**	ANEL	RING	ARO
16	390384X1		**1**	ROLAMENTO	BEARING	COJINETE
17	2803782M1		**1**	ANEL	RING	ARO
18	3226032M94	[A]	**1**	CX. CÂMBIO	GEARBOX	CAJA CAMBIO
18	3226677M93	[B]	**1**	CX. CÂMBIO	GEARBOX	CAJA CAMBIO

[A] VERSÃO GRÃO
GRAIN COMBINE
VERSION GRANELERA

[B] VERSÃO ARROZ
RICE COMBINE
VERSION ARROCERA

Tampa
Cover
Tapa

20-15

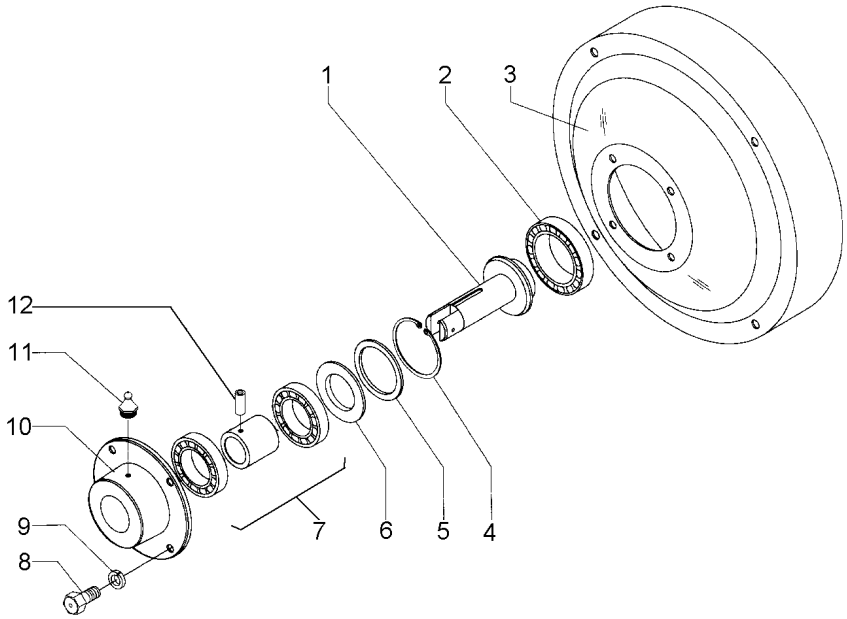

1	048673P1		**1**	BUCHA	BUSH	CASQUILLO
2	3145031M2		**1**	ROLAMENTO	BEARING	COJINETE
3	048671S1		**1**	TAMPA	COVER	CUBIERTA
4	1440913X1		**1**	ANEL	RING	ARO
5	2804188M1		**1**	ANEL	RING	ARO
6	2804189M1		**1**	ANEL	RING	ARO
7	2803768M91	20-20 No	**1**	ROLAMENTO	BEARING	COJINETE
8	339123X1		**4**	PARAFUSO	BOLT	PERNO
9	339374X1		**4**	ARRUELA	WASHER	ARANDELA
10	2803778M1		**1**	CUBO	HUB	CUBO
11	339003X1		**1**	GRAXEIRA	GREASER	ENGRASADOR
12	2803766M1		**1**	PINO	PIN	PASADOR

Conjunto Bucha
Assembly Bush
Conjunto Buje

20-20

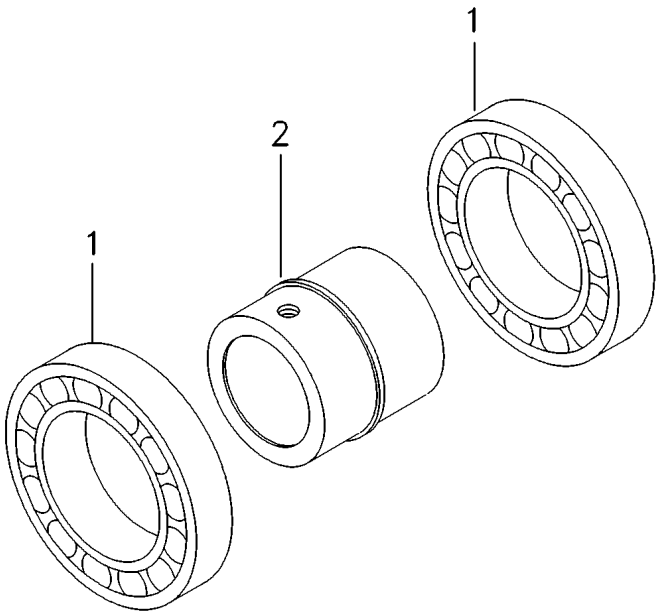

1	3315033M1	**2**	ROLAMENTO	BEARING	COJINETE
2	2803767M1	**1**	BUCHA	BUSH	CASQUILLO

Tampa
Cover
Tapa

20-25

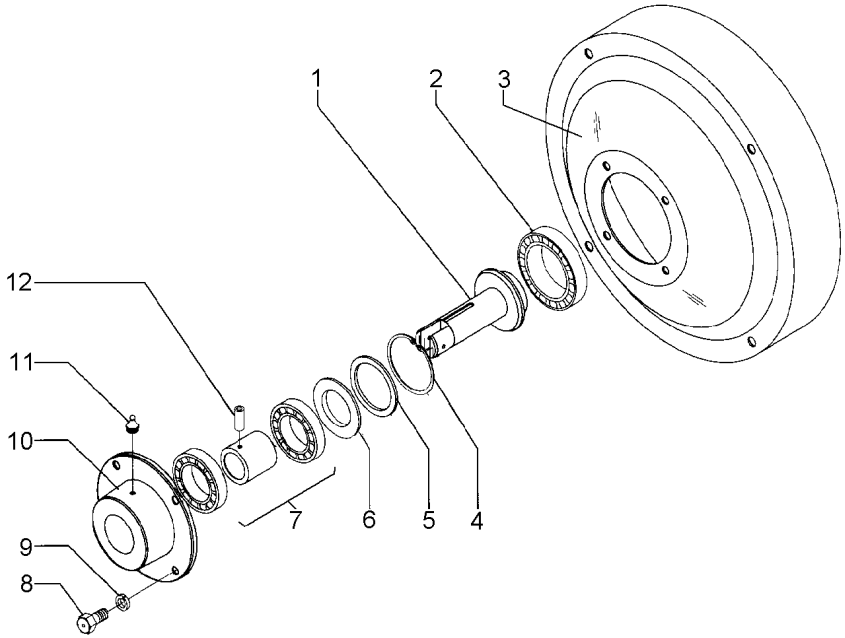

1	2803769M1		**1**	GUIA	GUIDE	GUIA
2	3585341M1		**1**	ROLAMENTO	BEARING	COJINETE
3	2803780M91		**1**	TAMPA	COVER	CUBIERTA
4	1440913X1		**1**	ANEL	RING	ARO
5	2804188M1		**1**	ANEL	RING	ARO
6	2804189M1		**1**	ANEL	RING	ARO
7	2803768M91	20-20 No	**1**	ROLAMENTO	BEARING	COJINETE
8	339123X1		**4**	PARAFUSO	BOLT	PERNO
9	339374X1		**4**	ARRUELA	WASHER	ARANDELA
10	2803778M1		**1**	CUBO	HUB	CUBO
11	339003X1		**1**	GRAXEIRA	GREASER	ENGRASADOR
12	2803766M1		**1**	PINO	PIN	PASADOR

Caixa De Câmbio
Gearbox
Caja De Cambio

Tração (4x4)
Drive (4x4)
Traccion (4x4)

20-30

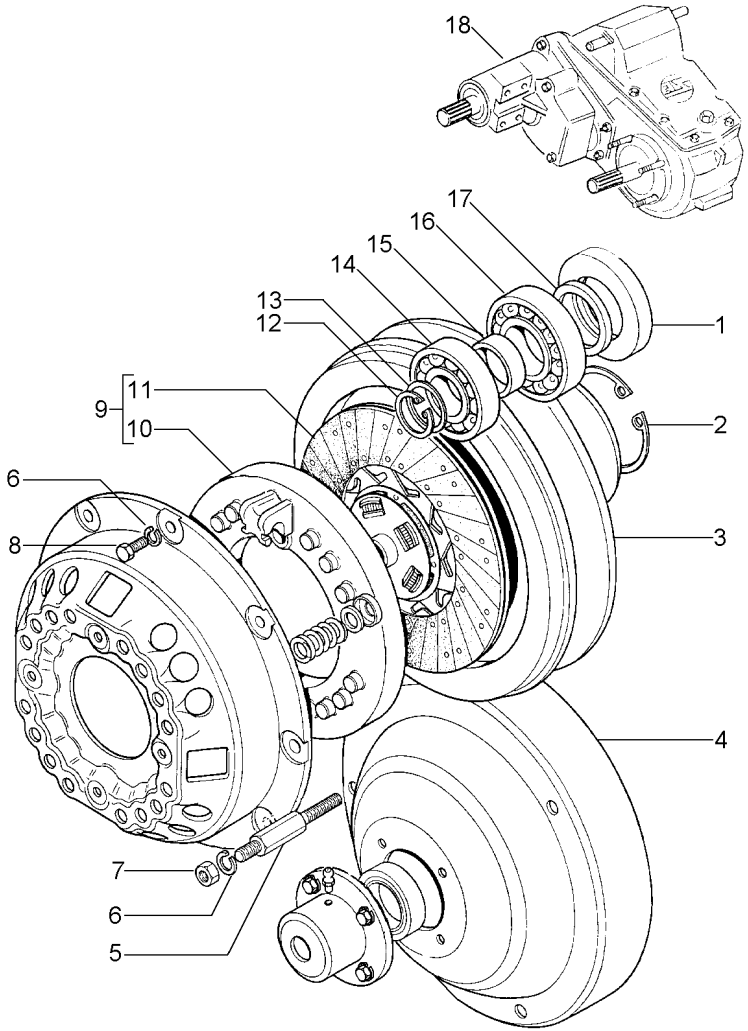

1	2803782M1		**1**	ANEL	RING	ARO
2	339437X1		**1**	ANEL TRAVA	CIRCLIP	CIRCULITO
3	048674P1		**1**	POLIA	PULLEY	POLEA
4	048718N1	20-15 No	**1**	CJ. TAMPA	KIT, COVER	JUEGO DE TAPA
5	048680P1		**4**	PARAFUSO	BOLT	PERNO
6	353434X1		**8**	ARRUELA	WASHER	ARANDELA
7	355566X1		**4**	PORCA	NUT	TUERCA
8	2804501M1		**4**	PARAFUSO	BOLT	PERNO
9	051495N1		**1**	CJ. EMBREAGEM	KIT, CLUTCH	EMBRAGUE JUEGO
10	117501557200	9 ➡| 6643	**1**	PLATÔ	PLATE	PLATO
10	060451T1	9 ➡ 6644	**1**	PLATÔ	PLATE	PLATO
11	049138T1	9	**1**	DISCO	DISC	DISCO
12	1440477X1		**1**	ANEL TRAVA	CIRCLIP	CIRCULITO
13	2803784M1		**1**	ANEL	RING	ARO
14	390385X1		**1**	ROLAMENTO	BEARING	COJINETE
15	3099654M2		**1**	ANEL	RING	ARO
16	390384X1		**1**	ROLAMENTO	BEARING	COJINETE
17	3099071M1		**1**	ANEL	RING	ARO
18	054904T1	➡| 2S000369 -2S000366	**1**	CX. CÂMBIO	GEARBOX	CAJA CAMBIO
18	054904T2	➡ 2S000370 +2S000366	**1**	CX. CÂMBIO	GEARBOX	CAJA CAMBIO

Transmissão
Transmission
Transmisión

30-10

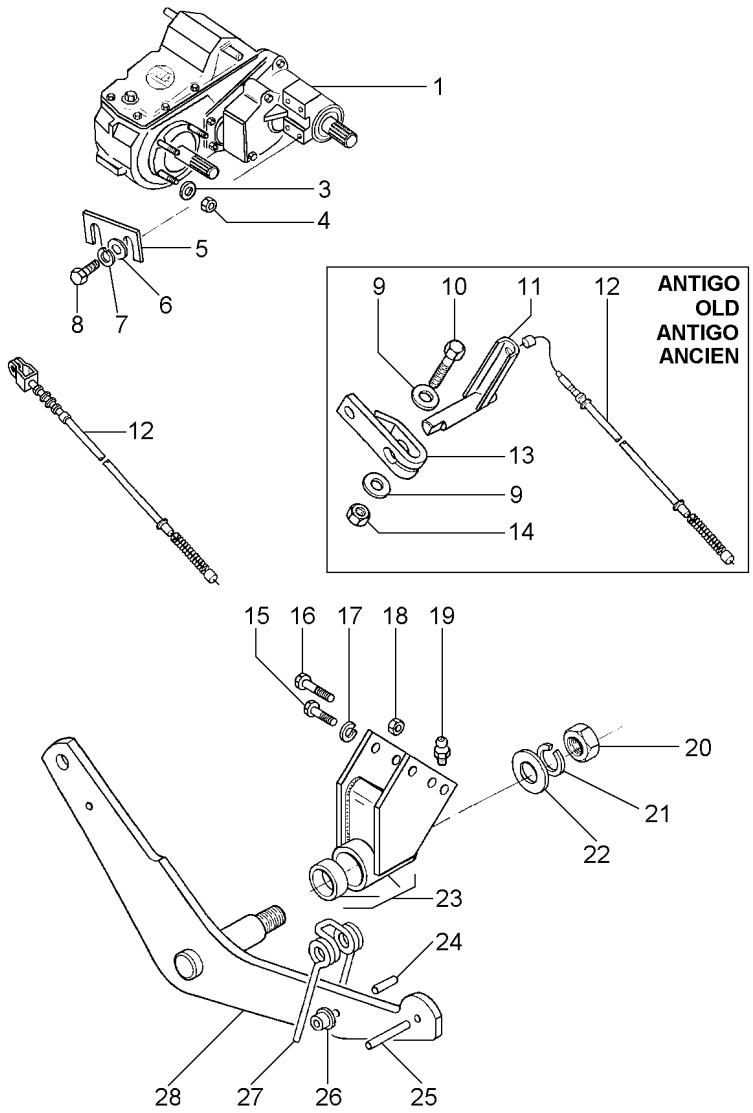

1	3226033M92	[B]	**1**	CJ. TRANSMISSÃO	KIT,TRANSMISSION	JGO.TRANSMISION
1	3226772M91	[A]	**1**	CX. TRANSMISSÃO	TRANSMISSION	TRANSMISION
		20-10 No				
3	339380X1		**8**	ARRUELA	WASHER	ARANDELA
4	339079X1		**8**	PORCA	NUT	TUERCA
5	3226685M1	0,9MM	**X**	CALÇO	SHIM	CALCE
6	339072X1		**4**	ARRUELA	WASHER	ARANDELA
7	339380X1		**4**	ARRUELA	WASHER	ARANDELA
8	339631X1		**4**	PARAFUSO	BOLT	PERNO
9	339026X1	5612	**2**	ARRUELA	WASHER	ARANDELA
10	339403X1	5612	**1**	PARAFUSO	BOLT	PERNO
11	3468023M91	5612	**1**	CJ. EIXO	KIT, AXLE	JUEGO DE EJE
12	050479T1	5613	**1**	CJ. CABO	KIT, CABLE	CABLES JUEGO
12	3098459M91	5612	**1**	CJ. CABO	KIT, CABLE	CABLES JUEGO
13	3098691M1	5612	**1**	ALAVANCA	LEVER	PALANCA
14	339054X1	5612	**1**	PORCA	NUT	TUERCA
15	391193X1		**2**	PARAFUSO	BOLT	PERNO
16	1484068M1		**1**	PARAFUSO	BOLT	PERNO
17	339376X1		**3**	ARRUELA	WASHER	ARANDELA
18	339402X1		**3**	PORCA	NUT	TUERCA
19	339003X1		**1**	GRAXEIRA	GREASER	ENGRASADOR
20	339034X1		**1**	PORCA	NUT	TUERCA
21	339377X1		**1**	ARRUELA	WASHER	ARANDELA
22	391472X1		**1**	ARRUELA	WASHER	ARANDELA
23	3098566M91	30-20 No	**1**	SUPORTE	BRACKET	SOPORTE
24	339798X1		**2**	PINO	PIN	PASADOR
25	339135X1		**1**	PINO	PIN	PASADOR
26	2833595M1		**2**	ARRUELA	WASHER	ARANDELA
27	2833930M1		**1**	MOLA	SPRING	RESORTE
28	3098389M91		**1**	CJ. BRAÇO	KIT, ARM	JUEGO DE BRAZO

[A] VERSÃO GRÃO
GRAIN COMBINE
VERSION GRANELERA

[B] VERSÃO ARROZ
RICE COMBINE
VERSION ARROCERA

Transmissões
Transmission
Transmisión

Tração (4x4)
Drive (4x4)
Traccion (4x4)

30-15

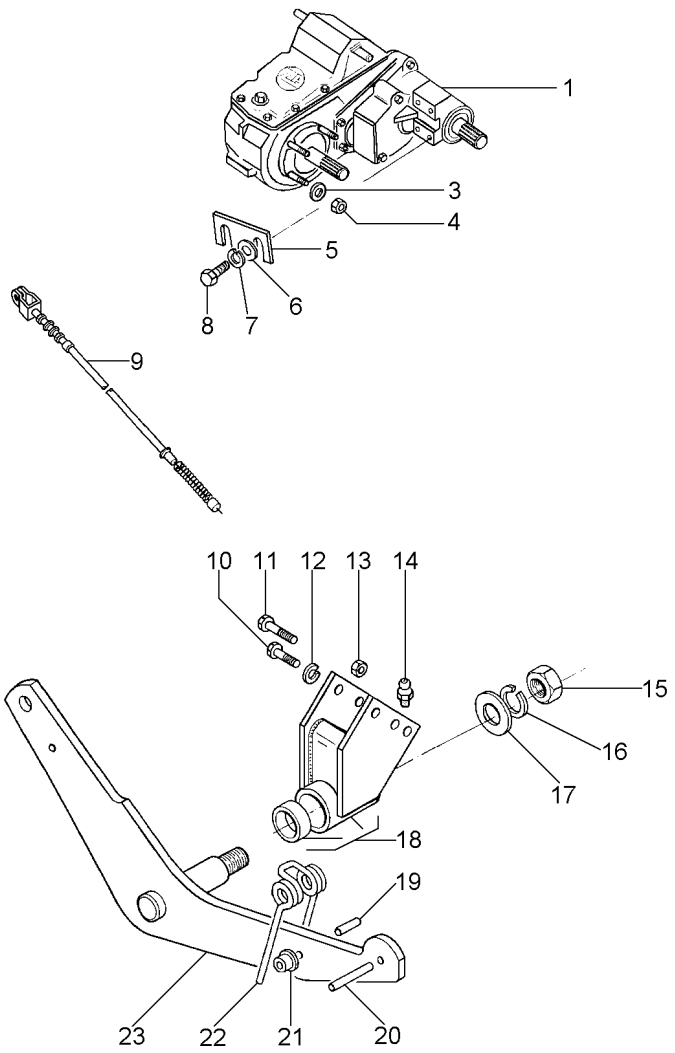

1	055715N1	20-30 No	**1**	CX. TRANSMISSÃO	TRANSMISSION	TRANSMISION
3	339380X1		**8**	ARRUELA	WASHER	ARANDELA
4	339079X1		**8**	PORCA	NUT	TUERCA
5	3226685M1	0,9MM	**X**	CALÇO	SHIM	CALCE
6	339072X1		**4**	ARRUELA	WASHER	ARANDELA
7	339380X1		**4**	ARRUELA	WASHER	ARANDELA
8	339631X1		**4**	PARAFUSO	BOLT	PERNO
9	050479T1		**1**	CJ. CABO	KIT, CABLE	CABLES JUEGO
10	391193X1		**2**	PARAFUSO	BOLT	PERNO
11	1489068M1		**1**	PARAFUSO	BOLT	PERNO
12	339376X1		**3**	ARRUELA	WASHER	ARANDELA
13	339402X1		**3**	PORCA	NUT	TUERCA
14	339003X1		**1**	GRAXEIRA	GREASER	ENGRASADOR
15	339034X1		**1**	PORCA	NUT	TUERCA
16	339377X1		**1**	ARRUELA	WASHER	ARANDELA
17	391472X1		**1**	ARRUELA	WASHER	ARANDELA
18	3098566M91	30-20 No	**1**	SUPORTE	BRACKET	SOPORTE
19	339798X1		**2**	PINO	PIN	PASADOR
20	339135X1		**1**	PINO	PIN	PASADOR
21	2833595M1		**2**	ARRUELA	WASHER	ARANDELA
22	2833930M1		**1**	MOLA	SPRING	RESORTE
23	3098389M91		**1**	CJ. BRAÇO	KIT, ARM	JUEGO DE BRAZO

Suporte
Support
Soporte

30-20

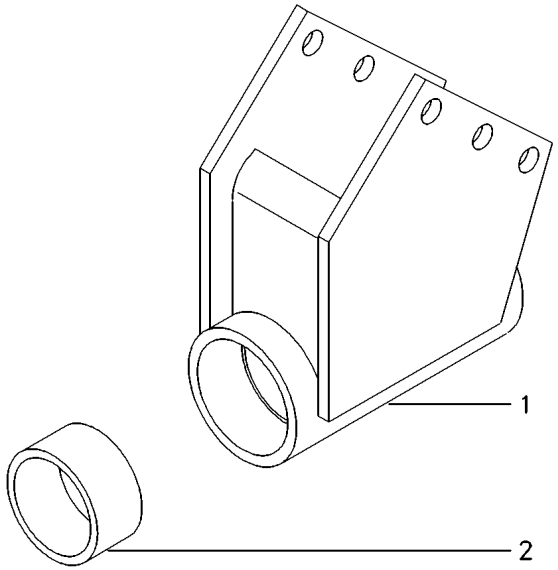

1	3098564M91	**1** SUPORTE	BRACKET	SOPORTE
2	417950M1	**2** BUCHA	BUSH	CASQUILLO

Tomada De Força
Power Take- Off
Toma De Potencia

30-25

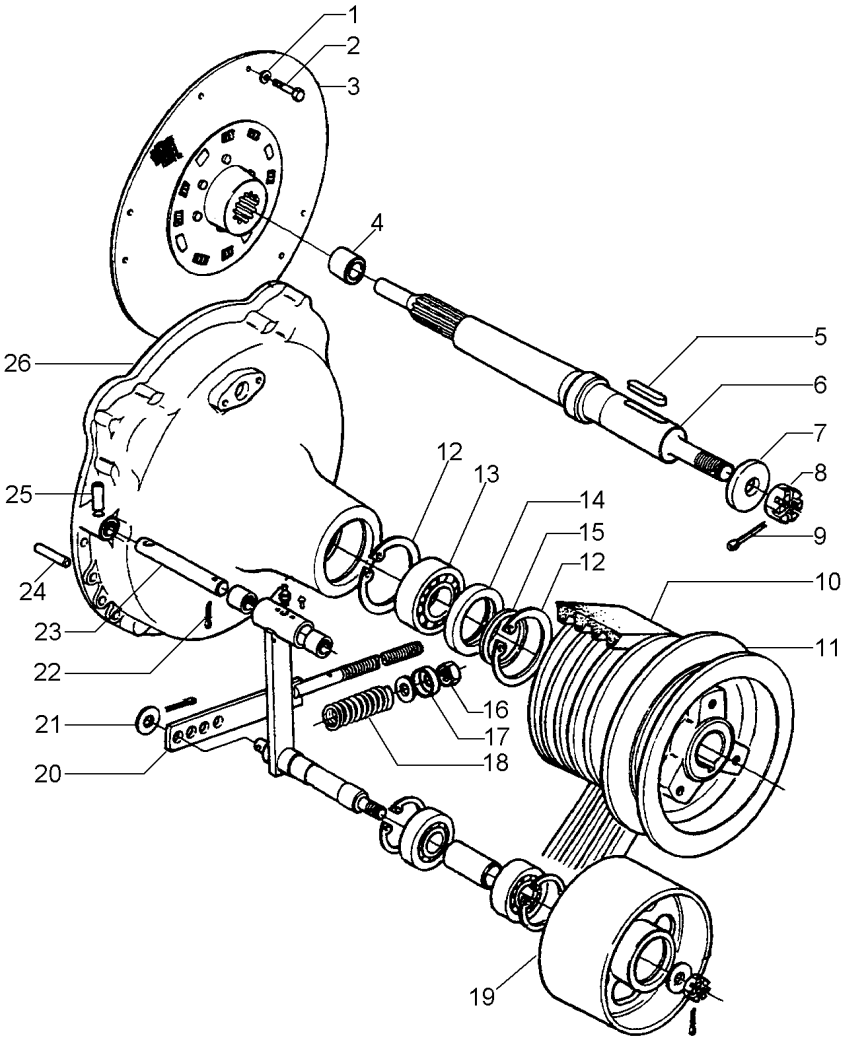

1	353434X1		**6**	ARRUELA	WASHER	ARANDELA
2	2804501M1		**6**	PARAFUSO	BOLT	PERNO
3	3470388M91		**1**	DISCO	DISC	DISCO
4	3225358M1		**1**	BUCHA	BUSH	CASQUILLO
5	339826X1		**1**	CHAVETA	KEY	CLAVE
6	3470389M1		**1**	ÁRVORE	AXLE	EJE
7	415547M1		**1**	ARRUELA	WASHER	ARANDELA
8	390761X1		**1**	PORCA	NUT	TUERCA
9	339040X1		**1**	PINO	PIN	PASADOR
10	3098153M1		**1**	CORREIA	BELT	CORREA
11	3225700M2		**1**	POLIA	PULLEY	POLEA
12	390613X1		**2**	ANEL TRAVA	CIRCLIP	CIRCULITO
13	391069X1		**1**	ROLAMENTO	BEARING	COJINETE
14	2834862M1		**1**	ANEL	RING	ARO
15	1442347X1		**1**	ANEL	RING	ARO
16	339054X1		**2**	PORCA	NUT	TUERCA
17	416564M1		**1**	PLACA	PLATE	PLATO
18	3226398M1		**1**	MOLA	SPRING	RESORTE
19	043425N1	10-655 No	**1**	POLIA	PULLEY	POLEA
20	2804058M91		**1**	FIXAÇÃO	FASTENER	CIERRE
21	339752X1		**1**	ARRUELA	WASHER	ARANDELA
22	339037X1		**1**	PINO	PIN	PASADOR
23	1480439M1		**1**	ÁRVORE	AXLE	EJE
24	339675X1		**2**	PINO	PIN	PASADOR
25	339193X1		**1**	PINO	PIN	PASADOR
26	3472693M1		**1**	CARCAÇA	HOUSING	ALOJAMIENTO

Variador De Tração
Traction Drive
Mando De La Traccion

30-30

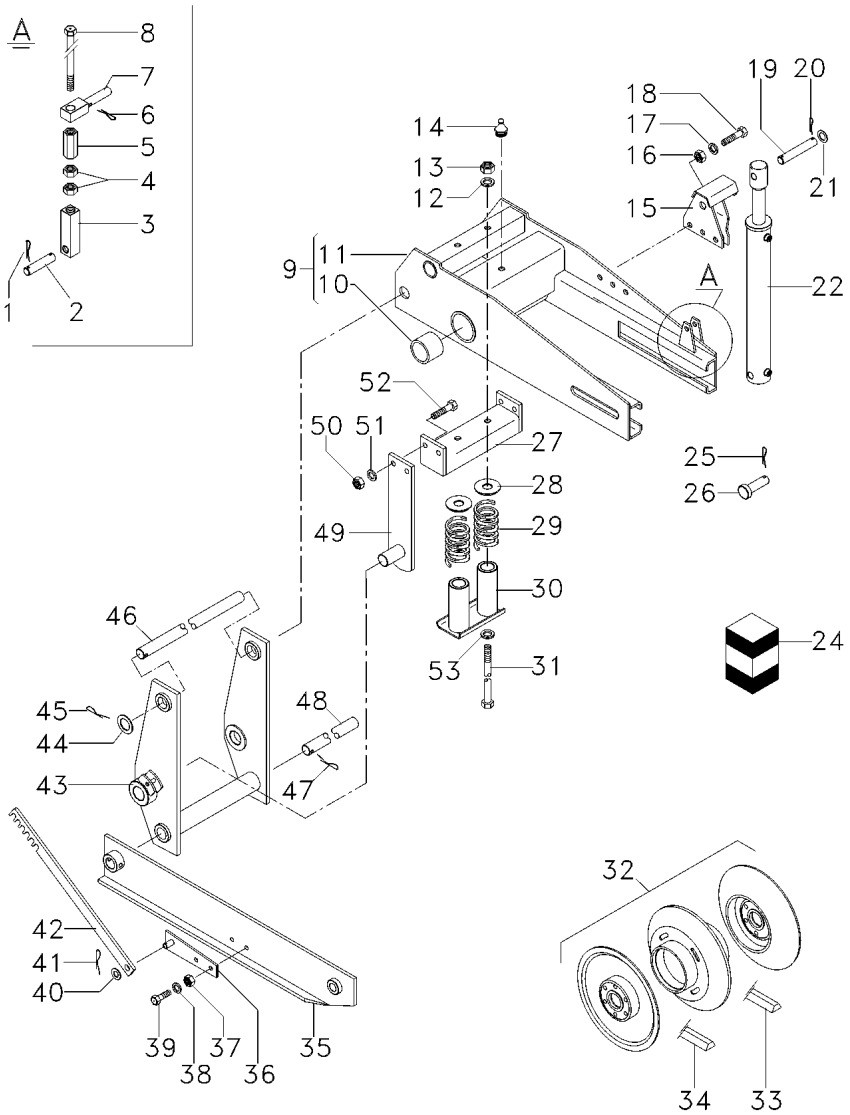

1	391405X1		**2**	PINO	PIN	PASADOR
2	2833762M1		**1**	PINO	PIN	PASADOR
3	2833765M1		**1**	TERMINAL	END	EXTREMO
4	339054X1		**2**	PORCA	NUT	TUERCA
5	1480825M1		**1**	PORCA	NUT	TUERCA
6	391091X1		**1**	CUPILHA	COTTER PIN	PASADOR DOUBLE
7	2833776M1	➡| 3S000603 -3S000312; 0356 -3S000357; 0368 -3S000370; 0402 -3S000403; 0419 -3S000429; 0456 -3S000459; 0469 -3S000476; 0477 -3S000478; 0480	**1**	PINO	PIN	PASADOR
7		-3S000481; 0488 -3S000489; 0490 -3S000501; 0515 -3S000522; 0525 -3S000538; 0543 -3S000553; 0554 -3S000558; 0560 -3S000560; 0574				
7	2833776M1	➡| 3S000604 +3S000312; 0356 +3S000357; 0368 +3S000370; 0402 +3S000403; 0419 +3S000429; 0456 +3S000459; 0469 +3S000476; 0477 +3S000478; 0480	**1**	PINO	PIN	PASADOR
7		+3S000481; 0488 +3S000489; 0490 +3S000501; 0515 +3S000522; 0525 +3S000538; 0543 +3S000553; 0554 +3S000558; 0560 +3S000560; 0574	**1**	PINO	PIN	PASADOR
8	3098229M1		**1**	PARAFUSO	BOLT	PERNO
9	2833819M93		**1**	SUPORTE	BRACKET	SOPORTE
10	2833707M1	9	**2**	BUCHA	BUSH	CASQUILLO
11	2833818M93	9	**1**	BRAÇO	ARM	BRAZO
12	141126M1		**2**	SEGMENTO	SEGMENT	SEGMENTO
13	339054X1		**4**	PORCA	NUT	TUERCA
14	339003X1		**1**	GRAXEIRA	GREASER	ENGRASADOR

Variador De Tração
Traction Drive
Mando De La Traccion

30-30

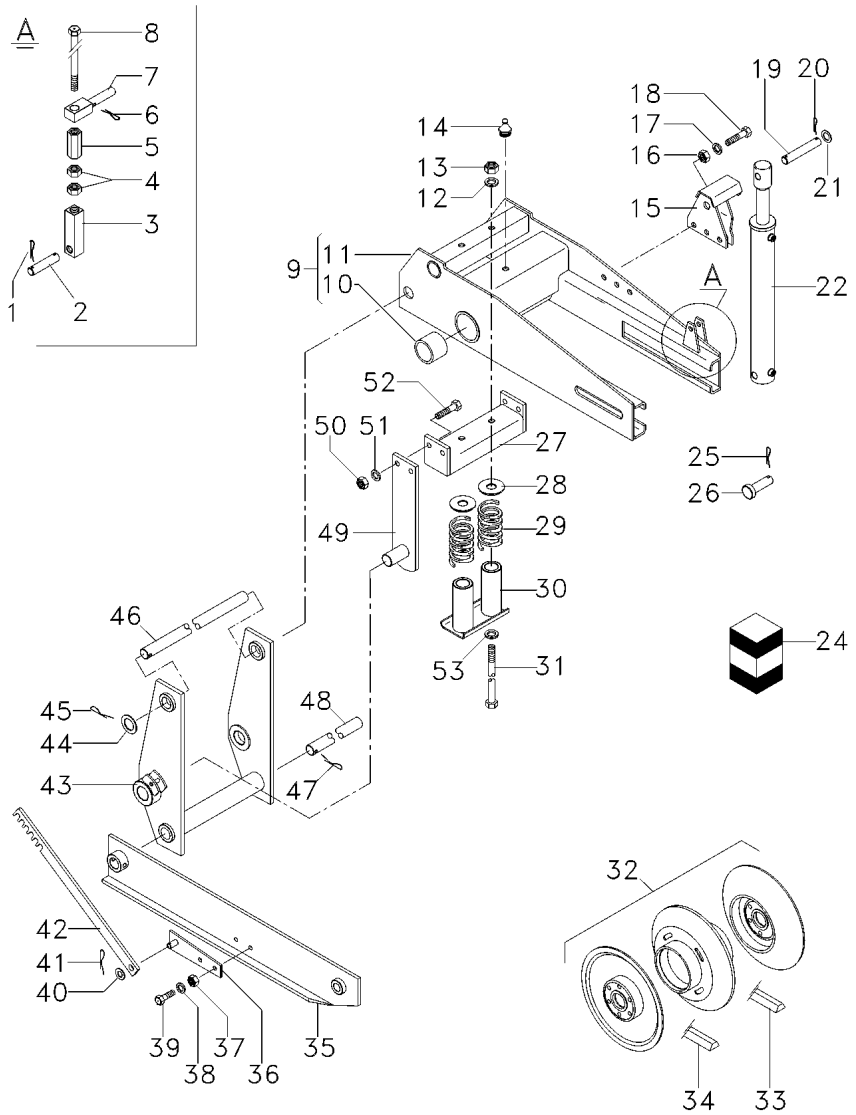

15	3226009M92	➡| 3S000603 -3S000312; 0356 -3S000357; 0368 -3S000370; 0402 -3S000403; 0419 -3S000419; 0429 -3S000456; 0459 -3S000469; 0476 -3S000477; 0478	**1** SUPORTE	BRACKET	SOPORTE
15		➡| -3S000480; 0481 -3S000488; 0489 -3S000490; 0501 -3S000515; 0522 -3S000525; 0538 -3S000543; 0553 -3S000553; 0554 -3S000558; 0560 -3S000560; 0574	**1** SUPORTE	CLEVIS	GANCHO SEGURI.
15	069355S1	➡ 3S000604 +3S000312; 0356 +3S000357; 0368 +3S000370; 0402 +3S000403; 0419 +3S000419; 0429 +3S000456; 0459 +3S000469; 0476 +3S000477; 0478	**1** SUPORTE	CLEVIS	GANCHO SEGURI.
15		+3S000480; 0481 +3S000488; 0489 +3S000490; 0501 +3S000515; 0522 +3S000525; 0538 +3S000543; 0553 +3S000553; 0554 +3S000558; 0560 +3S000560; 0574	**1** SUPORTE	CLEVIS	GANCHO SEGURI.
16	339369X1		**3** ARRUELA	WASHER	ARANDELA
17	339054X1		**3** PORCA	NUT	TUERCA
18	391375X1		**3** PARAFUSO	BOLT	PERNO
19	1483863M1	➡| 3S000603 -3S000312; 0356 -3S000357; 0368 -3S000370; 0402 -3S000403; 0419 -3S000419; 0429 -3S000456; 0459 -3S000469; 0476 -3S000477; 0478	**1** PINO	PIN	PASADOR

Variador De Tração
Traction Drive
Mando De La Traccion

30-30

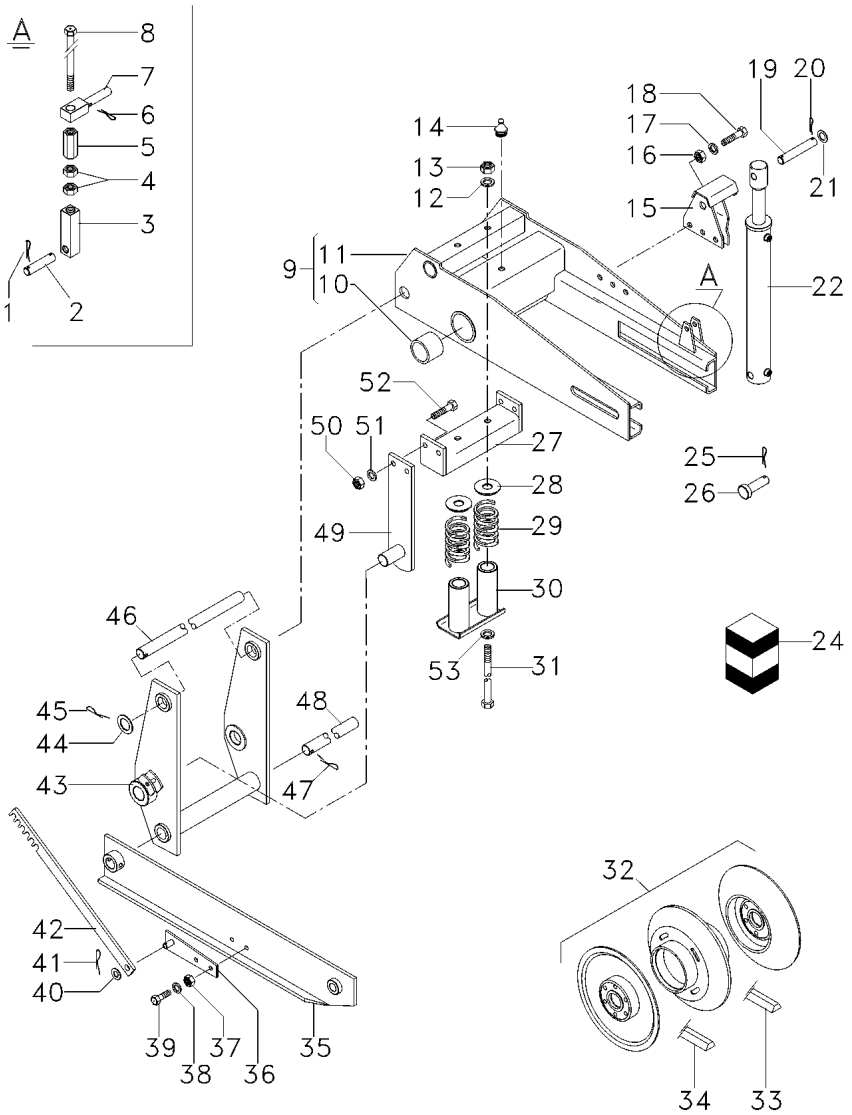

19		-3S000480; 0481 -3S000488; 0489 -3S000490; 0501 -3S000515; 0522 -3S000525; 0538 -3S000543; 0553 -3S000553; 0554 -3S000558; 0560 -3S000560; 0574	**1** PINO	PIN	PASADOR
19	069365P1	➡ 3S000604 +3S000312; 0356 +3S000357; 0368 +3S000370; 0402 +3S000403; 0419 +3S000419; 0429 +3S000456; 0459 +3S000469; 0476 +3S000477; 0478	**1** PINO	PIN	PASADOR
19		+3S000480; 0481 +3S000488; 0489 +3S000490; 0501 +3S000515; 0522 +3S000525; 0538 +3S000543; 0553 +3S000553; 0554 +3S000558; 0560 +3S000560; 0574	**1** PINO	PIN	PASADOR
19	391405X1		**2** PINO	PIN	PASADOR
20	391405X1		**1** PINO	PIN	PASADOR
21	339027X1		**2** ARRUELA	WASHER	ARANDELA
21	390346X1		**2** ARRUELA	WASHER	ARANDELA
22	418012M3		**1** CILINDRO	CYLINDER	CILINDRO
24	2710132M91	22	**1** JG. REPARO	KIT, REPAIR	JUEGO REPARACION
25	391091X1		**1** CUPILHA	COTTER PIN	PASADOR DOUBLE
26	1480288M1		**1** PINO	PIN	PASADOR
27	2833794M91		**1** SUPORTE	BRACKET	SOPORTE
28	253281M1		**2** GUIA	GUIDE	GUIA
29	254339M1		**2** MOLA	SPRING	RESORTE
30	3098863M92		**1** GUIA	GUIDE	GUIA
		➡| 3S000603 -3S000312; 0356 -3S000357; 0368 -3S000370; 0402 -3S000403; 0419 -3S000429; 0456 -3S000459; 0469 -3S000476; 0477 -3S000478; 0480			

Variador De Tração
Traction Drive
Mando De La Traccion

30-30

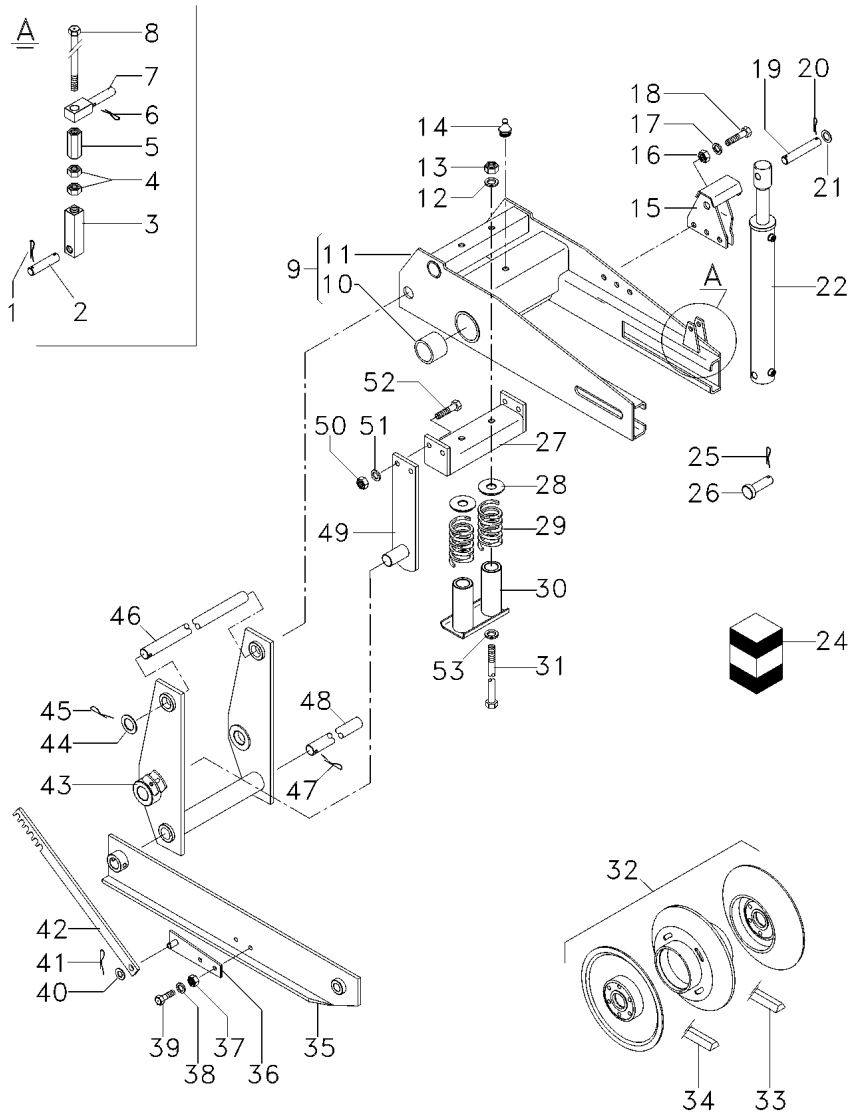

30		-3S000481; 0488 -3S000489; 0490 -3S000501; 0515 -3S000522; 0525 -3S000538; 0543 -3S000553; 0554 -3S000558; 0560 -3S000560; 0574	**1**	GUIA	GUIDE	GUIA
30	069415S1	➡ 3S000604 +3S000312; 0356 +3S000357; 0368 +3S000370; 0402 +3S000403; 0419 +3S000429; 0456 +3S000459; 0469 +3S000476; 0477 +3S000478; 0480	**1**	GUIA	GUIDE	GUIA
30		+3S000481; 0488 +3S000489; 0490 +3S000501; 0515 +3S000522; 0525 +3S000538; 0543 +3S000553; 0554 +3S000558; 0560 +3S000560; 0574	**1**	GUIA	GUIDE	GUIA
31	3098468M1		**2**	PARAFUSO	BOLT	PERNO
32	3225398M91	👁 30-35 No	**1**	CJ. POLIA	KIT, PULLEY	JUEGO DE POLEA
33	3098212M3	[B] ➡| 6663	**1**	CORREIA	BELT	CORREA
33	064430T1	➡| 6663 Kevler	**1**	CORREIA	BELT	CORREA
33	062805T1	|↔| 6664-3S001211	**1**	CORREIA	BELT	CORREA
33	6200432M1	➡ 3S001212	**1**	CORREIA	BELT	CORREA
34	3098211M3	[B] ➡| 6663	**1**	CORREIA	BELT	CORREA
34	064431T1	➡| 6663 Kevler	**1**	CORREIA	BELT	CORREA
34	059106T1	➡ 6664	**1**	CORREIA	BELT	CORREA
35	3226684M91	◀	**1**	SUPORTE	BRACKET	SOPORTE
36	2833795M91		**1**	PIVÔ	PIVOT	PIVOTE
37	339030X1		**2**	PORCA	NUT	TUERCA
38	339375X1		**2**	ARRUELA	WASHER	ARANDELA
39	339666X1		**2**	PARAFUSO	BOLT	PERNO
40	390734X1		**1**	ARRUELA	WASHER	ARANDELA
41	391402X1		**1**	CONTRAPINO	DOWEL	CENTRAJE
42	274219M1		**1**	HASTE	SPINDLE	MANGUETA
43	2833756M91	👁 30-40 No	**1**	CJ. BRAÇO	KIT, ARM	JUEGO DE BRAZO
44	3226629M1		**X**	ARRUELA	WASHER	ARANDELA
45	400060M2		**1**	GRAMPO	CRAMP	PASADOR

Variador De Tração
Traction Drive
Mando De La Traccion

30-30

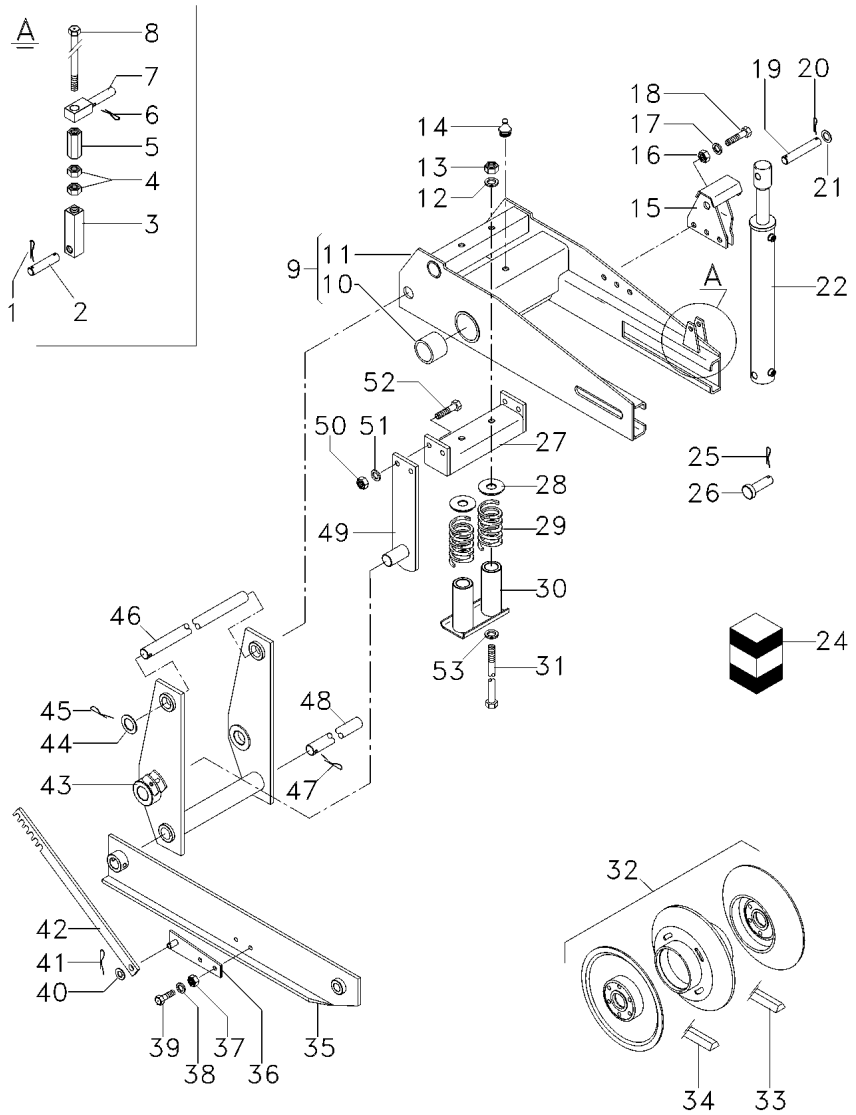

46	3098469M1	**1**	ÁRVORE	AXLE	EJE
47	400060M2	**2**	GRAMPO	CRAMP	PASADOR
48	2833723M1	**1**	ÁRVORE	AXLE	EJE
49	2833793M91	**2**	CJ. BRAÇO	KIT, ARM	JUEGO DE BRAZO
50	339402X1	**4**	PORCA	NUT	TUERCA
51	339376X1	**4**	ARRUELA	WASHER	ARANDELA
52	339401X1	**4**	PARAFUSO	BOLT	PERNO
53	1440292X1	**2**	ARRUELA	WASHER	ARANDELA

[B] POLIESTER
POLYESTER
POLIESTER

Polia Do Variador
Drive Pulley
Poullie De La Mando

30-35

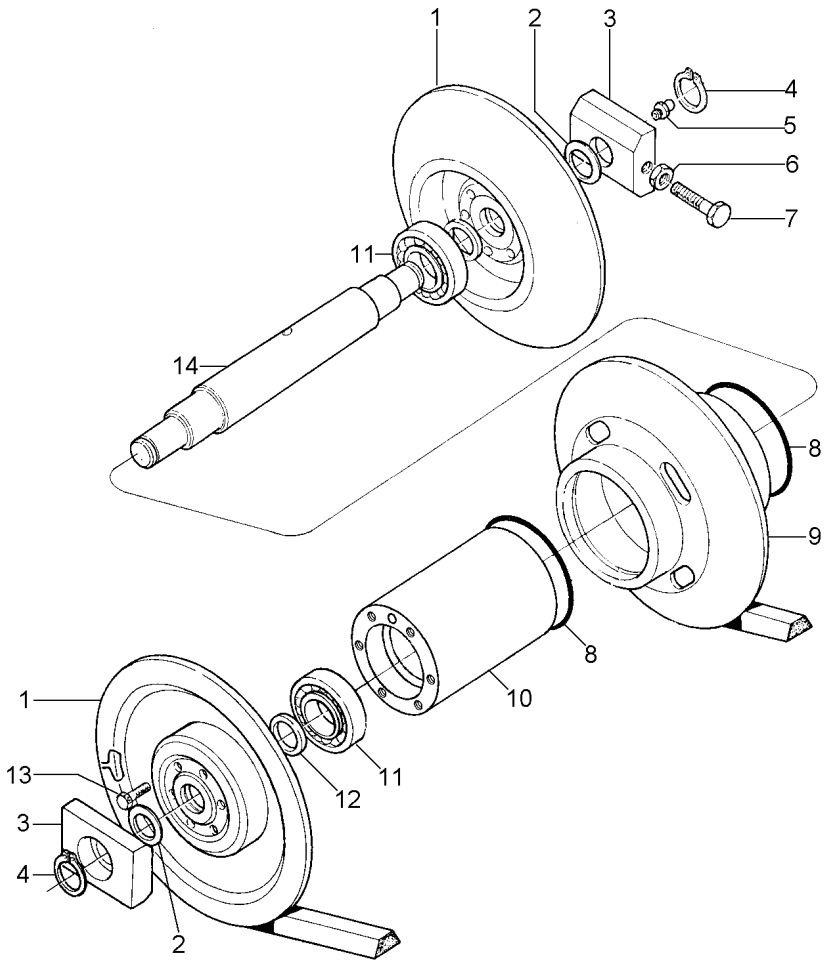

1	3099894M1	**2**	POLIA	PULLEY	POLEA
2	2833873M1	**12**	ARRUELA	WASHER	ARANDELA
3	2833716M1	**2**	BLOCO	BLOCK	BLOQUE
4	1440524X1	**2**	ANEL	RING	ARO
5	339003X1	**1**	GRAXEIRA	GREASER	ENGRASADOR
6	339169X1	**1**	PORCA	NUT	TUERCA
7	2833872M1	**1**	PARAFUSO	BOLT	PERNO
8	3099896M1	**2**	ANEL "O"	O RING	JUNTA TORICA
9	3225751M91	**1**	CJ. POLIA	KIT, PULLEY	JUEGO DE POLEA
10	3099934M1	**1**	BUCHA	BUSH	CASQUILLO
11	353102X1	**2**	ROLAMENTO	BEARING	COJINETE
12	1442062X1	**2**	ANEL	RING	ARO
13	3226207M2	**12**	PARAFUSO	BOLT	PERNO
14	2833726M2	**1**	ÁRVORE	AXLE	EJE

Conjunto Do Braço
Arm Assembly
Conjunto Brazo

30-40

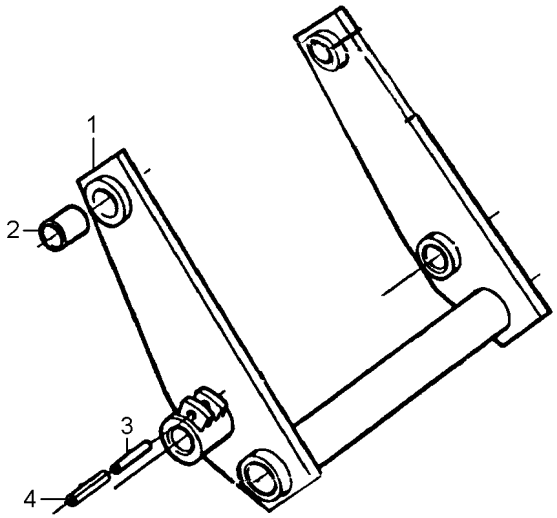

1	2833754M91	**1**	CJ. BRAÇO	KIT, ARM	JUEGO DE BRAZO
2	831098M1	**6**	BUCHA	BUSH	CASQUILLO
3	391290X1	**1**	PINO	PIN	PASADOR
4	1440911X1	**1**	PINO	PIN	PASADOR

Transmissão
Transmission
Transmision

30-45

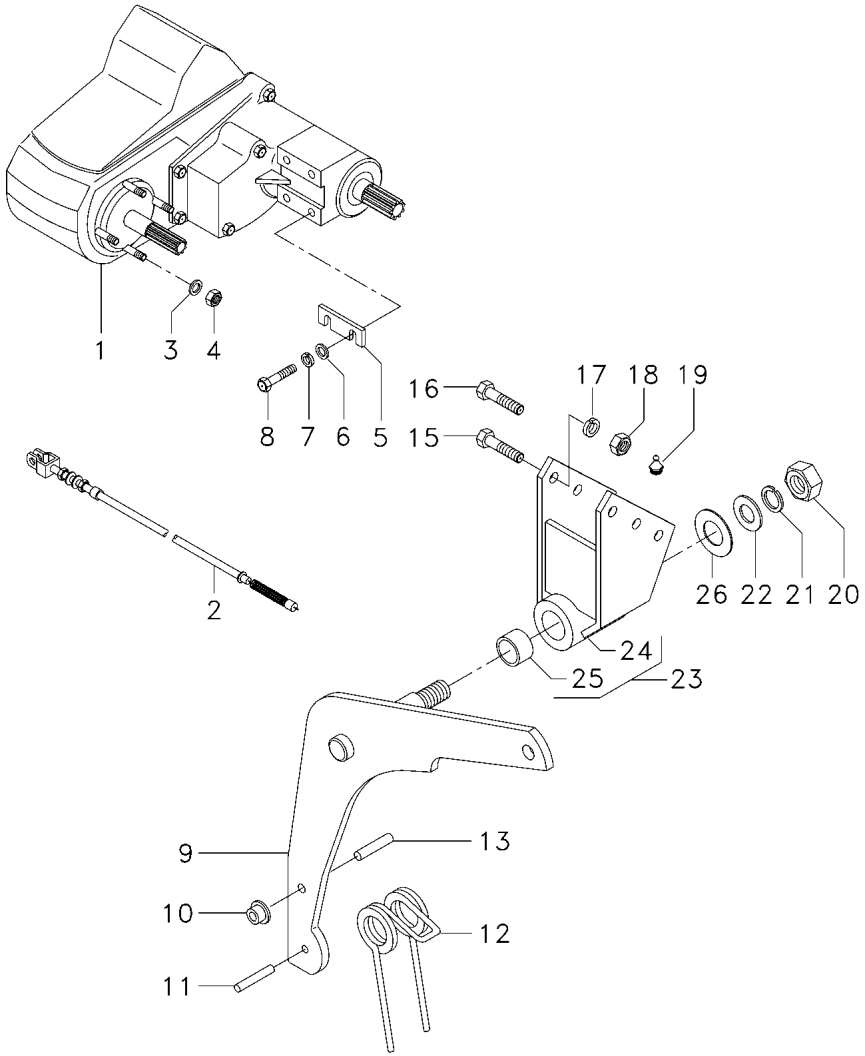

1	3226772M91	[A] 20-10 No	**1**	CX. TRANSMISSÃO	TRANSMISSION	TRANSMISION
1	055715N1	[BC] 20-30 No	**1**	CX. TRANSMISSÃO	TRANSMISSION	TRANSMISION
1	3226033M92	[BD]	**1**	CJ. TRANSMISSÃO	KIT,TRANSMISSION	JGO.TRANSMISION
2	050479T1		**1**	CJ. CABO	KIT, CABLE	CABLES JUEGO
3	339380X1		**8**	ARRUELA	WASHER	ARANDELA
4	339079X1		**8**	PORCA	NUT	TUERCA
5	3226685M1	⧗ 0,9MM	**X**	CALÇO	SHIM	CALCE
6	339072X1		**4**	ARRUELA	WASHER	ARANDELA
7	339380X1		**4**	ARRUELA	WASHER	ARANDELA
8	339631X1		**4**	PARAFUSO	BOLT	PERNO
9	3098389M91		**1**	CJ. BRAÇO	KIT, ARM	JUEGO DE BRAZO
10	2833595M1		**2**	ARRUELA	WASHER	ARANDELA
11	339135X1		**1**	PINO	PIN	PASADOR
12	2833930M1		**1**	MOLA	SPRING	RESORTE
13	339798X1		**2**	PINO	PIN	PASADOR
15	391193X1		**2**	PARAFUSO	BOLT	PERNO
16	339582X1		**1**	PARAFUSO	BOLT	PERNO
17	339376X1		**3**	ARRUELA	WASHER	ARANDELA
18	339402X1		**3**	PORCA	NUT	TUERCA
19	339003X1		**1**	GRAXEIRA	GREASER	ENGRASADOR
20	339034X1		**1**	PORCA	NUT	TUERCA
21	339377X1		**1**	ARRUELA	WASHER	ARANDELA
22	391472X1		**1**	ARRUELA	WASHER	ARANDELA
23	063894N1		**1**	SUPORTE	BRACKET	SOPORTE
24	062890S1	23	**1**	SUPORTE	BRACKET	SOPORTE
25	417950M1	23	**2**	BUCHA	BUSH	CASQUILLO
26	2833873M1		**6**	ARRUELA	WASHER	ARANDELA

[A] VERSÃO GRÃO
GRAIN COMBINE
VERSION GRANELERA

[B] VERSÃO ARROZ
RICE COMBINE
VERSION ARROCERA

[C] TRAÇÃO 4X4
4WD
TRACCIÓN 4X4

[D] SEM TRAÇÃO
2WD
SIN TRACCIÓN

Caixa De Câmbio
Gearbox
Caja De Cambio

Carcaça
Housing
Caja

30-50

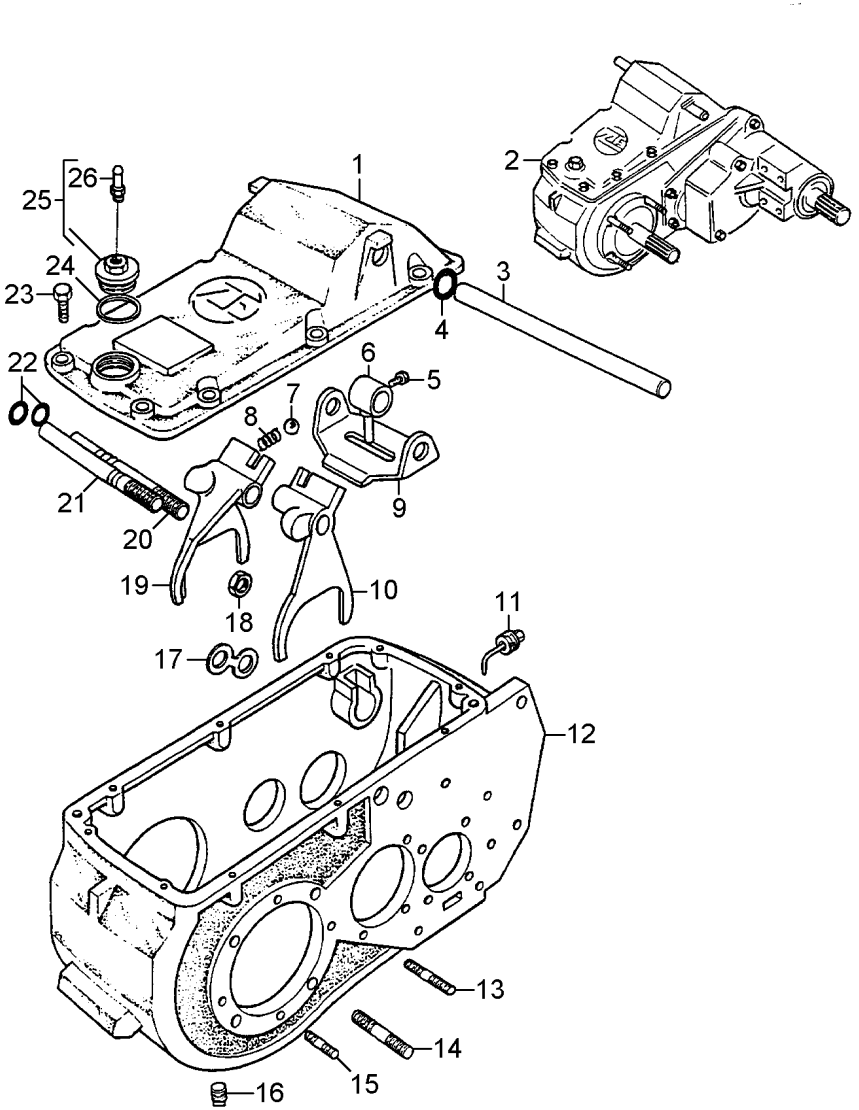

1	3175011M1		**1**	TAMPA	COVER	CUBIERTA
2	3226035M94	[A]	**1**	CX. CÂMBIO	GEARBOX	CAJA CAMBIO
2	3315154M91	(RA)	**1**	CX. CÂMBIO	GEARBOX	CAJA CAMBIO
2	3226032M94	[B]	**1**	CX. CÂMBIO	GEARBOX	CAJA CAMBIO
3	3175010M1		**1**	ÁRVORE	AXLE	EJE
4	3175081M1		**2**	ANEL	RING	ARO
5	3175084M1		**1**	PARAFUSO	BOLT	PERNO
6	3175009M1		**1**	PINO	PIN	PASADOR
7	3603523M1		**2**	ESFERA	BALL	BOLA
8	3175006M1		**2**	MOLA	SPRING	RESORTE
9	3175008M1		**1**	PLACA	PLATE	PLATO
10	3175005M1	[D]	**1**	GARFO	FORK	HORQUILLA
11	3175083M1		**1**	MEDIDOR	COUNTER	CONTADOR
12	3175000M1		**1**	CARCAÇA	HOUSING	ALOJAMIENTO
13	391005X1		**7**	PRISIONEIRO	STUD	ESPARRAGO
14	3175079M1		**8**	PRISIONEIRO	STUD	ESPARRAGO
15	1442072X1		**8**	PRISIONEIRO	STUD	ESPARRAGO
16	3175417M1		**1**	BUJÃO	PLUG	TAPON
17	3175001M1		**1**	PLACA	PLATE	PLATO
18	339592X1		**2**	PORCA	NUT	TUERCA
19	3175004M1	[C]	**1**	GARFO	FORK	HORQUILLA
20	3175002M1		**1**	HASTE	SPINDLE	MANGUETA
21	3175003M1		**1**	HASTE	SPINDLE	MANGUETA
22	3175080M1		**2**	ANEL "O"	O RING	JUNTA TORICA
23	339761X1		**10**	PARAFUSO	BOLT	PERNO
24	1442541X1		**1**	ARRUELA	WASHER	ARANDELA
25	3603521M91		**1**	BUJÃO	PLUG	TAPON
26	3603522M1		**1**	RESPIRO	BREATHER	RESPIRADERO

[A] VERSÃO ARROZ
RICE COMBINE
VERSION ARROCERA

[B] VERSÃO GRÃO
GRAIN COMBINE
VERSION GRANELERA

[C] 1ª E MARCHA RÉ
1 AND REVERSE SPEED
1ª Y MARCHA ATRÁS

[D] 2ª E 3ª MARCHA
2 AND 3 SPEED
2ª Y 3ª VELOCIDAD

Caixa De Câmbio
Gearbox
Caja De Cambio

Árvore De Entrada
Input Shaft
Arbol De Entrada

30-55

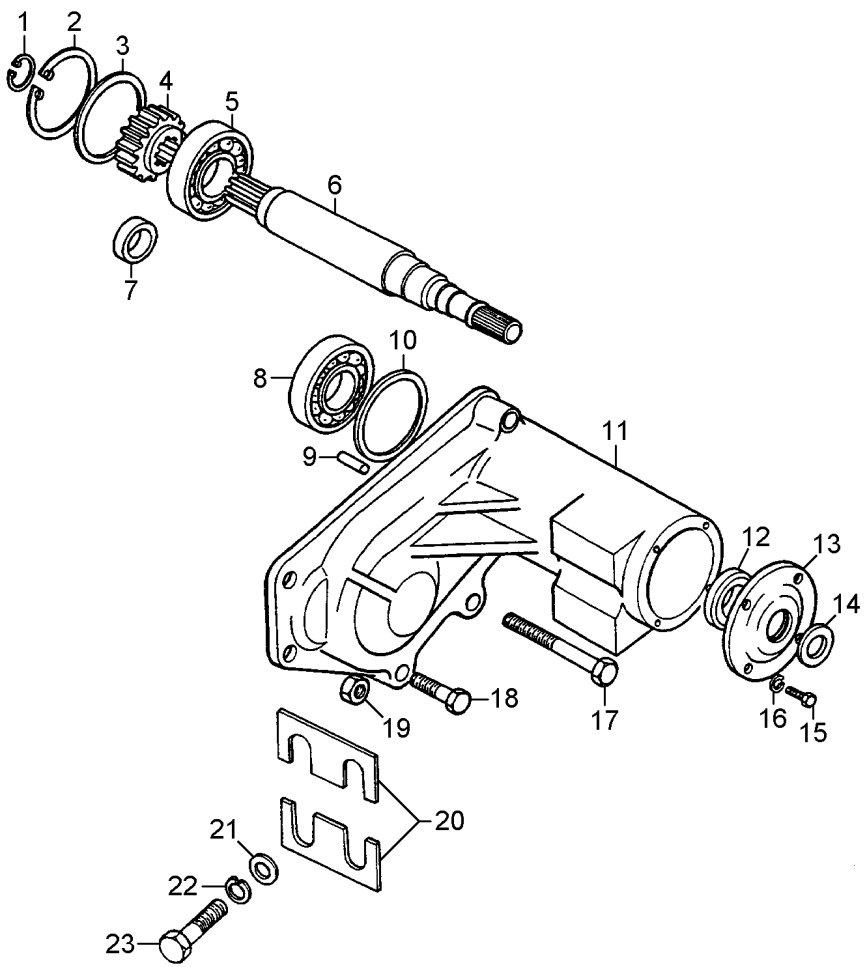

1	339820X1		**1**	ANEL	RING	ARO
2	390613X1		**1**	ANEL TRAVA	CIRCLIP	CIRCULITO
3	3175433M1		**1**	ARRUELA	WASHER	ARANDELA
4	3175440M1	[B]	**1**	ENGRENAGEM	GEAR	ENGRANAJE
		24				
4	3175485M1	[A]	**1**	ENGRENAGEM	GEAR	ENGRANAJE
		17				
5	3175428M1		**1**	ROLAMENTO	BEARING	COJINETE
6	3175434M1	RA	**1**	ÁRVORE	AXLE	EJE
6	3175501M1		**1**	ÁRVORE	AXLE	EJE
7	3175426M1	13,2	**1**	BUCHA	BUSH	CASQUILLO
7	3175427M1	13,4	**1**	BUCHA	BUSH	CASQUILLO
8	3175428M1		**1**	ROLAMENTO	BEARING	COJINETE
9	3175442M1		**1**	PINO	PIN	PASADOR
10	3175429M1	2,2	**X**	CALÇO	SHIM	CALCE
10	3175430M1	2,4	**X**	CALÇO	SHIM	CALCE
10	3175431M1	2,6	**X**	CALÇO	SHIM	CALCE
10	3175432M1	2,8	**X**	CALÇO	SHIM	CALCE
10	3175433M1	3,0	**X**	ARRUELA	WASHER	ARANDELA
11	3175436M1		**1**	CARCAÇA	HOUSING	ALOJAMIENTO
12	3175435M1		**1**	RETENTOR	SEAL	RETEN
13	3175425M1		**1**	TAMPA	COVER	CUBIERTA
13	3176159M1	RA	**1**	TAMPA	COVER	CUBIERTA
14	3175072M1		**1**	ANEL	RING	ARO
15	339401X1		**4**	PARAFUSO	BOLT	PERNO
15	339814X1	RA	**4**	PARAFUSO	BOLT	PERNO
16	339376X1		**4**	ARRUELA	WASHER	ARANDELA
17	339556X1		**3**	PARAFUSO	BOLT	PERNO
18	3175437M1		**2**	PARAFUSO	BOLT	PERNO
19	339402X1		**3**	PORCA	NUT	TUERCA
20	3226685M1		**X**	CALÇO	SHIM	CALCE
21	339072X1		**4**	ARRUELA	WASHER	ARANDELA
22	339380X1		**4**	ARRUELA	WASHER	ARANDELA
23	339631X1		**4**	PARAFUSO	BOLT	PERNO

[A] VERSÃO ARROZ
RICE COMBINE
VERSION ARROCERA

[B] VERSÃO GRÃO
GRAIN COMBINE
VERSION GRANELERA

Caixa De Câmbio
Gearbox
Caja De Cambio

Árvores De Velocidade
Speed Shafts
Árboles De Velocidade

30-60

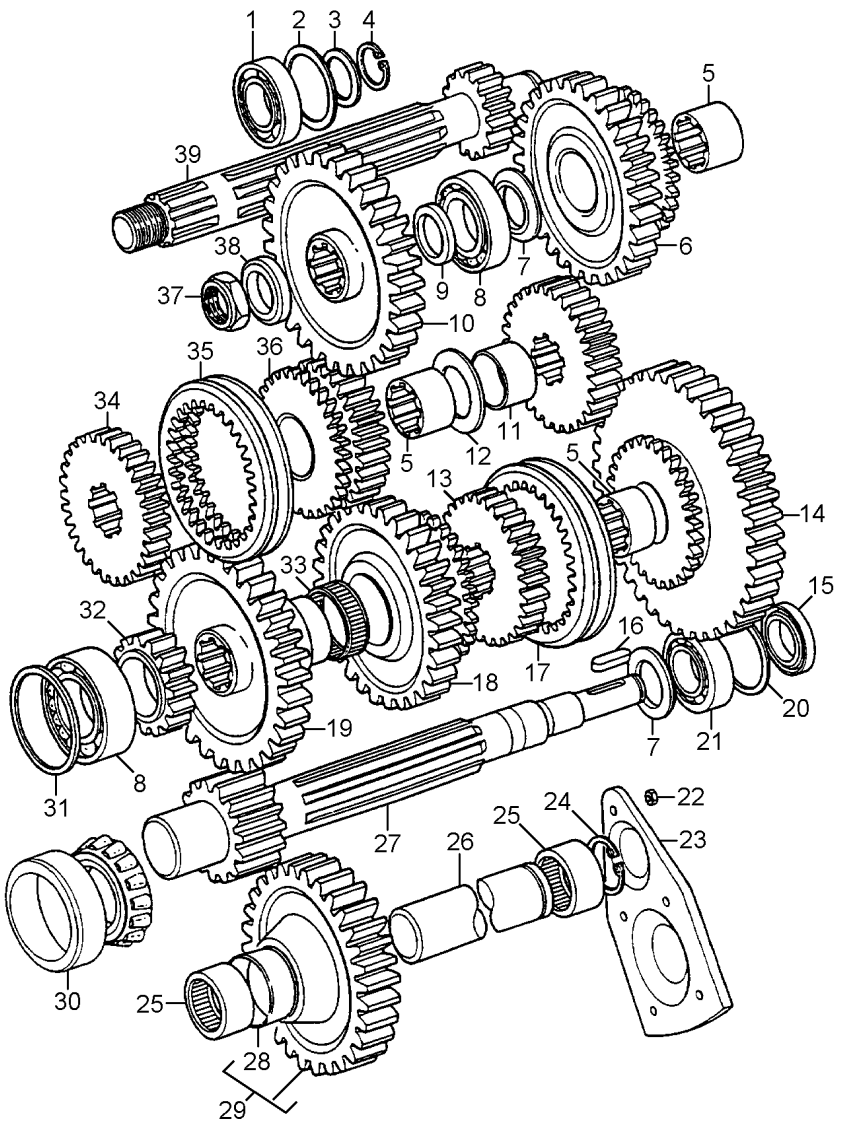

1	3603303M1			1	ROLAMENTO	BEARING	COJINETE
2	3175218M1	⧗	0,3MM	X	CALÇO	SHIM	CALCE
2	3175219M1	⧗	0,5MM	X	CALÇO	SHIM	CALCE
2	3175220M1	⧗	0,7MM	X	CALÇO	SHIM	CALCE
2	3175221M1	⧗	0,9MM	X	CALÇO	SHIM	CALCE
3	3175438M1	⧗	1,8MM	X	CALÇO	SHIM	CALCE
3	3175439M1	⧗	2,0MM	X	CALÇO	SHIM	CALCE
4	3175396M1			1	ANEL	RING	ARO
5	3175025M1			3	BUCHA	BUSH	CASQUILLO
6	3175028M1	[A]		1	ENGRENAGEM	GEAR	ENGRANAJE
		⚙	16				
7	3175037M1			1	ARRUELA	WASHER	ARANDELA
8	3175423M1			1	ROLAMENTO	BEARING	COJINETE
9	3175443M1			1	ANEL	RING	ARO
10	3175444M1	[C]		1	ENGRENAGEM	GEAR	ENGRANAJE
		⚙	37				
10	3175486M1	[B]		1	ENGRENAGEM	GEAR	ENGRANAJE
		⚙	42				
11	3175022M1			1	BUCHA	BUSH	CASQUILLO
12	3175023M1			1	ARRUELA	WASHER	ARANDELA
13	3175026M1			1	ENGRENAGEM	GEAR	ENGRANAJE
14	3175038M1	[D]		1	ENGRENAGEM	GEAR	ENGRANAJE
		⚙	48				
15	3175087M1			1	RETENTOR	SEAL	RETEN
16	1440375X1			1	CHAVETA	KEY	CLAVE
17	3175027M1			1	LUVA	SLEEVE	MANCHA
18	3175039M1	[E]		1	ENGRENAGEM	GEAR	ENGRANAJE
		⚙	39				
19	3175021M1	[E]		1	ENGRENAGEM	GEAR	ENGRANAJE
		⚙	17				
19	3175040M1	[F]		1	ENGRENAGEM	GEAR	ENGRANAJE
		⚙	38				
20	3175035M1	⧗	0,1MM	X	CALÇO	SHIM	CALCE
20	3175034M1	⧗	0,2MM	X	CALÇO	SHIM	CALCE
20		⧗	0,3MM	X	CALÇO	SHIM	CALCE
21	3175088M1			1	ROLAMENTO	BEARING	COJINETE
22	339402X1			5	PORCA	NUT	TUERCA
23	3176521M1			1	TAMPA	COVER	CUBIERTA
24	339322X1			1	ANEL TRAVA	CIRCLIP	CIRCULITO
25	3175085M1			2	ROLAMENTO	BEARING	COJINETE
26	3175012M1			1	ÁRVORE	AXLE	EJE
27	3175041M1			1	ÁRVORE	AXLE	EJE
28	3603525M1	29		1	BUCHA	BUSH	CASQUILLO
29	3603524M91	⚙	34	1	ENGRENAGEM	GEAR	ENGRANAJE
30	3175090M1			1	ROLAMENTO	BEARING	COJINETE
31	3175429M1	⧗	2,2MM	X	CALÇO	SHIM	CALCE
31	3175430M1	⧗	2,4MM	X	CALÇO	SHIM	CALCE
31	3175431M1	⧗	2,6MM	X	CALÇO	SHIM	CALCE
31	3175432M1	⧗	2,8MM	X	CALÇO	SHIM	CALCE
31	3175433M1	⧗	3,0MM	X	ARRUELA	WASHER	ARANDELA

Caixa De Câmbio
Gearbox
Caja De Cambio

Árvores De Velocidade
Speed Shafts
Árboles De Velocidade

30-60

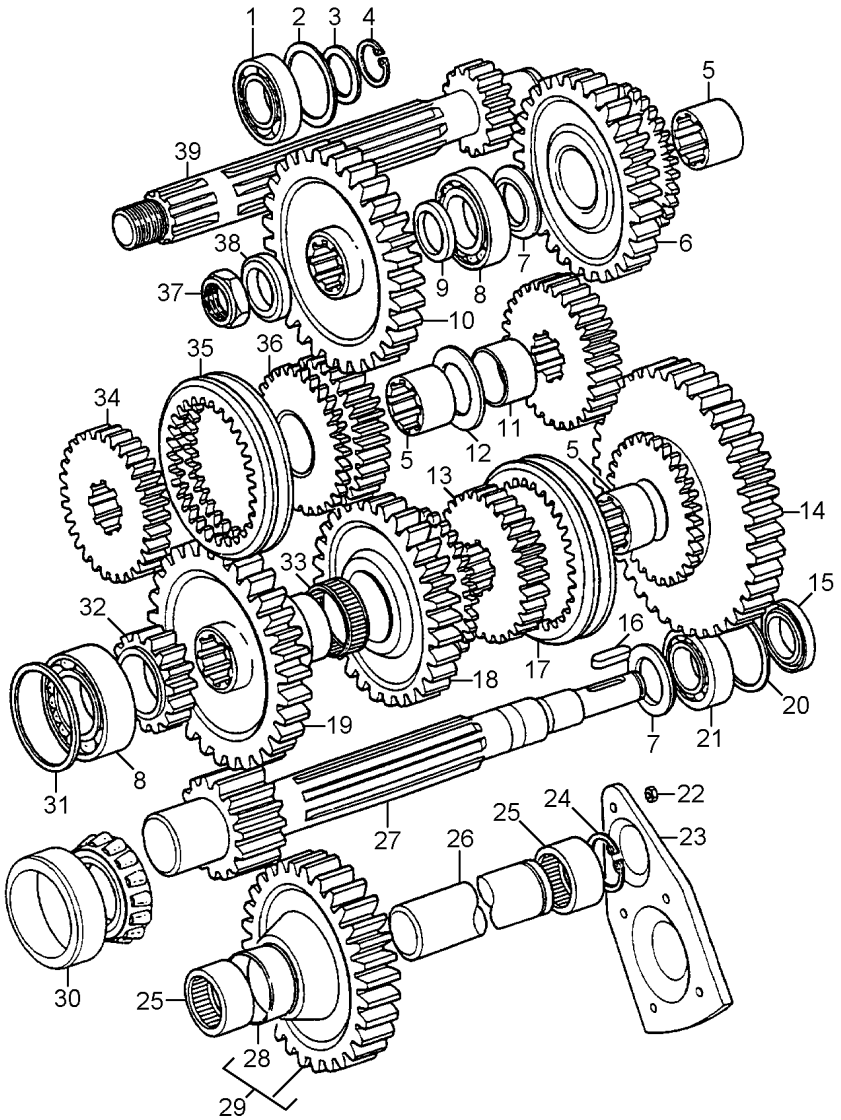

32	3175042M1	[A] 24	**1**	ENGRENAGEM	GEAR	ENGRANAJE
33	3175089M1		**1**	ROLAMENTO	BEARING	COJINETE
34	3175026M1		**1**	ENGRENAGEM	GEAR	ENGRANAJE
35	3175027M1		**1**	LUVA	SLEEVE	MANCHA
36	3175024M1	[F] 22	**1**	ENGRENAGEM	GEAR	ENGRANAJE
37	3175394M1		**1**	PORCA	NUT	TUERCA
38	3175392M1		**1**	ANEL	RING	ARO
39	3175422M1		**1**	ÁRVORE	AXLE	EJE

[A] 3ª MARCHA
3 SPEED
3ª MARCHA

[B] VERSÃO ARROZ
RICE COMBINE
VERSION ARROCERA

[C] VERSÃO GRÃO
GRAIN COMBINE
VERSION GRANELERA

[D] 1ª MARCHA
1 SPEED
1ª MARCHA

[E] MARCHA RÉ
REVERSE SPEED
MARCHA ATRÁS

[F] 2ª MARCHA
2 SPEED
2ª MARCHA

Caixa De Câmbio	Diferencial	30-65
Gearbox	Diferential	
Caja De Cambio	Diferencial	

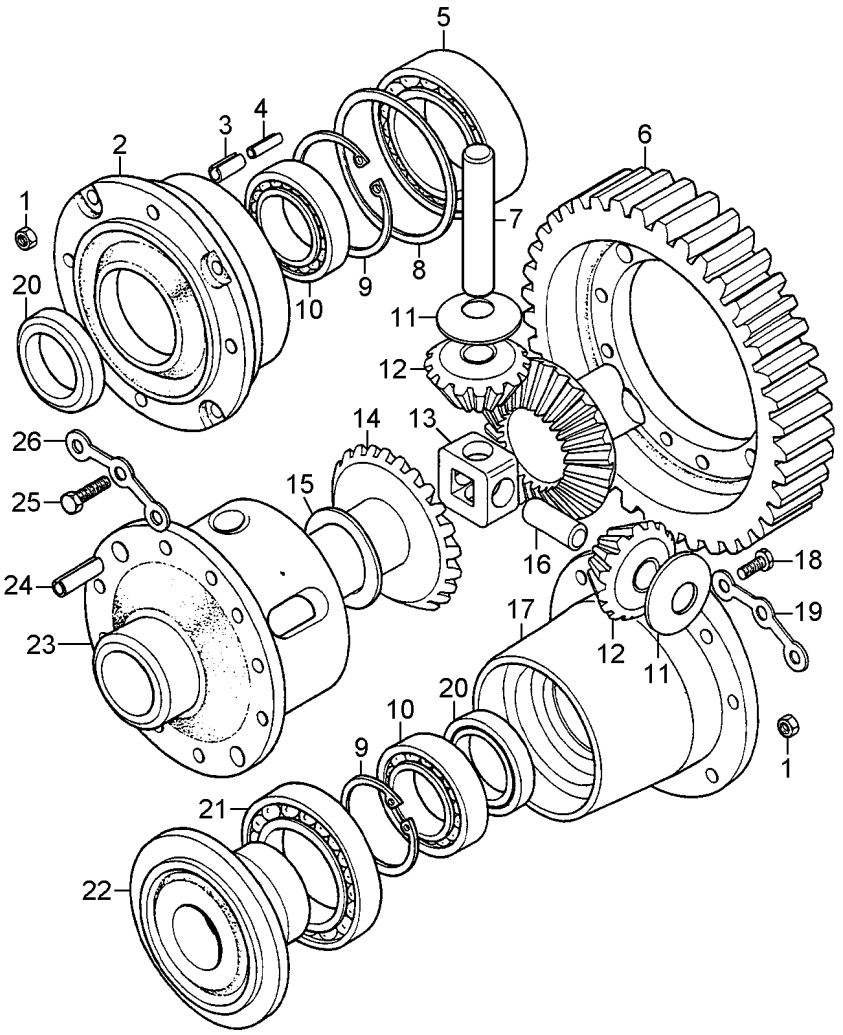

1	339402X1		8	PORCA	NUT	TUERCA
2	3175043M1	▶	1	TAMPA	COVER	CUBIERTA
3	3175093M1		4	PINO	PIN	PASADOR
4	3175094M1		4	PINO	PIN	PASADOR
5	1440561X1		1	ROLAMENTO	BEARING	COJINETE
6	3175053M1	64	1	ENGRENAGEM	GEAR	ENGRANAJE
7	3175050M1		2	ÁRVORE	AXLE	EJE
8	3175057M1	0,9MM	X	CALÇO	SHIM	CALCE
8	3175058M1	0,5MM	X	CALÇO	SHIM	CALCE
8	3175059M1	0,3MM	X	CALÇO	SHIM	CALCE
8	3175060M1	0,2MM	X	CALÇO	SHIM	CALCE
9	1441017X1		2	ANEL TRAVA	CIRCLIP	CIRCULITO
10	339818X1		2	ROLAMENTO	BEARING	COJINETE
11	3175052M1		4	ARRUELA	WASHER	ARANDELA
12	3175051M1	11	4	ENGRENAGEM	GEAR	ENGRANAJE
13	3175048M1		1	CRUZETA	SPIDER	CRUCETA
14	3175046M1	16	2	ENGRENAGEM	GEAR	ENGRANAJE
15	3175047M1		2	ARRUELA	WASHER	ARANDELA
16	3175049M1		2	ÁRVORE	AXLE	EJE
17	3175062M1	◀	1	CUBO	HUB	CUBO
18	339123X1		12	PARAFUSO	BOLT	PERNO
19	3175045M1		4	PLACA	PLATE	PLATO
20	3175424M1		2	RETENTOR	SEAL	RETEN
21	390986X1		1	ROLAMENTO	BEARING	COJINETE
22	3175044M1		1	TAMPA	COVER	CUBIERTA
23	3175054M1		1	CARCAÇA	HOUSING	ALOJAMIENTO
24	3175092M1		2	PINO	PIN	PASADOR
25	3003880X1		10	PARAFUSO	BOLT	PERNO
26	3175055M1		4	PLACA	PLATE	PLATO

Caixa De Câmbio Gearbox Caja De Cambio	Carcaça Housing Caja	30-70	➡ 2S000369; -0366

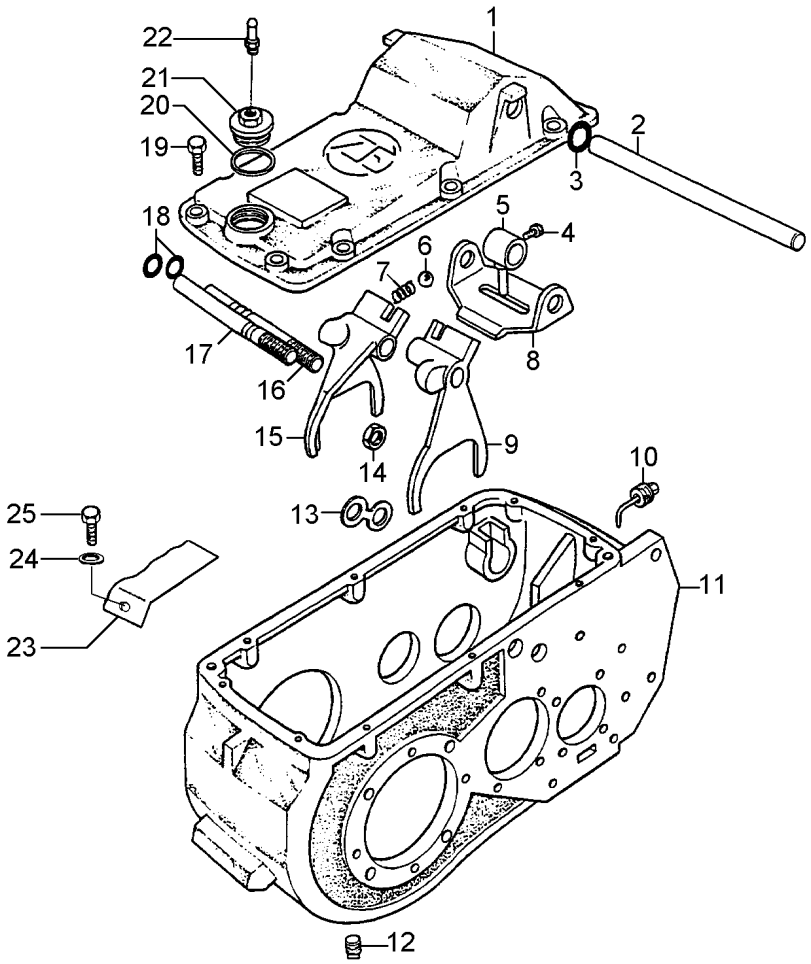

1	3175011M1	**1**	TAMPA	COVER	CUBIERTA
2	3175010M1	**1**	ÁRVORE	AXLE	EJE
3	3175081M1	**2**	ANEL	RING	ARO
4	3175084M1	**1**	PARAFUSO	BOLT	PERNO
5	3175009M1	**1**	PINO	PIN	PASADOR
6	3603523M1	**2**	ESFERA	BALL	BOLA
7	026148R1	**2**	MOLA	SPRING	RESORTE
8	3175008M1	**1**	PLACA	PLATE	PLATO
9	3175005M1	**1**	GARFO	FORK	HORQUILLA
10	3175083M1	**1**	MEDIDOR	COUNTER	CONTADOR
11	3175000M1	**1**	CARCAÇA	HOUSING	ALOJAMIENTO
12	3175417M1	**1**	BUJÃO	PLUG	TAPON
13	3175001M1	**1**	PLACA	PLATE	PLATO
14	3603961M1	**2**	PORCA	NUT	TUERCA
15	3175004M1	**1**	GARFO	FORK	HORQUILLA
16	3175002M1	**1**	HASTE	SPINDLE	MANGUETA
17	3175003M1	**1**	HASTE	SPINDLE	MANGUETA
18	3603962M1	**2**	ANEL "O"	O RING	JUNTA TORICA
19	3603963M1	**10**	PARAFUSO	BOLT	PERNO
20	3603964M1	**1**	ARRUELA	WASHER	ARANDELA
21	3603521M91	**1**	BUJÃO	PLUG	TAPON
22	3603965M1	**1**	RESPIRO	BREATHER	RESPIRADERO
23	3603966M1	**1**	CHAPA	PLATE	CHAPA
24	3603967M1	**X**	ARRUELA	WASHER	ARANDELA
25	3603968M1	**X**	PARAFUSO	BOLT	PERNO

Caixa De Câmbio Gearbox Caja De Cambio	Carcaça Housing Caja	30-75	➡ 2S000370; +0366

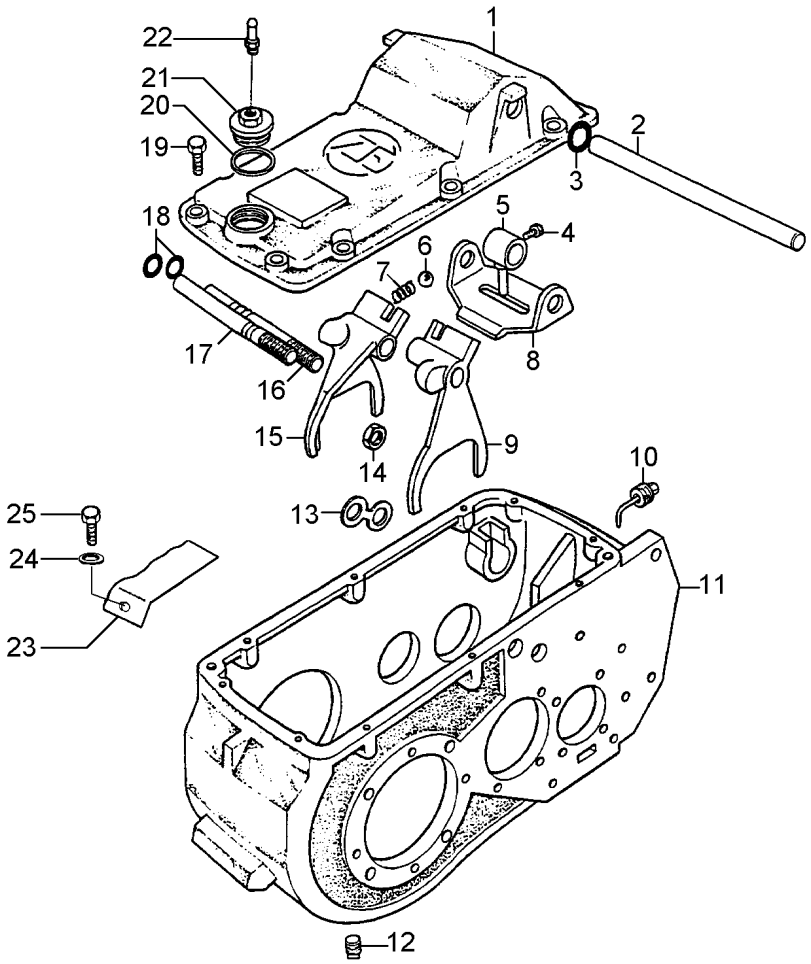

1	3175011M1	**1** TAMPA	COVER	CUBIERTA
2	3175010M1	**1** ÁRVORE	AXLE	EJE
3	6206890M1	**2** RETENTOR	SEAL	RETEN
4	6206488M1	**1** PARAFUSO	BOLT	PERNO
5	6206888M1	**1** PINO	PIN	PASADOR
6	6207501M1	**2** ESFERA	BALL	BOLA
7	6206895M1	**2** MOLA	SPRING	RESORTE
8	6206887M1	**1** PLACA	PLATE	PLATO
9	6206894M1	**1** GARFO	FORK	HORQUILLA
10	6206899M1	**1** BUJÃO	PLUG	TAPON
11	073102R1	**1** CARCAÇA	HOUSING	ALOJAMIENTO
12	3175417M1	**1** BUJÃO	PLUG	TAPON
13	6206896M1	**1** PLACA	PLATE	PLATO
14	339035X1	**2** PORCA	NUT	TUERCA
15	6206893M1	**1** GARFO	FORK	HORQUILLA
16	6206892M1	**1** EIXO	SHAFT	ARBOL
17	6206891M1	**1** EIXO	SHAFT	ARBOL
18	6207500M1	**2** ANEL	RING	ARO
19	390594X1	**10** PARAFUSO	BOLT	PERNO
20	6207497M1	**1** ANEL	RING	ARO
21	3603521M91	**1** BUJÃO	PLUG	TAPON
22	3603965M1	**1** RESPIRO	BREATHER	RESPIRADERO
23	6206484M91	**1** CHAPA	PLATE	CHAPA
24	6207493M1	**X** ANEL	RING	ARO
25	339123X1	**X** PARAFUSO	BOLT	PERNO

Caixa De Câmbio Gearbox Caja De Cambio	Árvore De Entrada Input Shaft Arbol De Entrada	30-80	2S000369; -0366

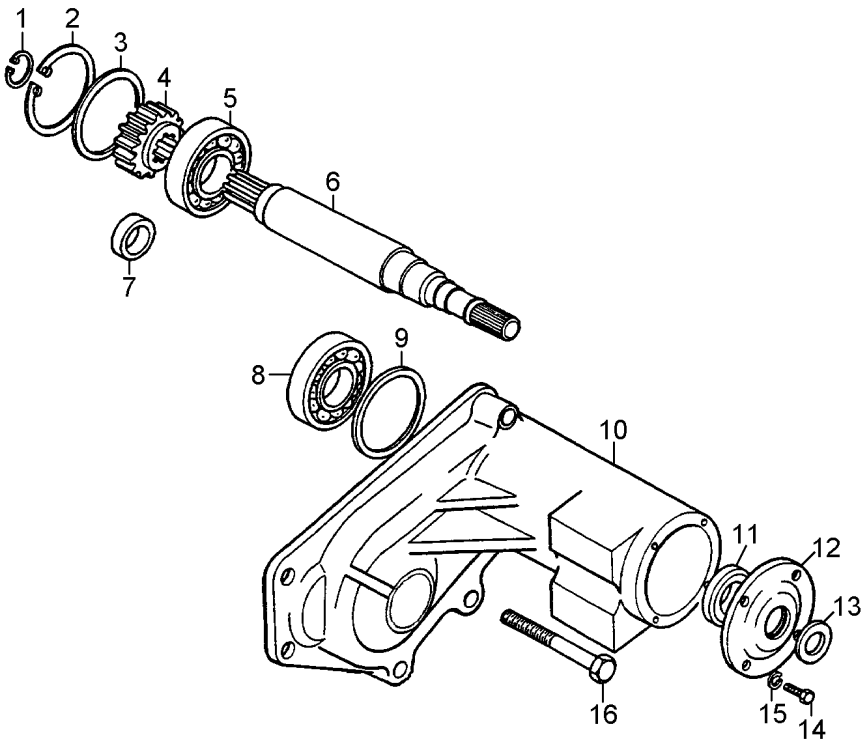

1	3603993M1		**1**	ANEL	RING	ARO
2	036365R1		**1**	ANEL	RING	ARO
3	3175433M1		**1**	ARRUELA	WASHER	ARANDELA
4	3175440M1	24	**1**	ENGRENAGEM	GEAR	ENGRANAJE
5	3175428M1		**1**	ROLAMENTO	BEARING	COJINETE
6	3175434M1		**1**	ÁRVORE	AXLE	EJE
7	3603969M1		**1**	BUCHA	BUSH	CASQUILLO
8	3175428M1		**1**	ROLAMENTO	BEARING	COJINETE
9	3603970M1		**X**	CALÇO	SHIM	CALCE
10	3603971M1		**1**	CARCAÇA	HOUSING	ALOJAMIENTO
11	3603972M1		**1**	RETENTOR	SEAL	RETEN
12	3175425M1		**1**	TAMPA	COVER	CUBIERTA
13	3175072M1		**1**	ANEL	RING	ARO
14	3603973M1		**4**	PARAFUSO	BOLT	PERNO
15	3603974M1		**4**	ARRUELA	WASHER	ARANDELA
16	3603975M1		**3**	PARAFUSO	BOLT	PERNO

Caixa De Câmbio Gearbox Caja De Cambio	Árvore De Entrada Input Shaft Arbol De Entrada	30-85	2S000370; +0366

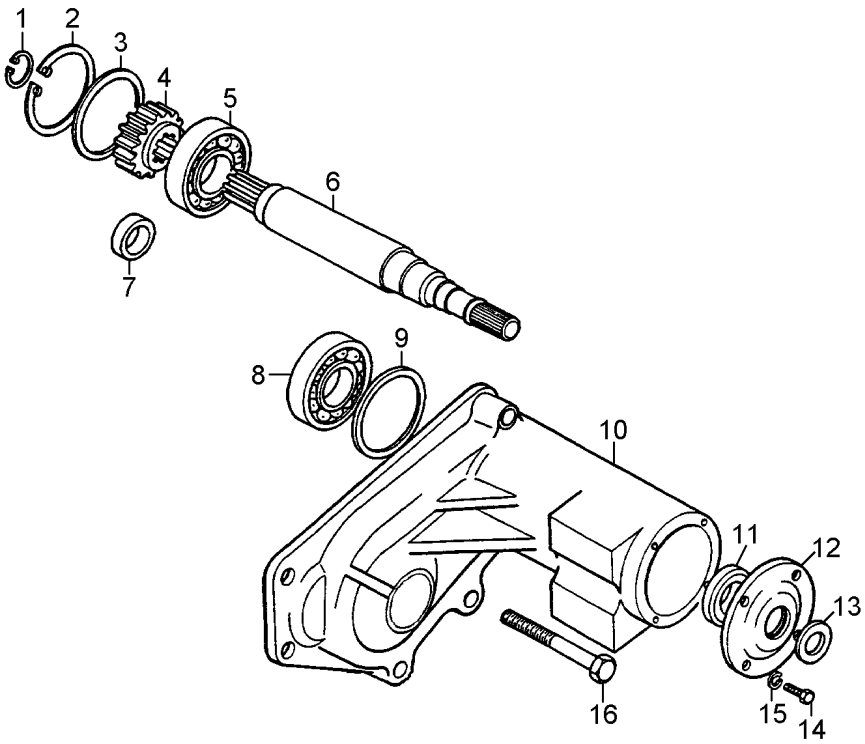

1	6207504M1		1	ANEL	RING	ARO
2	036365R1		1	ANEL	RING	ARO
3	3175433M1		1	ARRUELA	WASHER	ARANDELA
4	3175440M1	24	1	ENGRENAGEM	GEAR	ENGRANAJE
5	3175428M1		1	ROLAMENTO	BEARING	COJINETE
6	3175434M1		1	ÁRVORE	AXLE	EJE
7	6206926M91		1	BUCHA	BUSH	CASQUILLO
8	3175428M1		1	ROLAMENTO	BEARING	COJINETE
9	6206882M91		X	CALÇO	SHIM	CALCE
10	3603971M1		1	CARCAÇA	HOUSING	ALOJAMIENTO
11	6206502M91		1	RETENTOR	SEAL	RETEN
12	3175425M1		1	TAMPA	COVER	CUBIERTA
13	3175072M1		1	ANEL	RING	ARO
14	339401X1		4	PARAFUSO	BOLT	PERNO
15	339376X1		4	ARRUELA	WASHER	ARANDELA
16	3009498X1		3	PARAFUSO	BOLT	PERNO

Caixa De Câmbio Gearbox Caja De Cambio	Árvores De Velocidade Speed Shafts Árboles De Velocidade	30-90	2S000369; -0366

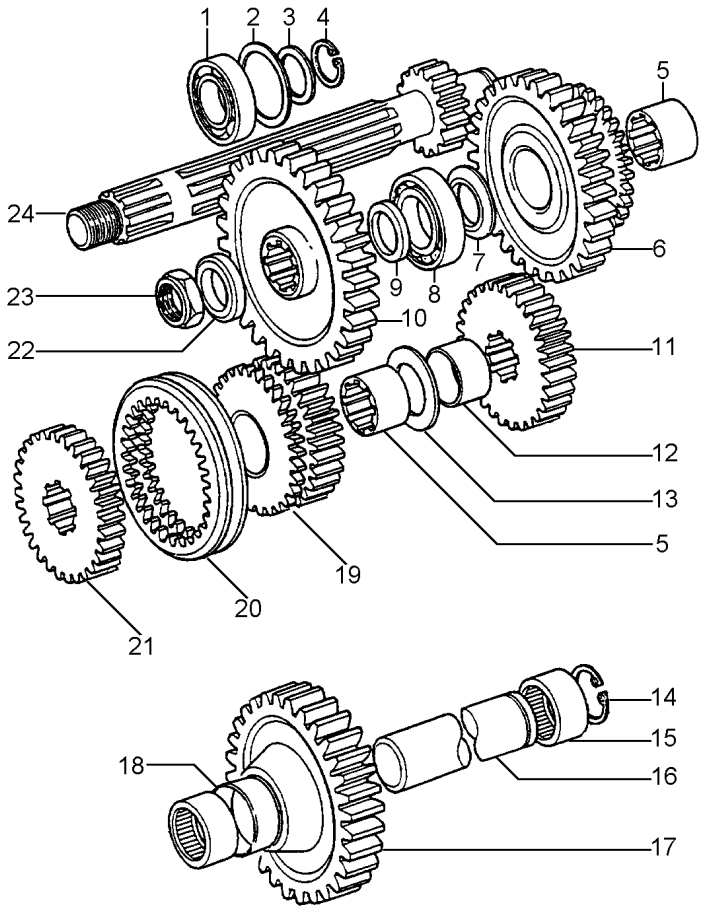

1	3603976M1		**1**	ROLAMENTO	BEARING	COJINETE
2	3603977M1		**1**	CALÇO	SHIM	CALCE
3	3603978M1		**1**	CALÇO	SHIM	CALCE
4	3175396M1		**1**	ANEL	RING	ARO
5	3175025M1		**3**	BUCHA	BUSH	CASQUILLO
6	3175028M1	36	**1**	ENGRENAGEM	GEAR	ENGRANAJE
7	3175037M1		**1**	ARRUELA	WASHER	ARANDELA
8	3603979M1		**1**	ROLAMENTO	BEARING	COJINETE
9	3175443M1		**1**	ANEL	RING	ARO
10	3175444M1	37	**1**	ENGRENAGEM	GEAR	ENGRANAJE
11	3175021M1	17R	**1**	ENGRENAGEM	GEAR	ENGRANAJE
12	3175022M1		**1**	BUCHA	BUSH	CASQUILLO
13	3175023M1		**1**	ARRUELA	WASHER	ARANDELA
14	3603980M1		**1**	ANEL	RING	ARO
15	3175085M1		**2**	ROLAMENTO	BEARING	COJINETE
16	3175012M1		**1**	ÁRVORE	AXLE	EJE
17	3603524M91	34R	**1**	ENGRENAGEM	GEAR	ENGRANAJE
18	3603525M1		**1**	BUCHA	BUSH	CASQUILLO
19	3175024M1	22	**1**	ENGRENAGEM	GEAR	ENGRANAJE
20	3175027M1		**1**	LUVA	SLEEVE	MANCHA
21	3175026M1		**1**	ENGRENAGEM	GEAR	ENGRANAJE
22	3175392M1		**1**	ANEL	RING	ARO
23	3175394M1		**1**	PORCA	NUT	TUERCA
24	3175422M1		**1**	ÁRVORE	AXLE	EJE

Caixa De Câmbio
Gearbox
Caja De Cambio

Árvores De Velocidade
Speed Shafts
Árboles De Velocidade

30-95

2S000370; +0366

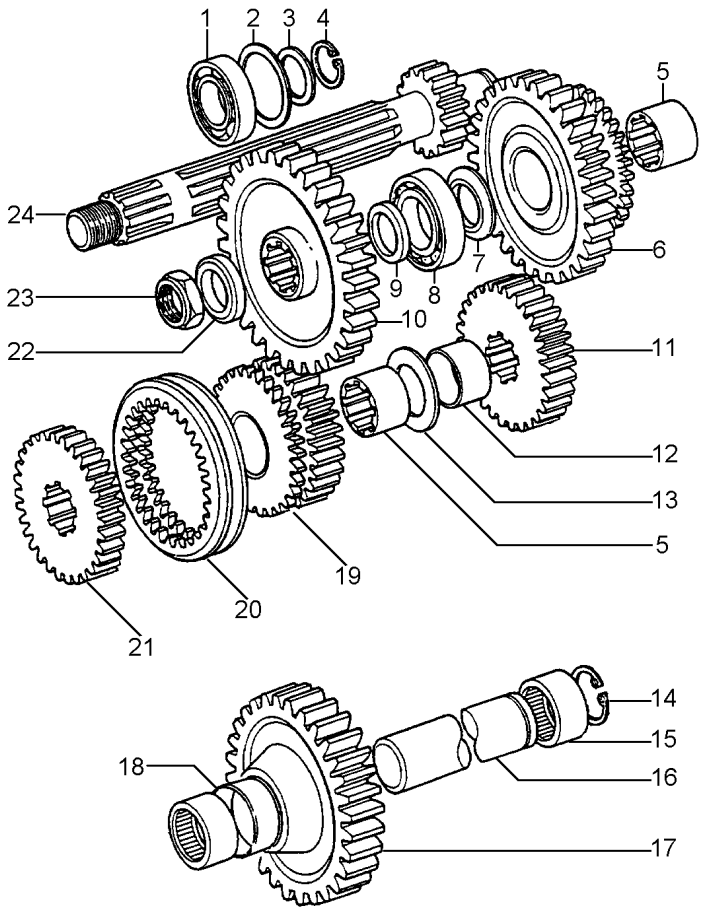

1	3603976M1		**1**	ROLAMENTO	BEARING	COJINETE
2	6206845M91		**1**	CALÇO	SHIM	CALCE
3	3603978M1		**1**	CALÇO	SHIM	CALCE
4	3175396M1		**1**	ANEL	RING	ARO
5	073106R1		**3**	COROA	ANNULAR GEAR	ENGRANAJE ANULAR
6	073107R1	36x19	**1**	ENGRENAGEM	GEAR	ENGRANAJE
7	3175037M1		**1**	ARRUELA	WASHER	ARANDELA
8	3175423M1		**1**	ROLAMENTO	BEARING	COJINETE
9	3175443M1		**1**	ANEL	RING	ARO
10	3175444M1	37	**1**	ENGRENAGEM	GEAR	ENGRANAJE
11	3175021M1	17R	**1**	ENGRENAGEM	GEAR	ENGRANAJE
12	3175022M1		**1**	BUCHA	BUSH	CASQUILLO
13	6206875M1		**1**	ARRUELA	WASHER	ARANDELA
14	6207495M1		**1**	ANEL	RING	ARO
15	3175085M1		**2**	ROLAMENTO	BEARING	COJINETE
16	3175012M1		**1**	ÁRVORE	AXLE	EJE
17	3603524M91	34R	**1**	ENGRENAGEM	GEAR	ENGRANAJE
18	3603525M1		**1**	BUCHA	BUSH	CASQUILLO
19	073104R1	22x19	**1**	ENGRENAGEM	GEAR	ENGRANAJE
20	6206876M1		**1**	LUVA	SLEEVE	MANCHA
21	6206877M1	19	**1**	ENGRENAGEM	GEAR	ENGRANAJE
22	3175392M1		**1**	ANEL	RING	ARO
23	6207494M1		**1**	PORCA	NUT	TUERCA
24	073103R1		**1**	ÁRVORE	AXLE	EJE

Caixa De Câmbio	Diferencial
Gearbox	Diferential
Caja De Cambio	Diferencial

30-100

➡| 2S000369; -0366

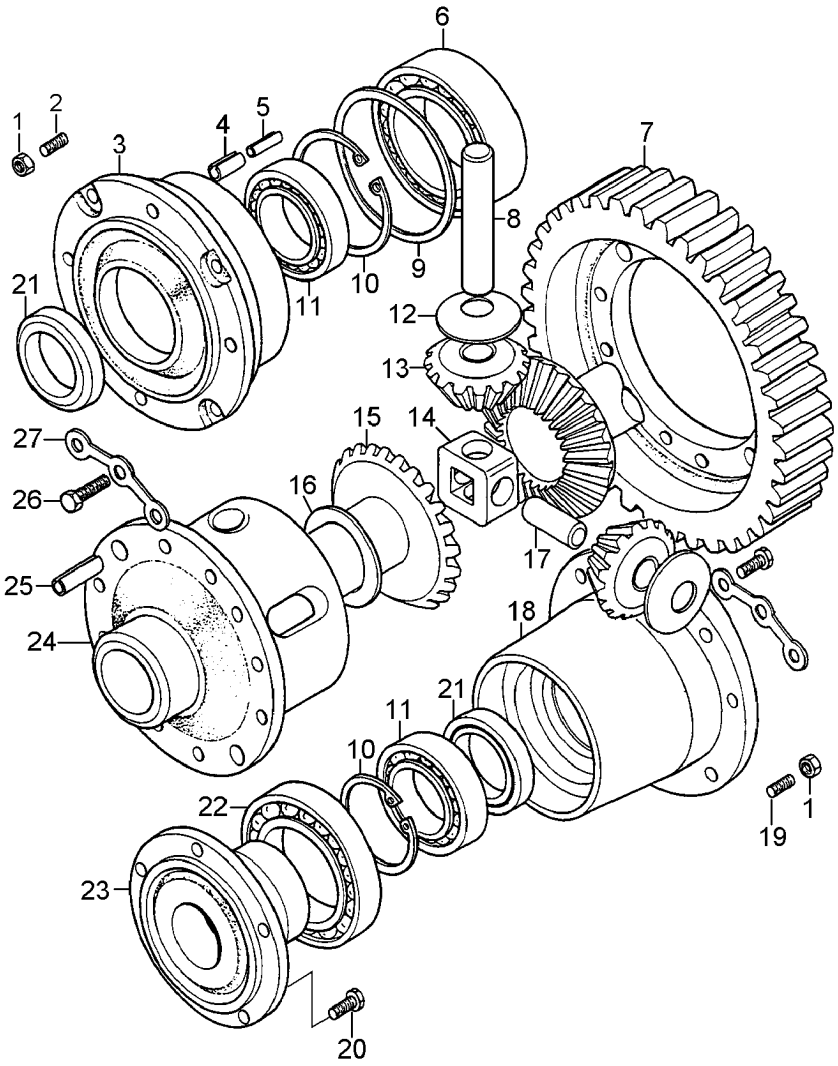

1	339054X1		**8**	PORCA	NUT	TUERCA
2	6207507M1		**8**	PRISIONEIRO	STUD	ESPARRAGO
3	6206924M1		**1**	TAMPA	COVER	CUBIERTA
4	3175093M1		**4**	PINO	PIN	PASADOR
5	3175094M1		**4**	PINO	PIN	PASADOR
6	6206916M1		**1**	ROLAMENTO	BEARING	COJINETE
7	3603983M1	64	**1**	ENGRENAGEM	GEAR	ENGRANAJE
8	3175050M1		**2**	ÁRVORE	AXLE	EJE
9	6206917M91		**1**	CALÇO	SHIM	CALCE
10	3588138M1		**2**	ANEL	RING	ARO
11	3603985M1		**2**	ROLAMENTO	BEARING	COJINETE
12	3175052M1		**4**	ARRUELA	WASHER	ARANDELA
13	3175051M1		**4**	ENGRENAGEM	GEAR	ENGRANAJE
14	3175048M1		**1**	CRUZETA	SPIDER	CRUCETA
15	3175046M1		**2**	ENGRENAGEM	GEAR	ENGRANAJE
16	6206910M1		**2**	ARRUELA	WASHER	ARANDELA
17	3175049M1		**2**	ÁRVORE	AXLE	EJE
18	3175062M1		**1**	CUBO	HUB	CUBO
19	3175079M1		**X**	PRISIONEIRO	STUD	ESPARRAGO
20	3176333M1		**X**	PARAFUSO	BOLT	PERNO
21	3603987M1		**2**	RETENTOR	SEAL	RETEN
22	6206902M91		**1**	ROLAMENTO	BEARING	COJINETE
23	3175044M1		**1**	TAMPA	COVER	CUBIERTA
24	3175054M1		**1**	CARCAÇA	HOUSING	ALOJAMIENTO
25	3175092M1		**2**	PINO	PIN	PASADOR
26	036409R1		**10**	PARAFUSO	BOLT	PERNO
27	036382R1		**4**	ARRUELA	WASHER	ARANDELA

Caixa De Câmbio Gearbox Caja De Cambio	Diferencial Diferential Diferencial	30-105	➡ 2S000370; +0366

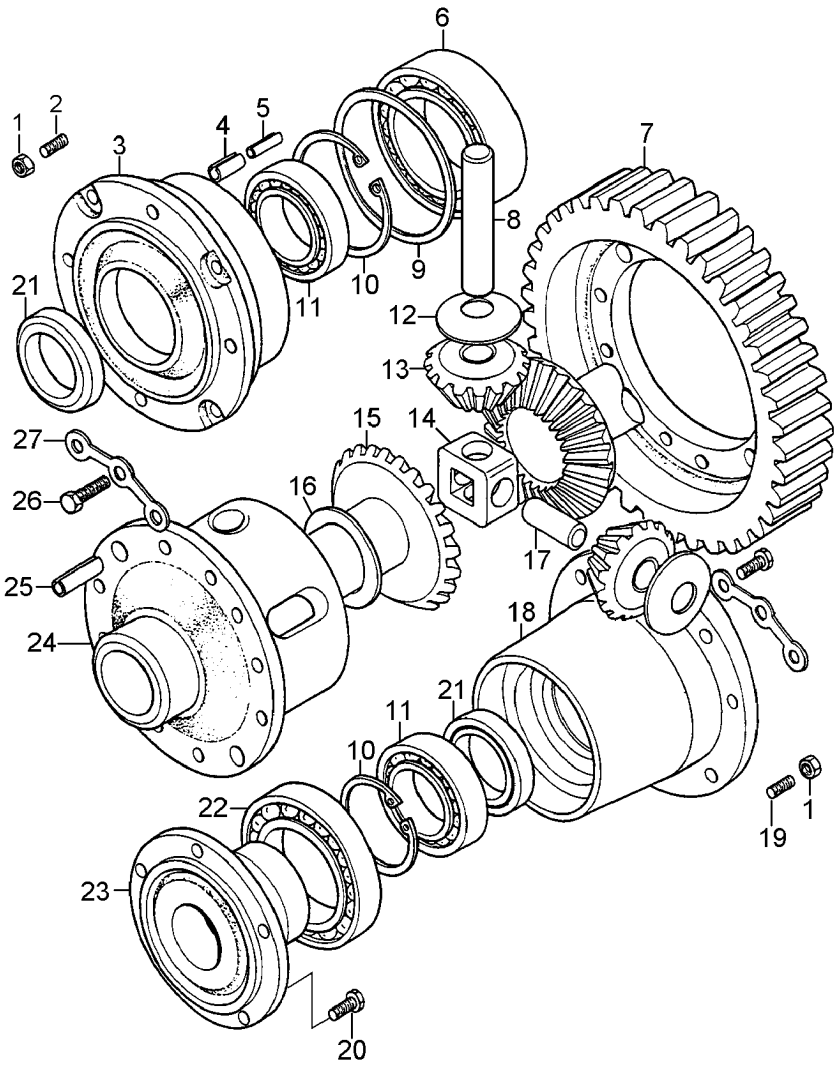

1	339054X1		**8**	PORCA	NUT	TUERCA
2	6207507M1		**8**	PRISIONEIRO	STUD	ESPARRAGO
3	6206924M1		**1**	TAMPA	COVER	CUBIERTA
4	3175093M1		**4**	PINO	PIN	PASADOR
5	3175094M1		**4**	PINO	PIN	PASADOR
6	6206916M1		**1**	ROLAMENTO	BEARING	COJINETE
7	3603983M1	64	**1**	ENGRENAGEM	GEAR	ENGRANAJE
8	3175050M1		**2**	ÁRVORE	AXLE	EJE
9	6206917M91		**1**	CALÇO	SHIM	CALCE
10	6207502M1		**2**	ANEL	RING	ARO
11	6206906M1		**2**	ROLAMENTO	BEARING	COJINETE
12	6206911M1		**4**	ARRUELA	WASHER	ARANDELA
13	6206901M1	11	**4**	ENGRENAGEM	GEAR	ENGRANAJE
14	6206909M1		**1**	CRUZETA	SPIDER	CRUCETA
15	6206907M1	16	**2**	ENGRENAGEM	GEAR	ENGRANAJE
16	6206910M1		**2**	ARRUELA	WASHER	ARANDELA
17	3175049M1		**2**	ÁRVORE	AXLE	EJE
18	6206925M1		**1**	TAMPA	COVER	CUBIERTA
19	6207506M1		**X**	PRISIONEIRO	STUD	ESPARRAGO
20	6206942M1		**X**	PARAFUSO	BOLT	PERNO
21	6206900M1		**2**	RETENTOR	SEAL	RETEN
22	6206902M91		**1**	ROLAMENTO	BEARING	COJINETE
23	6206908M1		**1**	TAMPA	COVER	CUBIERTA
24	3175054M1		**1**	CARCAÇA	HOUSING	ALOJAMIENTO
25	6207503M1		**2**	PINO	PIN	PASADOR
26	1442285X1		**10**	PARAFUSO	BOLT	PERNO
27	6206914M1		**4**	PLACA	PLATE	PLATO

Caixa De Câmbio
Gearbox
Caja De Cambio

30-110

4 Rodas Motrizes
4 Wheels Drive
4 Ruedas Motriz

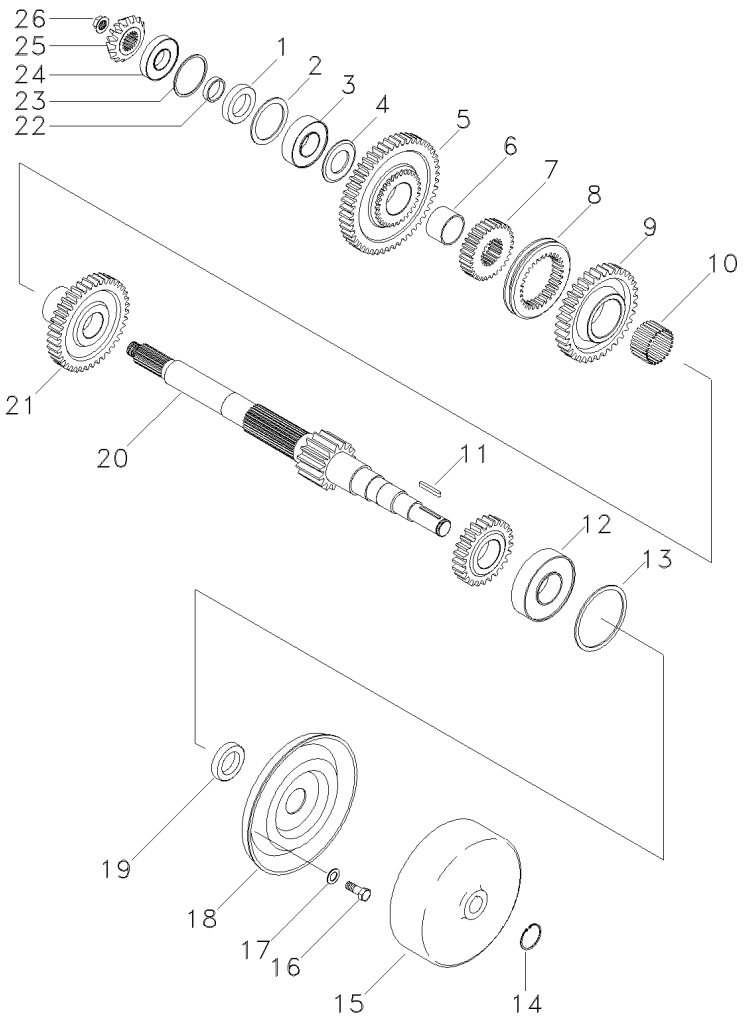

1	3604023M1	➡	2S000370; -0366	X	RETENTOR	SEAL	RETEN
2	3603990M1	➡	2S000370; -0366	X	CALÇO	SHIM	CALCE
3	3175088M1	➡	2S000370; -0366	X	ROLAMENTO	BEARING	COJINETE
4	3175037M1	➡	2S000370; -0366	X	ARRUELA	WASHER	ARANDELA
5	3175038M1	➡	2S000370; -0366	X	ENGRENAGEM	GEAR	ENGRANAJE
6	3175025M1	➡	2S000370; -0366	X	BUCHA	BUSH	CASQUILLO
7	3175026M1	➡	2S000370; -0366	X	ENGRENAGEM	GEAR	ENGRANAJE
8	3175027M1	➡	2S000370; -0366	X	LUVA	SLEEVE	MANCHA
9	3175039M1	➡	2S000370; -0366	X	ENGRENAGEM	GEAR	ENGRANAJE
10	3603991M1	➡	2S000370; -0366	X	ROLETE	ROLLER	RODILLO
11	1440375X1	➡	2S000370; -0366	X	CHAVETA	KEY	CLAVE
12	3603992M1	➡	2S000370; -0366	X	ROLAMENTO	BEARING	COJINETE
13	3603970M1	➡	2S000370; -0366	X	CALÇO	SHIM	CALCE
14	3603994M1	➡	2S000370; -0366	X	ANEL	RING	ARO
15	3175030M1	➡	2S000370; -0366	X	TAMBOR	DRUM	TAMBOR
16	3603995M1	➡	2S000370; -0366	X	PARAFUSO	BOLT	PERNO
17	3603996M1	➡	2S000370; -0366	X	ARRUELA	WASHER	ARANDELA
18	3603997M1	➡	2S000370; -0366	X	PLACA	PLATE	PLATO
19	3604023M1	➡	2S000370; -0366	X	RETENTOR	SEAL	RETEN
20	3603998M1	➡	2S000370; -0366	X	EIXO	SHAFT	ARBOL
21	3175040M1	➡	2S000370; -0366	X	ENGRENAGEM	GEAR	ENGRANAJE
22	3603999M1	➡	2S000370; -0366	X	BUCHA	BUSH	CASQUILLO
23	3604000M1	➡	2S000370; -0366	X	CALÇO	SHIM	CALCE
24	036397R1	➡	2S000370; -0366	X	ROLAMENTO	BEARING	COJINETE
25	3604001M1	➡	2S000370; -0366	X	ENGRENAGEM	GEAR	ENGRANAJE
26	3604002M1	➡	2S000370; -0366	X	PORCA	NUT	TUERCA

Caixa De Câmbio
Gearbox
Caja De Cambio

30-115

4 Rodas Motrizes
4 Wheels Drive
4 Ruedas Motriz

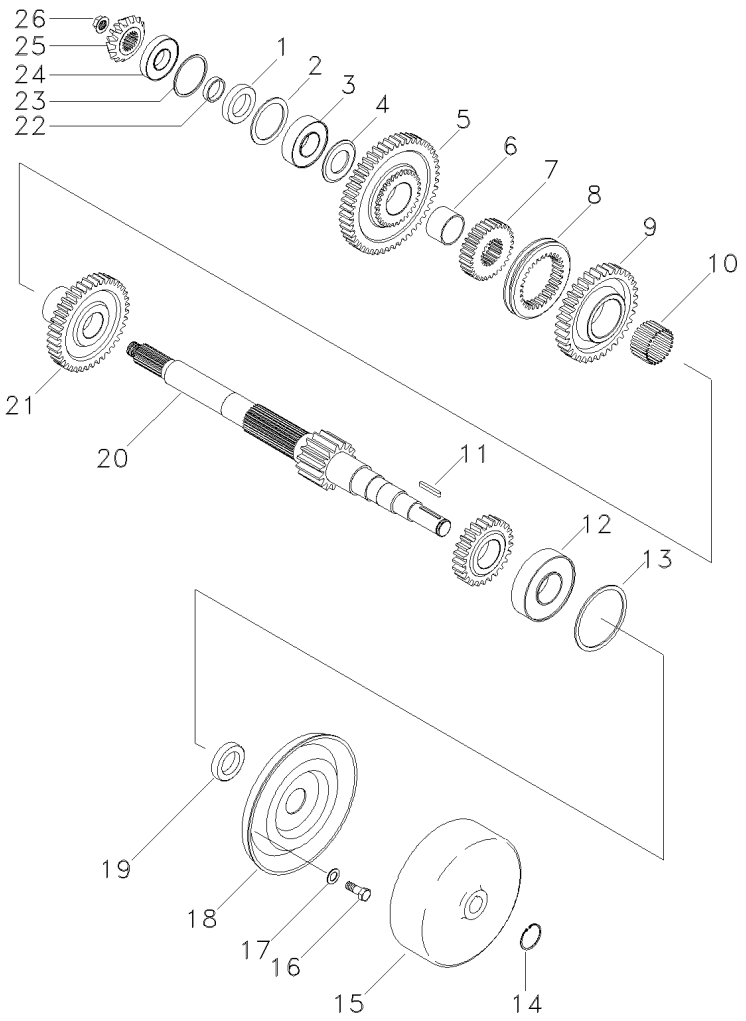

1	3604023M1	➡	2S000370; +0366	X	RETENTOR	SEAL	RETEN
2	6206845M91	➡	2S000370; +0366	X	CALÇO	SHIM	CALCE
3	3175306M1	➡	2S000370; +0366	X	ROLAMENTO	BEARING	COJINETE
4	3175037M1	➡	2S000370; +0366	X	ARRUELA	WASHER	ARANDELA
4	3175037M1			X	ARRUELA	WASHER	ARANDELA
5	073108R1	➡	2S000370; +0366	X	ENGRENAGEM	GEAR	ENGRANAJE
			48				
6	073105R1	➡	2S000370; +0366	X	BUCHA	BUSH	CASQUILLO
7	6206877M1	➡	2S000370; +0366	X	ENGRENAGEM	GEAR	ENGRANAJE
8	6206876M1	➡	2S000370; +0366	X	LUVA	SLEEVE	MANCHA
9	6206491M1	➡	2S000370; +0366	X	ENGRENAGEM	GEAR	ENGRANAJE
			39				
10	073106R1	➡	2S000370; +0366	X	COROA	ANNULAR GEAR	ENGRANAJE ANULAR
11	1440375X1	➡	2S000370; +0366	X	CHAVETA	KEY	CLAVE
12	6206493M91	➡	2S000370; +0366	X	ROLAMENTO	BEARING	COJINETE
12	6206493M91			X	ROLAMENTO	BEARING	COJINETE
13	6206882M91	➡	2S000370; +0366	X	CALÇO	SHIM	CALCE
13	6206882M91			X	CALÇO	SHIM	CALCE
14	6207495M1	➡	2S000370; +0366	X	ANEL	RING	ARO
15	6206500M1	➡	2S000370; +0366	X	TAMBOR	DRUM	TAMBOR
16	3315615M1	➡	2S000370; +0366	X	PARAFUSO ALLEN	ALLEN BOLT	TORNILLO ALLEN
17	6206499M1	➡	2S000370; +0366	X	ARRUELA	WASHER	ARANDELA
17	6206499M1			X	ARRUELA	WASHER	ARANDELA
18	6206498M91	➡	2S000370; +0366	X	PLACA	PLATE	PLATO
19	3604023M1	➡	2S000370; +0366	X	RETENTOR	SEAL	RETEN
20	6206883M91	➡	2S000370; +0366	X	EIXO	SHAFT	ARBOL
21	6206884M1	➡	2S000370; +0366	X	ENGRENAGEM	GEAR	ENGRANAJE
			38				
22	6206928M91	➡	2S000370; +0366	X	ANEL	RING	ARO
23	6206929M1	➡	2S000370; +0366	X	ANEL	RING	ARO
24	036397R1	➡	2S000370; +0366	X	ROLAMENTO	BEARING	COJINETE
25	6206546M91	➡	2S000370; +0366	X	ENGRENAGEM	GEAR	ENGRANAJE
			33/15				
26	339054X1	➡	2S000370; +0366	X	PORCA	NUT	TUERCA

Caixa De Câmbio
Gearbox
Caja De Cambio

30-120

4 Rodas Motrizes
4 Wheels Drive
4 Ruedas Motriz

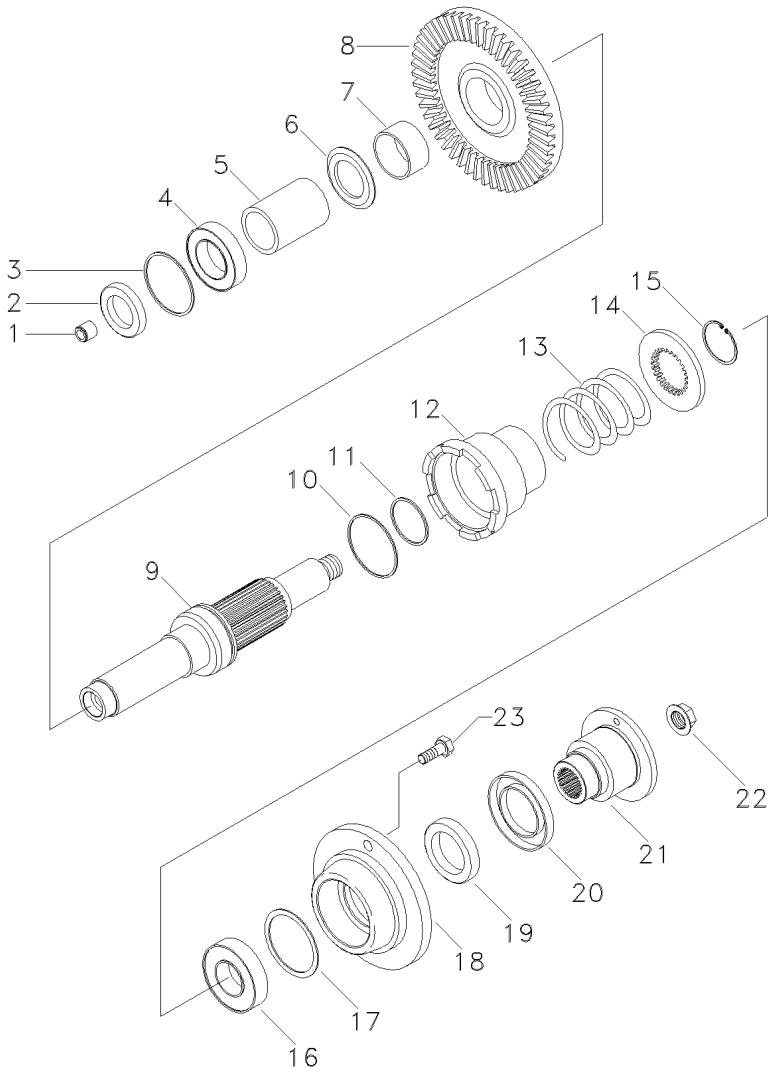

1	3604003M1	→	2S000370; -0366	X	BICO INJETOR	NOZZLE	TOBERA
2	3604023M1	→	2S000370; -0366	X	RETENTOR	SEAL	RETEN
3	3604004M1	→	2S000370; -0366	X	CALÇO	SHIM	CALCE
4	3604005M1	→	2S000370; -0366	X	ROLAMENTO	BEARING	COJINETE
5	3604006M1	→	2S000370; -0366	X	ESPAÇADOR	SPACER	PIEZA DISTANCIA
6	3604007M1	→	2S000370; -0366	X	ARRUELA	WASHER	ARANDELA
7	3604008M1	→	2S000370; -0366	X	BUCHA	BUSH	CASQUILLO
8	3604009M1	→	2S000370; -0366	X	ENGRENAGEM	GEAR	ENGRANAJE
9	3604010M1	→	2S000370; -0366	X	EIXO	SHAFT	ARBOL
10	3604011M1	→	2S000370; -0366	X	ANEL "O"	O RING	JUNTA TORICA
11	3604012M1	→	2S000370; -0366	X	ANEL "O"	O RING	JUNTA TORICA
12	3604013M1	→	2S000370; -0366	X	FLANGE	FLANGE	PLETINA
13	3604014M1	→	2S000370; -0366	X	MOLA	SPRING	RESORTE
14	3604015M1	→	2S000370; -0366	X	ARRUELA	WASHER	ARANDELA
15	3604016M1	→	2S000370; -0366	X	ANEL	RING	ARO
16	048302R1	→	2S000370; -0366	X	ROLAMENTO	BEARING	COJINETE
17	3604017M1	→	2S000370; -0366	X	CALÇO	SHIM	CALCE
18	3604018M1	→	2S000370; -0366	X	FLANGE	FLANGE	PLETINA
19	040690R1	→	2S000370; -0366	X	RETENTOR	OIL SEAL	BUJE RETENACEITE
20	3604019M1	→	2S000370; -0366	X	DEFLETOR	DEFLECTOR	DEFLECTOR
21	3604020M1	→	2S000370; -0366	X	FLANGE	FLANGE	PLETINA
22	3604021M1	→	2S000370; -0366	X	PORCA	NUT	TUERCA
23	3603973M1	→	2S000370; -0366	X	PARAFUSO	BOLT	PERNO

Caixa De Câmbio
Gearbox
Caja De Cambio

30-125

4 Rodas Motrizes
4 Wheels Drive
4 Ruedas Motriz

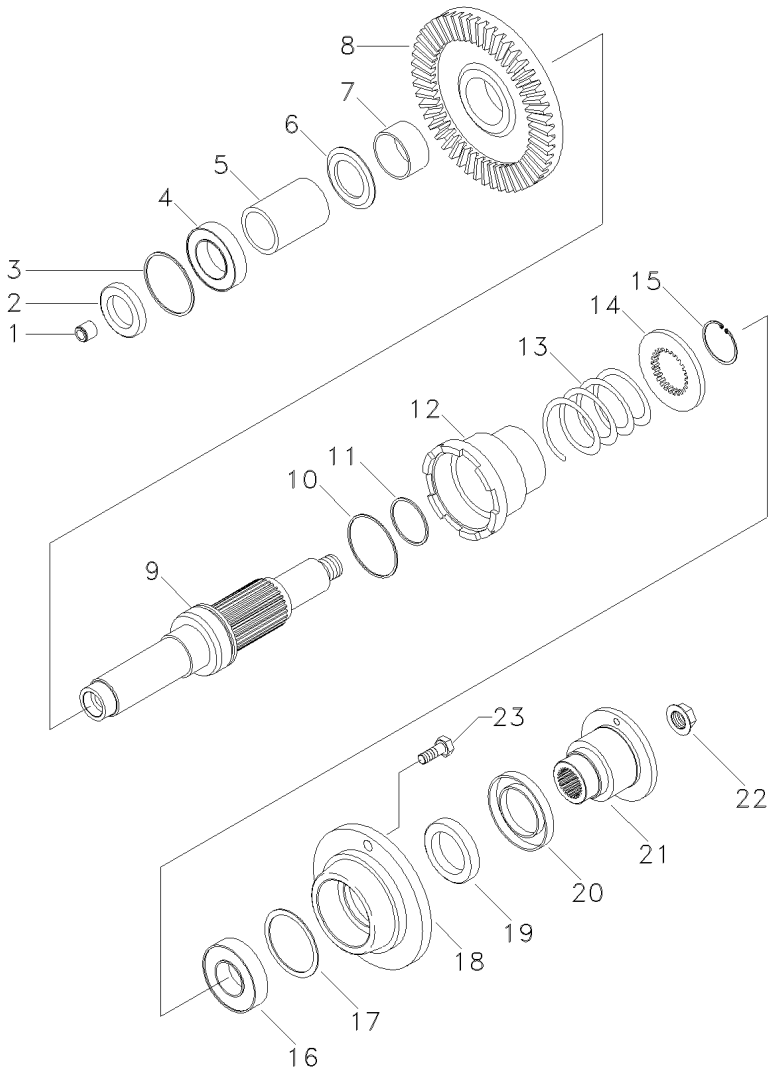

1	6206872M1	➡	2S000370; +0366	X	VÁLVULA	VALVE	VALVULA
2	3604023M1	➡	2S000370; +0366	X	RETENTOR	SEAL	RETEN
3	6206941M91	➡	2S000370; +0366	X	CALÇO	SHIM	CALCE
4	3604005M1	➡	2S000370; +0366	X	ROLAMENTO	BEARING	COJINETE
5	3604006M1	➡	2S000370; +0366	X	ESPAÇADOR	SPACER	PIEZA DISTANCIA
6	6206855M1	➡	2S000370; +0366	X	ARRUELA	WASHER	ARANDELA
7	6206854M1	➡	2S000370; +0366	X	BUCHA	BUSH	CASQUILLO
8	6206546M91	➡	2S000370; +0366	X	ENGRENAGEM	GEAR	ENGRANAJE
			33/15				
9	3604010M1	➡	2S000370; +0366	X	EIXO	SHAFT	ARBOL
10	3604011M1	➡	2S000370; +0366	X	ANEL "O"	O RING	JUNTA TORICA
11	3604012M1	➡	2S000370; +0366	X	ANEL "O"	O RING	JUNTA TORICA
12	3604013M1	➡	2S000370; +0366	X	FLANGE	FLANGE	PLETINA
13	3604014M1	➡	2S000370; +0366	X	MOLA	SPRING	RESORTE
14	6206547M1	➡	2S000370; +0366	X	ARRUELA	WASHER	ARANDELA
15	3604016M1	➡	2S000370; +0366	X	ANEL	RING	ARO
16	048302R1	➡	2S000370; +0366	X	ROLAMENTO	BEARING	COJINETE
17	6206935M91	➡	2S000370; +0366	X	CALÇO	SHIM	CALCE
18	3604018M1	➡	2S000370; +0366	X	FLANGE	FLANGE	PLETINA
19	040690R1	➡	2S000370; +0366	X	RETENTOR	OIL SEAL	BUJE RETENACEITE
20	6206853M1	➡	2S000370; +0366	X	DEFLETOR	DEFLECTOR	DEFLECTOR
21	3604071M1	➡	2S000370; +0366	X	FLANGE	FLANGE	PLETINA
22	3604021M1	➡	2S000370; +0366	X	PORCA	NUT	TUERCA
23	339401X1	➡	2S000370; +0366	X	PARAFUSO	BOLT	PERNO

Carcaça
Housing
Caja

30-130

2S000369; -0366

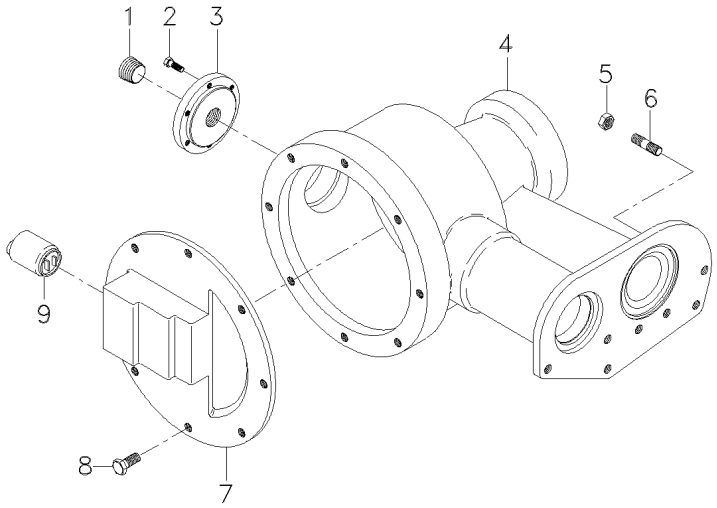

1	3604023M1	X	RETENTOR	SEAL	RETEN
2	3603973M1	X	PARAFUSO	BOLT	PERNO
3	3604025M1	X	TAMPA	COVER	CUBIERTA
4	3176521M1	X	TAMPA	COVER	CUBIERTA
5	3603981M1	X	PORCA	NUT	TUERCA
6	3604024M1	X	PRISIONEIRO	STUD	ESPARRAGO
7	3604027M1	X	TAMPA	COVER	CUBIERTA
8	3604028M1	X	PARAFUSO	BOLT	PERNO
9	3604029M1	X	SOLENÓIDE	SOLENOID	SOLENOIDE

Carcaça
Housing
Caja

30-135

➡ **2S000370; +0366**

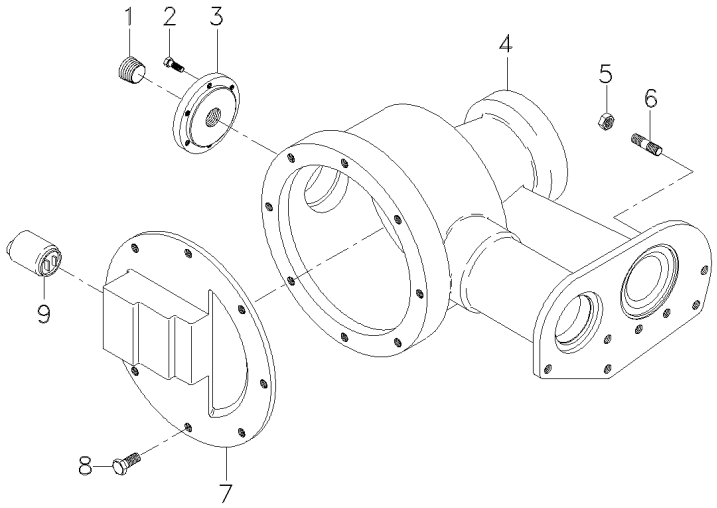

1	6206873M1	**X**	BUJÃO	PLUG	TAPON
2	339401X1	**X**	PARAFUSO	BOLT	PERNO
3	6206943M1	**X**	TAMPA	COVER	CUBIERTA
4	073115R1	**X**	CARCAÇA	HOUSING	ALOJAMIENTO
5	3603981M1	**X**	PORCA	NUT	TUERCA
6	3604024M1	**X**	PRISIONEIRO	STUD	ESPARRAGO
7	6206940M91	**X**	TAMPA	COVER	CUBIERTA
8	1441274X1	**X**	PARAFUSO ALLEN	ALLEN BOLT	TORNILLO ALLEN
9	3604029M1	**X**	SOLENÓIDE	SOLENOID	SOLENOIDE

Caixa De Câmbio
Gearbox
Caja De Cambio

Freio A Tambor
Brake
Freno

30-140

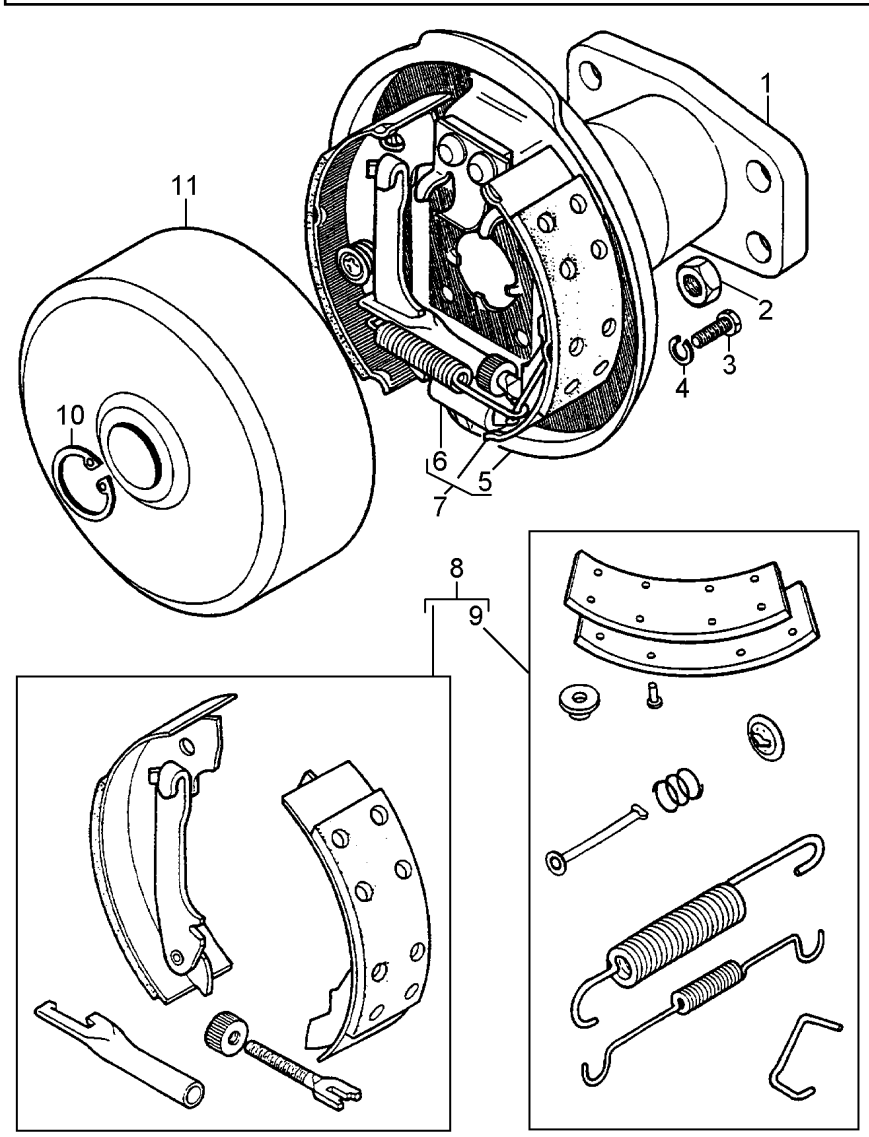

1	3175086M1		**1**	SUPORTE	BRACKET	SOPORTE
2	339402X1		**4**	PORCA	NUT	TUERCA
3	339081X1		**4**	PARAFUSO	BOLT	PERNO
4	339376X1		**4**	ARRUELA	WASHER	ARANDELA
5		7 ⇨ 3175097M91	**1**	ESPELHO	MIRROR	RETROVISOR
6		7 ⇨ 3175097M91	**1**	SUPORTE	BRACKET	SOPORTE
7	3175097M91		**1**	CJ. FREIO	KIT, BRAKE	FRENOS JUEGO
8	3175099M1	7	**1**	JG. REPARO	KIT, REPAIR	JUEGO REPARACION
9	3175098M1	8	**1**	JG. REPARO	KIT, REPAIR	JUEGO REPARACION
10	395565X1		**1**	ANEL TRAVA	CIRCLIP	CIRCULITO
11	3175030M1		**1**	TAMBOR	DRUM	TAMBOR

Redução Final
Final Reduction
Mando Final

Eixo Dianteiro
Front Axle
Eje Delantero

30-145

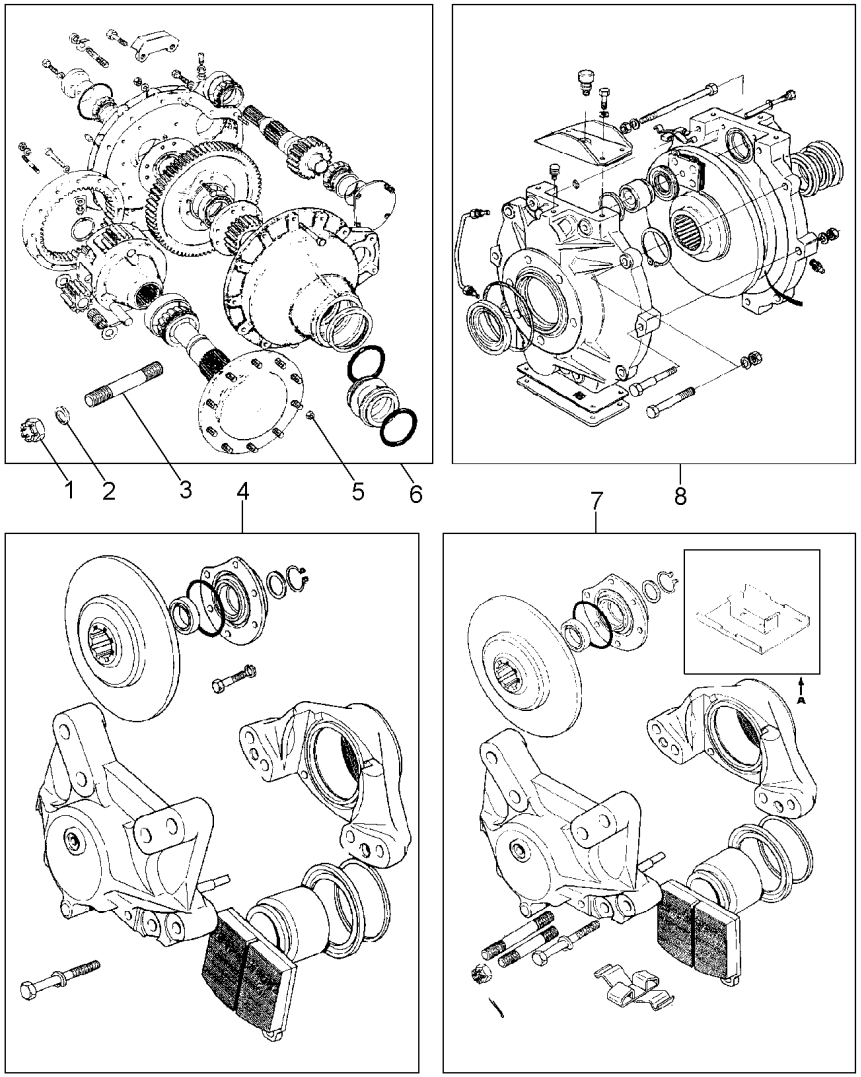

1	339643X1	[B]	**12**	PORCA	NUT	TUERCA
2	339369X1	[B]	**12**	ARRUELA	WASHER	ARANDELA
3	2833606M1	[B]	**12**	PRISIONEIRO	STUD	ESPARRAGO
4	3590995M91	[AC]	**1**	CJ. FREIO	KIT, BRAKE	FRENOS JUEGO
		▶				
		VARGA				
		👁 30-150 No				
4	3591104M91	[AC]	**1**	CJ. FREIO	KIT, BRAKE	FRENOS JUEGO
		◀				
		VARGA				
4	3590995M91	[B]	**1**	CJ. FREIO	KIT, BRAKE	FRENOS JUEGO
		▶				
		ALFRED TEVES				
		👁 30-150 No				
4	3591104M91	[B]	**1**	CJ. FREIO	KIT, BRAKE	FRENOS JUEGO
		◀				
		ALFRED TEVES				
5	2803870M1	▶	**10**	PORCA	NUT	TUERCA
5	2803872M1	◀	**10**	PORCA	NUT	TUERCA
6	3316668M91	[A]	**1**	REDUÇÃO FINAL	FINAL DRIVE	REDUCCION FINAL
		▶				
6	3316669M91	[A]	**1**	REDUÇÃO FINAL	FINAL DRIVE	REDUCCION FINAL
		◀				
		👁 30-155 No				
6	3316670M91	[B]	**1**	REDUÇÃO FINAL	FINAL DRIVE	REDUCCION FINAL
		▶				
6	3316671M91	[B]	**1**	REDUÇÃO FINAL	FINAL DRIVE	REDUCCION FINAL
		◀				
7	3098811M91	[A]	**2**	CJ. FREIO	KIT, BRAKE	FRENOS JUEGO
		ALFRED TEVES				
		👁 30-165 No				
8	3469463M91	[B]	**2**	CJ. FREIO	KIT, BRAKE	FRENOS JUEGO
		👁 30-170 No				

[A] VERSÃO GRÃO
GRAIN COMBINE
VERSION GRANELERA

[B] VERSÃO ARROZ
RICE COMBINE
VERSION ARROCERA

[C] SOMENTE PARA SERIES 6526 E 6527
ONLY TO SERIES 6526 AND 6527
SOLAMENTE PARA SERIES 6526 Y 6527

Cj. Freio
Brake
Freno

Versão Grão
Grain Version
Version Granelera

30-150

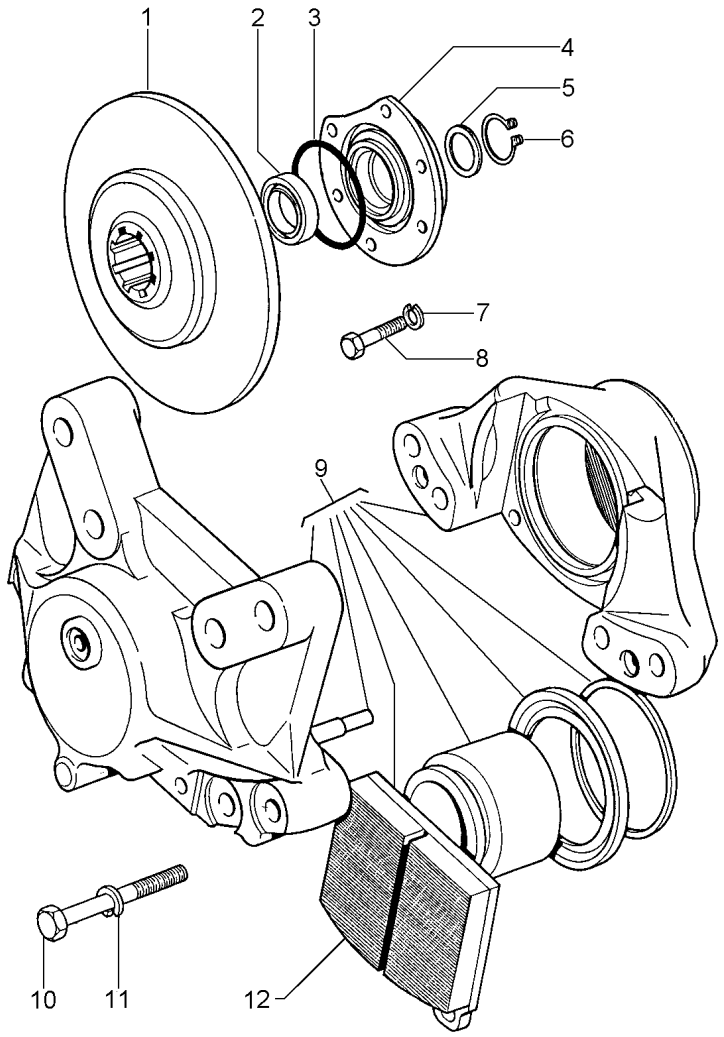

1	3590997M1		**1**	DISCO	DISC	DISCO
2	3098291M1		**1**	RETENTOR	SEAL	RETEN
3	2803833M1		**1**	ANEL "O"	O RING	JUNTA TORICA
4	3590996M1		**1**	FLANGE	FLANGE	PLETINA
5	2834559M1		**1**	ARRUELA	WASHER	ARANDELA
6	339605X1		**2**	ANEL	RING	ARO
7	339369X1		**4**	ARRUELA	WASHER	ARANDELA
8	339299X1		**4**	PARAFUSO	BOLT	PERNO
9	117501554100	▶	**1**	CAVALETE	CRADLE	CRIBA
9	117501554200	◀◀	**1**	CAVALETE	CRADLE	CRIBA
9	049779R1	◀◀	**1**	JG. REPARO	KIT, REPAIR	JUEGO REPARACION
9	049777R1	▶	**1**	JG. REPARO	KIT, REPAIR	JUEGO REPARACION
10	880009332442		**2**	PARAFUSO	BOLT	PERNO
11	339369X1		**2**	ARRUELA	WASHER	ARANDELA
12	049778R1	9	**2**	PASTILHA	PADDING	RELLENO

Redução Final Epicíclica
Epyciclic Final Drive
Reduccíon Final Epiciclic

30-155

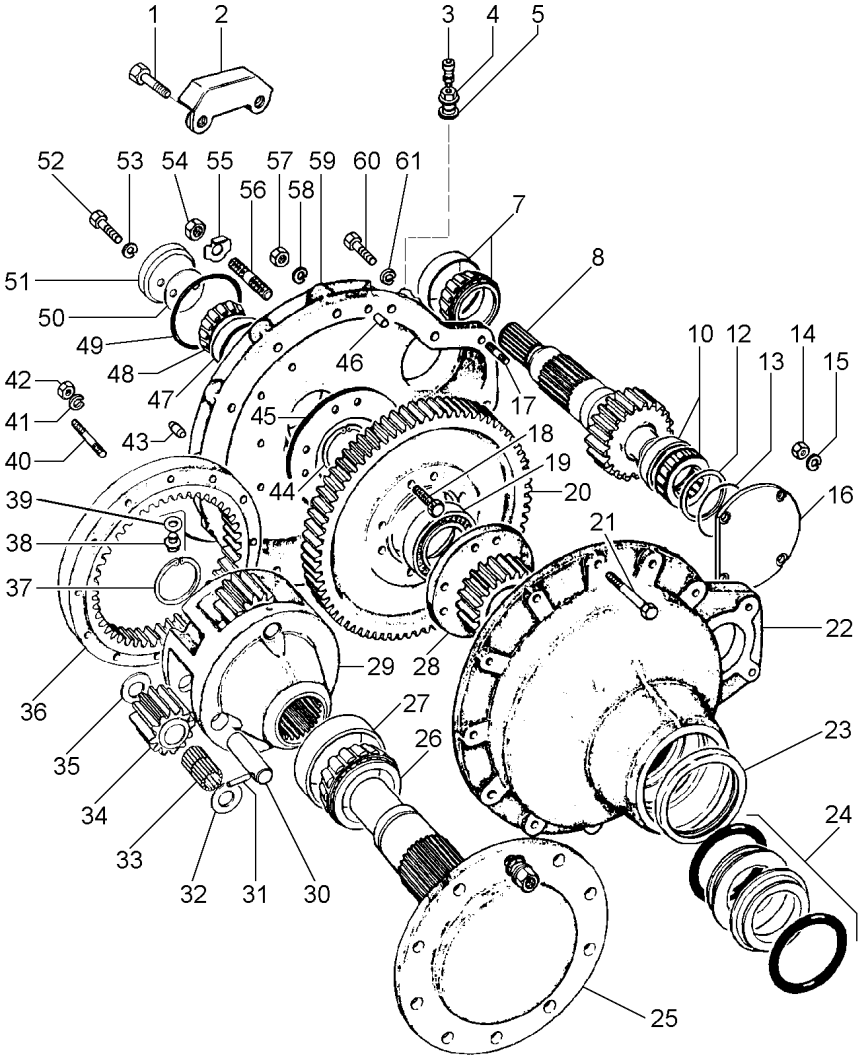

3316669M91 **EN83Z001** **C565001 E04 (1)** **03/05** **30-155**

1	391885X1	[B]		**2**	PARAFUSO	BOLT	PERNO
2	3470294M91	[B]		**1**	PROTEÇÃO	GUARD	DEFENSA
3	182099M91			**1**	RESPIRO	BREATHER	RESPIRADERO
4	1480556M1			**1**	BUJÃO	PLUG	TAPON
5	390202X1			**1**	ARRUELA	WASHER	ARANDELA
7	1851392M91			**1**	ROLAMENTO	BEARING	COJINETE
8	3225719M1		21	**1**	ÁRVORE	AXLE	EJE
10	791266M91			**1**	ROLAMENTO	BEARING	COJINETE
12	3098249M1		0,50MM	**X**	CALÇO	SHIM	CALCE
12	3098250M1		0,762MM	**X**	CALÇO	SHIM	CALCE
12	3098251M1		0,254MM	**X**	CALÇO	SHIM	CALCE
12	3098252M1		0,127MM	**X**	CALÇO	SHIM	CALCE
13	365802X1			**1**	ANEL "O"	O RING	JUNTA TORICA
14	339402X1			**4**	PORCA	NUT	TUERCA
15	339376X1			**4**	ARRUELA	WASHER	ARANDELA
16	3098198M2			**1**	TAMPA	COVER	CUBIERTA
17	391005X1			**4**	PRISIONEIRO	STUD	ESPARRAGO
18	2834738M1			**8**	PARAFUSO	BOLT	PERNO
19	1440545X1			**1**	ROLAMENTO	BEARING	COJINETE
20	3225718M1		72	**1**	COROA	SPROCKET	RUEDA DE CADENA
21	339207X1			**X**	PARAFUSO	BOLT	PERNO
22	3316660M1	[A]		**1**	CARCAÇA	HOUSING	ALOJAMIENTO
22	3316661M1	[B]		**1**	CARCAÇA	HOUSING	ALOJAMIENTO
23	2834566M2	[A]		**1**	RETENTOR	SEAL	RETEN
24	3317294M91	[B]		**1**	RETENTOR	SEAL	RETEN
25	040760N1	[A]		**1**	HASTE	SPINDLE	MANGUETA
			30-160 No				
25	040761N1	[B]		**1**	HASTE	SPINDLE	MANGUETA
25	3590986M91	[A]		**1**	HASTE	SPINDLE	MANGUETA
25	3590987M91	[B]		**1**	HASTE	SPINDLE	MANGUETA
26	3176506M91			**1**	ROLAMENTO	BEARING	COJINETE
27	3176506M91			**1**	ROLAMENTO	BEARING	COJINETE
28	2834313M1		21	**1**	ENGRENAGEM	GEAR	ENGRANAJE
29	2834296M1			**1**	CX. CÂMBIO	GEARBOX	CAJA CAMBIO
30	2834412M1			**3**	ÁRVORE	AXLE	EJE
31	1864852M1			**3**	PINO	PIN	PASADOR
32	184441M1			**6**	ARRUELA	WASHER	ARANDELA
33	184742M1			**174**	ROLETE	ROLLER	RODILLO
34	894769M1			**3**	ENGRENAGEM	GEAR	ENGRANAJE
35	184196M1			**3**	ARRUELA	WASHER	ARANDELA
36	2834295M1		45	**1**	COROA	SPROCKET	RUEDA DE CADENA
37	1441017X1			**1**	ANEL TRAVA	CIRCLIP	CIRCULITO
38	1480557M1			**2**	BUJÃO	PLUG	TAPON
39	390202X1			**2**	ARRUELA	WASHER	ARANDELA
40	3316765M1			**12**	PRISIONEIRO	STUD	ESPARRAGO
41	339376X1			**12**	ARRUELA	WASHER	ARANDELA

Redução Final Epicíclica
Epyciclic Final Drive
Reduccíon Final Epiciclic

30-155

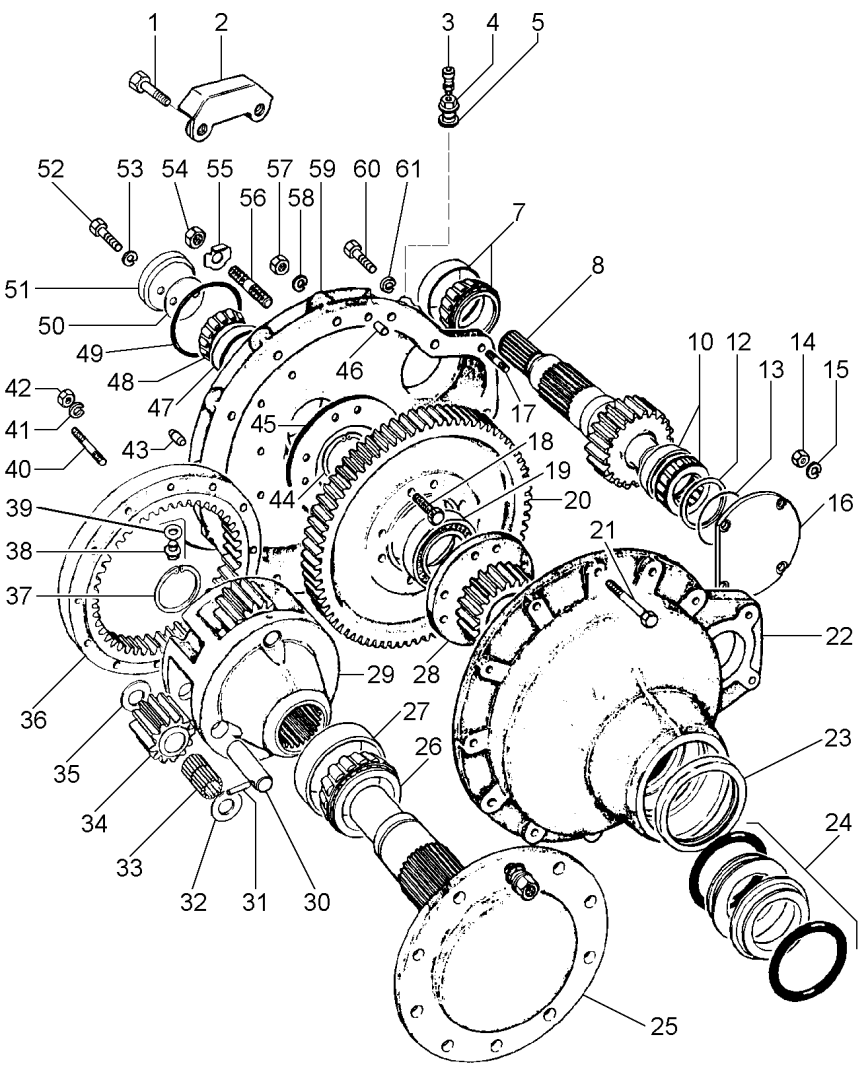

42	1442577X1		**12**	PORCA	NUT	TUERCA
43	2833548M1		**2**	PINO	PIN	PASADOR
44	339605X1		**1**	ANEL	RING	ARO
45	2834525M1		**1**	ANEL	RING	ARO
46	3098810M1		**2**	PINO	PIN	PASADOR
47	3176503M91		**1**	ROLAMENTO	BEARING	COJINETE
48	3176503M91		**1**	ROLAMENTO	BEARING	COJINETE
49	2803805M1		**1**	ANEL "O"	O RING	JUNTA TORICA
50	2834561M1	⧗ 0,50MM	**X**	CALÇO	SHIM	CALCE
50	2834562M1	⧗ 0,127MM	**X**	CALÇO	SHIM	CALCE
50	2834563M1	⧗ 0,254MM	**X**	CALÇO	SHIM	CALCE
50	2834564M1	⧗ 0,762MM	**X**	CALÇO	SHIM	CALCE
51	2834523M2		**1**	ARRUELA	WASHER	ARANDELA
52	390912X1		**2**	PARAFUSO	BOLT	PERNO
53	339369X1		**2**	ARRUELA	WASHER	ARANDELA
54	339760X1		**11**	PORCA	NUT	TUERCA
55	2834739M1		**11**	PLACA	PLATE	PLATO
56	2803854M1		**11**	PRISIONEIRO	STUD	ESPARRAGO
57	339054X1		**11**	PORCA	NUT	TUERCA
58	339369X1		**11**	ARRUELA	WASHER	ARANDELA
59	3225761M1	▶	**1**	CARCAÇA	HOUSING	ALOJAMIENTO
59	3225762M1	◀	**1**	CARCAÇA	HOUSING	ALOJAMIENTO
60	339208X1		**2**	PARAFUSO	BOLT	PERNO
61	339369X1		**2**	ARRUELA	WASHER	ARANDELA

[A] VERSÃO GRÃO
GRAIN COMBINE
VERSION GRANELERA

[B] VERSÃO ARROZ
RICE COMBINE
VERSION ARROCERA

Ponta De Eixo
Spindle
Punta De Eje

30-160

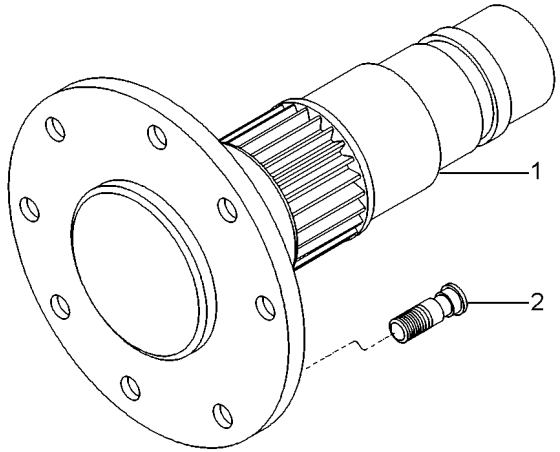

1	3316664M2	[A]	**1** PONTA EIXO	STEERING SPINDLE	MANGUETA DIRECC
1	3316665M2	[B]	**1** PONTA EIXO	STEERING SPINDLE	MANGUETA DIRECC
2	2803871M1	▶	**10** PARAFUSO	BOLT	PERNO
2	2803873M1	◀	**10** PARAFUSO	BOLT	PERNO

[A] VERSÃO GRÃO
GRAIN COMBINE
VERSION GRANELERA

[B] VERSÃO ARROZ
RICE COMBINE
VERSION ARROCERA

Cj. Freio
Brake
Freno

Versão Grão
Grain Version
Version Granelera

30-165

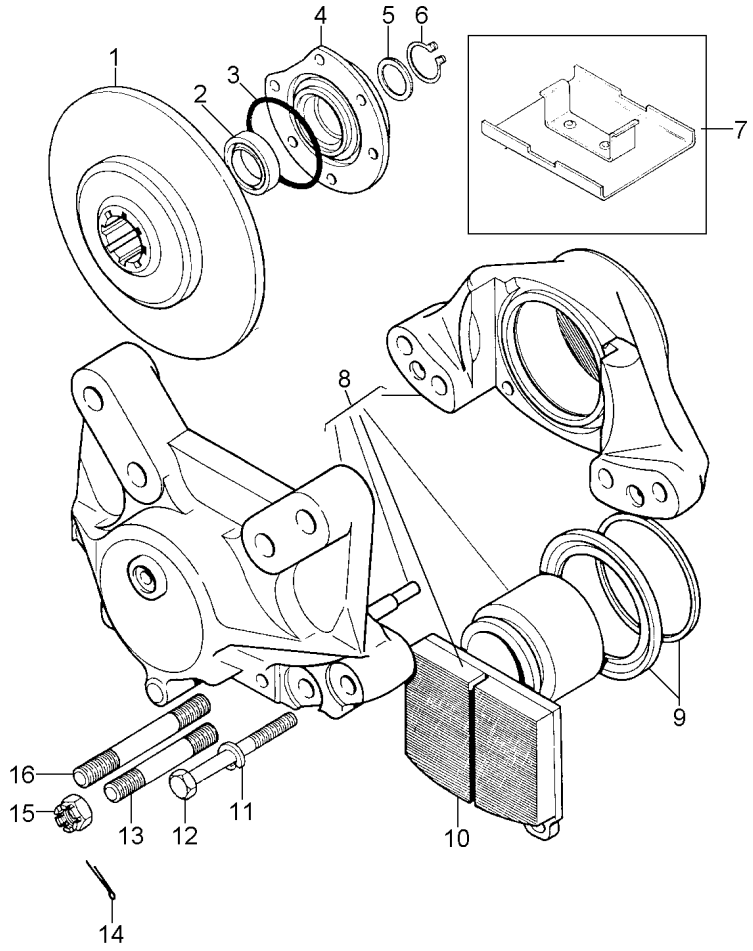

1	2834571M1	**1** DISCO	DISC	DISCO
2	3098291M1	**1** RETENTOR	SEAL	RETEN
3	2803833M1	**1** ANEL "O"	O RING	JUNTA TORICA
4	2834592M1	**1** ANEL	RING	ARO
5	2834559M1	**1** ARRUELA	WASHER	ARANDELA
6	339605X1	**2** ANEL	RING	ARO
7	3315881M91	**1** CJ. TAMPA	KIT, COVER	JUEGO DE TAPA
8	2834608M91	**1** CAVALETE	CRADLE	CRIBA
9	2730908M91	**2** CJ. RETENTOR	KIT, SEAL	RETENES JUEGO
10	2834609M1	**4** PASTILHA	PADDING	RELLENO
11	339369X1	**4** ARRUELA	WASHER	ARANDELA
12	339299X1	**4** PARAFUSO	BOLT	PERNO
13	2834645M1	**2** PRISIONEIRO	STUD	ESPARRAGO
14	391403X1	**2** CUPILHA	COTTER PIN	PASADOR DOUBLE
15	2834648M1	**2** PORCA	NUT	TUERCA
16	2834560M1	**2** PRISIONEIRO	STUD	ESPARRAGO

Cj. Freio
Brake
Freno

Versão Arrozeira
Riz Version
Version Arrocera

30-170

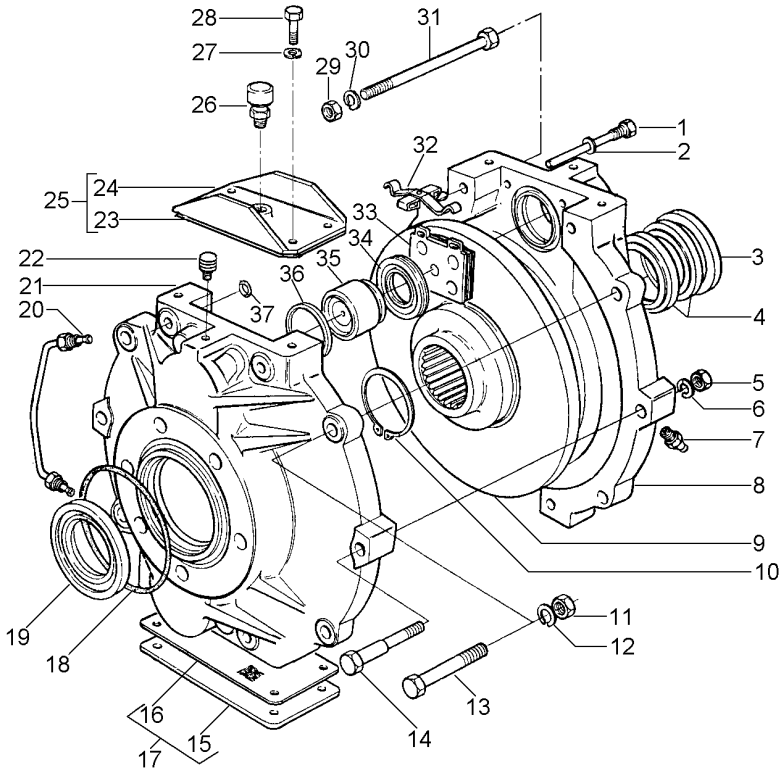

1	3319869M91		**4**	PARAFUSO	BOLT	PERNO
2	391376X1		**4**	ARRUELA	WASHER	ARANDELA
3	3316242M1		**1**	ANEL	RING	ARO
4	3316241M1		**2**	RETENTOR	SEAL	RETEN
5	339402X1		**2**	PORCA	NUT	TUERCA
6	339376X1		**2**	ARRUELA	WASHER	ARANDELA
7	339003X1		**1**	GRAXEIRA	GREASER	ENGRASADOR
8	3319863M1		**1**	CARCAÇA	HOUSING	ALOJAMIENTO
9	2834571M1		**1**	DISCO	DISC	DISCO
10	339605X1		**2**	ANEL	RING	ARO
11	339402X1		**4**	PORCA	NUT	TUERCA
12	339376X1		**4**	ARRUELA	WASHER	ARANDELA
13	1441864X1		**4**	PARAFUSO	BOLT	PERNO
14	3469459M1		**2**	PARAFUSO	BOLT	PERNO
15	3468626M1	17	**1**	TAMPA	COVER	CUBIERTA
16	3468205M1	17	**1**	JUNTA	GASKET	EMPAQUETADURA.
17	3468628M91		**1**	CJ. TAMPA	KIT, COVER	JUEGO DE TAPA
18	2803833M1		**1**	ANEL "O"	O RING	JUNTA TORICA
19	3098291M1		**1**	RETENTOR	SEAL	RETEN
20	3319866M1		**2**	TUBO	PIPE	CANO
21	3319864M1		**1**	CARCAÇA	HOUSING	ALOJAMIENTO
22	2730907M1		**2**	SANGRADOR	BLEEDER	SANGRADOR
23	3468205M1	25	**1**	JUNTA	GASKET	EMPAQUETADURA.
24	3468204M1	25	**1**	TAMPA	COVER	CUBIERTA
25	3468627M91		**1**	CJ. TAMPA	KIT, COVER	JUEGO DE TAPA
26	182099M91		**1**	RESPIRO	BREATHER	RESPIRADERO
27	339375X1		**8**	ARRUELA	WASHER	ARANDELA
28	339560X1		**8**	PARAFUSO	BOLT	PERNO
29	339402X1		**4**	PORCA	NUT	TUERCA
30	339376X1		**4**	ARRUELA	WASHER	ARANDELA
31	339582X1		**4**	PARAFUSO	BOLT	PERNO
32	3175578M1		**2**	MOLA	SPRING	RESORTE
33	2834609M1		**4**	PASTILHA	PADDING	RELLENO
34	3468630M1		**4**	CAPA	CAP	TAPA
35	3468629M1		**4**	PISTÃO	PISTON	PISTON
36	3468633M1		**4**	ANEL	RING	ARO
37	3468632M1		**1**	ANEL	RING	ARO

Eixo Dianteiro
Front Axle
Eje Delantero

40-10

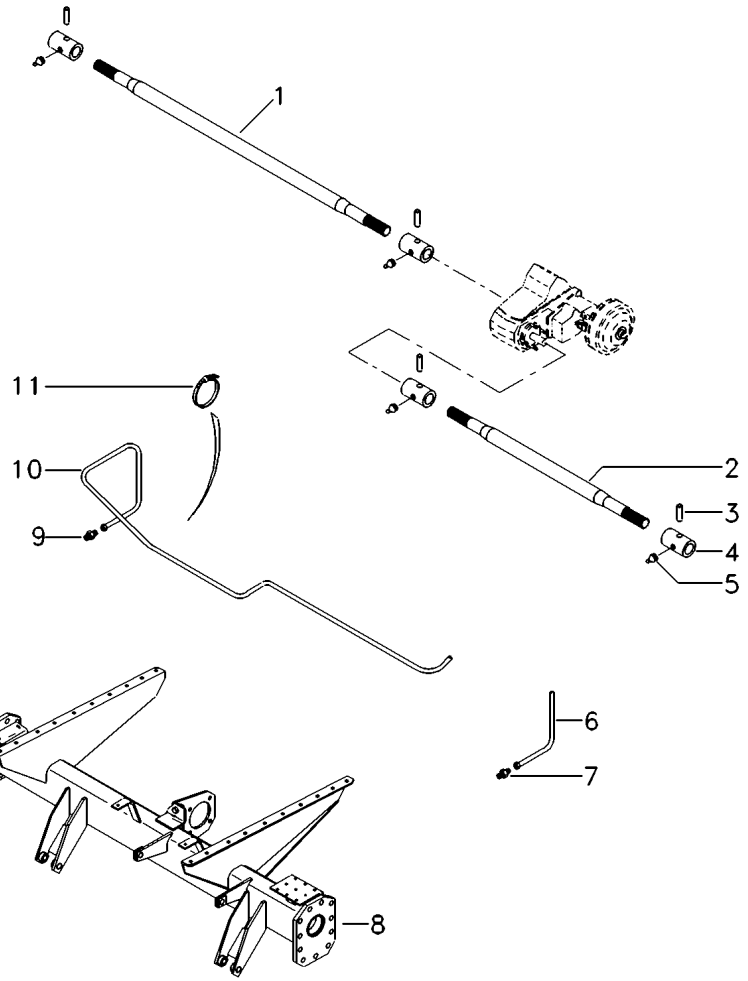

1	3099190M1	[A] ▶	**1**	EIXO	SHAFT	ARBOL
1	3317534M1	[B] ▶	**1**	EIXO	SHAFT	ARBOL
2	2834496M1	◀	**1**	EIXO	SHAFT	ARBOL
3	391277X1		**4**	PINO	PIN	PASADOR
4	2834522M1		**4**	LUVA	SLEEVE	MANCHA
5	339608X1		**4**	GRAXEIRA	GREASER	ENGRASADOR
6	2803810M1	◀	**1**	TUBO	PIPE	CANO
7	390835X1		**1**	CONEXÃO	CONNECTION	CONEXION
8	056005S1	[B] ➡| 05612	**1**	EIXO	SHAFT	ARBOL
8	056004S1	[A] ➡| 05613	**1**	EIXO	SHAFT	ARBOL
8	3099288M93	[A] ➡| 05612	**1**	CJ. EIXO	KIT, AXLE	JUEGO DE EJE
8	3317533M94	[B] ➡| 05613	**1**	CJ. EIXO	KIT, AXLE	JUEGO DE EJE
9	390835X1		**1**	CONEXÃO	CONNECTION	CONEXION
10	2803875M1	▶	**1**	TUBO	PIPE	CANO
11	2803807M1		**4**	BRAÇADEIRA	CLAMP	ABRAZADERA

[A] VERSÃO GRÃO
GRAIN COMBINE
VERSION GRANELERA

[B] VERSÃO ARROZ
RICE COMBINE
VERSION ARROCERA

Eixo Dianteiro
Front Axle
Eje Delantero

40-15

Novo
New
Nuevo

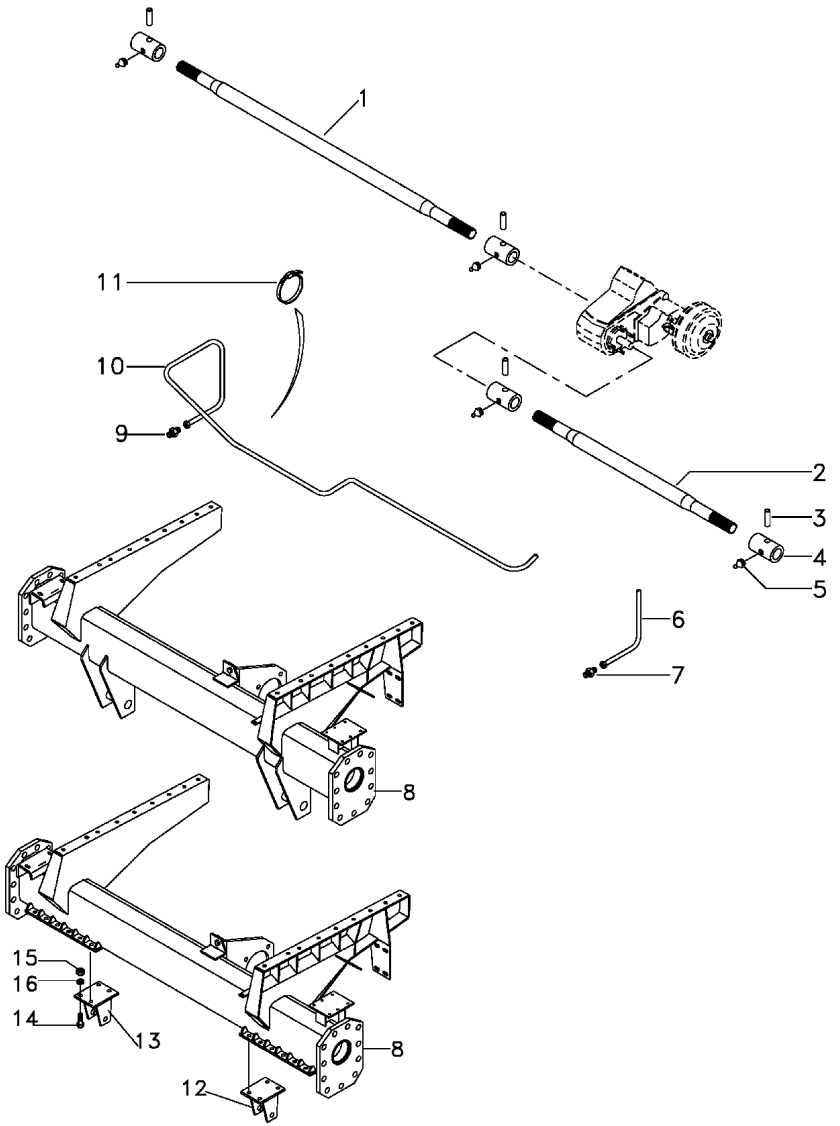

1	3099190M1	[A] ▶	**1** EIXO	SHAFT	ARBOL
1	3317534M1	[B] ▶	**1** EIXO	SHAFT	ARBOL
2	2834496M1	◀	**1** EIXO	SHAFT	ARBOL
3	391277X1		**4** PINO	PIN	PASADOR
4	2834522M1		**4** LUVA	SLEEVE	MANCHA
5	339608X1		**4** GRAXEIRA	GREASER	ENGRASADOR
6	2803810M1	◀	**1** TUBO	PIPE	CANO
7	390835X1		**1** CONEXÃO	CONNECTION	CONEXION
8	062802S1	[A]	**1** EIXO	SHAFT	ARBOL
8	062801S1	[B]	**1** EIXO	SHAFT	ARBOL
9	390835X1		**1** CONEXÃO	CONNECTION	CONEXION
10	2803875M1	▶	**1** TUBO	PIPE	CANO
11	2803807M1	[B]	**3** BRAÇADEIRA	CLAMP	ABRAZADERA
11	2803807M1	[A]	**4** BRAÇADEIRA	CLAMP	ABRAZADERA
12	062826S1	[B] ◀	**1** SUPORTE	BRACKET	SOPORTE
13	062827S1	[B] ▶	**1** SUPORTE	BRACKET	SOPORTE
14	391334X1	[B]	**8** PARAFUSO	BOLT	PERNO
15	339034X1	[B]	**8** PORCA	NUT	TUERCA
16	339377X1	[B]	**8** ARRUELA	WASHER	ARANDELA

[A] VERSÃO GRÃO
GRAIN COMBINE
VERSION GRANELERA

[B] VERSÃO ARROZ
RICE COMBINE
VERSION ARROCERA

Eixo Traseiro
Rear Axle
Eje Trasero

50-10

2 Rodas Motrizes
2 Wheels Drive
2 Ruedas Motriz

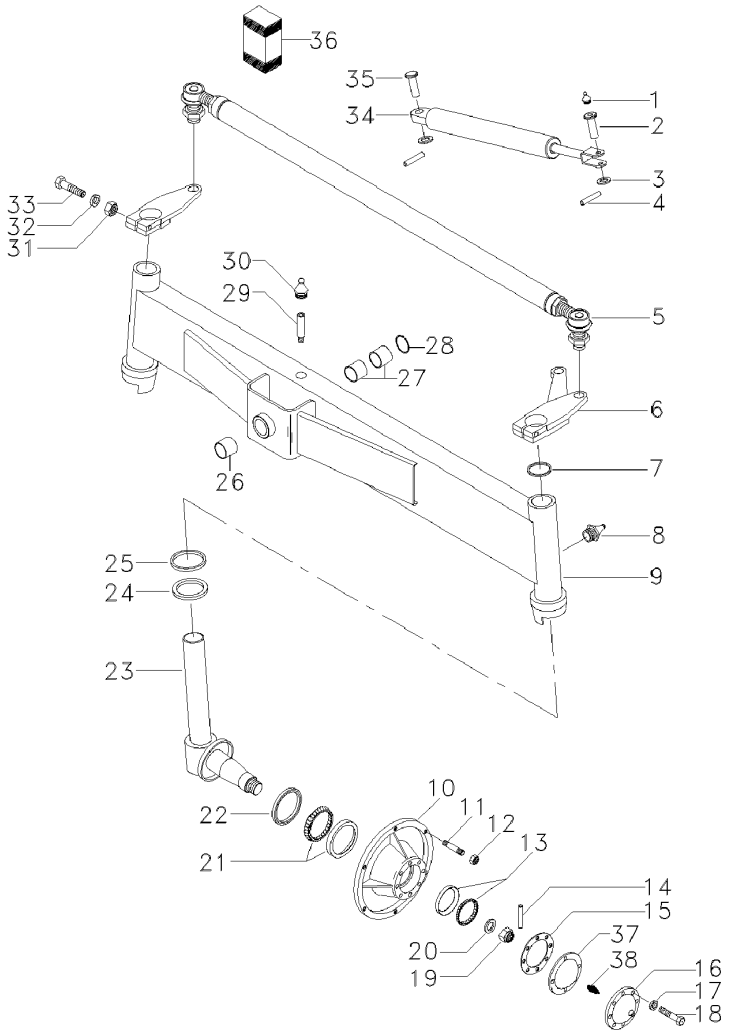

1	339003X1		**1**	GRAXEIRA	GREASER	ENGRASADOR
2	417203M2		**1**	PINO	PIN	PASADOR
3	390975X1		**2**	ARRUELA	WASHER	ARANDELA
4	391428X1		**2**	CONTRAPINO	DOWEL	CENTRAJE
5	3318779M91	▶◀ 2155mm 👁 50-15 No	**1**	CJ. BARRA	KIT, DRAWBAR	JGO.BARRA TIRO
5	3318780M91	▶◀ 1580mm ▶| 4S003104 👁 50-20 No	**1**	CJ. BARRA	KIT, DRAWBAR	JGO.BARRA TIRO
5	6204850M91	▶◀ 1580mm ▶▶ 4S003105 👁 50-25 No	**1**	CJ. BARRA	KIT, DRAWBAR	JGO.BARRA TIRO
5	3318566M91	▶◀ 2750mm 👁 50-30 No	**1**	CJ. BARRA	KIT, DRAWBAR	JGO.BARRA TIRO
6	3317449M91	◀	**1**	BRAÇO	ARM	BRAZO
6	3317450M91	▶	**1**	BRAÇO	ARM	BRAZO
7	3410391M1		**2**	VEDADOR	SEAL	RETEN
8	339003X1		**2**	GRAXEIRA	GREASER	ENGRASADOR
9	3317641M93	[AG] ◀▶ 2.155MM	**1**	ÁRVORE	AXLE	EJE
9	3318996M92	[B] ◀▶ 2,750MM	**1**	ÁRVORE	AXLE	EJE
9	3469740M92	[B] ◀▶ 1,580MM	**1**	EIXO	SHAFT	ARBOL
9	061944S1	[AF] ◀▶ 2.155MM	**1**	EIXO	SHAFT	ARBOL
9	3469740M92	[A] ◀▶ 1,580MM ▶| 6136	**1**	EIXO	SHAFT	ARBOL
9	3318996M92	[A] ◀▶ 2,750MM ▶▶ 6137	**1**	ÁRVORE	AXLE	EJE
9	3318775M93	[AE]	**1**	EIXO TRASEIRO	REAR AXLE	EJE TRASERO
10	2833136M1	[BD] ◀▶ 1,580MM	**2**	CUBO	HUB	CUBO
10	2833136M1	[ABD] ◀▶ 2,750MM RA	**2**	CUBO	HUB	CUBO
10	3226615M1	[AC] ZA ◀▶ 2,155MM	**2**	CUBO	HUB	CUBO
11	488988M2		**12**	PRISIONEIRO	STUD	ESPARRAGO
12	881162M2		**12**	PORCA	NUT	TUERCA
13	645695M91		**2**	ROLAMENTO	BEARING	COJINETE
14	354415X1		**2**	CUPILHA	COTTER PIN	PASADOR DOUBLE
15	882282M1		**2**	JUNTA	GASKET	EMPAQUETADURA.
16	035677N1	👁 50-45 No	**2**	CALOTA	CAP	TAPA
17	353446X1		**8**	ARRUELA	WASHER	ARANDELA
18	353679X1		**8**	PARAFUSO	BOLT	PERNO
19	882263M1		**2**	PORCA	NUT	TUERCA

Eixo Traseiro
Rear Axle
Eje Trasero

50-10

2 Rodas Motrizes
2 Wheels Drive
2 Ruedas Motriz

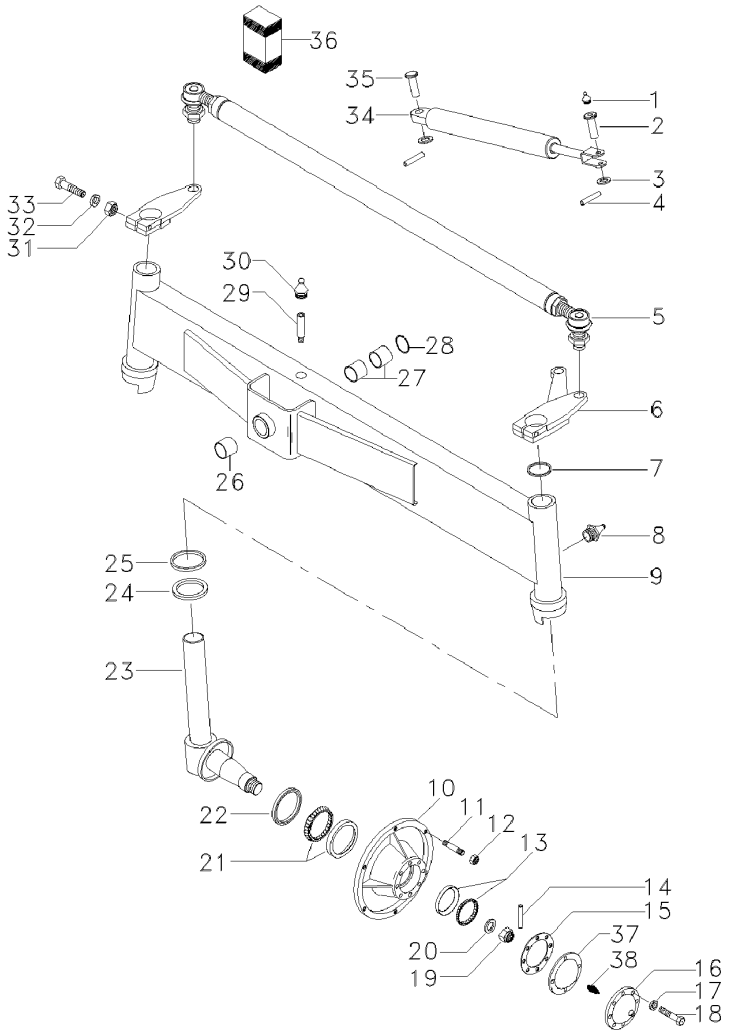

20	881384M1		**2**	ARRUELA	WASHER	ARANDELA
21	882554M91		**2**	ROLAMENTO	BEARING	COJINETE
22	882261M1		**2**	RETENTOR	SEAL	RETEN
23	3317634M91	[B]	**1**	PONTA EIXO	STEERING SPINDLE	MANGUETA DIRECC
		◀				
		◀▶ 1,580MM				
		▶| 6136				
23	3317635M91	[B]	**1**	PONTA EIXO	STEERING SPINDLE	MANGUETA DIRECC
		▶				
		◀▶ 1,580MM				
		▶| 6136				
23	3318567M91	[AB]	**1**	PONTA EIXO	STEERING SPINDLE	MANGUETA DIRECC
		◀				
23	3318567M91	[AF]	**1**	PONTA EIXO	STEERING SPINDLE	MANGUETA DIRECC
		◀				
		◀▶ 2,750MM				
		▶| 6136				
23	3318568M91	[AB]	**1**	PONTA EIXO	STEERING SPINDLE	MANGUETA DIRECC
		▶				
23	3318568M91	[AF]	**1**	PONTA EIXO	STEERING SPINDLE	MANGUETA DIRECC
		▶				
		◀▶ 2,155MM				
		▶| 6136				
23	058607S1	[B]	**1**	PONTA EIXO	STEERING SPINDLE	MANGUETA DIRECC
		▶				
		◀▶ 1,580MM				
		▶| 6137				
23	058607S1	[A]	**1**	PONTA EIXO	STEERING SPINDLE	MANGUETA DIRECC
		▶				
		◀▶ 2,750MM				
		▶| 6137				
23	058606S1	[AF]	**1**	PONTA EIXO	STEERING SPINDLE	MANGUETA DIRECC
		◀				
		◀▶ 2,155MM				
		▶| 6137				
23	058606S1	[B]	**1**	PONTA EIXO	STEERING SPINDLE	MANGUETA DIRECC
		◀				
		◀▶ 1,580MM				
		▶| 6137				
23	058606S1	[A]	**1**	PONTA EIXO	STEERING SPINDLE	MANGUETA DIRECC
		◀				
		◀▶ 2,750MM				
		▶| 6137				
24	3148443M1		**2**	ARRUELA	WASHER	ARANDELA
25	3148442M1		**2**	ARRUELA	WASHER	ARANDELA
26	1483465M1	9	**1**	BUCHA	BUSH	CASQUILLO
27	1483464M1	9	**2**	BUCHA	BUSH	CASQUILLO
28	1441247X1	9	**1**	ANEL	RING	ARO
29	419028M1		**1**	ESPAÇADOR	SPACER	PIEZA DISTANCIA
30	339003X1		**2**	GRAXEIRA	GREASER	ENGRASADOR

Eixo Traseiro
Rear Axle
Eje Trasero

50-10

2 Rodas Motrizes
2 Wheels Drive
2 Ruedas Motriz

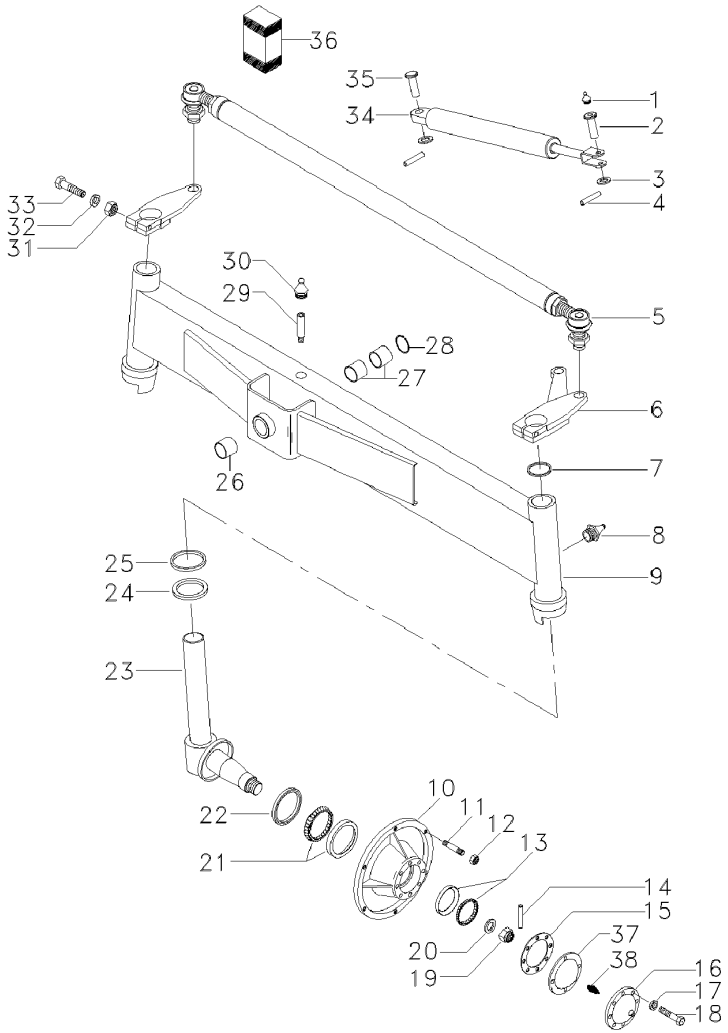

31	339034X1		**2**	PORCA	NUT	TUERCA
32	339377X1		**2**	ARRUELA	WASHER	ARANDELA
33	339182X1		**2**	PARAFUSO	BOLT	PERNO
34	3318419M93	➡| 3S001229 -3S001021 -3S001022	**1**	CILINDRO	CYLINDER	CILINDRO
34	069600T1	➡ 3S001230 +3S001021 +3S001022 👁 50-35 No	**1**	CILINDRO	CYLINDER	CILINDRO
35	3318523M1		**1**	PINO	PIN	PASADOR
36	3175636M91	34 ➡| 3S001229 -3S001021 -3S001022	**1**	JG. REPARO	KIT, REPAIR	JUEGO REPARACION
36	073144R1	34 ➡ 3S001230 +3S001021 +3S001022	**1**	JG. REPARO	KIT, REPAIR	JUEGO REPARACION
37	035672P1	16	**1**	CAPA	CAP	TAPA
38	200191M1	16	**1**	GRAXEIRA	GREASER	ENGRASADOR

[A] VERSÃO GRÃO
GRAIN COMBINE
VERSION GRANELERA

[B] VERSÃO ARROZ - SEM TRAÇÃO
RICE VERSION - WITHOUT 4WD
VERSION ARROZ - SIN REACCION

[C] PESADO
LOURD
PESADO

[D] LEVE
LIGHT
LEVE

[E] PARA SÉRIES 6161, 6246, 6247, 6256 E 6518
TO SERIES 6161, 6246, 6247, 6256 AND 6518
PARA SERIES 6161, 6246, 6247, 6256 Y 6518

[F] USADO COM PNEU TRASEIRO 12.4 X 24R1 (6L)
USED WITH REAR TYRE 12.4 X 24R1 (6L)
USADO CON NEUMÁTICO TRASERO 12.4 X 24R1 (6L)

[G] USADO COM PNEU TRASEIRO 10.0 X 16F2 (8L)
USED WITH REAR TYRE 10.0 X 16F2 (8L)
USADO CON NEUMÁTICO TRASERO 10.0 X 16F2 (8L)

Barra De Direção
Tie Rods
Barras De Acoplamento

50-15

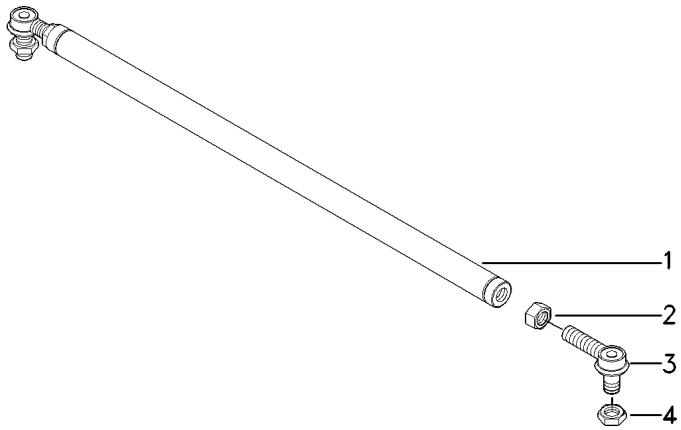

1	3318782M91	▶◀ 2.155mm	**1**	CJ. BARRA	KIT, DRAWBAR	JGO.BARRA TIRO
2	339089X1		**2**	PORCA	NUT	TUERCA
3	3145093M91	3145298M91	**2**	TERMINAL	END	EXTREMO
4	353429X1		**2**	PORCA	NUT	TUERCA

Barra De Direção
Tie Rods
Barras De Acoplamento

50-20

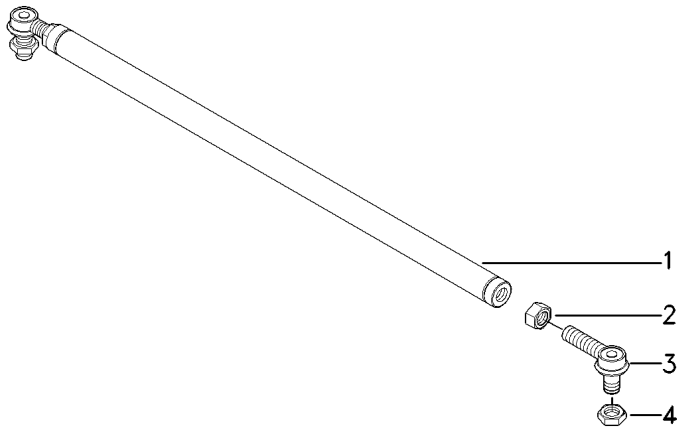

1	3318783M91	1,580mm	**1**	CJ. BARRA	KIT, DRAWBAR	JGO.BARRA TIRO
2	339089X1		**2**	PORCA	NUT	TUERCA
3	3145093M91	⊸ 3145298M91	**2**	TERMINAL	END	EXTREMO
4	353429X1		**2**	PORCA	NUT	TUERCA

Barra De Direção
Tie Rods
Barras De Acoplamento

50-25

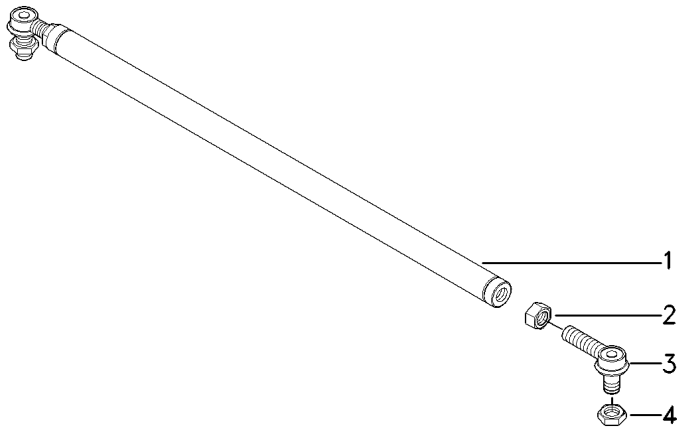

1	6204849M91	1,580mm	**1** BARRA	BAR	BARRA
2	339089X1		**2** PORCA	NUT	TUERCA
3	3145093M91	→ 3145298M91	**2** TERMINAL	END	EXTREMO
4	353429X1		**2** PORCA	NUT	TUERCA

Barra De Direção
Tie Rods
Barras De Acoplamento

50-30

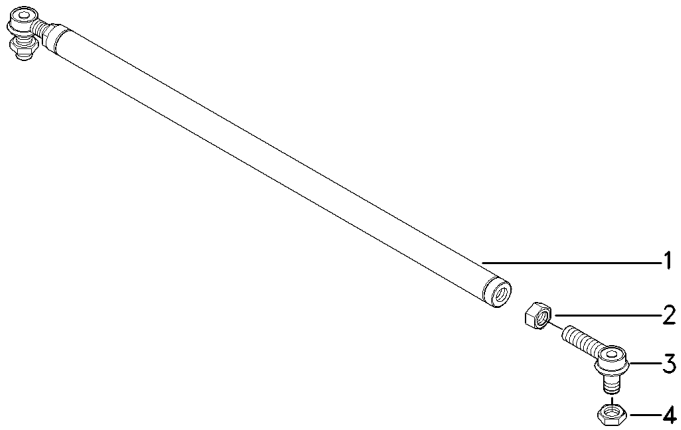

1	3318551M91	2,750mm	**1** BARRA	BAR	BARRA
2	339089X1		**2** PORCA	NUT	TUERCA
3	3145093M91	⊸ 3145298M91	**2** TERMINAL	END	EXTREMO
4	353429X1		**2** PORCA	NUT	TUERCA

Cilindro Hidráulico
Hydraulic Cylinder
Cilindro Hidráulico

Direção
Steering
Direccíon

50-35

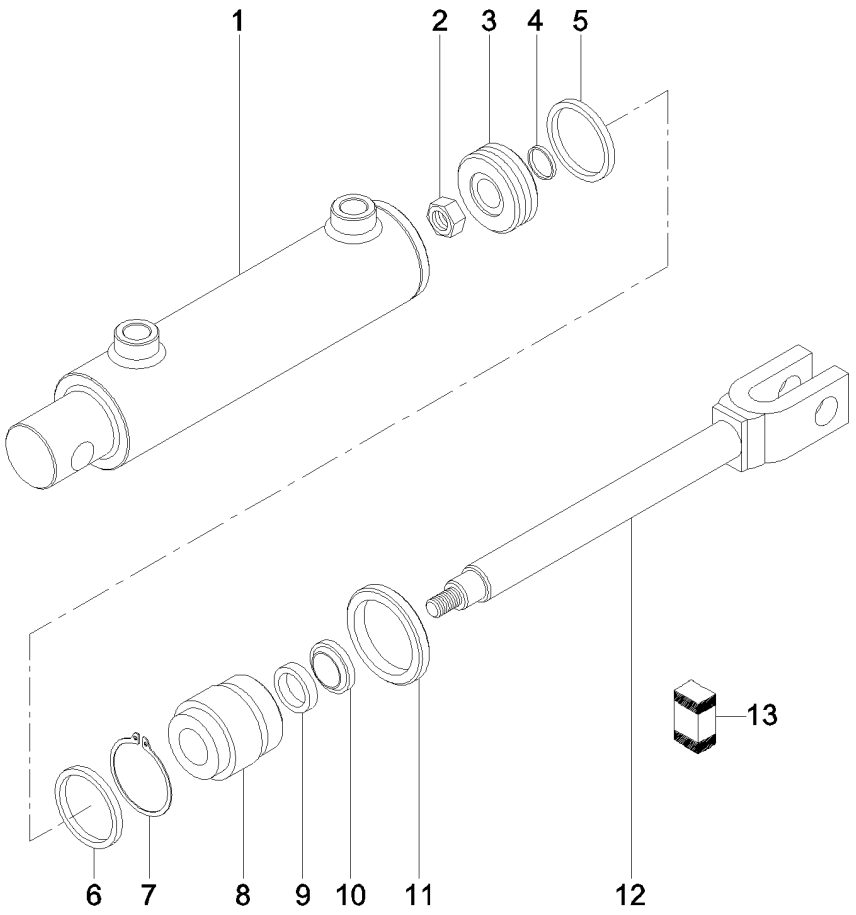

1	073191R1		**1**	CAMISA	LINER	CAMISA
2	073200R1		**1**	PORCA	NUT	TUERCA
3	073190R1		**1**	PISTÃO	PISTON	PISTON
4	073199R1		**1**	ANEL "O"	O RING	JUNTA TORICA
5	073189R1	13	**1**	ANEL	RING	ARO
5	073188R1	13	**1**	ANEL	RING	ARO
6	073194R1	13	**1**	ANEL "O"	O RING	JUNTA TORICA
7	073195R1		**1**	ANEL	RING	ARO
8	073193R1		**1**	GUIA	GUIDE	GUIA
9	073198R1	13	**1**	GAXETA	GASKET	GAXETA
10	073197R1	13	**1**	RASPADOR	SCRAPER	RASPADOR
11	073196R1		**1**	PORCA	NUT	TUERCA
12	073192R1		**1**	HASTE	RAIL	RIEL
13	073144R1		**1**	JG. REPARO	KIT, REPAIR	JUEGO REPARACION

Eixo Traseiro
Rear Axle
Eje Trasero

Kit Adaptação Eixo Largo
Adapter Kit Wide
Kit Adaptación Eje Ancho

50-40

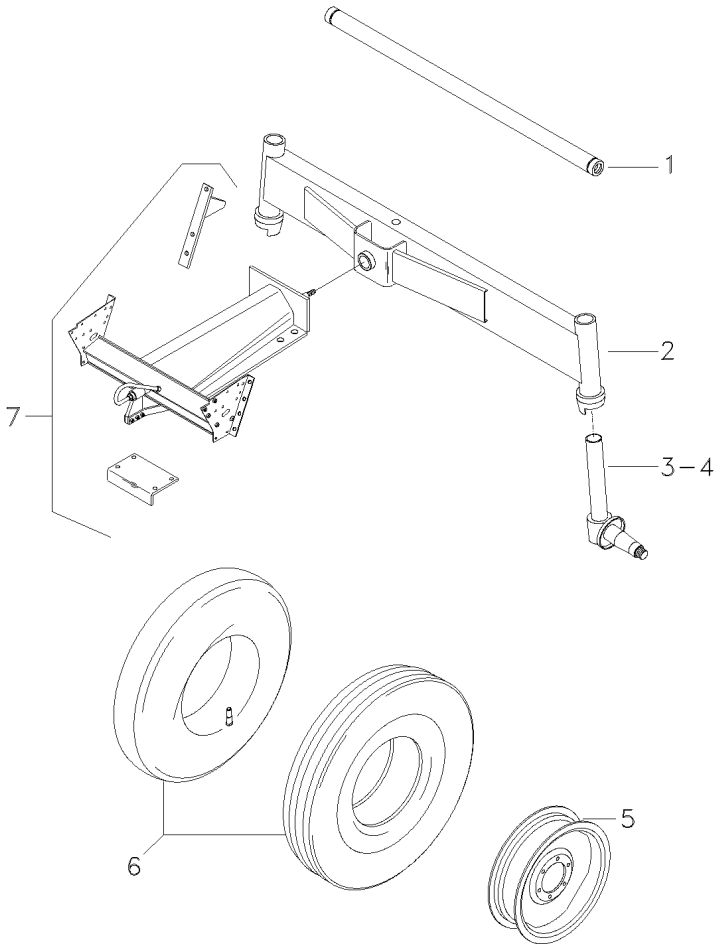

1	3318551M91		**1**	BARRA	BAR	BARRA
2	3318996M92	2750MM	**1**	ÁRVORE	AXLE	EJE
3	3318567M91	◀	**1**	PONTA EIXO	STEERING SPINDLE	MANGUETA DIRECC
4	3318568M91	▶	**1**	PONTA EIXO	STEERING SPINDLE	MANGUETA DIRECC
5	3226871M1	10X24	**2**	ARO	RIM	LLANTA
6	3408345M91	👁 110-70 No	**2**	CJ.PNEU E CÂMARA	TYRE AND TUBE	NEUM.Y.CAMARA
7	3318970M91		**1**	SUPORTE	BRACKET	SOPORTE

Calota
Cap
Tapa

50-45

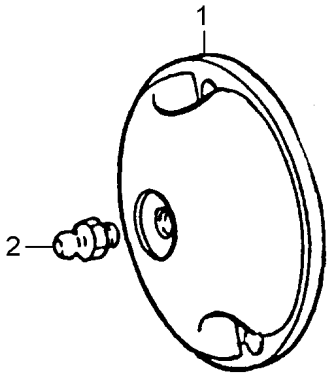

1	035672P1	**1** CAPA	CAP	TAPA
2	200191M1	**1** GRAXEIRA	GREASER	ENGRASADOR

Eixo Traseiro Rear Axle Eje Trasero	Tração (4x4) Drive (4x4) Traccion (4x4)	50-50	Zf - Apl 335 - Tração Lateral Zf - Apl 335 - Side Drive Zf - Apl 335 - Tracción Lateral

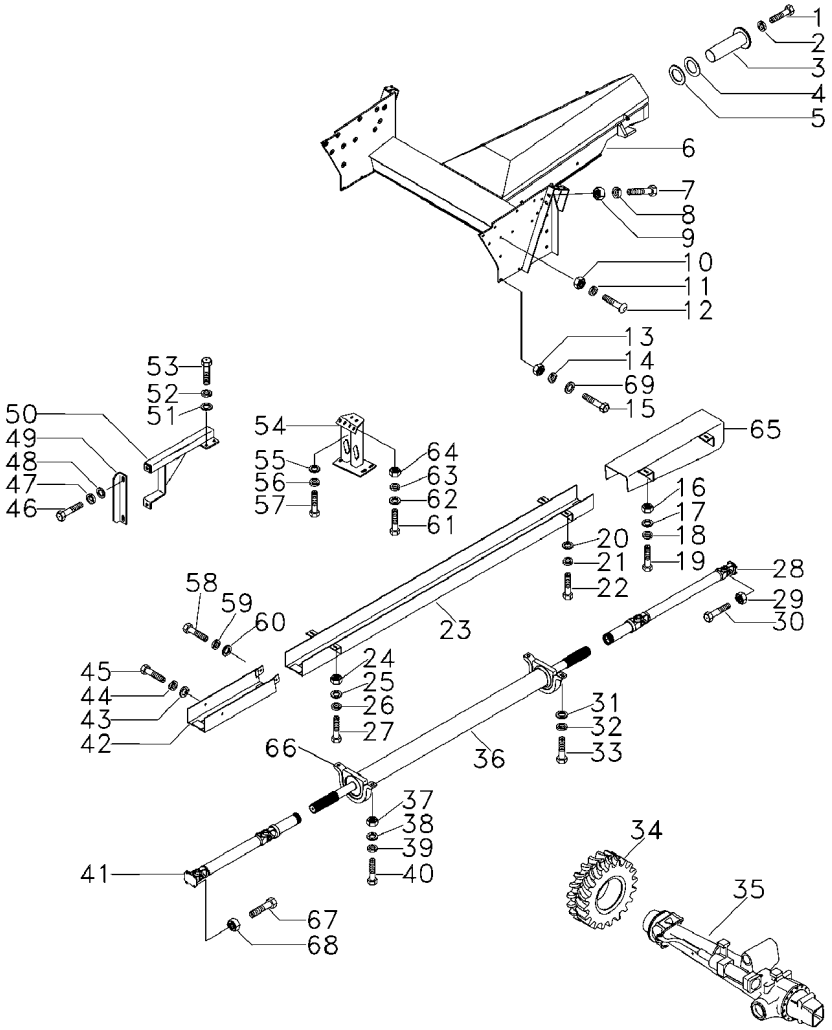

1	339451X1		**2**	PARAFUSO	BOLT	PERNO
2	339376X1		**2**	ARRUELA	WASHER	ARANDELA
3	055957S1		**1**	PINO	PIN	PASADOR
4	898018M2	0,73-0,67 ➡ 6613 ↔ 6615 - 6649 6654 - 6663	**X**	CALÇO	SHIM	CALCE
4	898019M2	0,92-0,87	**X**	CALÇO	SHIM	CALCE
4	898020M2	1,04-0,99 ➡ 6613 ↔ 6615 - 6649 6654 - 6663	**X**	CALÇO	SHIM	CALCE
4	882868M2	1,17-1,12 ➡ 6613 ↔ 6615 - 6649 6654 - 6663	**X**	CALÇO	SHIM	CALCE
4	882869M2	1,30-1,25	**X**	CALÇO	SHIM	CALCE
5	898017M2		**2**	CALÇO	SHIM	CALCE
6	054553S1		**1**	SUPORTE	BRACKET	SOPORTE
7	339451X1	M10X30	**3**	PARAFUSO	BOLT	PERNO
7	339814X1	M10X35	**1**	PARAFUSO	BOLT	PERNO
8	339376X1		**4**	ARRUELA	WASHER	ARANDELA
9	339402X1		**4**	PORCA	NUT	TUERCA
10	339402X1	➡ 6613 ↔ 6615 - 6649 6654 - 6663	**20**	PORCA	NUT	TUERCA
10	339402X1	➡ 6664 ↔ 6650 - 6653 + 6614	**14**	PORCA	NUT	TUERCA
11	339376X1	➡ 6613 ↔ 6615 - 6649 6654 - 6663	**15**	ARRUELA	WASHER	ARANDELA
11	339376X1	➡ 6664 ↔ 6650 - 6653 + 6614	**14**	ARRUELA	WASHER	ARANDELA
12	1442456X1	M10X30 ➡ 6613 ↔ 6615 - 6649 6654 - 6663	**20**	PARAFUSO	BOLT	PERNO
12	1442868X1	M10X35 ➡ 6613 ↔ 6615 - 6649	**4**	PARAFUSO	BOLT	PERNO
12	1442457X1	M10X40 ➡ 6613 ↔ 6615 - 6649 6654 - 6663	**1**	PARAFUSO	BOLT	PERNO
12	1442456X1	M10x30 ➡ 6664 ↔ 6650 - 6653 + 6614	**14**	PARAFUSO	BOLT	PERNO

Eixo Traseiro Rear Axle Eje Trasero	Tração (4x4) Drive (4x4) Traccion (4x4)	50-50	Zf - Apl 335 - Tração Lateral Zf - Apl 335 - Side Drive Zf - Apl 335 - Tracción Lateral

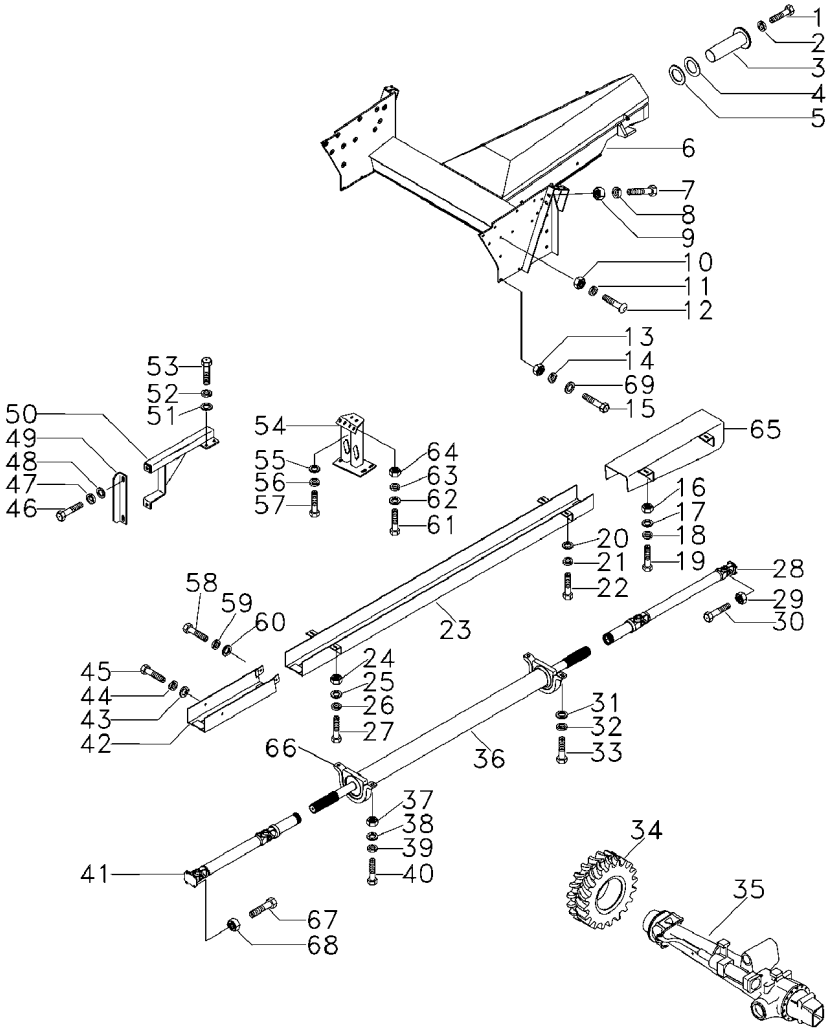

12	1442868X1	M10x35 ➡ 6664 ↔ 6650 - 6653 + 6614	**5** PARAFUSO	BOLT	PERNO
13	339402X1		**6** PORCA	NUT	TUERCA
14	339376X1		**6** ARRUELA	WASHER	ARANDELA
15	339451X1	M10X30	**4** PARAFUSO	BOLT	PERNO
15	390809X1	M10X25	**2** PARAFUSO	BOLT	PERNO
16	339402X1	➡ 6613 ↔ 6615 - 6649 6654 - 6663	**2** PORCA	NUT	TUERCA
17	339025X1		**2** ARRUELA	WASHER	ARANDELA
18	339376X1		**2** ARRUELA	WASHER	ARANDELA
19	339451X1		**2** PARAFUSO	BOLT	PERNO
20	339376X1		**2** ARRUELA	WASHER	ARANDELA
21	339025X1		**2** ARRUELA	WASHER	ARANDELA
22	339814X1		**2** PARAFUSO	BOLT	PERNO
23	054775S1		**1** PROTEÇÃO	GUARD	DEFENSA
24	339402X1		**2** PORCA	NUT	TUERCA
25	339025X1		**2** ARRUELA	WASHER	ARANDELA
26	339376X1		**2** ARRUELA	WASHER	ARANDELA
27	339814X1		**2** PARAFUSO	BOLT	PERNO
28	055472T1	👁 50-65 No	**1** CARDAN	DRIVE SHAFT	EJE DE MANDO
29	353431X1	➡ 6613 ↔ 6615 - 6649 6654 - 6663	**8** PORCA	NUT	TUERCA
29	353431X1	➡ 6664 ↔ 6650 - 6653 + 6614	**4** PORCA	NUT	TUERCA
30	353540X1	➡ 6613 ↔ 6615 - 6649 6654 - 6663	**8** PARAFUSO	BOLT	PERNO
30	353540X1	➡ 6664 ↔ 6650 - 6653 + 6614	**4** PARAFUSO	BOLT	PERNO
31	339704X1		**2** ARRUELA	WASHER	ARANDELA
32	339369X1		**2** ARRUELA	WASHER	ARANDELA
33	391375X1		**2** PARAFUSO	BOLT	PERNO
34	055403N1	14.9X24 -R2 👁 110-55 No	**1** CJ. RODA	KIT, WHEEL	JUEGO DE RUEDA
35	054903T1		**1** EIXO	SHAFT	ARBOL
36	055473T1		**1** CARDAN	DRIVE SHAFT	EJE DE MANDO
37	339054X1		**2** PORCA	NUT	TUERCA
38	339704X1		**2** ARRUELA	WASHER	ARANDELA
39	339369X1		**2** ARRUELA	WASHER	ARANDELA
40	391375X1		**2** PARAFUSO	BOLT	PERNO
41	055471T1	👁 50-60 No ➡ 6613 ↔ 6615 - 6649 6654 - 6663	**1** CARDAN	DRIVE SHAFT	EJE DE MANDO

Eixo Traseiro Rear Axle Eje Trasero	Tração (4x4) Drive (4x4) Traccion (4x4)	50-50	Zf - Apl 335 - Tração Lateral Zf - Apl 335 - Side Drive Zf - Apl 335 - Tracción Lateral

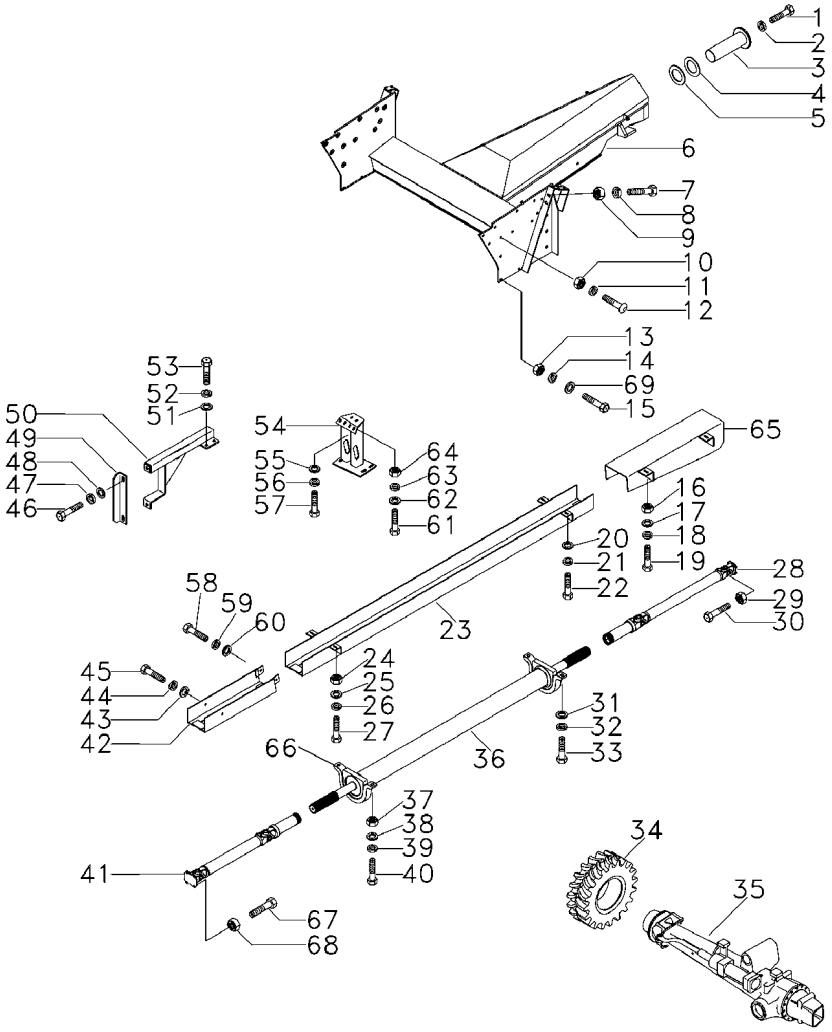

41	064035T1	➡ 6664 ↔ 6650 - 6653 + 6614	**1**	CARDÃ	GIMBAL	CARDAN
42	054768S1	➡ 6613 ↔ 6615 - 6649 6654 - 6663	**1**	PROTEÇÃO	GUARD	DEFENSA
42	063897S1	➡ 6664 ↔ 6650 - 6653 + 6614	**1**	PROTEÇÃO	GUARD	DEFENSA
43	339374X1		**2**	ARRUELA	WASHER	ARANDELA
44	339024X1		**2**	ARRUELA	WASHER	ARANDELA
45	339123X1		**2**	PARAFUSO	BOLT	PERNO
46	339214X1		**2**	PARAFUSO	BOLT	PERNO
47	339596X1		**2**	ARRUELA	WASHER	ARANDELA
48	339377X1		**2**	ARRUELA	WASHER	ARANDELA
49	055262P1		**1**	CANTONEIRA	ANGLE	ANGULO
50	055256S1		**1**	SUPORTE	BRACKET	SOPORTE
51	339369X1		**4**	ARRUELA	WASHER	ARANDELA
52	339704X1		**4**	ARRUELA	WASHER	ARANDELA
53	391375X1		**4**	PARAFUSO	BOLT	PERNO
54	054682S1		**1**	SUPORTE	BRACKET	SOPORTE
55	339376X1		**2**	ARRUELA	WASHER	ARANDELA
56	339025X1		**2**	ARRUELA	WASHER	ARANDELA
57	339814X1		**2**	PARAFUSO	BOLT	PERNO
58	339123X1		**2**	PARAFUSO	BOLT	PERNO
59	339024X1		**2**	ARRUELA	WASHER	ARANDELA
60	339374X1		**2**	ARRUELA	WASHER	ARANDELA
61	339814X1		**2**	PARAFUSO	BOLT	PERNO
62	339376X1		**2**	ARRUELA	WASHER	ARANDELA
63	339025X1		**2**	ARRUELA	WASHER	ARANDELA
64	339402X1		**2**	PORCA	NUT	TUERCA
65	054776S1		**1**	PROTEÇÃO	GUARD	DEFENSA
66	056020R1	36	**2**	MANCAL	BEARING	COJINETE
67	353540X1	➡ 6664 ↔ 6650 - 6653 + 6614	**4**	PARAFUSO	BOLT	PERNO
68	353431X1	➡ 6664 ↔ 6650 - 6653 + 6614	**4**	PORCA	NUT	TUERCA
69	390374X1		**6**	ARRUELA	WASHER	ARANDELA

Suporte
Support
Soporte

50-55

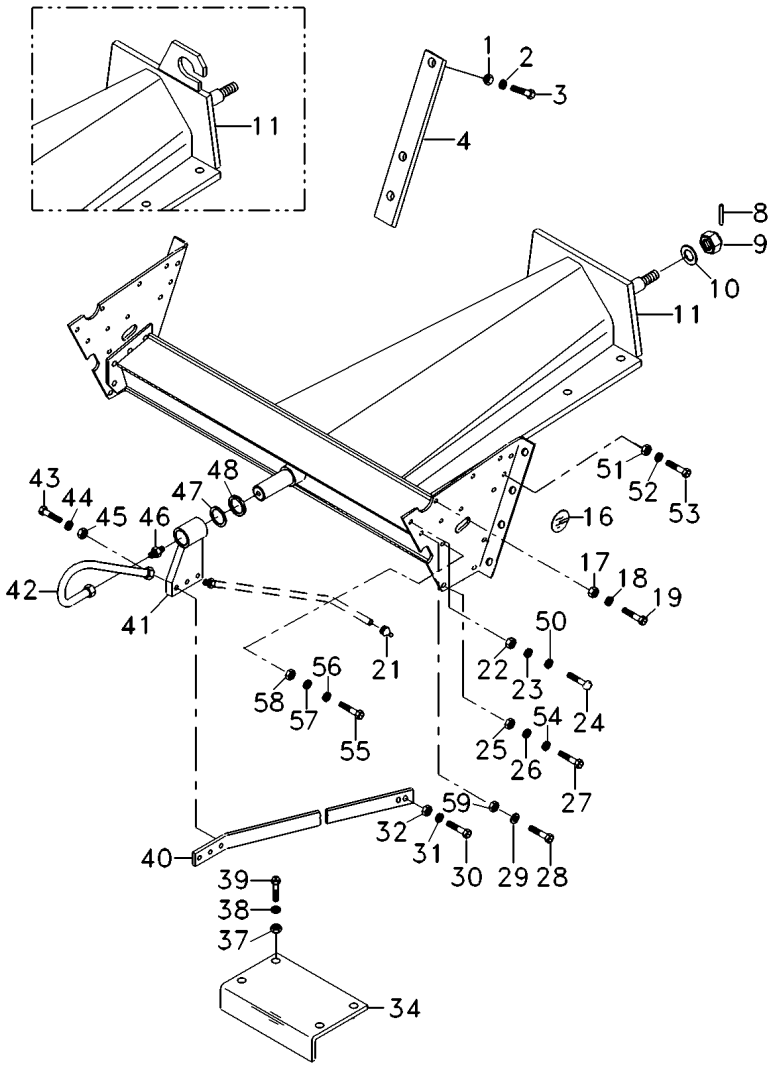

1	339402X1	[B]	**3**	PORCA	NUT	TUERCA
1	339402X1	[A]	**4**	PORCA	NUT	TUERCA
2	339376X1	[B]	**3**	ARRUELA	WASHER	ARANDELA
2	339376X1	[A]	**4**	ARRUELA	WASHER	ARANDELA
3	339451X1	[B]	**3**	PARAFUSO	BOLT	PERNO
3	390799X1	[A]	**3**	PARAFUSO	BOLT	PERNO
3	391561X1	[A]	**1**	PARAFUSO	BOLT	PERNO
4	3469110M1	[A] ◀	**1**	PLACA	PLATE	PLATO
4	3469111M1	[A] ▶	**1**	PLACA	PLATE	PLATO
8	339040X1		**1**	PINO	PIN	PASADOR
9	390761X1		**1**	PORCA	NUT	TUERCA
10	415547M1		**1**	ARRUELA	WASHER	ARANDELA
11	3226116M94	[A]	**1**	SUPORTE	BRACKET	SOPORTE
11	3468971M91	[B]	**1**	SUPORTE	BRACKET	SOPORTE
16	1440102X1		**1**	EMBLEMA	EMBLEM	EMBLEMA
17	339402X1		**2**	PORCA	NUT	TUERCA
18	339376X1		**2**	ARRUELA	WASHER	ARANDELA
19	1442868X1		**2**	PARAFUSO	BOLT	PERNO
21	13811X		**1**	GRAXEIRA	GREASER	ENGRASADOR
22	339402X1		**10**	PORCA	NUT	TUERCA
23	339376X1		**10**	ARRUELA	WASHER	ARANDELA
24	1442456X1		**7**	PARAFUSO	BOLT	PERNO
24	1442868X1		**3**	PARAFUSO	BOLT	PERNO
25	339402X1	[A]	**6**	PORCA	NUT	TUERCA
25	339402X1	[B]	**4**	PORCA	NUT	TUERCA
26	339376X1	[A]	**8**	ARRUELA	WASHER	ARANDELA
26	339376X1	[B]	**4**	ARRUELA	WASHER	ARANDELA
27	339401X1	[B]	**4**	PARAFUSO	BOLT	PERNO
27	339401X1	[A]	**8**	PARAFUSO	BOLT	PERNO
28	1442457X1		**1**	PARAFUSO	BOLT	PERNO
29	339376X1		**1**	ARRUELA	WASHER	ARANDELA
30	1442667X1		**6**	PARAFUSO	BOLT	PERNO
31	339378X1		**6**	ARRUELA	WASHER	ARANDELA
32	339035X1		**6**	PORCA	NUT	TUERCA
34	3318987M91		**1**	ACOPLADOR	COUPLER	ACOPLADOR
37	339034X1		**4**	PORCA	NUT	TUERCA
38	339377X1		**4**	ARRUELA	WASHER	ARANDELA
39	391284X1		**4**	PARAFUSO	BOLT	PERNO
40	3318546M1		**2**	TIRANTE	ROD	VARILLA
41	3318547M92		**1**	SUPORTE	BRACKET	SOPORTE
42	3318562M91		**1**	CJ. TUBO	TUBE ASSY	CONJ.DE TUBO
43	391332X1		**3**	PARAFUSO	BOLT	PERNO
44	339378X1		**3**	ARRUELA	WASHER	ARANDELA
45	339035X1		**3**	PORCA	NUT	TUERCA
46	2804717M1		**1**	CONEXÃO	CONNECTION	CONEXION
47	882869M2		**5**	CALÇO	SHIM	CALCE
47	898019M2		**5**	CALÇO	SHIM	CALCE
48	3318544M1		**1**	ESPAÇADOR	SPACER	PIEZA DISTANCIA

Suporte
Support
Soporte

50-55

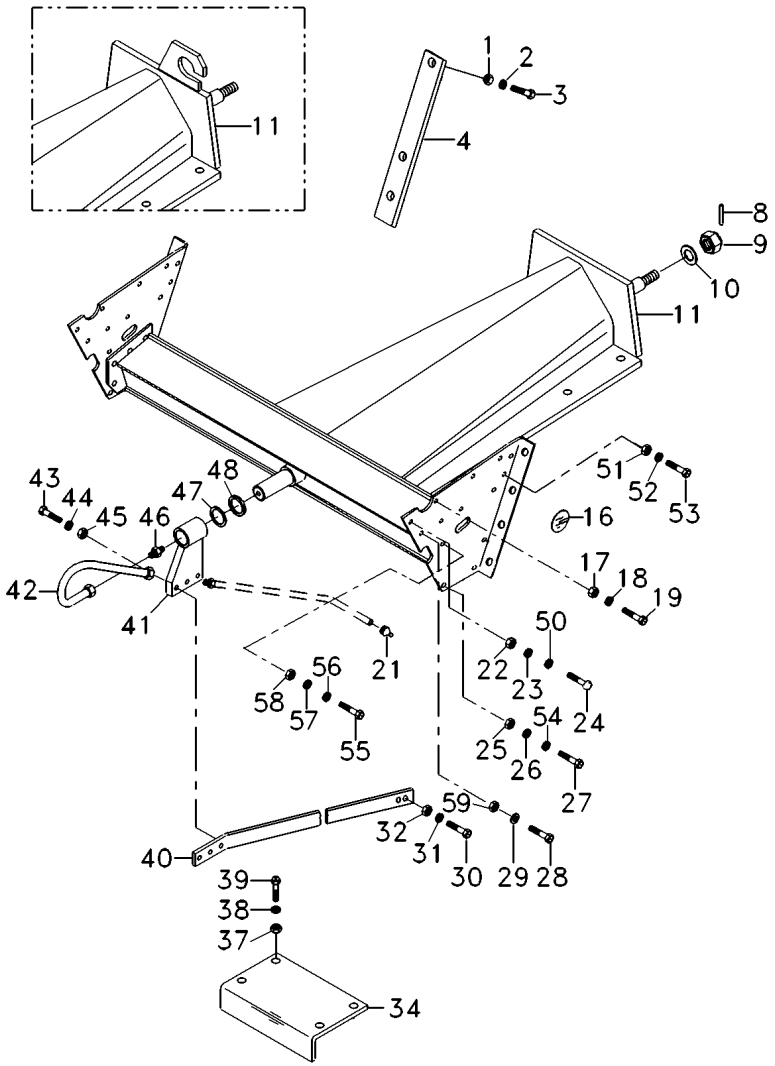

50	390734X1		**2**	ARRUELA	WASHER	ARANDELA
51	339402X1		**7**	PORCA	NUT	TUERCA
52	339376X1		**7**	ARRUELA	WASHER	ARANDELA
53	1442456X1		**7**	PARAFUSO	BOLT	PERNO
54	390734X1	[A]	**8**	ARRUELA	WASHER	ARANDELA
54	390734X1	[B]	**4**	ARRUELA	WASHER	ARANDELA
55	390809X1	[B]	**2**	PARAFUSO	BOLT	PERNO
56	390734X1	[B]	**2**	ARRUELA	WASHER	ARANDELA
57	339376X1	[B]	**2**	ARRUELA	WASHER	ARANDELA
58	339402X1	[B]	**2**	PORCA	NUT	TUERCA
59	339402X1		**1**	PORCA	NUT	TUERCA

[A] 5640G - USADO COM PNEU TRASEIRO 10.0X16F2
5640G - USED WITH REAR TYRE 10.0X16F2
5640G - USADO CON NEUMÁTICO TRASERO 10.0X16F2

[B] 5640G E 5640A-USADO COM PNEU TRASEIRO 12.4X24R1
5640G AND 5640A-USED WITH REAR TYRE 12.4X24R1
5640G Y 5640A-USADO C/ NEUMÁTICO TRASERO 12.4X24R1

Eixo Traseiro
Rear Axle
Eje Trasero

50-60

Eixo Cardan
Tail Shaft
Eje Cardan

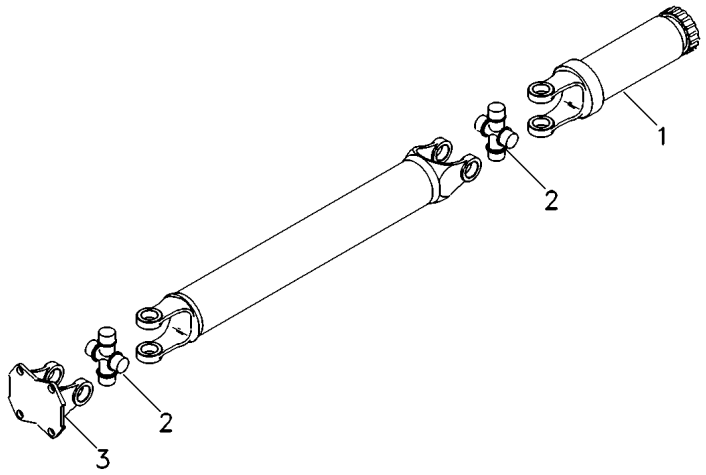

1	056017R1	**1** LUVA	SLEEVE	MANCHA
2	056018R1	**1** CRUZETA	SPIDER	CRUCETA
3	056019R1	**1** FLANGE	FLANGE	PLETINA

Eixo Traseiro Rear Axle Eje Trasero	Eixo Cardan Tail Shaft Eje Cardan	50-65	

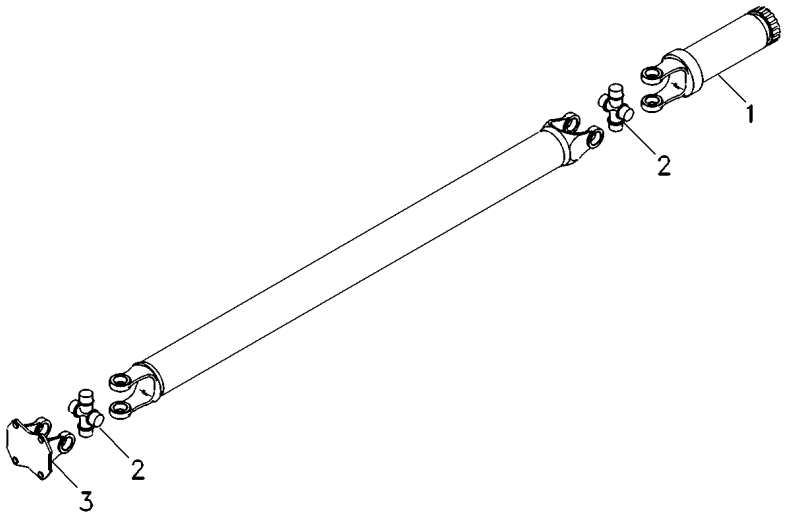

1	056017R1	**1** LUVA	SLEEVE	MANCHA
2	056018R1	**2** CRUZETA	SPIDER	CRUCETA
3	056019R1	**1** FLANGE	FLANGE	PLETINA

Eixo Traseiro
Rear Axle
Eje Trasero

Zf-Apl335-Tração Lateral
Zf - Apl335-Side Drive
Zf - Apl335-Traccion Lateral

50-70

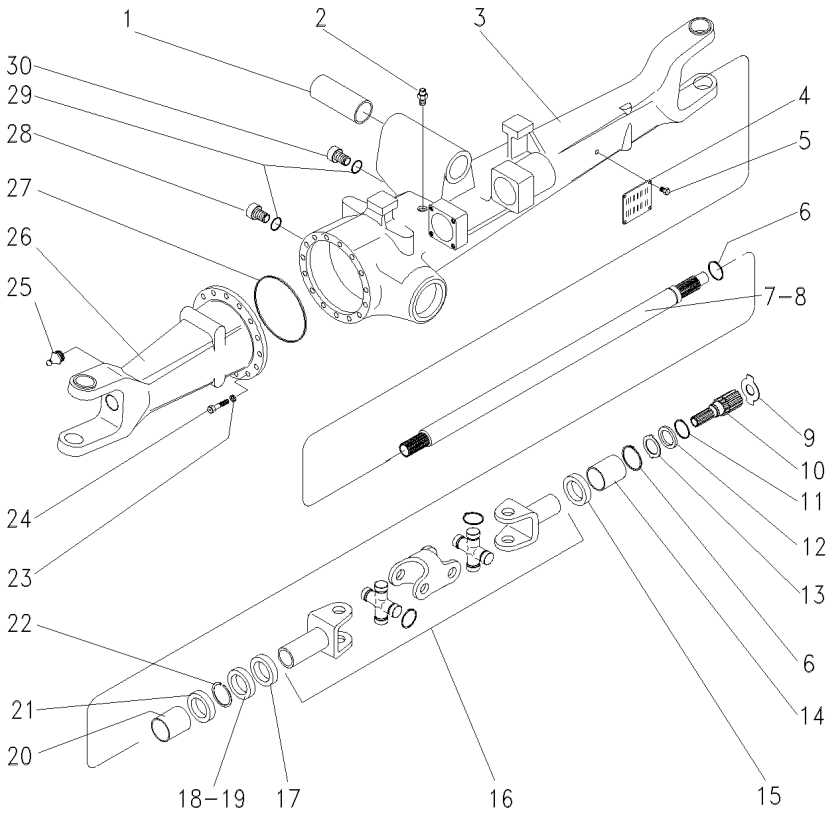

1	050646R1		**4**	BUCHA	BUSH	CASQUILLO
2	033609R1		**1**	VÁLVULA	CONTROL VALVE	VALVULA CONTROL
3	040664R1	▶	**1**	CARCAÇA	HOUSING	ALOJAMIENTO
6	033620R1		**4**	ANEL TRAVA	CIRCLIP	CIRCULITO
7	040659R1	▶	**1**	EIXO	SHAFT	ARBOL
8	040688R1	◀	**1**	EIXO	SHAFT	ARBOL
9	3176343M1	⧓ 1,5MM	**X**	ARRUELA	WASHER	ARANDELA
9	3176344M1	⧓ 2,0MM	**X**	ARRUELA	WASHER	ARANDELA
9	3603293M1	⧓ 2,5MM	**X**	ARRUELA	WASHER	ARANDELA
9	020842R1	⧓ 3,0MM	**X**	CALÇO	SHIM	CALCE
9	3603295M1	⧓ 1,7MM	**X**	ARRUELA	WASHER	ARANDELA
9	033618R1	⧓ 2,2MM	**X**	ARRUELA	WASHER	ARANDELA
10	033619R1		**2**	EIXO	SHAFT	ARBOL
11	033549R1		**2**	ANEL TRAVA	CIRCLIP	CIRCULITO
12	3176337M1		**2**	ARRUELA	WASHER	ARANDELA
13	3176337M1		**2**	ARRUELA	WASHER	ARANDELA
14	3603235M1		**2**	BUCHA	BUSH	CASQUILLO
15	040675R1		**1**	RETENTOR	OIL SEAL	BUJE RETENACEITE
16	040658R1		**2**	ARTICULAÇÃO	KNUCKLE	CHARNELA
17	033227R1		**2**	PROTETOR	PROTECTOR	PROTECTOR
18	040670R1		**1**	ARRUELA	WASHER	ARANDELA
19	027539R1		**2**	RETENTOR	OIL SEAL	BUJE RETENACEITE
20	3603228M1		**2**	BUCHA	BUSH	CASQUILLO
21	027536R1		**4**	RETENTOR	SEAL	RETEN
22	027544R1		**4**	ANEL TRAVA	CIRCLIP	CIRCULITO
23	033716R1		**16**	ARRUELA	WASHER	ARANDELA
24	033717R1		**16**	PARAFUSO	BOLT	PERNO
25	033606R1		**2**	GRAXEIRA	GREASER	ENGRASADOR
26	040663R1	◀	**1**	CARCAÇA	HOUSING	ALOJAMIENTO
27	033718R1		**1**	ANEL "O"	O RING	JUNTA TORICA
28	3603226M1		**1**	BUJÃO	PLUG	TAPON
29	033556R1		**2**	ANEL "O"	O RING	JUNTA TORICA
30	3176258M1		**1**	BUJÃO	PLUG	TAPON

Eixo Traseiro
Rear Axle
Eje Trasero

Zf-Apl335-Tração Lateral
Zf - Apl335-Side Drive
Zf - Apl335-Traccion Lateral

50-75

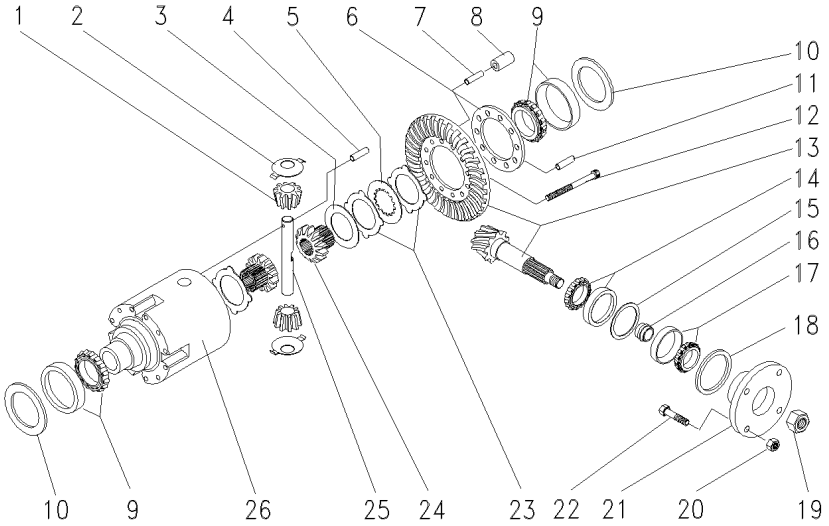

1	040662R1		**2**	ENGRENAGEM	GEAR	ENGRANAJE
2	033681R1		**2**	ARRUELA	WASHER	ARANDELA
3	033680R1		**2**	ARRUELA	WASHER	ARANDELA
4	039205R1		**4**	BUCHA	BUSH	CASQUILLO
5	033687R1		**8**	DISCO	DISC	DISCO
6	033783R1		**1**	FLANGE	FLANGE	PLETINA
7	033692R1		**5**	PINO	PIN	PASADOR
8	033693R1		**5**	PINO	PIN	PASADOR
9	033715R1		**2**	ROLAMENTO	BEARING	COJINETE
10	033694R1	0,60MM	**X**	CALÇO	SHIM	CALCE
10	033695R1	0,70MM	**X**	CALÇO	SHIM	CALCE
10	033696R1	0,80MM	**X**	CALÇO	SHIM	CALCE
10	033697R1	0,90MM	**X**	CALÇO	SHIM	CALCE
10	033698R1	1,00MM	**X**	CALÇO	SHIM	CALCE
10	033699R1	1,10MM	**X**	CALÇO	SHIM	CALCE
10	033700R1	1,20MM	**X**	CALÇO	SHIM	CALCE
10	033701R1	1,30MM	**X**	CALÇO	SHIM	CALCE
10	033702R1	1,40MM	**X**	CALÇO	SHIM	CALCE
10	033703R1	1,50MM	**X**	CALÇO	SHIM	CALCE
10	033704R1	1,60MM	**X**	CALÇO	SHIM	CALCE
10	033705R1	1,80MM	**X**	CALÇO	SHIM	CALCE
10	033706R1	0,50MM	**X**	CALÇO	SHIM	CALCE
10	033707R1	0,75MM	**X**	CALÇO	SHIM	CALCE
10	033708R1	0,85MM	**X**	CALÇO	SHIM	CALCE
10	033709R1	0,95MM	**X**	CALÇO	SHIM	CALCE
10	033710R1	1,05MM	**X**	CALÇO	SHIM	CALCE
10	033711R1	1,15MM	**X**	CALÇO	SHIM	CALCE
10	033712R1	1,25MM	**X**	CALÇO	SHIM	CALCE
10	033713R1	1,35MM	**X**	CALÇO	SHIM	CALCE
11	033782R1		**1**	PINO	PIN	PASADOR
12	033682R1		**10**	PARAFUSO	BOLT	PERNO
13	3604031M91		**1**	COROA E PINHÃO	KIT, BEVEL GEAR	CORONA Y PINON
14	033678R1		**1**	ROLAMENTO	BEARING	COJINETE
15	033625R1	0,50MM	**X**	CALÇO	SHIM	CALCE
15	033626R1	0,60MM	**X**	CALÇO	SHIM	CALCE
15	033627R1	0,70MM	**X**	CALÇO	SHIM	CALCE
15	033628R1	0,80MM	**X**	CALÇO	SHIM	CALCE
15	033629R1	0,90MM	**X**	CALÇO	SHIM	CALCE
15	033630R1	1,00MM	**X**	CALÇO	SHIM	CALCE
15	033631R1	1,10MM	**X**	CALÇO	SHIM	CALCE
15	033632R1	1,30MM	**X**	CALÇO	SHIM	CALCE
15	033633R1	1,40MM	**X**	CALÇO	SHIM	CALCE
15	033634R1	1,50MM	**X**	CALÇO	SHIM	CALCE
15	033635R1	0,65MM	**X**	CALÇO	SHIM	CALCE
15	033636R1	0,75MM	**X**	CALÇO	SHIM	CALCE
15	033637R1	0,85MM	**X**	CALÇO	SHIM	CALCE
15	033638R1	0,95MM	**X**	CALÇO	SHIM	CALCE
15	033639R1	1,05MM	**X**	CALÇO	SHIM	CALCE
15	033640R1	1,15MM	**X**	CALÇO	SHIM	CALCE
15	033789R1	1,20MM	**X**	CALÇO	SHIM	CALCE

Eixo Traseiro
Rear Axle
Eje Trasero

Zf-Apl335-Tração Lateral
Zf - Apl335-Side Drive
Zf - Apl335-Traccion Lateral

50-75

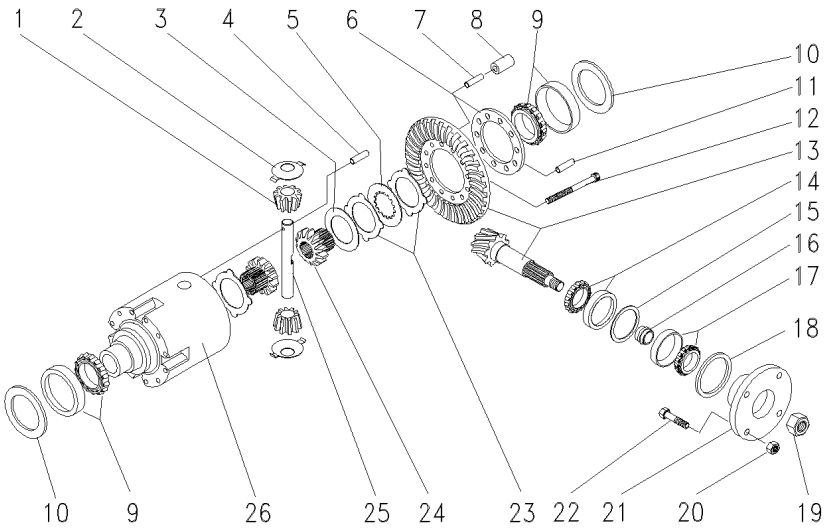

16	033641R1	⧗	11,30MM	**X**	CALÇO	SHIM	CALCE
16	033642R1	⧗	11,33MM	**X**	CALÇO	SHIM	CALCE
16	033643R1	⧗	11,36MM	**X**	CALÇO	SHIM	CALCE
16	033644R1	⧗	11,39MM	**X**	CALÇO	SHIM	CALCE
16	033645R1	⧗	11,42MM	**X**	CALÇO	SHIM	CALCE
16	033646R1	⧗	11,45MM	**X**	CALÇO	SHIM	CALCE
16	033647R1	⧗	11,48MM	**X**	CALÇO	SHIM	CALCE
16	033648R1	⧗	11,51MM	**X**	CALÇO	SHIM	CALCE
16	033649R1	⧗	11,54MM	**X**	CALÇO	SHIM	CALCE
16	033650R1	⧗	11,57MM	**X**	CALÇO	SHIM	CALCE
16	033651R1	⧗	11,60MM	**X**	CALÇO	SHIM	CALCE
16	033652R1	⧗	11,63MM	**X**	CALÇO	SHIM	CALCE
16	033653R1	⧗	11,66MM	**X**	CALÇO	SHIM	CALCE
16	033654R1	⧗	11,69MM	**X**	CALÇO	SHIM	CALCE
16	033656R1	⧗	11,72MM	**X**	CALÇO	SHIM	CALCE
16	033657R1	⧗	11,75MM	**X**	CALÇO	SHIM	CALCE
16	033658R1	⧗	11,78MM	**X**	CALÇO	SHIM	CALCE
16	033659R1	⧗	11,81MM	**X**	CALÇO	SHIM	CALCE
16	033660R1	⧗	11,87MM	**X**	CALÇO	SHIM	CALCE
16	033661R1	⧗	11,90MM	**X**	CALÇO	SHIM	CALCE
16	033662R1	⧗	11,93MM	**X**	CALÇO	SHIM	CALCE
16	033663R1	⧗	11,96MM	**X**	CALÇO	SHIM	CALCE
16	033664R1	⧗	11,99MM	**X**	CALÇO	SHIM	CALCE
16	033665R1	⧗	12,02MM	**X**	CALÇO	SHIM	CALCE
16	033666R1	⧗	12,05MM	**X**	CALÇO	SHIM	CALCE
16	033667R1	⧗	12,08MM	**X**	CALÇO	SHIM	CALCE
16	033668R1	⧗	12,11MM	**X**	CALÇO	SHIM	CALCE
16	033669R1	⧗	12,14MM	**X**	CALÇO	SHIM	CALCE
16	033670R1	⧗	12,17MM	**X**	CALÇO	SHIM	CALCE
16	033671R1	⧗	12,20MM	**X**	CALÇO	SHIM	CALCE
16	033672R1	⧗	12,23MM	**X**	CALÇO	SHIM	CALCE
16	033673R1	⧗	12,26MM	**X**	CALÇO	SHIM	CALCE
16	033674R1	⧗	12,29MM	**X**	CALÇO	SHIM	CALCE
16	033675R1	⧗	12,32MM	**X**	CALÇO	SHIM	CALCE
16	033676R1	⧗	12,35MM	**X**	CALÇO	SHIM	CALCE
16	033677R1	⧗	12,38MM	**X**	CALÇO	SHIM	CALCE
17	040691R1			**1**	ROLAMENTO	BEARING	COJINETE
18	040690R1			**1**	RETENTOR	OIL SEAL	BUJE RETENACEITE
19	033551R1			**1**	PORCA	NUT	TUERCA
20	040674R1			**4**	PORCA	NUT	TUERCA
21	040671R1			**1**	FLANGE	FLANGE	PLETINA
22	040673R1			**4**	PARAFUSO	BOLT	PERNO
23	033683R1	⧗	1,2MM	**1**	DISCO	DISC	DISCO
23	033684R1	⧗	1,1MM	**1**	DISCO	DISC	DISCO
23	033685R1	⧗	1,3MM	**1**	DISCO	DISC	DISCO
23	033686R1	⧗	1,4MM	**1**	DISCO	DISC	DISCO
24	033688R1			**2**	ENGRENAGEM	GEAR	ENGRANAJE
25	033690R1			**1**	EIXO	SHAFT	ARBOL
26	033691R1			**1**	CARCAÇA	HOUSING	ALOJAMIENTO

Eixo Traseiro
Rear Axle
Eje Trasero

Zf-Apl335-Tração Lateral
Zf - Apl335-Side Drive
Zf - Apl335-Traccion Lateral

50-80

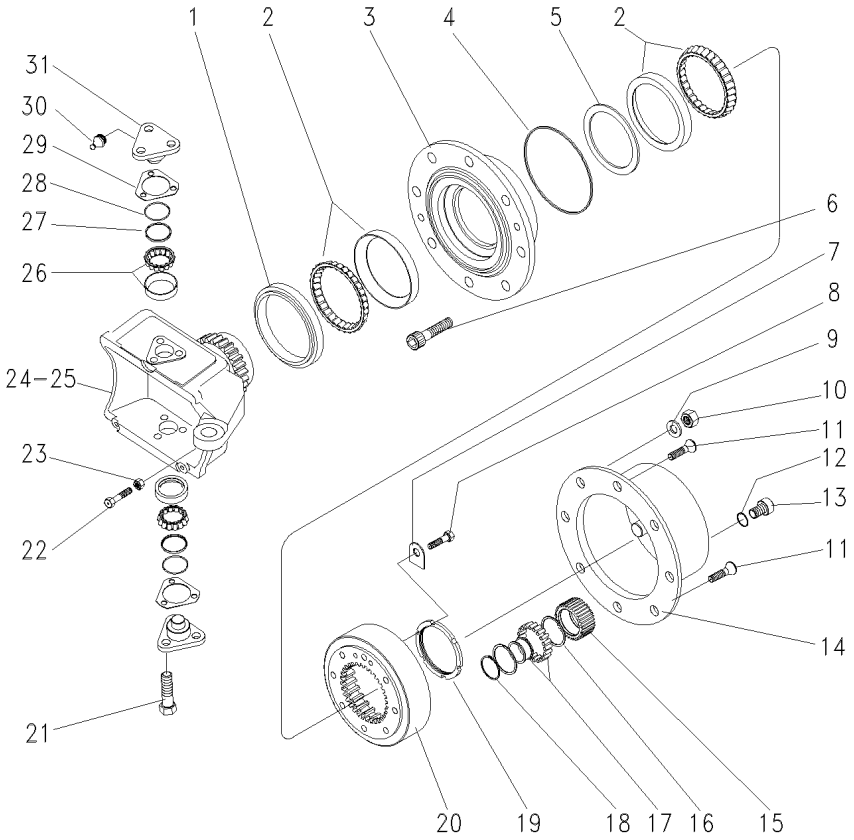

1	033614R1		**2**	RETENTOR	OIL SEAL	BUJE RETENACEITE
2	033615P1		**4**	ROLAMENTO	BEARING	COJINETE
3	033728R1		**2**	CUBO	HUB	CUBO
4	3176332M1		**2**	ANEL	RING	ARO
5	033771R1		**X**	CALÇO	SHIM	CALCE
5	033772R1	⧗ 10,025MM	**X**	CALÇO	SHIM	CALCE
5	033773R1	⧗ 10,050MM	**X**	CALÇO	SHIM	CALCE
5	033774R1	⧗ 10,075MM	**X**	CALÇO	SHIM	CALCE
5	033775R1	⧗ 10,100MM	**X**	CALÇO	SHIM	CALCE
5	033776R1	⧗ 10,125MM	**X**	CALÇO	SHIM	CALCE
5	033777R1	⧗ 10,150MM	**X**	CALÇO	SHIM	CALCE
5	033778R1	⧗ 10,175MM	**X**	CALÇO	SHIM	CALCE
5	033779R1	⧗ 10,200MM	**X**	CALÇO	SHIM	CALCE
5	033780R1	⧗ 10,225MM	**X**	CALÇO	SHIM	CALCE
5	033781R1	⧗ 10,250MM	**X**	CALÇO	SHIM	CALCE
5	040677R1		**X**	CALÇO	SHIM	CALCE
5	040678R1		**X**	CALÇO	SHIM	CALCE
5	040679R1		**X**	CALÇO	SHIM	CALCE
5	040680R1		**X**	CALÇO	SHIM	CALCE
5	040681R1		**X**	CALÇO	SHIM	CALCE
5	040682R1		**X**	CALÇO	SHIM	CALCE
5	040683R1		**X**	CALÇO	SHIM	CALCE
5	040684R1		**X**	CALÇO	SHIM	CALCE
5	040685R1		**X**	CALÇO	SHIM	CALCE
5	040686R1		**X**	CALÇO	SHIM	CALCE
5	040687R1		**X**	CALÇO	SHIM	CALCE
6	3176349M1		**16**	PARAFUSO	BOLT	PERNO
7	033617R1		**2**	PLACA	PLATE	PLATO
8	3176333M1		**4**	PARAFUSO	BOLT	PERNO
9	3176350M1		**16**	ARRUELA	WASHER	ARANDELA
10	3176351M1		**16**	PORCA	NUT	TUERCA
11	3176347M1		**4**	PARAFUSO	BOLT	PERNO
12	3176346M1		**2**	ANEL "O"	O RING	JUNTA TORICA
13	3176345M1		**2**	BUJÃO	PLUG	TAPON
14	3176339M1		**2**	CUBO	HUB	CUBO
15	3176340M1		**6**	ENGRENAGEM	GEAR	ENGRANAJE
16	3587938M1		**12**	ANEL TRAVA	CIRCLIP	CIRCULITO
17	3176341M1		**6**	ROLAMENTO	BEARING	COJINETE
18	3587936M1		**6**	ANEL TRAVA	CIRCLIP	CIRCULITO
19	033621R1		**2**	PORCA	NUT	TUERCA
20	033616R1		**2**	COROA	ANNULAR GEAR	ENGRANAJE ANULAR
21	3588113M1		**12**	PARAFUSO	BOLT	PERNO
22	040689R1		**2**	PARAFUSO	BOLT	PERNO
23	033608R1		**2**	PORCA	NUT	TUERCA
24	033726R1	▶	**1**	CARCAÇA	HOUSING	ALOJAMIENTO
25	033727R1	◀	**1**	CARCAÇA	HOUSING	ALOJAMIENTO
26	040665R1		**4**	ROLAMENTO	BEARING	COJINETE
27	033722R1		**4**	CAPA	CAP	TAPA
28	033721R1		**4**	ANEL "O"	O RING	JUNTA TORICA
29	3176313M1	⧗ 0,60MM	**X**	CALÇO	SHIM	CALCE

Eixo Traseiro
Rear Axle
Eje Trasero

Zf-Apl335-Tração Lateral
Zf - Apl335-Side Drive
Zf - Apl335-Traccion Lateral

50-80

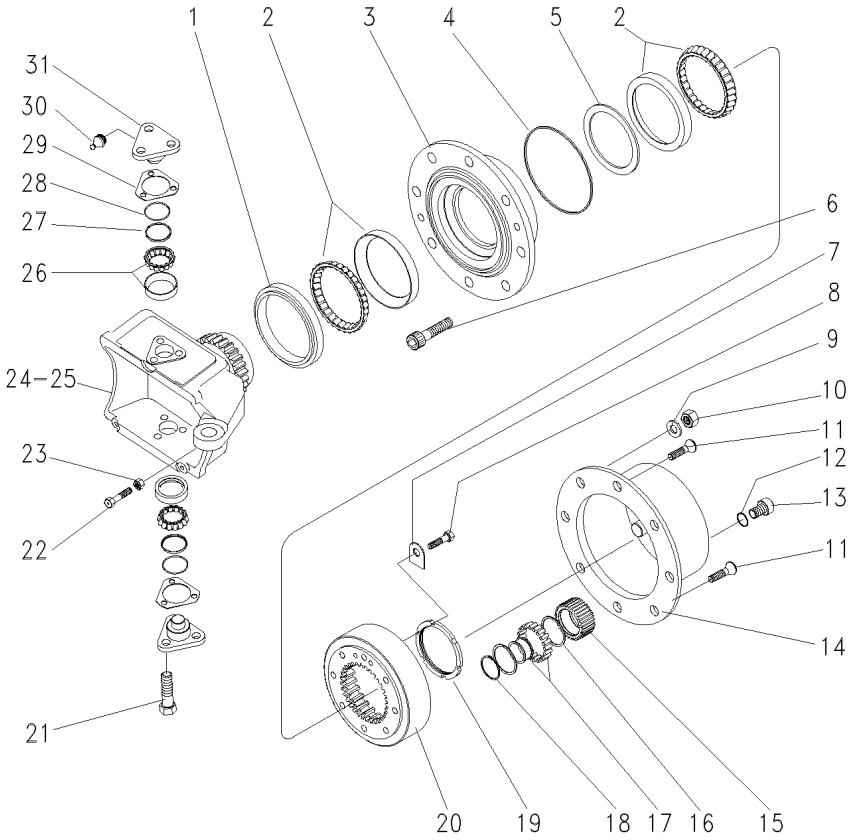

29	3176314M1	⧗ 1,0MM	**X** CALÇO	SHIM	CALCE
29	3176315M1	⧗ 1,4MM	**X** CALÇO	SHIM	CALCE
29	3176319M1	⧗ 0,4MM	**X** CALÇO	SHIM	CALCE
29	3176320M1	⧗ 0,8MM	**X** CALÇO	SHIM	CALCE
29	3588106M1	⧗ 0,2MM	**X** CALÇO	SHIM	CALCE
29	3588107M1	⧗ 0,3MM	**X** CALÇO	SHIM	CALCE
30	3176390M1		**4** GRAXEIRA	GREASER	ENGRASADOR
31	033725R1		**4** PINO	PIN	PASADOR

Eixo Traseiro
Rear Axle
Eje Trasero

Zf-Apl335-Tração Lateral
Zf - Apl335-Side Drive
Zf - Apl335-Traccion Lateral

50-85

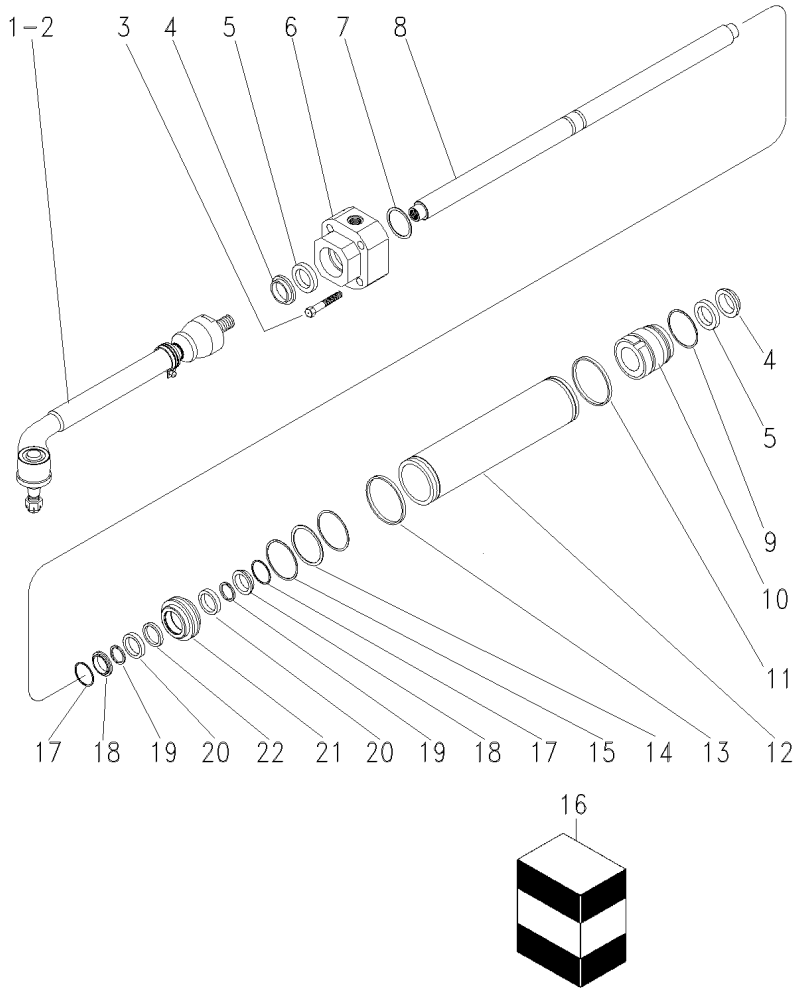

1	040668R1		▶	**1**	BARRA	BAR	BARRA
2	040669R1		◀	**1**	BARRA	BAR	BARRA
3	033759R1			**4**	PARAFUSO	BOLT	PERNO
4	033731R1	16		**2**	ANEL "O"	O RING	JUNTA TORICA
5	033730R1	16		**2**	ANEL "O"	O RING	JUNTA TORICA
6	040666R1		◀	**1**	GUIA	GUIDE	GUIA
7	033736R1		⧓ 1,0MM	**X**	CALÇO	SHIM	CALCE
7	033737R1		⧓ 1,1MM	**X**	CALÇO	SHIM	CALCE
7	033738R1		⧓ 1,2MM	**X**	CALÇO	SHIM	CALCE
7	033739R1		⧓ 1,3MM	**X**	CALÇO	SHIM	CALCE
7	033740R1		⧓ 1,4MM	**X**	CALÇO	SHIM	CALCE
7	033741R1		⧓ 1,5MM	**X**	CALÇO	SHIM	CALCE
7	033742R1		⧓ 1,6MM	**X**	CALÇO	SHIM	CALCE
7	033743R1		⧓ 1,7MM	**X**	CALÇO	SHIM	CALCE
7	033744R1		⧓ 1,8MM	**X**	CALÇO	SHIM	CALCE
7	033745R1		⧓ 0,9MM	**X**	CALÇO	SHIM	CALCE
8	033732R1			**1**	HASTE CILINDRO	CYLINDER ROD	BIELA DE CILINDR
9	033751R1			**1**	ANEL "O"	O RING	JUNTA TORICA
10	033734R1		▶	**1**	GUIA	GUIDE	GUIA
11	033746R1	16		**2**	ANEL "O"	O RING	JUNTA TORICA
12	033733R1			**1**	CILINDRO	CYLINDER	CILINDRO
13	033746R1	16		**2**	ANEL "O"	O RING	JUNTA TORICA
14	033754R1			**1**	ANEL "O"	O RING	JUNTA TORICA
15	033749R1			**2**	ANEL "O"	O RING	JUNTA TORICA
16	038054R1			**1**	JG. REPARO	KIT, REPAIR	JUEGO REPARACION
17	033747R1			**2**	ANEL "O"	O RING	JUNTA TORICA
18	033755R1			**2**	ANEL "O"	O RING	JUNTA TORICA
19	033756R1	16		**2**	ANEL "O"	O RING	JUNTA TORICA
20	033748R1			**2**	ARRUELA	WASHER	ARANDELA
21	033750R1			**1**	PISTÃO	PISTON	PISTON
22	033757R1	16		**1**	ANEL "O"	O RING	JUNTA TORICA

Eixo Traseiro Estreito Rear Axle Narrow Eje Trasero Estrecho	Carcaça Housing Caja	50-90	Até Numero De Serie Do Eixo 001.539 Up To Shaft Serial Number 001.539 Hasta El Numero De Serie Del Eje 001.539

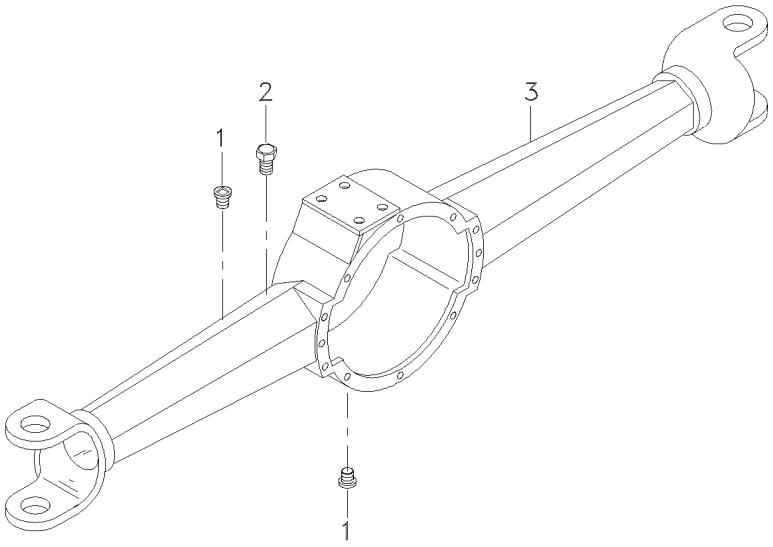

1	1001.104-00	**2**	BUJÃO	PLUG	TAPON
2	1001.107-00	**1**	RESPIRO	BREATHER	RESPIRADERO
3	1001.100-00	**1**	CARCAÇA	HOUSING	ALOJAMIENTO

Eixo Traseiro Estreito **Rear Axle Narrow** **Eje Trasero Estrecho**	**Diferencial** **Diferential** **Diferencial**	**50-95**

Até Numero De Serie Do Eixo 001.539
Up To Shaft Serial Number 001.539
Hasta El Numero De Serie Del Eje 001.539

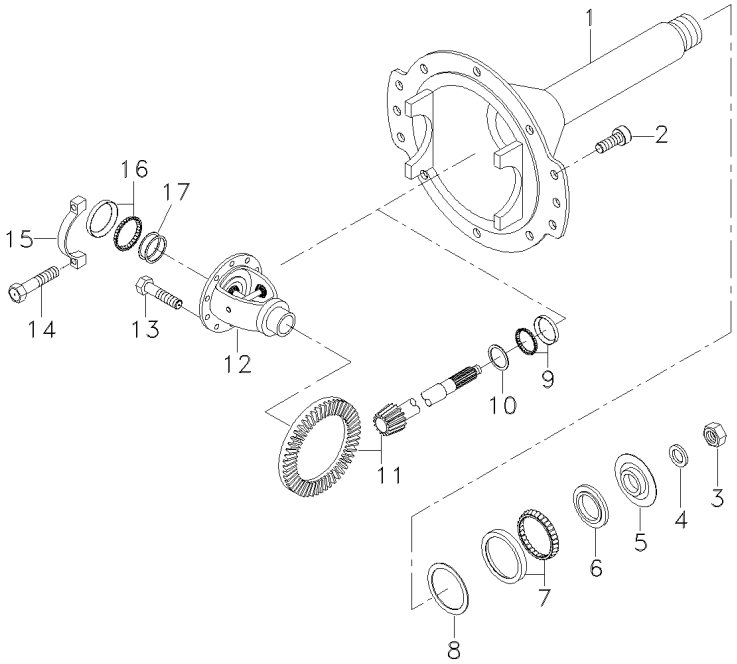

1	1001.125-00	**1**	SUPORTE	BRACKET	SOPORTE
2	1001.121-00	**12**	PARAFUSO	BOLT	PERNO
3	1001.120-00	**1**	PORCA	NUT	TUERCA
4	1001.118-00	**1**	ARRUELA	WASHER	ARANDELA
5	1001.117-00	**1**	FLANGE	FLANGE	PLETINA
6	1001.122-00	**1**	RETENTOR	SEAL	RETEN
7	1001.116-00	**1**	ROLAMENTO	BEARING	COJINETE
8	1001.113-00	**X**	CALÇO	SHIM	CALCE
9	1001.119-00	**1**	ROLAMENTO	BEARING	COJINETE
10	1001.115-00	**X**	CALÇO	SHIM	CALCE
11	1001.102-00	**1**	COROA E PINHÃO	KIT, CROWNWHEEL	JUEGO CORONA
12	1001.101-00	**1**	CJ. CAIXA	CASE ASSY	CAJA COMPLETA
13	1001.106-00	**10**	PARAFUSO	BOLT	PERNO
14	1001.111-00	**4**	PARAFUSO	BOLT	PERNO
15	1001.110-00	**2**	ROLAMENTO	BEARING	COJINETE
16	1001.112-00	**2**	ROLAMENTO	BEARING	COJINETE
17	1001.114-00	**X**	CALÇO	SHIM	CALCE

Eixo Traseiro Estreito
Rear Axle Narrow
Eje Trasero Estrecho

Ponta De Eixo
Spindle
Punta De Eje

50-100

Até Numero De Serie Do Eixo 001.539
Up To Shaft Serial Number 001.539
Hasta El Numero De Serie Del Eje 001.539

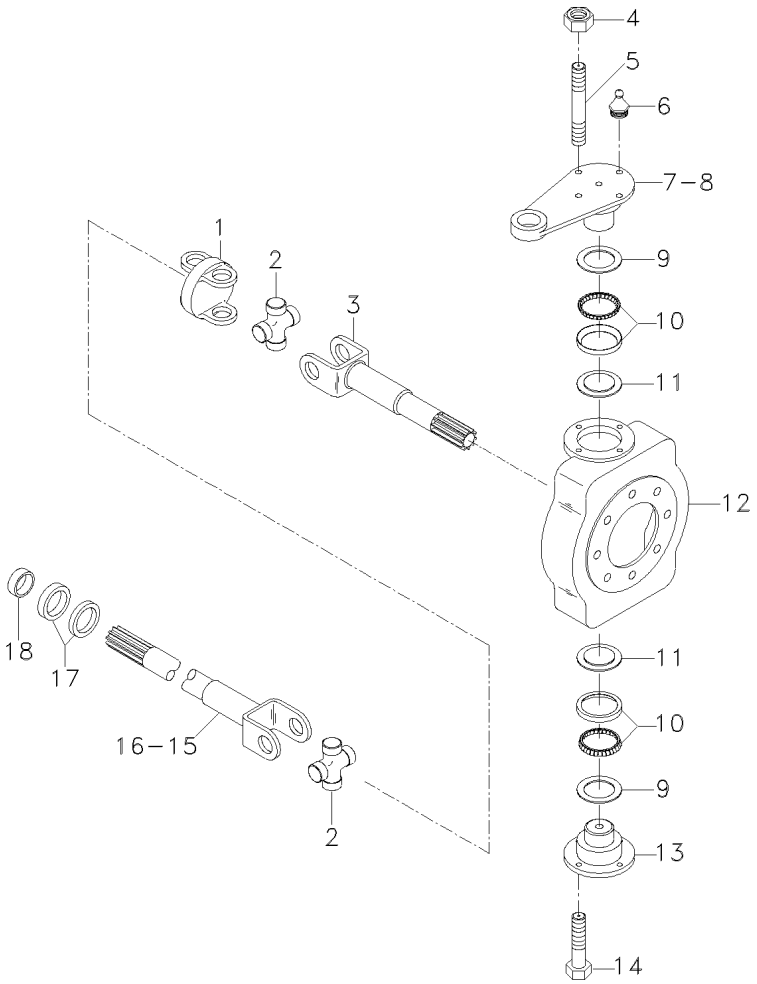

1	1001.211-00		**2**	UNIÃO	LINK	UNION
2	1001.210-00		**4**	CRUZETA	SPIDER	CRUCETA
3	1001.325-00		**2**	EIXO	SHAFT	ARBOL
4	1500.220-00		**8**	PORCA	NUT	TUERCA
5	1500.218-00		**8**	PRISIONEIRO	STUD	ESPARRAGO
6	1001.219-00		**4**	GRAXEIRA	GREASER	ENGRASADOR
7	1001.223-00	▶	**1**	BRAÇO	ARM	BRAZO
8	1001.224-00	◀	**1**	BRAÇO	ARM	BRAZO
9	1001.218-00		**4**	ANEL	RING	ARO
10	1001.206-00		**4**	ROLAMENTO	BEARING	COJINETE
11	1001.217-00		**4**	RETENTOR	SEAL	RETEN
12	1001.221-00		**2**	CARCAÇA	HOUSING	ALOJAMIENTO
13	1001.220-00		**2**	SUPORTE	BRACKET	SOPORTE
14	1500.207-00		**8**	PARAFUSO	BOLT	PERNO
15	1001.103-00	◀	**1**	EIXO	SHAFT	ARBOL
16	1001.109-00	▶	**1**	EIXO	SHAFT	ARBOL
17	1001.216-00		**4**	RETENTOR	SEAL	RETEN
18	1001.215-00		**2**	BUCHA	BUSH	CASQUILLO

Eixo Traseiro Estreito
Rear Axle Narrow
Eje Trasero Estrecho

Redução Final
Final Reduction
Mando Final

50-105

Até Numero De Serie Do Eixo 001.539
Up To Shaft Serial Number 001.539
Hasta El Numero De Serie Del Eje 001.539

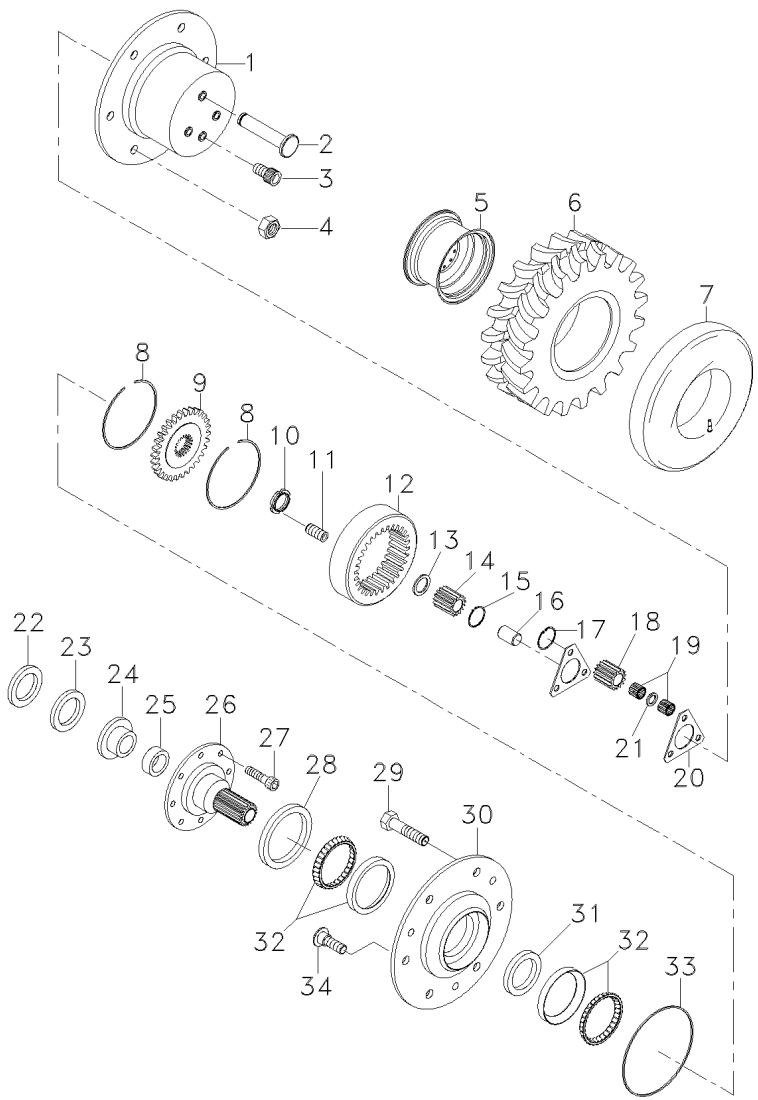

1	1001.334.00		**2**	CARCAÇA	HOUSING	ALOJAMIENTO
2	1001.329-01		**6**	PINO	PIN	PASADOR
3	CN10.001.00		**2**	BUJÃO	PLUG	TAPON
4	CN52.055.00		**12**	PORCA	NUT	TUERCA
5	113001086600		**2**	ARO	RIM	LLANTA
6	487173M1	14.9X24R2	**2**	PNEU	TYRE	NEUMATICO
7	850009990259	14.9X24	**2**	CÂMARA	CHAMBER	CAMARA
8	1001.324.00		**4**	ANEL	RING	ARO
9	1001.335.01		**2**	ENGRENAGEM	GEAR	ENGRANAJE
10	CN38.001.00		**2**	PORCA	NUT	TUERCA
11	CN50.011.00		**2**	PARAFUSO	BOLT	PERNO
12	1001.335.00		**2**	ENGRENAGEM	GEAR	ENGRANAJE
13	1001.343.00		**2**	ARRUELA	WASHER	ARANDELA
14	1001.344.01		**2**	ENGRENAGEM	GEAR	ENGRANAJE
15	CN04.004.00		**2**	ANEL	RING	ARO
16	1001.346.00		**2**	PINO	PIN	PASADOR
17	CN04.006.00		**6**	ANEL	RING	ARO
18	1001.337.01		**6**	ENGRENAGEM	GEAR	ENGRANAJE
19	CN63.002.01		**276**	ROLETE	ROLLER	RODILLO
20	1500.305.00		**4**	DEFLETOR	DEFLECTOR	DEFLECTOR
21	1500.304.00		**6**	SEPARADOR	SEPARATOR	SEPARADOR
22	CN62.011.00		**2**	RETENTOR	SEAL	RETEN
23	1500.210.00		**2**	SUPORTE	BRACKET	SOPORTE
24	CN03.001.00		**2**	RASPADOR	SCRAPER	RASPADOR
25	1001.215.00		**2**	BUCHA	BUSH	CASQUILLO
26	1001.336.01		**2**	PONTA EIXO	STEERING SPINDLE	MANGUETA DIRECC
27	CN50.007.00		**16**	PARAFUSO	BOLT	PERNO
28	CN62.001.00		**2**	RETENTOR	SEAL	RETEN
29	CN50.131.00	7/16"	**6**	PARAFUSO	BOLT	PERNO
30	1001.333.01		**2**	CUBO	HUB	CUBO
31	1001.321.01		**2**	SEPARADOR	SEPARATOR	SEPARADOR
32	CN63.044.00		**4**	ROLAMENTO	BEARING	COJINETE
33	1001.322.00		**2**	ANEL	RING	ARO
34	CN50.132.00	3/4"	**12**	PARAFUSO	BOLT	PERNO

Eixo Traseiro Estreito **Rear Axle Narrow** **Eje Trasero Estrecho**	**Barra De Direção** **Tie Rods** **Barras De Acoplamento**	**50-110**

Até Numero De Serie Do Eixo 001.539
Up To Shaft Serial Number 001.539
Hasta El Numero De Serie Del Eje 001.539

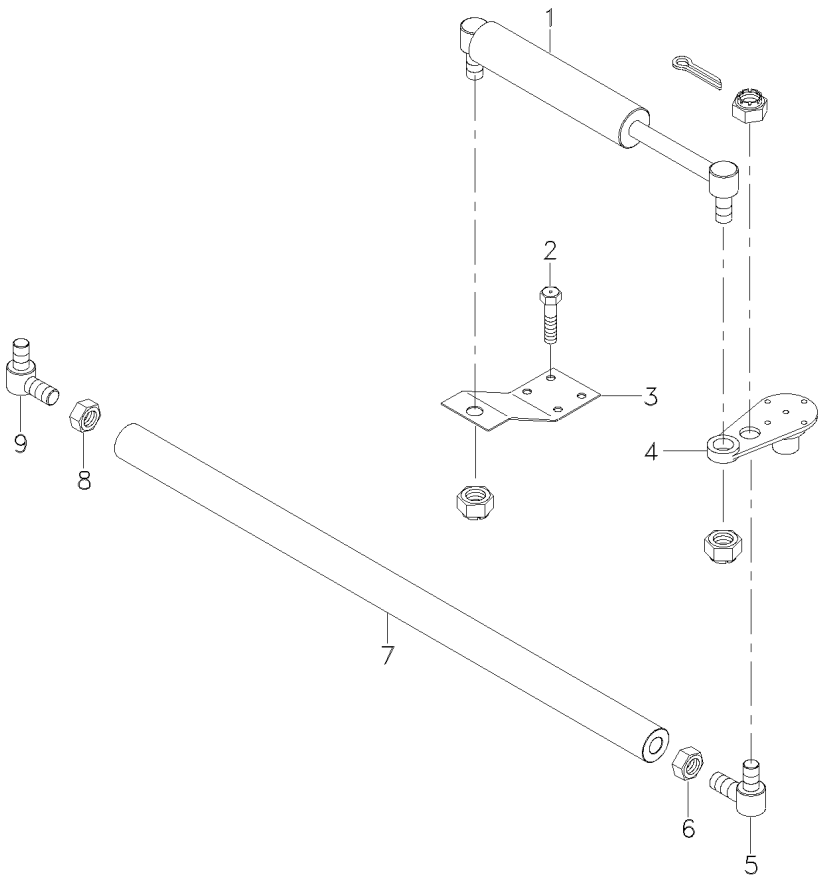

2	1001.250-00		**4**	PARAFUSO	BOLT	PERNO
3	1510.236-00		**1**	SUPORTE	BRACKET	SOPORTE
4	1001.224-00	◀	**1**	BRAÇO	ARM	BRAZO
5	1510.241-00	▶	**1**	TERMINAL	END	EXTREMO
6	1001.232-00		**1**	PORCA	NUT	TUERCA
7	1001.235-00		**1**	BARRA	BAR	BARRA
8	1001.231-00		**1**	PORCA	NUT	TUERCA
9	1510.223-00	◀	**1**	TERMINAL	END	EXTREMO

Eixo Traseiro Estreito **Rear Axle Narrow** **Eje Trasero Estrecho**	**Suporte** **Support** **Soporte**	**50-115**

Até Numero De Serie Do Eixo 001.539
Up To Shaft Serial Number 001.539
Hasta El Numero De Serie Del Eje 001.539

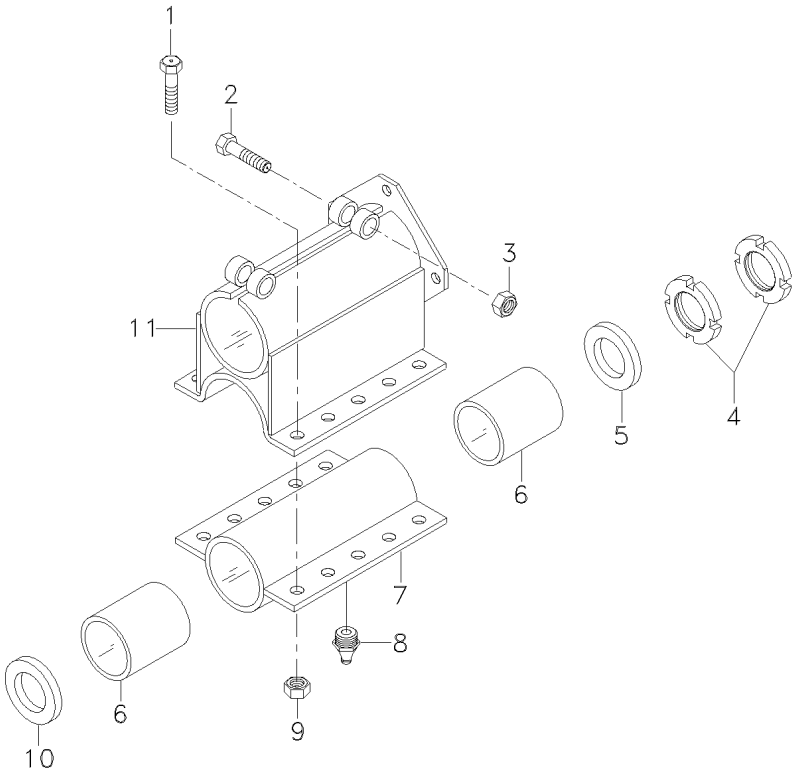

1	1001.445-00	**10**	PARAFUSO	BOLT	PERNO
2	1001.465-00	**2**	PARAFUSO	BOLT	PERNO
3	1001.475-00	**2**	PORCA	NUT	TUERCA
4	1001.480-00	**2**	PORCA	NUT	TUERCA
5	1001.425-00	**1**	ENCOSTO	ABUTMENT	CONTRAFUERTE
6	1001.415-00	**2**	BUCHA	BUSH	CASQUILLO
7	1001.405-00	**1**	SUPORTE	BRACKET	SOPORTE
8	1001.485-00	**1**	GRAXEIRA	GREASER	ENGRASADOR
9	1001.455-00	**10**	PORCA	NUT	TUERCA
10	1001.435-00	**1**	ENCOSTO	ABUTMENT	CONTRAFUERTE
11	1001.402-00	**1**	SUPORTE	BRACKET	SOPORTE

Eixo Traseiro Estreito Rear Axle Narrow Eje Trasero Estrecho	Eixo Cardan Tail Shaft Eje Cardan	50-120	Até Numero De Serie Do Eixo 001.539 Up To Shaft Serial Number 001.539 Hasta El Numero De Serie Del Eje 001.539

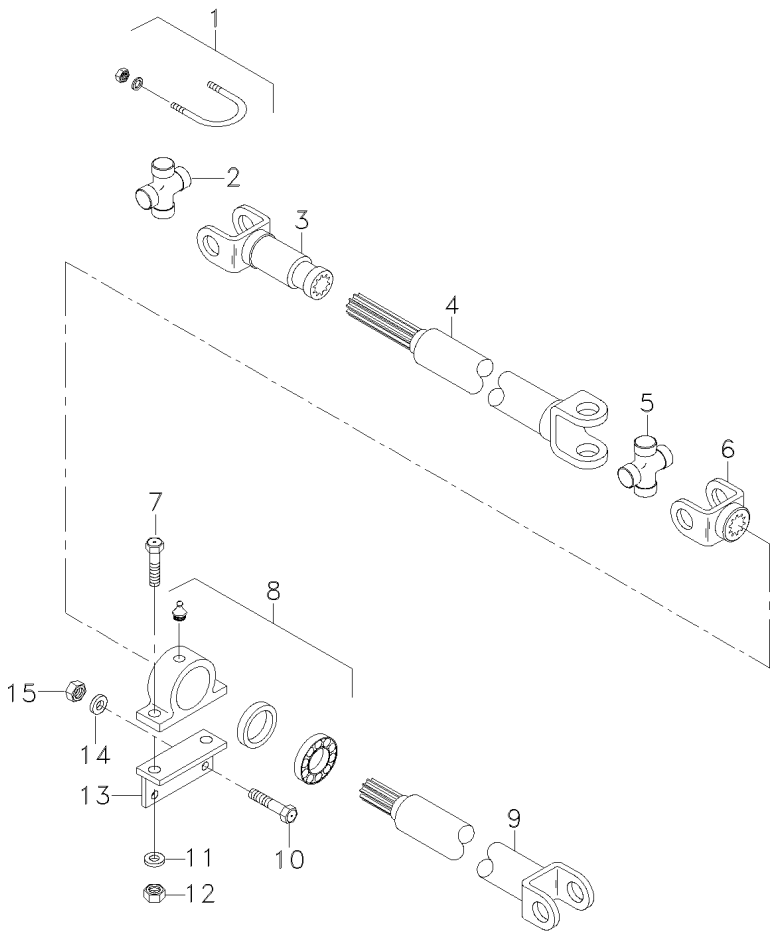

1	1001.617-00	**2**	PARAFUSO	BOLT	PERNO
2	1001.510-00	**1**	CRUZETA	SPIDER	CRUCETA
3	1510.509-00	**1**	GARFO	FORK	HORQUILLA
4	1510.512-00	**1**	CARDAN	DRIVE SHAFT	EJE DE MANDO
5	1001.520-00	**1**	CRUZETA	SPIDER	CRUCETA
6	1001.530-00	**1**	TERMINAL	END	EXTREMO
7	1001.550-00	**2**	PARAFUSO	BOLT	PERNO
8	1001.540-00	**1**	ROLAMENTO	BEARING	COJINETE
9	1510.514-00	**1**	CARDAN	DRIVE SHAFT	EJE DE MANDO
10	1001.580-00	**2**	PARAFUSO	BOLT	PERNO
11	1001.560-00	**2**	ARRUELA	WASHER	ARANDELA
12	1001.570-00	**2**	PORCA	NUT	TUERCA
13	1510.516-00	**1**	SUPORTE	BRACKET	SOPORTE
14	1001.590-00	**2**	ARRUELA	WASHER	ARANDELA
15	1001.505-00	**2**	PORCA	NUT	TUERCA

Eixo Traseiro Estreito
Rear Axle Narrow
Eje Trasero Estrecho

Caixa De Equalização
Equalization Box
Caja De Equalizaciën

50-125

Até Numero De Serie Do Eixo 001.539
Up To Shaft Serial Number 001.539
Hasta El Numero De Serie Del Eje 001.539

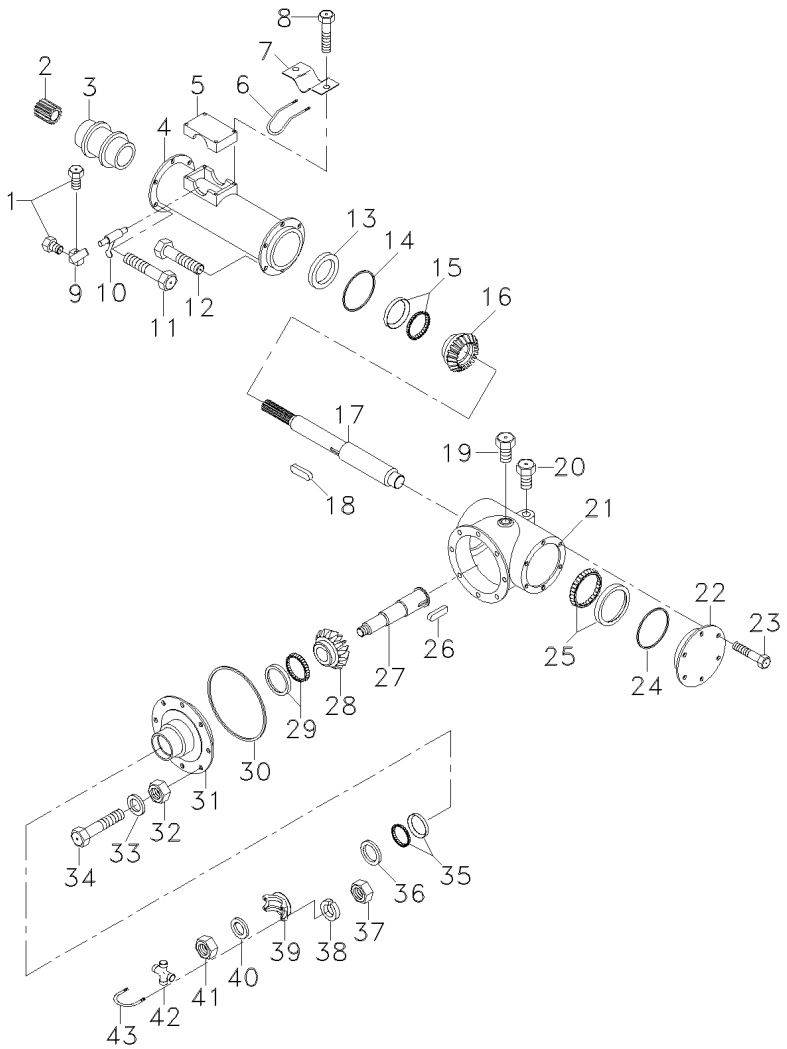

1	1001.617-00	**2**	PARAFUSO	BOLT	PERNO
2	1001.640-01	**1**	LUVA	SLEEVE	MANCHA
3	1001.648-00	**1**	LUVA	SLEEVE	MANCHA
4	1001.646-00	**1**	CARCAÇA	HOUSING	ALOJAMIENTO
5	1001.611-00	**1**	TAMPA	COVER	CUBIERTA
6	1001-613-00	**1**	MOLA	SPRING	RESORTE
7	1001.612-00	**1**	FIXADOR	ATTACHMENT	ADITAMENTO
8	1001-614-00	**4**	PARAFUSO	BOLT	PERNO
9	1001.616-00	**1**	ALAVANCA	LEVER	PALANCA
10	1001.615-00	**1**	GARFO	FORK	HORQUILLA
11	1001.618-00	**6**	PARAFUSO	BOLT	PERNO
12	1001.610-00	**9**	PARAFUSO	BOLT	PERNO
13	1001.609-00	**1**	RETENTOR	SEAL	RETEN
14	1001.608-00	**1**	ANEL "O"	O RING	JUNTA TORICA
15	1001.607-00	**1**	ROLAMENTO	BEARING	COJINETE
16	1001.650-00	**1**	PINHÃO	PINION	PINON
17	1001.644-00	**1**	ÁRVORE	AXLE	EJE
18	1001.606-00	**1**	CHAVETA	KEY	CLAVE
19	1001.643-00	**1**	BUJÃO	PLUG	TAPON
20	1001-641-00	**1**	RESPIRO	BREATHER	RESPIRADERO
21	1001.655-00	**1**	CARCAÇA	HOUSING	ALOJAMIENTO
22	1001.656-00	**1**	CARCAÇA	HOUSING	ALOJAMIENTO
23	1001.603-00	**6**	PARAFUSO	BOLT	PERNO
24	1001.604-00	**2**	ANEL "O"	O RING	JUNTA TORICA
25	1001.605-00	**1**	ROLAMENTO	BEARING	COJINETE
26	1001.620-00	**1**	CHAVETA	KEY	CLAVE
27	1001.619-00	**1**	ÁRVORE	AXLE	EJE
28	1001.652-00	**1**	COROA	SPROCKET	RUEDA DE CADENA
29	1001.626-00	**1**	ROLAMENTO	BEARING	COJINETE
30	1001.627-00	**1**	ANEL "O"	O RING	JUNTA TORICA
31	1001.628-00	**1**	CARCAÇA	HOUSING	ALOJAMIENTO
32	1001.633-00	**8**	PORCA	NUT	TUERCA
33	1001.632-00	**8**	ARRUELA	WASHER	ARANDELA
34	1001.631-00	**8**	PARAFUSO	BOLT	PERNO
35	1001.629-00	**1**	ROLAMENTO	BEARING	COJINETE
36	1001.630-00	**1**	RETENTOR	SEAL	RETEN
37	1001.640-00	**4**	PORCA	NUT	TUERCA
38	1001.639-00	**4**	ARRUELA	WASHER	ARANDELA
39	1001.634-00	**1**	TERMINAL	END	EXTREMO
40	1001.635-00	**1**	ARRUELA	WASHER	ARANDELA
41	1001.636-00	**1**	PORCA	NUT	TUERCA
42	1001.637-00	**1**	CRUZETA	SPIDER	CRUCETA
43	1001.638-00	**1**	GRAMPO	CRAMP	PASADOR

Eixo Traseiro Estreito
Rear Axle Narrow
Eje Trasero Estrecho

Carcaça
Housing
Caja

50-130

A Partir Do Numero De Serie Do Eixo 001.540
From Shaft Serial Number 001.540
Desde El Numero De Serie Del Eje 001.540

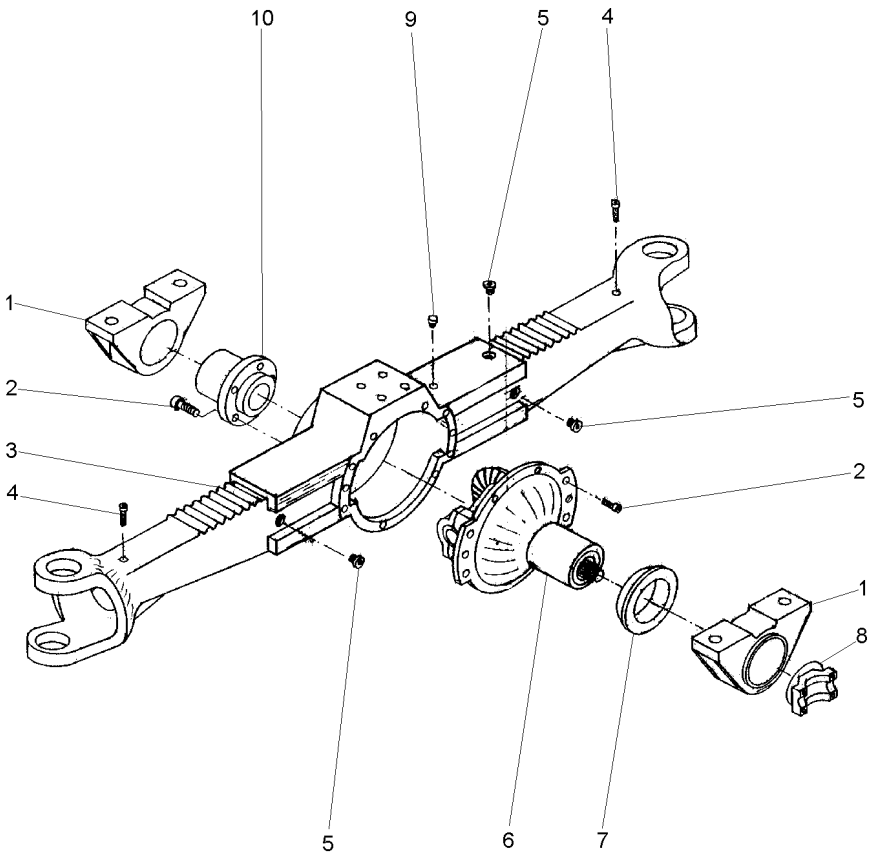

1	F10.608A	**1**	MANCAL	BEARING	COJINETE
2	F20.774A	**14**	PARAFUSO ALLEN	ALLEN BOLT	TORNILLO ALLEN
3	F05.126A	**1**	CARCAÇA	HOUSING	ALOJAMIENTO
4	F20.771A	**2**	PARAFUSO	SCREW	TORNILLO
5	N20.340A	**3**	BUJÃO	PLUG	TAPON
6	M05.106A	**1**	CJ. DIFERENCIAL	KIT,DIFFERENTIAL	JGO.DIFERENCIAL.
7	F03.002A	**1**	ANEL	RING	ARO
8	T08.200A	**1**	TERMINAL	END	EXTREMO
9	N25.180A	**1**	RESPIRO	BREATHER	RESPIRADERO
10	F10.202A	**1**	EIXO	SHAFT	ARBOL

Eixo Traseiro Estreito Rear Axle Narrow Eje Trasero Estrecho	Diferencial Diferential Diferencial	50-135	A Partir Do Numero De Serie Do Eixo 001.540 From Shaft Serial Number 001.540 Desde El Numero De Serie Del Eje 001.540

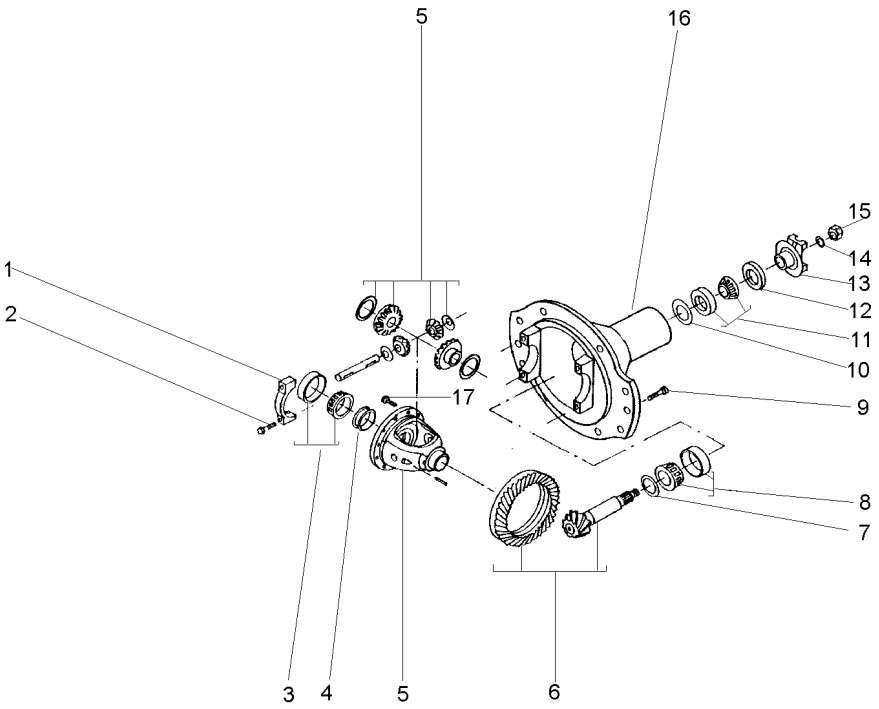

1	F10.606A	**2**	MANCAL	BEARING	COJINETE
2	F20.777A	**4**	PARAFUSO	BOLT	PERNO
3	N40.577A	**2**	ROLAMENTO	BEARING	COJINETE
4	C04.104A	**X**	CALÇO	SHIM	CALCE
5	F05.116A	**1**	CARCAÇA	HOUSING	ALOJAMIENTO
6	E02.106B	**1**	COROA E PINHÃO	KIT, BEVEL GEAR	CORONA Y PINON
7	C04.102A	**X**	CALÇO	SHIM	CALCE
8	N40.208A	**1**	ROLAMENTO	BEARING	COJINETE
9	F20.774A	**8**	PARAFUSO ALLEN	ALLEN BOLT	TORNILLO ALLEN
10	C04.100A	**X**	CALÇO	SHIM	CALCE
11	N40.580A	**1**	ROLAMENTO	BEARING	COJINETE
12	N45.092A	**1**	RETENTOR	SEAL	RETEN
13	T08.200A	**1**	TERMINAL	END	EXTREMO
14	F22.780A	**1**	ARRUELA	WASHER	ARANDELA
15	F21.780A	**1**	PORCA	NUT	TUERCA
16	F05.804A	**1**	SUPORTE	BRACKET	SOPORTE
17	F20.381A	**10**	PARAFUSO	BOLT	PERNO

Eixo Traseiro Estreito Rear Axle Narrow Eje Trasero Estrecho	Redução Final Final Reduction Mando Final	50-140	A Partir Do Numero De Serie Do Eixo 001.540 From Shaft Serial Number 001.540 Desde El Numero De Serie Del Eje 001.540

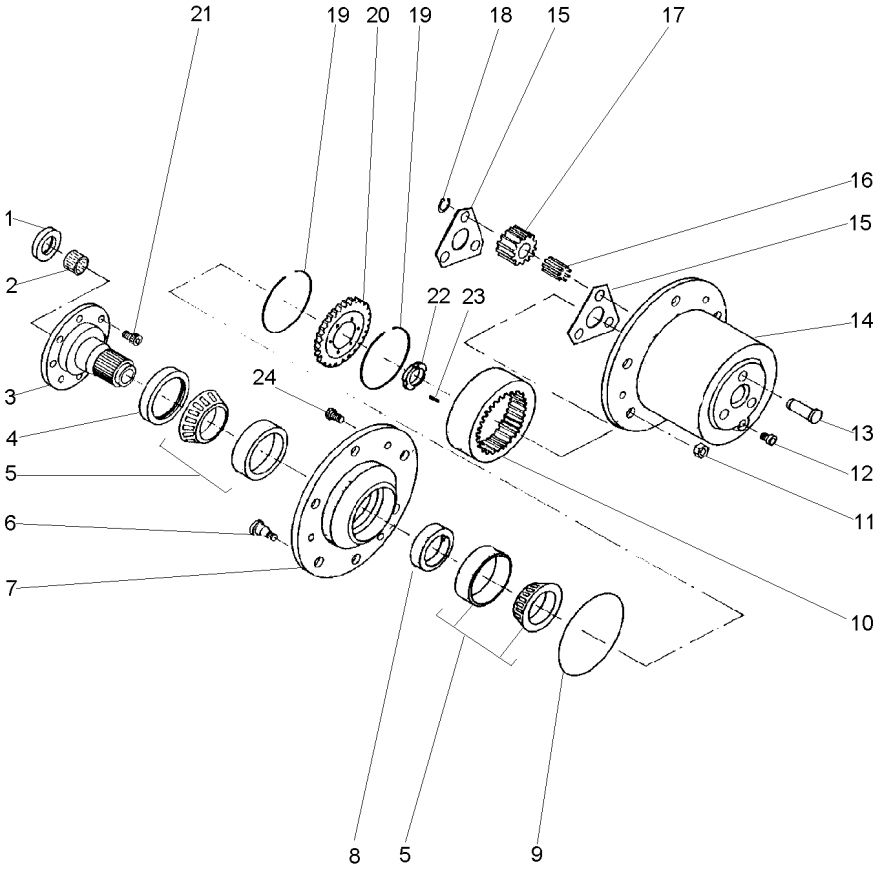

1	N45.092A		
2	U04.085A		
3	J15.700A		
4	N45.516A		
5	N40.216A		
6	F20.347A		
7	F05.122C		
8	U04.800A		
9	N46.224B		
10	T02.105B	[A]	
		➡	0009
10	T02.105C	[A]	
		➡	0010
11	F21.340A		
12	N20.340A		
13	T06.720B	[A]	
		➡	0178
13	T06.720C	[A]	
		➡	0179
14	F05.120C		
15	T07.200B	[A]	
		➡	0178
15	T07.200C	[A]	
		➡	0179
16	N40.000A		
17	T02.004C	[A]	
		⚙	24
		➡	0009
17	T02.004D	[A]	
		⚙	18
		➡	0010
18	F33.025A		
19	C04.014A		
20	T02.800B	[A]	
		⚙	60
		➡	0009
20	T02.800C	[A]	
		⚙	45
		➡	0010
21	F20.774A		
22	F21.014A		
23	F20.140A		
24	F20.772A		

[A] SÉRIE DO EIXO BERTOLDO
BERTOLDO AXLE SERIES
SERIE DEL EJE BERTOLDO

2	RETENTOR	SEAL	RETEN
2	BUCHA	BUSH	CASQUILLO
2	FLANGE	FLANGE	PLETINA
2	RETENTOR	SEAL	RETEN
4	ROLAMENTO	BEARING	COJINETE
12	PARAFUSO	BOLT	PERNO
2	CUBO	HUB	CUBO
2	SEPARADOR	SEPARATOR	SEPARADOR
2	ANEL	RING	ARO
2	CREMALHEIRA	STARTER RING	ARO DE ARRANQUE
2	CREMALHEIRA	STARTER RING	ARO DE ARRANQUE
12	PORCA	NUT	TUERCA
1	BUJÃO	PLUG	TAPON
6	PINO	PIN	PASADOR
6	PINO	PIN	PASADOR
2	CARCAÇA	HOUSING	ALOJAMIENTO
4	SUPORTE	BRACKET	SOPORTE
4	SUPORTE	BRACKET	SOPORTE
276	ROLETE	ROLLER	RODILLO
6	ENGRENAGEM	GEAR	ENGRANAJE
6	ENGRENAGEM	GEAR	ENGRANAJE
6	ANEL TRAVA	CIRCLIP	CIRCULITO
2	ANEL	RING	ARO
2	ENGRENAGEM	GEAR	ENGRANAJE
2	ENGRENAGEM	GEAR	ENGRANAJE
16	PARAFUSO ALLEN	ALLEN BOLT	TORNILLO ALLEN
2	PORCA	NUT	TUERCA
2	PARAFUSO	SCREW	TORNILLO
6	PARAFUSO	BOLT	PERNO

Eixo Traseiro Estreito **Rear Axle Narrow** **Eje Trasero Estrecho**	**Barra De Direção** **Tie Rods** **Barras De Acoplamento**	**50-145**

A Partir Do Numero De Serie Do Eixo 001.540
From Shaft Serial Number 001.540
Desde El Numero De Serie Del Eje 001.540

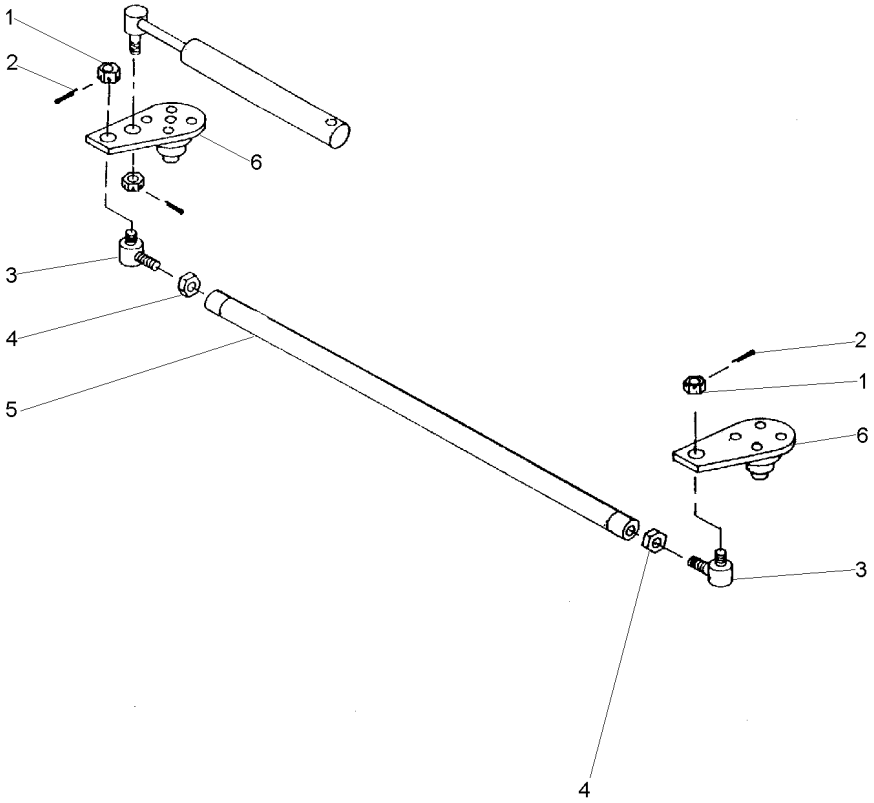

1	F21.160A		**2**	PORCA	NUT	TUERCA
2	N30.003A		**2**	CONTRAPINO	DOWEL	CENTRAJE
3	N08.700A		**2**	TERMINAL	END	EXTREMO
4	F21.700A		**1**	PORCA	NUT	TUERCA
5	U12.876CA		**1**	BARRA	BAR	BARRA
6	J15.052DCA	▶	**1**	BRAÇO	ARM	BRAZO
6	J15.052ECA	◀	**1**	BRAÇO	ARM	BRAZO

Eixo Traseiro Estreito
Rear Axle Narrow
Eje Trasero Estrecho

Caixa De Equalização
Equalization Box
Caja De Equalizaciën

50-150

A Partir Do Numero De Serie Do Eixo 001.540
From Shaft Serial Number 001.540
Desde El Numero De Serie Del Eje 001.540

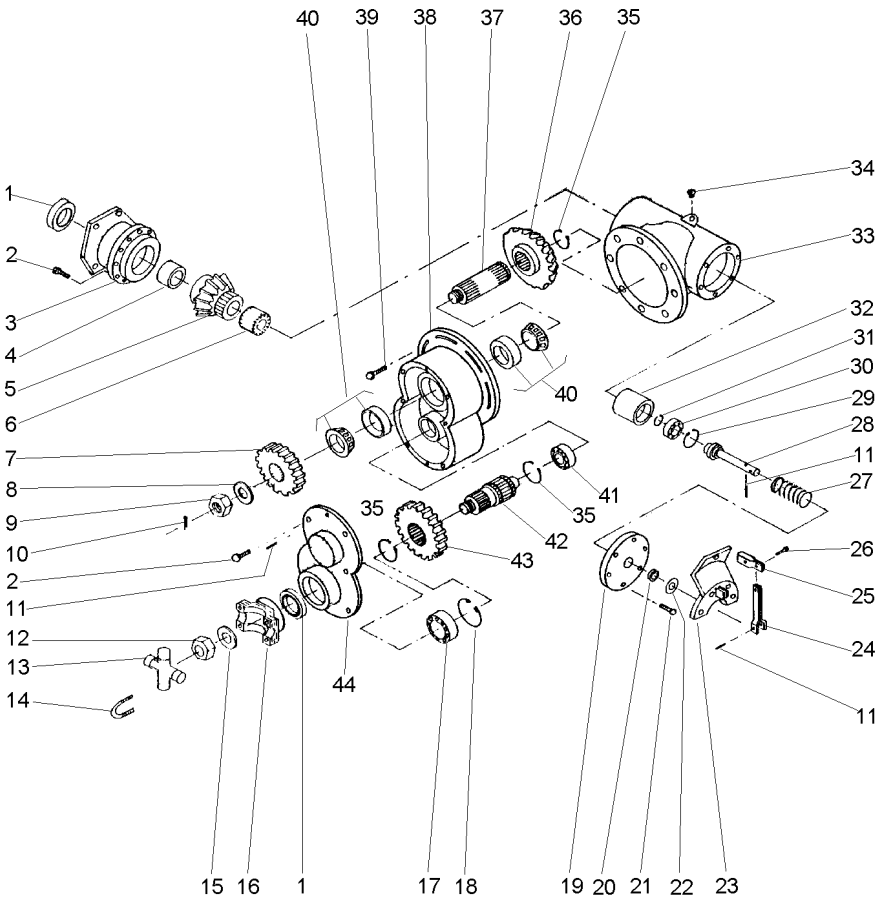

1	N45.092	**2**	RETENTOR	SEAL	RETEN
2	F20.574	**12**	PARAFUSO	SCREW	TORNILLO
3	F15.802	**1**	SUPORTE	BRACKET	SOPORTE
4	T04.050	**1**	COLAR	COLLAR	COLLAR
5	T02.F18	**1**	ENGRENAGEM	GEAR	ENGRANAJE
6	T02.556	**1**	LUVA	SLEEVE	MANCHA
7	T02.F26	**1**	ENGRENAGEM	GEAR	ENGRANAJE
8	F22.780	**1**	ARRUELA	WASHER	ARANDELA
9	F21.780	**1**	PORCA	NUT	TUERCA
10	N30.004	**1**	CONTRAPINO	DOWEL	CENTRAJE
11	N30.420	**3**	PINO	PIN	PASADOR
12	F21.783	**1**	PORCA	NUT	TUERCA
13	N48.273	**1**	CRUZETA	SPIDER	CRUCETA
14	N30.380	**2**	GRAMPO	CRAMP	PASADOR
15	F22.780	**1**	ARRUELA	WASHER	ARANDELA
16	T08.200	**1**	TERMINAL	END	EXTREMO
17	N40.207	**1**	ROLAMENTO	BEARING	COJINETE
18	F33.172	**1**	ANEL TRAVA	CIRCLIP	CIRCULITO
19	U03.862	**1**	TAMPA	COVER	CUBIERTA
20	N45.161	**1**	RETENTOR	SEAL	RETEN
21	F20.573	**6**	PARAFUSO	BOLT	PERNO
22	F22.780	**1**	ARRUELA	WASHER	ARANDELA
23	X07.600	**1**	SUPORTE	CLEVIS	GANCHO SEGURI.
24	C07.014	**1**	ALAVANCA	LEVER	PALANCA
25	C07.350	**1**	PRESILHA	STAPLE	GRAPA
26	F20.574	**1**	PARAFUSO	SCREW	TORNILLO
27	N24.036	**1**	MOLA	SPRING	RESORTE
28	U01.269	**1**	EIXO	SHAFT	ARBOL
29	F33.147	**1**	ANEL TRAVA	CIRCLIP	CIRCULITO
30	N40.303	**1**	ROLAMENTO	BEARING	COJINETE
31	F33.017	**1**	ANEL TRAVA	CIRCLIP	CIRCULITO
32	T02.560	**1**	LUVA	SLEEVE	MANCHA
33	F05.104	**1**	CARCAÇA	HOUSING	ALOJAMIENTO
34	N20.340	**2**	BUJÃO	PLUG	TAPON
35	F33.041	**3**	ANEL TRAVA	CIRCLIP	CIRCULITO
36	T02.F35	**1**	ENGRENAGEM	GEAR	ENGRANAJE
37	U01.272	**1**	EIXO	SHAFT	ARBOL
38	F05.124	**1**	CAIXA	BOX	CAJA
39	F21.384	**6**	PARAFUSO	BOLT	PERNO
40	N40.208	**2**	ROLAMENTO	BEARING	COJINETE
41	N40.206	**1**	ROLAMENTO	BEARING	COJINETE
42	U01.270	**1**	EIXO	SHAFT	ARBOL
43	T02.F25	**1**	ENGRENAGEM	GEAR	ENGRANAJE
44	F03.858	**1**	TAMPA	COVER	CUBIERTA

Eixo Traseiro Estreito Rear Axle Narrow Eje Trasero Estrecho	Ponta De Eixo Spindle Punta De Eje	50-155	A Partir Do Numero De Serie Do Eixo 001.540 From Shaft Serial Number 001.540 Desde El Numero De Serie Del Eje 001.540

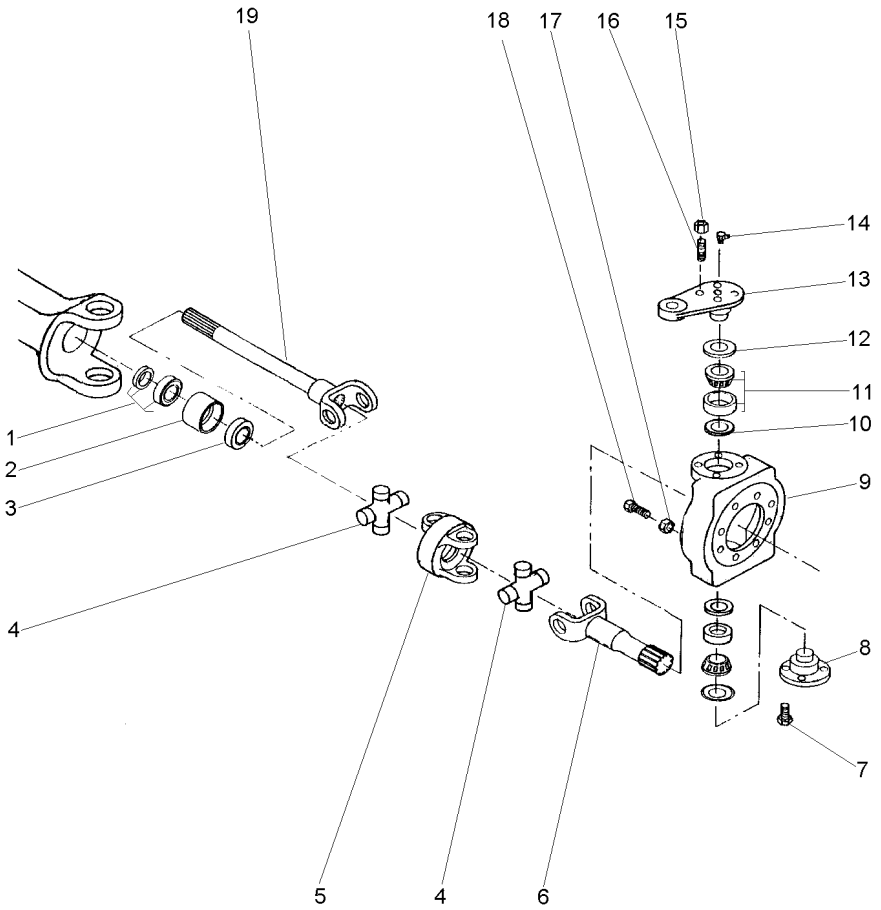

1	N40.035A		**2**	ROLAMENTO	BEARING	COJINETE
2	U10.602B		**2**	MANCAL	BEARING	COJINETE
3	N45.092A		**2**	RETENTOR	SEAL	RETEN
4	N48.273B		**4**	CRUZETA	SPIDER	CRUCETA
5	U08.002B		**2**	ARTICULADOR	HEAD	CULATA
6	T01.802B	[AC] ➡| 0009	**2**	SEMI EIXO	HALF AXLE	SEMIEJES
6	T01.802C	[AB] ➡ 0010	**2**	SEMI EIXO	HALF AXLE	SEMIEJES
7	F20.584A		**8**	PARAFUSO	SCREW	TORNILLO
8	J15.800B		**2**	SUPORTE	BRACKET	SOPORTE
9	U05.142B		**2**	CARCAÇA	HOUSING	ALOJAMIENTO
10	C03.900A		**4**	VEDADOR	SEAL	RETEN
11	N40.048A		**4**	ROLAMENTO	BEARING	COJINETE
12	C04.012A		**4**	ANEL	RING	ARO
13	J15.056DCA	▶	**1**	BRAÇO	ARM	BRAZO
13	J15.056ECA	◀	**1**	BRAÇO	ARM	BRAZO
14	N26.380A		**4**	ENGRAXADEIRA	SHOES	ZAPATAS
15	F21.582A		**8**	PORCA	NUT	TUERCA
16	F20.582A		**8**	PRISIONEIRO	STUD	ESPARRAGO
17	F21.582A		**4**	PORCA	NUT	TUERCA
18	F20.595A		**4**	PARAFUSO	SCREW	TORNILLO
19	C06.300DA	▶	**2**	SEMI EIXO	HALF AXLE	SEMIEJES
19	C06.300EA	◀	**2**	SEMI EIXO	HALF AXLE	SEMIEJES

[A] SÉRIE DO EIXO BERTOLDO
BERTOLDO AXLE SERIES
SERIE DEL EJE BERTOLDO

[B] 9 ESTRIAS
9 FURROW
9 ESTRIAS

[C] 12 ESTRIAS
12 FURROW
12 ESTRIAS

Eixo Traseiro Estreito Rear Axle Narrow Eje Trasero Estrecho	Eixo Cardan Tail Shaft Eje Cardan	50-160	A Partir Do Numero De Serie Do Eixo 001.540 From Shaft Serial Number 001.540 Desde El Numero De Serie Del Eje 001.540

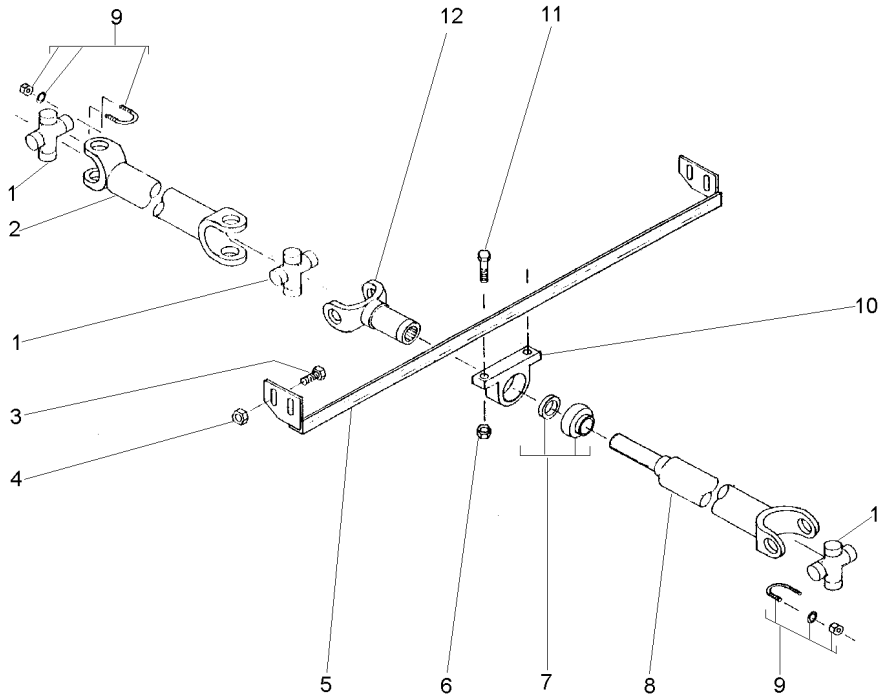

1	N48.273B		**3** CRUZETA	SPIDER	CRUCETA
2	S08.102CA	[A] ➡ 1165	**1** CARDAN	DRIVE SHAFT	EJE DE MANDO
2	S08.102CA	[A] ➡ 0166	**1** CARDAN	DRIVE SHAFT	EJE DE MANDO
3	F20.774A		**4** PARAFUSO ALLEN	ALLEN BOLT	TORNILLO ALLEN
4	F21.762A		**4** PORCA	NUT	TUERCA
5	S07.852B		**1** TRAVESSA	BRIDGE PIECE	CODO DE CRUCE
6	F21.122A		**2** PORCA	NUT	TUERCA
7	N40.035A		**1** ROLAMENTO	BEARING	COJINETE
8	S08.104LCA	[A] ➡ 0154	**1** CARDAN	DRIVE SHAFT	EJE DE MANDO
8	S08.104LCB	[A] ↔ 0155-0165	**1** CARDAN	DRIVE SHAFT	EJE DE MANDO
8	S08.104LCC	[A] ➡ 0166	**1** CARDAN	DRIVE SHAFT	EJE DE MANDO
9	N30.380A		**4** GRAMPO	CRAMP	PASADOR
10	N28.207A		**1** MANCAL	BEARING	COJINETE
11	F20.135A		**2** PARAFUSO	BOLT	PERNO
12	J08.552A		**1** LUVA	SLEEVE	MANCHA

[A] SÉRIE DO EIXO BERTOLDO
BERTOLDO AXLE SERIES
SERIE DEL EJE BERTOLDO

Eixo Traseiro Estreito Rear Axle Narrow Eje Trasero Estrecho	Suporte Support Soporte	50-165	A Partir Do Numero De Serie Do Eixo 001.540 From Shaft Serial Number 001.540 Desde El Numero De Serie Del Eje 001.540

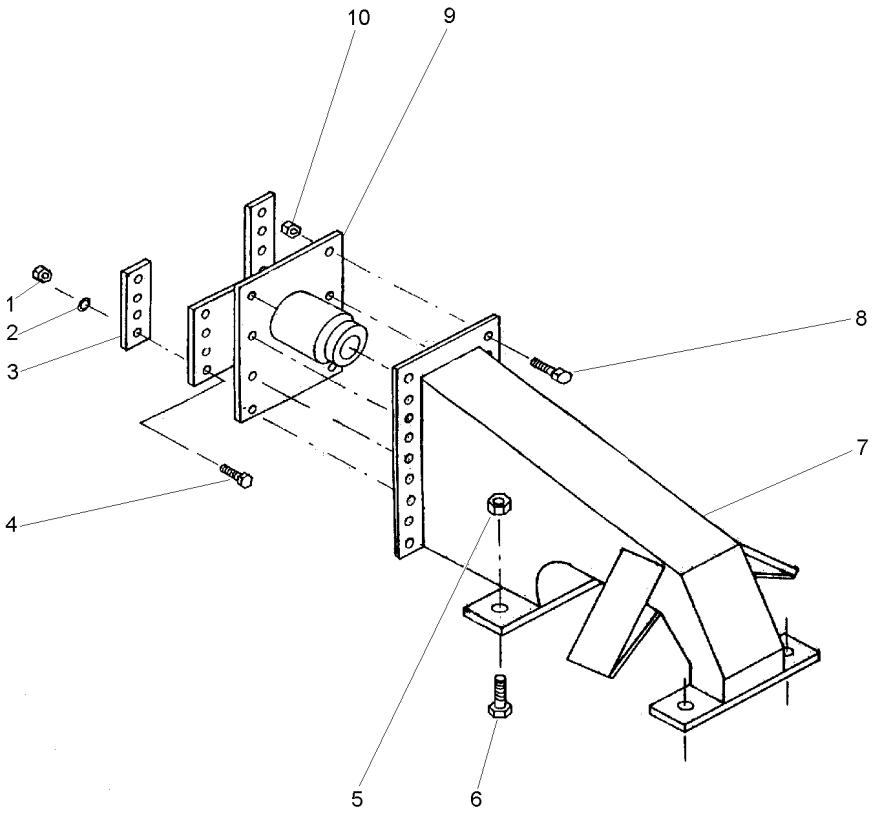

1	F21.124A	**6**	PORCA	NUT	TUERCA
2	F22.122A	**6**	ARRUELA	WASHER	ARANDELA
3	C07.161A	**2**	CHAPA	PLATE	CHAPA
4	F20.134A	**6**	PARAFUSO	BOLT	PERNO
5	F21.343A	**4**	PORCA	NUT	TUERCA
6	F20.347A	**4**	PARAFUSO	BOLT	PERNO
7	515.820A	**1**	SUPORTE	BRACKET	SOPORTE
8	F20.585A	**8**	PARAFUSO	SCREW	TORNILLO
9	515.822A	**1**	SUPORTE	CLEVIS	GANCHO SEGURI.
10	F21.580A	**8**	PORCA	NUT	TUERCA

Eixo Traseiro Largo
Rear Axle Long
Eje Trasero Largo

Carcaça
Housing
Caja

50-170

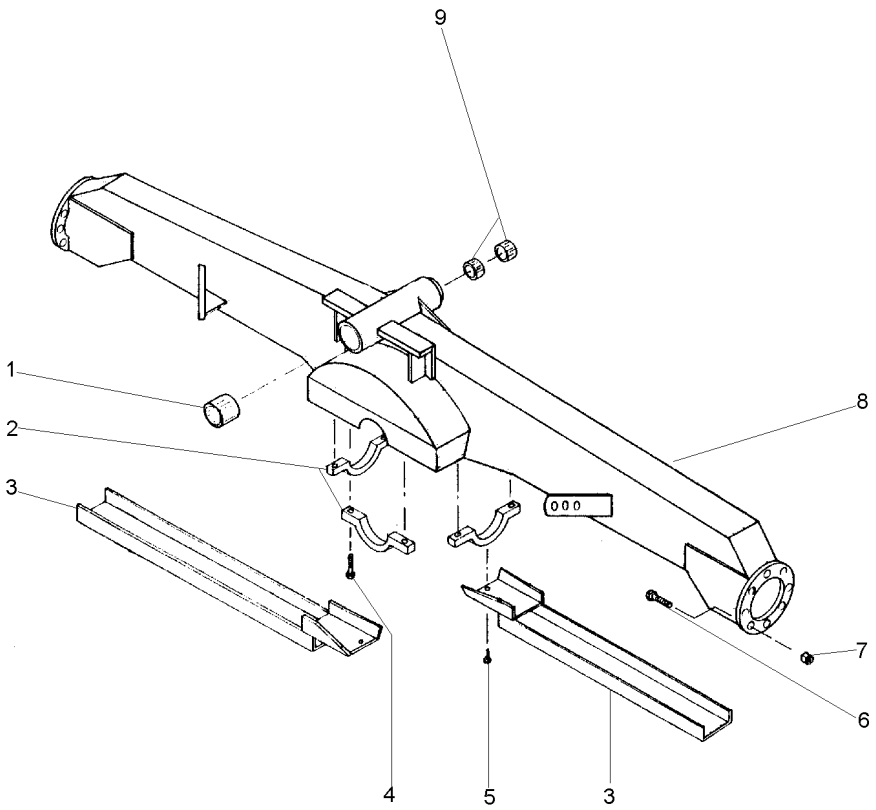

1	N04.058A	**1**	BUCHA	BUSH	CASQUILLO
2	J10.600A	**3**	MANCAL	BEARING	COJINETE
3	C07.706A	**2**	PROTEÇÃO	GUARD	DEFENSA
4	F20.773A	**6**	PARAFUSO	BOLT	PERNO
5	F20.561A	**2**	PARAFUSO	BOLT	PERNO
6	F20.124A	**16**	PARAFUSO	BOLT	PERNO
7	F21.122A	**16**	PORCA	NUT	TUERCA
8	X05.100A	**1**	CARCAÇA	HOUSING	ALOJAMIENTO
9	N04.056A	**2**	BUCHA	BUSH	CASQUILLO

Eixo Traseiro Largo Rear Axle Long Eje Trasero Largo	Diferencial Diferential Diferencial	50-175	

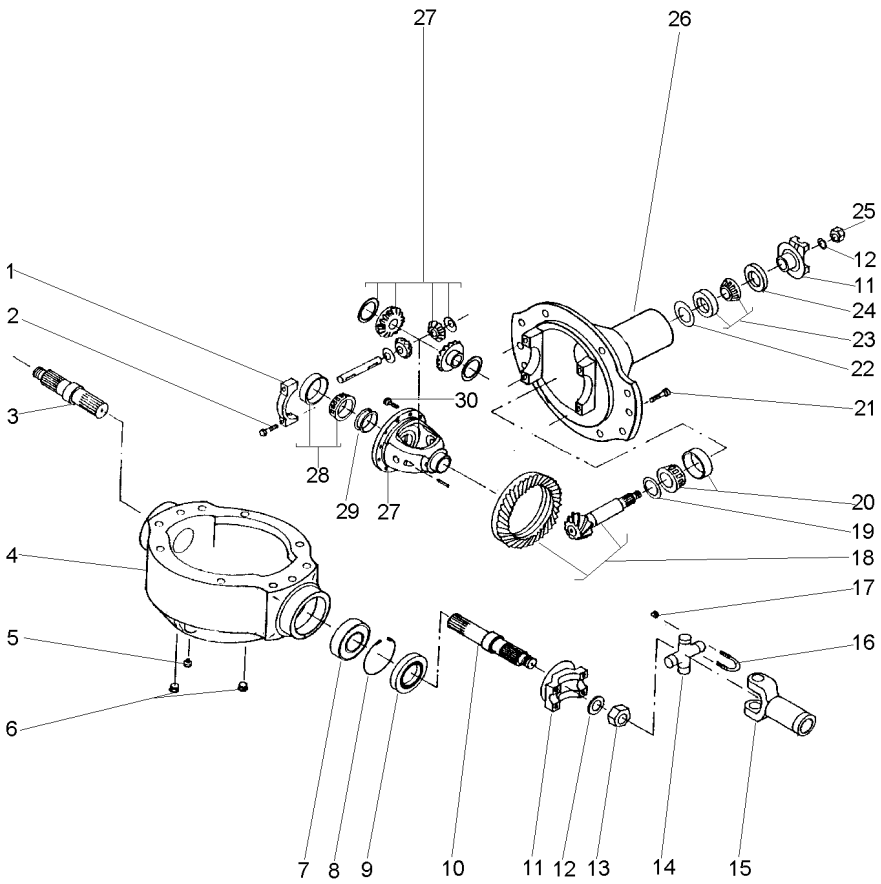

1	F10.606A		**2**	MANCAL	BEARING	COJINETE
2	F20.777A		**4**	PARAFUSO	BOLT	PERNO
3	U01.256A		**1**	EIXO	SHAFT	ARBOL
4	F05.102A		**1**	CARCAÇA	HOUSING	ALOJAMIENTO
5	N25.180A		**1**	RESPIRO	BREATHER	RESPIRADERO
6	N20.340A		**2**	BUJÃO	PLUG	TAPON
7	N40.207A		**2**	ROLAMENTO	BEARING	COJINETE
8	N33.172A		**2**	ANEL TRAVA	CIRCLIP	CIRCULITO
9	N45.674A		**2**	RETENTOR	SEAL	RETEN
10	U01.254A		**1**	EIXO	SHAFT	ARBOL
11	T08.200A		**3**	TERMINAL	END	EXTREMO
12	F22.780A		**3**	ARRUELA	WASHER	ARANDELA
13	F21.783A		**2**	PORCA	NUT	TUERCA
14	N48.273B		**2**	CRUZETA	SPIDER	CRUCETA
15	J08.552A		**2**	LUVA	SLEEVE	MANCHA
16	N30.380A		**4**	GRAMPO	CRAMP	PASADOR
17	F21.380A		**8**	PORCA	NUT	TUERCA
18	E02.104A	[A] ➡ 1345	**1**	COROA E PINHÃO	KIT, CROWNWHEEL	JUEGO CORONA
18	E02.106B	[A] ➡ 1346	**1**	COROA E PINHÃO	KIT, BEVEL GEAR	CORONA Y PINON
19	C04.102A		**X**	CALÇO	SHIM	CALCE
20	N40.208A		**1**	ROLAMENTO	BEARING	COJINETE
21	F20.774A		**8**	PARAFUSO ALLEN	ALLEN BOLT	TORNILLO ALLEN
22	C04.100A		**X**	CALÇO	SHIM	CALCE
23	N40.580A		**1**	ROLAMENTO	BEARING	COJINETE
24	N45.092A		**1**	RETENTOR	SEAL	RETEN
25	F21.780A		**1**	PORCA	NUT	TUERCA
26	F05.804A		**1**	SUPORTE	BRACKET	SOPORTE
27	F05.116A		**1**	CARCAÇA	HOUSING	ALOJAMIENTO
28	N40.577A		**2**	ROLAMENTO	BEARING	COJINETE
29	C04.104A		**X**	CALÇO	SHIM	CALCE
30	F20.381A		**10**	PARAFUSO	BOLT	PERNO

[A] SÉRIE DO EIXO BERTOLDO
BERTOLDO AXLE SERIES
SERIE DEL EJE BERTOLDO

Eixo Traseiro Largo
Rear Axle Long
Eje Trasero Largo

Redução Final
Final Reduction
Mando Final

50-180

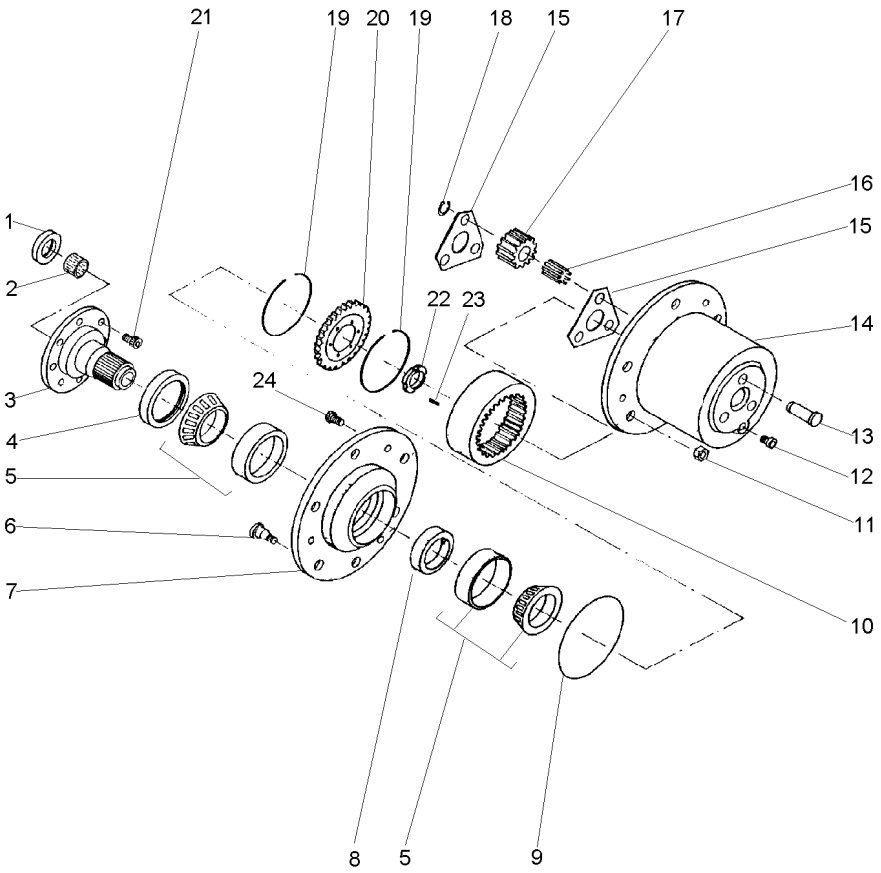

1	N45.092A		**2**	RETENTOR	SEAL	RETEN
2	U04.085A		**2**	BUCHA	BUSH	CASQUILLO
3	J15.700A		**2**	FLANGE	FLANGE	PLETINA
4	N45.516A		**2**	RETENTOR	SEAL	RETEN
5	N40.216A		**4**	ROLAMENTO	BEARING	COJINETE
6	F20.347A		**12**	PARAFUSO	BOLT	PERNO
7	F05.122C		**2**	CUBO	HUB	CUBO
8	U04.800A		**2**	SEPARADOR	SEPARATOR	SEPARADOR
9	N46.224B		**2**	ANEL	RING	ARO
10	T02.105A	[A] 1345	**2**	CREMALHEIRA	STARTER RING	ARO DE ARRANQUE
10	T02.105B	[A] 1346-0009	**2**	CREMALHEIRA	STARTER RING	ARO DE ARRANQUE
10	T02.105C	[A] 0010	**2**	CREMALHEIRA	STARTER RING	ARO DE ARRANQUE
11	F21.340A		**12**	PORCA	NUT	TUERCA
12	N20.340A		**1**	BUJÃO	PLUG	TAPON
13	T06.720B	[A] 0178	**6**	PINO	PIN	PASADOR
13	T06.720C	[A] 0179	**6**	PINO	PIN	PASADOR
14	U05.140B	[A] 1345	**2**	CARCAÇA	HOUSING	ALOJAMIENTO
14	F05.120C	[A] 1346	**2**	CARCAÇA	HOUSING	ALOJAMIENTO
15	T07.200B	[A] 0178	**4**	SUPORTE	BRACKET	SOPORTE
15	T07.200C	[A] 0179	**4**	SUPORTE	BRACKET	SOPORTE
16	N40.000A		**276**	ROLETE	ROLLER	RODILLO
17	T02.004B	[A] 18 1345	**6**	ENGRENAGEM	GEAR	ENGRANAJE
17	T02.004C	[A] 24 1346-0009	**6**	ENGRENAGEM	GEAR	ENGRANAJE
17	T02.004D	[A] 18 0010	**6**	ENGRENAGEM	GEAR	ENGRANAJE
18	F33.025A		**6**	ANEL TRAVA	CIRCLIP	CIRCULITO
19	C04.014A		**2**	ANEL	RING	ARO
20	T02.800A	[A] 1345	**2**	ENGRENAGEM	GEAR	ENGRANAJE
20	T02.800B	[A] 1346-0009	**2**	ENGRENAGEM	GEAR	ENGRANAJE
20	T02.800C	[A] 0010	**2**	ENGRENAGEM	GEAR	ENGRANAJE
21	F20.774A		**16**	PARAFUSO ALLEN	ALLEN BOLT	TORNILLO ALLEN
22	F21.014A		**2**	PORCA	NUT	TUERCA
23	F20.140A		**2**	PARAFUSO	SCREW	TORNILLO

Eixo Traseiro Largo Rear Axle Long Eje Trasero Largo	Redução Final Final Reduction Mando Final	50-180	

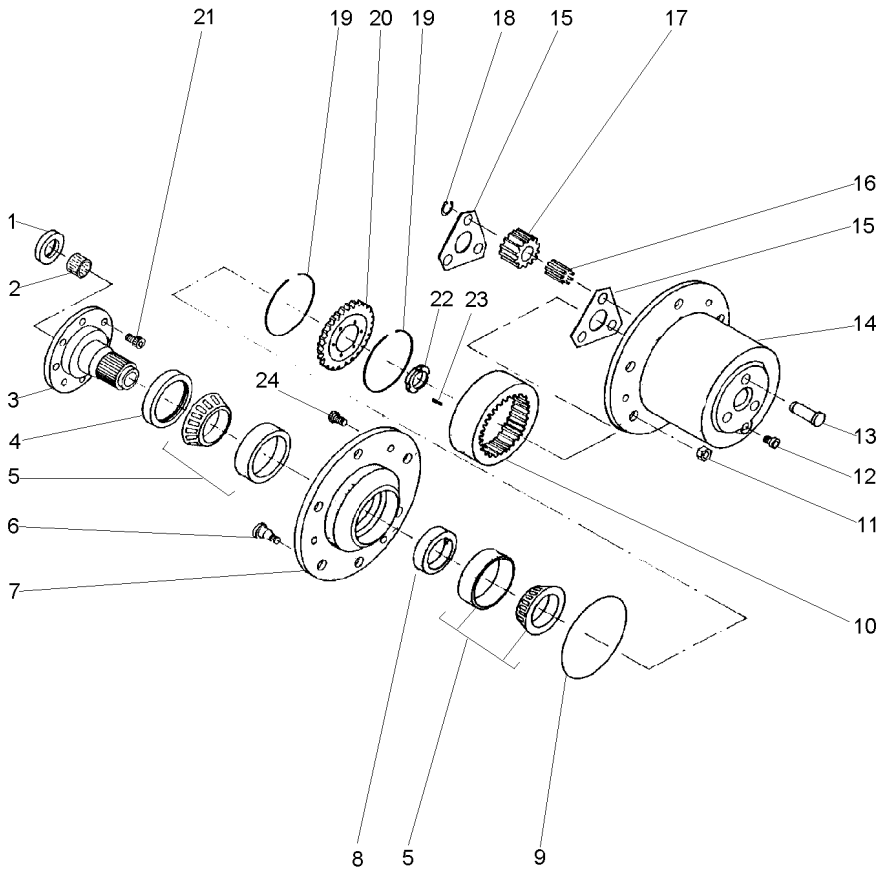

24 F20.772A **6** PARAFUSO BOLT PERNO

[A] SÉRIE DO EIXO BERTOLDO
BERTOLDO AXLE SERIES
SERIE DEL EJE BERTOLDO

Eixo Traseiro Largo
Rear Axle Long
Eje Trasero Largo

Barra De Direção
Tie Rods
Barras De Acoplamento

50-185

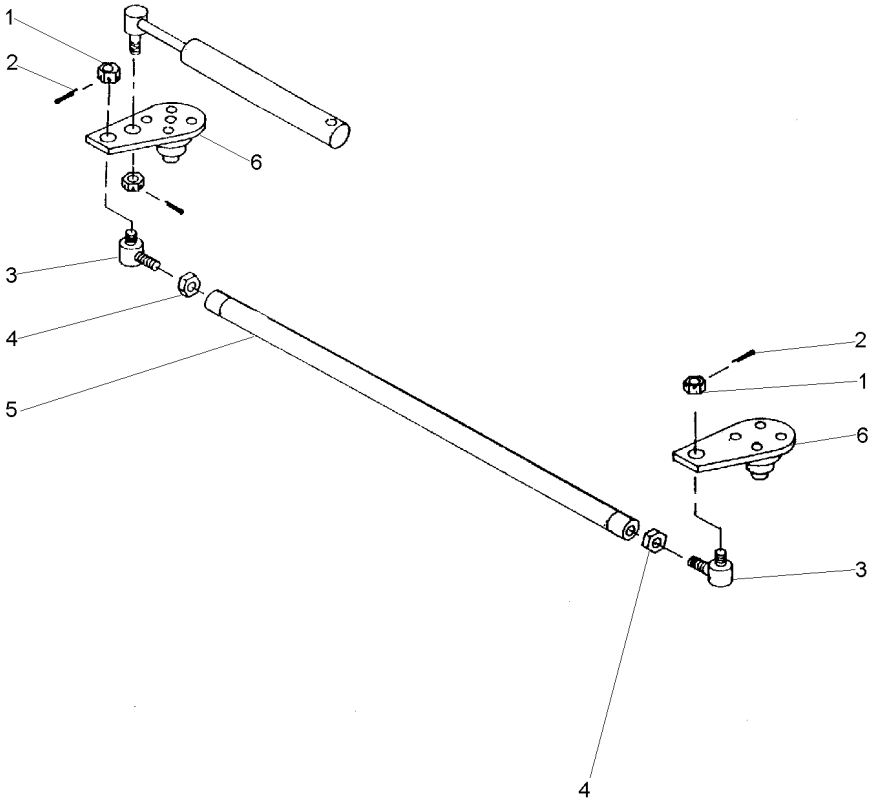

1	F21.160A		**2**	PORCA	NUT	TUERCA
2	N30.003A		**2**	CONTRAPINO	DOWEL	CENTRAJE
3	N08.700A	[A]	**1**	TERMINAL	END	EXTREMO
		▶ 0111				
3	N08.700A	[A]	**2**	TERMINAL	END	EXTREMO
		▶ 0112				
3	N08.699A	◀	**1**	TERMINAL	END	EXTREMO
4	F21.700A	[A]	**1**	PORCA	NUT	TUERCA
		▶ 0111				
4	F21.700A	[A]	**2**	PORCA	NUT	TUERCA
		▶ 0112				
4	F21.699A	◀	**1**	PORCA	NUT	TUERCA
5	U12.876LA	[A]	**1**	BARRA	BAR	BARRA
		▶ 0011				
5	U12.876LB	[A]	**1**	BARRA	BAR	BARRA
		▶ 0112				
6	J15.052DLA	▶	**1**	BRAÇO	ARM	BRAZO
6	J15.052ELA	◀	**1**	BRAÇO	ARM	BRAZO

[A] SÉRIE DO EIXO BERTOLDO
BERTOLDO AXLE SERIES
SERIE DEL EJE BERTOLDO

Eixo Traseiro Largo
Rear Axle Long
Eje Trasero Largo

Caixa De Equalização
Equalization Box
Caja De Equalizaciën

50-190

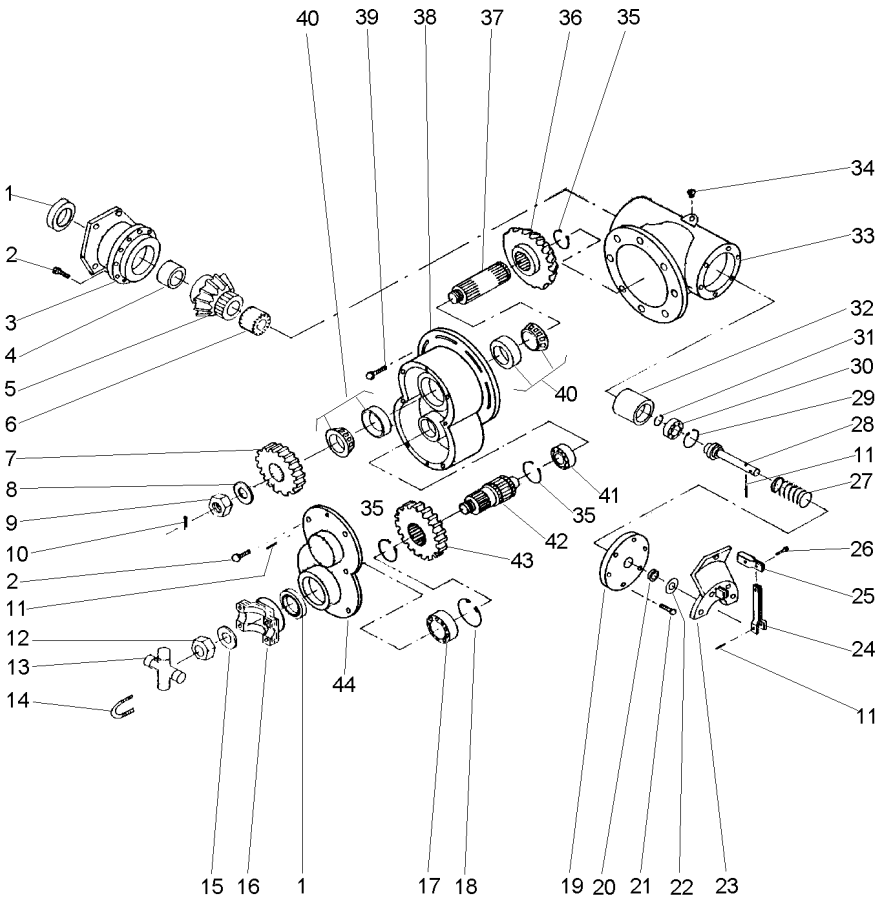

1	N45.092A		**2**	RETENTOR	SEAL	RETEN
2	F20.574A		**12**	PARAFUSO	SCREW	TORNILLO
3	F15.802A	[C] 0244	**1**	SUPORTE	BRACKET	SOPORTE
3	F15.802B	[C] 0245	**1**	SUPORTE	BRACKET	SOPORTE
4	T04.050A	[C] 0178	**1**	COLAR	COLLAR	COLLAR
4	T04.050B	[C] 0179	**1**	COLAR	COLLAR	COLLAR
5	T02.F18A	[C] 18 1560	**1**	ENGRENAGEM	GEAR	ENGRANAJE
5	T02.F18B	[C] 17 0001	**1**	ENGRENAGEM	GEAR	ENGRANAJE
6	T02.556A	[C] 1477	**1**	LUVA	SLEEVE	MANCHA
6	T02.556B	[C] 1478	**1**	LUVA	SLEEVE	MANCHA
7	T02.F26P5A	[BC] 19 1456	**1**	ENGRENAGEM	GEAR	ENGRANAJE
7	T02.F26P5B	[BC] 30 1457-1530	**1**	ENGRENAGEM	GEAR	ENGRANAJE
7	T02.F26P5C	[BC] 28 1531-1539	**1**	ENGRENAGEM	GEAR	ENGRANAJE
7	T02.F26P5D	[BC] 26 1540	**1**	ENGRENAGEM	GEAR	ENGRANAJE
7	T02.F26E5A	[AC] 15 1456	**1**	ENGRENAGEM	GEAR	ENGRANAJE
7	T02.F26E5B	[AC] 17 1457-1539	**1**	ENGRENAGEM	GEAR	ENGRANAJE
7	T02.F26E5C	[AC] 15 1540	**1**	ENGRENAGEM	GEAR	ENGRANAJE
8	F22.780A		**1**	ARRUELA	WASHER	ARANDELA
9	F21.780A		**1**	PORCA	NUT	TUERCA
10	N30.004A		**1**	CONTRAPINO	DOWEL	CENTRAJE
11	N30.420A		**3**	PINO	PIN	PASADOR
12	F21.783A		**1**	PORCA	NUT	TUERCA
13	N48.273A		**1**	CRUZETA	SPIDER	CRUCETA
14	N30.380A		**2**	GRAMPO	CRAMP	PASADOR
15	F22.780A		**1**	ARRUELA	WASHER	ARANDELA
16	T08.200A		**1**	TERMINAL	END	EXTREMO

Eixo Traseiro Largo
Rear Axle Long
Eje Trasero Largo

Caixa De Equalização
Equalization Box
Caja De Equalizaciën

50-190

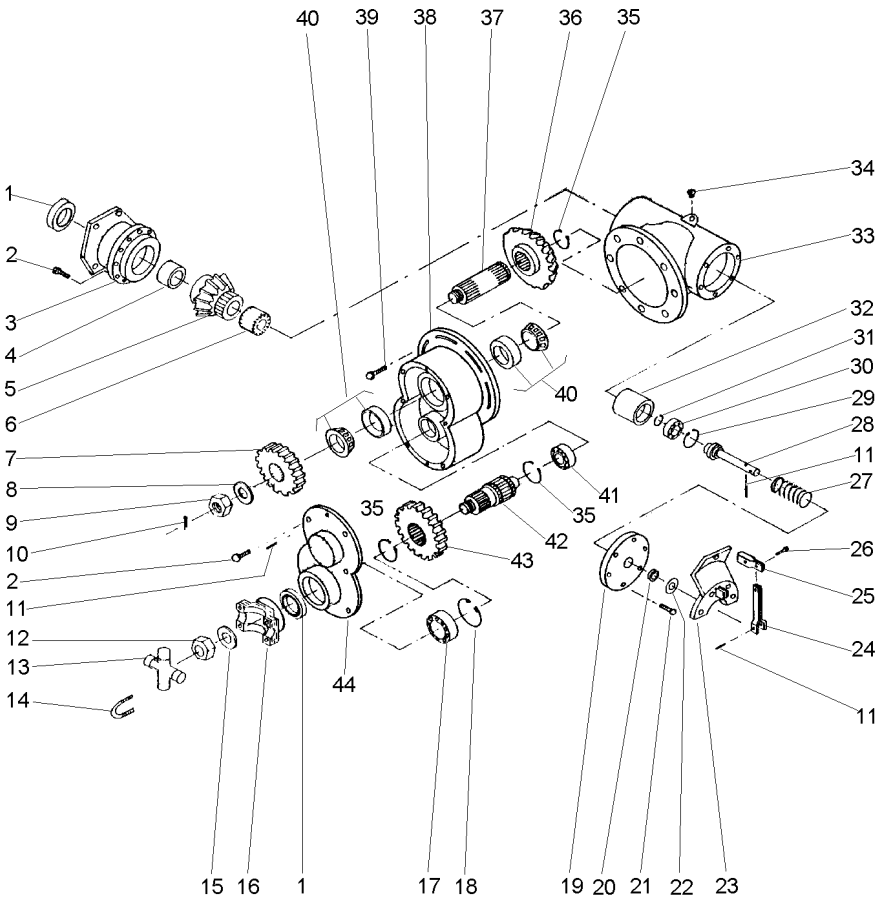

17	N40.207A		**1**	ROLAMENTO	BEARING	COJINETE
18	F33.172A		**1**	ANEL TRAVA	CIRCLIP	CIRCULITO
19	U03.862A		**1**	TAMPA	COVER	CUBIERTA
20	N45.161A		**1**	RETENTOR	SEAL	RETEN
21	F20.573A		**6**	PARAFUSO	BOLT	PERNO
22	F22.780A		**1**	ARRUELA	WASHER	ARANDELA
23	X07.600A		**1**	SUPORTE	CLEVIS	GANCHO SEGURI.
24	C07.014A		**1**	ALAVANCA	LEVER	PALANCA
25	C07.350A		**1**	PRESILHA	STAPLE	GRAPA
26	F20.574A		**1**	PARAFUSO	SCREW	TORNILLO
27	N24.036A		**1**	MOLA	SPRING	RESORTE
28	U01.269B		**1**	EIXO	SHAFT	ARBOL
29	F33.147A		**1**	ANEL TRAVA	CIRCLIP	CIRCULITO
30	N40.303A		**1**	ROLAMENTO	BEARING	COJINETE
31	F33.017A		**1**	ANEL TRAVA	CIRCLIP	CIRCULITO
32	T02.560B	[C] ➡ 1477	**1**	LUVA	SLEEVE	MANCHA
32	T02.560C	[C] ➡ 1478	**1**	LUVA	SLEEVE	MANCHA
33	F05.104A		**1**	CARCAÇA	HOUSING	ALOJAMIENTO
34	N20.340A		**2**	BUJÃO	PLUG	TAPON
35	F33.041A		**3**	ANEL TRAVA	CIRCLIP	CIRCULITO
36	T02.F30A	[C] ➡ 1540 30	**1**	ENGRENAGEM	GEAR	ENGRANAJE
36	T02.F35A	[C] 30 ➡ 1541	**1**	ENGRENAGEM	GEAR	ENGRANAJE
36	T02.F35B	[C] 35	**1**	ENGRENAGEM	GEAR	ENGRANAJE
37	U01.272A	[C] ➡ 1540	**1**	EIXO	SHAFT	ARBOL
37	U01.272B	[C] ➡ 1541	**1**	EIXO	SHAFT	ARBOL
38	F05.124A		**1**	CAIXA	BOX	CAJA
39	F21.384A		**6**	PARAFUSO	BOLT	PERNO
40	N40.208A		**2**	ROLAMENTO	BEARING	COJINETE
41	N40.206A		**1**	ROLAMENTO	BEARING	COJINETE
42	U01.270A	[C] ➡ 1540	**1**	EIXO	SHAFT	ARBOL
42	U01.270B	[C] ➡ 1541	**1**	EIXO	SHAFT	ARBOL
43	T02.F25P5A	[BC] 32 ➡ 1456	**1**	ENGRENAGEM	GEAR	ENGRANAJE
43	T02.F25P5B	[BC] 37 ↔ 1457-1530	**1**	ENGRENAGEM	GEAR	ENGRANAJE

Eixo Traseiro Largo
Rear Axle Long
Eje Trasero Largo

Caixa De Equalização
Equalization Box
Caja De Equalizaciën

50-190

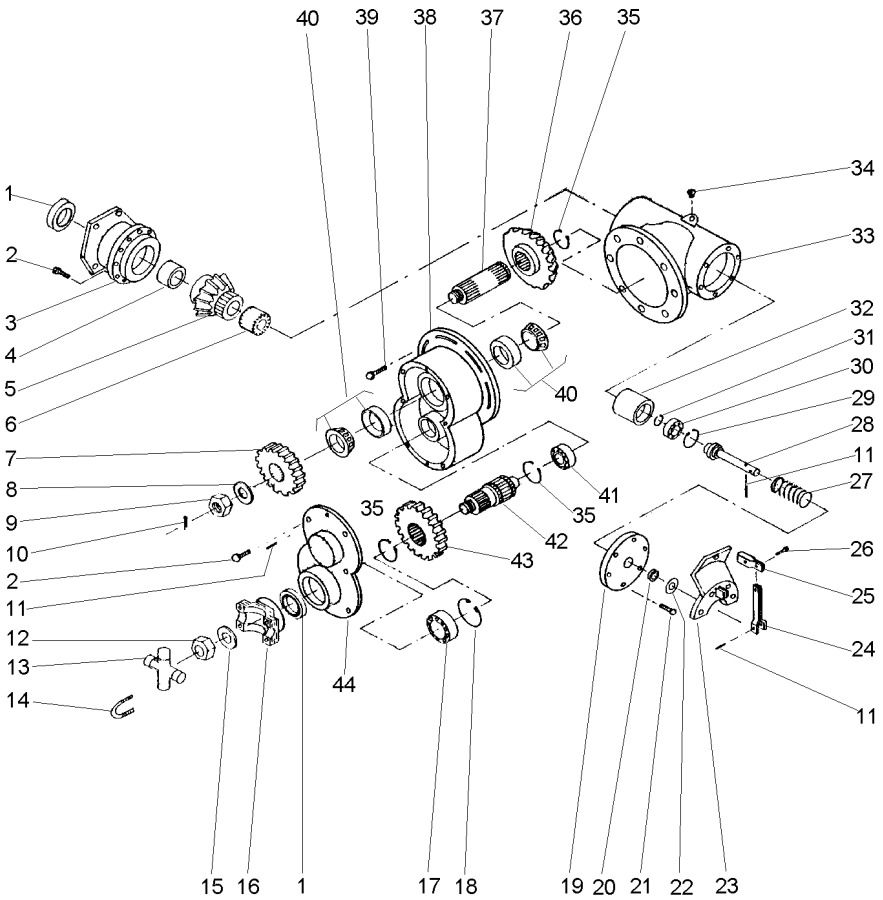

43	T02.F25P5C	[BC] 28 1531-1539	**1** ENGRENAGEM	GEAR	ENGRANAJE
43	T02.F25P5D	[BC] 25 1540	**1** ENGRENAGEM	GEAR	ENGRANAJE
43	T02.F25E5A	[AC] 52 1456	**1** ENGRENAGEM	GEAR	ENGRANAJE
43	T02.F25E5B	[AC] 50 1457-1539	**1** ENGRENAGEM	GEAR	ENGRANAJE
43	T02.F25E5C	[AC] 36 1540	**1** ENGRENAGEM	GEAR	ENGRANAJE
44	F03.858A		**1** TAMPA	COVER	CUBIERTA

[A] PARA MAQUINAS COM ESTEIRA
FOR MACHINES WITH TRACK CHAIN
PARA MAQUINAS CON CADENA DE ORUGA

[B] PARA MAQUINAS COM PNEU
FOR MACHINES WITH TYRE
PARA MAQUINAS CON NEUMATICO

[C] SÉRIE DO EIXO BERTOLDO
BERTOLDO AXLE SERIES
SERIE DEL EJE BERTOLDO

Eixo Traseiro Largo
Rear Axle Long
Eje Trasero Largo

Ponta De Eixo
Spindle
Punta De Eje

50-195

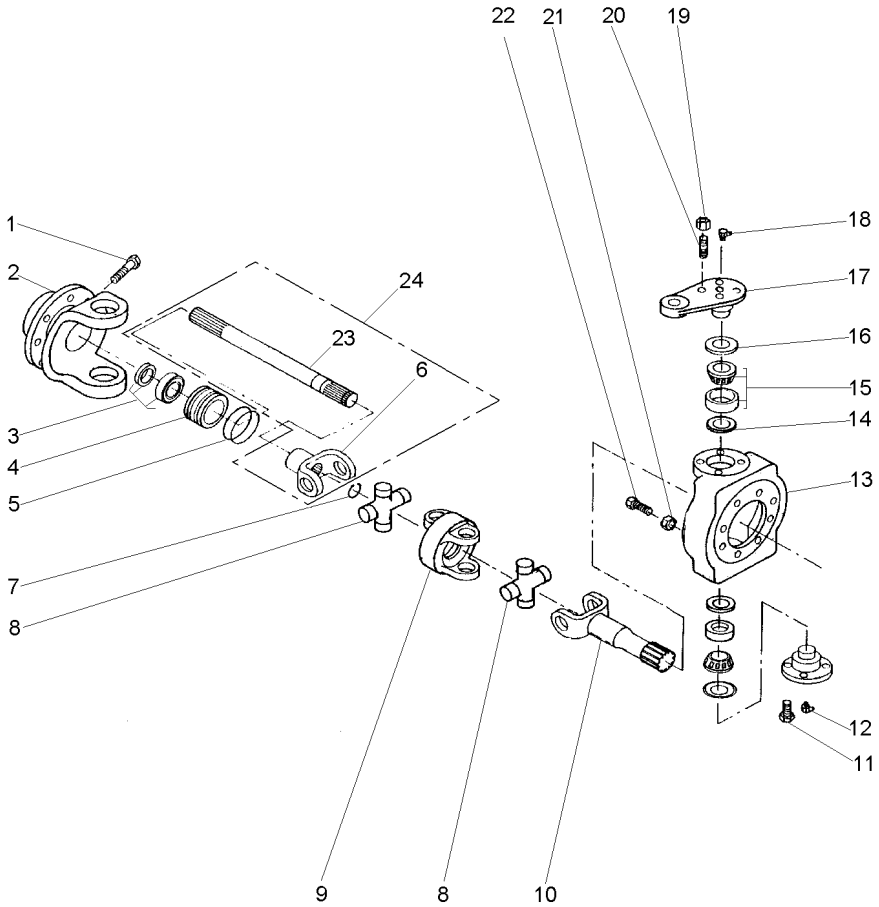

1	F20.138A		**2**	PARAFUSO	BOLT	PERNO
2	F05.350A	[A] ➡| 0157	**2**	GARFO	FORK	HORQUILLA
2	F05.350B	[A] ➡ 0158	**2**	GARFO	FORK	HORQUILLA
3	N40.035A		**2**	ROLAMENTO	BEARING	COJINETE
4	U10.602A	[A] ➡| 1355	**2**	MANCAL	BEARING	COJINETE
4	U10.602B	[A] ➡ 1356	**2**	MANCAL	BEARING	COJINETE
5	N46.086A	[A] ➡| 1477	**4**	ANEL "O"	O RING	JUNTA TORICA
5	N46.086B	[A] ➡ 1478	**4**	ANEL "O"	O RING	JUNTA TORICA
6	S01.800A	[A] ➡| 1477	**2**	GARFO	FORK	HORQUILLA
7	N33.032A		**2**	ANEL TRAVA	CIRCLIP	CIRCULITO
8	N48.160A	[A] ➡| 1345	**2**	CRUZETA	SPIDER	CRUCETA
8	N48.273B	[A] ➡ 1346	**2**	CRUZETA	SPIDER	CRUCETA
9	U08.000A	[A] ➡| 1345	**2**	ARTICULADOR	HEAD	CULATA
9	U08.002B	[A] ➡ 1346	**2**	ARTICULADOR	HEAD	CULATA
10	J01.800A	[A] ➡| 1345	**2**	SEMI EIXO	HALF AXLE	SEMIEJES
10	T02.802B	[A] ↔ 1346-0009	**2**	SEMI EIXO	HALF AXLE	SEMIEJES
10	T02.802C	[A] ➡ 0010	**2**	SEMI EIXO	HALF AXLE	SEMIEJES
11	F20.584A		**8**	PARAFUSO	SCREW	TORNILLO
12	J15.800A		**2**	SUPORTE	BRACKET	SOPORTE
13	F05.116A	[A] ➡| 0157	**2**	CARCAÇA	HOUSING	ALOJAMIENTO
13	U05.142B	[A] ➡ 0158	**2**	CARCAÇA	HOUSING	ALOJAMIENTO
14	C03.900A		**4**	VEDADOR	SEAL	RETEN
15	N40.048A		**4**	ROLAMENTO	BEARING	COJINETE
16	C04.012A		**4**	ANEL	RING	ARO
17	J15.052DLA	▶	**2**	BRAÇO	ARM	BRAZO
17	J15.052ELA	◀	**2**	BRAÇO	ARM	BRAZO
18	N26.380A		**4**	ENGRAXADEIRA	SHOES	ZAPATAS
19	F21.582A		**8**	PORCA	NUT	TUERCA
20	F20.587A		**8**	PRISIONEIRO	STUD	ESPARRAGO
21	F21.582A		**4**	PORCA	NUT	TUERCA
22	F20.595A		**4**	PARAFUSO	SCREW	TORNILLO
23	U01.281B	[A] ➡| 1477	**2**	SEMI EIXO	HALF AXLE	SEMIEJES

Eixo Traseiro Largo Rear Axle Long Eje Trasero Largo	Ponta De Eixo Spindle Punta De Eje	50-195	

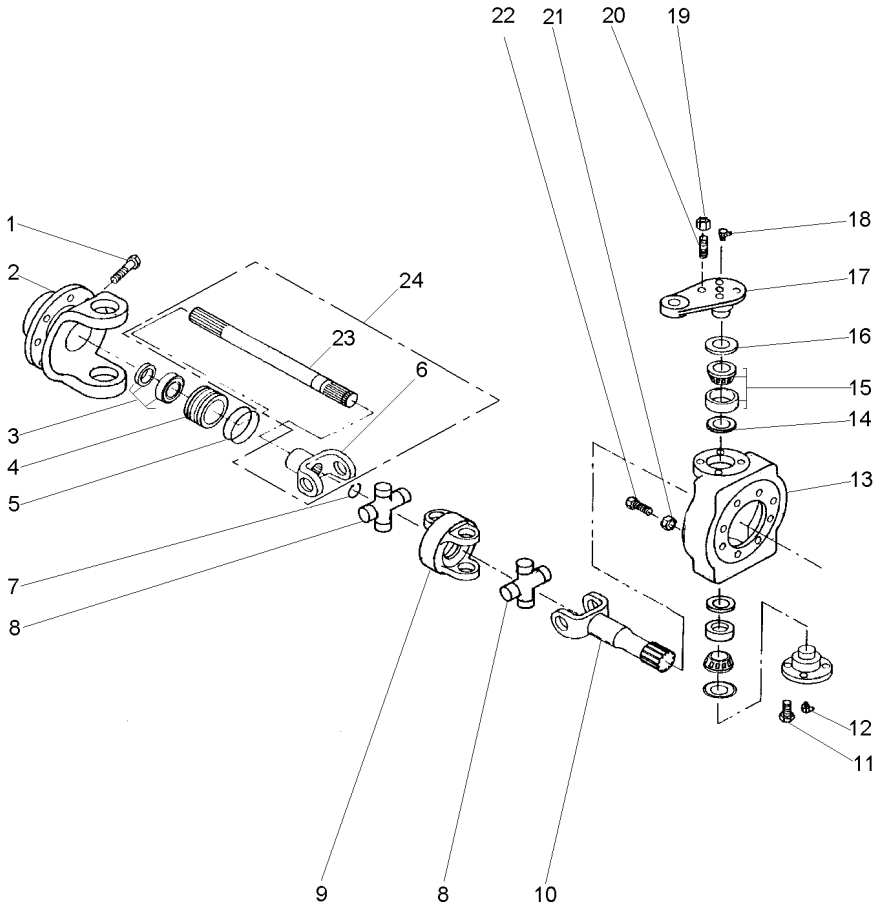

24	S01.800A	[A] ➡ 1478	**2** GARFO	FORK	HORQUILLA

[A] SÉRIE DO EIXO BERTOLDO
BERTOLDO AXLE SERIES
SERIE DEL EJE BERTOLDO

Eixo Traseiro Largo Rear Axle Long Eje Trasero Largo	Eixo Cardan Tail Shaft Eje Cardan	50-200	

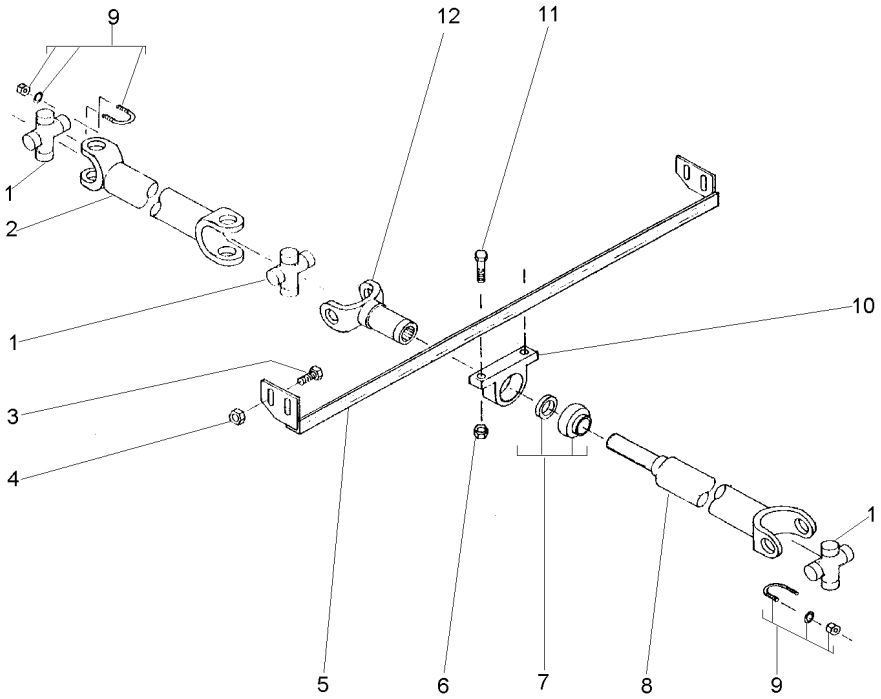

1	N48.273B		**3**	CRUZETA	SPIDER	CRUCETA
2	S08.102LA	[A] ➡ 0165	**1**	CARDAN	DRIVE SHAFT	EJE DE MANDO
2	S08.102LB	[A] ➡ 0166	**1**	CARDAN	DRIVE SHAFT	EJE DE MANDO
3	F20.774A		**4**	PARAFUSO ALLEN	ALLEN BOLT	TORNILLO ALLEN
4	F21.762A		**4**	PORCA	NUT	TUERCA
5	S07.852B		**1**	TRAVESSA	BRIDGE PIECE	CODO DE CRUCE
6	F21.122A		**2**	PORCA	NUT	TUERCA
7	N40.035A		**1**	ROLAMENTO	BEARING	COJINETE
8	S08.104LCA	[A] ➡ 0154	**1**	CARDAN	DRIVE SHAFT	EJE DE MANDO
8	S08.104LCB	[A] ↔ 0155-0165	**1**	CARDAN	DRIVE SHAFT	EJE DE MANDO
8	S08.104LCC	[A] ➡ 0166	**1**	CARDAN	DRIVE SHAFT	EJE DE MANDO
9	N30.380A		**4**	GRAMPO	CRAMP	PASADOR
10	N28.207A		**1**	MANCAL	BEARING	COJINETE
11	F20.135A		**2**	PARAFUSO	BOLT	PERNO
12	J08.552A		**1**	LUVA	SLEEVE	MANCHA

[A] SÉRIE DO EIXO BERTOLDO
BERTOLDO AXLE SERIES
SERIE DEL EJE BERTOLDO

Plataforma Do Operador
Operator Plataform
Plataforma Del Operador

60-10

5803-6663

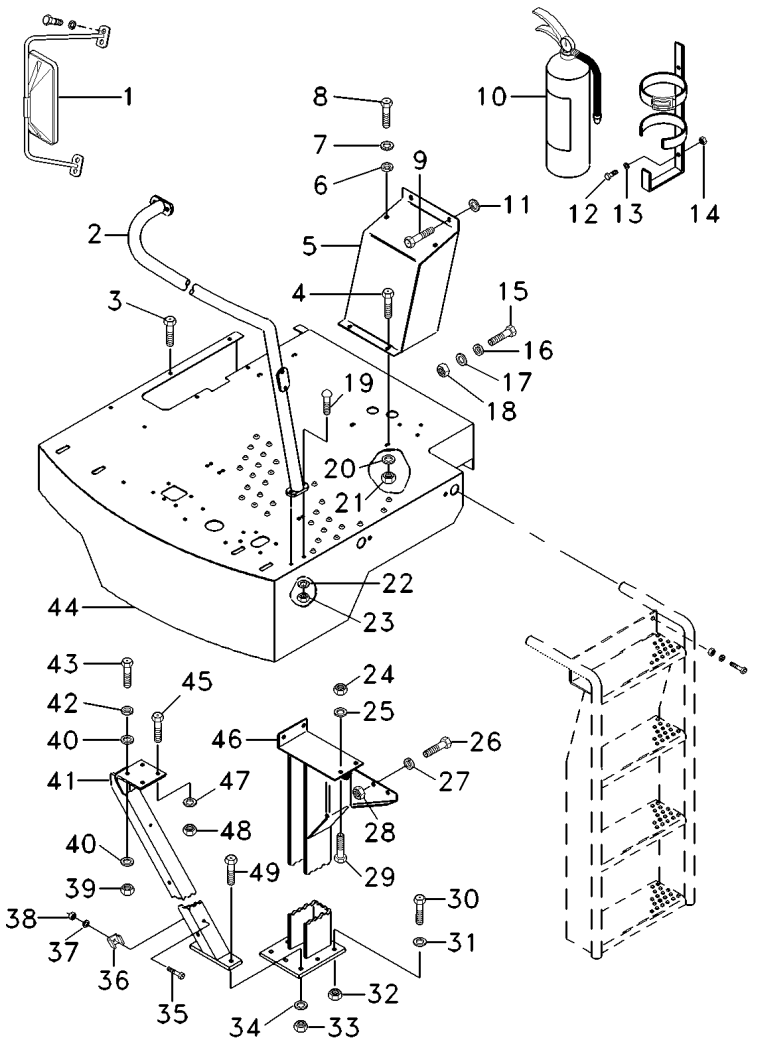

1	3318873M91	60-15 No	**1**	ESPELHO	MIRROR	RETROVISOR
2	054422S1	[A]	**1**	CORRIMÃO	HANDLEBAR	MANECILLA
3	339761X1		**1**	PARAFUSO	BOLT	PERNO
4	339123X1		**6**	PARAFUSO	BOLT	PERNO
5	2803966M91		**1**	SUPORTE	BRACKET	SOPORTE
6	339534X1		**2**	ARRUELA	WASHER	ARANDELA
7	339376X1		**2**	ARRUELA	WASHER	ARANDELA
8	339081X1		**2**	PARAFUSO	BOLT	PERNO
9	339761X1		**2**	PARAFUSO	BOLT	PERNO
10	3470315M91	483586M1 60-180 No	**1**	EXTINTOR	EXTINGUISHER	EXTINTOR
11	339024X1		**14**	ARRUELA	WASHER	ARANDELA
12	339666X1		**3**	PARAFUSO	BOLT	PERNO
13	339375X1		**3**	ARRUELA	WASHER	ARANDELA
14	339030X1		**3**	PORCA	NUT	TUERCA
15	339123X1		**1**	PARAFUSO	BOLT	PERNO
16	339024X1		**4**	ARRUELA	WASHER	ARANDELA
17	339374X1		**3**	ARRUELA	WASHER	ARANDELA
18	339169X1		**3**	PORCA	NUT	TUERCA
19	339170X1	[A]	**2**	PARAFUSO	BOLT	PERNO
20	339374X1		**8**	ARRUELA	WASHER	ARANDELA
21	339169X1		**6**	PORCA	NUT	TUERCA
22	339374X1	[A]	**2**	ARRUELA	WASHER	ARANDELA
23	339169X1	[A]	**2**	PORCA	NUT	TUERCA
24	339402X1		**4**	PORCA	NUT	TUERCA
25	339376X1		**4**	ARRUELA	WASHER	ARANDELA
26	339081X1		**3**	PARAFUSO	BOLT	PERNO
27	339376X1		**3**	ARRUELA	WASHER	ARANDELA
28	339402X1		**2**	PORCA	NUT	TUERCA
29	339081X1		**4**	PARAFUSO	BOLT	PERNO
30	339451X1		**4**	PARAFUSO	BOLT	PERNO
31	339376X1		**4**	ARRUELA	WASHER	ARANDELA
32	339402X1		**4**	PORCA	NUT	TUERCA
33	339402X1		**3**	PORCA	NUT	TUERCA
34	339376X1		**3**	ARRUELA	WASHER	ARANDELA
35	339804X1		**2**	PARAFUSO	BOLT	PERNO
36	2804103M1		**2**	BRAÇADEIRA	CLAMP	ABRAZADERA
37	339375X1		**2**	ARRUELA	WASHER	ARANDELA
38	339030X1		**2**	PORCA	NUT	TUERCA
39	339402X1		**2**	PORCA	NUT	TUERCA
40	339534X1		**2**	ARRUELA	WASHER	ARANDELA
41	2833514M92		**1**	SUPORTE	BRACKET	SOPORTE
42	339376X1		**2**	ARRUELA	WASHER	ARANDELA
43	339451X1		**2**	PARAFUSO	BOLT	PERNO
44	054594S1		**1**	PLATAFORMA	TABLE	MESA
45	339123X1		**2**	PARAFUSO	BOLT	PERNO
46	2833541M91		**1**	COLUNA	COLUMN	COLUMNA
47	339374X1		**2**	ARRUELA	WASHER	ARANDELA
48	339169X1		**2**	PORCA	NUT	TUERCA
49	339814X1		**3**	PARAFUSO	BOLT	PERNO

Plataforma Do Operador Operator Plataform Plataforma Del Operador	60-10	5803-6663

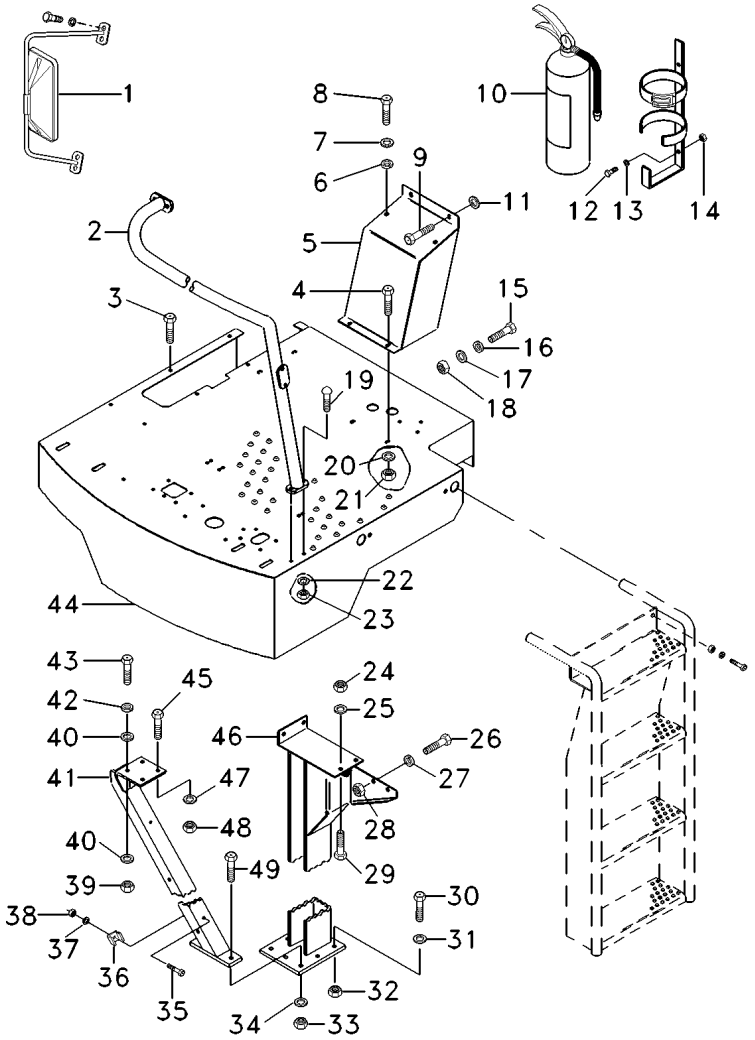

[A] SEM PREPARAÇÃO PARA MONTAGEM DE CABINA
WITHOUT PREPARATION TO CAB ASSEMBY
SIN PREPARACION P/ OMTAJE DE CABINA

Espelho
Mirror
Espejo

60-15

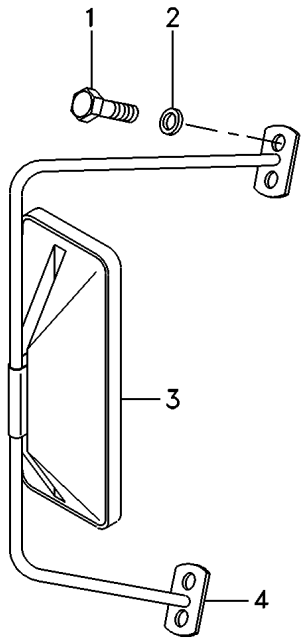

1	339123X1	**4** PARAFUSO	BOLT	PERNO
2	339374X1	**4** ARRUELA	WASHER	ARANDELA
3	3315574M2	**1** ESPELHO	MIRROR	RETROVISOR
4	3318870M91	**1** SUPORTE	BRACKET	SOPORTE

Plataforma Do Operador
Operator Plataform
Plataforma Del Operador

60-20

10760

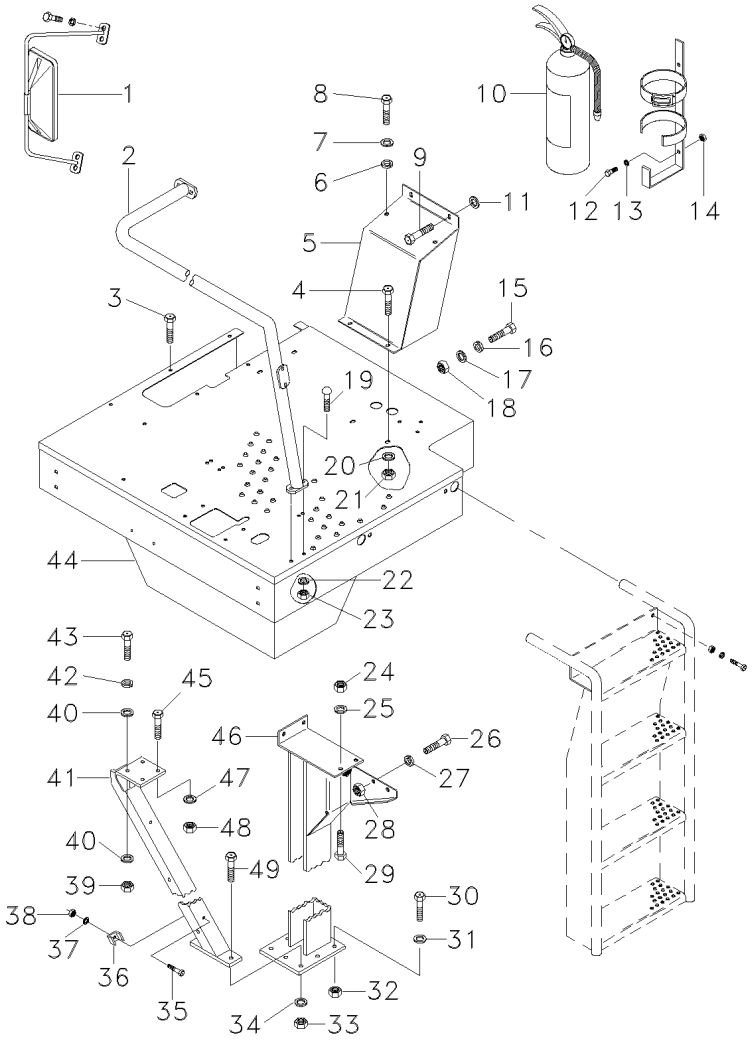

1	3318873M91	60-15 No	**1**	ESPELHO	MIRROR	RETROVISOR
2	3468348M91	[B]	**1**	CORRIMÃO	HANDLEBAR	MANECILLA
		5629 - MF5650				
2	051340S1	[B]	**1**	CORRIMÃO	HANDLEBAR	MANECILLA
		5630 - MF5650				
3	339761X1		**1**	PARAFUSO	BOLT	PERNO
4	339123X1		**6**	PARAFUSO	BOLT	PERNO
5	2803966M91		**1**	SUPORTE	BRACKET	SOPORTE
6	339534X1		**2**	ARRUELA	WASHER	ARANDELA
7	339376X1		**2**	ARRUELA	WASHER	ARANDELA
8	339081X1		**2**	PARAFUSO	BOLT	PERNO
9	339761X1		**2**	PARAFUSO	BOLT	PERNO
10	3470315M91	60-180 No	**1**	EXTINTOR	EXTINGUISHER	EXTINTOR
		1483586M1				
11	339024X1		**14**	ARRUELA	WASHER	ARANDELA
12	339666X1		**3**	PARAFUSO	BOLT	PERNO
13	339375X1		**3**	ARRUELA	WASHER	ARANDELA
14	339030X1		**3**	PORCA	NUT	TUERCA
15	339123X1		**1**	PARAFUSO	BOLT	PERNO
16	339024X1		**4**	ARRUELA	WASHER	ARANDELA
17	339374X1		**3**	ARRUELA	WASHER	ARANDELA
18	339169X1		**3**	PORCA	NUT	TUERCA
19	339170X1	[B]	**2**	PARAFUSO	BOLT	PERNO
20	339374X1		**8**	ARRUELA	WASHER	ARANDELA
21	339169X1		**8**	PORCA	NUT	TUERCA
22	339374X1	[B]	**2**	ARRUELA	WASHER	ARANDELA
23	339169X1	[B]	**2**	PORCA	NUT	TUERCA
24	339402X1		**4**	PORCA	NUT	TUERCA
25	339376X1		**4**	ARRUELA	WASHER	ARANDELA
26	339081X1		**3**	PARAFUSO	BOLT	PERNO
27	339376X1		**3**	ARRUELA	WASHER	ARANDELA
28	339102X1		**2**	ARRUELA	WASHER	ARANDELA
29	339081X1		**4**	PARAFUSO	BOLT	PERNO
30	339451X1		**4**	PARAFUSO	BOLT	PERNO
31	339376X1		**4**	ARRUELA	WASHER	ARANDELA
32	339402X1		**4**	PORCA	NUT	TUERCA
33	339402X1		**3**	PORCA	NUT	TUERCA
34	339376X1		**3**	ARRUELA	WASHER	ARANDELA
35	339804X1		**2**	PARAFUSO	BOLT	PERNO
36	2804103M1		**2**	BRAÇADEIRA	CLAMP	ABRAZADERA
37	339375X1		**2**	ARRUELA	WASHER	ARANDELA
38	339030X1		**2**	PORCA	NUT	TUERCA
39	339402X1		**2**	PORCA	NUT	TUERCA
40	339534X1		**2**	ARRUELA	WASHER	ARANDELA
41	2833514M92		**1**	SUPORTE	BRACKET	SOPORTE
42	339376X1		**2**	ARRUELA	WASHER	ARANDELA
43	339451X1		**2**	PARAFUSO	BOLT	PERNO
44	3468339M91		**1**	CJ. PLATAFORMA	KIT, PLATFORM	JUEGO PLATAFORMA
44	3468692M91	[A]	**1**	CJ. PLATAFORMA	KIT, PLATFORM	JUEGO PLATAFORMA
		5629 - MF5650				

Plataforma Do Operador
Operator Plataform
Plataforma Del Operador

60-20

➡| **10760**

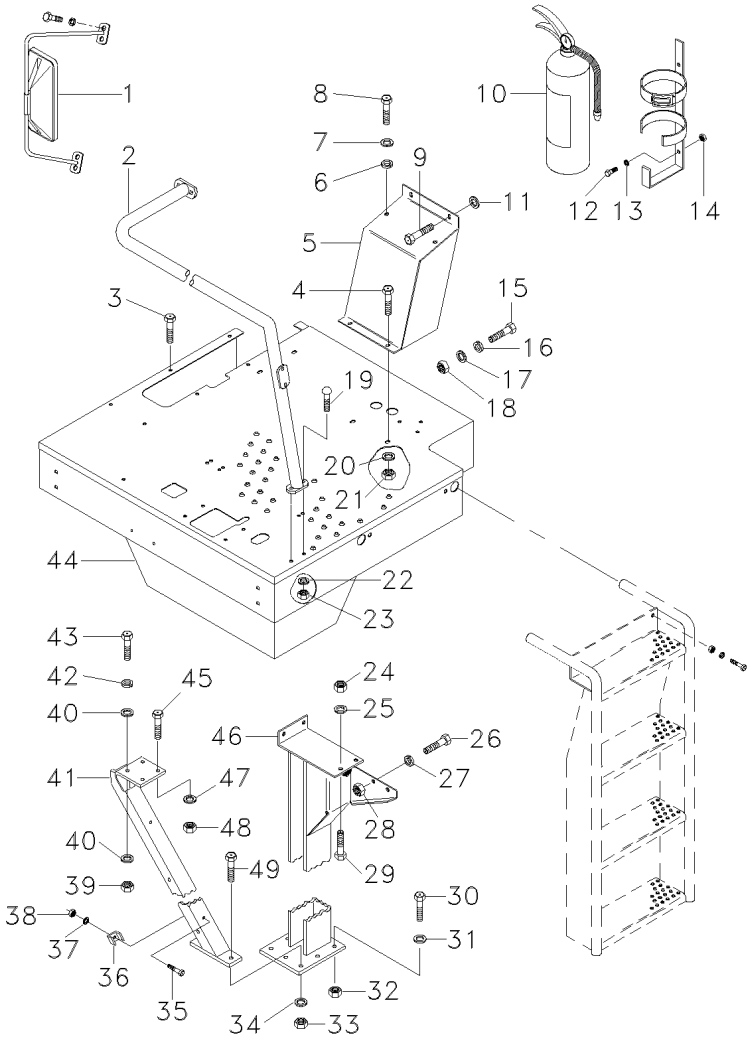

45	339123X1	**2**	PARAFUSO	BOLT	PERNO
46	2833541M91	**1**	COLUNA	COLUMN	COLUMNA
47	339374X1	**2**	ARRUELA	WASHER	ARANDELA
48	339169X1	**2**	PORCA	NUT	TUERCA
49	339814X1	**3**	PARAFUSO	BOLT	PERNO

[A] COM CABINA
WITH CAB
CON CABINA

[B] SEM CABINA
WITHOUT CAB
SIM CABINA

Plataforma Do Operador
Operator Plataform
Plataforma Del Operador

60-25

➡ **6664**

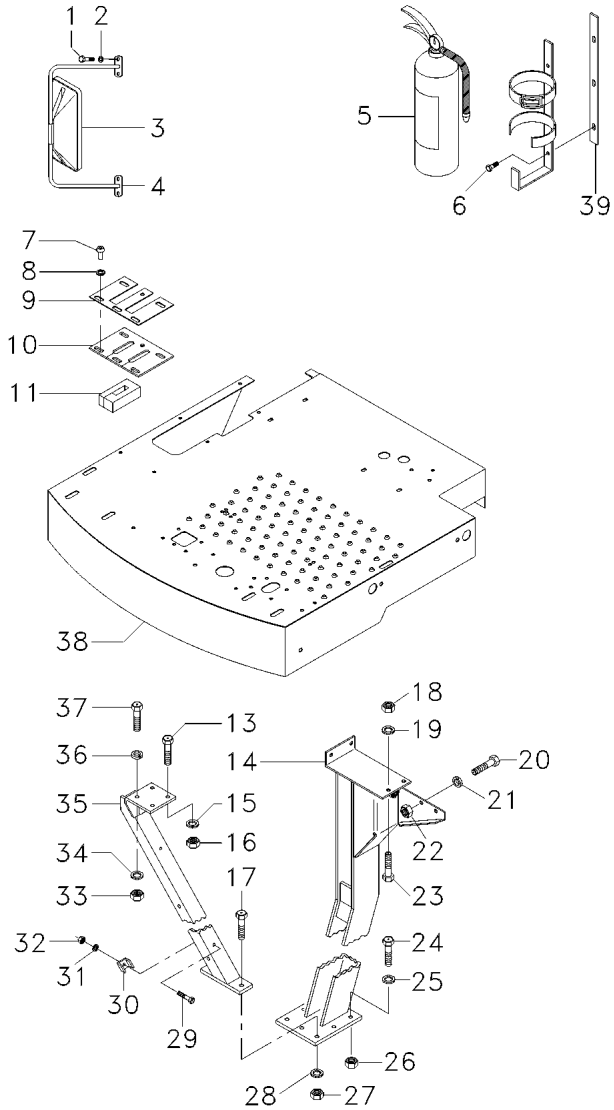

1	339123X1		**4**	PARAFUSO	BOLT	PERNO
2	339374X1		**4**	ARRUELA	WASHER	ARANDELA
3	3315574M2		**1**	ESPELHO	MIRROR	RETROVISOR
4	062380S1		**1**	SUPORTE	CLEVIS	GANCHO SEGURI.
5	3470315M91	👁 60-180 No	**1**	EXTINTOR	EXTINGUISHER	EXTINTOR
6	339804X1		**3**	PARAFUSO	BOLT	PERNO
7	3226447M1		**6**	REBITE	RIVET	REMACHE
8	339692X1		**6**	ARRUELA	WASHER	ARANDELA
9	3319085M1		**2**	CHAPA	PLATE	CHAPA
10	3319083M1		**1**	BORRACHA	RUBBER	CAUCHO
11	3369586M1		**1**	VEDAÇÃO	SEALING	VEDACION
13	339123X1		**2**	PARAFUSO	BOLT	PERNO
14	062849S1		**1**	COLUNA	COLUMN	COLUMNA
15	339374X1		**2**	ARRUELA	WASHER	ARANDELA
16	339169X1		**2**	PORCA	NUT	TUERCA
17	339814X1		**2**	PARAFUSO	BOLT	PERNO
18	339402X1		**4**	PORCA	NUT	TUERCA
19	339376X1		**4**	ARRUELA	WASHER	ARANDELA
20	339081X1		**3**	PARAFUSO	BOLT	PERNO
21	339376X1		**3**	ARRUELA	WASHER	ARANDELA
22	339402X1		**3**	PORCA	NUT	TUERCA
23	339081X1	M10x20	**2**	PARAFUSO	BOLT	PERNO
23	339401X1	M10x25	**2**	PARAFUSO	BOLT	PERNO
24	339451X1		**4**	PARAFUSO	BOLT	PERNO
25	339376X1		**4**	ARRUELA	WASHER	ARANDELA
26	339402X1		**4**	PORCA	NUT	TUERCA
27	339402X1		**2**	PORCA	NUT	TUERCA
28	339376X1		**2**	ARRUELA	WASHER	ARANDELA
29	339804X1		**3**	PARAFUSO	BOLT	PERNO
30	2804103M1		**4**	BRAÇADEIRA	CLAMP	ABRAZADERA
31	339375X1		**3**	ARRUELA	WASHER	ARANDELA
32	339030X1		**3**	PORCA	NUT	TUERCA
33	339402X1		**2**	PORCA	NUT	TUERCA
34	339534X1		**2**	ARRUELA	WASHER	ARANDELA
35	062846S1		**1**	SUPORTE	BRACKET	SOPORTE
36	339376X1		**2**	ARRUELA	WASHER	ARANDELA
37	339451X1		**2**	PARAFUSO	BOLT	PERNO
38	062705S1	➡| 7307	**1**	PLATAFORMA	TABLE	MESA
38	068501S1	➡ 7308	**1**	PLATAFORMA	TABLE	MESA
39	065629P1		**1**	ESPAÇADOR	SPACER	PIEZA DISTANCIA

Escada Ladder Escalera	Plataforma Do Operador Operator Plataform Plataforma Del Operador	60-30	➡ 6663

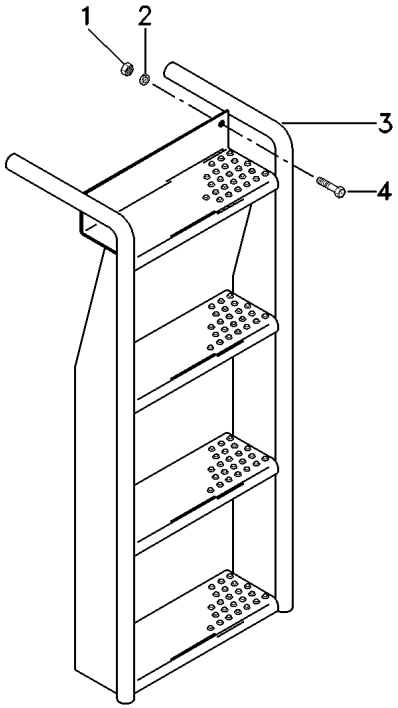

1	339402X1		**2** PORCA	NUT	TUERCA
2	339376X1		**2** ARRUELA	WASHER	ARANDELA
3	2834128M92	[A]	**2** ESCADA	LADDER	ESCALERA
3	3319186M91	[B]	**2** ESCADA	LADDER	ESCALERA
4	339401X1		**2** PARAFUSO	BOLT	PERNO

[A] SEM PREPARAÇÃO PARA MONTAGEM DE CABINA
WITHOUT PREPARATION TO CAB ASSEMBY
SIN PREPARACION P/ OMTAJE DE CABINA

[B] COM PREPARAÇÃO PARA MONTAGEM DE CABINA
WITH PREPARATION TO CAB ASSEMBY
CON PREPARACION P/ MONTAJE DE CABINA

Escada Ladder Escalera	Plataforma Do Operador Operator Plataform Plataforma Del Operador	60-35	➡ 6664

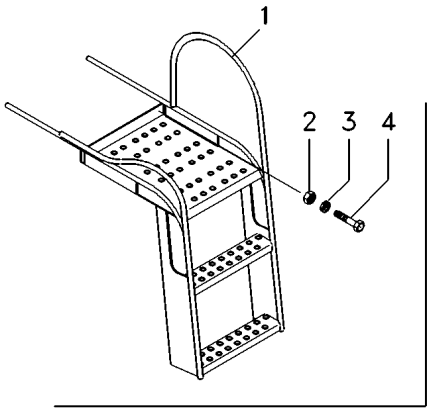

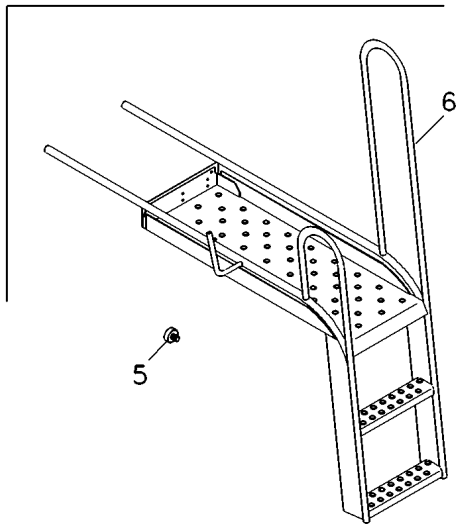

1	062825S1	[A]	**1** ESCADA	LADDER	ESCALERA
2	339402X1		**X** PORCA	NUT	TUERCA
3	339376X1		**2** ARRUELA	WASHER	ARANDELA
4	339401X1		**2** PARAFUSO	BOLT	PERNO
5	28700666	[BD]	**1** AMORTECEDOR	DAMPER	AMORTIGUADOR
		➡ 4S002751			
5	6203331M1	[BD]	**1** AMORTECEDOR	DAMPER	AMORTIGUADOR
		➡ 4S002752			
6	062549S1	[B]	**1** ESCADA	LADDER	ESCALERA
		➡ 4S003448			
		- 4S003392			
		- 4S003393			
		- 4S003405			
		- 4S003418			
		- 4S003419			
6	6202166M91	[B]	**1** ESCADA	LADDER	ESCALERA
		➡ 4S003449			
		+ 4S003392			
		+ 4S003393			
		+ 4S003405			
		+ 4S003418			
		+ 4S003419			
6	062842S1	[AC]	**1** ESCADA	LADDER	ESCALERA

[A] SEM CABINA
WITHOUT CAB
SIM CABINA

[B] COM CABINA
WITH CAB
CON CABINA

[C] SEM CABINA COM ROD. DUPLA

[D] COM CABINA COM ROD. DUPLA

Painel De Controle
Control Panel
Tablero De Control

60-40

5815

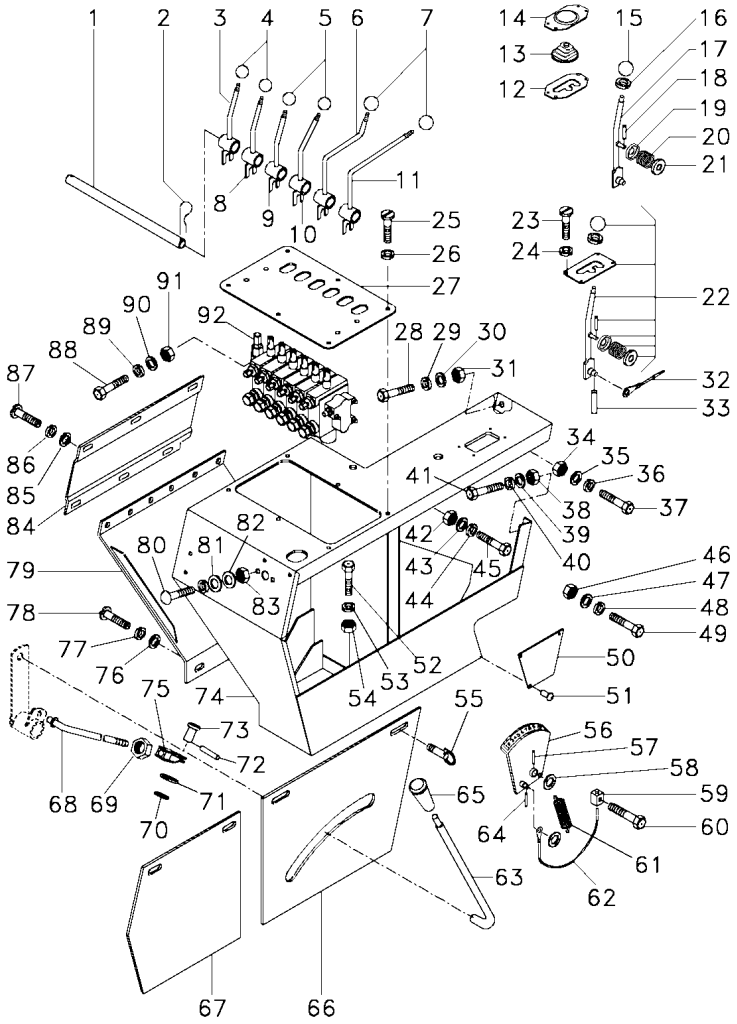

1	3590912M91		**1**	PINO	PIN	PASADOR
2	391403X1		**1**	CUPILHA	COTTER PIN	PASADOR DOUBLE
3	3590908M91		**1**	ALAVANCA	LEVER	PALANCA
4	339425X1		**2**	BOTÃO	BUTTON	PULSADOR
5	339425X1		**2**	BOTÃO	BUTTON	PULSADOR
6	3590910M91		**1**	ALAVANCA	LEVER	PALANCA
7	1440709X1		**2**	BOTÃO	BUTTON	PULSADOR
8	3590904M91		**1**	ALAVANCA	LEVER	PALANCA
9	3590906M91		**1**	ALAVANCA	LEVER	PALANCA
10	3590888M91		**1**	ALAVANCA	LEVER	PALANCA
11	3590902M91		**1**	ALAVANCA	LEVER	PALANCA
12	3319167M92	[A]	**1**	CJ. CHAPA	KIT, PLATE	JUEGO DE PLATO
13	3319165M2	[A]	**1**	PROTEÇÃO	GUARD	DEFENSA
14	3319077M1	[A]	**1**	PLACA	PLATE	PLATO
15	339426X1	[A]	**1**	MANÍPULO	KNOB	POMO
16	339375X1	[A]	**1**	ARRUELA	WASHER	ARANDELA
17	045084S1	[AD]	**1**	ALAVANCA	LEVER	PALANCA
17	3319192M91	[AC]	**1**	CJ. ALAVANCA	KIT, LEVER	JUEGO, PALANCA
18	339087X1	[A]	**1**	PINO	PIN	PASADOR
19	401888M1	[A]	**2**	MOLA PRATO	SPRING PLATE	PLETINA MUELLE
20	402373M1	[A]	**1**	MOLA PRATO	SPRING PLATE	PLETINA MUELLE
21	339375X1		**6**	ARRUELA	WASHER	ARANDELA
22	045080N1	[BD]	**1**	CJ. ACELERADOR	ACCELERATOR	ACELERADOR
		60-155 No				
22	3225182M91	[BC]	**1**	CJ. ACELERADOR	ACCELERATOR	ACELERADOR
23	339359X1		**4**	PARAFUSO	BOLT	PERNO
24	339375X1		**4**	ARRUELA	WASHER	ARANDELA
25	3226630M1	[A]	**6**	PARAFUSO	BOLT	PERNO
25	339042X1	[B]	**6**	PARAFUSO	BOLT	PERNO
26	339375X1		**6**	ARRUELA	WASHER	ARANDELA
27	3590879M91		**1**	SUPORTE	BRACKET	SOPORTE
27	OX16194	[E]	**1**	SUPORTE	BRACKET	SOPORTE
28	339124X1		**1**	PARAFUSO	BOLT	PERNO
29	339374X1		**1**	ARRUELA	WASHER	ARANDELA
30	339024X1		**2**	ARRUELA	WASHER	ARANDELA
31	339169X1		**1**	PORCA	NUT	TUERCA
32	2803592M91		**1**	CABO	CABLE	CABLE
33	339087X1		**1**	PINO	PIN	PASADOR
34	339169X1		**2**	PORCA	NUT	TUERCA
35	339024X1		**4**	ARRUELA	WASHER	ARANDELA
36	339374X1		**2**	ARRUELA	WASHER	ARANDELA
37	339123X1		**2**	PARAFUSO	BOLT	PERNO
38	339169X1		**2**	PORCA	NUT	TUERCA
39	339024X1		**4**	ARRUELA	WASHER	ARANDELA
40	339374X1		**2**	ARRUELA	WASHER	ARANDELA
41	339123X1		**2**	PARAFUSO	BOLT	PERNO
42	339169X1		**3**	PORCA	NUT	TUERCA
43	339024X1		**6**	ARRUELA	WASHER	ARANDELA
44	339374X1		**3**	ARRUELA	WASHER	ARANDELA
45	339123X1		**3**	PARAFUSO	BOLT	PERNO

Painel De Controle
Control Panel
Tablero De Control

60-40

5815

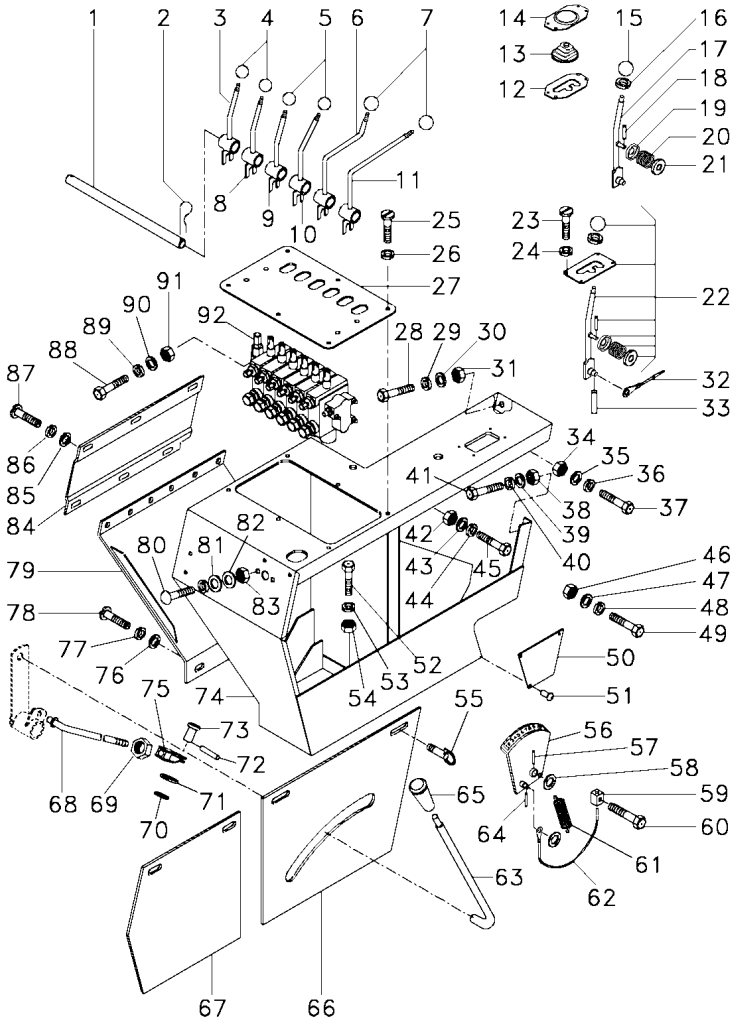

46	339169X1		**5**	PORCA	NUT	TUERCA
47	339024X1		**4**	ARRUELA	WASHER	ARANDELA
48	339374X1		**5**	ARRUELA	WASHER	ARANDELA
49	339124X1		**5**	PARAFUSO	BOLT	PERNO
50	3319072M1	[A]	**1**	PLACA	PLATE	PLATO
51	2833960M1	[A]	**3**	REBITE	RIVET	REMACHE
52	339123X1		**1**	PARAFUSO	BOLT	PERNO
53	339374X1		**1**	ARRUELA	WASHER	ARANDELA
54	339169X1		**1**	PORCA	NUT	TUERCA
55	253571M91		**4**	TRINCO	LATCH	CERROJO
56	2803576M91	60-160 No	**1**	SEGMENTO	SEGMENT	SEGMENTO
57	391402X1		**2**	CONTRAPINO	DOWEL	CENTRAJE
58	391388X1		**1**	ARRUELA	WASHER	ARANDELA
59	1480161M1		**1**	FIXADOR	ATTACHMENT	ADITAMENTO
60	339160X1		**1**	PARAFUSO	BOLT	PERNO
61	1706106M1		**1**	MOLA	SPRING	RESORTE
62	2803592M91		**1**	CABO	CABLE	CABLE
63	3226742M92	[B]	**1**	CJ. ALAVANCA	KIT, LEVER	JUEGO, PALANCA
		60-165 No				
63	3319075M91	[A]	**1**	CJ. ALAVANCA	KIT, LEVER	JUEGO, PALANCA
64	339087X1		**1**	PINO	PIN	PASADOR
65	403262M1		**1**	MANÍPULO	KNOB	POMO
66	3226740M91	[B]	**1**	TAMPA	COVER	CUBIERTA
66	3319166M91	[A]	**1**	TAMPA	COVER	CUBIERTA
		60-170 No				
67	3099542M91		**1**	TAMPA	COVER	CUBIERTA
68	2803581M91	[B]	**1**	TIRANTE	ROD	VARILLA
68	3319074M91	[A]	**1**	TIRANTE	ROD	VARILLA
69	339079X1		**1**	PORCA	NUT	TUERCA
70	339534X1		**1**	ARRUELA	WASHER	ARANDELA
71	339285X1		**1**	ARRUELA	WASHER	ARANDELA
72	391402X1		**2**	CONTRAPINO	DOWEL	CENTRAJE
73	1442361X1		**1**	PINO	PIN	PASADOR
74	039761S1		**1**	PAINEL	PANEL	PANEL
75	2803583M91		**1**	GARFO	FORK	HORQUILLA
76	1442360X1		**4**	ARRUELA	WASHER	ARANDELA
77	339375X1		**4**	ARRUELA	WASHER	ARANDELA
78	339359X1		**4**	PARAFUSO	BOLT	PERNO
79	3226480M91		**1**	TAMPA	COVER	CUBIERTA
80	339170X1		**2**	PARAFUSO	BOLT	PERNO
81	339374X1		**2**	ARRUELA	WASHER	ARANDELA
82	339024X1		**2**	ARRUELA	WASHER	ARANDELA
83	339169X1		**2**	PORCA	NUT	TUERCA
84	3226476M1		**1**	TAMPA	COVER	CUBIERTA
85	1442360X1		**6**	ARRUELA	WASHER	ARANDELA
86	339375X1		**6**	ARRUELA	WASHER	ARANDELA
87	390903X1		**6**	PARAFUSO	BOLT	PERNO
88	339451X1		**3**	PARAFUSO	BOLT	PERNO
89	339376X1		**3**	ARRUELA	WASHER	ARANDELA
90	890007091101		**6**	ARRUELA	WASHER	ARANDELA

Painel De Controle
Control Panel
Tablero De Control

60-40

5815

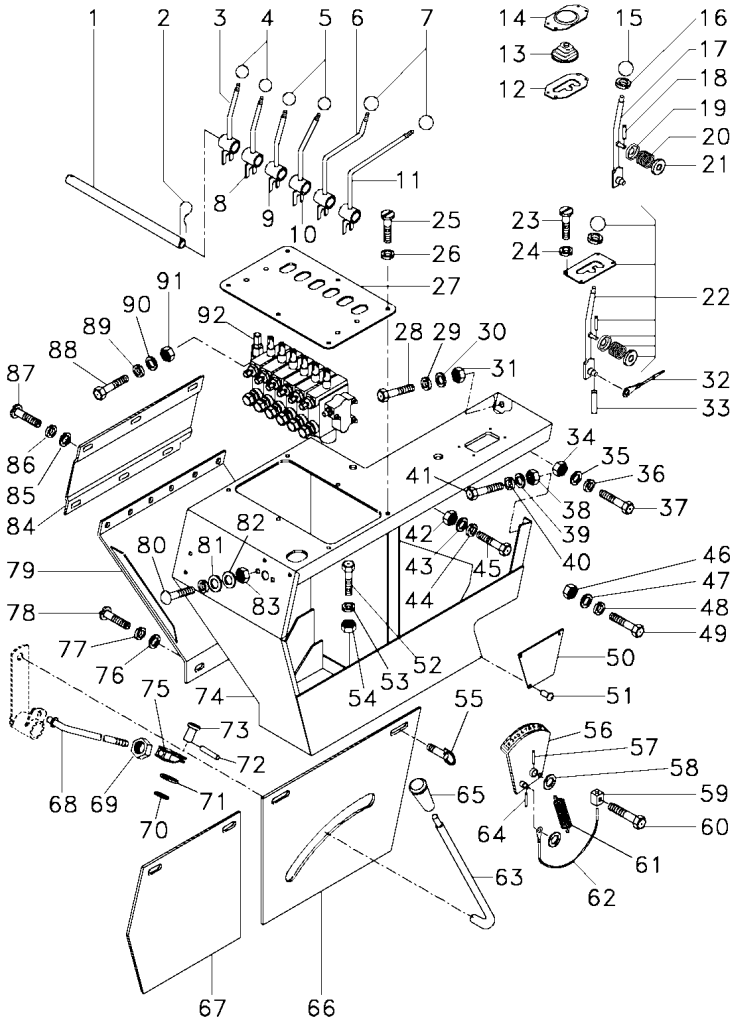

91	339402X1		**3**	PORCA	NUT	TUERCA
92	3590884M91	70-195 No	**1**	CJ. COMANDO	DISTRIBUTOR	DISTRIBUIDOR
92	039125N1	M	**1**	CJ. COMANDO	DISTRIBUTOR	DISTRIBUIDOR

[A] COM CABINA
WITH CAB
CON CABINA

[B] SEM CABINA
WITHOUT CAB
SIM CABINA

[C] USADO COM MOTOR PERKINS 1006-6T(TURBO)
USED WITH PERKINS ENGINE 1006-6T(TURBO)
USADO CON MOTOR PERKINS 1006-6T(TURBO)

[D] USADO COM MOTOR PERKINS 1006-6(ASPIRADO)
USED WITH PERKINS ENGINE 1006-6(NA)
USADO CON MOTOR PERKINS 1006-6(ASPIRADO)

[E] SOMENTE P/ SÉRIES 10517 E 10518
ONLY TO SERIES 10517 AND 10518
SOLAMENTE P/ SERIES 10517 Y 10518

Painel De Controle
Control Panel
Tablero De Control

60-45

5816-6663

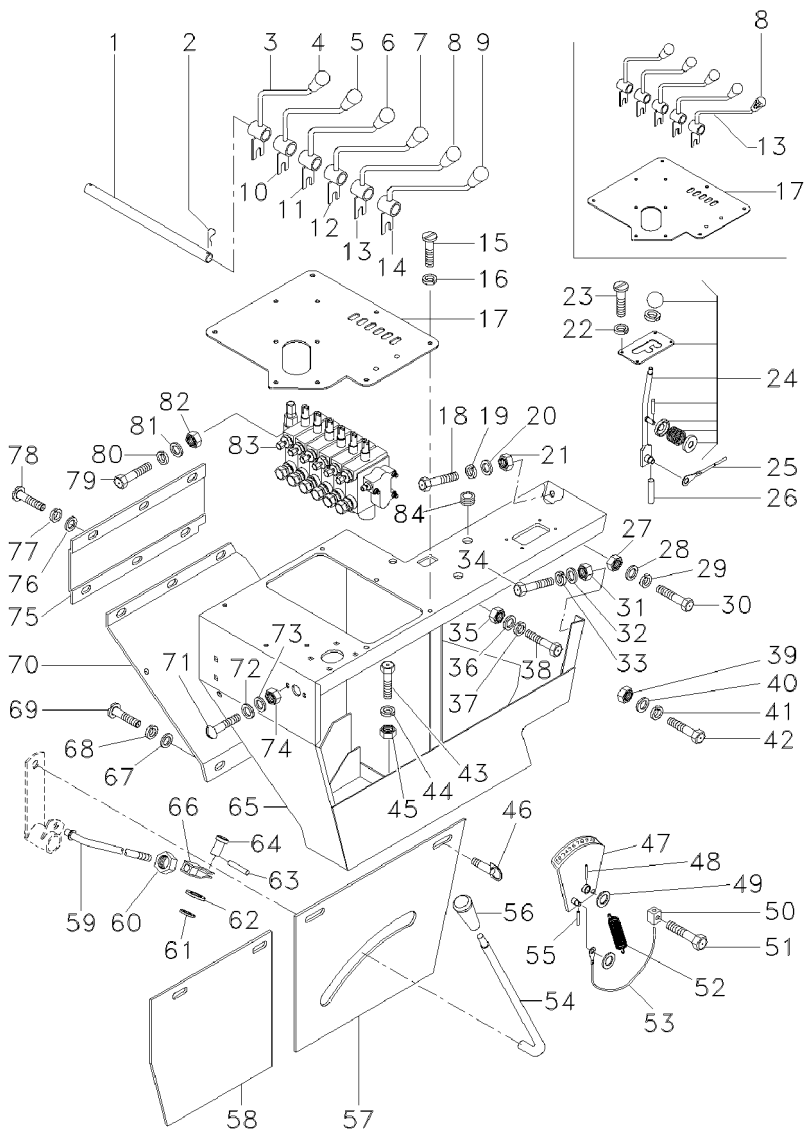

1	055212P1	[C]	**1**	PINO	PIN	PASADOR
1	056706P1	[D]	**1**	PINO	PIN	PASADOR
2	391403X1		**1**	CUPILHA	COTTER PIN	PASADOR DOUBLE
3	055220S1		**1**	ALAVANCA	LEVER	PALANCA
4	050679P1		**1**	MANÍPULO	KNOB	POMO
5	055416P1		**1**	MANÍPULO	KNOB	POMO
6	050678P1		**1**	MANÍPULO	KNOB	POMO
7	050677P1		**1**	MANÍPULO	KNOB	POMO
8	050674P1	[D]	**1**	MANÍPULO	KNOB	POMO
8	059753P1	[C]	**1**	MANÍPULO	KNOB	POMO
9	050676P1	[D]	**1**	MANÍPULO	KNOB	POMO
10	055218S1		**1**	ALAVANCA	LEVER	PALANCA
11	055216S1		**1**	ALAVANCA	LEVER	PALANCA
12	055214S1		**1**	ALAVANCA	LEVER	PALANCA
13	055222S1	[D]	**1**	ALAVANCA	LEVER	PALANCA
13	056179S1	[C]	**1**	ALAVANCA	LEVER	PALANCA
14	055224S1	[D]	**1**	ALAVANCA	LEVER	PALANCA
15	339042X1		**5**	PARAFUSO	BOLT	PERNO
16	339375X1		**5**	ARRUELA	WASHER	ARANDELA
17	055229S1	[C]	**1**	SUPORTE	BRACKET	SOPORTE
17	055417S1	[D]	**1**	SUPORTE	BRACKET	SOPORTE
18	339123X1		**1**	PARAFUSO	BOLT	PERNO
19	339374X1		**1**	ARRUELA	WASHER	ARANDELA
20	339024X1		**2**	ARRUELA	WASHER	ARANDELA
21	339169X1		**1**	PORCA	NUT	TUERCA
22	339375X1		**4**	ARRUELA	WASHER	ARANDELA
23	339359X1		**4**	PARAFUSO	BOLT	PERNO
24	045080N1	[A]	**1**	CJ. ACELERADOR	ACCELERATOR	ACELERADOR
		60-155 No				
24	3225182M91	[B]	**1**	CJ. ACELERADOR	ACCELERATOR	ACELERADOR
25	2803592M91		**1**	CABO	CABLE	CABLE
26	339087X1		**1**	PINO	PIN	PASADOR
27	339169X1		**2**	PORCA	NUT	TUERCA
28	339024X1		**2**	ARRUELA	WASHER	ARANDELA
29	339374X1		**2**	ARRUELA	WASHER	ARANDELA
30	339123X1		**2**	PARAFUSO	BOLT	PERNO
31	339169X1		**2**	PORCA	NUT	TUERCA
32	339024X1		**4**	ARRUELA	WASHER	ARANDELA
33	339374X1		**2**	ARRUELA	WASHER	ARANDELA
34	339123X1		**2**	PARAFUSO	BOLT	PERNO
35	339169X1		**3**	PORCA	NUT	TUERCA
36	339024X1		**6**	ARRUELA	WASHER	ARANDELA
37	339374X1		**3**	ARRUELA	WASHER	ARANDELA
38	339123X1		**3**	PARAFUSO	BOLT	PERNO
39	339169X1		**5**	PORCA	NUT	TUERCA
40	339024X1		**9**	ARRUELA	WASHER	ARANDELA
41	339374X1		**5**	ARRUELA	WASHER	ARANDELA
42	339124X1		**5**	PARAFUSO	BOLT	PERNO
43	339123X1		**1**	PARAFUSO	BOLT	PERNO
44	339374X1		**1**	ARRUELA	WASHER	ARANDELA

Painel De Controle
Control Panel
Tablero De Control

60-45

5816-6663

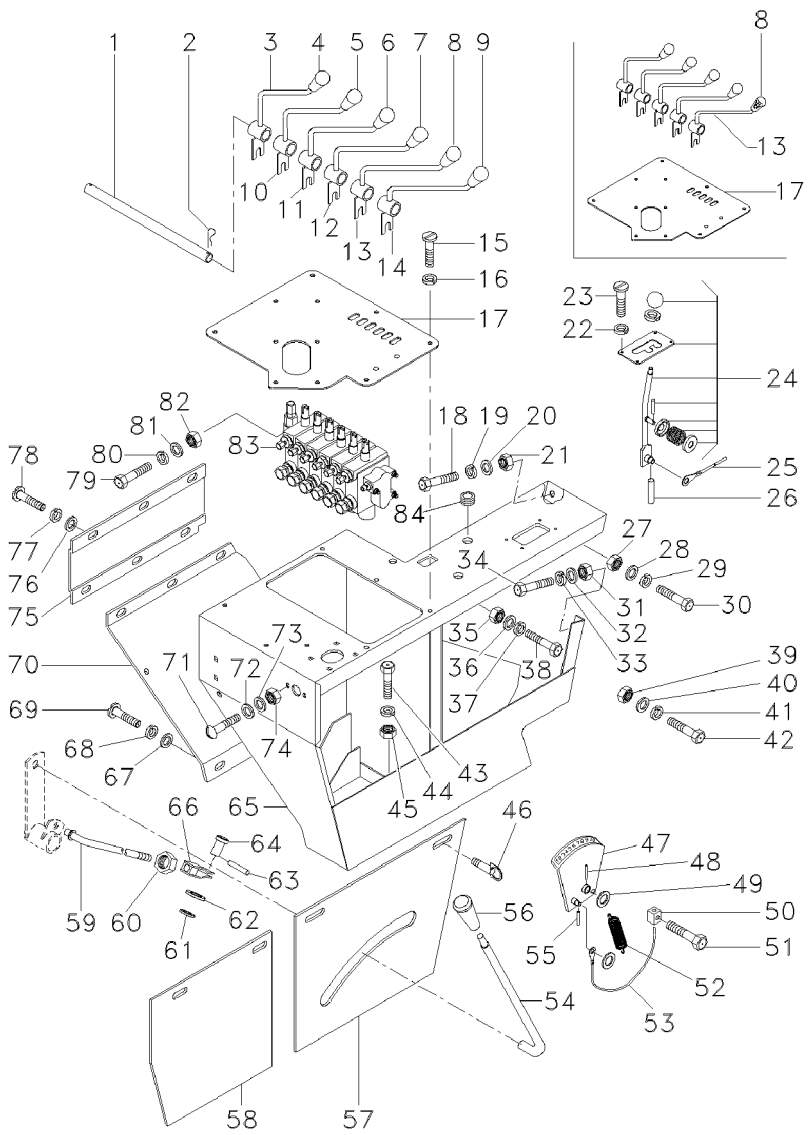

45	339169X1		**1**	PORCA	NUT	TUERCA
46	253571M91		**4**	TRINCO	LATCH	CERROJO
47	2803576M91	60-160 No	**1**	SEGMENTO	SEGMENT	SEGMENTO
48	391402X1		**2**	CONTRAPINO	DOWEL	CENTRAJE
49	391388X1		**1**	ARRUELA	WASHER	ARANDELA
50	1480161M1		**1**	FIXADOR	ATTACHMENT	ADITAMENTO
51	339160X1		**1**	PARAFUSO	BOLT	PERNO
52	1706106M1		**1**	MOLA	SPRING	RESORTE
53	2803592M91		**1**	CABO	CABLE	CABLE
54	3226742M92	60-165 No	**1**	CJ. ALAVANCA	KIT, LEVER	JUEGO, PALANCA
55	339087X1		**1**	PINO	PIN	PASADOR
56	403262M1		**1**	MANÍPULO	KNOB	POMO
57	3226740M91		**1**	TAMPA	COVER	CUBIERTA
58	055419S1		**1**	TAMPA	COVER	CUBIERTA
59	2803581M91		**1**	TIRANTE	ROD	VARILLA
60	339079X1		**1**	PORCA	NUT	TUERCA
61	339534X1		**1**	ARRUELA	WASHER	ARANDELA
62	339285X1		**1**	ARRUELA	WASHER	ARANDELA
63	391402X1		**2**	CONTRAPINO	DOWEL	CENTRAJE
64	1442361X1		**1**	PINO	PIN	PASADOR
65	055233S1		**1**	PAINEL	PANEL	PANEL
66	2803583M91		**1**	GARFO	FORK	HORQUILLA
67	1442360X1		**4**	ARRUELA	WASHER	ARANDELA
68	339375X1		**4**	ARRUELA	WASHER	ARANDELA
69	339359X1		**4**	PARAFUSO	BOLT	PERNO
70	055227P1		**1**	TAMPA	COVER	CUBIERTA
71	339170X1		**2**	PARAFUSO	BOLT	PERNO
72	339374X1		**2**	ARRUELA	WASHER	ARANDELA
73	339024X1		**2**	ARRUELA	WASHER	ARANDELA
74	339169X1		**2**	PORCA	NUT	TUERCA
75	055475P1		**1**	TAMPA	COVER	CUBIERTA
76	1442360X1		**6**	ARRUELA	WASHER	ARANDELA
77	339375X1		**6**	ARRUELA	WASHER	ARANDELA
78	339560X1		**6**	PARAFUSO	BOLT	PERNO
79	339814X1		**3**	PARAFUSO	BOLT	PERNO
80	339376X1		**3**	ARRUELA	WASHER	ARANDELA
81	390734X1		**6**	ARRUELA	WASHER	ARANDELA
82	339402X1		**3**	PORCA	NUT	TUERCA
83	3590884M91	[D] 70-195 No	**1**	CJ. COMANDO	DISTRIBUTOR	DISTRIBUIDOR
83	056647N1	70-110 No 0136	**1**	CJ. COMANDO	KIT, ACTUATOR	JUEGO ACTUADOR
83	070096N1	70-115 No 0137	**1**	CJ. COMANDO	KIT, ACTUATOR	JUEGO ACTUADOR
84	366195X1		**1**	PASSA-FIO	GROMMET	PASACABLE

[A] COM PREPARAÇÃO PARA MONTAGEM DE CABINA
WITH PREPARATION TO CAB ASSEMBY
CON PREPARACION P/ MONTAJE DE CABINA

Painel De Controle
Control Panel
Tablero De Control

60-45

5816-6663

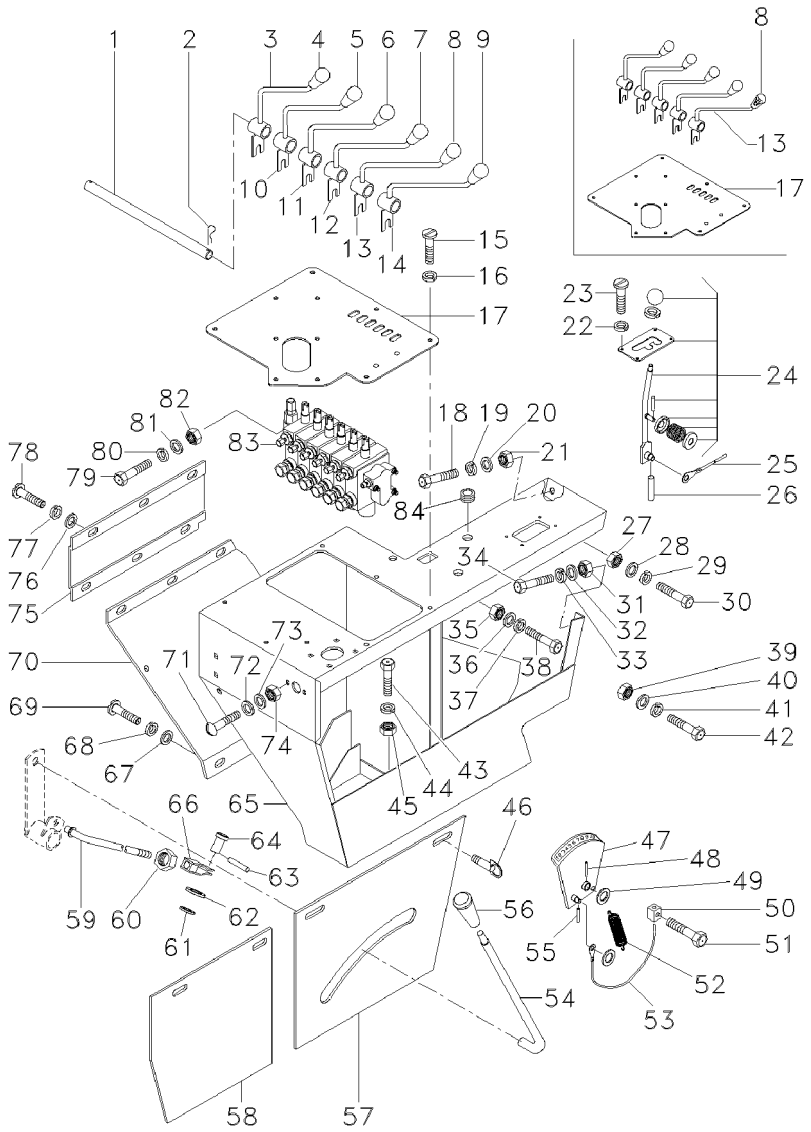

[B] SEM PREPARAÇÃO PARA MONTAGEM DE CABINA
WITHOUT PREPARATION TO CAB ASSEMBY
SIN PREPARACION P/ OMTAJE DE CABINA

[C] PARA MÁQUINA COM CAAP/CAIP
TO COMBINE WITH CAAP/CAIP
PARA COSECHADORAS CON CAAP/CAIP

[D] PARA MÁQUINA SEM CAAP/CAIP
TO COMBINE WITHOUT CAAP/CAIP
OARA COSECHADORAS SIN CAAP/CAIP

Painel De Controle
Control Panel
Tablero De Control

60-50

➡ **6664**

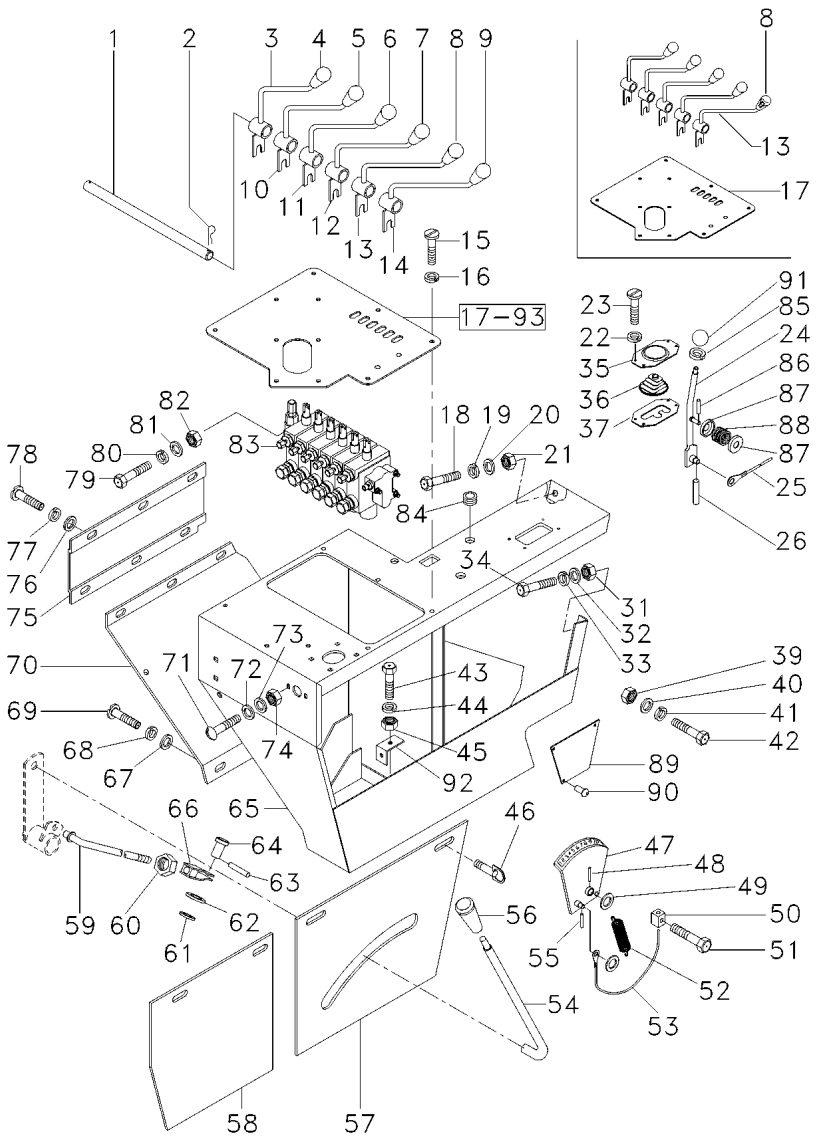

1	056706P1	[A]	**1**	PINO	PIN	PASADOR
1	055212P1	[B]	**1**	PINO	PIN	PASADOR
2	391403X1		**2**	CUPILHA	COTTER PIN	PASADOR DOUBLE
3	055220S1		**1**	ALAVANCA	LEVER	PALANCA
4	050679P1		**1**	MANÍPULO	KNOB	POMO
5	055416P1		**1**	MANÍPULO	KNOB	POMO
6	050678P1		**1**	MANÍPULO	KNOB	POMO
7	050677P1		**1**	MANÍPULO	KNOB	POMO
8	059753P1	[B]	**1**	MANÍPULO	KNOB	POMO
8	050674P1	[A]	**1**	MANÍPULO	KNOB	POMO
9	050676P1	[A]	**1**	MANÍPULO	KNOB	POMO
10	055218S1		**1**	ALAVANCA	LEVER	PALANCA
11	055216S1		**1**	ALAVANCA	LEVER	PALANCA
12	055214S1		**1**	ALAVANCA	LEVER	PALANCA
13	056179S1	[B]	**1**	ALAVANCA	LEVER	PALANCA
13	055222S1	[A]	**1**	ALAVANCA	LEVER	PALANCA
14	055224S1	[A]	**1**	ALAVANCA	LEVER	PALANCA
15	339042X1		**5**	PARAFUSO	BOLT	PERNO
16	339375X1		**5**	ARRUELA	WASHER	ARANDELA
17	055229S1	[B]	**1**	SUPORTE	BRACKET	SOPORTE
17	055417S1	[A]	**1**	SUPORTE	BRACKET	SOPORTE
18	339123X1		**1**	PARAFUSO	BOLT	PERNO
19	339374X1		**1**	ARRUELA	WASHER	ARANDELA
20	339024X1		**2**	ARRUELA	WASHER	ARANDELA
21	339169X1		**1**	PORCA	NUT	TUERCA
22	339375X1		**4**	ARRUELA	WASHER	ARANDELA
23	339042X1		**4**	PARAFUSO	BOLT	PERNO
24	3319192M91		**1**	CJ. ALAVANCA	KIT, LEVER	JUEGO, PALANCA
25	2803592M91		**1**	CABO	CABLE	CABLE
26	339087X1		**1**	PINO	PIN	PASADOR
31	339169X1		**2**	PORCA	NUT	TUERCA
32	339024X1		**4**	ARRUELA	WASHER	ARANDELA
33	339374X1		**2**	ARRUELA	WASHER	ARANDELA
34	339123X1		**2**	PARAFUSO	BOLT	PERNO
35	3319077M1		**1**	PLACA	PLATE	PLATO
36	3319165M2		**1**	PROTEÇÃO	GUARD	DEFENSA
37	3319167M92	⟷ 6949-6978 +6980 ⟷ 6983-6987 +6991;6992; 6994;6995 ⟷ 6998-7008 ⟷ 7010-7013	**1**	CJ. CHAPA	KIT, PLATE	JUEGO DE PLATO

Painel De Controle
Control Panel
Tablero De Control

60-50

➡ **6664**

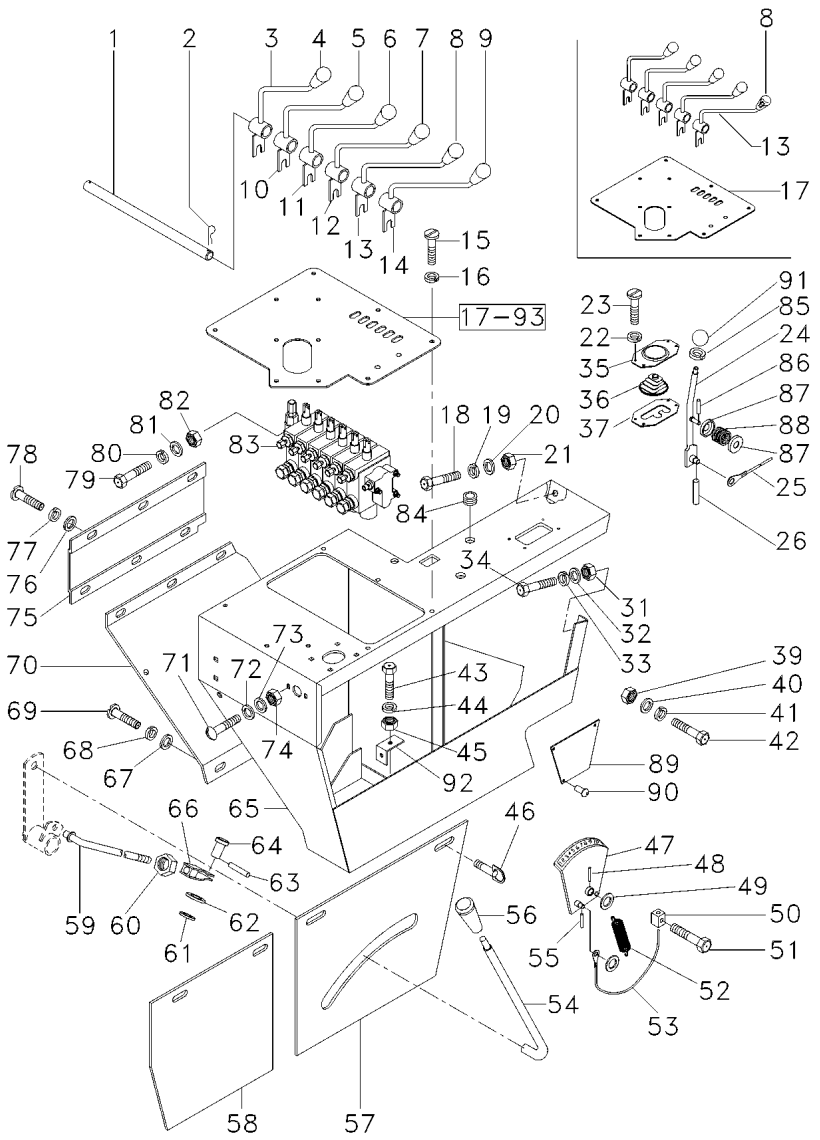

37	067475S1	6614; ↔ 6650-6653 ↔ 6664-6948 +6979;6981;6982 ↔ 6988-6990 +6993;6996 6997;7009 ➡ 7014	**1**	CHAPA	PLATE	CHAPA
39	339169X1		**5**	PORCA	NUT	TUERCA
40	339024X1		**9**	ARRUELA	WASHER	ARANDELA
41	339374X1		**5**	ARRUELA	WASHER	ARANDELA
42	339123X1		**5**	PARAFUSO	BOLT	PERNO
43	339123X1		**1**	PARAFUSO	BOLT	PERNO
44	339374X1		**1**	ARRUELA	WASHER	ARANDELA
45	339169X1		**1**	PORCA	NUT	TUERCA
46	253571M91		**4**	TRINCO	LATCH	CERROJO
46	43427200	[C]	**4**	PINO	PIN	PASADOR
47	2803576M91	👁 60-160 No	**1**	SEGMENTO	SEGMENT	SEGMENTO
48	391402X1		**2**	CONTRAPINO	DOWEL	CENTRAJE
49	391388X1		**1**	ARRUELA	WASHER	ARANDELA
50	1480161M1		**1**	FIXADOR	ATTACHMENT	ADITAMENTO
51	339160X1		**1**	PARAFUSO	BOLT	PERNO
52	1706106M1		**1**	MOLA	SPRING	RESORTE
53	2803592M91		**1**	CABO	CABLE	CABLE
54	3319075M91		**1**	CJ. ALAVANCA	KIT, LEVER	JUEGO, PALANCA
55	339087X1		**1**	PINO	PIN	PASADOR
56	403262M1		**1**	MANÍPULO	KNOB	POMO
57	3319166M91	👁 60-170 No	**1**	TAMPA	COVER	CUBIERTA
57	6202603M91	[C] 👁 60-175 No	**1**	TAMPA	COVER	CUBIERTA
58	055419S1		**1**	TAMPA	COVER	CUBIERTA
58	072275S1	[C]	**1**	TAMPA	COVER	CUBIERTA
59	3319074M91		**1**	TIRANTE	ROD	VARILLA
60	339079X1		**1**	PORCA	NUT	TUERCA
61	339534X1		**1**	ARRUELA	WASHER	ARANDELA
62	339285X1		**1**	ARRUELA	WASHER	ARANDELA
63	391402X1		**2**	CONTRAPINO	DOWEL	CENTRAJE
64	1442361X1		**1**	PINO	PIN	PASADOR
65	062948S1		**1**	PAINEL	PANEL	PANEL
65	071988S1	[C]	**1**	PAINEL	PANEL	PANEL
66	2803583M91		**1**	GARFO	FORK	HORQUILLA
67	1442360X1		**4**	ARRUELA	WASHER	ARANDELA
68	339375X1		**4**	ARRUELA	WASHER	ARANDELA
69	339560X1		**4**	PARAFUSO	BOLT	PERNO
70	055227P1		**1**	TAMPA	COVER	CUBIERTA
71	3000624X1		**2**	PARAFUSO	BOLT	PERNO
72	339374X1		**2**	ARRUELA	WASHER	ARANDELA
73	339024X1		**2**	ARRUELA	WASHER	ARANDELA
74	339169X1		**2**	PORCA	NUT	TUERCA
75	055475P1		**1**	TAMPA	COVER	CUBIERTA

Painel De Controle
Control Panel
Tablero De Control

60-50

➡ **6664**

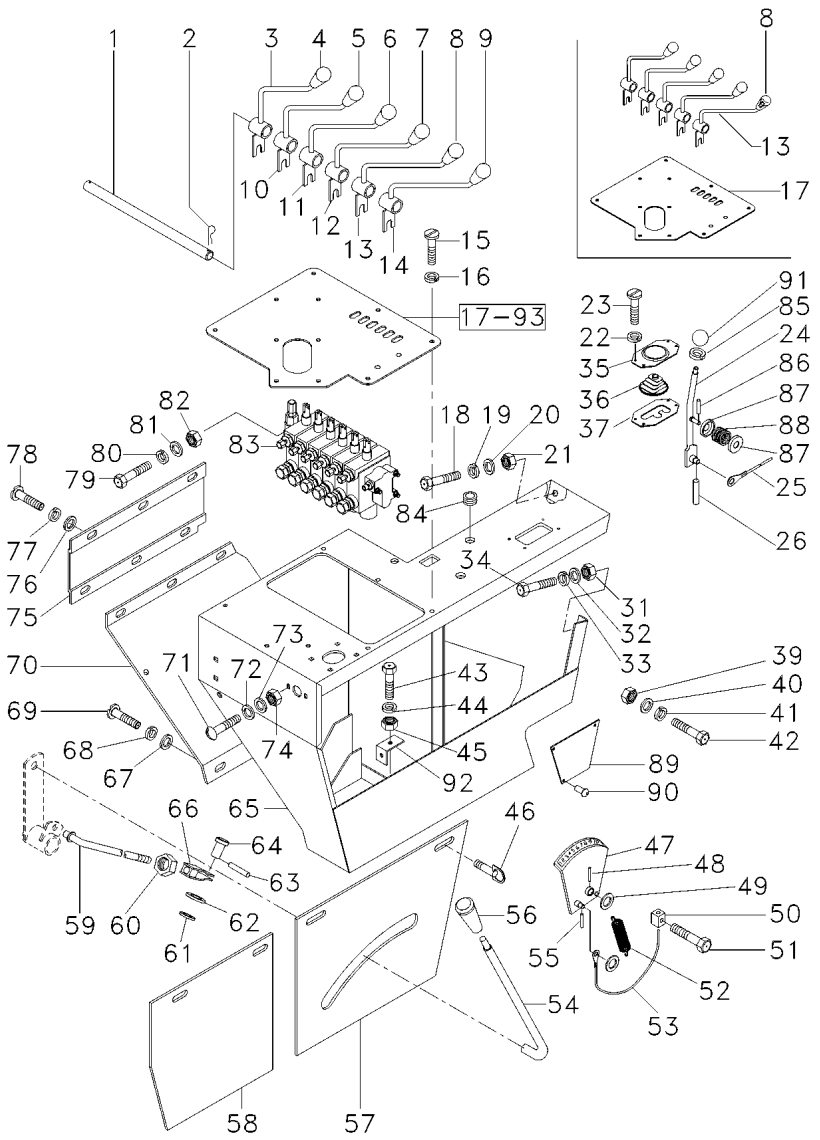

76	1442360X1		**6**	ARRUELA	WASHER	ARANDELA
77	339375X1		**6**	ARRUELA	WASHER	ARANDELA
78	339560X1		**6**	PARAFUSO	BOLT	PERNO
79	339814X1		**3**	PARAFUSO	BOLT	PERNO
80	339376X1		**3**	ARRUELA	WASHER	ARANDELA
81	390734X1		**6**	ARRUELA	WASHER	ARANDELA
82	39402X1		**3**	PORCA	NUT	TUERCA
83	056647N1	[B] 👁 70-110 No	**1**	CJ. COMANDO	KIT, ACTUATOR	JUEGO ACTUADOR
83	3590884M91	[A] 👁 70-195 No	**1**	CJ. COMANDO	DISTRIBUTOR	DISTRIBUIDOR
84	366195X1		**1**	PASSA-FIO	GROMMET	PASACABLE
85	339375X1		**1**	ARRUELA	WASHER	ARANDELA
86	339087X1		**1**	PINO	PIN	PASADOR
87	401888N1		**2**	MOLA PRATO	SPRING PLATE	PLETINA MUELLE
88	402373M1		**1**	MOLA PRATO	SPRING PLATE	PLETINA MUELLE
89	3319072M1		**1**	PLACA	PLATE	PLATO
90	2833960M1		**3**	REBITE	RIVET	REMACHE
91	339426X1		**1**	MANÍPULO	KNOB	POMO
92	3225716M1		**1**	SUPORTE	BRACKET	SOPORTE
93	3319168M1		**1**	VEDAÇÃO	SEALING	VEDACION

[A] PARA MÁQUINA SEM CAAP/CAIP
TO COMBINE WITHOUT CAAP/CAIP
OARA COSECHADORAS SIN CAAP/CAIP

[B] PARA MÁQUINA COM CAAP/CAIP
TO COMBINE WITH CAAP/CAIP
PARA COSECHADORAS CON CAAP/CAIP

[C] COM SISTEMA INFOVISION
WITH INFOVISION SYSTEM
CON SISTEMA INFOVISION

Coluna De Direção
Steering Colmn
Columna De La Direccion

60-55

➡| **6663**

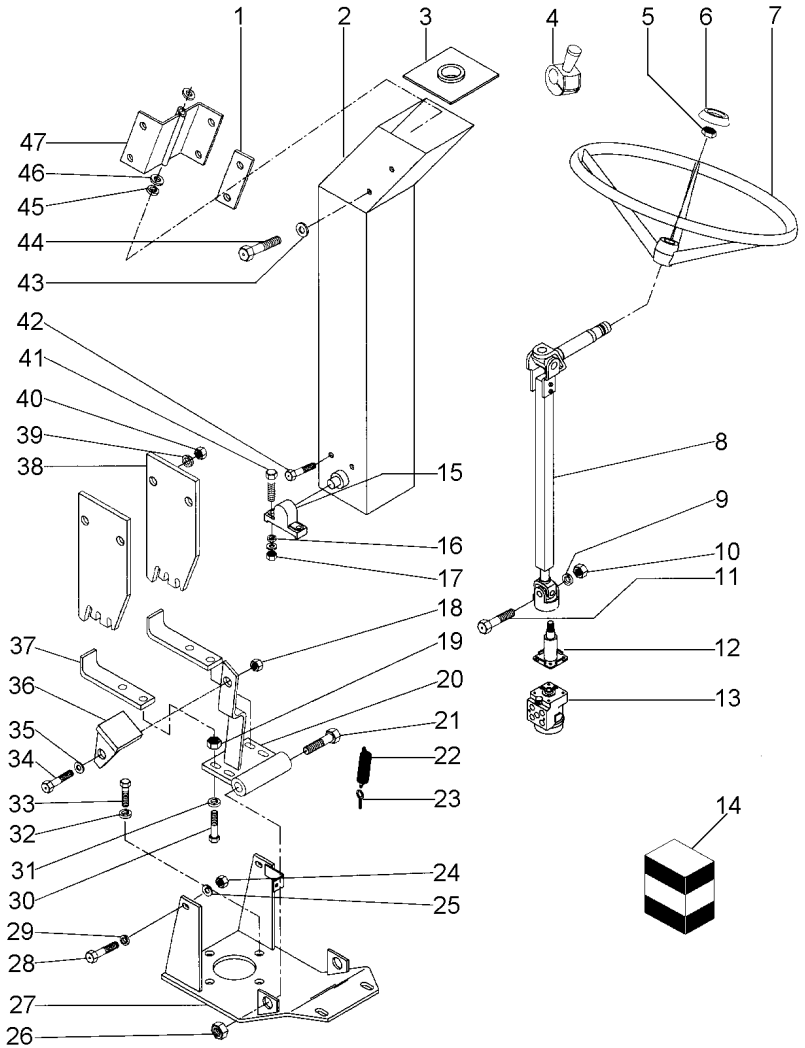

1	3590403M1		**2**	REFORÇO	REINFORCEMENT	REFUERZO
2	3590399M91		**1**	COLUNA	COLUMN	COLUMNA
3	3468355M92		**1**	TAMPA	COVER	CUBIERTA
4	037893T1		**1**	MANÍPULO	KNOB	POMO
5	3603640M1		**1**	PORCA	NUT	TUERCA
6	073180T1		**1**	EMBLEMA	EMBLEM	EMBLEMA
7	037891T1		**1**	VOLANTE DIREÇÃO	STEERING WHEEL	VOLANT DIRECCION
8	047374N1	60-60 No	**1**	COLUNA	COLUMN	COLUMNA
9	339374X1		**1**	ARRUELA	WASHER	ARANDELA
10	339169X1		**1**	PORCA	NUT	TUERCA
11	339287X1		**1**	PARAFUSO	BOLT	PERNO
12	047813T1		**1**	COLUNA	COLUMN	COLUMNA
13	047158T1		**1**	UN. HIDROSTÁTICA	STEERING UNIT	UNIDAD DIRECCION
14	048831R1	13	**1**	JG. REPARO	KIT, REPAIR	JUEGO REPARACION
15	3468424M91	60-70 No	**2**	MANCAL	BEARING	COJINETE
16	339376X1		**4**	ARRUELA	WASHER	ARANDELA
17	339402X1		**4**	PORCA	NUT	TUERCA
18	339402X1		**1**	PORCA	NUT	TUERCA
19	339169X1		**4**	PORCA	NUT	TUERCA
20	3590390M91		**1**	SUPORTE	BRACKET	SOPORTE
21	3468346M1		**2**	PARAFUSO	BOLT	PERNO
22	890009765420		**1**	MOLA	SPRING	RESORTE
23	1442965X1		**1**	CUPILHA	COTTER PIN	PASADOR DOUBLE
24	339402X1		**2**	PORCA	NUT	TUERCA
25	390734X1		**2**	ARRUELA	WASHER	ARANDELA
26	339054X1		**2**	PORCA	NUT	TUERCA
27	047498S1		**1**	SUPORTE	BRACKET	SOPORTE
28	390809X1		**2**	PARAFUSO	BOLT	PERNO
29	339376X1		**2**	ARRUELA	WASHER	ARANDELA
30	3000624X1		**4**	PARAFUSO	BOLT	PERNO
31	339374X1		**4**	ARRUELA	WASHER	ARANDELA
32	339376X1		**4**	ARRUELA	WASHER	ARANDELA
33	339814X1		**4**	PARAFUSO	BOLT	PERNO
34	339401X1		**1**	PARAFUSO	BOLT	PERNO
35	339376X1		**1**	ARRUELA	WASHER	ARANDELA
36	3468526M91		**1**	PEDAL	PEDAL	PEDAL
37	3590398M1		**2**	ACOPLADOR	COUPLER	ACOPLADOR
38	3590402M1		**2**	ACOPLADOR	COUPLER	ACOPLADOR
39	339376X1		**4**	ARRUELA	WASHER	ARANDELA
40	339402X1		**4**	PORCA	NUT	TUERCA
41	1442456X1		**4**	PARAFUSO	BOLT	PERNO
42	339081X1		**4**	PARAFUSO	BOLT	PERNO
43	339375X1		**6**	ARRUELA	WASHER	ARANDELA
44	339560X1		**6**	PARAFUSO	BOLT	PERNO
45	1440476X1		**2**	ANEL TRAVA	CIRCLIP	CIRCULITO
46	890007100367		**2**	ARRUELA	WASHER	ARANDELA
47	3590386M91	60-75 No	**1**	SUPORTE	BRACKET	SOPORTE

Coluna De Direção
Steering Colmn
Columna De La Direccion

60-60

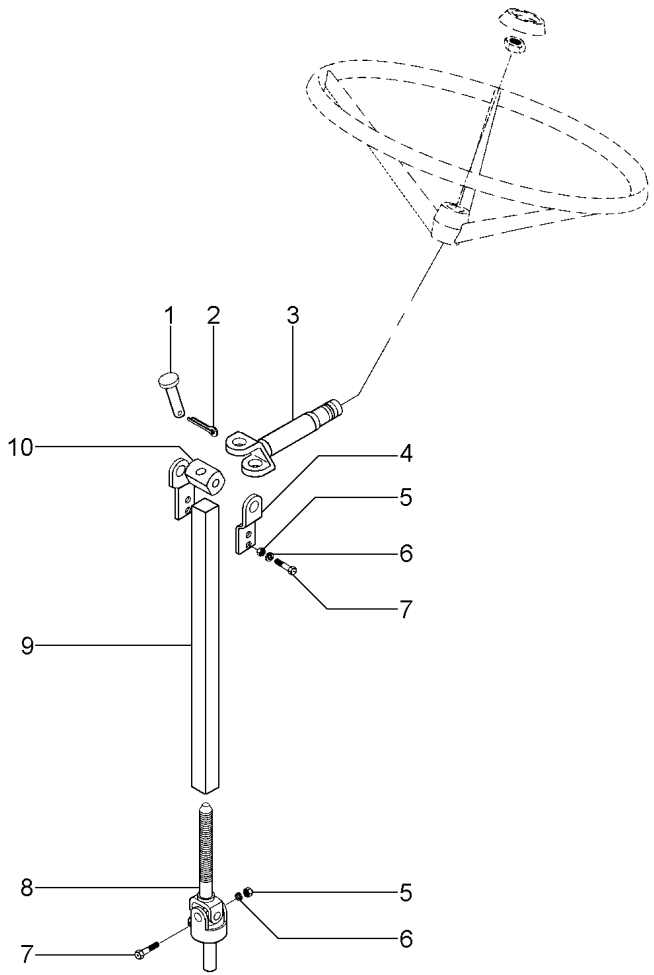

1	3590380M1	**1** PINO	PIN	PASADOR
2	880000940314	**1** CONTRAPINO	DOWEL	CENTRAJE
3	037913S1	**1** ÁRVORE	AXLE	EJE
4	047373P1	**2** ROLAMENTO	BEARING	COJINETE
5	339169X1	**2** PORCA	NUT	TUERCA
6	339374X1	**2** ARRUELA	WASHER	ARANDELA
7	339745X1	**2** PARAFUSO	BOLT	PERNO
8	027574S1	**1** COLUNA	COLUMN	COLUMNA
9	047372P1	**1** COLUNA	COLUMN	COLUMNA
10	3590381M1	**1** CRUZETA	SPIDER	CRUCETA

Coluna De Direção
Steering Colmn
Columna De La Direccion

60-65

➡ **6664**

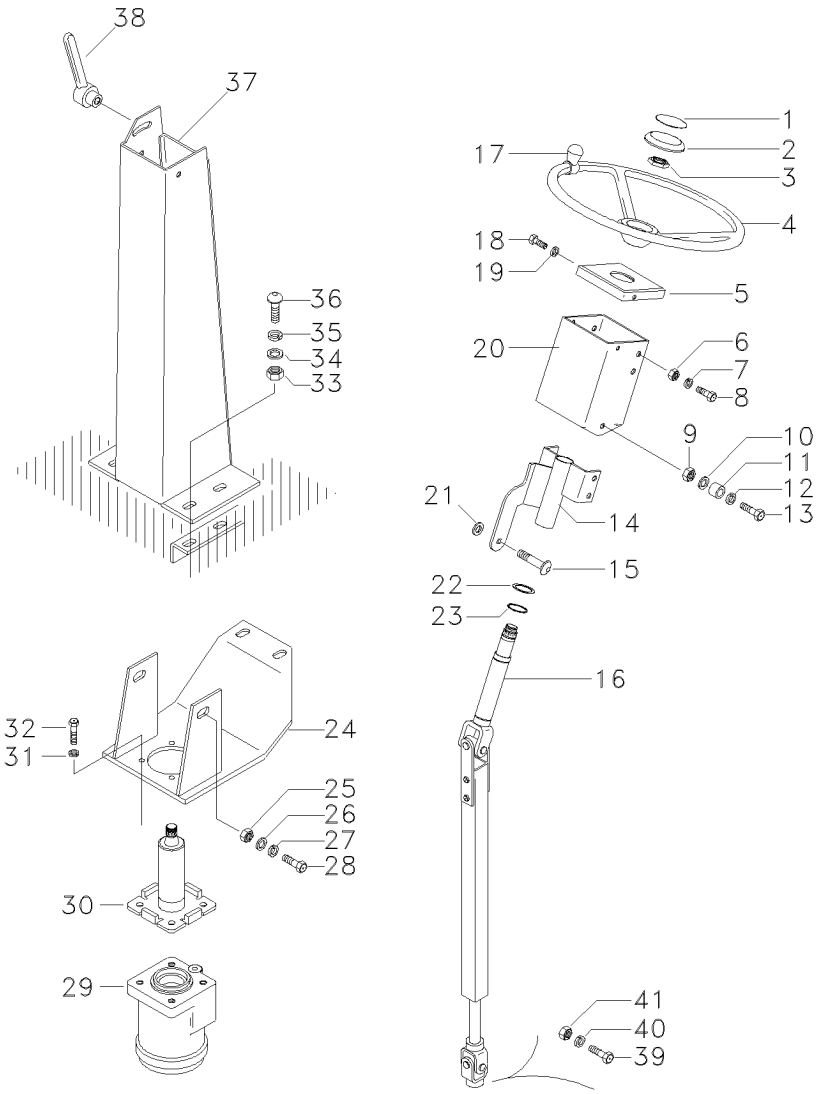

1	073180T1		**1**	EMBLEMA	EMBLEM	EMBLEMA
2	037892T1		**1**	TAMPA	COVER	CUBIERTA
3	3603640M1		**1**	PORCA	NUT	TUERCA
4	037891T1		**1**	VOLANTE DIREÇÃO	STEERING WHEEL	VOLANT DIRECCION
5	051345P1		**1**	TAMPA	COVER	CUBIERTA
6	339030X1		**4**	PORCA	NUT	TUERCA
7	339375X1		**4**	ARRUELA	WASHER	ARANDELA
8	339666X1		**4**	PARAFUSO	BOLT	PERNO
9	339169X1		**2**	PORCA	NUT	TUERCA
10	339024X1		**2**	ARRUELA	WASHER	ARANDELA
11	049334P1		**2**	ESPAÇADOR	SPACER	PIEZA DISTANCIA
12	339374X1		**2**	ARRUELA	WASHER	ARANDELA
13	339761X1		**2**	PARAFUSO	BOLT	PERNO
14	049318N1		**1**	MANCAL	BEARING	COJINETE
15	1442456X1		**1**	PARAFUSO	BOLT	PERNO
16	047374N1	👁 60-60 No	**1**	COLUNA	COLUMN	COLUMNA
17	037893T1		**1**	MANÍPULO	KNOB	POMO
18	339560X1		**2**	PARAFUSO	BOLT	PERNO
19	339375X1		**2**	ARRUELA	WASHER	ARANDELA
20	051347S1		**1**	CARENAGEM	FAIRING	CARENAJE
21	391459X1		**1**	ARRUELA	WASHER	ARANDELA
22	890007100367		**2**	ARRUELA	WASHER	ARANDELA
23	1440476X1		**2**	ANEL TRAVA	CIRCLIP	CIRCULITO
24	049317S1		**1**	SUPORTE	BRACKET	SOPORTE
25	339402X1		**2**	PORCA	NUT	TUERCA
26	390734X1		**2**	ARRUELA	WASHER	ARANDELA
27	339376X1		**2**	ARRUELA	WASHER	ARANDELA
28	390809X1		**2**	PARAFUSO	BOLT	PERNO
29	047158T1		**1**	UN. HIDROSTÁTICA	STEERING UNIT	UNIDAD DIRECCION
30	047813T1		**1**	COLUNA	COLUMN	COLUMNA
31	339376X1		**4**	ARRUELA	WASHER	ARANDELA
32	339814X1		**4**	PARAFUSO	BOLT	PERNO
33	339402X1		**4**	PORCA	NUT	TUERCA
34	390734X1		**4**	ARRUELA	WASHER	ARANDELA
35	339376X1		**4**	ARRUELA	WASHER	ARANDELA
36	1442456X1		**4**	PARAFUSO	BOLT	PERNO
37	051343S1		**1**	COLUNA	COLUMN	COLUMNA
38	020431P1		**1**	ALAVANCA	LEVER	PALANCA
39	339287X1		**1**	PARAFUSO	BOLT	PERNO
40	339374X1		**1**	ARRUELA	WASHER	ARANDELA
41	339169X1		**1**	PORCA	NUT	TUERCA

Mancal
Bearing
Cojinete

60-70

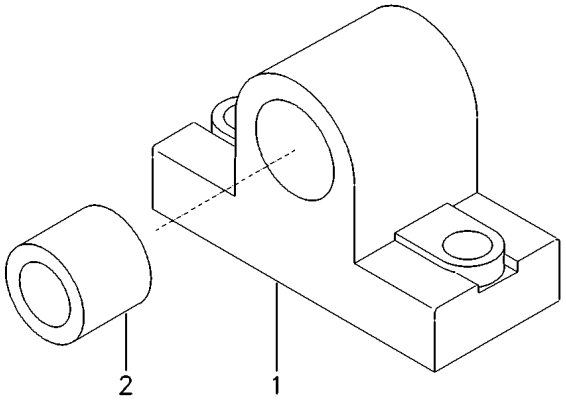

1	3468423M1	**1** MANCAL	BEARING	COJINETE
2	2834429M1	**1** BUCHA	BUSH	CASQUILLO

Suporte
Support
Soporte

60-75

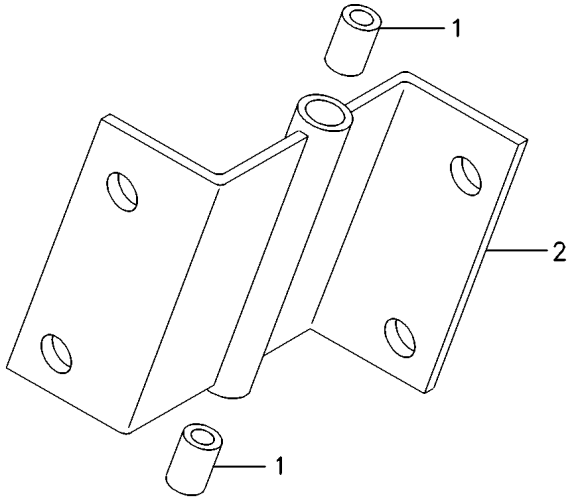

1	3468075M1	**2** BUCHA	BUSH	CASQUILLO
2	3590387M91	**1** SUPORTE	BRACKET	SOPORTE

Alavanca De Câmbio
Shift Levers
Palanca De Cambio

60-80

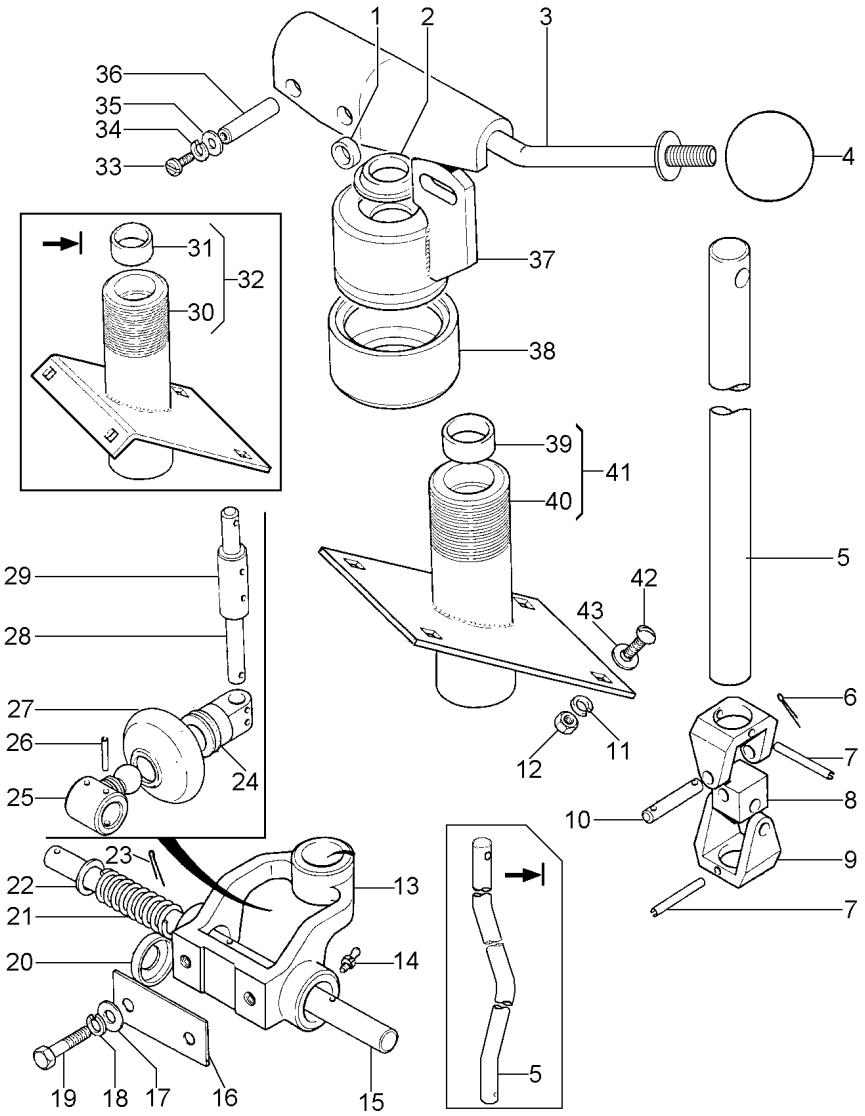

1	3098580M1		**2**	ESPAÇADOR	SPACER	PIEZA DISTANCIA
2	2834175M1		**1**	RASPADOR	SCRAPER	RASPADOR
3	3098364M91		**1**	CJ. ALAVANCA	KIT, LEVER	JUEGO, PALANCA
4	1440709X1		**1**	BOTÃO	BUTTON	PULSADOR
5	056046P1	➡ 6613 ↔ 6615 - 6649 6654 - 6663	**1**	HASTE	SPINDLE	MANGUETA
5	062831P1	➡ 6664 ↔ 6650 - 6653 + 6614	**1**	HASTE	SPINDLE	MANGUETA
6	339087X1		**4**	PINO	PIN	PASADOR
7	339135X1		**2**	PINO	PIN	PASADOR
8	3098403M1		**1**	PIVÔ	PIVOT	PIVOTE
9	3225289M1		**2**	GARFO	FORK	HORQUILLA
10	3098401M1		**2**	PINO	PIN	PASADOR
11	339374X1		**4**	ARRUELA	WASHER	ARANDELA
12	339169X1		**4**	PORCA	NUT	TUERCA
13	3098285M91	👁 60-85 No	**1**	SUPORTE	BRACKET	SOPORTE
14	339003X1		**3**	GRAXEIRA	GREASER	ENGRASADOR
15	3225290M1		**1**	ÁRVORE	AXLE	EJE
16	3098282M1	⧗ 0,127MM	**X**	CALÇO	SHIM	CALCE
16	3098281M1	⧗ 0,762MM	**X**	CALÇO	SHIM	CALCE
17	390754X1		**2**	ARRUELA	WASHER	ARANDELA
18	339376X1		**2**	ARRUELA	WASHER	ARANDELA
19	339451X1		**2**	PARAFUSO	BOLT	PERNO
20	2834553M1		**1**	PLACA	PLATE	PLATO
21	1706055M1		**1**	MOLA	SPRING	RESORTE
22	1440301X1		**1**	ARRUELA	WASHER	ARANDELA
23	391428X1		**1**	CONTRAPINO	DOWEL	CENTRAJE
24	2834420M1		**1**	UNIÃO	LINK	UNION
25	2831428M91		**1**	CJ. PINO	KIT, PIN	JUEGO PASADOR
26	1441573X1		**6**	PINO	PIN	PASADOR
27	2834457M1		**1**	CAPA	CAP	TAPA
28	2834431M1		**1**	ÁRVORE	AXLE	EJE
29	2834448M1		**1**	LUVA	SLEEVE	MANCHA
30	3098366M91		**1**	TUBO	PIPE	CANO
31	2834429M1		**1**	BUCHA	BUSH	CASQUILLO
32	3098415M91		**1**	BUCHA	BUSH	CASQUILLO
33	390961X1		**4**	PARAFUSO	BOLT	PERNO
34	339382X1		**4**	ARRUELA	WASHER	ARANDELA
35	339362X1		**4**	ARRUELA	WASHER	ARANDELA
36	3098416M1		**2**	PINO	PIN	PASADOR
37	3098371M91		**1**	SUPORTE	BRACKET	SOPORTE
38	3098460M1		**1**	LUVA	SLEEVE	MANCHA
39	2834429M1		**1**	BUCHA	BUSH	CASQUILLO
40	055464S1	41 ↔ 5803 - 5812 5816 - 6613 6615 - 6649 6654 - 6663	**1**	TUBO	PIPE	CANO

Alavanca De Câmbio
Shift Levers
Palanca De Cambio

60-80

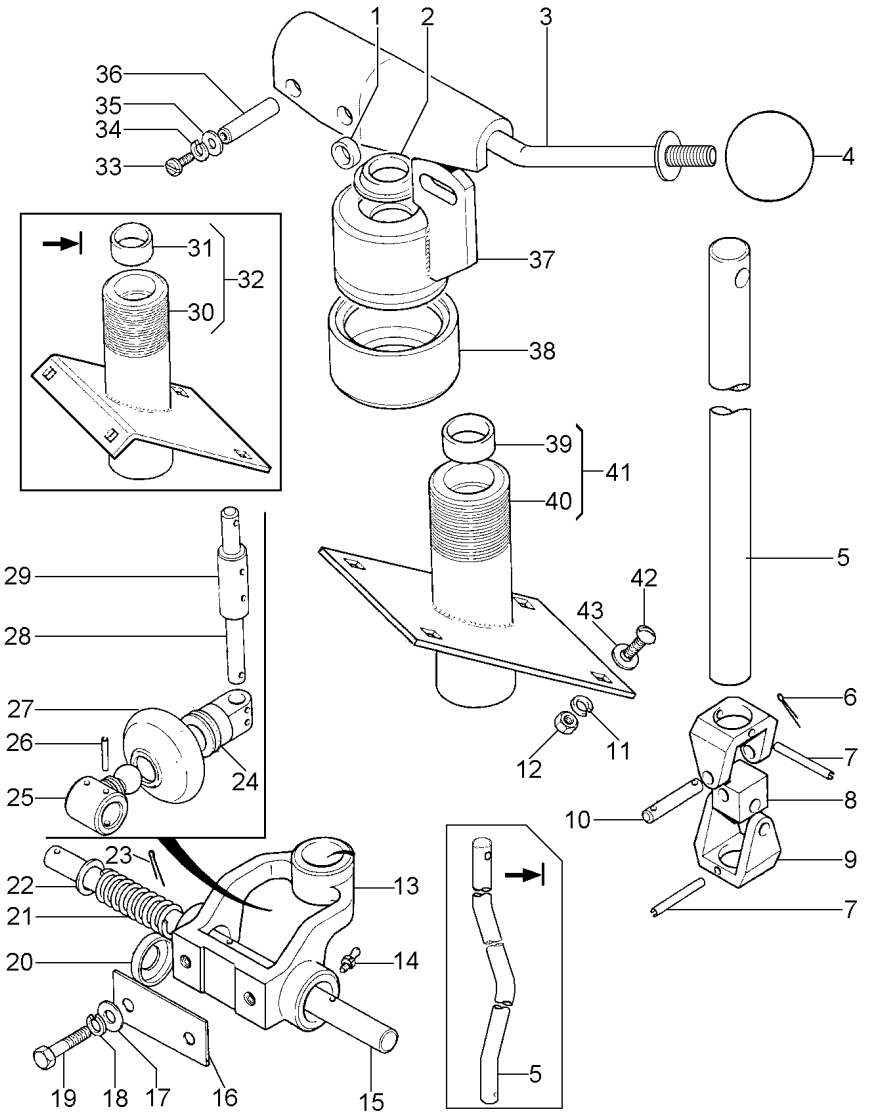

40	062829S1	41	➡ 6664 ↔ 6650 - 6653 + 6614	**1**	TUBO	PIPE	CANO
41	062830N1		➡ 6664 ↔ 6650 - 6653 + 6614	**1**	BUCHA	BUSH	CASQUILLO
41	055465N1		↔ 5803 - 5812 5816 - 6613 6615 - 6649 6654 - 6663	**1**	BUCHA	BUSH	CASQUILLO
42	3000624X1			**4**	PARAFUSO	BOLT	PERNO
43	390048X1			**2**	ARRUELA	WASHER	ARANDELA

Suporte
Support
Soporte

60-85

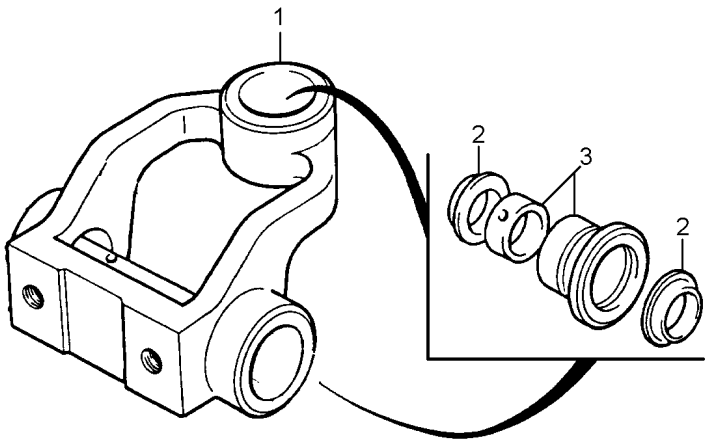

1	2834417M1		**1** SUPORTE	BRACKET	SOPORTE
2	2834175M1		**6** RASPADOR	SCRAPER	RASPADOR
3	3098283M91	60-90 No	**3** BUCHA	BUSH	CASQUILLO

Bucha
Bush
Buje

60-90

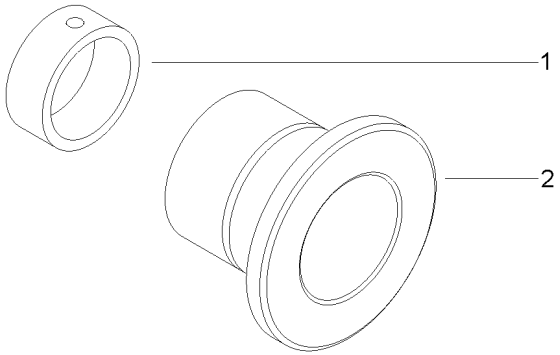

1	2834429M1	**1** BUCHA	BUSH	CASQUILLO
2	3098280M1	**1** BUCHA	BUSH	CASQUILLO

Assento
Seat
Asiento

Plataforma Do Operador
Operator Plataform
Plataforma Del Operador

60-95

➡| **6663**

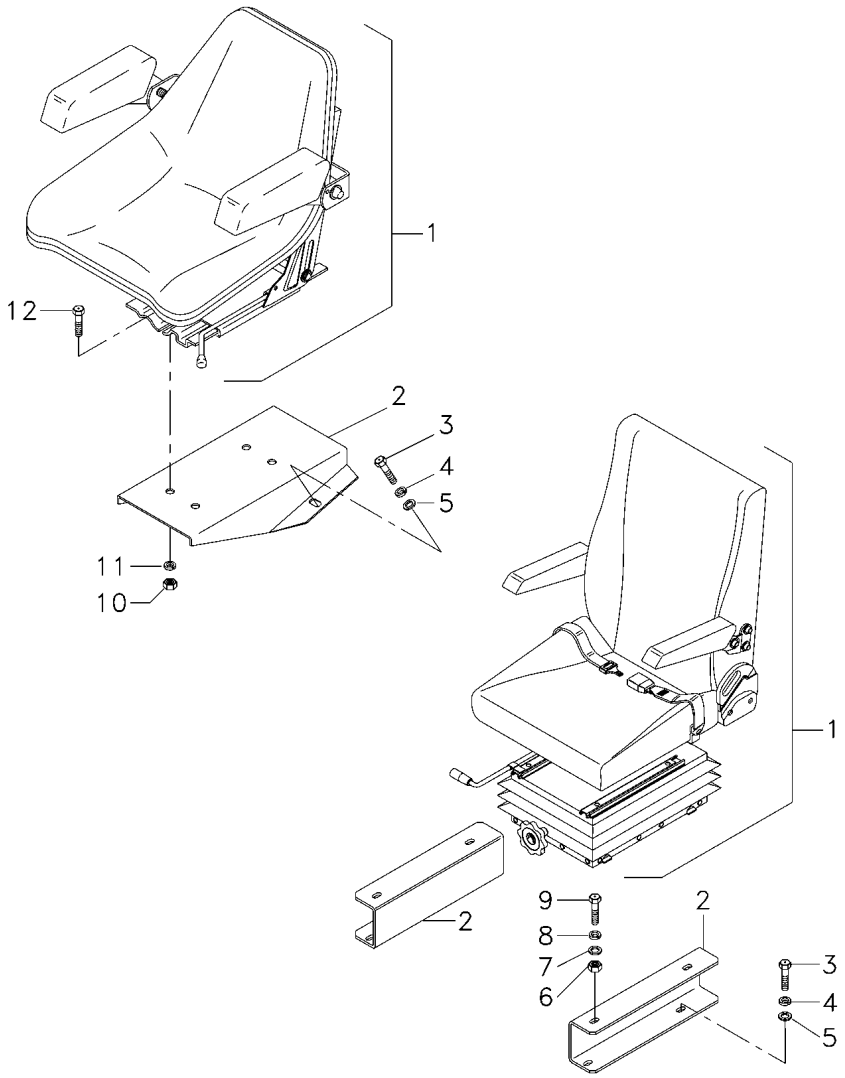

1	3591103M91	➡|	06625	**1** CJ. ASSENTO	KIT, SEAT	ASIENTO JUEGO
1	059484N1	➡		06626	**1** CJ. ASSENTO	KIT, SEAT	ASIENTO JUEGO
		👁		60-110 No			
2	3591081M91	➡|	06625	**1** SUPORTE	BRACKET	SOPORTE
2	059502P1	➡		06626	**1** SUPORTE	BRACKET	SOPORTE
3	339451X1				**2** PARAFUSO	BOLT	PERNO
4	339376X1				**2** ARRUELA	WASHER	ARANDELA
5	339534X1				**2** ARRUELA	WASHER	ARANDELA
6	390048X1				**4** ARRUELA	WASHER	ARANDELA
7	339024X1				**4** ARRUELA	WASHER	ARANDELA
8	339374X1				**4** ARRUELA	WASHER	ARANDELA
9	339123X1				**4** PARAFUSO	BOLT	PERNO
10	339054X1				**4** PORCA	NUT	TUERCA
11	339369X1				**4** ARRUELA	WASHER	ARANDELA
12	339139X1				**4** PARAFUSO	BOLT	PERNO

Assento
Seat
Asiento

60-100

6664

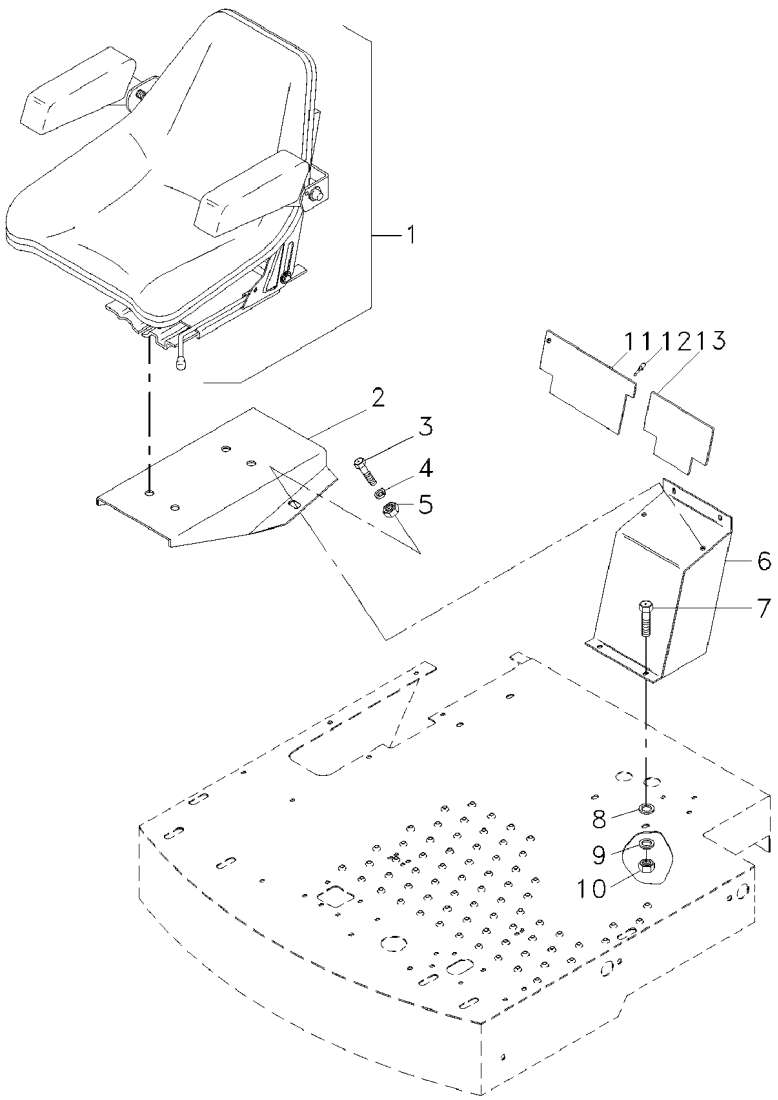

1	067402T1	60-110 No	**1** ASSENTO	SEAT	ASIENTO
2	064579S1		**1** SUPORTE	BRACKET	SOPORTE
3	339451X1		**2** PARAFUSO	BOLT	PERNO
4	339376X1		**4** ARRUELA	WASHER	ARANDELA
5	339402X1		**4** PORCA	NUT	TUERCA
6	064579S1		**1** SUPORTE	BRACKET	SOPORTE
7	339123X1	M8x20	**2** PARAFUSO	BOLT	PERNO
7	339761X1	M8x25	**1** PARAFUSO	BOLT	PERNO
7	339337X1	M8x30	**1** PARAFUSO	BOLT	PERNO
8	339024X1		**8** ARRUELA	WASHER	ARANDELA
9	339373X1		**8** ARRUELA	WASHER	ARANDELA
10	339169X1		**4** PORCA	NUT	TUERCA
11	3317410M1		**1** PLACA	PLATE	PLATO
12	2833960M1		**1** REBITE	RIVET	REMACHE
13	3317408M1		**1** PLACA	PLATE	PLATO

Assento
Seat
Asiento

60-105

➡ **6664**

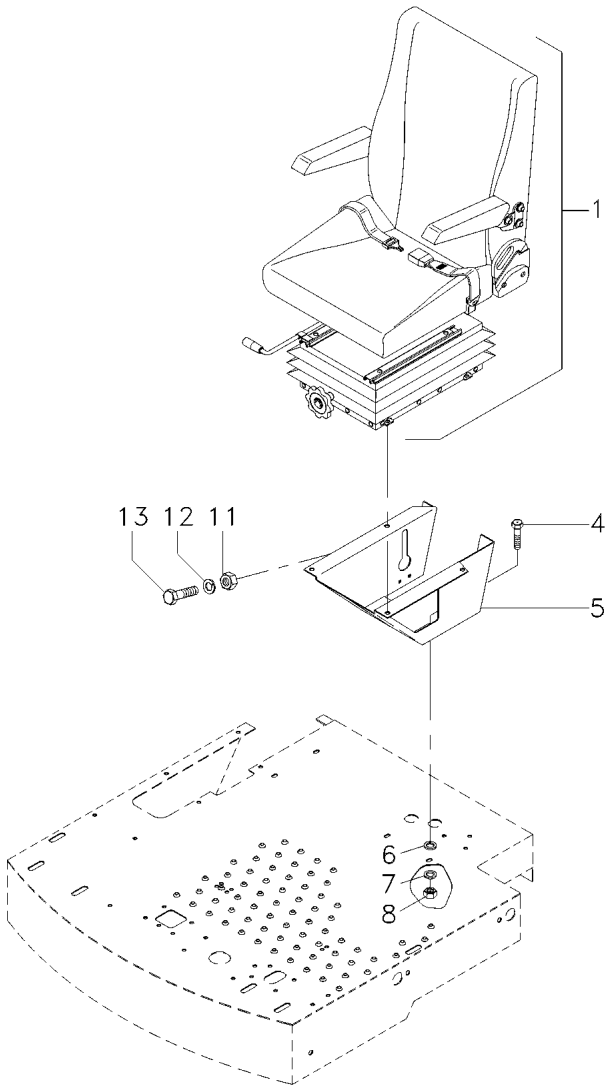

1	053882N1	[A]	**1** CJ. ASSENTO	KIT, SEAT	ASIENTO JUEGO
4	339123X1	[A] M8x20	**2** PARAFUSO	BOLT	PERNO
4	339761X1	[A] M8x25	**1** PARAFUSO	BOLT	PERNO
4	339337X1	[A] M8x30	**1** PARAFUSO	BOLT	PERNO
5	064579S1	[A]	**1** SUPORTE	BRACKET	SOPORTE
6	339024X1	[A]	**8** ARRUELA	WASHER	ARANDELA
7	339373X1	[A]	**8** ARRUELA	WASHER	ARANDELA
8	339169X1	[A]	**4** PORCA	NUT	TUERCA
11	339402X1	[A]	**4** PORCA	NUT	TUERCA
12	339376X1	[A]	**4** ARRUELA	WASHER	ARANDELA
13	339451X1	[A]	**2** PARAFUSO	BOLT	PERNO

[A] VERSÃO LUXO
VERSION DE LUXE
VERSIÓN LUJO

Assento
Seat
Asiento

Sem Cinto De Segurança
Without Seat Belt
Sim Cinturon

60-110

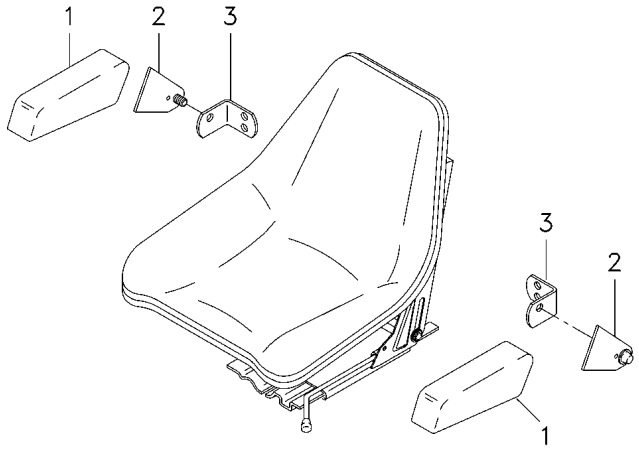

1	059478R1		**2**	APOIO	BASE	BASE
2	059482R1	▶	**1**	CJ. SUPORTE	KIT, BRACKET	JUEGO SOPORTE
2	059479R1	◀	**1**	CJ. SUPORTE	KIT, BRACKET	JUEGO SOPORTE
3	059485R1	▶	**1**	SUPORTE	BRACKET	SOPORTE
3	059486R1	◀	**1**	SUPORTE	BRACKET	SOPORTE

Alavanca Do Freio
Lever
Palanca

60-115

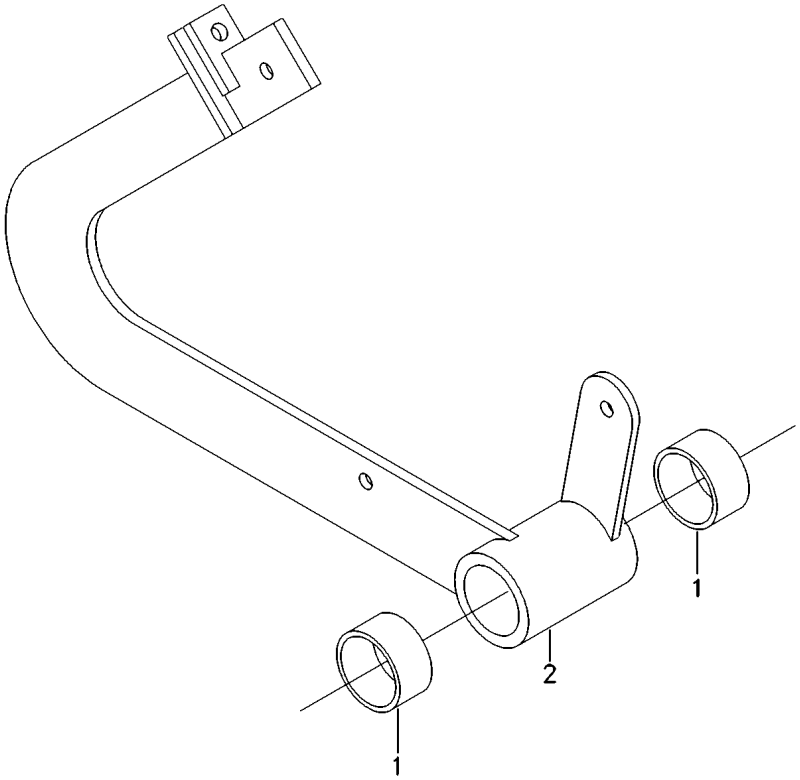

1	418639M1		**2** BUCHA	BUSH	CASQUILLO
2	2833337M91	[A] ◀	**1** CJ. ALAVANCA	KIT, LEVER	JUEGO, PALANCA
2	2833593M91	[A] ▶	**1** CJ. ALAVANCA	KIT, LEVER	JUEGO, PALANCA
2	3469393M91	[B] ▶	**1** CJ. ALAVANCA	KIT, LEVER	JUEGO, PALANCA
2	3469394M91	[B] ◀	**1** CJ. ALAVANCA	KIT, LEVER	JUEGO, PALANCA

[A] SEM PREPARAÇÃO PARA MONTAGEM DE CABINA
WITHOUT PREPARATION TO CAB ASSEMBY
SIN PREPARACION P/ OMTAJE DE CABINA

[B] COM PREPARAÇÃO PARA MONTAGEM DE CABINA
WITH PREPARATION TO CAB ASSEMBY
CON PREPARACION P/ MONTAJE DE CABINA

Pedal Da Embreagem
Clutch Pedal
Pedal De Embrague

Plataforma Do Operador
Operator Plataform
Plataforma Del Operador

60-120

➡| **6663**

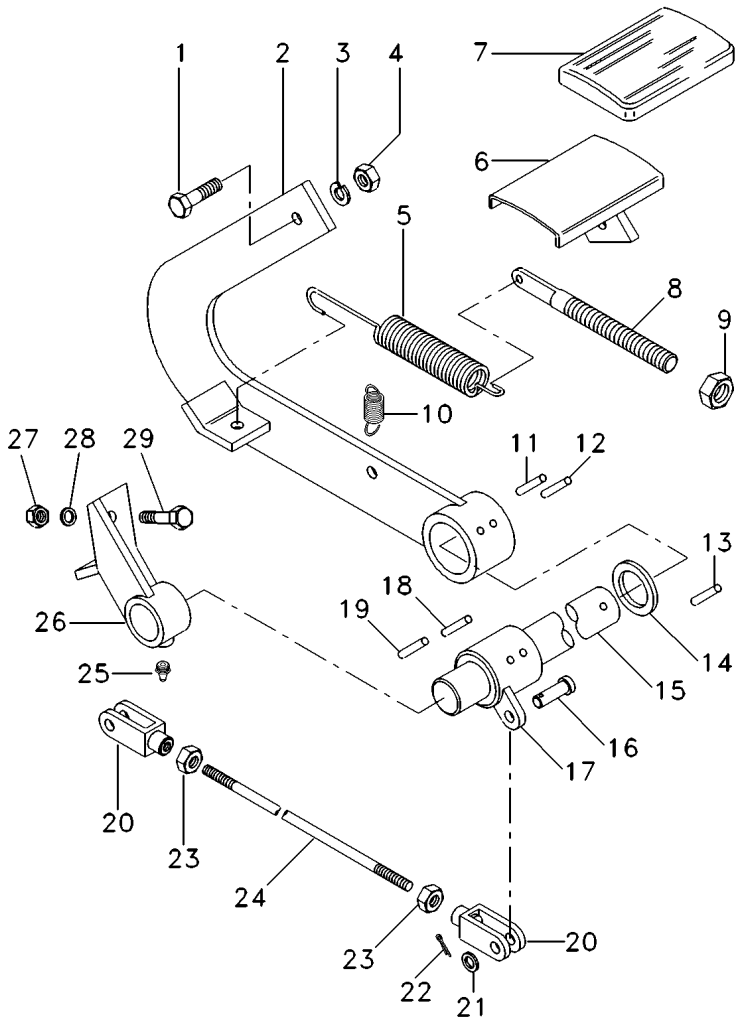

1	339451X1		**1**	PARAFUSO	BOLT	PERNO
2	3469392M91	➡| 05802	**1**	CJ. ALAVANCA	KIT, LEVER	JUEGO, PALANCA
		|↔| 05813 - 05815				
2	417098M91	➡| 05803	**1**	PEDAL	PEDAL	PEDAL
3	339376X1		**1**	ARRUELA	WASHER	ARANDELA
4	339402X1		**1**	PORCA	NUT	TUERCA
5	2804349M1		**1**	MOLA	SPRING	RESORTE
6	401946M91	◀	**1**	PEDAL	PEDAL	PEDAL
7	401741M1		**1**	CAPA	CAP	TAPA
8	1480908M1		**1**	PARAFUSO	BOLT	PERNO
9	339402X1		**2**	PORCA	NUT	TUERCA
10	417134M1		**1**	MOLA	SPRING	RESORTE
11	339174X1		**2**	PINO	PIN	PASADOR
12	339052X1		**2**	PINO	PIN	PASADOR
13	391428X1		**1**	CONTRAPINO	DOWEL	CENTRAJE
14	391393X1		**1**	ARRUELA	WASHER	ARANDELA
15	3468335M1		**1**	ÁRVORE	AXLE	EJE
16	3316310M1		**2**	PINO	PIN	PASADOR
17	3098413M91		**1**	CJ. ALAVANCA	KIT, LEVER	JUEGO, PALANCA
18	339052X1		**2**	PINO	PIN	PASADOR
19	339174X1		**2**	PINO	PIN	PASADOR
20	390094X1		**2**	GARFO	FORK	HORQUILLA
21	353772X1		**2**	ARRUELA	WASHER	ARANDELA
22	391402X1		**2**	CONTRAPINO	DOWEL	CENTRAJE
23	339402X1		**2**	PORCA	NUT	TUERCA
24	3098427M1		**1**	BARRA	BAR	BARRA
25	339608X1		**2**	GRAXEIRA	GREASER	ENGRASADOR
26	2804505M91		**2**	SUPORTE	BRACKET	SOPORTE
27	339402X1		**4**	PORCA	NUT	TUERCA
28	339376X1		**4**	ARRUELA	WASHER	ARANDELA
29	339401X1		**4**	PARAFUSO	BOLT	PERNO

Pedal Do Freio
Brake Pedal
Pedal De Freno

Plataforma Do Operador
Operator Plataform
Plataforma Del Operador

60-125

6663

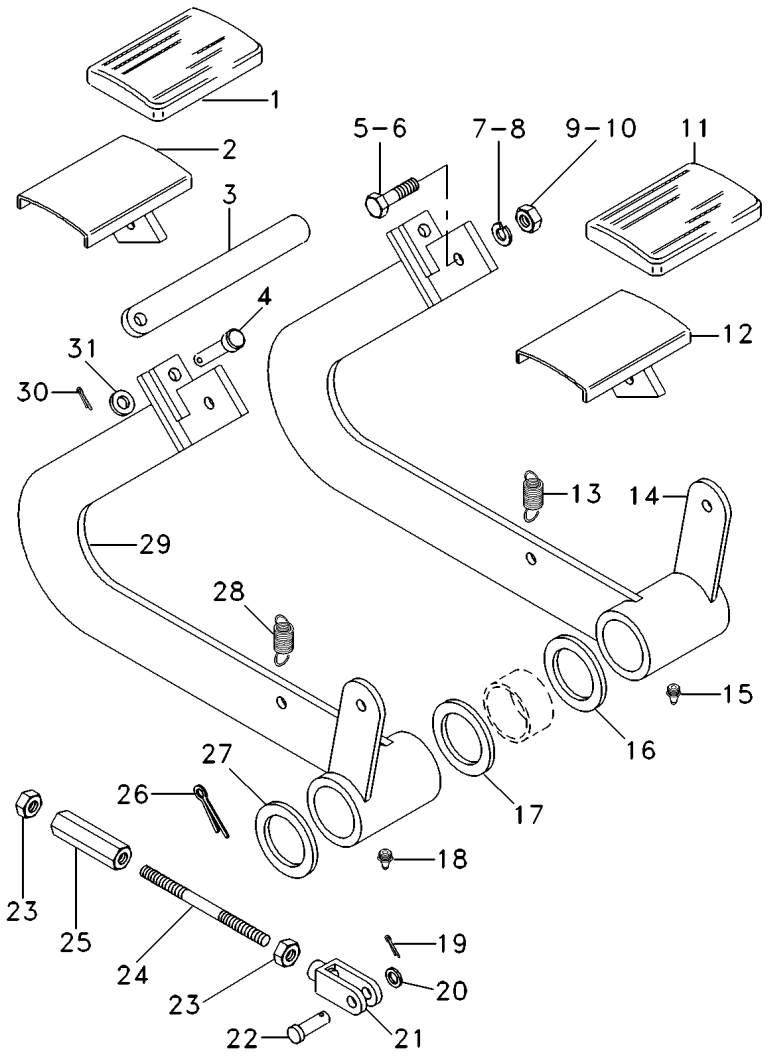

1	401741M1		1	CAPA	CAP	TAPA
2	417039M91	◀	1	PEDAL	PEDAL	PEDAL
3	417069M1		1	PLACA	PLATE	PLATO
4	3316310M1		1	PINO	PIN	PASADOR
5	339451X1		1	PARAFUSO	BOLT	PERNO
6	339451X1		1	PARAFUSO	BOLT	PERNO
7	339376X1		1	ARRUELA	WASHER	ARANDELA
8	339376X1		1	ARRUELA	WASHER	ARANDELA
9	339402X1		1	PORCA	NUT	TUERCA
10	339402X1		1	PORCA	NUT	TUERCA
11	401741M1		1	CAPA	CAP	TAPA
12	417040M91	▶	1	PEDAL	PEDAL	PEDAL
13	417134M1		1	MOLA	SPRING	RESORTE
14	3469838M91	▶	1	CJ. ALAVANCA	KIT, LEVER	JUEGO, PALANCA
		05802				
		05813 - 05815				
14	418640M91	▶	1	CJ. ALAVANCA	KIT, LEVER	JUEGO, PALANCA
		60-115 No				
		05816				
		05803 - 05812				
15	339608X1		1	GRAXEIRA	GREASER	ENGRASADOR
16	390667X1		1	ARRUELA	WASHER	ARANDELA
17	391393X1		1	ARRUELA	WASHER	ARANDELA
18	339608X1		1	GRAXEIRA	GREASER	ENGRASADOR
19	391402X1		2	CONTRAPINO	DOWEL	CENTRAJE
20	353772X1		2	ARRUELA	WASHER	ARANDELA
21	390094X1		2	GARFO	FORK	HORQUILLA
22	3316310M1		2	PINO	PIN	PASADOR
23	392310X1		4	PORCA	NUT	TUERCA
24	391240X1		2	PRISIONEIRO	STUD	ESPARRAGO
25	418645M1		2	TENSOR	TIGHTENER	TENSADOR
26	391428X1		1	CONTRAPINO	DOWEL	CENTRAJE
27	391393X1		1	ARRUELA	WASHER	ARANDELA
28	417134M1		1	MOLA	SPRING	RESORTE
29	3469839M91	◀	1	CJ. ALAVANCA	KIT, LEVER	JUEGO, PALANCA
		05802				
		05813 - 05815				
29	418637M91	◀	1	CJ. ALAVANCA	KIT, LEVER	JUEGO, PALANCA
		05816				
		05803 - 05812				
30	391402X1		1	CONTRAPINO	DOWEL	CENTRAJE
31	391388X1		1	ARRUELA	WASHER	ARANDELA

Embreagem	Pedal
Clutch	Pedal
Embrague	Pedal

60-130

➡ 6664

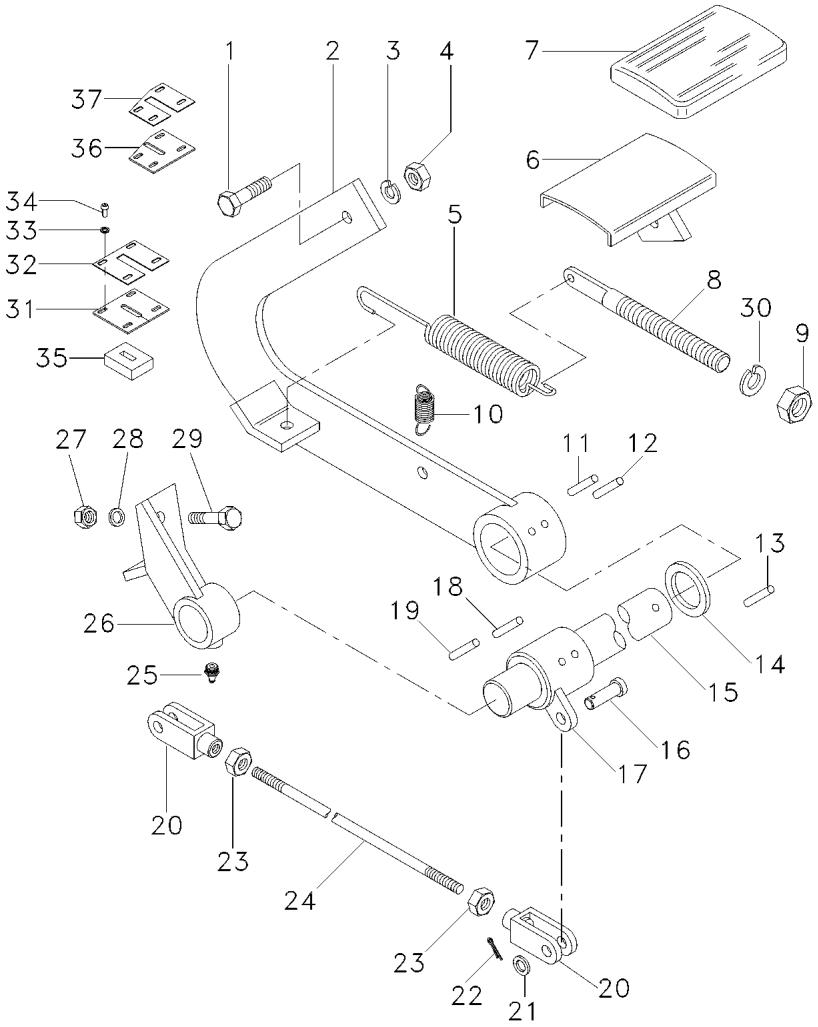

1	339451X1		1	PARAFUSO	BOLT	PERNO
2	068503S1	➡ 7308	1	ALAVANCA	LEVER	PALANCA
2	417098M91	➡ 7307	1	PEDAL	PEDAL	PEDAL
3	339376X1		1	ARRUELA	WASHER	ARANDELA
4	339402X1		1	PORCA	NUT	TUERCA
5	2804349M1		1	MOLA	SPRING	RESORTE
6	401946M91	◀	1	PEDAL	PEDAL	PEDAL
7	401741M1		1	CAPA	CAP	TAPA
8	1480908M1		1	PARAFUSO	BOLT	PERNO
9	339402X1		2	PORCA	NUT	TUERCA
10	417134M1		1	MOLA	SPRING	RESORTE
11	339174X1		2	PINO	PIN	PASADOR
12	339052X1		2	PINO	PIN	PASADOR
13	391428X1		1	CONTRAPINO	DOWEL	CENTRAJE
14	391393X1		1	ARRUELA	WASHER	ARANDELA
15	3468335M1		1	ÁRVORE	AXLE	EJE
16	3316310M1		2	PINO	PIN	PASADOR
17	3098413M91	➡ 7307	1	CJ. ALAVANCA	KIT, LEVER	JUEGO, PALANCA
17	068489S1	➡ 7308	1	ALAVANCA	LEVER	PALANCA
18	339052X1		2	PINO	PIN	PASADOR
19	339174X1		2	PINO	PIN	PASADOR
20	390094X1		2	GARFO	FORK	HORQUILLA
21	353772X1		2	ARRUELA	WASHER	ARANDELA
22	391402X1		2	CONTRAPINO	DOWEL	CENTRAJE
23	339402X1		2	PORCA	NUT	TUERCA
24	063883P1		1	HASTE	RAIL	RIEL
25	339608X1		2	GRAXEIRA	GREASER	ENGRASADOR
26	2804505M91		2	SUPORTE	BRACKET	SOPORTE
27	339402X1		4	PORCA	NUT	TUERCA
28	339376X1		4	ARRUELA	WASHER	ARANDELA
29	339401X1		4	PARAFUSO	BOLT	PERNO
30	339376X1		1	ARRUELA	WASHER	ARANDELA
31	3319084M1	➡ 7307	1	VEDAÇÃO	SEALING	VEDACION
32	3319082M1	➡ 7307	1	CHAPA	PLATE	CHAPA
33	339692X1		4	ARRUELA	WASHER	ARANDELA
34	3226447M1		4	REBITE	RIVET	REMACHE
35	3469585M1		1	VEDAÇÃO	SEALING	VEDACION
36	068498P1	➡ 7308	1	VEDAÇÃO	SEALING	VEDACION
37	068499P1	➡ 7308	1	CHAPA	PLATE	CHAPA

Pedal Do Freio
Brake Pedal
Pedal De Freno

60-135

➡ **6664**

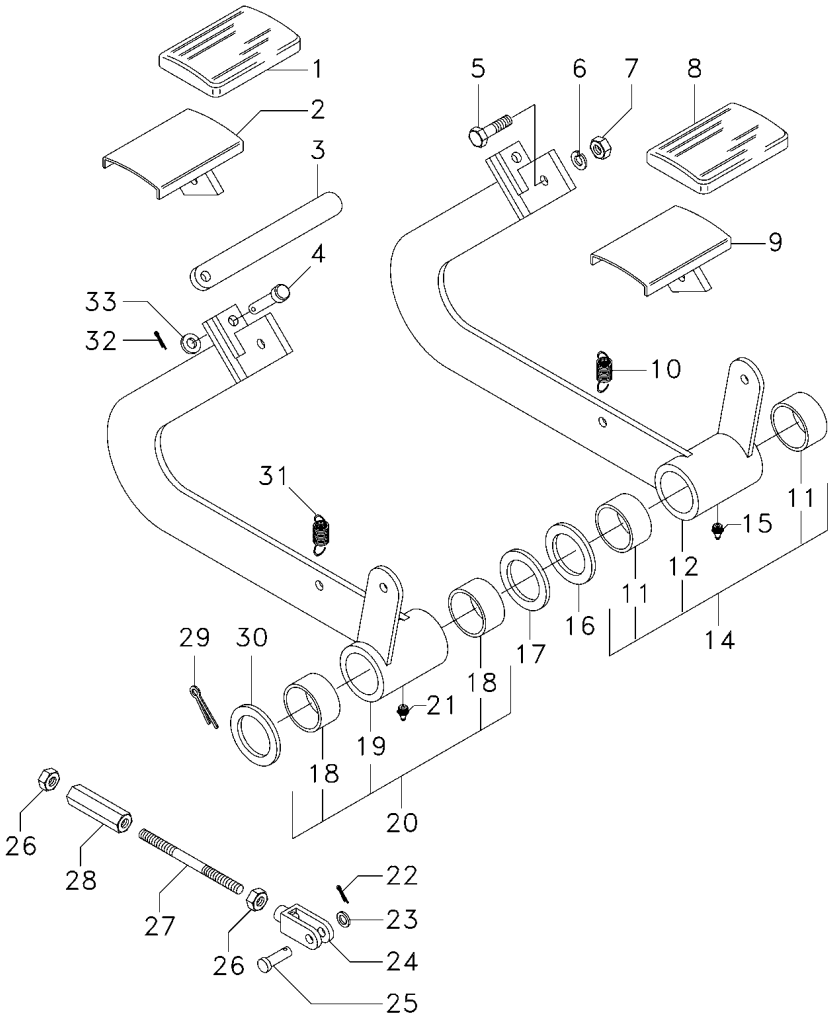

1	401741M1			**1**	CAPA	CAP	TAPA
2	417039M91	◀		**1**	PEDAL	PEDAL	PEDAL
3	417069M1			**1**	PLACA	PLATE	PLATO
4	3316310M1			**1**	PINO	PIN	PASADOR
5	339451X1			**2**	PARAFUSO	BOLT	PERNO
6	339376X1			**2**	ARRUELA	WASHER	ARANDELA
7	339402X1			**2**	PORCA	NUT	TUERCA
8	401741M1			**1**	CAPA	CAP	TAPA
9	417040M91	▶		**1**	PEDAL	PEDAL	PEDAL
10	417134M1			**1**	MOLA	SPRING	RESORTE
11	418639M1	14		**2**	BUCHA	BUSH	CASQUILLO
12	3469393M91	14 ▶		**1**	CJ. ALAVANCA	KIT, LEVER	JUEGO, PALANCA
14	418640M91	➡	7307	**1**	CJ. ALAVANCA	KIT, LEVER	JUEGO, PALANCA
		▶					
14	068505N1	➡	7308	**1**	CJ. ALAVANCA	KIT, LEVER	JUEGO, PALANCA
		▶					
15	339608X1			**1**	GRAXEIRA	GREASER	ENGRASADOR
16	390667X1			**1**	ARRUELA	WASHER	ARANDELA
17	391393X1			**1**	ARRUELA	WASHER	ARANDELA
18	418639M1	20		**2**	BUCHA	BUSH	CASQUILLO
19	3469394M91	20 ◀		**1**	CJ. ALAVANCA	KIT, LEVER	JUEGO, PALANCA
20	418637M91	➡	7307	**1**	CJ. ALAVANCA	KIT, LEVER	JUEGO, PALANCA
		◀					
20	068507N1	➡	7308	**1**	CJ. ALAVANCA	KIT, LEVER	JUEGO, PALANCA
		◀					
21	339608X1			**1**	GRAXEIRA	GREASER	ENGRASADOR
22	391402X1			**2**	CONTRAPINO	DOWEL	CENTRAJE
23	353772X1			**2**	ARRUELA	WASHER	ARANDELA
24	390094X1			**2**	GARFO	FORK	HORQUILLA
25	3316310M1			**2**	PINO	PIN	PASADOR
26	392310X1			**4**	PORCA	NUT	TUERCA
27	391240X1			**2**	PRISIONEIRO	STUD	ESPARRAGO
28	418645M1			**2**	TENSOR	TIGHTENER	TENSADOR
29	391428X1			**1**	CONTRAPINO	DOWEL	CENTRAJE
30	391393X1			**1**	ARRUELA	WASHER	ARANDELA
31	417134M1			**1**	MOLA	SPRING	RESORTE
32	391402X1			**1**	CONTRAPINO	DOWEL	CENTRAJE
33	391388X1			**1**	ARRUELA	WASHER	ARANDELA

Freio De Estacionamento
Brake
Freno

Plataforma Do Operador
Operator Plataform
Plataforma Del Operador

60-140

6663

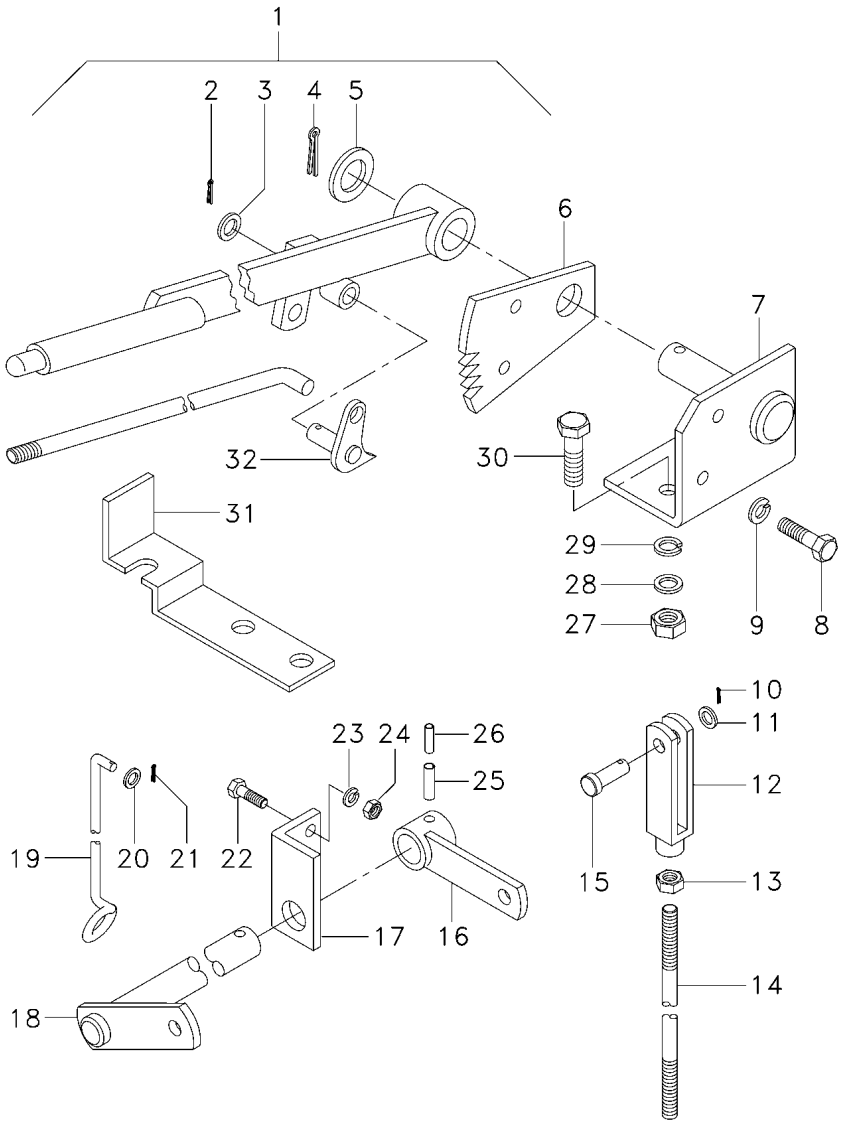

1	1480661M91	60-150 No	**1**	CJ. ALAVANCA	KIT, LEVER	JUEGO, PALANCA
2	354057X1	5613	**1**	PINO	PIN	PASADOR
3	390734X1	5613	**1**	ARRUELA	WASHER	ARANDELA
4	391428X1		**1**	CONTRAPINO	DOWEL	CENTRAJE
5	1440301X1		**1**	ARRUELA	WASHER	ARANDELA
6	418616M1		**1**	SEGMENTO	SEGMENT	SEGMENTO
7	418614M91		**1**	SUPORTE	CLEVIS	GANCHO SEGURI.
8	339124X1		**2**	PARAFUSO	BOLT	PERNO
9	339374X1		**2**	ARRUELA	WASHER	ARANDELA
10	391430X1	5612	**2**	PINO	PIN	PASADOR
11	355618X1	5612	**2**	ARRUELA	WASHER	ARANDELA
12	339654X1	5612	**2**	GARFO	FORK	HORQUILLA
13	339169X1	5612	**2**	PORCA	NUT	TUERCA
14	3098692M1	5612	**1**	BARRA	BAR	BARRA
15	339610X1	5612	**2**	PINO	PIN	PASADOR
16	418627M91	5612	**1**	CJ. ALAVANCA	KIT, LEVER	JUEGO, PALANCA
17	418623M1	5612	**1**	CANTONEIRA	ANGLE	ANGULO
18	418624M91	5612	**1**	CJ. FREIO	KIT, BRAKE	FRENOS JUEGO
19	418622M1	5612	**1**	BARRA	BAR	BARRA
20	391380X1	5612	**1**	ARRUELA	WASHER	ARANDELA
21	339087X1	5612	**1**	PINO	PIN	PASADOR
22	339123X1	5612	**2**	PARAFUSO	BOLT	PERNO
23	339374X1	5612	**2**	ARRUELA	WASHER	ARANDELA
24	339169X1	5612	**2**	PORCA	NUT	TUERCA
25	339071X1	5612	**1**	PINO	PIN	PASADOR
26	1440911X1		**1**	PINO	PIN	PASADOR
27	339169X1		**3**	PORCA	NUT	TUERCA
28	339024X1		**6**	ARRUELA	WASHER	ARANDELA
29	339374X1		**3**	ARRUELA	WASHER	ARANDELA
30	339761X1		**3**	PARAFUSO	BOLT	PERNO
31	050480P1	5613	**1**	SUPORTE	BRACKET	SOPORTE
32	880014345294	5613	**1**	PINO	PIN	PASADOR

Freio De Estacionamento
Brake
Freno

60-145

6664

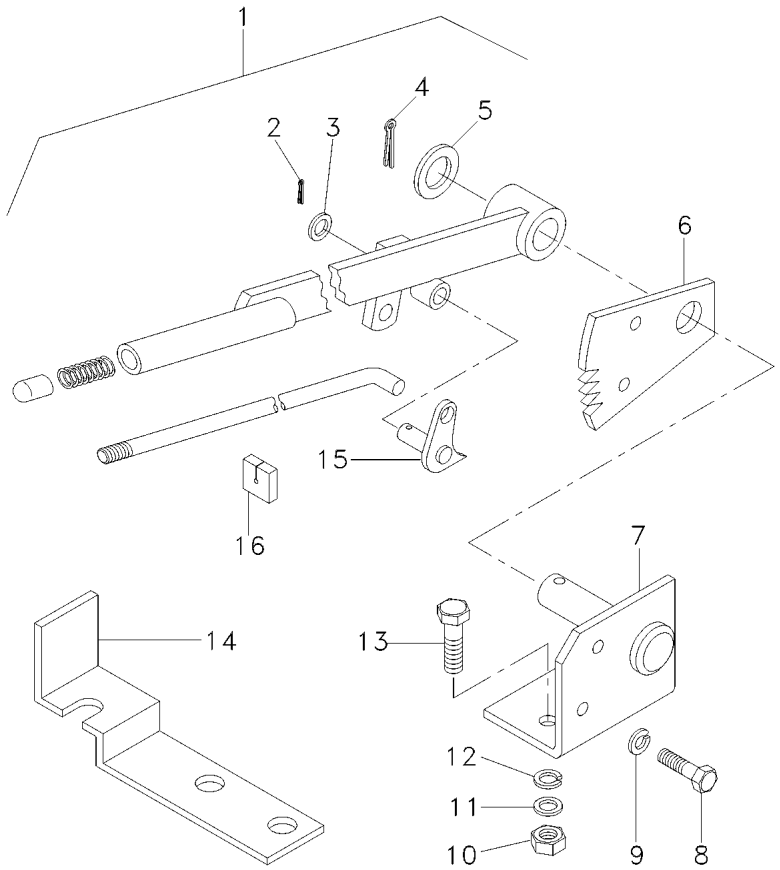

1	1480661M91	60-150 No	**1**	CJ. ALAVANCA	KIT, LEVER	JUEGO, PALANCA
2	354057X1		**1**	PINO	PIN	PASADOR
3	339024X1		**1**	ARRUELA	WASHER	ARANDELA
4	391428X1		**1**	CONTRAPINO	DOWEL	CENTRAJE
5	1440301X1		**1**	ARRUELA	WASHER	ARANDELA
6	418616M1		**1**	SEGMENTO	SEGMENT	SEGMENTO
7	418614M91		**1**	SUPORTE	CLEVIS	GANCHO SEGURI.
8	339124X1		**2**	PARAFUSO	BOLT	PERNO
9	339374X1		**2**	ARRUELA	WASHER	ARANDELA
10	339169X1		**3**	PORCA	NUT	TUERCA
11	339024X1		**6**	ARRUELA	WASHER	ARANDELA
12	339374X1		**3**	ARRUELA	WASHER	ARANDELA
13	339761X1		**3**	PARAFUSO	BOLT	PERNO
14	050480P1		**1**	SUPORTE	BRACKET	SOPORTE
15	339610X1		**1**	PINO	PIN	PASADOR
16	3319444M1		**1**	VEDADOR	SEAL	RETEN

Alavanca Do Freio
Lever
Palanca

60-150

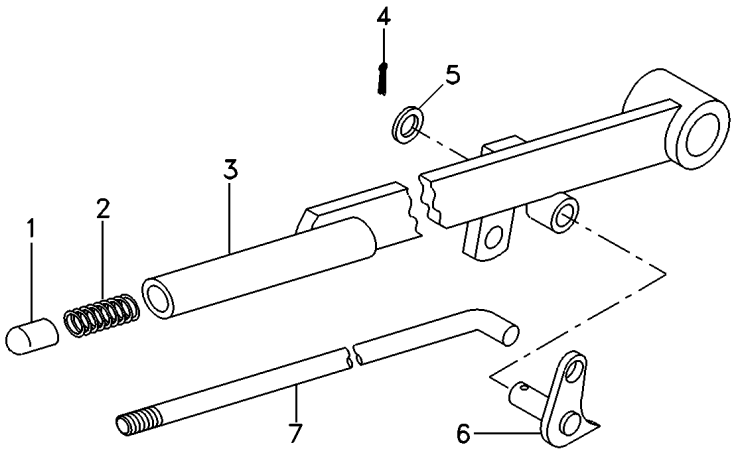

1	401998M1	**1** BOTÃO	BUTTON	PULSADOR
2	890009754013	**1** MOLA	SPRING	RESORTE
3	1480660M91	**1** ALAVANCA	LEVER	PALANCA
4	339087X1	**1** PINO	PIN	PASADOR
5	339024X1	**1** ARRUELA	WASHER	ARANDELA
6	418621M91	**1** TRINCO	LATCH	CERROJO
7	418618M1	**1** BARRA	BAR	BARRA

Acelerador
Throttle
Acelerador

60-155

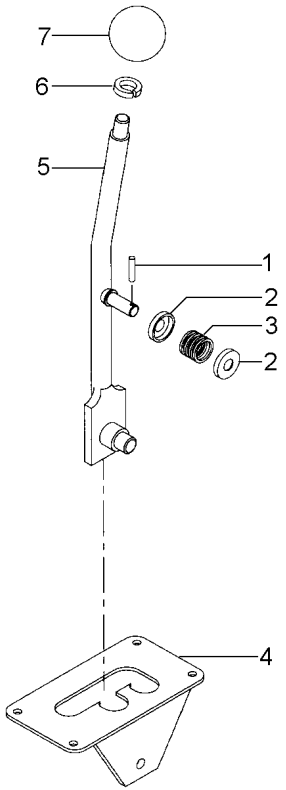

1	339087X1		**1**	PINO	PIN	PASADOR
2	401888M1		**2**	MOLA PRATO	SPRING PLATE	PLETINA MUELLE
3	402373M1		**1**	MOLA PRATO	SPRING PLATE	PLETINA MUELLE
4	3099548M91		**1**	PLACA	PLATE	PLATO
5	045085S1	[A]	**1**	ALAVANCA	LEVER	PALANCA
5	2803574M91	[B]	**1**	CJ. ALAVANCA	KIT, LEVER	JUEGO, PALANCA
6	339375X1		**1**	ARRUELA	WASHER	ARANDELA
7	339426X1		**1**	MANÍPULO	KNOB	POMO

[A] COM PREPARAÇÃO PARA MONTAGEM DE CABINA
WITH PREPARATION TO CAB ASSEMBY
CON PREPARACION P/ MONTAJE DE CABINA

[B] SEM PREPARAÇÃO PARA MONTAGEM DE CABINA
WITHOUT PREPARATION TO CAB ASSEMBY
SIN PREPARACION P/ OMTAJE DE CABINA

Segmento
Quadrant
Segemnto

60-160

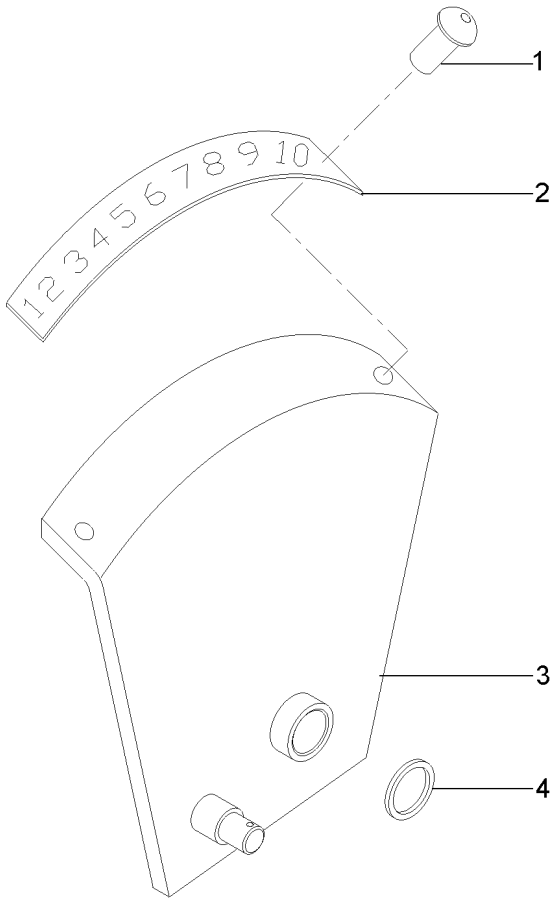

1	339992X1			
2	1483219M1	**2**	REBITE	RIVET	REMACHE
3	2803577M91	**1**	PLACA	PLATE	PLATO
4	1483117M1	**1**	SEGMENTO	SEGMENT	SEGMENTO
		2	BUCHA	BUSH	CASQUILLO

Conjunto Alavanca
Lever Assembly
Conjunto Palanca

60-165

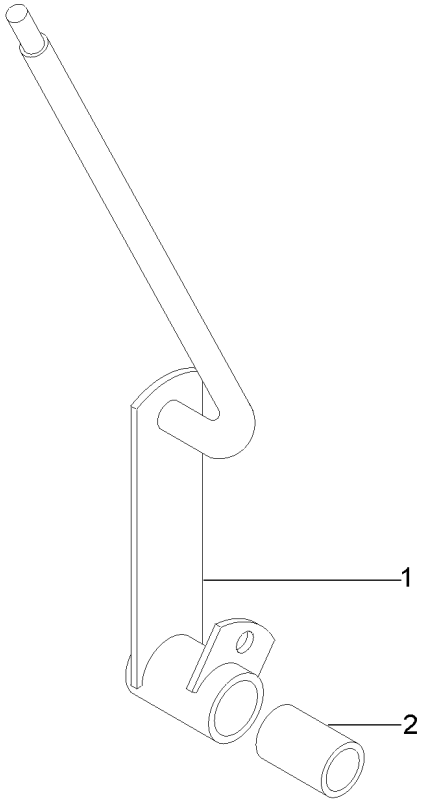

1	3226738M1	**1** CJ. ALAVANCA	KIT, LEVER	JUEGO, PALANCA
2	2803591M1	**2** BUCHA	BUSH	CASQUILLO

Tampa
Cover
Tapa

60-170

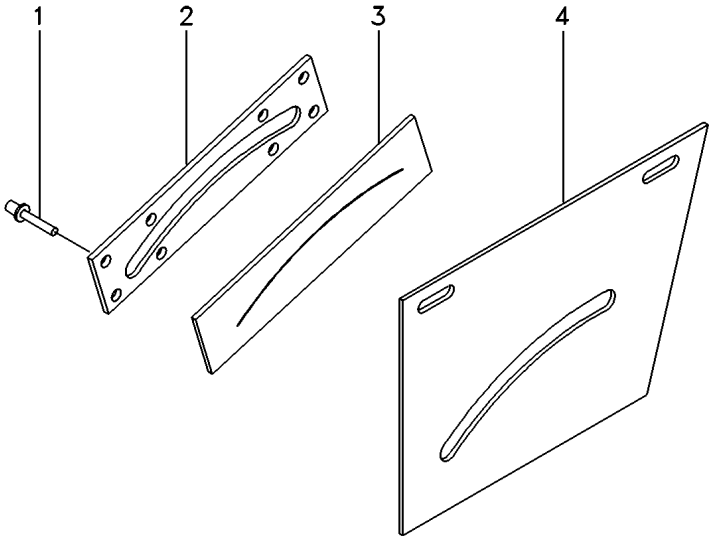

1	2833960M1	**8** REBITE	RIVET	REMACHE
2	3319071M1	**1** PLACA	PLATE	PLATO
3	3319070M1	**1** BORRACHA	RUBBER	CAUCHO
4	3226740M91	**1** TAMPA	COVER	CUBIERTA

Tampa
Cover
Tapa

60-175

Com Sistema Infovision
With Infovision System
Con Sistema Infovision

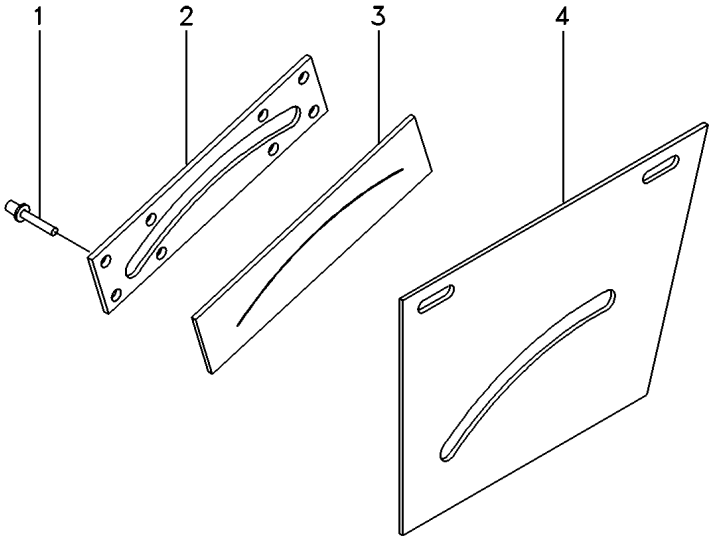

1	2833960M1	**8** REBITE	RIVET	REMACHE
2	3319071M1	**1** PLACA	PLATE	PLATO
3	3319070M1	**1** BORRACHA	RUBBER	CAUCHO
4	072276S1	**1** TAMPA	COVER	CUBIERTA

Extintor De Incêndio
Fire Extinguisher
Extintor De Incendio

60-180

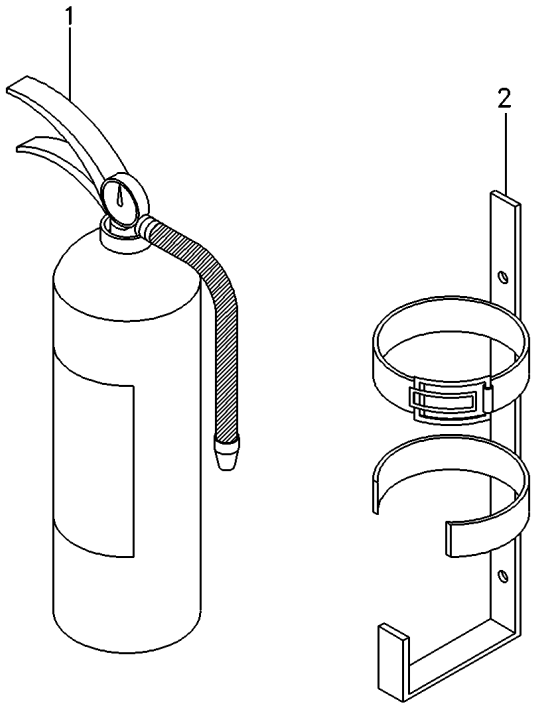

1	3470314M91	**1** EXTINTOR	EXTINGUISHER	EXTINTOR
2	3470313M91	**1** SUPORTE	BRACKET	SOPORTE

Freio
Brake
Freno

Plataforma Do Operador
Operator Plataform
Plataforma Del Operador

60-185

6663

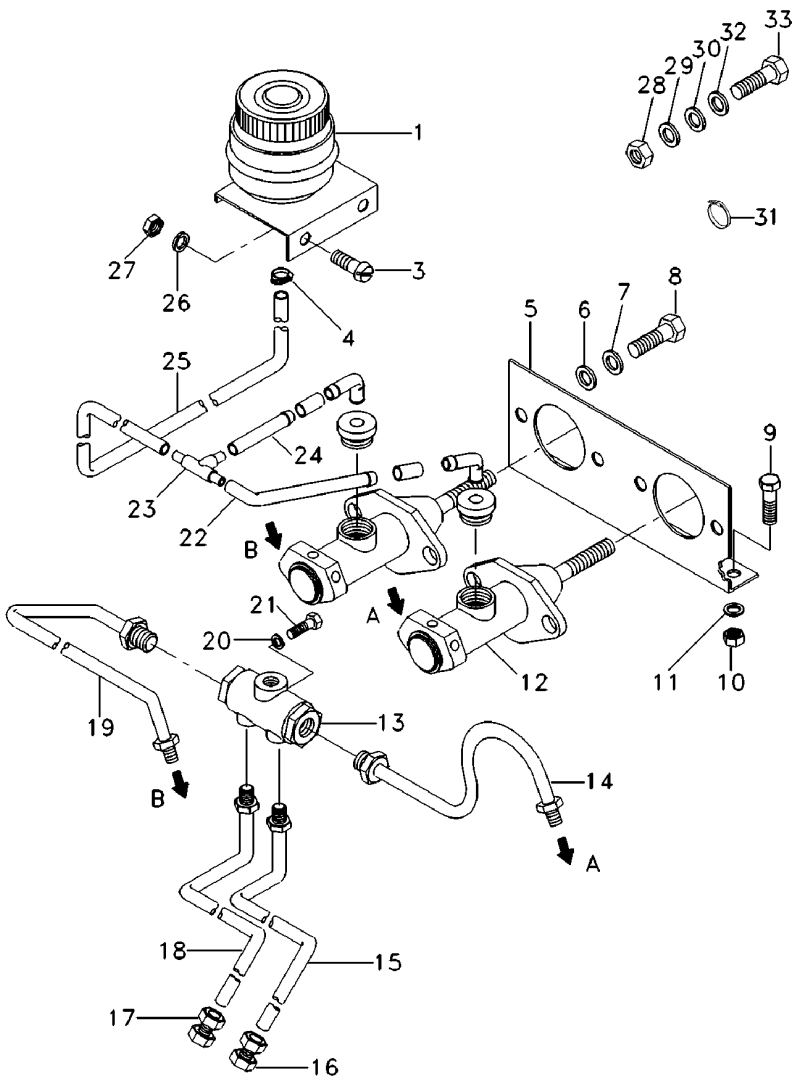

1	418646M1	➡	05629	**1**	RESERVATÓRIO	CONTAINER	CONTENEDOR
1	048161T1	➡	05630	**1**	RESERVATÓRIO	CONTAINER	CONTENEDOR
3	390903X1			**2**	PARAFUSO	BOLT	PERNO
4	1441294X1			**1**	BRAÇADEIRA	CLAMP	ABRAZADERA
5	417073M1			**1**	REFORÇO	REINFORCEMENT	REFUERZO
6	339024X1			**4**	ARRUELA	WASHER	ARANDELA
7	339374X1			**4**	ARRUELA	WASHER	ARANDELA
8	339123X1			**4**	PARAFUSO	BOLT	PERNO
9	339124X1			**3**	PARAFUSO	BOLT	PERNO
10	339169X1			**3**	PORCA	NUT	TUERCA
11	339374X1			**3**	ARRUELA	WASHER	ARANDELA
12	2834479M91	👁	60-195 No	**2**	CILINDRO	CYLINDER	CILINDRO
13	417860M1			**1**	VÁLVULA	VALVE	VALVULA
14	418656M1			**1**	TUBO	PIPE	CANO
15	418655M1			**1**	TUBO	PIPE	CANO
16	390813X1			**1**	UNIÃO	UNION	RACOR
17	390813X1			**1**	UNIÃO	UNION	RACOR
18	418654M1			**1**	TUBO	PIPE	CANO
19	418653M91			**1**	TUBO	PIPE	CANO
20	339374X1			**1**	ARRUELA	WASHER	ARANDELA
21	339228X1			**1**	PARAFUSO	BOLT	PERNO
22	418657M1	➡	05629	**1**	TUBO	PIPE	CANO
22	036146P1	➡	05630	**1**	MANGUEIRA	HOSE	FLEXIBLE
23	3148077M1	➡	05630	**1**	CONEXÃO "T"	CONNECTION T	CONEXION T
23	418652M1	➡	05629	**1**	TUBO	PIPE	CANO
24	1440995X1	➡	05629	**1**	UNIÃO	UNION	RACOR
24	049120T1	➡	05630	**1**	MANGUEIRA	HOSE	FLEXIBLE
25	051426P1	➡	05630	**1**	TUBO	PIPE	CANO
25	3225048M1	➡	05629	**1**	TUBO	PIPE	CANO
26	339375X1			**2**	ARRUELA	WASHER	ARANDELA
27	339030X1			**2**	PORCA	NUT	TUERCA
28	339169X1	➡	05629	**1**	PORCA	NUT	TUERCA
29	339024X1	➡	05629	**1**	ARRUELA	WASHER	ARANDELA
30	339374X1	➡	05629	**1**	ARRUELA	WASHER	ARANDELA
31	405203M1	➡	05629	**1**	BRAÇADEIRA	CLAMP	ABRAZADERA
32	390048X1	➡	05629	**1**	ARRUELA	WASHER	ARANDELA
33	339123X1	➡	05629	**1**	PARAFUSO	BOLT	PERNO

Freio
Brake
Freno

60-190

➡ **6664**

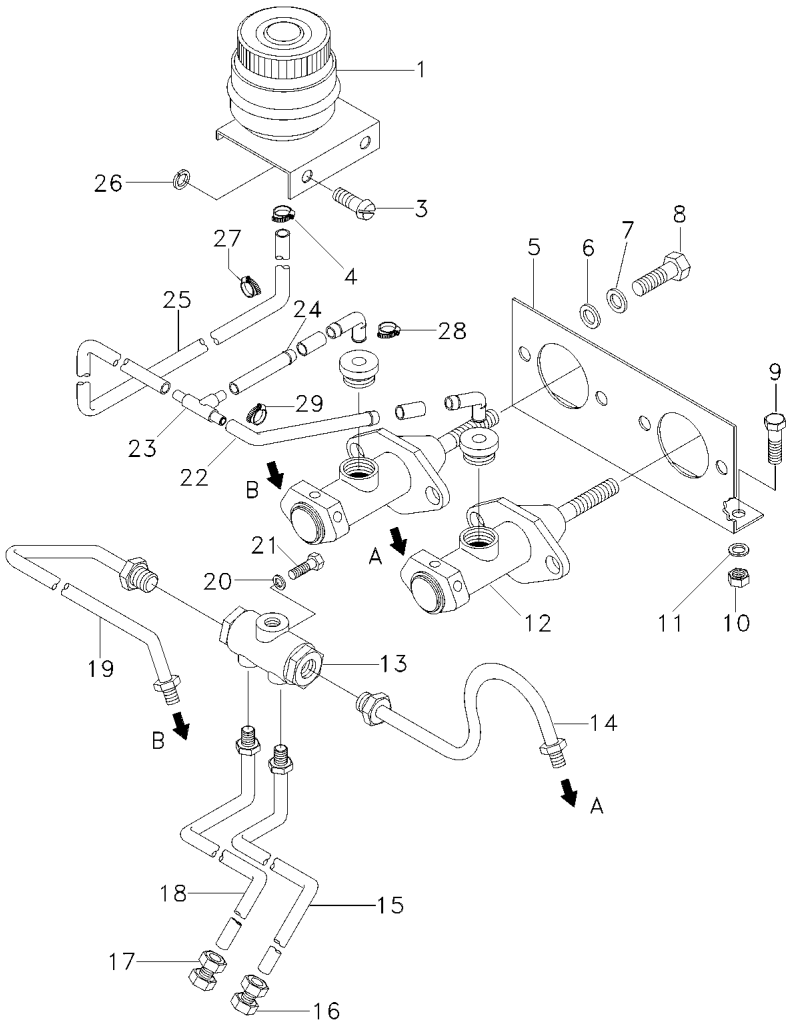

1	048161T1		**1**	RESERVATÓRIO	CONTAINER	CONTENEDOR
3	390903X1		**2**	PARAFUSO	BOLT	PERNO
4	1441294X1		**1**	BRAÇADEIRA	CLAMP	ABRAZADERA
5	417073M1		**1**	REFORÇO	REINFORCEMENT	REFUERZO
6	339024X1		**4**	ARRUELA	WASHER	ARANDELA
7	339374X1		**4**	ARRUELA	WASHER	ARANDELA
8	339123X1		**4**	PARAFUSO	BOLT	PERNO
9	339123X1		**3**	PARAFUSO	BOLT	PERNO
10	339169X1		**3**	PORCA	NUT	TUERCA
11	339374X1		**3**	ARRUELA	WASHER	ARANDELA
12	2834479M91	👁 60-195 No	**2**	CILINDRO	CYLINDER	CILINDRO
13	417860M1		**1**	VÁLVULA	VALVE	VALVULA
14	418656M1		**1**	TUBO	PIPE	CANO
15	418655M1		**1**	TUBO	PIPE	CANO
16	390813X1		**1**	UNIÃO	UNION	RACOR
17	390813X1		**1**	UNIÃO	UNION	RACOR
18	418654M1		**1**	TUBO	PIPE	CANO
19	418653M91		**1**	TUBO	PIPE	CANO
20	339374X1		**1**	ARRUELA	WASHER	ARANDELA
21	339124X1		**1**	PARAFUSO	BOLT	PERNO
22	036146P1		**1**	MANGUEIRA	HOSE	FLEXIBLE
23	3148077M1		**1**	CONEXÃO "T"	CONNECTION T	CONEXION T
24	049120T1		**1**	MANGUEIRA	HOSE	FLEXIBLE
25	065517P1		**1**	MANGUEIRA	HOSE	FLEXIBLE
26	339375X1		**2**	ARRUELA	WASHER	ARANDELA
27	1441294X1		**1**	BRAÇADEIRA	CLAMP	ABRAZADERA
28	1441294X1		**1**	BRAÇADEIRA	CLAMP	ABRAZADERA
29	1441294X1		**1**	BRAÇADEIRA	CLAMP	ABRAZADERA

Cilindro Mestre
Master Cylinder
Cilindro Maestro

60-195

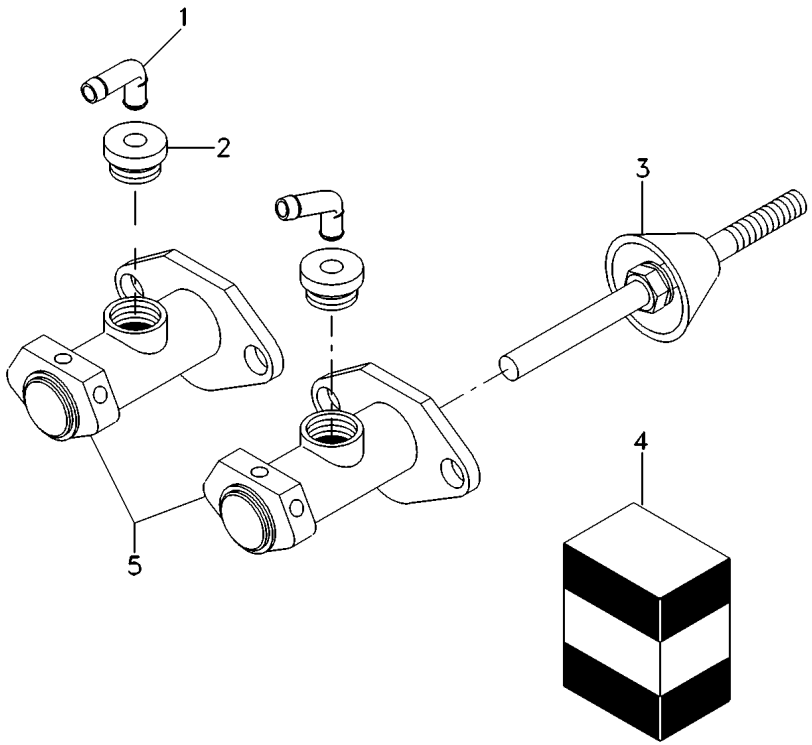

1	2804595M1		**1**	COTOVELO	ELBOW	CODO
2	2804593M1		**1**	BUCHA	BUSH	CASQUILLO
3	2804605M91		**1**	HASTE	SPINDLE	MANGUETA
4	2710901M91		**2**	JG. REPARO	KIT, REPAIR	JUEGO REPARACION
5	3590420M91	5 2834478M91	**1**	CILINDRO	CYLINDER	CILINDRO

Retorno / Admissão
Return / Mainfold
Retorno / Múltiple

Sistema Hidráulico
Hydraulic System
Sistema Hidráulico

70-10

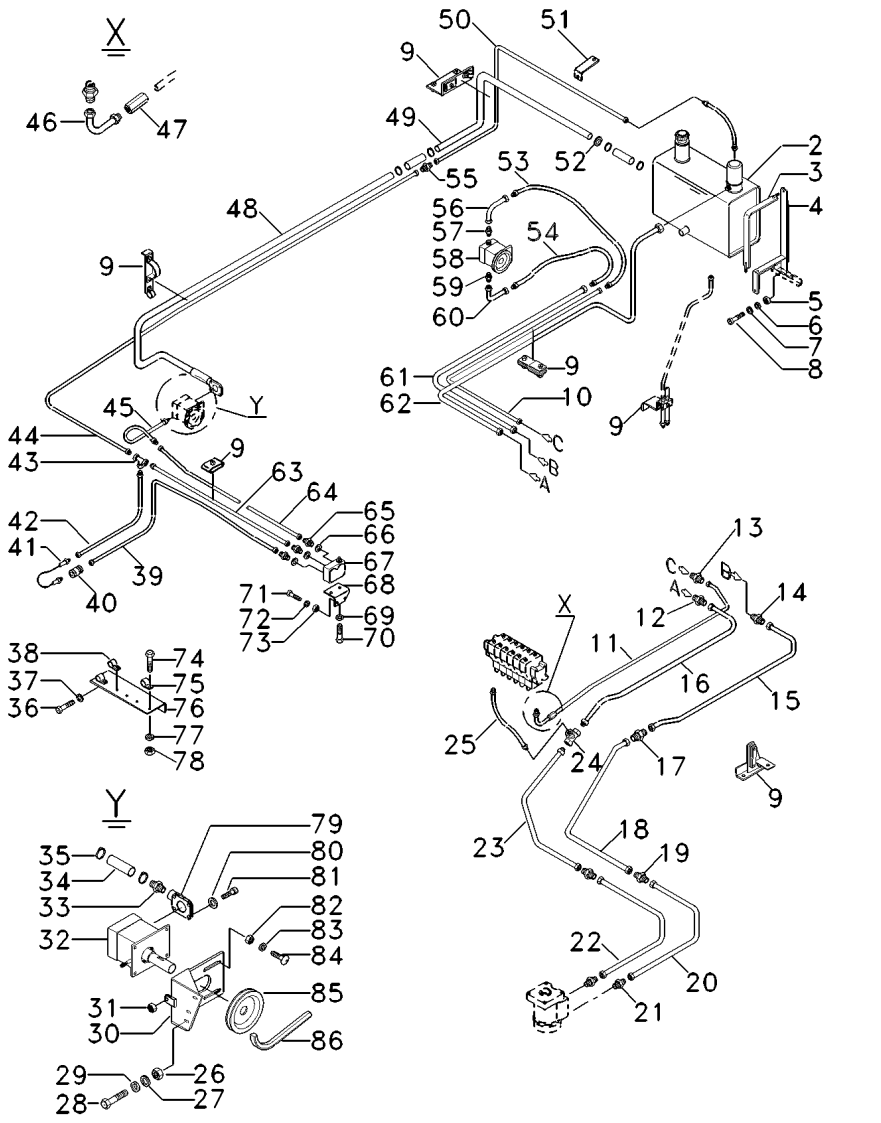

2	045083N1	70-100 No	1	RESERVATÓRIO	CONTAINER	CONTENEDOR
3	040055S1		2	CINTA	SURROUND	ENVOLVENTE
4	042812S1		2	SUPORTE	BRACKET	SOPORTE
5	339169X1		4	PORCA	NUT	TUERCA
6	339374X1		4	ARRUELA	WASHER	ARANDELA
7	391166X1		8	ARRUELA	WASHER	ARANDELA
8	339761X1		4	PARAFUSO	BOLT	PERNO
9	C149017F		X	BRAÇADEIRA	CLAMP	ABRAZADERA
10	043946N1		1	TUBO	PIPE	CANO
11	049159N1		1	TUBO	PIPE	CANO
12	890035150391		1	CONEXÃO	CONNECTION	CONEXION
13	890035150281		1	CONEXÃO	CONNECTION	CONEXION
14	338708X1		1	CONEXÃO	CONNECTION	CONEXION
15	048962N1		1	TUBO	PIPE	CANO
16	049158N1		1	TUBO	PIPE	CANO
17	338708X1		1	CONEXÃO	CONNECTION	CONEXION
18	048963N1		1	TUBO	PIPE	CANO
19	338708X1		2	CONEXÃO	CONNECTION	CONEXION
20	048965N1		1	TUBO	PIPE	CANO
21	048984T1		4	CONEXÃO	CONNECTION	CONEXION
22	048966N1		1	TUBO	PIPE	CANO
23	048964N1		1	TUBO	PIPE	CANO
24	048949T1		1	CONEXÃO "T"	CONNECTION T	CONEXION T
25	3591188M91		1	TUBO	PIPE	CANO
26	339402X1		3	PORCA	NUT	TUERCA
27	339376X1		3	ARRUELA	WASHER	ARANDELA
28	339488X1		3	PARAFUSO	BOLT	PERNO
29	390734X1		3	ARRUELA	WASHER	ARANDELA
30	3590938M91		1	SUPORTE	BRACKET	SOPORTE
31	339054X1		1	PORCA	NUT	TUERCA
32	3225772M93	70-85 No	1	BOMBA	PUMP	BOMBA
33	048984T1		1	CONEXÃO	CONNECTION	CONEXION
34	117022010300		3	MANGUEIRA	HOSE	FLEXIBLE
35	490801M1		6	BRAÇADEIRA	CLAMP	ABRAZADERA
36	339124X1		2	PARAFUSO	BOLT	PERNO
37	339374X1		2	ARRUELA	WASHER	ARANDELA
38	117522520700		1	BRAÇADEIRA	CLAMP	ABRAZADERA
39	3591059M91		1	TUBO	PIPE	CANO
40	049026T1		1	CONEXÃO	CONNECTION	CONEXION
41	3590966M91		1	MANGUEIRA	HOSE	FLEXIBLE
42	3590930M91		1	TUBO	PIPE	CANO
43	890035190561		1	CONEXÃO "T"	CONNECTION T	CONEXION T
44	3590949M91		1	TUBO	PIPE	CANO
45	C1ML2503X		1	MANGUEIRA	HOSE	FLEXIBLE
46	3591187M91		1	TUBO	PIPE	CANO
47	890035150281		1	CONEXÃO	CONNECTION	CONEXION
48	3590942M1		1	TUBO	PIPE	CANO
49	043958P1		1	TUBO	PIPE	CANO
50	043954N1		1	TUBO	PIPE	CANO
51	043952P1		1	SUPORTE	BRACKET	SOPORTE

Retorno / Admissão
Return / Mainfold
Retorno / Múltiple

Sistema Hidráulico
Hydraulic System
Sistema Hidráulico

70-10

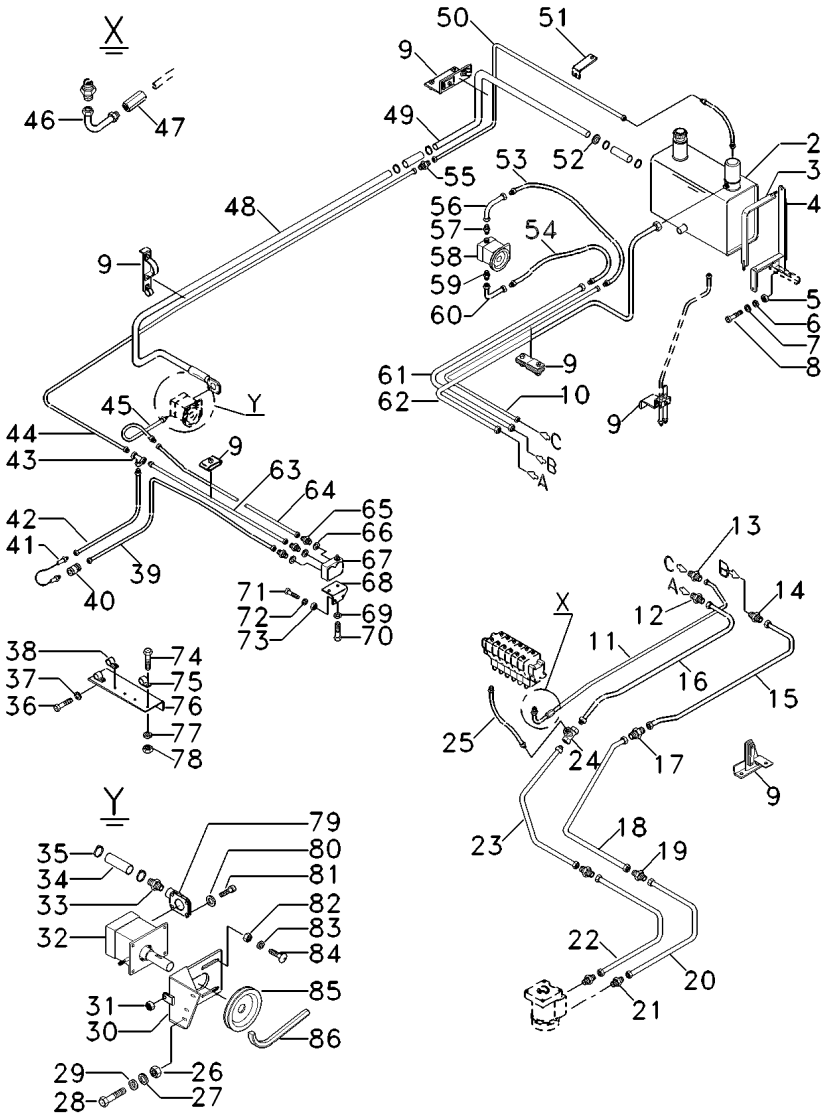

52	832576M1		**1**	ANEL	RING	ARO
53	C1ML2503X1		**1**	MANGUEIRA	HOSE	FLEXIBLE
54	049189P1		**1**	MANGUEIRA	HOSE	FLEXIBLE
55	890035150281		**1**	CONEXÃO	CONNECTION	CONEXION
56	043948N1		**1**	TUBO	PIPE	CANO
57	890035071283		**1**	CONEXÃO	CONNECTION	CONEXION
58	3590945M91	70-105 No	**1**	BOMBA	PUMP	BOMBA
59	048984T1		**1**	CONEXÃO	CONNECTION	CONEXION
60	043944N1		**1**	TUBO	PIPE	CANO
61	043942N1		**1**	TUBO	PIPE	CANO
62	043950N1		**1**	TUBO	PIPE	CANO
63	3591055M91		**1**	TUBO	PIPE	CANO
64	3590937M91		**1**	TUBO	PIPE	CANO
65	890035071283		**3**	CONEXÃO	CONNECTION	CONEXION
66	890035271271		**3**	ANEL	RING	ARO
67	038379T1		**1**	VÁLVULA	VALVE	VALVULA
68	3590932M91		**1**	SUPORTE	BRACKET	SOPORTE
69	339374X1		**3**	ARRUELA	WASHER	ARANDELA
70	339228X1		**2**	PARAFUSO	BOLT	PERNO
71	339123X1		**3**	PARAFUSO	BOLT	PERNO
72	339374X1		**3**	ARRUELA	WASHER	ARANDELA
73	339169X1		**3**	PORCA	NUT	TUERCA
74	391074X1		**3**	PARAFUSO	BOLT	PERNO
75	117522520600		**1**	BRAÇADEIRA	CLAMP	ABRAZADERA
76	3590936M1		**1**	SUPORTE	BRACKET	SOPORTE
77	339375X1		**3**	ARRUELA	WASHER	ARANDELA
78	339030X1		**3**	PORCA	NUT	TUERCA
79	041537N1		**1**	CONEXÃO	CONNECTION	CONEXION
80	339375X1		**4**	ARRUELA	WASHER	ARANDELA
81	391979X1		**4**	PARAFUSO	BOLT	PERNO
82	339402X1		**4**	PORCA	NUT	TUERCA
83	339376X1		**4**	ARRUELA	WASHER	ARANDELA
84	1442456X1		**4**	PARAFUSO	BOLT	PERNO
85	3590944M1		**1**	POLIA	PULLEY	POLEA
86	3590943M1		**1**	CORREIA	BELT	CORREA

Direção Hidrostática Hydrostatic Steering Direccion Hidrostática	Sistema Hidráulico Hydraulic System Sistema Hidráulico	70-15	➡ 5815

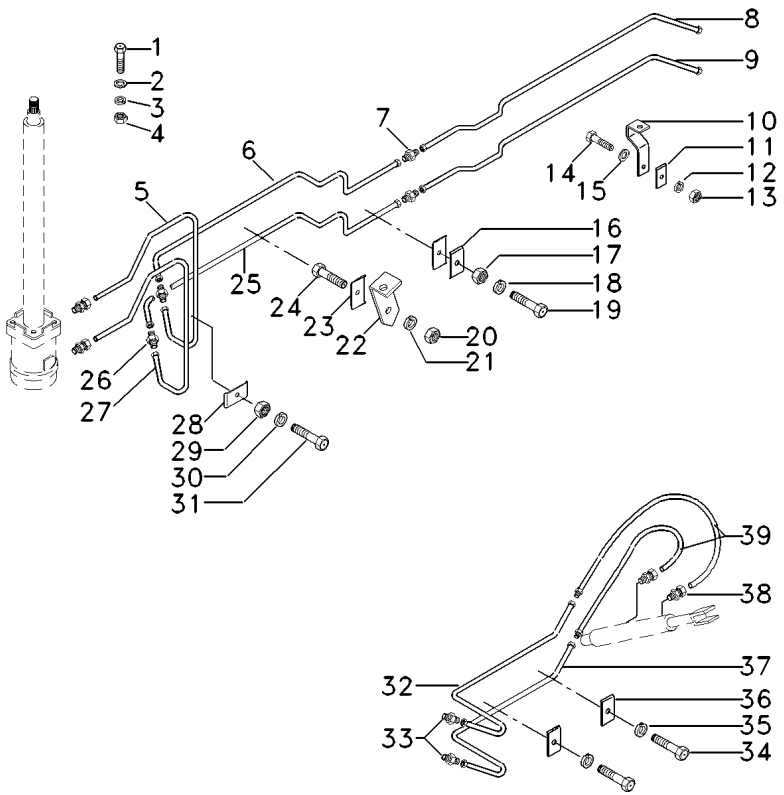

1	339666X1		**1**	PARAFUSO	BOLT	PERNO
2	390971X1		**1**	ARRUELA	WASHER	ARANDELA
3	339975X1		**1**	ARRUELA	WASHER	ARANDELA
4	339030S1		**1**	PORCA	NUT	TUERCA
5	048961N1		**1**	TUBO	PIPE	CANO
6	048980N1		**1**	TUBO	PIPE	CANO
7	338708X1		**2**	CONEXÃO	CONNECTION	CONEXION
8	048982N1		**1**	TUBO	PIPE	CANO
9	048979N1		**1**	TUBO	PIPE	CANO
10	1483522M2		**2**	SUPORTE	BRACKET	SOPORTE
11	1480869M1		**2**	BRAÇADEIRA	CLAMP	ABRAZADERA
12	339375X1		**2**	ARRUELA	WASHER	ARANDELA
13	339030X1		**2**	PORCA	NUT	TUERCA
14	1441268X1		**2**	PARAFUSO	BOLT	PERNO
15	339056X1		**1**	ARRUELA	WASHER	ARANDELA
16	1480869M1		**2**	BRAÇADEIRA	CLAMP	ABRAZADERA
17	339030X1		**1**	PORCA	NUT	TUERCA
18	339375X1		**1**	ARRUELA	WASHER	ARANDELA
19	1441268X1		**1**	PARAFUSO	BOLT	PERNO
20	339030X1		**1**	PORCA	NUT	TUERCA
21	339375X1		**1**	ARRUELA	WASHER	ARANDELA
22	2804111M1		**1**	SUPORTE	BRACKET	SOPORTE
23	1480869M1		**1**	BRAÇADEIRA	CLAMP	ABRAZADERA
24	339229X1		**1**	PARAFUSO	BOLT	PERNO
25	048981N1		**1**	TUBO	PIPE	CANO
26	338708X1		**2**	CONEXÃO	CONNECTION	CONEXION
27	048960N1		**1**	TUBO	PIPE	CANO
28	1480869M1		**2**	BRAÇADEIRA	CLAMP	ABRAZADERA
29	339030X1		**2**	PORCA	NUT	TUERCA
30	339375X1		**2**	ARRUELA	WASHER	ARANDELA
31	1441268X1		**2**	PARAFUSO	BOLT	PERNO
32	048969N1	[B]	**1**	TUBO	PIPE	CANO
32	048972N1	[A]	**1**	TUBO	PIPE	CANO
33	338708X1		**2**	CONEXÃO	CONNECTION	CONEXION
34	339096X1		**2**	PARAFUSO	BOLT	PERNO
35	339375X1		**2**	ARRUELA	WASHER	ARANDELA
36	1480869M1		**2**	BRAÇADEIRA	CLAMP	ABRAZADERA
37	048975N1	[A]	**1**	TUBO	PIPE	CANO
37	048978N1	[B]	**1**	TUBO	PIPE	CANO
38	048984P1		**2**	CONEXÃO	CONNECTION	CONEXION
39	3317091M91	[C]	**2**	MANGUEIRA	HOSE	FLEXIBLE

[A] VERSÃO GRÃO
GRAIN COMBINE
VERSION GRANELERA

[B] VERSÃO ARROZEIRA
RICE VERSION
VERSION ARROCERA

Direção Hidrostática Hydrostatic Steering Direccion Hidrostática	Sistema Hidráulico Hydraulic System Sistema Hidráulico	70-15	5815

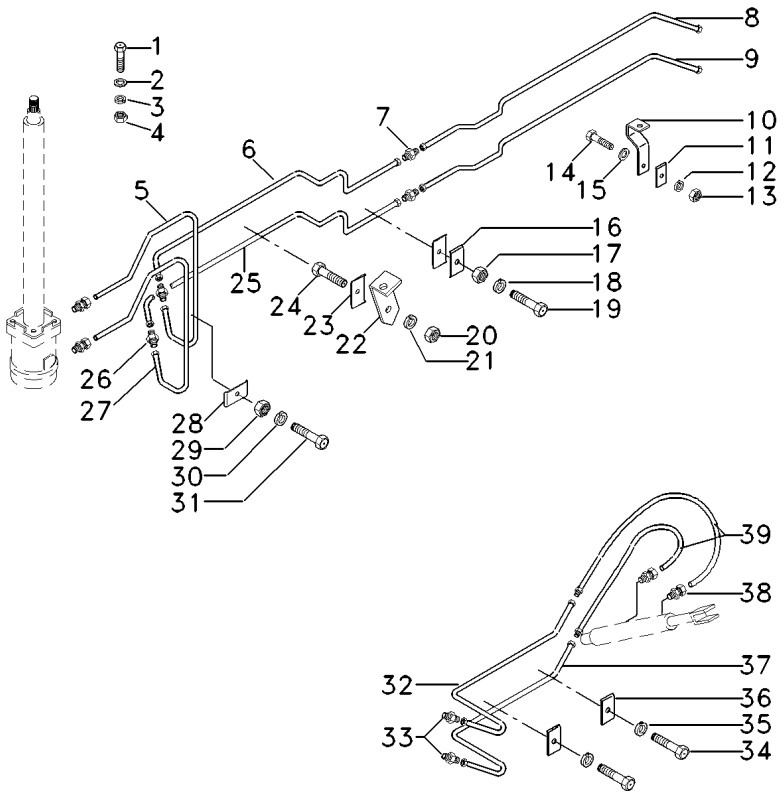

[C] MÉDIA PRESSÃO
PRESSURE MEAN
MEDIA PRECION

Levante Da Plataforma Table Lift Levante De La Plataforma	Sistema Hidráulico Hydraulic System Sistema Hidraulico	70-20	5815

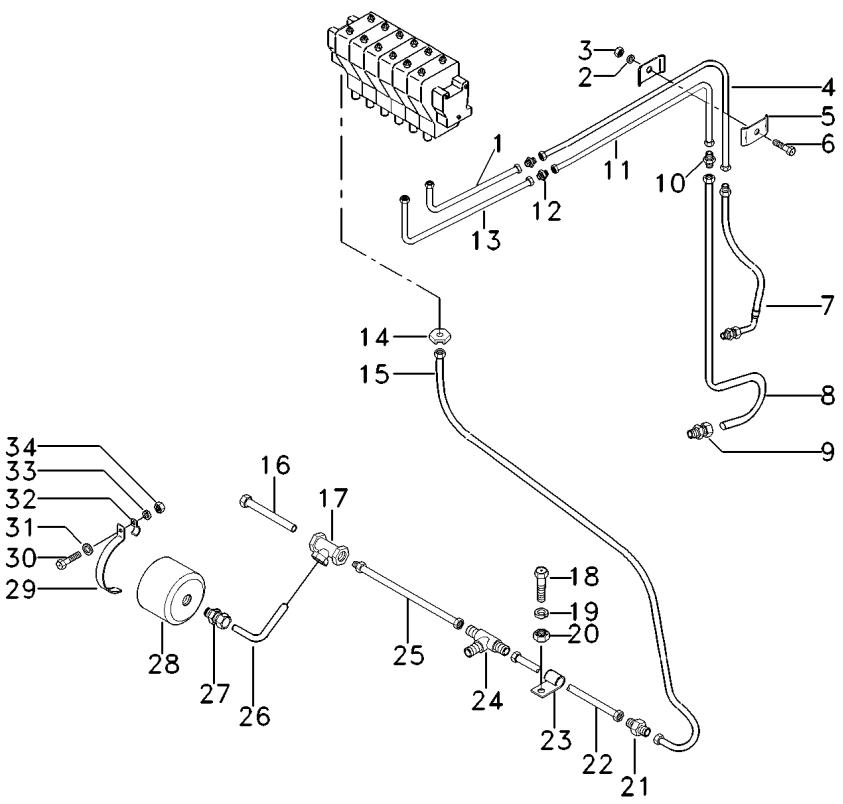

1	3591192M91		1	CJ. TUBO	TUBE ASSY	CONJ.DE TUBO
2	339375X1		1	ARRUELA	WASHER	ARANDELA
3	339030X1		1	PORCA	NUT	TUERCA
4	049155N1		1	TUBO	PIPE	CANO
5	2804103M1		2	BRAÇADEIRA	CLAMP	ABRAZADERA
6	339804X1		1	PARAFUSO	BOLT	PERNO
7	3317089M91		1	MANGUEIRA	HOSE	FLEXIBLE
8	049157N1		1	TUBO	PIPE	CANO
9	048985T1		2	CONEXÃO	CONNECTION	CONEXION
10	338707X1		1	CONEXÃO	CONNECTION	CONEXION
11	049156N1		1	CJ. TUBO	TUBE ASSY	CONJ.DE TUBO
12	338707X1		2	CONEXÃO	CONNECTION	CONEXION
13	3591191M91		1	CJ. TUBO	TUBE ASSY	CONJ.DE TUBO
14	3175326M1	⧗ 3,5MM	1	TAMPÃO	PAD	ALMOHADILLA
14	3469314M1		1	TAMPÃO	PAD	ALMOHADILLA
15	3591189M91		1	CJ. TUBO	TUBE ASSY	CONJ.DE TUBO
16	048952N1		1	TUBO	PIPE	CANO
17	338737X1		1	CONEXÃO "T"	CONNECTION T	CONEXION T
18	339761X1		2	PARAFUSO	BOLT	PERNO
19	339374X1		2	ARRUELA	WASHER	ARANDELA
20	339169X1		2	PORCA	NUT	TUERCA
21	1442335X1		1	CONEXÃO	CONNECTION	CONEXION
22	048954N1		1	TUBO	PIPE	CANO
23	390082X1		2	PRESILHA	STAPLE	GRAPA
24	048948T1		1	CONEXÃO "T"	CONNECTION T	CONEXION T
25	048953N1		1	TUBO	PIPE	CANO
26	048955N1		1	TUBO	PIPE	CANO
27	048984T1		1	CONEXÃO	CONNECTION	CONEXION
28	3319224M92		1	ACUMULADOR	ACCUMULATOR	ACUMULADOR
29	2804103M1		2	BRAÇADEIRA	CLAMP	ABRAZADERA
30	339761X1		1	PARAFUSO	BOLT	PERNO
31	339588X1		1	ARRUELA	WASHER	ARANDELA
32	390082X1		1	PRESILHA	STAPLE	GRAPA
33	339374X1		1	ARRUELA	WASHER	ARANDELA
34	339169X1		1	PORCA	NUT	TUERCA

Tubo De Descarga / Variador Unloading Pipe / Drive Tubo De Descarga / Variador	Sistema Hidráulico Hydraulic System Sistema Hidráulico	70-25	➡ 5815

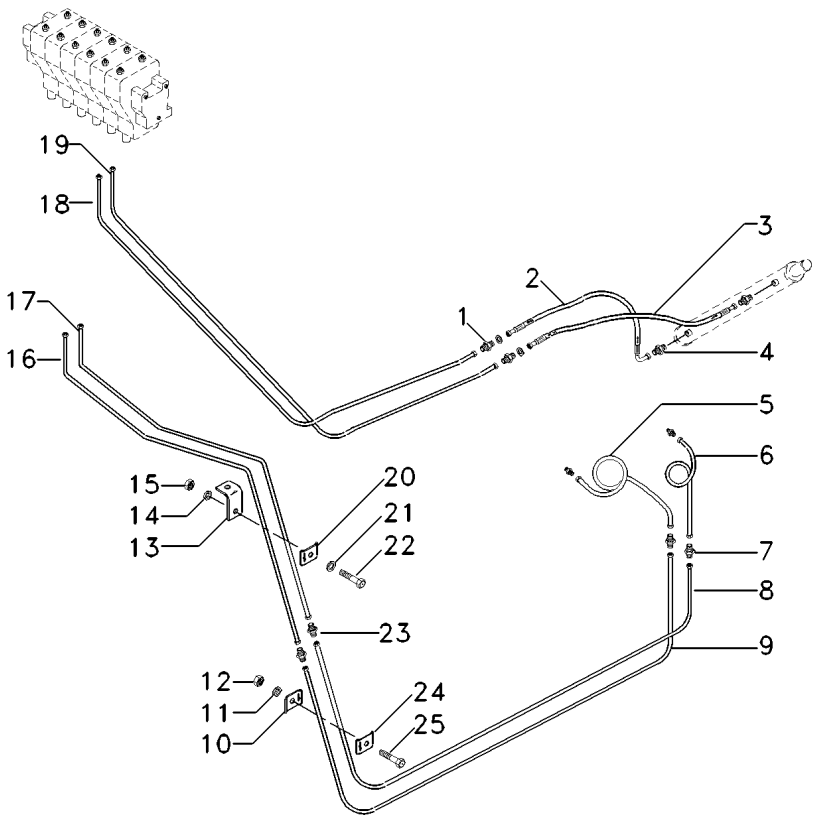

1	338724X1	**2**	CONEXÃO	CONNECTION	CONEXION
2	3317085M91	**1**	MANGUEIRA	HOSE	FLEXIBLE
3	062064P1	**1**	MANGUEIRA	HOSE	FLEXIBLE
4	048985T1	**4**	CONEXÃO	CONNECTION	CONEXION
5	049161N1	**1**	TUBO	PIPE	CANO
6	049160N1	**1**	TUBO	PIPE	CANO
7	338707X1	**2**	CONEXÃO	CONNECTION	CONEXION
8	049152N1	**1**	TUBO	PIPE	CANO
9	049153N1	**1**	TUBO	PIPE	CANO
10	2804103M1	**4**	BRAÇADEIRA	CLAMP	ABRAZADERA
11	339375X1	**2**	ARRUELA	WASHER	ARANDELA
12	339030X1	**2**	PORCA	NUT	TUERCA
13	3225716M1	**1**	SUPORTE	BRACKET	SOPORTE
14	339375X1	**1**	ARRUELA	WASHER	ARANDELA
15	339030X1	**1**	PORCA	NUT	TUERCA
16	3591190M91	**1**	CJ. TUBO	TUBE ASSY	CONJ.DE TUBO
17	3591193M91	**1**	CJ. TUBO	TUBE ASSY	CONJ.DE TUBO
18	048958N1	**1**	TUBO	PIPE	CANO
19	048957N1	**1**	TUBO	PIPE	CANO
20	2804103M1	**1**	BRAÇADEIRA	CLAMP	ABRAZADERA
21	390650X1	**2**	ARRUELA	WASHER	ARANDELA
22	339804X1	**1**	PARAFUSO	BOLT	PERNO
23	338707X1	**2**	CONEXÃO	CONNECTION	CONEXION
24	2804103M1	**1**	BRAÇADEIRA	CLAMP	ABRAZADERA
25	339804X1	**2**	PARAFUSO	BOLT	PERNO

Descarga Tanque De Grãos / Elevação Molinete
Grain Tank - Unloading / Reel Lift Contro
Descarga Tanque Granos / Levante Molinete

Sistema Hidráulico
Hydraulic System
Sistema Hidráulico

70-30

5815

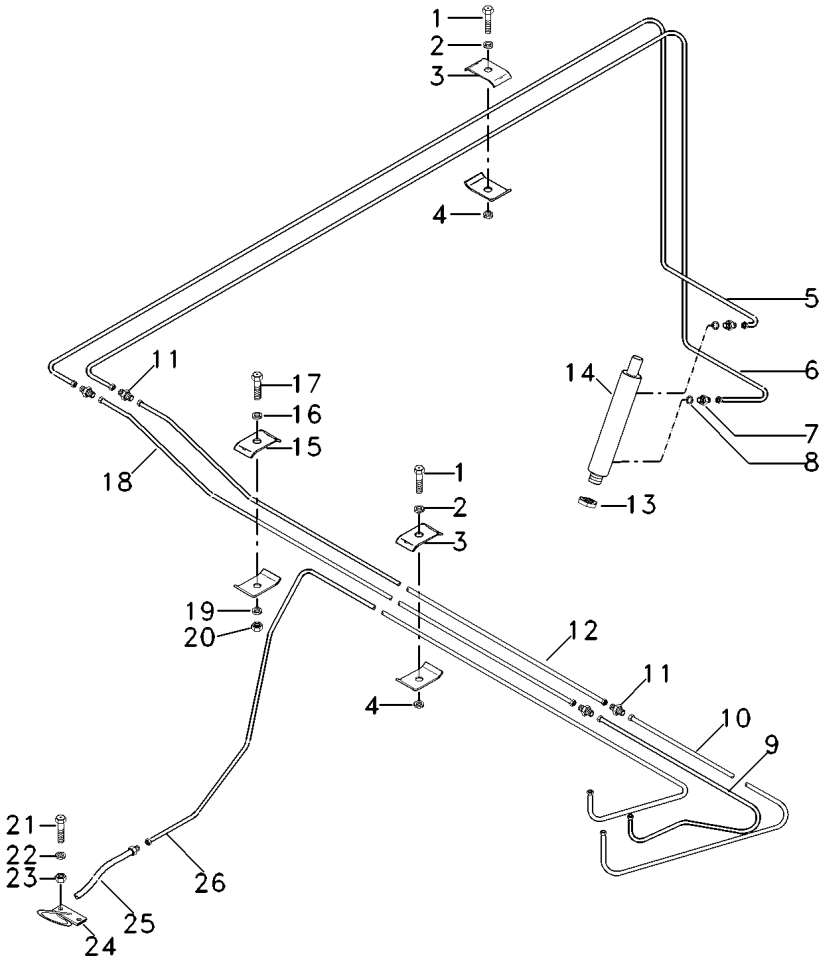

1	390920X1		**2**	PARAFUSO	BOLT	PERNO
2	390971X1		**2**	ARRUELA	WASHER	ARANDELA
3	117522000400		**4**	BRAÇADEIRA	CLAMP	ABRAZADERA
4	339375X1		**2**	ARRUELA	WASHER	ARANDELA
5	3590684M91		**1**	TUBO	PIPE	CANO
6	3590686M91		**1**	TUBO	PIPE	CANO
7	890035070221		**2**	CONEXÃO	CONNECTION	CONEXION
8	890035271221		**2**	JUNTA	GASKET	EMPAQUETADURA.
9	039902N1		**1**	TUBO	PIPE	CANO
10	039901N1		**1**	TUBO	PIPE	CANO
11	890035150221		**4**	CONEXÃO	CONNECTION	CONEXION
12	3590669M91		**1**	TUBO	PIPE	CANO
13	880009852162		**1**	PORCA	NUT	TUERCA
14	3590688M91	70-225 No	**1**	CILINDRO	CYLINDER	CILINDRO
15	117522000100		**2**	BRAÇADEIRA	CLAMP	ABRAZADERA
16	390971X1		**1**	ARRUELA	WASHER	ARANDELA
17	880009330262		**1**	PARAFUSO	BOLT	PERNO
18	3590673M91		**1**	TUBO	PIPE	CANO
19	339375X1		**1**	ARRUELA	WASHER	ARANDELA
20	339030X1		**1**	PORCA	NUT	TUERCA
21	339081X1		**2**	PARAFUSO	BOLT	PERNO
22	339376X1		**2**	ARRUELA	WASHER	ARANDELA
22	339402X1		**2**	PORCA	NUT	TUERCA
24	050530S1		**1**	SUPORTE	BRACKET	SOPORTE
25	041453N1		**1**	MANGUEIRA	HOSE	FLEXIBLE
26	039860N1		**1**	TUBO	PIPE	CANO

Sistema Hidráulico
Hydraulic System
Sistema Hidraulico

Braçadeiras
Clamps
Abrazaderas

70-35

➡| 5815

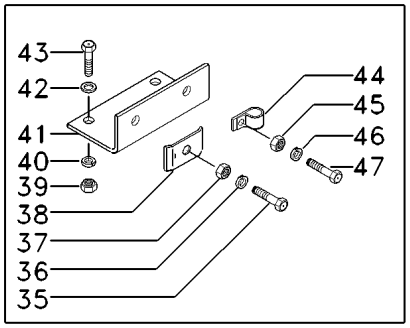

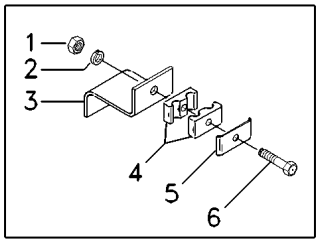

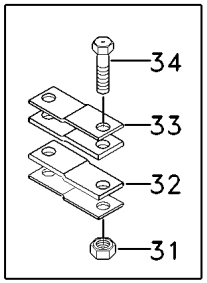

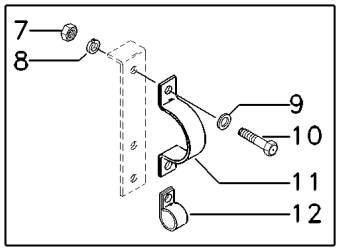

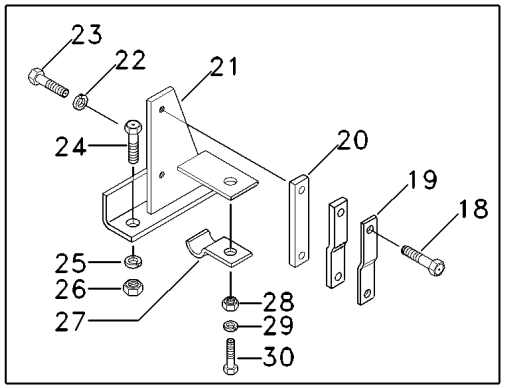

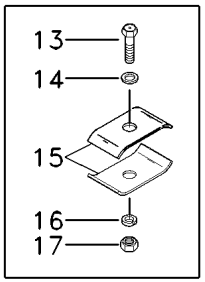

1	339169X1		**1**	PORCA	NUT	TUERCA
2	339374X1		**1**	ARRUELA	WASHER	ARANDELA
3	047499P1		**1**	SUPORTE	BRACKET	SOPORTE
4	3469453M1		**2**	BRAÇADEIRA	CLAMP	ABRAZADERA
5	3469454M1		**1**	PLACA	PLATE	PLATO
6	339291X1		**1**	PARAFUSO	BOLT	PERNO
7	339030X1		**3**	PORCA	NUT	TUERCA
8	339375X1		**3**	ARRUELA	WASHER	ARANDELA
9	390971X1		**3**	ARRUELA	WASHER	ARANDELA
10	880009331252		**3**	PARAFUSO	BOLT	PERNO
11	117522514800		**1**	BRAÇADEIRA	CLAMP	ABRAZADERA
12	117522520700		**1**	BRAÇADEIRA	CLAMP	ABRAZADERA
13	880009330262		**1**	PARAFUSO	BOLT	PERNO
14	390971X1		**1**	ARRUELA	WASHER	ARANDELA
15	117022000100		**2**	BRAÇADEIRA	CLAMP	ABRAZADERA
16	339375X1		**1**	ARRUELA	WASHER	ARANDELA
17	339030X1		**1**	PORCA	NUT	TUERCA
18	339291X1	M8 25X55	**1**	PARAFUSO	BOLT	PERNO
18	390992X1	M8 25X50	**1**	PARAFUSO	BOLT	PERNO
19	3226648M1		**1**	PLACA	PLATE	PLATO
20	3226646M1		**2**	COXIM	MOUNTING	MONTANTE
21	3226651M91		**1**	SUPORTE	BRACKET	SOPORTE
22	339374X1		**1**	ARRUELA	WASHER	ARANDELA
23	339124X1		**1**	PARAFUSO	BOLT	PERNO
24	339761X1		**1**	PARAFUSO	BOLT	PERNO
25	339374X1		**1**	ARRUELA	WASHER	ARANDELA
26	339169X1		**1**	PORCA	NUT	TUERCA
27	390082X1		**1**	PRESILHA	STAPLE	GRAPA
28	339169X1		**1**	PORCA	NUT	TUERCA
29	339374X1		**1**	ARRUELA	WASHER	ARANDELA
30	339123X1		**1**	PARAFUSO	BOLT	PERNO
31	339169X1		**4**	PORCA	NUT	TUERCA
32	3317081M1		**1**	COXIM	MOUNTING	MONTANTE
33	3317080M1		**4**	PLACA	PLATE	PLATO
34	339291X1		**4**	PARAFUSO	BOLT	PERNO
35	339229X1		**1**	PARAFUSO	BOLT	PERNO
36	339375X1		**1**	ARRUELA	WASHER	ARANDELA
37	339030X1		**1**	PORCA	NUT	TUERCA
38	041035P1		**1**	PRESILHA	STAPLE	GRAPA
39	339169X1		**2**	PORCA	NUT	TUERCA
40	339374X1		**2**	ARRUELA	WASHER	ARANDELA
41	043951P1		**1**	SUPORTE	BRACKET	SOPORTE
42	391166X1		**4**	ARRUELA	WASHER	ARANDELA
43	339123X1		**2**	PARAFUSO	BOLT	PERNO
44	117522520700		**1**	BRAÇADEIRA	CLAMP	ABRAZADERA
45	339030X1		**1**	PORCA	NUT	TUERCA
46	339375X1		**1**	ARRUELA	WASHER	ARANDELA
47	339666X1		**1**	PARAFUSO	BOLT	PERNO

Retorno / Admissão
Return / Mainfold
Retorno / Múltiple

Sistema Hidráulico
Hydraulic System
Sistema Hidráulico

70-40

5816-6663

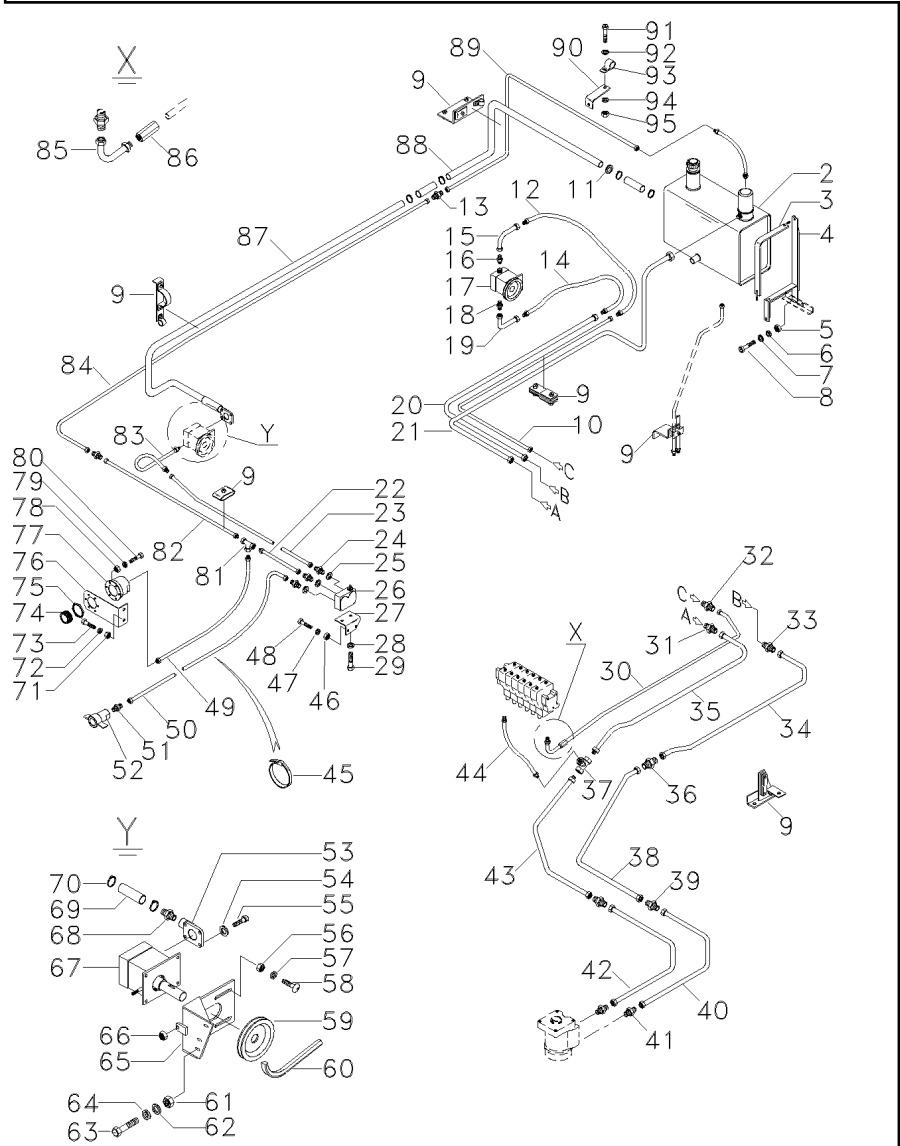

2	045083N1	70-100 No	**1**	RESERVATÓRIO	CONTAINER	CONTENEDOR
3	040055S1		**2**	CINTA	SURROUND	ENVOLVENTE
4	042812S1		**2**	SUPORTE	BRACKET	SOPORTE
5	339169X1	M8	**4**	PORCA	NUT	TUERCA
5	394367X1	M8X1,25	**4**	PORCA	NUT	TUERCA
6	339374X1		**4**	ARRUELA	WASHER	ARANDELA
7	391166X1		**4**	ARRUELA	WASHER	ARANDELA
8	339761X1		**4**	PARAFUSO	BOLT	PERNO
9	C149017F		**X**	BRAÇADEIRA	CLAMP	ABRAZADERA
10	043946N1		**1**	TUBO	PIPE	CANO
10	062710N1	MF5650 6535 - 6537 6556 - 6562 6582 - 6587 6590 - 6593 6659 - 6661 + 6523 + 6527 + 6528 + 6530 + 6531 + 6554	**1**	TUBO	PIPE	CANO
11	832576M1		**1**	ANEL	RING	ARO
12	C1ML2503X1		**1**	MANGUEIRA	HOSE	FLEXIBLE
13	890035150281	∅ 16MM	**1**	CONEXÃO	CONNECTION	CONEXION
14	049189P1		**1**	MANGUEIRA	HOSE	FLEXIBLE
15	043948N1		**1**	TUBO	PIPE	CANO
16	890035071283		**1**	CONEXÃO	CONNECTION	CONEXION
17	3225772M93	70-85 No	**1**	BOMBA	PUMP	BOMBA
17	062718T1	[B] MF5650 6535 - 6537 6556 - 6562 6582 - 6587 6590 - 6593 6659 - 6661 + 6523 + 6527 + 6528 + 6530 + 6531 + 6554	**1**	BOMBA	PUMP	BOMBA
18	048984T1		**1**	CONEXÃO	CONNECTION	CONEXION
19	043944N1		**1**	TUBO	PIPE	CANO
19	062719N1	[B] MF5650 6535 - 6537 6556 - 6562 6582 - 6587 6590 - 6593 6659 - 6661 + 6523 + 6527 + 6528 + 6530 + 6531 + 6554	**1**	TUBO	PIPE	CANO
20	043942N1		**1**	TUBO	PIPE	CANO
21	043950N1		**1**	TUBO	PIPE	CANO

Retorno / Admissão
Return / Mainfold
Retorno / Múltiple

Sistema Hidráulico
Hydraulic System
Sistema Hidráulico

70-40

↔ **5816-6663**

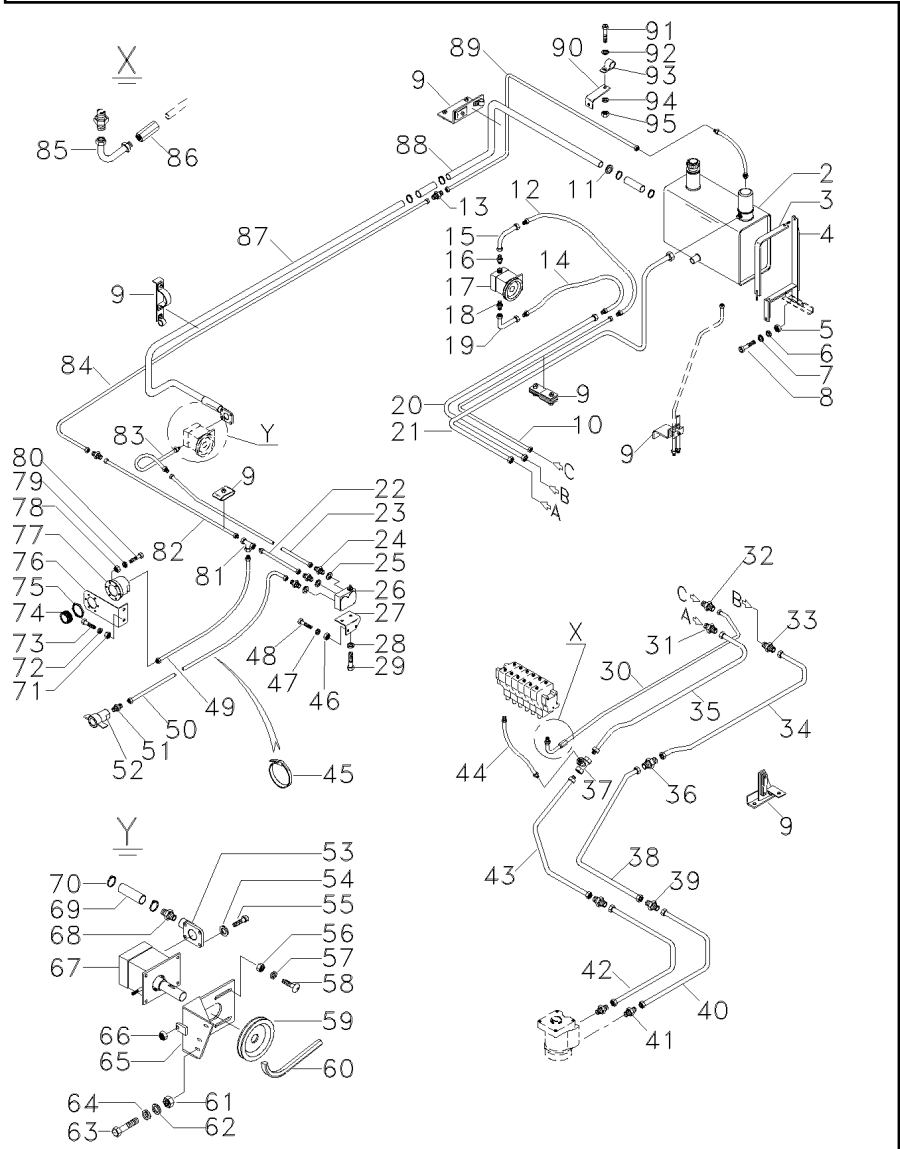

21	062706N1	[B] ↔ MF5650 6535 - 6537 6556 - 6562 6582 - 6587 6590 - 6593 6659 - 6661 + 6523 + 6527 + 6528 + 6530 + 6531 + 6554	**1**	TUBO	PIPE	CANO
22	055206N1		**1**	TUBO	PIPE	CANO
23	3591059M91		**1**	TUBO	PIPE	CANO
24	890035071283		**3**	CONEXÃO	CONNECTION	CONEXION
25	890035271271		**3**	ANEL	RING	ARO
26	038379T1		**1**	VÁLVULA	VALVE	VALVULA
27	3590932M91		**1**	SUPORTE	BRACKET	SOPORTE
28	339374X1		**3**	ARRUELA	WASHER	ARANDELA
29	339228X1		**2**	PARAFUSO	BOLT	PERNO
30	049159N1		**1**	TUBO	PIPE	CANO
31	890035150391	∅ 20MM	**1**	CONEXÃO	CONNECTION	CONEXION
32	890035150281	∅ 16MM	**1**	CONEXÃO	CONNECTION	CONEXION
33	338708X1	∅ 12MM	**1**	CONEXÃO	CONNECTION	CONEXION
34	048962N1		**1**	TUBO	PIPE	CANO
34	062708N1	[B] ↔ MF5650 6535 - 6537 6556 - 6562 6582 - 6587 6590 - 6593 6659 - 6661 + 6523 + 6527 + 6528 + 6530 + 6531 + 6554	**1**	TUBO	PIPE	CANO
35	049158N1		**1**	TUBO	PIPE	CANO
36	338708X1	∅ 12MM	**1**	CONEXÃO	CONNECTION	CONEXION
37	048949T1		**1**	CONEXÃO "T"	CONNECTION T	CONEXION T
38	048963N1		**1**	TUBO	PIPE	CANO
39	338708X1	∅ 12MM	**2**	CONEXÃO	CONNECTION	CONEXION
40	048965N1		**1**	TUBO	PIPE	CANO
41	048984T1		**4**	CONEXÃO	CONNECTION	CONEXION
42	048966N1		**1**	TUBO	PIPE	CANO
43	055308N1		**1**	TUBO	PIPE	CANO
44	056097N1	[A]	**1**	TUBO	PIPE	CANO
44	3591188M91		**1**	TUBO	PIPE	CANO
45	45066900		**1**	BRAÇADEIRA	CLAMP	ABRAZADERA
46	339169X1		**3**	PORCA	NUT	TUERCA
47	339374X1		**3**	ARRUELA	WASHER	ARANDELA
48	339123X1		**3**	PARAFUSO	BOLT	PERNO
49	055202N2		**1**	TUBO	PIPE	CANO
50	055204N2		**1**	MANGUEIRA	HOSE	FLEXIBLE

Retorno / Admissão
Return / Mainfold
Retorno / Múltiple

Sistema Hidráulico
Hydraulic System
Sistema Hidráulico

70-40

5816-6663

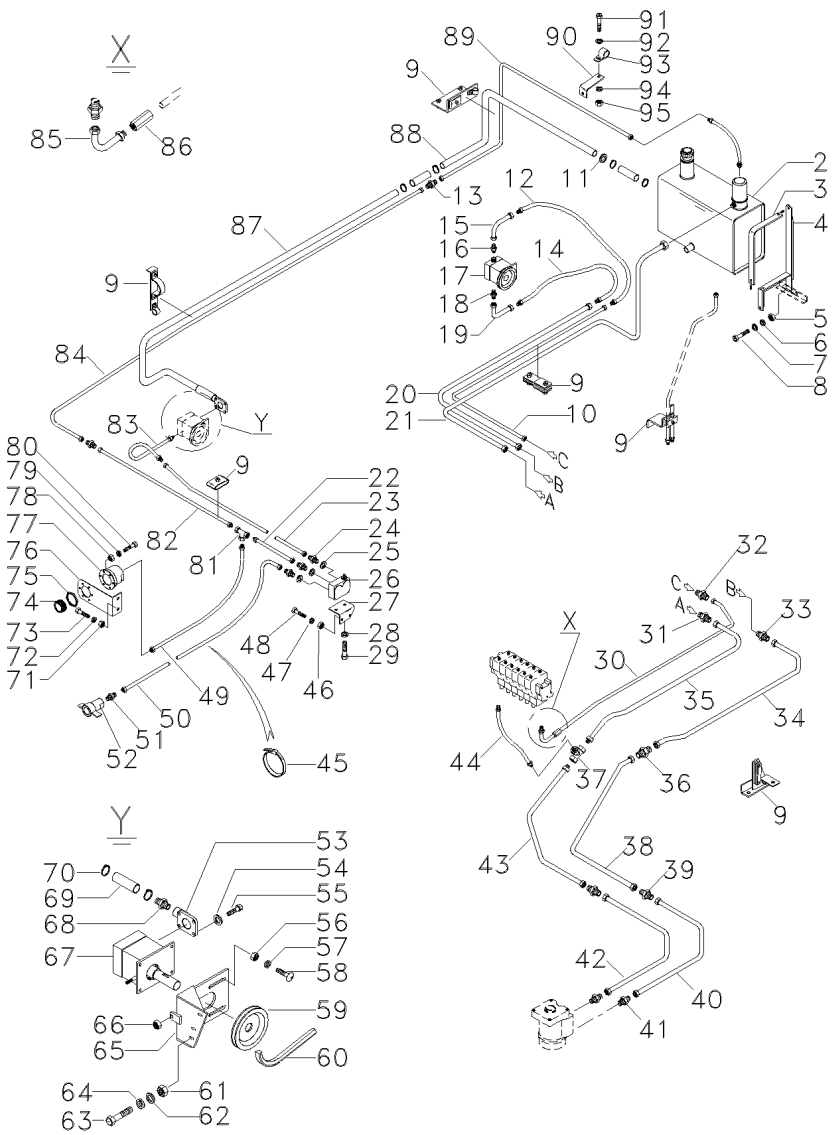

52	71358564		
53	041537N1		
54	339375X1		
55	391979X1		
56	339402X1		
57	339376X1		
58	1442456X1		
59	3590944M1		
60	3590943M1		
61	339402X1		
62	339376X1		
63	1441363X1		
64	390734X1		
65	3590938M91		
66	339054X1		
67	3590945M91	70-105 No	
68	048984T1		
69	117022010300		
70	490801M1		
71	339169X1		
72	339374X1		
73	339123X1		
74	71365883		
75	052171P1		
76	056241P1		
77	45149800		
78	390995X1		
79	339381X1		
80	2802112M1		
81	890035190561		
82	056047N1		
83	C1ML2503X		
84	3590949M91		
85	056095N1		
85	056095N1		
86	890035150281		
87	3590942M1		
88	043958P1		
89	043954N1		
90	043952P1		
91	339666X1		
92	390971X1		
93	117522520700		
94	339375X1		
95	339030X1		

1	ACOPLADOR	COUPLER	ACOPLADOR
1	CONEXÃO	CONNECTION	CONEXION
4	ARRUELA	WASHER	ARANDELA
4	PARAFUSO	BOLT	PERNO
4	PORCA	NUT	TUERCA
4	ARRUELA	WASHER	ARANDELA
4	PARAFUSO	BOLT	PERNO
1	POLIA	PULLEY	POLEA
1	CORREIA	BELT	CORREA
3	PORCA	NUT	TUERCA
3	ARRUELA	WASHER	ARANDELA
3	PARAFUSO	BOLT	PERNO
3	ARRUELA	WASHER	ARANDELA
1	SUPORTE	BRACKET	SOPORTE
1	PORCA	NUT	TUERCA
1	BOMBA	PUMP	BOMBA
1	CONEXÃO	CONNECTION	CONEXION
3	MANGUEIRA	HOSE	FLEXIBLE
6	BRAÇADEIRA	CLAMP	ABRAZADERA
1	PORCA	NUT	TUERCA
1	ARRUELA	WASHER	ARANDELA
1	PARAFUSO	BOLT	PERNO
1	ACOPLAMENTO	COUPLING	ACOPLAMIENTO
1	CONEXÃO	CONNECTION	CONEXION
1	SUPORTE	BRACKET	SOPORTE
1	FLANGE	FLANGE	PLETINA
6	PORCA	NUT	TUERCA
6	ARRUELA	WASHER	ARANDELA
6	PARAFUSO	BOLT	PERNO
1	CONEXÃO "T"	CONNECTION T	CONEXION T
1	TUBO	PIPE	CANO
1	MANGUEIRA	HOSE	FLEXIBLE
1	TUBO	PIPE	CANO
1	TUBO	PIPE	CANO
1	TUBO	PIPE	CANO
1	CONEXÃO	CONNECTION	CONEXION
1	TUBO	PIPE	CANO
1	TUBO	PIPE	CANO
1	TUBO	PIPE	CANO
1	SUPORTE	BRACKET	SOPORTE
1	PARAFUSO	BOLT	PERNO
1	ARRUELA	WASHER	ARANDELA
1	BRAÇADEIRA	CLAMP	ABRAZADERA
1	ARRUELA	WASHER	ARANDELA
1	PORCA	NUT	TUERCA

[A] VERSÃO GRÃO - COM CAAP/CAIP
GRAIN VERSION - WITH CAAP/CAIP
VERSION GRANO - CON CAAP/CAIP

Retorno / Admissão Return / Mainfold Retorno / Múltiple	Sistema Hidráulico Hydraulic System Sistema Hidráulico	70-40	5816-6663

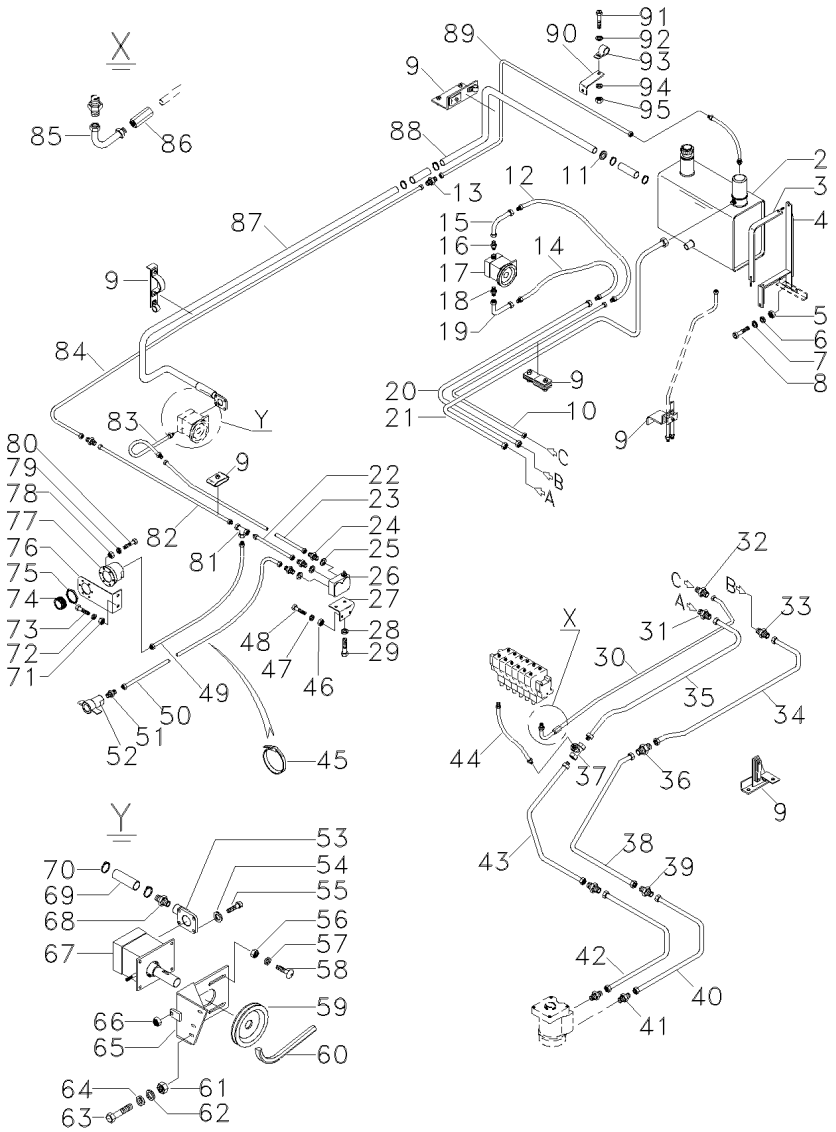

[B] USADO COM MOTOR CUMMINS - 174CV
USED WITH CUMMINS ENGINE - 174CV
USADO CON MOTOR CUMMINS - 174CV

Direção Hidrostática
Hydrostatic Steering
Direccion Hidrostática

Sistema Hidráulico
Hydraulic System
Sistema Hidráulico

70-45

5816-6663

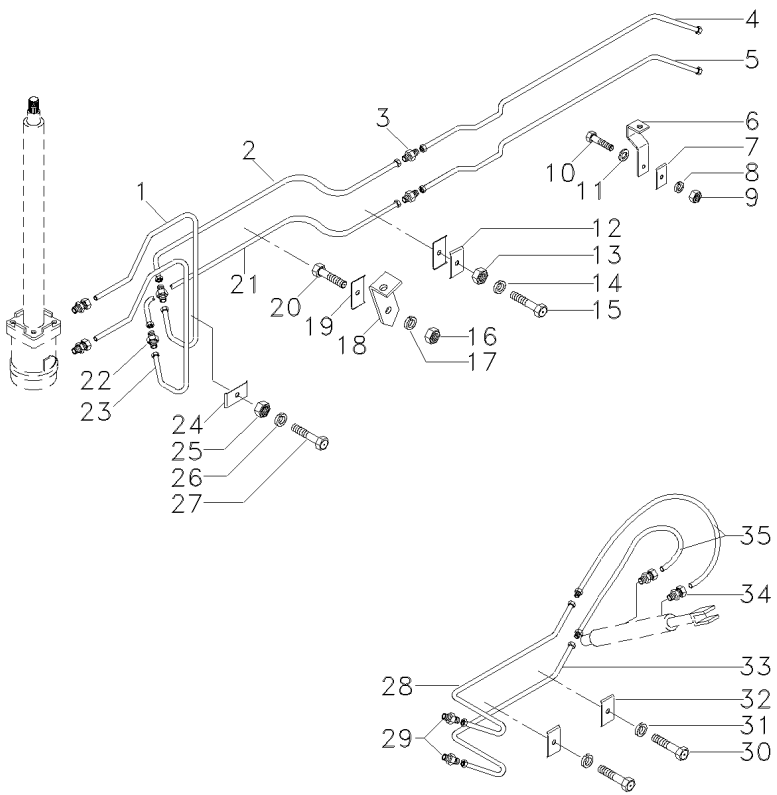

1	048961N1		**1** TUBO	PIPE	CANO
2	048980N1		**1** TUBO	PIPE	CANO
3	338708X1	∅ 12MM	**2** CONEXÃO	CONNECTION	CONEXION
4	048982N1		**1** TUBO	PIPE	CANO
5	048979N1		**1** TUBO	PIPE	CANO
6	1483522M2		**2** SUPORTE	BRACKET	SOPORTE
7	1480869M1		**2** BRAÇADEIRA	CLAMP	ABRAZADERA
8	339375X1		**2** ARRUELA	WASHER	ARANDELA
9	339030X1		**2** PORCA	NUT	TUERCA
10	1441268X1		**2** PARAFUSO	BOLT	PERNO
11	339056X1		**1** ARRUELA	WASHER	ARANDELA
12	1480869M1		**2** BRAÇADEIRA	CLAMP	ABRAZADERA
13	339030X1		**1** PORCA	NUT	TUERCA
14	339375X1		**1** ARRUELA	WASHER	ARANDELA
15	1441268X1		**1** PARAFUSO	BOLT	PERNO
16	339030X1		**1** PORCA	NUT	TUERCA
17	339375X1		**1** ARRUELA	WASHER	ARANDELA
18	2804111M1		**1** SUPORTE	BRACKET	SOPORTE
19	1480869M1		**1** BRAÇADEIRA	CLAMP	ABRAZADERA
20	339229X1		**1** PARAFUSO	BOLT	PERNO
21	048981N1		**1** TUBO	PIPE	CANO
22	338708X1	∅ 12MM	**2** CONEXÃO	CONNECTION	CONEXION
23	048960N1		**1** TUBO	PIPE	CANO
24	1480869M1		**2** BRAÇADEIRA	CLAMP	ABRAZADERA
25	339030X1		**2** PORCA	NUT	TUERCA
26	339375X1		**2** ARRUELA	WASHER	ARANDELA
27	1441268X1		**2** PARAFUSO	BOLT	PERNO
28	048975N1	[A]	**1** TUBO	PIPE	CANO
28	048978N1	[B]	**1** TUBO	PIPE	CANO
28	048978N1	[AC]	**1** TUBO	PIPE	CANO
29	338708X1	∅ 12MM	**2** CONEXÃO	CONNECTION	CONEXION
30	339096X1		**2** PARAFUSO	BOLT	PERNO
31	339375X1		**2** ARRUELA	WASHER	ARANDELA
32	1480869M1		**2** BRAÇADEIRA	CLAMP	ABRAZADERA
33	048969N1	[B]	**1** TUBO	PIPE	CANO
33	048972N1	[A]	**1** TUBO	PIPE	CANO
33	048969N1	[AC]	**1** TUBO	PIPE	CANO
34	048984P1		**2** CONEXÃO	CONNECTION	CONEXION
35	3317091M91		**2** MANGUEIRA	HOSE	FLEXIBLE

[A] VERSÃO GRÃO
GRAIN COMBINE
VERSION GRANELERA

[B] VERSÃO ARROZEIRA
RICE VERSION
VERSION ARROCERA

[C] USADO C/ SUPORTE DO EIXO TRASEIRO VERSÃO ARROZEIRA
USED WITH BRACKET TO REAR AXLE OF RICE VERSION
USADO CON SUPORTE DEL EJE TRASERO VERSIÓN ARROCERA

Levante Da Plataforma Table Lift Levante De La Plataforma	Sistema Hidráulico Hydraulic System Sistema Hidraulico	70-50	5816-6663

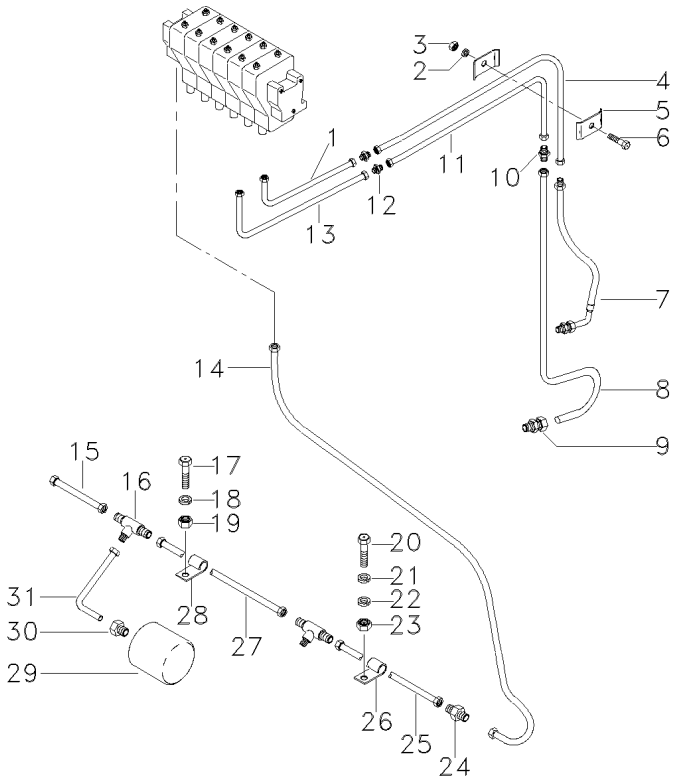

1	3591192M91		**1**	CJ. TUBO	TUBE ASSY	CONJ.DE TUBO
2	339375X1		**1**	ARRUELA	WASHER	ARANDELA
3	339030X1		**1**	PORCA	NUT	TUERCA
4	049155N1		**1**	TUBO	PIPE	CANO
5	2804103M1		**2**	BRAÇADEIRA	CLAMP	ABRAZADERA
6	339804X1		**1**	PARAFUSO	BOLT	PERNO
7	3317089M91		**1**	MANGUEIRA	HOSE	FLEXIBLE
8	049157N1		**1**	TUBO	PIPE	CANO
9	048985T1	[B]	**2**	CONEXÃO	CONNECTION	CONEXION
10	338707X1		**1**	CONEXÃO	CONNECTION	CONEXION
11	049156N1		**1**	CJ. TUBO	TUBE ASSY	CONJ.DE TUBO
12	338707X1		**2**	CONEXÃO	CONNECTION	CONEXION
13	3591191M91		**1**	CJ. TUBO	TUBE ASSY	CONJ.DE TUBO
14	3591189M91	[A]	**1**	CJ. TUBO	TUBE ASSY	CONJ.DE TUBO
15	048952N1		**1**	TUBO	PIPE	CANO
16	048948T1		**2**	CONEXÃO "T"	CONNECTION T	CONEXION T
17	339761X1		**1**	PARAFUSO	BOLT	PERNO
18	339374X1		**1**	ARRUELA	WASHER	ARANDELA
19	339169X1		**1**	PORCA	NUT	TUERCA
20	339229X1		**1**	PARAFUSO	BOLT	PERNO
21	339588X1		**1**	ARRUELA	WASHER	ARANDELA
22	339375X1		**1**	ARRUELA	WASHER	ARANDELA
23	339030X1		**1**	PORCA	NUT	TUERCA
24	1442335X1		**1**	CONEXÃO	CONNECTION	CONEXION
25	048954N1		**1**	TUBO	PIPE	CANO
26	2804103M1		**2**	BRAÇADEIRA	CLAMP	ABRAZADERA
26	390082X1	∅ 13MM	**1**	PRESILHA	STAPLE	GRAPA
27	048953N1		**1**	TUBO	PIPE	CANO
28	390082X1		**1**	PRESILHA	STAPLE	GRAPA
29	3319224M92		**1**	ACUMULADOR	ACCUMULATOR	ACUMULADOR
30	048984T1		**1**	CONEXÃO	CONNECTION	CONEXION
31	048955N1		**1**	TUBO	PIPE	CANO

[A] MENOS VERSÃO GRÃO - COM CAAP / CAIP
EXCEPT GRAIN VERSION - WITH CAAP / CAIP
MENOS VERSIÓN GRANO - CON CAAP / CAIP

[B] COM O'RING DE RESTRIÇÃO 0,7MM
WITH RESTRICTION O'RING 0,7MM
CON O'RING DE RESTRICCION 0,7MM

Tubo De Descarga / Variador
Unloading Pipe / Drive
Tubo De Descarga / Variador

Sistema Hidráulico
Hydraulic System
Sistema Hidráulico

70-55

5816-6663

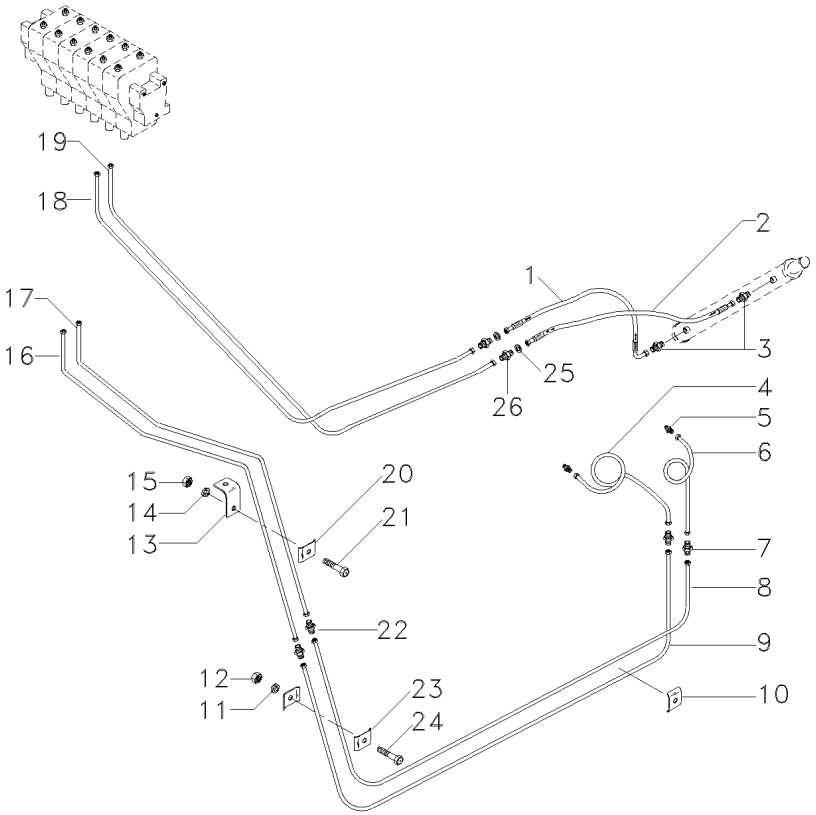

1	3317085M91	**1**	MANGUEIRA	HOSE	FLEXIBLE
2	1483890M91	**1**	MANGUEIRA	HOSE	FLEXIBLE
3	056754T1	**2**	CONEXÃO	CONNECTION	CONEXION
4	049161N1	**1**	TUBO	PIPE	CANO
5	048985T1	**2**	CONEXÃO	CONNECTION	CONEXION
6	049160N1	**1**	TUBO	PIPE	CANO
7	338707X1	**2**	CONEXÃO	CONNECTION	CONEXION
8	049152N1	**1**	TUBO	PIPE	CANO
9	049153N1	**1**	TUBO	PIPE	CANO
10	2804103M1	**1**	BRAÇADEIRA	CLAMP	ABRAZADERA
11	339375X1	**2**	ARRUELA	WASHER	ARANDELA
12	339030X1	**2**	PORCA	NUT	TUERCA
13	3225716M1	**1**	SUPORTE	BRACKET	SOPORTE
14	339375X1	**1**	ARRUELA	WASHER	ARANDELA
15	339030X1	**1**	PORCA	NUT	TUERCA
16	3591190M91	**1**	CJ. TUBO	TUBE ASSY	CONJ.DE TUBO
17	3591193M91	**1**	CJ. TUBO	TUBE ASSY	CONJ.DE TUBO
18	048958N1	**1**	TUBO	PIPE	CANO
19	048957N1	**1**	TUBO	PIPE	CANO
20	2804103M1	**1**	BRAÇADEIRA	CLAMP	ABRAZADERA
21	339804X1	**1**	PARAFUSO	BOLT	PERNO
22	338707X1	**2**	CONEXÃO	CONNECTION	CONEXION
23	2804103M1	**4**	BRAÇADEIRA	CLAMP	ABRAZADERA
24	339804X1	**2**	PARAFUSO	BOLT	PERNO
25	390650X1	**2**	ARRUELA	WASHER	ARANDELA
26	338724X1	**2**	CONEXÃO	CONNECTION	CONEXION

Descarga Tanque De Grãos / Elevação Molinete
Grain Tank - Unloading / Reel Lift Contro
Descarga Tanque Granos / Levante Molinete

Sistema Hidráulico
Hydraulic System
Sistema Hidráulico

70-60

5816-6663

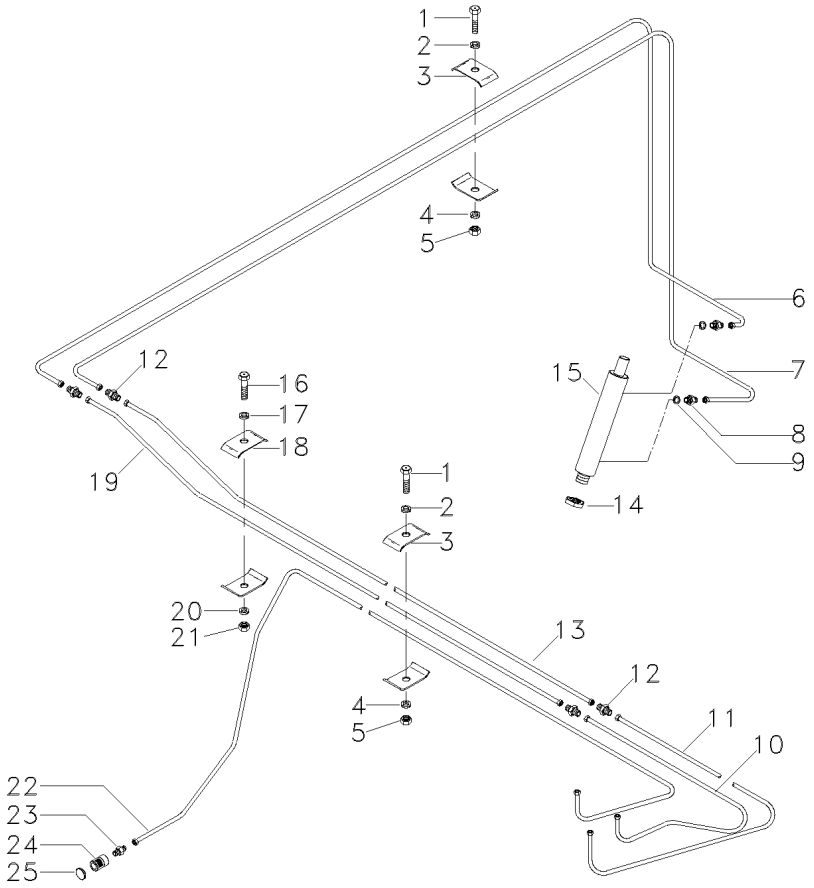

1	390920X1	**2**	PARAFUSO	BOLT	PERNO
2	390971X1	**2**	ARRUELA	WASHER	ARANDELA
3	117522000400	**4**	BRAÇADEIRA	CLAMP	ABRAZADERA
4	339375X1	**2**	ARRUELA	WASHER	ARANDELA
5	339030X1	**1**	PORCA	NUT	TUERCA
6	3590684M91	**1**	TUBO	PIPE	CANO
7	3590686M91	**1**	TUBO	PIPE	CANO
8	890035070221	**2**	CONEXÃO	CONNECTION	CONEXION
9	890035271221	**2**	JUNTA	GASKET	EMPAQUETADURA.
10	039902N1	**1**	TUBO	PIPE	CANO
11	039901N1	**1**	TUBO	PIPE	CANO
12	890035150221	**4**	CONEXÃO	CONNECTION	CONEXION
13	3590669M91	**1**	TUBO	PIPE	CANO
14	880009852162	**1**	PORCA	NUT	TUERCA
15	3590688M91	**1**	CILINDRO	CYLINDER	CILINDRO
16	880009330262	**1**	PARAFUSO	BOLT	PERNO
17	390971X1	**2**	ARRUELA	WASHER	ARANDELA
18	117522000400	**2**	BRAÇADEIRA	CLAMP	ABRAZADERA
19	3590673M91	**1**	TUBO	PIPE	CANO
20	339375X1	**2**	ARRUELA	WASHER	ARANDELA
21	339030X1	**2**	PORCA	NUT	TUERCA
22	055208N1	**1**	TUBO	PIPE	CANO
23	052172P1	**1**	CONEXÃO	CONNECTION	CONEXION
24	71328361	**1**	ACOPLADOR	COUPLER	ACOPLADOR
25	71328365	**1**	TAMPÃO	PAD	ALMOHADILLA

70-225 No

Sistema Hidráulico
Hydraulic System
Sistema Hidraulico

Braçadeiras
Clamps
Abrazaderas

70-65

5816-6663

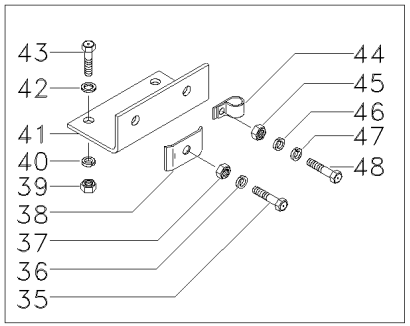

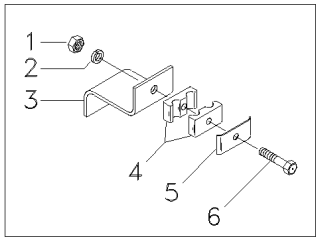

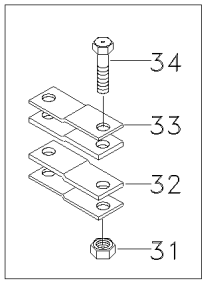

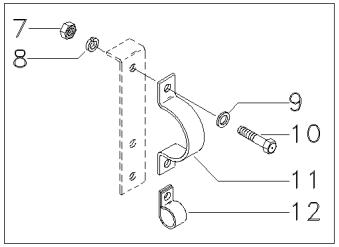

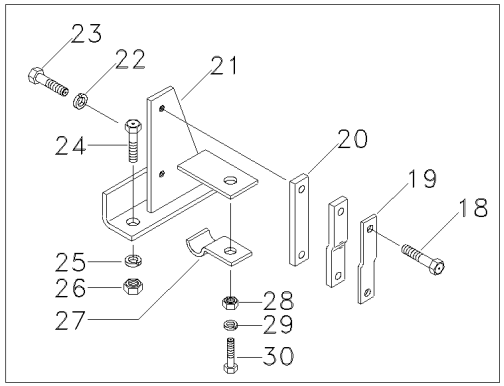

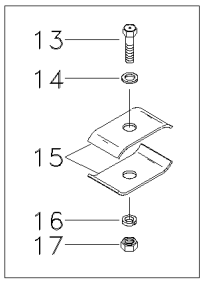

1	339169X1		**1**	PORCA	NUT	TUERCA
2	339374X1		**1**	ARRUELA	WASHER	ARANDELA
3	047499P1		**1**	SUPORTE	BRACKET	SOPORTE
4	3469453M1		**2**	BRAÇADEIRA	CLAMP	ABRAZADERA
5	3469454M1		**1**	PLACA	PLATE	PLATO
6	339291X1		**1**	PARAFUSO	BOLT	PERNO
7	339030X1		**3**	PORCA	NUT	TUERCA
8	339375X1		**3**	ARRUELA	WASHER	ARANDELA
9	390971X1		**3**	ARRUELA	WASHER	ARANDELA
10	880009331252		**3**	PARAFUSO	BOLT	PERNO
11	117522514800		**1**	BRAÇADEIRA	CLAMP	ABRAZADERA
12	117522520700		**1**	BRAÇADEIRA	CLAMP	ABRAZADERA
13	880009330262		**1**	PARAFUSO	BOLT	PERNO
14	390971X1		**1**	ARRUELA	WASHER	ARANDELA
15	117022000100		**2**	BRAÇADEIRA	CLAMP	ABRAZADERA
16	339375X1		**1**	ARRUELA	WASHER	ARANDELA
17	339030X1		**1**	PORCA	NUT	TUERCA
18	339291X1	M8 25X55	**1**	PARAFUSO	BOLT	PERNO
18	390992X1	M8 25X50	**1**	PARAFUSO	BOLT	PERNO
19	3226648M1		**1**	PLACA	PLATE	PLATO
20	3226646M1		**2**	COXIM	MOUNTING	MONTANTE
21	3226651M91		**1**	SUPORTE	BRACKET	SOPORTE
22	339374X1		**1**	ARRUELA	WASHER	ARANDELA
23	339124X1		**1**	PARAFUSO	BOLT	PERNO
24	339761X1		**1**	PARAFUSO	BOLT	PERNO
25	339374X1		**1**	ARRUELA	WASHER	ARANDELA
26	339169X1		**1**	PORCA	NUT	TUERCA
27	390082X1		**1**	PRESILHA	STAPLE	GRAPA
28	339169X1		**1**	PORCA	NUT	TUERCA
29	339374X1		**1**	ARRUELA	WASHER	ARANDELA
30	339123X1		**1**	PARAFUSO	BOLT	PERNO
31	339169X1		**4**	PORCA	NUT	TUERCA
32	3317081M1		**1**	COXIM	MOUNTING	MONTANTE
33	3317080M1		**4**	PLACA	PLATE	PLATO
34	339291X1		**4**	PARAFUSO	BOLT	PERNO
35	339229X1		**1**	PARAFUSO	BOLT	PERNO
36	339375X1		**1**	ARRUELA	WASHER	ARANDELA
37	339030X1		**1**	PORCA	NUT	TUERCA
38	041035P1		**1**	PRESILHA	STAPLE	GRAPA
39	339169X1		**2**	PORCA	NUT	TUERCA
40	339374X1		**2**	ARRUELA	WASHER	ARANDELA
41	043951P1		**1**	SUPORTE	BRACKET	SOPORTE
42	391166X1		**4**	ARRUELA	WASHER	ARANDELA
43	339123X1		**2**	PARAFUSO	BOLT	PERNO
44	117522520700		**1**	BRAÇADEIRA	CLAMP	ABRAZADERA
45	339030X1		**1**	PORCA	NUT	TUERCA
46	390971X1		**1**	ARRUELA	WASHER	ARANDELA
47	339375X1		**1**	ARRUELA	WASHER	ARANDELA
48	339666X1		**1**	PARAFUSO	BOLT	PERNO

Instalação Hidráulica - Com Caap/ Caip
Hydraulic Instalation - With Caap / Caip
Instalaciën Hidraulica - Con Caap / Caip

Sistema Hidráulico
Hydraulic System
Sistema Hidráulico

70-70

6663

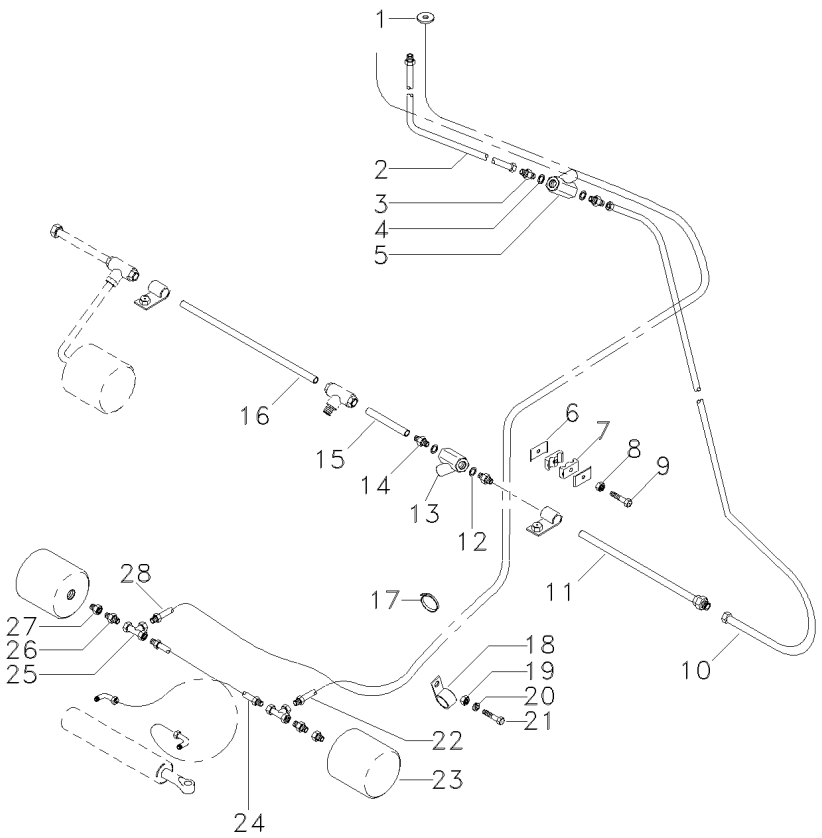

1	056755P1		**2**	ARRUELA	WASHER	ARANDELA
2	056099N1		**1**	TUBO	PIPE	CANO
3	890035071251		**2**	CONEXÃO	CONNECTION	CONEXION
4	890007900019		**2**	JUNTA	GASKET	EMPAQUETADURA.
5	056217T1	[A]	**1**	VÁLVULA	VALVE	VALVULA
6	28250656		**2**	PRESILHA	STAPLE	GRAPA
7	45739200		**2**	BRAÇADEIRA	CLAMP	ABRAZADERA
8	1441500X1		**2**	PORCA	NUT	TUERCA
9	880009310258		**2**	PARAFUSO	BOLT	PERNO
10	056053N1		**1**	TUBO	PIPE	CANO
11	057281N1		**1**	TUBO	PIPE	CANO
12	890007900019		**2**	JUNTA	GASKET	EMPAQUETADURA.
13	056217T1	[A]	**1**	VÁLVULA	VALVE	VALVULA
14	890035071251		**2**	CONEXÃO	CONNECTION	CONEXION
15	057280N1		**1**	TUBO	PIPE	CANO
16	057282N1		**1**	TUBO	PIPE	CANO
17	45039100		**4**	BRAÇADEIRA	CLAMP	ABRAZADERA
18	45730400		**2**	BRAÇADEIRA	CLAMP	ABRAZADERA
19	1441500X1		**2**	PORCA	NUT	TUERCA
20	390971X1		**4**	ARRUELA	WASHER	ARANDELA
21	339761X1		**2**	PARAFUSO	BOLT	PERNO
22	056825N1		**1**	MANGUEIRA	HOSE	FLEXIBLE
23	45148500	180 BAR	**2**	ACUMULADOR	ACCUMULATOR	ACUMULADOR
23	3319224M92	70 BAR ↔ MF5650 6256 - 6262 6264 - 6280 + 6283	**2**	ACUMULADOR	ACCUMULATOR	ACUMULADOR
24	3317085M91		**2**	MANGUEIRA	HOSE	FLEXIBLE
25	45266100		**2**	CONEXÃO "T"	CONNECTION T	CONEXION T
26	45250500		**2**	CONEXÃO	CONNECTION	CONEXION
27	45272300		**2**	ADAPTADOR	ADAPTOR	ADAPTADOR
28	056826N1		**1**	MANGUEIRA	HOSE	FLEXIBLE

[A] REGULADORA DE VAZÃO
FLOWING REGULATOR
REGULADORA DEL FLUJO

Instalação Hidráulica
Hydraulic Instalation
Instalación Hidraulica

4 Rodas Motrizes
4 Wheels Drive
4 Ruedas Motriz

70-75

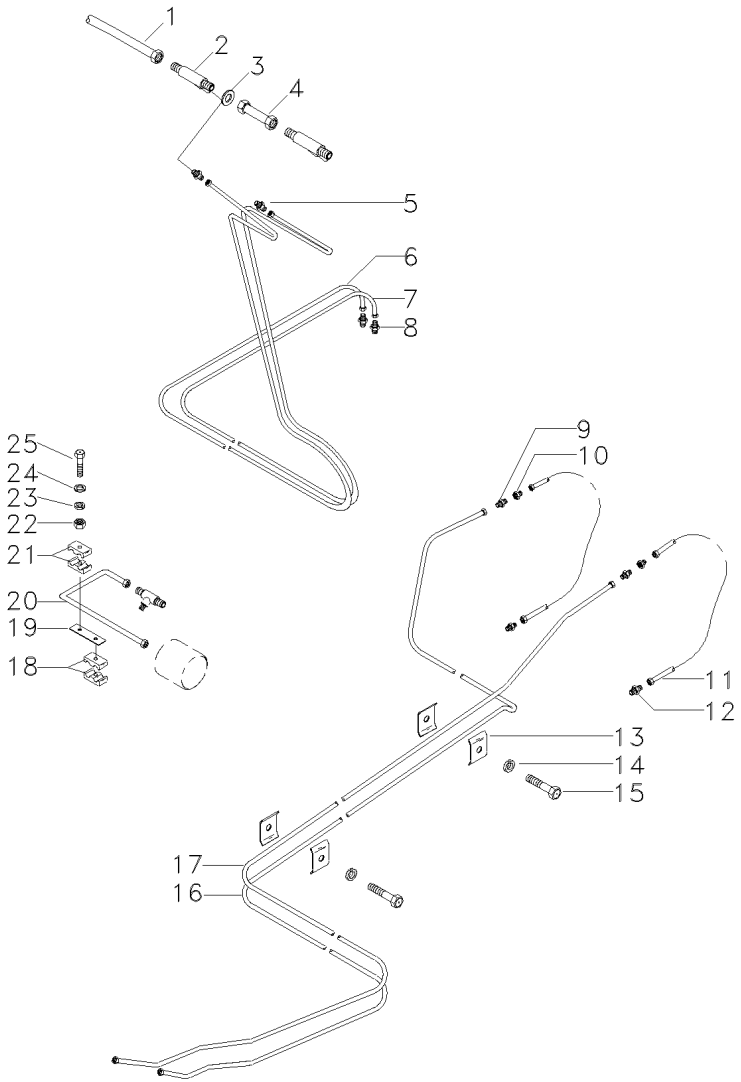

1	055310N1	**1**	TUBO	PIPE	CANO
2	338737X1	**2**	CONEXÃO "T"	CONNECTION T	CONEXION T
3	055255P1	**1**	ARRUELA	WASHER	ARANDELA
4	055682N1	**1**	TUBO	PIPE	CANO
5	055253T1	**2**	CONEXÃO	CONNECTION	CONEXION
6	055314N1	**1**	TUBO	PIPE	CANO
7	055312N1	**1**	TUBO	PIPE	CANO
8	055254T1	**2**	CONEXÃO	CONNECTION	CONEXION
9	1442335X1	**2**	CONEXÃO	CONNECTION	CONEXION
10	054592T1	**2**	CONEXÃO	CONNECTION	CONEXION
11	022313T1	**2**	MANGUEIRA	HOSE	FLEXIBLE
12	3411947M91	**2**	CONEXÃO	CONNECTION	CONEXION
13	1480869M1	**2**	BRAÇADEIRA	CLAMP	ABRAZADERA
14	339375X1	**2**	ARRUELA	WASHER	ARANDELA
15	1441268X1	**2**	PARAFUSO	BOLT	PERNO
16	054981N1	**1**	TUBO	PIPE	CANO
17	054983N1	**1**	TUBO	PIPE	CANO
18	117522000400	**2**	BRAÇADEIRA	CLAMP	ABRAZADERA
19	117522529200	**1**	SUPORTE	BRACKET	SOPORTE
20	055340N1	**1**	TUBO	PIPE	CANO
21	117522000500	**2**	BRAÇADEIRA	CLAMP	ABRAZADERA
22	339030X1	**2**	PORCA	NUT	TUERCA
23	339588X1	**2**	ARRUELA	WASHER	ARANDELA
24	339375X1	**2**	ARRUELA	WASHER	ARANDELA
25	339229X1	**2**	PARAFUSO	BOLT	PERNO

Cilindro Hidráulico
Hydraulic Cylinder
Cilindro Hidráulico

Levante Da Plataforma
Table Lift
Levante De La Plataforma

70-80

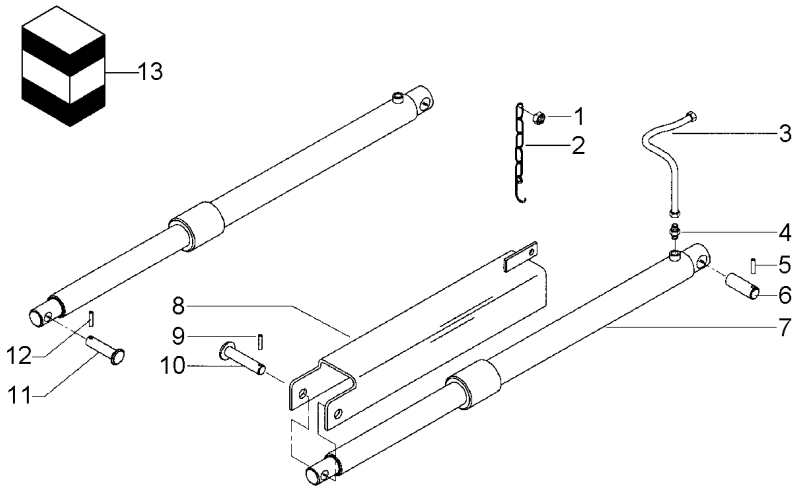

1	339402X1		
2	117509550100		
3	3317090M91		
4	048984T1		
5	339038X1		
6	1480670M1		
7	3325687M91	∅	50,8MM
8	3590254M91		
9	339038X1		
10	3590550M1		
11	3590549M1		
12	339038X1		
13	3175319M91	7	

1	PORCA	NUT	TUERCA
1	GANCHO	HOOK	GANCHO
2	MANGUEIRA	HOSE	FLEXIBLE
2	CONEXÃO	CONNECTION	CONEXION
4	PINO	PIN	PASADOR
2	PINO	PIN	PASADOR
2	CILINDRO	CYLINDER	CILINDRO
1	TRAVA	LOCK	RETENEDOR
1	PINO	PIN	PASADOR
1	PINO	PIN	PASADOR
1	PINO	PIN	PASADOR
2	PINO	PIN	PASADOR
1	JG. REPARO	KIT, REPAIR	JUEGO REPARACION

Bomba Hidráulica
Hydraulic Pump
Bomba Hidraulica

70-85

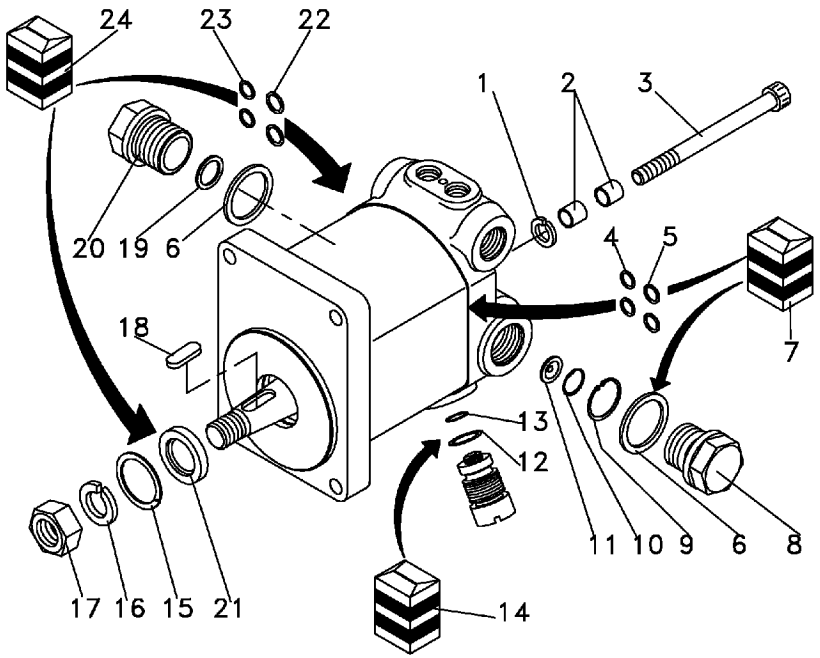

1	044625R1		
2	044623R1		
3	044624R1		
4	044638R1	7	
5	044639R1	7	
6	044637R1	7	
7	044636R1		[B]
8	044628R1		
9	044631R1		
10	044630R1		
11	044626R1		
12	044641R1	14	
13	044642R1	14	
14	044640R1		[C]
15	044622R1		
16	044620R1		
17	044621R1		
18	044619R1		
19	044629R1		
20	044627R1		
21	044635R1	24	
22	044634R1	24	
23	044633R1	24	
24	044632R1		[A]

[A] VEDAÇÃO DA BOMBA
PUMP VEDATION
VEDACIÓN DE LA BOMBA

[B] VEDAÇÃO DA TAMPA
CAP VEDATION
VEDACIÓN DEL TAPA

[C] VEDAÇÃO DA VÁLVULA LIMITADORA
LIMITER VALVE VEDATION
VEDACIÓN VÁLVULA LIMITADORA

4	ARRUELA	WASHER	ARANDELA
2	BUCHA	BUSH	CASQUILLO
4	PARAFUSO	BOLT	PERNO
2	ANEL "O"	O RING	JUNTA TORICA
2	ANEL "O"	O RING	JUNTA TORICA
2	ANEL	RING	ARO
X	JG. REPARO	KIT, REPAIR	JUEGO REPARACION
1	BUJÃO	PLUG	TAPON
1	ANEL	RING	ARO
1	ANEL	RING	ARO
1	DIAFRAGMA	DIAPHRAGM	DIAFRAGMA
1	ANEL "O"	O RING	JUNTA TORICA
1	ANEL "O"	O RING	JUNTA TORICA
X	JG. REPARO	KIT, REPAIR	JUEGO REPARACION
1	ARRUELA	WASHER	ARANDELA
1	ARRUELA	WASHER	ARANDELA
1	PORCA	NUT	TUERCA
1	CHAVETA	KEY	CLAVE
1	ARRUELA	WASHER	ARANDELA
1	BUJÃO	PLUG	TAPON
1	RETENTOR	SEAL	RETEN
2	ANEL "O"	O RING	JUNTA TORICA
2	ANEL "O"	O RING	JUNTA TORICA
X	JG. REPARO	KIT, REPAIR	JUEGO REPARACION

Retorno / Admissão
Return / Mainfold
Retorno / Múltiple

Sistema Hidráulico
Hydraulic System
Sistema Hidráulico

70-90

6664

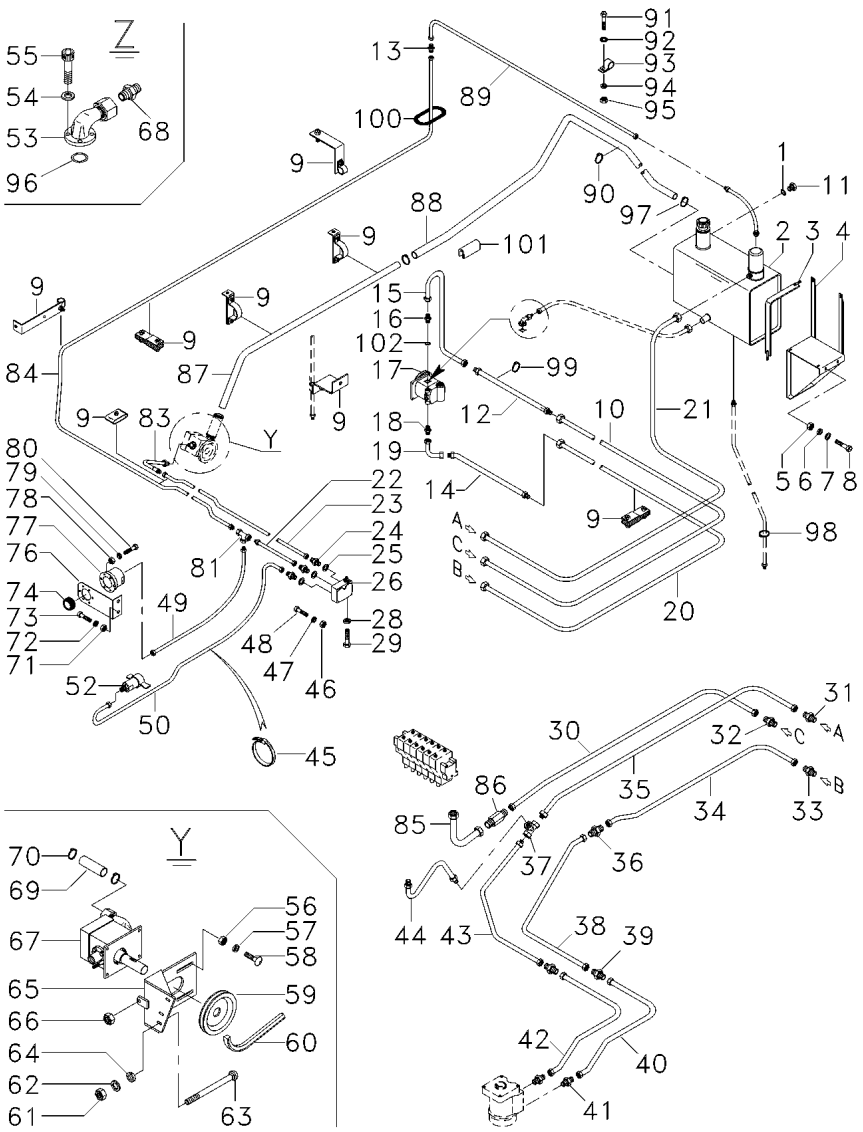

1	B1MT03X13		1	JUNTA	GASKET	EMPAQUETADURA.
2	045083N1	70-100 No	1	RESERVATÓRIO	CONTAINER	CONTENEDOR
3	040055S1		2	CINTA	SURROUND	ENVOLVENTE
4	061915S1		1	SUPORTE	BRACKET	SOPORTE
5	339169X1	M8	4	PORCA	NUT	TUERCA
5	394367X1	M8X1,25	4	PORCA	NUT	TUERCA
6	339374X1		4	ARRUELA	WASHER	ARANDELA
7	391166X1		4	ARRUELA	WASHER	ARANDELA
8	339761X1		4	PARAFUSO	BOLT	PERNO
9	C0149070F	70-230 No	X	BRAÇADEIRA	CLAMP	ABRAZADERA
10	062710N1		1	TUBO	PIPE	CANO
11	060482P1	[ABD]	1	TAMPÃO	PAD	ALMOHADILLA
11	B3MT01X131	[C]	1	CONEXÃO	CONNECTION	CONEXION
12	C1ML2503X1		1	MANGUEIRA	HOSE	FLEXIBLE
13	890035150281		1	CONEXÃO	CONNECTION	CONEXION
14	049189P1		1	MANGUEIRA	HOSE	FLEXIBLE
15	062721N1		1	TUBO	PIPE	CANO
16	890035071283		1	CONEXÃO	CONNECTION	CONEXION
17	062718T2	70-95 No	1	BOMBA	PUMP	BOMBA
18	048984T1		2	CONEXÃO	CONNECTION	CONEXION
19	062719N1		1	TUBO	PIPE	CANO
20	063170N1		1	TUBO	PIPE	CANO
21	062706N1		1	TUBO	PIPE	CANO
22	055206N1		1	TUBO	PIPE	CANO
23	065394N1		1	TUBO	PIPE	CANO
24	890035071283		3	CONEXÃO	CONNECTION	CONEXION
25	890035271271		3	ANEL	RING	ARO
26	038379T1		1	VÁLVULA	VALVE	VALVULA
28	339374X1		2	ARRUELA	WASHER	ARANDELA
29	339228X1		2	PARAFUSO	BOLT	PERNO
30	063174N1		1	TUBO	PIPE	CANO
31	890035150391		1	CONEXÃO	CONNECTION	CONEXION
32	890035150281		2	CONEXÃO	CONNECTION	CONEXION
33	338708X1		1	CONEXÃO	CONNECTION	CONEXION
34	062708N1		1	TUBO	PIPE	CANO
35	063172N1		1	TUBO	PIPE	CANO
36	338708X1		1	CONEXÃO	CONNECTION	CONEXION
37	048949T1		1	CONEXÃO "T"	CONNECTION T	CONEXION T
38	048963N1		1	TUBO	PIPE	CANO
39	338708X1	[ABD]	2	CONEXÃO	CONNECTION	CONEXION
39	338708X1	[C]	1	CONEXÃO	CONNECTION	CONEXION
40	048965N1		1	TUBO	PIPE	CANO
41	048984T1		4	CONEXÃO	CONNECTION	CONEXION
42	048966N1	[ABD]	1	TUBO	PIPE	CANO
43	065332N1		1	TUBO	PIPE	CANO
44	3591188M91	[BCD]	1	TUBO	PIPE	CANO
44	056097N1	[A]	1	TUBO	PIPE	CANO
45	3148223M1		1	BRAÇADEIRA	CLAMP	ABRAZADERA
46	339169X1		3	PORCA	NUT	TUERCA
47	339374X1		2	ARRUELA	WASHER	ARANDELA

Retorno / Admissão Return / Mainfold Retorno / Múltiple	Sistema Hidráulico Hydraulic System Sistema Hidráulico	70-90	6664

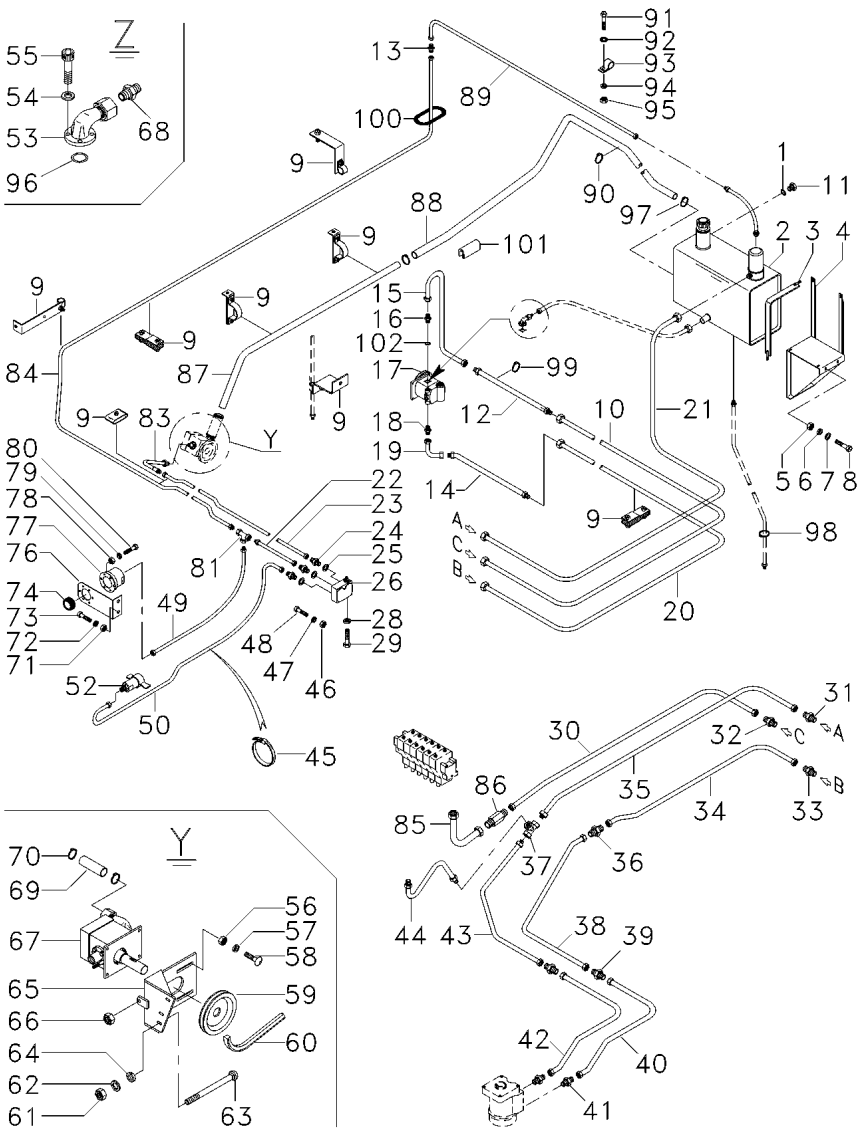

48	339123X1		3	PARAFUSO	BOLT	PERNO
49	055202N2		1	TUBO	PIPE	CANO
50	055204N2		1	MANGUEIRA	HOSE	FLEXIBLE
52	71358564		1	ACOPLADOR	COUPLER	ACOPLADOR
53	041537N1		1	CONEXÃO	CONNECTION	CONEXION
54	339375X1		4	ARRUELA	WASHER	ARANDELA
55	391979X1		4	PARAFUSO	BOLT	PERNO
56	339402X1		4	PORCA	NUT	TUERCA
57	339376X1		4	ARRUELA	WASHER	ARANDELA
58	1442456X1		4	PARAFUSO	BOLT	PERNO
59	3590944M1		1	POLIA	PULLEY	POLEA
60	3590943M1		1	CORREIA	BELT	CORREA
61	339402X1		3	PORCA	NUT	TUERCA
62	339376X1		3	ARRUELA	WASHER	ARANDELA
63	1441363X1		3	PARAFUSO	BOLT	PERNO
64	390734X1		3	ARRUELA	WASHER	ARANDELA
65	3590938M91		1	SUPORTE	BRACKET	SOPORTE
66	339054X1		1	PORCA	NUT	TUERCA
67	3590945M91	70-105 No	1	BOMBA	PUMP	BOMBA
68	048984T1		1	CONEXÃO	CONNECTION	CONEXION
69	117022010300		1	MANGUEIRA	HOSE	FLEXIBLE
70	490801M1		2	BRAÇADEIRA	CLAMP	ABRAZADERA
71	339169X1		2	PORCA	NUT	TUERCA
72	339374X1		2	ARRUELA	WASHER	ARANDELA
73	339123X1		2	PARAFUSO	BOLT	PERNO
74	71365883		1	ACOPLAMENTO	COUPLING	ACOPLAMIENTO
76	056241P1		1	SUPORTE	BRACKET	SOPORTE
77	45149800		1	FLANGE	FLANGE	PLETINA
78	390995X1		6	PORCA	NUT	TUERCA
79	339381X1		6	ARRUELA	WASHER	ARANDELA
80	339387X1		6	PARAFUSO	BOLT	PERNO
81	890035190561		1	CONEXÃO "T"	CONNECTION T	CONEXION T
83	C1ML2503X		1	MANGUEIRA	HOSE	FLEXIBLE
84	065392N1		1	TUBO	PIPE	CANO
85	056095N1		1	TUBO	PIPE	CANO
86	890035150281		1	CONEXÃO	CONNECTION	CONEXION
87	062730P1		1	TUBO	PIPE	CANO
88	062731P1		1	TUBO	PIPE	CANO
89	065390N1		1	TUBO	PIPE	CANO
90	45728300		1	BRAÇADEIRA	CLAMP	ABRAZADERA
91	339666X1		2	PARAFUSO	BOLT	PERNO
92	390971X1		2	ARRUELA	WASHER	ARANDELA
93	117522520700		2	BRAÇADEIRA	CLAMP	ABRAZADERA
94	339375X1		2	ARRUELA	WASHER	ARANDELA
95	339030X1		2	PORCA	NUT	TUERCA
96	364784X1		1	ANEL "O"	O RING	JUNTA TORICA
97	490801M1		2	BRAÇADEIRA	CLAMP	ABRAZADERA
98	45039100	[ABD]	3	BRAÇADEIRA	CLAMP	ABRAZADERA
98	45039100	[C]	18	BRAÇADEIRA	CLAMP	ABRAZADERA
99	45066900		2	BRAÇADEIRA	CLAMP	ABRAZADERA

Retorno / Admissão
Return / Mainfold
Retorno / Múltiple

Sistema Hidráulico
Hydraulic System
Sistema Hidráulico

70-90

6664

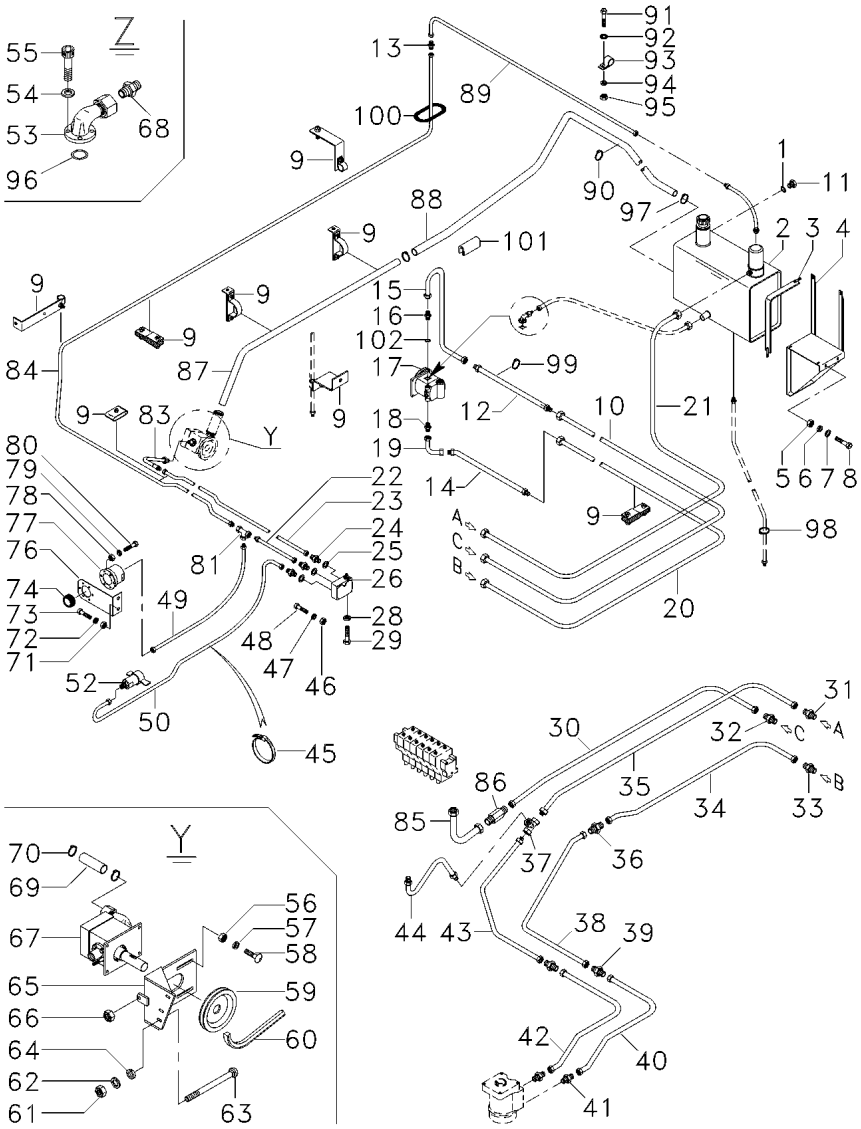

100	065714P1	**1**	PROTEÇÃO	GUARD	DEFENSA
101	065715P1	**1**	PROTEÇÃO	GUARD	DEFENSA
102	890035271271	**1**	ANEL	RING	ARO

[A] VERSÃO GRÃO - COM CAAP/CAIP
GRAIN VERSION - WITH CAAP/CAIP
VERSION GRANO - CON CAAP/CAIP

[B] VERSÃO GRÃO - SEM CAAP/CAIP
GRAIN VERSION - WITHOUT CAAP/CAIP
VERSION GRANO - SIN CAAP/CAIP

[C] VERSÃO ARROZ - 4X4
RICE VERSION - 4WD
VERSIÓN ARROCERA - 4X4

[D] VERSÃO ARROZ - SEM TRAÇÃO
RICE VERSION - WITHOUT 4WD
VERSION ARROZ - SIN REACCION

Bomba Hidráulica
Hydraulic Pump
Bomba Hidraulica

70-95

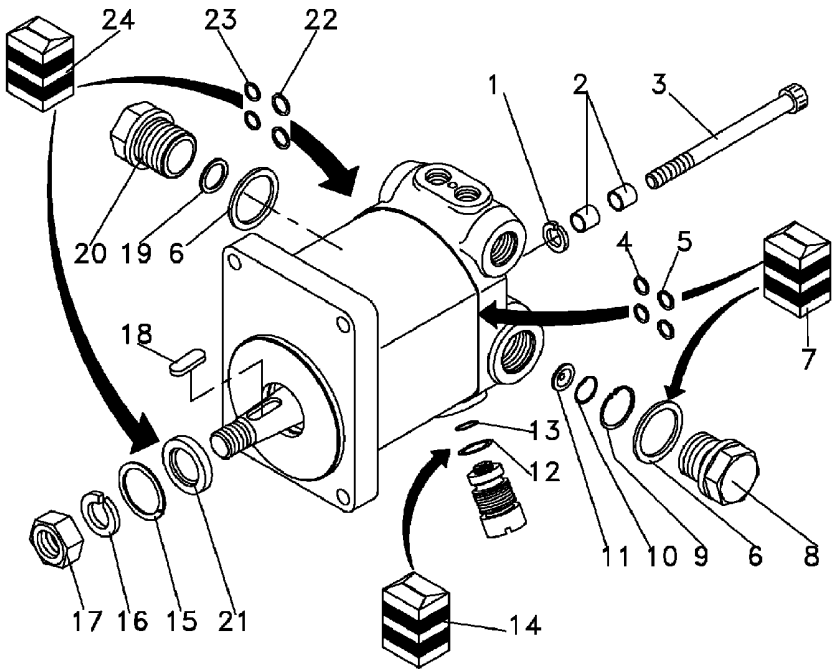

1	044625R1		
2	044623R1		
3	044624R1		
4	044638R1	7	
5	044639R1	7	
6	044637R1	7	
7	044636R1		[B]
8	044628R1		
9	044631R1		
10	044630R1		
11	044626R1		
12	044641R1	14	
13	044642R1	14	
14	044640R1		[C]
15	044622R1		
16	044620R1		
17	044621R1		
18	044619R1		
19	044629R1		
20	044627R1		
21	044635R1	24	
22	044634R1	24	
23	044633R1	24	
24	044632R1		[A]

[A] VEDAÇÃO DA BOMBA
PUMP VEDATION
VEDACIÓN DE LA BOMBA

[B] VEDAÇÃO DA TAMPA
CAP VEDATION
VEDACIÓN DEL TAPA

[C] VEDAÇÃO DA VÁLVULA LIMITADORA
LIMITER VALVE VEDATION
VEDACIÓN VÁLVULA LIMITADORA

4	ARRUELA	WASHER	ARANDELA
2	BUCHA	BUSH	CASQUILLO
4	PARAFUSO	BOLT	PERNO
2	ANEL "O"	O RING	JUNTA TORICA
2	ANEL "O"	O RING	JUNTA TORICA
2	ANEL	RING	ARO
X	JG. REPARO	KIT, REPAIR	JUEGO REPARACION
1	BUJÃO	PLUG	TAPON
1	ANEL	RING	ARO
1	ANEL	RING	ARO
1	DIAFRAGMA	DIAPHRAGM	DIAFRAGMA
1	ANEL "O"	O RING	JUNTA TORICA
1	ANEL "O"	O RING	JUNTA TORICA
X	JG. REPARO	KIT, REPAIR	JUEGO REPARACION
1	ARRUELA	WASHER	ARANDELA
1	ARRUELA	WASHER	ARANDELA
1	PORCA	NUT	TUERCA
1	CHAVETA	KEY	CLAVE
1	ARRUELA	WASHER	ARANDELA
1	BUJÃO	PLUG	TAPON
1	RETENTOR	SEAL	RETEN
2	ANEL "O"	O RING	JUNTA TORICA
2	ANEL "O"	O RING	JUNTA TORICA
X	JG. REPARO	KIT, REPAIR	JUEGO REPARACION

Reservatório Hidráulico
Hydraulic Container
Deposito Hidraulico

70-100

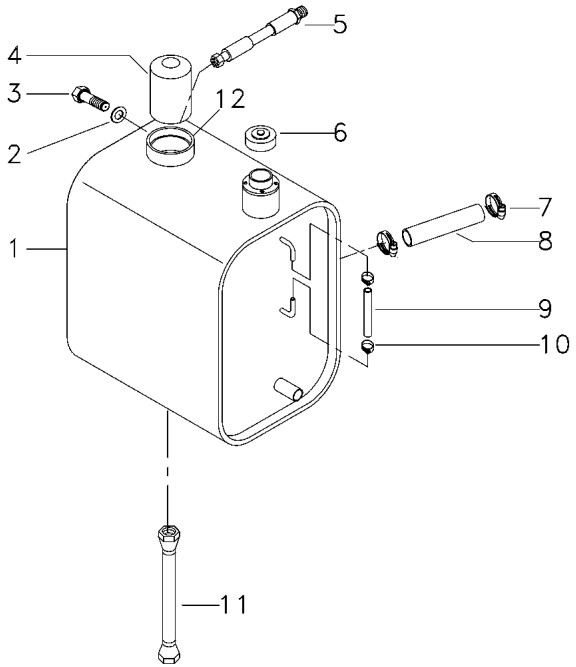

1	042834S1		**1**	RESERVATÓRIO	CONTAINER	CONTENEDOR
2	890035271251		**1**	JUNTA	GASKET	EMPAQUETADURA.
3	339144X1		**1**	PARAFUSO	BOLT	PERNO
4	034391T1		**1**	ELEMENTO	ELEMENT	ELEMENTO
5	041518T1		**1**	MANGUEIRA	HOSE	FLEXIBLE
6	034322T1		**1**	BOCAL	FILLER	RELLENADOR
7	1440857X1		**2**	BRAÇADEIRA	CLAMP	ABRAZADERA
8	065596P1		**1**	MANGUEIRA	HOSE	FLEXIBLE
9	117502627200		**1**	MANGUEIRA	HOSE	FLEXIBLE
10	890025533016		**2**	BRAÇADEIRA	CLAMP	ABRAZADERA
11	3468316M91	➡ 5715	**1**	MANGUEIRA	HOSE	FLEXIBLE
11	3468313M91	➡▌ 5716	**1**	MANGUEIRA	HOSE	FLEXIBLE
12	490801M1		**1**	BRAÇADEIRA	CLAMP	ABRAZADERA

Bomba Hidráulica
Hydraulic Pump
Bomba Hidraulica

70-105

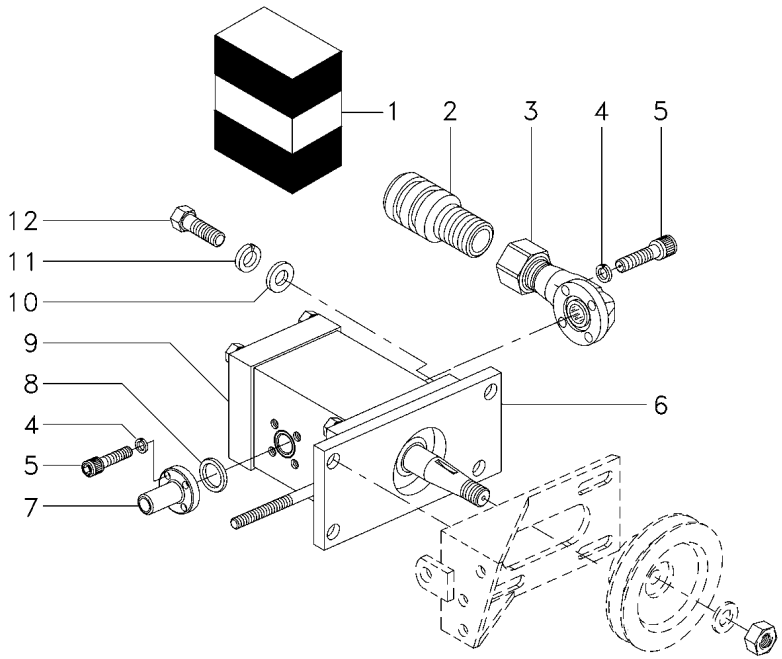

1	2710979M91	BOSCH	**1** JG. REPARO	KIT, REPAIR	JUEGO REPARACION
2	6202908M1		**1** CONEXÃO	CONNECTION	CONEXION
3	850000900006		**1** FLANGE	FLANGE	PLETINA
4	339375X1		**8** ARRUELA	WASHER	ARANDELA
5	880009122127		**8** PARAFUSO	BOLT	PERNO
6	064179S1		**1** SUPORTE	BRACKET	SOPORTE
7	117522514900		**1** FLANGE	FLANGE	PLETINA
8	890007890180		**1** ANEL	RING	ARO
9	850002900001	REXROTH	**1** BOMBA	PUMP	BOMBA
9	850000900019	BOSCH	**1** BOMBA	PUMP	BOMBA
10	339024X1		**4** ARRUELA	WASHER	ARANDELA
11	339374X1		**4** ARRUELA	WASHER	ARANDELA
12	339761X1		**4** PARAFUSO	BOLT	PERNO

Cj. Comando Hidráulico
Hydraulic Command Assy
Conj. Mando Hidraulico

Com Caap/ Caip
With Caap/ Caip
Con Caap/ Caip

70-110

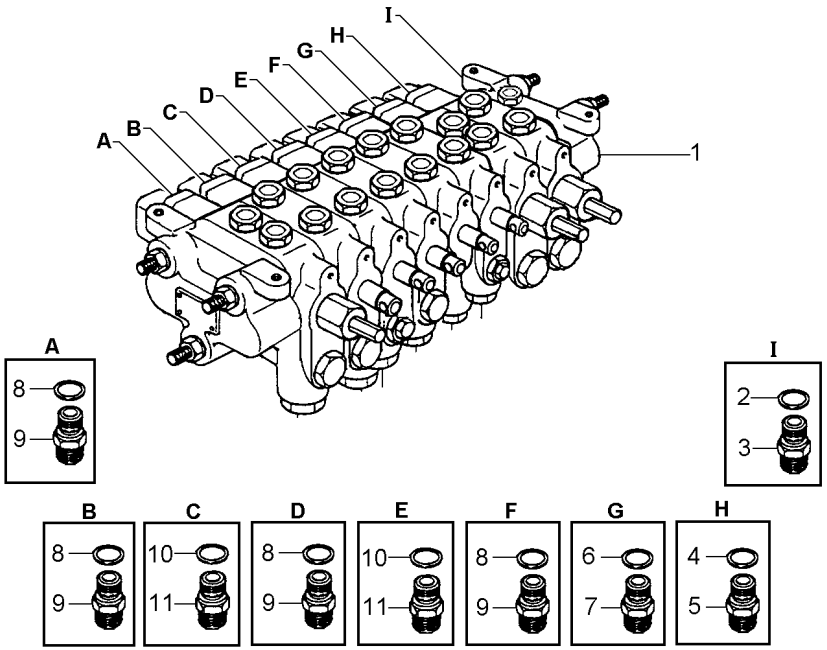

1	054296T1	70-120 No 0136	**1**	CJ. COMANDO	KIT, ACTUATOR	JUEGO ACTUADOR
1	069043T1	70-125 No 0137	**1**	CJ. COMANDO	KIT, ACTUATOR	JUEGO ACTUADOR
2	890007900022		**1**	JUNTA	GASKET	EMPAQUETADURA.
3	890035071284		**1**	CONEXÃO	CONNECTION	CONEXION
4	890007900019		**1**	JUNTA	GASKET	EMPAQUETADURA.
5	890035071251		**1**	CONEXÃO	CONNECTION	CONEXION
6	890007900019		**1**	JUNTA	GASKET	EMPAQUETADURA.
7	890035071281		**1**	CONEXÃO	CONNECTION	CONEXION
8	890007900019		**8**	JUNTA	GASKET	EMPAQUETADURA.
9	3590885M1		**8**	CONEXÃO	CONNECTION	CONEXION
10	890007900019		**3**	JUNTA	GASKET	EMPAQUETADURA.
11	B1MT03X16		**3**	CONEXÃO	CONNECTION	CONEXION

Cj. Comando Hidráulico
Hydraulic Command Assy
Conj. Mando Hidraulico

Com Caap/ Caip
With Caap/ Caip
Con Caap/ Caip

70-115

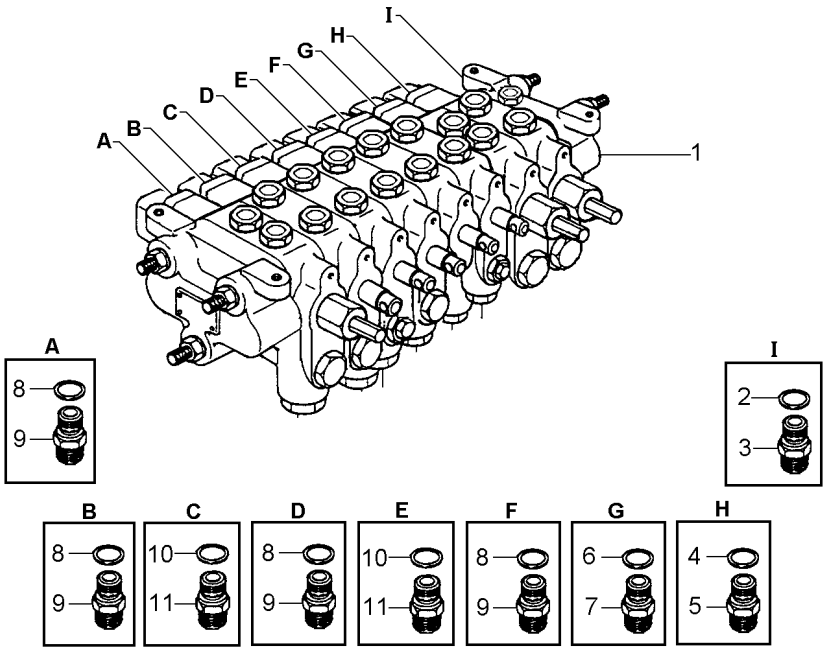

1	069043T1	70-125 No	**1**	CJ. COMANDO	KIT, ACTUATOR	JUEGO ACTUADOR
2	890007900022		**1**	JUNTA	GASKET	EMPAQUETADURA.
3	890035071284		**1**	CONEXÃO	CONNECTION	CONEXION
4	890007900019		**1**	JUNTA	GASKET	EMPAQUETADURA.
5	890035071251		**1**	CONEXÃO	CONNECTION	CONEXION
6	890007900019		**1**	JUNTA	GASKET	EMPAQUETADURA.
7	890035071281		**1**	CONEXÃO	CONNECTION	CONEXION
8	890007900019		**8**	JUNTA	GASKET	EMPAQUETADURA.
9	3590885M1		**8**	CONEXÃO	CONNECTION	CONEXION
10	890007900019		**3**	JUNTA	GASKET	EMPAQUETADURA.
11	B1MT03X16		**3**	CONEXÃO	CONNECTION	CONEXION

Comando Hidráulico
Control Valves
Comando Hidráulico

Com Caap / Caip
With Caap / Caip
Con Caap / Caip

70-120

0136

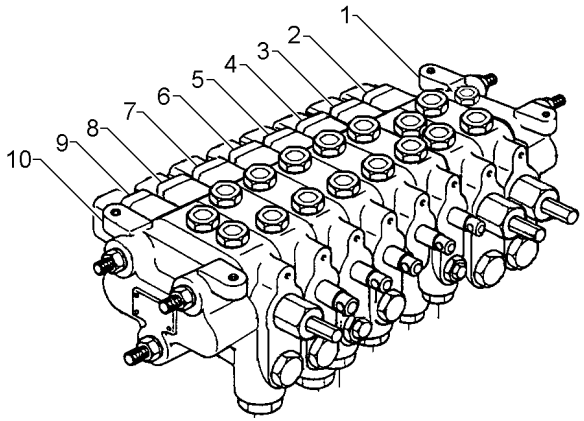

1	056655R1	[A] 70-130 No	**1**	CORPO	BODY	CUERPO
2	056652R1	[B] 70-135 No	**1**	CORPO	BODY	CUERPO
3	056650R1	[C] 70-145 No	**1**	CORPO	BODY	CUERPO
4	056649R2	[D] 70-155 No	**1**	CORPO	BODY	CUERPO
5	056648R2	[E] 70-160 No	**1**	CORPO	BODY	CUERPO
6	056653R1	[F] 70-165 No	**1**	CORPO	BODY	CUERPO
7	056653R1	[G] 70-165 No	**1**	CORPO	BODY	CUERPO
8	056653R1	[H] 70-165 No	**1**	CORPO	BODY	CUERPO
9	056651R1	[I] 70-180 No	**1**	CORPO	BODY	CUERPO
10	056654R1	70-190 No	**1**	CORPO	BODY	CUERPO

[A] SAÍDA
EXIT
SALIDA

[B] LEVANTE DA PLATAFORMA
TABLE LIFT
ELEVACION DE LA PLATAFORMA

[C] ENTRADA
ENTRANCE
ENTRADA

[D] VARIADOR DE TRAÇÃO
TRACTION DRIVE
MANDO DE LA TRACCION

[E] ELEVAÇÃO DO MOLINETE
REEL LIFT
LEVANTE DEL MOLINETE

[F] TUBO DE DESCARGA
UNLOADING PIPE
TUBO DE DESCARGA

[G] ACIONAMENTO DA DESCARGA
UNLOADING DRIVE
ACION. DE LA DESCARGA

[H] VARIADOR DO CILINDRO DE TRILHA
CYLINDER DRIVE
VARIADOR VELOCIDAD CILINDRO TRILLA

Comando Hidráulico Control Valves Comando Hidráulico	Com Caap / Caip With Caap / Caip Con Caap / Caip	70-120	➡ 0136

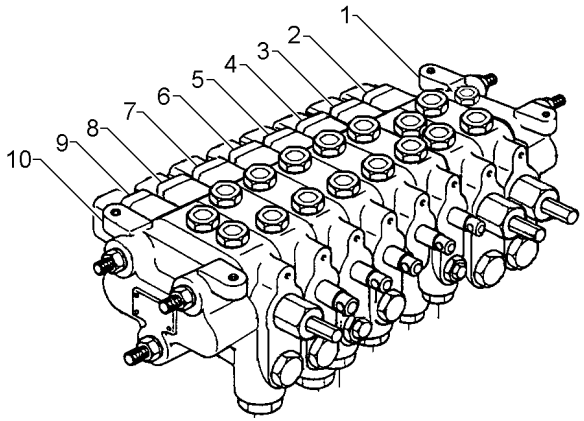

[I] INCLINAÇÃO DA PLATAFORMA
HEADER TILT
INCLINACIÓN DE LA PLATAFORMA

Comando Hidráulico
Control Valves
Comando Hidráulico

Com Caap / Caip
With Caap / Caip
Con Caap / Caip

70-125

0137

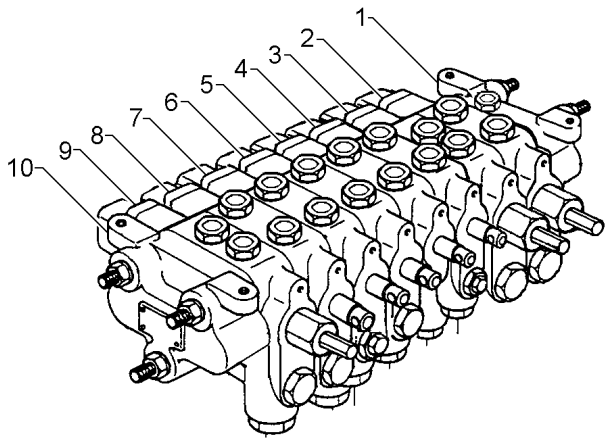

1	056655R1	[A] 70-130 No	**1**	CORPO	BODY	CUERPO
2	070086R1	[B] 70-140 No	**1**	CORPO	BODY	CUERPO
3	070085R1	[C] 70-150 No	**1**	CORPO	BODY	CUERPO
4	056649R2	[D] 70-155 No	**1**	CORPO	BODY	CUERPO
5	056648R1	[E] 70-160 No	**1**	CORPO	BODY	CUERPO
6	056653R1	[F] 70-170 No	**1**	CORPO	BODY	CUERPO
7	6201061M91	[G] 70-175 No	**1**	CORPO	BODY	CUERPO
8	056653R1	[H] 70-170 No	**1**	CORPO	BODY	CUERPO
9	070087R1	[I] 70-185 No	**1**	CORPO	BODY	CUERPO
10	056654R1	70-190 No	**1**	CORPO	BODY	CUERPO

[A] SAÍDA
EXIT
SALIDA

[B] LEVANTE DA PLATAFORMA
TABLE LIFT
ELEVACION DE LA PLATAFORMA

[C] ENTRADA
ENTRANCE
ENTRADA

[D] VARIADOR DE TRAÇÃO
TRACTION DRIVE
MANDO DE LA TRACCION

[E] ELEVAÇÃO DO MOLINETE
REEL LIFT
LEVANTE DEL MOLINETE

[F] TUBO DE DESCARGA
UNLOADING PIPE
TUBO DE DESCARGA

[G] ACIONAMENTO DA DESCARGA
UNLOADING DRIVE
ACION. DE LA DESCARGA

[H] VARIADOR DO CILINDRO DE TRILHA
CYLINDER DRIVE
VARIADOR VELOCIDAD CILINDRO TRILLA

Comando Hidráulico Control Valves Comando Hidráulico	Com Caap / Caip With Caap / Caip Con Caap / Caip	70-125	0137

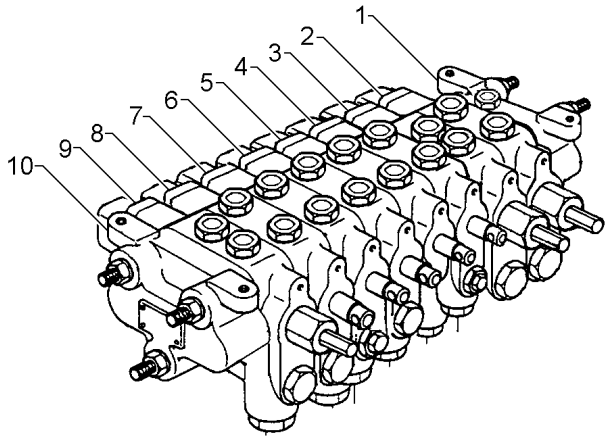

[I] INCLINAÇÃO DA PLATAFORMA
HEADER TILT
INCLINACIÓN DE LA PLATAFORMA

Comando Hidráulico
Control Valves
Mando Hidráulico

Corpo De Saída
Outlet Body
Cuerpo De Salida

70-130

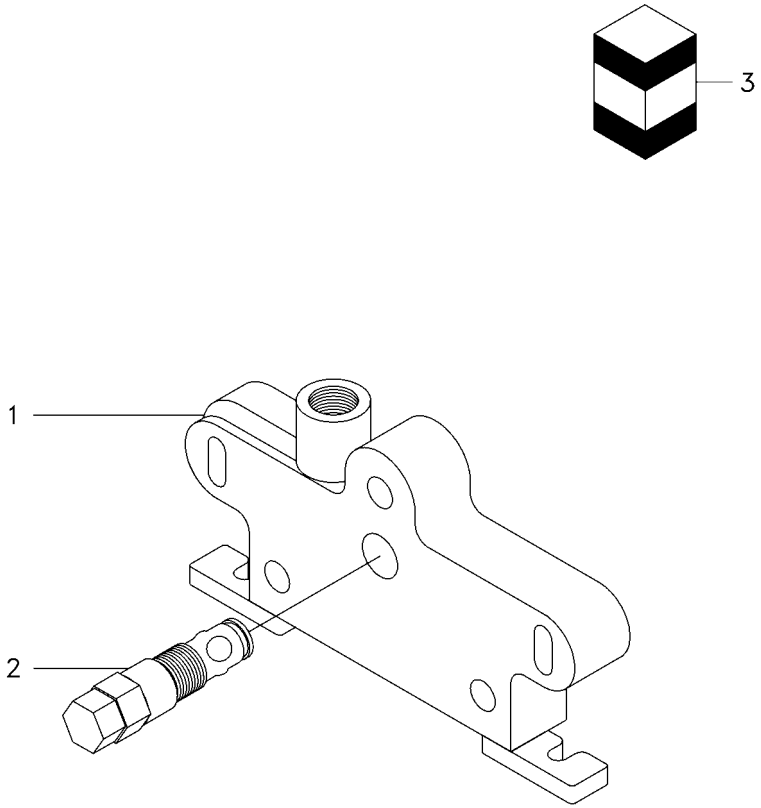

1	056692R1	**1** CORPO	BODY	CUERPO
2	056691R1	**1** VÁLVULA	VALVE	VALVULA
3	056695R1	**1** JG. REPARO	KIT, REPAIR	JUEGO REPARACION

Comando Hidráulico Control Valves Mando Hidráulico	Corpo Do Levante Da Plataforma Table Lift Valve Body Cuerpo Del Levante Plataforma	70-135	0136

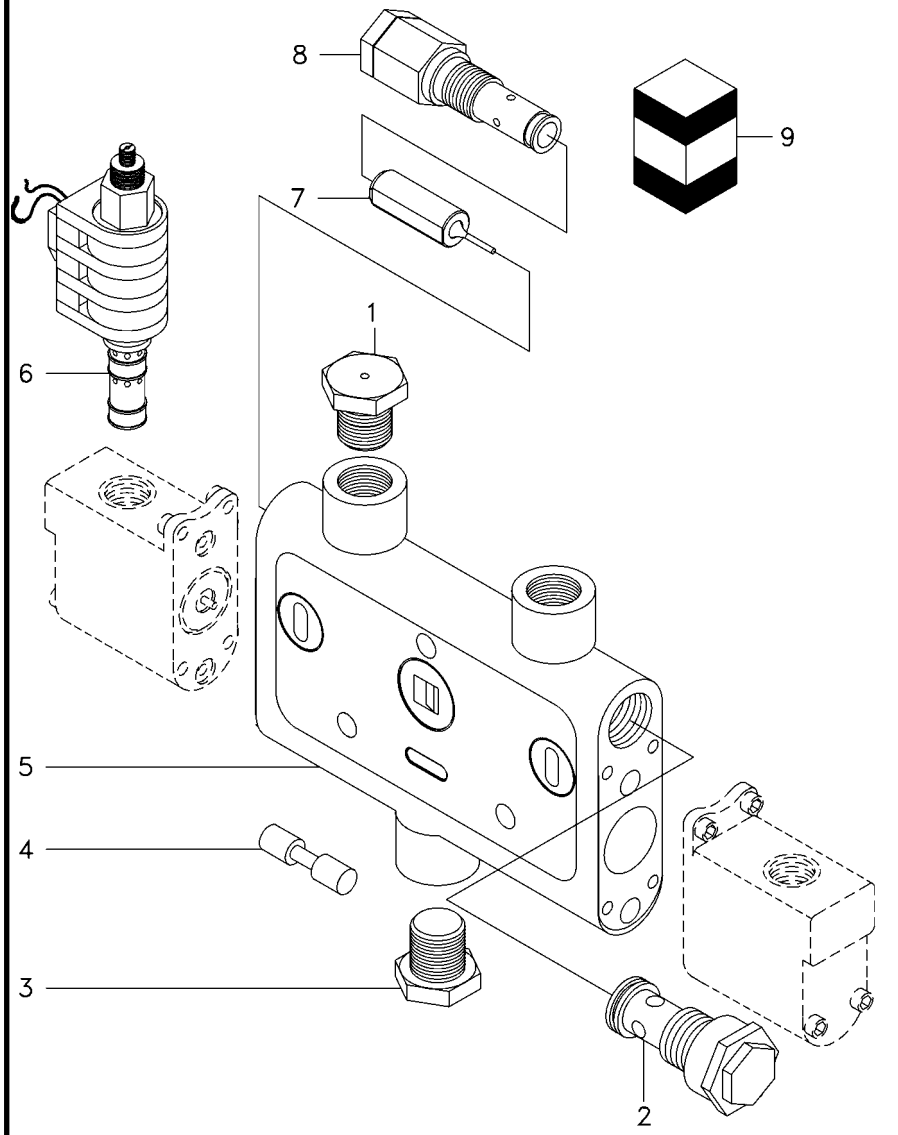

1	056666R1		**1** TAMPÃO	PAD	ALMOHADILLA
2	056656R1	[C]	**1** VÁLVULA	VALVE	VALVULA
3	056660R1	[B]	**1** VÁLVULA	VALVE	VALVULA
4	056686R1		**1** HASTE	RAIL	RIEL
5	056684R1		**1** CORPO	BODY	CUERPO
6	056682R1	[D]	**2** SOLENÓIDE	SOLENOID	SOLENOIDE
7	056685R1		**1** PISTÃO	PISTON	PISTON
8	056668R1	[A] 70bar	**1** VÁLVULA	VALVE	VALVULA
9	056681R1		**1** JG. REPARO	KIT, REPAIR	JUEGO REPARACION

[A] VÁLVULA ALÍVIO
RELIEF VALVE
VALVULA ALIVIO

[B] VÁVULA RETENÇÃO CARGA
LOAD RETENTION VALVE
VALVULA RETENCIÓN CARGA

[C] VÁLVULA RETENÇÃO PILOTADA
PILOT RETENTION VALVE
VALVULA RETENCIÓN PILOT

[D] CENTRO FECHADO
CLOSED CENTER
CENTRO CERRADO

Comando Hidráulico
Control Valves
Mando Hidráulico

Corpo Do Levante Da Plataforma
Table Lift Valve Body
Cuerpo Del Levante Plataforma

70-140

0137

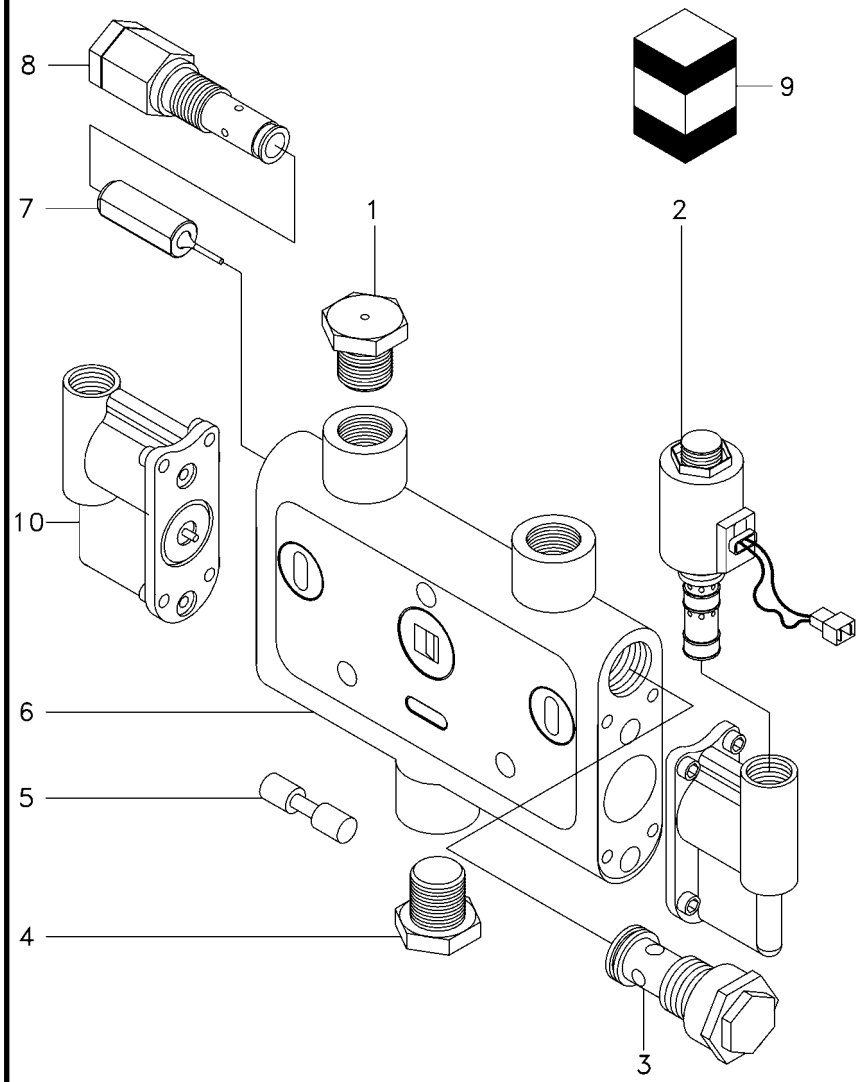

1	056666R1	
2	070079R1	[D]
3	056656R1	[C]
4	056660R1	[B]
5	056686R1	
6	070081R1	
7	056685R1	
8	056668R1	[A]
9	070092R1	
10	6209838M1	

[A] VÁLVULA ALÍVIO
RELIEF VALVE
VALVULA ALIVIO

[B] VÁVULA RETENÇÃO CARGA
LOAD RETENTION VALVE
VALVULA RETENCIÓN CARGA

[C] VÁLVULA RETENÇÃO PILOTADA
PILOT RETENTION VALVE
VALVULA RETENCIÓN PILOT

[D] CENTRO FECHADO
CLOSED CENTER
CENTRO CERRADO

1	TAMPÃO	PAD	ALMOHADILLA
2	SOLENÓIDE	SOLENOID	SOLENOIDE
1	VÁLVULA	VALVE	VALVULA
1	VÁLVULA	VALVE	VALVULA
1	HASTE	RAIL	RIEL
2	CORPO	BODY	CUERPO
1	PISTÃO	PISTON	PISTON
1	VÁLVULA	VALVE	VALVULA
1	JG. REPARO	KIT, REPAIR	JUEGO REPARACION
2	TAMPA	COVER	CUBIERTA

Comando Hidráulico
Control Valves
Mando Hidráulico

Corpo De Entrada
Input Body
Cuerpo De Entrada

70-145

0136

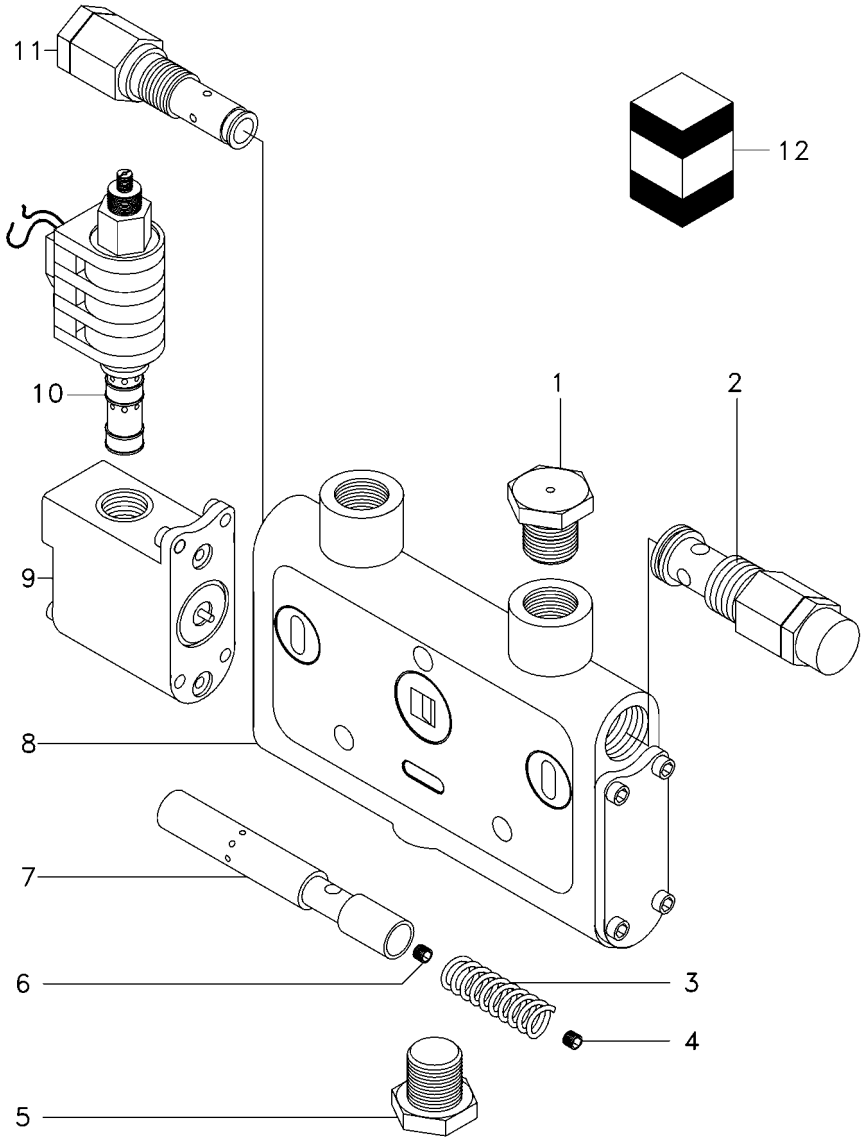

1	056666R1		**1**	TAMPÃO	PAD	ALMOHADILLA
2	056665R1	[A]	**1**	VÁLVULA	VALVE	VALVULA
		∅ 1,8MM				
3	056673R1		**1**	MOLA	SPRING	RESORTE
4	056674R1	∅ 0,5 mm	**1**	BUJÃO	PLUG	TAPON
5	056672R1		**1**	TAMPÃO	PAD	ALMOHADILLA
6	056671R1	∅ 1,8 mm	**1**	BUJÃO	PLUG	TAPON
7	056670R1		**1**	HASTE	SPINDLE	MANGUETA
8	056667R1		**2**	CORPO	BODY	CUERPO
9	056669R1		**1**	POSICIONADOR	POSITIONER	POSICIONADOR
10	063396R1	[C]	**1**	SOLENÓIDE	SOLENOID	SOLENOIDE
11	056668R1	[B]	**1**	VÁLVULA	VALVE	VALVULA
12	056677R1		**1**	JG. REPARO	KIT, REPAIR	JUEGO REPARACION

[A] VÁLVULA ALÍVIO
RELIEF VALVE
VALVULA ALIVIO

[B] VÁLVULA PILOTADA
PILOT RELIEF VALVE
VALVULA VALVE

[C] CENTRO ABERTO
OPEN CENTER
CENTRO ABIERTO

Comando Hidráulico Control Valves Mando Hidráulico	Corpo De Entrada Input Body Cuerpo De Entrada	70-150	➡ 0137

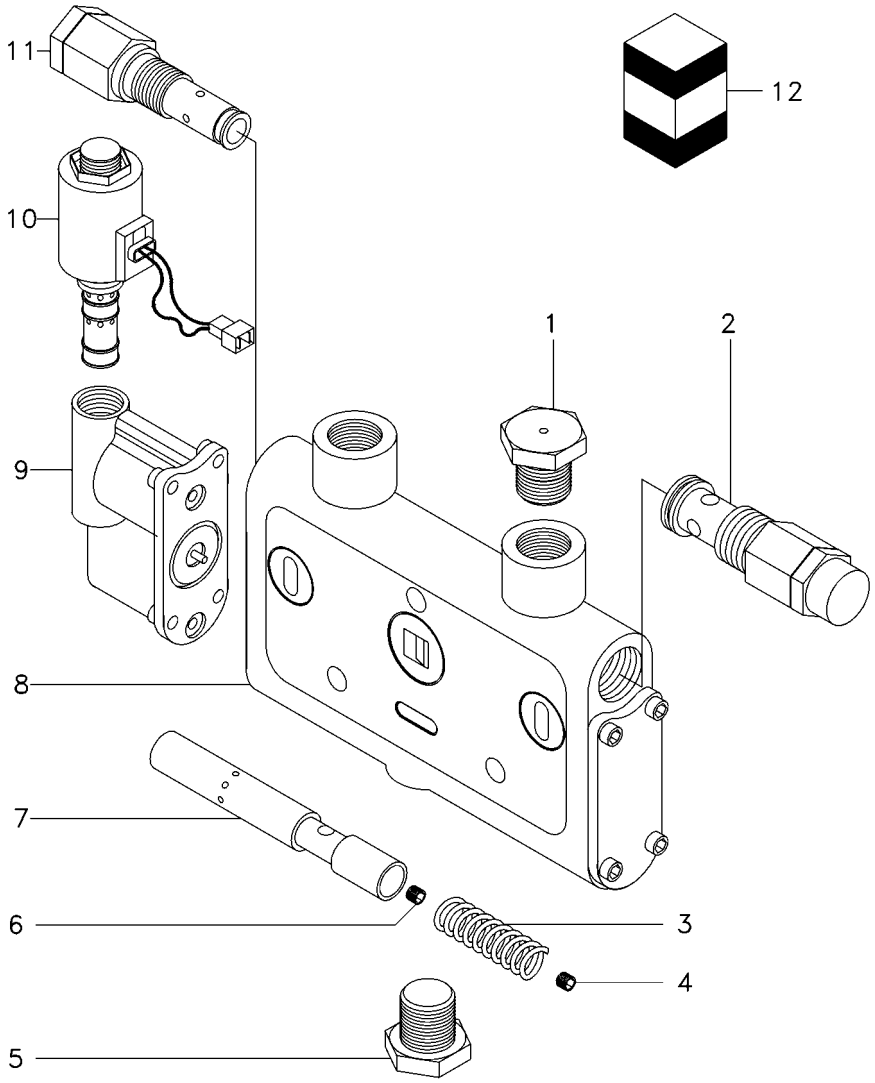

1	056666R1		**1**	TAMPÃO	PAD	ALMOHADILLA
2	056665R1	[A]	**1**	VÁLVULA	VALVE	VALVULA
3	056673R1		**1**	MOLA	SPRING	RESORTE
4	056674R1	∅ 0,5 mm	**1**	BUJÃO	PLUG	TAPON
5	056672R1		**1**	TAMPÃO	PAD	ALMOHADILLA
6	056671R1	∅ 1,8 mm	**1**	BUJÃO	PLUG	TAPON
7	056670R1		**1**	HASTE	SPINDLE	MANGUETA
8	070083R1		**1**	CORPO	BODY	CUERPO
9	070082R1		**1**	POSICIONADOR	POSITIONER	POSICIONADOR
10	070084R1	[C]	**1**	SOLENÓIDE	SOLENOID	SOLENOIDE
11	056668R1	[B]	**1**	VÁLVULA	VALVE	VALVULA
12	070094R1		**1**	JG. REPARO	KIT, REPAIR	JUEGO REPARACION

[A] VÁLVULA ALÍVIO
RELIEF VALVE
VALVULA ALIVIO

[B] VÁLVULA PILOTADA
PILOT RELIEF VALVE
VALVULA VALVE

[C] CENTRO ABERTO
OPEN CENTER
CENTRO ABIERTO

Comando Hidráulico
Control Valves
Mando Hidráulico

Corpo Do Variador De Tração
Traction Drive Valve Body
Cuerpo Del Mando De La Traccion

70-155

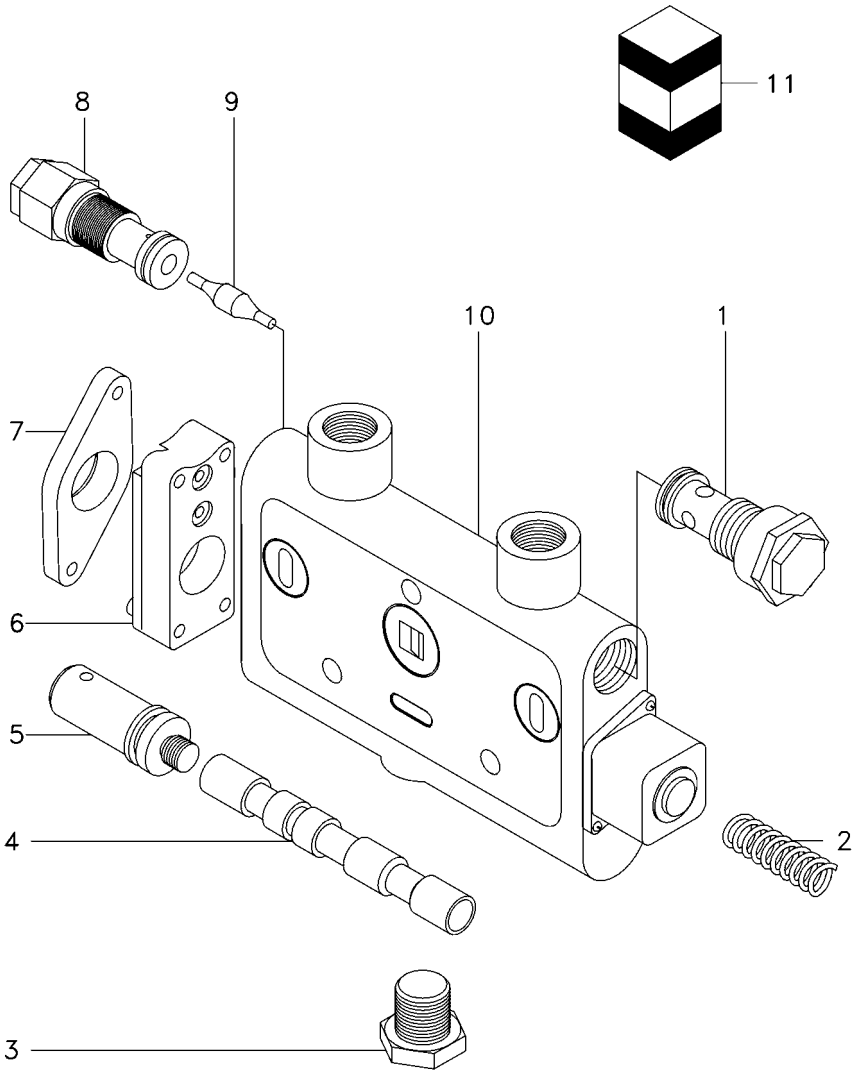

1	056656R1	[A]	**1**	VÁLVULA	VALVE	VALVULA
2	056664R1		**1**	MOLA	SPRING	RESORTE
3	056660R1	[B]	**1**	VÁLVULA	VALVE	VALVULA
4	056661R1		**1**	HASTE	RAIL	RIEL
5	056662R1		**1**	EXTENSÃO	EXTENSION	EXTENSION
6	056659R1		**1**	POSICIONADOR	POSITIONER	POSICIONADOR
7	056663R1		**2**	PLACA	PLATE	PLATO
8	6201060M91	[A]	**5**	VÁLVULA	VALVE	VALVULA
9	056657R1		**1**	HASTE	SPINDLE	MANGUETA
10	056658R1		**1**	CORPO	BODY	CUERPO
11	056678R1		**1**	JG. REPARO	KIT, REPAIR	JUEGO REPARACION

[A] VÁLVULA RETENÇÃO PILOTADA
PILOT RETENTION VALVE
VALVULA RETENCIÓN PILOT

[B] VÁVULA RETENÇÃO CARGA
LOAD RETENTION VALVE
VALVULA RETENCIÓN CARGA

Comando Hidráulico Control Valves Mando Hidráulico	Corpo Elevação Do Molinete Reel Lift Body Cuerpo Elevación Molinete	70-160

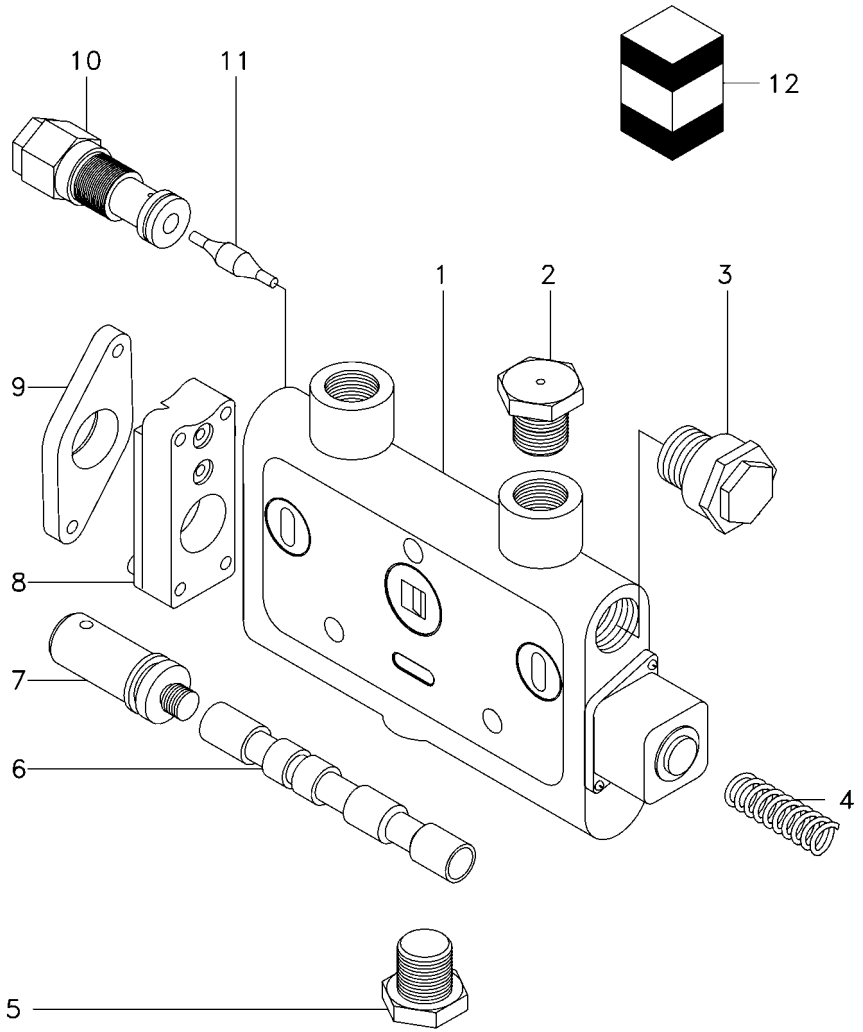

1	056676R1		**1**	CORPO	BODY	CUERPO
2	056666R1		**1**	TAMPÃO	PAD	ALMOHADILLA
3	056675R1		**1**	TAMPÃO	PAD	ALMOHADILLA
4	056664R1		**1**	MOLA	SPRING	RESORTE
5	056660R1	[B]	**1**	VÁLVULA	VALVE	VALVULA
6	056661R1		**1**	HASTE	RAIL	RIEL
7	056662R1		**1**	EXTENSÃO	EXTENSION	EXTENSION
8	056659R1		**1**	POSICIONADOR	POSITIONER	POSICIONADOR
9	056663R1		**1**	PLACA	PLATE	PLATO
10	056656R1	[A]	**1**	VÁLVULA	VALVE	VALVULA
		➡ 3S001385				
10	6201060M91	[A]	**1**	VÁLVULA	VALVE	VALVULA
		➡ 3S001386				
11	056657R1		**1**	HASTE	SPINDLE	MANGUETA
12	056679R1		**1**	JG. REPARO	KIT, REPAIR	JUEGO REPARACION

[A] VÁLVULA RETENÇÃO PILOTADA
PILOT RETENTION VALVE
VALVULA RETENCIÓN PILOT

[B] VÁVULA RETENÇÃO CARGA
LOAD RETENTION VALVE
VALVULA RETENCIÓN CARGA

Comando Hidráulico
Control Valves
Mando Hidráulico

Tubo Desc./Desc.Grãos/Cil.Trilha

70-165

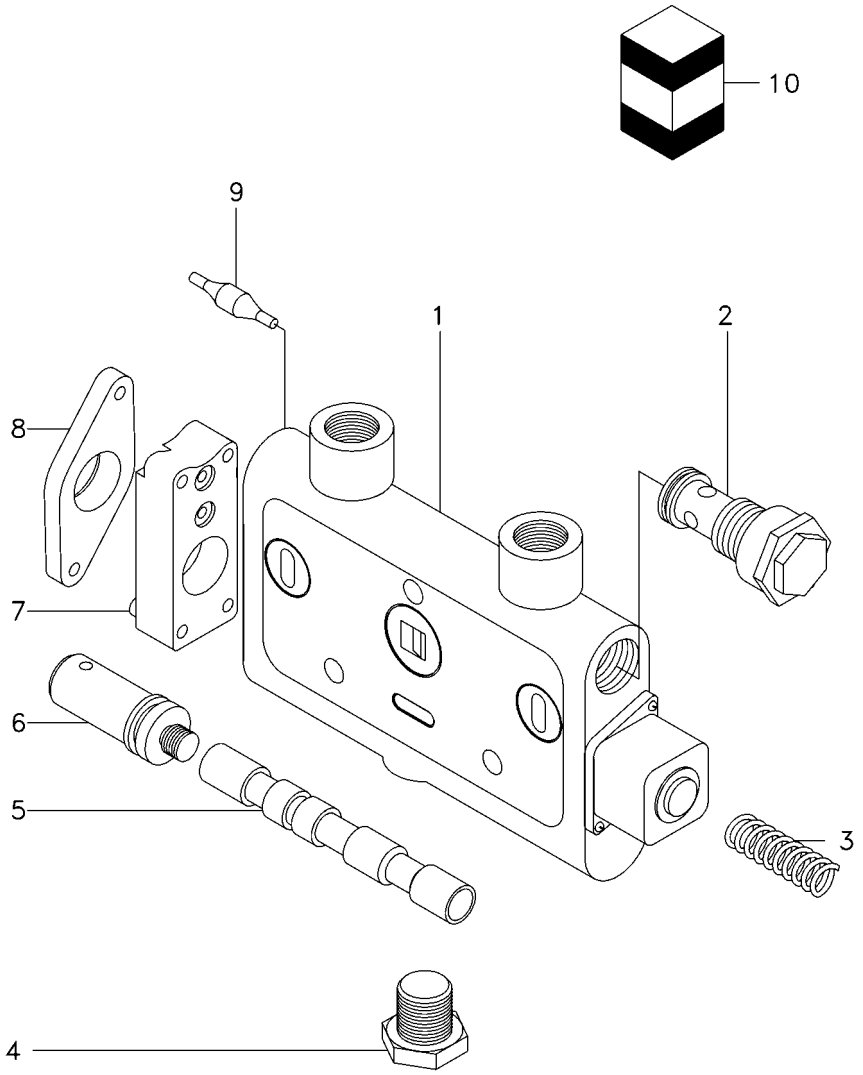

1	056676R1		**1**	CORPO	BODY	CUERPO
2	056656R1	[A]	**2**	VÁLVULA	VALVE	VALVULA
3	056664R1		**1**	MOLA	SPRING	RESORTE
4	056660R1	[B]	**1**	VÁLVULA	VALVE	VALVULA
5	056661R1		**1**	HASTE	RAIL	RIEL
6	056662R1		**1**	EXTENSÃO	EXTENSION	EXTENSION
7	056659R1		**1**	POSICIONADOR	POSITIONER	POSICIONADOR
8	056663R1		**1**	PLACA	PLATE	PLATO
9	056657R1		**1**	HASTE	SPINDLE	MANGUETA
10	056678R1		**1**	JG. REPARO	KIT, REPAIR	JUEGO REPARACION

[A] VÁLVULA RETENÇÃO PILOTADA
PILOT RETENTION VALVE
VALVULA RETENCIÓN PILOT

[B] VÁVULA RETENÇÃO CARGA
LOAD RETENTION VALVE
VALVULA RETENCIÓN CARGA

Comando Hidráulico
Control Valves
Mando Hidráulico

Corpo Tubo Descarga E Cil.Trilha

70-170

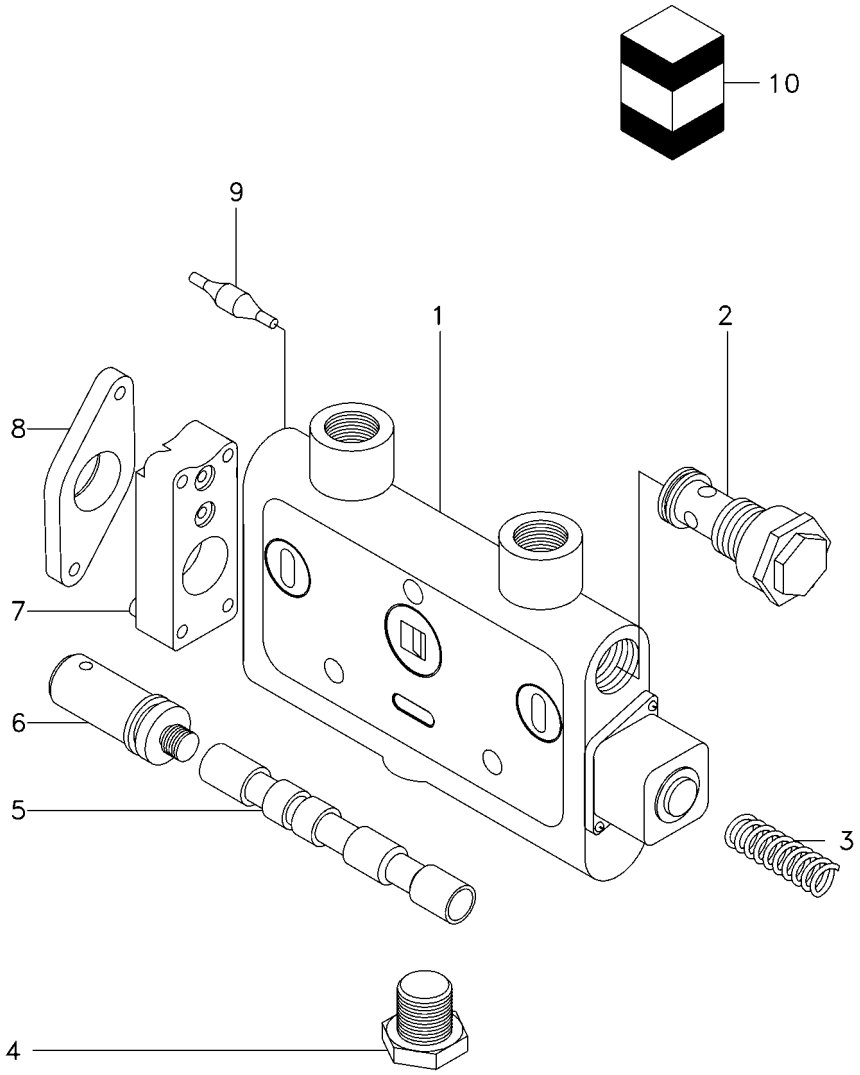

1	056676R1		**1**	CORPO	BODY	CUERPO
2	056656R1	[A]	**2**	VÁLVULA	VALVE	VALVULA
3	056664R1		**1**	MOLA	SPRING	RESORTE
4	056660R1	[B]	**1**	VÁLVULA	VALVE	VALVULA
5	056661R1		**1**	HASTE	RAIL	RIEL
6	056662R1		**1**	EXTENSÃO	EXTENSION	EXTENSION
7	056659R1		**1**	POSICIONADOR	POSITIONER	POSICIONADOR
8	056663R1		**1**	PLACA	PLATE	PLATO
9	056657R1		**1**	HASTE	SPINDLE	MANGUETA
10	056678R1		**1**	JG. REPARO	KIT, REPAIR	JUEGO REPARACION

[A] VÁLVULA RETENÇÃO PILOTADA
PILOT RETENTION VALVE
VALVULA RETENCIÓN PILOT

[B] VÁVULA RETENÇÃO CARGA
LOAD RETENTION VALVE
VALVULA RETENCIÓN CARGA

Comando Hidráulico
Control Valves
Mando Hidráulico

Acionamento Da Descarga De Grãos
Discharge Drive
Accionamento De Descarga

70-175

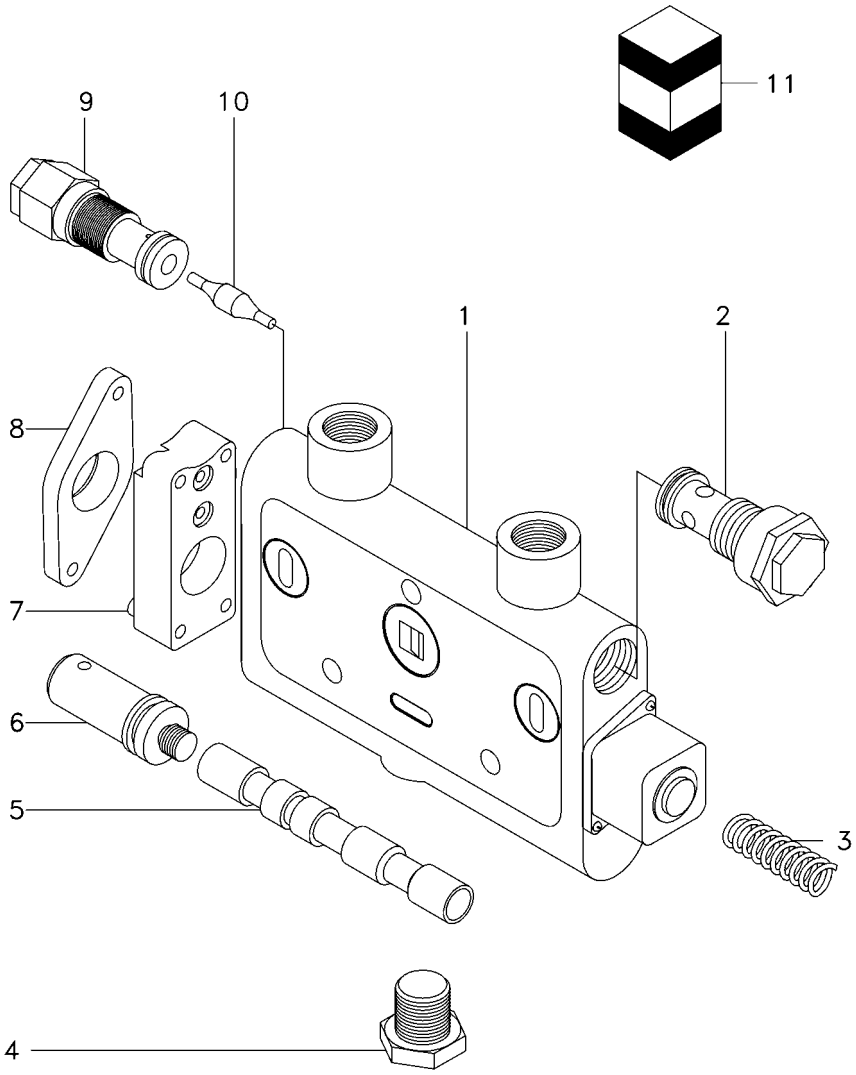

1	056676R1		**1**	CORPO	BODY	CUERPO
2	6201060M91	[A]	**1**	VÁLVULA	VALVE	VALVULA
3	056664R1		**1**	MOLA	SPRING	RESORTE
4	056660R1	[B]	**1**	VÁLVULA	VALVE	VALVULA
5	056661R1		**1**	HASTE	RAIL	RIEL
6	056662R1		**1**	EXTENSÃO	EXTENSION	EXTENSION
7	056659R1		**1**	POSICIONADOR	POSITIONER	POSICIONADOR
8	056663R1		**1**	PLACA	PLATE	PLATO
9	056656R1	[A]	**1**	VÁLVULA	VALVE	VALVULA
10	056657R1		**1**	HASTE	SPINDLE	MANGUETA
11	056678R1		**1**	JG. REPARO	KIT, REPAIR	JUEGO REPARACION

[A] VÁLVULA RETENÇÃO PILOTADA
PILOT RETENTION VALVE
VALVULA RETENCIÓN PILOT

[B] VÁVULA RETENÇÃO CARGA
LOAD RETENTION VALVE
VALVULA RETENCIÓN CARGA

Comando Hidráulico Control Valves Mando Hidráulico	Corpo De Inclinação Da Plataforma Table Tilt Valve Body Cuerpo De Inclinación Plataforma	70-180	0136

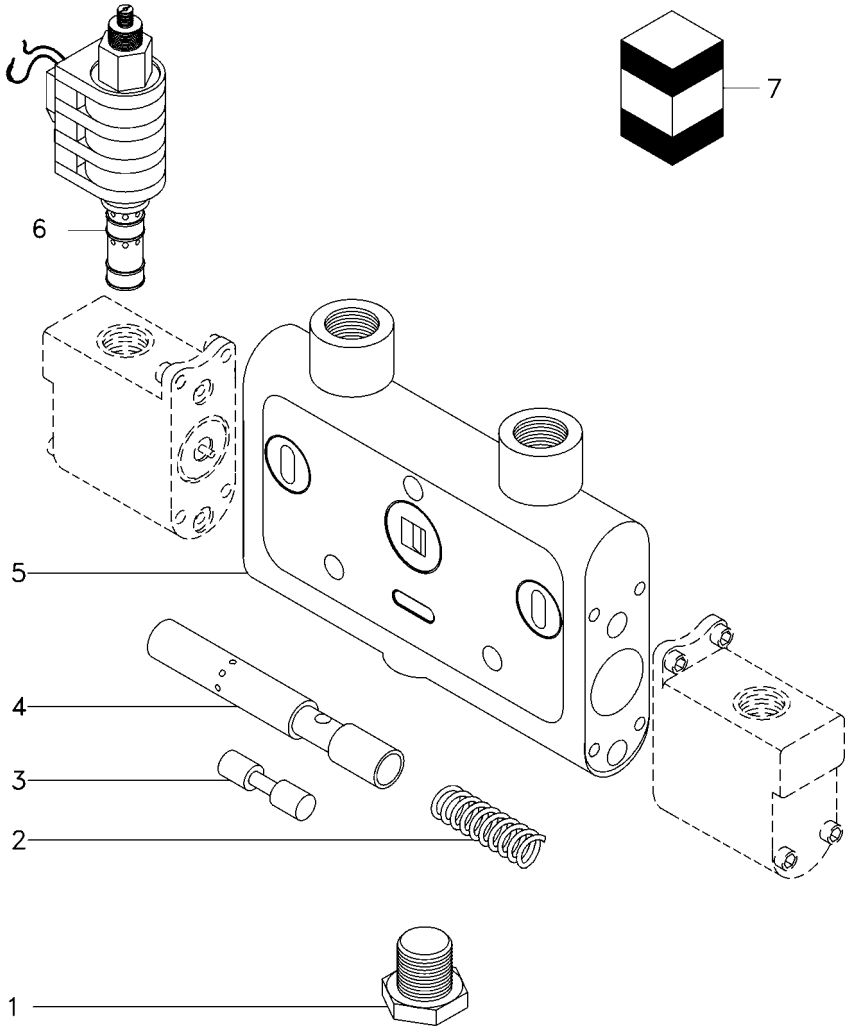

1	056660R1	[A]	**1**	VÁLVULA	VALVE	VALVULA
2	056687R1		**2**	MOLA	SPRING	RESORTE
3	056690R1		**1**	BUCHA	BUSH	CASQUILLO
4	056689R1		**1**	HASTE	RAIL	RIEL
5	056688R1		**1**	CORPO	BODY	CUERPO
6	056682R1	[B]	**2**	SOLENÓIDE	SOLENOID	SOLENOIDE
7	056680R1		**1**	JG. REPARO	KIT, REPAIR	JUEGO REPARACION

[A] VÁVULA RETENÇÃO CARGA
LOAD RETENTION VALVE
VALVULA RETENCIÓN CARGA

[B] CENTRO FECHADO
CLOSED CENTER
CENTRO CERRADO

Comando Hidráulico	Corpo De Inclinação Da Plataforma	70-185	0136
Control Valves	Table Tilt Valve Body		
Mando Hidráulico	Cuerpo De Inclinación Plataforma		

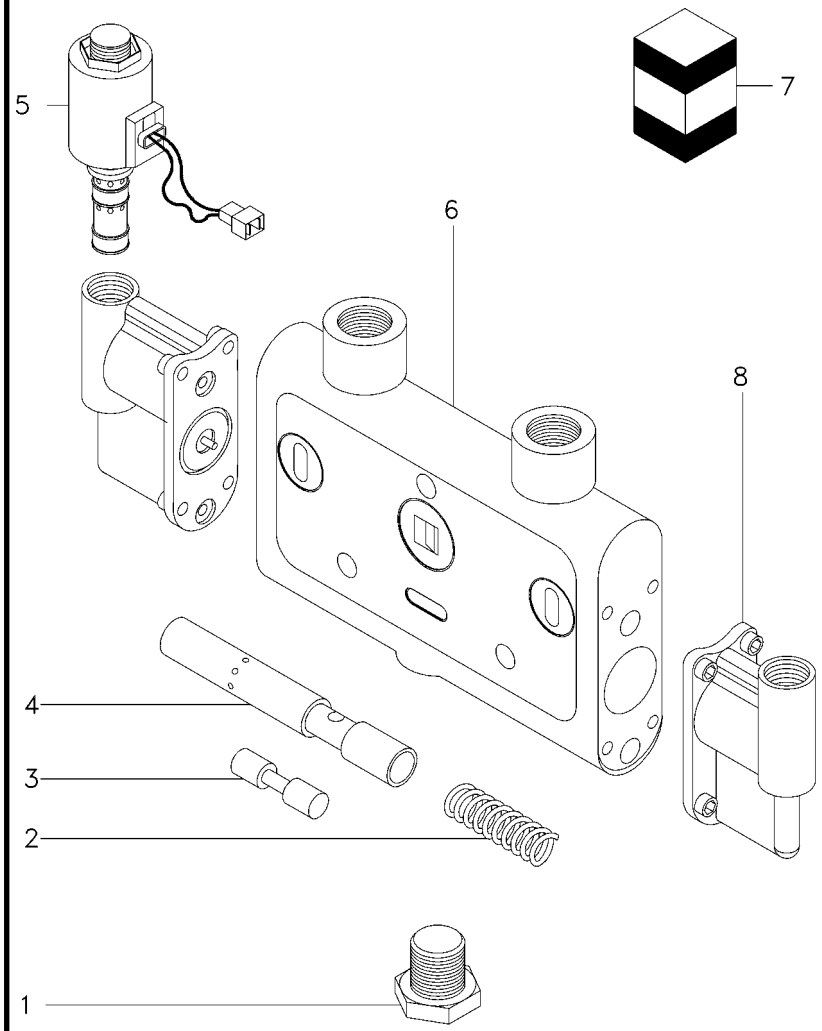

1	056660R1	[A]	**1**	VÁLVULA	VALVE	VALVULA
2	056687R1		**2**	MOLA	SPRING	RESORTE
3	056690R1		**1**	BUCHA	BUSH	CASQUILLO
4	056689R1		**1**	HASTE	RAIL	RIEL
5	070079R1	[B]	**2**	SOLENÓIDE	SOLENOID	SOLENOIDE
6	070080R1		**1**	CORPO	BODY	CUERPO
7	070095R1		**1**	JG. REPARO	KIT, REPAIR	JUEGO REPARACION
8	6209838M1		**2**	TAMPA	COVER	CUBIERTA

[A] VÁVULA RETENÇÃO CARGA
LOAD RETENTION VALVE
VALVULA RETENCIÓN CARGA

[B] CENTRO FECHADO
CLOSED CENTER
CENTRO CERRADO

Comando Hidráulico Control Valves Mando Hidráulico	Tampa Cover Tapa	70-190	

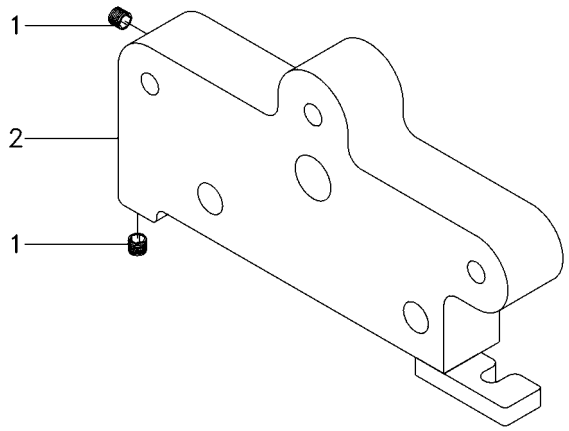

1	056694R1	**2** BUJÃO	PLUG	TAPON
2	056693R1	**1** CORPO	BODY	CUERPO

Comando Hidráulico
Control Valves
Comando Hidraulico

70-195

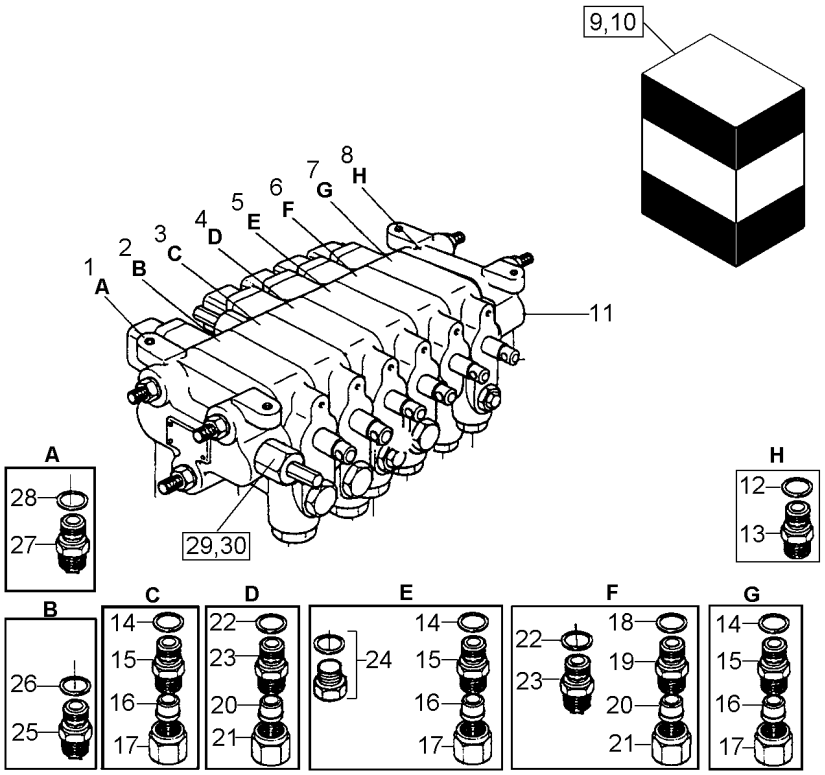

1	3603891M1	[A]	**1**	CORPO	BODY	CUERPO
2	3603818M91	[B]	**1**	CORPO	BODY	CUERPO
3	3603819M91	[C]	**1**	CORPO	BODY	CUERPO
4	3603820M91	[D]	**1**	CORPO	BODY	CUERPO
5	3603819M91	[E]	**1**	CORPO	BODY	CUERPO
6	3603819M91	[F]	**1**	CORPO	BODY	CUERPO
7	3591048M91	[G]	**1**	CORPO	BODY	CUERPO
8	3603823M91	[H]	**1**	CORPO	BODY	CUERPO
9	3176448M1	11	**7**	ANEL "O"	O RING	JUNTA TORICA
10	3176449M91	11	**7**	JG. REPARO	KIT, REPAIR	JUEGO REPARACION
11	3590887M91		**1**	ATUADOR	ACTUATOR	ACTUADOR
12	890007900022		**1**	JUNTA	GASKET	EMPAQUETADURA.
13	890035071284		**1**	CONEXÃO	CONNECTION	CONEXION
14	890007900019		**6**	JUNTA	GASKET	EMPAQUETADURA.
15	3590885M1		**6**	CONEXÃO	CONNECTION	CONEXION
16	890035010231		**6**	ANEL	RING	ARO
17	890035000231		**6**	PORCA	NUT	TUERCA
18	890007900019		**2**	JUNTA	GASKET	EMPAQUETADURA.
19	B1MT03X16		**2**	CONEXÃO	CONNECTION	CONEXION
20	890035010221		**1**	ANEL	RING	ARO
21	890035000221		**1**	PORCA	NUT	TUERCA
22	890007900019		**1**	JUNTA	GASKET	EMPAQUETADURA.
23	B1MT03X16		**1**	CONEXÃO	CONNECTION	CONEXION
24	3590886M91		**2**	TAMPÃO	PAD	ALMOHADILLA
25	890035071251		**1**	CONEXÃO	CONNECTION	CONEXION
26	890007900019		**1**	JUNTA	GASKET	EMPAQUETADURA.
27	890035071281		**1**	CONEXÃO	CONNECTION	CONEXION
28	890007900019		**1**	JUNTA	GASKET	EMPAQUETADURA.
29	0785139/001		**1**	VÁLVULA	VALVE	VALVULA
30	0785165/002	29	**7**	JG. REPARO	KIT, REPAIR	JUEGO REPARACION

[A] ADMISSÃO
ADMISSION
ADMISIÓN

[B] ELEVAÇÃO PLAT. DE CORTE
TABLE LIFT
LEVANTE DE LA PLATAFORMA

[C] VARIADOR DE TRAÇÃO
TRACTION DRIVE
MANDO DE LA PLATAFORMA

[D] ELEVAÇÃO DO MOLINETE
REEL LIFT
LEVANTE DEL MOLINETE

[E] ELEVAÇÃO DO TUBO DE DESCARGA
UNLOADING PIPE LIFT
ELEV. TUBO DE DESCARGA

Comando Hidráulico
Control Valves
Comando Hidraulico

70-195

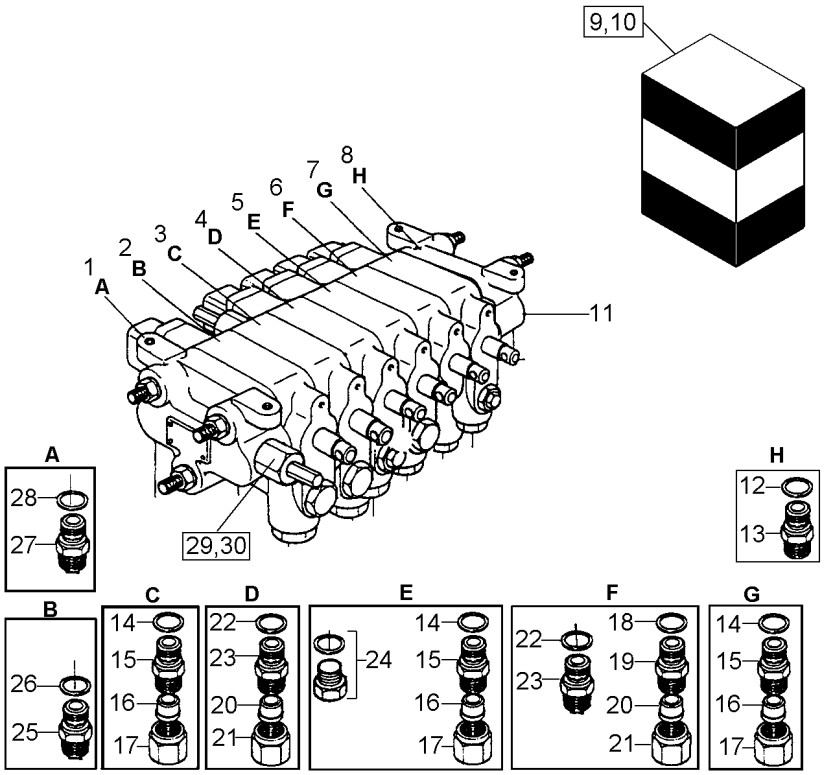

[F] ACIONAMENTO DA DESCARGA
UNLOADING DRIVE
ACION. DE LA DESCARGA

[G] ACION. VARIADOR DO CILINDRO BATEDOR
CYLINDER BEATER DRIVE
ACION. DEL MANDO BATEDOR

[H] RETORNO
RETURN
RETORNO

Painel De Controle
Control Panel
Tablero De Control

70-200

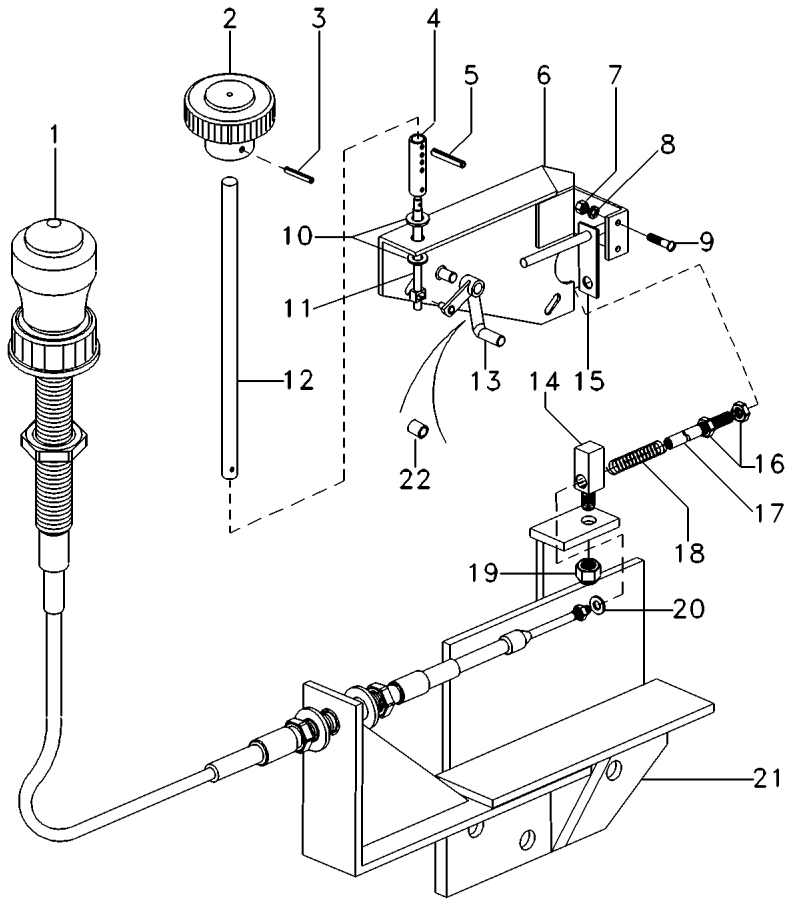

1	042463T1	**1**	CJ. CABO	KIT, CABLE	CABLES JUEGO
2	050681P1	**1**	MANÍPULO	KNOB	POMO
3	880000940290	**1**	PINO	PIN	PASADOR
4	117505532200	**1**	TERMINAL	END	EXTREMO
5	880000940284	**2**	PINO	PIN	PASADOR
6	040384S1	**1**	SUPORTE	BRACKET	SOPORTE
7	339111X1	**2**	PORCA	NUT	TUERCA
8	339382X1	**1**	ARRUELA	WASHER	ARANDELA
9	880000841285	**2**	PARAFUSO	BOLT	PERNO
10	339024X1	**2**	ARRUELA	WASHER	ARANDELA
11	040383P1	**1**	HASTE	SPINDLE	MANGUETA
12	040382P1	**1**	TUBO	PIPE	CANO
13	042467S1	**1**	CABEÇOTE	HEAD	CULATA
14	042457P1	**1**	PINO	PIN	PASADOR
15	042458P1	**1**	GUIA	GUIDE	GUIA
16	339169X1	**2**	PORCA	NUT	TUERCA
17	042462P1	**1**	TERMINAL	END	EXTREMO
18	890009754013	**1**	MOLA	SPRING	RESORTE
19	3000192X1	**1**	PORCA	NUT	TUERCA
20	390469X1	**1**	ARRUELA	WASHER	ARANDELA
21	042461S1	**1**	SUPORTE	BRACKET	SOPORTE
22	890011100600	**2**	BUCHA	BUSH	CASQUILLO

Direção Hidrostática Hydrostatic Steering Direccion Hidrostática	Sistema Hidráulico Hydraulic System Sistema Hidráulico	70-205	➡ 6664

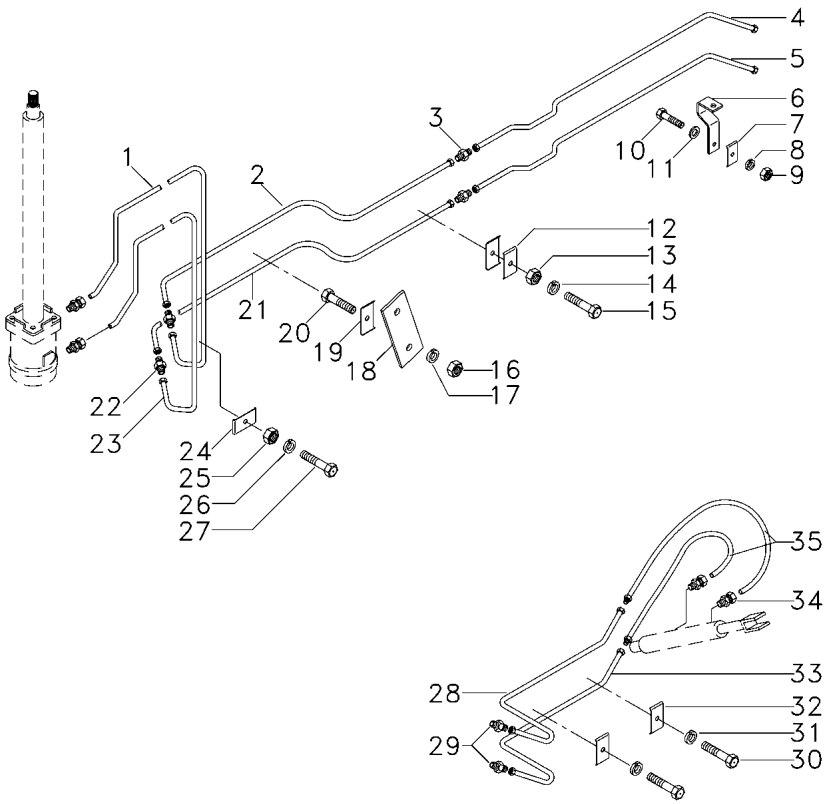

1	048961N1		1	TUBO	PIPE	CANO
2	048980N1		1	TUBO	PIPE	CANO
3	338708X1		X	CONEXÃO	CONNECTION	CONEXION
4	048982N1		1	TUBO	PIPE	CANO
5	048979N1		1	TUBO	PIPE	CANO
6	1483522M2		2	SUPORTE	BRACKET	SOPORTE
7	1480869M1		2	BRAÇADEIRA	CLAMP	ABRAZADERA
8	339375X1		2	ARRUELA	WASHER	ARANDELA
9	339030X1		2	PORCA	NUT	TUERCA
10	1441268X1		2	PARAFUSO	BOLT	PERNO
11	339056X1		1	ARRUELA	WASHER	ARANDELA
12	1480869M1		2	BRAÇADEIRA	CLAMP	ABRAZADERA
13	339030X1		1	PORCA	NUT	TUERCA
14	339375X1		1	ARRUELA	WASHER	ARANDELA
15	1441268X1		1	PARAFUSO	BOLT	PERNO
16	339030X1		2	PORCA	NUT	TUERCA
17	339375X1		2	ARRUELA	WASHER	ARANDELA
18	065246P1		1	SUPORTE	BRACKET	SOPORTE
19	1480869M1		1	BRAÇADEIRA	CLAMP	ABRAZADERA
20	390920X1	M6x35	1	PARAFUSO	BOLT	PERNO
20	1441268X1	M6x30	1	PARAFUSO	BOLT	PERNO
21	048981N1		1	TUBO	PIPE	CANO
22	338708X1		X	CONEXÃO	CONNECTION	CONEXION
23	048960N1		1	TUBO	PIPE	CANO
24	1480869M1		2	BRAÇADEIRA	CLAMP	ABRAZADERA
25	339030X1		2	PORCA	NUT	TUERCA
26	339375X1		2	ARRUELA	WASHER	ARANDELA
27	1441268X1		2	PARAFUSO	BOLT	PERNO
28	048975N1	[AB]	1	TUBO	PIPE	CANO
28	048978N1	[CD]	1	TUBO	PIPE	CANO
29	338708X1		X	CONEXÃO	CONNECTION	CONEXION
30	339096X1	[ABD]	2	PARAFUSO	BOLT	PERNO
31	339375X1	[ABD]	2	ARRUELA	WASHER	ARANDELA
32	1480869M1	[ABD]	2	BRAÇADEIRA	CLAMP	ABRAZADERA
33	048972N1	[AB]	1	TUBO	PIPE	CANO
33	048969N1	[D]	1	TUBO	PIPE	CANO
34	048984T1		X	CONEXÃO	CONNECTION	CONEXION
35	3317091M91	[ABD]	2	MANGUEIRA	HOSE	FLEXIBLE

[A] VERSÃO GRÃO - COM CAAP/CAIP
GRAIN VERSION - WITH CAAP/CAIP
VERSION GRANO - CON CAAP/CAIP

[B] VERSÃO GRÃO - SEM CAAP/CAIP
GRAIN VERSION - WITHOUT CAAP/CAIP
VERSION GRANO - SIN CAAP/CAIP

[C] VERSÃO ARROZ - 4X4
RICE VERSION - 4WD
VERSIÓN ARROCERA - 4X4

Direção Hidrostática Hydrostatic Steering Direccion Hidrostática	Sistema Hidráulico Hydraulic System Sistema Hidráulico	70-205	➡ 6664

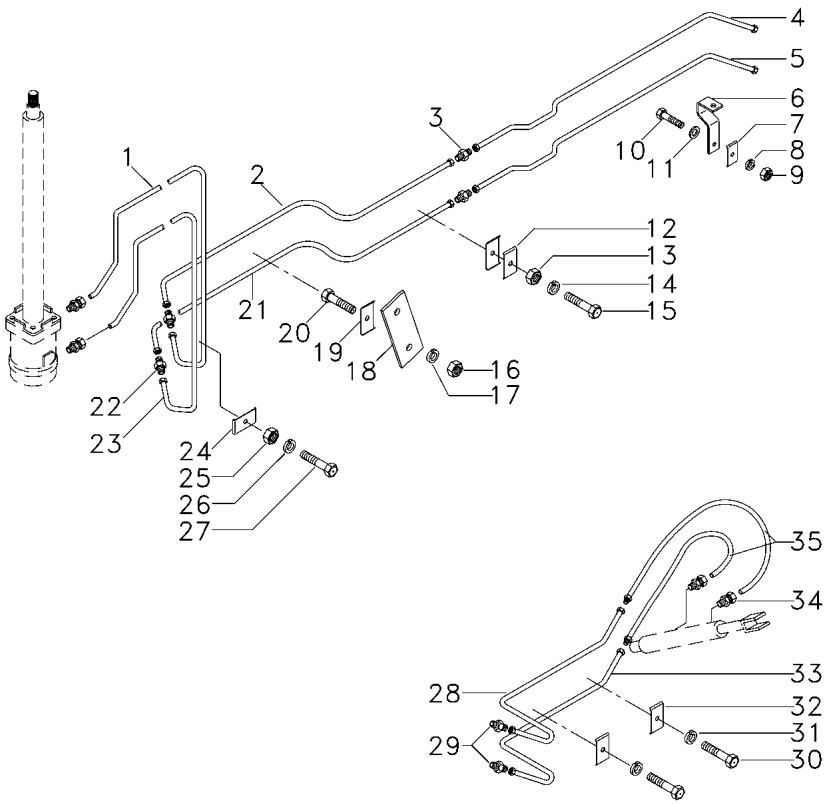

[D] VERSÃO ARROZ - SEM TRAÇÃO
RICE VERSION - WITHOUT 4WD
VERSION ARROZ - SIN REACCION

Levante Da Plataforma Table Lift Levante De La Plataforma	Sistema Hidráulico Hydraulic System Sistema Hidraulico	70-210	➡ 6664

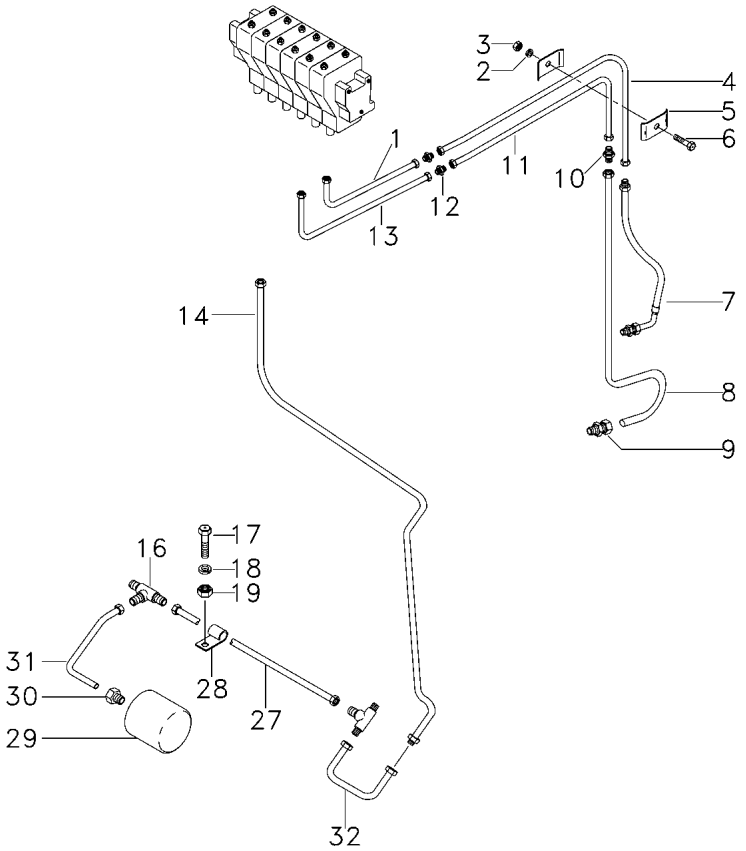

1	3591192M91		1	CJ. TUBO	TUBE ASSY	CONJ.DE TUBO
2	339375X1		1	ARRUELA	WASHER	ARANDELA
3	339030X1		1	PORCA	NUT	TUERCA
4	049155N1		1	TUBO	PIPE	CANO
5	2804103M1		2	BRAÇADEIRA	CLAMP	ABRAZADERA
6	339804X1		1	PARAFUSO	BOLT	PERNO
7	3317089M91		1	MANGUEIRA	HOSE	FLEXIBLE
8	049157N1		1	TUBO	PIPE	CANO
9	048985T1	[E]	2	CONEXÃO	CONNECTION	CONEXION
10	338707X1		X	CONEXÃO	CONNECTION	CONEXION
11	049156N1		1	CJ. TUBO	TUBE ASSY	CONJ.DE TUBO
12	338707X1		X	CONEXÃO	CONNECTION	CONEXION
13	3591191M91		1	CJ. TUBO	TUBE ASSY	CONJ.DE TUBO
14	065334N1	[BCD]	1	CJ. TUBO	TUBE ASSY	CONJ.DE TUBO
16	45266300		2	CONEXÃO "T"	CONNECTION T	CONEXION T
17	339229X1		1	PARAFUSO	BOLT	PERNO
18	339375X1		1	ARRUELA	WASHER	ARANDELA
18	339588X1		1	ARRUELA	WASHER	ARANDELA
19	339030X1		1	PORCA	NUT	TUERCA
27	065402N1		1	TUBO	PIPE	CANO
28	117522000500		2	BRAÇADEIRA	CLAMP	ABRAZADERA
29	3319224M92		1	ACUMULADOR	ACCUMULATOR	ACUMULADOR
30	048984T1		X	CONEXÃO	CONNECTION	CONEXION
31	065398N1		1	TUBO	PIPE	CANO
32	065400N1	[BCD]	1	TUBO	PIPE	CANO
32	065396N1	[A]	1	TUBO	PIPE	CANO

[A] VERSÃO GRÃO - COM CAAP/CAIP
GRAIN VERSION - WITH CAAP/CAIP
VERSION GRANO - CON CAAP/CAIP

[B] VERSÃO GRÃO - SEM CAAP/CAIP
GRAIN VERSION - WITHOUT CAAP/CAIP
VERSION GRANO - SIN CAAP/CAIP

[C] VERSÃO ARROZ - 4X4
RICE VERSION - 4WD
VERSIÓN ARROCERA - 4X4

[D] VERSÃO ARROZ - SEM TRAÇÃO
RICE VERSION - WITHOUT 4WD
VERSION ARROZ - SIN REACCION

[E] COM O'RING DE RESTRIÇÃO 0,7MM
WITH RESTRICTION O'RING 0,7MM
CON O'RING DE RESTRICCION 0,7MM

Tubo De Descarga / Variador
Unloading Pipe / Drive
Tubo De Descarga / Variador

Sistema Hidráulico
Hydraulic System
Sistema Hidráulico

70-215

➡ **6664**

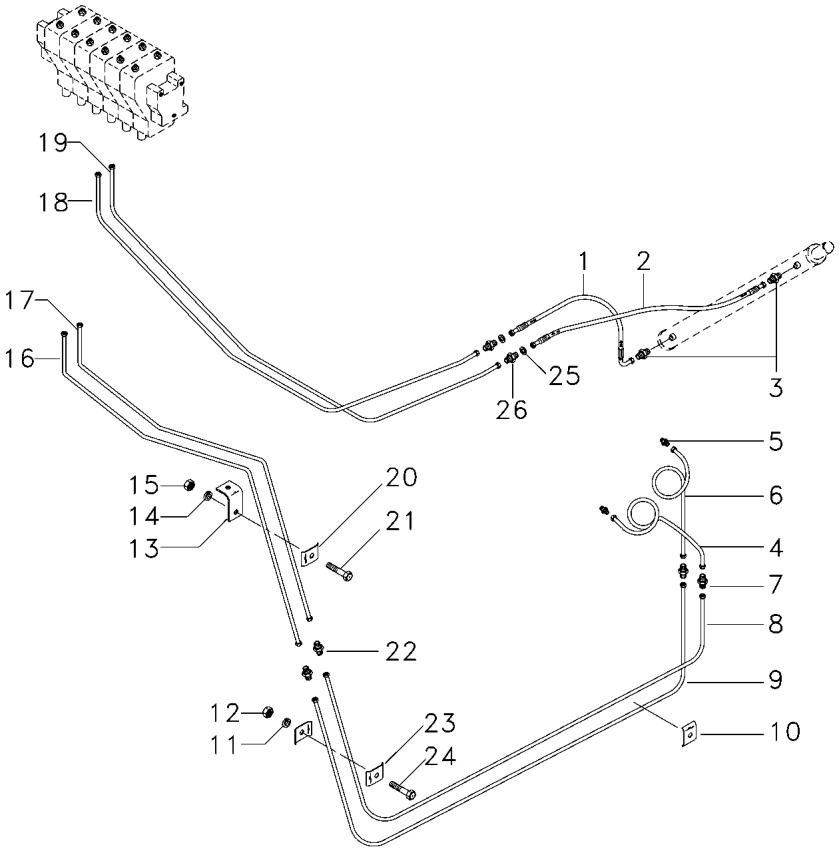

1	3317085M91	[A]	**1**	MANGUEIRA	HOSE	FLEXIBLE
2	1483890M91	[A]	**1**	MANGUEIRA	HOSE	FLEXIBLE
3	056754T1		**2**	CONEXÃO	CONNECTION	CONEXION
4	049161N1	[B]	**1**	TUBO	PIPE	CANO
5	048985T1		**1**	CONEXÃO	CONNECTION	CONEXION
6	049160N1	[B]	**1**	TUBO	PIPE	CANO
7	338707X1		**1**	CONEXÃO	CONNECTION	CONEXION
8	049152N1	[B]	**1**	TUBO	PIPE	CANO
9	049153N1	[B]	**1**	TUBO	PIPE	CANO
10	2804103M1		**1**	BRAÇADEIRA	CLAMP	ABRAZADERA
11	339375X1		**2**	ARRUELA	WASHER	ARANDELA
12	339030X1		**2**	PORCA	NUT	TUERCA
13	3225716M1		**1**	SUPORTE	BRACKET	SOPORTE
14	339375X1		**1**	ARRUELA	WASHER	ARANDELA
15	339030X1		**1**	PORCA	NUT	TUERCA
16	3591190M91		**1**	CJ. TUBO	TUBE ASSY	CONJ.DE TUBO
17	3591193M91		**1**	CJ. TUBO	TUBE ASSY	CONJ.DE TUBO
18	065328N1	[A]	**1**	TUBO	PIPE	CANO
19	065330N1	[A]	**1**	TUBO	PIPE	CANO
20	2804103M1		**1**	BRAÇADEIRA	CLAMP	ABRAZADERA
21	339804X1		**1**	PARAFUSO	BOLT	PERNO
22	338707X1		**1**	CONEXÃO	CONNECTION	CONEXION
23	2804103M1		**4**	BRAÇADEIRA	CLAMP	ABRAZADERA
24	339804X1		**2**	PARAFUSO	BOLT	PERNO
25	390650X1		**2**	ARRUELA	WASHER	ARANDELA
26	338724X1		**2**	CONEXÃO	CONNECTION	CONEXION

[A] TUBO DE DESCARGA
UNLOADING PIPE
TUBO DE DESCARGA

[B] VARIADOR DO CILINDRO
CYLINDER DRIVE
VARIADOR DEL CILINDRO

Descarga Tq. Grãos/ Elevação Molinete
Grain Tank - Unloading/ Reel Lift Contro
Descarga Tq. Granos/ Levante Molinete

Sistema Hidráulico
Hydraulic System
Sistema Hidráulico

70-220

6664

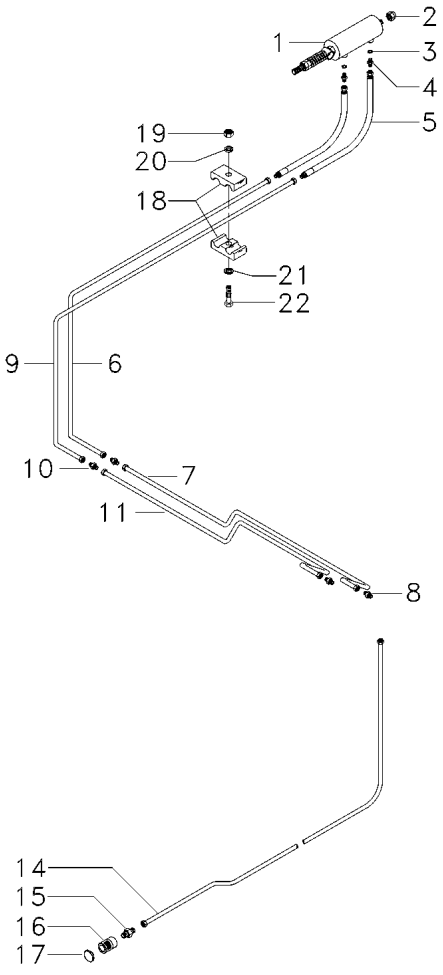

1	3590688M91	70-225 No	**1**	CILINDRO	CYLINDER	CILINDRO
2	880009852162		**1**	PORCA	NUT	TUERCA
3	890035271221		**2**	JUNTA	GASKET	EMPAQUETADURA.
4	890035070221		**X**	CONEXÃO	CONNECTION	CONEXION
5	117522554600		**2**	MANGUEIRA	HOSE	FLEXIBLE
6	065386N1		**1**	TUBO	PIPE,OIL	MANGUITO ACEITE
7	065382N1		**1**	TUBO	PIPE	CANO
8	890035150221		**X**	CONEXÃO	CONNECTION	CONEXION
9	065384N1		**1**	TUBO	PIPE	CANO
10	890035150221		**X**	CONEXÃO	CONNECTION	CONEXION
11	065380N1		**1**	TUBO	PIPE	CANO
14	055208N1		**1**	TUBO	PIPE	CANO
15	054153P1		**X**	CONEXÃO	CONNECTION	CONEXION
16	45138900		**1**	CONEXÃO	CONNECTION	CONEXION
17	45147800		**1**	CAPA	BOOT	PROTECCION
18	117522000400		**2**	BRAÇADEIRA	CLAMP	ABRAZADERA
19	339030X1		**1**	PORCA	NUT	TUERCA
20	339375X1		**1**	ARRUELA	WASHER	ARANDELA
21	339588X1		**1**	ARRUELA	WASHER	ARANDELA
22	339229X1		**1**	PARAFUSO	BOLT	PERNO

Cilindro Hidráulico
Hydraulic Cylinder
Cilindro Hidráulico

Descarga Tanque De Grãos
Grain Tank Discharge
Descarga Tanque De Granos

70-225

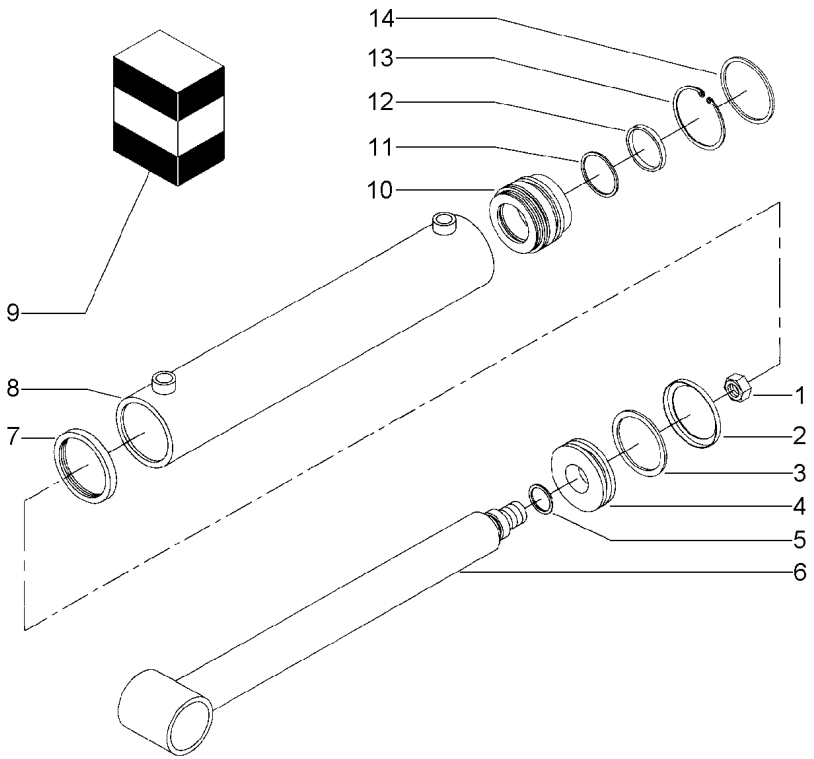

1	3591097M1	**1** PORCA	NUT	TUERCA
2	3591095M1	**1** ANEL	RING	ARO
3	3591094M1	**1** ANEL "O"	O RING	JUNTA TORICA
4	3591092M1	**1** PISTÃO	PISTON	PISTON
5	3591093M1	**1** ANEL "O"	O RING	JUNTA TORICA
6	3591090M91	**1** HASTE	SPINDLE	MANGUETA
7	3591085M1	**1** PORCA	NUT	TUERCA
8	3591091M91	**1** CAMISA	LINER	CAMISA
9	3591098M91	**1** JG. REPARO	KIT, REPAIR	JUEGO REPARACION
10	3591087M1	**1** GUIA	GUIDE	GUIA
11	3591084M1	**1** ANEL "O"	O RING	JUNTA TORICA
12	3591088M1	**1** BATENTE	RETAINER	RETENEDOR
13	3591086M1	**1** ANEL	RING	ARO
14	3591089M1	**1** ANEL "O"	O RING	JUNTA TORICA

Braçadeira
Clamp
Abrazadera

70-230

6664

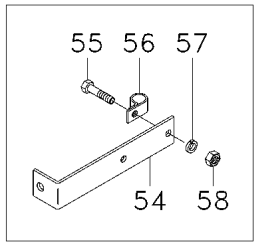

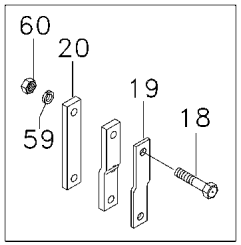

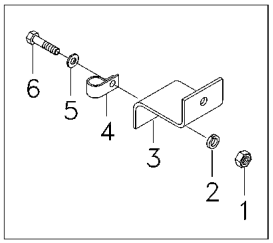

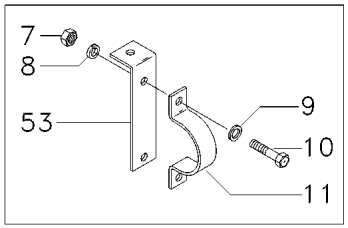

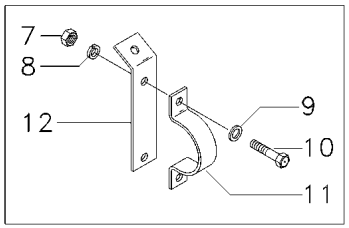

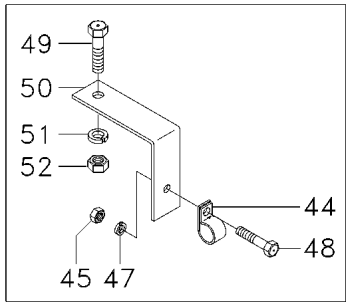

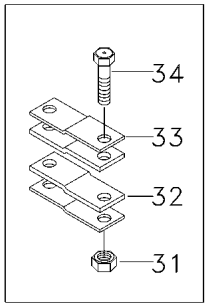

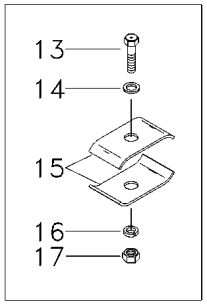

1	339030X1		**1**	PORCA	NUT	TUERCA
2	339375X1		**1**	ARRUELA	WASHER	ARANDELA
3	047499P1		**1**	SUPORTE	BRACKET	SOPORTE
4	45739500		**1**	BRAÇADEIRA	CLAMP	ABRAZADERA
5	339588X1		**1**	ARRUELA	WASHER	ARANDELA
6	339229X1		**1**	PARAFUSO	BOLT	PERNO
7	339030X1		**4**	PORCA	NUT	TUERCA
8	339375X1		**4**	ARRUELA	WASHER	ARANDELA
9	390971X1		**4**	ARRUELA	WASHER	ARANDELA
10	339666X1		**4**	PARAFUSO	BOLT	PERNO
11	117522514800		**2**	BRAÇADEIRA	CLAMP	ABRAZADERA
12	064964P1		**1**	SUPORTE	BRACKET	SOPORTE
13	880009330262		**1**	PARAFUSO	BOLT	PERNO
14	339588X1		**2**	ARRUELA	WASHER	ARANDELA
15	117022000100		**2**	BRAÇADEIRA	CLAMP	ABRAZADERA
16	339375X1		**1**	ARRUELA	WASHER	ARANDELA
17	339030X1		**1**	PORCA	NUT	TUERCA
18	390992X1	M8 25X50	**1**	PARAFUSO	BOLT	PERNO
18	339291X1	M8 25X55	**1**	PARAFUSO	BOLT	PERNO
19	3317080M1		**1**	PLACA	PLATE	PLATO
20	3317081M1		**2**	COXIM	MOUNTING	MONTANTE
31	339169X1		**5**	PORCA	NUT	TUERCA
32	3317081M1		**6**	COXIM	MOUNTING	MONTANTE
33	3317080M1		**6**	PLACA	PLATE	PLATO
34	339011X1		**5**	PARAFUSO	BOLT	PERNO
44	117522520700		**1**	BRAÇADEIRA	CLAMP	ABRAZADERA
45	339030X1		**1**	PORCA	NUT	TUERCA
47	339375X1		**1**	ARRUELA	WASHER	ARANDELA
47	390971X1		**1**	ARRUELA	WASHER	ARANDELA
48	339666X1		**1**	PARAFUSO	BOLT	PERNO
49	339666X1		**2**	PARAFUSO	BOLT	PERNO
50	064961P1		**2**	CHAPA	PLATE	CHAPA
51	339375X1		**2**	ARRUELA	WASHER	ARANDELA
51	390971X1		**2**	ARRUELA	WASHER	ARANDELA
52	339030X1		**2**	PORCA	NUT	TUERCA
53	064962P1		**1**	SUPORTE	BRACKET	SOPORTE
54	064963P1		**1**	SUPORTE	BRACKET	SOPORTE
55	339666X1		**2**	PARAFUSO	BOLT	PERNO
56	117522520700		**2**	BRAÇADEIRA	CLAMP	ABRAZADERA
57	339375X1		**2**	ARRUELA	WASHER	ARANDELA
57	390971X1		**2**	ARRUELA	WASHER	ARANDELA
58	339030X1		**2**	PORCA	NUT	TUERCA
59	391166X1		**2**	ARRUELA	WASHER	ARANDELA
60	339169X1		**2**	PORCA	NUT	TUERCA

Instalação Hidráulica - Com Caap/ Caip
Hydraulic Instalation - With Caap / Caip
Instalaciën Hidraulica - Con Caap / Caip

Sistema Hidráulico
Hydraulic System
Sistema Hidráulico

70-235

6664

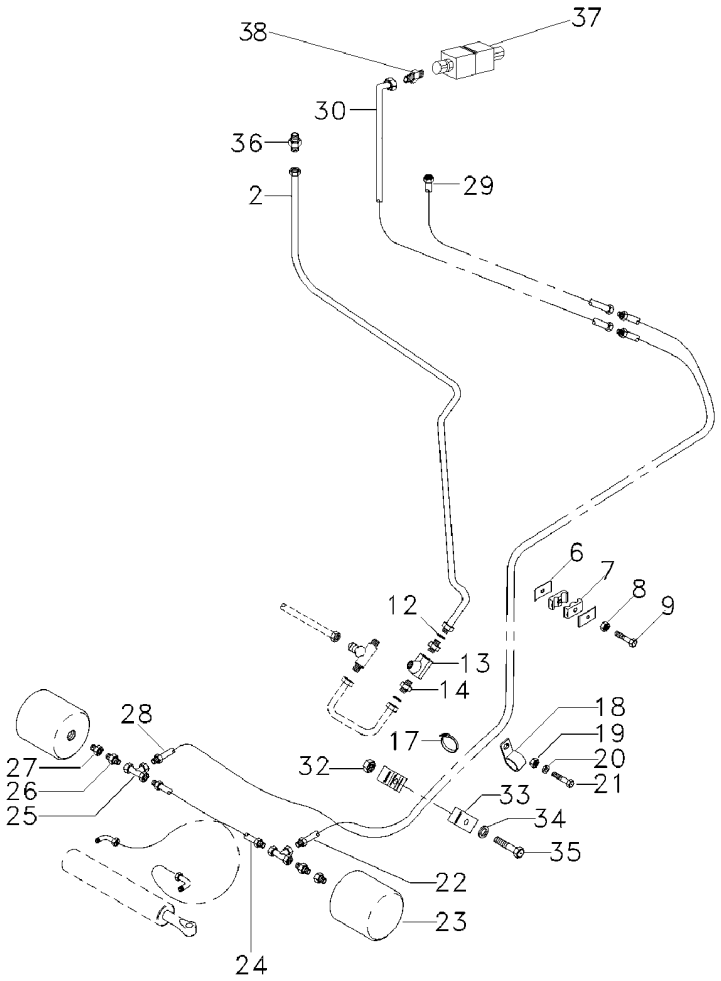

2	065334N1	
6	28250656	
7	45739200	
8	1441500X1	
9	880009310258	
12	890007900019	
13	056217T1	[A]
14	890035071251	
17	45039100	
18	45730400	
19	1441500X1	
20	339588X1	
21	339666X1	
22	056825N1	
23	3319224M92	
24	3317085M91	
25	45266100	
26	45250500	
27	45272300	
28	056826N1	
29	065324N1	
30	065326N1	
32	339030X1	
33	2804103M1	
34	339375X1	
35	339804X1	
36	338708X1	
37	057078T1	
38	45252600	

[A] REGULADORA DE VAZÃO
FLOWING REGULATOR
REGULADORA DEL FLUJO

1	CJ. TUBO	TUBE ASSY	CONJ.DE TUBO
1	PRESILHA	STAPLE	GRAPA
2	BRAÇADEIRA	CLAMP	ABRAZADERA
1	PORCA	NUT	TUERCA
1	PARAFUSO	BOLT	PERNO
2	JUNTA	GASKET	EMPAQUETADURA.
1	VÁLVULA	VALVE	VALVULA
X	CONEXÃO	CONNECTION	CONEXION
4	BRAÇADEIRA	CLAMP	ABRAZADERA
1	BRAÇADEIRA	CLAMP	ABRAZADERA
1	PORCA	NUT	TUERCA
2	ARRUELA	WASHER	ARANDELA
1	PARAFUSO	BOLT	PERNO
1	MANGUEIRA	HOSE	FLEXIBLE
2	ACUMULADOR	ACCUMULATOR	ACUMULADOR
2	MANGUEIRA	HOSE	FLEXIBLE
2	CONEXÃO "T"	CONNECTION T	CONEXION T
X	CONEXÃO	CONNECTION	CONEXION
X	ADAPTADOR	ADAPTOR	ADAPTADOR
1	MANGUEIRA	HOSE	FLEXIBLE
1	TUBO	PIPE	CANO
1	TUBO	PIPE	CANO
1	PORCA	NUT	TUERCA
1	BRAÇADEIRA	CLAMP	ABRAZADERA
1	ARRUELA	WASHER	ARANDELA
1	PARAFUSO	BOLT	PERNO
1	CONEXÃO	CONNECTION	CONEXION
1	VÁLVULA	VALVE	VALVULA
4	CONEXÃO	CONNECTION	CONEXION

Sistema Hidráulico
Hydraulic System
Sistema Hidráulico

Tração (4x4)
Drive (4x4)
Traccion (4x4)

70-240

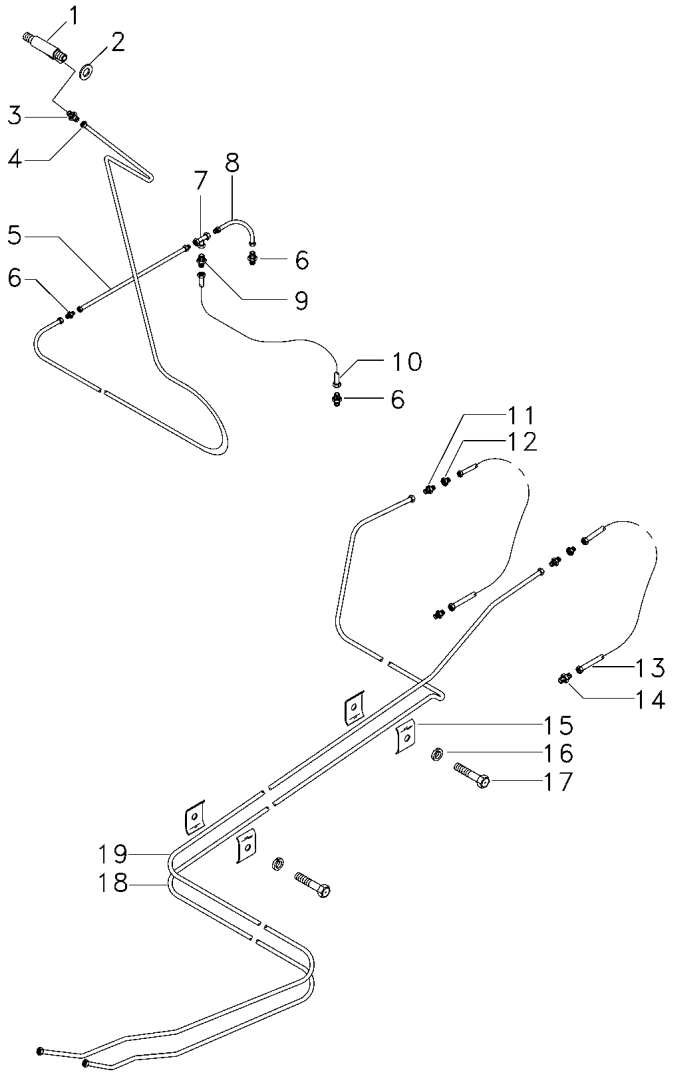

1	338737X1		**1**	CONEXÃO "T"	CONNECTION T	CONEXION T
2	055255P1		**1**	ARRUELA	WASHER	ARANDELA
3	055253T1		**X**	CONEXÃO	CONNECTION	CONEXION
4	065701N1		**1**	TUBO	PIPE	CANO
5	060480P1		**1**	TUBO	PIPE	CANO
6	055254T1		**X**	CONEXÃO	CONNECTION	CONEXION
7	117522553700	70-245 No	**1**	CONEXÃO "T"	CONNECTION T	CONEXION T
8	057358N1		**1**	TUBO	PIPE	CANO
9	060478N1		**X**	CONEXÃO	CONNECTION	CONEXION
10	057356N1		**1**	TUBO	PIPE,OIL	MANGUITO ACEITE
11	1442335X1		**2**	CONEXÃO	CONNECTION	CONEXION
12	054592T1		**X**	CONEXÃO	CONNECTION	CONEXION
13	068998T1		**2**	MANGUEIRA	HOSE	FLEXIBLE
14	3411947M91		**X**	CONEXÃO	CONNECTION	CONEXION
15	1480869M1		**2**	BRAÇADEIRA	CLAMP	ABRAZADERA
16	339375X1		**2**	ARRUELA	WASHER	ARANDELA
17	1441268X1		**2**	PARAFUSO	BOLT	PERNO
18	054981N1		**1**	TUBO	PIPE	CANO
19	054983N1		**1**	TUBO	PIPE	CANO

Conexão
Connection
Conexion

70-245

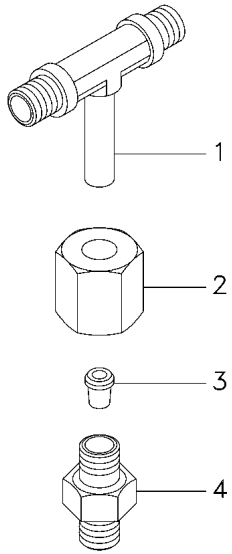

1	890035210251	**1** CONEXÃO "T"	CONNECTION T	CONEXION T
2	890035000221	**1** PORCA	NUT	TUERCA
3	890035010221	**1** ANEL	RING	ARO
4	890035150221	**1** CONEXÃO	CONNECTION	CONEXION

Cilindro Hidráulico **Hydraulic Cylinder** **Cilindro Hidráulico**	**Levante Da Plataforma** **Table Lift** **Levante De La Plataforma**	**70-250**

Novo
New
Nuevo

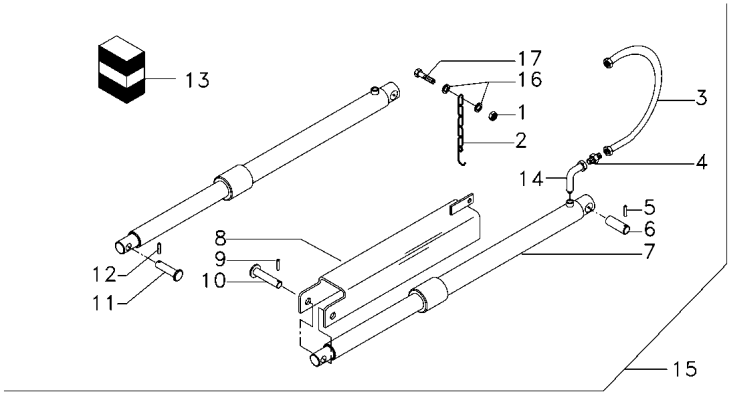

1	3000192X1	15		**1**	PORCA	NUT	TUERCA
2	056160P1	15		**2**	SUPORTE	BRACKET	SOPORTE
3	3317090M91	15		**2**	MANGUEIRA	HOSE	FLEXIBLE
4	048984T1	15		**2**	CONEXÃO	CONNECTION	CONEXION
5	339038X1	15		**4**	PINO	PIN	PASADOR
6	1480670M1	15		**2**	PINO	PIN	PASADOR
7	3315513M91	15	∅ 63,5MM	**2**	CILINDRO	CYLINDER	CILINDRO
8	3590254M91	15		**1**	TRAVA	LOCK	RETENEDOR
9	339038X1	15		**1**	PINO	PIN	PASADOR
10	3590550M1	15		**1**	PINO	PIN	PASADOR
11	3590549M1	15		**1**	PINO	PIN	PASADOR
12	339038X1	15		**1**	PINO	PIN	PASADOR
13	3175319M91	7		**1**	JG. REPARO	KIT, REPAIR	JUEGO REPARACION
14	45264000	15		**2**	CONEXÃO	CONNECTION	CONEXION
15	3470276M91			**1**	CJ. CILINDRO	KIT, CYLINDER	JUEGO DE CILINDR
16	20400470	15		**2**	ARRUELA	WASHER	ARANDELA
17	339666X1	15		**1**	PARAFUSO	BOLT	PERNO

Cilindro Hidráulico
Hydraulic Cylinder
Cilindro Hidráulico

Autonivelação
Auto-Level Combine Table
Autonivelación

70-255

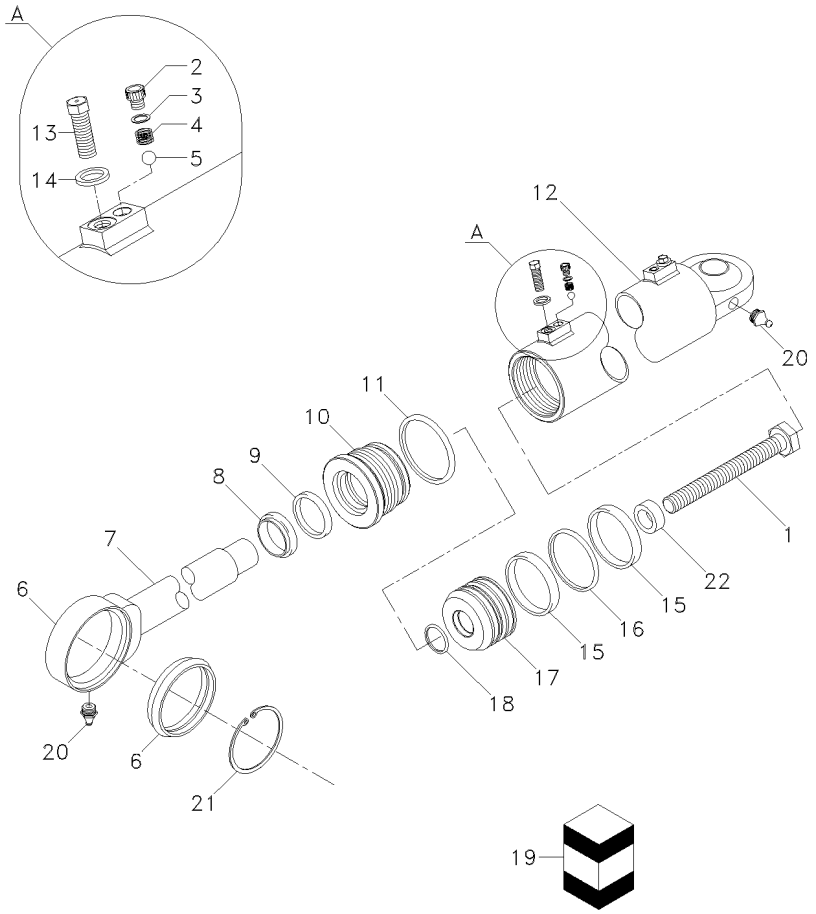

1	057000R1		**2**	CONEXÃO	CONNECTION	CONEXION
2	056991R1		**2**	PARAFUSO ALLEN	ALLEN BOLT	TORNILLO ALLEN
3	056992R1		**2**	ARRUELA	WASHER	ARANDELA
4	056993R1		**2**	MOLA	SPRING	RESORTE
5	056994R1		**2**	ESFERA	BALL	BOLA
6	064808R1		**1**	RÓTULA	BALL PIVOT	PIVOTE DE ROTULA
7	064002R1		**1**	HASTE	RAIL	RIEL
8	056987R1	19 FORSHEDA	**1**	RASPADOR	SCRAPER	RASPADOR
9	056988R1	19 PARKER	**1**	GAXETA	GASKET	GAXETA
10	056989R1		**1**	GUIA	GUIDE	GUIA
11	056990R1	19 PARKER	**1**	ANEL "O"	O RING	JUNTA TORICA
12	056995R1		**1**	CAMISA	LINER	CAMISA
13	057002R1		**1**	PARAFUSO	BOLT	PERNO
14	057001R1		**2**	ARRUELA	WASHER	ARANDELA
15	056997R1	19 HALLITE	**2**	ANEL	RING	ARO
16	056998R1	19 FREUDENBERG	**1**	ANEL	RING	ARO
16	064004R1	19	**1**	ANEL "O"	O RING	JUNTA TORICA
17	056999R1		**1**	ÊMBOLO	PLUNGER	EMBOLO
18	056996R1	19 PARKER	**1**	ANEL "O"	O RING	JUNTA TORICA
19	056984R1		**1**	JG. REPARO	KIT, REPAIR	JUEGO REPARACION
20	064006R1		**2**	GRAXEIRA	GREASER	ENGRASADOR
21	064809R1		**1**	ANEL	RING	ARO
22	064005R1		**2**	JUNTA	GASKET	EMPAQUETADURA.

Cilindro Hidráulico
Hydraulic Cylinder
Cilindro Hidráulico

Direção
Steering
Direccíon

70-260

4 Rodas Motrizes - Bertoldo
4 Wheels Drive - Bertoldo
4 Ruedas Motriz - Bertoldo

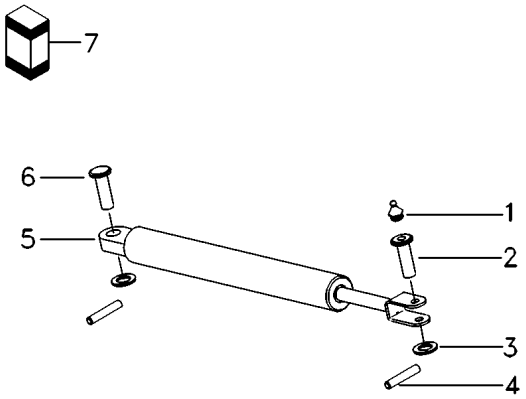

1	339003X1		**1**	GRAXEIRA	GREASER	ENGRASADOR
2	417203M2		**1**	PINO	PIN	PASADOR
3	390975X1		**2**	ARRUELA	WASHER	ARANDELA
4	391428X1		**2**	CONTRAPINO	DOWEL	CENTRAJE
5	3318419M93		**1**	CILINDRO	CYLINDER	CILINDRO
6	3318523M1		**1**	PINO	PIN	PASADOR
7	3175636M91	5	**1**	JG. REPARO	KIT, REPAIR	JUEGO REPARACION

Sistema De Iluminação
Lighting System
Sistema De Iluminación

80-10

➡| **5815**

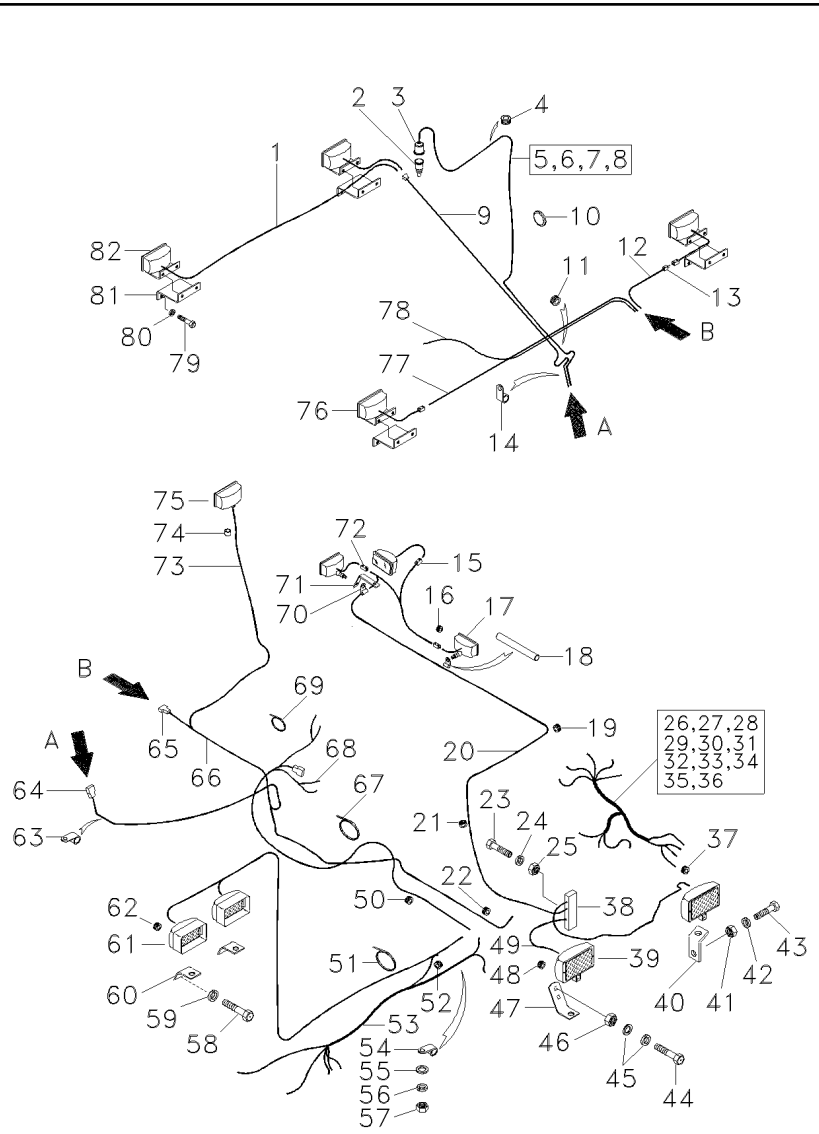

1	052861T1	[C] ➡| 05622	**1**	CHICOTE	HARNESS	MAZO CABLES
1	3590136M91	[C] ➡| 05621	**1**	CHICOTE	HARNESS	MAZO CABLES
2	850009990252			**1**	INTERRUPTOR	SWITCH	INTERRUPTOR
3	180776M1			**1**	CAPA	CAP	TAPA
4	322825M1			**1**	PASSA-FIO	GROMMET	PASACABLE
5	3590461M91	[D] ➡| 05621	**1**	CHICOTE	HARNESS	MAZO CABLES
5	052851N1	[D] ➡| 05622	**1**	CHICOTE	HARNESS	MAZO CABLES
6	850009990252	5		**1**	INTERRUPTOR	SWITCH	INTERRUPTOR
7	180776M1	5		**1**	CAPA	CAP	TAPA
8	052886R1	5 [D]		**1**	CHICOTE	HARNESS	MAZO CABLES
9	3226830M91	[E] ➡| 05621	**1**	CHICOTE	HARNESS	MAZO CABLES
9	052850T1	[E] ➡| 05622	**1**	CHICOTE	HARNESS	MAZO CABLES
10	3146286M1			**1**	TAMPÃO	PAD	ALMOHADILLA
11	322825M1			**1**	PASSA-FIO	GROMMET	PASACABLE
12	3590128M91	➡| 05621	**1**	CABO	CABLE	CABLE
13	416546M1			**2**	UNIÃO	UNION	RACOR
14	327131M1			**1**	BRAÇADEIRA	CLAMP	ABRAZADERA
15	416546M1			**1**	UNIÃO	UNION	RACOR
16	3590570M1			**2**	PASSA-FIO	GROMMET	PASACABLE
17	005505T1	12V 21W		**3**	FAROL DIANTEIRO	FRONT LIGHT	FRONT LIGHT
18	3590571M1			**1**	MANGUEIRA	HOSE	FLEXIBLE
19	322825M1			**1**	PASSA-FIO	GROMMET	PASACABLE
20	3590575M91	[F] ➡| 05621	**1**	CHICOTE	HARNESS	MAZO CABLES
20	052852T1	[F] ➡| 05622	**1**	CHICOTE	HARNESS	MAZO CABLES
21	322825M1			**1**	PASSA-FIO	GROMMET	PASACABLE
22	366195X1			**1**	PASSA-FIO	GROMMET	PASACABLE
23	339665X1	➡| 05621	**2**	PARAFUSO	BOLT	PERNO
23	1441268X1	➡| 05622	**2**	PARAFUSO	BOLT	PERNO
24	339375X1	➡| 05622	**2**	ARRUELA	WASHER	ARANDELA
24	339382X1	➡| 05621	**2**	ARRUELA	WASHER	ARANDELA
25	339111X1	➡| 05621	**2**	PORCA	NUT	TUERCA
26	3590459M91	[G] ➡| 05621	**1**	CHICOTE	HARNESS	MAZO CABLES
26	052846N1	[G] ➡| 05622	**1**	CJ. CHICOTE	KIT, HARNESS	JUEGO DE ARNES
27	052889R1	26 [G]		**1**	CHICOTE	HARNESS	MAZO CABLES
28	3590352M1	26		**1**	INTERRUPTOR	SWITCH	INTERRUPTOR
29	3318024M91	26		**1**	INTERRUPTOR	SWITCH	INTERRUPTOR
30	052738R1	26		**3**	DIODO	DIODE	DIODO
31	036756T1	26 10A		**3**	FUSÍVEL	FUSE	FUSIBLE
31	036757T1	26 15A		**2**	FUSÍVEL	FUSE	FUSIBLE
31	052891T1	26 7,5A		**2**	FUSÍVEL	FUSE	FUSIBLE

Sistema De Iluminação
Lighting System
Sistema De Iluminación

80-10

5815

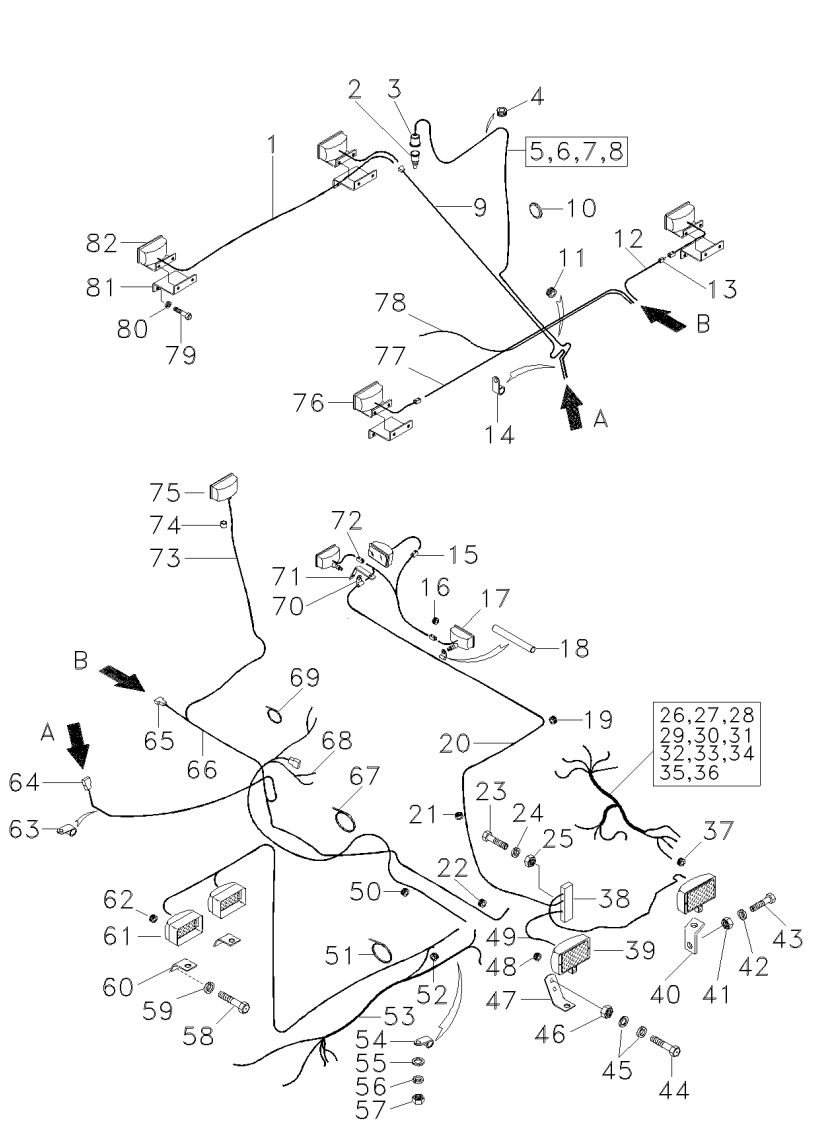

32	850000000133	26	
33	3319416M91	26	
34	052737R1	26	
35	036497T1	26	
36	055458R1	26	
37	320858M1		
38	3317951M91	➡ 05621	
39	117532551300	👁 80-35 No	
40	2804258M2	[A]	
40	3319191M1	[B]	
41	339169X1	[B]	
42	339374X1	[B]	
43	339170X1	[B]	
44	339170X1	[A]	
45	339374X1	[A]	
46	339169X1	[A]	
47	3226172M2	[A]	
48	322825M1	[A]	
49	3590135M91	➡ 05621	
50	3225733M1		
51	327131M1		
52	3225356M1		
53	037235P1	➡ 05621	
54	327131M1		
55	339817X1		
56	339374X1		
57	339169X1		
58	339124X1	[A]	
59	339374X1	[A]	
60	3318011M1	[A]	
61	056478N1	👁 80-40 No	
62	322825M1	[A]	
63	327131M1		
64	416546M1		
65	416546M1		
66	3590462M91	➡ 05621	
67	3225356M1		
68	052848T1	[H]	
		➡ 05622	
69	3225356M1	➡ 05622	
70	3317550M1		
71	3590574M1		
72	416546M1		
73	3318023M91	➡ 05621	
74	2833703M1		
75	117532551300	👁 80-35 No	
76	3590133M91	12V 5W	
77	3590127M91	➡ 05621	
78	052849T1	[J]	
		➡ 05622	

1	RELÉ	RELAY	RELE
1	RELÉ	RELAY	RELE
1	TAMPA	COVER	CUBIERTA
1	CX. FUSÍVEIS	FUSE BOX	CAJA FUSIBLES
1	MOLA	SPRING	RESORTE
1	PASSA-FIO	GROMMET	PASACABLE
1	CJ. CAIXA	CASE ASSY	CAJA COMPLETA
2	FAROL	LIGHT	ALUMBRADO
1	SUPORTE	BRACKET	SOPORTE
2	SUPORTE	BRACKET	SOPORTE
4	PORCA	NUT	TUERCA
4	ARRUELA	WASHER	ARANDELA
4	PARAFUSO	BOLT	PERNO
2	PARAFUSO	BOLT	PERNO
2	ARRUELA	WASHER	ARANDELA
2	PORCA	NUT	TUERCA
1	SUPORTE	BRACKET	SOPORTE
1	PASSA-FIO	GROMMET	PASACABLE
1	CABO	CABLE	CABLE
1	PROTEÇÃO	GUARD	DEFENSA
1	BRAÇADEIRA	CLAMP	ABRAZADERA
3	BRAÇADEIRA	CLAMP	ABRAZADERA
1	CHICOTE	HARNESS	MAZO CABLES
1	BRAÇADEIRA	CLAMP	ABRAZADERA
1	ARRUELA	WASHER	ARANDELA
1	ARRUELA	WASHER	ARANDELA
1	PORCA	NUT	TUERCA
4	PARAFUSO	BOLT	PERNO
4	ARRUELA	WASHER	ARANDELA
2	SUPORTE	BRACKET	SOPORTE
2	FAROL DIANTEIRO	FRONT LIGHT	FRONT LIGHT
2	PASSA-FIO	GROMMET	PASACABLE
1	BRAÇADEIRA	CLAMP	ABRAZADERA
4	UNIÃO	UNION	RACOR
1	UNIÃO	UNION	RACOR
1	CHICOTE	HARNESS	MAZO CABLES
4	BRAÇADEIRA	CLAMP	ABRAZADERA
1	CHICOTE	HARNESS	MAZO CABLES
6	BRAÇADEIRA	CLAMP	ABRAZADERA
3	PRESILHA	STAPLE	GRAPA
1	PLACA	PLATE	PLATO
1	UNIÃO	UNION	RACOR
1	CABO	CABLE	CABLE
1	BUCHA	BUSH	CASQUILLO
1	FAROL	LIGHT	ALUMBRADO
2	SINALEIRA	SIGNAL	AVISADOR
1	CABO	CABLE	CABLE
1	CHICOTE	HARNESS	MAZO CABLES

Sistema De Iluminação
Lighting System
Sistema De Iluminación

80-10

5815

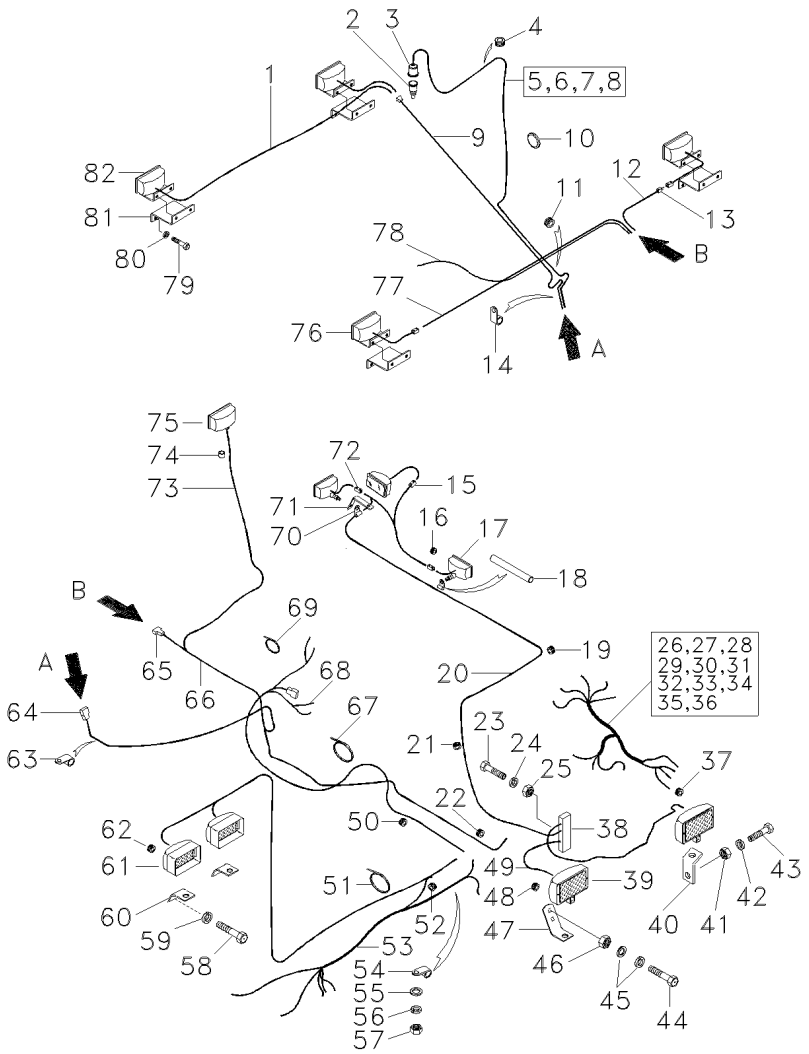

79	391074X1		
80	339375X1		
81	3590137M91		
82	3590139M91	21V	5W

[A] SEM CABINA
WITHOUT CAB
SIM CABINA

[B] COM CABINA
WITH CAB
CON CABINA

[C] CHICOTE LANTERNAS TRASEIRAS
REAR LANTERN HARNESS
MAZO CABLES INTERMITENTE TRACERO

[D] CHICOTE SACA - PALHAS
STRAW - CHOPPER HARNESS
MAZO CABLES SACAPAJAS

[E] CHICOTE PROLONGADOR TRASEIRO
REAR PROLONGER HARNESS
MAZO CABLES PROLONGADOR TRACERO

[F] CHICOTE TANQUE/FARÓIS
TANK/LIGHT HARNESS
MAZO CABLES TANQUE/FAROS

[G] CHICOTE CX. FUSÍVEIS
FUSE BOX HARNESS
MAZO CABLES CAJA FISIBLES

[H] CHICOTE DO MOTOR
ENGINE HARNESS
MAZO CABLES MOTOR

[J] CHICOTE TRASEIRO
REAR HARNESS
MAZO CABLES TRASERO

16	PARAFUSO	BOLT	PERNO
16	ARRUELA	WASHER	ARANDELA
4	SUPORTE	BRACKET	SOPORTE
2	LANTERNA	LAMP	FARO

Sistema De Iluminação
Lighting System
Sistema De Iluminación

80-15

5816-6663

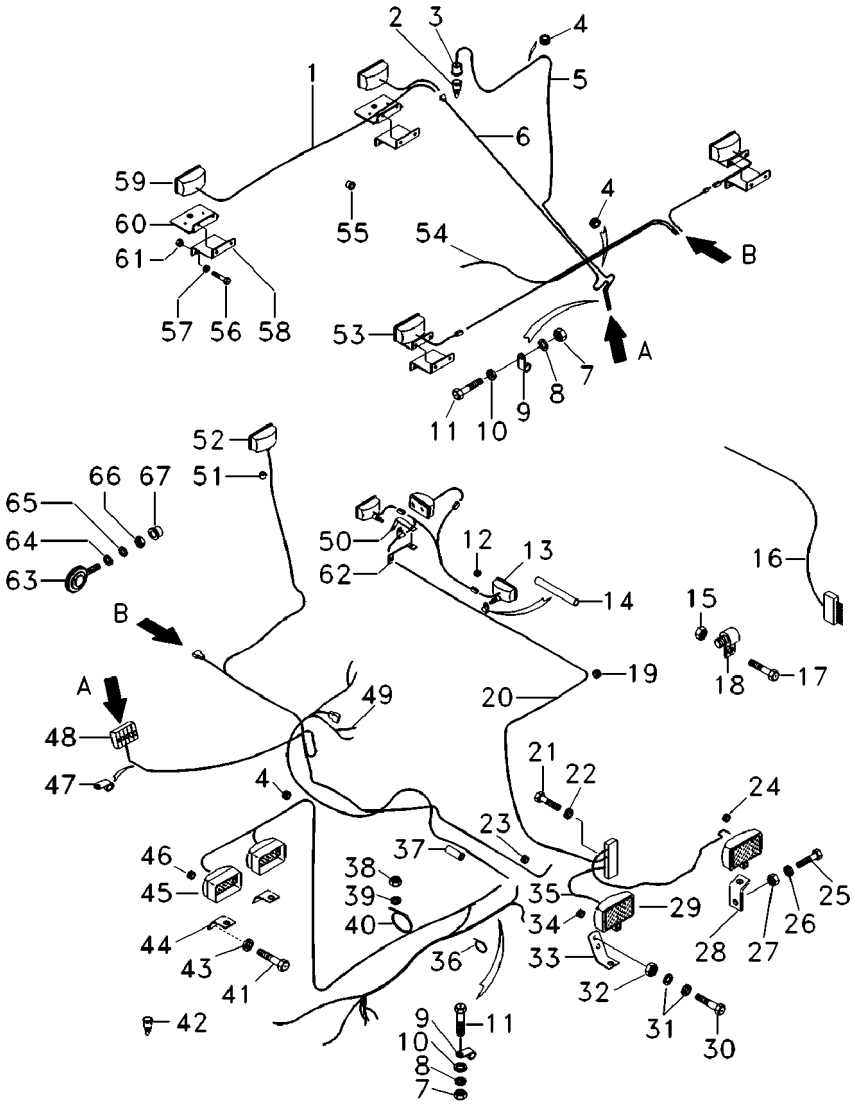

1	052861T1	[BC]	**1**	CHICOTE	HARNESS	MAZO CABLES
1	054845T1	[AC]	**1**	CHICOTE	HARNESS	MAZO CABLES
2	850009990252	5	**X**	INTERRUPTOR	SWITCH	INTERRUPTOR
3	180776M1		**X**	CAPA	CAP	TAPA
4	322825M1		**3**	PASSA-FIO	GROMMET	PASACABLE
5	052851N1	[N]	**1**	CHICOTE	HARNESS	MAZO CABLES
6	052850T1	[BK]	**1**	CHICOTE	HARNESS	MAZO CABLES
6	054841T1	[AK]	**1**	CHICOTE	HARNESS	MAZO CABLES
7	339169X1		**3**	PORCA	NUT	TUERCA
8	339374X1		**3**	ARRUELA	WASHER	ARANDELA
9	327131M1		**3**	BRAÇADEIRA	CLAMP	ABRAZADERA
10	339817X1		**3**	ARRUELA	WASHER	ARANDELA
11	339123X1		**3**	PARAFUSO	BOLT	PERNO
12	3590570M1		**2**	PASSA-FIO	GROMMET	PASACABLE
13	005505T1	12V 21W	**3**	FAROL DIANTEIRO	FRONT LIGHT	FRONT LIGHT
14	3590571M1		**1**	MANGUEIRA	HOSE	FLEXIBLE
15	339111X1		**2**	PORCA	NUT	TUERCA
16	056151N1	[EG]	**1**	CHICOTE	HARNESS	MAZO CABLES
		80-50 No				
17	390961X1		**2**	PARAFUSO	BOLT	PERNO
18	3590352M1	[H]	**X**	INTERRUPTOR	SWITCH	INTERRUPTOR
19	322825M1		**1**	PASSA-FIO	GROMMET	PASACABLE
20	052852T1	[M]	**1**	CHICOTE	HARNESS	MAZO CABLES
21	1441268X1		**2**	PARAFUSO	BOLT	PERNO
22	339375X1		**2**	ARRUELA	WASHER	ARANDELA
23	366195X1		**1**	PASSA-FIO	GROMMET	PASACABLE
24	320858M1		**1**	PASSA-FIO	GROMMET	PASACABLE
25	339170X1		**2**	PARAFUSO	BOLT	PERNO
26	339374X1		**2**	ARRUELA	WASHER	ARANDELA
27	339169X1		**2**	PORCA	NUT	TUERCA
28	2804258M2		**1**	SUPORTE	BRACKET	SOPORTE
29	117532551300	80-35 No	**2**	FAROL	LIGHT	ALUMBRADO
30	339170X1		**2**	PARAFUSO	BOLT	PERNO
31	339374X1		**2**	ARRUELA	WASHER	ARANDELA
32	339169X1		**2**	PORCA	NUT	TUERCA
33	3226172M2		**1**	SUPORTE	BRACKET	SOPORTE
34	322825M1		**1**	PASSA-FIO	GROMMET	PASACABLE
35	054846N1	[L]	**1**	CHICOTE	HARNESS	MAZO CABLES
		80-55 No				
36	3225356M1		**15**	BRAÇADEIRA	CLAMP	ABRAZADERA
37	3225733M1		**1**	PROTEÇÃO	GUARD	DEFENSA
38	339169X1		**1**	PORCA	NUT	TUERCA
39	339374X1		**1**	ARRUELA	WASHER	ARANDELA
40	327131M1		**1**	BRAÇADEIRA	CLAMP	ABRAZADERA
41	339124X1		**4**	PARAFUSO	BOLT	PERNO
42	045028T1	[J]	**1**	SENSOR	SENDER	EMISOR
43	339374X1		**4**	ARRUELA	WASHER	ARANDELA
44	3318011M1		**2**	SUPORTE	BRACKET	SOPORTE
45	056478N1	80-40 No	**2**	FAROL DIANTEIRO	FRONT LIGHT	FRONT LIGHT
46	322825M1		**2**	PASSA-FIO	GROMMET	PASACABLE

Sistema De Iluminação
Lighting System
Sistema De Iluminación

80-15

5816-6663

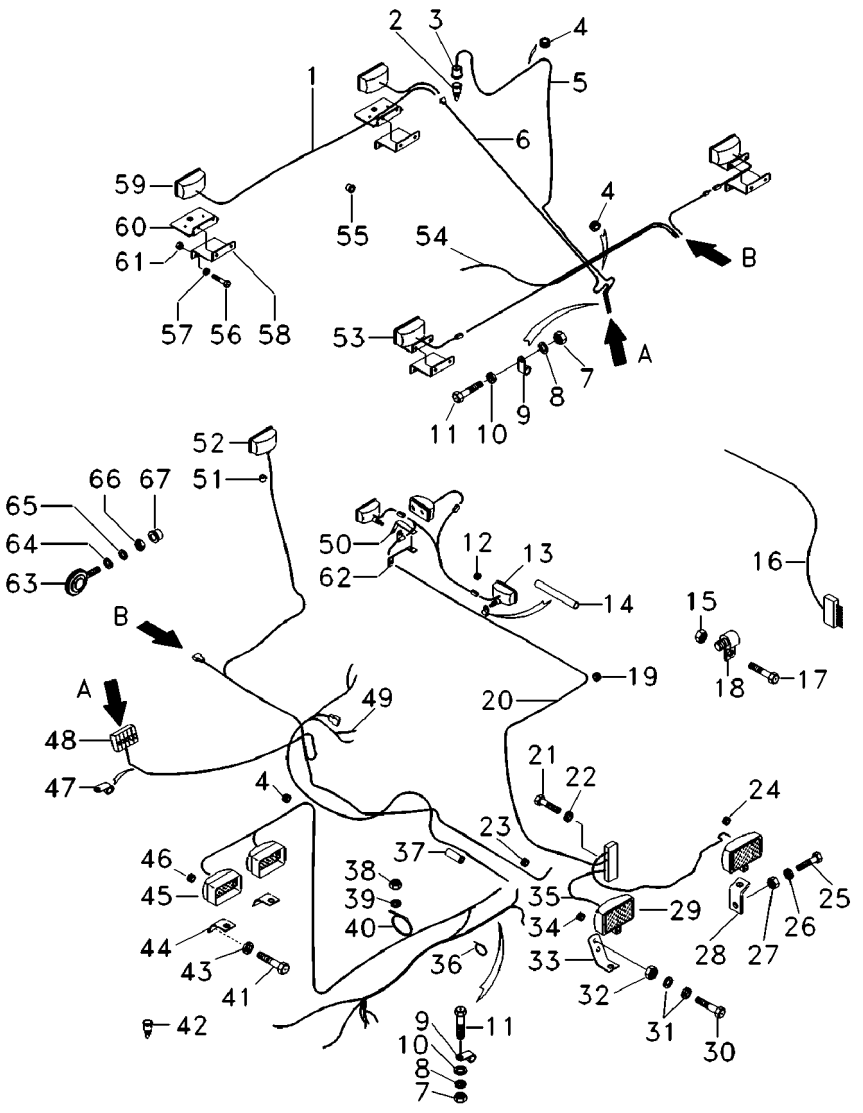

47	327131M1		**2**	BRAÇADEIRA	CLAMP	ABRAZADERA
48	416546M1		**X**	UNIÃO	UNION	RACOR
49	055549T1	[F]	**1**	CHICOTE	HARNESS	MAZO CABLES
50	3590574M1		**1**	PLACA	PLATE	PLATO
51	2833703M1		**1**	BUCHA	BUSH	CASQUILLO
52	117532551300	80-35 No	**1**	FAROL	LIGHT	ALUMBRADO
53	3590133M91	21/5W	**2**	SINALEIRA	SIGNAL	AVISADOR
54	054843T1	[D]	**1**	CHICOTE	HARNESS	MAZO CABLES
55	3146286M1		**1**	TAMPÃO	PAD	ALMOHADILLA
56	391074X1	[B]	**16**	PARAFUSO	BOLT	PERNO
56	391074X1	[A] 06497 - MF5650	**12**	PARAFUSO	BOLT	PERNO
56	40400700	[A] 06497 - MF5650	**4**	PARAFUSO	BOLT	PERNO
57	339375X1	[B] 21/5W	**16**	ARRUELA	WASHER	ARANDELA
57	339375X1	[A] 06497 - MF5650	**12**	ARRUELA	WASHER	ARANDELA
57	41100500	[A] 06497 - MF5650	**4**	ARRUELA	WASHER	ARANDELA
58	3590137M91	[B]	**4**	SUPORTE	BRACKET	SOPORTE
58	3590137M91	[A] 06497 - MF5650	**2**	SUPORTE	BRACKET	SOPORTE
59	3590139M91	[B] 21 / 5W	**2**	LANTERNA	LAMP	FARO
59	45077100	[A] ◀ 06497 - MF5650	**1**	LANTERNA	LAMP	FARO
59	45077300	[A] ▶ 06497 - MF5650	**1**	LANTERNA	LAMP	FARO
59	45080600	[A] 21W 06497 - MF5650	**4**	LÂMPADA	BULB	LAMPARA
59	45080700	[A] 5W 06497- MF5650	**2**	LÂMPADA	BULB	LAMPARA
60	062251S1	[A] 06497 - MF5650	**2**	SUPORTE	BRACKET	SOPORTE
61	41010500	[A] 06497 - MF5650 M5	**4**	PORCA	NUT	TUERCA
61	339030X1	[A] 06497 - MF5650 M6	**4**	PORCA	NUT	TUERCA
62	3590576M1	06497 - MF5650	**1**	PLACA	PLATE	PLATO
63	022197T1	[AP] 06497 - MF5650	**2**	CJ. LANTERNA	LANTERN	LINTERNA
64	3147503M1	[A] 06497 - MF5650	**2**	ARRUELA	WASHER	ARANDELA

Sistema De Iluminação
Lighting System
Sistema De Iluminación

80-15

5816-6663

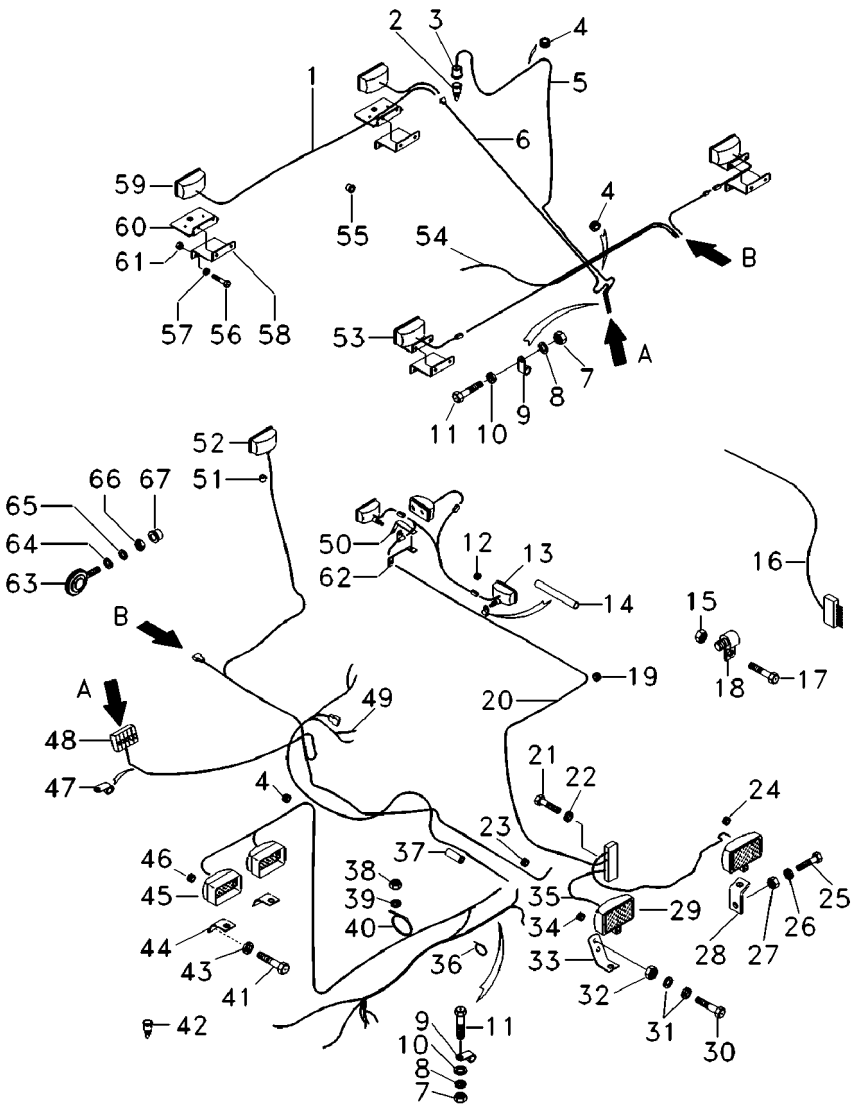

65	339763X1	[A] ➡ 06497 - MF5650	**2**	ARRUELA	WASHER	ARANDELA
66	339054X1	[A] ➡ 06497 - MF5650	**2**	PORCA	NUT	TUERCA
67	2801324M1	[B] ➡ 06497 - MF5650	**2**	BUJÃO	PLUG	TAPON

[A] COM SETA ALERTA
WITH ALERT
CON ALERTA

[B] SEM SETA ALERTA
WITHOUT ALERT
SIN ALERTA

[C] CHICOTE LANTERNAS TRASEIRAS
REAR LANTERN HARNESS
MAZO CABLES INTERMITENTE TRACERO

[D] CHICOTE TRASEIRO
REAR HARNESS
MAZO CABLES TRASERO

[E] COM CAAP/CAIP
WITH CAAP/CAIP
CON CAAP/CAIP

[F] CHICOTE DO MOTOR
ENGINE HARNESS
MAZO CABLES MOTOR

[G] GRÃO
GRAIN
GRANOS

[H] PLATAFORMA
PLATAFORM
PLATAFORMA

[J] ROTAÇÃO DA TRILHA
THRESHING ROTATION
ROTACCIÓN TRILLA

[K] CHICOTE PROLONGADOR TRASEIRO
REAR PROLONGER HARNESS
MAZO CABLES PROLONGADOR TRACERO

[L] CHICOTE CX. FUSÍVEIS
FUSE BOX HARNESS
MAZO CABLES CAJA FISIBLES

Sistema De Iluminação
Lighting System
Sistema De Iluminación

80-15

5816-6663

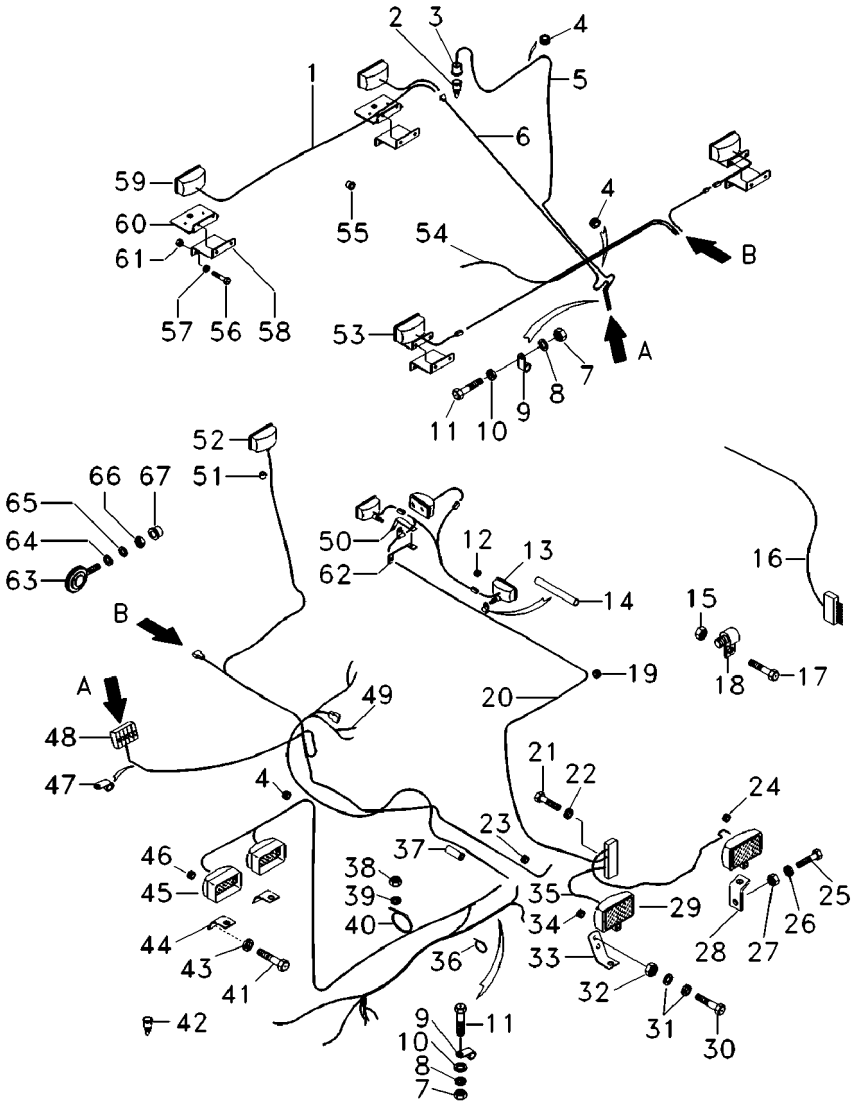

[M] FAROL DO TANQUE
TANK LIGHT
FARO DEL TANQUE

[N] CHICOTE SACA - PALHAS
STRAW - CHOPPER HARNESS
MAZO CABLES SACAPAJAS

[P] DIANTEIRA
FRONT
PROA

Sistema De Iluminação
Lighting System
Sistema De Iluminación

Tração (4x4)
Drive (4x4)
Traccion (4x4)

80-20

5816-6663

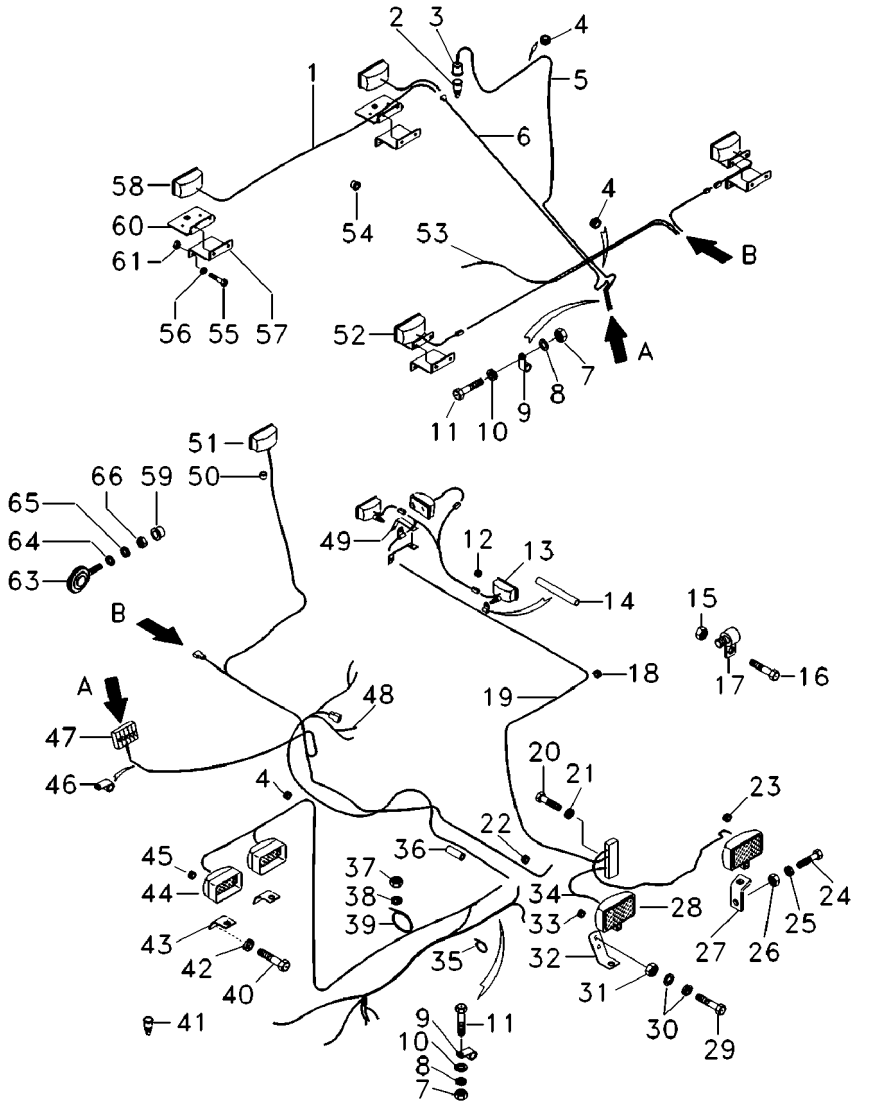

C0156029A **EM03Z001** **C565001 E04 (1)** **03/05** **80- 20**

1	052861T1	[BC]	**1**	CHICOTE	HARNESS	MAZO CABLES
1	054845T1	[AC]	**1**	CHICOTE	HARNESS	MAZO CABLES
2	850009990252	5	**X**	INTERRUPTOR	SWITCH	INTERRUPTOR
3	180776M1		**X**	CAPA	CAP	TAPA
4	322825M1		**3**	PASSA-FIO	GROMMET	PASACABLE
5	052851N1	[G]	**1**	CHICOTE	HARNESS	MAZO CABLES
6	052850T1	[BK]	**1**	CHICOTE	HARNESS	MAZO CABLES
6	054841T1	[AK]	**1**	CHICOTE	HARNESS	MAZO CABLES
7	339169X1		**3**	PORCA	NUT	TUERCA
8	339374X1		**3**	ARRUELA	WASHER	ARANDELA
9	327131M1		**3**	BRAÇADEIRA	CLAMP	ABRAZADERA
10	339817X1		**3**	ARRUELA	WASHER	ARANDELA
11	339123X1		**3**	PARAFUSO	BOLT	PERNO
12	3590570M1		**2**	PASSA-FIO	GROMMET	PASACABLE
13	005505T1	12V 21W	**3**	FAROL DIANTEIRO	FRONT LIGHT	FRONT LIGHT
14	3590571M1		**1**	MANGUEIRA	HOSE	FLEXIBLE
15	339111X1		**2**	PORCA	NUT	TUERCA
16	390961X1		**2**	PARAFUSO	BOLT	PERNO
17	3590352M1	[E]	**X**	INTERRUPTOR	SWITCH	INTERRUPTOR
18	322825M1		**1**	PASSA-FIO	GROMMET	PASACABLE
19	052852T1	[H]	**1**	CHICOTE	HARNESS	MAZO CABLES
20	1441268X1		**2**	PARAFUSO	BOLT	PERNO
21	339375X1		**2**	ARRUELA	WASHER	ARANDELA
22	366195X1		**1**	PASSA-FIO	GROMMET	PASACABLE
23	320858M1		**1**	PASSA-FIO	GROMMET	PASACABLE
24	339170X1		**2**	PARAFUSO	BOLT	PERNO
25	339374X1		**2**	ARRUELA	WASHER	ARANDELA
26	339169X1		**2**	PORCA	NUT	TUERCA
27	2804258M2		**1**	SUPORTE	BRACKET	SOPORTE
28	117532551300	80-35 No	**2**	FAROL	LIGHT	ALUMBRADO
29	339170X1		**2**	PARAFUSO	BOLT	PERNO
30	339374X1		**2**	ARRUELA	WASHER	ARANDELA
31	339169X1		**2**	PORCA	NUT	TUERCA
32	3226172M2		**1**	SUPORTE	BRACKET	SOPORTE
33	322825M1		**1**	PASSA-FIO	GROMMET	PASACABLE
34	054846N1	[F] 80-55 No	**1**	CHICOTE	HARNESS	MAZO CABLES
35	3225356M1		**15**	BRAÇADEIRA	CLAMP	ABRAZADERA
36	3225733M1		**1**	PROTEÇÃO	GUARD	DEFENSA
37	339169X1		**1**	PORCA	NUT	TUERCA
38	339374X1		**1**	ARRUELA	WASHER	ARANDELA
39	327131M1		**1**	BRAÇADEIRA	CLAMP	ABRAZADERA
40	339124X1		**4**	PARAFUSO	BOLT	PERNO
41	045028T1	[J]	**1**	SENSOR	SENDER	EMISOR
42	339374X1		**4**	ARRUELA	WASHER	ARANDELA
43	3318011M1		**2**	SUPORTE	BRACKET	SOPORTE
44	056478N1	80-40 No	**2**	FAROL DIANTEIRO	FRONT LIGHT	FRONT LIGHT
45	322825M1		**2**	PASSA-FIO	GROMMET	PASACABLE
46	327131M1		**2**	BRAÇADEIRA	CLAMP	ABRAZADERA
47	416546M1		**X**	UNIÃO	UNION	RACOR

Sistema De Iluminação
Lighting System
Sistema De Iluminación

Tração (4x4)
Drive (4x4)
Traccion (4x4)

80-20

5816-6663

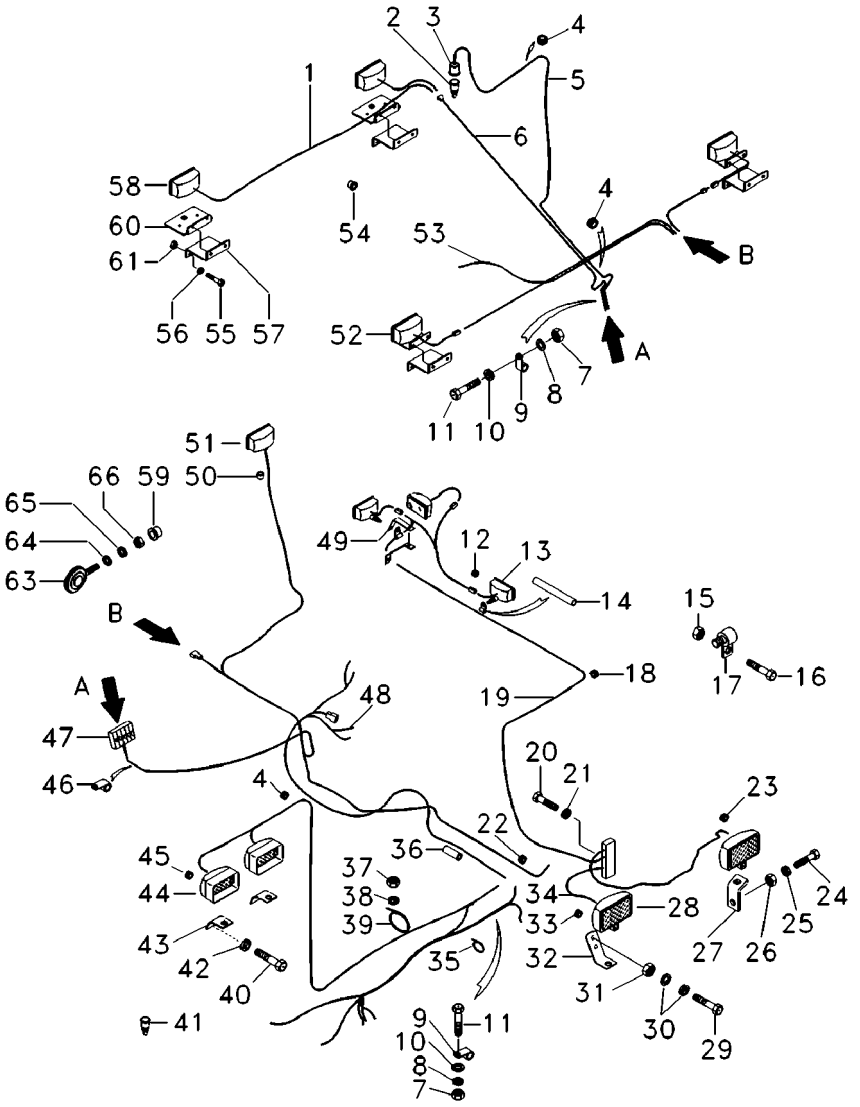

48	055549T1	[L]	**1**	CHICOTE	HARNESS	MAZO CABLES
49	3590574M1		**1**	PLACA	PLATE	PLATO
50	2833703M1		**1**	BUCHA	BUSH	CASQUILLO
51	117532551300	80-35 No	**1**	FAROL	LIGHT	ALUMBRADO
52	3590133M91		**2**	SINALEIRA	SIGNAL	AVISADOR
53	054843T1	[D]	**1**	CHICOTE	HARNESS	MAZO CABLES
54	3146286M1		**1**	TAMPÃO	PAD	ALMOHADILLA
55	391074X1	[B]	**16**	PARAFUSO	BOLT	PERNO
55	391074X1	[A] 06497	**12**	PARAFUSO	BOLT	PERNO
55	40400700	[A] 06497	**4**	PARAFUSO	BOLT	PERNO
55	40400700		**4**	PARAFUSO	BOLT	PERNO
56	339375X1	[B]	**16**	ARRUELA	WASHER	ARANDELA
56	339375X1	[A] 06497	**12**	ARRUELA	WASHER	ARANDELA
56	339375X1	[A]	**12**	ARRUELA	WASHER	ARANDELA
56	41100500	[A] 06497	**4**	ARRUELA	WASHER	ARANDELA
57	3590137M91	[A] 06497	**2**	SUPORTE	BRACKET	SOPORTE
57	3590137M91	[A]	**2**	SUPORTE	BRACKET	SOPORTE
58	3590139N1	[B] 21 /5W	**2**	LANTERNA	LAMP	FARO
58	45077100	[A] ◀ 06497	**1**	LANTERNA	LAMP	FARO
58	45077300	[A] ▶ 06497	**1**	LANTERNA	LAMP	FARO
58	45080600	[A] 21W 06497	**4**	LÂMPADA	BULB	LAMPARA
58	45080700	[A] 5W 06497	**4**	LÂMPADA	BULB	LAMPARA
59	2801324M1	[B] 06497	**2**	BUJÃO	PLUG	TAPON
59	2801324M1	[B]	**2**	BUJÃO	PLUG	TAPON
60	062251S1	[A] 06497	**2**	SUPORTE	BRACKET	SOPORTE
61	41010500	[A] M5 06497	**4**	PORCA	NUT	TUERCA
61	339030X1	[A] M6 06497	**4**	PORCA	NUT	TUERCA
63	022197T1	[AM] 06497	**2**	CJ. LANTERNA	LANTERN	LINTERNA

Sistema De Iluminação Lighting System Sistema De Iluminación	Tração (4x4) Drive (4x4) Traccion (4x4)	80-20	↔ 5816-6663

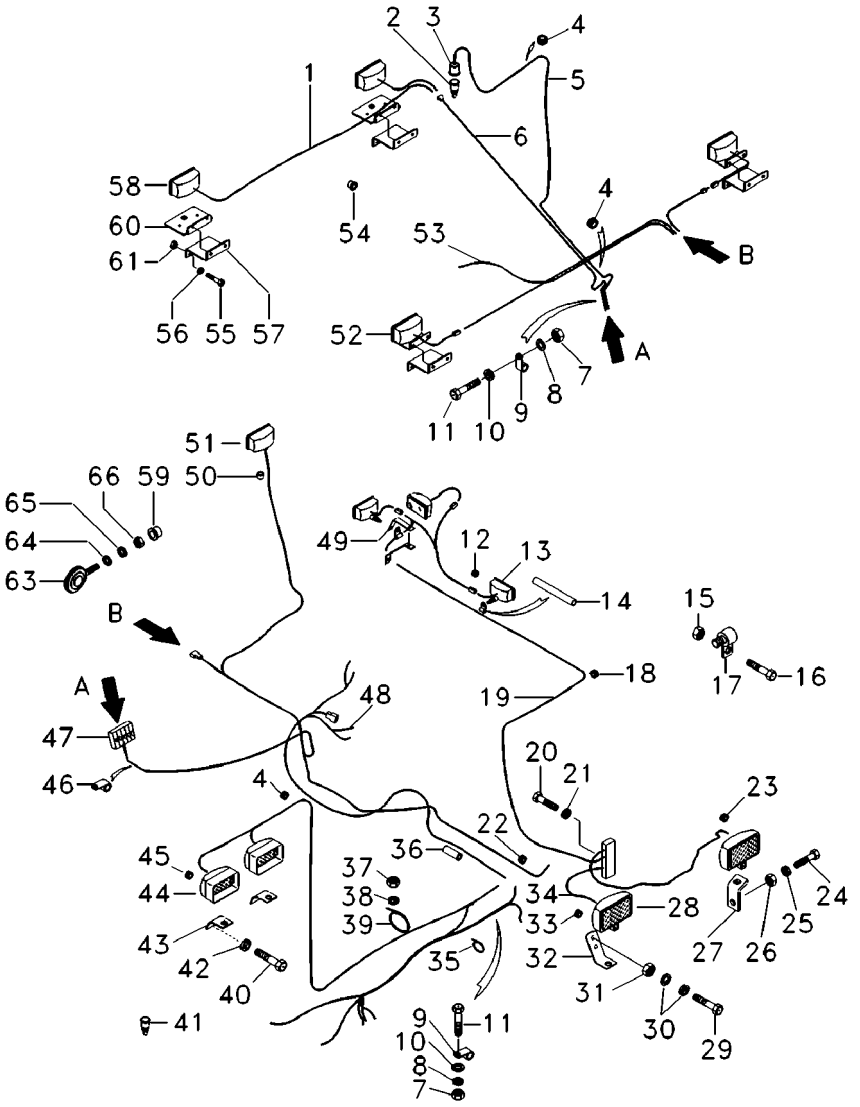

64	3147503M1	[A] ➡ 06497	**2** ARRUELA	WASHER	ARANDELA
65	339763X1	[A] ➡ 06497	**2** ARRUELA	WASHER	ARANDELA
66	339054X1	[A] ➡ 06497	**2** PORCA	NUT	TUERCA
66	339054X1	[A]	**2** PORCA	NUT	TUERCA

[A] COM SETA ALERTA
WITH ALERT
CON ALERTA

[B] SEM SETA ALERTA
WITHOUT ALERT
SIN ALERTA

[C] CHICOTE LANTERNAS TRASEIRAS
REAR LANTERN HARNESS
MAZO CABLES INTERMITENTE TRACERO

[D] CHICOTE TRASEIRO
REAR HARNESS
MAZO CABLES TRASERO

[E] PLATAFORMA
PLATAFORM
PLATAFORMA

[F] CHICOTE CX. FUSÍVEIS
FUSE BOX HARNESS
MAZO CABLES CAJA FISIBLES

[G] CHICOTE SACA - PALHAS
STRAW - CHOPPER HARNESS
MAZO CABLES SACAPAJAS

[H] FAROL DO TANQUE
TANK LIGHT
FARO DEL TANQUE

[J] ROTAÇÃO DA TRILHA
THRESHING ROTATION
ROTACCIÓN TRILLA

[K] CHICOTE PROLONGADOR TRASEIRO
REAR PROLONGER HARNESS
MAZO CABLES PROLONGADOR TRACERO

[L] CHICOTE DO MOTOR
ENGINE HARNESS
MAZO CABLES MOTOR

Sistema De Iluminação Lighting System Sistema De Iluminación	Tração (4x4) Drive (4x4) Traccion (4x4)	80-20	5816-6663

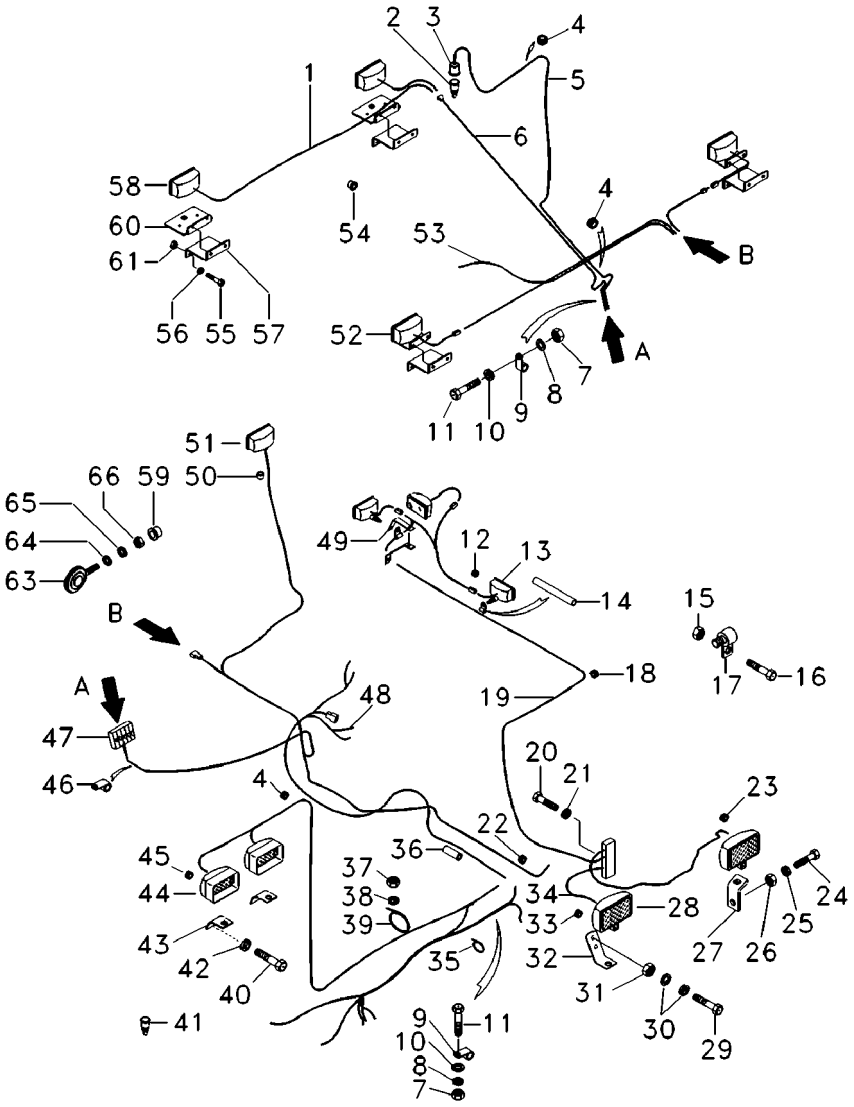

[M] DIANTEIRA
FRONT
PROA

Sistema De Iluminação
Lighting System
Sistema De Iluminación

80-25

➡ **6664**

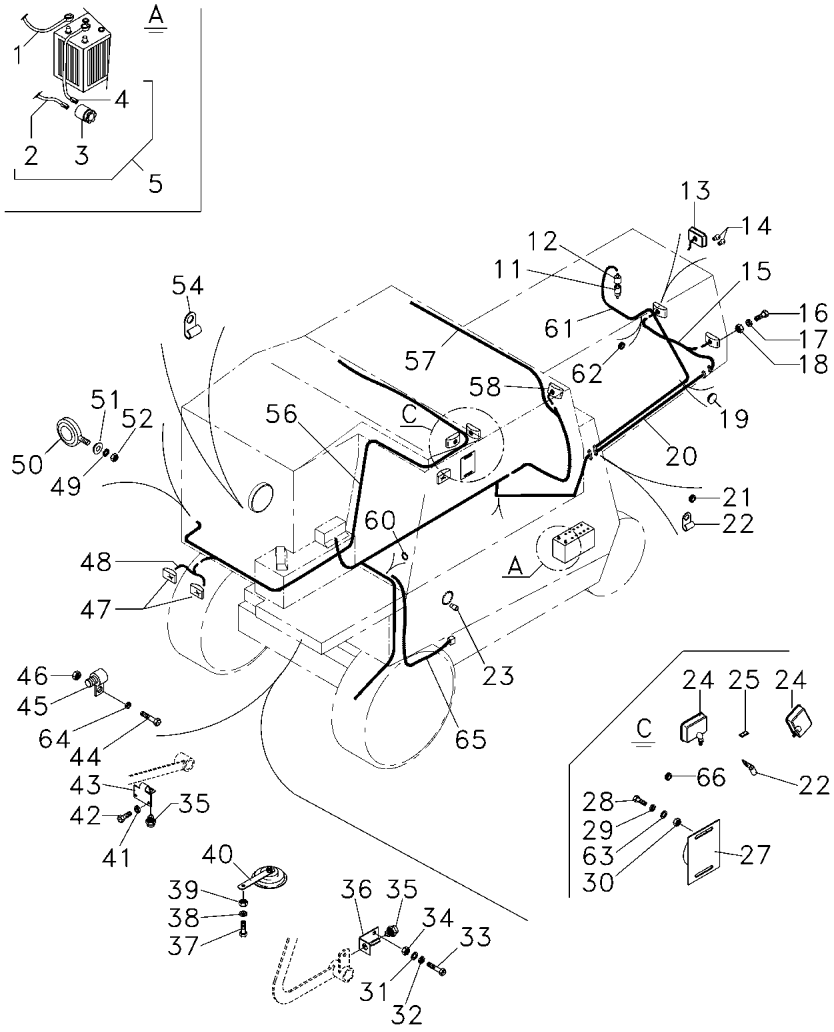

1	045016T1	(+)	**1**	CABO	CABLE	CABLE
2	045018T1	5 (-)	**1**	CABO	CABLE	CABLE
3	042724T1	5	**1**	INTERRUPTOR	SWITCH	INTERRUPTOR
4	045017T1	5 (-)	**1**	CABO	CABLE	CABLE
5	062990N1	(-)	**1**	CABO	CABLE	CABLE
5	44735900		**1**	GALÃO	PAD	CIERRE
11	850009990252	➡ 3S001767	**1**	INTERRUPTOR	SWITCH	INTERRUPTOR
11	073377R1	➡ 3S001768	**1**	INTERRUPTOR	SWITCH	INTERRUPTOR
12	180776M1	➡ 3S001767	**1**	CAPA	CAP	TAPA
13	45077100	◀	**1**	LANTERNA	LAMP	FARO
13	45077300	▶	**1**	LANTERNA	LAMP	FARO
14	45080600	21W	**4**	LÂMPADA	BULB	LAMPARA
14	45080700	5W	**2**	LÂMPADA	BULB	LAMPARA
15	054845T2	[A]	**1**	CHICOTE	HARNESS	MAZO CABLES
16	40400700		**4**	PARAFUSO	BOLT	PERNO
17	41100500		**4**	ARRUELA	WASHER	ARANDELA
18	41010500		**4**	PORCA	NUT	TUERCA
19	3146286M1		**1**	TAMPÃO	PAD	ALMOHADILLA
20	054841T1	[C]	**1**	CHICOTE	HARNESS	MAZO CABLES
21	44732300		**1**	PASSA-FIO	GROMMET	PASACABLE
22	327131M1		**4**	BRAÇADEIRA	CLAMP	ABRAZADERA
23	045028T1	[H]	**1**	SENSOR	SENDER	EMISOR
24	005505T1	12V - 21W	**2**	FAROL DIANTEIRO	FRONT LIGHT	FRONT LIGHT
25	042608T1		**1**	INTERRUPTOR	SWITCH	INTERRUPTOR
27	045025T1	[J]	**1**	SENSOR	SENDER	EMISOR
28	339123X1		**2**	PARAFUSO	BOLT	PERNO
29	339024X1		**2**	ARRUELA	WASHER	ARANDELA
30	339169X1		**2**	PORCA	NUT	TUERCA
31	339374X1		**1**	ARRUELA	WASHER	ARANDELA
32	339024X1		**1**	ARRUELA	WASHER	ARANDELA
33	339123X1		**1**	PARAFUSO	BOLT	PERNO
34	339169X1		**1**	PORCA	NUT	TUERCA
35	3226187M91	[E]	**2**	INTERRUPTOR	SWITCH	INTERRUPTOR
36	3225047M1		**1**	SUPORTE	BRACKET	SOPORTE
37	339127X1		**1**	PARAFUSO	BOLT	PERNO
38	339374X1		**1**	ARRUELA	WASHER	ARANDELA
39	339169X1		**1**	PORCA	NUT	TUERCA
40	2802862M91		**1**	BUZINA	HORN	BOCINA
41	339375X1		**2**	ARRUELA	WASHER	ARANDELA
42	339560X1		**2**	PARAFUSO	BOLT	PERNO
43	3225046M1		**1**	SUPORTE	BRACKET	SOPORTE
44	880000841285		**2**	PARAFUSO	BOLT	PERNO
45	3590352M1	[D]	**1**	INTERRUPTOR	SWITCH	INTERRUPTOR
46	339111X1		**2**	PORCA	NUT	TUERCA
47	022335N1	👁 80-45 No	**1**	FAROL DIANTEIRO	FRONT LIGHT	FRONT LIGHT
48	052109P1	[F]	**1**	CHICOTE	HARNESS	MAZO CABLES
49	339763X1		**2**	ARRUELA	WASHER	ARANDELA
50	022197T1	[K]	**2**	CJ. LANTERNA	LANTERN	LINTERNA
51	3147503M1		**2**	ARRUELA	WASHER	ARANDELA
52	339054X1		**2**	PORCA	NUT	TUERCA

Sistema De Iluminação
Lighting System
Sistema De Iluminación

80-25

➡ **6664**

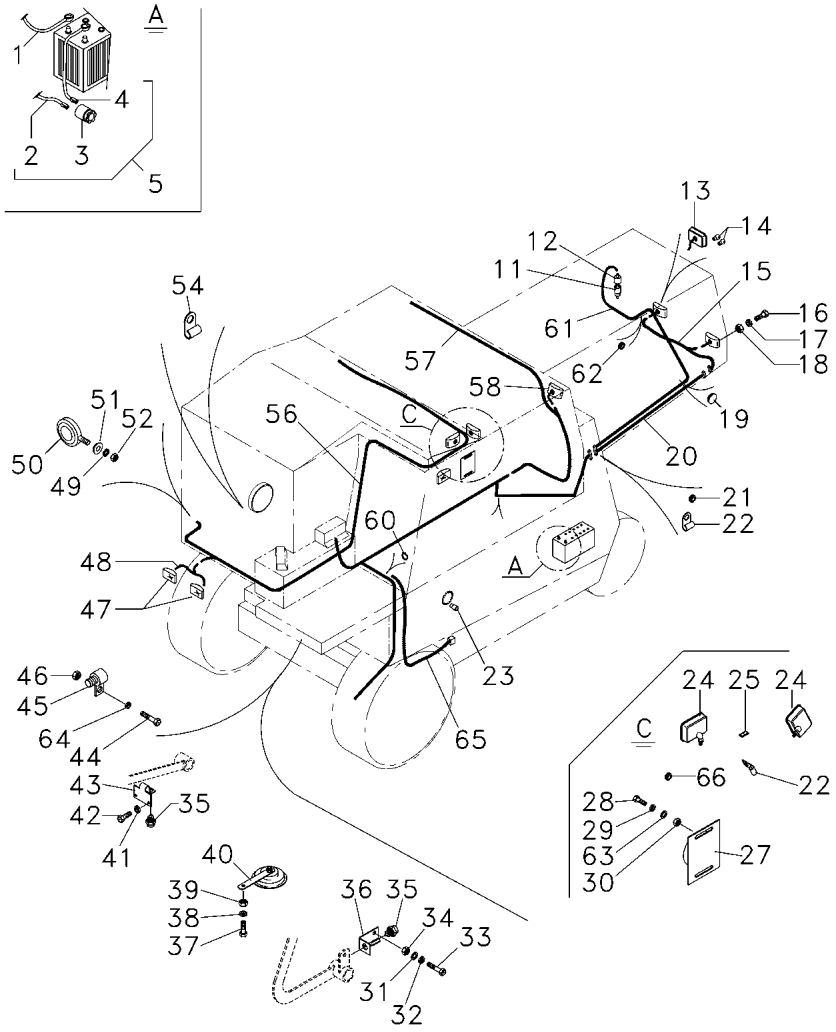

54	327131M1		
56	063758T2		
57	063761T1	[L]	
58	117532551300	👁	80-35 No
60	3225356M1		
61	063756N1	➡	3S001767
61	073376N1	➡	3S001768
62	322825M1		
64	339374X1		
65	339382X1		
66	3590570M1		
66	322825M1		

[A] LANTERNA TRASEIRA
TAIL LIGHTS
LANTERNA TRASERA

[C] PROLONGADOR TRASEIRO
REAR PROLONGER
PROLONGADOR TRASERO

[D] PLATAFORMA
PLATAFORM
PLATAFORMA

[E] LUZ DE FREIO
BRACKET LIGHT
LUZ DE FRENO

[F] FAROL
LIGHTHOUSE
FAROL

[H] ROTAÇÃO DA TRILHA
THRESHING ROTATION
ROTACCIÓN TRILLA

[J] NIVELADOR
LEVELLING ARM
NIVELADOR

[K] DIANTEIRA
FRONT
PROA

[L] TRASEIRA
REAR
TRASERA

1	BRAÇADEIRA	CLAMP	ABRAZADERA
1	CHICOTE	HARNESS	MAZO CABLES
1	CHICOTE	HARNESS	MAZO CABLES
2	FAROL	LIGHT	ALUMBRADO
47	BRAÇADEIRA	CLAMP	ABRAZADERA
1	CHICOTE	HARNESS	MAZO CABLES
1	CHICOTE	HARNESS	MAZO CABLES
1	PASSA-FIO	GROMMET	PASACABLE
2	ARRUELA	WASHER	ARANDELA
2	ARRUELA	WASHER	ARANDELA
1	PASSA-FIO	GROMMET	PASACABLE
3	PASSA-FIO	GROMMET	PASACABLE

Sistema De Iluminação
Lighting System
Sistema De Iluminación

Sem Caap / Caip
Without Caap / Caip
Sin Caap / Caip

80-30

6664

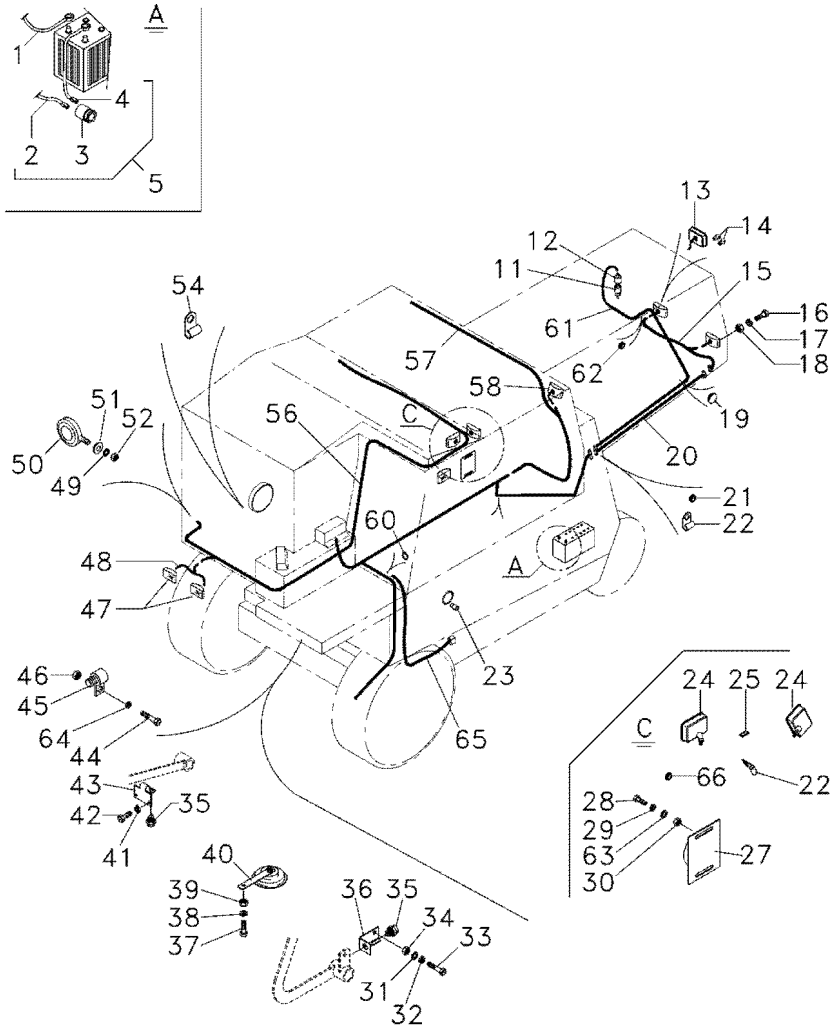

1	045016T1	(+)	**1** CABO	CABLE	CABLE
2	045018T1	5 (-)	**1** CABO	CABLE	CABLE
3	042724T1	5	**1** INTERRUPTOR	SWITCH	INTERRUPTOR
4	045017T1	5 (-)	**1** CABO	CABLE	CABLE
5	062990N1	(-)	**1** CABO	CABLE	CABLE
5	44735900		**1** GALÃO	PAD	CIERRE
11	850009990252		**1** INTERRUPTOR	SWITCH	INTERRUPTOR
12	180776M1		**1** CAPA	CAP	TAPA
13	45077100	◀	**1** LANTERNA	LAMP	FARO
13	45077300	▶	**1** LANTERNA	LAMP	FARO
14	45080600	21W	**4** LÂMPADA	BULB	LAMPARA
14	45080700	5W	**2** LÂMPADA	BULB	LAMPARA
15	054845T2	[A]	**1** CHICOTE	HARNESS	MAZO CABLES
16	40400700		**4** PARAFUSO	BOLT	PERNO
17	41100500		**4** ARRUELA	WASHER	ARANDELA
18	41010500		**4** PORCA	NUT	TUERCA
19	3146286M1		**1** TAMPÃO	PAD	ALMOHADILLA
20	054841T1	[C]	**1** CHICOTE	HARNESS	MAZO CABLES
21	44732300		**1** PASSA-FIO	GROMMET	PASACABLE
22	327131M1		**4** BRAÇADEIRA	CLAMP	ABRAZADERA
23	045028T1	[H]	**1** SENSOR	SENDER	EMISOR
24	005505T1	12V - 21W	**2** FAROL DIANTEIRO	FRONT LIGHT	FRONT LIGHT
25	042608T1		**1** INTERRUPTOR	SWITCH	INTERRUPTOR
27	045025T1	[J]	**1** SENSOR	SENDER	EMISOR
28	339123X1		**2** PARAFUSO	BOLT	PERNO
29	339024X1		**2** ARRUELA	WASHER	ARANDELA
30	339169X1		**2** PORCA	NUT	TUERCA
31	339374X1		**1** ARRUELA	WASHER	ARANDELA
32	339024X1		**1** ARRUELA	WASHER	ARANDELA
33	339123X1		**1** PARAFUSO	BOLT	PERNO
34	339169X1		**1** PORCA	NUT	TUERCA
35	3226187M91	[E]	**2** INTERRUPTOR	SWITCH	INTERRUPTOR
36	3225047M1		**1** SUPORTE	BRACKET	SOPORTE
37	339124X1		**1** PARAFUSO	BOLT	PERNO
38	339374X1		**1** ARRUELA	WASHER	ARANDELA
39	339169X1		**1** PORCA	NUT	TUERCA
40	2802862M91		**1** BUZINA	HORN	BOCINA
41	339375X1		**2** ARRUELA	WASHER	ARANDELA
42	339560X1		**2** PARAFUSO	BOLT	PERNO
43	3225046M1		**1** SUPORTE	BRACKET	SOPORTE
44	880000841285		**2** PARAFUSO	BOLT	PERNO
45	3590352M1	[D]	**1** INTERRUPTOR	SWITCH	INTERRUPTOR
46	339111X1		**2** PORCA	NUT	TUERCA
47	022335N1	80-45 No	**1** FAROL DIANTEIRO	FRONT LIGHT	FRONT LIGHT
48	052109P1	[F]	**1** CHICOTE	HARNESS	MAZO CABLES
49	339763X1		**2** ARRUELA	WASHER	ARANDELA
50	022197T1	[K]	**2** CJ. LANTERNA	LANTERN	LINTERNA
51	3147503M1		**2** ARRUELA	WASHER	ARANDELA
52	339054M1		**2** PORCA	NUT	TUERCA
54	327131M1		**1** BRAÇADEIRA	CLAMP	ABRAZADERA

Sistema De Iluminação Lighting System Sistema De Iluminación	Sem Caap / Caip Without Caap / Caip Sin Caap / Caip	80-30	➡ 6664

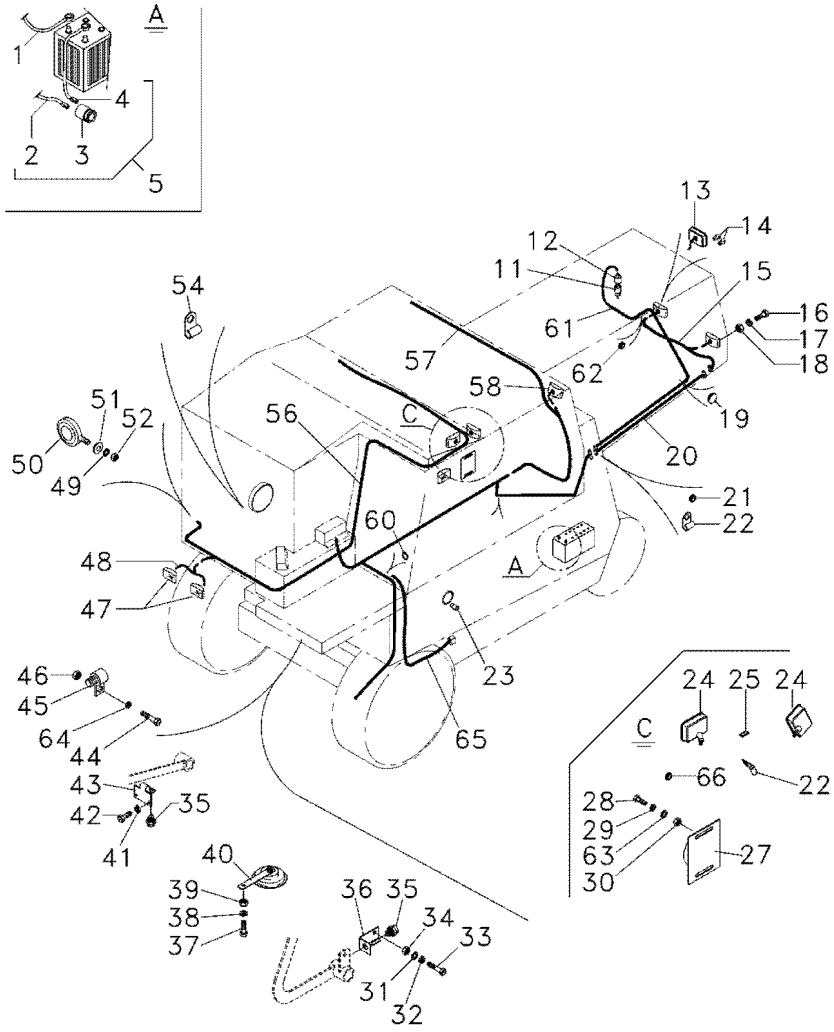

56	063758T1	[G]		**1**	CHICOTE	HARNESS	MAZO CABLES
		➡ 3640 - 0023					
		➡ 5650 - 0131					
56	070240P1	[A]		**1**	CHICOTE	HARNESS	MAZO CABLES
		➡ 3640 - 0024					
		➡ 5650 - 0131					
57	063761T1	[L]		**1**	CHICOTE	HARNESS	MAZO CABLES
58	117532551300	👁 80-35 No		**2**	FAROL	LIGHT	ALUMBRADO
60	3225356M1	[M]		**30**	BRAÇADEIRA	CLAMP	ABRAZADERA
60	3225356M1	[N]		**41**	BRAÇADEIRA	CLAMP	ABRAZADERA
61	063756N1	[B]		**1**	CHICOTE	HARNESS	MAZO CABLES
62	322825M1			**1**	PASSA-FIO	GROMMET	PASACABLE
63	339374X1			**2**	ARRUELA	WASHER	ARANDELA
64	339382X1			**2**	ARRUELA	WASHER	ARANDELA
65	063760T2	[N]		**1**	CHICOTE	HARNESS	MAZO CABLES
66	3590570M1			**1**	PASSA-FIO	GROMMET	PASACABLE
66	322825M1			**3**	PASSA-FIO	GROMMET	PASACABLE

[A] LANTERNA TRASEIRA
TAIL LIGHTS
LANTERNA TRASERA

[B] SACA-PALHAS
STRAW CHOPPER
SACAPAJAS

[C] PROLONGADOR TRASEIRO
REAR PROLONGER
PROLONGADOR TRASERO

[D] PLATAFORMA
PLATAFORM
PLATAFORMA

[E] LUZ DE FREIO
BRACKET LIGHT
LUZ DE FRENO

[F] FAROL
LIGHTHOUSE
FAROL

[G] FAROL DO TANQUE
TANK LIGHT
FARO DEL TANQUE

[H] ROTAÇÃO DA TRILHA
THRESHING ROTATION
ROTACCIÓN TRILLA

Sistema De Iluminação Lighting System Sistema De Iluminación	Sem Caap / Caip Without Caap / Caip Sin Caap / Caip	80-30	➡ 6664

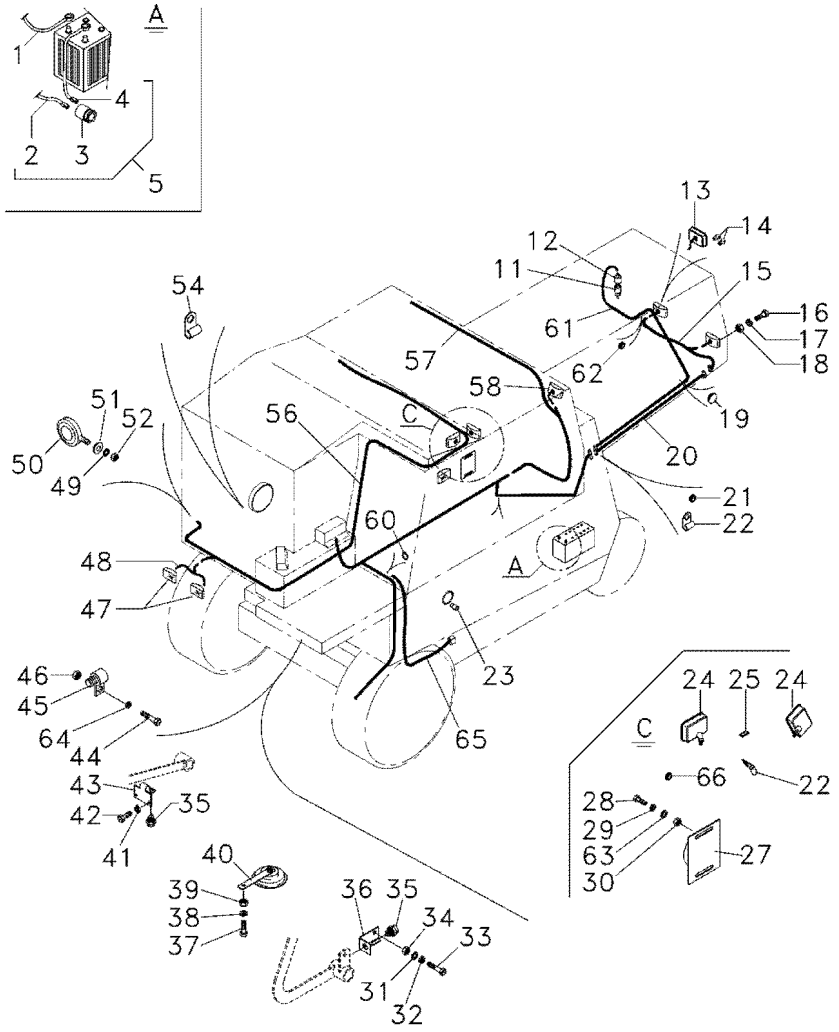

[J] NIVELADOR
LEVELLING ARM
NIVELADOR

[K] DIANTEIRA
FRONT
PROA

[L] TRASEIRO
REAR
TRASERO

[M] SEM TRAÇÃO DIANTEIRA
WITHOUT FRONT DRIVE
SIN TRACCION DELANTERA

[N] COM TRAÇÃO DIANTEIRA
WITH FRONT DRIVE
CON TRACCION DELANTERA

Farol
Head Lamp
Farol

80-35

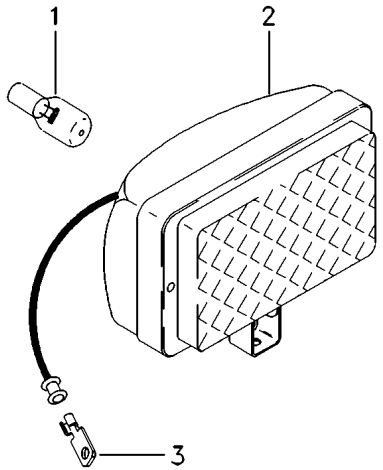

1	850000000113	**1** LÂMPADA	BULB	LAMPARA
2	850000000162	**1** FAROL	LIGHT	ALUMBRADO
3	850000000036	**1** TERMINAL	END	EXTREMO

Cj. Farol Com Proteção
Headlight W Protection
Faro Con Proteccion

80-40

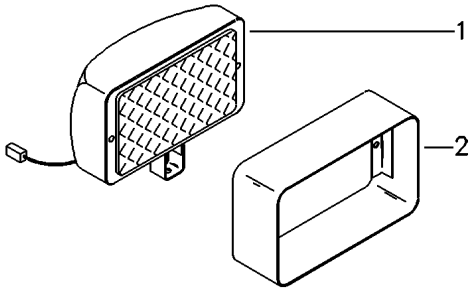

1	117532551300	80-35 No	**1**	FAROL	LIGHT	ALUMBRADO
2	055842S1		**1**	PROTEÇÃO	GUARD	DEFENSA

Bloco Ótico
Headlamp
Faro

80-45

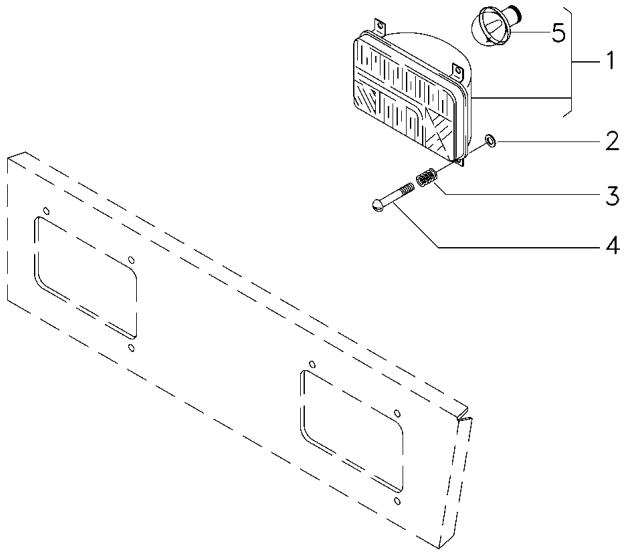

1	3410451M91		**2**	BLOCO ÓTICO	KIT, LAMP	JUEGO LAMPARA
2	963442M1		**6**	ANEL TRAVA	CIRCLIP	CIRCULITO
3	963441M1		**6**	MOLA	SPRING	RESORTE
4	2802112M1	10X32X1.3/8	**6**	PARAFUSO	BOLT	PERNO

Cj. Chicote Harness Mazo Cables	Com Caap / Caip With Caap / Caip Con Caap / Caip	80-50	

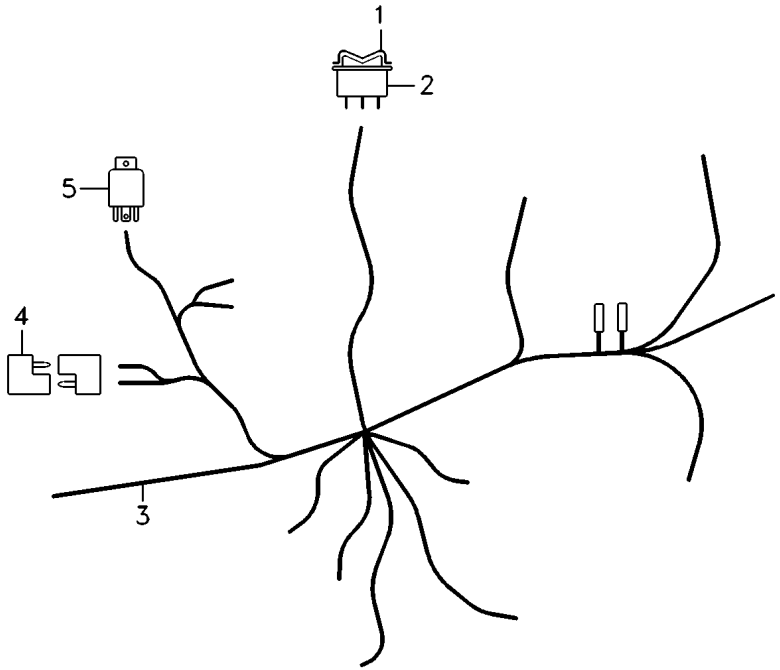

1	043099T1	**1** RELÉ	RELAY	RELE
2	056153R1	**2** DIODO	DIODE	DIODO
3	054850T1	**1** CHICOTE	HARNESS	MAZO CABLES

Cj. Chicote Harness Mazo Cables	Caixa De Fusíveis Fuse Box Caja De Fusible	80-55	

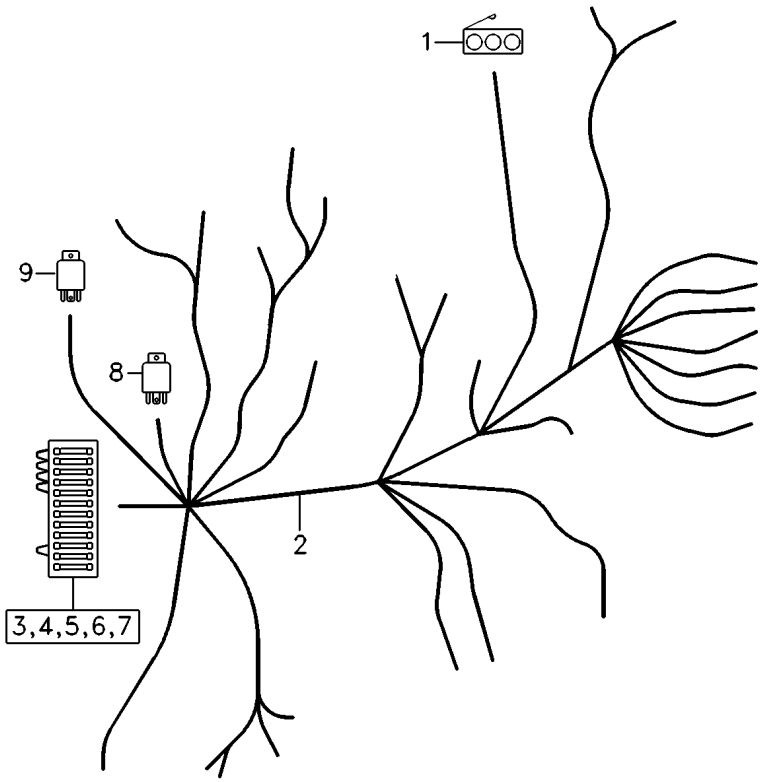

1	3590352M1		**1**	INTERRUPTOR	SWITCH	INTERRUPTOR
2	056189R1		**1**	CHICOTE	HARNESS	MAZO CABLES
3	036497T1		**1**	CX. FUSÍVEIS	FUSE BOX	CAJA FUSIBLES
4	036756T1	10A	**10**	FUSÍVEL	FUSE	FUSIBLE
5	052738R1		**1**	DIODO	DIODE	DIODO
6	052734R1		**1**	TAMPA	COVER	CUBIERTA
7	055458R1		**1**	MOLA	SPRING	RESORTE
8	054987T1		**1**	RELÉ	RELAY	RELE
9	043099T1		**1**	RELÉ	RELAY	RELE

Periféricos
Peripherals
Periféricos

Sistema De Iluminação
Lighting System
Sistema De Iluminación

80-60

➡| 5815

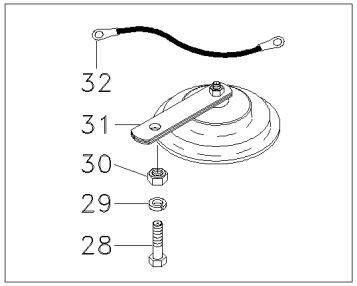

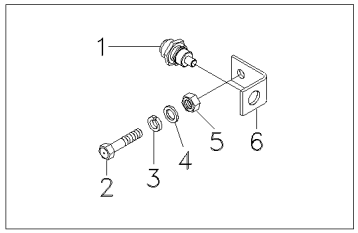

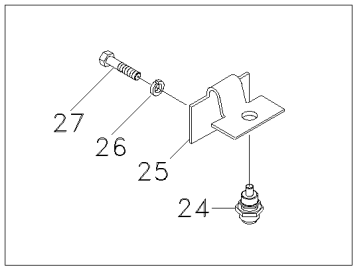

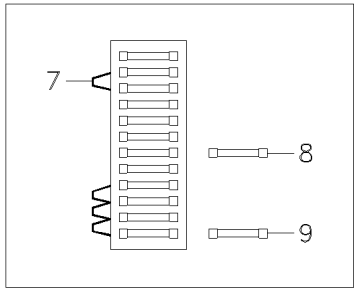

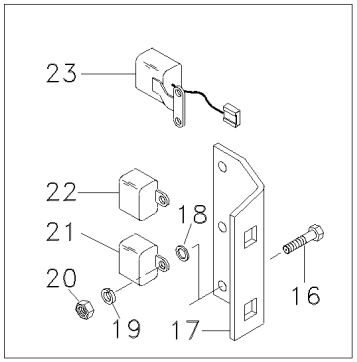

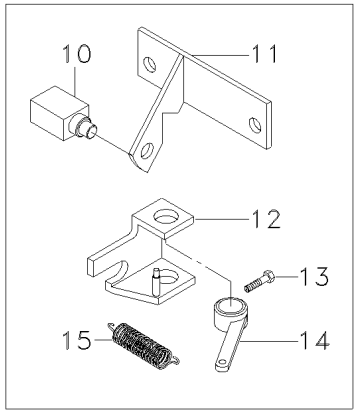

1	3226187M91		**1**	INTERRUPTOR	SWITCH	INTERRUPTOR
2	339123X1		**1**	PARAFUSO	BOLT	PERNO
3	339374X1		**1**	ARRUELA	WASHER	ARANDELA
4	339024X1		**1**	ARRUELA	WASHER	ARANDELA
5	339169X1		**1**	PORCA	NUT	TUERCA
6	3225047M1		**1**	SUPORTE	BRACKET	SOPORTE
7	3225337M91	➡| 05621	**4**	CABO	CABLE	CABLE
8	320810M2	➡| 05621 8A	**7**	FUSÍVEL	FUSE	FUSIBLE
9	3315883M1	➡| 05621 16A	**2**	FUSÍVEL	FUSE	FUSIBLE
10	3318024M91		**1**	INTERRUPTOR	SWITCH	INTERRUPTOR
11	3318009M91		**1**	SUPORTE	BRACKET	SOPORTE
12	3318020M91		**1**	ATUADOR	ACTUATOR	ACTUADOR
13	1730739M1		**1**	PARAFUSO	BOLT	PERNO
14	3318018M91		**1**	BRAÇO	ARM	BRAZO
15	1706116M1		**1**	MOLA	SPRING	RESORTE
16	390961X1		**2**	PARAFUSO	BOLT	PERNO
17	3319417M1		**1**	SUPORTE	BRACKET	SOPORTE
18	GH1135		**2**	ARRUELA	WASHER	ARANDELA
19	339382X1		**2**	ARRUELA	WASHER	ARANDELA
20	339111X1		**2**	PORCA	NUT	TUERCA
21	3319416M91		**2**	RELÉ	RELAY	RELE
22	850000000133		**1**	RELÉ	RELAY	RELE
23	117532553900	➡| 05621	**1**	REGULADOR	REGULATOR	REGULADOR
24	3226187M91		**1**	INTERRUPTOR	SWITCH	INTERRUPTOR
25	3225046M1		**1**	SUPORTE	BRACKET	SOPORTE
26	339375X1		**2**	ARRUELA	WASHER	ARANDELA
27	339560X1		**2**	PARAFUSO	BOLT	PERNO
28	339123X1		**1**	PARAFUSO	BOLT	PERNO
29	339374X1		**1**	ARRUELA	WASHER	ARANDELA
30	339169X1		**1**	PORCA	NUT	TUERCA
31	2802862M91		**1**	BUZINA	HORN	BOCINA
32	3145818M91	➡| 05621	**1**	FIO-TERRA	EARTH STRAP	CABLE DE MASA

Periféricos
Peripherals
Periféricos

Sistema De Iluminação
Lighting System
Sistema De Iluminación

80-65

↔ **5816-6663**

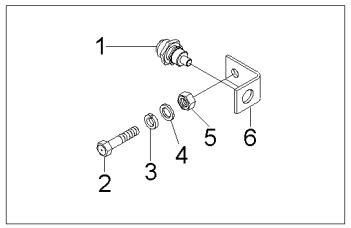

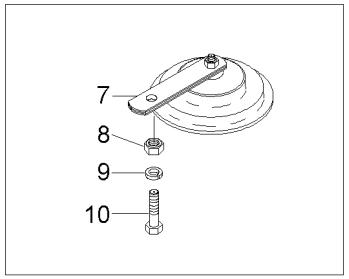

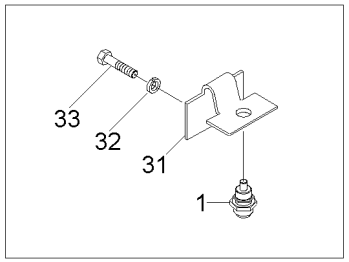

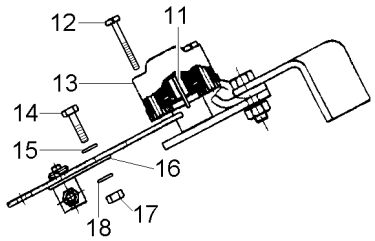

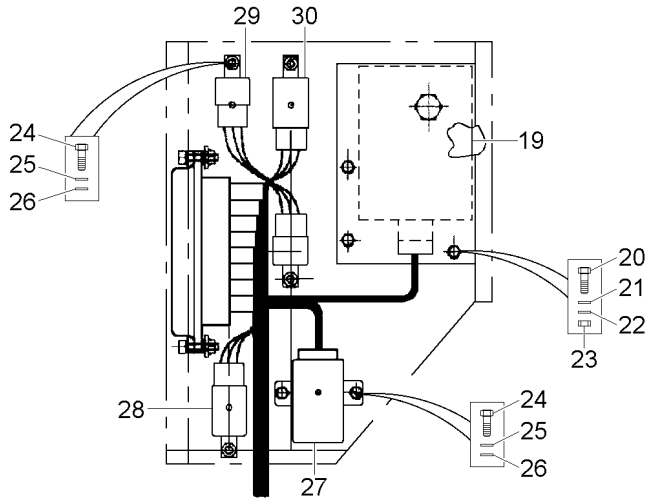

1	3226187M91	[B]	**2**	INTERRUPTOR	SWITCH	INTERRUPTOR
2	339123X1		**1**	PARAFUSO	BOLT	PERNO
3	339374X1		**1**	ARRUELA	WASHER	ARANDELA
4	339024X1		**1**	ARRUELA	WASHER	ARANDELA
5	339169X1		**1**	PORCA	NUT	TUERCA
6	3225047M1		**1**	SUPORTE	BRACKET	SOPORTE
7	2802862M91		**1**	BUZINA	HORN	BOCINA
8	339169X1		**1**	PORCA	NUT	TUERCA
9	339374X1		**1**	ARRUELA	WASHER	ARANDELA
10	339123X1		**1**	PARAFUSO	BOLT	PERNO
11	71382607	[FG]	**2**	SUPORTE	BRACKET	SOPORTE
12	052475P1		**4**	PARAFUSO	BOLT	PERNO
13	71376825		**2**	POTENCIÔMETRO	POTENTIOMETER	REGULADOR ELECT.
14	339560X1	[FG]	**2**	PARAFUSO	BOLT	PERNO
15	390971X1	[FG]	**2**	ARRUELA	WASHER	ARANDELA
16	052556P1	[FG]	**2**	CALÇO	SHIM	CALCE
17	339030X1	[FG]	**2**	PORCA	NUT	TUERCA
18	339375X1	[FG]	**2**	ARRUELA	WASHER	ARANDELA
19	71374706	[FGH]	**1**	MÓDULO	MODULE	MODULO
20	339560X1	[FG]	**3**	PARAFUSO	BOLT	PERNO
21	339375X1	[FG]	**3**	ARRUELA	WASHER	ARANDELA
22	339588X1	[FG]	**3**	ARRUELA	WASHER	ARANDELA
23	339030X1	[FG]	**3**	PORCA	NUT	TUERCA
24	339160X1		**X**	PARAFUSO	BOLT	PERNO
25	339381X1		**X**	ARRUELA	WASHER	ARANDELA
26	390469X1		**X**	ARRUELA	WASHER	ARANDELA
27	049328P1		**1**	CONECTOR	CONNECTOR	CONECTOR
28	054987T1	[AD]	**1**	RELÉ	RELAY	RELE
29	043099T1	[C]	**X**	RELÉ	RELAY	RELE
30	054987T1	[E]	**X**	RELÉ	RELAY	RELE
31	3225046M1		**1**	SUPORTE	BRACKET	SOPORTE
32	339375X1		**2**	ARRUELA	WASHER	ARANDELA
33	339560X1		**2**	PARAFUSO	BOLT	PERNO

[A] COM SETA ALERTA
WITH ALERT
CON ALERTA

[B] INTERRUPTOR DE LUZ DE FREIO
BRAKE LIGHT SWITCH
INTERRUPTOR LUCES DE FRENO

[C] FAROL
LIGHTHOUSE
FAROL

[D] PISCA
AUXILIAR
INTERMITENTE

Periféricos Peripherals Periféricos	Sistema De Iluminação Lighting System Sistema De Iluminación	80-65	5816-6663

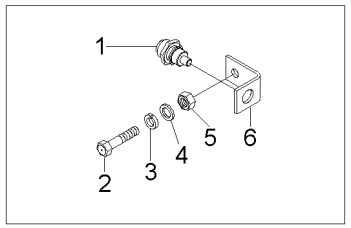

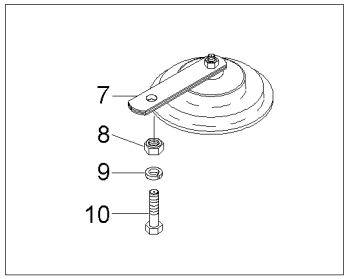

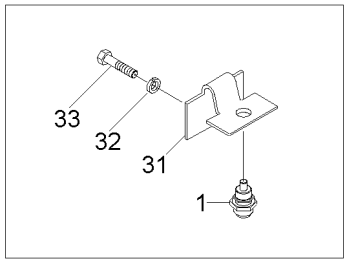

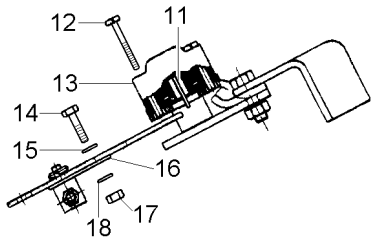

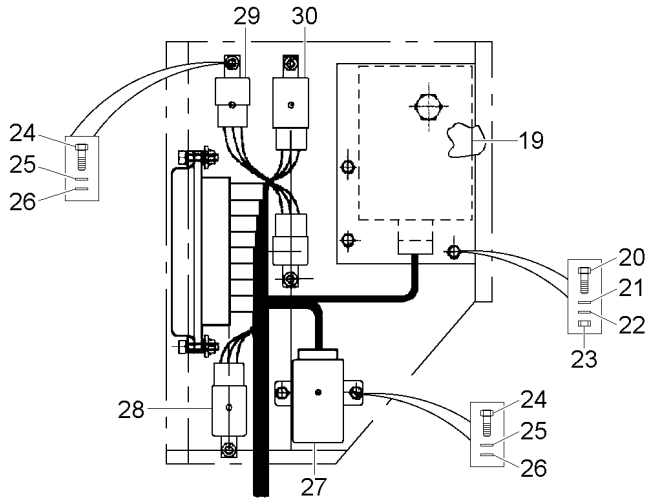

[E] ALARME
ALARM
ALARMA

[F] GRÃO
GRAIN
GRANOS

[G] COM CAAP/CAIP
WITH CAAP/CAIP
CON CAAP/CAIP

[H] ELETRÔNICO
ELECTRONICAL
ELECTRONICO

Periféricos
Peripherals
Periféricos

Tração (4x4)
Drive (4x4)
Traccion (4x4)

80-70

5816-6663

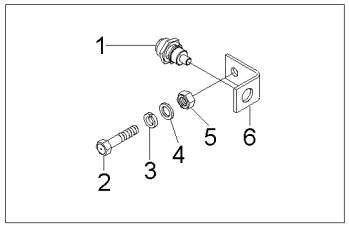

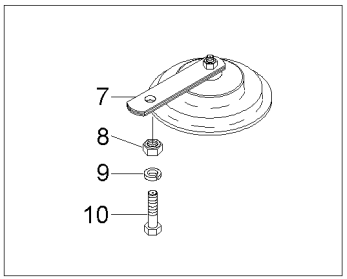

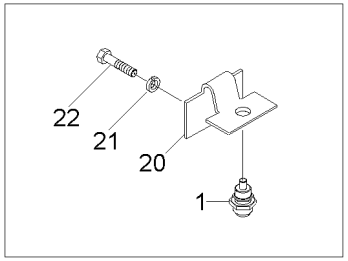

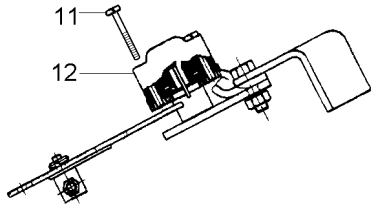

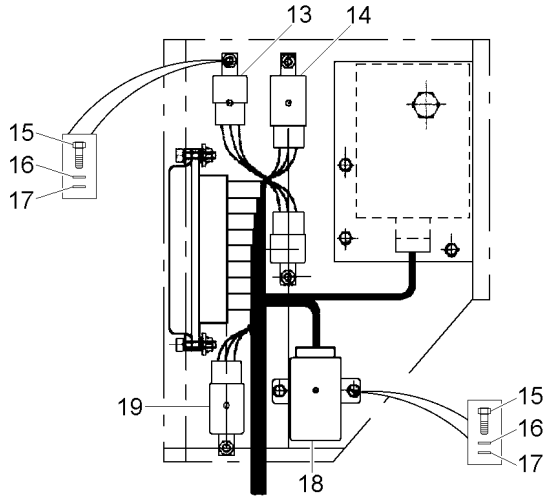

1	3226187M91	[B]	**2**	INTERRUPTOR	SWITCH	INTERRUPTOR
2	339123X1		**1**	PARAFUSO	BOLT	PERNO
3	339374X1		**1**	ARRUELA	WASHER	ARANDELA
4	339024X1		**1**	ARRUELA	WASHER	ARANDELA
5	339169X1		**1**	PORCA	NUT	TUERCA
6	3225047M1		**1**	SUPORTE	BRACKET	SOPORTE
7	2802862M91		**1**	BUZINA	HORN	BOCINA
8	339169X1		**1**	PORCA	NUT	TUERCA
9	339374X1		**1**	ARRUELA	WASHER	ARANDELA
10	339123X1		**1**	PARAFUSO	BOLT	PERNO
11	052475P1		**4**	PARAFUSO	BOLT	PERNO
12	71376825		**2**	POTENCIÔMETRO	POTENTIOMETER	REGULADOR ELECT.
13	043099T1	[C]	**X**	RELÉ	RELAY	RELE
14	054987T1	[E]	**X**	RELÉ	RELAY	RELE
15	339160X1	[A]	**3**	PARAFUSO	BOLT	PERNO
15	339160X1	[F]	**2**	PARAFUSO	BOLT	PERNO
16	339381X1	[A]	**3**	ARRUELA	WASHER	ARANDELA
16	339381X1	[F]	**2**	ARRUELA	WASHER	ARANDELA
17	390469X1	[A]	**3**	ARRUELA	WASHER	ARANDELA
17	390469X1	[F]	**2**	ARRUELA	WASHER	ARANDELA
18	049328P1		**1**	CONECTOR	CONNECTOR	CONECTOR
19	054987T1	[AD]	**1**	RELÉ	RELAY	RELE
20	3225046M1		**1**	SUPORTE	BRACKET	SOPORTE
21	339375X1		**2**	ARRUELA	WASHER	ARANDELA
22	339560X1		**2**	PARAFUSO	BOLT	PERNO

[A] COM SETA ALERTA
WITH ALERT
CON ALERTA

[B] INTERRUPTOR DE LUZ DE FREIO
BRAKE LIGHT SWITCH
INTERRUPTOR LUCES DE FRENO

[C] FAROL
LIGHTHOUSE
FAROL

[D] PISCA
AUXILIAR
INTERMITENTE

[E] ALARME
ALARM
ALARMA

[F] SEM SETA ALERTA
WITHOUT ALERT
SIN ALERTA

Painel
Panel
Tablero

Sistema De Iluminação
Lighting System
Sistema De Iluminación

80-75

➡ **5815**

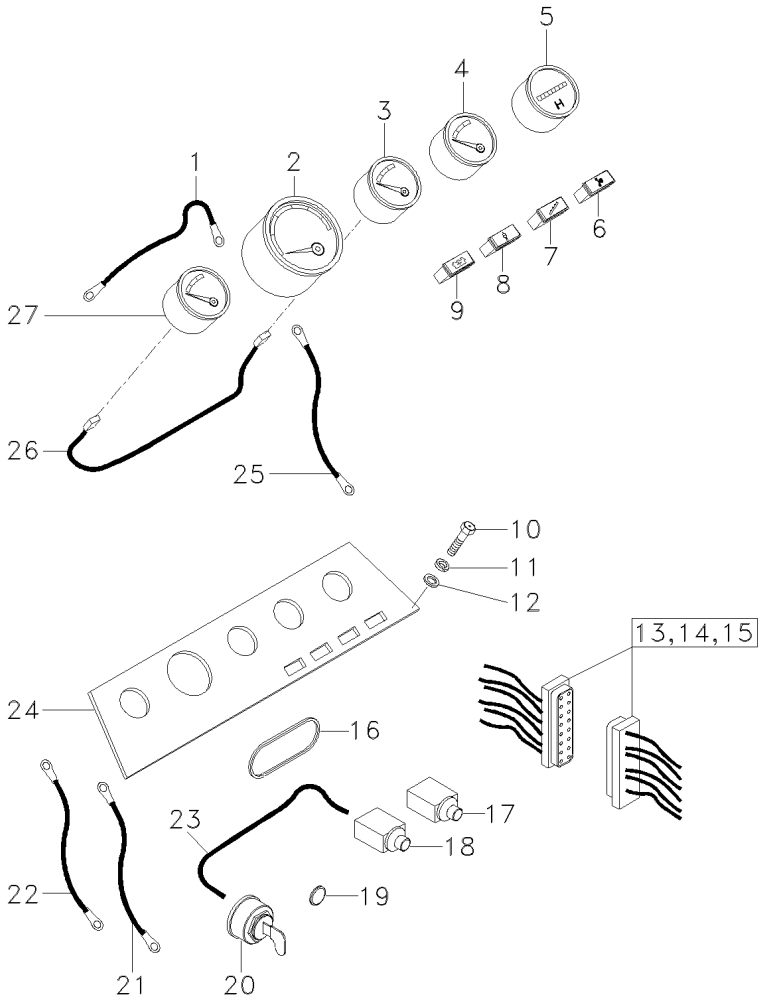

1	2834112M2	[A]	**1**	CABO	CABLE	CABLE
2	3590126M91		**1**	CONTA-GIROS	SPEEDOMETER	CUENTA KMTROS
2	403704M1	12V 2W	**1**	LANTERNA	LAMP	FARO
3	039388T1	[D]	**1**	INDICADOR	GAUGE	APARAT INDICADOR
4	039389T1		**1**	AMPERÍMETRO	AMMETER	AMPERIMETRO
5	039387T1	[E]	**1**	HORÍMETRO	HOURMETER	CUENTA HORAS
6	2801349M1	12V 2W	**1**	LÂMPADA	BULB	LAMPARA
6	3590465M91		**1**	INDICADOR	INDICATOR	INDICADOR
7	2801349M1	12V 2W	**1**	LÂMPADA	BULB	LAMPARA
7	3590464M91		**1**	INDICADOR	INDICATOR	INDICADOR
8	2801349M1	12V 2W	**1**	LÂMPADA	BULB	LAMPARA
8	3590463M91		**1**	INDICADOR	INDICATOR	INDICADOR
9	2801349M1	12V 2W	**1**	LÂMPADA	BULB	LAMPARA
9	3146113M91		**1**	BLOCO ÓTICO	KIT, LAMP	JUEGO LAMPARA
10	391484X1	[A]	**4**	PARAFUSO	BOLT	PERNO
11	339375X1	[A]	**4**	ARRUELA	WASHER	ARANDELA
12	390971X1	[A]	**4**	ARRUELA	WASHER	ARANDELA
13	039394T1	[F]	**1**	CHICOTE	HARNESS	MAZO CABLES
		➡ 05621 - MF5650				
13	052847N1	[F]	**1**	CJ. CHICOTE	KIT, HARNESS	JUEGO DE ARNES
		➡ 05622 - MF5650				
14	053230R1	13 [F]	**1**	CHICOTE	HARNESS	MAZO CABLES
15	2802608M91	13	**2**	INTERRUPTOR	SWITCH	INTERRUPTOR
16	3225733M1		**1**	PROTEÇÃO	GUARD	DEFENSA
17	2802609M91		**1**	BOTÃO	BUTTON	PULSADOR
18	2802609M91		**1**	BOTÃO	BUTTON	PULSADOR
19	3146271M1		**1**	TAMPÃO	PAD	ALMOHADILLA
20	2833119M91		**1**	CHAVETA	KEY	CLAVE
21	2803037M1		**1**	CABO	CABLE	CABLE
22	2803037M1		**1**	CABO	CABLE	CABLE
23	1480539M1	➡ 05621	**1**	CABO	CABLE	CABLE
24	3590125M1	[A]	**1**	PAINEL	PANEL	PANEL
25	3319026M1		**1**	CABO	CABLE	CABLE
26	418729M1	➡ 05621	**2**	CABO	CABLE	CABLE
27	039270T1	[C]	**1**	TERMÔMETRO	THERMOMETER	TERMOMETRO

[A] SEM PREPARAÇÃO PARA MONTAGEM DE CABINA
WITHOUT PREPARATION TO CAB ASSEMBY
SIN PREPARACION P/ OMTAJE DE CABINA

[C] TEMPERATURA DA ÁGUA
WATER TEMPERATURE
TEMPERATURA DE LA AGUA

[D] ÓLEO
OIL
ACEITE

[E] QUARTZO
QUARTZ
QUARTZO

Painel Panel Tablero	Sistema De Iluminação Lighting System Sistema De Iluminación	80-75	5815

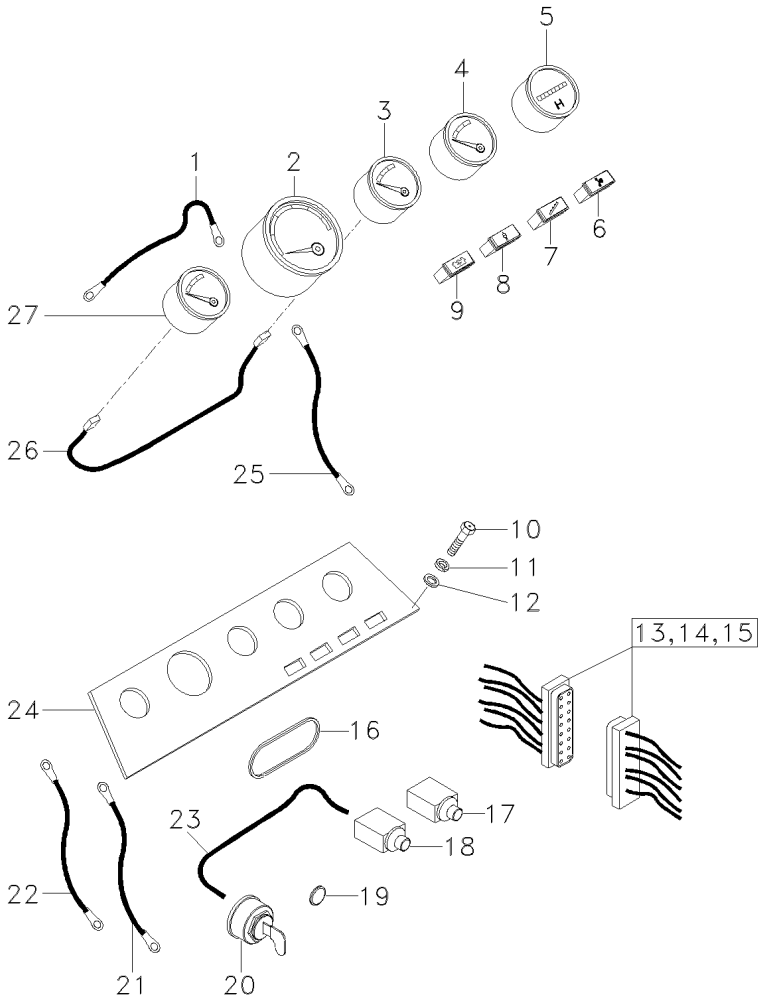

[F] PAINEL
PANEL
PANEL

Painel
Panel
Tablero

Sistema De Iluminação
Lighting System
Sistema De Iluminación

80-80

5816-6663

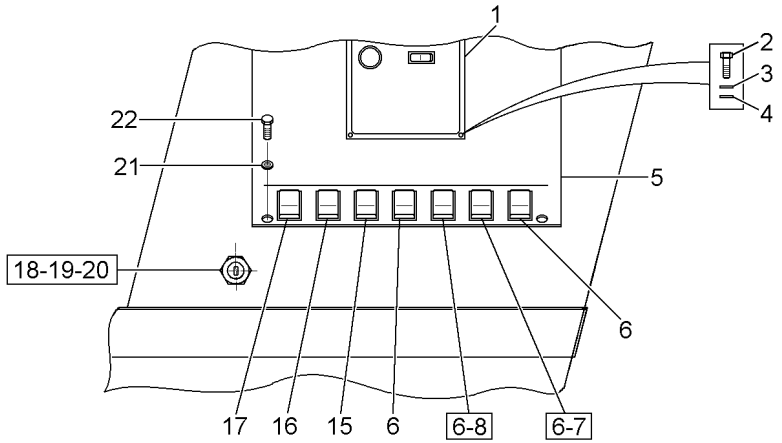

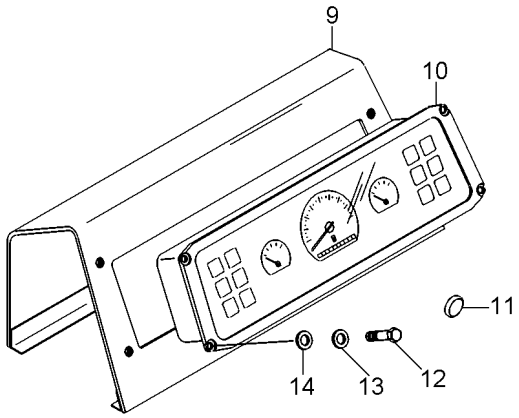

1	71374704	[DF]	**1**	MÓDULO	MODULE	MODULO
2	339484X1	[DF]	**4**	PARAFUSO	BOLT	PERNO
3	339375X1	[DF]	**4**	ARRUELA	WASHER	ARANDELA
4	339588X1	[DF]	**4**	ARRUELA	WASHER	ARANDELA
5	056164P1	[EF]	**1**	PAINEL	PANEL	PANEL
5	056630S1	[DF]	**1**	PAINEL	PANEL	PANEL
6	042603T1	[GC]	**4**	TAMPA	COVER	CUBIERTA
6	042603T1	[HC]	**2**	TAMPA	COVER	CUBIERTA
7	042604T1	[HA]	**1**	INTERRUPTOR	SWITCH	INTERRUPTOR
8	042602T1	[HB]	**1**	INDICADOR	INDICATOR	INDICADOR
9	055226P1		**1**	PAINEL	PANEL	PANEL
10	051621N1	80-100 No 07120	**1**	CJ. PAINEL	KIT, PANEL	JUEGO DE PANEL
10	068792N1	80-105 No 07121	**1**	PAINEL	PANEL	PANEL
11	021460P1		**2**	TAMPÃO	PAD	ALMOHADILLA
12	391074X1		**5**	PARAFUSO	BOLT	PERNO
13	339588X1		**5**	ARRUELA	WASHER	ARANDELA
14	339375X1		**5**	ARRUELA	WASHER	ARANDELA
15	059756P1	[DF]	**1**	INTERRUPTOR	SWITCH	INTERRUPTOR
16	042612T1	[L]	**1**	INTERRUPTOR	SWITCH	INTERRUPTOR
17	042610T1	[K]	**1**	INTERRUPTOR	SWITCH	INTERRUPTOR
18	050454T1	[J]	**1**	INTERRUPTOR	SWITCH	INTERRUPTOR
19	052437P1		**1**	PORCA	NUT	TUERCA
20	3813361M1		**2**	CHAVE INTERRUPT.	KEY SWITCH	LLAVE INTERRUPT.
21	339375X1		**1**	ARRUELA	WASHER	ARANDELA
22	1874535M3		**4**	INTERRUPTOR	SWITCH	INTERRUPTOR
23	390903X1		**4**	PARAFUSO	BOLT	PERNO
24	042608T1	[M]	**1**	INTERRUPTOR	SWITCH	INTERRUPTOR

[A] ALERTA
ALERT
ALERTA

[B] SETA
ARROW
SAETA

[C] TAMPA
COVER
TAPA

[D] COM CAAP/CAIP
WITH CAAP/CAIP
CON CAAP/CAIP

[E] SEM CAAP/CAIP
WITHOUT CAAP/CAIP
SIN CAAP/CAIP

Painel Panel Tablero	Sistema De Iluminação Lighting System Sistema De Iluminación	80-80	5816-6663

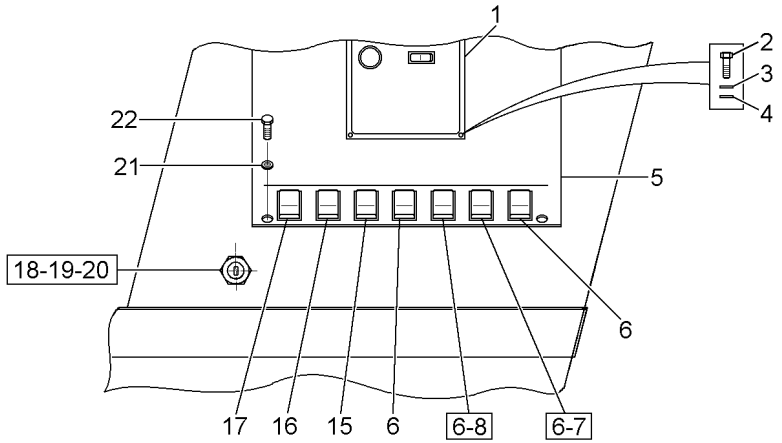

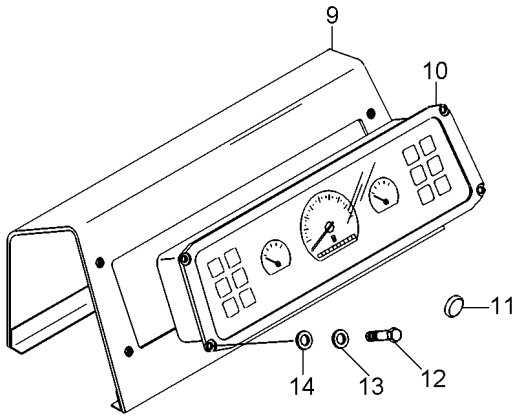

[F] GRÃO
GRAIN
GRANOS

[G] SEM SETA ALERTA
WITHOUT ALERT
SIN ALERTA

[H] COM SETA ALERTA
WITH ALERT
CON ALERTA

[J] BUZINA
HORN
BOCINA

[K] SINALEIRA / FAROL
LAMP / LANTERN
SENALADORA / FAROL

[L] FAROL SERVIÇO
SERVING LANTERN
FAROL SERVICIO

[M] FAROL AUXILIAR
AUXILIARY LANTERN
FAROL AUXILIAR

Painel Panel Tablero	Tração (4x4) Drive (4x4) Traccion (4x4)	80-85	5816-6663

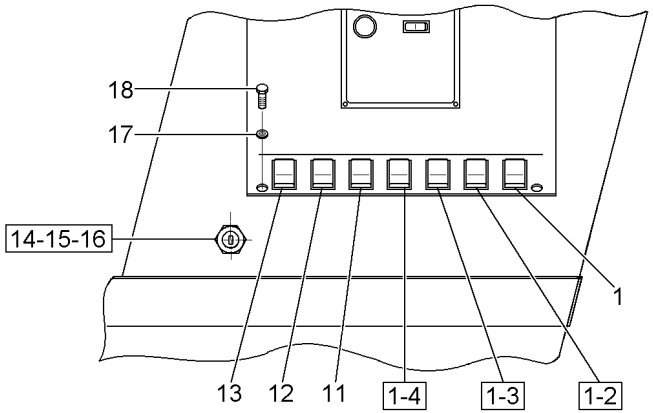

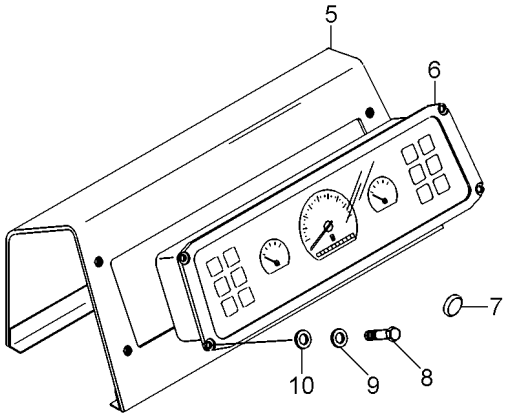

1	042603T1	[CG]	**3**	TAMPA	COVER	CUBIERTA
1	042603T1	[CH]	**1**	TAMPA	COVER	CUBIERTA
2	042604T1	[AH]	**1**	INTERRUPTOR	SWITCH	INTERRUPTOR
3	042602T1	[BH]	**1**	INDICADOR	INDICATOR	INDICADOR
4	042606T1	[D]	**1**	BOTÃO	BUTTON	PULSADOR
5	055226P1		**1**	PAINEL	PANEL	PANEL
6	051621N1	80-100 No	**1**	CJ. PAINEL	KIT, PANEL	JUEGO DE PANEL
7	021460P1		**2**	TAMPÃO	PAD	ALMOHADILLA
8	391074X1		**5**	PARAFUSO	BOLT	PERNO
9	339588X1		**5**	ARRUELA	WASHER	ARANDELA
10	339375X1		**5**	ARRUELA	WASHER	ARANDELA
11	042612T1	[E]	**1**	INTERRUPTOR	SWITCH	INTERRUPTOR
12	042610T1	[F]	**1**	INTERRUPTOR	SWITCH	INTERRUPTOR
13	050454T1	[J]	**1**	INTERRUPTOR	SWITCH	INTERRUPTOR
14	052437P1		**1**	PORCA	NUT	TUERCA
15	3813361M1		**2**	CHAVE INTERRUPT.	KEY SWITCH	LLAVE INTERRUPT.
16	1874535M3		**1**	INTERRUPTOR	SWITCH	INTERRUPTOR
17	339375X1		**4**	ARRUELA	WASHER	ARANDELA
18	391484X1		**4**	PARAFUSO	BOLT	PERNO

[A] ALERTA
ALERT
ALERTA

[B] SETA
ARROW
SAETA

[C] TAMPA
COVER
TAPA

[D] TRAÇÃO 4X4
4WD
TRACCIÓN 4X4

[E] FAROL SERVIÇO
SERVING LANTERN
FAROL SERVICIO

[F] SINALEIRA / FAROL
LAMP / LANTERN
SENALADORA / FAROL

[G] SEM SETA ALERTA
WITHOUT ALERT
SIN ALERTA

[H] COM SETA ALERTA
WITH ALERT
CON ALERTA

Painel Panel Tablero	Tração (4x4) Drive (4x4) Traccion (4x4)	80-85	5816-6663

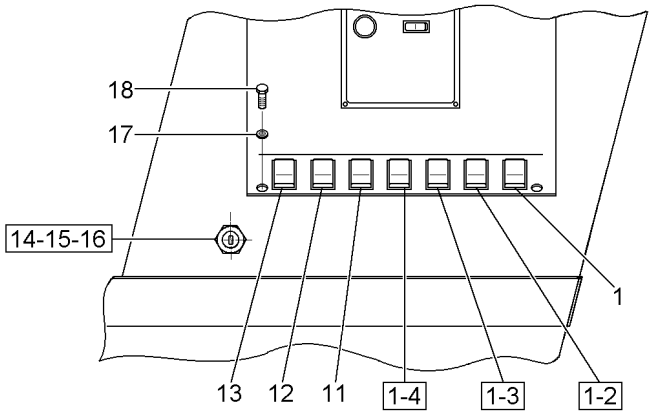

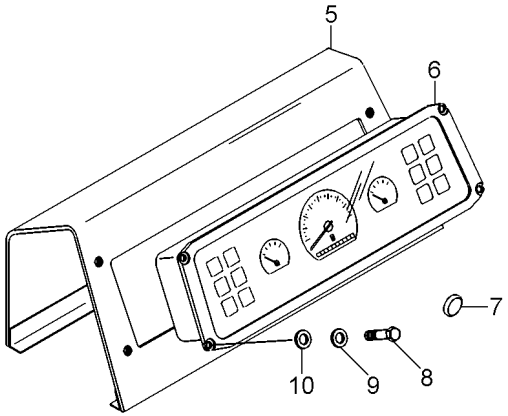

[J] BUZINA
HORN
BOCINA

Painel De Controle
Control Panel
Tablero De Control

80-90

➡ **6664**

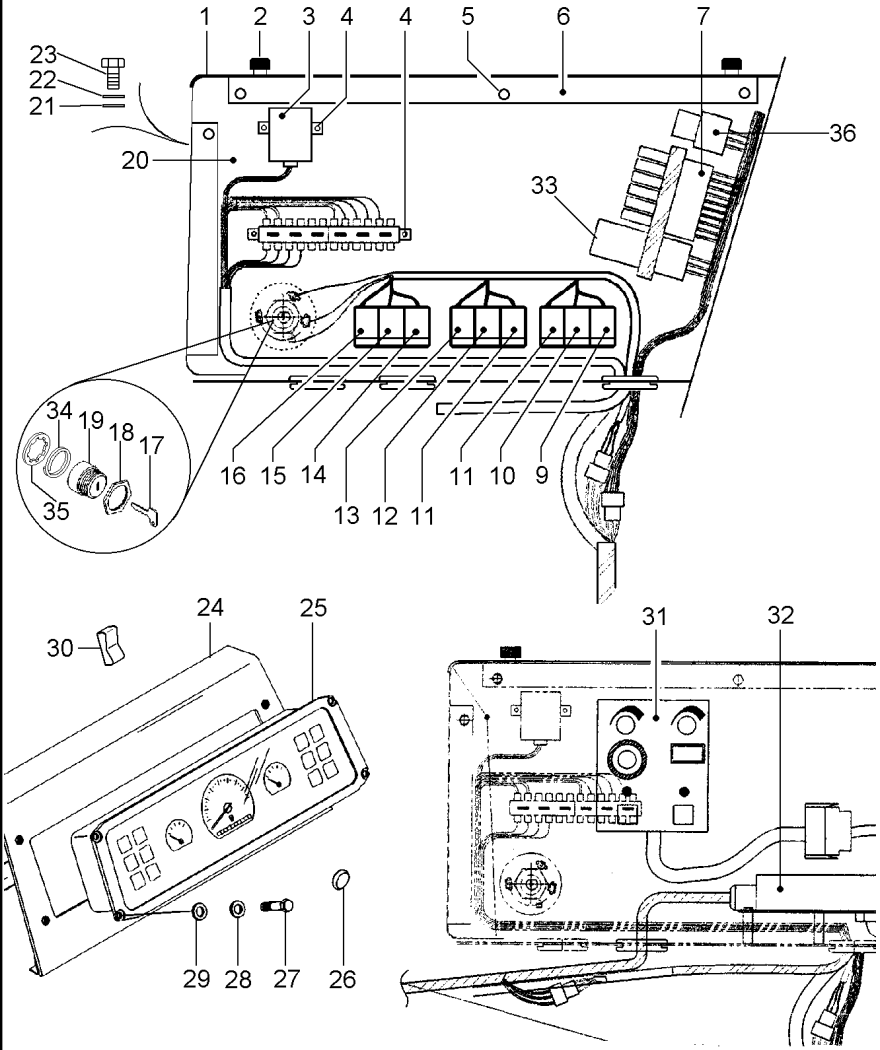

1	065105S1		**1** TAMPA	COVER	CUBIERTA
2	43385100		**4** PARAFUSO	BOLT	PERNO
3	045598T1	[A]	**1** MÓDULO	MODULE	MODULO
4	40741100		**4** PARAFUSO	SCREW	TORNILLO
4	20400400		**4** ARRUELA	WASHER	ARANDELA
5	339560X1		**3** PARAFUSO	BOLT	PERNO
5	339588X1		**2** ARRUELA	WASHER	ARANDELA
5	339375X1		**3** ARRUELA	WASHER	ARANDELA
6	065104S1		**1** CANTONEIRA	ANGLE	ANGULO
7	063762N1	👁 80-140 No ➡ 0130	**1** CHICOTE	HARNESS	MAZO CABLES
7	068760N1	👁 80-145 No ➡ 0131	**1** CHICOTE	HARNESS	MAZO CABLES
7	20400400		**4** ARRUELA	WASHER	ARANDELA
7	40741100		**4** PARAFUSO	SCREW	TORNILLO
7	44735900		**1** GALÃO	PAD	CIERRE
9	049174T1		**1** MOLDURA	MOULDING	BORDON
9	042604T1	[C]	**1** INTERRUPTOR	SWITCH	INTERRUPTOR
10	049173T1		**1** MOLDURA	MOULDING	BORDON
10	042602T1	[D]	**1** INDICADOR	INDICATOR	INDICADOR
11	049174T1		**2** MOLDURA	MOULDING	BORDON
11	042603T1	[E]	**2** TAMPA	COVER	CUBIERTA
12	042612T1	[F]	**1** INTERRUPTOR	SWITCH	INTERRUPTOR
12	049173T1		**1** MOLDURA	MOULDING	BORDON
13	042609T1	[G]	**1** INTERRUPTOR	SWITCH	INTERRUPTOR
13	049174T1		**1** MOLDURA	MOULDING	BORDON
14	042610T1	[H]	**1** INTERRUPTOR	SWITCH	INTERRUPTOR
14	049174T1		**1** MOLDURA	MOULDING	BORDON
15	050454T1	[J]	**1** INTERRUPTOR	SWITCH	INTERRUPTOR
15	049173T1		**1** MOLDURA	MOULDING	BORDON
16	042607T1	[L]	**1** INTERRUPTOR	SWITCH	INTERRUPTOR
16	049174T1		**1** MOLDURA	MOULDING	BORDON
17	3813361M1		**2** CHAVE INTERRUPT.	KEY SWITCH	LLAVE INTERRUPT.
18	052437P1		**1** PORCA	NUT	TUERCA
19	1874535M3	[P]	**1** INTERRUPTOR	SWITCH	INTERRUPTOR
20	062548S1		**1** PAINEL	PANEL	PANEL
21	339375X1		**7** ARRUELA	WASHER	ARANDELA
22	339588X1		**7** ARRUELA	WASHER	ARANDELA
23	339560X1		**7** PARAFUSO	BOLT	PERNO
24	055226P1		**1** PAINEL	PANEL	PANEL
25	051621N1	👁 80-100 No ➡ 7120	**1** CJ. PAINEL	KIT, PANEL	JUEGO DE PANEL
25	339666X1		**4** PARAFUSO	BOLT	PERNO
25	339375X1		**4** ARRUELA	WASHER	ARANDELA
25	068792N1	👁 80-105 No ➡ 7121	**1** PAINEL	PANEL	PANEL
26	021460P1		**2** TAMPÃO	PAD	ALMOHADILLA
27	339804X1		**5** PARAFUSO	BOLT	PERNO
28	339375X1		**5** ARRUELA	WASHER	ARANDELA
29	339588X1		**5** ARRUELA	WASHER	ARANDELA

Painel De Controle
Control Panel
Tablero De Control

80-90

➡ **6664**

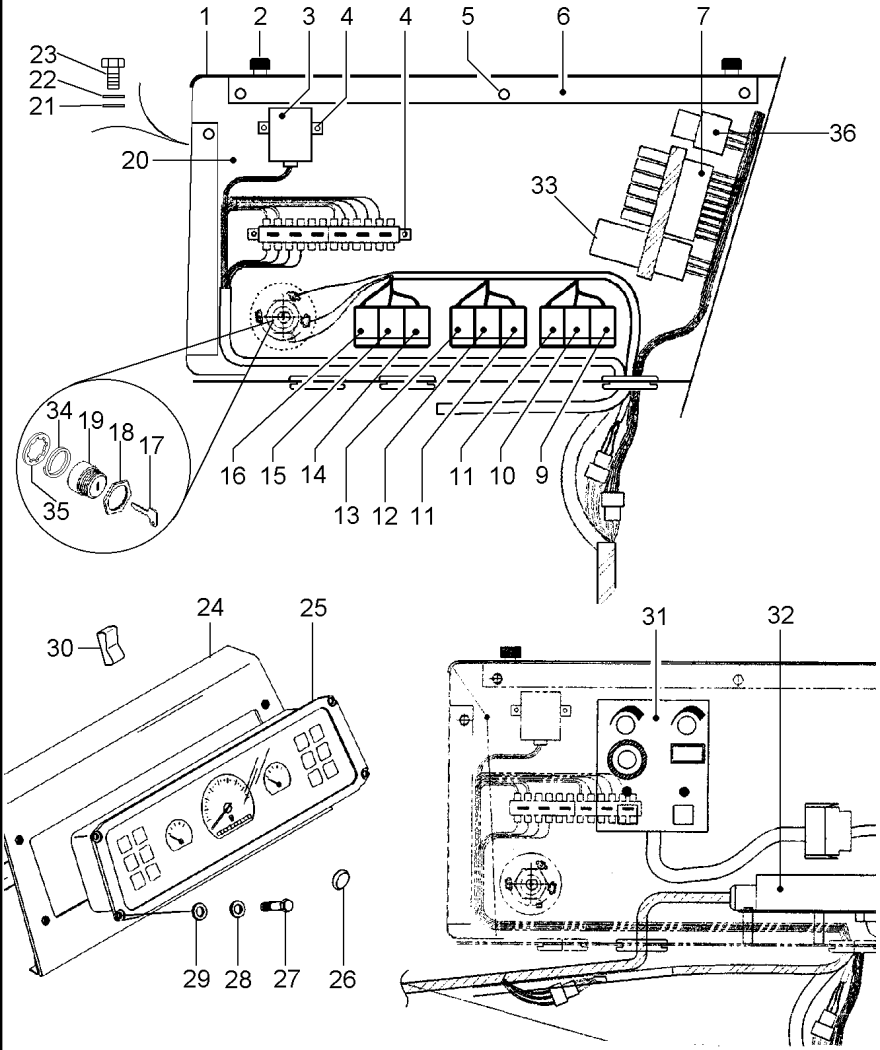

30	059756P1		**1**	INTERRUPTOR	SWITCH	INTERRUPTOR
31	71374704	[Q]	**1**	MÓDULO	MODULE	MODULO
31	339560X1		**2**	PARAFUSO	BOLT	PERNO
31	3009192X1		**2**	PARAFUSO	BOLT	PERNO
31	339588X1		**2**	ARRUELA	WASHER	ARANDELA
32	71374706	[R]	**1**	MÓDULO	MODULE	MODULO
32	339560X1		**3**	PARAFUSO	BOLT	PERNO
32	339375X1		**3**	ARRUELA	WASHER	ARANDELA
32	339588X1		**3**	ARRUELA	WASHER	ARANDELA
33	064150R1		**3**	DIODO	DIODE	DIODO
33	059787T1		**1**	RELÉ	RELAY	RELE
34	3590335M1		**1**	ANEL	RING	ARO
35	3019881X1		**1**	ARRUELA	WASHER	ARANDELA
36	069578T1		**1**	RELÉ	RELAY	RELE

[A] PROTEÇÃO DO MOTOR
ENGINE PROTECTION
PROTECCIÓN MOTOR

[C] ALERTA
ALERT
ALERTA

[D] SETA
ARROW
SAETA

[E] TAMPA
COVER
TAPA

[F] FAROL SERVIÇO
SERVING LANTERN
FAROL SERVICIO

[G] LUZ ALTA
HIGHT LIGHT
LUZ ALTA

[H] SINALEIRA / FAROL
LAMP / LANTERN
SENALADORA / FAROL

[J] BUZINA
HORN
BOCINA

[L] RESET PARTIDA
STARTER RESET
RESET PARTIDA

Painel De Controle
Control Panel
Tablero De Control

80-90

6664

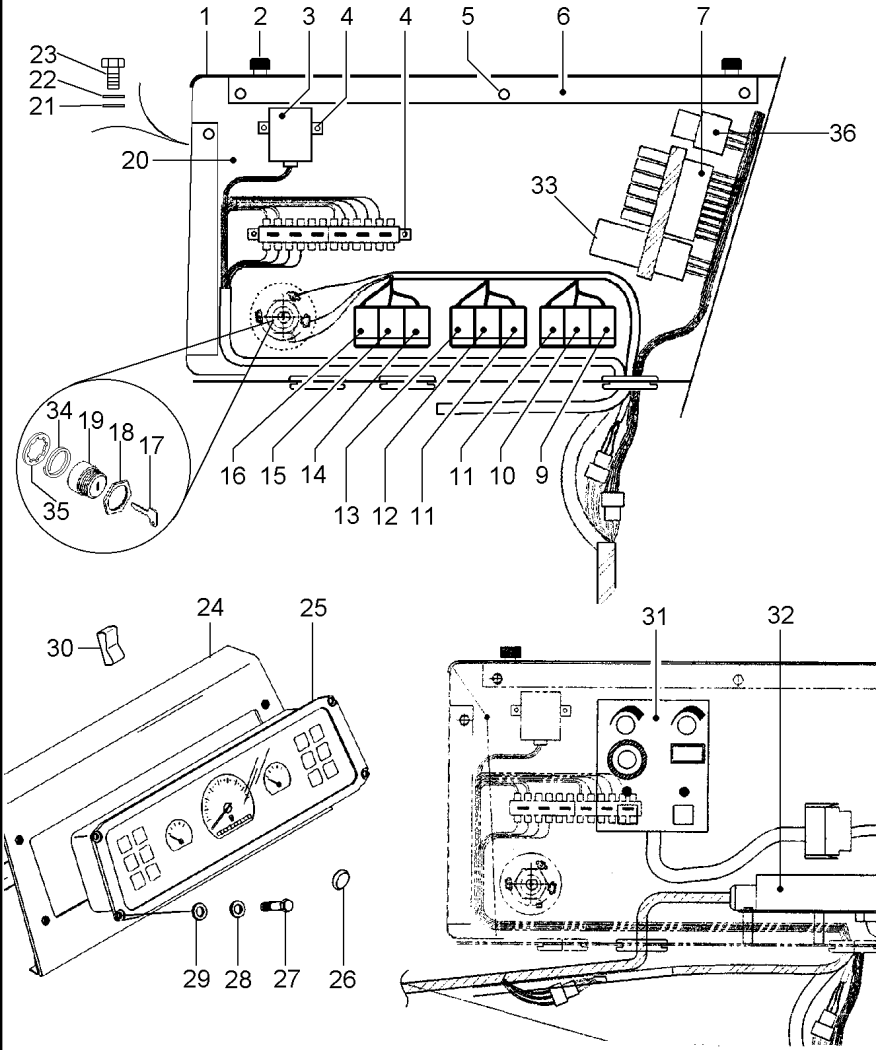

[P] IGNIÇÃO
IGNITION
IGNICION

[Q] CONTROLE
CONTROL
CONTROLE

[R] ELETRÔNICO
ELECTRONICAL
ELECTRONICO

Sistema De Iluminação
Lighting System
Sistema De Iluminación

Sem Caap / Caip
Without Caap / Caip
Sin Caap / Caip

80-95

6664

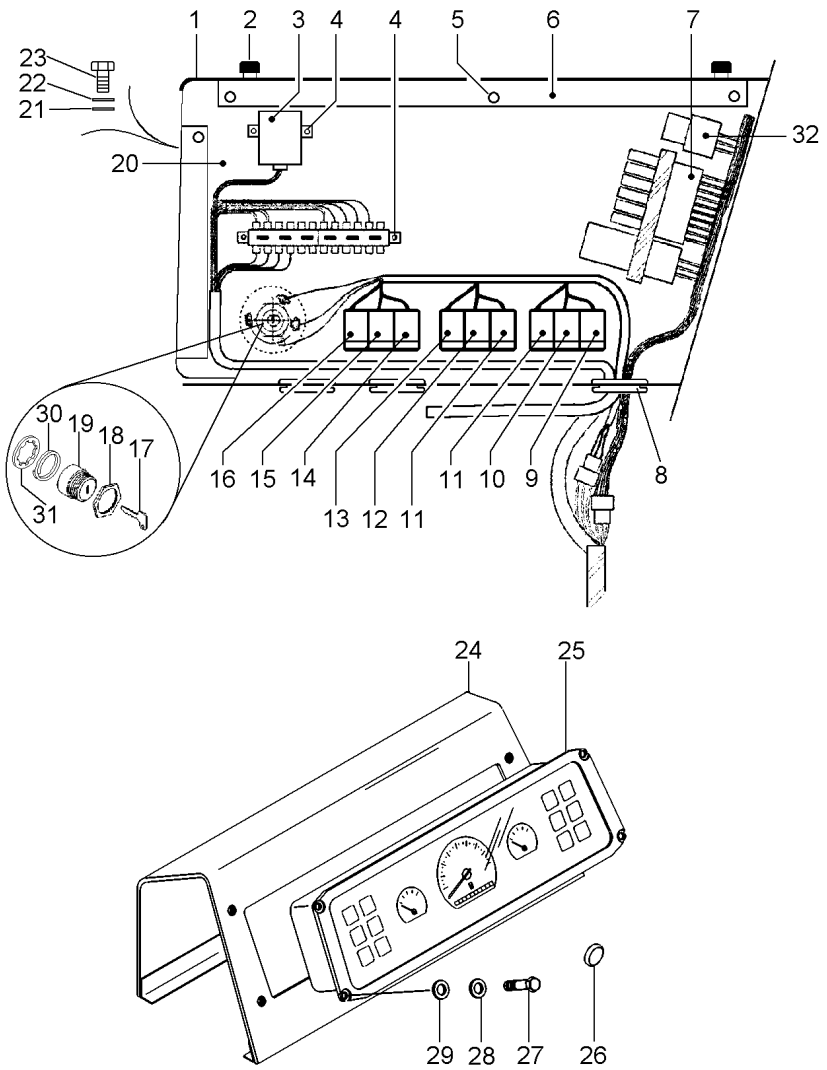

1	065105S1		1 TAMPA	COVER	CUBIERTA
2	43385100		4 PARAFUSO	BOLT	PERNO
3	045598T1	[A]	1 MÓDULO	MODULE	MODULO
4	40741100		4 PARAFUSO	SCREW	TORNILLO
4	20400400		4 ARRUELA	WASHER	ARANDELA
5	339560X1		3 PARAFUSO	BOLT	PERNO
5	339588X1		3 ARRUELA	WASHER	ARANDELA
5	339375X1		3 ARRUELA	WASHER	ARANDELA
6	065104S1		1 CANTONEIRA	ANGLE	ANGULO
7	063762N1	80-140 No 0130	1 CHICOTE	HARNESS	MAZO CABLES
7	068760N1	80-145 No 0131	1 CHICOTE	HARNESS	MAZO CABLES
7	20400400		4 ARRUELA	WASHER	ARANDELA
7	40741100		4 PARAFUSO	SCREW	TORNILLO
7	44735900		1 GALÃO	PAD	CIERRE
8	3146456M1		1 TAMPÃO	PAD	ALMOHADILLA
9	049174T1		1 MOLDURA	MOULDING	BORDON
9	042604T1	[C]	1 INTERRUPTOR	SWITCH	INTERRUPTOR
10	049173T1		1 MOLDURA	MOULDING	BORDON
10	042602T1	[D]	1 INDICADOR	INDICATOR	INDICADOR
11	049174T1		2 MOLDURA	MOULDING	BORDON
11	042603T1	[EM]	2 TAMPA	COVER	CUBIERTA
11	042606T1	[EN]	1 BOTÃO	BUTTON	PULSADOR
11	042603T1	[EN]	1 TAMPA	COVER	CUBIERTA
12	042612T1	[F]	1 INTERRUPTOR	SWITCH	INTERRUPTOR
12	049173T1		1 MOLDURA	MOULDING	BORDON
13	042609T1	[G]	1 INTERRUPTOR	SWITCH	INTERRUPTOR
13	049174T1		1 MOLDURA	MOULDING	BORDON
14	042610T1	[H]	1 INTERRUPTOR	SWITCH	INTERRUPTOR
14	049174T1		1 MOLDURA	MOULDING	BORDON
15	050454T1	[J]	1 INTERRUPTOR	SWITCH	INTERRUPTOR
15	049173T1		1 MOLDURA	MOULDING	BORDON
16	042607T1	[L]	1 INTERRUPTOR	SWITCH	INTERRUPTOR
16	049174T1		1 MOLDURA	MOULDING	BORDON
17	3813361M1		2 CHAVE INTERRUPT.	KEY SWITCH	LLAVE INTERRUPT.
18	052437P1		1 PORCA	NUT	TUERCA
19	1874535M3	[K]	1 INTERRUPTOR	SWITCH	INTERRUPTOR
20	062729S1		1 PAINEL	PANEL	PANEL
21	339375X1		7 ARRUELA	WASHER	ARANDELA
22	339588X1		7 ARRUELA	WASHER	ARANDELA
23	339560X1		7 PARAFUSO	BOLT	PERNO
24	055226P1		1 PAINEL	PANEL	PANEL
25	051621N1	80-100 No 7120	1 CJ. PAINEL	KIT, PANEL	JUEGO DE PANEL
25	068792N1	80-105 No 7121	1 PAINEL	PANEL	PANEL
25	339666X1		4 PARAFUSO	BOLT	PERNO
25	339375X1		4 ARRUELA	WASHER	ARANDELA
26	021460P1		2 TAMPÃO	PAD	ALMOHADILLA

Sistema De Iluminação
Lighting System
Sistema De Iluminación

Sem Caap / Caip
Without Caap / Caip
Sin Caap / Caip

80-95

6664

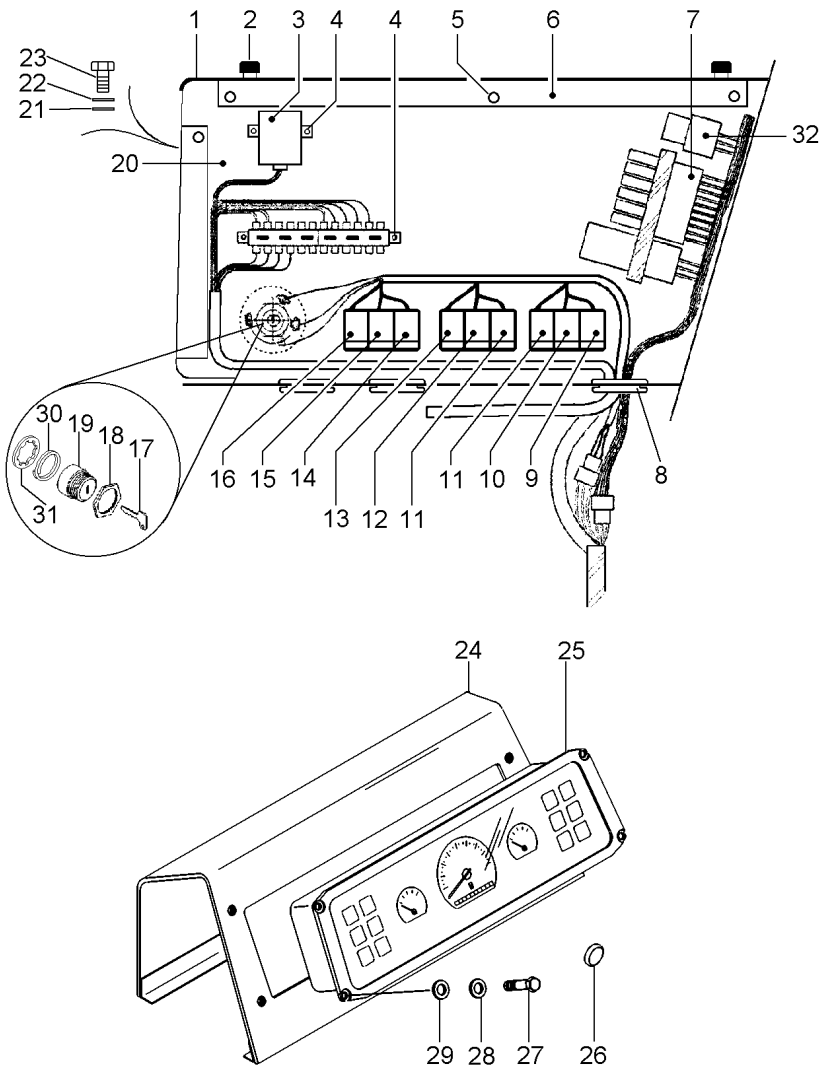

27	339804X1	**5**	PARAFUSO	BOLT	PERNO
28	339375X1	**5**	ARRUELA	WASHER	ARANDELA
29	339588X1	**5**	ARRUELA	WASHER	ARANDELA
30	3590335M1	**1**	ANEL	RING	ARO
31	3019881X1	**3**	ARRUELA	WASHER	ARANDELA
32	069578T1	**1**	RELÉ	RELAY	RELE

[A] PROTEÇÃO DO MOTOR
ENGINE PROTECTION
PROTECCIÓN MOTOR

[C] ALERTA
ALERT
ALERTA

[D] SETA
ARROW
SAETA

[E] TAMPA
COVER
TAPA

[F] FAROL SERVIÇO
SERVING LANTERN
FAROL SERVICIO

[G] LUZ ALTA
HIGHT LIGHT
LUZ ALTA

[H] SINALEIRA / FAROL
LAMP / LANTERN
SENALADORA / FAROL

[J] BUZINA
HORN
BOCINA

[K] IGNIÇÃO
IGNITION
IGNICION

[L] RESET PARTIDA
STARTER RESET
RESET PARTIDA

[M] SEM TRAÇÃO DIANTEIRA
WITHOUT FRONT DRIVE
SIN TRACCION DELANTERA

Sistema De Iluminação Lighting System Sistema De Iluminación	Sem Caap / Caip Without Caap / Caip Sin Caap / Caip	80-95	➡ 6664

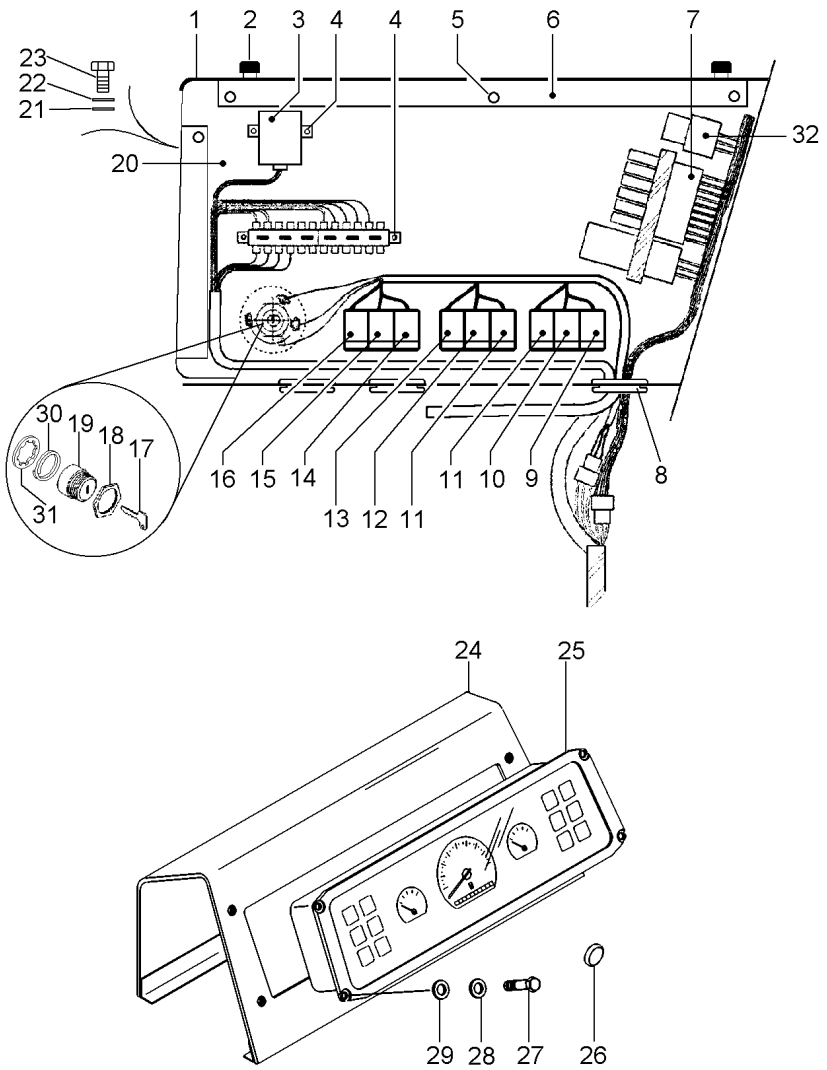

[N] COM TRAÇÃO DIANTEIRA
WITH FRONT DRIVE
CON TRACCION DELANTERA

Painel De Instrumentos
Instrument Panel
Tablero De Instrumentos

80-100

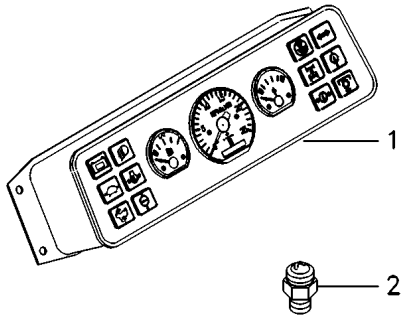

1	052143T1	[A]	**1** PAINEL	PANEL	PANEL
		80-115 No			
2	3147425M1		**1** SENSOR	SENDER	EMISOR

[A] 36 PINOS
36 PINS
36 PERNOS

Painel De Instrumentos
Instrument Panel
Tablero De Instrumentos

80-105

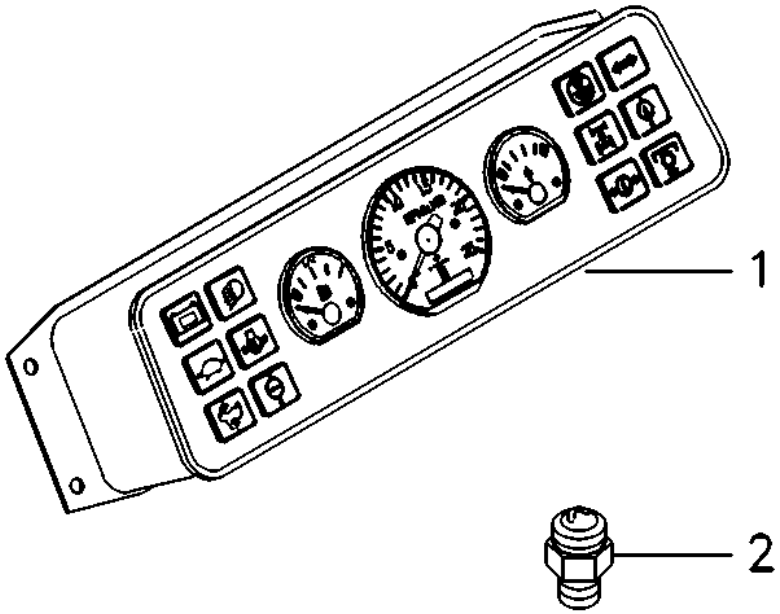

1	068793T1	[A]		**1** PAINEL	PANEL	PANEL
			80-110 No			
2	3147425M1			**1** SENSOR	SENDER	EMISOR

[A] 24 PINOS
24 PINS
24 PERNOS

Painel De Instrumentos
Instrument Panel
Tablero De Instrumentos

80-110

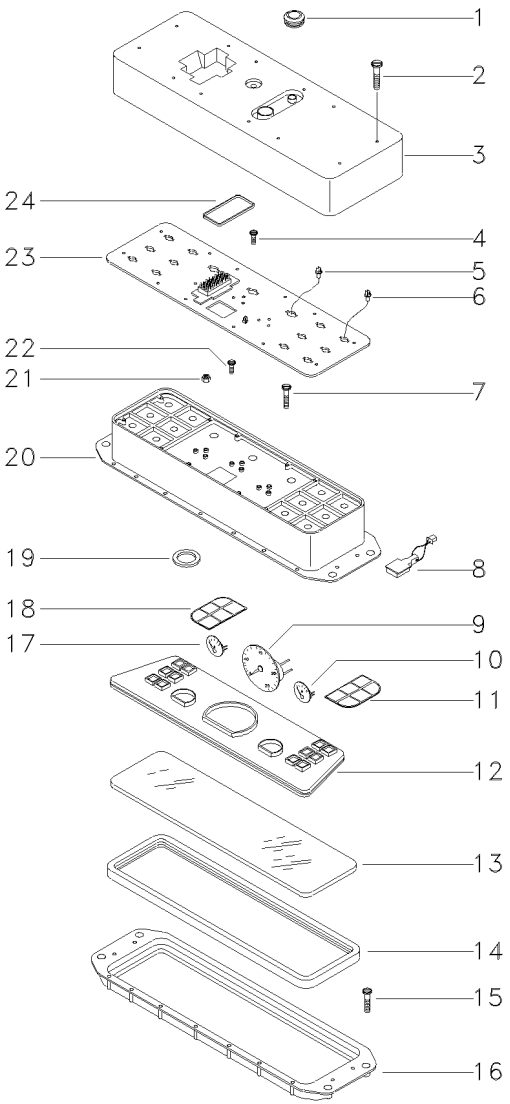

1	047832R1	**1**	DIAFRAGMA	DIAPHRAGM	DIAFRAGMA
2	360363X1	**12**	PARAFUSO	BOLT	PERNO
3	047833R1	**1**	TAMPA	COVER	CUBIERTA
4	360359X1	**7**	PARAFUSO	BOLT	PERNO
5	047834R1	**14**	LÂMPADA	BULB	LAMPARA
6	047835R1	**1**	LÂMPADA	BULB	LAMPARA
7	3019006X1	**16**	PARAFUSO	BOLT	PERNO
8	047842R1	**1**	HORÍMETRO	HOURMETER	CUENTA HORAS
9	047846R1	**1**	CONTA-GIROS	SPEEDOMETER	CUENTA KMTROS
10	047845R1	**1**	INDICADOR	INDICATOR	INDICADOR
11	070340R1	**1**	INDICADOR	GAUGE	APARAT INDICADOR
12	047848R1	**1**	ESPELHO	MIRROR	RETROVISOR
13	047849R1	**1**	VIDRO	GLASS	CRISTAL
14	047850R1	**1**	JUNTA	GASKET	EMPAQUETADURA.
15	360362X1	**18**	PARAFUSO	BOLT	PERNO
16	047851R1	**1**	ADUTOR	FRAME	BASTIDOR
17	047847R1	**1**	INDICADOR	INDICATOR	INDICADOR
18	070339R1	**1**	INDICADOR	GAUGE	APARAT INDICADOR
19	047841R1	**1**	COXIM	MOUNTING	MONTANTE
20	047840R1	**1**	CAIXA	BOX	CAJA
21	047839R1	**7**	PORCA	NUT	TUERCA
22	047838R1	**1**	PARAFUSO	BOLT	PERNO
23	070333R1	**1**	PLACA	PLATE	PLATO
24	047836R1	**1**	JUNTA	GASKET	EMPAQUETADURA.

Painel
Panel
Tablero

80-115

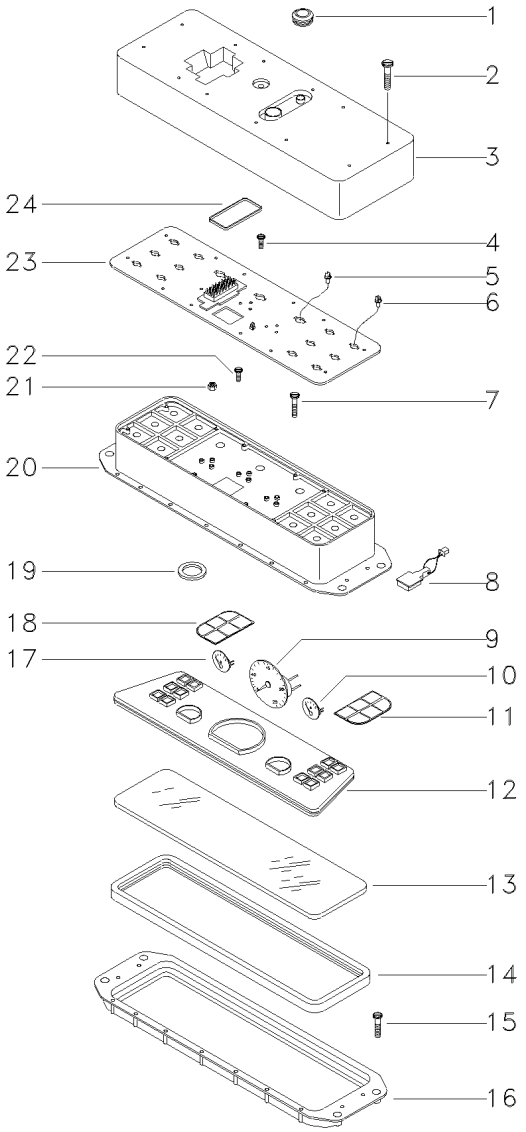

1	047832R1	**1**	DIAFRAGMA	DIAPHRAGM	DIAFRAGMA
2	360363X1	**12**	PARAFUSO	BOLT	PERNO
3	047833R1	**1**	TAMPA	COVER	CUBIERTA
4	360359X1	**7**	PARAFUSO	BOLT	PERNO
5	047834R1	**14**	LÂMPADA	BULB	LAMPARA
6	047835R1	**1**	LÂMPADA	BULB	LAMPARA
7	3019006X1	**16**	PARAFUSO	BOLT	PERNO
8	047842R1	**1**	HORÍMETRO	HOURMETER	CUENTA HORAS
9	047846R1	**1**	CONTA-GIROS	SPEEDOMETER	CUENTA KMTROS
10	047845R1	**1**	INDICADOR	INDICATOR	INDICADOR
11	047844R1	**1**	INDICADOR	INDICATOR	INDICADOR
12	047848R1	**1**	ESPELHO	MIRROR	RETROVISOR
13	047849R1	**1**	VIDRO	GLASS	CRISTAL
14	047850R1	**1**	JUNTA	GASKET	EMPAQUETADURA.
15	360362X1	**18**	PARAFUSO	BOLT	PERNO
16	047851R1	**1**	ADUTOR	FRAME	BASTIDOR
17	047847R1	**1**	INDICADOR	INDICATOR	INDICADOR
18	047843R1	**1**	INDICADOR	INDICATOR	INDICADOR
19	047841R1	**1**	COXIM	MOUNTING	MONTANTE
20	047840R1	**1**	CAIXA	BOX	CAJA
21	047839R1	**7**	PORCA	NUT	TUERCA
22	047838R1	**1**	PARAFUSO	BOLT	PERNO
23	047837R1	**1**	CIRCUITO IMPRESS	PRINTED CIRCUIT	CIRCUITO IMPRESO
24	047836R1	**1**	JUNTA	GASKET	EMPAQUETADURA.

Instalação Elétrica Da Cabina
Cab Eletric Assembly
Instalación Electrica Del Cabina

80-120

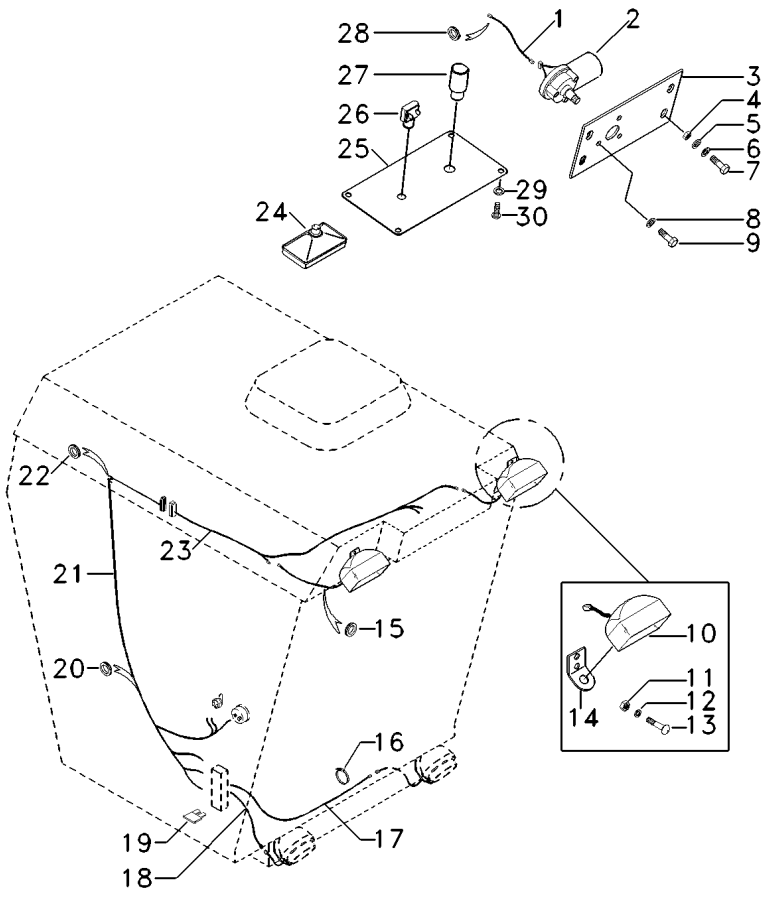

1	3317397M91		**1**	CHICOTE	HARNESS	MAZO CABLES
2	3316271M91	BOSCH	**1**	MOTOR	ENGINE	MOTOR
3	3317362M1		**1**	PLACA	PLATE	PLATO
4	339169X1		**4**	PORCA	NUT	TUERCA
5	339024X1		**4**	ARRUELA	WASHER	ARANDELA
6	339374X1		**4**	ARRUELA	WASHER	ARANDELA
7	339123X1		**4**	PARAFUSO	BOLT	PERNO
8	339375X1		**3**	ARRUELA	WASHER	ARANDELA
9	339560X1		**3**	PARAFUSO	BOLT	PERNO
10	3590131M91	80-125 No	**2**	FAROL DIANTEIRO	FRONT LIGHT	FRONT LIGHT
11	339169X1		**4**	PORCA	NUT	TUERCA
12	339374X1		**4**	ARRUELA	WASHER	ARANDELA
13	339170X1		**4**	PARAFUSO	BOLT	PERNO
14	3319191M1		**2**	SUPORTE	BRACKET	SOPORTE
15	322825M1		**2**	PASSA-FIO	GROMMET	PASACABLE
16	3225356M1		**1**	BRAÇADEIRA	CLAMP	ABRAZADERA
17	3590145M91		**1**	CABO	CABLE	CABLE
18	3590144M91		**1**	CABO	CABLE	CABLE
19	036756T1	05622	**1**	FUSÍVEL	FUSE	FUSIBLE
19	320810M2	05621	**1**	FUSÍVEL	FUSE	FUSIBLE
20	322825M1		**1**	PASSA-FIO	GROMMET	PASACABLE
21	3317395M91		**1**	CHICOTE	HARNESS	MAZO CABLES
22	3146286M1		**1**	TAMPÃO	PAD	ALMOHADILLA
23	3590143M91		**1**	CHICOTE	HARNESS	MAZO CABLES
24	3317021M91		**1**	FAROL	LIGHT	ALUMBRADO
25	3317364M1		**1**	PAINEL	PANEL	PANEL
26	2833978M1		**1**	INTERRUPTOR	SWITCH	INTERRUPTOR
27	3316282M91		**1**	INTERRUPTOR	SWITCH	INTERRUPTOR
28	322825M1		**1**	PASSA-FIO	GROMMET	PASACABLE
29	339375X1		**4**	ARRUELA	WASHER	ARANDELA
30	391484X1		**4**	PARAFUSO	BOLT	PERNO

Farol
Head Lamp
Farol

80-125

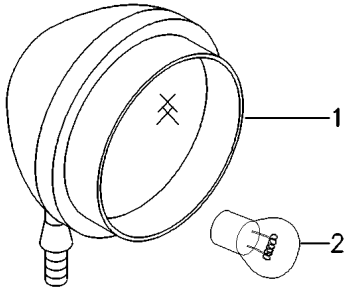

1			3590131M91	**1** FAROL	LIGHT	ALUMBRADO
2	487387M1	1		**1** LÂMPADA	BULB	LAMPARA

Potenciometro De Nivelamento Da Plataforma
Levelling Platforme Potenciometer
Potenciometro De Nivelamento De La Plata

Grão / Com Caap / Caip
Grain / With Caap / Caip
Grano / Con Caap / Caip

80-130

5816-6663

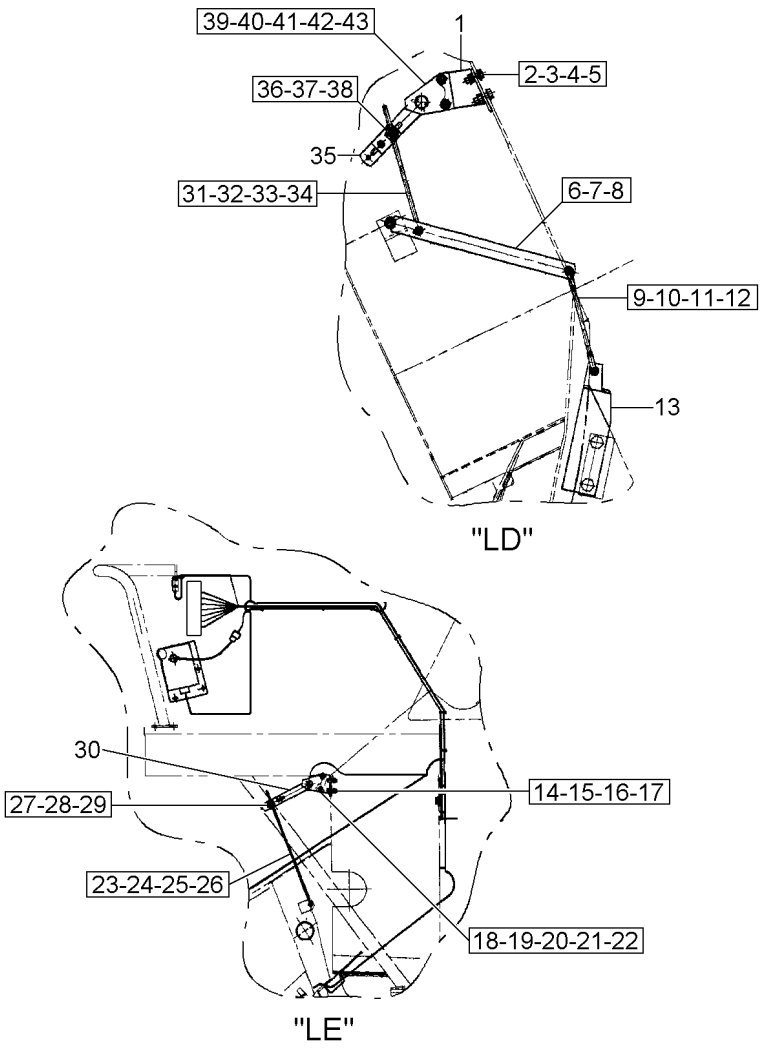

1	056180P1	**1**	SUPORTE	BRACKET	SOPORTE
2	339761X1	**2**	PARAFUSO	BOLT	PERNO
3	339374X1	**2**	ARRUELA	WASHER	ARANDELA
4	391166X1	**2**	ARRUELA	WASHER	ARANDELA
5	339169X1	**2**	PORCA	NUT	TUERCA
6	056166S1	**1**	HASTE	SPINDLE	MANGUETA
7	390187X1	**1**	ARRUELA	WASHER	ARANDELA
8	391403X1	**1**	CUPILHA	COTTER PIN	PASADOR DOUBLE
9	055058P1	**1**	TIRANTE	ROD	VARILLA
10	850009990257	**2**	TERMINAL	END	EXTREMO
11	339375X1	**2**	ARRUELA	WASHER	ARANDELA
12	339030X1	**4**	PORCA	NUT	TUERCA
13	055056P1	**1**	ALAVANCA	LEVER	PALANCA
14	339761X1	**2**	PARAFUSO	BOLT	PERNO
15	391166X1	**2**	ARRUELA	WASHER	ARANDELA
16	339374X1	**2**	ARRUELA	WASHER	ARANDELA
17	339169X1	**2**	PORCA	NUT	TUERCA
18	056231P1	**1**	SUPORTE	BRACKET	SOPORTE
19	052557S1	**1**	BASE	BOWL	TAZA
20	339451X1	**2**	PARAFUSO	BOLT	PERNO
21	339374X1	**2**	ARRUELA	WASHER	ARANDELA
22	339169X1	**2**	PORCA	NUT	TUERCA
23	056232S1	**1**	HASTE	SPINDLE	MANGUETA
24	339030X1	**2**	PORCA	NUT	TUERCA
25	390971X1	**1**	ARRUELA	WASHER	ARANDELA
26	354057X1	**1**	PINO	PIN	PASADOR
27	052035P1	**1**	TERMINAL	END	EXTREMO
28	390971X1	**1**	ARRUELA	WASHER	ARANDELA
29	354057X1	**1**	PINO	PIN	PASADOR
30	056234S1	**1**	HASTE	SPINDLE	MANGUETA
31	052037S1	**1**	HASTE	SPINDLE	MANGUETA
32	339030X1	**2**	PORCA	NUT	TUERCA
33	390971X1	**1**	ARRUELA	WASHER	ARANDELA
34	354057X1	**1**	PINO	PIN	PASADOR
35	051979S1	**1**	HASTE	SPINDLE	MANGUETA
36	052035P1	**1**	TERMINAL	END	EXTREMO
37	390971X1	**1**	ARRUELA	WASHER	ARANDELA
38	354057X1	**1**	PINO	PIN	PASADOR
39	051977P1	**1**	BASE	BOWL	TAZA
40	052557S1	**1**	BASE	BOWL	TAZA
41	339451X1	**2**	PARAFUSO	BOLT	PERNO
42	339374X1	**2**	ARRUELA	WASHER	ARANDELA
43	339169X1	**2**	PORCA	NUT	TUERCA

Potenciometro De Nivelamento Da Plataforma
Levelling Platforme Potenciometer
Potenciometro De Nivelamento De La Plata

Grão / Com Caap / Caip
Grain / With Caap / Caip
Grano / Con Caap / Caip

80-135

➡ **6664**

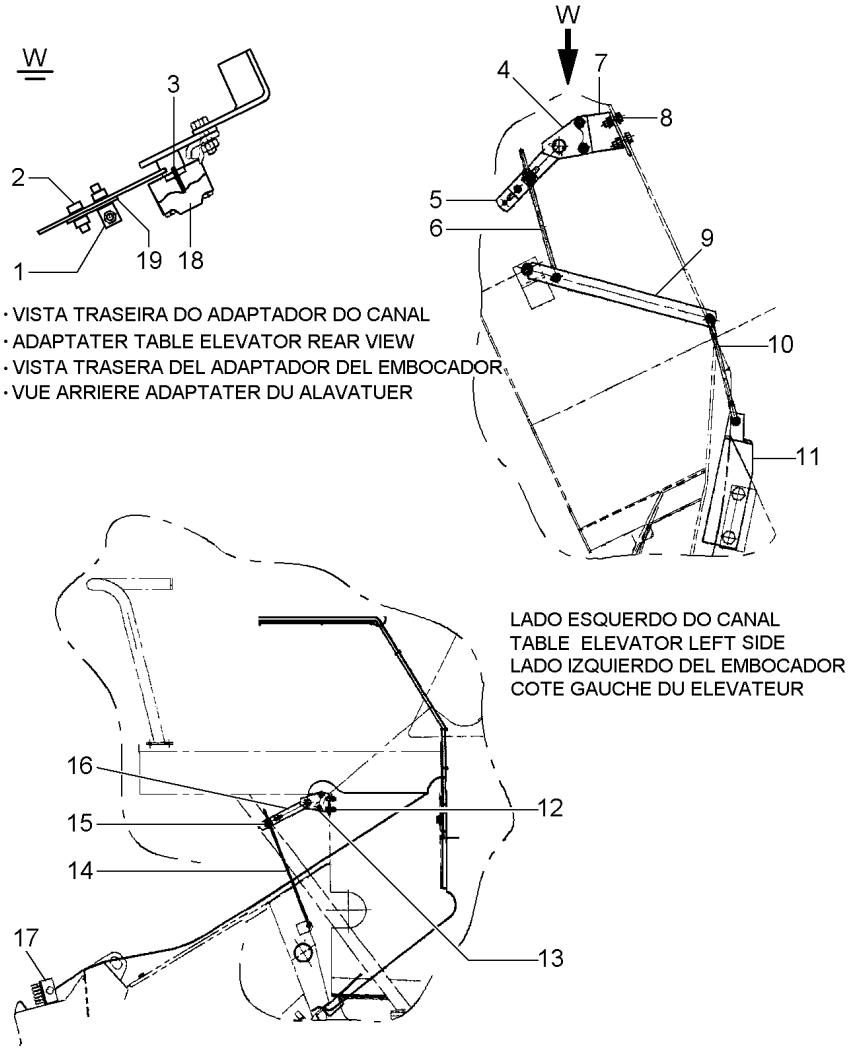

· VISTA TRASEIRA DO ADAPTADOR DO CANAL
· ADAPTATER TABLE ELEVATOR REAR VIEW
· VISTA TRASERA DEL ADAPTADOR DEL EMBOCADOR
· VUE ARRIERE ADAPTATER DU ALAVATUER

LADO ESQUERDO DO CANAL
TABLE ELEVATOR LEFT SIDE
LADO IZQUIERDO DEL EMBOCADOR
COTE GAUCHE DU ELEVATEUR

1	052035P1		**1**	TERMINAL	END	EXTREMO
1	339588X1		**1**	ARRUELA	WASHER	ARANDELA
1	354057X1		**1**	PINO	PIN	PASADOR
2	339588X1		**2**	ARRUELA	WASHER	ARANDELA
2	390971X1		**2**	ARRUELA	WASHER	ARANDELA
2	339375X1		**2**	ARRUELA	WASHER	ARANDELA
2	339030X1		**2**	PORCA	NUT	TUERCA
3	71382607		**2**	SUPORTE	BRACKET	SOPORTE
4	051977P1		**1**	BASE	BOWL	TAZA
4	052557S1		**1**	BASE	BOWL	TAZA
4	339451X1		**2**	PARAFUSO	BOLT	PERNO
4	339374X1		**2**	ARRUELA	WASHER	ARANDELA
4	339169X1		**2**	PORCA	NUT	TUERCA
5	051979S1		**1**	HASTE	SPINDLE	MANGUETA
6	052037S1		**1**	HASTE	SPINDLE	MANGUETA
6	339030X1		**2**	PORCA	NUT	TUERCA
6	390971X1		**1**	ARRUELA	WASHER	ARANDELA
6	354057X1		**1**	PINO	PIN	PASADOR
7	056180P1		**1**	SUPORTE	BRACKET	SOPORTE
8	339761X1		**2**	PARAFUSO	BOLT	PERNO
8	339374X1		**2**	ARRUELA	WASHER	ARANDELA
8	391166X1		**2**	ARRUELA	WASHER	ARANDELA
8	339169X1		**2**	PORCA	NUT	TUERCA
9	390187X1		**1**	ARRUELA	WASHER	ARANDELA
9	056166S1		**1**	HASTE	SPINDLE	MANGUETA
9	391403X1		**1**	CUPILHA	COTTER PIN	PASADOR DOUBLE
10	055058P1		**1**	TIRANTE	ROD	VARILLA
10	850009990257		**2**	TERMINAL	END	EXTREMO
10	339375X1		**2**	ARRUELA	WASHER	ARANDELA
10	339030X1		**4**	PORCA	NUT	TUERCA
11	055056P1		**1**	ALAVANCA	LEVER	PALANCA
12	056231P1		**1**	SUPORTE	BRACKET	SOPORTE
12	052557S1		**1**	BASE	BOWL	TAZA
12	339451X1		**2**	PARAFUSO	BOLT	PERNO
12	339374X1		**2**	ARRUELA	WASHER	ARANDELA
12	339169X1		**2**	PORCA	NUT	TUERCA
12	20400506		**2**	PARAFUSO	BOLT	PERNO
13	339123X1		**2**	PARAFUSO	BOLT	PERNO
13	339374X1		**2**	ARRUELA	WASHER	ARANDELA
13	339169X1		**2**	PORCA	NUT	TUERCA
14	056232S1		**1**	HASTE	SPINDLE	MANGUETA
14	339030X1		**2**	PORCA	NUT	TUERCA
14	339588X1		**1**	ARRUELA	WASHER	ARANDELA
14	354057X1		**1**	PINO	PIN	PASADOR
15	052035P1		**1**	TERMINAL	END	EXTREMO
15	339588X1		**1**	ARRUELA	WASHER	ARANDELA
15	354057X1		**1**	PINO	PIN	PASADOR
16	056234S1		**1**	HASTE	SPINDLE	MANGUETA
17	063759T1	➡ 0131	**1**	CHICOTE	HARNESS	MAZO CABLES

Potenciometro De Nivelamento Da Plataforma
Levelling Platforme Potenciometer
Potenciometro De Nivelamento De La Plata

Grão / Com Caap / Caip
Grain / With Caap / Caip
Grano / Con Caap / Caip

80-135

➡ **6664**

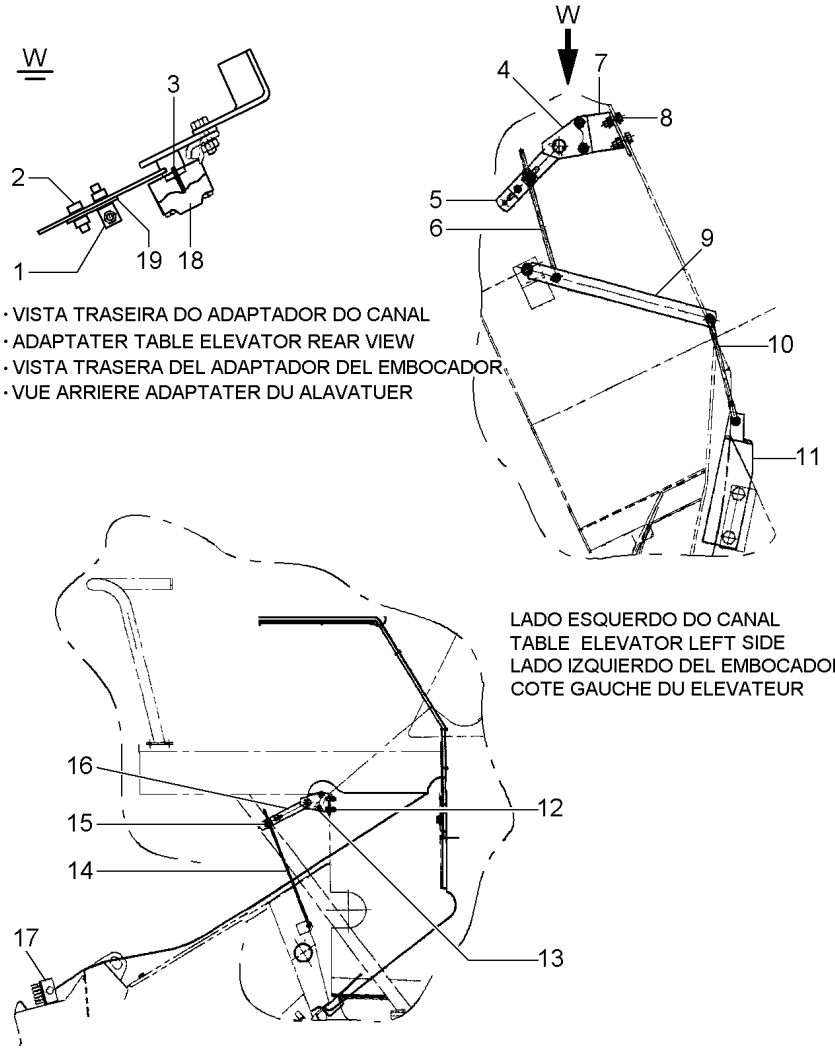

- VISTA TRASEIRA DO ADAPTADOR DO CANAL
- ADAPTATER TABLE ELEVATOR REAR VIEW
- VISTA TRASERA DEL ADAPTADOR DEL EMBOCADOR
- VUE ARRIERE ADAPTATER DU ALAVATUER

LADO ESQUERDO DO CANAL
TABLE ELEVATOR LEFT SIDE
LADO IZQUIERDO DEL EMBOCADOR
COTE GAUCHE DU ELEVATEUR

17	070240P1	[A]	**1**	CHICOTE	HARNESS	MAZO CABLES
		➡ 0131				
17	070240P1	[A]	**1**	CHICOTE	HARNESS	MAZO CABLES
18	71376825	[B]	**2**	POTENCIÔMETRO	POTENTIOMETER	REGULADOR ELECT.
18	052475P1		**4**	PARAFUSO	BOLT	PERNO
19	052556P1		**2**	CALÇO	SHIM	CALCE

[A] COM CAAP/CAIP
WITH CAAP/CAIP
CON CAAP/CAIP

[B] POSIÇÃO
POSITION
POSICION

Chicote Principal
Harness
Mazo Cables

Sistema De Iluminação
Lightting System
Sistema De Iluminación

80-140

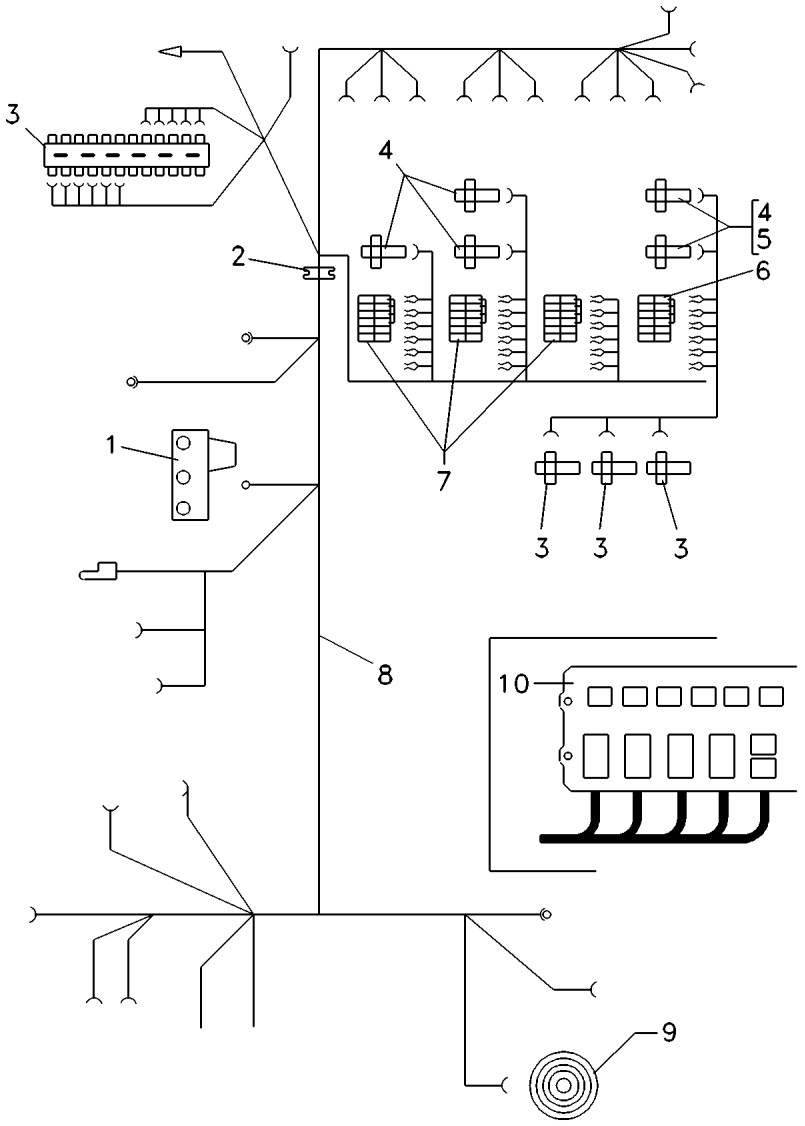

1	3590352M1	
2	053345R1	
3	064152R1	[A]
4	059787T1	
4	064149R1	
5	054987T1	
6	064148R1	
6	064150R1	
7	036756T1	12A
7	036757T1	15A
7	046812T1	20A
7	065297R1	
8	063763R1	[B]
9	052892R1	
10	064151R1	[D]

[A] BARRAMENTO
BARRE
BARRAMIENTO

[B] PAINEL
PANEL
PANEL

[D] CAIXA CENTRAL ELÉTRICA
CENTRAL ELECTRIC BOX
CAJA CENTRAL ELECTRICA

1	INTERRUPTOR	SWITCH	INTERRUPTOR
1	PASSA-FIO	GROMMET	PASACABLE
1	CONECTOR	CONNECTOR	CONECTOR
4	RELÉ	RELAY	RELE
8	RELÉ	RELAY	RELE
2	RELÉ	RELAY	RELE
1	DIODO	DIODE	DIODO
1	DIODO	DIODE	DIODO
12	FUSÍVEL	FUSE	FUSIBLE
5	FUSÍVEL	FUSE	FUSIBLE
1	FUSÍVEL	FUSE	FUSIBLE
3	CX. FUSÍVEIS	FUSE BOX	CAJA FUSIBLES
1	CHICOTE	HARNESS	MAZO CABLES
1	BUZZER	BUZZER	BUZZER
1	SUPORTE	BRACKET	SOPORTE

Chicote Principal
Harness
Mazo Cables

Sistema De Iluminação
Lightting System
Sistema De Iluminación

80-145

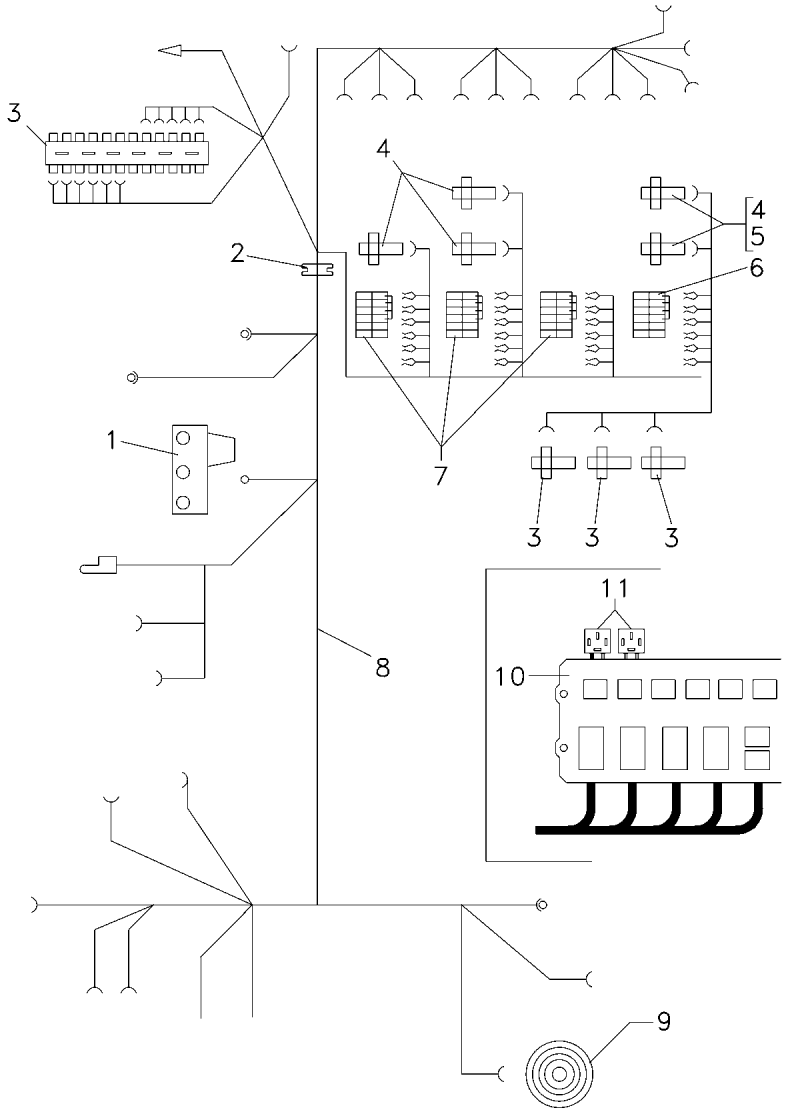

1	3590352M1	
2	053345R1	
3	064152R1	[A]
4	059787T1	
4	064149R1	
5	054987T1	
6	064148R1	
6	064150R1	
7	036756T1	10A
7	036757T1	15A
7	046812T1	20A
7	065297R1	
8	069788R1	[B]
9	052892R1	[C]
10	064151R1	[D]
11	069721R1	

[A] BARRAMENTO
BARRE
BARRAMIENTO

[B] PAINEL
PANEL
PANEL

[C] BUZZER
BUZZER
BUZZER

[D] CAIXA CENTRAL ELÉTRICA
CENTRAL ELECTRIC BOX
CAJA CENTRAL ELECTRICA

1	INTERRUPTOR	SWITCH	INTERRUPTOR
1	PASSA-FIO	GROMMET	PASACABLE
1	CONECTOR	CONNECTOR	CONECTOR
5	RELÉ	RELAY	RELE
8	RELÉ	RELAY	RELE
2	RELÉ	RELAY	RELE
1	DIODO	DIODE	DIODO
1	DIODO	DIODE	DIODO
12	FUSÍVEL	FUSE	FUSIBLE
5	FUSÍVEL	FUSE	FUSIBLE
1	FUSÍVEL	FUSE	FUSIBLE
3	CX. FUSÍVEIS	FUSE BOX	CAJA FUSIBLES
1	CHICOTE	HARNESS	MAZO CABLES
1	BUZZER	BUZZER	BUZZER
1	SUPORTE	BRACKET	SOPORTE
2	SUPORTE	BRACKET	SOPORTE

Sistema De Iluminação / **Lighting System** / **Sistema De Iluminación**

Toldo / **Canopy** / **Toldo**

80-150

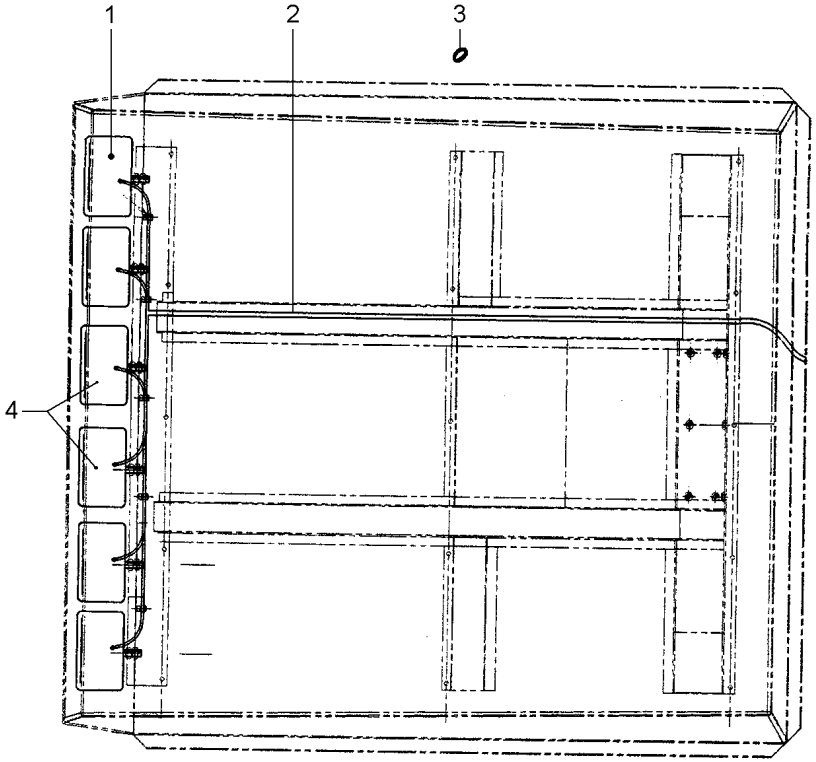

1	117532551300	80-35 No 0207	**4**	FAROL	LIGHT	ALUMBRADO
1	117532551300	80-35 No 0208	**6**	FAROL	LIGHT	ALUMBRADO
2	063757T2		**1**	CHICOTE	HARNESS	MAZO CABLES
3	3146456M1		**1**	TAMPÃO	PAD	ALMOHADILLA
4	339123X1	0208	**2**	PARAFUSO	BOLT	PERNO
4	339374X1		**2**	ARRUELA	WASHER	ARANDELA
4	066881P1		**2**	SUPORTE	CLEVIS	GANCHO SEGURI.

Bateria
Battery
Batterie

80-155

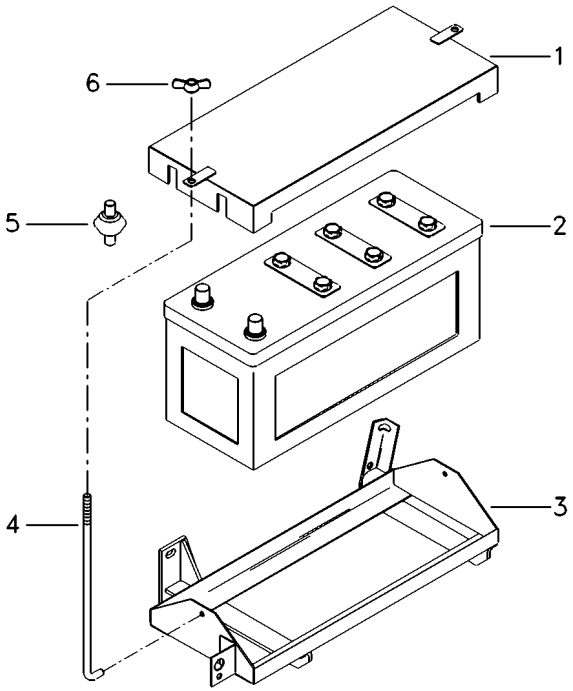

1	117532581500		**1** TAMPA	COVER	CUBIERTA
2	3148962M91	[A]	**1** BATERIA	BATTERY	BATERIA
2	3410271M91	[B]	**1** BATERIA	BATTERY	BATERIA
3	3472947M91	➡ 5612	**1** SUPORTE	BRACKET	SOPORTE
3	048380S1	↔ 5613 - 6613 6615 - 6649 6654 - 6663	**1** SUPORTE	BRACKET	SOPORTE
3	064066S1	➡ 6664 ↔ 6650 - 6653 + 6614	**1** SUPORTE	BRACKET	SOPORTE
4	117532522000		**2** TIRANTE	ROD	VARILLA
5	490742M1		**4** AMORTECEDOR	DAMPER	AMORTIGUADOR
6	339106X1		**2** PORCA	NUT	TUERCA

[A] ÚMIDA
WET
HÚMEDA

[B] SECA
DRYNESS
SECA

Sistema Elétrico Electric System Sistema Eléctrico	Motor Engine Motor	80-160	

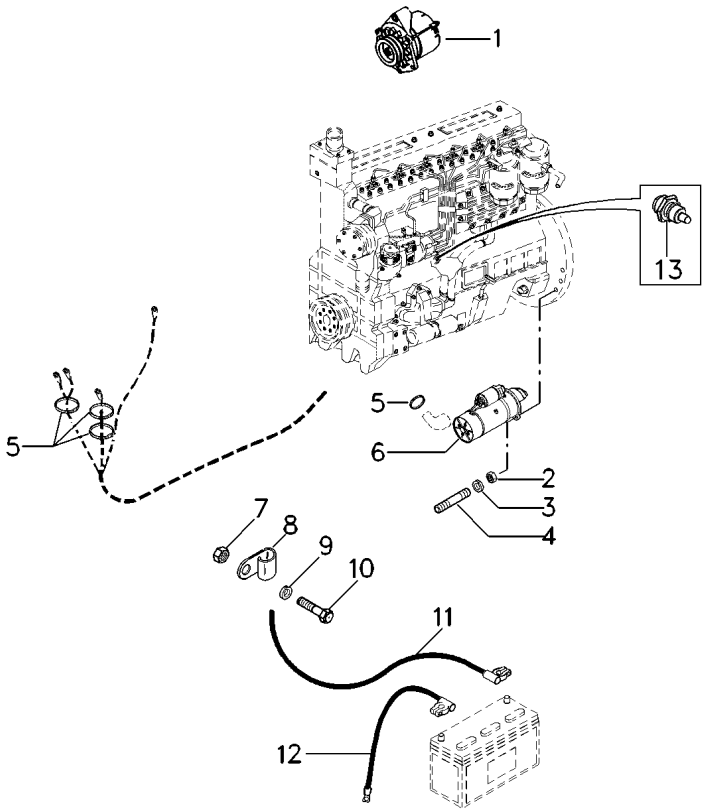

1	3469109M91	[B] 55A →| 4S000204	**1**	ALTERNADOR	ALTERNATOR	ALTERNADOR
1	3470577M91	[A] 90A →| 4S000204	**1**	ALTERNADOR	ALTERNATOR	ALTERNADOR
1	068901N1	➡ 4S000205 👁 80-170 No	**1**	ALTERNADOR	ALTERNATOR	ALTERNADOR
2	339402X1		**3**	PORCA	NUT	TUERCA
3	339376X1		**3**	ARRUELA	WASHER	ARANDELA
4	390398X1	→| 05802 ↔ 05813-05815	**3**	PARAFUSO	BOLT	PERNO
4	391240X1	➡ 05816 ↔ 05803-05812	**3**	PRISIONEIRO	STUD	ESPARRAGO
5	3225356M1		**X**	BRAÇADEIRA	CLAMP	ABRAZADERA
6	3590564M91	→| 05802 ↔ 05813 - 05815	**1**	MOTOR PARTIDA	STARTERMOTOR	MOTOR ARRANQUE
6	067916T1	➡ 05816 ↔ 05803 - 05812 👁 80-175 No Prestolite	**1**	MOTOR PARTIDA	STARTERMOTOR	MOTOR ARRANQUE
6	067915T1	➡ 10761 + 10757 Bosch	**1**	MOTOR PARTIDA	STARTERMOTOR	MOTOR ARRANQUE
7	339169X1		**1**	PORCA	NUT	TUERCA
8	327814M1		**3**	PRESILHA	STAPLE	GRAPA
9	339374X1		**1**	ARRUELA	WASHER	ARANDELA
10	339123X1		**1**	PARAFUSO	BOLT	PERNO
11	117532080500	(+)	**1**	CABO	CABLE	CABLE
12	C1MG9104X	(-) →| 05621	**1**	CABO	CABLE	CABLE
12	052863N1	(-) ↔ 05622 - 05802 05813 - 05815	**1**	CABO	CABLE	CABLE
12	052863N1	(-) ➡ 05816 ↔ 05803 - 05812	**1**	CABO	CABLE	CABLE
13	026697T1	[C] ➡ 05816 ↔ 05803 - 05812	**1**	SENSOR	SENDER	EMISOR

[A] COM PREPARAÇÃO PARA MONTAGEM DE CABINA
WITH PREPARATION TO CAB ASSEMBY
CON PREPARACION P/ MONTAJE DE CABINA

[B] SEM PREPARAÇÃO PARA MONTAGEM DE CABINA
WITHOUT PREPARATION TO CAB ASSEMBY
SIN PREPARACION P/ OMTAJE DE CABINA

Sistema Elétrico Electric System Sistema Eléctrico	Motor Engine Motor	80-160	

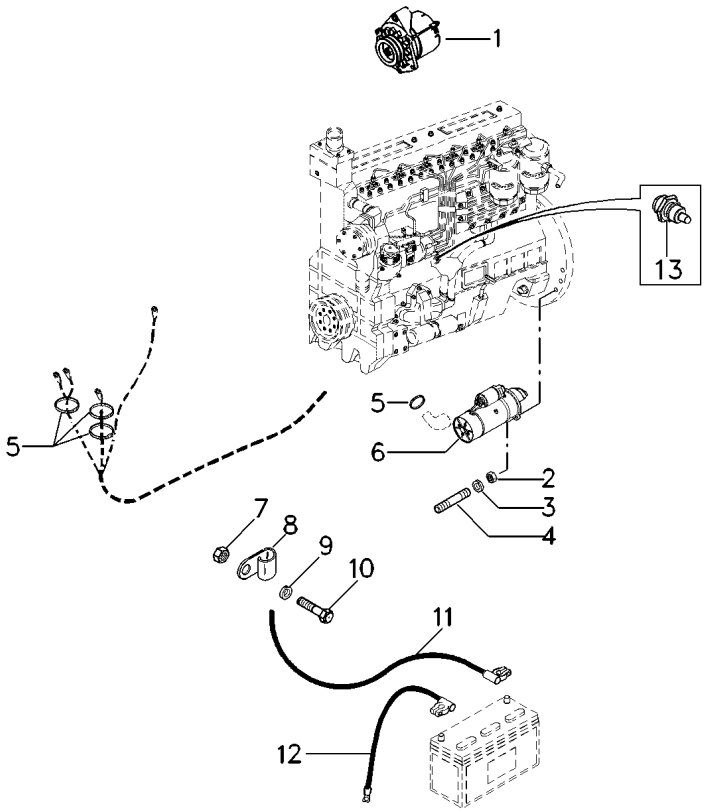

[C] SENSOR DE PRESSÃO
PRESSURE SENTER UNIT
SENSOR DE PRESION

Sistema Elétrico
Electric System
Sistema Eléctrico

Motor
Engine
Motor

80-165

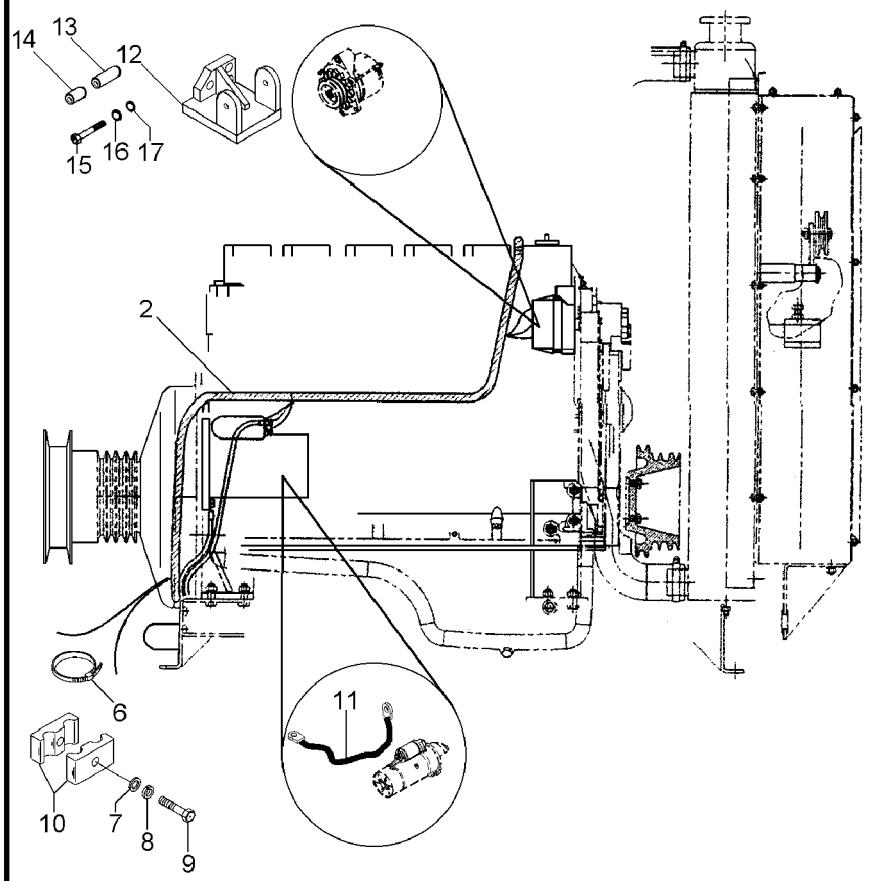

2	063755T1	[ACD]	**1** CHICOTE	HARNESS	MAZO CABLES
2	067282T1	[A]	**1** CHICOTE	HARNESS	MAZO CABLES
2	390903X1		**1** PARAFUSO	BOLT	PERNO
2	339375X1		**1** ARRUELA	WASHER	ARANDELA
6	327814M1		**1** PRESILHA	STAPLE	GRAPA
7	339588X1		**2** ARRUELA	WASHER	ARANDELA
8	339375X1		**2** ARRUELA	WASHER	ARANDELA
9	339229X1		**2** PARAFUSO	BOLT	PERNO
10	45739200		**2** BRAÇADEIRA	CLAMP	ABRAZADERA
11	850000000069	[B]	**1** CABO	CABLE	CABLE
12	6201959M91	➡ 4S002077 +3S002034; 2041 +3S002044; 2052 +3S002054	**1** SUPORTE	CLEVIS	GANCHO SEGURI.
13	6205854M1	➡ 4S002077 +3S002034; 2041 +3S002044; 2052 +3S002054	**1** BUCHA	BUSH	CASQUILLO
14	6205855M1	➡ 4S002077 +3S002034; 2041 +3S002044; 2052 +3S002054	**1** BUCHA	BUSH	CASQUILLO
15	339337X1	➡ 4S002077 +3S002034; 2041 +3S002044; 2052 +3S002054	**3** PARAFUSO	BOLT	PERNO
16	339056X1	➡ 4S002077 +3S002034; 2041 +3S002044; 2052 +3S002054	**3** ARRUELA	WASHER	ARANDELA
17	339374X1	➡ 4S002077 +3S002034; 2041 +3S002044; 2052 +3S002054	**3** ARRUELA	WASHER	ARANDELA

[A] MOTOR
ENGINE
MOTOR

[B] ATERRAMENTO
LANDING
ATERRAMIENTO

[C] TRAÇÃO 4X4
4WD
TRACCIÓN 4X4

[D] COM CAAP/CAIP
WITH CAAP/CAIP
CON CAAP/CAIP

Alternador
Alternator
Alternador

80-170

Iskra
Iskra
Iskra

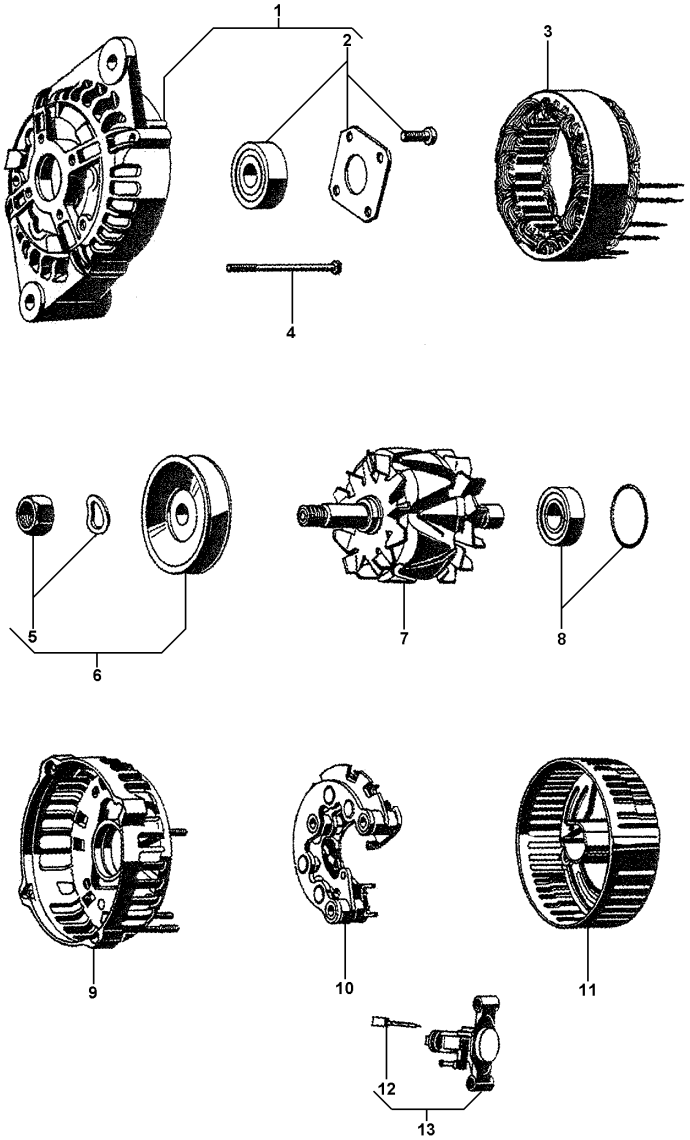

1	6201694M91		**1**	TAMPA	COVER	CUBIERTA
2	6201695M91		**1**	CJ. ROLAMENTO	BEARING ASSY	RODAMIENTO RAD
3	6201696M91		**1**	ESTATOR	STATOR	ESTATOR
4	3904380M91		**4**	PARAFUSO	BOLT	PERNO
5	6201702M91		**1**	POLIA ALTERNADOR	PULLEY,ALTERNATR	POLEA ALTERNADOR
6	6201706M91		**1**	PORCA	NUT	TUERCA
7	6201697M91		**1**	ROTOR	ROTOR	ROTOR
8	3904382M91		**1**	CJ. ROLAMENTO	BEARING ASSY	RODAMIENTO RAD
9	6201699M91		**1**	TAMPA	COVER	CUBIERTA
10	6201698M91		**1**	RETIFICADOR	RECTIFIER	RECTIFICADOR
11	3904384M1		**1**	TAMPA	COVER	CUBIERTA
12	6201700M91		**1**	CJ. ESCOVA	KIT, BRUSH	ESCOBILLAS JUEGO
13	6201701M91	[A]	**1**	REGULADOR	REGULATOR	REGULADOR

[A] VOLTAGEM
VOLTAGE
VOLTAJE

Motor De Partida
Starter Motor
Motor Arranque

80-175

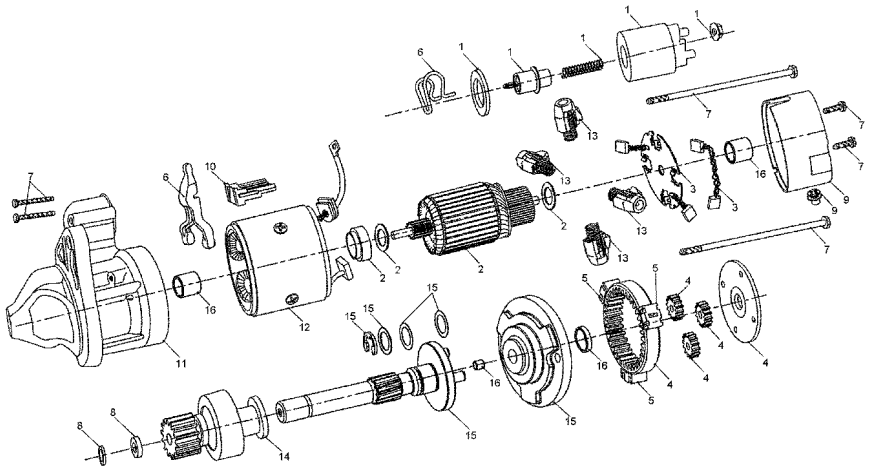

1	6210134M91	**1**	SOLENÓIDE	SOLENOID	SOLENOIDE
2	6210135M91	**1**	INDUZIDO	ARMATURE	INDUCIDO
3	6210136M91	**1**	ESCOVA	BRUSH	ESCOBILLA
4	6210137M91	**1**	CJ. ENGRENAGEM	KIT, GEAR	ENGRANAJES JUEGO
5	6210138M91	**1**	CJ. AMORTECEDOR	KIT, MOUNTING	JUEGO MONTAJE
6	6210139M91	**1**	CJ. ALAVANCA	KIT, LEVER	JUEGO, PALANCA
7	6210140M91	**1**	PARAFUSO	BOLT	PERNO
8	6210141M91	**1**	CJ. RETENTOR	KIT, SEAL	RETENES JUEGO
9	6210142M91	**1**	CJ. TAMPA	KIT, CAP	JUEGO DE TAPON
10	6210143M91	**1**	JUNTA	GASKET	EMPAQUETADURA.
11	6210144M91	**1**	MANCAL	BEARING	COJINETE
12	6210145M91	**1**	CJ. CARCAÇA	HOUSE ASSY	CONJ. CARTER
13	6210146M91	**1**	CJ. PLACA ESCOVA	KIT, BRUSH PLATE	JGO.PLACA ESCOB.
14	6210147M91	**1**	IMPULSOR	IMPELLER	TURBINA IMPULS.
15	6210148M91	**1**	CJ. EIXO	KIT, AXLE	JUEGO DE EJE
16	6210149M91	**1**	REPARO	REPAIR	REPARO

Tampa
Cover
Tapa

90-10

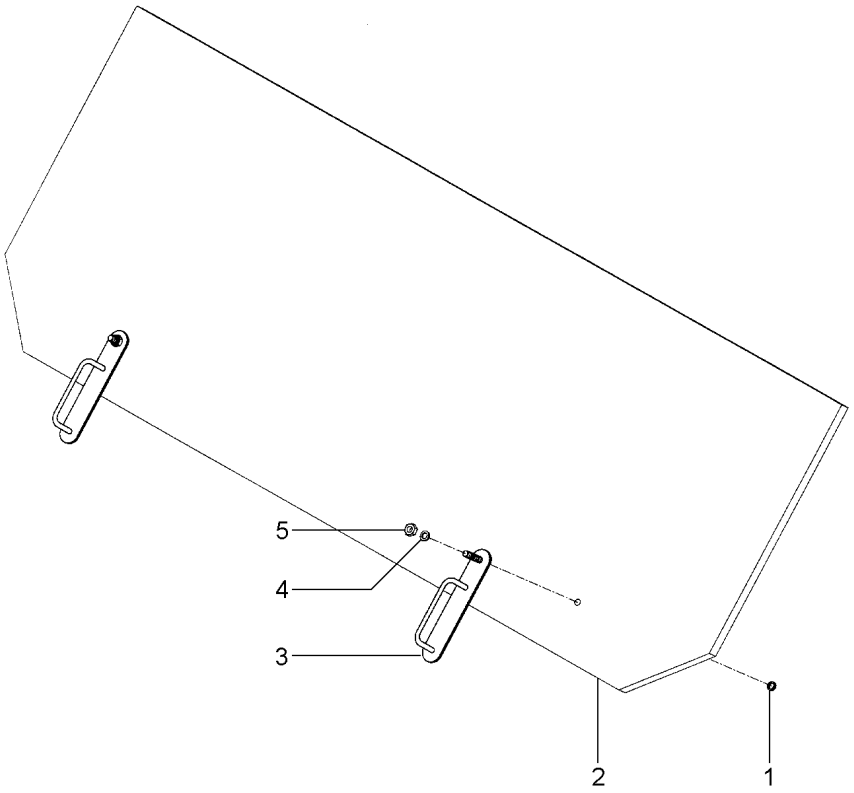

1	1731071M1	**2**	ARRUELA	WASHER	ARANDELA
2	3316657M91	**1**	TAMPA	COVER	CUBIERTA
3	2804295M91	**2**	TRINCO	LATCH	CERROJO
4	391166X1	**2**	ARRUELA	WASHER	ARANDELA
5	339169X1	**4**	PORCA	NUT	TUERCA

Corpo Principal
Main Frame
Cuerpo Principal

90-15

➡| **6663**

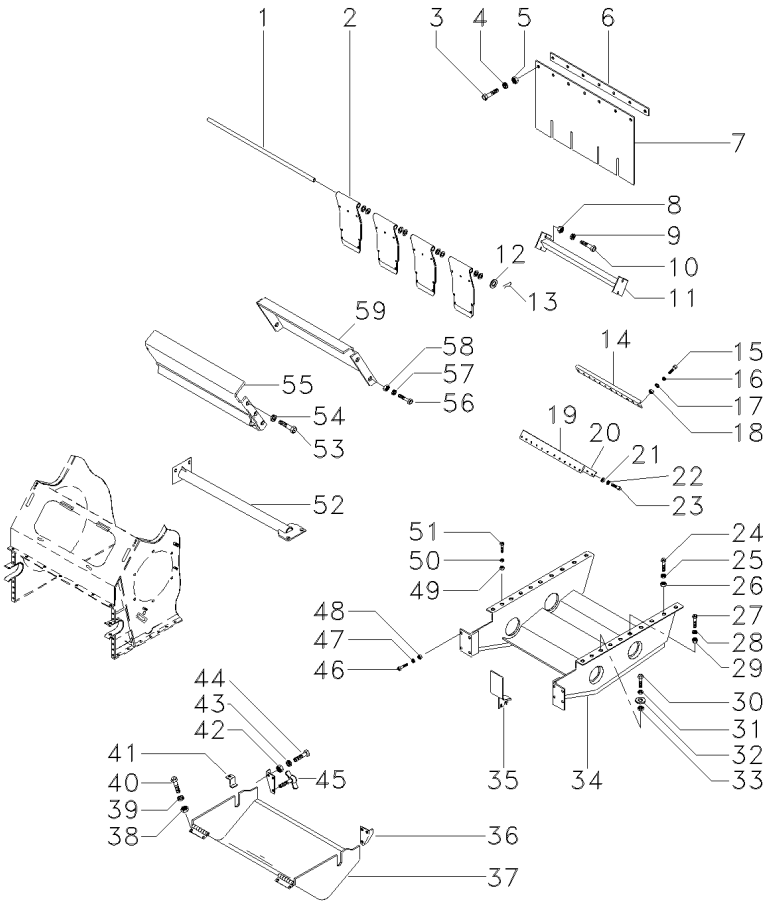

1	3226130M1		**1**	EIXO	SHAFT	ARBOL
2	3590066M91	👁 90-20 No	**4**	DEFLETOR	DEFLECTOR	DEFLECTOR
3	339123X1		**7**	PARAFUSO	BOLT	PERNO
4	339374X1		**7**	ARRUELA	WASHER	ARANDELA
5	339169X1		**7**	PORCA	NUT	TUERCA
6	3226048M1		**1**	BARRA	BAR	BARRA
7	3226049M91		**1**	LONA	CANVAS	LONA
8	339169X1		**2**	PORCA	NUT	TUERCA
9	339374X1		**4**	ARRUELA	WASHER	ARANDELA
10	339123X1		**4**	PARAFUSO	BOLT	PERNO
11	3226064M91		**1**	REFORÇO	REINFORCEMENT	REFUERZO
12	391593X1		**10**	ARRUELA	WASHER	ARANDELA
13	391091X1		**2**	CUPILHA	COTTER PIN	PASADOR DOUBLE
14	3226040M1		**1**	PLACA	PLATE	PLATO
15	339560X1		**8**	PARAFUSO	BOLT	PERNO
16	339692X1		**8**	ARRUELA	WASHER	ARANDELA
17	339375X1		**8**	ARRUELA	WASHER	ARANDELA
18	339030X1		**8**	PORCA	NUT	TUERCA
19	3226038M1		**1**	JUNTA	GASKET	EMPAQUETADURA.
20	3226039M1		**1**	PLACA	PLATE	PLATO
21	339030X1		**12**	PORCA	NUT	TUERCA
22	339375X1		**12**	ARRUELA	WASHER	ARANDELA
23	339560X1		**12**	PARAFUSO	BOLT	PERNO
24	339123X1		**4**	PARAFUSO	BOLT	PERNO
25	339374X1		**4**	ARRUELA	WASHER	ARANDELA
26	339169X1		**4**	PORCA	NUT	TUERCA
27	339761X1		**1**	PARAFUSO	BOLT	PERNO
28	339374X1		**1**	ARRUELA	WASHER	ARANDELA
29	339169X1		**1**	PORCA	NUT	TUERCA
30	339761X1		**4**	PARAFUSO	BOLT	PERNO
31	339374X1		**4**	ARRUELA	WASHER	ARANDELA
32	339056X1		**4**	ARRUELA	WASHER	ARANDELA
33	339169X1		**4**	PORCA	NUT	TUERCA
34	006276S1	▼	**1**	TANQUE	TANK	TANQUE
35	3470112M91	◀	**1**	PLACA	PLATE	PLATO
35	3470113M91	▶	**1**	PLACA	PLATE	PLATO
36	2833920M1	◀	**1**	SUPORTE	BRACKET	SOPORTE
36	2833922M1	▶	**1**	SUPORTE	BRACKET	SOPORTE
37	3226132M91		**1**	PROTEÇÃO	GUARD	DEFENSA
38	339402X1		**2**	PORCA	NUT	TUERCA
39	339376X1		**4**	ARRUELA	WASHER	ARANDELA
40	339451X1		**3**	PARAFUSO	BOLT	PERNO
41	2834050M1		**2**	ENCOSTO	ABUTMENT	CONTRAFUERTE
42	339169X1		**4**	PORCA	NUT	TUERCA
43	339374X1		**6**	ARRUELA	WASHER	ARANDELA
44	339123X1		**4**	PARAFUSO	BOLT	PERNO
45	339107X1		**2**	PARAFUSO	BOLT	PERNO
46	339401X1		**2**	PARAFUSO	BOLT	PERNO
46	339451X1		**2**	PARAFUSO	BOLT	PERNO
46	339814X1		**X**	PARAFUSO	BOLT	PERNO

Corpo Principal
Main Frame
Cuerpo Principal

90-15

➡| **6663**

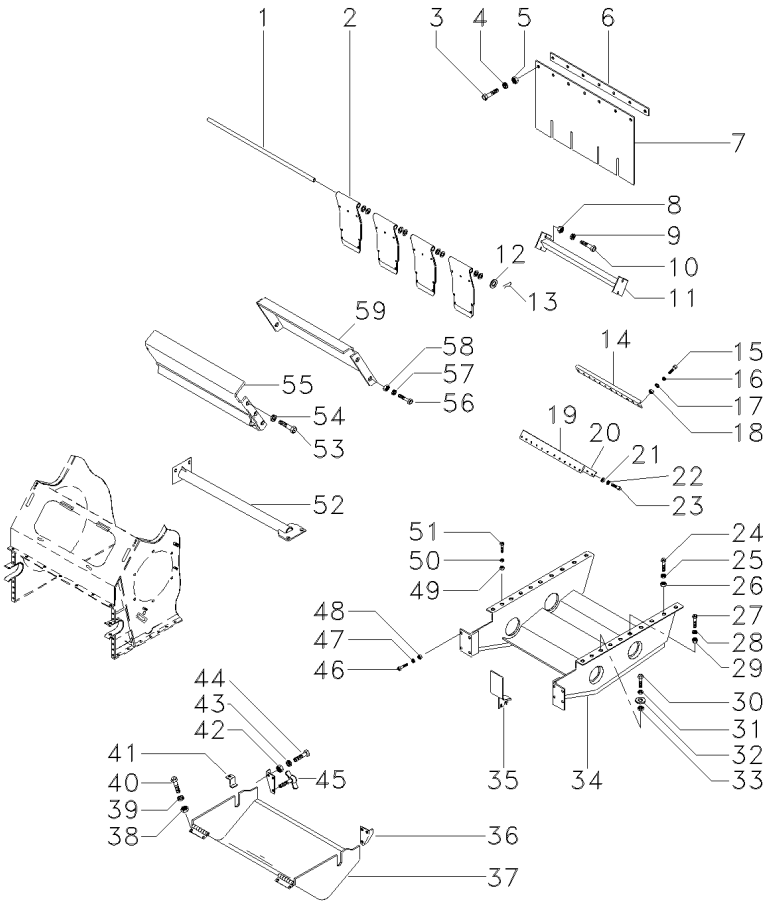

46	390799X1	**1**	PARAFUSO	BOLT	PERNO
47	339376X1	**X**	ARRUELA	WASHER	ARANDELA
48	339402X1	**X**	PORCA	NUT	TUERCA
49	339402X1	**1**	PORCA	NUT	TUERCA
50	339376X1	**2**	ARRUELA	WASHER	ARANDELA
51	339814X1	**1**	PARAFUSO	BOLT	PERNO
52	3226960M91	**1**	SUPORTE	BRACKET	SOPORTE
53	339401X1	**6**	PARAFUSO	BOLT	PERNO
54	339376X1	**6**	ARRUELA	WASHER	ARANDELA
55	3226137M91	**1**	RASPADOR	SCRAPER	RASPADOR
56	339124X1	**4**	PARAFUSO	BOLT	PERNO
57	339374X1	**4**	ARRUELA	WASHER	ARANDELA
58	339169X1	**4**	PORCA	NUT	TUERCA
59	3226057M1	**1**	CANTONEIRA	ANGLE	ANGULO

Defletor
Deflector
Deflector

90-20

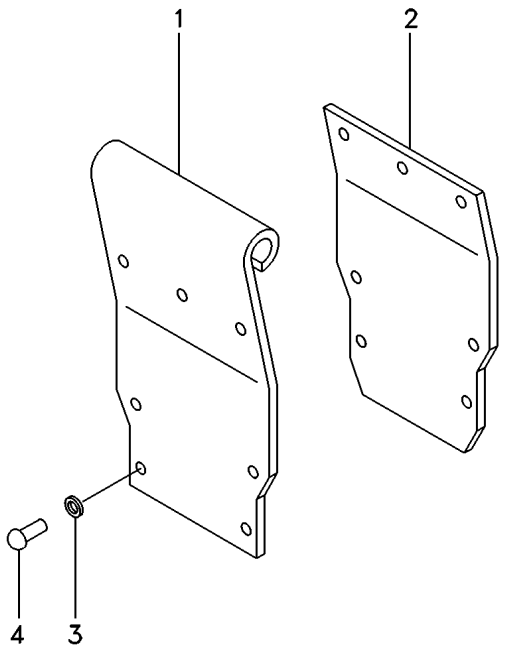

1	3590068M1	**1** DEFLETOR	DEFLECTOR	DEFLECTOR
2	3590070M1	**1** PLACA	PLATE	PLATO
3	339102X1	**7** ARRUELA	WASHER	ARANDELA
4	390904X1	**7** REBITE	RIVET	REMACHE

Corpo Principal
Main Frame
Cuerpo Principal

90-25

➡| **6663**

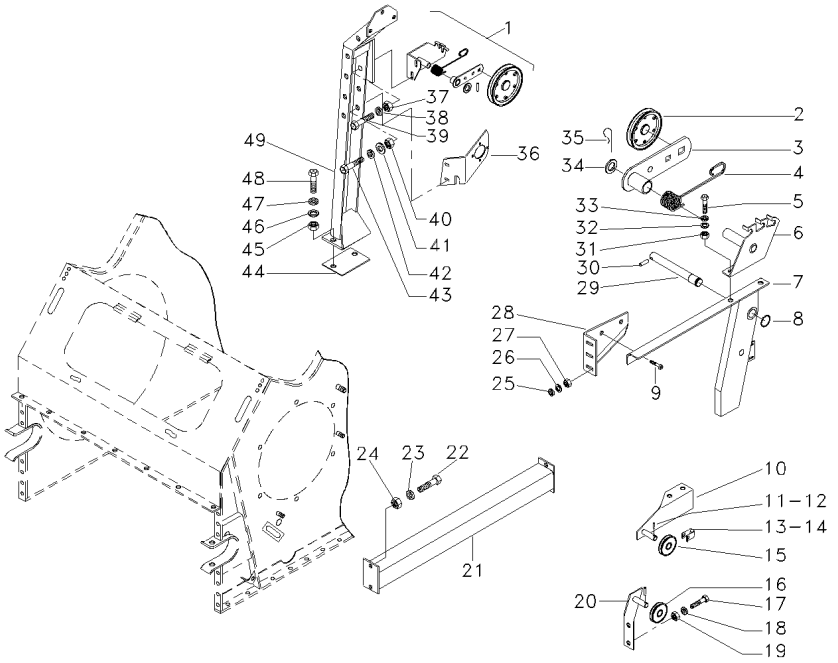

1	2803730M91	👁 90-125 No	**1**	ESTICADOR	TURNBUCKLE	TORNIQUETE
2	3099389M91	👁 90-140 No	**1**	CJ. POLIA	KIT, PULLEY	JUEGO DE POLEA
3	3468624M91	👁 90-130 No	**1**	ALAVANCA	LEVER	PALANCA
4	1480864M1		**1**	MOLA	SPRING	RESORTE
5	339814X1		**2**	PARAFUSO	BOLT	PERNO
6	3316449M91	➡| 6663	**1**	SEGMENTO	SEGMENT	SEGMENTO
6	6200032M91	➡ 6664	**1**	SEGMENTO	SEGMENT	SEGMENTO
7	3226963M91		**1**	SUPORTE	CLEVIS	GANCHO SEGURI.
8	339469X1		**1**	ANEL TRAVA	CIRCLIP	CIRCULITO
9	339814X1		**2**	PARAFUSO	BOLT	PERNO
10	2803715M91		**1**	SUPORTE	BRACKET	SOPORTE
11	339580X1		**1**	CONTRAPINO	DOWEL	CENTRAJE
12	339580X1		**1**	CONTRAPINO	DOWEL	CENTRAJE
13	401643M1		**1**	GUIA	GUIDE	GUIA
14	401643M1		**1**	GUIA	GUIDE	GUIA
15	401642M1		**1**	ROLDANA	RUNNER	RUEDA GIRATORIA
16	401642M1		**1**	ROLDANA	RUNNER	RUEDA GIRATORIA
17	339560X1		**2**	PARAFUSO	BOLT	PERNO
18	339375X1		**2**	ARRUELA	WASHER	ARANDELA
19	339030X1		**2**	PORCA	NUT	TUERCA
20	2803754M91		**1**	SUPORTE	BRACKET	SOPORTE
21	3226958M91		**1**	SUPORTE	BRACKET	SOPORTE
22	339451X1		**4**	PARAFUSO	BOLT	PERNO
23	339376X1		**4**	ARRUELA	WASHER	ARANDELA
24	339402X1		**4**	PORCA	NUT	TUERCA
25	339025X1		**2**	ARRUELA	WASHER	ARANDELA
26	339376X1		**2**	ARRUELA	WASHER	ARANDELA
27	339402X1		**2**	PORCA	NUT	TUERCA
28	2803707M1		**1**	SUPORTE	BRACKET	SOPORTE
29	2833154M1		**1**	ÁRVORE	AXLE	EJE
30	339307X1		**1**	PINO	PIN	PASADOR
31	339402X1		**2**	PORCA	NUT	TUERCA
32	391388X1		**2**	ARRUELA	WASHER	ARANDELA
33	339376X1		**2**	ARRUELA	WASHER	ARANDELA
34	391393X1		**1**	ARRUELA	WASHER	ARANDELA
35	391428X1		**1**	CONTRAPINO	DOWEL	CENTRAJE
36	2803753M1		**1**	REFORÇO	REINFORCEMENT	REFUERZO
37	339402X1		**2**	PORCA	NUT	TUERCA
38	339376X1		**2**	ARRUELA	WASHER	ARANDELA
39	339451X1		**2**	PARAFUSO	BOLT	PERNO
40	339402X1		**2**	PORCA	NUT	TUERCA
41	339025X1		**2**	ARRUELA	WASHER	ARANDELA
42	339376X1		**2**	ARRUELA	WASHER	ARANDELA
43	339488X1		**2**	PARAFUSO	BOLT	PERNO
44	2834489M1		**10**	CALÇO	SHIM	CALCE
45	339054X1		**2**	PORCA	NUT	TUERCA
46	390735X1		**2**	ARRUELA	WASHER	ARANDELA
47	339369X1		**2**	ARRUELA	WASHER	ARANDELA
48	880009331443		**2**	PARAFUSO	BOLT	PERNO
49	3590926M91		**1**	SUPORTE	BRACKET	SOPORTE

Caixa Traseira
Hood
Cubierta Trasera

90-30

➡| **6663**

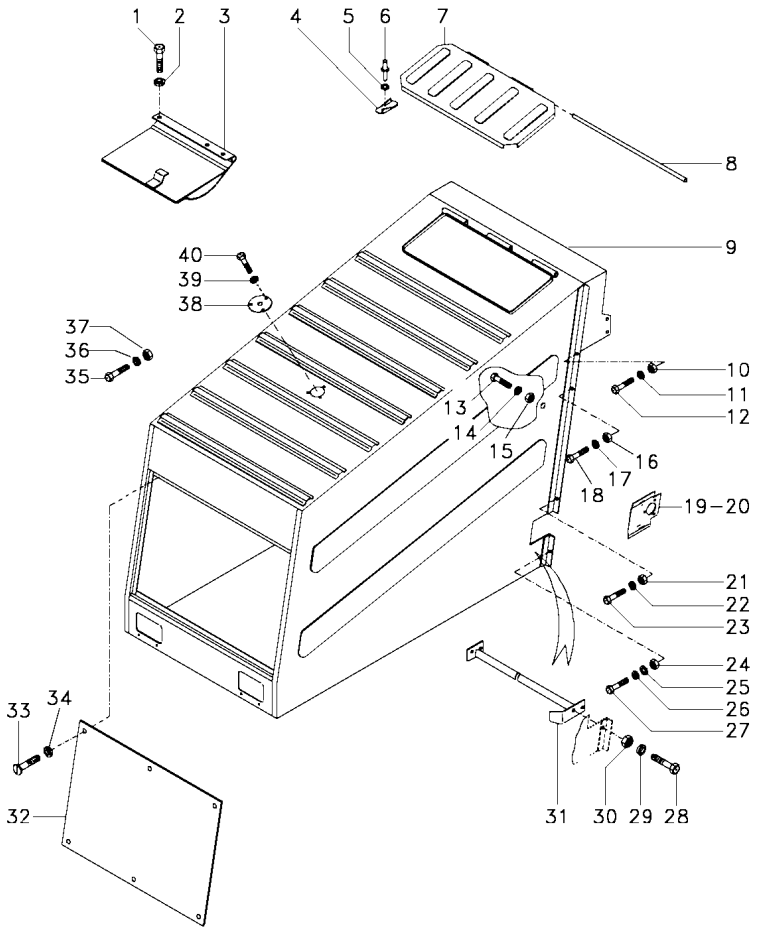

1	339228X1		**3**	PARAFUSO	BOLT	PERNO
2	339374X1		**3**	ARRUELA	WASHER	ARANDELA
3	3472832M91		**1**	PLACA	PLATE	PLATO
4	320719M2		**1**	ALAVANCA	LEVER	PALANCA
5	339692X1		**1**	ARRUELA	WASHER	ARANDELA
6	339082X1		**1**	REBITE	RIVET	REMACHE
7	3319874M92		**1**	TAMPA	COVER	CUBIERTA
8	3468200M1		**1**	PINO	PIN	PASADOR
9	3472987M91		**1**	CAIXA	BOX	CAJA
10	339169X1		**8**	PORCA	NUT	TUERCA
11	339374X1		**8**	ARRUELA	WASHER	ARANDELA
12	339124X1		**8**	PARAFUSO	BOLT	PERNO
13	339282X1		**2**	PARAFUSO	BOLT	PERNO
14	339376X1		**2**	ARRUELA	WASHER	ARANDELA
15	339402X1		**2**	PORCA	NUT	TUERCA
16	339169X1		**3**	PORCA	NUT	TUERCA
17	339374X1		**3**	ARRUELA	WASHER	ARANDELA
18	339337X1		**3**	PARAFUSO	BOLT	PERNO
19	049078P1	◀	**1**	PROTETOR	PROTECTOR	PROTECTOR
20	049079P1	▶	**1**	PROTETOR	PROTECTOR	PROTECTOR
21	339169X1		**5**	PORCA	NUT	TUERCA
22	339374X1		**7**	ARRUELA	WASHER	ARANDELA
23	339761X1		**7**	PARAFUSO	BOLT	PERNO
24	339169X1		**4**	PORCA	NUT	TUERCA
25	339024X1		**4**	ARRUELA	WASHER	ARANDELA
26	339374X1		**4**	ARRUELA	WASHER	ARANDELA
27	339761X1		**4**	PARAFUSO	BOLT	PERNO
28	339123X1		**4**	PARAFUSO	BOLT	PERNO
29	339374X1		**4**	ARRUELA	WASHER	ARANDELA
30	339169X1		**4**	PORCA	NUT	TUERCA
31	3225929M93		**1**	REFORÇO	REINFORCEMENT	REFUERZO
32	3317815M91		**1**	TAMPA	COVER	CUBIERTA
33	339043X1		**6**	PARAFUSO	BOLT	PERNO
34	339374X1		**6**	ARRUELA	WASHER	ARANDELA
35	339337X1		**4**	PARAFUSO	BOLT	PERNO
36	339374X1		**4**	ARRUELA	WASHER	ARANDELA
37	339169X1		**4**	PORCA	NUT	TUERCA
38	3590567M1		**1**	PLACA	PLATE	PLATO
39	339375X1		**3**	ARRUELA	WASHER	ARANDELA
40	339560X1		**3**	PARAFUSO	BOLT	PERNO

Escada Traseira
Ladder
Escalera

90-35

6663

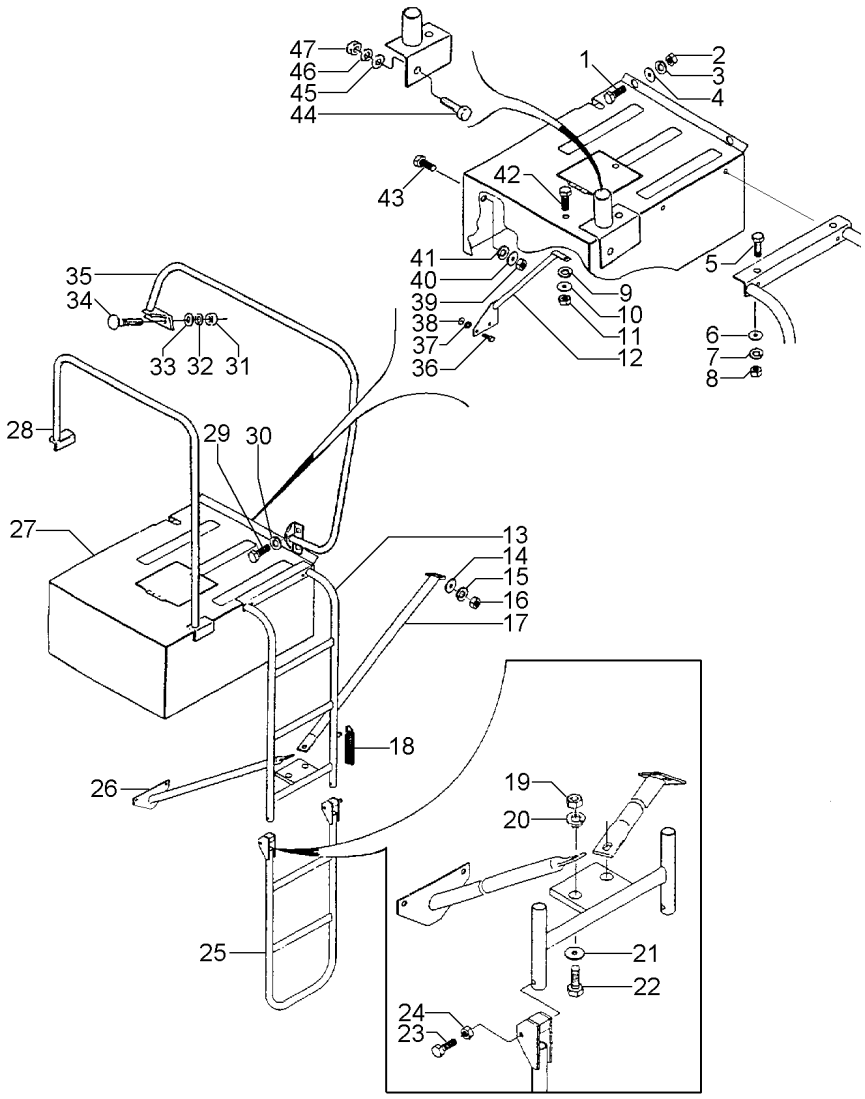

1	3000624X1		**3**	PARAFUSO	BOLT	PERNO
2	339169X1		**3**	PORCA	NUT	TUERCA
3	339374X1		**3**	ARRUELA	WASHER	ARANDELA
4	339024X1		**3**	ARRUELA	WASHER	ARANDELA
5	339123X1		**4**	PARAFUSO	BOLT	PERNO
6	339024X1		**4**	ARRUELA	WASHER	ARANDELA
7	339374X1		**4**	ARRUELA	WASHER	ARANDELA
8	339169X1		**4**	PORCA	NUT	TUERCA
9	339374X1		**1**	ARRUELA	WASHER	ARANDELA
10	339024X1		**1**	ARRUELA	WASHER	ARANDELA
11	339169X1		**1**	PORCA	NUT	TUERCA
12	3472931M91		**1**	APOIO	BASE	BASE
13	3472920M91		**1**	ESCADA	LADDER	ESCALERA
14	339024X1		**1**	ARRUELA	WASHER	ARANDELA
15	339374X1		**1**	ARRUELA	WASHER	ARANDELA
16	339169X1		**1**	PORCA	NUT	TUERCA
17	3472923M91		**1**	APOIO	BASE	BASE
18	890009766002		**1**	MOLA	SPRING	RESORTE
19	339402X1		**2**	PORCA	NUT	TUERCA
20	339376X1		**2**	ARRUELA	WASHER	ARANDELA
21	390734X1		**2**	ARRUELA	WASHER	ARANDELA
22	339401X1		**2**	PARAFUSO	BOLT	PERNO
23	880009311378		**2**	PARAFUSO	BOLT	PERNO
24	390881X1		**2**	PORCA	NUT	TUERCA
25	060420S1		**1**	ESCADA	LADDER	ESCALERA
26	3472926M91		**1**	APOIO	BASE	BASE
27	054494N1	90-40 No 5816 5803 - 5812	**1**	PLATAFORMA	TABLE	MESA
27	3472935M91	5802 5813 - 5815	**1**	PLATAFORMA	TABLE	MESA
28	3472939M91		**1**	CORRIMÃO	HANDLEBAR	MANECILLA
29	339123X1		**2**	PARAFUSO	BOLT	PERNO
30	339374X1		**2**	ARRUELA	WASHER	ARANDELA
31	339169X1		**2**	PORCA	NUT	TUERCA
32	339374X1		**2**	ARRUELA	WASHER	ARANDELA
33	339024X1		**2**	ARRUELA	WASHER	ARANDELA
34	1442659X1		**2**	PARAFUSO	BOLT	PERNO
35	054496S1		**1**	CORRIMÃO	HANDLEBAR	MANECILLA
35	3319665M91		**1**	CORRIMÃO	HANDLEBAR	MANECILLA
36	339401X1		**4**	PARAFUSO	BOLT	PERNO
37	339376X1		**4**	ARRUELA	WASHER	ARANDELA
38	390734X1		**4**	ARRUELA	WASHER	ARANDELA
39	339169X1		**3**	PORCA	NUT	TUERCA
40	339024X1		**3**	ARRUELA	WASHER	ARANDELA
41	339374X1		**3**	ARRUELA	WASHER	ARANDELA
42	339123X1		**1**	PARAFUSO	BOLT	PERNO
43	3000624X1		**6**	PARAFUSO	BOLT	PERNO
44	339123X1		**11**	PARAFUSO	BOLT	PERNO
45	339024X1		**18**	ARRUELA	WASHER	ARANDELA

Escada Traseira
Ladder
Escalera

90-35

6663

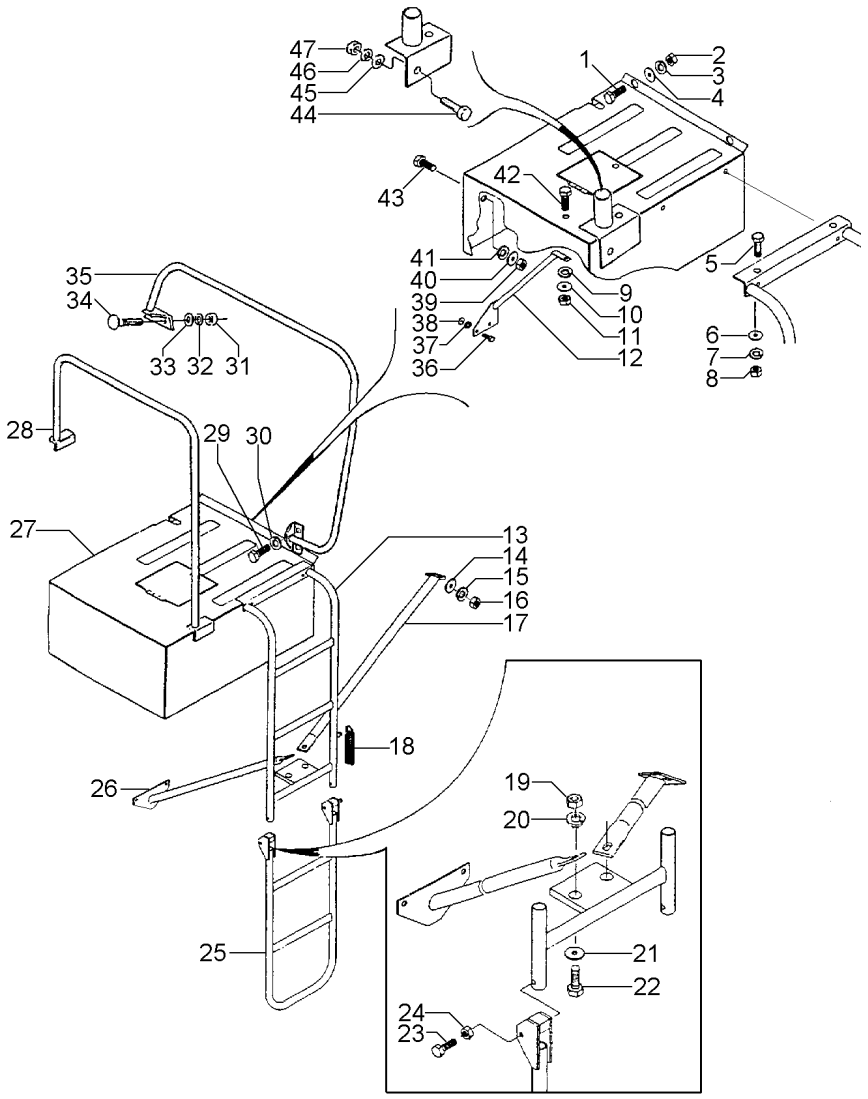

46	339374X1	**20**	ARRUELA	WASHER	ARANDELA
47	339169X1	**18**	PORCA	NUT	TUERCA

Plataforma
Platform
Plataforma

90-40

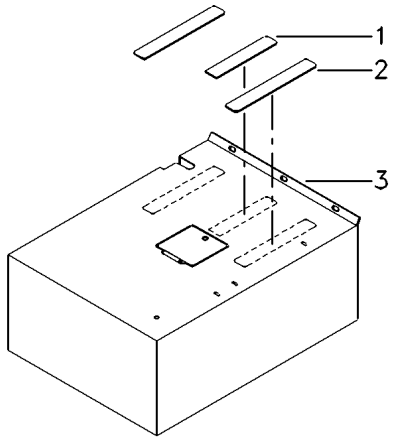

1	3472936M1		**1**	ANTI DERRAPANTE	SLIPPER	DESLIZADOR
2	6201901M1		**2**	ANTI DERRAPANTE	SLIPPER	DESLIZADOR
3	054493S1	➡ 5816	**1**	DEGRAU	STEP	ESCALON
		↔ 5803-5812				
3	3472937M91	➡ 5802	**1**	DEGRAU	STEP	ESCALON
		↔ 5813-5815				

Proteção Do Motor
Engine Protection
Proteción Del Motor

90-45

➡| **5815**

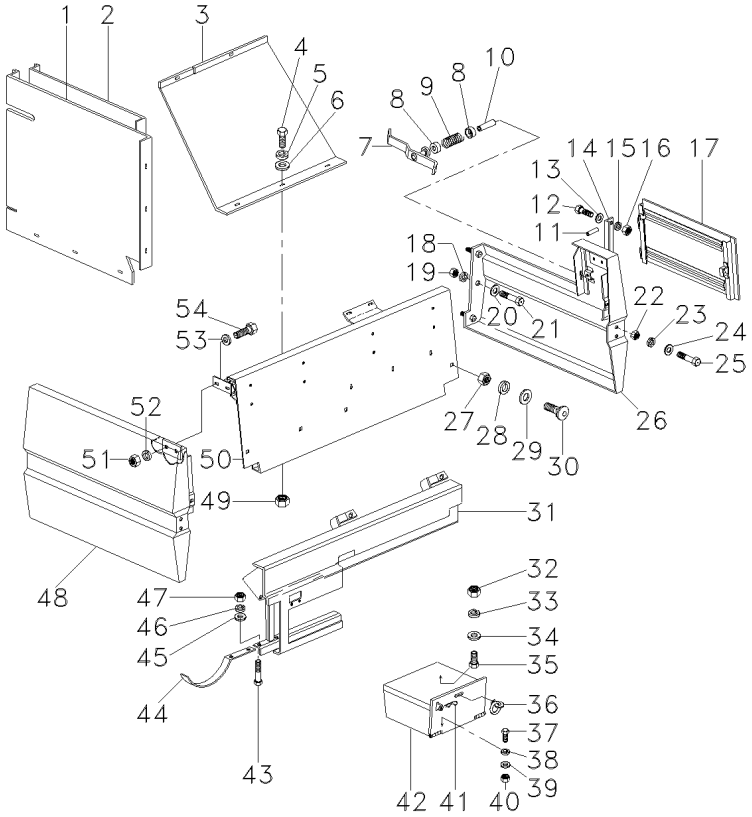

1	049066P1	[A]	**1**	VEDAÇÃO	SEALING	VEDACION
2	049068P1	[B]	**1**	VEDAÇÃO	SEALING	VEDACION
3	049067P1	[C]	**1**	VEDAÇÃO	SEALING	VEDACION
4	339124X1		**6**	PARAFUSO	BOLT	PERNO
5	339374X1		**6**	ARRUELA	WASHER	ARANDELA
6	339024X1		**12**	ARRUELA	WASHER	ARANDELA
7	3226896M91		**1**	ALAVANCA	LEVER	PALANCA
8	401888M1		**2**	MOLA PRATO	SPRING PLATE	PLETINA MUELLE
9	402373M1		**1**	MOLA PRATO	SPRING PLATE	PLETINA MUELLE
10	339087X1		**1**	PINO	PIN	PASADOR
11	3226900M1		**1**	PINO	PIN	PASADOR
12	339124X1		**3**	PARAFUSO	BOLT	PERNO
13	339024X1		**3**	ARRUELA	WASHER	ARANDELA
14	3226898M92		**1**	SUPORTE	BRACKET	SOPORTE
15	339374X1		**3**	ARRUELA	WASHER	ARANDELA
16	339169X1		**3**	PORCA	NUT	TUERCA
17	042149S1		**1**	TAMPA	COVER	CUBIERTA
18	339374X1		**10**	ARRUELA	WASHER	ARANDELA
19	339169X1		**10**	PORCA	NUT	TUERCA
20	339024X1		**10**	ARRUELA	WASHER	ARANDELA
21	339124X1		**13**	PARAFUSO	BOLT	PERNO
22	339169X1		**4**	PORCA	NUT	TUERCA
23	339374X1		**4**	ARRUELA	WASHER	ARANDELA
24	339124X1		**4**	PARAFUSO	BOLT	PERNO
25	339024X1		**4**	ARRUELA	WASHER	ARANDELA
26	042153S1	▶	**1**	LATERAL	SIDE	LATERAL
27	339169X1		**4**	PORCA	NUT	TUERCA
28	339374X1		**4**	ARRUELA	WASHER	ARANDELA
29	339697X1		**4**	ARRUELA	WASHER	ARANDELA
30	339170X1		**4**	PARAFUSO	BOLT	PERNO
31	3590075M91	👁 90-50 No	**1**	PROTETOR	PROTECTOR	PROTECTOR
32	339030X1		**2**	PORCA	NUT	TUERCA
33	339375X1		**2**	ARRUELA	WASHER	ARANDELA
34	339692X1		**2**	ARRUELA	WASHER	ARANDELA
35	391074X1		**2**	PARAFUSO	BOLT	PERNO
36	253571M91		**1**	TRINCO	LATCH	CERROJO
37	339123X1		**2**	PARAFUSO	BOLT	PERNO
38	339374X1		**2**	ARRUELA	WASHER	ARANDELA
39	339024X1		**2**	ARRUELA	WASHER	ARANDELA
40	339169X1		**2**	PORCA	NUT	TUERCA
41	1706160M1		**1**	GRAMPO	CRAMP	PASADOR
42	3226880M91	👁 90-55 No	**1**	CX. FERRAMENTAS	TOOL BOX	CAJA HERRAMIENTA
43	339761X1		**2**	PARAFUSO	BOLT	PERNO
44	1480755M2		**1**	PLACA	PLATE	PLATO
45	339024X1		**2**	ARRUELA	WASHER	ARANDELA
46	339374X1		**2**	ARRUELA	WASHER	ARANDELA
47	339169X1		**2**	PORCA	NUT	TUERCA
48	042816S1	◀	**1**	LATERAL	SIDE	LATERAL
49	339169X1		**6**	PORCA	NUT	TUERCA
50	043420S1		**1**	TAMPA	COVER	CUBIERTA

Proteção Do Motor
Engine Protection
Proteción Del Motor

90-45

5815

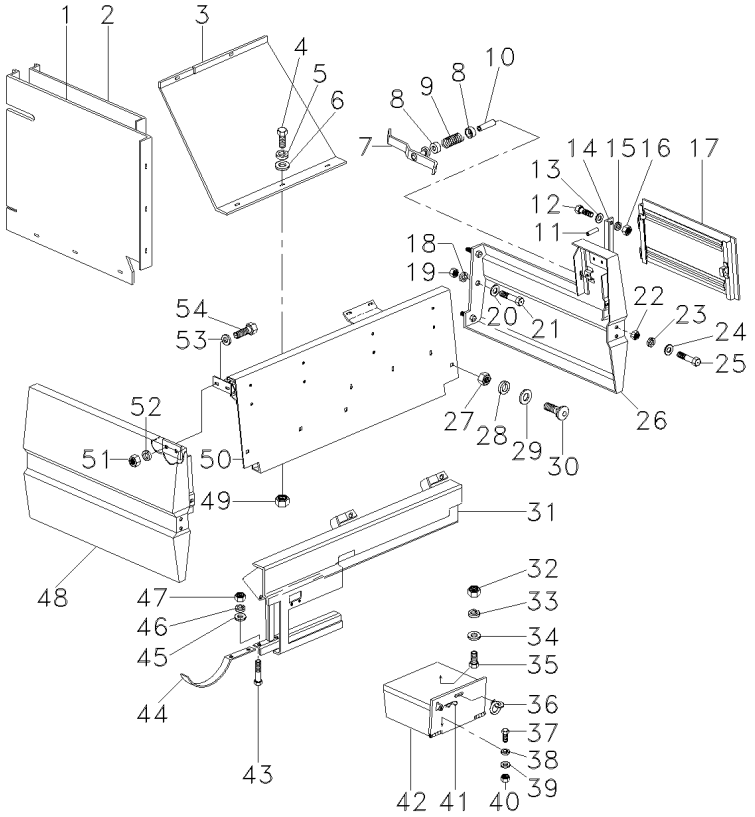

51	339169X1	**4**	PORCA	NUT	TUERCA
52	339374X1	**4**	ARRUELA	WASHER	ARANDELA
53	339024X1	**4**	ARRUELA	WASHER	ARANDELA
54	339123X1	**4**	PARAFUSO	BOLT	PERNO

[A] TRASEIRA
REAR
TRASERA

[B] CENTRAL
CENTER
CENTRAL

[C] FRONTAL
FRONT
FRONTAL

Protetor
Protector
Protector

90-50

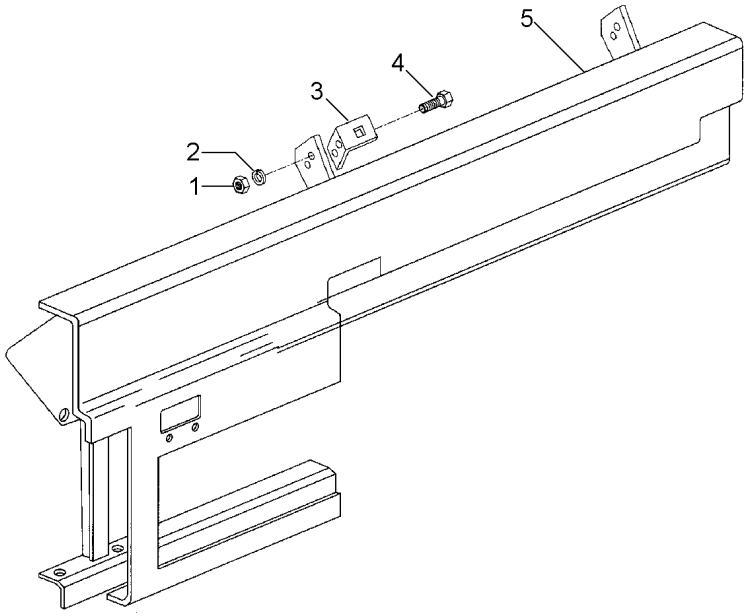

1	339169X1	**4**	PORCA	NUT	TUERCA
2	339374X1	**4**	ARRUELA	WASHER	ARANDELA
3	3318874M1	**2**	PLACA	PLATE	PLATO
4	339124X1	**4**	PARAFUSO	BOLT	PERNO
5	3591077M91	**1**	REVESTIMENTO	MAT	ALFOMBRA

Caixa De Ferramentas
Tools Box
Caja De Herramientas

90-55

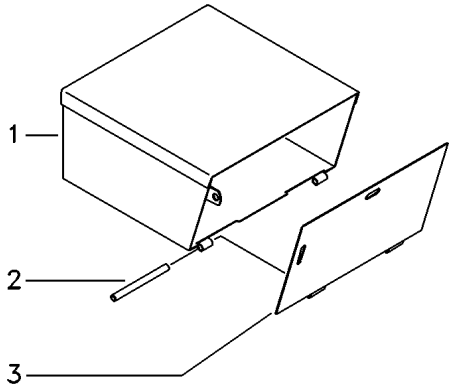

1	418298M91	**1**	CX. FERRAMENTAS	TOOL BOX	CAJA HERRAMIENTA
2	418304M1	**2**	BARRA	BAR	BARRA
3	3226879M1	**1**	TAMPA	COVER	CUBIERTA

Proteção Do Motor
Engine Protection
Proteción Del Motor

90-60

5816-6663

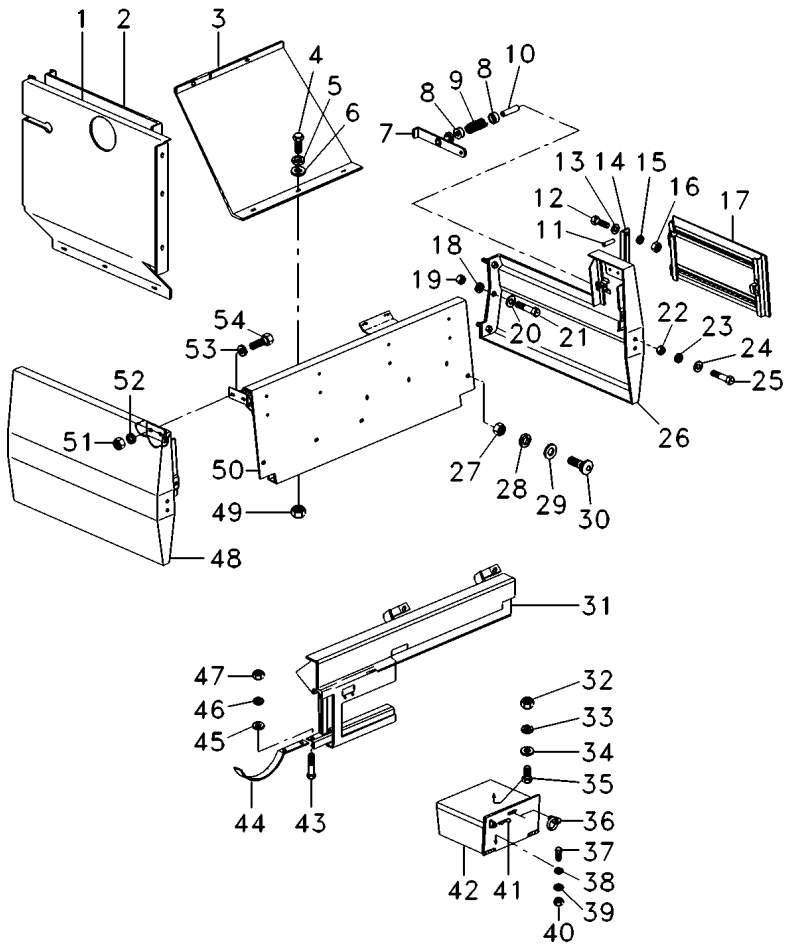

1	049066P1	[A]	**1**	VEDAÇÃO	SEALING	VEDACION
2	049068P1	[B]	**1**	VEDAÇÃO	SEALING	VEDACION
3	049067P1	[C]	**1**	VEDAÇÃO	SEALING	VEDACION
4	339124X1		**6**	PARAFUSO	BOLT	PERNO
5	339374X1		**6**	ARRUELA	WASHER	ARANDELA
6	339024X1		**12**	ARRUELA	WASHER	ARANDELA
7	3226896M91		**1**	ALAVANCA	LEVER	PALANCA
8	401888M1		**2**	MOLA PRATO	SPRING PLATE	PLETINA MUELLE
9	402373M1		**1**	MOLA PRATO	SPRING PLATE	PLETINA MUELLE
10	339087X1		**1**	PINO	PIN	PASADOR
11	3226900M1		**1**	PINO	PIN	PASADOR
12	339124X1		**3**	PARAFUSO	BOLT	PERNO
13	339024X1		**3**	ARRUELA	WASHER	ARANDELA
14	3226898M92		**1**	SUPORTE	BRACKET	SOPORTE
15	339374X1		**3**	ARRUELA	WASHER	ARANDELA
16	339169X1		**3**	PORCA	NUT	TUERCA
17	042149S1		**1**	TAMPA	COVER	CUBIERTA
18	339374X1		**10**	ARRUELA	WASHER	ARANDELA
19	339169X1		**10**	PORCA	NUT	TUERCA
20	339024X1		**10**	ARRUELA	WASHER	ARANDELA
21	339124X1		**13**	PARAFUSO	BOLT	PERNO
22	339169X1		**4**	PORCA	NUT	TUERCA
23	339374X1		**4**	ARRUELA	WASHER	ARANDELA
24	339124X1		**4**	PARAFUSO	BOLT	PERNO
25	339024X1		**4**	ARRUELA	WASHER	ARANDELA
26	054490S1	▶	**1**	LATERAL	SIDE	LATERAL
27	339169X1		**4**	PORCA	NUT	TUERCA
28	339374X1		**4**	ARRUELA	WASHER	ARANDELA
29	339697X1		**4**	ARRUELA	WASHER	ARANDELA
30	339170X1		**4**	PARAFUSO	BOLT	PERNO
31	054486N1	[D]	**1**	PROTETOR	PROTECTOR	PROTECTOR
		👁 90-65 No				
32	339030X1		**2**	PORCA	NUT	TUERCA
33	339375X1		**2**	ARRUELA	WASHER	ARANDELA
34	339692X1		**2**	ARRUELA	WASHER	ARANDELA
35	391074X1		**2**	PARAFUSO	BOLT	PERNO
36	253571M91		**1**	TRINCO	LATCH	CERROJO
37	339123X1		**2**	PARAFUSO	BOLT	PERNO
38	339374X1		**2**	ARRUELA	WASHER	ARANDELA
39	339024X1		**2**	ARRUELA	WASHER	ARANDELA
40	339169X1		**2**	PORCA	NUT	TUERCA
41	1706160M1		**1**	GRAMPO	CRAMP	PASADOR
42	3226880M91	👁 90-55 No	**1**	CX. FERRAMENTAS	TOOL BOX	CAJA HERRAMIENTA
43	339761X1		**2**	PARAFUSO	BOLT	PERNO
44	1480755M2		**1**	PLACA	PLATE	PLATO
45	339024X1		**2**	ARRUELA	WASHER	ARANDELA
46	339374X1		**2**	ARRUELA	WASHER	ARANDELA
47	339169X1		**2**	PORCA	NUT	TUERCA
48	054487S1	◀	**1**	LATERAL	SIDE	LATERAL
49	339169X1		**6**	PORCA	NUT	TUERCA

Proteção Do Motor
Engine Protection
Proteción Del Motor

90-60

5816-6663

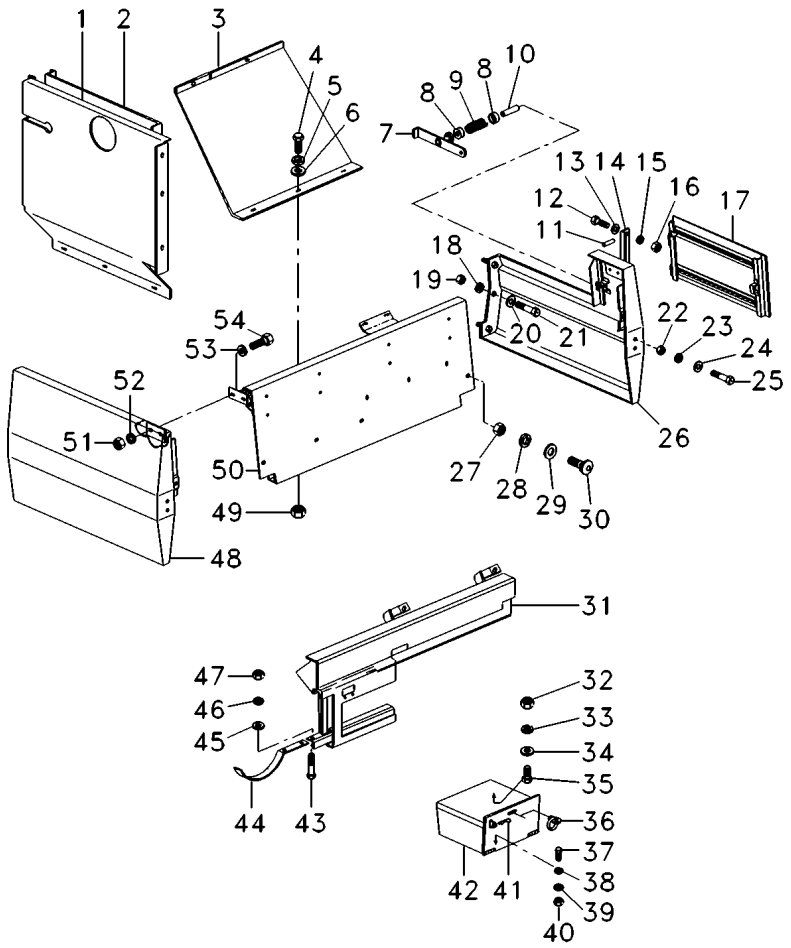

50	043420S1	**1**	TAMPA	COVER	CUBIERTA
51	339169X1	**4**	PORCA	NUT	TUERCA
52	339374X1	**4**	ARRUELA	WASHER	ARANDELA
53	339024X1	**4**	ARRUELA	WASHER	ARANDELA
54	339123X1	**4**	PARAFUSO	BOLT	PERNO

[A] TRASEIRA
REAR
TRASERA

[B] CENTRAL
CENTER
CENTRAL

[C] FRONTAL
FRONT
FRONTAL

[D] POSTERIOR
POSTERIOR
POSTERIOR

Protetor
Protector
Protector

90-65

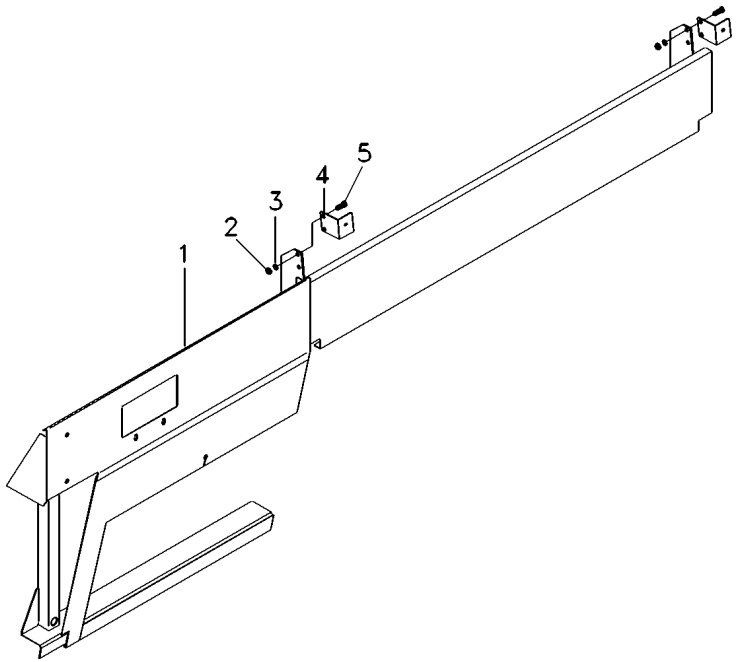

1	054483S1	**1** REVESTIMENTO	MAT	ALFOMBRA
2	339169X1	**4** PORCA	NUT	TUERCA
3	339374X1	**4** ARRUELA	WASHER	ARANDELA
4	3318874M1	**2** PLACA	PLATE	PLATO
5	339124X1	**4** PARAFUSO	BOLT	PERNO

Proteções Laterais
Side Protection
Proteciones Laterales

90-70

➡| **6663**

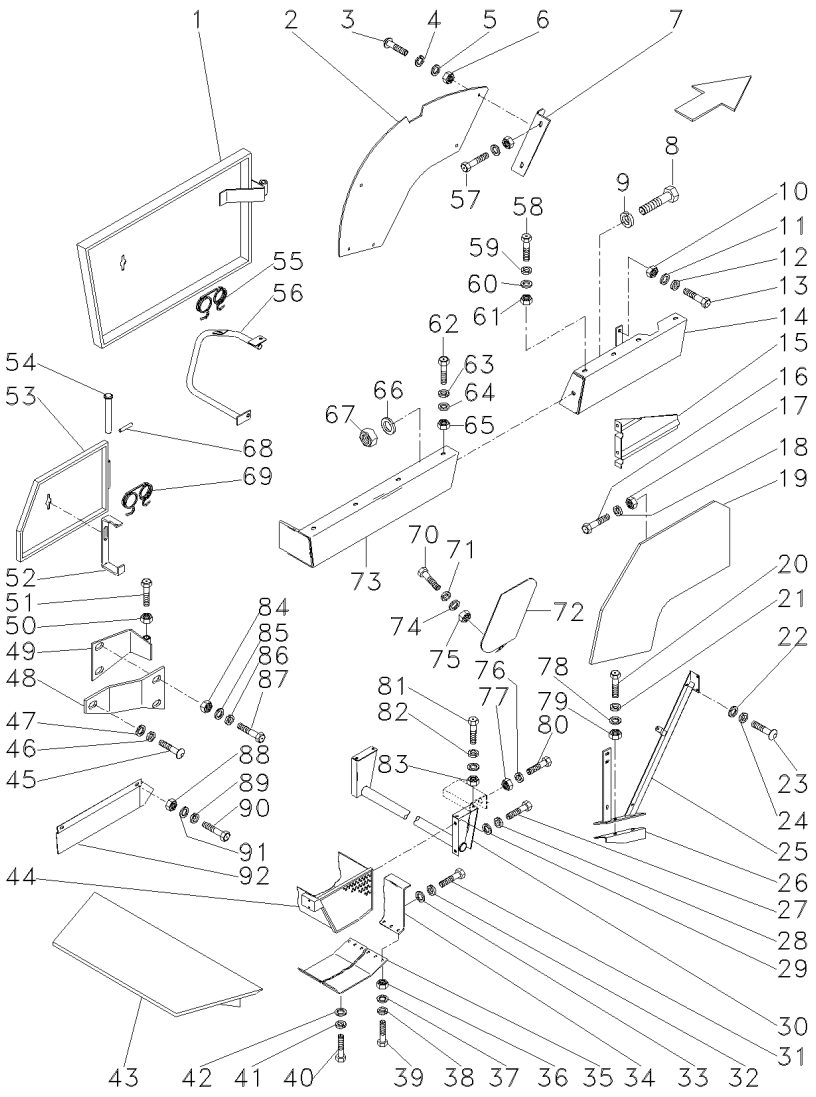

1	044353S1		**1**	BLINDAGEM	SHIELD	BLINDAJE
2	3315484M91	[A]	**1**	CJ. PROTEÇÃO	KIT, GUARD	PROTECTOR JUEGO
3	390809X1	[A]	**2**	PARAFUSO	BOLT	PERNO
4	339376X1	[A]	**4**	ARRUELA	WASHER	ARANDELA
5	339534X1	[A]	**2**	ARRUELA	WASHER	ARANDELA
6	339402X1	[A]	**2**	PORCA	NUT	TUERCA
7	3315485M1	[A]	**1**	PLACA	PLATE	PLATO
8	339124X1		**1**	PARAFUSO	BOLT	PERNO
9	390734X1		**2**	ARRUELA	WASHER	ARANDELA
10	339169X1		**1**	PORCA	NUT	TUERCA
11	339024X1		**1**	ARRUELA	WASHER	ARANDELA
12	339374X1		**1**	ARRUELA	WASHER	ARANDELA
13	339123X1		**1**	PARAFUSO	BOLT	PERNO
14	3226227M91		**1**	CJ. PROTEÇÃO	KIT, GUARD	PROTECTOR JUEGO
15	418979M1		**1**	PLACA	PLATE	PLATO
16	1480654M1	[A]	**1**	PARAFUSO	BOLT	PERNO
17	339079X1	[A]	**1**	PORCA	NUT	TUERCA
18	339380X1	[A]	**1**	ARRUELA	WASHER	ARANDELA
19	3316508M92	[A]	**1**	CJ. PROTEÇÃO	KIT, GUARD	PROTECTOR JUEGO
		▶				
20	339451X1	[A]	**2**	PARAFUSO	BOLT	PERNO
21	339376X1	[A]	**2**	ARRUELA	WASHER	ARANDELA
22	339534X1	[A]	**2**	ARRUELA	WASHER	ARANDELA
23	390809X1	[A]	**2**	PARAFUSO	BOLT	PERNO
24	339376X1	[A]	**2**	ARRUELA	WASHER	ARANDELA
25	3315486M91	[A]	**1**	CJ. PROTEÇÃO	KIT, GUARD	PROTECTOR JUEGO
26	2834123M1	[A]	**1**	PLACA	PLATE	PLATO
27	339401X1		**4**	PARAFUSO	BOLT	PERNO
28	339376X1		**4**	ARRUELA	WASHER	ARANDELA
29	339534X1		**4**	ARRUELA	WASHER	ARANDELA
30	3469345M92		**1**	PROTEÇÃO	GUARD	DEFENSA
31	339124X1		**4**	PARAFUSO	BOLT	PERNO
32	339374X1		**4**	ARRUELA	WASHER	ARANDELA
33	339024X1		**4**	ARRUELA	WASHER	ARANDELA
34	3470115M91		**1**	TAMPA	COVER	CUBIERTA
35	3470117M1	▼	**1**	TAMPA	COVER	CUBIERTA
36	339030X1		**6**	PORCA	NUT	TUERCA
37	339588X1		**6**	ARRUELA	WASHER	ARANDELA
38	339375X1		**6**	ARRUELA	WASHER	ARANDELA
39	339560X1		**6**	PARAFUSO	BOLT	PERNO
40	339123X1		**2**	PARAFUSO	BOLT	PERNO
41	339374X1		**2**	ARRUELA	WASHER	ARANDELA
42	339024X1		**2**	ARRUELA	WASHER	ARANDELA
43	3469143M91		**1**	CJ. PROTEÇÃO	KIT, GUARD	PROTECTOR JUEGO
44	3471046M91	▶	**1**	ADUTOR	FRAME	BASTIDOR
44	3471047M92	◀	**1**	ADUTOR	FRAME	BASTIDOR
45	390809X1	[A]	**2**	PARAFUSO	BOLT	PERNO
46	339376X1	[A]	**2**	ARRUELA	WASHER	ARANDELA
47	339534X1	[A]	**2**	ARRUELA	WASHER	ARANDELA
48	2834118M1	[A]	**1**	SUPORTE	BRACKET	SOPORTE

Proteções Laterais
Side Protection
Proteciones Laterales

90-70

➡| **6663**

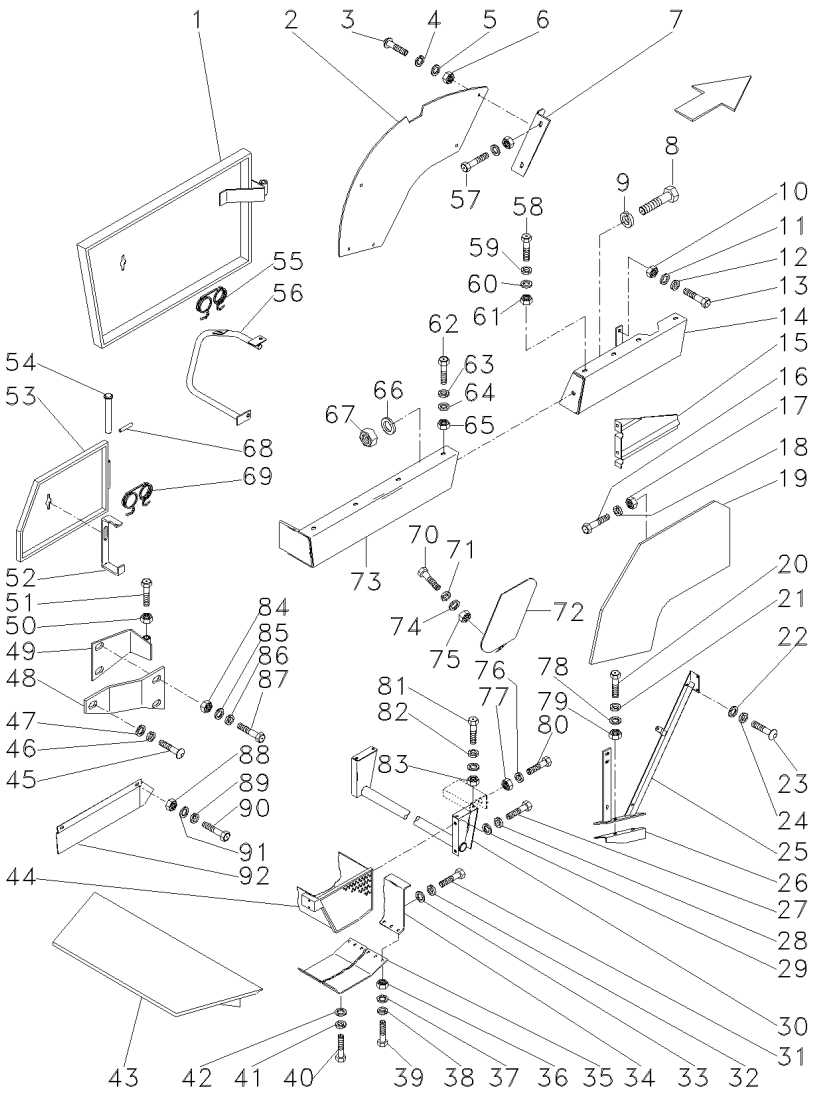

49	044359S1		**1**	SUPORTE	BRACKET	SOPORTE
50	1441502X1		**2**	PORCA	NUT	TUERCA
51	390246X1		**2**	PARAFUSO	BOLT	PERNO
52	044572P1		**1**	APOIO	BASE	BASE
53	044566S1		**1**	PROTEÇÃO	GUARD	DEFENSA
54	044573P1		**1**	PINO	PIN	PASADOR
55	044357T1		**1**	MOLA	SPRING	RESORTE
56	044346S1		**1**	SUPORTE	BRACKET	SOPORTE
57	339451X1	[A]	**2**	PARAFUSO	BOLT	PERNO
58	339124X1		**4**	PARAFUSO	BOLT	PERNO
59	339374X1		**4**	ARRUELA	WASHER	ARANDELA
60	339024X1		**4**	ARRUELA	WASHER	ARANDELA
61	339169X1		**4**	PORCA	NUT	TUERCA
62	339124X1		**4**	PARAFUSO	BOLT	PERNO
63	339374X1		**4**	ARRUELA	WASHER	ARANDELA
64	339024X1		**4**	ARRUELA	WASHER	ARANDELA
65	339169X1		**4**	PORCA	NUT	TUERCA
66	339374X1		**1**	ARRUELA	WASHER	ARANDELA
67	339169X1		**1**	PORCA	NUT	TUERCA
68	392321X1		**1**	CUPILHA	COTTER PIN	PASADOR DOUBLE
69	044357T1		**1**	MOLA	SPRING	RESORTE
70	339337X1		**2**	PARAFUSO	BOLT	PERNO
71	339374X1		**2**	ARRUELA	WASHER	ARANDELA
72	044356S1		**1**	PROTEÇÃO	GUARD	DEFENSA
73	3226226M91		**1**	CJ. PROTEÇÃO	KIT, GUARD	PROTECTOR JUEGO
74	339024X1		**2**	ARRUELA	WASHER	ARANDELA
75	339169X1		**2**	PORCA	NUT	TUERCA
76	339374X1	[A]	**2**	ARRUELA	WASHER	ARANDELA
77	339169X1	[A]	**2**	PORCA	NUT	TUERCA
78	339534X1	[A]	**2**	ARRUELA	WASHER	ARANDELA
79	339402X1	[A]	**2**	PORCA	NUT	TUERCA
80	339123X1	[A]	**2**	PARAFUSO	BOLT	PERNO
81	391375X1		**4**	PARAFUSO	BOLT	PERNO
82	339369X1		**4**	ARRUELA	WASHER	ARANDELA
83	339186X1		**4**	PORCA	NUT	TUERCA
84	339402X1		**2**	PORCA	NUT	TUERCA
85	339534X1		**2**	ARRUELA	WASHER	ARANDELA
86	339376X1		**2**	ARRUELA	WASHER	ARANDELA
87	339451X1	[B]	**2**	PARAFUSO	BOLT	PERNO
87	390799X1	[A]	**2**	PARAFUSO	BOLT	PERNO
88	339169X1		**6**	PORCA	NUT	TUERCA
89	339374X1		**6**	ARRUELA	WASHER	ARANDELA
90	339761X1		**6**	PARAFUSO	BOLT	PERNO
91	339024X1		**6**	ARRUELA	WASHER	ARANDELA
92	3468962M1	◀	**1**	PLACA	PLATE	PLATO
92	3468963M1	▶	**1**	PLACA	PLATE	PLATO

[A] VERSÃO ARROZ
RICE COMBINE
VERSION ARROCERA

Proteções Laterais
Side Protection
Proteciones Laterales

90-70

6663

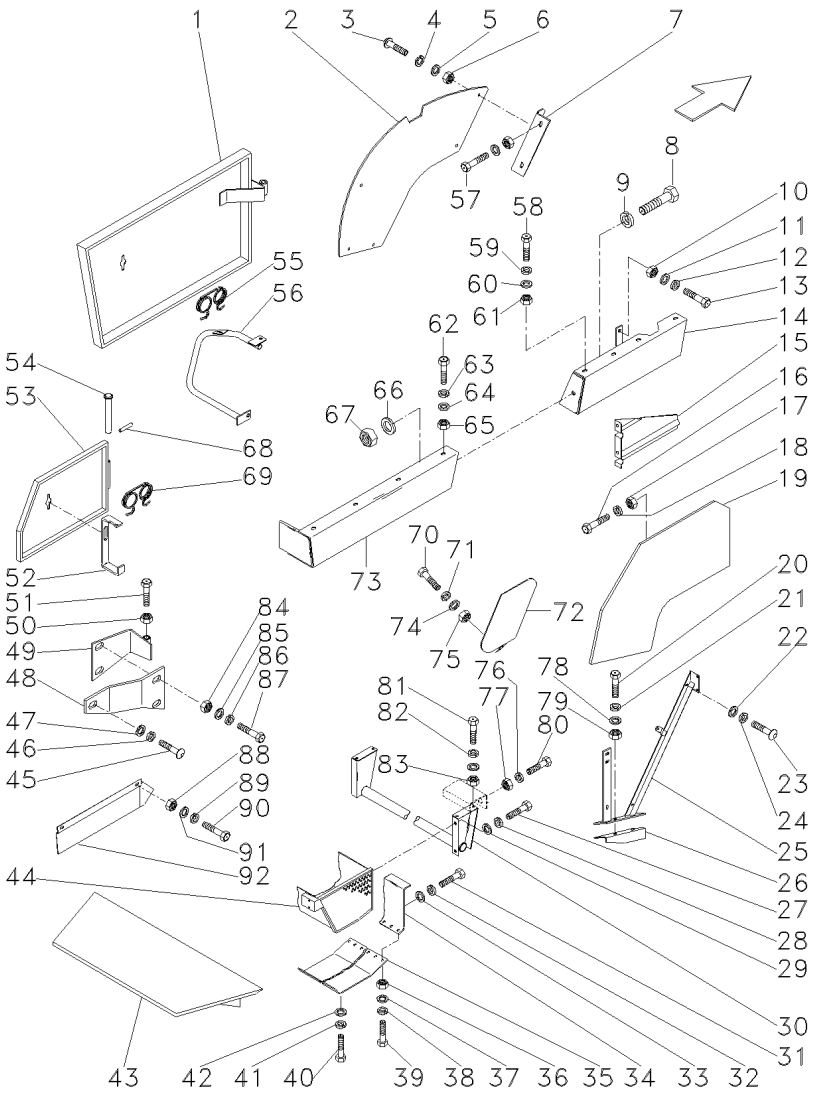

[B] VERSÃO GRÃO
GRAIN COMBINE
VERSION GRANELERA

Proteções Laterais
Side Protection
Proteciones Laterales

4 Rodas Motrizes
4 Wheel Drive
4 Ruedas Motrices

90-75

➡| **6663**

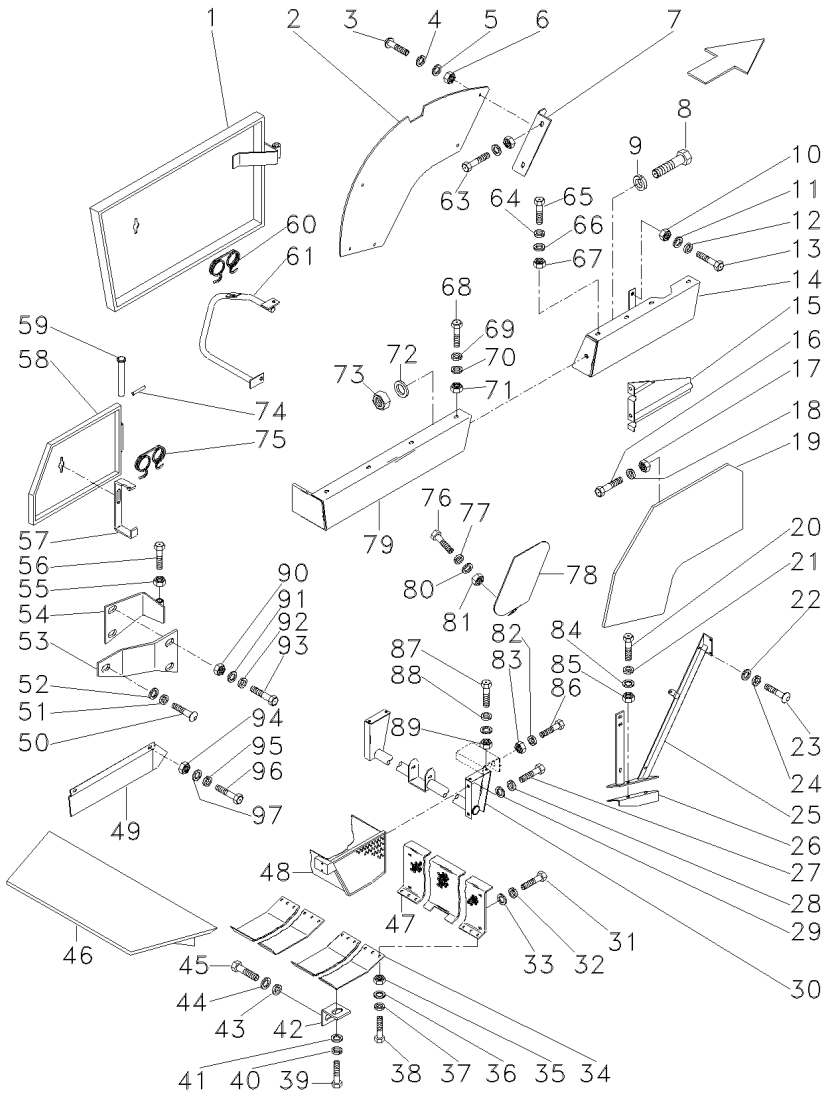

1	044353S1		**1**	BLINDAGEM	SHIELD	BLINDAJE
2	3315484M91		**1**	CJ. PROTEÇÃO	KIT, GUARD	PROTECTOR JUEGO
3	390809X1		**2**	PARAFUSO	BOLT	PERNO
4	339376X1		**4**	ARRUELA	WASHER	ARANDELA
5	339534X1		**2**	ARRUELA	WASHER	ARANDELA
6	339402X1		**2**	PORCA	NUT	TUERCA
7	3315485M1		**1**	PLACA	PLATE	PLATO
8	339124X1		**1**	PARAFUSO	BOLT	PERNO
9	390734X1		**2**	ARRUELA	WASHER	ARANDELA
10	339169X1		**1**	PORCA	NUT	TUERCA
11	339024X1		**1**	ARRUELA	WASHER	ARANDELA
12	339374X1		**1**	ARRUELA	WASHER	ARANDELA
13	339123X1		**1**	PARAFUSO	BOLT	PERNO
14	3226227M91		**1**	CJ. PROTEÇÃO	KIT, GUARD	PROTECTOR JUEGO
15	418979M1		**1**	PLACA	PLATE	PLATO
16	1480654M1		**1**	PARAFUSO	BOLT	PERNO
17	339079X1		**1**	PORCA	NUT	TUERCA
18	339380X1		**1**	ARRUELA	WASHER	ARANDELA
19	3316508M92	▶	**1**	CJ. PROTEÇÃO	KIT, GUARD	PROTECTOR JUEGO
20	339451X1		**2**	PARAFUSO	BOLT	PERNO
21	339376X1		**2**	ARRUELA	WASHER	ARANDELA
22	339534X1		**2**	ARRUELA	WASHER	ARANDELA
23	390809X1		**2**	PARAFUSO	BOLT	PERNO
24	339376X1		**2**	ARRUELA	WASHER	ARANDELA
25	3315486M91		**1**	CJ. PROTEÇÃO	KIT, GUARD	PROTECTOR JUEGO
26	2834123M1		**1**	PLACA	PLATE	PLATO
27	339401X1		**4**	PARAFUSO	BOLT	PERNO
28	339376X1		**4**	ARRUELA	WASHER	ARANDELA
29	339534X1		**4**	ARRUELA	WASHER	ARANDELA
30	055089S1		**1**	PROTEÇÃO	GUARD	DEFENSA
31	339124X1		**4**	PARAFUSO	BOLT	PERNO
32	339374X1		**4**	ARRUELA	WASHER	ARANDELA
33	339024X1		**4**	ARRUELA	WASHER	ARANDELA
34	055103P1	▼◀	**1**	TAMPA	COVER	CUBIERTA
34	055104P1	▼▶	**1**	TAMPA	COVER	CUBIERTA
35	339030X1		**8**	PORCA	NUT	TUERCA
36	339588X1		**8**	ARRUELA	WASHER	ARANDELA
37	339375X1		**8**	ARRUELA	WASHER	ARANDELA
38	339560X1		**8**	PARAFUSO	BOLT	PERNO
39	339123X1		**2**	PARAFUSO	BOLT	PERNO
40	339374X1		**2**	ARRUELA	WASHER	ARANDELA
41	339024X1		**2**	ARRUELA	WASHER	ARANDELA
42	055102P1		**2**	SUPORTE	BRACKET	SOPORTE
43	339374X1		**2**	ARRUELA	WASHER	ARANDELA
44	339024X1		**2**	ARRUELA	WASHER	ARANDELA
45	339123X1		**2**	PARAFUSO	BOLT	PERNO
46	3469143M91		**1**	CJ. PROTEÇÃO	KIT, GUARD	PROTECTOR JUEGO
47	055110S1		**1**	TAMPA	COVER	CUBIERTA

Proteções Laterais
Side Protection
Proteciones Laterales

4 Rodas Motrizes
4 Wheel Drive
4 Ruedas Motrices

90-75

➡| **6663**

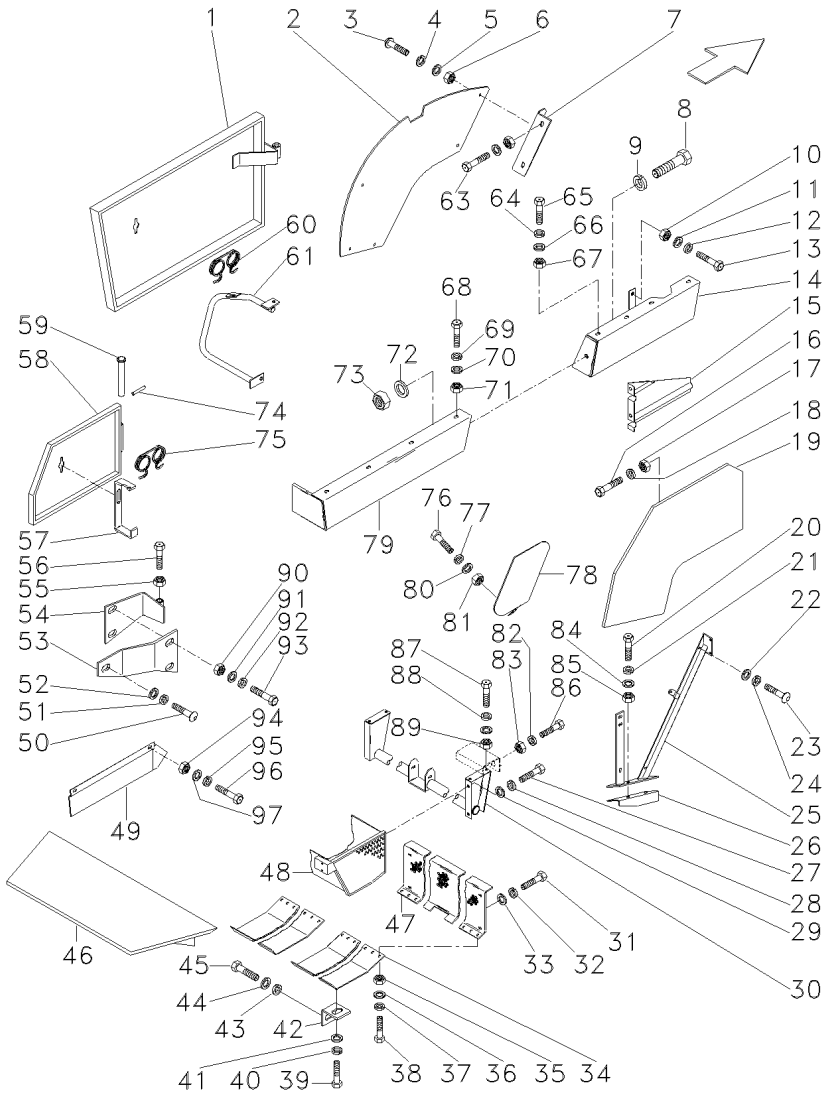

48	3471046M91	▶	**1**	ADUTOR	FRAME	BASTIDOR
48	3471047M92	◀	**1**	ADUTOR	FRAME	BASTIDOR
49	3468962M1	◀	**1**	PLACA	PLATE	PLATO
49	3468963M1	▶	**1**	PLACA	PLATE	PLATO
50	390809X1		**2**	PARAFUSO	BOLT	PERNO
51	339376X1		**2**	ARRUELA	WASHER	ARANDELA
52	339534X1		**2**	ARRUELA	WASHER	ARANDELA
53	2834118M1		**1**	SUPORTE	BRACKET	SOPORTE
54	044359S1		**1**	SUPORTE	BRACKET	SOPORTE
55	1441502X1		**2**	PORCA	NUT	TUERCA
56	390246X1		**2**	PARAFUSO	BOLT	PERNO
57	044572P1		**1**	APOIO	BASE	BASE
58	044566S1		**1**	PROTEÇÃO	GUARD	DEFENSA
59	044573P1		**1**	PINO	PIN	PASADOR
60	044357T1		**1**	MOLA	SPRING	RESORTE
61	044346S1		**1**	SUPORTE	BRACKET	SOPORTE
63	339451X1		**2**	PARAFUSO	BOLT	PERNO
64	339374X1		**4**	ARRUELA	WASHER	ARANDELA
65	339124X1		**4**	PARAFUSO	BOLT	PERNO
66	339024X1		**4**	ARRUELA	WASHER	ARANDELA
67	339169X1		**4**	PORCA	NUT	TUERCA
68	339124X1		**4**	PARAFUSO	BOLT	PERNO
69	339374X1		**4**	ARRUELA	WASHER	ARANDELA
70	339024X1		**4**	ARRUELA	WASHER	ARANDELA
71	339169X1		**4**	PORCA	NUT	TUERCA
72	339374X1		**1**	ARRUELA	WASHER	ARANDELA
73	339169X1		**1**	PORCA	NUT	TUERCA
74	392321X1		**1**	CUPILHA	COTTER PIN	PASADOR DOUBLE
75	044357T1		**1**	MOLA	SPRING	RESORTE
76	339337X1		**2**	PARAFUSO	BOLT	PERNO
77	339374X1		**2**	ARRUELA	WASHER	ARANDELA
78	044356S1		**1**	PROTEÇÃO	GUARD	DEFENSA
79	3226226M91		**1**	CJ. PROTEÇÃO	KIT, GUARD	PROTECTOR JUEGO
80	339024X1		**2**	ARRUELA	WASHER	ARANDELA
81	339169X1		**2**	PORCA	NUT	TUERCA
82	339169X1		**2**	PORCA	NUT	TUERCA
83	339374X1		**2**	ARRUELA	WASHER	ARANDELA
84	339534X1		**2**	ARRUELA	WASHER	ARANDELA
85	339402X1		**2**	PORCA	NUT	TUERCA
86	339123X1		**2**	PARAFUSO	BOLT	PERNO
87	391375X1		**4**	PARAFUSO	BOLT	PERNO
88	339369X1		**4**	ARRUELA	WASHER	ARANDELA
89	339186X1		**4**	PORCA	NUT	TUERCA
90	339402X1		**2**	PORCA	NUT	TUERCA
91	339534X1		**2**	ARRUELA	WASHER	ARANDELA
92	339376X1		**2**	ARRUELA	WASHER	ARANDELA
93	390799X1		**2**	PARAFUSO	BOLT	PERNO
94	339169X1		**6**	PORCA	NUT	TUERCA
95	339374X1		**6**	ARRUELA	WASHER	ARANDELA
96	339761X1		**6**	PARAFUSO	BOLT	PERNO

Proteções Laterais
Side Protection
Proteciones Laterales

4 Rodas Motrizes
4 Wheel Drive
4 Ruedas Motrices

90-75

➡| **6663**

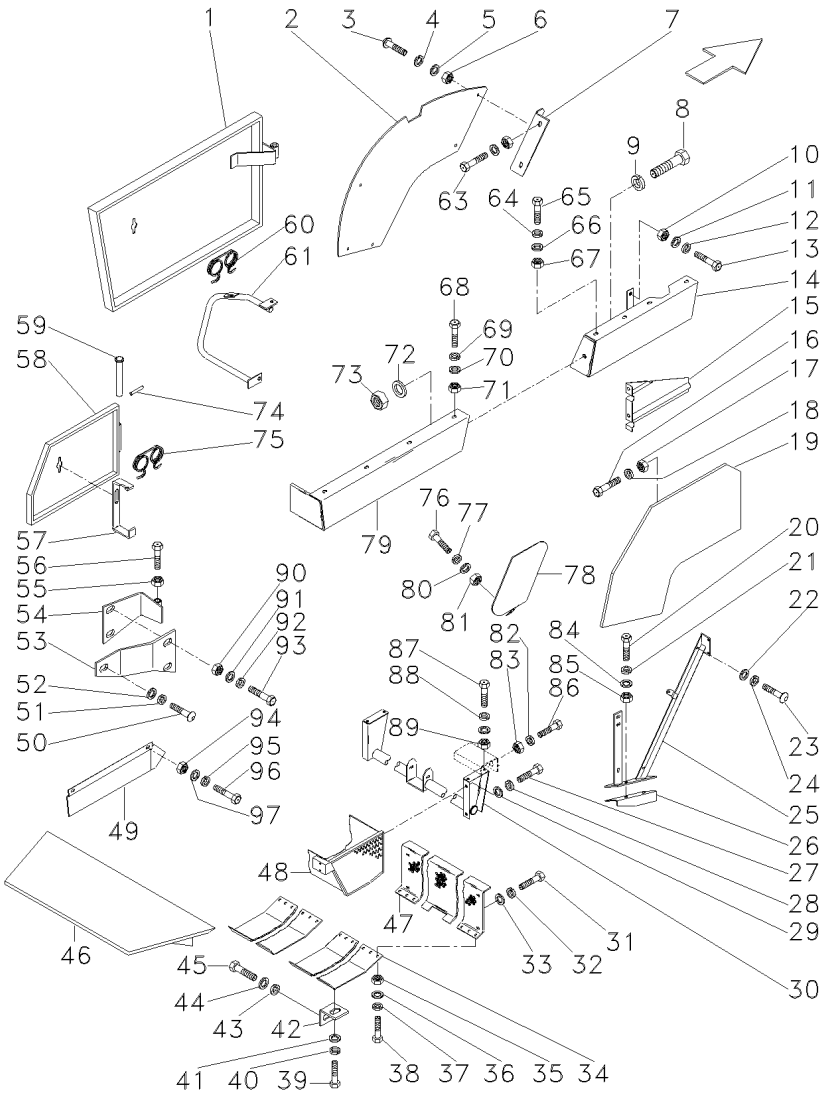

97	339024X1	**6** ARRUELA	WASHER	ARANDELA

Corpo Principal
Main Frame
Cuerpo Principal

90-80

6663

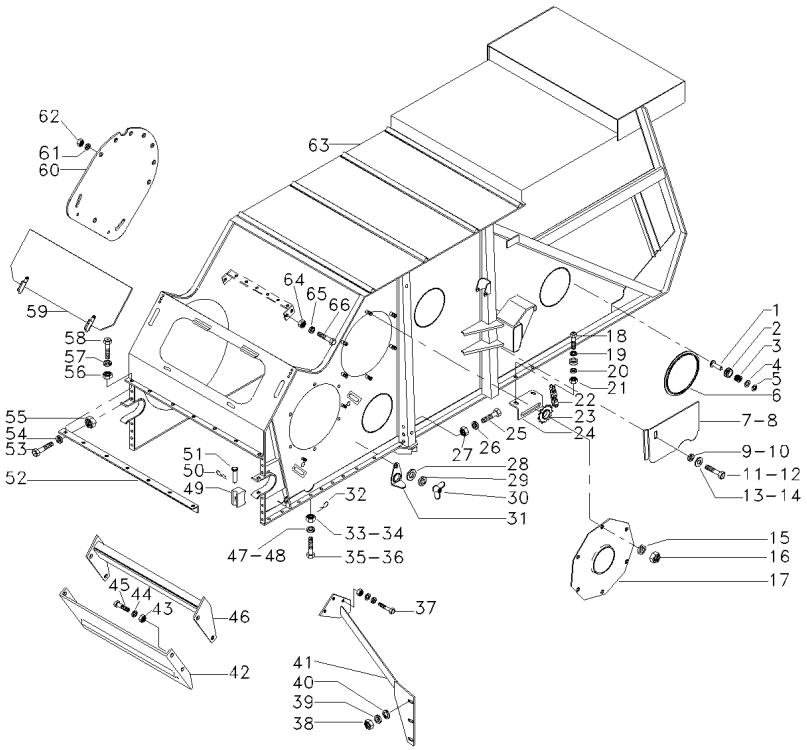

1	418444M1		**5**	PINO	PIN	PASADOR
2	418443M1		**5**	TRINCO	LATCH	CERROJO
3	1706019M1		**5**	MOLA	SPRING	RESORTE
4	339817X1		**5**	ARRUELA	WASHER	ARANDELA
5	1440988X1		**5**	ANEL TRAVA	CIRCLIP	CIRCULITO
6	418412M1		**5**	TAMPA	COVER	CUBIERTA
7	3472993M1	▶	**1**	TAMPA	COVER	CUBIERTA
8	3472992M1	◀	**1**	TAMPA	COVER	CUBIERTA
9	339374X1		**1**	ARRUELA	WASHER	ARANDELA
10	339374X1		**1**	ARRUELA	WASHER	ARANDELA
11	339124X1		**1**	PARAFUSO	BOLT	PERNO
12	339124X1		**1**	PARAFUSO	BOLT	PERNO
13	339024X1		**1**	ARRUELA	WASHER	ARANDELA
14	339024X1		**1**	ARRUELA	WASHER	ARANDELA
15	339374X1		**6**	ARRUELA	WASHER	ARANDELA
16	339169X1		**6**	PORCA	NUT	TUERCA
17	2803718M91	90-90 No	**1**	PLACA	PLATE	PLATO
18	339761X1		**2**	PARAFUSO	BOLT	PERNO
19	339056X1		**2**	ARRUELA	WASHER	ARANDELA
20	339374X1		**2**	ARRUELA	WASHER	ARANDELA
21	339169X1		**2**	PORCA	NUT	TUERCA
22	3225065M92		**1**	CORRENTE	CHAIN	CADENA
23	3099784M91	16 90-95 No	**1**	ENGRENAGEM	GEAR	ENGRANAJE
24	3225032M1		**1**	SUPORTE	BRACKET	SOPORTE
25	391885X1		**3**	PARAFUSO	BOLT	PERNO
26	339369X1		**3**	ARRUELA	WASHER	ARANDELA
27	339054X1		**3**	PORCA	NUT	TUERCA
28	339024X1		**4**	ARRUELA	WASHER	ARANDELA
29	339374X1		**4**	ARRUELA	WASHER	ARANDELA
30	339106X1		**4**	PORCA	NUT	TUERCA
31	418446M1		**4**	TAMPA INSPEÇÃO	INSPECTION COVER	TAPA INSPECCION
32	391403X1		**17**	CUPILHA	COTTER PIN	PASADOR DOUBLE
33	391151X1		**17**	PORCA	NUT	TUERCA
34	339079X1		**2**	PORCA	NUT	TUERCA
35	1480654M1		**17**	PARAFUSO	BOLT	PERNO
36	1480654M1		**2**	PARAFUSO	BOLT	PERNO
37	339451X1		**3**	PARAFUSO	BOLT	PERNO
38	339402X1		**3**	PORCA	NUT	TUERCA
39	339376X1		**3**	ARRUELA	WASHER	ARANDELA
40	339025X1		**3**	ARRUELA	WASHER	ARANDELA
41	3315004M91	◀	**1**	SUPORTE	BRACKET	SOPORTE
42	3226545M91		**1**	PLACA	PLATE	PLATO
43	339169X1		**4**	PORCA	NUT	TUERCA
44	339374X1		**4**	ARRUELA	WASHER	ARANDELA
45	339337X1		**4**	PARAFUSO	BOLT	PERNO
46	3226059M91		**1**	SUPORTE	BRACKET	SOPORTE
47	339380X1		**17**	ARRUELA	WASHER	ARANDELA
48	339380X1		**2**	ARRUELA	WASHER	ARANDELA
49	2803741M1		**2**	MANCAL	BEARING	COJINETE

Corpo Principal
Main Frame
Cuerpo Principal

90-80

6663

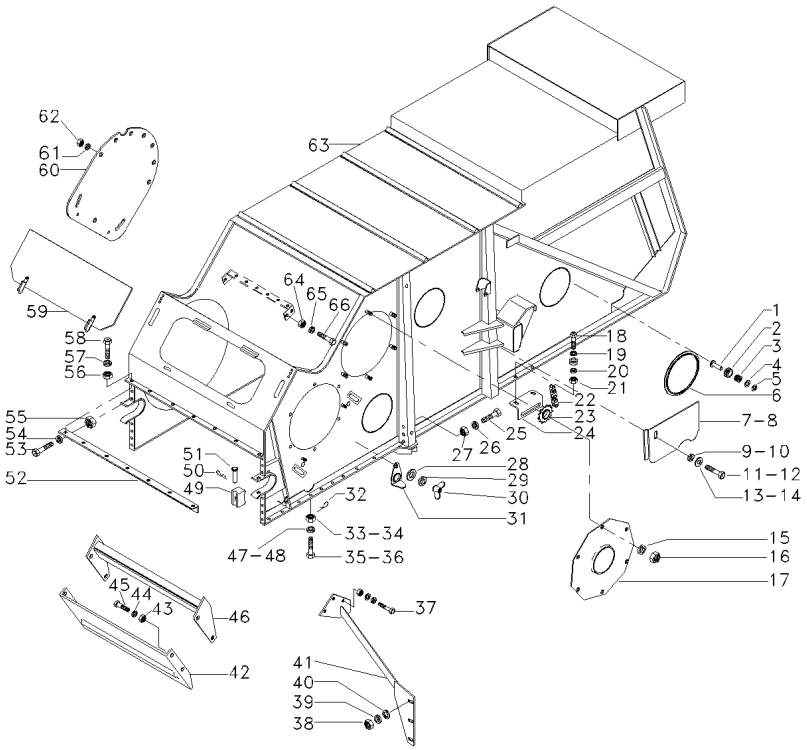

50	195416M1		**2**	GRAMPO	CRAMP	PASADOR
51	3098316M1		**2**	PINO	PIN	PASADOR
52	3226093M91	▲ 90-100 No	**1**	CANTONEIRA	ANGLE	ANGULO
53	339401X1		**2**	PARAFUSO	BOLT	PERNO
54	339376X1		**2**	ARRUELA	WASHER	ARANDELA
55	339402X1		**2**	PORCA	NUT	TUERCA
56	339169X1		**7**	PORCA	NUT	TUERCA
57	339374X1		**7**	ARRUELA	WASHER	ARANDELA
58	339123X1		**7**	PARAFUSO	BOLT	PERNO
59	3316658M91	90-10 No	**1**	CJ. TAMPA	KIT, COVER	JUEGO DE TAPA
60	3469938M91		**1**	PLACA	PLATE	PLATO
61	339374X1		**11**	ARRUELA	WASHER	ARANDELA
62	339169X1		**11**	PORCA	NUT	TUERCA
63	3590054M91		**1**	CORPO	BODY	CUERPO
64	339402X1		**6**	PORCA	NUT	TUERCA
65	339376X1		**6**	ARRUELA	WASHER	ARANDELA
66	339814X1		**6**	PARAFUSO	BOLT	PERNO

Corpo Principal
Main Frame
Cuerpo Principal

90-85

➡ **6664**

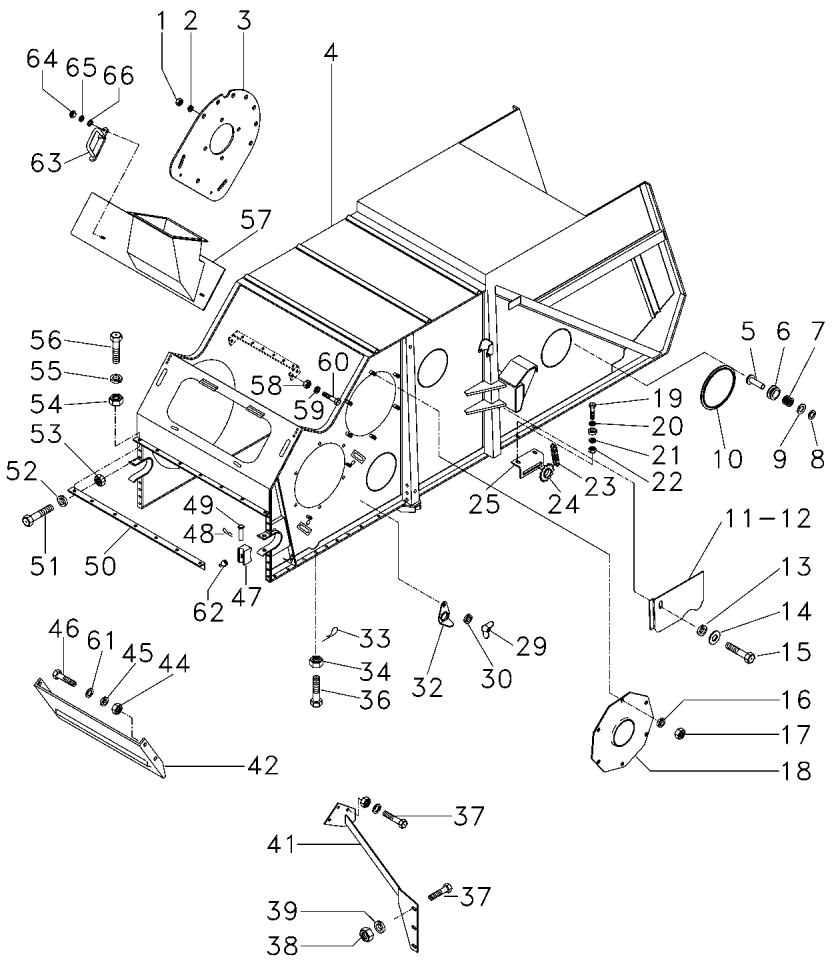

1	339169X1		**11**	PORCA	NUT	TUERCA
2	339374X1		**11**	ARRUELA	WASHER	ARANDELA
3	3469938M91		**1**	PLACA	PLATE	PLATO
4	061019S1	➡ 3S000603 -3S000312; 0356 -3S000357; 0368 -3S000370; 0402 -3S000403; 0419 -3S000419; 0429 -3S000456; 0459 -3S000469; 0476 -3S000477; 0478	**1**	CORPO	BODY	CUERPO
4		-3S000480; 0481 -3S000488; 0489 -3S000490; 0501 -3S000515; 0522 -3S000525; 0538 -3S000543; 0553 -3S000553; 0554 -3S000558; 0560 -3S000560; 0574	**1**	CORPO	BODY	CUERPO
4	072597S1	➡ 3S000604 +3S000312; 0356 +3S000357; 0368 +3S000370; 0402 +3S000403; 0419 +3S000419; 0429 +3S000456; 0459 +3S000469; 0476 +3S000477; 0478	**1**	CORPO	BODY	CUERPO
4		+3S000480; 0481 +3S000488; 0489 +3S000490; 0501 +3S000515; 0522 +3S000525; 0538 +3S000543; 0553 +3S000553; 0554 +3S000558; 0560 +3S000560; 0574	**1**	CORPO	BODY	CUERPO
5	418444M1		**5**	PINO	PIN	PASADOR
6	418443M1		**5**	TRINCO	LATCH	CERROJO
7	1706019M1		**5**	MOLA	SPRING	RESORTE
8	1440988X1		**5**	ANEL TRAVA	CIRCLIP	CIRCULITO
9	339817X1		**5**	ARRUELA	WASHER	ARANDELA
10	418412M1		**5**	TAMPA	COVER	CUBIERTA
11	3472993M1	◀	**1**	TAMPA	COVER	CUBIERTA
12	3472992M1	▶	**1**	TAMPA	COVER	CUBIERTA
13	339374X1		**2**	ARRUELA	WASHER	ARANDELA
14	339024X1		**2**	ARRUELA	WASHER	ARANDELA

Corpo Principal
Main Frame
Cuerpo Principal

90-85

6664

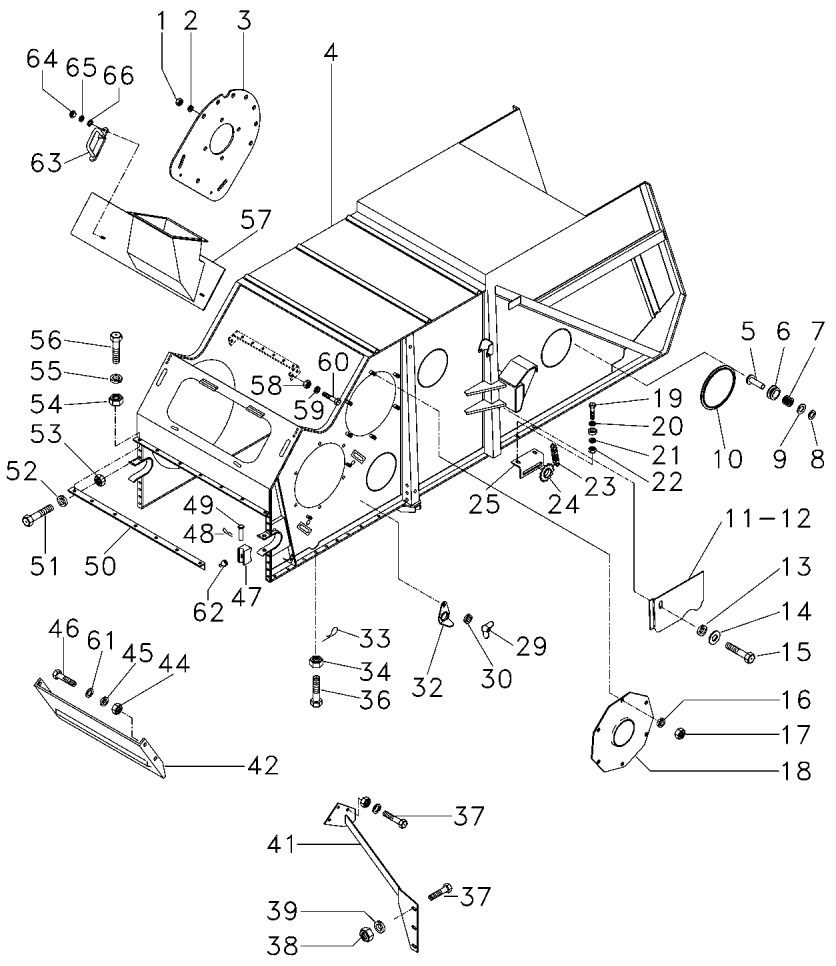

15	339124X1		**2**	PARAFUSO	BOLT	PERNO
16	339374X1		**6**	ARRUELA	WASHER	ARANDELA
17	339169X1		**6**	PORCA	NUT	TUERCA
18	2803718M91	90-90 No	**6**	PLACA	PLATE	PLATO
19	339761X1		**2**	PARAFUSO	BOLT	PERNO
20	339056X1		**2**	ARRUELA	WASHER	ARANDELA
21	339374X1		**2**	ARRUELA	WASHER	ARANDELA
22	339169X1		**2**	PORCA	NUT	TUERCA
23	3225065M92		**1**	CORRENTE	CHAIN	CADENA
24	3099784M91	16 90-95 No	**1**	ENGRENAGEM	GEAR	ENGRANAJE
25	3225032M1		**1**	SUPORTE	BRACKET	SOPORTE
29	339106X1		**4**	PORCA	NUT	TUERCA
30	339374X1		**4**	ARRUELA	WASHER	ARANDELA
32	418446M1		**4**	TAMPA INSPEÇÃO	INSPECTION COVER	TAPA INSPECCION
33	391403X1		**14**	CUPILHA	COTTER PIN	PASADOR DOUBLE
34	069675P1		**16**	PORCA	NUT	TUERCA
36	880009612165		**16**	PARAFUSO	BOLT	PERNO
37	339451X1	M10x30	**1**	PARAFUSO	BOLT	PERNO
38	339402X1		**3**	PORCA	NUT	TUERCA
39	339376X1		**3**	ARRUELA	WASHER	ARANDELA
41	3315004M91	◀	**1**	SUPORTE	BRACKET	SOPORTE
42	065295P1		**1**	CHAPA	PLATE	CHAPA
44	339169X1		**4**	PORCA	NUT	TUERCA
45	339374X1		**4**	ARRUELA	WASHER	ARANDELA
46	339123X1	M8x20	**2**	PARAFUSO	BOLT	PERNO
46	339761X1	M8x25	**2**	PARAFUSO	BOLT	PERNO
47	070088N1	90-105 No	**2**	MANCAL	BEARING	COJINETE
48	195416M1		**2**	GRAMPO	CRAMP	PASADOR
49	3098316M1		**2**	PINO	PIN	PASADOR
50	3226093M91	▲ 90-100 No	**1**	CANTONEIRA	ANGLE	ANGULO
51	339401X1		**2**	PARAFUSO	BOLT	PERNO
52	339376X1		**2**	ARRUELA	WASHER	ARANDELA
53	339402X1		**2**	PORCA	NUT	TUERCA
54	339169X1		**8**	PORCA	NUT	TUERCA
55	339374X1		**8**	ARRUELA	WASHER	ARANDELA
56	339123X1		**8**	PARAFUSO	BOLT	PERNO
57	061098S1		**1**	BOCAL	FILLER	RELLENADOR
58	339402X1		**6**	PORCA	NUT	TUERCA
59	339376X1		**6**	ARRUELA	WASHER	ARANDELA
60	339814X1		**6**	PARAFUSO	BOLT	PERNO
61	391166X1		**4**	ARRUELA	WASHER	ARANDELA
63	2804295M91		**2**	TRINCO	LATCH	CERROJO
64	339169X1		**4**	PORCA	NUT	TUERCA
65	1731071M1		**2**	ARRUELA	WASHER	ARANDELA
66	391166X1		**2**	ARRUELA	WASHER	ARANDELA

Chapa Suporte
Bracket Plate
Placa Soporte

90-90

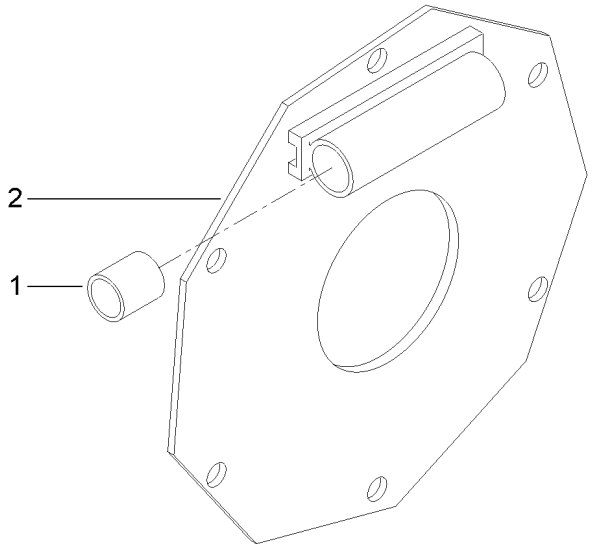

1	2803724M1	**2** BUCHA	BUSH	CASQUILLO
2	2803719M91	**1** PLACA	PLATE	PLATO

Conjunto Engrenagem
Kit Gear
Conjunto Engrenaje

90-95

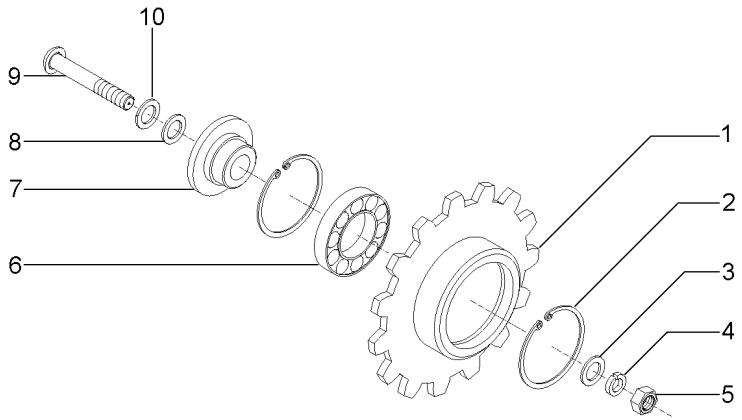

1	3099584M1	16	**1**	ENGRENAGEM	GEAR	ENGRANAJE
2	390936X1		**2**	ANEL	RING	ARO
3	339026X1		**1**	ARRUELA	WASHER	ARANDELA
4	339369X1		**1**	ARRUELA	WASHER	ARANDELA
5	339054X1		**1**	PORCA	NUT	TUERCA
6	1440487X1		**1**	ROLAMENTO	BEARING	COJINETE
7	3099663M1		**1**	BUCHA	BUSH	CASQUILLO
8	355620X1		**X**	ARRUELA	WASHER	ARANDELA
9	385393X1		**1**	PARAFUSO	BOLT	PERNO
10	1482751M1		**1**	ARRUELA	WASHER	ARANDELA

Cantoneira
Angle
Cantonera

90-100

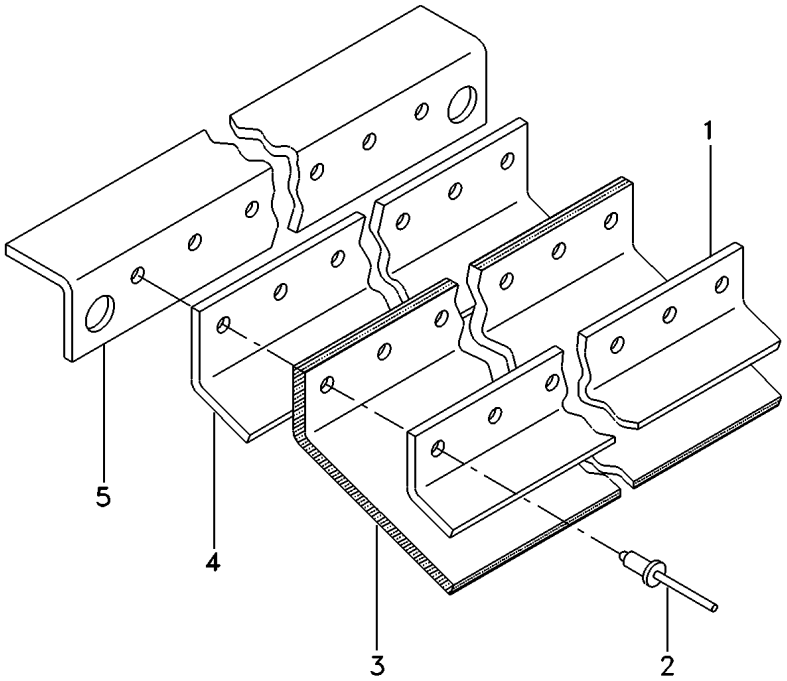

1	3226091M1	**1**	PLACA	PLATE	PLATO
2	3226447M1	**22**	REBITE	RIVET	REMACHE
3	3226083M1	**1**	RETENTOR	SEAL	RETEN
4	3226088M1	**1**	PLACA	PLATE	PLATO
5	3226092M1	**1**	CANTONEIRA	ANGLE	ANGULO

Mancal
Bearing
Cojinete

90-105

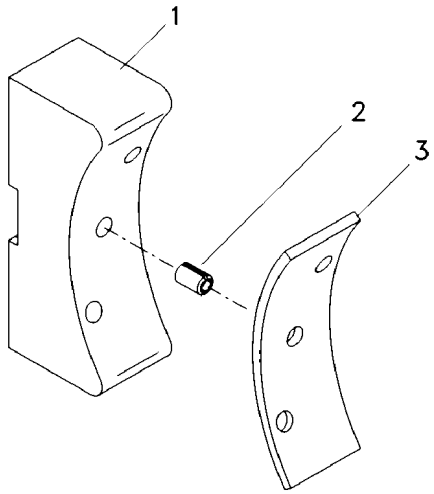

1	070089P1	**1**	MANCAL	COJINETE
2	1440401X1	**2**	PINO	PASADOR
3	070090P1	**1**	LONA	LONA

Corpo Principal
Main Frame
Cuerpo Principal

90-110

➡ **6664**

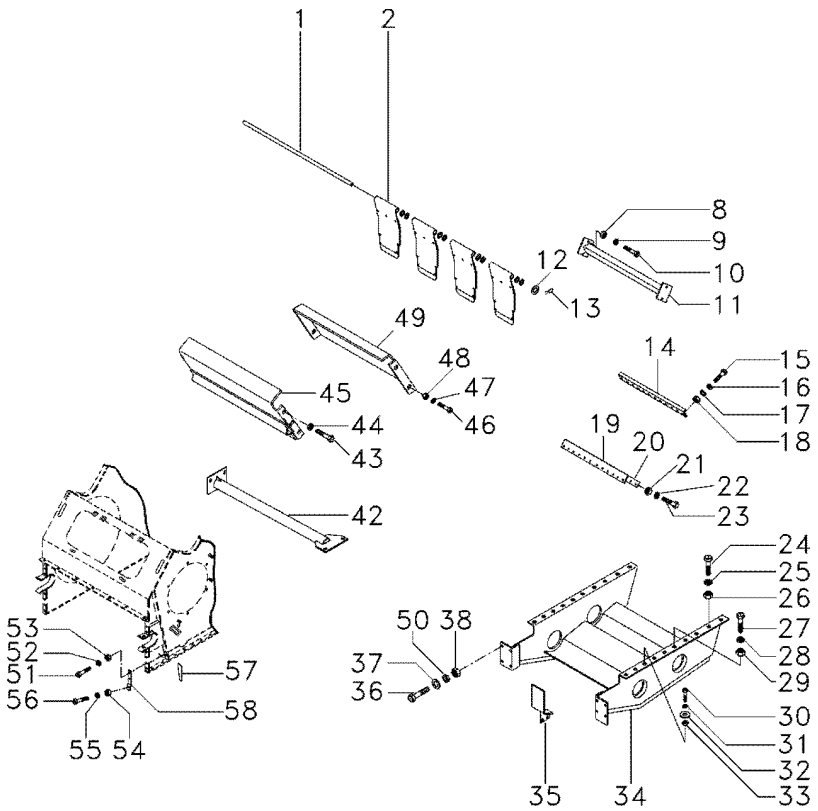

1	3226130M1		**1**	EIXO	SHAFT	ARBOL
2	3590065M91	👁 90-115 No	**5**	DEFLETOR	DEFLECTOR	DEFLECTOR
8	339169X1		**2**	PORCA	NUT	TUERCA
9	339374X1		**4**	ARRUELA	WASHER	ARANDELA
10	339123X1	M8x20	**2**	PARAFUSO	BOLT	PERNO
10	339761X1	M8x25	**2**	PARAFUSO	BOLT	PERNO
11	3226064M91		**1**	REFORÇO	REINFORCEMENT	REFUERZO
12	391593X1		**8**	ARRUELA	WASHER	ARANDELA
13	391091X1		**2**	CUPILHA	COTTER PIN	PASADOR DOUBLE
14	3226040M1		**1**	PLACA	PLATE	PLATO
15	339560X1		**9**	PARAFUSO	BOLT	PERNO
16	339692X1		**9**	ARRUELA	WASHER	ARANDELA
17	339375X1		**9**	ARRUELA	WASHER	ARANDELA
18	339030X1		**9**	PORCA	NUT	TUERCA
19	3226038M1		**1**	JUNTA	GASKET	EMPAQUETADURA.
20	3226039M1		**1**	PLACA	PLATE	PLATO
21	339030X1		**14**	PORCA	NUT	TUERCA
22	339375X1		**14**	ARRUELA	WASHER	ARANDELA
23	339560X1		**14**	PARAFUSO	BOLT	PERNO
24	339123X1		**4**	PARAFUSO	BOLT	PERNO
25	339374X1		**4**	ARRUELA	WASHER	ARANDELA
26	339169X1		**4**	PORCA	NUT	TUERCA
27	339761X1		**1**	PARAFUSO	BOLT	PERNO
28	339374X1		**1**	ARRUELA	WASHER	ARANDELA
29	339169X1		**1**	PORCA	NUT	TUERCA
30	339761X1		**4**	PARAFUSO	BOLT	PERNO
31	339374X1		**4**	ARRUELA	WASHER	ARANDELA
32	339056X1		**4**	ARRUELA	WASHER	ARANDELA
33	339169X1		**4**	PORCA	NUT	TUERCA
34	006276S1	▼	**1**	TANQUE	TANK	TANQUE
35	3470112M91	◀	**1**	PLACA	PLATE	PLATO
35	3470113M91	▶	**1**	PLACA	PLATE	PLATO
36	339401X1	M10x25	**2**	PARAFUSO	BOLT	PERNO
36	339451X1	M10x30	**6**	PARAFUSO	BOLT	PERNO
37	339376X1		**8**	ARRUELA	WASHER	ARANDELA
38	339402X1		**8**	PORCA	NUT	TUERCA
42	062860S1		**1**	SUPORTE	BRACKET	SOPORTE
43	339401X1		**6**	PARAFUSO	BOLT	PERNO
44	339376X1		**6**	ARRUELA	WASHER	ARANDELA
45	3226137M91		**1**	RASPADOR	SCRAPER	RASPADOR
46	339123X1		**4**	PARAFUSO	BOLT	PERNO
47	339374X1		**4**	ARRUELA	WASHER	ARANDELA
48	339169X1		**4**	PORCA	NUT	TUERCA
49	3226057M1		**1**	CANTONEIRA	ANGLE	ANGULO
50	391396X1		**8**	ARRUELA	WASHER	ARANDELA
51	880009332377	➡ 7282 + 7273;7274	**8**	PARAFUSO	BOLT	PERNO
52	339376X1	➡ 7282 + 7273;7274	**8**	ARRUELA	WASHER	ARANDELA

Corpo Principal
Main Frame
Cuerpo Principal

90-110

➡ **6664**

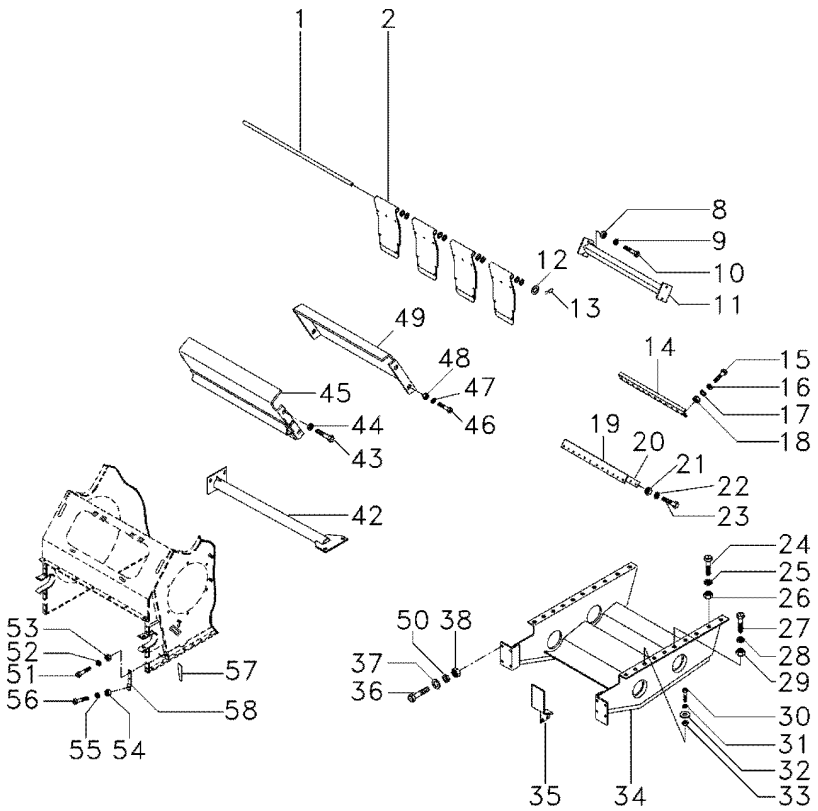

53	880009340100	➡ 7282 + 7273;7274	**8** PORCA	NUT	TUERCA
54	880009340120	➡ 7282 + 7273;7274	**2** PORCA	NUT	TUERCA
55	339369X1	➡ 7282 + 7273;7274	**2** ARRUELA	WASHER	ARANDELA
56	880009332437	➡ 7282 + 7273;7274	**2** PARAFUSO	BOLT	PERNO
56	880009332437		**2** PARAFUSO	BOLT	PERNO
57	068711P1	➡ 7282 + 7273;7274	**2** REFORÇO	REINFORCEMENT	REFUERZO
58	068722S1		**2** CINTA	SURROUND	ENVOLVENTE

Defletor
Deflector
Deflector

90-115

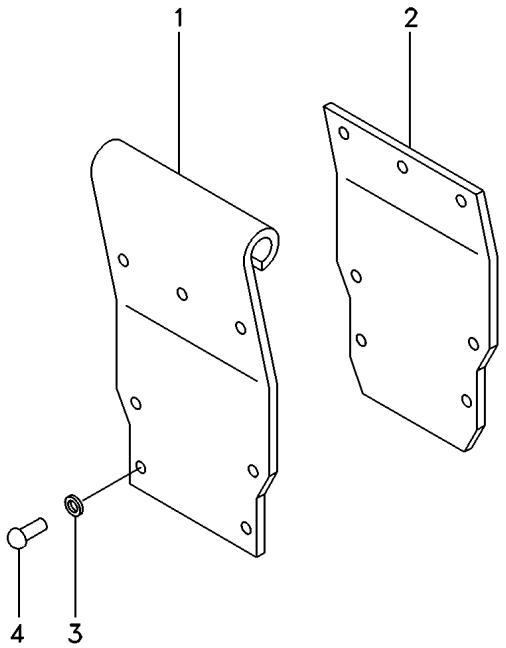

1	3590067M1	**1** DEFLETOR	DEFLECTOR	DEFLECTOR
2	3590069M1	**1** PLACA	PLATE	PLATO
3	339102X1	**7** ARRUELA	WASHER	ARANDELA
4	390904X1	**7** REBITE	RIVET	REMACHE

Corpo Principal
Main Frame
Cuerpo Principal

90-120

➡ **6664**

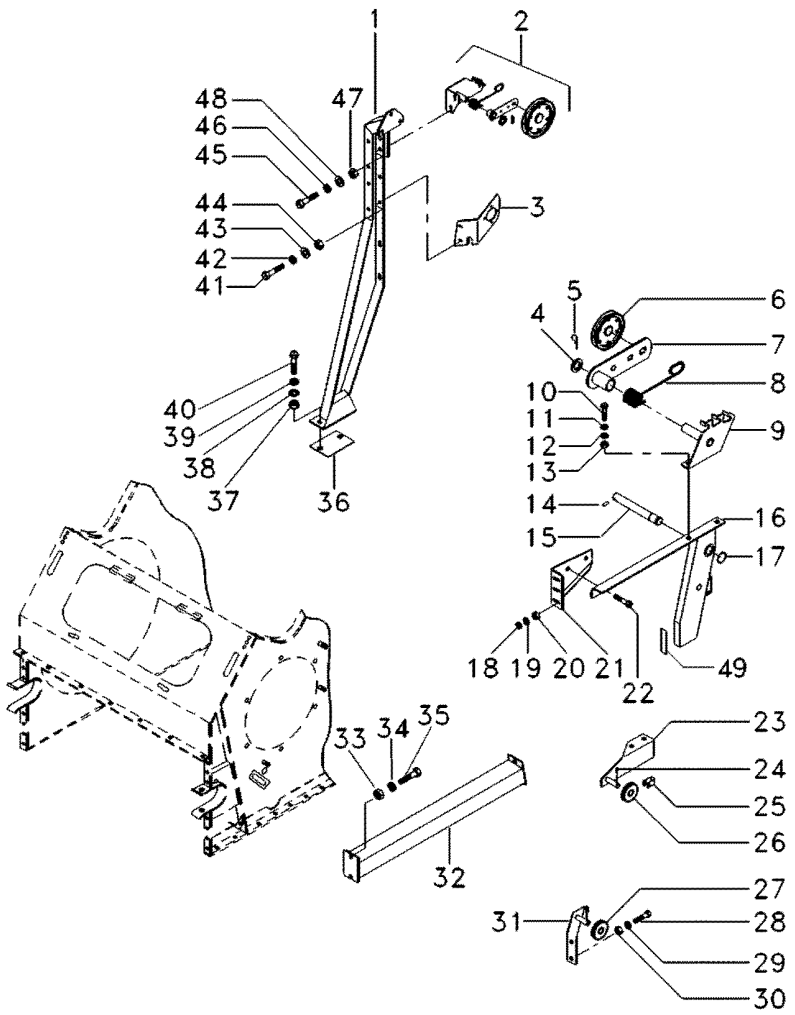

1	062856S1		**1** SUPORTE	BRACKET	SOPORTE
2	2803730M91	👁 90-125 No	**1** ESTICADOR	TURNBUCKLE	TORNIQUETE
3	2803753M1		**1** REFORÇO	REINFORCEMENT	REFUERZO
4	391393X1		**1** ARRUELA	WASHER	ARANDELA
5	339038X1		**1** PINO	PIN	PASADOR
6	3099389M91	👁 90-140 No ➡ 3S000603 -3S000312; 0356 -3S000357; 0368 -3S000370; 0402 -3S000403; 0419 -3S000419; 0429 -3S000456; 0459 -3S000469; 0476	**1** CJ. POLIA	KIT, PULLEY	JUEGO DE POLEA
6		-3S000477; 0478 -3S000480; 0481 -3S000488; 0489 -3S000490; 0501 -3S000515; 0522 -3S000525; 0538 -3S000543; 0553 -3S000553; 0554 -3S000558; 0560	**1** CJ. POLIA	KIT, PULLEY	JUEGO DE POLEA
6		-3S000560; 0574	**1** CJ. POLIA	KIT, PULLEY	JUEGO DE POLEA
6	072577N1	👁 90-150 No ↔ 3S000604-1855 +3S000312; 0356 +3S000357; 0368 +3S000370; 0402 +3S000403; 0419 +3S000419; 0429 +3S000456; 0459 +3S000469; 0476	**1** CJ. POLIA	KIT, PULLEY	JUEGO DE POLEA
6		+3S000477; 0478 +3S000480; 0481 +3S000488; 0489 +3S000490; 0501 +3S000515; 0522 +3S000525; 0538 +3S000543; 0553 +3S000553; 0554 +3S000558; 0560	**1** CJ. POLIA	KIT, PULLEY	JUEGO DE POLEA
6		+3S000560; 0574	**1** CJ. POLIA	KIT, PULLEY	JUEGO DE POLEA
6	6201846M91	➡ 3S001856 👁 90-155 No	**1** CJ. POLIA	KIT, PULLEY	JUEGO DE POLEA
7	3468624M91	👁 90-130 No	**1** ALAVANCA	LEVER	PALANCA
8	1480864M1		**1** MOLA	SPRING	RESORTE
9	3316449M91		**1** SEGMENTO	SEGMENT	SEGMENTO
10	339451X1		**2** PARAFUSO	BOLT	PERNO

Corpo Principal
Main Frame
Cuerpo Principal

90-120

➡ **6664**

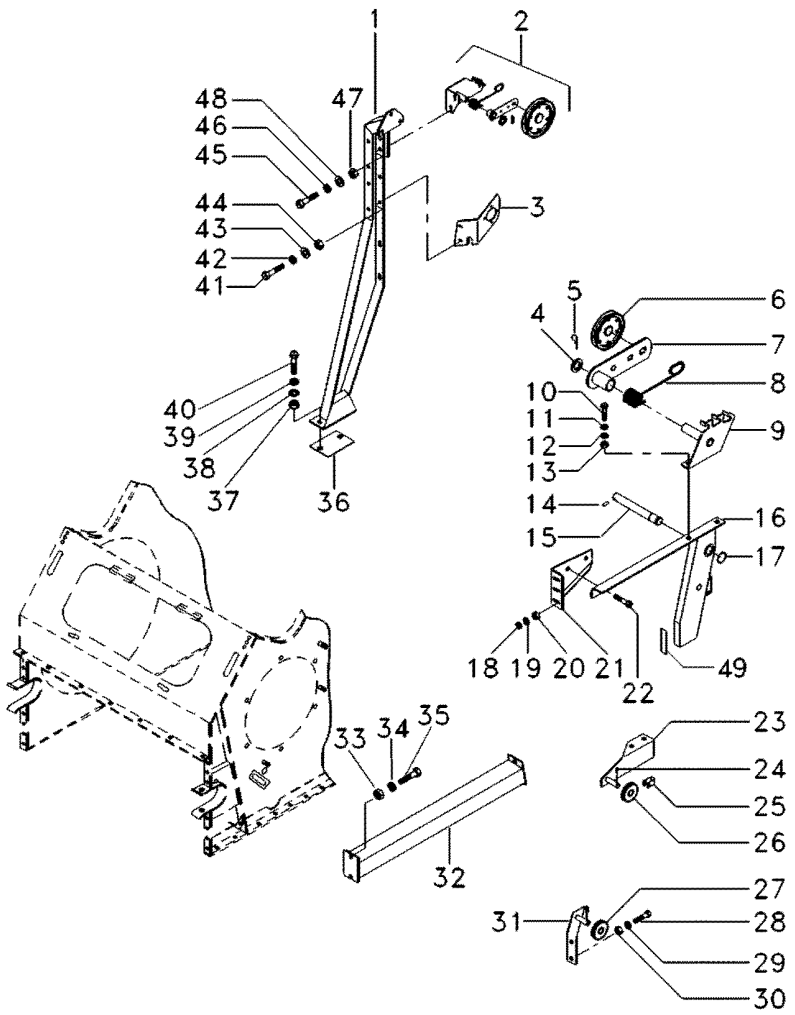

11	339376X1		**2** ARRUELA	WASHER	ARANDELA
12	391388X1		**4** ARRUELA	WASHER	ARANDELA
13	339402X1		**2** PORCA	NUT	TUERCA
14	339307X1		**1** PINO	PIN	PASADOR
15	2833154M1	➡ 3S000603 -3S000312; 0356 -3S000357; 0368 -3S000370; 0402 -3S000403; 0419 -3S000419; 0429 -3S000456; 0459 -3S000469; 0476 -3S000477; 0478	**1** ÁRVORE	AXLE	EJE
15		-3S000480; 0481 -3S000488; 0489 -3S000490; 0501 -3S000515; 0522 -3S000525; 0538 -3S000543; 0553 -3S000553; 0554 -3S000558; 0560 -3S000560; 0574	**1** ÁRVORE	AXLE	EJE
15	069352S1	➡ 3S000604 +3S000312; 0356 +3S000357; 0368 +3S000370; 0402 +3S000403; 0419 +3S000419; 0429 +3S000456; 0459 +3S000469; 0476 +3S000477; 0478	**1** ÁRVORE	AXLE	EJE
15		+3S000480; 0481 +3S000488; 0489 +3S000490; 0501 +3S000515; 0522 +3S000525; 0538 +3S000543; 0553 +3S000553; 0554 +3S000558; 0560 +3S000560; 0574	**1** ÁRVORE	AXLE	EJE
16	3226963M91	➡ 3S000603 -3S000312; 0356 -3S000357; 0368 -3S000370; 0402 -3S000403; 0419 -3S000419; 0429 -3S000456; 0459 -3S000469; 0476 -3S000477; 0478	**1** SUPORTE	CLEVIS	GANCHO SEGURI.

Corpo Principal
Main Frame
Cuerpo Principal

90-120

➡ **6664**

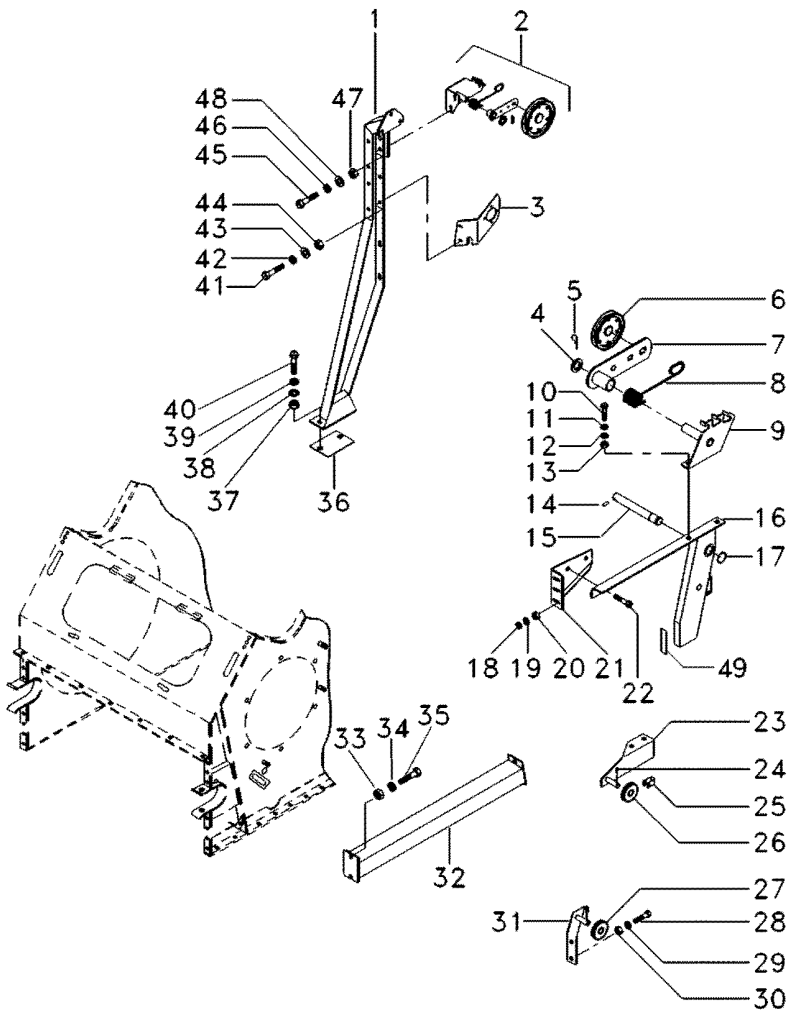

16		-3S000480; 0481 -3S000488; 0489 -3S000490; 0501 -3S000515; 0522 -3S000525; 0538 -3S000543; 0553 -3S000553; 0554 -3S000558; 0560 -3S000560; 0574	**1** SUPORTE	CLEVIS	GANCHO SEGURI.
16	069349S1	➡ 3S000604 +3S000312; 0356 +3S000357; 0368 +3S000370; 0402 +3S000403; 0419 +3S000419; 0429 +3S000456; 0459 +3S000469; 0476 +3S000477; 0478	**1** SUPORTE	CLEVIS	GANCHO SEGURI.
16		+3S000480; 0481 +3S000488; 0489 +3S000490; 0501 +3S000515; 0522 +3S000525; 0538 +3S000543; 0553 +3S000553; 0554 +3S000558; 0560 +3S000560; 0574	**1** SUPORTE	CLEVIS	GANCHO SEGURI.
17	339469X1		**1** ANEL TRAVA	CIRCLIP	CIRCULITO
18	391396X1		**2** ARRUELA	WASHER	ARANDELA
19	339376X1		**2** ARRUELA	WASHER	ARANDELA
20	339402X1		**2** PORCA	NUT	TUERCA
21	2803707M1	➡| 3S000603 -3S000312; 0356 -3S000357; 0368 -3S000370; 0402 -3S000403; 0419 -3S000429; 0456 -3S000459; 0469 -3S000476; 0477 -3S000478; 0480	**1** SUPORTE	BRACKET	SOPORTE
21		-3S000481; 0488 -3S000489; 0490 -3S000501; 0515 -3S000522; 0525 -3S000538; 0543 -3S000553; 0554 -3S000558; 0560 -3S000560; 0574	**1** SUPORTE	CLEVIS	GANCHO SEGURI.

Corpo Principal
Main Frame
Cuerpo Principal

90-120

➡ **6664**

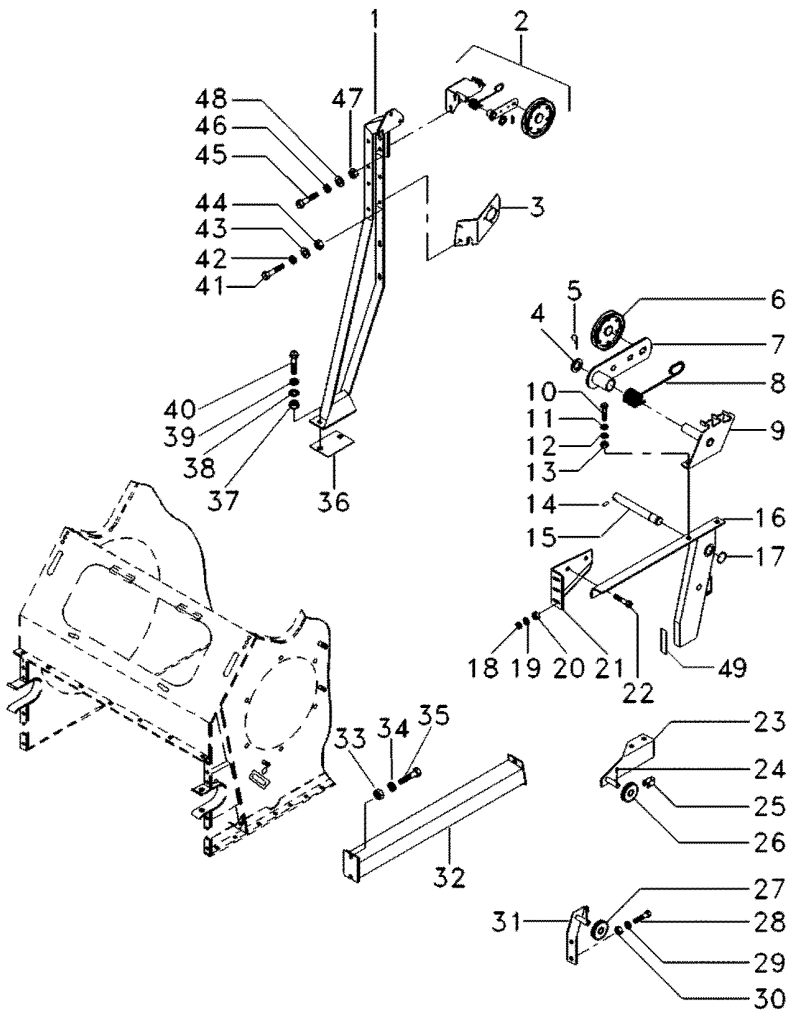

21	069411S1	➡ 3S000604 +3S000312; 0356 +3S000357; 0368 +3S000370; 0402 +3S000403; 0419 +3S000429; 0456 +3S000459; 0469 +3S000476; 0477 +3S000478; 0480	**1** SUPORTE	CLEVIS	GANCHO SEGURI.
21		+3S000481; 0488 +3S000489; 0490 +3S000501; 0515 +3S000522; 0525 +3S000538; 0543 +3S000553; 0554 +3S000558; 0560 +3S000560; 0574	**1** SUPORTE	CLEVIS	GANCHO SEGURI.
22	390799X1		**2** PARAFUSO	BOLT	PERNO
23	2803715M91		**1** SUPORTE	BRACKET	SOPORTE
24	339580X1		**1** CONTRAPINO	DOWEL	CENTRAJE
25	401643M1		**1** GUIA	GUIDE	GUIA
26	401642M1		**1** ROLDANA	RUNNER	RUEDA GIRATORIA
27	401642M1		**1** ROLDANA	RUNNER	RUEDA GIRATORIA
28	339560X1		**2** PARAFUSO	BOLT	PERNO
29	339375X1		**2** ARRUELA	WASHER	ARANDELA
30	339030X1		**2** PORCA	NUT	TUERCA
31	2803754M91		**1** SUPORTE	BRACKET	SOPORTE
32	062853S1		**1** SUPORTE	BRACKET	SOPORTE
33	339402X1		**4** PORCA	NUT	TUERCA
34	339376X1		**4** ARRUELA	WASHER	ARANDELA
35	339451X1		**4** PARAFUSO	BOLT	PERNO
36	2834489M1		**X** CALÇO	SHIM	CALCE
37	339054X1		**2** PORCA	NUT	TUERCA
38	390735X1		**4** ARRUELA	WASHER	ARANDELA
39	339369X1		**2** ARRUELA	WASHER	ARANDELA
40	880009331443		**2** PARAFUSO	BOLT	PERNO
41	339451X1		**2** PARAFUSO	BOLT	PERNO
42	339376X1		**2** ARRUELA	WASHER	ARANDELA
43	391396X1		**2** ARRUELA	WASHER	ARANDELA
44	339402X1		**2** PORCA	NUT	TUERCA
45	339488X1		**2** PARAFUSO	BOLT	PERNO
46	339376X1		**2** ARRUELA	WASHER	ARANDELA
47	339402X1		**2** PORCA	NUT	TUERCA
48	391396X1		**2** ARRUELA	WASHER	ARANDELA
49	072850P1		**2** CALÇO	SHIM	CALCE

Tensor
Tightener
Tensor

90-125

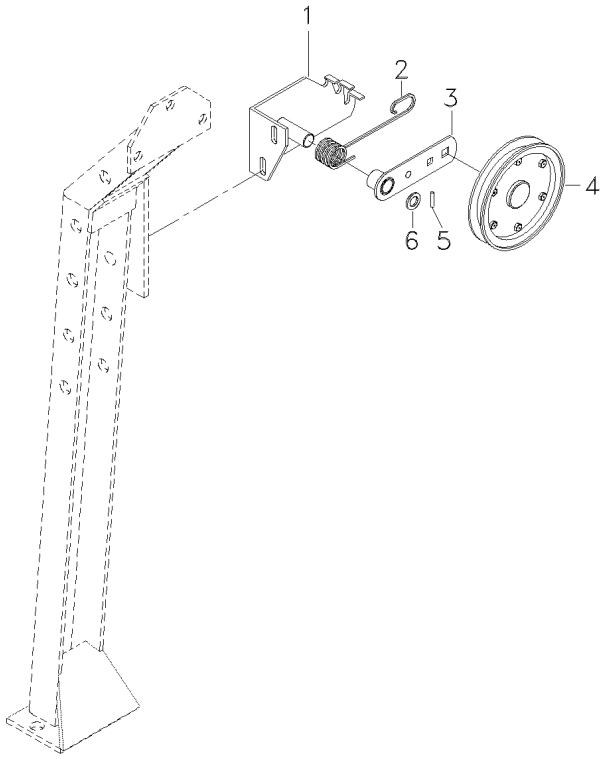

1	2803731M91		**1**	SEGMENTO	SEGMENT	SEGMENTO
2	1480864M1		**1**	MOLA	SPRING	RESORTE
3	3468624M91	90-130 No	**1**	ALAVANCA	LEVER	PALANCA
4	1480120M91	90-135 No	**1**	CJ. POLIA	KIT, PULLEY	JUEGO DE POLEA
5	339038X1		**1**	PINO	PIN	PASADOR
6	391393X1		**1**	ARRUELA	WASHER	ARANDELA

Alavanca
Lever
Palanca

90-130

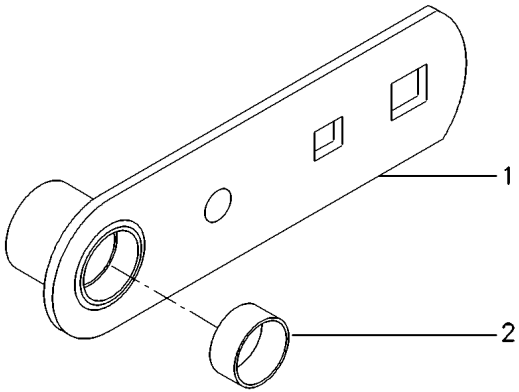

1	418407M91	**1** ALAVANCA	LEVER	PALANCA
2	3316309M1	**2** BUCHA	BUSH	CASQUILLO

Polia Esticadora
Pulley
Polea

90-135

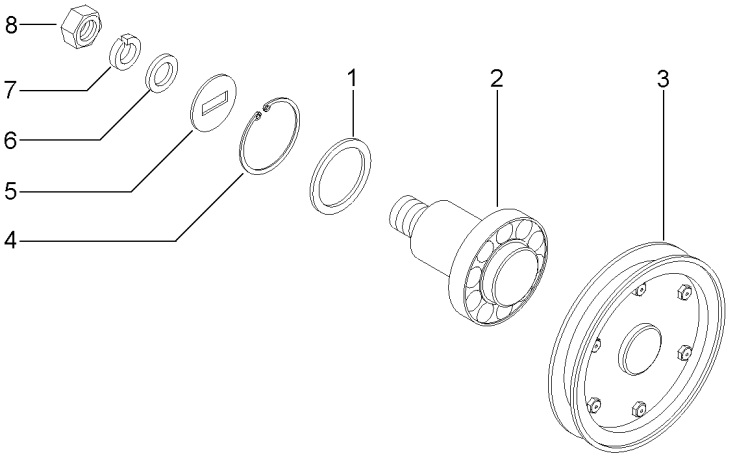

1	1480077M1	**1** ANEL	RING	ARO
2	416581M1	**1** ÁRVORE	AXLE	EJE
3	1480121M1	**1** POLIA	PULLEY	POLEA
4	339669X1	**1** ANEL	RING	ARO
5	416584M1	**1** ARRUELA	WASHER	ARANDELA
6	339072X1	**1** ARRUELA	WASHER	ARANDELA
7	339380X1	**1** ARRUELA	WASHER	ARANDELA
8	339070X1	**1** PORCA	NUT	TUERCA

Polia
Pulley
Polea

90-140

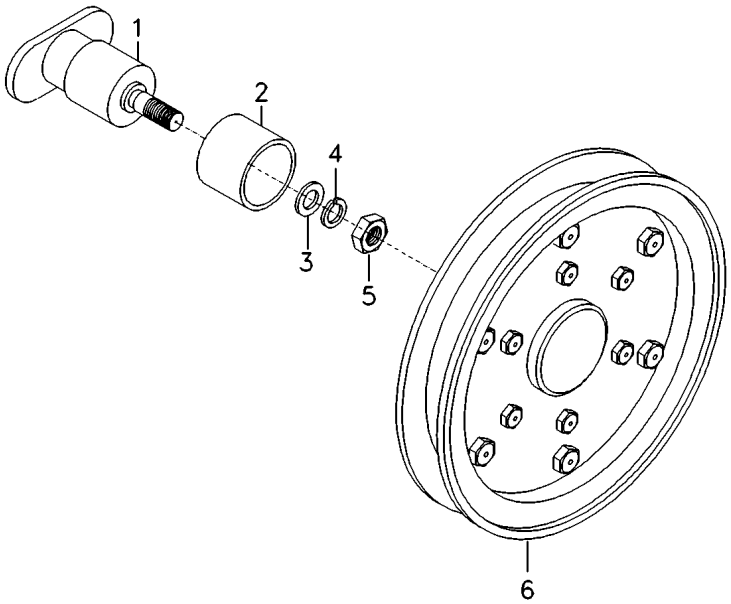

1	2834935M1		**1**	ÁRVORE	AXLE	EJE
2	2834934M1		**1**	BUCHA	BUSH	CASQUILLO
3	339072X1		**1**	ARRUELA	WASHER	ARANDELA
4	339380X1		**1**	ARRUELA	WASHER	ARANDELA
5	339070X1		**1**	PORCA	NUT	TUERCA
6	2834937M91	90-145 No	**1**	CJ. POLIA	KIT, PULLEY	JUEGO DE POLEA

Polia
Pulley
Polea

90-145

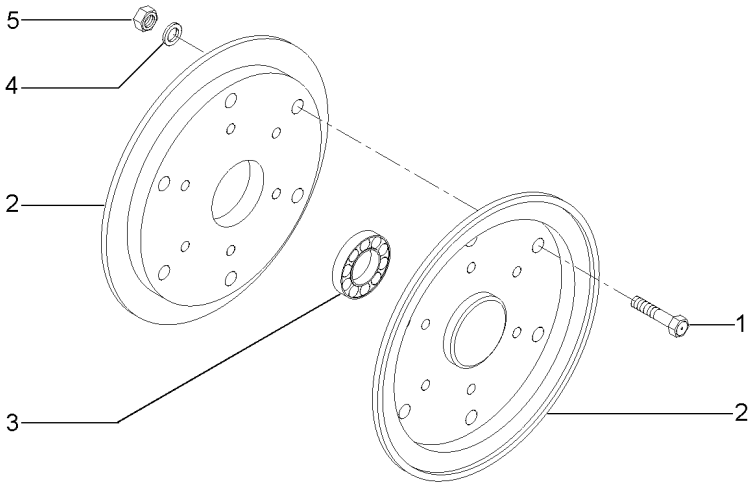

1	339124X1	**12**	PARAFUSO	BOLT	PERNO
2	2834936M1	**2**	POLIA	PULLEY	POLEA
3	339581X1	**1**	ROLAMENTO	BEARING	COJINETE
4	339374X1	**12**	ARRUELA	WASHER	ARANDELA
5	339169X1	**12**	PORCA	NUT	TUERCA

Polia
Pulley
Polea

90-150

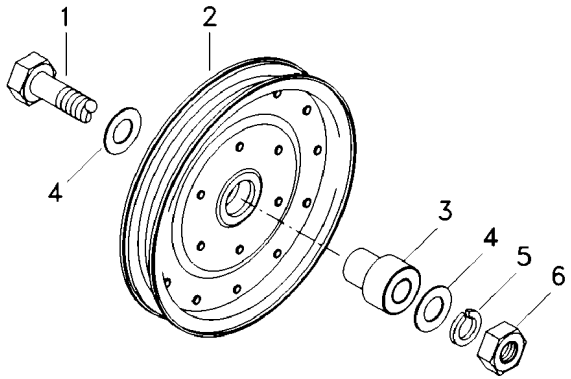

1	390690X1	**1** PARAFUSO	BOLT	PERNO
2	71306443	**1** POLIA	PULLEY	POLEA
3	069366P1	**1** ESPAÇADOR	SPACER	PIEZA DISTANCIA
4	355620X1	**2** ARRUELA	WASHER	ARANDELA
5	339369X1	**1** ARRUELA	WASHER	ARANDELA
6	339054X1	**1** PORCA	NUT	TUERCA

Polia
Pulley
Polea

90-155

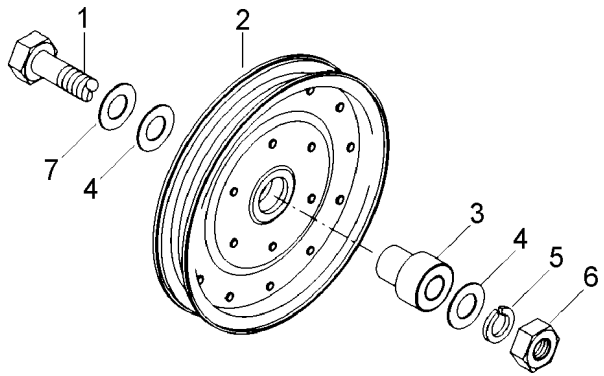

1	390690X1	**1** PARAFUSO	BOLT	PERNO
2	28760159	**1** POLIA	PULLEY	POLEA
3	6201847M1	**1** ESPAÇADOR	SPACER	PIEZA DISTANCIA
4	355620X1	**2** ARRUELA	WASHER	ARANDELA
5	339369X1	**1** ARRUELA	WASHER	ARANDELA
6	339054X1	**1** PORCA	NUT	TUERCA
7	20400426	**1** ARRUELA	WASHER	ARANDELA

Caixa Traseira
Hood
Cubierta Trasera

90-160

➡ **6664**

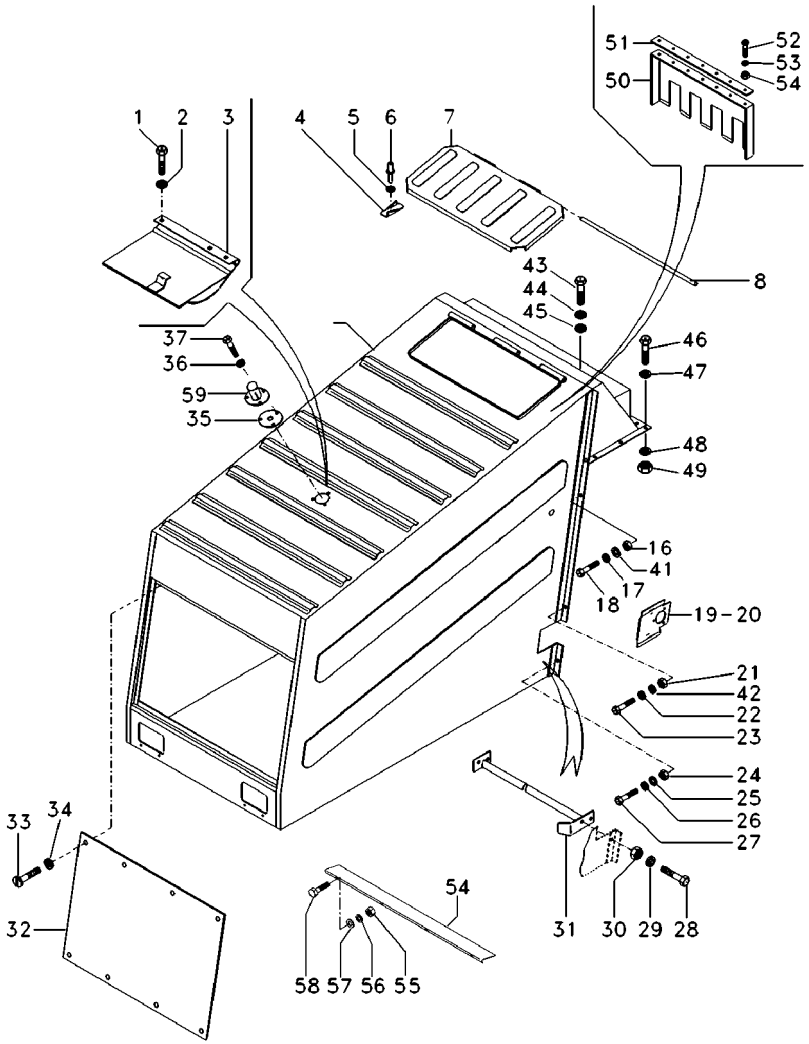

1	339228X1		**3**	PARAFUSO	BOLT	PERNO
2	339374X1		**3**	ARRUELA	WASHER	ARANDELA
3	3472832M91		**1**	PLACA	PLATE	PLATO
4	320719M2		**1**	ALAVANCA	LEVER	PALANCA
5	339692X1		**1**	ARRUELA	WASHER	ARANDELA
6	339082X1		**1**	REBITE	RIVET	REMACHE
7	3319874M92		**1**	TAMPA	COVER	CUBIERTA
8	3468200M1		**1**	PINO	PIN	PASADOR
9	061409S1	➡ 4S002076	**1**	CAIXA	BOX	CAJA
9	6203687M91	➡ 4S002077	**1**	CAIXA	BOX	CAJA
16	339169X1		**3**	PORCA	NUT	TUERCA
17	339374X1		**3**	ARRUELA	WASHER	ARANDELA
18	339337X1		**3**	PARAFUSO	BOLT	PERNO
19	049078P1	◀	**1**	PROTETOR	PROTECTOR	PROTECTOR
20	049079P1	▶	**1**	PROTETOR	PROTECTOR	PROTECTOR
21	339169X1		**11**	PORCA	NUT	TUERCA
22	339374X1		**11**	ARRUELA	WASHER	ARANDELA
23	339761X1		**11**	PARAFUSO	BOLT	PERNO
24	339169X1		**4**	PORCA	NUT	TUERCA
25	339024X1		**4**	ARRUELA	WASHER	ARANDELA
26	339374X1		**4**	ARRUELA	WASHER	ARANDELA
27	339761X1		**4**	PARAFUSO	BOLT	PERNO
28	339123X1	M8x20	**2**	PARAFUSO	BOLT	PERNO
28	339761X1	M8x25	**2**	PARAFUSO	BOLT	PERNO
29	339374X1		**4**	ARRUELA	WASHER	ARANDELA
30	339169X1		**4**	PORCA	NUT	TUERCA
31	3225929M93		**1**	REFORÇO	REINFORCEMENT	REFUERZO
32	061497S1		**1**	TAMPA	COVER	CUBIERTA
33	339124X1		**8**	PARAFUSO	BOLT	PERNO
34	339374X1		**8**	ARRUELA	WASHER	ARANDELA
35	3590567M1		**1**	PLACA	PLATE	PLATO
36	339374X1		**3**	ARRUELA	WASHER	ARANDELA
37	339124X1		**3**	PARAFUSO	BOLT	PERNO
38	3590567M1		**1**	PLACA	PLATE	PLATO
39	339375X1		**3**	ARRUELA	WASHER	ARANDELA
40	339560X1		**3**	PARAFUSO	BOLT	PERNO
41	339024X1		**6**	ARRUELA	WASHER	ARANDELA
42	339024X1		**21**	ARRUELA	WASHER	ARANDELA
43	339761X1		**4**	PARAFUSO	BOLT	PERNO
44	339024X1		**3**	ARRUELA	WASHER	ARANDELA
45	339374X1		**3**	ARRUELA	WASHER	ARANDELA
46	339337X1		**6**	PARAFUSO	BOLT	PERNO
47	339024X1		**6**	ARRUELA	WASHER	ARANDELA
48	339374X1		**6**	ARRUELA	WASHER	ARANDELA
49	339169X1		**6**	PORCA	NUT	TUERCA
50	063128N1	👁 90-165 No	**1**	LONA	CANVAS	LONA
51	066522S1		**1**	FIXAÇÃO	CATCH	FIJADOR
52	339123X1		**8**	PARAFUSO	BOLT	PERNO
53	339374X1		**8**	ARRUELA	WASHER	ARANDELA
54	066681P1	➡ 4S002076	**1**	PROTEÇÃO	GUARD	DEFENSA

Caixa Traseira
Hood
Cubierta Trasera

90-160

➡ **6664**

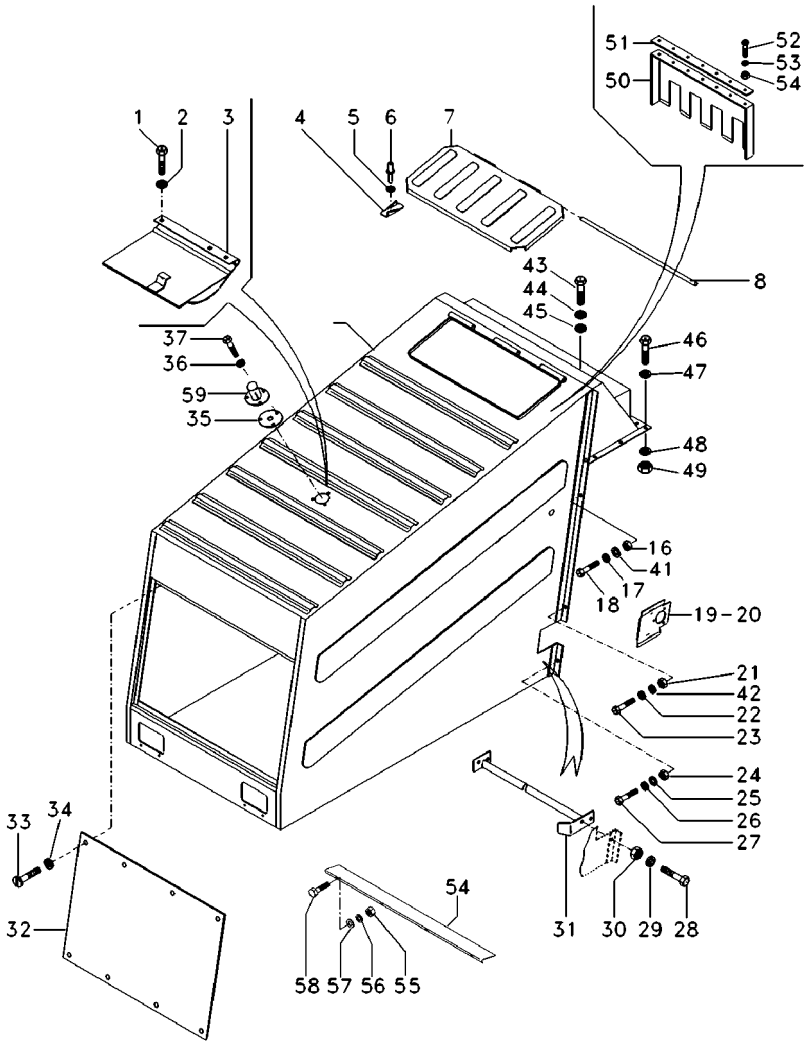

54	6201544M1	➡	3S002077	**1** PROTEÇÃO	GUARD	DEFENSA
55	339169X1	➡	7263	**4** PORCA	NUT	TUERCA
56	339374X1	➡	7263	**4** ARRUELA	WASHER	ARANDELA
57	339024X1	➡	7263	**8** ARRUELA	WASHER	ARANDELA
58	339124X1	➡	7263	**4** PARAFUSO	BOLT	PERNO
59	6202140M91			**1** PROTEÇÃO	GUARD	DEFENSA

Lona Protetora
Ply Protector
Lona Protetora

90-165

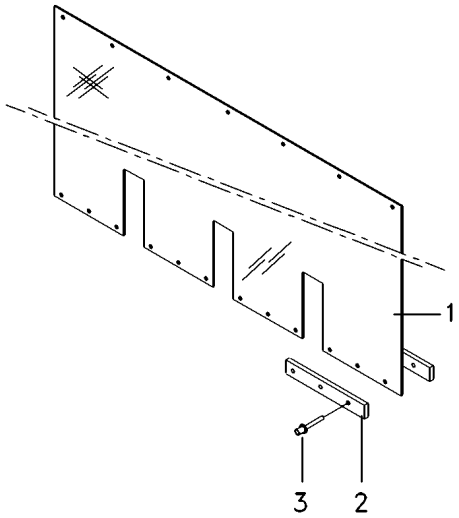

1	063130P1	**1** LONA	CANVAS	LONA
2	3226047M1	**10** PESO	WEIGHT	PESA
3	339109X1	**15** REBITE	RIVET	REMACHE

Escada Traseira
Ladder
Escalera

90-170 ➡ **6664**

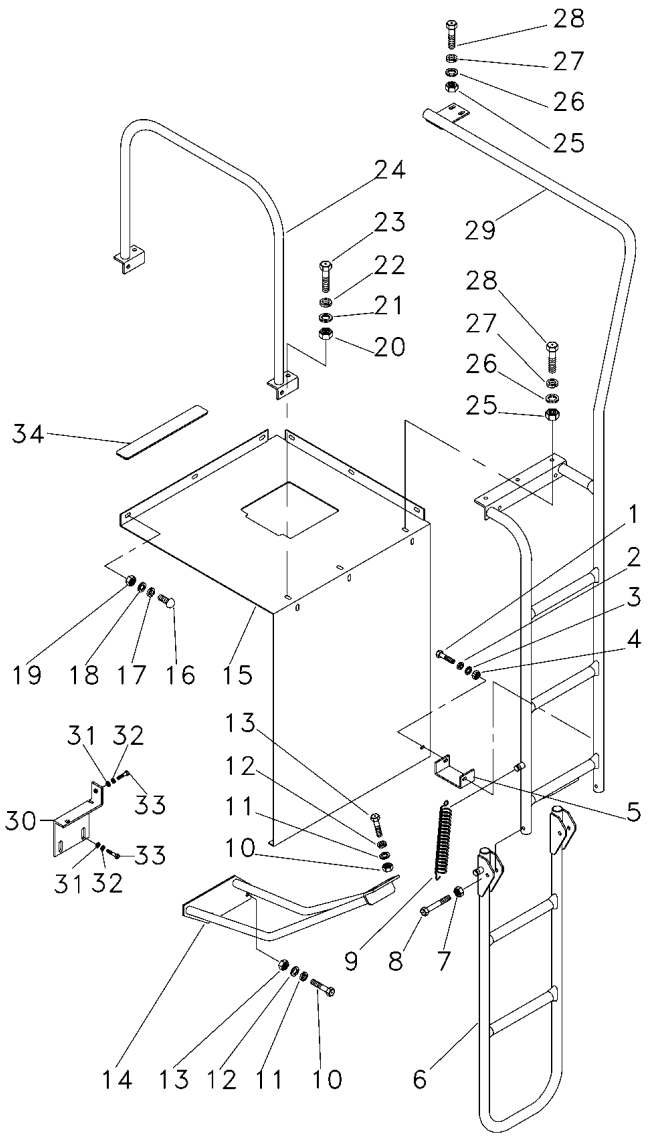

1	339761X1	**1**	PARAFUSO	BOLT	PERNO
2	339024X1	**2**	ARRUELA	WASHER	ARANDELA
3	339374X1	**1**	ARRUELA	WASHER	ARANDELA
4	339169X1	**1**	PORCA	NUT	TUERCA
5	064970P1	**1**	APOIO	BASE	BASE
6	063686S1	**2**	ESCADA	LADDER	ESCALERA
7	390881X1	**2**	PORCA	NUT	TUERCA
8	339556X1	**2**	PARAFUSO	BOLT	PERNO
9	890009766002	**1**	MOLA	SPRING	RESORTE
10	339401X1	**2**	PARAFUSO	BOLT	PERNO
11	339376X1	**2**	ARRUELA	WASHER	ARANDELA
12	390734X1	**2**	ARRUELA	WASHER	ARANDELA
13	339402X1	**2**	PORCA	NUT	TUERCA
14	062068S1	**1**	ESCORA	STAY	TIRANTE
15	062060S1	**1**	PLATAFORMA	TABLE	MESA
16	3000624X1	**6**	PARAFUSO	BOLT	PERNO
17	339374X1	**6**	ARRUELA	WASHER	ARANDELA
18	339024X1	**6**	ARRUELA	WASHER	ARANDELA
19	339169X1	**6**	PORCA	NUT	TUERCA
20	339169X1	**4**	PORCA	NUT	TUERCA
21	339024X1	**4**	ARRUELA	WASHER	ARANDELA
22	339374X1	**4**	ARRUELA	WASHER	ARANDELA
23	339123X1	**4**	PARAFUSO	BOLT	PERNO
24	061989S1	**1**	CORRIMÃO	HANDLEBAR	MANECILLA
25	339169X1	**6**	PORCA	NUT	TUERCA
26	339374X1	**6**	ARRUELA	WASHER	ARANDELA
27	339024X1	**6**	ARRUELA	WASHER	ARANDELA
28	339123X1	**4**	PARAFUSO	BOLT	PERNO
28	3000624X1	**2**	PARAFUSO	BOLT	PERNO
29	063752S1	**1**	SUPORTE	BRACKET	SOPORTE
30	063752S1	**1**	SUPORTE	BRACKET	SOPORTE
31	339376X1	**3**	ARRUELA	WASHER	ARANDELA
32	390734X1	**3**	ARRUELA	WASHER	ARANDELA
33	339401X1	**3**	PARAFUSO	BOLT	PERNO
34	6201901M1	**3**	ANTI DERRAPANTE	SLIPPER	DESLIZADOR

Proteção Do Motor
Engine Protection
Proteción Del Motor

90-175

➡ **6664**

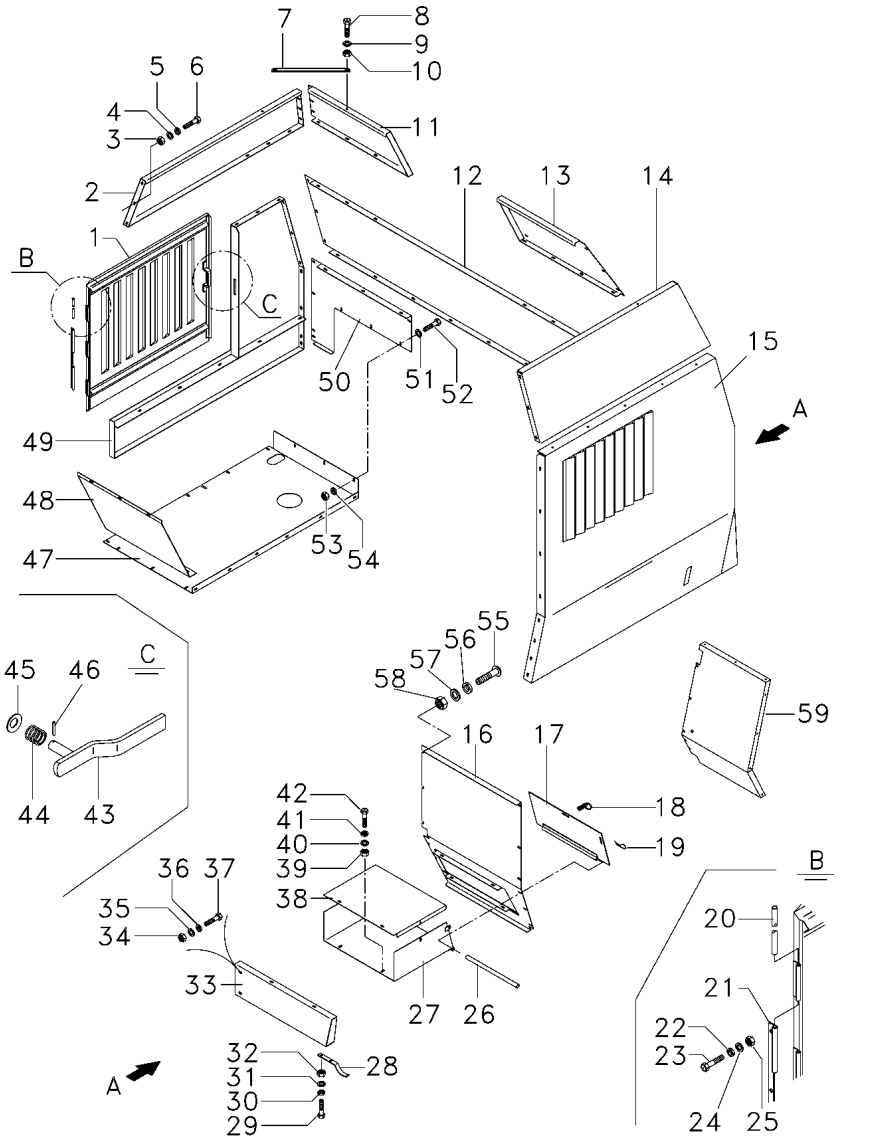

C0126013 **EL21Z010** **C565001 E04 (1)** **03/05** **90- 175**

1	061712S1		**1**	TAMPA	COVER	CUBIERTA
2	065023S1		**1**	CHAPA	PLATE	CHAPA
3	339169X1		**63**	PORCA	NUT	TUERCA
4	339024X1		**126**	ARRUELA	WASHER	ARANDELA
5	339374X1		**63**	ARRUELA	WASHER	ARANDELA
6	339123X1		**52**	PARAFUSO	BOLT	PERNO
6	339761X1		**1**	PARAFUSO	BOLT	PERNO
7	062467P1		**2**	TIRANTE	ROD	VARILLA
8	339123X1		**4**	PARAFUSO	BOLT	PERNO
9	339374X1		**4**	ARRUELA	WASHER	ARANDELA
10	339169X1		**4**	PORCA	NUT	TUERCA
11	065022S1	▶	**1**	CHAPA	PLATE	CHAPA
12	061531P1	[A]	**1**	CHAPA	PLATE	CHAPA
13	065035S1	◀	**1**	CHAPA	PLATE	CHAPA
14	065020S1	◀	**1**	CHAPA	PLATE	CHAPA
15	061706S1	◀	**1**	CHAPA	PLATE	CHAPA
16	061979S1	◀	**1**	FECHAMENTO	COVER	CUBIERTA
17	3226879M1		**1**	TAMPA	COVER	CUBIERTA
18	45742200		**2**	BUJÃO	PLUG	TAPON
19	1706160M1		**1**	GRAMPO	CRAMP	PASADOR
20	3226900M1		**1**	PINO	PIN	PASADOR
21	3226898M92		**1**	SUPORTE	BRACKET	SOPORTE
22	339374X1		**3**	ARRUELA	WASHER	ARANDELA
23	339123X1		**3**	PARAFUSO	BOLT	PERNO
24	339024X1		**6**	ARRUELA	WASHER	ARANDELA
25	339169X1		**3**	PORCA	NUT	TUERCA
26	418304M1		**2**	BARRA	BAR	BARRA
27	061981S1	[B]	**1**	BASE	BOWL	TAZA
28	1480755M2		**1**	PLACA	PLATE	PLATO
29	339761X1		**3**	PARAFUSO	BOLT	PERNO
30	339024X1		**3**	ARRUELA	WASHER	ARANDELA
31	339374X1		**3**	ARRUELA	WASHER	ARANDELA
32	339169X1		**3**	PORCA	NUT	TUERCA
33	065025S1		**1**	GUIA	GUIDE	GUIA
34	339402X1		**2**	PORCA	NUT	TUERCA
35	390734X1		**4**	ARRUELA	WASHER	ARANDELA
36	339376X1		**2**	ARRUELA	WASHER	ARANDELA
37	339401X1		**2**	PARAFUSO	BOLT	PERNO
38	061641P1	▲	**1**	TAMPA	COVER	CUBIERTA
39	339169X1		**10**	PORCA	NUT	TUERCA
40	339024X1		**20**	ARRUELA	WASHER	ARANDELA
41	339374X1		**10**	ARRUELA	WASHER	ARANDELA
42	339123X1		**10**	PARAFUSO	BOLT	PERNO
43	3226896M91		**1**	ALAVANCA	LEVER	PALANCA
44	402373M1		**1**	MOLA PRATO	SPRING PLATE	PLETINA MUELLE
45	401888M1		**2**	MOLA PRATO	SPRING PLATE	PLETINA MUELLE
46	339087X1		**1**	PINO	PIN	PASADOR
47	062196P1		**1**	VEDAÇÃO	SEALING	VEDACION
48	062200P1		**1**	TAMPA	COVER	CUBIERTA
49	061714S1	▶	**1**	CHAPA	PLATE	CHAPA

Proteção Do Motor
Engine Protection
Proteción Del Motor

90-175

➡ **6664**

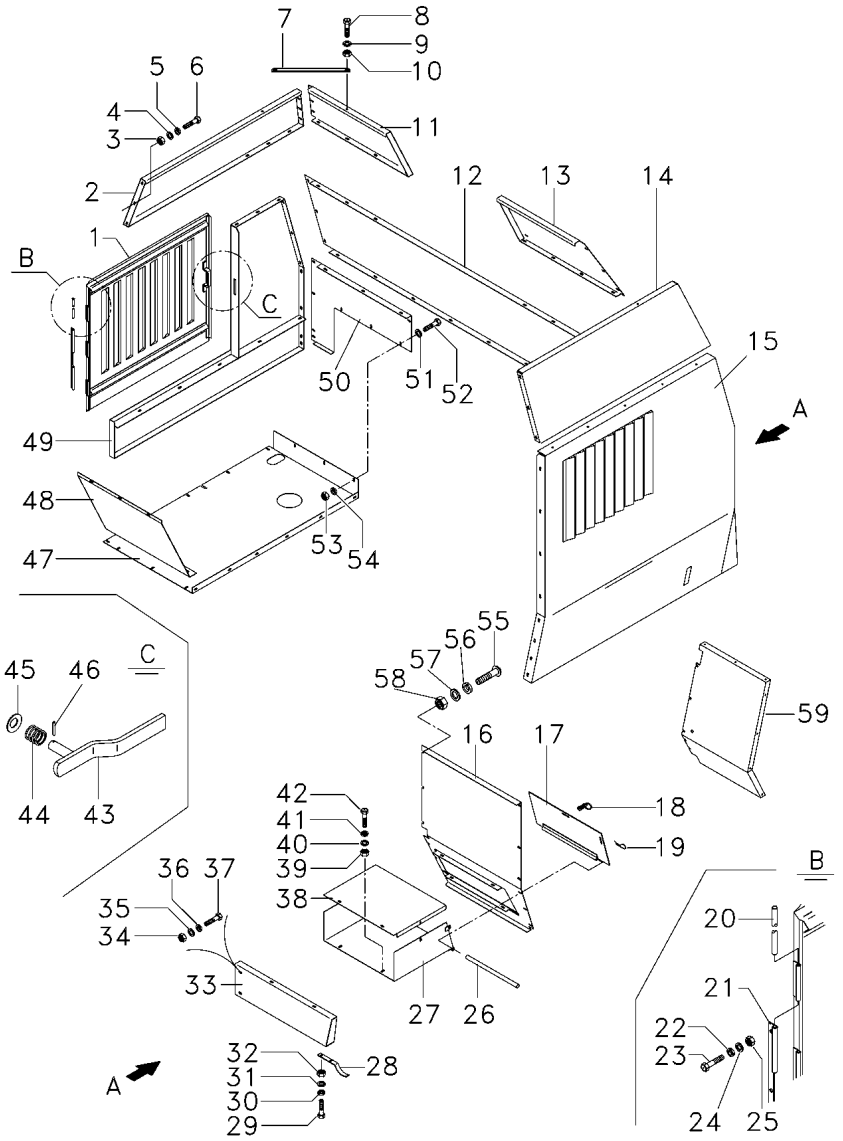

50	062387P1	▶
51	339024X1	
52	3000624X1	
53	339169X1	
54	339374X1	
55	3000624X1	
56	339024X1	
57	339374X1	
58	339169X1	
59	064934P1	◀

[A] TRASEIRA
REAR
TRASERA

[B] CAIXA DE FERRAMENTAS
TOOL´S BOX
CAJA DE HERRAMIENTAS

1	CHAPA	PLATE	CHAPA
9	ARRUELA	WASHER	ARANDELA
9	PARAFUSO	BOLT	PERNO
9	PORCA	NUT	TUERCA
9	ARRUELA	WASHER	ARANDELA
19	PARAFUSO	BOLT	PERNO
19	ARRUELA	WASHER	ARANDELA
19	ARRUELA	WASHER	ARANDELA
19	PORCA	NUT	TUERCA
1	FECHAMENTO	COVER	CUBIERTA

Proteções Laterais
Side Protection
Proteciones Laterales

Lateral Esquerda
Lefts Side
Lateral Izquierda

90-180

➡ **6664**

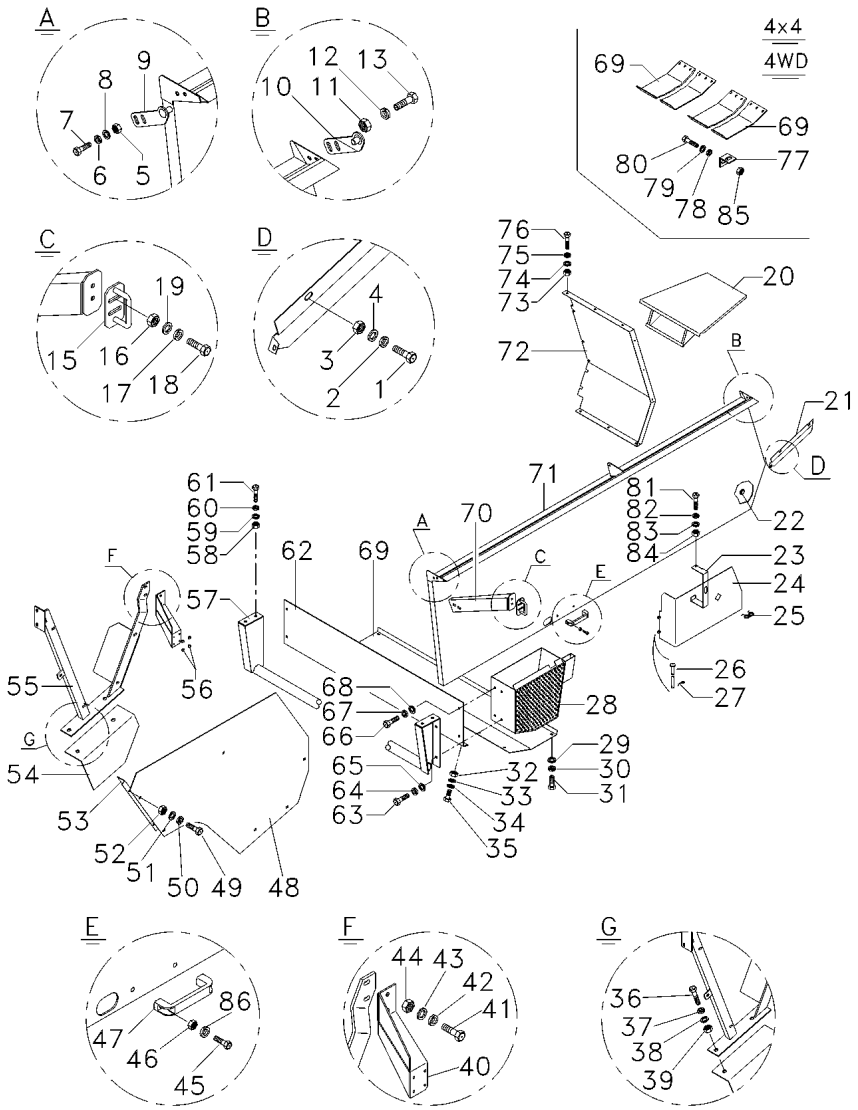

1	339761X1	M8x25	**2**	PARAFUSO	BOLT	PERNO
1	339123X1	M8x20	**4**	PARAFUSO	BOLT	PERNO
2	391166X1		**7**	ARRUELA	WASHER	ARANDELA
3	339169X1		**6**	PORCA	NUT	TUERCA
4	339374X1		**6**	ARRUELA	WASHER	ARANDELA
5	339169X1		**2**	PORCA	NUT	TUERCA
6	339024X1		**2**	ARRUELA	WASHER	ARANDELA
7	339123X1		**2**	PARAFUSO	BOLT	PERNO
8	339374X1		**2**	ARRUELA	WASHER	ARANDELA
9	064105S1		**1**	ARTICULADOR	HEAD	CULATA
10	064106S1		**1**	ARTICULADOR	HEAD	CULATA
11	339169X1		**2**	PORCA	NUT	TUERCA
12	339374X1		**2**	ARRUELA	WASHER	ARANDELA
12	339024X1		**2**	ARRUELA	WASHER	ARANDELA
13	339123X1		**2**	PARAFUSO	BOLT	PERNO
15	064084S1		**1**	FIXADOR	ATTACHMENT	ADITAMENTO
16	339030X1		**2**	PORCA	NUT	TUERCA
17	339588X1		**2**	ARRUELA	WASHER	ARANDELA
18	339123X1		**2**	PARAFUSO	BOLT	PERNO
19	339375X1		**2**	ARRUELA	WASHER	ARANDELA
20	3469143M92		**1**	PROTEÇÃO	GUARD	DEFENSA
21	3468962M1	◀	**1**	PLACA	PLATE	PLATO
21	3468963M91	▶	**1**	CHAPA	PLATE	CHAPA
22	45742200		**4**	BUJÃO	PLUG	TAPON
23	044572P1		**1**	APOIO	BASE	BASE
24	044566S1		**1**	PROTEÇÃO	GUARD	DEFENSA
25	044357T1		**1**	MOLA	SPRING	RESORTE
26	044573P1		**1**	PINO	PIN	PASADOR
27	392321X1		**1**	CUPILHA	COTTER PIN	PASADOR DOUBLE
28	3471046M91	▶	**1**	ADUTOR	FRAME	BASTIDOR
28	3471047M92	◀	**1**	ADUTOR	FRAME	BASTIDOR
29	339374X1		**2**	ARRUELA	WASHER	ARANDELA
30	391166X1		**2**	ARRUELA	WASHER	ARANDELA
31	339124X1		**2**	PARAFUSO	BOLT	PERNO
32	339030X1		**6**	PORCA	NUT	TUERCA
33	390971X1		**6**	ARRUELA	WASHER	ARANDELA
34	339375X1		**6**	ARRUELA	WASHER	ARANDELA
35	339560X1		**6**	PARAFUSO	BOLT	PERNO
36	339451X1	[AB]	**2**	PARAFUSO	BOLT	PERNO
37	339376X1	[AB]	**2**	ARRUELA	WASHER	ARANDELA
38	339534X1	[AB]	**2**	ARRUELA	WASHER	ARANDELA
39	339402X1	[AB]	**2**	PORCA	NUT	TUERCA
40	6204155M91		**1**	BATENTE	RETAINER	RETENEDOR
41	339401X1		**2**	PARAFUSO	BOLT	PERNO
42	339376X1		**2**	ARRUELA	WASHER	ARANDELA
43	390734X1		**2**	ARRUELA	WASHER	ARANDELA
44	339402X1		**2**	PORCA	NUT	TUERCA
45	40690400		**4**	PARAFUSO	BOLT	PERNO
46	3000193X1		**4**	PORCA	NUT	TUERCA
47	43386900		**3**	ALÇA	STRAP	FAJA

Proteções Laterais
Side Protection
Proteciones Laterales

Lateral Esquerda
Lefts Side
Lateral Izquierda

90-180

➡ **6664**

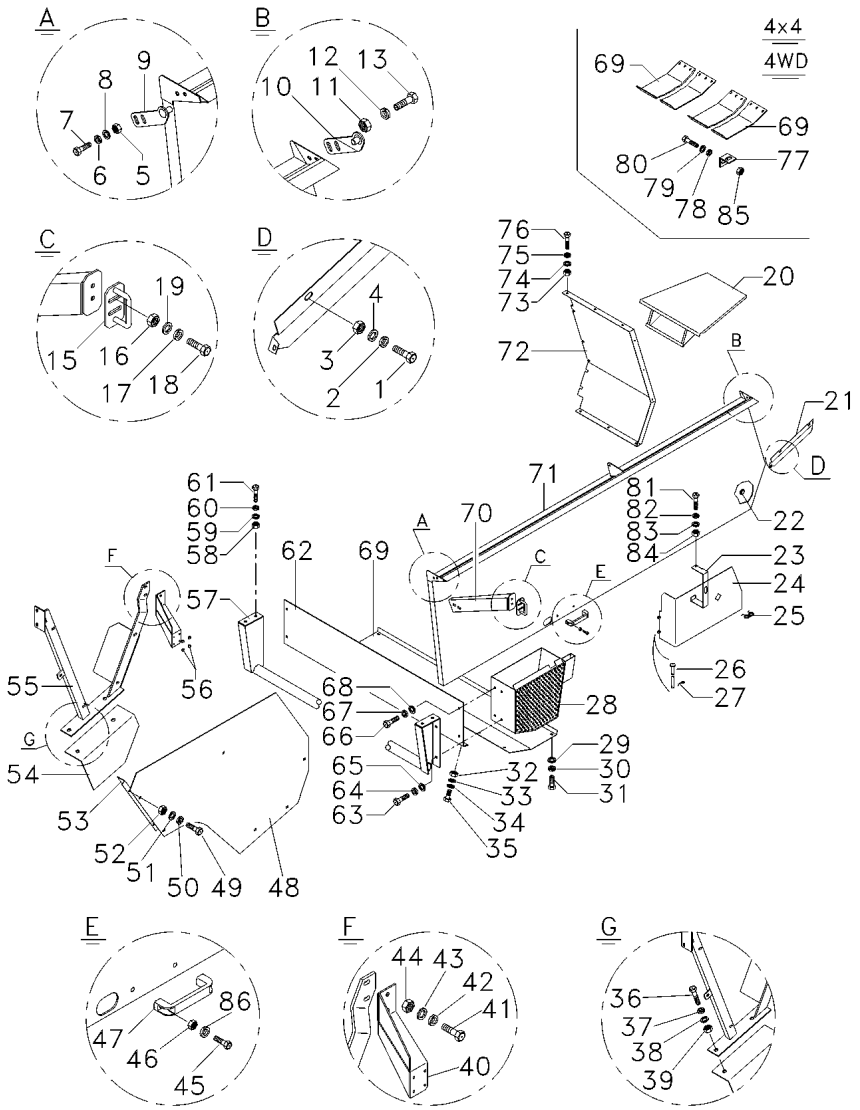

48	062887S1	[AB]	**1** PROTEÇÃO	GUARD	DEFENSA
49	339451X1	[AB]	**2** PARAFUSO	BOLT	PERNO
50	339376X1	[AB]	**2** ARRUELA	WASHER	ARANDELA
51	339534X1	[AB]	**2** ARRUELA	WASHER	ARANDELA
52	339402X1	[AB]	**2** PORCA	NUT	TUERCA
53	062883P1	[AB]	**1** PROTEÇÃO	GUARD	DEFENSA
54	2834123M1	[AB]	**1** PLACA	PLATE	PLATO
55	062885S1	[AB]	**1** SUPORTE	BRACKET	SOPORTE
56	45742200		**4** BUJÃO	PLUG	TAPON
57	3469345M92		**1** PROTEÇÃO	GUARD	DEFENSA
57	063896S1	[B]	**1** PROTEÇÃO	GUARD	DEFENSA
58	339186X1		**4** PORCA	NUT	TUERCA
59	339369X1		**4** ARRUELA	WASHER	ARANDELA
60	20400426		**4** ARRUELA	WASHER	ARANDELA
61	391375X1		**4** PARAFUSO	BOLT	PERNO
62	3470115M91		**1** TAMPA	COVER	CUBIERTA
62	055110S1	[B]	**1** TAMPA	COVER	CUBIERTA
63	339401X1		**4** PARAFUSO	BOLT	PERNO
64	339376X1		**4** ARRUELA	WASHER	ARANDELA
65	339534X1		**4** ARRUELA	WASHER	ARANDELA
66	339124X1		**4** PARAFUSO	BOLT	PERNO
67	339374X1		**4** ARRUELA	WASHER	ARANDELA
68	339024X1		**4** ARRUELA	WASHER	ARANDELA
69	3470117M1		**1** TAMPA	COVER	CUBIERTA
69	055103P1	[B] ◀	**2** TAMPA	COVER	CUBIERTA
69	055104P1	[B] ▶	**2** TAMPA	COVER	CUBIERTA
70	064086S1		**1** SUPORTE	BRACKET	SOPORTE
71	062487S1	◀	**1** PROTEÇÃO	GUARD	DEFENSA
72	064934P1	◀	**1** FECHAMENTO	COVER	CUBIERTA
73	339169X1		**3** PORCA	NUT	TUERCA
74	339024X1		**3** ARRUELA	WASHER	ARANDELA
75	339374X1		**3** ARRUELA	WASHER	ARANDELA
76	339123X1		**3** PARAFUSO	BOLT	PERNO
77	055102P1	[B]	**2** SUPORTE	BRACKET	SOPORTE
78	391166X1	[B]	**4** ARRUELA	WASHER	ARANDELA
79	339374X1	[B]	**2** ARRUELA	WASHER	ARANDELA
80	339123X1	[B]	**2** PARAFUSO	BOLT	PERNO
81	339666X1		**1** PARAFUSO	BOLT	PERNO
82	339692X1		**1** ARRUELA	WASHER	ARANDELA
83	339375X1		**1** ARRUELA	WASHER	ARANDELA
84	339030X1		**1** PORCA	NUT	TUERCA
85	339169X1		**2** PORCA	NUT	TUERCA
86	339024X1		**4** ARRUELA	WASHER	ARANDELA

[A] VERSÃO ARROZ
RICE COMBINE
VERSION ARROCERA

Proteções Laterais Side Protection Proteciones Laterales	Lateral Esquerda Lefts Side Lateral Izquierda	90-180	➡ 6664

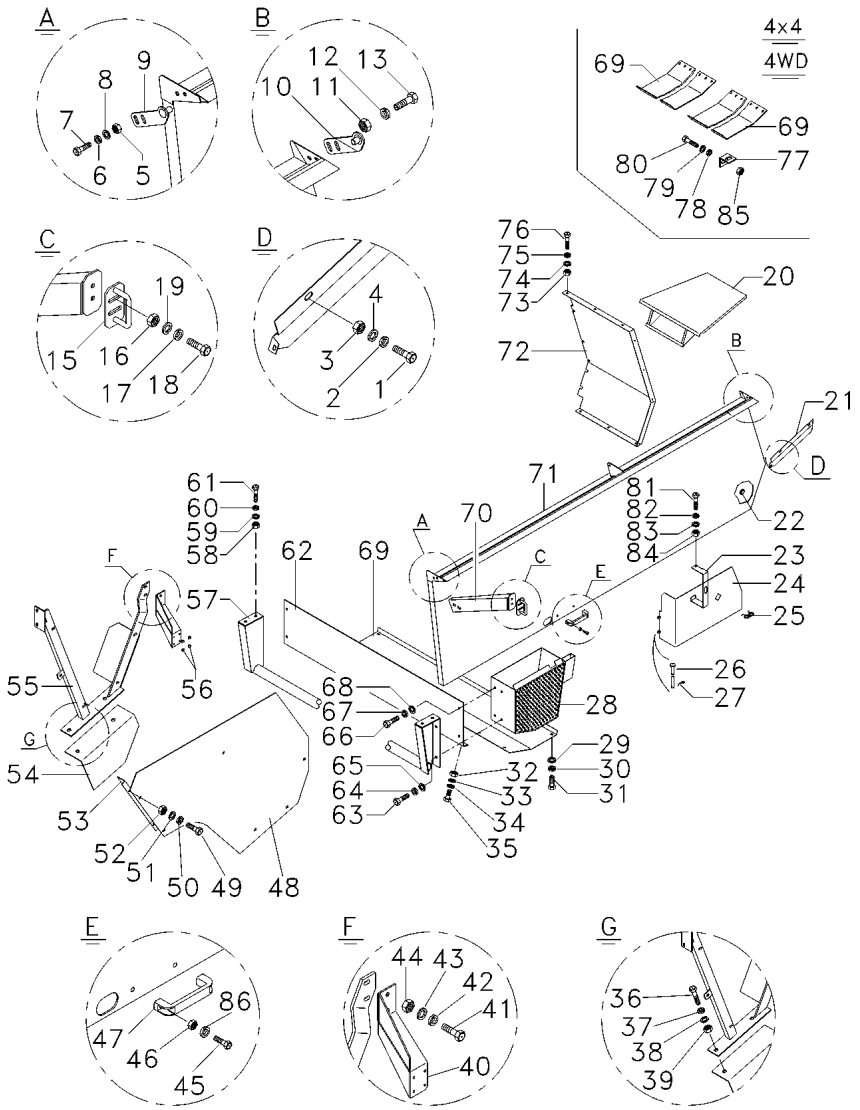

[B] TRAÇÃO 4X4
4WD
TRACCIÓN 4X4

Proteções Laterais
Side Protection
Proteciones Laterales

Lateral Direita
Right Lateral
Lateral Derecha

90-185

6664

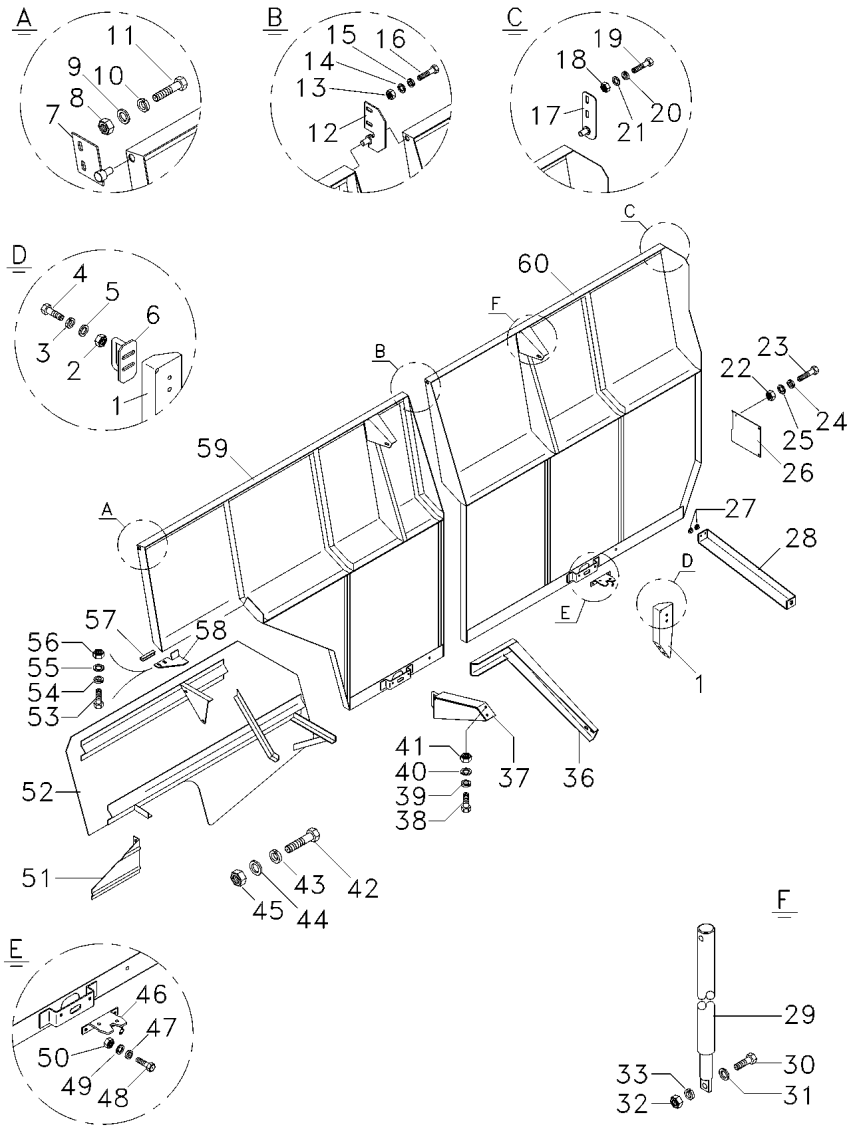

1	064090P1		1	SUPORTE	BRACKET	SOPORTE
2	339169X1		4	PORCA	NUT	TUERCA
3	339374X1		4	ARRUELA	WASHER	ARANDELA
4	339123X1		4	PARAFUSO	BOLT	PERNO
5	339024X1		4	ARRUELA	WASHER	ARANDELA
6	064084S1		2	FIXADOR	ATTACHMENT	ADITAMENTO
7	064104S1		1	ARTICULADOR	HEAD	CULATA
8	339169X1		2	PORCA	NUT	TUERCA
9	339024X1		3	ARRUELA	WASHER	ARANDELA
10	339374X1		2	ARRUELA	WASHER	ARANDELA
11	339123X1	M8X20	1	PARAFUSO	BOLT	PERNO
11	339761X1	M8X25	1	PARAFUSO	BOLT	PERNO
12	064100S1		1	ARTICULADOR	HEAD	CULATA
13	339169X1		2	PORCA	NUT	TUERCA
14	339024X1		2	ARRUELA	WASHER	ARANDELA
15	339374X1		2	ARRUELA	WASHER	ARANDELA
16	339761X1		2	PARAFUSO	BOLT	PERNO
17	064098S1		1	ARTICULADOR	HEAD	CULATA
18	339169X1		2	PORCA	NUT	TUERCA
19	3000624X1		2	PARAFUSO	BOLT	PERNO
20	339024X1		2	ARRUELA	WASHER	ARANDELA
21	339374X1		2	ARRUELA	WASHER	ARANDELA
22	339402X1	[AD]	3	PORCA	NUT	TUERCA
23	339081X1	[AD]	3	PARAFUSO	BOLT	PERNO
24	339376X1	[AD]	3	ARRUELA	WASHER	ARANDELA
25	390374X1	[AD]	3	ARRUELA	WASHER	ARANDELA
26	065343P1	[ACD]	1	TAMPA	COVER	CUBIERTA
27	45742200		2	BUJÃO	PLUG	TAPON
28	062742S1		1	SUPORTE	CLEVIS	GANCHO SEGURI.
29	45056700		3	CILINDRO	CYLINDER	CILINDRO
30	339287X1		6	PARAFUSO	BOLT	PERNO
31	339024X1		24	ARRUELA	WASHER	ARANDELA
32	339169X1		12	PORCA	NUT	TUERCA
33	339374X1		6	ARRUELA	WASHER	ARANDELA
36	064110S1		1	SUPORTE	CLEVIS	GANCHO SEGURI.
36	026434P1		1	GUARNIÇÃO	FOAM	ESPUMA
37	064095S1		1	BATENTE	RETAINER	RETENEDOR
38	339123X1		2	PARAFUSO	BOLT	PERNO
39	339374X1		2	ARRUELA	WASHER	ARANDELA
40	339024X1		2	ARRUELA	WASHER	ARANDELA
41	339169X1		2	PORCA	NUT	TUERCA
42	339761X1	[AD]	2	PARAFUSO	BOLT	PERNO
43	339374X1	[AD]	2	ARRUELA	WASHER	ARANDELA
44	339024X1	[AD]	2	ARRUELA	WASHER	ARANDELA
45	339169X1	[AD]	2	PORCA	NUT	TUERCA
46	064136T1		3	FECHADURA	LOCK	CERRADURA
47	339375X1		4	ARRUELA	WASHER	ARANDELA
48	339560X1		4	PARAFUSO	BOLT	PERNO
49	20400470		4	ARRUELA	WASHER	ARANDELA
51	418979M1		1	PLACA	PLATE	PLATO

Proteções Laterais
Side Protection
Proteciones Laterales

Lateral Direita
Right Lateral
Lateral Derecha

90-185

➡ **6664**

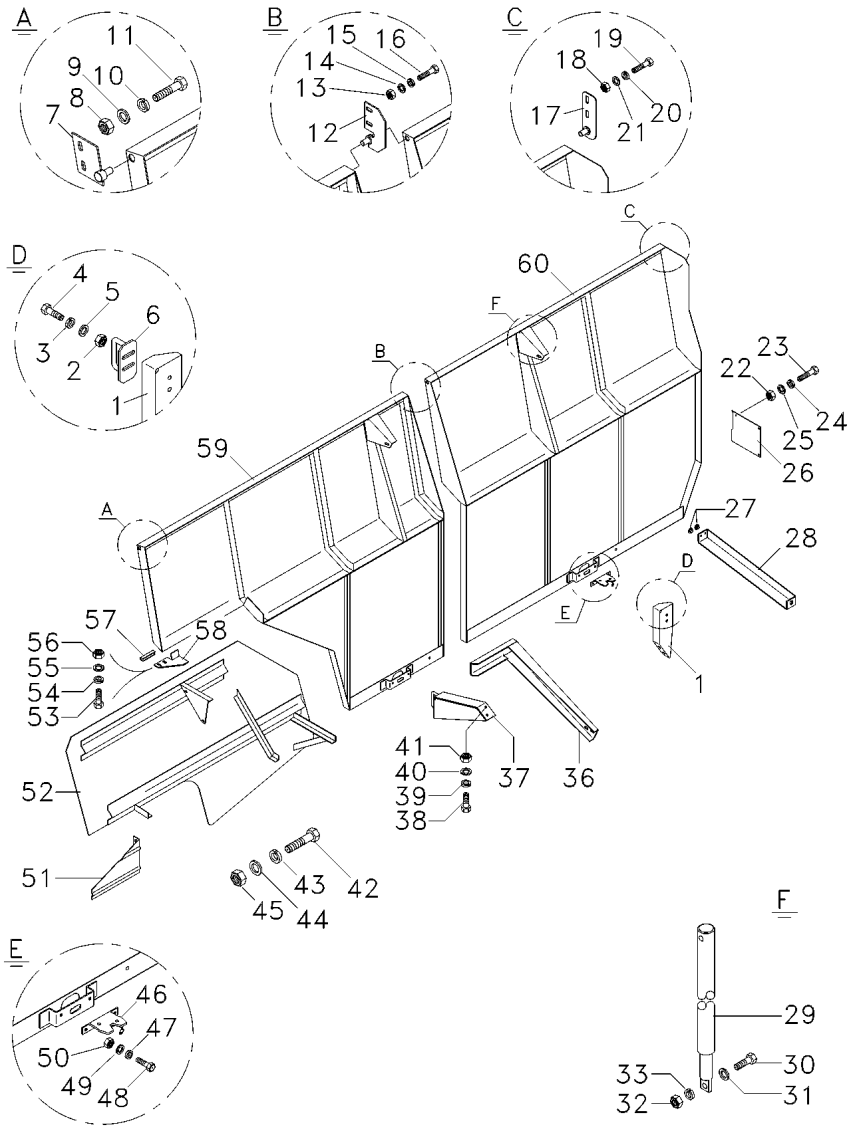

52	062867S1	[AD]	**1**	PROTEÇÃO	GUARD	DEFENSA
53	3000624X1		**2**	PARAFUSO	BOLT	PERNO
54	339024X1		**2**	ARRUELA	WASHER	ARANDELA
55	339374X1		**2**	ARRUELA	WASHER	ARANDELA
56	339169X1		**2**	PORCA	NUT	TUERCA
57	026434P1		**1**	GUARNIÇÃO	FOAM	ESPUMA
58	061948P1		**1**	BATENTE	RETAINER	RETENEDOR
59	062481S1		**1**	PROTEÇÃO	GUARD	DEFENSA
60	062482S1	▶	**1**	PROTEÇÃO	GUARD	DEFENSA

[A] VERSÃO ARROZ
RICE COMBINE
VERSION ARROCERA

[C] TRASEIRA
REAR
TRASERA

[D] TRAÇÃO 4X4
4WD
TRACCIÓN 4X4

Emblemas
Emblems
Emblemas

90-190

5815

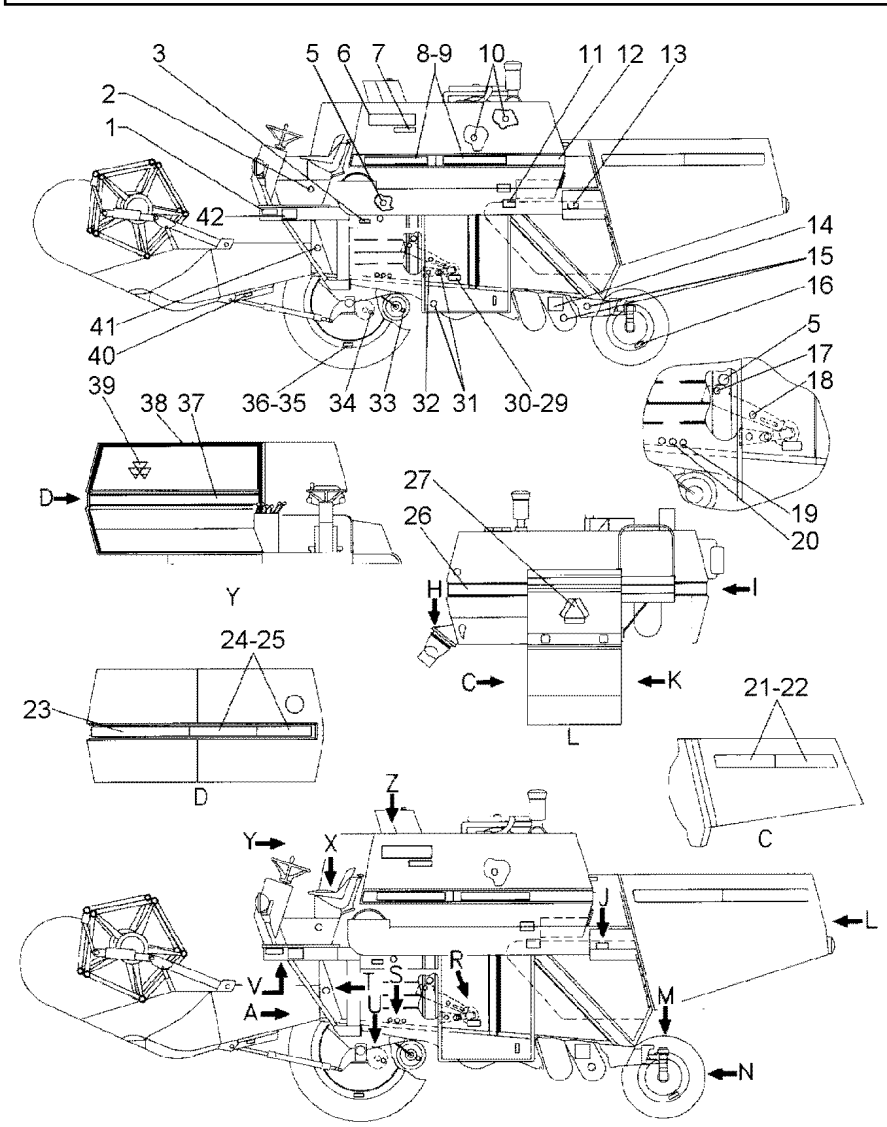

1	3099960M1	[A]	**1**	DECAL	DECAL	CALCOMANIA
1	3315629M1	[B]	**1**	DECAL	DECAL	CALCOMANIA
1	3318273M1	[C]	**1**	DECAL	DECAL	CALCOMANIA
2	1440112X1		**1**	EMBLEMA	EMBLEM	EMBLEMA
3	3099916M1	[A]	**1**	DECAL	DECAL	CALCOMANIA
3	3315628M1	[B]	**1**	DECAL	DECAL	CALCOMANIA
3	3318270M1	[C]	**1**	DECAL	DECAL	CALCOMANIA
5	1440102X1	50H	**2**	EMBLEMA	EMBLEM	EMBLEMA
6	037533P1		**2**	EMBLEMA	EMBLEM	EMBLEMA
7	037532P1	TURBO	**2**	DECAL	DECAL	CALCOMANIA
8	037527P1		**1**	DECAL	DECAL	CALCOMANIA
9	037528P1		**1**	DECAL	DECAL	CALCOMANIA
10	1440101X1	10H	**3**	EMBLEMA	EMBLEM	EMBLEMA
11	890016200208	[B]	**1**	DECAL	DECAL	CALCOMANIA
11	890016200209	[C]	**1**	DECAL	DECAL	CALCOMANIA
11	890016200210	[A]	**1**	DECAL	DECAL	CALCOMANIA
12	037529P1		**1**	DECAL	DECAL	CALCOMANIA
13	050234P1	[AF] DIESEL	**1**	DECAL	DECAL	CALCOMANIA
13	3471464M1	[B] DIESEL	**1**	DECAL	DECAL	CALCOMANIA
13	3471465M1	[C] DIESEL	**1**	DECAL	DECAL	CALCOMANIA
14	3099959M1	[A]	**2**	DECAL	DECAL	CALCOMANIA
14	3315627M1	[B]	**2**	DECAL	DECAL	CALCOMANIA
14	3318274M1	[C]	**2**	DECAL	DECAL	CALCOMANIA
15	1440102X1	50H	**3**	EMBLEMA	EMBLEM	EMBLEMA
16	2803654M1	1,5KGF/CM2	**2**	DECAL	DECAL	CALCOMANIA
17	1440101X1	10H	**1**	EMBLEMA	EMBLEM	EMBLEMA
18	1440102X1	50H	**1**	EMBLEMA	EMBLEM	EMBLEMA
19	1440102X1	50H	**1**	EMBLEMA	EMBLEM	EMBLEMA
20	1440113X1	200H	**1**	EMBLEMA	EMBLEM	EMBLEMA
21	037521P1		**2**	DECAL	DECAL	CALCOMANIA
22	037515P1		**2**	DECAL	DECAL	CALCOMANIA
23	037517P1		**1**	DECAL	DECAL	CALCOMANIA
24	037530P1		**1**	DECAL	DECAL	CALCOMANIA
25	037531P1		**1**	DECAL	DECAL	CALCOMANIA
26	037518P1		**1**	DECAL	DECAL	CALCOMANIA
27	890016200046		**1**	DECAL	DECAL	CALCOMANIA
29	3591020M1		**1**	PLACA	PLATE	PLATO
30	391354X1		**4**	REBITE	RIVET	REMACHE
31	1440102X1	50H	**3**	EMBLEMA	EMBLEM	EMBLEMA
32	1440107X1		**1**	EMBLEMA	EMBLEM	EMBLEMA
33	1440101X1	10H	**1**	EMBLEMA	EMBLEM	EMBLEMA
34	1440101X1	[ADBC] 10H	**2**	EMBLEMA	EMBLEM	EMBLEMA
35	2833324M1	1,0KGF/CM2	**1**	DECAL	DECAL	CALCOMANIA
35	3226509M1	1,3KGF/CM2	**1**	DECAL	DECAL	CALCOMANIA
36	2803654M1	1,5KGF/CM2	**1**	DECAL	DECAL	CALCOMANIA

Emblemas
Emblems
Emblemas

90-190

5815

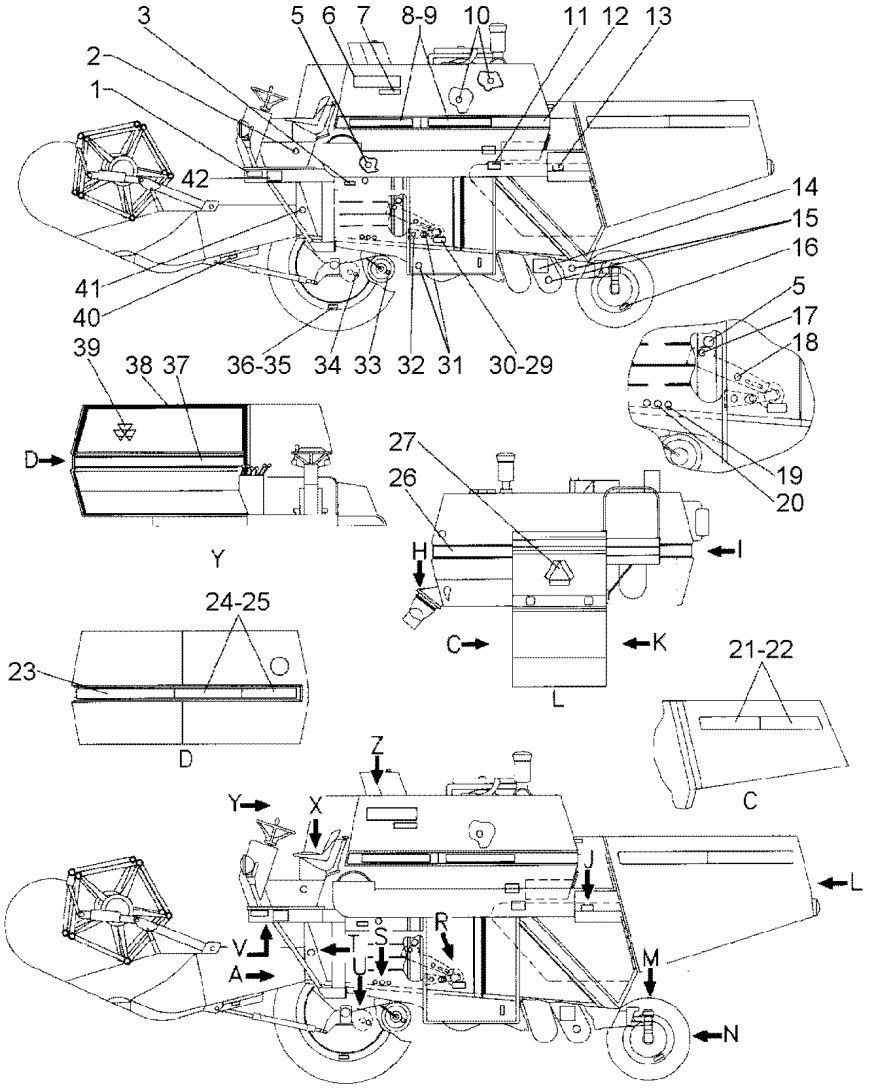

36	3226509M1	1,3KGF/CM2	**1** DECAL	DECAL	CALCOMANIA
37	037511P1		**1** DECAL	DECAL	CALCOMANIA
38	037512P1		**1** DECAL	DECAL	CALCOMANIA
39	3470771M1		**1** DECAL	DECAL	CALCOMANIA
40	3099965M1	[A]	**1** DECAL	DECAL	CALCOMANIA
40	3315625M1	[B]	**1** DECAL	DECAL	CALCOMANIA
40	3318300M1	[C]	**1** DECAL	DECAL	CALCOMANIA
41	1440105X1	50H	**2** EMBLEMA	EMBLEM	EMBLEMA
42	3099915M1	[A]	**1** DECAL	DECAL	CALCOMANIA
42	3315626M1	[B]	**1** DECAL	DECAL	CALCOMANIA
42	3318301M1	[C]	**1** DECAL	DECAL	CALCOMANIA

[A] PORTUGUÊS
PORTUGUESE
PORTUGUÉS

[B] ESPANHOL
SPANISH
ESPAÑOL

[C] FRANCÊS
FRENCH
FRANCES

[D] VERSÃO ARROZ
RICE COMBINE
VERSION ARROCERA

[F] INGLÊS
ENGLISH
INGLES

Emblemas
Emblems
Emblemas

90-195

5815

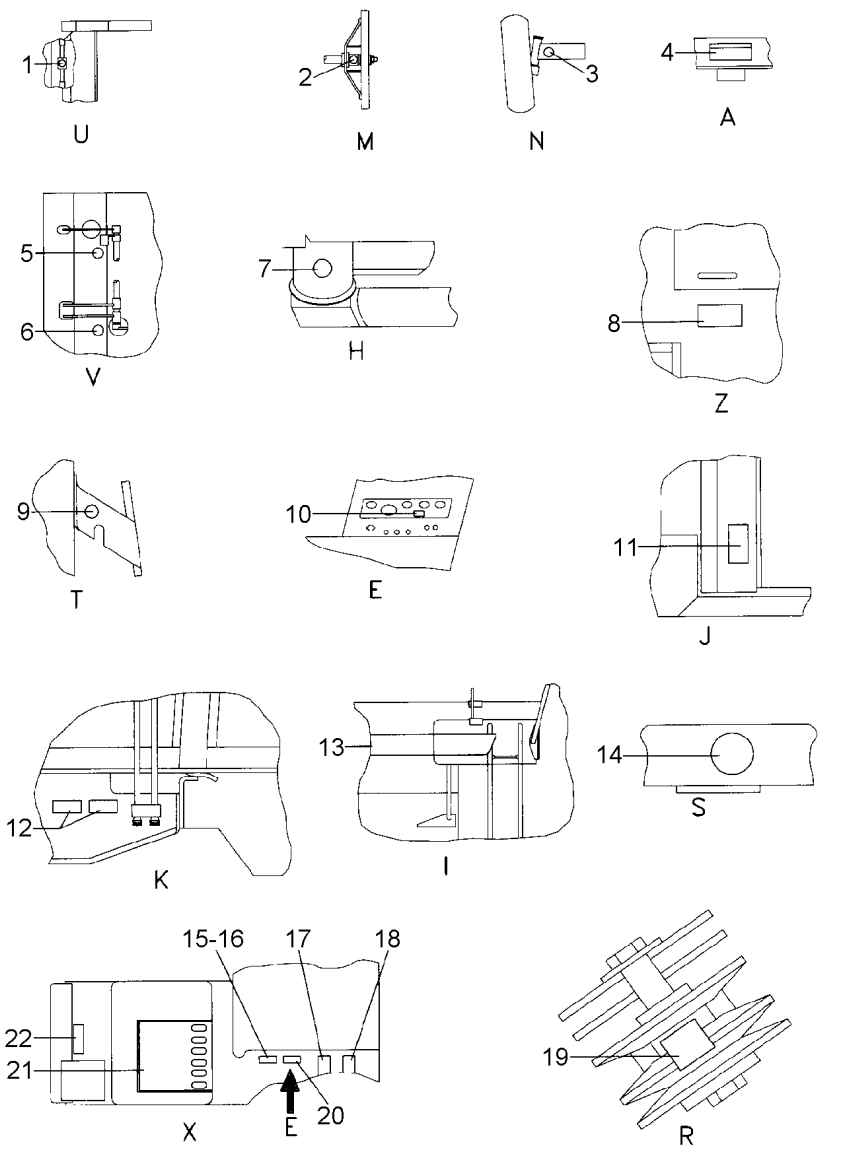

1	1440101X1	10H	**4** EMBLEMA	EMBLEM	EMBLEMA
2	1440102X1	50H	**1** EMBLEMA	EMBLEM	EMBLEMA
3	1440102X1	50H	**2** EMBLEMA	EMBLEM	EMBLEMA
4	890016200211	[B]	**1** DECAL	DECAL	CALCOMANIA
4	890016200212	[C]	**1** DECAL	DECAL	CALCOMANIA
4	890016200213	[A]	**1** DECAL	DECAL	CALCOMANIA
5	1440102X1	50H	**1** EMBLEMA	EMBLEM	EMBLEMA
6	1440102X1	50H	**1** EMBLEMA	EMBLEM	EMBLEMA
7	1440102X1	50H	**1** EMBLEMA	EMBLEM	EMBLEMA
8	3099912M1	[AE]	**1** DECAL	DECAL	CALCOMANIA
8	3315631M2	[B]	**1** DECAL	DECAL	CALCOMANIA
8	3319269M1	[EC]	**1** DECAL	DECAL	CALCOMANIA
9	1440102X1	50H	**1** EMBLEMA	EMBLEM	EMBLEMA
10	3315623M2	[B]	**1** DECAL	DECAL	CALCOMANIA
10	3318269M2	[C]	**1** DECAL	DECAL	CALCOMANIA
10	3318904M1	[A]	**1** DECAL	DECAL	CALCOMANIA
11	3099912M1	[AD]	**1** DECAL	DECAL	CALCOMANIA
11	3315631M2	[B]	**1** DECAL	DECAL	CALCOMANIA
11	3319269M1	[CD]	**1** DECAL	DECAL	CALCOMANIA
12	050235P1	[A]	**1** DECAL	DECAL	CALCOMANIA
12	3319805M1	[A]	**1** DECAL	DECAL	CALCOMANIA
12	3319806M1	[B]	**1** DECAL	DECAL	CALCOMANIA
12	3319807M1	[C]	**1** DECAL	DECAL	CALCOMANIA
13	037505P1		**1** DECAL	DECAL	CALCOMANIA
14	1440101X1	10H	**1** EMBLEMA	EMBLEM	EMBLEMA
15	3319271M1	[C]	**1** DECAL	DECAL	CALCOMANIA
15	3319309M1	[B]	**1** DECAL	DECAL	CALCOMANIA
16	3318227M2	[A]	**1** DECAL	DECAL	CALCOMANIA
17	050230P1		**1** DECAL	DECAL	CALCOMANIA
18	2833997M2	[AB]	**1** EMBLEMA	EMBLEM	EMBLEMA
18	3319270M1	[C]	**1** EMBLEMA	EMBLEM	EMBLEMA
19	3315151M1		**1** DECAL	DECAL	CALCOMANIA
20	3316228M2	[A]	**1** DECAL	DECAL	CALCOMANIA
20	3318267M1	[C]	**1** DECAL	DECAL	CALCOMANIA
20	3319391M1	[B]	**1** DECAL	DECAL	CALCOMANIA
21	038950P1	[C]	**1** DECAL	DECAL	CALCOMANIA
21	039938P1	[A]	**1** DECAL	DECAL	CALCOMANIA
21	3591049M1	[B]	**1** DECAL	DECAL	CALCOMANIA
22	3099917M1	[A]	**1** DECAL	DECAL	CALCOMANIA
22	3315624M1	[B]	**1** DECAL	DECAL	CALCOMANIA
22	3318271M1	[C]	**1** DECAL	DECAL	CALCOMANIA

[A] PORTUGUÊS
PORTUGUESE
PORTUGUÉS

[B] ESPANHOL
SPANISH
ESPAÑOL

Emblemas
Emblems
Emblemas

90-195

5815

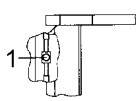

U

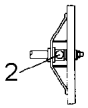

M

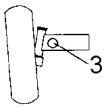

N

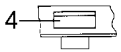

A

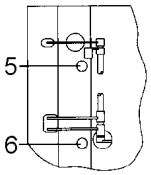

V

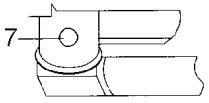

H

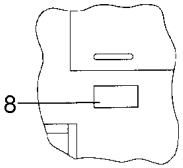

Z

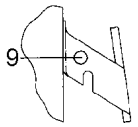

T

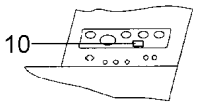

E

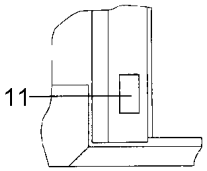

J

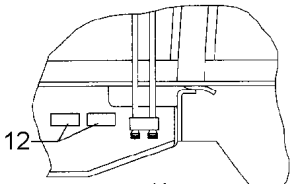

K

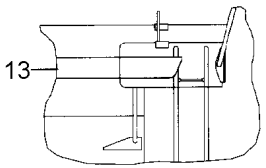

I

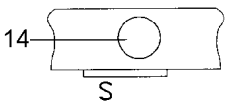

S

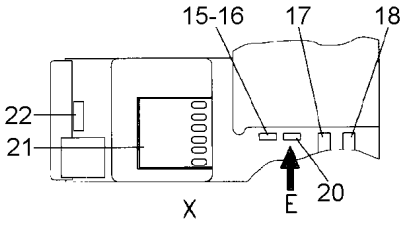

X

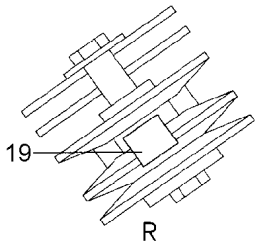

R

[C] FRANCÊS
FRENCH
FRANCES

[D] VERSÃO ARROZ
RICE COMBINE
VERSION ARROCERA

[E] VERSÃO GRÃO
GRAIN COMBINE
VERSION GRANELERA

Emblemas
Emblems
Emblemas

90-200

6663

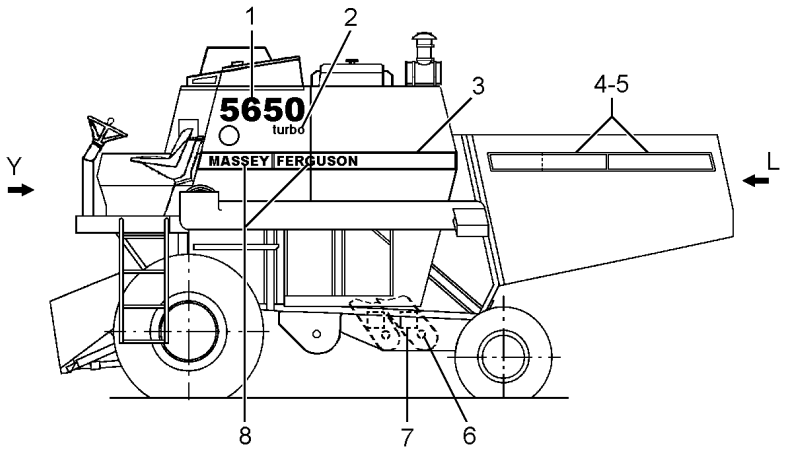

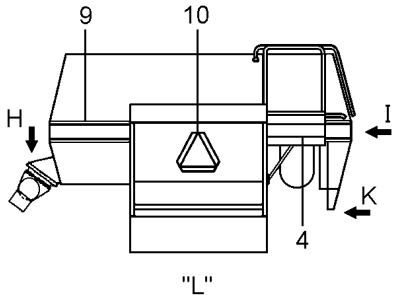

"L"

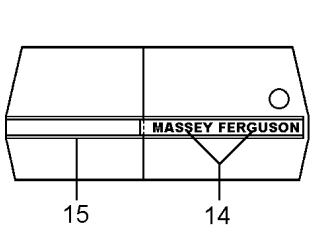

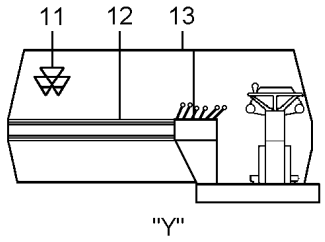

"Y"

1	037533P1	5650	**2** EMBLEMA	EMBLEM	EMBLEMA
2	037532P1	[AB]	**2** DECAL	DECAL	CALCOMANIA
3	037529P1	[CD]	**1** DECAL	DECAL	CALCOMANIA
3	056145P1	[A]	**1** DECAL	DECAL	CALCOMANIA
4	037515P1		**2** DECAL	DECAL	CALCOMANIA
5	037521P1		**2** DECAL	DECAL	CALCOMANIA
6	1440102X1	[E] 50H	**2** EMBLEMA	EMBLEM	EMBLEMA
7	3099959M1	[AF]	**2** DECAL	DECAL	CALCOMANIA
7	3315627M1	[CFG]	**2** DECAL	DECAL	CALCOMANIA
7	3318274M1	[CGH]	**2** DECAL	DECAL	CALCOMANIA
8	037527P1	[CD]	**1** DECAL	DECAL	CALCOMANIA
8	037528P1	[CD]	**1** DECAL	DECAL	CALCOMANIA
8	049734P1		**1** DECAL	DECAL	CALCOMANIA
8	056143P1	[A]	**1** DECAL	DECAL	CALCOMANIA
8	056144P1	[A]	**1** DECAL	DECAL	CALCOMANIA
9	037518P1	[CD]	**1** DECAL	DECAL	CALCOMANIA
9	056138P1	[A]	**1** DECAL	DECAL	CALCOMANIA
10	890016200046	V.B.V	**1** DECAL	DECAL	CALCOMANIA
11	3470771M1		**1** DECAL	DECAL	CALCOMANIA
12	037511P1		**1** DECAL	DECAL	CALCOMANIA
13	037512P1		**1** DECAL	DECAL	CALCOMANIA
14	037530P1	[CDJ]	**1** DECAL	DECAL	CALCOMANIA
14	037531P1	[CDJ]	**1** DECAL	DECAL	CALCOMANIA
14	056135P1	[AJ]	**1** DECAL	DECAL	CALCOMANIA
14	056136P1	[AJ]	**1** DECAL	DECAL	CALCOMANIA
15	056137P1		**1** DECAL	DECAL	CALCOMANIA

[A] MENOS PARA MÁQUINA TRACIONADA
LEAST TO COMBINE 4WD
MENOS PARA COSECHADORA TRACCIONADA

[B] TURBO
TURBO
TURBO

[C] TRAÇÃO
TRACTION
TRACCIÓN

[D] ARROZ
RIZ
ARROZ

[E] LUBRIFICAÇÃO
LUBRICATION
LUBRIFICACION

[F] PORTUGUÊS/INGLÊS
PORTUGUESE/ENGLISH
PORTUGUES/INGLES

Emblemas
Emblems
Emblemas

90-200

6663

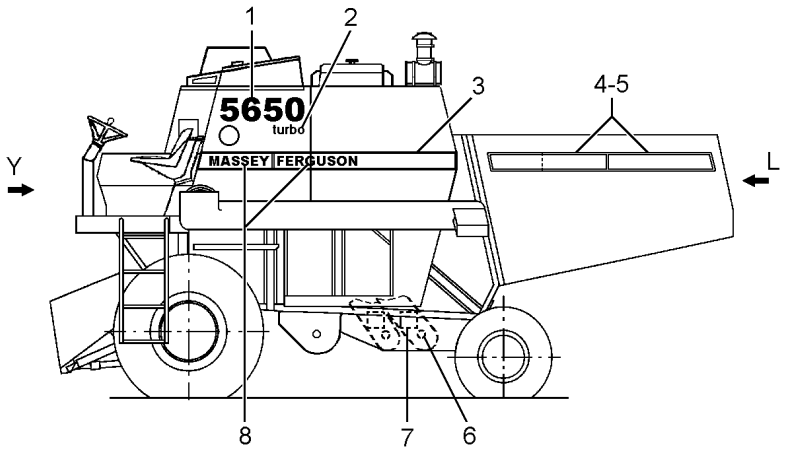

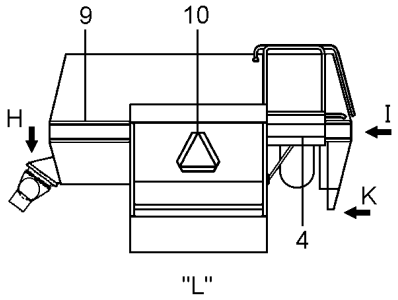

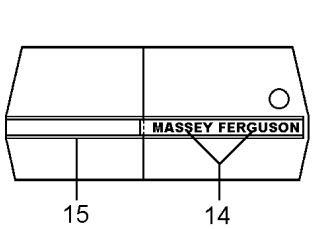

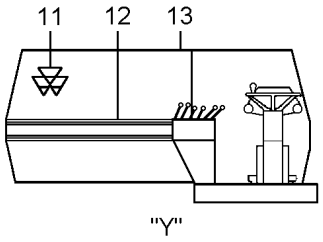

[G] ESPANHOL
SPANISH
ESPAÑOL

[H] FRANCÊS
FRENCH
FRANCES

[J] MARCA DA FÁBRICA
FACTORY BRAND
MARCA DE LA FABRICA

Emblemas
Emblems
Emblemas

90-205

5816-6663

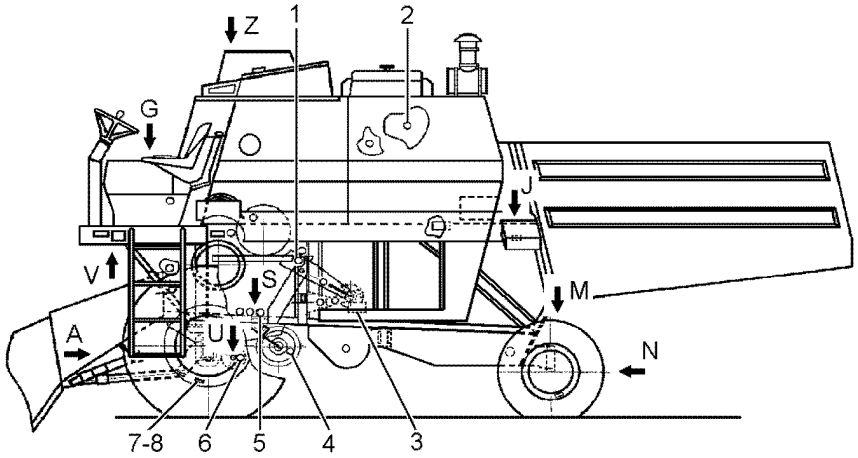

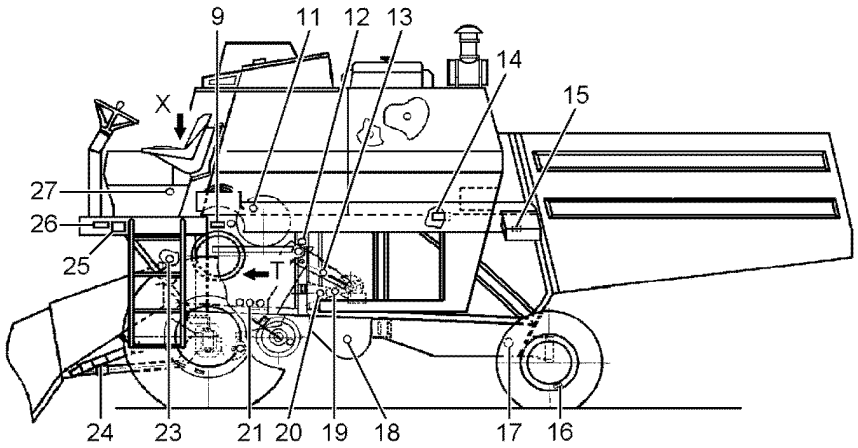

1	1440101X1	[A] 10H	**1** EMBLEMA	EMBLEM	EMBLEMA
2	1440101X1	[A] 10H	**2** EMBLEMA	EMBLEM	EMBLEMA
3	3591020M1		**1** PLACA	PLATE	PLATO
3	391354X1		**4** REBITE	RIVET	REMACHE
4	1440101X1	[A] 10H	**1** EMBLEMA	EMBLEM	EMBLEMA
5	1440102X1	[A] 50H	**1** EMBLEMA	EMBLEM	EMBLEMA
6	1440101X1	[AB] 10H	**2** EMBLEMA	EMBLEM	EMBLEMA
7	2833324M1	1,0KGF/CM2	**1** DECAL	DECAL	CALCOMANIA
7	3226509M1	1,3KGF/CM2	**1** DECAL	DECAL	CALCOMANIA
8	3226509M1	1,3KGF/CM2	**1** DECAL	DECAL	CALCOMANIA
8	2803654M1	1,5KGF/CM2	**1** DECAL	DECAL	CALCOMANIA
9	3099916M1	[CD]	**1** DECAL	DECAL	CALCOMANIA
9	3315628M1	[CEF]	**1** DECAL	DECAL	CALCOMANIA
9	3318270M1	[EFG]	**1** DECAL	DECAL	CALCOMANIA
11	1440102X1	[A] 50H	**1** EMBLEMA	EMBLEM	EMBLEMA
12	1440102X1	[A] 50H	**1** EMBLEMA	EMBLEM	EMBLEMA
13	1440102X1	[A] 50H	**1** EMBLEMA	EMBLEM	EMBLEMA
14	890016200208	[CEF]	**1** DECAL	DECAL	CALCOMANIA
14	890016200209	[EFG]	**1** DECAL	DECAL	CALCOMANIA
14	890016200210	[CD]	**1** DECAL	DECAL	CALCOMANIA
15	050234P1	[CDJ]	**1** DECAL	DECAL	CALCOMANIA
15	3471464M1	[CEFJ]	**1** DECAL	DECAL	CALCOMANIA
15	3471465M1	[EFGJ]	**1** DECAL	DECAL	CALCOMANIA
16	2803654M1	1,5KGF/CM2	**2** DECAL	DECAL	CALCOMANIA
17	1440102X1	[A] 50H	**1** EMBLEMA	EMBLEM	EMBLEMA
18	1440102X1	[A] 50H	**2** EMBLEMA	EMBLEM	EMBLEMA
19	1440102X1	[A] 50H	**1** EMBLEMA	EMBLEM	EMBLEMA
20	1440107X1	[L]	**1** EMBLEMA	EMBLEM	EMBLEMA
21	1440113X1	[H] 200H	**1** EMBLEMA	EMBLEM	EMBLEMA
23	1440105X1	[A] 50H	**2** EMBLEMA	EMBLEM	EMBLEMA
24	3099965M1	[CD]	**1** DECAL	DECAL	CALCOMANIA
24	3315625M1	[CEF]	**1** DECAL	DECAL	CALCOMANIA
24	3318300M1	[EFG]	**1** DECAL	DECAL	CALCOMANIA
25	3099915M1	[CDN]	**1** DECAL	DECAL	CALCOMANIA
25	3315626M1	[CEFN]	**1** DECAL	DECAL	CALCOMANIA
25	3318301M1	[EFGN]	**1** DECAL	DECAL	CALCOMANIA

Emblemas
Emblems
Emblemas

90-205

5816-6663

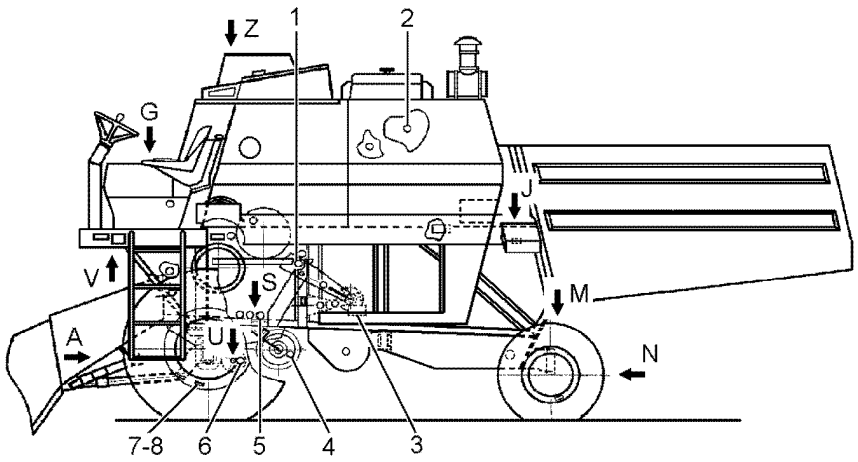

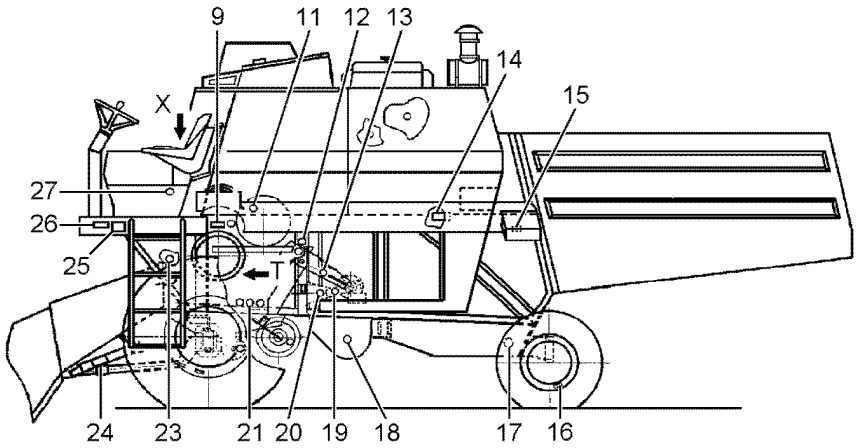

26	3099960M1	[CD]	**1** DECAL	DECAL	CALCOMANIA
26	3315629M1	[CEF]	**1** DECAL	DECAL	CALCOMANIA
26	3318273M1	[EFG]	**1** DECAL	DECAL	CALCOMANIA
27	1440112X1	[P]	**1** EMBLEMA	EMBLEM	EMBLEMA

[A] LUBRIFICAÇÃO
LUBRICATION
LUBRIFICACION

[B] ARROZ
RIZ
ARROZ

[C] PORTUGUÊS/INGLÊS
PORTUGUESE/ENGLISH
PORTUGUES/INGLES

[D] MENOS PARA MÁQUINA TRACIONADA
LEAST TO COMBINE 4WD
MENOS PARA COSECHADORA TRACCIONADA

[E] ESPANHOL
SPANISH
ESPAÑOL

[F] TRAÇÃO
TRACTION
TRACCIÓN

[G] FRANCÊS
FRENCH
FRANCES

[H] MUDANÇA DE ÓLEO
OIL CHANGE
MUDANZA DE ACEITE

[J] DIESEL
DIESEL
DIESEL

[L] VELOCIDADE DO VENTILADOR
VENTILATOR SPEED
VELOCIDAD DEL VENTILADOR

[N] CUIDADO
WARNING
CUIDADO

[P] ABERTO PARA O CILINDRO
OPEN TO CYLINDER
ABIERTO PARA EL CILINDRO

Emblemas
Emblems
Emblemas

90-210

5816-6663

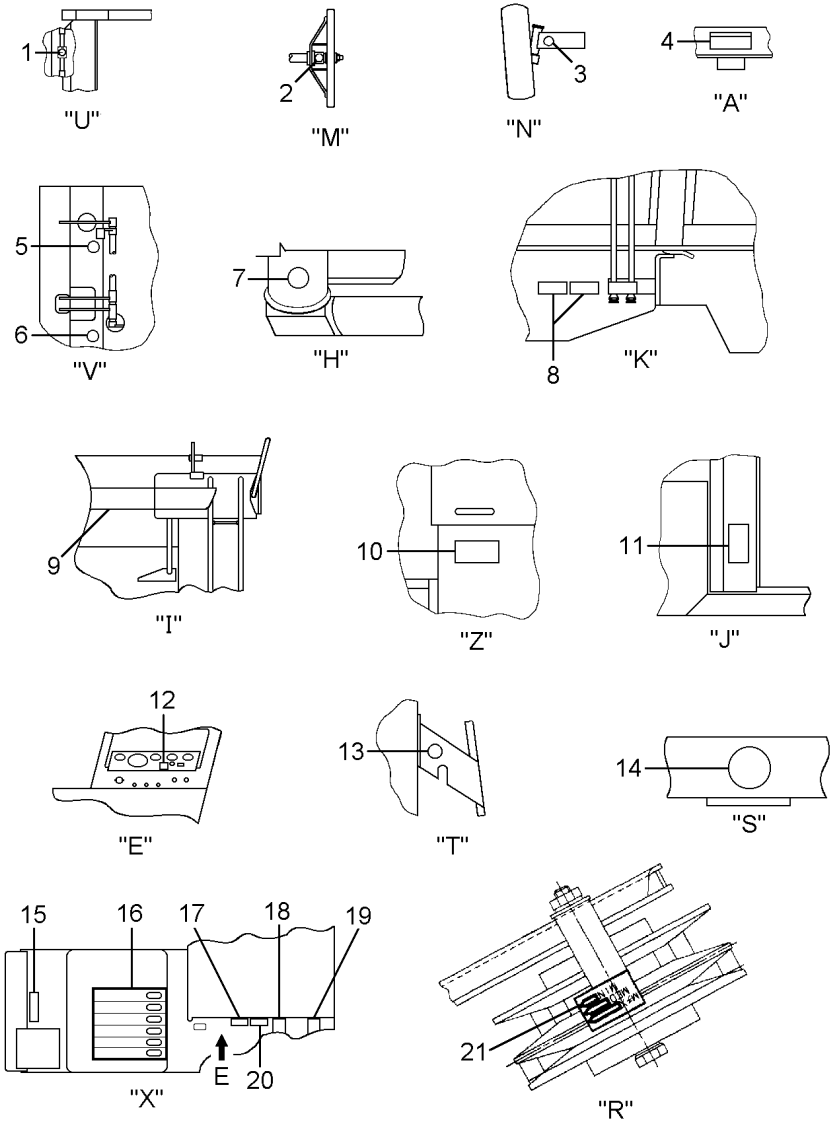

1	1440101X1	[A] 10H	**4**	EMBLEMA	EMBLEM	EMBLEMA
2	1440102X1	[A] 50H	**1**	EMBLEMA	EMBLEM	EMBLEMA
3	1440102X1	[A] 50H	**2**	EMBLEMA	EMBLEM	EMBLEMA
4	890016200211	[BEF]	**1**	DECAL	DECAL	CALCOMANIA
4	890016200212	[DEF]	**1**	DECAL	DECAL	CALCOMANIA
4	890016200213	[BC]	**1**	DECAL	DECAL	CALCOMANIA
5	1440102X1	[A] 50H	**1**	EMBLEMA	EMBLEM	EMBLEMA
6	1440102X1	[A] 50H	**1**	EMBLEMA	EMBLEM	EMBLEMA
7	1440102X1	[A] 50H	**1**	EMBLEMA	EMBLEM	EMBLEMA
8	050235P1	[BC]	**1**	DECAL	DECAL	CALCOMANIA
8	3319805M1	[BC]	**1**	DECAL	DECAL	CALCOMANIA
8	3319806M1	[BEF]	**1**	DECAL	DECAL	CALCOMANIA
8	3319807M1	[DEF]	**1**	DECAL	DECAL	CALCOMANIA
9	037505P1		**1**	DECAL	DECAL	CALCOMANIA
10	3099912M1	[BCGH]	**1**	DECAL	DECAL	CALCOMANIA
10	3315631M2	[BEFG]	**1**	DECAL	DECAL	CALCOMANIA
10	3319269M1	[DEFG]	**1**	DECAL	DECAL	CALCOMANIA
11	3099912M1	[BGJ]	**1**	DECAL	DECAL	CALCOMANIA
11	3315631M2	[EG]	**1**	DECAL	DECAL	CALCOMANIA
11	3319269M1	[DGJ]	**1**	DECAL	DECAL	CALCOMANIA
12	3315623M2	[BEF]	**1**	DECAL	DECAL	CALCOMANIA
12	3318269M2	[DEF]	**1**	DECAL	DECAL	CALCOMANIA
12	3318904M1	[BC]	**1**	DECAL	DECAL	CALCOMANIA
13	1440102X1	[A] 50H	**1**	EMBLEMA	EMBLEM	EMBLEMA
14	1440101X1	[A] 10H	**1**	EMBLEMA	EMBLEM	EMBLEMA
15	3099917M1	[BCK]	**1**	DECAL	DECAL	CALCOMANIA
15	3315624M1	[BEFK]	**1**	DECAL	DECAL	CALCOMANIA
15	3318271M1	[DEFK]	**1**	DECAL	DECAL	CALCOMANIA
16	038950P1	[DEFJ]	**1**	DECAL	DECAL	CALCOMANIA
16	3591049M1	[BFJ]	**1**	DECAL	DECAL	CALCOMANIA
17	3319271M1	[DEF]	**1**	DECAL	DECAL	CALCOMANIA
17	3319309M1	[BEF]	**1**	DECAL	DECAL	CALCOMANIA
18	050230P1	[L]	**1**	DECAL	DECAL	CALCOMANIA
19	2833997M2	[BEFM]	**1**	EMBLEMA	EMBLEM	EMBLEMA
19	3319270M1	[DEFM]	**1**	EMBLEMA	EMBLEM	EMBLEMA
20	3316228M2	[BC]	**1**	DECAL	DECAL	CALCOMANIA
20	3318267M1	[DEF]	**1**	DECAL	DECAL	CALCOMANIA
20	3319391M1	[BEF]	**1**	DECAL	DECAL	CALCOMANIA
21	3315151M1		**1**	DECAL	DECAL	CALCOMANIA

[A] LUBRIFICAÇÃO
LUBRICATION
LUBRIFICACION

Emblemas
Emblems
Emblemas

90-210

5816-6663

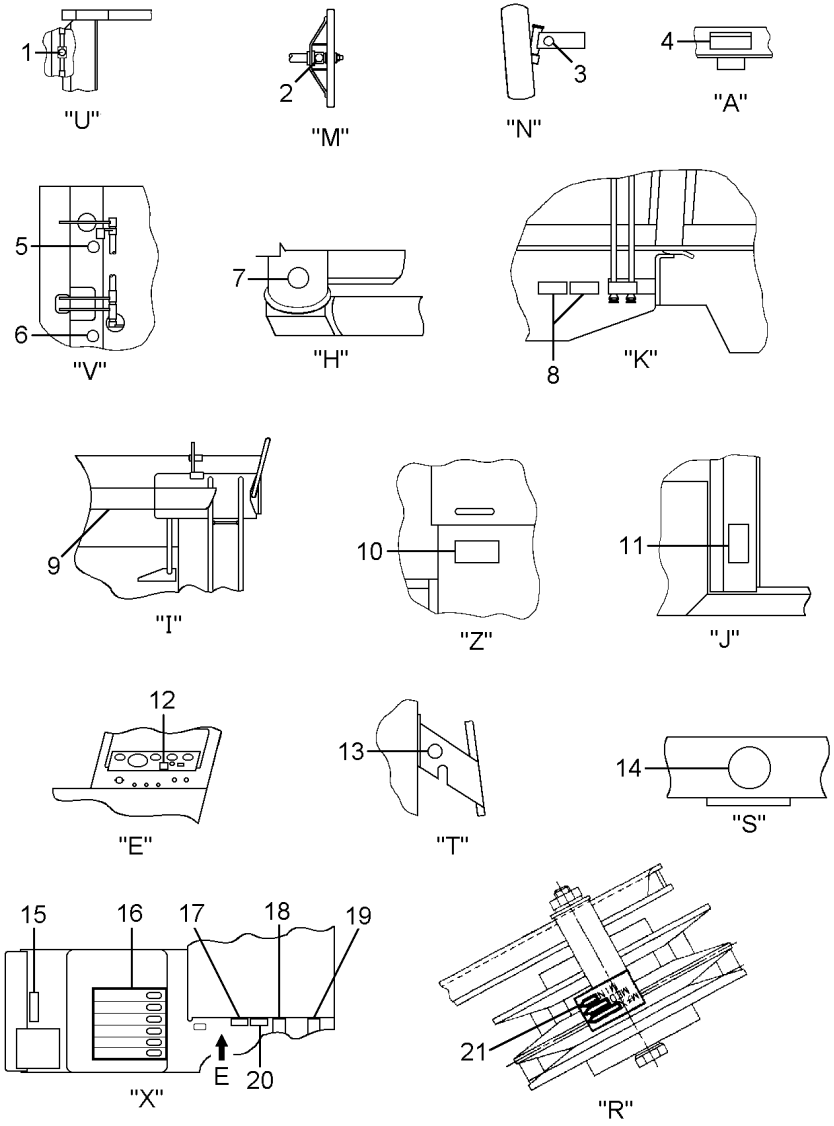

[B] PORTUGUÊS/INGLÊS
PORTUGUESE/ENGLISH
PORTUGUES/INGLES

[C] MENOS PARA MÁQUINA TRACIONADA
LEAST TO COMBINE 4WD
MENOS PARA COSECHADORA TRACCIONADA

[D] FRANCÊS
FRENCH
FRANCES

[E] ESPANHOL
SPANISH
ESPAÑOL

[F] TRAÇÃO
TRACTION
TRACCIÓN

[G] PERIGO
DANGER
PEIRGO

[H] GRÃO
GRAIN
GRANOS

[J] ARROZ
RIZ
ARROZ

[K] ENGATE
CLAMP
ENCHANCHE

[L] BUZINA
HORN
BOCINA

[M] DESCARGA TANQUE DE GRÃOS
GARIN TANK DISCHARGE
DESCARGA TANQUE DE GRANOS

Emblemas
Emblems
Emblemas

90-215

6663

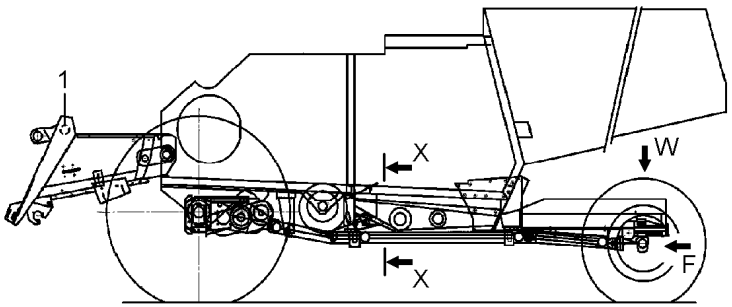

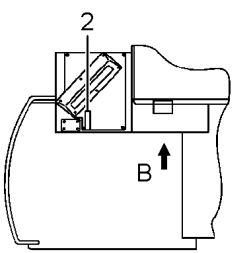

"G"



"X-X"

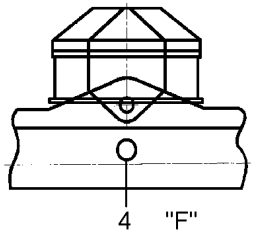

"F"

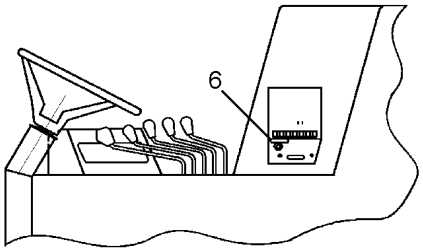

"B"

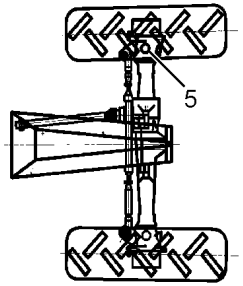

"W"

1	1440102X1	[AB] 50H	**1** EMBLEMA	EMBLEM	EMBLEMA
2	3099917M1		**1** DECAL	DECAL	CALCOMANIA
3	1440101X1	[AC] 10H	**4** EMBLEMA	EMBLEM	EMBLEMA
4	1440101X1	[AC] 10H	**1** EMBLEMA	EMBLEM	EMBLEMA
5	1440101X1	[AC] 10H	**2** EMBLEMA	EMBLEM	EMBLEMA
6	1694781M1		**1** DECAL	DECAL	CALCOMANIA

[A] LUBRIFICAÇÃO
LUBRICATION
LUBRIFICACION

[B] GRÃO
GRAIN
GRANOS

[C] TRAÇÃO
TRACTION
TRACCIÓN

Emblemas
Emblems
Emblemas

90-220

6664

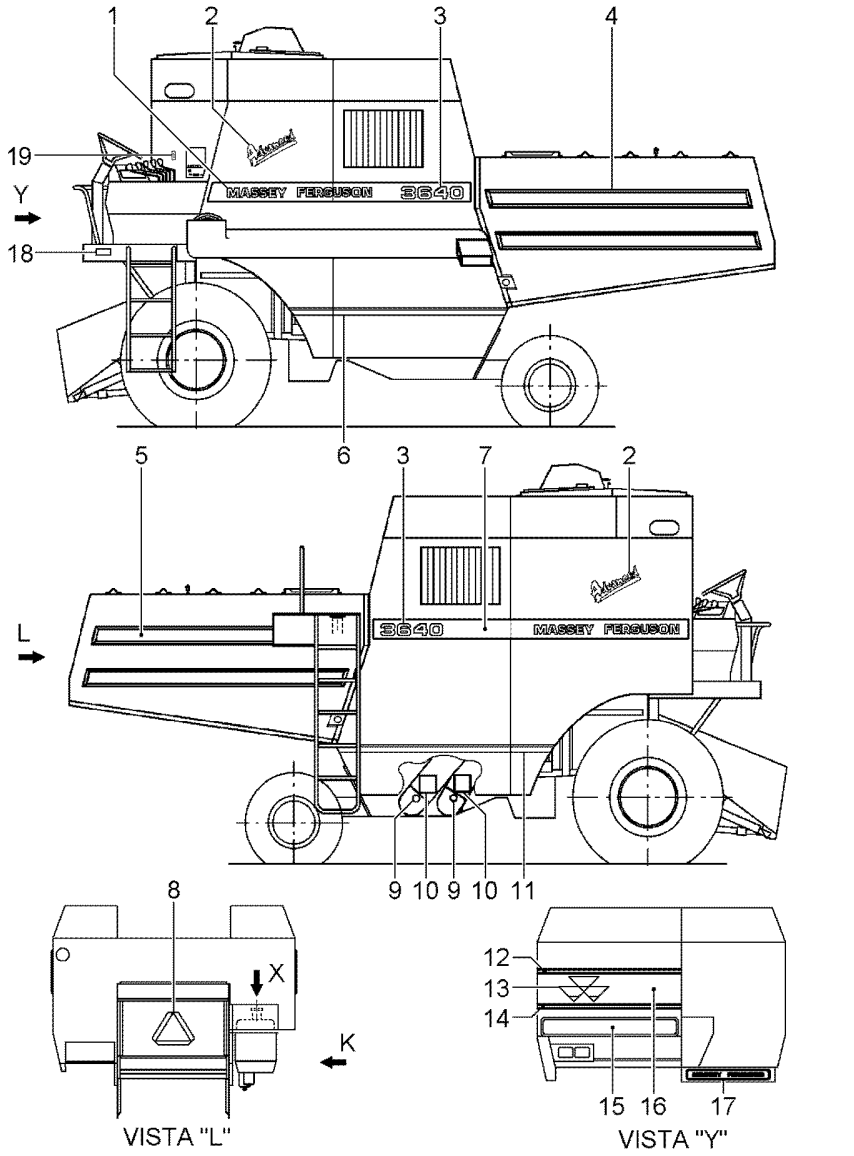

1	064003P1	[E]	**1** DECAL	DECAL	CALCOMANIA
2	064241P1		**2** DECAL	DECAL	CALCOMANIA
3	065433P1		**2** EMBLEMA	EMBLEM	EMBLEMA
4	064007P1		**1** DECAL	DECAL	CALCOMANIA
5	064240P1		**1** DECAL	DECAL	CALCOMANIA
6	064245P1		**1** DECAL	DECAL	CALCOMANIA
7	064242P1	[E]	**1** DECAL	DECAL	CALCOMANIA
8	890016200046	V.B.V	**1** DECAL	DECAL	CALCOMANIA
9	1440102X1	[A] 50H	**2** EMBLEMA	EMBLEM	EMBLEMA
10	3099959M1	[B]	**2** DECAL	DECAL	CALCOMANIA
10	3315627M1	[C]	**2** DECAL	DECAL	CALCOMANIA
10	3318274M1	[D]	**2** DECAL	DECAL	CALCOMANIA
11	064245P1		**1** DECAL	DECAL	CALCOMANIA
12	065439P1		**1** DECAL	DECAL	CALCOMANIA
13	064009P1		**1** DECAL	DECAL	CALCOMANIA
14	065438P1		**1** DECAL	DECAL	CALCOMANIA
15	064246P1		**1** DECAL	DECAL	CALCOMANIA
16	064243P1	[F]	**1** DECAL	DECAL	CALCOMANIA
17	064008P1	[E]	**1** DECAL	DECAL	CALCOMANIA
18	022672P1	[CD]	**1** DECAL	DECAL	CALCOMANIA
19	6208440M1	[G]	**1** DECAL	DECAL	CALCOMANIA

[A] LUBRIFICAÇÃO
LUBRICATION
LUBRIFICACION

[B] PORTUGUÊS/INGLÊS
PORTUGUESE/ENGLISH
PORTUGUES/INGLES

[C] ESPANHOL
SPANISH
ESPAÑOL

[D] FRANCÊS
FRENCH
FRANCES

[E] MARCA DA FÁBRICA
FACTORY BRAND
MARCA DE LA FABRICA

[F] PRETO
BLACK
NEGRO

[G] TRAÇÃO BERTOLDO
BERTOLDO TRACTION
TRACCIÓN BERTOLDO

Emblemas
Emblems
Emblemas

90-225

6664

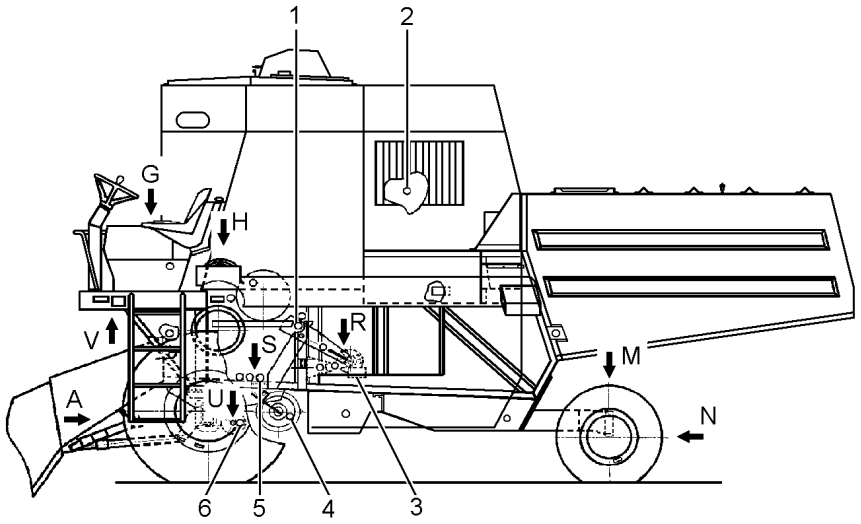

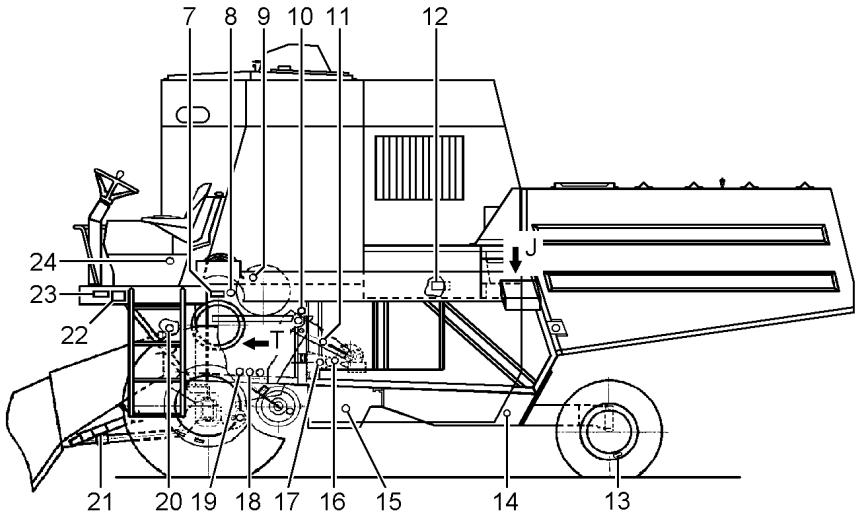

1	1440101X1	[A] 10H	**1**	EMBLEMA	EMBLEM	EMBLEMA
2	1440101X1	[A] 10H	**3**	EMBLEMA	EMBLEM	EMBLEMA
3	3591020M1		**1**	PLACA	PLATE	PLATO
3	391354X1		**4**	REBITE	RIVET	REMACHE
4	1440101X1	[A] 10H	**1**	EMBLEMA	EMBLEM	EMBLEMA
5	1440102X1	[A] 50H	**1**	EMBLEMA	EMBLEM	EMBLEMA
6	1440101X1	[AB] 10H	**2**	EMBLEMA	EMBLEM	EMBLEMA
7	3099916M1	[D]	**1**	DECAL	DECAL	CALCOMANIA
7	3315628M1	[E]	**1**	DECAL	DECAL	CALCOMANIA
7	3318270M1	[F]	**1**	DECAL	DECAL	CALCOMANIA
8	1440113X1	[A] 200H	**1**	EMBLEMA	EMBLEM	EMBLEMA
9	1440102X1	[A] 50H	**1**	EMBLEMA	EMBLEM	EMBLEMA
10	1440102X1	[A] 50H	**1**	EMBLEMA	EMBLEM	EMBLEMA
11	1440102X1	[A] 50H	**1**	EMBLEMA	EMBLEM	EMBLEMA
12	890016200210	[D]	**1**	DECAL	DECAL	CALCOMANIA
12	890016200208	[E]	**1**	DECAL	DECAL	CALCOMANIA
12	890016200209	[F]	**1**	DECAL	DECAL	CALCOMANIA
13	2803654M1	1,5KGF/CM2	**2**	DECAL	DECAL	CALCOMANIA
14	1440102X1	[A] 50H	**1**	EMBLEMA	EMBLEM	EMBLEMA
15	1440102X1	[A] 50H	**2**	EMBLEMA	EMBLEM	EMBLEMA
16	1440102X1	[A] 50H	**1**	EMBLEMA	EMBLEM	EMBLEMA
17	1440107X1	[K]	**1**	EMBLEMA	EMBLEM	EMBLEMA
18	1440113X1	[H] 200H	**1**	EMBLEMA	EMBLEM	EMBLEMA
19	1440116X1	[J] 200H	**2**	EMBLEMA	EMBLEM	EMBLEMA
20	1440105X1	[A] 50H	**2**	EMBLEMA	EMBLEM	EMBLEMA
21	3099965M1	[D]	**1**	DECAL	DECAL	CALCOMANIA
21	3315625M1	[E]	**1**	DECAL	DECAL	CALCOMANIA
21	3318300M1	[F]	**1**	DECAL	DECAL	CALCOMANIA
22	3099915M1	[DG]	**1**	DECAL	DECAL	CALCOMANIA
22	3315626M1	[EG]	**1**	DECAL	DECAL	CALCOMANIA
22	3318301M1	[FG]	**1**	DECAL	DECAL	CALCOMANIA
23	3099960M1	[D]	**1**	DECAL	DECAL	CALCOMANIA
23	3315629M1	[E]	**1**	DECAL	DECAL	CALCOMANIA
23	3318273M1	[F]	**1**	DECAL	DECAL	CALCOMANIA
24	1440112X1	[C]	**1**	EMBLEMA	EMBLEM	EMBLEMA

Emblemas
Emblems
Emblemas

90-225

6664

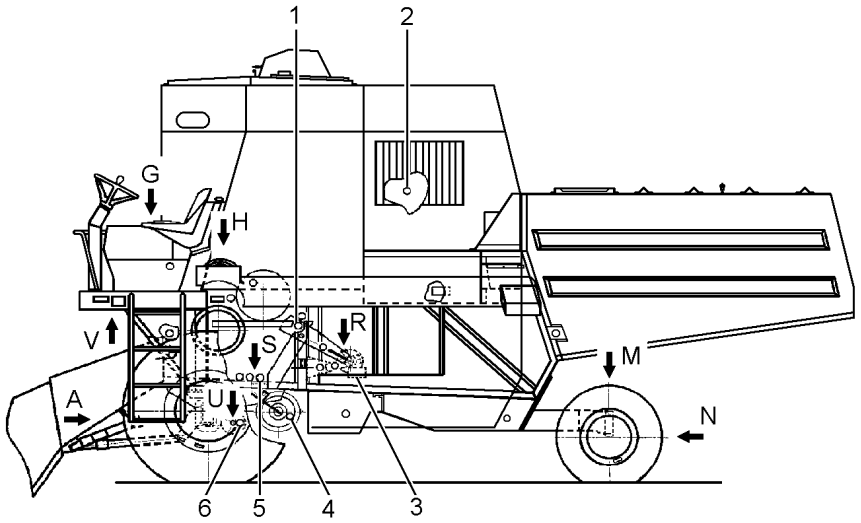

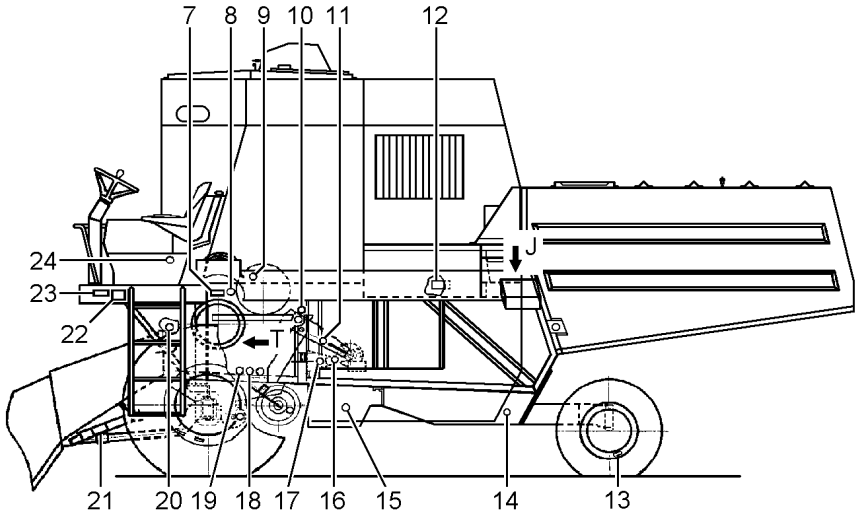

[A] LUBRIFICAÇÃO
LUBRICATION
LUBRIFICACION

[B] ARROZ
RIZ
ARROZ

[C] ABERTO PARA O CILINDRO
OPEN TO CYLINDER
ABIERTO PARA EL CILINDRO

[D] PORTUGUÊS/INGLÊS
PORTUGUESE/ENGLISH
PORTUGUES/INGLES

[E] ESPANHOL
SPANISH
ESPAÑOL

[F] FRANCÊS
FRENCH
FRANCES

[G] CUIDADO
WARNING
CUIDADO

[H] MUDANÇA DE ÓLEO
OIL CHANGE
MUDANZA DE ACEITE

[J] CAIXA DE REDUÇÃO
REDUCTION BOX
CAJA DE REDUCION

[K] VELOCIDADE DO VENTILADOR
VENTILATOR SPEED
VELOCIDAD DEL VENTILADOR

Emblemas
Emblems
Emblemas

90-230

6664

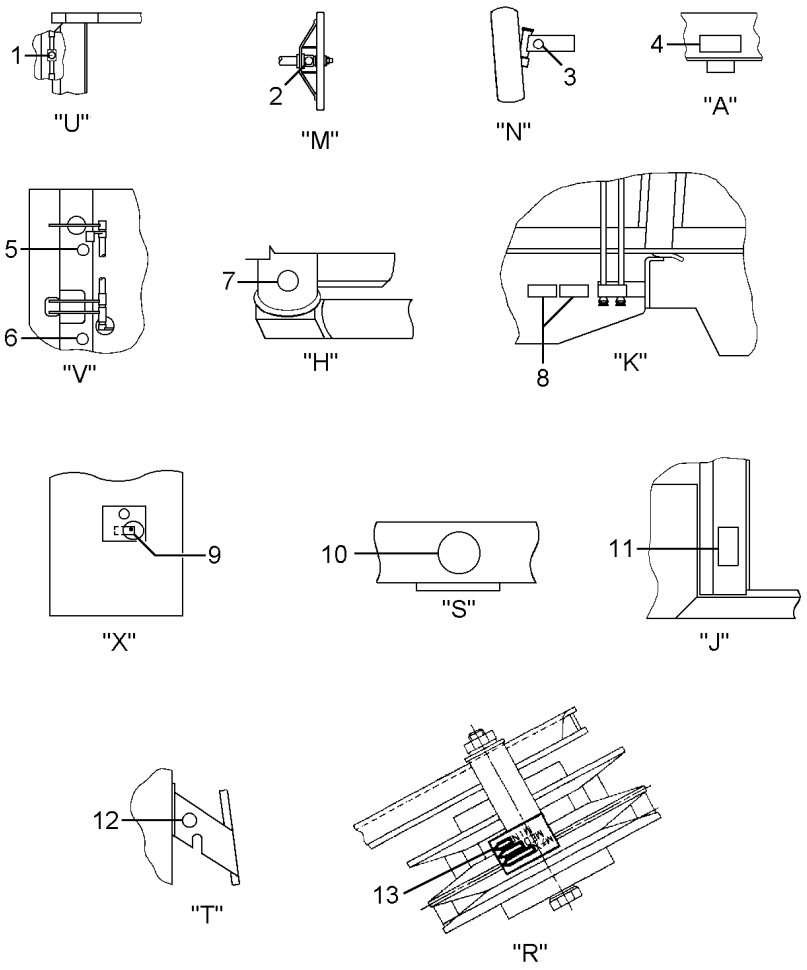

1	1440101X1	[A] 10H	**4** EMBLEMA	EMBLEM	EMBLEMA
2	1440102X1	[A] 50H	**1** EMBLEMA	EMBLEM	EMBLEMA
3	1440102X1	[A] 50H	**2** EMBLEMA	EMBLEM	EMBLEMA
4	890016200213	[B]	**1** DECAL	DECAL	CALCOMANIA
4	890016200212	[D]	**1** DECAL	DECAL	CALCOMANIA
4	890016200211	[C]	**1** DECAL	DECAL	CALCOMANIA
5	1440102X1	[A] 50H	**1** EMBLEMA	EMBLEM	EMBLEMA
6	1440102X1	[A] 50H	**1** EMBLEMA	EMBLEM	EMBLEMA
7	1440102X1	[A] 50H	**1** EMBLEMA	EMBLEM	EMBLEMA
8	050235P1	[B]	**1** DECAL	DECAL	CALCOMANIA
8	3319807M1	[C]	**1** DECAL	DECAL	CALCOMANIA
8	3319806M1	[D]	**1** DECAL	DECAL	CALCOMANIA
9	050234P1	[BE]	**1** DECAL	DECAL	CALCOMANIA
9	3471464M1	[DE]	**1** DECAL	DECAL	CALCOMANIA
9	3471465M1	[CE]	**1** DECAL	DECAL	CALCOMANIA
10	1440101X1	[A] 10H	**1** EMBLEMA	EMBLEM	EMBLEMA
11	3099912M1	[BF]	**1** DECAL	DECAL	CALCOMANIA
11	3315631M2	[DF]	**1** DECAL	DECAL	CALCOMANIA
11	3319269M1	[CF]	**1** DECAL	DECAL	CALCOMANIA
12	1440102X1	[A] 50H	**1** EMBLEMA	EMBLEM	EMBLEMA
13	3315151M1		**1** DECAL	DECAL	CALCOMANIA

[A] LUBRIFICAÇÃO
LUBRICATION
LUBRIFICACION

[B] PORTUGUÊS/INGLÊS
PORTUGUESE/ENGLISH
PORTUGUES/INGLES

[C] FRANCÊS
FRENCH
FRANCES

[D] ESPANHOL
SPANISH
ESPAÑOL

[E] DIESEL
DIESEL
DIESEL

Emblemas
Emblems
Emblemas

90-230

6664

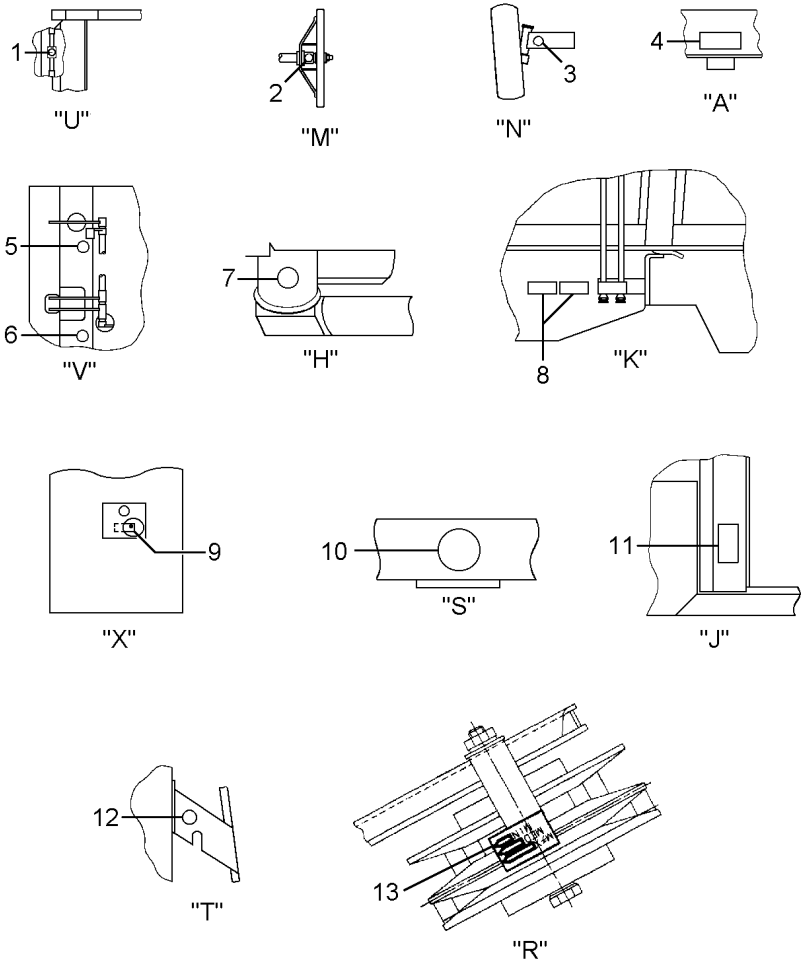

[F] PERIGO
DANGER
PEIRGO

Emblemas
Emblems
Emblemas

90-235

➡ **6664**

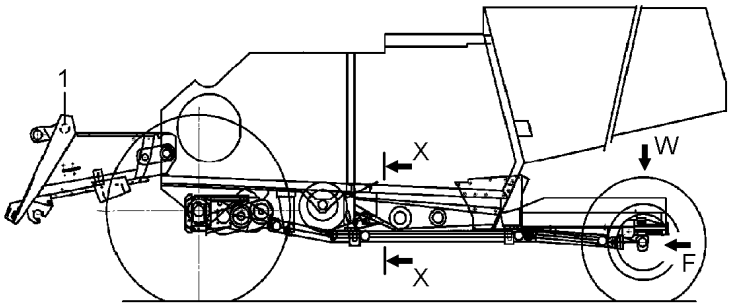

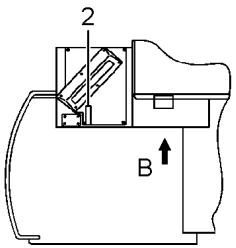

"G"

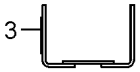

"X-X"

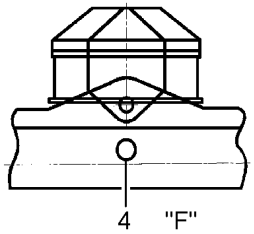

"F"

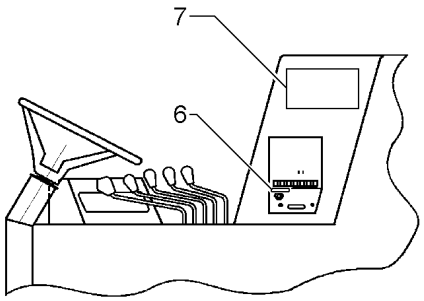

"B"

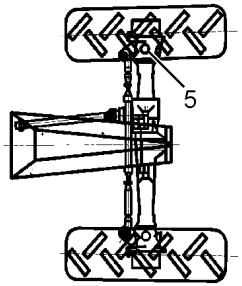

"W"

1	1440102X1	[AB] 50H	**1** EMBLEMA	EMBLEM	EMBLEMA
2	3099917M1		**1** DECAL	DECAL	CALCOMANIA
3	1440101X1	[AC] 10H	**4** EMBLEMA	EMBLEM	EMBLEMA
4	1440101X1	[AC] 10H	**1** EMBLEMA	EMBLEM	EMBLEMA
5	1440101X1	[AC] 10H	**2** EMBLEMA	EMBLEM	EMBLEMA
6	1694781M1		**1** DECAL	DECAL	CALCOMANIA
7	065897P1	[BD] ➡ 6941 CHC	**1** DECAL	DECAL	CALCOMANIA
7	067463P1	[BE] CHC	**1** DECAL	DECAL	CALCOMANIA
7	067464P1	[BF] CHC	**1** DECAL	DECAL	CALCOMANIA

[A] LUBRIFICAÇÃO
LUBRICATION
LUBRIFICACION

[B] GRÃO
GRAIN
GRANOS

[C] TRAÇÃO
TRACTION
TRACCIÓN

[D] PORTUGUÊS/INGLÊS
PORTUGUESE/ENGLISH
PORTUGUES/INGLES

[E] ESPANHOL
SPANISH
ESPAÑOL

[F] FRANCÊS
FRENCH
FRANCES

Emblemas
Emblems
Emblemas

90-240

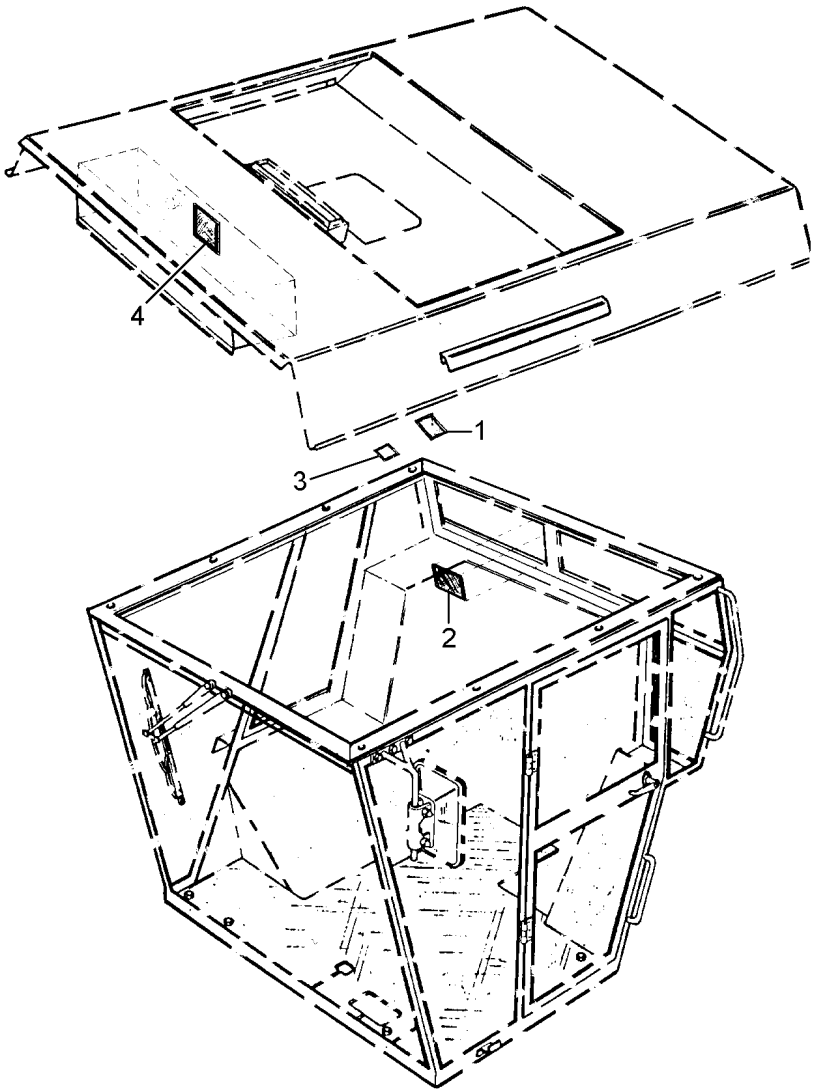

1	3318834M1	[A]	**1** DECAL	DECAL	CALCOMANIA
1	3318848M1	[B]	**1** DECAL	DECAL	CALCOMANIA
1	3472005M1	[D]	**1** DECAL	DECAL	CALCOMANIA
1	3472006M1	[C]	**1** DECAL	DECAL	CALCOMANIA
2	3471156M1	[A]	**1** DECAL	DECAL	CALCOMANIA
2	3471475M1	[B]	**1** DECAL	DECAL	CALCOMANIA
2	3471998M1	[C]	**1** DECAL	DECAL	CALCOMANIA
2	3471999M1	[D]	**1** DECAL	DECAL	CALCOMANIA
3	3472001M1	[B]	**1** DECAL	DECAL	CALCOMANIA
3	3472002M1	[A]	**1** DECAL	DECAL	CALCOMANIA
3	3472003M1	[C]	**1** DECAL	DECAL	CALCOMANIA
3	3472004M1	[D]	**1** DECAL	DECAL	CALCOMANIA
4	3471467M1	[A]	**1** DECAL	DECAL	CALCOMANIA
4	3471468M1	[D]	**1** DECAL	DECAL	CALCOMANIA
4	3471469M1	[D]	**1** DECAL	DECAL	CALCOMANIA
4	3471470M1	[B]	**1** DECAL	DECAL	CALCOMANIA

[A] PORTUGUÊS
PORTUGUESE
PORTUGUÉS

[B] INGLÊS
ENGLISH
INGLES

[C] ESPANHOL
SPANISH
ESPAÑOL

[D] FRANCÊS
FRENCH
FRANCES

Toldo
Canopy
Toldo

100-10

6663

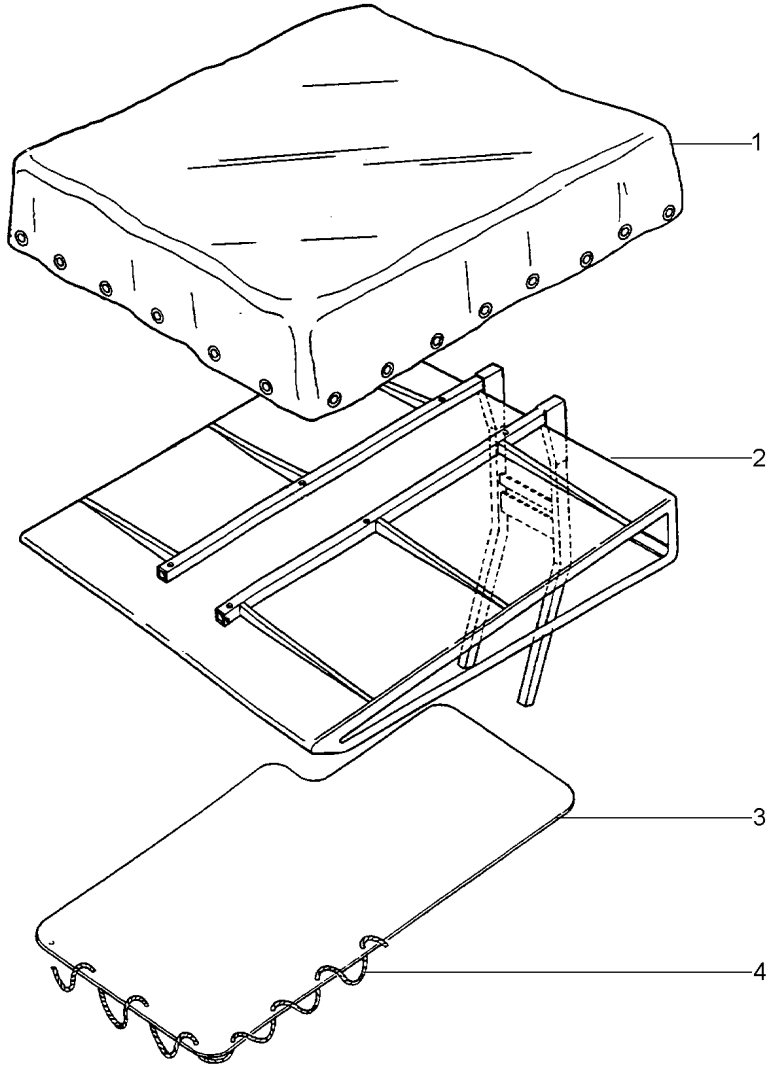

1	3225318M91		**1** TOLDO	CANOPY	DOSEL
2	3225316M94	100-20 No	**1** SUPORTE	BRACKET	SOPORTE
2	3471919M91	[A]	**1** SUPORTE	BRACKET	SOPORTE
3	3603185M1	[A]	**1** LONA	CANVAS	LONA
4	3603148M1	[A]	**1** CORDA	ROPE	CORDEL

[A] VERSÃO IRAQUE
TYPE IRAK
VERSION IRAK

Toldo
Canopy
Toldo

100-15

6664

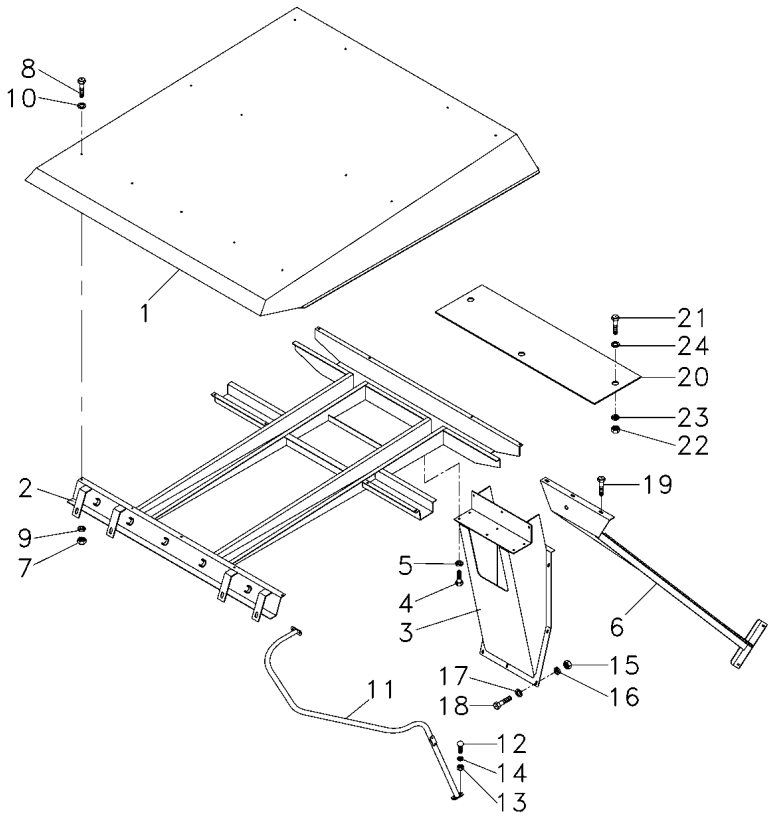

1	063151T2	**1**	TOLDO	CANOPY	DOSEL
2	063162S2	**1**	ESTRUTURA	STRUCTURE	ESTRUCTURA
3	063161S1	**1**	COLUNA	COLUMN	COLUMNA
4	339401X1	**8**	PARAFUSO	BOLT	PERNO
5	339376X1	**8**	ARRUELA	WASHER	ARANDELA
6	063859S1	**1**	SUPORTE	BRACKET	SOPORTE
7	339169X1	**15**	PORCA	NUT	TUERCA
8	339124X1	**15**	PARAFUSO	BOLT	PERNO
9	339374X1	**15**	ARRUELA	WASHER	ARANDELA
10	890007100085	**15**	ARRUELA	WASHER	ARANDELA
11	055422S1	**1**	CORRIMÃO	HANDLEBAR	MANECILLA
12	3000624X1	**2**	PARAFUSO	BOLT	PERNO
13	339169X1	**2**	PORCA	NUT	TUERCA
14	339374X1	**2**	ARRUELA	WASHER	ARANDELA
15	339169X1	**7**	PORCA	NUT	TUERCA
16	339374X1	**7**	ARRUELA	WASHER	ARANDELA
17	339024X1	**7**	ARRUELA	WASHER	ARANDELA
18	3000624X1	**7**	PARAFUSO	BOLT	PERNO
19	339761X1	**2**	PARAFUSO	BOLT	PERNO
20	063681P1	**1**	TAMPA	COVER	CUBIERTA
21	339123X1	**3**	PARAFUSO	BOLT	PERNO
22	339169X1	**3**	PORCA	NUT	TUERCA
23	339374X1	**3**	ARRUELA	WASHER	ARANDELA
24	339024X1	**3**	ARRUELA	WASHER	ARANDELA

Suporte Support Soporte	Toldo Canopy Toldo	100-20	

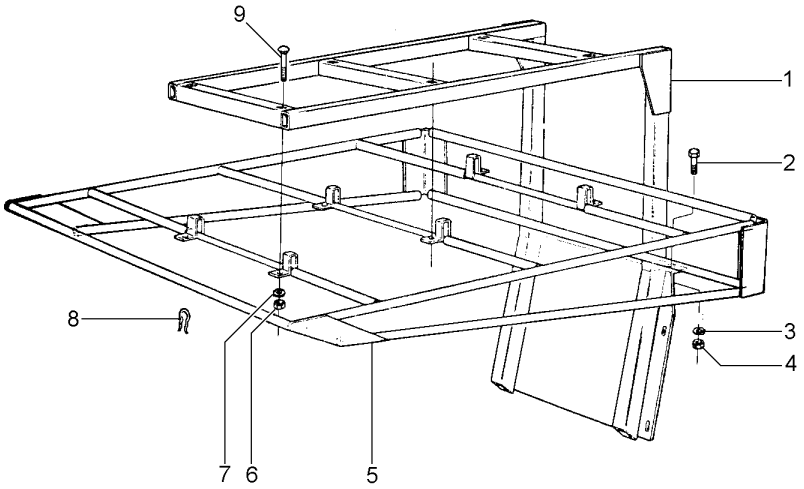

1	3175181M94	[A]	**1**	CJ. BRAÇO	KIT, ARM	JUEGO DE BRAZO
2	339123X1		**2**	PARAFUSO	BOLT	PERNO
3	339374X1		**2**	ARRUELA	WASHER	ARANDELA
4	339169X1		**2**	PORCA	NUT	TUERCA
5	3175185M91		**1**	ADUTOR	FRAME	BASTIDOR
5	3471918M91	[A]	**1**	ADUTOR	FRAME	BASTIDOR
6	339169X1		**6**	PORCA	NUT	TUERCA
7	339374X1		**6**	ARRUELA	WASHER	ARANDELA
8	3176128M1	[A]	**24**	GRAMPO	CRAMP	PASADOR
9	1442152X1		**6**	PARAFUSO	BOLT	PERNO

[A] VERSÃO IRAQUE
TYPE IRAK
VERSION IRAK

Instalação Da Cabina
Cab Assy
Instalaciën De La Cabina

100-25

➡| **6663**

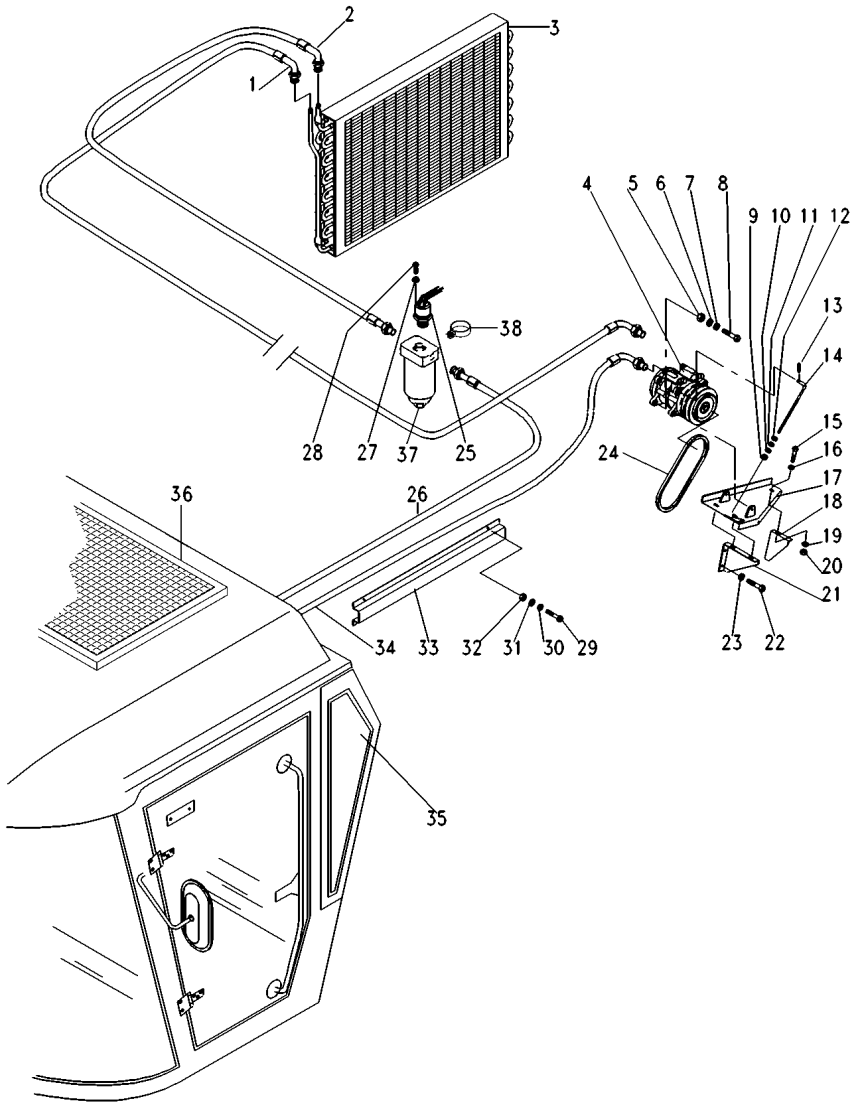

1	059177R1	∅ 8MM	**1** MANGUEIRA	HOSE	FLEXIBLE
2	059176R1	∅ 6MM	**1** MANGUEIRA	HOSE	FLEXIBLE
3	059175R1		**1** CONDENSADOR	CAPACITOR	CAPACITOR
4	059191R1		**1** COMPRESSOR	COMPRESSOR	COMPRESOR
5	339402X1		**2** PORCA	NUT	TUERCA
6	390734X1		**2** ARRUELA	WASHER	ARANDELA
7	339376X1		**2** ARRUELA	WASHER	ARANDELA
8	3009495X1		**2** PARAFUSO	BOLT	PERNO
9	339402X1		**2** PORCA	NUT	TUERCA
10	110300815601		**1** ARRUELA	WASHER	ARANDELA
11	339376X1		**1** ARRUELA	WASHER	ARANDELA
12	390734X1		**1** ARRUELA	WASHER	ARANDELA
13	391402X1		**1** CONTRAPINO	DOWEL	CENTRAJE
14	059173R1		**1** TIRANTE	ROD	VARILLA
15	339814X1		**3** PARAFUSO	BOLT	PERNO
16	339376X1		**3** ARRUELA	WASHER	ARANDELA
17	059170R1		**1** SUPORTE	BRACKET	SOPORTE
18	059171R1		**1** SUPORTE	BRACKET	SOPORTE
19	390734X1		**6** ARRUELA	WASHER	ARANDELA
20	339402X1		**3** PORCA	NUT	TUERCA
21	059172R1		**1** SUPORTE	BRACKET	SOPORTE
22	40410900		**4** PARAFUSO	BOLT	PERNO
23	339369X1		**4** ARRUELA	WASHER	ARANDELA
24	059169R1	∅ 6MM	**1** CORREIA	BELT	CORREA
25	059174R1		**1** PRESSOSTATO	PRESS	PRENSA
26	059178R1	∅ 6MM	**1** MANGUEIRA	HOSE	FLEXIBLE
27	353918X1		**2** PORCA	NUT	TUERCA
28	353669X1		**2** PARAFUSO	BOLT	PERNO
29	3000624X1		**4** PARAFUSO	BOLT	PERNO
30	339374X1		**4** ARRUELA	WASHER	ARANDELA
31	339024X1		**8** ARRUELA	WASHER	ARANDELA
32	339169X1		**4** PORCA	NUT	TUERCA
33	059180R1	➡| 6159	**1** CALHA	GUTTER	GARGANTA
33	OX18658	➡ 6160	**1** CALHA	GUTTER	GARGANTA
34	059179R1	∅ 10MM	**1** MANGUEIRA	HOSE	FLEXIBLE
35	059122T1	➡| 6159	**1** CABINE	CAB	CABINA
35	OX18650	➡ 6160	**1** CABINE	CAB	CABINA
36	3604072M1		**1** FILTRO	FILTER	FILTRO
37	3604078M1		**1** FILTRO	FILTER	FILTRO
38	065018R1		**1** BRAÇADEIRA	CLAMP	ABRAZADERA

Cabine / Cab / Cabina	Porta / Door / Puerta	100-30	➡| 6663

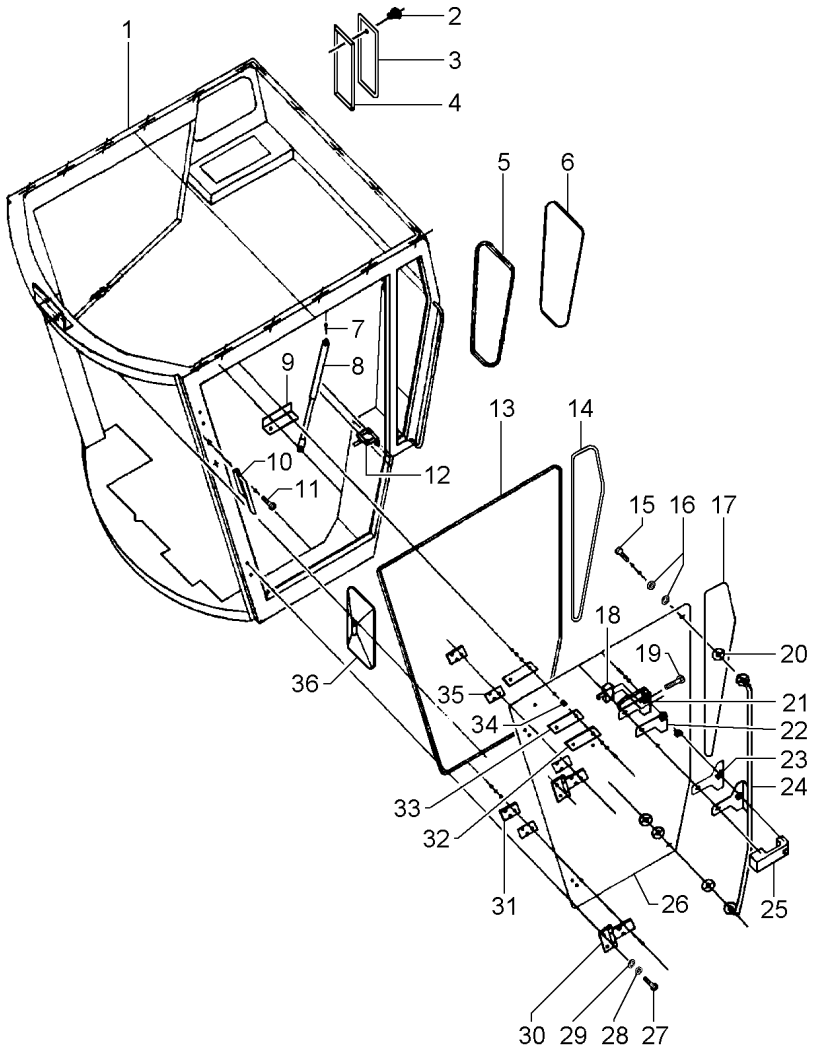

1	059156R1	➡| 06159	1	ARMAÇÃO	FRAME	BASTIDOR
1	OX18659	➡| 06160	1	ESTRUTURA	STRUCTURE	ESTRUCTURA
2	059161R1	➡| 06159	1	ENGATE	COUPLER	ACOPLADOR
3	059162R1	➡| 06159	1	TAMPA	COVER	CUBIERTA
3	OX18864	➡| 06160	1	TAMPA	COVER	CUBIERTA
4	059163R1	➡| 06159	1	VEDAÇÃO	SEALING	VEDACION
4	OX18863	➡| 06160	1	VEDAÇÃO	SEALING	VEDACION
5	059152R1	➡| 06159	1	VEDAÇÃO	SEALING	VEDACION
5	OX18859	➡| 06160	1	VEDAÇÃO	SEALING	VEDACION
6	059153R1	➡| 06159	1	VIDRO	GLASS	CRISTAL
6	OX18860	➡| 06160	1	VIDRO	GLASS	CRISTAL
7	059151R1			2	ENGATE	COUPLER	ACOPLADOR
8	059150R1			1	AMORTECEDOR	DAMPER	AMORTIGUADOR
9	059133R1			1	SUPORTE	BRACKET	SOPORTE
10	059134R1			1	SUPORTE	BRACKET	SOPORTE
11	3009330X1			2	PARAFUSO	BOLT	PERNO
12	059149R1			1	ENGATE	COUPLER	ACOPLADOR
13	059147R1			1	VEDAÇÃO	SEALING	VEDACION
14	059148R1	➡| 06159	1	VEDAÇÃO	SEALING	VEDACION
14	OX18858	➡| 06160	1	VEDAÇÃO	SEALING	VEDACION
15	339337X1			2	PARAFUSO	BOLT	PERNO
16	059146R1			2	ARRUELA	WASHER	ARANDELA
17	059145R1	➡| 06159	1	VIDRO	GLASS	CRISTAL
17	OX18857	➡| 06160	1	VIDRO	GLASS	CRISTAL
18	059143R1			1	FECHADURA	LOCK	CERRADURA
19	880006038260			2	PARAFUSO	BOLT	PERNO
20	059144R1			4	VEDAÇÃO	SEALING	VEDACION
21	059142R1			1	TRINCO	LATCH	CERROJO
22	059141R1			1	VEDAÇÃO	SEALING	VEDACION
23	059140R1			1	VEDAÇÃO	SEALING	VEDACION
24	059139R1			1	TRINCO	LATCH	CERROJO
25	059125R1			1	FECHADURA	LOCK	CERRADURA
26	059126R1			1	VIDRO	GLASS	CRISTAL
27	339451X1			4	PARAFUSO	BOLT	PERNO
28	339376X1			4	ARRUELA	WASHER	ARANDELA
29	390734X1			4	ARRUELA	WASHER	ARANDELA
30	059124R1			2	DOBRADIÇA	HINGE	BISAGRA
31	059127R1			2	CHAPA	PLATE	CHAPA
32	059128R1			1	CHAPA	PLATE	CHAPA
33	059129R1			2	VEDAÇÃO	SEALING	VEDACION
34	059130R1			13	BUCHA	BUSH	CASQUILLO
35	059131R1			4	VEDAÇÃO	SEALING	VEDACION
36	059132R1			1	RETROVISOR	REAR VIEW MIRROR	RETROVISOR.

Cabine
Cab
Cabina

Parabrisa E Lateral Direita
Pane And Right Side
Cristal Y Lateral Derecha

100-35

➡| 6663

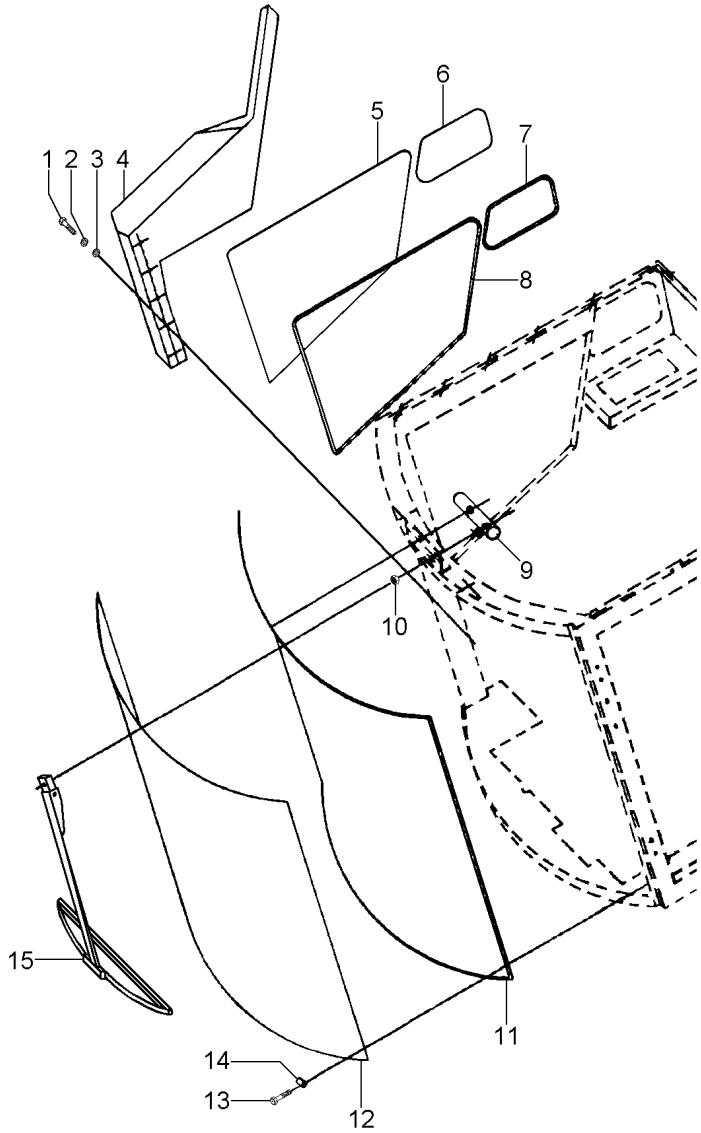

1	3009330X1	➡		06159	**11**	PARAFUSO	BOLT	PERNO
2	339375X1	➡		06159	**5**	ARRUELA	WASHER	ARANDELA
3	339588X1	➡		06159	**39**	ARRUELA	WASHER	ARANDELA
4	059168R1	➡		06159	**1**	CARENAGEM	FAIRING	CARENAJE
5	059167R1	▶			**1**	VIDRO	GLASS	CRISTAL
		➡		06159				
5	OX18868	▶			**1**	VIDRO	GLASS	CRISTAL
		➡		06160				
6	059165R1	▶			**1**	VIDRO	GLASS	CRISTAL
		➡		06159				
6	OX18866	▶			**1**	VIDRO	GLASS	CRISTAL
		➡		06160				
7	059164R1	➡		06169	**1**	VEDAÇÃO	SEALING	VEDACION
7	OX18865	➡		06160	**1**	VEDAÇÃO	SEALING	VEDACION
8	059166R1	➡		06159	**1**	VEDAÇÃO	SEALING	VEDACION
8	OX18867	➡		06160	**1**	VEDAÇÃO	SEALING	VEDACION
9	059157X1				**1**	MOTOR LIMP.PARAB	WIPER MOTOR	MOTOR L PARABRIS
10	339034X1				**1**	PORCA	NUT	TUERCA
11	059135R1	➡		06169	**1**	VEDAÇÃO	SEALING	VEDACION
11	OX18653	➡		06160	**1**	VEDAÇÃO	SEALING	VEDACION
12	059137R1	➡		06159	**1**	PARA-BRISA	WINDSCREEN	PARABRISAS
12	065748P1	➡		06160	**1**	PARA-BRISA	WINDSCREEN	PARABRISAS
13	339560X1				**4**	PARAFUSO	BOLT	PERNO
14	059136R1				**4**	FIXADOR	ATTACHMENT	ADITAMENTO
15	059138R1				**1**	LIMPADOR PARABRI	WIPER BLADE	ESCOBILLA L P BR

Cabine Standard
Standard Cab
Cabina Standard

Compressor E Radiador
Compressor And Radiator
Compresor Y Radiador

100-40

➡ **6664**

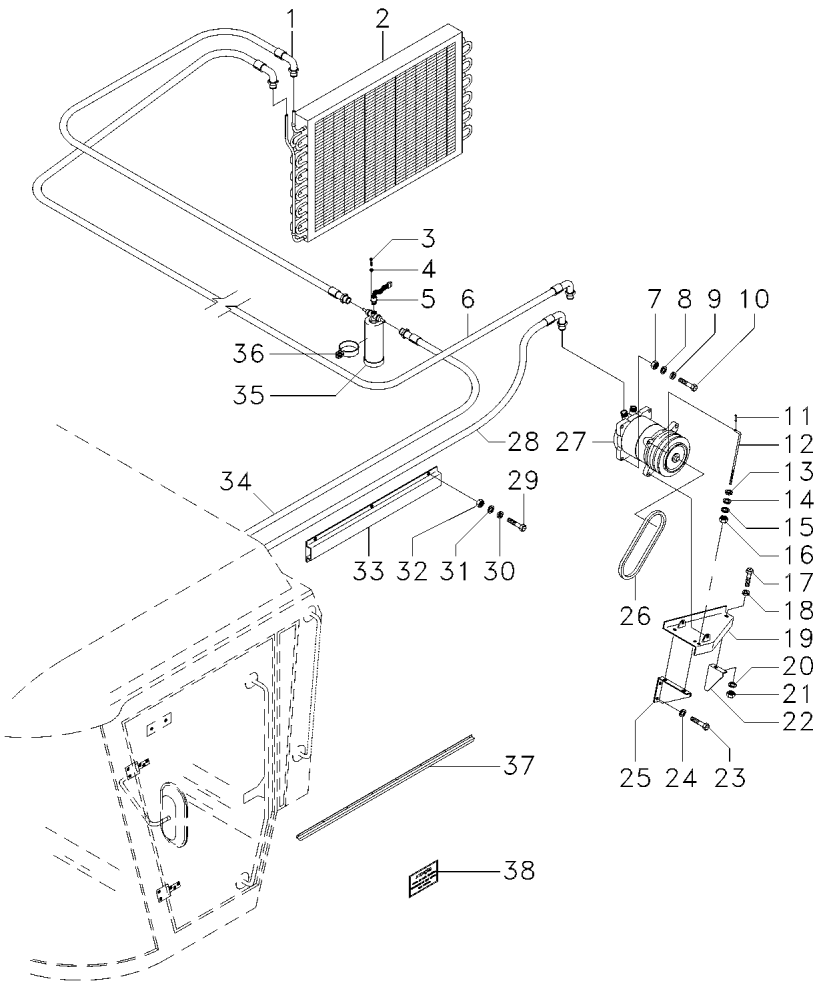

1	059176R1	∅ 6MM	**1**	MANGUEIRA	HOSE	FLEXIBLE
2	059175R1		**1**	CONDENSADOR	CAPACITOR	CAPACITOR
3	353669X1		**2**	PARAFUSO	BOLT	PERNO
4	353918X1		**2**	PORCA	NUT	TUERCA
5	059174R1		**1**	PRESSOSTATO	PRESS	PRENSA
6	066795R1	∅ 8MM	**1**	MANGUEIRA	HOSE	FLEXIBLE
7	339402X1		**2**	PORCA	NUT	TUERCA
8	390734X1		**2**	ARRUELA	WASHER	ARANDELA
9	339376X1		**2**	ARRUELA	WASHER	ARANDELA
10	3009495X1		**2**	PARAFUSO	BOLT	PERNO
11	391402X1		**1**	CONTRAPINO	DOWEL	CENTRAJE
12	059173R1		**1**	TIRANTE	ROD	VARILLA
13	390734X1		**1**	ARRUELA	WASHER	ARANDELA
14	339376X1		**1**	ARRUELA	WASHER	ARANDELA
15	110300815601		**1**	ARRUELA	WASHER	ARANDELA
16	339402X1		**2**	PORCA	NUT	TUERCA
17	339814X1		**3**	PARAFUSO	BOLT	PERNO
18	339376X1		**3**	ARRUELA	WASHER	ARANDELA
19	066796R1		**1**	SUPORTE	BRACKET	SOPORTE
20	390734X1		**6**	ARRUELA	WASHER	ARANDELA
21	339402X1		**3**	PORCA	NUT	TUERCA
22	066792R1		**1**	SUPORTE	BRACKET	SOPORTE
23	40410900		**4**	PARAFUSO	BOLT	PERNO
24	339369X1		**4**	ARRUELA	WASHER	ARANDELA
25	066793R1		**1**	SUPORTE	BRACKET	SOPORTE
26	059169R1		**1**	CORREIA	BELT	CORREA
27	059191R1		**1**	COMPRESSOR	COMPRESSOR	COMPRESOR
28	066804R1	∅ 10MM	**1**	MANGUEIRA	HOSE	FLEXIBLE
29	339123X1		**6**	PARAFUSO	BOLT	PERNO
30	339374X1		**6**	ARRUELA	WASHER	ARANDELA
31	339024X1		**6**	ARRUELA	WASHER	ARANDELA
32	339169X1		**6**	PORCA	NUT	TUERCA
33	063678S1		**1**	CALHA	GUTTER	GARGANTA
34	066805R1	∅ 6MM	**1**	MANGUEIRA	HOSE	FLEXIBLE
35	3604078M1		**1**	FILTRO	FILTER	FILTRO
36	065018R1		**1**	BRAÇADEIRA	CLAMP	ABRAZADERA
37	069508R1	➡ 6878	**1**	CALHA	GUTTER	GARGANTA
38	069509R1	➡ 6867	**1**	DECAL	DECAL	CALCOMANIA

Cabine Standard Standard Cab Cabina Standard	Porta E Fundo Traseira Da Cabine Door And Cabine'S Rear Bottom Puerta Y Fondo Tras. De La Cabina	100-45	➡ 6664

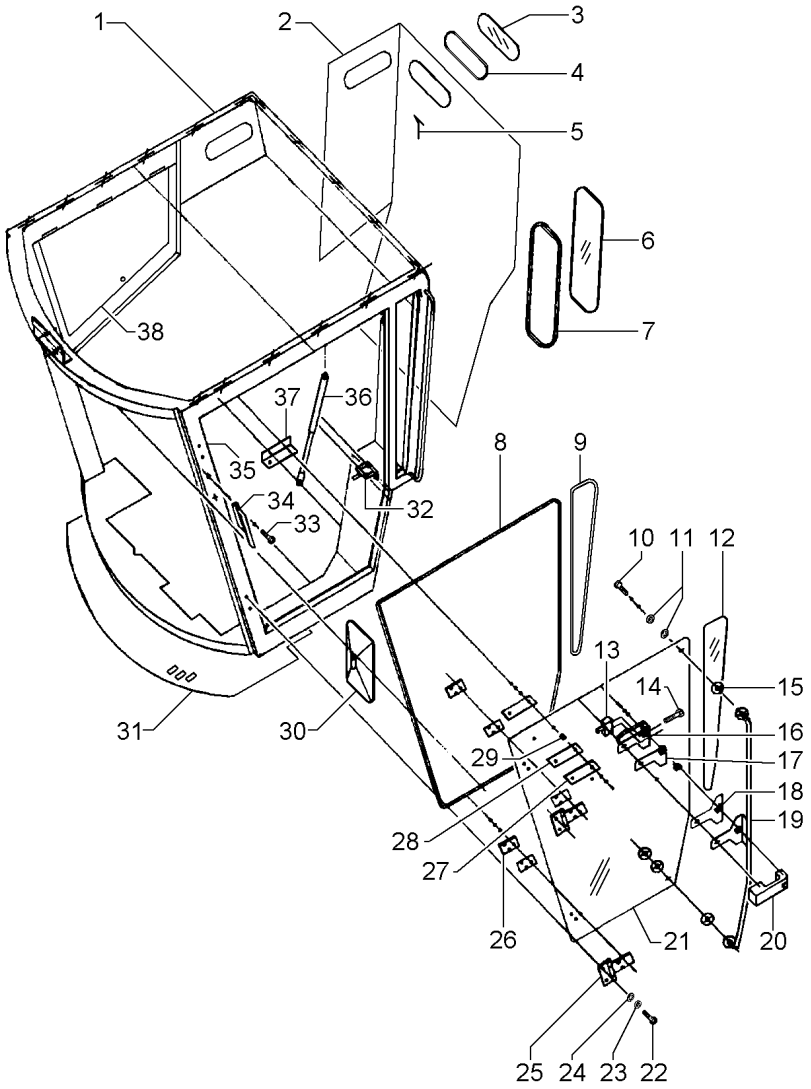

1	066786R1		1	ESTRUTURA	STRUCTURE	ESTRUCTURA
2	066788R1		1	FORRO	LINING	FORRO
3	066753R1	▶	1	VIDRO	GLASS	CRISTAL
4	066754R1	▶	1	VEDAÇÃO	SEALING	VEDACION
5	066803R1		1	MARTELO	HAMMER	MARTILLO
6	066764R1		1	VIDRO	GLASS	CRISTAL
7	066763R1		1	VEDAÇÃO	SEALING	VEDACION
8	066769R1		1	VEDAÇÃO	SEALING	VEDACION
9	066768R1	◀	1	VEDAÇÃO	SEALING	VEDACION
10	339337X1		2	PARAFUSO	BOLT	PERNO
11	059146R1		2	ARRUELA	WASHER	ARANDELA
12	066772R1	◀	1	VIDRO	GLASS	CRISTAL
13	059143R1		1	FECHADURA	LOCK	CERRADURA
14	880006038260		2	PARAFUSO	BOLT	PERNO
15	066770R1		2	VEDAÇÃO	SEALING	VEDACION
16	066774R1		1	MAÇANETA	HANDLE	MANETA
17	066775R1		1	VEDAÇÃO	SEALING	VEDACION
18	066776R1		1	VEDAÇÃO	SEALING	VEDACION
19	066777R1		1	MAÇANETA	HANDLE	MANETA
20	059125R1		1	FECHADURA	LOCK	CERRADURA
21	066773R1		1	VIDRO	GLASS	CRISTAL
22	339451X1		4	PARAFUSO	BOLT	PERNO
23	339376X1		4	ARRUELA	WASHER	ARANDELA
24	390734X1		4	ARRUELA	WASHER	ARANDELA
25	066778R1		2	DOBRADIÇA	HINGE	BISAGRA
26	066779R1		2	CHAPA	PLATE	CHAPA
27	066780R1		1	SUPORTE	BRACKET	SOPORTE
28	066781R1		2	VEDAÇÃO	SEALING	VEDACION
29	066782R1		13	ANEL	RING	ARO
30	059132R1		1	RETROVISOR	REAR VIEW MIRROR	RETROVISOR.
31	066787R1		1	TAPETE	MATTING	ESTERA
32	066767R1		1	ENGATE	COUPLER	ACOPLADOR
33	3009330X1		2	PARAFUSO	BOLT	PERNO
34	066784R1		1	SUPORTE	BRACKET	SOPORTE
35	066799R1	[A]	1	INTERRUPTOR	SWITCH	INTERRUPTOR
36	066766R1		1	CJ. AMORTECEDOR	KIT, MOUNTING	JUEGO MONTAJE
37	066783R1		1	SUPORTE	CLEVIS	GANCHO SEGURI.
38	066765R1	[B]	1	CORTINA	CURTAIN	CORTINA

[A] PORTA
DOOR
PUERTA

[B] VERSÃO LUXO
VERSION DE LUXE
VERSIÓN LUJO

Cabine Standard
Standard Cab
Cabina Standard

Pára-Brisa E Lateral Direita
Pane And Right Side
Cristal Y Lateral Derecha

100-50

6664

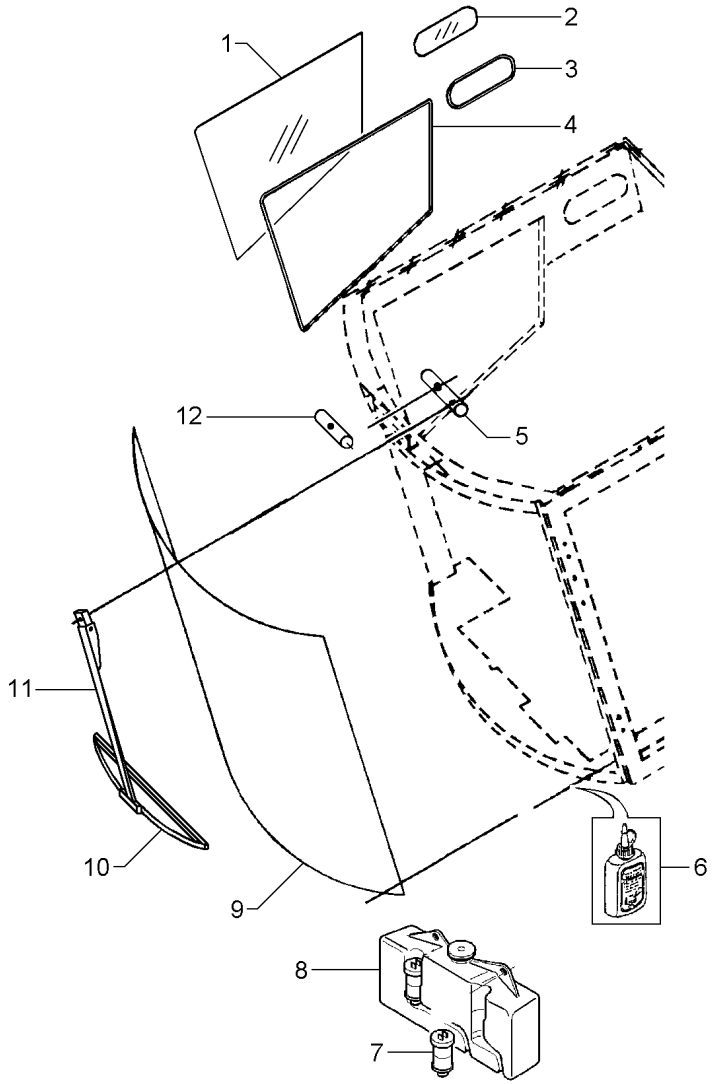

1	066751R1	▶	**1**	VIDRO	GLASS	CRISTAL
2	066753R1	▶	**1**	VIDRO	GLASS	CRISTAL
3	066754R1		**1**	VEDAÇÃO	SEALING	VEDACION
4	066752R1		**1**	VEDAÇÃO	SEALING	VEDACION
5	059157R1		**1**	MOTOR LIMP.PARAB	WIPER MOTOR	MOTOR L PARABRIS
6	0710103		**1**	ADESIVO	ADHESIVE	ADHESIVO
7	066801R1	[A]	**1**	ESGUICHO	JET	SURTIDOR
8	066800R1	[AB]	**1**	RESERVATÓRIO	CONTAINER	CONTENEDOR
9	059137R1		**1**	PARA-BRISA	WINDSCREEN	PARABRISAS
10	066771R1		**1**	PALHETA	VANE	PALETA
11	066791R1		**1**	LIMPADOR PARABRI	WIPER BLADE	ESCOBILLA L P BR
12	066802R1	[AB]	**1**	INJETOR	ATOMISER	ATOMIZADOR

[A] ESGUICHO DO LIMPADOR
CLEANER WATERSPOUT
CHORRO DEL LIMPIADOR

[B] VERSÃO LUXO
VERSION DE LUXE
VERSIÓN LUJO

Cabine Luxo
Luxe Cab
Cabina Lujo

Porta E Vidros
Door And Panes
Puerta Y Cristales

100-55

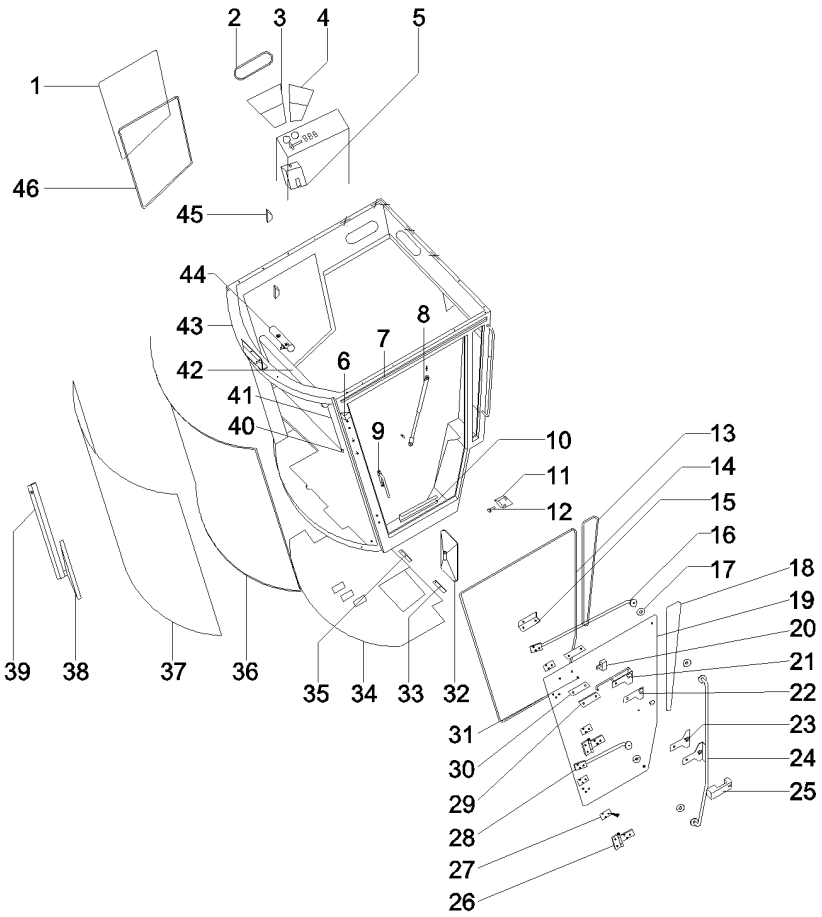

1	066751R1	1	VIDRO	GLASS	CRISTAL
2	066754R1	1	VEDAÇÃO	SEALING	VEDACION
3	6208262M1	1	FECHAMENTO	COVER	CUBIERTA
4	6208261M1	1	FECHAMENTO	COVER	CUBIERTA
5	066800R1	1	RESERVATÓRIO	CONTAINER	CONTENEDOR
6	066799R1	1	INTERRUPTOR	SWITCH	INTERRUPTOR
7	069508R1	1	CALHA	GUTTER	GARGANTA
8	066766R1	1	CJ. AMORTECEDOR	KIT, MOUNTING	JUEGO MONTAJE
9	066784R1	1	SUPORTE	BRACKET	SOPORTE
10	6208268M1	1	SOLEIRA	FOOT REST	REPOSAPIES
11	066767R1	1	ENGATE	COUPLER	ACOPLADOR
12	43419400	1	PINO	PIN	PASADOR
13	066768R1	1	VEDAÇÃO	SEALING	VEDACION
14	066769R1	1	VEDAÇÃO	SEALING	VEDACION
15	066780R1	1	SUPORTE	BRACKET	SOPORTE
16	6208233M1	1	SUPORTE	CLEVIS	GANCHO SEGURI.
17	066770R1	1	VEDAÇÃO	SEALING	VEDACION
18	066772R1	1	VIDRO	GLASS	CRISTAL
19	066773R1	1	VIDRO	GLASS	CRISTAL
20	059143R1	1	FECHADURA	LOCK	CERRADURA
21	066774R1	1	MAÇANETA	HANDLE	MANETA
22	066775R1	1	VEDAÇÃO	SEALING	VEDACION
23	066776R1	1	VEDAÇÃO	SEALING	VEDACION
24	066777R1	1	MAÇANETA	HANDLE	MANETA
25	059125R1	1	FECHADURA	LOCK	CERRADURA
26	066778R1	1	DOBRADIÇA	HINGE	BISAGRA
27	066779R1	1	CHAPA	PLATE	CHAPA
28	6208234M1	1	SUPORTE	CLEVIS	GANCHO SEGURI.
29	066780R1	1	SUPORTE	BRACKET	SOPORTE
30	066781R1	1	VEDAÇÃO	SEALING	VEDACION
31	066782R1	1	ANEL	RING	ARO
32	059132R1	1	RETROVISOR	REAR VIEW MIRROR	RETROVISOR.
33	6208270M1	1	SOLEIRA	FOOT REST	REPOSAPIES
34	066787R1	1	TAPETE	MATTING	ESTERA
35	6208271M1	1	SOLEIRA	FOOT REST	REPOSAPIES
36	066785R1	1	ADESIVO	ADHESIVE	ADHESIVO
37	059137R1	1	PARA-BRISA	WINDSCREEN	PARABRISAS
38	066771R1	1	PALHETA	VANE	PALETA
39	066791R1	1	LIMPADOR PARABRI	WIPER BLADE	ESCOBILLA L P BR
40	6208269M1	1	SUPORTE	CLEVIS	GANCHO SEGURI.
41	6208267M1	1	SUPORTE	CLEVIS	GANCHO SEGURI.
42	066765R1	1	CORTINA	CURTAIN	CORTINA
43	066786R1	1	ESTRUTURA	STRUCTURE	ESTRUCTURA
44	059157R1	1	MOTOR LIMP.PARAB	WIPER MOTOR	MOTOR L PARABRIS
45	6208263M91	1	VEDAÇÃO	SEALING	VEDACION
46	066752R1	1	VEDAÇÃO	SEALING	VEDACION

Cabine Luxo
Luxe Cab
Cabina Lujo

Compressor E Radiador
Compressor And Radiator
Compresor Y Radiador

100-60

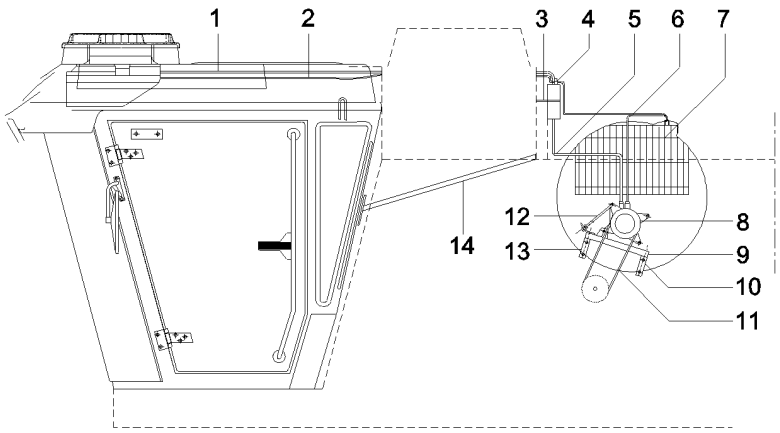

1	066804R1	**1** MANGUEIRA	HOSE	FLEXIBLE
2	059176R1	**1** MANGUEIRA	HOSE	FLEXIBLE
3	065018R1	**1** BRAÇADEIRA	CLAMP	ABRAZADERA
4	3604078M1	**1** FILTRO	FILTER	FILTRO
5	066805R1	**1** MANGUEIRA	HOSE	FLEXIBLE
6	066795R1	**1** MANGUEIRA	HOSE	FLEXIBLE
7	059175R1	**1** CONDENSADOR	CAPACITOR	CAPACITOR
8	059191R1	**1** COMPRESSOR	COMPRESSOR	COMPRESOR
9	066796R1	**1** SUPORTE	BRACKET	SOPORTE
10	066792R1	**1** SUPORTE	BRACKET	SOPORTE
11	059169R1	**1** CORREIA	BELT	CORREA
12	066793R1	**1** SUPORTE	BRACKET	SOPORTE
13	059173R1	**1** TIRANTE	ROD	VARILLA
14	6208260M91	**1** SUPORTE	CLEVIS	GANCHO SEGURI.

Cabine Luxo
Luxe Cab
Cabina Lujo

Fundo Traseiro Da Cabine
Cabine'S Rear Bottom
Fondo Trasera De La Cabina

100-65

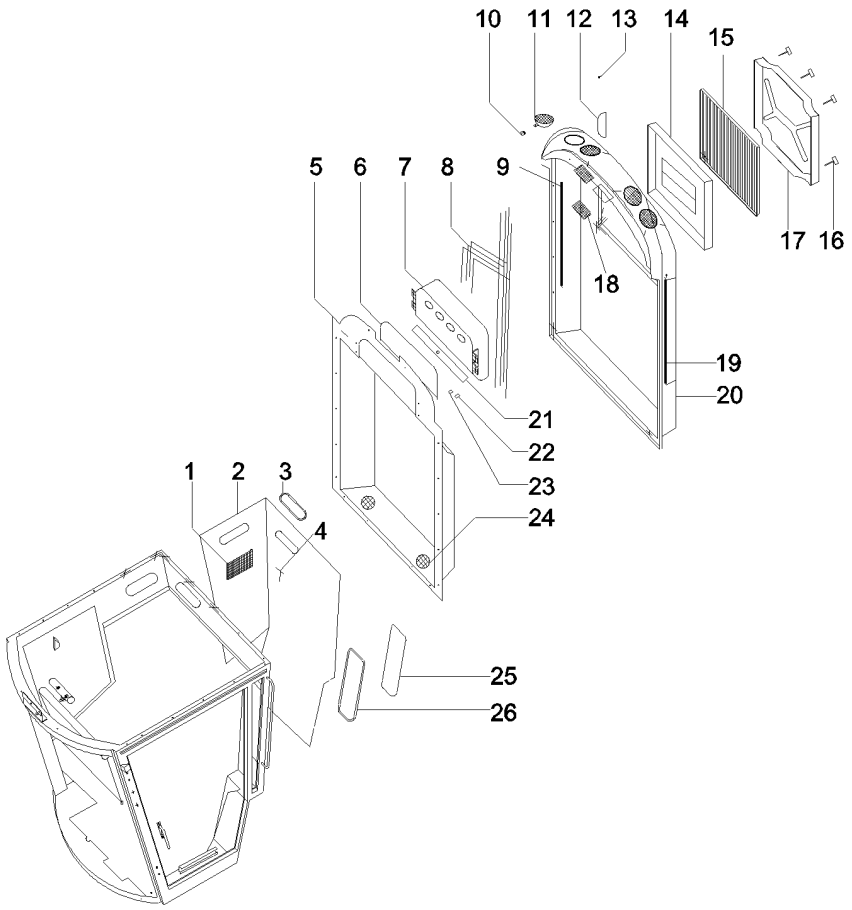

1	6208265M1	**1** SUPORTE	CLEVIS	GANCHO SEGURI.
2	066788R1	**1** FORRO	LINING	FORRO
3	066754R1	**1** VEDAÇÃO	SEALING	VEDACION
4	066803R1	**1** MARTELO	HAMMER	MARTILLO
5	066762R1	**1** TETO	ROOF	TECHO
6	066757R1	**1** TETO	ROOF	TECHO
7	059160R1	**1** AR CONDICIONADO	AIR CONDITIONER	ACONDIC.DE AIRE
8	066756R1	**1** CHICOTE	HARNESS	MAZO CABLES
9	066760R1	**1** TOMADA DE AR	AIR INTAKE	AIR INTAKE
10	066755R1	**1** SUPORTE	BRACKET	SOPORTE
11	059159R1	**1** FAROL	LIGHT	ALUMBRADO
12	069920R1	**1** VEDAÇÃO	SEALING	VEDACION
13	066802R1	**1** INJETOR	ATOMISER	ATOMIZADOR
14	066757R1	**1** TETO	ROOF	TECHO
15	6208306M91	**1** FILTRO AR	AIR FILTER	FILTRO DE AIRE
16	6208264M1	**1** PRESILHA	STAPLE	GRAPA
17	066758R1	**1** TAMPA	COVER	CUBIERTA
19	066761R1	**1** TOMADA DE AR	AIR INTAKE	AIR INTAKE
20	066759R1	**1** TETO	ROOF	TECHO
21	069922R1	**1** ALETA	FIN	ALETA
22	066789R1	**1** INTERRUPTOR	SWITCH	INTERRUPTOR
23	066790R1	**1** INTERRUPTOR	SWITCH	INTERRUPTOR
24	066798R1	**1** TELA	CLOTH	TELA
25	066764R1	**1** VIDRO	GLASS	CRISTAL
26	066763R1	**1** VEDAÇÃO	SEALING	VEDACION

Cabine
Cab
Cabina

Teto E Ar Condicionado
Roof And Air-Conditioning
Tejado Y Condicionador Del Aire

100-70

6663

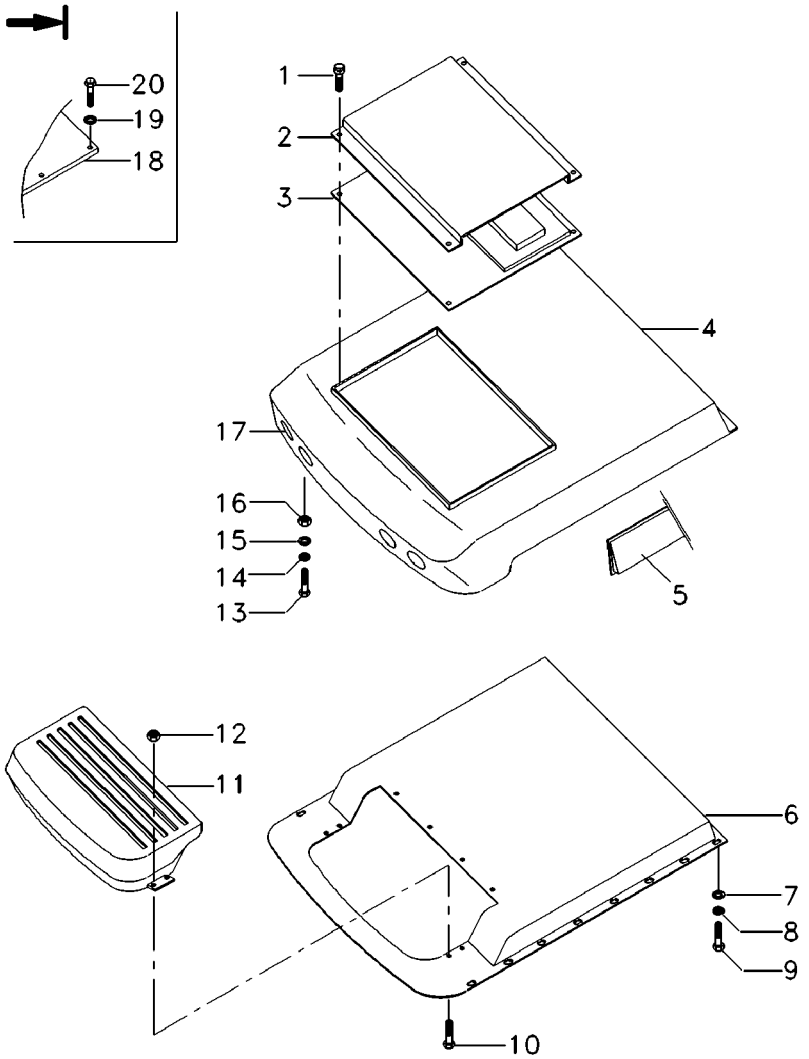

1	43385300	06160	**4**	PARAFUSO	SCREW	TORNILLO
2	OX18862	06160	**1**	TAMPA	COVER	CUBIERTA
3	OX18861	06160	**1**	TETO	ROOF	TECHO
4	059155R1		**1**	CAPUZ	HOOD	CAPO
5	059123R1	06159	**2**	TOMADA DE AR	AIR INTAKE	AIR INTAKE
5	OX18869	06160	**2**	TOMADA DE AR	AIR INTAKE	AIR INTAKE
6	059154R1		**1**	TETO	ROOF	TECHO
7	339588X1		**26**	ARRUELA	WASHER	ARANDELA
8	339375X1		**53**	ARRUELA	WASHER	ARANDELA
9	1441268X1		**40**	PARAFUSO	BOLT	PERNO
10	3009331X1		**17**	PARAFUSO	BOLT	PERNO
11	059160R1	100-80 No	**1**	AR CONDICIONADO	AIR CONDITIONER	ACONDIC.DE AIRE
12	339030X1		**13**	PORCA	NUT	TUERCA
13	339761X1		**2**	PARAFUSO	BOLT	PERNO
14	339024X1		**8**	ARRUELA	WASHER	ARANDELA
15	339374X1		**7**	ARRUELA	WASHER	ARANDELA
16	339169X1		**3**	PORCA	NUT	TUERCA
17	059159R1	06159	**2**	FAROL	LIGHT	ALUMBRADO
17	059159R1	06160	**4**	FAROL	LIGHT	ALUMBRADO
18	059158R1	06159	**1**	TAMPA	COVER	CUBIERTA
19	390469X1	06159	**8**	ARRUELA	WASHER	ARANDELA
20	880079711354	06159	**8**	PARAFUSO	BOLT	PERNO

Cabine
Cab
Cabina

Teto E Ar Condicionado
Roof And Air-Conditioning
Tejado Y Condicionador Del Aire

100-75

6664

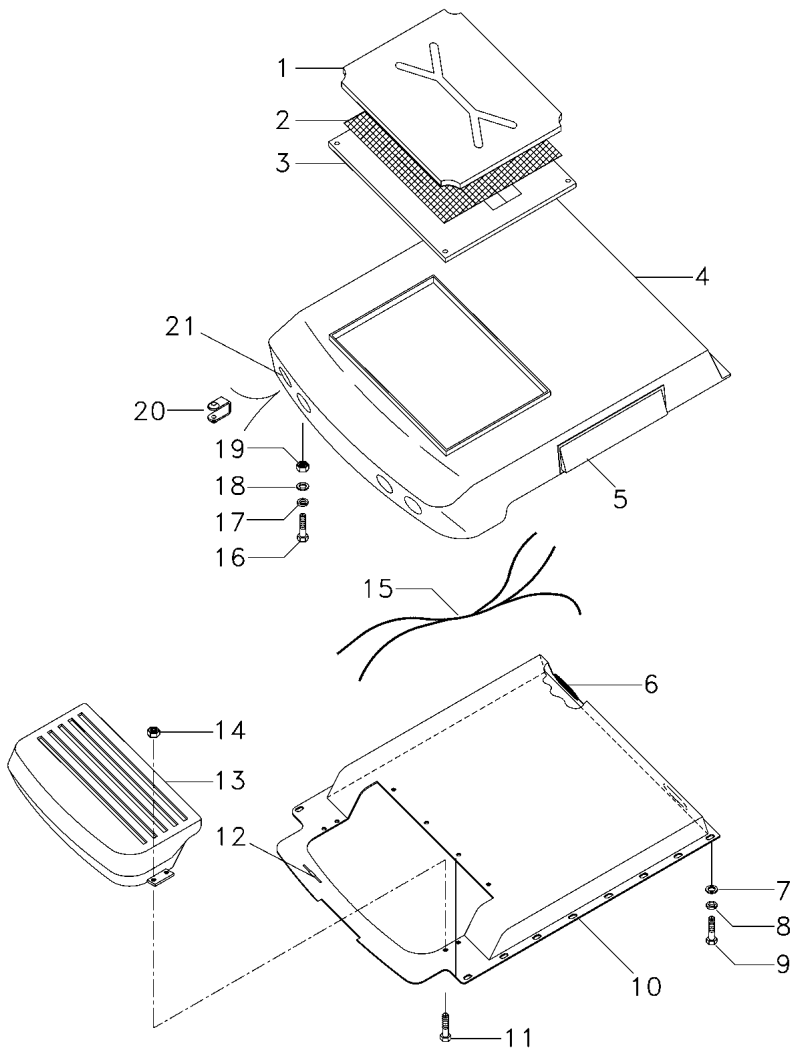

1	066758R1			**1**	TAMPA	COVER	CUBIERTA
1	3604324M1			**1**	VEDAÇÃO	SEALING	VEDACION
2	28980100			**1**	FILTRO AR	AIR FILTER	FILTRO DE AIRE
3	066757R1			**1**	TETO	ROOF	TECHO
3	3604325M1			**1**	VEDAÇÃO	SEALING	VEDACION
4	066759R1			**1**	TETO	ROOF	TECHO
5	066760R1	◀		**1**	TOMADA DE AR	AIR INTAKE	AIR INTAKE
5	066761R1	▶		**1**	TOMADA DE AR	AIR INTAKE	AIR INTAKE
6	066798R1	[AB]		**1**	TELA	CLOTH	TELA
7	339588X1			**26**	ARRUELA	WASHER	ARANDELA
8	339375X1			**53**	ARRUELA	WASHER	ARANDELA
9	1441268X1			**40**	PARAFUSO	BOLT	PERNO
10	066762R1			**1**	TETO	ROOF	TECHO
11	3009331X1			**17**	PARAFUSO	BOLT	PERNO
12	066797R1	[C]		**1**	ANTENA	ANTENNA	ANTENA
13	063217R1	👁	100-80 No	**1**	AR CONDICIONADO	AIR CONDITIONER	ACONDIC.DE AIRE
14	339030X1			**13**	PORCA	NUT	TUERCA
15	066756R1			**1**	CHICOTE	HARNESS	MAZO CABLES
16	339761X1			**2**	PARAFUSO	BOLT	PERNO
17	339024X1			**8**	ARRUELA	WASHER	ARANDELA
18	339374X1			**7**	ARRUELA	WASHER	ARANDELA
19	339169X1			**3**	PORCA	NUT	TUERCA
20	066755R1			**1**	SUPORTE	BRACKET	SOPORTE
21	059159R1			**4**	FAROL	LIGHT	ALUMBRADO

[A] AUTO-FALANTE
HIGH SPEAKERS
AUTO-HABLANTE

[B] VERSÃO LUXO
VERSION DE LUXE
VERSIÓN LUJO

[C] AUTO-RÁDIO
AUTO RADIUS
AUTO-RADIO

Ar Condicionado
Air Conditioner
Aire Acondionado

100-80

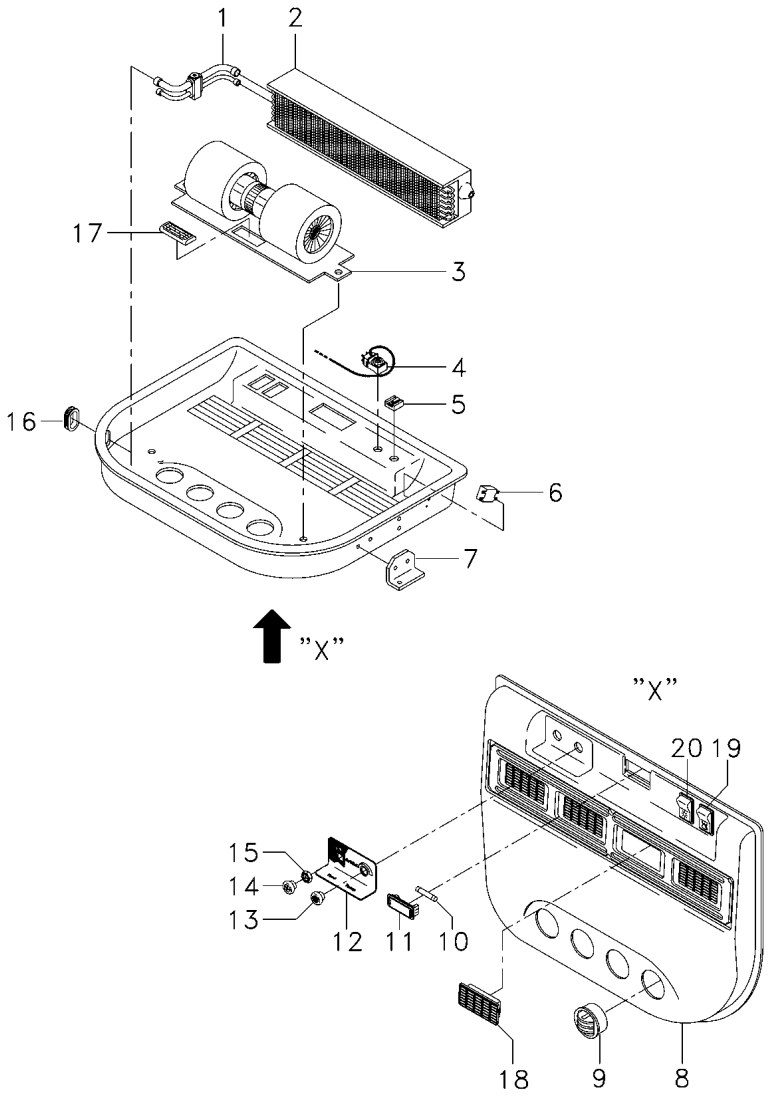

1	063248R1	[A]	**1**	VÁLVULA	VALVE	VALVULA
1	063219R1		**1**	ANEL	RING	ARO
2	063234R1		**1**	EVAPORADOR	EVAPORATOR	EVAPORADOR
3	063240R1	[B]	**1**	MOTOR	ENGINE	MOTOR
4	065016R1		**1**	TERMOSTATO	THERMOSTAT	TERMOSTATO
5	063227R1		**1**	CHAVETA	KEY	CLAVE
6	065017R1		**1**	RELÉ	RELAY	RELE
7	063245R1	▶	**1**	SUPORTE	CLEVIS	GANCHO SEGURI.
7	063246R1	◀	**1**	SUPORTE	BRACKET	SOPORTE
8	063224R1	▼	**1**	CARCAÇA	HOUSING	ALOJAMIENTO
8	063225R1	▲	**1**	CARCAÇA	HOUSING	ALOJAMIENTO
10	063238R1		**1**	LÂMPADA	BULB	LAMPARA
11	063218R1		**1**	ALOJAMENTO	ATOMISER BODY	CUERPO ATOMIZ.
12	063230R1		**1**	DECAL	DECAL	CALCOMANIA
13	063221R1	[C]	**1**	BOTÃO	BUTTON	PULSADOR
14	063222R1	[B]	**1**	BOTÃO	BUTTON	PULSADOR
15	063242R1		**1**	PORCA	NUT	TUERCA
16	063241R1		**1**	PASSA-FIO	GROMMET	PASACABLE
17	063244R1	[D]	**1**	RESISTOR	RESISTOR	RESISTENCIA
18	066794R1	[F]	**4**	DIFUSOR	BAFFLE	DIFUSOR
19	066789R1	[G]	**1**	INTERRUPTOR	SWITCH	INTERRUPTOR
20	066790R1	[H]	**1**	INTERRUPTOR	SWITCH	INTERRUPTOR

[A] EXPANSÃO
EXPANSION
EXPANSIÓN

[B] VENTILAÇÃO
VENTILATION
VENTILACIÓN

[C] TEMPERATURA
TEMPERATURE
TEMPERATURA

[D] MOTOR
ENGINE
MOTOR

[F] RETANGULAR
RECTANGULAR
RECTANGULAR

[G] ESGUICHO DO LIMPADOR
CLEANER WATERSPOUT
CHORRO DEL LIMPIADOR

[H] ACIONAMENTO DO LIMPADOR
CLEANER DRIVE
ACCIONAMENTO DEL LIMPIADOR

Instalação Da Cabina
Cab Assy
Instalaciën De La Cabina

Vedação
Sealing
Vedaciën

100-85

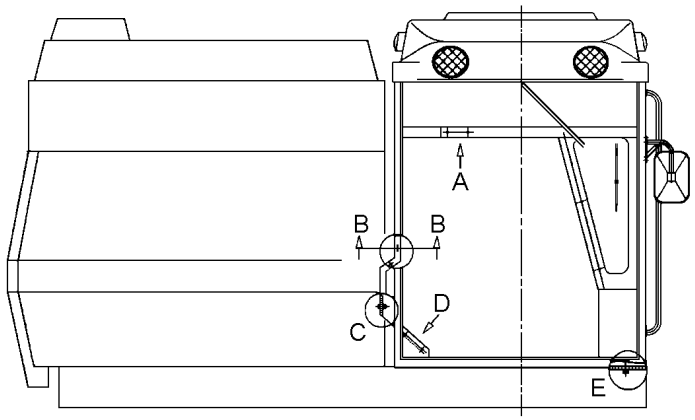

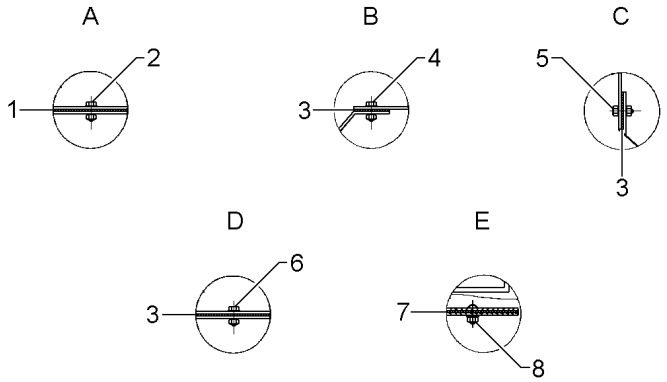

1	059182R1	[A]	**1**	VEDAÇÃO	SEALING	VEDACION
2	339169X1		**5**	PORCA	NUT	TUERCA
2	339374X1		**5**	ARRUELA	WASHER	ARANDELA
2	339745X1		**5**	PARAFUSO	BOLT	PERNO
2	890007100177		**10**	ARRUELA	WASHER	ARANDELA
3	059183R1	[B]	**X**	VEDAÇÃO	SEALING	VEDACION
4	3009331X1		**3**	PARAFUSO	BOLT	PERNO
4	339030X1		**3**	PORCA	NUT	TUERCA
4	339375X1		**3**	ARRUELA	WASHER	ARANDELA
4	339588X1		**3**	ARRUELA	WASHER	ARANDELA
5	3009330X1		**3**	PARAFUSO	BOLT	PERNO
5	339030X1		**3**	PORCA	NUT	TUERCA
5	339375X1		**3**	ARRUELA	WASHER	ARANDELA
5	339588X1		**6**	ARRUELA	WASHER	ARANDELA
6	3009331X1		**2**	PARAFUSO	BOLT	PERNO
6	339030X1		**2**	PORCA	NUT	TUERCA
6	339375X1		**2**	ARRUELA	WASHER	ARANDELA
6	339588X1		**2**	ARRUELA	WASHER	ARANDELA
7	059181R1	[C]	**1**	VEDAÇÃO	SEALING	VEDACION
8	1442456X1		**6**	PARAFUSO	BOLT	PERNO
8	339376X1		**6**	ARRUELA	WASHER	ARANDELA
8	339402X1		**6**	PORCA	NUT	TUERCA
8	390734X1		**6**	ARRUELA	WASHER	ARANDELA

[A] TRASEIRA DA CARENAGEM
REAR TO PROTECTOR
TRASERA DEL PROTECTOR

[B] CARENAGEM
PROTECTOR
PROTECTOR

[C] ASSOALHO
FLOOR
ENTARIMADO

Compressor De Ar
Air Compressor
Compressor De Aire

100-90

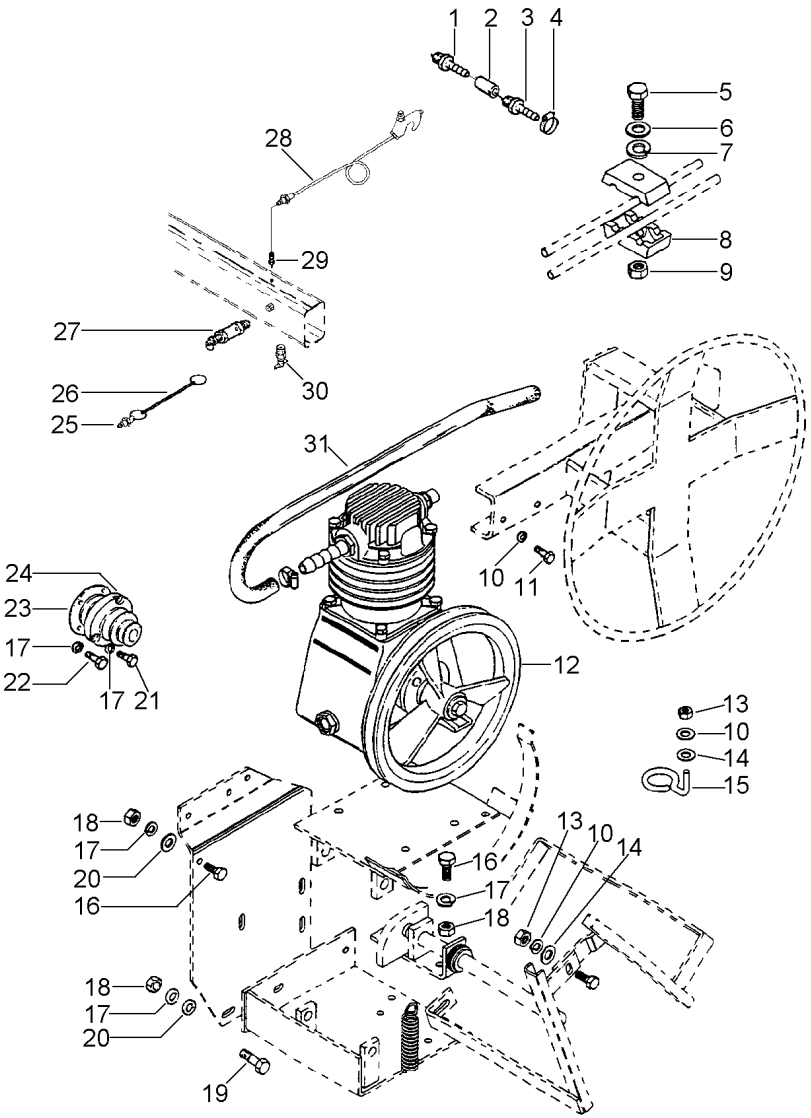

1	850002100002		**1**	VÁLVULA	VALVE	VALVULA
2	890035240100		**1**	ADAPTADOR	ADAPTOR	ADAPTADOR
3	850000000004		**1**	BICO INJETOR	NOZZLE	TOBERA
4	1441294X1		**2**	BRAÇADEIRA	CLAMP	ABRAZADERA
5	339244X1		**4**	PARAFUSO	BOLT	PERNO
6	339588X1		**5**	ARRUELA	WASHER	ARANDELA
7	339375X1		**5**	ARRUELA	WASHER	ARANDELA
8	117522000500		**10**	BRAÇADEIRA	CLAMP	ABRAZADERA
9	339030X1		**5**	PORCA	NUT	TUERCA
10	339374X1		**3**	ARRUELA	WASHER	ARANDELA
11	339123X1		**2**	PARAFUSO	BOLT	PERNO
12	3590551M91	100-95 No	**1**	COMPRESSOR	COMPRESSOR	COMPRESOR
13	339169X1		**2**	PORCA	NUT	TUERCA
14	391166X1		**2**	ARRUELA	WASHER	ARANDELA
15	117022011100		**1**	SUPORTE	BRACKET	SOPORTE
16	339451X1		**2**	PARAFUSO	BOLT	PERNO
17	339376X1		**10**	ARRUELA	WASHER	ARANDELA
18	339402X1		**4**	PORCA	NUT	TUERCA
19	1442456X1		**2**	PARAFUSO	BOLT	PERNO
20	890007100136		**6**	ARRUELA	WASHER	ARANDELA
21	390799X1		**3**	PARAFUSO	BOLT	PERNO
22	339401X1		**3**	PARAFUSO	BOLT	PERNO
23	3470339M91		**1**	FLANGE	FLANGE	PLETINA
24	3470337M1		**1**	POLIA	PULLEY	POLEA
25	050250T1		**1**	TAMPÃO	PAD	ALMOHADILLA
26	050280N1		**1**	CORRENTE	CHAIN	CADENA
27	850002200002		**1**	VÁLVULA	VALVE	VALVULA
28	056922N1	10-725 No	**1**	MANGUEIRA	HOSE	FLEXIBLE
29	050251T1		**1**	VÁLVULA	VALVE	VALVULA
30	850002100005		**1**	VÁLVULA	VALVE	VALVULA
31	3472962M1		**1**	MANGUEIRA	HOSE	FLEXIBLE

Compressor De Ar
Air Compressor
Compressor De Aire

100-95

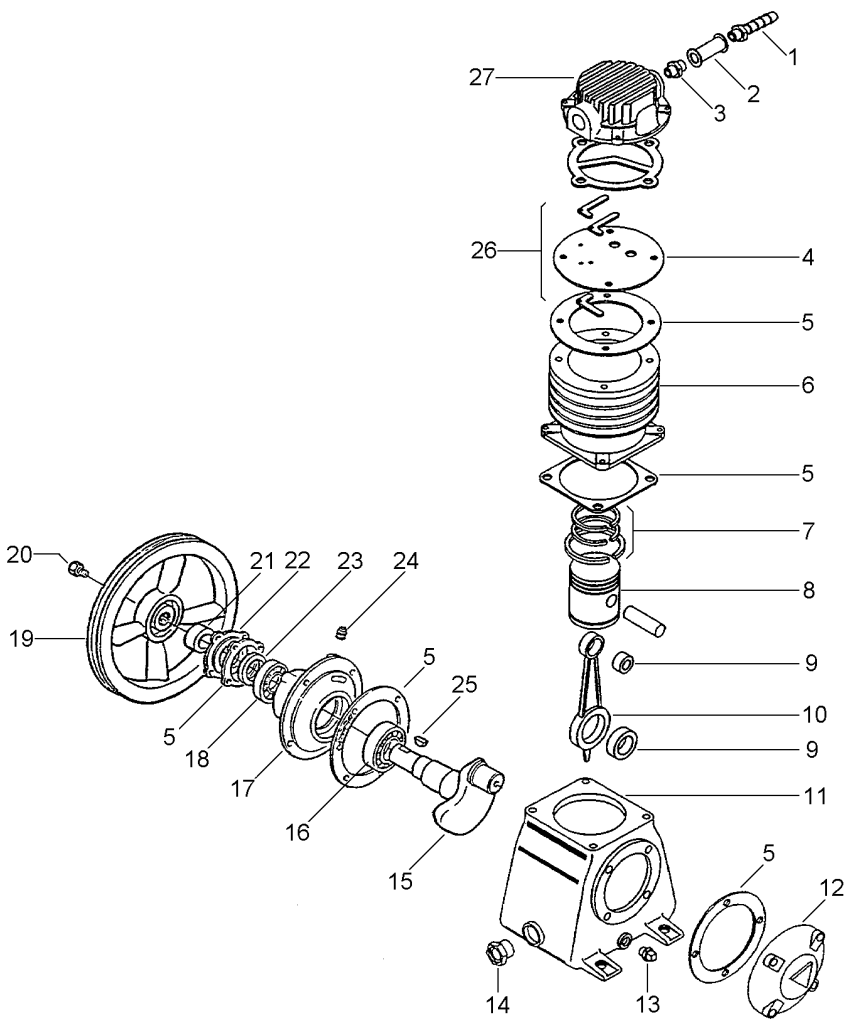

1	007900P1		**1**	BICO INJETOR	NOZZLE	TOBERA
2	007899P1		**1**	LUVA	SLEEVE	MANCHA
3	007883P1		**1**	ADAPTADOR	ADAPTOR	ADAPTADOR
4	007893P1		**1**	PLACA	PLATE	PLATO
5	007885P1		**1**	JUNTA	GASKET	EMPAQUETADURA.
6	007880P1		**1**	CILINDRO	CYLINDER	CILINDRO
7	007874P1		**1**	ANEL	RING	ARO
8	007886P1		**1**	PISTÃO	PISTON	PISTON
9	007876P1		**1**	BUCHA	BUSH	CASQUILLO
10	007875P1		**1**	BIELA	CONROD	BIELA
11	007879P1		**1**	CÁRTER	SUMP	CARTER
12	007890P1		**1**	TAMPA	COVER	CUBIERTA
13	007896P1		**1**	BUJÃO	PLUG	TAPON
14	007895P1		**1**	INDICADOR	INDICATOR	INDICADOR
15	007881P1		**1**	ÁRVORE	AXLE	EJE
16	007889P1		**1**	ROLAMENTO	BEARING	COJINETE
17	007884P1		**1**	FLANGE	FLANGE	PLETINA
18	007888P1		**1**	ROLAMENTO	BEARING	COJINETE
19	007901P1		**1**	VOLANTE MOTOR	FLYWHEEL	VOLANTE MOTOR
20		15	**1**	PARAFUSO	BOLT	PERNO
21	007898P1		**1**	BUCHA	BUSH	CASQUILLO
22	007891P1		**1**	TAMPA	COVER	CUBIERTA
23	007887P1		**1**	RETENTOR	SEAL	RETEN
24	007878P1		**1**	BUJÃO	PLUG	TAPON
25	007882P1		**1**	CHAVETA	KEY	CLAVE
26	007894P1		**1**	JG. REPARO	KIT, REPAIR	JUEGO REPARACION
27	007892P1		**1**	TAMPA	COVER	CUBIERTA

Rodas Dianteiras
Front Wheels
Ruedas Delanteras

110-10

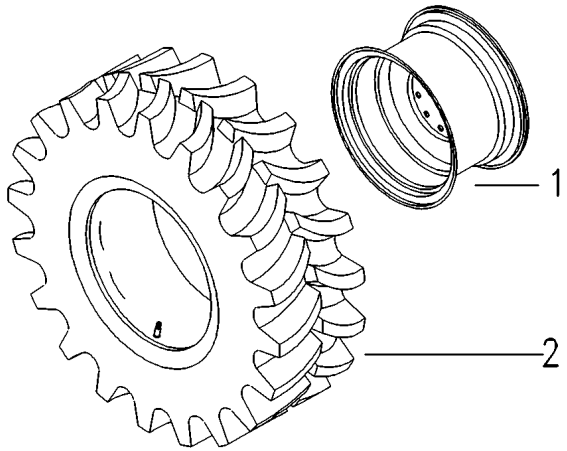

1	047361T1	20X30 5489 - MF5650	**2**	ARO	RIM	LLANTA
1	3226812M2	20X30 5488 - MF5650	**2**	ARO	RIM	LLANTA
2	834924M91	110-75 No	**2**	CJ.PNEU E CÂMARA	TYRE AND TUBE	NEUM.Y.CAMARA

Rodagem Wheels Ruedas	Rodas Dianteiras Front Wheels Ruedas Delanteras	110-15

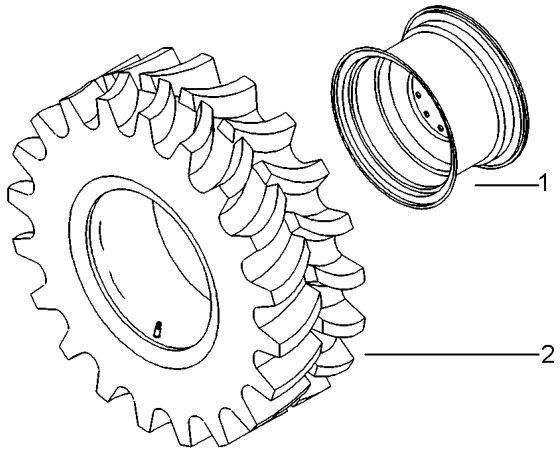

1	2834635M1	20X26"	**2** ARO	RIM	LLANTA
2	490215M91	110-35 No	**2** CJ.PNEU E CÂMARA	TYRE AND TUBE	NEUM.Y.CAMARA

Rodagem Wheels Ruedas	Rodas Dianteiras Front Wheels Ruedas Delanteras	110-20

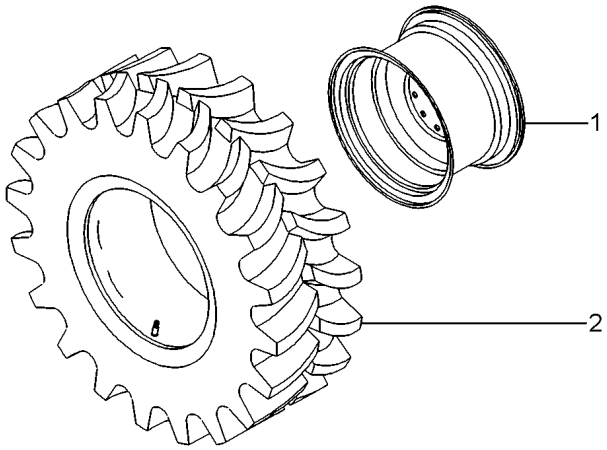

1	3098679M2	16X26"	**2** ARO	RIM	LLANTA
2	064632N1	18.4X26-12L	**2** CJ.PNEU E CÂMARA	TYRE AND TUBE	NEUM.Y.CAMARA

Rodagem Wheels Ruedas	Rodas Dianteiras Front Wheels Ruedas Delanteras	110-25

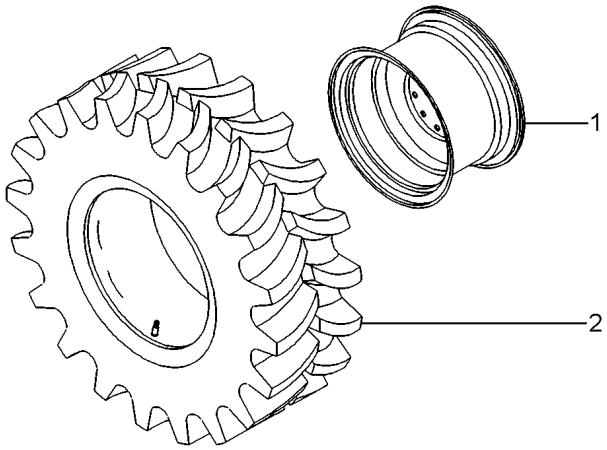

1	3098231M1	20X26"	**2** ARO	RIM	LLANTA
2	490215M91	110-35 No	**2** CJ.PNEU E CÂMARA	TYRE AND TUBE	NEUM.Y.CAMARA

Rodagem Dianteira	**28.1 X 26 R1**	**110-30**
Front Wheels	**28.1 X 26 R1**	
Ruedas Delanteras	**28.1 X 26 R1**	

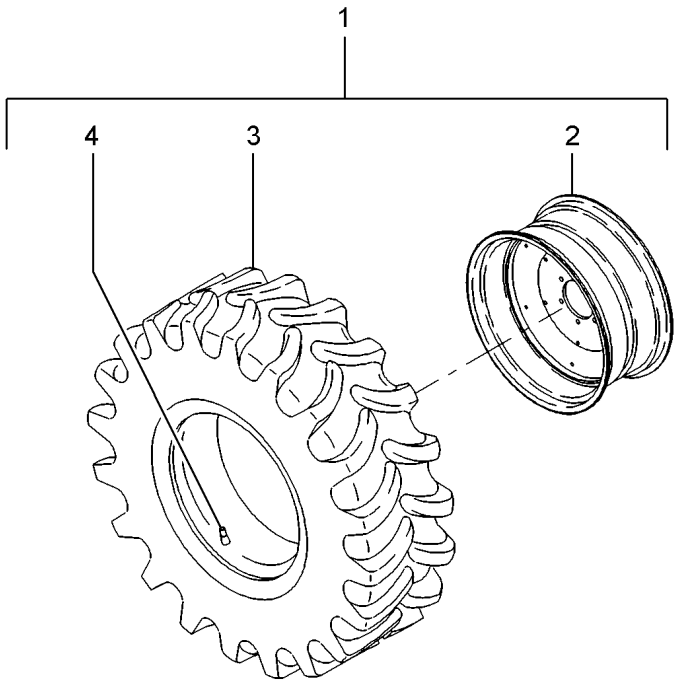

1	046854N1		**2**	CJ. RODA	KIT, WHEEL	JUEGO DE RUEDA
2	046857T1	1 DW25X26	**2**	ARO	RIM	LLANTA
3	046860T1	1 [A]	**2**	PNEU	TYRE	NEUMATICO
4	046862T1		**1**	VÁLVULA	VALVE	VALVULA

[A] SEM CÂMARA
WITHOUT CHAMBER
SIN CAMARA

Pneu & Câmara	**23.1 X 26 R2 10I**	**110-35**
Tyre & Chamber	**23.1 X 26 R2 10I**	
Neum & Camara	**23.1 X 26 R2 10I**	

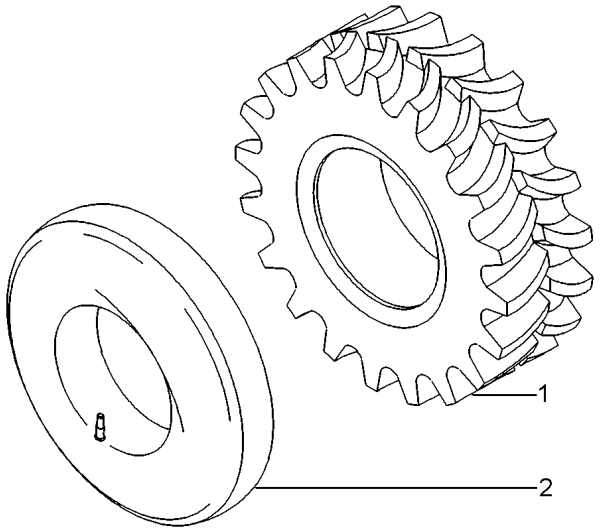

1	3411236M1		**1** PNEU	TYRE	NEUMATICO
2	490217M1	23.1/18X26	**1** CÂMARA	CHAMBER	CAMARA

Rodagem Wheels Ruedas	Rodas Traseiras Rear Wheels Ruedas Traseras	110-40

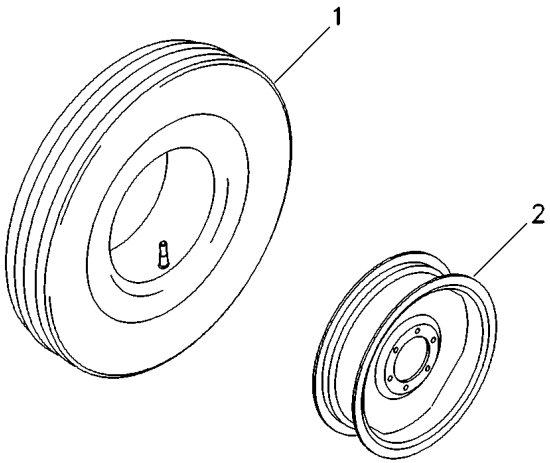

1	3408345M91	110-70 No	**2**	CJ.PNEU E CÂMARA	TYRE AND TUBE	NEUM.Y.CAMARA
2	3226871M1	W10X24	**2**	ARO	RIM	LLANTA

Rodagem Wheels Ruedas	Rodas Traseiras Rear Wheels Ruedas Traseras	110-45

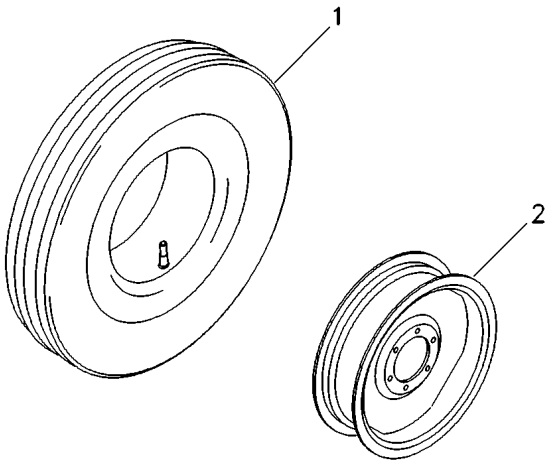

1	2833014M91	110-60 No	**2**	CJ.PNEU E CÂMARA	TYRE AND TUBE	NEUM.Y.CAMARA
2	2833013M91	W8X24	**2**	ARO	RIM	LLANTA

Rodagem
Wheels
Ruedas

Rodas Traseiras
Rear Wheels
Ruedas Traseras

110-50

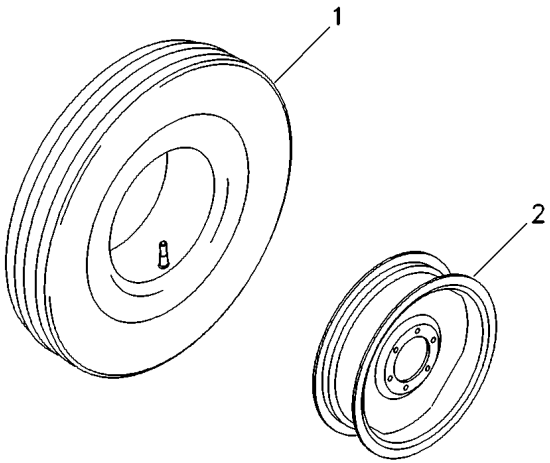

1	843866M91	110-65 No	**2**	CJ.PNEU E CÂMARA	TYRE AND TUBE	NEUM.Y.CAMARA
2	3318921M91	6.50LX16"	**2**	ARO	RIM	LLANTA

Rodagem
Wheels
Ruedas

110-55

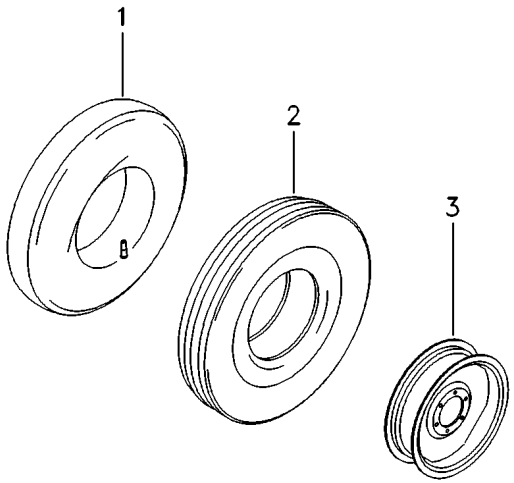

1	182578M1	14.9X24	**2** CÂMARA	CHAMBER	CAMARA
2	487173M1	14.9X24 (6L)	**2** PNEU	TYRE	NEUMATICO
2	850009990258	[A]	**2** PNEU	TYRE	NEUMATICO
3	055405T1	12X24	**2** ARO	RIM	LLANTA

[A] SOMENTE PARA SÉRIES 06101
ONLY TO SERIES 06101
SOLAMENTE PARA SERIES 06101

Rodas Traseiras	**9.5 X 24 R1 6l**	**110-60**
Rear Wheels	**9.5 X 24 R1 6l**	
Ruedas Traseras	**9.5 X 24 R1 6l**	

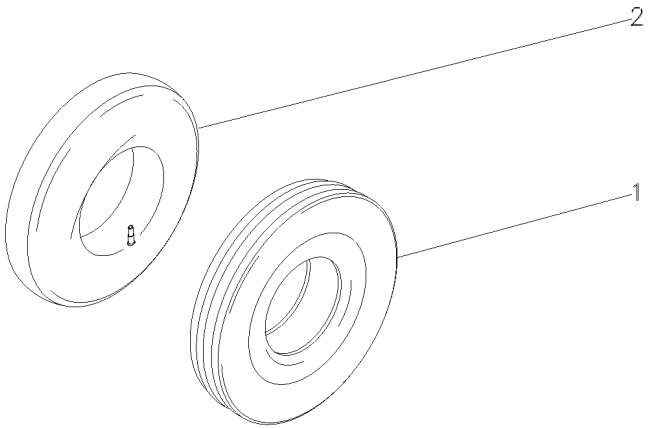

1	2833017M1	**1** PNEU	TYRE	NEUMATICO
2	2833018M1	**1** CÂMARA	CHAMBER	CAMARA

Pneu & Câmara
Tyre & Chamber
Neum & Camara

110-65

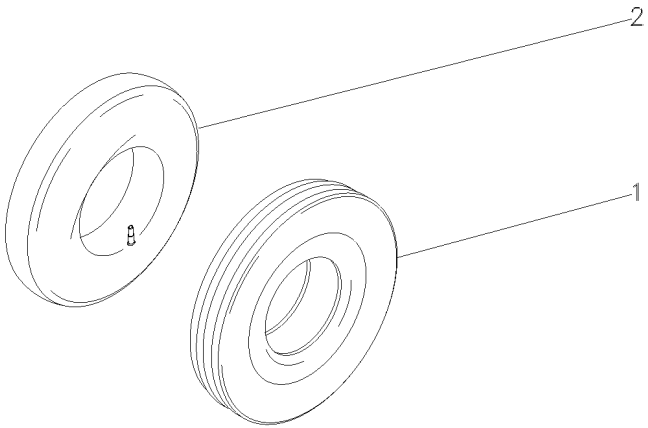

1	843865M1	10.00X16 8L	**1** PNEU	TYRE	NEUMATICO
2	834779M1	10.00X16	**1** CÂMARA	CHAMBER	CAMARA

Pneu & Câmara
Tyre & Chamber
Neum & Camara

110-70

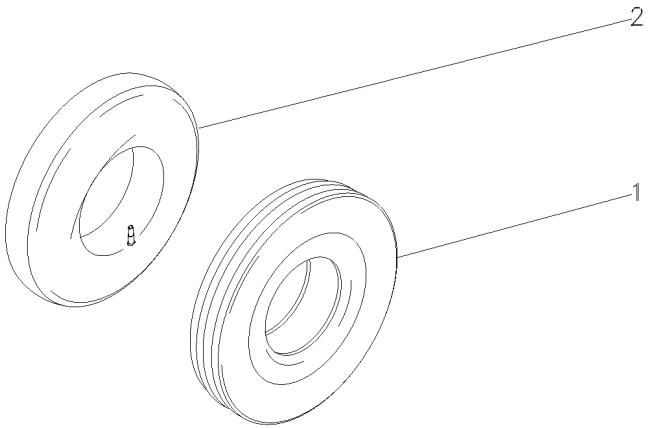

1	3408327M1	12.1X24 6L	**1** PNEU	TYRE	NEUMATICO
2	3408326M1		**1** CÂMARA	CHAMBER	CAMARA

Pneu & Câmara
Tyre & Chamber
Neum & Camara

110-75

Roda Traseira 23.1 - 30
Rear Wheel 23.1 - 30
Rueda Trasero 23.1 - 30

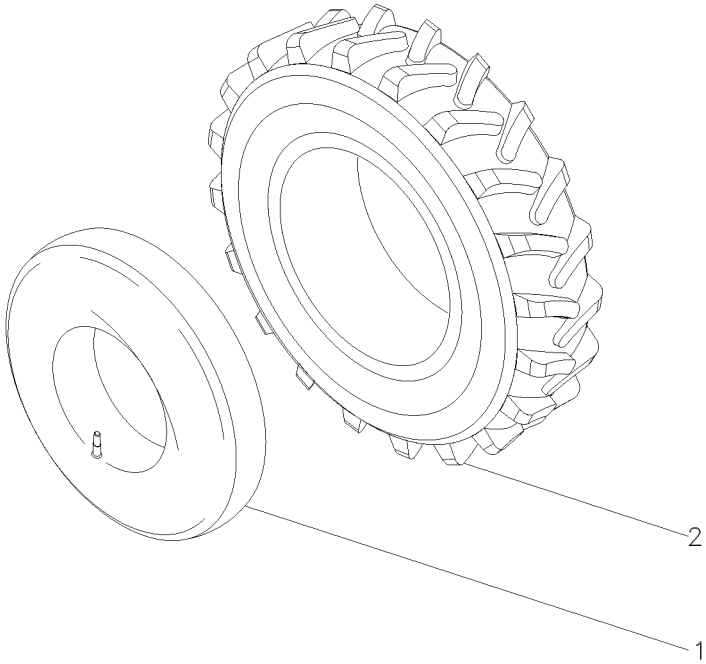

1	834337M1		**1** CÂMARA	CHAMBER	CAMARA
2	834923M1	23.1X30 R1	**1** PNEU	TYRE	NEUMATICO

Rodagem / Wheels / Ruedas	Dupla / Dual / Doble	110-80	Com Cabine / With Cab / Con Cabina

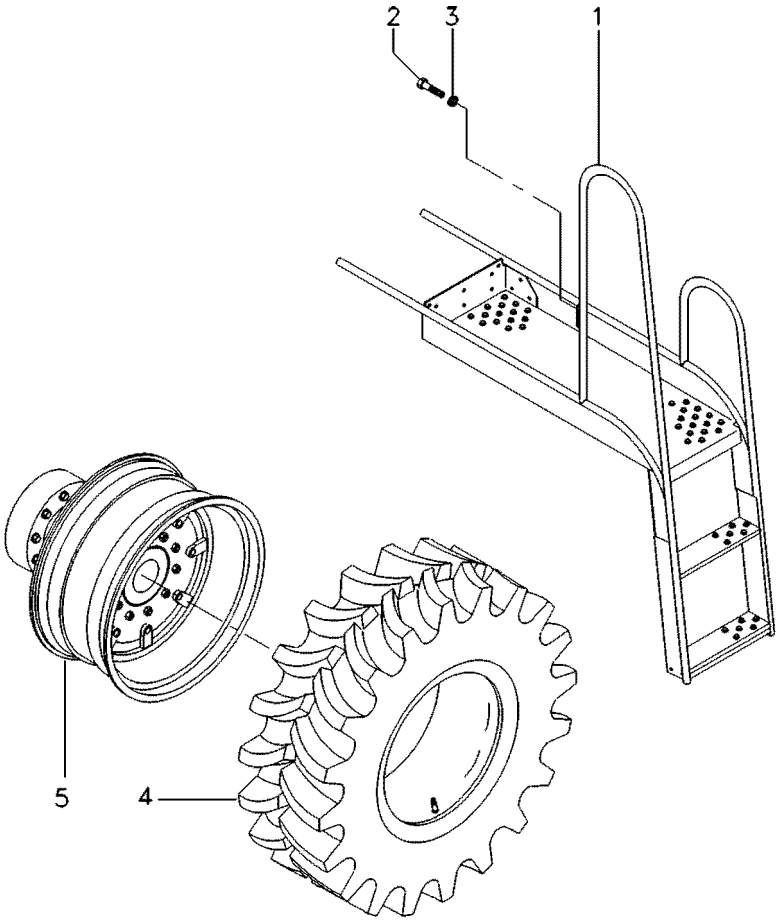

1	062549S1		**1** ESCADA	LADDER	ESCALERA
2	339124X1		**2** PARAFUSO	BOLT	PERNO
3	339374X1		**2** ARRUELA	WASHER	ARANDELA
4	487870M91	220-35 No	**2** CJ.PNEU E CÂMARA	TYRE AND TUBE	NEUM.Y.CAMARA
5	056769T1	220-40 No	**1** KIT RODADO DUPLO	WHEEL DOUBLE KIT	CJ. RODAJE DUPLO

Canal Elevador Table Elevator Embocador	Fechamento Frontal Stopping Cerramento	120-10	➡ 5815

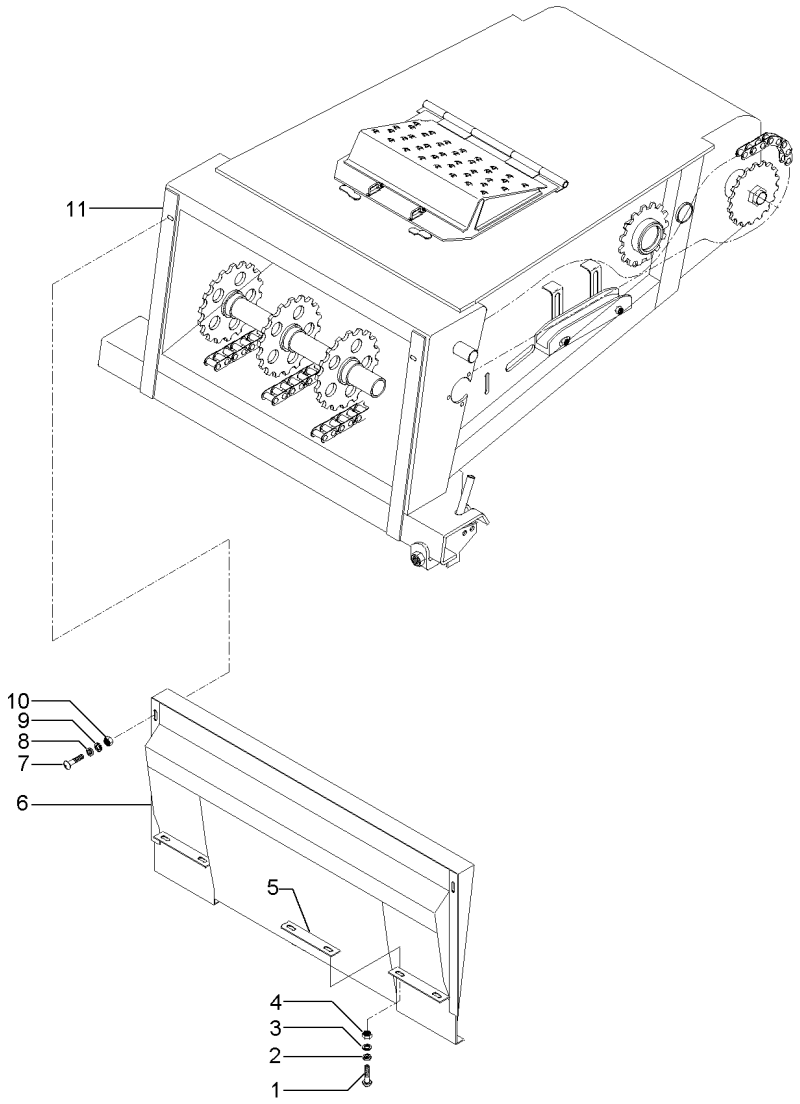

1	3000624X1	**4**	PARAFUSO	BOLT	PERNO
2	339374X1	**4**	ARRUELA	WASHER	ARANDELA
3	339024X1	**4**	ARRUELA	WASHER	ARANDELA
4	339169X1	**4**	PORCA	NUT	TUERCA
5	039752P1	**2**	RASPADOR	SCRAPER	RASPADOR
6	039723S1	**1**	PLACA	PLATE	PLATO
7	390809X1	**2**	PARAFUSO	BOLT	PERNO
8	339376X1	**2**	ARRUELA	WASHER	ARANDELA
9	1141576X1	**2**	ARRUELA	WASHER	ARANDELA
10	339402X1	**2**	PORCA	NUT	TUERCA
11	3226097M92	**1**	CANAL ELEVADOR	TABLE ELEVATOR	ELEVADOR MESA

Canal Elevador
Table Elevator
Embocador

120-15

➡| **5815**

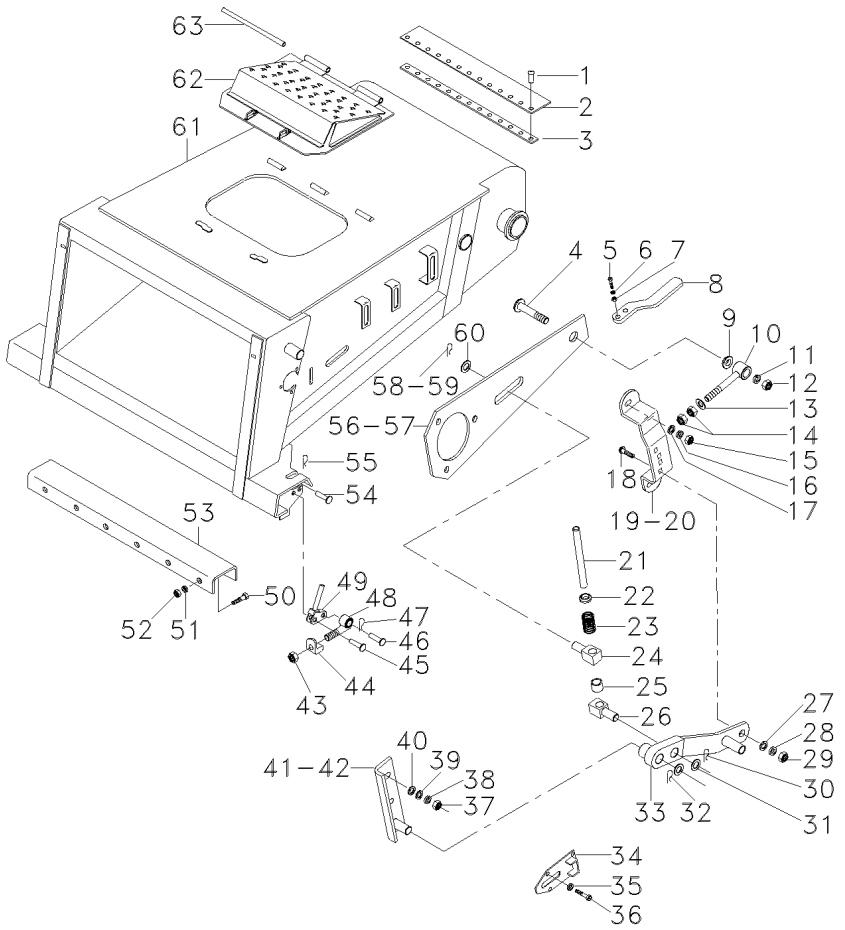

1	2803912M1		**22**	REBITE	RIVET	REMACHE
2	3470985M1		**1**	RETENTOR	SEAL	RETEN
3	3226085M1		**1**	FIXAÇÃO	FASTENER	CIERRE
4	3098026M1		**2**	PINO	PIN	PASADOR
5	339761X1		**4**	PARAFUSO	BOLT	PERNO
6	339374X1		**4**	ARRUELA	WASHER	ARANDELA
7	339169X1		**4**	PORCA	NUT	TUERCA
8	3470644M1		**2**	SUPORTE	BRACKET	SOPORTE
9	1721509M1		**2**	BUCHA	BUSH	CASQUILLO
10	2834539M92		**2**	HASTE	SPINDLE	MANGUETA
11	339377X1		**2**	ARRUELA	WASHER	ARANDELA
12	339034X1		**2**	PORCA	NUT	TUERCA
13	339027X1		**2**	ARRUELA	WASHER	ARANDELA
14	339623X1		**4**	PORCA	NUT	TUERCA
15	339402X1		**4**	PORCA	NUT	TUERCA
16	339376X1		**4**	ARRUELA	WASHER	ARANDELA
17	390734X1		**4**	ARRUELA	WASHER	ARANDELA
18	390809X1		**2**	PARAFUSO	BOLT	PERNO
19	2834504M2	◀	**1**	SUPORTE	BRACKET	SOPORTE
20	2834533M2	▶	**1**	SUPORTE	BRACKET	SOPORTE
21	3099363M1		**2**	ÁRVORE	AXLE	EJE
22	1721512M1		**2**	ARRUELA	WASHER	ARANDELA
23	224131M1		**2**	MOLA	SPRING	RESORTE
24	2834579M1		**2**	EIXO	SHAFT	ARBOL
25	1706550M1		**2**	BUCHA	BUSH	CASQUILLO
26	1721515M1		**2**	ÁRVORE	AXLE	EJE
27	390734X1		**2**	ARRUELA	WASHER	ARANDELA
28	339376X1		**2**	ARRUELA	WASHER	ARANDELA
29	339402X1		**2**	PORCA	NUT	TUERCA
30	391428X1		**2**	CONTRAPINO	DOWEL	CENTRAJE
31	391224X1		**2**	ARRUELA	WASHER	ARANDELA
32	391428X1		**2**	CONTRAPINO	DOWEL	CENTRAJE
33	2834477M92	👁 120-30 No	**2**	ALAVANCA	LEVER	PALANCA
34	3315864M91		**2**	ESTICADOR	TURNBUCKLE	TORNIQUETE
35	339376X1		**8**	ARRUELA	WASHER	ARANDELA
36	339081X1		**8**	PARAFUSO	BOLT	PERNO
37	339402X1		**4**	PORCA	NUT	TUERCA
38	339376X1		**4**	ARRUELA	WASHER	ARANDELA
39	391224X1		**2**	ARRUELA	WASHER	ARANDELA
40	390734X1		**4**	ARRUELA	WASHER	ARANDELA
41	2834518M91	◀	**1**	TRAVESSA	BRIDGE PIECE	CODO DE CRUCE
42	2834520M91	▶	**1**	TRAVESSA	BRIDGE PIECE	CODO DE CRUCE
43	2834697M1	➡| 5445 ↔ 5452 - 5455	**2**	PORCA	NUT	TUERCA
43	880009852200	➡ 5456 ↔ 5446 - 5451	**2**	PORCA	NUT	TUERCA
44	112346484500	➡ 5456 ↔ 5446 - 5451	**2**	UNIÃO	LINK	UNION
44	260134M2	➡| 5445 ↔ 5452 - 5455	**2**	UNIÃO	LINK	UNION

Canal Elevador
Table Elevator
Embocador

120-15

5815

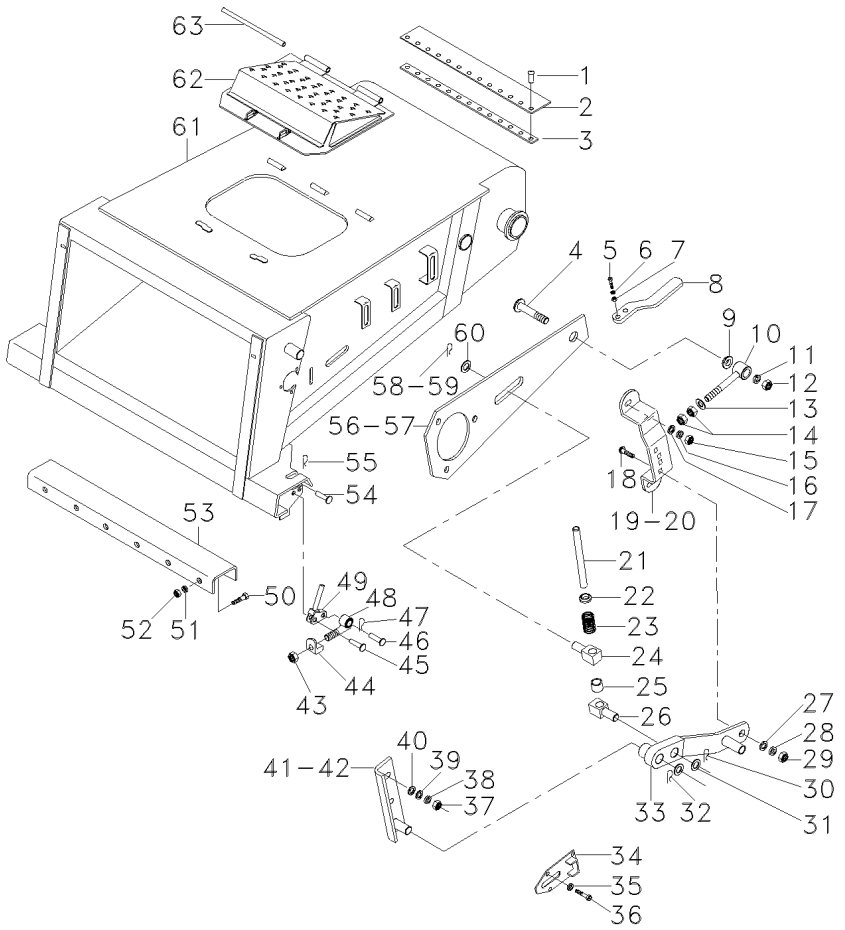

45	195352M1		**2**	PINO	PIN	PASADOR
46	195350M1		**2**	PINO	PIN	PASADOR
47	391428X1		**4**	CONTRAPINO	DOWEL	CENTRAJE
48	112346484600	➡ 5456 ↔ 5446 - 5451	**2**	ACOPLADOR	COUPLER	ACOPLADOR
48	2834696M1	➡ 5445 ↔ 5452 - 5455	**2**	PARAFUSO	BOLT	PERNO
49	3225376M91		**2**	CABO	CABLE	CABLE
50	339401X1	[A]	**14**	PARAFUSO	BOLT	PERNO
51	339376X1	[A]	**14**	ARRUELA	WASHER	ARANDELA
52	339402X1	[A]	**14**	PORCA	NUT	TUERCA
53	3319036M1	[A]	**1**	PLACA	PLATE	PLATO
54	1441433X1		**2**	PINO	PIN	PASADOR
55	1706160M1		**2**	GRAMPO	CRAMP	PASADOR
56	3225369M93	◀	**1**	BRAÇO	ARM	BRAZO
57	3225370M93		**1**	BRAÇO	ARM	BRAZO
58	339038X1		**2**	PINO	PIN	PASADOR
59	391428X1		**2**	CONTRAPINO	DOWEL	CENTRAJE
60	390667X1		**4**	ARRUELA	WASHER	ARANDELA
61	3226612M94		**1**	CANAL ELEVADOR	TABLE ELEVATOR	ELEVADOR MESA
62	3099717M91	👁 120-40 No	**1**	CJ. TAMPA	KIT, COVER	JUEGO DE TAPA
63	404660M1		**1**	PINO	PIN	PASADOR

[A] USADO SOMENTE NA VERSÃO ARROZEIRA
USED ONLY THE RICE VERSION
USADO SOLAMENTE EN LA VERSION ARROCERA

Canal Alimentador
Table Elevator
Embocador

Sem Caap / Caip
Without Caap / Caip
Sin Caap / Caip

120-20

➡ **5816**

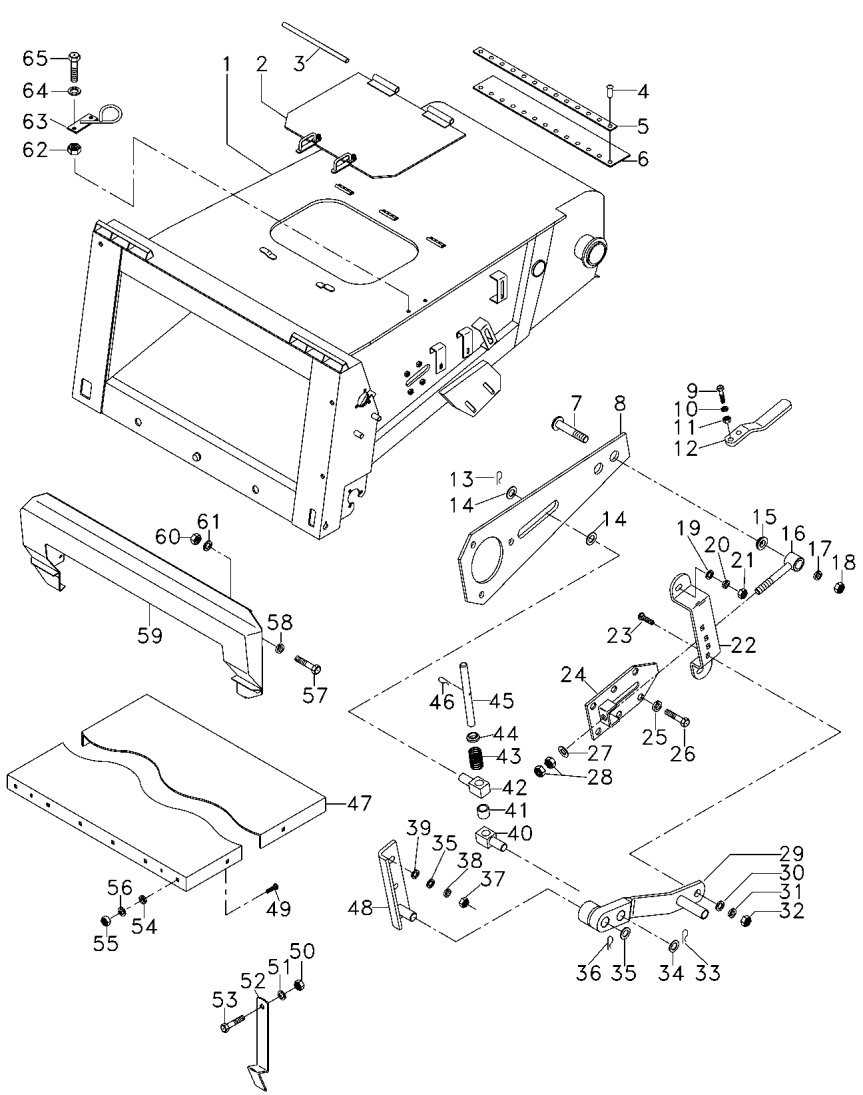

1	055630S1	⟷ 5803 - 5812 5816 - 6064 6074 - 6076 6078 - 6096	**1**	CANAL ELEVADOR	TABLE ELEVATOR	ELEVADOR MESA
1	OX17999	⟷ 6065 - 6073 6097 - 6613 6615 - 6649 6654 - 6663 + 6077	**1**	CANAL ELEVADOR	TABLE ELEVATOR	ELEVADOR MESA
1	062875S1	➡ 6664 ⟷ 6650 - 6653 + 6614	**1**	CANAL ELEVADOR	TABLE ELEVATOR	ELEVADOR MESA
2	3099717M91	👁 120-40 No	**1**	CJ. TAMPA	KIT, COVER	JUEGO DE TAPA
3	404660M1		**1**	PINO	PIN	PASADOR
4	2803912M1		**22**	REBITE	RIVET	REMACHE
5	3226085M1		**1**	FIXAÇÃO	FASTENER	CIERRE
6	3470985M1		**1**	RETENTOR	SEAL	RETEN
7	3098026M1		**2**	PINO	PIN	PASADOR
8	3225369M94	◀	**1**	BRAÇO	ARM	BRAZO
8	3225370M94	▶	**1**	BRAÇO	ARM	BRAZO
9	339761X1		**4**	PARAFUSO	BOLT	PERNO
10	339374X1		**4**	ARRUELA	WASHER	ARANDELA
11	339169X1		**4**	PORCA	NUT	TUERCA
12	3470644M1		**2**	SUPORTE	BRACKET	SOPORTE
13	339038X1		**2**	PINO	PIN	PASADOR
14	390667X1		**4**	ARRUELA	WASHER	ARANDELA
15	1721509M1		**2**	BUCHA	BUSH	CASQUILLO
16	2834539M92		**2**	HASTE	SPINDLE	MANGUETA
17	339377X1		**2**	ARRUELA	WASHER	ARANDELA
18	339034X1		**2**	PORCA	NUT	TUERCA
19	390734X1		**4**	ARRUELA	WASHER	ARANDELA
20	339376X1		**4**	ARRUELA	WASHER	ARANDELA
21	339402X1		**4**	PORCA	NUT	TUERCA
22	056712P1	◀	**1**	SUPORTE	BRACKET	SOPORTE
22	056713P1	▶	**1**	SUPORTE	BRACKET	SOPORTE
23	390809X1		**2**	PARAFUSO	BOLT	PERNO
24	3315864M91		**2**	ESTICADOR	TURNBUCKLE	TORNIQUETE
25	339376X1		**8**	ARRUELA	WASHER	ARANDELA
26	339081X1		**8**	PARAFUSO	BOLT	PERNO
27	339027X1		**2**	ARRUELA	WASHER	ARANDELA
28	339623X1		**4**	PORCA	NUT	TUERCA
29	056753N1	👁 120-35 No	**2**	ALAVANCA	LEVER	PALANCA
30	390734X1		**2**	ARRUELA	WASHER	ARANDELA
31	339376X1		**2**	ARRUELA	WASHER	ARANDELA
32	339402X1		**2**	PORCA	NUT	TUERCA
33	391428X1		**2**	CONTRAPINO	DOWEL	CENTRAJE
34	391224X1		**2**	ARRUELA	WASHER	ARANDELA
35	391224X1		**2**	ARRUELA	WASHER	ARANDELA
36	391428X1		**2**	CONTRAPINO	DOWEL	CENTRAJE
37	339402X1		**4**	PORCA	NUT	TUERCA

Canal Alimentador
Table Elevator
Embocador

Sem Caap / Caip
Without Caap / Caip
Sin Caap / Caip

120-20

5816

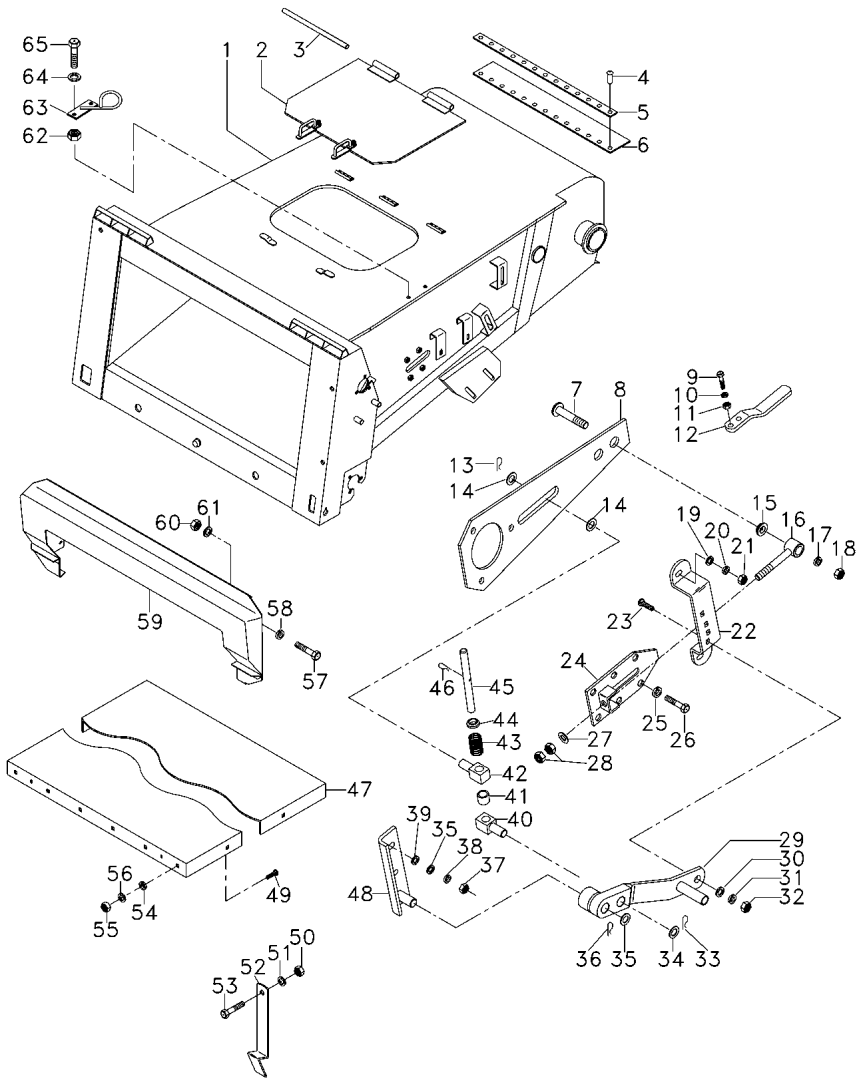

38	339376X1		**4**	ARRUELA	WASHER	ARANDELA
39	390734X1		**4**	ARRUELA	WASHER	ARANDELA
40	1721515M1		**2**	ÁRVORE	AXLE	EJE
41	1706550M1		**2**	BUCHA	BUSH	CASQUILLO
42	2834579M1		**2**	EIXO	SHAFT	ARBOL
43	224131M1		**2**	MOLA	SPRING	RESORTE
44	1721512M1		**2**	ARRUELA	WASHER	ARANDELA
45	3099363M1		**2**	ÁRVORE	AXLE	EJE
46	391428X1		**2**	CONTRAPINO	DOWEL	CENTRAJE
47	056199S1		**1**	FUNDO	BOTTOM	FONDO
48	2834518M91	◀	**1**	TRAVESSA	BRIDGE PIECE	CODO DE CRUCE
48	2834520M91	▶	**1**	TRAVESSA	BRIDGE PIECE	CODO DE CRUCE
49	390809X1		**22**	PARAFUSO	BOLT	PERNO
50	1441500X1		**1**	PORCA	NUT	TUERCA
51	339692X1		**1**	ARRUELA	WASHER	ARANDELA
52	056160P1		**1**	SUPORTE	BRACKET	SOPORTE
53	339666X1		**1**	PARAFUSO	BOLT	PERNO
54	339376X1		**22**	ARRUELA	WASHER	ARANDELA
55	339402X1		**22**	PORCA	NUT	TUERCA
56	355619X1		**22**	ARRUELA	WASHER	ARANDELA
57	390809X1		**4**	PARAFUSO	BOLT	PERNO
58	339376X1		**4**	ARRUELA	WASHER	ARANDELA
59	056470S1		**1**	PLACA	PLATE	PLATO
60	339402X1		**4**	PORCA	NUT	TUERCA
61	355619X1		**4**	ARRUELA	WASHER	ARANDELA
62	339402X1		**2**	PORCA	NUT	TUERCA
63	057200S1		**1**	SUPORTE	BRACKET	SOPORTE
64	339376X1		**2**	ARRUELA	WASHER	ARANDELA
65	339401X1		**2**	PARAFUSO	BOLT	PERNO

Menu

Símbolos

Canal Alimentador
Table Elevator
Embocador

Grão - Com Caap / Caip
Grain - With Caap / Caip
Grano - Con Caap / Caip

120-25

5816

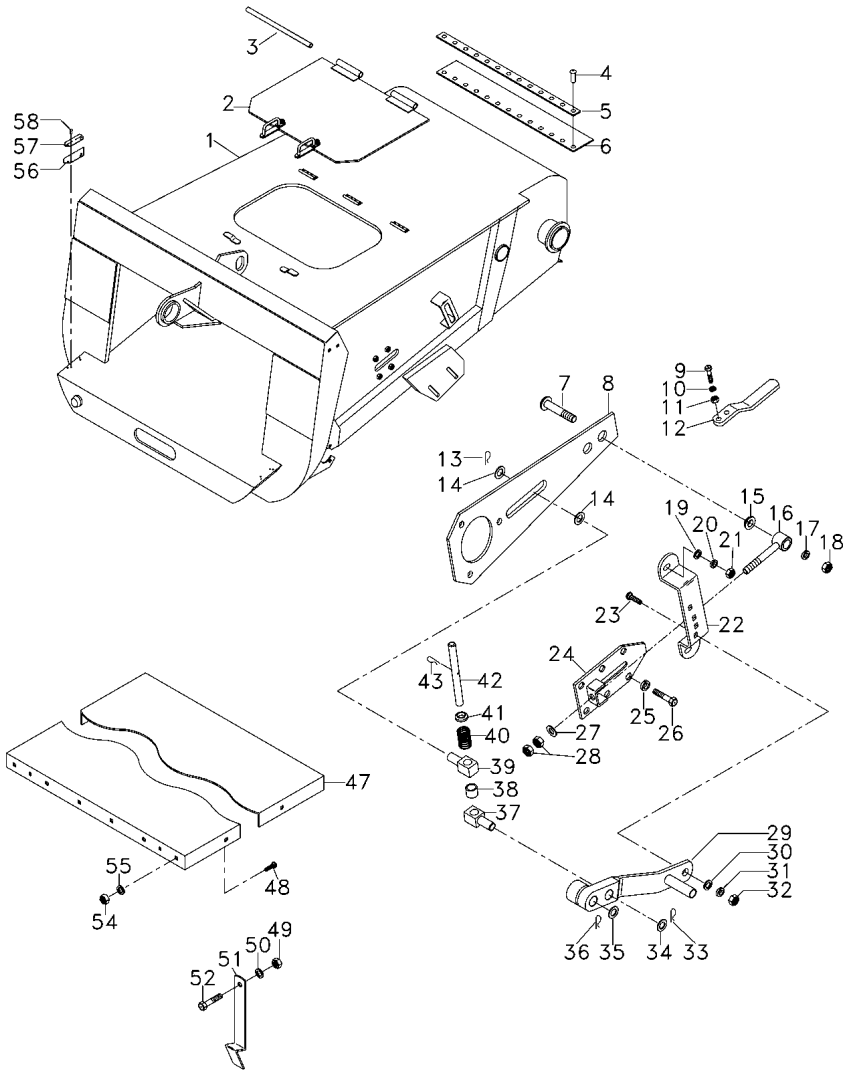

1	055022S1		**1**	CANAL ELEVADOR	TABLE ELEVATOR	ELEVADOR MESA
2	3099717M91	120-40 No	**1**	CJ. TAMPA	KIT, COVER	JUEGO DE TAPA
3	404660M1		**1**	PINO	PIN	PASADOR
4	3226447M1		**22**	REBITE	RIVET	REMACHE
5	3226085M1		**1**	FIXAÇÃO	FASTENER	CIERRE
6	3470985M1		**1**	RETENTOR	SEAL	RETEN
7	3098026M1		**2**	PINO	PIN	PASADOR
8	3225369M94	◀	**1**	BRAÇO	ARM	BRAZO
8	3225370M94	▶	**1**	BRAÇO	ARM	BRAZO
9	339761X1		**4**	PARAFUSO	BOLT	PERNO
10	339374X1		**4**	ARRUELA	WASHER	ARANDELA
11	339169X1		**4**	PORCA	NUT	TUERCA
12	3470644M1		**2**	SUPORTE	BRACKET	SOPORTE
13	339038X1		**2**	PINO	PIN	PASADOR
14	390667X1		**4**	ARRUELA	WASHER	ARANDELA
15	1721509M1		**2**	BUCHA	BUSH	CASQUILLO
16	2834539M92		**2**	HASTE	SPINDLE	MANGUETA
17	339377X1		**2**	ARRUELA	WASHER	ARANDELA
18	339034X1		**2**	PORCA	NUT	TUERCA
19	390734X1		**4**	ARRUELA	WASHER	ARANDELA
20	339376X1		**4**	ARRUELA	WASHER	ARANDELA
21	339402X1		**4**	PORCA	NUT	TUERCA
22	056712P1	◀	**1**	SUPORTE	BRACKET	SOPORTE
22	056713P1	▶	**1**	SUPORTE	BRACKET	SOPORTE
23	390809X1		**2**	PARAFUSO	BOLT	PERNO
24	3315864M91		**2**	ESTICADOR	TURNBUCKLE	TORNIQUETE
25	339376X1		**8**	ARRUELA	WASHER	ARANDELA
26	339081X1		**8**	PARAFUSO	BOLT	PERNO
27	339027X1		**2**	ARRUELA	WASHER	ARANDELA
28	339623X1		**4**	PORCA	NUT	TUERCA
29	056753N1	120-35 No	**2**	ALAVANCA	LEVER	PALANCA
30	390734X1		**2**	ARRUELA	WASHER	ARANDELA
31	339376X1		**2**	ARRUELA	WASHER	ARANDELA
32	339402X1		**2**	PORCA	NUT	TUERCA
33	391428X1		**2**	CONTRAPINO	DOWEL	CENTRAJE
34	391224X1		**2**	ARRUELA	WASHER	ARANDELA
35	391224X1		**2**	ARRUELA	WASHER	ARANDELA
36	391428X1		**2**	CONTRAPINO	DOWEL	CENTRAJE
37	1721515M1		**2**	ÁRVORE	AXLE	EJE
38	1706550M1		**2**	BUCHA	BUSH	CASQUILLO
39	2834579M1		**2**	EIXO	SHAFT	ARBOL
40	224131M1		**2**	MOLA	SPRING	RESORTE
41	1721512M1		**2**	ARRUELA	WASHER	ARANDELA
42	3099363M1		**2**	ÁRVORE	AXLE	EJE
43	391428X1		**2**	CONTRAPINO	DOWEL	CENTRAJE
47	056199S1		**1**	FUNDO	BOTTOM	FONDO
48	390809X1		**22**	PARAFUSO	BOLT	PERNO
49	3000192X1		**1**	PORCA	NUT	TUERCA
50	339692X1		**1**	ARRUELA	WASHER	ARANDELA
51	056160P1		**1**	SUPORTE	BRACKET	SOPORTE

Canal Alimentador
Table Elevator
Embocador

Grão - Com Caap / Caip
Grain - With Caap / Caip
Grano - Con Caap / Caip

120-25

5816

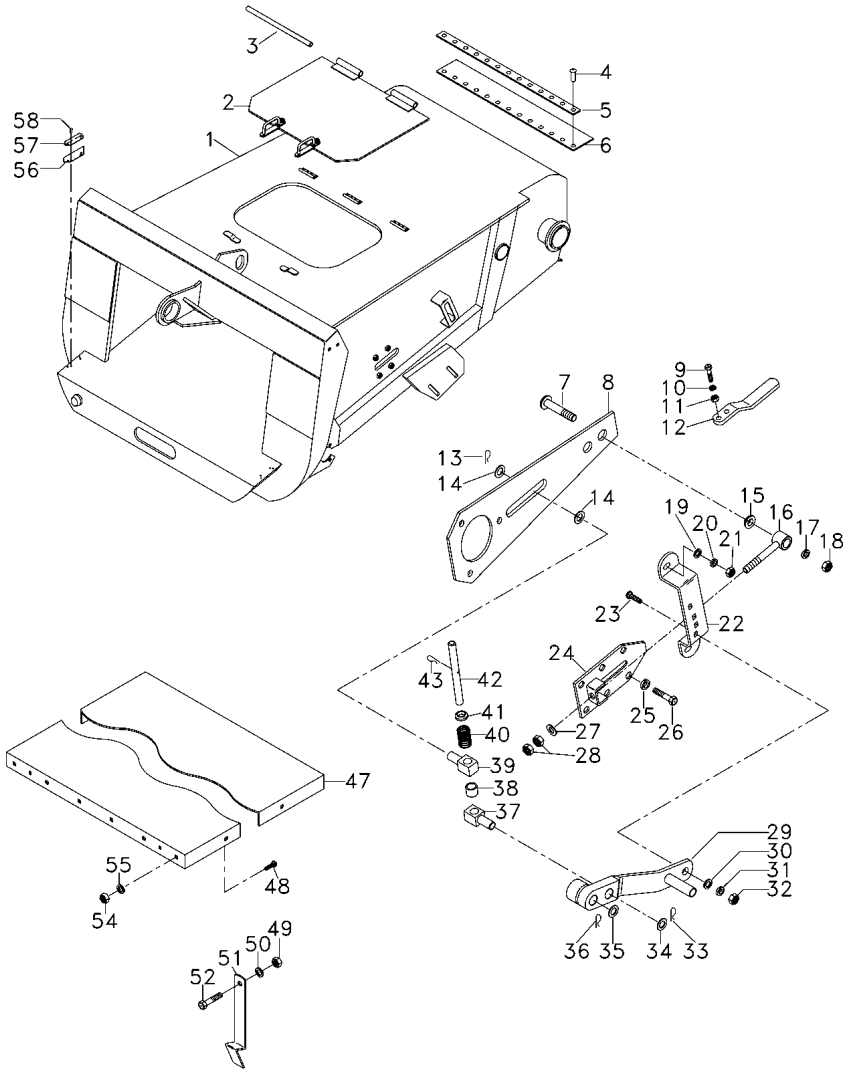

52	339666X1	**1**	PARAFUSO	BOLT	PERNO
54	1440329X1	**22**	PORCA	NUT	TUERCA
55	390734X1	**22**	ARRUELA	WASHER	ARANDELA
56	28281854	**2**	FECHAMENTO	COVER	CUBIERTA
57	28281853	**2**	VEDAÇÃO	SEALING	VEDACION
58	41397900	**4**	REBITE	RIVET	REMACHE

Alavanca
Lever
Palanca

120-30

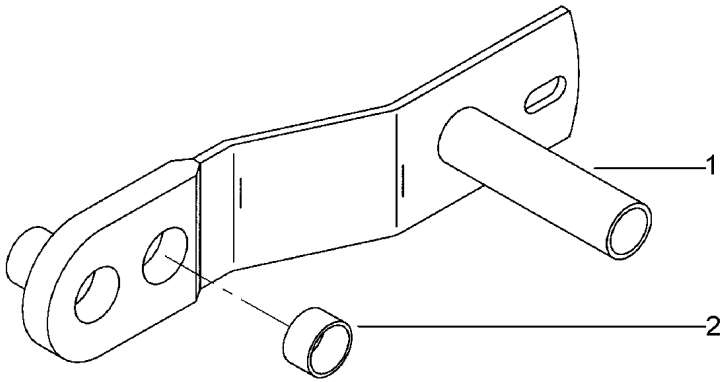

1	2834476M92	**1** CJ. ALAVANCA	KIT, LEVER	JUEGO, PALANCA
2	1721498M1	**3** BUCHA	BUSH	CASQUILLO

Alavanca
Lever
Palanca

120-35

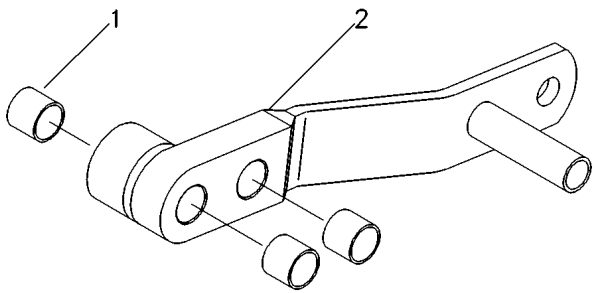

1	1721498M1	**3** BUCHA	BUSH	CASQUILLO
2	056717S1	**1** ALAVANCA	LEVER	PALANCA

Tampa
Cover
Tapa

120-40

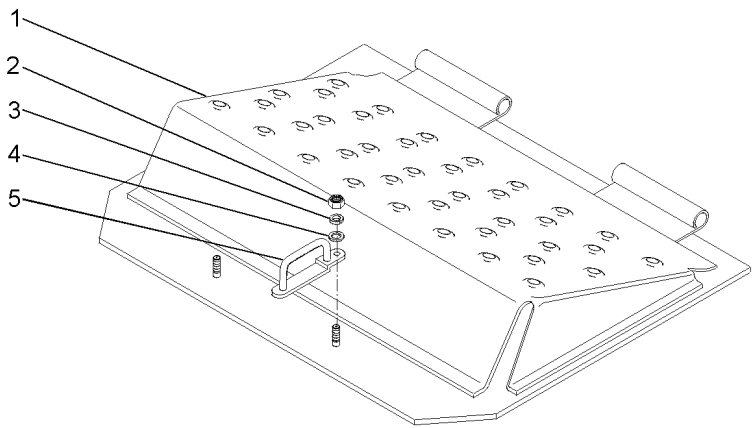

1	3099718M91	**1**	CJ. TAMPA	KIT, COVER	JUEGO DE TAPA
2	339169X1	**4**	PORCA	NUT	TUERCA
3	1731071M1	**2**	ARRUELA	WASHER	ARANDELA
4	391166X1	**2**	ARRUELA	WASHER	ARANDELA
5	2804295M91	**2**	TRINCO	LATCH	CERROJO

Canal Elevador
Table Elevator
Embocador

120-45

5815

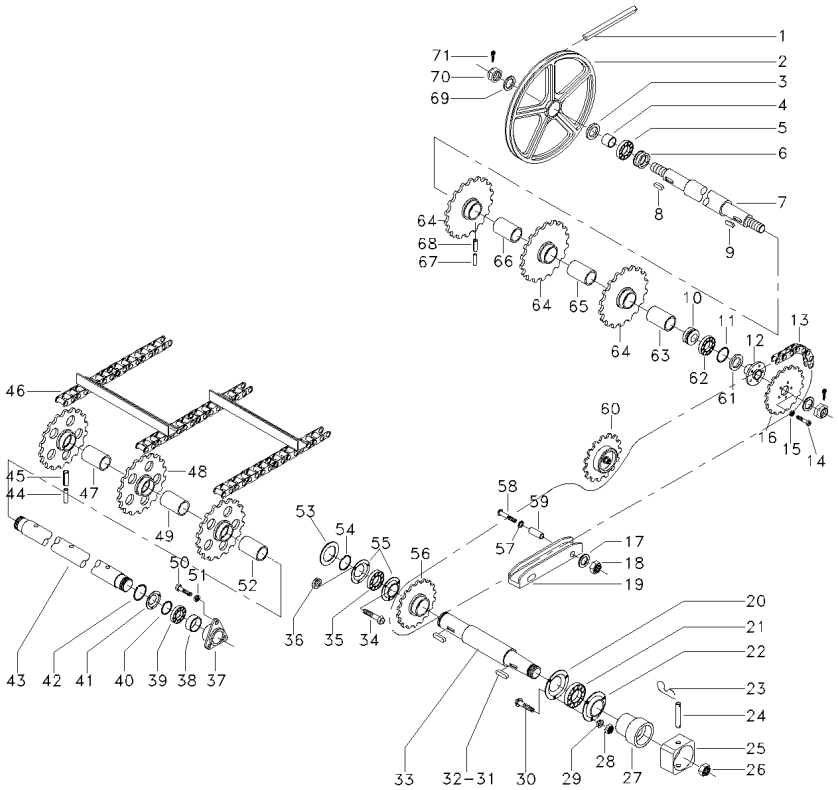

1	1483884M1		**1**	CORREIA	BELT	CORREA
2	2803978M1		**1**	POLIA	PULLEY	POLEA
3	3225146M1		**1**	ANEL	RING	ARO
4	1480269M1		**1**	TUBO	PIPE	CANO
5	3225036M91		**1**	ROLAMENTO	BEARING	COJINETE
6	1480156M2		**1**	ANEL	RING	ARO
7	3099444M2		**1**	ÁRVORE	AXLE	EJE
8	339590X1		**1**	CHAVETA	KEY	CLAVE
9	339590X1		**1**	CHAVETA	KEY	CLAVE
10	1480156M2		**1**	ANEL	RING	ARO
11	1440480X1		**1**	ANEL	RING	ARO
12	2834698M2		**1**	CUBO	HUB	CUBO
13	3468489M91		**1**	CORRENTE	CHAIN	CADENA
14	339451X1		**5**	PARAFUSO	BOLT	PERNO
15	339376X1		**5**	ARRUELA	WASHER	ARANDELA
16	3225311M1	33	**1**	ENGRENAGEM	GEAR	ENGRANAJE
17	355619X1	[A]	**2**	ARRUELA	WASHER	ARANDELA
18	339402X1	[A]	**2**	PORCA	NUT	TUERCA
19	2834542M1	[A]	**1**	GUIA	GUIDE	GUIA
20	3099438M1	[A]	**1**	FLANGE	FLANGE	PLETINA
21	410583M1		**1**	ROLAMENTO	BEARING	COJINETE
22	3099439M1		**1**	FLANGE	FLANGE	PLETINA
23	666918M1		**2**	GRAMPO	CRAMP	PASADOR
24	117509511300		**1**	PINO	PIN	PASADOR
25	117509580100		**1**	LUVA	SLEEVE	MANCHA
26	3099786M1		**1**	PORCA	NUT	TUERCA
27	3099785M1		**1**	LUVA	SLEEVE	MANCHA
28	339402X1		**3**	PORCA	NUT	TUERCA
29	339376X1		**3**	ARRUELA	WASHER	ARANDELA
30	390809X1		**3**	PARAFUSO	BOLT	PERNO
31	339047X1		**1**	CHAVETA	KEY	CLAVE
32	339047X1		**1**	CHAVETA	KEY	CLAVE
33	3099791M1		**1**	ÁRVORE	AXLE	EJE
34	339451X1		**3**	PARAFUSO	BOLT	PERNO
35	415331M1		**1**	ROLAMENTO	BEARING	COJINETE
36	339376X1		**3**	ARRUELA	WASHER	ARANDELA
37	1480257M4		**2**	MANCAL	BEARING	COJINETE
38	1442349X1		**2**	ANEL	RING	ARO
39	3225036M91		**2**	ROLAMENTO	BEARING	COJINETE
40	1440477X1		**2**	ANEL TRAVA	CIRCLIP	CIRCULITO
41	1480258X1		**2**	TAMPA	COVER	CUBIERTA
42	1440480X1		**2**	ANEL	RING	ARO
43	3099447M1		**1**	ÁRVORE	AXLE	EJE
44	1444437X1		**3**	PINO	PIN	PASADOR
45	3000047X1		**3**	PINO	PIN	PASADOR
46	3226081M92	120-60 No	**1**	CORRENTE	CHAIN	CADENA
47	3225994M1		**1**	TUBO	PIPE	CANO
48	3225347M1	19	**3**	ENGRENAGEM	GEAR	ENGRANAJE
49	3225995M1		**1**	TUBO	PIPE	CANO
50	339401X1		**6**	PARAFUSO	BOLT	PERNO

Canal Elevador
Table Elevator
Embocador

120-45

5815

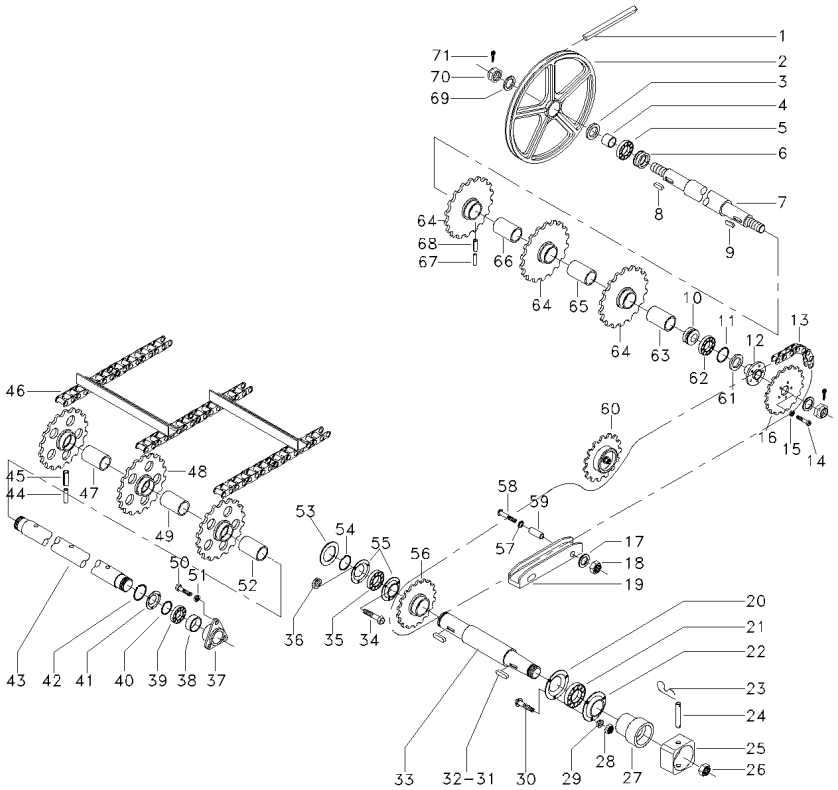

51	339376X1		
52	3099032M1		
53	3225607M1		
54	1440477X1		
55	3099761M1		
56	3099856M91	22	
57	339843X1	[A]	
58	1441363X1	[A]	
59	2834503M1	[A]	
60	3099784M91	16	
		90-95 No	
61	3225146M1		
62	3225036M91		
63	045346P1	5456	
		5446 - 5451	
63	1480264M1	5445	
		5452 - 5455	
64	3099293M1	14	
65	045342P1	5456	
		5446 - 5451	
65	3225996M1	5445	
		5452 - 5455	
66	045343P1	5456	
		5446 - 5451	
66	3225997M1	5445	
		5452 - 5455	
67	1442357X1		
68	1441111X1		
69	1441419X1		
70	339046X1		
71	339037X1		

6	ARRUELA	WASHER	ARANDELA
2	TUBO	PIPE	CANO
7	CALÇO	SHIM	CALCE
1	ANEL TRAVA	CIRCLIP	CIRCULITO
2	FLANGE	FLANGE	PLETINA
1	ENGRENAGEM	GEAR	ENGRANAJE
2	ARRUELA	WASHER	ARANDELA
2	PARAFUSO	BOLT	PERNO
2	ESPAÇADOR	SPACER	PIEZA DISTANCIA
1	ENGRENAGEM	GEAR	ENGRANAJE
1	ANEL	RING	ARO
1	ROLAMENTO	BEARING	COJINETE
2	TUBO	PIPE	CANO
2	TUBO	PIPE	CANO
3	ENGRENAGEM	GEAR	ENGRANAJE
1	TUBO	PIPE	CANO
1	TUBO	PIPE	CANO
1	TUBO	PIPE	CANO
1	TUBO	PIPE	CANO
3	PINO	PIN	PASADOR
3	PINO	PIN	PASADOR
2	ARRUELA	WASHER	ARANDELA
2	PORCA	NUT	TUERCA
2	PINO	PIN	PASADOR

[A] USADO SOMENTE NA VERSÃO ARROZEIRA
USED ONLY THE RICE VERSION
USADO SOLAMENTE EN LA VERSION ARROCERA

Canal Alimentador
Table Elevator
Embocador

120-50

5816-6663

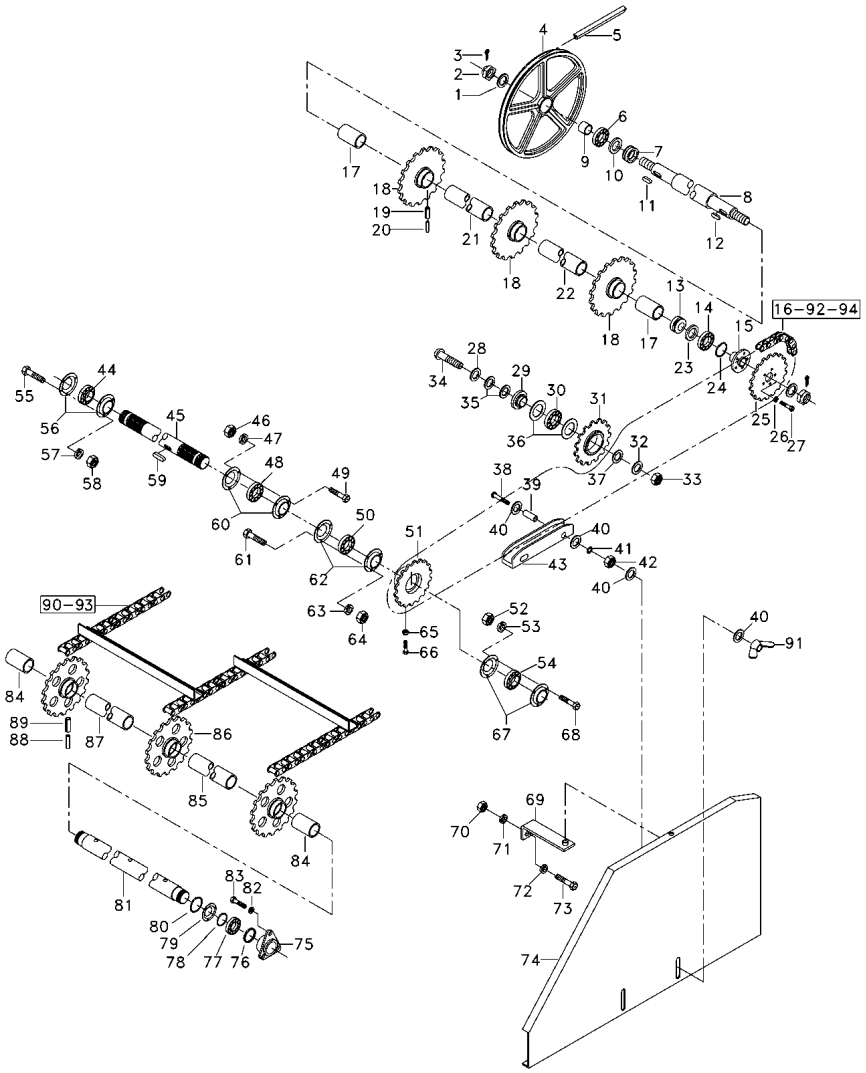

1	1441419X1		**2**	ARRUELA	WASHER	ARANDELA
2	339046X1		**2**	PORCA	NUT	TUERCA
3	339037X1		**2**	PINO	PIN	PASADOR
4	2803978M2	∅ 530MM	**1**	POLIA	PULLEY	POLEA
5	1483884M1		**1**	CORREIA	BELT	CORREA
6	3225036M91		**1**	ROLAMENTO	BEARING	COJINETE
7	1480156M2		**1**	ANEL	RING	ARO
8	3099444M3		**1**	EIXO	SHAFT	ARBOL
9	1480269M1		**1**	TUBO	PIPE	CANO
10	3225146M1		**1**	ANEL	RING	ARO
11	339590X1		**1**	CHAVETA	KEY	CLAVE
12	339590X1		**1**	CHAVETA	KEY	CLAVE
13	1480156M2		**1**	ANEL	RING	ARO
14	3225036M91		**1**	ROLAMENTO	BEARING	COJINETE
15	2834698M2		**1**	CUBO	HUB	CUBO
16	054958N1	[B] 120-75 No	**1**	CORRENTE	CHAIN	CADENA
16	056302N1	[A] 120-80 No	**1**	CORRENTE	CHAIN	CADENA
17	045346P1		**2**	TUBO	PIPE	CANO
18	3099293M2	14	**3**	ENGRENAGEM	GEAR	ENGRANAJE
19	1441111X1		**3**	PINO	PIN	PASADOR
20	1444437X1		**3**	PINO	PIN	PASADOR
21	045342P1		**1**	TUBO	PIPE	CANO
22	045343P1		**1**	TUBO	PIPE	CANO
23	3225146M1		**1**	ANEL	RING	ARO
24	1440480X1		**1**	ANEL	RING	ARO
25	054955P1	33	**1**	ENGRENAGEM	GEAR	ENGRANAJE
26	339376X1		**5**	ARRUELA	WASHER	ARANDELA
27	339814X1		**5**	PARAFUSO	BOLT	PERNO
28	1482751M1		**1**	ARRUELA	WASHER	ARANDELA
29	3099663M1		**1**	BUCHA	BUSH	CASQUILLO
30	1440487X1		**1**	ROLAMENTO	BEARING	COJINETE
31	054954P1	13	**1**	ENGRENAGEM	GEAR	ENGRANAJE
32	339369X1		**1**	ARRUELA	WASHER	ARANDELA
33	339054X1		**1**	PORCA	NUT	TUERCA
34	385395X1		**1**	PARAFUSO	BOLT	PERNO
35	355620X1		**X**	ARRUELA	WASHER	ARANDELA
36	390936X1		**2**	ANEL	RING	ARO
37	20400426		**1**	ARRUELA	WASHER	ARANDELA
38	28520060		**2**	PARAFUSO	BOLT	PERNO
39	055690P1		**2**	ESPAÇADOR	SPACER	PIEZA DISTANCIA
40	20400416		**8**	ARRUELA	WASHER	ARANDELA
41	339376X1		**2**	ARRUELA	WASHER	ARANDELA
42	339402X1		**2**	PORCA	NUT	TUERCA
43	054950P1		**1**	GUIA	GUIDE	GUIA
44	410583M1		**1**	ROLAMENTO	BEARING	COJINETE
45	054951P1		**1**	ÁRVORE	AXLE	EJE
46	339402X1		**3**	PORCA	NUT	TUERCA
47	339376X1		**3**	ARRUELA	WASHER	ARANDELA

Canal Alimentador
Table Elevator
Embocador

120-50

↔ **5816-6663**

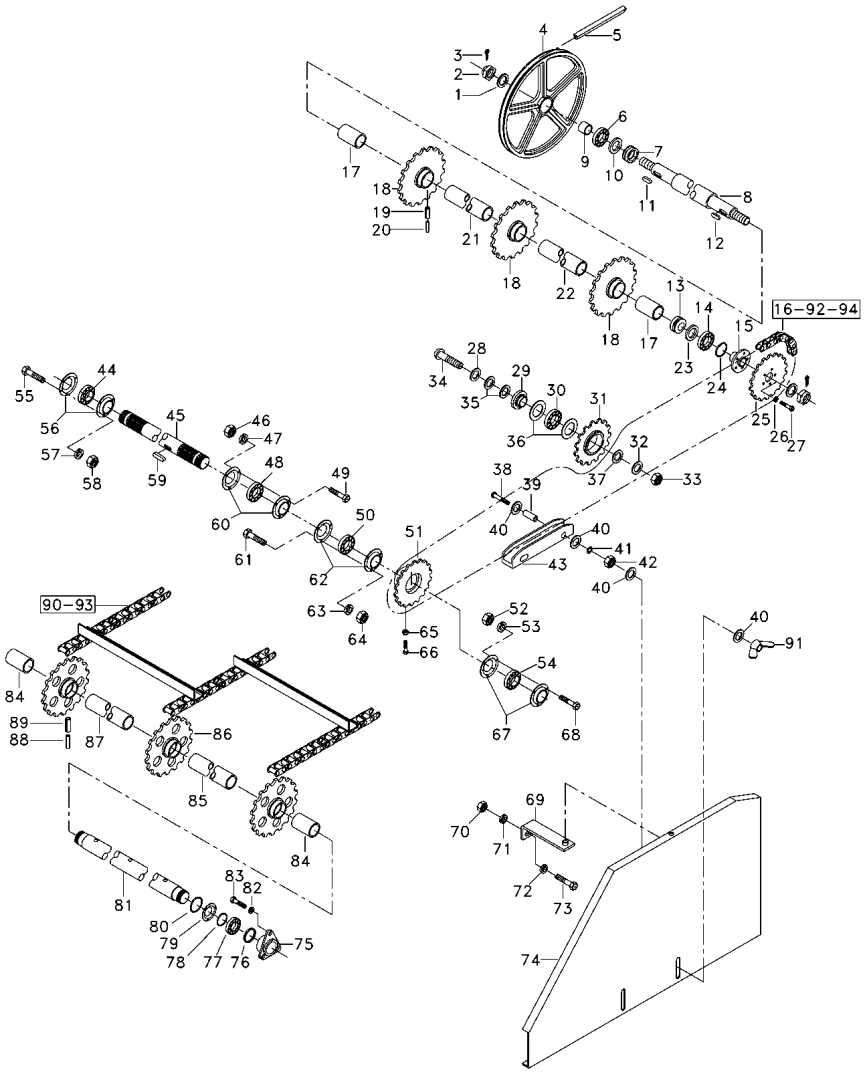

48	410583M1		**1** ROLAMENTO	BEARING	COJINETE
49	390809X1		**3** PARAFUSO	BOLT	PERNO
50	410583M1		**1** ROLAMENTO	BEARING	COJINETE
51	054957S1	19	**1** ENGRENAGEM	GEAR	ENGRANAJE
52	339402X1		**3** PORCA	NUT	TUERCA
53	339376X1		**3** ARRUELA	WASHER	ARANDELA
54	410583M1		**1** ROLAMENTO	BEARING	COJINETE
55	390809X1		**3** PARAFUSO	BOLT	PERNO
56	890014420035	↔ 5803 - 5812 5816 - 6064 6074 - 6076 6078 - 6096	**2** FLANGE	FLANGE	PLETINA
56	834173M1	➡ 6097 ↔ 6065 - 6073 + 6077	**2** FLANGE	FLANGE	PLETINA
57	339376X1		**3** ARRUELA	WASHER	ARANDELA
58	339402X1		**3** PORCA	NUT	TUERCA
59	339047X1		**1** CHAVETA	KEY	CLAVE
60	890014420035	↔ 5803 - 5812 5816 - 6064 6074 - 6076 6078 - 6096	**2** FLANGE	FLANGE	PLETINA
60	834173M1	➡ 6097 ↔ 6065 - 6073 + 6077	**2** FLANGE	FLANGE	PLETINA
61	390809X1		**3** PARAFUSO	BOLT	PERNO
62	890014420035	↔ 5803 - 5812 5816 - 6064 6074 - 6076 6078 - 6096	**2** FLANGE	FLANGE	PLETINA
62	834173M1	➡ 6097 ↔ 6065 - 6073 + 6077	**2** FLANGE	FLANGE	PLETINA
63	339376X1		**3** ARRUELA	WASHER	ARANDELA
64	339402X1		**3** PORCA	NUT	TUERCA
65	339402X1		**2** PORCA	NUT	TUERCA
66	339401X1		**2** PARAFUSO	BOLT	PERNO
67	890014420035	↔ 5803 - 5812 5816 - 6064 6074 - 6076 6078 - 6096	**2** FLANGE	FLANGE	PLETINA
67	834173M1	➡ 6097 ↔ 6065 - 6073 + 6077	**2** FLANGE	FLANGE	PLETINA
68	390809X1		**3** PARAFUSO	BOLT	PERNO
69	056294S1		**1** SUPORTE	BRACKET	SOPORTE
70	339402X1		**1** PORCA	NUT	TUERCA
71	390734X1		**1** ARRUELA	WASHER	ARANDELA
72	339376X1		**1** ARRUELA	WASHER	ARANDELA
73	390809X1		**1** PARAFUSO	BOLT	PERNO

Canal Alimentador
Table Elevator
Embocador

120-50

5816-6663

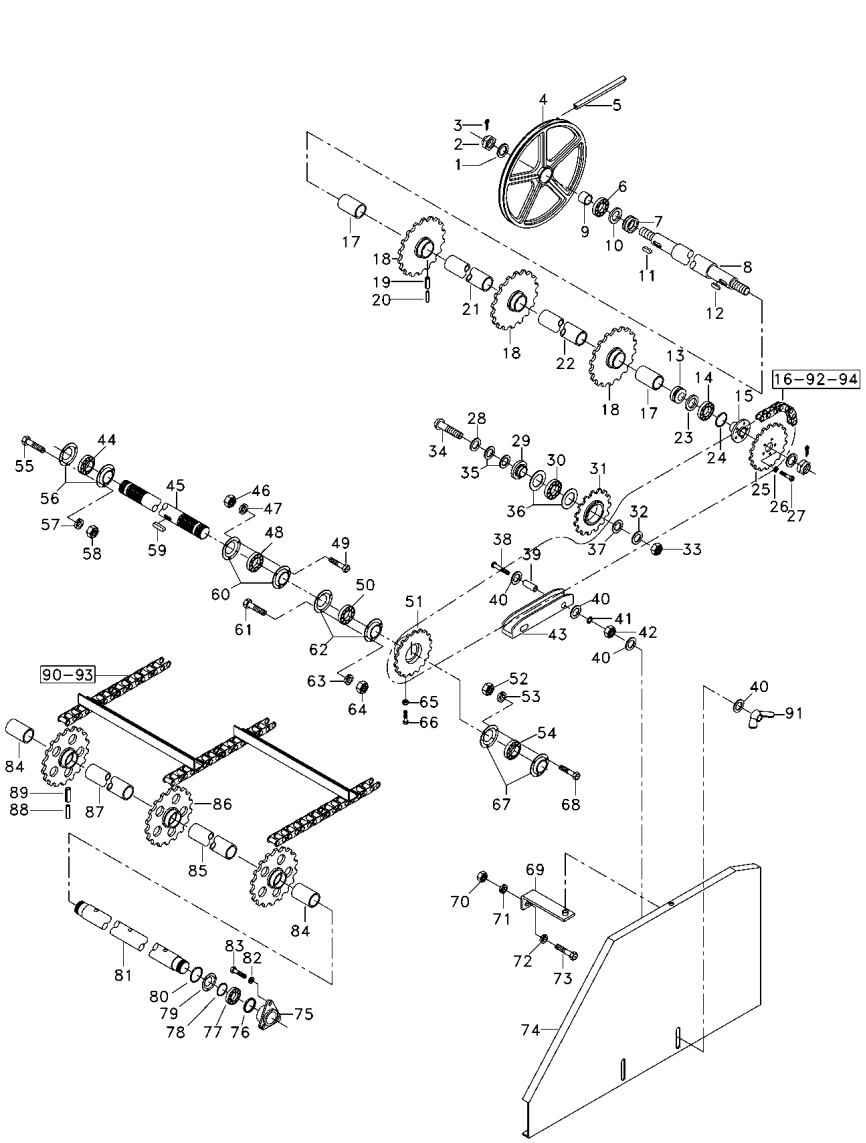

74	056296P1		**1**	PROTEÇÃO	GUARD	DEFENSA
75	1480257M4		**2**	MANCAL	BEARING	COJINETE
76	1442349X1		**2**	ANEL	RING	ARO
77	3225036M91		**2**	ROLAMENTO	BEARING	COJINETE
78	1440477X1		**2**	ANEL TRAVA	CIRCLIP	CIRCULITO
79	1480258X1		**2**	TAMPA	COVER	CUBIERTA
80	1440480X1		**2**	ANEL	RING	ARO
81	3099447M1		**1**	ÁRVORE	AXLE	EJE
82	339376X1		**6**	ARRUELA	WASHER	ARANDELA
83	339401X1		**6**	PARAFUSO	BOLT	PERNO
84	3099032M1		**2**	TUBO	PIPE	CANO
85	3225995M1		**1**	TUBO	PIPE	CANO
86	3225347M1	19	**3**	ENGRENAGEM	GEAR	ENGRANAJE
87	3225994M1		**1**	TUBO	PIPE	CANO
88	1444437X1		**3**	PINO	PIN	PASADOR
89	3000047X1		**3**	PINO	PIN	PASADOR
90	3226081M94	120-65 No	**1**	CORRENTE	CHAIN	CADENA
91	339539X1		**2**	PORCA	NUT	TUERCA
92	OX17990	[AC] 6097 6065 - 6073 + 6077	**1**	CORRENTE	CHAIN	CADENA
93	850009990209		**11**	CONTRAPINO	DOWEL	CENTRAJE
94	850009990209		**3**	CONTRAPINO	DOWEL	CENTRAJE

[A] SEM CAAP/CAIP
WITHOUT CAAP/CAIP
SIN CAAP/CAIP

[B] VERSÃO GRÃO - COM CAAP/CAIP
GRAIN VERSION - WITH CAAP/CAIP
VERSION GRANO - CON CAAP/CAIP

[C] EMENDA PARA CORRENTE 056302N1
CHAIN EMENDATION TO 056302N1
ENMIENDA P/ CADENA 056302N1

Canal Alimentador
Table Elevator
Embocador

Acionamento
Drive
Accionamiento

120-55

➡ **6664**

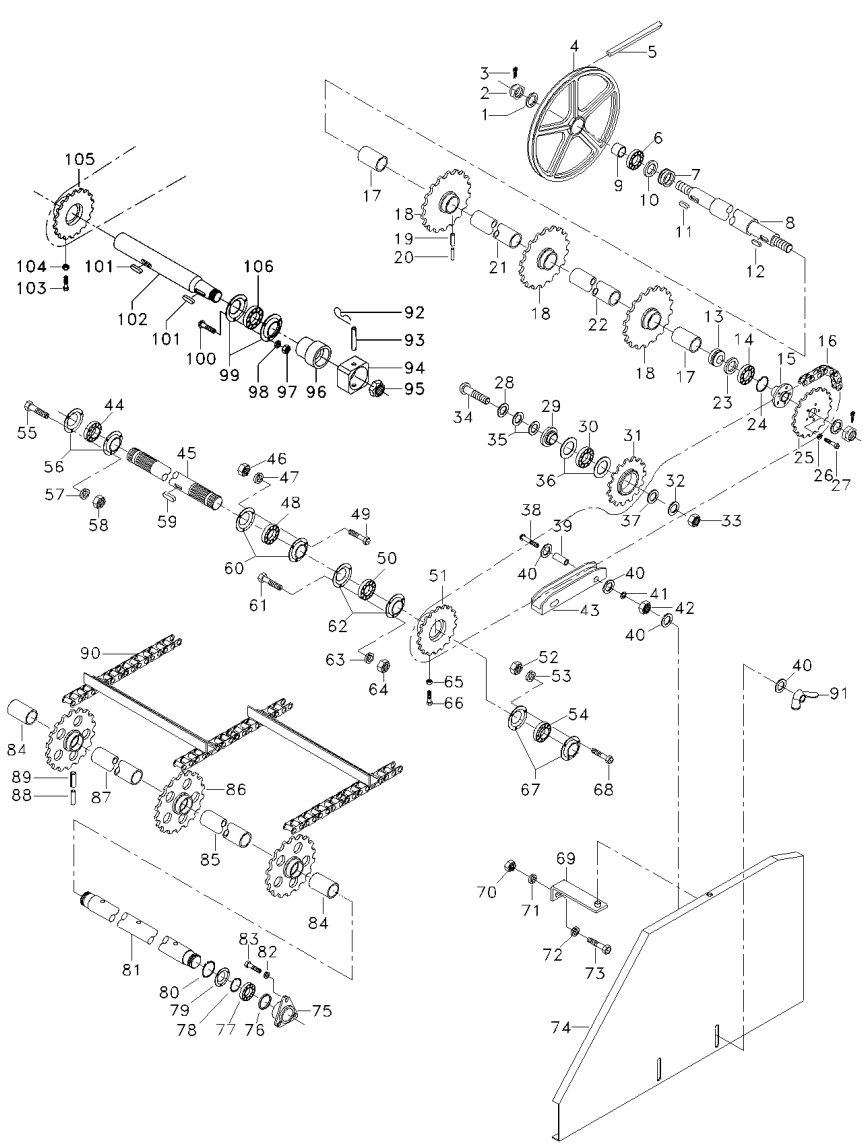

C0140010B **4874Z002** **C565001 E04 (1)** **03/05** **120-55**

1	1441419X1		**2**	ARRUELA	WASHER	ARANDELA
2	339046X1		**2**	PORCA	NUT	TUERCA
3	339037X1		**2**	PINO	PIN	PASADOR
4	2803978M2	∅ 530MM	**1**	POLIA	PULLEY	POLEA
5	1483884M1		**1**	CORREIA	BELT	CORREA
6	3225036M91		**1**	ROLAMENTO	BEARING	COJINETE
7	1480156M2		**1**	ANEL	RING	ARO
8	3099444M3		**1**	EIXO	SHAFT	ARBOL
9	1480269M1		**1**	TUBO	PIPE	CANO
10	3225146M1		**1**	ANEL	RING	ARO
11	339590X1		**1**	CHAVETA	KEY	CLAVE
12	339590X1		**1**	CHAVETA	KEY	CLAVE
13	1480156M2		**1**	ANEL	RING	ARO
14	3225036M91		**1**	ROLAMENTO	BEARING	COJINETE
15	2834698M2		**1**	CUBO	HUB	CUBO
16	065425N1	[ACD] 👁 120-85 No	**1**	CORRENTE	CHAIN	CADENA
16	063977N1	[BCE] 👁 120-90 No	**1**	CORRENTE	CHAIN	CADENA
17	045346P1		**2**	TUBO	PIPE	CANO
18	3099293M2	14	**3**	ENGRENAGEM	GEAR	ENGRANAJE
19	1441111X1	10X70	**3**	PINO	PIN	PASADOR
20	1442357X1	6X70	**3**	PINO	PIN	PASADOR
21	045342P1		**1**	TUBO	PIPE	CANO
22	045343P1		**1**	TUBO	PIPE	CANO
23	3225146M1		**1**	ANEL	RING	ARO
24	1440480X1		**1**	ANEL	RING	ARO
25	054955P1	33	**1**	ENGRENAGEM	GEAR	ENGRANAJE
26	339376X1		**5**	ARRUELA	WASHER	ARANDELA
27	339814X1		**5**	PARAFUSO	BOLT	PERNO
28	1482751M1		**1**	ARRUELA	WASHER	ARANDELA
29	3099663M1		**1**	BUCHA	BUSH	CASQUILLO
30	1440487X1		**1**	ROLAMENTO	BEARING	COJINETE
31	054954P1	13	**1**	ENGRENAGEM	GEAR	ENGRANAJE
32	339369X1		**1**	ARRUELA	WASHER	ARANDELA
33	339054X1		**1**	PORCA	NUT	TUERCA
34	385395X1		**1**	PARAFUSO	BOLT	PERNO
35	355620X1		**X**	ARRUELA	WASHER	ARANDELA
36	390936X1		**2**	ANEL	RING	ARO
37	339026X1		**1**	ARRUELA	WASHER	ARANDELA
38	28520060		**2**	PARAFUSO	BOLT	PERNO
39	055690P1		**2**	ESPAÇADOR	SPACER	PIEZA DISTANCIA
40	20400416		**8**	ARRUELA	WASHER	ARANDELA
41	339376X1		**2**	ARRUELA	WASHER	ARANDELA
42	339402X1		**2**	PORCA	NUT	TUERCA
43	054950P1		**1**	GUIA	GUIDE	GUIA
44	410583M1	[ACD]	**1**	ROLAMENTO	BEARING	COJINETE
45	054951P1	[ACD]	**1**	ÁRVORE	AXLE	EJE
46	339402X1		**3**	PORCA	NUT	TUERCA
47	339376X1		**3**	ARRUELA	WASHER	ARANDELA

Canal Alimentador
Table Elevator
Embocador

Acionamento
Drive
Accionamiento

120-55

➡ **6664**

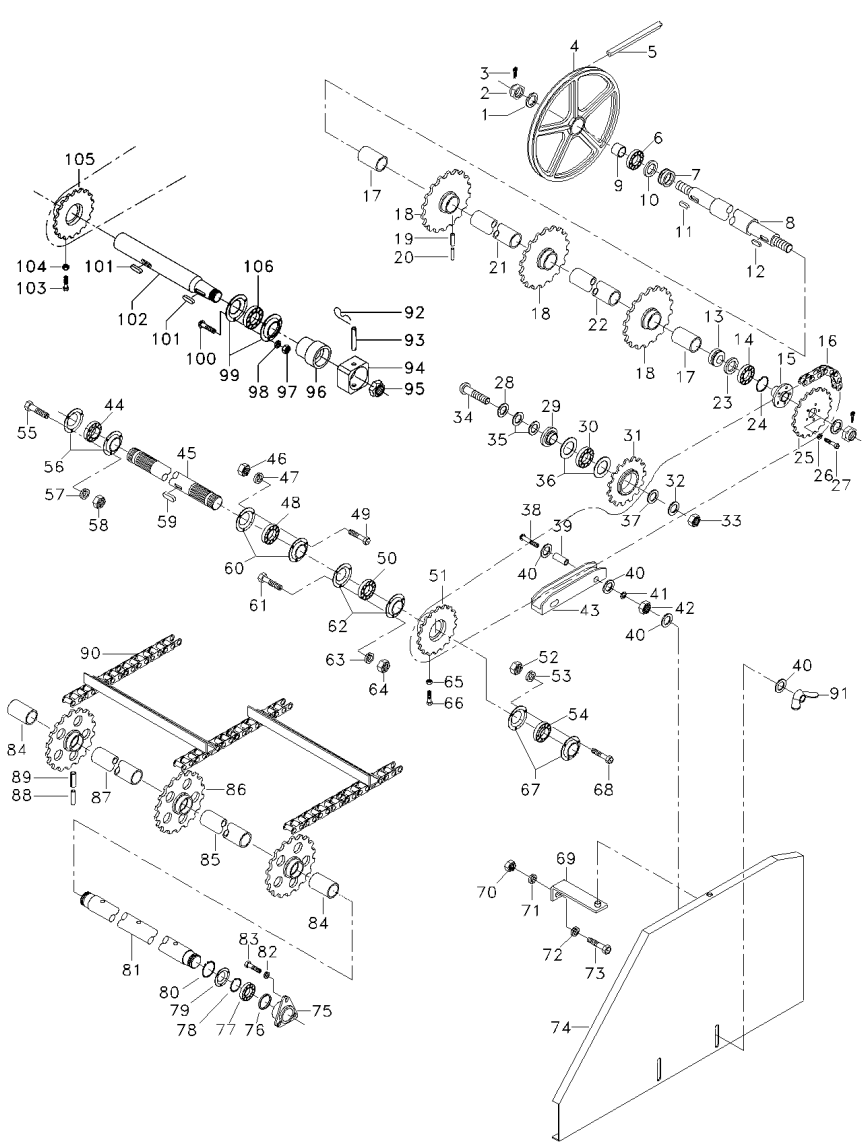

C0140010B **4874Z002** **C565001 E04 (1)** **03/05** **120-55**

48	410583M1		**1** ROLAMENTO	BEARING	COJINETE
49	390809X1		**3** PARAFUSO	BOLT	PERNO
50	410583M1		**1** ROLAMENTO	BEARING	COJINETE
51	054957S1	[ACD]	**1** ENGRENAGEM	GEAR	ENGRANAJE
		19			
52	339402X1		**3** PORCA	NUT	TUERCA
53	339376X1		**3** ARRUELA	WASHER	ARANDELA
54	410583M1	[ACD]	**1** ROLAMENTO	BEARING	COJINETE
55	390809X1	[ACD]	**3** PARAFUSO	BOLT	PERNO
56	890014420035	[ACD]	**2** FLANGE	FLANGE	PLETINA
57	339376X1	[ACD]	**3** ARRUELA	WASHER	ARANDELA
58	339402X1	[ACD]	**3** PORCA	NUT	TUERCA
59	339047X1	[ACD]	**1** CHAVETA	KEY	CLAVE
60	890014420035		**2** FLANGE	FLANGE	PLETINA
61	390809X1		**3** PARAFUSO	BOLT	PERNO
62	890014420035		**2** FLANGE	FLANGE	PLETINA
63	339376X1		**3** ARRUELA	WASHER	ARANDELA
64	339402X1		**3** PORCA	NUT	TUERCA
65	339402X1	[ACD]	**2** PORCA	NUT	TUERCA
66	339401X1	[ACD]	**2** PARAFUSO	BOLT	PERNO
67	890014420035		**2** FLANGE	FLANGE	PLETINA
68	390809X1		**3** PARAFUSO	BOLT	PERNO
69	056294S1		**1** SUPORTE	BRACKET	SOPORTE
70	339402X1		**1** PORCA	NUT	TUERCA
71	390734X1		**1** ARRUELA	WASHER	ARANDELA
72	339376X1		**1** ARRUELA	WASHER	ARANDELA
73	390809X1		**1** PARAFUSO	BOLT	PERNO
74	056296P1	[A]	**1** PROTEÇÃO	GUARD	DEFENSA
75	1480257M4		**2** MANCAL	BEARING	COJINETE
76	1442349X1		**2** ANEL	RING	ARO
77	3225036M91		**2** ROLAMENTO	BEARING	COJINETE
78	1440477X1		**2** ANEL TRAVA	CIRCLIP	CIRCULITO
79	1480258X1		**2** TAMPA	COVER	CUBIERTA
80	1440480X1		**2** ANEL	RING	ARO
81	3099447M1		**1** ÁRVORE	AXLE	EJE
82	339376X1		**6** ARRUELA	WASHER	ARANDELA
83	339401X1		**6** PARAFUSO	BOLT	PERNO
84	3099032M1		**2** TUBO	PIPE	CANO
85	3225995M1		**1** TUBO	PIPE	CANO
86	3225347M1	19	**3** ENGRENAGEM	GEAR	ENGRANAJE
87	3225994M1		**1** TUBO	PIPE	CANO
88	1444437X1	6X80	**3** PINO	PIN	PASADOR
89	3000047X1	10X80	**3** PINO	PIN	PASADOR
90	3226081M94	120-70 No	**1** CORRENTE	CHAIN	CADENA
91	339539X1		**2** PORCA	NUT	TUERCA
92	666918M1	[BCEH]	**2** GRAMPO	CRAMP	PASADOR
93	117509511300	[BCEH]	**1** PINO	PIN	PASADOR
94	117509580100	[BCEH]	**1** LUVA	SLEEVE	MANCHA
95	3099786M1	[BCEH]	**1** PORCA	NUT	TUERCA
96	3099785M1	[BCEH]	**1** LUVA	SLEEVE	MANCHA

Canal Alimentador
Table Elevator
Embocador

Acionamento
Drive
Accionamiento

120-55

➡ **6664**

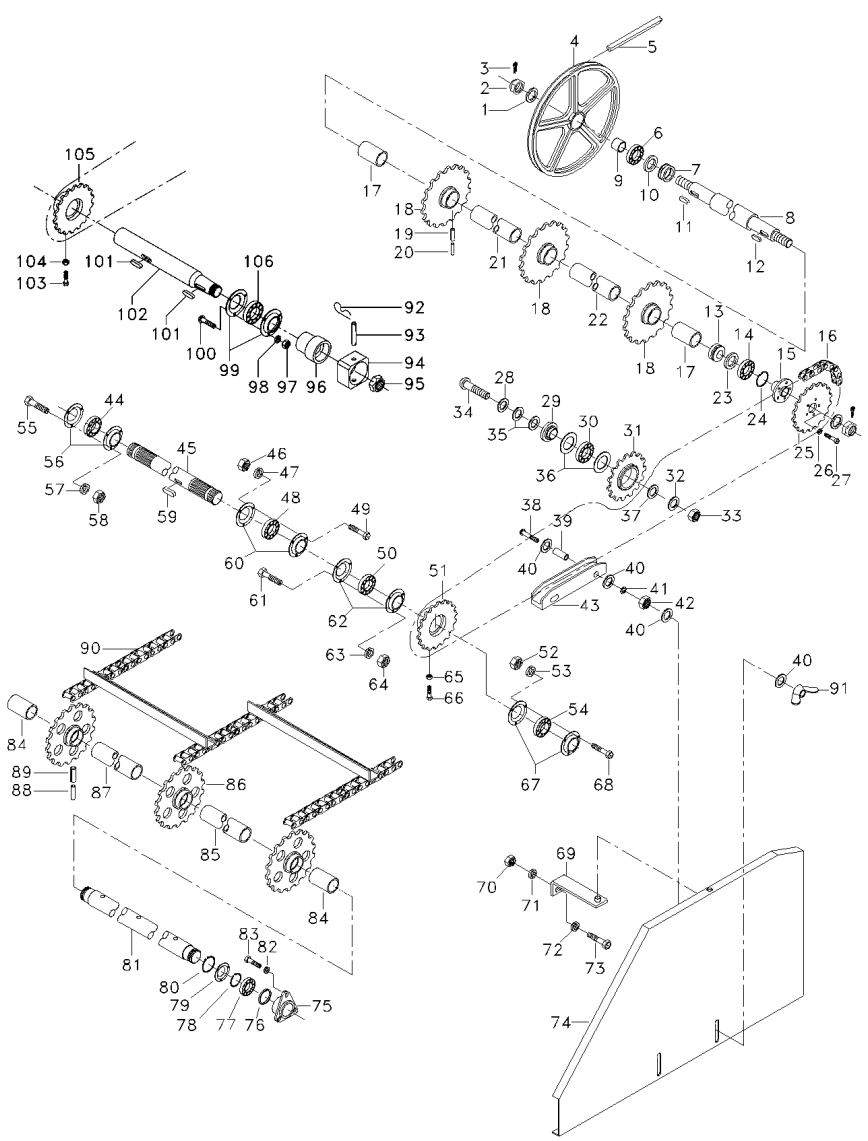

97	339402X1	[BCE]	
98	339376X1	[BCE]	
99	890014420035	[BCE]	
100	390809X1	[BCE]	
101	339047X1	[BCEH]	
102	062871P1	[BCEH]	
102	072020P1	[BCEF]	
103	339401X1	[BCE]	
104	339402X1	[BCE]	
105	054957S1	[BCE]	
		19	
106	410583M1	[BCE]	

[A] VERSÃO GRÃO
GRAIN COMBINE
VERSION GRANELERA

[B] VERSÃO ARROZ
RICE COMBINE
VERSION ARROCERA

[C] SEM CAAP/CAIP
WITHOUT CAAP/CAIP
SIN CAAP/CAIP

[D] ACIONAMENTO INFERIOR
DRIVE INFERIOR
ACCIONAMENTO INFERIOR

[E] ACIONAMENTO SUPERIOR
DRIVE SUPERIOR
ACCIONAMENTO SUPERIOR

[F] SÉRIE DO MONOBLOCO
MONOBLOC SERIES
SERIE DEL MONOBLOC

[H] ATÉ JUNHO DE 2002
UNTIL JUNE 2002
HASTA JUNIO DE 2002

6	PORCA	NUT	TUERCA
6	ARRUELA	WASHER	ARANDELA
4	FLANGE	FLANGE	PLETINA
6	PARAFUSO	BOLT	PERNO
2	CHAVETA	KEY	CLAVE
1	EIXO	SHAFT	ARBOL
1	EIXO	SHAFT	ARBOL
2	PARAFUSO	BOLT	PERNO
2	PORCA	NUT	TUERCA
1	ENGRENAGEM	GEAR	ENGRANAJE
2	ROLAMENTO	BEARING	COJINETE

Corrente
Chain
Cadena

120-60

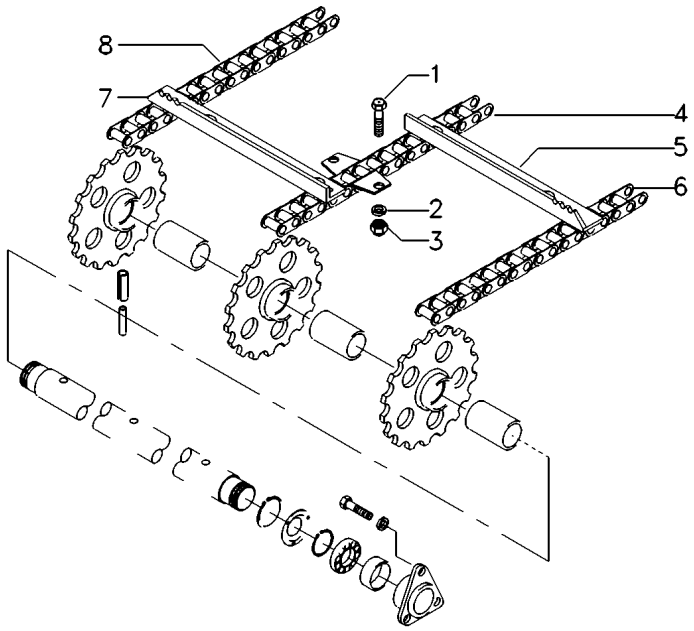

1	339123X1		**160**	PARAFUSO	BOLT	PERNO
2	339374X1		**160**	ARRUELA	WASHER	ARANDELA
3	394367X1		**160**	PORCA	NUT	TUERCA
4	3315866M91		**1**	CORRENTE	CHAIN	CADENA
5	3099446M1	◀	**20**	TRAVESSA	BRIDGE PIECE	CODO DE CRUCE
6	3315867M91		**1**	CORRENTE	CHAIN	CADENA
7	3099445M1	▶	**20**	TRAVESSA	BRIDGE PIECE	CODO DE CRUCE
8	3315865M91		**1**	CORRENTE	CHAIN	CADENA

Corrente
Chain
Cadena

120-65

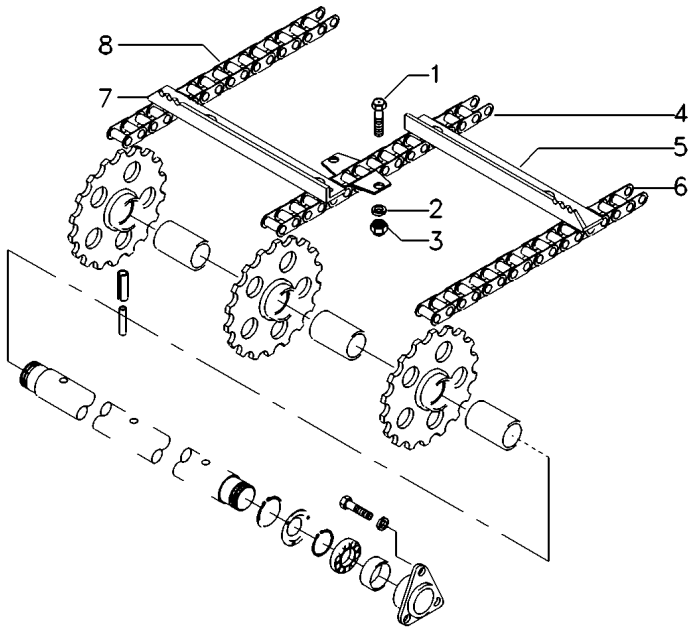

1	339123X1		**160**	PARAFUSO	BOLT	PERNO
2	339374X1		**160**	ARRUELA	WASHER	ARANDELA
3	394367X1		**160**	PORCA	NUT	TUERCA
4	3315866M91		**1**	CORRENTE	CHAIN	CADENA
5	055036P1	◀	**20**	TRAVESSA	BRIDGE PIECE	CODO DE CRUCE
6	3315867M91		**1**	CORRENTE	CHAIN	CADENA
7	055037P1	▶	**20**	TRAVESSA	BRIDGE PIECE	CODO DE CRUCE
8	3315865M91		**1**	CORRENTE	CHAIN	CADENA

Corrente
Chain
Cadena

120-70

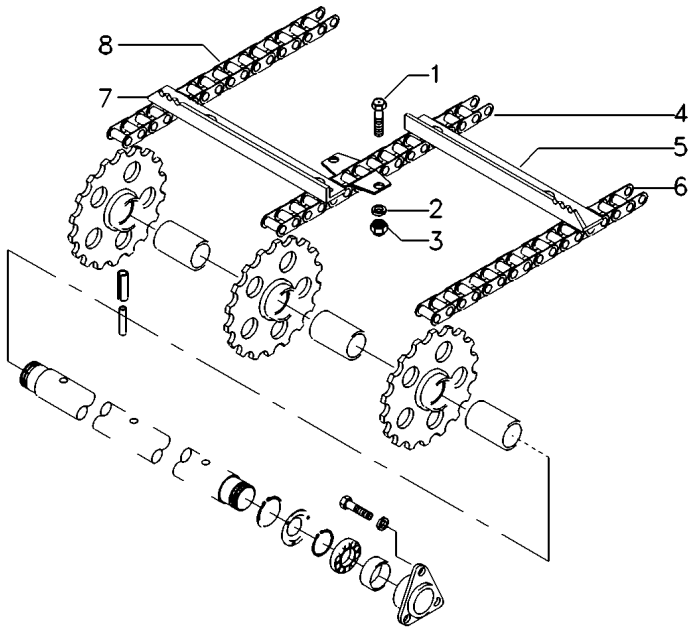

1	339123X1		**160**	PARAFUSO	BOLT	PERNO
2	339374X1		**160**	ARRUELA	WASHER	ARANDELA
3	339367X1		**160**	PORCA FRENO	LOCKNUT	CONTRATUERCA
4	3315866M91		**1**	CORRENTE	CHAIN	CADENA
5	6200909M1	◀	**20**	TRAVESSA	BRIDGE PIECE	CODO DE CRUCE
6	3315867M91		**1**	CORRENTE	CHAIN	CADENA
7	6200910M1	▶	**20**	TRAVESSA	BRIDGE PIECE	CODO DE CRUCE
8	3315865M91		**1**	CORRENTE	CHAIN	CADENA

Cj. Corrente Chain Cadena	Rolos Simples 127 Passos Single Roll 127 Thread Rodillo Simples 127 Pasos	120-75

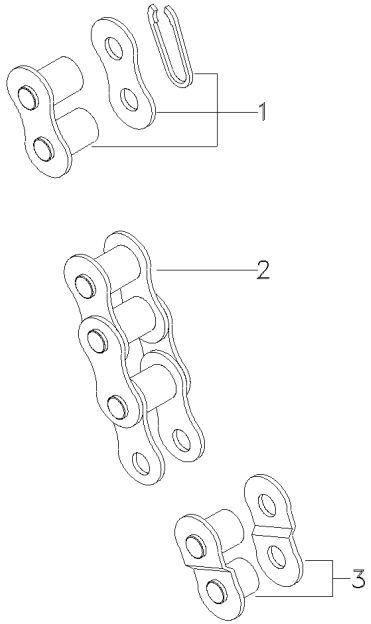

1	054998T1	**1** EMENDA	CHAIN LINK	ESLABON D CADENA
2	054959T1	**1** CORRENTE	CHAIN	CADENA
3	056785T1	**1** UNIÃO	LINK	UNION

Cj. Corrente Chain Cadena	Rolos Simples 135 Passos Single Roll 135 Thread Rodillo Simples 135 Pasos	120-80

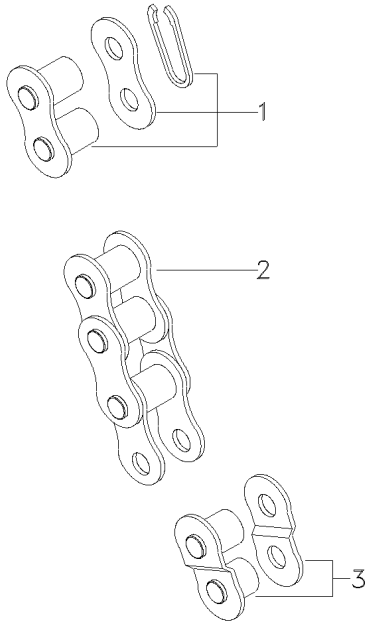

1	054998T1	**1** EMENDA	CHAIN LINK	ESLABON D CADENA
2	056306T1	**1** CORRENTE	CHAIN	CADENA
3	056785T1	**1** UNIÃO	LINK	UNION

Corrente Chain Cadena	Rolos Simples 141 Passos Single Roll 141 Thread Rodillo Simple 141 Pasos	120-85

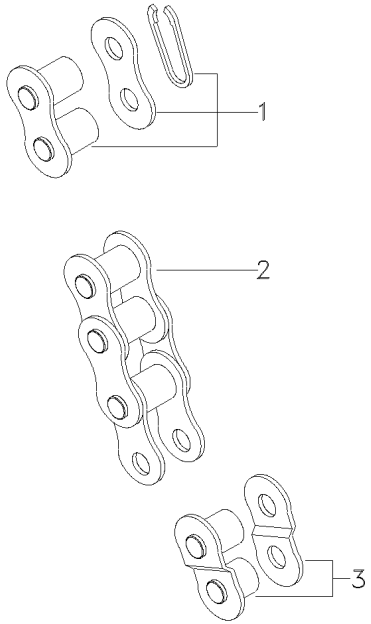

1	054998T1	**1** EMENDA	CHAIN LINK	ESLABON D CADENA
2	065164T1	**1** CORRENTE	CHAIN	CADENA
3	056785T1	**1** UNIÃO	LINK	UNION

Corrente Chain Cadena	Rolos Simples 129 Passos Single Roll 120 Thread Rodillos Simples 129 Pasos	120-90

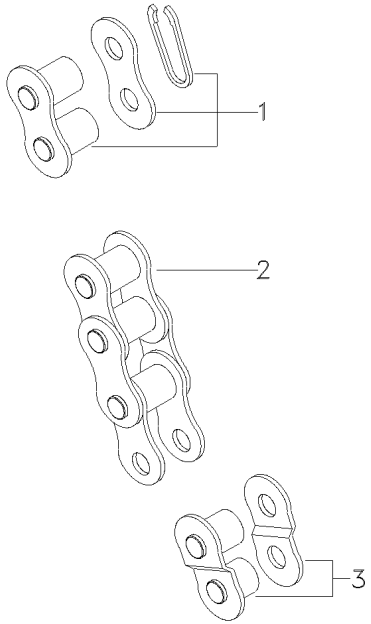

1	054998T1	**1** EMENDA	CHAIN LINK	ESLABON D CADENA
2	063978T1	**1** CORRENTE	CHAIN	CADENA
3	056785T1	**1** UNIÃO	LINK	UNION

Adaptador
Adaptor
Adaptador

Grão - Com Caap / Caip
Grain - With Caap / Caip
Grano - Con Caap / Caip

120-95

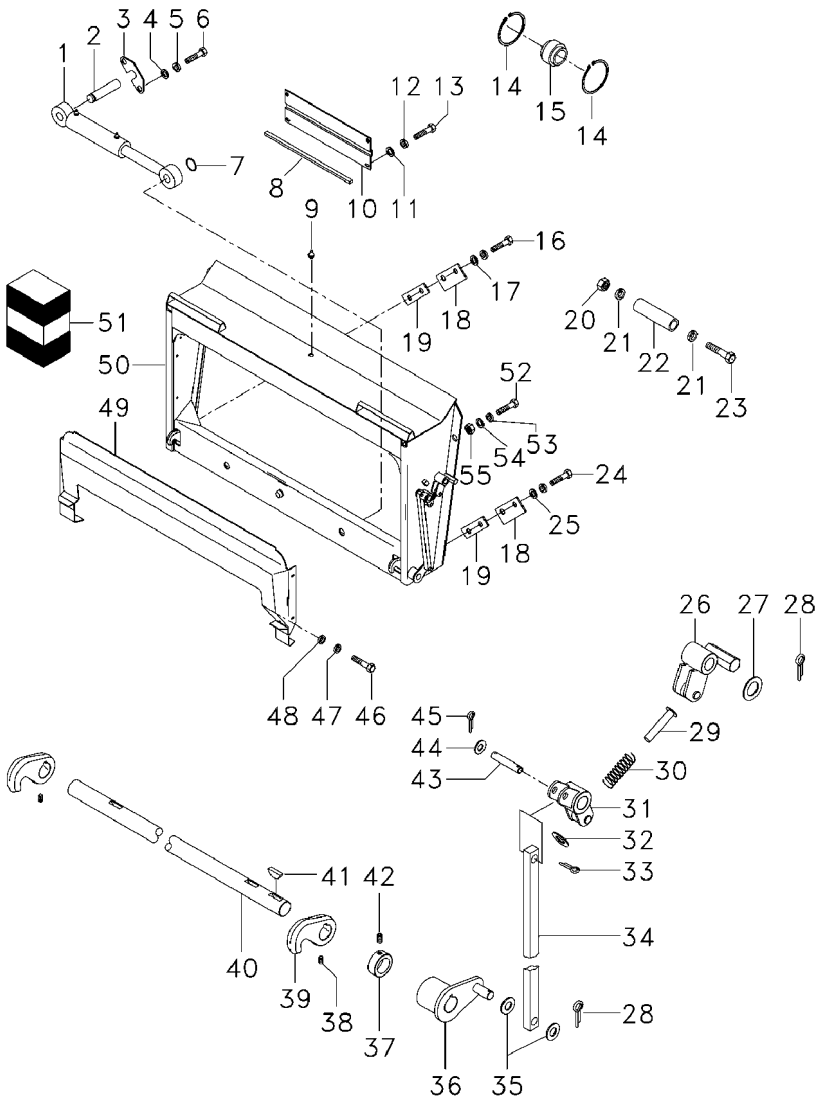

1	45100029	➡ 6239	**1** CILINDRO	CYLINDER	CILINDRO
1	056983T1	➡ 6240 👁 70-255 No HIDROVER	**1** CILINDRO	CYLINDER	CILINDRO
2	28284399		**1** PINO	PIN	PASADOR
3	28281783		**1** PLACA	PLATE	PLATO
4	339374X1		**2** ARRUELA	WASHER	ARANDELA
5	20400506		**2** PARAFUSO	BOLT	PERNO
6	339123X1		**2** PARAFUSO	BOLT	PERNO
7	42502800		**1** ANEL	RING	ARO
8	44735900	[D]	**X** GALÃO	PAD	CIERRE
9	43001500		**1** GRAXEIRA	GREASER	ENGRASADOR
10	28281779		**1** TAMPA	COVER	CUBIERTA
11	339374X1		**4** ARRUELA	WASHER	ARANDELA
12	20400506		**4** PARAFUSO	BOLT	PERNO
13	339123X1		**4** PARAFUSO	BOLT	PERNO
14	42514800		**2** ANEL	RING	ARO
15	45698700		**1** RÓTULA	BALL PIVOT	PIVOTE DE ROTULA
16	339299X1		**2** PARAFUSO	BOLT	PERNO
17	41100900		**4** ARRUELA	WASHER	ARANDELA
18	28281781		**2** PLACA	PLATE	PLATO
19	28281810		**X** CALÇO	SHIM	CALCE
20	41087900		**1** PORCA	NUT	TUERCA
21	28280441		**2** ARRUELA	WASHER	ARANDELA
22	28281782		**1** PINO	PIN	PASADOR
23	40435100		**1** PARAFUSO	BOLT	PERNO
24	339139X1		**2** PARAFUSO	BOLT	PERNO
25	20400426		**4** ARRUELA	WASHER	ARANDELA
26	71375555	[A]	**1** TRINCO	LATCH	CERROJO
27	391224X1	[A]	**1** ARRUELA	WASHER	ARANDELA
28	391402X1	[A]	**1** CONTRAPINO	DOWEL	CENTRAJE
29	71314843	[A]	**1** GUIA	GUIDE	GUIA
30	890009754716	[A]	**1** MOLA	SPRING	RESORTE
31	71375558	[A]	**1** PIVÔ	PIVOT	PIVOTE
32	390734X1	[A]	**1** ARRUELA	WASHER	ARANDELA
33	391402X1	[A]	**1** CONTRAPINO	DOWEL	CENTRAJE
34	054410P1	[A] ➡ 06130 ↔ 5803 - 5812 5816 - 6064 6074 - 6076 6078 - 6096	**1** ALAVANCA	LEVER	PALANCA
34	OX18126	[A] ➡ 6097 ↔ 6065 - 6073 + 6077	**1** ALAVANCA	LEVER	PALANCA
35	20400426	[A]	**2** ARRUELA	WASHER	ARANDELA
36	71375563	[A]	**1** GRAMPO	CRAMP	PASADOR
37	6205713M1	[A]	**1** BUCHA	BUSH	CASQUILLO
38	353400X1	[A]	**2** PARAFUSO ALLEN	ALLEN BOLT	TORNILLO ALLEN

Adaptador
Adaptor
Adaptador

Grão - Com Caap / Caip
Grain - With Caap / Caip
Grano - Con Caap / Caip

120-95

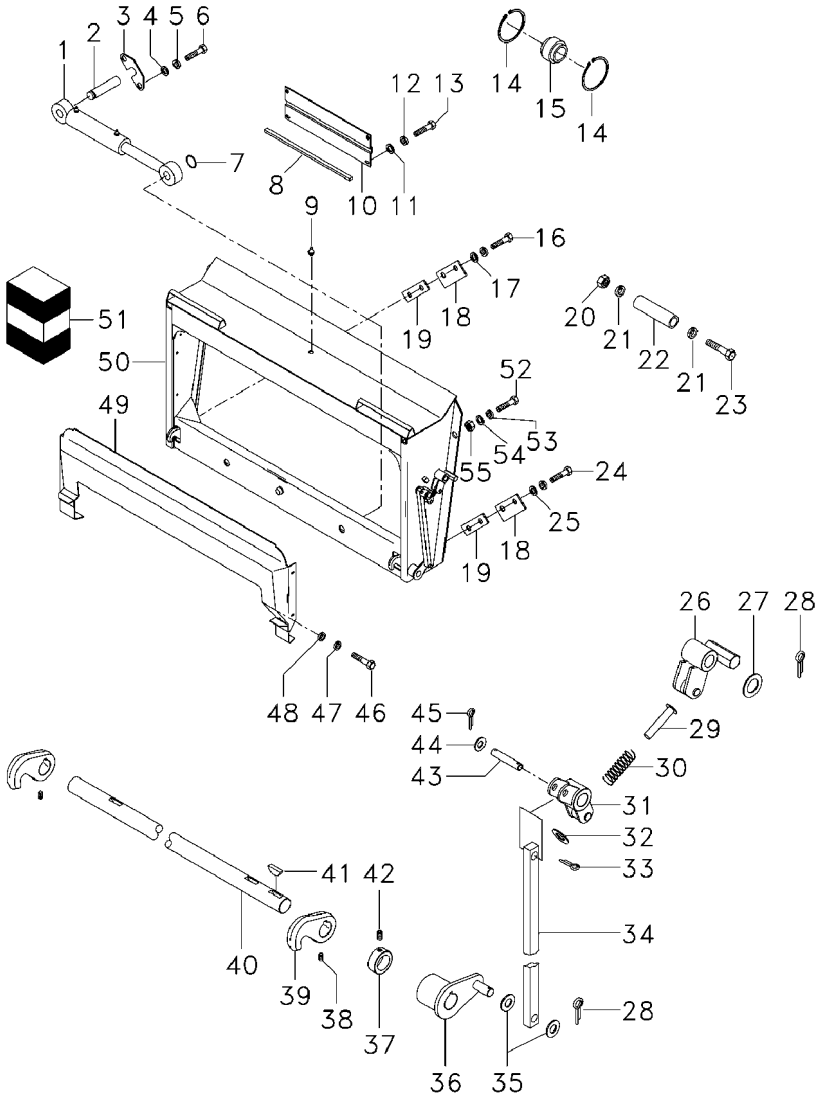

39	71317841	[A]	
40	054409P1	[A]	
41	70905126	[A]	
		➡ 6160	
42	355434X1	[A]	
43	70929593	[A]	
44	20400530	[A]	
45	391428X1	[A]	
46	339761X1	[A]	
47	339374X1	[A]	
48	20400411	[A]	
49	054412S2	[A]	
		➡ 06130	
49	054412S2		
50	054386S2	[B]	
		➡ 06129	
50	059867S1	[C]	
		➡ 06130	
51	28080609	1	
52	391877X1	[C]	
		➡ 06130	
53	339377X1	[C]	
		➡ 06130	
54	339596X1	[C]	
		➡ 06130	
54	339596X1		
55	339623X1	[C]	
		➡ 06130	

2	GANCHO	HOOK	GANCHO
1	ÁRVORE	AXLE	EJE
3	CHAVETA	KEY	CLAVE
1	PARAFUSO	BOLT	PERNO
1	PINO	PIN	PASADOR
2	ARRUELA	WASHER	ARANDELA
2	CONTRAPINO	DOWEL	CENTRAJE
8	PARAFUSO	BOLT	PERNO
8	ARRUELA	WASHER	ARANDELA
8	ARRUELA	WASHER	ARANDELA
1	FECHAMENTO	COVER	CUBIERTA
1	FECHAMENTO	COVER	CUBIERTA
1	ADAPTADOR	ADAPTOR	ADAPTADOR
1	ADAPTADOR	ADAPTOR	ADAPTADOR
1	JG. REPARO	KIT, REPAIR	JUEGO REPARACION
6	PARAFUSO	BOLT	PERNO
6	ARRUELA	WASHER	ARANDELA
12	ARRUELA	WASHER	ARANDELA
12	ARRUELA	WASHER	ARANDELA
6	PORCA	NUT	TUERCA

[A] USADO TAMBÉM NA MÁQUINAS SEM CAIP
ALSO USED IN COMBINES WITHOUT CAIP
USADO TAMBIEN COSECHADORAS SIN CAIP

[B] VERSÃO GRÃO - COM CAAP/CAIP
GRAIN VERSION - WITH CAAP/CAIP
VERSION GRANO - CON CAAP/CAIP

[C] VERSÃO GRÃO - SEM CAAP/CAIP
GRAIN VERSION - WITHOUT CAAP/CAIP
VERSION GRANO - SIN CAAP/CAIP

[D] METROS
METERS
METROS

Caixa De Pedras
Stone Trap
Trampa Para Pedras

130-10

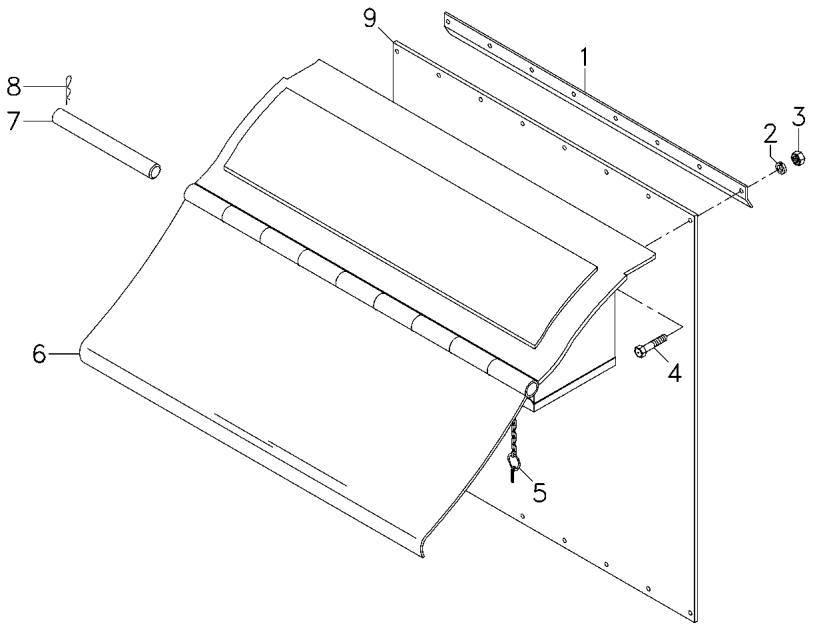

1	3225962M1		**1**	PLACA	PLATE	PLATO
2	339375X1		**9**	ARRUELA	WASHER	ARANDELA
3	339030X1		**9**	PORCA	NUT	TUERCA
4	339666X1		**9**	PARAFUSO	BOLT	PERNO
5	811201M91		**2**	PINO	PIN	PASADOR
6	3471166M91	130-15 No	**1**	CJ. CAIXA	CASE ASSY	CAJA COMPLETA
7	417215M1		**2**	HASTE	SPINDLE	MANGUETA
8	195416M1		**2**	GRAMPO	CRAMP	PASADOR

Caixa De Pedras
Stone Trap
Trampa Para Pedras

130-15

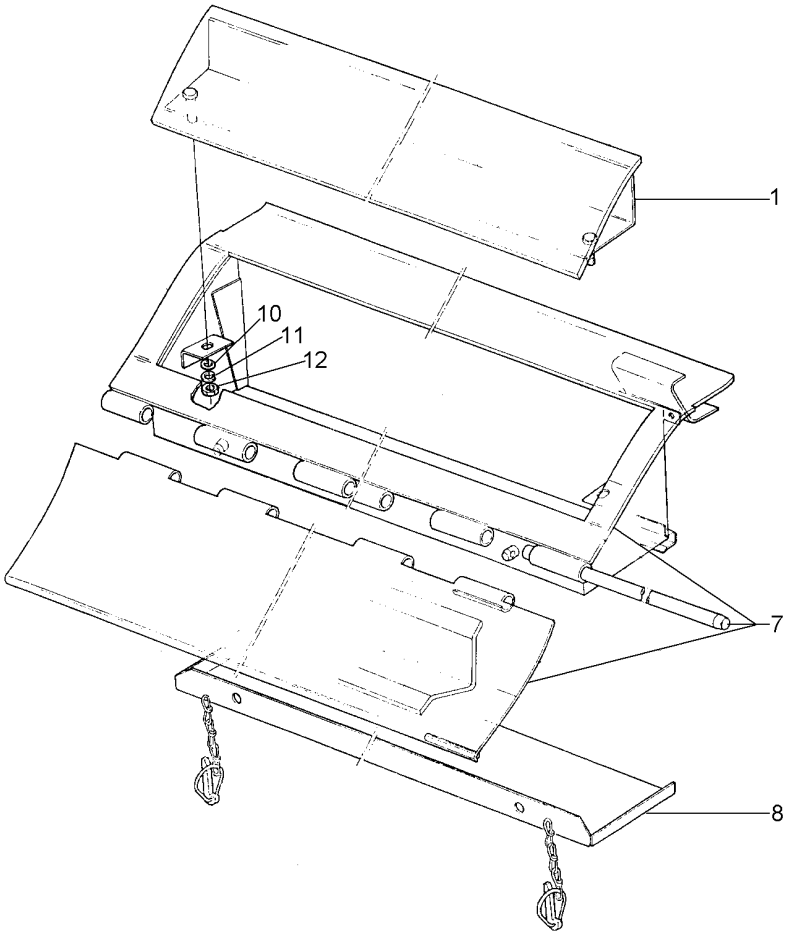

1	3468426M91	7279	**1** CJ. TAMPA	KIT, COVER	JUEGO DE TAPA
1	067532S1	7280	**1** TAMPA	COVER	CUBIERTA
7	3471161M91	130-20 No	**1** PLACA	PLATE	PLATO
8	3468292M91		**1** CJ. TAMPA	KIT, COVER	JUEGO DE TAPA
10	339025X1		**2** ARRUELA	WASHER	ARANDELA
11	339376X1		**2** ARRUELA	WASHER	ARANDELA
12	339402X1		**2** PORCA	NUT	TUERCA

Chapa
Plate
Placa

Caixa De Pedras
Stone Trap
Trampa Para Pedras

130-20

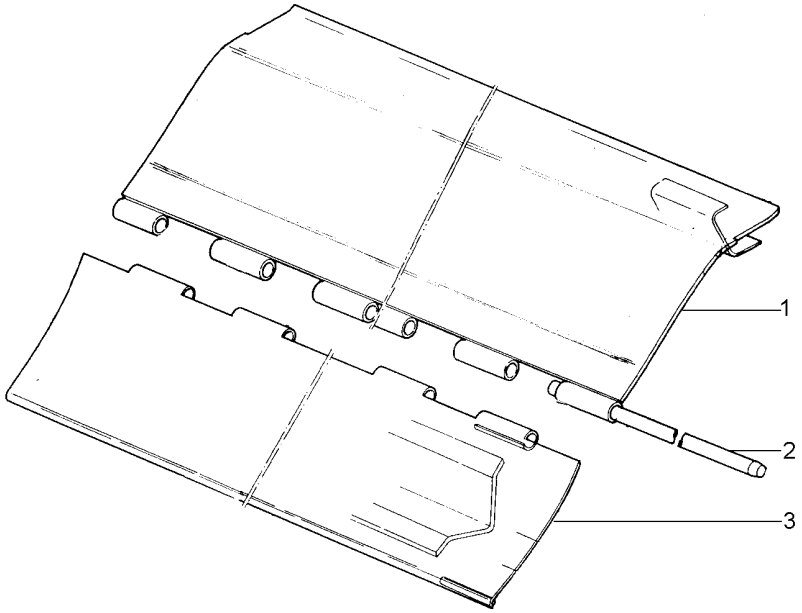

1	3468295M91	➡ 7279	**1** CJ. CAIXA	CASE ASSY	CAJA COMPLETA
1	067534S1	➡ 7280	**1** CAIXA	BOX	CAJA
2	3226061M1		**1** HASTE	SPINDLE	MANGUETA
3	3470642M91		**1** PLACA	PLATE	PLATO

Chapas De Fechamento
Stopping Plate
Placa De Cerramiento

Sem Caixa De Pedras
Without Stone Trap
Sin Trampa Para Piedras

130-25

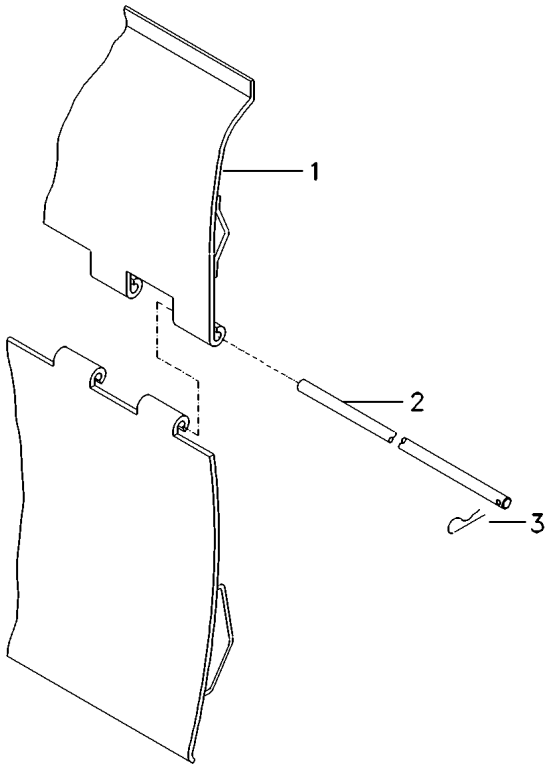

1	3471168M91	140-10 No	**1**	CJ. CHAPA	KIT, PLATE	JUEGO DE PLATO
2	417215M1		**2**	HASTE	SPINDLE	MANGUETA
3	195416M1		**2**	GRAMPO	CRAMP	PASADOR

Chapa / Plate / Placa	Concavo / Concave / Concavo	140-10	

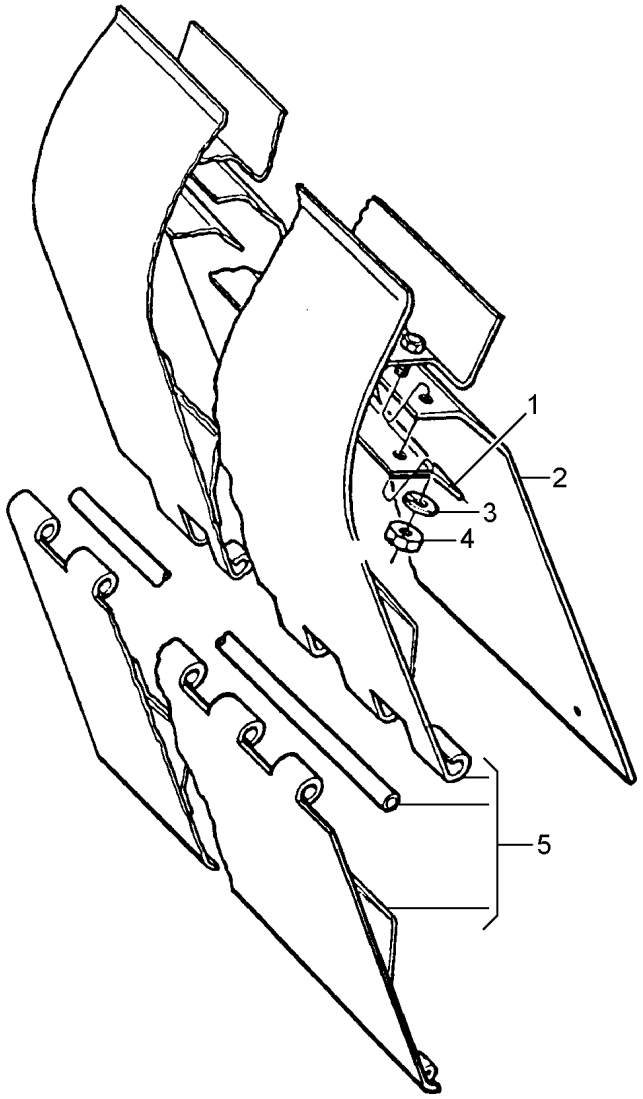

1	2803961M2		**1**	PLACA	PLATE	PLATO
2	3225961M2		**1**	JUNTA	GASKET	EMPAQUETADURA.
3	339375X1		**9**	ARRUELA	WASHER	ARANDELA
4	339030X1		**9**	PORCA	NUT	TUERCA
5	3471163M91	140-15 No	**1**	PLACA	PLATE	PLATO

Conjunto Chapa
Riser Assembly
Conjunto Chapa

140-15

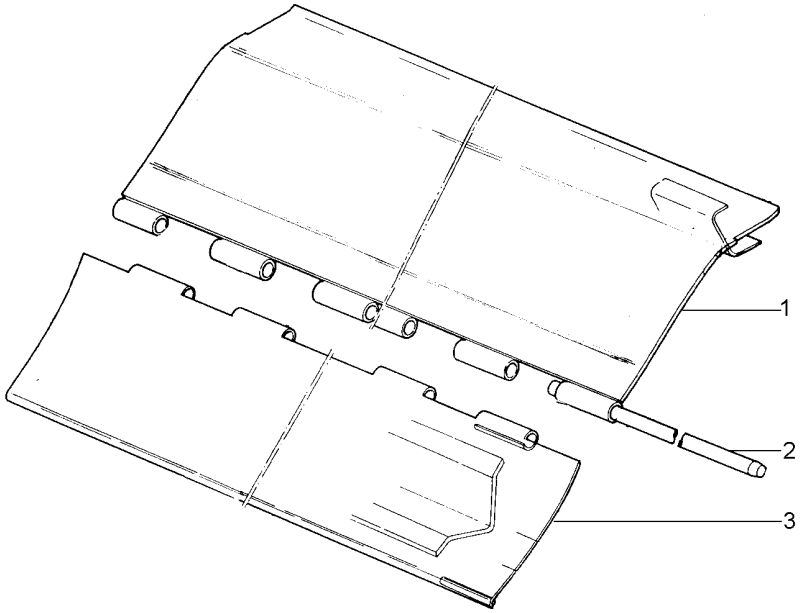

1	3318957M92	**1** PLACA	PLATE	PLATO
2	3226061M1	**1** HASTE	SPINDLE	MANGUETA
3	3470642M91	**1** PLACA	PLATE	PLATO

Concavo
Concave
Concavo

Barra
Bar
Barra

140-20

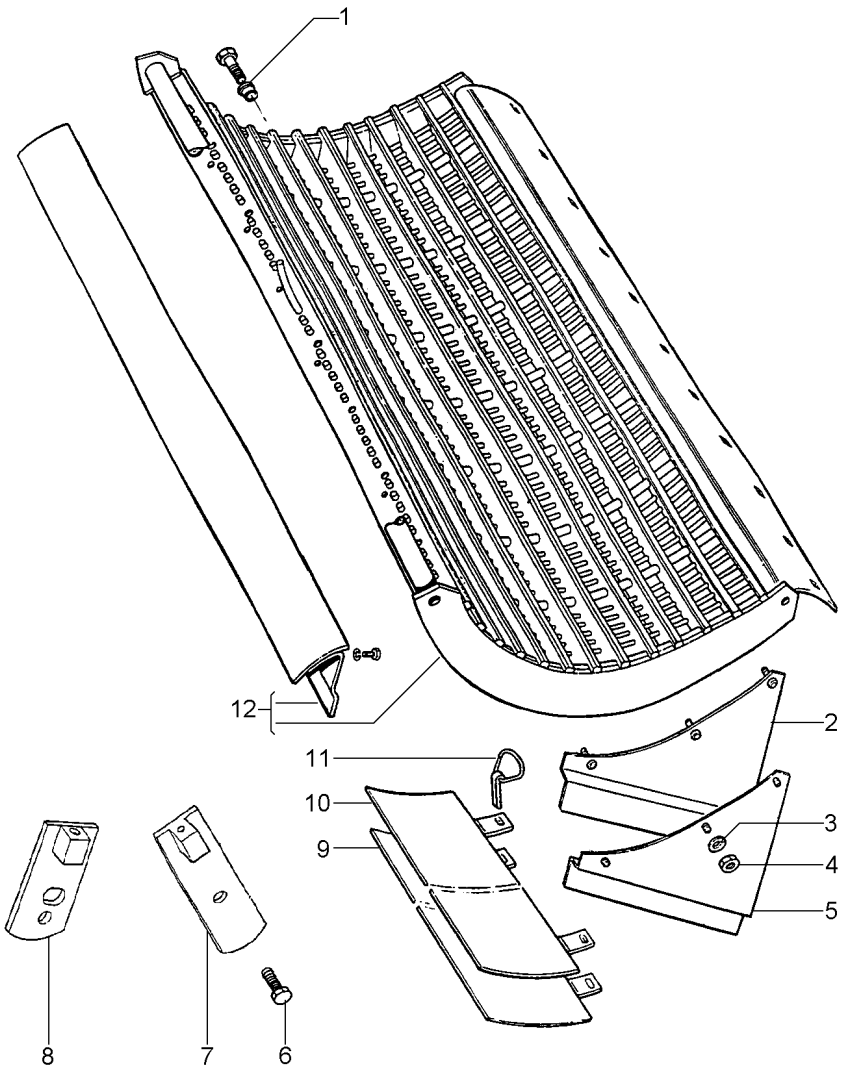

1	3469887M1		**4**	BUCHA	BUSH	CASQUILLO
2	3470477M91	▶	**1**	PLACA	PLATE	PLATO
2	3470478M91	▶	**1**	PLACA	PLATE	PLATO
3	339374X1		**12**	ARRUELA	WASHER	ARANDELA
4	339169X1		**12**	PORCA	NUT	TUERCA
5	3470475M91	◀	**1**	PLACA	PLATE	PLATO
5	3470476M91	◀	**1**	PLACA	PLATE	PLATO
6	3469936M1		**4**	PARAFUSO	BOLT	PERNO
7	3469947M91		**2**	APOIO	BASE	BASE
8	3469948M91		**2**	APOIO	BASE	BASE
9	3470305M1	[C]	**1**	TAMPA	COVER	CUBIERTA
10	3470393M91	[C]	**1**	TAMPA	COVER	CUBIERTA
11	811201M91	[C]	**2**	PINO	PIN	PASADOR
12	3469890M91	[A]	**1**	CÔNCAVO	CONCAVE	CONCAVO
		👁 140-25 No				
12	3469896M91	[B]	**1**	CÔNCAVO	CONCAVE	CONCAVO

[A] CÔNCAVO DE ARAMES FINOS - DIÂMETRO 3,6MM
CONCAVE THIN WIRES - DIAMETER 3,6MM
CONCAVO ALAMBRES FINOS - DIAMETRO 3,6MM

[B] CÔNCAVO DE ARAME GROSSO - DIÂMETRO 8MM
CONCAVE GROSS WIRES - DIAMETER 8MM
CONCAVO ALAMBRES GRUESO DIAMETRO 8MM

[C] ACESSÓRIO PARA TRIGO - CHAPAS FECHAMENTO
WHEAT ACESSORY - CLOSER PLATES
ACCESSORIO PARA TRIGO- -PLACAS CERRAMIENTO

Côncavo
Concave
Concavo

140-25

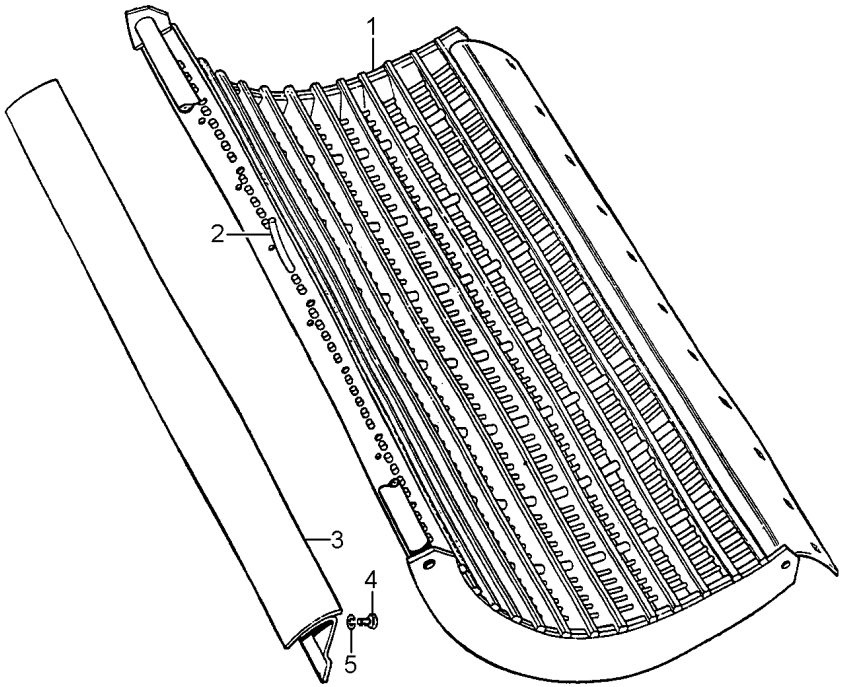

1	006020S1	[C]	
1	3469893M91	[A]	
1	3469926M91	[B]	
2	1483291M1	[A]	
		∅	3,6MM
2	2834048M1	[B]	
		∅	8MM
3	3469608M92		
4	339761X1		
5	339374X1		

[A] CÔNCAVO DE ARAMES FINOS
CONCAVE OF THIN WIRES
CONCAVO DE ALAMBRES FINOS

[B] CÔNCAVO DE ARAMES GROSSOS
CONCAVE GROSS WIRES
CONCAVO DE ALAMBRES GRUESO

[C] 8 BARRAS
8 BAR
8 BARRE

1	CÔNCAVO	GRATE	PARRILLA
1	CÔNCAVO	GRATE	PARRILLA
1	CÔNCAVO	GRATE	PARRILLA
125	ARAME	WIRE	HILO
46	ARAME	WIRE	HILO
1	PLACA	PLATE	PLATO
6	PARAFUSO	BOLT	PERNO
6	ARRUELA	WASHER	ARANDELA

Concavo
Concave
Concavo

De Dentes
Theets
Dientes

140-30

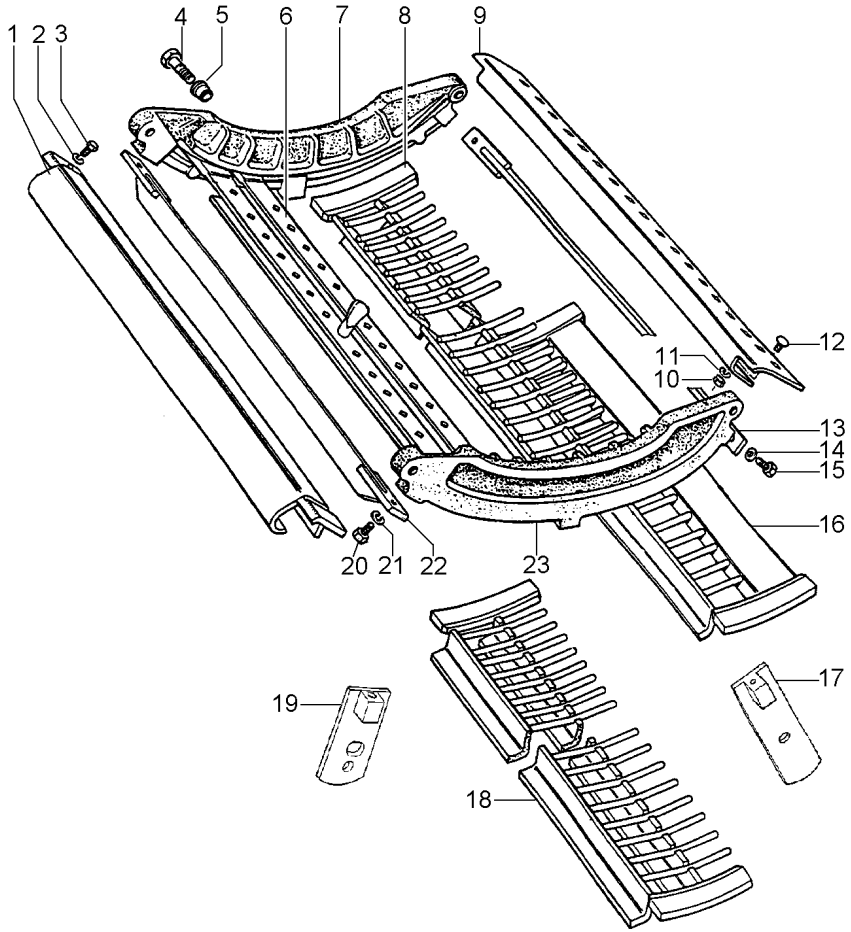

1	3099443M92		**1**	PLACA	PLATE	PLATO
2	391363X1		**2**	ARRUELA	WASHER	ARANDELA
3	416875M1		**2**	PARAFUSO	BOLT	PERNO
4	339214X1		**4**	PARAFUSO	BOLT	PERNO
5	3469889M1		**4**	BUCHA	BUSH	CASQUILLO
6	3099067M92	👁 140-35 No	**2**	BARRA	BAR	BARRA
7	2834783M2	▶	**1**	LATERAL	SIDE	LATERAL
8	3099060M92	[A] ◀▶ 60MM	**2**	ARAME	WIRE	HILO
9	3469628M1		**1**	COBERTURA	BONNET	CAPOT
10	339169X1		**6**	PORCA	NUT	TUERCA
11	339374X1		**6**	ARRUELA	WASHER	ARANDELA
12	3000624X1		**6**	PARAFUSO	BOLT	PERNO
13	3317435M91		**2**	BARRA	BAR	BARRA
14	339376X1		**4**	ARRUELA	WASHER	ARANDELA
15	339401X1		**4**	PARAFUSO	BOLT	PERNO
16	3469629M91		**1**	ARAME	WIRE	HILO
17	3590422M91	◀	**1**	APOIO	BASE	BASE
17	3590423M91	▶	**1**	APOIO	BASE	BASE
18	3225692M91	[A] ◀▶ 30MM	**1**	ARAME	WIRE	HILO
18	3469522M91	[AB] ◀▶ 45MM	**1**	ARAME	WIRE	HILO
19	3469949M91		**2**	APOIO	BASE	BASE
20	339401X1		**2**	PARAFUSO	BOLT	PERNO
21	339376X1		**2**	ARRUELA	WASHER	ARANDELA
22	3226004M91		**1**	PLACA	PLATE	PLATO
23	2834782M2	◀	**1**	LATERAL	SIDE	LATERAL

[A] DISTÂNCIA ENTRE OS ARAMES
DISTANCE BETWEN WIRES
MEDIDAS SE REFIEREN ENTRE LOS ALAMBRES

[B] ACESSÓRIO - GRELHA COM DENTES
ACESSORY - TEETH GRAIN PAN
ACESORIO - PARILLA CON DIENTES

Barra
Bar
Barra

140-35

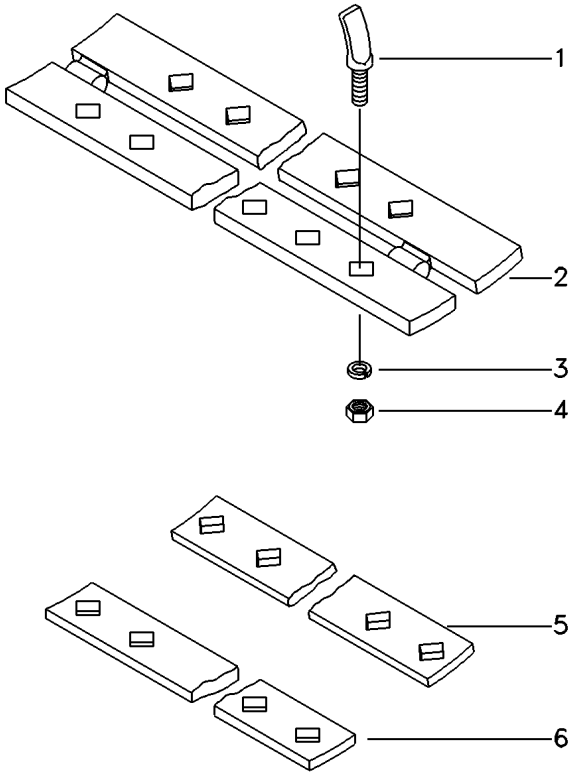

1	213057M3	**40**	DENTE	TOOTH	BRAZO CULTIVADOR
2	3099966M91	**1**	CJ. BARRA	KIT, DRAWBAR	JGO.BARRA TIRO
3	353439X1	**40**	ARRUELA	WASHER	ARANDELA
4	353437X1	**40**	PORCA	NUT	TUERCA
5	3099069M2	**1**	ESPAÇADOR	SPACER	PIEZA DISTANCIA
6	3099069M2	**1**	ESPAÇADOR	SPACER	PIEZA DISTANCIA

Regulagem Do Côncavo
Concave Adjustment
Ajuste Del Concavo

140-40

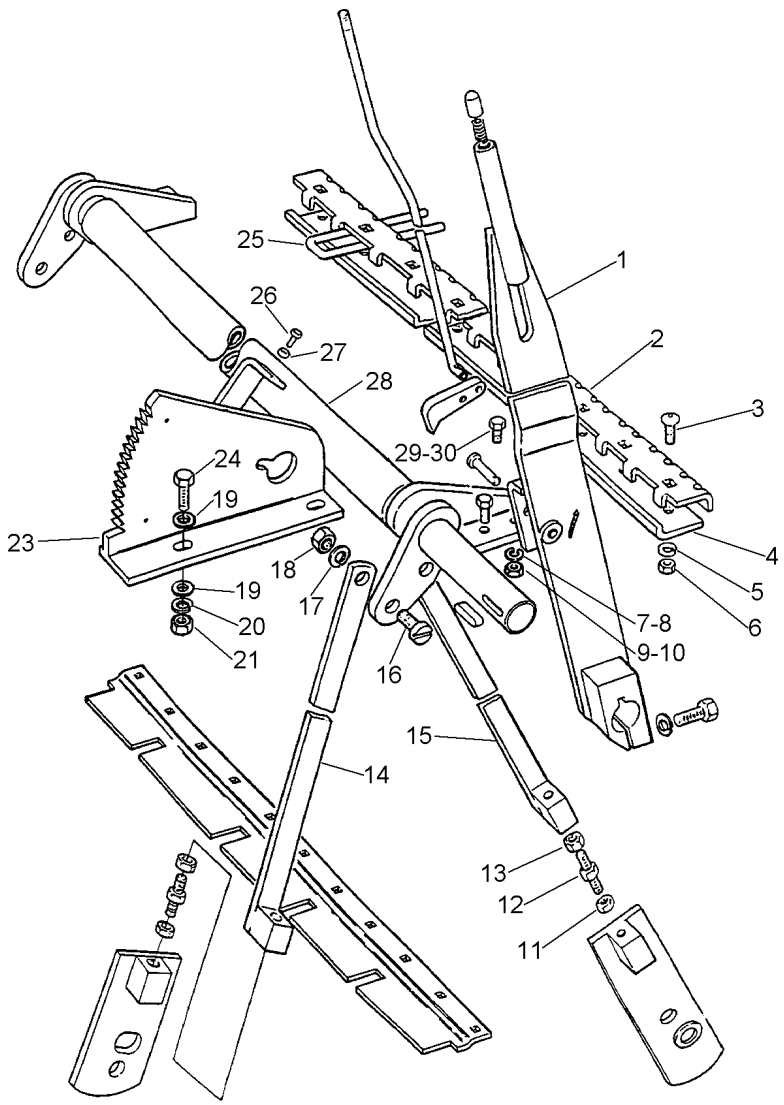

1	3469212M91	140-45 No	**1**	ALAVANCA	LEVER	PALANCA
2	3099074M1		**1**	SUPORTE	BRACKET	SOPORTE
3	3008605X1		**11**	PARAFUSO	BOLT	PERNO
4	3099073M1		**1**	PLACA	PLATE	PLATO
5	339374X1		**11**	ARRUELA	WASHER	ARANDELA
6	339169X1		**11**	PORCA	NUT	TUERCA
7	339374X1		**2**	ARRUELA	WASHER	ARANDELA
8	339374X1		**4**	ARRUELA	WASHER	ARANDELA
9	339169X1		**2**	PORCA	NUT	TUERCA
10	339169X1		**4**	PORCA	NUT	TUERCA
11	3468896M1		**4**	PORCA	NUT	TUERCA
12	3468895M1		**4**	PARAFUSO	BOLT	PERNO
13	390334X1		**4**	PORCA	NUT	TUERCA
14	3468893M91		**2**	TIRANTE	ROD	VARILLA
15	3468894M91		**2**	TIRANTE	ROD	VARILLA
16	1483502M2		**4**	PINO	PIN	PASADOR
17	339369X1		**4**	ARRUELA	WASHER	ARANDELA
18	339054X1		**4**	PORCA	NUT	TUERCA
19	339024X1		**2**	ARRUELA	WASHER	ARANDELA
20	339374X1		**2**	ARRUELA	WASHER	ARANDELA
21	339169X1		**2**	PORCA	NUT	TUERCA
23	3226020M91		**1**	SEGMENTO	SEGMENT	SEGMENTO
24	3008605X1		**2**	PARAFUSO	BOLT	PERNO
25	3469958M1		**30**	GRAMPO	CRAMP	PASADOR
26	339745X1		**1**	PARAFUSO	BOLT	PERNO
27	339169X1		**1**	PORCA	NUT	TUERCA
28	3319737M92		**1**	ÁRVORE	AXLE	EJE
29	339337X1		**2**	PARAFUSO	BOLT	PERNO
30	339761X1		**4**	PARAFUSO	BOLT	PERNO

Conjunto Alavanca
Lever Assembly
Conjunto Palanca

140-45

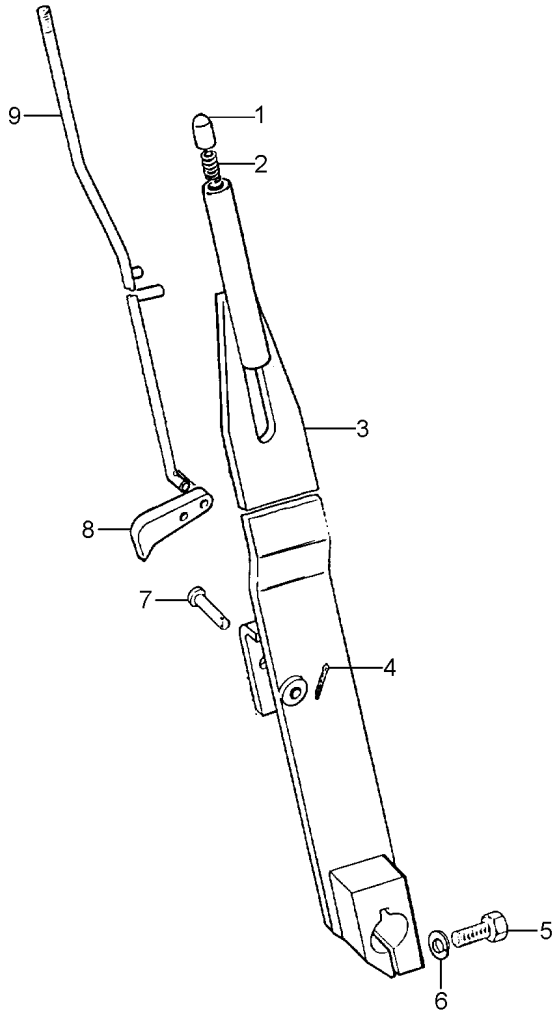

1	401998M1	**1** BOTÃO	BUTTON	PULSADOR
2	1706016M1	**1** MOLA	SPRING	RESORTE
3	3319738M91	**1** CJ. ALAVANCA	KIT, LEVER	JUEGO, PALANCA
4	391402X1	**1** CONTRAPINO	DOWEL	CENTRAJE
5	339584X1	**1** PARAFUSO	BOLT	PERNO
6	339369X1	**1** ARRUELA	WASHER	ARANDELA
7	488733M1	**1** PINO	PIN	PASADOR
8	3226029M1	**1** TRINCO	LATCH	CERROJO
9	3225107M1	**1** HASTE	SPINDLE	MANGUETA

Cilindro De Alta Inércia
High Inertia Cylinder
Cilindro Alta Nercia

140-50

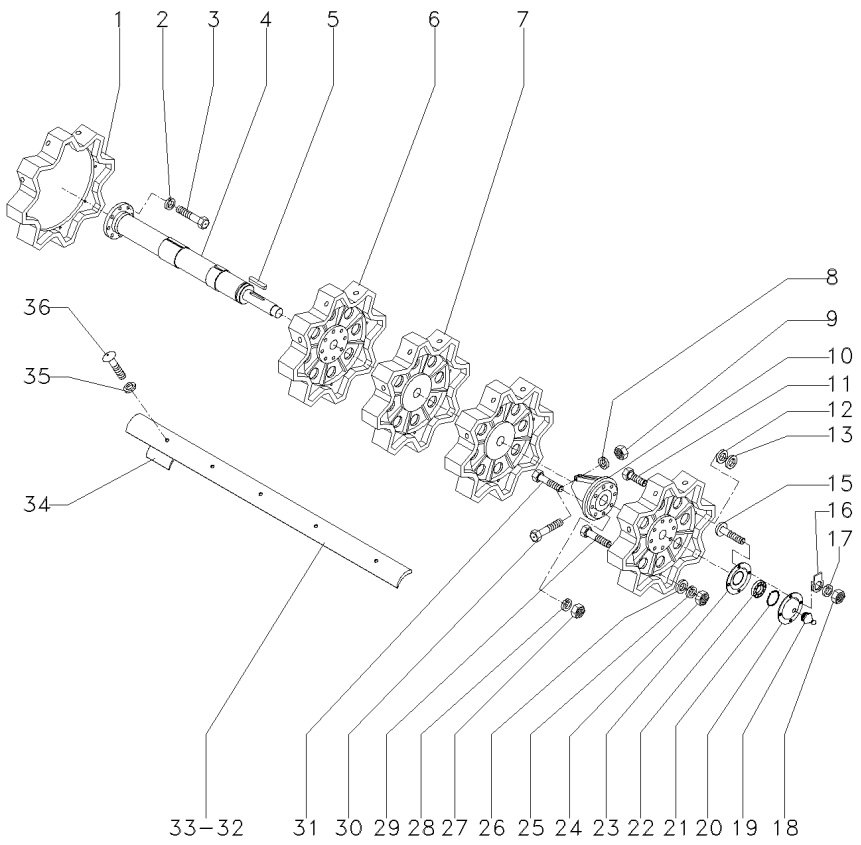

1	3469556M1		**1**	DISCO	DISC	DISCO
2	339369X1		**8**	ARRUELA	WASHER	ARANDELA
3	390887X1		**8**	PARAFUSO	BOLT	PERNO
4	3099459M91		**1**	ÁRVORE	AXLE	EJE
5	2804497M1		**1**	CHAVETA	KEY	CLAVE
6	3469554M1		**2**	DISCO	DISC	DISCO
7	3469555M1		**2**	DISCO	DISC	DISCO
8	339377X1		**1**	ARRUELA	WASHER	ARANDELA
9	339034X1		**1**	PORCA	NUT	TUERCA
10	3098695M1		**1**	FLANGE	FLANGE	PLETINA
11	339208X1	[A]	**X**	PARAFUSO	BOLT	PERNO
12	1440292X1	[A]	**X**	ARRUELA	WASHER	ARANDELA
13	390735X1	[A]	**X**	ARRUELA	WASHER	ARANDELA
15	1442456X1		**X**	PARAFUSO	BOLT	PERNO
16	3225702M1		**1**	ANEL	RING	ARO
17	339376X1		**4**	ARRUELA	WASHER	ARANDELA
18	339402X1		**4**	PORCA	NUT	TUERCA
19	339608X1		**1**	GRAXEIRA	GREASER	ENGRASADOR
20	3099701M1		**1**	FLANGE	FLANGE	PLETINA
21	339820X1		**1**	ANEL	RING	ARO
22	417506M1		**1**	ROLAMENTO	BEARING	COJINETE
23	414849M1		**1**	FLANGE	FLANGE	PLETINA
24	339402X1		**X**	PORCA	NUT	TUERCA
25	339376X1		**X**	ARRUELA	WASHER	ARANDELA
26	390734X1		**X**	ARRUELA	WASHER	ARANDELA
27	339054X1		**8**	PORCA	NUT	TUERCA
28	339369X1		**8**	ARRUELA	WASHER	ARANDELA
29	339401X1		**X**	PARAFUSO	BOLT	PERNO
30	339214X1		**1**	PARAFUSO	BOLT	PERNO
31	339208X1		**8**	PARAFUSO	BOLT	PERNO
32	3469661M1	▶	**4**	BARRA	BAR	BARRA
33	3469662M1	◀	**4**	BARRA	BAR	BARRA
34	410556M1	[B] ⧗ 1,00MM	**X**	CALÇO	SHIM	CALCE
34	410557M1	[B] ⧗ 1,50MM	**X**	CALÇO	SHIM	CALCE
34	609707M1	[B] ⧗ 0,75MM	**X**	CALÇO	SHIM	CALCE
35	339369X1		**40**	ARRUELA	WASHER	ARANDELA
36	339299X1		**40**	PARAFUSO	BOLT	PERNO

[A] SOMENTE PARA BALANCEAMENTO DO CILINDRO
FOR THE CYLINDER BALANCING ONLY
SOLAMENTE PARA BALANCEAR DEL CILINDRO

[B] USAR SE NECESSÁRIO
USE IF NECESSARY
USE SI NECESSARIO

Cilindro Batedor De Dentes
Spike Tooth Beater Cylinder
Cilindro De Trilla De Dientes

140-55

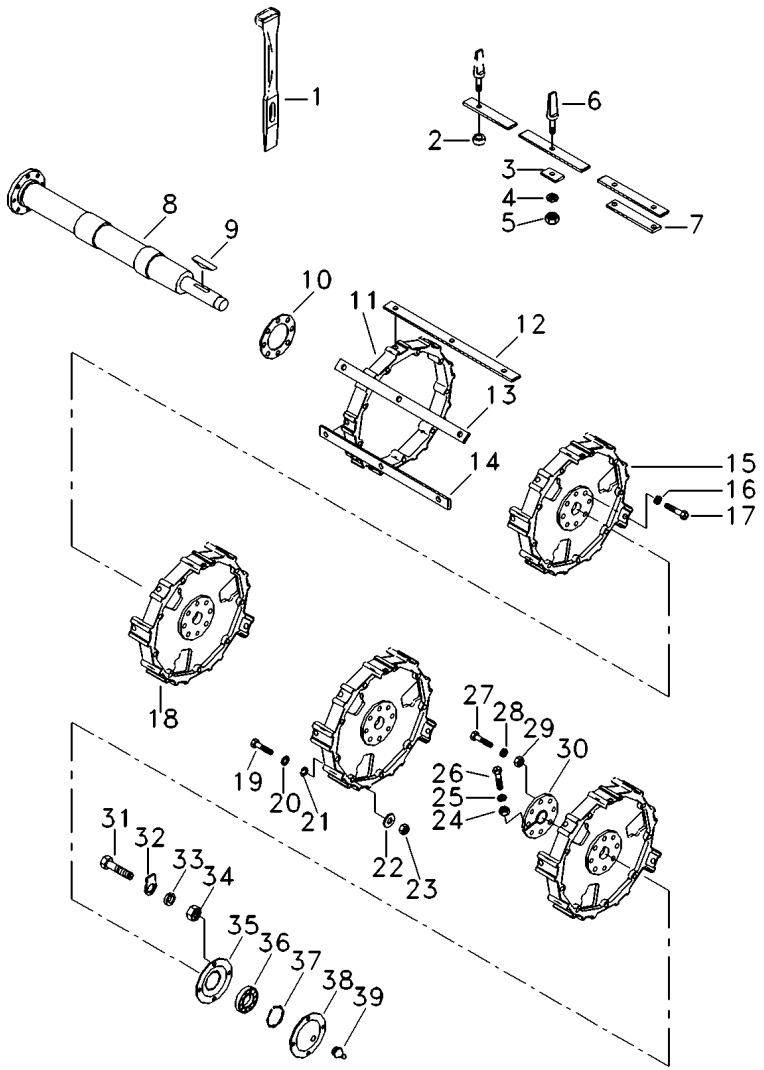

1	216565M91	[A]	**1**	CJ. CHAPA	KIT, PLATE	JUEGO DE PLATO
2	2833703M1		**3**	BUCHA	BUSH	CASQUILLO
3	2804420M1		**12**	ESPAÇADOR	SPACER	PIEZA DISTANCIA
4	353439X1		**123**	ARRUELA	WASHER	ARANDELA
5	353437X1		**123**	PORCA	NUT	TUERCA
6	213057M3		**123**	DENTE	TOOTH	BRAZO CULTIVADOR
7	2834750M1		**27**	ESPAÇADOR	SPACER	PIEZA DISTANCIA
8	3099459M91		**1**	ÁRVORE	AXLE	EJE
9	2804497M1		**1**	CHAVETA	KEY	CLAVE
10	3319214M91	0,50MM	**X**	CALÇO	SHIM	CALCE
10	3319215M91	0,96MM	**X**	CALÇO	SHIM	CALCE
10	3319216M91	1,77MM	**X**	CALÇO	SHIM	CALCE
10	3319217M91	2,80MM	**X**	CALÇO	SHIM	CALCE
10	3319218M91	4,05MM	**X**	CALÇO	SHIM	CALCE
11	3098736M1		**1**	ANEL	RING	ARO
12	3099430M1		**3**	BARRA	BAR	BARRA
13	3099429M1		**3**	BARRA	BAR	BARRA
14	3098964M1		**3**	BARRA	BAR	BARRA
15	2834787M1		**2**	ANEL	RING	ARO
16	339369X1		**8**	ARRUELA	WASHER	ARANDELA
17	339403X1		**8**	PARAFUSO	BOLT	PERNO
18	2834462M1		**3**	DISCO	DISC	DISCO
19	339207X1	M12X80	**X**	PARAFUSO	BOLT	PERNO
19	339838X1	M12X65	**X**	PARAFUSO	BOLT	PERNO
20	1440292X1		**X**	ARRUELA	WASHER	ARANDELA
21	339369X1		**X**	ARRUELA	WASHER	ARANDELA
22	390735X1		**X**	ARRUELA	WASHER	ARANDELA
23	339054X1		**X**	PORCA	NUT	TUERCA
24	339034X1		**1**	PORCA	NUT	TUERCA
25	339377X1		**1**	ARRUELA	WASHER	ARANDELA
26	339214X1		**1**	PARAFUSO	BOLT	PERNO
27	339208X1		**8**	PARAFUSO	BOLT	PERNO
28	339369X1		**8**	ARRUELA	WASHER	ARANDELA
29	339054X1		**8**	PORCA	NUT	TUERCA
30	3098695M1		**1**	FLANGE	FLANGE	PLETINA
31	1442456X1		**4**	PARAFUSO	BOLT	PERNO
32	3225702M1		**1**	ANEL	RING	ARO
33	339376X1		**4**	ARRUELA	WASHER	ARANDELA
34	339402X1		**4**	PORCA	NUT	TUERCA
35	414849M1		**1**	FLANGE	FLANGE	PLETINA
36	417506M1		**1**	ROLAMENTO	BEARING	COJINETE
37	339820X1		**1**	ANEL	RING	ARO
38	3099701M1		**1**	FLANGE	FLANGE	PLETINA
39	339608X1		**1**	GRAXEIRA	GREASER	ENGRASADOR

[A] PEÇA AVULSA
DETACHED PART
PIEZA SUELTA

Variador Contínuo Do Cilindro
Cylinder'S Drive
Variador De Velocidad Del Cilindro

140-60

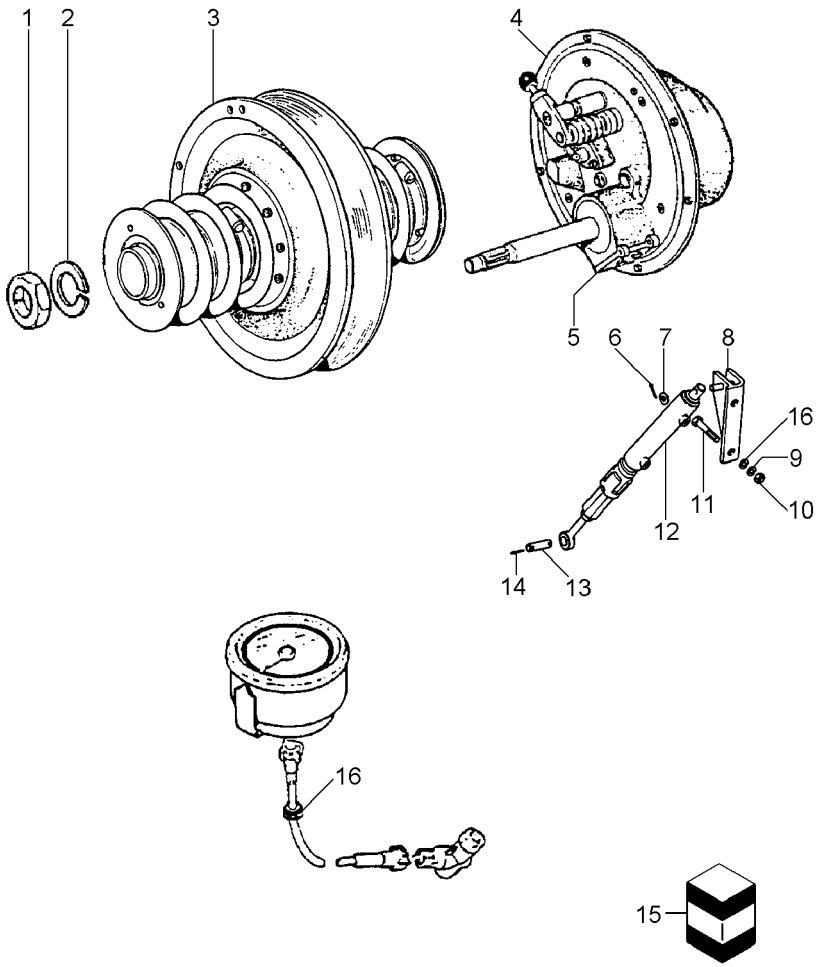

1	390340X1		**1** PORCA	NUT	TUERCA
2	339457X1		**1** ARRUELA	WASHER	ARANDELA
3	1480618M92	140-65 No 365RPM - 1000RPM	**1** CJ. POLIA	KIT, PULLEY	JUEGO DE POLEA
3	3317976M91	300RPM - 900RPM 433RPM - 1300RPM	**1** CJ. POLIA	KIT, PULLEY	JUEGO DE POLEA
4	1483541M91	140-70 No	**1** CX. TRANSMISSÃO	TRANSMISSION	TRANSMISION
5	3470821M91	365RPM - 1000RPM	**1** SUPORTE	BRACKET	SOPORTE
5	3470820M91	300RPM - 900RPM 433RPM - 1300RPM	**1** SUPORTE	BRACKET	SOPORTE
6	391428X1		**1** CONTRAPINO	DOWEL	CENTRAJE
7	1440301X1		**1** ARRUELA	WASHER	ARANDELA
8	069357S1		**1** SUPORTE	CLEVIS	GANCHO SEGURI.
9	339369X1		**2** ARRUELA	WASHER	ARANDELA
10	339054X1		**2** PORCA	NUT	TUERCA
11	390826X1	3S000603 -3S000312; 0356 -3S000357; 0368 -3S000370; 0402 -3S000403; 0419 -3S000419; 0429 -3S000456; 0459 -3S000469; 0476 -3S000477; 0478	**2** PARAFUSO	BOLT	PERNO
11		-3S000480; 0481 -3S000488; 0489 -3S000490; 0501 -3S000515; 0522 -3S000525; 0538 -3S000543; 0553 -3S000553; 0554 -3S000558; 0560 -3S000560; 0574	**2** PARAFUSO	BOLT	PERNO
11	880009310450	3S000604 +3S000312; 0356 +3S000357; 0368 +3S000370; 0402 +3S000403; 0419 +3S000419; 0429 +3S000456; 0459 +3S000469; 0476 +3S000477; 0478	**2** PARAFUSO	BOLT	PERNO

Variador Contínuo Do Cilindro
Cylinder'S Drive
Variador De Velocidad Del Cilindro

140-60

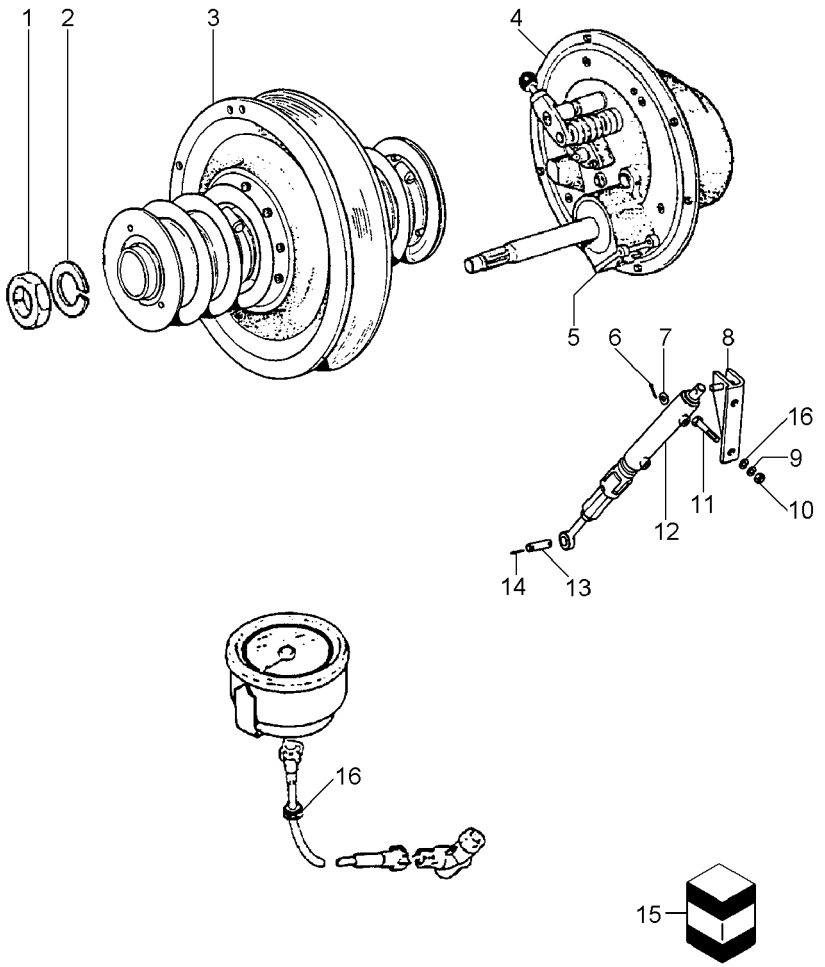

11		+3S000480; 0481 +3S000488; 0489 +3S000490; 0501 +3S000515; 0522 +3S000525; 0538 +3S000543; 0553 +3S000553; 0554 +3S000558; 0560 +3S000560; 0574	**2** PARAFUSO	BOLT	PERNO
12	3099957M91		**1** CILINDRO	CYLINDER	CILINDRO
13	3099653M1		**1** PINO	PIN	PASADOR
14	391428X1		**2** CONTRAPINO	DOWEL	CENTRAJE
15	3591148M91	12	**1** JG. REPARO	KIT, REPAIR	JUEGO REPARACION
16	20400426		**2** ARRUELA	WASHER	ARANDELA

Polia Do Variador
Drive Pulley
Poullie De La Mando

140-65

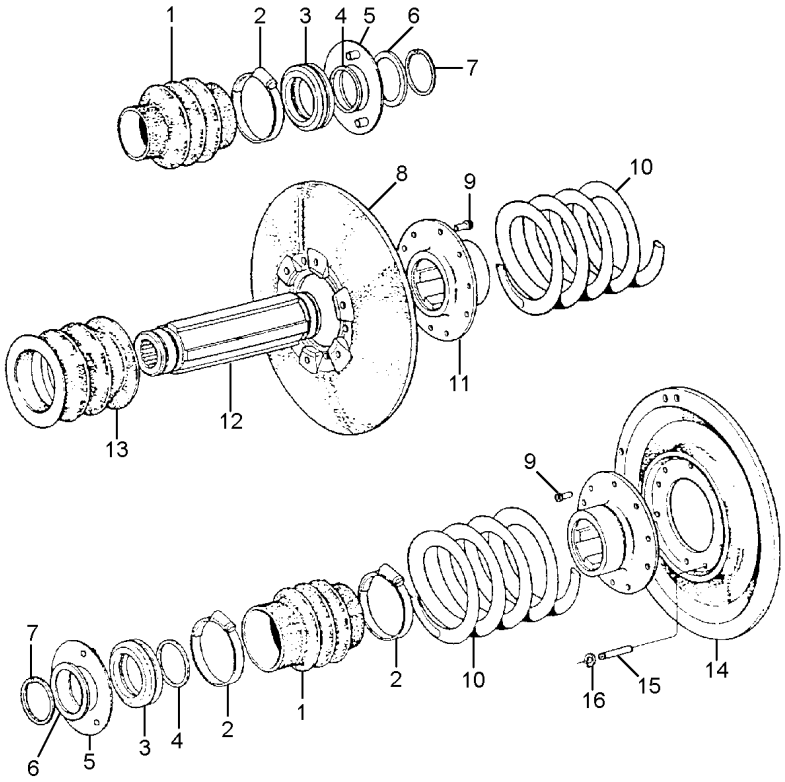

1	1480627M1		**2**	SANFONA	ACCORDION	SANFÓN
2	1442367X1	➡ 5668 ↔ 5680 - 5693 5700 - 5708 + 5772 + 5673 + 5695	**4**	BRAÇADEIRA	CLAMP	ABRAZADERA
2	1483656M1	➡ 5709 ↔ 5669 - 5671 5674 - 5679 5696 - 5699 + 5694	**4**	BRAÇADEIRA	CLAMP	ABRAZADERA
3	1480629M1		**2**	ESPAÇADOR	SPACER	PIEZA DISTANCIA
4	1442368X1		**2**	ANEL	RING	ARO
5	1480620M91		**2**	FLANGE	FLANGE	PLETINA
6	1480630M1		**2**	ARRUELA	WASHER	ARANDELA
7	1442355X1		**2**	ANEL	RING	ARO
8	1480625M1	365RPM - 1000RPM	**1**	POLIA	PULLEY	POLEA
8	3226966M1	300RPM - 900RPM 433RPM - 1300RPM	**1**	POLIA	PULLEY	POLEA
9	1440818X1		**12**	PARAFUSO	BOLT	PERNO
10	417486M91		**1**	CJ. MOLA	KIT, SPRING	RESORTE JUEGO
11		⬟ 2710140M91	**2**	CJ. CUBO	KIT, HUB	JUEGO DE CUBO
12		⬟ 2710140M91	**1**	CJ. EIXO	KIT, AXLE	JUEGO DE EJE
13	1480626M1		**1**	SANFONA	ACCORDION	SANFÓN
14	1480624M2	365RPM - 1000RPM	**1**	POLIA	PULLEY	POLEA
14	3470376M1	300RPM - 900RPM 433RPM - 1300RPM	**1**	POLIA	PULLEY	POLEA
15	3470098M1		**3**	PINO	PIN	PASADOR
16	1441923X1		**3**	ANEL	RING	ARO

Variador Do Cilindro
Cylinder Variator
Variador Del Cilindro

140-70

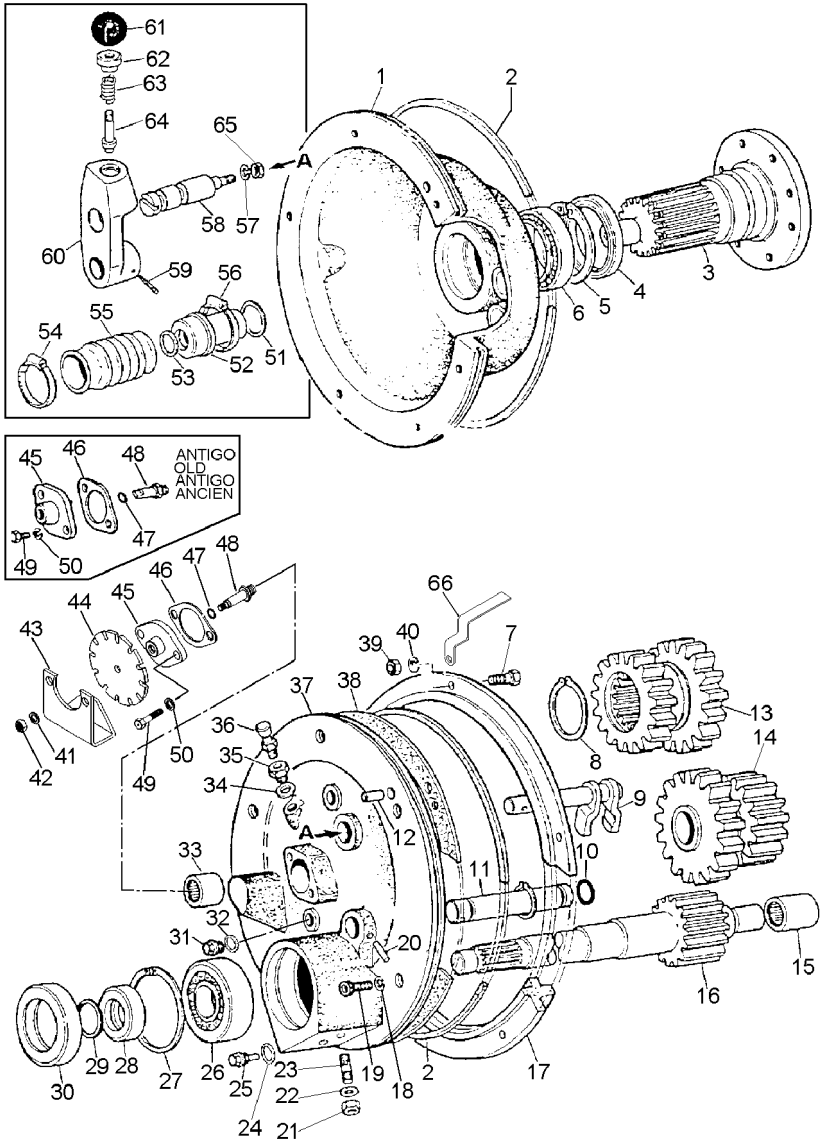

1	1483542M1		**1**	CARCAÇA	HOUSING	ALOJAMIENTO
2	1483554M1		**2**	GUARNIÇÃO	FOAM	ESPUMA
3	1483548M1		**1**	ÁRVORE	AXLE	EJE
4	1483558M1		**1**	RETENTOR	SEAL	RETEN
5	390613X1		**1**	ANEL TRAVA	CIRCLIP	CIRCULITO
6	1483557M1		**1**	ROLAMENTO	BEARING	COJINETE
7	339451X1		**6**	PARAFUSO	BOLT	PERNO
8	339605X1		**1**	ANEL	RING	ARO
9	1483565M91		**1**	GARFO	FORK	HORQUILLA
10	1441779X1		**2**	ANEL "O"	O RING	JUNTA TORICA
11	1483556M1		**1**	ÁRVORE	AXLE	EJE
12	339675X1		**2**	PINO	PIN	PASADOR
13	1483547M1	[A]	**1**	ENGRENAGEM	GEAR	ENGRANAJE
14	1483549M91	140-75 No	**1**	CJ. ENGRENAGEM	KIT, GEAR	ENGRANAJES JUEGO
15	417414M1		**1**	ROLAMENTO	BEARING	COJINETE
16	1483546M1		**1**	ÁRVORE	AXLE	EJE
17	1483545M1		**1**	ANEL	RING	ARO
18	339376X1		**6**	ARRUELA	WASHER	ARANDELA
19	3590466M1		**6**	PARAFUSO	BOLT	PERNO
20	390383X1		**1**	PINO	PIN	PASADOR
21	339079X1		**2**	PORCA	NUT	TUERCA
22	339380X1		**2**	ARRUELA	WASHER	ARANDELA
23	3470733M1		**2**	PRISIONEIRO	STUD	ESPARRAGO
24	390202X1		**1**	ARRUELA	WASHER	ARANDELA
25	1483868M1		**1**	PARAFUSO	BOLT	PERNO
26	11905B		**1**	ROLAMENTO	BEARING	COJINETE
27	1440516X1		**2**	ANEL TRAVA	CIRCLIP	CIRCULITO
28	1483555M1		**1**	ANEL	RING	ARO
29	391841X1		**1**	ANEL "O"	O RING	JUNTA TORICA
30	417355M1		**1**	RETENTOR	SEAL	RETEN
31	1480557M1		**1**	BUJÃO	PLUG	TAPON
32	390202X1		**1**	ARRUELA	WASHER	ARANDELA
33	1483551M1		**1**	ROLAMENTO	BEARING	COJINETE
34	390202X1		**1**	ARRUELA	WASHER	ARANDELA
35	1480556M1		**1**	BUJÃO	PLUG	TAPON
36	182099M91		**1**	RESPIRO	BREATHER	RESPIRADERO
37	1483543M2		**1**	TAMPA	COVER	CUBIERTA
38	1483553M1		**1**	JUNTA	GASKET	EMPAQUETADURA.
39	339402X1		**6**	PORCA	NUT	TUERCA
40	339376X1		**6**	ARRUELA	WASHER	ARANDELA
41	339374X1	5816	**1**	ARRUELA	WASHER	ARANDELA
		5803 - 5812				
42	339169X1	5816	**1**	PORCA	NUT	TUERCA
		5803 - 5812				
43	056032P1	5816	**1**	SUPORTE	BRACKET	SOPORTE
		5803 - 5812				
43	056032P1		**1**	SUPORTE	BRACKET	SOPORTE
44	056031P1	5816	**1**	ENGRENAGEM	GEAR	ENGRANAJE
		5803 - 5812				
44	056031P1		**1**	ENGRENAGEM	GEAR	ENGRANAJE

Variador Do Cilindro
Cylinder Variator
Variador Del Cilindro

140-70

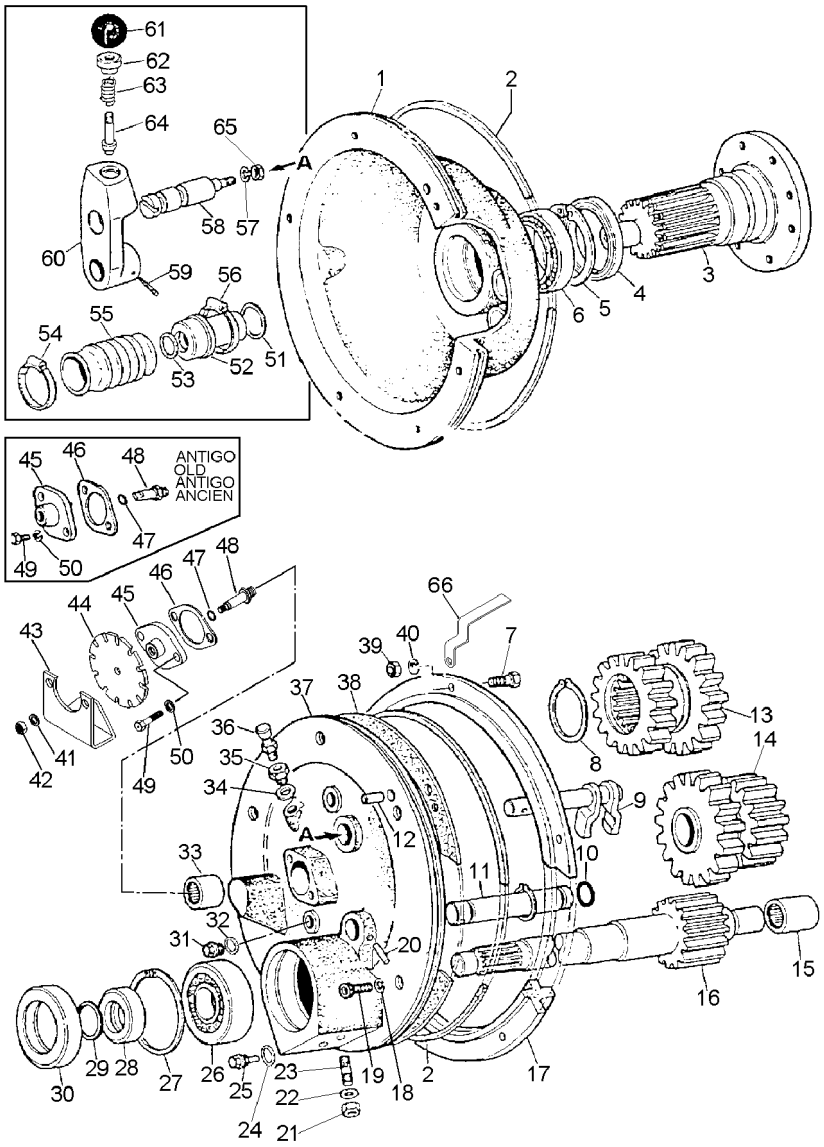

45	056106P1	➡	5816	**1** FLANGE	FLANGE	PLETINA
		↔	5803 - 5812			
45	1483559M1	➡	5802	**1** FLANGE	FLANGE	PLETINA
		↔	5813 - 5815			
45	056106P1			**1** FLANGE	FLANGE	PLETINA
46	1483560M1			**1** JUNTA	GASKET	EMPAQUETADURA.
47	890007890100	➡	5816	**1** ANEL "O"	O RING	JUNTA TORICA
		↔	5803 - 5812			
48	415599M1	➡	5802	**1** PINO	PIN	PASADOR
		↔	5813 - 5815			
48	056030P1	➡	5816	**1** PINO	PIN	PASADOR
		↔	5803 - 5812			
48	056030P1			**1** PINO	PIN	PASADOR
49	339401X1	➡	5816	**2** PARAFUSO	BOLT	PERNO
		↔	5803 - 5812			
49	339401X1	➡	5816	**2** PARAFUSO	BOLT	PERNO
		↔	5803 - 5812			
50	339376X1			**2** ARRUELA	WASHER	ARANDELA
51	391035X1			**1** ANEL	RING	ARO
52	1483564M1			**1** BUCHA	BUSH	CASQUILLO
53	391839X1			**1** ANEL	RING	ARO
54	1483562M1			**1** BRAÇADEIRA	CLAMP	ABRAZADERA
55	1483561M1			**1** SANFONA	ACCORDION	SANFÓN
56	1483563M1			**1** BRAÇADEIRA	CLAMP	ABRAZADERA
57	339369X1			**1** ARRUELA	WASHER	ARANDELA
58	1483567M2			**1** PINO	PIN	PASADOR
59	339071X1			**1** PINO	PIN	PASADOR
60	3225528M1			**1** ALAVANCA	LEVER	PALANCA
61	339426X1			**1** MANÍPULO	KNOB	POMO
62	1483570M1			**1** BUCHA	BUSH	CASQUILLO
63	1706000M1			**1** MOLA	SPRING	RESORTE
64	1483569M1			**1** PINO	PIN	PASADOR
65	339186X1			**1** PORCA	NUT	TUERCA
66	6201348M1	[B]		**1** RASPADOR	SCRAPER	RASPADOR

[A] ENGRENAGEM DUPLA
COUPLE GEAR
ENGRANAJE DOBLE

[B] VERSÃO GRÃO
GRAIN COMBINE
VERSION GRANELERA

Engrenagem
Gear
Engrenaje

140-75

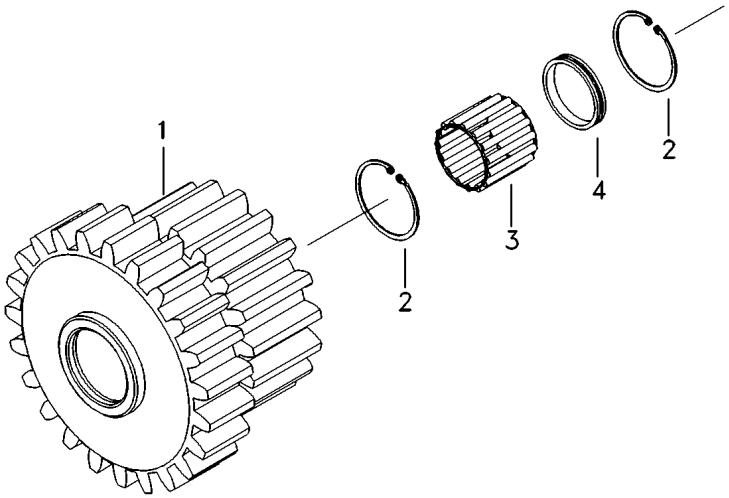

1	1483550M1	**1**	ENGRENAGEM	GEAR	ENGRANAJE
2	390933X1	**2**	ANEL	RING	ARO
3	1483551M1	**2**	ROLAMENTO	BEARING	COJINETE
4	1483552M1	**1**	ESPAÇADOR	SPACER	PIEZA DISTANCIA

Batedor Traseiro
Rear Beater
Batidor Trasero

150-10

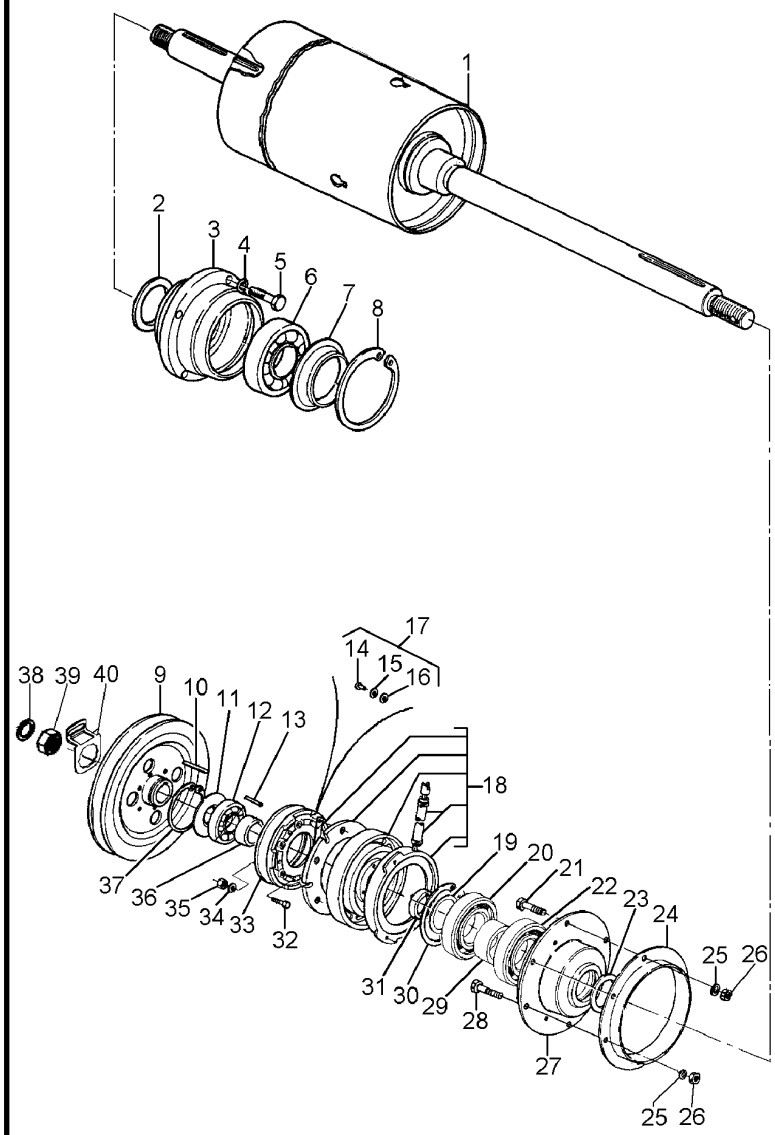

1	3590263M91	[B]	**1**	BATEDOR	BEATER	BATIDOR
1	3590264M91	[A]	**1**	BATEDOR	BEATER	BATIDOR
		150-15 No				
2	1442350X1		**1**	ANEL	RING	ARO
3	2803236M1		**1**	MANCAL	BEARING	COJINETE
4	339374X1		**4**	ARRUELA	WASHER	ARANDELA
5	339123X1		**4**	PARAFUSO	BOLT	PERNO
6	391069X1		**1**	ROLAMENTO	BEARING	COJINETE
7	2803237M1		**1**	ANEL	RING	ARO
8	390613X1		**1**	ANEL TRAVA	CIRCLIP	CIRCULITO
9	2803222M1	[C]	**1**	POLIA	PULLEY	POLEA
9	2803223M1	[A]	**1**	POLIA	PULLEY	POLEA
9	3590923M2	[D]	**1**	POLIA	PULLEY	POLEA
10	390691X1		**1**	CHAVETA	KEY	CLAVE
11	2803220M1		**1**	ANEL	RING	ARO
12	339601X1		**1**	ROLAMENTO	BEARING	COJINETE
13	339826X1		**1**	CHAVETA	KEY	CLAVE
14	339123X1	17	**3**	PARAFUSO	BOLT	PERNO
15	339374X1	17	**3**	ARRUELA	WASHER	ARANDELA
16	391166X1	17	**3**	ARRUELA	WASHER	ARANDELA
17	3470407M91		**1**	PARAFUSO	BOLT	PERNO
18	3470334M91	150-25 No	**1**	CJ. EMBREAGEM	KIT, CLUTCH	EMBRAGUE JUEGO
19	890007120366	[B]	**X**	ARRUELA	WASHER	ARANDELA
19	890007120366	[A]	**1**	ARRUELA	WASHER	ARANDELA
20	391069X1		**1**	ROLAMENTO	BEARING	COJINETE
21	339761X1	M8X25	**3**	PARAFUSO	BOLT	PERNO
22	3315033M1		**1**	ROLAMENTO	BEARING	COJINETE
23	1442350X1		**1**	ANEL	RING	ARO
24	2803239M1		**1**	PROTETOR	PROTECTOR	PROTECTOR
25	339374X1		**6**	ARRUELA	WASHER	ARANDELA
26	339169X1		**6**	PORCA	NUT	TUERCA
27	042934P1		**1**	MANCAL	BEARING	COJINETE
28	339337X1	M8X30	**3**	PARAFUSO	BOLT	PERNO
29	042963P1		**1**	ESPAÇADOR	SPACER	PIEZA DISTANCIA
30	390613X1		**1**	ANEL TRAVA	CIRCLIP	CIRCULITO
31	2803221M1		**1**	ANEL	RING	ARO
32	339287X1		**6**	PARAFUSO	BOLT	PERNO
33	3470335M1		**1**	POLIA	PULLEY	POLEA
34	339374X1		**6**	ARRUELA	WASHER	ARANDELA
35	339169X1		**6**	PORCA	NUT	TUERCA
36	2803219M1		**1**	ANEL	RING	ARO
37	339094X1		**1**	ANEL	RING	ARO
38	415547M1	6664	**1**	ARRUELA	WASHER	ARANDELA
		6650 - 6653				
39	064181P1	6664	**1**	PORCA	NUT	TUERCA
		6650 - 6653				
40	069226P1		**1**	TRAVA	LOCK	RETENEDOR

[A] VERSÃO GRÃO
GRAIN COMBINE
VERSION GRANELERA

Batedor Traseiro
Rear Beater
Batidor Trasero

150-10

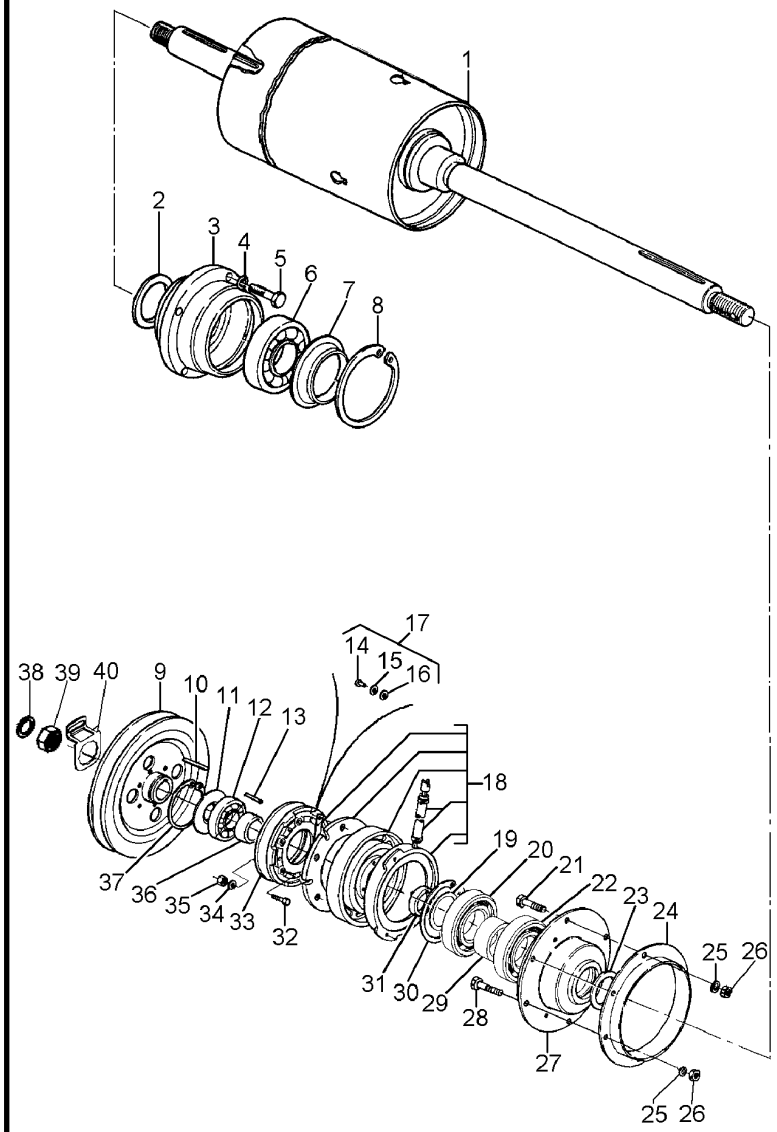

[B] VERSÃO ARROZ
RICE COMBINE
VERSION ARROCERA

[C] ACIONAMENTO MECÂNICO DO MOLINETE
MECHANIC REEL DRIVE
MANDO MECANICO DEL MOLINETE

[D] ACIONAMENTO HIDROSTÁTICO DO MOLINETE
HIDROSTASTIC REEL DRIVE
MANDO HIDROSTATICO DEL MOLINETE

Batedor Traseiro
Rear Beater
Batidor Trasero

150-15

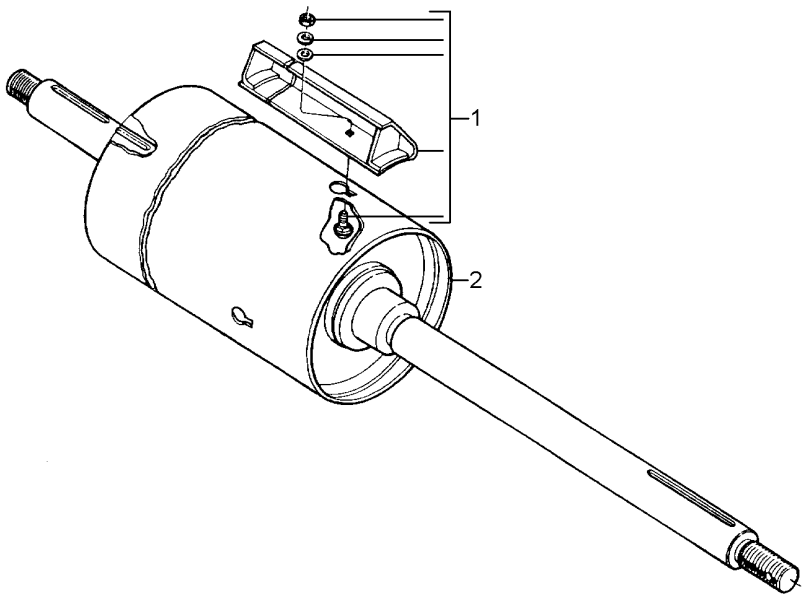

1	3317565M92	150-20 No	**2** CJ. PÁS	KIT, BLADE	JUEGO CUCHILLAS
2	3590268M92		**1** BATEDOR	BEATER	BATIDOR

Barra
Bar
Barra

150-20

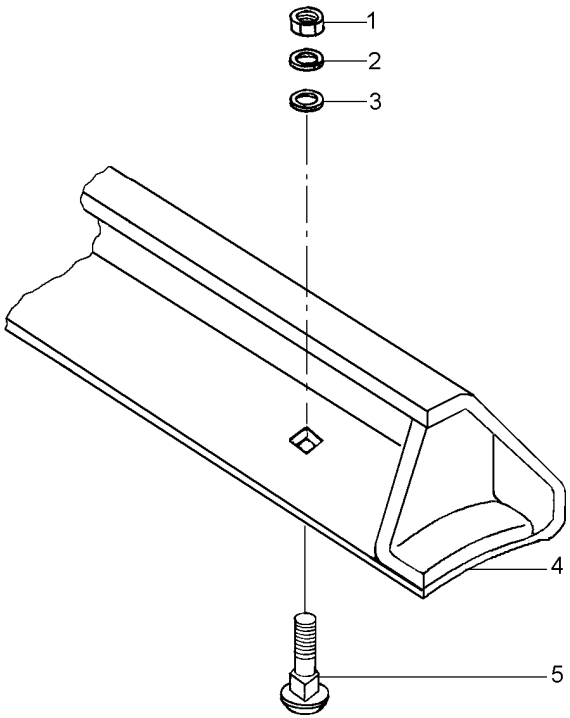

1	339402X1			
2	1440314X1			
3	339025X1			
4	3317567M92			
5	1442456X1			
12	PORCA	NUT	TUERCA
12	ARRUELA	WASHER	ARANDELA
12	ARRUELA	WASHER	ARANDELA
2	BARRA	BAR	BARRA
12	PARAFUSO	BOLT	PERNO

Embreagem
Clutch
Embrague

Lado Direito
Right Hand
Lado Derecho

150-25

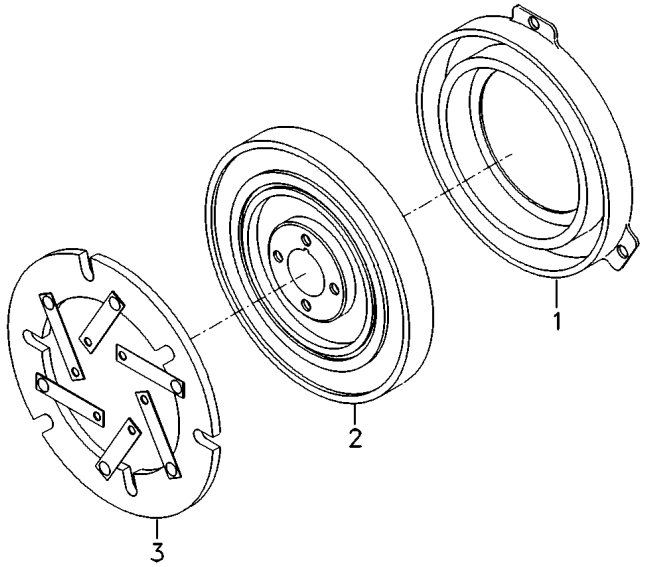

1	3470404M91		**1**	BOBINA	COIL	BOBINA
2	3470402M1		**1**	ROTOR	ROTOR	ROTOR
3	3470403M91	▶	**1**	DISCO	DISC	DISCO

Cj. Barra Com Dentes
Tooth With Bar
Dientes Con Barra

150-30

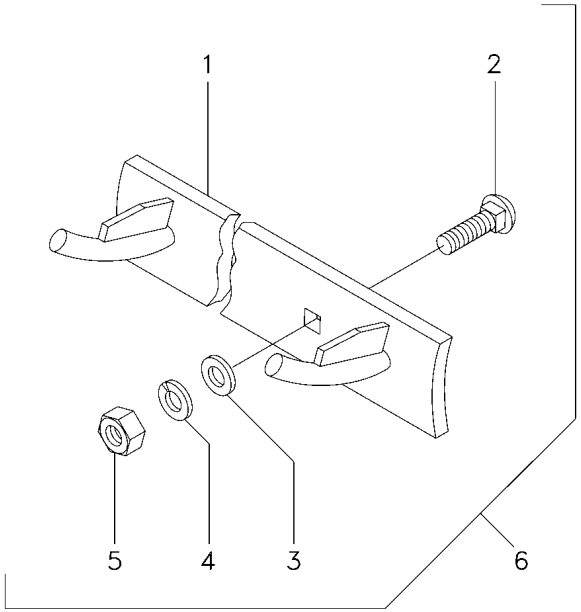

1		6	3226665M91	**1**	BARRA	BAR	BARRA
2	1442456X1	6		**6**	PARAFUSO	BOLT	PERNO
3	339534X1	6		**6**	ARRUELA	WASHER	ARANDELA
4	1440314X1	6		**6**	ARRUELA	WASHER	ARANDELA
5	339402X1	6		**6**	PORCA	NUT	TUERCA
6	3226666M91			**1**	CJ. BARRA	KIT, DRAWBAR	JGO.BARRA TIRO

Acionamento Do Batedor Traseiro
Rear Beater Drive
Accionamento Del Batidor Trasero

Embreagem Da Retrilha
Threshing Clutch
Embrage De Trilla

150-35

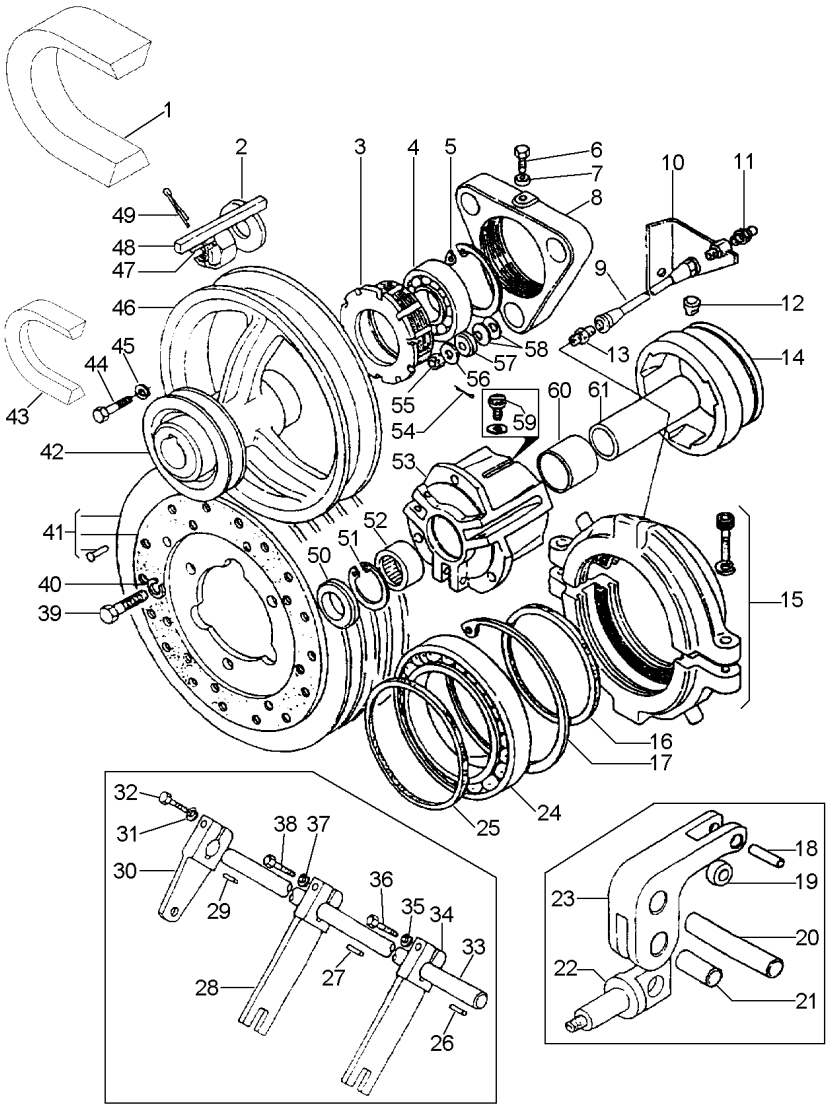

1	3226972M2	300RPM - 900RPM	**1**	CORREIA	BELT	CORREA
1	3226971M2	433RPM - 1300RPM	**1**	CORREIA	BELT	CORREA
1	064441T1	365RPM - 1000RPM KEVLAR	**1**	CORREIA	BELT	CORREA
1	2833904M3	365RPM - 1000RPM POLIESTER	**1**	CORREIA	BELT	CORREA
2	415547M1		**1**	ARRUELA	WASHER	ARANDELA
3	2803229M1		**1**	CARCAÇA	HOUSING	ALOJAMIENTO
4	391069X1		**1**	ROLAMENTO	BEARING	COJINETE
5	390613X1		**1**	ANEL TRAVA	CIRCLIP	CIRCULITO
6	2803231M1		**1**	PARAFUSO	BOLT	PERNO
7	339169X1		**1**	PORCA	NUT	TUERCA
8	2803230M2		**1**	PORCA	NUT	TUERCA
9	2804719M91	➡| 3S001104 - 3S001021 - 3S001022	**1**	TUBO	PIPE	CANO
9	073142T1	➡ 3S001105 + 3S001021 + 3S001022	**1**	TUBO	PIPE	CANO
10	2833735M92	➡| 3S001104 - 3S001021 - 3S001022	**1**	CONEXÃO	CONNECTION	CONEXION
10	072753S1	➡ 3S001105 + 3S001021 + 3S001022	**1**	CONEXÃO	CONNECTION	CONEXION
11	339608X1		**1**	GRAXEIRA	GREASER	ENGRASADOR
12	3098381M1		**1**	CHAVETA	KEY	CLAVE
13	2804717M1	➡| 3S001104 - 3S001021 - 3S001022	**1**	CONEXÃO	CONNECTION	CONEXION
13	072755P1	➡ 3S001105 + 3S001021 + 3S001022	**1**	CONEXÃO	CONNECTION	CONEXION
14	2804726M2		**1**	COLAR	COLLAR	COLLAR
15	2804722M91		**1**	COLAR	COLLAR	COLLAR
16	2804729M1		**2**	FELTRO	FELT	FIELTRO
17	2804711M1		**1**	ANEL	RING	ARO
18	2803242M1		**3**	PINO	PIN	PASADOR
19	2804728M1		**3**	ROLO	ROLL	RULO
20	2803241M1		**3**	PINO	PIN	PASADOR
21	415870M1		**3**	PINO	PIN	PASADOR
22	3099557M1		**3**	BIELA	CONROD	BIELA
23	2804727M1		**3**	ALAVANCA	LEVER	PALANCA
24	2804731M1		**1**	ROLAMENTO	BEARING	COJINETE
25	2804730M1		**2**	FELTRO	FELT	FIELTRO
26	1440373X1		**1**	CHAVETA	KEY	CLAVE
27	1440373X1		**1**	CHAVETA	KEY	CLAVE
28	038946S1	◀	**1**	GARFO	FORK	HORQUILLA
29	1440373X1		**1**	CHAVETA	KEY	CLAVE
30	2803249M93		**1**	ALAVANCA	LEVER	PALANCA

Acionamento Do Batedor Traseiro
Rear Beater Drive
Accionamento Del Batidor Trasero

Embreagem Da Retrilha
Threshing Clutch
Embrage De Trilla

150-35

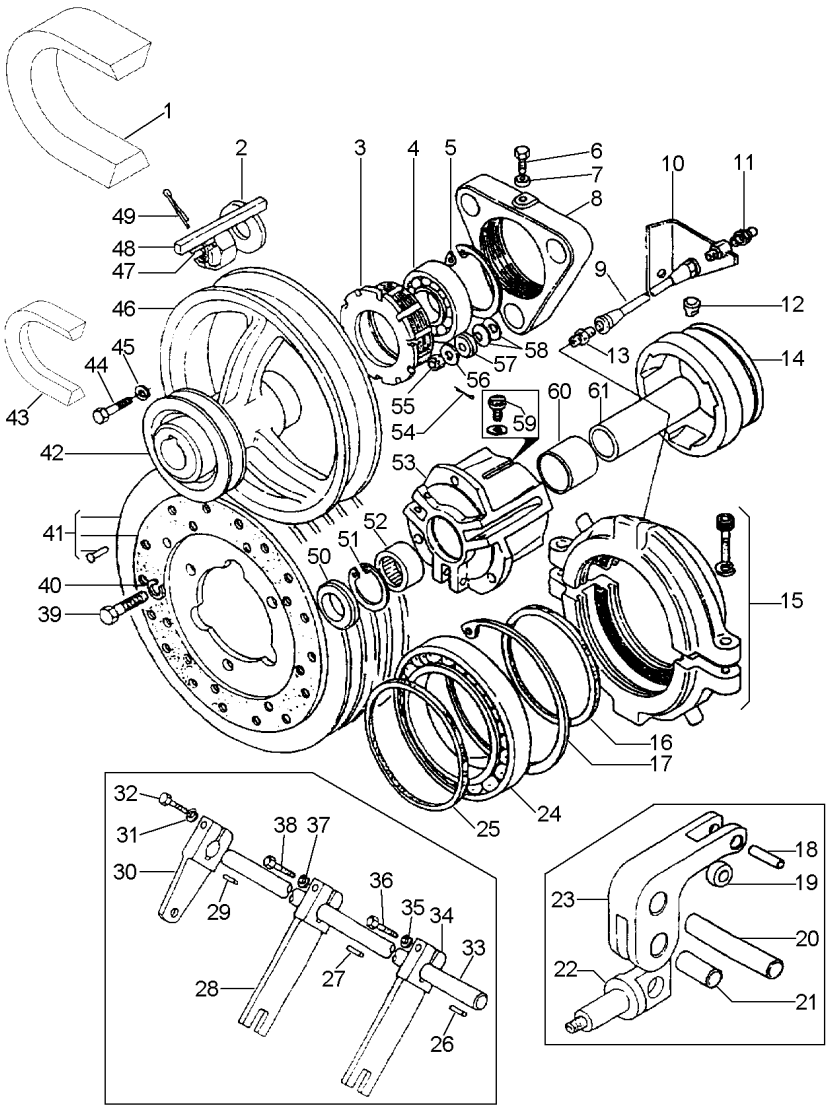

31	339369X1		**1**	ARRUELA	WASHER	ARANDELA
32	339208X1		**1**	PARAFUSO	BOLT	PERNO
33	2803244M1		**1**	ÁRVORE	AXLE	EJE
34	2804733M92	▶	**1**	GARFO	FORK	HORQUILLA
35	339369X1		**1**	ARRUELA	WASHER	ARANDELA
36	339208X1		**1**	PARAFUSO	BOLT	PERNO
37	339369X1		**1**	ARRUELA	WASHER	ARANDELA
38	339208X1		**1**	PARAFUSO	BOLT	PERNO
39	390912X1		**3**	PARAFUSO	BOLT	PERNO
40	339369X1		**3**	ARRUELA	WASHER	ARANDELA
41	2803208M91	365RPM - 1000RPM	**1**	CJ. POLIA	KIT, PULLEY	JUEGO DE POLEA
41	3226969M92	300RPM - 900RPM 433RPM - 1300RPM 👁 150-40 No	**1**	CJ. POLIA	KIT, PULLEY	JUEGO DE POLEA
42	3319174M1	300RPM - 900RPM 433RPM - 1300RPM ∅ 165MM	**1**	POLIA	PULLEY	POLEA
44	391375X1	300RPM - 900RPM 433RPM - 1300RPM	**3**	PARAFUSO	BOLT	PERNO
45	339369X1	300RPM - 900RPM 433RPM - 1300RPM	**3**	ARRUELA	WASHER	ARANDELA
46	3226970M1	300RPM - 900RPM ∅ 318MM	**1**	POLIA	PULLEY	POLEA
46	3317973M1	433RPM - 1300RPM ∅ 460MM	**1**	POLIA	PULLEY	POLEA
46	3318456M1	365RPM - 1000RPM ∅ 400MM	**1**	POLIA	PULLEY	POLEA
47	3098310M1		**1**	PORCA	NUT	TUERCA
48	390772X1		**1**	CHAVETA	KEY	CLAVE
49	339040X1		**1**	PINO	PIN	PASADOR
50	417213M1		**2**	BATENTE	RETAINER	RETENEDOR
51	339437X1		**2**	ANEL TRAVA	CIRCLIP	CIRCULITO
52	2803225M1		**2**	ROLAMENTO	BEARING	COJINETE
53	2804725M1		**1**	CUBO	HUB	CUBO
54	339580X1		**3**	CONTRAPINO	DOWEL	CENTRAJE
55	339233X1		**3**	PORCA	NUT	TUERCA
56	390672X1		**3**	ARRUELA	WASHER	ARANDELA
57	2803228M1		**3**	PROTEÇÃO	GUARD	DEFENSA
58	3099556M1		**33**	MOLA	SPRING	RESORTE
59	339359X1		**1**	PARAFUSO	BOLT	PERNO
60	2803224M1		**1**	ESPAÇADOR	SPACER	PIEZA DISTANCIA
61	2803248M1		**1**	BUCHA	BUSH	CASQUILLO

Polia
Pulley
Polea

150-40

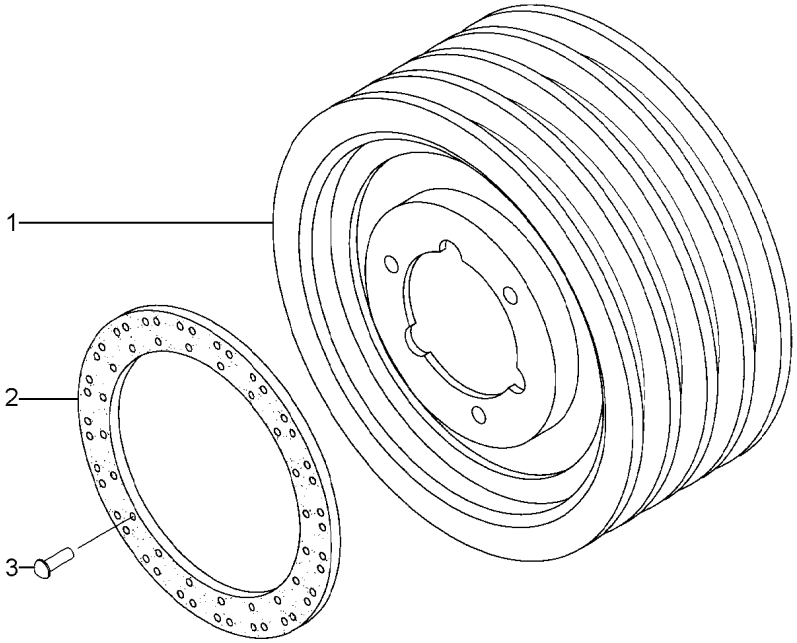

1	3226968M2	**1**	POLIA	PULLEY	POLEA
2	2803210M1	**1**	DISCO	DISC	DISCO
3	2803211M1	**16**	REBITE	RIVET	REMACHE

Peneiras
Sieves
Zarandas

160-10

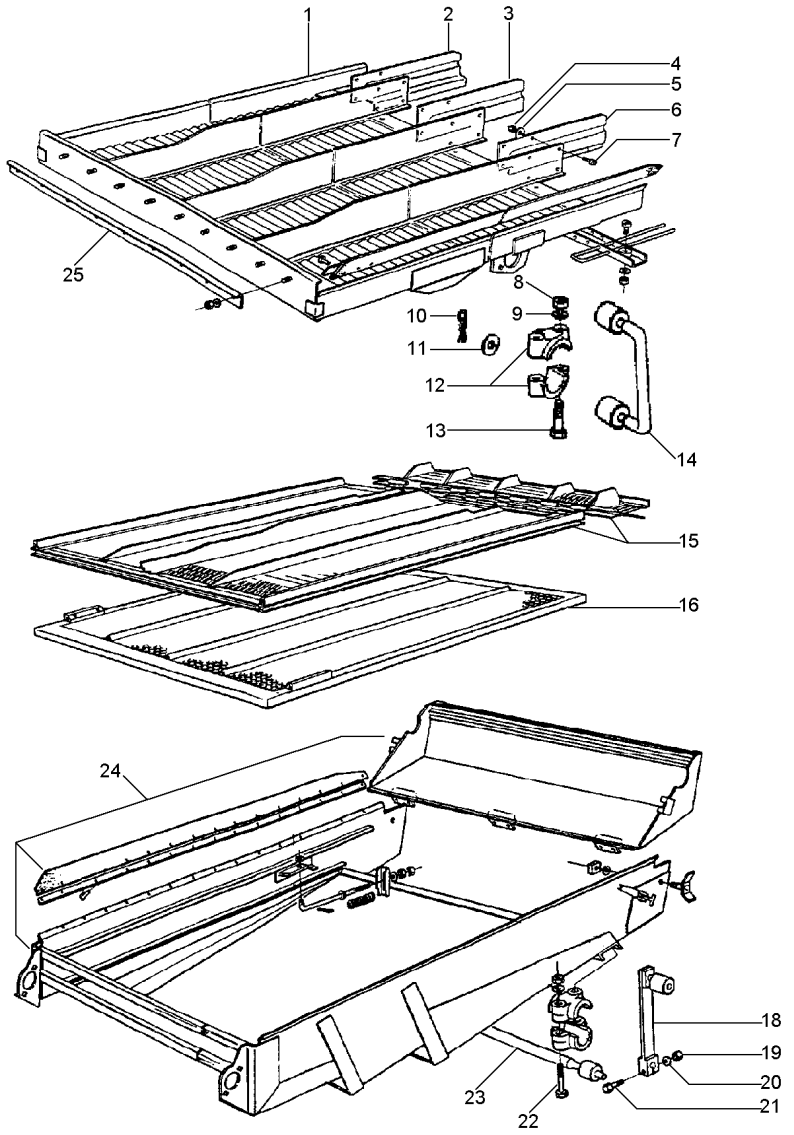

1	3469136M93	👁 160-15 No	**1**	BANDEJA	TRAY	BANDEJA
2	3468585M1		**2**	PLACA	PLATE	PLATO
3	3468532M1		**1**	PLACA	PLATE	PLATO
4	1441500X1		**16**	PORCA	NUT	TUERCA
5	339588X1		**16**	ARRUELA	WASHER	ARANDELA
6	3468533M1		**1**	PLACA	PLATE	PLATO
7	391074X1		**16**	PARAFUSO	BOLT	PERNO
8	339402X1		**8**	PORCA	NUT	TUERCA
9	339376X1		**16**	ARRUELA	WASHER	ARANDELA
10	391405X1		**2**	PINO	PIN	PASADOR
11	391472X1		**2**	ARRUELA	WASHER	ARANDELA
12	204825M1		**16**	MANCAL	BEARING	COJINETE
13	339535X1	[A]	**12**	PARAFUSO	BOLT	PERNO
13	339535X1	[B]	**16**	PARAFUSO	BOLT	PERNO
13	1441865X1		**4**	PARAFUSO	BOLT	PERNO
14	1483726M92	👁 160-20 No	**2**	CJ. BRAÇO	KIT, ARM	JUEGO DE BRAZO
15	3316652M92	[A]	**1**	PENEIRA	SIEVE	ZARANDA
		▲				
		👁 160-25 No				
15	3469361M92	[B]	**1**	PENEIRA	SIEVE	ZARANDA
		▲				
15	3469428M92	[D]	**1**	PENEIRA	SIEVE	ZARANDA
		▲				
16	3316803M1	[C]	**1**	PENEIRA	SIEVE	ZARANDA
		▼				
		∅ 3MM				
16	3316804M1	[C]	**1**	PENEIRA	SIEVE	ZARANDA
		▼				
		∅ 5MM				
16	3316805M1	[C]	**1**	PENEIRA	SIEVE	ZARANDA
		▼				
		∅ 8MM				
16	3316806M1	[C]	**1**	PENEIRA	SIEVE	ZARANDA
		▼				
		∅ 10MM				
16	3316807M1	[C]	**1**	PENEIRA	SIEVE	ZARANDA
		▼				
		∅ 12MM				
16	3316808M1	[C]	**1**	PENEIRA	SIEVE	ZARANDA
		▼				
		∅ 16MM				
16	3468538M92	▼	**1**	PENEIRA	SIEVE	ZARANDA
18	3468653M91	👁 160-30 No	**2**	CJ. BRAÇO	KIT, ARM	JUEGO DE BRAZO
19	339402X1		**2**	PORCA	NUT	TUERCA
20	339376X1		**2**	ARRUELA	WASHER	ARANDELA
21	391561X1		**2**	PARAFUSO	BOLT	PERNO
22	1441865X1	[A]	**4**	PARAFUSO	BOLT	PERNO
23	3468655M91	👁 160-35 No	**1**	CJ. EIXO	KIT, AXLE	JUEGO DE EJE
24	3468018M91	👁 160-40 No	**1**	CJ. CAIXA	CASE ASSY	CAJA COMPLETA
25	3226140M1		**1**	PLACA	PLATE	PLATO

Peneiras
Sieves
Zarandas

160-10

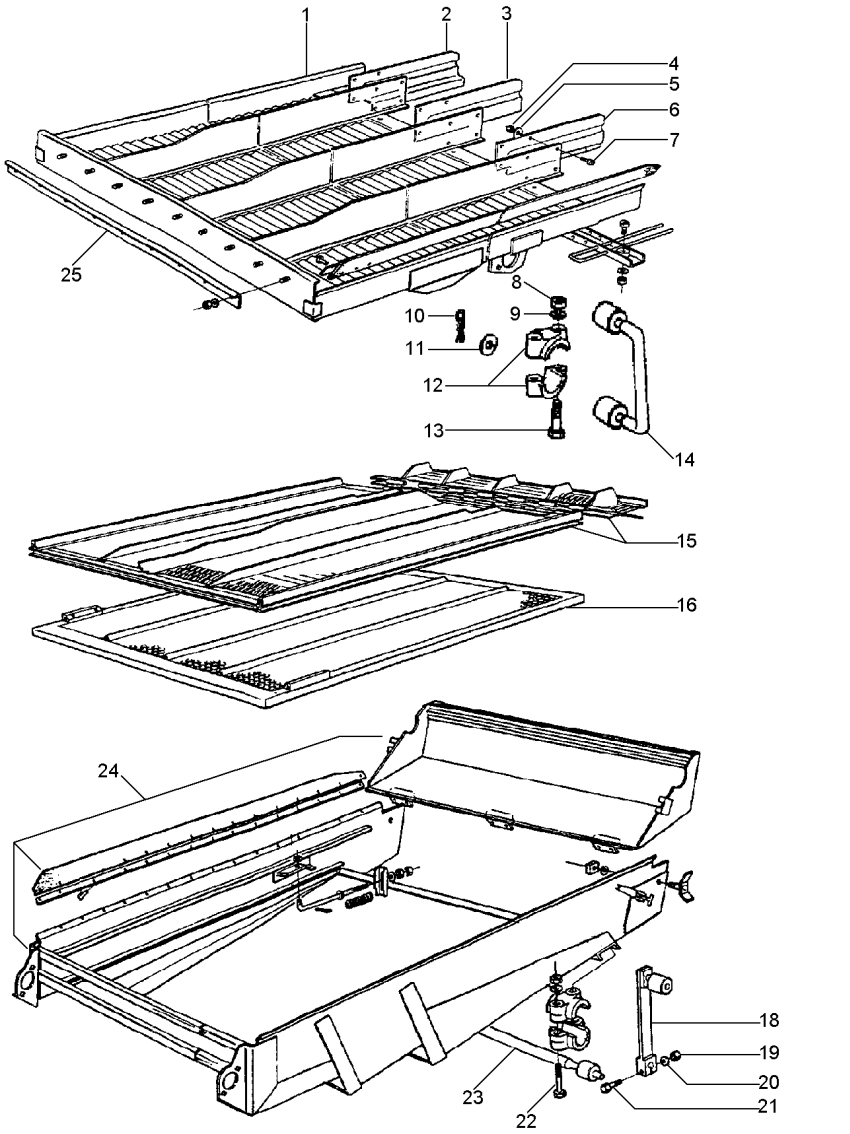

26 065626P1 **2** CALÇO SHIM CALCE

[A] VERSÃO GRÃO
GRAIN COMBINE
VERSION GRANELERA

[B] VERSÃO ARROZEIRA
RICE VERSION
VERSION ARROCERA

[C] ACESSÓRIO
ACESSORY
ACESORIO

[D] PENEIRA TIPO PETERSEN
PETERSEN TYPE SIEVE FOR
ZARANDA TIPO PETERSEN

Bandejão
Grain Pan
Bandejas

160-15

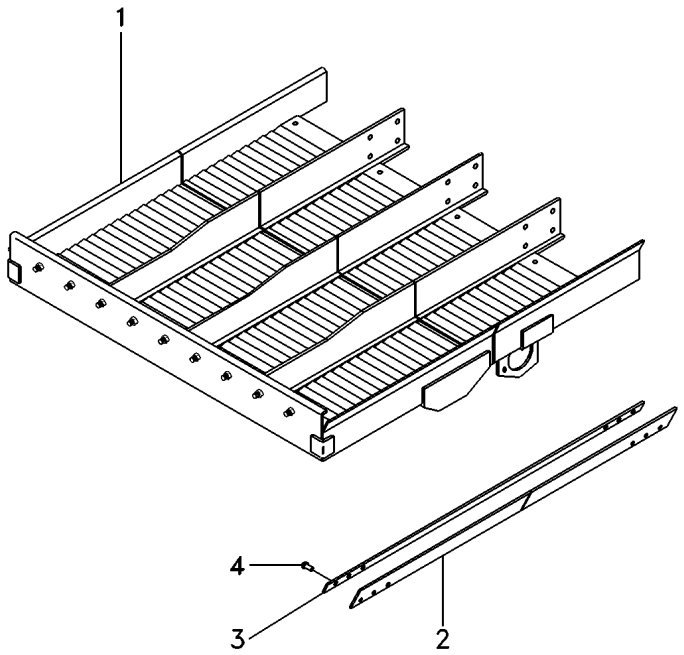

1		3469136M93	**1** BANDEJA	TRAY	BANDEJA
2	045317P1	5446	**2** VEDAÇÃO	SEALING	VEDACION
2	3469472M1	5445	**2** VEDAÇÃO	SEALING	VEDACION
3	3469473M1	5446	**2** PLACA	PLATE	PLATO
4	3226636M1		**48** REBITE	RIVET	REMACHE

Braços
Links
Brazos

160-20

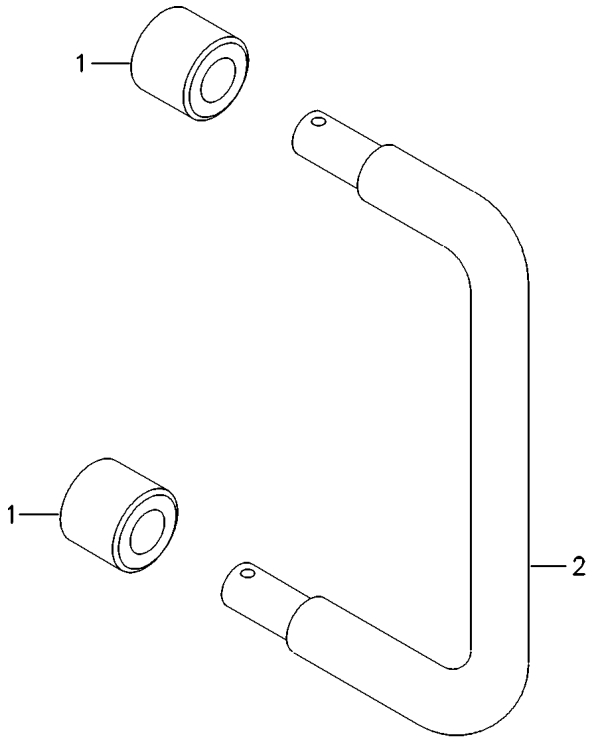

1	204824M3	**2** BUCHA	BUSH	CASQUILLO
2	1483727M2	**1** BRAÇO	ARM	BRAZO

Peneiras Sieves Zarandas	Superior Upper Superior	160-25	

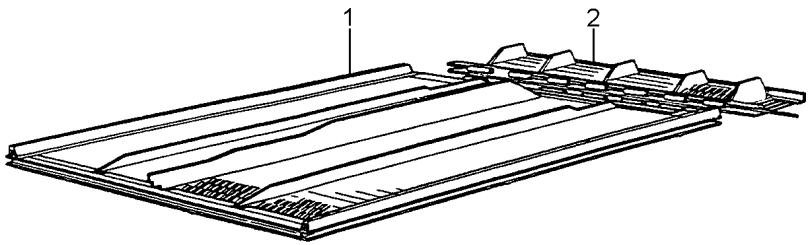

1	3469351M92	[AB]	**1** PENEIRA	SIEVE	ZARANDA
1	3469352M92	[C]	**1** PENEIRA	SIEVE	ZARANDA
1	3469389M92	[D]	**1** PENEIRA	SIEVE	ZARANDA
2	3469357M91	[A]	**1** EXTENSÃO	EXTENSION	EXTENSION
2	3469358M91	[B]	**1** EXTENSÃO	EXTENSION	EXTENSION
2	3469359M91	[C]	**1** EXTENSÃO	EXTENSION	EXTENSION
2	3469390M91	[D]	**1** EXTENSÃO	EXTENSION	EXTENSION

[A] VERSÃO GRÃO
GRAIN COMBINE
VERSION GRANELERA

[B] VERSÃO ARROZEIRA
RICE VERSION
VERSION ARROCERA

[C] USADO PARA COLHEITA DE MILHO
USED WITH CORN HARVEST
USADO PARA COSECHA DE MAIZ

[D] PENEIRA TIPO PETERSEN
PETERSEN TYPE SIEVE FOR
ZARANDA TIPO PETERSEN

Braços
Links
Brazos

160-30

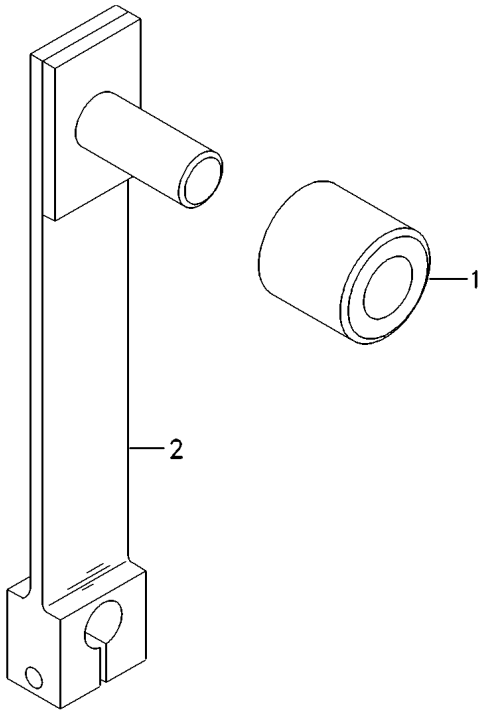

1	204824M3	**1** BUCHA	BUSH	CASQUILLO
2	3468652M91	**1** BRAÇO	ARM	BRAZO

Eixo
Shaft
Eje

160-35

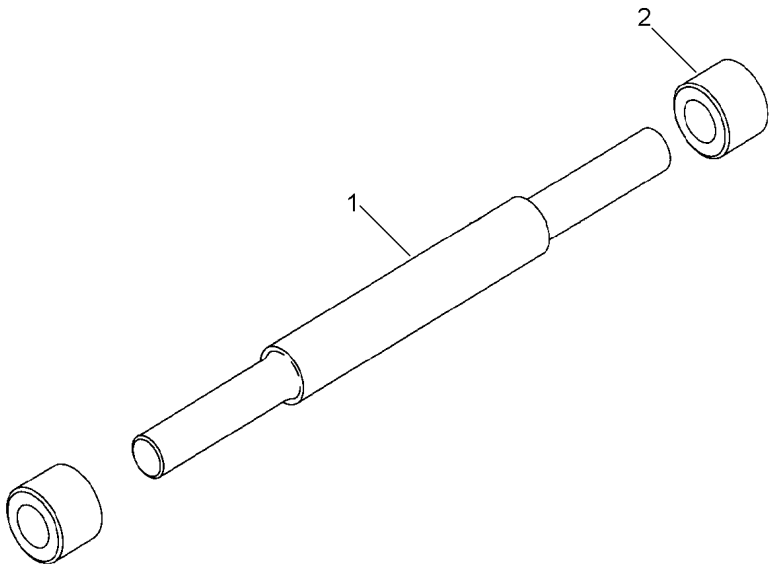

1	3470385M1	**1** ÁRVORE	AXLE	EJE
2	204824M3	**2** BUCHA	BUSH	CASQUILLO

Caixa De Peneiras
Grain Pan Box
Caja De La Zarandas

160-40

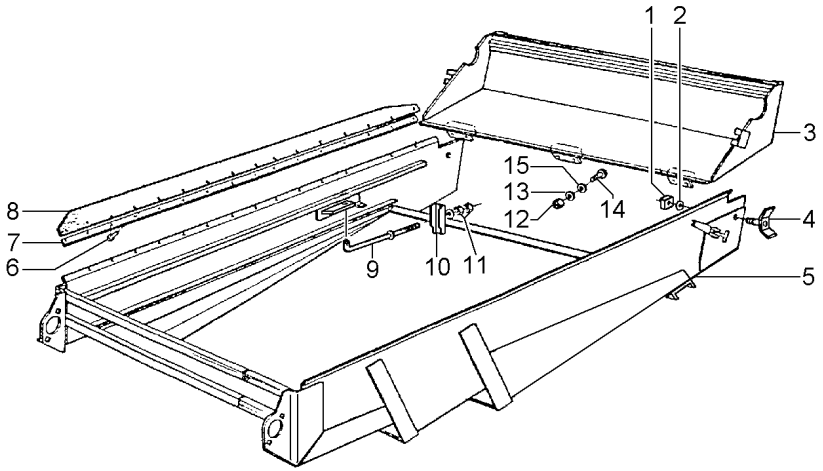

1	3469135M1		**2**	PORCA	NUT	TUERCA
2	339376X1		**2**	ARRUELA	WASHER	ARANDELA
3	070108S1		**1**	TAMPA	COVER	CUBIERTA
4	3469129M91		**2**	PORCA	NUT	TUERCA
5	3468698M93		**1**	CJ. CAIXA	CASE ASSY	CAJA COMPLETA
6	058805P1	4X13	**38**	REBITE	RIVET	REMACHE
7	3468537M1		**2**	PLACA	PLATE	PLATO
8	3468006M1		**2**	VEDAÇÃO	SEALING	VEDACION
9	3471112M1		**2**	TIRANTE	ROD	VARILLA
10	3469408M91		**2**	SUPORTE	BRACKET	SOPORTE
11	339402X1		**4**	PORCA	NUT	TUERCA
12	339030X1		**6**	PORCA	NUT	TUERCA
13	339375X1		**6**	ARRUELA	WASHER	ARANDELA
14	391484X1		**6**	PARAFUSO	BOLT	PERNO
15	339588X1		**6**	ARRUELA	WASHER	ARANDELA

Acionamento Das Peneiras
Shaker Shoe Drive
Mando De Zarandas

160-45

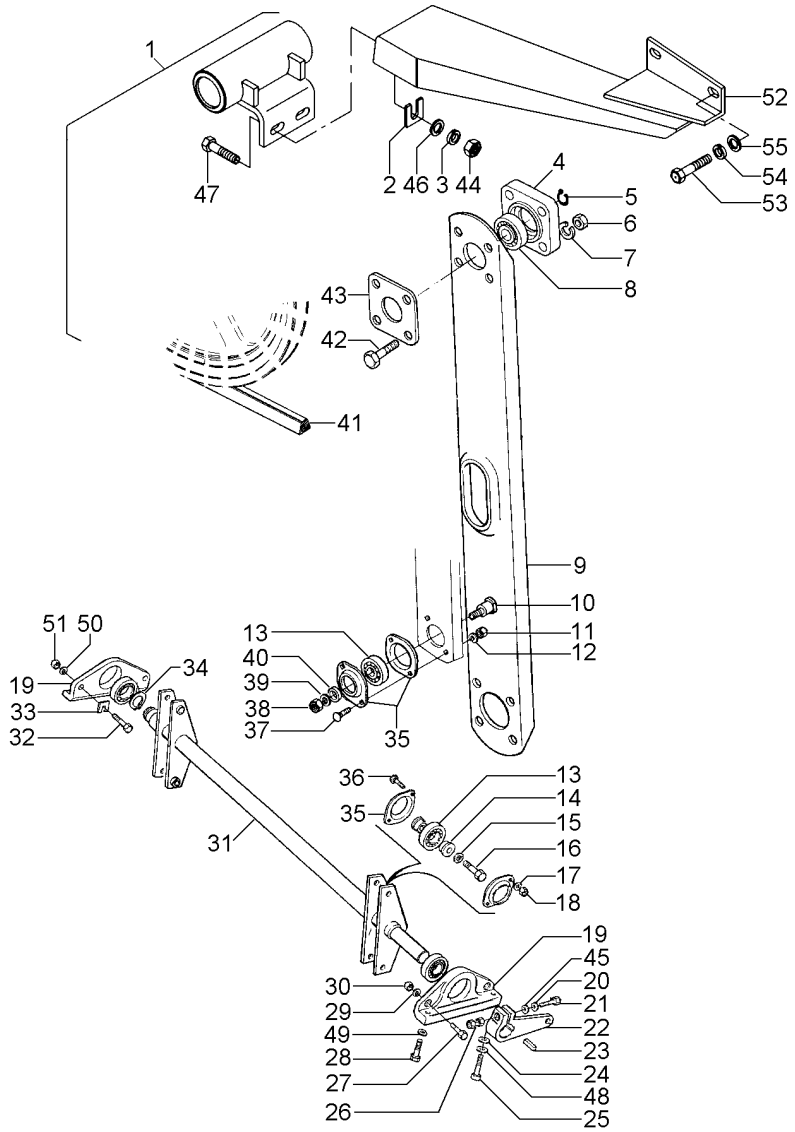

3469140M91 **EL20Z001** **C565001 E04 (1)** **03/05** **160-45**

1	3316533M91	160-50 No	**1**	CJ. TRANSMISSÃO	KIT,TRANSMISSION	JGO.TRANSMISION
2	2834574M2		**X**	CALÇO	SHIM	CALCE
3	339369X1		**4**	ARRUELA	WASHER	ARANDELA
4	1483265M2		**1**	MANCAL	BEARING	COJINETE
5	1440477X1		**1**	ANEL TRAVA	CIRCLIP	CIRCULITO
6	339169X1		**4**	PORCA	NUT	TUERCA
7	339374X1		**4**	ARRUELA	WASHER	ARANDELA
8	339583X1		**1**	ROLAMENTO	BEARING	COJINETE
9	3470999M91		**1**	BIELA	CONROD	BIELA
10	3468010M1		**1**	ÁRVORE	AXLE	EJE
11	339402X1		**2**	PORCA	NUT	TUERCA
12	339376X1		**2**	ARRUELA	WASHER	ARANDELA
13	415331M1		**7**	ROLAMENTO	BEARING	COJINETE
14	3317075M1		**8**	BUCHA	BUSH	CASQUILLO
15	339369X1		**4**	ARRUELA	WASHER	ARANDELA
16	339208X1		**4**	PARAFUSO	BOLT	PERNO
17	339376X1		**8**	ARRUELA	WASHER	ARANDELA
18	339402X1		**8**	PORCA	NUT	TUERCA
19	1483268M1		**2**	MANCAL	BEARING	COJINETE
20	390802X1		**1**	ARRUELA	WASHER	ARANDELA
21	3008871X1		**1**	PARAFUSO	BOLT	PERNO
22	1483267M3		**1**	ALAVANCA	LEVER	PALANCA
23	339310X1		**1**	CHAVETA	KEY	CLAVE
24	339534X1		**1**	ARRUELA	WASHER	ARANDELA
25	339451X1		**1**	PARAFUSO	BOLT	PERNO
26	1440954X1		**2**	PORCA	NUT	TUERCA
27	339451X1		**2**	PARAFUSO	BOLT	PERNO
28	339401X1		**3**	PARAFUSO	BOLT	PERNO
29	339376X1		**4**	ARRUELA	WASHER	ARANDELA
30	339402X1		**4**	PORCA	NUT	TUERCA
31	3469117M92		**1**	CJ. EIXO	KIT, AXLE	JUEGO DE EJE
32	339814X1		**2**	PARAFUSO	BOLT	PERNO
33	2834574M2		**X**	CALÇO	SHIM	CALCE
34	1440477X1		**1**	ANEL TRAVA	CIRCLIP	CIRCULITO
35	831982M1		**10**	FLANGE	FLANGE	PLETINA
36	390809X1		**8**	PARAFUSO	BOLT	PERNO
37	390809X1		**2**	PARAFUSO	BOLT	PERNO
38	339623X1		**1**	PORCA	NUT	TUERCA
39	339377X1		**1**	ARRUELA	WASHER	ARANDELA
40	3468125M1		**1**	ANEL	RING	ARO
41	3316647M1		**1**	CORREIA	BELT	CORREA
42	339337X1		**4**	PARAFUSO	BOLT	PERNO
43	1483266M1		**1**	PLACA	PLATE	PLATO
44	339054X1		**4**	PORCA	NUT	TUERCA
45	339026X1		**1**	ARRUELA	WASHER	ARANDELA
46	390883X1		**6**	ARRUELA	WASHER	ARANDELA
47	391375X1		**4**	PARAFUSO	BOLT	PERNO
48	339376X1		**1**	ARRUELA	WASHER	ARANDELA
49	339376X1		**3**	ARRUELA	WASHER	ARANDELA
50	339376X1		**2**	ARRUELA	WASHER	ARANDELA

Acionamento Das Peneiras
Shaker Shoe Drive
Mando De Zarandas

160-45

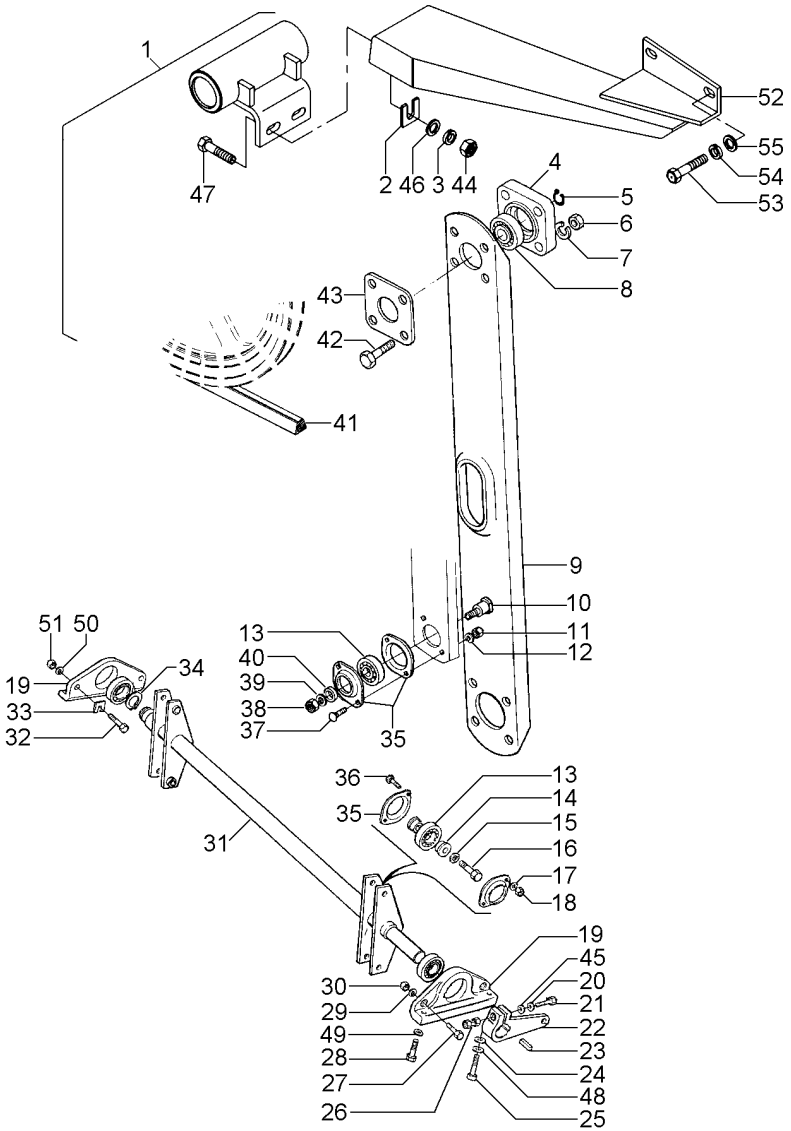

51	339402X1	**2**	PORCA	NUT	TUERCA
52	063946S1	**1**	REFORÇO	REINFORCEMENT	REFUERZO
53	391931X1	**2**	PARAFUSO	BOLT	PERNO
54	339374X1	**2**	ARRUELA	WASHER	ARANDELA
55	391166X1	**2**	ARRUELA	WASHER	ARANDELA

Transmissões
Transmission
Transmisión

Peneiras
Sieves
Zarandas

160-50

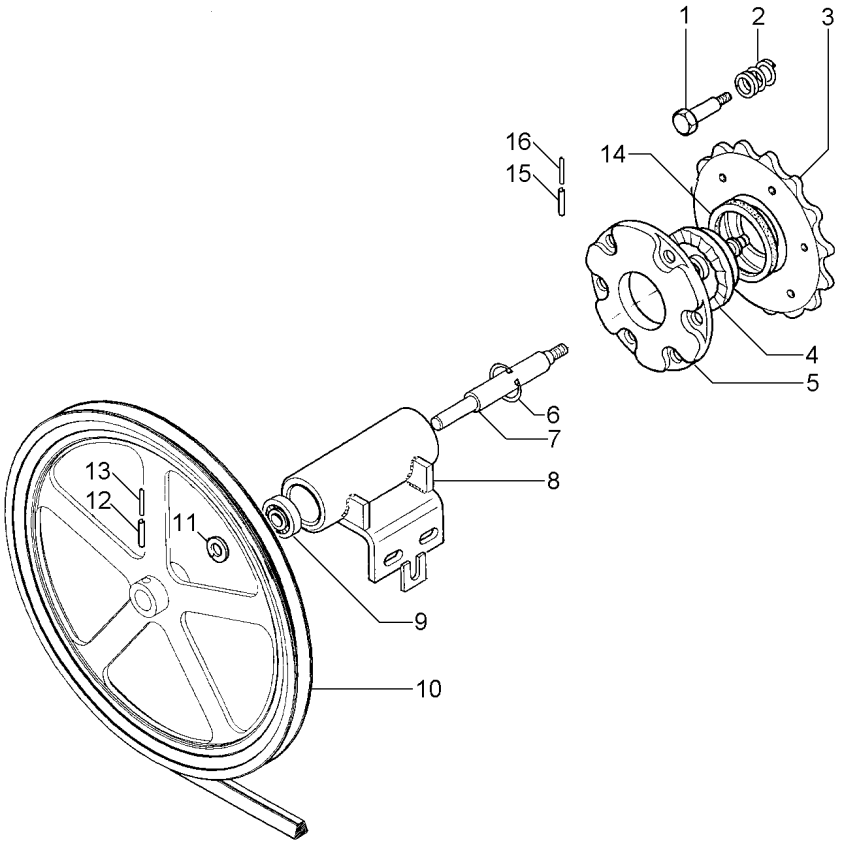

1	3099401M1		**6**	PINO	PIN	PASADOR
2	3099370M1		**6**	MOLA	SPRING	RESORTE
3	3225031M1	32	**1**	ENGRENAGEM	GEAR	ENGRANAJE
4	1483261M92		**1**	DISCO	DISC	DISCO
5	3226613M1		**1**	DISCO	DISC	DISCO
6	1440479X1		**1**	ANEL TRAVA	CIRCLIP	CIRCULITO
7	3316444M1		**1**	EIXO	SHAFT	ARBOL
8	3316446M92		**1**	SUPORTE	BRACKET	SOPORTE
9	339583X1		**2**	ROLAMENTO	BEARING	COJINETE
10	3590233M1		**1**	POLIA	PULLEY	POLEA
11	3590234M1		**1**	ANEL	RING	ARO
12	339307X1		**1**	PINO	PIN	PASADOR
13	339349X1		**1**	PINO	PIN	PASADOR
14	418989M1		**1**	ANEL	RING	ARO
15	391225X1		**2**	PINO	PIN	PASADOR
16	391226X1		**2**	PINO	PIN	PASADOR

Árvores De Manivelas E Saca-Palhas
Straw Walkers And Crankshafts
Ciguenales Y Sacudidores

170-10

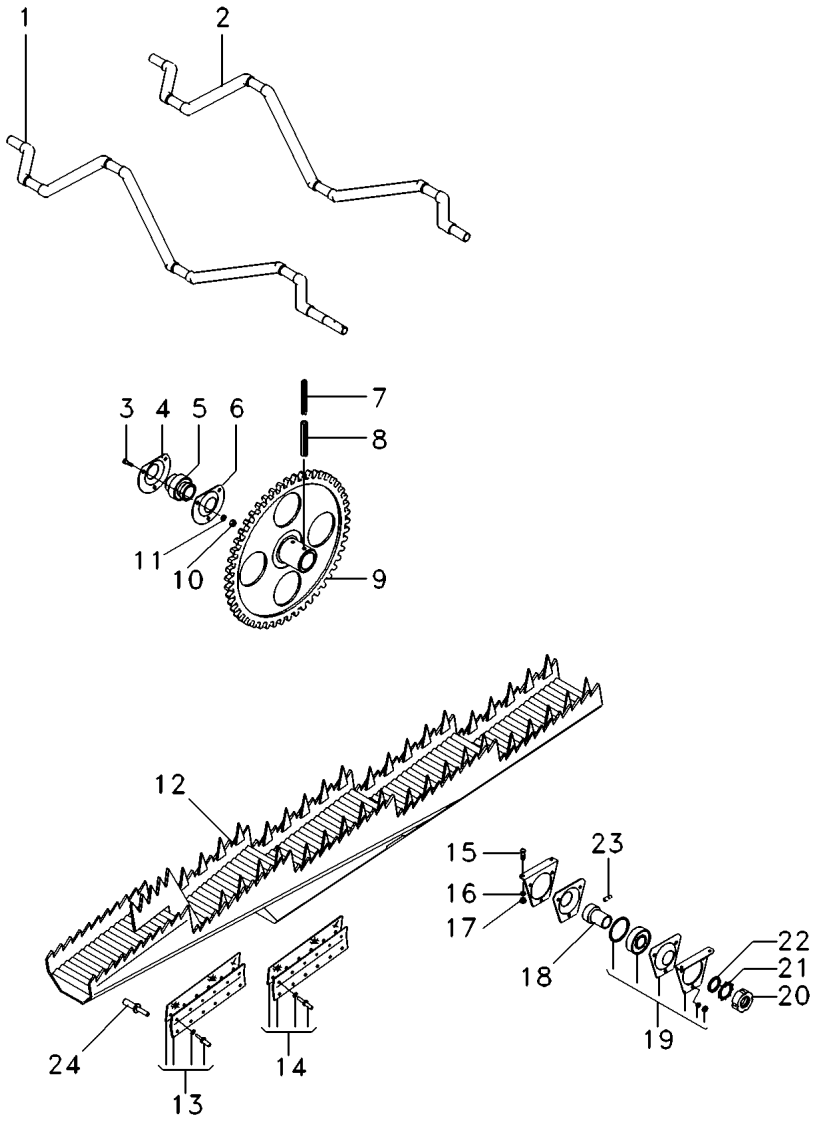

1	3226901M1		**1**	VIRABREQUIM	CRANKSHAFT	CIGUENAL
2	3226902M1		**1**	EIXO TRASEIRO	REAR AXLE	EJE TRASERO
3	390809X1		**12**	PARAFUSO	BOLT	PERNO
4	3225686M1		**4**	FLANGE	FLANGE	PLETINA
5	408625M1		**4**	ROLAMENTO	BEARING	COJINETE
6	3225685M1		**4**	FLANGE	FLANGE	PLETINA
7	339304X1		**2**	PINO	PIN	PASADOR
8	339055X1		**2**	PINO	PIN	PASADOR
9	3225027M91	49	**1**	CJ. RODA	KIT, WHEEL	JUEGO DE RUEDA
10	339402X1		**12**	PORCA	NUT	TUERCA
11	339376X1		**12**	ARRUELA	WASHER	ARANDELA
12	000493N1	RA 6087	**5**	CJ. SACA-PALHAS	KIT, STRAW WALKR	JUEGO SACUDIDOR
12	000495N1	6613 6615 - 6619 6654 - 6663	**5**	CJ. SACA-PALHAS	KIT, STRAW WALKR	JUEGO SACUDIDOR
12	064210N1	6664 6650 - 6653 + 6614	**5**	CJ. SACA-PALHAS	KIT, STRAW WALKR	JUEGO SACUDIDOR
12	OX18643	[C]	**5**	CJ. SACA-PALHAS	KIT, STRAW WALKR	JUEGO SACUDIDOR
13	3470974M91	170-20 No	**4**	VEDAÇÃO	SEALING	VEDACION
14	3470976M91	170-25 No	**6**	VEDAÇÃO	SEALING	VEDACION
15	3000624X1		**40**	PARAFUSO	BOLT	PERNO
16	339374X1		**40**	ARRUELA	WASHER	ARANDELA
17	339369X1		**40**	ARRUELA	WASHER	ARANDELA
18	3226778M1		**10**	BUCHA	BUSH	CASQUILLO
19	3226944M91	[A] 170-30 No	**5**	FLANGE	FLANGE	PLETINA
19	3226945M91	[B] 170-35 No	**5**	FLANGE	FLANGE	PLETINA
20	3469079M1		**10**	PORCA	NUT	TUERCA
21	1441695X1		**10**	ARRUELA	WASHER	ARANDELA
22	3315152M1		**10**	ARRUELA	WASHER	ARANDELA
23	3225680M1		**10**	PINO	PIN	PASADOR
24	2833960M1		**60**	REBITE	RIVET	REMACHE

[A] DIANTEIRO
FRONT
DELANTERO

[B] TRASEIRO
REAR
TRASERO

[C] SOMENTE P/ SÉRIES 6217; 6218; 6235; 6540 E 6581
ONLY SERIES 6217; 6218; 6235; 6540 AND 6581
SOLAMENTE P/ SERIES 6217; 6218; 6235; 6540 Y 6581

Saca-Palhas
Straw Walkers
Sacudidores

170-15

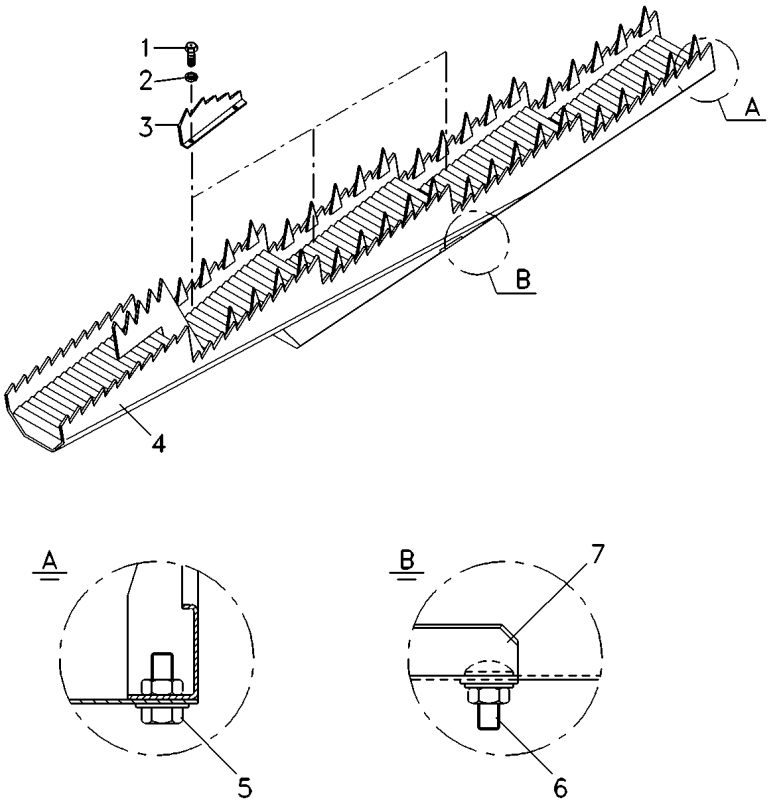

1	880009331256	**6**	PARAFUSO	BOLT	PERNO
2	339375X1	**6**	ARRUELA	WASHER	ARANDELA
3	3472033M1	**3**	CHAPA	PLATE	CHAPA
4	063407T1	**1**	CJ. SACA-PALHAS	KIT, STRAW WALKR	JUEGO SACUDIDOR
5	339124X1	**1**	PARAFUSO	BOLT	PERNO
5	339024X1	**1**	ARRUELA	WASHER	ARANDELA
6	339030X1	**2**	PORCA	NUT	TUERCA
6	339375X1	**2**	ARRUELA	WASHER	ARANDELA
6	390971X1	**2**	ARRUELA	WASHER	ARANDELA
7	3225801M2	**1**	TAMPA	COVER	CUBIERTA

Conjunto De Vedação
Sealing Assembly
Conjunto Vedacción

Saca-Palhas
Straw Walkers
Sacudidores

170-20

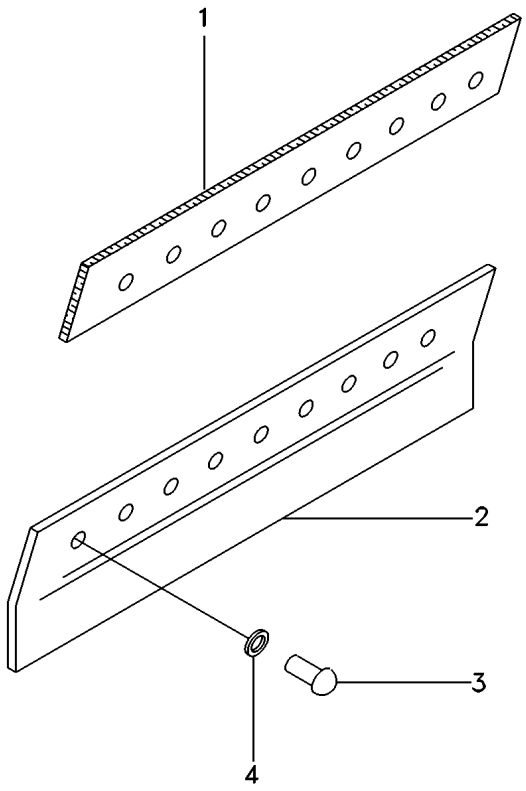

1	3470973M1	**1**	BORRACHA	RUBBER	CAUCHO
2	3470972M1	**1**	SUPORTE	BRACKET	SOPORTE
3	3226625M1	**9**	REBITE	RIVET	REMACHE
4	339102X1	**9**	ARRUELA	WASHER	ARANDELA

Conjunto De Vedação
Sealing Assembly
Conjunto Vedacción

Saca-Palhas
Straw Walkers
Sacudidores

170-25

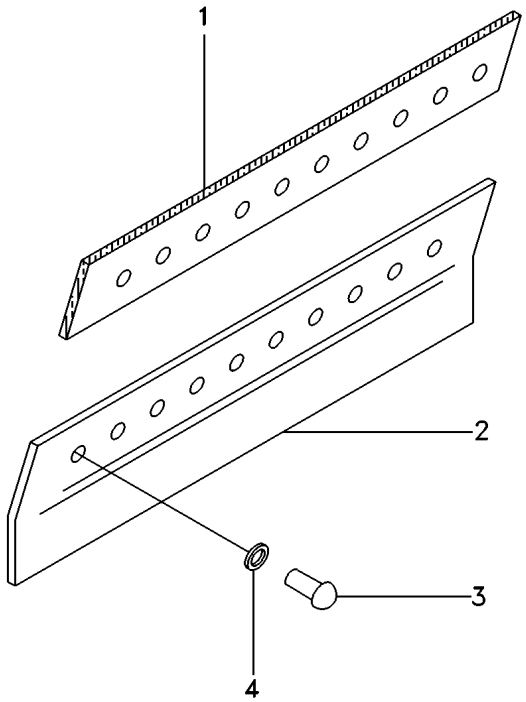

1	3470978M1	**1**	BORRACHA	RUBBER	CAUCHO
2	3470977M1	**1**	SUPORTE	BRACKET	SOPORTE
3	3226625M1	**10**	REBITE	RIVET	REMACHE
4	339102X1	**10**	ARRUELA	WASHER	ARANDELA

Flange Dianteiro
Front Flange
Pletina Avant

Saca-Palhas
Straw Walkers
Sacudidores

170-30

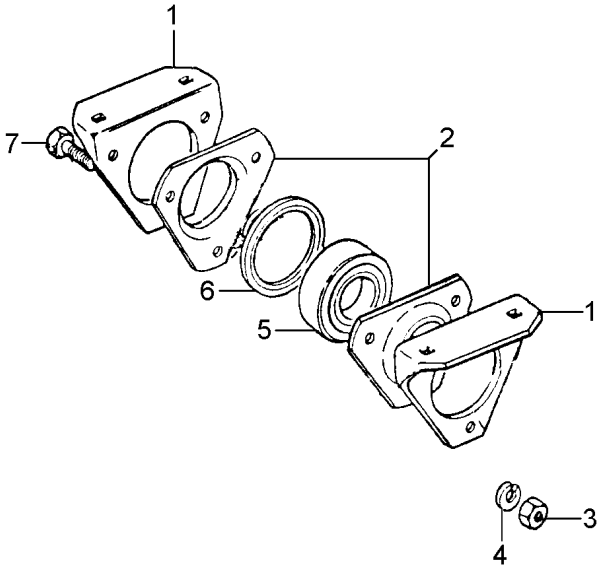

1	3225684M1	**2** SUPORTE	BRACKET	SOPORTE
2	3226811M1	**2** FLANGE	FLANGE	PLETINA
3	339402X1	**3** PORCA	NUT	TUERCA
4	339376X1	**3** ARRUELA	WASHER	ARANDELA
5	3315033M1	**1** ROLAMENTO	BEARING	COJINETE
6	3226932M1	**2** ANEL	RING	ARO
7	339401X1	**3** PARAFUSO	BOLT	PERNO

Flange Traseiro
Rear Flange
Pletina Arriere

Saca-Palhas
Straw Walkers
Sacudidores

170-35

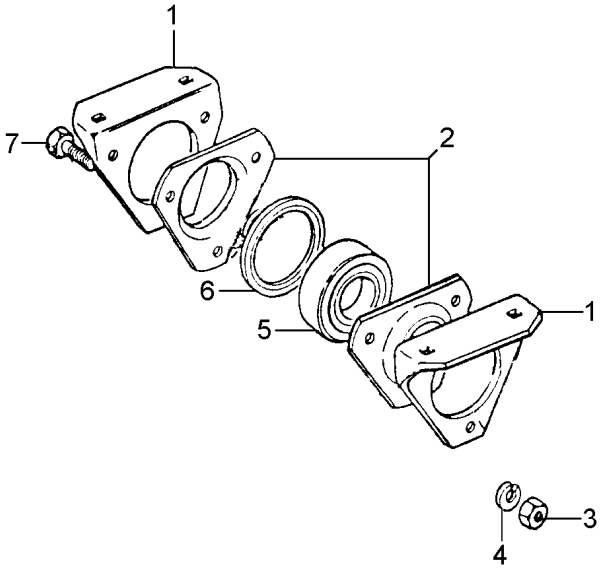

1	3225682M1	**2** SUPORTE	BRACKET	SOPORTE
2	3226811M1	**2** FLANGE	FLANGE	PLETINA
3	339402X1	**3** PORCA	NUT	TUERCA
4	339376X1	**3** ARRUELA	WASHER	ARANDELA
5	3315033M1	**1** ROLAMENTO	BEARING	COJINETE
6	3226932M1	**2** ANEL	RING	ARO
7	339401X1	**3** PARAFUSO	BOLT	PERNO

Ventilador De Limpeza
Fanning Mill
Ventilador De Limpeza

180-10

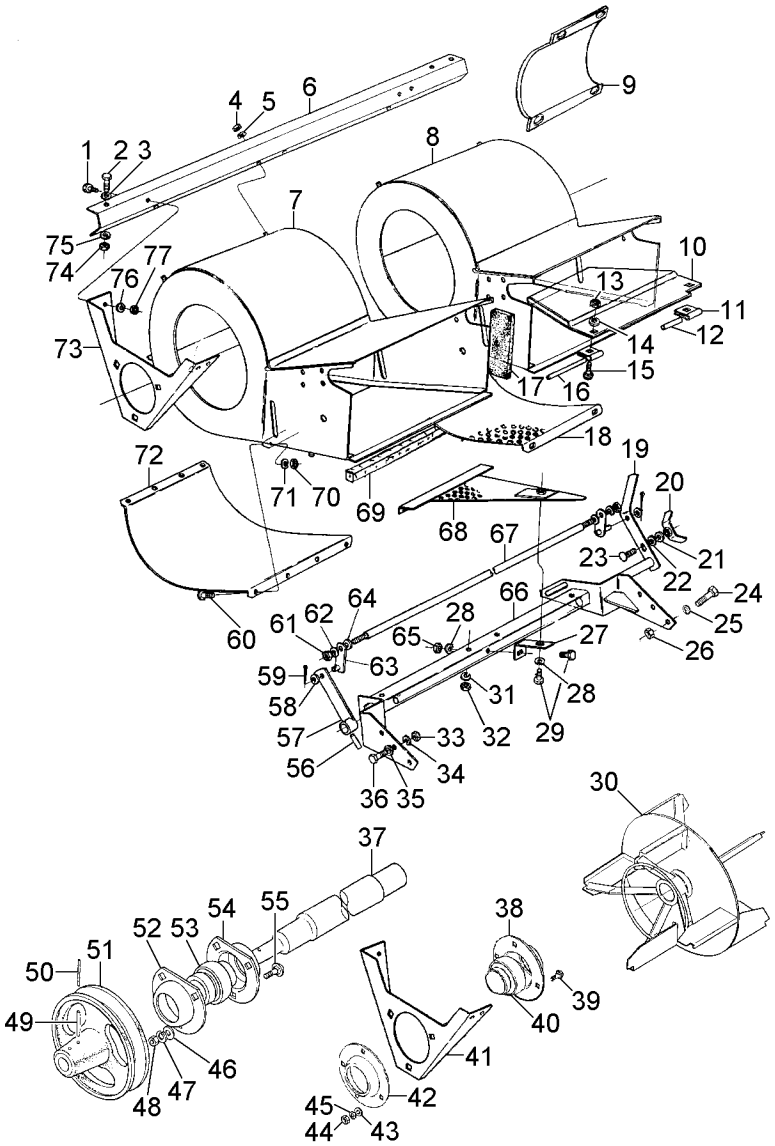

1	339123X1		**10**	PARAFUSO	BOLT	PERNO
1	339337X1		**2**	PARAFUSO	BOLT	PERNO
2	339451X1		**2**	PARAFUSO	BOLT	PERNO
3	390734X1		**2**	ARRUELA	WASHER	ARANDELA
4	339169X1		**4**	PORCA	NUT	TUERCA
5	339374X1		**4**	ARRUELA	WASHER	ARANDELA
6	006238P1		**1**	TRAVESSA	BRIDGE PIECE	CODO DE CRUCE
7	3468014M92	◀	**1**	CJ. CARCAÇA	HOUSE ASSY	CONJ. CARTER
8	3316958M92	▶	**1**	CJ. CARCAÇA	HOUSE ASSY	CONJ. CARTER
9	3470931M1		**1**	TAMPA	COVER	CUBIERTA
10	3316815M1	▶	**1**	DEFLETOR	DEFLECTOR	DEFLECTOR
10	3316817M1	◀	**1**	DEFLETOR	DEFLECTOR	DEFLECTOR
11	3316831M1		**4**	BRAÇADEIRA	CLAMP	ABRAZADERA
12	3316828M1		**3**	PINO	PIN	PASADOR
13	339169X1		**4**	PORCA	NUT	TUERCA
14	339374X1		**4**	ARRUELA	WASHER	ARANDELA
15	3000624X1		**4**	PARAFUSO	BOLT	PERNO
16	3316829M1		**1**	PINO	PIN	PASADOR
17	3469426M1		**1**	JUNTA	GASKET	EMPAQUETADURA.
18	055166P1	[A]	**1**	TAMPA	COVER	CUBIERTA
18	3316992M1		**1**	TAMPA	COVER	CUBIERTA
19	3317001M91		**1**	CJ. TUBO	TUBE ASSY	CONJ.DE TUBO
20	3316334M91		**1**	PORCA	NUT	TUERCA
21	339376X1		**1**	ARRUELA	WASHER	ARANDELA
22	390734X1		**1**	ARRUELA	WASHER	ARANDELA
23	1442456X1		**1**	PARAFUSO	BOLT	PERNO
24	339123X1		**2**	PARAFUSO	BOLT	PERNO
25	339374X1		**2**	ARRUELA	WASHER	ARANDELA
26	339169X1		**2**	PORCA	NUT	TUERCA
27	3316639M1		**1**	CANTONEIRA	ANGLE	ANGULO
28	339374X1		**2**	ARRUELA	WASHER	ARANDELA
29	339123X1		**2**	PARAFUSO	BOLT	PERNO
30	3471055M92		**2**	CJ. PÁS	KIT, BLADE	JUEGO CUCHILLAS
31	339374X1		**4**	ARRUELA	WASHER	ARANDELA
32	339169X1		**4**	PORCA	NUT	TUERCA
33	339169X1		**4**	PORCA	NUT	TUERCA
34	339374X1		**4**	ARRUELA	WASHER	ARANDELA
35	391166X1		**4**	ARRUELA	WASHER	ARANDELA
36	339761X1		**4**	PARAFUSO	BOLT	PERNO
37	006240P2		**1**	EIXO	SHAFT	ARBOL
38	006257P1		**1**	FLANGE	FLANGE	PLETINA
39	390731X1		**4**	PARAFUSO	BOLT	PERNO
40	036308P1		**1**	ROLAMENTO	BEARING	COJINETE
41	006234S1		**1**	SUPORTE	BRACKET	SOPORTE
42	006259P1		**1**	FLANGE	FLANGE	PLETINA
43	339763X1		**4**	ARRUELA	WASHER	ARANDELA
44	339054X1		**4**	PORCA	NUT	TUERCA
45	339369X1		**4**	ARRUELA	WASHER	ARANDELA
46	339534X1		**6**	ARRUELA	WASHER	ARANDELA
47	339376X1		**6**	ARRUELA	WASHER	ARANDELA

Ventilador De Limpeza
Fanning Mill
Ventilador De Limpeza

180-10

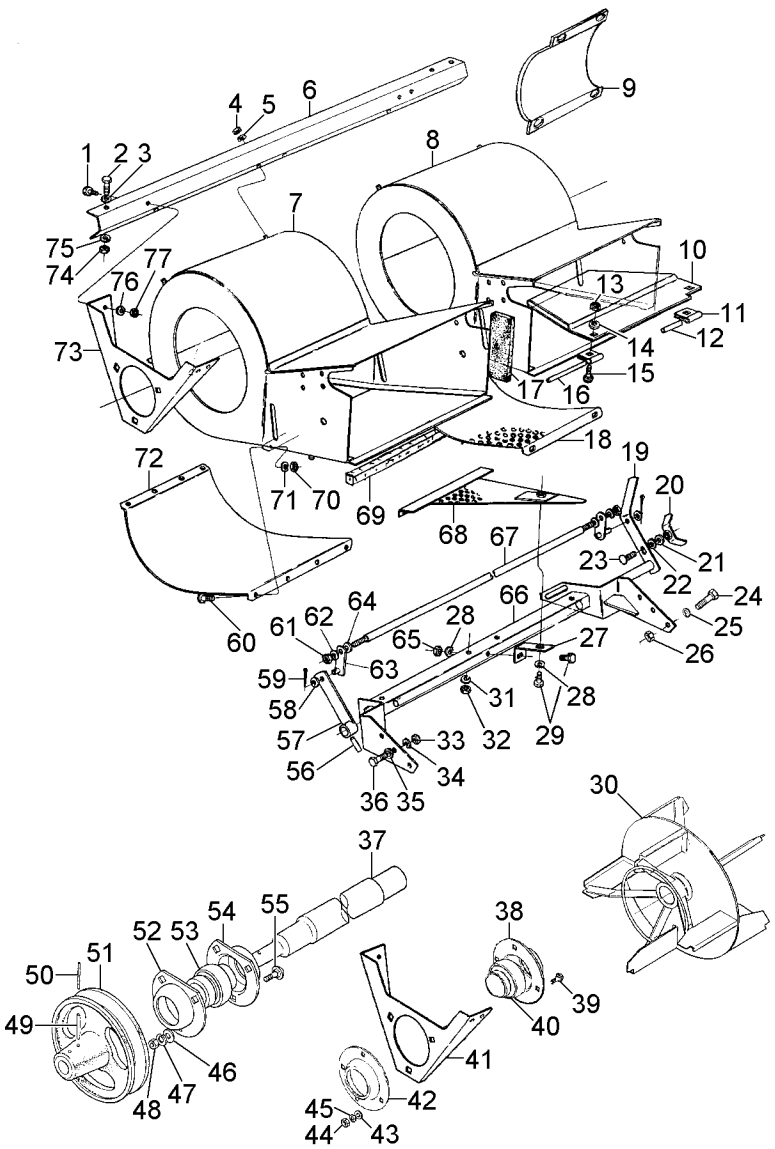

48	339402X1		**6**	PORCA	NUT	TUERCA
49	339307X1		**2**	PINO	PIN	PASADOR
50	339349X1		**2**	PINO	PIN	PASADOR
51	3317200M1	[B]	**1**	POLIA	PULLEY	POLEA
51	3468531M1		**1**	POLIA	PULLEY	POLEA
52	833412M1		**2**	FLANGE	FLANGE	PLETINA
53	410583M1		**2**	ROLAMENTO	BEARING	COJINETE
54	833413M1		**2**	FLANGE	FLANGE	PLETINA
55	390809X1		**6**	PARAFUSO	BOLT	PERNO
56	1441573X1		**1**	PINO	PIN	PASADOR
57	3316836M91		**1**	CJ. BRAÇO	KIT, ARM	JUEGO DE BRAZO
58	391166X1		**2**	ARRUELA	WASHER	ARANDELA
59	391402X1		**2**	CONTRAPINO	DOWEL	CENTRAJE
60	339560X1		**16**	PARAFUSO	BOLT	PERNO
61	339030X1		**2**	PORCA	NUT	TUERCA
62	339375X1		**2**	ARRUELA	WASHER	ARANDELA
63	3316991M91		**2**	CJ. BRAÇO	KIT, ARM	JUEGO DE BRAZO
64	339588X1		**2**	ARRUELA	WASHER	ARANDELA
65	339169X1		**1**	PORCA	NUT	TUERCA
66	3468589M91		**1**	SUPORTE	BRACKET	SOPORTE
67	3317019M1		**1**	HASTE	SPINDLE	MANGUETA
68	055353S1	[A]	**1**	PLACA	PLATE	PLATO
68	3316641M92		**1**	PLACA	PLATE	PLATO
69	3590062M1		**1**	VEDAÇÃO	SEALING	VEDACION
70	339030X1		**16**	PORCA	NUT	TUERCA
71	339375X1		**16**	ARRUELA	WASHER	ARANDELA
72	006236P1		**2**	TAMPA	COVER	CUBIERTA
73	3316744M1		**2**	SUPORTE	BRACKET	SOPORTE
74	339402X1		**2**	PORCA	NUT	TUERCA
75	339376X1		**2**	ARRUELA	WASHER	ARANDELA
76	339374X1		**12**	ARRUELA	WASHER	ARANDELA
77	339169X1		**12**	PORCA	NUT	TUERCA

[A] TRAÇÃO 4X4
4WD
TRACCIÓN 4X4

[B] PARA COLHEITA DE SEMENTES FINAS - ACESSÓRIO
FOR HARVEST OF SMALL SEEDS - ACESSORY
PARA COSECHA DE SEMILLAS FINAS - ACCESSORIO

Kit Colheita Semente Fina
Kit Used For Rye Grass
Kit Para Cosecha Simiente Fina

180-15

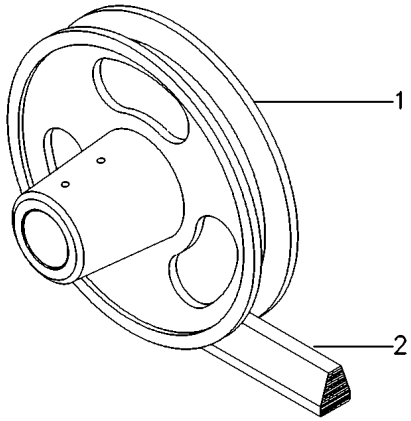

1	3317200M1	∅ 290MM	**1** POLIA	PULLEY	POLEA
2	418192M1		**1** CORREIA	BELT	CORREA

Variador Do Ventilador
Fanning Mill Variator
Variador Del Ventilador

180-20

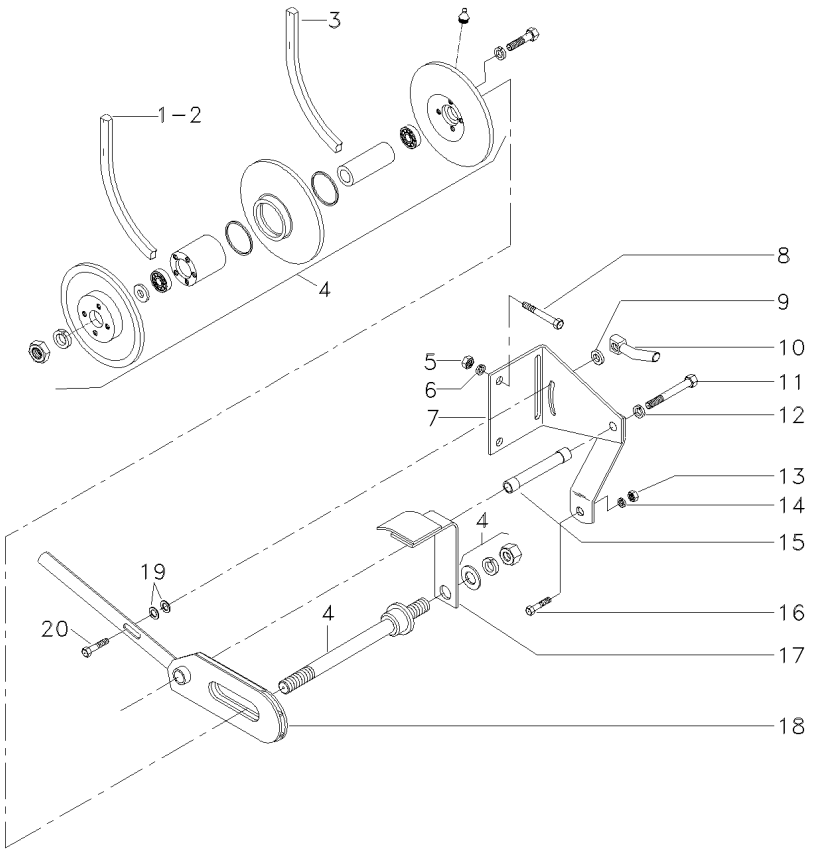

1	1483880M1		**1**	CORREIA	BELT	CORREA
2	418192M1	[A]	**1**	CORREIA	BELT	CORREA
3	1483881M1		**1**	CORREIA	BELT	CORREA
4	3226853M91	180-25 No	**1**	CJ. POLIA	KIT, PULLEY	JUEGO DE POLEA
5	339402X1		**2**	PORCA	NUT	TUERCA
6	339376X1		**2**	ARRUELA	WASHER	ARANDELA
7	1483969M92		**1**	SUPORTE	BRACKET	SOPORTE
8	339582X1		**2**	PARAFUSO	BOLT	PERNO
9	339025X1		**1**	ARRUELA	WASHER	ARANDELA
10	412444M2		**1**	MANÍPULO	KNOB	POMO
11	1442496X1		**1**	PARAFUSO	BOLT	PERNO
12	339376X1		**1**	ARRUELA	WASHER	ARANDELA
13	339402X1		**1**	PORCA	NUT	TUERCA
14	339376X1		**1**	ARRUELA	WASHER	ARANDELA
15	1483657M1		**1**	TUBO	PIPE	CANO
16	339451X1		**1**	PARAFUSO	BOLT	PERNO
17	3315307M91		**1**	SUPORTE	BRACKET	SOPORTE
18	1483644M92		**1**	ALAVANCA	LEVER	PALANCA
19	390672X1		**2**	ARRUELA	WASHER	ARANDELA
20	1442457X1		**1**	PARAFUSO	BOLT	PERNO

[A] CORREIA PARA COLHEITA DE SEMENTES - ACESSÓRIO
BELT FOR HARVEST OF SMALL SEEDS - ACCESSORY
CORREA PARA COSECHA DE SEMILLAS FINAS - ACCESORIO

Polia
Pulley
Polea

180-25

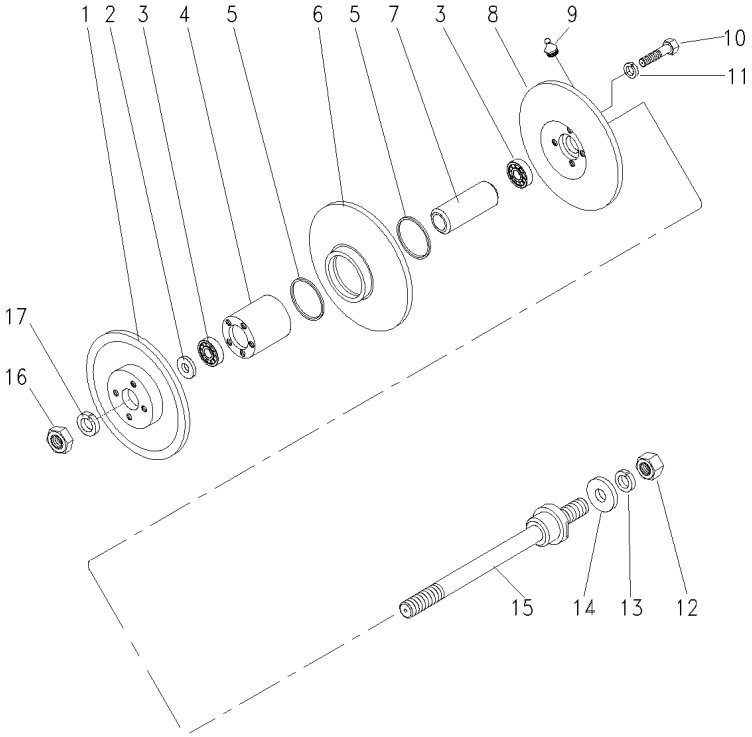

1	3226991M1	**1** POLIA	PULLEY	POLEA
2	3226851M1	**1** ANEL	RING	ARO
3	1483653M2	**2** ROLAMENTO	BEARING	COJINETE
4	3226990M1	**1** GUIA	GUIDE	GUIA
5	3226994M1	**2** ANEL "O"	O RING	JUNTA TORICA
6	3226993M1	**1** POLIA	PULLEY	POLEA
7	2803124M1	**1** TUBO	PIPE	CANO
8	3226992M1	**1** POLIA	PULLEY	POLEA
9	339003X1	**1** GRAXEIRA	GREASER	ENGRASADOR
10	339337X1	**8** PARAFUSO	BOLT	PERNO
11	339374X1	**8** ARRUELA	WASHER	ARANDELA
12	339034X1	**1** PORCA	NUT	TUERCA
13	339377X1	**1** ARRUELA	WASHER	ARANDELA
14	391459X1	**1** ARRUELA	WASHER	ARANDELA
15	3226852M1	**1** ÁRVORE	AXLE	EJE
16	339034X1	**1** PORCA	NUT	TUERCA
17	339377X1	**1** ARRUELA	WASHER	ARANDELA

Tanque De Grãos
Grain Tank
Tanque De Granos

190-10

➡| **5815**

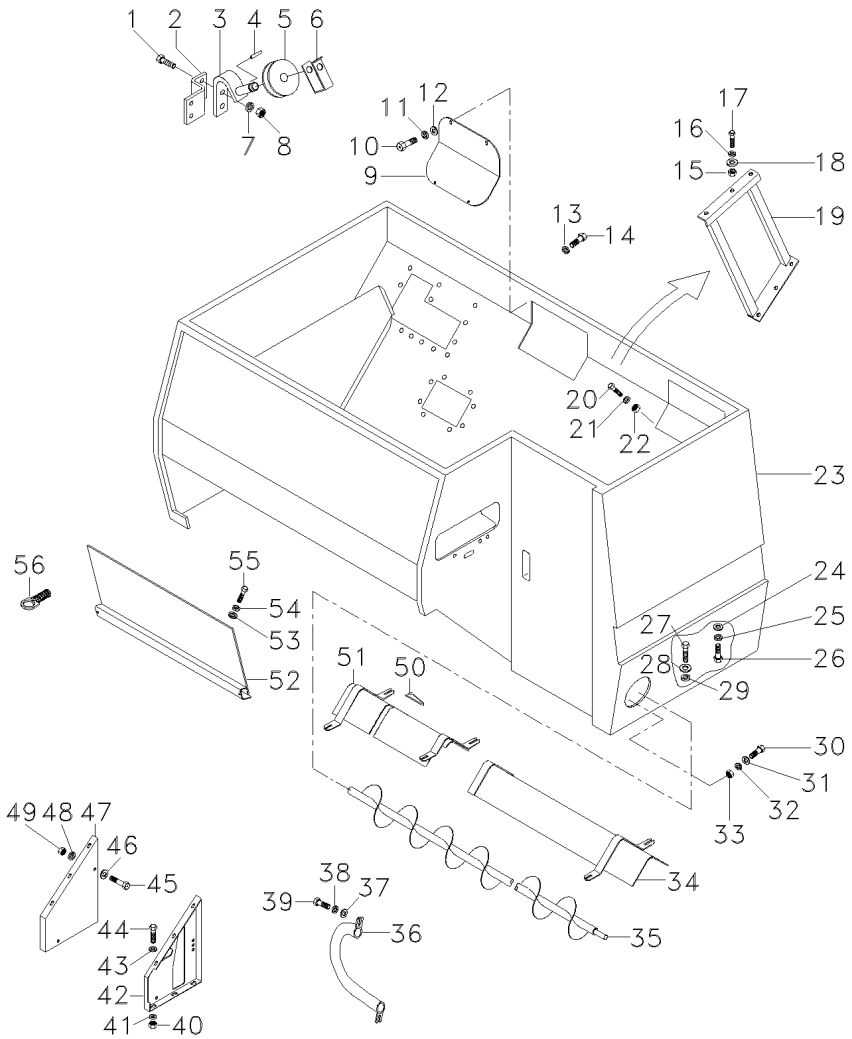

1	339560X1		**4**	PARAFUSO	BOLT	PERNO
2	3226028M1		**1**	SUPORTE	BRACKET	SOPORTE
3	1480803M91		**1**	SUPORTE	BRACKET	SOPORTE
4	339580X1		**1**	CONTRAPINO	DOWEL	CENTRAJE
5	401642M1		**1**	ROLDANA	RUNNER	RUEDA GIRATORIA
6	401643M1		**1**	GUIA	GUIDE	GUIA
7	339375X1		**4**	ARRUELA	WASHER	ARANDELA
8	339030X1		**4**	PORCA	NUT	TUERCA
9	3225120M91		**1**	TAMPA	COVER	CUBIERTA
10	339124X1		**4**	PARAFUSO	BOLT	PERNO
11	339374X1		**4**	ARRUELA	WASHER	ARANDELA
12	339024X1		**4**	ARRUELA	WASHER	ARANDELA
13	339374X1		**2**	ARRUELA	WASHER	ARANDELA
14	339123X1		**2**	PARAFUSO	BOLT	PERNO
15	339169X1		**6**	PORCA	NUT	TUERCA
16	339374X1		**6**	ARRUELA	WASHER	ARANDELA
17	339761X1		**6**	PARAFUSO	BOLT	PERNO
18	339024X1		**6**	ARRUELA	WASHER	ARANDELA
19	3590663M91		**1**	SUPORTE	BRACKET	SOPORTE
20	339124X1		**6**	PARAFUSO	BOLT	PERNO
21	339374X1		**6**	ARRUELA	WASHER	ARANDELA
22	339169X1		**6**	PORCA	NUT	TUERCA
23	3590691M91		**1**	TANQUE	TANK	TANQUE
24	339025X1		**2**	ARRUELA	WASHER	ARANDELA
25	339376X1		**2**	ARRUELA	WASHER	ARANDELA
26	339081X1		**2**	PARAFUSO	BOLT	PERNO
27	339123X1		**7**	PARAFUSO	BOLT	PERNO
28	339024X1		**4**	ARRUELA	WASHER	ARANDELA
29	339374X1		**7**	ARRUELA	WASHER	ARANDELA
30	339170X1		**4**	PARAFUSO	BOLT	PERNO
31	391166X1		**4**	ARRUELA	WASHER	ARANDELA
32	339374X1		**4**	ARRUELA	WASHER	ARANDELA
33	339169X1		**4**	PORCA	NUT	TUERCA
34	049371S1	◀	**1**	CANAL	CHANNEL	CANAL
		➡➡ 5453				
		⟷ 5446 - 5451				
34	3590660M91	◀	**1**	CANAL	CHANNEL	CANAL
		➡➡ 5445				
35	3225822M92	[A] ▼	**1**	SEM FIM	AUGER	SINFIN
35	3316080M95	[B] ▼	**1**	SEM FIM	AUGER	SINFIN
36	047300S1		**1**	TUBO	PIPE	CANO
37	391166X1		**1**	ARRUELA	WASHER	ARANDELA
38	339374X1		**1**	ARRUELA	WASHER	ARANDELA
39	339123X1		**1**	PARAFUSO	BOLT	PERNO
40	339169X1		**5**	PORCA	NUT	TUERCA
41	339374X1		**5**	ARRUELA	WASHER	ARANDELA
42	1480805M2	◀	**1**	SUPORTE	BRACKET	SOPORTE
43	391166X1		**5**	ARRUELA	WASHER	ARANDELA

Tanque De Grãos
Grain Tank
Tanque De Granos

190-10

➡| **5815**

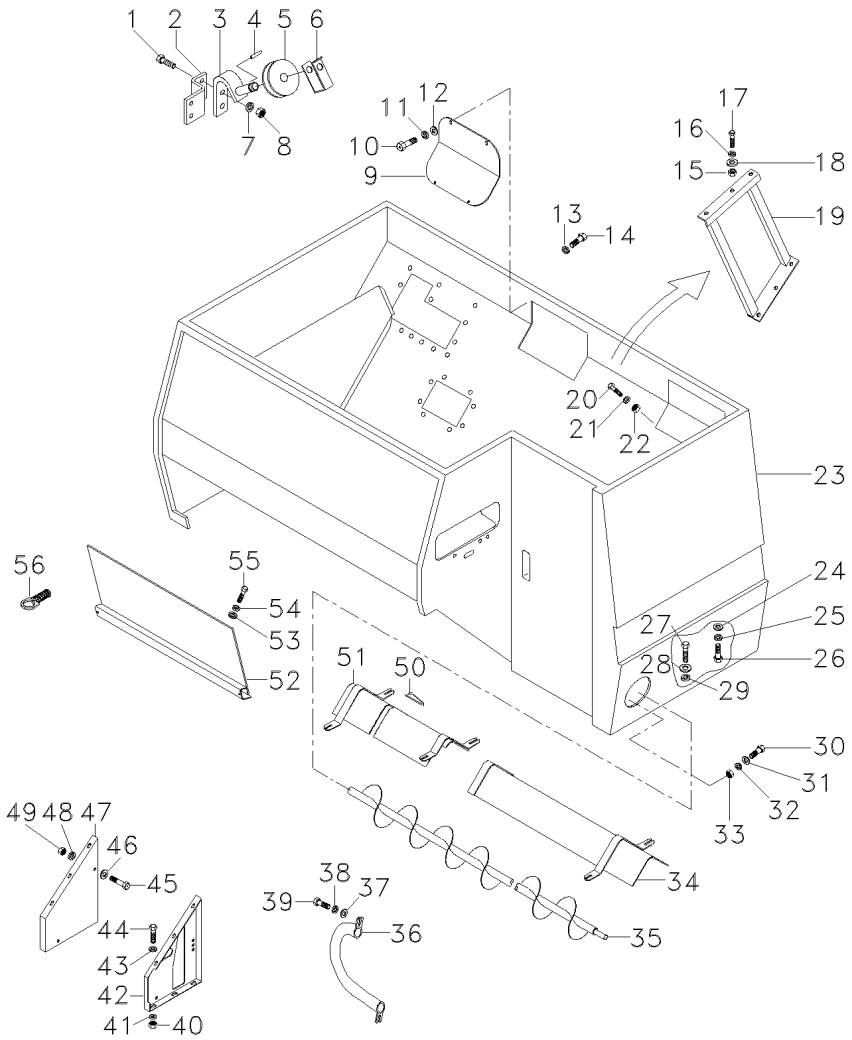

44	339123X1		**5**	PARAFUSO	BOLT	PERNO
45	339123X1		**4**	PARAFUSO	BOLT	PERNO
46	391166X1		**4**	ARRUELA	WASHER	ARANDELA
47	418769M1	▶	**1**	SUPORTE	BRACKET	SOPORTE
48	339374X1		**4**	ARRUELA	WASHER	ARANDELA
49	339169X1		**4**	PORCA	NUT	TUERCA
50	324610M1		**6**	PINO	PIN	PASADOR
51	049366S1	▶	**1**	CANAL	CHANNEL	CANAL
		➡ 5453				
		↔ 5446 - 5451				
51	3590657M91	▶	**1**	CANAL	CHANNEL	CANAL
		➡| 5445				
52	3318737M91		**1**	TAMPA	COVER	CUBIERTA
53	339024X1		**4**	ARRUELA	WASHER	ARANDELA
54	339374X1		**4**	ARRUELA	WASHER	ARANDELA
55	339124X1		**4**	PARAFUSO	BOLT	PERNO
56	253571M91		**2**	TRINCO	LATCH	CERROJO

[A] VERSÃO GRÃO
GRAIN COMBINE
VERSION GRANELERA

[B] VERSÃO ARROZ
RICE COMBINE
VERSION ARROCERA

Tanque De Grãos
Grain Tank
Tanque De Granos

190-15

5816-6663

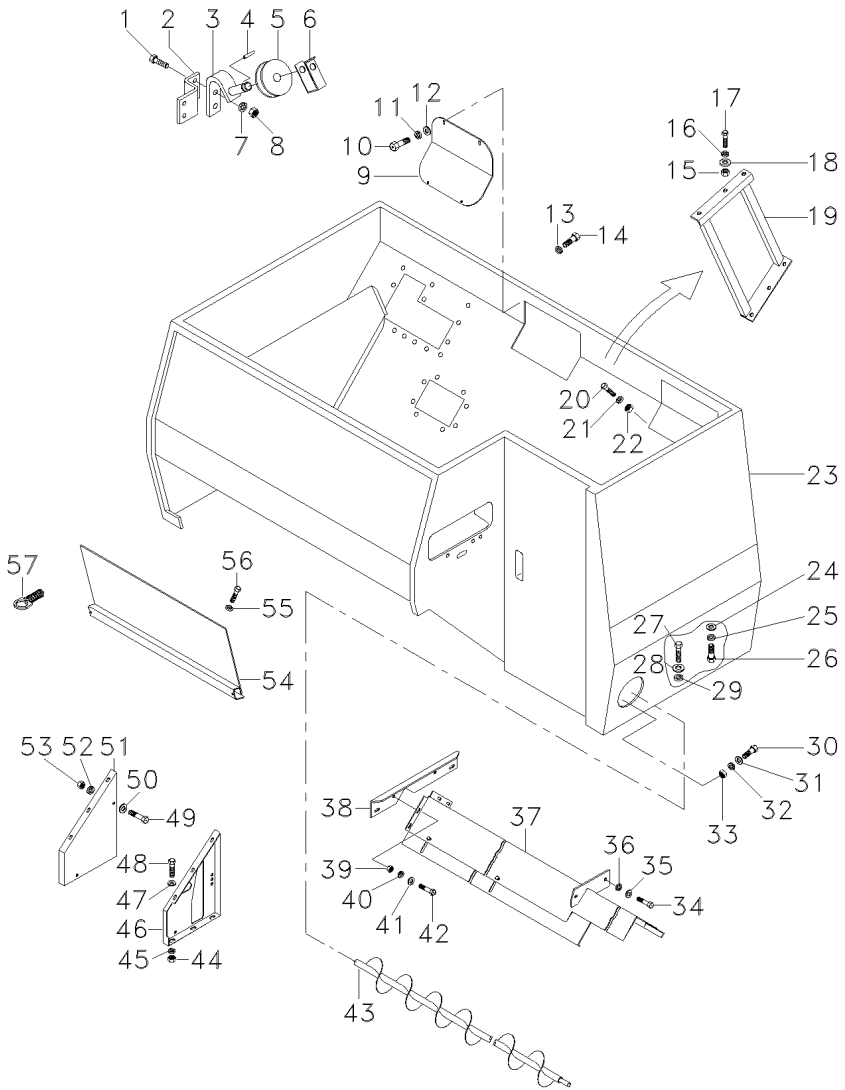

1	339560X1		**4**	PARAFUSO	BOLT	PERNO
2	3098535M1		**1**	SUPORTE	BRACKET	SOPORTE
3	1480803M91		**1**	SUPORTE	BRACKET	SOPORTE
4	339580X1		**1**	CONTRAPINO	DOWEL	CENTRAJE
5	401642M1		**1**	ROLDANA	RUNNER	RUEDA GIRATORIA
6	401643M1		**1**	GUIA	GUIDE	GUIA
7	339375X1		**4**	ARRUELA	WASHER	ARANDELA
8	339030X1		**4**	PORCA	NUT	TUERCA
9	3225120M91		**1**	TAMPA	COVER	CUBIERTA
10	339124X1		**4**	PARAFUSO	BOLT	PERNO
11	339374X1		**4**	ARRUELA	WASHER	ARANDELA
12	339024X1		**4**	ARRUELA	WASHER	ARANDELA
13	339374X1		**2**	ARRUELA	WASHER	ARANDELA
14	339123X1		**2**	PARAFUSO	BOLT	PERNO
15	339169X1		**6**	PORCA	NUT	TUERCA
16	339374X1		**6**	ARRUELA	WASHER	ARANDELA
17	339761X1		**6**	PARAFUSO	BOLT	PERNO
18	339024X1		**6**	ARRUELA	WASHER	ARANDELA
19	3590663M91		**1**	SUPORTE	BRACKET	SOPORTE
20	339123X1		**6**	PARAFUSO	BOLT	PERNO
21	339374X1		**6**	ARRUELA	WASHER	ARANDELA
22	339169X1		**6**	PORCA	NUT	TUERCA
23	054370S1		**1**	TANQUE	TANK	TANQUE
24	339025X1		**2**	ARRUELA	WASHER	ARANDELA
25	339376X1		**2**	ARRUELA	WASHER	ARANDELA
26	339081X1		**2**	PARAFUSO	BOLT	PERNO
27	339123X1		**7**	PARAFUSO	BOLT	PERNO
28	339024X1		**7**	ARRUELA	WASHER	ARANDELA
29	339374X1		**7**	ARRUELA	WASHER	ARANDELA
30	1442659X1	M8X25	**4**	PARAFUSO	BOLT	PERNO
30	339170X1	M8X20	**3**	PARAFUSO	BOLT	PERNO
31	391166X1		**4**	ARRUELA	WASHER	ARANDELA
32	339374X1		**4**	ARRUELA	WASHER	ARANDELA
33	339169X1		**4**	PORCA	NUT	TUERCA
34	339123X1		**4**	PARAFUSO	BOLT	PERNO
35	339374X1		**4**	ARRUELA	WASHER	ARANDELA
36	339024X1		**4**	ARRUELA	WASHER	ARANDELA
37	055266N1	190-25 No	**1**	CANAL	CHANNEL	CANAL
38	054222P1		**1**	SUPORTE	BRACKET	SOPORTE
39	339402X1		**3**	PORCA	NUT	TUERCA
40	339376X1		**4**	ARRUELA	WASHER	ARANDELA
41	339025X1		**3**	ARRUELA	WASHER	ARANDELA
42	339401X1		**4**	PARAFUSO	BOLT	PERNO
43	054216S1	[A]	**1**	SEM FIM	AUGER	SINFIN
43	054217S1	[B]	**1**	SEM FIM	AUGER	SINFIN
44	339169X1		**5**	PORCA	NUT	TUERCA
45	339374X1		**5**	ARRUELA	WASHER	ARANDELA
46	1480805M2	◀	**1**	SUPORTE	BRACKET	SOPORTE
47	391166X1		**5**	ARRUELA	WASHER	ARANDELA
48	339123X1		**5**	PARAFUSO	BOLT	PERNO

Tanque De Grãos
Grain Tank
Tanque De Granos

190-15

5816-6663

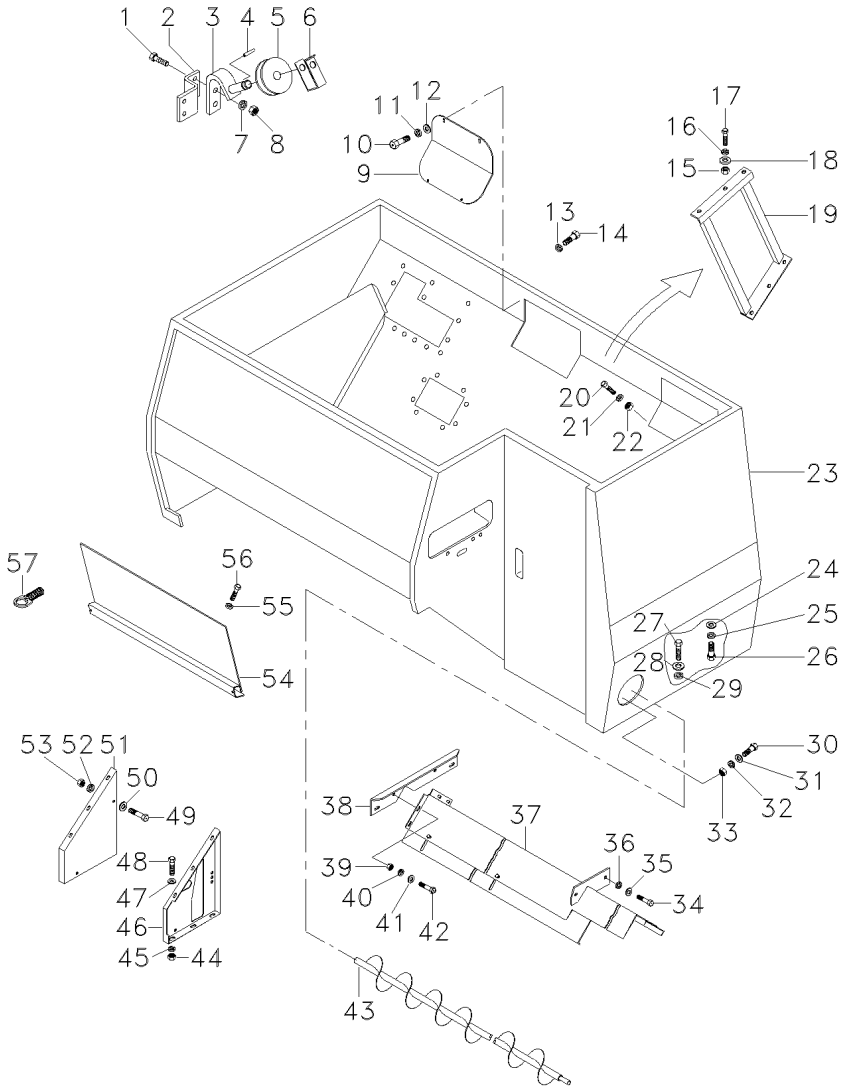

49	339123X1	**4**	PARAFUSO	BOLT	PERNO
50	391166X1	**4**	ARRUELA	WASHER	ARANDELA
51	418769M1 ▶	**1**	SUPORTE	BRACKET	SOPORTE
52	339374X1	**4**	ARRUELA	WASHER	ARANDELA
53	339169X1	**4**	PORCA	NUT	TUERCA
54	3318737M91	**1**	TAMPA	COVER	CUBIERTA
55	339374X1	**4**	ARRUELA	WASHER	ARANDELA
56	339123X1	**4**	PARAFUSO	BOLT	PERNO
57	253571M91	**2**	TRINCO	LATCH	CERROJO

[A] VERSÃO GRÃO
GRAIN COMBINE
VERSION GRANELERA

[B] VERSÃO ARROZ
RICE COMBINE
VERSION ARROCERA

Tanque De Grãos
Grain Tank
Tanque De Granos

190-20

➡ **6664**

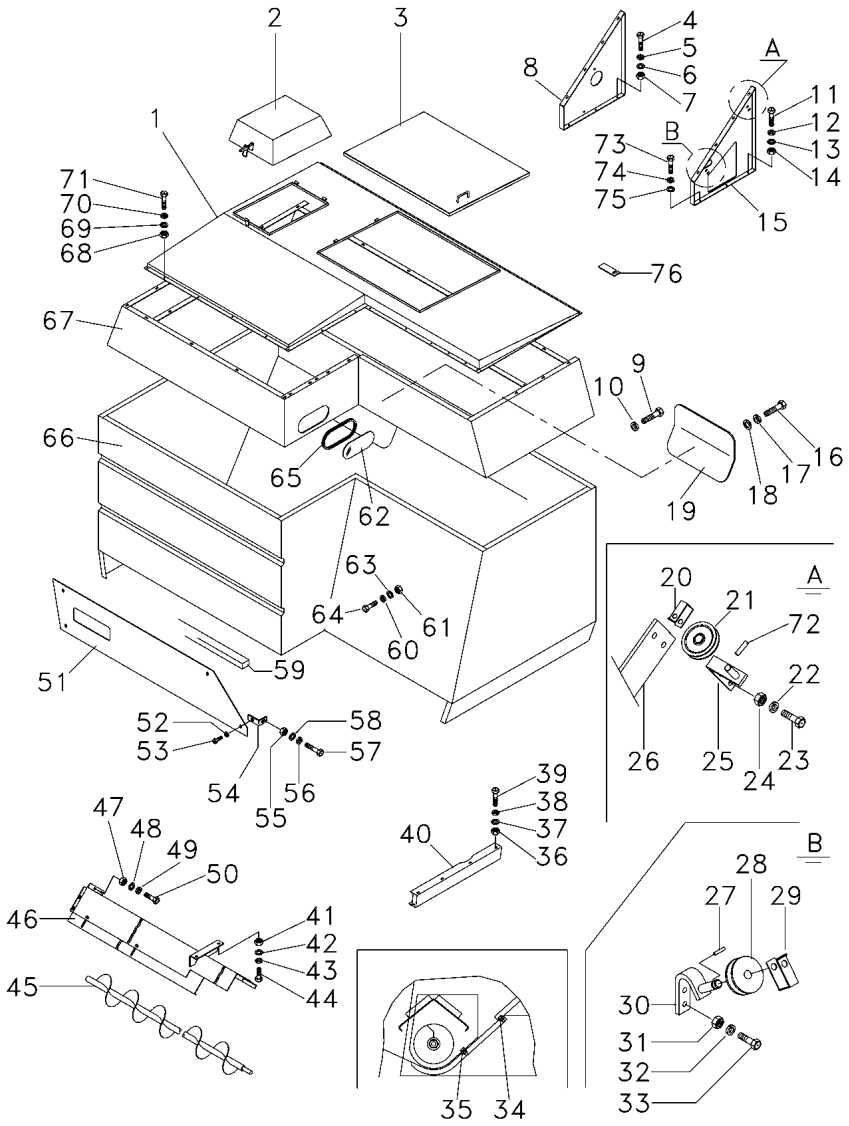

1	062277S1		**1**	COBERTURA	BONNET	CAPOT
2	062234S1		**1**	TAMPA	COVER	CUBIERTA
3	062269S1		**1**	TAMPA	COVER	CUBIERTA
3	391091X1		**1**	CUPILHA	COTTER PIN	PASADOR DOUBLE
3	391403X1		**1**	CUPILHA	COTTER PIN	PASADOR DOUBLE
3	488081M1		**1**	PINO	PIN	PASADOR
3	3315115M91		**1**	TIRANTE	ROD	VARILLA
4	339123X1		**4**	PARAFUSO	BOLT	PERNO
5	391166X1		**4**	ARRUELA	WASHER	ARANDELA
6	339374X1		**4**	ARRUELA	WASHER	ARANDELA
7	339169X1		**4**	PORCA	NUT	TUERCA
8	061403P1	▶	**1**	SUPORTE	BRACKET	SOPORTE
9	339123X1	M8X20	**2**	PARAFUSO	BOLT	PERNO
10	339374X1		**2**	ARRUELA	WASHER	ARANDELA
11	339123X1		**5**	PARAFUSO	BOLT	PERNO
12	391166X1		**5**	ARRUELA	WASHER	ARANDELA
13	339374X1		**5**	ARRUELA	WASHER	ARANDELA
14	339169X1		**5**	PORCA	NUT	TUERCA
15	061404P1	◀	**1**	SUPORTE	CLEVIS	GANCHO SEGURI.
16	339124X1		**4**	PARAFUSO	BOLT	PERNO
17	339024X1		**4**	ARRUELA	WASHER	ARANDELA
18	339374X1		**4**	ARRUELA	WASHER	ARANDELA
19	3225120M91		**1**	TAMPA	COVER	CUBIERTA
20	401643M1		**1**	GUIA	GUIDE	GUIA
21	401642M1		**1**	ROLDANA	RUNNER	RUEDA GIRATORIA
22	339375X1		**4**	ARRUELA	WASHER	ARANDELA
23	339666X1		**4**	PARAFUSO	BOLT	PERNO
24	339030X1		**4**	PORCA	NUT	TUERCA
25	062577S1		**1**	SUPORTE	BRACKET	SOPORTE
26	062575P1		**1**	SUPORTE	BRACKET	SOPORTE
27	339580X1		**1**	CONTRAPINO	DOWEL	CENTRAJE
28	401642M1		**1**	ROLDANA	RUNNER	RUEDA GIRATORIA
29	401643M1		**1**	GUIA	GUIDE	GUIA
30	1480803M91		**1**	SUPORTE	BRACKET	SOPORTE
31	339030X1		**4**	PORCA	NUT	TUERCA
32	339375X1		**4**	ARRUELA	WASHER	ARANDELA
33	339560X1		**4**	PARAFUSO	BOLT	PERNO
34	339124X1		**6**	PARAFUSO	BOLT	PERNO
34	339374X1		**6**	ARRUELA	WASHER	ARANDELA
34	339169X1		**6**	PORCA	NUT	TUERCA
35	339374X1		**4**	ARRUELA	WASHER	ARANDELA
35	339169X1		**4**	PORCA	NUT	TUERCA
35	339170X1		**4**	PARAFUSO	BOLT	PERNO
35	391166X1		**4**	ARRUELA	WASHER	ARANDELA
36	339169X1		**5**	PORCA	NUT	TUERCA
37	339374X1		**5**	ARRUELA	WASHER	ARANDELA
38	391166X1		**5**	ARRUELA	WASHER	ARANDELA
39	339123X1		**5**	PARAFUSO	BOLT	PERNO
40	064957S1	[C]	**1**	PROTEÇÃO	GUARD	DEFENSA

▼

Tanque De Grãos
Grain Tank
Tanque De Granos

190-20

6664

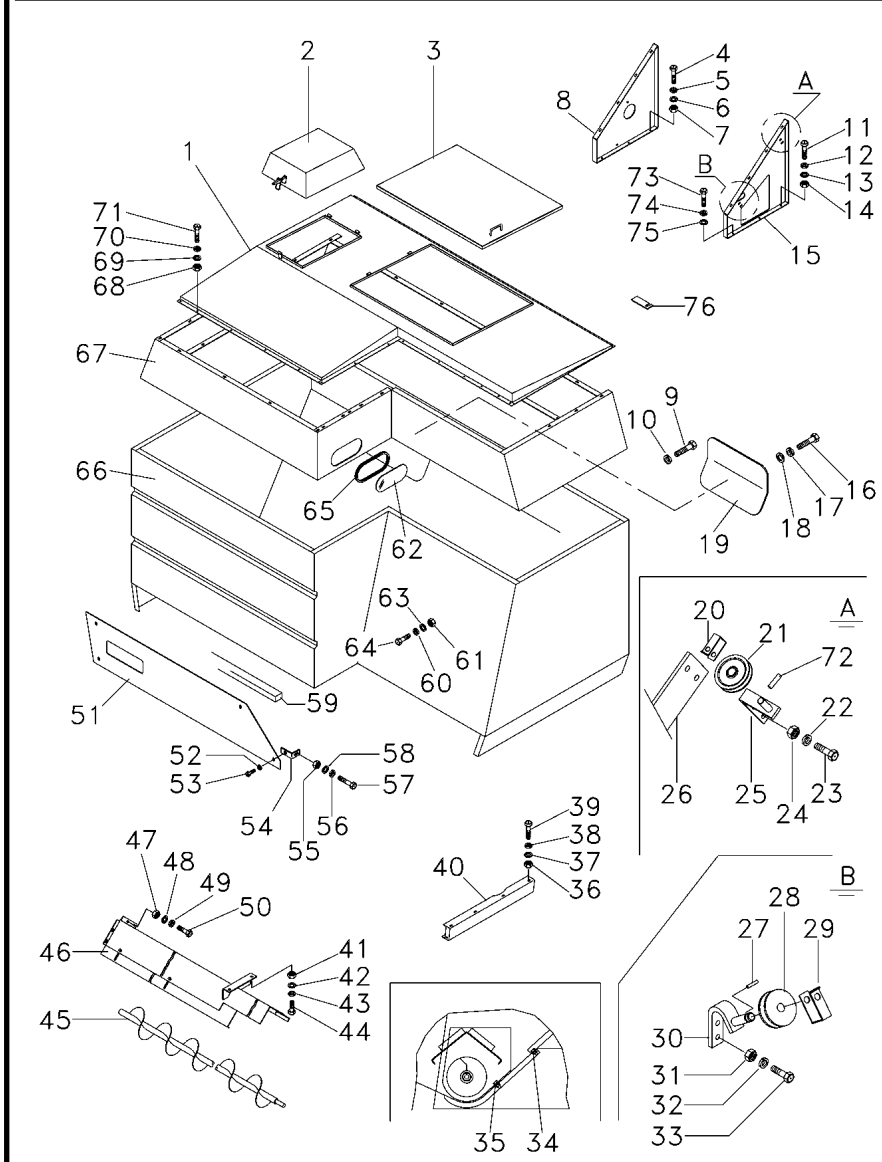

41	339169X1		
42	339024X1		
43	339374X1		
44	339124X1		
45	054217S1	[A]	
45	054216S1	[B]	
46	062680N1	👁 190-30 No	
47	339169X1		
48	339024X1		
49	339374X1		
50	339124X1		
51	062264P1	[C]	
52	339024X1		
53	43385300		
54	062950S1		
55	339169X1		
56	339024X1		
57	339124X1		
58	339374X1		
59	6200475M1		
60	339024X1		
61	339169X1		
62	062686P1		
63	339374X1		
64	339761X1		
65	062687P1		
66	059551S1		
66	072903S1	[D]	
67	061110S1		
68	339169X1		
69	339374X1		
70	339024X1		
71	339124X1		
72	339580X1		
73	339123X1		
74	339024X1		
75	339374X1		
76	065627P1		

[A] ARROZ
RIZ
ARROZ

[B] GRÃO
GRAIN
GRANOS

[C] DIANTEIRA
FRONT
PROA

2	PORCA	NUT	TUERCA
2	ARRUELA	WASHER	ARANDELA
2	ARRUELA	WASHER	ARANDELA
2	PARAFUSO	BOLT	PERNO
1	SEM FIM	AUGER	SINFIN
1	SEM FIM	AUGER	SINFIN
1	CALHA	GUTTER	GARGANTA
8	PORCA	NUT	TUERCA
8	ARRUELA	WASHER	ARANDELA
8	ARRUELA	WASHER	ARANDELA
8	PARAFUSO	BOLT	PERNO
1	TAMPA	COVER	CUBIERTA
4	ARRUELA	WASHER	ARANDELA
4	PARAFUSO	SCREW	TORNILLO
1	SUPORTE	BRACKET	SOPORTE
1	PORCA	NUT	TUERCA
1	ARRUELA	WASHER	ARANDELA
1	PARAFUSO	BOLT	PERNO
1	ARRUELA	WASHER	ARANDELA
1	GUARNIÇÃO	FOAM	ESPUMA
6	ARRUELA	WASHER	ARANDELA
6	PORCA	NUT	TUERCA
2	VISOR	INSPECTION GLASS	CRISTAL INSPECCI
6	ARRUELA	WASHER	ARANDELA
6	PARAFUSO	BOLT	PERNO
2	BORRACHA	RUBBER	CAUCHO
1	TANQUE	TANK	TANQUE
1	TANQUE	TANK	TANQUE
1	EXTENSÃO	EXTENSION	EXTENSION
59	PORCA	NUT	TUERCA
59	ARRUELA	WASHER	ARANDELA
97	ARRUELA	WASHER	ARANDELA
59	PARAFUSO	BOLT	PERNO
1	CONTRAPINO	DOWEL	CENTRAJE
7	PARAFUSO	BOLT	PERNO
7	ARRUELA	WASHER	ARANDELA
7	ARRUELA	WASHER	ARANDELA
10	CALÇO	SHIM	CALCE

Tanque De Grãos
Grain Tank
Tanque De Granos

190-20

6664

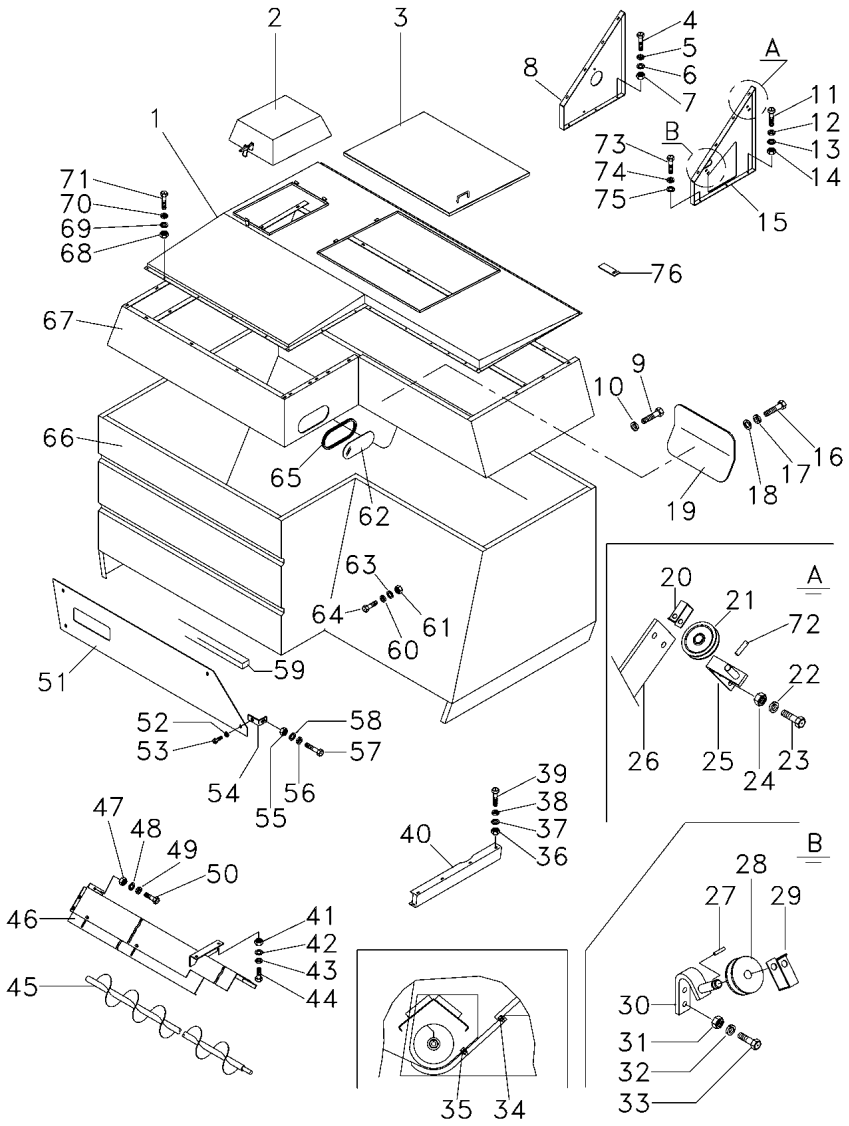

[D] SOMENTE PARA PANAMA/ VENEZUELA/ COSTA RICA
ONLY FOR PANAMA/ VENEZUELA/ COSTA RICA
SOLAMENTE PER PANAMA/ VENEZUELA/ COSTA RICA

Calha
Channel
Canal

Tanque De Grão
Grain Tank
Tanque De Grano

190-25

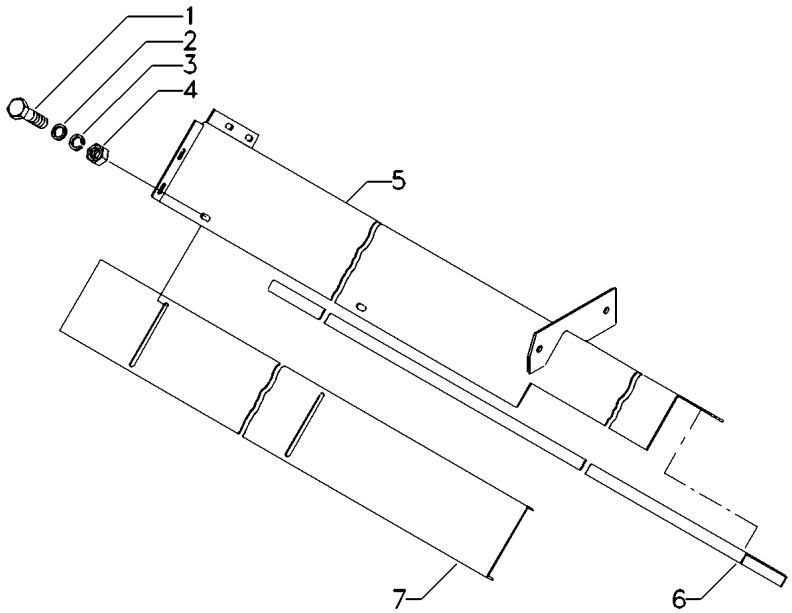

1	339124X1	**12**	PARAFUSO	BOLT	PERNO
2	339024X1	**12**	ARRUELA	WASHER	ARANDELA
3	339374X1	**12**	ARRUELA	WASHER	ARANDELA
4	339169X1	**12**	PORCA	NUT	TUERCA
5	054221S1	**1**	CANAL	CHANNEL	CANAL
6	054220P1	**1**	PLACA	PLATE	PLATO
7	054219P1	**1**	PLACA	PLATE	PLATO

Calha
Channel
Canal

Tanque De Grão
Grain Tank
Tanque De Grano

190-30

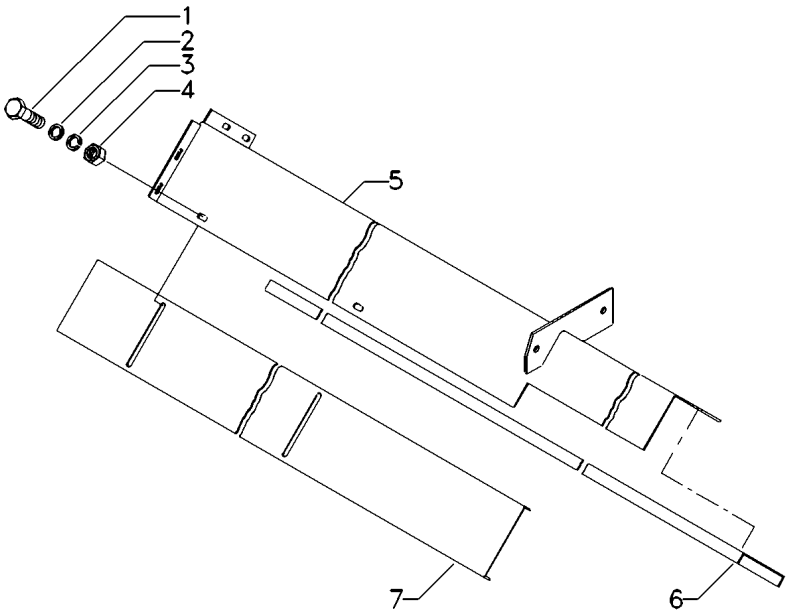

1	3000624X1		**11**	PARAFUSO	BOLT	PERNO
2	339024X1		**11**	ARRUELA	WASHER	ARANDELA
3	339374X1		**11**	ARRUELA	WASHER	ARANDELA
4	339169X1		**11**	PORCA	NUT	TUERCA
5	062605S1	[A]	**1**	CALHA	GUTTER	GARGANTA
5	062606S1	[B]	**1**	CALHA	GUTTER	GARGANTA
6	054220P1	[A]	**1**	PLACA	PLATE	PLATO
6	062675P1	[B]	**1**	CHAPA	PLATE	CHAPA
7	062676P1	[A]	**1**	CHAPA	PLATE	CHAPA
7	055264P1	[B]	**1**	PLACA	PLATE	PLATO

[A] ARROZ
RIZ
ARROZ

[B] GRÃO
GRAIN
GRANOS

Cobertura Do Distribuidor De Grãos
Grain Distributer Cap
Cubierta Distribuidor De Granos

190-35

➡| **6663**

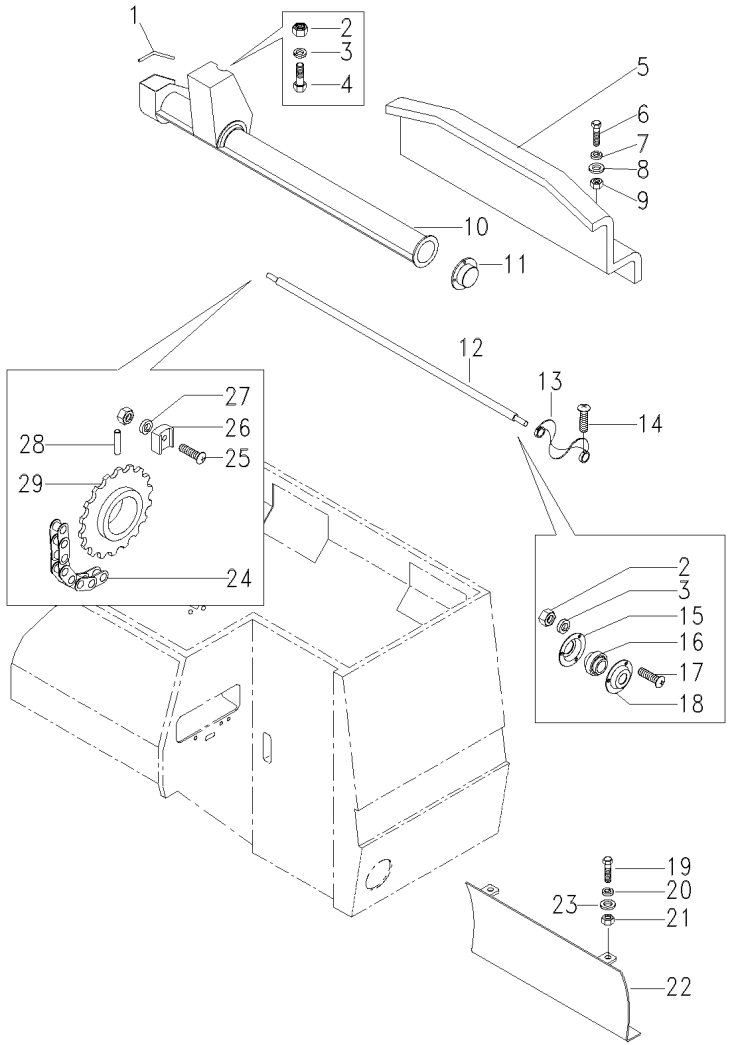

1	3468649M1	[A]	**1**	GUARNIÇÃO	FOAM	ESPUMA
2	339169X1		**8**	PORCA	NUT	TUERCA
3	339374X1		**14**	ARRUELA	WASHER	ARANDELA
4	339123X1		**8**	PARAFUSO	BOLT	PERNO
5	3315008M1	[BD]	**1**	PLACA	PLATE	PLATO
6	339124X1	[BD]	**8**	PARAFUSO	BOLT	PERNO
7	339374X1	[BD]	**8**	ARRUELA	WASHER	ARANDELA
8	339024X1		**8**	ARRUELA	WASHER	ARANDELA
9	339169X1	[BD]	**8**	PORCA	NUT	TUERCA
10	3316971M91		**1**	COBERTURA	BONNET	CAPOT
10	3468640M91	[D]	**1**	COBERTURA	BONNET	CAPOT
10	3468641M91	[C]	**1**	COBERTURA	BONNET	CAPOT
11	3468890M1	[A]	**1**	TAMPA	COVER	CUBIERTA
12	3316898M1		**1**	ÁRVORE	AXLE	EJE
13	3316897M93	[B]	**5**	SEM FIM	AUGER	SINFIN
13	3316897M93	[A]	**4**	SEM FIM	AUGER	SINFIN
14	1730739M1	[B]	**10**	PARAFUSO	BOLT	PERNO
14	1730739M1	[A]	**8**	PARAFUSO	BOLT	PERNO
15	412261M1		**2**	FLANGE	FLANGE	PLETINA
16	412260M1		**2**	ROLAMENTO	BEARING	COJINETE
17	339170X1		**6**	PARAFUSO	BOLT	PERNO
18	412315M1		**2**	FLANGE	FLANGE	PLETINA
19	391074X1	[B]	**4**	PARAFUSO	BOLT	PERNO
20	339375X1	[B]	**7**	ARRUELA	WASHER	ARANDELA
21	339030X1	[B]	**4**	PORCA	NUT	TUERCA
22	3317990M91	[B]	**1**	CHAPA	PLATE	CHAPA
23	339692X1	[B]	**3**	ARRUELA	WASHER	ARANDELA
24	339560X1	[B]	**1**	PARAFUSO	BOLT	PERNO
25	390653X1		**1**	PARAFUSO	BOLT	PERNO
25	3316432M91	➡| 6168 - MF5650 👁 190-50 No	**1**	CJ. CORRENTE	KIT, CHAIN	CADENA JUEGO
25	059712N1	👁 190-55 No ➡ 6169 - MF5650	**1**	CJ. CORRENTE	KIT, CHAIN	CADENA JUEGO
26	401256M1		**1**	ESTICADOR	TURNBUCKLE	TORNIQUETE
27	390652X1		**1**	ARRUELA	WASHER	ARANDELA
28	339135X1		**1**	PINO	PIN	PASADOR
29	1480679M91	⚙ 21 ➡| 6168	**1**	ENGRENAGEM	GEAR	ENGRANAJE
30	059711S1	⚙ 15 ➡ 6169	**1**	ENGRENAGEM	GEAR	ENGRANAJE

[A] VERSÃO GRÃO
GRAIN COMBINE
VERSION GRANELERA

[B] VERSÃO ARROZ
RICE COMBINE
VERSION ARROCERA

Cobertura Do Distribuidor De Grãos
Grain Distributer Cap
Cubierta Distribuidor De Granos

190-35

6663

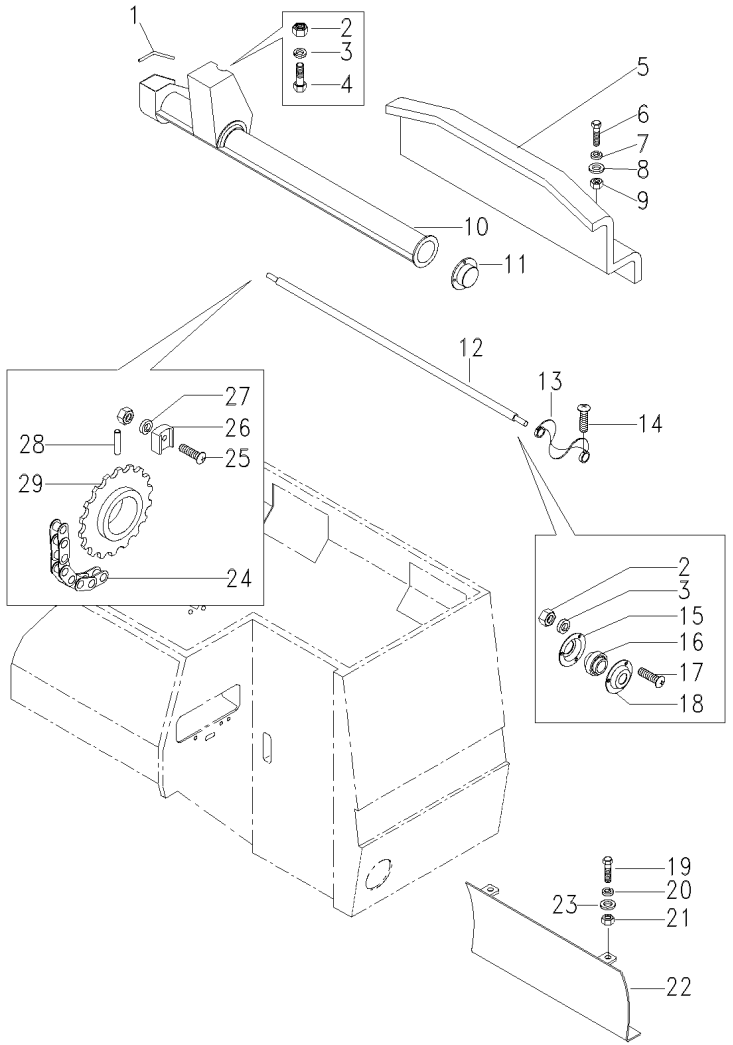

[C] COM EXTENSÃO DO TANQUE DE GRÃOS
WITH THE GRAIN TANK EXTENSION
CON LA EXTENCION DEL TANQUE DE GRANOS

[D] SEM EXTENSÃO DO TANQUE DE GRÃOS
WITHOUT THE GRAIN TANK EXTENSION
SIN LA EXTENCION DEL TANQUE DE GRANOS

Cobertura Do Distribuidor De Grãos
Grains Distributer Cap
Cubierta Distribuidor De Granos

190-40

➡ **6664**

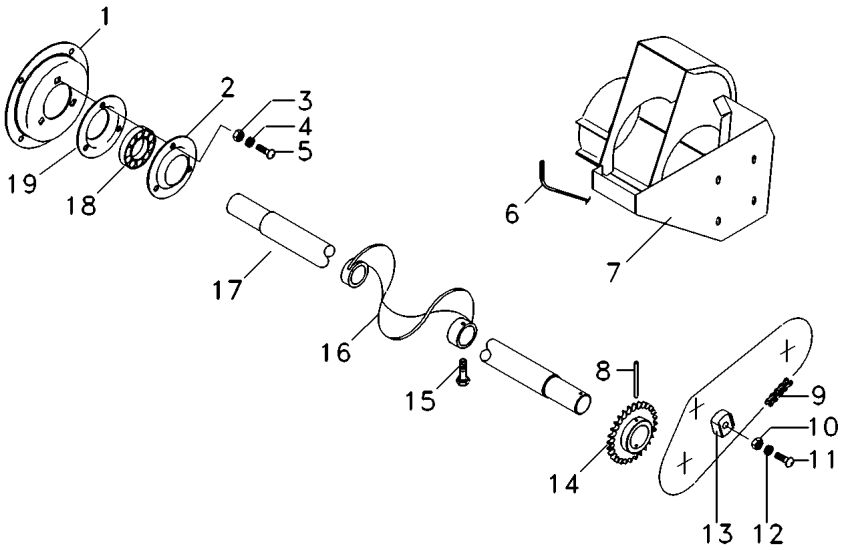

1	1480780M2		**1**	TAMPA	COVER	CUBIERTA
2	412315M1		**2**	FLANGE	FLANGE	PLETINA
3	339169X1		**6**	PORCA	NUT	TUERCA
4	339374X1		**6**	ARRUELA	WASHER	ARANDELA
5	3000624X1		**6**	PARAFUSO	BOLT	PERNO
6	068311P1	➡ 4S003542	**1**	GUARNIÇÃO	FOAM	ESPUMA
6	6209362M1	➡ 4S003543	**1**	GUARNIÇÃO	FOAM	ESPUMA
7	063697S1		**1**	COBERTURA	BONNET	CAPOT
8	339135X1		**1**	PINO	PIN	PASADOR
9	059712N1	👁 190-55 No	**1**	CJ. CORRENTE	KIT, CHAIN	CADENA JUEGO
10	339169X1		**2**	PORCA	NUT	TUERCA
11	390653X1		**1**	PARAFUSO	BOLT	PERNO
12	390652X1		**1**	ARRUELA	WASHER	ARANDELA
13	401256M1		**1**	ESTICADOR	TURNBUCKLE	TORNIQUETE
14	059711S1		**1**	ENGRENAGEM	GEAR	ENGRANAJE
15	1730739M1		**10**	PARAFUSO	BOLT	PERNO
16	3316897M93		**5**	SEM FIM	AUGER	SINFIN
17	3316898M1		**1**	ÁRVORE	AXLE	EJE
18	412260M1		**2**	ROLAMENTO	BEARING	COJINETE
19	412261M1		**2**	FLANGE	FLANGE	PLETINA

Cobertura
Cover
Cobertura

Tanque De Grãos
Grain Tank
Tanque De Granos

190-45

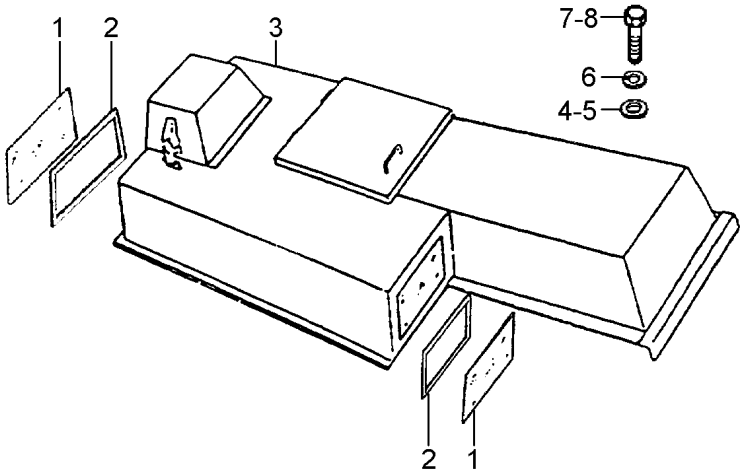

1	3468620M1	▶	**1**	VIDRO	GLASS	CRISTAL
1	3468621M1	◀	**1**	VIDRO	GLASS	CRISTAL
2	3468622M1	▶	**1**	BORRACHA	RUBBER	CAUCHO
2	3468623M1	◀	**1**	BORRACHA	RUBBER	CAUCHO
3	3468333M92	[B]	**1**	COBERTURA	BONNET	CAPOT
3	3470202M91	[A]	**1**	COBERTURA	BONNET	CAPOT
4	339588X1		**10**	ARRUELA	WASHER	ARANDELA
5	390971X1		**20**	ARRUELA	WASHER	ARANDELA
6	339375X1		**25**	ARRUELA	WASHER	ARANDELA
7	339560X1		**5**	PARAFUSO	BOLT	PERNO
8	391074X1		**20**	PARAFUSO	BOLT	PERNO

[A] COM PREPARAÇÃO PARA MONTAGEM DE CABINA
WITH PREPARATION TO CAB ASSEMBY
CON PREPARACION P/ MONTAJE DE CABINA

[B] SEM PREPARAÇÃO PARA MONTAGEM DE CABINA
WITHOUT PREPARATION TO CAB ASSEMBY
SIN PREPARACION P/ OMTAJE DE CABINA

Corrente
Chain
Cadena

190-50

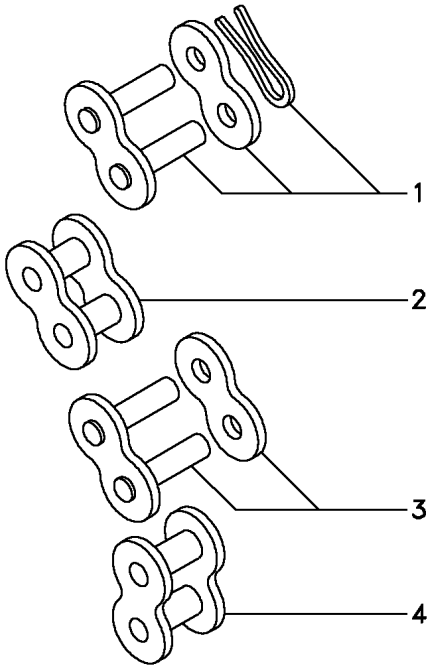

1	329206M91	**1**	UNIÃO	UNION	RACOR
2	329210M91	**1**	UNIÃO	LINK	UNION
3	329203M91	**30**	UNIÃO	LINK	UNION
4	329202M91	**31**	UNIÃO	LINK	UNION

Corrente
Chain
Cadena

190-55

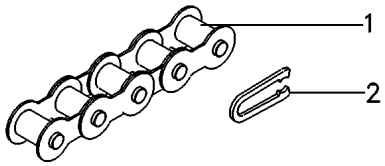

1	059713T1	**1**	CORRENTE	CHAIN	CADENA
2	850009990195	**1**	EMENDA	CHAIN LINK	ESLABON D CADENA

Extensão Extension Extension	Tanque De Grãos Grain Tank Tanque De Granos	190-60	➡ 6663

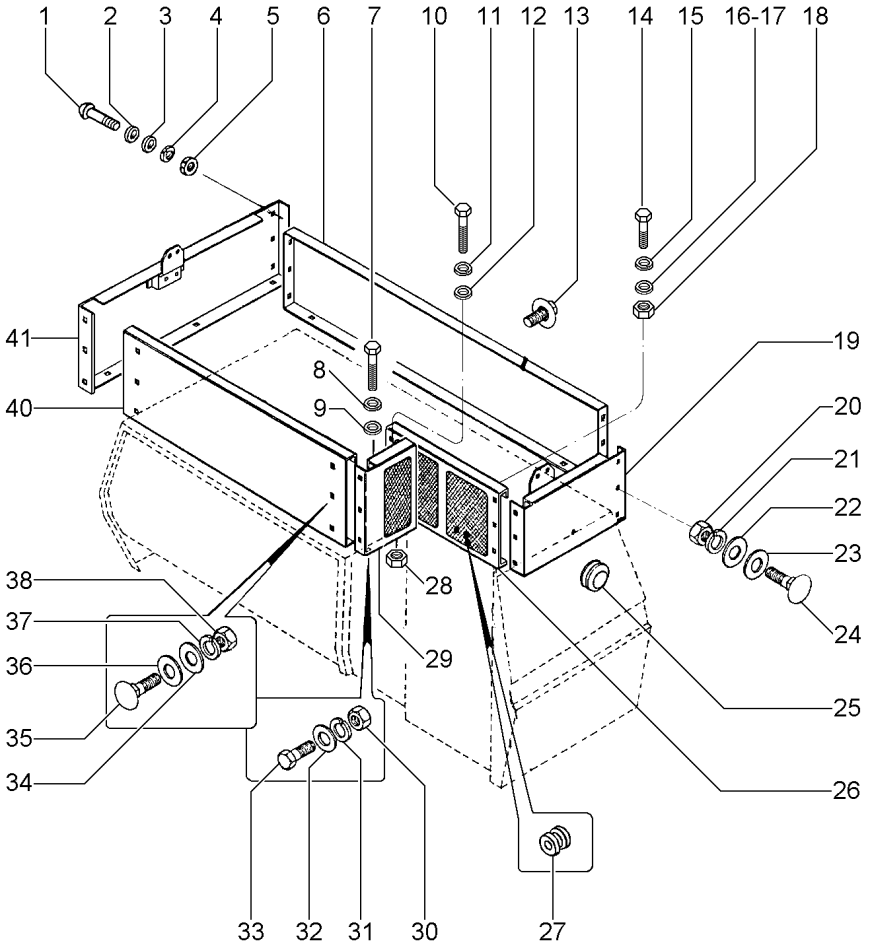

1	339170X1		**3**	PARAFUSO	BOLT	PERNO
2	339056X1		**3**	ARRUELA	WASHER	ARANDELA
3	339697X1		**3**	ARRUELA	WASHER	ARANDELA
4	339374X1		**3**	ARRUELA	WASHER	ARANDELA
5	339169X1		**3**	PORCA	NUT	TUERCA
6	3315990M3		**1**	PAREDE	WALL	PARED
7	339124X1		**4**	PARAFUSO	BOLT	PERNO
8	339374X1		**4**	ARRUELA	WASHER	ARANDELA
9	339056X1		**4**	ARRUELA	WASHER	ARANDELA
10	339124X1		**3**	PARAFUSO	BOLT	PERNO
11	339374X1		**3**	ARRUELA	WASHER	ARANDELA
12	339056X1		**3**	ARRUELA	WASHER	ARANDELA
13	117505626700		**4**	TAMPÃO	PAD	ALMOHADILLA
14	339170X1		**3**	PARAFUSO	BOLT	PERNO
15	339374X1		**3**	ARRUELA	WASHER	ARANDELA
16	339697X1		**3**	ARRUELA	WASHER	ARANDELA
17	339056X1		**3**	ARRUELA	WASHER	ARANDELA
18	339169X1		**3**	PORCA	NUT	TUERCA
19	3315346M91	◀	**1**	PAREDE	WALL	PARED
20	339169X1		**3**	PORCA	NUT	TUERCA
21	339374X1		**3**	ARRUELA	WASHER	ARANDELA
22	339056X1		**3**	ARRUELA	WASHER	ARANDELA
23	339697X1		**3**	ARRUELA	WASHER	ARANDELA
24	339170X1		**3**	PARAFUSO	BOLT	PERNO
25	322825M1		**1**	PASSA-FIO	GROMMET	PASACABLE
26	057344S1	[B] ◀	**1**	PAREDE	WALL	PARED
		➡ 6022				
26	3315354M91	[A] ◀	**1**	PAREDE	WALL	PARED
26	3469011M91	[B] ◀	**1**	PAREDE	WALL	PARED
		➡ 6021				
26	OX18707	[B] ◀	**1**	PAREDE	WALL	PARED
		➡ 6160				
27	322825M1		**2**	PASSA-FIO	GROMMET	PASACABLE
28	339169X1		**3**	PORCA	NUT	TUERCA
29	3315349M92	[A] ▶	**1**	PAREDE	WALL	PARED
29	3469012M91	[B] ▶	**1**	PAREDE	WALL	PARED
		➡ 6159				
29	OX18705	[B] ▶	**1**	PAREDE	WALL	PARED
		➡ 6160				
30	339169X1		**3**	PORCA	NUT	TUERCA
31	339374X1		**3**	ARRUELA	WASHER	ARANDELA
32	339056X1		**3**	ARRUELA	WASHER	ARANDELA
33	339124X1		**3**	PARAFUSO	BOLT	PERNO

Extensão Extension Extension	Tanque De Grãos Grain Tank Tanque De Granos	190-60	➡| 6663

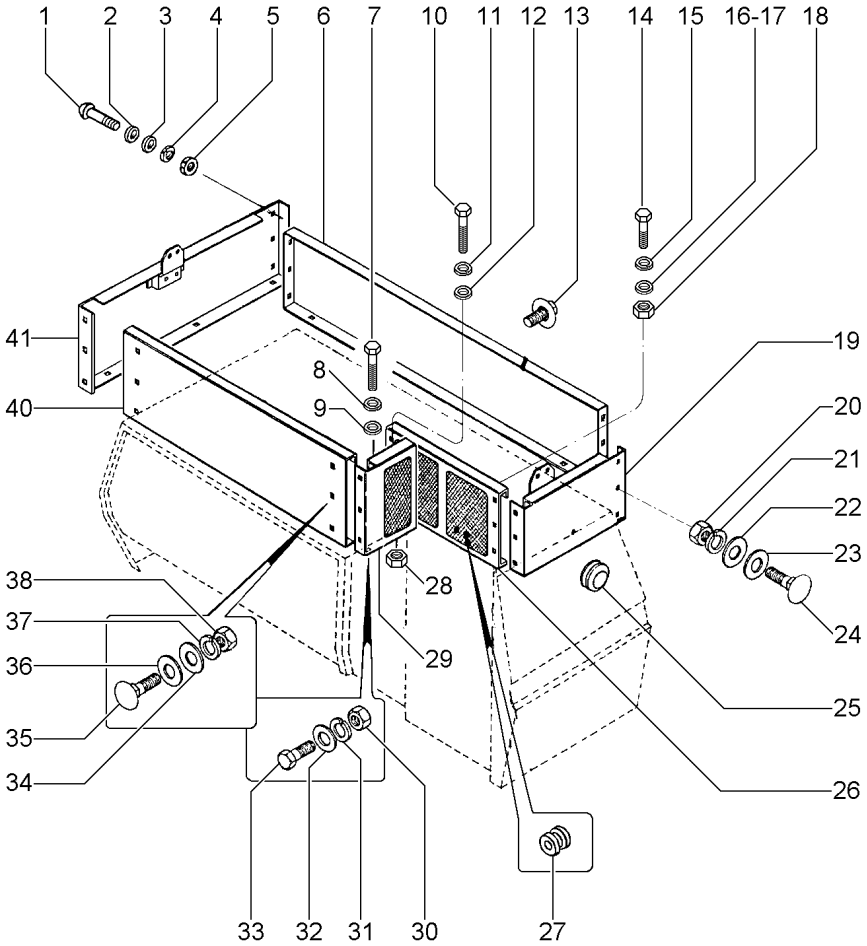

34	339697X1		**6**	ARRUELA	WASHER	ARANDELA
35	339170X1		**6**	PARAFUSO	BOLT	PERNO
36	339056X1		**6**	ARRUELA	WASHER	ARANDELA
37	339374X1		**6**	ARRUELA	WASHER	ARANDELA
38	339169X1		**6**	PORCA	NUT	TUERCA
40	3315992M2	[A]	**1**	PAREDE	WALL	PARED
40	3469007M3	[B]	**1**	PAREDE	WALL	PARED
41	3315343M92	▶	**1**	PAREDE	WALL	PARED

[A] SEM PREPARAÇÃO PARA MONTAGEM DE CABINA
WITHOUT PREPARATION TO CAB ASSEMBY
SIN PREPARACION P/ OMTAJE DE CABINA

[B] COM PREPARAÇÃO PARA MONTAGEM DE CABINA
WITH PREPARATION TO CAB ASSEMBY
CON PREPARACION P/ MONTAJE DE CABINA

Tubo De Descarga
Unloading Pipe
Tubo De Descarga

190-65

5815

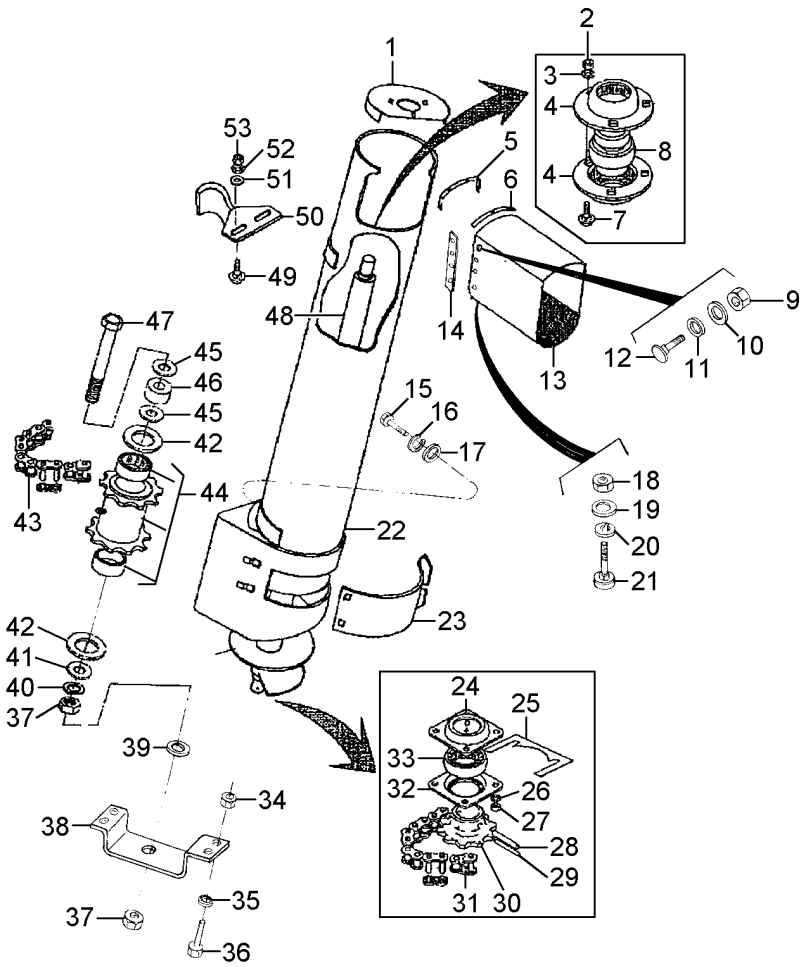

1	3591129M91		**1**	TERMINAL	END	EXTREMO
2	339402X1		**3**	PORCA	NUT	TUERCA
3	339376X1		**3**	ARRUELA	WASHER	ARANDELA
4	890014420030		**2**	FLANGE	FLANGE	PLETINA
5	3591132M1		**1**	SUPORTE	BRACKET	SOPORTE
6	117527532100		**1**	CAPA	CAP	TAPA
7	880006038356		**3**	PARAFUSO	BOLT	PERNO
8	408625M1		**1**	ROLAMENTO	BEARING	COJINETE
9	339030X1		**2**	PORCA	NUT	TUERCA
10	390971X1		**10**	ARRUELA	WASHER	ARANDELA
11	390375X1		**10**	ARRUELA	WASHER	ARANDELA
12	880006038255		**10**	PARAFUSO	BOLT	PERNO
13	3590618M1		**1**	BOCAL	FILLER	RELLENADOR
14	117527532200		**1**	CAPA	CAP	TAPA
15	339761X1		**12**	PARAFUSO	BOLT	PERNO
16	339374X1		**12**	ARRUELA	WASHER	ARANDELA
17	339169X1		**12**	PORCA	NUT	TUERCA
18	339030X1		**1**	PORCA	NUT	TUERCA
19	390971X1		**3**	ARRUELA	WASHER	ARANDELA
20	339375X1		**3**	ARRUELA	WASHER	ARANDELA
21	880006038255		**3**	PARAFUSO	BOLT	PERNO
22	3591139M91		**1**	CJ. TUBO	TUBE ASSY	CONJ.DE TUBO
23	042706S1		**1**	TAMPA	COVER	CUBIERTA
24	3098807M1		**1**	FLANGE	FLANGE	PLETINA
25	3591151M1		**X**	CALÇO	SHIM	CALCE
26	339374X1		**4**	ARRUELA	WASHER	ARANDELA
27	339169X1		**4**	PORCA	NUT	TUERCA
28	339052X1		**1**	PINO	PIN	PASADOR
29	339174X1		**1**	PINO	PIN	PASADOR
30	3591001M1		**1**	ENGRENAGEM	GEAR	ENGRANAJE
31	3591144M91		**1**	CJ. CORRENTE	KIT, CHAIN	CADENA JUEGO
32	3590616M1		**1**	FLANGE	FLANGE	PLETINA
33	415331M1		**1**	ROLAMENTO	BEARING	COJINETE
34	339169X1		**4**	PORCA	NUT	TUERCA
35	339374X1		**4**	ARRUELA	WASHER	ARANDELA
36	339123X1		**4**	PARAFUSO	BOLT	PERNO
37	339054X1		**2**	PORCA	NUT	TUERCA
38	042786P1		**1**	GUIA	GUIDE	GUIA
39	3591142M1		**1**	VEDAÇÃO	SEALING	VEDACION
40	339369X1		**1**	ARRUELA	WASHER	ARANDELA
41	339882X1		**1**	ARRUELA	WASHER	ARANDELA
42	3591149M1		**2**	ARRUELA	WASHER	ARANDELA
43	3591143M91		**1**	CJ. CORRENTE	KIT, CHAIN	CADENA JUEGO
44	3591126M91	190-75 No	**1**	CJ. ENGRENAGEM	KIT, GEAR	ENGRANAJES JUEGO
45	3591150M1		**X**	ARRUELA	WASHER	ARANDELA
46	042785P1		**1**	ESPAÇADOR	SPACER	PIEZA DISTANCIA
47	390806X1		**1**	PARAFUSO	BOLT	PERNO
48	3590620M91	[A]	**1**	SEM FIM	AUGER	SINFIN
48	3590631M91	[B]	**1**	SEM FIM	AUGER	SINFIN
49	339814X1		**2**	PARAFUSO	BOLT	PERNO

Tubo De Descarga
Unloading Pipe
Tubo De Descarga

190-65

5815

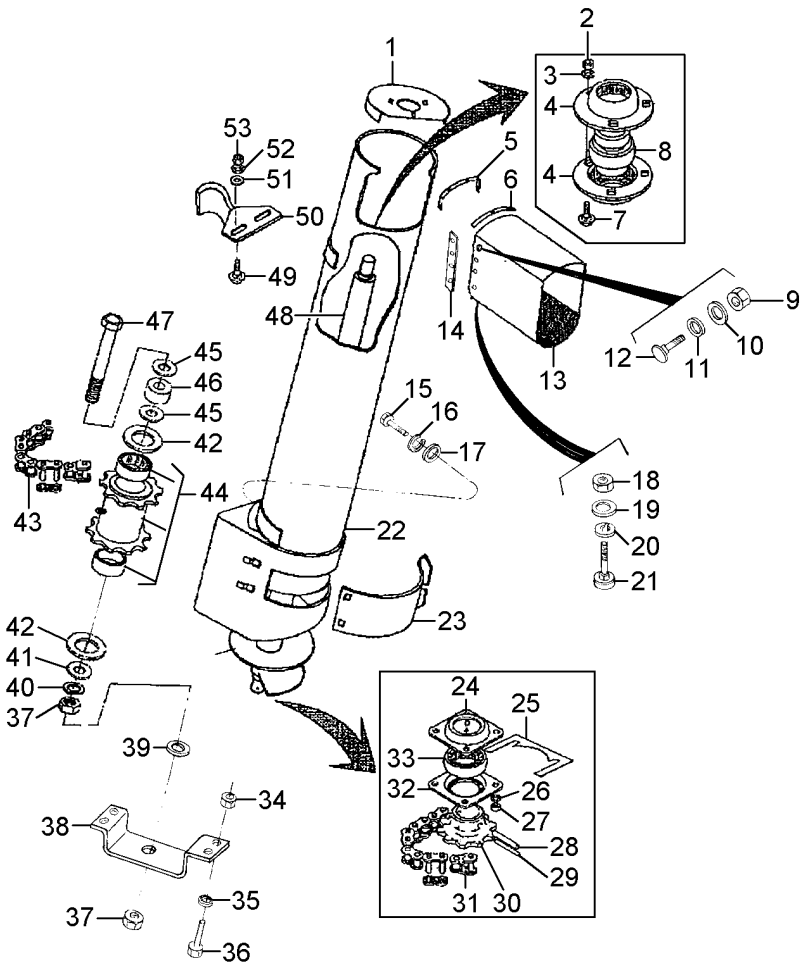

50	3590154M91			
51	390734X1			
52	339376X1			
53	339402X1			
1	BRAÇO	ARM	BRAZO
2	ARRUELA	WASHER	ARANDELA
2	ARRUELA	WASHER	ARANDELA
1	PORCA	NUT	TUERCA

[A] VERSÃO ARROZ
RICE COMBINE
VERSION ARROCERA

[B] VERSÃO GRÃO
GRAIN COMBINE
VERSION GRANELERA

Tubo De Descarga
Unloading Pipe
Tubo De Descarga

Tanque De Grãos
Grain Tank
Tanque De Granos

190-70

➡ **5816**

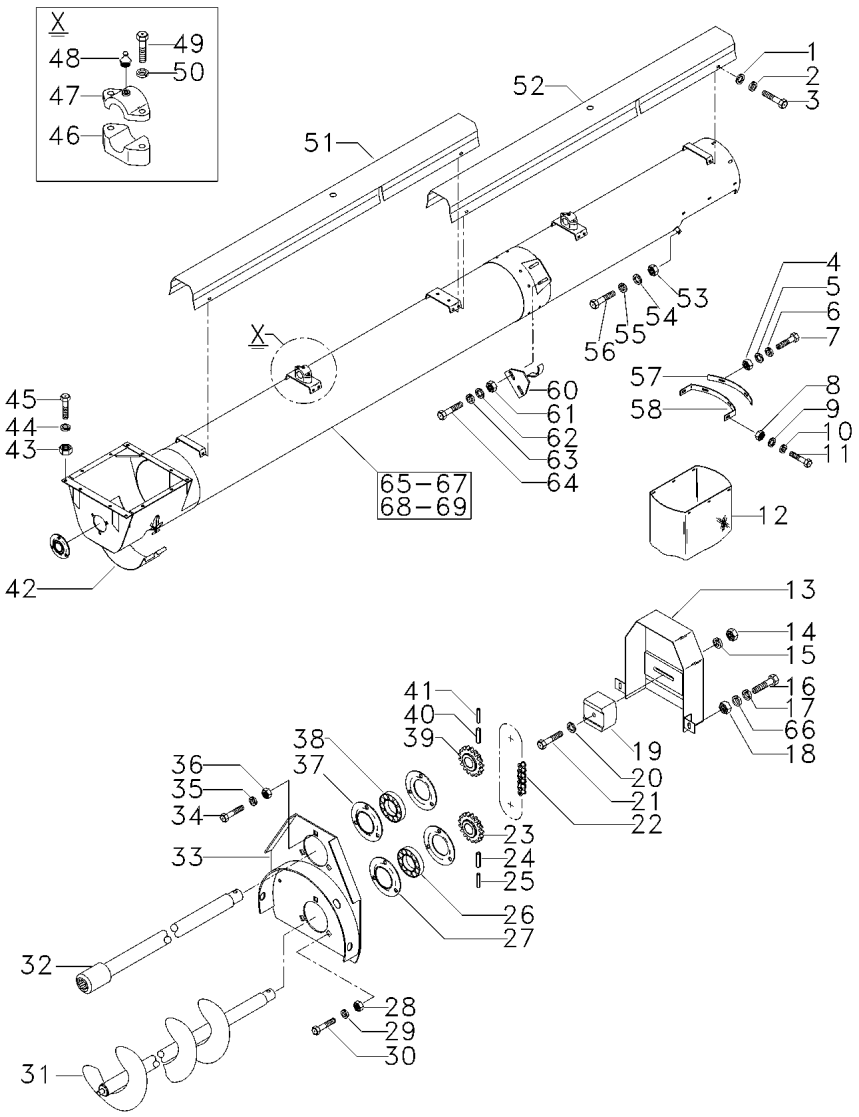

1	339375X1		**8**	ARRUELA	WASHER	ARANDELA
2	390971X1		**8**	ARRUELA	WASHER	ARANDELA
3	335560X1		**8**	PARAFUSO	BOLT	PERNO
4	339030X1		**4**	PORCA	NUT	TUERCA
5	339375X1		**4**	ARRUELA	WASHER	ARANDELA
6	390971X1		**4**	ARRUELA	WASHER	ARANDELA
7	880006038255		**4**	PARAFUSO	BOLT	PERNO
8	339169X1		**5**	PORCA	NUT	TUERCA
9	339374X1		**5**	ARRUELA	WASHER	ARANDELA
10	339024X1		**10**	ARRUELA	WASHER	ARANDELA
11	339123X1		**5**	PARAFUSO	BOLT	PERNO
12	3590618M1	➡ 7129	**1**	BOCAL	FILLER	RELLENADOR
12	065478P1	➡ 7130	**1**	VEDAÇÃO	SEALING	VEDACION
13	054635S1	➡ 7129	**1**	PROTEÇÃO	GUARD	DEFENSA
13	065522P1	↔ 7130 - 2S000439 - 2S000430 - 2S000431 - 2S000432	**1**	PROTEÇÃO	GUARD	DEFENSA
13	071938S1	➡ 2S000440 + 2S000430 + 2S000431 + 2S000432	**1**	PROTEÇÃO	GUARD	DEFENSA
14	339169X1		**1**	PORCA	NUT	TUERCA
15	339374X1		**1**	ARRUELA	WASHER	ARANDELA
16	339560X1		**2**	PARAFUSO	BOLT	PERNO
17	339375X1		**2**	ARRUELA	WASHER	ARANDELA
18	339030X1		**2**	PORCA	NUT	TUERCA
19	401256M1	➡ 2S000439 - 2S000430 - 2S000431 - 2S000432	**1**	ESTICADOR	TURNBUCKLE	TORNIQUETE
19	071787P1	➡ 2S000440 + 2S000430 + 2S000431 + 2S000432	**1**	ESTICADOR	TURNBUCKLE	TORNIQUETE
20	390971X1		**1**	ARRUELA	WASHER	ARANDELA
21	880006038313	➡ 2S000439 - 2S000430 - 2S000431 - 2S000432	**1**	PARAFUSO	BOLT	PERNO
21	385381X1	➡ 2S000440 + 2S000430 + 2S000431 + 2S000432	**1**	PARAFUSO	BOLT	PERNO
22	054640P1	➡ 2S000439 - 2S000430 - 2S000431 - 2S000432	**1**	CORRENTE	CHAIN	CADENA

Tubo De Descarga
Unloading Pipe
Tubo De Descarga

Tanque De Grãos
Grain Tank
Tanque De Granos

190-70

5816

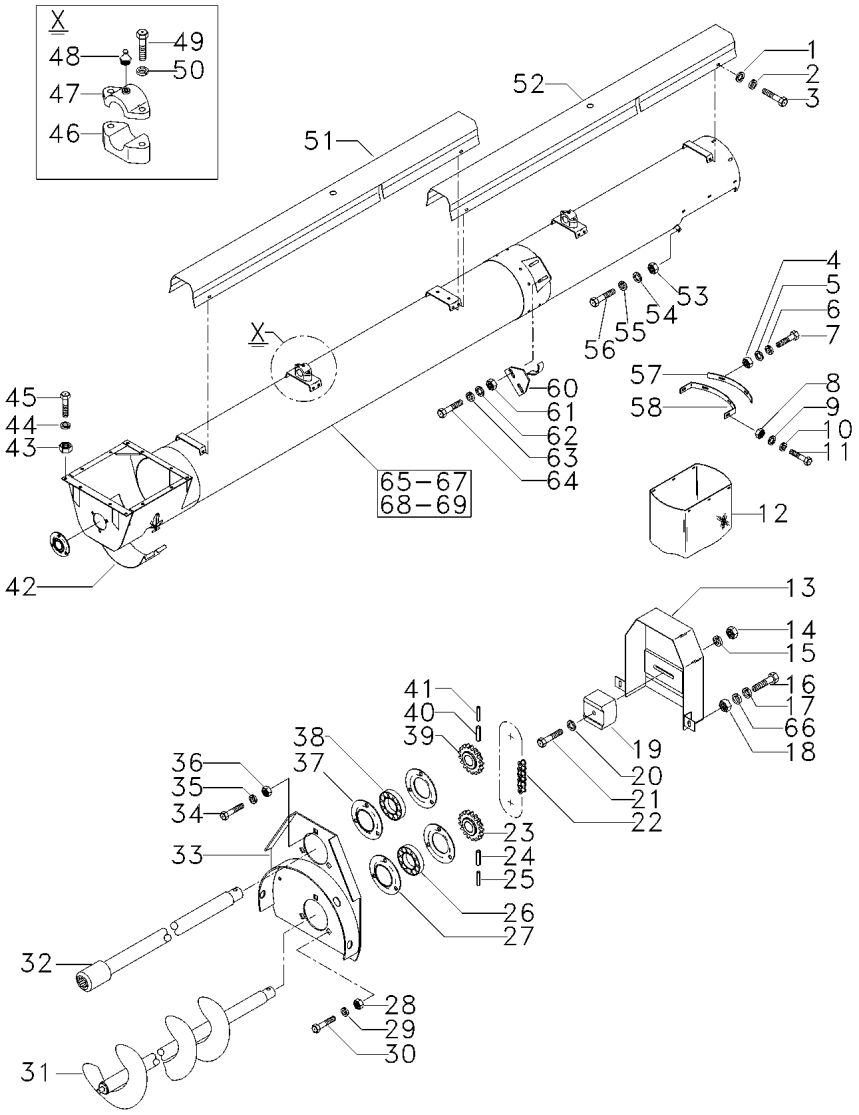

22	072004N1	➡ 2S000440 + 2S000430 + 2S000431 + 2S000432	**1**	CORRENTE	CHAIN	CADENA
23	056010P1	13 ➡ 2S000439 - 2S000430 - 2S000431 - 2S000432	**1**	ENGRENAGEM	GEAR	ENGRANAJE
23	071784P1	13 ➡ 2S000440 + 2S000430 + 2S000431 + 2S000432	**1**	ENGRENAGEM DUPLA	DOUBLE GEAR	DOUBLE GEAR
24	339055X1	∅ 8MM	**1**	PINO	PIN	PASADOR
25	339304X1	∅ 5MM	**1**	PINO	PIN	PASADOR
26	415331M1		**1**	ROLAMENTO	BEARING	COJINETE
27	890014420030		**2**	FLANGE	FLANGE	PLETINA
28	339402X1		**3**	PORCA	NUT	TUERCA
29	339376X1		**3**	ARRUELA	WASHER	ARANDELA
30	3001197X1		**3**	PARAFUSO	BOLT	PERNO
31	054112S2	[AB]	**1**	SEM FIM	AUGER	SINFIN
31	054114S2	[B]	**1**	SEM FIM	AUGER	SINFIN
32	054101S1		**1**	EIXO	SHAFT	ARBOL
33	054230S1		**1**	SUPORTE	BRACKET	SOPORTE
34	3001197X1		**6**	PARAFUSO	BOLT	PERNO
35	339376X1		**6**	ARRUELA	WASHER	ARANDELA
36	339402X1		**6**	PORCA	NUT	TUERCA
37	890014420030		**4**	FLANGE	FLANGE	PLETINA
38	408625M1		**2**	ROLAMENTO	BEARING	COJINETE
39	056009P1	12 ➡ 2S000439 - 2S000430 - 2S000431 - 2S000432	**1**	ENGRENAGEM	GEAR	ENGRANAJE
39	071783P1	12 ➡ 2S000440 + 2S000430 + 2S000431 + 2S000432	**1**	ENGRENAGEM DUPLA	DOUBLE GEAR	DOUBLE GEAR
40	339055X1	∅ 8MM	**1**	PINO	PIN	PASADOR
41	339304X1	∅ 5MM	**1**	PINO	PIN	PASADOR
42	042706S1		**1**	TAMPA	COVER	CUBIERTA
43	339169X1		**9**	PORCA	NUT	TUERCA
44	339374X1		**12**	ARRUELA	WASHER	ARANDELA
45	339761X1		**12**	PARAFUSO	BOLT	PERNO
46	06159572		**2**	SUPORTE	BRACKET	SOPORTE
47	06159575		**2**	CAPA	BOOT	PROTECCION
48	339003X1		**2**	GRAXEIRA	GREASER	ENGRASADOR
49	339291X1		**4**	PARAFUSO	BOLT	PERNO

Tubo De Descarga
Unloading Pipe
Tubo De Descarga

Tanque De Grãos
Grain Tank
Tanque De Granos

190-70

5816

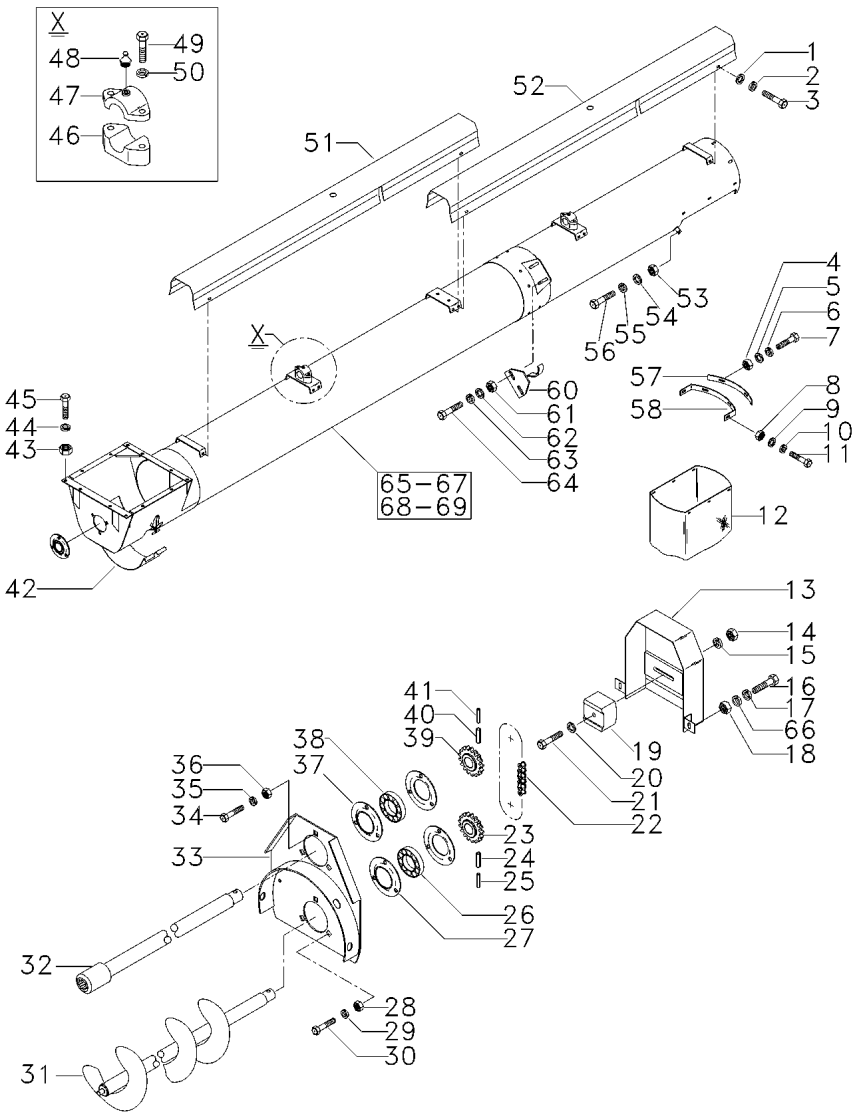

50	339374X1		**2**	ARRUELA	WASHER	ARANDELA
51	054107P1	▼	**1**	CANAL	CHANNEL	CANAL
52	054108P1	▲	**1**	CANAL	CHANNEL	CANAL
53	339169X1		**12**	PORCA	NUT	TUERCA
54	339374X1		**12**	ARRUELA	WASHER	ARANDELA
55	339024X1		**24**	ARRUELA	WASHER	ARANDELA
56	339761X1		**14**	PARAFUSO	BOLT	PERNO
57	117527532100	➡ 7129	**1**	CAPA	CAP	TAPA
58	065480P1		**1**	PERFIL	PROFILE	PERFIL
60	3590154M91		**1**	BRAÇO	ARM	BRAZO
61	339402X1		**2**	PORCA	NUT	TUERCA
62	390734X1		**2**	ARRUELA	WASHER	ARANDELA
63	339376X1		**2**	ARRUELA	WASHER	ARANDELA
64	339451X1		**2**	PARAFUSO	BOLT	PERNO
65	054211S1	➡ 06894	**1**	TUBO	PIPE	CANO
		↔ - 6878-6890				
65	062294S1	↔ 6895-7129	**1**	TUBO	TUBE	TUBO
65		↔ + 6878-6890	**1**	TUBO	PIPE	CANO
65	065485S1	➡ 7130	**1**	TUBO	PIPE	CANO
66	390971X1		**2**	ARRUELA	WASHER	ARANDELA
67	065480P1	➡ 7130	**2**	PERFIL	PROFILE	PERFIL
68	065481P1	➡ 7130	**2**	PERFIL	PROFILE	PERFIL
69	065477S1	➡ 7130	**1**	BOCAL	FILLER	RELLENADOR

[A] VERSÃO ARROZ
RICE COMBINE
VERSION ARROCERA

[B] VERSÃO GRÃO
GRAIN COMBINE
VERSION GRANELERA

Conjunto Engrenagem
Kit Gear
Conjunto Engrenaje

190-75

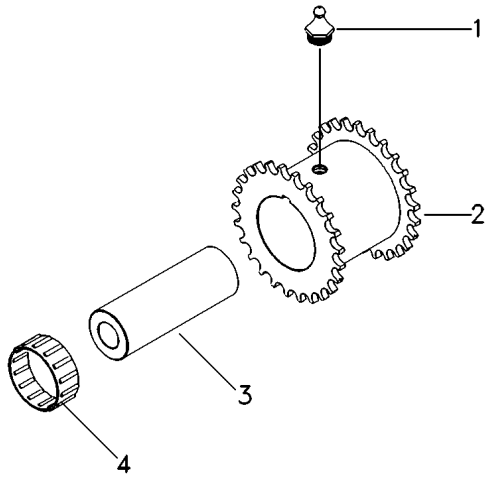

1	880714120008	**1**	PINO	PIN	PASADOR
2	3591109M1	**1**	ENGRENAGEM	GEAR	ENGRANAJE
3	3591124M1	**1**	BUCHA	BUSH	CASQUILLO
4	834475M1	**2**	ROLAMENTO	BEARING	COJINETE

Lona Prolongadora
Prolonger Ply
Lona Prolongadora

190-80

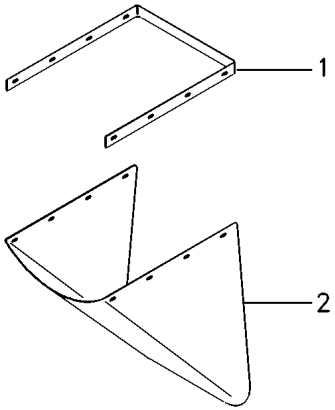

1	045756P1	➡	7129	**1** CANTONEIRA	ANGLE	ANGULO
2	057427P1	➡	7129	**1** TERMINAL	END	EXTREMO

Acionamento De Descarga
Discharge Drive
Accionamento De Descarga

190-85

➡| **6663**

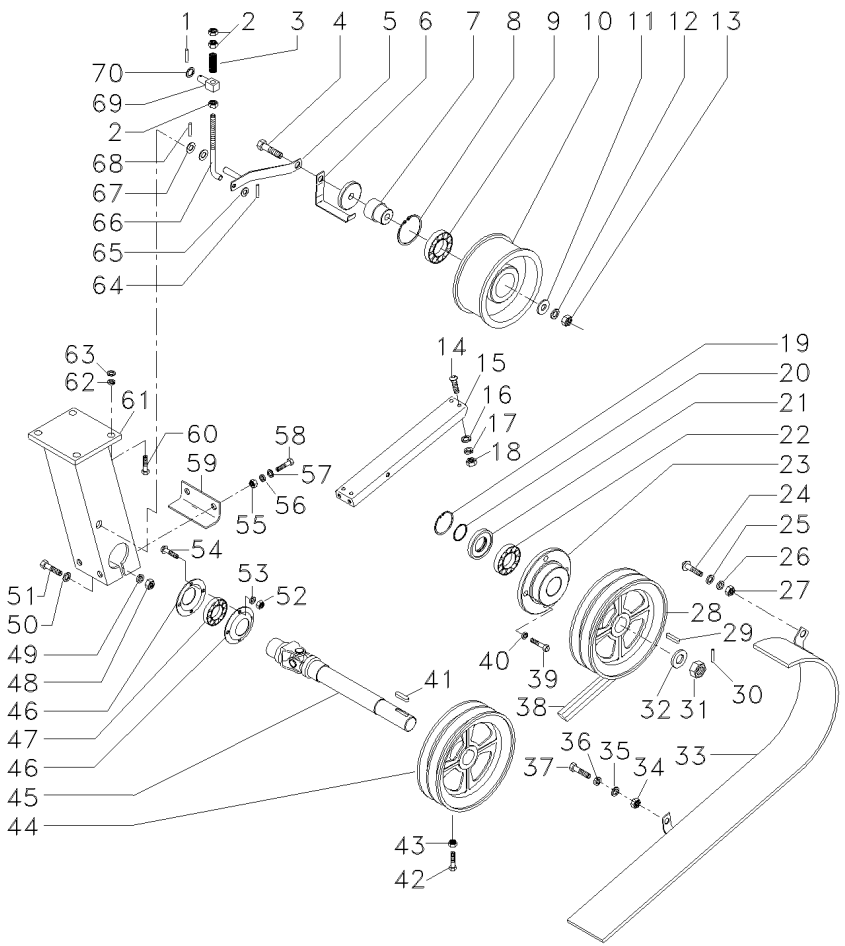

1	339038X1		**2**	PINO	PIN	PASADOR
2	339034X1		**4**	PORCA	NUT	TUERCA
3	890009756916		**1**	MOLA	SPRING	RESORTE
4	339204X1		**1**	PARAFUSO	BOLT	PERNO
5	3590593M91		**1**	BRAÇO	ARM	BRAZO
6	3590583M1		**1**	GUIA	GUIDE	GUIA
7	3590585M1		**1**	PINO	PIN	PASADOR
8	880004720052		**1**	ANEL	RING	ARO
9	339581X1		**1**	ROLAMENTO	BEARING	COJINETE
10	3590586M1		**1**	POLIA	PULLEY	POLEA
11	890007100136		**2**	ARRUELA	WASHER	ARANDELA
12	339376X1		**1**	ARRUELA	WASHER	ARANDELA
13	339402X1		**1**	PORCA	NUT	TUERCA
14	390809X1		**2**	PARAFUSO	BOLT	PERNO
15	3591035M91		**1**	SUPORTE	BRACKET	SOPORTE
16	390734X1		**2**	ARRUELA	WASHER	ARANDELA
17	339376X1		**2**	ARRUELA	WASHER	ARANDELA
18	339402X1		**2**	PORCA	NUT	TUERCA
19	1440480X1		**1**	ANEL	RING	ARO
20	1442349X1		**1**	ANEL	RING	ARO
21	1480910M1		**1**	ANEL	RING	ARO
22	390384X1		**1**	ROLAMENTO	BEARING	COJINETE
23	1480906M1		**1**	FLANGE	FLANGE	PLETINA
24	339170X1		**1**	PARAFUSO	BOLT	PERNO
25	339024X1		**1**	ARRUELA	WASHER	ARANDELA
26	339374X1		**1**	ARRUELA	WASHER	ARANDELA
27	339169X1		**1**	PORCA	NUT	TUERCA
28	3590589M2		**1**	POLIA	PULLEY	POLEA
29	339590X1		**1**	CHAVETA	KEY	CLAVE
30	339037X1		**1**	PINO	PIN	PASADOR
31	339046X1		**1**	PORCA	NUT	TUERCA
32	1441419X1		**1**	ARRUELA	WASHER	ARANDELA
33	055272S1	➡| 5816	**1**	PROTEÇÃO	GUARD	DEFENSA
		↔ 5802 - 5812				
33	3590596M91	➡| 5802	**1**	PROTEÇÃO	GUARD	DEFENSA
		↔ 5813 - 5815				
34	339169X1		**1**	PORCA	NUT	TUERCA
35	339024X1		**1**	ARRUELA	WASHER	ARANDELA
36	339374X1		**1**	ARRUELA	WASHER	ARANDELA
37	339761X1		**1**	PARAFUSO	BOLT	PERNO
38	065881T1		**2**	CORREIA	BELT	CORREA
39	339123X1		**4**	PARAFUSO	BOLT	PERNO
40	339374X1		**4**	ARRUELA	WASHER	ARANDELA
41	880068851497		**1**	LINGUETA	RATCHET	TRINQUETE
42	339123X1		**2**	PARAFUSO	BOLT	PERNO
43	339169X1		**2**	PORCA	NUT	TUERCA
44	3590590M3		**1**	POLIA	PULLEY	POLEA
45	3591101M91		**1**	CJ. EIXO	KIT, AXLE	JUEGO DE EJE
46	890014420035		**2**	FLANGE	FLANGE	PLETINA
47	410583M1		**1**	ROLAMENTO	BEARING	COJINETE

Acionamento De Descarga
Discharge Drive
Accionamento De Descarga

190-85

➡| **6663**

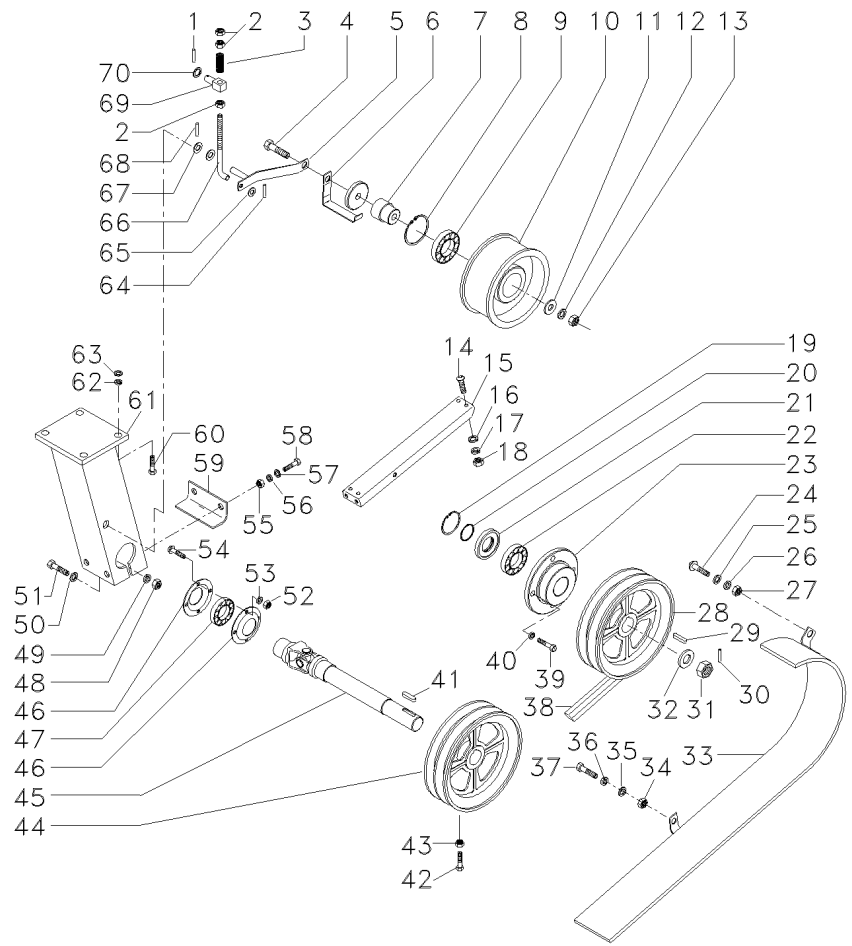

48	339054X1	**2**	PORCA	NUT	TUERCA
49	339369X1	**2**	ARRUELA	WASHER	ARANDELA
50	339704X1	**4**	ARRUELA	WASHER	ARANDELA
51	391375X1	**2**	PARAFUSO	BOLT	PERNO
52	339402X1	**8**	PORCA	NUT	TUERCA
53	339376X1	**12**	ARRUELA	WASHER	ARANDELA
54	390809X1	**4**	PARAFUSO	BOLT	PERNO
55	339402X1	**2**	PORCA	NUT	TUERCA
56	339376X1	**2**	ARRUELA	WASHER	ARANDELA
57	390734X1	**2**	ARRUELA	WASHER	ARANDELA
58	339401X1	**2**	PARAFUSO	BOLT	PERNO
59	3591024M91	**1**	BASE	BOWL	TAZA
60	339814X1	**4**	PARAFUSO	BOLT	PERNO
61	3591027M91	**1**	SUPORTE	BRACKET	SOPORTE
62	339376X1	**4**	ARRUELA	WASHER	ARANDELA
63	339534X1	**4**	ARRUELA	WASHER	ARANDELA
64	391428X1	**1**	CONTRAPINO	DOWEL	CENTRAJE
65	339596X1	**1**	ARRUELA	WASHER	ARANDELA
66	3590591M1	**1**	VARETA	ROD	VARILLA
67	390667X1	**2**	ARRUELA	WASHER	ARANDELA
68	339038X1	**2**	PINO	PIN	PASADOR
69	2834579M1	**1**	EIXO	SHAFT	ARBOL
70	390667X1	**3**	ARRUELA	WASHER	ARANDELA

Acionamento Do Descarregador
Unloading Drive
Mando Del Descargador

190-90

➡ **6664**

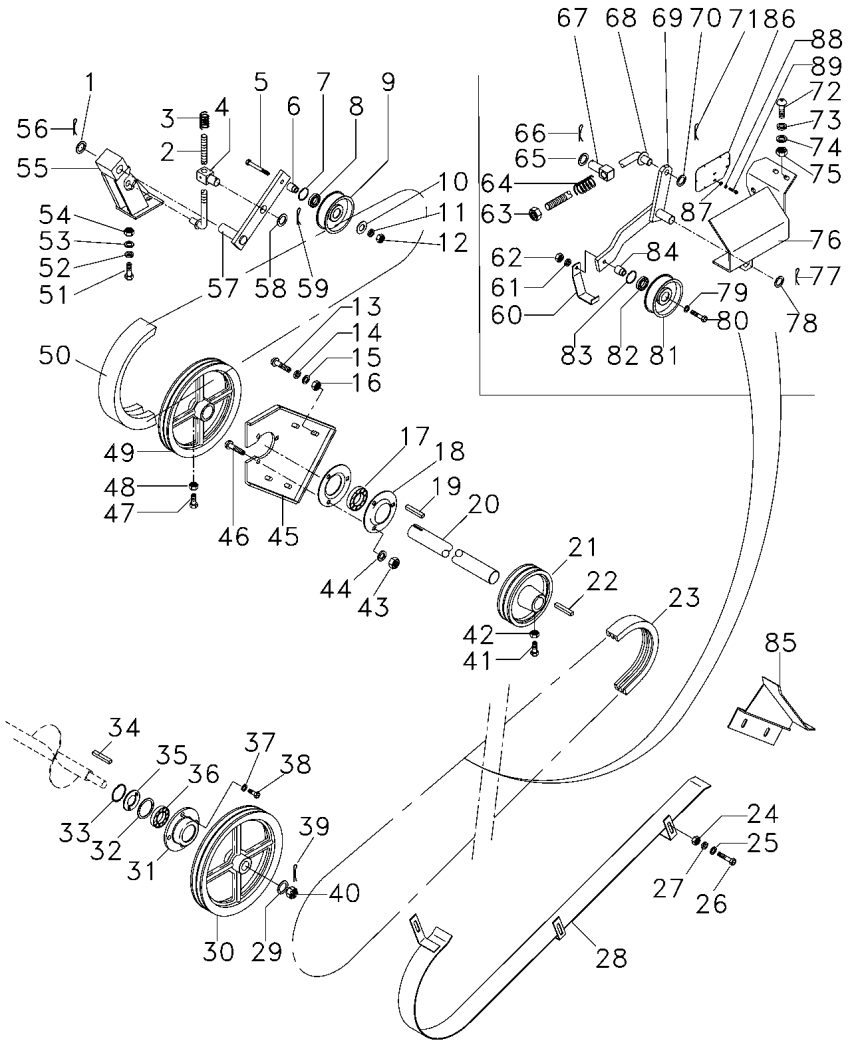

1	390667X1		**1**	ARRUELA	WASHER	ARANDELA
2	064053S1		**1**	ALAVANCA	LEVER	PALANCA
2	339596X1		**1**	ARRUELA	WASHER	ARANDELA
2	391428X1		**1**	CONTRAPINO	DOWEL	CENTRAJE
3	890009756916		**1**	MOLA	SPRING	RESORTE
4	063416P1		**1**	EIXO	SHAFT	ARBOL
5	339475X1		**1**	PARAFUSO	BOLT	PERNO
6	063419P1		**1**	ESPAÇADOR	SPACER	PIEZA DISTANCIA
7	880004720052		**1**	ANEL	RING	ARO
8	339581X1		**1**	ROLAMENTO	BEARING	COJINETE
9	3590586M1		**1**	POLIA	PULLEY	POLEA
10	890007100136		**1**	ARRUELA	WASHER	ARANDELA
11	339376X1		**1**	ARRUELA	WASHER	ARANDELA
12	339402X1		**1**	PORCA	NUT	TUERCA
13	1442868X1		**8**	PARAFUSO	BOLT	PERNO
14	20400415		**6**	ARRUELA	WASHER	ARANDELA
14	390734X1		**2**	ARRUELA	WASHER	ARANDELA
15	339376X1		**8**	ARRUELA	WASHER	ARANDELA
16	339402X1		**8**	PORCA	NUT	TUERCA
17	410583M1		**2**	ROLAMENTO	BEARING	COJINETE
17	06154802	➡ 06614	**2**	ROLAMENTO	BEARING	COJINETE
		↔ 06650 - 06653				
		↔ 06664 - 06877				
		↔ 06879 - 07086				
		↔ 07088 - 07129				
		↔ 07137 - 07160				
		↔ 07162 - 07192				
		↔ 07193 - 07209				
17		↔ 07211 - 07218 07220 + 07221 07223 + 07226 07227 + 07229 07232 + 07237 07241 + 07259 07261 ↔ 07273 - 07275	**2**	ROLAMENTO	BEARING	COJINETE
17	069642T1	➡ 3S000604	**2**	ROLAMENTO	BEARING	COJINETE
18	890014420035	➡ 3S000603	**4**	FLANGE	FLANGE	PLETINA
18	069643T1	➡ 3S000604	**2**	FLANGE	FLANGE	PLETINA
18	069643T1		**2**	FLANGE	FLANGE	PLETINA
19	43104900		**1**	CHAVETA	KEY	CLAVE
20	063264P2		**1**	EIXO	SHAFT	ARBOL
21	063262P1	∅ 175MM	**1**	POLIA	PULLEY	POLEA
22	43104900		**1**	CHAVETA	KEY	CLAVE
23	063212T1		**1**	CORREIA	BELT	CORREA

Acionamento Do Descarregador
Unloading Drive
Mando Del Descargador

190-90

➡ **6664**

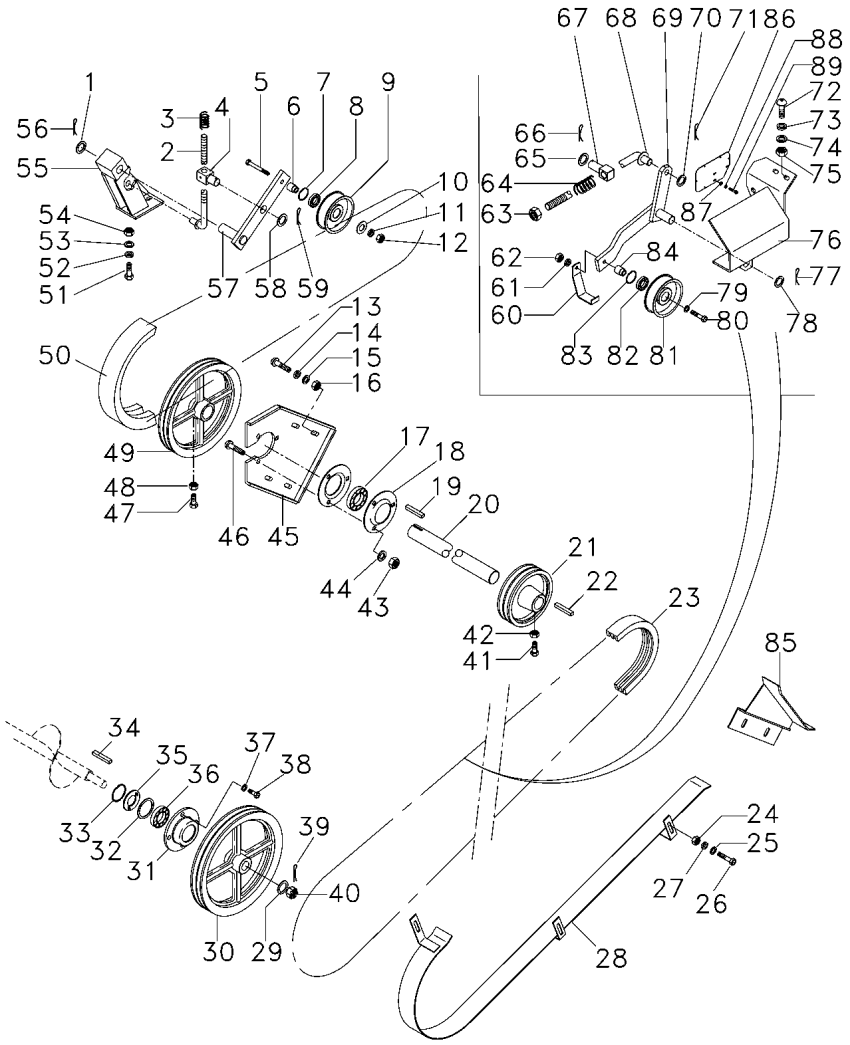

C0116009 4868Z002 C565001 E04 (1) 03/05 190-90

23	068918T1	➡ 06614 ↔ 06650 - 06653 ↔ 06664 - 07132 ↔ 07137 - 07218 07220 + 07221 07223 ↔ 07226 - 07229 07231 + 07232	**1** CORREIA	BELT	CORREA
23		↔ 07237 - 07246 07257 + 07259 ↔ 07272 - 07275	**1** CORREIA	BELT	CORREA
24	339169X1		**3** PORCA	NUT	TUERCA
25	339024X1		**6** ARRUELA	WASHER	ARANDELA
26	339761X1		**3** PARAFUSO	BOLT	PERNO
27	339374X1		**3** ARRUELA	WASHER	ARANDELA
28	063420S1		**1** PROTEÇÃO	GUARD	DEFENSA
29	1441419X1		**1** ARRUELA	WASHER	ARANDELA
30	063260P1	∅ 324MM	**1** POLIA	PULLEY	POLEA
31	1480906M1		**1** FLANGE	FLANGE	PLETINA
32	1480910M1		**1** ANEL	RING	ARO
33	1440480X1		**1** ANEL	RING	ARO
34	339590X1		**1** CHAVETA	KEY	CLAVE
35	1442349X1		**1** ANEL	RING	ARO
36	390384X1		**1** ROLAMENTO	BEARING	COJINETE
37	339374X1		**4** ARRUELA	WASHER	ARANDELA
38	339123X1		**4** PARAFUSO	BOLT	PERNO
39	339037X1		**1** PINO	PIN	PASADOR
40	339046X1		**1** PORCA	NUT	TUERCA
41	339761X1		**2** PARAFUSO	BOLT	PERNO
42	339169X1		**2** PORCA	NUT	TUERCA
43	339402X1	➡ 3S000603	**6** PORCA	NUT	TUERCA
43	339054X1	➡ 3S000604	**8** PORCA	NUT	TUERCA
44	339376X1	➡ 3S000603	**6** ARRUELA	WASHER	ARANDELA
44	339369X1	➡ 3S000604	**8** ARRUELA	WASHER	ARANDELA
45	063321P1		**2** SUPORTE	BRACKET	SOPORTE
45	065951S1	➡ 3S000603	**2** SUPORTE	BRACKET	SOPORTE
45	070151S1	➡ 3S000604	**2** SUPORTE	BRACKET	SOPORTE
46	390809X1	➡ 3S000603	**6** PARAFUSO	BOLT	PERNO
46	390731X1	➡ S3000604	**8** PARAFUSO	BOLT	PERNO
47	339761X1		**2** PARAFUSO	BOLT	PERNO
48	339169X1		**2** PORCA	NUT	TUERCA
49	063261P1	∅ 290MM	**1** POLIA	PULLEY	POLEA
50	063211T1		**1** CORREIA	BELT	CORREA
51	339451X1		**2** PARAFUSO	BOLT	PERNO
52	390734X1		**4** ARRUELA	WASHER	ARANDELA
53	339376X1		**2** ARRUELA	WASHER	ARANDELA
54	339402X1		**2** PORCA	NUT	TUERCA
55	063400S1		**1** SUPORTE	BRACKET	SOPORTE
56	339038X1		**1** PINO	PIN	PASADOR
57	063418S1		**1** BARRA	BAR	BARRA

Acionamento Do Descarregador
Unloading Drive
Mando Del Descargador

190-90

➡ **6664**

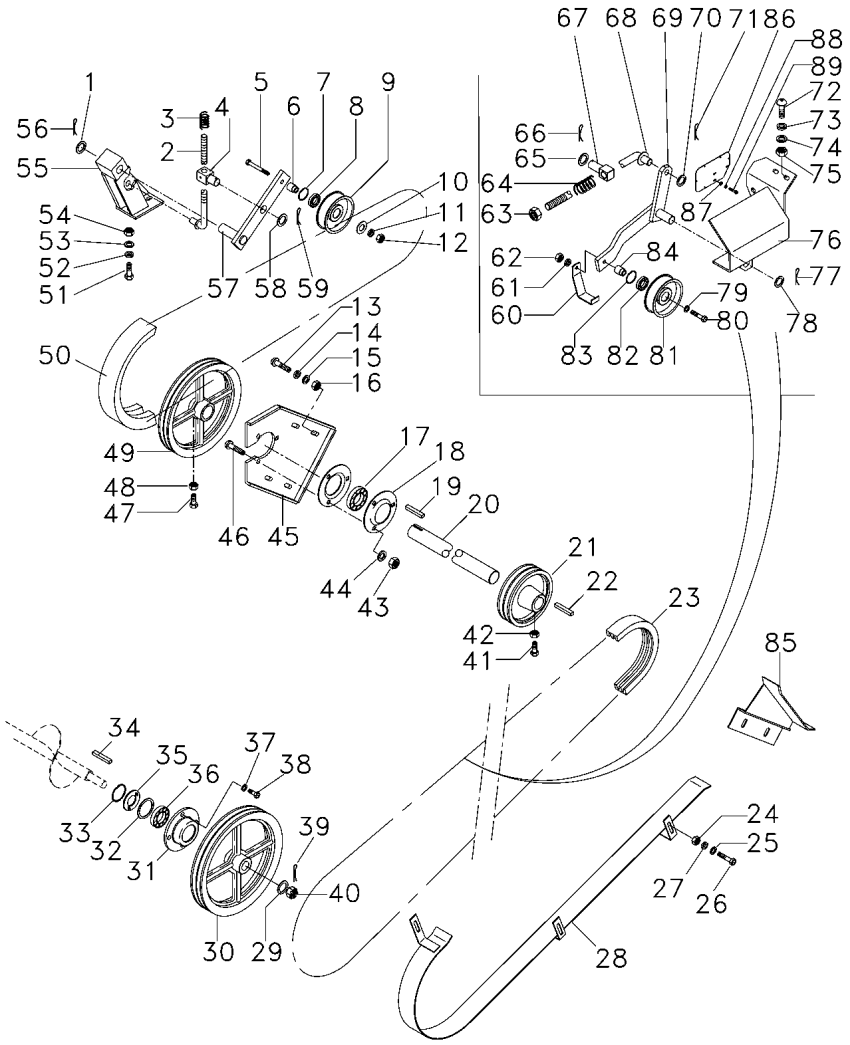

58	390667X1	**2**	ARRUELA	WASHER	ARANDELA
59	339038X1	**1**	PINO	PIN	PASADOR
60	064309P1	**1**	SUPORTE	BRACKET	SOPORTE
61	339376X1	**1**	ARRUELA	WASHER	ARANDELA
62	339402X1	**2**	PORCA	NUT	TUERCA
63	339034X1	**4**	PORCA	NUT	TUERCA
64	890009756916	**1**	MOLA	SPRING	RESORTE
65	390667X1	**3**	ARRUELA	WASHER	ARANDELA
66	339038X1	**1**	PINO	PIN	PASADOR
67	2834579M1	**1**	EIXO	SHAFT	ARBOL
68	064180S1	**1**	ALAVANCA	LEVER	PALANCA
69	063413S1	**1**	ALAVANCA	LEVER	PALANCA
70	339596X1	**1**	ARRUELA	WASHER	ARANDELA
71	391428X1	**1**	CONTRAPINO	DOWEL	CENTRAJE
72	390809X1	**2**	PARAFUSO	BOLT	PERNO
73	390734X1	**2**	ARRUELA	WASHER	ARANDELA
74	339376X1	**2**	ARRUELA	WASHER	ARANDELA
75	339402X1	**2**	PORCA	NUT	TUERCA
76	063415S1	**1**	SUPORTE	BRACKET	SOPORTE
77	339038X1	**1**	PINO	PIN	PASADOR
78	390667X1	**1**	ARRUELA	WASHER	ARANDELA
79	890007100136	**1**	ARRUELA	WASHER	ARANDELA
80	339488X1	**1**	PARAFUSO	BOLT	PERNO
81	3590586M1	**1**	POLIA	PULLEY	POLEA
82	339581X1	**1**	ROLAMENTO	BEARING	COJINETE
83	880004720052	**1**	ANEL	RING	ARO
84	063419P1	**1**	ESPAÇADOR	SPACER	PIEZA DISTANCIA
85	065856P1	**1**	GUIA	GUIDE	GUIA
86	064979P1	**1**	TAMPA	COVER	CUBIERTA
87	390734X1	**3**	ARRUELA	WASHER	ARANDELA
88	339376X1	**3**	ARRUELA	WASHER	ARANDELA
89	339451X1	**3**	PARAFUSO	BOLT	PERNO

Transmissão Do Tubo De Descarga
Unloading Pipe Transmission
Transmission Del Tubo De Descarga

190-95

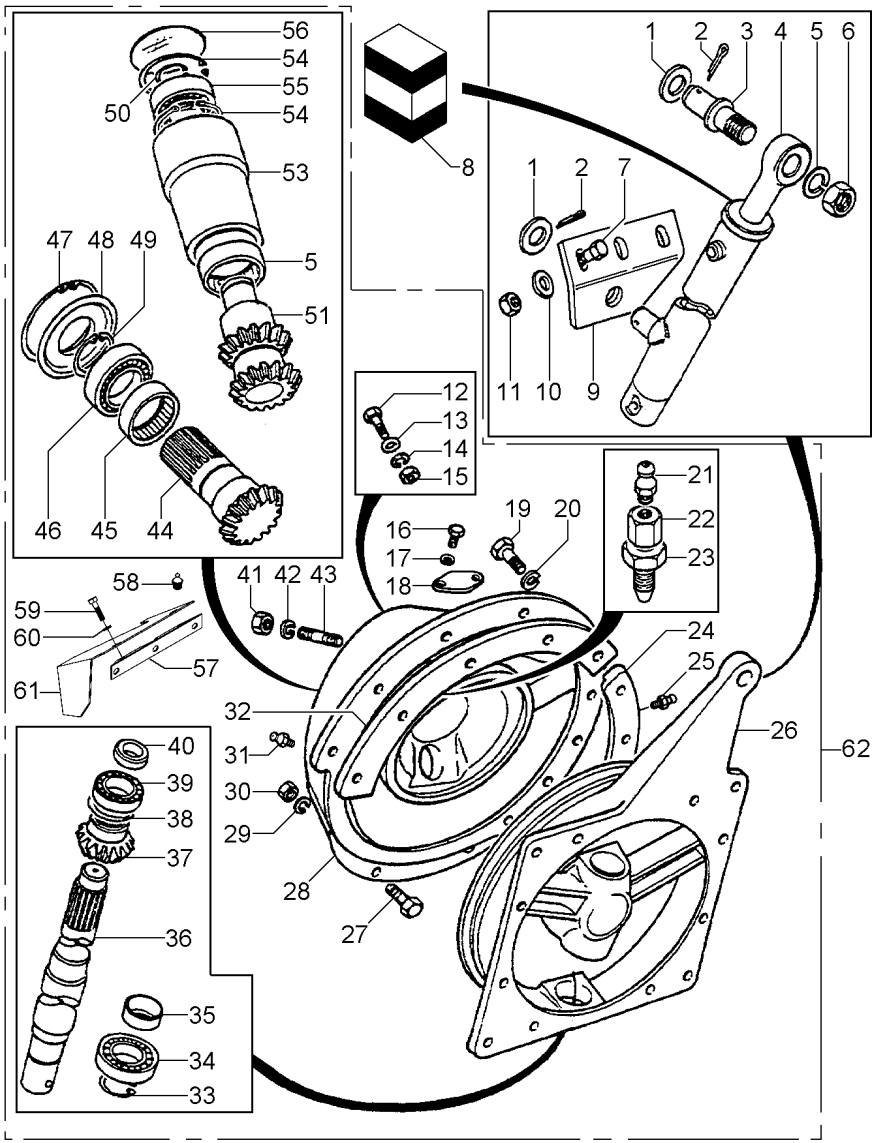

1	391382X1			**2**	ARRUELA	WASHER	ARANDELA
2	391428X1			**2**	CONTRAPINO	DOWEL	CENTRAJE
3	1480770M1			**1**	PINO	PIN	PASADOR
4	1480759M4			**1**	CILINDRO	CYLINDER	CILINDRO
5	339378X1			**1**	ARRUELA	WASHER	ARANDELA
6	339760X1			**1**	PORCA	NUT	TUERCA
7	40407100			**3**	PARAFUSO	BOLT	PERNO
8	3591098M91	4		**1**	JG. REPARO	KIT, REPAIR	JUEGO REPARACION
9	1480768M91			**1**	SUPORTE	BRACKET	SOPORTE
10	20400473			**6**	ARRUELA	WASHER	ARANDELA
11	41092500			**3**	PORCA	NUT	TUERCA
12	339814X1			**3**	PARAFUSO	BOLT	PERNO
13	390734X1			**3**	ARRUELA	WASHER	ARANDELA
14	339376X1			**3**	ARRUELA	WASHER	ARANDELA
15	339402X1			**3**	PORCA	NUT	TUERCA
16	339230X1			**2**	PARAFUSO	BOLT	PERNO
17	3318659M91			**2**	ARRUELA	WASHER	ARANDELA
18	413700M1			**1**	TAMPA	COVER	CUBIERTA
19	339337X1			**10**	PARAFUSO	BOLT	PERNO
20	339374X1			**10**	ARRUELA	WASHER	ARANDELA
21	339003X1			**1**	GRAXEIRA	GREASER	ENGRASADOR
22	1723803M3			**1**	CONEXÃO	CONNECTION	CONEXION
23	339402X1			**1**	PORCA	NUT	TUERCA
24	1480741M2			**1**	SEGMENTO	SEGMENT	SEGMENTO
25	880714120208		6129	**1**	GRAXEIRA	GREASER	ENGRASADOR
26	053765P1		6153	**1**	CÁRTER	SUMP	CARTER
26	062292P1		6154	**1**	CÁRTER	SUMP	CARTER
27	391375X1			**2**	PARAFUSO	BOLT	PERNO
28	053769P1			**1**	CÁRTER	SUMP	CARTER
29	339369X1			**2**	ARRUELA	WASHER	ARANDELA
30	339054X1			**2**	PORCA	NUT	TUERCA
31	339003X1		6129	**7**	GRAXEIRA	GREASER	ENGRASADOR
32	058824P1		6129	**1**	SEGMENTO	SEGMENT	SEGMENTO
33	391086X1			**1**	ANEL TRAVA	CIRCLIP	CIRCULITO
34	339581X1			**1**	ROLAMENTO	BEARING	COJINETE
35	390791X1			**1**	ANEL	RING	ARO
36	053767P1			**1**	EIXO	SHAFT	ARBOL
37	053768P1		14 5841 5843 - 5850 5858 - 5861	**1**	PINHÃO	PINION	PINON
37	056645P1		14 5842 5851 - 5857	**1**	PINHÃO	PINION	PINON
38	391086X1			**1**	ANEL TRAVA	CIRCLIP	CIRCULITO
39	1441826X1			**1**	ROLAMENTO	BEARING	COJINETE
40	1723902M1			**1**	RETENTOR	SEAL	RETEN
41	339054X1			**4**	PORCA	NUT	TUERCA
42	339369X1			**4**	ARRUELA	WASHER	ARANDELA

Transmissão Do Tubo De Descarga
Unloading Pipe Transmission
Transmission Del Tubo De Descarga

190-95

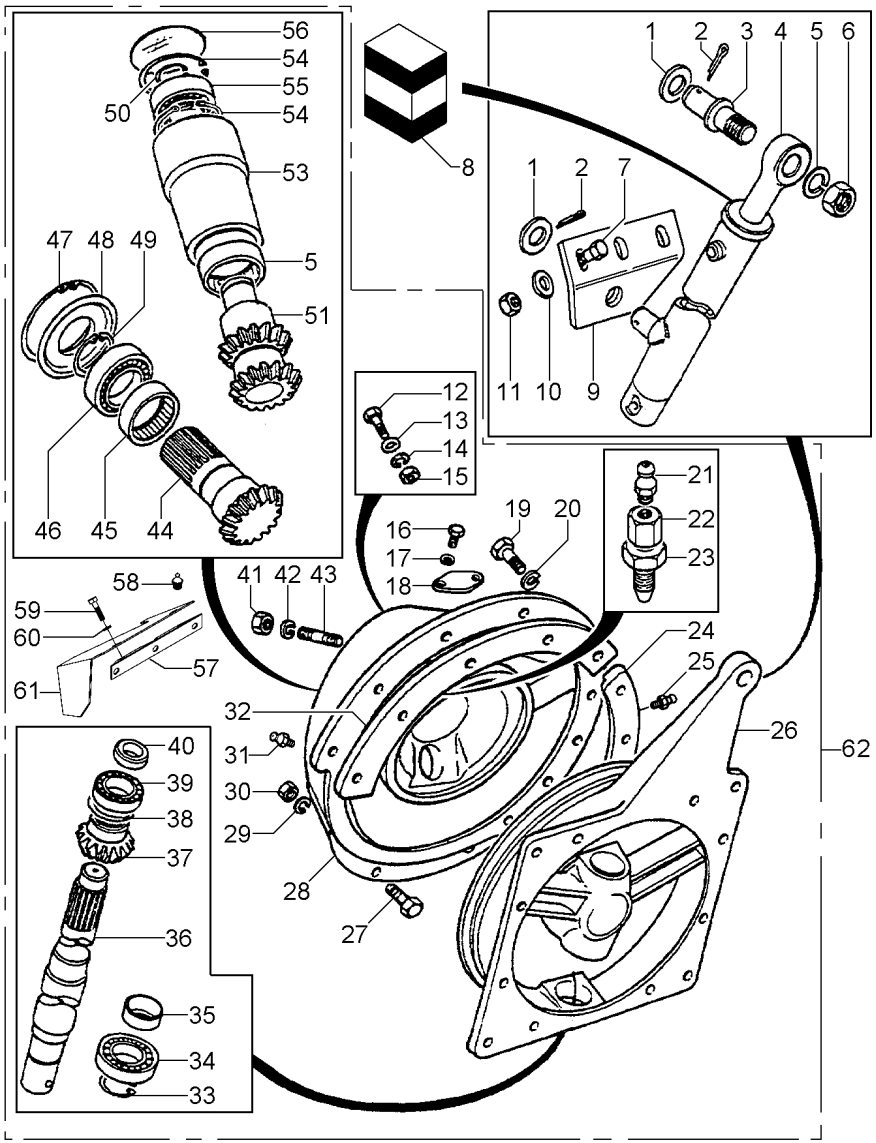

43	1483526M1		**4**	PRISIONEIRO	STUD	ESPARRAGO
44	043706P1	13	**1**	PINHÃO	PINION	PINON
		5841				
		5843 - 5850				
		5858 - 5861				
44	056646P1	13	**1**	PINHÃO	PINION	PINON
		5842				
		5851 - 5857				
45	1441826X1		**2**	ROLAMENTO	BEARING	COJINETE
46	353102X1		**1**	ROLAMENTO	BEARING	COJINETE
47	1440479X1		**1**	ANEL TRAVA	CIRCLIP	CIRCULITO
48	1723797M1		**1**	ANEL	RING	ARO
49	390939X1		**1**	ANEL TRAVA	CIRCLIP	CIRCULITO
50	390310X1		**1**	ANEL TRAVA	CIRCLIP	CIRCULITO
51	043709S2	5841	**1**	PINHÃO	PINION	PINON
		5843 - 5850				
		5858 - 5861				
51	056644S1	5842	**1**	PINHÃO	PINION	PINON
		5851 - 5857				
53	043710P1		**1**	BUCHA	BUSH	CASQUILLO
54	339199X1		**2**	ANEL TRAVA	CIRCLIP	CIRCULITO
55	339599X1		**1**	ROLAMENTO	BEARING	COJINETE
56	391190X1		**1**	TAMPA	COVER	CUBIERTA
57	067813S1		**1**	CANTONEIRA	ANGLE	ANGULO
58	43001500		**2**	GRAXEIRA	GREASER	ENGRASADOR
59	339282X1		**2**	PARAFUSO	BOLT	PERNO
60	339376X1		**2**	ARRUELA	WASHER	ARANDELA
61	067811P1		**1**	PROTEÇÃO	GUARD	DEFENSA
62	072305N1		**1**	CJ. TRANSMISSÃO	KIT,TRANSMISSION	JGO.TRANSMISION

Elevador De Grãos
Grain Elevator
Elevador De Granos

200-10

6663

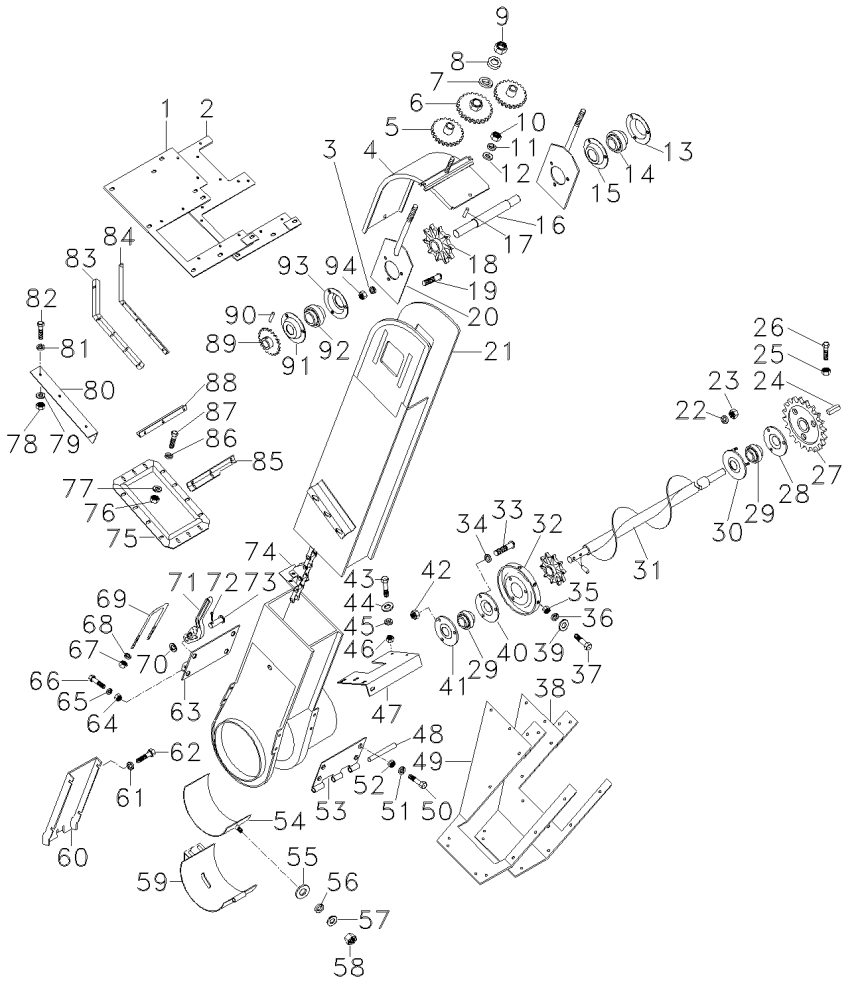

1	3318299M91	[C]	**1** PLACA	PLATE	PLATO
2	3318641M91	[D]	**1** PLACA	PLATE	PLATO
3	339374X1		**6** ARRUELA	WASHER	ARANDELA
4	3316287M91	▲	**1** COBERTURA	BONNET	CAPOT
5	3316818M1	23	**2** ENGRENAGEM	GEAR	ENGRANAJE
6	1720646M1	20	**1** ENGRENAGEM	GEAR	ENGRANAJE
7	339369X1		**1** ARRUELA	WASHER	ARANDELA
8	339026X1		**1** ARRUELA	WASHER	ARANDELA
9	339054X1		**1** PORCA	NUT	TUERCA
10	339169X1		**2** PORCA	NUT	TUERCA
11	339374X1		**2** ARRUELA	WASHER	ARANDELA
12	339056X1		**2** ARRUELA	WASHER	ARANDELA
13	412261M1		**1** FLANGE	FLANGE	PLETINA
14	412260M1		**1** ROLAMENTO	BEARING	COJINETE
15	412315M1		**1** FLANGE	FLANGE	PLETINA
16	3316427M1		**1** EIXO	SHAFT	ARBOL
17	339192X1		**4** PINO	PIN	PASADOR
18	1480692M1	8	**2** ENGRENAGEM	GEAR	ENGRANAJE
19	3000624X1		**6** PARAFUSO	BOLT	PERNO
20	3316426M91		**2** ESTICADOR	TURNBUCKLE	TORNIQUETE
21	3471930M92	[D]	**1** ELEVADOR	ELEVATOR	ELEVADOR
21	3471931M92	[C]	**1** ELEVADOR	ELEVATOR	ELEVADOR
21	3471959M92	10855 - 10857	**1** ELEVADOR	ELEVATOR	ELEVADOR
22	339374X1		**3** ARRUELA	WASHER	ARANDELA
23	339169X1		**3** PORCA	NUT	TUERCA
24	339310X1		**1** CHAVETA	KEY	CLAVE
25	339169X1		**1** PORCA	NUT	TUERCA
26	390594X1		**1** PARAFUSO	BOLT	PERNO
27	3318479M91	29	**1** ENGRENAGEM	GEAR	ENGRANAJE
28	412261M1		**1** FLANGE	FLANGE	PLETINA
29	412260M1		**2** ROLAMENTO	BEARING	COJINETE
30	419143M91		**1** FLANGE	FLANGE	PLETINA
31	3471954M91	[A]	**1** SEM FIM	AUGER	SINFIN
31	3471956M92	[B]	**1** SEM FIM	AUGER	SINFIN
32	3469616M1		**1** PLACA	PLATE	PLATO
33	3000624X1		**3** PARAFUSO	BOLT	PERNO
34	339374X1		**3** ARRUELA	WASHER	ARANDELA
35	339169X1		**6** PORCA	NUT	TUERCA
36	339374X1		**6** ARRUELA	WASHER	ARANDELA
37	339124X1		**6** PARAFUSO	BOLT	PERNO
38	3318643M91	[D]	**1** PLACA	PLATE	PLATO
39	339024X1		**6** ARRUELA	WASHER	ARANDELA
40	3317937M1		**1** FLANGE	FLANGE	PLETINA
41	3317937M1		**1** FLANGE	FLANGE	PLETINA
42	339169X1		**3** PORCA	NUT	TUERCA
43	339761X1		**4** PARAFUSO	BOLT	PERNO
44	339024X1		**4** ARRUELA	WASHER	ARANDELA
45	339374X1		**4** ARRUELA	WASHER	ARANDELA
46	339169X1		**4** PORCA	NUT	TUERCA
47	2803329M2		**1** CANTONEIRA	ANGLE	ANGULO

Elevador De Grãos
Grain Elevator
Elevador De Granos

200-10

➡| **6663**

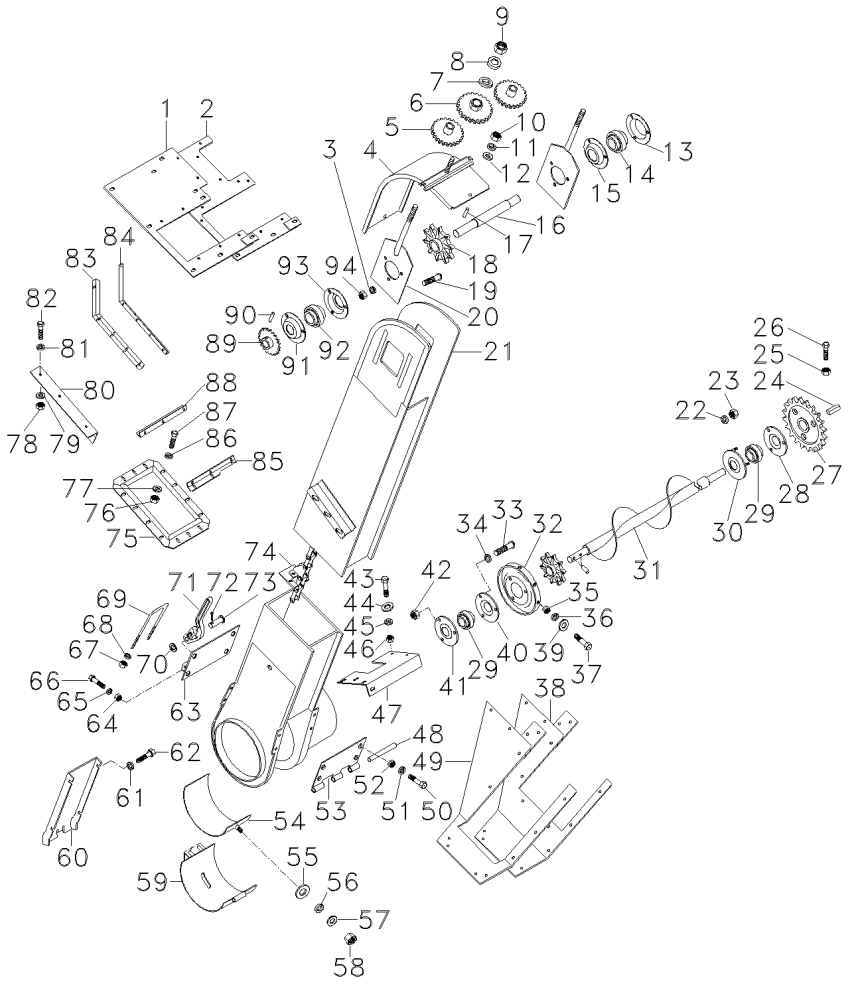

48	3469777M1		**1**	PINO	PIN	PASADOR
49	3318482M91	[C]	**1**	PLACA	PLATE	PLATO
50	339081X1		**4**	PARAFUSO	BOLT	PERNO
51	339376X1		**4**	ARRUELA	WASHER	ARANDELA
52	339402X1		**4**	PORCA	NUT	TUERCA
53	3469780M91		**1**	PLACA	PLATE	PLATO
54	005086S1		**1**	REFORÇO	REINFORCEMENT	REFUERZO
55	390652X1		**2**	ARRUELA	WASHER	ARANDELA
56	339375X1		**2**	ARRUELA	WASHER	ARANDELA
57	339588X1		**2**	ARRUELA	WASHER	ARANDELA
58	339030X1		**2**	PORCA	NUT	TUERCA
59	005094S1	▼	**1**	TAMPA	COVER	CUBIERTA
60	005118S1		**1**	EXTENSÃO	EXTENSION	EXTENSION
61	339376X1		**4**	ARRUELA	WASHER	ARANDELA
62	339081X1		**4**	PARAFUSO	BOLT	PERNO
63	005117S1		**1**	PLACA	PLATE	PLATO
64	339402X1		**4**	PORCA	NUT	TUERCA
65	339376X1		**4**	ARRUELA	WASHER	ARANDELA
66	339081X1		**4**	PARAFUSO	BOLT	PERNO
67	1441500X1		**2**	PORCA	NUT	TUERCA
68	390971X1		**2**	ARRUELA	WASHER	ARANDELA
69	3469786M1		**1**	PARAFUSO "U"	U BOLT	BRIDA EN U
70	339024X1		**1**	ARRUELA	WASHER	ARANDELA
71	3469794M1		**1**	ALAVANCA	LEVER	PALANCA
72	391402X1		**1**	CONTRAPINO	DOWEL	CENTRAJE
73	3469785M1		**1**	PINO	PIN	PASADOR
74	3317876M91	[D]	**1**	CORRENTE	CHAIN	CADENA
		👁 200-25 No				
74	3318409M91	[C]	**1**	CORRENTE	CHAIN	CADENA
		👁 200-30 No				
75	3318323M1	[D]	**2**	VEDAÇÃO	SEALING	VEDACION
75	3318323M1	[C]	**1**	VEDAÇÃO	SEALING	VEDACION
75	3318324M1	[C]	**1**	VEDAÇÃO	SEALING	VEDACION
76	339030X1	[C]	**25**	PORCA	NUT	TUERCA
76	339030X1	[D]	**28**	PORCA	NUT	TUERCA
77	339692X1	[C]	**27**	ARRUELA	WASHER	ARANDELA
77	339692X1	[D]	**23**	ARRUELA	WASHER	ARANDELA
78	339169X1		**6**	PORCA	NUT	TUERCA
79	339024X1		**9**	ARRUELA	WASHER	ARANDELA
80	3317905M1		**1**	CANTONEIRA	ANGLE	ANGULO
81	339374X1		**6**	ARRUELA	WASHER	ARANDELA
82	339123X1		**6**	PARAFUSO	BOLT	PERNO
83	3318296M1	[C] ◀	**1**	CANTONEIRA	ANGLE	ANGULO
84	3318297M1	[C] ▶	**1**	CANTONEIRA	ANGLE	ANGULO
85	3318291M1		**2**	CANTONEIRA	ANGLE	ANGULO
85	3318644M1	[D]	**2**	CANTONEIRA	ANGLE	ANGULO
86	339375X1	[C]	**6**	ARRUELA	WASHER	ARANDELA
86	339375X1	[D]	**10**	ARRUELA	WASHER	ARANDELA

Elevador De Grãos
Grain Elevator
Elevador De Granos

200-10

6663

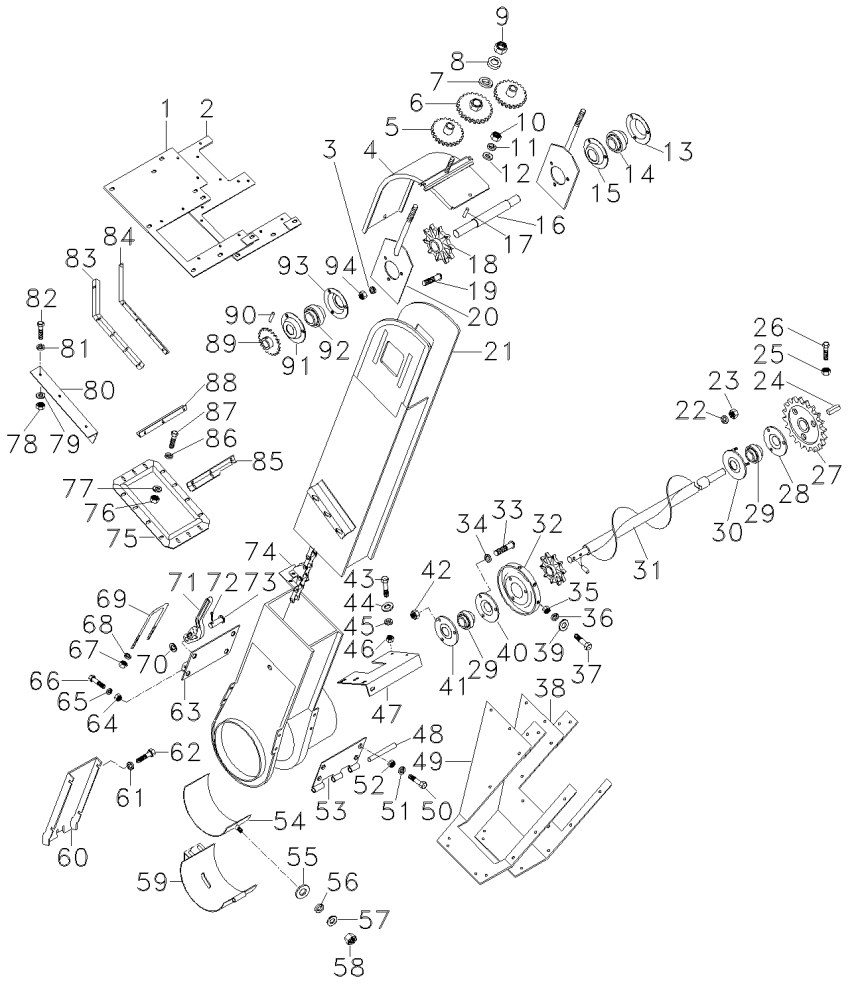

87	339666X1	[C]	
87	339666X1	[D]	
88	3318292M1		
89	1480679M91		21
			6168
89	059711S1		15
			6169
90	339135X1		
91	412261M1		
92	412260M1		
93	412315M1		
94	339169X1		

28	PARAFUSO	BOLT	PERNO
30	PARAFUSO	BOLT	PERNO
4	CANTONEIRA	ANGLE	ANGULO
1	ENGRENAGEM	GEAR	ENGRANAJE
1	ENGRENAGEM	GEAR	ENGRANAJE
1	PINO	PIN	PASADOR
1	FLANGE	FLANGE	PLETINA
1	ROLAMENTO	BEARING	COJINETE
1	FLANGE	FLANGE	PLETINA
6	PORCA	NUT	TUERCA

[A] VERSÃO GRÃO
GRAIN COMBINE
VERSION GRANELERA

[B] VERSÃO ARROZEIRA
RICE VERSION
VERSION ARROCERA

[C] COM EXTENSÃO DO TANQUE DE GRÃOS
WITH THE GRAIN TANK EXTENSION
CON LA EXTENCION DEL TANQUE DE GRANOS

[D] SEM EXTENSÃO DO TANQUE DE GRÃOS
WITHOUT THE GRAIN TANK EXTENSION
SIN LA EXTENCION DEL TANQUE DE GRANOS

Corrente
Chain
Cadena

200-15

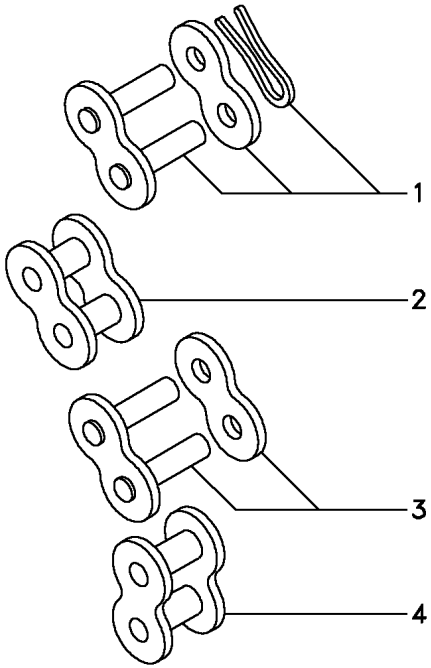

1	329206M91	**1**	UNIÃO	UNION	RACOR
2	329210M91	**1**	UNIÃO	LINK	UNION
3	329203M91	**32**	UNIÃO	LINK	UNION
4	329202M91	**33**	UNIÃO	LINK	UNION

Elevador De Grãos
Grain Elevator
Elevador De Granos

200-20

6664

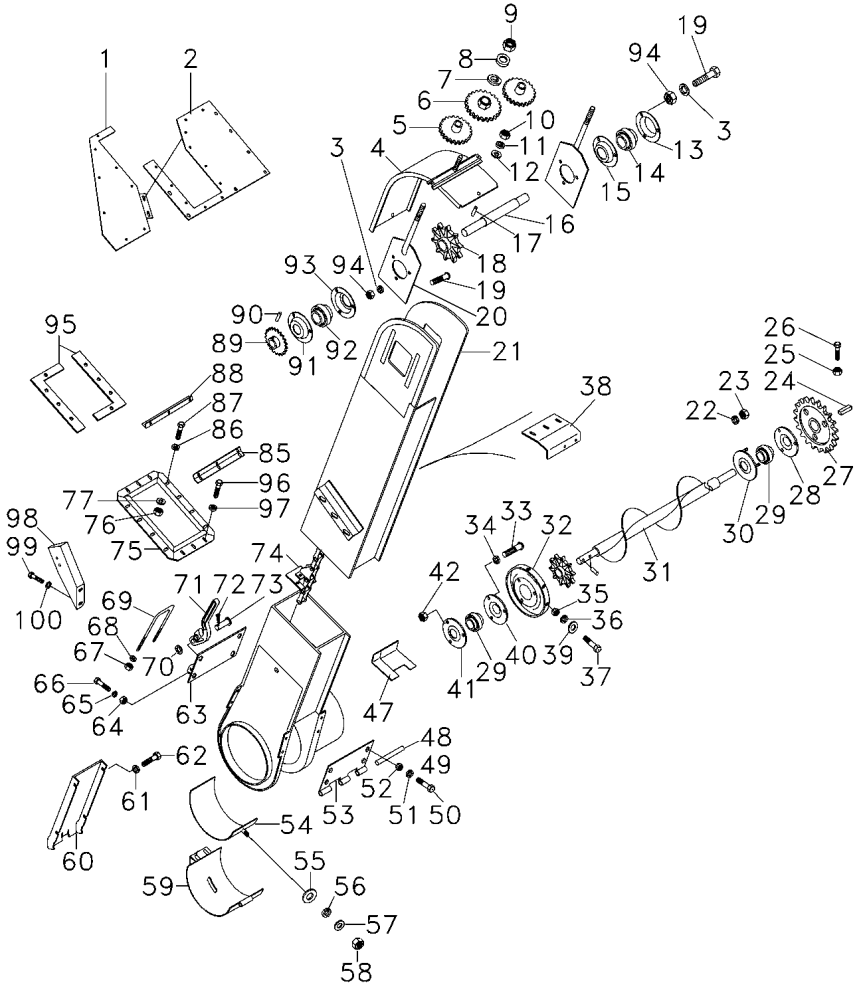

C0128015 EL24Z006 C565001 E04 (1) 03/05 200-20

1	061976S1		**1**	FECHAMENTO	COVER	CUBIERTA
2	068967S1		**1**	FECHAMENTO	COVER	CUBIERTA
3	339374X1		**6**	ARRUELA	WASHER	ARANDELA
4	3316287M91	▲	**1**	COBERTURA	BONNET	CAPOT
5	3316818M1	23	**2**	ENGRENAGEM	GEAR	ENGRANAJE
6	1720646M1	20	**1**	ENGRENAGEM	GEAR	ENGRANAJE
7	339369X1		**1**	ARRUELA	WASHER	ARANDELA
8	339026X1		**1**	ARRUELA	WASHER	ARANDELA
9	339054X1		**1**	PORCA	NUT	TUERCA
10	339169X1		**2**	PORCA	NUT	TUERCA
11	339374X1		**2**	ARRUELA	WASHER	ARANDELA
12	339056X1		**2**	ARRUELA	WASHER	ARANDELA
13	412261M1		**2**	FLANGE	FLANGE	PLETINA
14	412260M1		**1**	ROLAMENTO	BEARING	COJINETE
15	412315M1		**2**	FLANGE	FLANGE	PLETINA
16	3316427M1		**1**	EIXO	SHAFT	ARBOL
17	339192X1		**4**	PINO	PIN	PASADOR
18	1480692M1	8	**2**	ENGRENAGEM	GEAR	ENGRANAJE
19	3000624X1		**6**	PARAFUSO	BOLT	PERNO
20	3316426M91		**2**	ESTICADOR	TURNBUCKLE	TORNIQUETE
21	3471931M92		**1**	ELEVADOR	ELEVATOR	ELEVADOR
22	339374X1		**3**	ARRUELA	WASHER	ARANDELA
23	339169X1		**3**	PORCA	NUT	TUERCA
24	339310X1		**1**	CHAVETA	KEY	CLAVE
25	339169X1		**1**	PORCA	NUT	TUERCA
26	390594X1		**1**	PARAFUSO	BOLT	PERNO
27	3318479M91	29	**1**	ENGRENAGEM	GEAR	ENGRANAJE
28	412261M1		**1**	FLANGE	FLANGE	PLETINA
29	412260M1		**2**	ROLAMENTO	BEARING	COJINETE
30	419143M91		**1**	FLANGE	FLANGE	PLETINA
31	3471954M91	[A]	**1**	SEM FIM	AUGER	SINFIN
31	3471956M92	[B]	**1**	SEM FIM	AUGER	SINFIN
31	073176S1	[C]	**1**	SEM FIM	AUGER	SINFIN
32	3469616M1		**1**	PLACA	PLATE	PLATO
33	3000624X1		**3**	PARAFUSO	BOLT	PERNO
34	339374X1		**3**	ARRUELA	WASHER	ARANDELA
35	339169X1		**6**	PORCA	NUT	TUERCA
36	339374X1		**6**	ARRUELA	WASHER	ARANDELA
37	339123X1		**6**	PARAFUSO	BOLT	PERNO
38	061945P1		**1**	SUPORTE	BRACKET	SOPORTE
39	339024X1		**12**	ARRUELA	WASHER	ARANDELA
40	3317936M1		**1**	FLANGE	FLANGE	PLETINA
41	3317937M1		**1**	FLANGE	FLANGE	PLETINA
42	339169X1		**3**	PORCA	NUT	TUERCA
47	061942S1		**1**	SUPORTE	BRACKET	SOPORTE
48	3469777M1		**1**	PINO	PIN	PASADOR
50	339081X1		**4**	PARAFUSO	BOLT	PERNO
51	339376X1		**4**	ARRUELA	WASHER	ARANDELA
52	339402X1		**4**	PORCA	NUT	TUERCA
53	3469780M91		**1**	PLACA	PLATE	PLATO

Elevador De Grãos
Grain Elevator
Elevador De Granos

200-20

6664

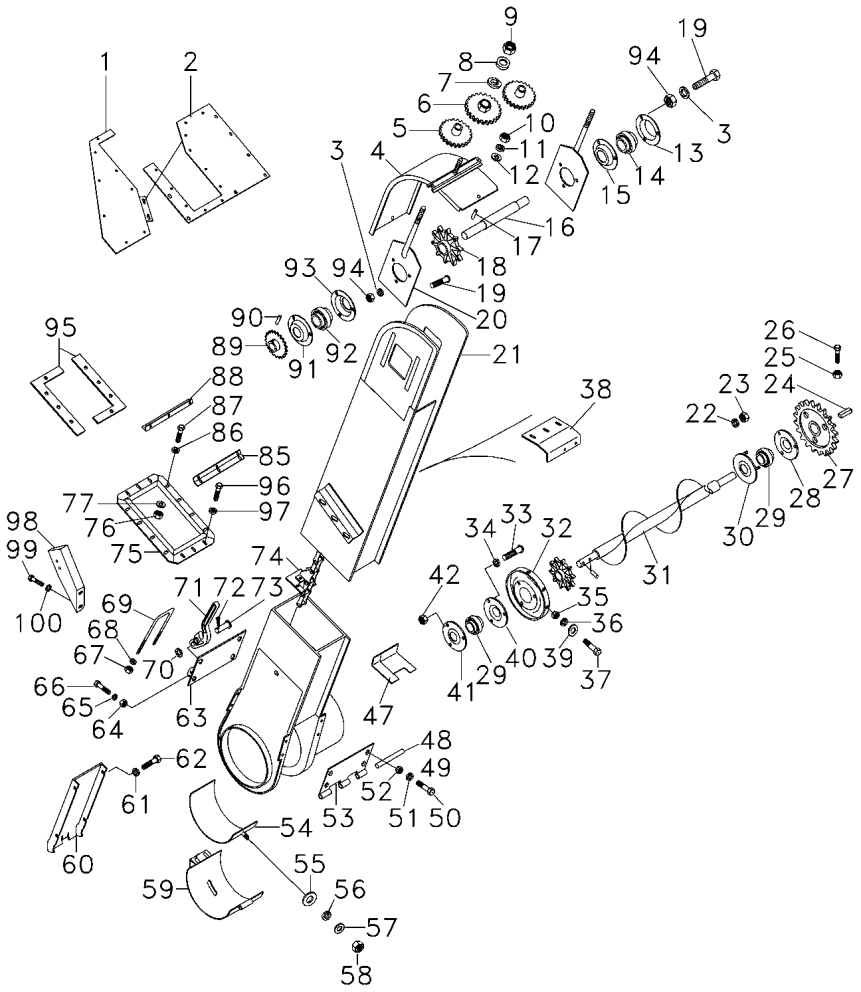

54	005086S1		**1**	REFORÇO	REINFORCEMENT	REFUERZO
55	390652X1		**2**	ARRUELA	WASHER	ARANDELA
56	339375X1		**2**	ARRUELA	WASHER	ARANDELA
57	339588X1		**2**	ARRUELA	WASHER	ARANDELA
58	339030X1		**2**	PORCA	NUT	TUERCA
59	005094S1	▼	**1**	TAMPA	COVER	CUBIERTA
60	005118S1		**1**	EXTENSÃO	EXTENSION	EXTENSION
61	339376X1		**4**	ARRUELA	WASHER	ARANDELA
62	339081X1		**4**	PARAFUSO	BOLT	PERNO
63	005117S1		**1**	PLACA	PLATE	PLATO
64	339402X1		**4**	PORCA	NUT	TUERCA
65	339376X1		**4**	ARRUELA	WASHER	ARANDELA
66	339081X1		**4**	PARAFUSO	BOLT	PERNO
67	1441500X1		**2**	PORCA	NUT	TUERCA
68	390971X1		**2**	ARRUELA	WASHER	ARANDELA
69	3469786M1		**1**	PARAFUSO "U"	U BOLT	BRIDA EN U
70	339024X1		**1**	ARRUELA	WASHER	ARANDELA
71	3469794M1		**1**	ALAVANCA	LEVER	PALANCA
72	391402X1		**1**	CONTRAPINO	DOWEL	CENTRAJE
73	3469785M1		**1**	PINO	PIN	PASADOR
74	3318409M91	👁 200-30 No	**1**	CORRENTE	CHAIN	CADENA
75	3318323M1		**1**	VEDAÇÃO	SEALING	VEDACION
76	339030X1		**26**	PORCA	NUT	TUERCA
77	339692X1		**26**	ARRUELA	WASHER	ARANDELA
85	062593P1		**2**	CANTONEIRA	ANGLE	ANGULO
86	339375X1		**29**	ARRUELA	WASHER	ARANDELA
87	339666X1		**27**	PARAFUSO	BOLT	PERNO
88	3318292M1		**4**	CANTONEIRA	ANGLE	ANGULO
89	059711S1	15	**1**	ENGRENAGEM	GEAR	ENGRANAJE
90	339135X1		**1**	PINO	PIN	PASADOR
92	412260M1		**1**	ROLAMENTO	BEARING	COJINETE
94	339169X1		**6**	PORCA	NUT	TUERCA
95	061974P1		**2**	FECHAMENTO	COVER	CUBIERTA
96	339804X1		**2**	PARAFUSO	BOLT	PERNO
97	20400470		**29**	ARRUELA	WASHER	ARANDELA
98	064090P1		**1**	SUPORTE	BRACKET	SOPORTE
99	339401X1		**2**	PARAFUSO	BOLT	PERNO
100	390374X1		**2**	ARRUELA	WASHER	ARANDELA

[A] VERSÃO GRÃO
GRAIN COMBINE
VERSION GRANELERA

[B] VERSÃO ARROZEIRA
RICE VERSION
VERSION ARROCERA

[C] SOMENTE PARA PANAMA/ VENEZUELA/ COSTA RICA
ONLY FOR PANAMA/ VENEZUELA/ COSTA RICA
SOLAMENTE PER PANAMA/ VENEZUELA/ COSTA RICA

Corrente
Chain
Cadena

200-25

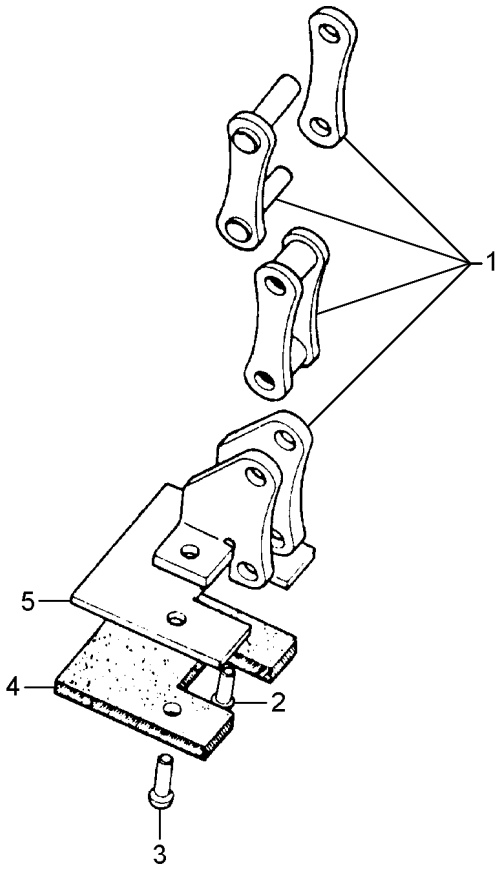

1	3317874M91	[A]	**1**	CORRENTE	CHAIN	CADENA
1	3318343M91	[B]	**1**	CORRENTE	CHAIN	CADENA
2	1441477X1	[A]	**56**	REBITE	RIVET	REMACHE
2	1441477X1	[B]	**62**	REBITE	RIVET	REMACHE
3	3099301M1	[A]	**14**	REBITE	RIVET	REMACHE
3	3099301M1	[B]	**16**	REBITE	RIVET	REMACHE
4	3316254M1	[A]	**35**	PLACA	PLATE	PLATO
4	3316254M1	[B]	**39**	PLACA	PLATE	PLATO
5	3316253M1	[A]	**7**	PLACA	PLATE	PLATO
5	3316253M1	[B]	**8**	PLACA	PLATE	PLATO

[A] COM EXTENSÃO DO TANQUE DE GRÃOS
WITH THE GRAIN TANK EXTENSION
CON LA EXTENCION DEL TANQUE DE GRANOS

[B] SEM EXTENSÃO DO TANQUE DE GRÃOS
WITHOUT THE GRAIN TANK EXTENSION
SIN LA EXTENCION DEL TANQUE DE GRANOS

Corrente
Chain
Cadena

200-30

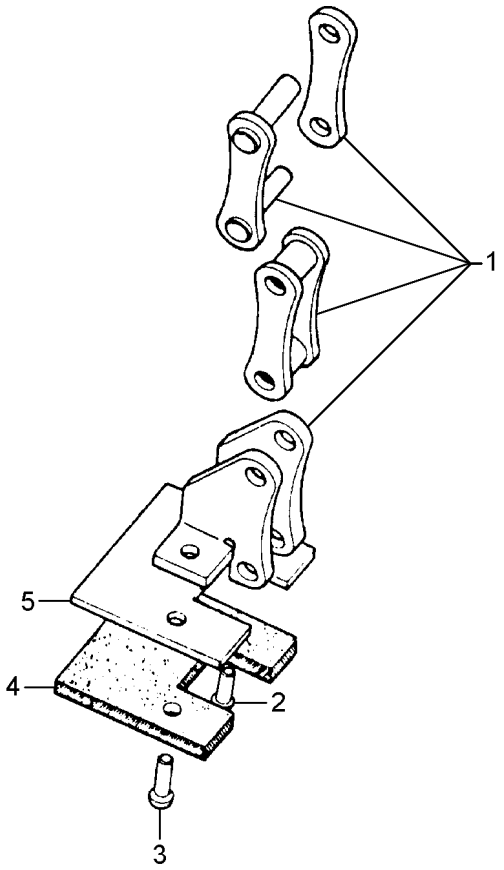

1	3317874M91	[A]	**1**	CORRENTE	CHAIN	CADENA
1	3318343M91	[B]	**1**	CORRENTE	CHAIN	CADENA
2	1441477X1	[A]	**56**	REBITE	RIVET	REMACHE
2	1441477X1	[B]	**62**	REBITE	RIVET	REMACHE
3	3099301M1	[A]	**14**	REBITE	RIVET	REMACHE
3	3099301M1	[B]	**16**	REBITE	RIVET	REMACHE
4	3316254M1	[A]	**35**	PLACA	PLATE	PLATO
4	3316254M1	[B]	**39**	PLACA	PLATE	PLATO
5	3316253M1	[A]	**7**	PLACA	PLATE	PLATO
5	3316253M1	[B]	**8**	PLACA	PLATE	PLATO

[A] COM EXTENSÃO DO TANQUE DE GRÃOS
WITH THE GRAIN TANK EXTENSION
CON LA EXTENCION DEL TANQUE DE GRANOS

[B] SEM EXTENSÃO DO TANQUE DE GRÃOS
WITHOUT THE GRAIN TANK EXTENSION
SIN LA EXTENCION DEL TANQUE DE GRANOS

Elevador Retrilha
Gleanings Elevator
Elevador De Grazas

200-35

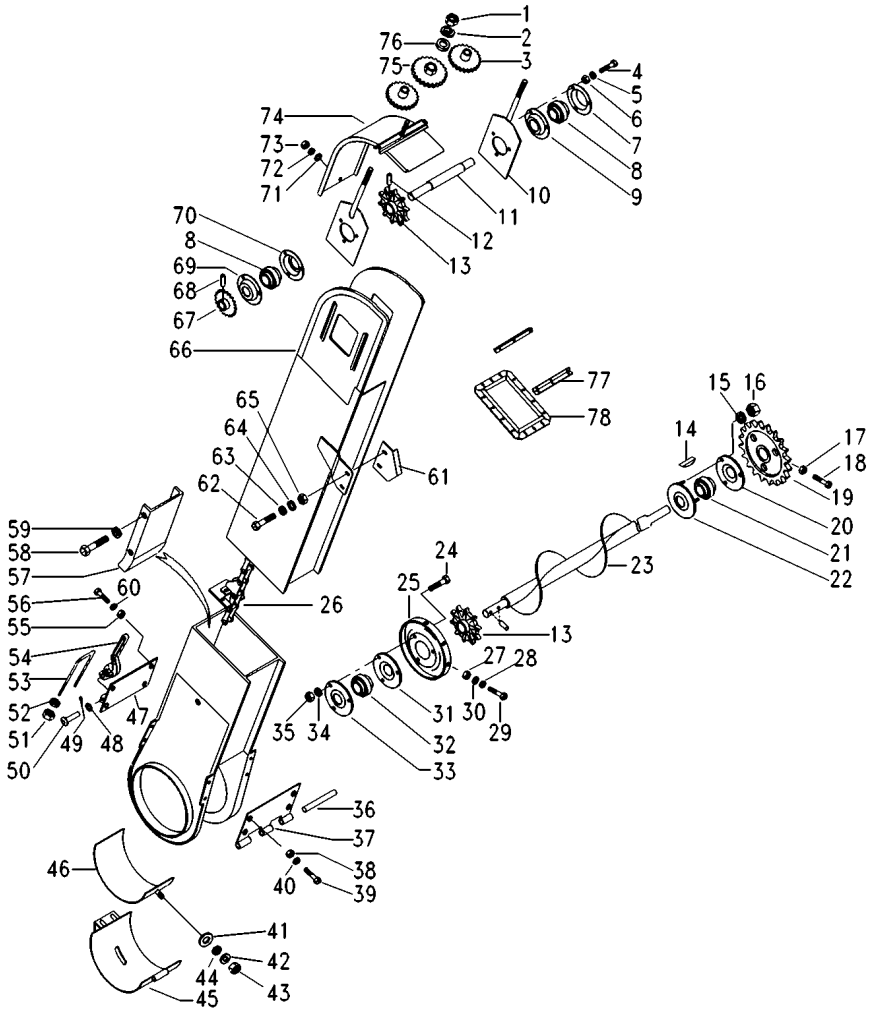

1	339054X1		**1**	PORCA	NUT	TUERCA
2	339369X1		**1**	ARRUELA	WASHER	ARANDELA
3	3316818M1	23	**2**	ENGRENAGEM	GEAR	ENGRANAJE
4	3000624X1		**6**	PARAFUSO	BOLT	PERNO
5	339374X1		**6**	ARRUELA	WASHER	ARANDELA
6	339169X1		**6**	PORCA	NUT	TUERCA
7	412261M1		**1**	FLANGE	FLANGE	PLETINA
8	412260M1		**2**	ROLAMENTO	BEARING	COJINETE
9	412315M1		**1**	FLANGE	FLANGE	PLETINA
10	3316426M91		**2**	ESTICADOR	TURNBUCKLE	TORNIQUETE
11	3316427M1		**1**	EIXO	SHAFT	ARBOL
12	339192X1		**4**	PINO	PIN	PASADOR
13	1480692M1	8	**2**	ENGRENAGEM	GEAR	ENGRANAJE
14	339310X1		**1**	CHAVETA	KEY	CLAVE
15	339374X1		**3**	ARRUELA	WASHER	ARANDELA
16	339169X1		**3**	PORCA	NUT	TUERCA
17	339169X1		**1**	PORCA	NUT	TUERCA
18	390594X1		**1**	PARAFUSO	BOLT	PERNO
19	3318479M91	29	**1**	ENGRENAGEM	GEAR	ENGRANAJE
20	412261M1		**1**	FLANGE	FLANGE	PLETINA
21	412260M1		**1**	ROLAMENTO	BEARING	COJINETE
22	419143M91		**1**	FLANGE	FLANGE	PLETINA
23	3318398M92	[A]	**1**	SEM FIM	AUGER	SINFIN
23	3590237M91	[B]	**1**	SEM FIM	AUGER	SINFIN
23	072898S1	[C]	**1**	SEM FIM	AUGER	SINFIN
24	3000624X1		**3**	PARAFUSO	BOLT	PERNO
25	3469616M1		**1**	PLACA	PLATE	PLATO
26	3318344M91	200-40 No 6613 6615 - 6649 6654 - 6663	**1**	CJ. CORRENTE	KIT, CHAIN	CADENA JUEGO
26	062723N1	200-45 No 6664 6650 - 6653 + 6614	**1**	CJ. CORRENTE	KIT, CHAIN	CADENA JUEGO
27	339169X1		**6**	PORCA	NUT	TUERCA
28	339024X1		**6**	ARRUELA	WASHER	ARANDELA
29	339124X1		**6**	PARAFUSO	BOLT	PERNO
30	339374X1		**6**	ARRUELA	WASHER	ARANDELA
31	3317937M1		**1**	FLANGE	FLANGE	PLETINA
32	412260M1		**1**	ROLAMENTO	BEARING	COJINETE
33	3317937M1		**1**	FLANGE	FLANGE	PLETINA
34	339374X1		**3**	ARRUELA	WASHER	ARANDELA
35	339169X1		**3**	PORCA	NUT	TUERCA
36	3469777M1		**1**	PINO	PIN	PASADOR
37	3469780M91		**1**	PLACA	PLATE	PLATO
38	339402X1		**4**	PORCA	NUT	TUERCA
39	339081X1		**4**	PARAFUSO	BOLT	PERNO
40	339376X1		**4**	ARRUELA	WASHER	ARANDELA
41	390652X1		**2**	ARRUELA	WASHER	ARANDELA

Elevador Retrilha
Gleanings Elevator
Elevador De Grazas

200-35

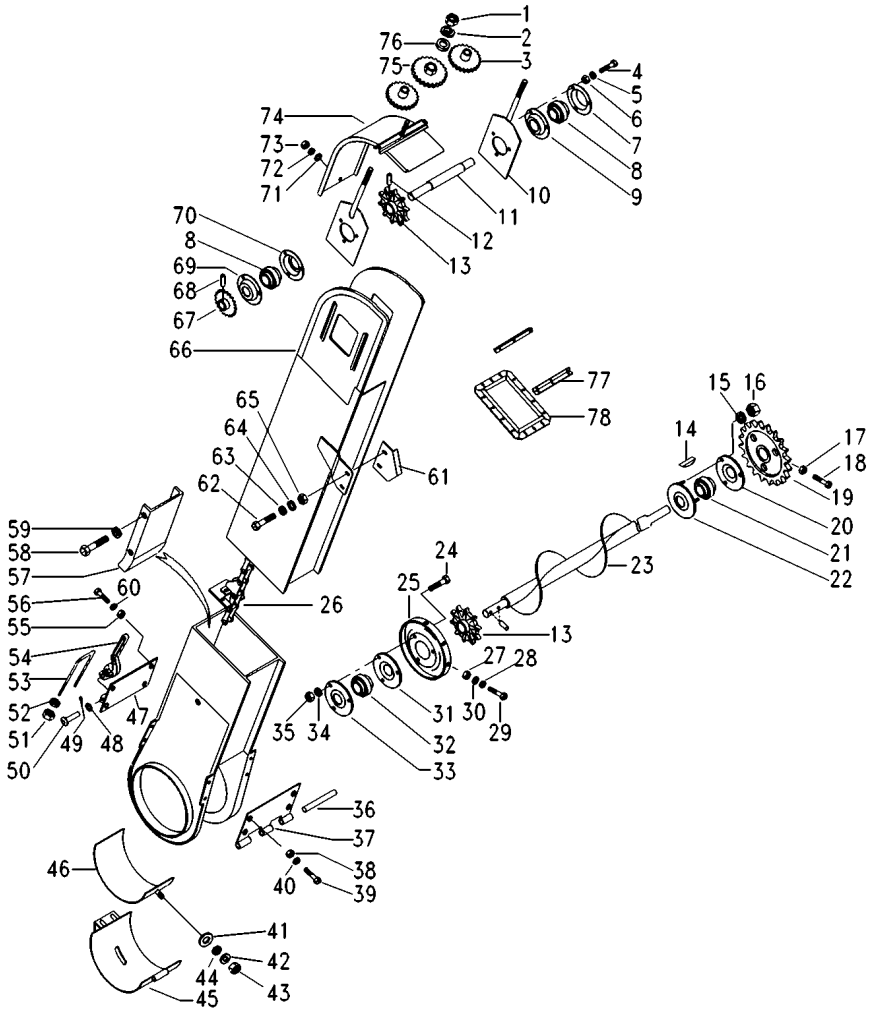

42	339588X1		**2**	ARRUELA	WASHER	ARANDELA
43	339030X1		**2**	PORCA	NUT	TUERCA
44	339375X1		**2**	ARRUELA	WASHER	ARANDELA
45	005094S1	▼	**1**	TAMPA	COVER	CUBIERTA
46	005086S1		**1**	REFORÇO	REINFORCEMENT	REFUERZO
47	005117S1		**1**	PLACA	PLATE	PLATO
48	339024X1		**1**	ARRUELA	WASHER	ARANDELA
49	391402X1		**1**	CONTRAPINO	DOWEL	CENTRAJE
50	3469785M1		**1**	PINO	PIN	PASADOR
51	1441500X1		**2**	PORCA	NUT	TUERCA
52	390971X1		**2**	ARRUELA	WASHER	ARANDELA
53	3469786M1		**1**	PARAFUSO "U"	U BOLT	BRIDA EN U
54	3469794M1		**1**	ALAVANCA	LEVER	PALANCA
55	339402X1		**4**	PORCA	NUT	TUERCA
56	339081X1		**4**	PARAFUSO	BOLT	PERNO
57	005118S1		**1**	EXTENSÃO	EXTENSION	EXTENSION
58	339081X1		**4**	PARAFUSO	BOLT	PERNO
59	339376X1		**4**	ARRUELA	WASHER	ARANDELA
60	339376X1		**4**	ARRUELA	WASHER	ARANDELA
61	3317904M1		**1**	SUPORTE	BRACKET	SOPORTE
62	339761X1		**2**	PARAFUSO	BOLT	PERNO
63	339024X1		**2**	ARRUELA	WASHER	ARANDELA
64	339374X1		**2**	ARRUELA	WASHER	ARANDELA
65	339169X1		**2**	PORCA	NUT	TUERCA
66	3469619M92	➡ 6613 ↔ 6615 - 6649 6654 - 6663	**1**	ELEVADOR	ELEVATOR	ELEVADOR
66	061886S1	➡ 6664 ↔ 6650 - 6653 + 6614	**1**	ELEVADOR	ELEVATOR	ELEVADOR
66	072901S1	[C]	**1**	ELEVADOR	ELEVATOR	ELEVADOR
67	1480679M91		**1**	ENGRENAGEM	GEAR	ENGRANAJE
68	339135X1		**1**	PINO	PIN	PASADOR
69	412261M1		**1**	FLANGE	FLANGE	PLETINA
70	412315M1		**1**	FLANGE	FLANGE	PLETINA
71	339024X1		**2**	ARRUELA	WASHER	ARANDELA
72	339374X1		**2**	ARRUELA	WASHER	ARANDELA
73	339169X1		**2**	PORCA	NUT	TUERCA
74	3316287M91	▲	**1**	COBERTURA	BONNET	CAPOT
75	1720646M1	20	**1**	ENGRENAGEM	GEAR	ENGRANAJE
76	339026X1		**1**	ARRUELA	WASHER	ARANDELA
77	3318291M1		**2**	CANTONEIRA	ANGLE	ANGULO
78	3318323M1		**1**	VEDAÇÃO	SEALING	VEDACION

[A] VERSÃO GRÃO
GRAIN COMBINE
VERSION GRANELERA

[B] VERSÃO ARROZ
RICE COMBINE
VERSION ARROCERA

Elevador Retrilha Gleanings Elevator Elevador De Grazas	200-35	

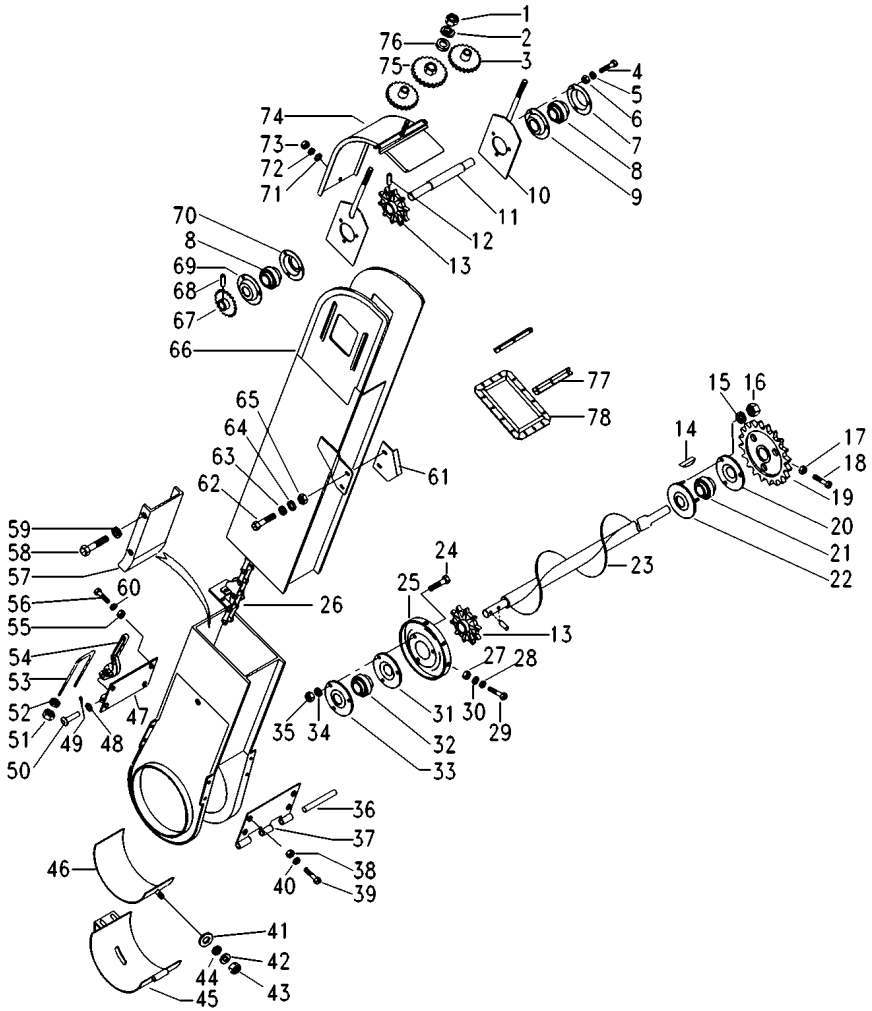

[C] SOMENTE PARA PANAMA/ VENEZUELA/ COSTA RICA
ONLY FOR PANAMA/ VENEZUELA/ COSTA RICA
SOLAMENTE PER PANAMA/ VENEZUELA/ COSTA RICA

Corrente
Chain
Cadena

200-40

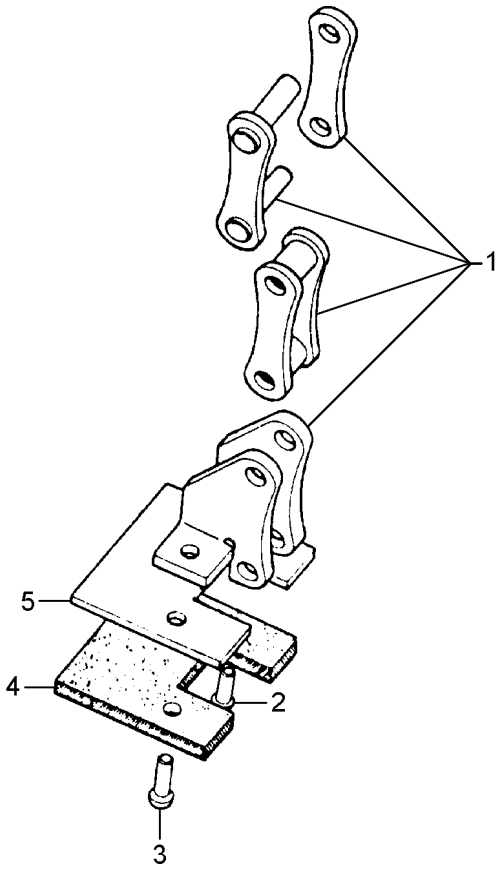

1	3318410M91	**1**	CORRENTE	CHAIN	CADENA
2	1441477X1	**52**	REBITE	RIVET	REMACHE
3	3099301M1	**12**	REBITE	RIVET	REMACHE
4	3316254M1	**32**	PLACA	PLATE	PLATO
5	3316253M1	**6**	PLACA	PLATE	PLATO

Corrente
Chain
Cadena

200-45

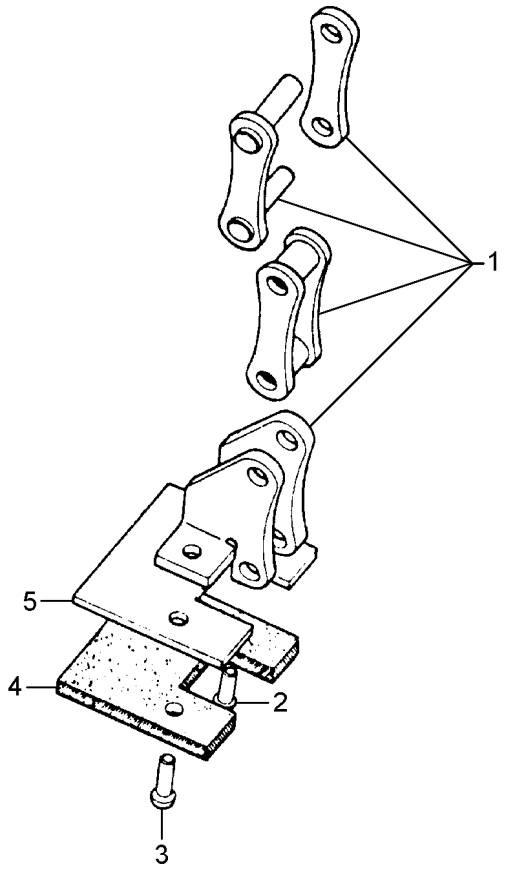

1	062727N1	**1**	CORRENTE	CHAIN	CADENA
2	1441477X1	**58**	REBITE	RIVET	REMACHE
3	3099301M1	**14**	REBITE	RIVET	REMACHE
4	3316254M1	**36**	PLACA	PLATE	PLATO
5	3316253M1	**7**	PLACA	PLATE	PLATO

Transportador De Retrilha
Gleanings Carrier
Transportador Del Granzas

200-50

6664

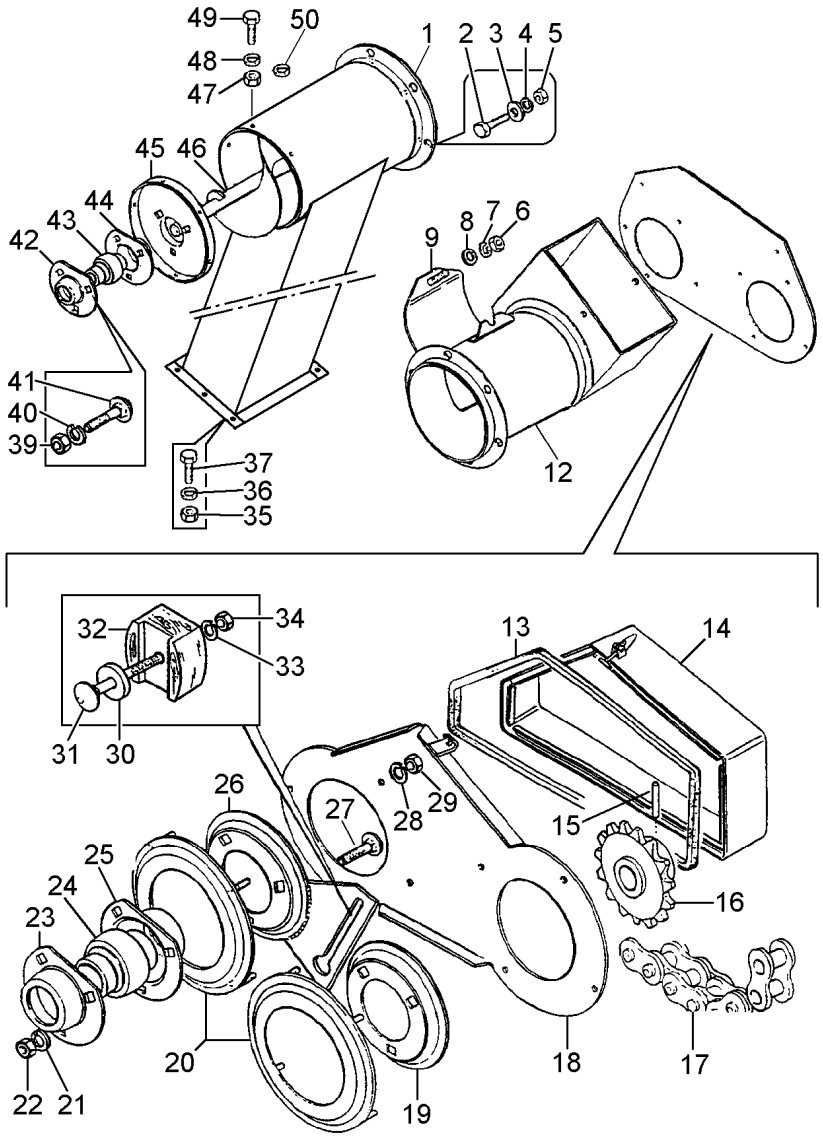

1	061392S1	[D]	**1**	CARCAÇA	HOUSING	ALOJAMIENTO
2	339123X1		**6**	PARAFUSO	BOLT	PERNO
3	339024X1		**12**	ARRUELA	WASHER	ARANDELA
4	339374X1		**6**	ARRUELA	WASHER	ARANDELA
5	339169X1		**6**	PORCA	NUT	TUERCA
6	339169X1		**2**	PORCA	NUT	TUERCA
7	339374X1		**2**	ARRUELA	WASHER	ARANDELA
8	339024X1		**2**	ARRUELA	WASHER	ARANDELA
9	3317716M91		**1**	TAMPA	COVER	CUBIERTA
12	3317049M91	[C]	**1**	TUBO	PIPE	CANO
13	3319574M1		**1**	GUARNIÇÃO	FOAM	ESPUMA
14	3319755M91		**1**	PROTEÇÃO	GUARD	DEFENSA
15	339135X1		**1**	PINO	PIN	PASADOR
16	3316820M91	19	**1**	ENGRENAGEM	GEAR	ENGRANAJE
17	3316821M91	200-15 No	**1**	CORRENTE	CHAIN	CADENA
18	3319721M91		**1**	PLACA	PLATE	PLATO
19	3319688M1		**1**	FLANGE	FLANGE	PLETINA
20	3317134M91		**2**	DISCO	DISC	DISCO
21	339374X1		**3**	ARRUELA	WASHER	ARANDELA
22	339169X1		**3**	PORCA	NUT	TUERCA
23	412315M1		**1**	FLANGE	FLANGE	PLETINA
24	412260M1		**1**	ROLAMENTO	BEARING	COJINETE
25	412261M1		**1**	FLANGE	FLANGE	PLETINA
26	3317043M91		**1**	SUPORTE	BRACKET	SOPORTE
27	3000624X1		**3**	PARAFUSO	BOLT	PERNO
28	339374X1		**8**	ARRUELA	WASHER	ARANDELA
29	339169X1		**8**	PORCA	NUT	TUERCA
30	3317787M1		**1**	ARRUELA	WASHER	ARANDELA
31	390653X1		**1**	PARAFUSO	BOLT	PERNO
32	401256M1		**1**	ESTICADOR	TURNBUCKLE	TORNIQUETE
33	390652X1		**1**	ARRUELA	WASHER	ARANDELA
34	339169X1		**2**	PORCA	NUT	TUERCA
35	339030X1		**8**	PORCA	NUT	TUERCA
36	339375X1		**8**	ARRUELA	WASHER	ARANDELA
37	339560X1		**8**	PARAFUSO	BOLT	PERNO
39	339169X1		**3**	PORCA	NUT	TUERCA
40	339374X1		**3**	ARRUELA	WASHER	ARANDELA
41	3000624X1		**3**	PARAFUSO	BOLT	PERNO
42	412261M1		**1**	FLANGE	FLANGE	PLETINA
43	412260M1		**1**	ROLAMENTO	BEARING	COJINETE
44	412315M1		**1**	FLANGE	FLANGE	PLETINA
45	3317012M1		**1**	PLACA	PLATE	PLATO
46	063587S1	[A]	**1**	SEM FIM	AUGER	SINFIN
46	063586S1	[B]	**1**	SEM FIM	AUGER	SINFIN
47	339169X1		**6**	PORCA	NUT	TUERCA
48	339374X1		**6**	ARRUELA	WASHER	ARANDELA
49	339124X1		**6**	PARAFUSO	BOLT	PERNO
50	339588X1		**16**	ARRUELA	WASHER	ARANDELA

Transportador De Retrilha
Gleanings Carrier
Transportador Del Granzas

200-50

6664

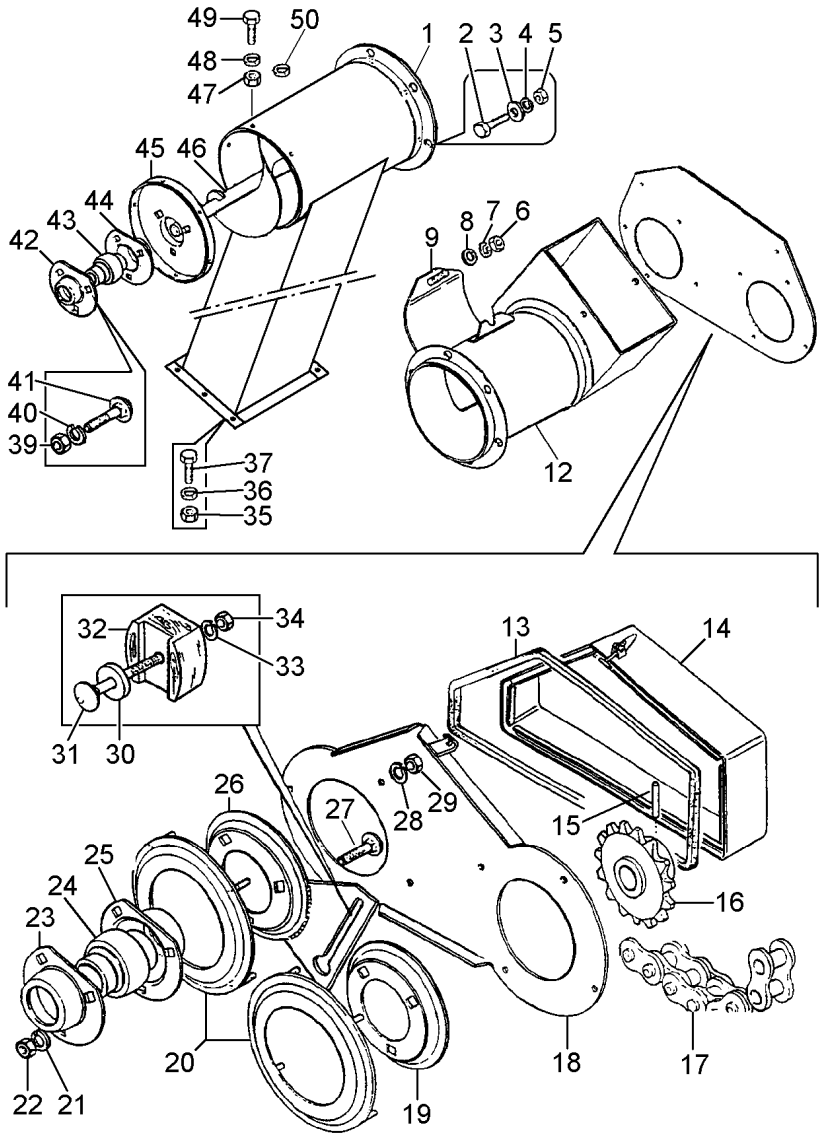

[A] VERSÃO GRÃO
GRAIN COMBINE
VERSION GRANELERA

[B] VERSÃO ARROZ
RICE COMBINE
VERSION ARROCERA

[C] ENTRADA DO ELEVADOR DE RETRILHA
GLEANINGS ELEVATOR ENTRANCE
ENTRADA DEL ELEVADOR DE GRANZAS

[D] SAÍDA DO ELEVADOR DE RETRILHA
GLEANINGS ELETATOR DEPART
SALIDA DEL ELEVATOR DE GRANZAS

Transportador De Retrilha
Gleanings Carrier
Transportador Del Granzas

200-55

➡| **6663**

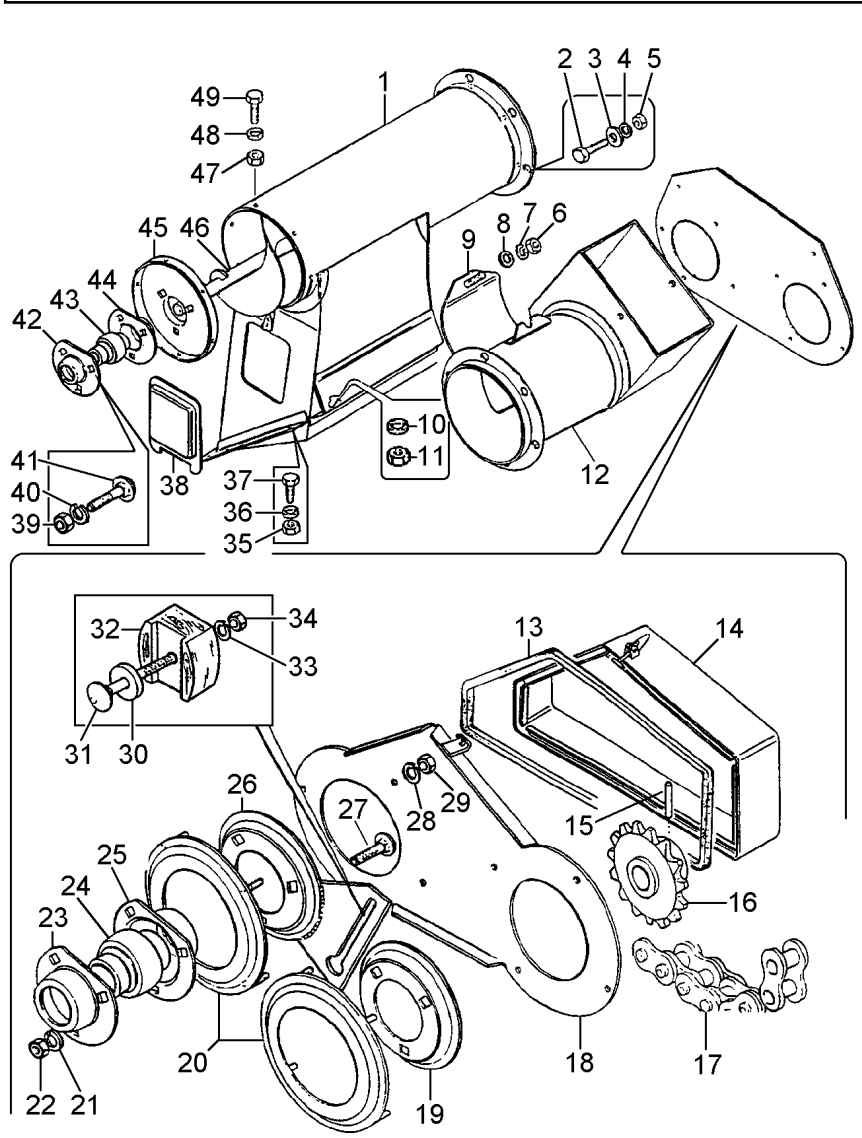

1	3317039M91		**1**	CARCAÇA	HOUSING	ALOJAMIENTO
2	339123X1		**6**	PARAFUSO	BOLT	PERNO
3	339024X1		**12**	ARRUELA	WASHER	ARANDELA
4	339374X1		**6**	ARRUELA	WASHER	ARANDELA
5	339169X1		**6**	PORCA	NUT	TUERCA
6	339169X1		**2**	PORCA	NUT	TUERCA
7	339374X1		**2**	ARRUELA	WASHER	ARANDELA
8	339024X1		**2**	ARRUELA	WASHER	ARANDELA
9	3317716M91		**1**	TAMPA	COVER	CUBIERTA
10	339374X1		**2**	ARRUELA	WASHER	ARANDELA
11	339169X1		**2**	PORCA	NUT	TUERCA
12	3317049M91		**1**	TUBO	PIPE	CANO
13	3319574M1		**1**	GUARNIÇÃO	FOAM	ESPUMA
14	3319755M91		**1**	PROTEÇÃO	GUARD	DEFENSA
15	339135X1		**1**	PINO	PIN	PASADOR
16	3316820M91		**1**	ENGRENAGEM	GEAR	ENGRANAJE
17	3316821M91	👁 200-15 No	**1**	CORRENTE	CHAIN	CADENA
18	3319721M91		**1**	PLACA	PLATE	PLATO
19	3319688M1		**1**	FLANGE	FLANGE	PLETINA
20	3317134M91		**2**	DISCO	DISC	DISCO
21	339374X1		**3**	ARRUELA	WASHER	ARANDELA
22	339169X1		**3**	PORCA	NUT	TUERCA
23	412315M1		**1**	FLANGE	FLANGE	PLETINA
24	412260M1		**1**	ROLAMENTO	BEARING	COJINETE
25	412261M1		**1**	FLANGE	FLANGE	PLETINA
26	3317043M91		**1**	SUPORTE	BRACKET	SOPORTE
27	339170X1		**3**	PARAFUSO	BOLT	PERNO
28	339374X1		**8**	ARRUELA	WASHER	ARANDELA
29	339169X1		**8**	PORCA	NUT	TUERCA
30	3317787M1		**1**	ARRUELA	WASHER	ARANDELA
31	390653X1		**1**	PARAFUSO	BOLT	PERNO
32	401256M1		**1**	ESTICADOR	TURNBUCKLE	TORNIQUETE
33	390652X1		**1**	ARRUELA	WASHER	ARANDELA
34	339169X1		**2**	PORCA	NUT	TUERCA
35	339169X1		**6**	PORCA	NUT	TUERCA
36	339374X1		**6**	ARRUELA	WASHER	ARANDELA
37	339124X1		**6**	PARAFUSO	BOLT	PERNO
38	321756M1		**1**	TAMPA	COVER	CUBIERTA
39	339169X1		**3**	PORCA	NUT	TUERCA
40	339374X1		**3**	ARRUELA	WASHER	ARANDELA
41	339170X1		**3**	PARAFUSO	BOLT	PERNO
42	412261M1		**1**	FLANGE	FLANGE	PLETINA
43	412260M1		**1**	ROLAMENTO	BEARING	COJINETE
44	412315M1		**1**	FLANGE	FLANGE	PLETINA
45	3317012M1		**1**	PLACA	PLATE	PLATO
46	3317017M91	[A]	**1**	SEM FIM	AUGER	SINFIN
46	3590243M91	[B]	**1**	SEM FIM	AUGER	SINFIN
47	339169X1		**6**	PORCA	NUT	TUERCA
48	339374X1		**6**	ARRUELA	WASHER	ARANDELA
49	339124X1		**6**	PARAFUSO	BOLT	PERNO

Transportador De Retrilha
Gleanings Carrier
Transportador Del Granzas

200-55

➡| **6663**

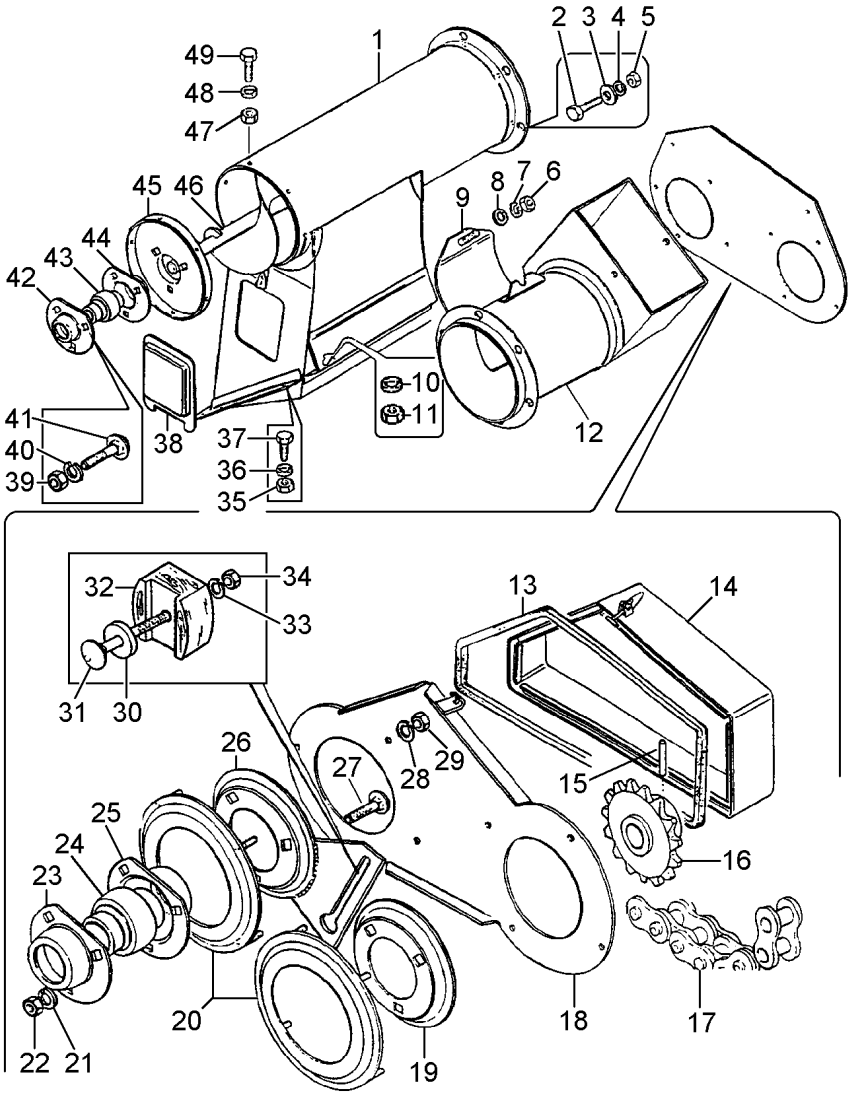

[A] VERSÃO GRÃO
GRAIN COMBINE
VERSION GRANELERA

[B] VERSÃO ARROZ
RICE COMBINE
VERSION ARROCERA

Picador De Palha
Straw Chopper
Picador De Paja

210-10

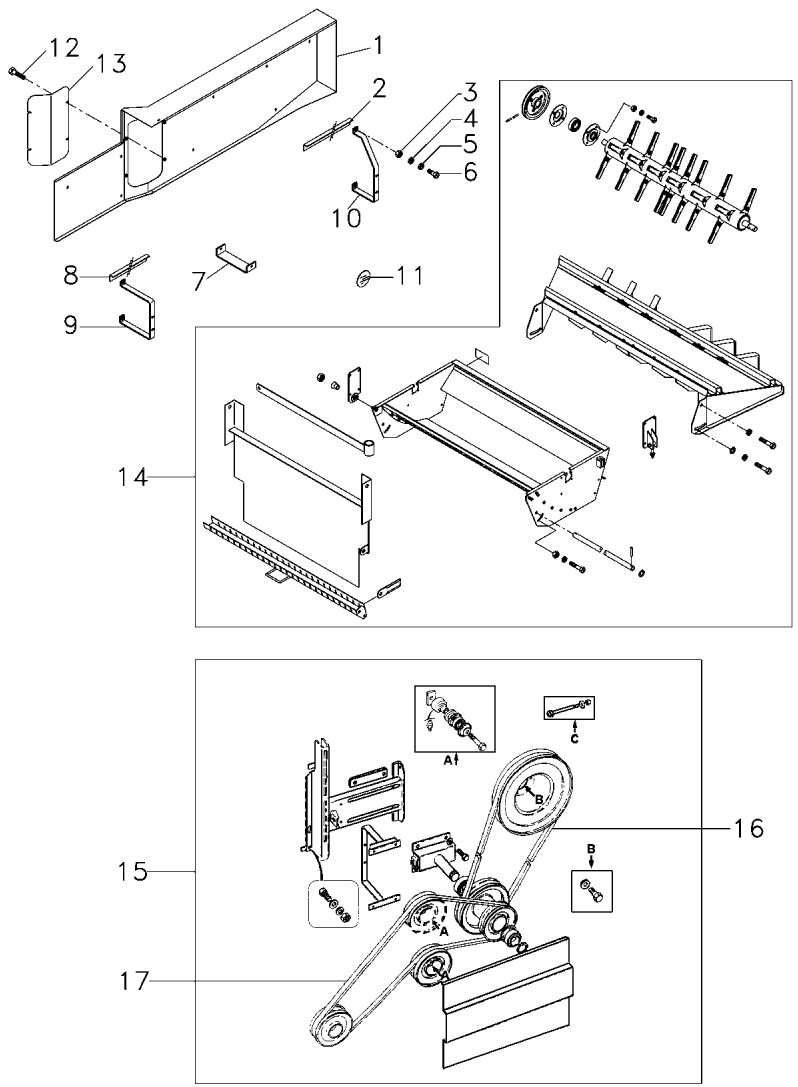

1	062942S1		**1**	PROTEÇÃO	GUARD	DEFENSA
2	064966P1		**1**	CANTONEIRA	ANGLE	ANGULO
3	339169X1		**5**	PORCA	NUT	TUERCA
4	339374X1		**13**	ARRUELA	WASHER	ARANDELA
5	339024X1		**13**	ARRUELA	WASHER	ARANDELA
6	337761X1		**9**	PARAFUSO	BOLT	PERNO
7	065603S1		**1**	APOIO	BASE	BASE
8	064967P1		**1**	REFORÇO	REINFORCEMENT	REFUERZO
9	062514S1		**1**	SUPORTE	BRACKET	SOPORTE
10	062512S1		**1**	SUPORTE	BRACKET	SOPORTE
11	1440102X1		**2**	EMBLEMA	EMBLEM	EMBLEMA
12	43385200	➡ 7276 + 7222;7224;7225 7228;7230;7231; 7235;7236; ↔ 7238-7240 7242-7246 7248-7256 + 7264;7268;7269 7271;7272	**4**	PARAFUSO	BOLT	PERNO
13	068949P1	➡ 7276 + 7222;7224;7225 + 7228;7230;7231 + 7235;7236 ↔ 7238-7240 7242-7246 7248-7256 + 7264;7268;7269 7271;7272	**1**	TAMPA	COVER	CUBIERTA
14	3498038M91	👁 210-15 No ➡| 5629	**1**	CJ. PICADOR	CHOPPER	PICADORA
14	049640T1	👁 210-25 No ↔ 5630 - 5814 + 5829 + 5830	**1**	CJ. PICADOR	CHOPPER	PICADORA
14	053614N1	👁 210-40 No ↔ 5815 - 5828 5831 - 6613 6615 - 6649 6654 - 6663	**1**	CJ. PICADOR	CHOPPER	PICADORA
14	065409N1	👁 210-65 No ➡ 6664 ↔ 6650 - 6653 + 6614	**1**	CJ. PICADOR	CHOPPER	PICADORA
15	3590106M91	➡| 6613 ↔ 6615 - 6649 ↔ 6654 - 6663	**1**	CX. TRANSMISSÃO	TRANSMISSION	TRANSMISION
15	065407N1	👁 210-70 No ➡ 6664 ↔ 6650 - 6653 + 6614	**1**	CJ. TRANSMISSÃO	KIT,TRANSMISSION	JGO.TRANSMISION

Picador De Palha
Straw Chopper
Picador De Paja

210-10

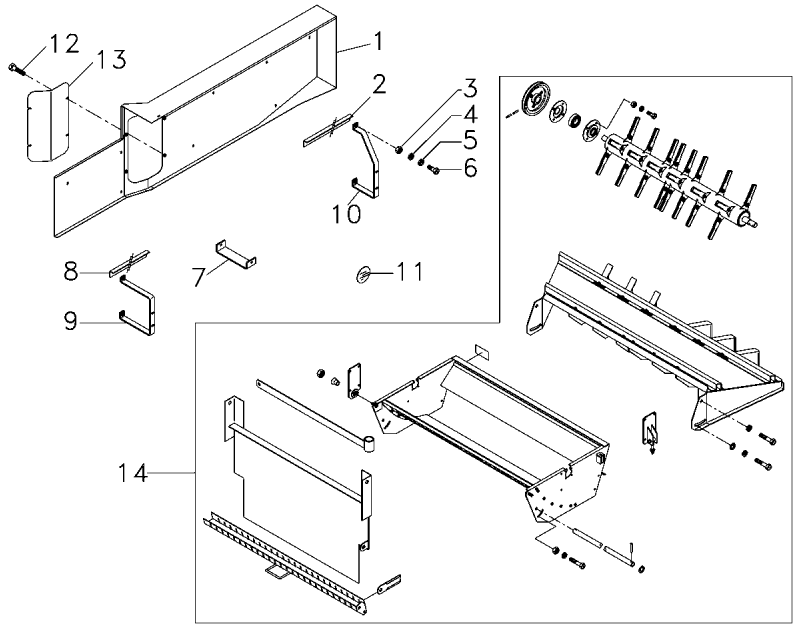

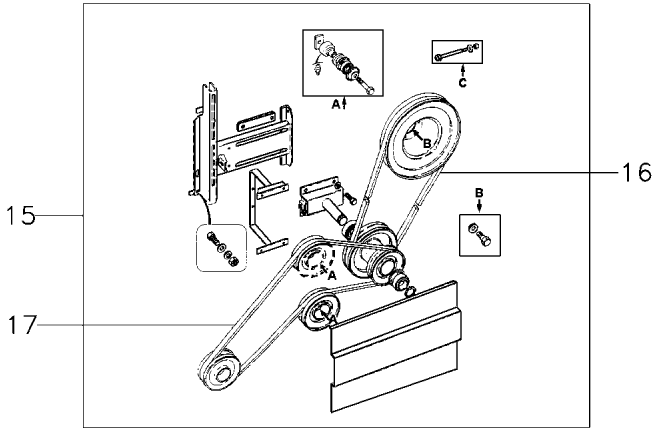

16	3175160M1	[A]	**1**	CORREIA	BELT	CORREA
17	3175109M1	[B]	**1**	CORREIA	BELT	CORREA

[A] 1º ESTÁGIO
1º STAGE
1º ESTAGIO

[B] 2º ESTÁGIO
2º STAGE
2º ESTAGIO

Picador De Palha
Straw Chopper
Picador De Paja

210-15

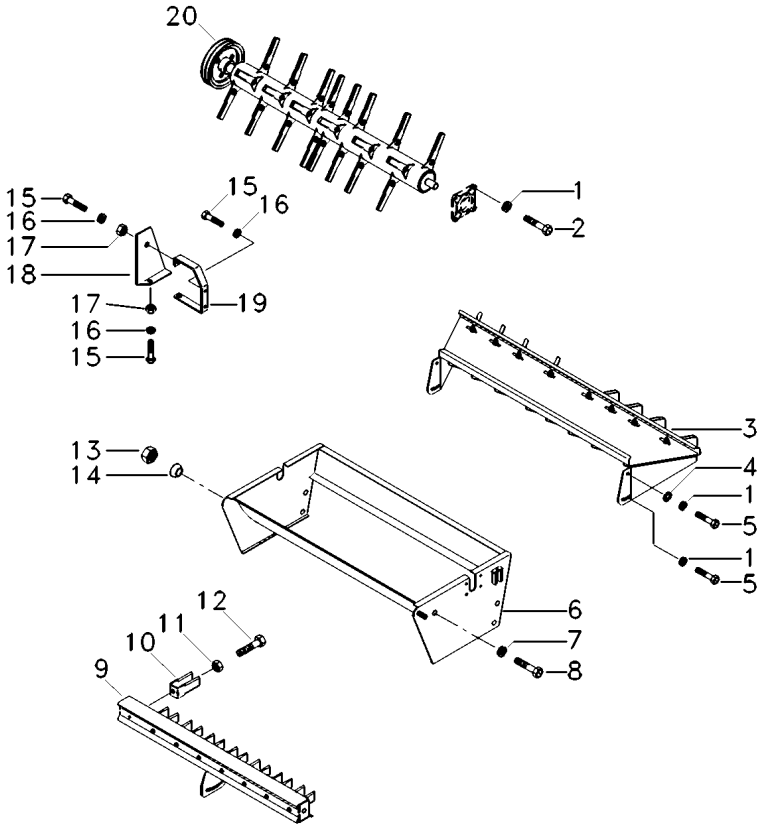

1	339369X1		**12**	ARRUELA	WASHER	ARANDELA
2	339299X1		**8**	PARAFUSO	BOLT	PERNO
3	3175168M91		**1**	DEFLETOR	DEFLECTOR	DEFLECTOR
4	040648P1		**2**	ARRUELA	WASHER	ARANDELA
5	339139X1		**4**	PARAFUSO	BOLT	PERNO
6	3175170M91		**1**	CAIXA	BOX	CAJA
7	339377X1		**2**	ARRUELA	WASHER	ARANDELA
8	339034X1		**2**	PORCA	NUT	TUERCA
9	3175174M91		**1**	CJ. PENTE	SPLIT PIN	PASADOR HENDIDO
10	117037015200		**24**	FACA	KNIFE	CUCHILLA
11	1441204X1		**24**	PORCA	NUT	TUERCA
12	391836X1		**24**	PARAFUSO	BOLT	PERNO
13	390877X1		**2**	PORCA	NUT	TUERCA
14	3175144M1		**2**	BUCHA	BUSH	CASQUILLO
15	339123X1		**4**	PARAFUSO	BOLT	PERNO
16	339374X1		**4**	ARRUELA	WASHER	ARANDELA
17	339169X1		**2**	PORCA	NUT	TUERCA
18	3175864M1		**1**	PROTETOR	PROTECTOR	PROTECTOR
19	3175865M1		**1**	SUPORTE	BRACKET	SOPORTE
20	3591121M91	210-20 No	**1**	ROTOR	ROTOR	ROTOR

Rotor
Impeller
Turbina

210-20

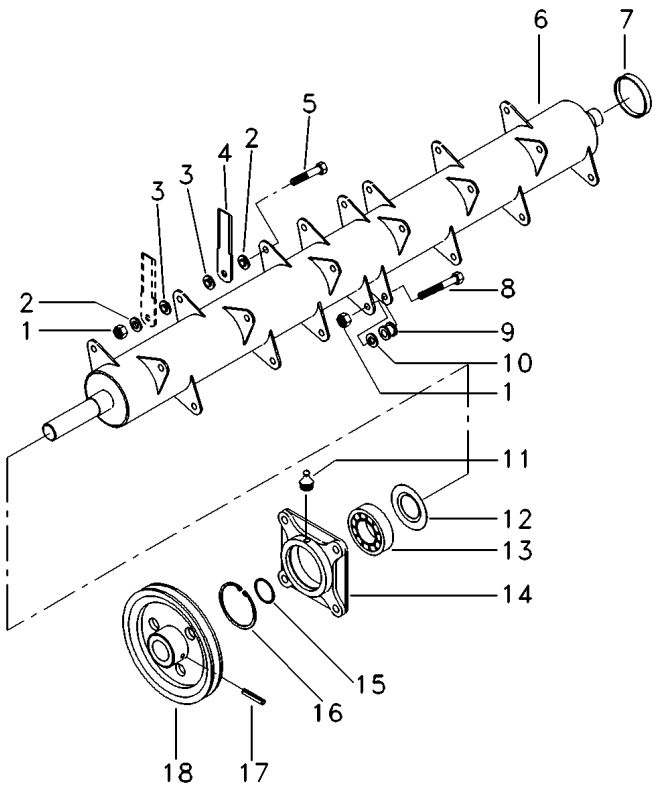

1	3000121X1	**23**	PORCA	NUT	TUERCA
2	117037014700	**48**	BUCHA	BUSH	CASQUILLO
3	038624T1	**48**	BUCHA	BUSH	CASQUILLO
4	038623T1	**48**	FACA	KNIFE	CUCHILLA
5	339019X1	**22**	PARAFUSO	BOLT	PERNO
6	038614T1	**1**	ROTOR	ROTOR	ROTOR
7	117037015000	**1**	TAMPA	COVER	CUBIERTA
8	339269X1	**1**	PARAFUSO	BOLT	PERNO
9	117037015100	**1**	BUCHA	BUSH	CASQUILLO
10	1440298X1	**1**	ARRUELA	WASHER	ARANDELA
11	339608X1	**2**	GRAXEIRA	GREASER	ENGRASADOR
12	117037014600	**2**	DISCO	DISC	DISCO
13	880006253310	**2**	ROLAMENTO	BEARING	COJINETE
14	117037014500	**2**	MANCAL	BEARING	COJINETE
15	3175121M1	**1**	RETENTOR	SEAL	RETEN
16	1441017X1	**2**	ANEL TRAVA	CIRCLIP	CIRCULITO
17	1441645X1	**2**	PINO	PIN	PASADOR
18	3175120M1	**1**	POLIA	PULLEY	POLEA

Picador De Palha
Straw Chopper
Picador De Paja

210-25

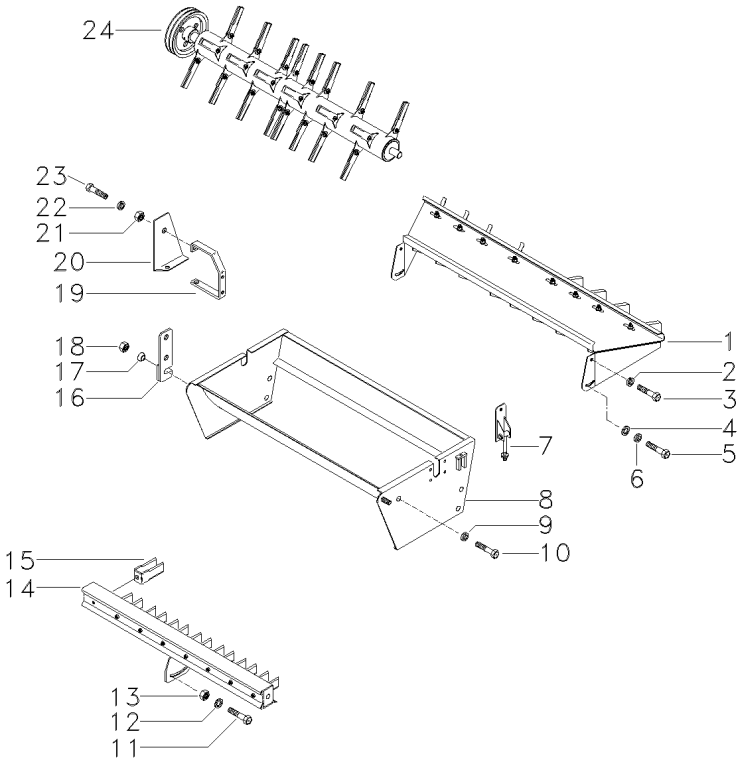

1	050322R1	👁	210-30 No	**1**	ESPALHADOR	SPREADER	ESPARCIDOR
2	339369X1			**2**	ARRUELA	WASHER	ARANDELA
3	339139X1			**2**	PARAFUSO	BOLT	PERNO
4	040648P1			**2**	ARRUELA	WASHER	ARANDELA
5	339139X1			**2**	PARAFUSO	BOLT	PERNO
6	339369X1			**2**	ARRUELA	WASHER	ARANDELA
7	3175141M1			**2**	SUPORTE	BRACKET	SOPORTE
8	050494R1	👁	210-35 No	**1**	CJ. PICADOR	CHOPPER	PICADORA
9	339377X1			**2**	ARRUELA	WASHER	ARANDELA
10	339034X1			**2**	PORCA	NUT	TUERCA
11	339401X1			**1**	PARAFUSO	BOLT	PERNO
12	390734X1			**1**	ARRUELA	WASHER	ARANDELA
13	1441204X1			**1**	PORCA	NUT	TUERCA
14	3175174M91			**1**	CJ. PENTE	SPLIT PIN	PASADOR HENDIDO
15	117037015200			**X**	FACA	KNIFE	CUCHILLA
16	3175145M1	▶		**1**	SUPORTE	BRACKET	SOPORTE
16	3175146M1	◀		**1**	SUPORTE	BRACKET	SOPORTE
17	117037015500			**2**	BUCHA	BUSH	CASQUILLO
18	1440330X1			**2**	PORCA	NUT	TUERCA
19	3175865M1			**1**	SUPORTE	BRACKET	SOPORTE
20	3175864M1			**1**	PROTETOR	PROTECTOR	PROTECTOR
21	339169X1			**2**	PORCA	NUT	TUERCA
22	339374X1			**4**	ARRUELA	WASHER	ARANDELA
23	339123X1			**4**	PARAFUSO	BOLT	PERNO
24	3591121M91	👁	210-20 No	**1**	ROTOR	ROTOR	ROTOR

Espalhador
Spreader
Desparramador

210-30

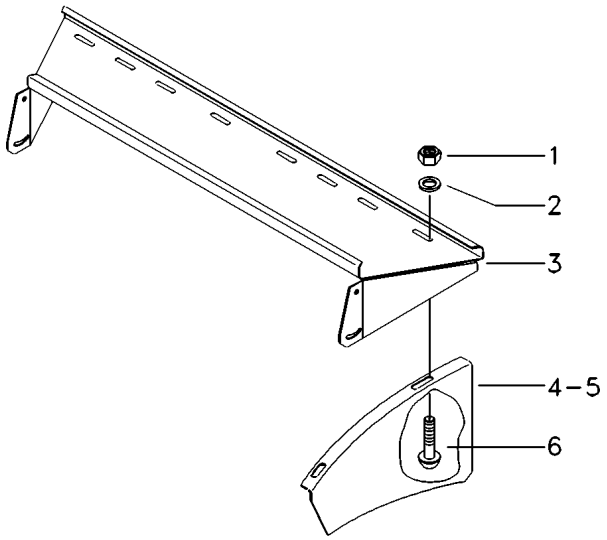

1	3000193X1		**16**	PORCA	NUT	TUERCA
2	391166X1		**16**	ARRUELA	WASHER	ARANDELA
3	050314R1		**1**	ESPALHADOR	SPREADER	ESPARCIDOR
4	050318R1	▶	**4**	DIVISOR	DIVIDER	DIVISOR
5	050317R1	◀	**4**	DIVISOR	DIVIDER	DIVISOR
6	3000624X1		**16**	PARAFUSO	BOLT	PERNO

Picador De Palha
Straw Chopper
Picador De Paja

210-35

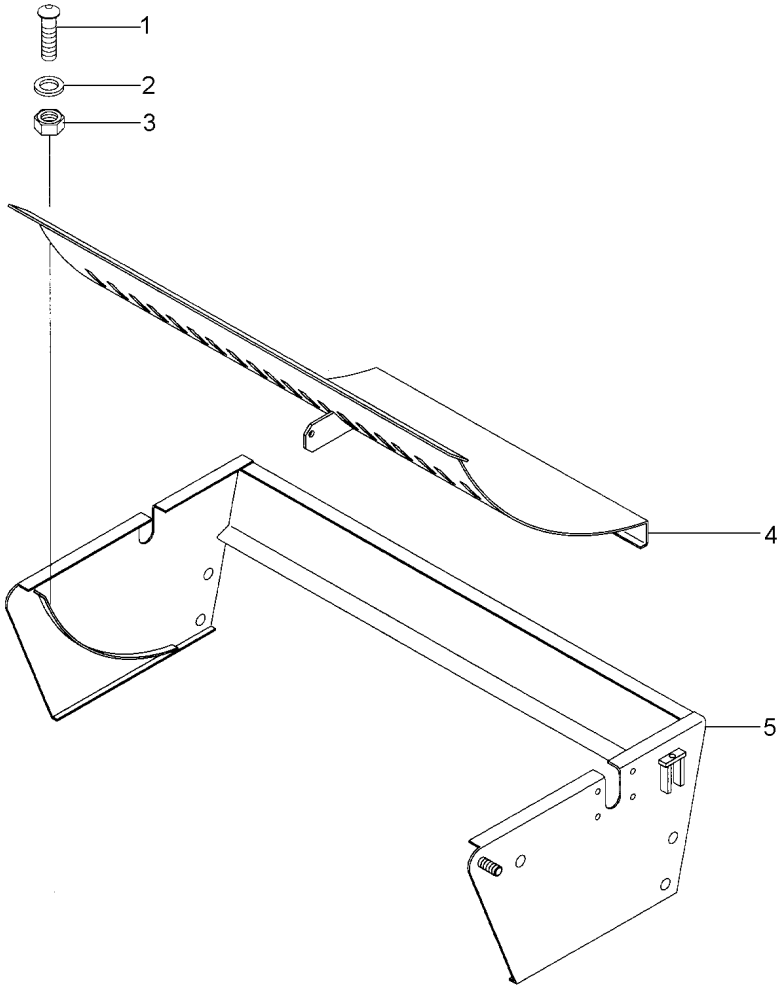

1	3000624X1	**14**	PARAFUSO	BOLT	PERNO
2	391166X1	**14**	ARRUELA	WASHER	ARANDELA
3	3000193X1	**14**	PORCA	NUT	TUERCA
4	050347R1	**1**	PAREDE	WALL	PARED
5	050505R1	**1**	CARCAÇA	HOUSING	ALOJAMIENTO

Picador De Palha
Straw Chopper
Picador De Paja

210-40

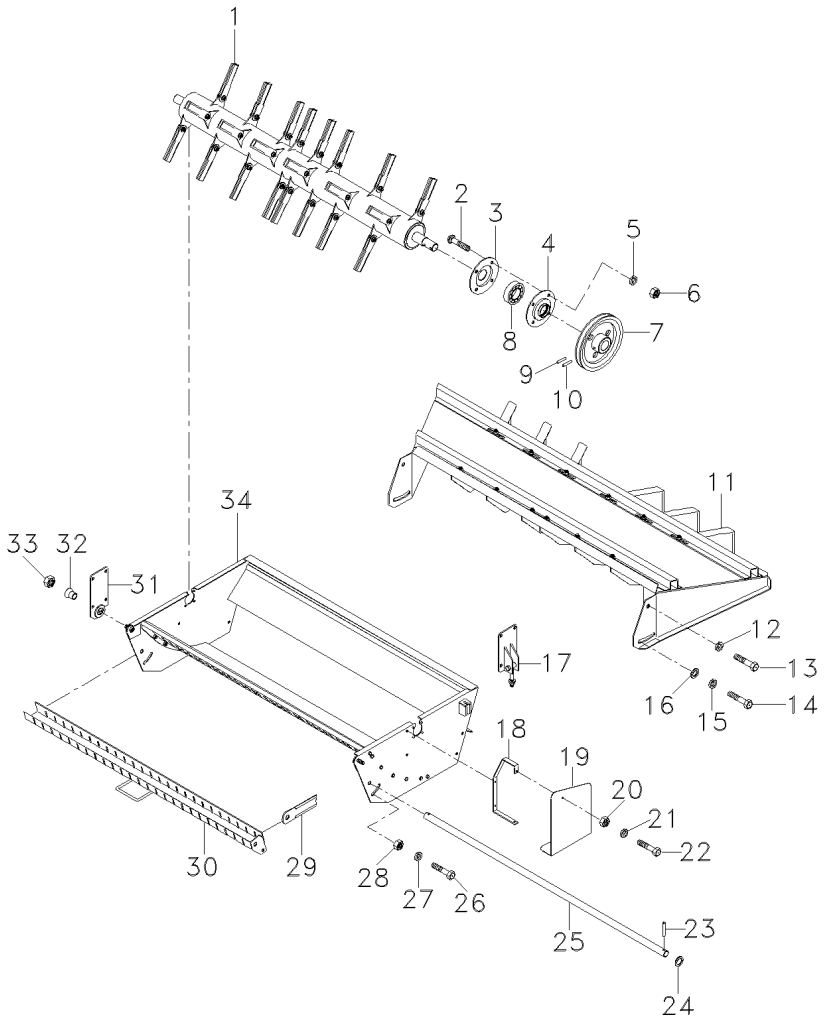

1	053588N1	👁	210-45 No	**1**	CJ. ROTOR	KIT, ROTOR ASSY.	JGO.CJTO.ROTOR
2	339299X1			**8**	PARAFUSO	BOLT	PERNO
3	006257P1			**2**	FLANGE	FLANGE	PLETINA
4	006259P1			**2**	FLANGE	FLANGE	PLETINA
5	339369X1			**8**	ARRUELA	WASHER	ARANDELA
6	339054X1			**8**	PORCA	NUT	TUERCA
7	3175120M1			**1**	POLIA	PULLEY	POLEA
8	412295M1			**2**	ROLAMENTO	BEARING	COJINETE
9	1441645X1			**2**	PINO	PIN	PASADOR
10	391019X1			**2**	PINO	PIN	PASADOR
11	053583N1	👁	210-50 No	**1**	ESPALHADOR	SPREADER	ESPARCIDOR
12	339369X1			**2**	ARRUELA	WASHER	ARANDELA
13	339139X1			**2**	PARAFUSO	BOLT	PERNO
14	339139X1			**2**	PARAFUSO	BOLT	PERNO
15	339369X1			**2**	ARRUELA	WASHER	ARANDELA
16	040648P1			**2**	ARRUELA	WASHER	ARANDELA
17	053590N1	👁	210-55 No	**2**	SUPORTE	BRACKET	SOPORTE
18	053058P1			**1**	SUPORTE	BRACKET	SOPORTE
19	053059P1			**1**	PROTETOR	PROTECTOR	PROTECTOR
20	339169X1			**2**	PORCA	NUT	TUERCA
21	339374X1			**4**	ARRUELA	WASHER	ARANDELA
22	337761X1			**4**	PARAFUSO	BOLT	PERNO
23	354068X1			**2**	CONTRAPINO	DOWEL	CENTRAJE
24	390346X1			**2**	ARRUELA	WASHER	ARANDELA
25	053007P1			**1**	VARETA	ROD	VARILLA
26	391375X1			**2**	PARAFUSO	BOLT	PERNO
27	339369X1			**2**	ARRUELA	WASHER	ARANDELA
28	339054X1			**2**	PORCA	NUT	TUERCA
29	053033T1			**X**	FACA	KNIFE	CUCHILLA
30	052987S1			**1**	SUPORTE	BRACKET	SOPORTE
31	053591S1	▶		**1**	SUPORTE	BRACKET	SOPORTE
31	053592S1	◀		**1**	SUPORTE	BRACKET	SOPORTE
32	117037015500			**2**	BUCHA	BUSH	CASQUILLO
33	1440330X1			**2**	PORCA	NUT	TUERCA
34	053610N1	👁	210-60 No	**1**	CARCAÇA	HOUSING	ALOJAMIENTO

Cj. Rotor
Rotor
Rotor

210-45

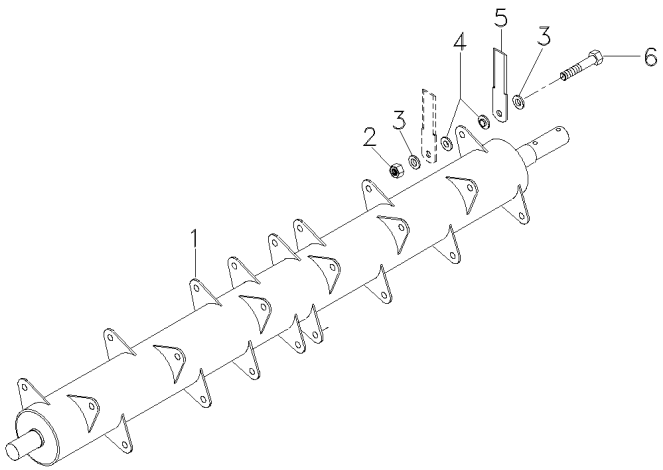

1	053001S1		**1**	ROTOR	ROTOR	ROTOR
2	1440758X1		**18**	PORCA	NUT	TUERCA
3	053020P1		**34**	ARRUELA	WASHER	ARANDELA
4	053006P1		**34**	ROLETE	ROLLER	RODILLO
5	053033T1		**34**	FACA	KNIFE	CUCHILLA
6	1441919X1	M10X60	**16**	PARAFUSO	BOLT	PERNO
6	3000252X1	M10X45	**2**	PARAFUSO	BOLT	PERNO

Espalhador
Spreader
Desparramador

210-50

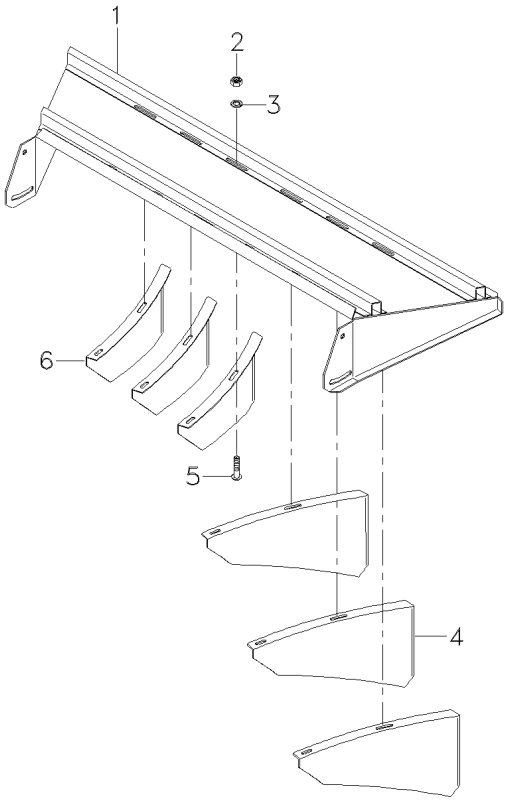

1	053575S1		**1**	ESPALHADOR	SPREADER	ESPARCIDOR
2	3000193X1		**16**	PORCA	NUT	TUERCA
3	391166X1		**16**	ARRUELA	WASHER	ARANDELA
4	053572S1	▶	**4**	DIVISOR	DIVIDER	DIVISOR
5	3000624X1		**16**	PARAFUSO	BOLT	PERNO
6	053573S1	◀	**4**	DIVISOR	DIVIDER	DIVISOR

Cj. Suporte Traseiro
Rear Bracket
Soporte Trasero

210-55

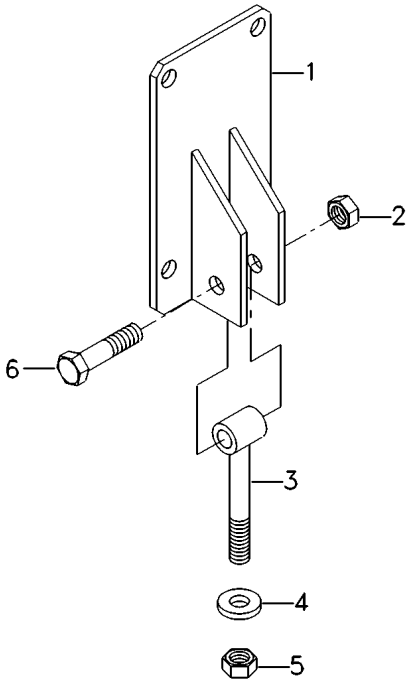

1	053568S1	**1** POSICIONADOR	POSITIONER	POSICIONADOR
2	1441204X1	**1** PORCA	NUT	TUERCA
3	053579S1	**1** HASTE	SPINDLE	MANGUETA
4	040650P1	**1** ARRUELA	WASHER	ARANDELA
5	1442877X1	**1** PORCA	NUT	TUERCA
6	339019X1	**1** PARAFUSO	BOLT	PERNO

Carcaça
Housing
Caja

210-60

Picador De Palhas
Straw Chopper
Picapajas

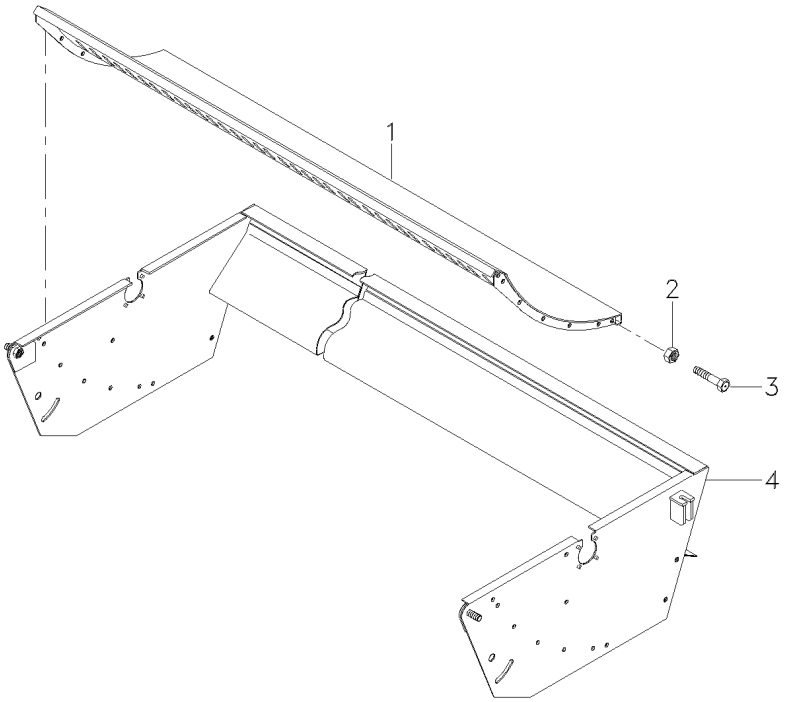

1	052991S1	**1**	PAREDE	WALL	PARED
2	3000193X1	**14**	PORCA	NUT	TUERCA
3	339123X1	**14**	PARAFUSO	BOLT	PERNO
4	053605S1	**1**	CARCAÇA	HOUSING	ALOJAMIENTO

Picador De Palha
Straw Chopper
Picador De Paja

210-65

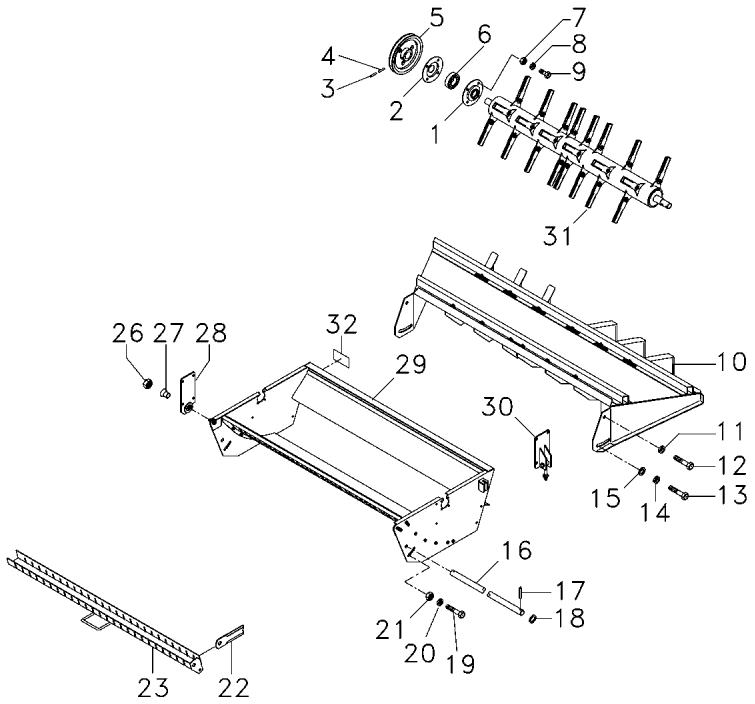

1	006257P1		**2**	FLANGE	FLANGE	PLETINA
2	006259P1		**2**	FLANGE	FLANGE	PLETINA
3	391019X1		**2**	PINO	PIN	PASADOR
4	1441645X1		**2**	PINO	PIN	PASADOR
5	3175120M1		**1**	POLIA	PULLEY	POLEA
6	412295M1		**2**	ROLAMENTO	BEARING	COJINETE
7	339054X1		**8**	PORCA	NUT	TUERCA
8	339369X1		**8**	ARRUELA	WASHER	ARANDELA
9	339299X1		**8**	PARAFUSO	BOLT	PERNO
10	053583N1	210-50 No	**1**	ESPALHADOR	SPREADER	ESPARCIDOR
11	339369X1		**2**	ARRUELA	WASHER	ARANDELA
12	339139X1		**2**	PARAFUSO	BOLT	PERNO
13	339139X1		**2**	PARAFUSO	BOLT	PERNO
14	339369X1		**2**	ARRUELA	WASHER	ARANDELA
15	040648P1		**2**	ARRUELA	WASHER	ARANDELA
16	053007P1		**1**	VARETA	ROD	VARILLA
17	354068X1		**2**	CONTRAPINO	DOWEL	CENTRAJE
18	390346X1		**2**	ARRUELA	WASHER	ARANDELA
19	391375X1		**2**	PARAFUSO	BOLT	PERNO
20	339369X1		**2**	ARRUELA	WASHER	ARANDELA
21	339054X1		**2**	PORCA	NUT	TUERCA
22	053033T1		**35**	FACA	KNIFE	CUCHILLA
23	052987S1		**1**	SUPORTE	BRACKET	SOPORTE
24	3175176M2		**1**	GUIA	GUIDE	GUIA
25	3175192M1		**1**	SUPORTE	BRACKET	SOPORTE
26	1440330X1		**2**	PORCA	NUT	TUERCA
27	117037015500		**2**	BUCHA	BUSH	CASQUILLO
28	053591S1	▶	**1**	SUPORTE	BRACKET	SOPORTE
28	053592S1	◀	**1**	SUPORTE	BRACKET	SOPORTE
29	053610N1	210-60 No	**1**	CARCAÇA	HOUSING	ALOJAMIENTO
30	053590N1	210-55 No	**2**	SUPORTE	BRACKET	SOPORTE
31	053588N1	210-45 No	**1**	CJ. ROTOR	KIT, ROTOR ASSY.	JGO.CJTO.ROTOR
32	067251P1		**1**	DECAL	DECAL	CALCOMANIA

Acionamento
Drive
Accionamiento

Picador De Palha
Straw Chopper
Picador De Paja

210-70

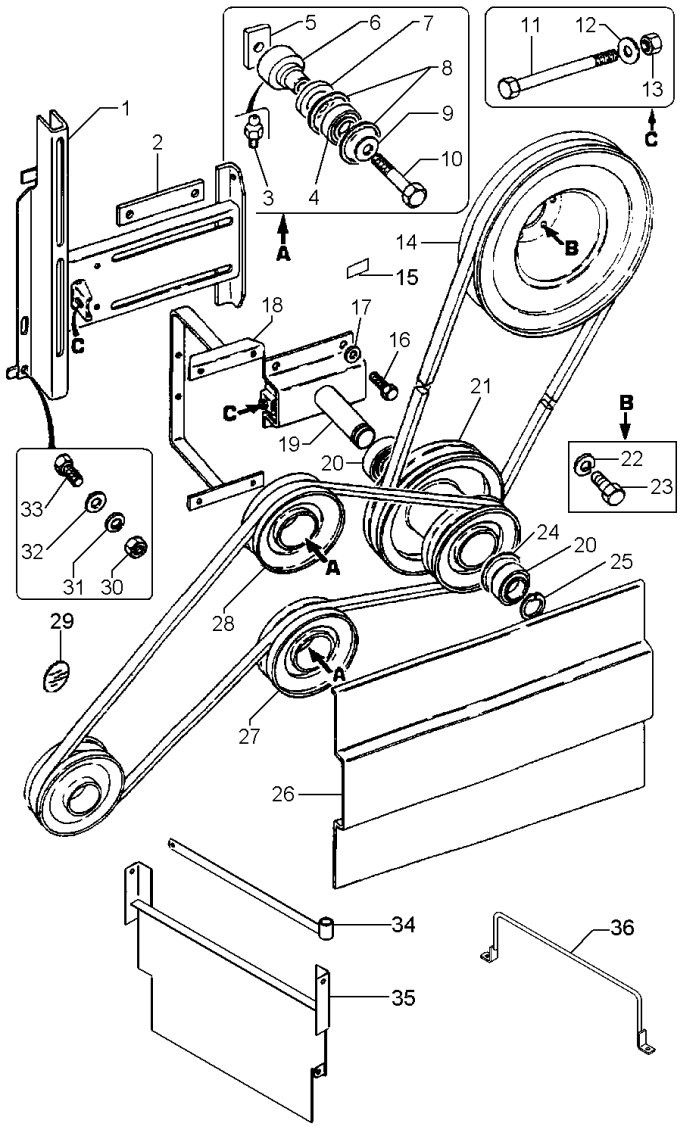

1	3590107M91	**1**	SUPORTE	BRACKET	SOPORTE
2	3175102M1	**2**	PLACA	PLATE	PLATO
3	339608X1	**3**	GRAXEIRA	GREASER	ENGRASADOR
4	1440493X1	**2**	ROLAMENTO	BEARING	COJINETE
5	1730778M1	**2**	PORCA	NUT	TUERCA
6	3175110M1	**2**	ÁRVORE	AXLE	EJE
7	3175111M1	**2**	BATENTE	RETAINER	RETENEDOR
8	339126X1	**4**	ANEL TRAVA	CIRCLIP	CIRCULITO
9	3175113M1	**2**	ARRUELA	WASHER	ARANDELA
10	3175114M1	**2**	PARAFUSO	BOLT	PERNO
11	3175107M1	**1**	PARAFUSO	BOLT	PERNO
12	3175108M1	**5**	ARRUELA	WASHER	ARANDELA
13	339402X1	**26**	PORCA	NUT	TUERCA
14	2803390M92	**1**	POLIA	PULLEY	POLEA
15	3175117M1	**1**	DECAL	DECAL	CALCOMANIA
16	339299X1	**4**	PARAFUSO	BOLT	PERNO
17	1440298X1	**4**	ARRUELA	WASHER	ARANDELA
18	3175103M2	**1**	SUPORTE	BRACKET	SOPORTE
19	3590115M91	**1**	ÁRVORE	AXLE	EJE
20	1441958X1	**2**	ROLAMENTO	BEARING	COJINETE
21	3175105M91	**1**	POLIA DUPLA	DOUBLE PULLEY	POLEA DOBLE
22	339376X1	**33**	ARRUELA	WASHER	ARANDELA
23	339401X1	**33**	PARAFUSO	BOLT	PERNO
24	339437X1	**2**	ANEL TRAVA	CIRCLIP	CIRCULITO
25	339469X1	**1**	ANEL TRAVA	CIRCLIP	CIRCULITO
26	3175106M1	**1**	PROTETOR	PROTECTOR	PROTECTOR
27	3175112M1	**1**	POLIA	PULLEY	POLEA
28	3175115M1	**1**	POLIA	PULLEY	POLEA
29	1440102X1	**3**	EMBLEMA	EMBLEM	EMBLEMA
30	339169X1	**7**	PORCA	NUT	TUERCA
31	339374X1	**3**	ARRUELA	WASHER	ARANDELA
32	1440921X1	**4**	ARRUELA	WASHER	ARANDELA
33	339123X1	**6**	PARAFUSO	BOLT	PERNO
34	3175192M1	**1**	SUPORTE	BRACKET	SOPORTE
35	3175176M2	**1**	GUIA	GUIDE	GUIA
36	3317497M91	**1**	ESPAÇADOR	SPACER	PIEZA DISTANCIA

Tomada De Ar Do Radiador
Radiator Air Intake
Entrada Del Aire Del Radiador

220-10

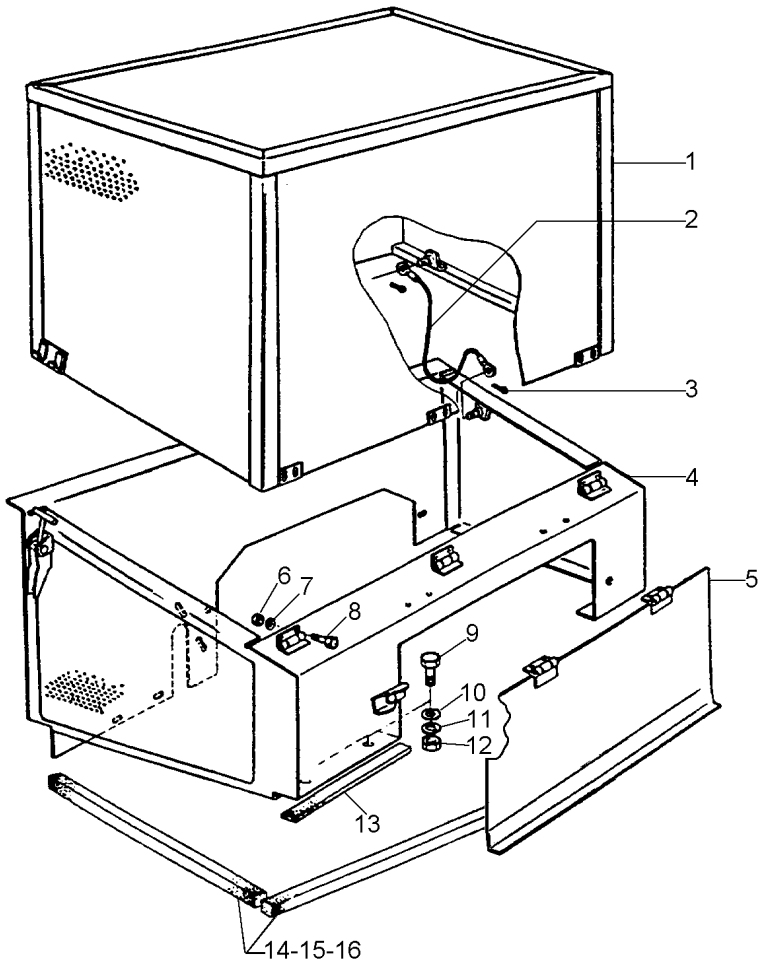

1	3470277M91	**1**	VEDAÇÃO	SEALING	VEDACION
2	3319129M91	**1**	CJ. CABO	KIT, CABLE	CABLES JUEGO
3	339087X1	**2**	PINO	PIN	PASADOR
4	050364S1	**1**	CAIXA	BOX	CAJA
5	050294S1	**1**	TAMPA	COVER	CUBIERTA
6	339030X1	**10**	PORCA	NUT	TUERCA
7	339375X1	**10**	ARRUELA	WASHER	ARANDELA
8	339560X1	**10**	PARAFUSO	BOLT	PERNO
9	339124X1	**5**	PARAFUSO	BOLT	PERNO
10	339024X1	**5**	ARRUELA	WASHER	ARANDELA
11	339374X1	**5**	ARRUELA	WASHER	ARANDELA
12	339169X1	**5**	PORCA	NUT	TUERCA
13	2833113M1	**6**	MASSA	SEALER	TAPAPOROS
14	416328M1	**12**	GUARNIÇÃO	FOAM	ESPUMA
15	3318227M1	**X**	MASSA	SEALER	TAPAPOROS
16	3318328M1	**4**	GUARNIÇÃO	FOAM	ESPUMA

Escada
Ladder
Escalera

220-15

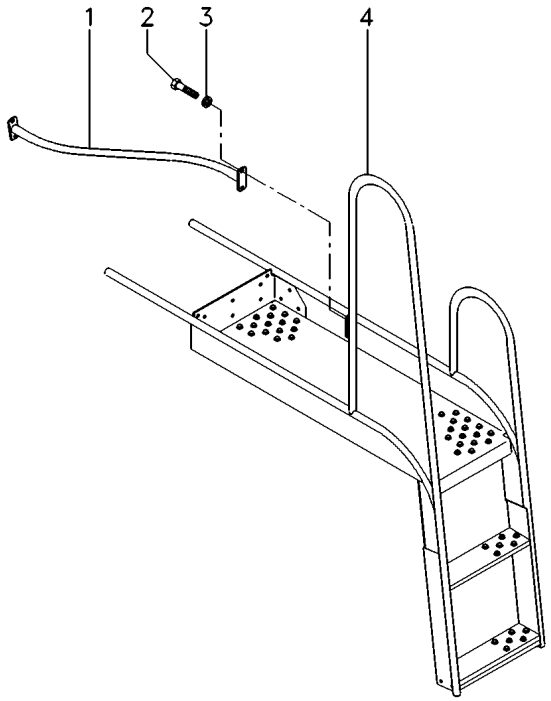

1	058604S1	**1** CORRIMÃO	HANDLEBAR	MANECILLA
2	339124X1	**2** PARAFUSO	BOLT	PERNO
3	339374X1	**2** ARRUELA	WASHER	ARANDELA
4	057255S1	**1** ESCADA	LADDER	ESCALERA

Elevador De Espigas
Spike Elevator
Elevador De Espiga

220-20

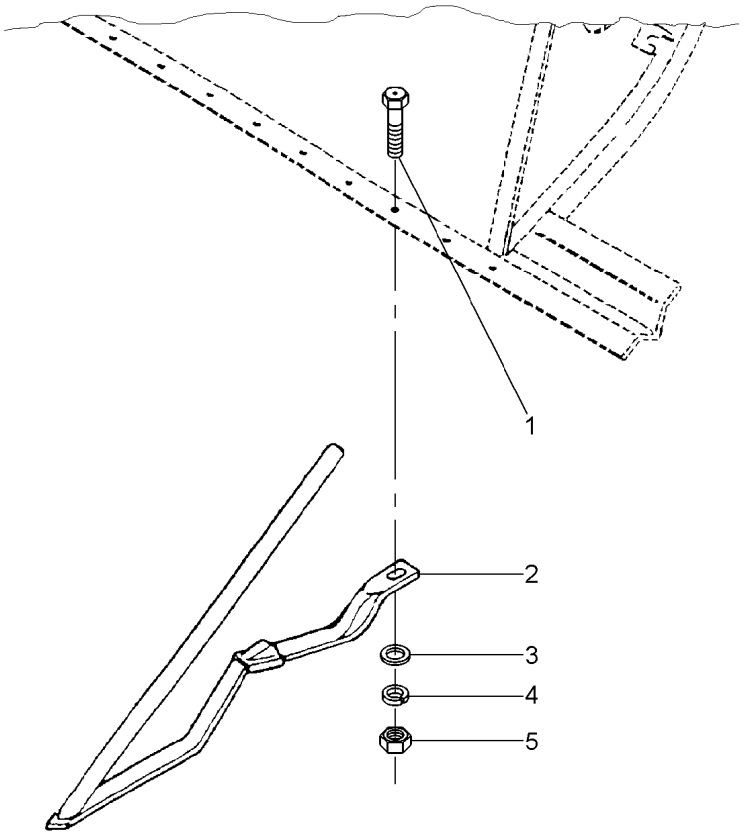

1	391561X1	[A]	**1**	PARAFUSO	BOLT	PERNO
1	339535X1		**1**	PARAFUSO	BOLT	PERNO
2	3470438M91		**1**	LEVANTADOR	LIFTER	LEVANTADOR
2	3471139M91	[A]	**1**	LEVANTADOR	LIFTER	LEVANTADOR
3	339025X1		**1**	ARRUELA	WASHER	ARANDELA
4	339402X1		**1**	PORCA	NUT	TUERCA
5	339376X1		**1**	ARRUELA	WASHER	ARANDELA

[A] SOMENTE PARA COLHEITA DE FEIJÃO E ERVILHA
ONLY FOR BEANS HARVEST AND PEAS
SOLAMENTE PARA COSECHA DE JEJOIL Y GUISANTES

Fechamento
Stopping
Cerramento

220-25

Antigo
Old
Antigo

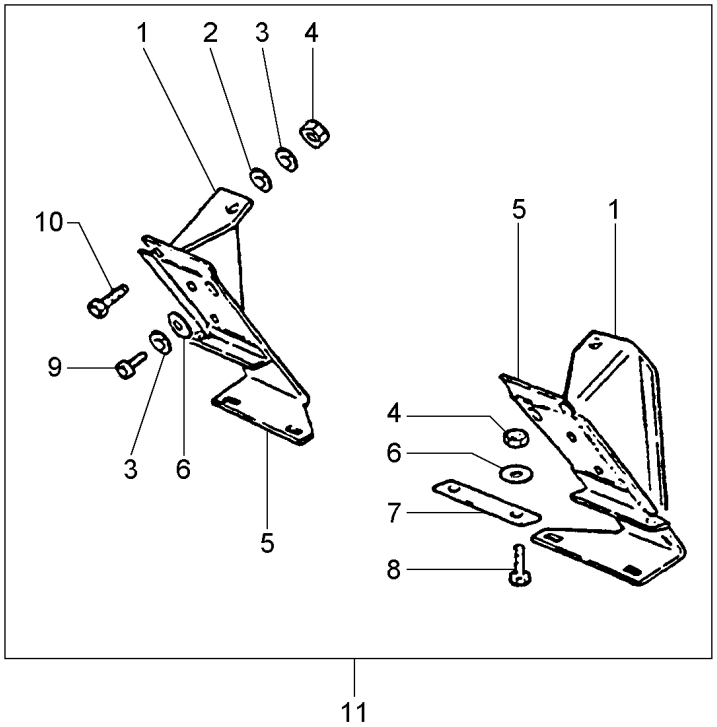

1	025003S1	11 ▶	**1**	DEFLETOR	DEFLECTOR	DEFLECTOR
1	025004S1	11 ◀	**1**	DEFLETOR	DEFLECTOR	DEFLECTOR
2	353755X1	11	**4**	ARRUELA	WASHER	ARANDELA
3	339374X1	11	**19**	ARRUELA	WASHER	ARANDELA
4	339169X1	11	**8**	PORCA	NUT	TUERCA
5	025027S1	11 ▶	**1**	PLACA	PLATE	PLATO
5	025028S1	11 ◀	**1**	PLACA	PLATE	PLATO
6	339024X1	11	**15**	ARRUELA	WASHER	ARANDELA
7	3099652M1	11	**1**	PLACA	PLATE	PLATO
8	339170X1	11	**2**	PARAFUSO	BOLT	PERNO
9	339123X1	11	**13**	PARAFUSO	BOLT	PERNO
10	880006038304	11	**4**	PARAFUSO	BOLT	PERNO
11	3225523M91	11	**1**	CJ. CHAPA	KIT, PLATE	JUEGO DE PLATO

Instalação Rodagem Dupla
Dual Wheels Assy
Instalación Ruedas Doble

220-30

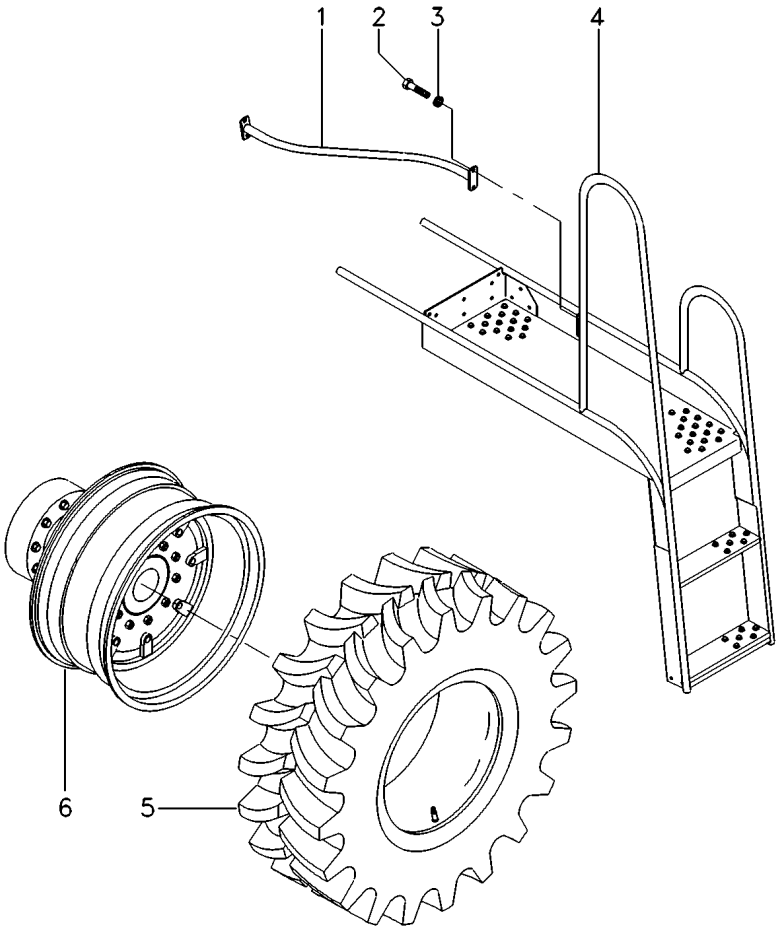

1	058604S1	[A]	**1** CORRIMÃO	HANDLEBAR	MANECILLA
2	339124X1	[A]	**2** PARAFUSO	BOLT	PERNO
3	339374X1	[A]	**2** ARRUELA	WASHER	ARANDELA
4	057255S1	[A]	**1** ESCADA	LADDER	ESCALERA
		➡ 06663			
		+ 06614, 06650			
		+ 06651, 06652			
		+ 06653			
4	062842S1	[A]	**1** ESCADA	LADDER	ESCALERA
		➡ 06664			
		- 06614, 06650			
		- 06651, 06652			
		- 06653			
5	487870M91	👁 220-35 No	**2** CJ.PNEU E CÂMARA	TYRE AND TUBE	NEUM.Y.CAMARA
6	056769T1	[B]	**1** KIT RODADO DUPLO	WHEEL DOUBLE KIT	CJ. RODAJE DUPLO
		👁 220-40 No			

[A] COM ESCADA
WITH LADDER
CON ESCALERA

[B] USADO COM RODAGEM DUPLA
USED WITH DOUBLE WHEELS
USADO CON RODAJE DOBLE

Pneu & Câmara	18.4-30 R2 (6l)
Tyre & Chamber	18.4-30 R2 (6l)
Neum & Camara	18.4-30 R2 (6l)

220-35

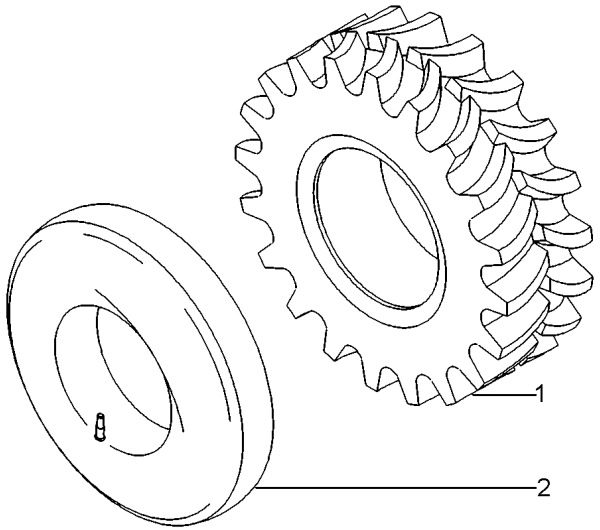

1	487868M1	**1** PNEU	TYRE	NEUMATICO
2	487869M1	**1** CÂMARA	CHAMBER	CAMARA

Rodagem / Wheels / Ruedas	Dupla / Dual / Doble	220-40

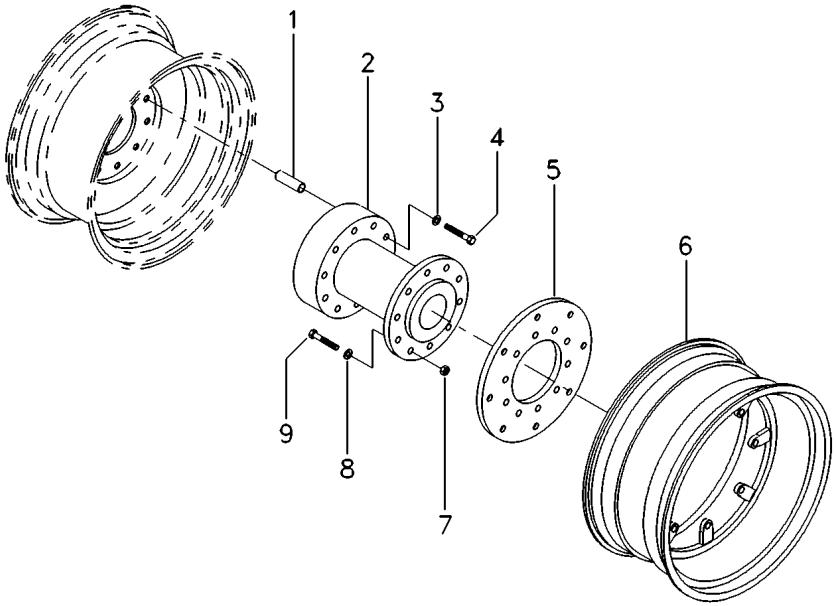

1	056770R1	◀	**10**	TUCHO	TAPPET	TAQUET
1	056771R1	▶	**10**	TUCHO	TAPPET	TAQUET
2	056772R1	[A]	**2**	CUBO	HUB	CUBO
3	056773R1		**20**	ARRUELA	WASHER	ARANDELA
4	056774R1		**20**	PARAFUSO	BOLT	PERNO
5	056778R1	[B]	**2**	DISCO	DISC	DISCO
6	056779R1		**2**	ARCO	BAIL	ANILLO SUJECCION
7	056777R1		**20**	PORCA	NUT	TUERCA
8	056776R1		**20**	ARRUELA	WASHER	ARANDELA
9	056775R1		**20**	PARAFUSO	BOLT	PERNO

[A] SEPARADOR
DIVIDER
SEPARADOR

[B] CENTRAL
CENTER
CENTRAL

Semi-Esteira
Track
Oruga

220-45

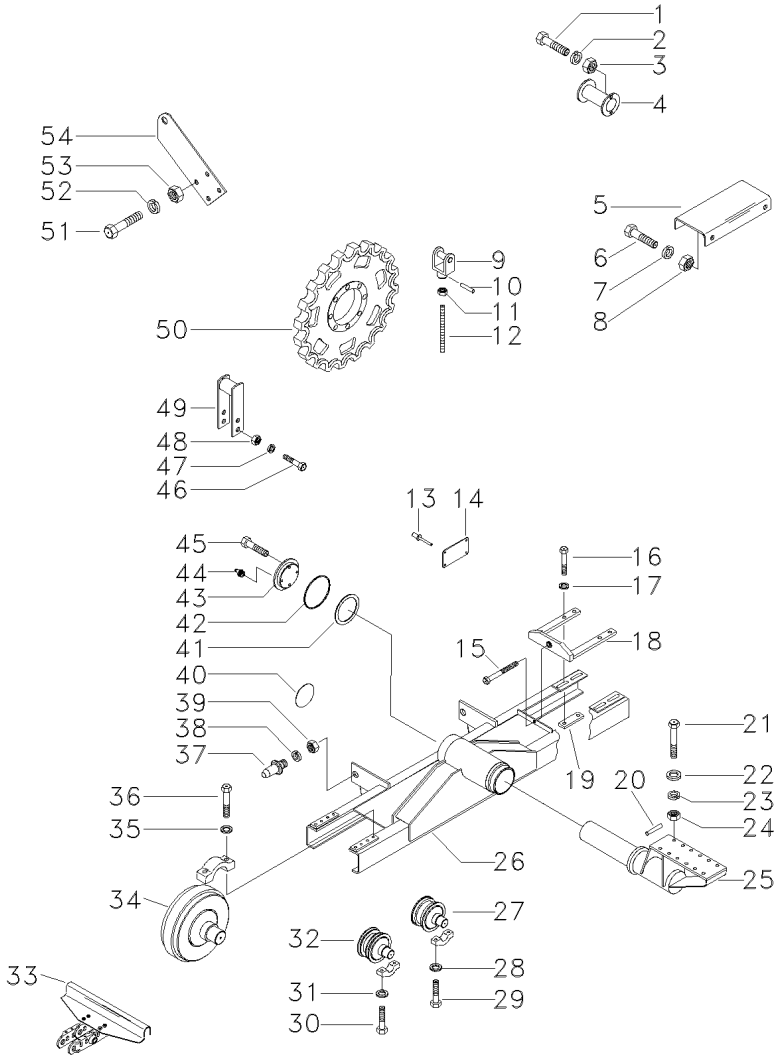

1	1442659X1		**2**	PARAFUSO	BOLT	PERNO
2	339374X1		**2**	ARRUELA	WASHER	ARANDELA
3	339169X1		**2**	PORCA	NUT	TUERCA
4	3317597M91		**1**	TUBO	PIPE	CANO
5	3317598M91		**1**	ESPAÇADOR	SPACER	PIEZA DISTANCIA
6	339401X1		**2**	PARAFUSO	BOLT	PERNO
7	339376X1		**2**	ARRUELA	WASHER	ARANDELA
8	339402X1		**2**	PORCA	NUT	TUERCA
9	3226918M91		**2**	SUPORTE	BRACKET	SOPORTE
10	391428X1		**2**	CONTRAPINO	DOWEL	CENTRAJE
11	3226791M1		**2**	PORCA	NUT	TUERCA
12	3315268M91		**2**	TIRANTE	ROD	VARILLA
13	890008431147		**4**	REBITE	RIVET	REMACHE
14	037470P1		**2**	PLACA	PLATE	PLATO
15	3098064M1		**2**	PARAFUSO	BOLT	PERNO
16	1441227X1		**8**	PARAFUSO	BOLT	PERNO
17	3468496M1		**8**	ARRUELA	WASHER	ARANDELA
18	3318374M91		**2**	GARFO	FORK	HORQUILLA
19	3318365M1		**4**	PLACA	PLATE	PLATO
20	391403X1		**24**	CUPILHA	COTTER PIN	PASADOR DOUBLE
21	3316534M1		**24**	PARAFUSO	BOLT	PERNO
22	3316458M1		**2**	ANEL	RING	ARO
23	339377X1		**24**	ARRUELA	WASHER	ARANDELA
24	391232X1		**24**	PORCA	NUT	TUERCA
25	3316478M92	[G] ◀	**1**	ÁRVORE	AXLE	EJE
25	3316479M92	▶	**1**	ÁRVORE	AXLE	EJE
25	3590542M91	[C] ◀	**1**	ÁRVORE	AXLE	EJE
26	3318688M93	[G] ◀	**1**	SUPORTE	BRACKET	SOPORTE
26	3318689M93	[G] ▶	**1**	SUPORTE	BRACKET	SOPORTE
26	3590532M91	[C] ◀	**1**	SUPORTE	BRACKET	SOPORTE
26	3590533M91	[C] ▶	**1**	SUPORTE	BRACKET	SOPORTE
27	3318670M91	[E] ▶ CATERPILAR 👁 220-50 No	**6**	ROLETE	ROLLER	RODILLO
27	3319285M91	[CE] ▼ ▶ 0636 👁 220-55 No	**6**	ROLETE	ROLLER	RODILLO
28	3468496M1		**24**	ARRUELA	WASHER	ARANDELA
29	391920X1		**24**	PARAFUSO	BOLT	PERNO
30	391920X1	[G]	**24**	PARAFUSO	BOLT	PERNO
30	391920X1	[C]	**28**	PARAFUSO	BOLT	PERNO
31	3468496M1	[G]	**24**	ARRUELA	WASHER	ARANDELA

Semi-Esteira
Track
Oruga

220-45

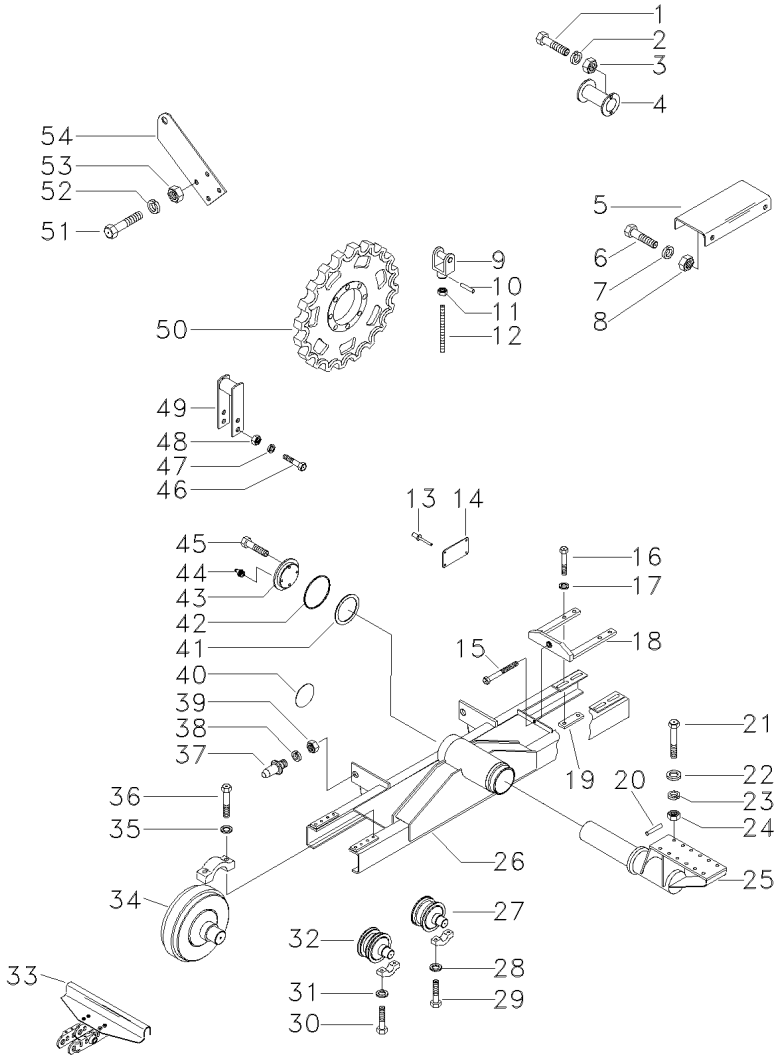

31	3468496M1	[C]	**32**	ARRUELA	WASHER	ARANDELA
32	3318669M91	[GF]	**6**	ROLETE	ROLLER	RODILLO
		▼				
		CATERPILAR				
32	3318669M91	[CF]	**8**	ROLETE	ROLLER	RODILLO
		▼				
		➡ 0636				
		👁 220-60 No				
32	3319286M91	[F]	**6**	ROLETE	ROLLER	RODILLO
		▼				
		➡ 0636				
		👁 220-65 No				
		LANDRONI				
33	3318725M92	[A]	**2**	UNIÃO	LINK	UNION
		👁 220-70 No				
		CATERPILAR				
33	3469321M91	[B]	**2**	UNIÃO	LINK	UNION
		CATERPILAR				
33	057111N1	[B]	**2**	ELO	LINK	ESLABON
		➡ 0636				
		LANDRONI				
33	057112N1	[A]	**2**	ELO	LINK	ESLABON
		➡ 0636				
		LANDRONI				
33	3590540M91	[C]	**2**	UNIÃO	LINK	UNION
34	3318726M91	[D]	**4**	CJ. RODA	KIT, WHEEL	JUEGO DE RUEDA
		👁 220-75 No				
35	3468496M1		**8**	ARRUELA	WASHER	ARANDELA
36	391920X1		**8**	PARAFUSO	BOLT	PERNO
37	1482977M1		**4**	PINO	PIN	PASADOR
38	390372X1		**4**	ARRUELA	WASHER	ARANDELA
39	1482874M1		**4**	PORCA	NUT	TUERCA
40	1440101X1		**2**	EMBLEMA	EMBLEM	EMBLEMA
41	3316547M1		**2**	PLACA	PLATE	PLATO
42	3316476M1		**2**	ANEL "O"	O RING	JUNTA TORICA
43	3316305M2		**2**	TAMPA	COVER	CUBIERTA
44	339003X1		**2**	GRAXEIRA	GREASER	ENGRASADOR
45	339282X1		**2**	PARAFUSO	BOLT	PERNO
45	391120X1		**4**	PARAFUSO	BOLT	PERNO
46	391375X1		**6**	PARAFUSO	BOLT	PERNO
47	339369X1		**6**	ARRUELA	WASHER	ARANDELA
48	339054X1		**6**	PORCA	NUT	TUERCA
49	3226920M91		**2**	SUPORTE	BRACKET	SOPORTE
50	3318672M1		**2**	ENGRENAGEM	GEAR	ENGRANAJE
51	390912X1		**16**	PARAFUSO	BOLT	PERNO
52	339369X1		**16**	ARRUELA	WASHER	ARANDELA
53	339054X1		**16**	PORCA	NUT	TUERCA
54	3316480M91		**2**	CJ. BRAÇO	KIT, ARM	JUEGO DE BRAZO

Semi-Esteira
Track
Oruga

220-45

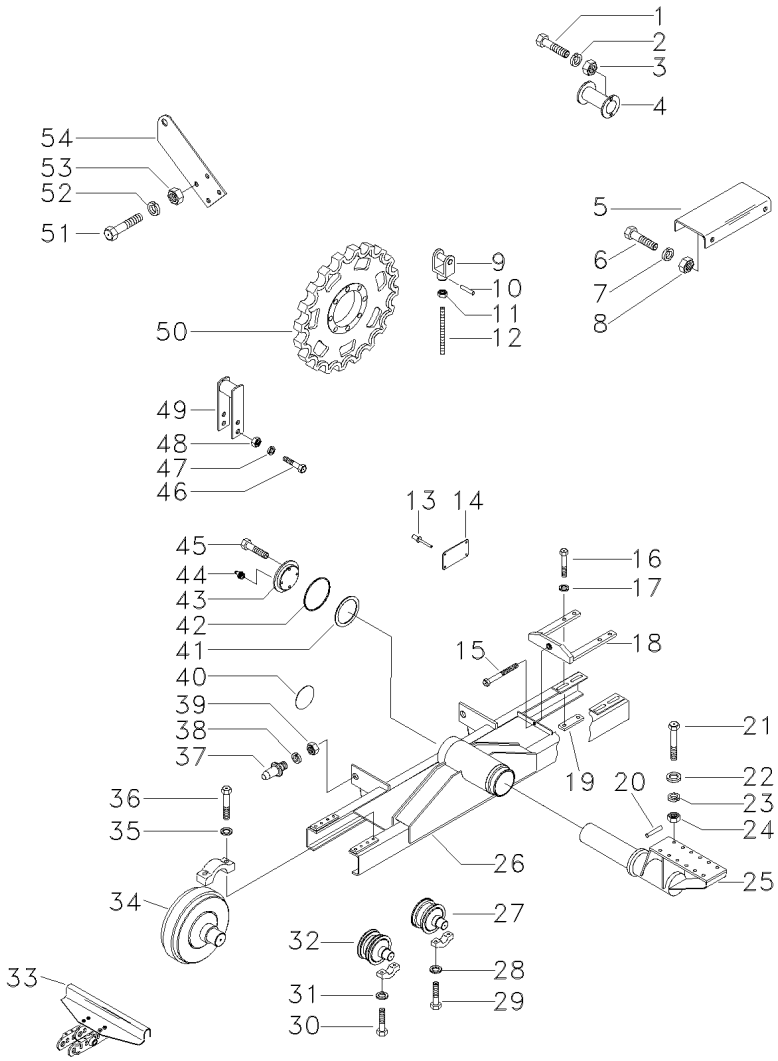

[A] SEMI-ESTEIRA 800MM
TRACK 800MM
CHENILLE 800MM

[B] SEMI-ESTEIRA 640MM
TRACK 640MM
CHENILLE 640MM

[C] SEMI-ESTEIRA 800MM - 7 ROLOS
TRACK 800MM - 7 ROLLERS
CHENILLES 800MM - 7 RODILLOS

[D] MENOS PARA SEMI-ESTEIRA 640MM (LANDRONI)
EXCEPT TRACK 640MM (LANDRONI)
MENOS PARA ORUGA 640MM (LANDRONI)

[E] FLANGE SIMPLES
SIMPLES FLANGE
PLETINA SIMPLES

[F] FLANGE DUPLO
DOUBLE FLANGE
PLETINA DOBLE

[G] MENOS PARA 7 ROLOS
EXCEPT 7 ROLLERS
MENOS PARA 7 RODILLOS

Roletes Simples
Roller
Aguja

220-50

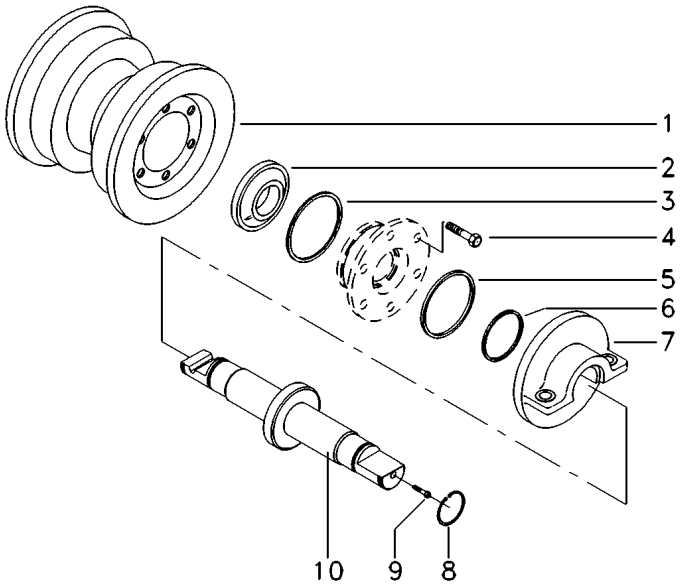

1	3318661M91	**1**	ROLETE	ROLLER	RODILLO
2	3318666M91	**2**	BUCHA	BUSH	CASQUILLO
3	3318694M1	**2**	ANEL "O"	O RING	JUNTA TORICA
4	048665R1	**12**	PARAFUSO	BOLT	PERNO
5	3318662M91	**2**	RETENTOR	SEAL	RETEN
6	3318696M1	**2**	ANEL "O"	O RING	JUNTA TORICA
7	048663R1	**2**	COLAR	COLLAR	COLLAR
8	3318698M1	**2**	ANEL	RING	ARO
9	048666R1	**1**	BUJÃO	PLUG	TAPON
10	048664R1	**1**	ÁRVORE	AXLE	EJE

Roletes Simples
Single Rollers
Rodillo Simples

P/ Semi-Esteira Landroni
Landroni Track
Para Oruga Landroni

220-55

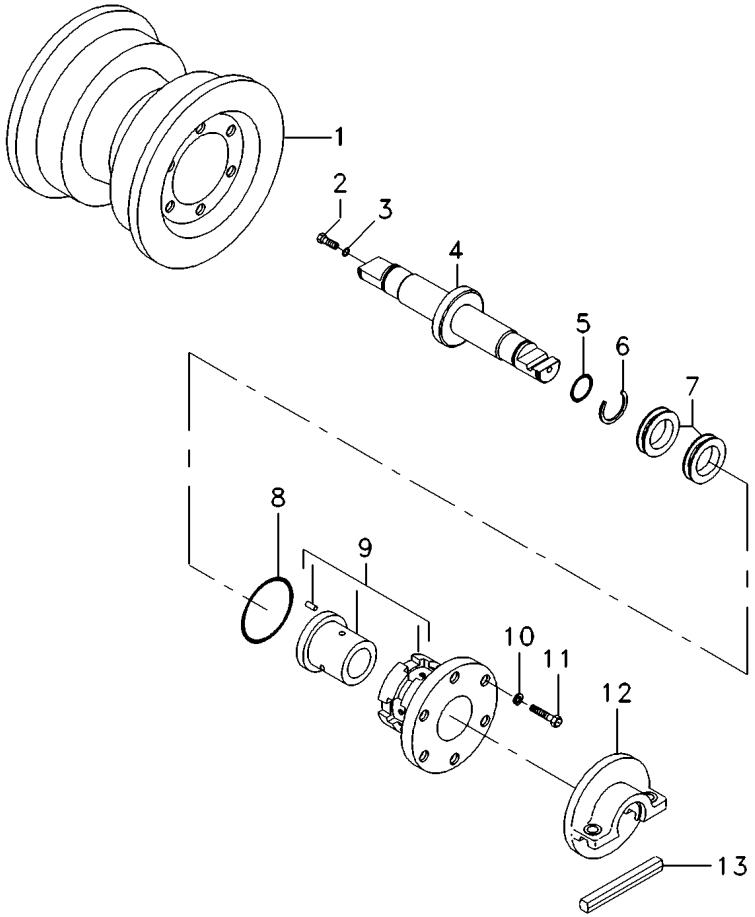

1	3319287M1		**1**	CARRETEL	SPOOL	CARRETE
2	3319351M1		**1**	BUJÃO	PLUG	TAPON
3	3319350M1		**1**	ANEL	RING	ARO
4	3319289M1		**1**	EIXO	SHAFT	ARBOL
5	3319297M1		**2**	ANEL	RING	ARO
6	3319299M1		**2**	TRAVA	LOCK	RETENEDOR
7	3319296M91		**2**	CJ. RETENTOR	KIT, SEAL	RETENES JUEGO
8	3319292M1		**2**	ANEL	RING	ARO
9	3319290M91		**2**	BUCHA	BUSH	CASQUILLO
10	3319356M1		**12**	ARRUELA	WASHER	ARANDELA
11	3536693X1		**12**	PARAFUSO	BOLT	PERNO
12	3319294M1	[A]	**1**	COLAR	COLLAR	COLLAR
12	3319352M1	[B]	**1**	COLAR	COLLAR	COLLAR
13	3319298M1		**1**	CHAVETA	KEY	CLAVE

[A] COM CHAVETA
WITH KEY
CON CHAVETA

[B] SEM CHAVETA
WITHOUT KEY
SIN CHAVETA

Roletes Duplo
Roller
Aguja

220-60

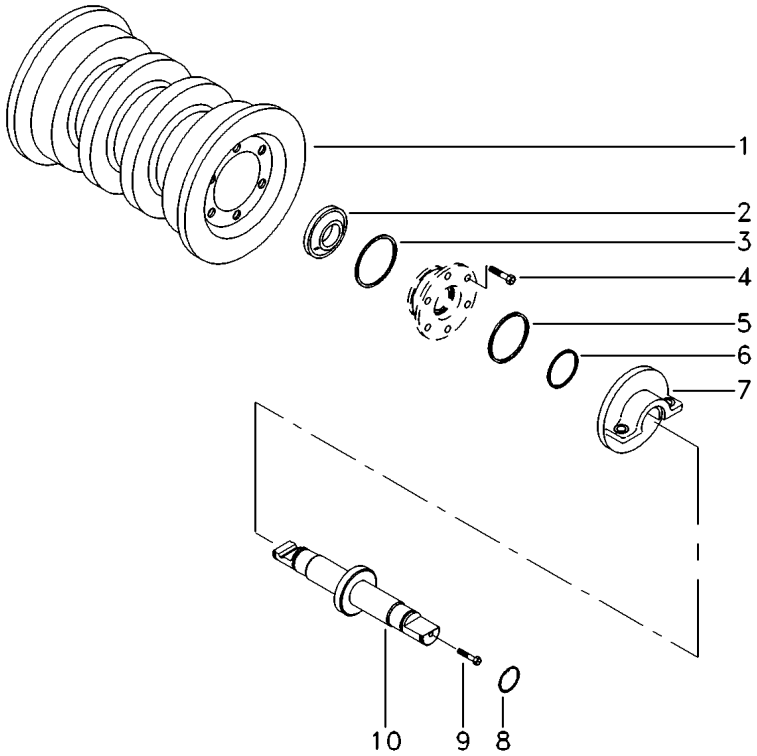

1	3318660M91	**1**	ROLETE	ROLLER	RODILLO
2	3318666M91	**2**	BUCHA	BUSH	CASQUILLO
3	3318694M1	**2**	ANEL "O"	O RING	JUNTA TORICA
4	048665R1	**12**	PARAFUSO	BOLT	PERNO
5	3318662M91	**2**	RETENTOR	SEAL	RETEN
6	3318696M1	**2**	ANEL "O"	O RING	JUNTA TORICA
7	048663R1	**2**	COLAR	COLLAR	COLLAR
8	3318698M1	**2**	ANEL	RING	ARO
9	048666R1	**1**	BUJÃO	PLUG	TAPON
10	048664R1	**1**	ÁRVORE	AXLE	EJE

Roletes Duplos
Double Rollers
Rodillos Dobles

P/ Semi-Esteira Landroni
Landroni Track
Para Oruga Landroni

220-65

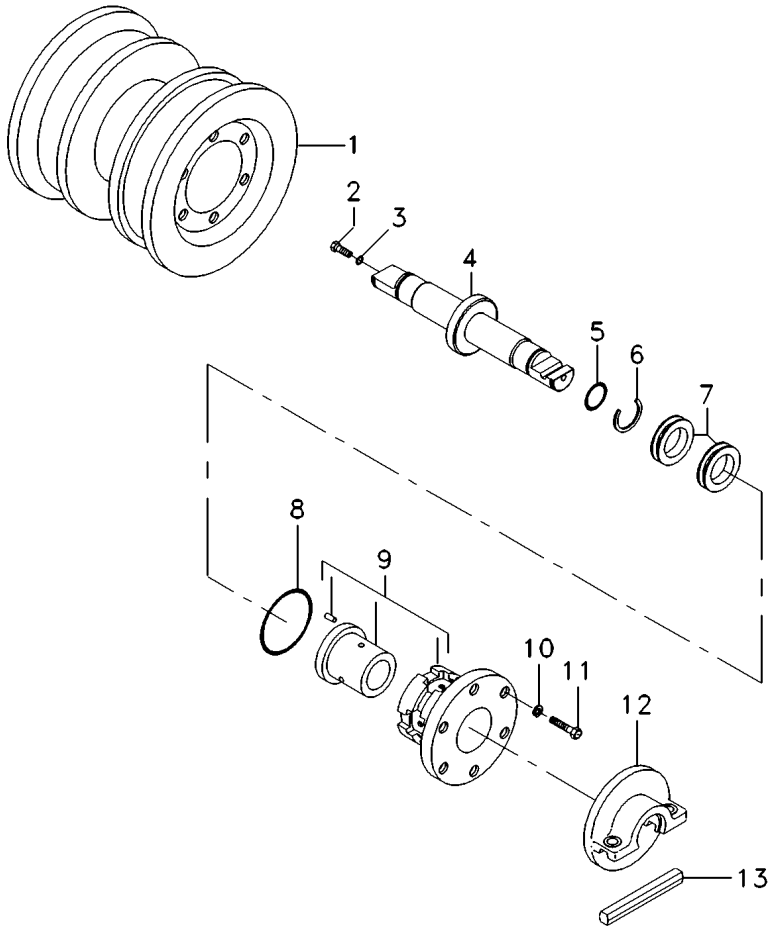

1	3319288M1		**1**	ROLETE	ROLLER	RODILLO
2	3319351M1		**1**	BUJÃO	PLUG	TAPON
3	3319350M1		**1**	ANEL	RING	ARO
4	3319289M1		**1**	EIXO	SHAFT	ARBOL
5	3319297M1		**2**	ANEL	RING	ARO
6	3319299M1		**2**	TRAVA	LOCK	RETENEDOR
7	3319296M91		**2**	CJ. RETENTOR	KIT, SEAL	RETENES JUEGO
8	3319292M1		**2**	ANEL	RING	ARO
9	3319290M91		**2**	BUCHA	BUSH	CASQUILLO
10	3319356M1		**12**	ARRUELA	WASHER	ARANDELA
11	353693X1		**12**	PARAFUSO	BOLT	PERNO
12	3319294M1	[A]	**1**	COLAR	COLLAR	COLLAR
12	3319352M1	[B]	**1**	COLAR	COLLAR	COLLAR
13	3319298M1		**1**	CHAVETA	KEY	CLAVE

[A] COM CHAVETA
WITH KEY
CON CHAVETA

[B] SEM CHAVETA
WITHOUT KEY
SIN CHAVETA

Elos Com Sapata Shoe Elo Eslabon Zapata	Semi-Esteira Track Oruga	220-70	

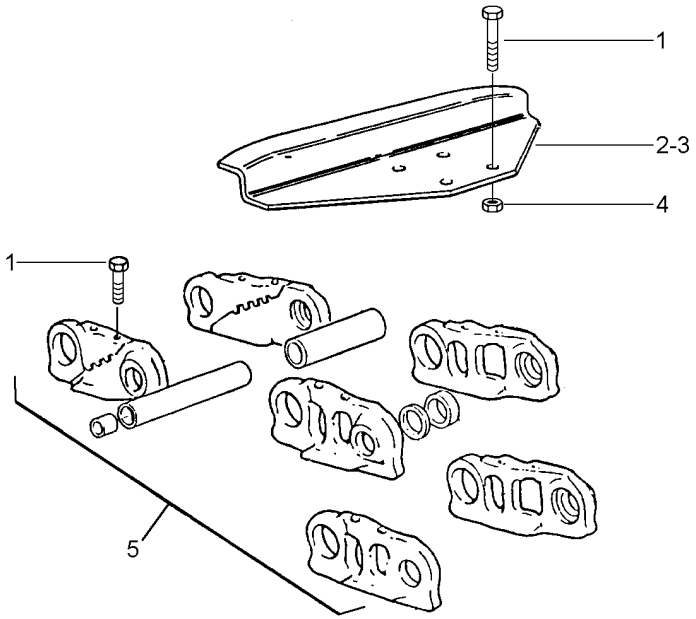

1	049898P1	[AB] ➡ 0460 CATERPILAR	**128**	PARAFUSO	BOLT	PERNO
1	049898P1	[C] ➡ 0460	**140**	PARAFUSO	BOLT	PERNO
1	113001513300	[AB] ➡ 0422 ↔ 0424 - 0459 CATERPILAR	**128**	PARAFUSO	BOLT	PERNO
1	113001513300	[C] ➡ 0422 ↔ 0424 - 0459 CATERPILAR	**140**	PARAFUSO	BOLT	PERNO
1	049898P1	➡ 0636 LANDRONI	**128**	PARAFUSO	BOLT	PERNO
1	049898P1		**128**	PARAFUSO	BOLT	PERNO
2	049892S1	[B] ➡ 0460 CATERPILAR	**32**	SAPATA	SHOE	ZAPATA
2	049896S1	[A] ➡ 0460 CATERPILAR	**32**	SAPATA	SHOE	ZAPATA
2	049896S1	[C] ➡ 0460 CATERPILAR	**35**	SAPATA	SHOE	ZAPATA
2	113001580900	[B] ➡ 0422 ↔ 0424 - 0459 CATERPILAR	**32**	SAPATA	SHOE	ZAPATA
2	3470217M91	[A] ➡ 0422 ↔ 0424 - 0459 CATERPILAR	**32**	SAPATA	SHOE	ZAPATA
2	3470217M91	[C] ➡ 0422 ↔ 0424 - 0459 CATERPILAR	**35**	SAPATA	SHOE	ZAPATA
3	049893S1	[B] ➡ 0460 CATERPILAR	**1**	SAPATA	SHOE	ZAPATA
3	049897S1	[AC] ➡ 0460 CATERPILAR	**1**	SAPATA	SHOE	ZAPATA
3	113001581000	[B] ➡ 0422 ↔ 0424 - 0459 CATERPILAR	**1**	SAPATA	SHOE	ZAPATA

Elos Com Sapata Shoe Elo Eslabon Zapata	Semi-Esteira Track Oruga	220-70	

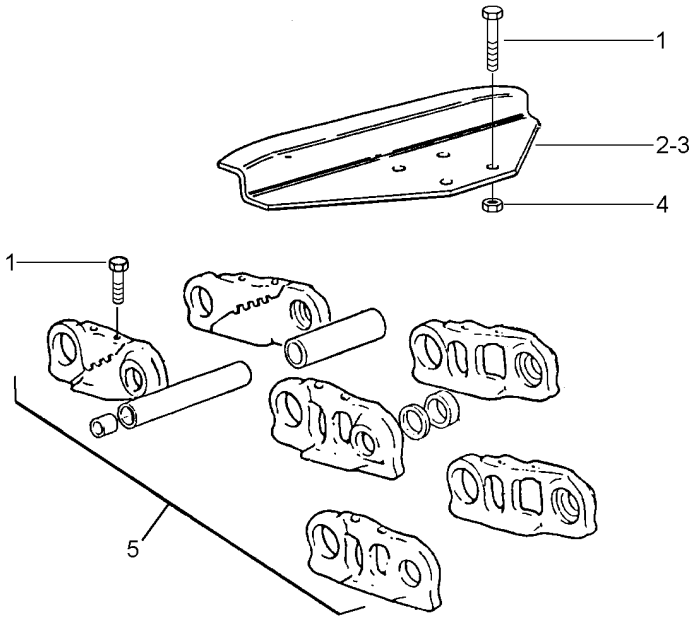

3	3470218M91	[AC] ➡ 0422 ↔ 0424 - 0459 CATERPILAR	**1**	SAPATA	SHOE	ZAPATA
4	113001510600	[AB] CATERPILAR	**128**	PORCA	NUT	TUERCA
4	113001510600	[C] CATERPILAR	**140**	PORCA	NUT	TUERCA
4	113001510600	➡ 0636 LANDRONI	**128**	PORCA	NUT	TUERCA
5	3318823M91	[ABD] CATERPILAR	**1**	CJ. CORRENTE	KIT, CHAIN	CADENA JUEGO
5	3590541M91	[CE] CATERPILAR	**1**	CJ. CORRENTE	KIT, CHAIN	CADENA JUEGO
5	3319226M91	[D] ➡ 0636 LANDRONI	**1**	UNIÃO	LINK	UNION

[A] SEMI-ESTEIRA 800MM
TRACK 800MM
CHENILLE 800MM

[B] SEMI-ESTEIRA 640MM
TRACK 640MM
CHENILLE 640MM

[C] SEMI-ESTEIRA 800MM - 7 ROLOS
TRACK 800MM - 7 ROLLERS
CHENILLES 800MM - 7 RODILLOS

[D] 33 ELOS
33 LINKS
33 ESLABONS

[E] 36 ELOS
36 LINKS
36 ESLABONS

Roda Guia
Idler Wheel
Rueda Loca

220-75

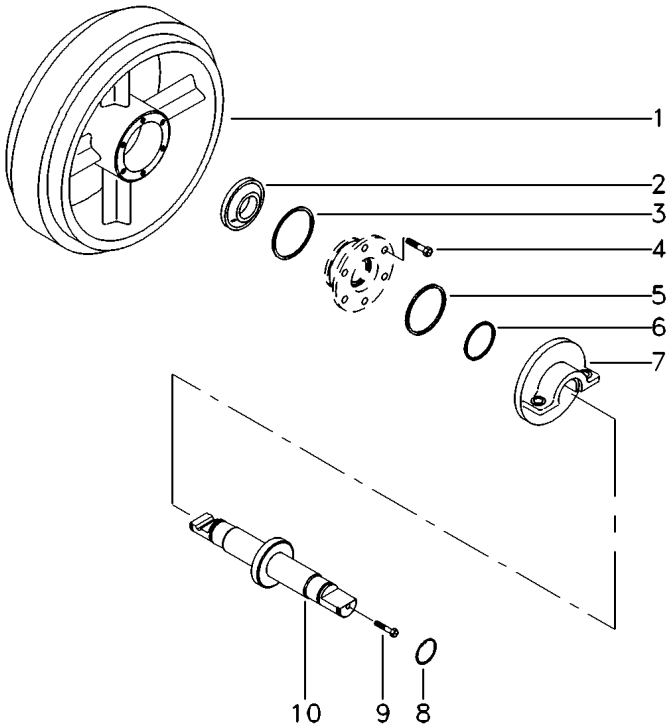

1	3469372M2	**1** RODA	WHEEL	RUEDA
2	3318666M91	**2** BUCHA	BUSH	CASQUILLO
3	3318694M1	**2** ANEL "O"	O RING	JUNTA TORICA
4	048665R1	**12** PARAFUSO	BOLT	PERNO
5	3318662M91	**2** RETENTOR	SEAL	RETEN
6	3318696M1	**2** ANEL "O"	O RING	JUNTA TORICA
7	048663R1	**2** COLAR	COLLAR	COLLAR
8	3318698M1	**2** ANEL	RING	ARO
9	048666R1	**1** BUJÃO	PLUG	TAPON
10	048664R1	**1** ÁRVORE	AXLE	EJE

Barras De Fechamento
Stopping Bars
Barras De Cerramiento

Cilindro De Alta Inércia
High Inertia Cylinder
Cilindro Alta Nercia

220-80

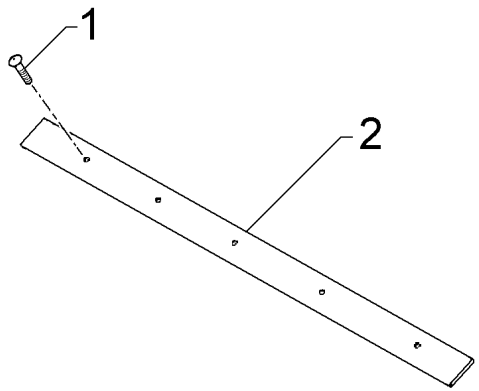

1	339838X1	**40** PARAFUSO	BOLT	PERNO
2	3469674M91	**4** BARRA	BAR	BARRA

Suporte Eixo Traseiro
Rear Axle Bracket
Soporte Eje Trasero

Versão Arrozeira
Riz Version
Version Arrocera

220-85

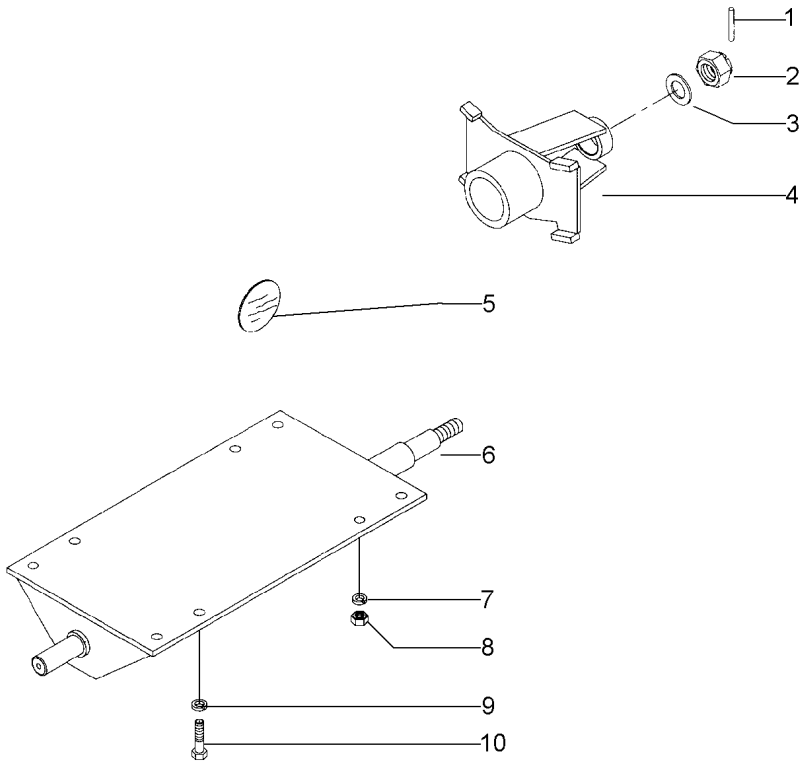

1	339040X1	BR	**1**	PINO	PIN	PASADOR
2	390761X1	BR	**1**	PORCA	NUT	TUERCA
3	415547M1	BR	**1**	ARRUELA	WASHER	ARANDELA
4	3469161M91	BR	**1**	BATENTE	STOP	PARO
5	1440102X1	50H	**1**	EMBLEMA	EMBLEM	EMBLEMA
6	3318983M92		**1**	SUPORTE	BRACKET	SOPORTE
7	339377X1		**4**	ARRUELA	WASHER	ARANDELA
8	339034X1		**4**	PORCA	NUT	TUERCA
9	339377X1		**4**	ARRUELA	WASHER	ARANDELA
10	391284X1		**4**	PARAFUSO	BOLT	PERNO

Espalhador De Palha
Straw Spreader
Esparramador De Paja

Estrutura
Structure
Estructura

220-90

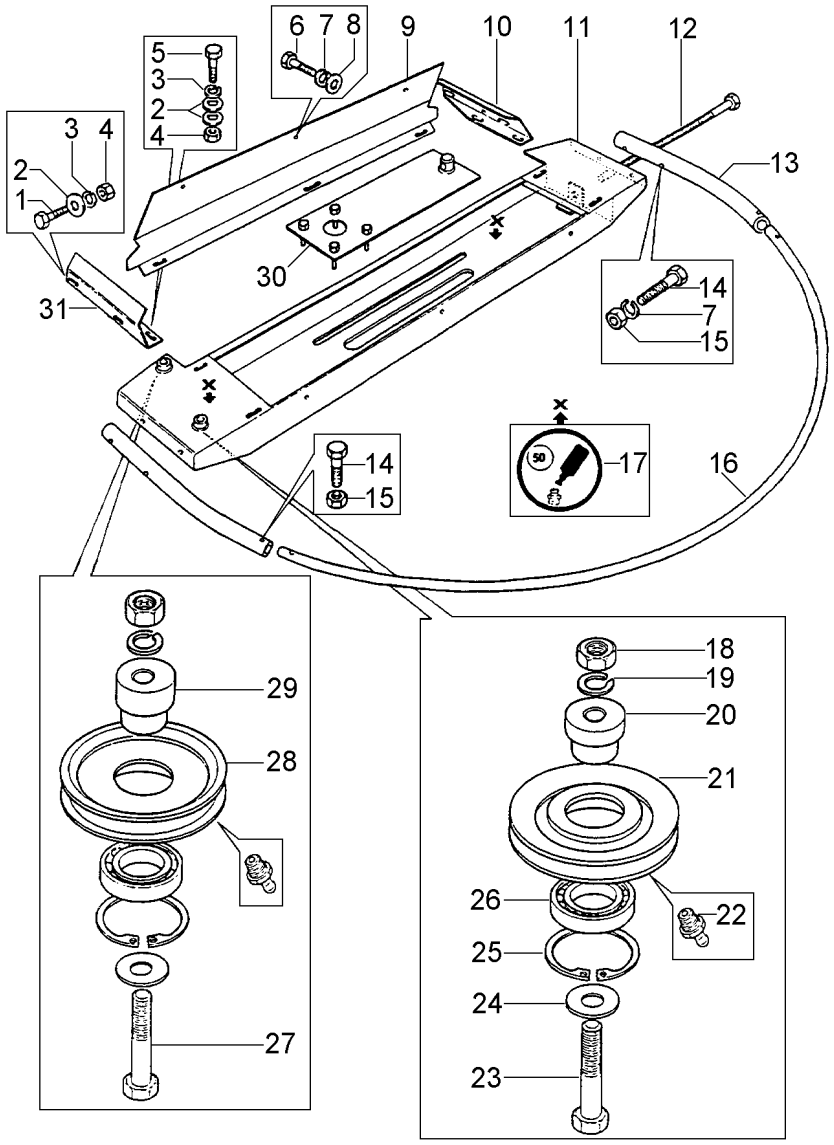

1	339401X1	**8**	PARAFUSO	BOLT	PERNO
2	390734X1	**16**	ARRUELA	WASHER	ARANDELA
3	339376X1	**12**	ARRUELA	WASHER	ARANDELA
4	339402X1	**12**	PORCA	NUT	TUERCA
5	339081X1	**8**	PARAFUSO	BOLT	PERNO
6	339123X1	**3**	PARAFUSO	BOLT	PERNO
7	339374X1	**7**	ARRUELA	WASHER	ARANDELA
8	339024X1	**3**	ARRUELA	WASHER	ARANDELA
9	3175774M1	**1**	ALIMENTADOR	FEEDER	ALIMENTADOR
10	3175616M1	**1**	SUPORTE	BRACKET	SOPORTE
11	3175624M1	**1**	BASE	BOWL	TAZA
12	3175620M1	**1**	PARAFUSO	BOLT	PERNO
13	3175625M1	**2**	PROTETOR	PROTECTOR	PROTECTOR
14	339009X1	**6**	PARAFUSO	BOLT	PERNO
15	339169X1	**6**	PORCA	NUT	TUERCA
16	3175618M1	**1**	ARCO	BAIL	ANILLO SUJECCION
17	1440102X1	**2**	EMBLEMA	EMBLEM	EMBLEMA
18	339054X1	**2**	PORCA	NUT	TUERCA
19	339369X1	**2**	ARRUELA	WASHER	ARANDELA
20	3175630M1	**1**	PINO	PIN	PASADOR
21	3175604M1	**1**	POLIA	PULLEY	POLEA
22	339003X1	**2**	GRAXEIRA	GREASER	ENGRASADOR
23	339484X1	**1**	PARAFUSO	BOLT	PERNO
24	390735X1	**2**	ARRUELA	WASHER	ARANDELA
25	339199X1	**2**	ANEL TRAVA	CIRCLIP	CIRCULITO
26	1440489X1	**2**	ROLAMENTO	BEARING	COJINETE
27	339207X1	**1**	PARAFUSO	BOLT	PERNO
28	3175609M1	**1**	POLIA	PULLEY	POLEA
29	3175605M1	**1**	PINO	PIN	PASADOR
30	3175621M1	**1**	GUIA	GUIDE	GUIA
31	3175626M1	**1**	SUPORTE	SUPPORT	DISPOS.DE SOSTEN

Espalhador De Palha
Straw Spreader
Esparramador De Paja

Acionamento
Drive
Accionamiento

220-95

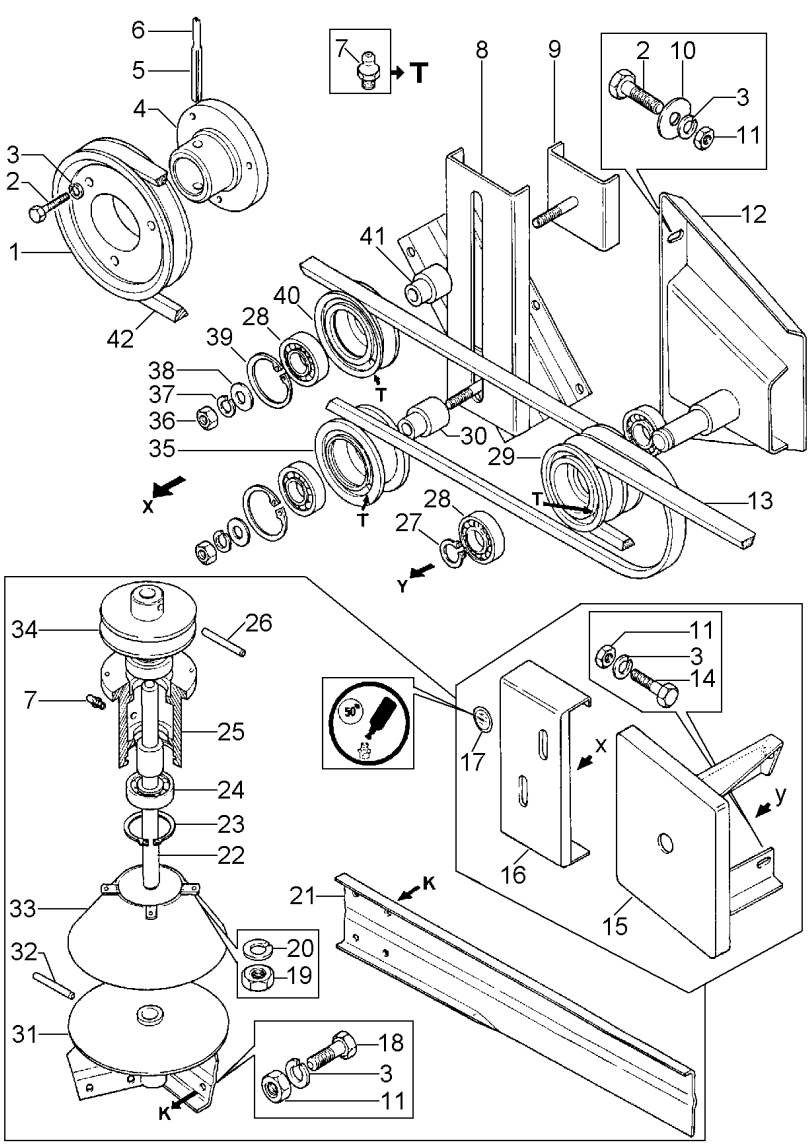

1	3175603M1	1	POLIA	PULLEY	POLEA
2	339761X1	7	PARAFUSO	BOLT	PERNO
3	339374X1	21	ARRUELA	WASHER	ARANDELA
4	3175602M1	1	CUBO	HUB	CUBO
5	390536X1	1	PINO	PIN	PASADOR
6	339194X1	1	PINO	PIN	PASADOR
7	339003X1	4	GRAXEIRA	GREASER	ENGRASADOR
8	3175607M91	1	SUPORTE	BRACKET	SOPORTE
9	3175606M91	2	SUPORTE	SUPPORT	DISPOS.DE SOSTEN
10	339024X1	2	ARRUELA	WASHER	ARANDELA
11	339169X1	9	PORCA	NUT	TUERCA
12	3175628M91	1	SUPORTE	BRACKET	SOPORTE
13	3315896M1	1	CORREIA	BELT	CORREA
14	339124X1	2	PARAFUSO	BOLT	PERNO
15	3175631M91	1	PROTETOR	PROTECTOR	PROTECTOR
16	3175632M91	1	PROTETOR	PROTECTOR	PROTECTOR
17	1440102X1	2	EMBLEMA	EMBLEM	EMBLEMA
18	339123X1	12	PARAFUSO	BOLT	PERNO
19	339402X1	4	PORCA	NUT	TUERCA
20	339376X1	4	ARRUELA	WASHER	ARANDELA
21	3175622M1	3	PÁ	SHOVEL	PALA
22	3175612M1	1	EIXO	SHAFT	ARBOL
23	339126X1	1	ANEL TRAVA	CIRCLIP	CIRCULITO
24	1440491X1	2	ROLAMENTO	BEARING	COJINETE
25	3175615M1	1	CUBO	HUB	CUBO
26	339037X1	1	PINO	PIN	PASADOR
27	1440475X1	1	ANEL TRAVA	CIRCLIP	CIRCULITO
28	1440489X1	4	ROLAMENTO	BEARING	COJINETE
29	3175627M1	1	POLIA	PULLEY	POLEA
30	3175608M1	1	PINO	PIN	PASADOR
31	3175611M1	1	PÁ	SHOVEL	PALA
32	1440999X1	1	PINO	PIN	PASADOR
33	3175610M1	1	FUNIL	FUNNEL	EMBUDO
34	3175613M1	1	POLIA	PULLEY	POLEA
35	3175609M1	1	POLIA	PULLEY	POLEA
36	339054X1	2	PORCA	NUT	TUERCA
37	339369X1	2	ARRUELA	WASHER	ARANDELA
38	390735X1	2	ARRUELA	WASHER	ARANDELA
39	339199X1	2	ANEL TRAVA	CIRCLIP	CIRCULITO
40	3175604M1	1	POLIA	PULLEY	POLEA
41	3175605M1	1	PINO	PIN	PASADOR
42	3315897M1	1	CORREIA	BELT	CORREA

Farol
Head Lamp
Farol

220-100

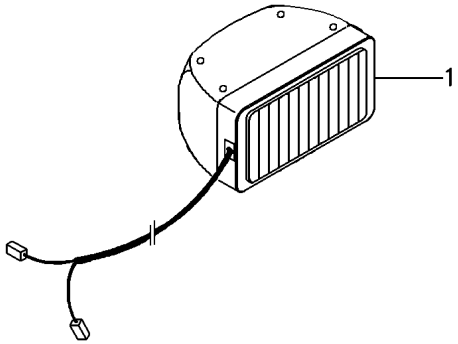

1	3469659M91	**1**	FAROL	LIGHT	ALUMBRADO

Peso Da Roda Traseira
Rear Wheel Weights
Contrapesos De La Roda Trasera

220-105

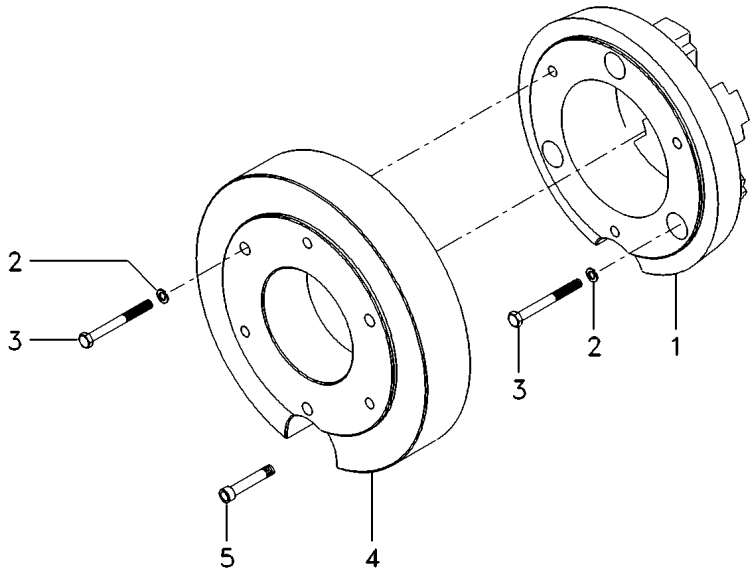

1	3318795M1	33kg	**2**	PESO	WEIGHT	PESA
2	339377X1		**12**	ARRUELA	WASHER	ARANDELA
3	339616X1		**12**	PARAFUSO	BOLT	PERNO
4	3099272M2	67kg	**2**	PESO	WEIGHT	PESA
5	3319101M1	[A]	**1**	EXTENSÃO	EXTENSION	EXTENSION

[A] PARA VÁLVULA DO PNEU
TO TYRE VALVE
PARA VALVULA DEL NEUMÁTICO

Sulcadores
Furrowers
Surcadores

Saca-Palhas
Straw Walkers
Sacudidores

220-110

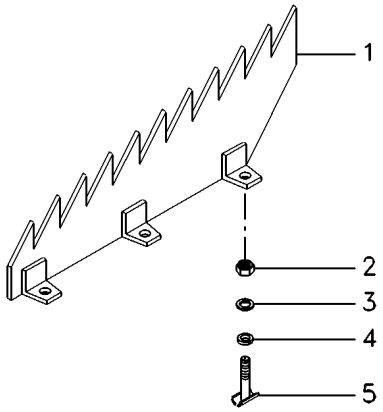

1	117513581700	**12** LÂMINA	BLADE	HOJA CORTANTE
2	117513082000	**24** PRESILHA	STAPLE	GRAPA
3	339375X1	**24** ARRUELA	WASHER	ARANDELA
4	339588X1	**24** ARRUELA	WASHER	ARANDELA
5	339030X1	**24** PORCA	NUT	TUERCA

Escada
Ladder
Escalera

P/ Máquina Com Rodado Duplo
To Double Wheels Machine
Para Maquinas Con Rodado Doble

220-115

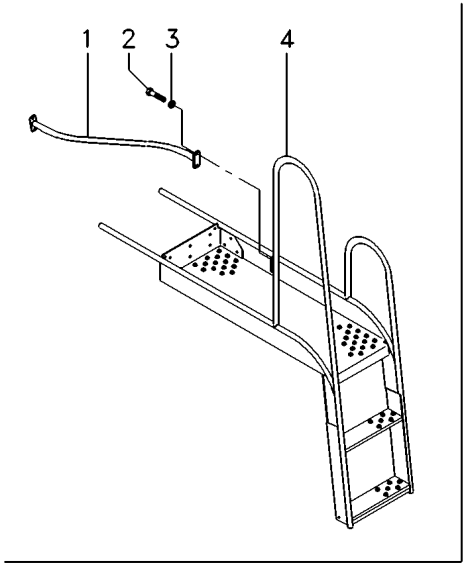

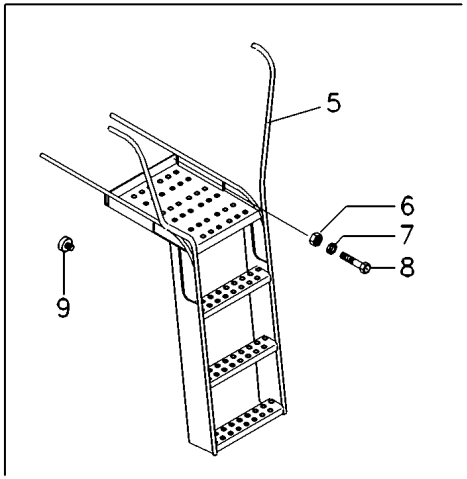

1	058604S1	[B]
2	339124X1	[B]
3	339374X1	[B]
4	062842S1	[B]
5	062549S1	[A]
6	339402X1	
7	339376X1	
8	339401X1	
9	28700666	[A]

[A] COM CABINA
WITH CAB
CON CABINA

[B] SEM CABINA
WITHOUT CAB
SIM CABINA

1	CORRIMÃO	HANDLEBAR	MANECILLA
2	PARAFUSO	BOLT	PERNO
2	ARRUELA	WASHER	ARANDELA
1	ESCADA	LADDER	ESCALERA
1	ESCADA	LADDER	ESCALERA
X	PORCA	NUT	TUERCA
2	ARRUELA	WASHER	ARANDELA
2	PARAFUSO	BOLT	PERNO
1	AMORTECEDOR	DAMPER	AMORTIGUADOR

Kit Acionamento Batedor
Kit Drive Beater
Kit Accionamiento Batidor

220-120

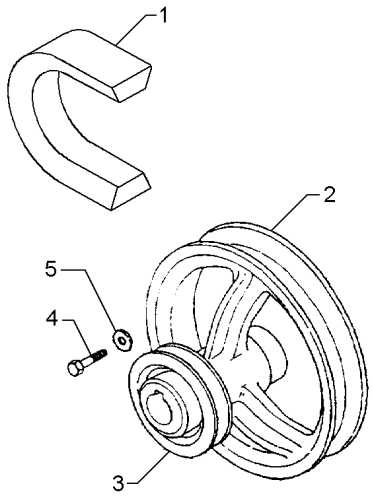

1	3226972M2	300RPM - 900RPM	**1** CORREIA	BELT	CORREA
1	3226971M2	433RPM - 1300RPM	**1** CORREIA	BELT	CORREA
2	3226970M1	∅ 318MM 300RPM - 900RPM	**1** POLIA	PULLEY	POLEA
2	3317973M1	∅ 460MM 433RPM - 1300RPM	**1** POLIA	PULLEY	POLEA
3	3319174M1	∅ 168MM	**1** POLIA	PULLEY	POLEA
4	391375X1		**3** PARAFUSO	BOLT	PERNO
5	339369X1		**3** ARRUELA	WASHER	ARANDELA

Protetor Auricular
Protector
Protetor

220-125

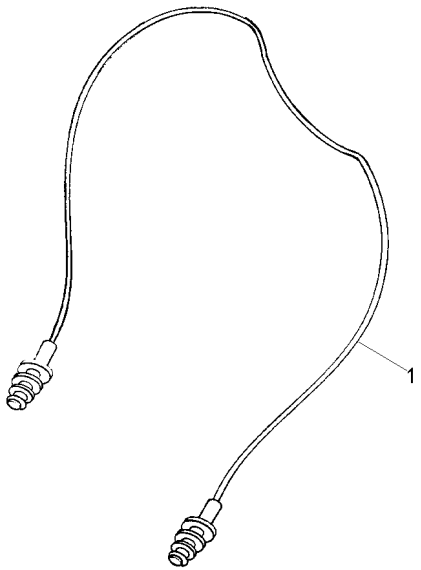

1	T0289054	**1** PROTETOR	PROTECTOR	PROTECTOR

Kit Feijão
Bean Kit
Kit Frijol

220-130

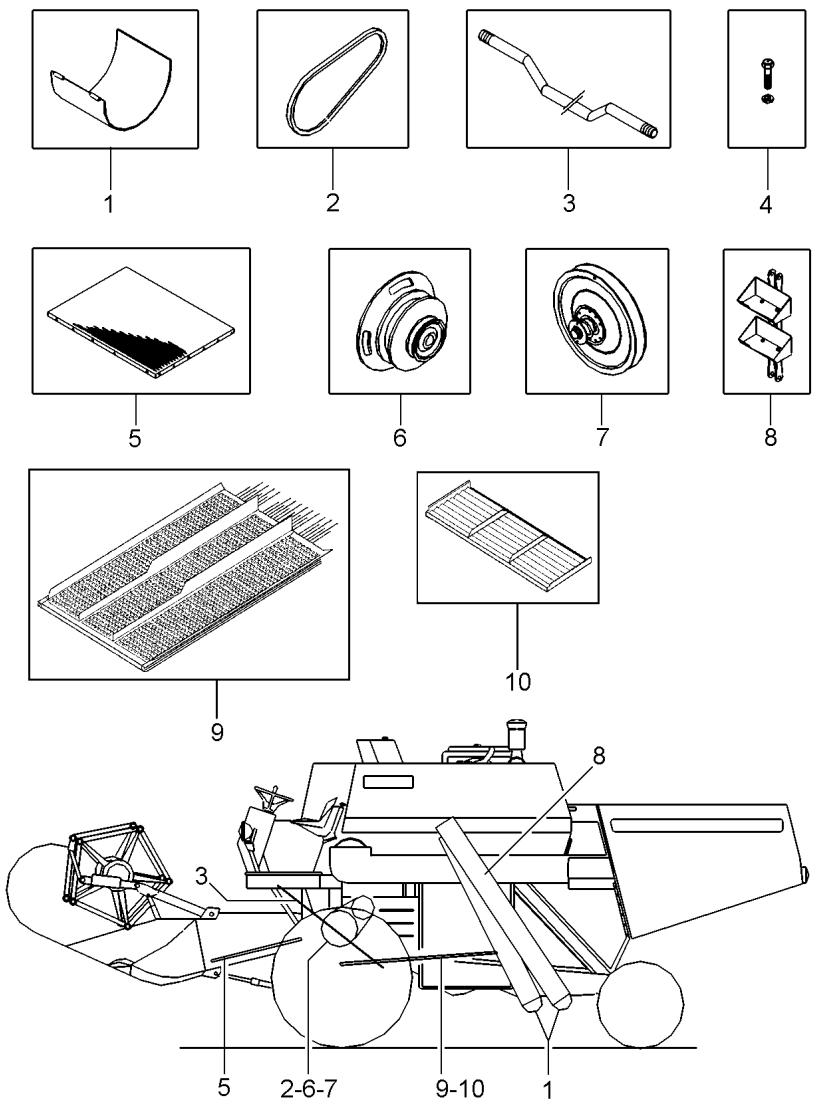

1	058492S1	[B]	**2**	TAMPA	COVER	CUBIERTA
2	053640T1	[E]	**1**	CORREIA	BELT	CORREA
3	063972P1	[DE]	**1**	TIRANTE	ROD	VARILLA
4	339169X1		**3**	PORCA	NUT	TUERCA
4	339374X1		**3**	ARRUELA	WASHER	ARANDELA
5	058801S1	[C]	**1**	FUNDO	BOTTOM	FONDO
6	053641P1	[E]	**1**	POLIA	PULLEY	POLEA
7	058806N1	[EF]	**1**	POLIA	PULLEY	POLEA
8	058803N1	[A]	**1**	CORRENTE	CHAIN	CADENA
9	058793S1		**1**	BANDEJA	TRAY	BANDEJA
10	058566S1		**1**	BANDEJA	TRAY	BANDEJA

[A] GRÃO LIMPO
GRAIN CLEAN
GRANO LIMPIO

[B] ELEVADORES
ELEVATOR
ELEVADOR

[C] CANAL ALIMENTADOR
TABLE ELEVATOR
EMBOCADOR

[D] EMBREAGEM
CLUTCH
EMBRAGUE

[E] BAIXA RPM CILINDRO
CYLINDER LOWER RPM
BAJA RPM CILINDRO

[F] VARIADORA
VARIATOR
VARIADOR

Polia Variadora
Drive Pulley
Polea De La Mando

Kit Feijão
Bean Kit
Kit Frijol

220-135

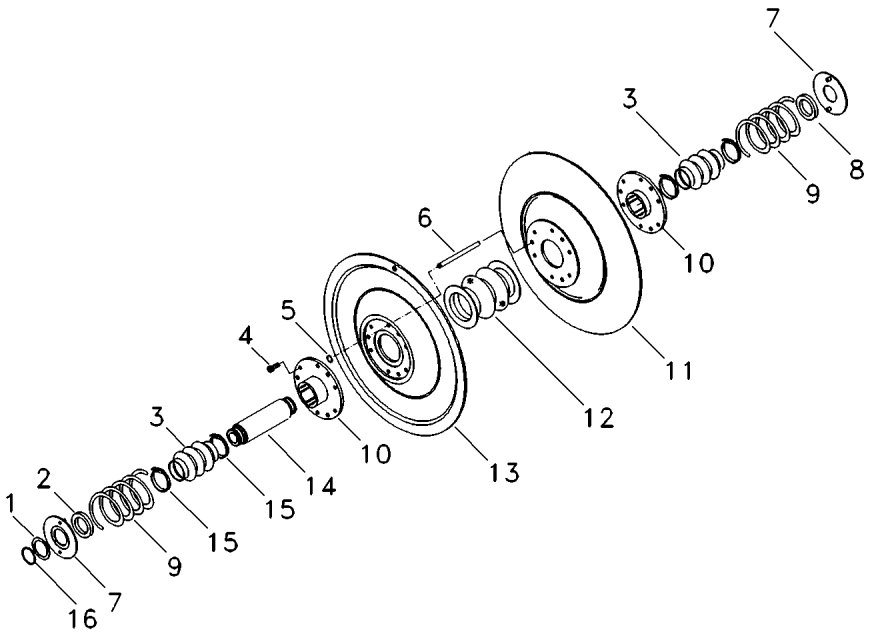

1	1480630M1	**2**	ARRUELA	WASHER	ARANDELA
2	1480629M1	**2**	ESPAÇADOR	SPACER	PIEZA DISTANCIA
3	1480627M1	**2**	SANFONA	ACCORDION	SANFÓN
4	1440818X1	**12**	PARAFUSO	BOLT	PERNO
5	1441923X1	**3**	ANEL	RING	ARO
6	3470098M1	**3**	PINO	PIN	PASADOR
7	1480620M91	**2**	FLANGE	FLANGE	PLETINA
8	1442368X1	**2**	ANEL	RING	ARO
9	417486M91	**2**	CJ. MOLA	KIT, SPRING	RESORTE JUEGO
10	058807P1	**2**	CUBO	HUB	CUBO
11	053642P1	**1**	POLIA	PULLEY	POLEA
12	1480626M1	**1**	SANFONA	ACCORDION	SANFÓN
13	053643P1	**1**	POLIA	PULLEY	POLEA
14	1480619M1	**1**	ÁRVORE	AXLE	EJE
15	1483656M1	**4**	BRAÇADEIRA	CLAMP	ABRAZADERA
16	1442355X1	**2**	ANEL	RING	ARO

Corrente Do Elevador De Canecas | **Kit Jeijão**
Mug Elevator Chain | **Bean Kit**
Cadena Del Elevador De Canecas | **Kit Frijol**

220-140

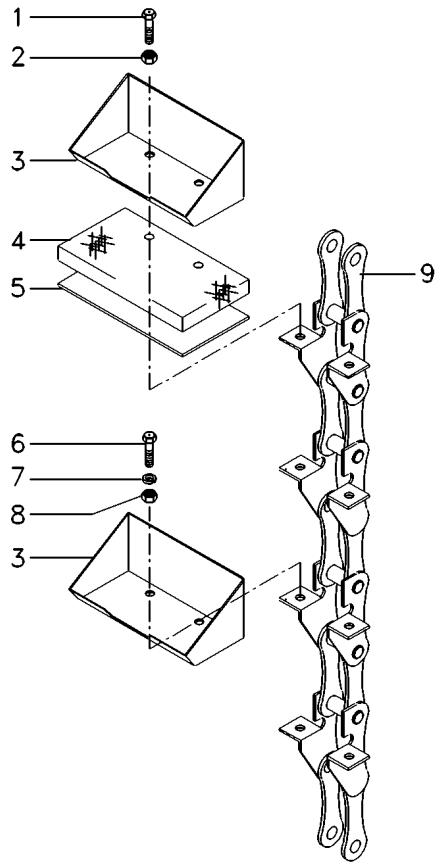

1	339804X1	**78**	PARAFUSO	BOLT	PERNO
2	3000192X1	**78**	PORCA	NUT	TUERCA
3	058249S1	**78**	COPO	CUP	CUBETA
4	3316254M1	**39**	PLACA	PLATE	PLATO
5	3316253M1	**8**	PLACA	PLATE	PLATO
6	391074X1	**78**	PARAFUSO	BOLT	PERNO
7	339375X1	**78**	ARRUELA	WASHER	ARANDELA
8	339030X1	**78**	PORCA	NUT	TUERCA
9	058802T1	**1**	CORRENTE	CHAIN	CADENA

Bandeijão
Conveyor
Mesa De Preparación

Kit Feijão
Bean Kit
Kit Frijol

220-145

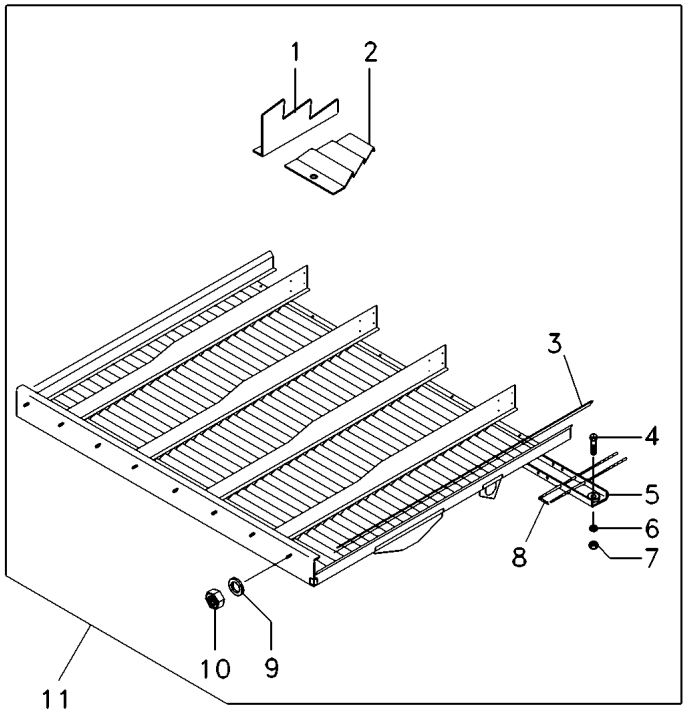

1	3470143M1	**1** CHAPA	PLATE	CHAPA
2	3470140M1	**2** EXTENSÃO	EXTENSION	EXTENSION
3	045317P1	**2** VEDAÇÃO	SEALING	VEDACION
4	339042X1	**6** PARAFUSO	BOLT	PERNO
5	3469099M91	**1** SUPORTE	BRACKET	SOPORTE
6	339375X1	**6** ARRUELA	WASHER	ARANDELA
7	339030X1	**6** PORCA	NUT	TUERCA
8	3226822M1	**23** DENTE	TOOTH	BRAZO CULTIVADOR
9	339375X1	**9** ARRUELA	WASHER	ARANDELA
10	339030X1	**9** PORCA	NUT	TUERCA
11		**1** BANDEJA	TRAY	BANDEJA

Kit Cilindro/Côncavo De Dentes Kit Cilinder/Theets Concave Kit Cilindro/Concavo De Dientes	Colheita De Feijão Bean Crop Cosecha De Frijo	220-150

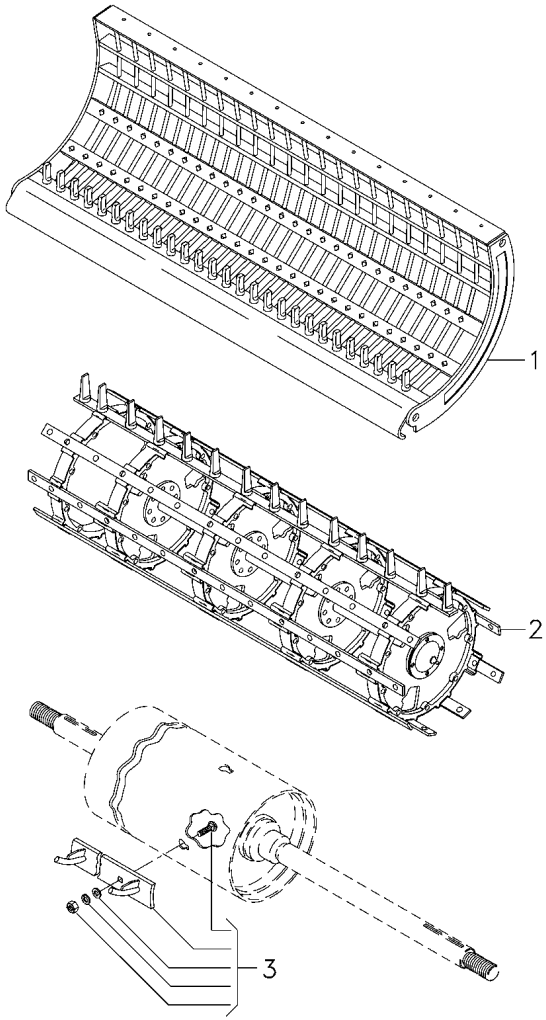

1	3469927M91	140-30 No	**1**	CÔNCAVO	CONCAVE	CONCAVO
2	3099083M91	140-55 No	**1**	CJ. CILINDRO	KIT, CYLINDER	JUEGO DE CILINDR
3	3226666M91		**2**	CJ. BARRA	KIT, DRAWBAR	JGO.BARRA TIRO

Jogo De Correias	**300 - 900 Rpm**	**220-155**
Belts Set	**300 - 900 Rpm**	
Juego De Cadenal	**300 - 900 Rpm**	

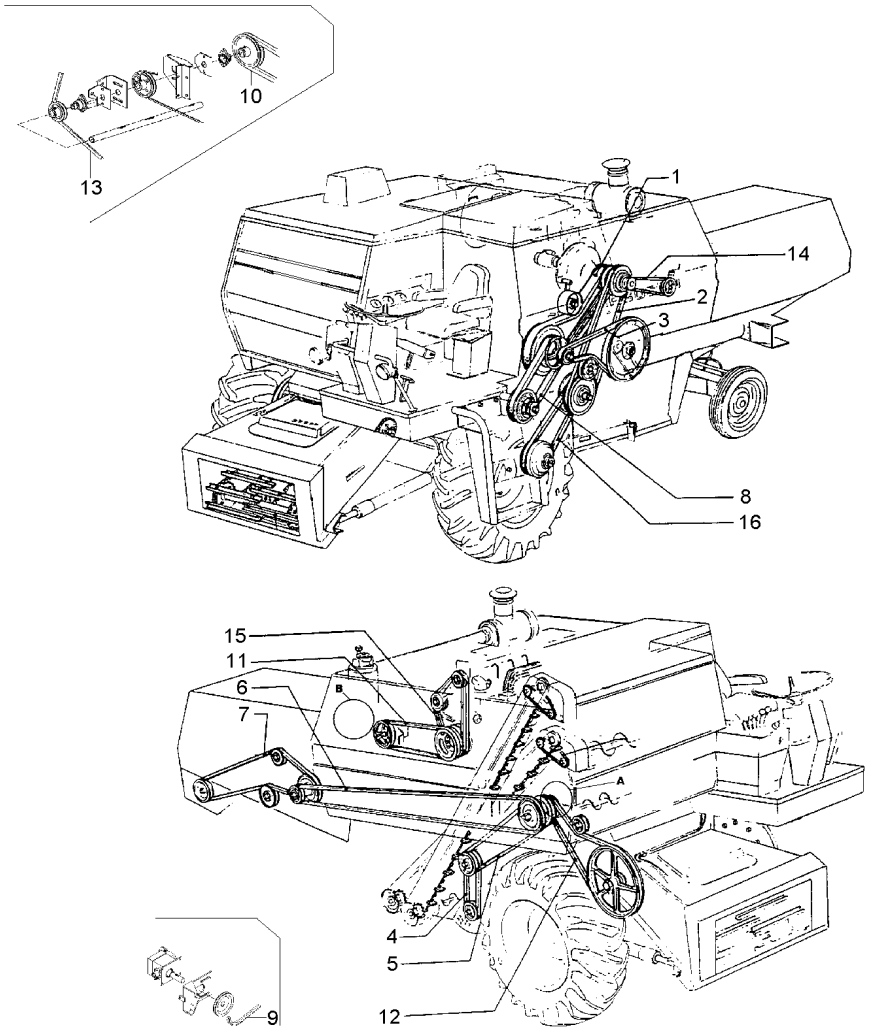

1	059105T1		**1** CORREIA	BELT	CORREA
2	6200432M1		**1** CORREIA	BELT	CORREA
3	3316647M1		**1** CORREIA	BELT	CORREA
4	1483880M1	[AB]	**1** CORREIA	BELT	CORREA
5	1483881M1		**1** CORREIA	BELT	CORREA
6	3175160M1	[AC]	**1** CORREIA	BELT	CORREA
7	3175109M1	[AC]	**1** CORREIA	BELT	CORREA
8	3226972M2	[ABC]	**1** CORREIA	BELT	CORREA
9	3590943M1	[F]	**1** CORREIA	BELT	CORREA
10	038355T1	[E]	**1** CORREIA	BELT	CORREA
11	2834466M1		**1** CORREIA	BELT	CORREA
12	1483884M1		**1** CORREIA	BELT	CORREA
13	038357T1	[F]	**1** CORREIA	BELT	CORREA
14	117029010800		**1** CORREIA	BELT	CORREA
15	3145238M1		**1** CORREIA	BELT	CORREA
16	059106T1	[ABD]	**1** CORREIA	BELT	CORREA

[A] C0189056 JG. CORREIAS (GRÃO COM PICADOR DE PALHAS)
C0189056 BELTS SET (GRAIN WITH STRAW CHOPPER)
C0189056 JUEGO CADENAS (GRANO CON PICA PALLA)

[B] C0189039 JG. CORREIAS (GRÃO SEM PICADOR DE PALHAS)
C0189039 BELTS SET (GRAIN WITHOUT STRAW CHOPPER)
C0189039 JUEGO CADENAS (GRANO SIN PICA PALLAS)

[C] C0189046 JG. CORREIAS (ARROZ COM PICADOR PALHAS)
C0189046 BELTS SET (RICE WITH STRAW CHOPPER)
C0189046 JUEGO CADENAS (ARROZ CON PICA PALLAS)

[D] C0189050 JG. CORREIAS (ARROZ SEM PICADOR PALHAS)
C0189050 BELTS SET (RICE WITHOUT STRAW CHOPPER)
C0189050 JUEGO CADENAS (ARROZ SIN PICA PALLAS)

[E] TELA ROTATIVA
RADIATOR AIR INTAKE
ENTRADA DE AIRE DEL RADIADOR

[F] BOMBA HIDRÁULICA DO MOLINETE
REEL HYDRAULIC PUMP
BOMBA HIDRAULICA DE MOLINETE

Jogo De Correias	**365 - 1000 Rpm**	**220-160**
Belts Set	**365 - 1000 Rpm**	
Juego De Cadenal	**365 - 1000 Rpm**	

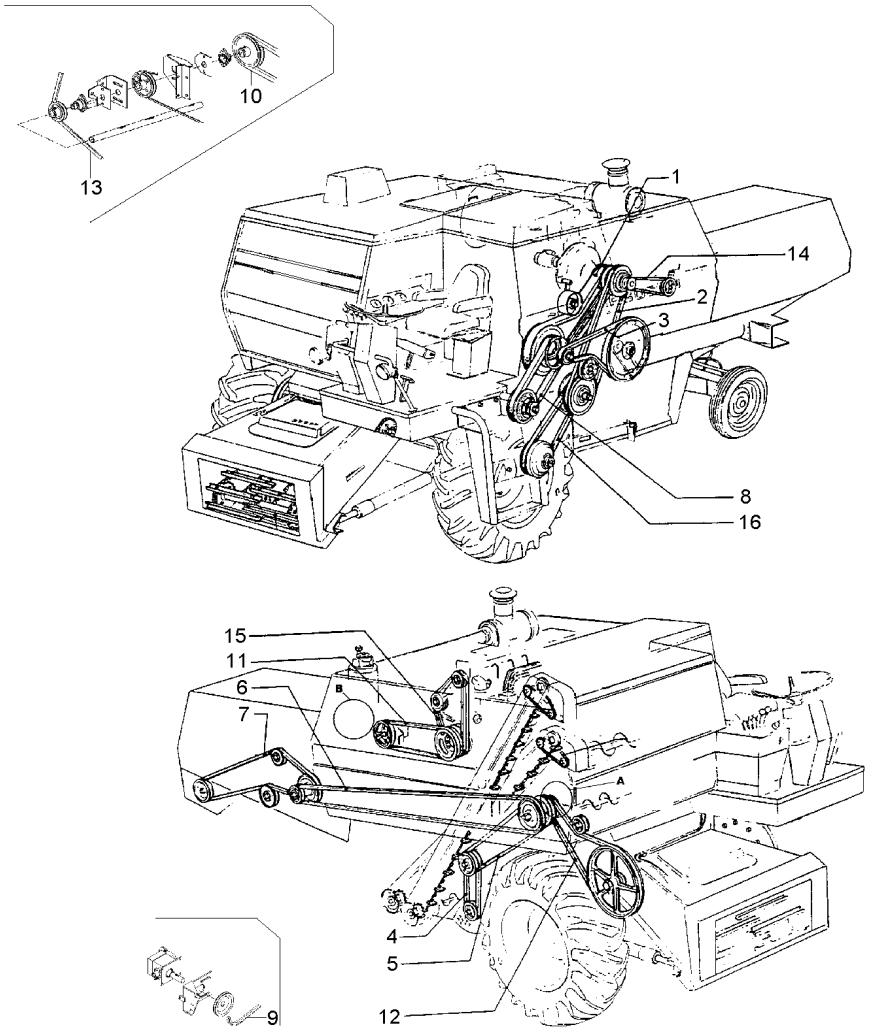

1	059105T1		**1** CORREIA	BELT	CORREA
2	6200432M1		**1** CORREIA	BELT	CORREA
3	3316647M1		**1** CORREIA	BELT	CORREA
4	1483880M1	[AB]	**1** CORREIA	BELT	CORREA
5	1483881M1		**1** CORREIA	BELT	CORREA
6	3175160M1	[AC]	**1** CORREIA	BELT	CORREA
7	3175109M1	[AC]	**1** CORREIA	BELT	CORREA
8	064441T1	Kevlar	**1** CORREIA	BELT	CORREA
9	3590943M1	[ADF]	**1** CORREIA	BELT	CORREA
10	038355T1	[ADE]	**1** CORREIA	BELT	CORREA
11	2834466M1	[ACD]	**1** CORREIA	BELT	CORREA
12	1483884M1		**1** CORREIA	BELT	CORREA
13	038357T1	[AE]	**1** CORREIA	BELT	CORREA
14	117029010800	[ACD]	**1** CORREIA	BELT	CORREA
15	3145238M1	[AD]	**1** CORREIA	BELT	CORREA
16	059106T1		**1** CORREIA	BELT	CORREA

[A] C0189040 JG. CORREIAS (GRÃO C/ PICADOR DE PALHAS)
C0189040 BELTS SET (GRAIN WITH STRAW CHOPPER)
C0189040 JUEGO CADENAS (GRANO CON PICA 6PALLAS)

[B] C0189041 JG. CORREIAS (GRÃO SEM PICADOR DE PALHAS)
C0189041 BELTS SET (GRAIN WITHOUT STRAW CHOPPER)
C0189041 JUEGO DE CADENAS (GRANO SIN PICA PALLAS)

[C] C0189051 JG CORREIAS (ARROZ COM PICADOR DE PALHAS)
C0189051 BELTS SET (RICE WITH STRAW CHOPPER)
C0189051 JUEGO CADENAS (ARROZ CON PICA PALLAS)

[D] C0189052 JG. CORREIAS (ARROZ SEM PICADOR PALHAS)
C0189052 BELTS SET (RICE WITHOUT STRAW CHOPPER)
C0189052 JUEGO CADENAS (ARROZ SIN PICA PALLAS)

[E] TELA ROTATIVA
RADIATOR AIR INTAKE
ENTRADA DE AIRE DEL RADIADOR

[F] BOMBA HIDRÁULICA DO MOLINETE
REEL HYDRAULIC PUMP
BOMBA HIDRAULICA DE MOLINETE

Jogo De Correias	**433 - 1300 Rpm**	**220-165**
Belts Set	**433 - 1300 Rpm**	
Juego De Cadenal	**433 - 1300 Rpm**	

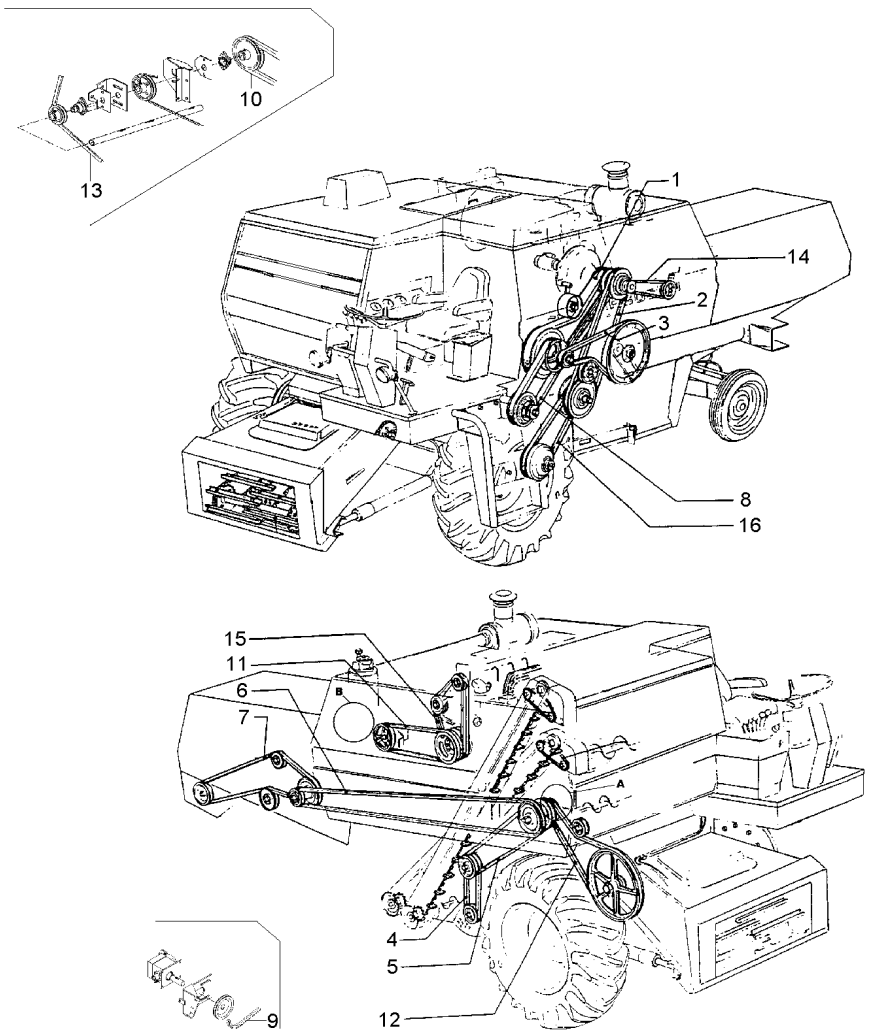

1	059105T1	[ACD]	**1** CORREIA	BELT	CORREA
2	6200432M1		**1** CORREIA	BELT	CORREA
3	3316647M1		**1** CORREIA	BELT	CORREA
4	1483880M1	[AB]	**1** CORREIA	BELT	CORREA
5	1483881M1		**1** CORREIA	BELT	CORREA
6	3175160M1	[AC]	**1** CORREIA	BELT	CORREA
7	3175109M1	[AC]	**1** CORREIA	BELT	CORREA
8	3226971M2		**1** CORREIA	BELT	CORREA
9	3590943M1	[F]	**1** CORREIA	BELT	CORREA
10	038355T1	[E]	**1** CORREIA	BELT	CORREA
11	2834466M1		**1** CORREIA	BELT	CORREA
12	1483884M1		**1** CORREIA	BELT	CORREA
13	038357T1	[E]	**1** CORREIA	BELT	CORREA
14	117029010800		**1** CORREIA	BELT	CORREA
15	3145238M1		**1** CORREIA	BELT	CORREA
16	059106T1		**1** CORREIA	BELT	CORREA

[A] C0189042 JG. CORREIAS (GRÃO COM PICADOR PALHAS)
C0189042 BELTS SET (GRAIN WITH STRAW CHOPPER)
C0189042 JUEGO CADENAS (GRANO CON PICA PALLAS)

[B] C0189043 JG. CORREIAS (GRÃO SEM PICADOR DE PALHAS)
C0189043 BELTS SET (GRAIN WITHOUT STRAW CHOPPER)
C0189043 JUEGO CADENAS (GRANO SIN PICA PALLAS)

[C] C0189053 JG. CORREIAS (ARROZ COM PICADOR PALHAS)
C0189053 BELTS SET (RICE WITH STRAW CHOPPER)
C0189053 JUEGO CADENAS (ARROZ CON PICA PALLAS)

[D] C0189047 JG. CORREIAS (ARROZ SEM PICADOR PALHAS)
C0189047 BELTS SET (RICE WITHOUT STRAW CHOPPER)
C0189047 JUEGO CADENAS (ARROZ SIN PACA PALLAS)

[E] TELA ROTATIVA
RADIATOR AIR INTAKE
ENTRADA DE AIRE DEL RADIADOR

[F] BOMBA HIDRÁULICA DO MOLINETE
REEL HYDRAULIC PUMP
BOMBA HIDRAULICA DE MOLINETE

Jogo De Correias	**300 - 900 Rpm / 433 - 1300 Rpm**	**220-170**
Belts Set	**300 - 900 Rpm / 433 - 1300 Rpm**	
Juego De Cadenal	**300 - 900 Rpm / 433 - 1300 Rpm**	

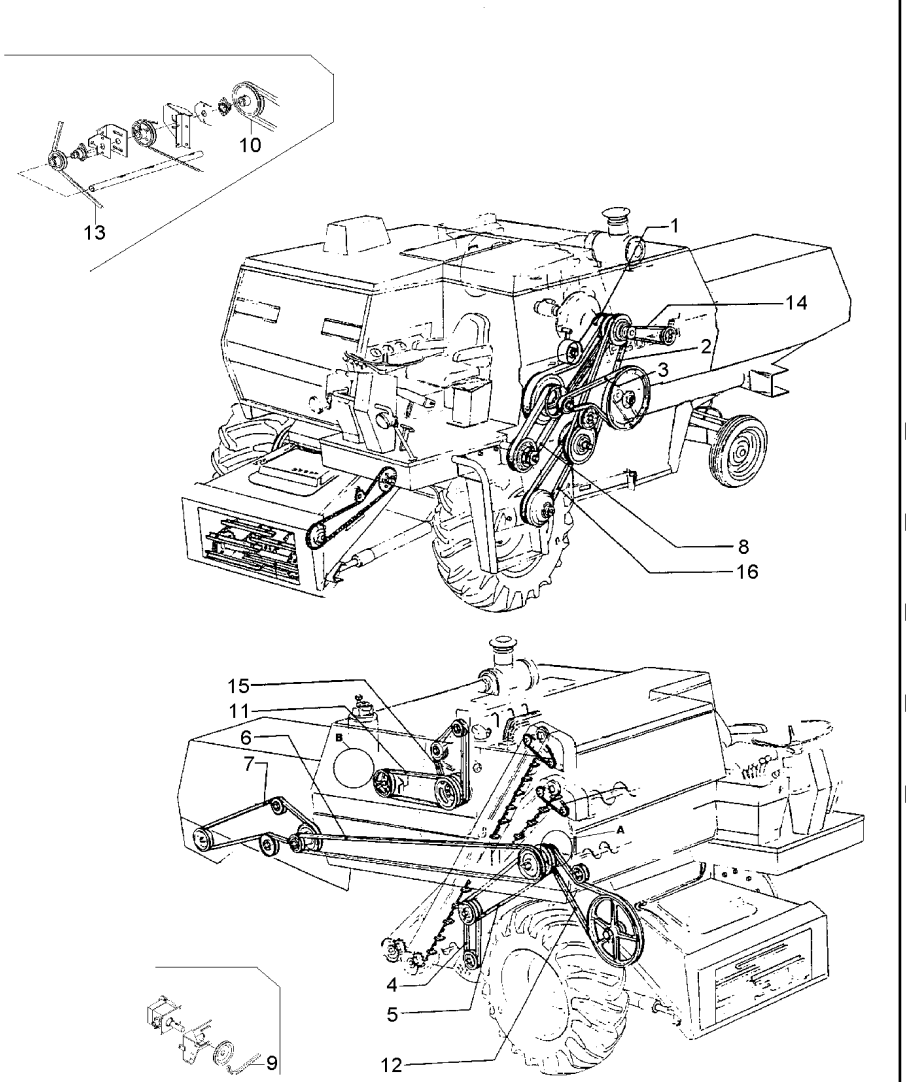

1	059105T1		**1** CORREIA	BELT	CORREA
2	6200432M1		**1** CORREIA	BELT	CORREA
3	3316647M1		**1** CORREIA	BELT	CORREA
4	1483880M1	[AB]	**1** CORREIA	BELT	CORREA
5	1483881M1		**1** CORREIA	BELT	CORREA
6	3175160M1	[AC]	**1** CORREIA	BELT	CORREA
7	3175109M1	[AC]	**1** CORREIA	BELT	CORREA
8	3226972M2		**1** CORREIA	BELT	CORREA
8	3226971M2		**1** CORREIA	BELT	CORREA
9	3590943M1	[F]	**1** CORREIA	BELT	CORREA
10	038355T1	[E]	**1** CORREIA	BELT	CORREA
11	2834466M1		**1** CORREIA	BELT	CORREA
12	1483884M1		**1** CORREIA	BELT	CORREA
13	038357T1	[E]	**1** CORREIA	BELT	CORREA
14	117029010800		**1** CORREIA	BELT	CORREA
15	3145238M1		**1** CORREIA	BELT	CORREA
16	059106T1		**1** CORREIA	BELT	CORREA

[A] C0189044 JG. CORREIAS (GRÃO COM PICADOR DE PALHAS)
C0189044 BELTS SET (GRAIN WITH STRAW CHOPPER)
C0189044 JUEGO CADENAS (GRANO CON PICA PALLAS)

[B] C0189045 JG. CORREIAS (GRÃO SEM PICADOR PALHAS)
C0189045 BELTS SET (GRAIN WITHOUT STRAW CHOPPER)
C0189045 JUEGO CADENAS (GRANO SIN PICA PALLAS)

[C] C0189048 JG. CORREIAS (ARROZ COM PICADOR PALHAS)
C0189048 BELTS SET (RICE WITH STRAW CHOPPER)
C0189048 JUEGO CADENAS (ARROZ CON PICA PALLAS)

[E] TELA ROTATIVA
RADIATOR AIR INTAKE
ENTRADA DE AIRE DEL RADIADOR

[F] BOMBA HIDRÁULICA DO MOLINETE
REEL HYDRAULIC PUMP
BOMBA HIDRAULICA DE MOLINETE

Kit Sistema Infovision
Kit Infovision System
Kit Sistema Infovision

220-175

4S002076

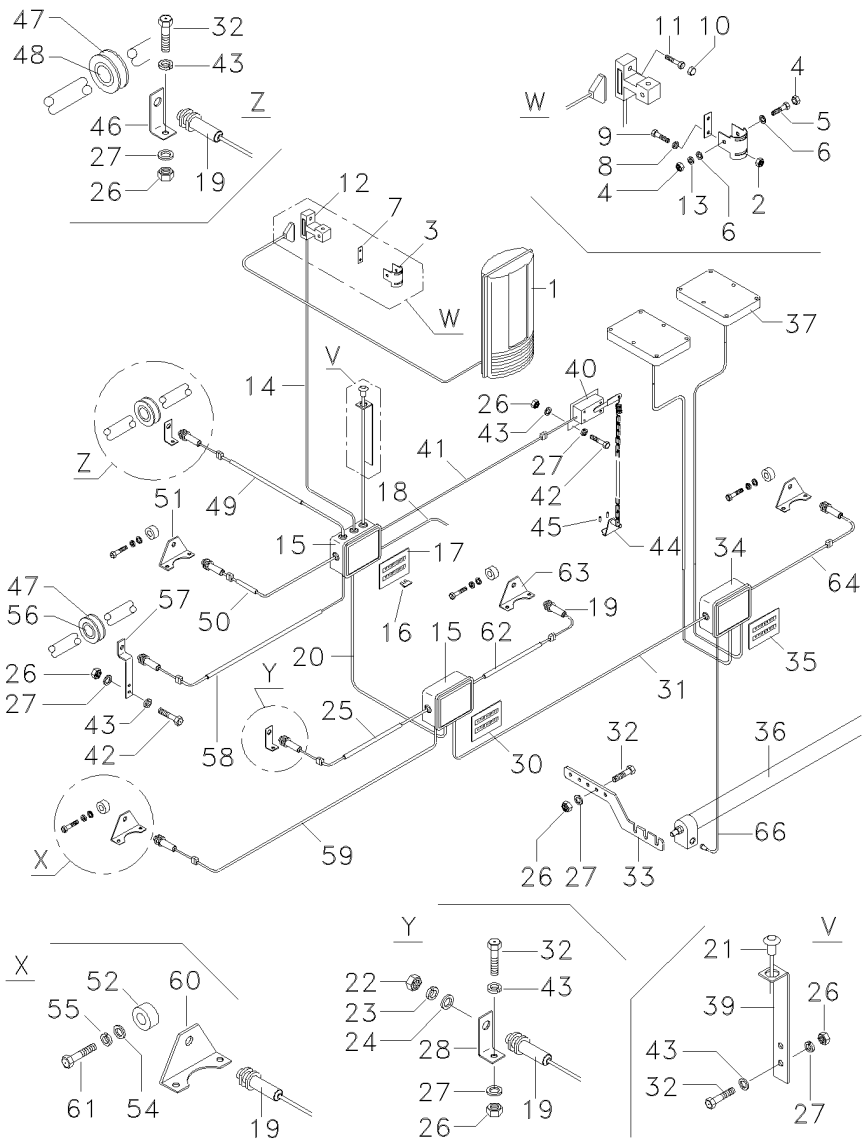

C0178004 ZZ84Z001 C565001 E04 (1) 03/05 220-175

1	069148R1		1	MONITOR	MONITOR	MONITOR
2	069149R1		1	PORCA	NUT	TUERCA
3	069150R1		1	SUPORTE	BRACKET	SOPORTE
4	069151R1		1	PROTETOR	PROTECTOR	PROTECTOR
5	339745X1		1	PARAFUSO	BOLT	PERNO
6	069153R1		1	ARRUELA	WASHER	ARANDELA
7	069154R1		1	SUPORTE	BRACKET	SOPORTE
8	390469X1		1	ARRUELA	WASHER	ARANDELA
9	069156R1		1	PARAFUSO	BOLT	PERNO
10	069157R1		1	PROTETOR	PROTECTOR	PROTECTOR
11	069158R1		1	PARAFUSO	BOLT	PERNO
12	069159R1		1	SUPORTE	BRACKET	SOPORTE
13	069160R1		1	PORCA	NUT	TUERCA
14	069161R1		1	CABO	CABLE	CABLE
15	069162R1		1	CAIXA	BOX	CAJA
15	6203988M1		1	CAIXA	BOX	CAJA
16	069163R1	3A	1	FUSÍVEL	FUSE	FUSIBLE
17	069164R1		1	CIRCUITO	ELECTRIC EQUIP.	ELECTRIC EQUIP.
18	067558R1		1	CABO	CABLE	CABLE
19	067570R1	[C]	1	SENSOR	SENDER	EMISOR
20	069165R1	3A	1	CABO	CABLE	CABLE
21	069166R1	[B]	1	SENSOR	SENDER	EMISOR
22	067573R1		1	ARRUELA	WASHER	ARANDELA
23	45010092		1	MAGNÉTICO	MAGNET	IMAN
24	40351400		1	PARAFUSO	BOLT	PERNO
25	6203997M1	[CD]	1	CHICOTE	HARNESS	MAZO CABLES
26	339030X1		1	PORCA	NUT	TUERCA
27	339375X1		1	ARRUELA	WASHER	ARANDELA
28	067569R1		1	SUPORTE	BRACKET	SOPORTE
30	069169R1		1	CIRCUITO	ELECTRIC EQUIP.	ELECTRIC EQUIP.
31	069170R1		1	CABO	CABLE	CABLE
32	339560X1		1	PARAFUSO	BOLT	PERNO
33	067565R1		1	SUPORTE	BRACKET	SOPORTE
34	067556R1		1	CAIXA	BOX	CAJA
35	069172R1		1	CIRCUITO	ELECTRIC EQUIP.	ELECTRIC EQUIP.
36	067580R1	[D]	1	SENSOR	SENDER	EMISOR
37	45050069	[E]	1	SENSOR	SENDER	EMISOR
39	6202945M1		1	SUPORTE	CLEVIS	GANCHO SEGURI.
40	6203989M1		1	INTERRUPTOR	SWITCH	INTERRUPTOR
41	6203990M1		1	CHICOTE	HARNESS	MAZO CABLES
42	339666X1		4	PARAFUSO	BOLT	PERNO
43	390971X1		8	ARRUELA	WASHER	ARANDELA
44	6202948M1		1	SUPORTE	CLEVIS	GANCHO SEGURI.
45	6202949M1		2	PARAFUSO	BOLT	PERNO
46	067569R1		1	SUPORTE	BRACKET	SOPORTE
47	6200276M1		2	MAGNÉTICO	MAGNET	IMAN
48	6200277M1		1	ADAPTADOR	ADAPTOR	ADAPTADOR
49	6200279M1	[A]	1	CHICOTE	HARNESS	MAZO CABLES
50	6203991M1	[CI]	1	CHICOTE	HARNESS	MAZO CABLES
51	6202952M1		1	SUPORTE	CLEVIS	GANCHO SEGURI.

Kit Sistema Infovision
Kit Infovision System
Kit Sistema Infovision

220-175

4S002076

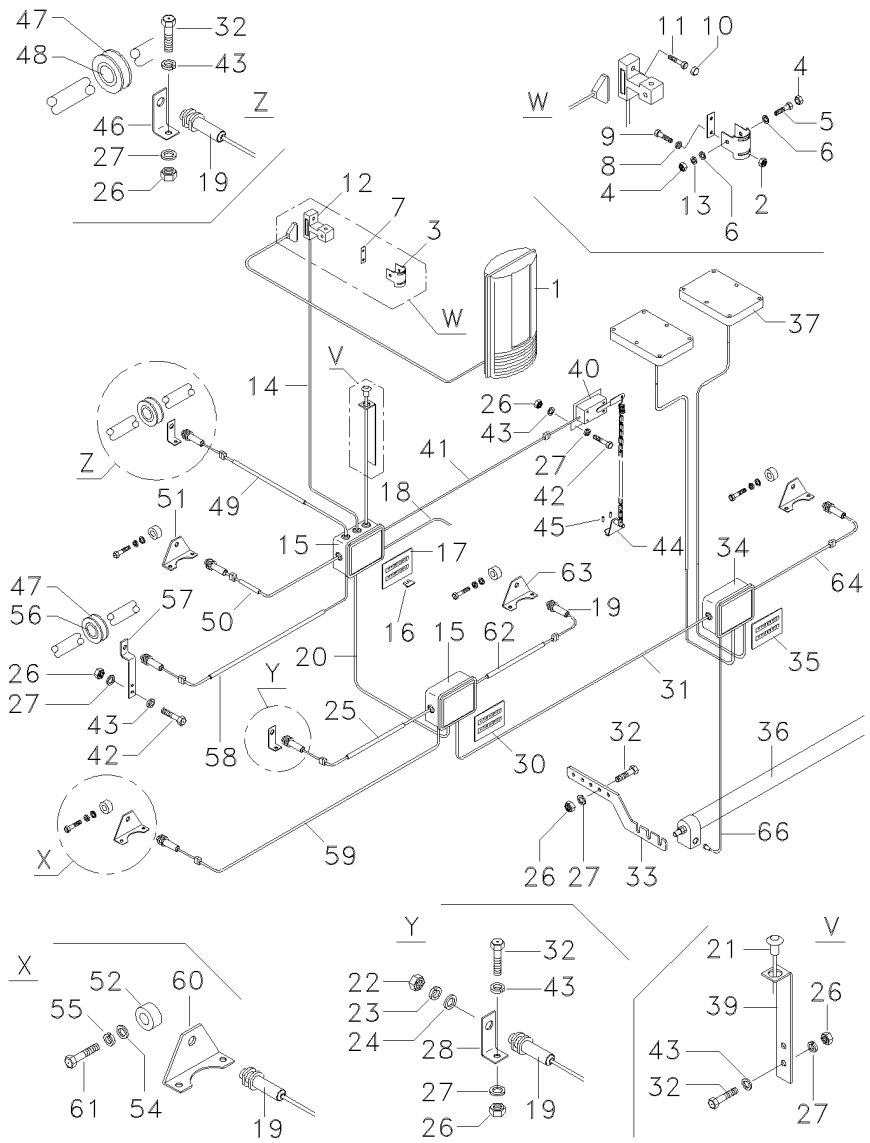

52	6200683M1		**4**	MAGNÉTICO	MAGNET	IMAN
53	339123X1		**3**	PARAFUSO	BOLT	PERNO
54	339024X1		**4**	ARRUELA	WASHER	ARANDELA
55	339374X1		**4**	ARRUELA	WASHER	ARANDELA
56	6202953M1		**1**	ADAPTADOR	ADAPTOR	ADAPTADOR
57	6202942M1		**1**	SUPORTE	CLEVIS	GANCHO SEGURI.
58	6203992M1	[AG]	**1**	CHICOTE	HARNESS	MAZO CABLES
59	6203993M1	[CE]	**1**	CHICOTE	HARNESS	MAZO CABLES
60	6202943M1		**1**	SUPORTE	CLEVIS	GANCHO SEGURI.
61	337761X1		**1**	PARAFUSO	BOLT	PERNO
62	6203994M1		**1**	CHICOTE	HARNESS	MAZO CABLES
63	6202944M1		**1**	SUPORTE	CLEVIS	GANCHO SEGURI.
64	6203995M1		**1**	CHICOTE	HARNESS	MAZO CABLES
65	6202947M1		**1**	SUPORTE	CLEVIS	GANCHO SEGURI.
66	6203996M1	[D]	**1**	CHICOTE	HARNESS	MAZO CABLES
67	C0178004		**1**	KIT, INFOVISION	KIT, INFOVISION	KIT, INFOVISION

[A] VELOCIDADE
SPEED
VELOCIDADE

[B] SOLAR
SUNLIGHT
SOLAR

[C] ROTAÇÃO
ROTATION
ROTACION

[D] PENEIRA SUPERIOR
UPPER SIEVES
CRIBAS SUPERIOR

[E] SACA-PALHAS
STRAW CHOPPER
SACAPAJAS

[G] NIVELADOR
LEVELLING ARM
NIVELADOR

[I] ELEVADOR RETRILHA
GLEANINGS ELEVATOR
ELEVADOR DE GRAZAS

Kit Sistema Infovision
Kit Infovision System
Kit Sistema Infovision

220-180

➡ **4S002077**

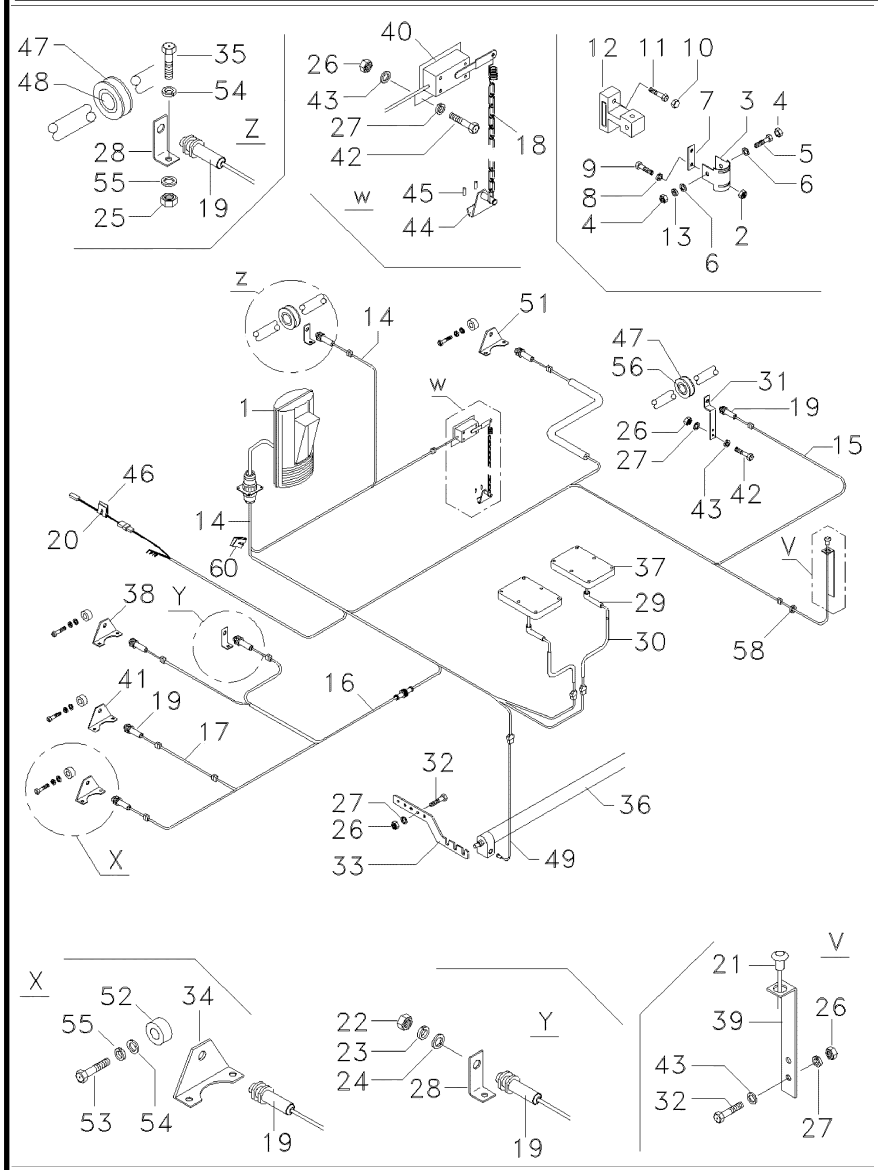

1	6202934M91		1	MONITOR	MONITOR	MONITOR
2	069149R1		1	PORCA	NUT	TUERCA
3	069150R1		1	SUPORTE	BRACKET	SOPORTE
4	069151R1		1	PROTETOR	PROTECTOR	PROTECTOR
5	339745X1		1	PARAFUSO	BOLT	PERNO
6	069153R1		1	ARRUELA	WASHER	ARANDELA
7	069154R1		1	SUPORTE	BRACKET	SOPORTE
8	390469X1		1	ARRUELA	WASHER	ARANDELA
9	069156R1		1	PARAFUSO	BOLT	PERNO
10	069157R1		1	PROTETOR	PROTECTOR	PROTECTOR
11	069158R1		1	PARAFUSO	BOLT	PERNO
12	069159R1		1	SUPORTE	BRACKET	SOPORTE
13	069160R1		1	PORCA	NUT	TUERCA
14	6202935M91		1	CABO	CABLE	CABLE
15	6202936M91	[F]	1	CHICOTE	HARNESS	MAZO CABLES
16	6202937M91		1	CHICOTE	HARNESS	MAZO CABLES
17	6202938M91	[J]	1	CHICOTE	HARNESS	MAZO CABLES
18	6202956M91	CD45	1	CORRENTE	CHAIN	CADENA
19	6204190M91	[C]	1	SENSOR	SENDER	EMISOR
20	6202939M1		1	PORTA FUSÍVEIS	FUSE HOLDER	PORTAFUSIBLE
21	6204100M1	[B]	1	SENSOR	SENDER	EMISOR
22	067573R1		1	ARRUELA	WASHER	ARANDELA
23	45010092		1	MAGNÉTICO	MAGNET	IMAN
24	40351400		1	PARAFUSO	BOLT	PERNO
25	339169X1		1	PORCA	NUT	TUERCA
26	339030X1		10	PORCA	NUT	TUERCA
27	339375X1		10	ARRUELA	WASHER	ARANDELA
28	067569R1		2	SUPORTE	BRACKET	SOPORTE
29	6202940M1		2	PROTETOR	PROTECTOR	PROTECTOR
30	6202941M1		2	PROTETOR	PROTECTOR	PROTECTOR
31	6202942M1		1	SUPORTE	CLEVIS	GANCHO SEGURI.
32	339560X1		6	PARAFUSO	BOLT	PERNO
33	067565R1		2	SUPORTE	BRACKET	SOPORTE
34	6202943M1		1	SUPORTE	CLEVIS	GANCHO SEGURI.
35	339761X1		2	PARAFUSO	BOLT	PERNO
36	067580R1	[D]	1	SENSOR	SENDER	EMISOR
37	067579R1	[E]	1	SENSOR	SENDER	EMISOR
38	6202944M1		1	SUPORTE	CLEVIS	GANCHO SEGURI.
39	6202945M1		1	SUPORTE	CLEVIS	GANCHO SEGURI.
40	6202946M91		1	INTERRUPTOR	SWITCH	INTERRUPTOR
41	6202947M1		1	SUPORTE	CLEVIS	GANCHO SEGURI.
42	339666X1		4	PARAFUSO	BOLT	PERNO
43	390971X1		6	ARRUELA	WASHER	ARANDELA
44	6202948M1		1	SUPORTE	CLEVIS	GANCHO SEGURI.
45	6202949M1		2	PARAFUSO	BOLT	PERNO
46	069163R1	3A	1	FUSÍVEL	FUSE	FUSIBLE
47	6200276M1		2	MAGNÉTICO	MAGNET	IMAN
48	6200277M1		1	ADAPTADOR	ADAPTOR	ADAPTADOR
49	6202950M91	[D]	1	CHICOTE	HARNESS	MAZO CABLES
50	6202951M1		1	TUBO	PIPE	CANO

Kit Sistema Infovision
Kit Infovision System
Kit Sistema Infovision

220-180

4S002077

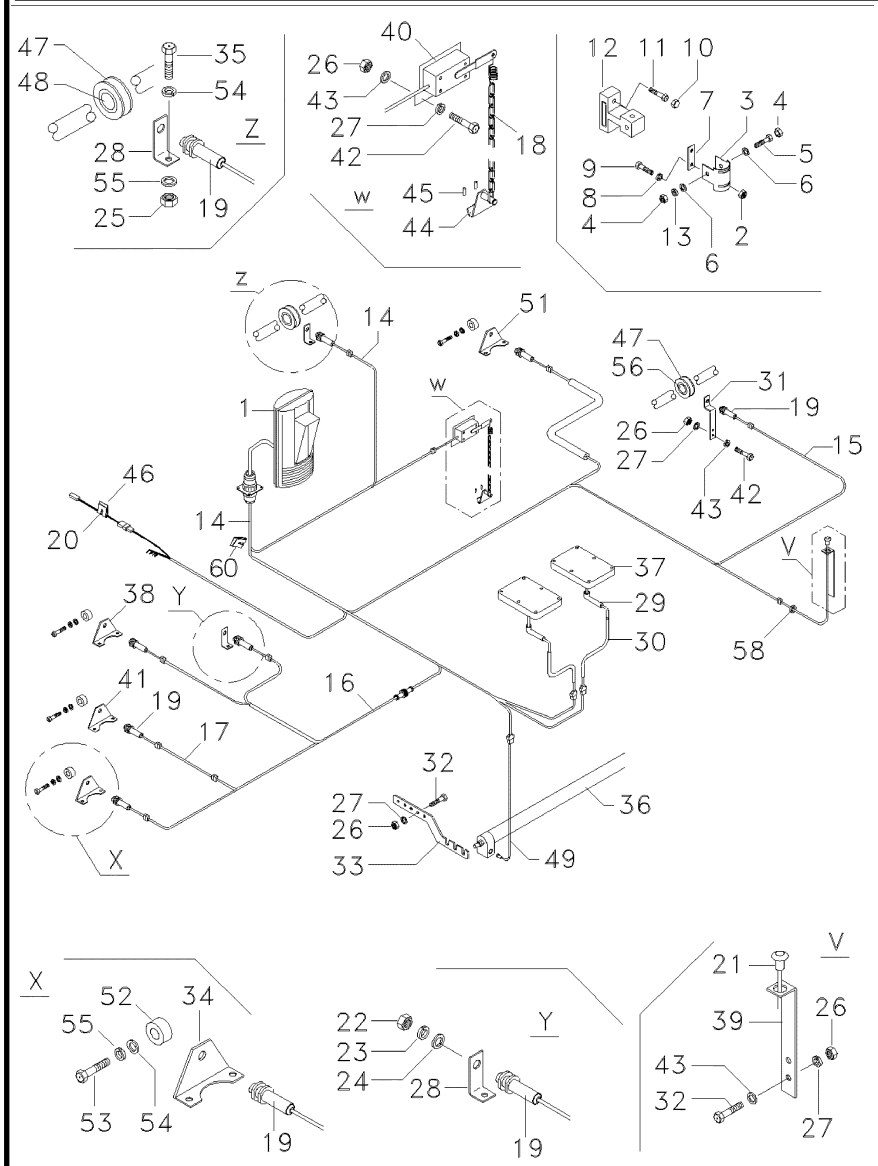

51	6202952M1	**1**	SUPORTE	CLEVIS	GANCHO SEGURI.
52	6200683M1	**4**	MAGNÉTICO	MAGNET	IMAN
53	339123X1	**3**	PARAFUSO	BOLT	PERNO
54	339024X1	**5**	ARRUELA	WASHER	ARANDELA
55	339374X1	**5**	ARRUELA	WASHER	ARANDELA
56	6202953M1	**1**	ADAPTADOR	ADAPTOR	ADAPTADOR
57	339111X1	**1**	PORCA	NUT	TUERCA
58	6202954M1	**1**	PASSA-FIO	GROMMET	PASACABLE
59	C0178006	**1**	KIT, INFOVISION	KIT, INFOVISION	KIT, INFOVISION
60	45038800	**5**	SUPORTE	BRACKET	SOPORTE

[B] SOLAR
SUNLIGHT
SOLAR

[C] ROTAÇÃO
ROTATION
ROTACION

[D] PENEIRA SUPERIOR
UPPER SIEVES
CRIBAS SUPERIOR

[E] SACA-PALHAS
STRAW CHOPPER
SACAPAJAS

[F] TANQUE
TANK
TANQUE

[J] PICADOR DE PALHA
STRAW CHOPPER
PICADOR DE PAJA

Ferramentas
Tools
Herramientas

220-185

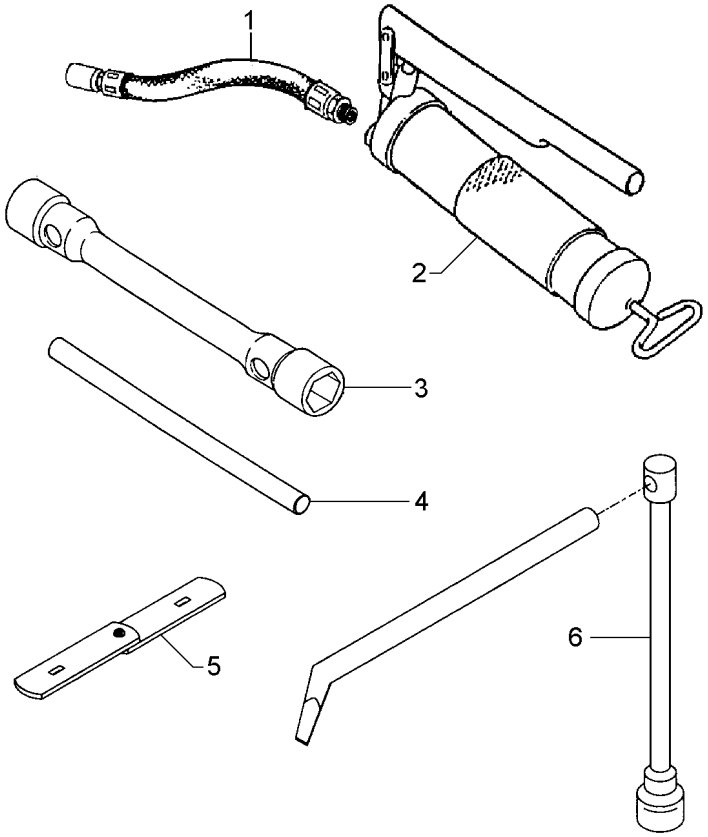

1	036338T1		**1**	HASTE	SPINDLE	MANGUETA
2	036335T1		**1**	ENGRAXADEIRA	SHOES	ZAPATAS
3	056598T1	3/4" X7/8"	**1**	SOQUETE	SOCKET	ENCHUFE
4	056597T1		**1**	CABO	CABLE	CABLE
5	1483817M91		**1**	CJ. CHAPA	KIT, PLATE	JUEGO DE PLATO
6	1483290M2		**1**	CHAVE DE BOCA	SPANNER	LLAVE DE RUEDA

Chave Plataforma Rígida
Key - Rigid Plat-Form
Llave - Plataforma Rigida

220-190

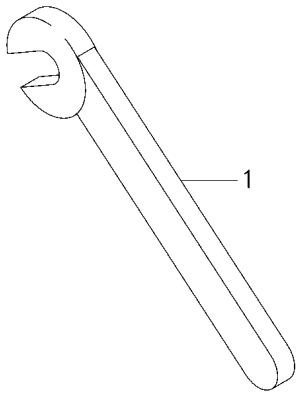

1	3226726M91	**1** CHAVE DE BOCA	SPANNER	LLAVE DE RUEDA

Pré-Filtro
Pre-Filter
Pré-Filtro

220-195

0604

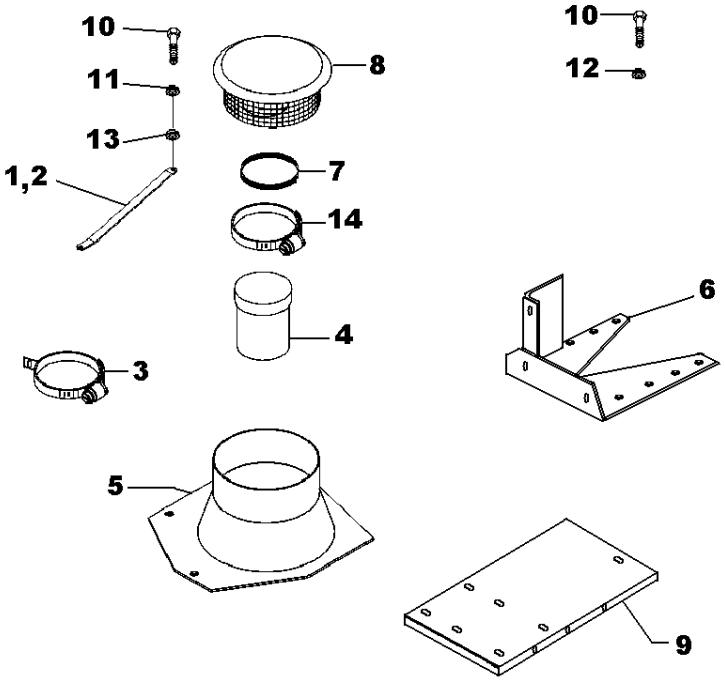

1	067432P1	**1**	SUPORTE	BRACKET	SOPORTE
2	067431P1	**1**	SUPORTE	CLEVIS	GANCHO SEGURI.
3	069812N1	**1**	BRAÇADEIRA	CLAMP	ABRAZADERA
4	065976S1	**1**	PROLONGADOR	LENGTHENER	ESPARRAGO
5	065973S1	**1**	BASE	BOWL	TAZA
6	065970S1	**1**	SUPORTE	CLEVIS	GANCHO SEGURI.
7	065966T1	**1**	ANEL "O"	O RING	JUNTA TORICA
8	065995T1	**1**	PRÉ-FILTRO	PRE FILTER	PRE FILTRO
9	067536P1	**1**	REFORÇO	REINFORCEMENT	REFUERZO
10	339337X1	**10**	PARAFUSO	BOLT	PERNO
11	339024X1	**8**	ARRUELA	WASHER	ARANDELA
12	339374X1	**4**	ARRUELA	WASHER	ARANDELA
13	339169X1	**4**	PORCA	NUT	TUERCA
14	45733800	**1**	BRAÇADEIRA	CLAMP	ABRAZADERA