RUTHZIL TRATOR COMERCIAL DE PEÇAS LTDA 11 97083-6812 ROLANDO CITRANGULO

JANEIRO 1994

580H CASE

MOTOR CUMMINS

ÍNDICE

Descrição	Página
CONVERSOR DE TORQUE	116
TRANSMISÃO - MONTAGEM	118
SISTEMA DE ARREFECIMENTO DO INVERSOR HIDRÁULICO	120
INVERSOR HIDRÁULICO	122
INVERSOR HIDRÁULICO	124
VÁLVULA DO INVERSOR	126
INVERSOR HIDRÁULICO - EIXO DE ENTRADA E EMBREAGEM AVANTE	128
TRANSMISSÃO	130
MECANISMO SELETOR DE MARCHAS	132
CAIXA DE MARCHAS - SINCRO DA 2ª E 1ª	134
CAIXA DE MARCHAS - SINCRO DA 3ª E 4ª	136
FREIO DA TRANSMISSÃO	138
EIXO PROPULSOR - CONJUNTO	140
EIXO TRASEIRO - CARCAÇA E MONTAGEM	142
EIXO TRASEIRO - PLANETÁRIAS	144
EIXO TRASEIRO - DIFERENCIAL	146
EIXO TRASEIRO - DIFERENCIAL	148

TABLE OF CONTENTS

Description	Page
TORQUE CONVERTER	116
TRANSMISSION - ASSEMBLY	118
POWER SHUTTLE COOLING SYSTEM	120
POWER SHUTTLE	122
POWER SHUTTLE	124
POWER SHUTTLE VALVE	126
POWER SHUTTLE - INPUT SHAFT AND FRONT CLUTCH	128
TRANSMISSION	130
GEAR SELECTOR MECHANISM	132
GEAR BOX - SYNCHRONIZER, 2ND AND 1ST	134
GEAR BOX - SYNCHRONIZER, 3RD AND 4TH	136
TRANSMISSION BRAKE	138
DRIVE SHAFT - ASSEMBLY	140
REAR AXLE - HOUSING AND ASSEMBLY	142
REAR AXLE - PLANETARY GEARS	144
REAR AXLE - DIFFERENTIAL	146
REAR AXLE - DIFFERENTIAL	148



INDICE

Descripción	Pagina
CONVERTIDOR DE PAR	116
TRANSMISION - MONTAJE	118
SISTEMA DE ENFRIAMENTO DEL INVERSOR HIDRAULICO	120
INVERSOR HIDRAULICO	122
INVERSOR HIDRAULICO	124
VALVULA DEL INVERSOR	126
INVERSOR HIDRAULICO - EIXO DE ENTRADA Y EMBRAGUE AVANTE	128
TRANSMISION	130
MECANISMO SELECTOR DE MARCHAS	132
CAJA DE CAMBIOS SINCRO DE LA 2ª Y 1ª	134
CAJA DE MARCHAS - SINCRO DE LA 3ª Y 4ª	136
FRENO DE LA TRANSMISION	138
EJE PROPULSOR - CONJUNTO	140
EJE TRASERO - CARCASA Y MONTAJE	142
EJE TRASERO - PLANETARIAS	144
EJE TRASERO - DIFERENCIAL	146
EJE TRASERO - DIFERENCIAL	148

INDEX

Description	Page
CONVERTISSEUR DE COUPLE	116
TRANSMISSION - MONTAGE	118
SYSTEME DE RAFROIDISSEMENT DU INVERSEUR HYDRAULIQUE	120
INVERSEUR HYDRAULIQUE	122
INVERSEUR HYDRAULIQUE	124
CLAPET DU INVERSEUR	126
INVERSEUR HYDRAULIQUE - AXE DE ENTREE ET EMBRAYAGE AVANT	128
TRANSMISSION	130
MECHANISME SELECTEUR DE MARCHES	132
BOITE DE VITESSE - SYNCHRO DE LA 2ÈME ET 1ÈRE	134
BOITE DE VITESSES - SYNCHRO DE LA 3ÈME ET 4ÈME	136
FREIN DE LA TRANSMISSION	138
ARBRE A CARDAN - ENSEMBLE	140
ESSIEU ARRIÈRE - CARCASSE ET MONTAGE	142
ESSIEU ARRIERE - PLANETAIRES	144
ESSIEU ARRIERE - DIFFERENTIEL	146
ESSIEU ARRIERE - DIFFERENTIEL	148

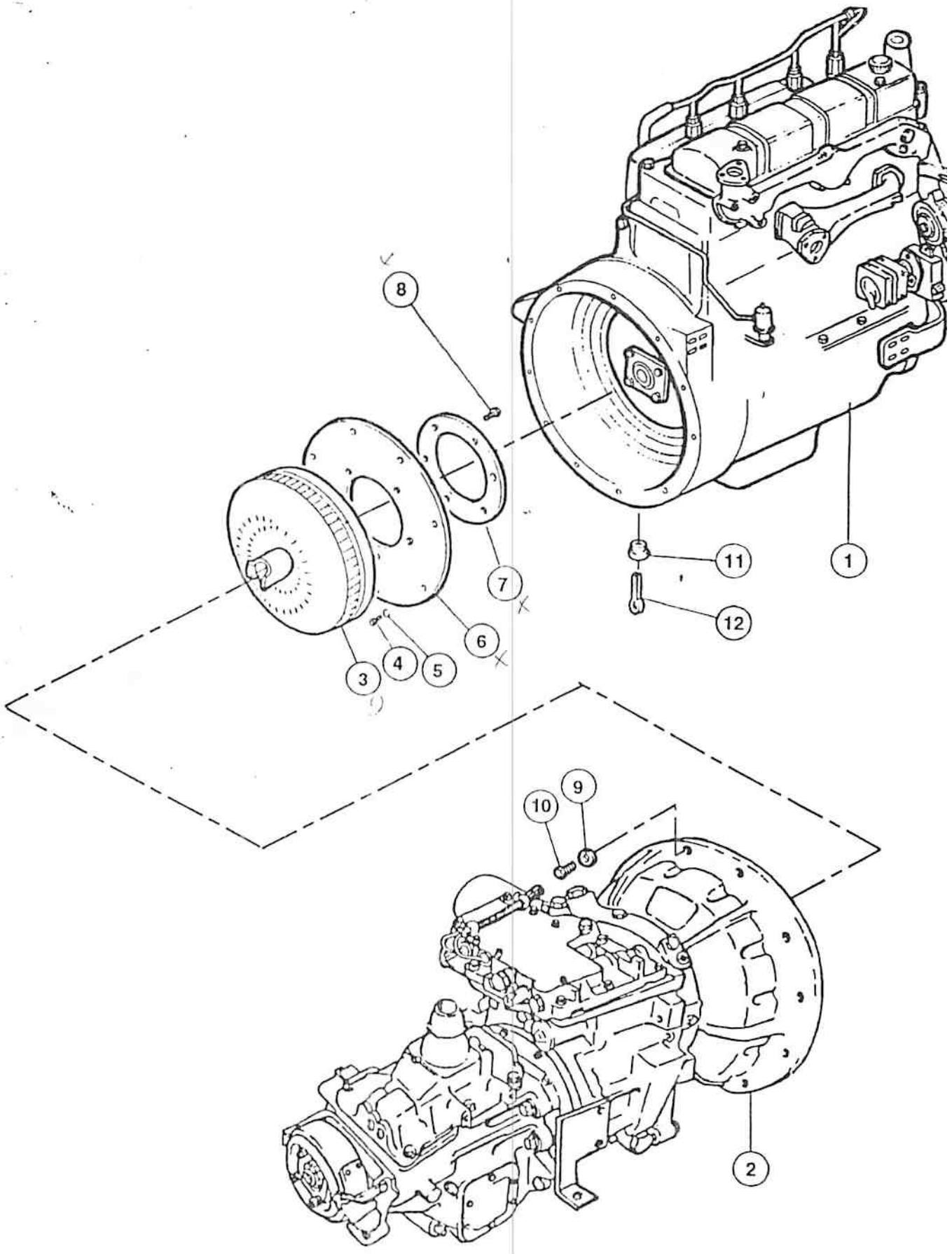

M3107

ITEM REF.	PEÇA Nº PART Nº PIEZA Nº PIECE Nº	QDE. QTY. CANT. QTE.	DESCRIÇÃO (Português)	DESCRIPTION (English)	DESCRIPCION (Español)	DESCRIPTION (Français)
1	REF.	1	MOTOR - Conj. (p. 14)	ENGINE - Assy. (p. 14)	MOTOR - Conj. (p. 14)	MOTEUR - Ens. (p. 14)
2	REF.	1	TRANSMISSÃO - Conj. (p. 130)	TRANSMISSION - Assy. (p. 130)	TRANSMISION - Conj. (p. 130)	TRANSMISSION - Ens. (p. 130)
3	E 159713	1	CONVERSOR E TAMPA - Conj.	CONVERTER AND COVER - Assy.	CONVERTIDOR Y TAPA - Conj.	CONVERTISSEUR ET COUVERCLE - Ens.
4	121-103	6	PARAFUSO	BOLT	PERNO	VIS
5	A 15672	6	ARRUELA	WASHER	ARANDELA	RONDELLE
6	A 15670	1	PLACA	PLATE	PLACA	PLAQUE
7	D 81592	1	PLACA - retenção	PLATE - retaining	PLACA - retención	PLAQUE - retention
8	121-203	6	PARAFUSO	BOLT	PERNO	VIS
9	492-11038	12	ARRUELA - pressão	WASHER - lock	ARANDELA - cierre	RONDELLE - W
10	413-616	12	PARAFUSO	BOLT	PERNO	VIS
11	E 95060	1	BUJÃO	PLUG	TAPÓN	BOUCHON
12	432-816	1	CONTRA-PINO	PIN-COTTER	PASADOR-HENDIDO	CHEVILLE V

Nº DE SÉRIE | SERIAL Nº | Nº DE SERIE | Nº DE SERIE

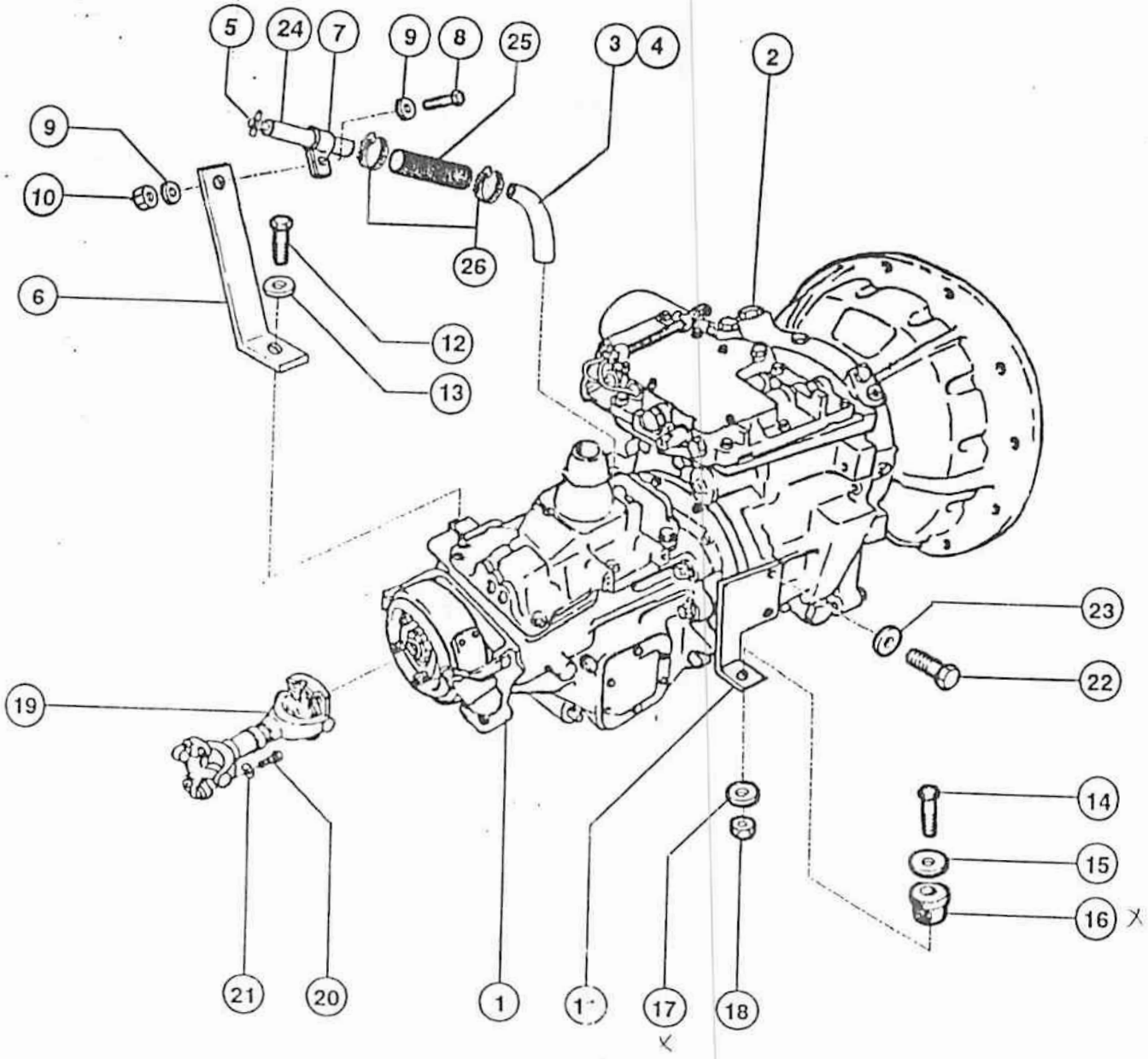
5
24
7
9
8
25
3
4
2
9
10
26
6
12
13
23
22
19
14
15
16
21
20
1
17
18

ITEM REF.	PEÇA Nº PART Nº PIEZA Nº PIECE Nº	QDE. QTY. CANT. QTE.	DESCRIÇÃO (Português)	DESCRIPTION (English)	DESCRIPCION (Español)	DESCRIPTION (Français)
	E 159765	1	TRANSMISSÃO-Conj.	TRANSMISSION-Assy.	TRANSMISION-Conj.	TRANSMISSION-Ens.
1	E 155057	1	CAIXA MARCHAS (p. 132 a 138)	GEAR BOX (p. 132 thru 138)	CAJA DE MARCHAS (p. 132 a 138)	BOITE DE VITESSES (p. 132 a 138)
2	E 159921	1	INVERSOR-Conj. (p. 122 a 128)	POWER SHUTTLE-Assy. (p. 122 thru 128)	INVERSOR-Conj. (p. 122 a 128)	INVERSEUR-Ens. (p. 122 a 128)
3	E 159807	1	TUBO-enchimento	TUBE-filling	TUBO-relano	TUBE-remplissage
4	E 64469		SELANTE (UQN)	SELANT (UAR)	SELANTE (UCN)	ETANCHEITANT (SB)
5	E 159775	1	VARETA-nível	DIPSTICK	VARILLA-nivel	JAUGE-niveau
6	E 159806	1	SUPORTE	BRACKET	SOPORTE	SUPPORT
7	R 14668	1	BRAÇADEIRA	CLAMP	ABRAZADERA	COLLIER
8	413-616	1	PARAFUSO	BOLT	PERNO	VIS
9	495-21044	2	ARRUELA	WASHER	ARANDELA	RONDELLE
10	425-106	1	PORCA	NUT	TUERCA	ECROU
11	E 159769		SUPORTE L.E.	BRACKET L.H.	SOPORTE-Izq.	SUPPORT-Gauche
11	E 159770		SUPORTE L.D.	BRACKET R.H.	SOPORTE-Der.	SUPPORT-Droit
12	413-616	1	PARAFUSO	BOLT	PERNO	VIS
13	492-11038	1	ARRUELA-pressão	WASHER-lock	ARANDELA-cierre	RONDELLE W
14	413-1056	2	PARAFUSO	BOLT	PERNO	VIS
15	495-21069	2	ARRUELA	WASHER	ARANDELA	RONDELLE
16	E 60120	1	COXIM	MOUNT	COJIN	COUSSIN
17	A 17516	1	ARRUELA-borracha	WASHER-rubber	ARANDELA-goma	RONDELLE-caoutc' uc
18	131-14	1	PORCA	NUT	TUERCA	ECROU
19	REF.	1	EIXO PROPULSOR (P. 138)	DRIVE SHAFT (P. 138)	EJE PROPULSOR (P. 138)	ARBRE A CARDAN (P. 138)
20	328-632	4	PARAFUSO	BOLT	PERNO	VIS
21	492-11038	4	ARRUELA-pressão	WASHER-lock	ARANDELA-cierre	RONDELLE W
22	326-924	4	PARAFUSO	BOLT	PERNO	VIS
23	492-11056	4	ARRUELA	WASHER	ARANDELA	RONDELLE
24	145049A1	1	TUBO	TUBE	TUBO	TUBE
25	D 38435	1	MANGUEIRA	HOSE	MANGUERA	TUYAU
26	214-256	2	BRAÇADEIRA	CLAMP	ABRAZADERA	COLLIER

Nº DE SÉRIE	SERIAL Nº	Nº DE SERIE	Nº DE SERIE

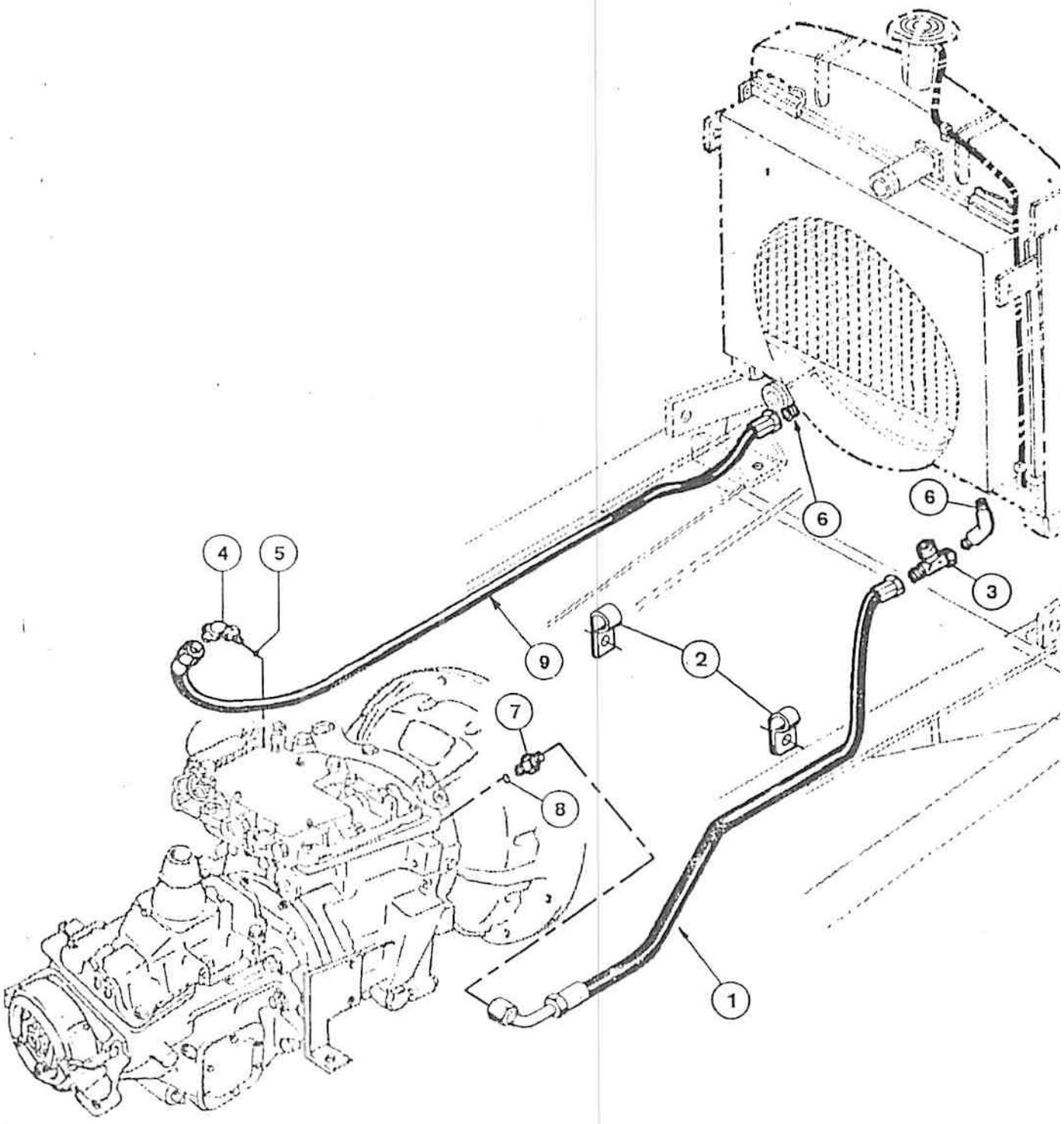

M3107

ITEM REF.	PEÇA Nº PART Nº PIEZA Nº PIECE Nº	QDE. QTY. CANT. QTE.	DESCRIÇÃO (Português)	DESCRIPTION (English)	DESCRIPCION (Español)	DESCRIPTION (Français)
1	E 96937	1	MANGUEIRA	HOSE	MANGUERA	TUYAU
2	R 14668	2	BRAÇADEIRA	CLAMP	ABRAZADERA	COLLIER
3	E 159766	1	"TÊ"	TEE	"T"	RACCORD
4	218-5136	1	COTOVELO	ELBOW	CODO	RACCORD
5	18-5007	1	ANEL "O"	"O" RING	ANILLO "O"	JOINT TORIQUE
6	218-1098	2	COTOVELO	ELBOW	CODO	RACCORD
7	218-5059	1	CONEXÃO	CONNECTOR	CONECTOR	RACCORD
8	218-5007	1	ANEL "O"	"O" RING	ANILLO "O"	JOINT TORIQUE
9	E 159709	1	MANGUEIRA	HOSE	MANGUERA	TUYAU

Nº DE SÉRIE | SERIAL Nº | Nº DE SERIE | Nº DE SERIE

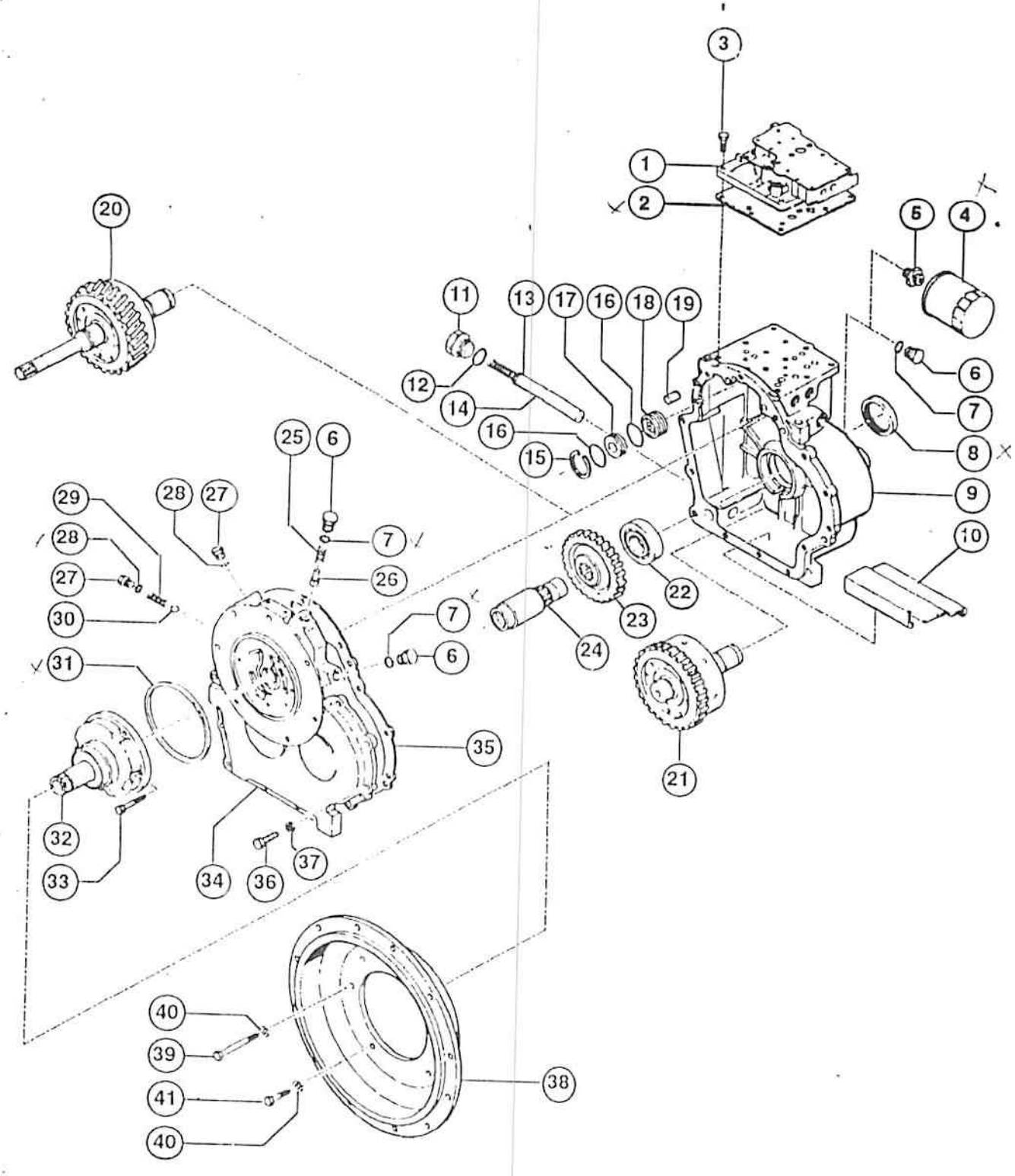
3
1
2
20
5
4
11
13
17
16
18
19
12
14
16
15
6
7
8
9
10
25
6
29
28
27
28
27
30
7
26
7
6
31
22
23
24
21
35
32
33
34
36
37
40
39
41
40
38

M3107

INVERSOR HIDRÁULICO
POWER SHUTTLE
INVERSOR HIDRAULICO
INVERSEUR HYDRAULIQUE

ITEM REF.	PEÇA Nº PART Nº PIEZA Nº PIECE Nº	QDE. QTY. CANT. QTE.	DESCRIÇÃO (Português)	DESCRIPTION (English)	DESCRIPCION (Español)	DESCRIPTION (Français)
	E 159921	1	INVERSOR HIDR.-Conj.	POWER SHUTTLE-Assy.	INVERSOR HIDR.-Conj.	INVERSEUR HYDR.-Ens.
1	E 159926	1	VÁLVULA-Conj.	VALVE-Assy.	VÁLVULA-Conj.	VALVE-Ens.
2	E 159951	1	JUNTA	GAKET	JUNTA	JOINT
3	413-520	6	PARAFUSO	SCREW	TORNILLO	VIS
4	E 159968	1	FILTRO DE ÓLEO	FILTER-OIL	FILTRO DE ACEITE	FILTRE D'HUILE
5	E 159946	1	CONEXÃO	CONNECTION	CONEXIÓN	RACCORD
6	E 159923	1	BUJÃO	PLUG	TAPÓN	BOUCHON
7	E 159978	1	ANEL "O"	"O" RING	ANILLO "O"	JOINT TORIQUE
8	A 14849	1	RETENTOR	OIL-SEAL	RETENEDOR	RETENTEUR
9	E 159956	1	CARCAÇA-Conj.	HOUSING-Assy.	CARCASA-Conj.	CARCASSE-Ens.
10	E 159949	1	DEFLETOR	BAFFLE	DEFLECTOR	DEFLECTEUR
11	E 159922	1	BUJÃO	PLUG	TAPÓN	BOUCHON
12	E 159977	1	ANEL "O"	"O" RING	ANILLO "O"	JOINT TORIQUE
13	E 159963	1	MOLA	SPRING	RESORTE	RESSORT
14	E 159969	1	TELA	SCREEN	TELA	GRILLE
15	E 159945	1	ANEL-trava	RING-lock	ANILLO-traba	BAGUE-retenteur
16	E 159942	2	ANEL "O"	"O" RING	ANILLO "O"	JOINT TORIQUE
17	E 159955	1	PISTÃO	PISTON	PISTON	PISTON
18	E 159960	1	VÁLVULA	VALVE	VÁLVULA	VALVE
19	E 159940	2	PINO GUIA	PIN	PASADOR	CHEVILLE
20	E 159924	1	EIXO ENTR.-Conj.	INPUT SHAFT-Assy	EJE ENTR.-Conj.	AXE ENTREE-Ens.
21	E 159971	1	EIXO AVANT.-Conj.	FRONT SHAFT-Assy	EJE ADEL.-Conj.	AXE AVANT-Ens.
22	E 159975	2	ROLAMENTO	BEARING	RODAMIENTO	ROULEMENT
23	E 159976	1	ENGRENAGEM	GEAR	ENGRANAJE	ENGRENAGE
24	E 159974	1	EIXO	SHAFT	EJE	ESSIEU
25	E 159962	1	MOLA	SPRING	RESORTE	RESSORT
26	E 159967	1	VÁLVULA	VALVE	VÁLVULA	VALVE
27	218-5155	2	BUJÃO	PLUG	TAPÓN	BOUCHON
28	237-6006	1	ANEL "O"	"O" RING	ANILLO "O"	JOINT TORIQUE
29	E 1599962	1	MOLA	SPRING	RESORTE	RESSORT
30	211-11	1	ESFERA	BALL	ESFERA	BILLE

Nº DE SÉRIE	SERIAL Nº	Nº DE SERIE	Nº DE SERIE

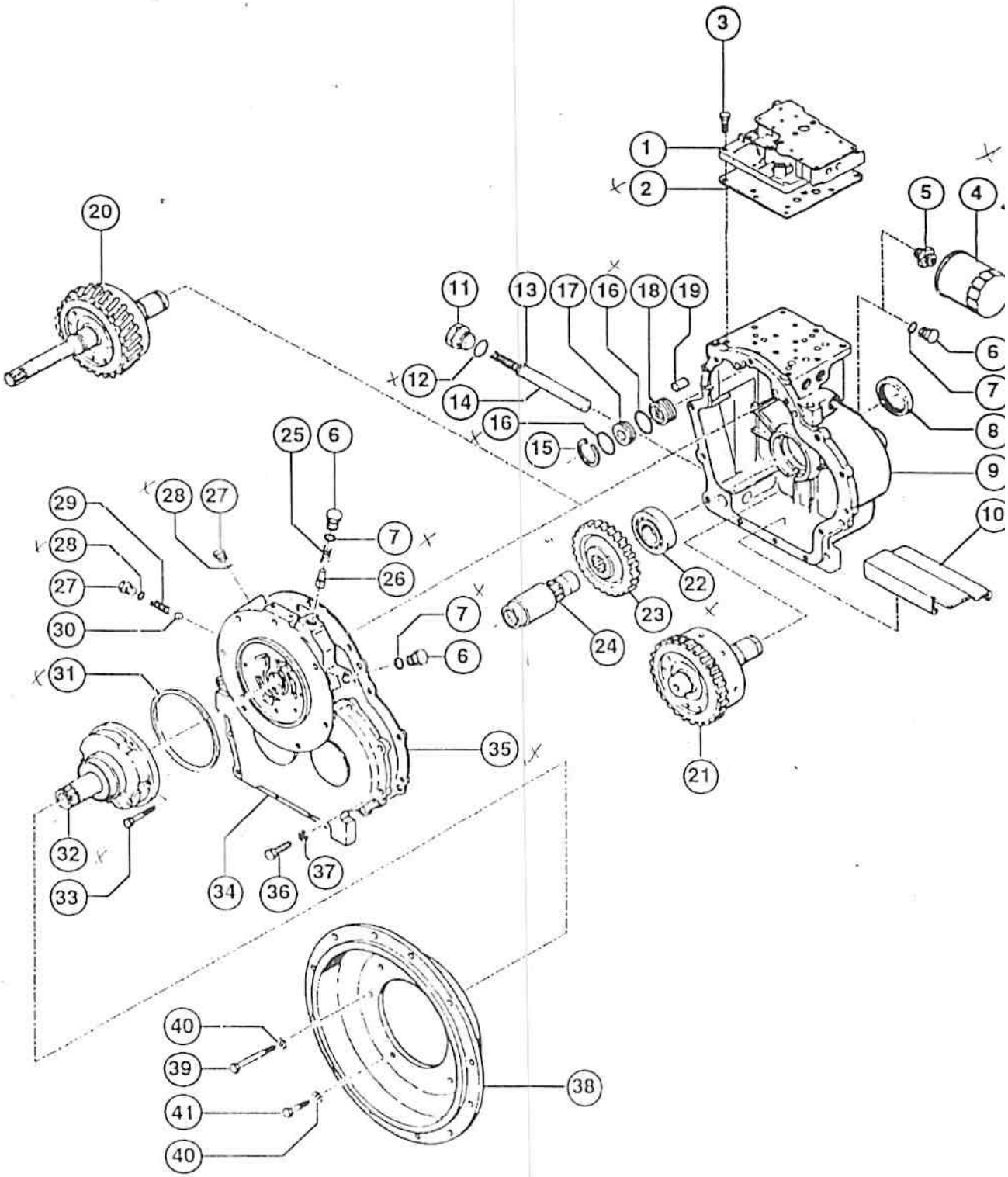
3
1
2
5
4
20
11
13
17
16
18
19
6
12
14
7
16
8
15
9
25
6
10
29
28
27
28
27
7
26
30
7
6
22
23
24
31
35
21
32
33
34
36
37
40
39
41
40
38

ITEM REF.	PEÇA Nº PART Nº PIEZA Nº PIECE Nº	QDE. QTY. CANT. QTE.	DESCRIÇÃO (Português)	DESCRIPTION (English)	DESCRIPCION (Español)	DESCRIPTION (Français)
31	L 30487	1	JUNTA	GASKET	JUNTA	JOINT
32	E 159970	1	BOMBA-Conj.	PUMP-Assy.	BOMBA-Conj.	PUMPE-Ens.
33	413-530	4	PARAFUSO	SCREW	TORNILLO	VIS
34	E 159959	1	TAMPA-Diant.	COVER-Front	TAPA-Delant.	COUVERCLE-Avant
35	E 159952	1	JUNTA	GASKET	JUNTA	JOINT
36	413-620	10	PARAFUSO	SCREW	TORNILLO	VIS
37	492-11038	10	ARRUELA-pressão	WASHER-lock	ARANDELA-traba	RONDELLE-W
38	E 159966	1	CARCAÇA CONVERSOR	HOUSING CONVERTER	CARCASA-CONVERSOR	CARCASSE CONVERT.
39	413-740	4	PARAFUSO	SCREW	TORNILLO	VIS
40	492-11044	7	ARRUELA-pressão	WASHER-lock	ARANDELA-traba	RONDELLE-W
41	413-720	3	PARAFUSO	SCREW	TORNILLO	VIS

Nº DE SÉRIE	SERIAL Nº	Nº DE SERIE	Nº DE SERIE

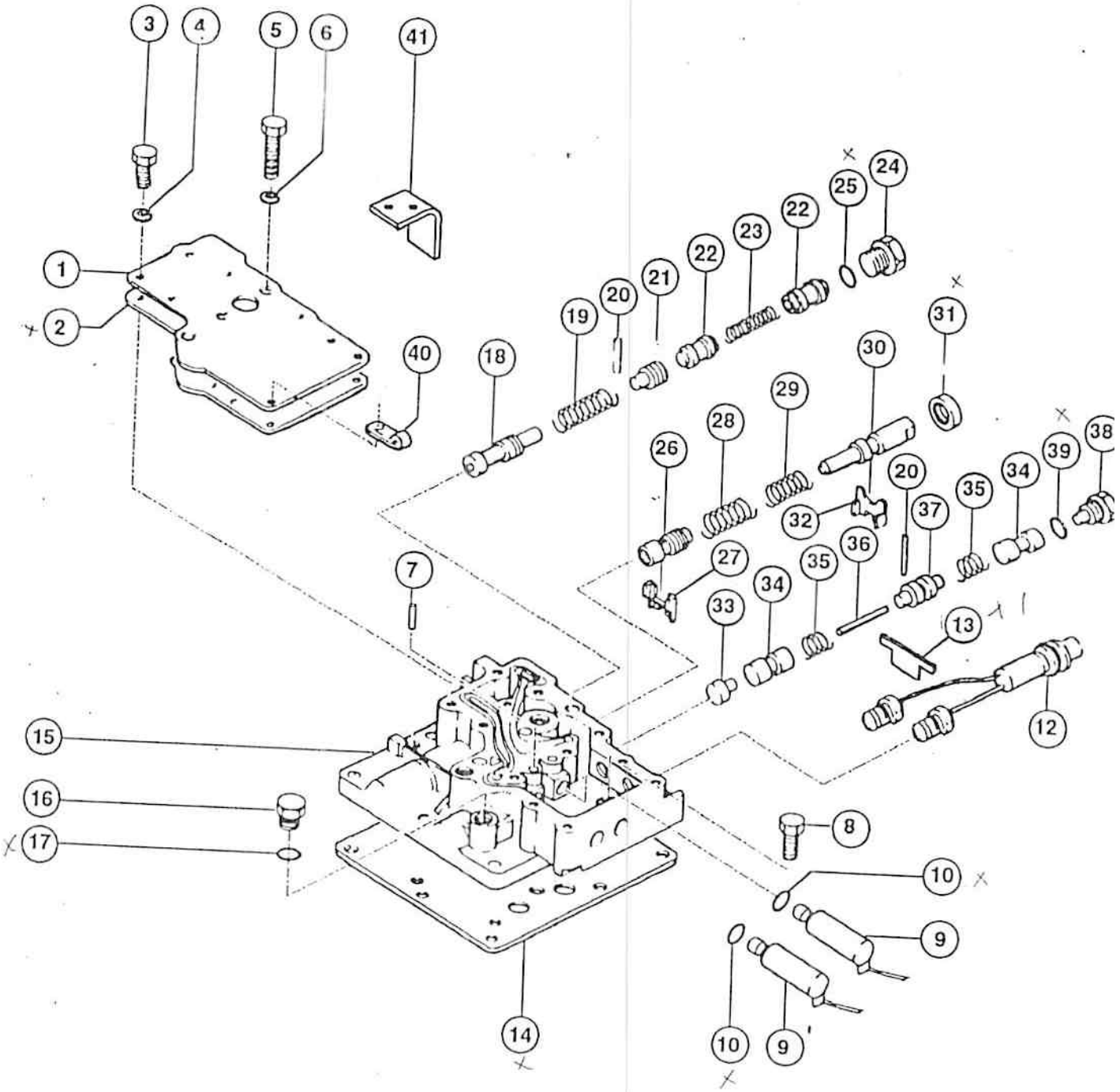
3
4
5
6
41
1
2
40
18
19
20
21
22
23
22
25
24
31
30
29
28
26
32
20
37
35
34
39
38
27
36
35
34
33
7
13
12
15
16
17
8
10
9
14
10
9

VÁLVULA DO INVERSOR
POWER SHUTTLE VALVE
VALVULA DEL INVERSOR
CLAPET DU INVERSEUR

ITEM REF.	PEÇA Nº. PART Nº PIEZA Nº PIECE Nº	QDE. QTY. CANT. QTE.	DESCRIÇÃO (Português)	DESCRIPTION (English)	DESCRIPCION (Español)	DESCRIPTION (Français)
1	E 159950	1	TAMPA-VÁLVULA	COVER-VALVE	TAPA-VÁLVULA	COUVERCLE-VALVE
2	E 159953	1	JUNTA	GASKET	JUNTA	JOINT
3	413-412	10	PARAFUSO	SCREW	TORNILLO	VIS
4	492-11025	10	ARRUELA - pressão	WASHER - lock	ARANDELA - cierre	RONDELLE - W
5	413-536	3	PARAFUSO	BOLT	PERNO	VIS
6	492-11031	3	ARRUELA - pressão	WASHER - lock	ARANDELA - cierre	RONDELLE - W
7	E 159939	2	PINO GUIA	DOWEL PIN	PINO GUIA	GUIDE
8	413-512	1	PARAFUSO	BOLT	PERNO	VIS
9	E 159972	1	SOLENÓIDE	SOLENOID	SOLENOIDE	SOLENOID
10	E 159941	2	ANEL "O"	"O" RING	ANILLO "O"	JOINT TORIQUE
11	145052A1	1	SOLENÓIDE	SOLENOID	SOLENOIDE	SOLENOID
12	E 159973	1	CHICOTE-ELETRIC.	HARNESS	HILO-ELECTR.	FAISCEAU
13	E 159954	1	SUPORTE-CHICOTE	SUPPORT-HARNESS	SOPORTE-HILO	SUPPORT-FAISC.
14	E 159951	1	JUNTA	GASKET	JUNTA	JOINT
	E 159926	1	VÁLVULA-Conj.	VALVE-Assy.	VÁLVULA-Conj.	VALVE-Ens.
15	145009A1	1	CORPO	BODY	CUERPO	CORPS
16	218-5155	1	BUJÃO	PLUG	TAPÓN	BOUCHON
17	237-6006	1	ANEL "O"	"O" RING	ANILLO "O"	JOINT TORIQUE
18	145005A1	1	VÁLVULA-reg.	VALVE-reg.	VÁLVULA-reg.	VALVE-regul.
19	145001A1	1	MOLA	SPRING	RESORTE	RESSORT
20	E 159993	2	PINO	PIN	PASADOR	CHEVILLE
21	E 159998	1	BATENTE	STOP	TOPE	BUTEE
22	145007A1	2	VÁLVULA ALÍVIO	CIRCUIT RELIEF	VÁLVULA ALÍVIO	VALVE REGULATRICE
23	145002A1	1	MOLA	SPRING	RESORTE	RESSORT
24	E 159928	1	BUJÃO	PLUG	TAPÓN	BOUCHON
25	E 159978	1	ANEL "O"	"O" RING	ANILLO "O"	JOINT TORIQUE
26	E 159996	1	VÁLVULA	VALVE	VÁLVULA	CLAPET
27	E 159999	1	BATENTE	STOP	TOPE	BUTEE
28	145010A1	1	MOLA	SPRING	RESORTE	RESSORT
29	145003A1	1	MOLA	SPRING	RESORTE	RESSORT
30	145008A1	1	VÁLVULA	VALVE	VÁLVULA	CLAPET
31	E 159994	1	RETENTOR	SEAL	RETENEDOR	RETENTEUR
32	A 14876	1	BATENTE	STOP	TOPE	BUTEE
33	E 159997	1	BATENTE	STOP	TOPE	BUTEE
34	145006A1	2	VÁLVULA	VALVE	VÁLVULA	CLAPET
35	145004A1	2	MOLA	SPRING	RESORTE	RESSORT
36	E 159995	1	PINO	PIN	PASADOR	CHEVILLE
37	145000A1	1	BATENTE	STOP	TOPE	BUTEE
38	E 159927	1	BUJÃO	PLUG	TAPÓN	BOUCHON
39	E 159978	1	ANEL "O"	"O" RING	ANILLO "O"	JOINT TORIQUE
40	145046A1	2	BRAÇADEIRA	CLAMP	ABREZADERA	COLLIER
41	145022A1	1	TRAVA-válv.	LOCK-valve	TRABA-válv.	SERRURE-valve

Nº DE SÉRIE	SERIAL Nº	Nº DE SERIE	Nº DE SERIE

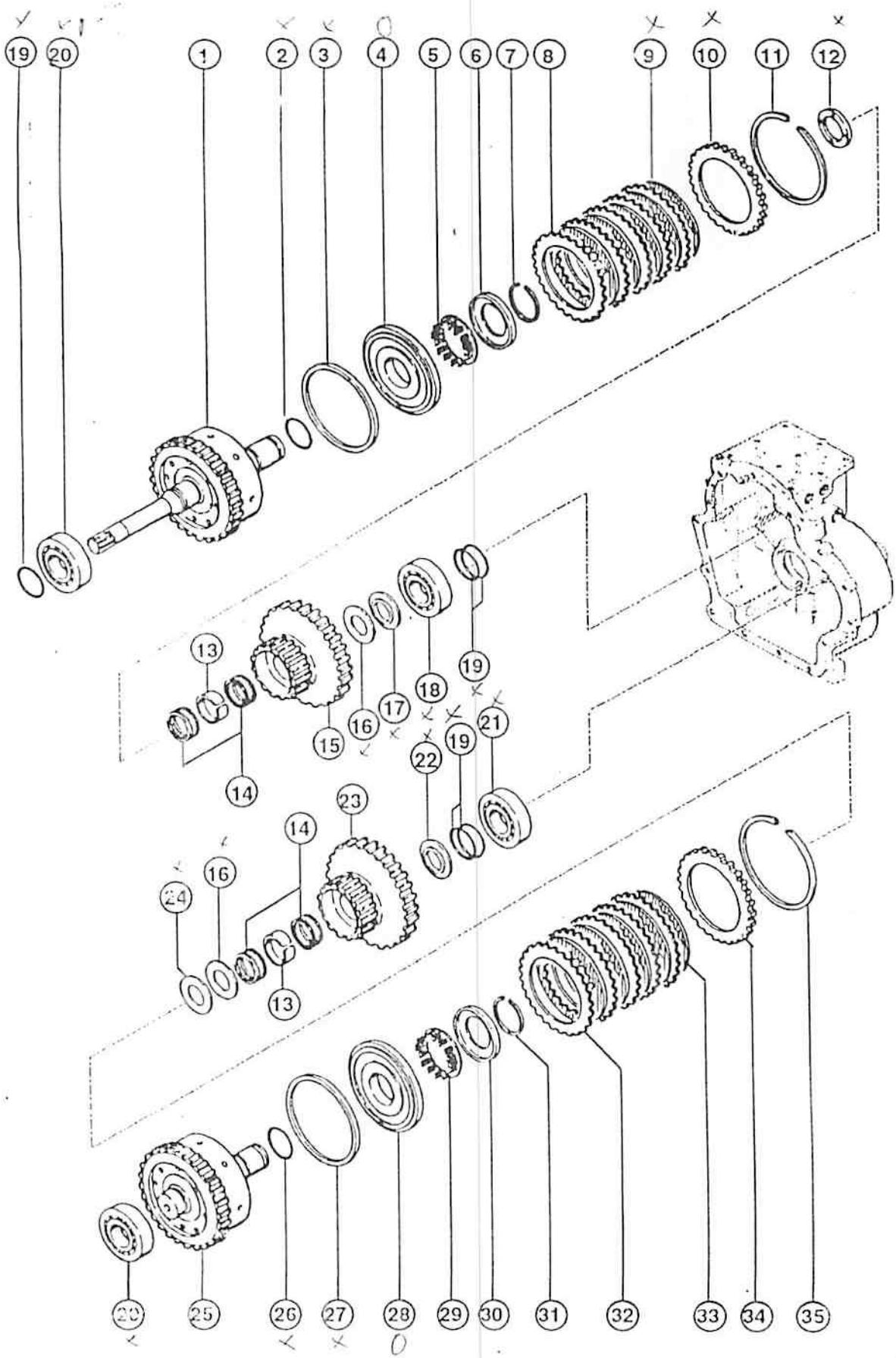
19
20
1
2
3
4
5
6
7
8
9
10
11
12
13
14
15
16
17
18
19
19
21
22
23
14
16
24
13
20
25
26
27
28
29
30
31
32
33
34
35

INVERSOR HIDRÁULICO - EIXO DE ENTRADA E EMBREAGEM AVANTE
POWER SHUTTLE - INPUT SHAFT AND FRONT CLUTCH
INVERSOR HIDRAULICO - EIXO DE ENTRADA Y EMBRAGUE AVANTE
INVERSEUR HYDRAULIQUE - AXE DE ENTREE ET EMBRAYAGE AVANT

ITEM REF.	PEÇA Nº PART Nº PIEZA Nº PIECE Nº	QDE. QTY. CANT. QTE.	DESCRIÇÃO (Português)	DESCRIPTION (English)	DESCRIPCION (Español)	DESCRIPTION (Français)
	E 159924	1	EIXO-ENTRADA	INPUT-SHAFT	EJE-ENTRDA	AXE-ENTREE
1	E 159989	1	EIXO	SHAFT	EJE	AXE
2	E 159942	1	ANEL"O"	"O" RING	ANILLO "O"	JOINT TORIQUE
3	E 159979	1	VEDADOR	SEAL	VEDADOR	JOINT
4	E 159986	1	DISCO-PISTÃO	PLATE-PISTON	DISCO-PISTON	DISQUE-PISTON
5	E 159988	1	RETENTOR	RETAINER	RETENEDOR	RETENTEUR
6	E 159983	1	RETENTOR	SEAL	SELLO	BAGUE-d'eitancheite
7	E 159991	1	ANEL-trava	RING-lock	ANILLO-traba	BAGUE-d'arrêt
8	E 159987	5	DISCO-aço	PLATE-steel	PLATO-acero	PLAQUE-acier
9	E 159992	5	DISCO-embreagem	PLATE-clutch	PLATO-embrague	PLAQUE-embrayage
10	E 159984	1	DISCO DE PRESSÃO	PRESSURE PLATE	PLATO DE PRESION	PLAQUE DE PRESSION
11	E 159981	1	ANEL-trava	RING-lock	ANILLO-traba	BAGUE-d'arrêt
12	E 159982	1	ARRUELA	WASHER	ARANDELA	RONDELLE
13	E 159943	2	ESPAÇADOR	SPACER	ESPACIADOR	ENTRETOISE
14	E 159944	4	ROLAMENTO	BEARING	RODAMIENTO	ROULEMENT
15	E 159990	1	ENGRENAGEM	GEAR	ENGRANAJE	ENGRENAGE
16	E 159947	2	ARRUELA	WASHER	ARANDELA	RONDELLE
17	E 159948	1	ARRUELA	WASHER	ARANDELA	RONDELLE
18	E 159980	1	ROLAMENTO	BEARING	RODAMIENTO	ROULEMENT
19	A 14834	5	ANEL-trava	RING-lock	ANILLO-traba	BAGUE-d'arrêt
20	A 14851	2	ROLAMENTO	BEARING	RODAMIENTO	ROULEMENT
21	A 40011	1	ROLAMENTO	BEARING	RODAMIENTO	ROULEMENT
22	E 159964	1	ARRUELA	WASHER	ARANDELA	RONDELLE
23	E 159957	1	ENGRENAGEM	GEAR	ENGRANAJE	ENGRENAGE
24	E 159965	1	ARRUELA	WASHER	ARANDELA	RONDELLE
	E 159925	1	EIXO AVANTE	SHAFT FRONT	EJE AVANTE	AXE AVANT
25	145053A1	1	EIXO	SHAFT	EJE	AXE
26	E 159942	1	ANEL"O"	"O" RING	ANILLO "O"	JOINT TORIQUE
27	E 159979	1	VEDADOR	SEAL	VEDADOR	JOINT
28	E 159986	1	DISCO-PISTÃO	PLATE-PISTON	DISCO-PISTON	DISQUE-PISTON
29	E 159988	1	RETENTOR	RETAINER	RETENEDOR	RETENTEUR
30	E 159983	1	RETENTOR	SEAL	SELLO	BAGUE-d'eitancheite
31	E 159991	1	ANEL-trava	RING-lock	ANILLO-traba	BAGUE-d'arrêt
32	E 159987	5	DISCO-aço	PLATE-steel	PLATO-acero	PLAQUE-acier
33	E 159992	5	DISCO-embreagem	PLATE-clutch	PLATO-embrague	PLAQUE-embrayage
34	E 159984	1	DISCO DE PRESSÃO	PRESSURE PLATE	PLATO DE PRESION	PLAQUE DE PRESSION
35	E 159981	1	ANEL-trava	RING-lock	ANILLO-traba	BAGUE-d'arrêt

Nº DE SÉRIE | SERIAL Nº | Nº DE SERIE | Nº DE SERIE

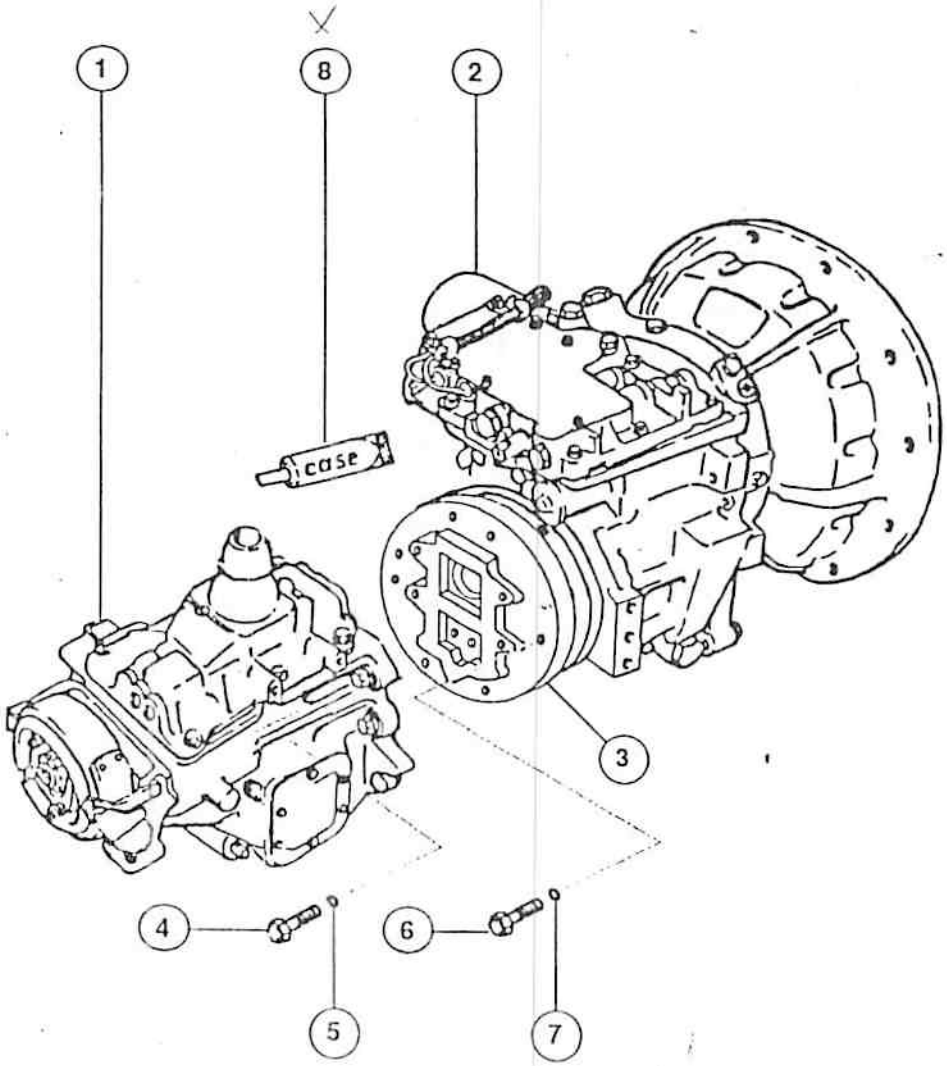
1
8
2
case
3
4
5
6
7

ITEM REF.	PEÇA Nº PART Nº PIEZA Nº PIECE Nº	QDE. QTY. CANT. QTE.	DESCRIÇÃO (Português)	DESCRIPTION (English)	DESCRIPCION (Español)	DESCRIPTION (Français)
	E 159765	1	TRANSMISSÃO-Conj.	TRANSMISSION-Assy.	TRANSMISION-Conj.	TRANSMISSION-Ens.
1	145040A1	1	CAIXA DE MARCHAS (p. 132 a 136)	GEAR BOX (p. 132 thru 136)	CAJA DE MARCHAS (p. 132 a 136)	BOITE DE VITESSES (p. 132 a 136)
2	E 159921	1	INVERSOR-Conj. (p. 122 a 128)	POWER SHUTTLE-Assy (p. 122 thru 128)	INVERSOR-Conj. (p. 122 a 128)	INVERSEUR-Ens. (p. 122 a 128)
3	145025A1	1	ADAPTADOR	ADAPTER	ADAPTADOR	ADARTEUR
4	326-928	4	PARAFUSO	SCREW	TORNILLO	VIS
5	492-11056	4	ARRUELA-pressão	WASHER-lock	ARANDELA-traba	RONDELLE-W
6	326-720	8	PARAFUSO	SCREW	TORNILLO	VIS
7	492-11044	8	ARRUELA-pressão	WASHER-lock	ARANDELA-traba	RONDELLE-W
8	E 64469		SELANTE(UQN)	SELANT(UAR)	SELANTE(UCN)	SELANT(SB)

Nº DE SÉRIE | SERIAL Nº | Nº DE SERIE | Nº DE SERIE

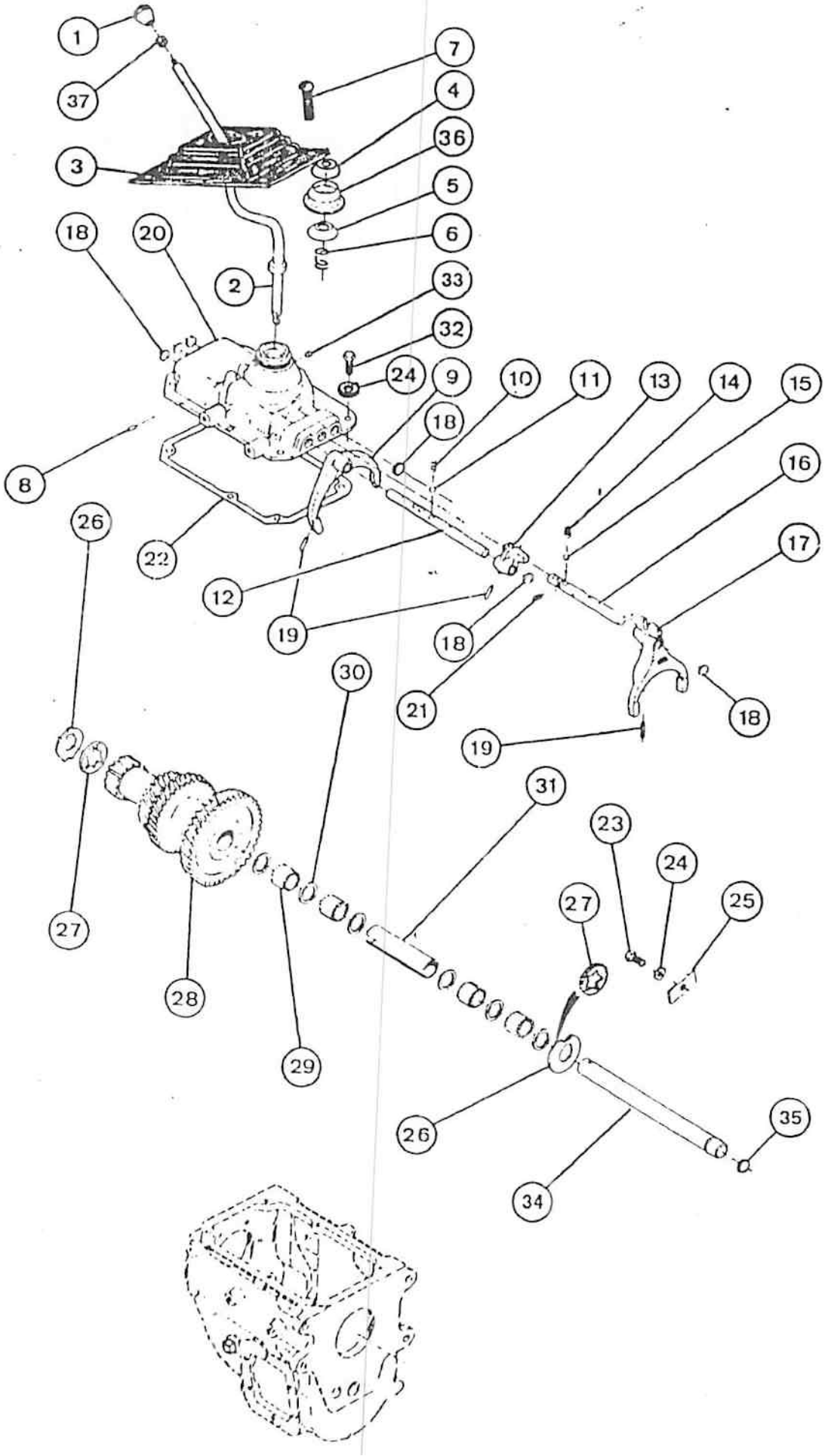
1
37
7
4
36
3
5
6
18
20
2
33
32
24
9
10
11
13
14
15
18
8
16
26
22
12
17
19
18
21
18
19
30
31
23
24
27
25
27
28
29
26
35
34

M3107

ITEM REF.	PEÇA Nº PART Nº PIEZA Nº PIECE Nº	QDE. QTY. CANT. QTE.	DESCRIÇÃO (Português)	DESCRIPTION (English)	DESCRIPCION (Español)	DESCRIPTION (Français)
1	E 95972	1	MANOPLA	KNOB	PERILLA	POMMEAU
2	E 159757	1	ALAVANCA	LEVER	PALANCA	LEVIER
3	E 96527	1	COIFA	BOOT	GUARDAPOLVO	ANTI-POUSSIERE
4	L 33986	1	PROTETOR	HOUSING CAP	PROTECTOR	PROTECTEUR
5	L 33379	1	ARRUELA	WASHER	ARANDELA	RONDELLE
6	L 33380	1	MOLA	SPRING	RESORTE	RESSORT
7	470-12510	4	PARAFUSO	SCREW	TORNILLO	VIS
8	L 33375	1	PINO	PIN	PASADOR	CHEVILLE
	145040A1	1	CAIXA DE MARCHAS - Conj.	GEAR BOX - Assy.	CAJA DE MARCHAS - Conj.	BOITE DE VITESSE - Ens.
9	N 7652	1	GARFO - 1º E 2º	SHIFT FORK 1st AND 2nd	HORQUILLA 1º Y 2º	FOURCHETTE 1 ére ET 2 éme
10	L 33373	1	MOLA	SPRING	RESORTE	RESSORT
11	211-11	1	ESFÉRA	BALL	ESFERA	RESSORT
12	N 7653	1	EIXO	SHAFT	EJE	AXE
13	L 33372	1	TERMINAL	SHIFT AND END	TERMINAL	TERMINALE
14	L 33373	1	MOLA	SPRING	RESORTE	RESSORT
15	211-11	1	ESFÉRA	BALL	ESFERA	RESSORT
16	L 33368	1	EIXO	SHAFT	EJE	AXE
17	L 33370	1	GARFO - 3º	SHIFT FORK - 3rd	HORQUILLA - 3º	FOURCHETTE - 3éme
18	E 158120	6	BUJÃO	PLUG	TAPÓN	BOUCHON
19	138-97	3	PINO - ELÁSTICO	SPRING PIN	PASADOR ELASTICO	CHEVILLE ELASTIQUE
20	L 33366	1	CARCAÇA - Controle	HOUSING - Control	CARCASA - Control	CARCASSE - Controle
21	L 33374	1	TRAVA	INTERLOCK PLUNGER	TRABA	ARRET
22	M 20704		JUNTA (UQN)	GASKET (UAR)	JUNTA (UCN)	JOINT (SB)
23	113-206	2	PARAFUSO	BOLT	PERNO	VIS
24	492-11038	8	ARRUELA - pressão	WASHER - lock	ARANDELA - cierre	RONDELLE - W
25	L 33355	1	PLACA	PLATE	PLACA	PLAQUE
26	L 33350	2	ARRUELA	WASHER	ARANDELA	RONDELLE
27	L 33351	2	ARRUELA	WASHER	ARANDELA	RONDELLE
28	L 33348	1	ENGRENAGEM	GEAR	ENGRENAJE	ENGRENAGE
29	R 17820	88	ROLETES	ROLLERS	RODILLOS	ROULEAUX
30	L 33352	6	ESPAÇADOR	SPACER	ESPACIADOR	ENTRETOISE
31	L 33349	1	TUBO	TUBE	TUBO	TUBE
32	113-221	6	PARAFUSO	BOLT	PERNO	VIS
33	L 33367	1	BUJÃO	PLUG	TAPÓN	BOUCHON
	145070A1	1	EIXO	SHAFT	EJE	AXE
34	NSS	1	EIXO	SHAFT	EJE	AXE
35	145069A1	1	ANEL "O"	"O" RING	ANILLO "O"	JOINT TORIQUE
36	L 33378	1	CAPA	COVER	CAPA	CAPUCHON
37	425-148	1	PORCA	NUT	TUERCA	ECROU

Nº DE SÉRIE	SERIAL Nº	Nº DE SERIE	Nº DE SERIE

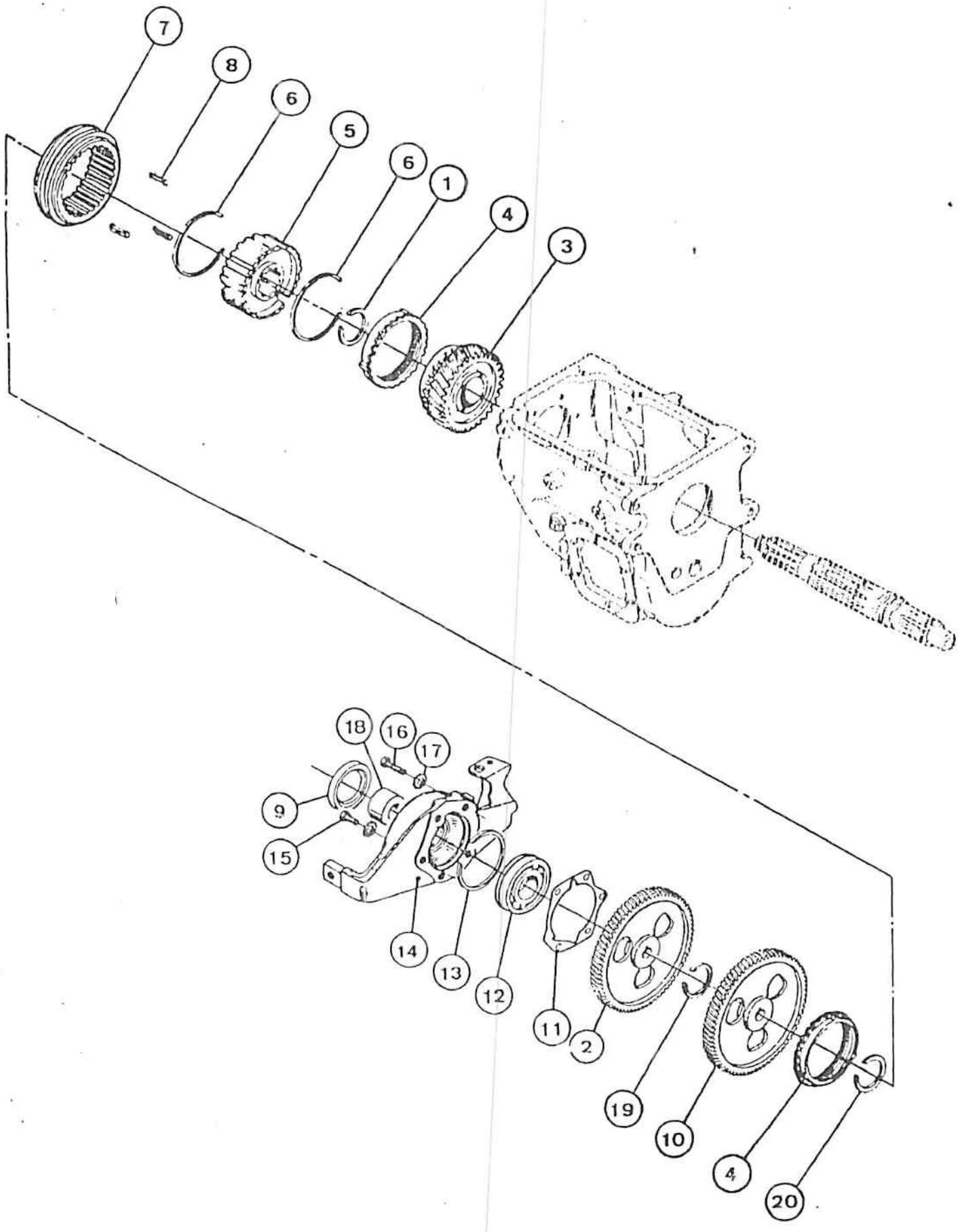

M3107

CAIXA DE MARCHAS - SINCRO DA 2ª E 1ª
GEAR BOX - SYNCHRONIZER, 2ND AND 1ST
CAJA DE CAMBIOS SINCRO DE LA 2ª Y 1ª
BOITE DE VITESSE - SYNCHRO DE LA 2ÈME ET 1ÈRE

ITEM REF.	PEÇA Nº PART Nº PIEZA Nº PIECE Nº	QDE. QTY. CANT. QTE.	DESCRIÇÃO (Português)	DESCRIPTION (English)	DESCRIPCION (Español)	DESCRIPTION (Français)
	145040A1	1	CAIXA DE MARCHAS - Conj.	GEAR BOX - Assy.	CAJA DE CAMBIOS - Conj.	BOITEDE VITASSES - Ens.
		1				
1	L 33338	1	ANEL TRAVA	SNAP RING	ANILLO TRABA	SEGMNET d'arret
2	145065A1	1	ENGRENAGEM	GEAR	ENGRENAJE	ENGRENAGE
3	N 7651	1	ENGRENAGEM - 2º	GEAR - 2nd	ENGRENAJE - 2º	ENGRENAGE - 2éme
4	L 33343	2	ANEL	RING	ANILLO	BAGUE
	L 33334	1	SINCRO - Conj.	SYNCHRO - Assy.	SINCRO - Conj.	SYNCHRO - Ens.
5	NSS	1	CUBO	HUB	CUBO	MOYEU
6	L 33398	2	ANEL - RETENÇÃO	RING - RETAINING	ANILLO - RETENCION	BAGUE RETENUE
7	NSS	1	ENGRENAGEM	GEAR	ENGRENAJE	ENGRENAGE
8	L 33397	3	PLACA	PLATE	PLACA	PLAQUE
9	145067A1	1	VEDADOR	SEAL	SELLO	BAGUE - d'etancheité
10	E 155058	1	ENGRENAGEM - 1º	GEAR - 1st	ENGRENAJE - 1º	ENGRENAGE - 1ére
11	L 33364	1	JUNTA	GASKET	JUNTA	JOINT
12	E 158119	1	ROLAMENTO	BEARING	RODAMIENTO	ROULEMENT
13	A 14857	1	ANEL TRAVA	SNAP RING	ANILLO TRABA	SEGMENT d'arret
14	L 33359	1	FLANGE	FLANGE	BRIDA	BRIDE
15	113-2256	1	PARAFUSO	BOLT	PERNO	VIS
16	413-616	4	PARAFUSO	BOLT	PERNO	VIS
17	492-11038	5	ARRUELA - pressão	WASHER - lock	ARANDELA - cierre	RONDELLE - W
18	145066A1	1	ESPAÇADOR	SPACER	ESPACIADOR	ENTRETOISE
19	L 33342	1	ANEL TRAVA	SNAP RING	ANILLO TRABA	SEGMENT d'arret
20	L 33338		ANEL TRAVA (UQN) (0.093" - 2.36 mm)	SNAP RING (UAR) (0.093" - 2.36 mm)	ANILLO TRABA (UCN) (0.093" - 2.36 mm)	SEGMENT d'arret (SB) (0.093" - 2.36 mm)
20	L 33340		ANEL TRAVA (UQN) (0.096" - 2.44 mm)	SNAP RING (UAR) (0.096" - 2.44 mm)	ANILLO TRABA (UCN) (0.096" - 2.44 mm)	SEGMENT d'arret (SB) (0.096" - 2.44 mm)
20	L 33341		ANEL TRAVA (UQN) (0.099" - 2.51 mm)	SNAP RING (UAR) (0.099" - 2.51 mm)	ANILLO TRABA (UCN) (0.099" - 2.51 mm)	SEGMENT d'arret (SB) (0.099" - 2.51 mm)
20	L 33342		ANEL TRAVA (UQN) (0.102" - 2.59 mm)	SNAP RING (UAR) (0.102" - 2.59 mm)	ANILLO TRABA (UCN) (0.102" - 2.59 mm)	SEGMENT d'arret (SB) (0.102" - 2.59 mm)

Nº DE SÉRIE	SERIAL Nº	Nº DE SERIE	Nº DE SERIE

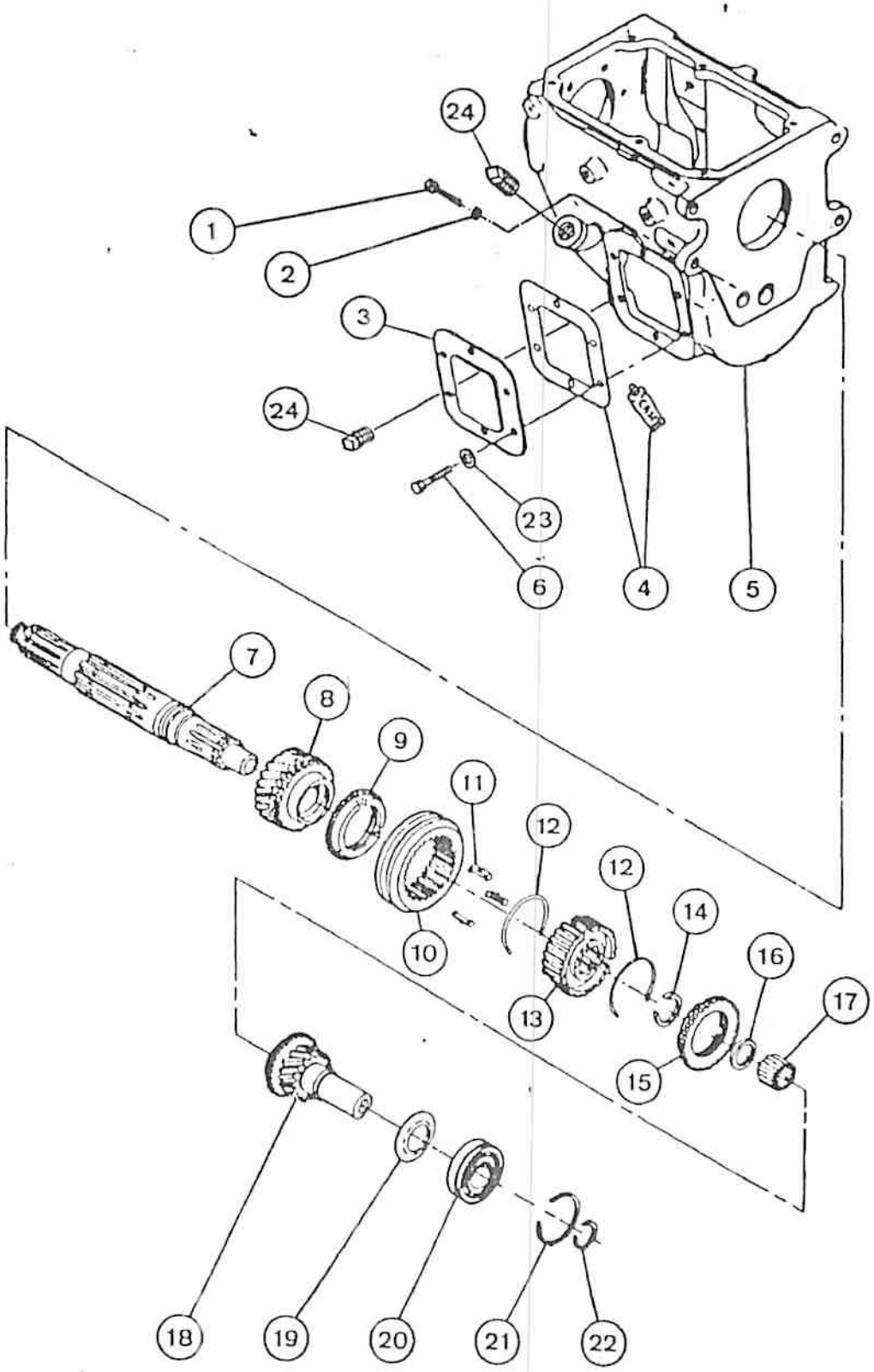
24
1
2
3
24
23
6
4
5
7
8
9
11
12
10
12
14
16
17
13
15
18
19
20
21
22

CAIXA DE MARCHAS - SINCRO DA 3ª E 4ª
GEAR BOX - SYNCHRONIZER, 3RD AND 4TH
CAJA DE MARCHAS - SINCRO DE LA 3ª Y 4ª
BOITE DE VITESSES - SYNCHRO DE LA 3ÈME ET 4ÈME

ITEM REF.	PEÇA Nº PART Nº PIEZA Nº PIECE Nº	QDE. QTY. CANT. QTE.	DESCRIÇÃO (Português)	DESCRIPTION (English)	DESCRIPCION (Español)	DESCRIPTION (Français)
1	S 73491	4	PARAFUSO	BOLT	PERNO	VIS
2	492-11056	4	ARRUELA-Pressão	WASHER-Lock	ARANDELA-Cierre	RONDELLE-W
	145040A1	1	CAIXA MARCHAS-Conj.	GEAR BOX-Assy.	CAJA CAMBIOS-Conj.	BOITE DE VITESSES-Ens.
3	L 33330	1	TAMPA	COVER	TAPA	COVERCLE
4	M 20704		JUNTA (UQN)	GASKET (UAR)	JUNTA (UCN)	JOINT (SB)
5	D 72755	1	CARCAÇA	CASE	CAJA	BOITE
6	N 7041	6	PARAFUSO	BOLT	PERNO	VIS
7	L 33332	1	EIXO PRINCIPAL	MAIN SHAFT	EJE PRINCIPAL	ARBRE PRINCIPAL
8	L 33335	1	ENGRENAGEM-3ª	GEAR-3rd	ENGRANAJE-3ª	ENGRENEGE-3ème
9	L 33336	1	ANEL	RING	ANILLO	BAGUE
	L 33333	1	SINCRO-Conj.	SYNCHRONIZER-Assy.	SINCRO-Conj.	SYNCHRO-Ens.
10	NSS	1	ENGRENAGEM	GEAR	ENGRANAJE	ENGRENAGE
11	L 33395	3	PLACA	PLATE	PLACA	PLAQUE
12	L 33396	2	ANEL TRAVA	SNAP RING	ANILLO TRABA	SEGMENT-D'Arret
13	NSS	1	CUBO	HUB	CUBO	MOYEU
14	L 33337	1	ANEL TRAVA	SNAP RING	ANILLO TRABA	SEGMENT-D'Arret
15	L 33336	1	ANEL	RING	ANILLO	BAGUE
16	L 33352	1	ESPAÇADOR	SPACER	ESPACIADOR	ENTRETOISE
17	R 17820	22	ROLETES	BEARING ROLLER	RODILLOS	ROULEAUX
18	145060A1	1	ENGRENAGEM-ACIONAMENTO	DRIVE GEAR	ENGRANAJE-CONDUCTORA	ENGRENAGE-MOTEUR
19	L 33358	1	DEFLETOR-ÓLEO	OIL BAFFLE	DEFLECTOR-ACEITE	DEFLECTUER-D'huile
20	E 158062	1	ROLAMENTO	BEARING	RODAMIENTO	ROULEMENT
21	A 14857	1	ANEL TRAVA	SNAP RING	ANILLO TRABA	SEGMENT-D'Arret
22	L 33360		ANEL-SELETOR 3,00mm (.118")	SNAP RING-SELECT. 3,00mm (.118")	ANILLO SELECTOR 3,00mm (.118")	BAGUE SELECTEUR 3,00mm (.118")
22	L 33361		ANEL-SELETOR 3,07mm (.121")	SNAP RING-SELECT. 3,07mm (.121")	ANILLO SELECTOR 3,07mm (.121")	BAGUE SELECTEUR 3,07mm (.121")
22	L 33362		ANEL-SELETOR 3,15mm (.124")	SNAP RING-SELECT. 3,15mm (.124")	ANILLO SELECTOR 3,15mm (.124")	BAGUE SELECTEUR 3,15mm (.124")
22	L 33363		ANEL-SELETOR 3,25mm (.128")	SNAP RING-SELECT. 3,25mm (.128")	ANILLO SELECTOR 3,25mm (.128")	BAGUE SELECTEUR 3,25mm (.128")
23	492-11038	6	ARREULA-Pressão	WASHER-Lock	ARANDELA-Cierre	RONDELLE-W
24	221-676	2	BUJÃO	PLUG	TAPÓN	BOUCHON
			Nº DE SÉRIE	SERIAL Nº	Nº DE SERIE	Nº DE SERIE

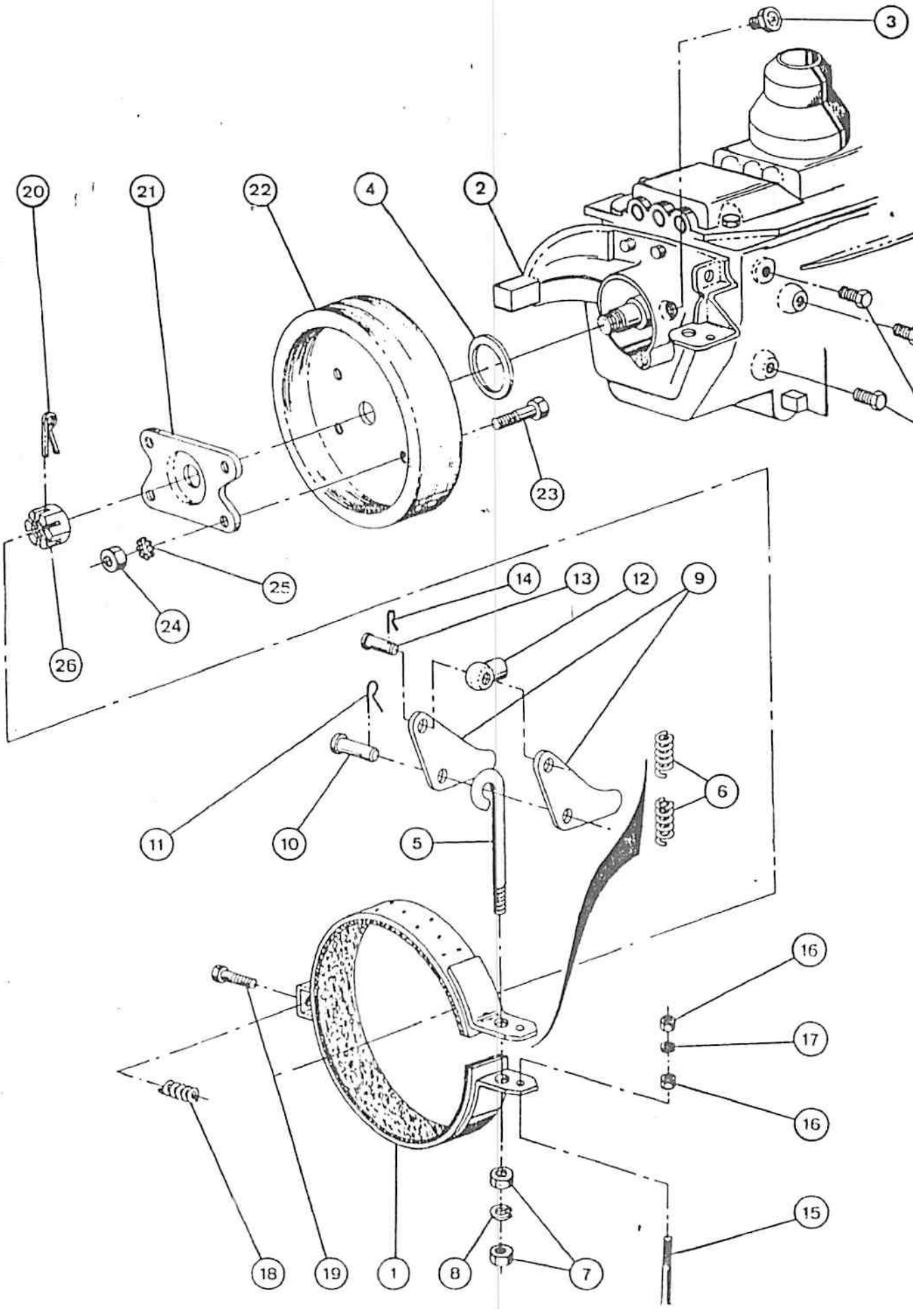

M3107

ITEM REF.	PEÇA Nº PART Nº PIEZA Nº PIECE Nº	QDE. QTY. CANT. QTE.	DESCRIÇÃO (Português)	DESCRIPTION (English)	DESCRIPCION (Español)	DESCRIPTION (Français)
	REF.	1	CAIXA DE MARCHAS - Conj.	GEAR BOX - Assy.	CAJA DE CAMBIO - Conj.	BOITE DE VITESSES - Esns.
1	L 33394	1	FRIO - Conj.	BREAKE - Assy.	FRENO - Conj.	FREIN - Ens.
2	L 33359	1	FLANGE	FLANGE	BRIDA	BRIDE
3	L 33402	1	BUJÃO	PLUG	TAPÓN	BOUCHON
4	D 50060	1	VEDADOR	SEAL	SELLO	BAGUE - d'etanchéité
5	L 33385	1	PARAFUSO "J"	"J" BOLT	PERNO "J"	VIS "J"
6	L 33386	2	MOLA	SPRING	RESORTE	RESSORT
7	129-104	2	PORCA	NUT	TUERCA	ECROU
8	492-11044	1	ARRUELA - pressão	WASHER - lock	ARANDELA - cierre	RONDELLE - W
9	S 16834	2	ALAVANCA	LEVER	PALANCA	LEVIER
10	S 16841	1	PINO	PIN	PASADOR	AXE
11	132-47	1	CONTRA PINO	COTTER PIN	PASADOR HENDIDO	GOUPILLE V
12	L 33391	1	TERMINAL	TERMINAL	TERMINAL	TERMINAL
13	L 33392	1	PINO	PIN	PASADOR	AXE
14	132-26	1	CONTRA PINO	COTTER PIN	PASADOR HENDIDO	GOUPILLE V
15	S 16802	1	PARAFUSO	BOLT	PERNO	VIS
16	129-101	2	PORCA	NUT	TUERCA	ECROU
17	492-11025	1	ARRUELA - pressão	WASHER - lock	ARANDELA - cierre	RONDELLE - W
18	L 33388	1	MOLA	SPRING	RESORTE	RESSORT
19	L 33393	1	PARAFUSO	BOLT	PERNO	VIS
20	132-54	1	CONTRA PINO	COTTER PIN	PASADOR HENDIDO	GOUPILLE V
	145045A1	1	FLANGE E TAMBOR Conj.	FLANGE AND DRUM Assy.	BRIDA Y TAMBOR Conj.	BRIDE ET TAMBOUR Ens.
21	145042A1	1	FLANGE	FLANGE	BRIDA	BRIDE
22	145043A1	1	TAMBOR	DRUM	TAMBOR	TAMBOUR
23	145044A1	4	PARAFUSO	BOLT	PERNO	VIS
24	329-118	4	PORCA	NUT	TUERCA	ECROU
25	492-11050	4	ARRUELA - pressão	WASHER - lock	ARANDELA - cierre	RONDELLE - W
26	L 48339	1	PORCA	NUT	TUERCA	ECROU
27	113-205	3	PARAFUSO	BOLT	PERNO	VIS

Nº DE SÉRIE	SERIAL Nº	Nº DE SERIE	Nº DE SERIE

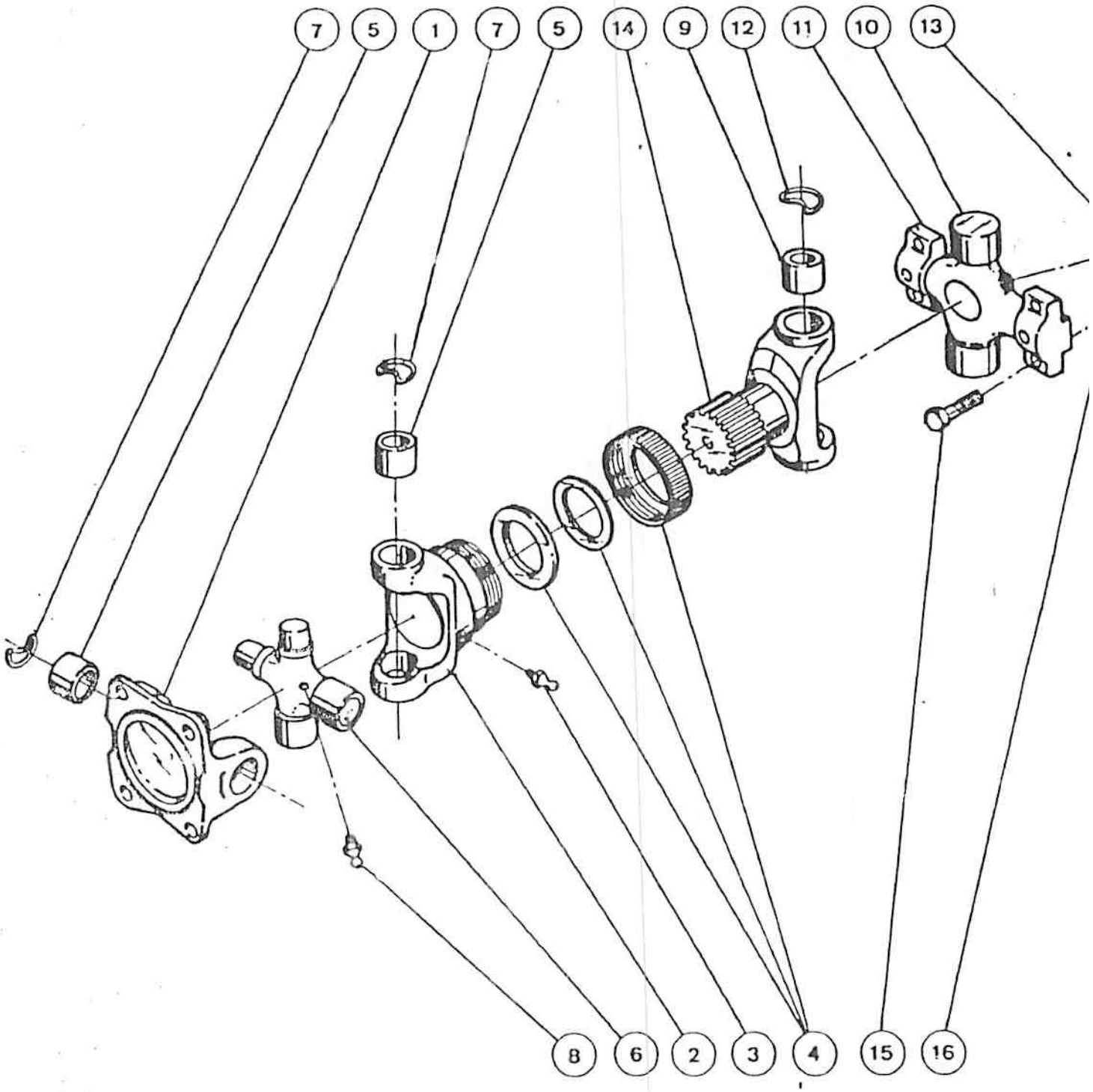
7
5
1
7
5
14
9
12
11
10
13
8
6
2
3
4
15
16

ITEM REF.	PEÇA Nº PART Nº PIEZA Nº PIECE Nº	QDE. QTY. CANT. QTE.	DESCRIÇÃO (Português)	DESCRIPTION (English)	DESCRIPCION (Español)	DESCRIPTION (Français)
	E 159710	1	EIXO PROPULSOR - Conj.	DRIVE SHAFT - Assy.	EJE PROPULSOR - Conj.	ARBRE A CARDAN - Ens.
1	E 159925	1	ACOPLAMNETO	COUPLING	ACOPLAMIENTO	ACCOUPLEMET
	E 69392	1	LUVA - Conj.	YOKE - Assy.	HORQUILLA - Conj.	FOURCHE - Ens.
2	NSS	1	LUVA	YOKE	HORQUILLA	FOURCHE
3	219-4	1	GRAXEIRA	FITTING - grease	ENGRASADOR	GRAISSEUR
4	E 156183	1	CAPA - V[illegible]dação conj.	DUST - CUP - Assy.	CAPA - SELLO - Conj.	CAPUCHON - Ens.
	V 29842-46	1	CRUZETA - Conj.	SPIDER - Assy.	CRUCETA - Conj.	CROISILLON - Ens.
5	NSS	4	MANCAL	BEARING	COJINETE	PALIER
6	NSS	1	CRUZETA	SPIDER	CRUCETA	CROISILLON
7	S 12065	4	ANEL - trava	SNAP - ring	ANILLO - traba	SEGMENT - d'arret
8	219-10	1	GRAXEIRA	FITTING - grease	ENGRASADOR	GRAISSEUR
	E 68763	1	CRUZETA - Conj.	SPIDER - Assy.	CRUCETA - Conj.	CROISILLON - Ens.
9	NSS	2	MANCAL	BEARING	COJINETE	PALIER
10	NSS	1	CRUZETA	SPIDER	CRUCETA	CROISILLON
11	NSS	2	MANCAL	BEARING	COJINETE	PALIER
12	S 12065	2	ANEL - trava	SNAP - ring	ANILLO - traba	SEGMENT - d'arret
13	219-10	1	GRAXEIRA	FITTING - grease	ENGRASADOR	GRAISSEUR
14	145048A1	1	EIXO	SHAFT	EJE	AXE
15	C 09338-94	8	PARAFUSO	BOLT	PERNO	VIS
16	Z 01345-49	8	PORCA	NUT	TUERCA	ECROU

Nº DE SÉRIE | SERIAL Nº | Nº DE SERIE | Nº DE SERIE

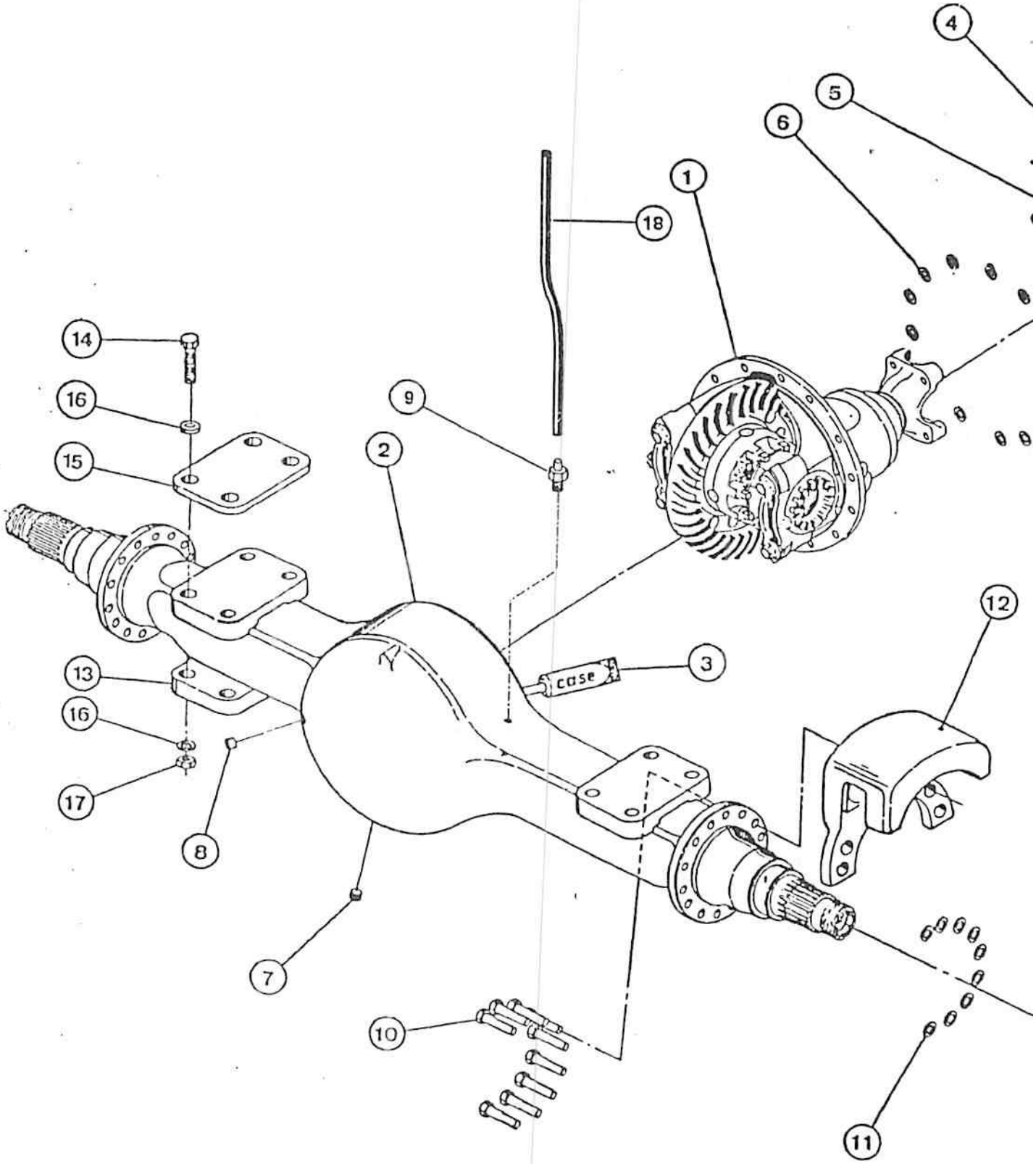

M3107

ITEM REF.	PEÇA Nº PART Nº PIEZA Nº PIECE Nº	QDE. QTY. CANT. QTE.	DESCRIÇÃO (Português)	DESCRIPTION (English)	DESCRIPCION (Español)	DESCRIPTION (Français)
	E 157232	1	EIXO TRAS.-Conj.	REAR AXLE-Assy.	EJE TRASERO-Conj.	ESSIEU ARRIERE-Ens.
1	REF.	1	DIFERENCIAL-Conj. (p. 146)	DIFFERENTIAL-Assy. (p. 146)	DIFERENCIAL-Conj. (p. 146)	DIFFERENTIEL-Ens. (p. 146)
2	E 155043	1	CARCAÇA	HOUSING	CARCASA	CARCASSE
3	M 20704		JUNTA (UQN)	GASKET (UAR)	JUNTA (UCN)	JOINT (SB)
4	26-736	2	PARAFUSO-longo	BOLT-long	PERNO-largo	VIS-long
5	26-724	8	PARAFUSO-curto	BOLT-short	PERNO-corto	VIS-court
6	D 47367	10	ARRUELA	WASHER	ARANDELA	RONDELLE
7	E 97215	1	BUJÃO-DRENAGEM	PLUG-DRAIN	TAPÓN-VACIADO	BOUCHON-VIDANGE
8	221-25	1	BUJÃO-NÍVEL ÓLEO	PLUG-LEVEL	TAPÓN-NIVEL	BOUCHON-NIVEAU
9	217-150	2	ADAPTADOR	ADAPTER	ADAPTADOR	ADAPTEUR
10	26-1232	18	PARAFUSO	BOLT	PERNO	VIS
11	L 79179	18	ARRUELA	WASHER	ARANDELA	RONDELLE
12	REF.	2	CABEÇOTE-FREIO Conj. (p. 162)	CALIPERS-Assy. (p. 162)	CABEÇOTE-FRENO Conj. (p. 162)	SABOTS-FREIN (p. 162)
13	E 95815	2	SAPATA	PAD	PATIN	PATIN
14	426-12160	8	PARAFUSO	BOLT	PERNO	VIS
15	E 95722	2	ESPAÇADOR	SPACER	ESPACIADOR	ENTRETOISE
15	E 156940	4	ESPAÇADOR	SPACER	ESPACIADOR	ENTRETOISE
16	D 34666	16	ARRUELA	WASHER	ARANDELA	RONDELLE
17	131-450	8	PORCA	NUT	TUERCA	ECROU
18	E 159653	1	MANGUEIRA	HOSE	MANGUERA	TUYAU

Nº DE SÉRIE | SERIAL Nº | Nº DE SERIE | Nº DE SERIE

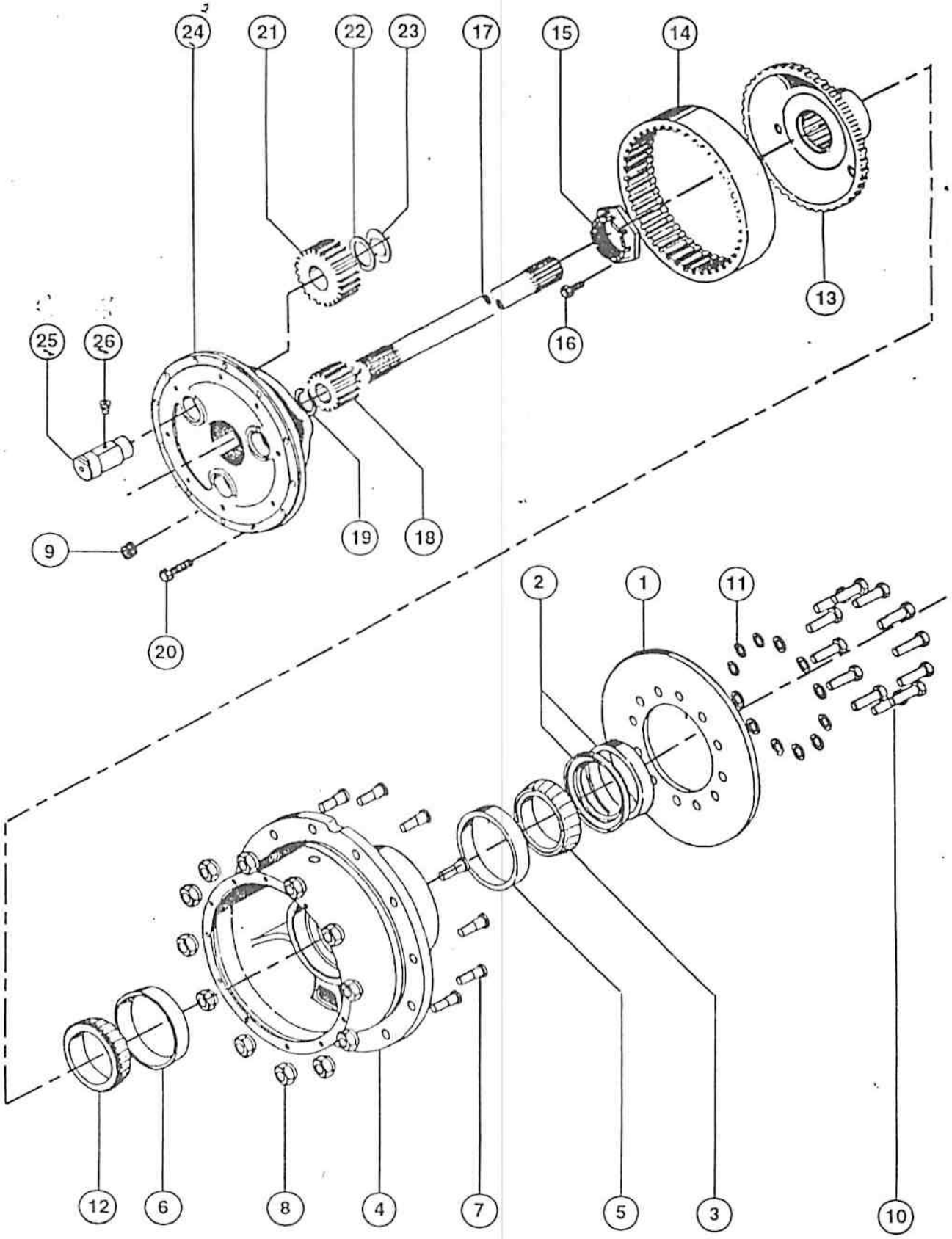
24
21
22
23
17
15
14
13
16
25
26
19
18
9
20
2
1
11
12
6
8
4
7
5
3
10

ITEM REF.	PEÇA Nº PART Nº PIEZA Nº PIECE Nº	QDE. QTY. CANT. QTE.	DESCRIÇÃO (Português)	DESCRIPTION (English)	DESCRIPCION (Español)	DESCRIPTION (Français)
1	E 97721	1	DISCO-FREIO	DISCK-BRAKE	DISCO-FRENO	DISQUE-FREIN
	REF.	1	EIXO - Conj.	AXLE -Assy.	EJE -Conj.	ESSIEU - Ens.
2	E 157476	2	VEDADOR - Conj.	SEAL - Assy.	SELLO - Conj.	JOINT - Ens.
3	A 27196	2	ROLAMENTO	BEARING	COJINETE	ROULEMAN
	E 155044	2	CUBO - Coj.	HUB - Assy.	CUBO - Conj.	MOYEU - Ens.
4	NSS	1	CUBO	HUB	CUBO	MOYEU
5	A 27146	1	CAPA - INT.	CUP - INNER	CAPA - INT.	CUVE INT.
6	A 28184	1	CAPA - EXT.	CUP OUTER	CAPA - EXT.	CUVE EXT.
7	A 13112	16	PARAFUSO	BOLT	PERNO	VIS
8	A 12522	16	PORCA	NUT	TUERCA	ECROU
9	E 97788	2	BUJÃO	PLUG	TAPÓN	BOUCHON
10	D 80523	12	PARAFUSO	BOLT	PERNO	VIS
11	L 36067	12	ARRUELA	WASHER	ARANDELA	RONDELLE
12	A 18281	2	ROLAMENTO	BEARING	RODAMIENTO	ROULEMAN
13	E 97218	2	FLANGE	FLANGE	BRIDA	BRIDE
14	E 97219	2	ENGRENAGEM	GEAR	ENGRANAJE	ENGRENAGE
15	E 97221	2	PORCA	NUT	TUERCA	ECROU
16	E 97220	2	PARAFUSO	BOLT	PERNO	VIS
17	L 34003	2	SEMI-EIXO	AXLE SHAFT	SEMI-EJE	DEMI-ESSIEU
18	A 18259	2	ENGRENAGEM	GEAR	ENGRANAJE	ENGRENAGE
19	A 18241	2	ANEL - TRAVA	SNAP RING	ANILLO - TRABA	SEGMENT D'ARRE
20	A 18221	32	PARAFUSO	BOLT	PERNO	VIS
21	L 35237	6	ENGRENAGEM - PLANETÁRIA	SUM GEAR	ENGRANAJE - PLANETARIA	ENGRENAGE - PLANETAIRE
22	E 97214	6	ARRUELA - encosto	THURST - washer	ARANDELA - apoyo	RONDELLE - d'appu
23	A 18242	6	ANEL TRAVA	SNAP RING	ANILLO TRABA	SEGMENT d' arret
24	E 97224	2	TAMPA	COVER	TAPA	COUVERCLE
25	E 97879	3	PINO	PIN	PASSADOR	AXE
26	178-256	3	PARAFUSO	BOLT	PERNO	VIS
			Nº DE SÉRIE	SERIAL Nº	Nº DE SERIE	Nº DE SERIE

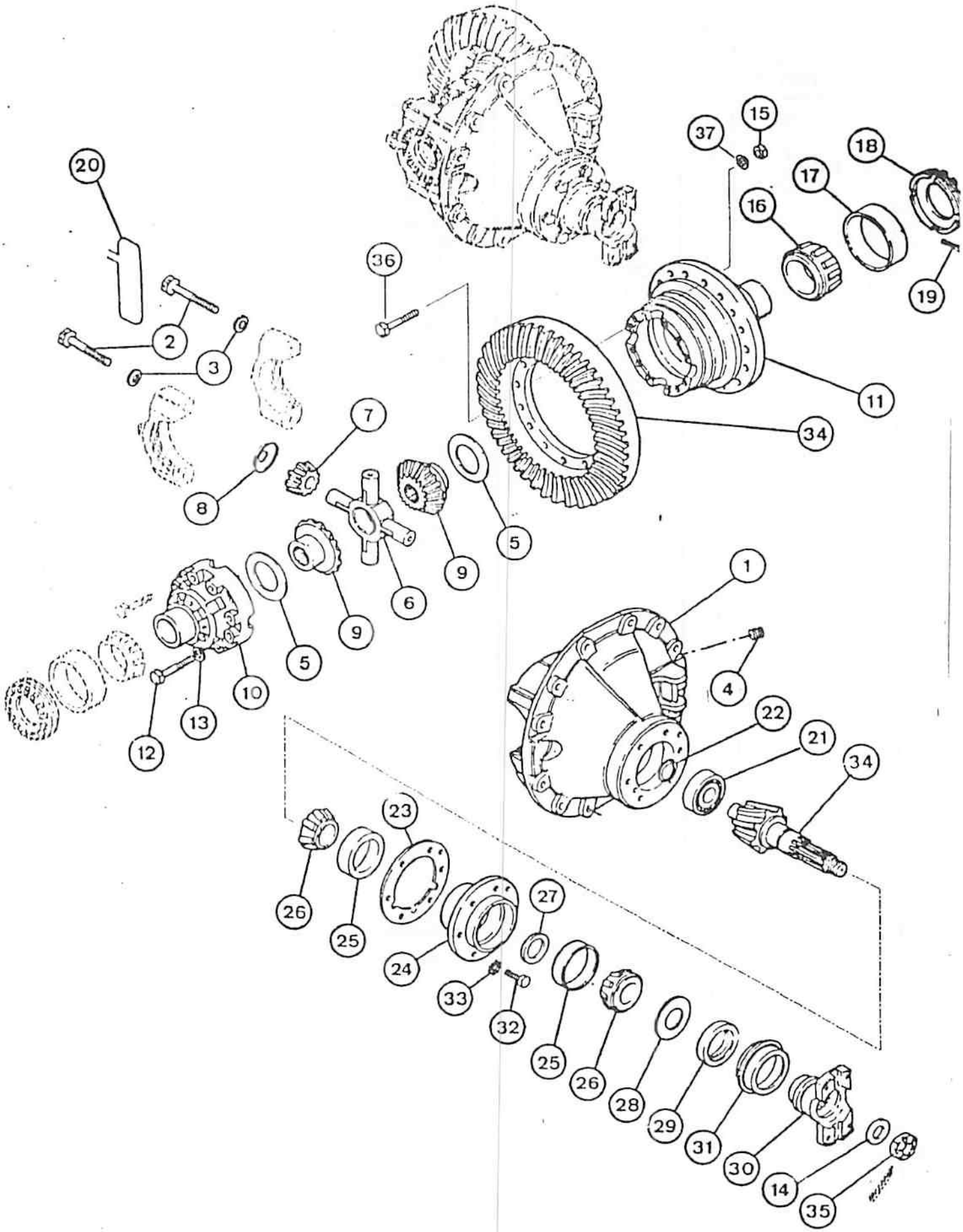
20
2
3
36
37
15
18
17
16
19
11
34
7
8
5
9
6
1
4
22
21
34
10
13
12
23
26
25
24
33
32
27
25
26
28
29
31
30
14
35

M3107

ITEM REF.	PEÇA Nº PART Nº PIEZA Nº PIECE Nº	QDE. QTY. CANT. QTE.	DESCRIÇÃO (Português)	DESCRIPTION (English)	DESCRIPCION (Español)	DESCRIPTION (Français)
	E 157457	1	DIFERENCIAL - Conj.	DIFFERENTIAL - Assy.	DIFERENCIAL - Conj.	DIFFERENTIEL - Ens.
	E 96638	1	CARCAÇA - Conj.	HOUSING - Assy.	CARCASA - Conj.	CARCASSE - Ens.
1	NSS	1	CARCAÇA	HOUSING	CARCASA	CARCASSE
2	E 96713	4	PARAFUSO	BOLT	PERNO	VIS
3	L 30737	4	ARRUELA	WASHER	ARANDELA	RONDELLE
4	221-25	1	BUJÃO	PLUG	TAPÓN	BOUCHON
	E 96711	1	CAIXA DE SATÉLITES - Conj.	CARRIER - Assy.	CAJA SATELITES - Conj.	BOITE SATELLITES - Ens.
5	F 9740	2	ARRUELA - encosto	WASHER - thrust	ARANDELA - apoyo	RONDELLE - d'appuie
6	A 18181	1	CRUZETA	SPIDER	CRUCETA	CROISSOT
7	N 60236	4	SATÉLITE	PINION GEAR	SATELITE	SATELLITE
8	E 96708	4	ARRUELA - encosto	WASHER - thrust	ARANDELA - apoyo	RONDELLE - d'appuie
9	E 96714	2	PLANETÁRIO	SIDE GEAR	PLANETARIA	PLANETAIRE
	D 66305	1	CAIXA SATÉLITES - Conj.	CARRIER - Assy.	CAJA SATELITES - Conj.	BOITE SATELLITES - Ens.
10	NSS	1	CAIXA	CARRIER	CAJA	BOITE
11	NSS	1	FLANGE	FLANGE	BRIDA	BRIDE
12	26-848	8	PARAFUSO	BOLT	PERNO	VIS
13	D 47366	8	ARRUELA	WASHER	ARANDELA	RONDELLE
14	A 13124	1	ARRUELA	WASHER	ARANDELA	RONDELLE
15	131-1234	12	PORCA	NUT	TUERCA	ECROU
16	A 18173	2	ROLAMENTO	BEARING	RODAMIENTO	ROULEMAN
17	E 96715	2	ROLAMENTO	BEARING	RODAMIENTO	ROULEMAN
18	A 18194	2	ANEL-AJUSTE	RING-ADJUDTING	ANILLO-AJUSTE	BAGUE-D'AJUSTE
19	A 18196	2	CONTRAPINO	COTTER PIN	PASSADOR HENDIDO	GOUPILLE V
20	391-620	2	ARAME	WIRE	ALAMBRE	AIRAN
21	D 82783	1	ROLAMENTO	BEARING	RODAMIENTO	ROULEMAN
22	A 18199	1	ANEL-TRAVA	SNAP RING	ANILLO-TRABA	SEGMENT D'ARRET
23	L 36104		CALÇO (UQN) (.003" - 0.076 mm)	SHIM (UAR) (.003" - 0.076 mm)	CALZO (UCN) (.003" - 0.076 mm)	CALE (SB) (.003" - 0.076 mm)
23	L 36105		CALÇO (UQN) (.005" - 0.127 mm)	SHIM (UAR) (.005" - 0.127 mm)	CALZO (UCN) (.005" - 0.127 mm)	CALE (SB) (.005" - 0.127 mm)
23	L 36106		CALÇO (UQN) (0.010" - 0.254 mm)	SHIM (UAR) (0.010" - 0.254 mm)	CALZO (UCN) (0.010" - 0.254 mm)	CALE (SB) (0.010" - 0.254 mm)
24	E 157459	1	CAIXA-PINHÃO -Conj.	PINION CARRIER-Assy.	CAJA PIÑON -Conj	BOITE PIGNON -Ens.
25	R 10277	2	ROLAMENTO	BEARING	RODAMIENTO	ROULEMAN
26	D 71240	2	ROLAMENTO	BEARING	RODAMIENTO	ROULEMAN
27	D 71257		CALÇO (UQN) (0.262" - 6.65 mm)	SHIM (UAR) (0.262" - 6.65 mm)	CALZO (UCN) (0.262" - 6.65 mm)	CALE (SB) (0.262" - 6.65 mm)
27	D 71258		CALÇO (UQN) (0.263" - 6.68 mm)	SHIM (UAR) (0.263" - 6.68 mm)	CALZO (UCN) (0.263" - 6.68 mm)	CALE (SB) (0.263" - 6.68 mm)
27	D 71259		CALÇO (UQN) (0.264" - 6.70 mm)	SHIM (UAR) (0.264" - 6.70 mm)	CALZO (UCN) (0.264" - 6.70 mm)	CALE (SB) (0.264" - 6.70 mm)
27	D 71260		CALÇO (UQN) (0.265" - 6.73 mm)	SHIM (UAR) (0.265" - 6.73 mm)	CALZO (UCN) (0.265" - 6.73 mm)	CALE (SB) (0.265" - 6.73 mm)

Nº DE SÉRIE | SERIAL Nº | Nº DE SERIE | Nº DE SERIE

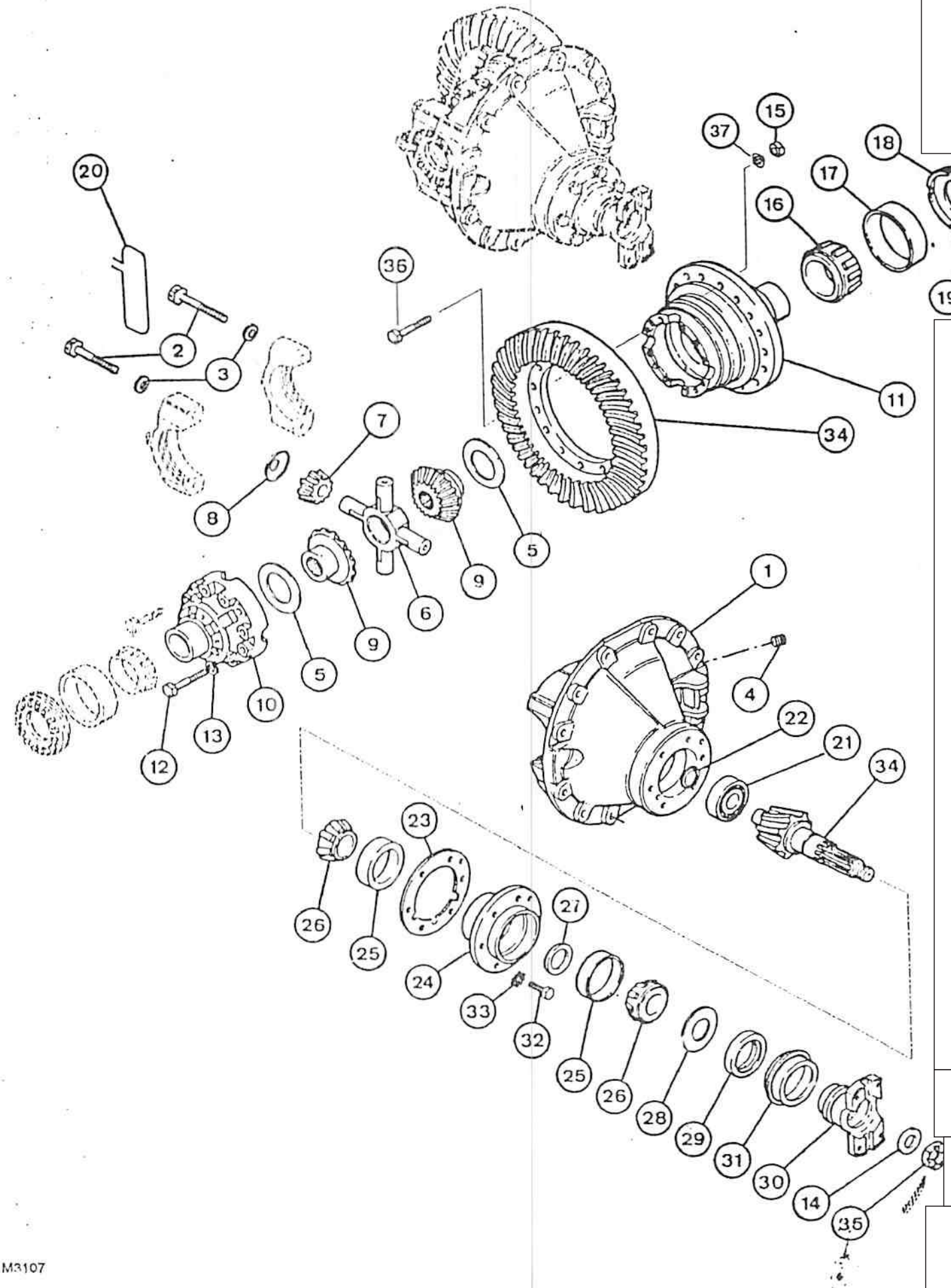
20
2
3
36
37
15
18
17
16
19
11
34
7
8
9
5
6
1
4
22
21
34
10
13
12
23
26
25
24
33
32
27
25
26
28
29
31
30
14
35

M3107

ITEM REF.	PEÇA Nº PART Nº PIEZA Nº PIECE Nº	QDE. QTY. CANT. QTE.	DESCRIÇÃO (Português)	DESCRIPTION (English)	DESCRIPCION (Español)	DESCRIPTION (Français)
27	D 71261		CALÇO (UQN) (.266" - 6.75 mm)	SHIM (UAR) (.266" - 6.75 mm)	CALZO (UCN) (.266" - 6.75 mm)	CALE (SB) (.266" - 6.75 mm)
27	D 71262		CALÇO (UQN) (.267" - 6.78 mm)	SHIM (UAR) (.267" - 6.78 mm)	CALZO (UCN) (.267" - 6.78 mm)	CALE (SB) (.267" - 6.78 mm)
27	D 71263		CALÇO (UQN) (.268" - 6.81 mm)	SHIM (UAR) (.268" - 6.81 mm)	CALZO (UCN) (.268" - 6.81 mm)	CALE (SB) (.268" - 6.81 mm)
27	D 71264		CALÇO (UQN) (.269" - 6.83 mm)	SHIM (UAR) (.269" - 6.83 mm)	CALZO (UCN) (.269" - 6.83 mm)	CALE (SB) (.269" - 6.83 mm)
27	D 71265		CALÇO (UQN) (.270" - 6.86 mm)	SHIM (UAR) (.270" - 6.86 mm)	CALZO (UCN) (.270" - 6.86 mm)	CALE (SB) (.270" - 6.86 mm)
27	D 71266		CALÇO (UQN) (.271" - 6.88 mm)	SHIM (UAR) (.271" - 6.88 mm)	CALZO (UCN) (.271" - 6.88 mm)	CALE (SB) (.271" - 6.88 mm)
28	E 96709	1	ARRUELA	WASHER	ARANDELA	RONDELLE
29	E 157458	1	VEDADOR	SEAL	SELLO	BAGUE - d'etancheité
30	E 96642	1	GARFO - Conj.	YOKE - Assy.	HORQUILLA - Conj.	FOURCHE - Ens.
31	E 96640	1	DEFLETOR	BAFFLE	DEFLECTOR	DEFLECTEUR
32	26-724	8	PARAFUSO	BOLT	PERNO	VIS
33	D 47367	8	ARRUELA	WASHER	ARANDELA	RONDELLE
34	E 96639	1	COROA E PINHÃO - Conj.	RING GEAR AND PIGNON - Assy.	CORONA Y PIÑON - Conj.	CORONNE ET PIGNON - Ens.
35	L 35091	1	PORCA	NUT	TUERCA	ECROU
36	D 87276	12	PARAFUSO	BOLT	PERNO	VIS
37	D 47366	12	ARRUELA	WASHER	ARANDELA	RONDELLE
			Nº DE SÉRIE	SERIAL Nº	Nº DE SERIE	Nº DE SERIE

ÍNDICE

Descrição	Página
SISTEMA DE FREIOS - PEDAIS	150
RESERVADO	152
CILINDROS MESTRE AOS CILINDROS DE RODA	154
FREIO DE ESTACIONAMENTO	156
CILINDRO MESTRE - CONJUNTO	158
CILINDRO MESTRE - CONJUNTO	160
CILINDROS DE FREIO - CONJUNTO	162

TABLE OF CONTENTS

Description	Page
BRAKE SYSTEM - PEDALS	150
RESERVED	152
MASTER CYLINDERS TO WHEEL CYLINDERS	154
PARKING BRAKE SYSTEM	156
MASTER CYLINDER - ASSEMBLY	158
MASTER CYLINDER - ASSEMBLY	160
CALIPERS - ASSEMBLY	162

INDICE

Descripción	Pagina
SISTEMA DE FRENOS - PEDALES	150
RESERVADO	152
CILINDRO MAESTROS A LOS CILINDROS DE LAS RUEDAS	154
FRENO DE ESTACIONAMENTO	156
CILINDRO MAESTRO - CONJUNTO	158
CILINDRO MAESTRO - CONJUNTO	160
CILINDROS DE FRENO - CONJUNTO	162

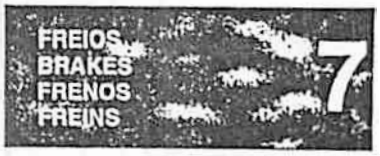

INDEX

Description	Page
SYSTEME DE FREIN - PEDALES	150
RESERVÉ	152
CYLINDRES MAITRE VERS CYLINDRES DE LES ROUES	154
FREIN DE STATIONEMENT	156
CYLINDRE MAITRE - ENSEMBLE	158
CYLINDRE MAITRE - ENSEMBLE	160
SABOTS DE FREIN - ENSEMBLE	162

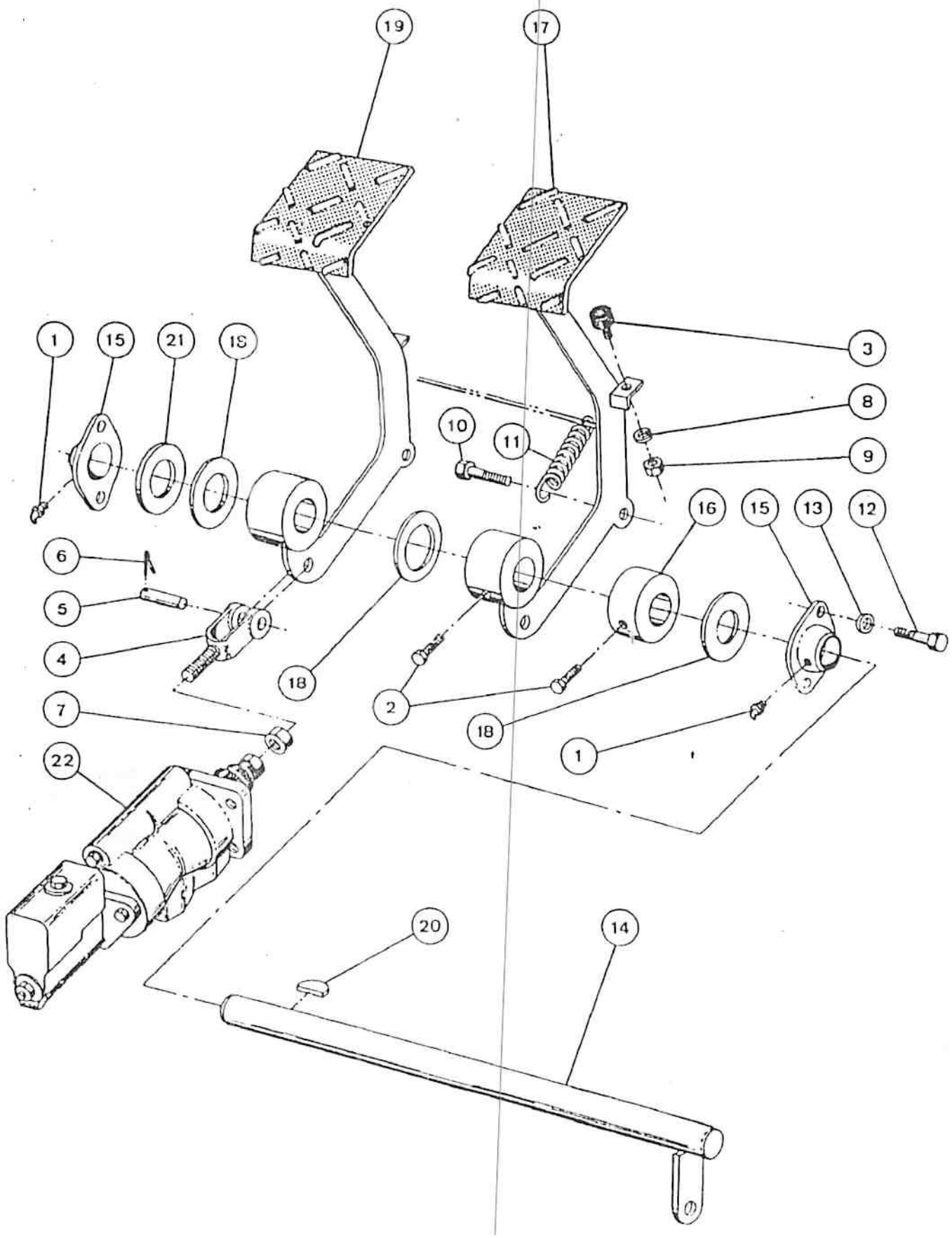
19
17
1
15
21
18
3
8
9
10
11
16
15
13
12
6
5
4
18
2
18
1
7
22
20
14

SISTEMA DE FREIOS - PEDAIS
BRAKE SYSTEM - PEDALS
SISTEMA DE FRENOS - PEDALES
SYSTEME DE FREIN - PEDALES

ITEM REF.	PEÇA Nº PART Nº PIEZA Nº PIECE Nº	QDE. QTY. CANT. QTE.	DESCRIÇÃO (Português)	DESCRIPTION (English)	DESCRIPCION (Español)	DESCRIPTION (Français)
1	219-55	2	GRAXEIRA	GREASE FITTING	ENGRASADOR	GRAISSEUR
2	83-612	2	PARAFUSO	BOLT	TORNILLO	VIS
3	A 150668	2	BATENTE	BUMPER	TOPE	BUTEE
4	A 56132	2	FORQUILHA	YOKE	HORQUILLA	FOURCHE
5	141-6	2	PINO	PIN	PASADOR	AXE
6	132-46	3	CONTRA PIN	COTTER PIN	PASADOR HENDIDO	GOUPILE V
7	425-158	2	PORCA	NUT	TUERCA	ECROU
8	492-11025	2	ARRUELA - pressão	WASHER - lock	ARANDELA - cierre	RONDELLE - W
9	425-144	4	PORCA	NUT	TUERCA	ECROU
10	413-416	2	PARAFUSO	BOLT	PERNO	VIS
11	E 96185	3	MOLA	SPRING	RESORTE	RESSORT
12	413-616	4	PARAFUSO	BOLT	PERNO	VIS
13	492-11038	4	ARRUELA - pressão	WASHER - lock	ARANDELA - cierre	RONDELLE - W
14	E 96096	1	EIXO	SHAFT	EJE	AXE
15	D 66705	2	ROLAMENTO	BEARING	RODAMIENTO	ROULEMENT
16	E 96087	1	TRAVA	LOCK	TRABA	ARRET
17	E 96850	1	PEDAL	PEDAL	PEDAL	PEDALE
18	495-81139	3	ARRUELA	WASHER	ARANDELA	RONDELLE
19	E 96849	1	PEDAL	PEDAL	PEDAL	PEDALE
20	126-33	1	CHAVETA	KEY	CLAVET	CLEVETTE
21	495-81138		ARRUELA (UQN)	WASHER (UAR)	ARANDELA (UCN)	RONDELLE (SB)
22	REF.	2	CILINDRO MESTRE - Conj. (p. 158)	MASTER CYLINDER - Assy. (p. 158)	CILINDRO MAESTRO - Conj. (p. 158)	CYLINDRE MAITRE - Ens. (p. 158)

Nº DE SÉRIE | SERIAL Nº | Nº DE SERIE | Nº DE SERIE

ITEM REF.	PEÇA Nº PART Nº PIEZA Nº PIECE Nº	QDE. QTY. CANT. QTE.	DESCRIÇÃO (Português)	DESCRIPTION (English)	DESCRIPCION (Español)	DESCRIPTION (Français)
			Nº DE SÉRIE	SERIAL Nº	Nº DE SERIE	Nº DE SERIE

RESERVADO

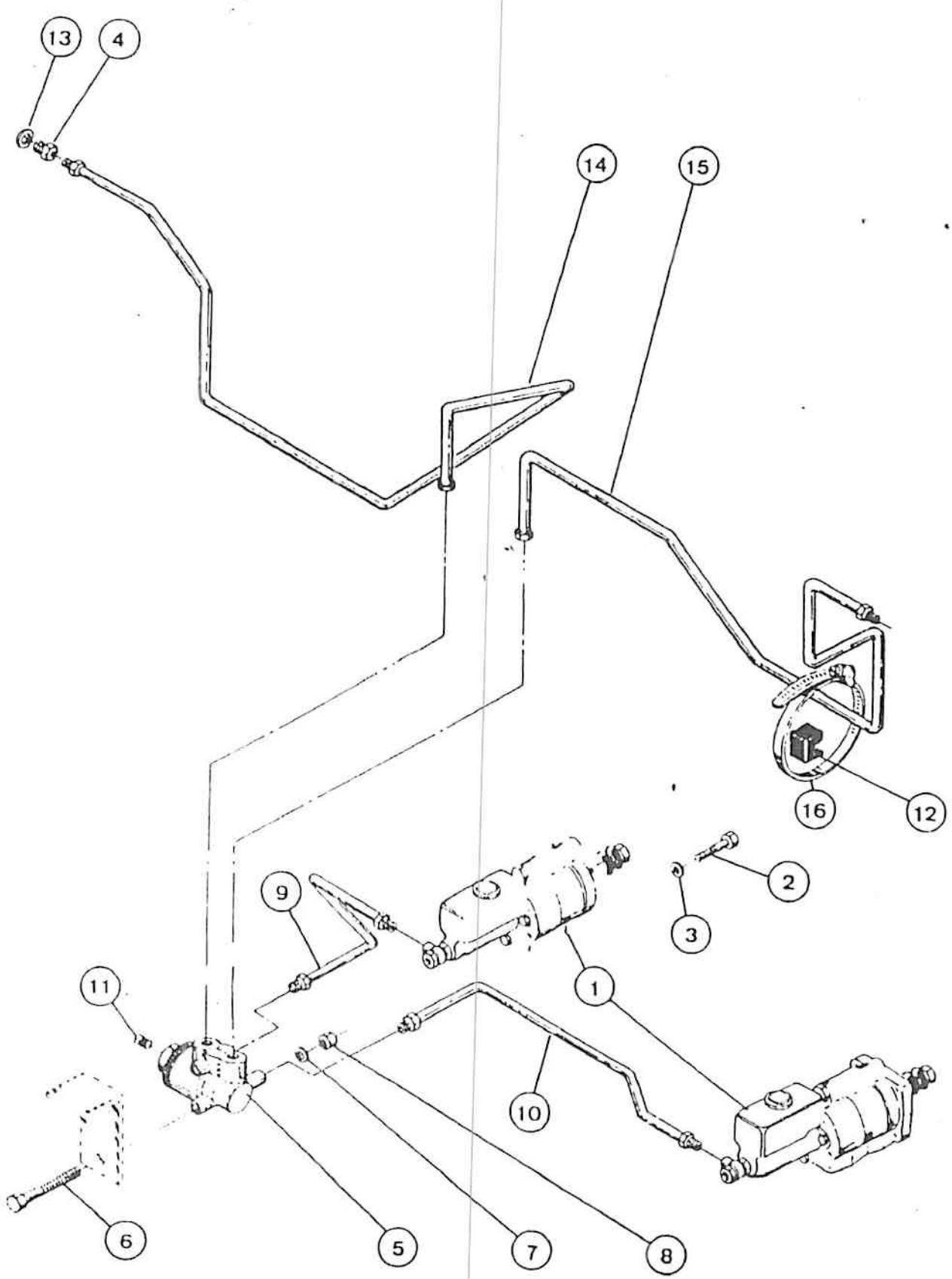
13
4
14
15
16
12
2
3
9
1
11
10
6
5
7
8

ITEM REF.	PEÇA Nº PART Nº PIEZA Nº PIECE Nº	QDE. QTY. CANT. QTE.	DESCRIÇÃO (Português)	DESCRIPTION (English)	DESCRIPCION (Español)	DESCRIPTION (Français)
1	REF.	2	CILINDRO MESTRE-Conj. (p. 158)	MASTER CYLINDER-Assy. (p. 158)	CILINDRO MAESTRO-Conj. (p. 158)	CYLINDRE MAITRE-Ens. (p. 158)
2	413-720	8	PARAFUSO	BOLT	PERNO	VIS
3	492-11044	8	ARRUELA-pressão	WASHER-lock	ARANDELA-cierre	RONDELLE W
4	E 96113	2	CONEXÃO	CONNECTOR	CONECTOR	CONNECTEUR
5	K 204439	1	VÁLVULA-Conj.	VALVE-Assy.	VÁLVULA-Conj.	VALVE-Ens.
6	413-424	2	PARAFUSO	BOLT	PERNO	VIS
7	492-11025	2	ARRUELA-pressão	WASHER-lock	ARANDELA-cierre	RONDELLE W
8	425-104	2	PORCA	NUT	TUERCA	ECROU
9	E 156782	1	TUBO	TUBE	TUBO	TUBE
10	E 155992	1	TUBO	TUBE	TUBO	TUBE
11	221-1011	1	BUJÃO	PLUG	TAPON	BOUCHON
12	L 51239	1	SUPORTE	BRACKET	SOPORTE	SUPPORT
13	33260	2	JUNTA	GASKET	JUNTA	JOINT
14	E 156784	1	TUBO	TUBE	TUBO	TUBE
15	E 156786	1	TUBO	TUBE	TUBO	TUBE
16	214-272	1	BRAÇADEIRA	CLAMP	ABRAZADERA	COLLIER

Nº DE SÉRIE	SERIAL Nº	Nº DE SERIE	Nº DE SERIE

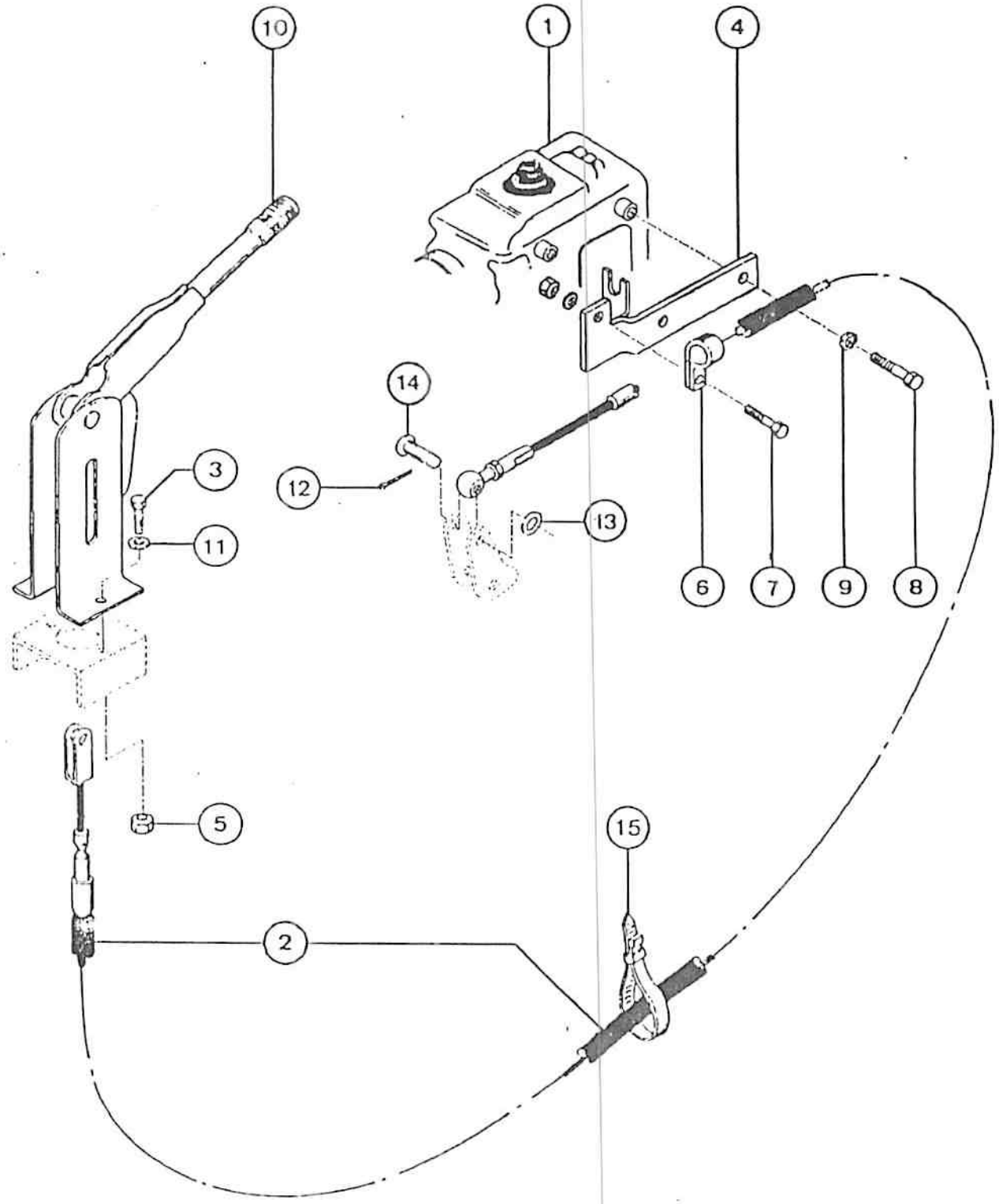

M3107

ITEM REF.	PEÇA Nº PART Nº PIEZA Nº PIECE Nº	QDE. QTY. CANT. QTE.	DESCRIÇÃO (Português)	DESCRIPTION (English)	DESCRIPCION (Español)	DESCRIPTION (Français)
1	REF.	1	TRANSMISSÃO - Conj. (p. 130)	TRANSMISSION - Assy. (p. 130)	TRANSMISION - Conj. (p. 130)	TRANSMISSION - Ens. (p. 130)
2	E 97311	1	CABO	CABLE	CABLE	CABLE
3	413-512	2	PARAFUSO	BOLT	PERNO	VIS
4	E 159812	1	SUPORTE	BRACKET	SOPORTE	SUPPORT
5	425-105	4	PORCA	NUT	TUERCA	ECROU
6	D 40684	2	PRESILHA	CLAMP	PRESILLA	COLLIER
7	413-516	2	PARAFUSO	BOLT	PERNO	VIS
8	413-614	2	PARAFUSO	BOLT	PERNO	VIS
9	492-11038	2	ARRUELA - pressão	WASHER - lock	ARANDELA - cierre	RONDELLE - W
10	E 95825	1	ALAVANCA	LEVER	PALANCA	LEVIER
11	492-11031	4	ARRUELA - pressão	WASHER - lock	ARANDELA - cierre	RONDELLE - W
12	132-26	1	CONTRA PINO	COTTER PIN	PASADOR HENDIDO	GOUPILLE V
13	495-11041	1	ARRUELA	WASHER	ARANDELA	RONDELLE
14	141-12	1	PINO	PIN	PASADOR	AXE
15	L 18331	1	CINTA	STRAP	PRE CINTA	BANDE

Nº DE SÉRIE	SERIAL Nº	Nº DE SERIE	Nº DE SERIE

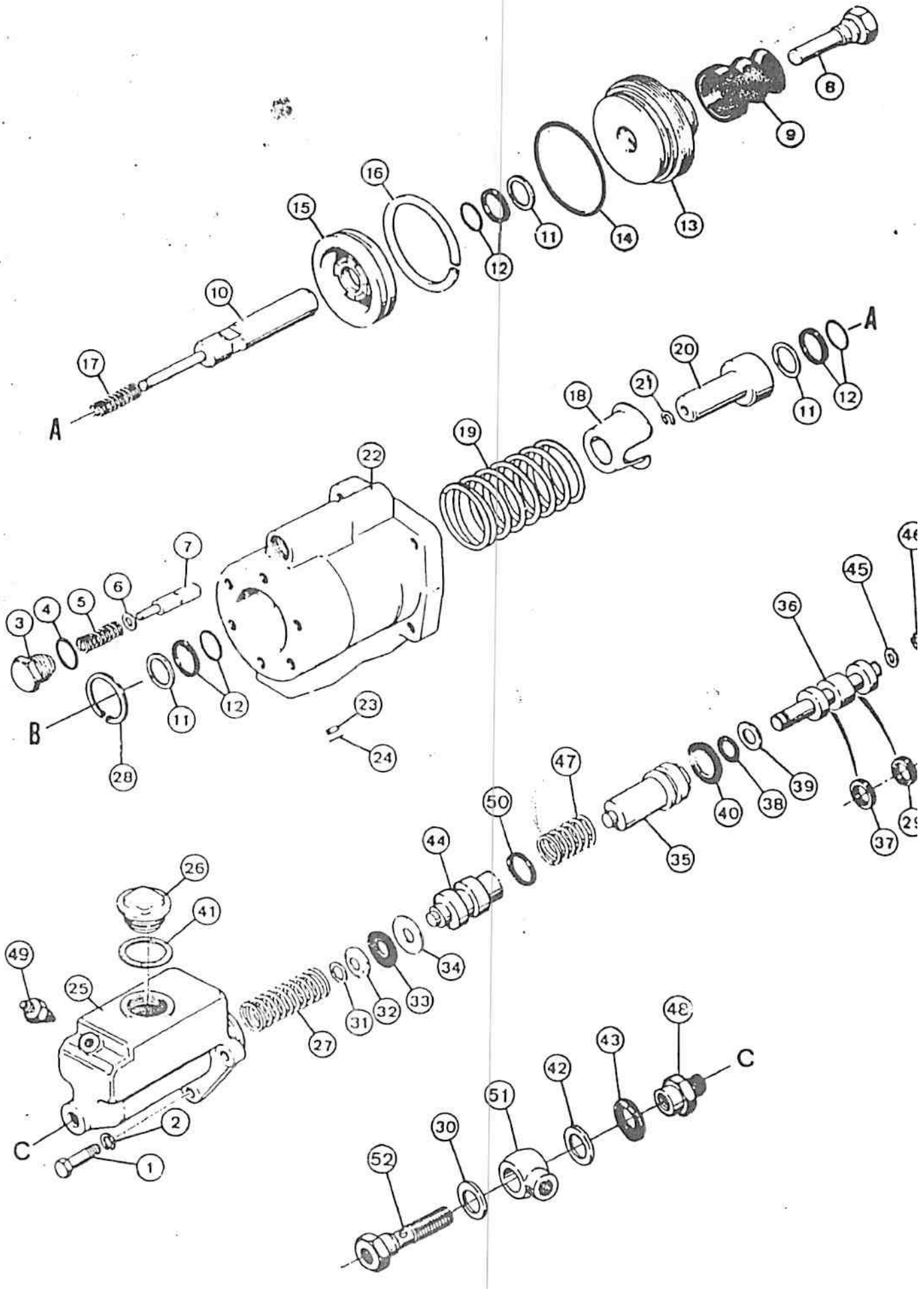
A
B
C
1
2
3
4
5
6
7
8
9
10
11
12
13
14
15
16
17
18
19
20
21
22
23
24
25
26
27
28
29
30
31
32
33
34
35
36
37
38
39
40
41
42
43
44
45
46
47
48
49
50
51
52

M3107

ITEM REF.	PEÇA Nº PART Nº PIEZA Nº PIECE Nº	QDE. QTY. CANT. QTE.	DESCRIÇÃO (Português)	DESCRIPTION (English)	DESCRIPCION (Español)	DESCRIPTION (Français)
	E 156004	2	CLINDRO MESTRE-Compl.	MASTER CYLINDER-Compl.	CILINDRO MAESTRO-Compl.	CYLINDRE MAITRE-Compl.
1	413-620	3	PARAFUSO	BOLT	PERNO	VIS
2	492-11038	3	ARRUELA-pressão	WASHER-lock	ARANDELA-cierre	RONDELLE W
	E 97295	1	CÂMARA-óleo	CHAMBER-oil	CAMARA-aceite	CHAMBRE-d'huile
3	E 155054	1	BUJÃO	PLUG	TAPÓN	BOUCHON
4	A 7982	1	ANEL "O"	"O" RING	ANILLO "O"	JOINT TORIQUE
5	D 87151	1	MOLA	SPRING	RESORTE	RESSORT
6	D 87147		CALÇO (UQN)	SHIM (UAR)	CALZO (UCN)	CALE (SB)
7	NSS	1	PISTÃO	PISTON	PISTÓN	PISTON
8	D 87141	1	HASTE	ROD	VÁSTAGO	TIGE
9	N 13012	1	PROTETOR	BOOT	PROTECTOR	PROTECTEUR
10	D 87142	1	HASTE	ROD	VÁSTAGO	TIGE
11	NSS	3	ANEL-encosto	RING-backup	ANILLO-apoyo	BAGUE-d'appui
12	NSS	3	VEDADOR	SEAL	SELLO	BAGUE-d'etancheite
13	D 87143	1	TAMPA	COVER	TAPA	COUVERCLE
14	E 157726	1	ANEL "O"	"O" RING	ANILLO "O"	JOINT TORIQUE
15	D 87144	1	PISTÃO	PISTON	PISTÓN	PISTON
16	NSS	1	ANEL	RING	ANILLO	BAGUE
17	D 87145	1	MOLA	SPRING	RESORTE	RESSORT
18	N 6368	1	RETENTOR	RETAINER	RETENEDOR	RETENTEUR
19	D 87148	1	MOLA	SPRING	RESORTE	RESSORT
20	D 87149	1	HASTE	ROD	VÁSTAGO	TIGE
21	NSS	1	ANEL-retenção	RING-retaining	ANILLO-retenc.	BAGUE-retenue
22	NSS	1	CARCAÇA	HOUSING	CARCASA	CARCASSE
23	N 6679	1	BUJÃO	PLUG	TAPÓN	BOUCHON
24	N 6678	1	ANEL-retenção	RING-retaining	ANILLO-retenc.	BAGUE-retenue
	E 156014	1	CLINDRO MESTRE-	MASTER CYLINDER-	CILINDRO MAESTRO-	CYLINDRE MAITRE-
25	NSS	1	CORPO	BODY	CUERPO	CORPS
26	A 12888	1	BUJÃO	PLUG	TAPÓN	BOUCHON
27	E 156097	1	MOLA	SPRING	RESORTE	RESSORT
28	E 156094	1	ANEL-retenção	RING-retaining	ANILLO-retenc.	RETENUE
	E 156093	1	JOGO REPARO	REPAIR KIT	JUEGO REPARO	JEU DE PIECES
29	NSS	1	VEDADOR	SEAL	SELLO	BAGUE d'etancheite
30	S 114812	1	ARRUELA	WASHER	ARANDELA	RONDELLE
31	E 155571	1	ANEL-retenção	RING-retaining	ANILLO-retenc.	BAGUE-retenue
32	NSS	1	RETENTOR	RETAINER	RETENEDOR	RETENTEUR
33	E 155570	1	VEDADOR	SEAL	SELLO	JOINT
34	NSS	1	ARRUELA-enc.	WASHER-backup	ARANDELA-apoyo	RONDELLE-d'appui
35	NSS	1	PISTÃO	PISTON	PISTÓN	PISTON
36	NSS	1	PISTÃO	PISTON	PISTÓN	PISTON
37	NSS	1	VEDADOR	SEAL	SELLO	BAGUE d'etancheite
38	NSS	1	ANEL "O"	"O" RING	ANILLO "O"	JOINT TORIQUE
39	NSS	1	ANEL-encosto	RING-backup	ANILLO-apoyo	BAGUE-d'appui
40	E 156142	1	VEDADOR	SEAL	SELLO	BAGUE d'etancheite

Nº DE SÉRIE	SERIAL Nº	Nº DE SERIE	Nº DE SERIE

ITEM REF.	PEÇA Nº PART Nº PIEZA Nº PIECE Nº	QDE. QTY. CANT. QTE.	DESCRIÇÃO (Português)	DESCRIPTION (English)	DESCRIPCION (Español)	DESCRIPTION (Français)
41	S 114797	1	JUNTA	GASKET	JUNTA	JOINT
42	S 114810	1	ARRUELA	WASHER	ARANDELA	RONDELLE
43	E 156098	1	ANEL "O"	"O" RING	ANILLO "O"	JOINT TORIQUE
44	NSS	1	PISTÃO	PISTON	PISTÓN	PISTON
45	NSS	1	ARRUELA	WASHER	ARANDELA	RONDELLE
46	NSS	1	ANEL-RET.	RING-RET.	ANILLO-RET.	RETENEUR
47	NSS	1	MOLA	SPRING	RESORTE	RESSORT
48	E 156096	1	BUJÃO	PLUG	TAPON	BOUCHON
49	S 107710	1	RESPIRO	BLEEDER	RESPIRADERO	RENIFLARD
50	E 156095	1	ANEL	RING	ANILLO	JOINT TORIQUE
51	E 155052	1	CONEXÃO	CONNECTOR	CONECTOR	CONNECTEUR
52	S 114813	1	PARAFUSO	BOLT	PERNO	VIS
	D 82920	1	JOGO DE REPARO (Nota)	REPAIR KIT (Note)	JUEGO DE REPARO (Nota)	JEU DE RECHANGE (Note)

Nº DE SÉRIE — SERIAL Nº — Nº DE SERIE — Nº DE SERIE

NOTA : Inclui os ítens 4, 9, 11, 12, 14, 16, 21. (p. 158)
NOTE : Includes items 4, 9, 11, 12, 14, 16, 21. (p. 158)
Incluye las piezas 4, 9, 11, 12, 14, 16, 21. (p. 158)
Comprend les pièces 4, 9, 11, 12, 14, 16, 21. (p. 158)

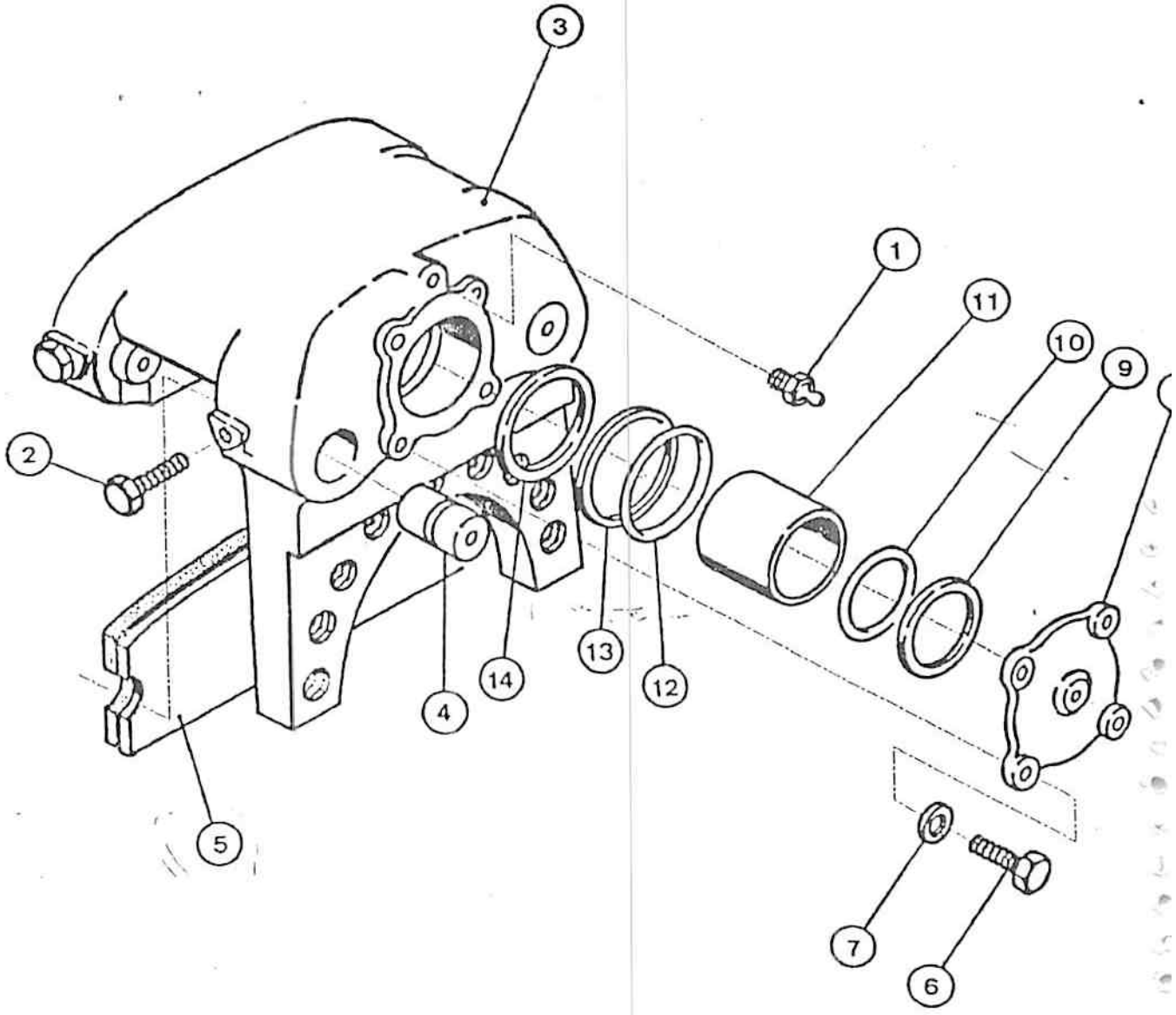

M3107

ÍNDICE

Descrição — Página

RESERVATÓRIO HIDRÁULICO À VÁLVULA DE CONTROLE DA PÁ-CARREGADEIRA 164
CIRCUITO HIDRÁULICO - RETROESCAVDEIRA E RETORNO 166
CILINDROS DE LEVANTAMENTO DA PÁ CARREGADEIRA - CIRCUITO HIDRÁULICO 168
CILINDROS DE INCLINAÇÃO DA PÁ CARREGADEIRA - CIRCUITO HIDRÁULICO 170
RETROESCAVADEIRA AXIAL - CIRCUITO HIDRÁULICO DOS ESTABILIZADORES 172
RETROESCAVADEIRA AXIAL - CIRCUITO HIDRÁULICO DOS ESTABILIZADORES 174
RETROESCAVADEIRA AXIAL - CIRCUITO HIDRÁULICO DE GIRO (COMANDO POR PEDAIS) 176
RETROESCAVADEIRA AXIAL - CIRCUITO HIDRÁULICO DE GIRO (COMANDO DUPLO) 178
RETRO DE DESLOC. LATERAL - CIRCUITO HIDRÁULICO DE GIRO 180
RETRO DE DESLOC. LATERAL - BLOQUEIO DOS CILINDROS 182
RETRO DE DESLOC. LATERAL - CIRCUITO HIDR. DOS ESTABILIZADORES 184
RETROESCAVADEIRA - CIRCUITO HIDR. DO CILINDRO DA LANÇA 186
RETROESCAVADEIRA - CIRCUITO HIDR. DO CILINDRO DO BRAÇO DE PROFUNDIDADE 188
RETROESCAVADEIRA - CIRCUITO HIDR. DO CILINDRO DA CAÇAMBA 190
RETROESCAVADEIRA - CIRCUITO HIDR. DO CILINDRO DA CAÇAMBA 192
RETROESCAVADEIRA - CIRCUITO HIDR. DO BRAÇO EXTENSÍVEL 194
RETROESCAVADEIRA DESLOC. LATERAL - CIRCUITO HIDR. CILINDRO LANÇA 196
RETROESCAVADEIRA DESLOC. LATERAL - CIRCUITO HIDR. CILINDRO BRAÇO PROF. 198
RETROESCAVADEIRA DESLOC. LATERAL - CIRCUITO HIDR. DO CILINDRO DA CAÇAMBA 200
RETROESCAVADEIRA DESLOC. LATERAL - CIRCUITO HIDR. DO CILINDRO DA CAÇAMBA 202
RETROESCAVADEIRA DESLOC. LATERAL - CIRCUITO HIDR. DO BRAÇO EXTENSÍVEL 204
BOMBA HIDRÁULICA PRINCIPAL - CONJUNTO 206
BOMBA HIDRÁULICA PRINCIPAL - CONJUNTO 208
PÁ-CARREGADEIRA - VÁLVULA DE CONTROLE (2 CARRETÉIS SEM SOLENÓIDE) 210
PÁ-CARREGADEIRA - VÁLVULA DE CONTROLE (2 CARRETÉIS COM SOLENÓIDE) 212
VÁLVULA DE CONTROLE - SEÇÃO DE ADMISSÃO 214
VÁLVULA DE CONTROLE - SEÇÃO DE BASCULAMENTO 216
VÁLVULA DE CONTROLE - SEÇÃO DE BASCULAMENTO 218
VÁLVULA DE CONTROLE - SEÇÃO DE BASCULAMENTO 220
VÁLVULA DE CONTROLE - SEÇÃO DE LEVANTAMENTO 222
VÁLVULA DE CONTROLE - SEÇÃO DE SAÍDA 224
RETROESCAVADEIRA - VÁLVULA DOS ESTABILIZADORES 226
VÁLVULA DE ALÍVIO DE CIRCUITO 228
RETROESCAVADEIRA DE DESLOC. LATERAL - VÁLVULA DE BLOQUEIO 230
RETROESCAVADEIRA - VÁLVULA DE CONTROLE (4 CARRETÉIS) 232
RETROESCAVADEIRA - VÁLVULA DE CONTROLE (5 CARRETÉIS) 234
RETROESCAVADEIRA DE DESLOC. LATERAL - VÁLVULA DE CONTROLE (6 CARRETÉIS) 236
RETROESCAVADEIRA DE DESLOC. LATERAL - VÁLVULA DE CONTROLE (7 CARRETÉIS) 238
RETROESCAVADEIRA DE DESLOC. LATERAL - VÁLVULA DE CONTROLE (6 CARRETÉIS) 240
RETROESCAVADEIRA DE DESLOC. LATERAL - VÁLVULA DE CONTROLE (7 CARRETÉIS) 242
RETROESCAVADEIRA - VÁLVULAS - BRAÇO DE PROFUNDIDADE E CAÇAMBA 244
RETROESCAVADEIRA - VÁLVULA DE GIRO 246
RETROESCAVADEIRA - VÁLVULA DA LANÇA 248
RETROESCAVADEIRA - VÁLVULA DA LANÇA 250
RETROESCAVADEIRA - VÁLVULA DA LANÇA 252
RETROESCAVADEIRA - VÁLVULA DA LANÇA 254
RETRO DESLOC. LATERAL - BRAÇO EXTENSÍVEL - VÁLVULA DOS ESTABILIZ. 256
PÁ-CARREGADEIRA - CILINDROS DE LEVANTAMENTO 258
PÁ-CARREGADEIRA - CILINDROS DE INCLINAÇÃO 260
RETROESCAVADEIRA AXIAL - CILINDROS DOS ESTABILIZADORES 262
RETROESCAVADEIRA AXIAL - CILINDROS DE GIRO 264
RETROESCAVADEIRA - CILINDROS DA LANÇA 266
RETROESCAVADEIRA - CILINDRO DO BRAÇO DE PROFUNDIDADE 268
RETROESCAVADEIRA - CILINDRO DA CAÇAMBA 270
RETRO DESLOC. LATERAL - CILINDRO DOS ESTABILIZADORES 272
RETRO DESLOC. LATERAL - CILINDROS DE GIRO 274
RETROESCAVADEIRA - CILINDROS DO BRAÇO EXTENSÍVEL 276

SISTEMA HIDRÁULICO
HYDRAULIC SYSTEM
SISTEMA HIDRAULICO
SYSTEME HIDRAULIQUE
8

TABLE OF CONTENTS

Description	Page
HYDRAULIC RESERVOIR TO LOADER CONTROL VALVE	164
HYDRAULIC CIRCUIT - BACKHOE AND RETURN	166
LOADER LIFT CYLINDERS - HYDRAULIC CIRCUIT	168
LOADER TILT CYLINDERS - HYDRAULIC CIRCUIT	170
AXIAL BACKHOE - STABILIZERS HYDRAULIC CIRCUIT	172
AXIAL BACKHOE - STABILIZERS HYDRAULIC CIRCUIT	174
AXIAL BACKHOE - HYDRAULIC SWING CIRCUIT (PEDAL CONTROL)	176
AXIAL BACKHOE - HYDRAULIC SWING CIRCUIT (DUAL CONTROL)	178
SIDE SHIFT BACKHOE - HYDRAULIC SWING CIRCUIT	180
SIDE SHIFT BACKHOE - CILINDER LOCKING	182
SIDE SHIFT BACKHOE - STABILIZERS HYDR. CIRCUIT	184
BACKHOE - BOOM CYLINDER HYDRAULIC CIRCUIT	186
BACKHOE - STABILIZER CYLINDER HYDRAULIC CIRCUIT	188
BACKHOE - BUCKET CYLINDER HYDRAULIC CIRCUIT	190
BACKHOE - BUCKET CYLINDER HYDRAULIC CIRCUIT	192
BACKHOE - EXTENDABLE DIPPER HYDRAULIC CIRCUIT	194
SIDE SHIFT BACKHOE - BOOM CYLINDER HYDRAULIC CIRCUIT	196
SIDE SHIFT BACKHOE - DIPPER CYLINDER HYDRAULIC CIRCUIT	198
SIDE SHIFT BACKHOE - BUCKET CYLINDER HYDRAULIC CIRCUIT	200
SIDE SHIFT BACKHOE - BUCKET CYLINDER HYDRAULIC CIRCUIT	202
SIDE SHIFT BACKHOE - HYDRAULIC CIRCUIT EXTENDABLE DIPPER	204
MAIN HYDRAULIC PUMP - ASSEMBLY	206
MAIN HYDRAULIC PUMP - ASSEMBLY	208
LOADER - CONTROL VALVE (2 SPOOL WITHOUT SOLENOID)	210
LOADER - CONTROL VALVE (2 SPOOL WITH SOLENOID)	212
CONTROL VALVE - INLET SECTION	214
CONTROL VALVE - TILT SECTION	216
CONTROL VALVE - TILT SECTION	218
CONTROL VALVE - TILT SECTION	220
CONTROL VALVE - LIFT SECTION	222
CONTROL VALVE - OUTLET SECTION	224
BACKHOE - STABILIZER VALVE	226
CIRCUIT RELIEF VALVE	228
SIDE SHIFT BACKHOE - LOCKING VALVE	230
BACKHOE - CONTROL VALVE (4 SPOOL)	232
BACKHOE - CONTROL VALVE (5 SPOOL)	234
SIDE SHIFT BACKHOE - CONTROL VALVE (6 SPOOL)	236
SIDE SHIFT BACKHOE - CONTROL VALVE (7 SPOOL)	238
SIDE SHIFT BACKHOE - CONTROL VALVE (6 SPOOL)	240
SIDE SHIFT BACKHOE - CONTROL VALVE (7 SPOOL)	242
BACKHOE - VALVES - DIPPER AND BUCKET	244
BACKHOE - SWING VALVE	246
BACKHOE - BOOM VALVE	248
BACKHOE - BOOM VALVE	250
BACKHOE - BOOM VALVE	252
BACKHOE - BOOM VALVE	254
SIDE SHIFT BACKHOE - EXTENDAHOE STABILIZER VALVE	256
LOADER - LIFT CYLINDERS	258
LOADER - TILT CYLINDERS	260
AXIAL BACKHOE - STABILIZER CYLINDERS	262
AXIAL BACKHOE - SWING CYLINDERS	264
BACKHOE - BOOM CYLINDERS	266
BACKHOE - DIPPER CYLINDER	268
BACKHOE - BUCKET CYLINDER	270
SIDE SHIFT BACKHOE - STABILIZER CYLINDER	272
SIDE SHIFT BACKHOE - SWING CYLINDERS	274
BACKHOE - EXTENDAHOE CYLINDER	276

SISTEMA HIDRÁULICO
HYDRAULIC SYSTEM
SISTEMA HIDRAULICO
SYSTEME HIDRAULIQ

INDICE

Descripción — Pagina

RESERVATORIO HIDRAULICO A LA VÁLVULA DE CONTROL DE LA CARGADORA 164
CIRCUITO HIDRÁULICO - RETROEXCAVADORA Y RETORNO 166
GATOS DE ELEVACIÓN DE LA CARGADORA - CIRCUITO HIDRAULICO 168
GATOS DE INCLINACIÓN DE LA CARGADORA - CIRCUITO HIDRAULICO 170
RETROEXCAVDORA AXIAL - CIRCUITO HIDRAULICO DEL ESTABILIZADOR 172
RETROEXCAVDORA AXIAL - CIRCUITO HIDRAULICO DEL ESTABILIZADOR 174
RETROEXCAVDORA AXIAL - CIRCUITO HIDRAULICO DE OSCILACIÓN (PEDALES DE MANDO) 176
RETROEXCAVDORA AXIAL - CIRCUITO HIDRAULICO DE OSCILACIÓN (DOBLE PALANCA) 178
RETROEXCAVDORA DESPLAZABLE - CIRCUITO HIDRAULICO DE OSCILACIÓN 180
RETROEXCAVDORA DESPLAZABLE - BLOQUEIO DE LOS GATOS 182
RETROEXCAVDORA DESPLAZABLE - CIRCUITO HIDR. DEL ESTABILIZADOR 184
RETROEXCAVADORA - CIRCUITO HIDR. DEL GATO DE LA LANZA 186
RETROEXCAVADORA - CIRCUITO HIDR. DEL GATO DEL BALANCIN DE PROFUNDIDADE 188
RETROEXCAVADORA - CIRCUITO HIDR. DEL GATO DE LA CUCHARA 190
RETROEXCAVADORA - CIRCUITO HIDR. DEL GATO DE LA CUCHARA 192
RETROEXCAVADORA - CIRCUITO HIDR. BALANCIN ALARGABLE 194
RETROEXCAVADORA DESPLAZABLE - CIRCUITO HIDR. GATO LANZA 196
RETROEXCAVADORA DESPLAZABLE - CIRCUITO HIDR. GATO BALANCIN PROF. 198
RETROEXCAVADORA DESPLAZAPLE - CIRCUITO HIDR. DEL GATO DE LA CUCHARA 200
RETROEXCAVADORA DESPLAZAPLE - CIRCUITO HIDR. DEL GATO DE LA CUCHARA 202
RETROEXCAVADORA DESPLAZAPLE - CIRCUITO HIDR. DEL BALANCIN ALARGABLE 204
BOMBA HIDRAULICA PRINCIPAL - CONJUNTO 206
BOMBA HIDRAULICA PRINCIPAL - CONJUNTO 208
CARGADORA - VÁLVULA DE CONTROL (2 CARRETES SIN SOLENOIDE) 210
CARGADORA - VÁLVULA DE CONTROL (2 CARRETES CON SOLENOIDE) 212
VÁLVULA DE CONTROL - SECCIÓN ADMISION 214
VÁLVULA DE CONTROL - SECCIÓN DE INCLINACIÓN 216
VÁLVULA DE CONTROL - SECCIÓN DE INCLINACIÓN 218
VÁLVULA DE CONTROL - SECCIÓN DE INCLINACIÓN 220
VÁLVULA DE CONTROL - SECCIÓN DE ELEVACIÓN 222
VÁLVULA DE CONTROL - SECCIÓN DE SALIDA 224
RETROEXCAVADORA - VÁLVULA DE LOS ESTABILIZADORES 226
VÁLVULA DE ALIVIO DE CIRCUITO 228
RETROEXCAVADORA DESPLAZABLE - VÁLVULA DE BLOQUEIO 230
RETROEXCAVADORA - VÁLVULA DE CONTROL (4 CARRETES) 232
RETROEXCAVADORA - VÁLVULA DE CONTROL (5 CARRETES) 234
RETROEXCAVADORA DESPLAZABLE - VÁLVULA DE CONTROL (6 CARRETES) 236
RETROEXCAVADORA DESPLAZABLE - VÁLVULA DE CONTROL (7 CARRETES) 238
RETROEXCAVADORA DESPLAZABLE - VÁLVULA DE CONTROL (6 CARRETES) 240
RETROEXCAVADORA DESPLAZABLE - VÁLVULA DE CONTROL (7 CARRETES) 242
RETROEXCAVADORA - VALVULAS - BRAZO DE PROFUNDIDAD Y CUCHARA 244
RETROEXCAVADORA - VALVULA DE OSCILACION 246
RETROESCAVADORA - VÁLVULA DA LANÇA 248
RETROESCAVADORA - VÁLVULA DA LANÇA 250
RETROESCAVADORA - VÁLVULA DA LANÇA 252
RETROESCAVADORA - VÁLVULA DA LANÇA 254
RETRO DESPLAZABLE - EXTENSIBLE - VALVULA DEL ESTABILIZADOR 256
CARGADORA - GATOS DE ELEVACIÓN 258
CARGADORA - GATOS DE INCLINACIÓN 260
RETROEXCAVADORA AXIAL - GATOS DE ESTABILIZADORES 262
RETROEXCAVADORA AXIAL - GATOS DE ORIENTACIÓN 264
RETROEXCAVADORA - GATOS DE LA LANZA 266
RETROEXCAVADORA - GATO DEL BRAZO DE PROFUNDIDAD 268
RETROEXCAVADORA - GATO DE LA CUCHARA 270
RETRO DESPLAZABLE - GATO DEL ESTABILIZADOR 272
RETRO DESPLAZABLE - GATOS DE OSCILACIÓN 274
RETROEXCAVADORA - GATOS DEL BRAZO EXTENSIBLE 276

CALIPERS - ASSEMBLY
CILINDROS DE FRENO - CONJUNTO
SABOTS DE FREIN - ENSEMBLE

ITEM REF.	PEÇA Nº PART Nº PIEZA Nº PIECE Nº	QDE. QTY. CANT. QTE.	DESCRIÇÃO (Português)	DESCRIPTION (English)	DESCRIPCION (Español)	DESCRIPTIO (Français)
	E 97598	2	CILINDRO DE FREIO - Conj.	CALIPERS - Assy.	CILILNDRO DE FRENO - Conj.	SABOTS DE FREI Ens.
1	D 77517	1	VÁLVULA - sangria	VALVE - Bleeder	VALVULA - Sangria	VALVE - Reniflar
2	N 6171	4	PARAFUSO	BOLT	PERNO	VIS
3	NSS	1	CARCAÇA	HOUSING	CARCASA	CARCASSE
4	D 77524	4	PINO	PIN	PASADOR	AXE
5	~~E 155070~~ 146700	2	SAPATA E LONA - Conj.	CARRIER AND Assy.	ZAPATA Y FORRO - Conj.	SABOT ET Ens.
6	113-417	4	PARAFUSO	BOLT	PERNO	VIS
7	495-11053	4	ARRUELA	WASHER	ARANDELA	RONDELLE
8	E 155071	1	TAMPA	CAP	TAPA	COUVERCLE
9	NSS	1	GAXETA	PACKING	JUNTA	JOINT
10	NSS	1	GAXETA	PACKING	JUNTA	JOINT
11	E 155072	2	PISTÃO	PISTON	EMBOLO	PISTON
12	NSS	2	GAXETA	PACKING	JUNTA	JOINT
13	NSS	2	RETENTOR	RETAINER - packing	RETENEDOR	RETENTEUR
14	NSS	2	ANEL - raspador	RING - scraper	ANILLO	BAGUE
	E 155073 03328-7021 146705A1	1	JOGO DE REPARO (Nota)	REPAIR KIT (Note)	JUEGO DE REPARO (Nota)	JEU DE RECHANG (Note)

Nº DE SÉRIE	SERIAL Nº	Nº DE SERIE	Nº DE SERIE

INDEX

Description	Page
RESERVOIR HYDRAULIQUE VERS LE DISTRIBUTEUR DE LA CHARGEUSE	164
CIRCUIT HIDRAULIQUE - PELLETEUSE ET RETOUR	166
VERINS DE LEVAGE DE LA CHARGEUSE - CIRCUIT HYDRAULIQUE	168
VERINS D'INCLINAISON DE LA CHARGEUSE - CIRCUIT HYDRAULIQUE	170
PELLETEUSE AXIALE - CIRCUIT HYDRAULIQUE DE STABILIZATEUR	172
PELLETEUSE AXIALE - CIRCUIT HYDRAULIQUE DE STABILIZATEUR	174
PELLETEUSE AXIALE - CIRCUIT HYDRAULIQUE D'ORIENTATION (PEDALES D'ORIENTATION)	176
PELLETEUSE AXIALE - CIRCUIT HYDRAULIQUE D'ORIENTATION (CAMMANDE DOUBLE)	178
PELLETEUSE DEPORTABLE - CIRCUIT HYDRAULIQUE D'ORIENTATION	180
PELLETEUSE DEPORTABLE - BLOCAGE DES VERINS	182
PELLETEUSE DEPORTABLE - CIRCUIT HYDR. DU STABILIZATEUR	184
PELLETEUSE - CIRCUIT HYDR. DU VERIN DE LA FLECHE	186
PELLETEUSE - CIRCUIT HYDR. DU VERIN DU BALANCIER DE PROFONDEUR	188
PELLETEUSE - CIRCUIT HYDR. DU VERIN GODET	190
PELLETEUSE - CIRCUIT HYDR. DU VERIN GODET	192
PELLETEUSE - CIRCUIT HYDR. BALANCIER EXTENSIBLE	194
PELLETEUSE DEPORTABLE - CIRCUIT HYDR. VERIN FLECHE	196
PELLETEUSE DEPORTABLE - CIRCUIT HYDR. VERIN BALANCIER PROFONDEUR	198
PELLETEUSE DEPORTABLE - CIRCUIT HYDR. DU VERIN GODET	200
PELLETEUSE DEPORTABLE - CIRCUIT HYDR. DU VERIN GODET	202
PELLETEUSE DEPORTABLE - CIRCUIT HYDR. DU BALANCIER EXTENSIBLE	204
POMPE HYDRAULIQUE PRINCIPALE - ENSEMBLE	206
POMPE HYDRAULIQUE PRINCIPALE - ENSEMBLE	208
CHARGEUSE - DISTRIBUTEUR DE COMMANDE (2 TIROIRS SANS SOLENOID)	210
CHARGEUSE - DISTRIBUTEUR DE COMMANDE (2 TIROIRS AVEC SOLENOID)	212
DISTRIBUTEUR DE COMMANDE - ELEMENT D'ADMISSION	214
DISTRIBUTEUR DE COMMANDE - ELEMENT DE BASCULEMENT	216
DISTRIBUTEUR DE COMMANDE - ELEMENT DE BASCULEMENT	218
DISTRIBUTEUR DE COMMANDE - ELEMENT DE BASCULEMENT	220
DISTRIBUTEUR DE COMMANDE - ELEMENT DE LEVAGE	222
DISTRIBUTEUR DE COMMANDE - ELEMENT DE SORTIE	224
PELLETEUSE - VALVE DE LES STABILISATEURS	226
CLAPET REGULATRICE DE CIRCUIT	228
PELLETEUSE DEPORTABLE - ROBINET DE BLOCAGE	230
PELLETEUSE - DISTRIBUTEUR DE COMMANDE (4 TIROIR)	232
PELLETEUSE - DISTRIBUTEUR DE COMMANDE (5 TIROIR)	234
PELLETEUSE DEPORTABLE - DISTRIBUTEUR DE COMMANDE (6 TIROIR)	236
PELLETEUSE DEPORTABLE - DISTRIBUTEUR DE COMMANDE (7 TIROIR)	238
PELLETEUSE DEPORTABLE - DISTRIBUTEUR DE COMMANDE (6 TIROIR)	240
PELLETEUSE DEPORTABLE - DISTRIBUTEUR DE COMMANDE (7 TIROIR)	242
PELLETEUSE - ELEMENTS - BALANCIER ET GODET	244
PELLETEUSE - ELEMENT D'ORIENTATION	246
PELLETEUSE - ELEMENT DE FLECHE	248
PELLETEUSE - ELEMENT DE FLECHE	250
PELLETEUSE - ELEMENT DE FLECHE	252
PELLETEUSE - ELEMENT DE FLECHE	254
PELLETEUSE DEPORTABLE - EXTENSIBLE - ELEMENT DE STABILISATEUR	256
CHARGEUSE - VERINS DE LEVAGE	258
CHARGEUSE - VERINS DE BASCULEMENT	260
PELLETEUSE AXIALE - VERINS DE STABILISATEURS	262
PELLETEUSE AXIALE - VERINS D'ORIENTATION	264
PELLETEUSE - VERINS DE LA FLECHE	266
PELLETEUSE - VERINS DU BALANCIER	268
PELLETEUSE - VERINS DE GODET	270
PELLETEUSE DEPORTABLE - VERIN DES STABILISATEUR	272
PELLETEUSE DEPORTABLE - VERINS D'ORIENTATION	274
PELLETEUSE - VERINS DE BALANCIER EXTENSIBLE	276

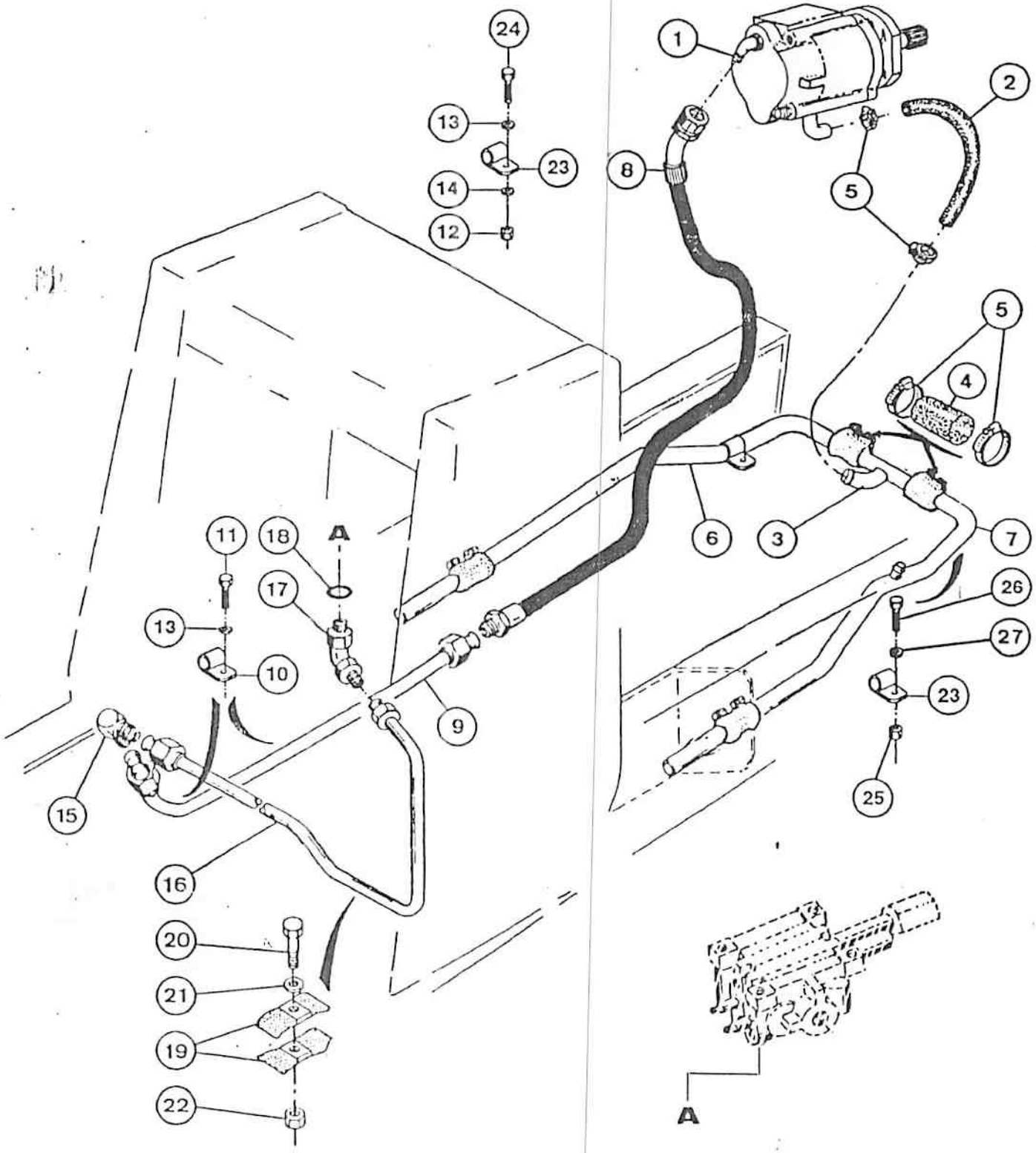
24
13
23
14
12
1
2
8
5
5
4
6
3
7
11
18
A
17
13
10
9
26
27
23
25
15
16
20
21
19
22
A

RESERVATÓRIO HIDRÁULICO À VÁLVULA DE CONTROLE DA PÁ-CARREGADEIRA
HYDRAULIC RESERVOIR TO LOADER CONTROL VALVE
RESERVATORIO HIDRAULICO A LA VÁLVULA DE CONTROL DE LA CARGADORA
RESERVOIR HYDRAULIQUE VERS LE DISTRIBUTEUR DE LA CHARGEUSE

ITEM REF.	PEÇA Nº PART Nº PIEZA Nº PIECE Nº	QDE. QTY. CANT. QTE.	DESCRIÇÃO (Português)	DESCRIPTION (English)	DESCRIPCION (Español)	DESCRIPTION (Français)
1	REF.	1	BOMBA HIDR.-Conj. (p. 206/208)	PUMP HYDR.-Assy. (p. 206/208)	BOMBA HIDR.-Conj. (p. 206/208)	POMPE HYDR.-Ens. (p. 206/208)
2	E 63769	1	MANGUEIRA	HOSE	MANGUERA	TUYAU
3	E 63765	1	TUBO	TUBE	TUBO	TUBE
4	E 63770	4	MANGUEIRA	HOSE	MANGUERA	TUYAU
5	214-257	10	BRAÇADEIRA	CLAMP	ABRAZADERA	COLLIER
6	E 63863	1	TUBO-L.E.	TUBE-L.H.	TUBO-Izq.	TUBE-Gauche
7	E 157022	1	TUBO-L.D.	TUBE-R.H.	TUBO-Der.	TUBE-Droite
8	E 157293	1	MANGUEIRA	HOSE	MANGUERA	TUYAU
9	E 158909	1	TUBO	TUBE	TUBO	TUBE
10	D 47782	2	PRESILHA	CLAMP	BRIDA	BRIDE
11	413-610	2	PARAFUSO	BOLT	PERNO	VIS
12	425-106	1	PORCA	NUT	TUERCA	ECROU
13	492-11038	3	ARRUELA-pressão	WASHER-lock	ARANDELA-cierre	RONDELLE W
14	495-21044	2	ARRUELA	WASHER	ARANDELA	RONDELLE
15	218-478	1	COTOVELO	ELBOW	CODO	RACCORD COUDE
16	E 64710	1	TUBO	TUBE	TUBO	TUBE
17	218-5140	1	COTOVELO	ELBOW	CODO	RACCORD COUDE
18	218-5010	1	ANEL "O"	"O" RING	ANILLO "O"	JOINT TORIQUE
19	D 33316	2	PRESILHA	CLAMP	BRIDA	BRIDE
20	413-532	1	PARAFUSO	BOLT	PERNO	VIS
21	495-11034	1	ARRUELA	WASHER	ARANDELA	RONDELLE
22	131-665	1	PORCA	NUT	TUERCA	ECROU
23	E 65230	2	PRESILHA	CLAMP	BRIDA	BRIDE
24	413-622	1	PARAFUSO	BOLT	PERNO	VIS
25	425-106	1	PORCA	NUT	TUERCA	ECROU
26	413-610	1	PARAFUSO	BOLT	PERNO	VIS
27	492-11031	1	ARRUELA-pressão	WASHER-lock	ARANDELA-cierre	RONDELLE W
			Nº DE SÉRIE	SERIAL Nº	Nº DE SERIE	Nº DE SERIE

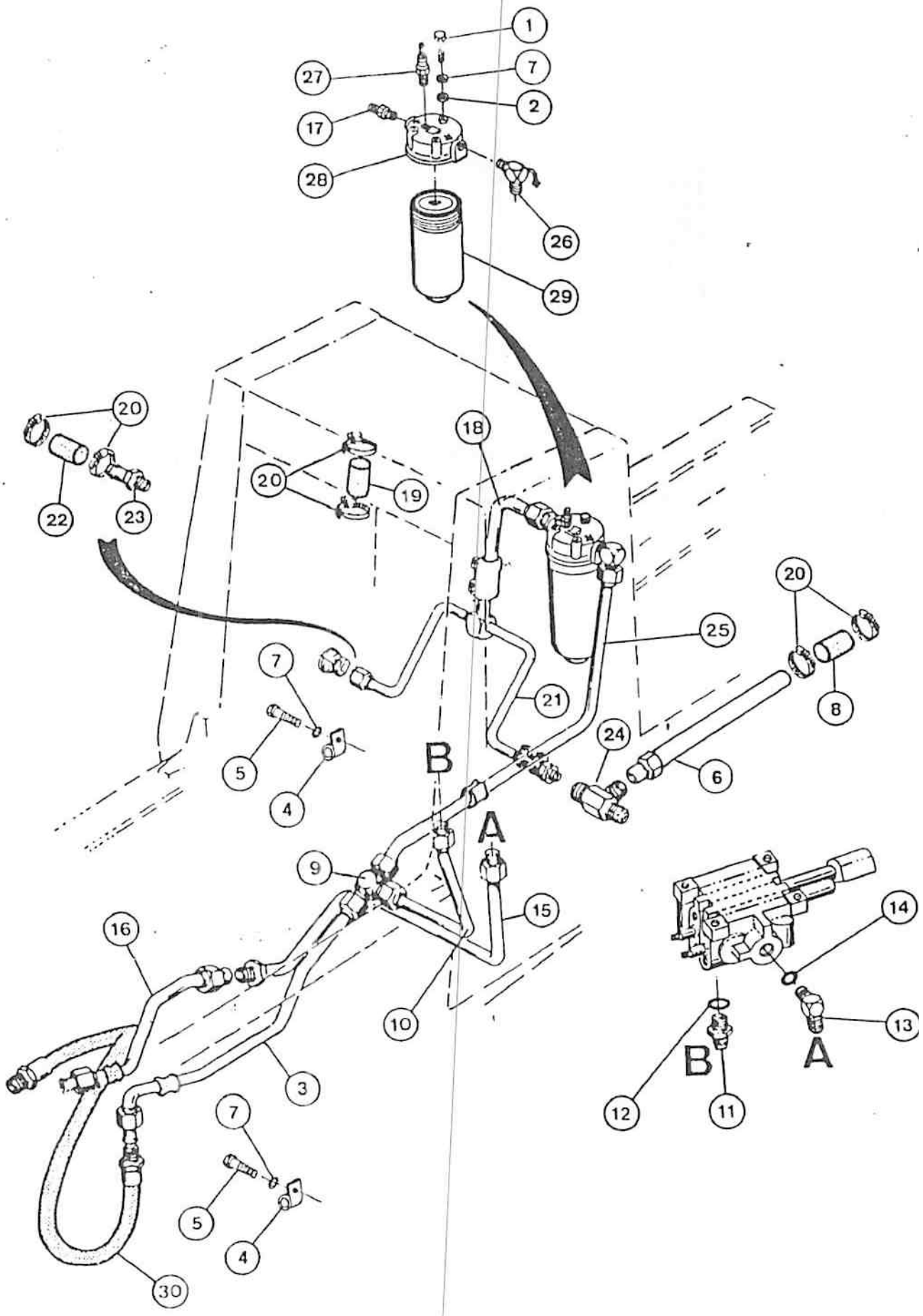
1
27
7
2
17
28
26
29
20
22
23
20
19
18
25
20
8
7
5
4
21
24
6
B
A
9
15
16
10
3
14
13
B
A
12
11
7
5
4
30

M3107

ITEM REF.	PEÇA Nº PART Nº PIEZA Nº PIECE Nº	QDE. QTY. CANT. QTE.	DESCRIÇÃO (Português)	DESCRIPTION (English)	DESCRIPCION (Español)	DESCRIPTION (Français)
1	413-616	3	PARAFUSO	BOLT	PERNO	VIS
2	495-21044	3	ARRUELA	WASHER	ARANDELA	RONDELLE
3	E 96742	1	TUBO	TUBE	TUBO	TUBE
4	D 47782	3	PRESILHA	CLAMP	BRIDA	BRIDE
5	413-610	3	PARAFUSO	BOLT	PERNO	VIS
6	E 157278	1	TUBO	TUBE	TUBO	TUBE
7	492-11038	6	ARRUELA-pressão	LOCK WASHER	ARANDELA-cierre	RONDELLE-W
8	E 157282	1	MANGUEIRA	HOSE	MANGUERA	TUYAU
9	218-598	1	TE	TEE	TE	RACCORD EN "T"
10	E 64714	1	TUBO	TUBE	TUBO	TUBE
11	218-5069	1	ADAPTADOR	ADAPTER	ADAPTADOR	ADAPTEUR
12	218-5010	1	ANEL "O"	"O" RING	ANILLO "O"	JOINT TORIQUE
13	218-5121	1	COTOVELO	ELBOW	CODO	RACCORD-COUDE
14	218-5008	1	ANEL "O"	"O" RING	ANILLO "O"	JOINT TORIQUE
15	E 96098	1	TUBO	TUBE	TUBO	TUBE
16	E 96095	1	TUBO	TUBE	TUBO	TUBE
17	218-5069	1	CONEXÃO	CONNECTOR	CONECTOR	CONNECTEUR
18	E 96518	1	TUBO	TUBE	TUBO	TUBE
19	D 38435	1	MANGUEIRA	HOSE	MANGUERA	TUYAU
20	214-256	6	BRAÇADEIRA	CLAMP	ABRAZADERA	COLLIER
21	E 157295	1	TUBO	TUBE	TUBO	TUBE
22	R 20804	1	MANGUEIRA	HOSE	MANGUERA	TUYAU
23	217-155	1	NIPLE	NIPPLE	NIPPLE	RACCORD
24	218-617	1	TE	TEE	TE	RACCORD EN "T"
25	E96520	1	TUBO	TUBE	TUBO	TUBE
26	E 95616	1	COTOVELO	ELBOW	CODO	RACCORD COUDE
	E 97518	1	FILTRO-Conj.	FILTER-Assy.	FILTRO-Conj.	FILTRE-Ens.
27	E 97542	1	VÁLVULA	VALVE	VALVULA	CLAPET
28	NSS	1	CABEÇOTE	HEAD	CULATA	CULASSE
29	E 97543	1	ELEMENTO-Conj.	ELEMENT-Assy.	ELEMENTO-Conj.	ELEMENT-Ens.
30	D 66506	1	MANGUEIRA	HOSE	MANGUERA	TUYAU

Nº DE SÉRIE	SERIAL Nº	Nº DE SERIE	Nº DE SERIE

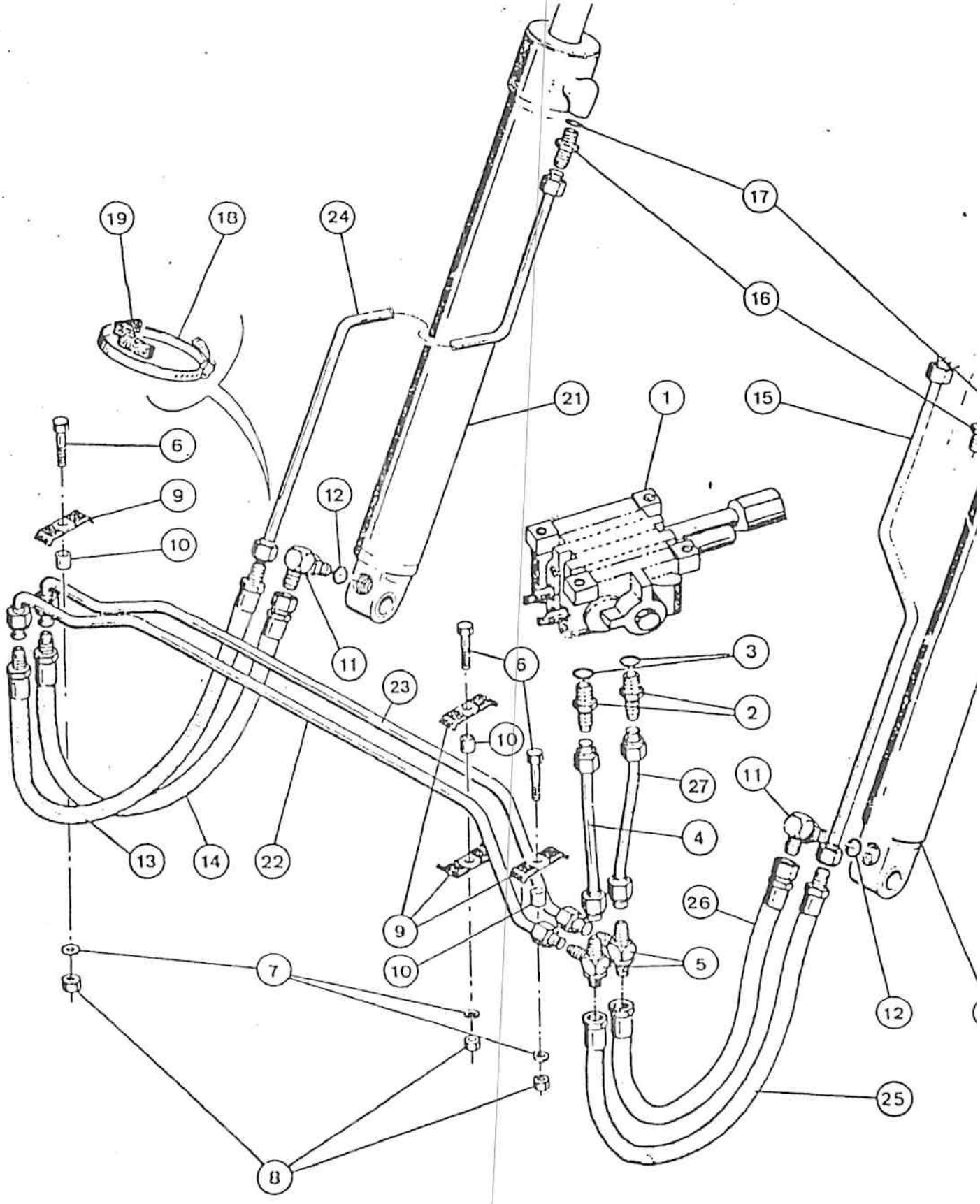
19
18
24
17
16
21
1
15
6
9
10
12
11
23
6
3
2
10
27
11
4
13
14
22
9
10
26
5
7
12
25
8

ITEM REF.	PEÇA Nº PART Nº PIEZA Nº PIECE Nº	QDE. QTY. CANT. QTE.	DESCRIÇÃO (Português)	DESCRIPTION (English)	DESCRIPCION (Español)	DESCRIPTION (Française)
1	REF.	1	VÁLVULA-Conj. (p. 210/212)	VALVE-Assy. (p. 210/212)	VÁLVULA-Conj. (p. 210/212)	VALVE-Ens. (p. 210/212)
2	218-5063	2	CONEXÃO	CONNECTOR	CONECTOR	RACCORD
3	218-5008	1	ANEL "O"	"O" RING	ANILLO "O"	JOINT TORIQUE
4	E 159825	1	TUBO	TUBE	TUBO	TUBE
5	218-595	2	TE	TEE	TE	RACCORD EN "T"
6	413-628	3	PARAFUSO	BOLT	PERNO	VIS
7	495-11038	3	ARRUELA-pressão	WASHER-lock	ARANDELA-cierre	RONDELLE-W
8	425-106	3	PORCA	NUT	TUERCA	ECROU
9	D 42036	4	PRESILHA	CLAMP	BRIDA	BRIDE
10	D 73071	3	ESPAÇADOR	SPACER	ESPACIADOR	ENTRETOISE
11	218-5107	2	CONEXÃO	CONNECTOR	CONECTOR	RACCORD
12	218-5007	1	ANEL "O"	"O" RING	ANILLO "O"	JOINT TORIQUE
13	E 159831	1	MANGUEIRA	HOSE	MANGUERA	TUYAU
14	E 159829	1	MANGUEIRA	HOSE	MANGUERA	TUYAU
15	E 64100	1	TUBO-L.D.	TUBE-R.H.	TUBO-Der.	TUBE-Droit
16	218-5062	2	CONEXÃO	CONNECTOR	CONECTOR	RACCORD
17	218-5007	1	ANEL "O"	"O" RING	ANILLO "O"	JOINT TORIQUE
18	214-267	2	BRAÇADEIRA	CLAMP	ABRAZADERA	COLLIER
19	D 38648	2	ESPAÇADOR	SPACER	ESPACIADOR	ENTRETOISE
20	REF.	1	CILINDRO-Conj.-L.D. (p. 258)	CYLINDER-Assy.-R.H. (p. 258)	GATO-Conj.-Der. (p. 258)	VERIN-Ens.-Droit (p. 258)
21	REF.	1	CILINDRO-Conj.-L.E. (p. 258)	CYLINDER-Assy.-L.H. (p. 258)	GATO-Conj.-Izq. (p. 258)	VERIN-Ens.-Gauche (p. 258)
22	E 159827	1	TUBO	TUBE	TUBO	TUBE
23	E 159826	1	TUBO	TUBE	TUBO	TUBE
24	E 155212	1	TUBO-L.E.	TUBE-L.H.	TUBO-Izq.	TUBE-Gauche
25	E 159828	1	MANGUEIRA	HOSE	MANGUERA	TUYAU
26	E 159830	1	MANGUEIRA	HOSE	MANGUERA	TUYAU
27	E 64712	1	TUBO	TUBE	TUBO	TUBE

	Nº DE SÉRIE	SERIAL Nº	Nº DE SERIE	Nº DE SERIE

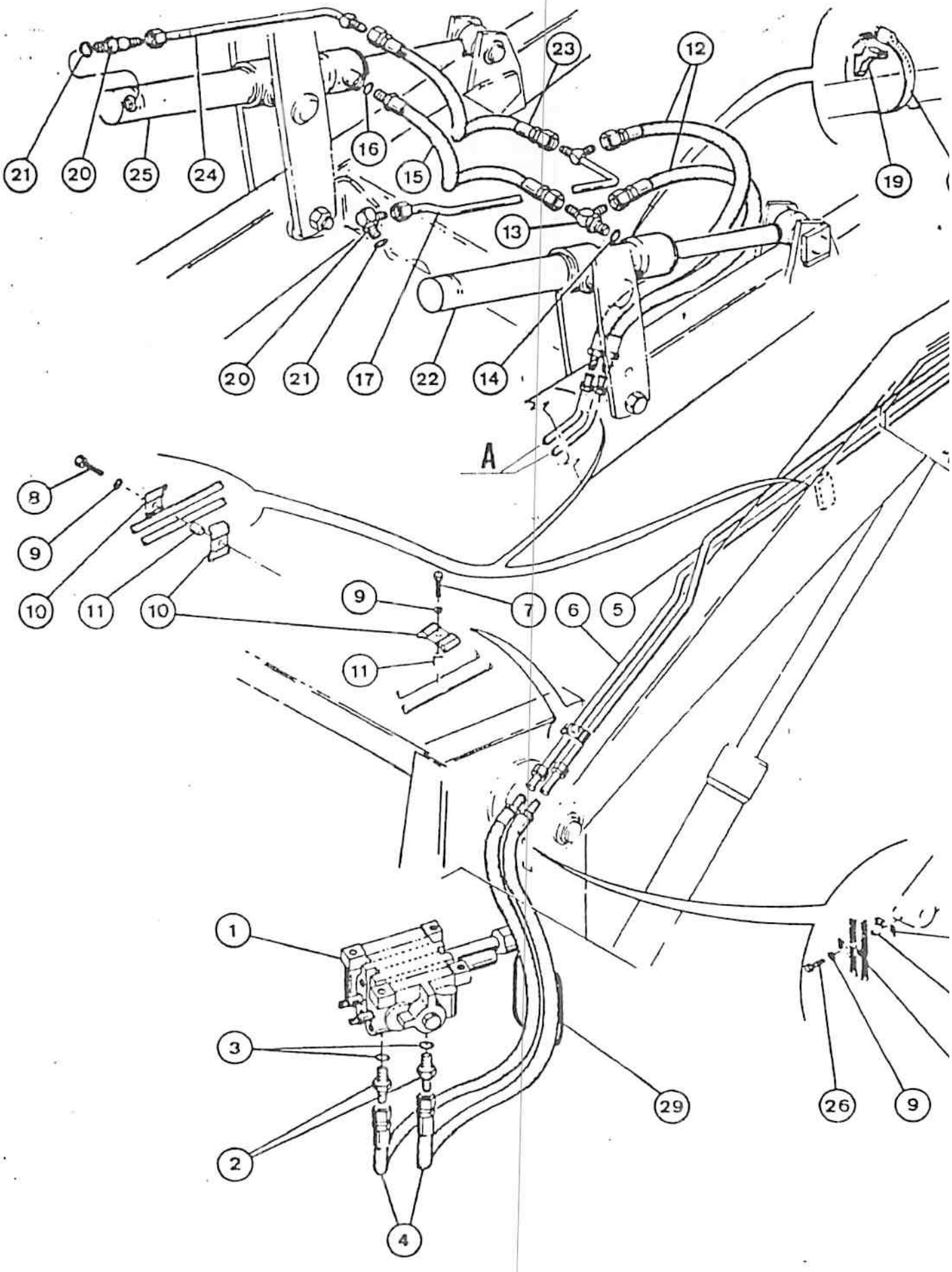
21
20
25
24
16
15
23
12
19
13
20
21
17
22
14
A
8
9
10
11
10
9
7
6
5
11
1
3
2
4
29
26
9

CILINDROS DE INCLINAÇÃO DA PÁ CARREGADEIRA - CIRCUITO HIDRÁULICO
LOADER TILT CYLINDERS - HYDRAULIC CIRCUIT
GATOS DE INCLINACIÓN DE LA CARGADORA - CIRCUITO HIDRAULICO
VERINS D'INCLINAISON DE LA CHARGEUSE - CIRCUIT HYDRAULIQUE

ITEM REF.	PEÇA Nº PART Nº PIEZA Nº PIECE Nº	QDE. QTY. CANT. QTE.	DESCRIÇÃO (Português)	DESCRIPTION (English)	DESCRIPCION (Español)	DESCRIPTION (Français)
1	REF.	1	VÁLVULA-Conj. (p.210/212)	VALVE-Assy. (p.210/212)	VALVULA-Conj. (p.210/212)	DISTRIBUTEU-Ens. (p.210/212)
2	218-5070	2	CONEXÃO	CONNECTOR	CONECTOR	RACCORD
3	218-5008	1	ANEL "O"	"O" RING	ANILLO "O"	JOINT TORIQUE
4	E 65237	2	MANGUEIRA	HOSE	MANGUERA	TUYAU
5	E 64116	1	TUBO	TUBE	TUBO	TUBE
6	E 64120	1	TUBO	TUBE	TUBO	TUBE
7	413-516	1	PARAFUSO	BOLT	PERNO	VIS
8	413-520	2	PARAFUSO	BOLT	PERNO	VIS
9	492-11031	4	ARRUELA-pressão	WASHER-lock	ARANDELA-cierre	RONDELLE-W
10	R 17319	5	PRESILHA	CLAMP	ABRAZADERA	COLLIER
11	D 73049	3	ESPAÇADOR	SPACER	ESPACIADOR	ENTRETOISE
12	D 31370	2	MANGUEIRA	HOSE	MANGUERA	TUYAU
13	218-5241	1	TE	TEE	TE	"RACCORD EN "T""
14	218-5007	1	ANEL "O"	"O" RING	ANILLO "O"	JOINT TORIQUE
15	D 67731	1	MANGUEIRA	HOSE	MANGUERA	TUYAU
16	218-5007	1	ANEL "O"	"O" RING	ANILLO "O"	JOINT TORIQUE
17	E 64110	1	TUBO	TUBE	TUBO	TUBE
18	214265	2	BRAÇADEIRA	CLAMP	ABRAZADERA	COLLIER
19	D 38648	2	ESPAÇADOR	SPACER	ESPACIADOR	ENTRETOISE
20	218-5121	2	CONEXÃO	CONNECTOR	CONECTOR	RACCORD
21	218-5007	1	ANEL "O"	"O" RING	ANILLO "O"	JOINT TORIQUE
22	REF.	1	CILINDRO-Conj.-L.D. (p. 260)	CYLINDER-Assy.-R.H. (p. 260)	GATO-Conj.-Der. (p. 260)	VERIN-Ens.-Droit (p. 260)
23	D 67730	1	MANGUEIRA	HOSE	MANGUERA	TUYAU
24	E 64098	1	TUBO	TUBE	TUBO	TUBE
25	REF.	1	CILINDRO-Conj.-L.E. (p. 260)	CYLINDER-Assy.-L.H. (p. 260)	GATO-Conj.-Izq. (p. 260)	VERIN-Ens.-Gauche (p. 260)
26	413-528	1	PARAFUSO	BOLT	PERNO	VIS
27	D 33316	2	PRESILHA	CLAMP	BRIDA	BRIDE
28	D 72237	1	ESPAÇADOR	SPACER	ESPACIADOR	ENTRETOISE
29	D 71141	1	GUARNIÇÃO	GASKET	JUNTA	JOINT
			Nº DE SÉRIE	SERIAL Nº	Nº DE SERIE	Nº DE SERIE

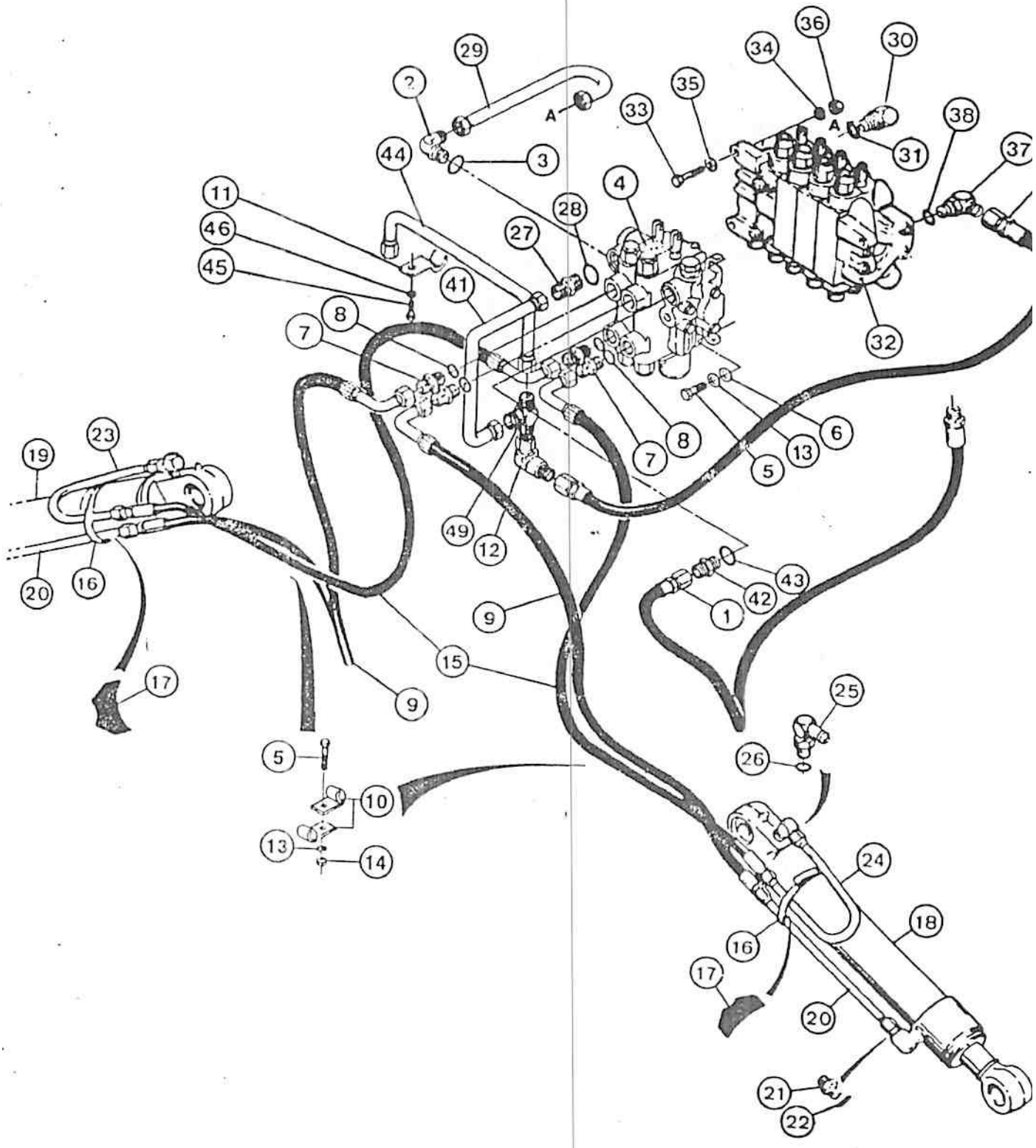
A
A

ITEM REF.	PEÇA Nº PART Nº PIEZA Nº PIECE Nº	QDE. QTY. CANT. QTE.	DESCRIÇÃO (Português)	DESCRIPTION (English)	DESCRIPCION (Español)	DESCRIPTION (Français)
1	D 66505	1	MANGUEIRA	HOSE	MANGUERA	TUYAU
2	218-5108	1	COTOVELO	ELBOW	CODO	RACCORD
3	218-5008	1	ANEL "O"	"O" RING	ANILLO "O"	JOINT TORIQUE
4	REF.	1	VÁLVULA-Conj. (p. 226)	VALVE-Assy. (p. 226)	VÁLVULA-Conj. (p. 226)	DISTRIBUTEUR-Ens. (p. 226)
5	413-620	5	PARAFUSO	BOLT	PERNO	VIS
6	495-21044	3	ARRUELA	WASHER	ARANDELA	RONDELLE
7	218-5354	4	ADAPTADOR	ADAPTER	ADAPTADOR	ADAPTEUR
8	218-5007	1	ANEL "O"	"O" RING	ANILLO "O"	JOINT TORIQUE
9	E 64954	2	MANGUEIRA	HOSE	MANGUERA	TUYAU
10	49858	4	BRAÇADEIRA	CLAMP	ABRAZADERA	COLLIER
11	D 55860	1	PRESILHA	CLAMP	BRIDA	BRIDE
12	218-5234	1	COTOVELO	ELBOW	CODO	RACCORD
13	492-11038	5	ARRUELA-pressão	WASHER-lock	ARANDELA-cierre	RONDELLE-W
14	425-106	2	PORCA	NUT	TUERCA	ECROU
15	E 64954	2	MANGUEIRA	HOSE	MANGUERA	TUYAU
16	214-272	2	BRAÇADEIRA	CLAMP	ABRAZADERA	COLLIER
17	D 38648	2	PROTETOR	GROMMET	PROTECCION	ENTRETOISE
18	REF.	1	CILINDRO-L.D. (p. 262)	CYLINDER-R.H. (p. 262)	GATO-Der. (p. 262)	VERIN-Droit (p. 262)
19	REF.	1	CILINDRO-L.E. (p. 262)	CYLINDER-L.H. (p. 262)	GATO-Izq. (p. 262)	VERIN-Gauche (p. 262)
20	D 55865	2	TUBO	TUBE	TUBO	TUBE
21	218-5060	2	ADAPTADOR	ADAPTER	ADAPTADOR	ADAPTEUR
22	218-5007	1	ANEL "O"	"O" RING	ANILLO "O"	JOINT TORIQUE
23	D 55360	1	TUBO-L.E.	TUBE-L.H.	TUBO-Izq.	TUBE-Gauche
24	D 55357	1	TUBO-L.D.	TUBE-R.H.	TUBO-Der.	TUBO-Droit
25	218-5121	2	COTOVELO	ELBOW	CODO	RACCORD
26	218-5007	1	ANEL "O"	"O" RING	ANILLO "O"	JOINT TORIQUE
27	218-5064	1	ADAPTADOR	ADAPTER	ADAPTADOR	ADAPTEUR
28	218-5008	1	ANEL "O"	"O" RING	ANILLO "O"	JOINT TORIQUE
29	E 97269	1	TUBO	TUBE	TUBO	TUBE
30	218-5077	1	COTOVELO	ELBOW	CODO	RACCORD
31	218-5010	1	VEDADOR	SEAL	SELLO	JOINT TORIQUE
32	REF.	1	VÁLVULA-Conj. (p. 232/234)	VALVE-Assy. (p. 232/234)	VÁLVULA-Conj. (p. 232/234)	DISTRIBUTEUR-Ens. (p. 232/234)
33	413-832	3	PARAFUSO	BOLT	PERNO	VIS
34	92-11050	3	ARRUELA-pressão	WASHER-lock	ARANDELA-cierre	RONDELLE-W
35	95-21056	3	ARRUELA	WASHER	ARANDELA	RONDELLE
36	425-108	3	PORCA	NUT	TUERCA	ECROU
37	218-5110	1	COTOVELO	ELBOW	CODO	RACCORD

Nº DE SÉRIE | SERIAL Nº | Nº DE SERIE | Nº DE SERIE

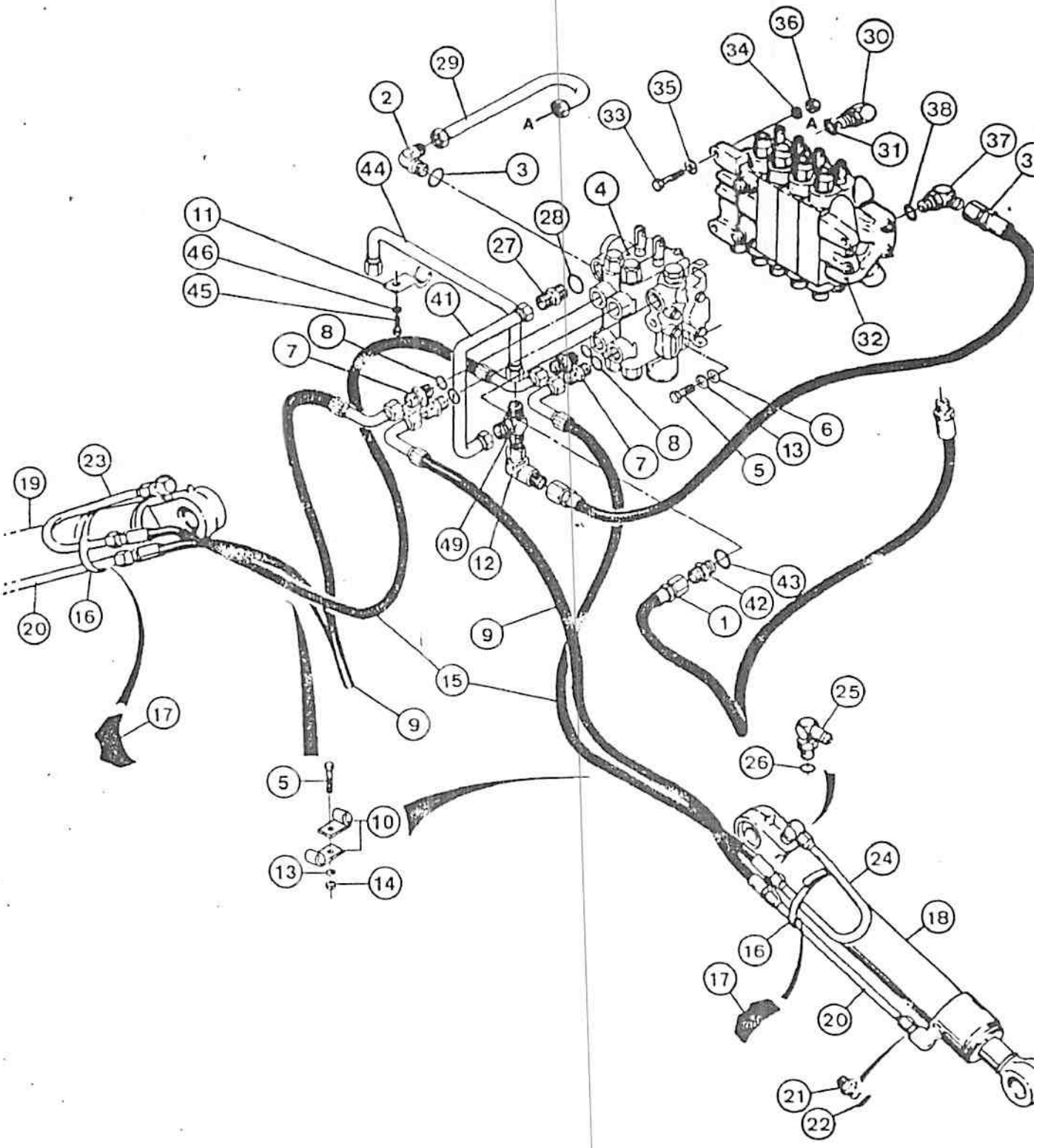
A
A
1
2
3
4
5
6
7
8
9
10
11
12
13
14
15
16
17
18
19
20
21
22
23
24
25
26
27
28
29
30
31
32
33
34
35
36
37
38
41
42
43
44
45
46
49

M3107

ITÉM REF.	PEÇA Nº PART Nº PIEZA Nº PIECE Nº	QDE. QTY. CANT. QTE.	DESCRIÇÃO (Português)	DESCRIPTION (English)	DESCRIPCION (Español)	DESCRIPTION (Français)
38	218-5010	1	ANEL "O"	"O" RING	ANILLO "O"	JOINT TORIQUE
39	D 73346	1	MANGUEIRA (Nota 1)	HOSE (Note 1)	MANGUERA (Nota 1)	TUYAU (Note 1)
39	D 49223	1	MANGUEIRA (Nota 2)	HOSE (Note 2)	MANGUERA (Nota 2)	TUYAU (Note 2)
40	218-597	1	"TE"	TEE	TE	RACCORD EN "T"
41	E 155872	1	TUBO	TUBE	TUBO	TUBE
42	218-5050	1	CONEXÃO	CONNECTOR	CONECTOR	RACCORD
43	218-5008	1	ANEL "O"	"O" RING	ANILLO "O"	JOINT TORIQUE
44	E 158112	1	TUBO	TUBE	TUBO	TUBE
45	413-616	1	PARAFUSO	BOLT	PERNO	VIS
46	492-11038	1	ARRUELA-pressão	WASHER-lock	ARANDELA-cierre	RONDELLE-W

Nº DE SÉRIE | SERIAL Nº | Nº DE SERIE | Nº DE SERIE

NOTA 1: Sem braço extensível
NOTE 1: Without extendahoe
Sin brazo extensible
Sans bras extensible

NOTA 2: Com braço extensível
NOTE 2: With extendahoe
Con brazo extensible
Avec bras extensible

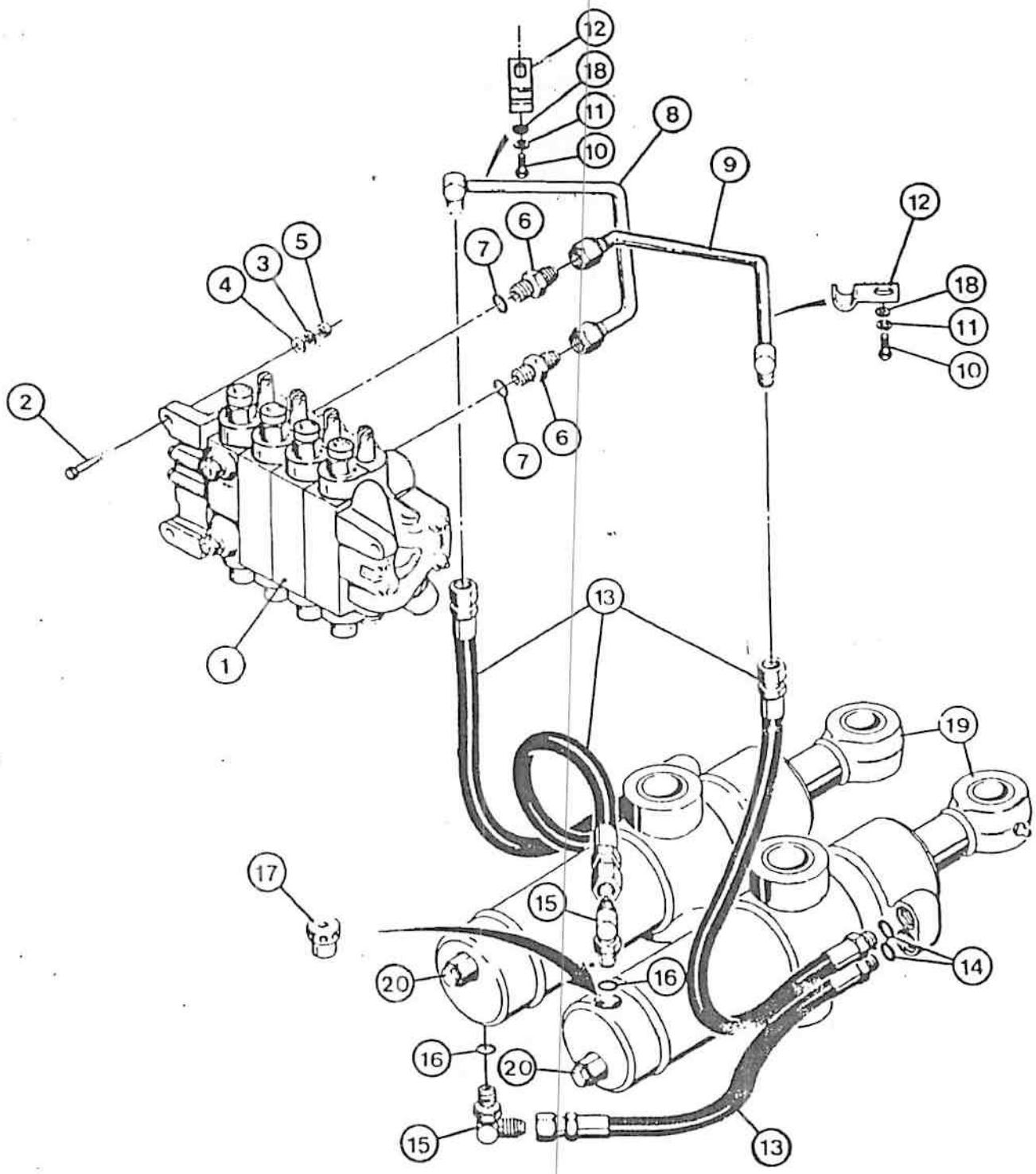

M3107

ITEM REF.	PEÇA Nº PART Nº PIEZA Nº PIECE Nº	QDE. QTY. CANT. QTE.	DESCRIÇÃO (Português)	DESCRIPTION (English)	DESCRIPCION (Español)	DESCRIPTION (Français)
1	REF.	1	VÁLVULA-Conj. (p. 232/234)	VALVE-Assy. (p. 232/234)	VÁLVULA-Conj. (p. 232/234)	DISTRIBUTEUR-Ens. (p. 232/234)
2	413-832	3	PARAFUSO	BOLT	PERNO	VIS
3	492-11050	3	ARRUELA-pressão	WASHER-lock	ARANDELA-cierre	RONDELLE-W
4	495-21056	3	ARRUELA	WASHER	ARANDELA	RONDELLE
5	425-108218	3	PORCA	NUT	TUERCA	ECROU
6	218-5063	2	ADAPTADOR	ADAPTER	ADAPTADOR	ADAPTEUR
7	218-5008	1	ANEL "O"	"O" RING	ANILLO "O"	JOINT TORIQUE
8	D 68313	1	TUBO	TUBE	TUBO	TUBE
9	E 155572	1	TUBO	TUBE	TUBO	TUBE
10	413-812	2	PARAFUSO	BOLT	PERNO	VIS
11	492-11050	2	ARRUELA-pressão	WASHER-lock	ARANDELA-cierre	RONDELLE-W
12	D 50551	2	PRESILHA	CLAMP	BRIDA	BRIDE
13	D 39140	4	MANGUEIRA	HOSE	MANGUERA	TUYAU
14	218-5006	4	ANEL "O"	"O" RING	ANILLO "O"	JOINT TORIQUE
15	218-5121	2	COTOVELO	ELBOW	CODO	RACCORD
16	218-5007	1	ANEL "O"	"O" RING	ANILLO "O"	JOINT TORIQUE
17	D 121822	2	VÁLVULA (Nota 1)	VALVE (Note1)	VÁLVULA (Nota 1)	CLAPET (Note 1)
17	D 121529	2	VÁLVULA (Nota 2)	VALVE (Note 2)	VÁLVULA (Nota 2)	CLAPET (Note 2)
18	495-11053	2	ARRUELA	WASHER	ARANDELA	RONDELLE
19	REF.	2	CILINDRO-Conj. (p. 264)	CYLINDER-Assy. (p. 264)	GATO -Conj. (p. 264)	VERIN-Ens. (p. 264)
20	REF.	2	VÁLVULA -alívio Conj. (p. 228)	RELIEF VALVE Assy. (p. 228)	VÁLVULA-ALIVIO Conj. (p. 228)	CAPLET-regulatuce Ens. (p. 228)
			Nº DE SÉRIE	SERIAL Nº	Nº DE SERIE	Nº DE SERIE

NOTA 1: Sem braço extensível
NOTE 1: Without extendahoe
Sin brazo extensible
Sans bras extensible

NOTA 2: Com braço extensível
NOTE 2: With extendahoe
Con brazo extensible
Avec bras extensible

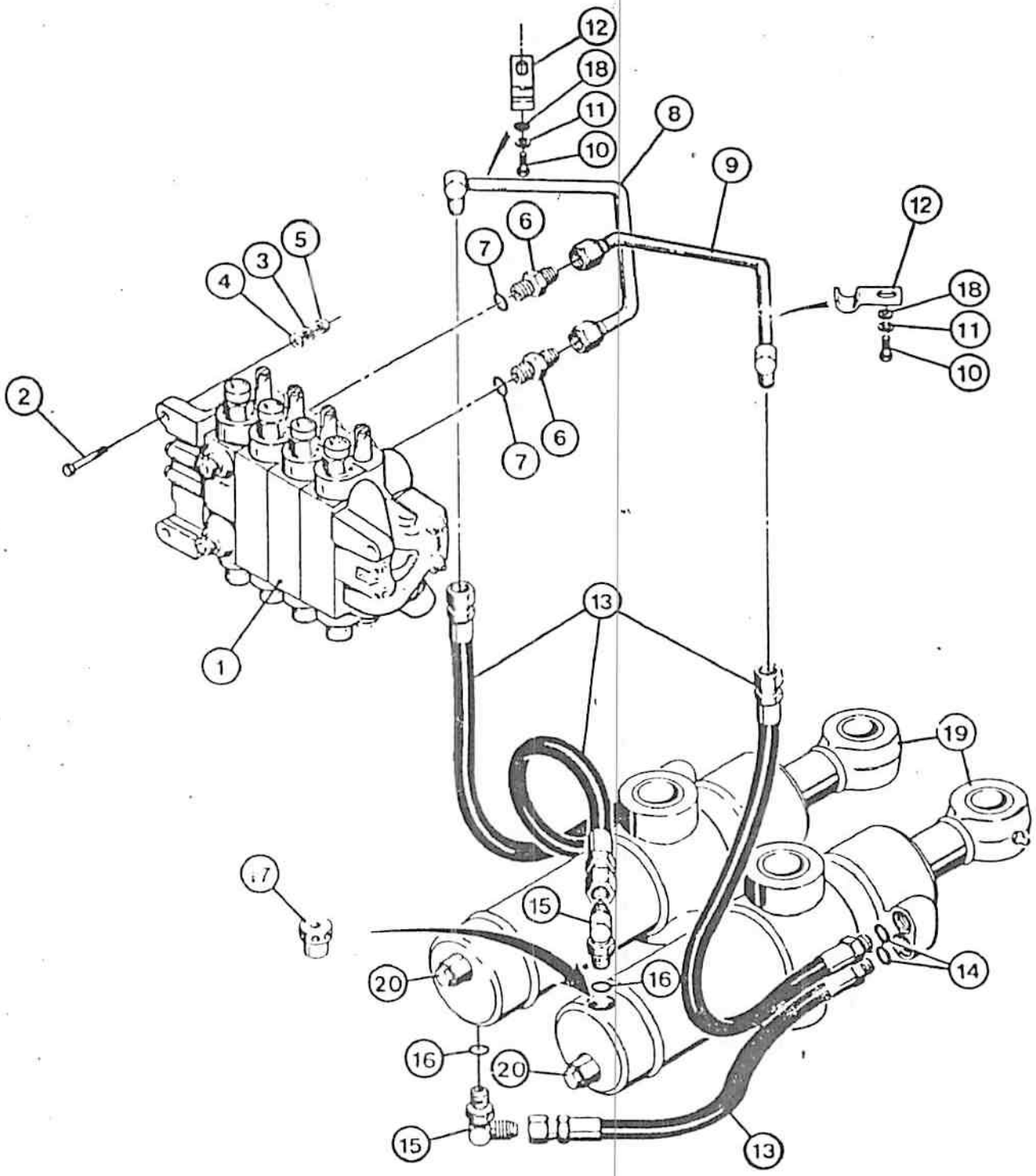
12
18
11
10
8
9
12
18
11
10
6
7
5
3
4
2
7
6
1
13
19
17
15
20
16
14
16
20
15
13

ITEM REF.	PEÇA Nº PART Nº PIEZA Nº PIECE Nº	QDE. QTY. CANT. QTE.	DESCRIÇÃO (Português)	DESCRIPTION (English)	DESCRIPCION (Español)	DESCRIPTION (Français)
1	REF.	1	VÁLVULA-Conj. (p. 232/234)	VALVE-Assy. (p. 232/234)	VÁLVULA-Conj. (p. 232/234)	DISTRIBUTEUR-Ens. (p. 232/234)
2	413-832	3	PARAFUSO	BOLT	PERNO	VIS
3	492-11050	3	ARRUELA-pressão	WASHER-lock	ARANDELA-cierre	RONDELLE-W
4	495-21056	3	ARRUELA	WASHER	ARANDELA	RONDELLE
5	425-108218	3	PORCA	NUT	TUERCA	ECROU
6	218-5063	2	ADAPTADOR	ADAPTER	ADAPTADOR	ADAPTEUR
7	218-5008	1	ANEL "O"	"O" RING	ANILLO "O"	JOINT TORIQUE
8	D 68459	1	TUBO	TUBE	TUBO	TUBE
9	D 68461	1	TUBO	TUBE	TUBO	TUBE
10	413-812	2	PARAFUSO	BOLT	PERNO	VIS
11	492-11050	2	ARRUELA-pressão	WASHER-lock	ARANDELA-cierre	RONDELLE-W
12	D 50551	2	PRESILHA	CLAMP	BRIDA	BRIDE
13	D 39140	4	MANGUEIRA	HOSE	MANGUERA	TUYAU
14	218-5006	4	ANEL "O"	"O" RING	ANILLO "O"	JOINT TORIQUE
15	218-5121	2	COTOVELO	ELBOW	CODO	RACCORD
16	218-5007	1	ANEL "O"	"O" RING	ANILLO "O"	JOINT TORIQUE
17	D 121822	2	VÁLVULA (Nota 1)	VALVE (Note1)	VÁLVULA (Nota 1)	CLAPET (Note 1)
17	D 121529	2	VÁLVULA (Nota 2)	VALVE (Note 2)	VÁLVULA (Nota 2)	CLAPET (Note 2)
18	495-11053	2	ARRUELA	WASHER	ARANDELA	RONDELLE
19	REF.	2	CILINDRO-Conj. (p. 264)	CYLINDER-Assy. (p. 264)	GATO -Conj. (p. 264)	VERIN-Ens. (p. 264)
20	REF.	2	VÁLVULA -alívio Conj. (p. 228)	RELIEF VALVE Assy. (p. 228)	VÁLVULA-ALIVIO Conj. (p. 228)	CAPLET-regulatuce Ens. (p. 228)
			Nº DE SÉRIE	SERIAL Nº	Nº DE SERIE	Nº DE SERIE

NOTA 1: Sem braço extensível
NOTE 1: Without extendahoe
Sin brazo extensible
Sans bras extensible

NOTA 2: Com braço extensível
NOTE 2: With extendahoe
Con brazo extensible
Avec bras extensible

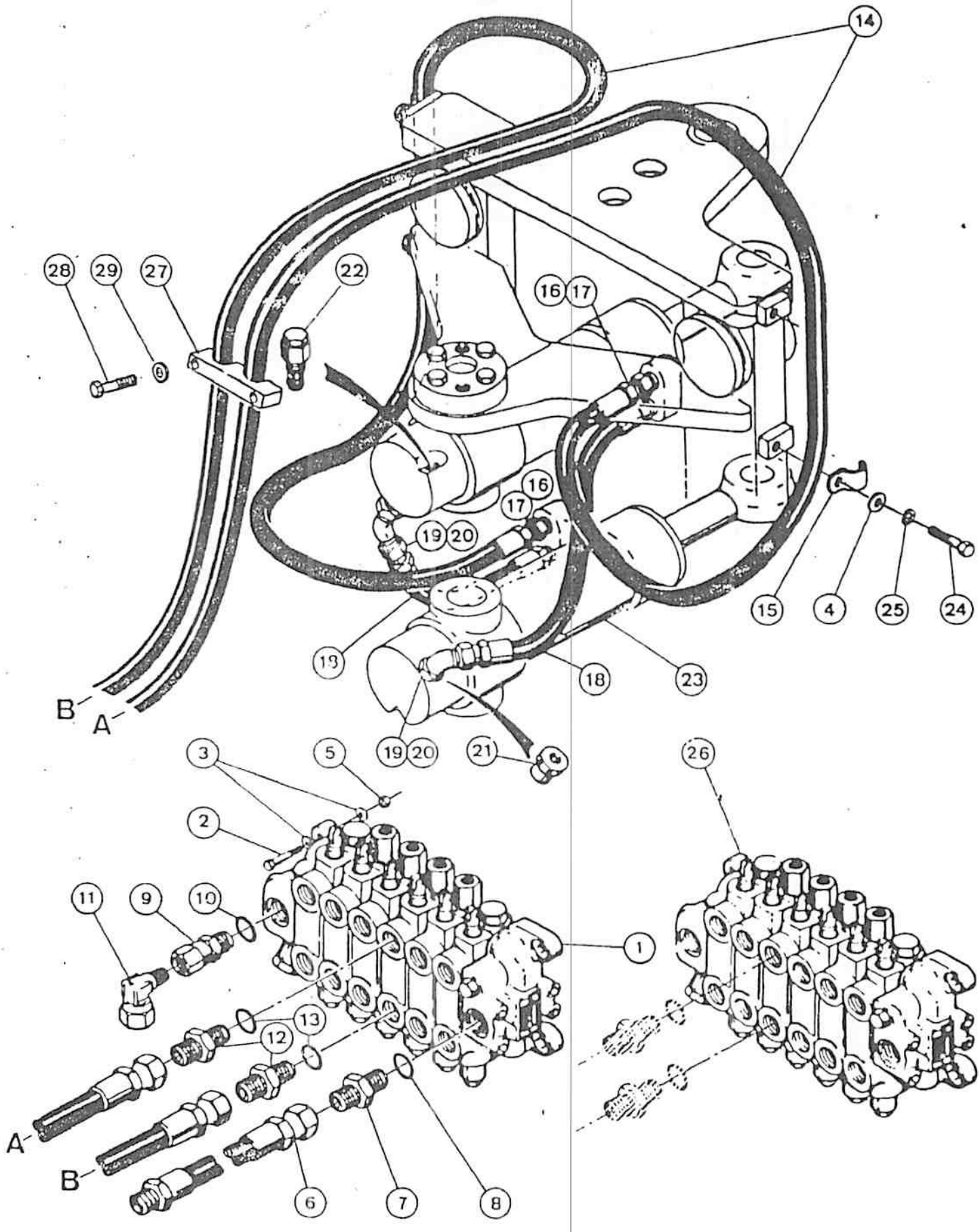
14
28
29
27
22
16
17
16
17
19
20
15
4
25
24
18
23
19
20
21
3
5
2
26
11
9
10
1
12
13
A
B
6
7
8
B
A

M3107

RETROESCAVADEIRA DESLOCAMENTO LATERAL - CIRCUITO HIDRÁULICO DE GIRO
SIDE SHIFT BACKHOE - HYDRAULIC SWING CIRCUIT
RETROEXCAVDORA DESPLAZABLE - CIRCUITO HIDRAULICO DE OSCILACIÓN
PELLETEUSE DEPORTABLE - CIRCUIT HYDRAULIQUE D'ORIENTATION

ITEM REF.	PEÇA Nº PART Nº PIEZA Nº PIECE Nº	QDE. QTY. CANT. QTE.	DESCRIÇÃO (Português)	DESCRIPTION (English)	DESCRIPCION (Español)	DESCRIPTION (Français)
1	REF.	1	VÁLVULA-Conj. Comando por pedais (p. 236/238)	VALVE-Assy. Pedal control (p. 236/238)	VÁLVULA-Conj. Pedales de Mando (p. 236/238)	DISTRIBUTEUR-Ens. Pedales d' Orientation (p. 236/238)
2	413-832	3	PARAFUSO	BOLT	TORNILLO	VIS
3	491-11050	6	ARRUELA-pressão	WASHER-lock	ARANDELA-cierre	RONDELLE-W
4	495-11041	4	ARRUELA	WASHER	ARANDELA	RONDELLE
5	131-654	3	PORCA	NUT	TUERCA	ECROU
6	D 66505	1	MANGUEIRA	HOSE	MANGUERA	TUYAU
7	218-5069	1	CONEXÃO	CONNCETOR	CONECTOR	RACCORD
8	218-5010	1	ANEL "O"	"O" RING	ANILLO "O"	JOINT TORIQUE
9	D 68334	1	ADAPTADOR	ADAPTER	ADAPTADOR	ADAPTEUR
10	218-5010	1	ANEL "O"	"O" RING	ANILLO "O"	JOINT TORIQUE
11	218-5234	1	COTOVELO	ELBOW	CODO	RACCORD
12	218-5070	2	CONEXÃO	CONNCETOR	CONECTOR	RACCORD
13	218-5008	1	ANEL "O"	"O" RING	ANILLO "O"	JOINT TORIQUE
14	E 156861	2	MANGUEIRA	HOSE	MANGUERA	TUYAU
15	D 68638	4	PRESILHA	CLAMP	BRIDA	BRIDE
16	218-5059	2	CONEXÃO	CONNECTOR	CONECTOR	RACCORD
17	218-5007	1	ANEL "O"	"O" RING	ANILLO "O"	JOINT TORIQUE
18	D 67996	2	MANGUEIRA	HOSE	MANGUERA	TUYAU
19	218-5146	2	COTOVELO	ELBOW	CODO	RACCOR
20	218-5007	1	ANEL "O"	"O" RING	ANILLO "O"	JOINT TORIQUE
21	D 121529	2	RESTRITOR	RESTRICTOR	LIMITADOR	RESTRICTEUR
22	REF.	2	VÁLVULA-Conj. (p. 228)	VALVE-Assy. (p. 228)	VÁLVULA-Conj. (p. 228)	CAPLET-Ens. (p. 228)
23	REF.	2	CILINDRO-Conj. (p. 274)	CYLINDER-Assy. (p. 274)	GATO-Conj. (p. 274)	VERIN-Ens. (p. 274)
24	413-610	4	PARAFUSO	BOLT	PERNO	VIS
25	492-11038	4	ARRUELA-pressão	WASHER-lock	ARANDELA-cierre	RONDELLE-W
26	REF.	1	VÁLVULA-Conj. Comando duplo (p. 240/242)	VALVE-Assy. Dual Control (p. 240/242)	VÁLVULA-Conj. Double Palanca (p. 240/242)	DISTRIBUTEUR-Ens. Commande Double (p. 240/242)
27	E 157042	1	BRAÇADEIRA	CLAMP	BRIDA	BRIDE
28	413-620	2	PARAFUSO	BOLT	PERNO	VIS
29	492-11038	2	ARRUELA-pressão	WASHER-lock	ARANDELA-cierre	RONDELLE-W

Nº DE SÉRIE | SERIAL Nº | Nº DE SERIE | Nº DE SERIE

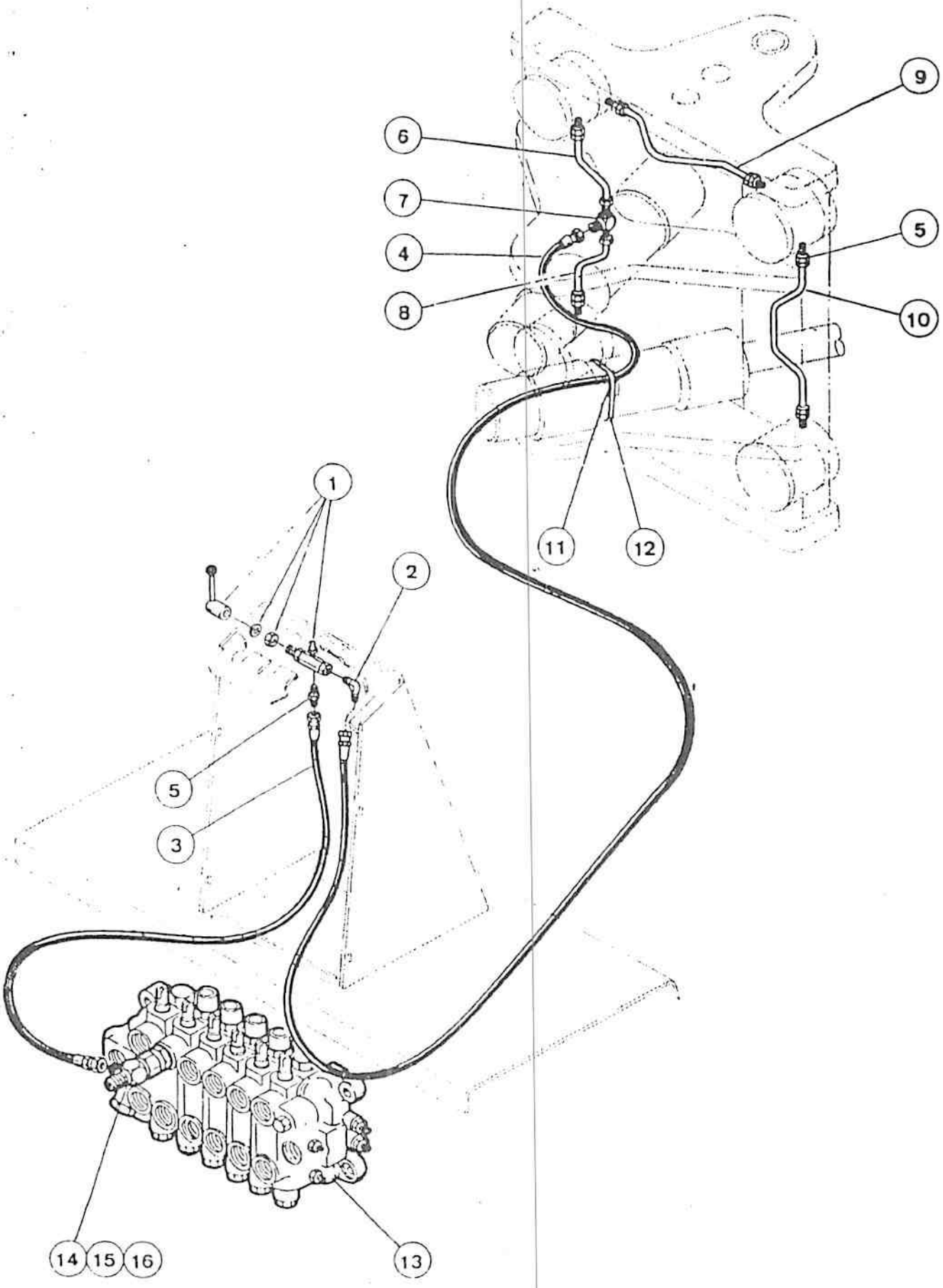

M3107

RETRO DE DESLOC. LATERAL - BLOQUEIO DOS CILINDROS
SIDE SHIFT BACKHOE - CILINDER LOCKING
RETROEXCAVDORA DESPLAZABLE - BLOQUEIO DE LOS GATOS
PELLETEUSE DEPORTABLE - BLOCAGE DES VERINS

ITEM REF.	PEÇA Nº PART Nº PIEZA Nº PIECE Nº	QDE. QTY. CANT. QTE.	DESCRIÇÃO (Português)	DESCRIPTION (English)	DESCRIPCION (Español)	DESCRIPTION (Français)
1	REF.	1	VÁLVULA-Bloquoio Conj. (p. 230)	VALVE-Lock, Assy. (p. 230)	VÁLVULA-Bloqueo (p. 230)	ROBINET de Bloca Ens. (p. 230)
2	218-481	1	COTOVELO	ELBOW	CODO	RACCORD Coude
3	D 67999	1	MANGUEIRA	HOSE	MANGUERA	TUYAU
4	E 45146	1	MANGUEIRA	HOSE	MANGUERA	TUYAU
5	218-441	7	CONEXÃO	ADAPTER	CONECCIOM	RACCORD
6	E 45147	1	TUBO	TUBE	TUBO	TUBE
7	218-591	1	TE	TEE	TE	RACCORD EN TE
8	E 45149	1	TUBO	TUBE	TUBO	TUBE
9	E 157265	1	TUBO	TUBE	TUBO	TUBE
10	E 157266	1	TUBO	TUBE	TUBO	TUBE
11	D 38648	1	ESPAÇADOR	SADDLE	ESPACIADOR	ENTRETOISE
12	214-272	1	BRAÇADEIRA	CLAMP	ABRAZADERA	COLLIER
13	REF.	1	VÁLVULA-Conj. (p. 236 a 242)	VALVE-BANK-Assy. (p. 236 to 242)	VÁLVULA-Conj. (p. 236 a 242)	DISTRIBUTEUR-Ens. (p. 236 a 242)
14	218-5064	1	ADAPTADOR-Conj.	ADAPTADOR-Assy.	CONECTOR-Conj.	RACCORD-Ens.
15	218-5008	1	ANEL "O"	"O" RING	ANILLO "O"	JOINT TORIQUE
16	218-5475	1	CONEXÃO	CONNECTOR	CONECTOR	RACCORD

Nº DE SÉRIE	SERIAL Nº	Nº DE SERIE	Nº DE SERIE

Sistema utilizado a partir da máquina série JHF002078.
System used from the machine number JHF002078 and after.
Sistema usado partindo de la máquina de serie JHF002078.
Systeme utilizé avec la machine de série JHF002078 et suivants.

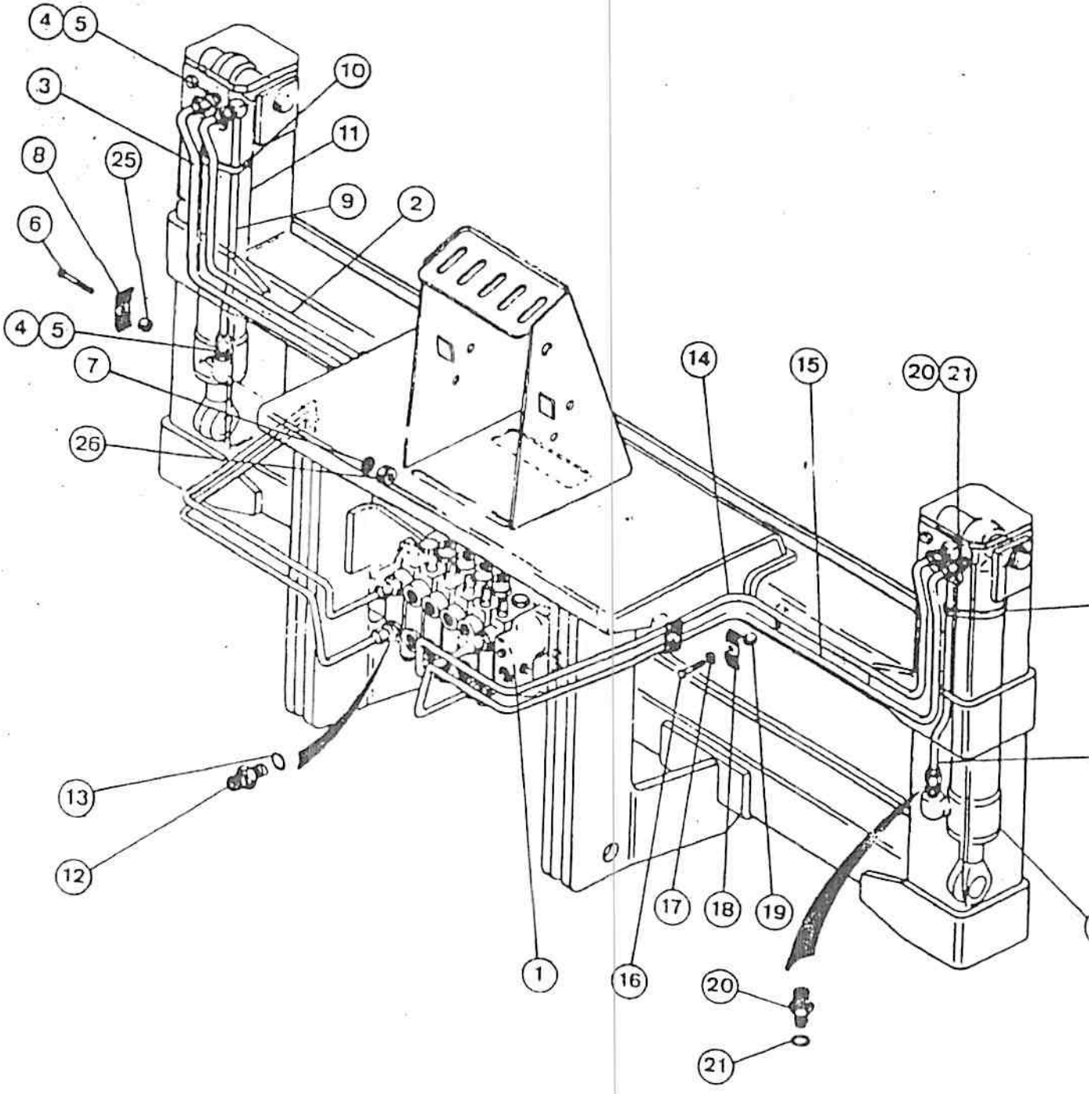
4
5
3
8
25
6
4
5
7
26
13
12
10
11
9
2
14
15
20
21
1
16
17
18
19
20
21

ITEM REF.	PEÇA Nº PART Nº PIEZA Nº PIECE Nº	QDE. QTY. CANT. QTE.	DESCRIÇÃO (Português)	DESCRIPTION (English)	DESCRIPCION (Español)	DESCRIPTION (Français)
1	REF	1	VÁLVULA-Conj. (p. 236 a 242)	VALVE - Assy. (p. 236 to 242)	VÁLVULA-Conj. (p. 236 a 242)	DISTRIBUTEUR-Ens. (p. 236 a 242)
2	D 70083	1	TUBO-L.E.	TUBE - L.H.	TUBO - Izq.	TUBE - Gauche
3	D 70087	1	TUBO-L.E.	TUBE - L.H.	TUBO - Izq.	TUBE - Gauche
4	218-5060	2	CONEXÃO	CONNECTOR	CONECTOR	RACCORD
5	218-5007	1	ANEL"O"	"O" RING	ANILLO "O"	JOINT TORIQUE
6	413-624	2	PARAFUSO	BOLT	PERNO	VIS
7	492-11038	2	ARRUELA- pressão	WASHER - Lock	ARANDELA-cierre	RONDELLE-W
8	A 13622	2	PRESILHA	CLAMP	BRIDA	BRIDE
9	D 76597	1	TUBO-L.E.	TUBE - L.H.	TUBO - Izq.	TUBE - Gauche
10	214-267	1	BRAÇADEIRA	CLAMP	ABRAZADERA	COLLIER
11	REF	1	CILINDRO-Conj. (p. 272)	CYLINDER - Assy (p. 272)	GATO-Conj. (p. 272)	VERIN-Ens. (p. 272)
12	218-5070	4	CONEXÃO	CONNECTOR	CONECTOR	RACCORD
13	218-5008	1	ANEL	SEAL	SELLO	JOINT TORIQIE
14	D 70081	1	TUBO-L.D.	TUBE - R.H.	TUBO - Der.	TUBE - Droit
15	D 70085	1	TUBO - L.D.	TUBE - R.H.	TUBO - Der.	TUBE - Droit
16	413-616	2	PARAFUSO	BOLT	PERNO	VIS
17	492-11038	2	ARRUELA-pressão	WASHER - Lock	ARANDELA-cierre	RONDELLE-W
18	A 13622	2	PRESILHA	CLAMP	PRESILLA	COLLIER
19	D 95742	2	ESPAÇADOR	SPACER	ESPACIADOR	ENTRETOISE
20	218-5060	2	CONEXÃO	CONNECTOR	CONECTOR	RACCORD
21	218-5007	1	ANEL"O"	"O" RING	ANILLO "O"	JOINT TORIQUE
22	D 76595	1	TUBO - L.D.	TUBE - R.H.	TUBO - Der.	TUBE - Droit
23	214-267	1	BRACADEIRA	CLAMP	ABRAZADERA	COLLIER
24	REF.	1	CILINDRO-Conj. (p. 272)	CYLINDER - Assy. (p. 272)	GATO-Conj. (p. 272)	VERIN-Ens. (p. 272)
25	D 95742	2	ESAPAÇADOR	SPACER	ESPACIADOR	ENTRETOISE
26	425-106	2	PORCA	NUT	TUERCA	ECROU

Nº DE SÉRIE	SERIAL Nº	Nº DE SERIE	Nº DE SERIE

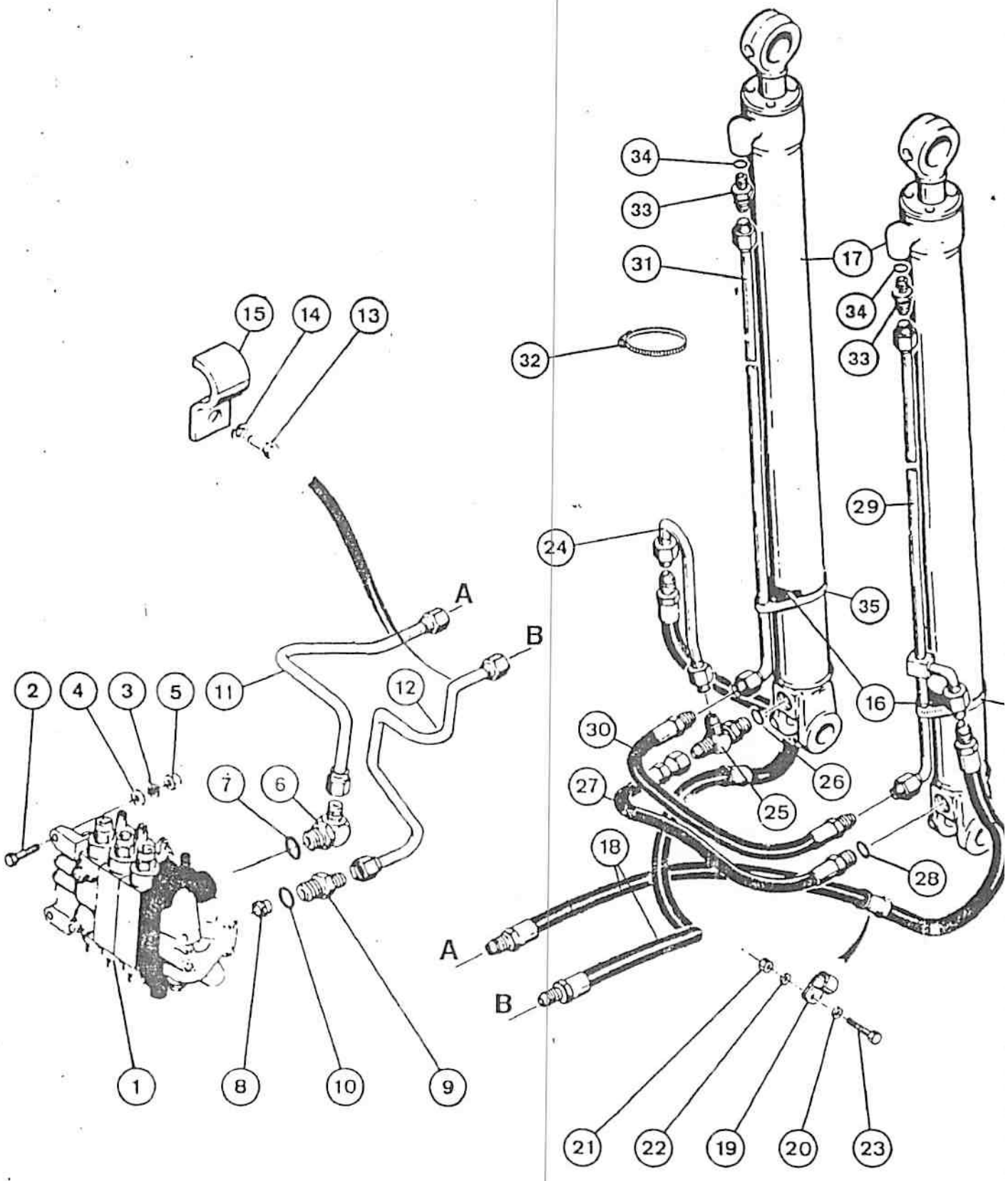
15
14
13
32
34
33
31
17
34
33
29
24
35
A
B
16
2
4
3
5
11
12
30
7
6
26
27
25
18
28
A
B
1
8
10
9
21
22
19
20
23

ITEM REF.	PEÇA Nº PART Nº PIEZA Nº PIECE Nº	QDE. QTY. CANT. QTE.	DESCRIÇÃO (Português)	DESCRIPTION (English)	DESCRIPCION (Español)	DESCRIPTION (Français)
1	REF.	1	VÁLVULA-Conj. (p. 232/234)	VALVE-Assy. (p. 232/234)	VALVULA-Conj. (p. 232/234)	DISTRIBUTEUR-Ens. (p. 232/234)
2	413-832	3	PARAFUSO	BOLT	PERNO	VIS
3	492-11050	3	ARRUELA-pressão	WASHER-lock	ARANDELA-cierre	RONDELLE W
4	495-21056	3	ARRUELA	WASHER	ARANDELA	RONDELLE
5	425-108	3	PORCA	NUT	TUERCA	ECROU
6	218-5108	1	ADAPTADOR	ADAPTER	ADAPTADOR	ADAPTEUR
7	218-5008	1	ANEL "O"	"O" RING	ANILLO "O"	JOINT TORIQUE
8	D 93207	1	LIMITADOR	LIMITER	LIMITADOR	LIMITEUR
9	218-5064	1	ADAPTADOR	ADAPTER	ADAPTADOR	ADAPTEUR
10	218-5008	1	ANEL "O"	"O" RING	ANILLO "O"	JOINT TORIQUE
11	E 155099	1	TUBO	TUBE	TUBO	TUBE
12	D 69199	1	TUBO	TUBE	TUBO	TUBE
13	413-616	2	PARAFUSO	BOLT	PERNO	VIS
14	492-11038	2	ARRUELA-pressão	WASHER-lock	ARANDELA-cierre	RONDELLE W
15	D 41165	2	PRESILHA	CLAMP	BRIDA	BRIDE
16	D 38648	2	ESPAÇADOR	SPACER	ESPACIADOR	ENTRETOISE
17	REF.	2	CILINDRO-Conj. (p. 266)	CYLINDER-Assy. (p. 266)	GATO-Conj. (p. 266)	VERIN-Ens. (p. 266)
18	E 64948	2	MANGUEIRA	HOSE	MANGUERA	TUYAU
19	D 47782	2	BRAÇADEIRA	CLAMP	ABRAZADERA	COLLIER
20	D 72284	2	ESPAÇADOR	SPACER	ESPACIADOR	ENTRETOISE
21	131-652	2	PORCA	NUT	TUERCA	ECROU
22	495-11041	10	ARRUELA	WASHER	ARANDELA	RONDELLE
23	413-624	2	PARAFUSO	BOLT	PERNO	VIS
24	E 64656	1	TUBO	TUBE	TUBO	TUBE
25	218-5239	1	TÊ	TEE	TE	RACCORD EN "T"
26	218-5008	1	ANEL "O"	"O" RING	ANILLO "O"	JOINT TORIQUE
27	D 65491	1	MANGUEIRA	HOSE	MANGUERA	TUYAU
28	218-5008	1	ANEL "O"	"O" RING	ANILLO "O"	JOINT TORIQUE
29	E 156146	1	TUBO	TUBE	TUBO	TUBE
30	D 65886	1	MANGUEIRA	HOSE	MANGUERA	TUYAU
31	D 69234	1	TUBO	TUBE	TUBO	TUBE
32	214-1420	1	BRAÇADEIRA	CLAMP	ABRAZADERA	COLLIER
33	218-5065	2	ADAPTADOR	ADAPTER	ADAPTADOR	ADAPTEUR
34	218-5007	1	ANEL "O"	"O" RING	ANILLO "O"	JOINT TORIQUE
35	214-267	2	BRAÇADEIRA	CLAMP	ABRAZADERA	COLLIER
			Nº DE SÉRIE	SERIAL Nº	Nº DE SERIE	Nº DE SERIE

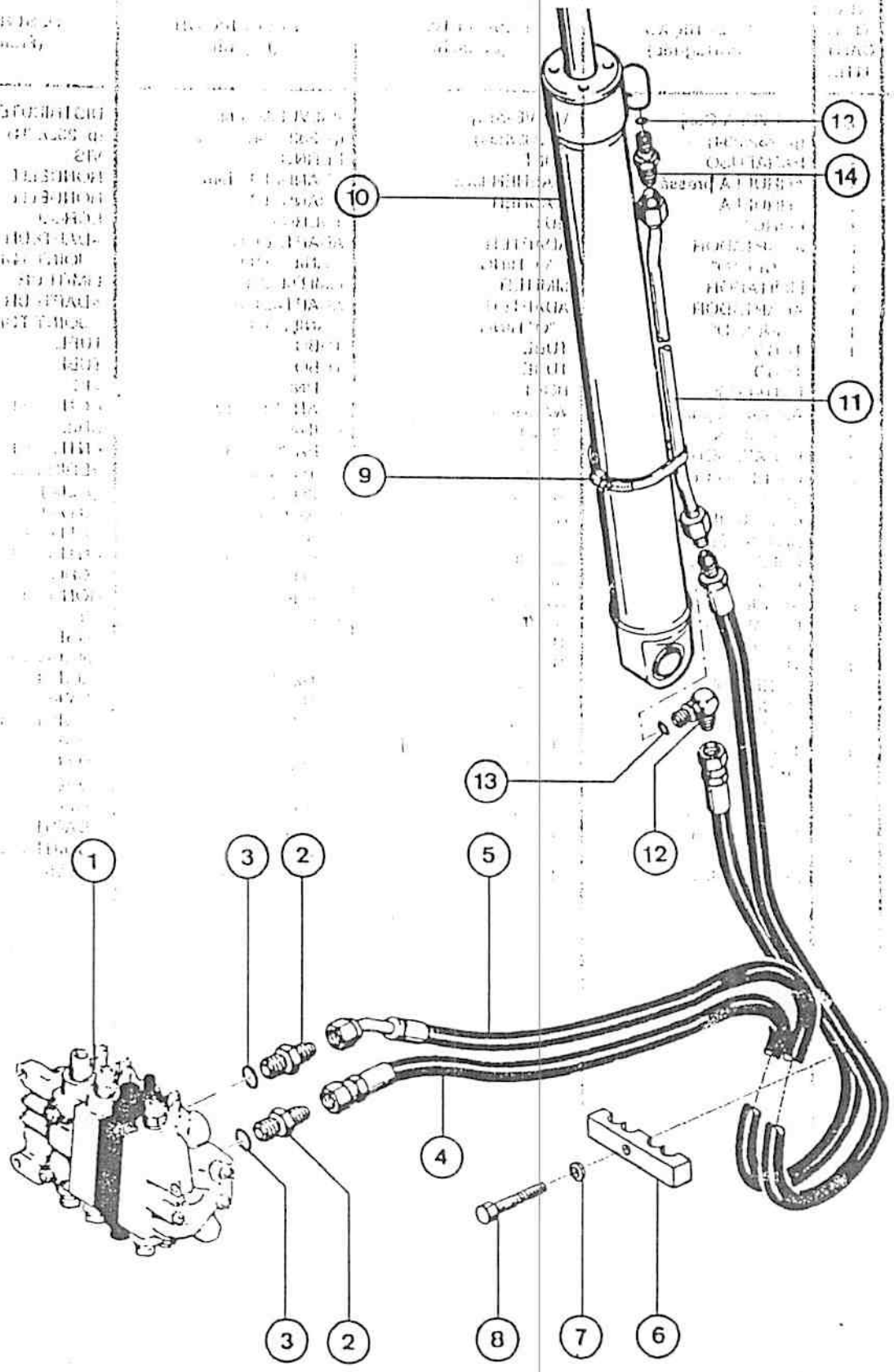

M3107

ITEM REF.	PEÇA Nº PART Nº PIEZA Nº PIECE Nº	QDE. QTY. CANT. QTE.	DESCRIÇÃO (Português)	DESCRIPTION (English)	DESCRIPCION (Español)	DESCRIPTION (Français)
1	REF.	1	VÁLVULA-Conj. (p. 232/234)	VALVE-Assy. (p. 232/234)	VALVULA-Conj. (p. 232/234)	VALVE-Ens. (p. 232/234)
2	218-5138	2	ADAPTADOR	ADAPTER	ADAPTADOR	ADAPTEUR
3.	218-5008	1	ANEL "O"	"O" RING	ANILLO "O"	JOINT TORIQUE
4	E 64952	1	MANGUEIRA	HOSE	MANGUERA	TUYAU
5	E 64951	1	MANGUEIRA	HOSE	MANGUERA	TUYAU
6	E 95640	1	BRAÇADEIRA	CLAMP	BRIDA	BRIDE
7	492-11038	1	ARRUELA-pressão	WASHER-lock	ARANDELA-cierre	RONDELLE W
8	413-628	1	PARAFUSO	BOLT	PERNO	VIS
9	214-269	1	BRAÇADEIRA	CLAMP	BRIDA	BRIDE
10	REF.	1	CILINDRO-Conj. (p. 268)	CYLINDER-Assy. (p. 268)	GATO-Conj. (p. 268)	VERIN-Ens. (p. 268)
11	D 50379	1	TUBO	TUBE	TUBO	TUBE
12	218-5123	1	COTOVELO	ELBOW	CODO	RACCORD COUDE
13	218-5007	1	ANEL "O"	"O" RING	ANILLO "O"	JOINT TORIQUE
14	218-5065	1	ADAPTADOR	ADAPTER	ADAPTADOR	ADAPTEUR
15	218-5007	1	ANEL "O"	"O" RING	ANILLO "O"	JOINT TORIQUE

Nº DE SÉRIE | SERIAL Nº | Nº DE SERIE | Nº DE SERIE

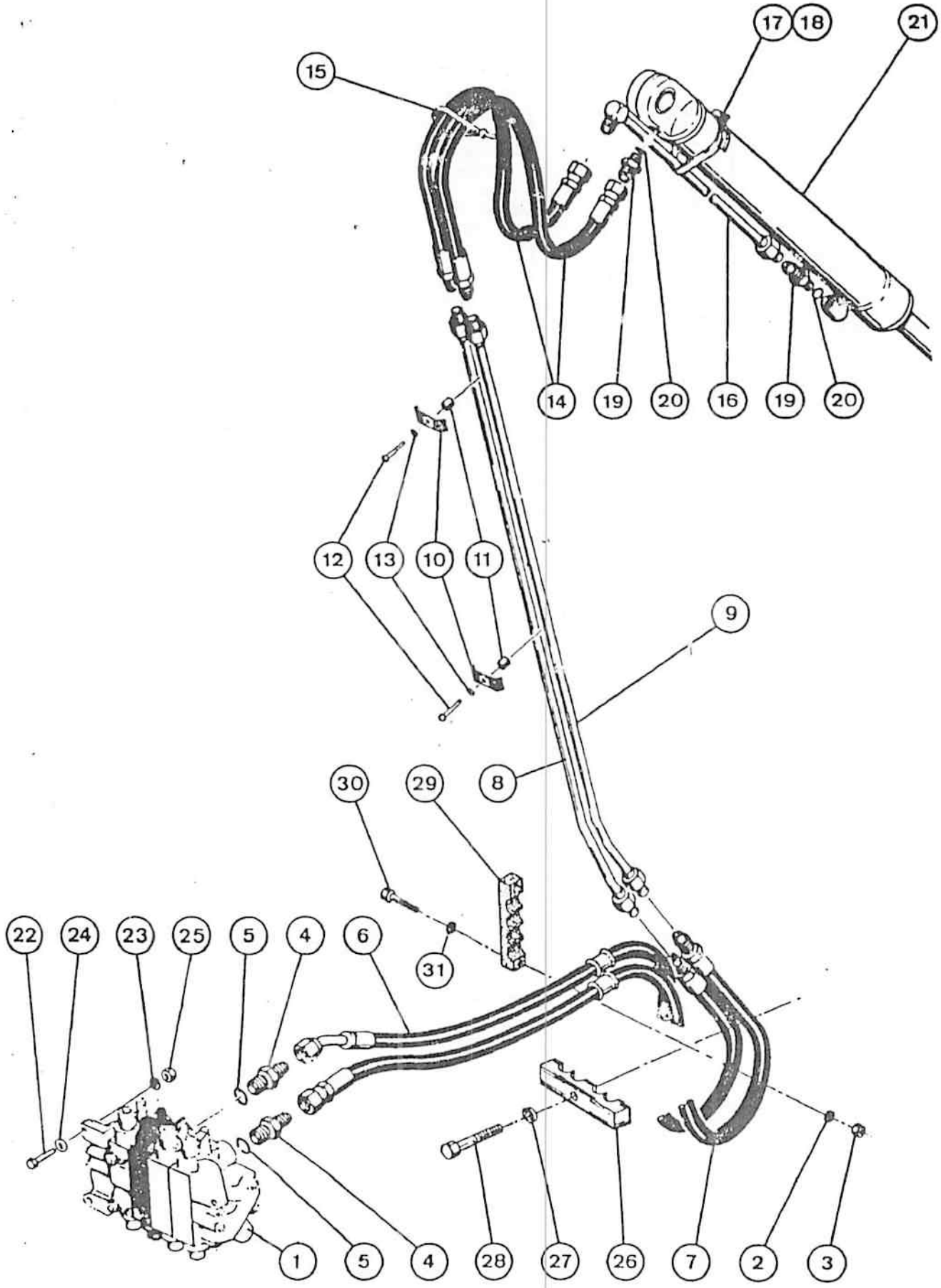
17
18
21
15
14
19
20
16
19
20
12
13
10
11
9
8
30
29
31
22
24
23
25
5
4
6
1
5
4
28
27
26
7
2
3

ITEM REF.	PEÇA Nº PART Nº PIEZA Nº PIECE Nº	QDE. QTY. CANT. QTE.	DESCRIÇÃO (Português)	DESCRIPTION (English)	DESCRIPCION (Español)	DESCRIPTION (Français)
1	REF.		VÁLVULA-Conj. (p. 232)	VALVE-Assy. (p. 232)	VALVULA-Conj. (p. 232)	DISTRIBUTEUR-Ens. (p. 232)
2	492-11050	2	ARRUELA-pressão	WASHER-lock	ARANDELA-cierre	RONDELLE W
3	25-108	2	PORCA	NUT	TUERCA	ECROU
4	218-5064	2	COTOVELO	ELBOW	CODO	RACCORD COUDE
5	218-5008	1	ANEL "O"	"O" RING	ANILLO "O"	JOINT TORIQUE
6	E 64950	1	MANGUEIRA	HOSE	MANGUERA	TUYAU
7	E 64949	1	MANGUEIRA	HOSE	MANGUERA	TUYAU
8	D 84597	1	TUBO	TUBE	TUBO	TUBE
9	D 87421	1	TUBO	TUBE	TUBO	TUBE
10	D 40236	2	BRAÇADEIRA	CLAMP	BRIDA	BRIDE
11	D 95801	2	ESPAÇADOR	SPACER	ESPACIADOR	ENTRETOISE
12	413-624	2	PARAFUSO	BOLT	PERNO	VIS
13	492-11038	2	ARRUELA-pressão	WASHER-lock	ARANDELA-cierre	RONDELLE W
14	D 50372	2	MANGUEIRA	HOSE	MANGUERA	TUYAU
15	L 11541	1	CINTA	STRAP	BANDA	BANDE
16	D 58609	1	TUBO	TUBE	TUBO	TUBE
17	214-269	1	BRAÇADEIRA	CLAMP	ABRAZADERA	COLLIER
18	D 38648	1	COXIM	PAD	COJIN	COUSSIN
19	218-5065	2	ADAPTADOR	ADAPTER	ADAPTADOR	ADAPTEUR
20	218-5007	1	ANEL "O"	"O" RING	ANILLO "O"	JOINT TORIQUE
21	REF.	1	CILINDRO-Conj. (p. 270)	CYLINDER-Assy. (p. 270)	GATO-Conj. (p. 270)	VERIN-Ens. (p. 270)
22	413-832	3	PARAFUSO	BOLT	PERNO	VIS
23	492-11050	3	ARRUELA-pressão	WASHER-lock	ARANDELA-cierre	RONDELLE W
24	495-21056	3	ARRUELA	WASHER	ARANDELA	RONDELLE
25	425-108	3	PORCA	NUT	TUERCA	ECROU
26	E 95640	1	BRAÇADEIRA	CLAMP	BRIDA	BRIDE
27	492-11038	1	ARRUELA-pressão	WASHER-lock	ARANDELA-cierre	RONDELLE W
28	413-628	1	PARAFUSO	BOLT	PERNO	VIS
29	D 50388	2	BRAÇADEIRA	CLAMP	BRIDA	BRIDE
30	413-852	2	PARAFUSO	BOLT	PERNO	VIS

Nº DE SÉRIE | SERIAL Nº | Nº DE SERIE | Nº DE SERIE

NOTA : Sem braço extensível
NOTE : Without extendahoe
Sin brazo extensible
Sans bras extensible

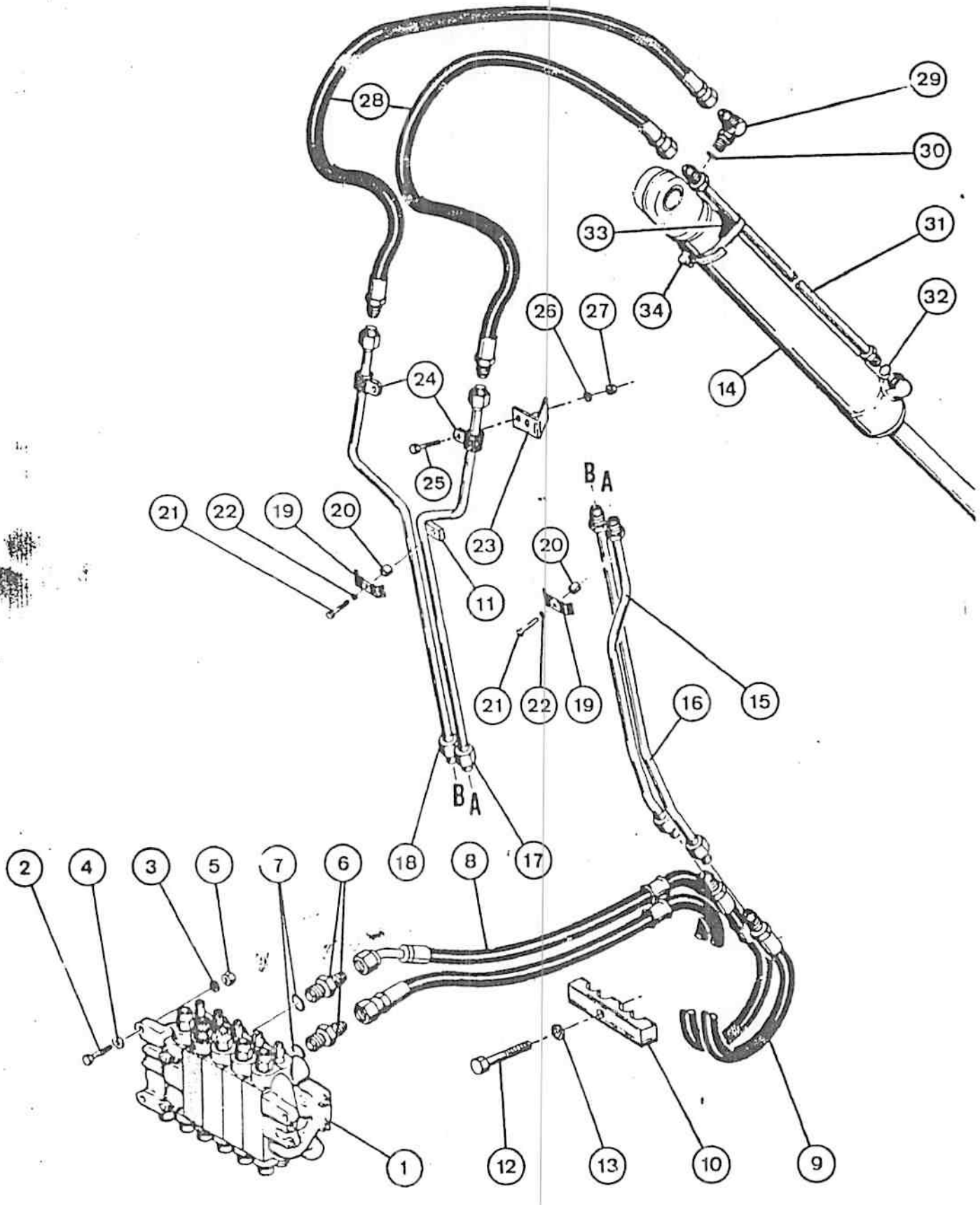
28
29
30
33
31
34
32
26
27
24
14
25
B A
21
22
19
20
23
20
11
21
22
19
16
15
B A
18
8
17
2
4
3
5
7
6
1
12
13
10
9

ITEM REF.	PEÇA Nº PART Nº PIEZA Nº PIECE Nº	QDE. QTY. CANT. QTE.	DESCRIÇÃO (Português)	DESCRIPTION (English)	DESCRIPCION (Español)	DESCRIPTION (Français)
1	REF.	1	VÁLVULA-Conj. (p. 234)	VALVE-Assy. (p. 234)	VÁLVULA-Conj. (p. 234)	DISTRIBUITEUR-Ens. (p. 234)
2	413-832	3	PARAFUSO	BOLT	PERNO	VIS
3	492-11050	3	ARRUELA-pressão	WASHER-lock	ARANDELA-cierre	RONDELLE-W
4	495-21056	3	ARRUELA	WASHER	ARANDELA	RONDELLE
5	425-108	3	PORCA	NUT	TUERCA	ECROU
6	218-5064	2	ADAPTADOR	ADAPTER	ADAPTADOR	ADAPTEUR
7	218-5008	1	ANEL "O"	"O" RING	ANILLO "O"	JOINT TORIQUE
8	D 74339	1	MANGUEIRA	HOSE	MANGUEIRA	TUYAU
9	E 64949	1	MANGUEIRA	HOSE	MANGUEIRA	TUYAU
10	E 95640	1	BRAÇADEIRA	CLAMP	ABRAZADERA	COLLIER
11	D 42563	1	PLACA	PLATE	PLACA	PLAQUE
12	413-628	1	PARAFUSO	BOLT	PERNO	VIS
13	492-11038	1	ARRUELA-pressão	WASHER-lock	ARANDELA-cierre	RONDELLE-W
14	REF.	1	CILINDRO-Conj. (p. 270)	CYLINDER-Assy. (p. 270)	GATO-Conj. (p. 270)	VERIN-Ens. (p. 270)
15	D 76418	1	TUBO	TUBE	TUBO	TUBE
16	D 73300	1	TUBO	TUBE	TUBO	TUBE
17	D 77848	1	TUBO	TUBE	TUBO	TUBE
18	D 77846	1	TUBO	TUBE	TUBO	TUBE
19	D 40236	2	BRAÇADEIRA	CLAMP	BRIDA	BRIDE
20	D 95801	2	ESPAÇADOR	SPACER	ESPACIADOR	ENTRETOISE
21	413-624	2	PARAFUSO	BOLT	PERNO	VIS
22	492-11038	2	ARRUELA-pressão	WASHER-lock	ARANDELA-cierre	RONDELLE-W
23	D 45559	2	SUPORTE	SUPPORT	SOPORTE	SUPPORT
24	D 49858	2	BRAÇADEIRA	CLAMP	ABRAZADERA	COLLIER
25	413-616	2	PARAFUSO	BOLT	PERNO	VIS
26	495-11041	2	ARRUELA	WASHER	ARANDELA	RONDELLE
27	4131-652	2	BROCA	NUT	TUERCA	ECROU
28	D 51566	2	MANGUEIRA	HOSE	MANGUEIRA	TUYAU
29	219-5123	1	COTOVELO	ELBOW	CODO	RACCORD-coude
30	218-5007	1	ANEL "O"	"O" RING	ANILLO "O"	JOINT TORIQUE
31	D 55050	1	TUBO	TUBE	TUBO	TUBE
32	218-5007	1	ANEL "O"	"O" RING	ANILLO "O"	JOINT TORIQUE
33	D 38648	1	ESPAÇADOR	SPACER	ESPACIADOR	ENTRETOISE
34	214-269	1	BRAÇADEIRA	CLAMP	ABRAZADERA	COLLIER

Nº DE SÉRIE — SERIAL Nº — Nº DE SERIE — Nº DE SERIE

NOTA : Com braço extensível
NOTE : With extendahoe
Con brazo extensible
Avec bras extensible

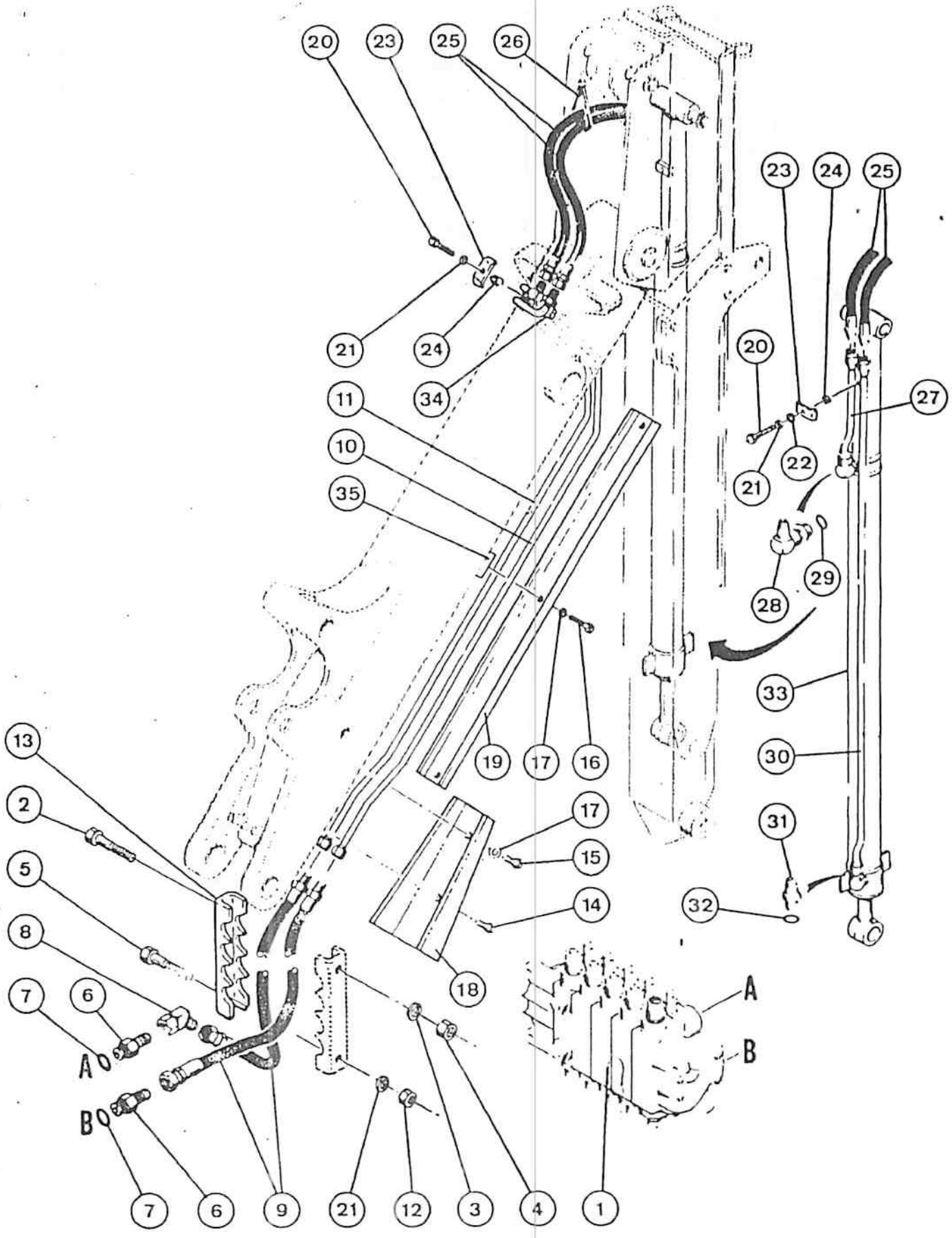
20
23
25
26
21
24
34
11
10
35
19
17
16
13
2
5
8
7
6
A
B
18
17
15
14
1
3
4
12
21
9
6
7
23
24
25
20
22
21
27
28
29
33
30
31
32
A
B

RETROESCAVADEIRA - CIRCUITO HIDR. DO BRAÇO EXTENSIVEL
BACKHOE - EXTENDABLE DIPPER HYDRAULIC CIRCUIT
RETROEXCAVADORA - CIRCUITO HIDR. BALANCIN ALARGABLE
PELLETEUSE - CIRCUIT HYDR. BALANCIER EXTENSIBLE

ITEM REF.	PEÇA Nº PART Nº PIEZA Nº PIECE Nº	QDE. QTY. CANT. QTE.	DESCRIÇÃO (Português)	DESCRIPTION (English)	DESCRIPCION (Español)	DESCRIPTION (Français)
1	REF.	1	VÁLVULA-Conj. (p. 234)	VALVE-Assy. (p. 234)	VÁLVULA-Conj (p. 234)	DISTRIBUTEUR-Ens. (p. 234)
2	413-85 2	1	PARAFUSO	BOLT	PERNO	VIS
3	495-11050	1	ARRUELA-pressão	WASHER-lock	ARANDELA-cierre	RONDELLE-W
4	425-108	1	PORCA	NUT	TUERCA	ECROU
5	413-652	1	PARAFUSO	BOLT	PERNO	VIS
6	218-5064	2	ADAPTADOR	ADAPTER	ADAPTADOR	ADAPTEUR
7	218-5008	1	ANEL "O"	"O" RING	ANILLO "O"	JOINT TORIQUE
8	218-5175	1	COTOVELO	ELBOW	CODO	RACCORD-coude
9	D 73377	2	MANGUEIRA	HOSE	MANGUERA	TUYAU
10	D 55464	1	TUBO	TUBE	TUBO	TUBE
11	D 55466	1	TUBO	TUBE	TUBO	TUBE
12	425-106	1	PORCA	NUT	TUERCA	ECROU
13	E 66073	2	BRAÇADEIRA	CLAMP	BRIDA	BRIDE
14	413-820	1	PARAFUSO	BOLT	PERNO	VIS
15	413-824	1	PARAFUSO	BOLT	PERNO	VIS
16	413-812	3	PARAFUSO	BOLT	PERNO	VIS
17	495-21056	5	ARRUELA	WASHER	ARANDELA	RONDELLE
18	D 54420	1	PROTETOR	GUARD	PROTECTOR	PROTECTEUR
19	D 54137	1	PROTETOR	GUARD	PROTECTOR	PROTECTEUR
20	413-624	2	PARAFUSO	BOLT	PERNO	VIS
21	492-11038	3	ARRUELA-pressão	WASHER-lock	ARANDELA-cierre	RONDELLE-W
22	495-11041	1	ARRUELA	WASHER	ARANDELA	RONDELLE
23	D 40236	2	BRAÇADEIRA	CLAMP	BRIDA	BRIDE
24	D 33552	2	ESPAÇADOR	SPACER	ESPACIADOR	ENTRETOISE
25	D 32284	2	MANGUEIRA	HOSE	MANGUERA	TUYAU
26	L 11541	1	CINTA	STRAP	PRECINTA	BANDE
27	D 52572	1	TUBO	TUBE	TUBO	TUBE
28	218-5107	1	COTOVELO	ELBOW	CODO	RACCORD-coude
29	218-5007	1	ANEL "O"	"O" RING	ANILLO "O"	JOINT TORIQUE
30	D 52574	1	TUBO	TUBE	TUBO	TUBE
31	218-5062	1	ADAPTADOR	ADAPTER	ADAPTADOR	ADAPTEUR
32	218-5007	1	ANEL "O"	"O" RING	ANILLO "O"	JOINT TORIQUE
33	REF.	1	CILINDRO-Conj. (p. 276)	CYLINDER-Assy. (p. 276)	GATO-Conj. (p. 276)	VERIN-Ens. (p. 276)
34	D 52569	1	PLACA	PLATE	PLACA	PLAQUE
35	D 52843	5	PLACA	PLATE	PLACA	PLAQUE

Nº DE SÉRIE | SERIAL Nº | Nº DE SERIE | Nº DE SERIE

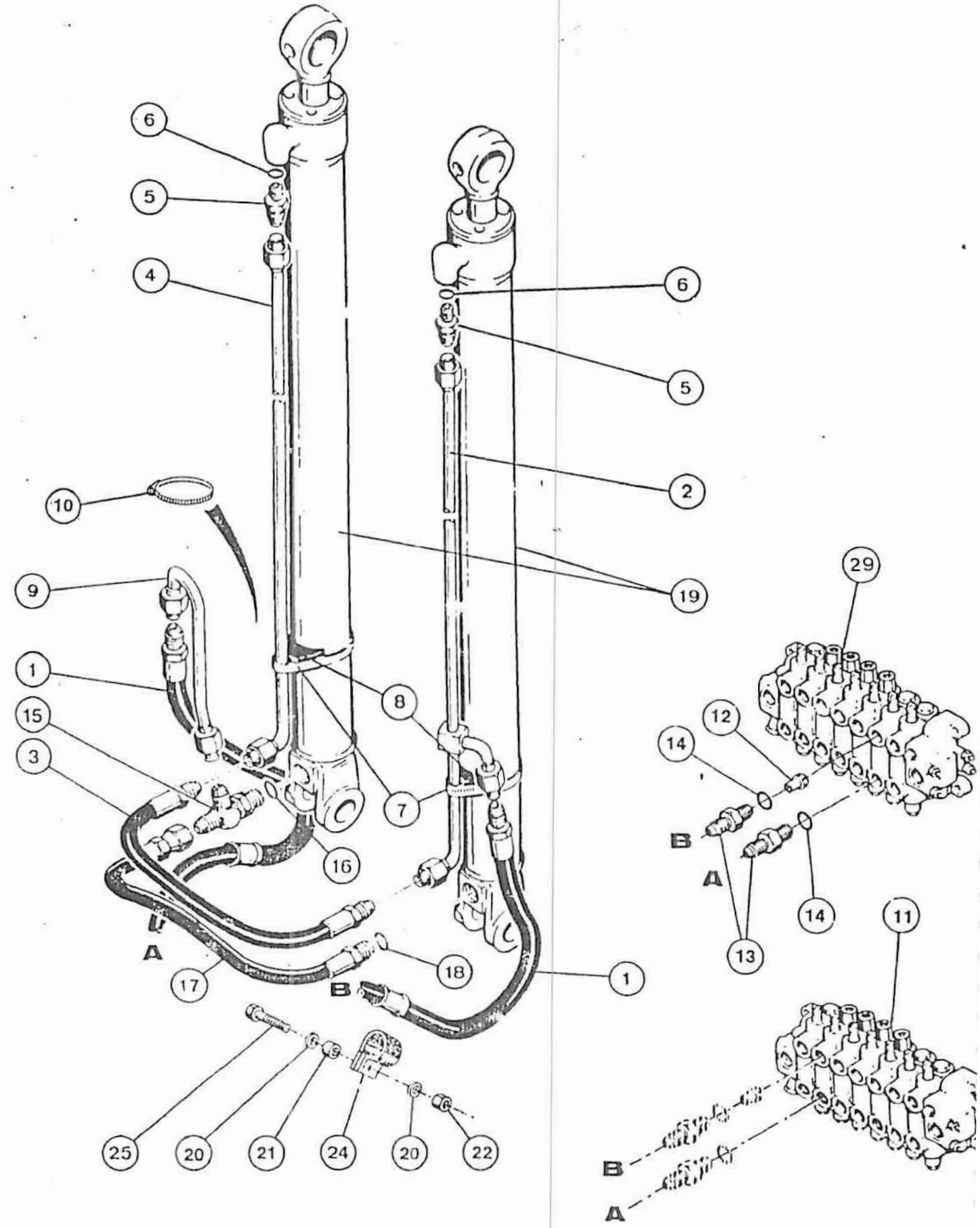
6
5
4
10
9
1
15
3
16
17
A
B
18
25
20
21
24
20
22
6
5
2
19
8
7
1
29
12
14
B
A
13
14
11
B
A

M3107

SIDE SHIFT BACKHOE - BOOM CYLINDER HYDRAULIC CIRCUIT
RETROEXCAVADORA DESPLAZABLE - CIRCUITO HIDR. GATO LANZA
PELLETEUSE DEPORTABLE - CIRCUIT HYDR. VERIN FLECHE

ITEM REF.	PEÇA Nº PART Nº PIEZA Nº PIECE Nº	QDE. QTY. CANT. QTE.	DESCRIÇÃO (Português)	DESCRIPTION (English)	DESCRIPCION (Español)	DESCRIPTION (Français)
1	E 156858	2	MANGUEIRA	HOSE	MANGUERA	TUYAU
2	E 156146	1	TUBO	TUBE	TUBO	TUBE
3	D 65886	1	MANGUEIRA	HOSE	MANGUERA	TUYAU
4	D 69234	1	TUBO	TUBE	TUBO	TUBE
5	218-5065	2	ADAPTADOR	ADAPTER	ADAPTADOR	ADAPTEUR
6	218-5007	1	ANEL "O"	"O" RING	ANILLO "O"	JOINT TORIQUE
7	214-267	2	BRAÇADEIRA	CLAMP	ABRAZADERA	COLLIER
8	D 38648	2	ESPAÇADOR	SPACER	ESPACIADOR	ENTRETOISE
9	E 64656	1	TUBO	TUBE	TUBO	TUBE
10	214-1420	1	BRAÇADEIRA	CLAMP	ABRAZADERA	COLLIER
11	REF.	1	VÁLVULA-Conj. Comando duplo (p. 240/242)	VALVE-Assy. Dual control (p. 240/242)	VALVULA-Conj. Doble palanca (p. 240/242)	DISTRIBUTEUR-Ens. Commande double (p. 240/242)
12	D 93207	1	RESTRITOR	RESTRICTOR	RESTRICTEUR	RESTRICTOR
13	218-5064	2	CONEXÃO	CONNECTOR	CONECTOR	RACCORD
14	218-5008	1	ANEL "O"	"O" RING	ANILLO "O"	JOINT TORIQUE
15	218-5239	1	TÊ	TEE	TE	RACCORD EN "T"
16	218-5008	1	ANEL "O"	"O" RING	ANILLO "O"	JOINT TORIQUE
17	D 65491	1	MANGUEIRA	HOSE	MANGUERA	TUYAU
18	218-5008	1	ANEL "O"	"O" RING	ANILLO "O"	JOINT TORIQUE
19	REF.	2	CILINDRO-Conj. (p. 266)	CYLINDER-Assy. (p. 266)	GATO-Conj. (p. 266)	VERIN-Ens. (p. 266)
20	495-11041	4	ARRUELA	WASHER	ARANDELA	RONDELLE
21	D 72284	2	ESPAÇADOR	SPACER	ESPACIADOR	ENTRETOISE
22	131-652	2	PORCA	NUT	TUERCA	ECROU
23	REF.	1	VÁLVULA-Conj. Comando por pedais (p. 236/238)	VALVE-Assy. Pedal control (p. 236/238)	VALVULA-Conj. Pedales de mando (p. 236/238)	DISTRIBUTEUR-Ens. Pedales d'orientation (p. 236/238)
24	D 47780	2	BRAÇADEIRA	CLAMP	ABRAZADERA	COLLIER
25	413-624	2	PARAFUSO	BOLT	PERNO	VIS

Nº DE SÉRIE | SERIAL Nº | Nº DE SERIE | Nº DE SERIE

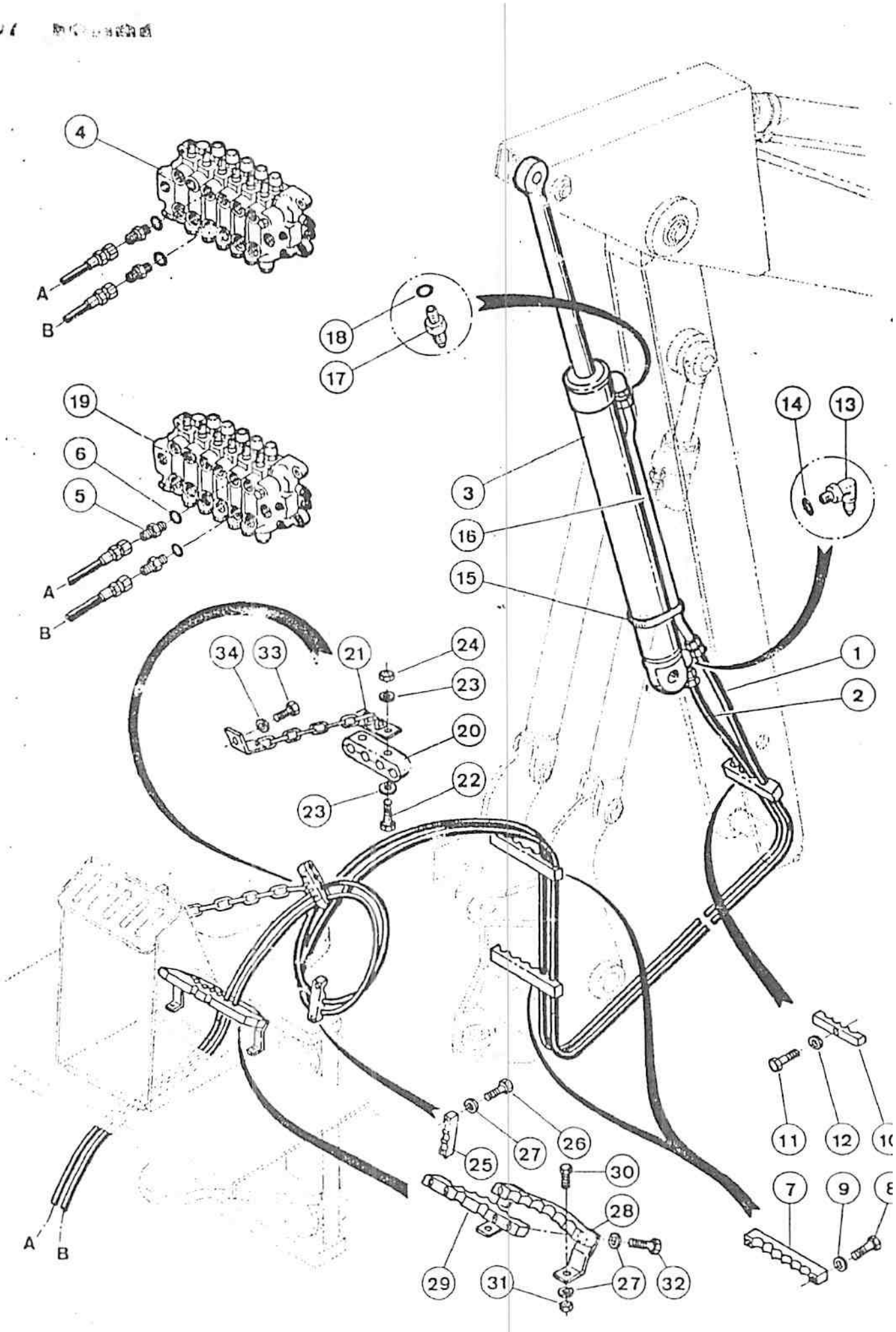
4
A
B
18
17
19
6
5
A
B
3
16
15
14
13
1
2
34
33
21
24
23
20
22
23
A
B
25
27
26
30
28
29
31
27
32
11
12
10
7
9
8

M3107

ITEM REF.	PEÇA Nº PART Nº PIEZA Nº PIECE Nº	QDE. QTY. CANT. QTE.	DESCRIÇÃO (Português)	DESCRIPTION (English)	DESCRIPCION (Español)	DESCRIPTION (Français)
1	E 156870	1	MANGUEIRA	HOSE	MANGUERA	TUYAU
2	E 156871	1	MANGUEIRA	HOSE	MANGUERA	TUYAU
3	REF.	1	CILINDRO-Conj. (p. 268)	CYLINDER-Assy. (p. 268)	GATO-Conj. (p. 268)	VERIN-Ens. (p. 268)
4	REF.	1	VÁLVULA-Conj. Comando por pedais (p. 236/238)	VALVE-Assy. Pedal control (p. 236/238)	VALVULA-Conj. Pedales de mando (p. 236/238)	DISTRIBUTEUR-Ens. Pedales d'orientation (p. 236/238)
5	218-5064	2	CONEXÃO	CONNECTOR	CONECTOR	RACCORD
6	218-5008	1	ANEL "O"	"O" RING	ANILLO "O"	JOINT TORIQUE
7	D 69610	2	BRAÇADEIRA	CLAMP	ABRAZADERA	COLLIER
8	413-828	4	PARAFUSO	BOLT	PERNO	VIS
9	492-11050	4	ARRUELA-pressão	WASHER-lock	ARANDELA-cierre	RONDELLE W
10	E 95640	1	BRAÇADEIRA	CLAMP	ABRAZADERA	COLLIER
11	413-628	1	PARAFUSO	BOLT	PERNO	VIS
12	492-11038	1	ARRUELA-pressão	WASHER-lock	ARANDELA-cierre	RONDELLE W
13	218-5123	1	COTOVELO	ELBOW	CODO	RACCORD COUDE
14	218-5007	1	ANEL "O"	"O" RING	ANILLO "O"	JOINT TORIQUE
15	214-269	1	BRAÇADEIRA	CLAMP	ABRAZADERA	COLLIER
16	D 50379	1	TUBO	TUBE	TUBO	TUBE
17	218-5065	1	CONEXÃO	CONNECTOR	CONECTOR	RACCORD
18	218-5007	1	ANEL "O"	"O" RING	ANILLO "O"	JOINT TORIQUE
19	REF.	1	VÁLVULA-Conj. Comando duplo (p. 240/242)	VALVE-Assy. Dual control (p. 240/242)	VALVULA-Conj. Doble palanca (p. 240/242)	DISTRIBUTEUR-Ens. Commande double (p. 240/242)
20	E 157297	4	BRAÇADEIRA	CLAMP	ABRAZADERA	COLLIER
21	E 157296	2	SUPORTE	BRACKET	SOPORTE	SUPPORT
22	413-548	4	PARAFUSO	BOLT	PERNO	VIS
23	495-21038	4	ARRUELA	WASHER	ARANDELA	RONDELLE
24	425-105	4	PORCA	NUT	TUERCA	ECROU
25	E 157263	2	BRAÇADEIRA	CLAMP	ABRAZADERA	COLLIER
26	413-624	4	PARAFUSO	BOLT	PERNO	VIS
27	492-11038	8	ARRUELA-pressão	WASHER-lock	ARANDELA-cierre	RONDELLE W
28	E 45851	1	BRAÇADEIRA	CLAMP	ABRAZADERA	COLLIER
29	E 157040	1	BRAÇADEIRA	CLAMP	ABRAZADERA	COLLIER
30	413-612	2	PARAFUSO	BOLT	PERNO	VIS
31	425-106	2	PORCA	NUT	TUERCA	ECROU
32	413-632	2	PARAFUSO	BOLT	PERNO	VIS
33	413-410	2	PARAFUSO	BOLT	PERNO	VIS
34	495-21031	2	ARRUELA	WASHER	ARANDELA	RONDELLE

Nº DE SÉRIE	SERIAL Nº	Nº DE SERIE	Nº DE SERIE

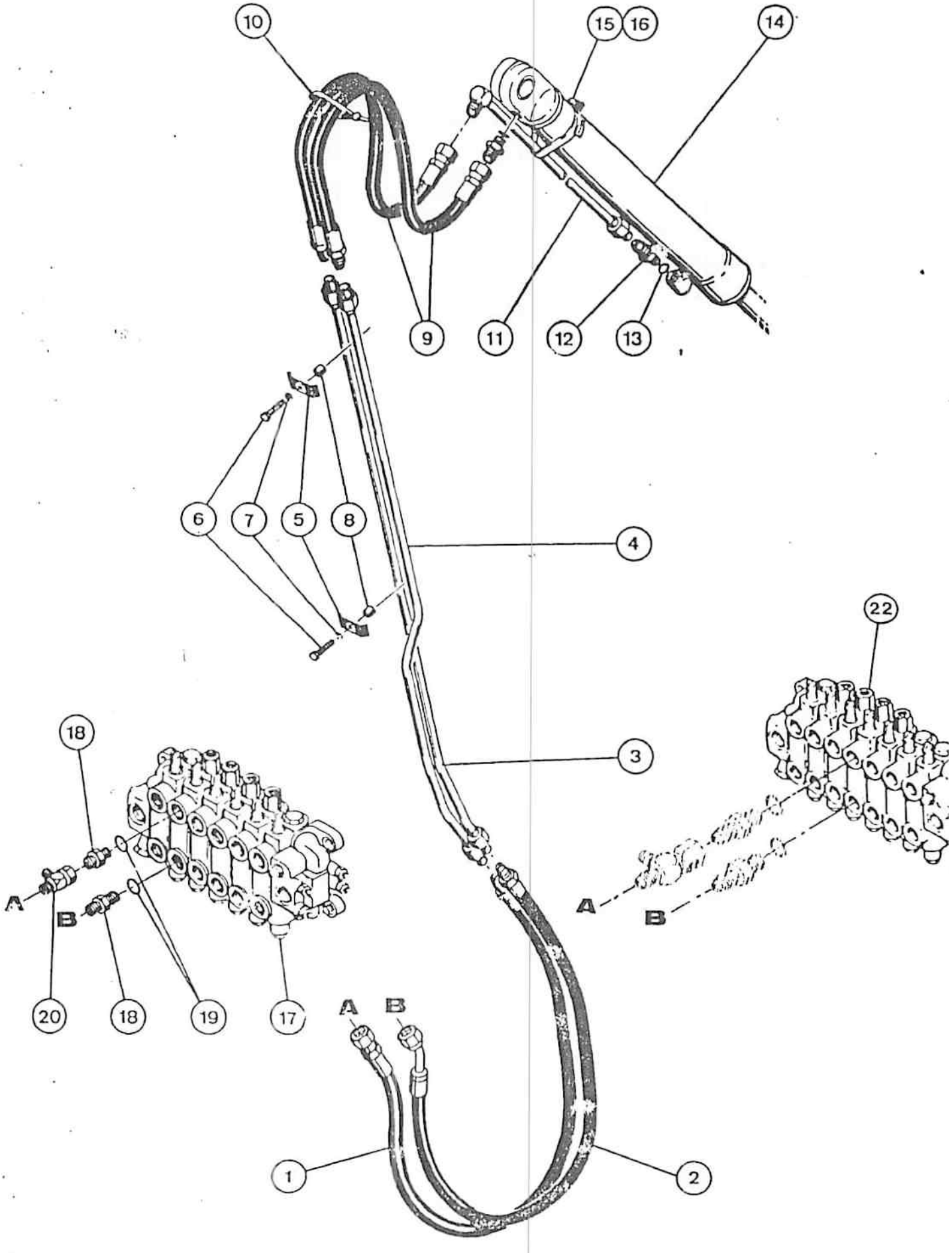

M3107

ITEM REF.	PEÇA Nº PART Nº PIEZA Nº PIECE Nº	QDE. QTY. CANT. QTE.	DESCRIÇÃO (Português)	DESCRIPTION (English)	DESCRIPCION (Español)	DESCRIPTION (Français)
1	E 156859	1	MANGUEIRA	HOSE	MANGUERA	TUYAU
2	E 156860	1	MANGUEIRA	HOSE	MANGUERA	TUYAU
3	D 84597	1	TUBO	TUBE	TUBO	TUBE
4	D 87421	1	TUBO	TUBE	TUBO	TUBE
5	D 40236	2	BRAÇADEIRA	CLAMP	BRIDA	BRIDE
6	413-624	2	PARAFUSO	BOLT	PERNO	VIS
7	492-11038	2	ARRUELA-pressão	WASHER-lock	ARANDELA-cierre	RONDELLE W
8	D 95801	2	ESPAÇADOR	SPACER	ESPACIADOR	ENTRETOISE
9	D 50372	2	MANGUEIRA	HOSE	MANGUERA	TUYAU
10	L 11541	1	CINTA	STRAP	PRECINTA	BANDE
11	D 58609	1	TUBO	TUBE	TUBO	TUBE
12	218-5065	2	ADAPTADOR	ADAPTER	ADAPTADOR	ADAPTEUR
13	218-5007	1	ANEL "O"	"O" RING	ANILLO "O"	JOINT TORIQUE
14	REF.	1	CILINDRO-Conj.	CYLINDER-Assy.	GATO-Conj.	VERIN-Ens.
15	214-269	1	BRAÇADEIRA	CLAMP	ABRAZADERA	COLLIER
16	D 38648	1	ESPAÇADOR	SPACER	ESPACIADOR	ENTRETOISE
17	REF.	1	VÁLVULA-Conj. Comando por pedais (p. 236)	VALVE-Assy. Pedal control (p. 236)	VALVULA-Conj. Pedales de mando (p. 236)	DISTRIBUTEUR-Ens. Pedales d'orientation (p. 236)
18	218-5064	2	CONEXÃO	CONNECTOR	CONECTOR	RACCORD
19	218-5008	1	ANEL "O"	"O" RING	ANILLO "O"	JOINT TORIQUE
20	218-5475	1	CONEXÃO	CONNECTOR	CONECTOR	RACCORD
21	REF.	1	VÁLVULA-Conj. Comando duplo (p. 240)	VALVE-Assy. Dual control (p. 240)	VALVULA-Conj. Doble palanca (p. 240)	DISTRIBUTEUR-Ens. Commande double (p. 240)

Nº DE SÉRIE — SERIAL Nº — Nº DE SERIE — Nº DE SERIE

NOTA : Sem braço extensível
NOTE : Without extendahoe
Sin brazo extensible
Sans bras extensible

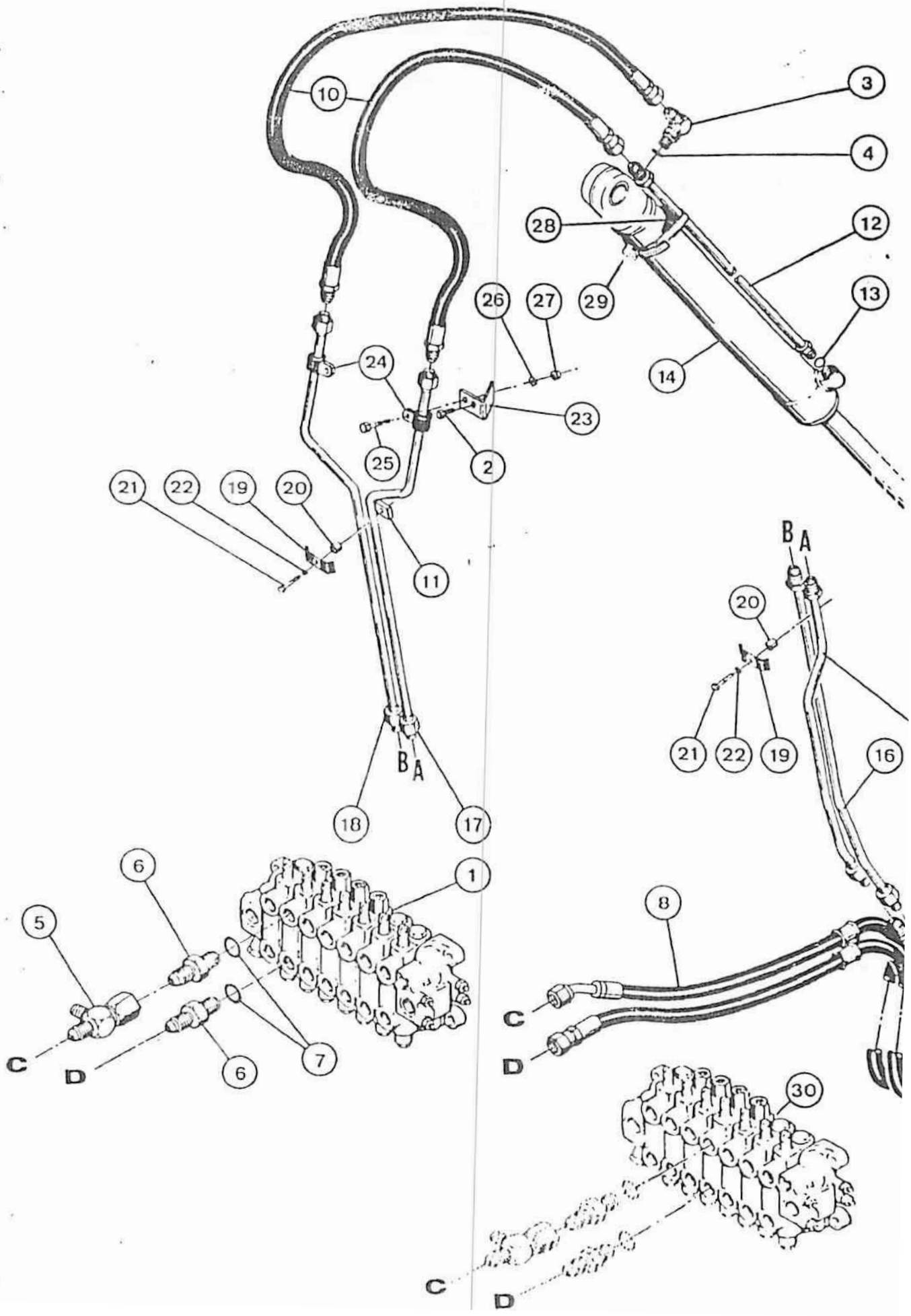
10
3
4
28
12
29
26
27
13
24
14
23
25
2
21
22
19
20
11
B
A
18
17
6
1
5
8
C
D
7
6
30
M3107

ITEM REF.	PEÇA Nº PART Nº PIEZA Nº PIECE Nº	QDE. QTY. CANT. QTE.	DESCRIÇÃO (Português)	DESCRIPTION (English)	DESCRIPCION (Español)	DESCRIPTION (Français)
1	REF.	1	VÁLVULA-Conj. Comando por Pedais (p. 238)	VALVE-Assy. (Pedal Control) (p. 238)	VÁLVULA-Conj. Pedales de Mando (p. 238)	DISTRIBUTEUR-Ens. Pédales d' Orientation (p. 238)
2	413-628	2	PARAFUSO	BOLT	TORNILLO	VIS
3	218-5123	1	COTOVELO	ELBOW	CODO	RACCORD-Coude
4	218-5007	1	ANEL "O"	"O" RING	ANILLO "O"	JOINT TORIQUE
5	218-5475	1	CONEXÃO	CONNECTOR	CONECTOR	RACCORD-Coude
6	218-5064	2	ADAPTADOR	ADAPTEUR	ADAPTADOR	ADAPTEUR
7	218-5008	1	ANEL "O"	"O" RING	ANILLO "O"	JOINT TORIQUE
8	D 70323	1	MANGUEIRA	HOSE	MANGUERA	TUYAU
9	D 75812	1	MANGUEIRA	HOSE	MANGUERA	TUYAU
10	D 52566	2	MANGUEIRA	HOSE	MANGUERA	TUYAU
11	D 42563	1	PLACA	PLATE	PLACA	PLAQUE
12	D 55050	1	TUBO	TUBE	TUBO	TUBE
13	218-5007	1	ANEL "O"	"O" RING	ANILLO "O"	JOINT TORIQUE
14	REF.	1	CILINDRO-Conj. (p. 270)	CYLINDER-Assy. (p. 270)	GATO-Conj. (p. 270)	VERIN-Ens. (p. 270)
15	D 76418	1	TUBO	TUBE	TUBO	TUBE
16	D 73300	1	TUBO	TUBE	TUBO	TUBE
17	D 77848	1	TUBO	TUBE	TUBO	TUBE
18	D 77846	1	TUBO	TUBE	TUBO	TUBE
19	D 40236	2	BRAÇADEIRA	CLAMP	BRIDA	BRIDE
20	D 95801	2	PASSADOR	SPACER	ESPACIADOR	ENTRETOISE
21	413-624	2	PARAFUSO	BOLT	PERNO	VIS
22	492-11038	2	ARRUELA-pressão	WASHER-lock	ARANDELA-cierre	RONDELLE-W
23	D 45559	2	SUPORTE	BRACKET	SOPORTE	SUPPORT
24	49858	2	BRAÇADEIRA	CLAMP	ABRAZADERA	COLLIER
25	413-616	2	PARAFUSO	BOLT	PERNO	VIS
26	495-11041	2	ARRUELA	WASHER	ARANDELA	RONDELLE
27	131-652	2	PORCA	NUT	TUERCA	ECROU
28	D 38648	1	ESPAÇADOR	SPACER	ESPACIADOR	ENTRETOISE
29	214-269	1	BRAÇADEIRA	CLAMP	ABRAZADERA	COLLIER
30	REF.	1	VÁLVULA-Conj. Comando Duplo (p. 242)	VALVE-Assy. Dual Control (p. 242)	VÁLVULA-Conj. Doble Palanca (p. 242)	DISTRIBUTEUR-Ens. Commande-Doble (p. 242)
			Nº DE SÉRIE	SERIAL Nº	Nº DE SERIE	Nº DE SERIE

NOTA : Com braço extensível
NOTE : With extendahoe
Con brazo extensible
Avec bras extensible

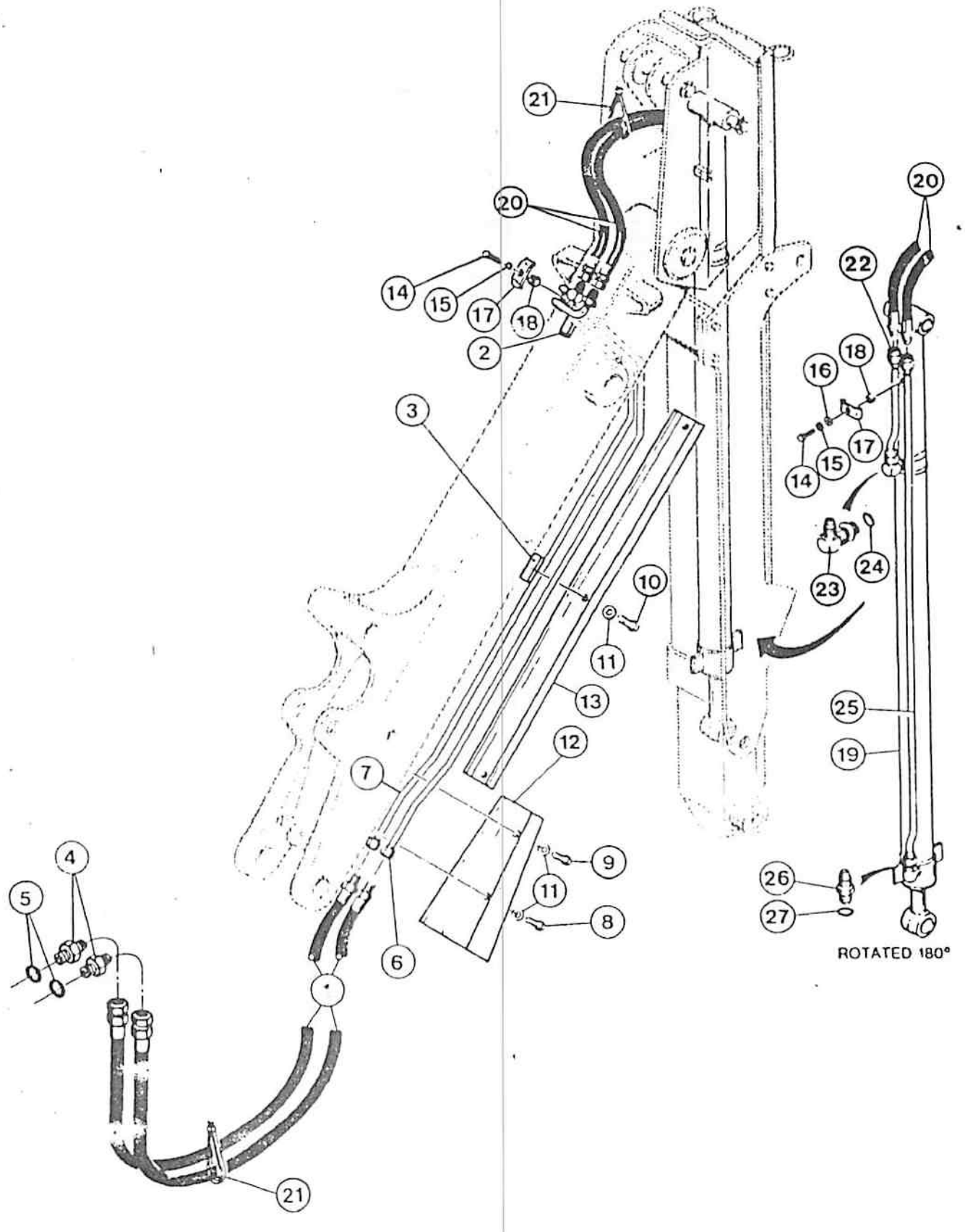
21
20
14
15
17
18
2
3
10
11
13
12
7
6
9
11
8
4
5
21
20
22
18
16
17
15
14
24
23
25
19
26
27
ROTATED 180°

M3107

ITEM REF.	PEÇA Nº PART Nº PIEZA Nº PIECE Nº	QDE. QTY. CANT. QTE.	DESCRIÇÃO (Português)	DESCRIPTION (English)	DESCRIPCION (Español)	DESCRIPTION (Français)
1	D 70398	2	MANGUEIRA	HOSE	MANGUERA	TUYAU
2	D 52569	1	PLACA	PLATE	PLACA	PLAQUE
3	D 52843	5	PLACA	PLATE	PLACA	PLAQUE
4	218-5077	2	CONEXAO	CONNECTOR	CONECTOR	RACCORD
5	218-5010	1	ANEL"O"	"O" RING	ANILLO "O"	JOINT TORIQUE
6	D 55464	1	TUBO	TUBE	TUBO	TUBE
7	D 55466	1	TUBO	TUBE	TUBO	TUBE
8	413-828	1	PARAFUSO	BOLT	PERNO	VIS
9	413-824	1	PARAFUSO	BOLT	PERNO	VIS
10	413-812	3	PARAFUSO	BOLT	PERNO	VIS
11	495-21C56	5	ARRUELA	WASHER	ARANDELA	RONDELLE
12	D 54420	1	PROTETOR	GROMMET	PROTECCION	ENTRETOISE
13	D 54137	1	PROTETOR	GROMMET	PROTECCION	ENTRETOISE
14	413-624	2	PARAFUSO	BOLT	PERNO	VIS
15	492-11038	2	ARRUELA-pressão	WASHER-lock	ARANDELA-cierre	RONDELLE-W
16	495-11041	1	ARRUELA	WASHER	ARANDELA	RONDELLE
17	D 40236	2	BRAÇADEIRA	CLAMP	BRIDA	BRIDE
18	D 33552	2	ESPAÇADOR	SPACER	ESPACIADOR	ENTRETOISE
19	REF.	1	CILINDRO-Conj (p. 276)	CYLINDER-Assy. (p. 276)	GATO-Conj. (p. 276)	VERIN-Ens. (p. 276)
20	D 32284	2	MANGUEIRA	HOSE	MANGUERA	TUYAU
21	L 11541	5	CINTA	STRAP	PRECINTA	BANDE
22	D 52572	1	TUBO	TUBE	TUBO	TUBE
23	218-5107	1	COTOVELO	ELBOW	CODO	RACCORD-coude
24	218-5007	1	ANEL"O"	"O" RING	ANILLO "O"	JOINT TORIQUE
25	D 52574	1	TUBO	TUBE	TUBO	TUBE
26	218-5062	1	ADAPTADOR	ADAPTER	ADAPTADOR	ADAPTEUR
27	218-5007	1	ANEL"O"	"O" RING	ANILLO "O"	JOINT TORIQUE

Nº DE SÉRIE SERIAL Nº Nº DE SERIE Nº DE SERIE

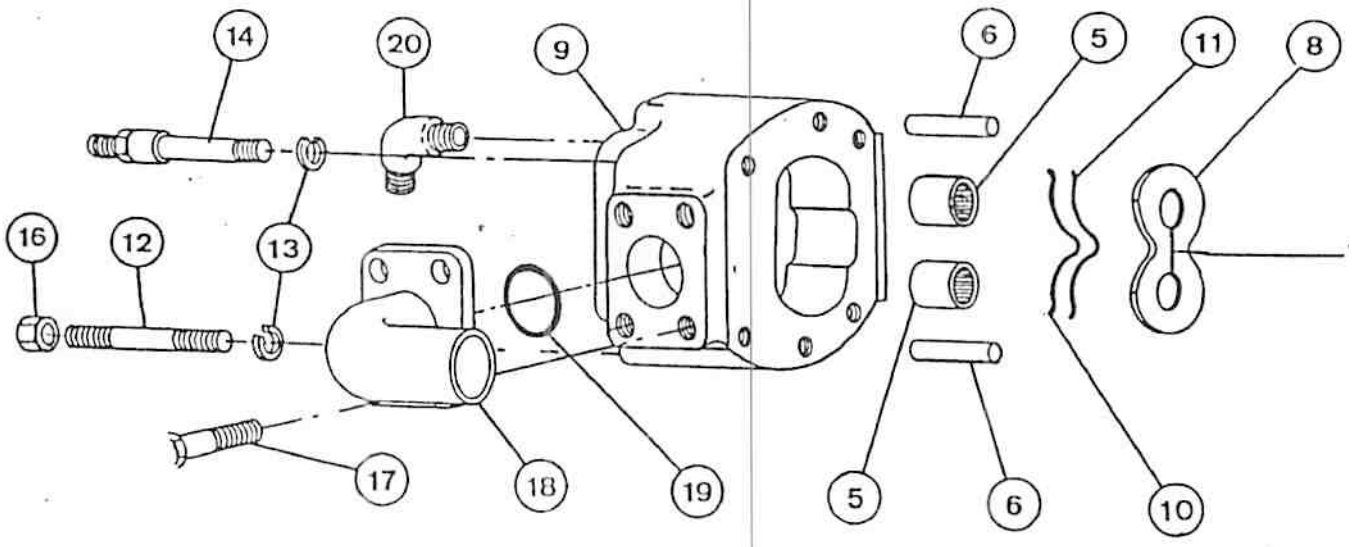
14
20
9
6
5
11
8
16
12
13
17
18
19
5
6
10

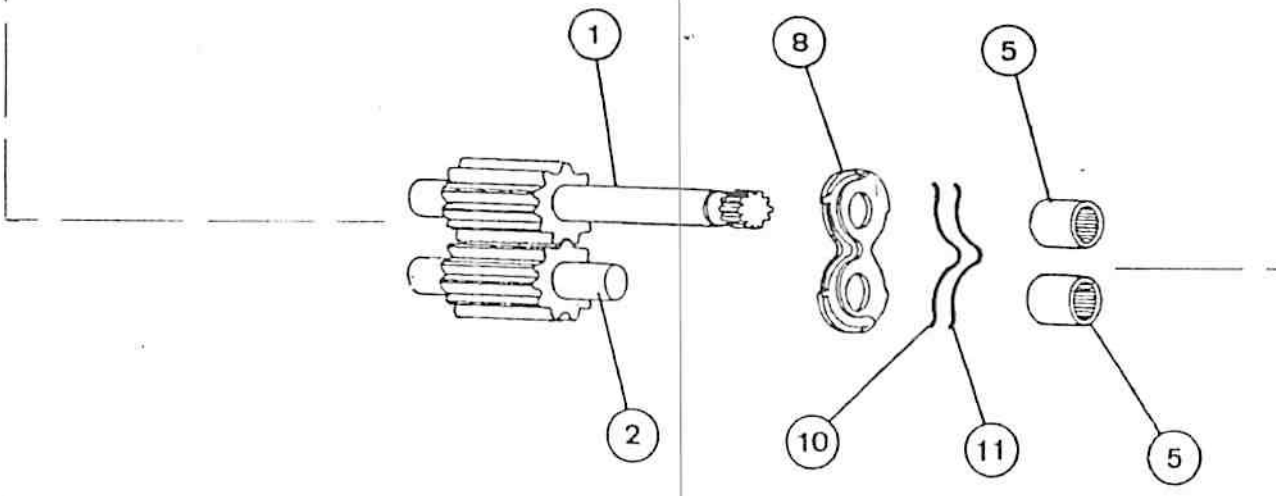
1
8
5
2
10
11
5

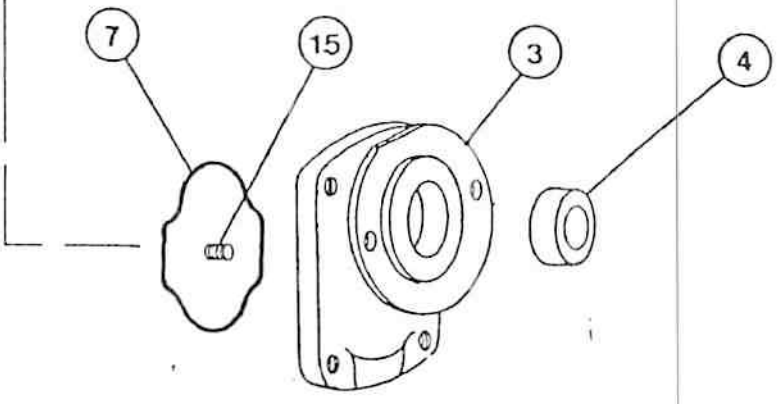
7
15
3
4

BOMBA HIDRÁULICA PRINCIPAL - CONJUNTO
MAIN HYDRAULIC PUMP - ASSEMBLY
BOMBA HIDRAULICA PRINCIPAL - CONJUNTO
POMPE HYDRAULIQUE PRINCIPALE - ENSEMBLE

ITEM REF.	PEÇA Nº PART Nº PIEZA Nº PIECE Nº	QDE. QTY. CANT. QTE.	DESCRIÇÃO (Português)	DESCRIPTION (English)	DESCRIPCION (Español)	DESCRIPTION (Français)
	E 157703	1	BOMBA-Conj.	PUMP-Assy.	BOMBA-Conj.	POMPE-Ens.
1	L 32418	1	RETENTOR	RETAINER	RETENEDOR	RETENTEUR
2	E 157306	1	TAMPA-diant.	COVER-front	TAPA-delantera	COVERCLE avant
3	NSS	2	VEDADOR	SEAL	SELLO	BAGUE d'etancheite
4	L 32320	1	BUJÃO	PLUG	TAPON	BOUCHON
5	L 32097	4	ROLAMENTO	BEARING	RODAMIENTO	ROULEMENT
6	L 32101	2	PLACA	PLATE	PLACA	PLATE
7	NSS	1	VEDADOR	SEAL	SELLO	BAGUE d'etancheite
8	E 157437	1	ENGRENAGEM-Conj.	GEAR-Assy.	ENGRENAGE-Conj.	PIGNON-Ens.
9	NSS	2	GUARNIÇÃO	GASKET	JUNTA	JOINT
10	E 157438	1	CARCAÇA	HOUSING	CARCASA	CARCASSE
11	E 157439	1	TAMPA-tras.	COVER-rear	TAPA-tras.	COUVERCLE-arrier
12	E 157440	4	ARRUELA	WASHER	ARANDELA	RONDELLE
13	26-1080	3	PARAFUSO	BOLT	PERNO	VIS
14	E 69843	1	PRISIONEIRO	STUD	ESPARRAGO	GOUJON
15	129-561	1	PORCA	NUT	TUERCA	ECROU
16	W 16323	4	PINO GUIA (Não ilustrado)	PIN DAWEL (Not shown)	ESPIGA (No ilustrado)	PION (Non illustree)
17	61-716	4	PARAFUSO	BOLT	PERNO	VIS
18	E 63714	1	FLANGE	FLANGE	BRIDA	BRIDE
19	T 13224	1	ANEL "O"	"O" RING	ANILLO "O"	JOINT TORIQUE
20	218-5147	1	COTOVELO-45º	ELBOW-45º	CODO-45º	RACCORD COUDE-45º
20	218-5108	1	COTOVELO-90º	ELBOW-90º	CODO-90º	RACCORD COUDE-90º
	E 95225	1	JOGO VEDADORES (Nota)	KIT SEAL (Note)	JUEGOS SELLO (Nota)	JEU JOINTS (Note)

Nº DE SÉRIE | SERIAL Nº | Nº DE SERIE | Nº DE SERIE

NOTA : Inclui os itens 1, 3, 7, 9.
NOTE : Includes items 1, 3, 7, 9.
Incluye las piezas 1, 3, 7, 9.
Comprend les pièces 1, 3, 7, 9.

ITEM REF.	PEÇA Nº PART Nº PIEZA Nº PIECE Nº	QDE. QTY. CANT. QTE.	DESCRIÇÃO (Português)	DESCRIPTION (English)	DESCRIPCION (Español)	DESCRIPTION (Français)
	E 96808	1	BOMBA-Conj.	PUMP-Assy.	BOMBA-Conj.	POMPE-Ens.
1	E 159453	1	ENGRENAGEM CONDUTORA	DRIVE GEAR	ENGRENAGE CONDUCTORA	ENGRENAGE MOTEUR
2	E 159454	1	ENGRENAGEM CONDUZIDA	DRIVE GEAR	ENGRENAGE CONDUCIDA	ENGRENAGE CONDUIT
3	E 97194	1	TAMPA	COVER	TAPA	COUVERCLE
4	E 157825	1	RETENTOR	RETAINER	RETENEDOR	RETENTEUR
5	S 110910	4	ROLAMENTO	BEARING	RODAMIENTO	ROULEMENT
6	S 110947	2	PINO GUIA	DOWEL PIN	ESPIGA	PION
7	NSS	1	ANEL	RING	ANILLO	BAGUE
8	E 97190	2	PLACA	PLATE	PLACA	PLAQUE
9	NSS	1	CORPO	BODY	CUERPO	CORPS
10	NSS	2	VEDADOR	SEAL	SELLO	BAGUE-d'etancheité
11	NSS	2	ANEL-encosto	RING-thrust	ANILLO-apoyo	BAGUE-d'appuie
12	E 157089	3	PRISIONEIRO	STUD	ESPARRAGO	GOUJON
13	492-11056	4	ARRUELA-pressão	WASHER-lock	ARANDELA-cierre	RONDELLE W
14	E 97192	1	PARAFUSO-especial	BOLT-special	PERNO-especial	VIS-special
15	221-849	1	BUJÃO	PLUG	TAPON	BOUCHON
16	425-109	3	PORCA	NUT	TUERCA	ECROU
17	61-716	4	PARAFUSO	BOLT	PERNO	VIS
18	E 63714	1	FLANGE	FLANGE	BRIDA	BRIDE
19	T 13224	1	ANEL "O"	"O" RING	ANILLO "O"	JOINT TORIQUE
20	218-5108	1	COTOVELO-45º	ELBOW-45º	CODO-45º	RACCORD COUDE-45º
20	E 157294	1	COTOVELO-90º	ELBOW-90º	CODO-90º	RACCORD COUDE-90º
	E 97189	1	JOGO-REPARO-Conj. (Nota)	REPAIR KIT-Assy. (Note)	JUEGO-REPARO-Conj. (Nota)	JEU de RECHANGE-Ens. (Note)

Nº DE SÉRIE | SERIAL Nº | Nº DE SERIE | Nº DE SERIE

NOTA : Inclui os itens 4, 7, 8, 10, 11.
NOTE : Includes items 4, 7, 8, 10, 11.
Incluye las piezas 4, 7, 8, 10, 11.
Comprend les pièces 4, 7, 8, 10, 11.

ITEM REF.	PEÇA Nº PART Nº PIEZA Nº PIECE Nº	QDE. QTY. CANT. QTE.	DESCRIÇÃO (Português)	DESCRIPTION (English)	DESCRIPCION (Español)	DESCRIPTION (Français)
	E 95667	1	VÁLVULA-Conj.	VALVE-Assy.	VÁLVULA-Conj.	DISTRIBUTEUR-Ens.
1	E 96262	1	SEÇÃO ADMISSÃO Conj. (p. 214)	INLET SECTION Assy. (p. 214)	SECCION ADMIS. Conj. (p. 214)	ELEMENT D'ADMIS. Ens. (p. 214)
2	E 962[illegible]	1	SEÇÃO BASCUL.-Cj. (p. 220)	TILT SECTION-Assy. (p. 220)	SECCION INCL.Cj. (p. 220)	ELEMENT BASC.-Ens. (p. 220)
3	E 67066	1	SEÇÃO LEVANT. Conj. (p. 222)	LIFT SECTION Assy. (p. 222)	SECCION ELEVACION Conj. (p. 222)	ELEMENT LEVAGE-Ens. (p. 222)
4	E 67068	1	SEÇÃO SAÍDA Conj. (p. 224)	OULET SECTION Assy. (p. 224)	SECCION DE SALIDA Conj. (p. 224)	ELEMENT DE SORTIE Ens. (p. 224)
5	E 67070	3	PRISIONEIRO	STUD	ESPARRAGO	GOUJON
6	492-11044	6	ARRUELA-pressão	WASHER-lock	ARANDELA-cierre	RONDELLE-W
7	425-117	6	PORCA	NUT	TUERCA	ECROU

Nº DE SÉRIE | SERIAL Nº | Nº DE SERIE | Nº DE SERIE

ITEM REF.	PEÇA Nº PART Nº PIEZA Nº PIECE Nº	QDE. QTY. CANT. QTE.	DESCRIÇÃO (Português)	DESCRIPTION (English)	DESCRIPCION (Español)	DESCRIPTION (Français)
	F 69563	1	VÁLVULA-Conj.	VALVE-Assy.	VÁLVULA-Conj.	DISTRIBUTEUR-Ens.
1	E 67061	1	SEÇÃO ADMISSÃO Conj. (p. 214)	INLET SECTION Assy. (p. 214)	SECCION ADMIS. Conj. (p. 214)	ELEMENT D'ADMIS. Ens. (p. 214)
2	E 95065	1	SEÇÃO BASCUL.-Cj. (p. 216)	TILT SECTION-Assy. (p. 216)	SECCION INCL.Cj. (p. 216)	ELEMENT BASC.-Ens. (p. 216)
3	E 67066	1	SEÇÃO LEVANT. Conj. (p. 222)	LIFT SECTION Assy. (p. 222)	SECCION ELEVACION Conj. (p. 222)	ELEMENT LEVAGE-. Ens. (p. 222)
4	E 67068	1	SEÇÃO SAÍDA Conj. (p. 224)	OULET SECTION Assy. (p. 224)	SECCION DE SALIDA Conj. (p. 224)	ELEMENT DE SORTIE Ens. (p. 224)
5	E 67070	3	PRISIONEIRO	STUD	ESPARRAGO	GOUJON
6	492-11044	6	ARRUELA-pressão	WASHER-lock	ARANDELA-cierre	RONDELLE-W
7	425-117	6	PORCA	NUT	TUERCA	ECROU

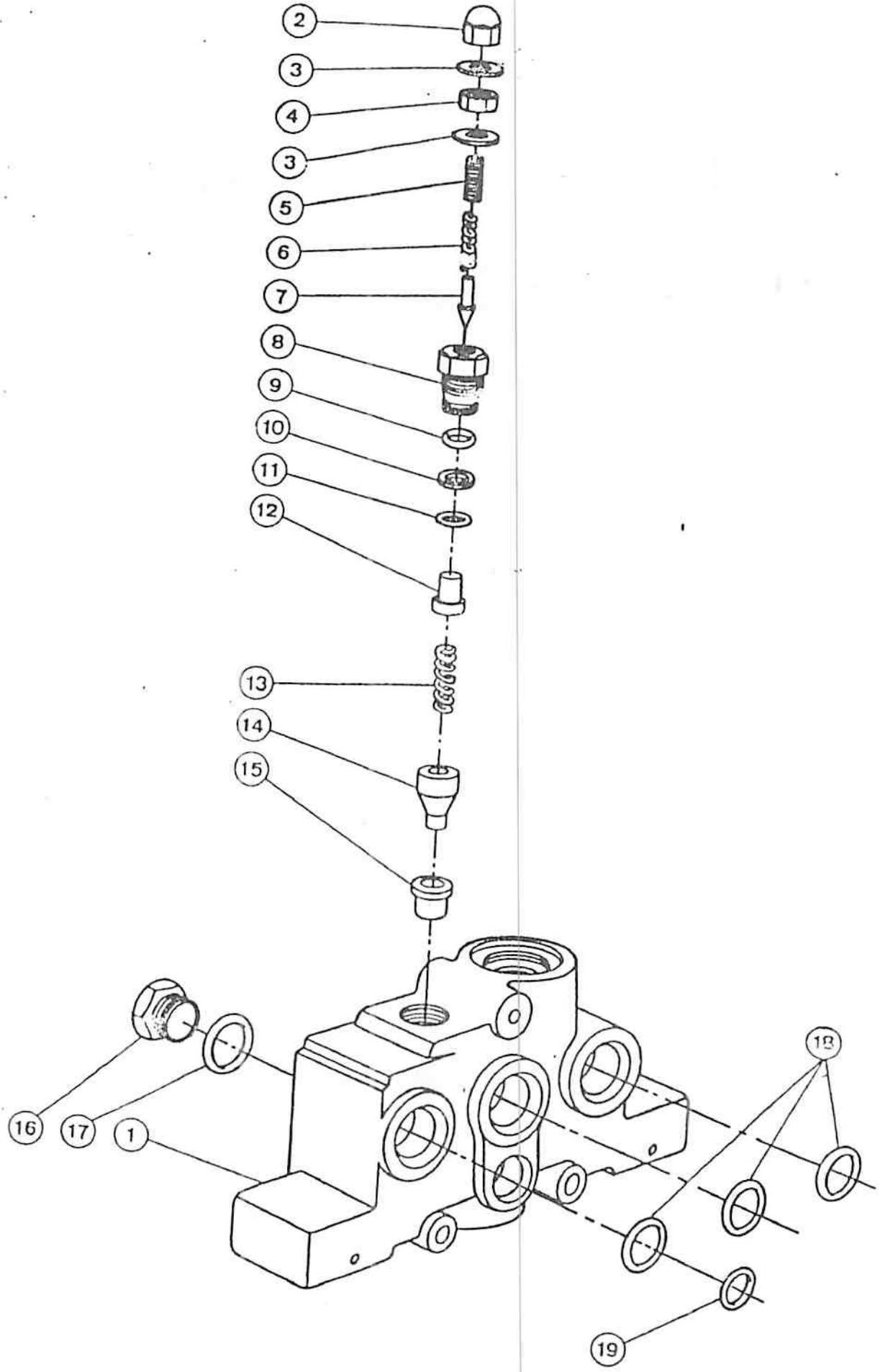

M3107

ITEM REF.	PEÇA Nº PART Nº PIEZA Nº PIECE Nº	QDE. QTY. CANT. QTE.	DESCRIÇÃO (Português)	DESCRIPTION (English)	DESCRIPCION (Español)	DESCRIPTION (Français)
	E 96292	1	SEÇÃO ADMISSÃO Conj.	INLET SECTION-Assy.	SECCION ADMIS. Conj.	ELEMENT D'ADMIS Ens.
	E 67061	1	SEÇÃO ADMISSÃO Conj.	INLET SECTION Assy.	SECCION ADMIS. Conj.	ELEMENT D'ADMIS. Ens.
1	NSS	1	CARCAÇA ADMIS.	INLET HOUSING	CARCASA ADMIS.	CARCASSE D'ADMIS.
	E 67791	1	VÁLVULA DE ALÍVIO-çonj.	RELIEF VALVE-Assy.	VÁLVULA DE DESAHOGO-Conj.	CAPLET DE DECHARGE-Ens.
2	129-514	1	PORCA	NUT	TUERCA	ECROU
3	N 6006	2	ARRUELA	WASHER	ARANDELA	RONDELLE
4	425-155	1	PORCA	NUT	TUERCA	ECROU
5	176-299	1	PARAFUSO	BOLT	TORNILLO	VIS
6	D 26268	1	MOLA	SPRING	RESORTE	RESSORT
7	D 26267	1	EMBOLO	PLUNGE	EMBOLO	PISTON
8	D 26262	1	BUJÃO	PLUG	TAPÓN	BOUCHON
9	218-5006	1	ANEL "O"	"O" RING	ANILLO "O"	JOINT TORIQUE
10	L 30444	1	ANEL	RING	ANILLO	BAGUE
11	L 30443	1	ANEL "O"	"O" RING	ANILLO "O"	JOINT TORIQUE
12	D 26266	1	GUIA	GUIDE	GUIA	GUIDE
13	D 26261	1	MOLA	SPRING	RESORTE	RESSORT
14	D 37062	1	VÁLVULA	POPPET	VÁLVULA	CAPLET
15	D 37063	1	SEDE	SEAT	ASIENTO	SIEGE
16	218-5214	1	BUJÃO	PLUG-Assy.	TAPÓN-Conj.	BOUCHOUN-Ens.
17	218-5010	1	ANEL "O"	"O" RING	ANILLO "O"	JOINT TORIQUE
18	A 32178	3	ANEL "O"	"O" RING	ANILLO "O"	JOINT TORIQUE
19	A 30843	1	ANEL "O"	"O" RING	ANILLO "O"	JOINT TORIQUE
	E 67792	1	REPARO-JOGO (Nota)	REPAIR-KIT (Note)	REPARO-JUEGO (Nota)	JEU DE PICERS (Note)

Nº DE SÉRIE | SERIAL Nº | Nº DE SERIE | Nº DE SERIE

NOTA : Inclui os itens 3, 9, 10, 11, 17, 18, 19.
NOTE : Includes items 3, 9, 10, 11, 17, 18, 19.
Incluye las piezas 3, 9, 10, 11, 17, 18, 19.
Comprend les pièces 3, 9, 10, 11, 17, 18, 19.

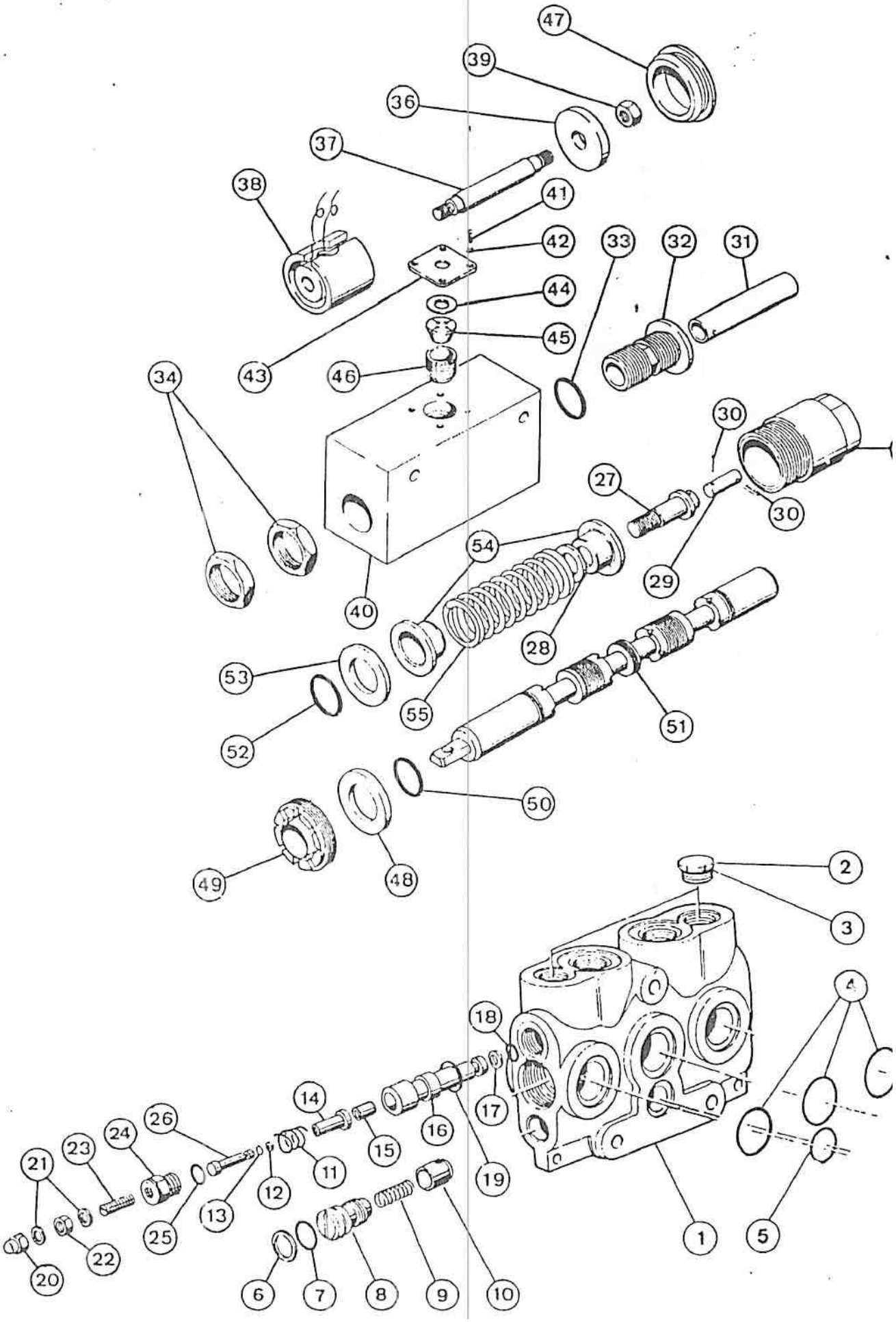
47
39
36
37
38
41
42
33
32
31
44
45
43
46
34
30
27
30
29
54
40
28
53
55
51
52
50
49
48
2
3
4
18
17
14
16
15
26
24
23
21
11
19
12
13
25
22
20
1
5
6
7
8
9
10

M3107

VÁLVULA DE CONTROLE - SEÇÃO DE BASCULAMENTO
CONTROL VALVE - TILT SECTION
VÁLVULA DE CONTROL - SECCIÓN DE INCLINACIÓN
DISTRIBUTEUR DE COMMANDE - ELEMENT DE BASCULEMENT

ITEM REF.	PEÇA Nº PART Nº PIEZA Nº PIECE Nº	QDE. QTY. CANT. QTE.	DESCRIÇÃO (Português)	DESCRIPTION (English)	DESCRIPCION (Español)	DESCRIPTION (Français)
	E 95065	1	SEÇÃO DE BASCULAMENTO-Conj.	TILT SECTION	SECCION DE INCLINACION-Conj.	ELEMENT DE BASCULEMENT-Ens.
1	NSS	1	CARCAÇA	HOUSING	CARCASA	CARCASSE
2	218-5210	2	BUJÃO-Conj.	PLUG-Assy.	TAPON-Conj.	BOUCHON-Ens.
3	218-5006	1	ANEL "O"	"O" RING	ANILLO "O"	JOINT TORIQUE
4	A 32178	3	ANEL "O"	"O" RING	ANILLO "O"	JOINT TORIQUE
5	A 30843	1	ANEL "O"	"O" RING	ANILLO "O"	JOINT TORIQUE
	E 67793	2	VALV. RETENÇÃO Conj.	CHECK VALVE Assy.	VALV. RETENC. Conj.	CLAPET DE SURETE Ens.
6	A 34493	1	ARRUELA	WASHER	ARANDELA	RONDELLE
7	A 17526	1	ANEL "O"	"O" RING	ANILLO "O"	JOINT TORIQUE
8	E 155856	1	BUJÃO	PLUG	TAPON	BOUCHON
9	L 35324	1	MOLA	SPRING	RESORTE	RESSORT
	E 95249	2	VALV. ALÍVIO DE CIRCUITO-Conj.	CIRCUIT RELIEF VALVE-Assy.	VALV. ALIVIO DE CIRCUITO-Conj.	VALV. REGULATRICE DE CIRCUIT-Ens.
10	A 16886	1	PISTÃO	PISTON	PISTON	PISTON
11	D 37148	1	MOLA	SPRING	RESSORTE	RESSORT
12	D 40356	1	ANEL	RING	ANILLO	BAGUE
13	D 40357	1	ANEL "O"	"O" RING	ANILLO "O"	JOINT TORIQUE
14	D 37074	1	PISTÃO	PISTON	PISTON	PISTON
15	D 37075	1	LUVA	SLEEVE	MANGUIT	MANCHON
16	NSS	1	CORPO	BODY	CUERPO	CORPS
17	D 37071	1	ANEL	RING	ANILLO	BAGUE
18	A 65918	1	ANEL "O"	"O" RING	ANILLO "O"	JOINT TORIQUE
19	218-5007	1	ANEL "O"	"O" RING	ANILLO "O"	JOINT TORIQUE
20	129-514	1	PORCA	NUT	TUERCA	ECROU
21	N 6006	2	VEDADOR	SEAL	SELLO	BAGUE-d'etancheité
22	425-155	1	PORCA	NUT	TUERCA	ECROU
23	176-298	1	PARAFUSO	SCREW	TORNILLO	VIS
24	D 66437	1	BUJÃO	PLUG	TAPON	BOUCHON
25	218-5006	1	ANEL "O"	"O" RING	ANILLO "O"	JOINT TORIQUE
26	N 7764	1	GUIA	GUIDE	GUIA	GUIDE
	E 95017	1	CARRETEL-Conj.	SPOOL-Assy.	CARRETE-Conj.	TIROIR-Ens.
27	L 36048	1	BUJÃO	PLUG	TAPON	BOUCHON
28	A 25286	1	ARRUELA	WASHER	ARANDELA	RONDELLE
29	D 33858	1	ARTICULAÇÃO	LINK	ESLABON	BIELLETTE
30	138-55	2	PINO	PIN	PASSADOR	AXE
31	L 36049	1	ESPAÇADOR	SPACER	ESPACIADOR	ENTRETOISE
32	L 36046	1	CONEXÃO	CONNECTOR	CONECTOR	RACCORD
33	F 62114	1	VEDADOR	SEAL	SELLO	JOINT
34	L 36045	2	PORCA	NUT	TUERCA	ECROU
35	L 36047	1	BUJÃO	PLUG	TAPON	BOUCHON
36	N 6008	1	IMÃ	MAGNET	IMÃN	AIMANT
37	L 36050	1	ESPAÇADOR	SPACER	ESPACIADOR	ENTRETOISE
38	D 78419	1	BOBINA E LUVA. Conj.	COIL AND SLEEVE Assy.	BOBINA Y CAMISA Conj.	BOBINE ET MANCHON-Ens.
			Nº DE SÉRIE	SERIAL Nº	Nº DE SERIE	Nº DE SERIE

ITEM REF.	PEÇA Nº PART Nº PIEZA Nº PIECE Nº	QDE. QTY. CANT. QTE.	DESCRIÇÃO (Português)	DESCRIPTION (English)	DESCRIPCION (Español)	DESCRIPTION (Français)
39	425-154	1	PORCA	NUT	TUERCA	ECROU
40	NSS	1	CARCAÇA	HOUSING	CARCASA	CARCASSE
41	182-4	4	PARAFUSO	SCREW	TORNILLO	VIS
42	192-53	4	ARRUELA-pressão	WASHER-lock	ARANDELA-traba	RONDELLE-W
43	L 36145	1	PLACA	PLATE	PLACA	PLAQUE
44	L 36146	1	ARRUELA	WASHER	ARANDELA	RONDELLE
45	L 33771	1	VEDADOR	SEAL	SELLO	JOINT
46	L 36042	1	TUBO	TUBE	TUBO	TUBE
47	L 36039	1	TAMPA	CAP	TAPA	BOUCHON
48	A 14535	1	RETENTOR	RETAINER	RETENEDOR	RETENTEUR
49	D 80412	1	RASPADOR	WIPER	RASPADOR	RACLEUR
50	R 17547	1	ANEL	RING	ANILLO	BAGUE
51	NSS	1	CARRETEL	SPOOL	CARRETE	TIROIR
52	R 17547	1	ANEL	RING	ANILLO	BAGUE
53	A 14535	1	RETENTOR	RETAINER	RETENEDOR	RETENTEUR
54	A 14533	2	ESPAÇADOR	SPACER	ESPACIADOR	ENTRETOISE
55	A 25285	1	MOLA	SPRING	RESSORTE	RESSORT
	E 95695	1	JOGO REPARO (Nota)	REPAIR KIT (Note)	JUEGO REPARO (Nota)	JEU DE PIECES (Note)

Nº DE SÉRIE — SERIAL Nº — Nº DE SERIE — Nº DE SERIE

NOTA : Inclui os itens 4, 6, 7, 12, 13, 17, 18, 19, 21, 33, 45, 52.
NOTE : Includes items 4, 6, 7, 12, 13, 17, 18, 19, 21, 33, 45, 52.
Incluye las piezas 4, 6, 7, 12, 13, 17, 18, 19, 21, 33, 45, 52.
Comprend les pièces 4, 6, 7, 12, 13, 17, 18, 19, 21, 33, 45, 52.

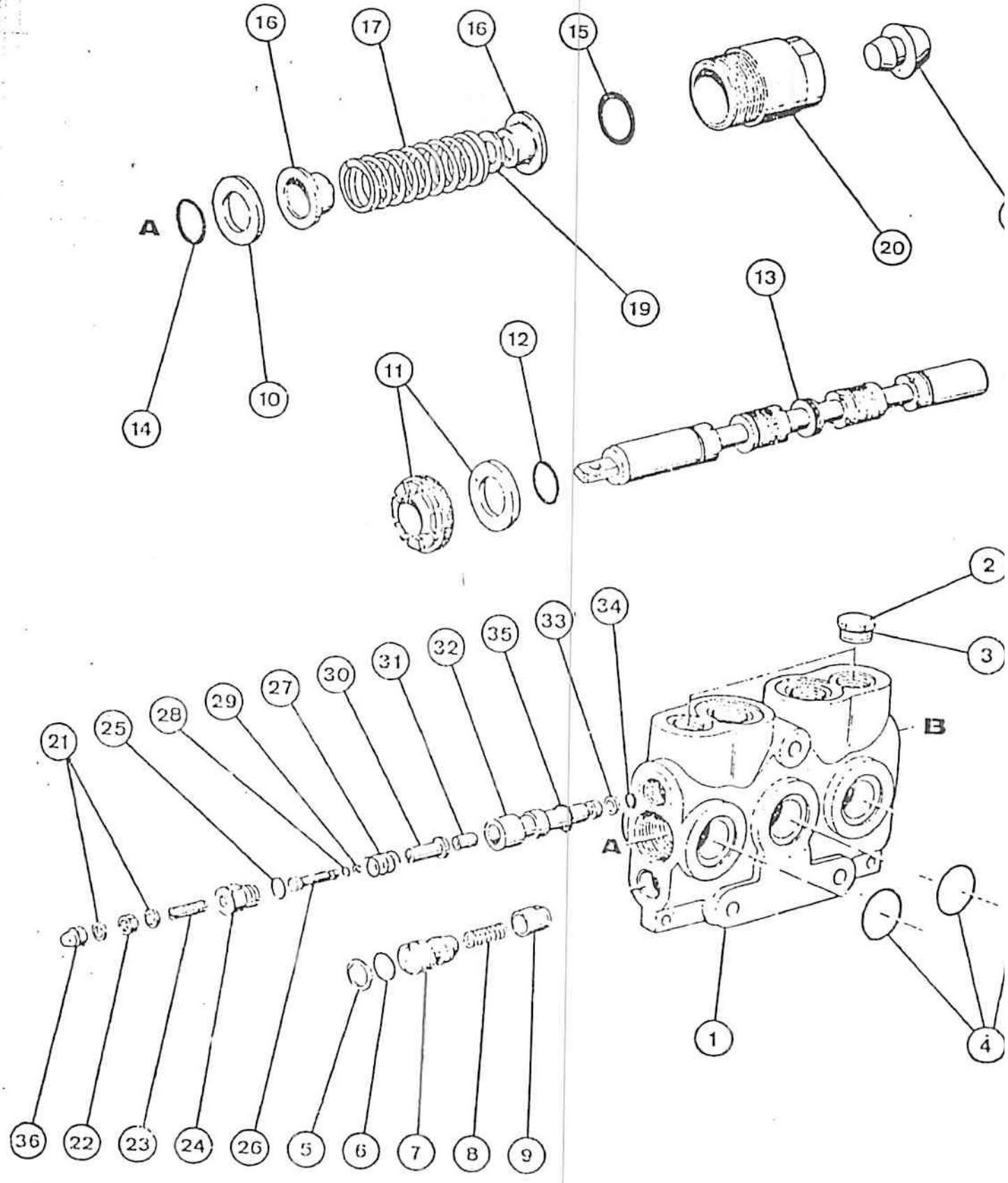
16
17
16
15
20
A
19
13
12
11
10
14
2
3
34
33
35
32
31
30
27
29
28
25
21
B
A
1
4
36
22
23
24
26
5
6
7
8
9

M3107

ITEM REF.	PEÇA Nº PART Nº PIEZA Nº PIECE Nº	QDE. QTY. CANT. QTE.	DESCRIÇÃO (Português)	DESCRIPTION (English)	DESCRIPCION (Español)	DESCRIPTION (Français)
	E 96293	1	SEÇÃO DE BASCULAMENTO-Conj.	TILT SECTION Assy.	SECCION DE INCLINACIÓN-Conj.	ELEMENT DE BASCULEMENT-Ens.
1	NSS	1	CARCAÇA	HOUSING	CARCASA	CARCASSE
2	218-5210	2	BUJÃO-Conj.	PLUG-Assy.	TAPÓN -Conj.	BOUCHON-Ens.
3	E 157086	1	ANEL "O"	"O" RING	ANILLO "O"	JOINT TORIQUE
4	A 32178	3	ANEL"O"	"O" RING	ANILLO "O"	JOINT TORIQUE
	E 67793	2	VÁLVULA DE RETENÇÃO-Conj.	CHECK VALVE Assy.	VÁLVULA DE RETENCION-Conj.	CLAPET DE SURETE Ens.
5	A 34493	1	ARRUELA	WASHER	ARANDELA	RONDELLE
6	A 17526	1	ANEL "O"	"O" RING	ANILLO "O"	JOINT TORIQUE
7	E 155856	1	BUJÃO	PLUG	TAPÓN	BOUCHON
8	L 35324	1	MOLA	SPRING	RESORTE	RESSORT
9	A 16886	1	GUIA	GUIDE	GUIA	GUIDE
	E 96294	1	CARRETEL-Conj.	SPOOL-Assy.	CARRETE-Conj.	TIROIR-Ens.
10	A 14535	1	RETENTOR	RETAINER	RETENEDOR	RETENTEUR
11	D 80412	1	RASPADOR	WIPER	RASPADOR	RACLEUR
12	R 17547	1	ANEL	RING	ANILLO	BAGUE
13	NSS	1	CARRETEL	SPOOL	CARRETE	TIROIR
14	R 17547	1	ANEL	RING	ANILLO	BAGUE
15	E 96289	1	ANEL	RING	ANILLO	BAGUE
16	A 14533	2	ESPAÇADOR	SPACER	ESPACIADOR	ENTRETOISE
17	A 14534	1	MOLA	SPRING	RESORTE	RESSORT
18	N 6644	1	BUJÃO	PLUG	TAPÓN	BOUCHON
19	A 25286	1	ARRUELA	WASHER	ARANDELA	RONDELLE
20	N 7983	1	TAMPA	CAP	TAPA	BOUCHON
	E 95249	1	VÁLVULA ALÍVIO DE CIRCUITO-Conj.	CIRCUIT RELIEF VALVE-Assy	VÁLVULA ALÍVIO DE CIRCUITO-Conj.	VALVE REGULATRICE DE CIRCUIT -Ens.
21	N 6006	2	VEDADOR	SEAL	SELLO	BAGUE-d'etanch.
22	425-155	1	PORCA	NUT	TUERCA	ECROU
23	176-298	1	PARAFUSO	SCREW	TORNILLO	VIS
24	D 66437	1	BUJÃO-Conj.	PLUG-Assy.	TAPÓN-Conj.	BOUCHON-Ens.
25	218-5006	1	ANEL "O"	"O" RING	ANILLO "O"	JOINT TORIQUE
26	N 7764	1	GUIA	GUIDE	GUIA	GUIDE
27	D 37148	1	MOLA	SPRING	RESORTE	RESSORT
28	D 40356	1	ANEL	RING	ANILLO	BAGUE
29	D 40357	1	ANEL "O"	"O" RING	ANILLO "O"	JOINT TORIQUE
30	D 37074	1	PISTÃO	PISTON	PISTON	PISTON
31	D 37075	1	LUVA	SLEEVE	CAMISA	MANCHON
32	NSS	1	CORPO	BODY	CUERPO	CORPS
33	D 37071	1	ANEL	RING	ANILLO	BAGUE
34	A 65918	1	ANEL "O"	"O" RING	ANILLO "O"	JOINT TORIQUE
35	218-5007	1	ANEL "O"	"O" RING	ANILLO "O"	JOINT TORIQUE
36	129-514	1	PORCA	NUT	TUERCA	ECROU
	E 96296	1	JOGO REPARO (Nota)	REPAIR KIT (Note)	JUEGO REPARO (Nota)	JEU DE PIECES (Note)

	Nº DE SÉRIE	SERIAL Nº	Nº DE SERIE	Nº DE SERIE

NOTA : Inclui os itens 3, 4, 5, 6, 11, 12, 14, 18, 21, 28, 29, 33, 34, 35.
NOTE : Includes items 3, 4, 5, 6, 11, 12, 14, 18, 21, 28, 29, 33, 34, 35.
Incluye las piezas 3, 4, 5, 6, 11, 12, 14, 18, 21, 28, 29, 33, 34, 35.
Comprend les pièces 3, 4, 5, 6, 11, 12, 14, 18, 21, 28, 29, 33, 34, 35.

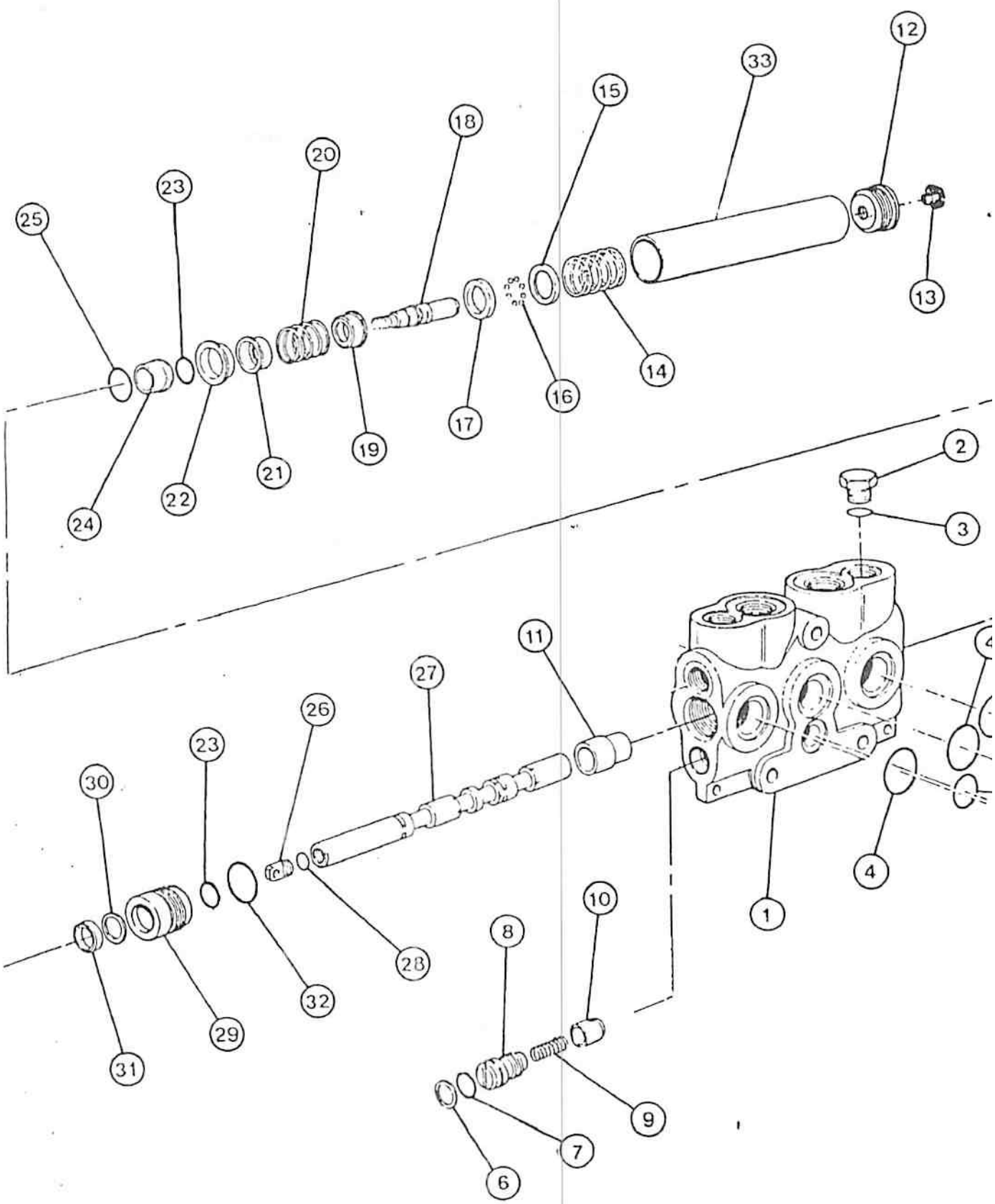
12
33
15
18
20
23
25
13
14
16
17
19
21
22
24
2
3
11
27
26
23
30
28
32
29
31
10
8
9
7
6
4
1

M3107

ITEM REF.	PEÇA Nº PART Nº PIEZA Nº PIECE Nº	QDE. QTY. CANT. QTE.	DESCRIÇÃO (Português)	DESCRIPTION (English)	DESCRIPCION (Español)	DESCRIPTION (Français)
	E 67066	1	SEÇÃO DE LEVANTAMENTO-Conj.	LIFT SECTION Assy.	SECCION DE ELEVACIÓN-Conj.	ELEMENT DE LEVAGE-Ens.
1	NSS	1	CARCAÇA	HOUSING	CARCASA	CARCASSE
2	218-5210	2	BUJÃO-Conj.	PLUG-Assy.	TAPON -Conj.	BOUCHON-Ens.
			ANEL "O"	"O" RING	ANILLO "O""	JOINT TORIQUE
3	E 157086	1	ANEL "O"	"O" RING	ANILLO "O""	JOINT TORIQUE
4	A 32178	3	ANEL "O"	"O" RING	ANILLO "O""	JOINT TORIQUE
5	A 30843	1	ANEL "O"	"O" RING	ANILLO "O""	JOINT TORIQUE
	E 67793	2	V'ALVULA DE RETENÇÃO-Conj.	CHECK VALVE Assy.	VALVULA DE RETENCION-Conj.	CLAPET DE SURETE Ens.
6	A 34493	1	ARRUELA	WASHER	ARANDELA	RONDELLE
7	A 17526	1	ANEL "O"	"O" RING	ANILLO "O""	JOINT TORIQUE
8	NSS	1	BUJÃO	PLUG	TAPON	BOUCHON
9	L 35324	1	MOLA	SPRING	RESORTE	RESSORT
10	A 16886	1	GUIA	GUIDE	GUIA	GUIDE
	E 95338	1	CARRETEL-Conj.	SPOOL-Assy.	CARRETE-Conj.	TIROIR-Ens.
11	D 37076	1	LUVA	SLEEVE	CAMISA	MANCHON
12	E 96291	1	BUJÃO-Conj.	PLUG-Assy.	TAPON-Conj.	BOUCHON-Ens.
13	N 6644	1	BUJÃO	PLUG	TAPON	BOUCHON
14	L 30626	1	MOLA	SPRING	RESORTE	RESSORT
15	L 30456	1	RESSALTO	CAM	LEVA	CAME
16	211-8	8	ESFERA	BALL	ESFERA	BILLE
17	L 30455	1	ARRUELA	WASHER	ARANDELA	RONDELLE
	E 97746	1	CARRETEL-sub-conj.	SPOOL-sub-Assy.	CARRETE-sub-Conj.	TIROIR-sub-Ens.
18	E 68040	1	PRISIONEIRO	STUD	ESPARRAGO	GOUJON
19	A 16881	1	RETENTOR	RETAINER	RETENEDOR	RETENEUR
20	A 16882	1	MOLA	SPRING	RESORTE	RESSORT
21	A 14553	1	RETENTOR	RETAINER	RETENEDOR	RETENEUR
22	D 33856	1	RETENTOR	RETAINER	RETENEDOR	RETENEUR
23	R 17547	1	ANEL "O"	"O" RING	ANILLO "O""	JOINT TORIQUE
24	D 33857	1	RETENTOR	RETAINER	RETENEDOR	RETENEUR
25	A 7623	1	ANEL "O"	"O" RING	ANILLO "O""	JOINT TORIQUE
26	NSS	1	OLHAL	EYE	OJAL	OEIL
27	NSS	1	CARRETEL	SPOOL	CARRETE	TIROIR
28	218-5005	1	ANEL "O"	"O" RING	ANILLO "O""	JOINT TORIQUE
29	D 37152	1	RETENTOR	RETAINER	RETENEDOR	RETENEUR
30	A 14527	1	RASPADOR	WIPER	RASPADOR	RACLEUR
31	D 37153	1	RETENTOR	RETAINER	RETENEDOR	RETENEUR
32	D 37156	1	ANEL "O"	"O" RING	ANILLO "O""	JOINT TORIQUE
33	L 30454	1	CAPA	PLUG	TAPA	CHAPEAU
	E 68037	1	JOGO REPARO (Nota)	REPAIR KIT (Note)	JUEGO REPARO (Nota)	JEU DE PIECES (Note)

Nº DE SÉRIE — SERIAL Nº — Nº DE SERIE — Nº DE SERIE

NOTA : Inclui os itens 3, 4, 5, 6, 7, 23, 25, 28, 29, 30, 31, 32.
NOTE : Includes items 3, 4, 5, 6, 7, 23, 25, 28, 29, 30, 31, 32.
Incluye las piezas 3, 4, 5, 6, 7, 23, 25, 28, 29, 30, 31, 32.
Comprend les pièces 3, 4, 5, 6, 7, 23, 25, 28, 29, 30, 31, 32.

VÁLVULA DE CONTROLE - SEÇÃO DE SAÍDA
CONTROL VALVE - OUTLET SECTION
VÁLVULA DE CONTROL - SECCIÓN DE SALIDA
DISTRIBUTEUR DE COMMANDE - ELEMENT DE SORTIE

ITEM REF.	PEÇA Nº PART Nº PIEZA Nº PIECE Nº	QDE. QTY. CANT. QTE.	DESCRIÇÃO (Português)	DESCRIPTION (English)	DESCRIPCION (Español)	DESCRIPTION (Français)
	E 67068	1	SECÃO DE SAÍDA Conj.	OUTLET SECTION- Assy.	SECCION DE SALIDA- Conj.	ELEMENT DE SORTIE Ens.
1	NSS	1	CARCAÇA	HOUSING	CARCASA	CARCASSE
·	E 68035	1	CONEXÃO-Conj.	CONNECTOR-Assy.	CONECTOR-Conj.	RACCORD-Ens.
2	NSS	1	CONEXÃO	CONNECTOR	CONECTOR	RACCORD
3	D 31410	1	ANEL "O"	"O" RING	ANILLO "O"	JOINT TORIQUE
4	218-5010	1	ANEL "O"	"O" RING	ANILLO "O"	JOINT TORIQUE
5	A 41346	1	ANEL	RING	ANILO	BAGUE
			Nº DE SÉRIE	SERIAL Nº	Nº DE SERIE	Nº DE SERIE

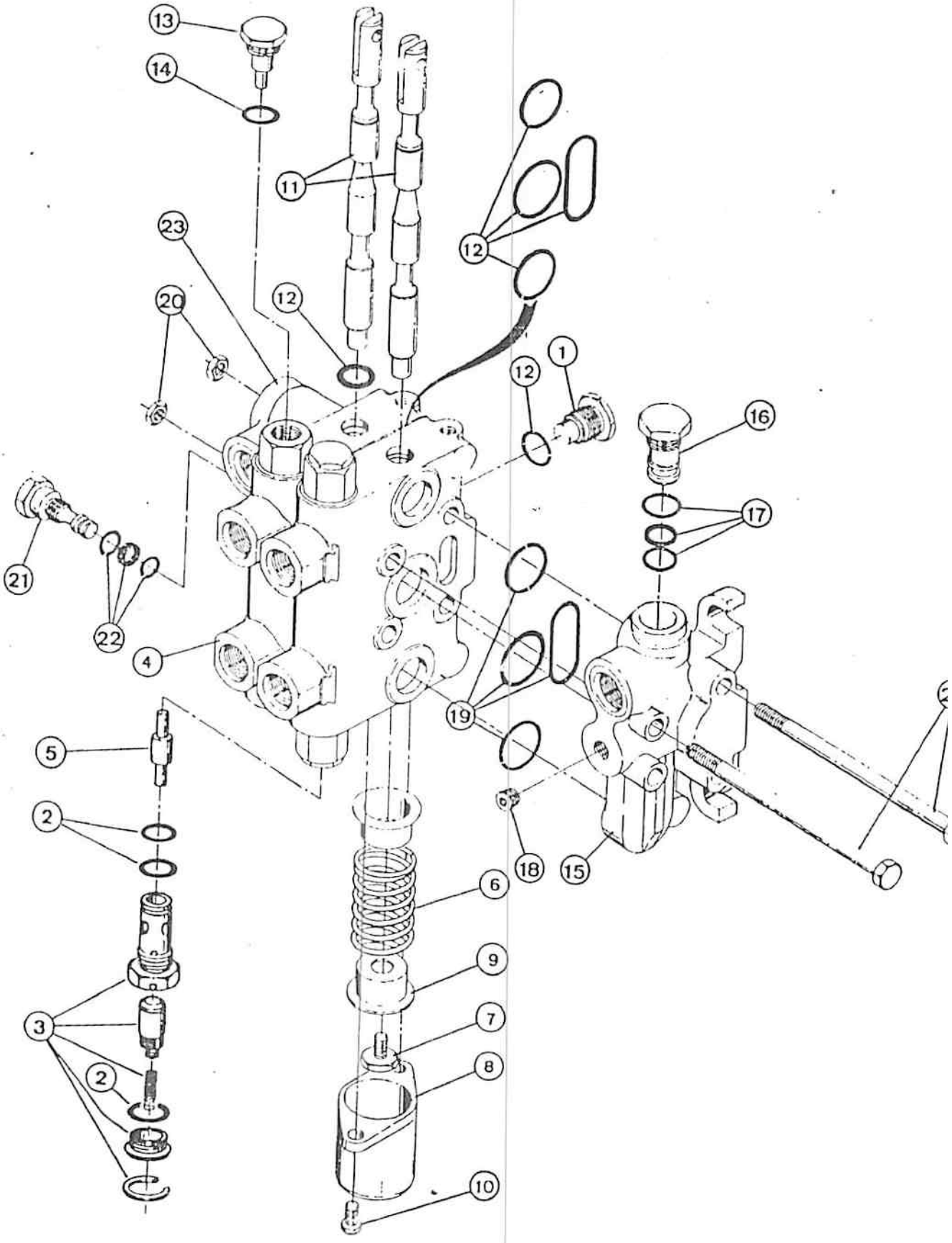

M3107

ITEM REF.	PEÇA Nº PART Nº PIEZA Nº PIECE Nº	QDE. QTY. CANT. QTE.	DESCRIÇÃO (Português)	DESCRIPTION (English)	DESCRIPCION (Español)	DESCRIPTION (Français)
	E 158113	1	VÁLVULA-Conj.	VALVE-Assy.	VÁLVULA-Conj.	VALVE-Ens.
	E 158696	2	SEÇÃO CENTRAL	CENTER SECTION	SECCION CENTRAL	SECTION CENTRAL
1	E 155905	1	VÁLVULA-CARGA	LOAD VALVE	VÁLVULA CARGA	VANNE CHARGE
	E 156868	1	VÁLVULA PILOTADA	PILOT VALVE	VÁLVULA PILOTADA	VANNE PILOTEE
2	E 155908	1	JOGO DE VEDAÇÃO	SEAL KIT	JUEGO DE JUNTAS	JEU D'ETANCHEITE
3	NSS	1	CORPO	BODY	CUERPO	CORPS
4	NSS	1	CARCAÇA	HOUSING	CARCAZA	CARCASSE
5	E 156869	1	PISTÃO	PLUNGER	EMBOLO	PISTON
6	NSS	1	MOLA	SPRING	RESORTE	RESSORT
7	NSS	1	BATENTE	STOP	TOPE	BUTEE
8	NSS	1	CAPA	CAP	CAPA	CHAPEAU
9	NSS	2	GUIA MOLA	GUIDE-SPRING	GUIA RESORTE	GUIDE RESSORT
10	NSS	2	PARAFUSO	SCREW	TORNILLO	VIS
11	NSS	1	CARRETEL	SPOOL	CARRETE	TIROIR
12	E 155907	1	JOGO DE VEDAÇÃO	SEAL KIT	JUEGO-ANILLO	JEU D'ETANCHEITE
13	E 158698	1	BUJÃO-Conj.	PLUG-Assy.	TAPÓN-Conj.	BOUCHON-Ens.
14	218-5009	1	ANEL "O"	"O" RING	ANILLO "O"	JOINT TORIQUE
	E 155900	1	SEÇÃO DE ADMISSÃO	INLET SECTION	SECCION ADMISION	SECTION ADMISSION
15	NSS	1	CORPO	BODY	CUERPO	CORPS
16	E 155909	1	BUJÃO-Conj.	PLUG-Assy.	TAPÓN-Conj.	BOUCHON-Ens.
17	E 155911	1	JOGO DE VEDAÇÃO	SEAL KIT	JUEGO DE JUNTAS	JEU D'ETANC.
18	NSS	1	BUJÃO	PLUG	TAPÓN	BOUCHON
19	E 155910	1	JOGO DE VEDAÇÃO	SEAL KIT	JUEGO DE JUNTAS	JEU D'ETANCHEITE
20	E 155902	1	JOGO FIXAÇÃO	MOUNTING KIT	JUEGO FIJACION	JEU DE FIXATION
21	E 155903	1	NIPLE-Conj.	NIPPLE-Assy.	PEZON-Conj.	NIPPLE-Ens.
22	E 155912	1	JOGO DE VEDAÇÃO	SEAL KIT	JUEGO JUNTAS	JEUD'ETANC.
23	E 155901	1	SEÇÃO DE SAÍDA	OUTLET SECTION	SECCION DE SALIDA	SECTION DE SORTIE

Nº DE SÉRIE	SERIAL Nº	Nº DE SERIE	Nº DE SERIE

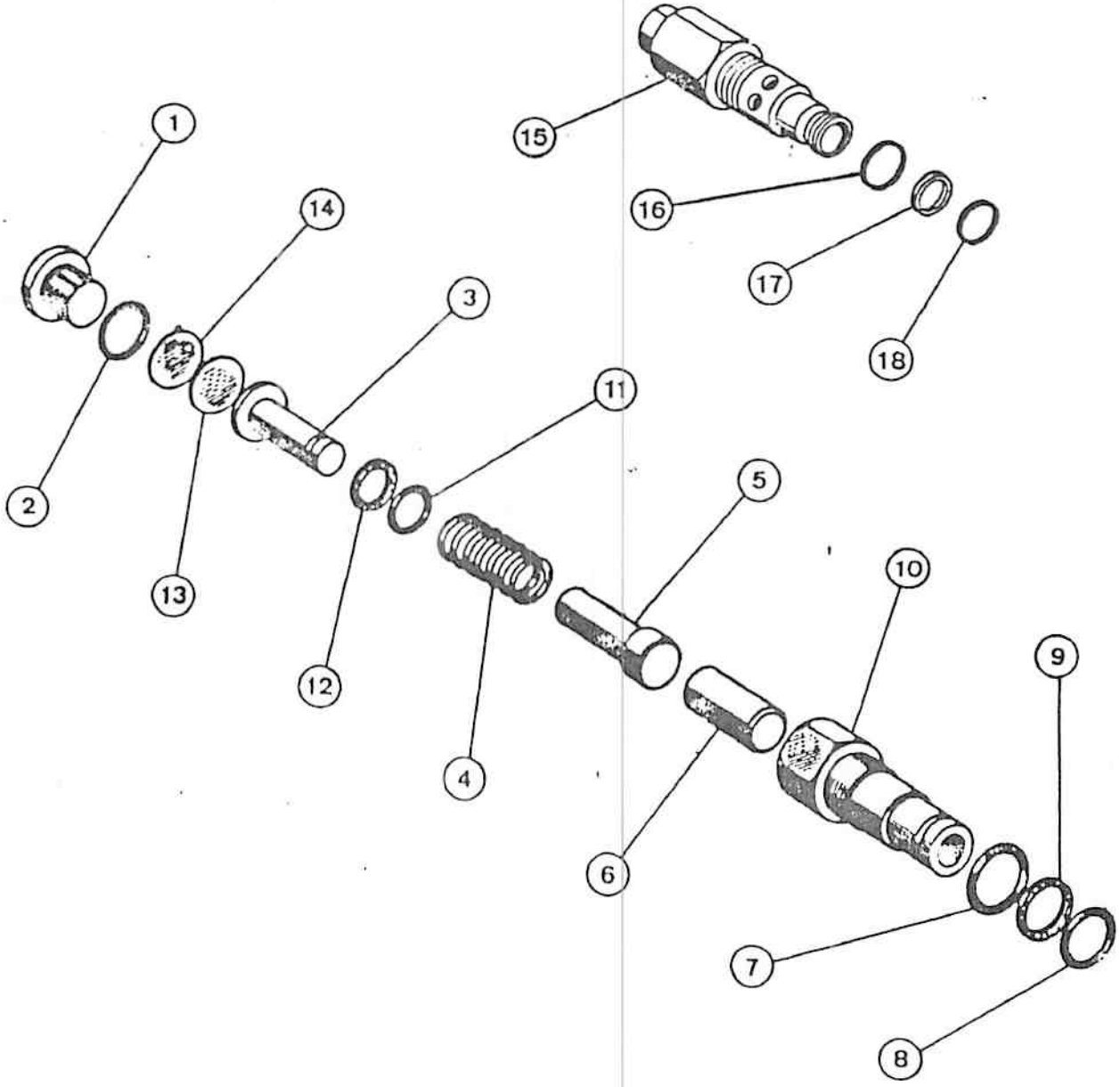

M3107

ITEM REF.	PEÇA Nº PART Nº PIEZA Nº PIECE Nº	QDE. QTY. CANT. QTE.	DESCRIÇÃO (Português)	DESCRIPTION (English)	DESCRIPCION (Español)	DESCRIPTION (Français)
	D 55061	2	VÁLVULA-Conj.	VALVE-Assy.	VALVULA-Conj.	CLAPET-Ens.
	D 47557	1	VÁLVULA-Conj.	VALVE-Assy.	VALVULA-Conj.	CLAPET-Ens.
1	D 40354	1	BUJÃO	PLUG	TAPÓN	BOUCHON
2	218-5006	1	ANEL "O"	"O" RING	ANILLO "O"	JOINT TORIQUE
3	D 37150	1	SEDE	SEAT	ASIENTO	SIEGE
4	D 37148	1	MOLA	SPRING	RESORTE	RESSORT
5	D 37151	1	ÊMBOLO	PLUNGER	EMBOLO	PISTON
6	D 37075	1	SEDE	SEAT	ASIENTO	SIEGE
7	218-5007	1	ANEL "O"	"O" RING	ANILLO "O"	JOINT TORIQUE
8	D 26265	1	ANEL "O"	"O" RING	ANILLO "O"	JOINT TORIQUE
9	L 30012	1	ANEL	RING	ANILLO	BAGUE
10	D 47667	1	CORPO	BODY	CUERPO	CORPS
11	A 51274	1	ANEL "O"	"O" RING	ANILLO "O"	JOINT TORIQUE
12	D 37147	1	ANEL	RING	ANILLO	BAGUE
13	16917		CALÇO (UQN)	SHIM (UAR)	CALZO (UCN)	CALE (SB)
14	D 40355		CALÇO (UQN)	SHIM (UAR)	CALZO (UCN)	CALE (SB)
	D 55017	1	VÁLVULA-Conj.	VALVE-Assy.	VALVULA-Conj.	CLAPET-Ens.
15	NSS	1	CORPO	BODY	CUERPO	CORPS
16	218-5007	1	ANEL "O"-Ext.	"O" RING-Outer	ANILLO "O"-Ext.	JOINT TORIQUE-Ext.
17	L 30012	1	ANEL-Encosto	RING-Back-up	ANILLO-Apoyo	BAGUE-D'appuie
18	D 26265	1	ANEL "O"-Int.	"O" RING-Inner	ANILLO "O"-Int.	JOINT TORIQUE-Int.

Nº DE SÉRIE | SERIAL Nº | Nº DE SERIE | Nº DE SERIE

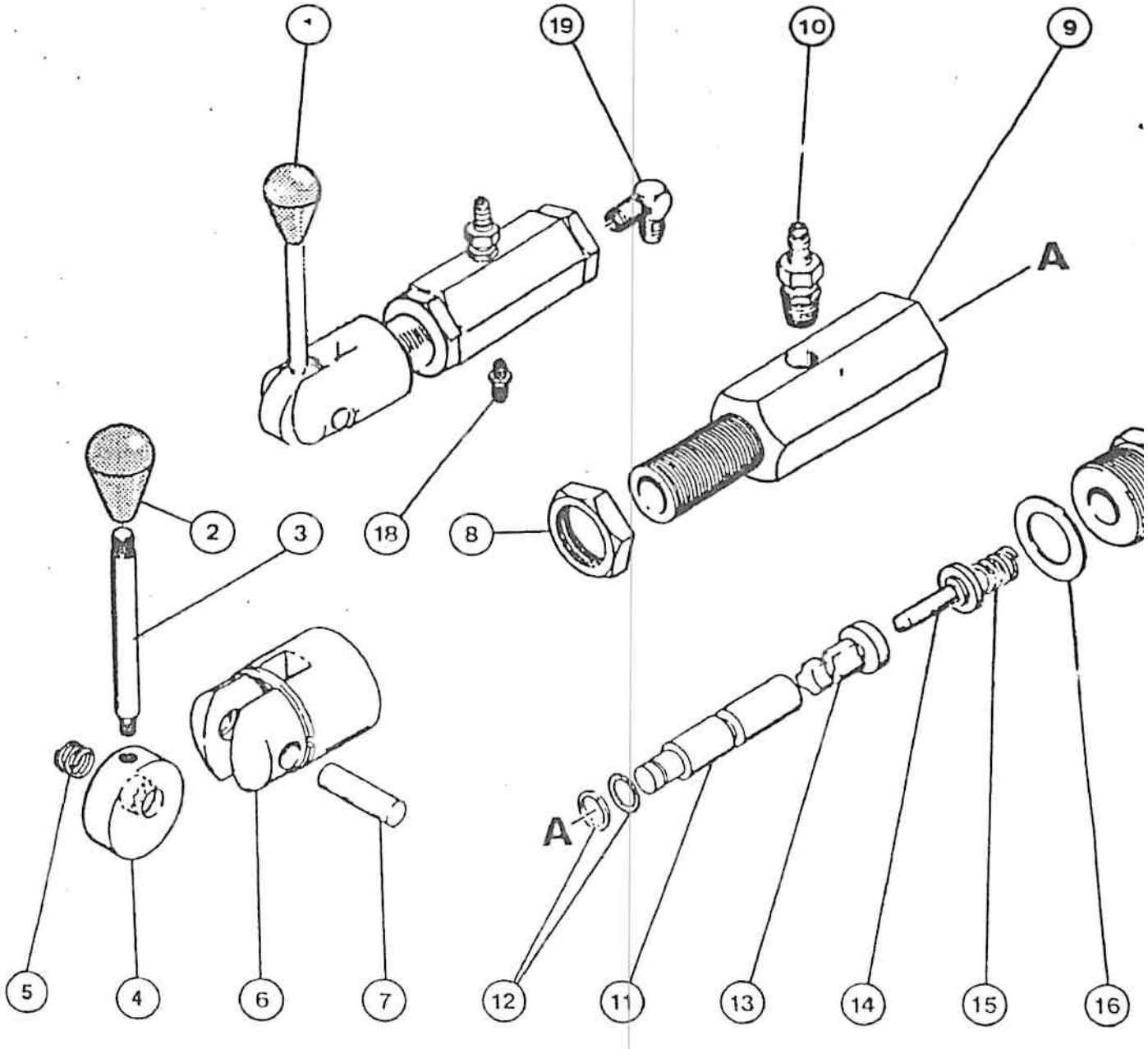
1
19
10
9
A
2
3
18
8
5
4
6
7
A
12
11
13
14
15
16

ITEM REF.	PEÇA Nº PART Nº PIEZA Nº PIECE Nº	QDE. QTY. CANT. QTE.	DESCRIÇÃO (Português)	DESCRIPTION (English)	DESCRIPCION (Español)	DESCRIPTION (Français)
1	E 76046	1	VÁLVULA-BLOQUEIO	VALVE-LOCKING	VÁLVULA-BLOQUEIO	ROBINET DE BLOC
	NSS	1	ALAVANCA-Conj.	LEVER-Assy.	PALANCA-Conj.	LEVIER-Ens.
2	NSS	1	MANOPLA	KNOB	POMO	BOULE
3	NSS	1	ALAVANCA	LEVER	PALANCA	LEVIER
4	NSS	1	EXCENTRICO	CAM	LEVA	CAME
5	NSS	1	MOLA	SPRING	RESORTE	RESSORT
6	NSS	1	FORQUILHA	CLEVIS	HORQUILLA	CHAPE
7	NSS	1	PINO	PIN	PASSADOR	AXE
8	NSS	1	PORCA	NUT	TUERCA	ECROU
9	NSS	1	CORPO	BODY	CUERPO	CORPS
10	NSS	1	BUJÃO	PLUG	TAPÓN	BOUCHON
11	NSS	1	HASTE	ROD	VASTAGO	TIGE
12	NSS	1	JOGO DE ANÉIS	SET OF SEALS	JUEGO DE JUNTAS	JEU DE JOINTS
13	NSS	1	VÁLVULA	VALVE	VÁLVULA	CLAPET
14	NSS	1	GUIA	GUIDE	GUIA	GUIDE
15	NSS	1	MOLA	SPRING	RESORTE	RESSORT
16	NSS	1	JUNTA	GASKET	JUNTA	JOINT
17	NSS	1	BUJÃO	PLUG	TAPÓN	BOUCHON
18	218-441	1	CONEXÃO	CONNECTOR	CONECTOR	RACCORD
19	218-481	1	COTOVELO	ELBOW	CODO	RACCORD-coude
	E 76047	1	JOGO-REPARO (Nota)	REPAIR KIT (Note)	JUEGO DE PIEZAS (Nota)	JEU DE PIECES (Note)

Nº DE SÉRIE — SERIAL Nº — Nº DE SERIE — Nº DE SÈRIE

NOTA : Inclui os itens 2, 3, 4, 5, 6, 7, 11, 12.
NOTE : Includes items 2, 3, 4, 5, 6, 7, 11, 12.
Incluye las piezas 2, 3, 4, 5, 6, 7, 11, 12.
Comprend les pièces 2, 3, 4, 5, 6, 7, 11, 12.

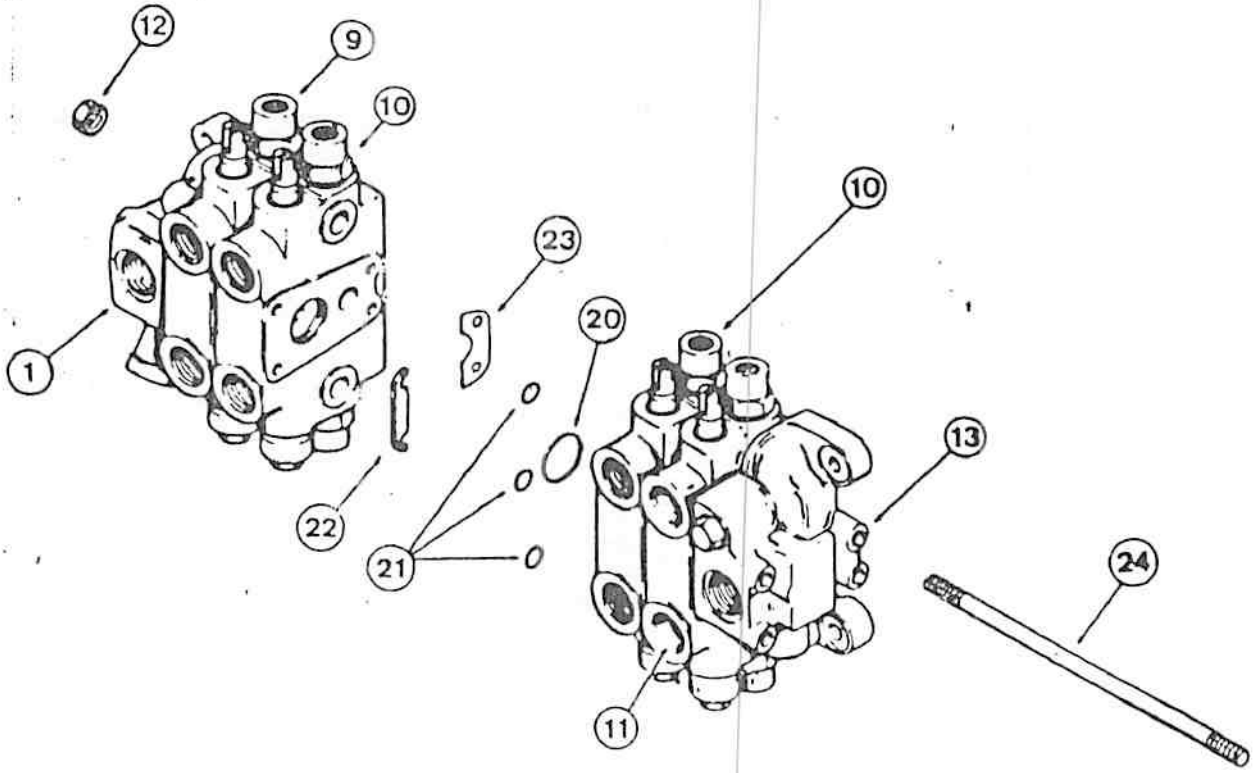
12
9
10
1
23
20
10
22
21
13
24
11

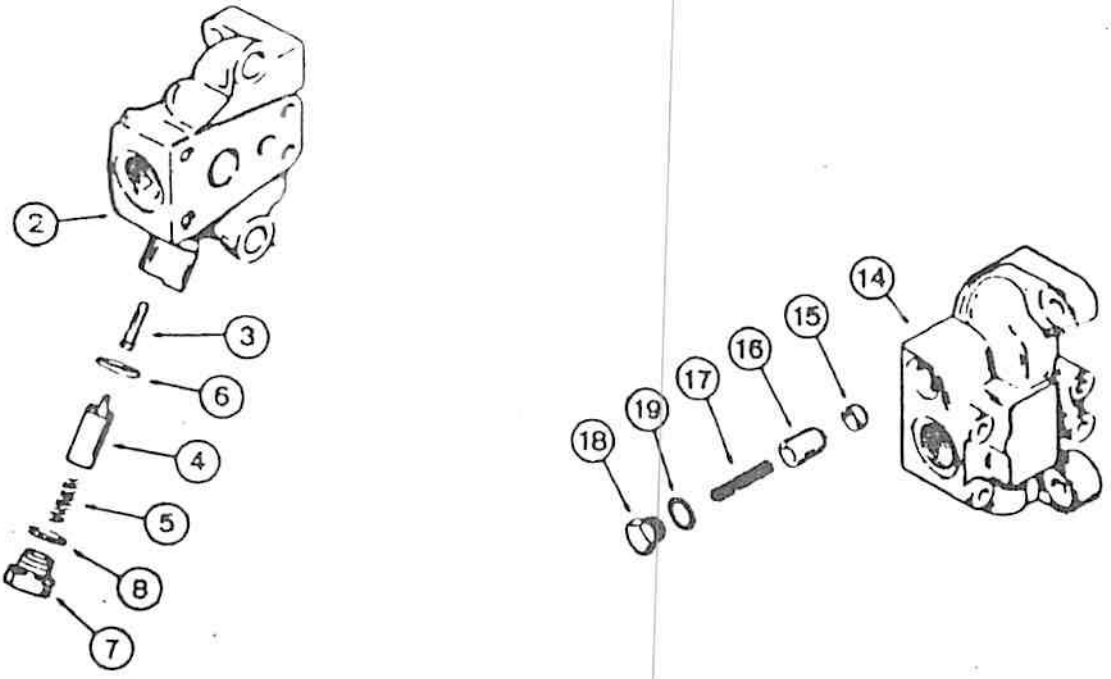
2
3
6
4
5
8
7
14
15
16
17
19
18

ITEM REF.	PEÇA Nº PART Nº PIEZA Nº PIECE Nº	QDE. QTY. CANT. QTE.	DESCRIÇÃO (Português)	DESCRIPTION (English)	DESCRIPCION (Español)	DESCRIPTION (Français)
	G 109534	1	VÁLVULA-Conj.	VALVE-Assy.	VÁLVULA-Conj.	DISTRIBUTER - Ens.
1	G 33108	1	VÁLVULA	VALVE	VÁLVULA	BLOC DE SOR TIE
2	NSS	1	COLETOR	MANIFOLD	COLECTOR	BLOC
3	G 33110	1	ÊMBOLO	PISTON	EMBOLO	PISTON
4	G 34586	1	CARRETEL	SPOOL	CARRETE	TIROIR
5	G 33112	1	MOLA	SPRING	RESORTE	RESSORT
6	A 35104	1	ANEL "O"	"O"RING	ANILLO "O"	JOINT TORIQUE
7	218-5213	1	BUJÃO	PLUG	TAPÓN	BOUCHON
8	218-5009	1	ANEL "O"	"O"RING	ANILLO "O"	JOINT TORIQUE
9	G 109516	1	VÁLVULA (p. 248)	VALVE(p. 248)	VÁLVULA (p. 248)	ELEMENT(p. 248)
10	G 109513	2	VÁLVULA (p. 244)	VALVE(p. 244)	VÁLVULA (p. 244)	ELEMENT(p. 244)
11	G 109521	1	VÁLVULA (p. 246)	VALVE(p. 246)	VÁLVULA (p. 246)	ELEMENT(p. 246)
12	425-106	8	PORCA	NUT	TUERCA	ECROU
13	G 33102	1	VÁLVULA	VALVE	VÁLVULA	BLOC
14	NSS	1	COLETOR	MANIFOLD	COLECTOR	BLOC
15	G 33104	1	SEDE	SEAT	ASIENTO	SIEGE
16	G 33105	1	VÁLVULA	POPPET	VALVULA	CLAPET
17	G 33106	1	MOLA	SPRING	RESORTE	RESSORT
18	A 39586	1	BUJÃO	PLUG	TAPÓN	BOUCHON
19	218-5007	1	ANEL "O"	"O"RING	ANILLO "O"	JOINT TORIQUE
20	G 34001	5	ANEL "O"	"O"RING	ANILLO "O"	JOINT TORIQUE
21	G 34000	15	ANEL "O"	"O"RING	ANILLO "O"	JOINT TORIQUE
22	G 107251	5	CALÇO	SHIM	CALZO	CALE
23	G 33965	5	CALÇO	SHIM	CALZO	CALE
24	G 34942	4	TIRANTE	TIE ROD	TIRANTE	TIRANT

	Nº DE SÉRIE	SERIAL Nº	Nº DE SERIE	Nº DE SERIE

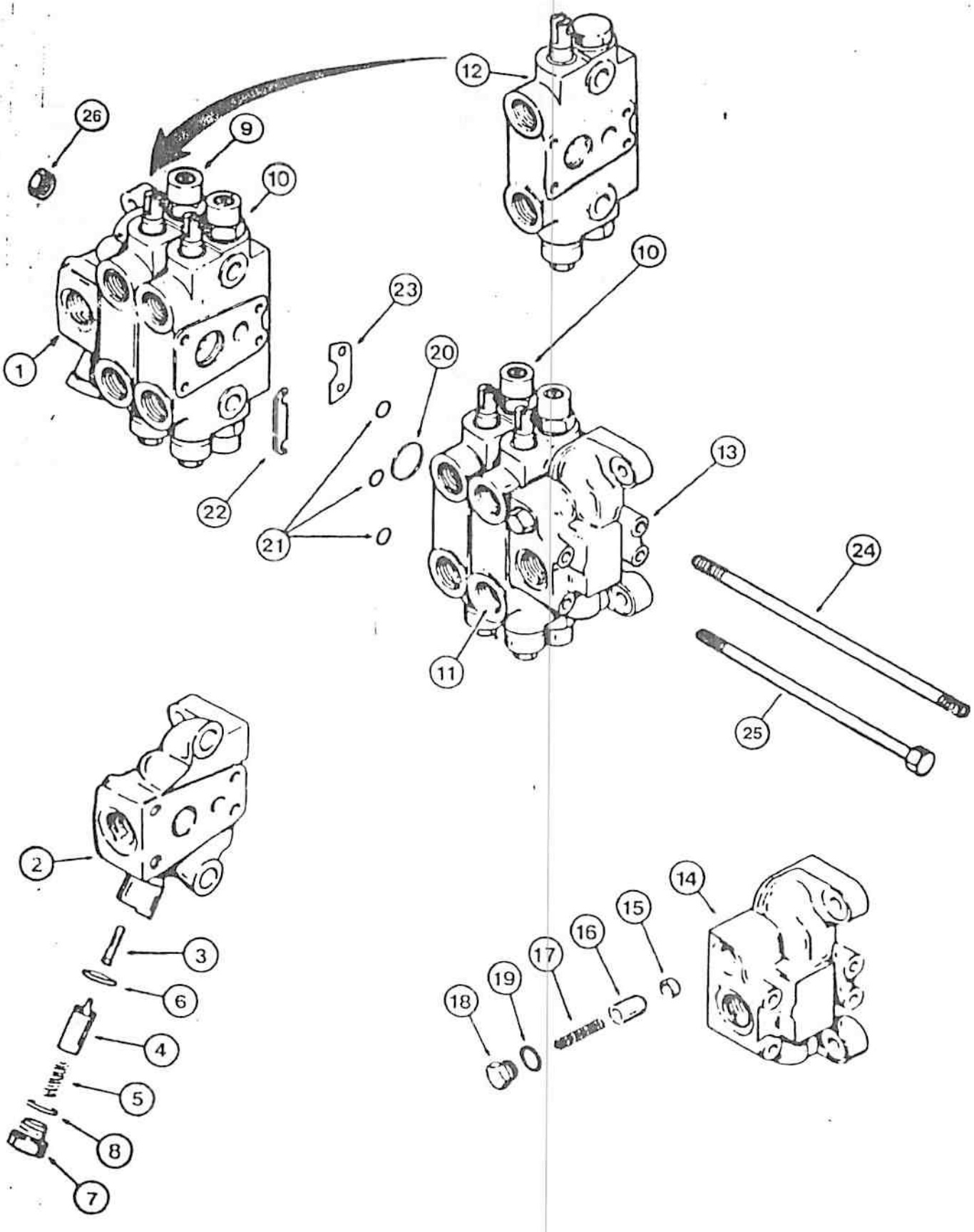
12
26
9
10
1
23
10
20
22
21
13
24
11
25
2
3
6
4
5
8
7
14
15
16
17
19
18

Boletim de Publicações Técnicas

SUPLEMENTO ESPECIAL PARA CATÁLOGO DE PEÇAS 580H - nº M3107

(A partir da série JHF0006486)

Este suplemento objetiva facilitar a aquisição de peças de reposição, até que tenhamos editado o novo catálogo de peças atualizado.

Arquive as páginas que compõe este suplemento no início de seu catálogo de peças para eventuais pedidos de peças de reposição e, se necessário, contate o seu Revendedor Autorizado J I Case.

PUBLICADO POR:	DATA:	BOLETIM Nº: 001/94	ARQUIVAR EM:
Publicações Técnicas - BZ	Junho / 94	SUBSTITUI:	Catálogo de Peças 580H - M3107

Bulletin of
Technical Publications

SUPPLEMENT TO THE PARTS CATALOG 580H - M3107

(Starting with JHF0006486 series)

This supplement is to turn easy the acquisition of spare parts, until we have issued the new parts catalog updated.

Preferably, file this supplement in the beginning of catalog for further requests of spare parts and, if it is necessary, call your Authorized Case Dealer.

ISSUED BY:	DATE	BULLETIN Nº: 001/94	TO FILE IN:
Technical Publications - Brazil	June / 94	SUBSTITUTES:	Parts Catalo 580H - M3107

Boletín de Publicaciones Técnicas

SUPLEMENTO PARA EL CATÁLOGO DE REPUESTOS 580H - M3107

(A partir del série JHF0006486)

Este suplemento tiene el propósito de facilitar la aquisición de repuestos, hasta ser publicada la nueva edición del catálogo de repuestos actualizado.

Archive las páginas que componen este suplemento en el comienzo de su catálogo de repuestos para eventuales pedidos de piezas y, si necesário, llame su Revendedor Autorizado Case.

EDITADO POR:	FECHA:	BOLETÍN Nº: 001/94	ARCHIVAR EM:
Publicaciones Técnicas - Brasil	Junio / 94	SUBSTITUYE:	Catálogo de Repuestos 580H - M3107

Bulletin de Publications Techniques

SUPPLEMENT SPECIAL POUR LE CATALOGUE DE PIÉCES 580H - M3107

(Depuis la serie JHF0006486)

Ce supplement a le propos de rendre facile l'achat de pièce de rechange, jusqu'à la date de la publication de la nouvelle édition du Catalogue de Piéces actualisé.

Classez les pages que comprennent ce supplement au commencement de votre catalogue pour eventuels demandes de pièces de rechange et, s'il le faut, contactez votre Agent Agrée Case.

PUBLIÉ POUR:	DATE:	BULLETIN Nº: 001/94	ARCHIVER:
Publications Téchniques - Brésil	Juin / 94	REMPLACE:	Catalogue de Pièces 580H - M3107

Boletín de Publicaciones Técnicas

SUPLEMENTO PARA EL CATÁLOGO DE REPUESTOS 580H - M3107

(A partir del série JHF0006486)

Este suplemento tiene el propósito de facilitar la aquisición de repuestos, hasta ser publicada la nueva edición del catálogo de repuestos actualizado.

Archive las páginas que componen este suplemento en el comienzo de su catálogo de repuestos para eventuales pedidos de piezas y, si necesário, llame su Revendedor Autorizado Case.

EDITADO POR:	FECHA:	BOLETÍN Nº: 001/94	ARCHIVAR EM:
Publicaciones Técnicas - Brasil	Junio / 94	SUBSTITUYE:	Catálogo de Repuestos 580H - M3107

Bulletin de Publications Techniques

SUPPLEMENT SPECIAL POUR LE CATALOGUE DE PIÉCES 580H - M3107

(Depuis la serie JHF0006486)

Ce supplement a le propos de rendre facile l'achat de pièce de rechange, jusqu'à la date de la publication de la nouvelle édition du Catalogue de Piéces actualisé.

Classez les pages que comprennent ce supplement au commencement de votre catalogue pour eventuels demandes de pièces de rechange et, s'il le faut, contactez votre Agent Agrée Case.

PUBLIÉ POUR:	DATE:	BULLETIN Nº: 001/94	ARCHIVER:
Publications Téchniques - Brésil	Juin / 94	REMPLACE:	Catalogue de Piéces 580H - M3107

ITEM REF.	PEÇA Nº PART Nº PIEZA Nº PIECE Nº	QDE. QTY. CANT. QTE.	DESCRIÇÃO (Português)	DESCRIPTION (English)	DESCRIPCION (Español)	DESCRIPTION (Français)
	G 107873	1	VÁLVULA-Conj.	VALVE-Assy.	VÁLVULA-Conj.	DISTRIBUTER - Ens.
1	G 33108	1	VÁLVULA	VALVE	VÁLVULA	BLOC DE SOR TIE
2	NSS	1	COLETOR	MANIFOLD	COLECTOR	BLOC
3	G 33110	1	ÊMBOLO	PISTON	EMBOLO	PISTON
4	G 34586	1	CARRETEL	SPOOL	CARRETE	TIROIR
5	G 33112	1	MOLA	SPRING	RESORTE	RESSORT
6	A 35104	1	ANEL "O"	"O"RING	ANILLO "O"	JOINT TORIQUE
7	218-5213	1	BUJÃO	PLUG	TAPÓN	BOUCHON
8	218-5009	1	ANEL "O"	"O"RING	ANILLO "O"	JOINT TORIQUE
9	G 109516	1	VÁLVULA (p. 248)	VALVE(p. 248)	VÁLVULA (p. 248)	ELEMENT(p. 248)
10	G 109513	2	VÁLVULA (p. 244)	VALVE(p. 244)	VÁLVULA (p. 244)	ELEMENT(p. 244)
11	G 109521	1	VÁLVULA (p. 246)	VALVE(p. 246)	VÁLVULA (p. 246)	ELEMENT(p. 246)
12	G 103404	1	VÁLVULA (p. 256)	VALVE(p. 256)	VÁLVULA (p. 256)	ELEMENT(p. 256)
13	G 33102	1	VÁLVULA	VALVE	VÁLVULA	BLOC
14	NSS	1	COLETOR	MANIFOLD	COLECTOR	BLOC
15	G 33104	1	SEDE	SEAT	ASIENTO	SIEGE
16	G 33105	1	VÁLVULA	POPPET	VALVULA	CLAPET
17	G 33106	1	MOLA	SPRING	RESORTE	RESSORT
18	A 39586	1	BUJÃO	PLUG	TAPÓN	BOUCHON
19	218-5007	1	ANEL "O"	"O"RING	ANILLO "O"	JOINT TORIQUE
20	G 34001	5	ANEL "O"	"O"RING	ANILLO "O"	JOINT TORIQUE
21	G 34000	15	ANEL "O"	"O"RING	ANILLO "O"	JOINT TORIQUE
22	G 107251	5	CALÇO	SHIM	CALZO	CALE
23	G 33965	5	CALÇO	SHIM	CALZO	CALE
24	G 34942	4	TIRANTE	TIE ROD	TIRANTE	TIRANT
25	425-106	8	PORCA	NUT	TUERCA	ECROU

Nº DE SÉRIE | SERIAL Nº | Nº DE SERIE | Nº DE SERIE

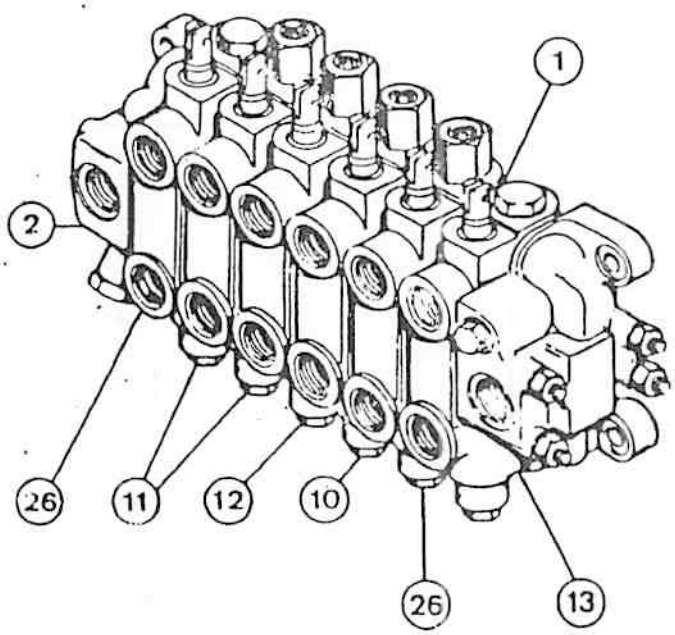
1
2
26
11
12
10
26
13

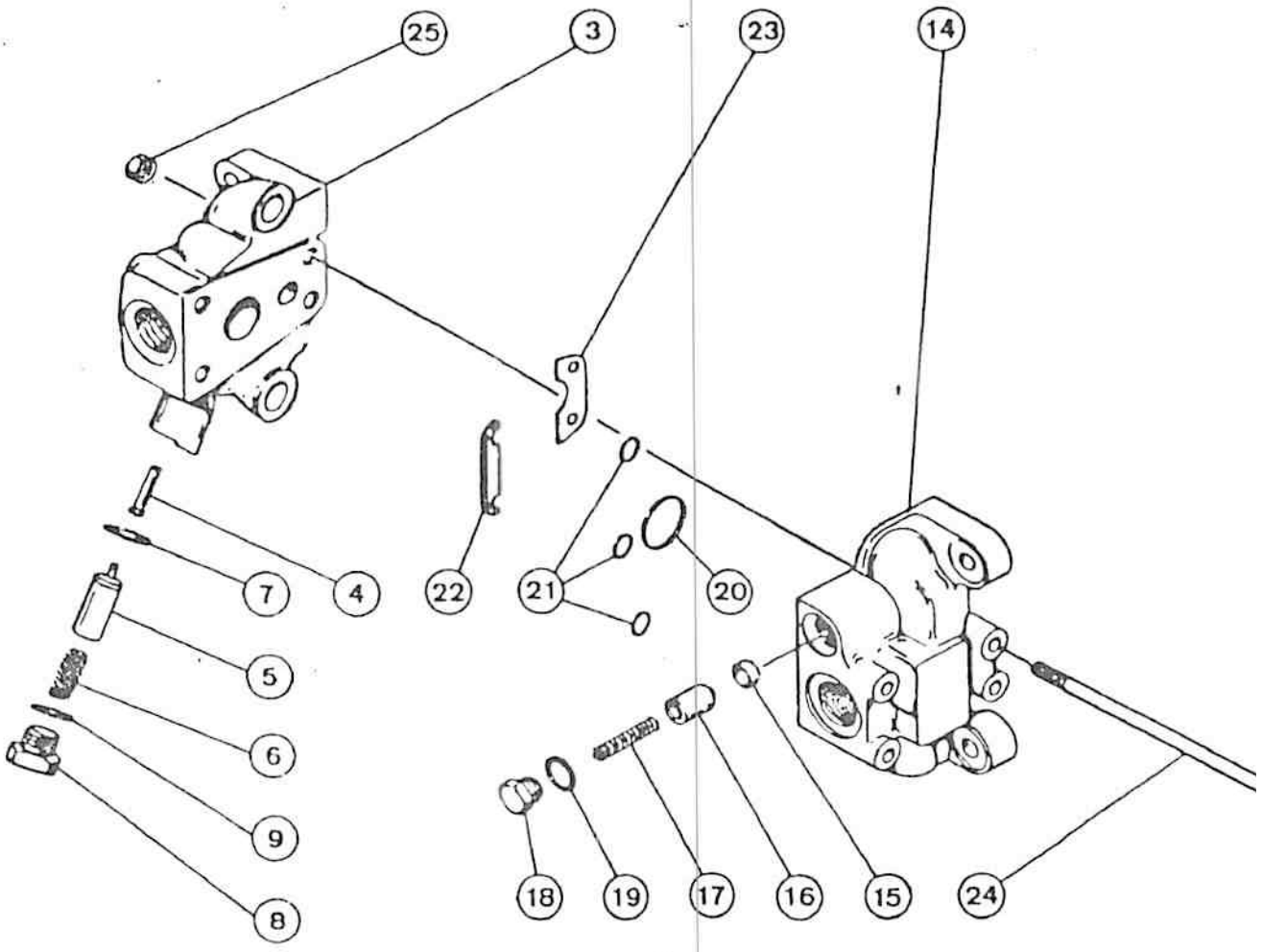
25
3
23
14
7
4
22
21
20
5
6
9
8
18
19
17
16
15
24

ITEM REF.	PEÇA Nº PART Nº PIEZA Nº PIECE Nº	QDE. QTY. CANT. QTE.	DESCRIÇÃO (Português)	DESCRIPTION (English)	DESCRIPCION (Español)	DESCRIPTION (Français)
1	G 109619	1	VÁLVULA-Conj.	VALVE-Assy.	VALVULA-Conj.	DISTRIBUITEUR-Ens.
2	G 33108	1	VÁLVULA-Conj.	VALVE-Assy.	VÁLVULA-Conj.	BLOC-Ens.
			SAÍDA	OUTLET	SALIDA	SORTIE
3	NSS	1	COLETOR	MANIFOLD	COLECTOR	BLOC
4	G 33110	1	ÊMBOLO	PISTON	EMBOLO	PISTON
5	G 34586	1	CARRETEL	SPOOL	CARRETE	TIROIR
6	G 33112	1	MOLA	SPRING	RESORTE	RESSORTE
7	A 35104	1	ANEL "O"	"O" RING	ANILLO "O"	JOINT TORIQUE
8	218-5213	1	BUJÃO	PLUG	TAPÓN	BOUCHON
9	218-5009	1	ANEL "O"	"O" RING	ANILLO "O"	JOINT TORIQUE
10	G 109515	1	VÁLVULA-Conj. lança (p. 252)	VALVE-Assy. boom (p. 252)	VÁLVULA-Conj. lanza (p. 252)	ELEMENT-Ens. flèche (p. 252)
11	G 109513	2	VÁLVULA-Conj. caçamba e braço de profundidade (p. 244)	VALVE-Assy. bucket and dipper (p. 244)	VÁLVULA-Conj. cucharra y brazo de profundidad (p. 244)	ELEMENT -Ens. godet et balancier (p. 244)
12	G 109521	1	VÁLVULA-Conj. giro (p. 246)	VALVE-Assy. swing (p. 246)	VÁLVULA-Conj. oscilacion (p. 246)	ELEMENT-Ens. d'orientation (p. 246)
13	G 33102	1	VÁLVULA-Conj. entrada	VALVE-Assy. inlet	VÁLVULA-Conj. entrada	BLOC-Ens. d'entrée
14	NSS	1	COLETOR	MANIFOLD	COLECTOR	BLOC
15	G 33104	1	ASSENTO	SEAT	ASIENTO	SIEGE
16	G 33105	1	VÁLVULA	POPPET	VÁLVULA	CLAPET
17	G 33106	1	MOLA	SPRING	RESORTE	RESSORT
18	A 39586	1	BUJÃO	PLUG	TAPÓN	BOUCHON
19	218-5007	1	ANEL "O"	"O" RING	ANILLO "O"	JOINT TORIQUE
20	G 34001	7	ANEL "O"	"O" RING	ANILLO "O"	JOINT TORIQUE
21	G 34000	21	ANEL "O"	"O" RING	ANILLO "O"	JOINT TORIQUE
22	G 107251	7	CALÇO	SHIM	CALZO	CALE
23	G 33965	7	CALÇO	SHIM	CALZO	CALE
24	G 33124	4	HASTE	ROD	VARILLA	TIGE
25	425-106	8	PORCA	NUT	TUERCA	ECROU
26	G 103404	2	VÁLVULA-Conj. estabilizador (p. 256)	VALVE-Assy. stabilizer (p. 256)	VÁLVULA-Conj. estabilizador (p. 256)	ELEMENT-Ens. stabilisateur (p. 256)

Nº DE SÉRIE — SERIAL Nº — Nº DE SERIE — Nº DE SERIE

NOTA : Comando por pedais (p. 300)
NOTE : Pedal control (p. 300)
Pedales de mando (p. 300)
Pédales d'orientation (p. 300)

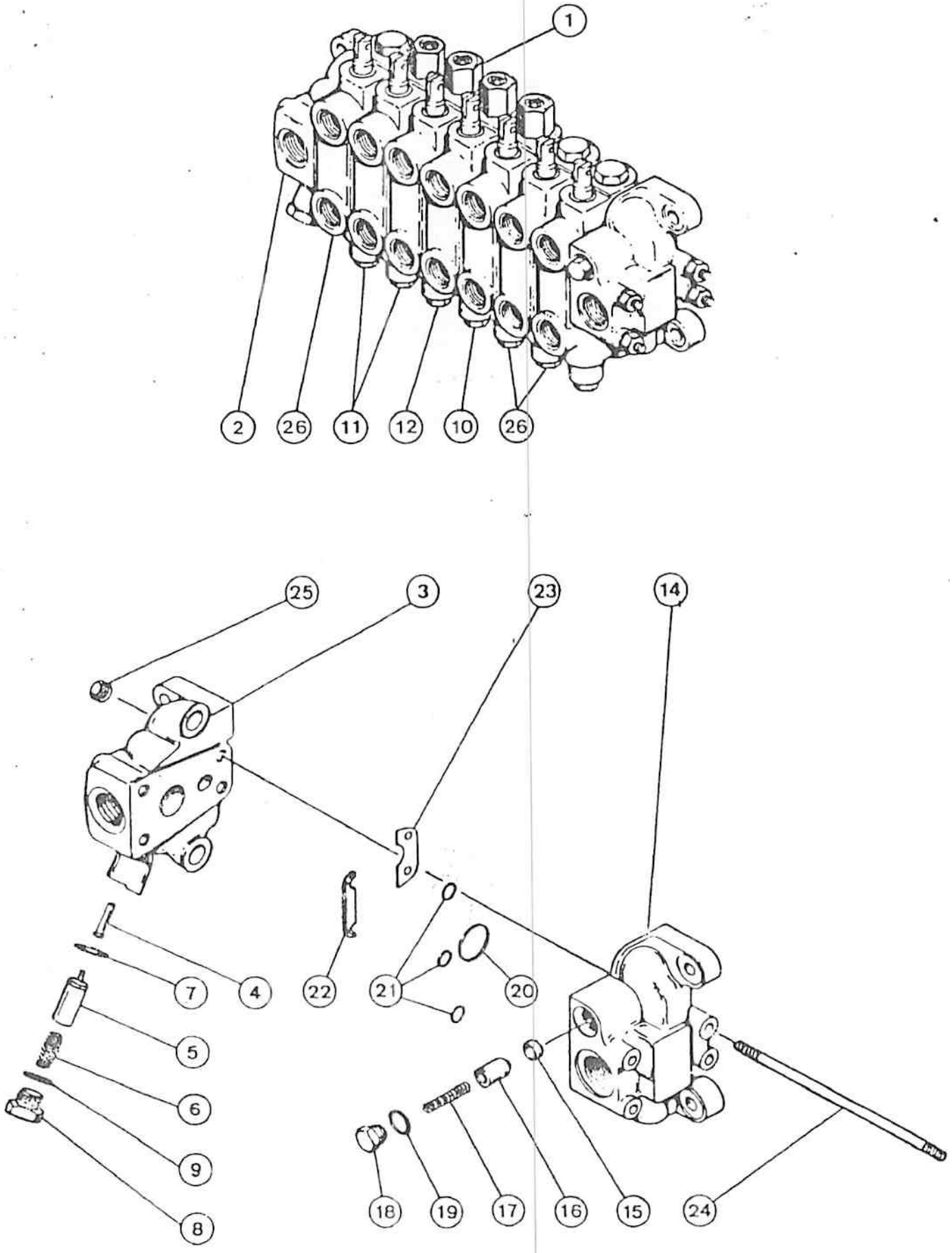

M3107

ITEM REF.	PEÇA Nº PART Nº PIEZA Nº PIECE Nº	QDE. QTY. CANT. QTE.	DESCRIÇÃO (Português)	DESCRIPTION (English)	DESCRIPCION (Español)	DESCRIPTION (Français)
1	G 109407	1	VÁLVULA-Conj.	VALVE-Assy.	VALVULA-Conj.	DISTRIBUITEUR-Ens.
2	G 33108	1	VÁLVULA-Conj. SAÍDA	VALVE-Assy. OUTLET	VÁLVULA-Conj. SALIDA	BLOC-Ens. SORTIE
3	NSS	1	COLETOR	MANIFOLD	COLECTOR	BLOC
4	G 33110	1	ÊMBOLO	PISTON	EMBOLO	PISTON
5	G 34586	1	CARRETEL	SPOOL	CARRETE	TIROIR
6	G 33112	1	MOLA	SPRING	RESORTE	RESSORTE
7	A 35104	1	ANEL "O"	"O" RING	ANILLO "O"	JOINT TORIQUE
8	218-5213	1	BUJÃO	PLUG	TAPÓN	BOUCHON
9	218-5009	1	ANEL "O"	"O" RING	ANILLO "O"	JOINT TORIQUE
10	G 109515	1	VÁLVULA-Conj. lança (p. 252)	VALVE-Assy. boom (p. 252)	VÁLVULA-Conj. lanza (p. 252)	ELEMENT-Ens. fleche (p. 252)
11	G 109513	2	VÁLVULA-Conj. caçamba e braço de profundidade (p. 244)	VALVE-Assy. bucket and dipper (p. 244)	VÁLVULA-Conj. cucharra y brazo de profundidad (p. 244)	ELEMENT -Ens. godet et balancier (p. 244)
12	G 109521	1	VÁLVULA-Conj. giro (p. 246)	VALVE-Assy. swing (p. 246)	VÁLVULA-Conj. oscilacion (p. 246)	ELEMENT-Ens. d'orientation (p. 246)
13	G 33102	1	VÁLVULA-Conj. entrada	VALVE-Assy. inlet	VÁLVULA-Conj. entrada	BLOC-Ens. d'entrée
14	NSS	1	COLETOR	MANIFOLD	COLECTOR	BLOC
15	G 33104	1	ASSENTO	SEAT	ASIENTO	SIEGE
16	G 33105	1	VÁLVULA	POPPET	VÁLVULA	CLAPET
17	G 33106	1	MOLA	SPRING	RESORTE	RESSORT
18	A 39586	1	BUJÃO	PLUG	TAPÓN	BOUCHON
19	218-5007	1	ANEL "O"	"O" RING	ANILLO "O"	JOINT TORIQUE
20	G 34001	4	ANEL "O"	"O" RING	ANILLO "O"	JOINT TORIQUE
21	G 34000	24	ANEL "O"	"O" RING	ANILLO "O"	JOINT TORIQUE
22	G 107251	8	CALÇO	SHIM	CALZO	CALE
23	G 33965	8	CALÇO	SHIM	CALZO	CALE
24	G 34466	4	HASTE	ROD	VARILLA	TIGE
25	425-106	8	PORCA	NUT	TUERCA	ECROU
26	G 103404	3	VÁLVULA-Conj. estabilizador (p. 256)	VALVE-Assy. stabilizer (p. 256)	VÁLVULA-Conj. estabilizador (p. 256)	ELEMENT-Ens. stabilisateur (p. 256)

Nº DE SÉRIE | SERIAL Nº | Nº DE SERIE | Nº DE SERIE

NOTA : Comando por pedais (p. 300)
NOTE : Pedal control (p. 300)
Pedales de mando (p. 300)
Pédales d'orientation (p. 300)

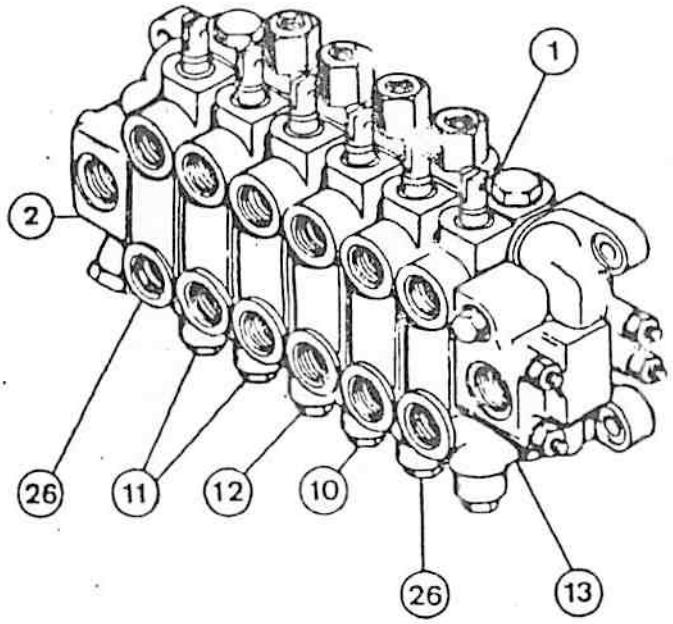
1
2
26
11
12
10
26
13

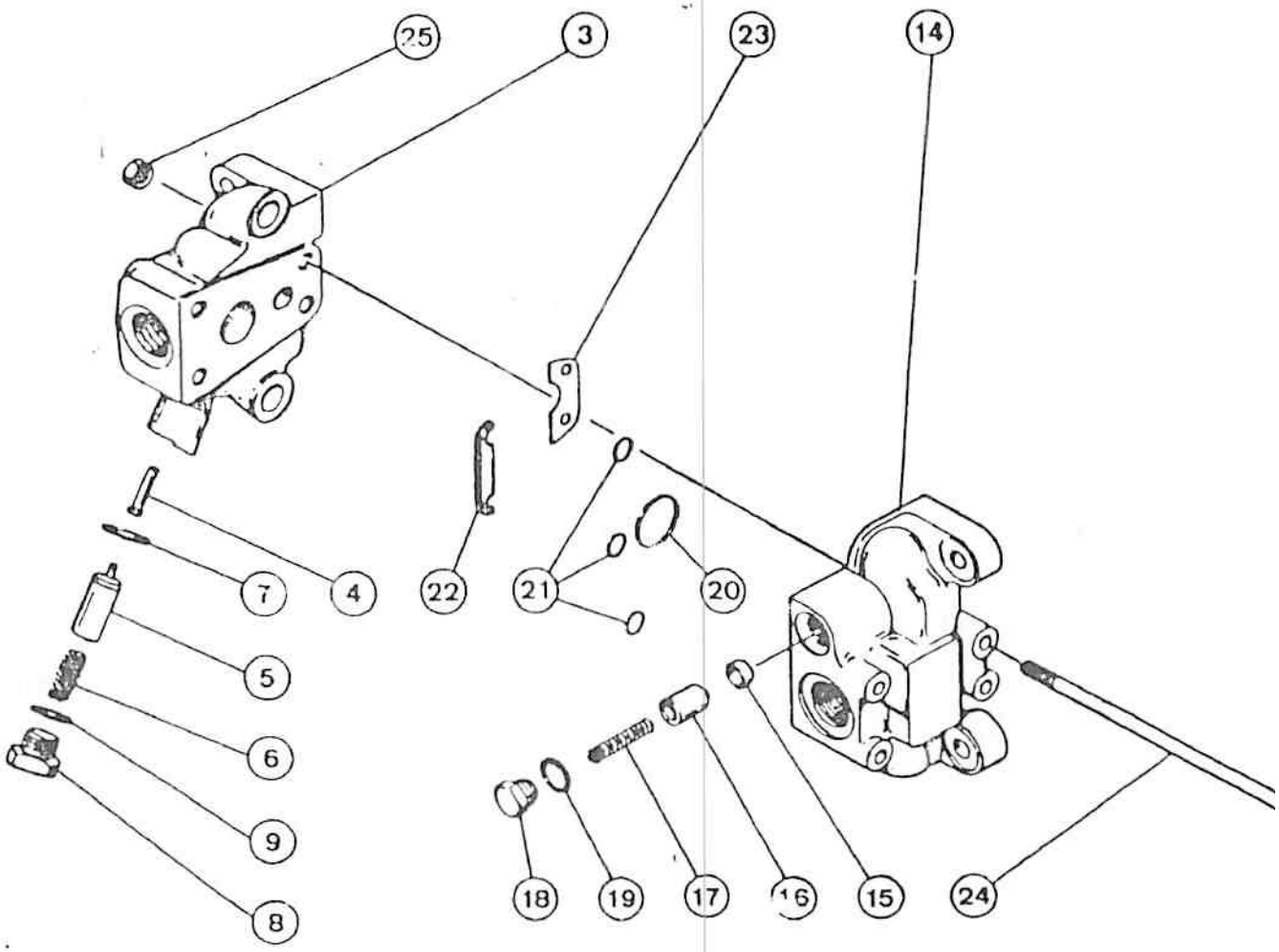
25
3
23
14
7
4
22
21
20
5
6
9
8
18
19
17
16
15
24

ITEM REF.	PEÇA Nº PART Nº PIEZA Nº PIECE Nº	QDE. QTY. CANT. QTE.	DESCRIÇÃO (Português)	DESCRIPTION (English)	DESCRIPCION (Español)	DESCRIPTION (Français)
1	G 109406	1	VÁLVULA-Conj.	VALVE-Assy.	VALVULA-Conj.	DISTRIBUITEUR-Ens.
2	G 33108	1	VÁLVULA-Conj. SAÍDA	VALVE-Assy. OUTLET	VÁLVULA-Conj. SALIDA	BLOC-Ens. SORTIE
3	NSS	1	COLETOR	MANIFOLD	COLECTOR	BLOC
4	G 33110	1	ÊMBOLO	PISTON	EMBOLO	PISTON
5	G 34586	1	CARRETEL	SPOOL	CARRETE	TIROIR
6	G 33112	1	MOLA	SPRING	RESORTE	RESSORTE
7	A 35104	1	ANEL "O"	"O" RING	ANILLO "O"	JOINT TORIQUE
8	218-5213	1	BUJÃO	PLUG	TAPÓN	BOUCHON
9	218-5009	1	ANEL "O"	"O" RING	ANILLO "O"	JOINT TORIQUE
10	G 109515	1	VÁLVULA-Conj. lança (p. 252)	VALVE-Assy. boom (p. 252)	VÁLVULA-Conj. lanza (p. 252)	ELEMENT-Ens. fleche (p. 252)
11	G 109513	2	VÁLVULA-Conj. caçamba e braço de profundidade (p. 244)	VALVE-Assy. bucket and dipper (p. 244)	VÁLVULA-Conj. cucharra y brazo de profundidad (p. 244)	ELEMENT -Ens. godet et balancier (p. 244)
12	G 109521	1	VÁLVULA-Conj. giro (p. 246)	VALVE-Assy. swing (p. 246)	VÁLVULA-Conj. oscilacion (p. 246)	ELEMENT-Ens. d'orientation (p. 246)
13	G 33102	1	VÁLVULA-Conj. entrada	VALVE-Assy. inlet	VÁLVULA-Conj. entrada	BLOC-Ens. d'entrée
14	NSS	1	COLETOR	MANIFOLD	COLECTOR	BLOC
15	G 33104	1	ASSENTO	SEAT	ASIENTO	SIEGE
16	G 33105	1	VÁLVULA	POPPET	VÁLVULA	CLAPET
17	G 33106	1	MOLA	SPRING	RESORTE	RESSORT
18	A 39586	1	BUJÃO	PLUG	TAPÓN	BOUCHON
19	218-5007	1	ANEL "O"	"O" RING	ANILLO "O"	JOINT TORIQUE
20	G 34001	7	ANEL "O"	"O" RING	ANILLO "O"	JOINT TORIQUE
21	G 34000	21	ANEL "O"	"O" RING	ANILLO "O"	JOINT TORIQUE
22	G 107251	7	CALÇO	SHIM	CALZO	CALE
23	G 33965	7	CALÇO	SHIM	CALZO	CALE
24	G 33124	4	HASTE	ROD	VARILLA	TIGE
25	425-106	8	PORCA	NUT	TUERCA	ECROU
26	G 103404	2	VÁLVULA-Conj. estabilizador (p. 256)	VALVE-Assy. stabilizer (p. 256)	VÁLVULA-Conj. estabilizador (p. 256)	ELEMENT-Ens. stabilisateur (p. 256)

Nº DE SÉRIE	SERIAL Nº	Nº DE SERIE	Nº DE SERIE

NOTA : Comando duplo (p. 302)
NOTE : Dual control (p. 302)
Double palanca (p. 302)
Commande double (p. 302)

ITEM REF.	PEÇA Nº PART Nº PIEZA Nº PIECE Nº	QDE. QTY. CANT. QTE.	DESCRIÇÃO (Português)	DESCRIPTION (English)	DESCRIPCION (Español)	DESCRIPTION (Français)
1	G 109408	1	VÁLVULA-Conj.	VALVE-Assy.	VALVULA-Conj.	DISTRIBUITEUR-Ens.
2	G 33108	1	VÁLVULA-Conj.	VALVE-Assy.	VÁLVULA-Conj.	BLOC-Ens.
			SAÍDA	OUTLET	SALIDA	SORTIE
3	NSS	1	COLETOR	MANIFOLD	COLECTOR	BLOC
4	G 33110	1	ÊMBOLO	PISTON	EMBOLO	PISTON
5	G 34586	1	CARRETEL	SPOOL	CARRETE	TIROIR
6	G 33112	1	MOLA	SPRING	RESORTE	RESSORTE
7	A 35104	1	ANEL "O"	"O" RING	ANILLO "O"	JOINT TORIQUE
8	218-5213	1	BUJÃO	PLUG	TAPÓN	BOUCHON
9	218-5009	1	ANEL "O"	"O" RING	ANILLO "O"	JOINT TORIQUE
10	G 109515	1	VÁLVULA-Conj. lança (p. 252)	VALVE-Assy. boom (p. 252)	VÁLVULA-Conj. lanza (p. 252)	ELEMENT-Ens. fleche (p. 252)
11	G 109513	2	VÁLVULA-Conj. caçamba e braço de profundidade (p. 244)	VALVE-Assy. bucket and dipper (p. 244)	VÁLVULA-Conj. cucharra y brazo de profundidad (p. 244)	ELEMENT -Ens. godet et balancier (p. 244)
12	G 109521	1	VÁLVULA-Conj. giro (p. 246)	VALVE-Assy. swing (p. 246)	VÁLVULA-Conj. oscilacion (p. 246)	ELEMENT-Ens. d'orientation (p. 246)
13	G 33102	1	VÁLVULA-Conj. entrada	VALVE-Assy. inlet	VÁLVULA-Conj. entrada	BLOC-Ens. d'entrée
14	NSS	1	COLETOR	MANIFOLD	COLECTOR	BLOC
15	G 33104	1	ASSENTO	SEAT	ASIENTO	SIEGE
16	G 33105	1	VÁLVULA	POPPET	VÁLVULA	CLAPET
17	G 33106	1	MOLA	SPRING	RESORTE	RESSORT
18	A 39586	1	BUJÃO	PLUG	TAPÓN	BOUCHON
19	218-5007	1	ANEL "O"	"O" RING	ANILLO "O"	JOINT TORIQUE
20	G 34001	8	ANEL "O"	"O" RING	ANILLO "O"	JOINT TORIQUE
21	G 34000	24	ANEL "O"	"O" RING	ANILLO "O"	JOINT TORIQUE
22	G 107251	8	CALÇO	SHIM	CALZO	CALE
23	G 33965	8	CALÇO	SHIM	CALZO	CALE
24	G 34466	4	HASTE	ROD	VARILLA	TIGE
25	425-106	8	PORCA	NUT	TUERCA	ECROU
26	G 103404	3	VÁLVULA-Conj. estabilizador (p. 256)	VALVE-Assy. stabilizer (p. 256)	VÁLVULA-Conj. estabilizador (p. 256)	ELEMENT-Ens. stabilisateur (p. 256)
			Nº DE SÉRIE	SERIAL Nº	Nº DE SERIE	Nº DE SERIE

NOTA : Comando duplo (p. 302)
NOTE : Dual control (p. 302)
Double palanca (p. 302)
Commande double (p. 302)

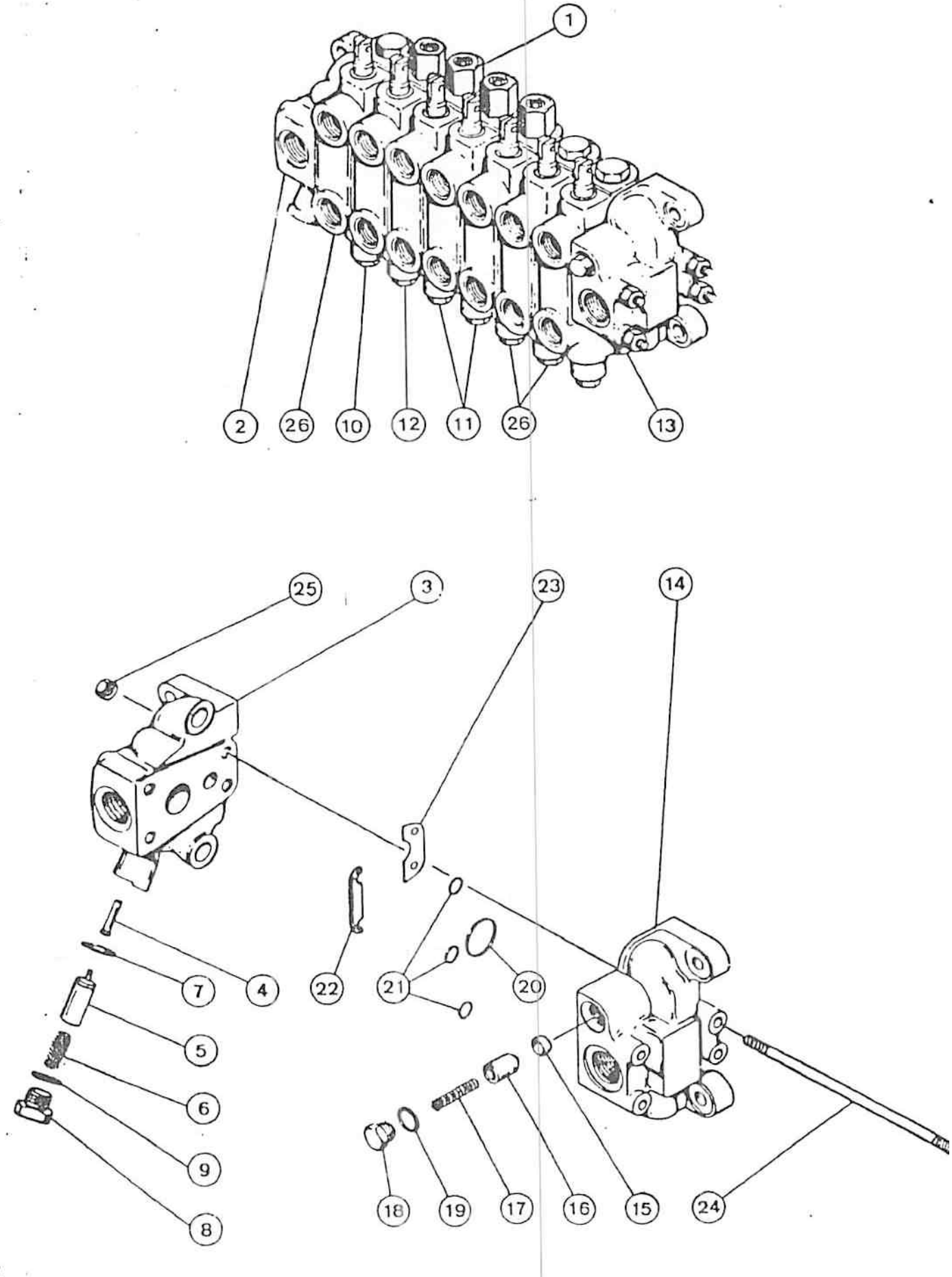

M3107

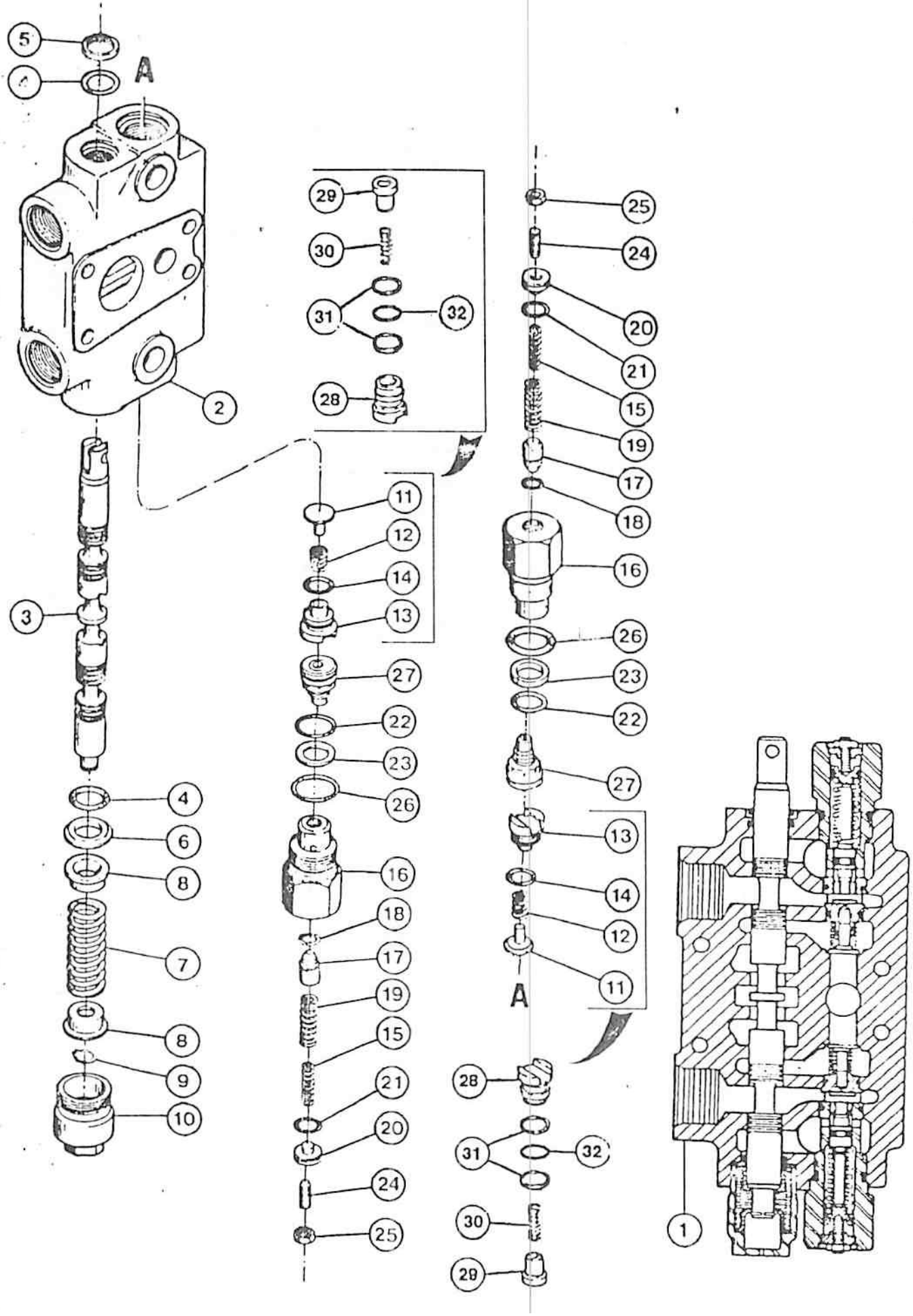
5
4
A
2
3
4
6
8
7
8
9
10
29
30
31
32
28
11
12
14
13
27
22
23
26
16
18
17
19
15
21
20
24
25
25
24
20
21
15
19
17
18
16
26
23
22
27
13
14
12
11
A
28
31
32
30
29
1

M3107

ITEM REF.	PEÇA Nº PART Nº PIEZA Nº PIECE Nº	QDE. QTY. CANT. QTE.	DESCRIÇÃO (Português)	DESCRIPTION (English)	DESCRIPCION (Español)	DESCRIPTION (Français)
1	G 109513	2	VÁLVULA-Conj.	VALVE-Assy.	VALVULA-Conj.	ELEMENTE-Ens.
2	NSS	1	CORPO	BODY	CUREPO	CORPS
3	NSS	1	CARRETEL	SPOOL	CARRETE	TIROIR
4	1994608C1	2	ANEL "O"	"O" RING	ANILLO "O"	JOINT TORIQUE
5	A 32309	1	VEDADOR	SEAL	SELLO	BAGUE D'ETANCH
6	G 102711	1	RETENTOR	RETAINER	RETENEDOR	RETENTUER
7	G 34463	1	MOLA	SPRING	RESORTE	RESSORT
8	G 33075	2	RETENTOR	RETAINER	RETENEDOR	RETENTUER
9	G 33077	1	ANEL TRAVA	SNAP RING	ANILLO TRABA	SEGMENT D'ARRET
10	G 33080	1	TAMPA	CAP	TAPA	CHAPEU
11	G 30081	2	VÁLVULA	POPPET	VALVULA	CLAPET
12	G 33573	2	MOLA	SPRING	RESORTE	RESSORT
13	G 33084	2	BUJÃO	PLUG	TAPÓN	BOUCHON
14	G 33686	2	ANEL "O"	"O" RING	ANILLO "O"	JOINT TORIQUE
	G 107786	2	VÁLVULA-Conj. 2750 psi (Nota)	VALVE-Assy. 2750 psi (Note)	VALVULA-Conj. 2750 psi (Nota)	ELEMENTE-Ens. 2750 psi (Note)
15	NSS	1	MOLA	SPRING	RESORTE	RESSORT
16	NSS	1	CORPO	BODY	CUREPO	CORPS
17	NSS	1	VÁLVULA	POPPET	VALVULA	CLAPET
18	NSS	1	ANEL "O"	"O" RING	ANILLO "O"	JOINT TORIQUE
19	NSS	1	MOLA	SPRING	RESORTE	RESSORT
20	NSS	1	PISTÃO	SPRING	RESORTE	RESSORT
21	NSS	1	ANEL "O"	"O" RING	ANILLO "O"	JOINT TORIQUE
22	G 107675	1	ANEL "O"	"O" RING	ANILLO "O"	JOINT TORIQUE
23	G 35540	1	ANEL-encosto	RING-back up	ANILLO-apoyo	JOINT TORIQUE
24	178-830	1	PARAFUSO	BOLT	PERNO	VS
25	129-162	1	PORCA	NUT	TUERCA	ECROU
26	218-5008	1	ANEL "O"	"O" RING	ANILLO "O"	JOINT TORIQUE
27	NSS	1	ASSENTO-VÁLVULA	SEAT-VALVE	ASIENTO-VALVULA	SIEGE-SOUPAPE
	1346219C2	2	VÁLVULA-Conj.	VALVE-Assy.	VALVULA-Conj.	ELEMENTE-Ens.
28	1343708C1	1	BUJÃO	PLUG	TAPON	BOUCHON
29	1343777C1	1	VÁLVULA	POPPET	VALVULA	CLAPET
30	1346175C1	1	MOLA	SPRING	RESORTE	RESSORT
31	G 103862	2	ANEL-RASPADOR	RING-BACK UP	ANILLO-RASPADOR	JOINT-RACLEUR
32	238-6016	1	ANEL "O"	"O" RING	ANILLO "O"	JOINT TORIQUE
			Nº DE SÉRIE	SERIAL Nº	Nº DE SERIE	Nº DE SERIE

NOTA : Para reposição solicite G 109449
NOTE : For service order G 109449
Para los repuestos pedir G 109449
Pour pièce de rechange solicitez G 109449

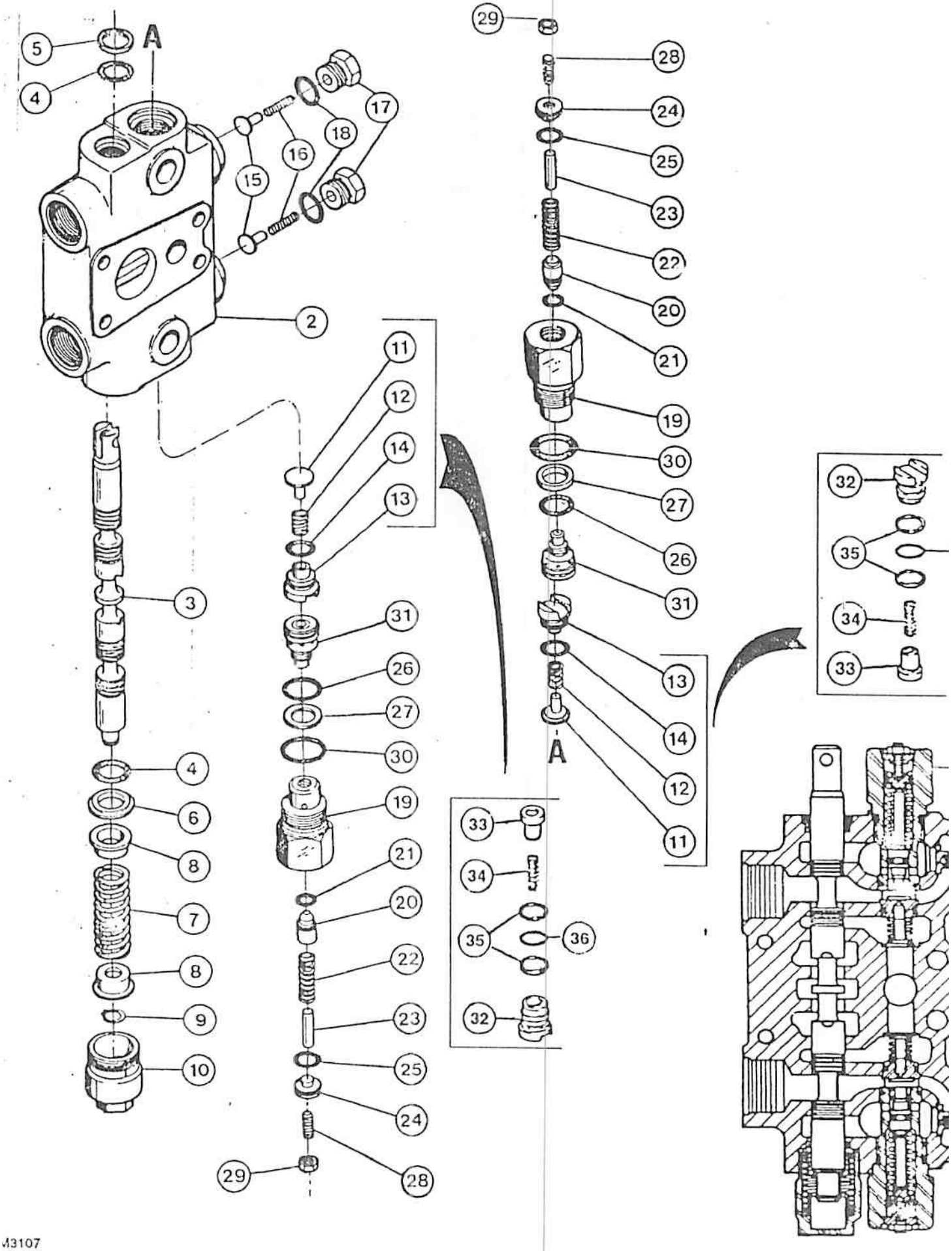
A
5
4
17
18
16
15
2
11
12
14
13
3
31
26
27
30
4
6
8
7
8
9
10
19
21
20
22
23
25
24
29
28
29
28
24
25
23
22
20
21
19
30
27
26
31
13
14
12
11
A
33
34
35
36
32
32
35
34
33

RETROESCAVADEIRA - VÁLVULA DE GIRO
BACKHOE - SWING VALVE
RETROEXCAVADORA - VALVULA DE OSCILACION
PELLETEUSE - ELEMENT D'ORIENTATION

ITEM REF.	PEÇA Nº PART Nº PIEZA Nº PIECE Nº	QDE. QTY. CANT. QTE.	DESCRIÇÃO (Português)	DESCRIPTION (English)	DESCRIPCION (Español)	DESCRIPTION (Français)
1	G 109521	1	VÁLVULA-Conj.	VALVE-Assy.	VALVULA-Conj.	ELEMENTE-Ens.
2	NSS	1	CORPO	BODY	CUREPO	CORPS
3	NSS	1	CARRETEL	SPOOL	CARRETE	TIROIR
4	1994608C1	2	ANEL "O"	"O" RING	ANILLO "O"	JOINT TORIQUE
5	G 32309	1	ANEL	RING	ANILLO	JOINT
6	G 102711	1	RETENTOR	RETAINER	RETENEDOR	RETENTUER
7	G 34463	1	MOLA	SPRING	RESORTE	RESSORT
8	G 33075	2	RETENTOR	RETAINER	RETENEDOR	RETENTUER
9	G 33077	1	ANEL TRAVA	SNAP RING	ANILLO TRABA	SEGMENT D'ARRET
10	G 33080	1	TAMPA	CAP	TAPA	CHAPEU
11	G 33081	2	VÁLVULA	POPPET	VALVULA	CLAPET
12	G 33573	2	MOLA	SPRING	RESORTE	RESSORT
13	G 33084	2	BUJÃO	PLUG	TAPON	BOUCHON
14	G 33686	2	ANEL "O"	"O" RING"	ANILLO "O"	JOINT TORIQUE
	1346221C1	2	VÁLVULA-ANTI-CAV.	VALVE-ANTI-CAV.	VALVULA-ANTI-CAV.	VALVE-ANTI-CAV.
15	G 34938	1	VÁLVULA	VALVE	VALVULA	VALVE
16	G 34458	1	MOLA	SPRING	RESORTE	RESSORT
17	G 34937	1	BUJÃO	PLUG	TAPON	BOUCHON
18	237-6010	1	ANEL "O"	"O" RING	ANILLO "O"	JOINT TORIQUE
	G 109444	2	VÁLVULA-Conj.	VALVE-Assy.	VALVULA-Conj.	ELEMENT-Ens.
			2250 psi (Nota)	2250 psi (Note)	2250 psi (Nota)	2250 psi (Note)
19	NSS	1	CORPO	BODY	CURPO	CORPS
20	NSS	1	VÁLVULA	POPPET	VALVULA	CLAPET
21	NSS	1	ANEL "O"	"O" RING	ANILLO "O"	JOINT TORIQUE
22	NSS	1	MOLA	SPRING	RESORTE	RESSORT
23	NSS	1	PINO	PIN	PASADOR	AXE
24	NSS	1	ÊMBOLO	PISTON	EMBOLO	PISTON
25	NSS	1	ANEL "O"	"O" RING	ANILLO "O"	JOINT TORIQUE
26	G 107675	1	ANEL "O"	"O" RING	ANILLO "O"	JOINT TORIQUE
27	G 35540	1	ANEL -encosto	RING-back up	ANILLO-apoyo	BAGUE-D'APPUI
28	178-890	1	PARAFUSO	BOLT	PERNO	VIS
29	129-162	1	PORCA	NUT	TUERCA	ECROU
30	218-5008	1	ANEL "O"	"O" RING	ANILLO "O"	JOINT TORIQUE
31	NSS	1	ASSENTO-Válvula	SEAT-Valve	ASIENTO-Valvula	SIEGE-Soupape
	1346219C2	2	VÁLVULA-Conj.	VALVE-Assy.	VALVULA-Conj.	VALVE-Ens.
32	1343708C1	1	BUJÃO	PLUG	TAPON	BOUCHON
33	1343777C1	1	VÁLVULA	VALVE	VALVULA	VALVE
34	1346175C1	1	MOLA	SPRING	RESORTE	RESSORT
35	G 103862	2	ANEL-RASPADOR	RING-BACK UP	ANILLO-RASPADOR	JOINT-RACLEUR
36	238-6016	1	ANEL "O"	"O" RING	ANILLO "O"	JOINT-TORIQUE

Nº DE SÉRIE	SERIAL Nº	Nº DE SERIE	Nº DE SERIE

NOTA : Para reposição solicite G 109448
NOTE : For service order G 109448
Para los repuestos pedir G 109448
Pour pièce de rechange solicitez G 109448

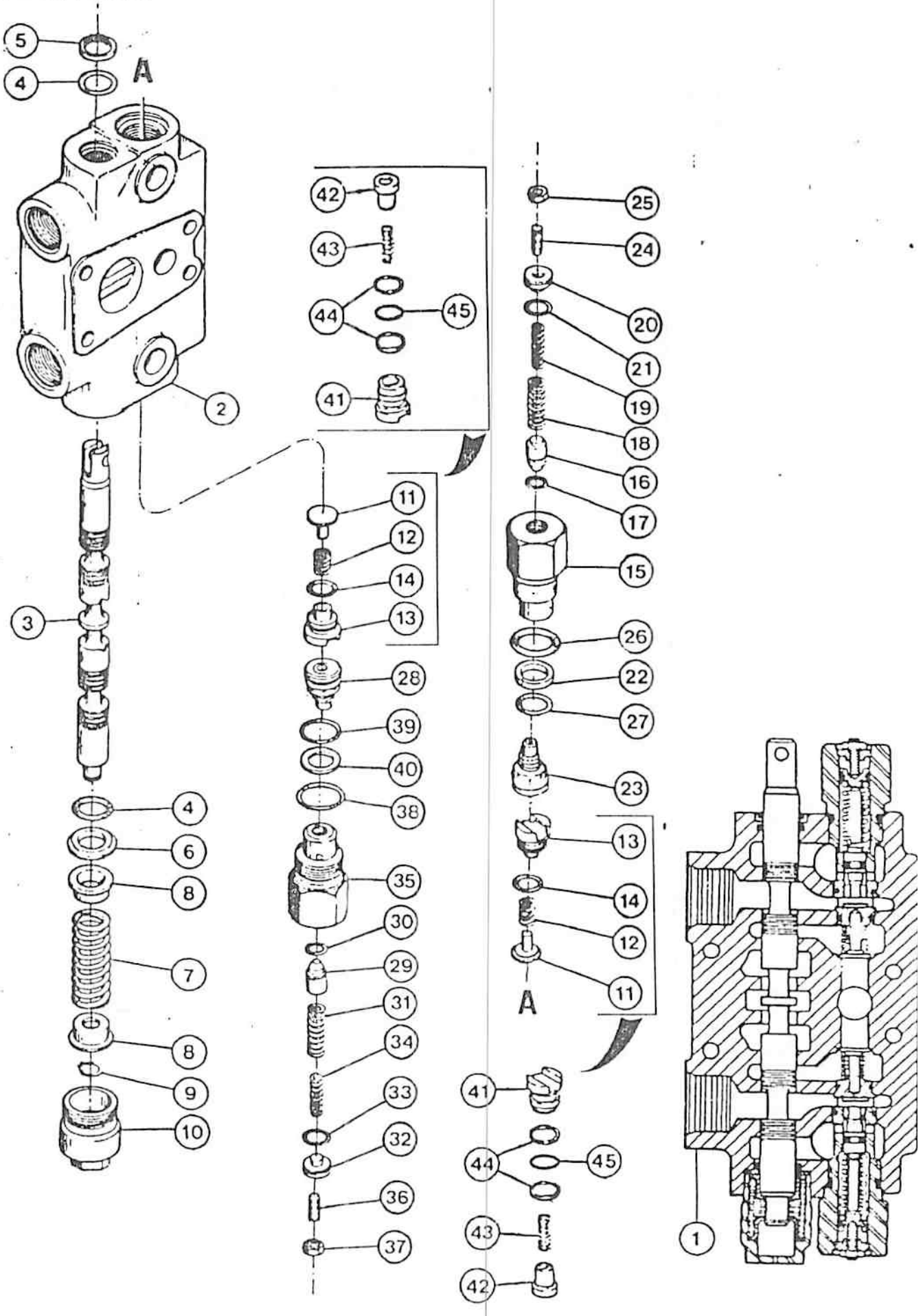
5
4
A
2
3
4
6
8
7
8
9
10
42
43
44
45
41
11
12
14
13
28
39
40
38
35
30
29
31
34
33
32
36
37
25
24
20
21
19
18
16
17
15
26
22
27
23
13
14
12
11
A
41
44
45
43
42
1

M3107

ITEM REF.	PEÇA Nº PART Nº PIEZA Nº PIECE Nº	QDE. QTY. CANT. QTE.	DESCRIÇÃO (Português)	DESCRIPTION (English)	DESCRIPCION (Español)	DESCRIPTION (Français)
1	G 109516	1	VÁLVULA-Conj.	VALVE-Assy.	VÁLVULA-Conj.	ELEMENT-Ens.
2	NSS	1	CORPO	BUDY	CUERPO	CORPS
3	NSS	1	CARRETEL	SPOOL	CARRETE	TIROIR
4	1994608C1	2	ANEL "O"	"O" RING	ANILLO "O"	JOINT TORIQUE
5	A 32309	1	ANEL	SEAL-RING	ANILLO-SELLO	JOINT
6	G 102711	1	RETENTOR	RETAINER	RETENEDOR	RETENTEUR
7	G 34463	1	MOLA	SPRING	RESORTE	RESSORT
8	G 33075	2	RETENTOR	RETAINER	RETENEDOR	RETENTEUR
9	G 33077	1	ANEL TRAVA	SNAP RING	ANILLO TRABA	SEGMENT D'ARRET
10	G 33080	1	TAMPA	CAP	TAPA	CHAPEAU
11	G 33081	2	VÁLVULA	POPPET	VÁLVULA	CLAPET
12	G 33573	2	MOLA	SPRING	RESORTE	RESSORT
13	G 33084	2	BUJÃO	PLUG	TAPÓN	BOUCHON
14	G 33686	2	ANEL "O"	"O" RING	ANILLO "O"	JOINT TORIQUE
	G 109440	1	VÁLVULA-Conj.	VALVE-Assy.	VÁLVULA-Conj.	SOUPAPE-Ens.
			1000 psi (Nota)	1000 psi (Note)	1000 psi (Nota)	1000 psi (Note)
15	NSS	1	CORPO	BUDY	CUERPO	CORPS
16	NSS	1	VÁLVULA	POPPET	VÁLVULA	CLAPET
17	NSS	1	ANEL "O"	"O" RING	ANILLO "O"	JOINT TORIQUE
18	NSS	1	MOLA	SPRING	RESORTE	RESSORT
19	NSS	1	PINO	PIN	PASADOR	CHEVILLE
20	NSS	1	EMBOLO	PISTON	EMBOLO	PISTON
21	NSS	1	ANEL "O"	"O" RING	ANILLO "O"	JOINT TORIQUE
22	G 35540	1	ANEL-ENCOSTO	RING-BACK UP	ANILLO-APOYO	BAGUE-D'APPUI
23	NSS	1	ASSENTO-VÁLVULA	SEAT-VALVE	ASIENTO-VÁLVULA	SIEGE-SOUPAPE
24	178-890	1	PARAFUSO	BOLT	PERNO	VIS
25	129-162	1	PORCA	NUT	TUERCA	ECROU
26	218-5008	1	ANEL "O"	"O" RING	ANILLO "O"	JOINT TORIQUE
27	G 107675	1	ANEL "O"	"O" RING	ANILLO "O"	JOINT TORIQUE
	G 107786	1	VÁLVULA-Conj.	VALVE-Assy.	VÁLVULA-Conj.	SOUPAPE-Ens.
			2750 psi (Nota 1)	2750 psi (Note 1)	2750 psi (Nota 1)	2750 psi (Note 1)
28	NSS	1	ASSENTO-VÁLVULA	SEAT-VALVE	ASIENTO-VÁLVULA	SIEGE-SOUPAPE
29	NSS	1	VÁLVULA	POPPET	VÁLVULA	CLAPET
30	NSS	1	ANEL "O"	"O" RING	ANILLO "O"	JOINT TORIQUE
31	NSS	1	MOLA	SPRING	RESORTE	RESSORT
32	NSS	1	EMBOLO	PISTON	EMBOLO	PISTON
33	NSS	1	ANEL "O"	"O" RING	ANILLO "O"	JOINT TORIQUE
34	NSS	1	MOLA	SPRING	RESORTE	RESSORT
36	178-890	1	PARAFUSO	BOLT	PERNO	VIS
37	129-162	1	PORCA	NUT	TUERCA	ECROU
38	218-5008	1	ANEL "O"	"O" RING	ANILLO "O"	JOINT TORIQUE
39	G 107675	1	ANEL "O"	"O" RING	ANILLO "O"	JOINT TORIQUE
40	G 35540	1	ANEL	RING	ANILLO	BAGUE

Nº DE SÉRIE | SERIAL Nº | Nº DE SERIE | Nº DE SERIE

NOTA : Para reposição solicite G 109448
NOTE : For service order G 109448
Para los repuestos pedir G 109448
Pour pièce de rechange solicitez G 109448

NOTA 1: Para reposição solicite G 109449
NOTE 1: For service order G 109449
Para los repuestos pedir G 109449
Pour pièce de rechange solicitez G 109449

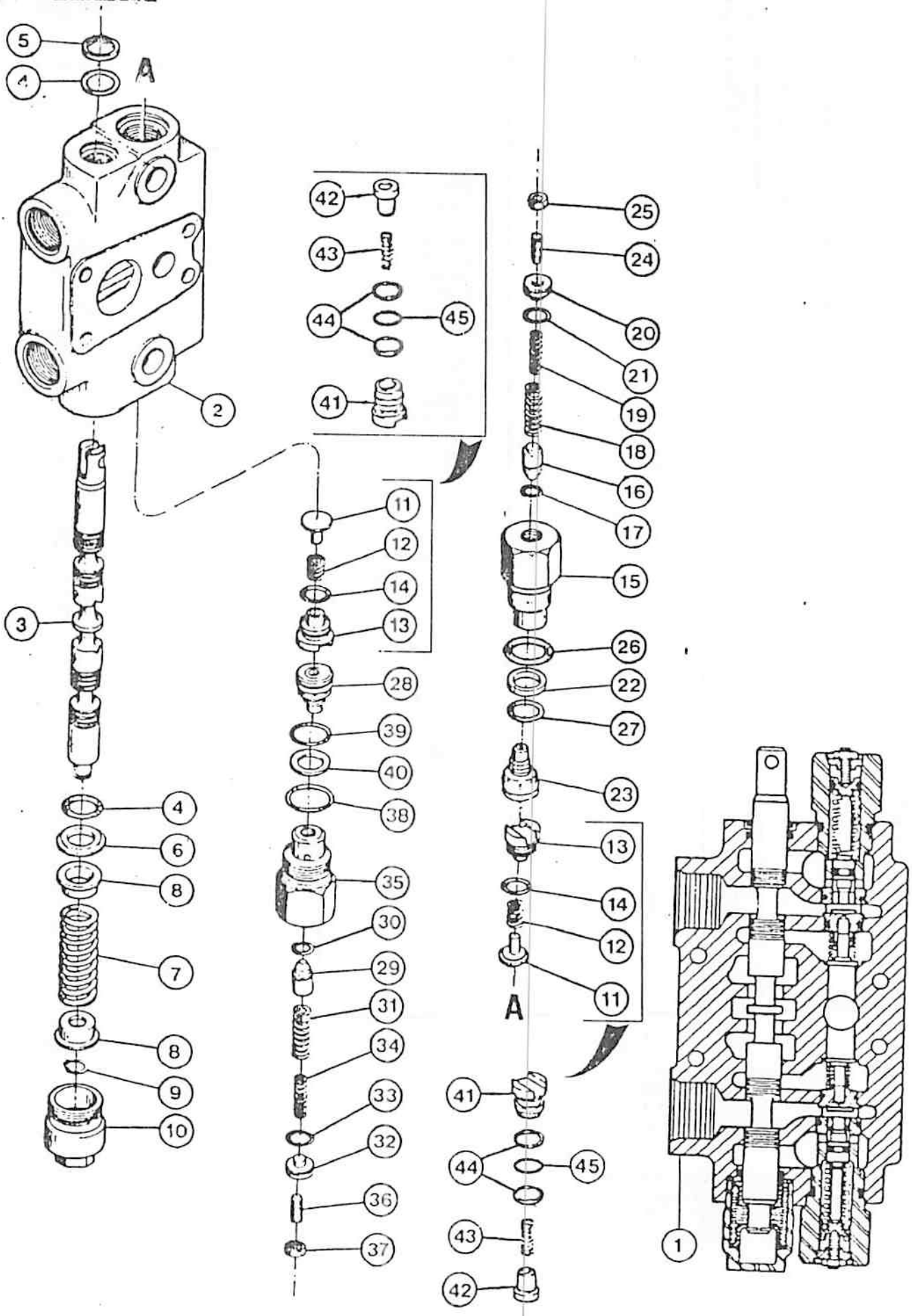
5
4
A
2
3
4
6
8
7
8
9
10
42
43
44
45
41
11
12
14
13
28
39
40
38
35
30
29
31
34
33
32
36
37
25
24
20
21
19
18
16
17
15
26
22
27
23
13
14
12
11
A
41
44
45
43
42
1

ITEM REF.	PEÇA Nº PART Nº PIEZA Nº PIECE Nº	QDE. QTY. CANT QTE.	DESCRIÇÃO (Português)	DESCRIPTION (English)	DESCRIPCION (Español)	DESCRIPTION (Français)
	1346219C2	2	VÁLVULA-Conj.	VALVE-Assy.	VÁLVULA-Conj.	SOUPAPE-Ens.
41	1343708C1	1	BUJÃO	PLUG	TAPÓN	BOUCHON
42	1343777C1	1	VÁLVULA	POPPET	VÁLVULA	CLAPET
43	1346175C1	1	MOLA	SPRING	RESORTE	RESSORT
44	G 103862	2	ANEL-RASPADOR	RING-BACK UP	ANILLO-RASPADOR	JOINT-RECLEUR
45	238-6016	1	ANEL "O"	"O" RING	ANILLO "O"	JOINT TORIQUE
			Nº DE SÉRIE	SERIAL Nº	Nº DE SERIE	Nº DE SERIE

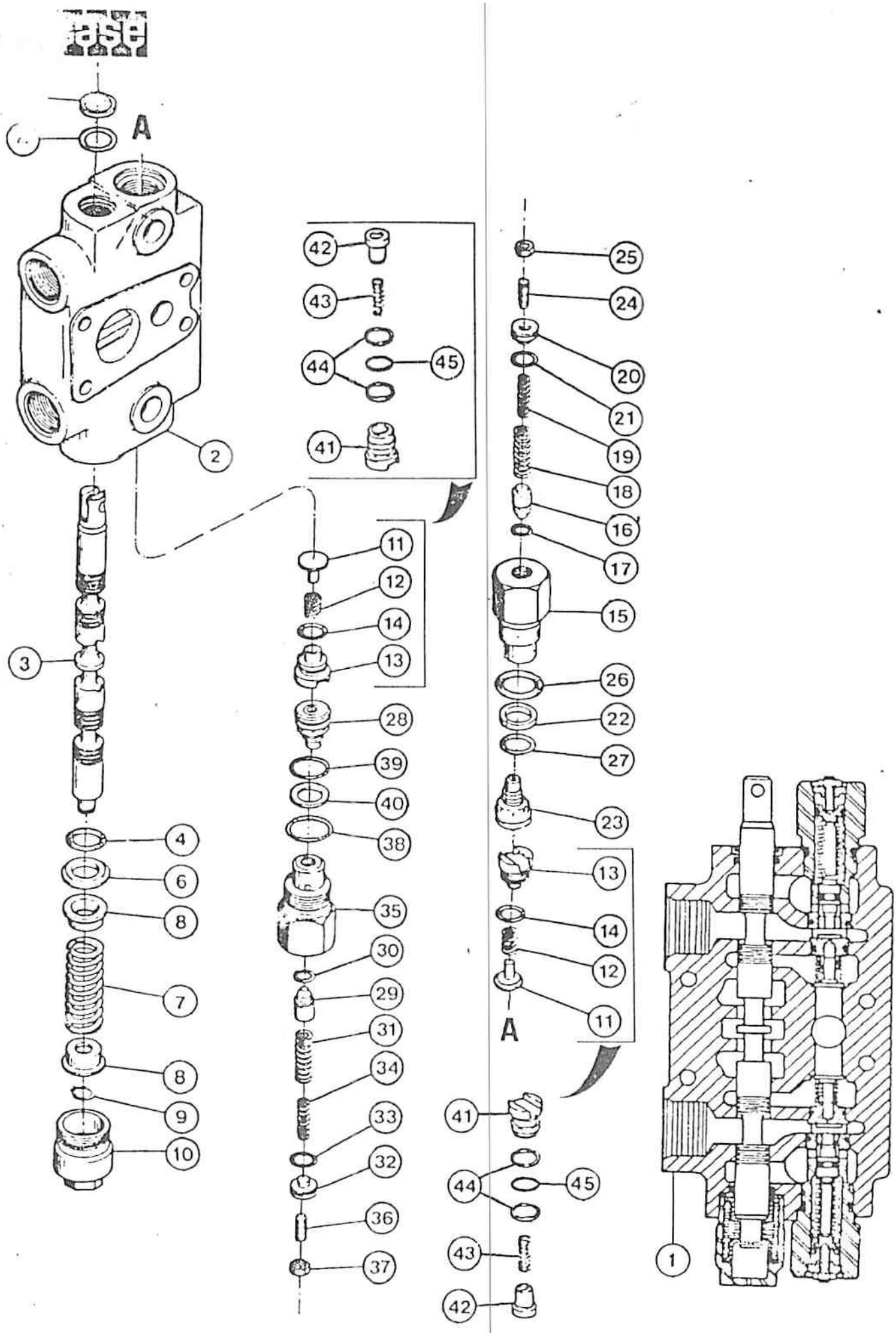
A
2
3
4
6
8
7
8
9
10
42
43
44
45
41
11
12
14
13
28
39
40
38
35
30
29
31
34
33
32
36
37
25
24
20
21
19
18
16
17
15
26
22
27
23
13
14
12
11
A
41
44
45
43
42
1

RETROESCAVADEIRA - VÁLVULA DA LANÇA
BACKHOE - BOOM VALVE
RETROESCAVADORA - VÁLVULA DA LANÇA
PELLETEUSE - ELEMENT DE FLECHE

ITEM REF.	PEÇA Nº PART Nº PIEZA Nº PIECE Nº	QDE. QTY. CANT. QTE.	DESCRIÇÃO (Português)	DESCRIPTION (English)	DESCRIPCION (Español)	DESCRIPTION (Français)
1	G 109515	1	VÁLVULA-Conj.	VALVE-Assy.	VÁLVULA-Conj.	ELEMENT-Ens.
2	NSS	1	CORPO	BUDY	CUERPO	CORPS
3	NSS	1	CARRETEL	SPOOL	CARRETE	TIROIR
4	1994608C1	2	ANEL "O"	"O" RING	ANILLO "O"	JOINT TORIQUE
5	A 32309	1	ANEL	SEAL-RING	ANILLO-SELLO	JOINT
6	G 102711	1	RETENTOR	RETAINER	RETENEDOR	RETENTEUR
7	G 34463	1	MOLA	SPRING	RESORTE	RESSORT
8	G 33075	2	RETENTOR	RETAINER	RETENEDOR	RETENTEUR
9	G 33077	1	ANEL TRAVA	SNAP RING	ANILLO TRABA	SEGMENT D'ARRET
10	G 33080	1	TAMPA	CAP	TAPA	CHAPEAU
11	G 33081	2	VÁLVULA	POPPET	VÁLVULA	CLAPET
12	G 33573	2	MOLA	SPRING	RESORTE	RESSORT
13	G 33084	2	BUJÃO	PLUG	TAPÓN	BOUCHON
14	G 33686	2	ANEL "O"	"O" RING	ANILLO "O"	JOINT TORIQUE
	G 109441	1	VÁLVULA-Conj.	VALVE-Assy.	VÁLVULA-Conj.	SOUPAPE-Ens.
			1350 psi (Nota)	1350 psi (Nota)	1350 psi (Nota)	1350 psi (Nota)
15	NSS	1	CORPO	BUDY	CUERPO	CORPS
16	NSS	1	VÁLVULA	POPPET	VÁLVULA	CLAPET
17	NSS	1	ANEL "O"	"O" RING	ANILLO "O"	JOINT TORIQUE
18	NSS	1	MOLA	SPRING	RESORTE	RESSORT
19	NSS	1	PINO	PIN	PASADOR	CHEVILLE
20	NSS	1	EMBOLO	PISTON	EMBOLO	PISTON
21	NSS	1	ANEL "O"	"O" RING	ANILLO "O"	JOINT TORIQUE
22	G 35540	1	ANEL-ENCOSTO	RING-BACK UP	ANILLO-APOYO	BAGUE-D'APPUI
23	NSS	1	ASSENTO-VÁLVULA	SEAT-VALVE	ASIENTO-VÁLVULA	SIEGE-SOUPAPE
24	178-890	1	PARAFUSO	BOLT	PERNO	VIS
25	129-162	1	PORCA	NUT	TUERCA	ECROU
26	218-5008	1	ANEL "O"	"O" RING	ANILLO "O"	JOINT TORIQUE
27	G 107675	1	ANEL "O"	"O" RING	ANILLO "O"	JOINT TORIQUE
	G 107786	1	VÁLVULA-Conj.	VALVE-Assy.	VÁLVULA-Conj.	SOUPAPE-Ens.
			2750 psi (Nota 1)	2750 psi (Note 1)	2750 psi (Nota 1)	2750 psi (Note 1)
28	NSS	1	ASSENTO-VÁLVULA	SEAT-VALVE	ASIENTO-VÁLVULA	SIEGE-SOUPAPE
29	NSS	1	VÁLVULA	POPPET	VÁLVULA	CLAPET
30	NSS	1	ANEL "O"	"O" RING	ANILLO "O"	JOINT TORIQUE
31	NSS	1	MOLA	SPRING	RESORTE	RESSORT
32	NSS	1	EMBOLO	PISTON	EMBOLO	PISTON
33	NSS	1	ANEL "O"	"O" RING	ANILLO "O"	JOINT TORIQUE
34	NSS	1	MOLA	SPRING	RESORTE	RESSORT
35	NSS	1	CORPO	BUDY	CUERPO	CORPS
36	178-890	1	PARAFUSO	BOLT	PERNO	VIS
37	129-162	1	PORCA	NUT	TUERCA	ECROU
38	218-5008	1	ANEL "O"	"O" RING	ANILLO "O"	JOINT TORIQUE
39	G 107675	1	ANEL "O"	"O" RING	ANILLO "O"	JOINT TORIQUE
40	G 35540	1	ANEL	RING	ANILLO	BAGUE

Nº DE SÉRIE	SERIAL Nº	Nº DE SERIE	Nº DE SERIE

NOTA : Para reposição solicite G 109448
NOTE : For service order G 109448
Para los repuestos pedir G 109448
Pour pièce de rechange solicitez G 109448

NOTA 1: Para reposição solicite G 109449
NOTE 1: For service order G 109449
Para los repuestos pedir G 109449
Pour pièce de rechange solicitez G 109449

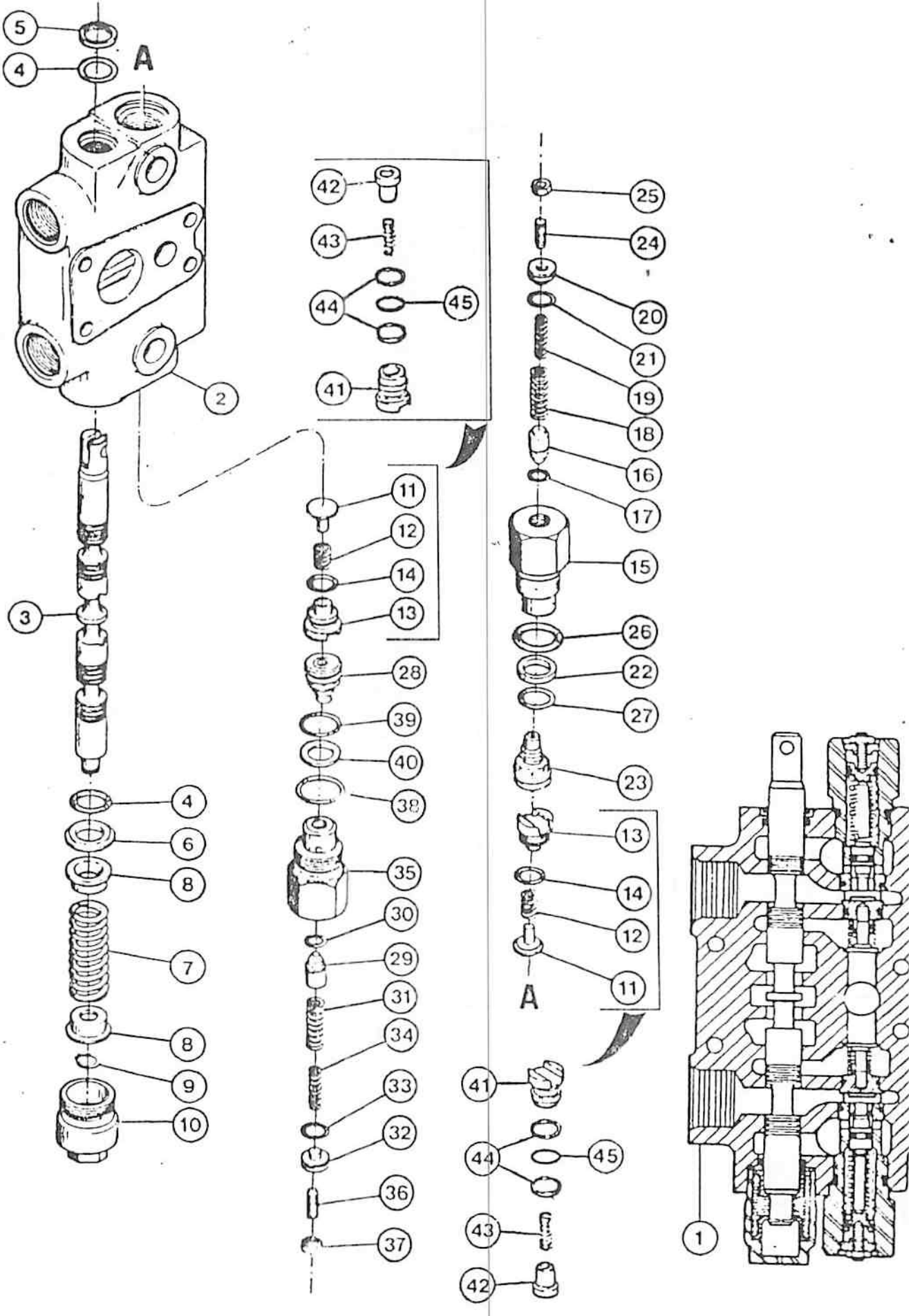
5
4
A
2
3
4
6
8
7
8
9
10
42
43
44
45
41
11
12
14
13
28
39
40
38
35
30
29
31
34
33
32
36
37
25
24
20
21
19
18
16
17
15
26
22
27
23
13
14
12
11
A
41
44
45
43
42
1

M3107

ITEM REF.	PEÇA Nº PART Nº PIEZA Nº PIECE Nº	QDE. QTY. CANT. QTE.	DESCRIÇÃO (Português)	DESCRIPTION (English)	DESCRIPCION (Español)	DESCRIPTION (Français)
	1346219C2	2	VÁLVULA-Conj.	VALVE-Assy.	VÁLVULA-Conj.	SOUPAPE-Ens.
41	1343708C1	1	BUJÃO	PLUG	TAPON	BOUCHON
42	1343777C1	1	VÁLVULA	POPPET	VÁLVULA	CLAPET
43	1346175C1	1	MOLA	SPRING	RESORTE	RESSORT
44	G 103862	2	ANEL-RASPADOR	RING-BACK UP	ANILLO-RASPADOR	JOINT-RECLEUR
45	238-6016	1	ANEL "O"	"O" RING	ANILLO "O"	JOINT TORIQUE

Nº DE SÉRIE	SERIAL Nº	Nº DE SERIE	Nº DE SERIE

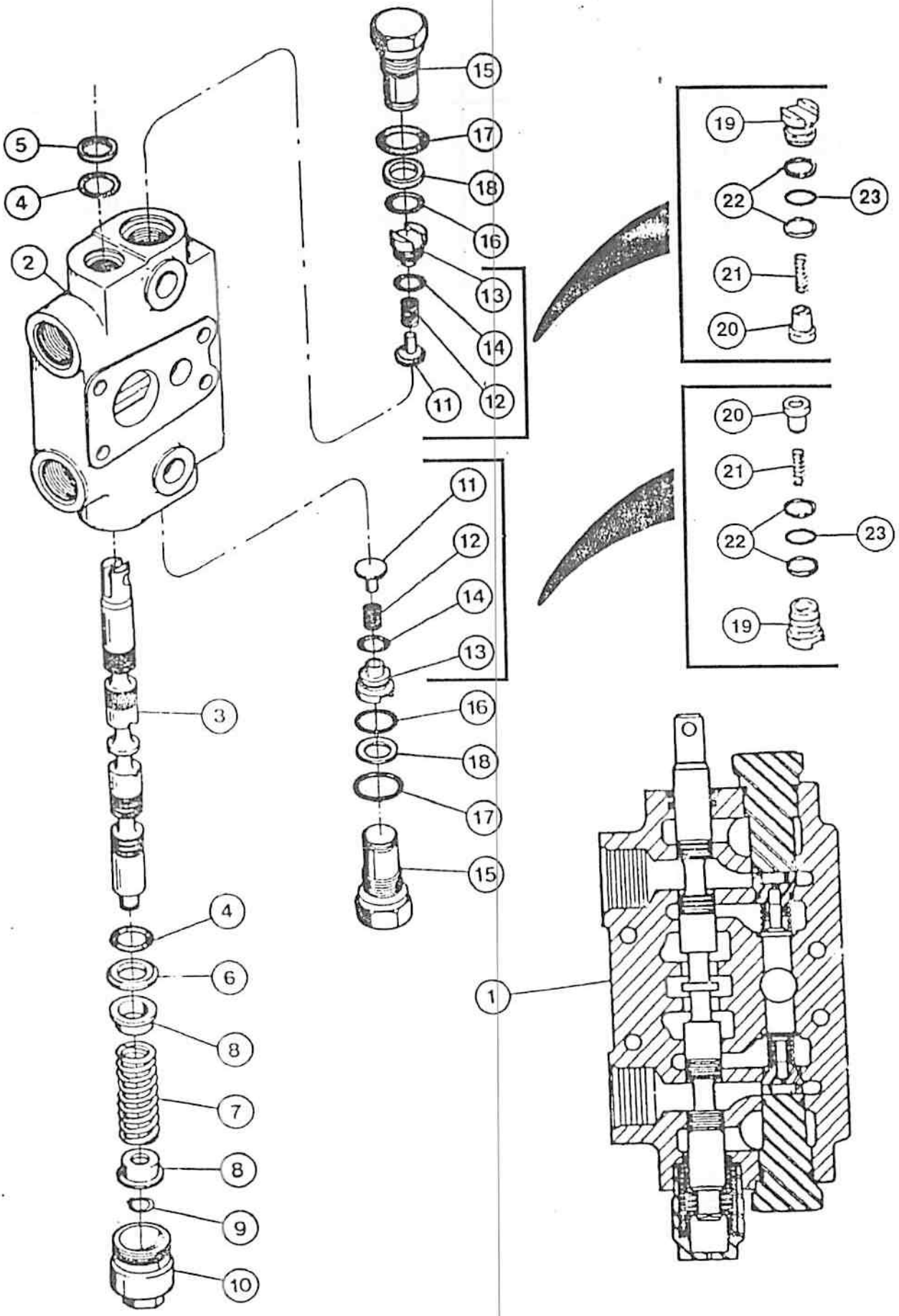

M3107

ITEM REF.	PEÇA Nº PART Nº PIEZA Nº PIECE Nº	QDE. QTY. CANT. QTE.	DESCRIÇÃO (Português)	DESCRIPTION (English)	DESCRIPCION (Español)	DESCRIPTION (Français)
1	G 103404	1	VÁLVULA-Conj.	VALVE-Assy.	VÁLVULA-Conj.	ELEMENT-Ens.
2	NSS	1	CORPO	BUDY	CUERPO	CORPS
3	NSS	1	CARRETEL	SPOOL	CARRETE	TIROIR
4	1994608C1	2	ANEL "O"	"O" RING	ANILLO "O"	JOINT TORIQUE
5	A 32309	1	ANEL	SEAL-RING	ANILLO-SELLO	JOINT
6	G 102711	1	RETENTOR	RETAINER	RETENEDOR	RETENTEUR
7	G 34463	1	MOLA	SPRING	RESORTE	RESSORT
8	G 33075	2	RETENTOR	RETAINER	RETENEDOR	RETENTEUR
9	G 33077	1	ANEL TRAVA	SNAP RING	ANILLO TRABA	SEGMENT D'ARRET
10	G 33080	1	TAMPA	CAP	TAPA	CHAPEAU
11	G 33081	2	VÁLVULA	POPPET	VÁLVULA	CLAPET
12	G 33573	2	MOLA	SPRING	RESORTE	RESSORT
13	G 33084	2	BUJÃO	PLUG	TAPON	BOUCHON
14	G 33686	2	ANEL "O"	"O" RING	ANILLO "O"	JOINT TORIQUE
15	G 33122	2	BUJÃO-Conj.	PLUG-Assy.	TAPÓN-Conj.	BOUCHON-Ens.
16	G 107675	1	ANEL "O"	"O" RING	ANILLO "O"	JOINT TORIQUE
17	218-5008	1	ANEL "O"	"O" RING	ANILLO "O"	JOINT TORIQUE
18	G 35540	1	ANEL	RING	ANILLO	BAGUE
	1346219C2	2	VÁLVULA-Conj.	VALVE-Assy.	VÁLVULA-Conj.	SOUPAPE-Ens.
19	1343708C1	1	BUJÃO	PLUG	TAPÓN	BOUCHON
20	1343777C1	1	VÁLVULA	POPPET	VÁLVULA	CLAPET
21	1346175C1	1	MOLA	SPRING	RESORTE	RESSORT
22	G 103862	2	ANEL-RASPADOR	RING-BACK UP	ANILLO-RASPADOR	JOINT-RACLEUR
23	238-6016	1	ANEL "O"	"O" RING	ANILLO "O"	JOINT TORIQUE

Nº DE SÉRIE	SERIAL Nº	Nº DE SERIE	Nº DE SERIE

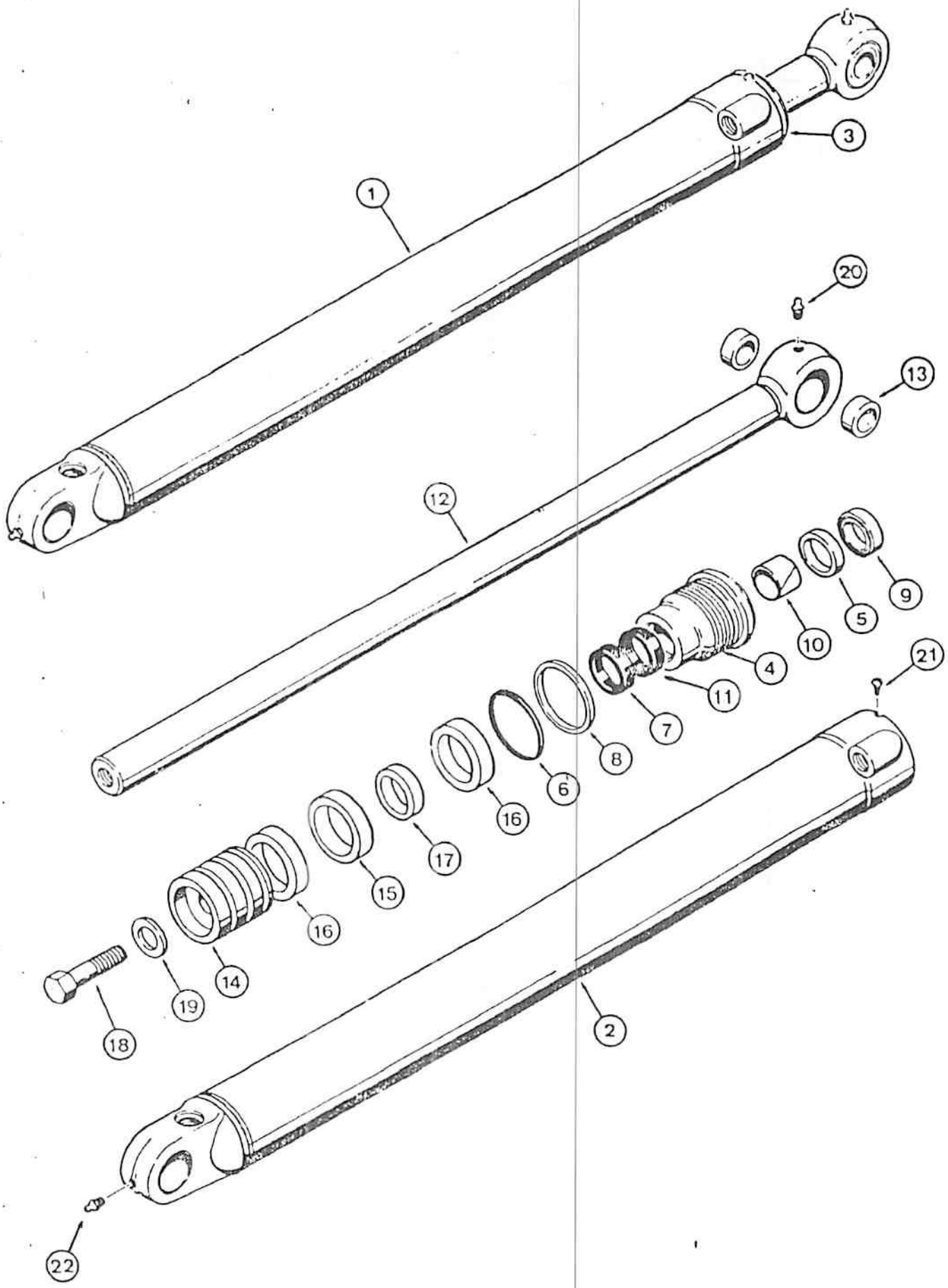
1
2
3
4
5
6
7
8
9
10
11
12
13
14
15
16
16
17
18
19
20
21
22

PÁ-CARREGADEIRA - CILINDROS DE LEVANTAMENTO
LOADER - LIFT CYLINDERS
CARGADORA - GATOS DE ELEVACIÓN
CHARGEUSE - VERINS DE LEVAGE

ITEM REF.	PEÇA Nº PART Nº PIEZA Nº PIECE Nº	QDE. QTY. CANT. QTE.	DESCRIÇÃO (Português)	DESCRIPTION (English)	DESCRIPCION (Español)	DESCRIPTION (Français)
1	E 96120	1	CILINDRO-L.D.	CYLINDER-R.H.	GATO-Der.	VERIN-Droit
1	E 155267	1	CILINDRO-L.E.	CYLINDER-L.H.	GATO-Izq.	VERIN-Gauche
2	E 96122	1	TUBO-L.D.	TUBE-R.H.	TUBO-Der.	TUBE-Droit
2	E 155213	1	TUBO-L.E.	TUBE-L.H.	TUBO-Izq.	TUBE-Gauche
3	E 96126	1	TAMPA-Conj.	GLAND-Assy.	TAPA-Conj.	TETE-Ens.
4	NSS	1	TAMPA	GLAND	TAPA	TETE
5	NSS	1	ANEL	RING	ANILLO	BAGUE
6	A 27994	1	ANEL "O"	"O" RING	ANILLO "O"	JOINT TORIQUE
7	G 107923	1	VEDADOR	SEAL	SELLO	BAGUE d'etancheite
8	D 38858	1	ANEL	RING	ANILLO	BAGUE
9	D 95144	1	RASPADOR	WIPPER	RASPADOR	SEGMENT-racleur
10	G 101533	1	MANCAL	BEARING	COJINETE	PALIER
11	G 102647	1	VEDADOR	SEAL	SELLO	BAGUE d'etancheite
12	G 100468	1	HASTE-Conj.	ROD-Assy.	VASTAGO-Conj.	TIGE-Ens.
13	G 35396	2	BUCHA	BUSHING	BUJE	DUILLE
14	G 100640	1	ÊMBOLO	PISTON	EMBOLO	PISTON
15	S 109443	1	VEDADOR	SEAL	SELLO	BAGUE d'etancheite
16	S 109445	2	ANEL	RING	ANILLO	BAGUE
17	S 109444	1	ANEL	RING	ANILLO	BAGUE
18	28-1640	1	PARAFUSO	BOLT	PERNO	VIS
19	G 32303	1	ARRUELA	WASHER	ARANDELA	RONDELLE
20	219-555	1	GRAXEIRA	FITTING	ENGRASADOR	GRAISSEUR
21	E 97210	1	PARAFUSO	SCREW	TORNILLO	VIS
22	219-1	1	GRAXEIRA	FITTING-grease	ENGRASADOR-	GRAISSEUR
	E 95961	1	JOGO VEDADORES (Nota)	SEAL KIT (Note)	JUEGO DE SELLOS (Nota	JEU DE JOINTS (Note)

Nº DE SÉRIE — SERIAL Nº — Nº DE SERIE — Nº DE SERIE

NOTA : Inclui os itens 6, 7, 8, 9, 10, 11, 12, 15, 16, 17.
NOTE : Includes items 6, 7, 8, 9, 10, 11, 12, 15, 16, 17.
Incluye las piezas 6, 7, 8, 9, 10, 11, 12, 15, 16, 17.
Comprend les pièces 6, 7, 8, 9, 10, 11, 12, 15, 16, 17.

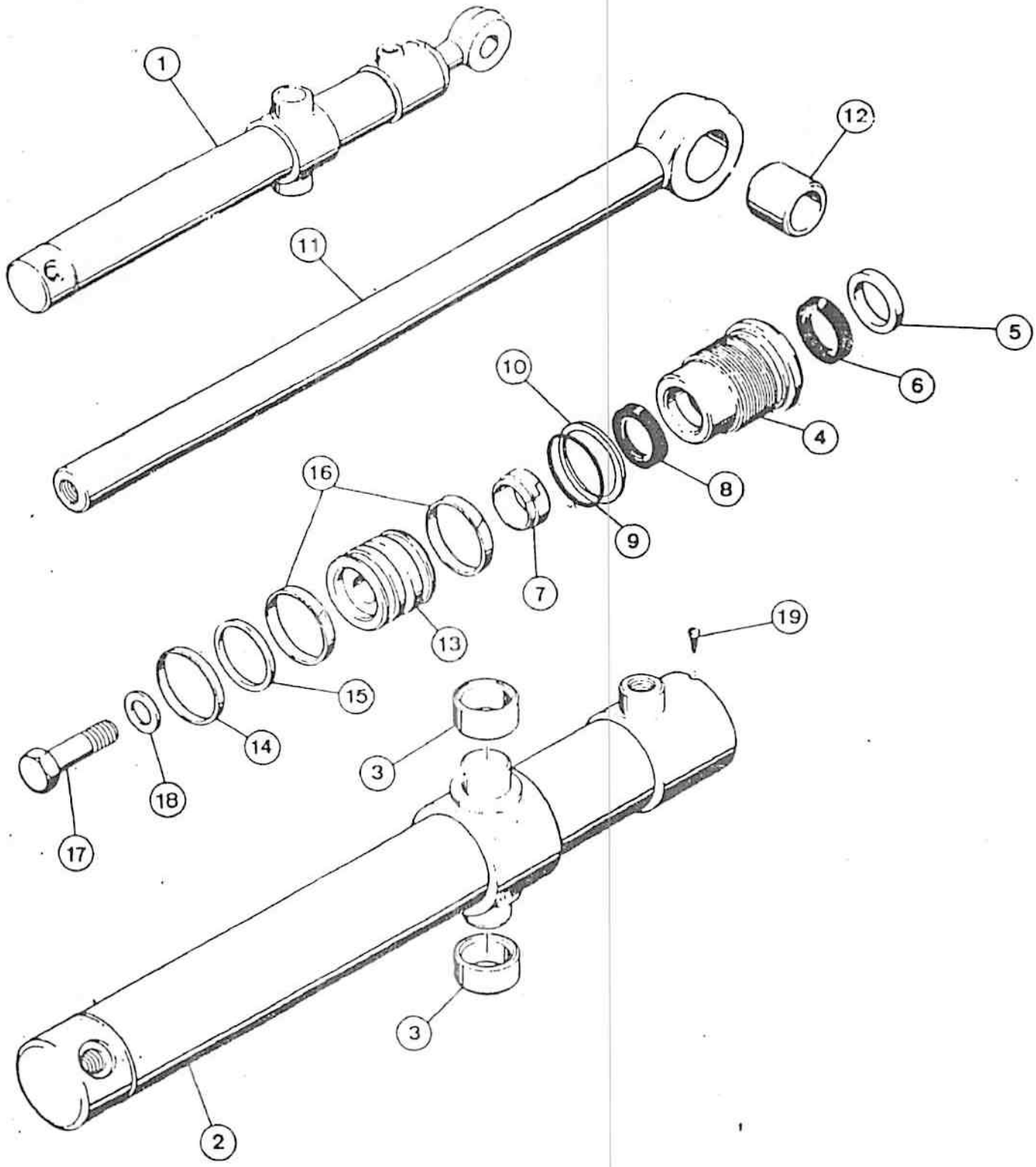
1
12
11
5
6
10
4
8
9
16
7
13
19
15
14
18
3
17
3
2

ITEM REF.	PEÇA Nº PART Nº PIEZA Nº PIECE Nº	QDE. QTY. CANT. QTE.	DESCRIÇÃO (Português)	DESCRIPTION (English)	DESCRIPCION (Español)	DESCRIPTION (Français)
1	E 69466	1	CILINDRO-Conj.-L.D.	CYLINDER-Assy.-R.H.	GATO-Conj.-Der.	VERIN-Ens.-Droit
1	E 69467.	1	CILINDRO-Conj.-L.E.	CYLINDER-Assy.-L.H.	GATO-Conj.-Izq.	VERIN-Ens.-Gauche
2	D 31098	1	TUBO-Conj.-L.D.	TUBE-Assy.-R.H.	TUBO-Conj.-Der.	TUBE-Ens.-Droit
2	D 31099	1	TUBO-Conj.-L.E.	TUBE-Assy.-L.H.	TUBO-Conj.-Izq.	TUBE-Ens.-Gauche
3	G 103411	2	BUCHA	BUSHING	BUJE	DOUILLE
	E 95174	1	TAMPA-Conj.	GLAND-Assy.	TAPA-Conj.	TETE-Ens.
4	NSS	1	TAMPA	GLAND	TAPA	TETE
5	D 95142	1	RASPADOR	WIPER	RASPADOR	RACLEUR
6	G 107921	1	VEDADOR	SEAL	SELLO	BAGUE d'etancheite
7	D 27706	1	RASPADOR	WIPER	RASPADOR	RACLEUR
8	G 32129	1	ANEL	RING	ANILLO	BAGUE
9	A 2?218	1	ANEL "O"	"O" RING	ANILLO "O"	JOINT TORIQUE
10	G 109093	1	VEDADOR	SEAL	SELLO	JOINT
11	G 33422	1	HASTE-Conj.	ROD-Assy.	VASTAGO-Conj.	TIGE-Ens.
12	D 30929	1	BUCHA	BUSHING	BUJE	DOUILLE
13	G 100706	1	EMBOLO	PISTON	EMBOLO	PISTON
14	G 102289	1	VEDADOR	SEAL	SELLO	BAGUE d'etancheite
15	G 100713	1	ANEL	RING	ANILLO	BAGUE
16	G 100714	2	ANEL	RING	ANILLO	BAGUE
17	28-1240	1	PARAFUSO	BOLT	PERNO	VIS
18	G 32317	1	ARRUELA	WASHER	ARANDELA	RONDELLE
19	E 97210	1	PARAFUSO	SCREW	TORNILLO	VIS
	E 95963	1	JOGO VEDADORES (Nota)	SEAL KIT (Note)	JUEGO DE SELLOS (Nota)	JEU DE JOINTS (Note)

Nº DE SÉRIE | SERIAL Nº | Nº DE SERIE | Nº DE SERIE

NOTA : Inclui os itens 5, 6, 8, 9, 14, 15, 16.
NOTE : Includes items 5, 6, 8, 9, 14, 15, 16.
Incluye las piezas 5, 6, 8, 9, 14, 15, 16.
Comprend les pièces 5, 6, 8, 9, 14, 15, 16.

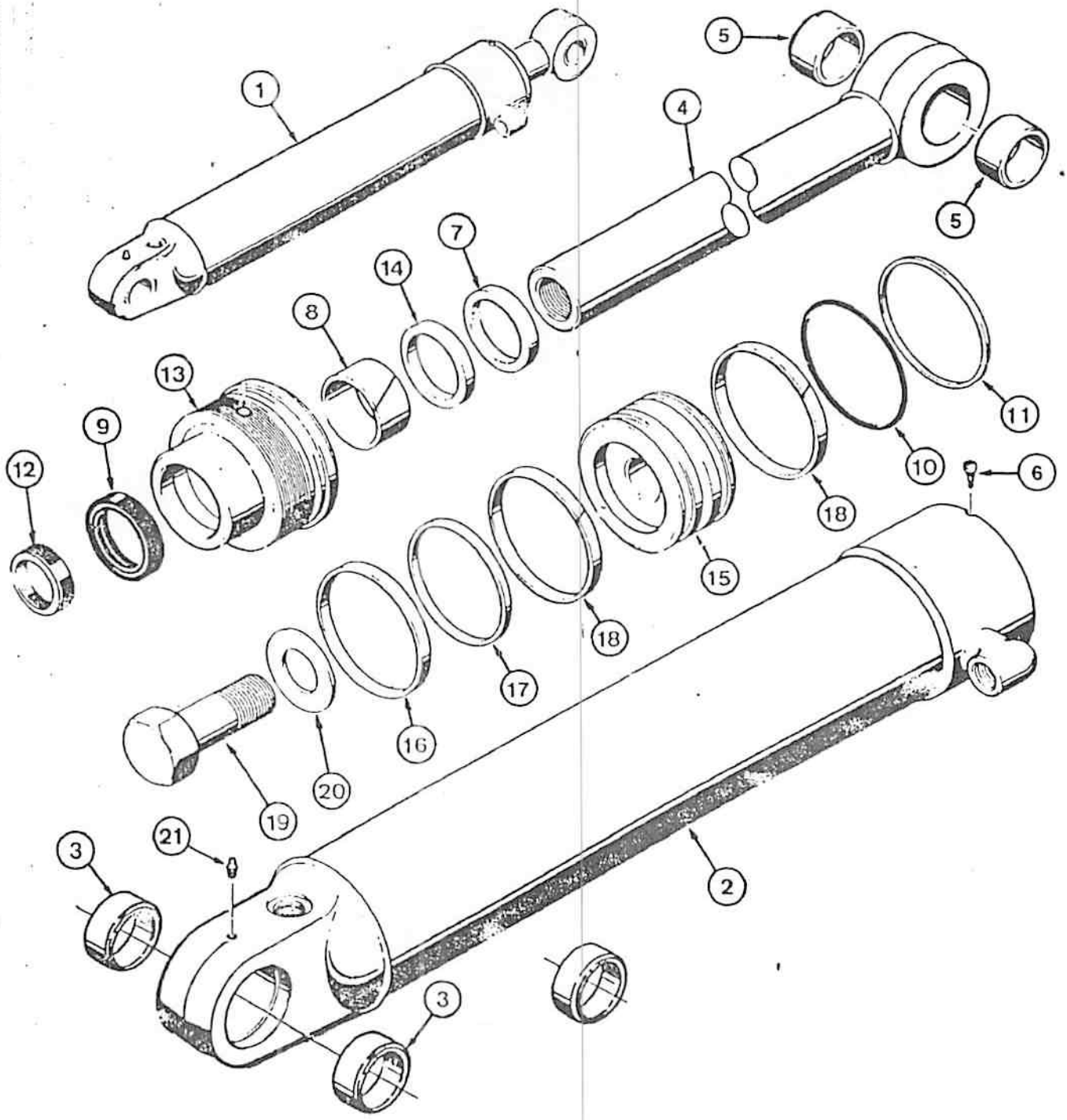

M3107

ITEM REF.	PEÇA Nº PART Nº PIEZA Nº PIECE Nº	QDE. QTY. CANT. QTE.	DESCRIÇÃO (Português)	DESCRIPTION (English)	DESCRIPCION (Español)	DESCRIPTION (Français)
1	E 155182	1	CILINDRO-Conj.-L.D.	CYLINDER-Assy.-R.H.	GATO-Conj.-Der.	VERIN-Ens.-Droit
1	E 155183	1	CILINDRO-Conj.-L.E.	CYLINDER-Assy.-L.H.	GATO-Conj.-Izq.	VERIN-Ens.-Gauche
2	E 155180	1	TUBO-L.D.	TUBE-R.H.	TUBO-Der.	TUBE-Droit
2	E 155181	1	TUBO-L.E.	TUBE-L.H.	TUBO-Izq.	TUBE-Gauche
3	D 32865	2	BUCHA	BUSHING	BUJE	DOUILLE
	E 69984	1	TAMPA-Conj.	GLAND-Assy.	TAPA-Conj.	TETE-Ens.
4	G 34475	1	HASTE-Conj.	ROD-Assy.	VASTAGO-conj.	TIGE-Ens.
5	D 32865	1	BUCHA	BUSHING	BUJE	DOUILLE
6	E 97210	1	PARAFUSO	SCREW	TORNILLO	VIS
7*	D 95144	1	RASPADOR	WIPER	RASPADOR	RACLEUR
8	G 101533	1	MANCAL	BEARING	COJINETE	PALIER
9*	G 107923	1	VEDADOR	SEAL	SELLO	BAGUE d'etancheite
10*	A 27507	1	ANEL "O"	"O" RING	ANILLO "O"	JOINT TORIQUE
11*	G 32176	1	ANEL	RING	ANILLO	BAGUE
12*	G 107997	1	VEDADOR	SEAL	SELLO	BAGUE d'etancheite
13	NSS	1	TAMPA	GLAND	TAPA	TETE
14	NSS	1	ANEL	RING	ANILLO	BAGUE
15	G 100438	1	ÊMBOLO	PISTON	EMBOLO	PISTON
16*	G 102285	1	VEDADOR	SEAL	SELLO	BAGUE d'etancheite
17*	G 100400	1	ANEL	RING	ANILLO	BAGUE
18*	G 100448	2	ANEL	RING	ANILLO	BAGUE
19	28-2048	1	PARAFUSO	BOLT	PERNO	VIS
20	G 104989	1	ARRUELA	WASHER	ARANDELA	RONDELLE
21	219-1	1	GRAXEIRA	FITTING-grease	ENGRASADOR	GRAISSEUR
	G 109423	1	JOGO VEDADORES (Nota)	SEAL KIT (Note)	SELLO-JUEGO (Nota)	JEU DE JOINTS (Note)

Nº DE SÉRIE	SERIAL Nº	Nº DE SERIE	Nº DE SERIE

NOTA : Inclui os itens 7, 9, 10, 11, 12, 16, 17, 18.
NOTE : Includes items 7, 9, 10, 11, 12, 16, 17, 18.
Incluye las piezas 7, 9, 10, 11, 12, 16, 17, 18.
Comprend les pièces 7, 9, 10, 11, 12, 16, 17, 18.

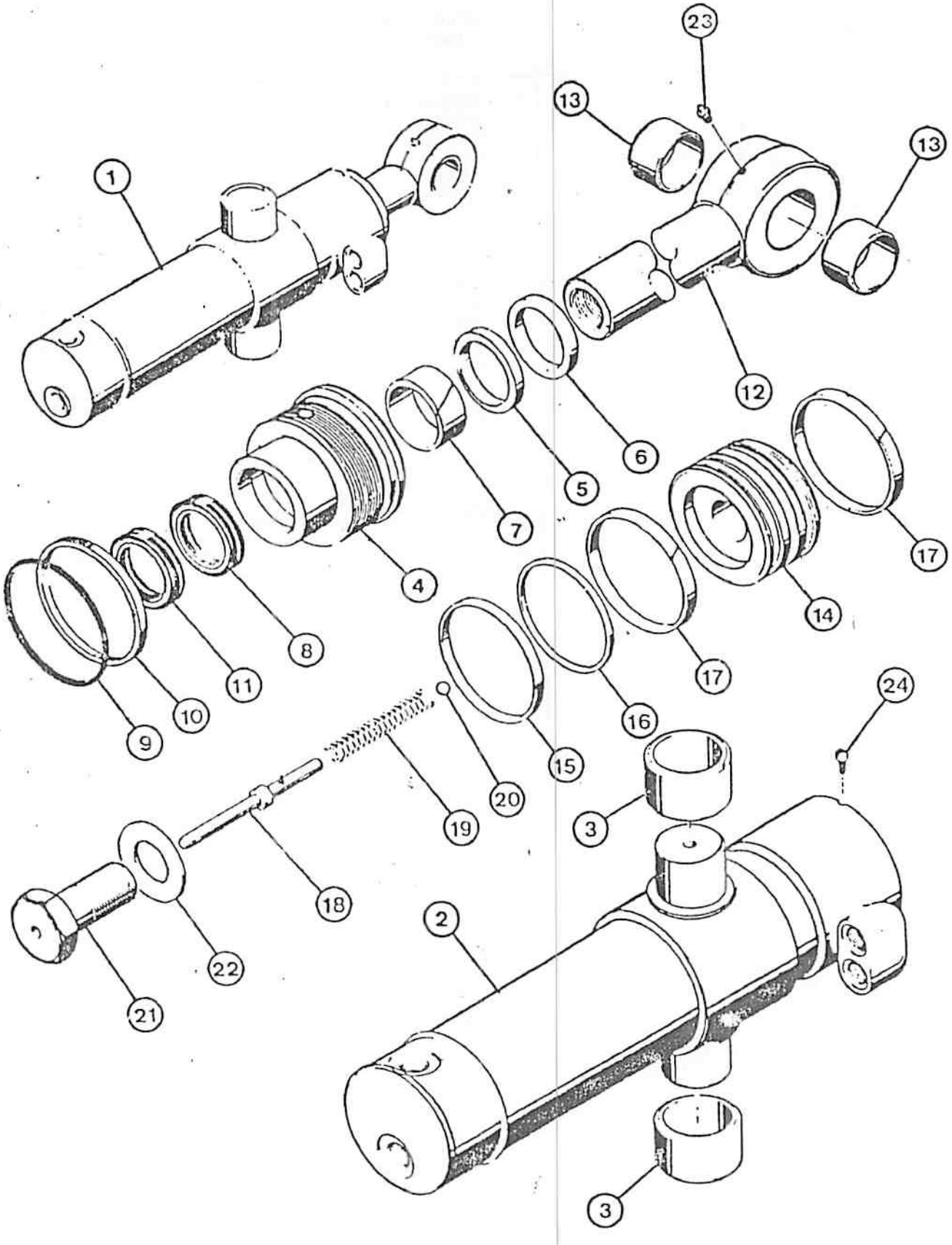

M3107

ITEM REF.	PEÇA Nº PART Nº PIEZA Nº PIECE Nº	QDE. QTY. CANT. QTE.	DESCRIÇÃO (Português)	DESCRIPTION (English)	DESCRIPCION (Español)	DESCRIPTION (Français)
1	G 101733	2	CILINDRO-Conj.	CYLINDER-Assy.	GATO-Conj.	VERIN-Ens.
2	G 101751	1	TUBO-Conj.	TUBO-Assy.	TUBO-Conj.	TUBE-Ens.
3	G 34875	1	BUCHA	BUSHING	BUJE	DOUILLE
	E 69984	1	TAMPA-Conj.	GLAND-Assy.	TAPA-Conj.	TETE-Ens.
4	NSS	1	TAMPA	GLAND	TAPA	TETE
5	NSS	1	ANEL	RING	ANILLO	BAGUE
6	D 95144	1	RASPADOR	WIPER	RASPADOR	RACLEUR
7	G 101533	1	MANCAL	BEARING	COJINETE	PALIER
8	G 107923	1	VEDADOR	SEAL	SELLO	BAGUE d' etancheite
9	A 27507	1	ANEL "O"	"O" RING	ANILLO "O"	JOINT TORIQUE
10	G 32176	1	ANEL	RING	ANILLO	BAGUE
11	G 107997	1	VEDADOR	SEAL	SELLO	BAGUE d' etancheite
12	G 34775	1	HASTE-Conj.	ROD-Assy	VASTAGO-Conj.	TIGE-Ens.
13	G 34854	1	BUCHA	BUSHING	BUJE	DOUILLE
14	G 101309	1	ÊMBOLO	PISTON	EMBOLO	PISTON
15	G 102285	1	VEDADOR	SEAL	SELLO	BAGUE d' etancheite
16	G 100440	2	ANEL	RING	ANILLO	BAGUE
17	G 100448	1	ANEL	RING	ANILLO	BAGUE
18	G 104378	1	VÁLVULA	VALVE	VÁLVULA	POINTEAU
19	D 38683	1	MOLA	SPRING	RESORTE	RESSORT
20	211-17	1	ESFERA	BALL	ESFERA	BILLE
21	D 41359	1	PARAFUSO	BOLT	PERNO	VIS
22	G 110523	1	ARRUELA	WASHER	ARANDELA	RONDELLE
23	219-1	1	GRAXEIRA	FITTING-grease	ENGRASADOR	GARISSEUR
24	E 97210		PARAFUSO	SCREW	TORNILLO	VIS
	G 109423	1	JOGO VEDADORES (Nota)	SEAL KIT (Note)	JUEGO DE SELLO (Nota)	JEU DE JOINTS (Note)

	Nº DE SÉRIE	SERIAL Nº	Nº DE SERIE	Nº DE SERIE

NOTA : Inclui os itens 6, 7, 8, 9, 10, 11, 15, 16, 17.
NOTE : Includes items 6, 7, 8, 9, 10, 11, 15, 16, 17.
Incluye las piezas 6, 7, 8, 9, 10, 11, 15, 16, 17.
Comprend les pièces 6, 7, 8, 9, 10, 11, 15, 16, 17.

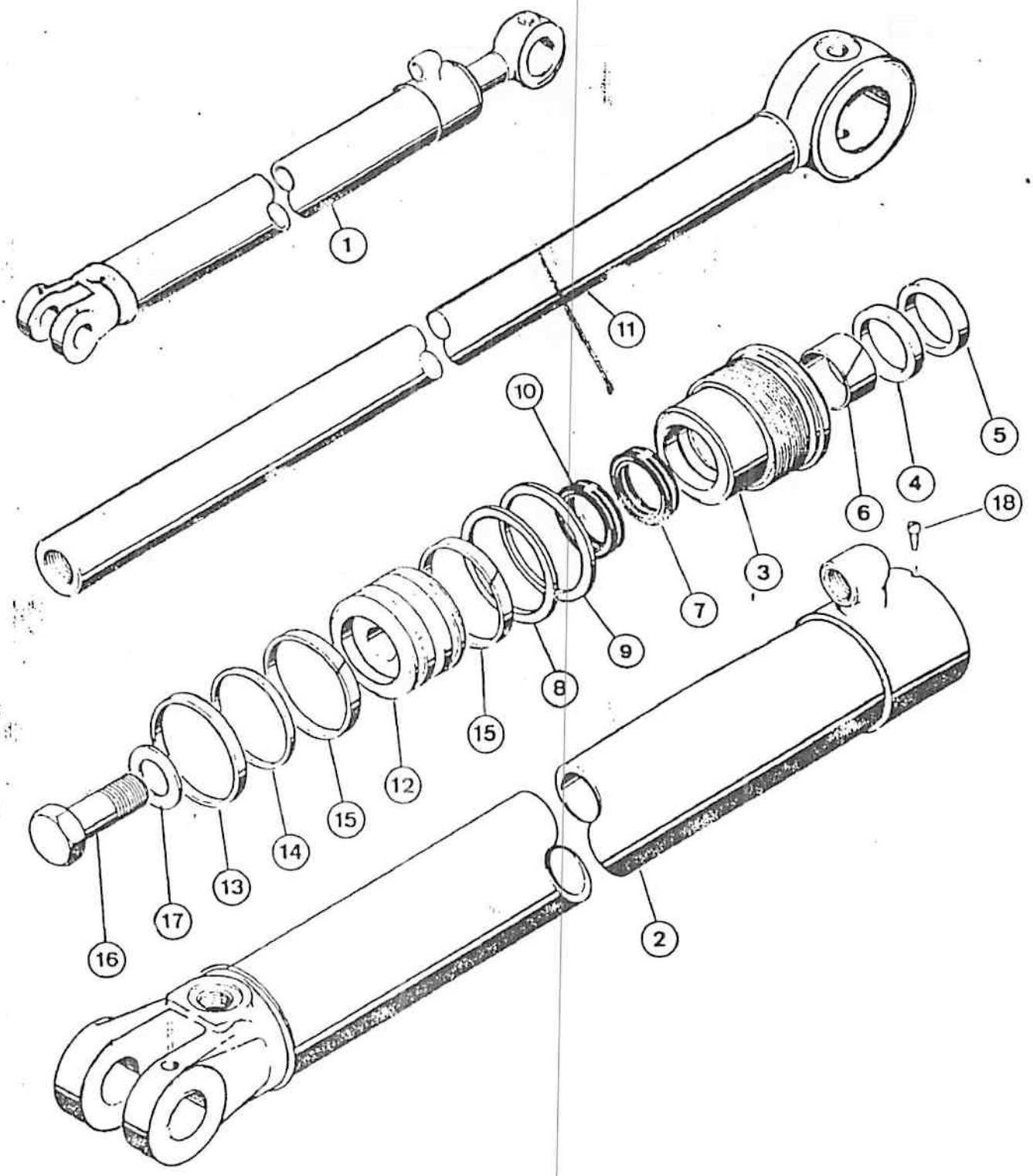

M3107

ITEM REF.	PEÇA Nº PART Nº PIEZA Nº PIECE Nº	QDE. QTY. CANT. QTE.	DESCRIÇÃO (Português)	DESCRIPTION (English)	DESCRIPCION (Español)	DESCRIPTION (Français)
1	E 95919	2	CILINDRO-Conj.	CYLINDER-Assy.	"GATO-Conj."	VERIN-Ens.
2	G 106169	1	TUBO	TUBE	TUBO	TUBE
	E 96108	1	TAMPA-Conj.	GLAND-Assy.	TAPA-Conj.	TETE-Ens.
3	NSS	1	TAMPA	GLAND	TAPA	TETE
4	NSS	1	ANEL	RING	ANILLO	BAGUE
5	D 95143	1	RASPADOR	WIPER	RASPADOR	RACLEUR
6	G 102425	1	BUCHA	BUSHING	BUJE	DOUILLE
7	G 107922	1	VEDADOR	SEAL	SELLO	BAGUE d' etancheite
8	A 27994	1	ANEL "O"	"O" RING	ANILLO "O"	JOINT TORIQUE
9	D 38858	1	ARRUELA-Encosto	WASHER-Back-up	ARANDELA-apoio	BAGUE-d'appui
10	G 109094	1	VEDADOR	SEAL	SELLO	BAGUE d' etancheite
11	G 33885	1	HASTE	ROD	VASTAGO	TIGE
12	G 100642	1	ÊMBOLO	PISTON	EMBOLO	PISTON
13	S 109443	1	VEDADOR	SEAL	SELLO	BAGUE d' etancheite
14	S 109444	1	ANEL	RING	ANILLO	BAGUE
15	S 109445	2	ANEL	RING	ANILLO	BAGUE
16	28-16040	1	PARAFUSO	BOLT	TORNILLO	VIS
17	G 32303	1	ARRUELA	WASHER	ARANDELA	RONDELLE
18	E 97210	1	PARAFUSO	SCREW	TORNILLO	VIS
	E 95964	1	JOGO VEDADOR (Nota)	SEAL KIT (Note)	JUEGO DE SELLOS (Nota)	JEU DE JOINTS (Note)

Nº DE SÉRIE | SERIAL Nº | Nº DE SERIE | Nº DE SERIE

NOTA : Inclui os itens 5, 6, 7, 8, 9, 10, 13, 14, 15.
NOTE : Includes items 5, 6, 7, 8, 9, 10, 13, 14, 15.
Incluye las piezas 5, 6, 7, 8, 9, 10, 13, 14, 15.
Comprend les pièces 5, 6, 7, 8, 9, 10, 13, 14, 15.

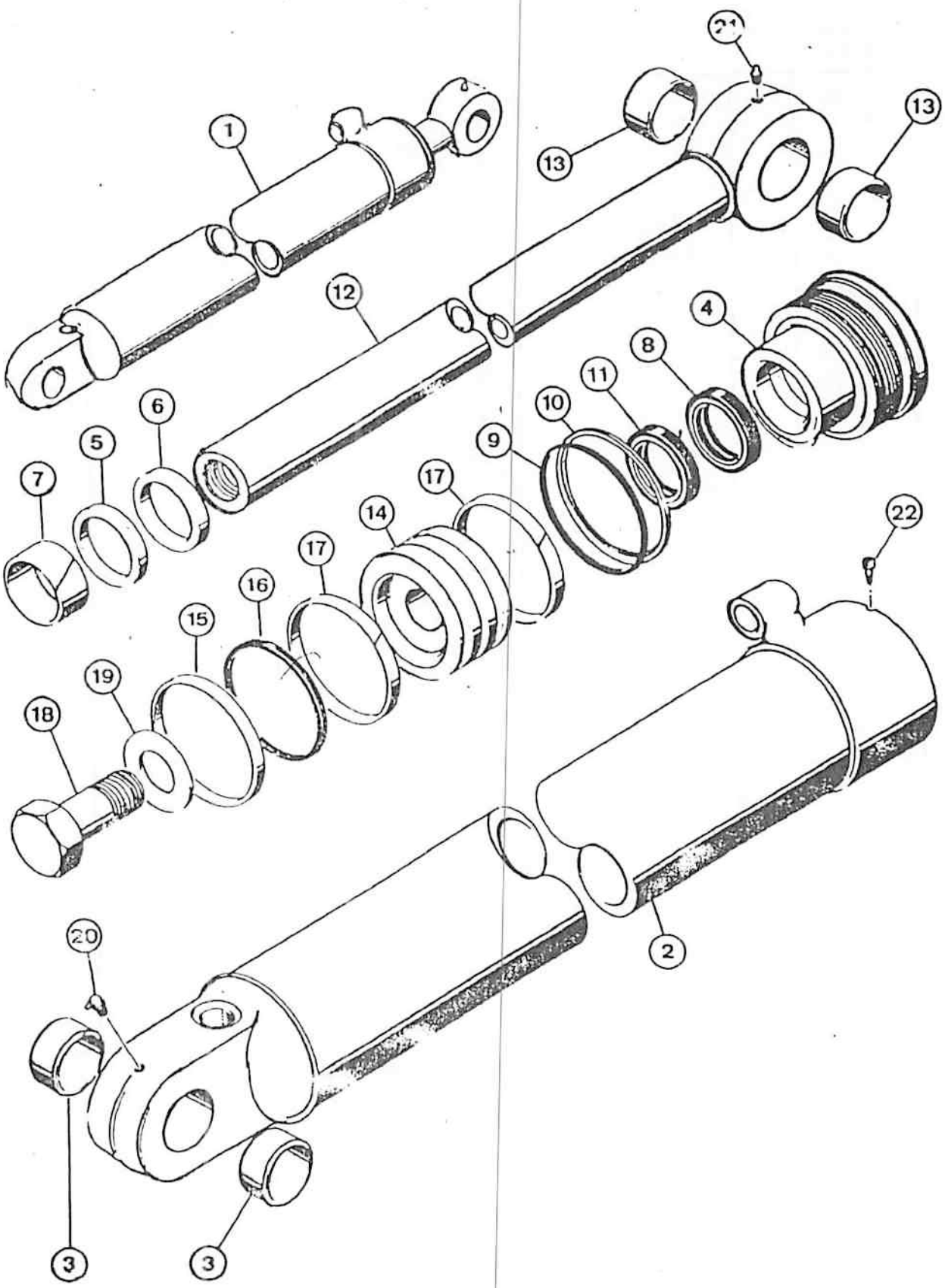

M3107

ITEM REF.	PEÇA Nº PART Nº PIEZA Nº PIECE Nº	QDE. QTY. CANT. QTE.	DESCRIÇÃO (Português)	DESCRIPTION (English)	DESCRIPCION (Español)	DESCRIPTION (Français)
1	E 69448	1	CILINDRO-Conj.	CYLINDER-Assy.	CILINDRO-Conj.	VERIN-Ens.
2	G 101516	1	TUBO-Conj.	TUBE-Assy.	TUBO-Conj.	TUBE-Ens.
3	D 33047	2	BUCHA	BUSHING	BUJE	DOUILLE
	E 69984	1	TAMPA-Conj.	GLAND-Assy.	TAPA-Conj.	TETE-Ens.
4	NSS	1	TAMPA	GLAND	TAPA	TETE
5	NSS	1	ANEL	RING	ANILLO	BAGUE
6	D 95144	1	RASPADOR	WIPER	RASPADOR	RACLEUR
7	G 101533	1	BUCHA	BUSHING	BUJE	DOUILLE
8	G 107923	1	VEDADOR	SEAL	SELLO	BAGUE d'etancheite
9	A 27507	1	ANEL "O"	"O" RING	ANILLO "O"	JOINT TORIQUE
10	G 32176	1	ANEL	RING	ANILLO	BAGUE
11	G 107977	1	VEDADOR	SEAL	SELLO	BAGUE d'etancheite
12	G 33154	1	HASTE-Conj.	ROD-Assy.	VASTAGO-Conj.	TIGE-Ens.
13	D 33047	2	BUCHA	BUSHING	BUJE	DOUILLE
14	G 100438	1	ÊMBOLO	PISTON	EMBOLO	PISTON
15	G 102285	1	VEDADOR	SEAL	SELLO	BAGUE d'etancheite
16	G 100440	1	ANEL	RING	ANILLO	BAGUE
17	G 100448	2	ANEL	RING	ANILLO	BAGUE
18	28-2048	1	PARAFUSO	BOLD	PERNO	VIS
19	G 104989	1	ARRUELA	WASHER	ARANDELA	RONDELLE
20	219-55	1	GRAXEIRA	FITTING-grease	ENGRASADOR	GRAISSEUR
21	219-1	1	GRAXEIRA	FITTING-grease	ENGRASADOR	GRAISSEUR
22	E 97210	1	PARAFUSO	SCREW	TORNILLO	VIS
	G 109423	1	JOGO VEDADORES (Nota)	SEAL KIT (Note)	JOGO DE SELLOS (Nota)	JEU DE JOINTS (Note)
			Nº DE SÉRIE	SERIAL Nº	Nº DE SERIE	Nº DE SERIE

NOTA : Inclui os itens 6, 7, 8, 9, 10, 11, 15, 16, 17.
NOTE : Includes items 6, 7, 8, 9, 10, 11, 15, 16, 17.
Incluye las piezas 6, 7, 8, 9, 10, 11, 15, 16, 17.
Comprend les pièces 6, 7, 8, 9, 10, 11, 15, 16, 17.

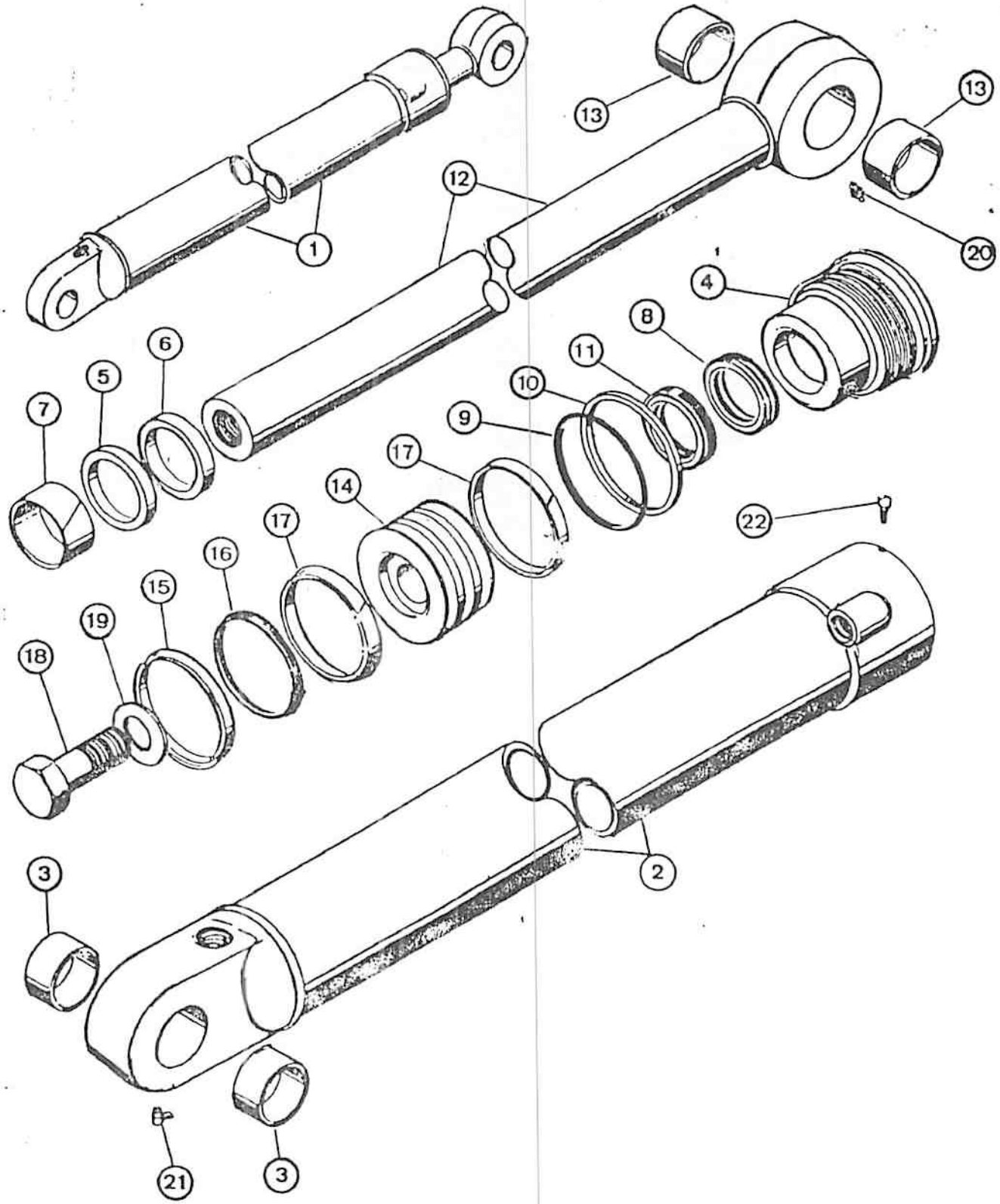

M3107

ITEM REF.	PEÇA Nº PART Nº PIEZA Nº PIECE Nº	QDE. QTY. CANT. QTE.	DESCRIÇÃO (Português)	DESCRIPTION (English)	DESCRIPCION (Español)	DESCRIPTION (Français)
1	E 69452	1	CILINDRO-Conj.	CYLINDER-Assy.	CILINDRO-Conj.	VERIN-Ens.
2	G 32399	1	TUBO-Conj.	TUBE-Assy.	TUBO-Conj.	TUBE-Ens.
3	D 33047	2	BUCHA	BUSHING	BUJE	DOUILLE
	E 69981	1	TAMPA-Conj.	GLAND-Assy.	TAPA-Conj.	TETE-Ens.
4	NSS	1	TAMPA	GLAND	TAPA	TETE
5	NSS	1	ANEL	RING	ANILLO	BAGUE
6	D 95144	1	RASPADOR	WIPER	RASPADOR	RACLEUR
7	G 101533	1	BUCHA	BUSHING	BUJE	DOUILLE
8	G 107923	1	VEDADOR	SEAL	SELLO	BAGUE d'etancheite
9	G 15457	1	ANEL "O"	"O" RING	ANILLO "O"	JOINT TORIQUE
10	G 32126	1	ANEL	RING	ANILLO	BAGUE
11	G 107997	1	VEDADOR	SEAL	SELLO	BAGUE d'etancheite
12	G 33162	1	HASTE-Conj.	ROD-Assy.	VASTAGO-Conj.	TIGE-Ens.
13	D 34340	2	BUCHA	BUSHING	BUJE	DOUILLE
14	G 100694	1	EMBOLO	PISTON	EMBOLO	PISTON
15	G 102286	1	VEDADOR	SEAL	SELLO	BAGUE d'etancheite
16	G 100710	1	ANEL	RING	ANILLO	BAGUE
17	G 100711	2	ANEL	RING	ANILLO	BAGUE
18	28-1640	1	PARAFUSO	BOLD	PERNO	VIS
19	G 32303	1	ARRUELA	WASHER	ARANDELA	RONDELLE
20	219-1	1	GRAXEIRA	FITTING-grease	ENGRASADOR	GRAISSEUR
21	219-551	1	GRAXEIRA	FITTING-grease	ENGRASADOR	GRAISSEUR
22	E 97210	1	PARAFUSO	SCREW	TORNILLO	VIS
	E 95962	1	JOGO VEDADORES (Nota)	SEAL KIT (Note)	JOGO DE SELLOS (Nota)	JEU DE JOINTS (Note)

Nº DE SÉRIE — SERIAL Nº — Nº DE SERIE — Nº DE SERIE

NOTA : Inclui os itens 6, 7, 8, 9, 10, 11, 15, 16, 17.
NOTE : Includes items 6, 7, 8, 9, 10, 11, 15, 16, 17.
Incluye las piezas 6, 7, 8, 9, 10, 11, 15, 16, 17.
Comprend les pièces 6, 7, 8, 9, 10, 11, 15, 16, 17.

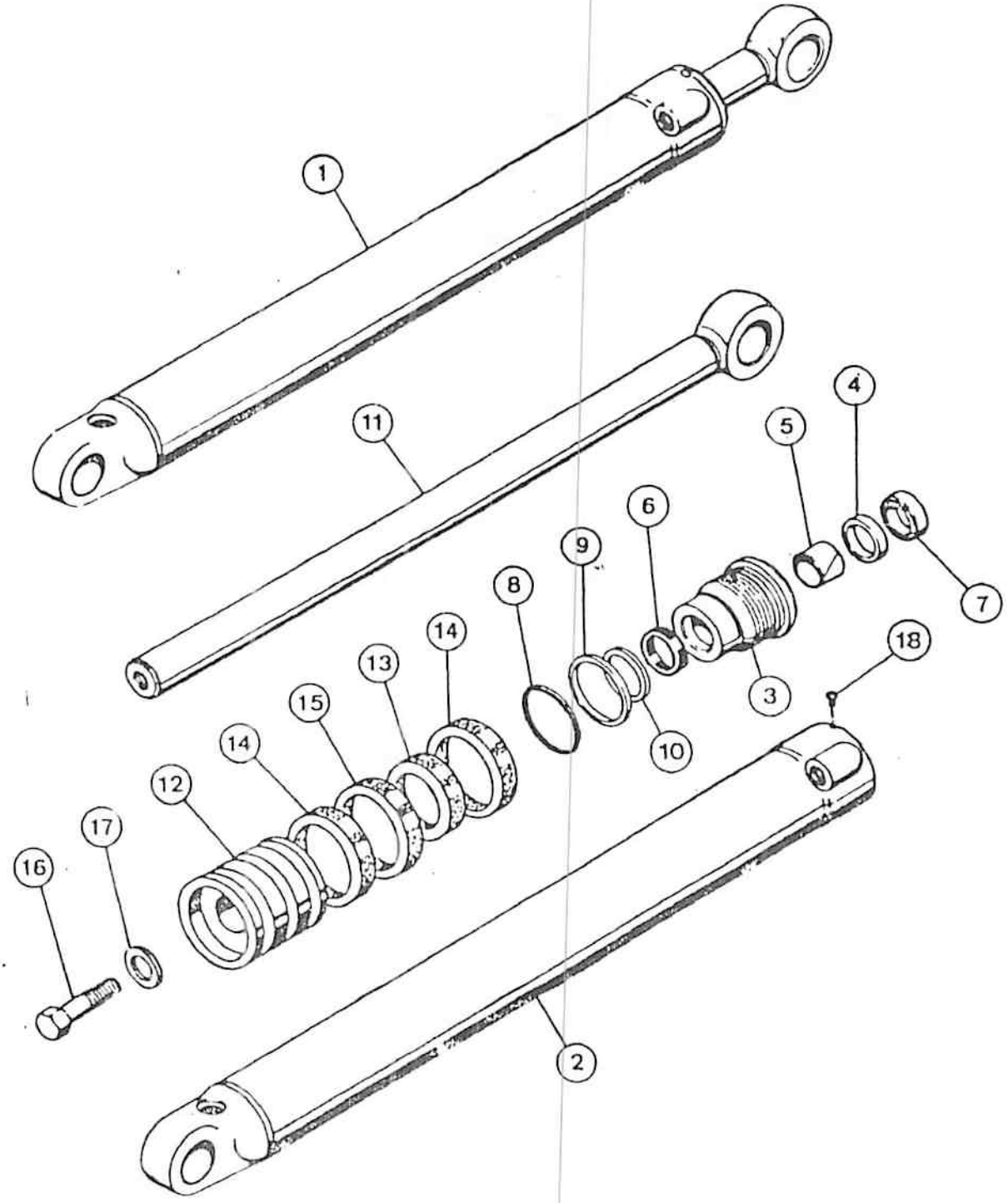

M3107

ITEM REF.	PEÇA Nº PART Nº PIEZA Nº PIECE Nº	QDE. QTY. CANT. QTE.	DESCRIÇÃO (Português)	DESCRIPTION (English)	DESCRIPCION (Español)	DESCRIPTION (Français)
1	E 97045	1	CILINDRO-Conj.-L.D.	CYLINDER-Assy.-R.H.	GATO-Conj.-Der.	VERIN-Ens.-Droit
1	E 97044	1	CILINDRO-Conj.-L.E.	CYLINDER-Assy.-L.H.	GATO-Conj.-Izq.	VERIN-Ens.-Gauche
2	G 101664	1	TUBO-L.D.	TUBE-R.H.	TUBO-Der.	TUBE-Droit
2	G 101665	1	TUBO-L.E.	TUBE-L.H.	TUBO-Izq.	TUBE-Gauche
	E 97043	1	TAMPA-Conj.	GLAND-Assy.	TAPA-Conj.	TETE-Ens.
3	NSS	1	TAMPA	GLAND	TAPA	TETE
4	NSS	1	ANEL	RING	ANILLO	BAGUE
5	G 102425	1	MANCAL	BEARING	COJINETE	PALIER
6	G 107922	1	VEDADOR	SEAL	SELLO	BAGUE d'etancheite
7	D 95143	1	RASPADOR	WIPER	RASPADOR	RECLEUR
8	A 30095	1	ANEL "O"	"O" RING	ANILLO "O"	JOINT TORIQUE
9	G 32122	1	ANEL	RING	ANILLO	BAGUE
10	G 109094	1	VEDADOR	SEAL	SELLO	BAGUE d'etancheite
11	G 100009	1	HASTE	ROD	VASTAGO	TIGE
	G 100703	1	ÊMBOLO-Conj.	PISTON-Assy.	EMBOLO-Conj.	PISTON-Ens.
12	G 100704	1	EMBOLO	PISTON	EMBOLO	PISTON
13	G 100444	1	ANEL	RING	ANILLO	BAGUE
14	G 100449	2	ANEL	RING	ANILLO	BAGUE
15	G 102288	1	VEDADOR	SEAL	SELLO	BAGUE d'etancheite
16	28-1640	1	PARAFUSO	BOLT	PERNO	VIS
17	G 32303	1	ARRUELA	WASHER	ARANDELA	RONDELLE
18	E 97210	1	PARAFUSO	SCREW	TORNILLO	VIS
	G 109460	1	JOGO VEDADORES (Nota)	SEAL KIT (Note)	JUEGO DE SELLOS (Nota)	JEU DE JOINTS (Note)
			Nº DE SÉRIE	SERIAL Nº	Nº DE SERIE	Nº DE SERIE

NOTA : Inclui os itens 5, 6, 7, 8, 9, 10, 13, 14, 15.
NOTE : Includes items 5, 6, 7, 8, 9, 10, 13, 14, 15.
Incluye las piezas 5, 6, 7, 8, 9, 10, 13, 14, 15.
Comprend les pièces 5, 6, 7, 8, 9, 10, 13, 14, 15.

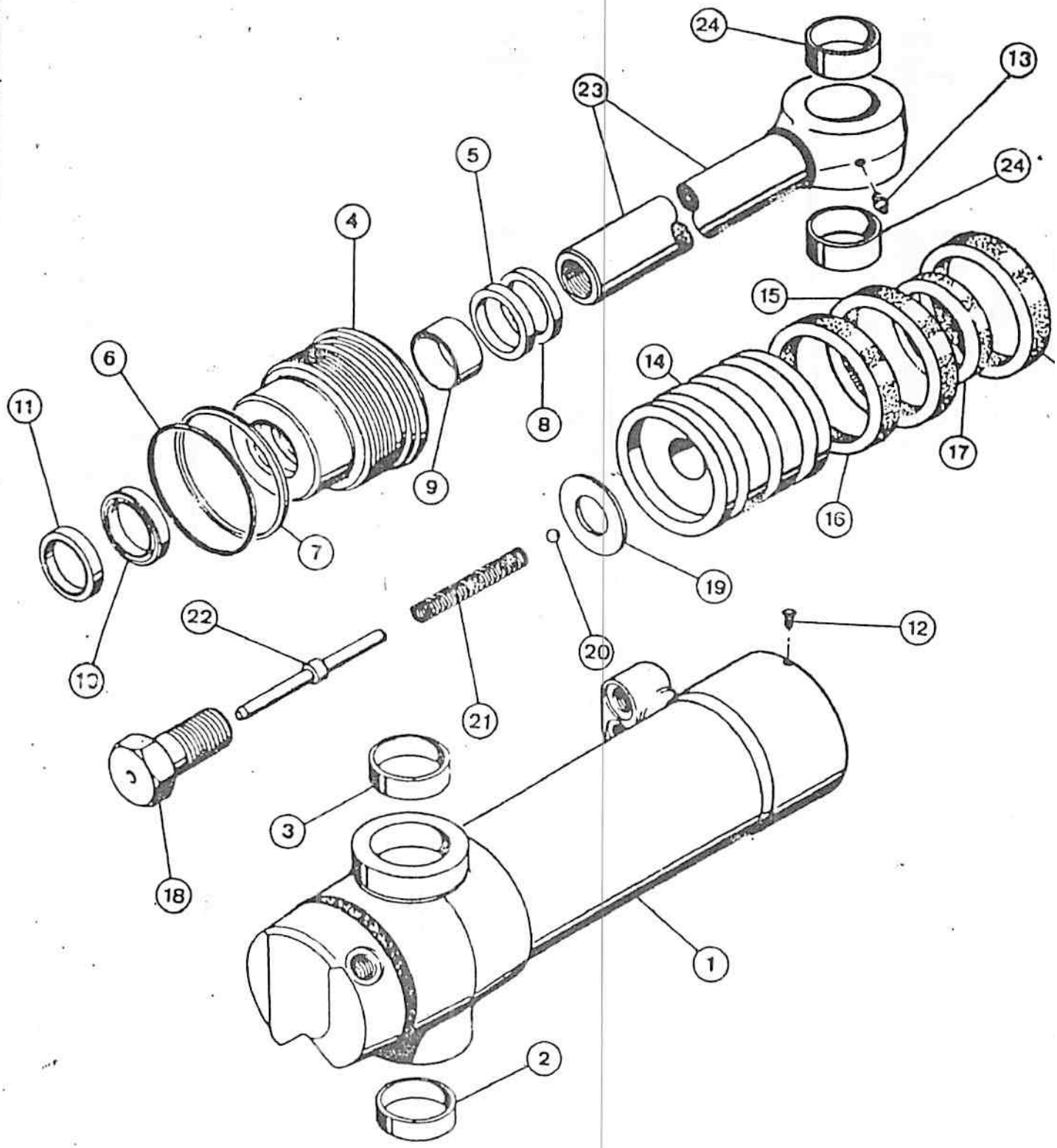
24
13
23
5
24
4
15
6
14
11
8
17
9
16
7
19
22
12
20
10
21
3
18
1
2

ITEM REF.	PEÇA Nº PART Nº PIEZA Nº PIECE Nº	QDE. QTY. CANT. QTE.	DESCRIÇÃO (Português)	DESCRIPTION (English)	DESCRIPCION (Español)	DESCRIPTION (Français)
	E 97046	2	CILINDRO-Conj.	CYLINDER-Assy.	GATO-Conj.	VERIN-Ens.
1	G 105961	1	TUBO-Conj.	TUBO-Assy.	TUBO-Conj.	TUBE-Ens.
2	G 35413	1	BUCHA	BUSHING	BUJE	DOUILLE
3	G 100986	1	BUCHA	BUSHING	BUJE	DOUILLE
	E 69984	1	TAMPA-Conj.	GLAND-Assy.	TAPA-Conj.	TETE-Ens.
4	NSS	1	TAMPA	GLAND	TAPA	TETE
5	NSS	1	ANEL	RING	ANILLO	BAGUE
6	A 27507	1	ANEL "O"	"O" RING	ANILLO "O"	JOINT TORIQUE
7	G 32176	1	ANEL	RING	ANILLO	BAGUE
8	D 95144	1	RASPADOR	WIPER	RASPADOR	RACLEUR
9	G 101533	1	MANCAL	BEARING	COJINETE	PALIER
10	G 107923	1	VEDADOR	SEAL	SELLO	BAGUE d' etancheite
11	G 107997	1	VEDADOR	SEAL	SELLO	BAGUE d' etancheite
12	E 97210	1	PARAFUSO	SCREW	TORNILLO	VIS
13	219-1	1	GRAXEIRA	FITTING-grease	ENGRASADOR	GARISSEUR
14	G 100438	1	EMBOLO	PISTON	EMBOLO	PISTON
15	G 102285	1	VEDADOR	SEAL	SELLO	BAGUE d' etancheite
16	G 100448	2	ANEL	RING	ANILLO	BAGUE
17	G 100440	1	ANEL	RING	ANILLO	BAGUE
18	D 41359	1	PARAFUSO	BOLT	PERNO	VIS
19	G 105980	1	ARRUELA	WASHER	ARANDELA	RONDELLE
20	211-17	1	ESFERA	BALL	ESFERA	BILLE
21	D 38683	1	MOLA	SPRING	RESORTE	RESSORT
22	G 102826	1	PINO	PIN	PASADOR	AXE
23	G 102816	1	HASTE	ROD	VASTAGO	TIGE
24	G 34518	1	BUCHA	BUSHING	BUJE	DOUILLE
	G 109423	1	JOGO VEDADORES (Nota)	SEAL KIT (Note)	JUEGO DE SELLO (Nota)	JEU DE JOINTS (Note)

Nº DE SÉRIE — SERIAL Nº — Nº DE SERIE — Nº DE SERIE

NOTA : Inclui os itens 6, 7, 8, 9, 10, 11, 15, 16, 17.
NOTE : Includes items 6, 7, 8, 9, 10, 11, 15, 16, 17.
Incluye las piezas 6, 7, 8, 9, 10, 11, 15, 16, 17.
Comprend les pièces 6, 7, 8, 9, 10, 11, 15, 16, 17.

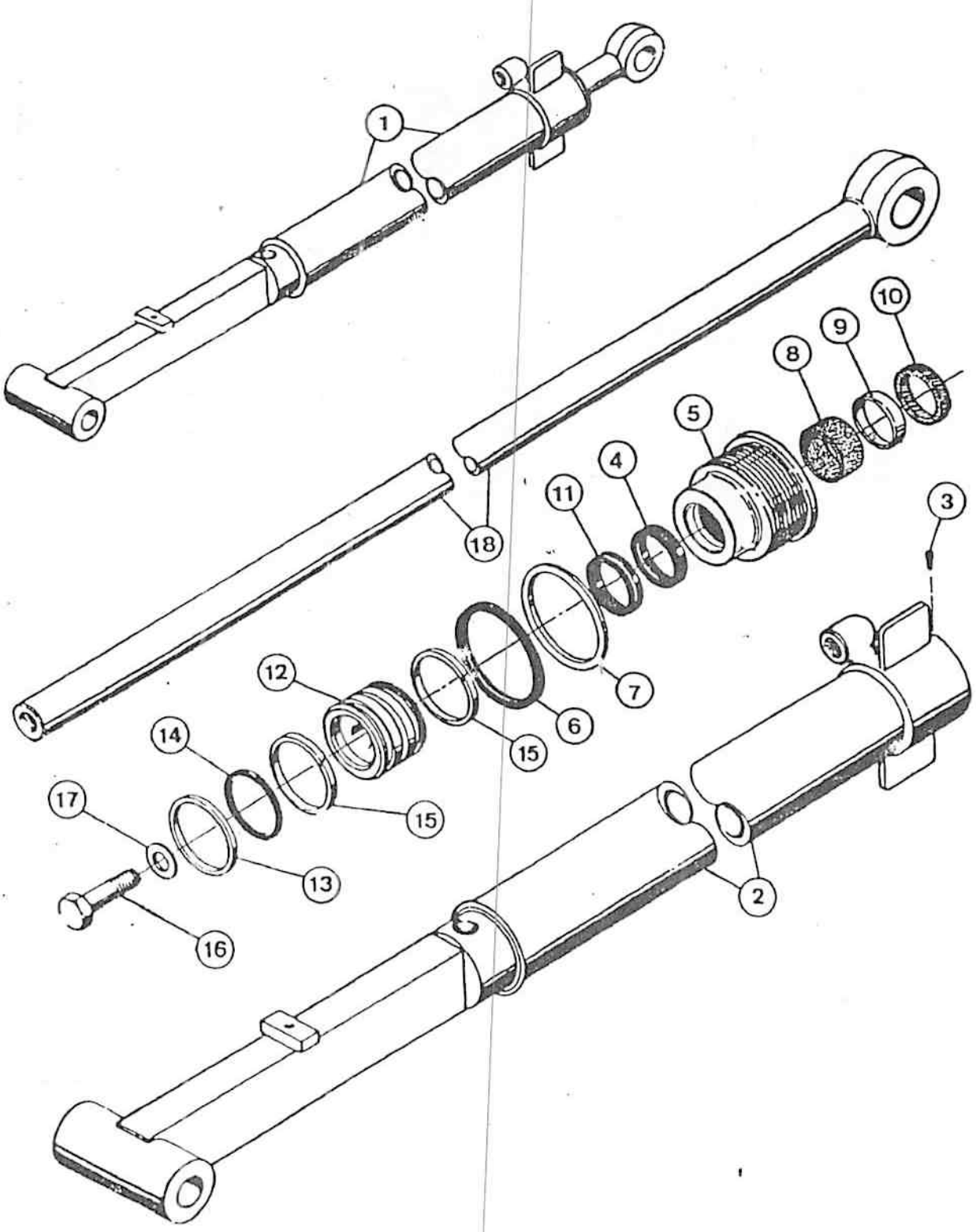

M3107

ITEM REF.	PEÇA Nº PART Nº PIEZA Nº PIECE Nº	QDE. QTY. CANT. QTE.	DESCRIÇÃO (Português)	DESCRIPTION (English)	DESCRIPCION (Español)	DESCRIPTION (Français)
1	E 95135	1	CILINDRO-Conj.	CYLINDER-Assy.	GATO-Conj..	VERIN-Ens.
2	G 32699	1	TUBO	TUBE	TUBO	TUBE
3	E 97210	1	PARAFUSO	SCREW	TORNILLO	VIS
	E 69987	1	TAMPA-Conj.	GLAND-Assy.	TAPA-Conj.	TETE-Ens.
4	G 107921	1	GAXETA	SEAL	SELLO	JOINT
5	NSS	1	TAMPA	GLAND	TAPA	SELLO
6	A 30095	1	ANEL "O"	"O" RING	ANILLO "O"	JOINT TORIQUE *
7	G 32122	1	ANEL	RING	ANILLO	BAGUE
8	G 102424	1	ROLAMENTO	BEARING	COJINETE	ROULEMENT
9	NSS	1	ANEL	RING	ANILLO	BAGUE
10	D 95142	1	RASPADOR	WIPER	RASPADOR	RACLEUR
11	G 109093	1	VEDADOR	SEAL	SELLO	BAGUE d'etancheite
	G 100441	1	EMBOLO-Conj.	PISTON-Assy.	EMBOLO-Conj.	PISTON-Ens.
12	G 100442	1	EMBOLO	PISTON	EMBOLO	PISTON
13	G 102288	1	VEDADOR	SEAL	SELLO	BAGUE d'etancheite
14	G 100444	1	ANEL	RING	ANILLO	BAGUE
15	G 100449	2	ANEL	RING	ANILLO	BAGUE
16	28-1240	1	PARAFUSO	BOLT	PERNO	VIS
17	G 32317	1	ARRUELA	WASHER	ARANDELA	RONDELLE
	G 109452	1	JOGO VEDADORES (Nota)	SEAL KIT (Note)	JUEGO DE SELLOS (Nota)	JEU DE JOINTS (Note)

Nº DE SÉRIE — SERIAL Nº — Nº DE SERIE — Nº DE SERIE

NOTA : Inclui os itens 4, 6, 7, 8, 10, 11, 13, 14, 15.
NOTE : Includes items 4, 6, 7, 8, 10, 11, 13, 14, 15.
Incluye las piezas 4, 6, 7, 8, 10, 11, 13, 14, 15.
Comprend les pièces 4, 6, 7, 8, 10, 11, 13, 14, 15.

INDICE

escripción — Pagina

ARGADORA - CONTROLES 278
ARGADORA - MANDOS DE POSICION 280
ARGADORA - ESTRUCTURA Y PIEZAS 282
ARGADORA - CUCHARA 284
ETROEXCAVADORA - TORRE DE CONTROL 286
ETROEXCAVADORA DESPLAZABLE - TORRE DE CONTROL (PEDALES DE MANDO) 288
ETROEXCAVADORA DESPLAZABLE - TORRE DE CONTROL (DOUBLE PALANCA) 290
ETROEXCAVADORA - PALANCAS - PEDALES DE MANDO 292
ETROEXCAVADORA AXIAL - PALANCAS - DOUBLE PALANCA 294
IAZO EXTENSIBLE - PEDALES DE MANDO 296
IAZO EXTENSIBLE - DOUBLE PALANCA 298
ETROEXCAVADORA DESPLAZABLE - PALANCAS - PEDALES DE MANDO 300
ETROEXCAVADORA DESPLAZABLE - PALANCAS - DOUBLE PALANCA 302
ETROESCAVADORA - ESTRUCTURA Y ESTABILIZADORES 304
ETROESCAVADORA - ESTRUCTURA Y ESTABILIZADORES 306
ETROEXCAVADORA DESPLAZABLE - ARMAZÓN DE MONTAJE Y ESTABILIZADORES 308
ETROEXCAVADORA DESPLAZABLE - COMPONENTES DEL BASTIDOR 310
ETROEXCAVADORA DESPLAZABLE - PLACAS TRASERAS 312
TROEXCAVADORA - TORRE DE CONTROL Y LANZA 314
TROEXCAVADORA DESPLAZABLE - TORRE DE CONTROL Y LANZA 316
TROESCAVADORA - BALANCIN DE PROFUNDIDAD Y CUCHARA 318
TROESCAVADORA - ORGANOS DEL BRAZO EXTENSIBLE 320
TROESCAVADORA - ORGANOS DEL BRAZO EXTENSIBLE 322
TROEXCAVADORA - CUCHARAS 324
TROEXCAVADORA - CUCHARAS 326
STIDOR 328
NTRAPESOS DELANTEROS 330
POT, MASCARA Y PARILLA 332
ARDABARROS TRASEIROS - SIN ROPS 334
ARDABARROS TRASEIROS - ROPS 336
ACA DEL SUELO ANTEPARO 338
IENTO DEL OPERADOR 340
OTECCION CONTRA VUELCO 342
RGADORA - CALCOMANIAS 344
RGADORA - CALCOMANIAS 346
RGADORA - CALCOMANIAS 348
TROEXCAVADORA AXIAL Y RETRO EXTENSIBLE- CALCOMANIAS (PEDALES DE MANDO) 350
TROEXCAVADORA AXIAL Y RETRO EXTENSIBLE- CALCOMANIAS (DOBLE PALANCA) 352
TROEXCAVADORA DESPLAZABLE - CALCOMANIAS (PEDALES DE MANDO) 354
TROEXCAVADORA DESPLAZABLE - CALCOMANIAS (DOBLE PALANCA) 356

TABLE OF CONTENTS

Description	Page
LOADER - CONTROLS	278
LOADER - POSITION CONTROLS	280
LOADER - FRAME AND PARTS	282
LOADER - BUCKET	284
BACKHOE - CONTROL TOWER	286
SIDE SHIFT BACKHOE - CONTROL TOWER (PEDAL CONTROL)	288
SIDE-SHIFT BACKHOE - CONTROL TOWER (DUAL CONTROL)	290
BACKHOE - LEVERS - PEDAL CONTROL	292
AXIAL BACKHOE - LEVERS - DUALCONTROL LEVERS	294
EXTENDAHOE DIPPER - PEDAL CONTROL	296
EXTENDAHOE DIPPER - DUAL CONTROL	298
SIDE SHIFT BACKHOE - LEVERS - PEDAL CONTROL	300
SIDE SHIFT BACKHOE - LEVERS - DUAL CONTROL	302
BACKHOE - FRAME AND SABILIZERS	304
BACKHOE - FRAME AND SABILIZERS	306
SIDE SHIFT BACKHOE - LEVERS - MOUNTING FRAME AND STABILIZERS	308
SIDE SHIFT BACKHOE - LEVERS - CHASSIS PARTS	310
SIDE SHIFT BACKHOE - LEVERS - REAR PLATES	312
BACKHOE - CONTROL TOWER AND BOOM	314
SIDE SHIFT BACKHOE - CONTROL TOWER AND BOOM	316
BACKHOE - DIPPER AND BUCKET	318
BACKHOE - EXTENDAHOE PARTS	320
BACKHOE - EXTENDAHOE PARTS	322
BACKHOE - BUCKETS	324
BACKHOE - BUCKETS	326
FRAME	328
FRONT COUNTERWEIGHTS	330
HOOD, WRAPPER AND GRILLE	332
REAR FENDERS - WITHOUT ROPS	334
REAR FENDERS - ROPS	336
FLOOR PLATE AND FIREWALL	338
OPERATOR'S SEAT	340
ROPS CANOPY	342
LOADER - DECALS	344
LOADER - DECALS	346
LOADER - DECALS	348
AXIAL BACKHOE AND EXTENDAHOE - DECALS (PEDAL CONTROL)	350
AXIAL BACKHOE AND EXTENDAHOE - DECALS (DUAL CONTROL)	352
SIDESHIFT BACKHOE - DECALS (PEDAL CONTROL)	354
SIDESHIFT BACKHOE - DECALS (DUAL CONTROL)	356

CHASSI
CHASSIS
BASTIDOR
CHASSIS

INDEX

Description	Page
CHARGEUSE - COMMANDES	278
CHARGEUSE - COMMANDES DE POSITION	280
CHARGEUSE - CHASSIS ET PIECES	282
CHARGEUSE - GODET	284
PELLETEUSE - TOURELLE DE COMMANDE	286
PELLETEUSE DEPORTABLE - TOURELLE DE COMMANDE (PEDALES D'ORIENTATION)	288
PELLETEUSE DEPORTABLE - TOURELLE DE COMMANDE (COMMANDE DOUBLE)	290
PELLETEUSE - LEVIERS - PEDALES D'ORIENTATION	292
PELLETEUSE AXIALE - LEVIERS - COMMANDE DOUBLE	294
BRAS EXTENSIBLE - PEDALES D'ORIENTATION	296
BRAS EXTENSIBLE - COMMANDE DOUBLE	298
PELLETEUSE DEPORTABLE - LEVIERS - PEDALES D'ORIENTATION	300
PELLETEUSE DEPORTABLE - LEVIERS - COMMANDE DOUBLE	302
PELLETEUSE - CHASSIS ET STABILISATEURS	304
PELLETEUSE - CHASSIS ET STABILISATEURS	306
PELLETEUSE DEPORTABLE - LEVIERS - CHASSIS DE MONTAGE ET STABILISATEURS	308
PELLETEUSE DEPORTABLE - LEVIERS - ORGANES DU CHASSIS	310
PELLETEUSE DEPORTABLE - LEVIERS - PLAQUES ARRIERES	312
PELLETEUSE - TOURELLE DE COMMANDE ET FLECHE	314
PELLETEUSE DEPORTABLE - TOURELLE DE COMMANDE ET FLECHE	316
PELLETEUSE - BALANCIER DE PROFONDEUR ET GODET	318
PELLETEUSE - ORGANES DE BALANCIER EXTENSIBLE	320
PELLETEUSE - ORGANES DE BALANCIER EXTENSIBLE	322
PELLETEUSE - GODETS	324
PELLETEUSE - GODETS	326
CHASSIS	328
CONTREPOIDS AVANT	330
CAPOT, PROTECTEUR ET GRILLE	332
AILES ARRIERES - SANS ROPS	334
AILES ARRIERES - ROPS	336
PLAQUES DE SOL ET CLOISON PARE-FEU	338
SIEGE DE L'OPERATEUR	340
PROTECTION ANTI-RENVERSEMENT	342
CHARGEUSE - DECALCOMANIES	344
CHARGEUSE - DECALCOMANIES	346
CHARGEUSE - DECALCOMANIES	348
PELLETEUSE AXIALE ET PEL. EXTENSIBLE - DECALCOMANIES (PEDALES D'ORIENTATION)	350
PELLETEUSE AXIALE ET PEL. EXTENSIBLE - DECALCOMANIES (COMMANDE DOUBLE)	352
PELLETEUSE DEPORTABLE - DECALCOMANIES (PEDALES D'ORIENTATION)	354
PELLETEUSE DEPORTABLE - DECALCOMANIES (COMMANDE DOUBLE)	356



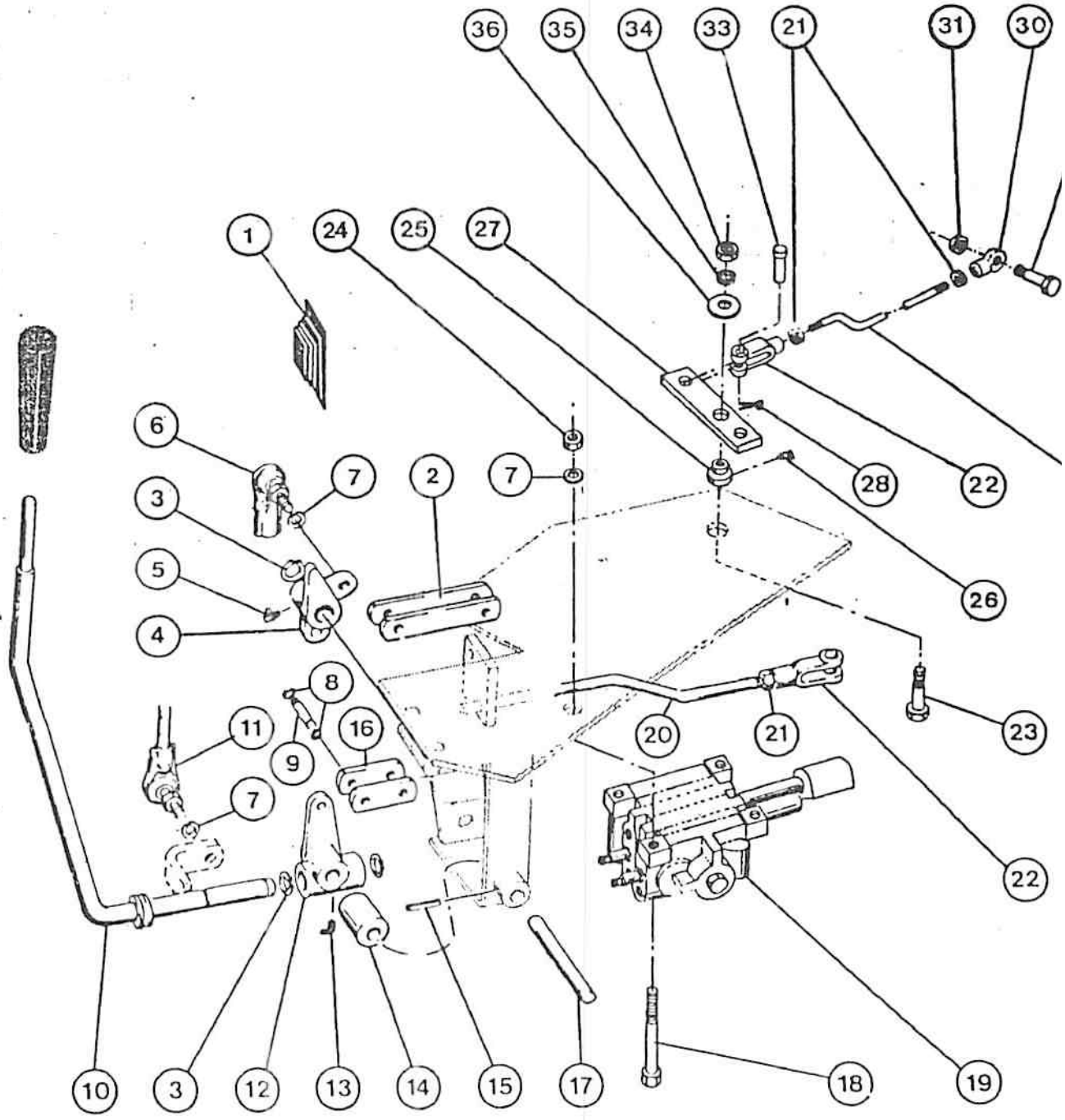
36
35
34
33
21
31
30
1
24
25
27
6
7
2
7
3
5
4
28
22
26
8
11
16
9
7
20
21
23
22
10
3
12
13
14
15
17
18
19

ITEM REF.	PEÇA Nº PART Nº PIEZA Nº PIECE Nº	QDE. QTY. CANT. QTE.	DESCRIÇÃO (Português)	DESCRIPTION (English)	DESCRIPCION (Español)	DESCRIPTION (Français)
1	E 159791	1	PROTETOR	BOOT	GUARDA POLVO	PARE POUSSIERE
2	D 66856	2	ARTICULAÇÃO	LINK	ESLABON	BIELLETE
3	E 62730	3	ANEL-retenção	RING-retaining	ANILLO-retén	BAGUE-retention
4	E 64750	1	ARTICULAÇÃO	BELLCRANK	ARTICULACION	RENVOI
5	219-10	1	GRAXEIRA	GREASE FITTING	ENGREASADOR	GRAISSEUR
6	D 64925	1	JUNTA ESFÉRICA	BALL JOINT	ROTULA	JOINT SPHERIQUE
7	492-11038	5	ARRUELA	WASHER-lock	ARANDELA-cierre	RONDELLE-W
8	E 62731	8	ANEL-retenção	RING-retaining	ANILLO-retén	BAGUE-retention
9	E 97560	4	PINO	PIN	PASADOR	AXE
10	E 159834	1	ALAVANCA	LEVER	PALANCA	LEVIER
11	E 64745	1	JUNTA ESFÉRICA	BALL JOINT	ROTULA	JOINT SPHERIQUE
12	D 72558	1	ARTICULAÇAO	BELLCRANK	ARTICULACION	RENVOI
13	219-55	1	GRAXEIRA	GREASE FITTING	ENGRASADOR	GRAISSEUR
14	E 64723	1	ESPAÇADOR	SPACER	ESPACIADOR	ENTRETOISE
15	138-61	1	PINO	PIN	PASADOR	AXE
16	D 66981	2	ARTICULAÇÃO	LINK	ESLABON	BIELLETTE
17	E 64725	1	EIXO	SHAFT	EJE	AXE
18	413-628	3	PARAFUSO	BOLT	PERNO	VIS
19	REF.	1	VÁLVULA-2 carretéis	VALVE-2 spool	VALVULA-2 carretes	DISTRIBUTEUR-2tiroirs
			Conj. (p. 210/212)	Assy.(p. 210/212)	Conj. (p. 210/212)	Ens. (p. 210/212)
20	E 68539	1	TIRANTE	TIE ROD	TIRANTE	TIRANT
21	425-116	3	PORCA	NUT	TUERCA	ECROU
22	213-4	2	FORQUILHA	CLEVIS	HORQUILLA	FOURCHE
23	413-832	1	PARAFUSO	BOLT	PERNO	VIS
24	425-106	3	PORCA	NUT	TUERCA	ECROU
25	E 69245	1	ESPAÇADOR	SPACER	ESPACIADOR	ENTRETOISE
26	219-400	1	GRAXEIRA	FITTING-GREASE	ENGRESADOR	GRAISSEUR
27	E 69096	1	PLACA	PLATE	PLACA	PLAQUE
28	132-25	2	CONTRA PINO	COTTER PIN	PASADOR HENDIDO	GOUPILLE V
29	413-624	1	PARAFUSO	BOLT	TORNILLO	VIS
30	D 59922	1	JUNTA ESFÉRICA	BALL JOINT	JUNTA ESFERICA	JOINT SPHERIQUE
31	E 64794	1	PORCA	NUT	TUERCA	ECROU
32	E 69339	1	HASTE	ROD	VASTAGO	TIGE
33	141-4	1	PINO	PIN-clevis	BULÓN	AXE
34	425-108	1	PORCA	NUT	TUERCA	ACROU
35	492-11050	1	ARRUELA-pressão	WASHER-lock	ARANDELA-cierre	RONDELLE-W
36	D 64050	1	ARRUELA	WASHER	ARANDELA	RONDELLE
			Nº DE SÉRIE	SERIAL Nº	Nº DE SERIE	Nº DE SERIE

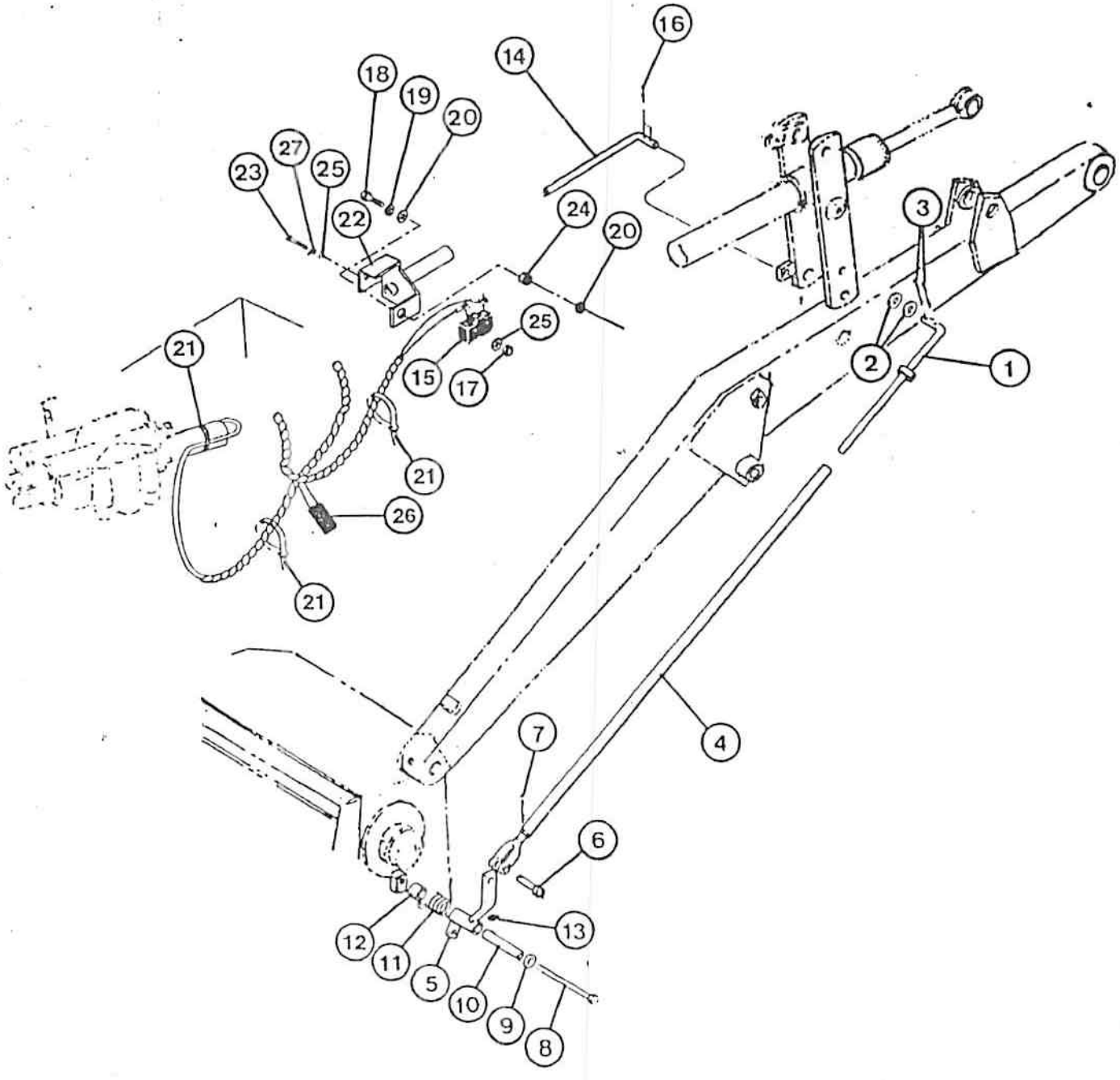
16
14
18
19
20
27
23
25
22
24
20
3
25
15
17
2
1
21
21
26
21
7
4
6
12
11
5
10
9
13
8

ITEM REF.	PEÇA Nº PART Nº PIEZA Nº PIECE Nº	QDE. QTY. CANT. QTE.	DESCRIÇÃO (Português)	DESCRIPTION (English)	DESCRIPCION (Español)	DESCRIPTION (Français)
1	D 73099	1	HASTE	ROD	VASTAGO	TIGE
2	195-33	2	ARRUELA	WASHER	ARANDELA	RONDELLE
3	132-48	2	CONTRA PINO	COTTER-PIN	PASADOR HENDIDO	GOUPILLE V
4	E 64625	1	TUBO	TUBE	TUBO	TUBE
5	D 73087	1	ALAVANCA	LEVER	PALANCA	LEVIER
6	141-4	1	PINO	PIN-clevis	BULÓN	AXE
7	132-25	1	CONTRAPINO	COTTER-PIN	PASADOR HENDIDO	GOUPILLE V
8	13-1096	1	PARAFUSO	BOLT	PERNO	VIS
9	D 43266	1	ARRUELA	WASHER	ARANDELA	RONDELLE
10	D 70307	1	LUVA	SLEEVE	CAMISA	MANCHON
11	D 72099	1	MOLA	SPRING	RESORTE	RESSORT
12	D 70308	1	LUVA	SLEEVE	CAMISA	MANCHON
13	219-20	1	GRAXEIRA	FITTING-grease	ENGRASADOR	GRAISSEUR
14	E 159705	1	HASTE	ROD	VASTAGO	TIGE
15	E 66061	1	INTERRUPTOR	SWITCH	INTERRUPTOR	INTERRUPTEUR
16	432-610	2	CONTRAPINO	COTTER-PIN	PASADOR HENDIDO	GOUPILLE V
17	225-14106	2	PORCA	NUT	PRECINTA	ECROU
18	413-612	1	PARAFUSO	BOLT	TORNILLO	VIS
19	492-11038	1	ARRUELA-pressão	WASHER-lock	ARANDELA-cierre	RONDELLE-W
20	495-11041	2	ARRUELA	WASHER	ARANDELA	RONDELLE
21	L 11541	11	CINTA	STRAP	PRECINTA	BANDE
22	E 159707	1	SUPORTE	BRACKET	SOPORTE	SUPPORT
23	470-10620	2	PARAFUSO	BOLT	TORNILLO	VIS
24	D 72522	1	ESPAÇADOR	SPACER	ESPACIADOR	ENTRETOISE
25	495-31016	4	ARRUELA	WASHER	ARANDELA	RONDELLE
26	L 11760	1	DIODO	DIODE	DIODO	DIODE
27	495-31022	2	ARRUELA	WASHER	ARANDELA	RONDELLE

Nº DE SÉRIE | SERIAL Nº | Nº DE SERIE | Nº DE SERIE

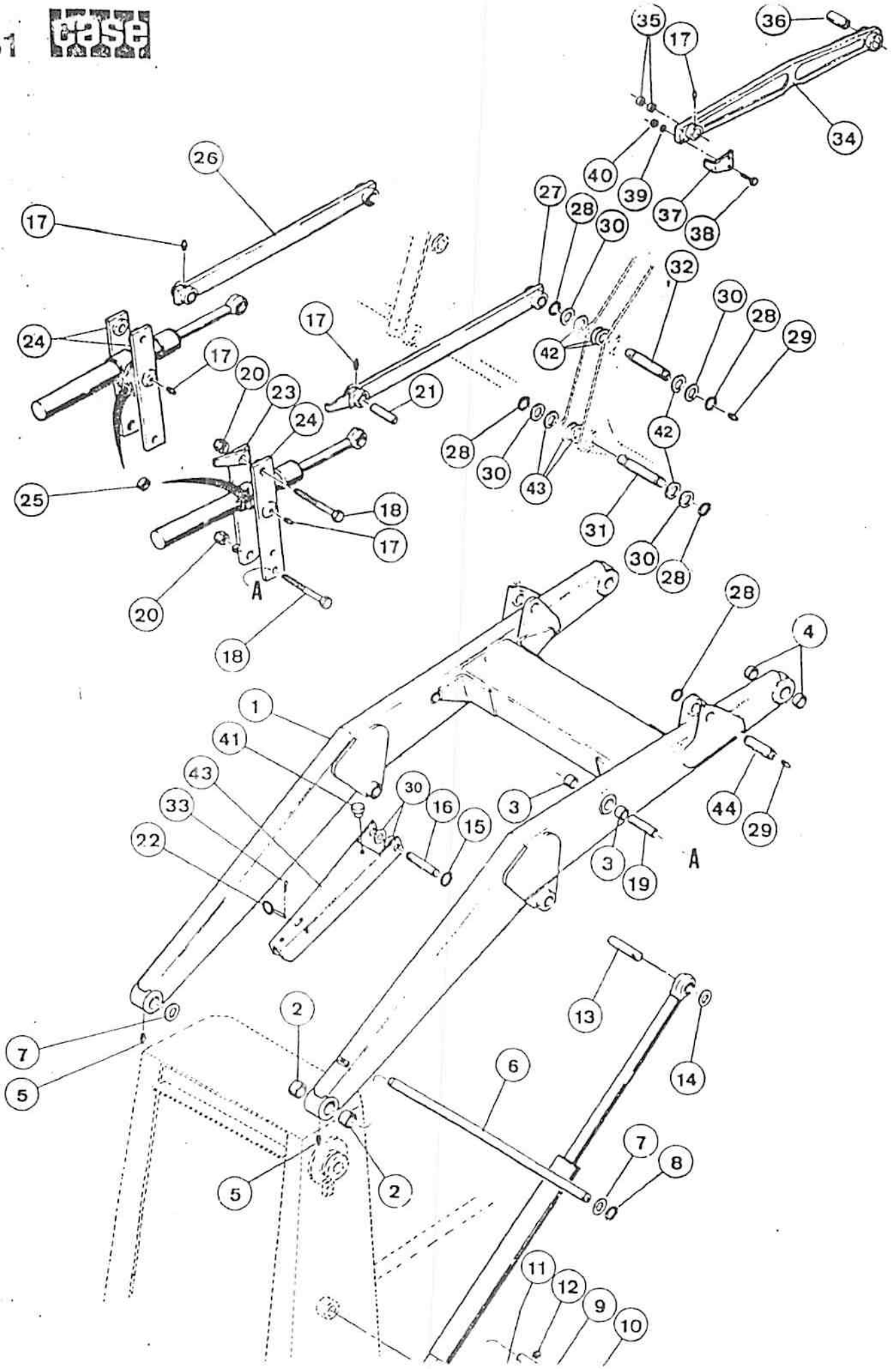
35
17
36
34
40
39
37
38
26
17
27
28
30
32
30
28
29
42
24
17
20
23
24
17
21
42
28
30
43
25
18
17
31
30
28
20
A
18
28
4
1
41
43
33
22
30
16
15
3
44
29
3
19
A
13
2
14
7
5
6
7
8
5
2
11
12
9
10

ITEM REF.	PEÇA Nº PART Nº PIEZA Nº PIECE Nº	QDE. QTY. CANT. QTE.	DESCRIÇÃO (Português)	DESCRIPTION (English)	DESCRIPCION (Español)	DESCRIPTION (Français)
1	E 155089	1	BRAÇO-Conj.	ARM-Assy.	BRAZO-Conj.	BRAS-Ens.
2	D 67150	4	BUCHA	BUSHING	BUJE	DOUILLE
3	D 37763	4	BUCHA	BUSHING	BUJE	DOUILLE
4	D 67061	2	BUCHA	BUSHING	BUJE	DOUILLE
5	219-1	2	GRAXEIRA	FITTING-grease	ENGRASADOR	GRAISSEUR
6	E 62736	1	EIXO	SHAFT	EJE	AXE
7	D 71067	2	ARRUELA	WASHER	ARANDELA	RONDELLE
8	E 62708	2	ANEL TRAVA	SNAP RING	ANILLO TRABA	SEGMENT D'ARRET
9	E 62735	2	PINO	PIN	PASADOR	AXE
10	E 62708	2	ANEL TRAVA	SNAP RING	ANILLO TRABA	SEGMENT D'ARRET
11	413-652	2	PARAFUSO	BOLT	PERNO	VIS
12	131-652	2	PORCA	NUT	TUERCA	ECROU
13	E 157390	2	PINO	PIN	PASADOR	AXE
14	D 70359	2	ARRUELA	WASHER	ARANDELA	RONDELLE
15	E 157391	4	ANEL-RETENÇÃO	RING-RETAINING	ANILLO-RETENCION	BAGUE-RETENUE
16	E 155088	1	PINO	PIN	PASADOR	AXE
17	219-1	6	GRAXEIRA	FITTING-grease	ENGRASADOR	GRAISSEUR
18	413-16104	4	PARAFUSO	BOLT	PERNO	VIS
19	D 31219	2	ESPAÇADOR	SPACER	ESPACIADOR	ENTRETOISE
20	131-659	4	PORCA	NUT	TUERCA	ECROU
21	D 45904	2	ESPAÇADOR	SPACER	ESPACIADOR	ENTRETOISE
22	E 155179	1	PINO	PIN	PASADOR	AXE
23	D 65333	1	ARTICULAÇÃO	LINK	ESLABON	BIELLETTE
24	D 65338	3	ARTICULAÇÃO	LINK	ESLABON	BIELLETTE
25	D 31512	1	BUCHA	BUSHING	BUJE	DOUILLE
26	D 65341	1	ARTICULAÇÃO-L.E.	LINK-L.H.	ESLABON-Izq.	BIELLETTE-Gauche
27	D 65342	1	ARTICULAÇÃO-L.D.	LINK-R.H.	ESLABON-IDer.	BIELLETTE-Droit
28	E 62734	12	ANEL-RETENÇÃO	RING-RETAINING	ANILLO-RETENCIÓN	BAGUE-RETENUE
29	219-1	4	GRAXEIRA	FITTING-grease	ENGRASADOR	GRAISSEUR
30	D 28610	20	ARRUELA	WASHER	ARANDELA	RONDELLE
31	E 62737	2	PINO	PIN	PASADOR	AXE
32	E 62723	2	PINO	PIN	PASADOR	AXE
33	A00360-18	1	CONTRAPINO	COTTER PIN	PASADOR HENDIDO	GOUPILE
34	D 120494	2	ARTICULAÇÃO	LINK	ESLABON	BIELLETTE
35	D 30933	2	BUCHA	BUSHING	BUJE	DOUILLE
36	D 30931	1	BUCHA	BUSHING	BUJE	DOUILLE
37	D 121194	1	PONTEIRO	NEEDLE	PUNTERO	POINTIER
38	413-520	2	PARAFUSO	BOLT	PERNO	VIS
39	492-11031	2	ARRUELA-pressão	WASHER-lock	ARANDELA-cierre	RONDELLE W
40	425-105	2	PORCA	NUT	TUERCA	ECROU
41	L 60224	2	AMORTECEDOR	DAMPER	AMORTIGUADOR	AMORTISSEUR
42	D 143802	16	ARRUELA	WASHER	ARANDELA	RONDELLE
43	E 155148	1	BATENTE	STOP	TOPE	BUTTE
44	E 41415	2	PINO	PIN	PASADOR	AXE

Nº DE SÉRIE | SERIAL Nº | Nº DE SERIE | Nº DE SERIE

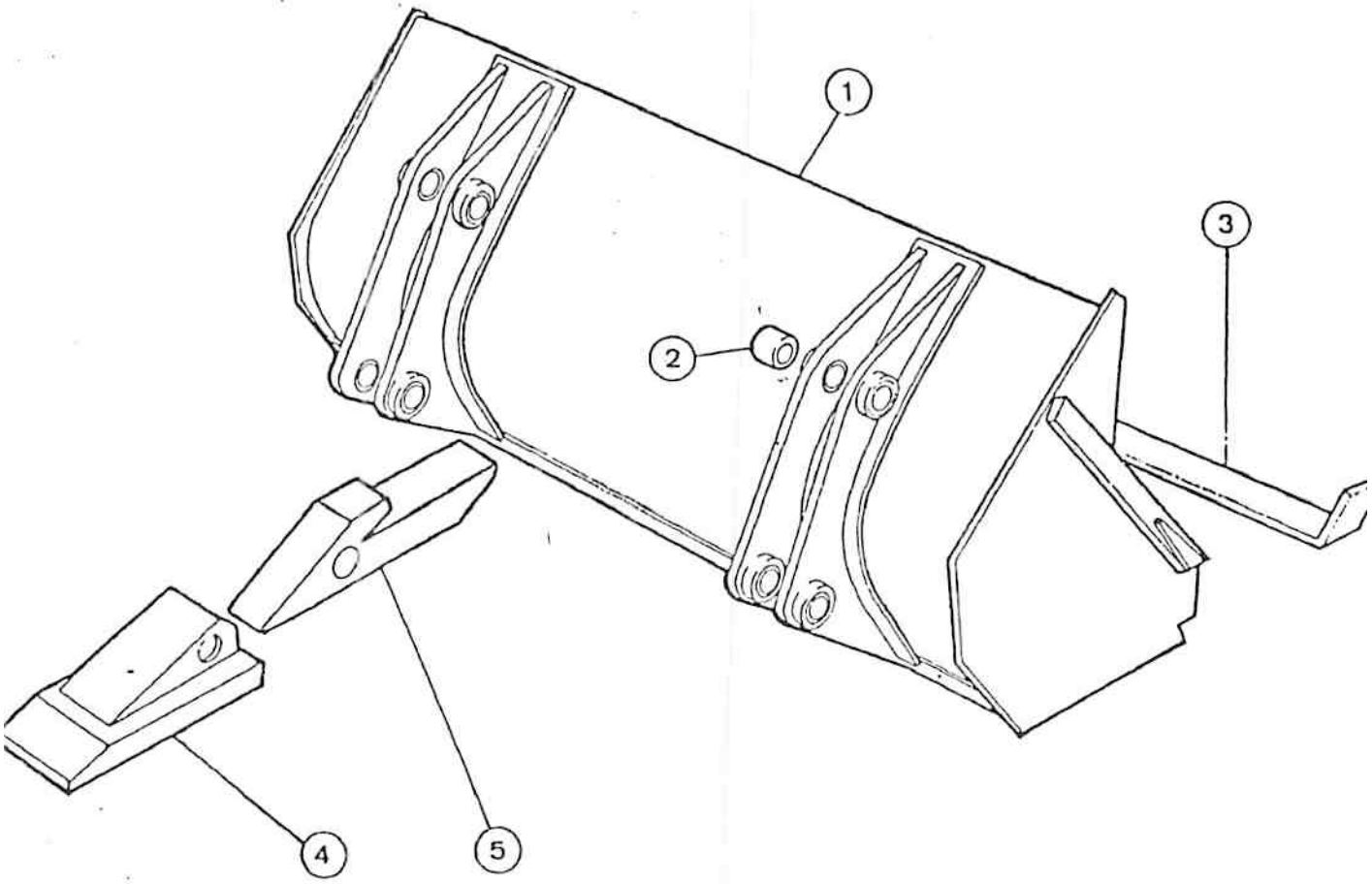
1
2
3
4
5

ITEM REF.	PEÇA Nº PART Nº PIEZA Nº PIECE Nº	QDE. QTY. CANT. QTE.	DESCRIÇÃO (Português)	DESCRIPTION (English)	DESCRIPCION (Español)	DESCRIPTION (Français)
	E 63957	1	CAÇAMBA-Conj.	BUCKET-Assy.	CUCHARA-CONJ.	GODET-Ens.
1	NSS	1	CAÇAMBA	BUCKET	CUCHARA	GODET
2	D 65932	8	BUCHA	BUSHING	BUJE	BAGUE
3	E 157742	1	BORDA CORTANTE	CUTTING EDGE	CUCHILLO	LAME
	E 15728	9	DENTE-Conj.	TOOTH-Assy.	DIENTE-Conj.	DENT-Ens.
4	D 27748	1	UNHA	POINT	PUNTA	POINT
5	D 26368	1	SUPORTE	BRACKET	SOPORTE	SUPPORT
	E 95422	1	JOGO DE CAMPO Montagem Dentes da Caçamba	FIELD KIT Mounting Bucket Teeth	JUEGO DE CAMPO Montage Dientes de la Cuchara	JEU DE CAMPAGNE Montage Dents de Godet
			Nº DE SÉRIE	SERIAL Nº	Nº DE SERIE	Nº DE SERIE

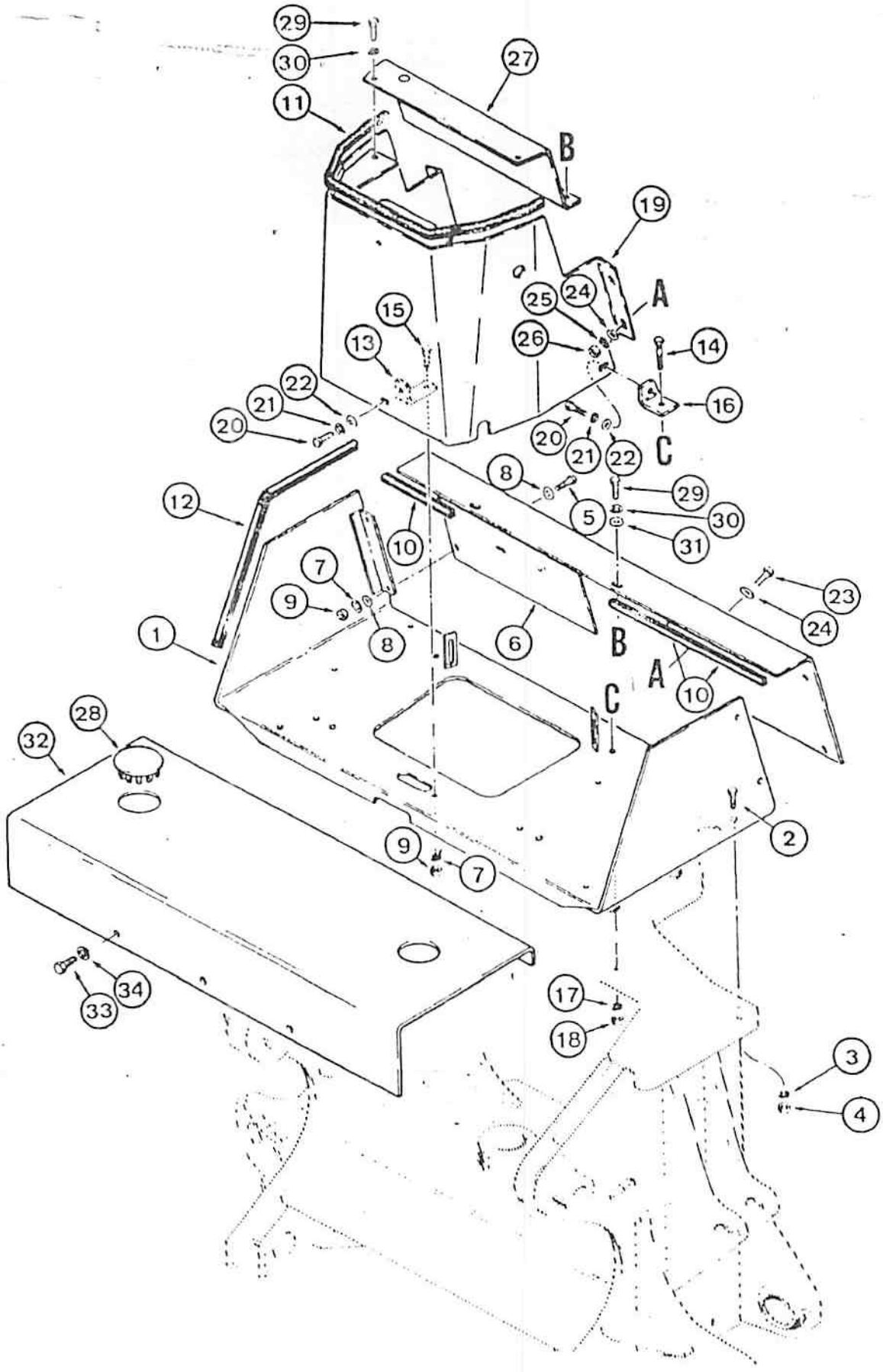
29
30
27
11
B
19
24
25
A
15
13
26
14
22
21
20
16
20
21
22
C
8
29
12
5
30
31
10
7
9
8
6
B
A
10
23
24
1
C
28
32
2
9
7
17
18
3
4
34
33

ITEM REF.	PEÇA Nº PART Nº PIEZA Nº PIECE Nº	QDE. QTY. CANT. QTE.	DESCRIÇÃO (Português)	DESCRIPTION (English)	DESCRIPCION (Español)	DESCRIPTION (Français)
1	E 97321	1	CHAPA	PLATE	PLACA	PLAQUE
2	413-632	6	PARAFUSO	BOLT	PERNO	VIS
3	492-11038	6	ARRUELA-pressão	WASHER-lock	ARANDELA-cierre	RONDELLE-W
4	425-106	6	PORCA	NUT	TUERCA	ECROU
5	413-616	4	PARAFUSO	BOLT	PERNO	VIS
6	E 65020	1	PAINEL	PANEL	PANEL	PANNEAU
7	492-11038	5	ARRUELA-pressão	WASHER-lock	ARANDELA-cierre	RONDELLE-W
8	495-21044	8	ARRUELA	WASHER	ARANDELA	RONDELLE
9	425-106	5	PORCA	NUT	TUERCA	ECROU
10	D 49094	2	PROTEÇÃO	GUARD	PROTECTOR	GARANT
11	D 71141	1	PROTEÇÃO	GUARD	PROTECTOR	GARANT
12	D 35424	2	PROTEÇÃO	GUARD	PROTECTOR	GARANT
13	E 95000	1	CANTONEIRA	ANGLE	CANTONERA	SUPPORT
14	413-636	2	PARAFUSO	BOLT	PERNO	VIS
15	413-616	1	PARAFUSO	BOLT	PERNO	VIS
16	D 50287	2	SUPORTE	BRACKET	SOPORTE	SUPPORT
17	492-11038	2	ARRUELA-pressão	WASHER-lock	ARANDELA-cierre	RONDELLE-W
18	425-106	2	PORCA	NUT	TUERCA	ECROU
19	E 65019	1	PAINEL	PANEL	PANEL	PANNEAU
20	413-616	3	PARAFUSO	BOLT	PERNO	VIS
21	492-11038	3	ARRUELA-pressão	WASHER-lock	ARANDELA-cierre	RONDELLE-W
22	495-21044	3	ARRUELA	WASHER	ARANDELA	RONDELLE
23	413-616	4	PARAFUSO	BOLT	PERNO	VIS
24	495-21044	8	ARRUELA	WASHER	ARANDELA	RONDELLE
25	492-11038	4	ARRUELA-pressão	WASHER-lock	ARANDELA-cierre	RONDELLE-W
26	425-106	4	PORCA	NUT	TUERCA	ECROU
27	D 67782	1	PAINEL	PANEL	PANEL	PANNEAU
28	205-72	2	BOTÃO	BUTTON	BOTON	BOUCHON
29	413-616	4	PARAFUSO	BOLT	PERNO	VIS
30	492-11038	4	ARRUELA-pressão	WASHER-lock	ARANDELA-cierre	RONDELLE-W
31	495-21044	2	ARRUELA	WASHER	ARANDELA	RONDELLE
32	E 97769	1	CHAPA	PLATE	PLACA	PLAQUE
33	113-239	2	PARAFUSO	BOLT	PERNO	VIS
34	495-21044	2	ARRUELA	WASHER	ARANDELA	RONDELLE

Nº DE SÉRIE | SERIAL Nº | Nº DE SERIE | Nº DE SERIE

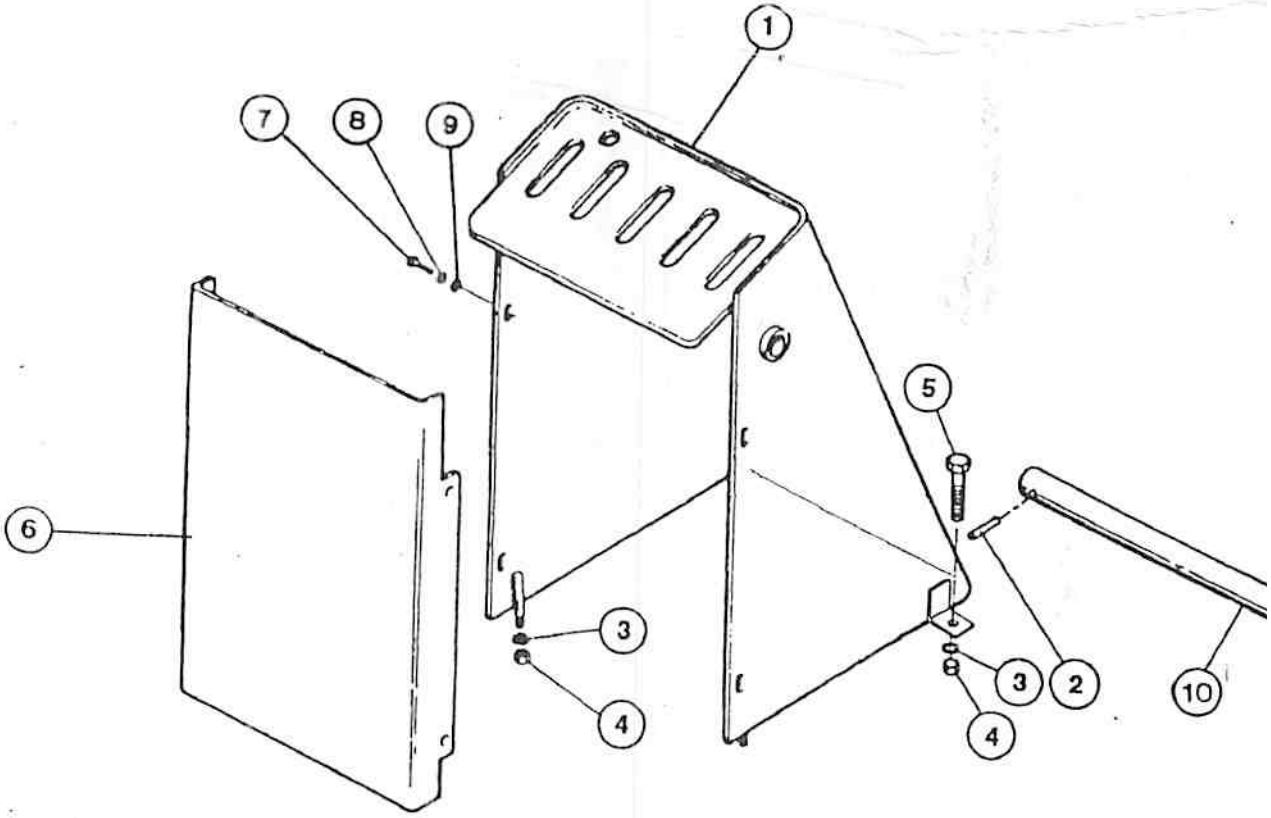

M3107

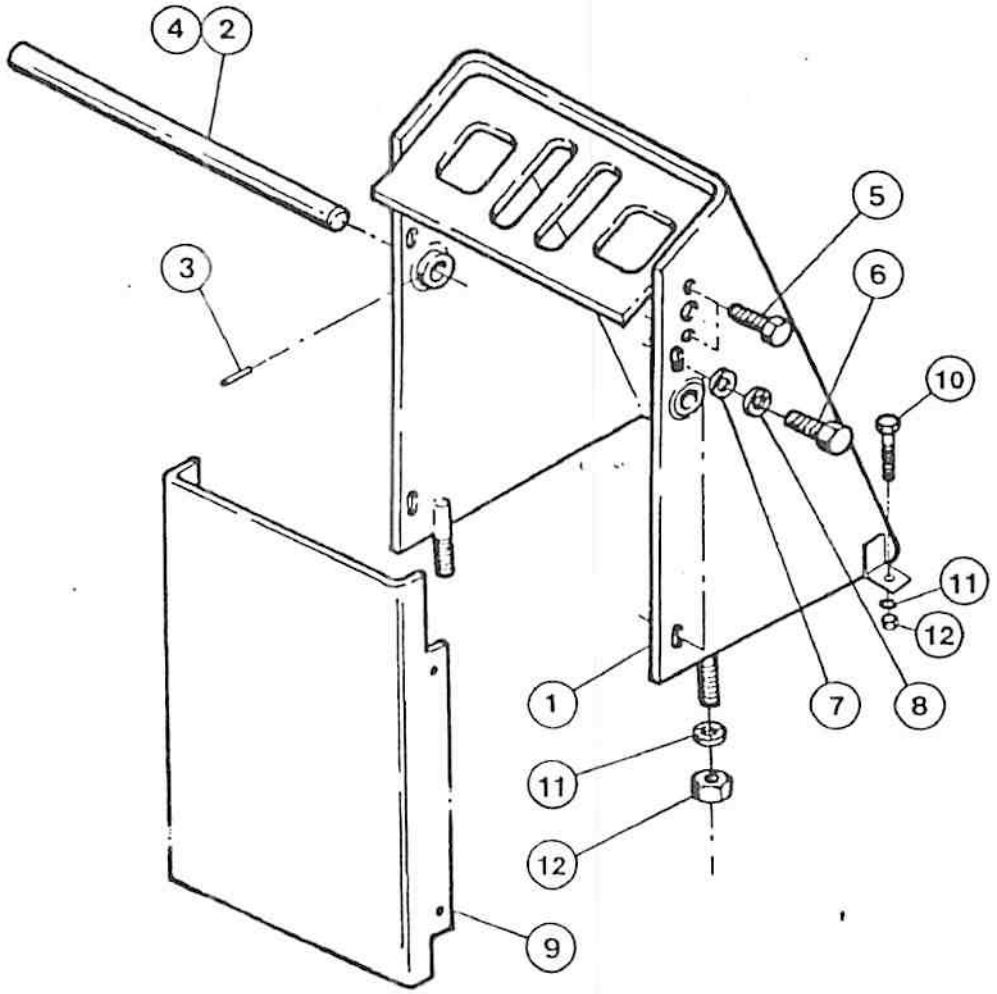
4
2
3
5
6
10
11
12
1
7
8
11
12
9

ITEM REF.	PEÇA Nº PART Nº PIEZA Nº PIECE Nº	QDE. QTY. CANT. QTE.	DESCRIÇÃO (Português)	DESCRIPTION (English)	DESCRIPCION (Español)	DESCRIPTION (Français)
1	E 156886	1	TORRE-Conj.	TOWER-Assy.	TORRE-Conj.	TOURELLE-Ens.
2	138-100	1	PINO	PIN	PASADOR	AXE
3	92-11038	4	ARRUELA-pressão	WASHER-lock	ARANDELA-cierre	RONDELLE-W
4	25-106	4	PORCA	NUT	TUERCA	ECROU
5	13-616	4	PARAFUSO	BOLT	PERNO	VIS
6	D 67192	1	TAMPA	COVER	TAPA	COUVERCLE
7	413-512	4	PARAFUSO	BOLT	PERNO	VIS
8	492-11031	4	ARRUELA-pressão	WASHER-lock	ARANDELA-CIERRE	RONDELLE-W
9	495-81159	4	ARRUELA	WASHER	ARANDELA	RONDELLE
10	D 67231	1	EIXO	SHAFT	EJE	ARBRE
10	D 67232	1	EIXO (Nota)	SHAFT (Note)	EJE (Nota)	ARBRE (Note)

Nº DE SÉRIE | SERIAL Nº | Nº DE SERIE | Nº DE SERIE

NOTA : Com braço extensível
NOTE : With extendable dipper
Con balancin alargable
Avec balancier extensible

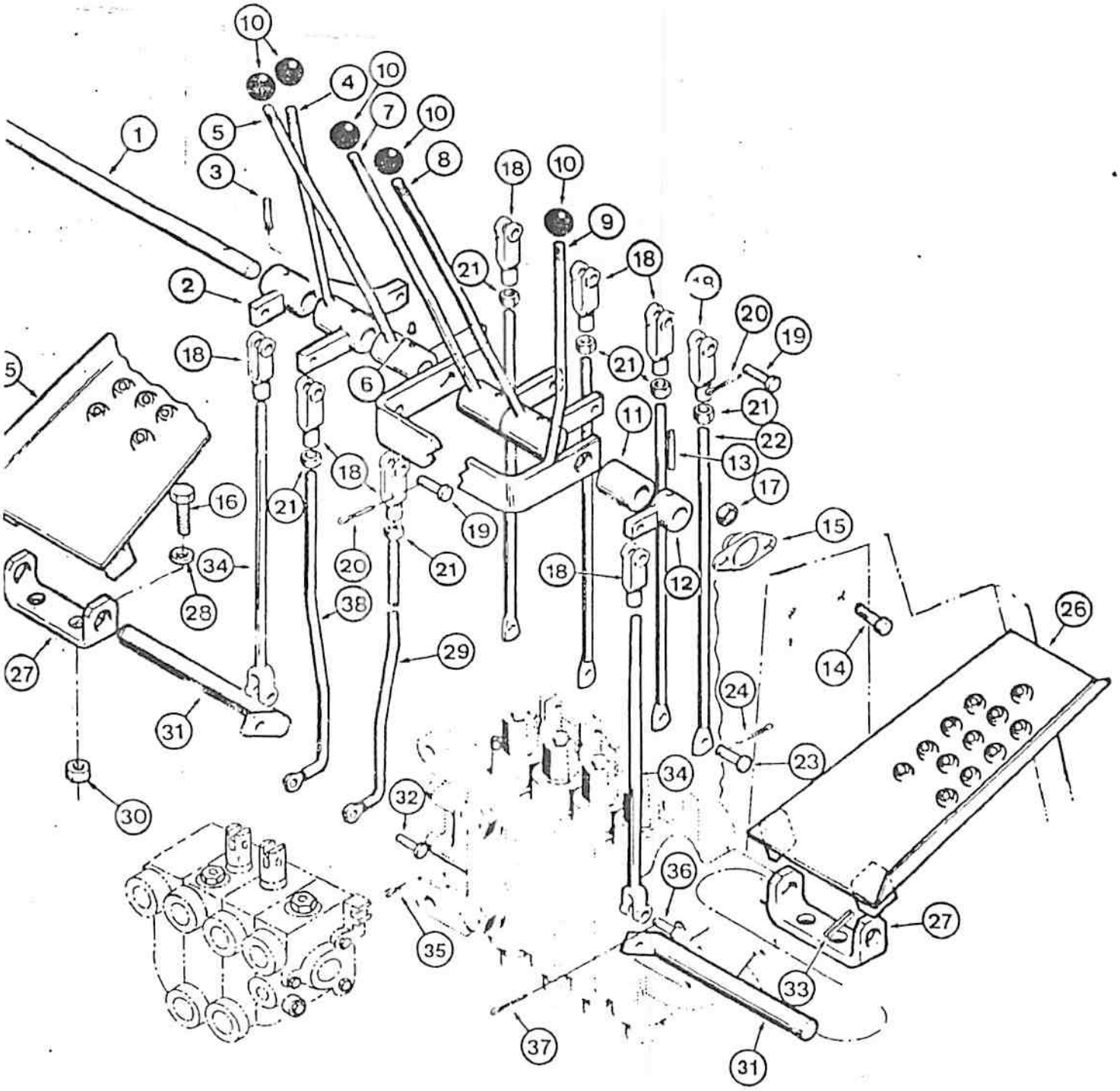
10
4
10
7
10
5
8
1
3
18
10
9
21
18
2
18
6
21
20
19
21
11
22
13
18
16
21
19
17
15
20
21
18
12
34
28
38
26
27
29
14
31
24
23
34
30
32
36
27
35
33
37
31

ITEM REF.	PEÇA Nº PART Nº PIEZA Nº PIECE Nº	QDE. QTY. CANT. QTE.	DESCRIÇÃO (Português)	DESCRIPTION (English)	DESCRIPCION (Español)	DESCRIPTION (Français)
1	E 156885	1	TORRE DE CONTROLE	CONTROL TOWER	TORRE DE CONTROL	TOURELLE DE COMMANDE
2	D 67231	1	EIXO	SHAFT	EJE	ARBRE
3	138-100	1	PINO	PIN	PASADOR	AXE
4	331-58		GRAXA (UQN)	GREASE (UAR)	GRASA (UCN)	GRAISSEUR (SB)
5	413-620	4	PARAFUSO	BOLT	PERNO	VIS
6	413-512	4	PARAFUSO	BOLT	PERNO	VIS
7	495-81159	4	ARRUELA	WASHER	ARANDELA	RONDELLE
8	492-11031	4	ARRUELA-pressão	WASHER-lock	ARANDELA-cierre	RONDELLE-W
9	D 67192	1	TAMPA	COVER	TAPA	COUVERCLE
10	413-616	2	PARAFUSO	BOLT	PERNO	VIS
11	492-11038	4	ARRUELA-pressão	WASHER-lock	ARANDELA-cierre	RONDELLE-W
12	425-106	4	PORCA	NUT	TUERCA	ECROU

Nº DE SÉRIE	SERIAL Nº	Nº DE SERIE	Nº DE SERIE

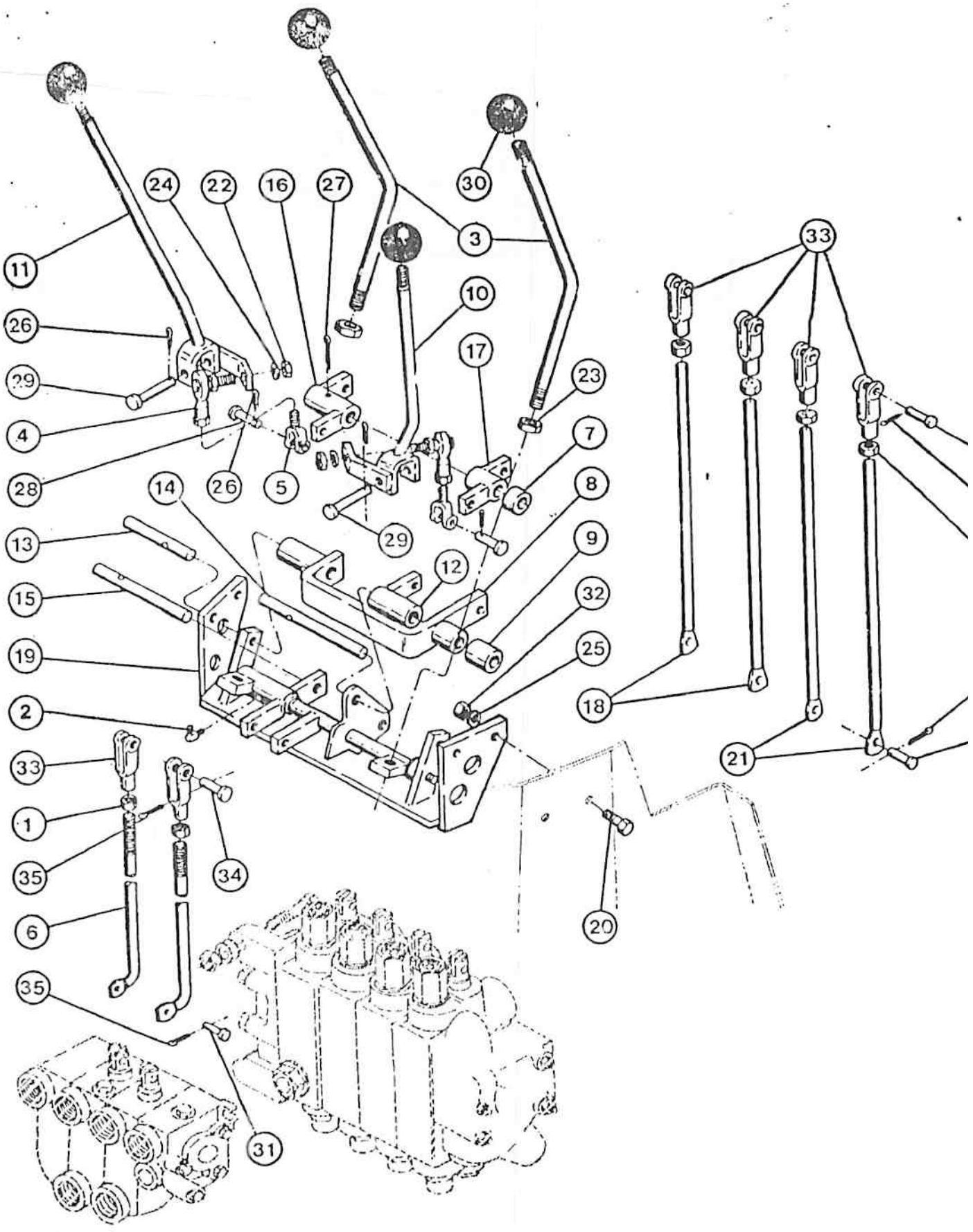
11
24
22
16
27
30
3
26
10
29
17
23
4
7
28
26
5
14
8
13
29
12
9
15
32
19
25
2
18
33
21
33
1
35
34
6
20
35
31

RETROESCAVADEIRA - ALAVANCAS - COMANDOS POR PEDAIS
BACKHOE - LEVERS - PEDAL CONTROL
RETROEXCAVADORA - PALANCAS - PEDALES DE MANDO
PELLETEUSE - LEVIERS - PEDALES D'ORIENTATION

ITEM REF.	PEÇA Nº PART Nº PIEZA Nº PIECE Nº	QDE. QTY. CANT. QTE.	DESCRIÇÃO (Português)	DESCRIPTION (English)	DESCRIPCION (Español)	DESCRIPTION (Français)
1	D 67759	1	EIXO	SHAFT	EJE	ARBRE
2	D 67761	1	ARTICULAÇÃO	BELLCRANK	ARTICULACION	RENVOI
3	138-136	1	PINO-elástico	ROOL PIN	PASADOR-elastico	GOUPILLE-elastique
4	E 159016	1	ALAVANCA	LEVER	PALANCA	LEVIER
5	D 67765	1	ALAVANCA	LEVER	PALANCA	LEVIER
6	219-4	4	GRAXEIRA	FITTING-grease	ENGRASADOR	GRAISSEUR
7	D 67766	1	ALAVANCA	LEVER	PALANCA	LEVIER
8	D 67767	1	ALAVANCA	LEVER	PALANCA	LEVIER
9	D 67774	1	ALAVANCA	LEVER	PALANCA	LEVIER
10	D 59912	5	MANOPLA	KNOB	PERILLA	BOULE
11	D 95538	1	ESPAÇADOR	SPACER	ESPACIADOR	ENTRETOISE
12	D 67762	1	ARTICULAÇÃO	BELLCRANK	ARTICULACION	RENVOI
13	138-136	1	PINO-elástico	ROOL PIN	PASADOR-elastico	GOUPILLE-elastique
14	413-612	4	PARAFUSO	BOLT	TORNILLO	VIS
15	L 48412	2	MANCAL	BEARING	COJINETE	PALIER
16	413-520	4	PARAFUSO	BOLT	TORNILLO	VIS
17	425-106	4	PORCA	NUT	TUERCA	ECROU
18	213-4	8	FORQUILHA	YOKE	HORQUILLA	CHAPE
19	141-4	8	PINO	PIN-Clevis	BULÓN	AXE
20	132-25	8	CONTRAPINO	COTTER PIN	PASADOR HENDIDO	GOUPILLE V
21	425-116	6	PORCA	NUT	TUERCA	ECROU
22	D 67783	4	HASTE	ROD	VASTAGO	TIGE
23	141-3	4	PINO	PIN-Clevis	BULÓN	AXE
24	132-25	4	CONTRAPINO	COTTER PIN	PASADOR HENDIDO	GOUPILLE V
25	D 58221	1	PEDAL-L.E.	PEDAL-L.H.	PEDAL-Izq.	PEDALE-Gauche
26	D 58220	1	PEDAL-L.D.	PEDAL-R.H.	PEDAL-Der.	PEDALE-Droit
27	E 67994	2	SUPORTE	BRACKET	SOPORTE	SUPPORT
28	495-81159	4	ARRUELA	WASHER	ARANDELA	RONDELLE
29	E 97266	1	HASTE-L.D.	ROD-R.H.	VASTAGO-Der.	TIGE-Droit
30	425-105	4	PORCA	NUT	TUERCA	ECROU
31	D 50407	2	EIXO	SHAFT	EJE	ARBRE
32	141-3	2	PINO	PIN-clevis	BULÓN	AXE
33	138-136	2	PINO-elástico	ROOL PIN	PASADOR-elastico	GOUPILLE-elastique
34	E 64238	2	HASTE	ROD	VASTAGO	TIGE
35	132-25	2	CONTRAPINO	COTTER PIN	PASADOR HENDIDO	GOUPILLE V
36	141-4	2	PINO	PIN	BULÓN	AXE
37	132-25	2	CONTRAPINO	COTTER PIN	PASADOR HENDIDO	GOUPILLE V
38	E 67265	1	HASTE-L.E.	ROD-L.H.	VASTAGO-Izq.	TIGE-Gauche
			Nº DE SÉRIE	SERIAL Nº	Nº DE SERIE	Nº DE SERIE

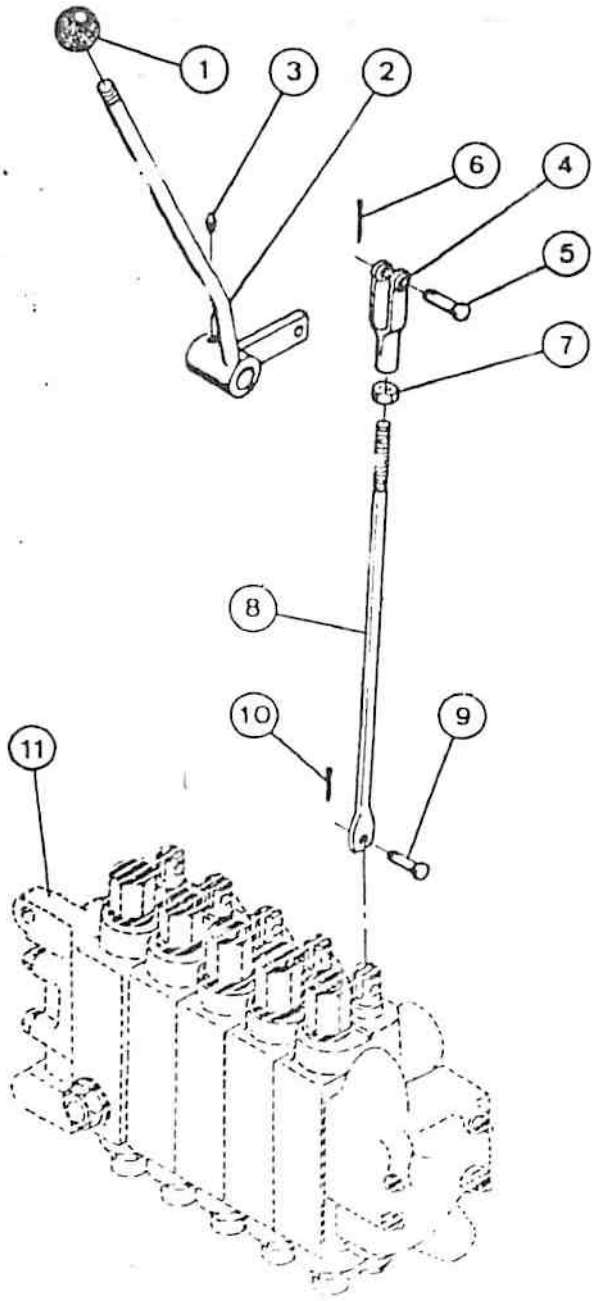
1
3
2
6
4
5
7
8
10
9
11

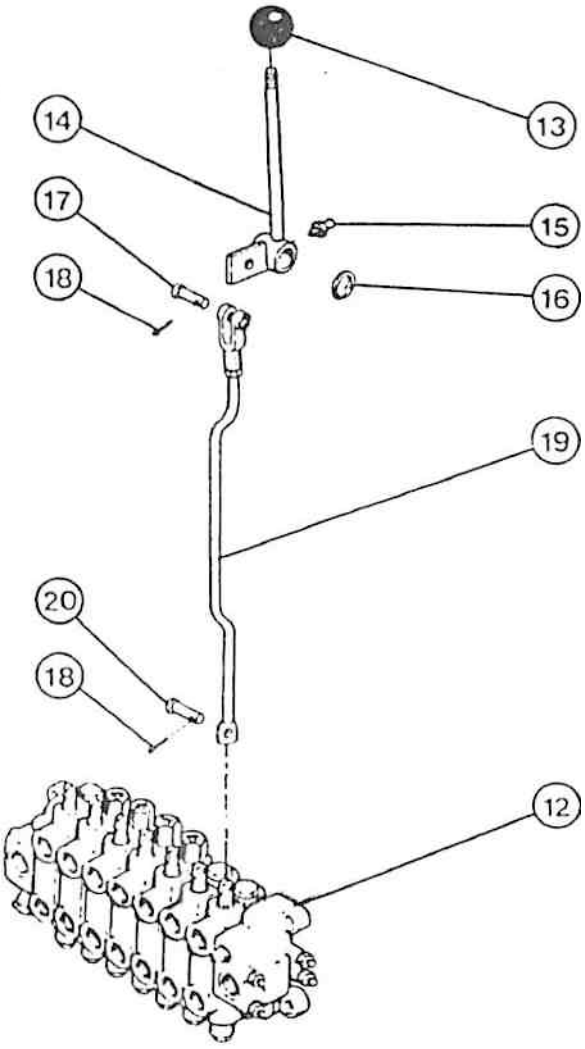
13
14
17
15
18
16
19
20
18
12

ITEM REF.	PEÇA Nº PART Nº PIEZA Nº PIECE Nº	QDE. QTY. CANT. QTE.	DESCRIÇÃO (Português)	DESCRIPTION (English)	DESCRIPCION (Español)	DESCRIPTION (Français)
1	425-116	6	PORCA	NUT	TUERCA	ECROU
2	219-55	1	GRAXEIRA	FITTING-grease	ENGRASADOR	GRAISSEUR
3	D 75434	2	ALAVANCA	LEVER	PALANCA	LEVIER
4	E 64262	2	JUNTA-ESFÉRICA	JOINT BALL	ROTULA	ROTULE
5	D 52778	2	FORQUILHA	YOKE	HORQUILLA	CHAPE
6	E 97759	2	TIRANTE	TIRE ROD	TIRANTE	TITANT
7	D 58552	1	ESPAÇADOR	SPACER	ESPACIADOR	ENTRETOISE
8	D 69908	1	SUPORTE	SUPPORT	SOPORTE	SUPPORT
9	D 69910	1	LUVA	SLEEVE	MANGUITO	MANCHON
10	D 69913	1	ALAVANCA-L.D.	LEVER-R.H.	PALANCA-Der.	LEVIER-Droit
11	D 69915	1	ALAVANCA-L.E.	LEVER-L.H.	PALANCA-Izq.	LEVIER-Gauche
12	D 69917	1	ARTICULAÇÃO	BELLCRANK	ARTICULACION	RENVOI
13	D 69918	1	EIXO	SHAFT	EJE	ARBRE
14	E 97795	1	EIXO	SHAFT	EJE	ARBRE
15	D 69921	1	EIXO	SHAFT	EJE	ARBRE
16	D 69924	1	ARTICULAÇÃO	BELLCRANK	ARTICULACION	RENVOI
17	D 69925	1	ARTICULAÇÃO	BELLCRANK	ARTICULACION	RENVOI
18	D 69932	2	HASTE	ROD	VASTAGO	TIGE
19	E 155103	1	SUPORTE	SUPPORT	SOPORTE	SUPPORT
20	413-616	4	PARAFUSO	BOLT	PERNO	VIS
21	E 97796	2	TIRANTE	TIRE ROD	TIRANTE	RANT
22	425-114	2	PORCA	NUT	TUERCA	ECROU
23	425-158	2	PORCA	NUT	TUERCA	ECROU
24	492-11025	2	ARRUELA-pressão	LOCK WASHER	ARANDELA-cierre	RONDELLE-W
25	492-11038	4	ARRUELA-pressão	LOCK WASHER	ARANDELA-cierre	RONDELLE-W
26	132-5	4	CONTRA-PINO	COTTER PIN	PASADOR HENDIDO	GOUPILLE V
27	132-95	1	CONTRA-PINO	COTTER PIN	PASADOR HENDIDO	GOUPILLE V
28	141-2	2	PINO	PIN-clevis	BULÓN	AXE
29	141-15	2	PINO	PIN-clevis	BULÓN	AXE
30	E 157512	4	MANOPLA	KNOB	PERILLA	BOULE
31	141-3	6	PINO	PIN-clevis	BULÓN	AXE
32	425-106	4	PORCA	NUT	TUERCA	ECROU
33	213-4	6	FORQUILHA	YOKE	HORQUILLA	CHAPE
34	141-4	6	PINO	PIN-clevis	BULÓN	AXE
35	132-25	12	CONTRA-PINO	COTTER PIN	PASADOR HENDIDO	GOUPILLE V

	Nº DE SÉRIE	SERIAL Nº	Nº DE SERIE	Nº DE SERIE

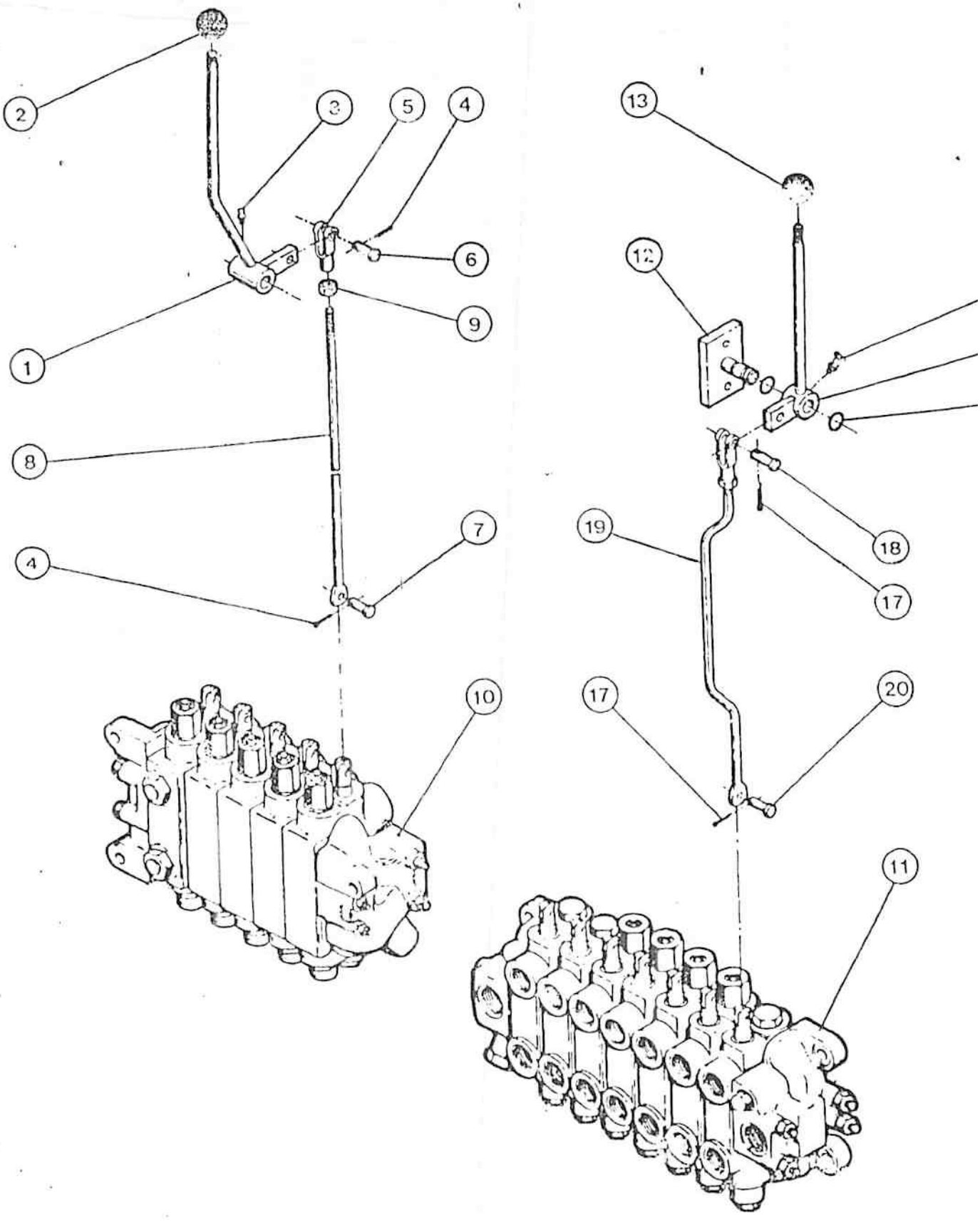
2
3
5
4
6
9
1
8
4
7
10
13
12
19
18
17
17
20
11

ITEM REF.	PEÇA Nº PART Nº PIEZA Nº PIECE Nº	QDE. QTY. CANT. QTE.	DESCRIÇÃO (Português)	DESCRIPTION (English)	DESCRIPCION (Español)	DESCRIPTION (Français)
			RETRO AXIAL	AXIAL BACKHOE	RETRO AXIAL	AXIALE PELLETEUSE
1	D 59912	1	MANOPLA	KNOB	PERILLA	BOULE
2	D 677(	1	ALAVANCA	LEVER	PALANCA	LEVIER
3	219-1	1	GRAXEIRA	FITTING-grease	ENGRASADOR	GRAISSEUR
4	213-4	1	FORQUILHA	YOKE	HORQUILLA	CHAPE
5	141-4	1	PINO	PIN-clevis	BULÓN	AXE
6	132-25	1	CONTRAPINO	COTTER PIN	PASADOR HENDIDO	GOUPILLE V
7	425-116	1	PORCA	NUT	TUERCA	ECROU
8	D 67783	1	HASTE	ROD	VARILLA	TIGE
9	141-3		PINO	PIN-clevis	BULÓN	AXE
10	132-25	1	CONTRAPINO	COTTER PIN	PASADOR HENDIDO	GOUPILLE V
11	REF.	1	VÁLVULA-Conj. (5 carretéis) (p.234)	VALVE-Assy. (5 spools) (p.234)	VÁLVULA-Conj. (5 carretes) (p.234)	DISTRIBUTEUR-Ens. (5 tiroirs) (p.234)
			RETRO DESL. LAT.	SIDE SHIFT BACKHOE	RETROEXC. DESPLAZ.	PELLET.DEPORT.
12	REF.	1	VÁLVULA-Conj. (7 carretéis) (p.238)	VALVE-Assy. (7 spools) (p.238)	VÁLVULA-Conj. (7 carretes) (p.238)	DISTRIBUTEUR-Ens. (7 tiroirs) (p.238)
13	D 59912	1	MANOPLA	KNOB	PERILLA	BOULE
14	D 67228	1	ALAVANCA	LEVER	PALANCA	LEVIER
15	219-36	1	GRAXEIRA	FITTIMG GREASE	ENGRASADOR	GRAISSEUR
16	E 65143	1	ANEL RETENTOR	RING-retaining	ANILLO retención	BAGUE retenue
17	141-4	1	PINO	PIN-clevis	BULÓN	AXE
18	132-25	2	CONTRAPINO	COTTER PIN	PASADOR HENDIDO	GOUPILLE V
19	D67230	1	HASTE	ROD	VASTAGO	TIGE
20	141-3	1	PINO	PIN-clevis	BULÓN	AXE

Nº DE SÉRIE | SERIAL Nº | Nº DE SERIE | Nº DE SERIE

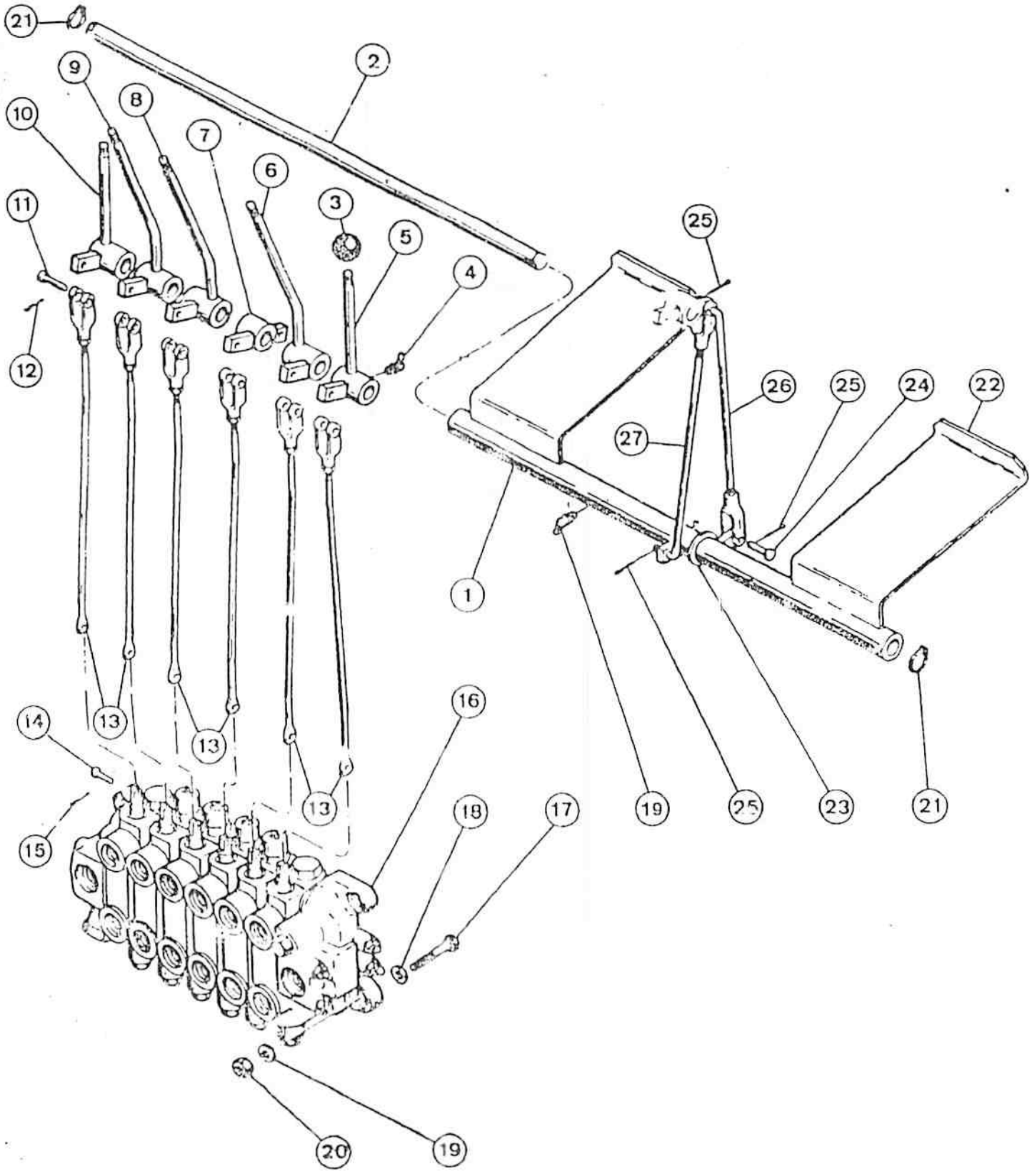
21
2
9
8
10
7
6
3
5
11
4
25
12
26
25
24
22
27
1
13
13
13
16
14
18
17
19
25
23
21
15
20
19

ITEM REF.	PEÇA Nº PART Nº PIEZA Nº PIECE Nº	QDE. QTY. CANT. QTE.	DESCRIÇÃO (Português)	DESCRIPTION (English)	DESCRIPCION (Español)	DESCRIPTION (Français)
			RETRO AXIAL	AXIAL BACKHOE	RETRO AXIAL	AXIALE PELLETEU[illegible]
1	E 41578	1	ALAVANCA	LEVER	PALANCA	LEVIER
2	E 157512	1	MANOPLA	KNOB	PERILLA	BOULE
3	219-1	1	GRAXEIRA	FITTING	ENGRASADOR	GRAISSEUR
4	132-25	2	CONTRAPINO	COTTER PIN	PASADOR HENDIDO	GOUPILLE V
5	213-4	1	GARFO	CLEVIS	HORQUILLA	CHAPE
6	141-4	1	PINO	PIN-clevis	BULÓN	AXE
7	141-3	1	PINO	PIN-clevis	BULÓN	AXE
8	E 97796	1	TIRANTE	TIRE ROD	TIRANTE	TITANT
9	425-116	1	PORCA	NUT	TUERCA	ECROU
10	REF.	1	VÁLVULA-Conj. (5 carretéis) (p.234)	VALVE-Assy. (5 spools) (p.234)	VÁLVULA-Conj. (5 carretes) (p.234)	DISTRIBUTEUR-Ens. (5 tirois) (p.234)
			RETRO DESL. LAT.	SIDE SHIFT BACKHOE	RETRO DESPLAZABLE	PELLETEUSE DEPORT.
11	REF.	1	VÁLVULA [illegible]nj. (7 carretéis) (p.242)	VALVE-Assy. (7 spools) (p.242)	VÁLVULA-Conj. (7 carretes) (p.242)	DISTRIBUTEUR-Ens. (7 tiroirs) (p.242)
12	D 69835	1	SUPORTE	SUPPORT	SOPORTE	SUPPORT
13	E 157512	1	MANOPLA	KNOB	PERILLA	BOULE
14	D 67242	1	ALAVANCA	LEVER	PALANCA	LEVIER
15	219-36	1	GRAXEIRA	FITTING-grease	ENGRASADOR	GRAISSEUR
16	E 65143	1	ANEL RETENÇÃO	RING-retaining	ANILLO retención	BAGUE retenue
17	132-25	2	CONTRAPINO	COTTER PIN	PASADOR HENDIDO	GOUPILLE V
18	141-4	1	PINO	PIN-clevis	BULÓN	AXE
19	D 67[illegible]30	1	HASTE	ROD	VASTAGO	TIGE
20	141-3	1	PINO	PIN-clevis	BULÓN	AXE

Nº DE SÉRIE | SERIAL Nº | Nº DE SERIE | Nº DE SERIE

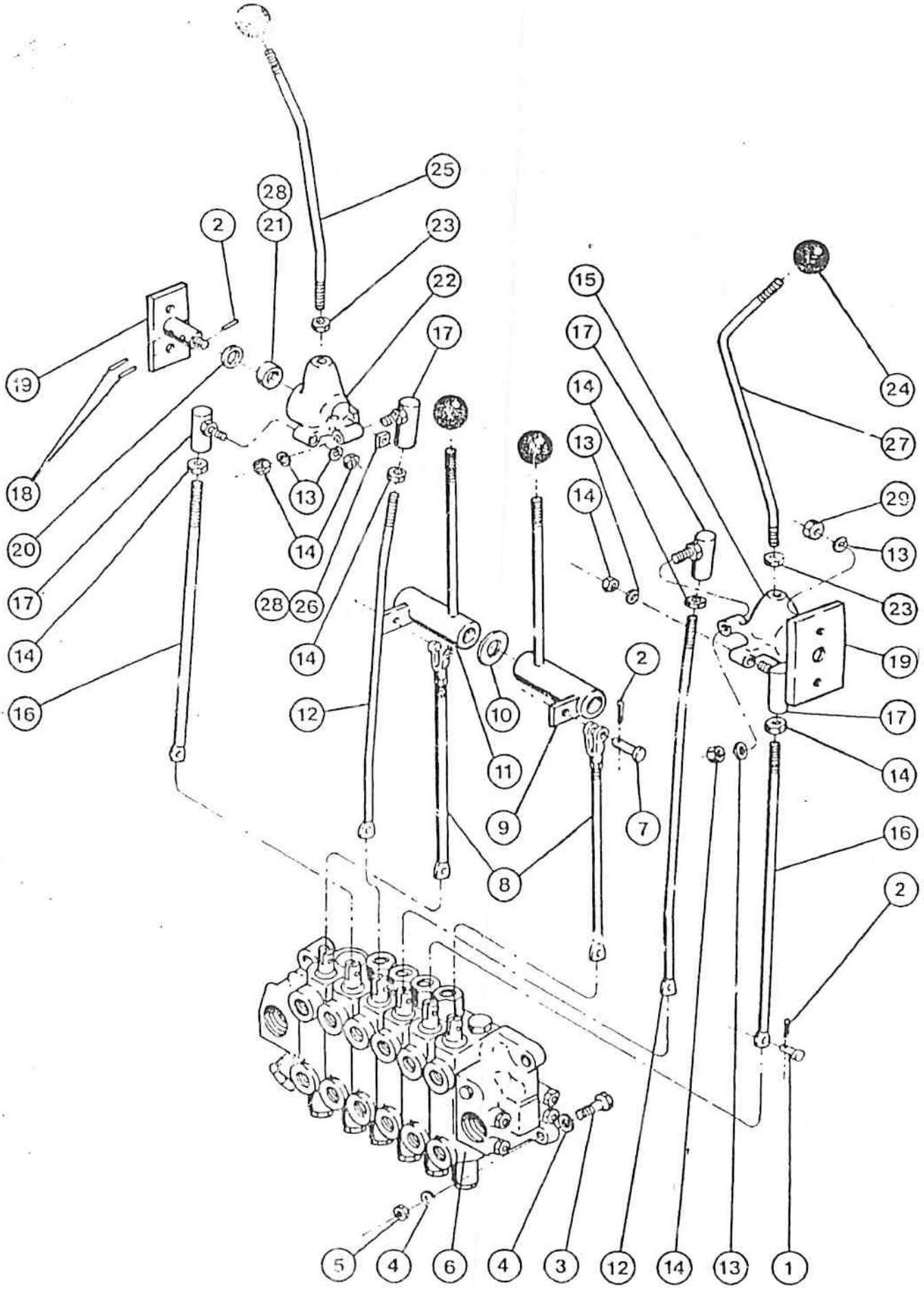
25
28
21
2
23
22
17
19
18
20
17
14
16
13
14
28
26
14
12
10
11
9
8
2
7
15
17
14
13
14
24
27
29
13
23
19
17
14
16
2
5
4
6
4
3
12
14
13
1

M3107

ITEM REF.	PEÇA Nº PART Nº PIEZA Nº PIECE Nº	QDE. QTY. CANT. QTE.	DESCRIÇÃO (Português)	DESCRIPTION (English)	DESCRIPCION (Español)	DESCRIPTION (Français)
1	E 97253	1	PEDAL-L.E.	PEDAL-L.H.	PEDAL-Izq.	PEDALE-Gauche
2	D 70344	1	EIXO	SHAFT	EJE	ARBRE
3	D 59912	5	MANOPLA	KNOB	PERILLA	BOULE
4	219-36	6	GRAXEIRA	FITTING	ENGRASADOR	GRAISSEUR
5	D 67224	1	ALAVANCA	LEVER	PALANCA	LEVIER
6	D 67226	1	ALAVANCA	LEVER	PALANCA	LEVIER
7	E 67222	1	ARTICULAÇÃO	BELLCRANK	ARTICULACION	RENVOI
8	D 67225	1	ALAVANCA	LEVER	PALANCA	LEVIER
9	D 67227	1	ALAVANCA	LEVER	PALANCA	LEVIER
10	D 67223	1	ALAVANCA	LEVER	PALANCA	LEVIER
11	141-4	6	PINO	PIN-clevis	BULÓN	AXE
12	132-25	6	CONTRAPINO	COTTER PIN	PASADOR HENDIDO	GOUPILLE V
13	D 70342	6	HASTE	ROD	VARILLA	TIGE
14	141-3	6	PINO	PIN-clevis	BULÓN	AXE
15	132-25	6	CONTRAPINO	COTTER PIN	PASADOR HENDIDO	GOUPILLE V
16	REF.	1	VÁLVULA-Conj. (p.236)	VALVE-Assy. (p.236)	VÁLVULA-Conj. (p.236)	DISTRIBUTEUR-Ens. (p.236)
17	413-832	3	PARAFUSO	BOLT	PERNO	VIS
18	495-21056	6	ARRUELA	WASHER	ARANDELA	RONDELLE
19	219-55	4	GRAXEIRA	FITTING-grease	ENGRASADOR	GRAISSEUR
20	131-654	3	PORCA	NUT	TUERCA	ECROU
21	E 65143	2	ANEL TRAVA	SNAP RING	ANILLO TRABA	SEGMENT D'ARRET
22	E 97256	1	PEDAL-L.D.	PEDAL-R.H.	PEDAL-Der.	PEDALE-Droit
23	495-81185		ARRUELA (UQN)	WASHER (UAR)	ARANDELA (UCN)	RONDELLE (SB)
24	141-4	1	PINO	PIN-clevis	BULÓN	AXE
25	132-25	3	CONTRAPINO	COTTER PIN	PASADOR HENDIDO	GOUPILLE V
26	D 70338	1	HASTE	ROD	VARILLA	TIGE
27	D 70340	1	HASTE	ROD	VARILLA	TIGE
			Nº DE SÉRIE	SERIAL Nº	Nº DE SERIE	Nº DE SERIE

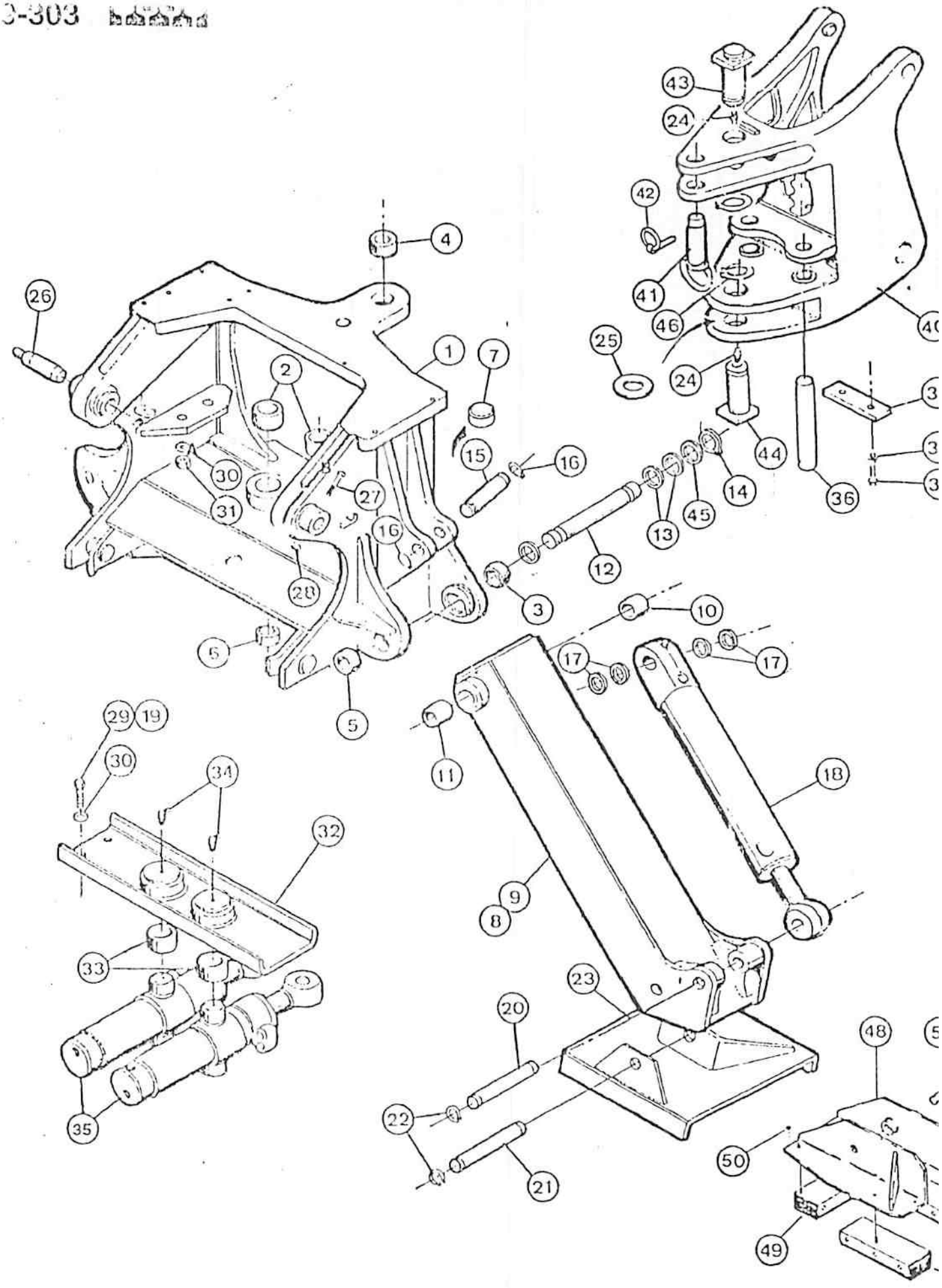
43
24
42
41
46
40
25
24
44
36
4
26
1
7
2
30
31
27
16
28
15
16
14
45
13
12
3
5
5
10
17
17
11
18
9
8
23
20
22
21
29
19
30
34
32
33
35
48
50
49
M3107

ITEM REF.	PEÇA Nº PART Nº PIEZA Nº PIECE Nº	QDE. QTY. CANT. QTE.	DESCRIÇÃO (Português)	DESCRIPTION (English)	DESCRIPCION (Español)	DESCRIPTION (Français)
1	141-3	6	PINO	PIN-clevis	BULÓN	AXE
2	132-25	10	CONTRAPINO	COTTER PIN	PASADOR HENDIDO	GOUPILLE V
3	413-832	3	PARAFUSO	BOLT	PERNO	VIS
4	495-21056	6	ARRUELA	WASHER	ARANDELA	RONDELLE
5	131-654	3	PORCA	NUT	TUERCA	ECROU
6	REF.	1	VÁLVULA-Conj. (6 carretéis) (p. 240)	VALVE-Assy. (6 spools) (p. 240)	VÁLVULA-Conj. (6 carretes) (p. 240)	DISTRIBUTEUR-Ens. (6 tirois) (p. 240)
7	141-4	2	PINO	PIN-clevis	BULÓN	AXE
8	D 69847	2	HASTE	ROD	VASTAGO	TIGE
9	D 69839	1	ALAVANCA-L.D.	LEVER-R.H.	PALANCA-Der.	LEVIER-Droit
10	495-81185		ARRUELA (UQN)	WASHER (UAR)	ARANDELA (UCN)	RONDELLE (SB)
11	D 69838	1	ALAVANCA-L.E.	LEVER-L.H.	PALANCA-Izq.	LEVIER-Gauche
12	D 69849	2	HASTE	ROD	VASTAGO	TIGE
13	492-11038	8	ARRUELA-pressão	WASHER-lock	ARANDELA-cierre	RONDELLE-W
14	425-156	8	PORCA	NUT	TUERCA	ECROU
15	E 97949	1	ALAVANCA ARTIC.-L.D.	LEVER PIVOT-R.H.	CAJA DE ROTULA-Der.	CAJE DE ROTULE-Droit
16	D 69848	2	HASTE	ROD	VASTAGO	TIGE
17	D 38296	4	JUNTA ESFÉRICA	JOINT BALL	ROTULA	ROTULE
18	138-96	4	PINO-elástico	PIN-roll	PASADOR-elástico	GOUPILLE elastique
19	D 38299	2	SUPORTE	SUPPORT	SOPORTE	SUPPORT
20	E 97951	2	ANEL RETENTOR	RING-retaining	ANILLO retención	SEGMENT retenue
21	D 38297	2	ROLAMENTO	BEASRING	RODAMIENTO	ROULEMENT
22	E 97950	1	ALAVANCA-ART.-L.E.	LEVER PIVOT-L.H.	CAJA DE ROTULA-Izq.	CAJE DE ROTULE-Gauche
23	425-1110	2	PORCA	NUT	TUERCA	ECROU
24	E 157512	4	MANOPLA	KNOB	PERILLA	BOULE
25	D 75518	1	ALAVANCA-L.E.	LEVER-L.H.	PALANCA-Izq.	LEVIER-Gauche
26	D 38305	2	BLOCO-Desgaste	BLOC-Wearing	BLOCO-Desgaste	BLOQUE-Desgast
27	D 75517	1	ALAVANCA-L.D.	LEVER-R.H.	PALANCA-Der.	LEVIER-Droit
28	331-58		GRAXA (UQN)	GREASE (UAR)	GRASA (UCN)	GRAISSEUR (SB)
29	425-106	4	PORCA	NUT	TUERCA	ECROU

	Nº DE SÉRIE	SERIAL Nº	Nº DE SERIE	Nº DE SERIE

ITEM REF.	PEÇA Nº PART Nº PIEZA Nº PIECE Nº	QDE. QTY. CANT. QTE.	DESCRIÇÃO (Português)	DESCRIPTION (English)	DESCRIPCION (Español)	DESCRIPTION (Français)
1	E 99809	1	ESTRUTURA-Conj.	FRAME-Assy.	ESTRUCTURA-Conj.	CHASSIS-Ens.
2	D 60159	2	BUCHA	BUSHING	BUJE	DOUILLE
3	D 50146	2	BUCHA	BUSHING	BUJE	DOUILLE
4	D 30756	1	BUCHA	BUSHING	BUJE	DOUILLE
5	D 43940	2	BUCHA	BUSHING	BUJE	DOUILLE
6	41-1044	1	BUJÃO	PLUG	TAPÓN	BOUCHON
7	D 31142	1	BUCHA	BUSHING	BUJE	DOUILLE
8	E 69674	1	ESTABILIZADOR-L.D.	STABILIZER-R.H.	ESTABILIZADOR-Der.	STABILISATEUR-D.
9	E 69675	1	ESTABILIZADOR-L.E.	STABILIZER-L.H.	ESTABILIZADOR-Izq.	STABILISATEUR-G.
10	D 43940	1	BUCHA	BUSHING	BUJE	DOUILLE
11	D 37443	1	BUCHA	BUSHING	BUJE	DOUILLE
12	E 159044	2	PINO	PIN	PASADOR	AXE
13	495-81150	8	ARRUELA	WASHER	ARANDELA	RONDELLE
14	L 76597	4	ANEL TRAVA	SNAP RING	ANILLO TRABA	SEGMENT D'ARRÊT
15	E 159051	2	PINO	PIN	PASADOR	AXE
16	L 69734	4	ANEL TRAVA	SNAP RING	ANILLO TRABA	SEGMENT D'ARRÊT
17	D 28610	8	ARRUELA	WASHER	ARANDELA	RONDELLE
18	REF.	1	CILINDRO-Conj. (p. 262)	CYLINDER-Assy. (p. 262)	GATO Conj. (p. 262)	VERIN Ens. (p. 262)
19	345-75		TRAVA (UCN)	LOCK (UAR)	TRABA (UCN)	ARRÊT (SB)
20	E 159047	2	PINO	PIN	PASADOR	AXE
21	E 159050	2	PINO	PIN	PASADOR	AXE
22	E 69734	8	ANEL TRAVA	SNAP RING	ANILLO TRABA	SEGMENT D'ARRÊT
23	E 65223	2	SAPATA	FOOT	PIE	PATIN
24	219-1	2	GRAXEIRA	FITTING-graxa	ENGRASADOR	GRAISSEUR
25	495-81155	2	ARRUELA	WASHER	ARANDELA	RONDELLE
26	D 56135	2	PINO	PIN	PASADOR	AXE
27	413-856	2	PARAFUSO	BOLT	PERNO	VIS
28	131-654	2	PORCA	NUT	TUERCA	ECROU
29	413-1640	4	PARAFUSO	BOLT	PERNO	VIS
30	D 36505	8	ARRUELA	WASHER	ARANDELA	RONDELLE
31	425-1016	4	PORCA	NUT	TUERCA	ECROU
32	D 60169	1	CHAPA	PLATE	PLACA	PLAQUE
33	D 60159	2	BUCHA	BUSHING	BUJE	DOUILLE
34	219-55	2	GRAXEIRA	FITTING-graxa	ENGRASADOR	GRAISSEUR
35	REF.	2	CILINDRO-Conj. (p. 264)	CYLINDER-Assy. (p. 264)	GATO-Conj. (p. 264)	VERIN-Ens. (p. 264)
36	E 159043	2	PINO	PIN	PASADOR	AXE
37	E 64319	1	CHAPA	PLATE	PLACA	PLAQUE
38	413-870	2	PARAFUSO	BOLT	PERNO	VIS
39	492-11050	2	ARRUELA pressão	WASHER-lock	ARANDELA cierre	RONDELLE W
40	E 65147	1	TORRE DE GIRO	SWING TOWER	TORRE DE GIRO	TOURELLE
41	E 156355	1	PINO	PIN	PASADOR	AXE
42	A 56393	1	PINO	PIN	PASADOR	AXE
43	E 159040	1	PINO	PIN	PASADOR	AXE
44	E 159042	1	PINO	PIN	PASADOR	AXE

Nº DE SÉRIE | SERIAL Nº | Nº DE SERIE | Nº DE SERIE

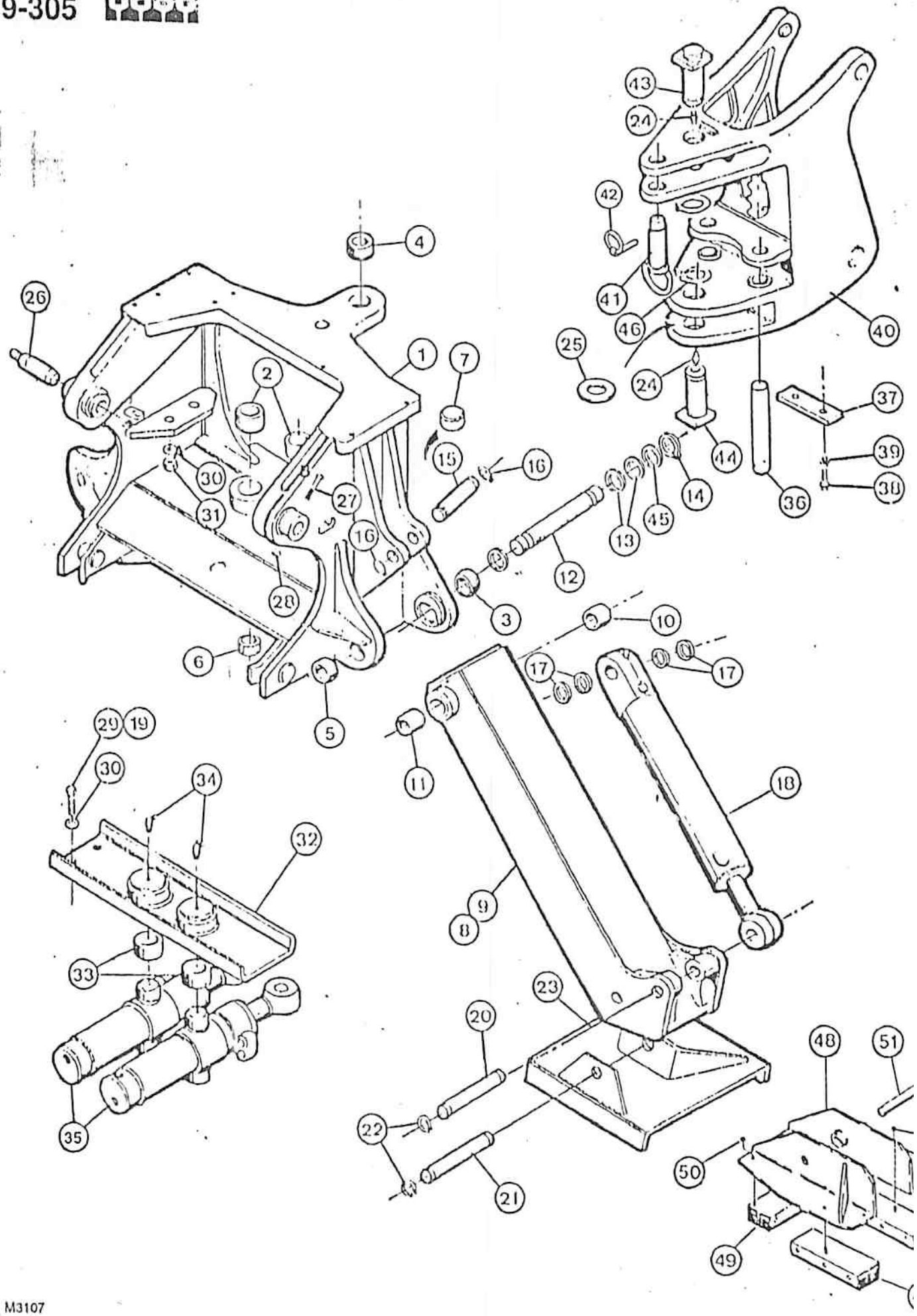
1
2
3
4
5
6
7
8
9
10
11
12
13
14
15
16
17
18
19
20
21
22
23
24
25
26
27
28
29
30
31
32
33
34
35
36
37
38
39
40
41
42
43
44
45
46
48
49
50
51

M3107

ITEM REF.	PEÇA Nº PART Nº PIEZA Nº PIECE Nº	QDE. QTY. CANT. QTE.	DESCRIÇÃO (Português)	DESCRIPTION (English)	DESCRIPCION (Español)	DESCRIPTION (Français)
45	30575	2	ARRUELA	WASHER	ARANDELA	RONDELLE
46	E 62733	2	ANELTRAVA	SNAP RING	ANILLO TRABA	SEGMENT D'ARRÊT
47	345-75		TRAVA (UQN)	LOCK (UAR)	TRABA (UCN)	ARRÊT (SB)
48	D 144673	2	SAPATA	FOOT	PIE	PATIN
49	D 142314	6	PAD-RUBBER	PAD-RUBBER	PAD-RUBBER	PAD-RUBBER
50	425-107	18	PORCA	NUT	TUERCA	ECROU
51	D 149033	2	PINO	PIN	PASADOR	AXE
52	413-632	4	PARAFUSO	BOLT	PERNO	VIS
53	131-1181	4	PORCA	NUT	TUERCA	ECROU

Nº DE SÉRIE | SERIAL Nº | Nº DE SERIE | Nº DE SERIE

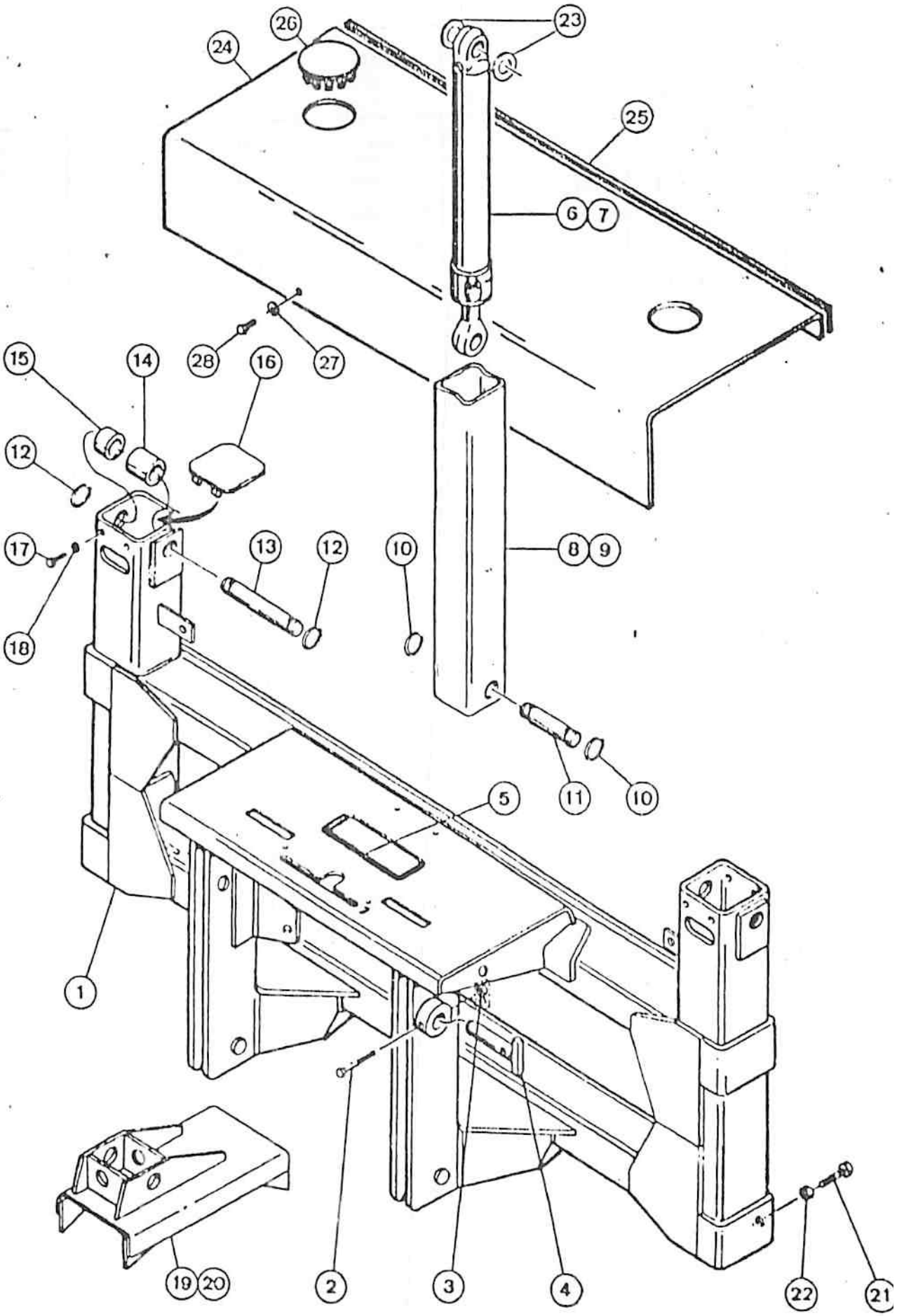
26
24
23
25
6
7
28
27
15
14
16
12
17
13
12
10
8
9
18
11
10
5
1
19
20
2
3
4
22
21

M3107

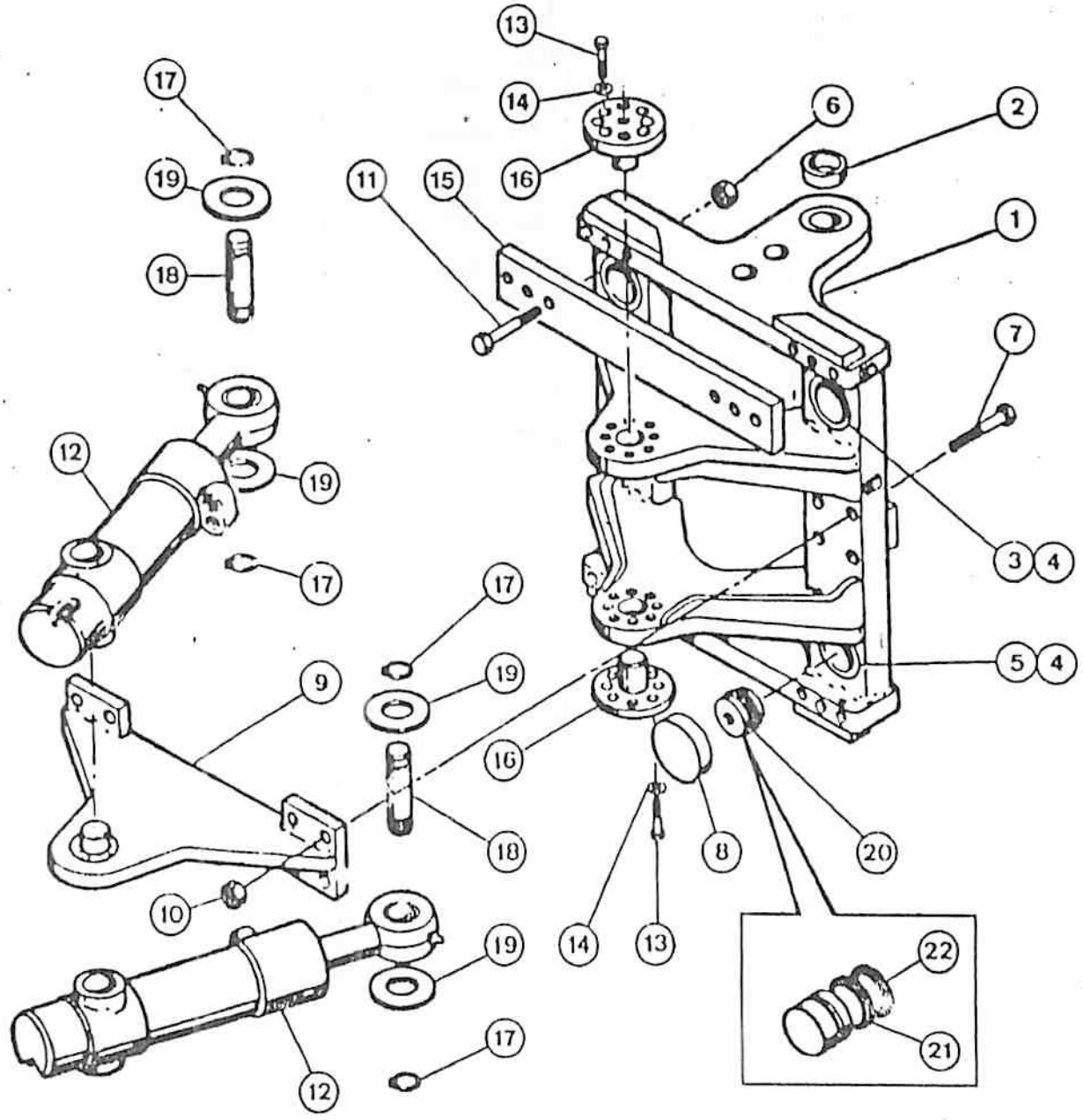
13
14
16
17
19
18
11
15
6
2
1
7
3
4
5
4
12
19
17
17
19
9
16
18
8
20
10
14
13
19
22
21
17
12

ITEM REF.	PEÇA Nº PART Nº PIEZA Nº PIECE Nº	QDE. QTY. CANT. QTE.	DESCRIÇÃO (Portuguêa)	DESCRIPTION (English)	DESCRIPCION (Español)	DESCRIPTION (Français)
1	E 157041	1	ESTRUTURA-Conj.	FRAME-Assy.	ESTRUCTURE-Conj.	CHASSIS-Ens.
2	413-856	2	PARAFUSO	BOLT	PERNO	VIS
3	131-654	2	PORCA	NUT	TUERCA	ECROU
4	E 96620	2	PINO	PIN	PASADOR	AXE
5	D 35424	1	PROTETOR	TRIM	PROTECTOR	PROTECTEUR
6	REF.	1	CILINDRO-Conj.-L.D. (p. 272)	CYLINDER-Assy.-R.H. (p. 272)	GATO-Conj.-Der. (p. 272)	VERIN-Ens.-Droit (p.330)
7	REF.	1	CILINDRO-Conj.-L.E. (p. 272)	CYLINDER-Assy-L.H. (p. 272)	GATO-Conj.-Izq. (p. 272)	VERIN-Ens.-Gauche (p.330)
8	D 76569	1	ESTABILIZADOR-L.D.	STABILIZER-R.H.	ESTABILIZADOR-Der.	STABILISATEUR-D
9	D 75704	1	ESTABILIZADOR-L.E.	STABILIZER-L.H.	ESTABILIZADOR-Izq.	STABILISATEUR-G.
10	L 76597	4	ANEL TRAVA	SNAP RING	ANILLO TRABA	SEGMENT D'ARRET
11	D 69508	2	PINO	PIN	PASADOR	AXE
12	L 76597	4	ANEL TRAVA	SNAP RING	ANILLO TRABA	SEGMENT D'ARRET
13	D 66699	2	PINO	PIN	PASADOR	AXE
14	D 75708	2	ESPAÇADOR	SPACER	ESPACIADOR	ENTRETOISE
15	D 75709	2	ESPAÇADOR	SPACER	ESPACIADOR	ENTRETOISE
16	D 66668	2	TAMPA	COVER	TAPA	COUVERCLE
17	413-616	8	PARAFUSO	BOLT	PERNO	VIS
18	492-11038	8	ARRUELA	WASHER	ARANDELA	RONDELLE
19	D 71556	1	SAPATA-L.D.	FOOT-R.H.	PATA-Der.	PATIN-Droit
20	D 71555	1	SAPATA-L.E.	FOOT-L.H.	PATA-Izq.	PATIN-Gauche
21	181-710	2	PARAFUSO	SCREW	TORNILLO	VIS
22	425-1010	2	PORCA	NUT	TUERCA	ECROU
23	30575	4	ARRUELA	WASHER	ARANDELA	RONDELLE
24	E 157328	1	CHAPA	PLATE	PLACA	PLAQUE
25	D 73976	1	PROTETOR - borracha	PROTECTOR - rubber	PROTECTOR - gomma	PROTECTEUR - caoutchouc
26	205-72	2	TAMPÃO	BUTTON PLUG	TAPA	BOUCHON
27	492-11038	2	ARRUELA-pressão	WASHER-lock	ARANDELA-cierre	RONDELLE-W
28	413-616	2	PARAFUSO	BOLT	PERNO	VIS

Nº DE SÉRIE	SERIAL Nº	Nº DE SERIE	Nº DE SERIE

ITEM REF.	PEÇA Nº PART Nº PIEZA Nº PIECE Nº	QDE. QTY. CANT. QTE.	DESCRIÇÃO (Português)	DESCRIPTION (English)	DESCRIPCION (Español)	DESCRIPTION (Français)
1	E 95858	1	ESTRUTURA-Conj.	FRAME-Assy.	ESTRUCTURA-Conj.	CHASSIS-Ens.
2	D 72685	2	BUCHA	BUSHING	BUJE	BAGUE
3	D 73503	2	CILINDRO DO ÊMBOLO	CYLINDER PISTON	CILINDRO DEL ÊMBOLO	CYLINDER DE PISTON
4	D 24982	4	ANEL TRAVA	SNAP RING	ANILLO TRABA	SEGMENT D'ARRET
5	D 73504	2	CILINDRO DO ÊMBOLO	CYLINDER-PISTON	CILINDRO DEL ÊMBOLO	CYLINDER DE PISTON
6	129-572	12	PORCA	NUT	TUERCA	ECROU
7	26-1268	8	PARAFUSO	BOLT	PERNO	VIS
8	D 71729	4	CHAPA	PLATE	PLACA	PLAQUE
9	D 73585	1	SUPORTE	BRACKET	SOPORTE	SUPPORT
10	129-572	8	PORCA	NUT	TUERCA	ECROU
11	26-1292	12	PARAFUSO	BOLT	TORNILLO	VIS
12	REF.	2	CILINDRO-Conj. (p. 264)	CYLINDER-Assy. (P. 264)	GATO-Conj. (p. 264)	VERIN-Ens. (p. 264)
13	26-824	16	PARAFUSO	BOLT	TORNILLO	VIS
14	L 30674	16	ARRUELA	WASHER	ARANDELA	RONDELLE
15	D 68830	2	CHAPA	PLATE	PLACA	PLAQUE
16	D 68295	2	PINO	PIN	PASSADOR	AXE
17	L 76597	4	ANEL TRAVA	SNAP RING	ANILLO TRABA	SEGMENT D'ARRET
18	E 69422	2	PINO	PIN	PASSADOR	AXE
19	D 71067	4	ARRUELA	WASHER	ARANDELA	RONDELLE
20	D 68290	4	ÊMBOLO-Conj.	PISTON-Assy.	ÊMBOLO-Conj.	PISTON-Ens.
21	H 754614	4	ANEL ENCOSTO	RING BACKUP	ANILLO APOYO	BAGUE d'appui
22	D 38755	4	ANEL "O"	"O" RING	ANILLO "O"	JOINT TORIQUE
			Nº DE SÉRIE	SERIAL Nº	Nº DE SERIE	Nº DE SERIE

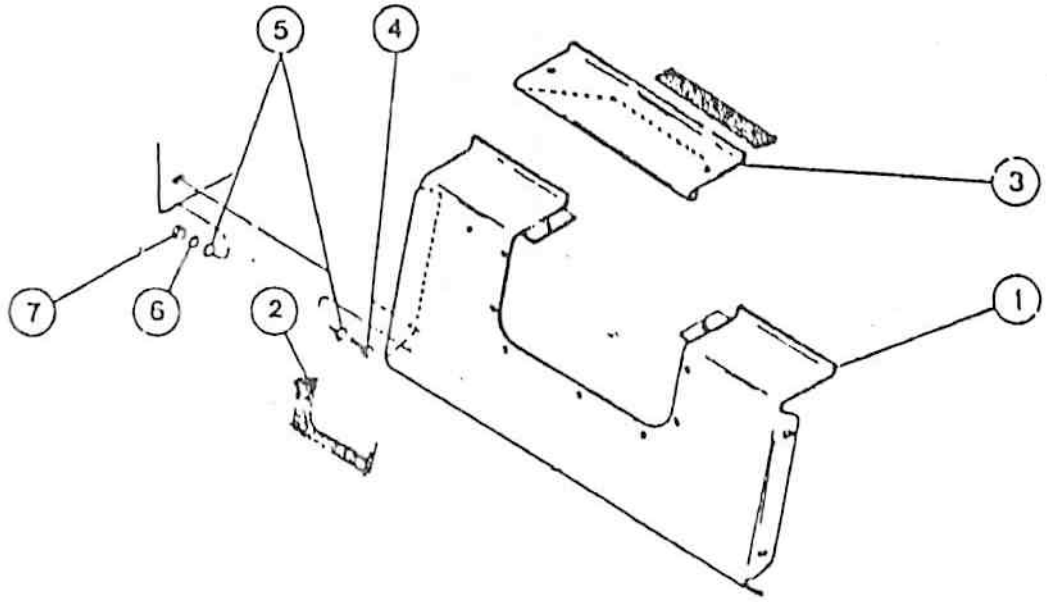

M3107

ITEM REF.	PEÇA Nº PART Nº PIEZA Nº PIECE Nº	QDE. QTY. CANT. QTE.	DESCRIÇÃO (Português)	DESCRIPTION (English)	DESCRIPCION (Español)	DESCRIPTION (Français)
1	E 157325	1	PAINEL	PLATE	PANEL	PLAQUE
2	E 157337	1	GUARNIÇÃO	GASKET	EMPAQUETADURA	JOINT
3	D 72884	1	PLACA	PLATE	PLACA	PLAQUE
4	413-616	4	PARAFUSO	BOLT	PERNO	VIS
5	495-11041	8	ARRUELA	WASHER	ARANDELA	RONDELLE
6	492-11038	4	ARRUELA-pressão	WASHER-lock	ARANDELA-cierre	RONDELLE-W
7	425-106	4	PORCA	NUT	TUERCA	ECROU

Nº DE SÉRIE | SERIAL Nº | Nº DE SERIE | Nº DE SERIE

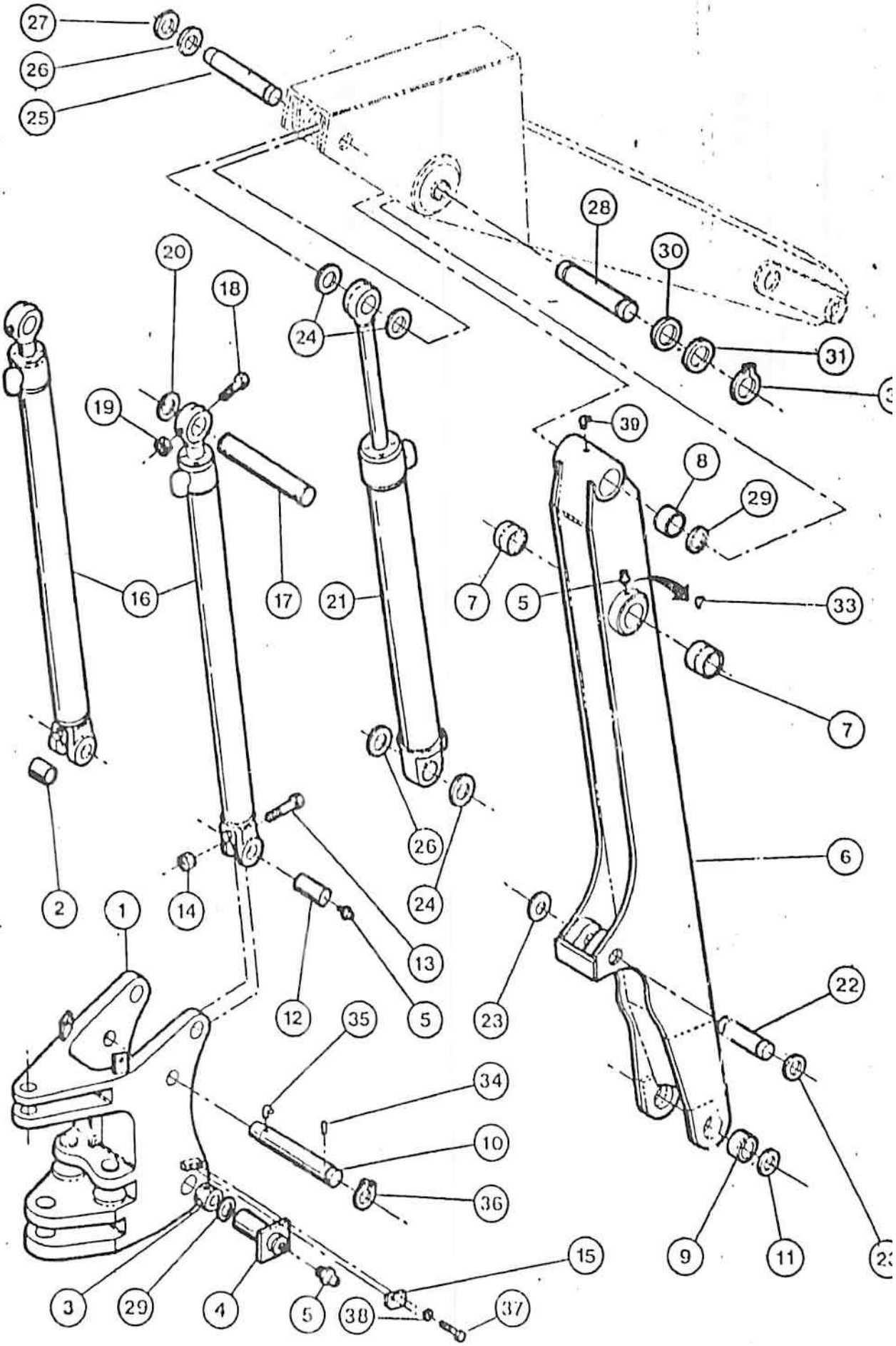
27
26
25
28
30
31
20
18
24
19
39
8
29
16
17
21
7
5
33
7
26
24
6
2
1
14
13
12
35
5
23
22
34
10
36
9
11
3
29
4
5
38
37
15

M3107

ITEM	PEÇA Nº PART Nº PIEZA Nº PIECE Nº	QDE. QTY. CANT. QTE.	DESCRIÇÃO (Português)	DESCRIPTION (English)	DESCRIPCION (Español)	DESCRIPTION (Français)
1	E 65147	1	TORRE-Conj.	TOWER-Assy.	TORRE-Conj.	TOURELLE-Ens.
2	D 49429	2	BUCHA	BUSHING	BUJE	DOUILLE
3	D 30756	2	BUCHA	BUSHING	BUJE	DOUILLE
4	E 65357	1	PINO	PIN	PASADOR	AXE
5	2[illegible]-1	6	GRAXEIRA	FITTING grease	ENGRASADOR	GRAISSEUR
6	E 95631	1	LANÇA-Conj.	"BOOM-Assy,"	LANZA-Conj.	FLECHE-Ens.
7	E 95946	2	BUCHA	BUSHING	BUJE	DOUILLE
8	D 43946	2	BUCHA	BUSHING	BUJE	DOUILLE
9	D 50698	2	BUCHA	BUSHING	BUJE	DOUILLE
10	E 64343	1	PINO	PIN	PASADOR	AXE
11	D 44813		CALÇO (UQN)	SHIM (UAR)	SUPLEMENTO (UCN)	CALE (SB)
12	D 49866	2	PINO	PIN	PASADOR	AXE
13	413-656	2	PARAFUSO	BOLT	PERNO	VIS
14	131-652	2	PORCA	NUT	TUERCA	ECROU
15	E 65361	1	TRAVA	LOCK	TRABA	ARRET
16	REF.	2	CILINDRO Conj. (p.266)	CYLINDER Assy. (p. 266)	GATO Conj. (p. 266)	VERIN-Ens. (p. 266)
17	D 49865	1	PINO	PIN	PASADOR	AXE
18	413-868	2	PARAFUSO	BOLT	PERNO	VIS
19	131-654	2	PORCA	NUT	TUERCA	ECROU
20	495-81150	2	ARRUELA	WASHER	ARANDELA	RONDELLE
21	REF.	1	CILINDRO-Conj. (p. 268)	"CYLINDER-Assy." (p. 268)	GATO Conj. (p. 268)	VERIN-Ens. (P. 268)
22	E 62802	1	PINO	PIN	PASADOR	AXE
23	L 76597	2	ANEL TRAVA	SNAP RING	ANILLO TRABA	SEGMENT D'ARRET
24	495-81150		ARRUELA (UQN)	WASHER (UAR)	ARANDELA (UCN)	RONDELLE (SB)
25	E 159045	1	PINO	PIN	PASADOR	AXE
26	30575		ARRUELA (UQN)	WASHER (UAR)	ARANDELA (UCN)	RONDELLE (SB)
27	L 76597	2	ANEL TRAVA	SNAP RING	ANILLO TRABA	SEGMENT D'ARRET
28	F 159052	1	PINO	PIN	PASADOR	AXE
29	D 44813		CALÇO (UQN)	SHIM (UAR)	SUPLEMENTO (UCN)	CALE (SB)
30	495 81155	2	ARRUELA	WASHER	ARANDELA	RONDELLE
31	72990	2	ARRUELA	WASHER	ARANDELA	RONDELLE
32	E 62733	2	ANEL TRAVA	SNAP RING	ANILLO TRABA	SEGMENT D'ARRET
33	219 89	2	GRAXEIRA	FITTING grease	ENGRASADOR	GRAISSEUR
34	138-182	1	PINO elástico	PIN roll	PASADOR elástico	GOUPILLE-elastique
35	A 56393	1	PINO	PIN	PASADOR	AXE
36	E 62734	1	ANEL TRAVA	SNAP RING	ANILLO TRABA	SEGMENT D'ARRET
37	413 616	2	PARAFUSO	BOLT	TORNILLO	VIS
38	492-11038	2	ARRUELA pressão	WASHER lock	ARANDELA cierre	RONDELLE-W
39	219-36	1	GRAXEIRA	FITTING-grease	ENGRASADOR	GRAISSEUR

Nº DE SÉRIE | SERIAL Nº | Nº DE SERIE | Nº DE SERIE

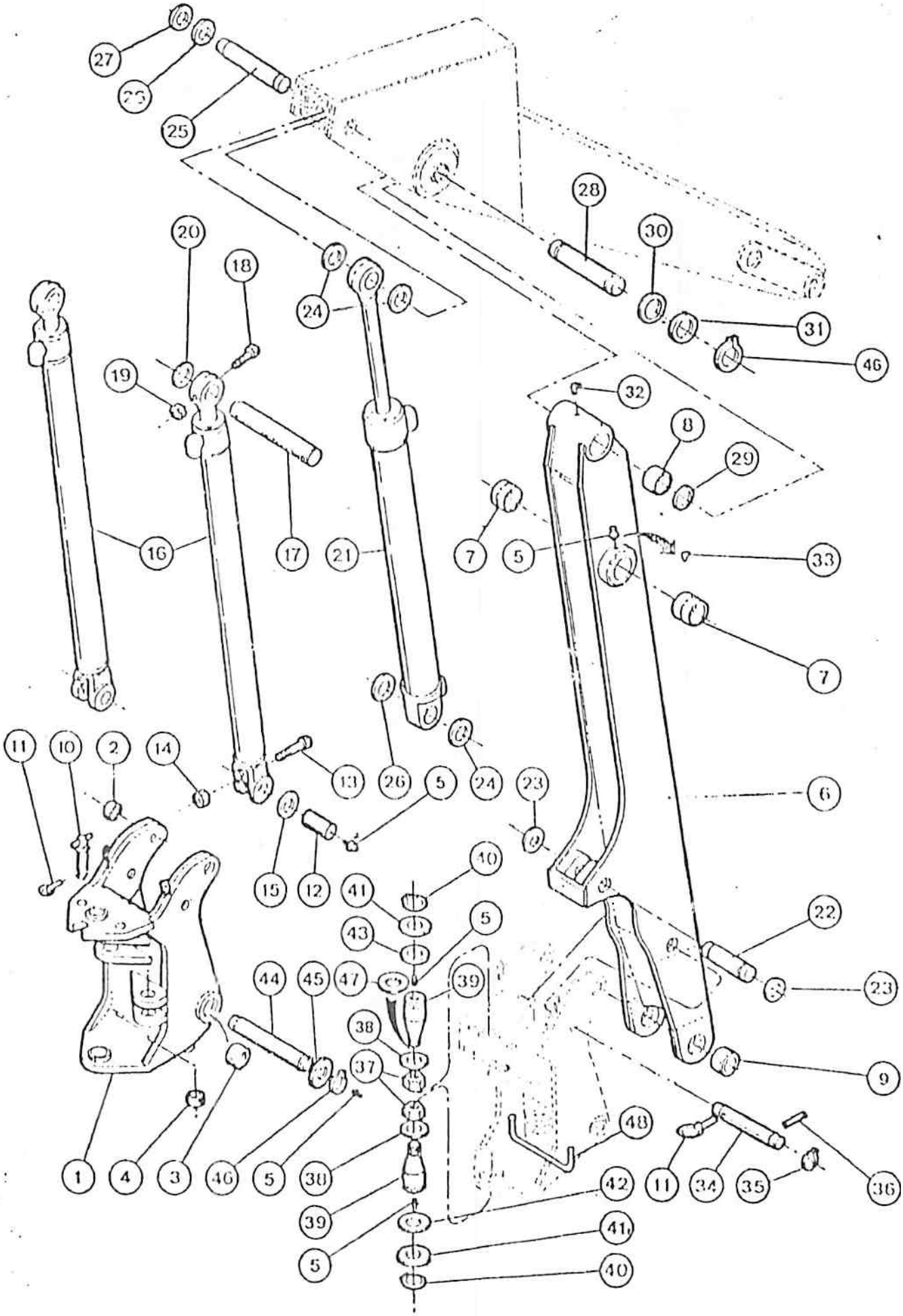
M3107

ITEM REF.	PEÇA Nº PART Nº PIEZA Nº PIECE Nº	QDE. QTY. CANT. QTE.	DESCRIÇÃO (Português)	DESCRIPTION (English)	DESCRIPCION (Español)	DESCRIPTION (Français)
1	E 96660	1	TORRE-Conj.	TOWER-Assy.	TORRE-Conj.	TOURELLE-Ens.
2	D 66651	2	BUCHA	BUSHING	BUJE	DOUILLE
3	D 66640	2	BUCHA	BUSHING	BUJE	DOUILLE
4	E 97060	4	BUCHA	BUSHING	BUJE	DOUILLE
5	219-1	6	GRAXEIRA	FITTING-grease	ENGRASADOR	GRAISSEUR
6	E 95631	1	LANÇA-Conj.	BOOM-Assy.	LANZA-Conj.	FLECHE-Ens.
7	E 95916	2	BUCHA	BUSHING	BUJE	DOUILLE
8	D 43946	2	BUCHA	BUSHING	BUJE	DOUILLE
9	D 50698	2	BUCHA	BUSHING	BUJE	DOUILLE
10	E 156355	1	PINO	PIN	PASADOR	AXE
11	A 56393	2	CONTRA-PINO	COTTER PIN	PASADOR HENDIDO	GOUPILLE
12	D 49866	2	PINO	PIN	PASADOR	AXE
13	413-656	2	PARAFUSO	BOLT	PERNO	VIS
14	131-652	2	PORCA	NUT	TUERCA	ECROU
15	D 28610	2	ARRUELA	WASHER	ARANDELA	RONDELLE
16	REF.	2	CILINDRO-Conj.(p. 266)	CYLINDER Assy. (p. 266)	GATO-Conj. (p. 266)	VERIN-Ens. (p. 266)
17	D 49865	1	PINO	PIN	PASADOR	AXE
18	413-868	2	PARAFUSO	BOLT	PERNO	VIS
19	131-654	2	PORCA	NUT	TUERCA	ECROU
20	495-81155	2	ARRUELA	WASHER	ARANDELA	RONDELLE
21	REF.	1	CILINDRO-Conj. 268)	CYLINDER Assy. (p. 268)	GATO Conj. (p. 268)	VERIN Ens. (p. 268)
22	E 62802	1	PINO	PIN	PASADOR	AXE
23	L 76597	2	ANEL TRAVA	SNAP RING	ANILLO TRABA	SEGMENT D'ARRET
24	495-81150		ARRUELA (UQN)	WASHER (UAR)	ARANDELA (UCN)	RONDELLE (SB)
25	E 62803	1	PINO	PIN	PASADOR	AXE
26	30675		ARRUELA (UQN)	WASHER (UAR)	ARANDELA (UCN)	RONDELLE (SB)
27	L 76597	2	ANEL TRAVA	SNAP RING	ANILLO TRABA	SEGMETN D'ARRET
28	E 62804	1	PINO	PIN	PASADOR	AXE
29	D 44813	2	CALÇO	SHIM	CALZO	CALE
30	495-81155	2	ARRUELA	WASHER	ARANDELA	RONDELLE
31	72990	2	ARRUELA	WASHER	ARANDELA	RONDELLE
32	219-36	1	GRAXEIRA	FITTING-grease	ENGRESADOR	GRAISSEUR
33	219-89	2	GRAXEIRA	FITTING-grease	ENGRESADOR	GRAISSEUR
34	E 64343	1	PINO	PIN	PASADOR	AXE
35	E 62734	1	ANEL TRAVA	SNAP RING	ANILLO TRABA	SEGMENT D'ARRETE
36	138-182	1	PINO elástico	PIN-roll	PASADOR elastico	GOUPILLE-elastique
37	425-1524	2	PORCA	NUT	TUERCA	ECROU
38	D 36478	2	ARRUELA	WASHER	ARANDELA	RONDELLE
39	E 95653	2	PINO	PIN	PASADOR	AXE
40	L 76599	2	ANEL TRAVA	SNAP RING	ANILLO TRABA	SEGMENT D'ARRET
41	95-81193	2	ARRUELA	WASHER	ARANDELA	RONDELLE
42	D 73848	1	ESPAÇADOR	SPACER	ESPACIADOR	ENTRETOISE
43	D 74249	4	ARRUELA	WASHER	ARANDELA	RONDELLE
44	E 96632	1	PINO	PIN	PASADOR	AXE
45	D 71068	2	ARRUELA	WASHER	ARANDELA	RONDELLE
46	E 62733	4	ANEL TRAVA	SNAP RING	ANILLO TRABA	SEGMENT D'ARRET
47	E 38384	1	ARRUELA	WASHER	ARANDELA	RONDELLE
48	E 42699	1	SUPORTE (se usado)	SUPPORT (if used)	SOPORTE (si usado)	SUPPORT (si employio)
			Nº DE SÉRIE	SERIAL Nº	Nº DE SERIE	Nº DE SERIE

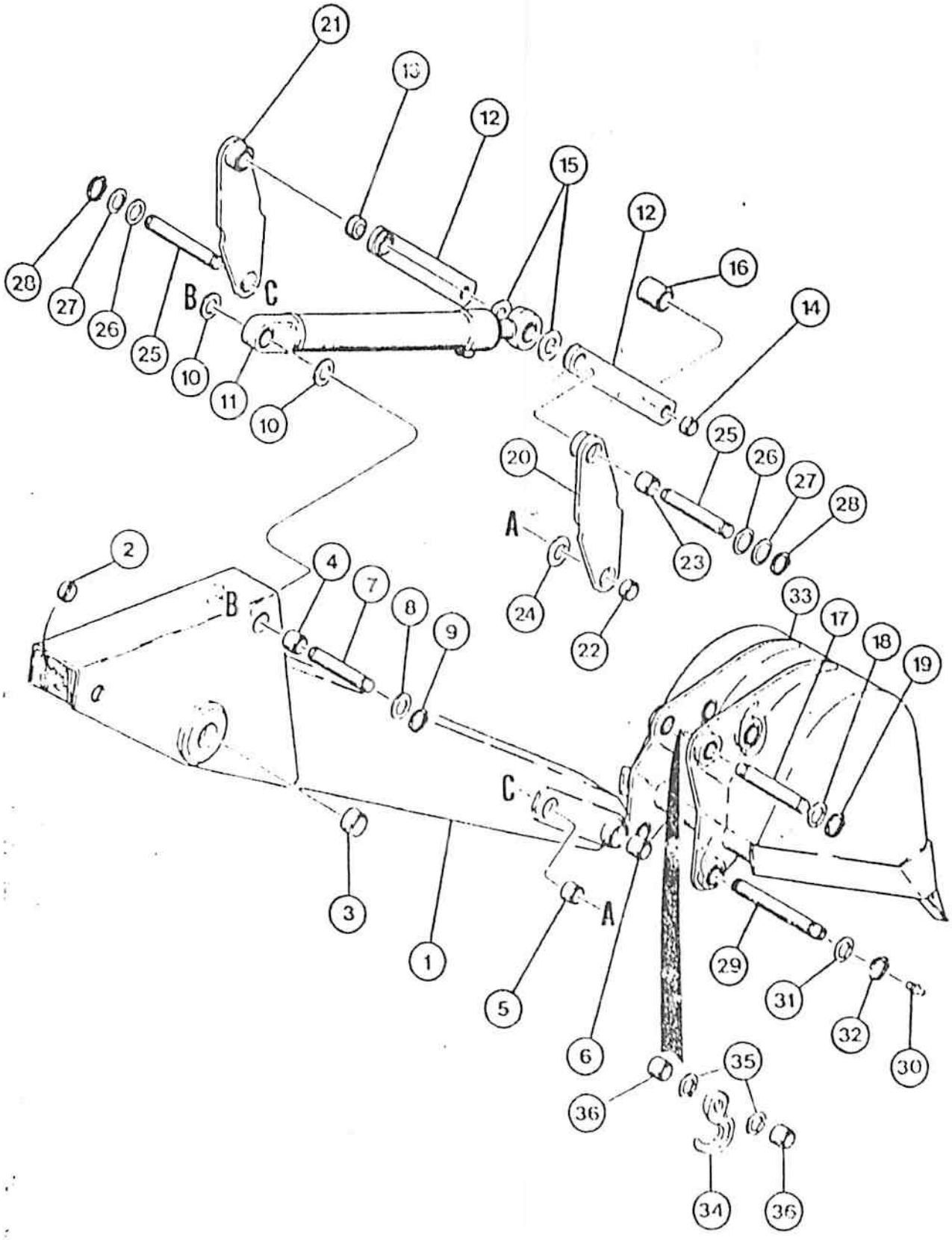
21
13
12
15
12
16
14
28
27
26
25
B
C
10
11
10
25
26
27
28
20
A
23
24
22
2
B
4
7
8
9
33
17
18
19
C
A
3
1
5
6
29
31
32
30
35
36
34
36

ITEM REF.	PEÇA Nº PART Nº PIEZA Nº PIECE Nº	QDE. QTY. CANT. QTE.	DESCRIÇÃO (Português)	DESCRIPTION (English)	DESCRIPCION (Español)	DESCRIPTION (Français)
1	D 128946	1	BRAÇO-Conj.	DIPPER-Assy.	BALANCIN-Conj.	BALANCIER-Ens.
2	D 43940	2	BUCHA	BUSHING	BUJE	DOUILLE
3	D 31142	2	BUCHA	BUSHING	BUJE	DOUILLE
4	D 34340	2	BUCHA (se usado)	BUSHING (if used)	BUJE (si usado)	DOUILLE (si utilisé)
5	D 59146	2	BUCHA	BUSHING	BUJE	DOUILLE
6	D 55626	2	BUCHA	BUSHING	BUJE	DOUILLE
7	E 159045	1	PINO	PIN	PASADOR	AXE
8	30575		ARRUELA (UQN)	WASHER (UAR)	ARANDELA (UCN)	RONDELLE (SB)
9	L 76597	2	ANEL TRAVA	SNAP RING	ANILLO TRABA	SEGMENT D'ARRÊT
10	495-81150		ARRUELA (UQN)	WASHER (UAR)	ARANDELA (UCN)	RONDELLE (SB)
11	REF.	1	CILINDRO-Conj. (p. 270)	CYLINDER-Assy. (p. 270)	GATO-Conj. (p. 270)	VERIN-Ens. (p. 270)
12	D 61244	2	ARTICULAÇÃO-Conj.	LINK-Assy.	ARTICULACIÓN-Conj.	BIELLETTE-Ens.
13	D 37495	2	BUCHA	BUSHING	BUJE	DOUILLE
14	D 30933	2	BUCHA	BUSHING	BUJE	DOUILLE
15	495-81150	2	ARRUELA	WASHER	ARANDELA	RONDELLE
16	D 37450	1	ESPAÇADOR	SPACER	ESPACIADOR	ENTRETOISE
17	E 62805	1	PINO	PIN	PASADOR	AXE
18	D 28610	2	ARRUELA	WASHER	ARANDELA	RONDELLE
19	E 62734	2	ANEL TRAVA	SNAP RING	ANILLO TRABA	SEGMENT D'ARRÊT
20	E 69894	1	ARTICULAÇÃO-Conj.-L.D.	LINK-Assy.-R.H.	ARTICULACIÓN-Conj.-Der.	BIELLETTE-Ens.-Droit
21	E 69893	1	ARTICULAÇÃO-Conj.-L.E.	LINK-Assy.-L.H.	ARTICULACIÓN-Conj.-Izq.	BIELLETTE-Ens.-Gauche
22	D 46405	2	BUCHA	BUSHING	BUJE	DOUILLE
23	D 42788	2	BUCHA	BUSHING	BUJE	DOUILLE
24	D 55732	2	ESPAÇADOR	SPACER	ESPACIADOR	ENTRETOISE
25	E 62806	2	PINO	PIN	PASADOR	AXE
26	30575		ARRUELA (UQN)	WASHER (UAR)	ARANDELA (UCN)	RONDELLE (SB)
27	495-81150		ARRUELA (UQN)	WASHER (UAR)	ARANDELA (UCN)	RONDELLE (SB)
28	L 76597	4	ANEL TRAVA	SNAP RING	ANILLO TRABA	SEGMENT D'ARRÊT
29	E 62808	1	PINO (Nota 2)	PIN (Note 2)	PASADOR (NOTA 2)	AXE (Note 2)
30	1 84008	1	PINO (Nota 2)	PIN (Note 2)	PASADOR (NOTA 2)	AXE (Note 2)
31	2181	1	GRAXEIRA	FITTING GREASE	ENGRASADOR	GRAISSEUR
32	495-81150		ARRUELA (UQN)	WASHER (UAR)	ARANDELA (UCN)	RONDELLE (SB)
33	L 76597	2	ANEL TRAVA	SNAP RING	ANILLO TRABA	SEGMENT d'ARRÊT
34	REF.	1	CAÇAMBA-Conj. (p. 272/274)	BUCKET-Assy. (p. 272/274)	CUCHARA Conj. (p. 272/274)	GODET-Ens. (p. 272/274)
35	E 158728	1	GANCHO	HOOK	GANCHO	CROCHET
36	D 28610	2	ARRUELA	WASHER	ARANDELA	RONDELLE
	S 79271	2	ESPAÇADOR	SPACER	ESPACIADOR	ENTRETOISE

Nº DE SÉRIE	SERIAL Nº	Nº DE SERIE	Nº DE SERIE

NOTA 1: Usado para a montagem de todas as caçambas exceto a caçamba de 305mm (12") (L64025)
NOTE 1: Used for mounting of all buckets except the 305mm (12") (E64025)
Usado para el montaje de todas las cucharas excepto la cuchara de 305mm (12") (L64025)
Usé pour le montage de tous les godet excepté celui de 305mm (12") (E64025)

NOTA 2: Usado somente para a caçamba de 305mm (12") (L64025)
NOTE 2: Used for 305mm (12") bucket only (E64025)
Usado solamente para la cuchara de 305mm (12") (E64025)
Usé seulement pour le godet de 305mm (12") (E64025)

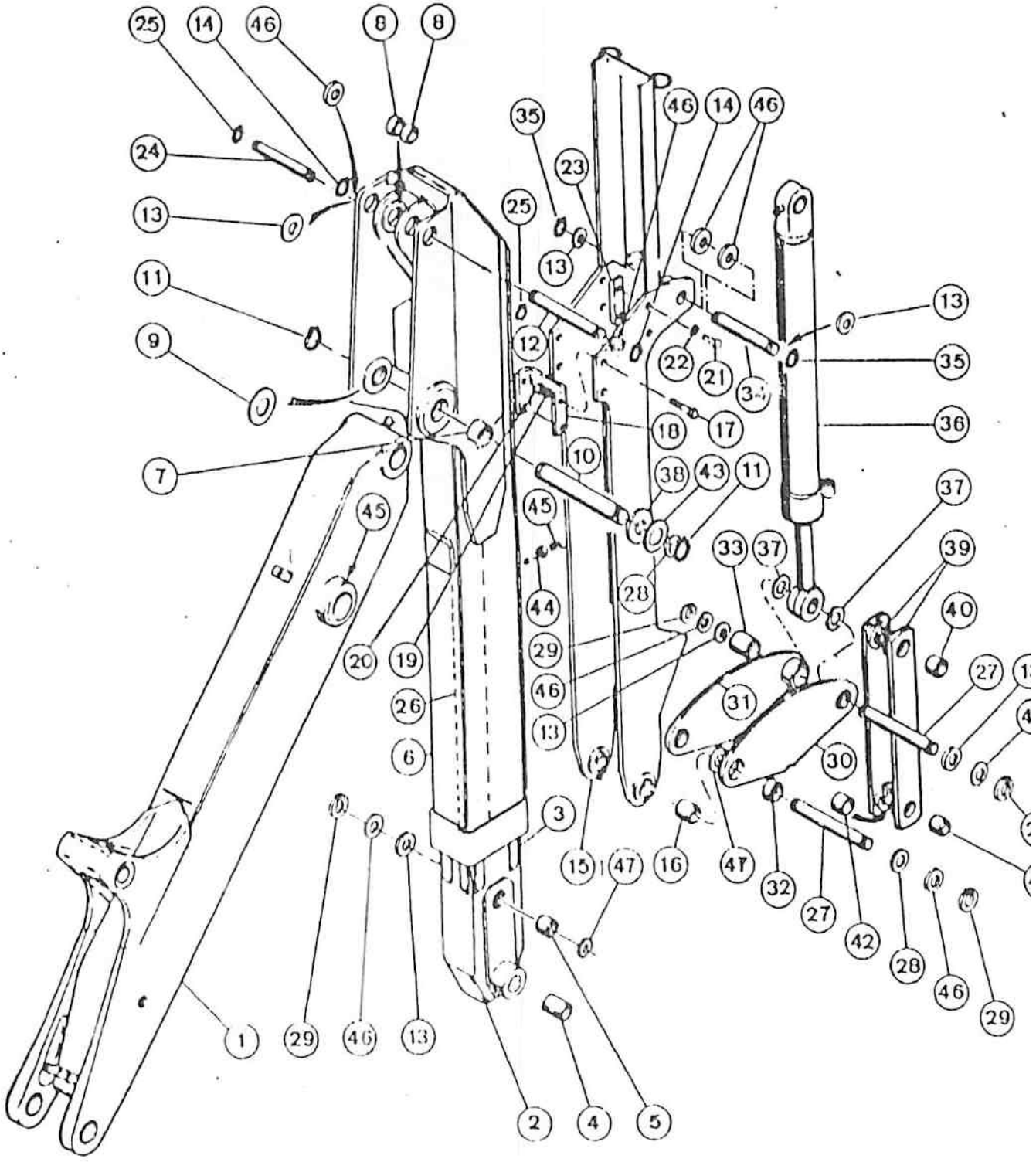
25
14
46
8
8
24
13
11
9
7
45
20
19
26
6
1
29
46
13
35
23
25
13
46
14
46
12
22
21
34
18
17
10
38
43
11
45
44
28
29
46
13
3
15
47
16
47
32
27
42
28
46
29
2
4
5
13
35
36
37
39
40
33
37
31
30
27

ITEM REF.	PEÇA Nº PART Nº PIEZA Nº PIECE Nº	QDE. QTY. CANT. QTE.	DESCRIÇÃO (Português)	DESCRIPTION (English)	DESCRIPCION (Espanol)	DESCRIPTION (Français)
1	REF.	1	LANÇA Conj. (p. 316)	BOOM-Assy. (p. 316)	LANZA Conj. (p. 316)	FLECHE-Conj. (p. 316)
2	D 55727	1	BRAÇO DE PROF. Conj.	DIPPER-Assy.	BRAZO DE PROF. Conj.	BALANCIER-Ens.
3	D 55688	8	TIRAS DE ENC.	WEAR STRIP	LAMINAS DE FRIC.	LAME D'USURE
4	D 50146	2	BUCHA	BUSHING	BUJE	DOUILLE
5	D 37443	2	BUCHA	BUSHING	BUJE	DOUILLE
6	D 73595	1	CARCAÇA-Conj.	HOUSING-Assy.	CARCASA-Conj.	GLISSIERE-Ens.
7	D 30756	2	BUCHA	BUSHING	BUJE	DOUILLE
8	D 46405	2	BUCHA	BUSHING	BUJE	DOUILLE
9	D 53561	2	ESPAÇADOR	SPACER	ESPACIADOR	ENTRETOISE
10	E 159048	1	PINO	PIN	PASADOR	AXE
11	E 62733	2	ANEL TRAVA	SNAP RING	ANILLO TRABA	SEGMENT D'ARRET
12	E 159049	1	PINO	PIN	PASADOR	AXE
13	495-81150		ARRUELA (UQN)	WASHER (UAR)	ARANDELA (UCN)	RONDELLE (SB)
14	L 76597	2	ANEL TRAVA	SNAP RING	ANILLO TRABA	SEGMETN D'ARRET
15	D 61744	1	EXTENÇÃO-Conj.	EXTENSION Ens.	EXTENSION-Conj.	ESTENTION Ens.
16	D 52521	2	BUCHA	BUSHING	BUJE	DOUILLE
17	413 809	4	PARAFUSO	BOLT	TORNILLO	VIS
18	D 61701	1	PLACA "U"	PLATE "U"	PLACA EN "U"	GOUSSET
19	492-11050	4	ARRUELA	WASHER	ARANDELA	RONDELLE
20	425-108	4	PORCA	NUT	TUERCA	ECROU
21	413 809	4	PARAFUSO	BOLT	TORNILLO	VIS
22	492-11050	4	ARRUELA	WASHER	ARANDELA	RONDELLE
23	D 54095	2	PLACA	PLATE	PLACA	PLAQUE
24	E 159053	1	PINO	PIN	PASADOR	AXE
25	E 62734	2	ANEL TRAVA	SNAP RING	ANILLO TRABA	SEGMENT D'ARRET
26	REF.	1	CILINDRO-Conj. (p. 276)	CYLINDER-Assy. (p. 276)	GATO-Conj. (p. 276)	VERIN-Ens. (p. 276)
27	E 62806	2	PINO	PIN	PASADOR	AXE
28	D 44813		CALÇO (UQN)	SHIM (UAR)	CALZO (UCN)	CALE (SB)
29	L 76597	4	ANEL TRAVA	SNAP RING	ANILLO TRABA	SEGMETN D'ARRET
30	E 69894	1	ARTICULAÇÃO-Conj. L.D.	LINK-Assy.-L.H.	ESLABON-Conj.-Izq.	BIELLETTE-Ens. Gauche
31	E 69893	1	ARTICULAÇÃO-Conj. L.E.	LINK-Assy.-R.H.	ESLABON-Conj.-Dor.	BIELLETTE-Ens. Droit
32	D 46405	2	BUCHA	BUSHING	BUJE	DOUILLE
33	D 42789	2	BUCHA	BUSHING	BUJE	DOUILLE
34	E 69828	1	PINO	PIN	PASADOR	AXE
35	L 76597	2	ANEL TRAVA	SNAP RING	ANILLO TRABA	SEGMENT D'ARRETE
36	REF.	1	CILINDRO-Conj. (p. 270)	CYLINDER-Assy. (p. 270)	GATO Conj. (p. 270)	VERIN Ens. (p. 270)
37	495-81150	2	ARRUELA	WASHER	ARANDELA	RONDELLE
38	72990	2	ARRUELA	WASHER	ARANDELA	RONDELLE
			Nº DE SÉRIE	SERIAL Nº	Nº DE SERIE	Nº DE SERIE

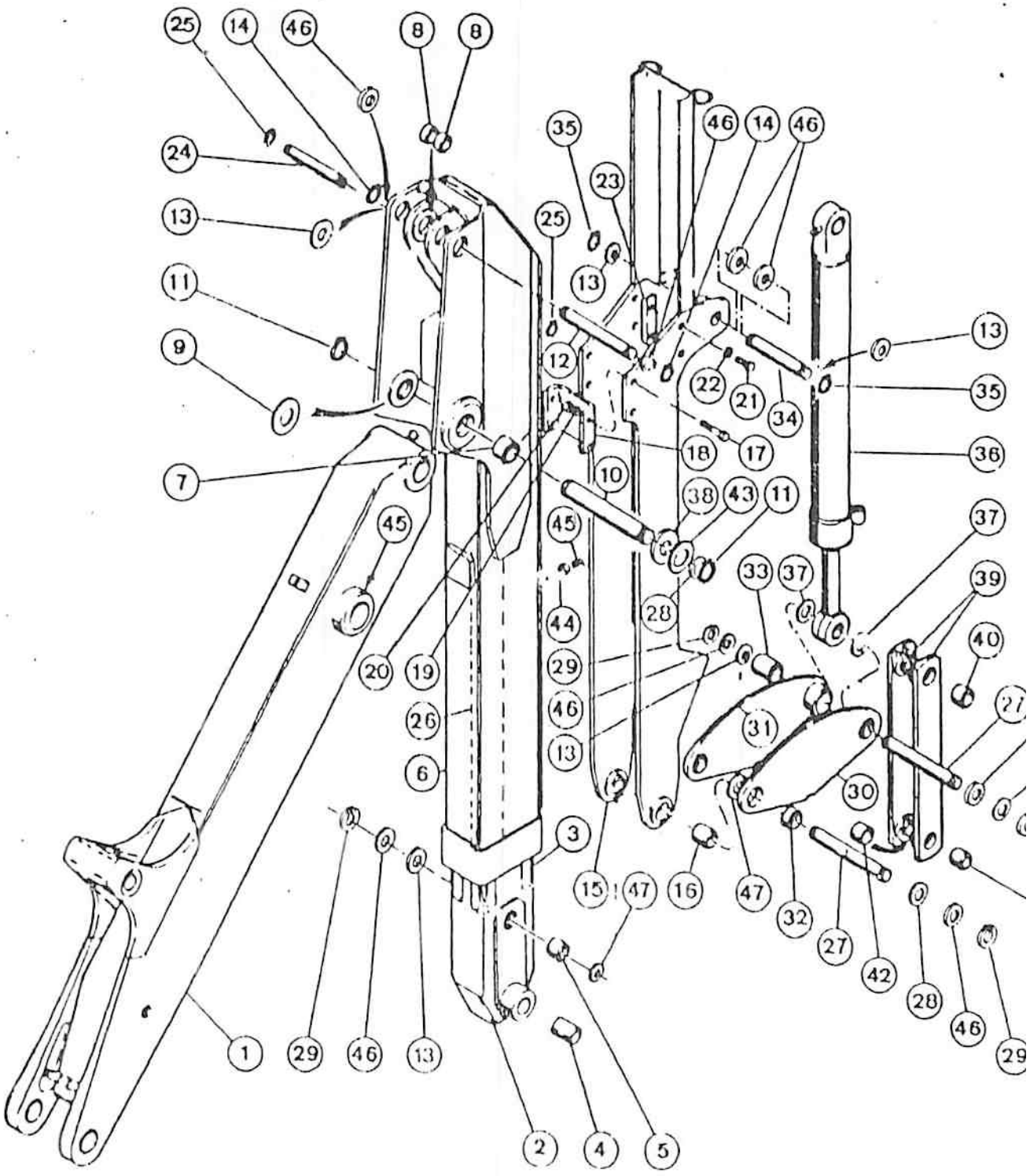
25
14
46
8
8
24
13
11
9
7
45
20
19
26
6
3
1
29
46
13
2
4
5
35
23
25
13
12
46
14
46
22
21
34
18
17
10
38
43
11
45
44
29
46
13
28
33
37
15
47
16
47
32
27
42
28
46
29
13
35
36
37
39
40
31
30

ITEM Ref.	PEÇA Nº PART Nº PIEZA Nº PIECE Nº	QDE. QTY. CANT. QTE.	DESCRIÇÃO (Português)	DESCRIPTION (English)	DESCRIPCION (Español)	DESCRIPTION (Français)
39	D 61244	2	ARTICULAÇÃO-Conj.	LINK-Assy.	ARTICULACIÓN-Conj.	BIELLETTE-Ens.
40	D 37495	2	BUCHA	BUSHING	BUJE	DOUILLE
41	D 30933	2	BUCHA	BUSHING	BUJE	DOUILLE
42	D 37450	1	ESPAÇADOR	SPACER	ESPACIADOR	ENTRETOISE
43	95-81155	2	ARRUELA	WASHER	ARANDELA	RONDELLE
44	219-107	1	BICO	NOZZLE	PICO	GICLEUR
45	219-09	1	GRAXEIRA	FITTING-grease	ENGRASADOR	GRAISSEUR
46	30575		ARRUELA (UCN)	WASHER (UAR)	ARANDELA (UCN)	RONDELLE (SB)
47	D 55732	2	ARRUELA	WASHER	ARANDELA	RONDELLE
			Nº DE SÉRIE	SERIAL Nº	Nº DE SERIE	Nº DE SERIE

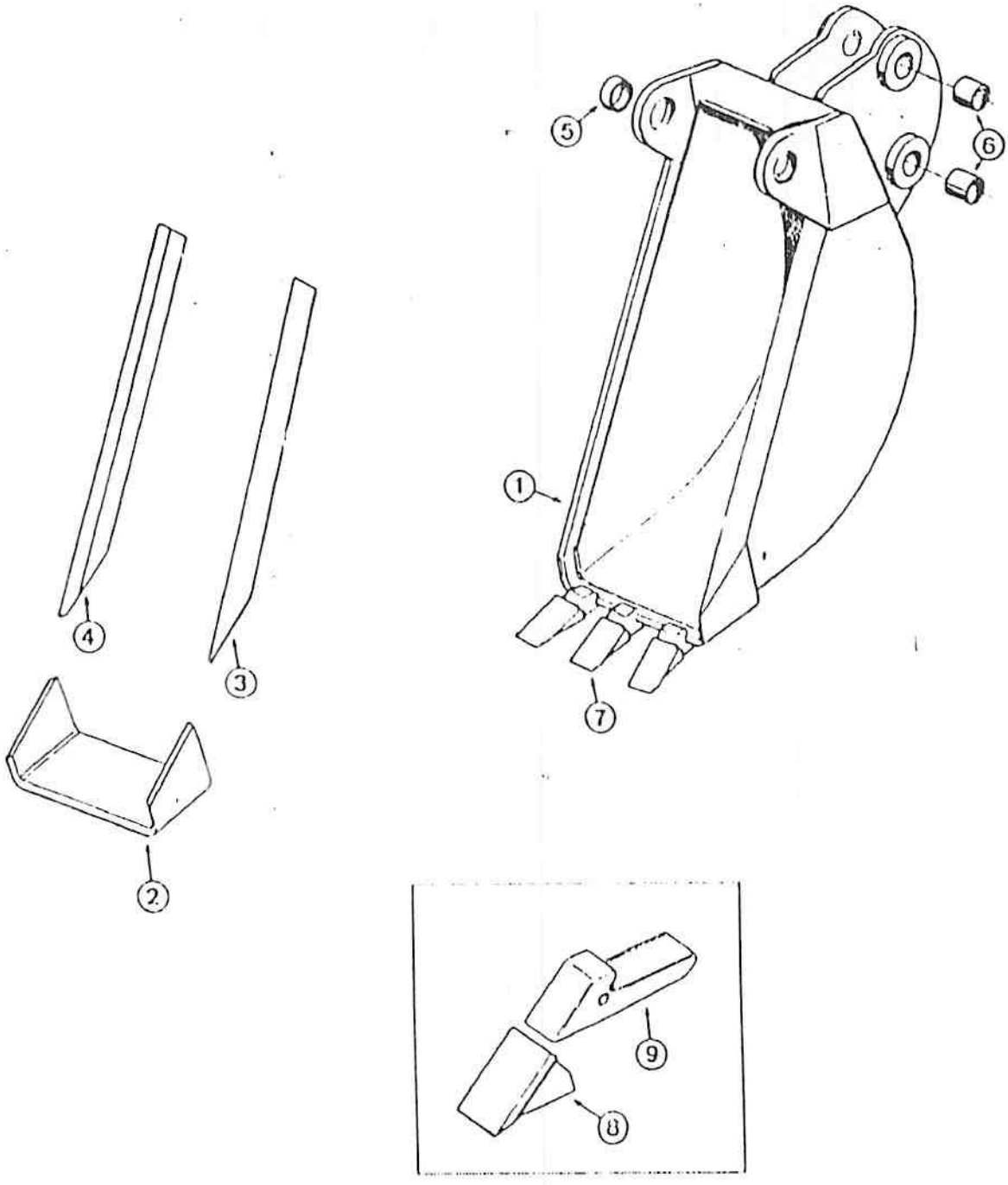
5
6
1
4
3
7
2
9
8

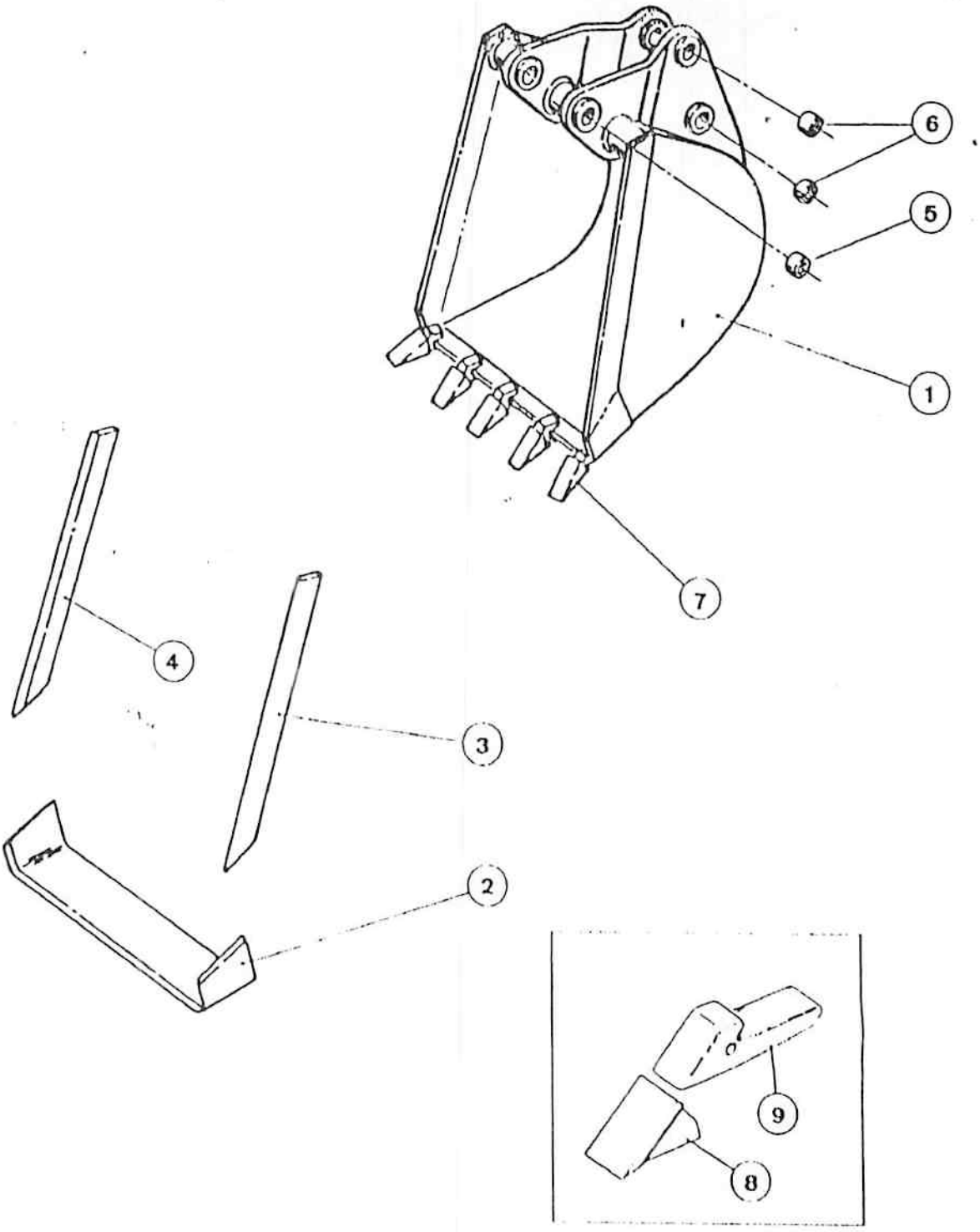

M3107

ITEM REF.	PEÇA Nº PART Nº PIEZA Nº PIECE Nº	QDE. QTY. CANT. QTE.	DESCRIÇÃO (Português)	DESCRIPTION (English)	DESCRIPCION (Español)	DESCRIPTION (Français)
1	E 64025	1	CAÇAMBA Conj. 305 mm (12")	BUCKET-Assy. 305 mm (12")	CUCHARA-Conj. 305 mm (12")	GODET-Ens. 305 mm (12")
2	E 157750	1	BORDA CORTANTE	CUTTING EDGE	CUCHILLO	LAME
3	E 96958	1	BORDA CORTANTE L.D.	CUTTING EDGE-R.H.	CUCHILLO-Der.	LAME-Droit
4	E 96959	1	BORDA CORTANTE L.E.	CUTTING EDGE L.H.	CUCHILLO-Izq.	LAME-Gauche
5	D 40242	2	BUCHA	BUSHING	CASQUILLO	BAGUE
6	D 30933	4	BUCHA	BUSHING	CASQUILLO	BAGUE
7	35280	3	DENTE-Conj.	TOOTH-Assy.	DIENTE-Conj.	DENT-Ens.
8	D 27748	3	UNHA	POINT	PUNTA	DENT
9	D 26368	3	SUPORTE	SHANK	SOPORTE	PORTE-DENT
1	E 64024	1	CAÇAMBA-Conj. 457 mm (18")	BUCKET-Assy. 457 mm (18")	CUCHARRA-Conj. 457 mm (18")	GODET-Ens. 457 mm (18")
2	E 157752	1	BORDA CORTANTE	CUTTING EDGE	CUCHILLO	LAME
3	E 96935	1	BORDA CORTANTE L.D.	CUTTING EDGE-R.H.	CUCHILLO Der.	LAME Droit
4	E 96935	1	BORDA CORTANTE L.E.	CUTTING EDGE-L.H.	CUCHILLO Izq.	LAME-Gauche
5	D 37495	2	BUCHA	BUSHING	CASQUILLO	BAGUE
6	D 30933	4	BUCHA	BUSHING	CASQUILLO	BAGUE
7	35280	4	DENTE-Conj.	TOOTH-Assy.	DIENTE-Conj.	DENT-Ens.
8	D 27748	4	UNHA	POINT	PUNTA	DENT
9	D 26368	4	SUPORTE	SHANK	SOPORTE	PORTE-DENT
1	E 64023		CAÇAMBA-Conj. 610 mm (24")	BUCKET-Assy. 610 mm (24")	CUCHARRA-Conj. 610 mm (24")	GODET-Ens. 610 mm (24")
2	E 157754	1	BORDA CORTANTE	CUTTING EDGE	CUCHILLO	LAME
3	E 96935	1	BORDA CORTANTE-L.D.	CUTTING EDGE-R.H.	CUCHILLO-Der.	LAME-Droit
4	E 96935	1	BORDA CORTANTE-L.E.	CUTTING EDGE-L.H.	CUCHILLO Izq.	LAME-Gauche
5	D 37495	2	BUCHA	BUSHING	CASQUILLO	BAGUE
6	D 30933	4	BUCHA	BUSHING	CASQUILLO	BAGUE
7	35280	4	DENTE-Conj.	TOOTH-Assy.	DIENTE-Conj.	DENT-Ens.
8	D 27748	4	UNHA	POINT	PUNTA	DENT
9	D 26368	4	SUPORTE	SHANK	SOPORTE	PORTE-DENT
			Nº DE SÉRIE	SERIAL Nº	Nº DE SERIE	Nº DE SERIE

ITEM REF.	PEÇA Nº PART Nº PIEZA Nº PIECE Nº	QDE. QTY. CAN. QTE.	DESCRIÇÃO (Português)	DESCRIPTION (English)	DESCRIPCION (Español)	DESCRIPTION (Français)
1	E 63964	1	CAÇAMBA-Conj. 762 mm (30")	BUCKET-Assy. 762 mm (30")	CUCHARRA-Conj. 762 mm (30")	GODET-Ens. 762 mm (30")
2	E 157746	1	BORDA CORTANTE	CUTTING EDGE	CUCHILLO	LAME
3	E 96934	1	BORDA CORTANTE-L.D.	CUTTING EDGE-R.H.	CUCHILLO-Der.	LAME-DRoit
4	E 96935	1	BORDA CORTANTE-L.E.	CUTTING EDGE-L.H.	CUCHILLO-Izq.	LAME-Gaucho
5	D 37495	2	BUCHA	BUSHING	CASQUILLO	BAGUE
6	D 30933	4	BUCHA	BUSHING	CASQUILLO	BAGUE
7	35280	5	DENTE-Conj.	TOOTH-Assy.	DIENTE-Conj.	DENT-Ens.
8	D 27748	5	UNHA	POINT	PUNTA	DENT
9	D 26368	5	SUPORTE	SHANK	SOPORTE	PORTE-DENT
1	E 64022	1	CAÇAMBA-Conj. 914 mm (36")	BUCKET-Assy. 914 mm (36")	CUCHARRA-Conj. 914 mm (36")	GODET-Ens. 914 mm (36")
2	E 157746	1	BORDA CORTANTE	CUTTING EDGE	CUCHILLO	LAME
3	E 96934	1	BORDA CORTANTE-L.D.	CUTTING EDGE-R.H.	CUCHILLO-Der.	LAME-Droit
4	E 96935	1	BORDA CORTANTE-L.E.	CUTTING EDGE L.H.	CUCHILLO-Izq.	LAME-Gaucho
5	D 37495	2	BUCHA	BUSHING	CASQUILLO	BAGUE
6	D 30933	4	BUCHA	BUSHING	CASQUILLO	BAGUE
7	35280	6	DENTE-Conj.	TOOTH-Assy.	DIENTE-Conj.	DENT-Ens.
8	D 27748	6	UNHA	POINT	PUNTA	DENT
9	D 26368	6	SUPORTE	SHANK	SOPORTE	PORTE-DENT

Nº DE SÉRIE | SERIAL Nº | Nº DE SERIE | Nº DE SERIE

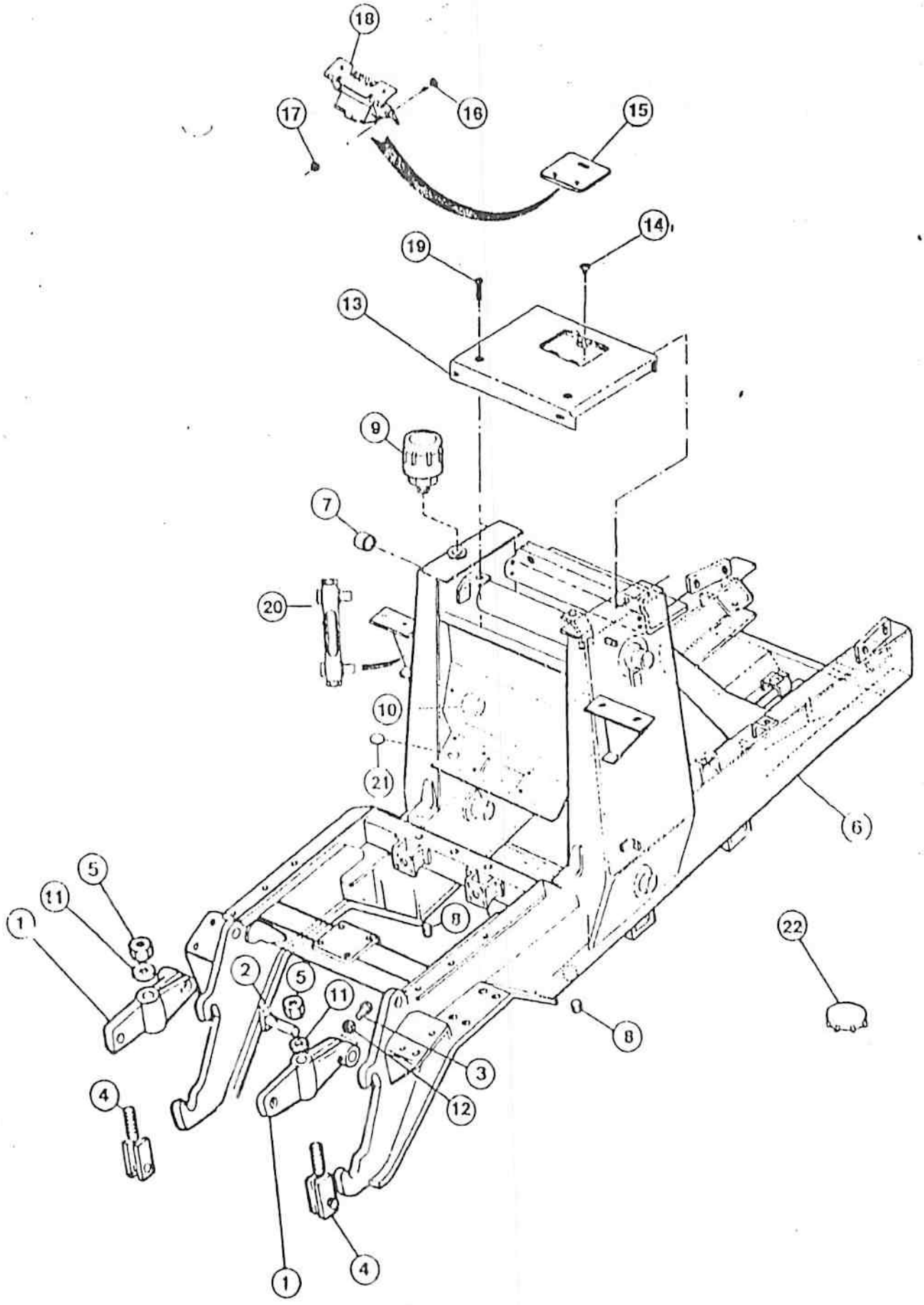
18
16
17
15
14
19
13
9
7
20
10
21
6
5
11
1
8
22
2
5
11
3
12
8
4
4
1

ITEM REF.	PEÇA Nº PART Nº PIEZA Nº PIECE Nº	QDE. QTY. CANT. QTE.	DESCRIÇÃO (Português)	DESCRIPTION (English)	DESCRIPCION (Español)	DESCRIPTION (Français)
1	E 95701	2	ARTICULAÇÃO	LINK	ARTICULACION	BIELLETTE
2	D 71870	2	PINO	PIN	PASADOR	AXE
3	13-856	2	PARAFUSO	BOLT	PERNO	VIS
4	D 90999	2	TIRANTE	ROD-TIE	TIRANTE	TIRANT
5	E 66251	2	PORCA	NUT	TUERCA	ECROU
6	E 159802	1	CHASSI-Conj.	FRAME-Assy.	BASTIDOR-Conj.	CHASSIS-Ens.
7	D 65731	2	BUCHA-Conj.	BUSHING Assy.	BUJE-Conj.	DOUILLE-Ens.
8	221-677	2	BUJÃO	PLUG	TAPÓN	BOUCHON
9	E 159907	1	VÁLVULA-alívio	VALVE-relief	VÁLVULA-aivio	VALVE-regulatrice
10	221-2	1	BUJÃO	PLUG	TAPÓN	BOUCHON
11	E 65118	1	ARRUELA	WASHER	ARANDELA	RONDELLE
12	131-654	2	PORCA	NUT	TUERCA	ECROU
13	E 159711	1	TAMPA-TANQUE	COVER-TANK	CUBIERTA-TANQUE	COUVERCLE-RESERV.
14	A 144246	1	AMORTECEDOR	DAMPER	AMORTIGUADOR	AMORTISSEUR
15	E 155119	1	TAMPA	COVER	TAPA	COUVERCLE
16	70-1008	2	PARAFUSO	SCREW	TORNILLO	VIS
17	225-10108	2	PORCA	NUT	TUERCA	ECROU
18	E 155120	1	MOLA	SPRING	RESORTE	RESSORT
19	164-222	4	PARAFUSO	SCREW	TORNILLO	VIS
20	E 156323	1	VISOR-NIVEL ÓLEO	SIGHT GAUGE OIL LEVEL	VISOR-NIVEL DE ACEITE	FLACON-NIVEAU D'HUILE
21	205-72	1	TAMPA	COVER	TAPA	COUVERCLE
22	L 53783	1	PROTETOR	PROTECTOR	PROTECTOR	PROTECTEUR
			Nº DE SÉRIE	SERIAL Nº	Nº DE SERIE	Nº DE SERIE

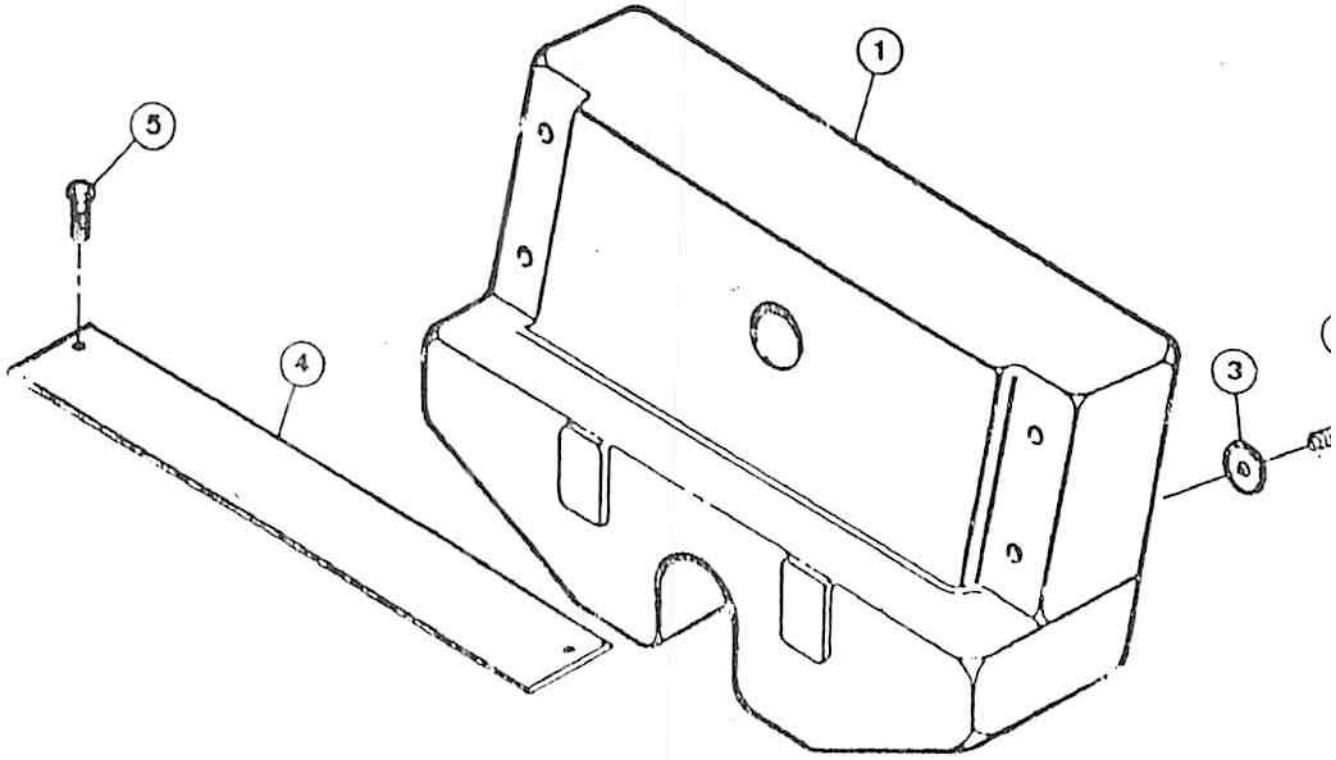
1
3
4
5

ITEM REF.	PEÇA Nº PART Nº PIEZA Nº PIECE Nº	QDE. QTY. CANT. QTE.	DESCRIÇÃO (Português)	DESCRIPTION (English)	DESCRIPCION (Español)	DESCRIPTION (Français)
1	D 74743	1	CONTRAPESO	COUNTERWEIGHT	CONTRAPESO	CONTREPOIDS
2	13-1252	4	PARAFUSO	BOLT	PERNO	VIS
3	D 34666	4	ARRUELA	WASHER	ARANDELA	RONDELLE
4	E 95811	1	DEFLETOR (se usado)	DEFLECTOR (if used)	DEFLECTOR (si usado)	DEFLECTEUR (si utilisé)
5	413-824	2	PARAFUSO (se usado)	BOLT (if used)	TORNILLO (si usado)	VIS (si utilisé)
			Nº DE SÉRIE	SERIAL Nº	Nº DE SERIE	Nº DE SERIE

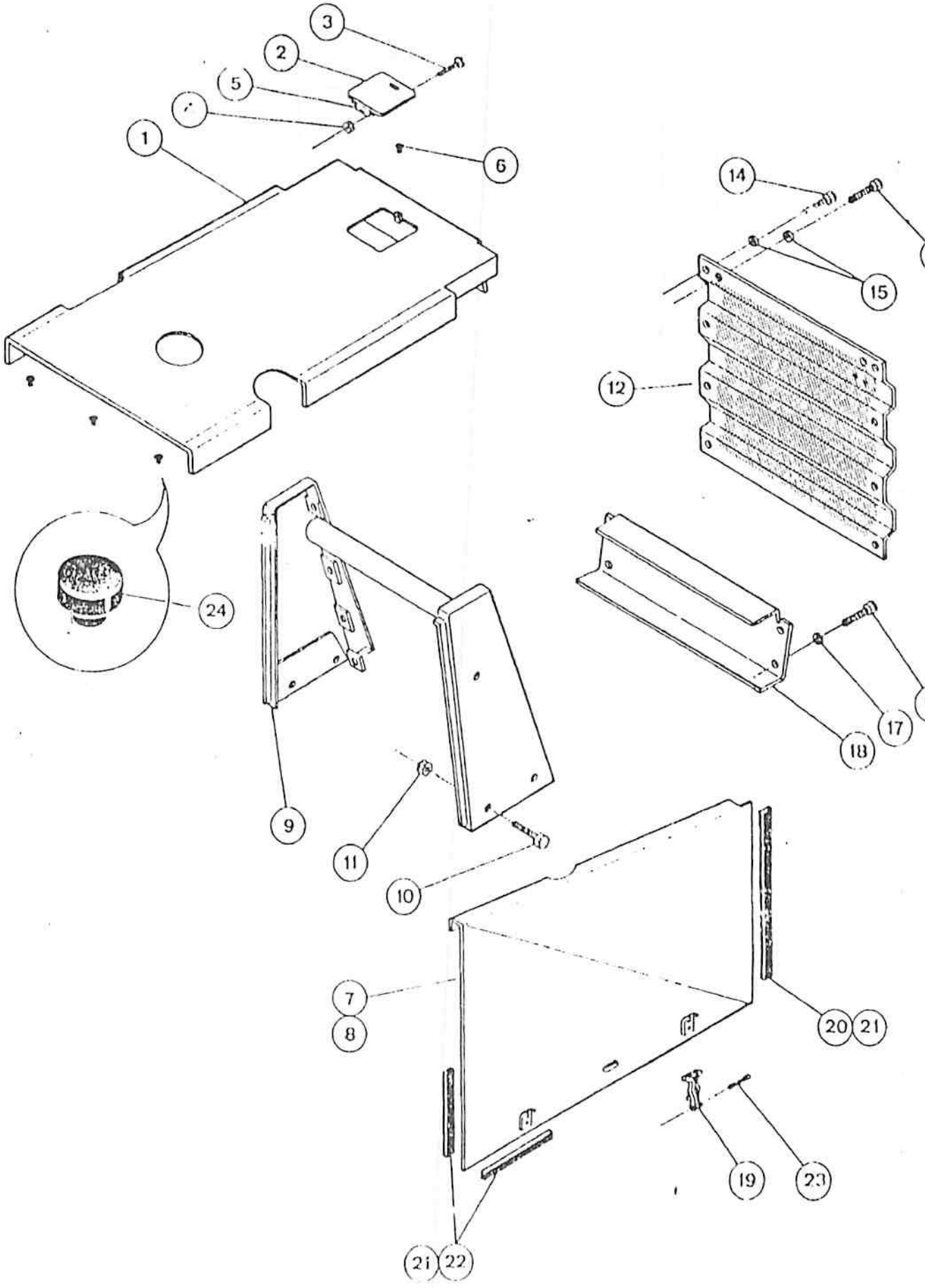
3
2
5
4
1
6
14
15
12
24
9
11
10
17
18
7
8
20
21
19
23
21
22

CAPUZ, MÁSCARA E GRADE
HOOD, WRAPPER AND GRILLE
CAPOT, MASCARA Y PARILLA
CAPOT, PROTECTEUR ET GRILLE

ITEM REF.	PEÇA Nº PART Nº PIEZA Nº PIECE Nº	QDE. QTY. CANT. QTE.	DESCRIÇÃO (Português)	DESCRIPTION (English)	DESCRIPCION (Español)	DESCRIPTION (Français)
1	E 155122	1	CAPÔ-Conj.	HOOD-Assy.	CAPOT-Conj.	CAPOT-Ens.
2	E 155119	1	TAMPA	COVER	TAPA	COUVERCLE
3	70-1008	2	PARAFUSO	SCREW	TORNILLO	VIS
4	225-10108	2	PORCA	NUT	TUERCA	ECROU
5	E 155120	1	MOLA	SPRING	RESORTE	RESSORT
6	A 144246	1	AMORTECEDOR	BUMPER	TAPE DE CAUCHO	BUTEE CAOUTCHOUC
7	E 155160	1	PAINEL-L.D.	PANEL-R.H.	PANEL-Der.	PANNEAU-Droit
8	E 155161	1	PAINEL-L.E.	PANEL-L.H.	PANEL-Izq.	PANNEAU-Gauche
9	E 155016	1	MÁSCARA	WRAPPER	MASCARA	PROTECTUER
10	413-1232	4	PARAFUSO	BOLT	PERNO	VIS
11	425-1012	4	PORCA	NUT	TUERCA	ECROU
12	E 155106	1	GRADE	GRILLE	PARILLA	GRILLE
13	413 612	2	PARAFUSO	BOLT	PERNO	VIS
14	413 616	8	PARAFUSO	BOLT	PERNO	VIS
15	495-11041	10	ARRUELA	WASHER	ARANDELA	RONDELLE
16	413-1224	4	PARAFUSO	BOLT	PERNO	VIS
17	195-45	4	ARRUELA	WASHER	ARANDELA	RONDELLE
18	E 155004	1	PROTEÇÃO	GUARD	PROTECTOR	PROTECTEUR
19	E 66521	1	PRESILHA	HOOK	PRESILLA	ATTACHE-CAPOT
20	E 155091	2	BATENTE	STOP	TOPE	BUTEE
21	E 64469		ADESIVO (UQN)	ADHESIVE (UAR)	ADESIVO (UCN)	ADHESIF (SB)
22	E 155176	4	BATENTE	STOP	TOPE	BUTEE
23	132-317	4	CONTRA-PINO	PIN-COTTER	PASADOR HENDIDO	GOUPILLE V
24	L 60224	7	AMORTECEDOR	DAMPER	AMORTIGUADOR	AMORTISSEUR

Nº DE SÉRIE | SERIAL Nº | Nº DE SERIE | Nº DE SERIE

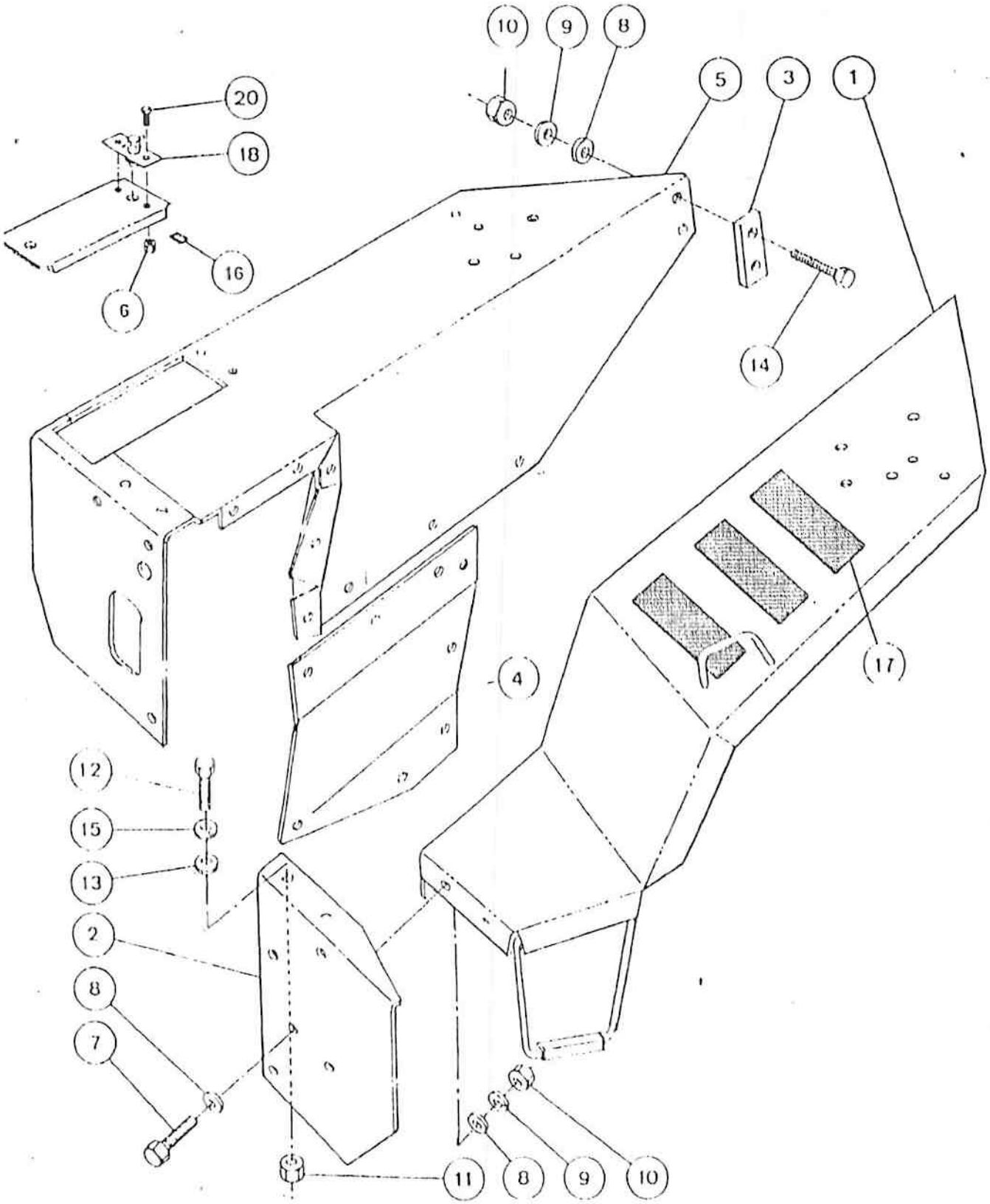
10
9
8
5
3
1
20
18
16
6
14
17
4
12
15
13
2
8
7
11
8
9
10

PARALAMAS TRASEIROS - SEM ROPS
REAR FENDERS - WITHOUT ROPS
GUARDABARROS TRASEIROS - SIN ROPS
AILES ARRIERES - SANS ROPS

ITEM RLT.	PEÇA Nº PART Nº PIECE Nº	QDE. QTY. CANT. QTE.	DESCRIÇÃO (Português)	DESCRIPTION (English)	DESCRIPCION (Español)	DESCRIPTION (Français)
1	E 68591	1	PARALAMA-L.E.	FENDER-L.H.	GUARDABARRO-Izq.	AILE-Gauche
2	E 95930	1	PLACA	PLATE	PLACA	PLAQUE
3	E 68155	2	CALÇO	SHIM	CALZO	CALE
4	E 68599	1	COBERTURA	COVER	CUBIERTA	COUVERCLE
5	E 68516	1	PARALAMA-L.D.	FENDER-R.H.	GUARDABARRO-Der.	AILE-Droit
6	131-67	4	PORCA	NUT	TUERCA	ECROU
7	413-616	19	PARAFUSO	BOLT	PERNO	VIS
8	495-21044	39	ARRUELA	WASHER	ARANDELA	RONDELLE
9	492-11038	23	ARRUELA-pressão	WASHER-lock	ARANDELA-cierre	RONDELLE W
10	425-106	16	PORCA	NUT	TUERCA	ECROU
11	425-1010	4	PORCA	NUT	TUERCA	ECROU
12	413-1028	4	PARAFUSO	BOLT	PERNO	VIS
13	495-21069	4	ARRUELA	WASHER	ARANDELA	RONDELLE
14	413-628	4	PARAFUSO	BOLT	PERNO	VIS
15	492-11062	4	ARRUELA-pressão	WASHER-lock	ARANDELA-cierre	RONDELLE W
16	E 158962	2	BATENTE	STOP	TOP	BUTEE
17	D 55216	3	ANTI-DERRAPANTE	PAD-NON SKID	ANTI-DESLIZANTE	ANTI-DERRAPANT
18	L 102515	2	MAÇANETA	HANDLE	MANIJA	POIGNEE
19	E 158762	1	TAMPA-bateria	COVER-battery	TAPA-bateria	COUVERCLE-batterie
20	169-97	4	PARAFUSO	BOLT	PERNO	VIS
21	131-67	4	PORCA	NUT	TUERCA	ECROU
22	E 158962	2	BATENTE	STOP	TOP	BUTEE
			Nº DE SÉRIE	SERIAL Nº	Nº DE SERIE	Nº DE SERIE

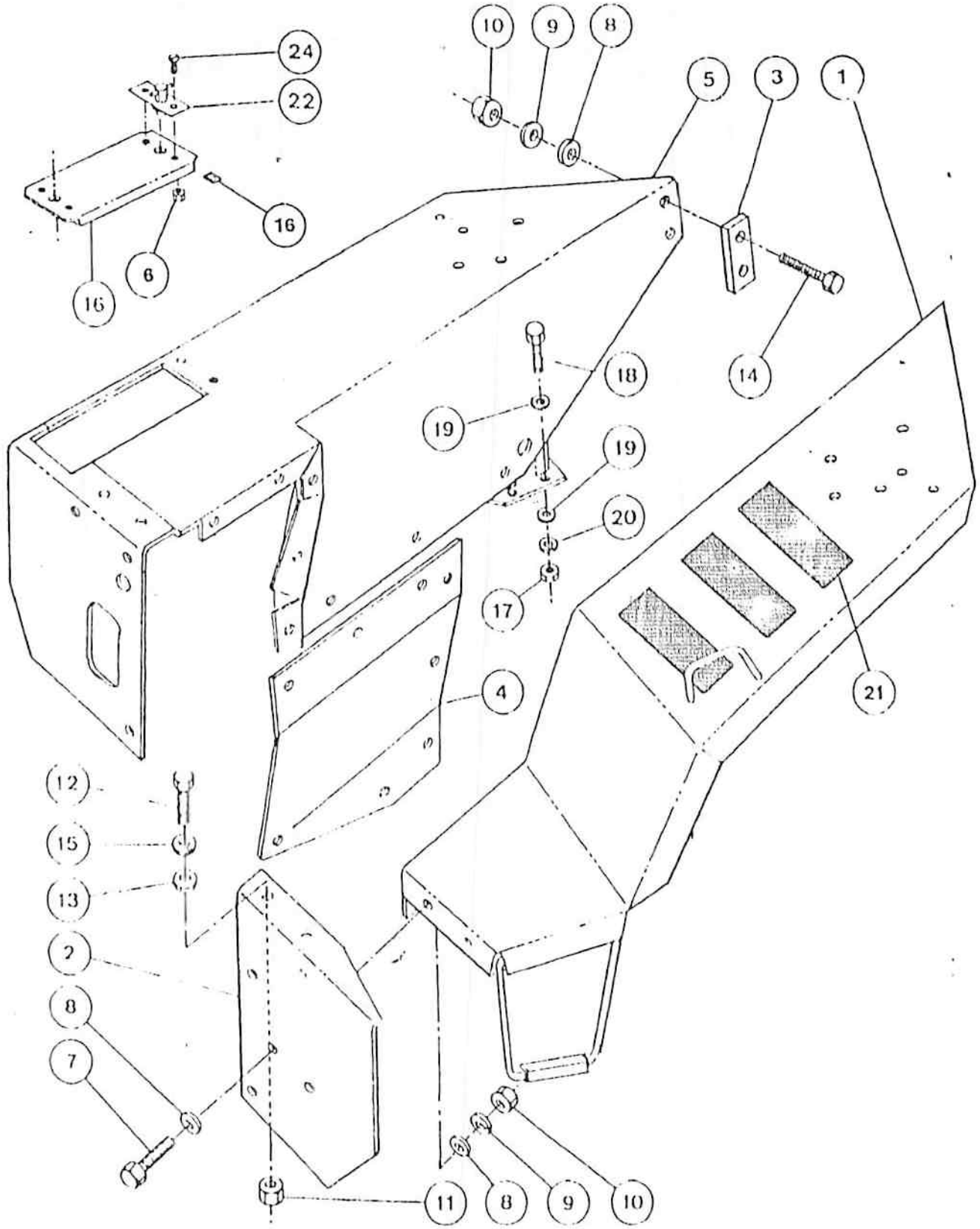

M3107

CHAPAS DO ASSOALHO E ANTEPARO
FLOOR PLATE AND FIREWALL
PLACA DEL SUELO ANTEPARO
PLAQUES DE SOL ET CLOISON PARE-FEU

ITEM REF.	PEÇA Nº PART Nº PIEZA Nº PIECE Nº	QDE. QTY. CANT. QTE.	DESCRIÇÃO (Português)	DESCRIPTION (English)	DESCRIPCION (Español)	DESCRIPTION (Français)
1	492-11038	9	ARRUELA-pressão	WASHER-lock	ARANDELA-cierre	RONDELLE W
2	495-21044	7	ARRUELA	WASHER	ARANDELA	RONDELLE
3	E 97414	1	CHAPA-assoalho	PLATE-floor	PLACA-suelo	PLAQUE-sol
4	E 156276	1	CHAPA-assoalho	PLATE-floor	PLACA-suelo	PLAQUE-sol
5	205-72	2	BUJÃO	PLUG	TAPÓN	BOUCHON
6	413-620	9	PARAFUSO	BOLT	PERNO	VIS
7	495-11041	2	ARRUELA	WASHER	ARANDELA	RONDELLE
8	E 157102	1	TAPETE-Diant.	MAT-Front	ALFOMBRA-Del.	TAPIS DE SOL-Avant
9	E 157100	1	TAPETE-Tras.	MAT-Rear	ALFOMBRA-Tras.	TAPIS DE SOL-Arrièr

Nº DE SÉRIE	SERIAL Nº	Nº DE SERIE	Nº DE SERIE

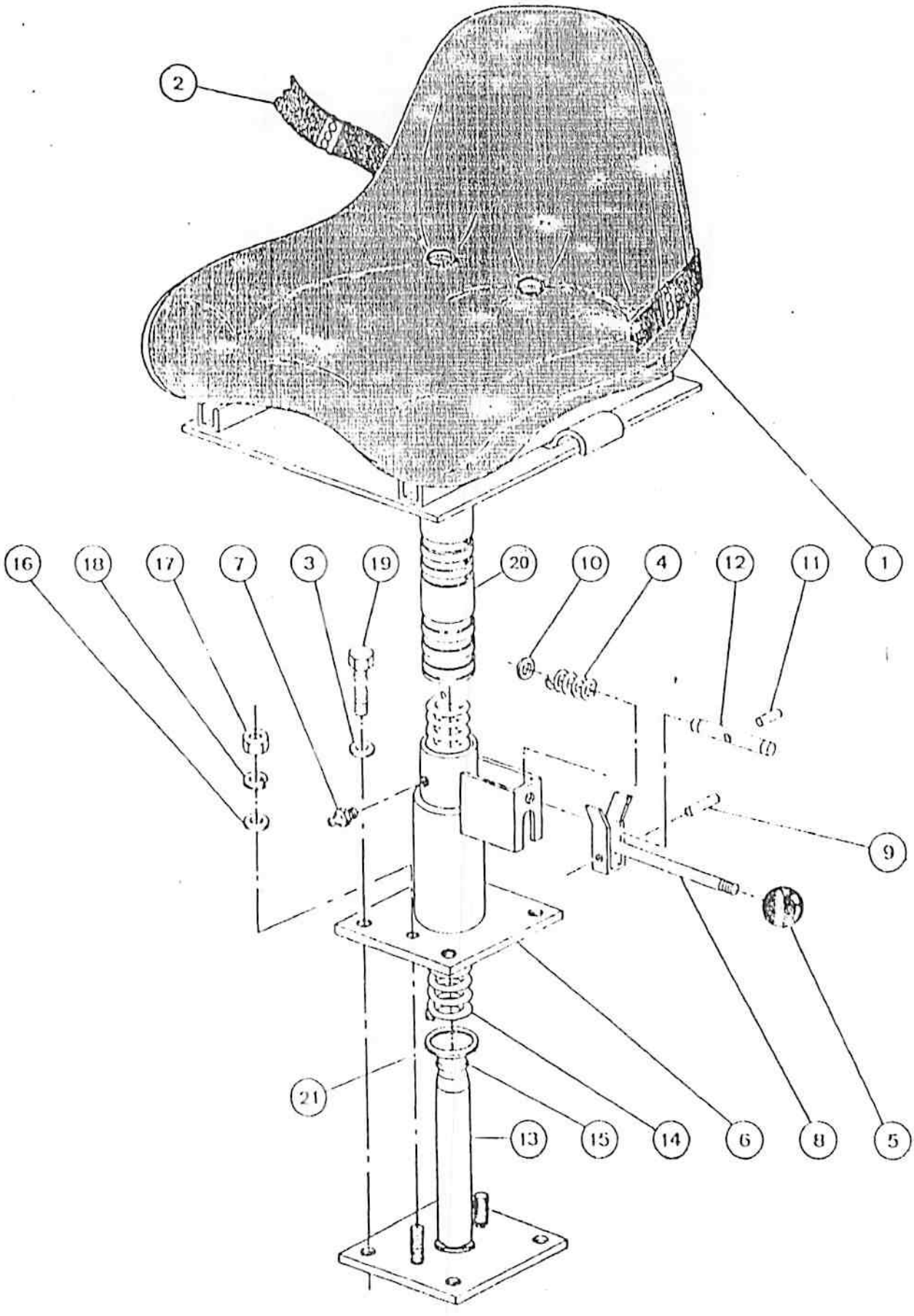

M3107

BANCO DO OPERADOR
OPERATOR'S SEAT
ASIENTO DEL OPERADOR
SIEGE DE L'OPERATEUR

ITEM REF.	PEÇA Nº PART Nº PIEZA Nº PIECE Nº	QDE. QTY. CANT. QTE.	DESCRIÇÃO (Português)	DESCRIPTION (English)	DESCRIPCION (Español)	DESCRIPTION (Français)
1	E 96138	1	BANCO DO APERADOR-Conj.	SEAT-Assy.	ASIENTO-Conj.	SIEGE-Ens.
2	E 95648	1	CINTO-segurança	SELT-seat	CINTURÓN-segurid.	CEINTURE-seguite
3	492-11038	4	ARRUELA-pressão	WASHER-lock	ARANDELA-cierre	RONDELLE W
4	D 49602	1	MOLA	SPRING	RESORTE	RESSORT
5	A 18852	1	MANOPLA	KNOB	PERILLA	BOULE
6	E 67934	1	COLUNA-assento	POST-seat	COLUMNA-asiento	MONTANT-siége
7	219-1	1	GRAXEIRA	FITTING-grease	ENGRASADOR	GRAISSEUR
8	E 64166	1	TRAVA	LOCK	TRABA	BLOCAGE
9	138-137	1	PINO	PIN	PASADOR	AXE
10	D 49941	1	ARRUELA	WASHER	ARANDELA	RONDELLE
11	138-94	1	PINO	PIN	PASADOR	AXE
12	D 38261	1	PINO	PIN	PASADOR	AXE
13	E 64272	1	PLACA	PLATE	PLACA	PLAQUE
14	D 64767	1	MOLA	SPRING	RESORTE	RESSORT
15	E 64159	1	ANEL TRAVA	SNAP RING	ANILLO TRABA	SEGMENT D'ARRÊT
16	495-81159	2	ARRUELA	WASHER	ARANDELA	RONDELLE
17	425-105	2	PORCA	NUT	TUERCA	ECROU
18	492-11031	2	ARRUELA pressão	WASHER-lock	ARANDELA cierre	RONDELLE W
19	413-620	4	PARAFUSO	BOLT	PERNO	VIS
20	E 158502	1	TUBO-interno	TUBE-inner	TUBO-interno	TUBE-interne
21	495-81054	1	ARRUELA	WASHER	ARANDELA	RONDELLE
22	E 158566	1	CAPA-protetora (Não ilustrado)	PROTECTING CAP (Not shown)	TAPA protetora (No ilustrado)	CHAPEAU-protecteur (Non illustree)
			Nº DE SÉRIE	SERIAL Nº	Nº DE SERIE	Nº DE SERIE

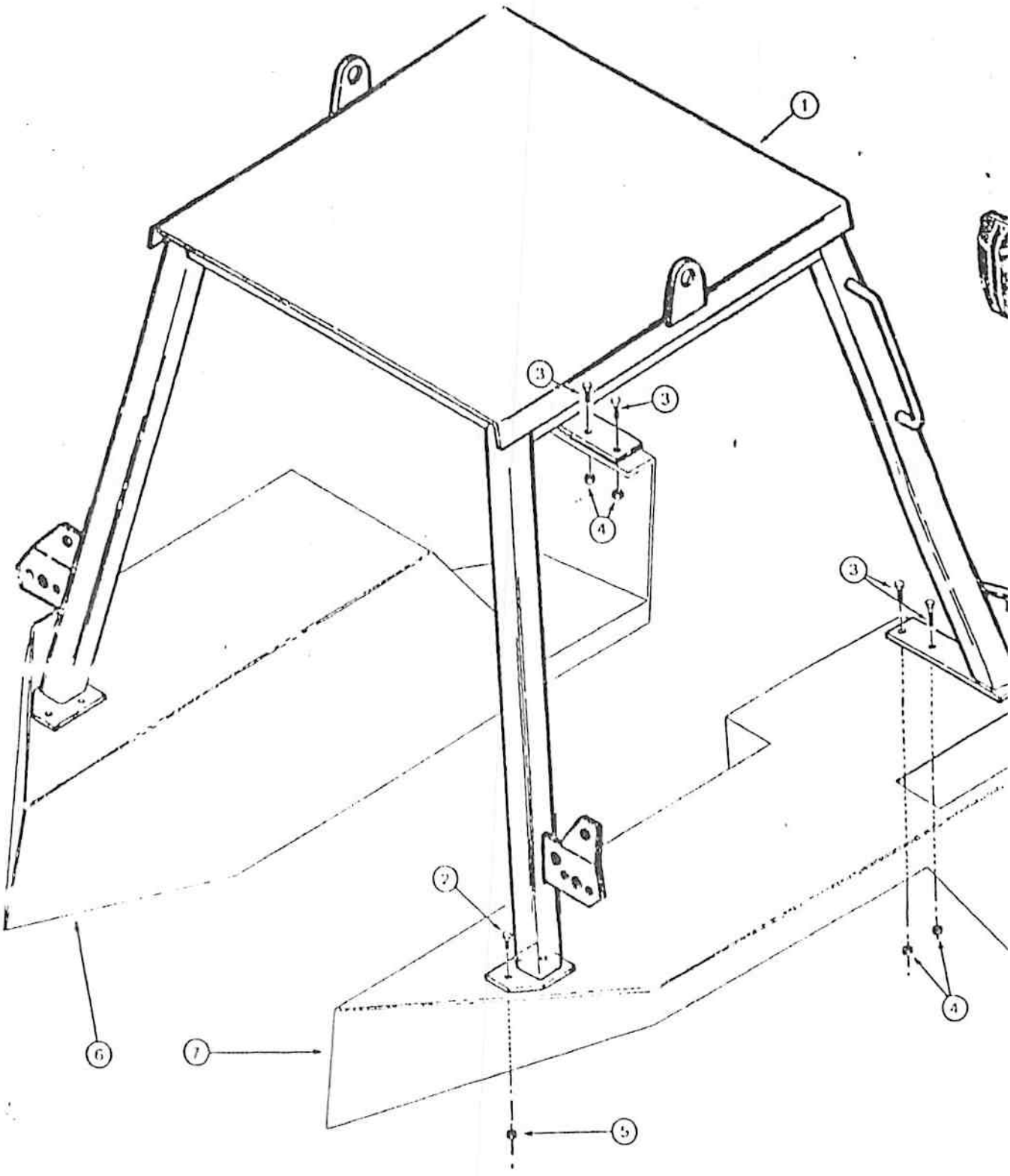

M3107

ESTRUTURA CONTRA CAPOTAMENTO
ROPS CANOPY
PROTECCION CONTRA VUELCO
PROTECTION ANTI-RENVERSEMENT

ITEM REF.	PEÇA Nº PART Nº PIEZA Nº PIECE Nº	QDE. QTY. CANT. QTE.	DESCRIÇÃO (Português)	DESCRIPTION (English)	DESCRIPCION (Español)	DESCRIPTION (Français)
1	E 95945	1	ESTRUTURA	ROPS CANOPY	ESTRUCTURA	STRUCTURE
2	113-2418	6	PARAFUSO	BOLT	PERNO	VIS
3	426-1032	4	PARAFUSO	BOLT	PERNO	VIS
4	429-1010	4	PORCA	NUT	TUERCA	ECROU
5	429-108	6	PORCA	NUT	TUERCA	ECROU
6	REF.	1	PARALAMA-L.E. (p. 336)	FENDER-L.H. (p. 336)	GUARDABARROS-Izq. (p. 336)	AILE-Gauche (p. 336)
7	REF.	1	PARALAMA-L.D. (p. 336)	FENDER-R.H. (p. 336)	GUARDABARROS-Der. (p. 336)	AILE-Droit (p. 336)
8	E 158280	2	RETROVISOR	MIRROR-REAR VIEW	RETROVISOR	RETROVISEUR

Nº DE SÉRIE | SERIAL Nº | Nº DE SERIE | Nº DE SERIE



(19)



(17)

EMBREAGEM (2)

(3)

IMPORTANTE

MANTENHA O NIVEL CORRETO DE OLEO NO POWER SHUTTLE
NÃO ADICIONE OLEO EM EXCESSO
PARA VERIFICAÇÃO CORRETA DO NIVEL DE OL
DEVE ESTAR A TEMPERATURA DE OPERAÇÃO
QUALQUER DE 1/3 A 1/2 DA ZONA VERDE
INDICADOR DO PAINEL
VEJA O MANUAL DO OPERADOR PARA O P
CEDIMENTO COMPLETO

ATENÇÃO

NÃO TENTE POLARIZAR O ALTERNADOR

NÃO LIGUE À MASSA OS TERMINAIS DE CAMPO OU DE SAIDA

(13)

case

(14)

(10) DIESEL

(6)

FLUIDO HIDRÁULICO

ATENÇÃO

USAR SOMENTE FLUIDO DE TIPO "CASE" nº J 69136 OU FLUIDO DE TIPO DE INDICE EQUIVALENTE

(9)

ATENÇÃO

DESLIGUE O MOTOR ANTES DE DESCER DA MAQUINA.
SOMENTE OPERE OS CONTROLES SENTADO NO BANCO.
ABAIXE OU BLOQUEIE OS COMPONENTES MOVEIS E PUXE O FREIO DE MÃO ANTES DE ABANDONAR A MAQUINA.
UNA OS PEDAIS DOS FREIOS ATRAVES DA TRAVA QUANDO TRANSITAR EM RODOVIAS.
VERIFIQUE AS LEIS LOCAIS ANTES DE OPERAR A MAQUINA EM RODOVIAS

(15)

ATENÇÃO

MOLA SOB COMPRESSÃO NA COLUNA DO ASSENTO

(18)

(16) PERIGO

ÁCIDO DE BATERIA CAUSA SEVERAS QUEIMADURAS
A bateria contem acido sulfurico. Evite contato com a pele olhos ou roupas.
Antidoto EXTERNO: Lave com agua. INTERNO: Beba gran de quantidade de agua ou leite. Prossiga com leite de mag sia, ovo batido ou oleo vegetal, procure um medico imedia tamente
Olhos: Lave com agua durante quinze minutos e procure u medico imediatamente
BATERIAS PRODUZEM GASES EXPLOSIVOS
Mantenha fora do alcance de faiscas, chamas e cigarros
Mantenha o ambiente ventilado quando carregar ou usar e lugar fechado. Sempre proteja os olhos quando trabalhar proximo a baterias.
MANTENHA FORA DO ALCANÇE DE CRIANÇAS

ATENÇÃO

NUNCA ENGRENE COM A MÁQUINA COM A TRANSMISSÃO EM NEUTRO

OS PEDAIS DE FREIO DEVEM ESTAR UNIDOS ATRAVÉS DA TRAVA, SEMPRE QUE A MÁQUINA TRANSITAR EM RODOVIAS OU VIAS PÚBLICAS

(8) (21) (12)

CASE

(4)

EMBREAGEM

ATENÇÃO

SISTEMA DE DESLIZAMENTO PRESSURIZADO
NOVA TAMPA DE VAZAR

CASE

(7)

(11) 580H

ESQUEMA DE MUDANÇAS

(5) (20) (1)

ATENÇÃO

USE O CINTO DE SEGURANÇA.
COBERTURA A PROVA DE TOMBAMENTO

INSTRUÇÕES DE OPERAÇÃO







(19)



(17)

EMBREAGEM (2)

ATENÇÃO

NÃO LIGUE POR ARIZADO O ALTERNADOR

NÃO LIGUE À MASSA OS TERMINAIS DE CAMPO OU DE SAÍDA

(13)

(3)

IMPORTANTE

MANTENHA O NÍVEL CORRETO DE ÓLEO NO POWER SHUTTLE
NÃO ADICIONE ÓLEO EM EXCESSO
PARA VERIFICAÇÃO CORRETA DO NÍVEL DE ÓLEO DEVE ESTAR A TEMPERATURA DE OPERAÇÃO A QUAL CERCA DE 1/3 A 1/2 DA ZONA VERDE DO INDICADOR DO PAINEL
VEJA O MANUAL DO OPERADOR PARA O PROCEDIMENTO COMPLETO

CASE (14)

(10) DIESEL

(6)

FLUÍDO HIDRÁULICO (9)

ATENÇÃO

USAR SOMENTE FLUIDO DE FREIO "CASE" nº J 9138 OU FLUIDO DE FREIO BENDIX EQUIVALENTE.

ATENÇÃO (15)

DESLIGUE O MOTOR ANTES DE DESCER DA MAQUINA.
SOMENTE OPERE OS CONTROLES SENTADO NO BANCO.
ABAIXE OU BLOQUEIE OS COMPONENTES MOVEIS E PUXE O FREIO DE MÃO ANTES DE ABANDONAR A MAQUINA.
UNA OS PEDAIS DOS FREIOS ATRAVES DA TRAVA QUANDO TRANSITAR EM RODOVIAS.
VERIFIQUE AS LEIS LOCAIS ANTES DE OPERAR A MAQUINA EM RODOVIAS

ATENÇÃO (18)

MOLA SOB COMPRESSÃO NA COLUNA DO ASSENTO

(16) PERIGO

ÁCIDO DE BATERIA CAUSA SERIAS QUEIMADURAS
A bateria contem acido sulfurico. Evite contato com a pele olhos ou roupas.
Antidoto EXTERNO: Lave com agua. INTERNO: Beba grande quantidade de agua ou leite. Prossiga com leite de magnesia, ovo batido ou oleo vegetal, procure um medico imediatamente
Olhos: Lave com agua durante quinze minutos e procure um medico imediatamente
BATERIAS PRODUZEM GASES EXPLOSIVOS
Mantenha fora do alcance de faiscas, chamas e cigarros
Mantenha o ambiente ventilado quando carregar ou usar em lugar fechado. Sempre proteja os olhos quando trabalhar proximo a baterias
MANTENHA FORA DO ALCANÇE DE CRIANÇAS

ATENÇÃO (21)

NUNCA TRAFEGUE COM A MÁQUINA COM A TRANSMISSÃO EM NEUTRO

OS PEDAIS DE FREIO DEVEM ESTAR UNIDOS ATRAVÉS DA TRAVA, SEMPRE QUE A MÁQUINA TRANSITAR EM RODOVIAS OU VIAS PÚBLICAS

CASE (8)

(12)

(4)

EMBREAGEM DESENGATADA

ATENÇÃO

SISTEMA DE DESEMBAMENTO PRESSURIZADO REMOVA TAMPA DEVAGAR

CASE (7)

(11) 580H

ESQUEMA DE MUDANÇAS (5)

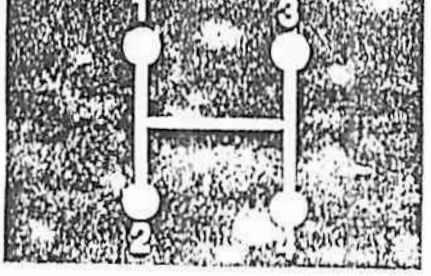

(20)

ATENÇÃO

USE O CINTO DE SEGURANÇA. COBERTURA A PROVA DE TOMBAMENTO

(1) INSTRUÇÕES DE OPERAÇÃO

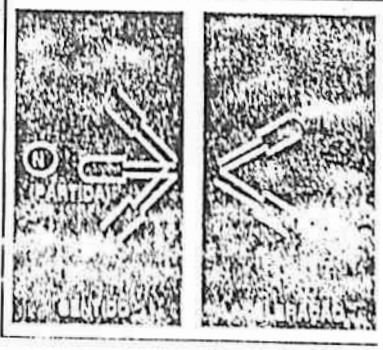

ITEM REF.	PEÇA Nº PART Nº PIEZA Nº PIECE Nº	QDE. QTY. CANT. QTE.	DESCRIÇÃO (Portuguêsa)	DESCRIPTION (English)	DESCRIPCION (Español)	DESCRIPTION (Français)
1	321-2914	1	DECALQUE-instr. (Português)	DECAL-instr. (Portuguese)	CALCOMANIA-instr. (Português)	DECALCOMANIE-instr. (Portuguais)
1	321-3025	1	DECALQUE-instr. (Inglês)	DECAL-instr. (English)	CALCOMANIA-instr. (Inglés)	DECALCOMANIE-instr. (Anglais)
1	321-2879	1	DECALQUE-instr. (Francês)	DECAL-instr. (French)	CALCOMANIA-instr. (Francés)	DECALCOMANIE-instr. (Français.)
1	321-3444	1	DECALQUE-instr. (Espanhol)	DECAL-instr. (Spanish.)	CALCOMANIA-instr. (Español)	DECALCOMANIE-instr. (Espagnol)
2	321-2925	1	DECALQUE-embr. (Port., Fr., Esp.)	DECAL-clutch (Port., Fr., Esp.)	CALCOMANIA-embr. (Port., Fr., Esp.)	DECALCOMANIE-embr. (Port., Fr., Esp.)
2	321-4936	1	DECALQUE-embr. (Inglês)	DECAL-clutch (English)	CALCOMANIA-embr. (Inglés)	DECALCOMANIE-embr. (Anglais)
3	321-2921	1	DECALQUE-instr. (Português)	DECAL-instr. (Portuguese)	CALCOMANIA-instr. (Português)	DECALCOMANIE-instr. (Portuguais)
3	321-3882	1	DECALQUE-instr. (Inglês)	DECAL-instr. (English)	CALCOMANIA-instr. (Inglés)	DECALCOMANIE-instr. (Anglais)
3	321-3688	1	DECALQUE-instr. (Francês)	DECAL-instr. (French)	CALCOMANIA-instr. (Francés)	DECALCOMANIE-instr. (Français.)
3	321-3699	1	DECALQUE-instr. (Espanhol)	DECAL-instr. (Spanish.)	CALCOMANIA-instr. (Espanol)	DECALCOMANIE-instr. (Espagnol)
4	321-2913	1	DECALQUE-embr. (Português)	DECAL-clutch (Port., Fr., Esp.)	CALCOMANIA-embr. (Port., Fr., Esp.)	DECALCOMANIE-embr. (Port., Fr., Esp.)
4	321-3307	1	DECALQUE-embr. (Inglês)	DECAL-clutch (English)	CALCOMANIA-embr. (Inglés)	DECALCOMANIE-embr. (Anglais)
4	321-2880	1	DECALQUE-embr. (Francês)	DECAL-clutch (French)	CALCOMANIA-embr. (Francés)	DECALCOMANIE-embr. (Français.)
4	321-3453	1	DECALQUE-embr. (Espanhol)	DECAL-clutch (Spanish.)	CALCOMANIA-embr. (Español)	DECALCOMANIE-embr. (Espagnol)
5	E 96169	1	DECALQUE-alav. mud. (Português)	DECAL-shift pattern (Portuguese)	CALCOMANIA-palanca cambio (Português)	DECALCOMANIE-levier vitesses (Portuguais)
5	E 96173	1	DECALQUE-alav. mud. (Inglês)	DECAL-shift pattern (English)	CALCOMANIA palanca cambio (Inglés)	DECALCOMANIE-levier vitesses (Anglais)
5	E 96175	1	DECALQUE-alav. mud. (Francês)	DECAL-shift pattern (French)	CALCOMANIA-palanca cambio (Francés)	DECALCOMANIE-levier vitesses (Français.)
5	E 96174	1	DECALQUE-alav. mud. (Espanhol)	DECAL-shift pattern (Spanish)	CALCOMANIA-palanca cambio (Español)	DECALCOMANIE-levier vitesses (Espagnol)
6	321 6293	1	DECALQUE-fluido freio (Português)	DECAL-brake fluid (Portuguese)	CALCOMANIA-fluido freno (Portugués)	DECALCOMANIE-fluido frein (Portuguais)
6	321 6295	1	DECALQUE-fluido freio (Inglês)	DECAL-brake fluid (English)	CALCOMANIA fluido freno (Inglés)	DECALCOMANIE-fluido frein (Anglais)
6	321-6294	1	DECALQUE-fluido freio (Francês)	DECAL-brake fluid (French)	CALCOMANIA-fluido freno (Francés)	DECALCOMANIE-fluido frein (Français.)
6	E 96176	1	DECALQUE-fluido freio (Espanhol)	DECAL brake fluid (Spanish.)	CALCOMANIA fluido freno (Español)	DECALCOMANIE-fluido frein (Espagnol)
8	E 155093	1	DECALQUE-Caso	DECAL-Case	CALCOMANIA-Caso	DECALCOMANIE-Caso
8	E 155092	1	DECALQUE-Caso	DECAL-Case	CALCOMANIA-Caso	DECALCOMANIE-Caso
			Nº DE SÉRIE	SERIAL Nº	Nº DE SERIE	Nº DE SERIE

ITEM REF.	PEÇA Nº PART Nº PIEZA Nº PIECE Nº	QDE. QTY. CANT. QTE.	DESCRIÇÃO (Português)	DESCRIPTION (English)	DESCRIPCION (Español)	DESCRIPTION (Français)
16	321-2920	1	DECALQUE-bateria (Português)	DECAL-battery (Portuguese)	CALCOMANIA-bateria (Português)	DECALCOMANIE-bat. (Portuguais)
16	321-2933	1	DECALQUE-bateria (Inglês)	DECAL-battery (English)	CALCOMANIA-bateria (Inglés)	DECALCOMANIE-bat. (Anglais)
16	321-2841	1	DECALQUE-bateria (Francês)	DECAL battery (French)	CALCOMANIA bateria (Francés)	DECALCOMANIE-bat. (Français.)
16	321-2843	1	DECALQUE-bateria (Espanhol)	DECAL-battery (Spanish.)	CALCOMANIA-bateria (Español)	DECALCOMANIE-bat. (Espagnol)
17	E 67151	2	PORCA	NUT	TUERCA	ECROU
18	321-2411	1	DECALQUE-mola assento (Português)	DECAL-seat spring (Portuguese)	CALCOMANIA-resorte asiento (Português)	DECALCOMANIE-res. siège (Portuguais)
18	321-3056	1	DECALQUE-mola assento (Inglês)	DECAL-seat spring (English)	CALCOMANIA-resorte asiento (Inglés)	DECALCOMANIE-res. siège (Anglais)
18	321-2859	1	DECALQUE-mola assento (Francês)	DECAL-seat spring (French)	CALCOMANIA resorte asiento (Francés)	DECALCOMANIE-res. siège (Français)
18	321-3447	1	DECALQUE-mola assento (Espanhol)	DECAL seat spring (Spanish)	CALCOMANIA resorte asiento (Espanol)	DECALCOMANIE-res. siège (Espagnol)
19	321-2405	1	DECALQUE-contr. carreg. (Português)	DECAL-loader control (Portuguese)	CALCOMANIA contr. carreg. (Português)	DECALCOMANIE-contr. charg. (Portuguais)
19	321-3718	1	DECALQUE-contr. carreg. (Inglês)	DECAL-loader control (English)	CALCOMANIA contr. carreg. (Inglés)	DECALCOMANIE-contr. charg. (Anglais)
19	321-3607	1	DECALQUE-contr. carreg. (Francês)	DECAL-loader control (French)	CALCOMANIA-contr. carreg. (Francés)	DECALCOMANIE-contr. charg. (Français.)
19	321-3632	1	DECALQUE-contr. carreg. (Espanhol)	DECAL-loader control (Spanish)	CALCOMANIA-contr. carreg. (Español)	DECALCOMANIE-contr. charg. (Espagnol)
20	E 155741	1	DECALQUE-aviso ROPS (Português)	DECAL-warning ROPS (Portuguese)	CALCOMANIA-aviso ROPS (Português)	DECALCOMANIE-avis ROPS (Portuguais)
20	E 155742	1	DECALQUE-aviso ROPS (Espanhol)	DECAL-warning ROPS (Spanish.)	CALCOMANIA-aviso ROPS (Español)	DECALCOMANIE-avis ROPS (Espagnol)
21	E 159695	1	DECALQUE-aviso	DECAL-warning	CALCOMANIA-aviso	DECALCOMANIE-avis
			Nº DE SÉRIE	SERIAL Nº	Nº DE SERIE	Nº DE SERIE

9-349



(1)



(3)

(2)



(6)

ATENÇÃO

SOMENTE OPERE A RETRO SENTADO NO BANCO DO OPEREADOR. TOME CUIDADO AO GIRAR A LANÇA PARA AS LATERAIS DEVIDO A POSSIBILIDADE DE INTERFERÊNCIA COM O ESTABILIZADOR
PARA TRANSPORTE, RECOLHA TOTALMENTE A RETRO COM A CAÇAMBA GIRADA PARA TRÁS

(7)

⚠ ADVERTÊNCIA

SOMENTE OPERE A RETRO SENTADO NO BANCO DO OPEREADOR

PARA TRANSPORTE, RECOLHA TOTALMENTE A RETRO COM A CAÇAMBA GIRADA PARA TRÁS

CASE

(4)

(5)

CASE

(8)

extendahoe

RETROESCAV. AXIAL E RETRO EXTENSÍVEL- DECALQUES (COMANDOS POR PEDAIS)
AXIAL BACKHOE AND EXTENDAHOE - DECALS (PEDAL CONTROL)
RETROEXCAVADORA AXIAL Y RETRO EXTENSIBLE- CALCOMANIAS (PEDALES DE MANDO)
PELLETEUSE AXIALE ET PEL. EXTENSIBLE - DECALCOMANIES (PEDALES D'ORIENTATION)

ITEM REF.	PEÇA Nº PART Nº PIEZA Nº PIECE Nº	QDE. QTY. CANT. QTE.	DESCRIÇÃO (Português)	DESCRIPTION (English)	DESCRIPCION (Español)	DESCRIPTION (Français)
1**	321-4930	1	DECALQUE-inform. (Português)	DECAL-inform. (Portuguese)	CALCOMANIA-inform. (Português)	DECALCOMANIE-inform. (Portugunis)
1**	321-3975	1	DECALQUE-inform. (Inglês)	DECAL-inform. (English)	CALCOMANIA-inform. (Inglés)	DECALCOMANIE-inform. (Anglais)
1**	321-4023	1	DECALQUE-inform. (Francês)	DECAL-inform. (French)	CALCOMANIA-inform. (Francés)	DECALCOMANIE-inform. (Français.)
1**	321-4024	1	DECALQUE-inform. (Espanhol)	DECAL-inform. (Spanish.)	CALCOMANIA-inform. (Español)	DECALCOMANIE-inform. (Espagnol)
2	E 155713	1	DECALQUE-instr. (Português)	DECAL-instr. (Portuguese)	CALCOMANIA instr. (Português)	DECALCOMANIE-instr. (Portugais)
2	E 155716	1	DECALQUE-instr. (Inglês)	DECAL-instr. (English)	CALCOMANIA instr. (Inglés)	DECALCOMANIE-instr. (Anglais)
2	E 155714	1	DECALQUE-instr. (Francês)	DECAL-instr. (French)	CALCOMANIA-instr. (Francés)	DECALCOMANIE-instr. (Français.)
2	E 155715	1	DECALQUE instr. (Espanhol)	DECAL-instr. (Spanish.)	CALCOMANIA instr. (Espanol)	DECALCOMANIE instr. (Espagnol)
3*	321-2092	1	DECALQUE-alav. contr. (Português)	DECAL-control lever (Portuguese)	CALCOMANIA palanca contr. (Português)	DECALCOMANIE instr. levier control (Portugais)
3*	321-2092	1	DECALQUE-alav. contr. (Inglês)	DECAL-control lever (English)	CALCOMANIA palanca contr. (Inglés)	DECALCOMANIE instr. levier control (Anglais)
3*	321-2240	1	DECALQUE-alav. contr. (Francês)	DECAL control lever (French)	CALCOMANIA palanca contr. (Francés)	DECALCOMANIE instr. levier control (Français.)
3*	E 156188	1	DECALQUE-alav. contr. (Espanhol)	DECAL-control lever (Spanish)	CALCOMANIA palanca contr. (Espanol)	DECALCOMANIE instr. levier control (Espagnol)
4	E 96156	1	DECALQUE-Caso L.D.	DECAL-Caso R.H.	CALCOMANIA Caso-Der.	DECALCOMANIE Caso-Droit
5	E 96157	2	DECALQUE-Caso-L.E.	DECAL-Caso-L.H.	CALCOMANIA Caso-Izq.	DECALCOMANIE-Caso-Gaucho
6	E 157950	2	DECALQUE-Refletivo	DECAL-Reflective	CALCOMANIA-Reflectora	DECALCOMANIE-Reflèch.
7	321-5758	1	DECALQUE-aviso (Português)	DECAL-warning (Portuguese)	CALCOMANIA-aviso (Português)	DECALCOMANIE-avis (Portuguais)
7	321-4481	1	DECALQUE-aviso (Inglês)	DECAL-warning (English)	CALCOMANIA-aviso (Inglés)	DECALCOMANIE-avis (Anglais)
7	321-4526	1	DECALQUE-aviso (Francês)	DECAL-warning (French)	CALCOMANIA-aviso (Francés)	DECALCOMANIE-avis (Français.)
7	321-4535	1	DECALQUE-aviso (Espanhol)	DECAL-warning (Spanish.)	CALCOMANIA-aviso (Espanol)	DECALCOMANIE avis (Espagnol)
8**	D 129945	1	DECALQUE-Extendahoe	DECAL-Extendahoe	CALCOMANIA-Extendahoe	DECALCOMANIE-ExtendahoeExtendahoe
			Nº DE SÉRIE	SERIAL Nº	Nº DE SERIE	Nº DE SERIE

NOTA :
NOTE :

* Sem braço extensível
Without extendahoe
Sin brazo extensible
Sans bras extensible

** Com braço extensível
With extendahoe
Con brazo extensible
Avec bras extensible

extendahoe

(1)

IMPORTANTE

DEVIDO A POSSIBILIDADE DE INTERFERÊNCIA COM O ESTABILIZADOR OU COM O TRATOR, TOME CUIDADO AO GIRAR A LANÇA TOTALMENTE PARA ESQUERDA OU DIREITA

(2)

(4)

CASE

(5)

CASE

(3)



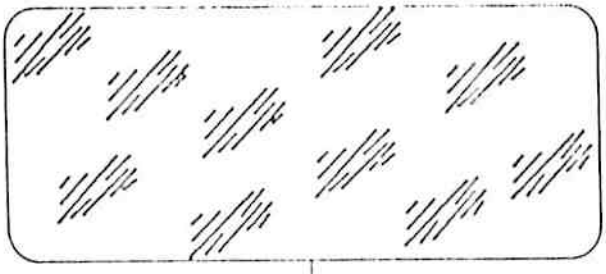

(6)

ADVERTÊNCIA

SOMENTE OPERE A RETRO SENTADO NO BANCO DO OPEREADOR

PARA TRANSPORTE, RECOLHA TOTALMENTE A RETRO COM A CAÇAMBA GIRADA PARA TRÁS

(7)

RETROESCAV. AXIAL E RETRO EXTENSÍVEL- DECALQUES (COMANDO DUPLO)
AXIAL BACKHOE AND EXTENDAHOE - DECALS (DUAL CONTROL)
RETROEXCAVADORA AXIAL Y RETRO EXTENSIBLE- CALCOMANIAS (DOBLE PALANCA)
PELLETEUSE AXIALE ET PEL. EXTENSIBLE - DECALCOMANIES (COMMANDE DOUBLE)

ITEM REF.	PEÇA Nº PART Nº PIEZA Nº PIECE Nº	QDE. QTY. CANT. QTE.	DESCRIÇÃO (Português)	DESCRIPTION (English)	DESCRIPCION (Español)	DESCRIPTION (Français)
1	D 123945	1	DECALQUE-Extendahoe	DECAL-Extendahoe	CALCOMANIA-Extendahoe	DECALCOMANIE-Extendahoe
2	321-2924	1	DECALQUE-instr. (Português)	DECAL-instruct. (Portuguese)	CALCOMANIA-instr. (Português)	DECALCOMANIE-instr. (Portuguais)
2	321-3058	1	DECALQUE-instr. (Inglês)	DECAL-instruct. (English)	CALCOMANIA-instr. (Inglés)	DECALCOMANIE-instr. (Anglais)
2	321-2947	1	DECALQUE-instr. (Francês)	DECAL-instr. (French)	CALCOMANIA-instr. (Francés)	DECALCOMANIE-instr. (Français.)
2	312-3449	1	DECALQUE-instr. (Espanhol)	DECAL-instr. (Spanish)	CALCOMANIA instr. (Espanol)	DECALCOMANIE-instr. (Espagnol)
3	E 157922	1	DECALQUE-alav. contr. (Português.)	DECAL control lever (Portuguese)	CALCOMANIA palanca contr. (Português)	DECALCOMANIE-instr. levier control (Portuguais)
3	321-3607	1	DECALQUE-alav. contr. (Inglês)	DECAL control lever (English)	CALCOMANIA palanca contr. (Inglés)	DECALCOMANIE instr. levier control (Anglais)
3	321-4530	1	DECALQUE-alav. contr. (Francês)	DECAL control lever (French)	CALCOMANIA palanca contr. (Francés)	DECALCOMANIE instr. levier control (Français.)
3	321-4531	1	DECALQUE-alav. contr. (Espanhol)	DECAL control lever (Spanish)	CALCOMANIA palanca contr. (Espanol)	DECALCOMANIE instr. levier control (Espagnol)
4	E 96156	1	DECALQUE-Caso-L.D.	DECAL-Caso-R.H.	CALCOMANIA-Caso-Der.	DECALCOMANIE-Caso-Droit
5	E 96157	2	DECALQUE-Caso-L.E.	DECAL-Caso-L.H.	CALCOMANIA-Caso-Izq.	DECALCOMANIE-Caso-Gauche
6	E 157950	2	DECALQUE-Refletivo	DECAL-Reflective	CALCOMANIA-Reflectora	DECALCOMANIE-Reflèch.
7	321-5758	1	DECALQUE-aviso	DECAL-warning	CALCOMANIA-aviso	DECALCOMANIE-avis
4	E 96156	1	DECALQUE-Caso-L.D.	DECAL-Caso-R.H.	CALCOMANIA-Caso-Der.	DECALCOMANIE-Caso-Droit
5	E 96157	2	DECALQUE-Caso-L.E.	DECAL-Caso-L.H.	CALCOMANIA-Caso-Izq.	DECALCOMANIE-Caso-Gauche
6	E 157950	2	DECALQUE-Refletivo	DECAL-Reflective	CALCOMANIA-Reflectora	DECALCOMANIE-Reflèch.
7	321-5758	1	DECALQUE-aviso (Português)	DECAL-warning (Portuguese)	CALCOMANIA-aviso (Português)	DECALCOMANIE-avis (Portuguais)
7	321-4481	1	DECALQUE-aviso (Inglês)	DECAL-warning (English)	CALCOMANIA-aviso (Inglés)	DECALCOMANIE-avis (Anglais)
7	321-4526	1	DECALQUE-aviso (Francês)	DECAL-warning (French)	CALCOMANIA-aviso (Francés)	DECALCOMANIE-avis (Français.)
7	321-4535	1	DECALQUE-aviso (Espanhol)	DECAL-warning (Spanish)	CALCOMANIA-aviso (Espanol)	DECALCOMANIE-avis (Espagnol)

Nº DE SÉRIE | SERIAL Nº | Nº DE SERIE | Nº DE SERIE

(1)

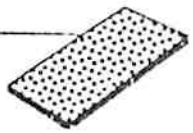

(2)

ATENÇÃO

1 SEMPRE QUE FOR POSSÍVEL USAR A RETROESCAVADEIRA NO FIM DA MÁQUINA.

2 SE O SERVIÇO EXIGIR O POSICIONAMENTO MÉDIO DA RETROESCAVADEIRA DE UM LADO OU DE OUTRO OBSERVAR AS SEGUINTES PRECAUÇÕES

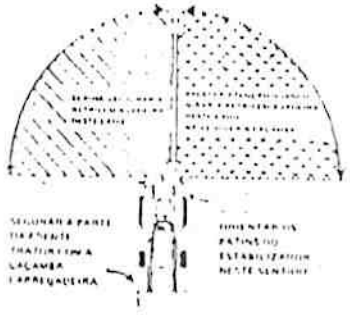

3 QUANDO A RETROESCAVADEIRA ESTIVER NA POSIÇÃO DE TRANSPORTE OU ESTIVER EM POSIÇÃO INTERMEDIÁRIA ENTRE A POSIÇÃO DE TRABALHO E A POSIÇÃO DE TRANSPORTE

NOTA: PRESTAR ATENÇÃO NA ZONA DE DESLOCAMENTO DA CAÇAMBA DA DIREITA DO TRATOR COM A RETROESCAVADEIRA COMPLETAMENTE ESTENDIDA

(3)

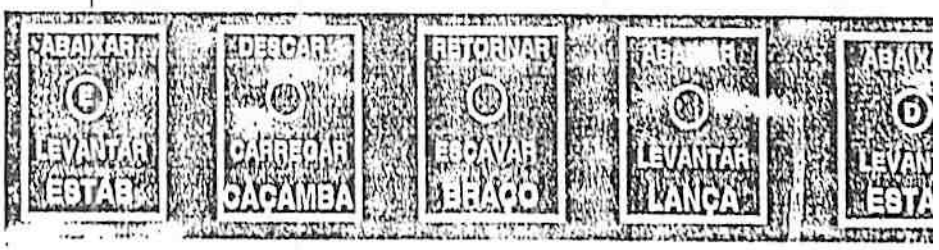

(4)



(5)



(8)



(12)

ATENÇÃO

(6)

SOMENTE OPERE A RETRO SENTADO NO BANCO DO OPEREADOR.

POSIÇÃO DE TRANSPORTE

DESLOCAR A ESTRUTURA DESLIZANTE PARA A ESQUERDA DO TRATOR, EM SEGUIDA OSCILAR A RETRO PARA A DIREITA E COLOQUE OS PINOS DE TRAVA

ATENÇÃO

(7)

MANTENHA-SE FORA DO ALCANÇE PARA NÃO SE FERIR COM A LANÇA AO GIRAR.

SOMENTE OPERE A RETROESCAVADEIRA SENTADO NO BANCO DO OPERADOR.

QUALQUER OUTRO METODO PODE CAUSAR LESOES GRAVES AO OPERADOR OU OUTRA PESSOA

extendahoe

(13)

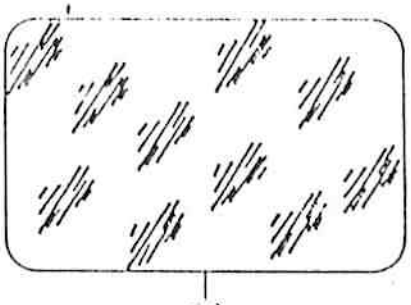

(14)

(9)



(11)



(10)



ITEM REF.	PEÇA Nº PART Nº PIEZA Nº PIECE Nº	QDE. QTY. CANT. QTE.	DESCRIÇÃO (Português)	DESCRIPTION (English)	DESCRIPCION (Español)	DESCRIPTION (Français)
1	D 55216	1	ANTI-DERRAPANTE	PAN-NON SKID	ANTI-DESLIZANTE	ANTI-DERRAPANT
2	321-4938	1	DECALQUE-atenção (Port.)	DECAL-attention (Port.)	CALCOMANIA atenc. (Port.)	DECALCOMANIE-attent (Port.)
2	321-4128	1	DECALQUE-atenção (Inglês)	DECAL-attention (English)	CALCOMANIA-atenc. (Inglés)	DECALCOMANIE-attent (Anglais)
2	321-4049	1	DECALQUE-atenção (Francês)	DECAL-attention (French)	CALCOMANIA-atenc. (Francés)	DECALCOMANIE-attent (Français.)
2	312-4051	1	DECALQUE-atenção (Esp.)	DECAL-attention (Span.)	CALCOMANIA atenc. (Esp.)	DECALCOMANIE-attent (Esp.)
3*	321-2922	1	DECALQUE-alav. contr. (Port.)	DECAL-control lever (Port.)	CALCOMANIA-palanca contr. (Port.)	DECALCOMANIE-levier control (Port.)
3*	321-2192	1	DECALQUE-alav. contr. (Inglês)	DECAL-control lever (English)	CALCOMANIA palanca contr. (Inglés)	DECALCOMANIE-levier control (Anglais)
3*	321-2240	1	DECALQUE-alav. contr. (Francês)	DECAL-control lever (French)	CALCOMANIA palanca contr. (Francés)	DECALCOMANIE-levier control (Français.)
3*	321-3439	1	DECALQUE-alav. contr. (Esp.)	DECAL-control lever (Span.)	CALCOMANIA palanca contr. (Esp.)	DECALCOMANIE-levier control (Esp.)
4	E 96157	1	DECALQUE-Caso E.E.	DECAL-Caso L.H.	CALCOMANIA Caso-Izq.	DECALCOMANIE-Caso-Gaucho
5	E 96156	1	DECALQUE-Caso E.D.	DECAL-Caso R.H.	CALCOMANIA-Caso-Der.	DECALCOMANIE-Caso-Droit
6	321-4937	1	DECALQUE-atenção (Port.)	DECAL-attention (Port.)	CALCOMANIA atenc. (Port.)	DECALCOMANIE-attent. (Port.)
6	321-3432	1	DECALQUE-atenção (Inglês)	DECAL-attention (English)	CALCOMANIA atenc. (Inglés)	DECALCOMANIE-attent. (Anglais)
6	321-3612	1	DECALQUE-atenção (Francês)	DECAL-attention (French)	CALCOMANIA-atenc. (Francés)	DECALCOMANIE-attent. (Français.)
6	321-3634	1	DECALQUE-atenção (Esp.)	DECAL-attention (Span.)	CALCOMANIA-atenc. (Esp.)	DECALCOMANIE-attent. (Esp.)
7	321-5758	1	DECALQUE-aviso (Port.)	DECAL-warning (Port.)	CALCOMANIA-aviso (Port.)	DECALCOMANIE-avis (Port.)
7	321-4481	1	DECALQUE-aviso (Inglês)	DECAL-warning (English)	CALCOMANIA-aviso (Inglés)	DECALCOMANIE-avis (Anglais)
7	321-4526	1	DECALQUE-aviso (Francês)	DECAL-warning (French)	CALCOMANIA-aviso (Francés)	DECALCOMANIE-avis (Français.)
7	321-4535	1	DECALQUE-aviso (Esp.)	DECAL-warning (Span.)	CALCOMANIA-aviso (Esp.)	DECALCOMANIE-avis (Esp.)
8	E 97366	1	DECALQUE-Caso	DECAL-Caso	CALCOMANIA Caso	DECALCOMANIE-Caso
9	E 69732	2	REFLETOR	REFLECTOR	REFLECTOR	REFLECTEUR
10	892-11006	2	ARRUELA pressão	WASHER lock	ARANDELA cierre	RONDELLE - W
11	825-1406	2	PORCA	NUT	TUERCA	ECROU
12**	E 97611	1	DECALQUE-alav. contr. (Port.)	DECAL-control lever (Port.)	CALCOMANIA palanca contr. (Port.)	DECALCOMANIE-levier control (Port.)
12**	321-3036	1	DECALQUE-alav. contr. (Inglês)	DECAL-control lever (English)	CALCOMANIA palanca contr. (Inglés)	DECALCOMANIE-levier control (Anglais)
12**	E 97944	1	DECALQUE-alav. contr. (Francês)	DECAL-control lever (French)	CALCOMANIA palanca contr. (Francés)	DECALCOMANIE-levier control (Français.)
12**	321-3445	1	DECALQUE-alav. contr. (Esp.)	DECAL-control lever (Span.)	CALCOMANIA palanca contr. (Esp.)	DECALCOMANIE-levier control (Esp.)
13**	D 123945	1	DECALQUE-Extendahoe	DECAL-Extendahoe	CALCOMANIA-Extendahoe	DECALCOMANIE-ExtendahoeExtendahoe
14	E 157950	2	DECALQUE-Refletivo	DECAL-Reflective	CALCOMANIA Reflectora	DECALCOMANIE-Réfléch.
			Nº DE SÉRIE	SERIAL Nº	Nº DE SERIE	Nº DE SERIE

NOTA : * Com braço extensível
NOTE : Without extendahoe
Sin brazo extensible
Sans bras extensible

** Com braço extensível
With extendahoe
Con brazo extensible
Avec bras extensible

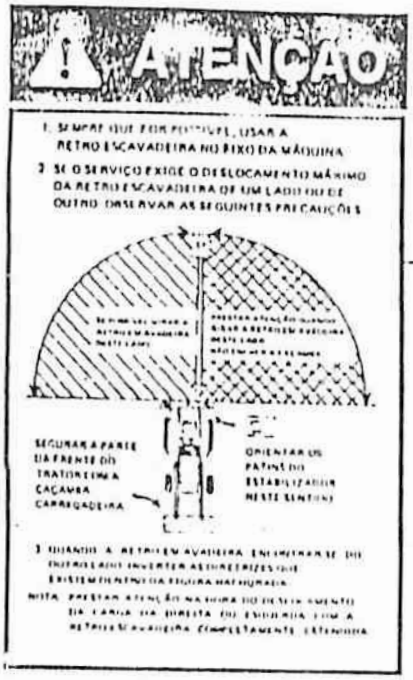

(1) extendahoe

(2) (5) CASE

(4) CASE

(8) CASE



(6)



(3)

(7)

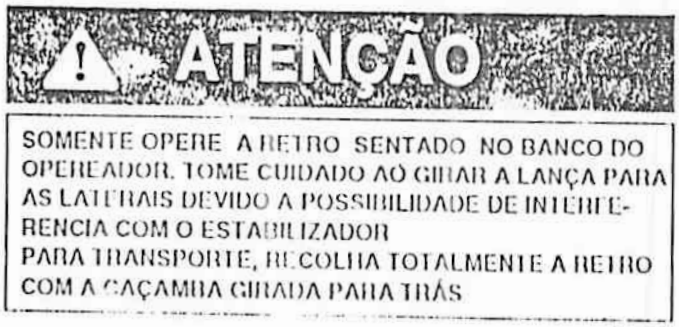

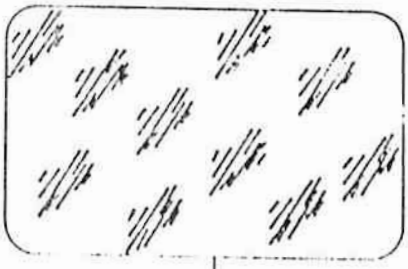

(12)

(9)

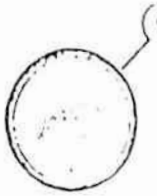

(11)

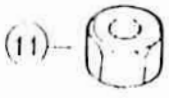

(10)



RETROESCAV. DESLOCAM. Nº'S LATERAL - DECALQUES (COMANDO DUPLO)
SIDESHIFT BACKHOE - DECALS (DUAL CONTROL)
RETROEXCAVADORA DESPLAZABLE - CALCOMANIAS (DOBLE PALANCA)
PELLETEUSE DEPORTABLE - DECALCOMANIES (COMMANDE DOUBLE)

ITEM Nº	PEÇA Nº PART Nº PIEZA Nº PIECE Nº	QDE. QTY. CANT. QTE.	DESCRIÇÃO (Português)	DESCRIPTION (English)	DESCRIPCION (Espanol)	DESCRIPTION (Français)
1**	D 123945	1	DECALQUE-Extendahoe	DECAL-Extendahoe	CALCOMANIA-Extendahoe	DECALCOMANIE-Extendahoe
2	321 4038	1	DECALQUE-atenção (Port.)	DECAL-attention (Port.)	CALCOMANIA atenc. (Port.)	DECALCOMANIE-attent (Port.)
2	321-4128	1	DECALQUE-atenção (Inglês)	DECAL-attention (English)	CALCOMANIA atenc. (Inglés)	DECALCOMANIE-attent (Anglais)
2	321 4049	1	DECALQUE-atenção (Francês)	DECAL-attention (French)	CALCOMANIA-atenc. (Francés)	DECALCOMANIE-attent (Français.)
2	312-4051	1	DECALQUE-atenção (Esp.)	DECAL-attention (Span.)	CALCOMANIA atenc. (Esp.)	DECALCOMANIE-attent (Esp.)
3*	E 97608	1	DECALQUE-alav. contr. (Port.)	DECAL-control lever (Port.)	CALCOMANIA palanca contr. (Port.)	DECALCOMANIE-levier control (Port.)
3*	321-3343	1	DECALQUE-alav. contr. (Inglês)	DECAL-control lever (English)	CALCOMANIA-palanca contr. (Inglés)	DECALCOMANIE-levier control (Anglais)
3*	321-2899	1	DECALQUE alav. contr. (Francês)	DECAL control lever (French)	CALCOMANIA palanca contr. (Francés)	DECALCOMANIE-levier control (Français.)
3*	321 3455	1	DECALQUE alav. contr. (Esp.)	DECAL control lever (Span.)	CALCOMANIA palanca contr. (Esp.)	DECALCOMANIE-levier control (Esp.)
4	E 96157	1	DECALQUE Caso E.E.	DECAL Caso-L.H.	CALCOMANIA Caso-Izq.	DECALCOMANIE Caso-Gaucho
5	E 96156	1	DECALQUE-Caso L.D.	DECAL-Caso R.H.	CALCOMANIA Caso-Der.	DECALCOMANIE-Caso-Droit
6**	E 97609	1	DECALQUE-alav. contr. (Port.)	DECAL control lever (Port.)	CALCOMANIA palanca contr. (Port.)	DECALCOMANIE-levier control (Port.)
6**	321 3344	1	DECALQUE-alav. contr. (Inglês)	DECAL-control lever (English)	CALCOMANIA-palanca contr. (Inglés)	DECALCOMANIE-levier control (Anglais)
6**	321 3614	1	DECALQUE alav. contr. (Francês)	DECAL control lever (French)	CALCOMANIA-palanca contr. (Francés)	DECALCOMANIE-levier control (Français.)
6**	321-3636	1	DECALQUE-alav. contr. (Esp.)	DECAL-control lever (Span.)	CALCOMANIA-palanca contr. (Esp.)	DECALCOMANIE-levier control (Esp.)
7	321 5758	1	DECALQUE aviso (Port.)	DECAL-warning (Port.)	CALCOMANIA-aviso (Port.)	DECALCOMANIE avis (Port.)
7	321-4481	1	DECALQUE-aviso (Inglês)	DECAL-warning (English)	CALCOMANIA-aviso (Inglés)	DECALCOMANIE avis (Anglais)
7	321-4526	1	DECALQUE-aviso (Francês)	DECAL-warning (French)	CALCOMANIA-aviso (Francés)	DECALCOMANIE-avis (Français.)
7	321 4535	1	DECALQUE aviso (Esp.)	DECAL warning (Span.)	CALCOMANIA-aviso (Esp.)	DECALCOMANIE-avis (Esp.)
8	E 97366	1	DECALQUE-Caso	DECAL Caso	CALCOMANIA-Caso	DECALCOMANIE-Caso
9	E 69732	2	REFLETOR	REFLECTOR	REFLECTOR	REFLECTEUR
10	892-11006	2	ARRUELA pressão	WASHER lock	ARANDELA cierre	RONDELLE - W
11	825 1406	2	PORCA	NUT	TUERCA	ECROU
12	E 15/950	2	DECALQUE Refletivo	DECAL-Reflective	CALCOMANIA Reflectora	DECALCOMANIE-Réfléch.

	Nº DE SÉRIE	SERIAL Nº	Nº DE SERIE	Nº DE SERIE

NOTA : * Com braço extensível
NOTE : Without extendahoe
Sin brazo extensible
Sans bras extensible

** Com braço extensível
With extendahoe
Con brazo extensible
Avec bras extensible

PEÇA Nº PART Nº PIEZA Nº PIECE Nº	PÁG. PG. PAG.	ITEM REF.
13-1056	118	22
13-1096	280	8
13-1252	330	2
13-512	80	16
13-616	288	5
13-624	118	27
13-752	118	4
13-820	118	19
13-856	328	3
14-520	62	6
14-630	80	10
18-5007	120	5
25-105	80	19
25-106	118	15
25-106	298	4
25-108	188	3
25-108	336	17
25-118	110	29
25-1310	100	9
26-1080	296	13
26-1092	142	10
26-1268	310	7
26-1292	310	11
26-724	142	5
26-724	148	32
26-736	142	4
26-824	310	13
26-832	336	18
26-848	146	12
28-1240	260	17
28-1240	276	16
28-16040	266	16
28-1640	258	18
28-1640	270	18
28-1640	272	16
28-2048	262	19
28-2048	268	18
28-632	118	7
41-1007	122	3
41-1044	304	6
61-536	94	3
61-536	106	1
61-716	206	17
61-716	208	17
62-516	22	8
62-516	52	7
69-410	38	4
70-1080	328	16
70-1088	332	3
83-612	150	2
92-11031	80	18
92-11038	118	8
92-11038	122	7
92-11038	288	3
92-11044	118	3
92-11050	172	34
92-11050	336	20
92-21056	118	20
95-11050	118	23
95-11053	336	19
95-21044	2	7
95-21044	118	13
95-21044	118	28
95-21056	172	35
95-81155	322	43
95-81193	316	41
113-205	138	27
113-206	132	23
113-221	122	8
113 221	132	32
113-2256	134	15
113-239	286	33
113-2418	342	2
113 417	162	6
121-103	116	4
121-203	116	8
126 12	16	17
126 21	42	3
126 21	46	5
126 22	106	14
126 33	150	20
129-101	138	16
129-104	138	7
129 121	92	13
129-122	102	10
129 123	92	3
129 125	110	42
129-162	244	25
129-162	246	29
129-162	248	25
129-162	248	37
129-162	252	25
129-162	252	37
129-187	14	7
129-187	22	12
129 187	68	16
129 197	76	4
129 286	8	5
129 514	214	2
129 514	216	20
129 514	220	36
129 561	206	15
129 572	310	6
129 572	310	10
131-1181	306	53
131-1234	146	15
131-14	14	12
131-14	118	26
131-450	142	17
131-652	2	9
131-652	186	21
131-652	196	22
131-652	202	27
131-652	202	12
131-652	314	14
131 652	316	14
131 654	180	5
131-654	300	20
131 654	302	5
131-654	304	28
131-654	308	3
131-654	314	19
131-654	316	19
131 654	328	12
131-659	282	20
131-665	164	22
131-67	334	6
131-67	334	21
131-67	336	6
131-67	336	25
132-25	60	23
132-25	278	28
132-25	280	7
132-25	292	20
132-25	292	24
132-25	292	35
132-25	292	37
132 25	294	35
132 25	296	6
132 25	296	10
132 25	296	18
132 25	298	4
132 25	298	17
132 25	300	12
132 25	300	15
132 25	300	25
132-25	302	2
132 26	138	14
132 26	156	12
132-317	110	6
132-317	332	23
132-46	150	6
132-47	138	11
132-48	280	3
132-5	294	26
132-50	100	19
132-54	138	20
132-95	294	27
138-100	288	2
138 100	290	3
138-136	292	3
138-136	292	13
138-136	292	33
138-137	340	9
138-182	314	34
138-182	316	36
138-55	216	30
138-61	86	6
138-61	278	15
138-94	340	11
138-96	302	18
138-97	132	19
141-3	296	20
141-12	156	14
141-15	294	29
141-2	294	28
141-3	60	24
141-3	292	23
141-3	292	32
141-3	294	31
141-3	296	9
141-3	298	7
141-3	298	20
141-3	300	14
141-3	302	1
141-4	278	33
141-4	280	6
141-4	292	19
141-4	292	36
141-4	294	34
141-4	296	5
141-4	296	17
141-4	298	6
141-4	298	18
141-4	300	11
141-4	300	24
141-4	302	7
141-6	150	5
164-222	328	19
166 24	104	2
169 97	304	20
169 97	306	24
174 91	80	11
174 94	74	14
176-298	216	23
176-298	220	23
176 299	214	5
178-296	144	26
178 830	244	24
178-890	246	28
178-890	248	24
178-890	248	36
178-890	252	24
178-890	252	36
179-66	92	8
181-710	308	21
182-247	8	4
182 4	218	41
192-109	18	4
192-109	34	12
192-109	34	22
192 109	38	6
192 110	4	4
192-110	16	6
192-110	18	13
192-110	20	4
192-110	20	12
192 110	22	22
192-110	28	16
192-110	30	3
192-110	34	4
192-110	34	7
192-110	34	16
192-110	36	5
192-110	74	6
192-110	74	10
192-110	78	15
192-111	14	5
192-111	16	15
192-111	22	13
192-111	22	18
192-111	24	7
192-111	24	9
192-111	28	5
192-111	28	9
192-111	28	14
192-111	30	15
192-111	34	31

PEÇA Nº PART Nº PIEZA Nº PIECE Nº	PÁG. PG. PAG.	ITEM REF.
192-111	36	23
192-111	50	8
192-111	68	4
192-111	68	18
192-111	76	3
192-111	78	3
192-112	32	5
192-112	44	20
192-112	78	5
192-115	16	20
192-19	92	14
192-53	218	42
193-1000	80	23
193-1004	80	5
193-1004	88	19
195-33	280	2
195-45	302	17
195-541	16	18
205-72	286	28
205-72	308	26
205-72	328	21
205-72	338	5
211-11	132	11
211-11	132	15
211-17	264	20
211-17	274	20
211-7	104	34
211	222	16
211 9	104	26
213-124	60	31
213-4	27[illegible]	22
213-4	292	18
213-4	294	33
213-4	296	4
213-4	298	5
214-1404	42	8
214-1420	186	32
214-1420	196	10
214-1432	2	8
214-1436	58	10
214-253	96	11
214-256	166	20
214-257	164	5
214-262	6	9
214-265	6	14
214-267	184	10
214-267	184	23
214-267	186	35
214-267	196	7
214-269	188	9
214-269	190	17
214-269	192	34
214-269	198	15
214-269	200	15
214-269	202	29
214-272	154	16
214-272	172	16
214-272	182	12
214-275	152	16
217-150	142	9
217-155	166	23
218-1098	120	6
218-441	182	5
218-441	230	18
218-478	164	15
218-481	182	2
218-481	230	19
218-5005	96	3
218-5005	100	3
218-5005	100	11
218-5005	100	18
218-5005	122	15
218-5005	222	28
218-5006	176	14
218-5006	178	14
218-5006	214	9
218-5006	216	3
218-5006	216	25
218-5006	220	25
218-5006	228	2
218-5007	120	8
218-5007	168	12
218-5007	170	14
218-5007	170	16
218-5007	170	21
218-5007	172	8
218-5007	172	22
218-5007	172	26
218-5007	176	16
218-5007	178	16
218-5007	180	17
218-5007	180	20
218-5007	184	5
218-5007	184	21
218-5007	186	34
218-5007	188	13
218-5007	188	15
218-5007	190	20
218-5007	192	30
218-5007	192	32
218-5007	194	29
218-5007	194	32
218-5007	196	6
218-5007	198	14
218-5007	198	18
218-5007	200	13
218-5007	202	4
218-5007	202	13
218-5007	204	27
218-5007	216	19
218-5007	220	35
218-5007	228	7
218-5007	228	16
218-5007	232	19
218-5007	234	19
218-5007	236	19
218-5007	238	19
218-5007	240	19
218-5007	242	19
218-5008	166	14
218-5008	168	3
218-5008	170	3
218-5008	172	3
218-5008	172	28
218-5008	174	43
218-5008	176	7
218-5008	178	7
218-5008	180	13
218-5008	182	15
218-5008	184	13
218-5008	186	7
218-5008	186	10
218-5008	186	26
218-5008	186	28
218-5008	188	3
218-5008	190	5
218-5008	192	7
218-5008	194	7
218-5008	196	14
218-5008	196	16
218-5008	196	18
218-5008	198	6
218-5008	200	19
218-5008	202	7
218-5008	226	14
218-5008	244	26
218-5008	246	30
218-5008	248	26
218-5008	248	38
218-5008	252	26
218-5008	252	38
218-5008	256	17
218-5009	232	8
218-5009	234	8
218-5009	236	9
218-5009	238	9
218-5009	240	9
218-5009	242	9
218-5010	118	17
218-5010	164	18
218-5010	166	12
218-5010	172	31
218-5010	174	38
218-5010	180	8
218-5010	180	10
218-5010	204	5
218-5010	214	17
218-5010	224	4
218-5050	174	42
218-5057	100	17
218-5059	120	7
218-5059	180	16
218-5060	172	21
218-5060	184	4
218-5060	184	20
218-5062	168	16
218-5062	194	31
218-5062	204	26
218-5063	168	2
218-5063	176	6
218-5063	178	6
218-5064	172	27
218-5064	182	14
218-5064	186	9
218-5064	190	4
218-5064	192	6
218-5064	194	6
218-5064	196	13
218-5064	198	5
218-5064	200	18
218-5065	186	33
218-5065	188	14
218-5065	190	19
218-5065	196	5
218-5065	198	17
218-5065	200	12
218-5069	166	11
218-5069	166	17
218-5069	180	7
218-5070	170	2
218-5070	180	12
218-5070	184	12
218-5077	172	30
218-5077	204	4
218-5106	96	7
218-5106	106	21
218-5107	168	11
218-5107	194	28
218-5107	204	23
218-5108	172	2
218-5108	186	6
218-5108	206	20
218-5108	208	20
218-5110	172	37
218-5121	98	2
218-5121	170	20
218-5121	172	25
218-5121	176	15
218-5121	178	15
218-5123	188	12
218-5123	192	29
218-5123	198	13
218-5123	202	3
218-5124	166	13
218-5136	98	16
218-5136	120	4
218-5138	188	2
218-5140	164	17
218-5146	98	6
218-5146	180	19
218-5147	206	20
218-5155	122	14
218-5155	176	16
218-5175	194	8
218-5210	216	2
218-5210	220	2
218-5210	222	2
218-5213	232	7
218-5213	234	7
218-5213	236	8
218-5213	238	8
218-5213	240	8
218-5213	242	8
218-5214	214	16
218-5234	172	12
218-5234	180	11
218-5239	186	25
218-5239	196	15

PEÇA Nº PART Nº PIEZA Nº PIECE Nº	PÁG. PG. PAG.	ITEM REF.
218-5241	170	13
218-5242	96	9
218-5243	100	14
218-5280	100	2
218-5351	96	2
218-5351	100	10
218-5354	172	7
218-5475	182	16
218-5475	[illegible]	20
218-5475	202	5
218-591	182	7
218-595	168	5
218-597	174	30
218-598	166	9
218-5064	202	6
218-5007	204	24
617	166	24
219-1	110	18
219-1	258	22
219-1	262	21
219-1	264	23
219-1	268	21
219-1	270	20
219-1	274	13
219-1	282	5
219-1	282	17
219-1	282	29
219-1	296	3
219-1	298	3
219-1	304	21
219-1	314	5
219-1	316	5
219-1	318	20
219-1	340	7
219-10	140	8
219-10	140	11
219-10	278	5
219-107	322	44
219-20	280	11
219-36	296	15
219-36	298	15
219-36	300	4
219-36	314	39
219-36	316	32
219-4	140	3
219-4	292	6
219-400	278	26
219-55	110	34
219-55	150	1
219-55	268	20
219-55	270	21
219-55	278	13
219-55	294	2
219-55	300	19
219-55	304	34
219-555	258	20
219-89	314	33
219-89	316	33
219-89	322	45
221-1	44	11
221-1011	152	18
221-1011	154	11

PEÇA Nº PART Nº PIEZA Nº PIECE Nº	PÁG. PG. PAG.	ITEM REF.
221-2	328	10
221-25	142	8
221-25	146	4
221-4	50	9
221-676	136	24
221-677	328	8
221-841	122	9
221-842	32	9
221-843	122	13
221-844	122	12
221-849	208	15
222-5104	6	19
222-5126	6	17
222-661	62	17
225-10108	328	17
225-10108	332	4
225-14106	86	9
225-14106	280	17
225-14110	88	23
230-4106	12	8
237-6006	176	17
237-6010	246	18
238-6016	244	32
238-6016	246	36
238-6016	250	45
238-6016	254	45
238-6016	256	23
312-3449	352	2
312-4051	354	2
312-4051	356	2
321-1061	346	13
321-1081	346	9
321-2102	350	3
321-2102	354	3
321-2240	350	3
321-2240	354	3
321-2299	346	9
321-2403	346	9
321-2405	348	19
321-2411	348	18
321-2841	348	16
321-2843	348	16
321-2847	352	2
321-2850	346	12
321-2859	348	18
321-2874	346	13
321-2878	346	15
321-2879	344	1
321-2880	344	4
321-2899	356	3
321-2913	344	4
321-2914	344	1
321-2917	346	13
321-2918	346	15
321-2920	348	16
321-2921	344	3
321-2922	350	3
321-2922	354	3
321-2924	352	2
321-2925	344	2
321-2926	348	16
321-3022	346	15

PEÇA Nº PART Nº PIEZA Nº PIECE Nº	PÁG. PG. PAG.	ITEM REF.
321-3025	344	1
321-3036	354	12
321-3055	348	18
321-3058	352	2
321-3061	348	12
321-3307	344	4
321-3343	356	3
321-3344	356	6
321-3432	354	6
321-3435	346	9
321-3437	346	13
321-3439	354	3
321-3443	346	15
321-3444	344	1
321-3445	354	12
321-3447	348	18
321-3450	346	12
321-3453	344	4
321-3455	356	3
321-3607	348	19
321-3612	354	6
321-3614	356	6
321-3632	348	19
321-3634	354	6
321-3636	356	6
321-3688	344	3
321-3699	344	3
321-3718	348	19
321-3882	344	3
321-3975	350	1
321-4023	350	1
321-4024	350	1
321-4049	354	2
321-4049	356	2
321-4128	354	2
321-4128	356	2
321-4481	350	7
321-4481	352	7
321-4481	354	7
321-4481	356	7
321-4526	350	7
321-4526	352	7
321-4526	354	7
321-4526	356	7
321-4530	352	3
321-4531	352	3
321-4535	350	7
321-4535	352	7
321-4535	354	7
321-4535	356	7
321-4607	352	3
321-4930	350	1
321-4936	344	2
321-4937	354	6
321-4938	354	2
321-4938	356	2
321-5754	346	12
321-5758	350	7
321-5758	352	7
321-5758	352	7
321-5758	354	7
321-5758	356	7

PEÇA Nº PART Nº PIEZA Nº PIECE Nº	PÁG. PG. PAG.	ITEM REF.
321-6293	344	6
321-6294	344	6
321-6295	344	6
326-720	130	6
326-928	130	4
329-118	138	24
331-236	110	
331-58	2[illegible]	4
331-58	302	28
345-75	304	19
345-75	306	47
371-2830	112	2
371-2880	112	
371-5720	114	
391-618	118	31
391-620	146	20
413-1028	334	12
413-1028	336	12
413-1056	14	16
413-1224	332	16
413-1232	332	10
413-16104	282	18
413-1640	304	29
413-410	198	33
413-412	126	3
413-416	150	10
413-424	152	6
413-424	154	6
413-464	70	16
413-512	6	6
413-512	88	38
413-512	176	8
413-512	156	3
413-512	288	7
413-512	290	6
413-516	60	27
413-516	94	12
413-516	156	7
413-516	170	7
413-520	60	36
413-520	170	8
413-520	282	38
413-520	292	16
413-528	170	26
413-530	124	33
413-532	164	20
413-536	98	18
413-536	126	5
413-548	198	22
413-610	164	11
413-610	164	26
413-610	166	5
413-610	180	24
413-612	2	13
413-612	198	30
413-612	280	18
413-612	292	14
413-612	332	13
413-614	156	8
413-616	2	6
413-616	6	3
413-616	88	35

PEÇA Nº PART Nº PIEZA Nº PIECE Nº	PÁG. PG. PAG.	ITEM REF.
413-616	94	1
413-616	116	10
413-616	118	12
413-616	134	16
413-616	150	12
413-616	166	1
413-616	174	45
413-616	184	16
413-616	186	13
413-616	192	25
413-616	202	25
413-616	286	5
413-616	286	15
413-616	2[illegible]	20
413-616	286	24
413-616	286	29
413-616	290	10
413-616	294	20
413-616	303	17
413-616	308	28
413-616	312	4
413-616	314	37
413-616	332	14
413-616	334	7
413-616	336	7
413-620	60	6
413-620	88	27
413-620	94	8
413-620	124	36
413-620	158	1
413-620	172	5
413-620	180	24
413-620	290	5
413-620	338	6
413-620	340	19
413-622	164	24
413-624	2	10
413-624	12	7
413-624	184	6
413-624	186	23
413-624	190	12
413-624	192	21
413-624	194	20
413-624	196	25
413-624	198	26
413-624	200	6
413-624	202	21
413-624	204	14
413-624	278	29
413-628	108	5
413-628	168	6
413-628	188	8
413-628	190	28
413-628	192	12
413-628	198	11
413-628	202	2
413-628	278	18
413-628	334	14
413-628	336	14
413-632	198	32
413-632	286	2
413-632	306	52

PEÇA Nº PART Nº PIEZA Nº PIECE Nº	PÁG. PG. PAG.	ITEM REF.
413-636	286	14
413-652	194	5
413-652	282	11
413-656	60	19
413-656	314	13
413-656	316	13
413-720	124	41
413-720	152	2
413-720	154	2
413-740	124	39
413-812	176	10
413-812	178	10
413-812	194	16
413-812	204	10
413-820	194	14
413-820	304	38
413-820	320	21
413-824	14	26
413-824	194	15
413-824	204	9
413-824	330	5
413-828	198	8
413-828	204	8
413-828	320	17
413-832	172	33
413-832	176	2
413-832	178	2
413-832	180	2
413-832	186	2
413-832	190	22
413-832	192	2
413-832	278	23
413-832	300	17
413-832	302	3
413-852	194	2
413-852	190	30
413-856	304	27
413-856	308	2
413-868	314	18
413-868	316	18
414-410	34	11
414-412	18	2
414-412	34	5
414-424	18	3
414-510	18	8
414-512	34	3
414-512	34	6
414-512	74	5
414-514	20	3
414-514	20	9
414-514	28	6
414-514	30	2
414-514	36	6
414-516	18	12
414-516	20	6
414-516	34	15
414-516	52	5
414-520	22	21
414-532	4	3
414-532	4	7
414-532	102	12
414-540	28	15

PEÇA Nº PART Nº PIEZA Nº PIECE Nº	PÁG. PG. PAG.	ITEM REF.
414-544	20	7
414-548	34	25
414-552	34	29
414-614	36	22
414-616	14	15
414-616	34	30
414-618	14	4
414-618	22	17
414-618	50	7
414-620	68	2
414-624	28	13
414-628	16	14
414-628	28	7
414-630	68	15
414-636	30	14
414-640	16	13
414-640	28	8
414-644	72	5
414-652	68	3
414-668	78	11
414-720	14	8
414-720	32	4
414-720	78	4
414-810	42	4
414-820	50	3
414-836	110	41
425-1010	14	18
425-1010	308	22
425-1010	334	11
425-1010	336	11
425-1012	332	11
425-1016	304	31
425-104	154	8
425-105	6	12
425-105	60	28
425-105	60	37
425-105	76	10
425-105	88	41
425-105	98	13
425-105	156	5
425-105	198	24
425-105	282	40
425-105	292	30
425-105	340	17
425-106	58	4
425-106	60	9
425-106	88	24
425-106	98	4
425-106	100	7
425-106	108	6
425-106	164	12
425-106	164	25
425-106	168	8
425-106	172	14
425-106	184	26
425-106	194	12
425-106	198	31
425-106	232	12
425-106	234	25
425-106	236	25
425-106	238	25
425-106	240	25

PEÇA Nº PART Nº PIEZA Nº PIECE Nº	PÁG. PG. PAG.	ITEM REF.
425-106	242	25
425-106	278	24
425-106	286	4
425-106	286	9
425-106	286	18
425-106	286	26
425-106	290	12
425-106	292	17
425-106	294	32
425-106	302	29
425-106	312	7
425-106	334	10
425-106	336	10
425-107	306	50
425-108	60	14
425-108	172	36
425-108	176	5
425-108	178	5
425-108	186	5
425-108	190	25
425-108	192	5
425-108	194	4
425-108	278	34
425-108	320	20
425-109	208	16
425-1110	16	19
425-1110	302	23
425-114	60	4
425-114	294	22
425-115	6	16
425-115	16	5
425-115	66	5
425-115	74	8
425-115	78	16
425-116	24	11
425-116	78	10
425-116	278	21
425-116	292	21
425-116	294	1
425-116	296	7
425-116	298	9
425-117	44	19
425-117	78	7
425-117	210	7
425-117	212	7
425-144	150	9
425-144	152	8
425-148	132	37
425-1524	316	37
425-154	218	39
425-155	214	4
425-155	216	22
425-155	220	22
425-156	12	3
425-156	28	4
425-156	40	17
425-156	302	14
425-158	150	7
425-158	294	23
425-17	40	19
425-1918	110	7
426-1032	342	3

PEÇA Nº PART Nº PIEZA Nº PIECE Nº	PÁG. PG. PAG.	ITEM REF.
426-12160	142	14
427-4077	60	33
429-1010	343	4
429 108	342	5
432-412	60	32
432 610	280	16
432 816	116	12
470-10620	86	8
470-10620	280	23
470-11012	88	20
470-1108	88	4
470-12510	132	7
479 [illegible]	80	4
491-11050	180	3
[illegible] 11010	88	34
492-11025	60	5
492-11025	126	4
492-11025	138	17
492-11025	150	8
492-11025	152	7
492-11025	164	7
492-11025	2?4	24
492-11031	6	11
492-11031	60	26
492-11031	76	11
492-11031	88	40
492-11031	94	4
492-11031	94	13
492-11031	98	12
492-11031	102	9
492-11031	106	15
492-11031	126	6
492-11031	156	11
492-11031	164	27
492-11031	170	9
492-11031	282	39
492-11031	288	8
492-11031	290	8
492-11031	340	18
492-11038	6	7
492-11038	60	8
492-11038	88	36
492-11038	92	4
492-11038	94	2
492-11038	98	5
492-11038	100	6
492-11038	108	7
492-11038	116	9
492-11038	124	37
492-11038	132	24
492-11038	134	17
492-11038	136	23
492-11038	150	13
492-11038	156	9
492-11038	158	2
492-11038	164	13
492-11038	166	7
492-11038	172	13
492-11038	174	46
492-11038	180	25
492-11038	180	29
492-11038	184	7

PEÇA Nº PART Nº PIEZA Nº PIECE Nº	PÁG. PG. PAG.	ITEM REF.
492-11038	184	17
492-11038	186	14
492-11038	188	7
492-11038	190	13
492-11038	190	27
492-11038	192	13
492-11038	192	22
492-11038	194	21
492-11038	198	12
492-11038	198	27
492-11038	200	7
492-11038	202	22
492-11038	204	15
492-11038	278	7
492-11038	280	19
492-11038	286	3
492-11038	286	7
492-11038	286	17
492-11038	286	21
492-11038	286	25
492-11038	286	30
492-11038	290	11
492-11038	294	25
492-11038	302	13
492-11038	308	18
492-11038	308	27
492-11038	312	6
492-11038	314	38
492-11038	334	9
492-11038	336	9
492-11038	338	1
492-11038	340	3
492-11044	14	9
492-11044	124	40
492-11044	130	7
492-11044	138	8
492-11044	152	3
492-11044	154	3
492-11044	210	6
492-11044	212	6
492-11050	110	28
492-11050	110	43
492-11050	139	25
492-11050	176	3
492-11050	176	11
492-11050	178	3
492-11050	178	11
492-11050	186	3
492-11050	190	2
492-11050	190	23
492-11050	192	3
492-11050	198	9
492-11050	278	35
492-11050	304	39
492-11050	320	19
492-11050	320	22
492-11056	130	5
492-11056	136	2
492-11056	208	13
492-11062	334	15
492-11062	336	15
492-21050	14	27

PEÇA Nº PART Nº PIEZA Nº PIECE Nº	PÁG. PG. PAG.	ITEM REF.
495-11028	34	28
495-11028	38	5
495-11028	70	21
495-11034	34	27
495-11034	52	6
495-11034	66	4
495-11034	74	9
495-11034	76	12
495-11034	78	14
495-11034	88	39
495-11034	94	16
495-11034	98	20
495-11034	164	21
495-11038	168	7
495-11041	12	4
495-11041	14	17
495-11041	58	3
495-11041	60	21
495-11041	68	17
495-11041	86	2
495-11041	88	37
495-11041	156	13
495-11041	180	4
495-11041	186	22
495-11041	192	26
495-11041	194	22
495-11041	196	20
495-11041	204	16
495-11041	280	20
495-11041	312	5
495-11041	332	15
495-11041	338	7
495-11047	40	20
495-11047	78	6
495-11050	194	3
495-11053	60	13
495-11053	162	7
495-11053	176	18
495-11053	178	18
495-11041	202	26
495-21031	198	34
495-21038	198	23
495-21044	6	4
495-21044	6	20
495-21044	60	7
495-21044	88	26
495-21044	164	14
495-21044	166	2
495-21044	172	6
495-21044	286	8
495-21044	286	22
495-21044	286	24
495-21044	286	31
495-21044	286	34
495-21044	304	8
495-21044	336	8
495-21044	338	2
495-21056	176	4
495-21056	178	4
495-21056	186	4
495-21056	190	24
495-21056	192	4

PEÇA Nº PART Nº PIEZA Nº PIECE Nº	PÁG. PG. PAG.	ITEM REF.
495-21056	194	17
495-21056	300	18
495-21056	302	4
495-21069	14	19
495-21069	334	13
495-21069	336	13
495-21056	204	11
495-31016	86	7
495-31016	280	25
495-31022	88	22
495-31022	280	27
495-81054	340	21
495-81138	150	21
495-81139	150	18
495-81150	110	32
495-81150	304	13
495-81150	314	20
495-81150	314	24
495-81150	316	24
495-81150	318	10
495-81150	318	15
495-81150	318	27
495-81150	318	31
495-81150	320	13
495-81150	320	37
495-81155	304	25
495-81155	314	30
495-81155	316	20
495-81155	316	30
495-81159	6	15
495-81159	298	9
495-81159	298	7
495-81159	298	28
495-81159	340	16
495-81185	300	23
495-81185	302	10
892-1010	82	36
892-1106	82	30
892-1406	354	11
892-1406	356	11
892-1010	82	35
892-11006	354	10
892-11006	356	10
4131 652	192	27
16917	228	13
30575	306	45
30575	308	23
30575	314	26
30575	316	26
30575	318	8
30575	318	26
30575	322	46
33260	152	13
33260	154	13
35280	324	7
35280	324	7
35280	324	7
35280	326	7
35280	326	7
49838	80	11
49838	90	4
49838	98	11

PEÇA Nº PART Nº PIEZA Nº PIECE Nº	PÁG. PG. PAG.	ITEM REF.
49038	100	5
49858	172	10
49858	202	24
72990	314	31
72990	316	31
72990	320	38
145000A1	126	37
145001A1	126	19
145002A1	126	23
145003A1	126	29
145004A1	126	35
145005A1	126	18
145006A1	126	34
145007A1	126	22
145008A1	126	30
145009A1	126	15
145010A1	126	28
145022A1	126	41
145025A1	130	3
145040A1	130	1
145040A1	132	
145040A1	134	
145040A1	136	
145042A1	138	21
145043A1	138	22
145044A1	138	23
145045A1	138	
145046A1	126	40
145048A1	140	14
145052A1	126	11
145053A1	128	25
145058A1	60	35
145060A1	136	18
145065A1	134	2
145066A1	134	18
145067A1	138	4
145069A1	132	35
145070A1	132	
150119	134	12
214265	170	18
0845971R1	70	11
1343708C1	244	28
1343708C1	246	32
1343708C1	250	41
1343708C1	254	41
1343708C1	256	19
1343777C1	244	29
1343777C1	246	33
1343777C1	250	42
1343777C1	254	42
1343777C1	256	20
1346175C1	244	30
1346175C1	246	34
1346175C1	250	43
1346175C1	254	43
1346175C1	256	21
1346219C2	244	
1346219C2	246	
1346219C2	250	
1346219C2	254	
1346219C2	256	
1346221C1	246	

PEÇA Nº PART Nº PIEZA Nº PIECE Nº	PÁG. PG. PAG.	ITEM REF.
1994608C1	244	4
1994608C1	246	4
1994608C1	248	4
1994608C1	252	4
1994608C1	256	4
A 00360-18	282	33
A 7623	222	25
A 7982	158	4
A 10329	60	3
A 11822	88	33
A 12522	144	8
A 12888	158	26
A 13112	144	7
A 13124	146	14
A 13622	184	8
A 13622	184	18
A 14527	222	30
A 14533	218	54
A 14533	220	16
A 14534	220	17
A 14535	218	48
A 14535	218	53
A 14535	220	10
A 14553	222	21
A 14834	128	19
A 14851	128	20
A 14857	134	13
A 14857	136	21
A 14876	126	32
A 15670	116	6
A 15672	116	5
A 16883	222	19
A 16892	222	20
A 16886	216	10
A 16886	220	9
A 16886	222	10
A 17516	14	10
A 17516	118	25
A 17526	216	7
A 17526	220	6
A 17526	222	7
A 18173	146	16
A 18181	146	6
A 18194	146	18
A 18196	146	19
A 18199	146	22
A 18221	144	20
A 18241	144	19
A 18242	144	23
A 18259	144	18
A 18281	144	12
A 18852	340	5
A 20202	40	5
A 21145	104	10
A 23818	260	9
A 23904	110	21
A 25286	218	55
A 25286	216	28
A 25286	220	19
A 27146	144	5
A 27196	144	3
A 27507	262	10

PEÇA Nº PART Nº PIEZA Nº PIECE Nº	PÁG. PG. PAG.	ITEM REF.
A 27507	264	9
A 27507	268	9
A 27507	274	6
A 27602	110	24
A 27994	258	6
A 27994	266	8
A 28184	144	6
A 30095	272	8
A 30095	276	6
A 30843	214	19
A 30843	216	5
A 30843	222	5
A 32178	214	18
A 32178	216	4
A 32178	220	4
A 32178	222	4
A 32309	244	5
A 32309	248	5
A 32309	252	5
A 32309	256	5
A 34493	216	6
A 34493	220	5
A 34493	222	6
A 35104	232	6
A 35104	234	6
A 35104	236	7
A 35104	238	7
A 35104	240	7
A 35104	242	7
A 38208	110	5
A 39586	232	18
A 39586	234	18
A 39586	236	18
A 39586	238	18
A 39586	240	18
A 39586	242	18
A 40011	128	21
A 41046	224	5
A 43551	104	13
A 43554	104	22
A 43558	104	17
A 43560	104	26
A 43566	104	11
A 43568	104	27
A 43569	104	28
A 43573	104	30
A 43574	104	31
A 43579	104	4
A 43720	104	16
A 43721	104	20
A 43729	104	33
A 45182	104	5
A 51274	228	11
A 51390	58	13
A 56132	150	4
A 56393	304	42
A 56393	314	35
A 56393	316	11
A 61446	110	14
A 61447	110	13
A 61448	110	12
A 61449	110	11

PEÇA Nº PART Nº PIEZA Nº PIECE Nº	PÁG. PG. PAG.	ITEM REF.
A 62918	110	8
A 65918	216	18
A 65918	220	34
A 66678	110	4
A 75991	60	34
A 144246	328	14
A 144246	332	6
A 150668	150	3
A 153716	110	45
A 153717	110	46
C 09338-94	140	15
D 24982	310	4
D 26261	214	13
D 26262	214	8
D 26265	220	8
D 26265	220	18
D 26266	214	12
D 26267	214	7
D 26268	214	6
D 26368	284	5
D 26368	324	9
D 26368	324	9
D 26368	324	9
D 26368	326	9
D 26368	326	9
D 27706	260	7
D 27748	284	4
D 27748	324	8
D 27748	324	8
D 27748	324	8
D 27748	326	8
D 27748	326	8
D 28610	282	30
D 28610	304	17
D 28610	316	15
D 28610	318	18
D 28610	318	39
D 30756	304	4
D 30756	314	3
D 30756	320	7
D 30929	260	12
D 30931	282	36
D 30933	282	35
D 30933	318	14
D 30933	322	41
D 30933	324	6
D 30933	324	6
D 30933	324	6
D 30933	326	6
D 30933	326	6
D 31098	260	2
D 31099	260	2
D 31142	304	7
D 31142	318	3
D 31219	282	19
D 31370	170	12
D 31410	224	3
D 31512	282	25
D 32284	194	25
D 32284	204	20
D 32865	262	3
D 32865	262	5

PEÇA Nº PART Nº PIEZA Nº PIECE Nº	PÁG. PG. PAG.	ITEM REF.
D 33047	268	3
D 33047	268	13
D 33047	270	3
D 33316	164	19
D 33316	170	27
D 33552	194	24
D 33552	204	18
D 33856	202	22
D 33857	202	24
D 33858	216	29
D 34340	270	13
D 34340	318	4
D 34666	142	16
D 34666	330	3
D 35424	286	12
D 35424	308	5
D 36264	6	21
D 36478	316	38
D 36505	304	30
D 37062	214	14
D 37063	214	15
D 37071	216	17
D 37071	220	33
D 37074	216	14
D 37074	220	30
D 37075	216	15
D 37075	220	31
D 37076	228	6
D 37076	232	11
D 37147	228	12
D 37148	216	11
D 37148	220	27
D 37149	228	4
D 37150	228	3
D 37151	228	5
D 37152	232	29
D 37154	232	31
D 37156	232	32
D 37443	304	11
D 37443	320	5
D 37450	318	16
D 37450	322	42
D 37495	318	13
D 37495	322	40
D 37495	324	5
D 37495	324	5
D 37495	326	5
D 37495	326	5
D 37763	282	3
D 38261	340	12
D 38296	302	17
D 38297	302	21
D 38299	302	19
D 38305	302	26
D 38435	166	19
D 38648	170	19
D 38648	172	17
D 38648	182	11
D 38648	186	16
D 38648	190	18
D 38648	192	33
D 38648	196	8
D 38648	200	16
D 38648	202	28
D 38683	264	19
D 38683	274	21
D 38755	310	22
D 38858	258	8
D 38858	266	9
D 39140	176	13
D 39140	178	13
D 40236	190	10
D 40236	192	19
D 40236	194	23
D 40236	200	5
D 40236	202	19
D 40236	204	17
D 40243	324	5
D 40354	228	1
D 40355	228	14
D 40356	216	12
D 40356	220	28
D 40357	216	13
D 40357	220	29
D 40684	156	6
D 41165	186	15
D 41359	264	21
D 41359	274	18
D 42036	168	9
D 42563	192	11
D 42563	202	11
D 42788	318	23
D 42788	320	33
D 43266	14	20
D 43266	200	9
D 43940	304	5
D 43940	304	10
D 43940	318	2
D 43940	324	8
D 43940	326	8
D 44013	311	11
D 44013	314	29
D 44013	316	29
D 44013	320	28
D 45559	192	23
D 45559	202	23
D 45804	202	21
D 46405	318	22
D 46405	320	8
D 46405	320	32
D 47366	146	13
D 47366	148	37
D 47367	142	6
D 47367	148	33
D 47667	228	
D 47667	228	10
D 47782	164	10
D 47782	166	4
D 47782	186	19
D 47782	196	24
D 49094	286	10
D 49223	174	39
D 49479	314	2
D 49602	340	4
D 49858	192	24
D 49865	314	17
D 49865	316	17
D 49866	314	12
D 49866	316	12
D 49941	340	10
D 50060	134	9
D 50062	122	11
D 50146	304	3
D 50146	318	5
D 50146	320	4
D 50287	286	16
D 50372	190	14
D 50372	200	9
D 50379	188	11
D 50379	198	16
D 50388	190	29
D 50407	292	31
D 50551	176	12
D 50551	178	12
D 50698	314	9
D 50698	316	9
D 51566	192	28
D 52521	320	16
D 52566	202	10
D 52569	194	34
D 52569	204	2
D 52572	194	27
D 52572	204	22
D 52574	194	30
D 52574	204	25
D 52778	204	5
D 52843	194	35
D 52843	204	3
D 53297	104	14
D 53564	320	9
D 54095	320	23
D 54137	194	19
D 54137	204	13
D 54470	194	18
D 54470	204	12
D 55017	228	
D 55050	192	31
D 55050	202	12
D 55061	228	
D 55216	334	17
D 55216	336	21
D 55216	354	1
D 55357	172	24
D 55360	172	23
D 55464	194	10
D 55464	204	6
D 55466	194	11
D 55466	204	7
D 55626	318	6
D 55688	320	3
D 55727	320	2
D 55732	318	24
D 55732	322	47
D 55865	172	20
D 55880	172	11
D 56335	304	26
D 57486	110	27
D 58220	292	26
D 58221	292	25
D 58552	294	7
D 58609	190	16
D 58609	200	11
D 59912	60	1
D 59912	292	10
D 59912	296	1
D 59912	296	13
D 59912	300	3
D 59922	278	30
D 60159	304	2
D 60159	304	33
D 60169	304	32
D 61244	318	12
D 61244	322	39
D 61297	110	25
D 61701	320	18
D 61744	320	15
D 64050	278	36
D 64767	340	14
D 64925	278	6
D 65139	104	1
D 65333	282	23
D 65338	282	24
D 65341	282	26
D 65342	282	27
D 65458	80	17
D 65491	186	27
D 65491	196	17
D 65731	328	7
D 65886	186	30
D 65886	196	3
D 65932	284	2
D 66309	146	
D 66437	216	24
D 66437	220	24
D 66455	122	10
D 66505	172	1
D 66505	180	6
D 66506	166	30
D 66640	316	3
D 66646	94	11
D 66651	316	2
D 66668	308	16
D 66699	308	13
D 66705	150	15
D 66850	60	18
D 66956	278	2
D 66981	278	16
D 67061	282	4
D 67150	282	2
D 67192	288	6
D 67192	290	9
D 67223	300	10
D 67224	300	5
D 67225	300	8
D 67226	300	6
D 67227	300	9
D 67228	296	14
D 67230	296	19

PEÇA Nº PART Nº PIEZA Nº PIECE Nº	PÁG. PG. PAG.	ITEM REF.
D 67230	298	19
D 67231	288	10
D 67232	290	2
D 67232	288	10
D 67242	298	14
D 67730	170	23
D 67731	170	15
D 67759	292	1
D 67761	292	2
D 67762	292	12
D 67765	292	5
D 67766	292	7
D 67767	292	8
D 67768	296	2
D 67774	292	9
D 67782	286	27
D 67783	292	22
D 67783	296	8
D 67996	180	18
D 67999	182	3
D 68151	112	1
D 68152	112	1
D 68290	310	20
D 68295	310	16
D 68313	176	8
D 68334	180	9
D 68459	178	8
D 68461	178	9
D 68638	180	15
D 68709	180	16
D 68830	310	15
D 69199	186	12
D 69221	110	16
D 69222	110	17
D 69234	186	31
D 69234	196	4
D 69589	308	11
D [illegible] 10	198	7
D [illegible]	298	12
D 69838	[illegible] 92	11
D 69839	302	9
D 69847	[illegible]	8
D 69848	302	16
D 69849	302	12
D 69908	294	8
D 69910	294	9
D 69913	294	10
D 69915	294	11
D 69917	294	12
D 69918	294	13
D 69921	294	15
D 69924	294	16
D 69925	294	17
D 69932	294	18
D 70081	184	14
D 70083	184	2
D 70085	184	15
D 70087	184	3
D 70307	280	10
D 70308	280	12
D 70323	202	8
D 70338	300	26
D 70340	300	27
D 70342	300	13
D 70344	300	2
D 70359	282	14
D 70398	204	1
D 70586	104	7
D 70650	122	1
D 71067	282	7
D 71067	310	19
D 71068	316	45
D 71141	170	29
D 71141	286	11
D 71240	[illegible]	26
D 71257	146	27
D 71258	146	27
D 71259	146	27
D 71260	146	27
D 71261	148	27
D 71262	148	27
D 71263	148	27
D 71264	148	27
D 71265	148	27
D 71266	148	27
D 71315	104	3
D 71316	104	6
D 71555	308	20
D 71556	308	19
D 71705	94	5
D 71729	310	8
D 71870	308	2
D 72099	280	11
D 72237	170	28
D 72284	186	20
D 72284	196	21
D 72337	110	19
D 72522	280	24
D 72558	278	12
D 72685	310	2
D 72755	136	5
D 72884	312	3
D 73049	170	11
D 73071	168	10
D 73087	280	5
D 73099	280	1
D 73300	192	16
D 73300	202	16
D 73346	174	39
D 73377	194	9
D 73503	310	3
D 73504	310	5
D 73505	310	9
D 73505	320	6
D 73848	316	42
D 73976	308	25
D 74249	316	43
D 74339	192	8
D 74440	104	35
D 74743	330	1
D 75134	294	3
D 75468	118	14
D 75517	302	27
D 75518	302	25
D 75704	308	9
D 75708	308	14
D 75709	308	15
D 75812	202	9
D 76418	192	15
D 76418	202	15
D 76569	308	8
D 76595	184	22
D 76597	184	9
D 77517	162	1
D 77524	162	4
D 77846	192	18
D 77846	202	18
D 77848	192	17
D 77848	202	17
D 78419	216	38
D 80412	218	49
D 80412	220	11
D 80623	144	10
D 81592	116	7
D 82783	146	21
D 82920	160	
D 84327	86	3
D 84597	190	8
D 84597	200	3
D 87141	158	8
D 87142	158	10
D 87143	158	13
D 87144	158	15
D 87145	158	17
D 87147	158	6
D 87148	158	19
D 87149	158	20
D 87151	158	5
D 87276	148	36
D 87421	190	9
D 87421	200	4
D 90999	328	4
D 93207	186	8
D 93207	196	12
D 95142	260	5
D 95142	276	10
D 95143	266	5
D 95143	272	7
D 95144	258	9
D 95144	262	7
D 95144	264	6
D 95144	268	6
D 95144	270	6
D 95144	274	8
D 95538	292	11
D 95742	184	19
D 95742	184	25
D 95801	190	11
D 95801	192	20
D 95801	200	8
D 95801	202	20
D 95805	80	12
D 120494	282	34
D 121104	282	37
D 121529	176	17
D 121529	178	17
D 121529	180	2
D 121822	176	1
D 121822	178	1
D 123945	350	
D 123945	352	
D 123945	354	1
D 123945	356	
D 128310	88	2
D 128946	318	
D 142314	306	4
D 143802	282	4
D 144673	306	4
D 149033	306	5
E 15728	284	
E 38384	316	4
E 41415	282	4
E 41578	298	
E 42699	316	4
E 45146	182	
E 45147	182	
E 45149	182	
E 45851	198	2
E 60048	2	
E 60120	14	2
E 60120	118	2
E 60364	88	4
E 60365	92	
E 61138	88	4
E 61254	12	
E 62038	80	2
E 62066	12	1
E 62484	76	
E 62522	12	
E 62539	6	1
E 62560	12	
E 62604	2	1
E 62628	96	
E 62628	98	1
E 62634	96	
E 62634	98	1
E 62647	76	1
E 62686	60	2
E 62687	60	2
E 62707	110	3
E 62708	110	3
E 62708	282	
E 62708	282	
E 62709	110	3
E 62710	110	3
E 62723	282	3
E 62730	278	
E 62731	278	
E 62733	306	4
E 62733	314	3
E 62733	316	4
E 62733	320	1
E 62734	282	2
E 62734	304	1
E 62734	304	3
E 62734	314	3
E 62734	316	3
E 62734	318	

PEÇA Nº PART Nº PIEZA Nº PIECE Nº	PÁG. PG. PAG.	ITEM REF.
E 62734	320	25
E 62735	282	9
E 62736	282	6
E 62737	282	31
E 62774	8	2
E 62802	314	22
E 62802	316	22
E 62803	316	25
E 62804	316	28
E 62805	318	17
E 62806	318	25
E 62806	320	27
E 62808	318	29
E 62836	88	49
E 62837	80	3
E 62838	88	17
E 62842	76	6
E 62843	76	5
E 62886	6	13
E 62941	2	5
E 63235	2	4
E 63475	110	35
E 63570	76	9
E 63579	76	8
E 63714	206	18
E 63714	208	18
E 63743	88	48
E 63747	2	
E 63765	164	3
E 63769	164	2
E 63770	164	4
E 63775	108	11
E 63797	80	15
E 63811	110	26
E 63819	80	5
E 63863	164	6
E 63957	284	
E 63964	326	1
E 64022	326	1
E 64023	324	1
E 64024	324	1
E 64025	324	1
E 64026	2	3
E 64038	2	29
E 64066	2	12
E 64092	58	2
E 64098	170	24
E 64100	168	15
E 64110	170	17
E 64116	170	5
E 64120	170	6
E 64159	340	15
E 64166	340	8
E 64186	118	10
E 64193	110	3
E 64204	118	16
E 64208	292	34
E 64262	294	4
E 64272	340	13
E 64292	88	30
E 64319	304	37
E 64343	314	10

PEÇA Nº PART Nº PIEZA Nº PIECE Nº	PÁG. PG. PAG.	ITEM REF.
E 64343	316	34
E 64369	106	13
E 64428	110	1
E 64429	110	2
E 64469	58	
E 64469	88	3
E 64469	130	8
E 64469	332	21
E 64476	110	15
E 64625	280	4
E 64656	186	24
E 64656	196	9
E 64710	164	16
E 64714	166	10
E 64723	278	14
E 64725	278	17
E 64745	278	11
E 64750	278	4
E 64794	118	29
E 64794	278	31
E 64828	58	5
E 64948	186	18
E 64949	190	7
E 64949	192	9
E 64950	190	6
E 64951	188	5
E 64952	188	4
E 64954	172	9
E 64954	172	15
E 64962	86	11
E 65019	286	19
E 65020	286	6
E 65042	114	
E 65118	328	11
E 65142	110	36
E 65143	296	16
E 65143	298	16
E 65143	300	21
E 65147	304	40
E 65147	314	1
E 65223	304	23
E 65229	100	12
E 65229	100	15
E 65230	164	23
E 65237	170	4
E 65285	94	10
E 65357	314	4
E 65361	314	15
E 65502	22	3
E 65528	48	3
E 65533	52	3
E 65536	44	
E 65537	46	2
E 65538	46	3
E 65539	46	1
E 65545	48	
E 65546	46	4
E 65547	40	
E 65549	30	
E 65551	40	
E 65552	52	
E 65565	30	12

PEÇA Nº PART Nº PIEZA Nº PIECE Nº	PÁG. PG. PAG.	ITEM REF.
E 65566	74	13
E 65574	44	15
E 65581	32	8
E 65599	24	10
E 65599	78	13
E 65604	26	3
E 65604	76	2
E 65605	12	5
E 65605	14	6
E 65605	22	11
E 65607	30	13
E 65624	50	4
E 65634	26	4
E 65640	22	9
E 65643	38	8
E 65646	30	6
E 65648	72	6
E 65657	48	9
E 65658	44	9
E 65659	72	3
E 65663	46	7
E 65664	72	2
E 65684	36	19
E 65687	72	4
E 65690	36	25
E 65693	72	1
E 65701	72	7
E 65721	38	7
E 65728	22	15
E 65732	38	9
E 65734	36	4
E 65735	44	22
E 65743	20	5
E 65743	54	3
E 65744	20	2
E 65744	54	2
E 65746	52	4
E 65746	54	5
E 65749	34	2
E 65749	54	6
E 65750	18	5
E 65750	54	14
E 65751	14	2
E 65751	22	10
E 65751	54	13
E 65759	28	12
E 65759	56	5
E 65760	54	10
E 65763	24	3
E 65763	56	8
E 65764	16	2
E 65765	20	1
E 65769	18	11
E 65770	18	10
E 65773	16	1
E 65774	28	11
E 65775	12	2
E 65777	24	1
E 65778	74	
E 65780	68	1
E 65782	38	3
E 65785	36	13

PEÇA Nº PART Nº PIEZA Nº PIECE Nº	PÁG. PG. PAG.	ITEM REF.
E 65788	4	2
E 65790	14	3
E 65790	22	16
E 65791	28	1
E 65792	50	6
E 65794	32	7
E 65796	16	16
E 65796	54	1
E 65803	44	13
E 65805	16	21
E 65808	28	3
E 65813	74	12
E 65814	64	3
E 65815	68	5
E 65818	68	19
E 65819	68	20
E 65819	74	17
E 65821	38	1
E 65822	50	
E 65824	22	
E 65825	18	6
E 65828	320	34
E 65880	74	11
E 65891	34	26
E 65896	8	9
E 65897	8	6
E 65901	8	10
E 65965	46	4
E 65966	46	4
E 65967	46	4
E 66061	86	5
E 66061	280	15
E 66073	194	13
E 66112	92	
E 66147	92	16
E 66251	328	5
E 66261	110	
E 66262	110	39
E 66314	118	32
E 66320	118	10
E 66325	110	
E 66338	110	40
E 66408	22	14
E 66489	24	8
E 66521	332	19
E 66728	70	20
E 67027	104	15
E 67035	104	23
E 67041	104	29
E 67061	212	1
E 67061	214	
E 67066	210	3
E 67066	212	3
E 67066	212	
E 67068	210	4
E 67068	212	4
E 67068	224	
E 67070	210	5
E 67070	212	5
E 67074	104	
E 67075	102	
E 67076	104	

PEÇA Nº PART Nº PIEZA Nº PIECE Nº	PÁG. PG. PAG.	ITEM REF.
E 67079	102	8
E 67080	102	6
E 67151	348	17
E 67161	84	3
E 67163	82	23
E 67170	84	23
E 67222	300	7
E 67265	292	38
E 67610	8	
E 67611	8	7
E 67614	92	1
E 67615	92	9
E 67733	4	
E 67734	4	5
E 67735	4	6
E 67778	108	8
E 67781	108	
E 67791	214	
E 67792	214	
E 67793	216	
E 67794	220	
E 67798	222	
E 67870	8	8
E 67871	8	11
E 67878	40	8
E 67879	40	9
E 67880	34	1
E 67881	42	1
E 67882	34	18
E 67883	34	14
E 67884	34	21
E 67885	34	17
E 67886	40	15
E 67891	28	10
E 67894	22	19
E 67895	22	20
E 67896	54	4
E 67898	44	2
E 67919	44	24
E 67920	40	10
E 67926	54	
E 67934	340	6
E 67984	8	12
E 67985	34	32
E 67994	292	27
E 68020	70	22
E 68021	114	3
E 68022	114	2
E 68035	224	
E 68037	222	
E 68040	222	18
E 68101	88	44
E 68112	22	1
E 68113	22	2
E 68114	22	3
E 68115	22	4
E 68116	22	5
E 68117	22	6
E 68118	22	7
E 68137	92	6
E 68138	92	5
E 68155	334	3
E 68155	336	3
E 68325	88	47
E 68347	84	12
E 68407	84	2
E 68412	84	18
E 68413	84	17
E 68432	82	4
E 68435	82	8
E 68440	82	22
E 68441	82	27
E 68442	82	28
E 68444	82	13
E 68446	82	
E 68447	82	14
E 68516	334	5
E 68533	334	4
E 68533	336	4
E 68537	58	11
E 68539	278	20
E 68591	334	1
E 68763	140	
E 68915	82	34
E 69096	278	27
E 69172	92	
E 69245	278	25
E 69283	46	2
E 69284	46	2
E 69285	46	2
E 69339	278	32
E 69392	140	
E 69432	310	18
E 69448	268	1
E 69452	270	1
E 69466	260	1
E 69467	260	1
E 69563	212	
E 69674	304	8
E 69675	304	9
E 69732	354	9
E 69733	356	9
E 69843	206	14
E 69893	318	21
E 69893	320	31
E 69894	318	20
E 69894	320	30
E 69981	270	
E 69984	262	
E 69984	264	
E 69984	268	
E 69984	274	
E 69987	276	
E 76946	230	1
E 76947	230	
E 95000	206	13
E 95017	216	
E 95060	116	11
E 95065	212	2
E 95065	216	
E 95135	276	1
E 95174	260	
E 95225	206	
E 95249	216	
E 95249	220	
E 95330	222	
E 95367	104	
E 95368	104	
E 95370	104	
E 95391	46	3
E 95392	30	
E 95393	62	11
E 95394	56	12
E 95394	62	12
E 95422	284	
E 95429	30	
E 95430	28	20
E 95435	18	1
E 95436	46	8
E 95437	46	6
E 95575	82	33
E 95616	166	26
E 95631	314	6
E 95631	316	6
E 95640	188	6
E 95640	190	26
E 95640	192	10
E 95640	198	10
E 95648	340	2
E 95653	316	39
E 95667	210	
E 95677	118	5
E 95680	10	
E 95695	218	
E 95701	328	1
E 95703	10	2
E 95704	10	1
E 95705	10	
E 95708	2	1
E 95722	142	15
E 95723	14	24
E 95724	14	25
E 95729	118	18
E 95737	118	21
E 95761	60	25
E 95772	94	15
E 95794	96	4
E 95796	96	5
E 95798	100	8
E 95811	330	4
E 95815	142	13
E 95825	156	10
E 95833	114	6
E 95838	52	8
E 95854	52	2
E 95858	310	1
E 95885	10	3
E 95886	102	1
E 95909	304	1
E 95919	206	1
E 95928	336	5
E 95929	336	1
E 95930	334	2
E 95930	336	2
E 95945	342	1
E 95946	314	7
E 95946	316	7
E 95961	258	
E 95962	270	
E 95963	260	
E 95964	266	
E 95972	132	1
E 95973	118	
E 95994	94	9
E 96087	150	16
E 96095	166	16
E 96096	150	14
E 96098	166	15
E 96103	152	9
E 96106	152	10
E 96108	266	
E 96113	152	4
E 96113	154	4
E 96120	258	1
E 96122	258	2
E 96126	258	3
E 96138	340	1
E 96143	10	4
E 96144	10	5
E 96145	98	8
E 96149	152	12
E 96151	98	7
E 96153	98	3
E 96154	98	15
E 96155	346	11
E 96156	350	4
E 96156	352	4
E 96156	352	4
E 96156	354	5
E 96156	356	5
E 96157	350	5
E 96157	352	5
E 96157	352	5
E 96157	354	4
E 96157	356	4
E 96169	344	5
E 96173	344	5
E 96174	344	5
E 96175	344	5
E 96176	344	6
E 96185	150	11
E 96255	118	11
E 96262	210	1
E 96263	210	2
E 96289	220	15
E 96291	222	12
E 96292	214	
E 96293	220	
E 96294	220	
E 96296	220	
E 96369	104	
E 96400	2	1
E 96518	166	18
E 96520	166	25
E 96527	132	3
E 96620	308	4
E 96632	316	44
E 96638	146	

PEÇA Nº PART Nº PIEZA Nº PIECE Nº	PÁG. PG. PAG.	ITEM REF.
E 96639	148	34
E 96640	148	31
E 96642	148	30
E 96660	316	1
E 96708	146	8
E 96709	148	28
E 96711	146	
E 96713	146	2
E 96714	146	9
E 96715	146	17
E 96742	166	3
E 96806	14	14
E 96808	208	
E 96811	10	7
E 96835	88	2
E 96849	150	19
E 96850	150	17
E 96862	14	13
E 96934	326	3
E 96934	326	3
E 96935	324	3
E 96935	324	3
E 96935	324	4
E 96935	324	4
E 96935	326	4
E 96935	326	4
E 96937	120	1
E 96958	324	3
E 96959	324	4
E 97021	118	2
E 97021	122	
E 97043	272	
E 97044	272	1
E 97045	272	1
E 97046	274	
E 97053	88	18
E 97060	316	4
E 97074	98	14
E 97075	96	10
E 97083	102	
E 97189	208	
E 97190	208	8
E 97192	208	14
E 97194	208	3
E 97210	258	21
E 97210	260	19
E 97210	262	6
E 97210	264	24
E 97210	266	18
E 97210	268	22
E 97210	270	22
E 97210	272	18
E 97210	274	12
E 97210	276	3
E 97214	144	22
E 97215	142	7
E 97218	144	13
E 97219	144	14
E 97220	144	16
E 97221	144	15
E 97224	144	24
E 97227	14	21

PEÇA Nº PART Nº PIEZA Nº PIECE Nº	PÁG. PG. PAG.	ITEM REF.
E 97253	300	1
E 97256	300	22
E 97266	292	29
E 97269	172	29
E 97273	88	45
E 97295	158	
E 97300	88	11
E 97311	156	2
E 97321	286	1
E 97355	354	8
E 97356	356	8
E 97414	338	3
E 97499	102	
E 97500	102	5
E 97501	104	
E 97518	166	
E 97542	166	27
E 97543	166	29
E 97560	278	9
E 97588	162	
E 97608	356	3
E 97609	356	6
E 97611	354	12
E 97688	152	19
E 97689	152	11
E 97691	152	14
E 97696	152	15
E 97721	144	1
E 97739	36	17
E 97746	222	
E 97759	294	6
E 97765	118	
E 97769	286	32
E 97788	144	9
E 97795	294	14
E 97796	294	21
E 97797	288	8
E 97879	144	25
E 97929	84	16
E 97931	54	12
E 97931	66	6
E 97944	354	12
E 97949	302	15
E 97950	302	22
E 97951	302	20
E 100458	22	23
E 104937	80	2
E 110746	24	5
E 114561	22	24
E 115002	44	7
E 115016	42	2
E 115019	40	14
E 115057	34	20
E 115076	36	27
E 115077	36	28
E 115088	36	11
E 115089	36	10
E 115190	34	23
E 115243	30	10
E 155004	332	18
E 155005	6	1
E 155016	332	9

PEÇA Nº PART Nº PIEZA Nº PIECE Nº	PÁG. PG. PAG.	ITEM REF.
E 155022	352	3
E 155025	6	22
E 155026	6	2
E 155034	2	1
E 155042	6	8
E 155043	142	2
E 155044	144	
E 155052	160	51
E 155054	158	3
E 155057	118	1
E 155058	134	10
E 155070	162	5
E 155071	162	8
E 155072	162	11
E 155073	162	
E 155088	282	16
E 155089	282	1
E 155091	332	20
E 155092	344	8
E 155093	344	7
E 155099	186	11
E 155103	294	19
E 155104	2	16
E 155106	330	12
E 155110	2	14
E 155119	328	15
E 155119	332	2
E 155120	328	18
E 155120	332	5
E 155122	330	1
E 155126	2	17
E 155148	282	43
E 155160	332	7
E 155161	332	8
E 155164	2	15
E 155176	330	22
E 155179	282	22
E 155180	262	2
E 155181	262	2
E 155182	262	1
E 155183	262	1
E 155213	258	2
E 155236	346	14
E 155254	114	4
E 155255	114	5
E 155267	258	1
E 155268	92	
E 155287	56	
E 155290	36	20
E 155290	56	2
E 155324	68	13
E 155517	4	1
E 155518	2	1
E 155566	64	1
E 155570	158	33
E 155571	158	31
E 155572	176	9
E 155713	350	2
E 155714	350	2
E 155715	350	2
E 155716	350	2
E 155741	348	20

PEÇA Nº PART Nº PIEZA Nº PIECE Nº	PÁG. PG. PAG.	ITEM REF.
E 155742	348	20
E 155749	88	32
E 155815	82	3
E 155816	82	29
E 155817	82	7
E 155822	82	6
E 155823	82	24
E 155856	216	8
E 155856	220	7
E 155859	346	10
E 155872	174	41
E 155900	226	
E 155901	226	23
E 155902	226	20
E 155903	226	21
E 155905	226	1
E 155907	226	12
E 155908	226	2
E 155909	226	16
E 155910	226	19
E 155911	226	17
E 155912	226	22
E 155992	154	10
E 156004	158	
E 156014	158	
E 156093	158	
E 156094	158	28
E 156095	160	50
E 156096	160	48
E 156097	158	27
E 156098	160	43
E 156142	158	40
E 156146	186	29
E 156146	196	2
E 156183	140	4
E 156188	350	3
E 156276	338	4
E 156353	328	20
E 156355	304	41
E 156356	316	10
E 156741	84	5
E 156746	84	15
E 156747	84	8
E 156752	84	21
E 156782	154	9
E 156784	154	14
E 156786	154	15
E 156858	196	1
E 156859	200	1
E 156860	200	2
E 156861	180	14
E 156868	226	
E 156869	226	5
E 156870	198	1
E 156871	198	2
E 156885	290	1
E 156886	288	1
E 156931	76	13
E 156940	142	15
E 156966	84	1
E 156968	84	6
E 156969	84	7

PEÇA Nº PART Nº PIEZA Nº PIECE Nº	PÁG. PG. PAG.	ITEM REF.
E 156974	84	14
E 156975	84	19
E 156976	84	20
E 156977	84	22
E 157022	164	7
E 157030	40	3
E 157040	198	29
E 157041	308	1
E 157042	180	27
E 157066	84	4
E 157067	84	10
E 157068	84	11
E 157069	84	9
E 157086	220	3
E 157086	222	3
E 157089	209	12
E 157100	198	9
E 157102	198	8
E 157139	108	
E 157209	100	4
E 157232	142	
E 157235	108	3
E 157236	108	2
E 157237	108	4
E 157238	108	10
E 157263	198	25
E 157265	182	9
E 157266	182	10
E 157278	166	6
E 157281	108	1
E 157282	166	8
E 157285	196	
E 157293	164	8
E 157294	208	20
E 157295	166	21
E 157296	198	21
E 157297	198	20
E 157299	198	
E 157306	206	2
E 157325	312	1
E 157328	308	24
E 157337	312	2
E 157390	282	13
E 157391	282	15
E 157437	206	8
E 157438	206	10
E 157439	206	11
E 157440	206	12
E 157457	146	
E 157458	148	29
E 157459	146	24
E 157476	144	2
E 157477	88	6
E 157478	88	5
E 157479	88	10
E 157481	88	8
E 157483	88	31
E 157491	80	14
E 157512	294	30
E 157512	298	2
E 157512	298	13
E 157512	302	24

PEÇA Nº PART Nº PIEZA Nº PIECE Nº	PÁG. PG. PAG.	ITEM REF.
E 157578	78	1
E 157578	84	
E 157580	82	
E 157581	82	15
E 157582	82	12
E 157583	82	1
E 157588	78	3
E 157589	78	8
E 157590	78	2
E 157641	92	11
E 157642	92	12
E 157699	16	
E 157703	206	
E 157726	158	14
E 157742	284	3
E 157746	326	2
E 157750	324	2
E 157752	324	2
E 157754	324	2
E 157758	326	2
E 157793	106	20
E 157825	208	4
E 157837	36	10
E 157838	36	9
E 157839	36	14
E 157902	88	1
E 157950	350	6
E 157950	352	6
E 157950	352	6
E 157950	354	14
E 157950	356	12
E 158062	136	20
E 158112	174	44
E 158113	226	
E 158120	132	18
E 158266	8	
E 158267	94	6
E 158279	8	
E 158280	342	8
E 158302	32	2
E 158308	90	3
E 158413	66	1
E 158414	68	10
E 158414	70	
E 158415	68	14
E 158416	64	2
E 158418	64	5
E 158419	66	11
E 158419	70	
E 158420	66	9
E 158437	70	
E 158438	70	
E 158442	70	14
E 158443	70	13
E 158456	70	7
E 158457	70	6
E 158458	70	
E 158459	70	
E 158460	70	3
E 158460	70	5
E 158502	340	20
E 158506	14	1

PEÇA Nº PART Nº PIEZA Nº PIECE Nº	PÁG. PG. PAG.	ITEM REF.
E 158508	8	14
E 158509	8	15
E 158510	8	13
E 158511	8	16
E 158512	8	17
E 158513	48	
E 158514	24	6
E 158515	48	4
E 158516	36	
E 158518	62	14
E 158519	20	
E 158520	16	
E 158541	20	13
E 158542	36	15
E 158543	36	7
E 158544	36	8
E 158566	340	22
E 158581	66	3
E 158582	66	2
E 158589	106	5
E 158590	106	16
E 158591	106	17
E 158624	74	19
E 158696	226	
E 158698	226	13
E 158725	110	47
E 158726	110	44
E 158728	318	34
E 158740	88	42
E 158748	110	48
E 158762	334	19
E 158762	336	23
E 158774	62	7
E 158775	36	24
E 158776	34	8
E 158777	60	9
E 158778	62	10
E 158779	60	6
E 158779	74	15
E 158781	62	
E 158782	62	19
E 158787	78	12
E 158788	62	5
E 158789	30	1
E 158790	62	9
E 158791	62	8
E 158792	74	18
E 158795	44	24
E 158796	44	25
E 158797	60	7
E 158799	62	13
E 158871	92	15
E 158909	164	9
E 158962	334	16
E 158962	334	22
E 158962	336	16
E 158962	336	26
E 158967	88	9
E 159016	292	4
E 159029	88	7
E 159040	304	43
E 159042	304	44

PEÇA Nº PART Nº PIEZA Nº PIECE Nº	PÁG. PG. PAG.	ITEM REF.
E 159043	304	36
E 159044	304	12
E 159045	314	25
E 159045	318	7
E 159047	304	20
E 159048	320	10
E 159049	320	12
E 159050	304	21
E 159051	304	15
E 159052	314	28
E 159053	320	24
E 159108	110	23
E 159453	208	1
E 159454	208	2
E 159458	74	1
E 159459	74	16
E 159518	58	7
E 159520	58	6
E 159537	80	24
E 159601	88	15
E 159628	58	12
E 159629	58	1
E 159639	58	-
E 159653	142	18
E 159672	36	2
E 159672	44	3
E 159695	348	21
E 159705	280	14
E 159707	280	22
E 159709	120	9
E 159710	140	
E 159711	328	13
E 159713	116	3
E 159719	88	14
E 159720	80	1
E 159720	86	1
E 159721	88	13
E 159723	80	7
E 159747	142	2
E 159759	90	6
E 159760	90	7
E 159761	88	50
E 159765	130	
E 159766	120	3
E 159790	80	6
E 159791	278	1
E 159792	60	16
E 159796	88	51
E 159802	328	6
E 159803	88	29
E 159812	156	4
E 159820	60	30
E 159824	60	17
E 159825	168	4
E 159826	168	23
E 159829	168	14
E 159831	168	13
E 159832	60	15
E 159833	60	2
E 159834	278	10
E 159837	80	9
E 159867	60	29

PEÇA Nº PART Nº PIEZA Nº PIECE Nº	PÁG. PG. PAG.	ITEM REF.
E 159883	62	1
E 159884	62	2
E 159885	62	3
E 159886	62	4
E 159907	338	9
E 159908	80	8
E 159921	130	2
E 159924	128	
E 159925	128	
E 159925	140	1
E 159926	126	
E 159927	126	38
E 159928	126	34
E 159932	60	12
E 159933	60	10
E 159935	60	11
E 159939	126	7
E 159941	126	10
E 159942	128	2
E 159942	128	26
E 159943	128	13
E 159944	128	14
E 159947	128	16
E 159948	128	17
E 159950	126	1
E 159951	126	14
E 159952	124	35
E 159953	126	2
E 159954	126	13
E 159957	128	23
E 159959	124	34
E 159964	128	22
E 159967	128	24
E 159968	124	38
E 159970	124	32
E 159972	126	9
E 159973	126	12
E 159978	126	25
E 159978	126	39
E 159979	128	3
E 159979	128	27
E 159980	128	18
E 159981	128	11
E 159981	128	35
E 159982	128	12
E 159983	128	6
E 159983	128	30
E 159984	128	10
E 159984	128	34
E 159986	128	4
E 159986	128	28
E 159987	128	8
E 159987	128	32
E 159988	128	5
E 159988	128	29
E 159989	128	1
E 159990	128	15
E 159991	128	7
E 159991	128	31
E 159992	128	9
E 159992	128	33
E 159993	126	20

PEÇA Nº PART Nº PIEZA Nº PIECE Nº	PÁG. PG. PAG.	ITEM REF.
E 159994	126	31
E 159995	126	36
E 159996	126	26
E 159997	126	33
E 159998	126	21
E 159999	126	27
F 9740	146	5
F 19633	104	18
F 19634	104	1
F 32301	50	2
F 62114	216	33
F 62277	68	11
F 62291	74	21
F 62295	62	15
F 62295	74	20
F 62298	50	5
F 62308	54	11
F 62308	74	4
F 62314	62	16
F 62327	42	9
F 62332	28	17
F 62333	40	2
F 62336	44	10
F 62340	40	16
F 62365	16	4
F 62365	66	7
F 62385	44	26
F 62403	48	8
F 62407	28	18
F 62413	40	13
F 62413	56	11
F 62467	42	6
F 62468	40	7
F 62469	40	6
F 62475	44	17
F 62480	46	9
F 62482	44	5
F 62484	44	14
F 62492	48	7
F 62494	32	1
F 62494	32	6
F 62494	44	21
F 62494	54	9
F 62496	42	7
F 62497	40	4
F 62498	46	10
F 62499	44	6
F 62501	42	8
F 62502	42	5
F 62511	36	26
F 62514	36	16
F 62516	36	12
F 62522	34	19
F 62536	40	12
F 62546	36	21
F 62560	56	10
F 62617	16	12
F 62620	66	8
F 62620	68	21
F 62621	20	11
F 62627	28	19
F 62653	44	8

PEÇA Nº PART Nº PIEZA Nº PIECE Nº	PÁG. PG. PAG.	ITEM REF.
F 62654	44	12
F 62655	44	16
F 62656	44	4
F 62657	44	18
F 62657	64	4
F 62657	68	12
F 62682	74	7
F 62685	18	9
F 62685	20	8
F 62691	18	7
F 62691	54	15
F 62703	30	4
F 62706	30	7
F 62709	30	9
F 62711	30	11
F 62714	34	10
F 62714	54	7
F 62717	34	9
F 62718	34	24
F 62727	34	13
F 62727	54	8
F 62733	36	3
F 62733	56	1
F 62738	28	2
F 62738	56	4
F 62744	40	18
F 62752	26	2
F 62752	56	9
F 62753	26	1
F 62756	56	6
F 62757	24	4
F 62757	56	7
F 62764	38	2
F 62764	56	3
F 62917	74	3
F 62988	70	10
F 62988	70	12
F 62991	66	10
F 62991	68	5
F 64777	24	2
G 15214	110	10
G 15215	110	9
G 15457	270	9
G 30081	244	11
G 30842-37	84	13
G 32122	272	9
G 32122	276	7
G 32126	270	10
G 32129	260	8
G 32176	262	11
G 32176	264	10
G 32176	268	10
G 32176	274	7
G 32303	258	19
G 32303	266	17
G 32303	270	19
G 32303	272	17
G 32309	246	5
G 32317	260	18
G 32317	276	17
G 32399	270	2
G 32699	276	2

PEÇA Nº PART Nº PIEZA Nº PIECE Nº	PÁG. PG. PAG.	ITEM REF.
G 33075	244	8
G 33075	246	8
G 33075	248	8
G 33075	252	8
G 33075	256	8
G 33077	244	9
G 33077	246	9
G 33077	248	9
G 33077	252	9
G 33077	256	9
G 33080	244	10
G 33080	246	10
G 33080	248	10
G 33080	252	10
G 33080	256	10
G 33081	246	11
G 33081	248	11
G 33081	252	11
G 33081	256	11
G 33084	244	13
G 33084	246	13
G 33084	248	13
G 33084	252	13
G 33084	256	13
G 33102	232	13
G 33102	234	13
G 33102	236	13
G 33102	238	13
G 33102	240	13
G 33102	242	13
G 33104	232	15
G 33104	234	15
G 33104	236	15
G 33104	238	15
G 33104	240	15
G 33104	242	15
G 33105	232	16
G 33105	234	16
G 33105	236	16
G 33105	238	16
G 33105	240	16
G 33105	242	16
G 33106	232	17
G 33106	234	17
G 33106	236	17
G 33106	238	17
G 33106	240	17
G 33106	242	17
G 33108	232	1
G 33108	234	1
G 33108	236	2
G 33108	238	2
G 33108	240	2
G 33108	242	2
G 33110	232	3
G 33110	234	3
G 33110	236	4
G 33110	238	4
G 33110	240	4
G 33110	242	4
G 33112	232	5
G 33112	234	5

PEÇA Nº PART Nº PIEZA Nº PIECE Nº	PÁG. PG. PAG.	ITEM REF.
G 33112	236	6
G 33112	238	6
G 33112	240	6
G 33112	242	6
G 33122	256	15
G 33124	236	24
G 33124	240	24
G 33154	268	12
G 33162	270	12
G 33422	260	11
G 33573	244	12
G 33573	246	12
G 33573	248	12
G 33573	252	12
G 33573	256	12
G 33686	244	14
G 33686	246	14
G 33686	248	14
G 33686	252	14
G 33686	256	14
G 33885	266	11
G 33965	232	23
G 33965	234	23
G 33965	236	23
G 33965	238	23
G 33965	240	23
G 33965	242	23
G 34000	232	21
G 34000	234	21
G 34000	236	21
G 34000	238	21
G 34000	240	21
G 34000	242	21
G 34001	232	20
G 34001	234	20
G 34001	236	20
G 34001	238	20
G 34001	240	20
G 34001	242	20
G 34458	246	16
G 34463	244	7
G 34463	246	7
G 34463	248	7
G 34463	252	7
G 34463	256	7
G 34466	238	24
G 34466	242	24
G 34475	262	4
G 34518	274	24
G 34586	232	4
G 34586	234	4
G 34586	236	5
G 34586	238	5
G 34586	240	5
G 34586	242	5
G 34775	264	12
G 34854	264	13
G 34875	264	3
G 34937	246	17
G 34938	246	15
G 34942	232	24
G 34942	234	24

PEÇA Nº PART Nº PIEZA Nº PIECE Nº	PÁG. PG. PAG.	ITEM REF.
G 35396	258	13
G 35413	274	2
G 35540	244	23
G 35540	246	27
G 35540	248	22
G 35540	248	40
G 35540	252	22
G 35540	252	40
G 35540	256	18
G 100009	272	11
G 100400	262	17
G 100438	262	15
G 100438	268	14
G 100438	274	14
G 100440	264	16
G 100440	268	16
G 100440	274	17
G 100441	276	
G 100442	276	12
G 100444	272	13
G 100444	276	14
G 100448	262	18
G 100448	264	17
G 100448	268	17
G 100448	274	16
G 100449	272	14
G 100449	276	15
G 100468	258	12
G 100640	258	14
G 100642	266	12
G 100694	270	14
G 100703	272	
G 100704	272	12
G 100706	260	13
G 100710	270	16
G 100711	270	17
G 100713	260	15
G 100714	260	16
G 100986	274	3
G 101309	264	14
G 101516	268	2
G 101533	258	10
G 101533	262	8
G 101533	264	7
G 101533	268	7
G 101533	270	7
G 101533	274	9
G 101664	272	2
G 101665	272	2
G 101733	264	1
G 101751	264	2
G 102285	262	16
G 102285	264	15
G 102285	268	15
G 102285	274	15
G 102286	270	15
G 102288	272	15
G [illegible]88	276	13
G 102289	260	14
G 102424	276	8
G 102425	266	6
G 102425	272	5

PEÇA Nº PART Nº PIEZA Nº PIECE Nº	PÁG. PG. PAG.	ITEM REF.
G 102647	258	11
G 102711	244	6
G 102711	246	6
G 102711	248	6
G 102711	252	6
G 102711	256	6
G 102816	274	23
G 102826	274	22
G 103404	234	12
G 103404	236	26
G 103404	238	26
G 103404	240	26
G 103404	242	26
G 103404	256	1
G 103411	260	3
G 103862	244	31
G 103862	246	35
G 103862	250	44
G 103862	254	44
G 103862	256	22
G 104078	264	18
G 104989	262	20
G 104989	268	19
G 105961	274	1
G 105980	274	19
G 106169	266	2
G 107251	232	22
G 107251	234	22
G 107251	236	22
G 107251	238	22
G 107251	240	22
G 107251	242	22
G 107675	244	22
G 107675	246	26
G 107675	248	27
G 107675	248	39
G 107675	252	27
G 107675	252	39
G 107675	256	16
G 107786	244	
G 107786	248	
G 107786	252	
G 107873	234	
G 107921	260	6
G 107921	276	4
G 107922	266	7
G 107922	272	6
G 107923	258	7
G 107923	262	9
G 107923	264	8
G 107923	268	8
G 107923	270	8
G 107923	274	10
G 107977	268	11
G 107997	262	12
G 107997	264	11
G 107997	270	11
G 107997	274	11
G 109093	260	10
G 109093	276	11
G 109094	266	10
G 109094	272	10

PEÇA Nº PART Nº PIEZA Nº PIECE Nº	PÁG. PG. PAG.	ITE REF
G 109406	240	1
G 109407	238	1
G 109408	242	1
G 109423	262	
G 109423	264	
G 109423	268	
G 109423	274	
G 109440	248	
G 109441	252	
G 109444	246	
G 109452	276	
G 109460	272	
G 109513	232	10
G 109513	234	10
G 109513	236	11
G 109513	238	11
G 109513	240	11
G 109513	242	11
G 109513	244	1
G 109515	236	10
G 109515	238	10
G 109515	240	10
G 109515	242	10
G 109515	252	1
G 109516	232	9
G 109516	234	9
G 109516	248	1
G 109521	232	11
G 109521	234	11
G 109521	236	12
G 109521	238	12
G 109521	240	12
G 109521	242	12
G 109521	246	1
G 109531	232	
G 109619	236	1
G 110503	264	22
H 57842 08	82	21
H 754614	310	21
J 57842 09	82	32
K 904439	152	5
K 904439	154	5
K 960937	70	19
K 965129	82	9
K 9651 [illegible]	82	2
K 965802	70	18
L 11541	80	20
L 11541	86	4
L 11541	88	12
L 11541	190	15
L 11541	194	26
L 11541	200	10
L 11541	204	21
L 11541	280	21
L 11760	88	16
L 11760	280	26
L 18331	156	15
L 19297	98	10
L 30012	228	9
L 30012	228	17
L 30246	110	20
L 30414	10	8

PEÇA Nº PART Nº PIEZA Nº PIECE Nº	PÁG. PG. PAG.	ITEM REF.
L 30443	214	11
L 30444	214	10
L 30454	222	33
L 30455	222	17
L 30456	222	15
L 30487	124	31
L 30626	222	14
L 30674	210	14
L 30737	146	3
L 30842-41	82	16
L 32097	206	5
L 32101	206	6
L 32320	206	4
L 32418	206	1
L 33330	136	3
L 33332	136	7
L 33333	136	
L 33334	134	
L 33335	136	8
L 33336	136	9
L 33336	136	15
L 33337		14
L 33338	134	1
L 33338	134	20
L 33340	134	20
L 33341	134	20
L 33342	134	19
L 33342	134	20
L 33343	134	4
L 33349	132	28
L 33349	132	31
L 33350	132	26
L 33351	132	27
L 33352	132	30
L 33352	136	16
L 33354	132	33
L 33356	132	25
L 33358	136	19
L 33359	134	14
L 33359	136	2
L 33360	136	22
L 33361	136	22
L 33362	136	22
L 33363	136	22
L 33364	134	11
L 33366	132	20
L 33367	132	34
L 33368	132	16
L 33370	132	17
L 33372	132	13
L 33373	132	10
L 33373	132	14
L 33373	132	21
L 33375	132	8
L 33378	132	36
L 33379	132	5
L 33380	132	6
L 33385	138	5
L 33386	138	6
L 33388	138	18
L 33391	138	12
L 33392	138	13

PEÇA Nº PART Nº PIEZA Nº PIECE Nº	PÁG. PG. PAG.	ITEM REF.
L 33393	138	19
L 33394	138	1
L 33395	136	11
L 33396	136	12
L 33397	134	8
L 33398	134	6
L 33402	138	3
L 33771	218	45
L 33986	132	4
L 34003	144	17
L 35091	148	35
L 35237	144	21
L 35634	216	9
L 35834	220	8
L 36034	222	9
L 36034	102	4
L 36040	104	24
L 36045	104	
L 36089	218	47
L 36092	218	46
L 36095	216	34
L 36096	216	32
L 36097	216	36
L 36098	216	27
L 36099	216	31
L 36100	216	37
L 36102	114	11
L 36104	136	23
L 36105	136	23
L 36106	136	23
L 36135	218	43
L 36136	218	44
L 48339	208	26
L 48412	202	15
L 51239	152	17
L 51239	154	17
L 51703	108	28
L 51703	328	22
L 60294	202	41
L 60294	332	28
L 76597	304	14
L 76597	308	10
L 76597	308	12
L 76597	310	17
L 76597	314	23
L 76597	314	27
L 76597	316	23
L 76597	316	27
L 76597	318	9
L 76597	318	28
L 76597	318	32
L 76597	320	14
L 76597	320	29
L 76597	320	35
L 76599	316	40
L 79179	142	11
L 102515	334	18
L 102515	336	22
M 20704	122	5
M 20704	132	22
M 20704	136	4
M 20704	142	3

PEÇA Nº PART Nº PIEZA Nº PIECE Nº	PÁG. PG. PAG.	ITEM REF.
N 6006	214	3
N 6006	216	21
N 6006	220	21
N 6008	216	36
N 6171	162	2
N 6369	158	18
N 6514	104	21
N 6644	220	18
N 6644	222	13
N 6678	158	24
N 6679	158	23
N 7041	136	6
N 7651	134	3
N 7652	132	9
N 7653	132	12
N 7764	216	26
N 7764	220	26
N 7983	220	20
N 8154	10	6
N 9117	106	3
N 9119	106	4
N 9120	106	2
N 13012	158	9
N 13677	122	6
N 60236	146	7
R 10277	146	25
R 14668	88	25
R 14668	118	9
R 14668	120	2
R 17349	170	10
R 17547	218	50
R 17547	218	52
R 17547	220	12
R 17547	220	14
R 17547	222	23
R 17629	132	29
R 17870	136	17
R 20804	166	22
R 21491	122	2
R 27253	6	18
R 29797	122	4
R 31029	136	19
S 12065	140	7
S 12065	140	12
S 16802	138	15
S 16834	138	9
S 16841	138	10
S 73491	136	1
S 79271	318	38
S 107710	160	49
S 109443	258	15
S 109443	266	13
S 109444	258	17
S 109444	266	14
S 109445	258	16
S 109445	266	15
S 110910	208	5
S 110947	208	6
S 114797	160	41
S 114810	160	42
S 114812	158	30
S 114813	160	52

PEÇA Nº PART Nº PIEZA Nº PIECE Nº	PÁG. PG. PAG.	ITEM REF.
S 235743	118	1
T 13224	206	19
T 13224	208	19
T 34088	86	10
V 29842-46	140	
W 16023	206	16
Z 01345-49	140	16

Description pg

Cooling system - Radiator and parts 2
Fan and extension 4
Air cleaner - Mounting 6
Air cleaner - Assembly 8
Air cleaner - Assembly 10
Exhaust system 12
Engine - Brackets 14
Water pump - Assembly 16
Timing gear housing 18
Intake and exhaust manifold 20
Lubricating oil filter and cooler 22
Lubricating oil pump and pan 24
Cylinder head cover and thermostat 26
Cylinder head 28
Camshaft 30
Cylinder block 32
Crankshaft 34
Flywheel and housing 36
Pistons and connecting rods 38
Cylinder block gasket kit 40
Cylinder head gasket kit 42
Fuel tank and lines 44
Fuel lines 46
Fuel lines 48
Fuel filter and water separator - Assembly 50
Fuel filter - Assembly 50b
Fuel filter and water separator 50d
Fuel filter - Assembly 50f
Injection pump 52
Injection nozzle 54
Throttle and linkage 56
Alternator - Assembly 58
Battery and starter - Assembly 60
Alternator - Assembly 62
Starter - Assembly 64
Transmission electrical circuit 66
Instrument panel 68
Instrument panel 70
Engine - Electrical circuit 72
Flood and lights - Assembly 74
Steering wheel and column 76
Steering pump and hand pump 78
Steering pump to master cylinders 80
Steering cylinders - Hydraulic circuit 82
Steering hand pump 84
Hand pump - Hydrostatic unit 86
Steering cylinder - Assembly 88
Front wheels and tires 90
Rear wheels and tires 92
Torque converter 94
Transmission - Assembly 96
Power shuttle cooling system 98
Power shuttle 100
Power shuttle 102
Gear selector mechanism 104
Drive shaft - Assembly 106
Rear axle - Housing and assembly (Disc brake) 108
Brake system - Pedals 110
Master cylinders to wheel cylinders (Disc brake) 112
Parking brake system 114
Hydraulic reservoir to loader control valve 116
Hydraulic circuit - Backhoe and return 118
Loader lift cylinders - Hydraulic circuit 120
Axial backhoe - Hydraulic swing circuit (Pedal control) 122
Hydraulic and steering pump 124
Hydraulic and steering pump 126
Frame 128
Hood, wrapper and grille 130
Rear fenders - Without ROPS 132
Rear fenders - ROPS 134
Floor plate and firewall 136
Loader - Decals 138
Loader - Decals 140
Loader - Decals 142

Descripción

Sistema de enfriamento - Radiador y componentes
Ventilador y extension
Filtro de aire - Montaje
Filtro de aire - Conjunto
Filtro de aire - Conjunto
Escape 1
Motor - Soportes
Bomba de agua - Conjunto 1
Carcasa de la distribución
Multiple de admisión y escapamiento 1
Filtro y radiador de aceite
Bomba y carter del aceite de lubricación 2
Tapa de la culata y termostato
Culata 2
Árbol de levas
Bloque de cilindros 3
Cigueñal
Volante y carcaza 3
Embolos y bielas
Juntas del bloque, juego 3
Juntas de la culata, juego
Tanque de combustible y tuberias 4
Tubulación del combustible
Tubulación del combustible
Filtro del combustible y sedimentador - Montaje
Filtro del combustible - Montaje 5
Filtro del combustible y sedimentador
Filtro del combustible - Conjunto 5(
Bomba inyectora
Bico inyector 5
Acelerador y articulación
Alternador - Conjunto 5(
Batería o motor de arranque - Montaje
Alternador - Montaje 6(
Motor de arranque - Conjunto
Circuito electrico de la transmision 6
Tablero de instrumentos
Tablero de instrumentos
Motor - circuito electrico
Farol y linterna - Montaje 7
Volante y columna de direccion
Bomba de direccion y bomba manual 7(
Bomba de direccion a los cilindros maestros
Gatos de direccion - Circuito hidraulico 8(
Bomba manual de direccion
Bomba manual - Unidade hidrostatica 8
Gato de la direccion - Conjunto
Ruedas y neumaticos delanteros 8
Ruedas y neumaticos traseros
Convertidor de par 9
Transmision - Montaje
Sistema de enfriamento del inversor hidraulico 9(
Inversor hidraulico
Inversor hidraulico 10(
Mecanismo selector de marchas
Eje propulsor - Conjunto 10
Eje trasero - Carcasa y montaje (Freno a disco)
Sistema de frenos - Pedales 10
Cilindro maestros a los cilindros de las ruedas (Freno a disco)
Freno de estacionamento 11
Reservatorio hidraulico a la válvula de control de la cargadora
Circuito hidráulico - Retroexcavadora y retorno 11(
Gatos de elevación de la cargadora - Circuito hidraulico
Retroexcavadora axial - Circuito hidraulico de oscilación (Pedales de mando) 12(
Bomba hidraulica principal y de direccion
Bomba hidraulica principal y de direccion 12
Distribuidor
capot, mascara y parilla 12(
Guardabarros traseiros - Sin ROPS
Guardabarros traseiros - ROPS 132
Placa del suelo antiparo
Cargadora - Calcomanias 13(
Cargadora - Calcomanias
Cargadora - Calcomanias 14(

SUPLEMENTO ESPECIAL BPT001/94 - ÍNDICE

Descrição pg

Sistema de arrefecimento - Radiador e componentes 2
Ventilador e extensão 4
Filtro de ar - Montagem 6
Filtro de ar - Montagem 8
Filtro de ar - Montagem 10
Escapamento 12
Motor - Suportes 14
Bomba d'água - Conjunto 16
Caixa da distribuição 18
Coletor de admissão e escape 20
Filtro e radiador do óleo lubrificante 22
Bomba e cárter do óleo lubrificante 24
Tampa das válvulas e termostato 26
Cabeçote 28
Árvore de comando de válvulas 30
Bloco de cilindros 32
Árvore de manivelas 34
Volante e caixa 36
Pistões e bielas 38
Juntas do bloco, Jogo 40
Juntas do cabeçote, Jogo 42
Tanque de combustível e tubulações 44
Tubulação de combustível 46
Tubulação de combustível 48
Filtro de combustível e sedimentador - Montagem 50
Filtro de combustível - Montagem 50b
Filtro de combustível e sedimentador 50d
Filtro de combustível - Conjunto 50f
Bomba injetora 52
Bico injetor 54
Acelerador e articulações 56
Alternador - Conjunto 58
Bateria e motor de partida - Montagem 60
Alternador - Montagem 62
Motor de partida - Conjunto 64
Circuito elétrico da transmissão 66
Painel de instrumentos 68
Painel de instrumentos 70
Motor - Circuito elétrico 72
Farol e lanterna - Montagem 74
Volante e coluna de direção 76
Bomba de direção e bomba manual 78
Bomba de direção nos cilindros mestre 80
Cilindros da direção - Circuito hidráulico 82
Bomba manual de direção 84
Bomba manual - Unidade hidrostática 86
Cilindro da direção - Conjunto 88
Rodas e pneus dianteiros 90
Rodas e pneus traseiros 92
Conversor de torque 94
Transmissão - Montagem 96
Sistema de arrefecimento do inversor hidráulico 98
Inversor hidráulico 100
Inversor hidráulico 102
Mecanismo seletor de marchas 104
Eixo propulsor - Conjunto 106
Eixo traseiro - Caixa e Montagem (Freio a disco) 108
Sistema de freios - Pedais 110
Cilindros mestre nos cilindros de roda (Freio a disco) 112
Freio de estacionamento 114
Reservatório hidráulico e válvula de controle da pá carregadeira 116
Circuito hidráulico - Retroescavadeira e retorno 118
Cilindros de levantamento da pá carregadeira - Circuito hidráulico 120
Retroescavadeira axial - Circuito hidráulico do giro (Comando por pedais) 122
Bomba hidráulica principal e de direção 124
Bomba hidráulica principal e de direção 126
Chassi 128
Capuz, máscara e grade 130
Paralamas traseiros - Sem HOPS 132
Paralamas traseiros - HOPS 134
Chapas do assoalho e anteparo 136
Pá carregadeira - Descalços 138
Pá carregadeira - Descalços 140
Pá carregadeira - Descalços 142

Description

Systeme de refroidissement - Radiateur et composants 2
Ventilateur et extension 2
Filtre a air - Montage 2
Filtre a air - Ensemble 2
Filtre a air - Ensemble 2
Echappement 3
Moteur - Supports 3
Pompe a eau - Ensemble 3
Carcasse de la distribution 3
Collecteur d'admission et echappment 3
Filtre et radiateur a huile 3
Pompe et carter d'huile 3
Cache culbuteur et thermostat 3
Culasse 3
Arbre a cames 3
Bloc cylindres 3
Vilebrequin 3
Volant et carcasse 3
Pistons et bielles 3
Joints du bloc, Jeu 3
Joints de la culasse, Jeu 3
Reservoir carburant et tuyauteries 4
Tuyauteries du carburant 4
Tuyauteries du carburant 4
Filtre a carburant et separateur - Ensemble 4
Filtre a carburant - Ensemble 4
Filtre a carburant et separateur 5
Filtre a carburant - Ensemble 5
Pompe d'injection 5
Injecteur 5
Accelerateur et articulation 5
Alternateur - Ensemble 5
Batterie et demarreur - Montage 5
Alternateur - Ensemble 6
Demarreur - Ensemble 6
Circuit electrique - Transmission 6
Tableau de bord 6
Tableau de bord 6
Moteur - Circuit electrique 7
Phare et lanterne - Ensemble 7
Volant et colonne de direction 7
Pompe de direction et pompe manuelle 7
Pompe de direction vers les cylindres maitres 7
Verin de direction - Circuit hydraulique 8
Pompe manuelle de direction 8
Pompe manuelle - Unite hydrostatique 8
Verin de la direction - Ensemble 8
Roues et pneus avant 8
Roues et pneus arriere 9
Convertisseur de couple 9
Transmission - Montage 9
Systeme de refroidissement du inverseur hydraulique 9
Inverseur hydraulique 9
Inverseur hydraulique 10
Mecanisme selecteur de marches 10
Arbre a cardan - Ensemble 10
Essieu arriere - Carcasse et Montage (Frein a disque) 10
Systeme de frein - Pedales 10
Cylindres maitre vers cylindres de les roues (Frein a disque) 11
Frein de stationnement 11
Reservoir hydraulique vers le distributeur de la chargeuse 11
Circuit hidraulique - Pelloteuse et retour 11
Verins de levage de la chargeuse - Circuit hydraulique 11
Pelleteuse axiale - circuit hydraulique d'orientation (Pedales d'orientation) 12
Pompe hydraulique et direction 12
Pompe hydraulique et direction 12
Chassis 12
Capot, protecteur et grille 12
Ailes arrieres - S.A. - ROPS 13
Ailes arrieres - ROPS 13
Plaques de sol et cloison pare-feu 13
Chargeuse - Decalcomanies 13
Chargeuse - Decalcomanies 13
Chargeuse - Decalcomanies 14

ITEM REF.	PEÇA Nº PART Nº PIEZA Nº PIECE Nº	QDE. QTY. CANT. QTE.	DESCRIÇÃO (Português)	DESCRIPTION (English)	DESCRIPCION (Español)	DESCRIPTION (Français)
1	E 159787	1	RADIADOR - Conj.	RADIATOR - Assy.	RADIADOR - Conj.	RADIATEUR - Ens.
2	145964A1	1	TAMPA	COVER	TAPA	COUVERCLE
3	E 159788	1	MANGUEIRA	HOSE	MANGUERA	TUYAU
4	E 159789	1	MANGUEIRA	HOSE	MANGUERA	TUYAU
5	E 62941	2	COXIM	CUSHION	COJIN	COUSSION
6	413-616	2	PARAFUSO	BOLT	TORNILLO	VIS
7	95-21044	4	ARRUELA	WASHER	ARANDELA	RONDELLE
8	145159A1	1	MANGUEIRA	HOSE	MANGUERA	TUYAU
9	231-4146	2	PORCA	NUT	TUERCA	ECROU
10	413-624	2	PARAFUSO	BOLT	TORNILLO	VIS
11	E 62941	2	COXIM	CUSHION	COJIN	COUSSION
12	231-1446	2	PORCA	NUT	TUERCA	ECROU
13	413-612	2	PARAFUSO	BOLT	TORNILLO	VIS
14	E 155110	1	GUARNIÇÃO	GASKET	JUNTA	JOINT
15	E 155164	2	GUARNIÇÃO	GASKET	JUNTA	JOINT
16	E 155126	1	GUARNIÇÃO	GASKET	JUNTA	JOINT
17	E 159792	1	MANGUEIRA	HOSE	MANGUERA	TUYAU
18	217-150	2	CONEXÃO	CONNECTOR	CONEXION	RACCORD
19	221-1087	1	CONEXÃO	CONNECTOR	CONEXION	RACCORD
20	217-129	1	COTOVELO	ELBOW	CODO	RACCORD COUDE
21	214-1412	2	BRAÇADEIRA	CLAMP	ABRAZADERA	COLLIER
22	214-1436	1	BRAÇADEIRA	CLAMP	ABRAZADERA	COLLIER
23	214-1436	1	BRAÇADEIRA	CLAMP	ABRAZADERA	COLLIER
24	214-1428	2	BRAÇADEIRA	CLAMP	ABRAZADERA	COLLIER
25	214-1704	2	BRAÇADEIRA	CLAMP	ABRAZADERA	COLLIER
26	L 18331	1	CINTA NYLON	NYLON STRAP	NYLON PRECINTA	NYLON BANDE

Nº DE SÉRIE | SERIAL Nº | Nº DE SERIE | Nº DE SERIE

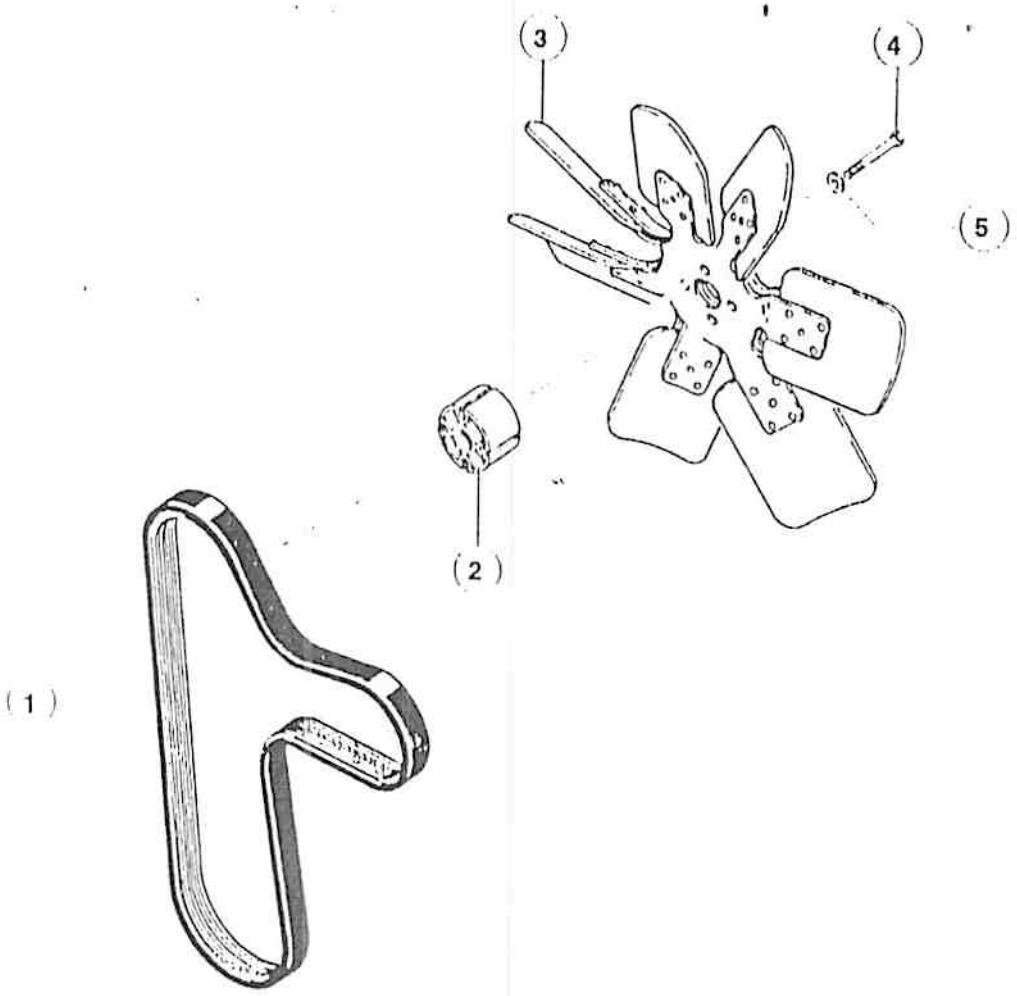
(3)
(4)
(5)
(2)
(1)

ITEM REF.	PEÇA Nº PART Nº PIEZA Nº PIECE Nº	QDE. QTY. CANT. QTE.	DESCRIÇÃO (Português)	DESCRIPTION (English)	DESCRIPCION (Español)	DESCRIPTION (Français)
1	J911559	1	CORREIA	BELT	CORREA	CORROIE
2	A 190656	1	ESPAÇADOR	SPACER	ESPACIADOR	ENTRETOISE
3	A 184467	1	VENTILADOR	FAN	VENTILADOR	VENTILATEUR
4	814-10045	4	PARAFUSO	BOLT	TORNILLO	VIS
5	496-21041	4	ARRUELA	WASHER	ARANDELA	RONDELLE

Nº DE SÉRIE — SERIAL Nº — Nº DE SERIE — Nº DE SERIE

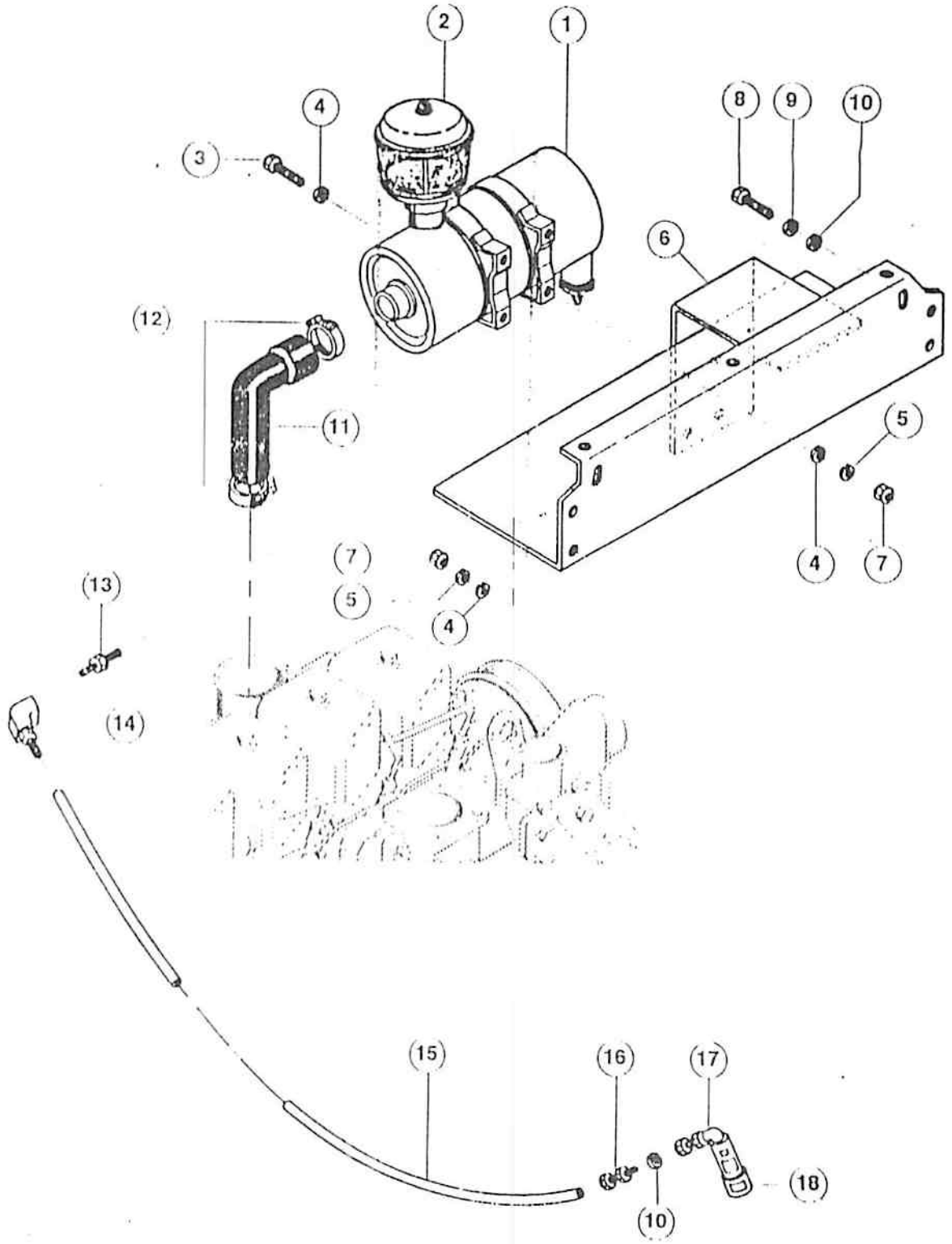
2
1
4
3
8
9
10
6
12
11
5
4
7
7
5
4
13
14
15
16
17
18
10

FILTRO DE AR - MONTAGEM
AIR CLEANER - MOUNTING
FILTRO DE AIRE - MONTAJE
FILTRE D'AIR - MONTAGE

ITEM REF.	PEÇA Nº PART Nº PIEZA Nº PIECE Nº	QDE. QTY. CANT. QTE.	DESCRIÇAO (Português)	DESCRIPTION (English)	DESCRIPCION (Espanol)	DESCRIPTION (Français)
1	REF	1	FILTRO DE AR - Conj.	AIR FILTER - Assy	FILTRO DE AIRE - Conj.	FILTRE A AIR - Ens.
2	REF	1	PRE-FILTRO - Conj.	PRE-FILTER - Assy.	PRE-FILTRO - Conj.	PRE-FILTRE - Ens.
3	413 512	4	PARAFUSO	BOLT	TORNILLO	VIS
4	495 21038	12	ARRUELA	WASHER	ARANDELA	RONDELLE
5	492-11031	8	ARRUELA-pressão	WASHER-lock	ARANDELA-traba	RONDELLE W
6	E 159782	1	SUPORTE	BRACKET	SOPORTE	SUPPORT
7	425-105	8	PORCA	NUT	TUERCA	ECROU
8	413 616	2	PARAFUSO	BOLT	TORNILLO	VIS
9	492-11038	2	ARRUELA-pressão	WASHER-lock	ARANDELA-traba	RONDELLE W
10	495-21044	3	ARRUELA	WASHER	ARANDELA	RONDELLE
11	E 159786	1	MANGUEIRA	HOSE	MANGUERA	TUYAU
12	214 2176	2	BRAÇADEIRA	CLAMP	ABRAZADERA	COLLIER
13	D 36764	1	CONEXÃO	CONNECTOR	CONEXION	RACCORD
14	322 5126	1	COTOVELO	ELBOW	CODO	RACCORD 90°
15	145290A1	1	MANGUEIRA	HOSE	MANGUETA	TUYAU
16	322 5104	1	CONEXÃO	CONNECTOR	CONEXION	RACCORD
17	E 159[illegible]	1	COTOVELO	ELBOW	CODO	RACCORD 90°
18	E 159[illegible]	1	IND. RESTRIÇÃO	CHARGE INDICATOR	INDICADOR	INDICATEUR

Nº DE SÉRIE	SERIAL Nº	Nº DE SERIE	Nº DE SERIE

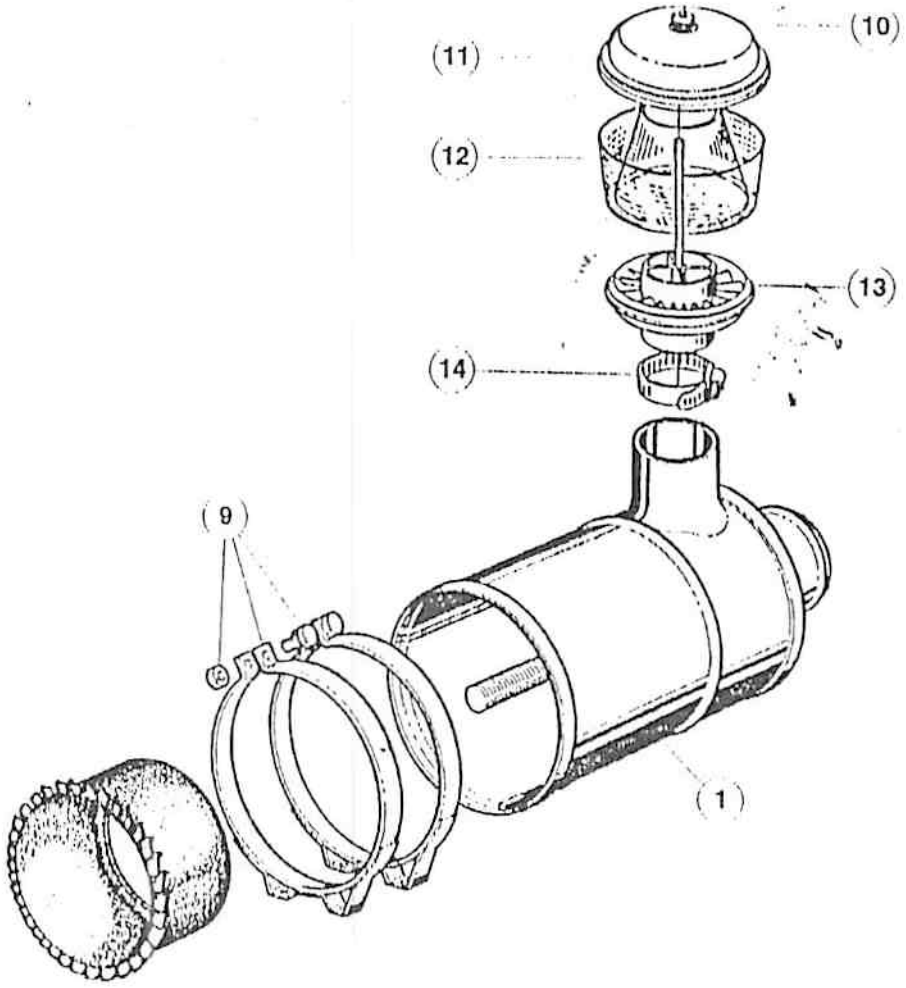

(8)

(3)

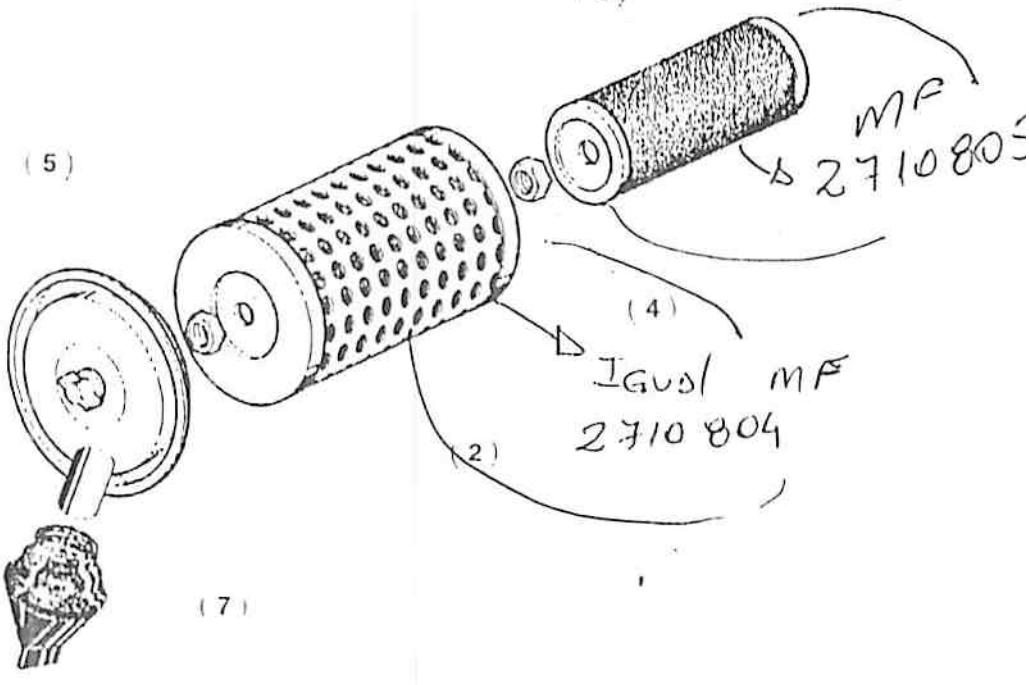

ITEM REF.	PEÇA Nº PART Nº PIEZA Nº PIECE Nº	QDE. QTY. CANT. QTE.	DESCRIÇÃO (Português)	DESCRIPTION (English)	DESCRIPCION (Espanol)	DESCRIPTION (Français)
	145[illegible]A1	1	FILTRO - Conj. (Nota 1)	FILTER - Ass'y (Note 1)	FILTRO - Conj. (Nota 1)	FILTER - Ens. (Note 1)
1	NSS	1	CORPO	BODY	CUERPO	CORPS
2	145412A1	1	ELEMENTO-PRIMARIO	ELEMENT-PRIMARY	ELEMENTO-PRINCIPAL	CARTOUCHE-PRINCIP.
3	145413A1	1	ELEMENTO-SEGUR.	ELEMENT-SAFETY	ELEMENTO-SEGUR.	CARTOUCHE-SECUR.
4	145419A1	1	PORCA	NUT	TUERCA	ECROU
5	145418A1	1	PORCA	NUT	TUERCA	ECROU
6	[illegible]5A1	1	TAMPA	COVER	TAPA	COUVERCLE
7	145414A1	1	VÁLVULA - Descarga do poeira	VALVE - Dust discharge	VÁLVULA - Descarga del polvo	CLAPET - Decharge poussiére
8	145416A1	1	CARCAÇA-CICLONIZADORA	CYCLONE-COLLECTOR	COLECTOR-CENTRÍFUGO	COLLECTEUR-CENTRIFUGE
9	145417A1	2	BRAÇADEIRA	CLAMP	ABRAZADERA	COLLIER
	E 158266	1	PRÉ-FILTRO Conj(Nota 2)	PRE-FILTER Assy(Note 2)	PRE-FILTRO Conj(Nota 2)	PRE-FILTRE Ens(Note 2)
10	E 158510	1	PORCA	NUT	TUERCA	ECROU
11	E 158508	1	TAMPA	COVER	TAPA	COUVERCLE
12	E 158509	1	COLETOR POEIRA	COLLECTOR DUST	COLECTOR POLVO	COLLECTEUR
13	E 158511	1	CICLONIZADOR	CYCLONE	CICLON	CYCLONE
14	E 158512	1	BRAÇADEIRA	CLAMP	ABRAZADERA	COLLIER

Nº DE SÉRIE | SERIAL Nº | Nº DE SERIE | Nº DE SERIE

NOTA 1: JHF006486—>
NOTE 1:

NOTA 2: —> JHF006573
NOTE 2:

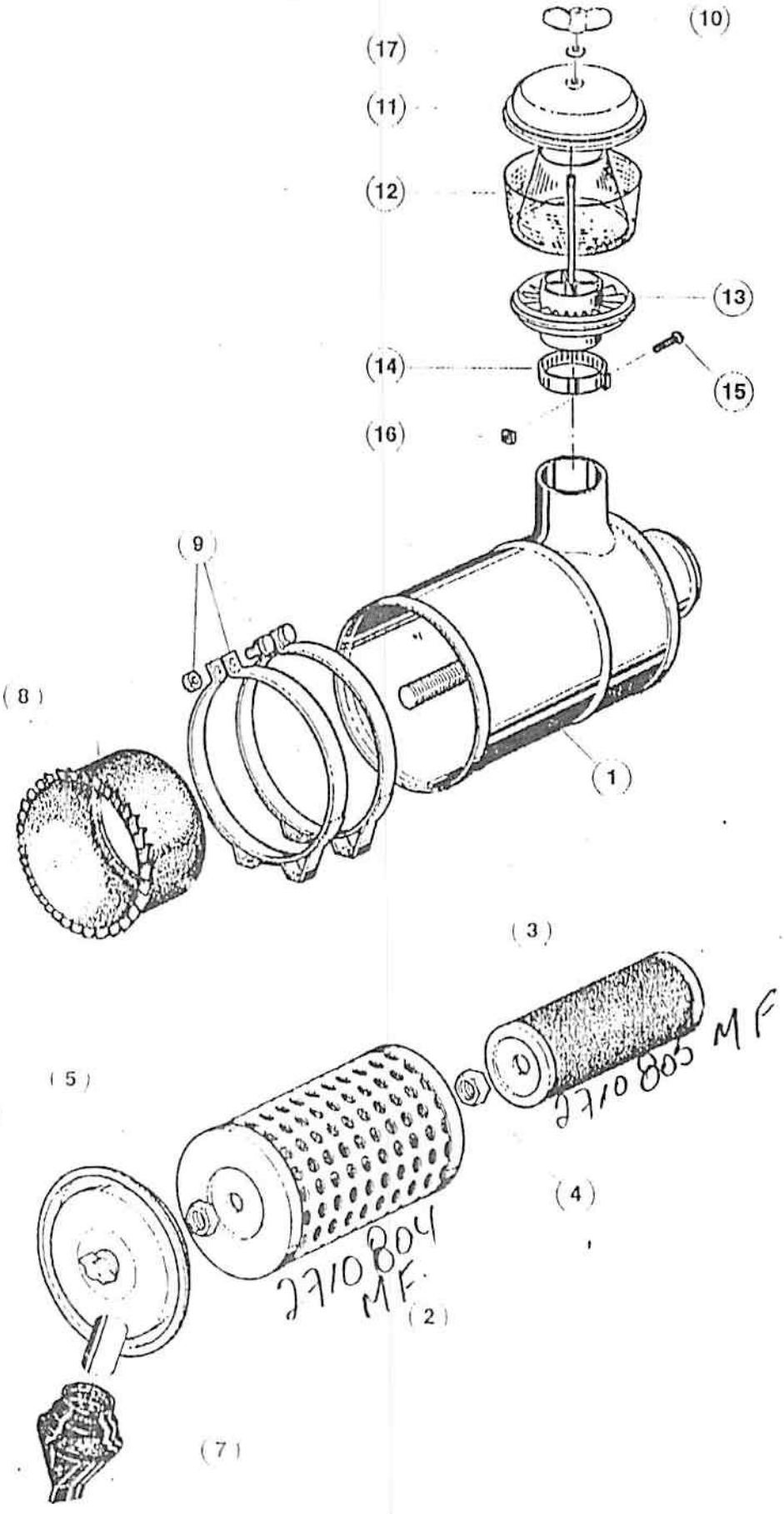
(10)
(17)
(11)
(12)
(13)
(14)
(15)
(16)
(9)
(8)
(1)
(3)
(5)
(6)
2710 805 MF
(4)
2710 804 MF
(2)
(7)

FILTRO DE AR - CONJUNTO
AIR CLEANER - ASSEMBLY
FILTRO DE AIRE - CONJUNTO
FILTRE A AIR - ENSEMBLE

ITEM REF.	PEÇA Nº PART Nº PIEZA Nº PIECE Nº	QDE. QTY. CANT. QTE.	DESCRIÇÃO (Português)	DESCRIPTION (English)	DESCRIPCION (Español)	DESCRIPTION (Français)
	1453931A1	1	FILTRO - Conj.	FILTER - Ass'y	FILTRO - Conj.	FILTER - Ens.
1	NSS	1	CORPO	BODY	CUERPO	CORPS
2	1454121A1	1	ELEMENTO-PRIMÁRIO	ELEMENT-PRIMARY	ELEMENTO-PRINCIPAL	CARTOUCHE-PRINCIP.
3	1454131A1	1	ELEMENTO-SEGUR.	ELEMENT-SAFETY	ELEMENTO-SEGURID.	CARTOUCHE-SECUR.
4	1454191A1	1	PORCA	NUT	TUERCA	ECROU
5	1454181A1	1	PORCA	NUT	TUERCA	ECROU
6	1454151A1	1	TAMPA	COVER	TAPA	COUVERCLE
7	1454141A1	1	VÁLVULA - Descarga de poeira	VALVE - Dust discharge	VÁLVULA - Descarga del polvo	CLAPET - Decharge poussiére
8	1454161A1	1	CARCAÇA-CICLONIZADORA	CYCLONE-COLLECTOR	COLECTOR-CENTRÍFUGO	COLLECTEUR-CENTRIFUGE
9	1454171A1	2	BRAÇADEIRA	CLAMP	ABRAZADERA	COLLIER
	1454271A1	1	PRÉ FILTRO-Conj. (Nota)	PRE-FILTER Assy. (Note)	PRE-FILTRO-Conj. (Nota)	PRE-FILTRE-Ens. (Note)
10	1463957A1	1	PORCA	NUT	TUERCA	ECROU
11	1463958A1	1	TAMPA	COVER	TAPA	COUVERCLE
12	1463960A1	1	COLETOR POEIRA	COLLECTOR DUST	COLECTOR POLVO	COLLECTEUR
13	1463961A1	1	CICLONIZADOR	CYCLONE	CICLON	CYCLONE
14	1463962A1	1	BRAÇADEIRA	CLAMP	ABRAZADERA	COLLIER
15	1463963A1	1	PARAFUSO	BOLT	TORNILLO	VIS
16	1463964A1	1	PORCA QUADRADA	SQUARE NUT	TUERCA	ECROU
17	1463965A1	1	ARRUELA	WASHER	ARANDELA	RONDELLE

OBS: FILTRO Nº 3 = 2710 805
OBS FILTRO Nº 2 = 2710 804

Nº DE SÉRIE	SERIAL Nº	Nº DE SERIE	Nº DE SERIE

NOTA: JHF0006574 ->
NOTE:

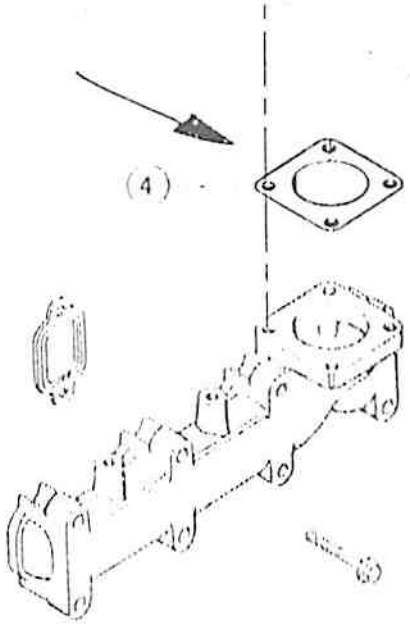
(4)

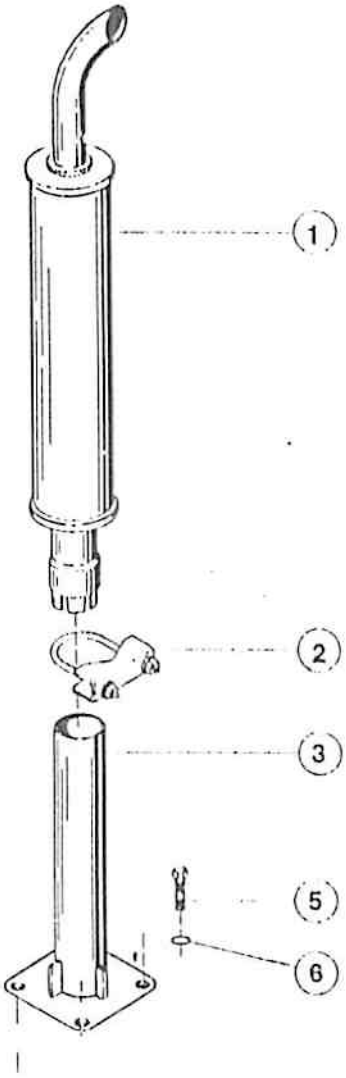
(1)
(2)
(3)
(5)
(6)

ESCAPAMENTO
EXHAUST SYSTEM
ESCAPE
ECHAPPEMENT

ITEM REF.	PEÇA Nº PART Nº PIEZA Nº PIECE Nº	QDE. QTY. CANT. QTE.	DESCRIÇÃO (Português)	DESCRIPTION (English)	DESCRIPCION (Espanol)	DESCRIPTION (Français)
1	E 62066	1	SILENCIOSO	MUFFLER	SILENCIADOR	SILENCIEAUX
2	E 61254	1	BRAÇADEIRA	CLAMP	ABRAZADERA	COLLIER
3	E 159783	1	TUBO	TUBE	TUBO	TUBE
4	J 912220	2	JUNTA	GASKET	JUNTA	JOINT
5	614-10025	4	PARAFUSO	BOLT	TORNILLO	VIS
6	892-11010	4	ARRUELA	WASHER	ARANDELA	RONDELLE

Nº DE SÉRIE | SERIAL Nº | Nº DE SERIE | Nº DE SERIE

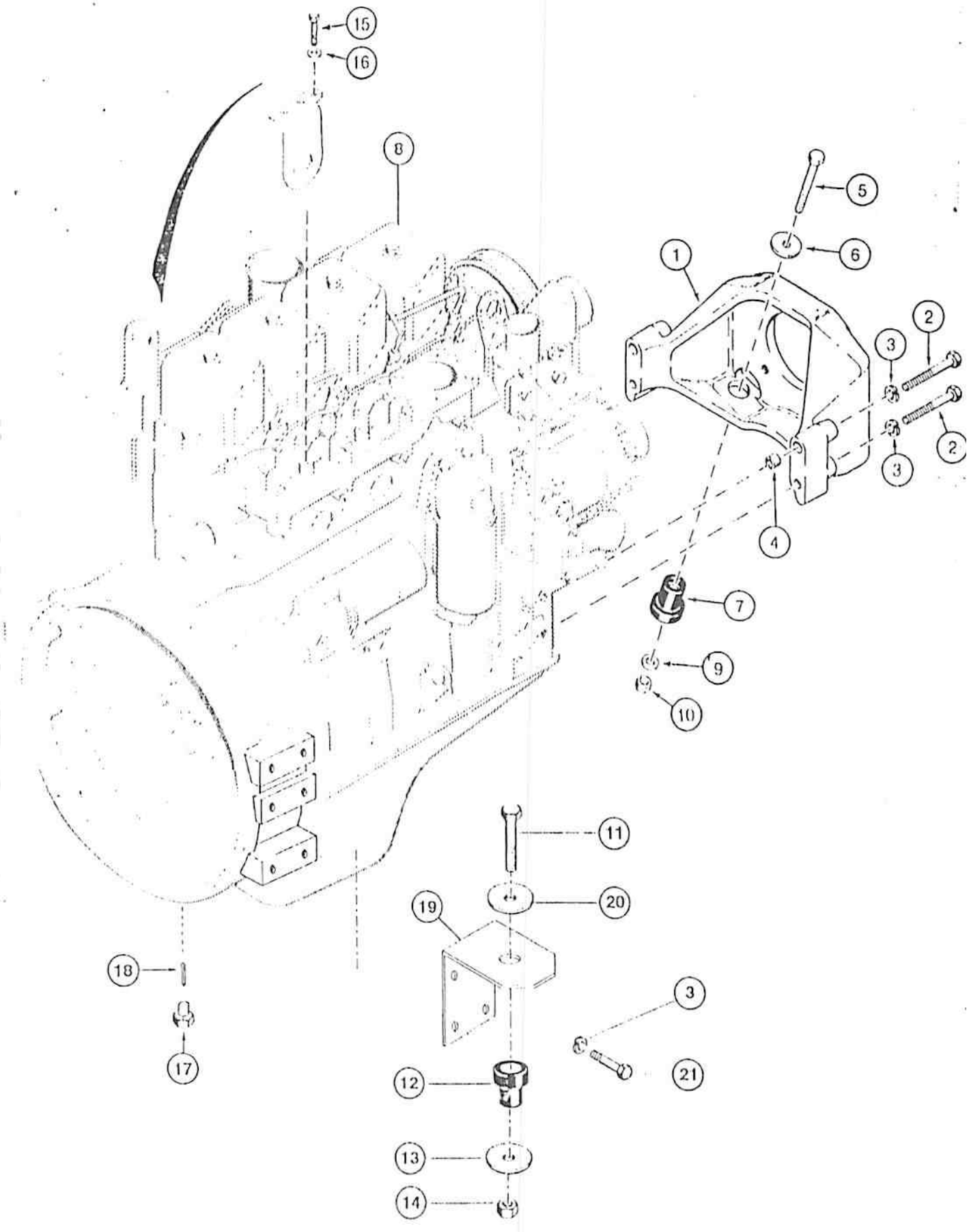
15
16
8
5
6
1
2
3
2
3
4
7
9
10
11
20
19
18
17
3
21
12
13
14

ITEM REF.	PEÇA Nº PART Nº PIEZA Nº PIECE Nº	QDE. QTY. CANT. QTE.	DESCRIÇÃO (Português)	DESCRIPTION (English)	DESCRIPCION (Espanol)	DESCRIPTION (Français)
1	D 150604	1	SUPORTE	BRACKET	SOPORTE	SUPPORT
2	814-12100	4	PARAFUSO	BOLT	TORNILLO	VIS
3	492-11050	12	ARRUELA	WASHER	ARANDELA	RONDELLE
4	A 170309	2	ESPAÇADOR	SPACER	ESPACIADOR	ENTRETOISE
5	413-844	2	PARAFUSO	BOLT	TORNILLO	VIS
6	D 126338	2	ARRUELA	WASHER	ARANDELA	RONDELLE
7	D 60627	2	COXIM	CUSHION	COJIN	COUSSION
8	E 159725	1	MOTOR	ENGINE	MOTOR	MOTEUR
9	495-11093	2	ARRUELA	WASHER	ARANDELA	RONDELLE
10	231-1448	2	PORCA	NUT	TUERCA	ECROU
11	413-1056	3	PARAFUSO	BOLT	TORNILLO	VIS
12	E 60120	3	COXIM	CUSHION	COJIN	COUSSION
13	A 17516	3	ARRUELA	WASHER	ARANDELA	RONDELLE
14	131 14	3	PORCA	NUT	TUERCA	ECROU
15	814-10020	1	PARAFUSO	BOLT	TORNILLO	VIS
16	495-11010	1	ARRUELA	WASHER	ARANDELA	RONDELLE
17	L 113178	1	BUJÃO	PLUG	TAPON	BOUCHON
18	330 118	1	CONTRA PINO	COTTER PIN	PASADOR	GOUPILLE V
19	E 150762	2	SUPORTE Trás.	SUPPORT Rear	SOPORTE	SUPPORT
20	495-21069	3	ARRUELA	WASHER	ARANDELA	RONDELLE
21	614-12035	2	PARAFUSO	BOLT	TORNILLO	VIS
			Nº DE SÉRIE	SERIAL Nº	Nº DE SERIE	Nº DE SERIE

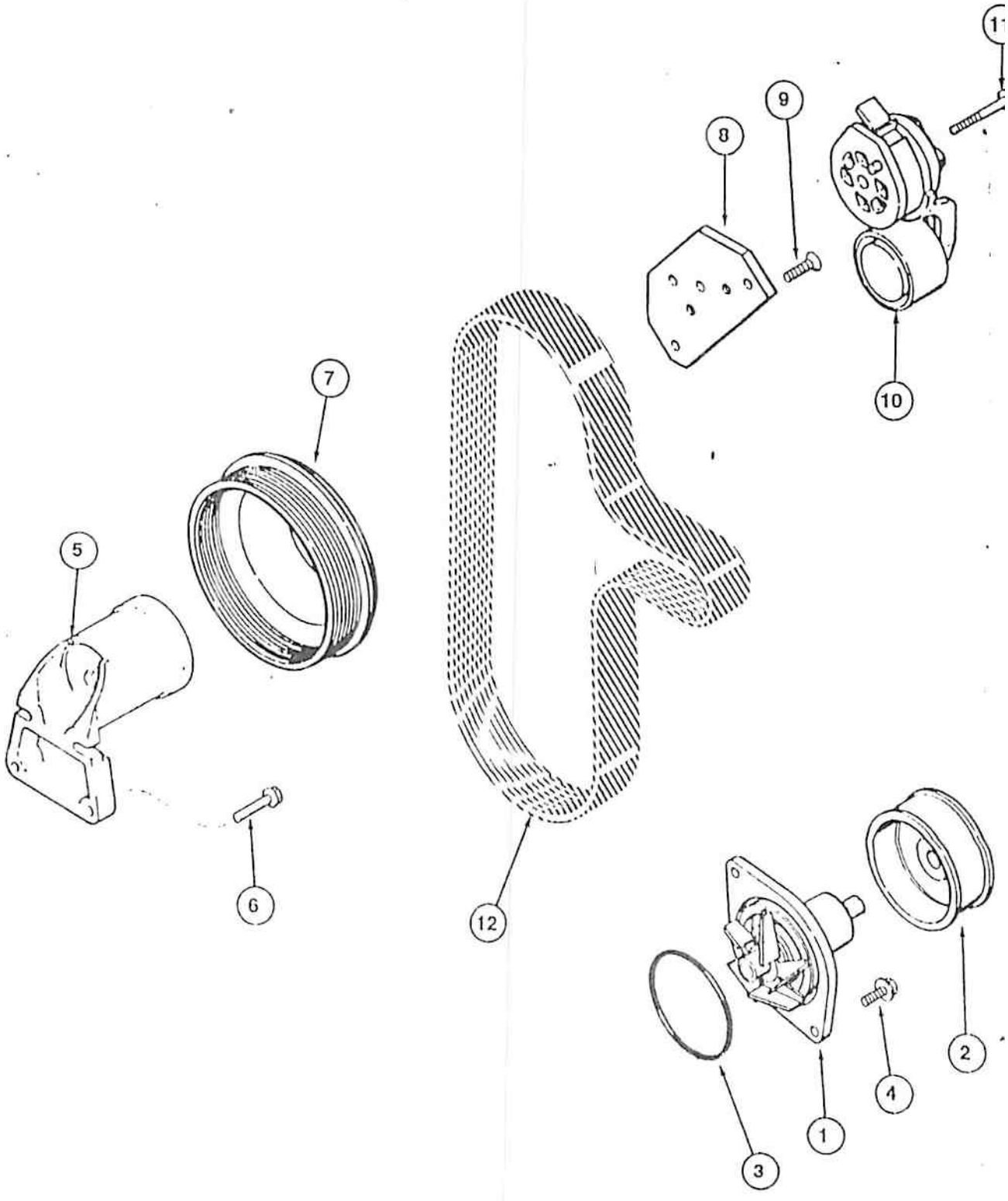
1
2
3
4
5
6
7
8
9
10
11
12

ITEM REF.	PEÇA Nº PART Nº PIEZA Nº PIECE Nº	QDE. QTY. CANT. QTE.	DESCRIÇÃO (Português)	DESCRIPTION (English)	DESCRIPCION (Español)	DESCRIPTION (Français)
	A 77703	1	BOMBA D'ÁGUA - Conj.	WATER PUMP - Assy.	BOMBA DE AGUA - Conj.	POMPE A EAU
1	NSS	1	BOMBA	PUMP	BOMBA	POMPE
2	NSS	1	POLIA	PULLEY	POLEA	POULIE
3	238 5341	1	ANEL "O"	"O" RING	ANILLO "O"	JOINT TORIQUE
4	J900227	2	PARAFUSO	BOLT	TORNILLO	VIS
5	J911922	1	SUPORTE	BRACKET	SOPORTE	SUPPORT
6	845 8040	4	PARAFUSO	BOLT	TORNILLO	VIS
7	J914462	1	POLIA	PULLEY	POLEA	POULIE
8	J919985	1	SUPORTE	BRACKET	SOPORTE	SUPPORT
9	J903035	2	PARAFUSO	BOLT	TORNILLO	VIS
10	J922930	1	TENSOR	TENSIONER	TENSOR	TENSEUR
11	864 10070	1	PARAFUSO	BOLT	TORNILLO	VIS
12	J911559	1	CORREIA	BELT	PRECINTA	BANDE
			Nº DE SÉRIE	SERIAL Nº	Nº DE SERIE	Nº DE SÉRIE

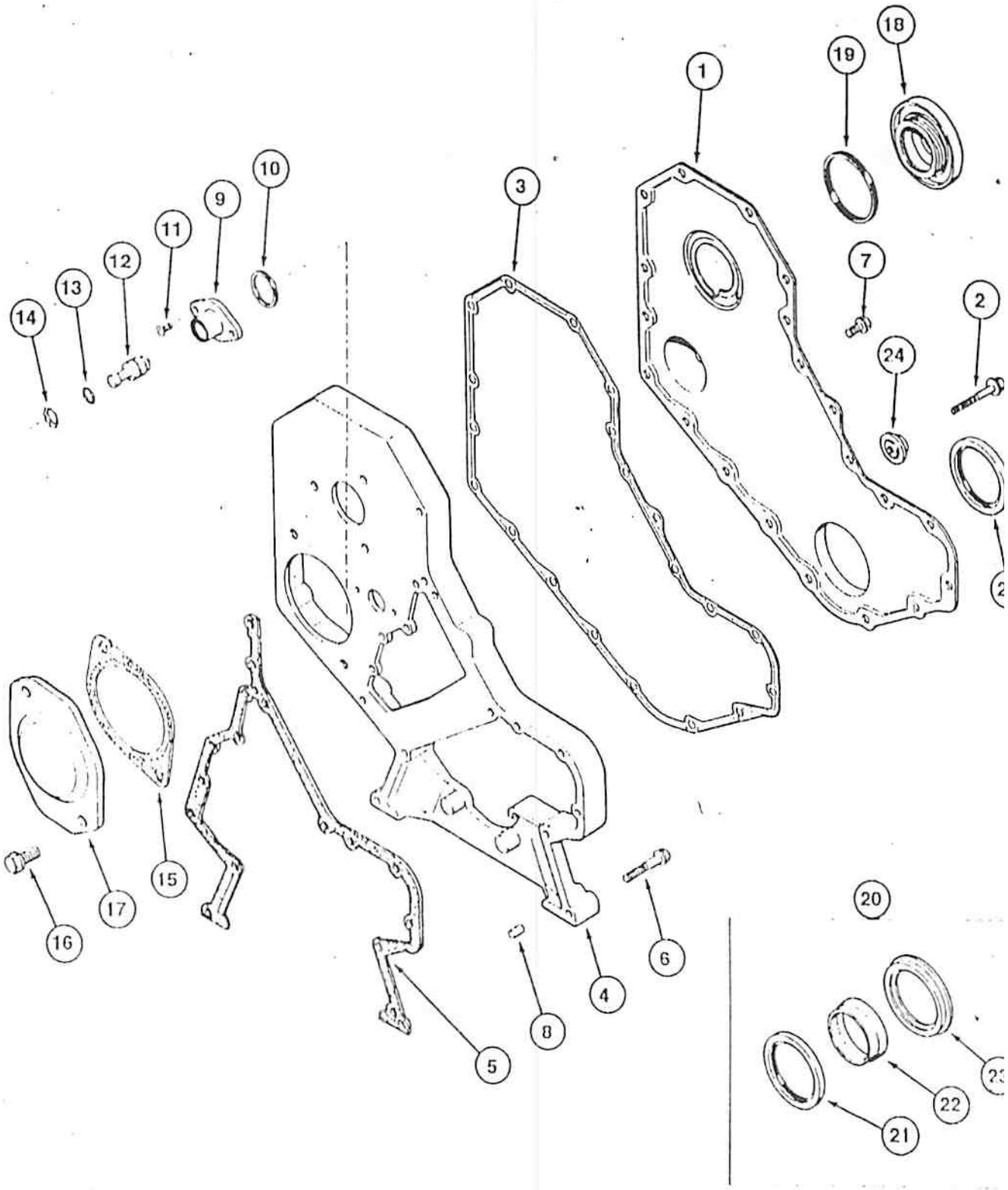
1
2
3
4
5
6
7
8
9
10
11
12
13
14
15
16
17
18
19
20
21
22
23
24

ITEM REF.	PEÇA Nº PART Nº PIEZA Nº PIECE Nº	QDE. QTY. CANT. QTE.	DESCRIÇÃO (Português)	DESCRIPTION (English)	DESCRIPCION (Español)	DESCRIPTION (Français)
1	J 903794	1	TAMPA	COVER	TAPA	COUVERCLE
2	845-8060	1	PARAFUSO	BOLT	TORNILLO	VIS
3	J 914385	1	JUNTA	GASKET	JUNTA	JOINT
4	J 920758	1	CARCAÇA	HOUSING	CARCAZA	CARCASSE
5	J 916131	1	JUNTA	GASKET	JUNTA	JOINT
6	845-8050	11	PARAFUSO	BOLT	TORNILLO	VIS
7	845-8016	16	PARAFUSO	BOLT	TORNILLO	VIS
8	J 900257	2	PINO	PIN	PASADOR	GOUPILLE
9	J 919683	1	CARCAÇA	HOUSING	CARCAZA	CARCASSE
10	J 915772	1	ANEL	RING	ANILLO	BAGUE
11	J 907998	2	PARAFUSO	BOLT	TORNILLO	VIS
12	J 900924	1	PINO	PIN	PASADOR	GOUPILLE
13	J 913994	1	ANEL "O"	"O" RING	ANILLO "O"	JOINT TORIQUE
14	J 904849	1	ANEL - Retenção	RING - Retaining	ANILLO - Retenedor	BAGUE - Retenteur
15	J 919601	1	JUNTA	GASKET	JUNTA	JOINT
16	[illegible]	2	PARAFUSO	BOLT	TORNILLO	VIS
17	J 914868	1	PLACA	PLATE	PLACA	PLAQUE
18	J 903863	1	TAMPA - FRENTE	COVER - FRONT	TAPA - DEL.	COUVERCLE - AVANT
19	J 903479	1	JUNTA	GASKET	JUNTA	JOINT
20	J 904359	1	JOGO DE JUNTAS	KIT - seal	JUEGO DE JUNTAS	JOINT - Jeu
21	NSS	1	VEDADOR - óleo	SEAL - oil	SELLO - aceite	BAGUE - d'etanchéite
22	NSS	1	FERRAMENTA -vedador	TOOL - seal	FERRAMIENTA - sello	FERR - bague
23	NSS	1	FERRAMENTA -vedador	TOOL - seal	FERRAMIENTA - sello	FERR - bague
24	J 912772	1	RETENTOR	RETAINER	RETENEDOR	RETENTUER

Nº DE SÉRIE	SERIAL Nº	Nº DE SERIE	Nº DE SERIE

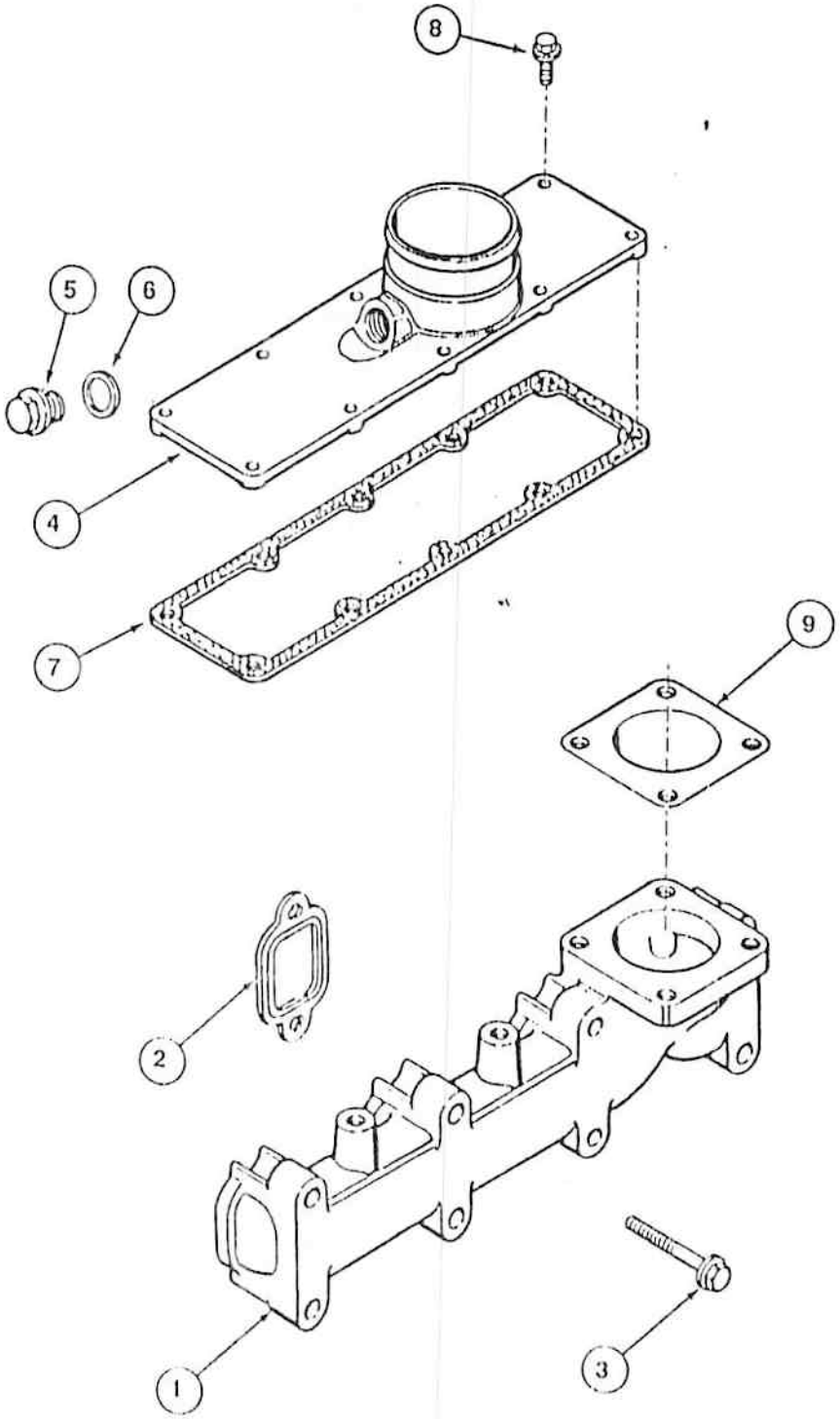
8
5
6
4
7
9
2
1
3

ITEM REF.	PEÇA Nº PART Nº PIEZA Nº PIECE Nº	QDE. QTY. CANT. QTE.	DESCRIÇÃO (Portuguese)	DESCRIPTION (English)	DESCRIPCION (Español)	DESCRIPTION (Français)
1	J 901223	1	COLETOR - escapamento	MANIFOLD - exhaust	MULTIPLE - escape	COLLECTEUR - echap.
2	J 905443	4	GUARNIÇÃO	GASKET	JUNTA	JOINT
3	854-10065	8	PARAFUSO	BOLT	TORNILLO	VIS
4	J 908083	1	TAMPA	COVER	TAPA	COUVERCLE
5	J 907185	1	BUJÃO	PLUG	TAPÓN	BOUCHON
6	J 906773	1	ARRUELA	WASHER	ARANDELA	RONDELLE
7	J 914028	1	GUARNIÇÃO	GASKET	JUNTA	JOINT
8	J 918109	10	PARAFUSO	BOLT	TORNILLO	VIS
9	J 912220	1	JUNTA - escapamento	GASKET - exhaust	JUNTA - escape	JOINT - echap.
			Nº DE SÉRIE	SERIAL Nº	Nº DE SERIE	Nº DE SERIE

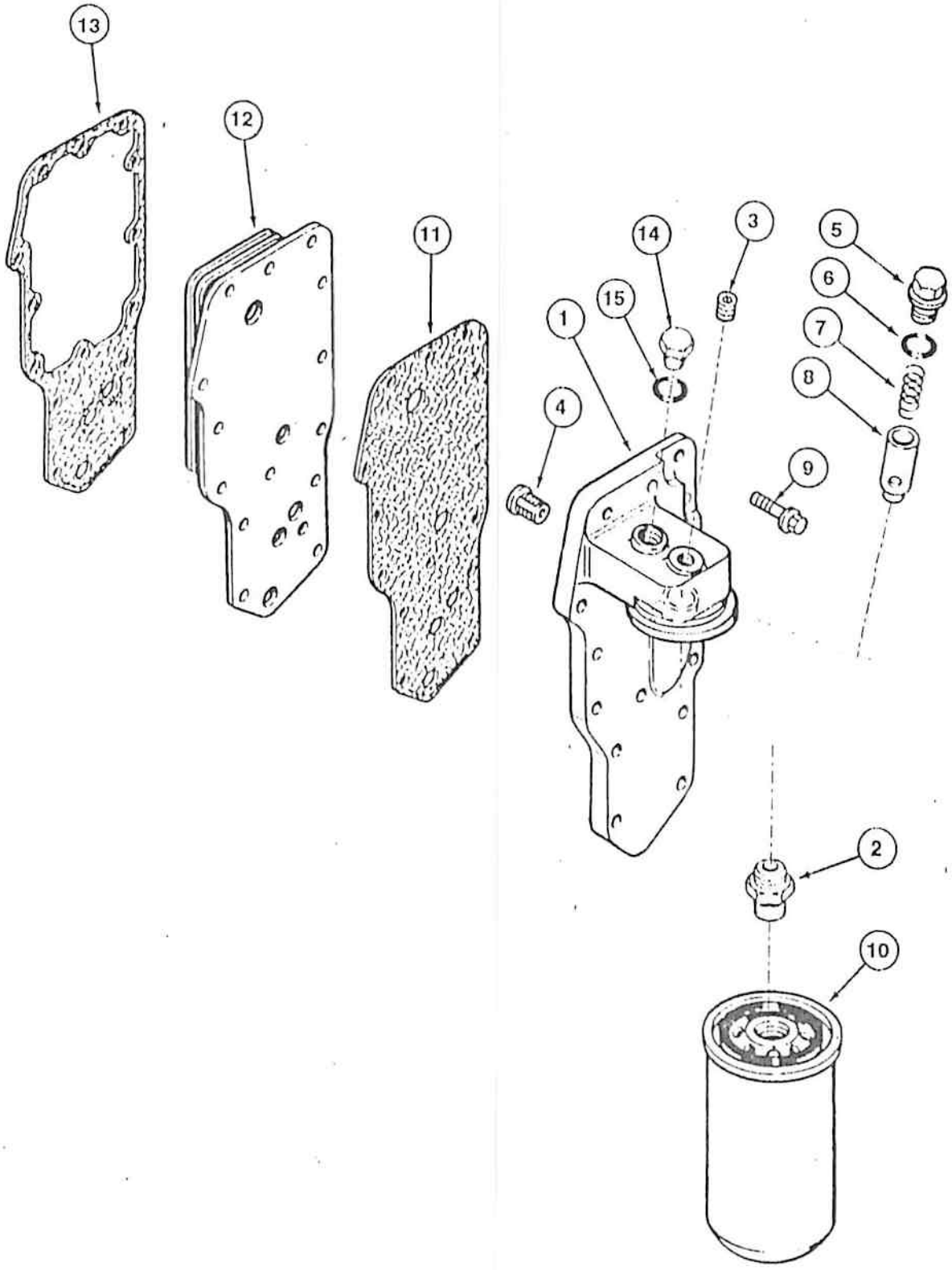
13
12
11
14
3
5
15
6
1
7
8
4
9
2
10

ITEM REF.	PEÇA Nº PART Nº PIEZA Nº PIECE Nº	QDE. QTY. CANT. QTE.	DESCRIÇÃO (Português)	DESCRIPTION (English)	DESCRIPCION (Español)	DESCRIPTION (Français)
	J 918954	1	CABEÇOTE - Conj.	HEAD Assy	CULATA - Conj.	CULASSE - Ens.
1	NSS	1	CABEÇOTE	HEAD	CULATA	CULASSE
2	J 909355	1	ADAPTADOR	ADAPTER	ADPTADOR	ADAPTEUR
3	J 906619	1	BUJÃO	PLUG	TAPÓN	BOUCHON
4	J 902338	1	VÁLVULA - alívio	VALVE - relief.	VÁLVULA - alivio	VALVE - regulatrice
5	J 915787	1	BUJÃO	PLUG	TAPÓN	BOUCHON
6	J 909397	1	ANEL "O"	"O" RING	ANILLO "O"	JOINT TORIQUE
7	J 925009	1	MOLA	SPRING	RESORTE	RESSORTE
8	J 918428	1	CONEXÃO	CONNECTOR	CONEXION	RACCORD
9	845 8035	14	PARAFUSO	BOLT	TORNILLO	VIS
10	J 908616	1	FILTRO	FILTER	FILTRO	FILTRE
11	J 918257	1	JUNTA	GASKET	JUNTA	JOINT
12	J 921557	1	RADIADOR	RADIATOR	RADIADOR	RADIATEUR
13	J 918256	1	JUNTA	GASKET	JUNTA	JOINT
14	J 919686	1	BUJÃO	PLUG	TAPÓN	BOUCHON
15	2 915013	1	ANEL "O"	"O" RING	ANILLO "O"	JOINT TORIQUE

Nº DE SÉRIE | SERIAL Nº | Nº DE SERIE | Nº DE SERIE

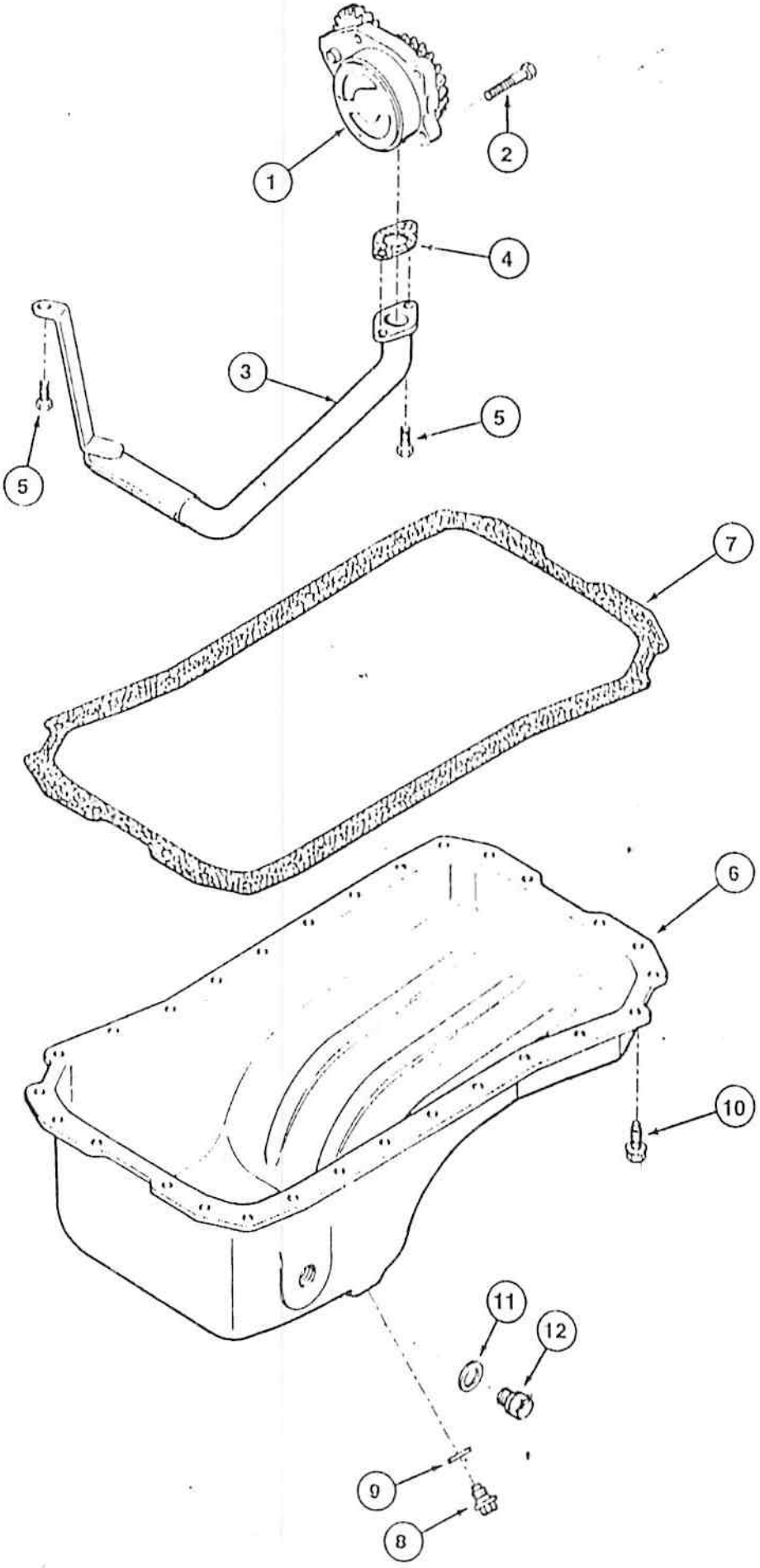
1
2
4
3
5
5
7
6
10
11
12
9
8

ITEM REF.	PEÇA Nº PART Nº PIEZA Nº PIECE Nº	QDE. QTY. CANT. QTE.	DESCRIÇÃO (Português)	DESCRIPTION (English)	DESCRIPCION (Espanol)	DESCRIPTION (Français)
1	J926202	1	BOMBA - óleo	OIL PUMP	BOMBA - aceite	POMPE - huile
2	J900677	4	PARAFUSO	BOLT	TORNILLO	VIS
3	J905206	1	TUBO	TUBE	TUBO	TUBE
4	J914[illegible]	1	JUNTA	GASKET	JUNTA	JOINT
5	845 8016	3	PARAFUSO	BOLT	TORNILLO	VIS
6	J901049	1	CARTER	OIL PAN	CARTER	CARTER
7	J911535	1	JUNTA	GASKET	JUNTA	JOINT
8	J[illegible]	1	BUJAO	PLUG	TAPÓN	BOUCHON
9	J920773	1	ARRUELA	WASHER	ARANDELA	RONDELLE
10	J920400	28	PARAFUSO	BOLT	TORNILLO	VIS
11	J902425	1	ARRUELA	WASHER	ARANDELA	RONDELLE
12	J924148	1	BUJAO	PLUG	TAPÓN	BOUCHON

Nº DE SÉRIE | SERIAL Nº | Nº DE SERIE | Nº DE SERIE

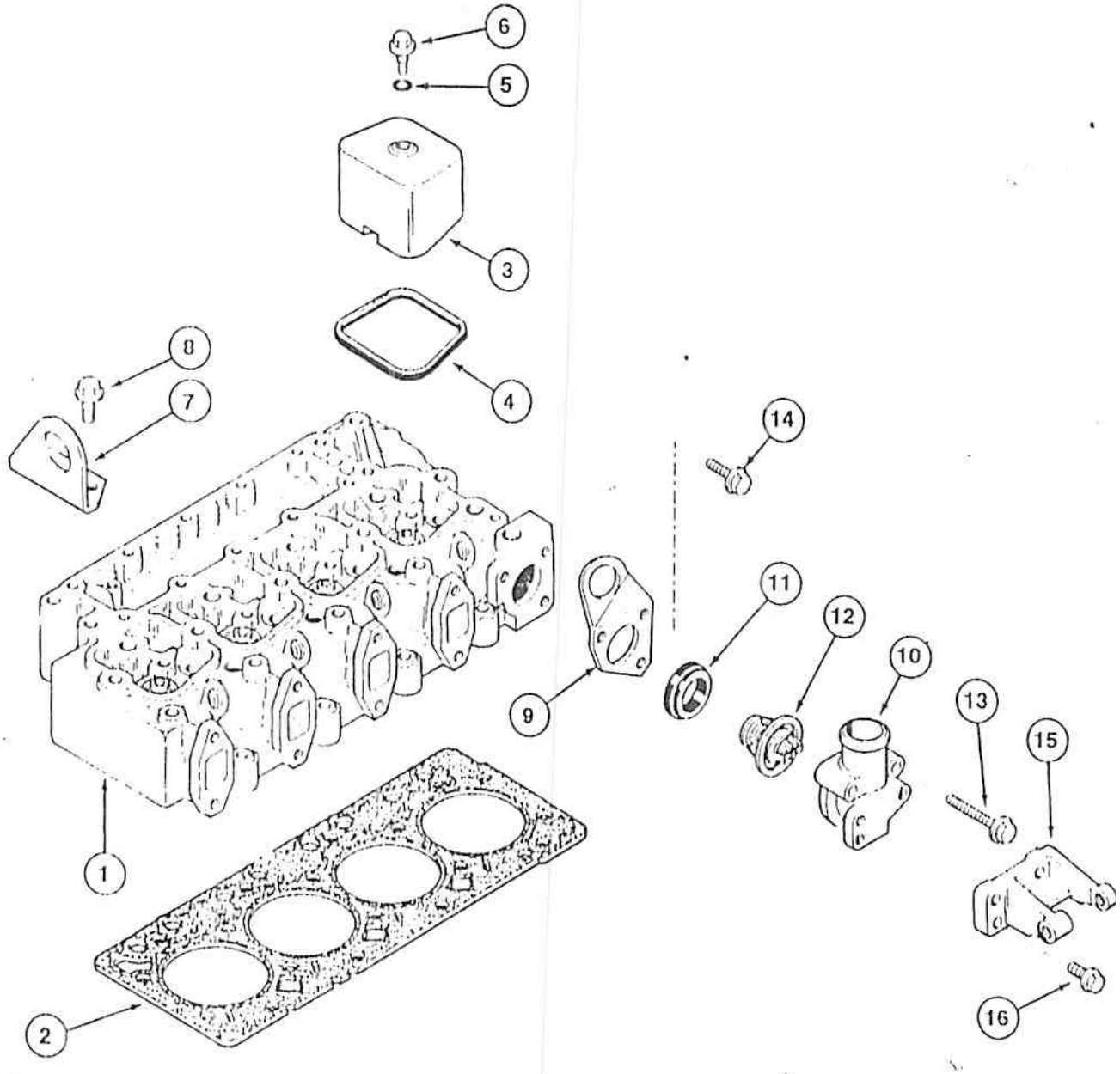
6
5
3
4
8
7
14
11
12
10
13
15
9
1
2
16

ITEM REF.	PEÇA Nº PART Nº PIEZA Nº PIECE Nº	QDE. QTY. CANT. QTE.	DESCRIÇÃO (Português)	DESCRIPTION (English)	DESCRIPCION (Español)	DESCRIPTION (Français)
1	REF	1	CABEÇOTE	CYLINDER HEAD	CULATA DE CILINDROS	CULASSE
2	J 921393	1	JUNTA (STD)	GASKET (STD)	JUNTA (STD)	JOINT (STD)
2	J 921395	1	JUNTA (0.25mm)	GASKET (0.25mm)	JUNTA (0.25mm)	JOINT (0.25mm)
2	J 921397	1	JUNTA (0.50mm)	GASKET (0.50mm)	JUNTA (0.50mm)	JOINT (0.50mm)
3	J 902604	4	TAMPA	COVER	TAPA	COUVERCLE
4	J 902666	4	SELO	SEAL	SELLO	BAGUE d'etancheite
5	145348A1	4	ANEL "O"	"O" RING	ANILLO "O"	JOINT TORIQUE
6	J 907049	4	PARAFUSO	BOLT	TORNILLO	VIS
7	J 908118	1	SUPORTE	BRACKET	SOPORTE	SUPPORT
8	854-12025	2	PARAFUSO	BOLT	TORNILLO	VIS
9	J 903757	1	SUPORTE	BRACKET	SOPORTE	SUPPORT
10	J 914409	1	CARCAÇA	HOUSING	CARCAZA	CARCASSE
	A 77736	1	JOGO - TERMOSTATO	KIT - THERMOSTAT	JUEGO - TERMOSTATO	JEU THERMOSTAT
11	J 923331	1	GUARNIÇÃO	GASKET	JUNTA	JOINT
12	NSS	1	TERMOSTATO	THERMOSTAT	TERMOSTATO	THERMOSTAT
13	845 8070	2	PARAFUSO	BOLT	TORNILLO	VIS
14	845 8005	1	PARAFUSO	BOLT	TORNILLO	VIS
15	J 923367	1	SUPORTE	BRACKET	SOPORTE	SUPPORT
16	845 8005	3	PARAFUSO	BOLT	TORNILLO	VIS

Nº DE SÉRIE | SERIAL Nº | Nº DE SERIE | Nº DE SERIE

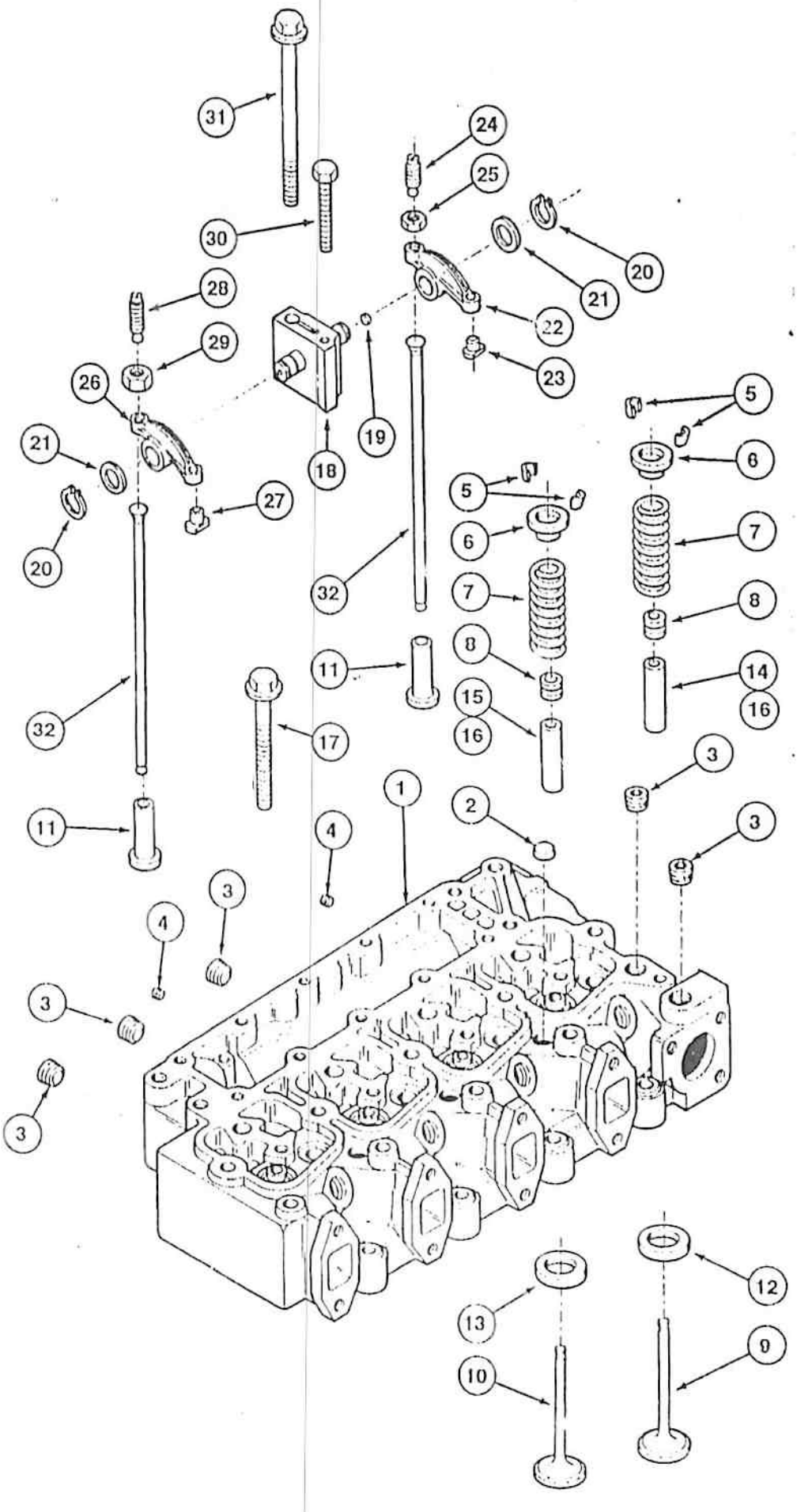
31
30
28
29
26
21
20
27
32
11
17
4
3
1
2
24
25
20
21
22
23
19
18
5
6
7
8
14
16
15
12
13
10
9

ITEM REF.	PEÇA Nº PART Nº PIEZA Nº PIECE Nº	QDE. QTY. CANT. QTE.	DESCRIÇÃO (Português)	DESCRIPTION (English)	DESCRIPCION (Español)	DESCRIPTION (Français)
	J926811	1	CABEÇOTE - Conj.	HEAD - Ass'y	CULATA - Conj.	CULASSE - Ens.
1	NSS	1	CABEÇOTE - Conj.	HEAD - Ass'y	CULATA - Conj.	CULASSE - Ens.
2	A77253	3	BUJÃO	PLUG	TAPÓN	BOUCHON
3	A77255	5	BUJÃO	PLUG	TAPÓN	BOUCHON
4	J926619	2	BUJÃO	PLUG	TAPÓN	BOUCHON
5	J[illegible]0	16	PATENTE	KEEPER	TOP	RUTEP
6	J[illegible]0	8	RETENTOR	RETAINER	RETENEDOR	RETENTEUR
7	J[illegible]6	8	MOLA	SPRING	RESORTE	RESSORT
8	J961037	8	VEDADOR	SEAL	SELLO	BAGUE d'etanchéité
9	145345A1	4	VALVULA - Admissão	VALVE - Intake	VALVULA - Admisión	SOUPAPE - Admis.
10	145346A1	4	VALVULA - Escapo	VALVE - Exhaust	VALVULA - Escape	SOUPAPE - Echap.
11	J907240	8	TUCHO - Válvula	TAPPET - Valve	ALZA - Válvula	POUSSOIR
12	J906854	4	SEDE - Adm. (Serviço)	SEAT - Intake (Service)	ASIENTO -Adm (Servicio)	SIEGE - Admis. (Service)
13	J904105	4	SEDE - Escap. (Serviço)	SEAT - Exhaust (Service)	ASIENTO - Esc (Servicio)	SIEGE - Echap. (Service)
14	J904108	4	GUIA - Adm/Esc (14mm)	GUIDE - Int/Exh (14mm)	GUIA - Adm/Esc (14mm)	GUIDE - Adm/Echap
15	J904109	4	GUIA - Escap (14mm)	GUIDE - Exhaust (14mm)	GUIA - Escap. (14mm)	GUIDE - Echap. (14mm)
16	J906206	8	GUIA - Adm/Esc (11mm)	GUIDE - Int/Exh (11mm)	GUIA - Adm/Esc (11mm)	GUIDE - Adm/Echap
17	J903779	4	PARAFUSO - Curto	BOLT - Short	PERNO - Pequeño	VIS
17	J[illegible]780	10	PARAFUSO - Longo	BOLT - Long	PERNO - Grande	VIS
18	J[illegible]808	4	SUPORTE E EIXO - Conj.	SUPPORT/SHAFT Ass'y	SOPORTE Y EJE - Conj.	SUPPORT ARBRE - Ens.
19	J[illegible]525	1	BUJÃO	PLUG	TAPÓN	BOUCHON
20	J[illegible]542	8	ANEL - Retenção	RING - Retaining	ANILLO - Retenedor	BAGUE - Retenteur
21	J[illegible]215	8	ARRUELA - Encosto	WHASHER - Thrust	ARANDELA	RONDELLE
22	J910811	4	BALANCIM - Conj.	ARM - Ass'y	BALANCIN - Conj.	CULBUTEUR - Ens.
23	NSS	1	INSERTO	INSERT	INSERTO	INSERT
24	J900706	1	PARAFUSO	BOLT	TORNILLO	VIS
25	425 116	1	PORCA	NUT	TUERCA	ECROU
26	J910810	4	BALANCIM - Conj.	ARM - Ass'y	BALANCIN - Conj.	CULBUTEUR - Ens.
27	NSS	1	INSERTO	INSERT	INSERTO	INSERT
28	J900706	1	PARAFUSO	BOLT	TORNILLO	VIS
29	425 116	1	PORCA	NUT	TUERCA	ECROU
30	811805	4	PARAFUSO	BOLT	TORNILLO	VIS
31	J900781	4	PARAFUSO	BOLT	TORNILLO	VIS
32	J[illegible]267	8	VARETA	ROD	VARILLA DE EMPUJE	TIGE - POUSSOIR
			Nº DE SÉRIE	SERIAL Nº	Nº DE SERIE	Nº DE SERIE

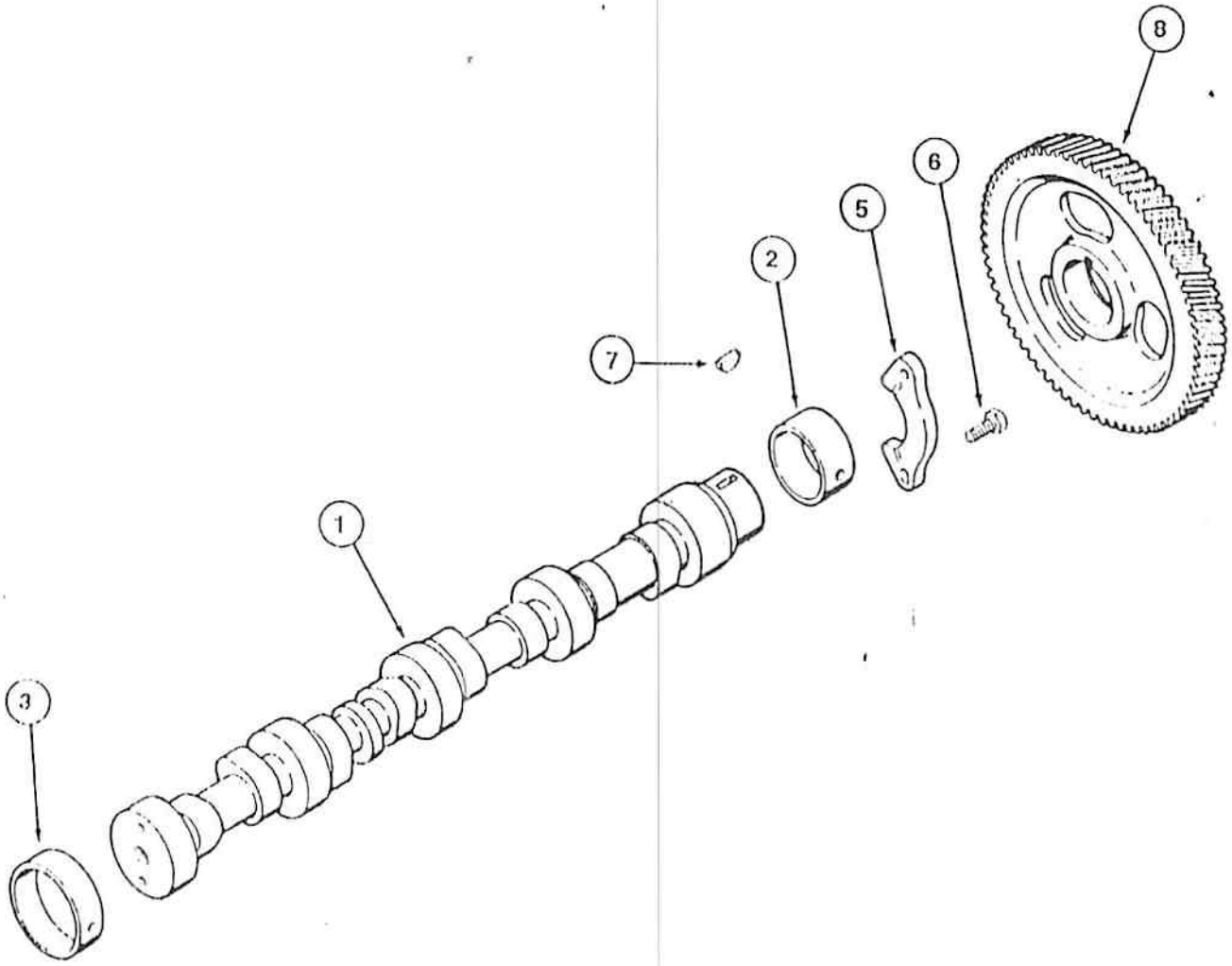
8
6
5
2
7
1
3

ÁRVORE DE COMANDO DE VÁLVULAS
CAMSHAFT
ÁRBOL DE LEVAS
ARBRE A CAMES

ITEM REF.	PEÇA Nº PART Nº PIEZA Nº PIECE Nº	QDE. QTY. CANT. QTÉ.	DESCRIÇÃO (Português)	DESCRIPTION (English)	DESCRIPCION (Español)	DESCRIPTION (Français)
1	[illegible]	1	ÁRVORE DE COMANDO	CAMSHAFT	ÁRBOL DE LEVAS	ARBRE A CAMES
2	[illegible]	1	BUCHA (STD)	BUSHING (STD)	BUJE (STD)	DOUILLE (STD)
3	[illegible]	1	BUCHA (58mm)	BUSHING (58mm)	BUJE (58mm)	DOUILLE (58mm)
4	[illegible]	4	BUCHA	BUSHING	BUJE	DOUILLE
5	[illegible]	1	SUPORTE	BRACKET	SOPORTE	SUPPORT
6	[illegible]	2	PARAFUSO	BOLT	TORNILLO	VIS
7	[illegible]	1	CHAVETA	KEY	CLAVIJA	CLAVETTE
8	[illegible]	1	ENGRENAGEM	GEAR	ENGRANAJE	PIGNON

Nº DE SÉRIE | SERIAL Nº | Nº DE SERIE | Nº DE SERIE

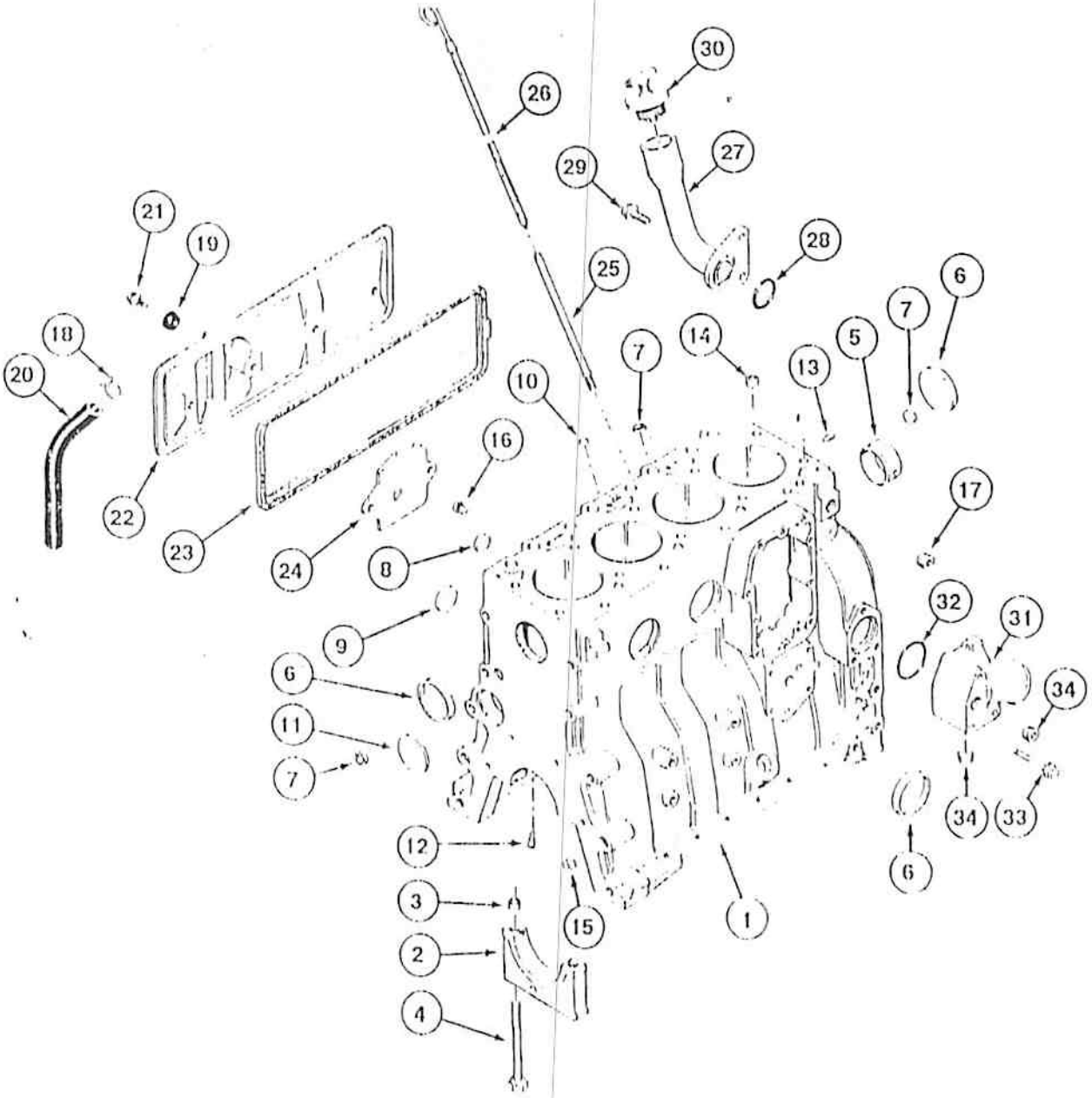
30
26
29
27
21
19
28
25
18
20
7
6
14
5
7
13
10
16
17
22
23
24
8
9
32
31
6
11
34
7
34
33
12
6
3
15
1
2
4

ITEM REF.	PEÇA Nº PART Nº PIEZA Nº PIECE Nº	QDE. QTY. CANT. QTE.	DESCRIÇÃO (Português)	DESCRIPTION (English)	DESCRIPCION (Español)	DESCRIPTION (Français)
	J1920394	1	BLOCO - Curto	BLOCK - Short	BLOQUE - Corto	BLOC CYL.
1	J1903920	1	BLOCO	BLOCK	BLOQUE	BLOC.CYL.
2	J1900057	5	CAPA MANCAL	CAP	CAP	TETE
3	J1999681	10	ANEL	RING	ANILLO	BAGUE
4	J1904217	10	PARAFUSO	BOLT	TORNILLO	VIS
5	J1901306	1	BUCHA	BUSHING	BUJE	DOUILLE
6	A77787	4	BUJÃO	PLUG	TAPÓN	BOUCHON
7	J1900856	3	BUJÃO	PLUG	TAPÓN	BOUCHON
8	A77583	2	BUJÃO	PLUG	TAPÓN	BOUCHON
	J1920390	1	BLOCO - Conj.	KIT - Block	BLOC - Conj.	BLOC. CYL. - Ens.
9	J1999681	2	BUJÃO	PLUG	TAPON	BOUCHON
10	J1900856	1	BUJÃO	PLUG	TAPON	BOUCHON
11	J1900857	1	BUJÃO	PLUG	TAPON	BOUCHON
12	J1919002	4	BICO	NOZZLE	SURTIDOR	GICLEUR
13	J1900857	2	PINO	PIN	PASADOR	CHEVILLE
14	J1903401	2	ANEL	RING	ANILLO	BAGUE
15	J1900668	2	ANEL	RING	ANILLO	BAGUE
16	J1906619	2	BUJÃO	PLUG	TAPÓN	BOUCHON
17	A77459	1	BUJÃO	PLUG	TAPÓN	BOUCHON
18	J1904230	1	BRAÇADEIRA	CLAMP	ABRAZADERA	COLLIER
19	J1900267	4	SELO	SEAL	SELLO	JOINT
20	J1918612	1	MANGUEIRA	HOSE	MANGUERA	TUYAU
21	835/8020	4	PARAFUSO	BOLT	TORNILLO	VIS
22	J1920024	1	TAMPA	COVER	TAPA	COUVERCLE
23	J1922078	1	JUNTA	GASKET	JUNTA	JOINT
24	J1907886	1	PLACA	PLATE	PLACA	PLAQUE
25	J1905779	1	TUBO	TUBE	TUBO	TUBE
26	J1905781	1	VARETA	DIPSTICK - Oil	VARILLA	JAUGE
27	J1905540	1	TUBO	TUBE	TUBO	TUBE
28	J1900926	1	ANEL "O"	"O" RING	ANILLO "O"	JOINT TORIQUE
29	[illegible]	2	PARAFUSO	BOLT	TORNILLO	VIS
30	A77424	1	TAMPA	COVER	TAPA	COUVERCLE
31	J1903102	1	CONEXÃO	CONNECTOR	CONEXION	RACCORD
32	J1900697	1	ANEL "O"	"O" RING	ANILLO "O"	JOINT TORIQUE
33	[illegible]	3	PARAFUSO	BOLT	TORNILLO	VIS
34	A77[illegible]	2	BUJÃO	PLUG	TAPON	BOUCHON

Nº DE SÉRIE | SERIAL Nº | Nº DE SERIE | Nº DE SERIE

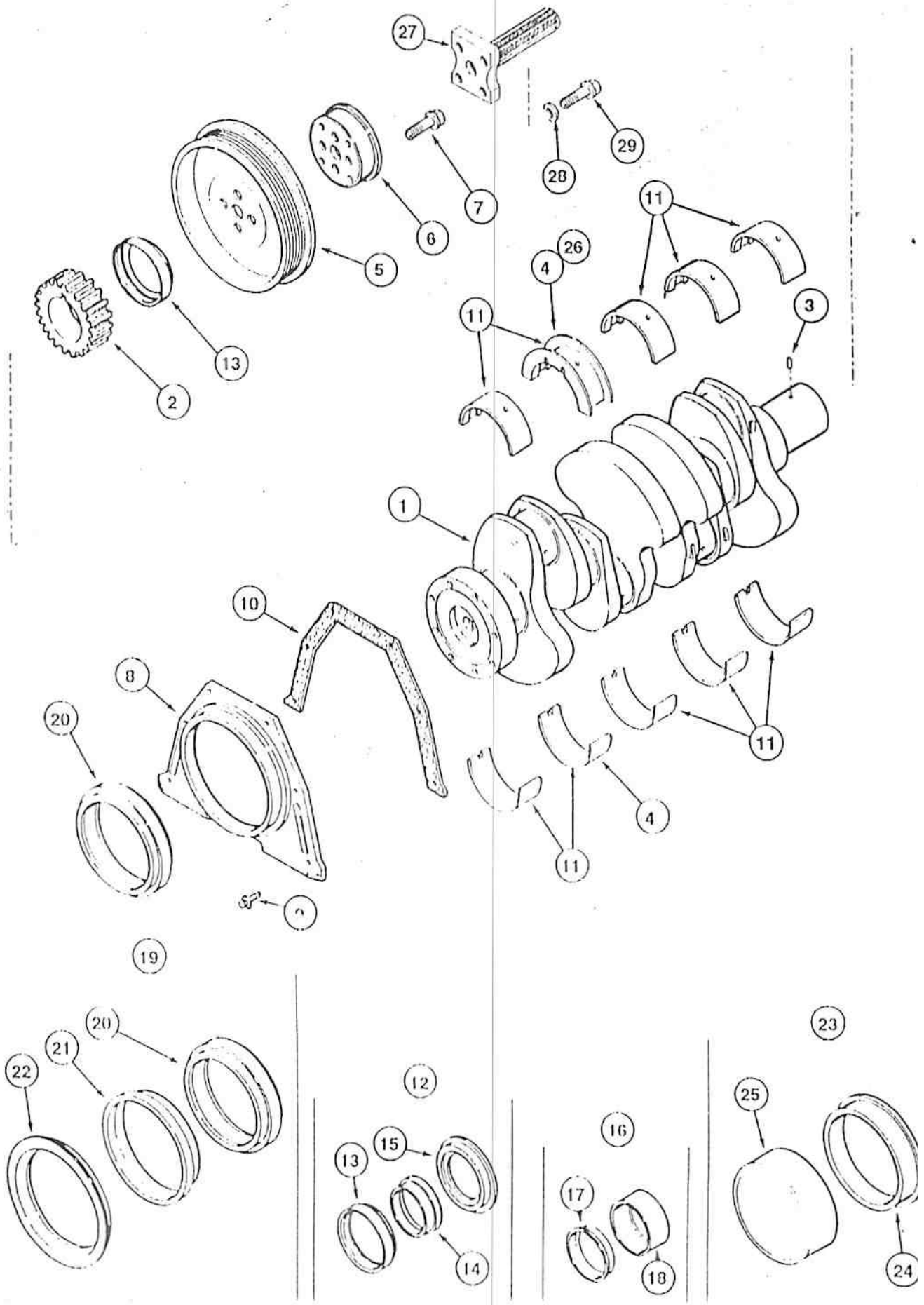
27
29
28
7
6
5
11
26
4
3
13
2
1
10
8
20
9
19
22
21
20
12
15
13
14
16
17
18
23
25
24

ÁRVORE DE MANIVELAS
CRANKSHAFT
CIGUENAL
VILEBREQUIN

ITEM REF.	PEÇA Nº PART Nº PIEZA Nº PIECE Nº	QDE. QTY. CANT. QTE.	DESCRIÇÃO (Português)	DESCRIPTION (English)	DESCRIPCION (Espanol)	DESCRIPTION (Français)
1	J900831	1	ÁRVORE DE MANIVELAS	CRANKSHAFT	CIGUENAL	VILEBREQUIN
2	J919691	1	ENGRENAGEM	GEAR	ENGRENAJE	ENGRENAGEM
3	J905993	1	PINO GUIA	DOWEL PIN	PASADOR GUIA	CHEVILLE
4	[illegible]319A1	1	CASQ. MANCAL (0.50)	BEARING (0.[illegible]	CASQUILLO (0.50)	COUSSINET (0.50)
4	[illegible]320A1	1	CASQ. MANCAL (1.00)	BEARING (1.00)	CASQUILLO (1.00)	COUSSINET (1.00)
5	J914494	1	POLIA	PULLEY	POLEA	POULIE
6	J900[illegible]9	4	FLANGE	FLANGE	BRIDA	BRIDE
7	J903867	4	PARAFUSO	BOLT	TORNILLO	VIS
8	J921693	6	RETENTOR	RETAINER	RETENEDOR	RETENTUER
9	[illegible]53015	1	PARAFUSO	BOLT	TORNILLO	[illegible]
10	J914296	1	JUNTA	GASKET	JUNTA	JOINT
11	[illegible]344A1	1	JGO. CASQUILHO (Std)	BEARING - Set (Std)	CASQUILLO - Jg (Std)	COUSSINET - Jeu (Std)
11	[illegible]345A1	1	JGO. CASQUILHO (0.25)	BEARING - Set (0.25)	CASQUILLO - Jg (0.25)	COUSSIN[illegible] - Jeu (0.25)
11	[illegible]346A1	1	JGO. CASQUILHO (0.50)	BEARING - Set (0.50)	CASQUILLO - Jg (0.50)	COUSSINET - Jeu (0.50)
11	[illegible]347A1	1	JGO. CASQUILHO (0.75)	BEARING - Set (0.75)	CASQUILLO - Jg (0.75)	COUSSINET - Jeu (0.75)
11	[illegible]348A1	1	JGO. CASQUILHO (1.00)	BEARING - Set (1.00)	CASQUILLO - Jg (1.00)	COUSSINET - Jeu (1.00)
12	J900[illegible]3	1	JGO. VEDADOR - Diant.	KIT - oil seal front	JUEGO SELLO. - Del.	JEU JOINT - Avant
13	N[illegible]1	1	VEDADOR	SEAL	SELLO	BAGUE d'etancheite
14	N[illegible]5	1	FERRAMENTA	TOOL	FERRAMIENTA	FERR
15	N[illegible]5	1	FERRAMENTA	TOOL	FERRAMIENTA	FERR
16	J900[illegible]0	1	JGO. LUVA - Diant.	KIT - Wear front	JUEGO LUVA	JEU JOINT
17	N[illegible]3	1	LUVA	SLEEVE	MANGUITO	MANCHON
18	N[illegible]6	1	FERRAMENTA	TOOL	FERRAMIENTA	FERR
19	J900911	1	JGO. VEDADOR - Tras.	KIT - oil seal rear	JUEGO SELLO. - Tras.	JEU JOINT - Antéro
20	N[illegible]5	1	VEDADOR	SEAL	SELLO	BAGUE d'etancheite
21	N[illegible]4	1	FERRAMENTA	TOOL	FERRAMIENTA	FERR
22	N[illegible]5	1	FERRAMENTA	TOOL	FERRAMIENTA	FERR
23	J900981	1	JOG. LUVA - Diant	KIT - Wear front	JUEGO LUVA	JEU JOINT
24	N[illegible]3	1	LUVA	SLEEVE	MANGUITO	MANCHON
25	N[illegible]5	1	FERRAMENTA	TOOL	FERRAMIENTA	FERR
26	J900[illegible]0	1	CASQUILHO ENCOSTO (STD)	BEARING THRUST (STD)	CASQUILLO ENCOSTO (STD)	COUSSINET (STD)
26	J900[illegible]1	1	CASQUILHO ENCOSTO (0.25mm)	BEARING THRUST (0.25mm)	CASQUILLO ENCOSTO (0.25mm)	COUSSINET (0.25mm)
26	J900[illegible]2	1	CASQUILHO ENCOSTO (0.50mm)	BEARING THRUST (0.50mm)	CASQUILLO ENCOSTO (0.50mm)	COUSSINET (0.50mm)
26	J900[illegible]3	1	CASQUILHO ENCOSTO (0.75mm)	BEARING THRUST (0.75mm)	CASQUILLO ENCOSTO (0.75mm)	COUSSINET (0.75mm)
26	J900[illegible]4	1	CASQUILHO ENCOSTO (1.00mm)	BEARING THRUST (1.00mm)	CASQUILLO ENCOSTO (1.00mm)	COUSSINET (1.00mm)
27	D[illegible]0	1	ACOPLAMENTO	COUPLING	ACOPLAMIENTO	COUPLEMENT
28	A[illegible]3	4	ARRUELA	WASHER	ARANDELA	RONDELLE
29	[illegible]0728	4	PARAFUSO	BOLT	TORNILLO	VIS

Nº DE SÉRIE | SERIAL Nº | Nº DE SERIE | Nº DE SERIE

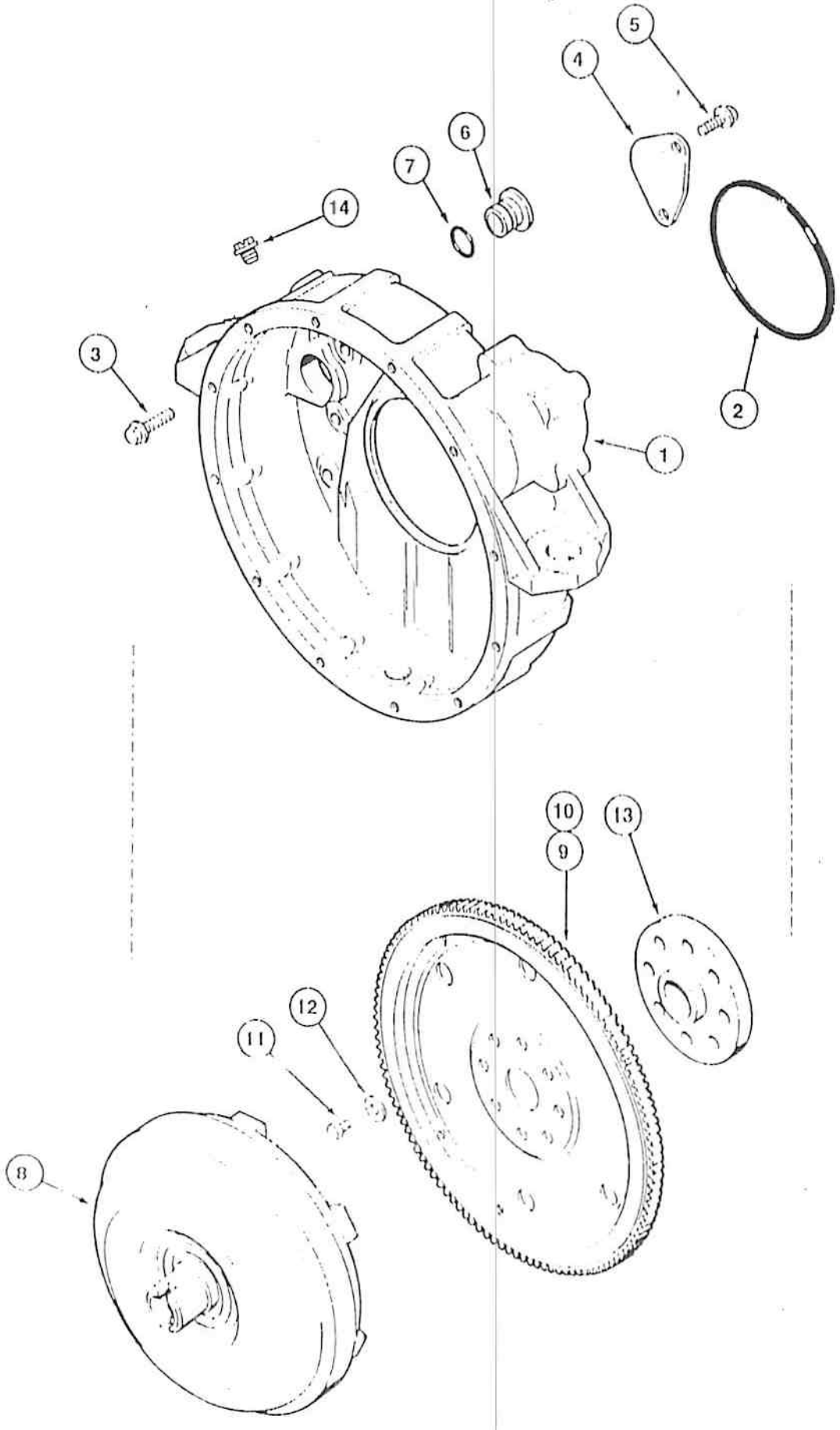
1
2
3
4
5
6
7
8
9
10
11
12
13
14

VOLANTE E CARCAÇA
FLYWHEEL AND HOUSING
VOLANTE Y CARCAZA
VOLANT ET CARCASSE

ITEM REF.	PEÇA Nº PART Nº PIEZA Nº PIECE Nº	QDE. QTY. CANT. QTE.	DESCRIÇÃO (Portugues)	DESCRIPTION (English)	DESCRIPCION (Espanol)	DESCRIPTION (Français)
1	J90	1	CARCAÇA	HOUSING	CARCAZA	CARCASSE
2	J91	1	ANEL "O"	"O" RING	ANILLO "O"	JOINT TORIQUE
3		8	PARAFUSO	BOLT	TORNILLO	VIS
4	J92	1	TAMPA	COVER	TAPA	COUVERCLE
5	J91	2	PARAFUSO	BOLT	TORNILLO	VIS
6	J9	1	BUJÃO	PLUG	TAPÓN	BOUCHON
7		1	ANEL "O"	"O" RING	ANILLO "O"	JOINT TORIQUE
8		1	CONVERSOR	CONVERTER	CONVERTIDOR	CONVERTISSEUR
9	J9	1	VOLANTE E CREMALHEIRA - Conj.	FLYWHEEL AND RING GEAR - Ass'y	VOLANTE Y CORONA - Conj.	VOLANTE ET CREMAILLERE - Ens.
10	J90	1	CREMALHEIRA	GEAR	CORONA	CREMAILLERE
11	J90	8	PARAFUSO	BOLT	TORNILLO	VIS
12	J9	8	ARRUELA	WASHER	ARANDELA	RONDELLE
13	J91	1	ADAPTADOR	ADAPTER	ADAPTADOR	ADAPTATEUR
14		1	BUJÃO	PLUG	TAPON	BOUCHON

Nº DE SÉRIE | SERIAL Nº | Nº DE SERIE | Nº DE SERIE

ITEM REF.	PEÇA Nº PART Nº PIEZA Nº PIECE N°	QDE. QTY. CANT. QTE.	DESCRIÇÃO (Português)	DESCRIPTION (English)	DESCRIPCION (Espanol)	DESCRIPTION (Français)
	A77410	4	JOGO PISTAO (STD)	KIT - Piston (STD)	EMBOLO (STD)	PISTON (STS)
	A77401	1	JGO. ANEIS (STD)	KIT - Ring (STD)	ANILLO - Juego (STD)	SEGMENT - Jeu (STS)
1	NSS	1	ANEL - Sup.	RING - Top	ANILLO - Sup.	SEGMENT
2	NSS	1	ANEL - Inter.	RING - Middle	ANILLO - Inter.	SEGMENT
3	NSS	1	ANEL - Inf.	RING - Bottom	ANILLO - Inf.	SEGMENT
4	NSS	1	PISTAO - (STD)	PISTON - (STD)	EMBOLO - (STD)	PISTON - (STS)
5	J901793	1	PINO	PIN	PASADOR	CHEVILLE
6	J901795	2	ANEL trava	RING lock	ANILLO tuba	SEGMENT D'ARRET
	A77411	4	JOGO PISTAO (0,50mm)	KIT - Piston (0,50mm)	EMBOLO (0,50mm)	PISTON (0,50mm)
	A77402	1	JGO. ANEIS (0,50mm)	KIT - Ring (0,50mm)	ANILLO - Juego	SEGMENT - Jeu
1	NSS	1	ANEL - Sup.	RING - Top	ANILLO - Sup.	SEGMENT
2	NSS	1	ANEL - Inter.	RING - Middle	ANILLO - Inter.	SEGMENT
3	NSS	1	ANEL - Inf.	RING - Bottom	ANILLO - Inf.	SEGMENT
4	NSS	1	PISTAO - (0,50mm)	PISTON - (0,50mm)	EMBOLO - (0,50mm)	PISTON - (0,50mm)
5	J901793	1	PINO	PIN	PASADOR	CHEVILLE
6	J901795	2	ANEL trava	RING lock	ANILLO tuba	SEGMENT D'ARRET
	A77412	4	JOGO PISTAO (1,00mm)	KIT - Piston (1,00mm)	EMBOLO (1,00mm)	PISTON (1,00mm)
	A77404	1	JGO. ANEIS (1,00mm)	KIT - Ring (1,00mm)	ANILLO - Juego	SEGMENT - Jeu
1	NSS	1	ANEL - Sup.	RING - Top	ANILLO - Sup.	SEGMENT
2	NSS	1	ANEL - Inter.	RING - Middle	ANILLO - Inter.	SEGMENT
3	NSS	1	ANEL - Inf.	RING - Bottom	ANILLO - Inf.	SEGMENT
4	NSS	1	PISTAO - (1,00mm)	PISTON - (1,00mm)	EMBOLO - (1,00mm)	PISTON - (1,00mm)
5	J901793	1	PINO	PIN	PASADOR	CHEVILLE
6	J901795	2	ANEL trava	RING lock	ANILLO tuba	SEGMENT D'ARRET
7	J901166		CAMISA	LINER	CAMISA	CHEMISE
	J905292	4	BIELA - Conj.	CONNECT. ROD - Ass'y	BIELA - Conj.	BIELLE - Ens.
8	NSS	1	BIELA	CONNECT. ROD	BIELA	BIELLE
9	J901085	1	BUCHA	BUSHING	BUJE	DOUILLE
10	J900019	2	PARAFUSO	BOLT	TORNILLO	VIS
11	A77405	4	JOG. CASQ. BIELA (STD)	KIT - Rod Bearing (STD)	CASQUILLO - Juego (STD)	COUSSINET - Ens. (STS)
11	A77406	4	JOG. CASQ. BIELA (0,25mm)	KIT - Rod Bearing (0,25mm)	CASQUILLO - Juego (0,25mm)	COUSSINET - Ens. (0,25mm)
11	A77407	4	JOG. CASQ. BIELA (0,50mm)	KIT - Rod Bearing (0,50mm)	CASQUILLO - Juego (0,50mm)	COUSSINET - Ens. (0,50mm)
11	A77408	4	JOG. CASQ. BIELA (0,75mm)	KIT - Rod Bearing (0,75mm)	CASQUILLO - Juego (0,75mm)	COUSSINET - Ens. (0,75mm)
11	A77409	4	JOG. CASQ. BIELA (1,00mm)	KIT - Rod Bearing (1,00mm)	CASQUILLO - Juego (1,00mm)	COUSSINET - Ens. (1,00mm)

Nº DE SÉRIE	SERIAL Nº	Nº DE SERIE	Nº DE SERIE

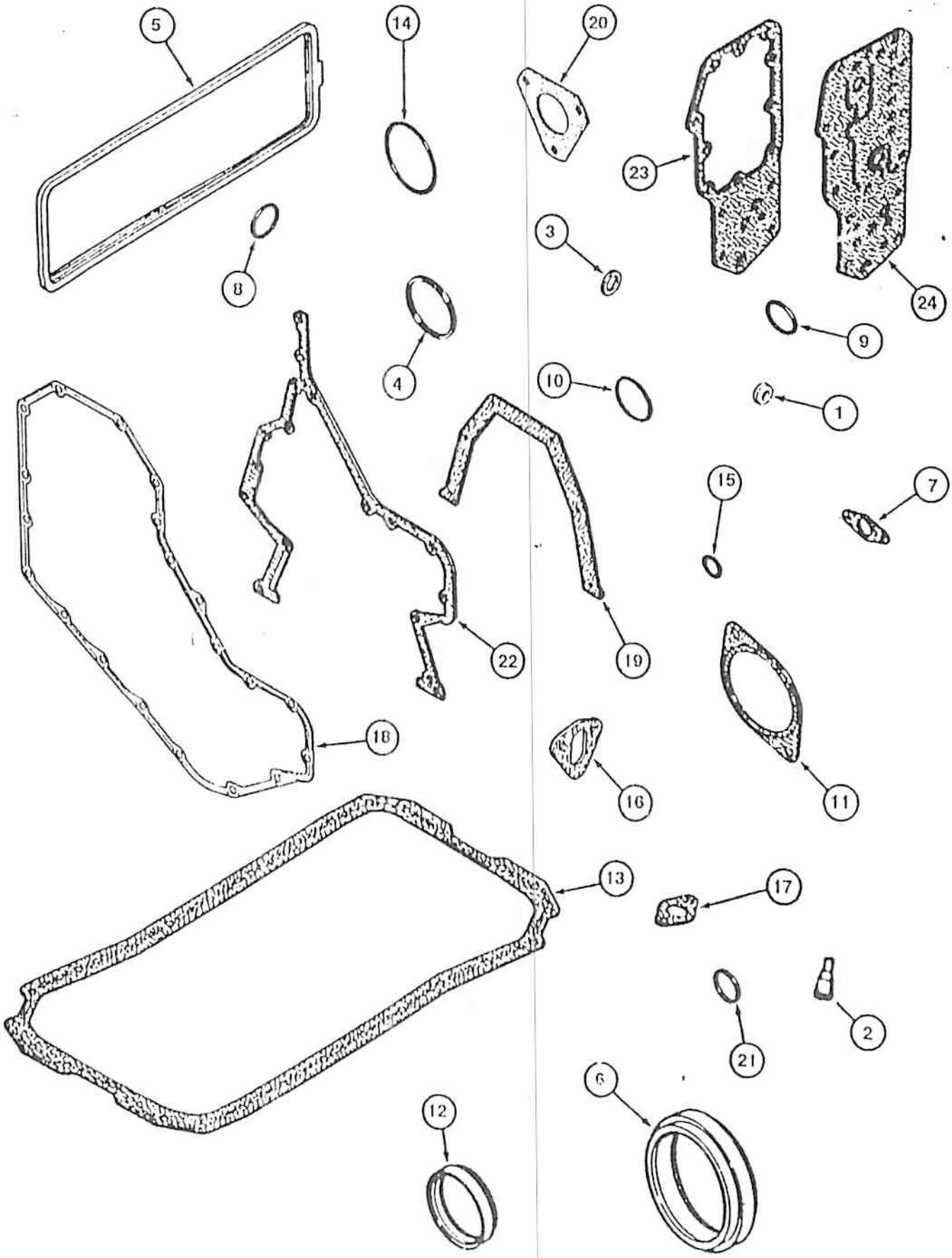
5
14
20
23
24
8
3
9
4
10
1
15
7
22
19
18
16
11
13
17
21
2
12
6

ITEM REF.	PEÇA Nº PART Nº PIEZA Nº PIECE Nº	QDE. QTY. CANT. QTE.	DESCRIÇAO (Português)	DESCRIPTION (English)	DESCRIPCION (Espanol)	DESCRIPTION (Français)
	145352A1	1	JOGO JUNTAS	GASKET - Kit	JUNTA - Juego	JOINT - Ens.
1	J900267	4	VEDADOR - Tampa	COVER SEAL	SELLO - Tapa	BAGUE - Couvercle
2	J910002	4	PULVERIZADOR Pistão	PISTON NOZZLE	BICO PISTON	GLICREUR PISTON
3	J902125	2	ARRUELA	WASHER	ARANDELA	RONDELLE
4	J903375	1	ANEL - Tampa diant.	RING	ANILLO - Ret. Del.	BAGUE
5	J903978	1	JUNTA	GASKET	JUNTA	JOINT
6	J904864	1	VEDADOR - Diant.	SEAL - Front	SELLO - Del.	BAGUE d'etancheite
7	J905205	1	JUNTA	GASKET	JUNTA	JOINT
8	J905936	1	ANEL RET. - filtro óleo	RETAINER - Ring filter	ANILLO - Ret.	BAGUE
9	J906797	1	ANEL RET. - (50mm)	RETAINER - Ring	ANILLO - Ret. (50mm)	BAGUE (50mm)
10	J910341	1	ANEL - Bba. d'água	RING - Water pump	ANILLO - Bomba	JOINT TORIQUE
11	J911701	1	TAMPA - Diant.	COVER - Front	TAPA - Delant.	COUVERCLE - Avant
12	J912311	1	VEDADOR	SEAL	SELLO	BAGUE d'etancheite
13	J912506	1	JUNTA	GASKET	JUNTA	JOINT
14	J912573	1	JUNTA - Carcaça	GASKET - Housing	JUNTA - Carcasa	JOINT - Carcasse
15	J912601	1	ANEL "O"	"O" RING	ANILLO "O"	JOINT TORIQUE
16	J914801	1	JUNTA - Filtro	GASKET - Filter	JUNTA - Filtro	JOINT - Filtre
17	J914803	1	JUNTA - Flange	GASKET - Flange	JUNTA - Flange	JOINT - Flange
18	J914895	1	JUNTA	GASKET	JUNTA	JOINT
19	J914896	1	JUNTA	GASKET	JUNTA	JOINT
20	J914899	1	JUNTA	GASKET	JUNTA	JOINT
21	J915772	1	ANEL RET.	RING	ANILLO - Ret.	BAGUE
22	J916431	1	JUNTA	GASKET	JUNTA	JOINT
23	J916256	1	JUNTA - Cooler	GASKET - Gasket	JUNTA - Cooler	JOINT - Cooler
24	J916857	*	JUNTA	GASKET	JUNTA	JOINT
	J901070	1	PULVERIZADOR (Nota)	PISTON NOZZLE (Note)	BICO PISTON (Nota)	GLICREUR (Note)
	J915800	1	ANEL RETANG. (Nota)	RECT RING (Note)	ANILLO RECT. (Nota)	SEGMENT (Note)
	J916042	1	JUNTA - B. Hidr. (Nota)	PUMP - Gasket (Note)	JUNTA - B. Hidr. (Nota)	JOINT - Pompe (Note)

Nº DE SÉRIE | SERIAL Nº | Nº DE SERIE | Nº DE SERIE

NOTA: Não utilizados/Not used
NOTE:

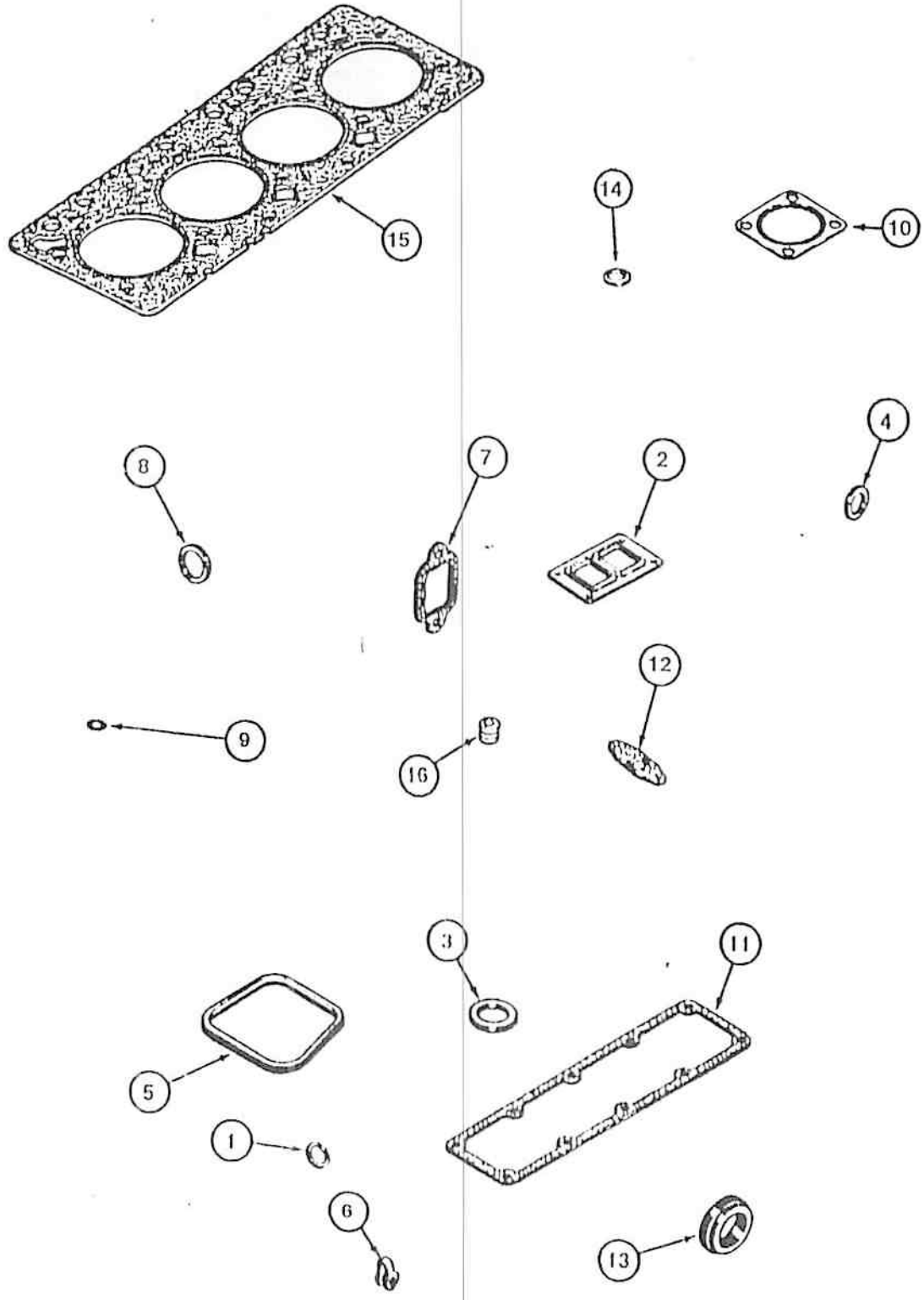
15
14
10
8
7
2
4
9
16
12
3
11
5
1
6
13

ITEM REF.	PEÇA Nº PART Nº PIEZA Nº PIECE Nº	QDE. QTY. CANT. QTE.	DESCRIÇAO (Português)	DESCRIPTION (English)	DESCRIPCION (Espanol)	DESCRIPTION (Français)
	1453949A1	1	JOGO JUNTAS CABEÇOTE - (STD)	GASKET - Kit Head cyl. - (STD)	JUNTA CULATA - Juego (STD)	JOINT CULASSE - Ens. - (STD)
	1453950A1	1	JOGO JUNTAS CABEÇOTE - (0.15mm)	GASKET - Kit Head cyl. - (0.15mm)	JUNTA CULATA - Juego (0.15mm)	JOINT CULASSE - Ens. - (0.15mm)
	1453951A1	1	JOGO JUNTAS CABEÇOTE - (0.50mm)	GASKET - Kit Head cyl. - (0.50mm)	JUNTA CULATA - Juego (0.50mm)	JOINT CULASSE - Ens. - (0.50mm)
1	J900900	4	VEDADOR - Injetor	INJECTOR - Seal	SELLO	BAGUE d'etancheite
2	J901356	1	JUNTA - Coletor	GASKET	JUNTA	JOINT
3	J900363	1	ANEL RET.	RING	ANILLO - Ret.	BAGUE
4	J902425	1	ARRUELA Vedação	WASHER	ARANDELA	RONDELLE
5	J900666	4	JUNTA	GASKET	JUNTA	JOINT
6	J903080	4	VEDADOR	SEAL	SELLO	BAGUE d'etancheite
7	J900443	4	JUNTA - Col. escap.	GASKET - Exhaust	JUNTA - Escap.	JOINT - Echap.
8	J900773	1	ARRUELA Vedação	WASHER	ARANDELA	RONDELLE
9	1453918A1	4	ANEL "O"	"O" RING	ANILLO "O"	JOINT TORIQUE
10	J912270	1	JUNTA - Col. escap.	GASKET - Exhaust	JUNTA - Escap.	JOINT - Echap.
11	J914098	1	JUNTA - Coletor	GASKET	JUNTA	JOINT
12	J914891	1	JUNTA - Dreno oleo	GASKET - Oil	JUNTA - Drano	JOINT
13	J913331	1	JUNTA - Circ. dianb.	GASKET	JUNTA	JOINT
14	J900659	4	VEDADOR - Injetor	INJECTOR - Seal	SELLO	BAGUE d'etancheite
14	J900774	4	VEDADOR - Injetor (0.50mm)	INJECTOR - Seal (0.50mm)	SELLO (0.50mm)	BAGUE d'etancheite (0.50mm)
15	J921301	1	JUNTAS CABEÇOTE - (STD)	GASKET - Head cyl. - (STD)	JUNTA CULATA - (STD)	JOINT CULASSE - (STD)
15	J921302	1	JUNTAS CABEÇOTE - (0.15mm)	GASKET - Head cyl. - (0.15mm)	JUNTA CULATA - (0.15mm)	JOINT CULASSE - (0.15mm)
15	J921303	1	JUNTAS CABEÇOTE - (0.50mm)	GASKET - Head cyl. - (0.50mm)	JUNTA CULATA - (0.50mm)	JOINT CULASSE - (0.50mm)
16	J901629	8	VEDADOR - Válvula	SEAL - Valve	VEDADOR - Valvula	JOINT - Valve
	J901180	2	ARRUELA (Nota)	WASHER (Note)	ARANDELA (Nota)	RONDELLE (Note)
	J901648	4	LUVA (Nota)	SELLO (Note)	MANGUITO (Nota)	MANCHON (Note)
	J901629	4	VEDADOR - (Nota)	SEAL (Note)	SELLO (Nota)	BAGUE (Note)
			Nº DE SÉRIE	SERIAL Nº	Nº DE SERIE	Nº DE SERIE

NOTA: Não utilizados/Not used
NOTE:

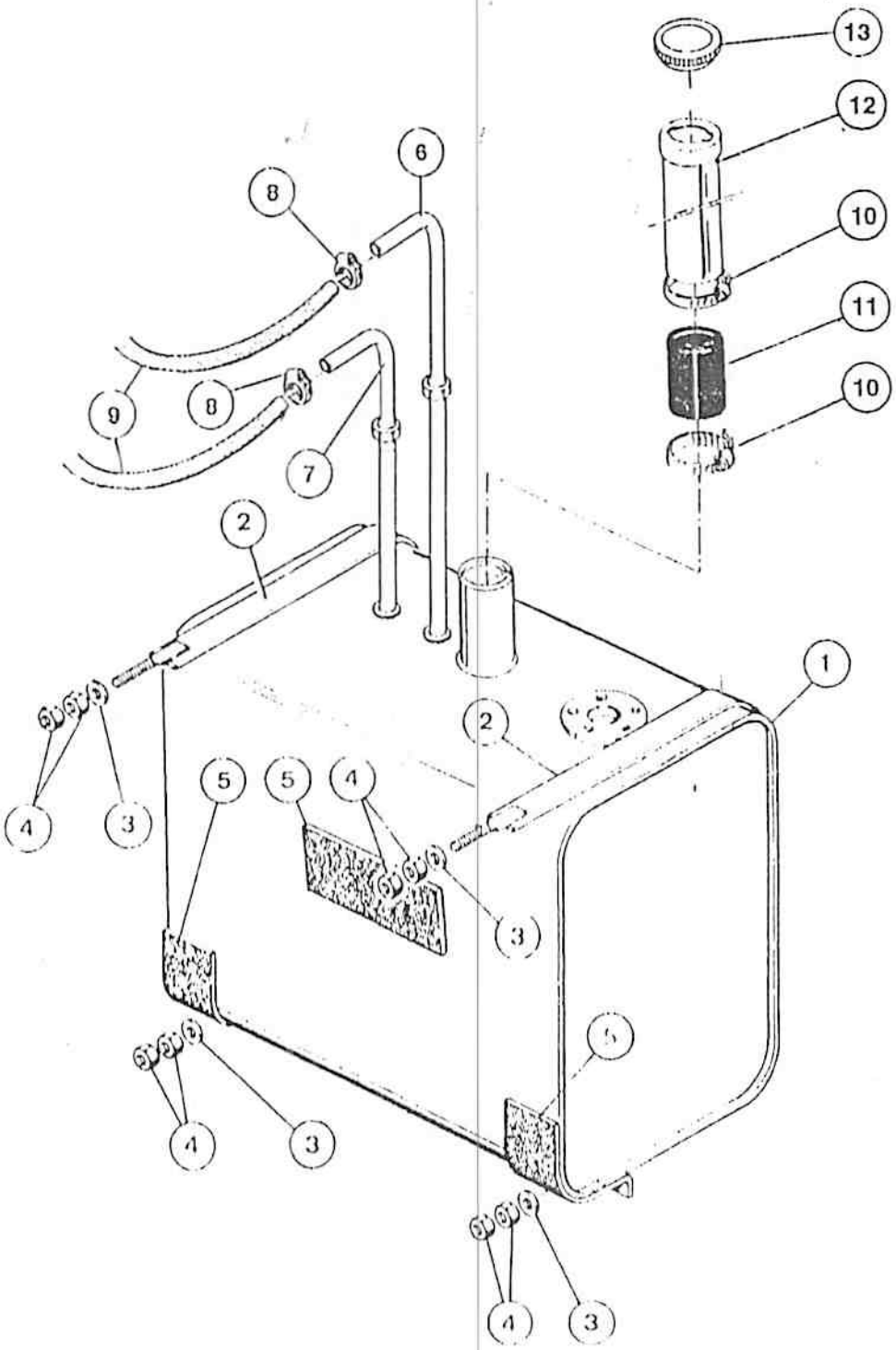
13
12
10
11
10
6
8
9
8
7
2
1
2
5
5
4
4
3
3
4
3
5
4
3

TANQUE DE COMBUSTIVEL E TUBULAÇOES
FUEL TANK AND LINES
TANQUE DE COMBUSTIBLE Y TUBERIAS
RESERVOIR CARBURANT ET TUYAUTERIES

ITEM REF.	PEÇA Nº PART Nº PIEZA Nº PIECE Nº	QDE. QTY. CANT. QTE.	DESCRIÇAO (Português)	DESCRIPTION (English)	DESCRIPCION (Espanol)	DESCRIPTION (Français)
1	E 69629	1	TANQUE COMBUST.	FUEL TANK	TANQUE COMBUST.	RESERVOIR CARBUR.
2	E 64092	2	CINTA	STRAP	PRECINTA	BANDE
3	405-11041	4	ARRUELA	WASHER	ARANDELA	RONDELLE
4	425-106	8	PORCA	NUT	TUERCA	ECROU
5	E 69878	4	ALMOFADA	PAD	ALMOHADA	MOUSSE
6	845345A1	1	TUBO RETORNO	TUBE RETOUR	TUBO RETORNO	TUBE RETOUR
7	E 85058	1	TUBO SUCÇAO	TUBE SUCTION	TUBO SUCCIÓN	TUBE SUCTION
8	214-1704	2	BRAÇADEIRA	CLAMP	ABRAZADERA	COLLIER
9	845356A1	2	MANGUEIRA	HOSE	MANGUERA	TUYAU
10	214-1436	2	BRAÇADEIRA	CLAMP	ABRAZADERA	COLLIER
11	E 69837	1	MANGUEIRA	HOSE	MANGUERA	TUYAU
12	E 69628	1	BOCAL ENCHIMENTO	FILLER NECK	BOCAL RELLENO	OUVERTURE REMPLIS.
13	A 5090	1	TAMPA	COVER	TAPA	COUVERCLE
	E 64090		SELANTE(URON)	SELANT(UAR)	SELANTE(UCN)	SELANT(SR)

Nº DE SÉRIE | SERIAL Nº | Nº DE SERIE | Nº DE SERIE

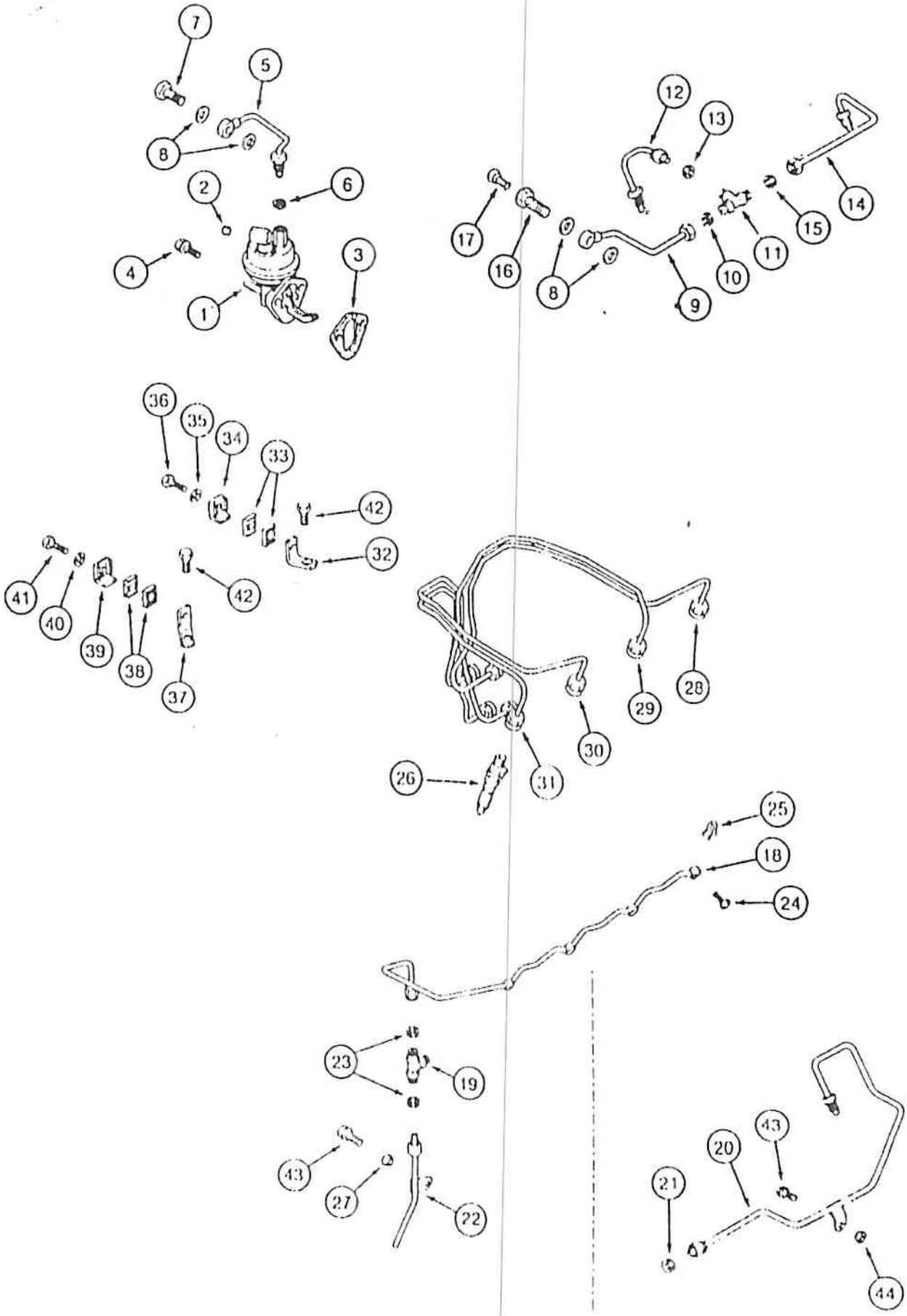
7
5
8
2
6
4
3
1
12
13
17
16
8
9
10
11
15
14
36
35
34
33
42
32
41
40
39
38
37
42
26
31
30
29
28
25
18
24
23
19
43
27
22
43
20
21
44

ITEM REF.	PEÇA Nº PART Nº PIEZA Nº PIECE Nº	QDE. QTY. CANT. QTE.	DESCRIÇAO (Português)	DESCRIPTION (English)	DESCRIPCION (Espanol)	DESCRIPTION (Français)
1	J904374	1	BOMBA - Manual	MANUAL - Pump	BOMBA DE MANO	POMPE MANUELLE
2	221-1031	1	BUJAO	PLUG	TAPON	BOUCHON
3	J914704	1	JUNTA	GASKET	JUNTA	JOINT
4	945.8020	2	PARAFUSO	BOLT	TORNILLO	VIS
5	J[illegible]39	1	TUBO - Conj.	TUBE - Ass'y	TUBO - Conj.	TUBE - Ens.
6	222.101	1	LUVA	SLEEVE	MANGUITO	MANCHON
7	J903035	1	PARAFUSO	BOLT	TORNILLO	VIS
8	J918491	4	ARRUELA	WASHER	ARANDELA	RONDELLE
9	J905861	1	TUBO - Conj.	TUBE - Ass'y	TUBO - Conj.	TUBE - Ens.
10	222.[illegible]3	1	LUVA	SLEEVE	MANGUITO	MANCHON
11	222.[illegible]3	1	TE	TEE	TE	RACCORD EN T
12	J905876	1	TUBO - Conj.	TUBE - Ass'y	TUBO - Conj.	TUBE - Ens.
13	222.[illegible]3	1	LUVA	SLEEVE	MANGUITO	MANCHON
14	J905874	1	TUBO - Conj.	TUBE - Ass'y	TUBO - Conj.	TUBE - Ens.
15	222.[illegible]3	1	LUVA	SLEEVE	MANGUITO	MANCHON
16	J911446	1	PARAFUSO	BOLT	TORNILLO	VIS
17	J905414	1	PARAFUSO	BOLT	TORNILLO	VIS
18	J[illegible]35	1	COLETOR	MANIFOLD	MULTIPLE	COLLECTEUR
19	222.[illegible]1	1	TE	TEE	TE	RACCORD EN T
20	J905703	1	TUBO - Conj. dreno	DRAIN TUBE - Ass'y	TUBO DRENO - Conj.	TUBE DRAIN - Ens.
21	222.[illegible]3	1	LUVA	SLEEVE	MANGUITO	MANCHON
22	J905[illegible]2	1	TUBO - Conj.	TUBE - Ass'y	TUBO - Conj.	TUBE - Ens.
23	222.101	2	LUVA	SLEEVE	MANGUITO	MANCHON
24	J905807	4	PARAFUSO	BOLT	TORNILLO	VIS
25	J903[illegible]80	4	VEDADOR	SEAL	SELLO	BAGUE d'etancheite
26	BICO	4	INJETOR	INJECTOR	INYECTOR	INJECTEUR
27	J903067	2	VEDADOR	SEAL	SELLO	BAGUE d'etancheite
28	J903[illegible]2	1	TUBO - Conj. 1	TUBE - Ass'y 1	TUBO - Conj. 1	TUBE - Ens. 1
29	J903[illegible]3	1	TUBO - Conj. 2	TUBE - Ass'y 2	TUBO - Conj. 2	TUBE - Ens. 2
30	J903[illegible]4	1	TUBO - Conj. 3	TUBE - Ass'y 3	TUBO - Conj. 3	TUBE - Ens. 3
31	J903[illegible]5	1	TUBO - Conj. 4	TUBE - Ass'y 4	TUBO - Conj. 4	TUBE - Ens. 4
32	J919[illegible]4	1	SUPORTE	BRACKET	SOPORTE	SUPPORT
33	J917746	2	BRAÇADEIRA	CLAMP	ABRAZADERA	COLLIER

Nº DE SÉRIE | SERIAL Nº | Nº DE SERIE | Nº DE SERIE

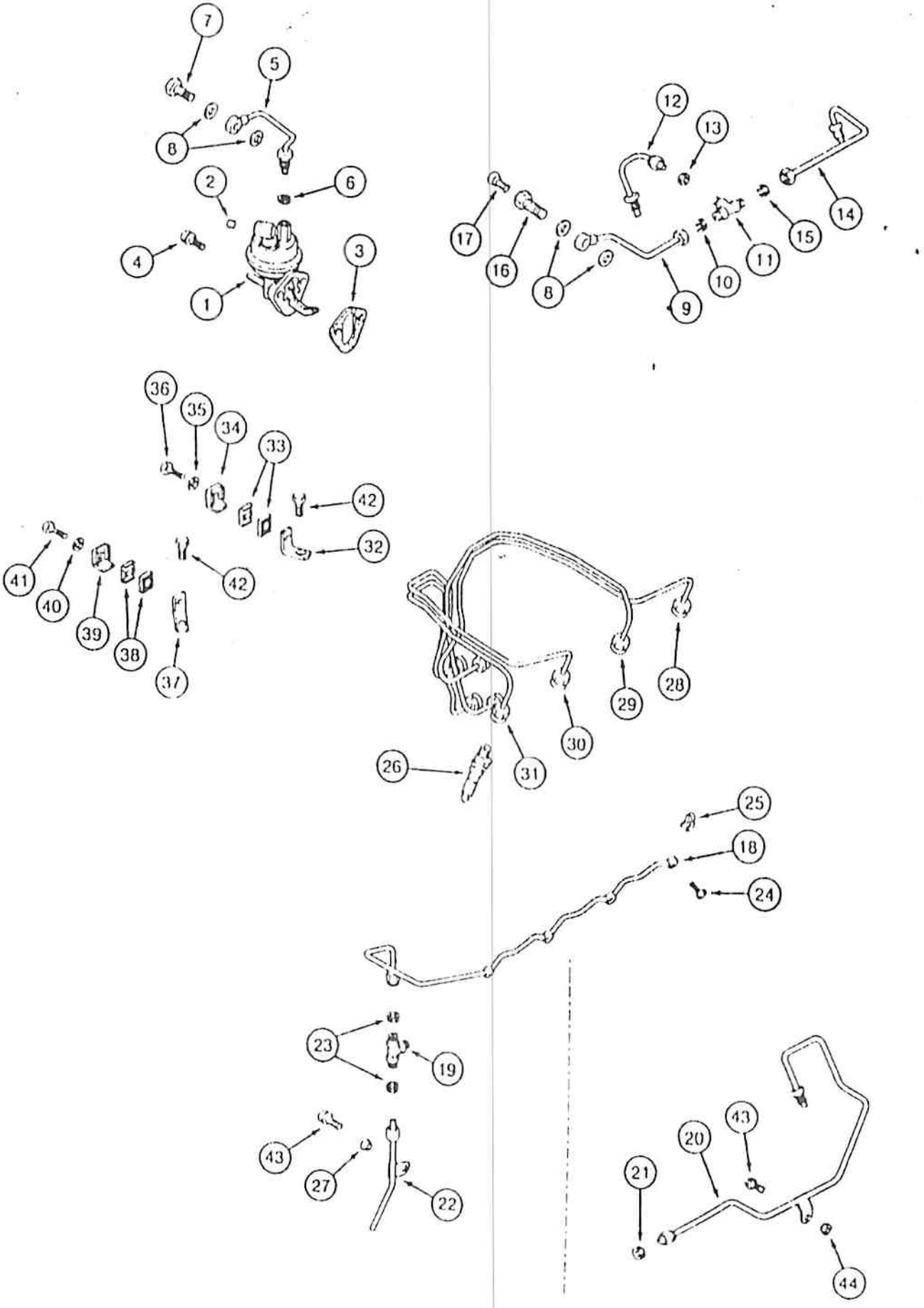
7
5
8
2
6
4
3
1
12
13
17
16
8
9
10
11
15
14
36
35
34
33
42
32
41
40
39
38
37
42
26
31
30
29
28
25
18
24
23
19
43
27
22
20
43
21
44

ITEM REF.	PEÇA Nº PART Nº PIEZA Nº PIECE Nº	QDE. QTY. CANT. QTE.	DESCRIÇÃO (Português)	DESCRIPTION (English)	DESCRIPCION (Espanol)	DESCRIPTION (Français)
34	J904711	1	SUPORTE	BRACKET	SOPORTE	SUPPORT
35	J903723	1	ARRUELA	WASHER	ARANDELA	RONDELLE
36	J917712	1	PARAFUSO	BOLT	TORNILLO	VIS
37	J919292	1	SUPORTE	BRACKET	SOPORTE	SUPPORT
38	J917746	1	BRAÇADEIRA	CLAMP	ABRAZADERA	COLLIER
39	J904711	2	SUPORTE	BRACKET	SOPORTE	SUPPORT
40	J903723	1	ARRUELA	WASHER	ARANDELA	RONDELLE
41	J917712	1	PARAFUSO	BOLT	TORNILLO	VIS
42	J918109	1	PARAFUSO	BOLT	TORNILLO	VIS
43	845 8016	2	PARAFUSO	BOLT	TORNILLO	VIS

Nº DE SÉRIE | SERIAL Nº | Nº DE SERIE | Nº DE SERIE

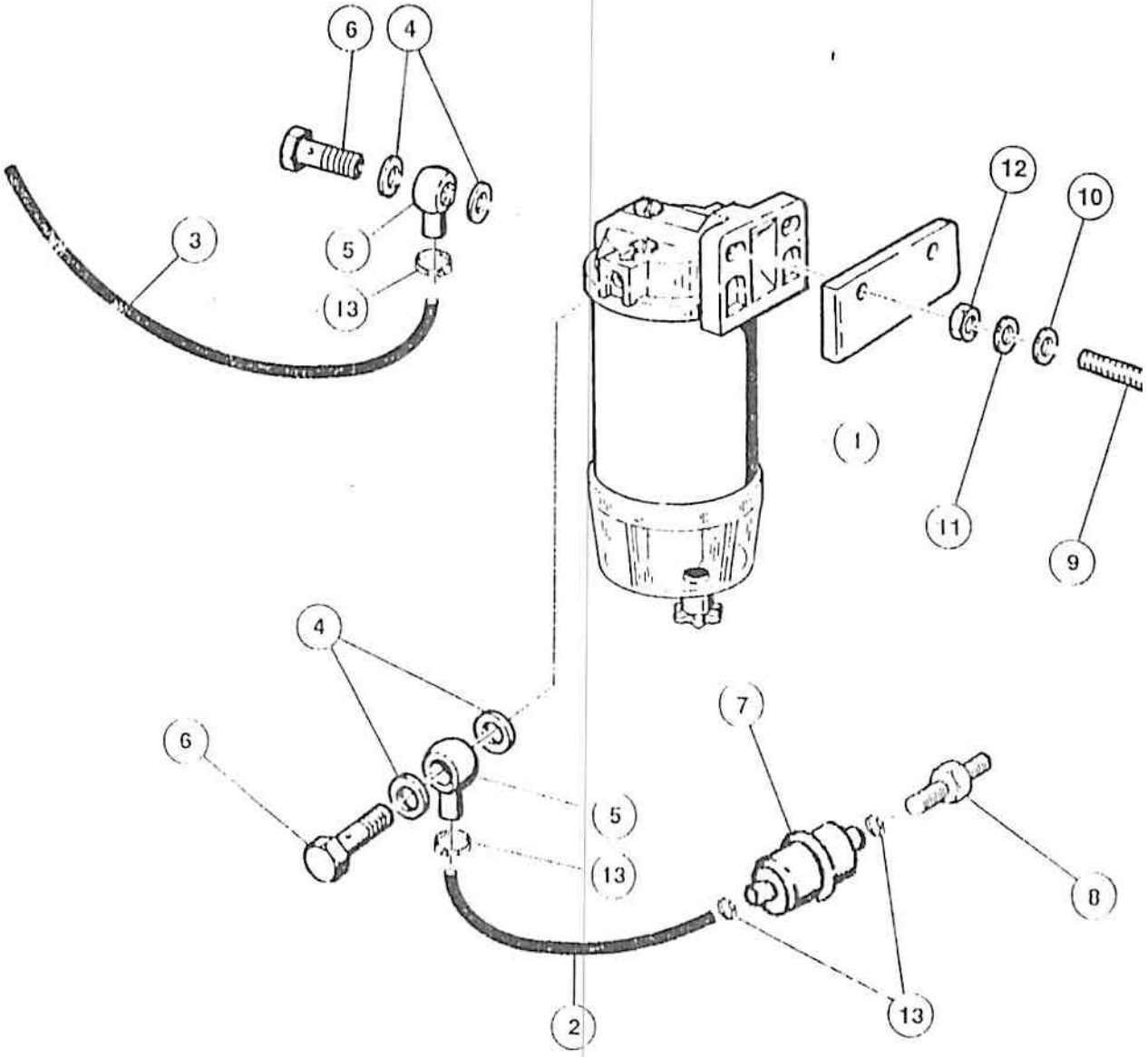
6
4
3
5
13
12
10
1
11
9
4
6
7
5
13
8
2
13

ITEM REF.	PEÇA Nº PART Nº PIEZA Nº PIECE Nº	QDE. QTY. CANT. QTE.	DESCRIÇAO (Português)	DESCRIPTION (English)	DESCRIPCION (Espanol)	DESCRIPTION (Français)
1	1458[illegible]A1	1	SEDIMENTADOR - Conj.	WATER SEPAR. - Assy.	SEDIMENTADOR - Conj.	SEDIMENTATION FILTRE
2	145257A1	2	MANGUEIRA	HOSE	MANGUERA	TUYAU
3	145256A1	1	MANGUEIRA	HOSE	MANGUERA	TUYAU
4	[illegible]	4	ANEL VEDAÇAO	SEALRING	ANILLO VEDACION	BAGUE
5	J911447	2	TERMINAL	CONNECTOR	TERMINAL	CONNECTEUR
6	E62620	2	PARAFUSO oco	BOLT-hollow	TORNILLO-hueco	VIS-creaux
7	E[illegible]	1	FILTRO COMBUSTIVEL	FUEL FILTER	FILTRO COMBUSTIBLE	FILTRE CARBURANT
8	1[illegible]	1	CONEXAO	CONNECTOR	CONEXION	RACCORD
9	[illegible]	2	PARAFUSO	BOLT	TORNILLO	VIS
10	[illegible]	2	ARRUELA	WASHER	ARANDELA	RONDELLE
11	[illegible]	2	ARRUELA pressão	WASHER lock	ARANDELA cierre	RONDELLE W
12	[illegible]	2	PORCA	NUT	TUERCA	ECROU
13	[illegible]	5	BRAÇADEIRA	CLAMP	ABRAZADERA	COLLIER

Nº DE SÉRIE — SERIAL Nº — Nº DE SERIE — Nº DE SERIE

--> JHF0006743

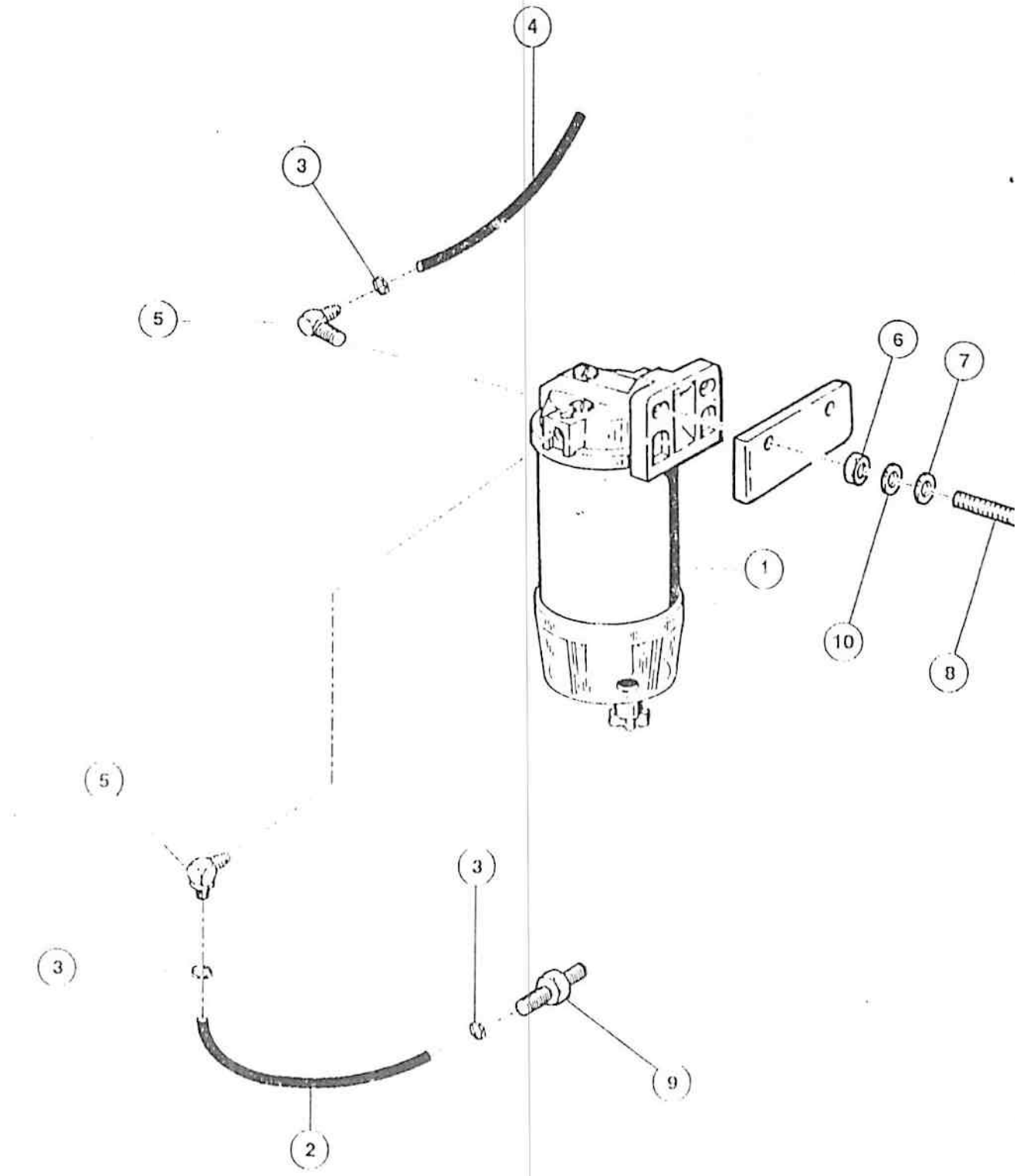
4
3
5
6
7
1
10
8
5
3
3
9
2

FILTRO DE COMBUSTÍVEL - MONTAGEM
FUEL FILTER - ASSEMBLY
FILTRO DEL COMBUSTIBLE - MONTAGE
FILTRE A CARBURANT - ENSEMBLE

ITEM REF.	PEÇA Nº PART Nº PIEZA Nº PIECE Nº	QDE. QTY. CANT. QTE.	DESCRIÇAO (Português)	DESCRIPTION (English)	DESCRIPCION (Espanol)	DESCRIPTION (Français)
1	84350A1	1	FILTRO COMB. - Conj. (p. 50F)	FUEL FILTER - Assy. (p. 50F)	FILTRO COMB. - Conj. (p. 50F)	FILTRE - Ens. (p. 50F)
-	115256A1	1	MANGUEIRA	HOSE	MANGUERA	TUYAU
3	214-1704	3	BRAÇADEIRA	CLAMP	ABRAZADERA	COLLIER
4	115246A1	1	MANGUEIRA	HOSE	MANGUERA	TUYAU
5	217-346	2	COTOVELO	ELBOW	CODO	RACCORD COUDE
6	407-106	2	PORCA	NUT	TUERCA	ECROU
7	495-11041	2	ARRUELA	WASHER	ARANDELA	RONDELLE
8	413-920	2	PARAFUSO	BOLT	TORNILLO	VIS
9	115285A1	1	CONEXAO	CONNECTOR	CONEXION	RACCORD
10	492-11030	2	ARRUELA	WASHER	ARANDELA	RONDELLE

Nº DE SÉRIE / SERIAL Nº / Nº DE SERIE / Nº DE SERIE

JHF0006744 - →

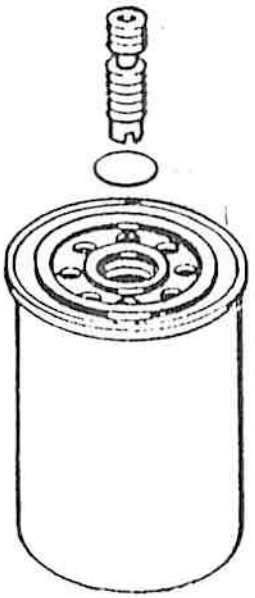

(1)

(2)

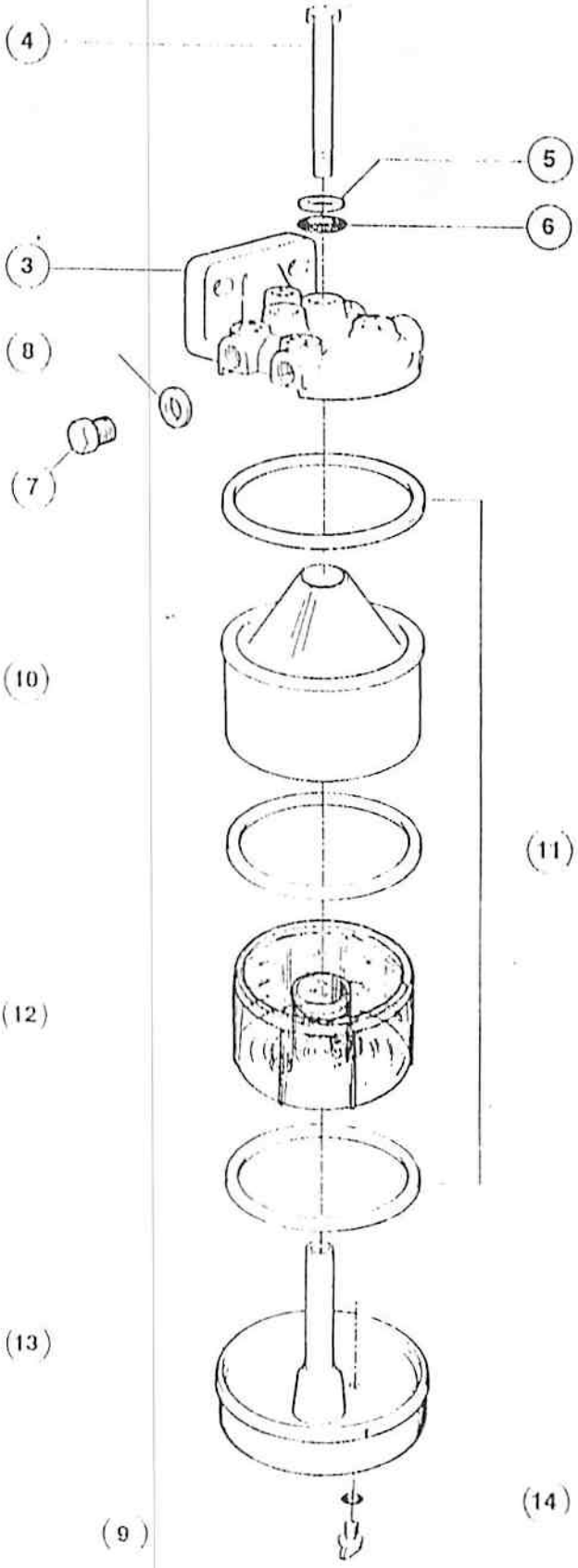

FILTRO DE COMBUSTÍVEL E SEDIMENTADOR
FUEL FILTER AND WATER SEPARATOR
FILTRO DEL COMBUSTIBLE Y SEDIMENTADOR
FILTRE A CARBURANT ' ' SEPARATEUR

ITEM REF.	PEÇA Nº PART Nº PIEZA Nº PIECE Nº	QDE. QTY. CANT. QTE.	DESCRIÇÃO (Português)	DESCRIPTION (English)	DESCRIPCION (Espanol)	DESCRIPTION (Français)
1	J[illegible]368	1	ADAPTADOR	ADAPTER	ADAPTADOR	ADAPTEUR
2	J933610	1	FILTRO	FILTER	FILTRO	FILTRE
	1458[illegible]A1	1	SEDIMENTADOR	SEPARATOR	SEDIMENTADOR	SÉPARATEUR
3	N[illegible]35	1	CARCAÇA	HOUSING	CARCAZA	CARTER
4	411-[illegible]31	1	PARAFUSO	BOLT	TORNILLO	VIS
5	495-[illegible]1028	1	ARRUELA	WASHER	ARANDELA	RONDELLE
6	[illegible]66728	2	ANEL VEDAÇÃO	RING SEAL	ANILLO VEDACION	BAGUE d'etancheite
7	[illegible]62988	2	BUJÃO	PLUG	TAPON	BOUCHON
8	0[illegible]2781	1	ARRUELA	WASHER	ARANDELA	RONDELLE
9	[illegible]58433	1	PARAFUSO DRENO	BOLT DRAIN	TORNILLO	VIS drainage
10	[illegible]80A1	1	CONJ. SEDIMENT.	SEPARATOR	SEDIMENTADOR	SEPARATEUR
11	[illegible]96490*	3	ANEL VEDAÇÃO	RING SEAL	ANILLO VEDACION	BAGUE d'etancheite
12	[illegible]10A1	1	COPO	BOWL	CUBA	CUVETTE
13	[illegible]09A1	1	BASE FILTRO	BASE FILTER	BASE FILTRO	BASE FILTRE
14	[illegible]0009	1	ARRUELA Vedação	WASHER	ARANDELA	RONDELLE

Nº DE SERIE | SERIAL Nº | Nº DE SERIE | Nº DE SERIE

- JHF0006743

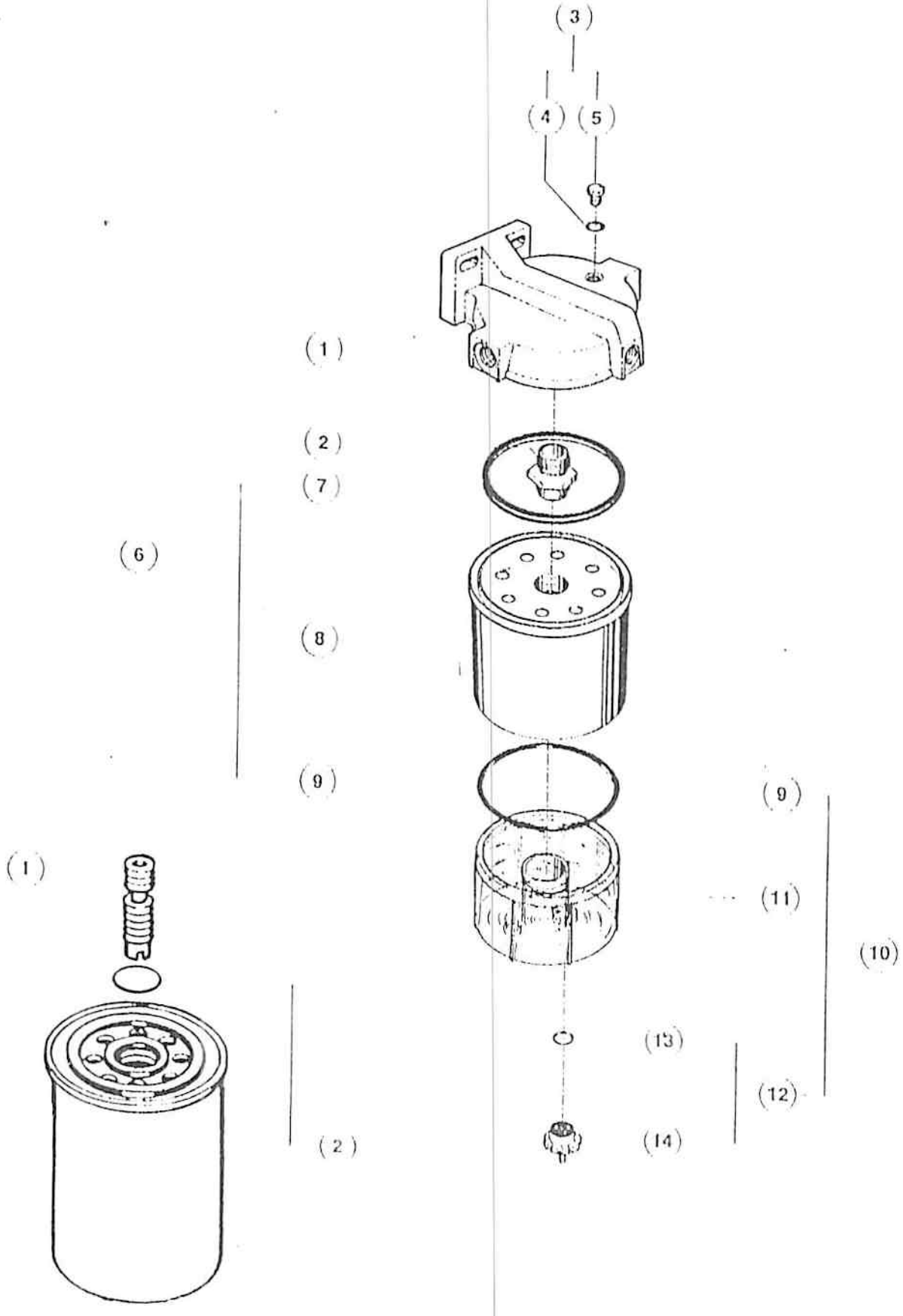
(3)
(4)
(5)
(1)
(2)
(7)
(6)
(8)
(9)
(1)
(9)
(11)
(10)
(13)
(12)
(2)
(14)

FILTRO DE COMBUSTÍVEL - CONJUNTO
FUEL FILTER - ASSEMBLY
FILTRO DEL COMBUSTIBLE - CONJUNTO
FILTRE A CARBURANT - ENSEMBLE

ITEM REF.	PEÇA Nº PART Nº PIEZA Nº PIECE Nº	QDE. QTY. CANT. QTE.	DESCRIÇÃO (Portugues)	DESCRIPTION (English)	DESCRIPCION (Espanol)	DESCRIPTION (Français)
	1[illegible]07A1	1	FILTRO COMB. - Conj.	FUEL FILTER - Assy.	FILTRO COMB. - Conj.	FILTRE - Ens.
1	N[illegible]3	1	CABEÇOTE	HEAD	CULATA	CULASSE
2	N[illegible]3	1	CONEXÃO	CONNECTOR	CONEXION	RACCORD
3	E[illegible]50	1	RESPIRO - Conj.	BREATHER - Assy.	RESPIRADERO - Conj.	RENIFLARD - Ens.
4	N[illegible]3	1	RESPIRO	BREATHER	RESPIRADERO	RENIFLARD
5	N[illegible]3	1	ANEL "O"	"O" RING	ANILLO "O"	JOINT TORIQUE
6	1[illegible]07A1	1	ELEMENTO - Conj.	ELEMENT - Assy.	ELEMENTO - Conj.	ELEMENT - Ens.
7	N[illegible]3	1	ANEL	RING	ANILLO	BAGUE
8	N[illegible]3	1	ELEMENTO	ELEMENT	ELEMENTO	ELEMENT
9	N[illegible]3	1	ANEL "O"	"O" RING	ANILLO "O"	JOINT TORIQUE
10	E[illegible]50	1	COPO - Conj.	BOWEL - Assy.	CUBA - Conj.	CUVETTE - Ens.
11	N[illegible]3	1	COPO	BOWEL	CUBA	CUVETTE
12	E[illegible]57	1	DRENO - Conj.	DRAIN - Assy.	DRENAJE - Conj.	ROBINET - Ens.
13	N[illegible]3	1	ANEL "O"	"O" RING	ANILLO "O"	JOINT TORIQUE
14	N[illegible]3	1	DRENO	DRAIN	DRENAJE	ROBINET
15	1[illegible]07A1	1	FILTRO	FILTER	FILTRO	FILTRE
16	J[illegible]68	1	ADAPTADOR	ADAPTER	ADAPTADOR	ADAPTEUR

Nº DE SÉRIE	SERIAL Nº	Nº DE SERIE	Nº DE SERIE
JJFF0006744 -			

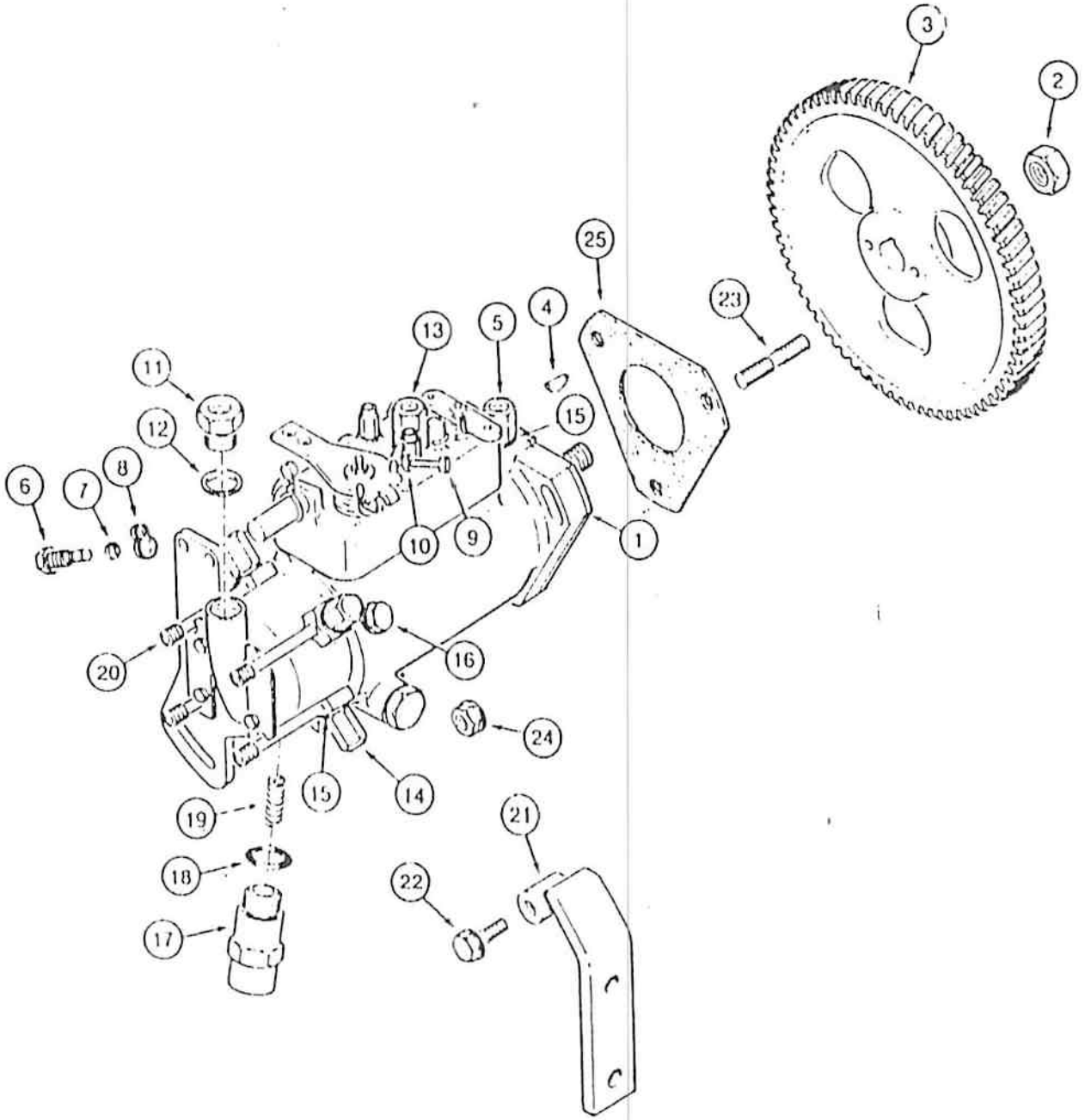
3
2
25
23
4
13
5
11
15
12
6
7
8
10
9
1
20
16
24
15
14
19
21
18
22
17

ITEM ITEM ITEM ITEM	PEÇA Nº PART Nº PIEZA Nº PIECE N°	QDE. QTY. CANT. QTE.	DESCRIÇÃO (Português)	DESCRIPTION (English)	DESCRIPCION (Espanol)	DESCRIPTION (Français)
1	J916523	1	BOMBA - Conj.	PUMP - Assy	BOMBA - Conj.	POMPE - Ens.
2	J903738	1	PORCA	NUT	TUERCA	ECROU
3	J926593	1	ENGRENAGEM - Bomba	GEAR - Pump	ENGRENAJE - Bomba	ENGRENAGE - Pompe
4	886805	1	CHAVETA	KEY	CLAVIJA	CLAVETTE
5	J903651	1	CONEXÃO	CONNECTOR	CONEXION	RACCORD
6	J903778	1	PARAFUSO	BOLT	TORNILLO	VIS
7	J923780	1	VEDADOR	SEAL	SELLO	BAGUE d'etancheite
8	J903779	1	ARRUELA	WASHER	ARANDELA	RONDELLE
9	J903637	1	PARAFUSO	BOLT	TORNILLO	VIS
10	131144	1	PORCA	NUT	TUERCA	ECROU
11	J903641	1	CONEXÃO	CONNECTOR	CONEXION	RACCORD
12	K963748	1	ARRUELA	WASHER	ARANDELA	RONDELLE
13	J903640	1	CONEXÃO	CONNECTOR	CONEXION	RACCORD
14	J903646	4	PARAFUSO	BOLT	TORNILLO	VIS
15	J903651	9	ARRUELA	WASHER	ARANDELA	RONDELLE
16	K963747	1	PARAFUSO	BOLT	TORNILLO	VIS
17	J903630	1	SOLENOIDE	SOLENOID	SOLENOIDE	SOLENOID
18	J903639	1	ANEL "O"	"O" RING	ANILLO "O"	JOINT TORIQUE
19	J903777	1	MOLA	SPRING	RESORTE	RESSORT
20	K963755	4	CONEXÃO	CONNECTOR	CONEXION	RACCORD
21	J903787	1	SUPORTE	BRACKET	SOPORTE	SUPPORT
22	845809	3	PARAFUSO	BOLT	TORNILLO	VIS
23	J902501	3	PRISIONEIRO	STUD	ESPARRAGO	GOUJON
24	J903639	3	PORCA	NUT	TUERCA	ECROU
25	J914589	1	JUNTA	GASKET	JUNTA	JOINT

Nº DE SÉRIE	SERIAL Nº	Nº DE SERIE	Nº DE SERIE

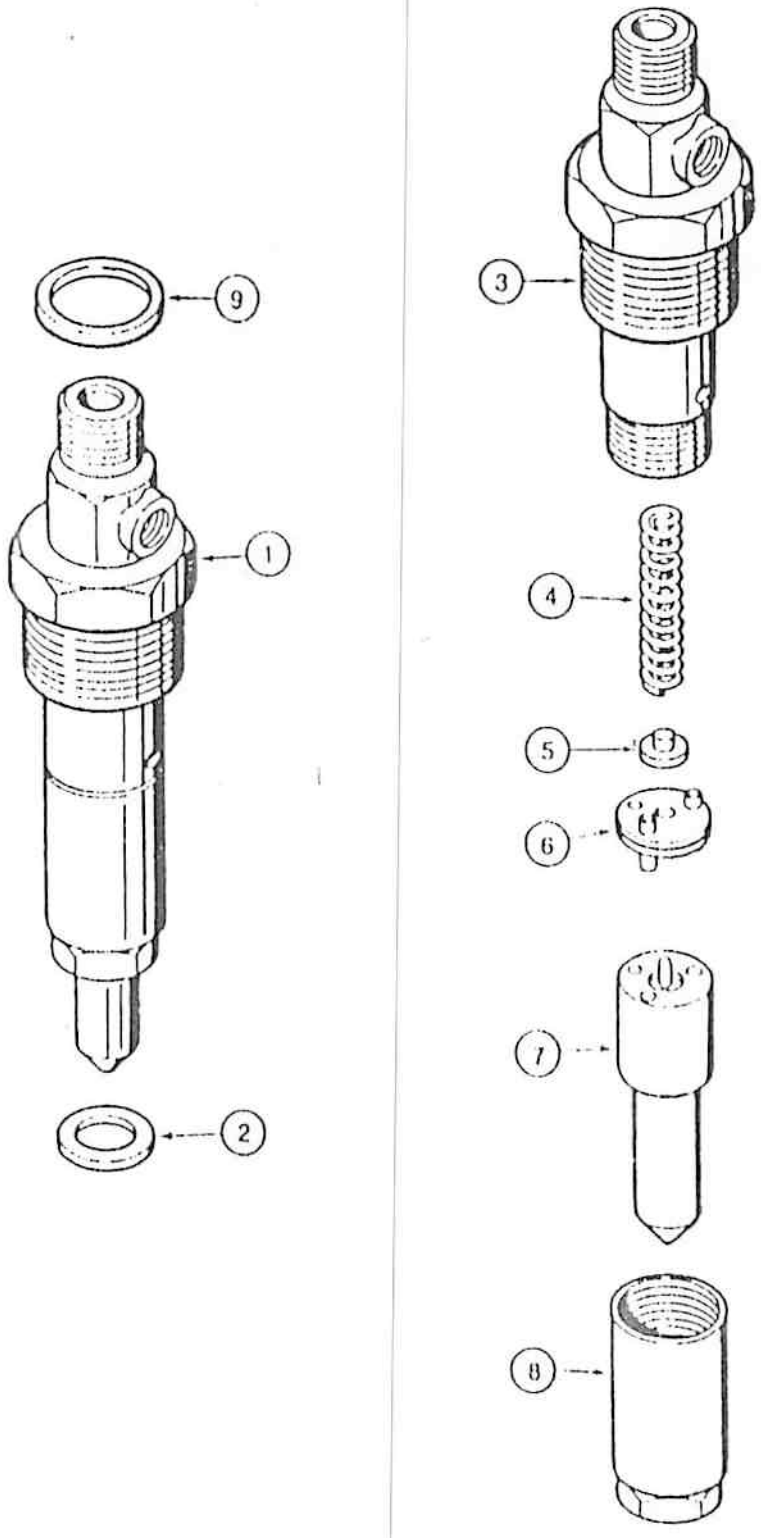
9
1
2
3
4
5
6
7
8

FILTRO DE COMBUSTÍVEL - CONJUNTO
FUEL FILTER - ASSEMBLY
FILTRO DEL COMBUSTIBLE - CONJUNTO
FILTRE A CARBURANT - ENSEMBLE

ITEM REF.	PEÇA Nº PART Nº PIEZA Nº PIECE Nº	QDE. QTY. CANT. QTE.	DESCRIÇAO (Português)	DESCRIPTION (English)	DESCRIPCION (Espanol)	DESCRIPTION (Français)
	[illegible]	1	FILTRO COMB. - Conj.	FUEL FILTER - Assy.	FILTRO COMB. - Conj.	FILTRE - Ens.
1	[illegible]	1	CABEÇOTE	HEAD	CULATA	CULASSE
2	[illegible]	1	CONEXAO	CONNECTOR	CONEXION	RACCORD
3	[illegible]	1	RESPIRO - Conj.	BREATHER - Assy.	RESPIRADERO - Conj.	RENIFLARD - Ens.
4	[illegible]	1	RESPIRO	BREATHER	RESPIRADERO	RENIFLARD
5	[illegible]	1	ANEL "O"	"O" RING	ANILLO "O"	JOINT TORIQUE
6	[illegible]	1	ELEMENTO - Conj.	ELEMENT - Assy.	ELEMENTO - Conj.	ELEMENT - Ens.
7	[illegible]	1	ANEL	RING	ANILLO	DAGUE
8	[illegible]	1	ELEMENTO	ELEMENT	ELEMENTO	ELEMENT
9	[illegible]	1	ANEL "O"	"O" RING	ANILLO "O"	JOINT TORIQUE
10	[illegible]	1	COPO - Conj.	BOWL - Assy.	CUBA - Conj.	CUVETTE - Ens.
11	[illegible]	1	COPO	BOWL	CUBA	CUVETTE
12	[illegible]	1	DRENO - Conj.	DRAIN - Assy.	DRENAJE - Conj.	ROBINET - Ens.
13	[illegible]	1	ANEL "O"	"O" RING	ANILLO "O"	JOINT TORIQUE
14	[illegible]	1	DRENO	DRAIN	DRENAJE	ROBINET
15	[illegible]	1	FILTRO	FILTER	FILTRO	FILTRE
16	[illegible]	1	ADAPTADOR	ADAPTER	ADAPTADOR	ADAPTEUR

Nº DE SÉRIE	SERIAL Nº	Nº DE SERIE	Nº DE SERIE
JJJF0006744— >			

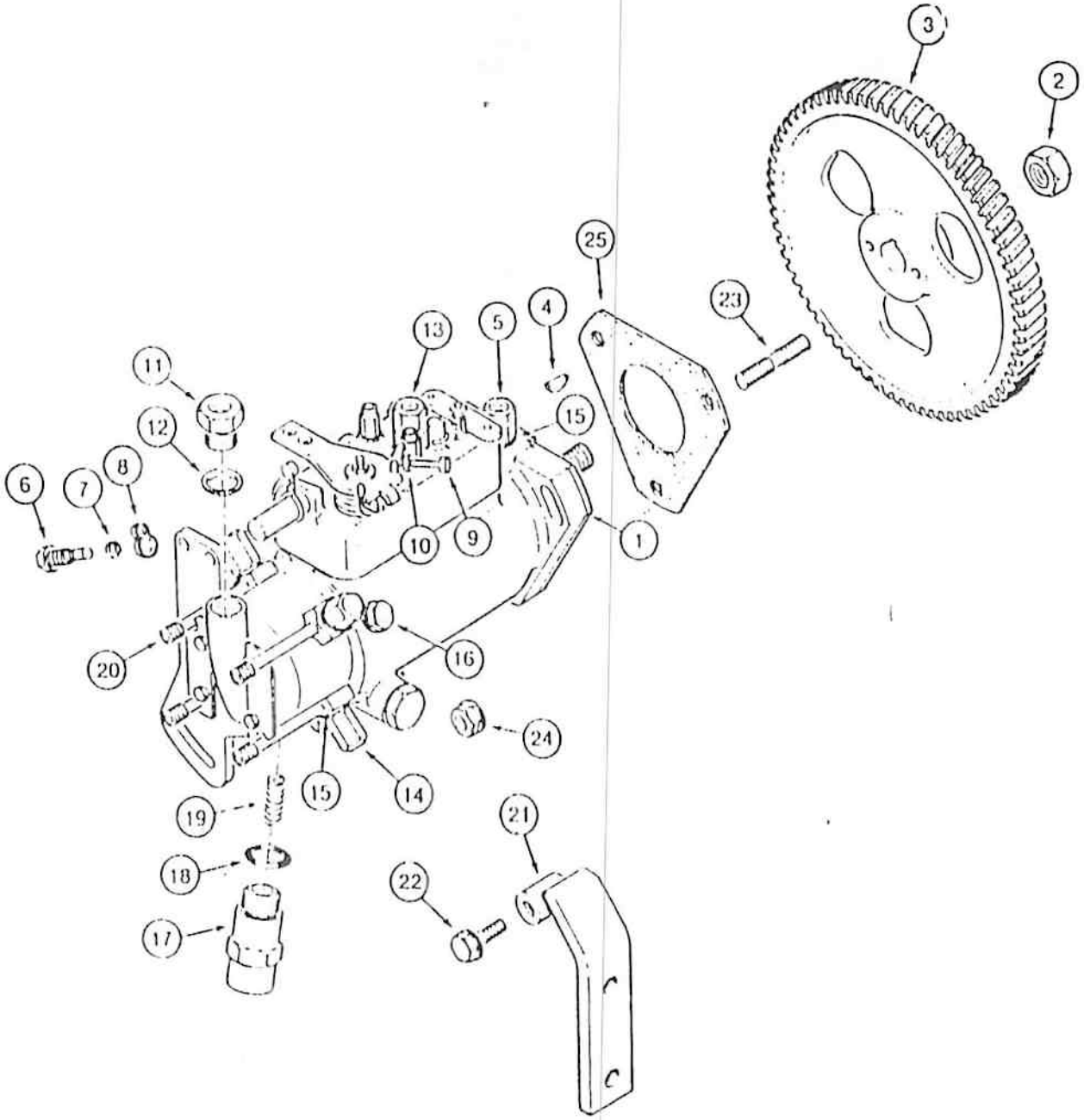
3
2
25
23
4
13
5
11
15
12
8
6
7
10
9
1
20
16
24
15
14
19
21
18
22
17

BICO INJETOR
INJECTION NOZZLE
BICO INYECTOR
INJECTEUR

ITEM REF.	PEÇA Nº PART Nº PIEZA Nº PIECE Nº	QDE. QTY. CANT. QTE.	DESCRIÇAO (Português)	DESCRIPTION (English)	DESCRIPCION (Español)	DESCRIPTION (Français)
1	1453472A1	4	BICO - Conj.	NOZZLE - Ass'y	BOQUILA - Conj.	GICLEUR - Ens.
2	J999659	1	VEDADOR	SEAL	SELLO	BAGUE d'etancheite
3	NSS	1	CORPO	BODY	CUERPO	CORPS
4	NSS	1	MOLA	SPRING	RESORTE	RESSORT
5	NSS	1	ENCOSTO	SEAT	APOYO	APPUI
6	NSS	1	PATENTE	STOP	PATENTE	ARRET
7	NSS	1	BICO	TIP	BOQUILLA	GICLEUR
8	NSS	1	PORCA	NUT	TUERCA	ECROU
9	J999356	4	ANEL "O"	"O" RING	ANILLO "O"	JOINT TORIQUE
				Nº DE SÉRIE	SERIAL Nº	Nº DE SERIE	Nº DE SERIE

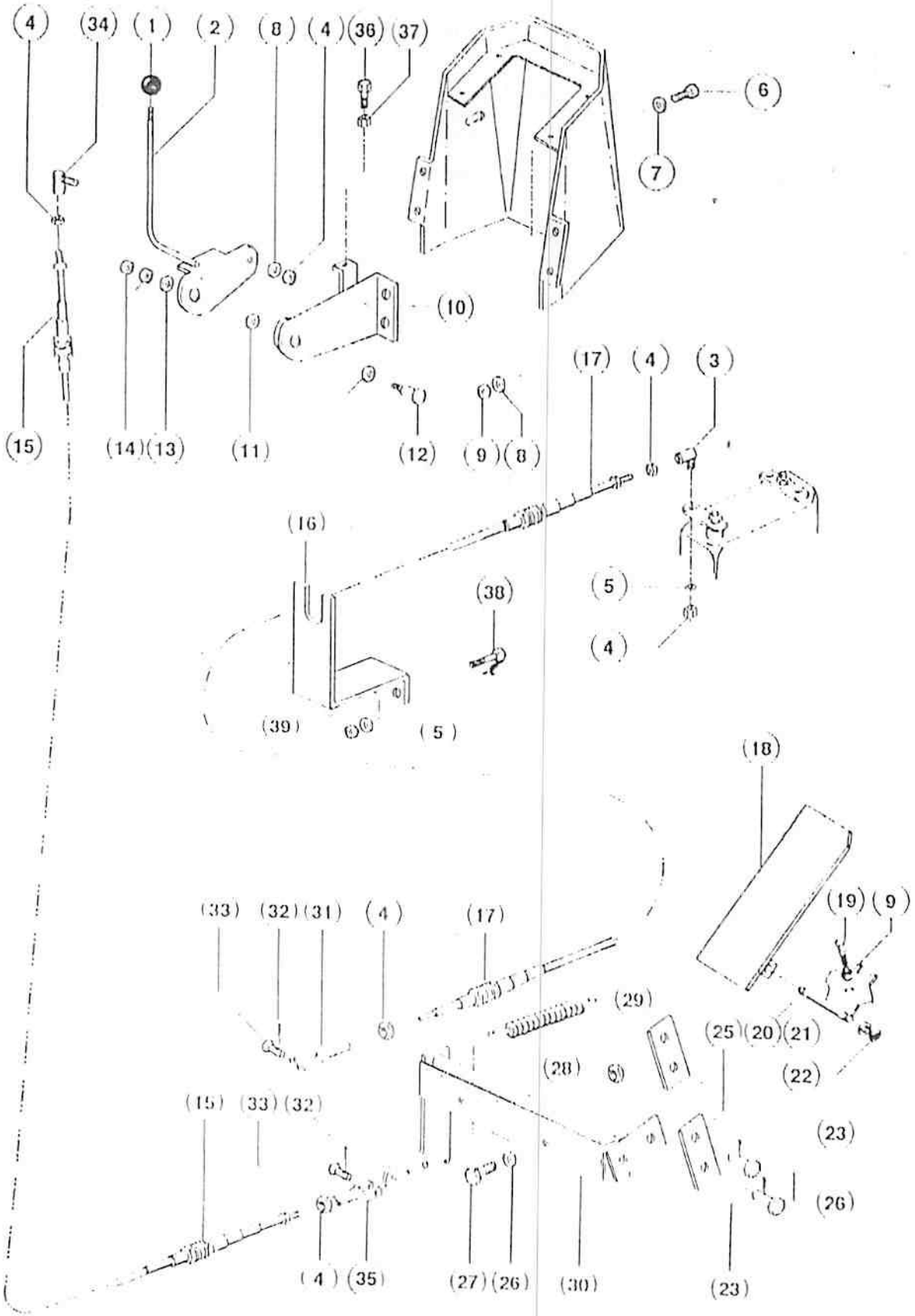
(4) (34) (1) (2) (8) (4) (36) (37)
(6)
(7)
(10)
(15) (14) (13) (11) (12) (9) (8)
(17) (4) (3)
(16)
(38)
(5)
(4)
(39) (5)
(18)
(19) (9)
(33) (32) (31) (4) (17)
(29)
(25) (20) (21)
(28)
(22)
(15) (33) (32)
(23)
(26)
(4) (35) (27) (26) (30) (23)

ITEM REF.	PEÇA Nº PART Nº PIEZA Nº PIECE Nº	QDE. QTY. CANT. QTE.	DESCRIÇÃO (Português)	DESCRIPTION (English)	DESCRIPCION (Espanol)	DESCRIPTION (Français)
1	D 59912	1	MANOPLA	KNOB	PERILLA	POMMEAU
2	E 159883	1	ALAVANCA	LEVER	PALANCA	LEVIER
3	A 10359	1	JUNTA ESFERICA	BALL JOINT	JUNTA ESFERICA	JOINT SPHERIQUE
4	425 114	6	PORCA	NUT	TUERCA	ECROU
5	392 110 25	3	ARRUELA pressão	WASHER lock	ARANDELA-cloro	RONDELLE W
6	413 020	2	PARAFUSO	BOLT	TORNILLO	VIS
7	395 210 44	2	ARRUELA	WASHER	ARANDELA	RONDELLE
8	392 110 38	3	ARRUELA pressão	WASHER lock	ARANDELA-cloro	RONDELLE W
9	425 106	2	PORCA	NUT	TUERCA	ECROU
10	E 159884	1	SUPORTE	BRACKET	SOPORTE	SUPPORT
11	E 152838	2	ARRUELA nylon	WASHER-nylon	ARANDELA-nylon	RONDELLE-nylon
12	E 159887	1	PINO	PIN	PASADOR	GOUPILLE
13	395 110 51	1	ARRUELA	WASHER	ARANDELA	RONDELLE
14	425 108	2	PORCA	NUT	TUERCA	ECROU
15	E 159885	1	CABO ACELERADOR RETRO	CABLE THROTTLE BACKROL	CABLE ACELERADOR RETRO	CABLE ACCELERAT. RETOUR
16	E 159886	1	SUPORTE	BRACKET	SOPORTE	SUPPORT
17	E 159884	1	CABO ACELERADOR	CABLE THROTTLE	CABLE ACELERADOR	CABLE ACCELERAT.
18	D 66850	1	ACELERADOR	THROTTLE	ACELERADOR	ACCELERATEUR
19	413 056	1	PARAFUSO	BOLT	TORNILLO	VIS
20	E 67987	1	PINO	PIN	PASADOR	GOUPILLE
21	395 110 41	2	ARRUELA	WASHER	ARANDELA	RONDELLE
22	E 67986	2	ANEL - Retenção	RING - Retaining	ANILLO - Retenedor	BAGUE - Retenteur
23	132 25	2	CONTRA PINO	COTTER PIN	PASADOR	GOUPILLE V
24	141 3	2	PINO	PIN	PASADOR	GOUPILLE
25	E 95261	2	BARRA LIGAÇÃO	BAR LINK	VASTAGO CONEXION	TIGE CONNECTION
26	392 110 01	2	ARRUELA pressão	WASHER lock	ARANDELA-cierre	RONDELLE W
27	413 516	2	PARAFUSO	BOLT	TORNILLO	VIS
28	425 105	2	PORCA	NUT	TUERCA	ECROU
29	E 159867	1	MOLA	SPRING	RESORTE	RESSORT
30	E 159859	1	ARTICULAÇÃO	LINK	ARTICULACION	BIELLETTE
31	233 171	1	FORQUILHA	YOKE	HORQUILLA	FOURCHE
32	132 412	2	CONTRA PINO	COTTER PIN	PASADOR	GOUPILLE V
33	132 3072	2	PINO	PIN	PASADOR	GOUPILLE
34	A 73701	1	JUNTA ESFERICA	BALL JOINT	JUNTA ESFERICA	JOINT SPHERIQUE
35	E 159830	1	FORQUILHA	YOKE	HORQUILLA	FOURCHE
36	413 520	1	PARAFUSO	BOLT	TORNILLO	VIS
37	425 105	1	PORCA	NUT	TUERCA	ECROU
38	413 416	2	PARAFUSO	BOLT	TORNILLO	VIS
39	425 101	2	PORCA	NUT	TUERCA	ECROU

Nº DE SÉRIE — SERIAL Nº — Nº DE SERIE — Nº DE SERIE

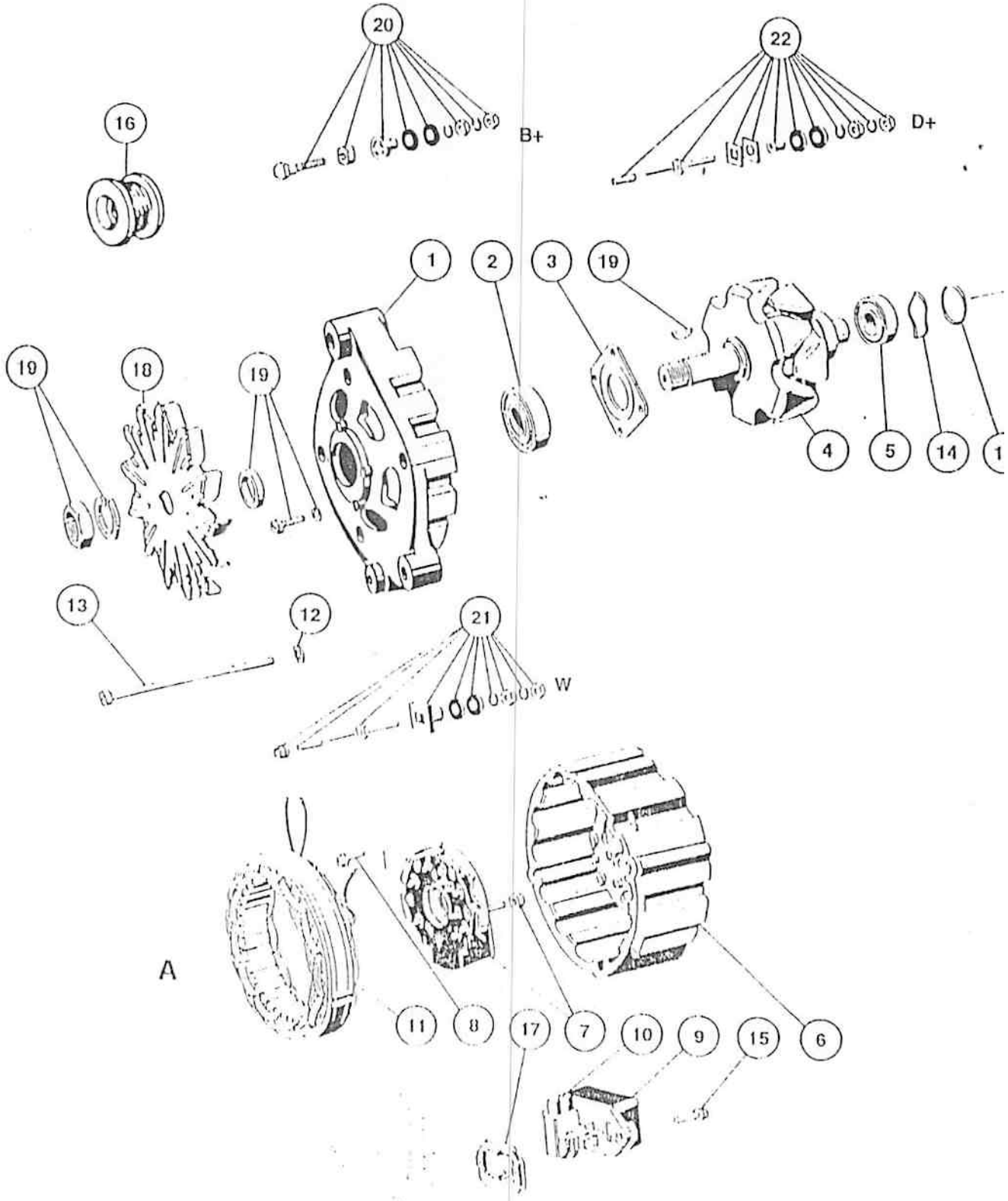
20
B+
22
D+
16
1
2
3
19
19
18
19
4
5
14
13
12
21
W
A
11
8
17
7
10
9
15
6

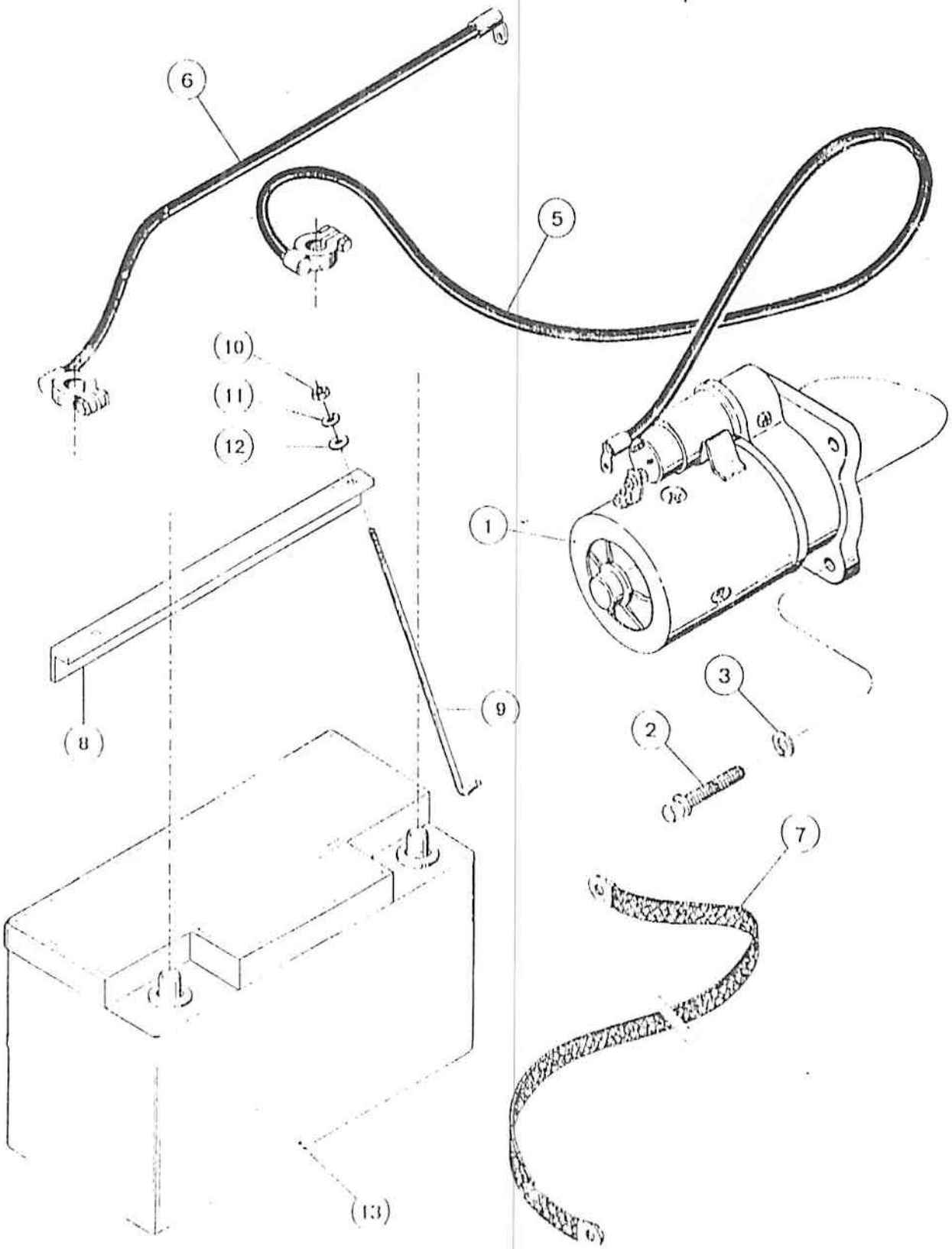
6
5
10
11
12
1
3
2
9
8
7
13

ITEM REF.	PEÇA Nº PART Nº PIEZA Nº PIECE Nº	QDE. QTY. CANT. QTE.	DESCRIÇAO (Portugués)	DESCRIPTION (English)	DESCRIPCION (Espanol)	DESCRIPTION (Français)
	84116A1	1	ALTERNADOR - Conj	ALTERNATOR - Assy.	ALTERNADOR - Conj.	ALTERNATEUR - Ens.
1	[illegible]	1	MANCAL	BEARING	COJINETE	PALIER
2	[illegible]	1	ROLAMENTO	BEARING	RODAMIENTO	ROULEMENT
3	E 68338	1	PLACA	PLATE	PLACA	PLAQUE
4	[illegible]	1	ROTOR	ROTOR	ROTOR	ROTOR
5	[illegible]	1	ROLAMENTO	BEARING	RODAMIENTO	ROULEMENT
6	[illegible]	1	MANCAL	BEARING	COJINETE	PALIER
7	[illegible]	1	RETIFICADOR Conj	RECTIFIER Assy	RECTIFICADOR Conj	RECTIFIEUR - Ens.
8	[illegible]	3	PARAFUSO	BOLT	TORNILLO	VIS
9	[illegible]	1	REGULADOR DE TENSAO Compl	VOLTAGE REGULATOR Compl	REGULADOR DE TENSION Compl	REGULATEUR DE VOLTAGE Compl.
10	[illegible]	1	JOGO Escovas Conj	BRUSH Set Assy	ESCOBILLA Juego Conj	BROSSES Jeu Ens.
11	[illegible]	1	ESTATOR	STATOR	ESTATOR	STATOR
12	[illegible]	4	ARRUELA	WASHER	ARANDELA	RONDELLE
13	[illegible]	1	PARAFUSO	BOLT	TORNILLO	VIS
14	[illegible]	1	ANEL prensa	SNAP ring	ANILLO retener	SEGMENT d'arrêt
15	[illegible]	2	PARAFUSO	BOLT	TORNILLO	VIS
16	[illegible]	1	POLIA	PULLEY	POLEA	POULIE
17	[illegible]	1	JUNTA	GASKET	JUNTA	JOINT
18	[illegible]	1	VENTILADOR	BLOWER	VENTILADOR	VENTILATEUR
19	[illegible]	1	JOGO DE PEÇAS ROTOR	REPAIR KIT - ROTOR	JUEGO DE REPARO ROTOR	JUEGO DE RECHANGE ROTOR
20	[illegible]	1	JOGO DE PEÇAS BORNE D+	REPAIR KIT TERMINAL D+	JUEGO DE REPARO BORNE D+	JUEGO DE RECHANGE BORNE D+
21	[illegible]	1	JOGO DE PEÇAS BORNE D+	REPAIR KIT TERMINAL W	JUEGO DE REPARO BORNE D+	JUEGO DE RECHANGE BORNE D+
22	[illegible]	1	JOGO DE PEÇAS BORNE D+	REPAIR KIT TERMINAL D+	JUEGO DE REPARO BORNE D+	JUEGO DE RECHANGE BORNE D+

Nº DE SÉRIE | SERIAL Nº | Nº DE SERIE | Nº DE SERIE

ITEM REF.	PEÇA Nº PART Nº PIEZA Nº PIECE Nº	QDE. QTY. CANT. QTE.	DESCRIÇÃO (Português)	DESCRIPTION (English)	DESCRIPCION (Español)	DESCRIPTION (Français)
1	145117A1	1	MOTOR DE PARTIDA	STARTER	MOTOR DE ARRANQUE	DEMARREUR
2	611-0005	3	PARAFUSO	BOLT	TORNILLO	VIS
3	807-2010	3	ARRUELA	WASHER	ARANDELA	RONDELLE
5	E62863	1	CABO positivo	CABLE positivo	CABLE positivo	CABLE positivo
6	145256A1	1	CABO negativo	CABLE negativo	CABLE negativo	CABLE negativo
7	E62861	1	CABO TERRA	CABLE GROUND	CABLE TIERRA	CABLE-TERRE
8	[illegible]1A1	1	SUPORTE	BRACKET	SOPORTE	SUPPORT
9	E62830	1	TIRANTE	ROD-TIE	TIRANTE	TIRANT
10	425-1005	2	PORCA	NUT	TUERCA	ECROU
11	807-1031	2	ARRUELA pressão	WASHER lock	ARANDELA muelle	RONDELLE W
12	807-1031	2	ARRUELA	WASHER	ARANDELA	RONDELLE
13	E58612	1	BATERIA	BATTERY	BATERIA	BATTERIE

Nº DE SÉRIE | SERIAL Nº | Nº DE SERIE | Nº DE SERIE

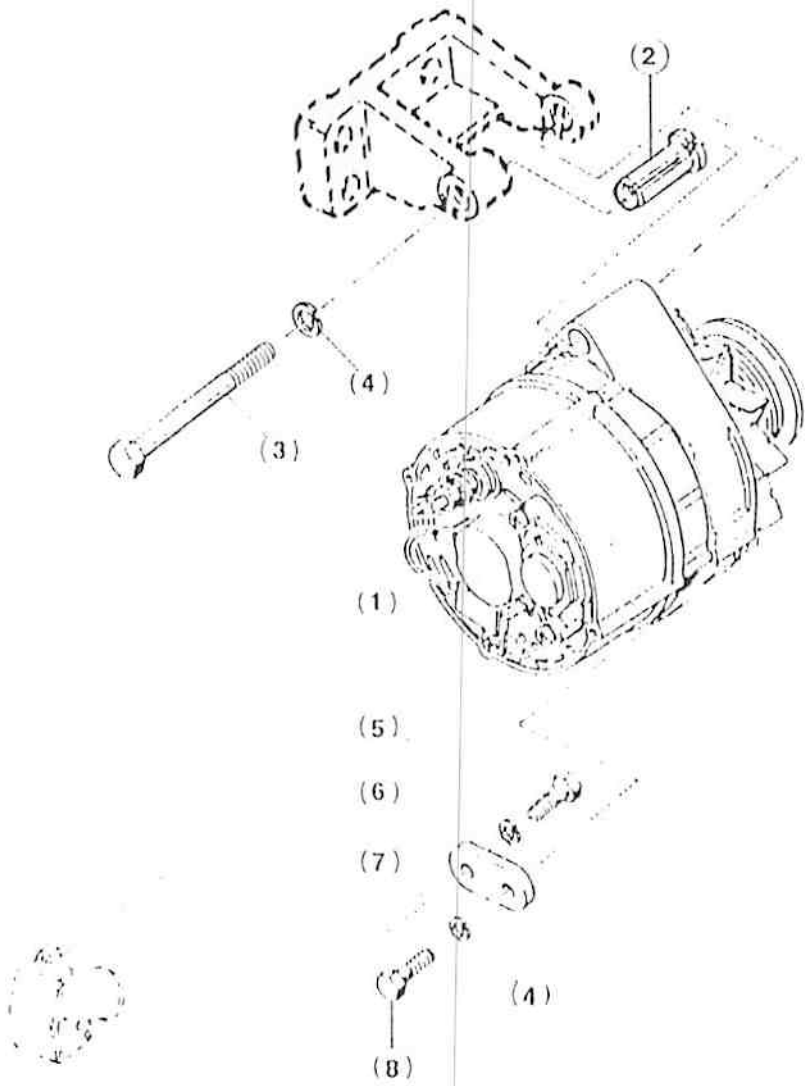
(2)
(4)
(3)
(1)
(5)
(6)
(7)
(4)
(8)

ITEM REF.	PEÇA Nº PART Nº PIEZA Nº PIECE Nº	QDE QTY. CANT. QTE.	DESCRIÇÃO (Português)	DESCRIPTION (English)	DESCRIPCION (Espanol)	DESCRIPTION (Français)
1	[illegible]	1	ALTERNADOR	ALTERNATOR	ALTERNADOR	ALTERNATEUR
2	J906369	1	ESPAÇADOR	SPACER	ESPACIADOR	ENTRETOISE
[illegible]	[illegible]	[illegible]	PARAFUSO	BOLT	TORNILLO	VIS
4	892-11010	2	ARRUELA pressão	WASHER-lock	ARANDELA-cierre	RONDELLE W
5	614-8020	1	PARAFUSO	BOLT	TORNILLO	VIS
6	892-11008	1	ARRUELA pressão	WASHER-lock	ARANDELA-cierre	RONDELLE W
7	145115A1	1	SUPORTE	BRACKET	SOPORTE	SUPPORT
8	V00329132	1	PARAFUSO	BOLT	TORNILLO	VIS

Nº DE SÉRIE | SERIAL Nº | Nº DE SERIE | Nº DE SERIE

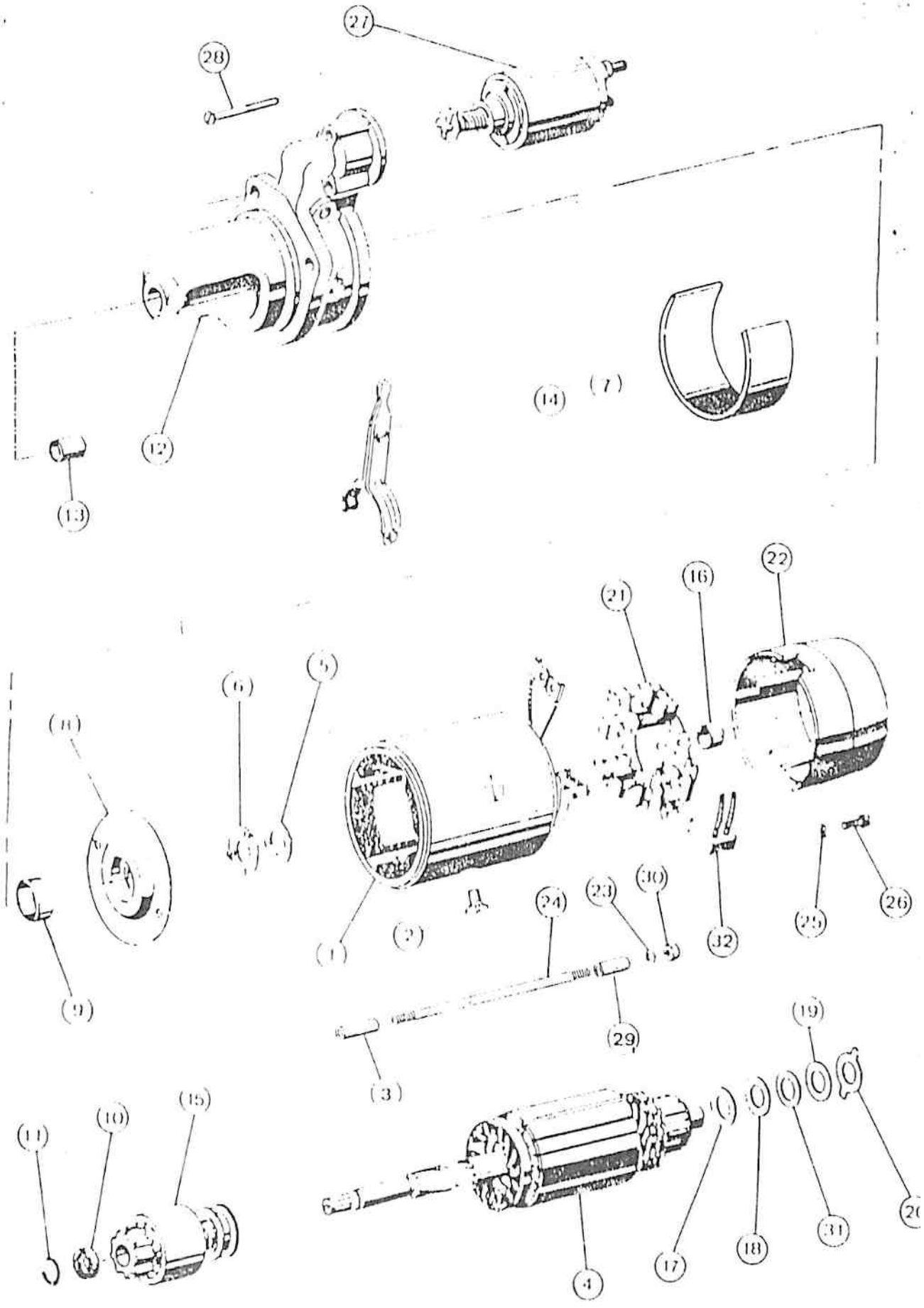
27
28
12
13
14
7
22
16
21
6
5
8
1
2
24
23
30
32
25
26
9
29
3
19
11
10
15
4
17
18
31
20

ITEM REF.	PEÇA Nº PART Nº PIEZA Nº PIECE Nº	QDE. QTY. CANT. QTE.	DESCRIÇÃO (Português)	DESCRIPTION (English)	DESCRIPCION (Espanol)	DESCRIPTION (Français)
	145117A1	1	MOTOR DE PARTIDA-Conj.	STATER Assy.	MOTOR DE ARRANQUE-Conj.	DEMARREUR-Ens.
1	E 85/583	1	BOBINA DE CAMPO-jogo	FIELD COIL-kit	BOBINA DE CAMPO-juego	MANGNETO jeu
2*	K 9[illegible]40	4	PARAFUSO	BOLT	TORNILLO	VIS
3	E [illegible]5	2*	TUBO isolante	TUBE isolator	TUBO Isolando	TUBE isolateur
4	E [illegible]0	1	INDUZIDO	ARMATURE	INDUCIDO	ROTOR
5	N[illegible]3	1	ARRUELA	WASHER	ARANDELA	RONDELLE
6	E [illegible]8	1	ASSENTO	SEAT	ASIENTO	SIEGE
7	E [illegible]1	2*	ISOLANTE	ISOLATOR	ISOLANTE	ISOLATEUR
8	E [illegible]5	1	MANCAL	BEARING	COJINETE	PALIER
9	[illegible]	1	BUCHA	BUSHING	BUJE	DOUILLE
10	E[illegible]5	1	ANEL	RING	ANILLO	BAGUE
11	E[illegible]5	1	ANEL trava	RING lock	ANILLO trabo	SEGMENT D'ARRET
12*	E [illegible]2	1	MANCAL	BEARING	COJINETE	PALIER
13	E [illegible]1	1	BUCHA	BUSHING	BUJE	DOUILLE
14	E [illegible]7	1	ALAVANCA Conj.	LEVER Assy	PALANCA Conj	LEVIER Ens.
15	E [illegible]1	1	PINHÃO	PINION	PIGNON	PIGNON
16	E [illegible]5	1	BUCHA	BUSHING	BUJE	DOUILLE
17	N[illegible]3	1	ARRUELA	WASHER	ARANDELA	RONDELLE
18	N[illegible]3	1	ARRUELA	WASHER	ARANDELA	RONDELLE
19	N[illegible]3	1	ARRUELA	WASHER	ARANDELA	RONDELLE
20	N[illegible]3	1	ARRUELA	WASHER	ARANDELA	RONDELLE
21	145/8[illegible]08	1	PORTA ESCOVAS	BRUSH HOLDER	PORTA ESCOBILLAS	PORTE BROSSES
22*	E [illegible]0	1	MANCAL	BEARING	COJINETE	PALIER
23	E [illegible]4	2*	ARRUELA	WASHER	ARANDELA	RONDELLE
24	E [illegible]3	2*	PARAFUSO	STUD	ESPARRAGO	GOUJON
25	N[illegible]3	4	ARRUELA pressão	WASHER lock	ARANDELA cierre	RONDELLE W
26	N[illegible]3	4	PARAFUSO	BOLT	TORNILLO	VIS
27	E [illegible]1	1	CHAVE MAGNETICA	MAGNETIC SWITCH	LLAVE MAGNETICA	INTERRUPTEUR MAGNETIQUE
28	E [illegible]2	3	PARAFUSO	BOLT	TORNILLO	VIS
29	E [illegible]6	2*	TUBO isolante	TUBE isolator	TUBO Isolando	TUBE isolateur
30	[illegible]5 [illegible]06	2*	PORCA	NUT	TUERCA	ECROU
31	E[illegible]5	1	ARRUELA	WASHER	ARANDELA	RONDELLE
32*	145/8[illegible]09	1	[illegible] PARA JOGO	KIT DE PAR	DE PARA JUEGO	JEU DE DE CHANGE
	E [illegible]6	1	DE PARA JOGO (Nota)	KIT DE PAR (Note)	DE PARA JUEGO (Nota)	JEU DE DE CHANGE (Note)

Nº DE SERIE — SERIAL Nº — Nº DE SERIE — Nº DE SERIE

NOTA: Inclui/Includes 5,10,11,17,18,19,20,23,25,26,30,31
NOTE: Incluye/Comprend 5,10,11,17,18,19,20,23,25,26,30,31

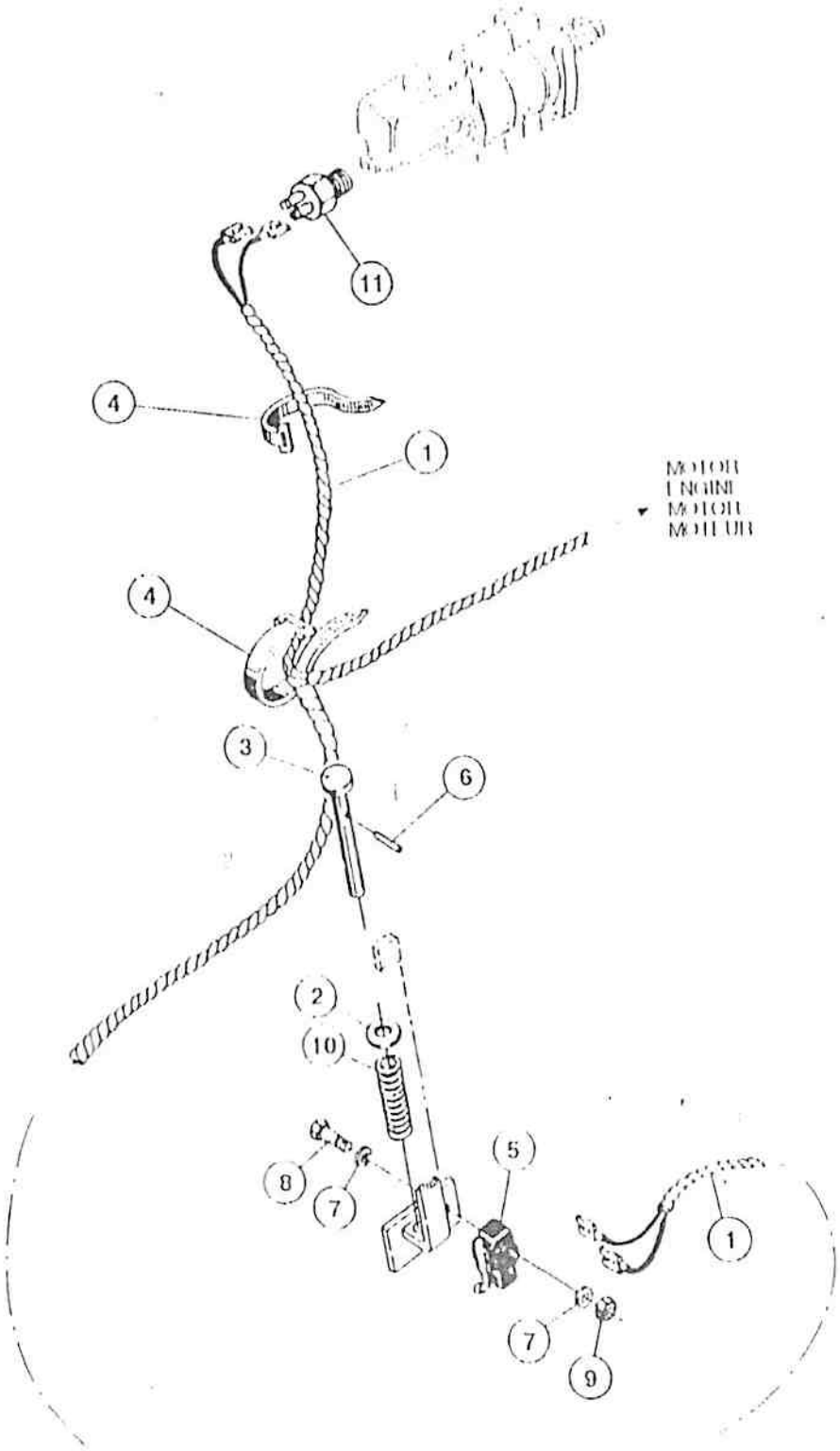
MOTOR
ENGINE
MOTOR
MOTEUR
11
4
1
4
3
6
2
10
8
7
5
7
9
1

ITEM REF.	PEÇA Nº PART Nº PIEZA Nº PIECE Nº	QDE. QTY. CANT. QTE.	DESCRIÇÃO (Português)	DESCRIPTION (English)	DESCRIPCION (Espanol)	DESCRIPTION (Français)
1	84293A1	1	CHICOTE PRINCIPAL	HARNESS	AP. ELECTR. PRINCIPAL	FAISCEAU
2	295-11011	1	ARRUELA	WASHER	ARANDELA	RONDELLE
3	D84097	1	HASTE	ROD	VARILLA	TIGE
4	L11541	2	CINTA	STRAP	PRECINTA	BANDE
5	E66061	1	INTERRUPTOR	SWITCH	INTERRUPTOR	INTERRUPTEUR
6	13861	1	PINO	PIN	PASADOR	GOUPILLE
7	405 31016	4	ARRUELA	WASHER	ARANDELA	RONDELLE
8	470-10620	2	PARAFUSO	BOLT	TORNILLO	VIS
9	295-14106	2	PORCA	NUT	TUERCA	ECROU
10	T34091	1	MOLA	SPRING	RESORTE	RESSORT
11	E66062	1	INTERRUPTOR	SWITCH	INTERRUPTOR	INTERRUPTEUR

Nº DE SÉRIE | SERIAL Nº | Nº DE SERIE | Nº DE SERIE

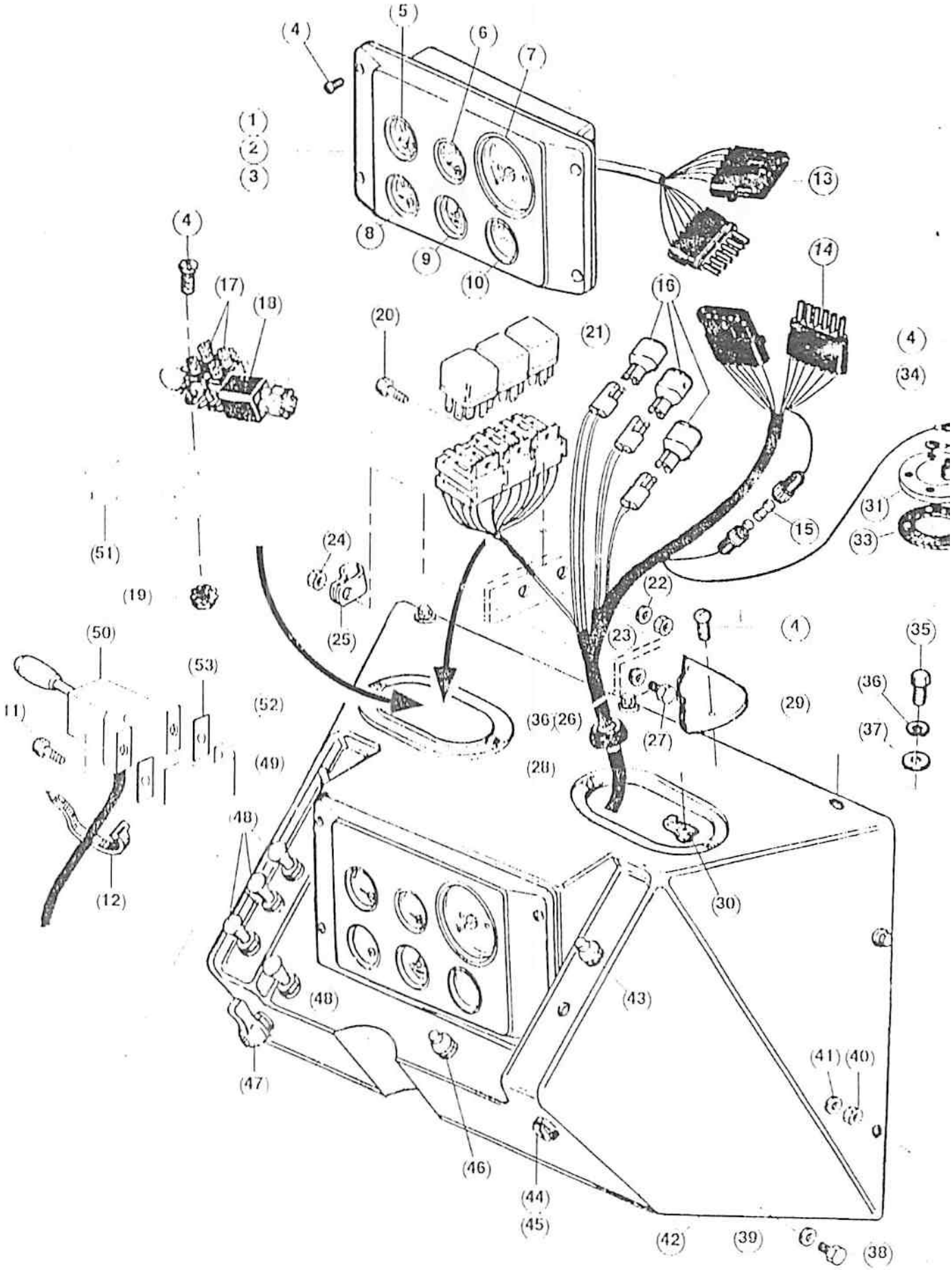
(1)
(2)
(3)
(4)
(5)
(6)
(7)
(8)
(9)
(10)
(11)
(12)
(13)
(14)
(15)
(16)
(17)
(18)
(19)
(20)
(21)
(22)
(23)
(24)
(25)
(26)
(27)
(28)
(29)
(30)
(31)
(33)
(34)
(35)
(36)
(37)
(38)
(39)
(40)
(41)
(42)
(43)
(44)
(45)
(46)
(47)
(48)
(49)
(50)
(51)
(52)
(53)

ITEM REF.	PEÇA Nº PART Nº PIEZA Nº PIECE Nº	QDE. QTY. CANT. QTE.	DESCRIÇÃO (Português)	DESCRIPTION (English)	DESCRIPCION (Espanol)	DESCRIPTION (Français)
1	[illegible]112A1	1	PAINEL - Conj.	PANEL - Assy.	PANEL - Conj.	TABLEAU - Ens.
2	[illegible]9705	1	GUARNIÇÃO	GASKET	JUNTA	JOINT
3	[illegible]6469		ADESIVO (UGN)	DECAL (UAR)	CALCOMANIA (UGN)	DECALCOMANIE (SD)
4	470-1108	15	PARAFUSO	BOLT	TORNILLO	VIS
5	[illegible]157478	1	IND.TEMP.DO MOTOR	ENGINE TEMP. INDIC.	IND.TEMP.DO MOTOR	INDIC. TEMP. MOTEUR
6	[illegible]157477	1	IND. TEMP. TRANSM.	TRANSM. TEMP. INDIC.	IND. TEMP. TRANSM.	INDIC. TEMP. TRANSM.
7	[illegible]85656A1	1	TACOMETRO	TACHOMETER	TACOMETRO	TACHYMETRE
8	[illegible]157481	1	IND. COMBUSTIVEL	FUEL INDICATOR	IND. COMBUSTIBLE	INDICATEUR COMBUST.
9	[illegible]158967	1	HORIMETRO	HOURMETER	HORIMETRO	HEUREMETRE
10	[illegible]157479	1	IND. COMBINADO	COMBINE INDIC.	IND. COMBINADO	INDIC. COMBINATEUR
11	361-3101?	2	PARAFUSO	BOLT	TORNILLO	VIS
12	[illegible]11541	2	CINTA	STRAP	PRECINTA	BANDE
13	[illegible]85193A1	1	CHICOTE INSTRUM.	INSTRUM. HARNESS	AP. ELECTR. - INSTRUM.	FAISCEAU INSTRUM.
14	[illegible]82235A1	1	CHICOTE - PAINEL	HARNESS PANEL	AP. ELECTR. - PANEL	FAISCEAU PANEAU
15	[illegible]159601	1	RESISTOR	RESISTOR	RESISTOR	RESISTANCE
16	[illegible]11760	4	DIODO	DIODE	DIODO	DIODE
17	[illegible]62888	2	DISJUNTOR	CIRCUIT BREAKER	DISYUNCTOR	DISJONCTEUR
18	[illegible]97054	1	RELE peça	RELAY hom.agricol	RELE	RELAIS Cliprelais
19	[illegible]1004	4	PORCA	NUT	TUERCA	ECROU
20	470-1102	1	PARAFUSO	BOLT	TORNILLO	VIS
21	[illegible]79810	3	RELE	RELAY	RELE	RELAIS
22	[illegible]310??	2	ARRUELA	WASHER	ARANDELA	RONDELLE
23	[illegible]4110	1	PORCA	NUT	TUERCA	ECROU
24	425-106	3	PORCA	NUT	TUERCA	ECROU
25	[illegible]6668	1	BRAÇADEIRA	CLAMP	ABRAZADERA	COLLIER
26	[illegible]1044	3	ARRUELA	WASHER	ARANDELA	RONDELLE
27	4[illegible]620	3	PARAFUSO	BOLT	TORNILLO	VIS
28	[illegible]5783	1	PROTETOR	GROMMET	GUARDAPOLVO	PARE-POUSSIERE
29	[illegible]9804	2	TAMPA PAINEL	PANEL COVER	TAPA PANEL	COUVERCLE PANEAU
30	[illegible]6[illegible]	4	PORCA	NUT	TUERCA	ECROU
31	[illegible]5[illegible]	1	BOIA	SENDING UNIT	FLOTADOR	FLOTTEUR
32	[illegible]5[illegible]	1	FIO Terra	WIRE Ground	HILO-Tierra	FIL masse
33	A[illegible]	1	JUNTA BOIA	GASKET FLOATER	JUNTA FLOTADOR	JOINT FLOTTEUR
34	[illegible]1010	5	ARRUELA pressão	WASHER lock	ARANDELA cierre	RONDELLE W
35	[illegible]616	3	PARAFUSO	BOLT	TORNILLO	VIS
36	[illegible]1009	4	ARRUELA pressão	WASHER lock	ARANDELA cierre	RONDELLE W
37	[illegible]1041	4	ARRUELA	WASHER	ARANDELA	RONDELLE
38	[illegible]5[illegible]	4	PARAFUSO	BOLT	TORNILLO	VIS
39	[illegible]1041	8	ARRUELA	WASHER	ARANDELA	RONDELLE
40	[illegible]1041	4	ARRUELA pressão	WASHER lock	ARANDELA cierre	RONDELLE W

Nº DE SERIE	SERIAL Nº	Nº DE SERIE	Nº DE SERIE

ITEM ITE..	PEÇA Nº PART Nº PIEZA Nº PIECE Nº	QDE. QTY. CANT. QTE.	DESCRIÇAO (Português)	DESCRIPTION (English)	DESCRIPCION (Español)	DESCRIPTION (Français)
41	425 105	4	PORCA	NUT	TUERCA	ECROU
42	[illegible]	1	PAINEL	PANEL	PANEL	PANEAU
43	[illegible]	1	BOTAO - BUZINA	HORN SWITCH	BOCINA	AVERTISSEUR
44	[illegible]	1	CHAVE DE IGNIÇAO	KEY SWITCH	LLAVE DE ENCENDIDO	CLE DE CONTACT
45	[illegible]	1	CHAVE	KEY	LLAVE	CLE
46	[illegible]	1	PASSATIO	GUIDE	GUIA	GUIDE
47	[illegible]	1	INDICADOR DIREÇAO	TURN LIGHTS	INDICADOR DIRECCION	CLIGNOTANTS
48	[illegible]	4	INTERRUPTOR DE LUZES/TRANSMISSAO	TRANSMISSION/LIGHTS SWITCH	INTERRUPTOR DE LUCES/TRANSMISION	INTERRUPTEUR DE LUMIERES/TRANSM.
49	[illegible]	1	INTERRUPTOR DE	TEST SWITCH	INTERRUPTOR DE	INTERRUPTEUR TEST
50	[illegible]	1	CHAVE DIRECIONAL	TURN SWITCH	INTERR. DIRECCION	INTERR. DIRECTION
51	[illegible]	1	SUPORTE	BRACKET	SOPORTE	SUPPORT
52	[illegible]	1	BRAÇADEIRA	CLAMP	ABRAZADERA	COLLIER
53	[illegible]	2	ESPAÇADOR	SPACER	ESPACIADOR	ENTRETOISE

Nº DE SÉRIE | SERIAL Nº | Nº DE SERIE | Nº DE SERIE

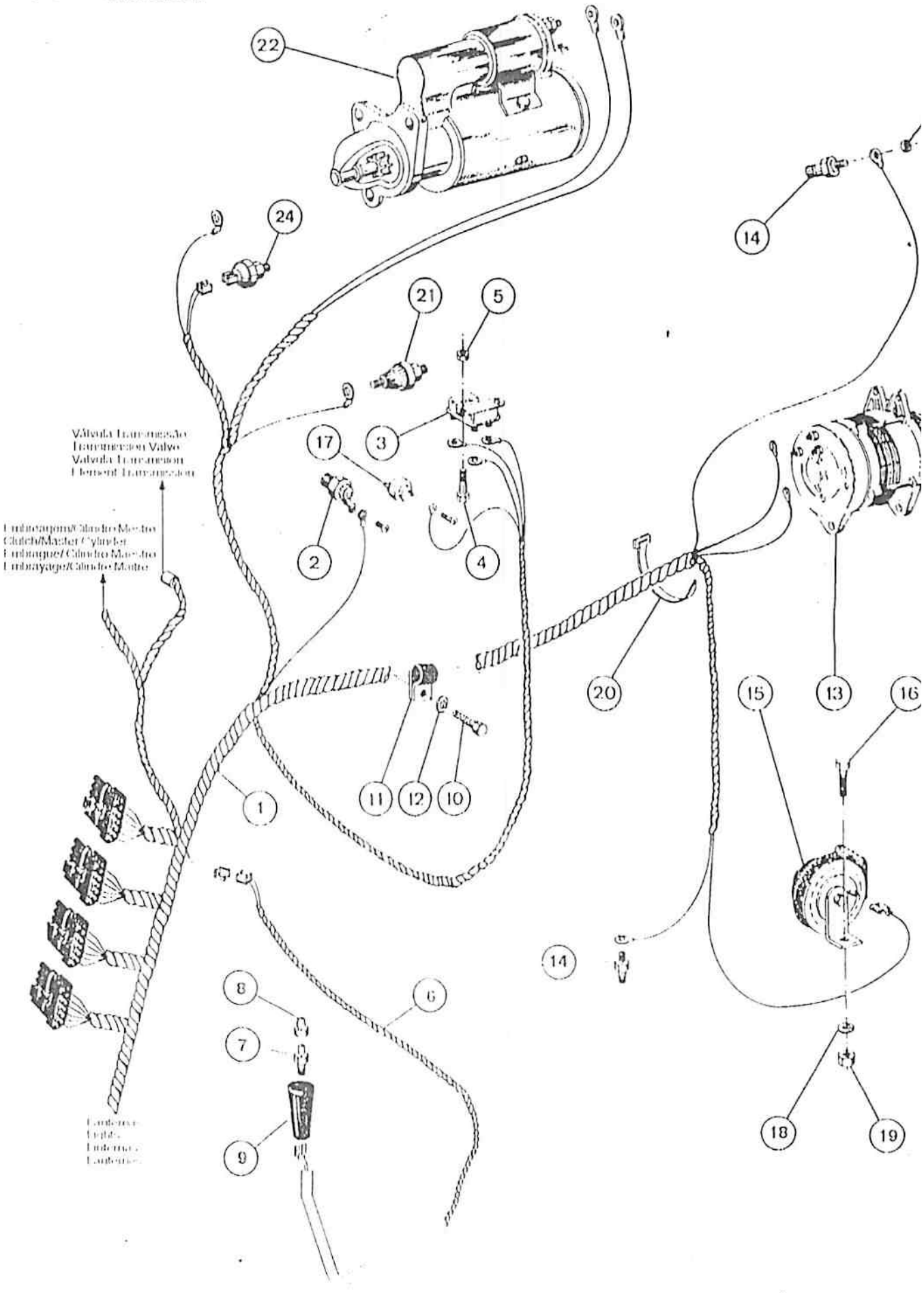
22
24
21
5
14
17
3
2
4
20
15
13
16
11
12
10
1
14
8
6
7
9
18
19

ITEM REF.	PEÇA Nº PART Nº PIEZA Nº PIECE Nº	QDE. CANT. QTE.	DESCRIÇÃO (Português)	DESCRIPTION (English)	DESCRIPCION (Espanol)	DESCRIPTION (Français)
1	1452HA1	1	CHICOTE-dianl.	HARNESS front	[illegible]-del.	FAISCEAU-avant
2	F 101937	1	AQUECEDOR	HEATER	CALENTADOR	CHAUFFEUR
3	F 337	1	DISJUNTOR	CIRCUIT BREAKER	DISYUNCTOR	CONECTEUR FU[illegible]E
4	429-1108	2	PARAFUSO	BOLT	TORNILLO	VIS
5	193-1004	2	PORCA	NUT	TUERCA	ECROU
6	F 153790	1	CHICOTE-neutro transmissão	HARNESS-neutral transmission	[illegible]-neutro transmision	FAISCEAU-neutre transmission
7	F 139723	1	INTERRUPTOR	SWITCH	INTERRUPTOR	INTERRUPTEUR
8	F 152809	1	PROTETOR	GROMMET	GUARDA POLVO	PARE POUSSIERE
9	F 152807	1	MANOPLA	KNOB	PERILLA	POMMEAU
10	644-1005	1	PARAFUSO	BOLT	TORNILLO	VIS
11	[illegible]	1	BRAÇADEIRA	CLAMP	ABRAZADERA	COLLIER
12	[illegible]	1	ARRUELA	WASHER	ARANDELA	RONDELLE
13	[illegible]	1	ALTERNADOR - Conj	ALTERNATOR - Assy.	ALTERNADOR - Conj.	ALTERNATEUR - Ens.
14	F 152491	1	SENSOR Temp.	SENDER Temp.	SENSOR Temp.	SENSEUR Temp.
15	F 63697	1	BUZINA	HORN	BOCINA	AVERTISSEUR
16	[illegible]	1	PARAFUSO	BOLT	TORNILLO	VIS
17	D 65-4[illegible]	1	BULBO filtro óleo (se usado)	BULB oil filter (if used)	BULBO-filtro aceite (si usado)	BULBE filtro d huile (si utilisé)
18	93-11031	1	ARRUELA pressão	WASHER lock	ARANDELA cierre	RONDELLE W
19	25-107	1	PORCA	NUT	TUERCA	ECROU
20	F 115-41	3	CINTA	STRAP	PRE-CINTA	BANDE
21	F 62[illegible]	1	BULBO pressão óleo motor	BULB oil pressure engine	BULBO presión del aceite motor	BULBE-pression d huile moteur
22	[illegible]	1	MOTOR DE PARTIDA	STARTER	MOTOR ARRANQUE	DEMARREUR
23	193-1010	1	PORCA	NUT	TUERCA	ECROU
24	[illegible]	1	BULBO térmico	BULB thermal	BULBO-térmico	BULBE-thérmique

Nº DE SÉRIE | SERIAL Nº | Nº DE SE[illegible] | Nº DE SERIE

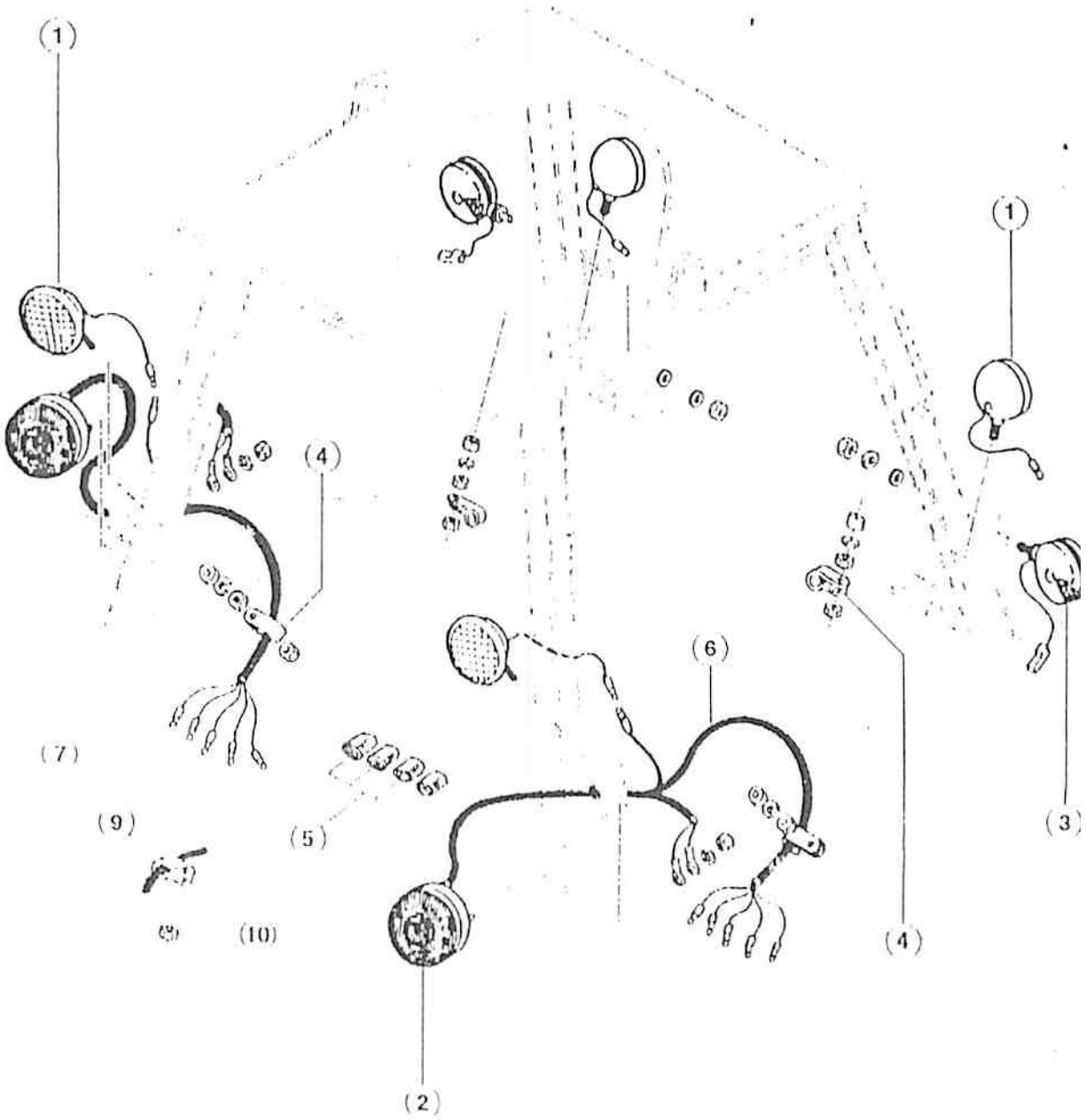
(1)
(4)
(7)
(9)
(5)
(10)
(6)
(2)
(1)
(3)
(4)

ITEM REF.	PEÇA Nº PART Nº PIEZA Nº PIECE Nº	QDE. QTY. CANT. QTE.	DESCRIÇÃO (Portugués)	DESCRIPTION (English)	DESCRIPCION (Espanol)	DESCRIPTION (Français)
1	RLI	4	FAROL - Conj. (p. 4-92)	FLOOD LIGHT - Assy. (p. 4-92)	FAROL - Conj. (p. 4-92)	PHARE - Ens. (p. 4-92)
2	RLT	2	LANTERNA - traseira (p. 4-92)	REAR LIGHTS (p. 4-92)	LINTERNA - trasera (p. 4-92)	LANTERNE - arrière (p. 4-92)
3	[illegible]	2	LANTERNA - dianteira	FRONT LIGHTS	LINTERNA - delantera	LANTERNE - avant
4	[illegible]	4	BRAÇADEIRA	CLAMP	ABRAZADERA	COLLIER
5	[illegible]	4	CONEXÃO	CONNECTOR	CONEXION	RACCORD
6	[illegible]	1	CHICOTE - LD	HARNESS - RH	AR. ELECTR. - Der.	FAISCEAU - Droit
7	[illegible]	1	CHICOTE - LE	HARNESS - LH	AR. ELECTR. - Izq.	FAISCEAU - Gauche
8	REI 11012	2	ARRUELA pressão	WASHER lock	ARANDELA-cierre	RONDELLE W
9	515 23127	2	BRAÇADEIRA	CLAMP	ABRAZADERA	COLLIER
10	435-106	2	PORCA	NUT	TUERCA	ECROU

Nº DE SÉRIE | SERIAL Nº | Nº DE SERIE | Nº DE SERIE

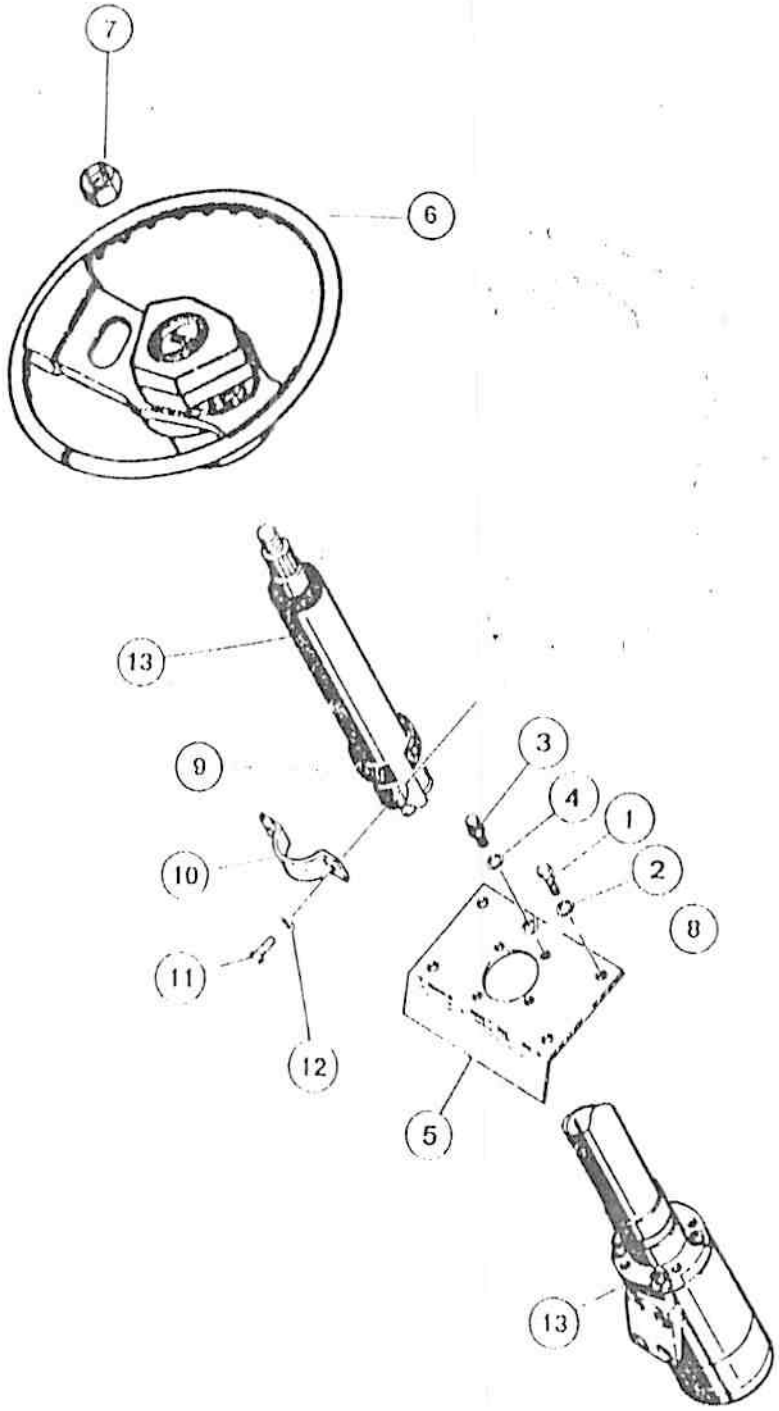
7
6
13
9
10
11
12
3
4
1
2
8
5
13

ITEM REF.	PEÇA Nº PART Nº PIEZA Nº PIECE Nº	QDE. QTY. CANT. QTE.	DESCRIÇÃO (Português)	DESCRIPTION (English)	DESCRIPCION (Español)	DESCRIPTION (Français)
1	413616	2	PARAFUSO	BOLT	TORNILLO	VIS
2	492-11038	4	ARRUELA	WASHER	ARANDELA	RONDELLE
3	461 33112	4	PARAFUSO	BOLT	TORNILLO	VIS
4	492-11031	4	ARRUELA	WASHER	ARANDELA	RONDELLE
5	E 159838	1	SUPORTE	BRACKET	SOPORTE	SUPPORT
6	E 158067	1	VOLANTE-DIREÇÃO	STEERING WHEEL	VOLANTE-DIRECCION	VOLANT-DIRECTION
7	REF.	1	PORCA	NUT	TUERCA	ECROU
8	492-11031		ARRUELA	WASHER	ARANDELA	RONDELLE
9	[illegible]	1	LUVA	SLEEVE	MANGUITO	MANCHON
10	[illegible]	1	BRAÇADEIRA	CLAMP	BRIDA	COLLIER
11	413516	2	PARAFUSO	BOLT	TORNILLO	VIS
	492-11031	2	ARRUELA pressão	WASHER Lock	ARANDELA cierre	RONDELLE W
13	REF.	1	BOMBA Conj. (p. 84)	PUMP Assy (p. 84)	BOMBA Conj. (p. 84)	POMPE Ens. (p. 84)

Nº DE SÉRIE | SERIAL Nº | Nº DE SERIE | Nº DE SERIE

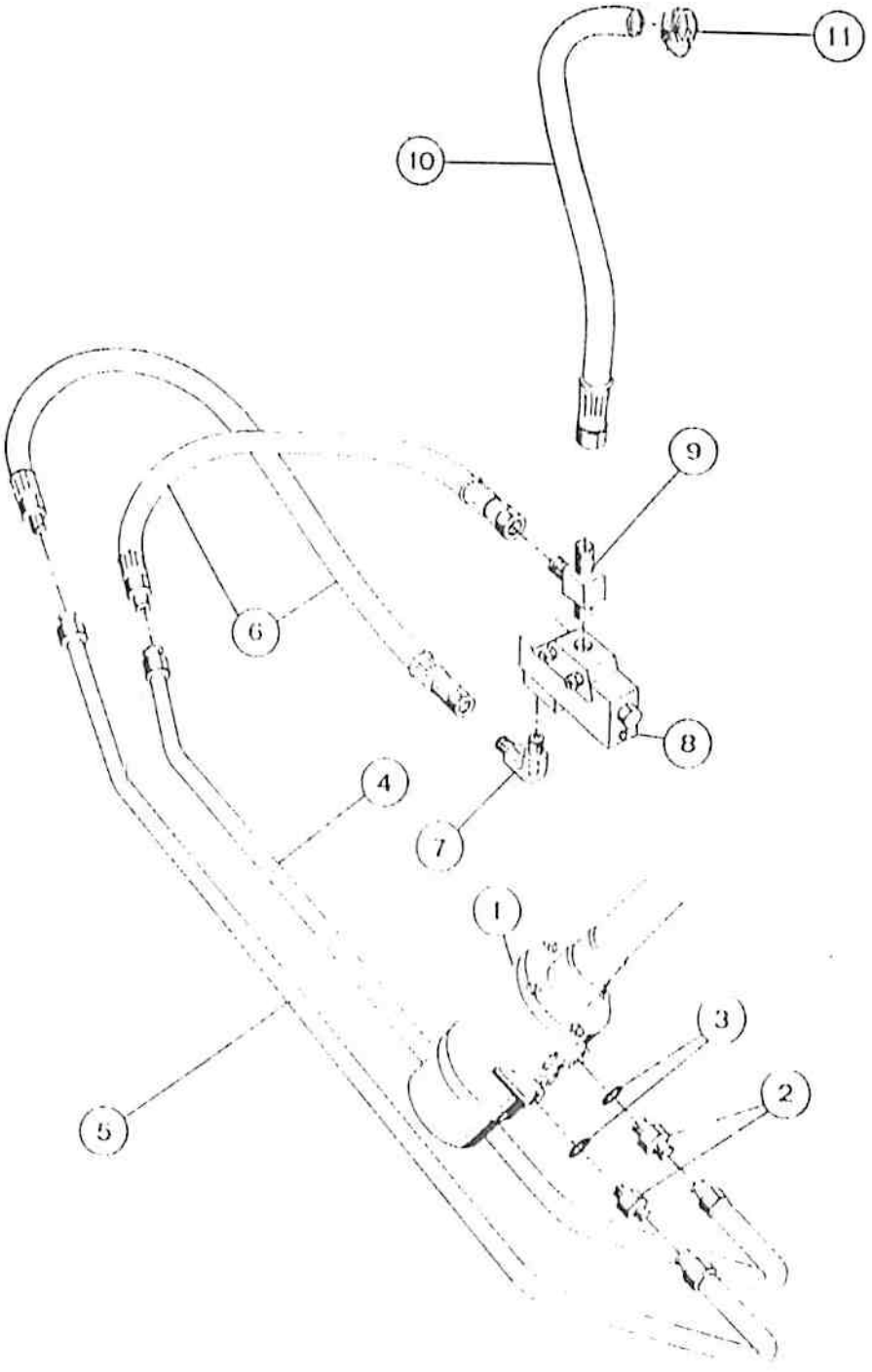
11
10
9
6
8
4
7
1
3
2
5

ITEM REF.	PEÇA Nº PART Nº PIEZA Nº PIECE Nº	QDE. QTY. CANT. QTE.	DESCRIÇÃO (Português)	DESCRIPTION (English)	DESCRIPCION (Espanol)	DESCRIPTION (Français)
1	REF.	1	BOMBA MANUAL Conj.	HAND PUMP Assy.	BOMBA MANUAL Conj.	POMPE MANUELLE Ens.
2	218529A1	2	CONEXÃO	CONNECTOR	CONEXION	RACCORD
3	218 5005	1	ANEL "O"	"O" RING	ANILLO "O"	JOINT TORIQUE
4	145207A1	1	TUBO	TUBE	TUBO	TUDE
5	145208A1	1	TUBO	TUBE	TUBO	TUBE
6	E62634	2	MANGUEIRA	HOSE	MANGUERA	TUYAU
7	218 5106	1	COTOVELO	ELBOW	CODO	RACCORD COUDE
8	E62678	1	REGULADOR	REGULATOR	REGULADOR	REGULATEUR
9	218-5342	1	CONEXÃO	CONNECTOR	CONEXION	RACCORD
10	E97075	1	MANGUEIRA	HOSE	MANGUERA	TUYAU
11	214 253	1	BRAÇADEIRA	CLAMP	ABRAZADERA	COLLIER

Nº DE SÉRIE | SERIAL Nº | Nº DE SERIE | Nº DE SERIE

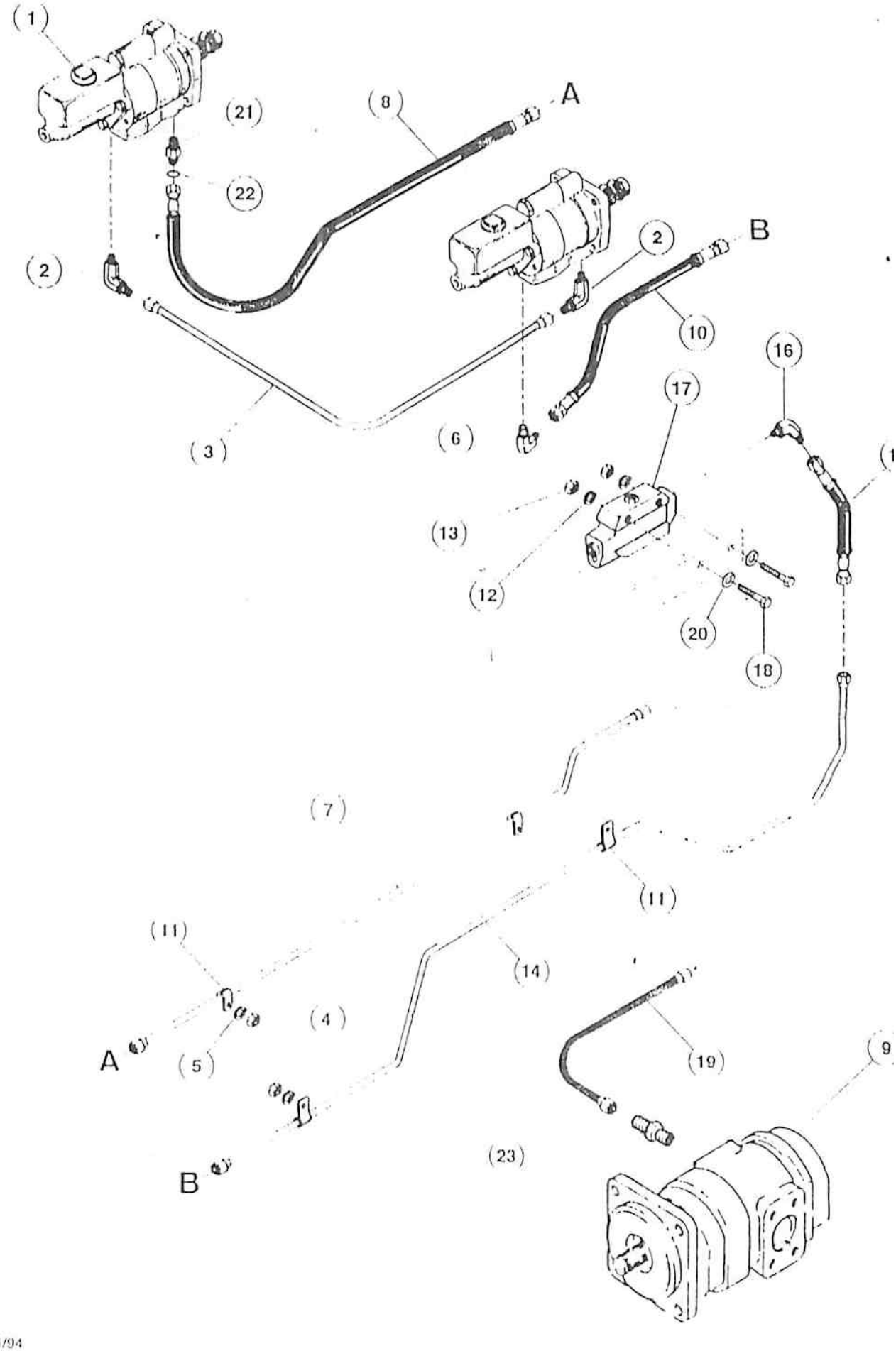
1
21
8
A
22
2
B
2
10
3
6
16
17
13
12
20
18
7
11
11
14
4
A
5
19
9
23
B

BOMBA DE DIREÇAO AOS CILINDROS MESTRE
STEERING PUMP TO MASTER CYLINDERS
BOMBA DE DIRECCION A LOS CILINDROS MAESTROS
POMPE DE DIRECTION VERS LES CYLINDRES MAITRES

ITEM REF.	PEÇA Nº PART Nº PIEZA Nº PIECE Nº	QDE. QTY. CANT. QTE.	DESCRIÇÃO (Português)	DESCRIPTION (English)	DESCRIPCION (Español)	DESCRIPTION (Français)
1	REF.	2	CILINDRO MESTRE Conj	MASTER CYLINDER - Assy.	CILINDRO MAESTRO - Conj.	CYLINDRE MAITRE - Ens.
2	218 5121	2	COTOVELO	ELBOW	CODO	RACCORD COUDE
3	[illegible]	1	TUBO	TUBE	TUBO	TUBE
4	425 106	2	PORCA	NUT	TUERCA	ECROU
5	492 11031	2	ARRUELA	WASHER	ARANDELA	RONDELLE
6	218 5146	1	COTOVELO	ELBOW	CODO	RACCORD COUDE
7	[illegible]	1	TUBO	TUBE	TUBO	TUBE
8	[illegible]	1	MANGUEIRA	HOSE	MANGUERA	TUYAU
9	REF.	1	BOMBA Conj.	PUMP - Assy	BOMBA - Conj.	POMPE - Ens.
10	[illegible]	1	MANGUEIRA	HOSE	MANGUERA	TUYAU
11	[illegible]	1	PRENSETA	CLAMP	BRIDA	COLLIER
12	[illegible]	2	ARRUELA	WASHER	ARANDELA	RONDELLE
13	[illegible]	2	PORCA	NUT	TUERCA	ECROU
14	[illegible]	1	TUBO	TUBE	TUBO	TUBO
15	[illegible]	1	MANGUEIRA	HOSE	MANGUERA	TUYAU
16	[illegible]	1	COTOVELO	ELBOW	CODO	RACCORD COUDE
17	[illegible]	1	REGULADOR	REGULATOR	REGULADOR	REGULATEUR
18	[illegible]	2	PARAFUSO	BOLT	TORNILLO	VIS
19	[illegible]	1	MANGUEIRA	HOSE	MANGUERA	TUYAU
20	[illegible]	2	ARRUELA	WASHER	ARANDELA	RONDELLE
21	218 5060	1	CONEXÃO	CONNECTOR	CONEXION	RACCORD
22	218 5007	1	ANEL "O"	"O" RING	ANILLO "O"	JOINT TORIQUE
23	218 5050	1	CONEXÃO	CONNECTOR	CONEXION	RACCORD

Nº DE SÉRIE | SERIAL Nº | Nº DE SERIE | Nº DE SERIE

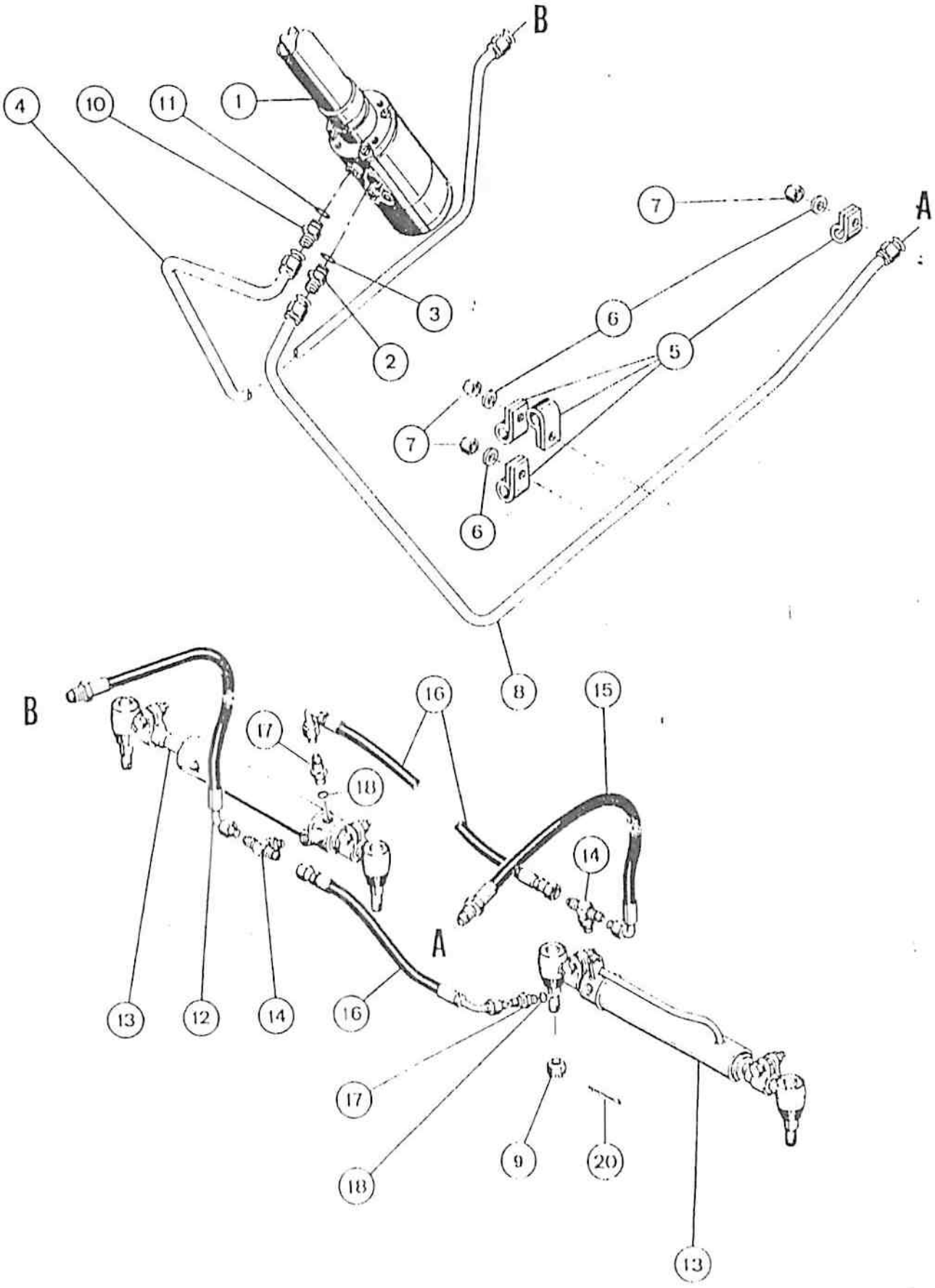
B
A
1
2
3
4
5
6
7
8
9
10
11
12
13
14
15
16
17
18
20

ITEM REF.	PEÇA Nº PART Nº PIEZA Nº PIECE Nº	QDE. QTY. CANT. QTE.	DESCRIÇÃO (Português)	DESCRIPTION (English)	DESCRIPCION (Espanol)	DESCRIPTION (Français)
1	REF.	1	BOMBA MANUAL Conj. (p. 84)	HAND PUMP Conj. (p. 84)	BOMBA MANUAL Conj. (p. 84)	POMPE MANUELLE Conj. (p. 84)
2	218-735	1	COTOVELO	ELBOW	CODO	RACCORD COUDE
3	218 5005	1	ANEL "O"	"O" RING	ANILLO "O"	JOINT TORIQUE
4	145221A1	1	TUBO L.E.	TUBO L.H.	TUBO Izq.	TUYAU Gauche
5	49838	9	PRESILHA	CLAMP	BRIDA	COLLIER
6	49[illegible] 11038	7	ARRUELA-pressão	WASHER-lock	ARANDELA-cierre	RONDELLE W
7	425-106	8	PORCA	NUT	TUERCA	ECROU
8	145908A1	1	TUBO L.D.	TUBE R.H.	TUBO-Der.	TUBE Droite
9	25 1310	2	PORCA	NUT	TUERCA	ECROU
10	218 [illegible]4	1	CONEXÃO	CONNECTOR	CONEXION	RACCORD
11	218 5005	1	ANEL "O"	"O" RING	ANILLO "O"	JOINT TORIQUE
12	1 [illegible]29	1	MANGUEIRA	HOSE	MANGUERA	TUYAU
13	1[illegible]1	2	CILINDRO Conj. (p. 88)	CYLINDER Assy. (p. 88)	GATO Conj. (p. 88)	VERIN Ens. (p. 88)
14	218 [illegible]4	2	11	11	11	RACCORD ENT
15	1 [illegible]29	1	MANGUEIRA	HOSE	MANGUERA	TUYAU
16	1 [illegible]29	2	MANGUEIRA	HOSE	MANGUERA	TUYAU
17	218 [illegible]7	2	CONEXÃO	CONNECTOR	CONEXION	RACCORD
18	218 5005	1	ANEL "O"	"O" RING	ANILLO "O"	JOINT TORIQUE
19	13[illegible]50	2	CONTRA PINO	COTTER PIN	PASADOR	GOUPILLE V

Nº DE SÉRIE | SERIAL Nº | Nº DE SERIE | Nº DE SERIE

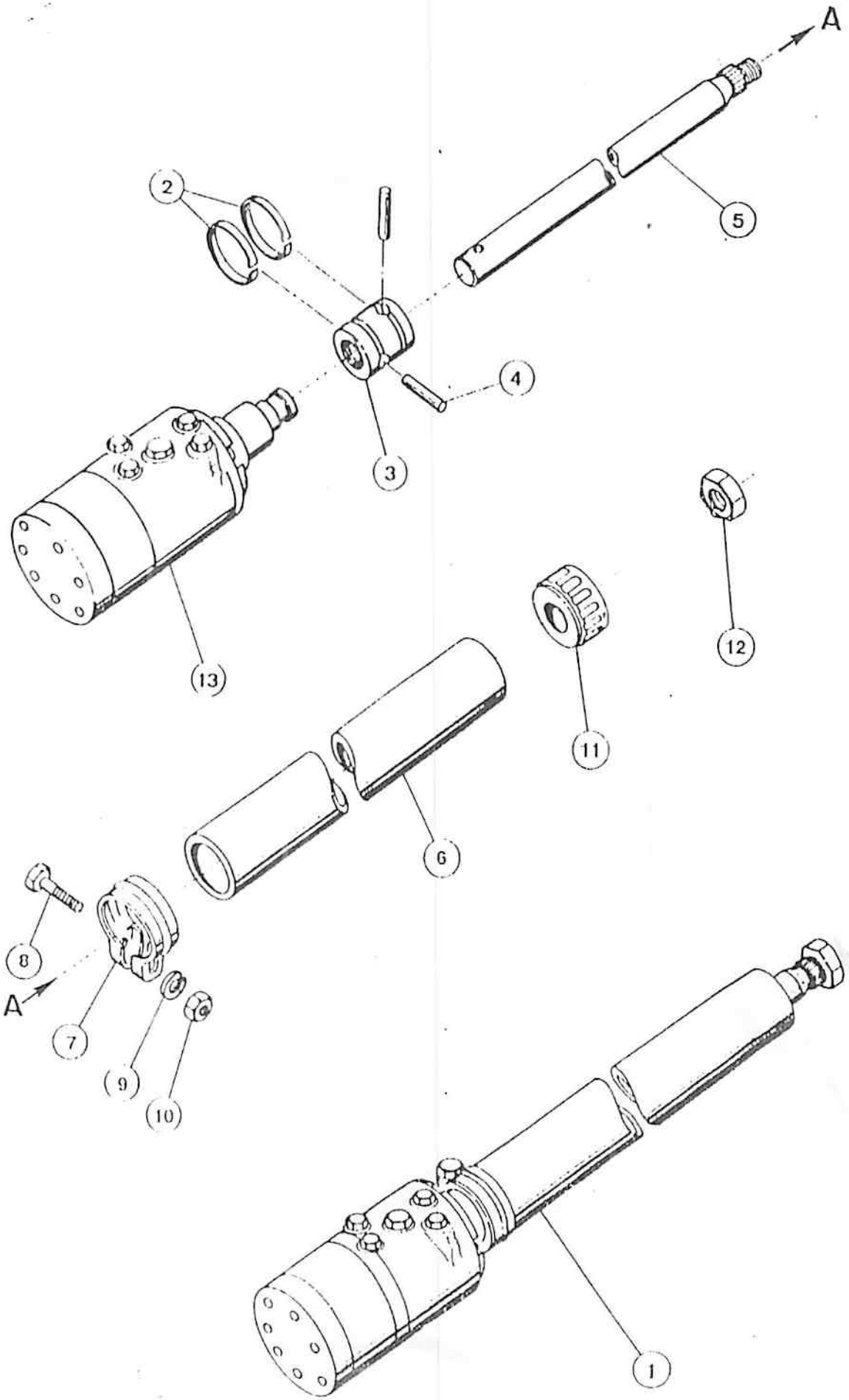
A
2
5
4
3
13
12
11
6
8
A
7
9
10
1

ITEM REF.	PEÇA Nº PART Nº PIEZA Nº PIECE Nº	QDE. QTY. CANT. QTE.	DESCRIÇÃO (Português)	DESCRIPTION (English)	DESCRIPCION (Español)	DESCRIPTION (Français)
1	14511*A1	1	BOMBA - Conj.	PUMP - Assy.	BOMBA - Conj.	POMPE - Ens.
	1-6707*	1	BUCHA - Conj.	BUSHING - Assy.	BUJE - Conj.	DOUILLE - Ens.
2	N33*	2	TRAVA	LOCK	TRABA	ARRET
3	N35*	1	ACOPLAMENTO	COUPLING	MANGUITO	MANCHON
4	N36*	2	PINO	PIN	PASADOR	CHEVILLE
5	14516A1	1	EIXO	SHAFT	EJE	AXE
6	14512A1	1	CAMISA	JACKET	CAMISA	CHEMISE
	1-12523		JOGO DE REPARO	REPAIR KIT	JUEGO DE REPARO	JEU REPARATION
			DA COLUNA (Nota)	COLUMN (Note)	DE LA COLUMNA (Nota)	COLONNE (Note)
7	1-9789*	1	BRAÇADEIRA - Conj.	CLAMP - Assy.	ABRAZADERA - Conj.	COLLIER - Ens.
8	4145*	1	PARAFUSO	BOLT	PERNO	VIS
9	4*1103*	1	ARRUELA	WASHER	ARANDELA	RONDELLE
10	1-9102*	1	PORCA	NUT	TUERCA	ECROU
11	1-6709*	1	BUCHA	BUSHING	BUJE	DOUILLE
12	1-6710*	1	PORCA	NUT	TUERCA	ECROU
13	1-6711*	1	UNIDADE HIDROST.	HYDROSTATIC UNIT	UNIDAD HIDROST.	UNITE HYDROST.

Nº DE SÉRIE | SERIAL Nº | Nº DE SERIE | Nº DE SERIE

NOTA: Inclui/Includes 2,3,4,7,11,12
NOTE: Incluye/Comprend 2,3,4,7,11,12

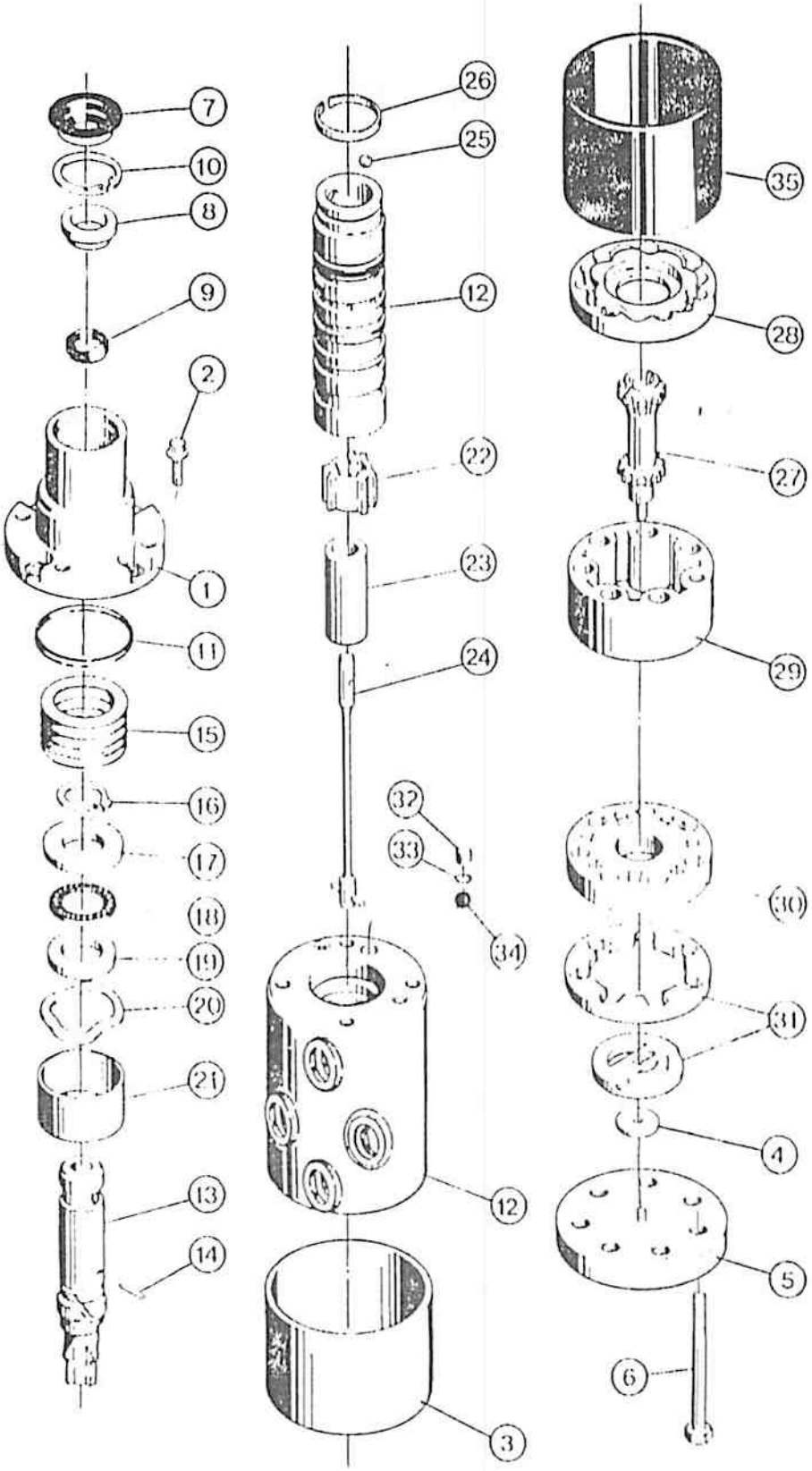
7
10
8
9
2
1
11
15
16
17
18
19
20
21
13
14
26
25
12
22
23
24
32
33
34
12
3
35
28
27
29
30
31
4
5
6

ITEM REF.	PEÇA Nº PART Nº PIEZA Nº PIECE Nº	QDE. QTY. CANT. QTE.	DESCRIÇÃO (Português)	DESCRIPTION (English)	DESCRIPCION (Español)	DESCRIPTION (Français)
	E 67074	1	UNIDADE HIDROST.	HYDROSTATIC UINT	UNIDADE HIDROST.	UNITE HYDROST.
	E 95369	1	JOGO DE REPARO	REPAIR KIT	JUEGO DE REPARO	JEU DE RECHANGE
1	D 65139	1	TAMPA	COVER	TAPA	COUVERCLE
2	166-24	4	PARAFUSO	BOLT	PERNO	VIS
3	D 71315	1	RETENTOR	RETAINER	RETENEDOR	RETENTEUR
4	A 43579	1	ARRUELA	WASHER	ARANDELA	RONDELLE
5	A 45182	1	TAMPA	COVER	TAPA	COUVERCLE
6	D 71316	7	PARAFUSO	BOLT	PERNO	VIS
	E 67076	1	VEDADOR - JOGO	SEAL - KIT	SELLO - JUEGO	JOINT - JEU
7	D 70586	1	VEDADOR	SEAL	SELLO	JOINT
8	NSS	1	ESPAÇADOR	SPACER	ESPACIADOR	ENTRETOISE
9	NSS	1	VEDADOR	SEAL	SELLO	JOINT
10	A 21145	1	ANEL trava	RING lock	ANILLO-traba	SEGMENT d'arrot
11	A 43566	1	VEDADOR	SEAL	SELLO	BAGUE d'etanchéité
12	NSS	1	CARCAÇA/CABEÇOTE	HOUSING/COVER	CARCASA/CABEZOTE	CARCASSE/TETEUR
	E 95370	1	JOGO DE REPARO	REPAIR KIT	JUEGO DE REPARO	JEU DE RECHANGE
13	A 43561	1	EIXO	SHAFT	EJE	AXE
14	D 65097	1	PINO	PIN	PASADOR	CHEVILLE
15	E 67077	1	CALÇO - JOGO	SHIM - SET	CALZO - JUEGO	CALE - JEU
16	A 43570	1	ANEL trava	SNAP ring	ANILLO trava	SEGMENT - d'arrot
17	A 43581	1	ARRUELA	WASHER	ARANDELA	RONDELLE
18	F 19633	1	ROLAMENTO	BEARING	RODAMIENTO	ROULEMENT
19	F 19634	1	ARRUELA	WASHER	ARANDELA	RONDELLE
20	A 43721	1	ARRUELA	WASHER	ARANDELA	RONDELLE
21	N 6514	1	ESPAÇADOR	SPACER	ESPACIADOR	ENTRETOISE
22	A 43564	1	ROTOR	IMPELLER	ROTOR	ROTOR
23	E 67035	1	ESPAÇADOR	SPACER	ESPACIADOR	ENTRETOISE
24	L 36010	1	HASTE	ROD	VARILLA	TIGE
25	211-9	1	ESFERA	BALL	ESFERA	BILLE
26	A 43560	1	MOLA	SPRING	RESORTE	RESSORT
27	A 43568	1	ACOPLAMENTO	COUPLING	ACOPLAMIENTO	ACCOUPLEMENT
	E 95368	1	JOGO DE REPARO	REPAIR KIT	JUEGO DE REPARO	JEU DE RECHANGE
28	A 43569	1	ESPAÇADOR	SPACER	ESPACIADOR	ENTRETOISE
29	E 67041	1	ROTOR Conj	ROTOR Assy	ROTOR Conj	ROTOR Ens.
30	A 43573	1	COLETOR	MANIFOLD	COLECTOR	COLLECTEUR
31	A 43574	1	COMUTADOR	COMMUTATOR	COMMUTADOR	COMMUTATEUR
	L 36015	1	BUJÃO Conj	PLUG Assy	TAPON Conj	BOUCHON Ens.
32	NSS	1	BUJÃO	PLUG	TAPON	BOUCHON
33	A 43729	1	ANEL "O"	"O" RING	ANILLO "O"	JOINT TORIQUE
34	211-7	1	ESFERA	BALL	ESFERA	BILLE
35	D 74440	1	VEDADOR	SEAL	SELLO	BAGUE d'etanchéité
	E 97501	1	JOGO DE REPARO (Nota 1)	REPAIR KIT (Note 1)	JUEGO DE REPARO (Nota 1)	JEU DE PARATION (Note 1)
	E 95367	1	JOGO DE VEDADORES (Nota 2)	KIT SEAL (Note 2)	JUEGO DE SELLO (Nota 2)	JEU DE JOINT (Note 2)
			Nº DE SÉRIE	SERIAL Nº	Nº DE SERIE	Nº DE SERIE

NOTA 1: Inclui/Includes 12,21,26
NOTE 1: Incluye/Comprend 12,21,26

NOTA 2: Inclui/Includes 7,8,9,10,11,32,33,34,35
NOTE 2: Incluye/Comprend 7,8,9,10,11,32,33,34,35

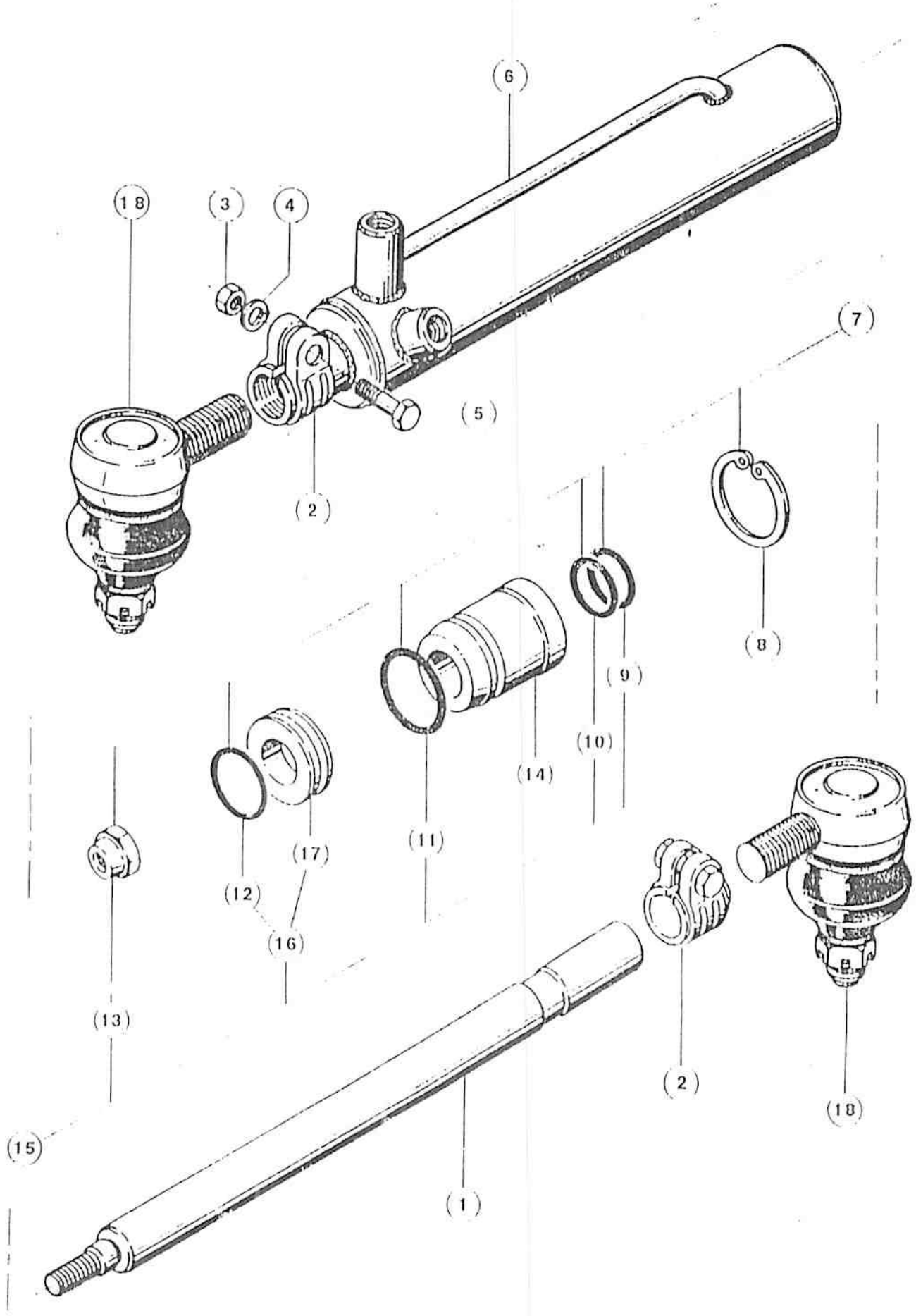
6
18
3
4
7
5
2
8
9
10
14
11
17
12
16
13
15
1
2
18

ITEM ITEM ITEM	PEÇA Nº PART Nº PIEZA Nº PIECE Nº	QD! QTY. CANT. QTE.	DESCRIÇAO (Portugues)	DESCRIPTION (English)	DESCRIPCION (Espanol)	DESCRIPTION (Français)
	E 157700	2	CILINDRO - Conj	CYLINDER - Assy.	GATO - Conj.	VERIN - Ens.
	145869A1	2	CILINDRO -	CYLINDER -	GATO -	VERIN -
			Sub - conjunto	Sub - assy.	Sub - conjunto	Sub - ensemble
1	145151A1	1	HASTE	ROD	VASTAGO	TIGE
2	145150A1	2	BRAÇADEIRA-Conj.	CLAMP-Assy.	ABRAZADERA-Conj.	COLLIER-Ens.
3	25-106	2	PORCA	NUT	TUERCA	ECROU
4	901-110088	2	ARRUELA	WASHER	ARANDELA	RONDELLE
5	13 678	2	PARAFUSO	BOLT	PERNO	VIS
6	N535	1	TUBO	TUBE	TUBO	TUBE
7	145152A1	1	JOGO DE REPARO	REPAIR KIT	JUEGO DE REPARO	JEU DE RECHANGE
8	145151A1	1	ANEL - trava	SNAP - ring	ANILLO - traba	SEGMENT - d'arret
9	N535	1	ANEL	RING	ANILLO	JOINT
10	N535	1	GAXETA	SEAL	SELLO	JOINT
11	N535	1	ANEL "O"	"O" RING	ANILLO "O"	JOINT TORIQUE
12	N535	1	ANEL	RING	ANILLO	JOINT
13	N535	1	PORCA	NUT	TUERCA	ECROU
14	145153A1	1	TAMPA	COVER	TAPA	COUVERCLE
15	145155A1	1	JOGO DE REPARO	REPAIR KIT	JUEGO DE REPARO	JEU DE RECHANGE
			(Nota 1)	(Note 1)	(Nota 1)	(Note 1)
16	145157A1	1	EMBOLO - Conj	PISTON - Assy.	EMBOLO - Conj.	PISTON - Ens.
			(Nota 2)	(Note 2)	(Nota 2)	(Note 2)
17	145156A1	1	EMBOLO	PISTON	EMBOLO	PISTON
18	E 63775	2	JUNTA ESFERICA	BALL JOINT	JUNTA ESFERICA	ROTULE

Nº DE SÉRIE	SERIAL Nº	Nº DE SERIE	Nº DE SERIE

NOTA 1: Inclui/Includes 9,10,11,13,16
NOTE 1: Incluye/Comprend 9,10,11,13,16

NOTA 2: Inclui/Includes 12,17
NOTE 2: Incluye/Comprend 12,17

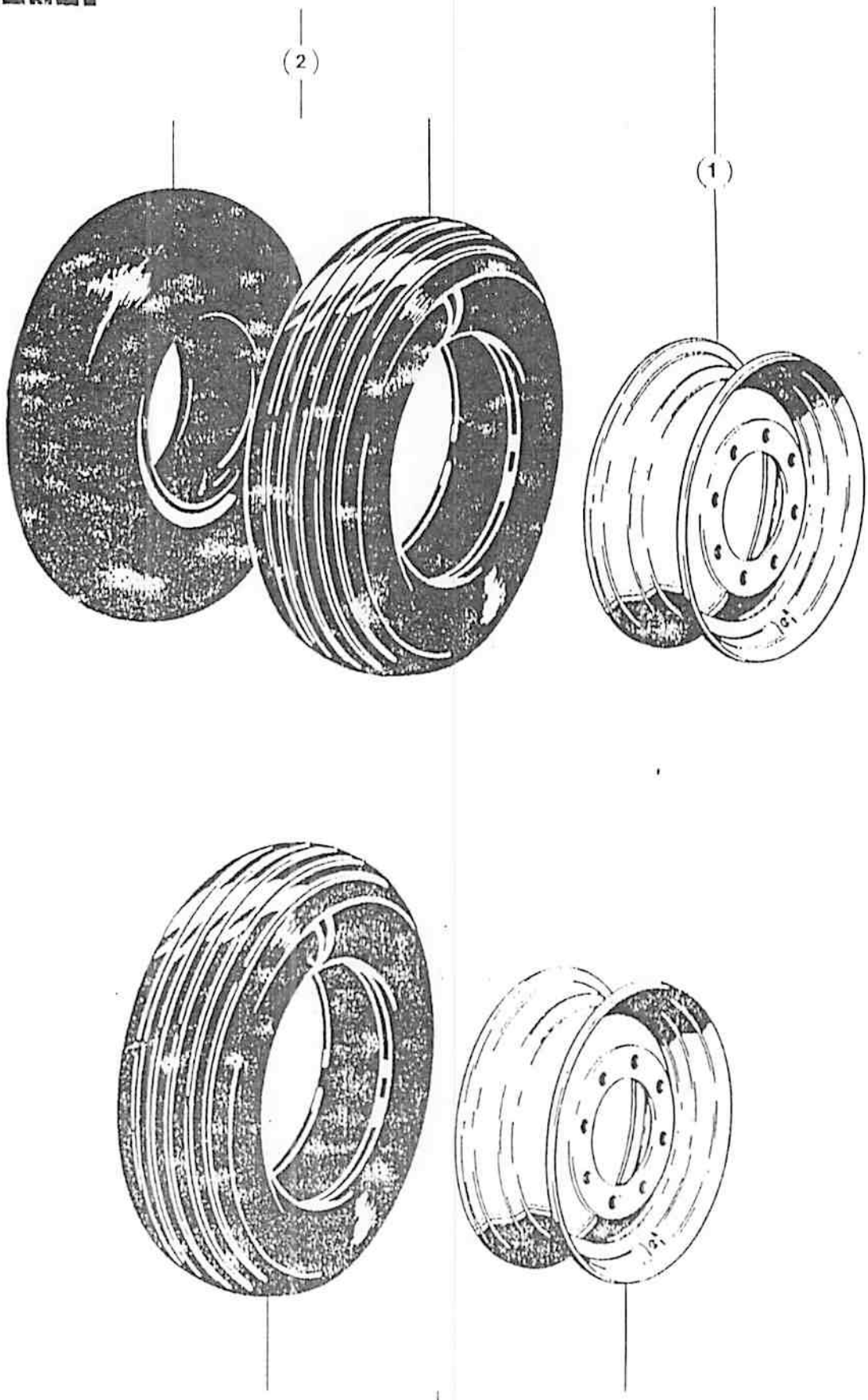
(2)
(1)
(2)

ITEM REF.	PEÇA Nº PART Nº PIEZA Nº PIECE Nº	QDE. QTY. CANT. QTE.	DESCRIÇÃO (Português)	DESCRIPTION (English)	DESCRIPCION (Espanol)	DESCRIPTION (Français)
1	D 68151	2	RODA - Conj. - 5.50 x 16	WHEEL - Assy. - 5.50 x 16	RUEDA - Conj. - 5.50 x 16	ROUE - Ens - 5.50 x 16
1	D 68152	2	RODA - Conj. - 7.00 x 16	WHEEL - Assy. - 7.00 x 16	RUEDA - Conj. - 7.00 x 16	ROUE - Ens - 7.00 x 16
2	371-2830	2	PNEU - Conj.	TIRE - Assy.	NEUMATICO - Conj.	PNEU - Ens.
	371-2880	2	PNEU - Conj. (Nota)	TIRE - Assy. (Note)	NEUMATICO - Conj. (Nota)	PNEU - Ens. (Note)
3	14522AA1		RODA - Conj. - 6.50 x 16 (Nota)	WHEEL - Assy. - 6.50 x 16 (Note)	RUEDA - Conj. - 6.50 x 16 (Nota)	ROUE - Ens - 6.50 x 16 (Note)
	371-3080		PNEU - 9.0x16 - 10L	TIRE - 9.0x16 - 10L	NEUMATICO 9.0x16-10L	PNEU - 9.0x16 - 10L

Nº DE SÉRIE | SERIAL Nº | Nº DE SERIE | Nº DE SERIE

NOTA: Opcional / Optional
NOTE: Opcional / Optionnel

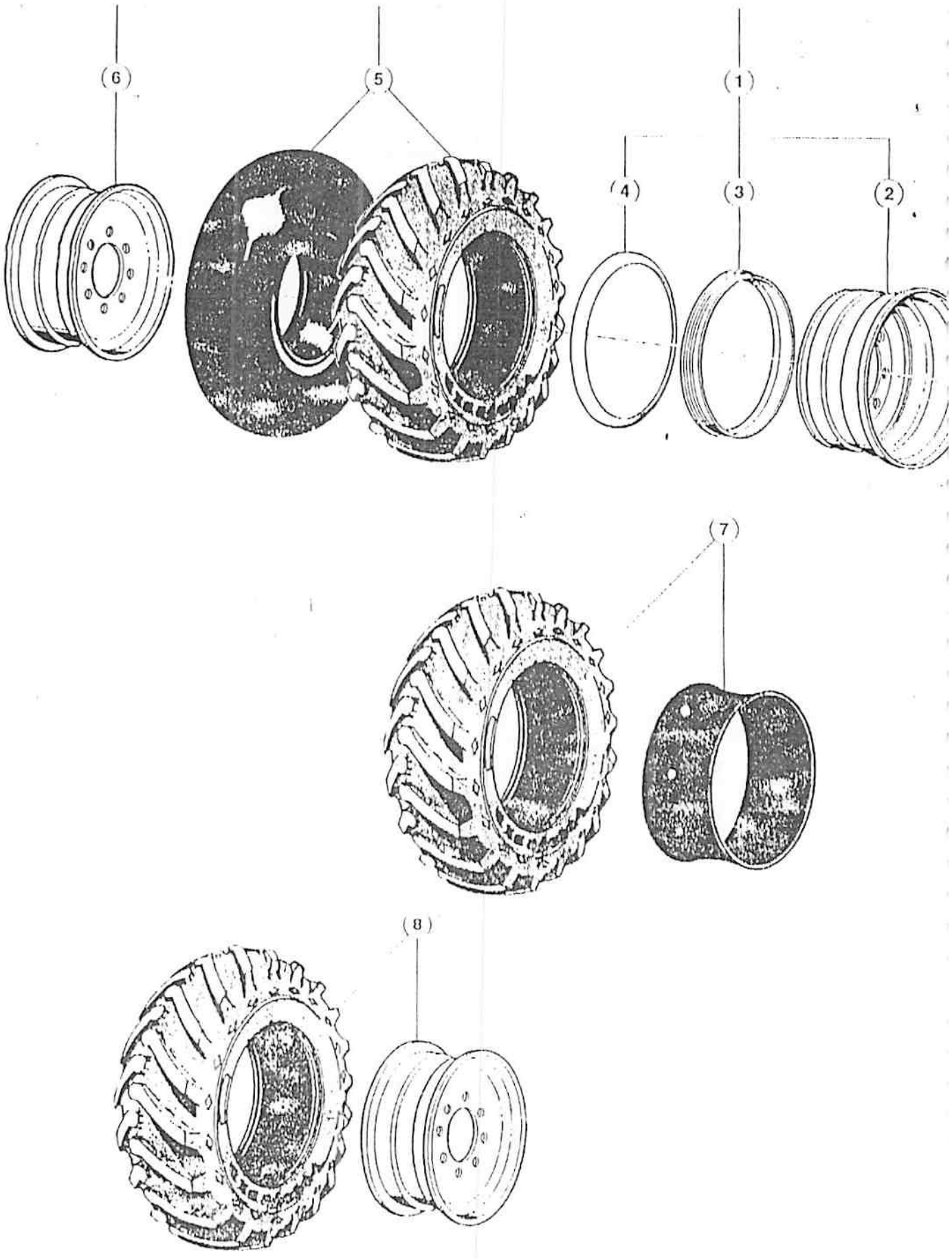
6
5
1
4
3
2
7
8

ITEM REF.	PEÇA Nº PART Nº PIEZA Nº PIECE Nº	QDE. QTY. CANT. QTE.	DESCRIÇÃO (Português)	DESCRIPTION (English)	DESCRIPCION (Espanol)	DESCRIPTION (Français)
1	E 65042	2	RODA - Conj.	WHEEL - Assy.	RUEDA - Conj.	ROUE - Ens.
2	NSS	1	ARO	RIM	PINA	JANT
3	E 68002	1	ANEL - lateral	RING - side	ANILLO - lat.	CERCLE - de côté
4	E 68021	1	ANEL - segurança	RING - lock	ANILLO - seg.	CERCLE - de bloc
5	E 155254	2	PNEU - Conj. 14 x 24 - 10L	TIRE - Assy. 14 x 24 - 10PR	NEUMATICO - Conj. 14 x 24 - 10l	PNEU - Ens. 14 x 24 - 10l
6	E 155255	2	PROTETOR - Câmara	FLAP - Tire	PROTECTOR - Camara	PROTECTEUR - Chambre
7	E 93883	2	RODA - W 15L x 24 (Nota)	WHEEL - W 15PR x 24 (Note)	RUEDA - W 15l x 24 (Nota)	ROUE - W 15L x 24 (Note)
	371520	2	PNEU - 16,9 x 24 - 8L	TIRE - 16,9 x 24 - 8PR	NEUMATICO - 16,9 x 24 -	PNEU - 16,9 x 24 - 8L
8	145E94A1	2	RODA (Nota)	WHEEL (Note)	RUEDA (Nota)	ROUE (Nota)
	371880	2	PNEU - 17,5 x 25 - 12L	TIRE - 17,5 x 25 - 12L	NEUMATICO 17,5x25 - 12L	PNEU - 17,5 x 25 - 12L
			Nº DE SÉRIE	SERIAL Nº	Nº DE SERIE	Nº DE SERIE

NOTA: Opcional / Optional
NOTE: Opcional / Optionnel

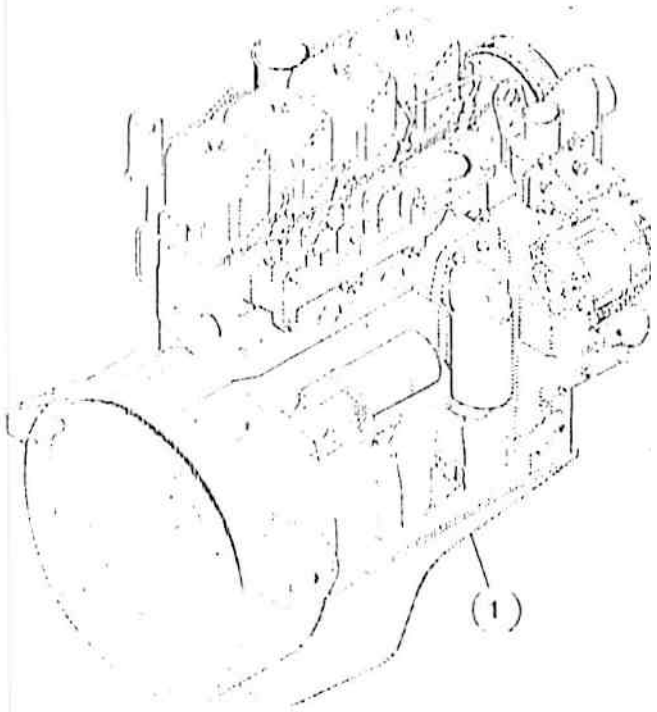
1

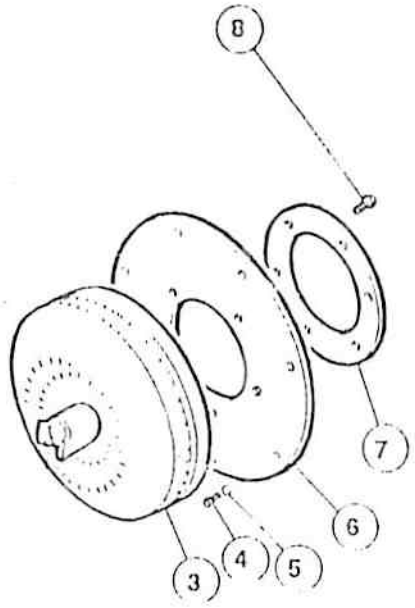
8
7
6
3
4
5

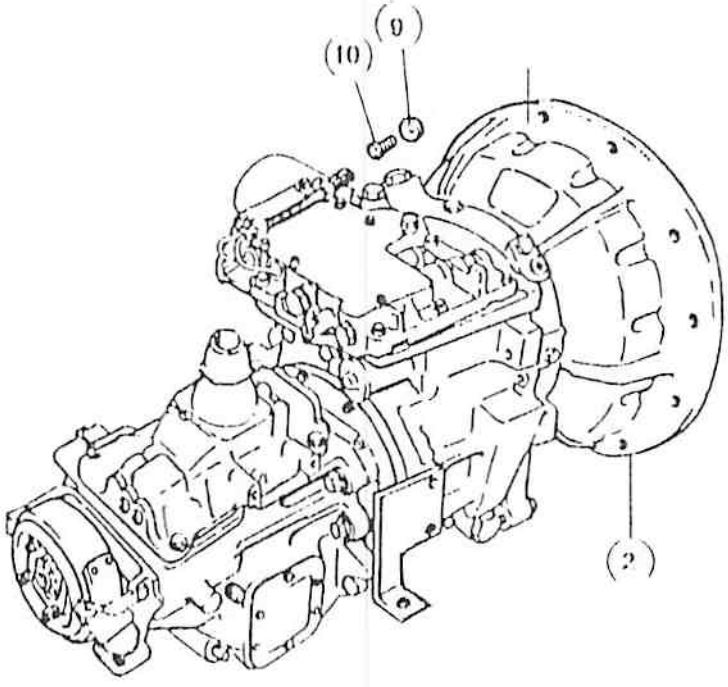
10
9
2

ITEM REF.	PEÇA Nº PART Nº PIEZA Nº PIECE Nº	QDE. QTY. CANT. QTE.	DESCRIÇÃO (Portugues)	DESCRIPTION (English)	DESCRIPCION (Espanol)	DESCRIPTION (Français)
1	REI	1	MOTOR - Conj.	ENGINE - Assy.	MOTOR - Conj.	MOTEUR - Ens.
2	REF	1	TRANSMISSAO - Conj.	TRANSMISSION - Assy.	TRANSMISION - Conj.	TRANSMISSION - Ens.
3	E 150710	1	CONVERSOR E TAMPA - Conj.	CONVERTER AND COVER - Assy.	CONVERTIDOR Y TAPA - Conj.	CONVERTISSEUR ET COUVERCLE - Ens.
4	121 103	6	PARAFUSO	BOLT	TORNILLO	VIS
5	A 15672	6	ARRUELA	WASHER	ARANDELA	RONDELLE
6	A 15670	1	PLACA	PLATE	PLACA	PLAQUE
7	D 81502	1	PLACA - retenção	PLATE - retaining	PLACA - retencion	PLAQUE - retention
8	121 103	6	PARAFUSO	BOLT	TORNILLO	VIS
9	892-11010	16	ARRUELA pressão	WASHER lock	ARANDELA cierre	RONDELLE W
10	614 10025	16	PARAFUSO	BOLT	TORNILLO	VIS
			Nº DE SERIE	SERIAL Nº	Nº DE SERIE	Nº DE SERIE

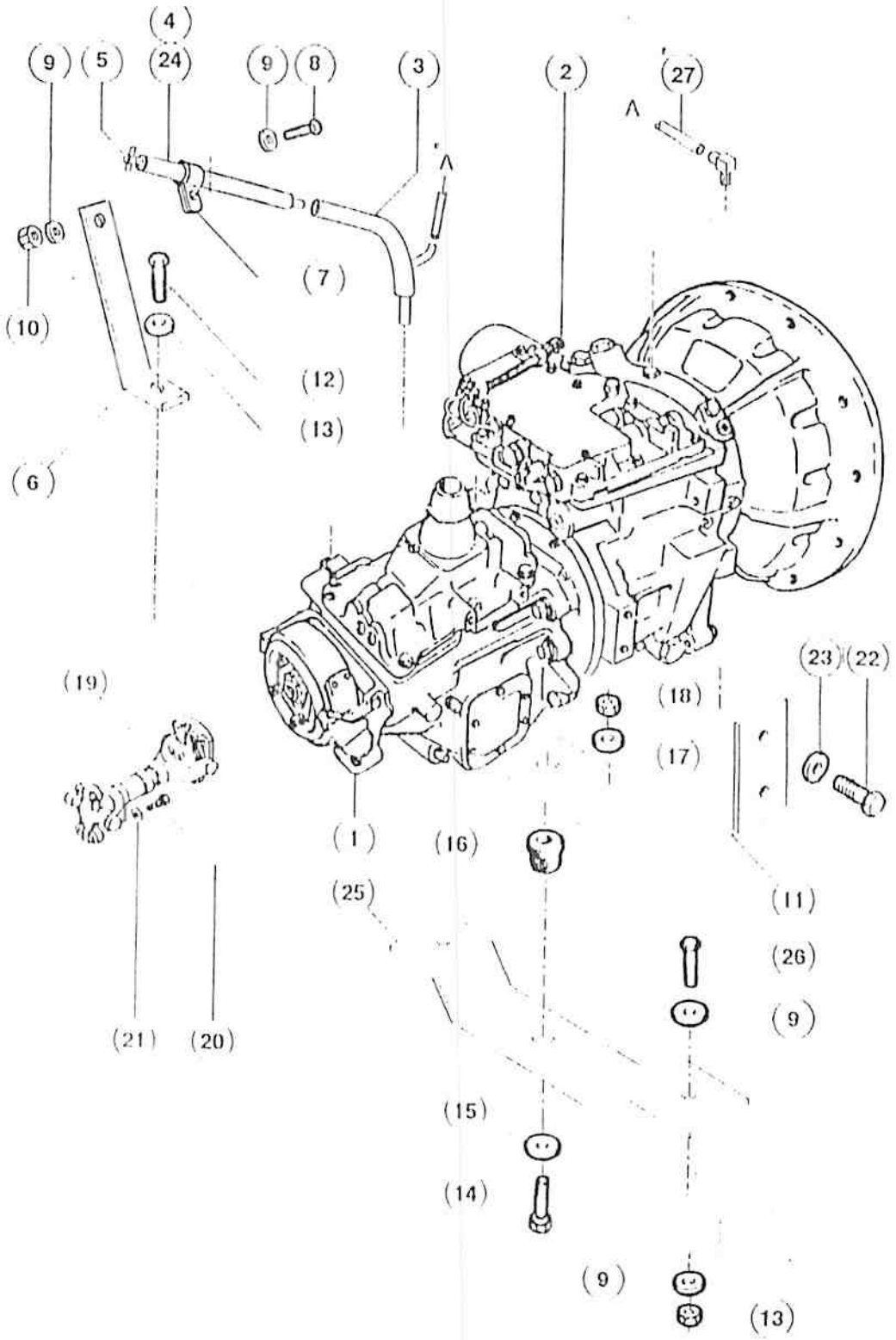
4
9
5
24
9
8
3
2
27
10
7
12
13
6
19
23
22
18
17
1
16
25
11
26
9
21
20
15
14
9
13

ITEM REF.	PEÇA Nº PART Nº PIEZA Nº PIECE Nº	QDE. QTY. CANT. QTE.	DESCRIÇÃO (Português)	DESCRIPTION (English)	DESCRIPCION (Español)	DESCRIPTION (Français)
	E 150765	1	TRANSMISSÃO - Conj.	TRANSMISSION - Assy.	TRANSMISION - Conj.	TRANSMISSION - Ens.
1	145340A1	1	CAIXA MARCHAS	GEARBOX	CAJA DE MARCHAS	BOITE DE VITESSES
2	E 159921	1	INVERSOR-Conj.	POWER	INVERSOR-Conj.	INVERSEUR-Ens.
3	145189A1	1	TUBO-enchimento	TUBE-filling	TUBO-relleno	TUBE-remplissage
4	345-84		SELANTE (UQN)	SELANT (UAR)	SELANTE (UCN)	ETANCHEITANT (SB)
5	145187A1	1	VARETA	DIPSTICK	VARILLA	JAUGE
6	E 159806	1	SUPORTE	BRACKET	SOPORTE	SUPPORT
7	515-23254	1	BRAÇADEIRA	CLAMP	ABRAZADERA	COLLIER
8	413 616	1	PARAFUSO	BOLT	TORNILLO	VIS
9	495-21044	6	ARRUELA	WASHER	ARANDELA	RONDELLE
10	425 106	1	PORCA	NUT	TUERCA	ECROU
11	E 159779		SUPORTE SUPERIOR	BRACKET UPPER	SOPORTE SUPERIOR	SUPPORT
12	413 616	1	PARAFUSO	BOLT	TORNILLO	VIS
13	231-1446	2	PORCA	NUT	TUERCA	ECROU
14	413 1056	1	PARAFUSO	BOLT	TORNILLO	VIS
15	495-21069	1	ARRUELA	WASHER	ARANDELA	RONDELLE
16	E 60170	1	COXIM	CUSHION	COJIN	COUSSION
17	A 17516	1	ARRUELA borracha	WASHER rubber	ARANDELA goma	RONDELLE caoutchouc
18	EM 14	1	PORCA	NUT	TUERCA	ECROU
19	145166A1	1	EIXO PROPULSOR	DRIVE SHAFT	EJE PROPULSOR	ARBRE A CARDAN
20	378 632	4	PARAFUSO	BOLT	TORNILLO	VIS
21	495-11031	4	ARRUELA pressão	WASHER lock	ARANDELA cierre	RONDELLE W
22	376 924	4	PARAFUSO	BOLT	TORNILLO	VIS
23	495-11036	4	ARRUELA	WASHER	ARANDELA	RONDELLE
24	145211A1	1	TUBO	TUBE	TUBO	TUBE
25	145283A1	1	SUPORTE INFERIOR	BRACKET LOWER	SOPORTE INFERIOR	SUPPORT
26	413 624	2	PARAFUSO	BOLT	TORNILLO	VIS
17	145081A1	1	MANGUEIRA	HOSE	MANGUERA	TUYAU

Nº DE SÉRIE	SERIAL Nº	Nº DE SERIE	Nº DE SERIE

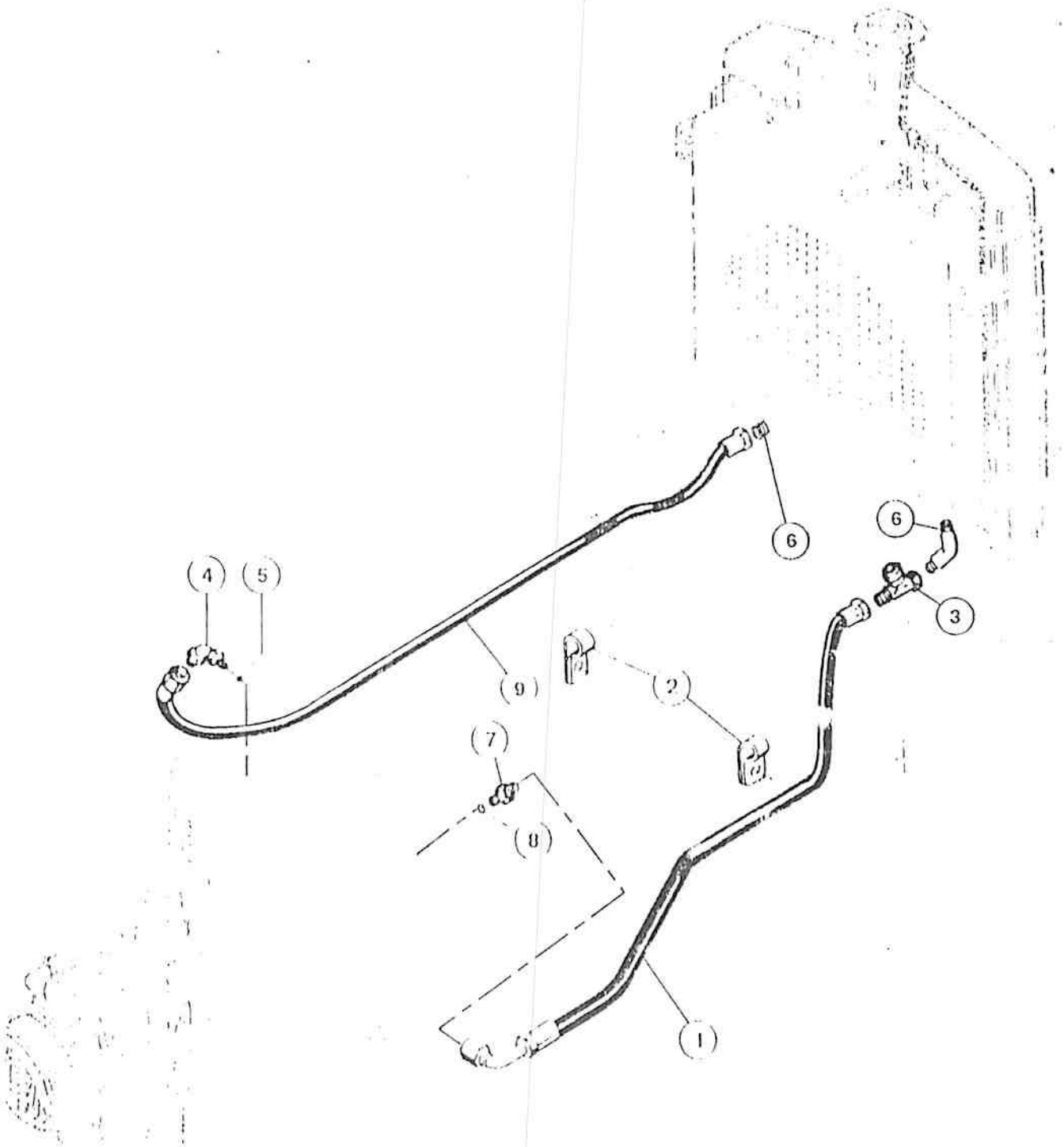
6
6
4
5
3
9
2
7
8
1

SISTEMA DE ARREFECIMENTO DO INVERSOR HIDRÁULICO
POWER SHUTTLE COOLING SYSTEM
SISTEMA DE ENFRIAMENTO DEL INVERSOR HIDRAULICO
SYSTEME DE REFROIDISSEMENT DU INVERSEUR HYDRAULIQUE

ITEM REF.	PEÇA Nº PART Nº PIEZA Nº PIECE Nº	QDE. QTY. CANT. QTE.	DESCRIÇAO (Português)	DESCRIPTION (English)	DESCRIPCION (Espanol)	DESCRIPTION (Français)
1	E 96937	1	MANGUEIRA	HOSE	MANGUERA	TUYAU
2	R 14668	2	BRAÇADEIRA	CLAMP	ABRAZADERA	COLLIER
3	E 159766	1	TE	TEE	TE	RACCORD EN T
4	218 5136	1	COTOVELO	ELBOW	CODO	RACCORD COUDE
5	18 5007	1	ANEL "O"	"O" RING	ANILLO "O"	JOINT TORIQUE
6	218 5098	2	COTOVELO	ELBOW	CODO	RACCORD COUDE
7	218 5029	1	CONEXÃO	CONNECTOR	CONEXION	RACCORD
8	218 5007	1	ANEL "O"	"O" RING	ANILLO "O"	JOINT TORIQUE
9	E 159709	1	MANGUEIRA	HOSE	MANGUERA	TUYAU
			Nº DE SÉRIE	SERIAL Nº	Nº DE SERIE	Nº DE SERIE

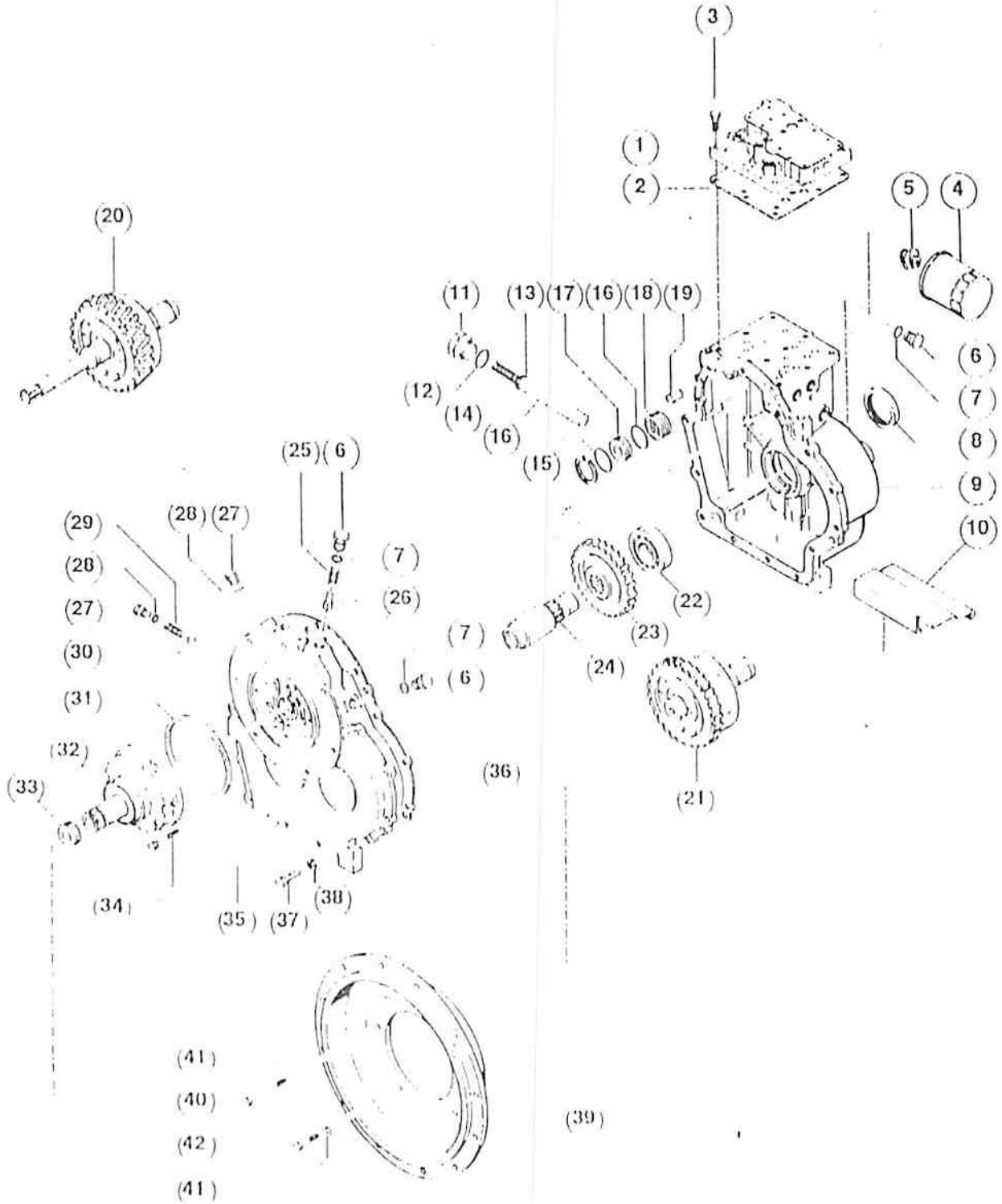
(3)
(1)
(2)
(5)
(4)
(20)
(11)
(13)
(17)
(16)
(18)
(19)
(12)
(14)
(16)
(15)
(6)
(7)
(8)
(9)
(10)
(25)
(6)
(29)
(28)
(27)
(28)
(27)
(30)
(31)
(32)
(33)
(34)
(35)
(37)
(38)
(7)
(26)
(6)
(7)
(22)
(23)
(24)
(36)
(21)
(41)
(40)
(42)
(41)
(39)

ITEM REF.	PEÇA Nº PART Nº PIEZA Nº PIECE Nº	QDE. QTY. CANT. QTE.	DESCRIÇÃO (Português)	DESCRIPTION (English)	DESCRIPCION (Español)	DESCRIPTION (Français)
	E 150004	1	INVERSOR HIDR. Conj.	POWER SHUTTLE Assy.	INVERSOR HIDR. Conj.	INVERSEUR HYDR.-Ens.
1	E 150006	1	VÁLVULA Conj.	VALVE Assy.	VÁLVULA Conj.	VALVE-Ens.
2	E 150051	1	JUNTA	GASKET	JUNTA	JOINT
3	413570	6	PARAFUSO	BOLT	TORNILLO	VIS
4	E 150008	1	FILTRO DE ÓLEO	FILTER OIL	FILTRO DE ACEITE	FILTRE D'HUILE
5	E 150016	1	CONEXÃO	CONNECTOR	CONEXION	RACCORD
6	E 150053	1	BUJÃO	PLUG	TAPON	BOUCHON
7	E 150078	1	ANEL "O"	"O" RING	ANILLO "O"	JOINT TORIQUE
8	A 14849	1	RETENTOR	RETAINER	RETENEDOR	RETENTEUR
9	E 150046	1	CARCAÇA Conj.	HOUSING-Assy.	CARCASA Conj.	CARCASSE-Ens.
10	E 150049	1	DEFLETOR	BAFFLE	DEFLECTOR	DEFLECTEUR
11	E 150052	1	BUJÃO	PLUG	TAPON	BOUCHON
12	E 150077	1	ANEL "O"	"O" RING	ANILLO "O"	JOINT TORIQUE
13	E 150063	1	MOLA	SPRING	RESORTE	RESSORT
14	E 150069	1	TELA	SCREEN	TELA	GRILLE
15	E 150015	1	ANEL-trava	RING lock	ANILLO trabe	BAGUE retenteur
16	E 150047	2	ANEL "O"	"O" RING	ANILLO "O"	JOINT TORIQUE
17	E 150055	1	PISTÃO	PISTON	PISTON	PISTON
18	E 150060	1	VÁLVULA	VALVE	VÁLVULA	VALVE
19	E 150040	2	PINO GUIA	DOWEL PIN	PASADOR GUIA	CHEVILLE
20	E 150054	1	EIXO ENTR. Conj.	INPUT SHAFT Assy	EJE ENTR.-Conj.	AXE ENTREE Ens.
21	E 150071	1	EIXO AVANTE - Conj.	FRONT SHAFT Assy	EJE ADEL. Conj.	AXE AVANT-Ens.
22	E 150075	2	ROLAMENTO	BEARING	RODAMIENTO	ROULEMENT
23	E 150076	1	ENGRENAGEM	GEAR	ENGRANAJE	ENGRENAGE
24	E 150074	1	EIXO	SHAFT	EJE	AXE
25	E 150062	1	MOLA	SPRING	RESORTE	RESSORT
26	E 150067	1	VALVULA	VALVE	VÁLVULA	VALVE
27	218 5155	2	BUJÃO	PLUG	TAPON	BOUCHON
28	237 6006	1	ANEL "O"	"O" RING	ANILLO "O"	JOINT TORIQUE
29	E 150065	1	MOLA	SPRING	RESORTE	RESSORT
30	211-11	1	ESFERA	BALL	ESFERA	BILLE
			Nº DE SÉRIE	SERIAL Nº	Nº DE SERIE	Nº DE SERIE

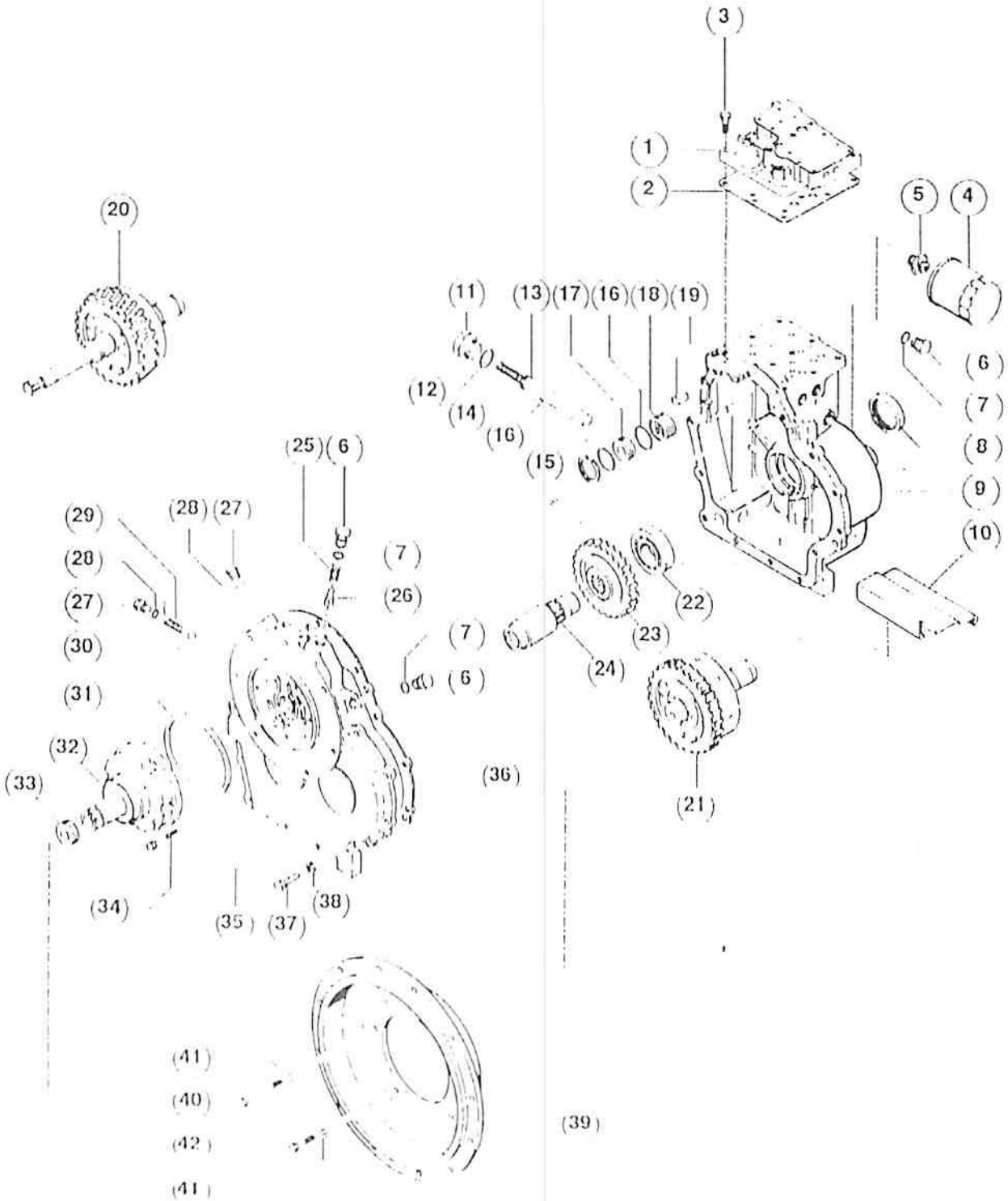
(3)
(1)
(2)
(5)
(4)
(20)
(11)
(13)
(17)
(16)
(18)
(19)
(12)
(14)
(16)
(15)
(6)
(7)
(8)
(9)
(10)
(25)
(6)
(29)
(28)
(27)
(28)
(27)
(30)
(31)
(7)
(26)
(7)
(6)
(22)
(23)
(24)
(21)
(32)
(33)
(36)
(34)
(35)
(37)
(38)
(41)
(40)
(42)
(41)
(39)

ITEM REF.	PEÇA Nº PART Nº PIEZA Nº PIECE Nº	QDE. QTY. CANT. QTE.	DESCRIÇÃO (Português)	DESCRIPTION (English)	DESCRIPCION (Espanol)	DESCRIPTION (Français)
31	L 30487	1	JUNTA	GASKET	JUNTA	JOINT
32	E 159970	1	BOMBA Conj.	PUMP Assy.	BOMBA Conj.	POMPE Ens.
33	N 8071	1	RETENTOR	RETAINER	RETENEDOR	RETENTEUR
34	413-530	4	PARAFUSO	BOLT	TORNILLO	VIS
35	E 159959	1	TAMPA Diant.	COVER - Front	TAPA - Delant.	COUVERCLE - Avant
36	E 159952	1	JUNTA	GASKET	JUNTA	JOINT
37	413 620	10	PARAFUSO	BOLT	TORNILLO	VIS
38	400 11038	10	ARRUELA pressão	WASHER lock	ARANDELA trabe	RONDELLE W
39	E 159966	1	CARCAÇA	HOUSING CONVERTER	CARCASA CONV.	CARCASSE CONVERT.
40	413-740	4	PARAFUSO	BOLT	TORNILLO	VIS
41	400 11044	7	ARRUELA pressão	WASHER lock	ARANDELA trabe	RONDELLE W
42	413 720	3	PARAFUSO	BOLT	TORNILLO	VIS

Nº DE SÉRIE | SERIAL Nº | Nº DE SERIE | Nº DE SERIE

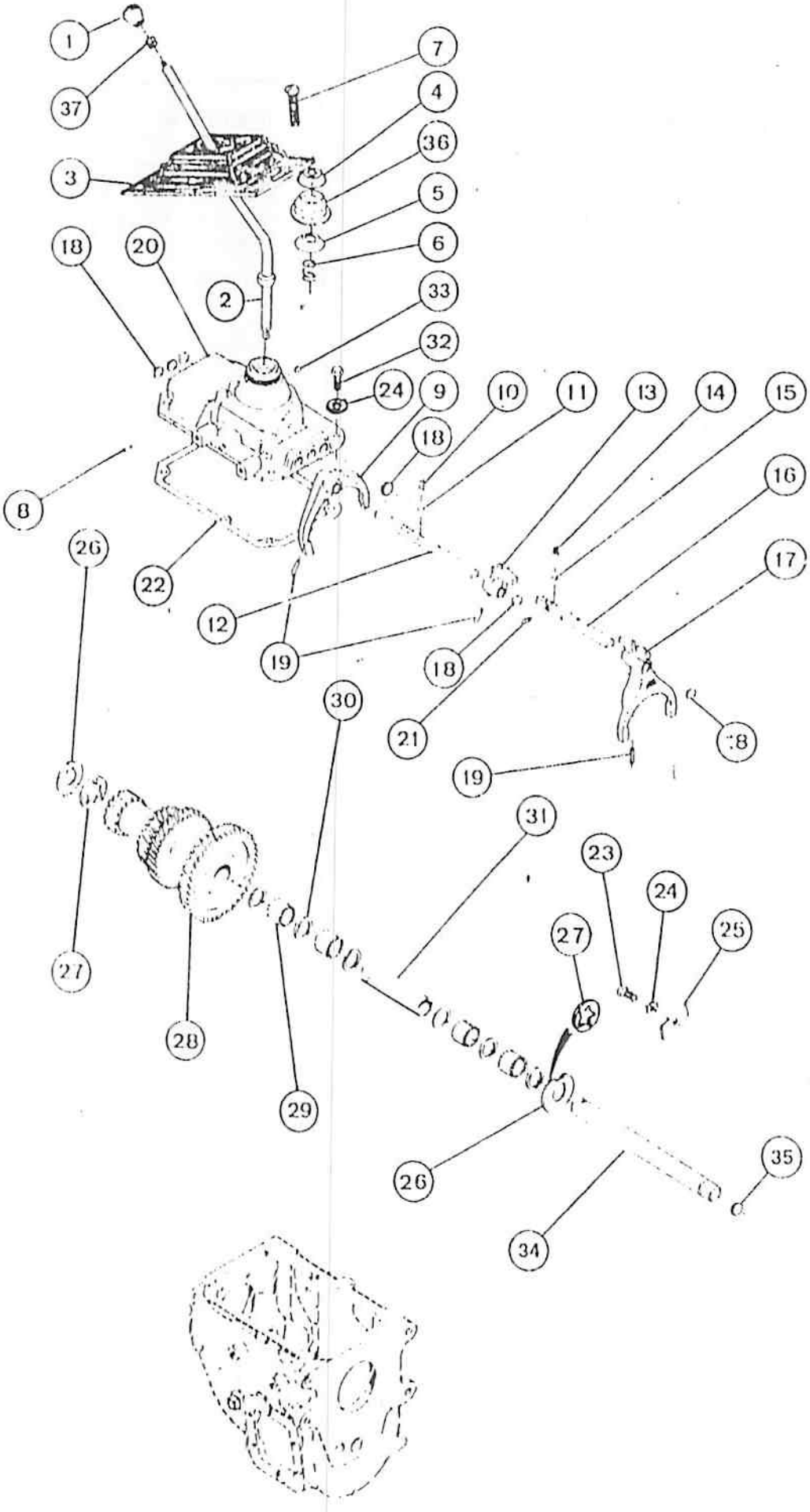
1
37
3
7
4
36
5
6
18
20
2
33
32
24
9
10
11
13
14
15
18
16
8
26
22
12
19
17
18
21
8
19
30
31
23
24
25
27
27
28
29
26
35
34

MECANISMO SELETOR DE MARCHAS
GEAR SELECTOR MECHANISM
MECANISMO SELECTOR DE MARCHAS
MECHANISME SELECTEUR DE MARCHES

ITEM REF.	PEÇA Nº PART Nº PIEZA Nº PIECE Nº	QDE. QTY. CANT. QTE.	DESCRIÇAO (Português)	DESCRIPTION (English)	DESCRIPCION (Espanol)	DESCRIPTION (Français)
1	E 98067	1	MANOPLA	KNOB	PERILLA	POMMEAU
2	185190A1	1	ALAVANCA	LEVER	PALANCA	LEVIER
3	E 98627	1	COIFA	BOOT	GUARDAPOLVO	ANTI POUSSIERE
4	E 98886	1	PROTETOR	GROMMET	PROTECTOR	PROTECTEUR
5	E 98879	1	ARRUELA	WASHER	ARANDELA	RONDELLE
6	E 98880	1	MOLA	SPRING	RESORTE	RESSORT
7	470 12510	4	PARAFUSO	BOLT	TORNILLO	VIS
8	E 98875	1	PINO	PIN	PASADOR	GOUPILLE
	184810A1	1	CAIXA DE MARCHAS - Conj.	GEARBOX - Assy.	CAJA DE MARCHAS - Conj.	BOITE DE VITESSE - Ens.
9	N 7652	1	GARFO - 1º E 2º	SHIFT FORK 1st AND 2nd	HORQUILLA 1º Y 2º	FOURCHETTE 1 ére ET 2 éme
10	E 98873	1	MOLA	SPRING	RESORTE	RESSORT
11	211-11	1	ESFERA	BALL	ESFERA	BILLE
12	N 7654	1	EIXO	SHAFT	EJE	AXE
13	E 98872	1	TERMINAL	SHIFT AND END	TERMINAL	TERMINALE
14	E 98873	1	MOLA	SPRING	RESORTE	RESSORT
15	211-11	1	ESFERA	BALL	ESFERA	BILLE
16	E 98898	1	EIXO	SHAFT	EJE	AXE
17	E 98870	1	GARFO - 3º	SHIFT FORK - 3rd	HORQUILLA - 3º	FOURCHETTE - 3ème
18	F 150120	6	BUJÃO	PLUG	TAPON	BOUCHON
19	0197	3	PINO - ELÁSTICO	SPRING PIN	PASADOR ELASTICO	GOUPILLE ELASTIQUE
20	E 98866	1	CARCAÇA - Controlo	HOUSING - Control	CARCASA - Control	CARCASSE - Controle
21	E 98874	1	TRAVA	INTERLOCK PLUNGER	TRABA	ARRET
22	M 20704		JUNTA (UQN)	GASKET (UAR)	JUNTA (UCN)	JOINT (SB)
23	113206	2	PARAFUSO	BOLT	TORNILLO	VIS
24	400 11038	8	ARRUELA pressão	WASHER lock	ARANDELA cierre	RONDELLE W
25	E 98895	1	PLACA	PLATE	PLACA	PLAQUE
26	E 98880	2	ARRUELA	WASHER	ARANDELA	RONDELLE
27	E 98881	2	ARRUELA	WASHER	ARANDELA	RONDELLE
28	E 98888	1	ENGRENAGEM	GEAR	ENGRENAJE	ENGRENAGE
29	E 17020	08	ROLETES	ROLLERS	RODILLOS	ROULEAUX
30	E 98882	6	ESPAÇADOR	SPACER	ESPACIADOR	ENTRETOISE
31	E 98889	1	TUBO	TUBE	TUBO	TUBE
32	113221	6	PARAFUSO	BOLT	TORNILLO	VIS
33	E 98867	1	BUJÃO	PLUG	TAPÓN	BOUCHON
	184070A1	1	EIXO	SHAFT	EJE	AXE
34	N 833	1	EIXO	SHAFT	EJE	AXE
35	184089A1	1	ANEL "O"	"O" RING	ANILLO "O"	JOINT TORIQUE
36	E 98878	1	CAPA	COVER	CAPA	CAPUCHON
37	425 148	1	PORCA	NUT	TUERCA	ECROU

Nº DE SÉRIE	SERIAL Nº	Nº DE SERIE	Nº DE SERIE

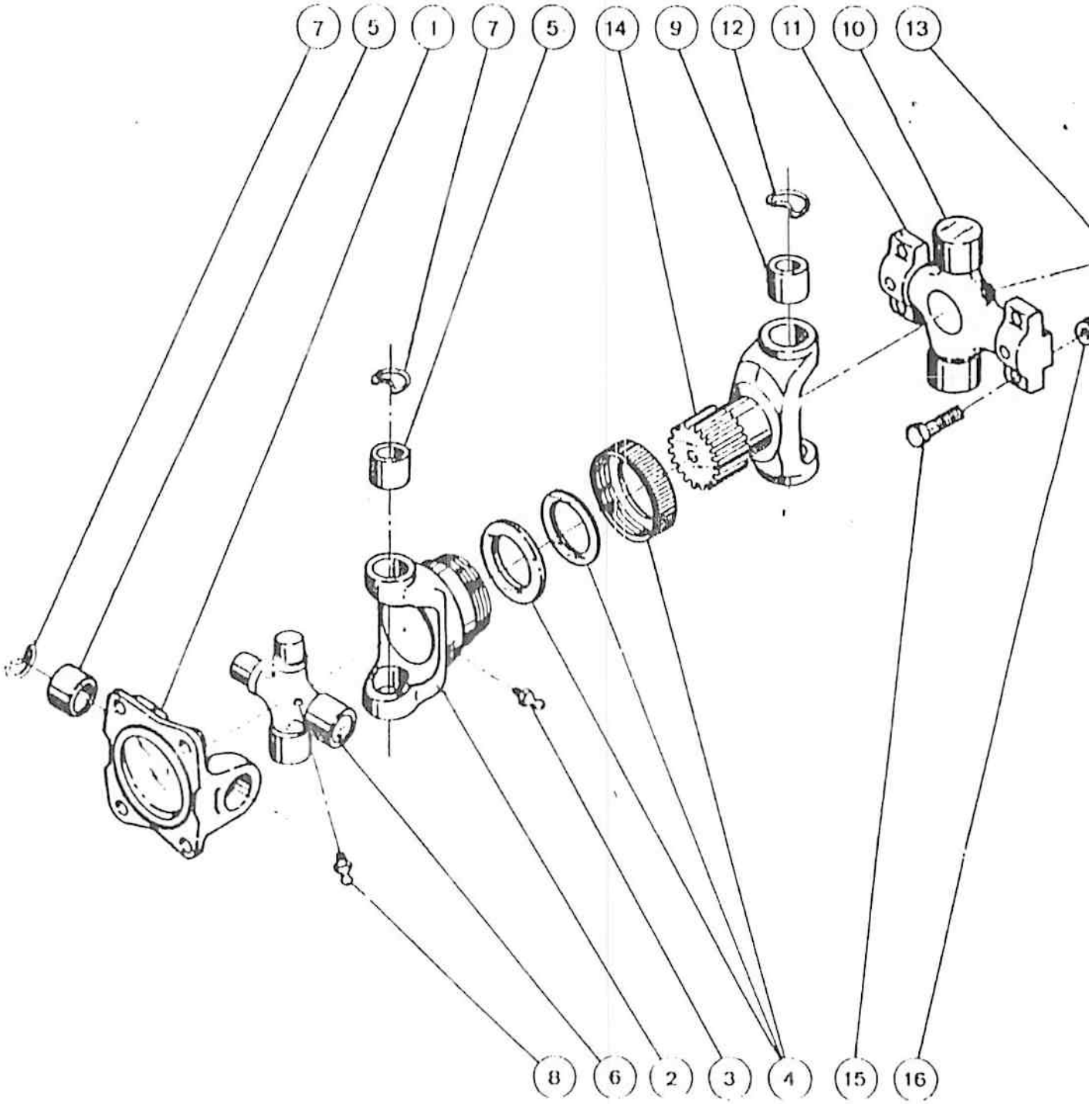
7
5
1
7
5
14
9
12
11
10
13
8
6
2
3
4
15
16

ITEM REF.	PEÇA Nº - PART Nº PIEZA Nº PIECE Nº	QDE. QTY. CANT. QTE.	DESCRIÇÃO (Português)	DESCRIPTION (English)	DESCRIPCION (Español)	DESCRIPTION (Français)
	145156A1	1	EIXO PROPULSOR - Conj	DRIVE SHAFT - Assy.	EJE PROPULSOR - Conj.	ARBRE A CARDAN - Ens.
1	145362A1	1	ACOPLAMENTO	COUPLING	ACOPLAMIENTO	ACCOUPLEMET
	E 69392	1	LUVA - Conj.	YOKE - Assy.	HORQUILLA - Conj.	FOURCHE - Ens.
2	NSS	1	LUVA	YOKE	HORQUILLA	FOURCHE
3	2194	1	GRAXEIRA	FITTING - grease	ENGRASADOR	GRAISSEUR
4	E 156183	1	CAPA - vedação conj.	DUST - CUP - Assy.	CAPA - SELLO - Conj.	CAPUCHON - Ens.
	V 29842-46	1	CRUZETA - Conj.	SPIDER - Assy.	CRUCETA - Conj.	CROISILLON - Ens.
5	NSS	4	MANCAL	BEARING	COJINETE	PALIER
6	NSS	1	CRUZETA	SPIDER	CRUCETA	CROISILLON
7	S 12065	4	ANEL - trava	SNAP - ring	ANILLO - trabe	SEGMENT - d'arret
8	219 10	1	GRAXEIRA	FITTING - grease	ENGRASADOR	GRAISSEUR
	E 69763	1	CRUZETA - Conj.	SPIDER - Assy.	CRUCETA - Conj.	CROISILLON - Ens.
9	NSS	2	MANCAL	BEARING	COJINETE	PALIER
10	NSS	1	CRUZETA	SPIDER	CRUCETA	CROISILLON
11	NSS	2	MANCAL	BEARING	COJINETE	PALIER
12	S 12065	2	ANEL - trava	SNAP - ring	ANILLO - trabe	SEGMENT - d'arret
13	219 10	1	GRAXEIRA	FITTING - grease	ENGRASADOR	GRAISSEUR
14	Z 29842 91	1	EIXO	SHAFT	EJE	AXE
15	328 632	8	PARAFUSO	BOLT	TORNILLO	VIS
16	402-11038	8	PORCA	NUT	TUERCA	ECROU

Nº DE SÉRIE | SERIAL Nº | Nº DE SERIE | Nº DE SERIE

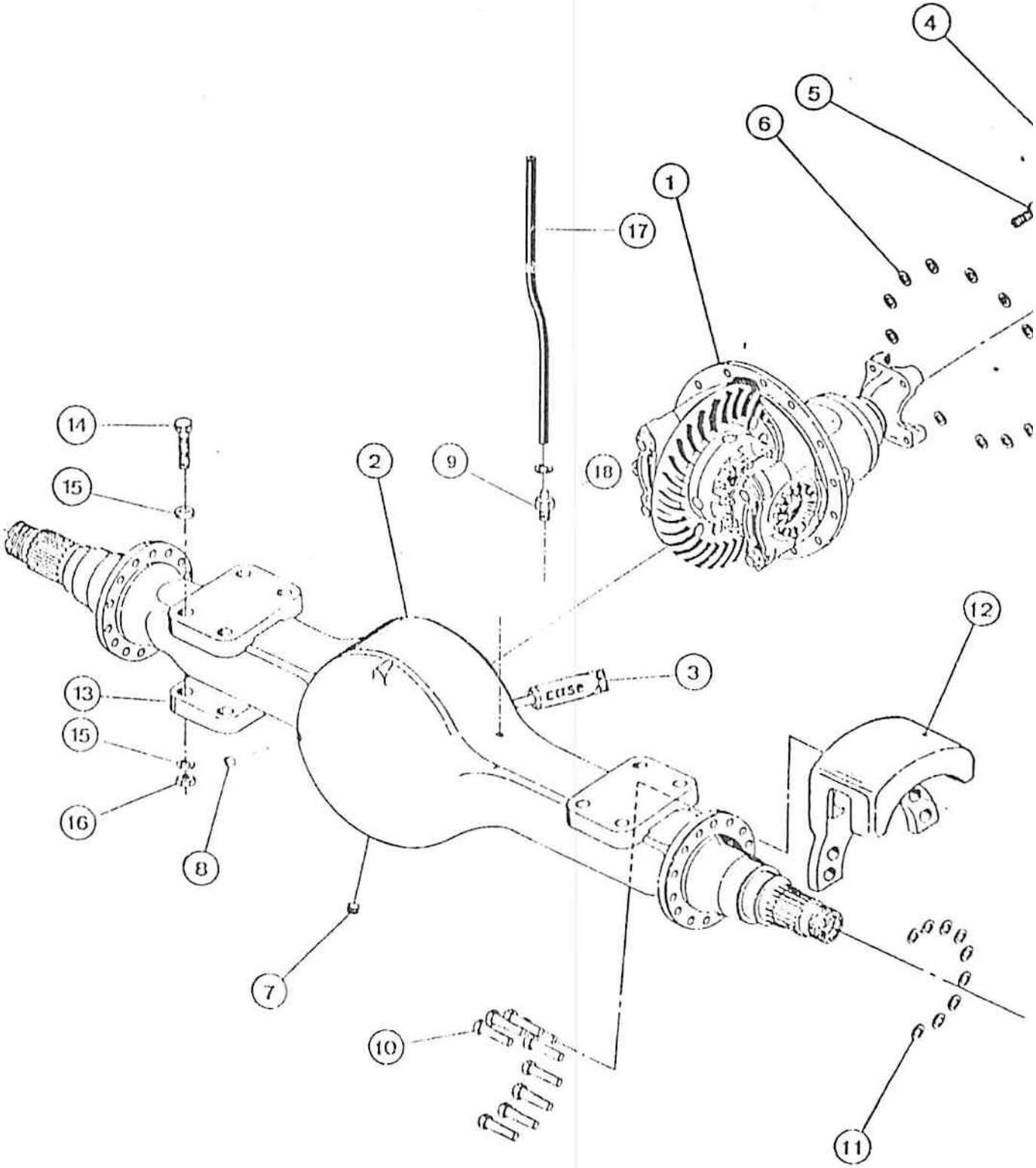
4
5
6
1
17
14
15
2
9
18
12
3
case
13
15
16
8
7
10
11

ITEM REF.	PEÇA Nº PART Nº PIEZA Nº PIECE Nº	QDE QTY. CANT. QTE.	DESCRIÇÃO (Português)	DESCRIPTION (English)	DESCRIPCION (Espanol)	DESCRIPTION (Français)
	E 157232	1	EIXO TRAS.-Conj.	REAR AXLE-Assy.	EJE TRASERO-Conj.	ESSIEU ARRIERE-Ens.
1	REF.	1	DIFERENCIAL-Conj. (p. 146)	DIFFERENTIAL-Assy. (p. 146)	DIFERENCIAL-Conj. (p. 146)	DIFFERENTIEL-Ens. (p. 146)
2	E 155043	1	CARCAÇA	HOUSING	CARCASA	CARCASSE
3	M 20704		JUNTA (UON)	GASKET (UAR)	JUNTA (UCN)	JOINT (SB)
4	26-736	2	PARAFUSO-longo	BOLT-long	PERNO-largo	VIS-long
5	26-734	8	PARAFUSO-curto	BOLT-short	PERNO corto	VIS-court
6	D 47367	10	ARRUELA	WASHER	ARANDELA	RONDELLE
7	E 97215	1	BUJÃO-DRENAGEM	PLUG-DRAIN	TAPÓN-VACIADO	BOUCHON-VIDANGE
8	221-25	1	BUJÃO NÍVEL ÓLEO	PLUG-LEVEL	TAPÓN NIVEL	BOUCHON-NIVEAU
9	217-150	2	ADAPTADOR	ADAPTER	ADAPTADOR	ADAPTEUR
10	476-12152	18	PARAFUSO	BOLT	TORNILLO	VIS
11	D 34666	18	ARRUELA	WASHER	ARANDELA	RONDELLE
12	REF.	2	CABEÇOTE-FREIO Conj. (p. 162)	CALIPER-Assy. (p. 162)	CABEÇOTE-FRENO Conj. (p. 162)	SABOTS FREIN (p. 162)
13	E 95815	2	SAPATA	PAD	PATIN	PATIN
14	476-12152	8	PARAFUSO	BOLT	TORNILLO	VIS
15	D 34666	16	ARRUELA	WASHER	ARANDELA	RONDELLE
16	131 450	8	PORCA	NUT	TUERCA	ECROU
17	E 158273	1	MANGUEIRA	HOSE	MANGUERA	TUYAU
18	214 1704	1	BRAÇADEIRA	CLAMP	ABRAZADERA	COLLIER

Nº DE SÉRIE | SERIAL Nº | Nº DE SERIE | Nº DE SERIE

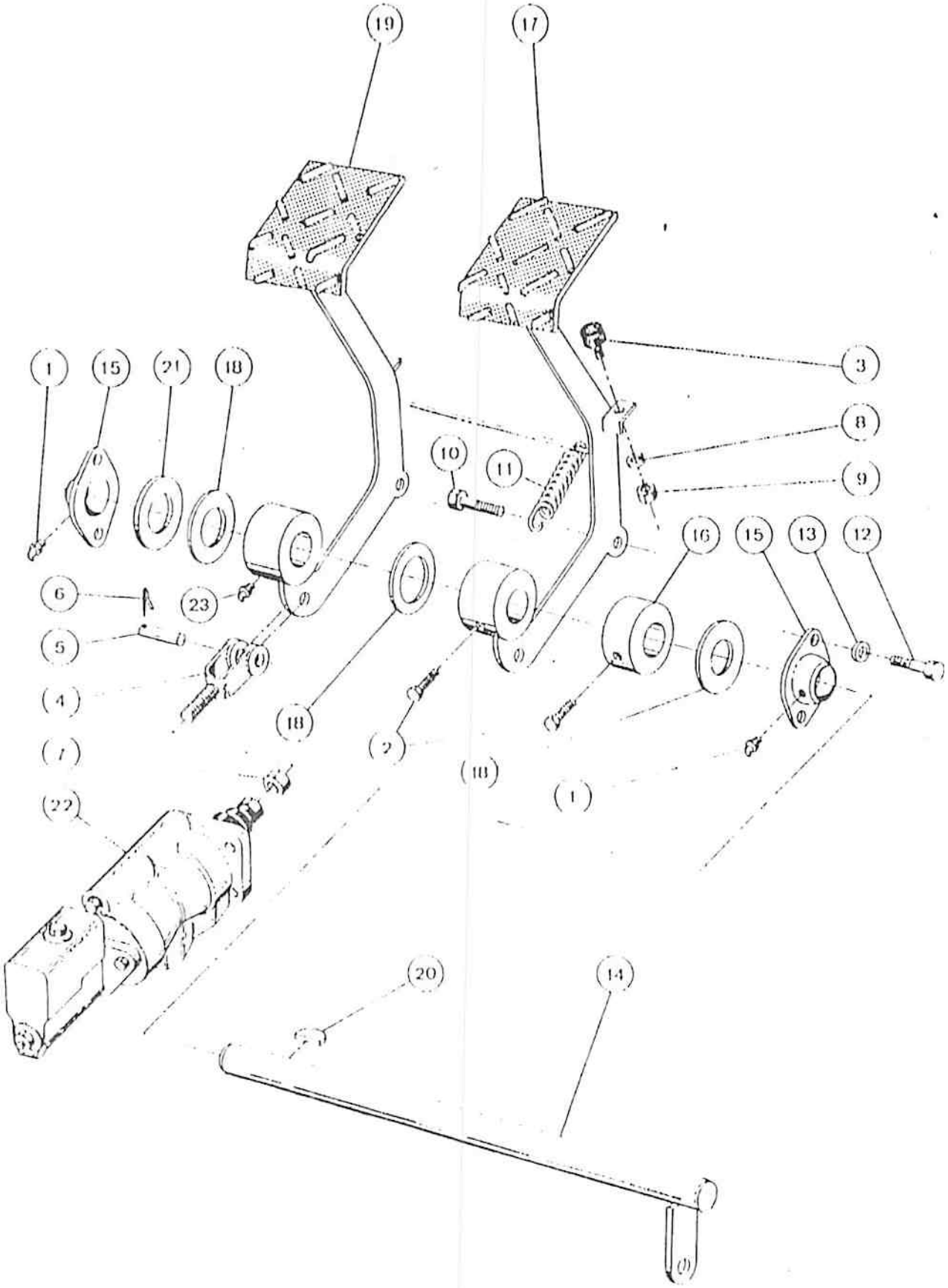
19
17
1
15
21
18
3
8
10
11
9
16
15
13
12
6
23
5
4
18
2
1
22
20
14

ITEM REF.	PEÇA Nº PART Nº PIEZA Nº PIECE Nº	QDE. QTY. CANT. QTE.	DESCRIÇÃO (Português)	DESCRIPTION (English)	DESCRIPCION (Espanol)	DESCRIPTION (Français)
1	219 36	2	GRAXEIRA	GREASE FITTING	ENGRASADOR	GRAISSEUR
2	483-13812	2	PARAFUSO	BOLT	TORNILLO	VIS
3	A 150369	2	BATENTE	BUMPER	TOP	BUTEE
4	A 56132	2	FORQUILHA	YOKE	HORQUILLA	FOURCHE
5	427-8136	2	PINO	PIN	PASADOR	GOUPILLE
6	432 812	3	CONTRA PINO	COTTER PIN	PASADOR	GOUPILLE V
7	425 158	2	PORCA	NUT	TUERCA	ECROU
8	482-11025	2	ARRUELA-pressão	WASHER lock	ARANDELA-cierre	RONDELLE W
9	425 104	4	PORCA	NUT	TUERCA	ECROU
10	413-416	2	PARAFUSO	BOLT	TORNILLO	VIS
11	E 96186	3	MOLA	SPRING	RESORTE	RESSORT
12	413 616	4	PARAFUSO	BOLT	TORNILLO	VIS
13	482-11030	4	ARRUELA-pressão	WASHER lock	ARANDELA-cierre	RONDELLE W
14	E 96086	1	EIXO	SHAFT	EJE	AXE
15	D 66705	2	ROLAMENTO	BEARING	RODAMIENTO	ROULEMENT
16	E 96087	1	TRAVA	LOCK	TRABA	ARRET
17	E 96850	1	PEDAL	PEDAL	PEDAL	PEDALE
18	495-81278	3	ARRUELA	WASHER	ARANDELA	RONDELLE
19	E 96849	1	PEDAL	PEDAL	PEDAL	PEDALE
20	126-33	1	CHAVETA	KEY	CLAVET	CLEVETTE
21	495-81277		ARRUELA (UON)	WASHER (UAR)	ARANDELA (UCN)	RONDELLE (SB)
22	REF.	2	CILINDRO MESTRE - Conj. (p. 158)	MASTER CYLINDER - Assy. (p. 158)	CILINDRO MAESTRO - Conj. (p. 158)	CYLINDRE MAITRE - Ens. (p. 158)
23	219 1	1	GRAXEIRA	GREASE FITTING	ENGRASADOR	GRAISSEUR

Nº DE SÉRIE | SERIAL Nº | Nº DE SERIE | Nº DE SERIE

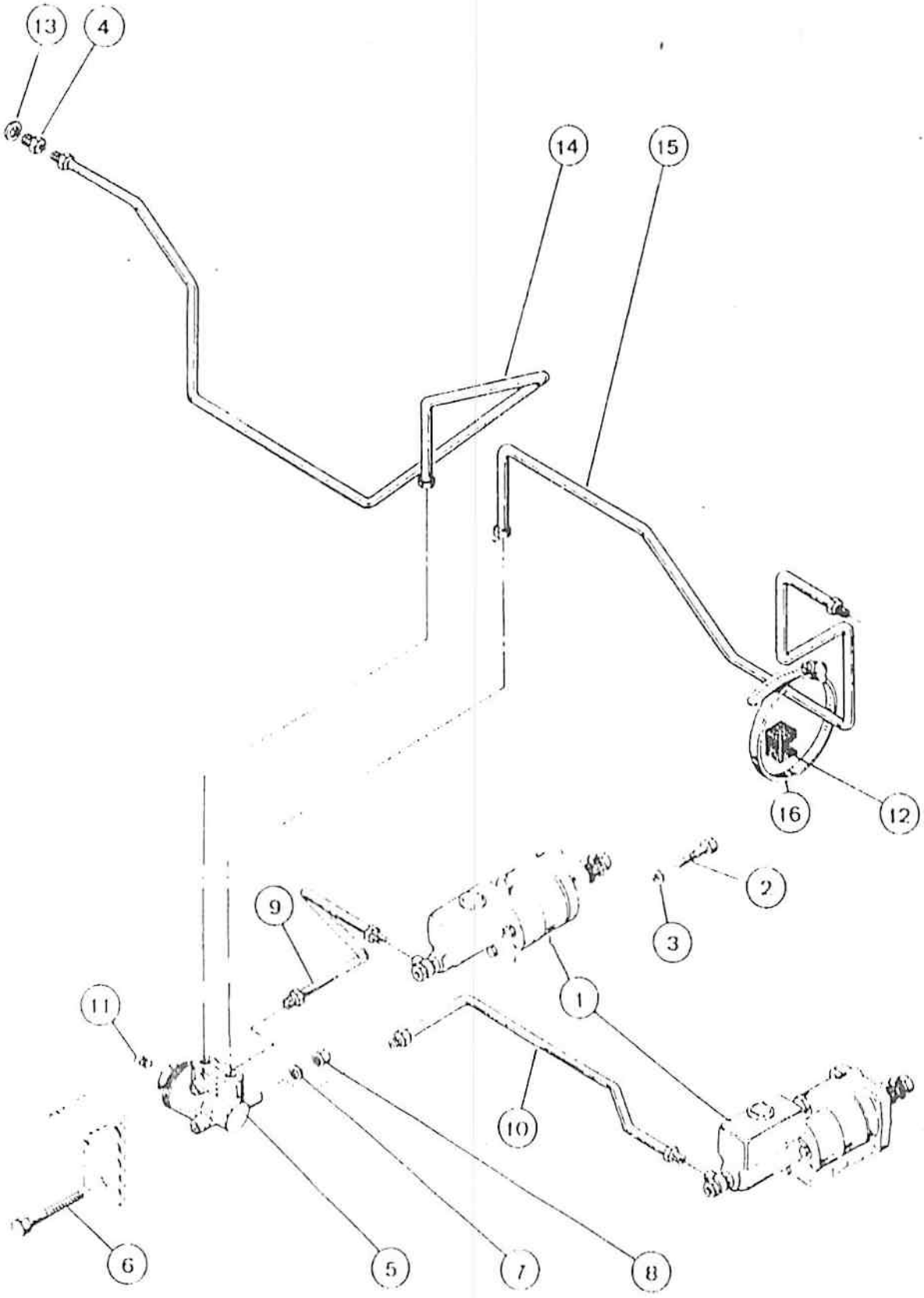
13
4
14
15
16
12
2
3
9
1
11
10
6
5
7
8

CILINDROS MESTRE AOS CILINDROS DE RODA (FREIO A DISCO)
MASTER CYLINDERS TO WHEEL CYLINDERS (DISC BRAKE)
CILINDRO MAESTROS A LOS CILINDROS DE LAS RUEDAS (FRENO A DISCO)
CYLINDRES MAITRE VERS CYLINDRES DE LES ROUES (FREIN A DISQUE)

ITEM REF.	PEÇA Nº PART Nº PIEZA Nº PIECE Nº	QDE. QTY. CANT. QTE.	DESCRIÇAO (Português)	DESCRIPTION (English)	DESCRIPCION (Espanol)	DESCRIPTION (Français)
1	REF.	2	CILINDRO MESTRE-Conj. (p. 158)	MASTER CYLINDER-Assy. (p. 158)	CILINDRO MAESTRO Conj. (p. 158)	CYLINDRE MAITRE-Ens. (p. 158)
2	413720	8	PARAFUSO	BOLT	TORNILLO	VIS
3	492-11044	8	ARRUELA-pressao	WASHER-lock	ARANDELA cierre	RONDELLE W
4	E 96113	2	CONEXAO	CONNECTOR	CONEXION	RACCORD
5	K 204439	1	VÁLVULA-Conj.	VALVE-Assy.	VÁLVULA Conj.	VALVE-Ens.
6	413424	2	PARAFUSO	BOLT	TORNILLO	VIS
7	492-11025	2	ARRUELA pressao	WASHER-lock	ARANDELA cierre	RONDELLE W
8	425-104	2	PORCA	NUT	TUERCA	ECROU
9	E 156782	1	TUBO	TUBE	TUBO	TUBE
10	E 155902	1	TUBO	TUBE	TUBO	TUBE
11	217-302	1	BUJAO	PLUG	TAPON	BOUCHON
12	E 54339	1	SUPORTE	BRACKET	SOPORTE	SUPPORT
13	33080	2	JUNTA	GASKET	JUNTA	JOINT
14	E 156784	1	TUBO	TUBE	TUBO	TUBE
15	E 156786	1	TUBO	TUBE	TUBO	TUBE
16	214-1484	1	BRAÇADEIRA	CLAMP	ABRAZADERA	COLLIER

Nº DE SÉRIE | SERIAL Nº | Nº DE SERIE | Nº DE SERIE

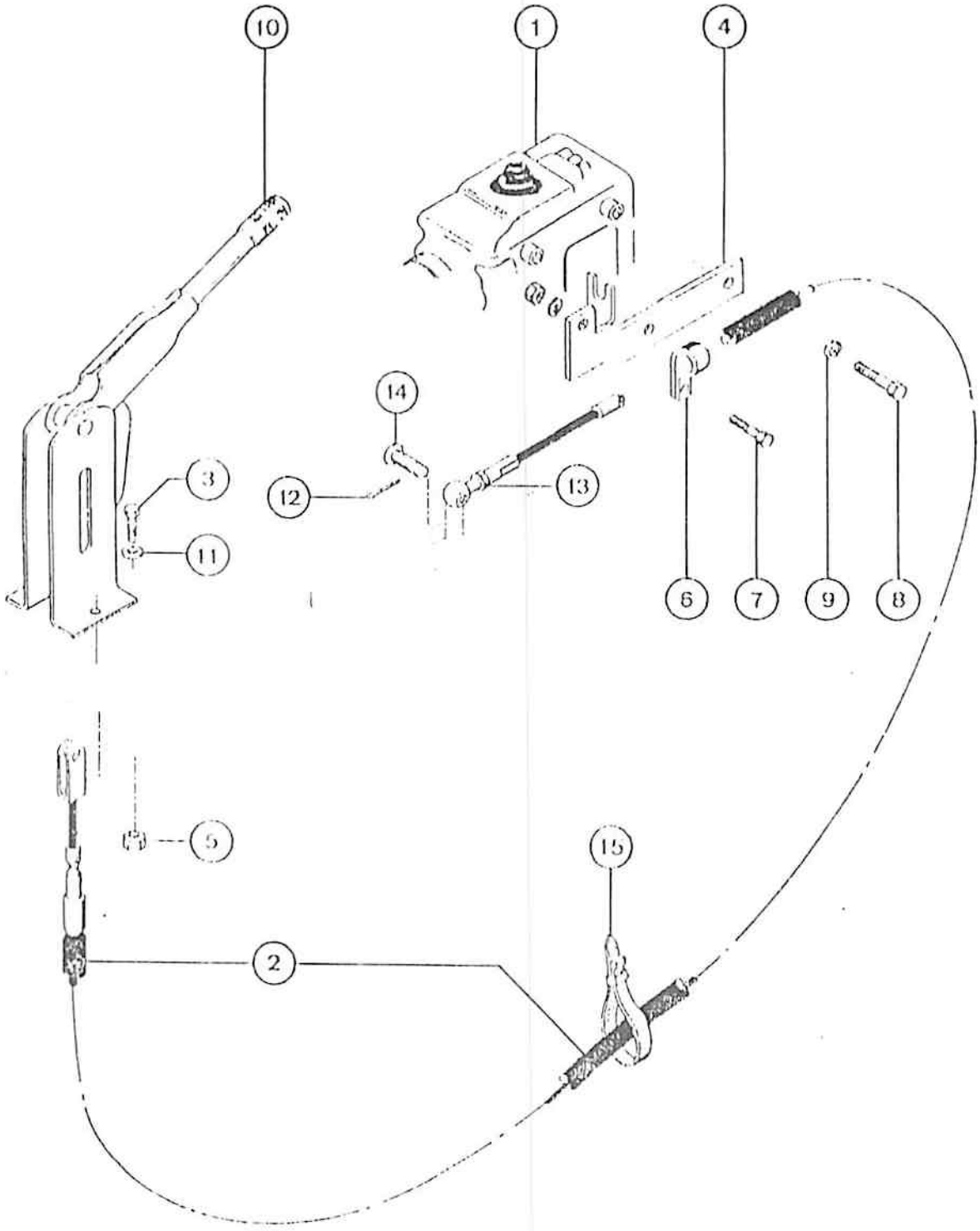
10
1
4
14
3
12
13
11
6
7
9
8
5
15
2

ITEM REF.	PEÇA Nº PART Nº PIEZA Nº PIECE Nº	QDE. QTY. CANT. QTE.	DESCRIÇÃO (Português)	DESCRIPTION (English)	DESCRIPCION (Español)	DESCRIPTION (Français)
1	REF.	1	TRANSMISSÃO - Conj. (p. 130)	TRANSMISSION - Assy. (p. 130)	TRANSMISION - Conj. (p. 130)	TRANSMISSION - Ens. (p. 130)
2	E97311	1	CABO	CABLE	CABLE	CABLE
3	413512	2	PARAFUSO	BOLT	TORNILLO	VIS
4	145157A1	1	SUPORTE	BRACKET	SOPORTE	SUPPORT
5	425-105	4	PORCA	NUT	TUERCA	ECROU
6	D40684	2	PRESILHA	CLAMP	BRIDA	COLLIER
7	413516	2	PARAFUSO	BOLT	TORNILLO	VIS
8	413614	2	PARAFUSO	BOLT	TORNILLO	VIS
9	402-11030	2	ARRUELA pressão	WASHER lock	ARANDELA muelle	RONDELLE W
10	E98895	1	ALAVANCA	LEVER	PALANCA	LEVIER
11	402-11031	4	ARRUELA pressão	WASHER lock	ARANDELA muelle	RONDELLE W
12	132126	1	CONTRA PINO	COTTER PIN	PASADOR	GOUPILLE V
13	E98881	1	TERMINAL	CONNECTOR	TERMINAL	CONNECTEUR
14	132615	1	PINO	PIN	PASADOR	GOUPILLE
15	E98881	1	CHAVETA	CHAVETA	PRECINTA	BANDE
			Nº DE SÉRIE	SERIAL Nº	Nº DE SERIE	Nº DE SERIE

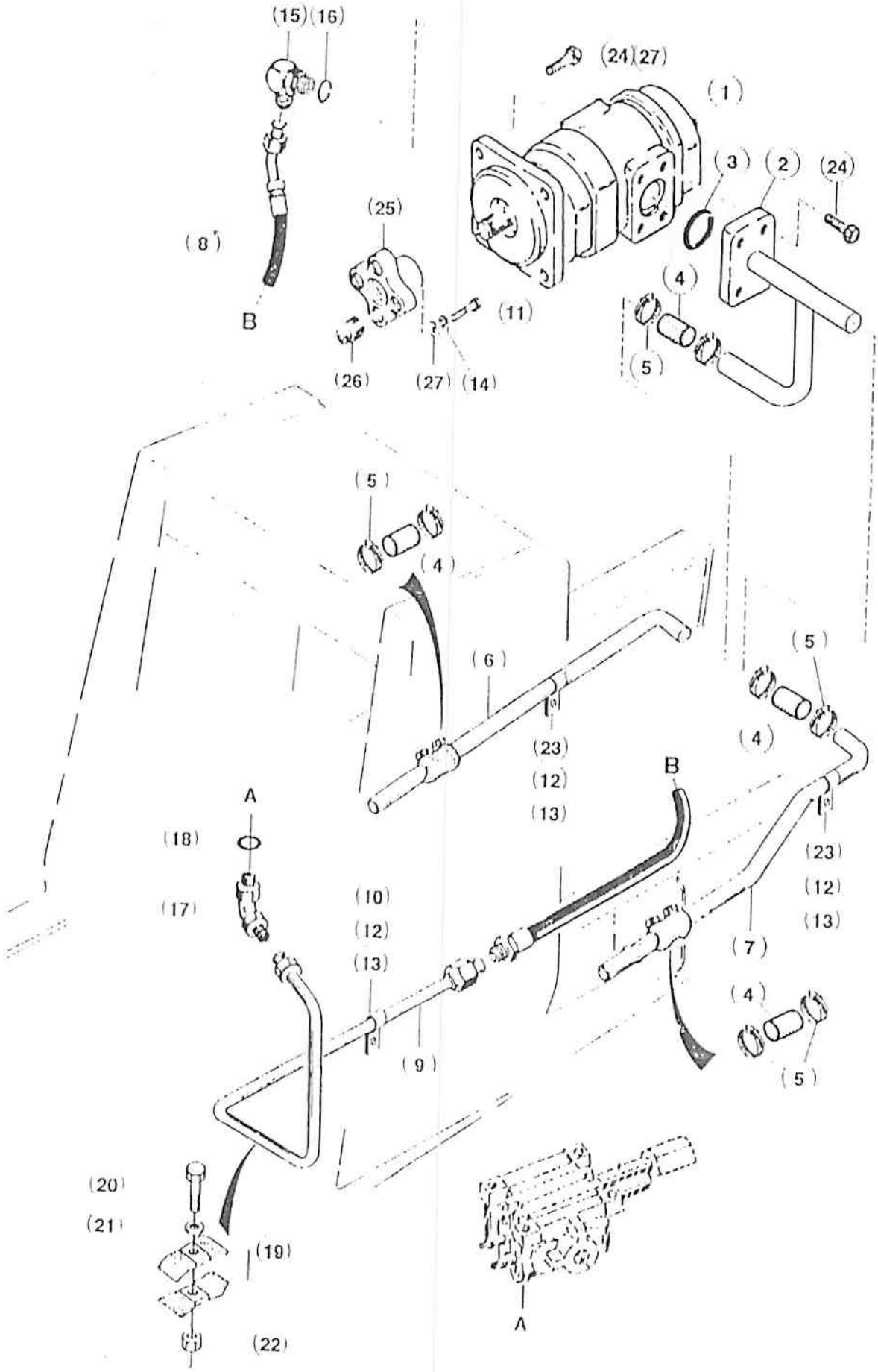
(15)(16)
C
(24)(27)
(1)
(3)
(2)
(24)
(8)
(25)
B
(11)
(4)
(5)
(26)
(27)
(14)
(5)
(4)
(6)
(5)
(23)
(12)
(13)
A
B
(18)
(17)
(10)
(12)
(13)
(4)
(23)
(12)
(13)
(7)
(4)
(9)
(5)
(20)
(21)
(19)
(22)
A

RESERVATÓRIO HIDRÁULICO À VÁLVULA DE CONTROLE DA PÁ-CARREGADEIRA
HYDRAULIC RESERVOIR TO LOADER CONTROL VALVE
RESERVATORIO HIDRAULICO A LA VÁLVULA DE CONTROL DE LA CARGADORA
RESERVOIR HYDRAULIQUE VERS LE DISTRIBUTEUR DE LA CHARGEUSE

ITEM REF.	PEÇA Nº PART Nº PIEZA Nº PIECE Nº	QDE. QTY. CANT. QTE.	DESCRIÇAO (Português)	DESCRIPTION (English)	DESCRIPCION (Espanol)	DESCRIPTION (Français)
1	REF	1	BOMBA HIDR.-Conj.	PUMP HYDR.-Assy.	BOMBA HIDR.-Conj.	POMPE HYDR.-Ens.
2	1451ZM1	1	SUPORTE	BRACKET	SOPORTE	SUPPORT
3	2315222	1	ANEL "O"	"O" RING	ANILLO "O"	JOINT TORIQUE
4	E63770	4	MANGUEIRA	HOSE	MANGUERA	TUYAU
5	214-1428	8	BRAÇADEIRA	CLAMP	ABRAZADERA	COLLIER
6	[illegible]	1	TUBO-Esq.	TUBE-LH.	TUBO-Izq.	TUBE-Gauche
7	[illegible]	1	TUBO-Dir.	TUBE-RH.	TUBO-Der.	TUBE-Droite
8	[illegible]	1	MANGUEIRA	HOSE	MANGUERA	TUYAU
9	[illegible]	1	TUBO	TUBE	TUBO	TUBE
10	D47787	1	PRESILHA	CLAMP	BRIDA	COLLIER
11	[illegible]	4	PARAFUSO	BOLT	TORNILLO	VIS
12	[illegible]	3	PORCA	NUT	TUERCA	ECROU
13	[illegible]	3	ARRUELA pressão	WASHER lock	ARANDELA cierre	RONDELLE W
14	[illegible]	4	ARRUELA	WASHER	ARANDELA	RONDELLE
15	[illegible]	1	COTOVELO	ELBOW	CODO	RACCORD COUDE
16	[illegible]	1	ANEL "O"	"O" RING	ANILLO "O"	JOINT TORIQUE
17	[illegible]	1	COTOVELO	ELBOW	CODO	RACCORD COUDE
18	[illegible]	1	ANEL "O"	"O" RING	ANILLO "O"	JOINT TORIQUE
19	[illegible]	2	PRESILHA	CLAMP	BRIDA	COLLIER
20	[illegible]	1	PARAFUSO	BOLT	TORNILLO	VIS
21	[illegible]	1	ARRUELA	WASHER	ARANDELA	RONDELLE
22	[illegible]	1	PORCA	NUT	TUERCA	ECROU
23	[illegible]	2	PRESILHA	CLAMP	BRIDA	COLLIER
24	[illegible]	4	PARAFUSO	BOLT	TORNILLO	VIS
25	[illegible]	1	ACOPLAMENTO	COUPLING	ACOPLAMIENTO	ACCOUPLEMENT
26	[illegible]	4	BUCHA	BUSHING	BUJE	DOUILLE
27	[illegible]	1	ARRUELA pressão	WASHER lock	ARANDELA cierre	RONDELLE W
27	385-49		TRAVA (UCN)	LOCK (UAH)	TRABA (UCN)	SELANT (SB)

Nº DE SÉRIE	SERIAL Nº	Nº DE SERIE	Nº DE SERIE

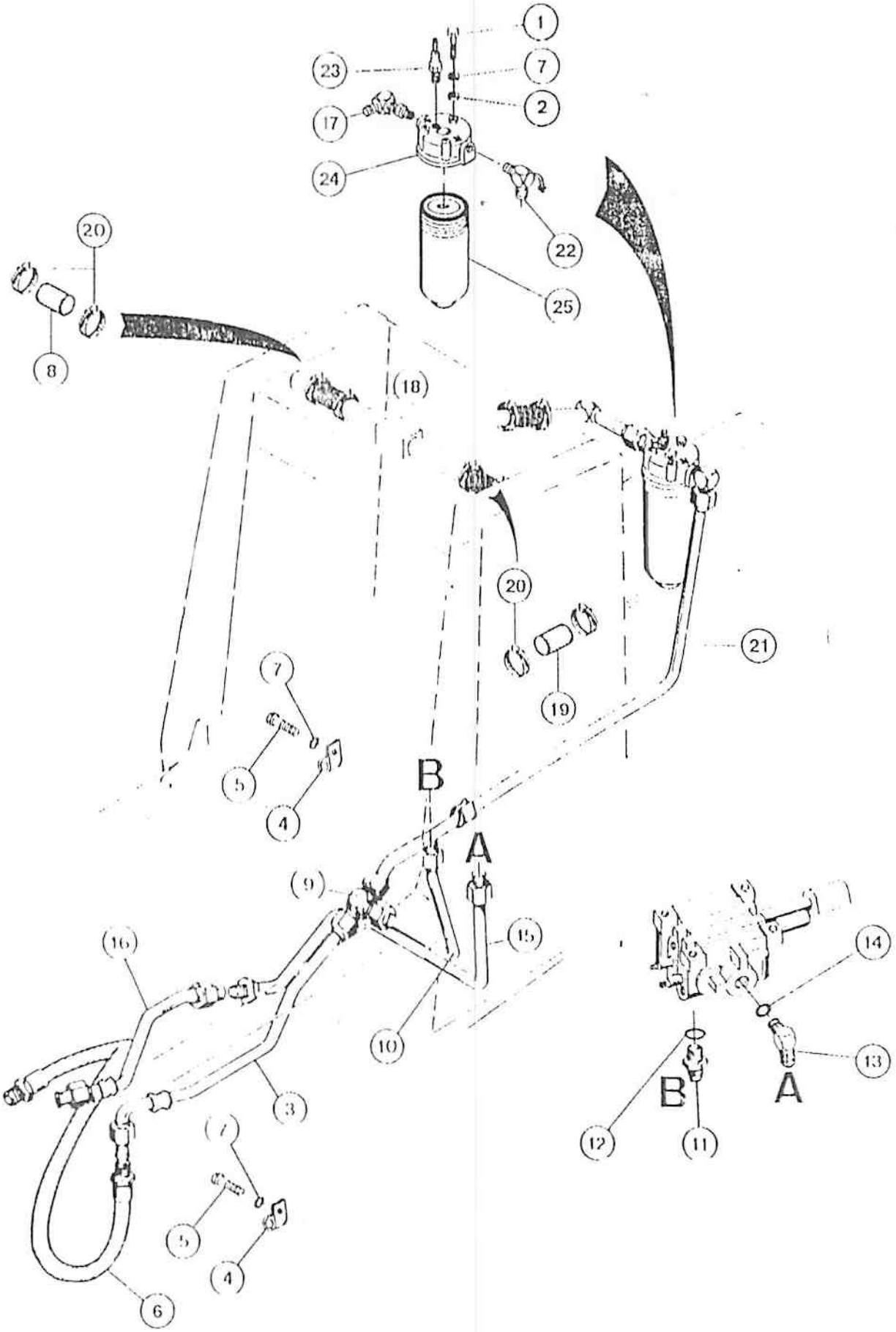
1
23
7
2
17
24
22
25
20
8
18
20
21
19
7
5
4
B
A
9
15
16
10
3
7
5
4
6
14
13
B
A
12
11

ITEM REF.	PEÇA Nº PART Nº PIEZA Nº PIECE Nº	QDE. QTY. CANT. QTE.	DESCRIÇAO (Português)	DESCRIPTION (English)	DESCRIPCION (Espanol)	DESCRIPTION (Français)
1	413 616	3	PARAFUSO	BOLT	TORNILLO	VIS
2	495 21044	3	ARRUELA	WASHER	ARANDELA	RONDELLE
3	E 96742	1	TUBO	TUBE	TUBO	TUBE
4	D 47782	3	PRESILHA	CLAMP	BRÍDA	COLLIER
5	425-106	3	PORCA	NUT	TUERCA	ECROU
6	D 66506	1	MANGUEIRA	HOSE	MANGUERA	TUYAU
7	492-11038	6	ARRUELA-pressão	WASHER-lock	ARANDELA-cierre	RONDELLE W
8	R 20804	2	MANGUEIRA	HOSE	MANGUERA	TUYAU
9	218 598	1	TE	TEE	TE	RACCORD EN T
10	E 61744	1	TUBO	TUBE	TUBO	TUBE
11	217 352	1	CONEXAO	CONNECTOR	CONEXION	RACCORD
12	218 5010	1	ANEL "O"	"O" RING	ANILLO "O"	JOINT TORIQUE
13	218 5034	1	COTOVELO	ELBOW	CODO	RACCORD COUDE
14	218 5006	1	ANEL "O"	"O" RING	ANILLO "O"	JOINT TORIQUE
15	E 96008	1	TUBO	TUBE	TUBO	TUBE
16	E 96009	1	TUBO	TUBE	TUBO	TUBE
17	217 352	1	CONEXAO	CONNECTOR	CONEXION	RACCORD
18	M 92191	1	TUBO	TUBE	TUBO	TUBE
19	D 39439	1	MANGUEIRA	HOSE	MANGUEIRA	TUYAU
20	214-1420	6	BRAÇADEIRA	CLAMP	ABRAZADERA	COLLIER
21	D 96539	1	TUBO	TUBE	TUBO	TUBE
22	E 96610	1	COTOVELO	ELBOW	CODO	RACCORD COUDE
	E 97518	1	FILTRO Conj.	FILTER Assy.	FILTRO Conj.	FILTRE Ens.
23	E 97512	1	VALVULA	VALVE	VALVULA	CLAPET
24	N 03	1	CABEÇOTE	HEAD	CULATA	CULASSE
25	E 97513	1	ELEMENTO Conj.	ELEMENT Assy.	ELEMENTO-Conj.	ELEMENT-Ens.

Nº DE SÉRIE	SERIAL Nº	Nº DE SERIE	Nº DE SERIE

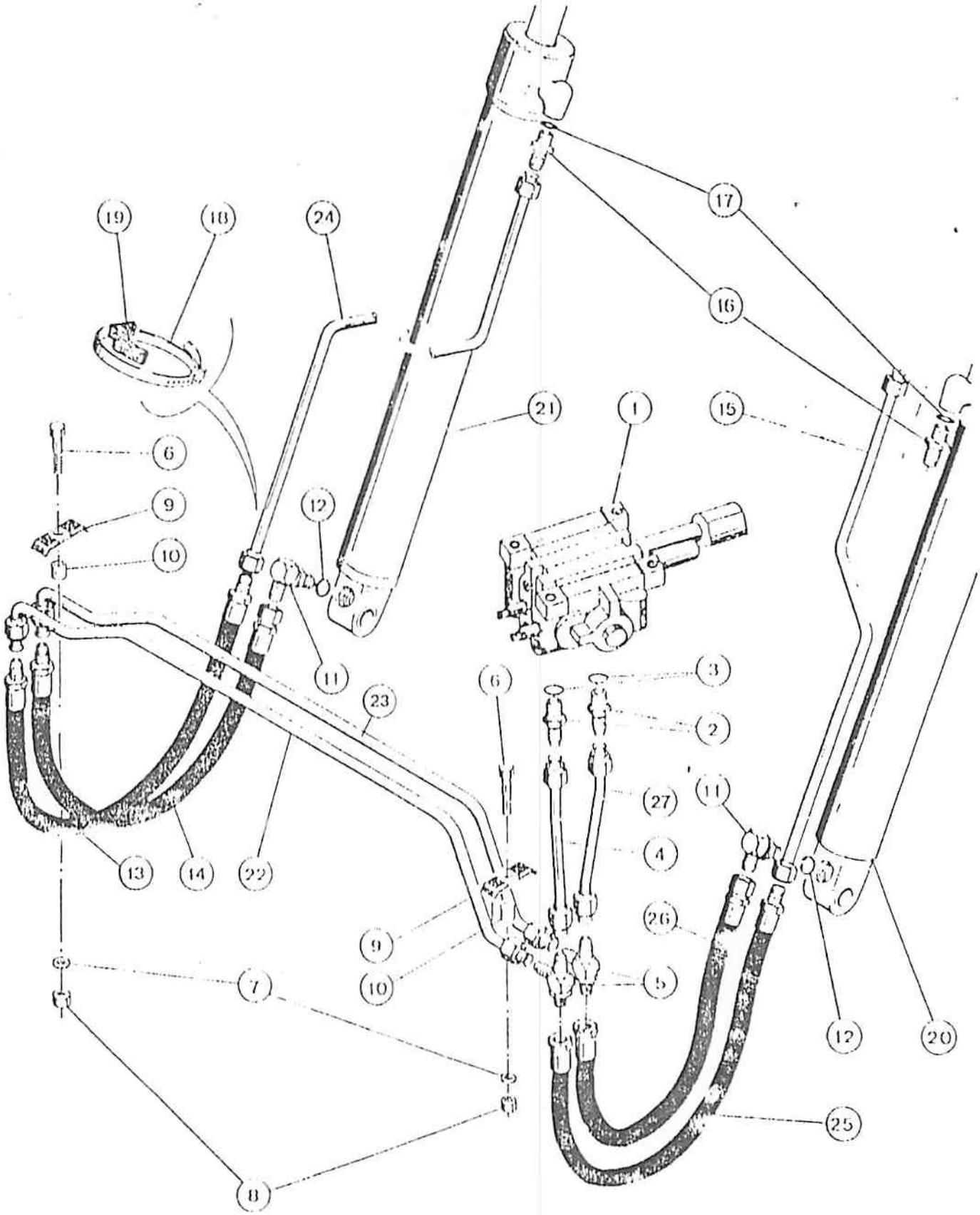
19
18
24
17
16
21
1
15
6
9
10
12
11
23
6
3
2
27
11
4
26
5
13
14
22
9
10
7
12
20
25
8

ITEM ITEL.	PEÇA Nº PART Nº PIEZA Nº PIECE Nº	QDE. QTY. CANT. QTE.	DESCRIÇÃO (Português)	DESCRIPTION (English)	DESCRIPCION (Espanol)	DESCRIPTION (Français)
1	1EL	1	VALVULA Conj.	VALVE Assy.	VÁLVULA Conj.	VALVE Ens.
2	218 5063	2	CONEXÃO	CONNECTOR	CONEXION	RACCORD
3	218 5008	1	ANEL "O"	"O" RING	ANILLO "O"	JOINT TORIQUE
4	E 158825	1	TUBO	TUBE	TUBO	TUBE
5	218 505	2	TE	TEE	TE	RACCORD EN T
6	413 638	2	PARAFUSO	BOLT	TORNILLO	VIS
7	495 1030	2	ARRUELA pressão	WASH.H-lock	ARANDELA-cierre	RONDELLE W
8	425 106	2	PORCA	NUT	TUERCA	ECROU
9	D 40236	2	BRI SELHA	CLAMP	BRIDA	COLLIER
10	D 23071	2	ESPAÇADOR	SPACER	ESPACIADOR	ENTRETOISE
11	218 5107	2	CONEXÃO	CONNECTOR	CONEXION	RACCORD
12	218 5007	1	ANEL "O"	"O" RING	ANILLO "O"	JOINT TORIQUE
13	E 158831	1	MANGUEIRA	HOSE	MANGUERA	TUYAU
14	E 158859	1	MANGUEIRA	HOSE	MANGUERA	TUYAU
15	E 64100	1	TUBO L.D.	TUBE R.H.	TUBO Der.	TUBE-Droit
16	218 5062	2	CONEXÃO	CONNECTOR	CONEXION	RACCORD
17	218 5007	1	ANEL "O"	"O" RING	ANILLO "O"	JOINT TORIQUE
18	214 267	2	BRAÇADEIRA	CLAMP	ABRAZADERA	COLLIER
19	D 38618	2	ESPAÇADOR	SPACER	ESPACIADOR	ENTRETOISE
20	1EL	1	CILINDRO Conj. L.D.	CYLINDER Assy. R.H.	GATO Conj. Der.	VERIN Ens. Droit
21	1EL	1	CILINDRO Conj. L.E.	CYLINDER Assy. L.H.	GATO Conj. Izq.	VERIN Ens. Gauche
22	84172A1	1	TUBO	TUBE	TUBO	TUBE
23	84170A1	1	TUBO	TUBE	TUBO	TUBE
24	E 158815	1	TUBO L.E.	TUBE L.H.	TUBO Izq.	TUBE Gauche

Nº DE SÉRIE | SERIAL Nº | Nº DE SERIE | Nº DE SERIE

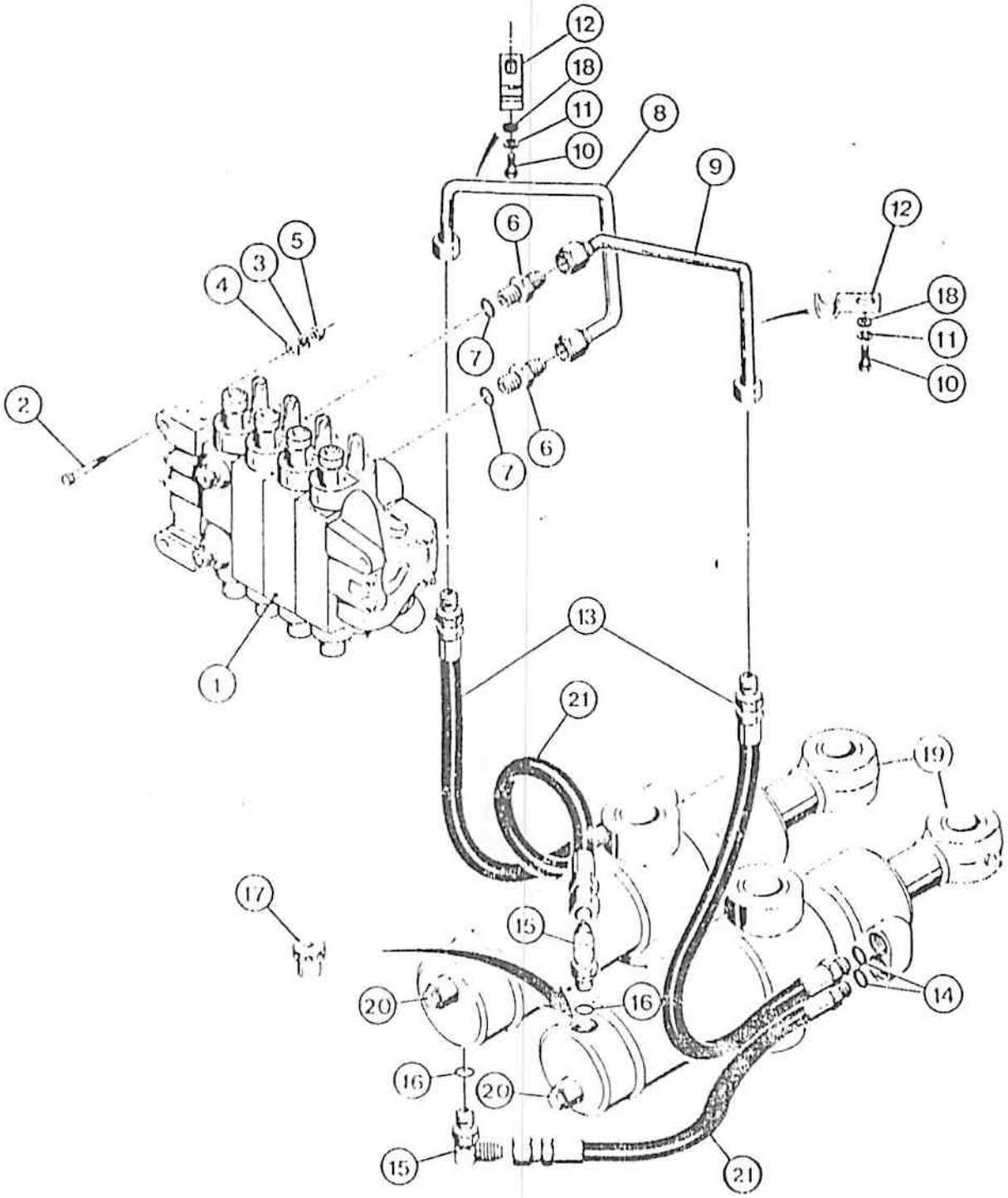
12
18
11
10
8
9
6
5
4
3
7
2
1
13
21
19
17
15
20
16
14

ITEM REF.	PEÇA Nº PART Nº PIEZA Nº PIECE Nº	QDE. QTY. CANT. QTE.	DESCRIÇÃO (Português)	DESCRIPTION (English)	DESCRIPCION (Espanol)	DESCRIPTION (Français)
1	REF	1	VALVULA-Conj. (p. 232/234)	VALVE Assy. (p. 232/234)	VÁLVULA Conj. (p. 232/234)	VALVE-Ens. (p. 232/234)
2	413 [illegible]	3	PARAFUSO	BOLT	TORNILLO	VIS
3	492-11050	3	ARRUELA-pressão	WASHER-lock	ARANDELA cierre	RONDELLE W
4	495-21056	3	ARRUELA	WASHER	ARANDELA	RONDELLE
5	425-108218	3	PORCA	NUT	TUERCA	ECROU
6	218 5003	2	ADAPTADOR	ADAPTER	ADAPTADOR	ADAPTEUR
7	218 5008	1	ANEL "O"	"O" RING	ANILLO "O"	JOINT TORIQUE
8	145-806A1	1	TUBO	TUBE	TUBO	TUBE
9	145-810A1	1	TUBO	TUBE	TUBO	TUBE
10	413 [illegible]	2	PARAFUSO	BOLT	TORNILLO	VIS
11	492-11050	2	ARRUELA pressão	WASHER lock	ARANDELA cierre	RONDELLE W
12	D5085-1	2	PRENSILHA	CLAMP	BRIDA	COLLIER
13	145-811A1	2	MANGUEIRA	HOSE	MANGUERA	TUYAU
14	218 5006	4	ANEL "O"	"O" RING	ANILLO "O"	JOINT TORIQUE
15	218 5121	2	COTOVELO	ELBOW	CODO	RACCORD COUDE
16	218 5007	1	ANEL "O"	"O" RING	ANILLO "O"	JOINT TORIQUE
17	D [illegible]	2	VALVULA (Nota 1)	VALVE (Note 1)	VÁLVULA (Nota 1)	CLAPET (Note 1)
17	D [illegible]	2	VALVULA (Nota 2)	VALVE (Note 2)	VÁLVULA (Nota 2)	CLAPET (Note 2)
18	495-11024	2	ARRUELA	WASHER	ARANDELA	RONDELLE
19	REF	2	CILINDRO-Conj. (p. 264)	CYLINDER Assy. (p. 264)	GATO Conj. (p. 264)	VERIN Ens. (p. 264)
20	REF	2	VALVULA - alivio Conj. (p. 270)	VALVE - relief Assy. (p. 270)	VÁLVULA - alivio Conj. (p. 270)	VALVE - regulateur Ens. (p. 270)
21	D [illegible]	2	MANGUEIRA	HOSE	MANGUERA	TUYAU

Nº DE SERIE — SERIAL Nº — Nº DE SERIE — Nº DE SERIE

NOTE 1: Sem braço extensível / Without extendahoe
NOTE 1: Sin brazo extensible / Sans bras extensible

NOTE 2: Com braço extensível / With extendahoe
NOTE 2: Con brazo extensible / Avec bras extensible

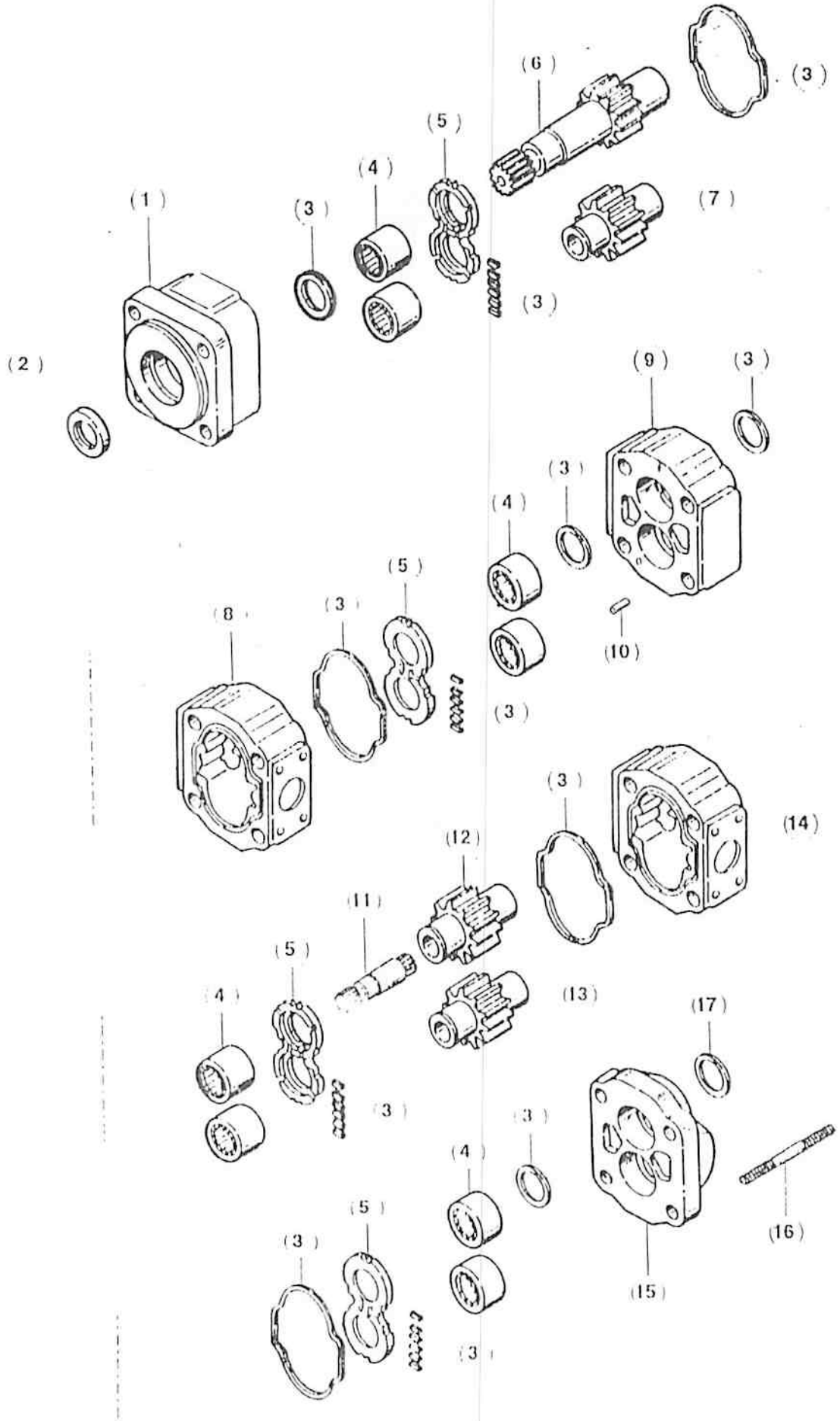
(1)
(2)
(3)
(4)
(5)
(6)
(7)
(8)
(9)
(10)
(11)
(12)
(13)
(14)
(15)
(16)
(17)

ITEM REF.	PEÇA Nº PART Nº PIEZA Nº PIÈCE Nº	QDE. QTY. CANT. QTE.	DESCRIÇÃO (Português)	DESCRIPTION (English)	DESCRIPCION (Espanol)	DESCRIPTION (Français)
	1453[illegible]A1	1	BOMBA HIDR. Conj.	HIDR. PUMP - Assy.	BOMBA HIDR. - Conj.	POMPE HIDR. - Ens.
1	1453[illegible]A1	1	FLANGE	FLANGE	BRIDA	BRIDE
2	1453[illegible]A1	1	RETENTOR	RETAINER	RETENEDOR	RETENTUER
3	1453[illegible]A1	1	JOGO DE REPARO	REPAIR KIT	JUEGO DE REPARO	JEU REPARATION
4	1453[illegible]A1	8	ROLAMENTO	BEARING	RODAMIENTO	ROULEMENT
5	1453[illegible]A1	4	PLACA ENCOSTO	PLATE	PLACA	PLATE
6	1453[illegible]A1	1	EIXO MOTRIZ	SHAFT	EJE	ARBRE
7	1453[illegible]A1	1	ENGRENAGEM MOVIDA	GEAR	ENGRANAJE	PIGNON
8	1453[illegible]A1	1	CARCAÇA	HOUSING	CARCAZA	CARCASSE
9	1453[illegible]A1	1	CARCAÇA INTERM.	HOUSING MIDDLE	CARCAZA INTERM.	CARCASSE
10	1453[illegible]A1	4	PINO GUIA	DOWEL PIN	ESPIGA	PION
11	1453[illegible]A1	1	EIXO LIGAÇÃO	SHAFT	EJE	ARBRE
12	1453[illegible]A1	1	ENGRENAGEM MOTRIZ	GEAR	ENGRANAJE	PIGNON
13	1453[illegible]A1	1	ENGRENAGEM MOVIDA	GEAR	ENGRANAJE	PIGNON
14	1453[illegible]A1	1	CARCAÇA	HOUSING	CARCAZA	CARCASSE
15	1453[illegible]A1	1	TAMPA	COVER	TAPA	COUVERCLE
16	1453[illegible]A1	4	PERSONALIZADO	STUD	ESPARRAGO	GOUJON
17	[illegible]1[illegible]A1	4	ARRUELA	WASHER	ARANDELA	RONDELLE

Nº DE SÉRIE | SERIAL Nº | Nº DE SERIE | Nº DE SERIE

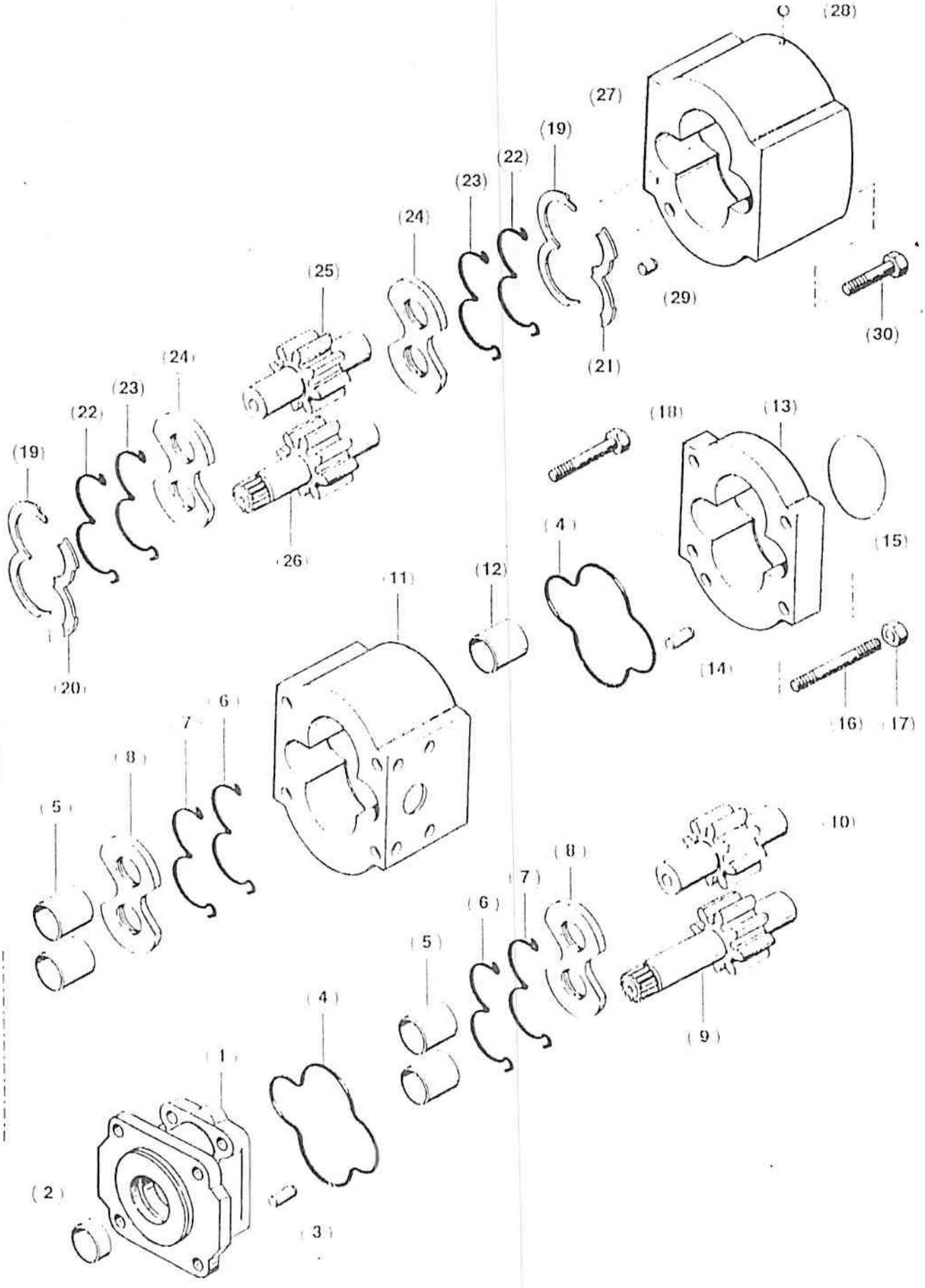
(28)
(27)
(19)
(22)
(23)
(24)
(25)
(21)
(29)
(30)
(24)
(23)
(22)
(19)
(26)
(20)
(18)
(13)
(15)
(4)
(12)
(11)
(14)
(16)
(17)
(6)
(7)
(8)
(5)
(10)
(9)
(1)
(2)
(3)

ITEM REF.	PEÇA Nº PART Nº PIEZA Nº PIECE Nº	QDE. QTY. CANT. QTE.	DESCRIÇAO (Portuguès)	DESCRIPTION (English)	DESCRIPCION (Espanol)	DESCRIPTION (Français)
	84528[illegible]A1	1	BOMBA HIDR. Conj.	HIDR. PUMP - Assy.	BOMBA HIDR. - Conj.	POMPE HIDR. - Ens.
1	84528[illegible]A1	1	FLANGE	FLANGE	BRIDA	BRIDE
2	[illegible]	1	RETENTOR	RETAINER	RETENEDOR	RETENTUER
3	221 049	1	BUJAO	PLUG	TAPON	BOUCHON
4	NSS	2	ANEL "O"	"O" RING	ANILLO "O"	JOINT TORIQUE
5	S 110210	4	ROLAMENTO	BEARING	RODAMIENTO	ROULEMENT
6	NSS	2	ANEL VEDAÇAO	SEAL RING	ANILLO VEDACION	BAGUE
7	NSS	2	ANEL ENCOSTO	RING THRUST	ANILLO APOYO	SEGMENT
8	84528[illegible]A1	2	PLACA ENCOSTO	PLATE	PLACA	PLATE
9	84528[illegible]A1	1	ENGRENAGEM MOTRIZ	GEAR	ENGRANAJE	PIGNON
10	[illegible]	1	ENGRENAGEM	GEAR	ENGRANAJE	PIGNON
11	84528[illegible]A1	1	CARCAÇA DIANT.	HOUSING FRONT	CARCAZA DELANTERA	CARCASSE AVANT
12	84528[illegible]A1	1	LUVA	SLEEVE	CAMISA	MANCHON
13	84528[illegible]A1	1	FLANGE INTERM.	FLANGE MIDDLE	BRIDA INTERM.	BRIDE
14	84528[illegible]A1	4	PINO GUIA	DOWEL PIN	ESPIGA	PION
15	NSS	1	ANEL "O"	"O" RING	ANILLO "O"	JOINT TORIQUE
16	84528[illegible]A1	2	PERCONEIRO	STUD	ESPARRAGO	GOUJON
17	425 109	2	PORCA	NUT	TUERCA	ECROU
18	84540[illegible]A1	2	PARAFUSO	BOLT	TORNILLO	VIS
19	NSS	2	RETENTOR	RETAINER	RETENEDOR	RETENTUER
20	84528[illegible]A1	1	PLACA	PLATE	PLACA	PLAQUE
21	84528[illegible]A1	1	PLACA	PLATE	PLACA	PLAQUE
22	NSS	2	ANEL "O"	"O" RING	ANILLO "O"	JOINT TORIQUE
23	NSS	2	ANEL ENCOSTO	RING THRUST	ANILLO APOYO	SEGMENT
24	84528[illegible]A1	2	PLACA ENCOSTO	PLATE	PLACA	PLATE
25	84528[illegible]A1	1	ENGRENAGEM	GEAR	ENGRANAJE	PIGNON
26	84528[illegible]A1	1	ENGRENAGEM MOTRIZ	GEAR	ENGRANAJE	PIGNON
27	84528[illegible]A1	1	CARCAÇA TRASEIRO	HOUSING REAR	CARCAZA TRASERA	CARCASSE ARRIERE
28	84528[illegible]A1	1	TAMPA	LID	TAPA	COUVERCLE
29	84528[illegible]A1	2	PINO GUIA	DOWEL PIN	ESPIGA	PION
30	84528[illegible]A1	4	PARAFUSO	BOLT	TORNILLO	VIS
	84540[illegible]A1	1	JOGO REPARO (NOTA)	KIT SEAL (NOTA)	JUEGO DE REPARO	JEU (NOTA)

Nº DE SÉRIE	SERIAL Nº	Nº DE SERIE	Nº DE SERIE

NOTA: Inclui/Includes 2,4,6,7,15,19,22,23
NOTE: Incluye/Comprend 2,4,6,7,15,19,22,23

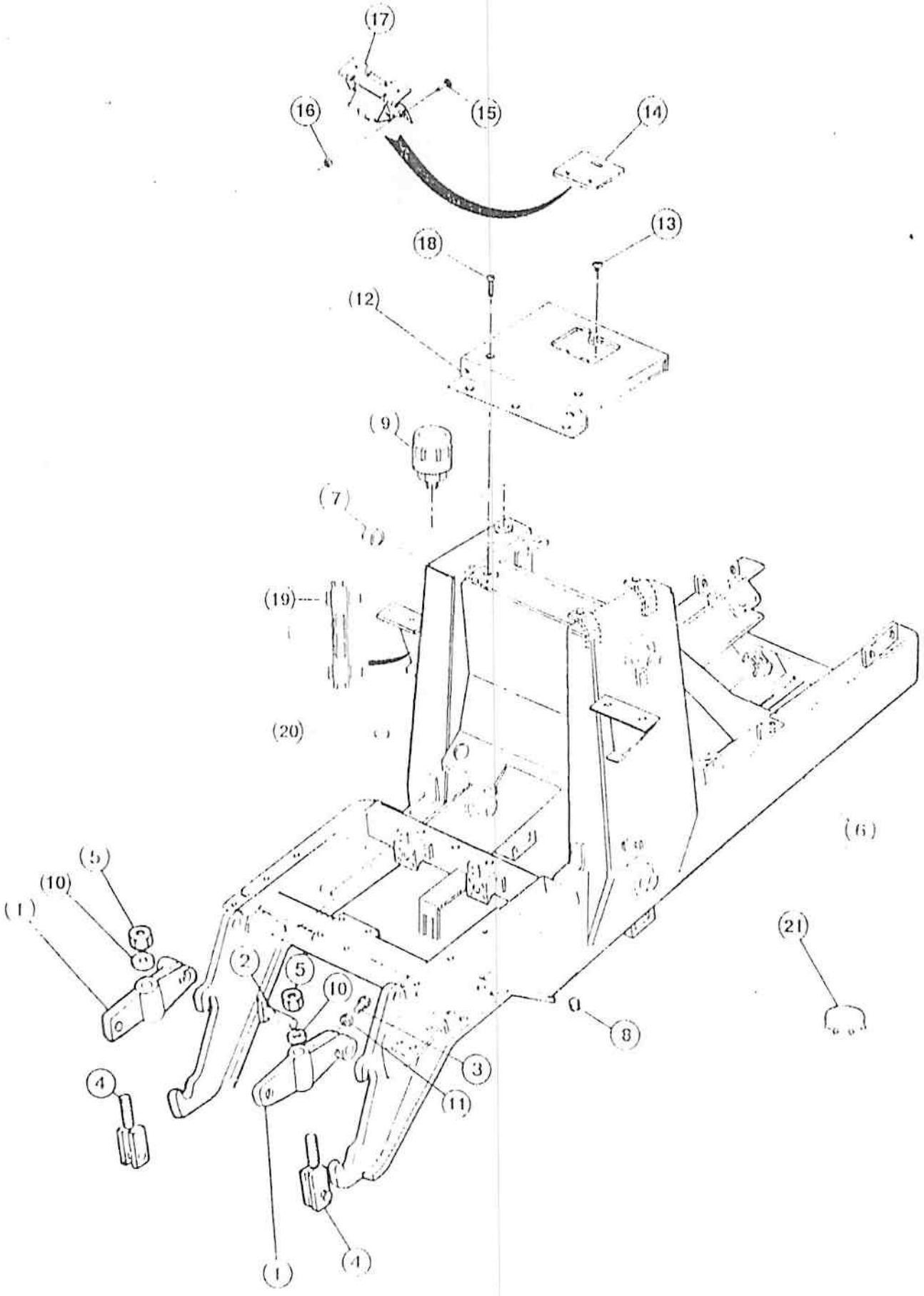
17
16
15
14
18
13
12
9
7
19
20
6
5
10
1
2
5
10
3
11
4
8
21
1
4

ITEM REF.	PEÇA Nº PART Nº PIEZA Nº PIECE Nº	QDE. QTY. CANT. QTE.	DESCRIÇÃO (Português)	DESCRIPTION (English)	DESCRIPCION (Español)	DESCRIPTION (Français)
1	E 95701	2	ARTICULAÇÃO	LINK	ARTICULACION	BIELLETTE
2	D 71870	2	PINO	PIN	PASADOR	GOUPILLE
3	[illegible]	2	PARAFUSO	BOLT	TORNILLO	VIS
4	D 90000	2	TIRANTE	ROD-TIE	TIRANTE	TIRANT
5	E 66251	2	PORCA	NUT	TUERCA	ECROU
6	E 159800	1	CHASSI-Conj.	FRAME-Assy.	BASTIDOR-Conj.	CHASSIS-Ens.
7	D 65731	2	BUCHA - Conj.	BUSHING - Assy.	BUJE - Conj.	DOUILLE - Ens.
8	221-677	2	BUJÃO	PLUG	TAPÓN	BOUCHON
9	E 159907	1	VALVULA-alivio	VALVE-relief	VÁLVULA-alivio	VALVE-regulatrice
10	E 65118	2	ARRUELA	WASHER	ARANDELA	RONDELLE
11	131 654	2	PORCA	NUT	TUERCA	ECROU
12	E 159711	1	TAMPA-TANQUE	COVER-TANK	CUBIERTA-TANQUE	COUVERCLE-RESERV.
13	A 144246	1	AMORTECEDOR	DAMPER	AMORTIGUADOR	AMORTISSEUR
14	E 155119	1	TAMPA	COVER	TAPA	COUVERCLE
15	70 10101	2	PARAFUSO	BOLT	TORNILLO	VIS
16	225 10101	2	PORCA	NUT	TUERCA	ECROU
17	E 156150	1	MOLA	SPRING	RESORTE	RESSORT
18	161 106	4	PARAFUSO	BOLT	TORNILLO	VIS
19	E 156451	1	VISOR NIVEL OLEO	SIGHT GAUGE OIL LEVEL	VISOR NIVEL DE ACEITE	FLACON-NIVEAU D'HUILE
20	205 22	1	TAMPA	COVER	TAPA	COUVERCLE
21	E 53701	1	PROTETOR	GROMMET	PROTECTOR	PROTECTEUR

Nº DE SERIE | SERIAL Nº | Nº DE SERIE | Nº DE SERIE

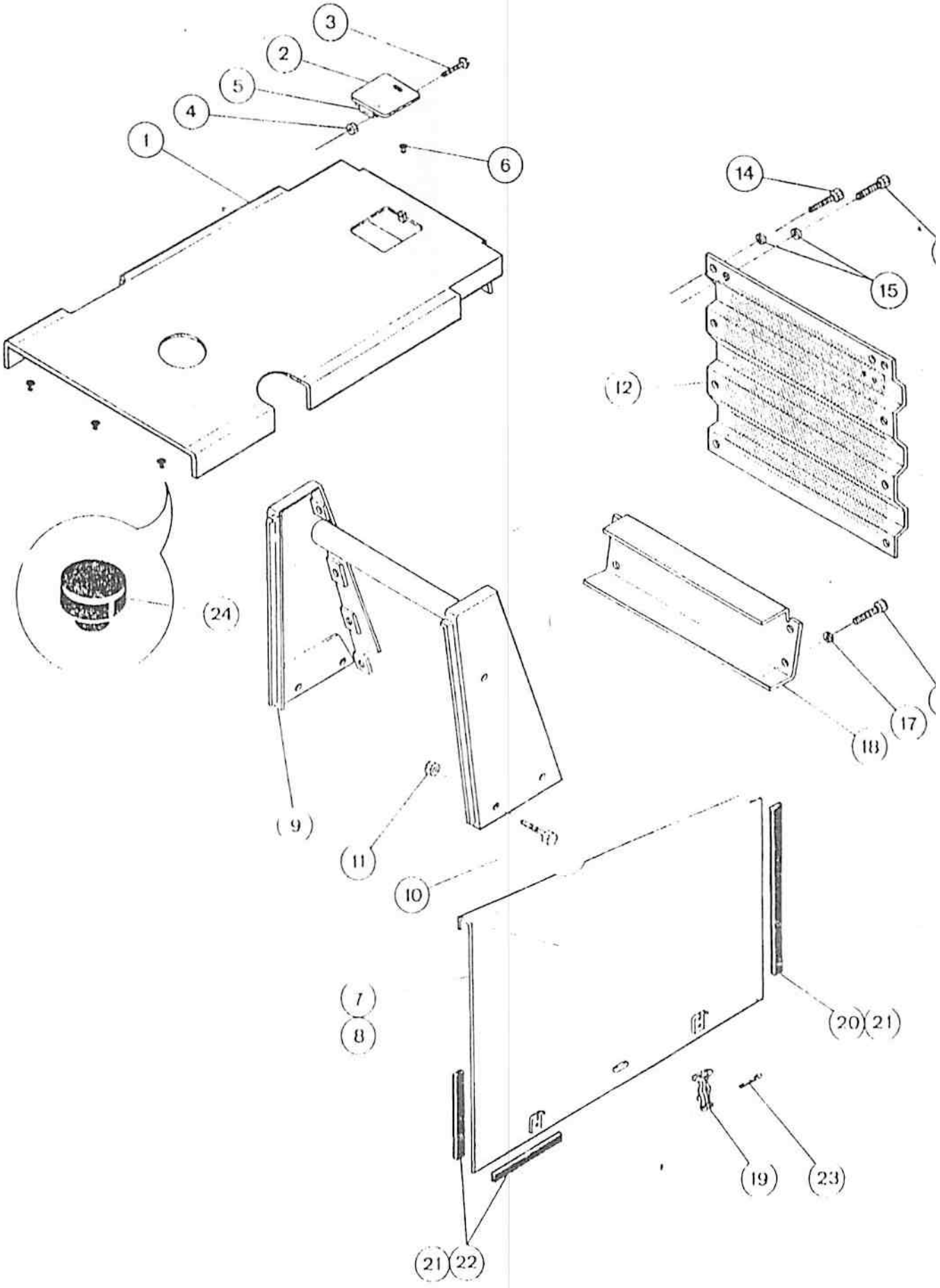
3
2
5
4
1
6
14
15
12
24
9
11
10
17
18
7
8
20
21
19
23
21
22

CAPUZ, MÁSCARA E GRADE
HOOD, WRAPPER AND GRILLE
CAPOT, MASCARA Y PARILLA
CAPOT, PROTECTEUR ET GRILLE

ITEM REF.	PEÇA Nº PART Nº PIEZA Nº PIECE Nº	QDE. QTY. CANT. QTE.	DESCRIÇÃO (Português)	DESCRIPTION (English)	DESCRIPCION (Español)	DESCRIPTION (Français)
1	1490774	1	CAPÔ Conj.	HOOD Assy.	CAPOT Conj.	CAPOT Ens.
2	E 155119	1	TAMPA	COVER	TAPA	COUVERCLE
3	70-1088	2	PARAFUSO	BOLT	TORNILLO	VIS
4	225-10108	2	PORCA	NUT	TUERCA	ECROU
5	E 155120	1	MOLA	SPRING	RESORTE	RESSORT
6	A 144246	1	AMORTECEDOR	BUMPER	TAPE DE CAUCHO	BUTEE CAOUTCHOUC
7	1458774	1	PAINEL L.D.	PANEL R.H.	PANEL Der.	PANNEAU-Droit
8	E 155161	1	PAINEL L.E.	PANEL L.H.	PANEL Izq.	PANNEAU-Gauche
9	E 155016	1	MASCARA	WRAPPER	MASCARA	PROTECTUER
10	413 6139	4	PARAFUSO	BOLT	TORNILLO	VIS
11	425 1012	4	PORCA	NUT	TUERCA	ECROU
12	E 155106	1	GRADE	GRILLE	PARILLA	GRILLE
13	413 612	2	PARAFUSO	BOLT	TORNILLO	VIS
14	413 616	8	PARAFUSO	BOLT	TORNILLO	VIS
15	425 1041	10	ARRUELA	WASHER	ARANDELA	RONDELLE
16	413 1234	4	PARAFUSO	BOLT	TORNILLO	VIS
17	425-5	4	ARRUELA	WASHER	ARANDELA	RONDELLE
18	1458744	1	PROTEÇÃO	GUARD	PROTECTOR	PROTECTEUR
19	E 66921	1	PRESILHA	CLAMP	HEBILLA	COLLIER
20	E 155001	2	BATENTE	STOP	TOP	BUTEE
21	E 64461		ADESIVO (UCN)	ADHESIVE (UAB)	ADESIVO (UCN)	ADHESIF (SB)
22	E 155176	4	BATENTE	STOP	TOP	BUTEE
23	132317	4	CONTRA PINO	COTTER PIN	PASADOR	GOUPILLE V
24	E 66924	7	AMORTECEDOR	DAMPER	AMORTIGUADOR	AMORTISSEUR

Nº DE SERIE	SERIAL Nº	Nº DE SERIE	Nº DE SERIE

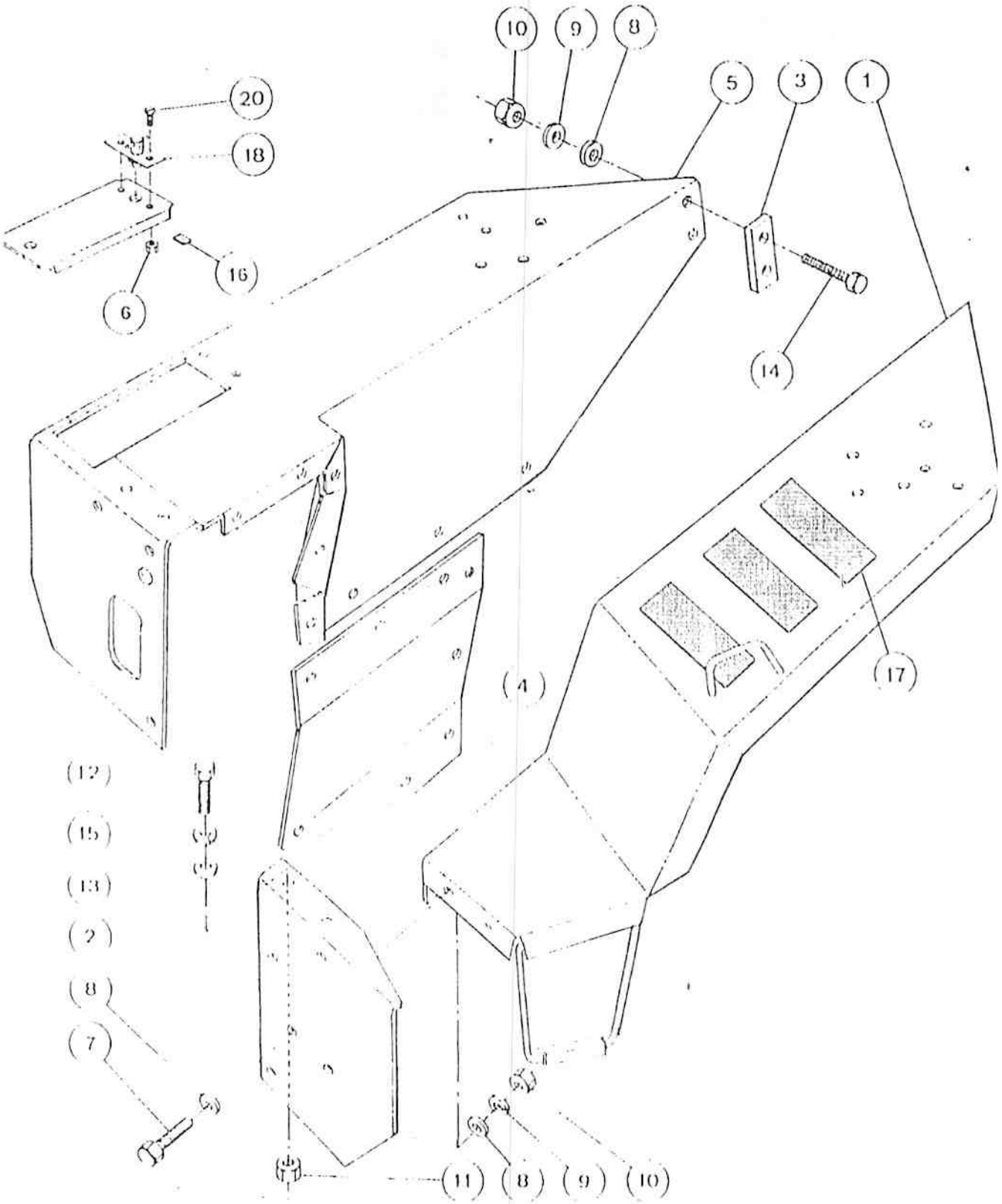
10
9
8
5
3
1
20
18
16
6
14
17
4
12
15
13
2
8
7
11
8
9
10

ITEM REF.	PEÇA Nº PART Nº PIEZA Nº PIECE Nº	QDE. QTY. CANT. QTE.	DESCRIÇAO (Portugues)	DESCRIPTION (English)	DESCRIPCION (Espanol)	DESCRIPTION (Français)
1	E 68591	1	PARALAMA LE	FENDER-LH	GUARDABARRO Izq.	AILE Gauche
2	E 95930	1	PLACA	PLATE	PLACA	PLAQUE
3	E 68155	2	CALÇO	SHIM	CALZO	CALE
4	E 68533	1	COBERTURA	COVER	CUBIERTA	COUVERCLE
5	E 68590A1	1	PARALAMA LD.	FENDER-RH	GUARDABARRO Der.	AILE Droit
6	131 67	4	PORCA	NUT	TUERCA	ECROU
7	413 616	19	PARAFUSO	BOLT	TORNILLO	VIS
8	395 21034	20	ARRUELA	WASHER	ARANDELA	RONDELLE
9	395 11038	21	ARRUELA pressão	WASHER lock	ARANDELA cierre	RONDELLE W
10	425 106	16	PORCA	NUT	TUERCA	ECROU
11	425 1010	4	PORCA	NUT	TUERCA	ECROU
12	413 1078	4	PARAFUSO	BOLT	TORNILLO	VIS
13	395 21069	4	ARRUELA	WASHER	ARANDELA	RONDELLE
14	413 628	4	PARAFUSO	BOLT	TORNILLO	VIS
15	[illegible]	1	ARRUELA pressão	WASHER lock	ARANDELA cierre	RONDELLE W
16	E 68862	2	BATENTE	STOP	TOP	BUTEE
17	E 95946	3	ANTI DESLIZANTE	PAD NON SKID	ANTI DESLIZANTE	ANTI DERAPANT
18	E 100515	2	MAÇANETA	HANDLE	MANIJA	POIGNEE
19	E 68762	1	TAMPA bateria	COVER battery	TAPA bateria	COUVERCLE batterie
20	420 1108	4	PARAFUSO	BOLT	TORNILLO	VIS
21	131 67	4	PORCA	NUT	TUERCA	ECROU
22	E 68862	2	BATENTE	STOP	TOP	BUTEE

Nº DE SÉRIE	SERIAL Nº	Nº DE SERIE	Nº DE SERIE

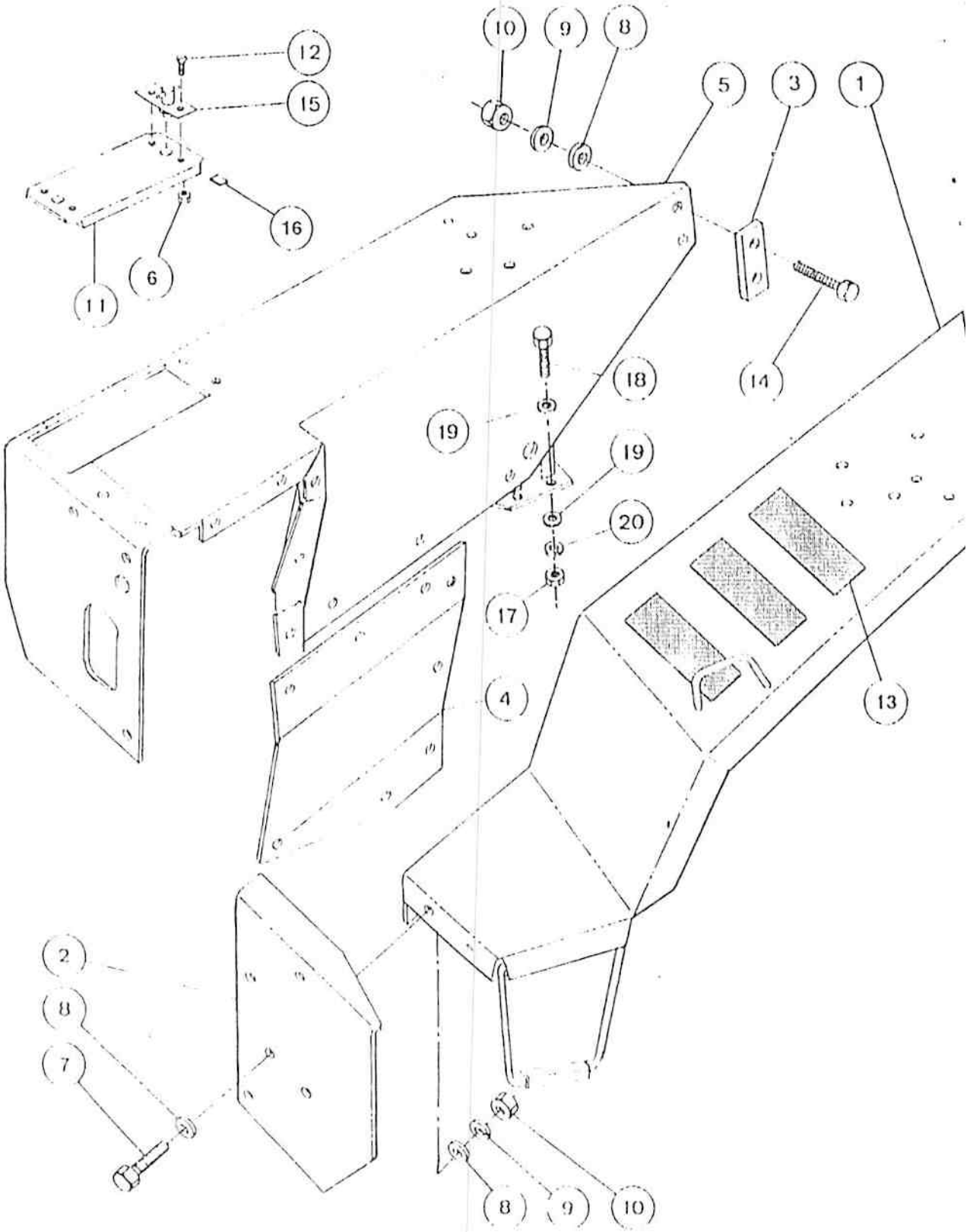
12
15
16
6
11
10
9
8
5
3
1
14
18
19
19
20
17
4
13
2
8
7
8
9
10

ITEM REF.	PEÇA Nº PART Nº PIEZA Nº PIECE Nº	QDE. QTY. CANT. QTE.	DESCRIÇAO (Português)	DESCRIPTION (English)	DESCRIPCION (Espanol)	DESCRIPTION (Français)
1	E 99859	1	PARALAMA E.T.	FENDER E.H.	GUARDABARRO Izq	AILE Gauche
2	E 99880	1	PLACA	PLATE	PLACA	PLAQUE
3	E 60856	2	CALÇO	SHIM	CALZO	CALE
4	E 98551	1	COBERTURA	COVER	CUBIERTA	COUVERCLE
5	145239A1	1	PARALAMA-L.D.	FENDER R.H.	GUARDABARRO Der.	AILE Droit
6	8H-67	4	PORCA	NUT	TUERCA	ECROU
7	413616	19	PARAFUSO	BOLT	TORNILLO	VIS
8	406-21044	39	ARRUELA	WASHER	ARANDELA	RONDELLE
9	406-11038	23	ARRUELA	WASHER	ARANDELA	RONDELLE
10	435-106	16	PORCA	NUT	TUERCA	ECROU
11	E 158762	1	TAMPA	COVER	TAPA	COUVERCLE
12	169 97	4	PARAFUSO	BOLT	TORNILLO	VIS
13	D 99216	3	ANTI DERRAPANTE	PAD NON SKID	ANTI DESLIZANTE	ANTI DERAPANT
14	413620	4	PARAFUSO	BOLT	TORNILLO	VIS
15	E 100515	2	MAÇANETA -	HANDLE	MANIJA	POIGNEE
16	E 158862	2	BATENTE	STOP	TOPE	BUTEE
17	435-108	6	PORCA	NUT	TUERCA	ECROU
18	26 BB*	6	PARAFUSO	BOLT	TORNILLO	VIS
19	406-11024	12	ARRUELA	WASHER	ARANDELA	RONDELLE
20	406-11050	6	ARRUELA	WASHER	ARANDELA	RONDELLE

Nº DE SÉRIE	SERIAL Nº	Nº DE SERIE	Nº DE SERIE

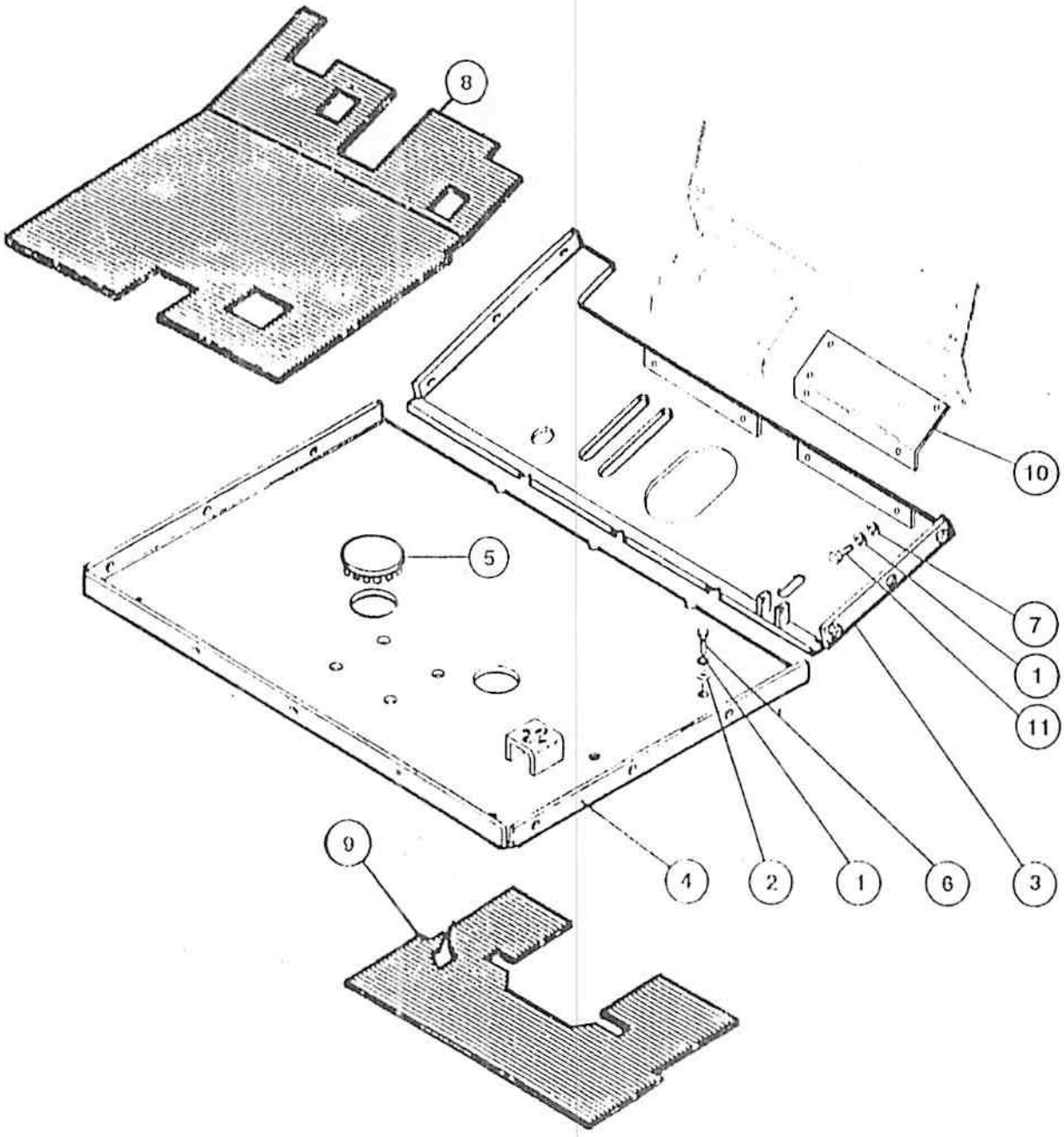
8
10
5
7
1
11
9
4
2
1
6
3

ITEM REF.	PEÇA Nº PART Nº PIEZA Nº PIECE Nº	QDE. QTY. CANT. QTE.	DESCRIÇÃO (Português)	DESCRIPTION (English)	DESCRIPCION (Español)	DESCRIPTION (Français)
1	492-11038	11	ARRUELA-pressão	WASHER-lock	ARANDELA-cierre	RONDELLE W
2	495-21044	7	ARRUELA	WASHER	ARANDELA	RONDELLE
3	149247A1	1	CHAPA assoalho	PLATE-floor	PLACA-suelo	PLAQUE-sol
4	E 156276	1	CHAPA-assoalho	PLATE-floor	PLACA-suelo	PLAQUE-sol
5	205-72	2	BUJÃO	PLUG	TAPÓN	BOUCHON
6	413.620	7	PARAFUSO	BOLT	TORNILLO	VIS
7	495-11041	5	ARRUELA	WASHER	ARANDELA	RONDELLE
8	149300A1	1	TAPETE-Dianl.	MAT-Front	ALFOMBRA-Del.	TAPIS DE SOL-Avant
9	E 157100	1	TAPETE-Tras.	MAT-Rear	ALFOMBRA-Tras.	TAPIS DE SOL-Arrièr
10	E 159916	1	TAMPA	COVER	TAPA	COUVERCLE
11	413.616	5	PARAFUSO	BOLT	TORNILLO	VIS

Nº DE SÉRIE | SERIAL Nº | Nº DE SERIE | Nº DE SERIE

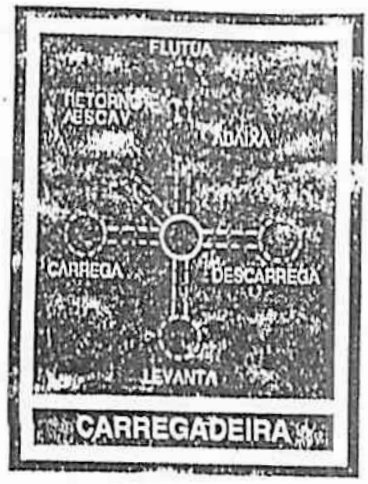

(19)



(2)

(3)

IMPORTANTE

MANTENHA O NIVEL CORRETO DE OLEO N
POWER SHUTTLE
NAO ADICIONE OLEO EM EXCESSO
PARA VERIFICAÇÃO CORRETA DO NIVEL DE O
DEVE ESTAR A TEMPERATURA DE OPERAÇÃ
QUAL CERCA DE 1/3 A 1/2 DA ZONA VERDE
INDICADOR DO PAINEL
VEJA O MANUAL DO OPERADOR PARA O
CIMENTO COMPLETO



(17)



(14)

(10)



(9)

FLUíDO HIDRÁULICO

(6)



USAR SOMENTE FLUIDO DE FREIO "CASE" "J" E OUTRO EQUIVALENTE



DESLIGUE O MOTOR ANTES DE DESCER DA MAQUINA
SOMENTE OPERE OS CONTROLES SENTADO NO BANCO
ABAIXE OU BLOQUEIE OS COMPONENTES MOVEIS E PUXE O FREIO DE MÃO ANTES DE ABANDONAR A MAQUINA
UNA OS PEDAIS DOS FREIOS ATRAVES DA TRAVA QUANDO TRANSITAR EM RODOVIAS
VERIFIQUE AS LEIS LOCAIS ANTES DE OPERAR A MAQUINA EM RODOVIAS

(15)

(18)



MOLA SOB COMPRESSÃO NA COLUNA DO ASSENTO



ACIDO DE BATERIA CAUSA SERIAS QUEIMADURAS
A bateria contem acido sulfurico. Evite contato com a pele olhos ou roupas
Antidoto EXTERNO Lave com agua. INTERNO Beba grande quantidade de agua ou leite. Prossiga com leite de magnesia, ovo batido ou oleo vegetal, procure um medico imediatamente
Olhos Lave com agua durante quinze minutos e procure um medico imediatamente
BATERIAS PRODUZEM GASES EXPLOSIVOS
Mantenha bem afastado de faiscas, chamas e cigarros
Mantenha o ambiente ventilado quando carregar ou usar em lugar fechado. Sempre proteja os olhos quando trabalhar com a bateria
MANTENHA FORA DO ALCANÇE DE CRIANÇAS

(16)

(11)

580H

(12)



(8)



(4)





(7)



NUNCA TRAFEGUE COM A MAQUINA COM A TRANSMISSÃO EM NEUTRO

OS PEDAIS DE FREIO DEVEM ESTAR UNIDOS ATRAVÉS DA TRAVA SEMPRE QUE A MAQUINA TRANSITAR EM RODOVIAS OU VIAS PÚBLICAS

(5)

(13)

(1)





(20)



USE O CINTO DE SEGURANÇA. COBERTURA A PROVA DE TOMBAMENTO

ITEM REF.	PEÇA Nº PART Nº PIEZA Nº PIECE Nº	QDE. QTY. CANT. QTE.	DESCRIÇÃO (Português)	DESCRIPTION (English)	DESCRIPCION (Espanol)	DESCRIPTION (Français)
1	321-2914	1	DECALQUE-instr. (Português)	DECAL-instr. (Portuguese)	CALCOMANIA-instr. (Português)	DECALCOMANIE-instr. (Portugais)
1	321-3025	1	DECALQUE-instr. (Inglês)	DECAL-instr. (English)	CALCOMANIA-instr. (Inglês)	DECALCOMANIE-instr. (Anglais)
1	321-2879	1	DECALQUE-instr. (Francês)	DECAL-instr. (French)	CALCOMANIA-instr. (Francês)	DECALCOMANIE-instr. (Français.)
1	321-3444	1	DECALQUE-instr. (Espanhol)	DECAL-instr. (Spanish)	CALCOMANIA-instr. (Espanhol)	DECALCOMANIE-instr. (Espagnol)
2	321-2925	1	DECALQUE-embr. (Port., Fr., Esp.)	DECAL-clutch (Port., Fr., Esp.)	CALCOMANIA-embr. (Port., Fr., Esp.)	DECALCOMANIE-embr. (Port., Fr., Esp.)
2	321-4936	1	DECALQUE-embr. (Inglês)	DECAL-clutch (English)	CALCOMANIA-embr. (Inglés)	DECALCOMANIE-embr. (Anglais)
3	321-2921	1	DECALQUE-instr. (Português)	DECAL-instr. (Portuguese)	CALCOMANIA-instr. (Português)	DECALCOMANIE-instr. (Portugais)
3	321-3982	1	DECALQUE-instr. (Inglês)	DECAL-instr. (English)	CALCOMANIA-instr. (Inglés)	DECALCOMANIE-instr. (Anglais)
3	321-3688	1	DECALQUE-instr. (Francês)	DECAL-instr. (French)	CALCOMANIA-instr. (Francês)	DECALCOMANIE-instr. (Français.)
3	321-3699	1	DECALQUE-instr. (Espanhol)	DECAL-instr. (Spanish.)	CALCOMANIA-instr. (Espanol)	DECALCOMANIE-instr. (Espagnol)
4	321-2913	1	DECALQUE-embr. (Português)	DECAL-clutch (Port., Fr., Esp.)	CALCOMANIA-embr. (Port., Fr., Esp.)	DECALCOMANIE-embr. (Port., Fr., Esp.)
4	321-3497	1	DECALQUE-embr. (Inglês)	DECAL-clutch (English)	CALCOMANIA-embr. (Inglés)	DECALCOMANIE-embr. (Anglais)
4	321-2880	1	DECALQUE-embr. (Francês)	DECAL-clutch (French)	CALCOMANIA-embr. (Francês)	DECALCOMANIE-embr. (Français.)
4	321-3453	1	DECALQUE-embr. (Espanhol)	DECAL-clutch (Spanish)	CALCOMANIA-embr. (Espanol)	DECALCOMANIE-embr. (Espagnol)
5	E 96169	1	DECALQUE-alav. mud. (Português)	DECAL-shift pattern (Portuguese)	CALCOMANIA-palanca cambio (Português)	DECALCOMANIE-levier vitesses (Portugais)
5	E 96173	1	DECALQUE-alav. mud. (Inglês)	DECAL-shift pattern (English)	CALCOMANIA-palanca cambio (Inglés)	DECALCOMANIE-levier vitesses (Anglais)
5	E 96175	1	DECALQUE-alav. mud. (Francês)	DECAL-shift pattern (French)	CALCOMANIA-palanca cambio (Francês)	DECALCOMANIE-levier vitesses (Français.)
5	E 96174	1	DECALQUE-alav. mud. (Espanhol)	DECAL-shift pattern (Spanish)	CALCOMANIA-palanca cambio (Espanol)	DECALCOMANIE-levier vitesses (Espagnol)
6	321-6293	1	DECALQUE-fluido freio (Português)	DECAL-brake fluid (Portuguese)	CALCOMANIA-fluido freno (Português)	DECALCOMANIE-fluido frein (Portugais)
6	321-6295	1	DECALQUE-fluido freio (Inglês)	DECAL-brake fluid (English)	CALCOMANIA-fluido freno (Inglés)	DECALCOMANIE-fluido frein (Anglais)
6	321-6294	1	DECALQUE-fluido freio (Francês)	DECAL-brake fluid (French)	CALCOMANIA-fluido freno (Francês)	DECALCOMANIE-fluido frein (Français.)
6	E 96176	1	DECALQUE-fluido freio (Espanhol)	DECAL-brake fluid (Spanish.)	CALCOMANIA-fluido freno (Espanol)	DECALCOMANIE-fluido frein (Espagnol)
7	E 155223	1	DECALQUE-Caso	DECAL-Caso	CALCOMANIA-Caso	DECALCOMANIE-Caso
8	E 155232	1	DECALQUE-Caso	DECAL-Caso	CALCOMANIA-Caso	DECALCOMANIE-Caso
			Nº DE SÉRIE	SERIAL Nº	Nº DE SERIE	Nº DE SERIE

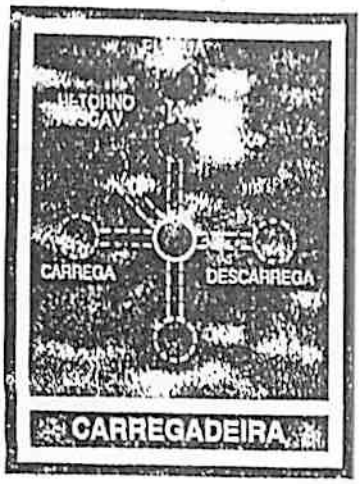

(19)

EMBREAGEM

(2)

(3)

IMPORTANTE

MANTENHA O NIVEL CORRETO DE OLEO NO POWERSHUTTLE
NÃO ADICIONE OLEO EM EXCESSO
PARA VERIFICAÇÃO CORRETA DO NIVEL DE OLEO DEVE ESTAR A TEMPERATURA DE OPERAÇÃO QUALQUER COTA DE 1/3 A 1/2 DA ZONA VERDE DO INDICADOR DO PAINEL
VEJA O MANUAL DO OPERADOR PARA O PROCEDIMENTO COMPLETO

(17)

CASE

(14)

(10)

DIESEL

(9)

(6)

FLUíDO HIDRÁULICO

ATENÇÃO

USAR SOMENTE FLUIDO DE FREIO "SAE J 1" E OUTROS OU FLUIDO DE FREIO DE INDICE EQUIVALENTE

ATENÇÃO

DESLIGUE O MOTOR ANTES DE DESCER DA MAQUINA
SOMENTE OPERE OS CONTROLES SENTADO NO BANCO
ABAIXE OU BLOQUEIE OS COMPONENTES MOVEIS E PUXE O FREIO DE MAO ANTES DE ABANDONAR A MAQUINA
UNA OS PEDAIS DOS FREIOS ATRAVES DA TRAVA QUANDO TRANSITAR EM RODOVIAS
VERIFIQUE AS LEIS LOCAIS ANTES DE OPERAR A MAQUINA EM RODOVIAS

(15)

(18)

ATENÇÃO

MOLA SOB COMPRESSÃO NA COLUNA DO ASSENTO

PERIGO

ACIDO DE BATERIA CAUSA SERIAS QUEIMADURAS
A bateria contem acido sulfurico. Evite contato com a pele olhos ou roupas
Antidoto EXTERNO Lave com agua. INTERNO Beba grande quantidade de agua ou leite. Depois beba leite de magnesia, ovo batido ou oleo vegetal, procure um medico imediatamente
Olhos Lave com agua durante quinze minutos e procure um medico imediatamente
BATERIAS PRODUZEM GASES EXPLOSIVOS
Mantenha fora do alcance de faiscas, chamas e cigarros
Mantenha o ambiente ventilado quando carregar ou usar em lugar fechado. Sempre proteja os olhos quando trabalhar proximo a baterias
MANTENHA FORA DO ALCANÇE DE CRIANÇAS

(16)

(11) 580H

(12)

CASE

(8)

ATENÇÃO

OPERAÇÃO DE ESTACIONAMENTO EM RAMPAS
DE MUITA EMPOLGAÇÃO

(4)

EMBREAGEM

ENGATADA

DESENGATADA

CASE

(7)

ATENÇÃO

NUNCA ENGATE OU DESENGATE A MARCHA COM A TRANSMISSÃO EM MOVIMENTO

O CINTO DE SEGURANÇA DEVE MANTER PRESO ATRAVES DA TRAVA, SEMPRE QUE A MAQUINA TRANSITAR EM RODOVIAS OU VIAS PUBLICAS

(5)

(13)

(1)

INSTRUÇÕES DE OPERAÇÃO

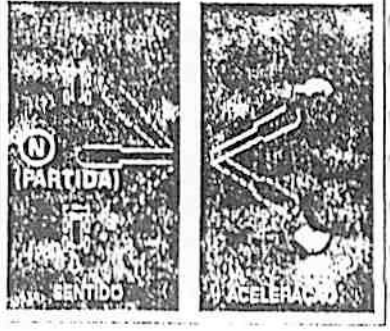

ESQUEMA DE MUDANÇAS



(20)

ATENÇÃO

USE O CINTO DE SEGURANÇA
CORRETURA A PROVA
DE TOMBAMENTO

PÁ CARREGADEIRA - DECALQUES
LOADER - DECALS
CARGADORA - CALCOMANIAS
CHARGEUSE - DECALCOMANIES

ITEM REF.	PEÇA Nº PART Nº PIEZA Nº PIECE Nº	QDE. QTY. CANT. QTE.	DESCRIÇÃO (Português)	DESCRIPTION (English)	DESCRIPCION (Espanol)	DESCRIPTION (Français)
9	321-2403	1	DECALQUE fluido hidr. (Português)	DECAL hidr. fluid (Portuguese)	CALCOMANIA fluido hidr. (Português)	DECALCOMANIE-fluido hidr. (Portugais)
9	321-229	1	DECALQUE fluido hidr. (Inglês)	DECAL-hidr. fluid (English)	CALCOMANIA-fluido hidr. (Inglés)	DECALCOMANIE-fluide hidr. (Anglais)
9	321-1081	1	DECALQUE-fluido hidr. (Francês)	DECAL-hidr. fluid (French)	CALCOMANIA-fluido hidr. (Francés)	DECALCOMANIE-fluide hidr. (Françns.)
9	321-3405	1	DECALQUE fluido hidr. (Espanhol)	DECAL hidr. fluid (Spanish)	CALCOMANIA fluido hidr. (Espanol)	DECALCOMANIE-fluido hidr. (Espagnol)
10	E 156459	1	DECALQUE combustível	DECAL fuel	CALCOMANIA combust.	DECALCOMANIE-comb.
11	E 96155	2	DECALQUE modelo 580H	DECAL model 580H	CALCOMANIA modelo 580H	DECALCOMANIE-modelo 580H
12	321-5764	1	DECALQUE tampa rad. (Português)	DECAL rad. cap (Portuguese)	CALCOMANIA tapa rad. (Português)	DECALCOMANIE-bouch. rad. (Portugais)
12	321-3061	1	DECALQUE tampa rad. (Inglês)	DECAL rad. cap (English)	CALCOMANIA tapa rad. (Inglés)	DECALCOMANIE-bouch. rad. (Anglais)
12	321-2850	1	DECALQUE tampa rad. (Francês)	DECAL rad. cap (French)	CALCOMANIA tapa rad. (Francés)	DECALCOMANIE-bouch. rad. (Françns.)
12	321-3450	1	DECALQUE tampa rad. (Espanhol)	DECAL rad. cap (Spanish)	CALCOMANIA tapa rad. (Espanol)	DECALCOMANIE-bouch. rad. (Espagnol)
13	E 156226	1	DECALQUE aviso	DECAL warning	CALCOMANIA aviso	DECALCOMANIE-avis
14	E 156236	1	MEDALHÃO CASE	MEDALLION CASE	MADALLON CASE	MEDALLON CASE
15	321-2918	1	DECALQUE instr. (Português)	DECAL instr. (Portuguese)	CALCOMANIA instr. (Português)	DECALCOMANIE-instr. (Portugais)
15	321-3022	1	DECALQUE instr. (Inglês)	DECAL instr. (English)	CALCOMANIA instr. (Inglés)	DECALCOMANIE-instr. (Anglais)
15	321-2878	1	DECALQUE-instr. (Francês)	DECAL-instr. (French)	CALCOMANIA-instr. (Francés)	DECALCOMANIE-instr. (Françns.)
15	321-3443	1	DECALQUE instr. (Espanhol)	DECAL instr. (Spanish)	CALCOMANIA-instr. (Espanol)	DECALCOMANIE-instr. (Espagnol)
16	321-2920	1	DECALQUE-bateria (Português)	DECAL battery (Portuguese)	CALCOMANIA bateria (Português)	DECALCOMANIE-bat. (Portugais)
16	321-2996	1	DECALQUE bateria (Inglês)	DECAL battery (English)	CALCOMANIA bateria (Inglés)	DECALCOMANIE bat. (Anglais)
16	321-2841	1	DECALQUE-bateria (Francês)	DECAL battery (French)	CALCOMANIA bateria (Francés)	DECALCOMANIE-bat. (Françns.)
16	321-2843	1	DECALQUE-bateria (Espanhol)	DECAL battery (Spanish)	CALCOMANIA bateria (Espanol)	DECALCOMANIE-bat. (Espagnol)

Nº DE SÉRIE	SERIAL Nº	Nº DE SERIE	Nº DE SERIE	

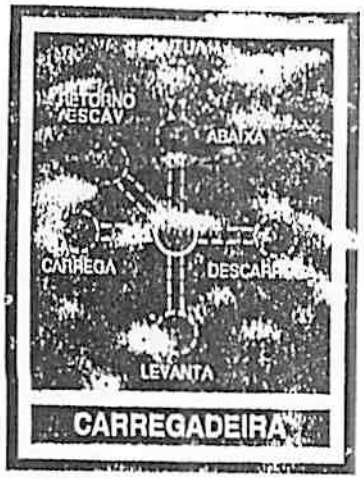

(19)



(17)

EMBREAGEM (2)

(3)

IMPORTANTE

MANTENHA O NIVEL CORRETO DE OLEO NO POWER SHUTTLE
NÃO ADICIONE OLEO EM EXCESSO
PARA VERIFICAÇÃO CORRETA DO NIVEL DE OLE DEVE ESTAR A TEMPERATURA DE OPERAÇÃO QUALQUERCA DE 1/4 A 1/2 DA ZONA VERDE INDICADOR DO PAINEL
VEJA O MANUAL DO OPERADOR PARA O PR CEDIMENTO COMPLETO

(14)

(10) DIESEL

(9)

(6)

ATENÇÃO

USAR SOMENTE FLUIDO DE FREIO "CASE" "J" F 6913G OU FLUIDO DE FREIO BENDIX EQUIVALENTE

ATENÇÃO

DESLIGUE O MOTOR ANTES DE DESCER DA MAQUINA
SOMENTE OPERE OS CONTROLES SENTADO NO BANCO
ABAIXE OU BLOQUEIE OS COMPONENTES MOVEIS E PUXE O FREIO DE MÃO ANTES DE ABANDONAR A MAQUINA
UNA OS PEDAIS DOS FREIOS ATRAVES DA TRAVA QUANDO TRANSITAR EM RODOVIAS
VERIFIQUE AS LEIS LOCAIS ANTES DE OPERAR A MAQUINA EM RODOVIAS

(15)

FLUíDO HIDRÁULICO

(18)

ATENÇÃO

MOLA SOB COMPRESSÃO NA COLUNA DO ASSENTO

PERIGO

ACIDO DE BATERIA CAUSA SERIAS QUEIMADURAS
A bateria contem acido sulfurico. Evite contato com a pele olhos ou roupas
Antidoto EXTERNO Lave com agua. INTERNO Beba grande quantidade de agua ou leite. Procure com leite de magnesia, ovo batido ou oleo vegetal, procure um medico imediatamente
Olhos Lave com agua durante quinze minutos e procure um medico imediatamente
BATERIAS PRODUZEM GASES EXPLOSIVOS
Mantenha fora do alcance de faiscas, chamas e cigarros
Mantenha o ambiente ventilado quando carregar ou usar em lugar fechado. Sempre proteja os olhos quando trabalhar proximo a bateria
MANTENHA FORA DO ALCANÇE DE CRIANÇAS

(16)

(11) 580H

(12)

(8)

CASE

ATENÇÃO

SISTEMA DE ESCAPAMENTO EQUIPADO DE MOLA TAMPA DE VAGAO

(4)

EMBREAGEM
ENGATADA
DESENGATADA

(7)

CASE

ATENÇÃO

NUNCA TRABALHE COM A MAQUINA COM A TRANSMISSÃO EM NEUTRO

OS PEDAIS DE FREIO DEVEM ESTAR UNIDOS ATRAVES DA TRAVA SEMPRE QUE A MAQUINA TRANSITAR EM RODOVIAS OU VIAS PUBLICAS

(5)

(13)

(1)

INSTRUÇOES DE OPERAÇÃO

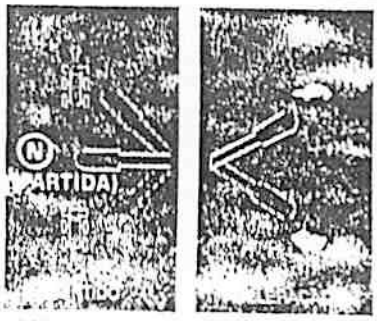

ESQUEMA DE MUDANÇAS



(20)

ATENÇÃO

USE O CINTO DE SEGURANÇA COBERTURA A PROVA DE TOMBAMENTO

PEÇA Nº PART Nº PIEZA Nº PIECE Nº	QDE. QTY. CANT. QTE.	DESCRIÇÃO (Português)	DESCRIPTION (English)	DESCRIPCION (Espanol)	DESCRIPTION (Français)
[illegible]6251	2	PORCA	NUT	TUERCA	ECROU
3011911	1	DECALQUE mola assento (Português)	DECAL-seat spring (Portuguese)	CALCOMANIA resorte asiento (Portugués)	DECALCOMANIE res. siège (Portugais)
3011935	1	DECALQUE-mola assento (Inglês)	DECAL-seat spring (English)	CALCOMANIA resorte asiento (Inglés)	DECALCOMANIE-res. siège (Anglais)
3011950	1	DECALQUE-mola assento (Francês)	DECAL-seat spring (French)	CALCOMANIA resorte asiento (Francés)	DECALCOMANIE res. siège (Français)
3011947	1	DECALQUE-mola assento (Espanhol)	DECAL-seat spring (Spanish)	CALCOMANIA resorte asiento (Espanol)	DECALCOMANIE-res. siège (Espagnol)
3011905	1	DECALQUE cont. carreg. (Português)	DECAL-loader control (Portuguese)	CALCOMANIA cont. carreg. (Portugues)	DECALCOMANIE-cont. chang. (Portugais)
3011918	1	DECALQUE-cont. carreg. (Inglês)	DECAL-loader control (English)	CALCOMANIA cont. carreg. (Inglés)	DECALCOMANIE-cont. chang. (Anglais)
3011900	1	DECALQUE-cont. carreg. (Francês)	DECAL-loader control (French)	CALCOMANIA cont. carreg. (Francés)	DECALCOMANIE-cont. chang. (Français)
3011913	1	DECALQUE cont. carreg. (Espanhol)	DECAL-loader control (Spanish)	CALCOMANIA cont. carreg. (Espanol)	DECALCOMANIE cont. chang. (Espagnol)
[illegible]5741	1	DECALQUE aviso ROPS (Português)	DECAL-warning ROPS (Portuguese)	CALCOMANIA aviso ROPS (Portugués)	DECALCOMANIE avis ROPS (Portugais)
[illegible]5742	1	DECALQUE aviso ROPS (Espanhol)	DECAL-warning ROPS (Spanish)	CALCOMANIA aviso ROPS (Espanol)	DECALCOMANIE avis ROPS (Espagnol)

Nº DE SERIE | SERIAL Nº | Nº DE SERIE | Nº DE SERIE

PEÇA Nº PART Nº PIEZA Nº PIECE Nº	PÁG. PG. PAG.	ITEM REF.
113-206	104	23
113-221	104	32
121-103	94	4
121-203	94	8
126-33	110	20
129-122	84	10
13-512	72	16
13-628	88	5
13-856	128	3
131-1144	52	10
131-14	14	14
131-14	96	18
131-450	108	16
131-654	128	11
131-67	132	16
131-67	132	21
131-67	134	6
132-118	14	18
132-26	56	23
132-26	114	12
132-317	130	23
132-50	82	19
138-61	66	6
138-97	104	19
141-3	56	24
161-106	128	18
166-24	86	2
169-97	134	12
18-5007	98	5
193-1000	72	23
193-1004	68	19
193-1004	72	5
198-45	130	17
208-22	128	20
208-22	136	5
211-11	100	30
211-11	104	11
211-11	104	15
211-7	86	31
211-9	86	25
213-134	56	31
214-1412	2	21
214-1420	118	20
214-1428	2	24
214-1428	116	5
214-1436	2	22
214-1436	2	23
214-1436	44	10
214-1484	112	16
214-1704	2	25
214-1704	44	8
214-1704	50	13
214-1704	108	18
214-1704	50B	3
214-2176	6	12
214-253	78	11
214-267	120	18
217-129	2	20
217-150	2	18
217-150	108	9
217-346	50B	5
217-352	118	11
217-352	118	17
217-402	112	11
218-1098	98	6
218-5005	78	3
218-5005	82	3
218-5005	82	11
218-5005	82	18
218-5006	122	14
218-5007	80	22
218-5007	98	8
218-5007	120	12
218-5007	120	17
218-5007	122	16
218-5008	118	14
218-5008	120	3
218-5008	122	7
218-5010	116	18
218-5010	118	12
218-5057	82	17
218-5059	80	23
218-5059	98	7
218-5060	80	21
218-5062	120	16
218-5063	120	2
218-5063	122	6
218-5106	78	7
218-5107	120	11
218-5108	116	15
218-5121	80	2
218-5121	122	15
218-5124	118	13
218-5136	80	16
218-5136	98	4
218-5140	116	17
218-5146	80	6
218-5155	100	27
218-5242	78	9
218-5243	82	14
218-5384	78	2
218-5384	82	10
218-595	120	5
218-598	118	9
218-735	82	2
219-1	110	23
219-10	106	8
219-10	106	13
219-36	110	1
219-4	106	3
221-1031	46	2
221-1087	2	19
221-25	108	8
221-677	128	8
221-849	126	3
222-101	46	6
222-101	46	24
222-103	46	10
222-103	46	13
222-103	46	15
222-103	46	21
222-121	46	19
222-123	46	11
222-5104	6	16
222-5126	6	14
225-10108	128	16
225-10108	130	4
225-14106	66	9
225-14110	68	23
231-1446	2	12
231-1446	96	13
231-1448	14	10
231-4115	116	22
231-4146	2	9
237-6006	100	28
237-6012	116	16
238-5013	22	15
238-5212	36	7
238-5222	116	3
238-5341	16	3
238-5341	40	10
25-105	72	19
25-106	88	3
25-108	134	17
25-1310	82	9
26-724	108	5
26-736	108	4
26-832	134	18
321-1081	140	9
321-229	140	9
321-2403	140	9
321-2405	142	19
321-2411	142	18
321-2841	140	16
321-2843	140	16
321-2850	140	12
321-2869	142	18
321-2878	140	15
321-2879	138	1
321-2880	138	4
321-2913	138	4
321-2914	138	1
321-2918	140	15
321-2920	140	16
321-2921	138	3
321-2925	138	2
321-2936	140	16
321-3022	140	15
321-3025	138	1
321-3055	142	18
321-3061	140	12
321-3087	138	4
321-3435	140	9
321-3443	140	15
321-3444	138	1
321-3447	142	18
321-3450	140	12
321-3453	138	4
321-3607	142	19
321-3632	142	19
321-3688	138	3
321-3699	138	3
321-3718	142	19
321-3882	138	3
321-4936	138	2
321-5754	140	12
321-6293	138	6
321-6294	138	6
321-6295	138	6
326-924	96	22
328-632	96	20
328-632	106	15
345-49	116	27
345-84	96	4
353-325	36	14
371-2830	90	2
371-2880	90	
371-3080	90	
371-5270	92	
371-8050	92	
38960	112	13
413-1028	132	12
413-1056	14	11
413-1056	96	14
413-1224	130	16
413-1232	130	10
413-416	110	10
413-424	112	6
413-512	6	3
413-512	68	38
413-512	114	3
413-516	56	27
413-516	76	11
413-516	114	7
413-520	56	36
413-520	100	3
413-530	102	34
413-532	116	20
413-536	80	18
413-612	2	13
413-612	130	13
413-611	114	8
413-616	2	6
413-616	6	8
413-616	68	35
413-616	76	1
413-616	96	8
413-616	96	12
413-616	110	12
413-616	118	1
413-616	130	14
413-616	132	7
413-616	134	7
413-616	136	11
413-620	50	9
413-620	56	6
413-620	68	27
413-620	102	37
413-620	136	6
413-620	50B	8
413-624	2	10
413-624	96	26
413-628	120	6
413-628	132	14
413-628	134	14
413-636	56	19
413-720	102	42
413-720	112	2
413-728	116	11
413-740	102	40
413-812	122	10
413-816	116	24
413-832	122	2
413-844	14	5
414-434	50D	4
414-532	84	8
415-00728	34	29
416-416	56	38
425-1010	132	11
425-1012	130	11
425-104	56	39
425-104	110	9
425-104	112	8
425-105	6	7
425-105	56	28
425-105	56	37
425-105	60	10
425-105	70	41
425-105	80	13
425-105	114	5
425-106	44	4
425-106	50	12
425-106	56	9
425-106	68	24
425-106	74	10
425-106	80	4

PEÇA Nº PART Nº PIEZA Nº PIECE Nº	PÁG. PG. PAG.	ITEM REF.
425-106	82	7
425 106	96	10
425 106	116	12
425 106	118	5
425-106	120	8
425-106	132	10
425-106	134	10
425-106	50B	6
425-108	56	14
425-108218	122	5
425-109	126	17
425-114	56	4
425-116	28	25
425-116	28	29
425 148	104	37
425 158	110	7
426 12152	108	14
426-1232	102	10
427 4077	56	33
427 8136	110	5
432 412	56	32
432 612	114	14
432 812	110	6
461 31012	68	11
461 33112	76	3
470 10620	66	8
470 11012	68	20
470 1108	68	4
470 1108	132	20
470 12510	104	7
479 1108	72	4
483-13812	110	2
492 11010	68	34
492 11025	56	5
492-11025	110	8
492-11025	112	7
492 11031	6	5
492 11031	56	26
492 11031	60	11
492 11031	68	40
492 11031	76	4
492 11031	76	12
492-11031	80	12
492-11031	84	9
492-11031	114	11
492-11038	6	9
492-11038	50	11
492-11038	56	8
492-11038	68	36
492-11038	76	2
492-11038	80	5
492-11038	82	6
492 11038	96	21
492-11038	102	38
492-11038	104	24
492 11038	106	16
492 11038	110	13
492-11038	114	9
492 11038	116	13
492 11038	118	7
492 11038	132	9
492-11038	134	9
492 11038	136	1
492 11038	50B	10
492-11044	102	41
492-11044	112	3
492-11050	14	3
492-11050	122	3
492-11050	122	11

PEÇA Nº PART Nº PIEZA Nº PIECE Nº	PÁG. PG. PAG.	ITEM REF.
492-11056	96	23
492-11062	132	15
495-11028	50D	5
495-11034	60	12
495-11034	68	39
495-11034	76	8
495 11034	80	20
495-11034	116	21
495-11038	120	7
495-11041	44	3
495-11041	50	10
495-11041	56	21
495-11041	66	2
495 11041	68	37
495-11041	130	15
495-11041	136	7
495 11041	50B	7
495 11053	14	9
495 11053	56	13
495 11053	122	18
495 21030	6	4
495 21044	6	10
495 21044	56	7
495 21044	68	26
495 21044	96	9
495 21044	116	14
495 21044	118	2
495 21044	132	8
495 21044	134	8
495 21044	136	2
495 21046	122	4
495 21069	14	20
495 21069	96	15
495 21069	132	13
495 31016	66	7
495 31032	68	22
495 81277	110	21
495 81278	110	18
496 21041	4	5
498 00	72	11
498 00	74	4
498 00	82	5
515 23127	74	9
515 23127	80	11
515 23254	96	7
614 10025	12	5
614-10025	94	10
614-10035	60	2
614 12025	72	10
614-12035	14	21
614 8020	62	5
70 1088	128	15
70 1088	130	3
814-10020	14	15
814 10045	4	4
814-10100	62	3
814-12100	14	2
814 8025	28	30
825-1106	64	30
836 4065	52	4
845 6015	34	9
845 8016	18	7
845 8016	24	5
845 8016	48	43
845 8020	32	21
845 8020	46	4
845 8020	52	22
845 8025	26	16
845 8025	22	9

PEÇA Nº PART Nº PIEZA Nº PIECE Nº	PÁG. PG. PAG.	ITEM REF.
845 8035	26	14
845-8040	16	6
845-8050	18	6
845-8060	18	2
845 8070	26	13
854 10065	20	3
854 10070	16	11
854-10075	32	33
854 12025	18	16
854-12025	26	8
854-12025	32	29
854-12040	36	3
892-11008	6	6
892-11010	12	6
892 11010	60	3
892-11010	62	4
892-11010	94	9
892-11012	72	12
893 11012	74	8
895-11010	14	16
92 11031	72	18
92-11050	134	20
921-11038	88	4
95-11053	134	19
95-21044	2	7
08459781	50D	8
14502AA1	130	1
145040A1	96	1
145040A1	101	
145047A1	136	3
145056A1	56	16
145058A1	56	35
145062A1	80	3
145069A1	101	35
145070A1	104	
145081A1	96	17
145088A1	50	1
145088A1	50D	
145112A1	68	1
145115A1	62	7
145116A1	58	
145117A1	60	1
145117A1	64	
145119A1	84	1
145155A1	68	7
145156A1	96	19
145156A1	106	
145157A1	114	4
145159A1	2	8
145170A1	120	23
145172A1	120	22
145173A1	116	2
145184A1	130	18
145186A1	116	9
145187A1	96	5
145189A1	96	3
145190A1	101	2
145193A1	68	13
145207A1	78	4
145208A1	78	5
145209A1	82	8
145211A1	96	24
145219A1	118	18
145220A1	116	8
145221A1	82	4
145224A1	80	7
145231A1	60	8
145234A1	66	1
145234A1	72	1

PEÇA Nº PART Nº PIEZA Nº PIECE Nº	PÁG. PG. PAG.	ITEM REF.
145235A1	68	14
145236A1	60	6
145238A1	134	5
145239A1	132	5
145242A1	70	42
145245A1	44	6
145256A1	44	9
145256A1	50	3
145256A1	50B	2
145256A1	50B	4
145257A1	50	2
145283A1	96	25
145285A1	50	8
145285A1	50B	9
145290A1	6	15
145290A1	80	14
145292A1	126	
145293A1	124	
145314A1	34	11
145315A1	34	11
145316A1	34	11
145317A1	34	11
145318A1	34	11
145319A1	34	4
145320A1	34	4
145333A1	90	3
145334A1	92	8
145338A1	70	50
145339A1	70	52
145340A1	70	46
145345A1	28	9
145346A1	28	10
145347A1	54	1
145348A1	26	5
145348A1	42	9
145349A1	42	
145350A1	42	
145351A1	42	
145352A1	40	
145353A1	58	2
145354A1	58	17
145355A1	58	13
145356A1	58	5
145357A1	58	4
145358A1	58	16
145359A1	58	11
145360A1	58	1
145361A1	58	9
145362A1	106	1
145363A1	124	11
145364A1	124	12
145365A1	124	13
145366A1	124	7
145367A1	124	14
145368A1	124	4
145369A1	124	16
145370A1	124	3
145371A1	124	10
145372A1	124	5
145373A1	124	2
145374A1	124	6
145375A1	124	8
145376A1	124	15
145377A1	124	1
145378A1	124	9
145380A1	136	8
145381A1	70	53
145382A1	130	7
145383A1	8	

PEÇA Nº PART Nº PIEZA Nº PIECE Nº	PÁG. PG. PAG.	ITEM REF.
145383A1	10	
145396A1	126	30
145387A1	126	28
145388A1	126	29
145389A1	126	12
145390A1	126	27
145391A1	126	21
145392A1	126	24
145393A1	126	20
145394A1	126	25
145395A1	126	26
145396A1	126	13
145397A1	126	11
145398A1	126	1
145399A1	126	9
145400A1	126	8
145401A1	126	10
145402A1	126	14
145403A1	126	16
145404A1	126	
145405A1	122	9
145406A1	122	8
145407A1	50D	10
145409A1	50D	13
145410A1	50D	12
145411A1	122	13
145412A1	8	2
145412A1	10	2
145413A1	8	3
145413A1	10	3
145414A1	8	7
145414A1	10	7
145415A1	8	6
145415A1	10	6
145416A1	8	8
145416A1	10	8
145417A1	8	9
145417A1	10	9
145418A1	8	5
145418A1	10	5
145419A1	8	4
145419A1	10	4
145427A1	10	
145447A1	84	6
145450A1	88	2
145451A1	88	1
145452A1	88	7
145453A1	88	14
145454A1	88	8
145455A1	88	15
145456A1	88	17
145457A1	88	16
145464A1	84	5
145469A1	88	
145507A1	50B	1
145507A1	50I	
145579A1	50I	6
145964A1	2	2
146257A1	10	10
146258A1	10	11
146259A1	10	17
146260A1	10	12
146261A1	10	13
146262A1	10	14
146263A1	10	15
146264A1	10	16
146343A1	50I	15
1983983C1	72	24
A 10329	56	3

PEÇA Nº PART Nº PIEZA Nº PIECE Nº	PÁG. PG. PAG.	ITEM REF.
A 11822	68	33
A 14849	100	8
A 15670	94	6
A 15672	94	5
A 17516	14	13
A 17516	96	17
A 21145	86	10
A 30013	34	28
A 30013	116	27
A 43554	86	13
A 43554	86	22
A 43558	86	17
A 43560	86	26
A 43566	86	11
A 43568	86	27
A 43569	86	28
A 43573	86	30
A 43574	86	31
A 43579	86	4
A 43720	86	16
A 43721	86	20
A 43729	86	33
A 45182	86	5
A 51380	44	10
A 56136	110	4
A 75091	56	34
A 77401	38	
A 77410	38	
A 77411	38	
A 77412	38	
A 77424	32	30
A 77429	28	3
A 77429	32	17
A 77429	32	34
A 77463	38	
A 77464	38	
A 77465	38	11
A 77466	38	11
A 77467	38	11
A 77468	38	11
A 77469	38	11
A 77539	32	8
A 77703	16	
A 77736	26	
A 77782	32	6
A 77783	28	2
A 144246	128	13
A 144246	130	6
A 150668	110	3
A 170309	14	4
A 184467	4	3
A 190656	4	2
D 33316	116	19
D 34666	108	11
D 34666	108	15
D 36264	6	13
D 38435	118	19
D 38648	120	19
D 39140	122	21
D 40236	120	9
D 40684	114	6
D 47367	108	6
D 47782	116	10
D 47782	118	4
D 50551	122	12
D 53297	86	14
D 56216	132	17
D 56216	134	13
D 59912	56	1

PEÇA Nº PART Nº PIEZA Nº PIECE Nº	PÁG. PG. PAG.	ITEM REF.
D 60627	14	7
D 65139	86	1
D 65458	72	17
D 65731	128	7
D 66506	118	6
D 66646	76	10
D 66709	110	15
D 66850	56	18
D 68151	90	1
D 68152	90	1
D 68709	82	16
D 70486	86	7
D 71315	86	3
D 71316	86	6
D 71820	128	2
D 73071	120	10
D 73439	86	25
D 81502	94	7
D 84327	66	3
D 90999	128	4
D 121529	122	17
D 121822	122	17
D 126208	14	6
D 126410	68	21
D 126903	34	27
D 126904	116	25
D 156301	14	1
E 60120	14	12
E 60120	96	16
E 61138	70	43
E 61254	12	2
E 62038	72	21
E 62066	12	1
E 62484	60	7
E 62604	2	11
E 62629	78	8
E 62629	80	17
E 62634	78	6
E 62634	80	8
E 62686	56	22
E 62687	56	20
E 62836	70	49
E 62837	72	3
E 62838	68	17
E 62843	60	5
E 62941	2	5
E 63520	60	9
E 63743	70	48
E 63770	116	4
E 63775	88	18
E 63797	72	15
E 63819	74	5
E 64092	44	2
E 64100	120	15
E 64292	68	30
E 64469	44	
E 64469	68	3
E 64469	130	21
E 64714	118	10
E 64878	44	5
E 64962	66	11
E 65042	92	1
E 65118	128	10
E 65229	84	12
E 65229	82	15
E 65230	116	23
E 65285	76	9
E 66061	66	5
E 66251	128	5

PEÇA Nº PART Nº PIEZA Nº PIECE Nº	PÁG. PG. PAG.	ITEM REF.
E 66445	64	16
E 66521	130	19
E 66728	50D	6
E 67027	86	15
E 67035	86	23
E 67041	86	29
E 67074	84	13
E 67074	86	
E 67075	84	
E 67076	86	
E 67079	84	11
E 67080	84	12
E 67151	142	17
E 67163	64	23
E 68020	50D	14
E 68021	92	4
E 68022	92	3
E 68101	70	44
E 68155	132	3
E 68156	134	3
E 68325	70	47
E 68338	58	3
E 68347	58	12
E 68432	64	4
E 68435	64	8
E 68440	64	22
E 68441	64	27
E 68442	64	28
E 68444	64	13
E 68446	64	
E 68447	64	14
E 68533	132	4
E 68533	134	4
E 68537	44	11
E 68591	132	1
E 68763	106	
E 69302	106	
E 95367	86	
E 95368	86	
E 95369	86	
E 95370	86	
E 95616	118	22
E 95701	128	1
E 95761	56	25
E 95815	108	13
E 95825	114	10
E 95833	92	7
E 95929	134	1
E 95930	132	2
E 95930	134	2
E 95972	104	1
E 96087	110	16
E 96095	118	16
E 96096	110	14
E 96098	118	15
E 96113	112	4
E 96145	80	10
E 96154	80	15
E 96155	140	11
E 96169	138	5
E 96173	138	5
E 96174	138	5
E 96175	138	5
E 96176	138	6
E 96185	110	11
E 96520	118	21
E 96527	104	3
E 96742	118	3
E 96835	68	2

PEÇA Nº PART Nº PIEZA Nº PIECE Nº	PÁG. PG. PAG.	ITEM REF.
E 96849	110	19
E 96850	110	17
E 96937	98	1
E 97053	68	18
E 97075	78	10
E 97083	84	7
E 97215	108	7
E 97273	70	45
E 97311	114	2
E 97501	86	
E 97518	118	
E 97535	58	18
E 97542	118	23
E 97543	118	25
E 104937	72	2
E 155016	130	9
E 155025	6	18
E 155026	6	17
E 155043	108	2
E 155091	130	20
E 155092	138	8
E 155093	138	7
E 155106	130	12
E 155110	2	14
E 155119	128	14
E 155119	130	2
E 155120	128	17
E 155120	130	5
E 155126	2	16
E 155161	130	8
E 155164	2	15
E 155176	130	22
E 155212	120	24
E 155236	130	14
E 155254	92	5
E 155255	92	6
E 155741	142	20
E 155742	142	20
E 155815	64	3
E 155816	64	29
E 155822	64	6
E 155823	64	24
E 155859	130	10
E 155992	112	10
E 156183	106	4
E 156276	136	4
E 156323	128	19
E 156740	58	7
E 156746	58	15
E 156747	58	8
E 156750	58	20
E 156751	58	22
E 156752	58	21
E 156754	58	19
E 156757	58	6
E 156782	112	9
E 156784	112	14
E 156786	112	15
E 157067	58	10
E 157100	136	9
E 157232	108	
E 157299	88	
E 157428	80	19
E 157440	124	17
E 157477	68	6
E 157478	68	5
E 157479	68	10
E 157481	68	8
E 157483	68	31

PEÇA Nº PART Nº PIEZA Nº PIECE Nº	PÁG. PG. PAG.	ITEM REF.
E 157491	72	14
E 157583	64	1
E 157825	126	2
E 158120	104	18
E 158266	8	
E 158267	76	6
E 158275	50	7
E 158328	74	3
E 158443	50D	9
E 158457	50F	12
E 158458	50I	10
E 158459	50I	3
E 158508	8	11
E 158509	8	12
E 158510	8	10
E 158511	8	13
E 158512	8	14
E 158673	84	
E 158741	64	15
E 158742	64	12
E 158744	64	7
E 158749	68	32
E 158762	132	19
E 158763	134	11
E 158962	132	16
E 158963	132	22
E 158965	134	16
E 158967	68	9
E 159292	2	17
E 159454	126	10
E 159510	44	7
E 159601	68	15
E 159620	44	12
E 159629	44	1
E 159642	60	13
E 159653	108	17
E 159825	140	13
E 159701	98	9
E 159711	128	17
E 159713	94	3
E 159723	72	7
E 159725	14	8
E 159759	74	6
E 159760	74	7
E 159762	14	19
E 159765	96	
E 159766	98	3
E 159779	96	11
E 159782	6	6
E 159783	12	3
E 159786	6	11
E 159787	2	1
E 159788	2	3
E 159789	2	4
E 159790	72	6
E 159796	70	51
E 159800	128	6
E 159803	68	29
E 159806	96	3
E 159820	56	30
E 159824	56	17
E 159825	120	4
E 159829	120	14
E 159831	120	13
E 159832	56	15
E 159833	56	2
E 159837	72	9
E 159838	76	5
E 159867	56	29

PEÇA Nº PART Nº PIEZA Nº PIECE Nº	PÁG. PG. PAG.	ITEM REF.
E 159898	116	7
E 159899	116	6
E 159907	128	9
E 159908	72	8
E 159916	136	10
E 159921	96	2
E 159921	100	
E 159922	100	11
E 159923	100	6
E 159924	100	20
E 159926	100	1
E 159932	56	12
E 159933	56	10
E 159935	56	11
E 159940	100	19
E 159942	100	16
E 159945	100	15
E 159946	100	5
E 159949	100	10
E 159951	100	2
E 159952	102	36
E 159955	100	17
E 159956	100	9
E 159959	102	35
E 159960	100	18
E 159962	100	25
E 159962	100	29
E 159963	100	13
E 159966	102	39
E 159967	100	26
E 159968	100	4
E 159969	100	14
E 159970	102	37
E 159971	100	21
E 159974	100	24
E 159975	100	22
E 159976	100	23
E 159977	100	12
E 159978	100	7
E 19633	86	18
E 19634	86	19
E 62620	50	6
E 62988	50D	7
E 62991	50	4
E 57842 08	64	31
E 57842 09	64	32
J 900060	32	3
J 900068	32	15
J 900237	16	4
J 900257	30	6
J 900342	28	20
J 900345	28	21
J 900350	28	5
J 900357	18	8
J 900357	32	13
J 900367	32	19
J 900367	40	1
J 900367	46	27
J 900369	36	12
J 900376	28	7
J 900389	28	6
J 900389	52	24
J 900677	24	2
J 900687	32	11
J 900706	28	24
J 900706	28	28
J 900808	42	1
J 900919	38	10
J 900925	32	10

PEÇA Nº PART Nº PIEZA Nº PIECE Nº	PÁG. PG. PAG.	ITEM REF.
J 900956	32	7
J 900958	32	9
J 900967	32	2
J 901020	40	
J 901049	24	6
J 901085	38	9
J 901097	28	8
J 901223	20	1
J 901306	30	2
J 901306	32	5
J 901356	42	2
J 901395	36	11
J 901706	38	6
J 901706	38	6
J 901706	38	6
J 901774	36	10
J 901793	38	5
J 901793	38	5
J 901793	38	5
J 902217	36	9
J 902335	30	7
J 902338	22	4
J 902343	32	14
J 902363	42	3
J 902425	24	11
J 902425	40	3
J 902425	42	4
J 902469	62	2
J 902501	52	23
J 902604	26	3
J 902666	26	4
J 902666	42	5
J 903035	46	7
J 903095	16	9
J 903102	32	31
J 903232	30	4
J 903292	36	1
J 903380	42	6
J 903380	46	25
J 903463	18	18
J 903475	18	19
J 903475	40	4
J 903622	46	28
J 903623	46	29
J 903624	46	30
J 903625	46	31
J 903640	50D	2
J 903723	48	35
J 903723	48	40
J 903738	52	2
J 903757	26	9
J 903794	18	1
J 903857	34	7
J 903920	32	1
J 903924	18	12
J 904105	28	13
J 904166	38	7
J 904217	32	4
J 904230	32	18
J 904353	18	20
J 904353	34	12
J 904353	40	6
J 904369	30	3
J 904374	46	1
J 904408	28	14
J 904409	28	15
J 904483	34	3
J 904630	52	17
J 904635	52	18