DEZEMBRO 1981

580H
D3107

CASE

RUTHZIL TRATOR COMERCIAL DE PEÇAS LTDA 11 97083-6812 ROLANDO CITRANGULO

580H

D 3107

1981

TRATOR MODELO 580, SÉRIE "H"
COM PÁ-CARREGADEIRA E RETROESCAVADEIRA

Catálogo de Peças n.º D 3107

580 SERIES "H" TRACTOR
WITH LOADER AND BACKHOE

Parts Catalog n.º D 3107

TRACTOR MODELO 580, SERIE "H"
CON CARGADORA Y RETROEXCAVADORA

Catálogo de Repuestos n.º D 3107

TRACTEUR MODELE 580, SERIE "H"
AVEC CHARGEUSE ET PELLETEUSE

Catalogue de Pièces n.º D 3107

INTRODUÇÃO INTRODUCTION INTRODUCCION INTRODUCTION

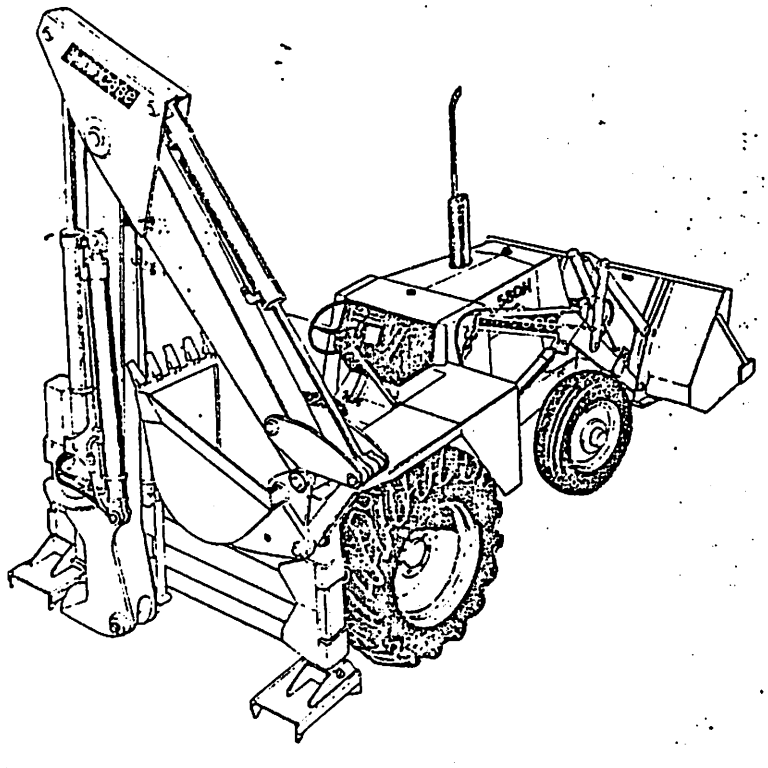

II COMO UTILIZAR ESTE CATÁLOGO DE PEÇAS

INDICE DE PEÇAS

Este Catálogo encontra-se elaborado de modo a permitir a fácil identificacão das peças. O Indice Alfabético que se encontra no inicio do Catálogo indica o número da página na qual encontram-se localizados os principais grupos e conjuntos. O Indice Numérico, localizado no fim do Catálogo, indica os números das peças, item, e a página na qual estas estão descritas.

COMO ENCOMENDAR UMA PEÇA.

Todos os pedidos de peças deverão conter os seguintes dados:

- Número correto da peça, conforme indicado na Coluna "PEÇA N.º" do Catálogo.
- Descrição da peça e Quantidade necessária.
- Modelo e número do motor.
- Número de Série da Máquina.
- Método de Embarque e Endereço para Remessa.

ILUSTRAÇÃO DAS PEÇAS

Todas as peças dos principais grupos e conjuntos encontram-se ilustradas juntamente com o número do item correspondente, que aparece na Coluna "ITEM". As peças são mostradas em sua relação com as demais peças da ilustração. Os números indicados na ilustração, envoltos por um circulo, correspondem aos números que se encontram sob a coluna "ITEM".

MODIFICAÇÕES DO CATÁLOGO

Sempre que forem introduzidas modificações de engenharia na máquina, serão emitidas novas páginas para este Catálogo. Essas novas páginas deverão ser inseridas no Catálogo, tão logo sejam recebidas. Mantenha o Catálogo sempre atualizado, evitando, assim, a emissão errada de pedidos de peças.

DESCRIÇÃO DA PEÇA e QUANTIDADE

Todas as peças encontram-se descritas sob a coluna "DESCRIÇÃO". A quantidade necessária encontra-se indicada sob a coluna "QUANTIDADE". No exemplo abaixo, a descrição de algumas das peças fica afastada para dentro, a partir da margem esquerda da coluna A peça assim descrita faz parte do conjunto descrito imediatamente acima da mesma. No mesmo exemplo, está indicado que são utilizados 6 (seis) Roletes na máquina. Cada rolete contem duas porcas, duas arruelas, dois vedadores, dois anéis "O" e dois jogos de gaxetas (itens de 1 a 5). Os jogos de gaxetas são ainda subdivididos de modo a indicar as peças individuais, ou isoladas, que os compõem (itens 6, 7 e 8).

NOTA: NSS na coluna PEÇA N.º significa "Peça Não Fornecida Separadamente".

UON na coluna DESCRIÇÃO (entre parêntesis) significa que esta peça é usada conforme necessário.

ITEM	PECA N.º	QDE.	DESCRIÇÃO	
	R 27948	6	ROLETE. CONJ.	
1	131- 737	2	PORCA	
2	R 29429	2	ARRUELA (UON)	
3	R 27951	2	VEDADOR	
4	A 7145	2	ANEL "O"	⟶ ATÉ O N.º DE SERIE
5	D 35247	2	GAXETA	
6	NSS	2	CORPO	⟶ A PARTIR DO Nº DE SERIE
	D 35826	1	JOGO	
7	NSS	2	GAXETA	
8	NSS	1	RETENTOR	

TERMOS "LADO DIREITO" E "LADO ESQUERDO"

Os lados direito e esquerdo da máquina são aqueles vistos pelo operador, quando acomodado em seu assento.

HOW THE PARTS ARE INDEXED

This Parts Catalog is arranged for easy identification of the parts. The **Alphabetical Index** found at the front of the catal shows the page number for the major component groups and assemblies. The **Numerical Index** found at the back of t catalog, lists part numbers and the page on which they are found.

HOW TO ORDER A PART

All orders for parts must show clearly the following information:

- Correct Part Number, from list heading **PART NUMBER.**
- Description and Quantity required.
- Engine model and number.
- Machine Serial number.
- Method of shipment and shipping address.

PARTS ILLUSTRATIONS

All parts in the major component groups and assemblies are illustrated together with a reference number. The parts are show in their relationship to each other in the illustration. The circled numbers correspond to the numbers found under th heading **REFERENCE.**

CHANGES TO THIS CATALOG

When engineering changes are made to the machine, new pages for this catalog will be issued. These new pages must b inserted into your catalog as soon as they are received. Keep your catalog up to date to avoid wrong parts orders

PARTS DESCRIPTION AND QUANTITY

The names of all parts are listed under the heading **DESCRIPTION.** The quantity used is listed under the heading **QUANTIT** In the example shown below, the description of some of the parts is indented or moved in from the left hand margin Th Indented item is part of the complete assembly, under which it is indented. In the example below, shows that 6 (six) Tra Rollers are used on the machine. Each Track Roller contains two nuts, two washers, two seals, two "O" rings and two se assemblies (indented items 1 thru 5). The seal assemblies are further divided to show individual parts (items 6, 7, and 8

NOTE: NSS in the **PART N.°** column signifies **"NOT SERVICED SEPARATELY".**

UAR in the **DECRIPTION** column (in parenthesis) signifies **"USE AS REQUIRED".**

ITEM	PART N.°	QTY.	DESCRIPTION	
	R 27948	6	ROLLER ASSY.	
1	131- 737	2	NUT	
2	R 29429	2	WASHER (UAR)	
3	R 27951	2	SEAL	
4	A 7146	2	"O" RING	⟶| UP TO SERIAL N.°
5	D 35267	2	SEAL	|⟶ STARTING WITH SERIAL N.°
6	NSS	2	BODY	
	D 35826	1	KIT	
7	NSS	2	SEAL	
8	NSS	1	RETAINER	

"RIGHT HAND" AND "LEFT HAND" SIDES

The right hand and left hand sides of this machine are determined by sitting in the operator's seat, facing the direction o forward travel

IV COMO USAR ESTE CATALOGO DE REPUESTOS

INDICE DE LAS PIEZAS

Este Catálogo de Repuestos se ha compuesto de tal manera a facilitar la identificación de las piezas. El Indice Alfabético que se encuentra al inicio del catálogo indica el número de página donde están localizados los principales grupos y conjuntos. El Indice Numérico que se encuentra al fin del catálogo, indica los números de las piezas, el número de sequência e la página em la cual las mismas están descritas.

COMO PEDIR UNA PIEZA

Todos los pedidos de piezas debrán contener los datos seguientes:

- El número correcto de la pieza, como indicado em la columna "PIEZA N.°" del catálogo.
- Descripción de la pieza y la Cantidad necesaria.
- Modelo y número del motor.
- Número de Série de la máquina.
- El método de expedición y la dirección del destino final.

COMO LAS PIEZAS ESTÁN ILUSTRADAS

Todas las piezas en los grupos y conjuntos principales están ilustradas juntas con un número de referência, el cual está indicado en la columna "REFERENCIA". Las piezas se muestran en su relación a las otras piezas de la misma ilustración Los números indicados en la ilustración, envueltos por um circulo, corresponden a los números que se encuentran bajo la columna "REFERENCIA".

MODIFICACIONES HECHAS EN EL CATÁLOGO

Cuando se han hecho modificaciones técnicas a la máquina, nuevas páginas se suministrarán para el catálogo. Estas nuevas páginas se debrán inserir en el catálogo tan luego se las reciben. Mantenga su catálogo siempre al dia, a fin de eliminar la posibilidad de pedidos incorrectos de piezas.

DESCRIPCIÓN Y CANTIDAD DE LAS PIEZAS

Los nombres de todas las piezas se encuentran bajo la columna "DESCRIPCIÓN". La cantidad necesaria de cada pieza está indicada bajo la columna "CANTIDAD". En el exemplo que sigue más abajo, la descripción de algunas de las piezas está puesta más adentro del margen izquierdo de la columna. La pieza así indicada hace parte del conjunto reseñado imediatamente arriba de la misma. En el mismo ejemplo, está indicado que son usados 6 (seis) Rodillos en la máquina. Cada rodillo contiene dos tuercas, dos arandelas, dos sellos, dos anillos de retención, y dos sellos completos (items de 1 hasta 5). Los sellos completos se dividen más aun para indicar las piezas individuales de los mismos (items 6, 7 y 8).

NOTA: NSS en la columna PIEZA N.° significa "Pieza Non Suministrada Separadamente".

UCN en la columna DESCRIPCION (en paréntesis) significa que esta pieza es usada conforme necesario.

REF.	PIEZA N.°	CANT.	DESCRIPCION	
	R 27948	6	RODILLO, CONJ.	
1	131- 737	2	TUERCA	
2	R 29429	2	ARANDELA (UCN)	
3	R 27951	2	SELLO	
4	A 7146	2	ANILLO DE RETENCION	⟶| HASTA EL N.° DE SERIE
5	D 35267	2	SELLO	
6	NSS	2	CUERPO	|⟶ A PARTIR DEL N.° DE SERIE
	D 35826	1	JUEGO	
7	NSS	2	SELLO	
8	NSS	1	RETEN	

LADOS "DERECHO" E "IZQUIERDO"

Los lados derecho e izquierdo de esta máquina son aquellos vistos por el operador, quando instalado en su asiento.

MODE D'EMPLOI DU CATALOGUE DE PIÈCES DETACHEES

V

INDEXAGE

Le catalogue est disposé de façon à faciliter l'identification des pièces. L'index alphabétique, au début du catalogue, donne le numéro de page des ensembles et groupes complets. L'index numérique, à la fin du catalogue, signale les numéros des pièces et la page où cellesci se trouvent.

POUR COMMANDER UNE PIÈCE

Les commandes de pièces doivent préciser ce qui suit:

- Le numéro correct de la pièce, indiqué à la colonne "PIECE N.°" du catalogue.
- Description da la pièce e quantité requise.
- Modéle et numéro du moteur.
- Numéro de série de la machine.
- Forme d'expédition et adresse du destinataire.

ILLUSTRATIONS

Toutes les pièces sont illustrées et portent un numéro d'indice. La relation de chaque pièce aux autres pièces dans l'illustration est signalée. Les numéros entourés d'un cercle correspondent aux numéros en dessous de l'entête "N.° D'INDICE" à la page suivante.

MODIFICATIONS AU CATALOGUE

Dans le cas de modifications survenues à une machine, seront expédidées des pages révisées du présent catalogue. Celles-ci doivent être insérées dans votre catalogue dès leur réception. Un catalogue non à jour pourra entrainer la commande de pièces incorrectes.

DESCRIPTION ET QUANTITE DE PIÈCES

Le nomenclature complète se trouve au dessous de l'entête DESCRIPTION. La quantité utilisée est indiquée sous l'entête QUANTITE. Dans l'exemple donné ci-après, la description de certaines pièces est renfoncée par rapport à la marge gauche. Une pièce ainsi refoncée fait partie du groupe dont elle en retrait. L'exemple montre que l'on utilise six galets de chenille complets sur la machine. Chaque galet de chenille comporte deux écrous, deux rondelles, deux joints, deux joints toriques, et deux joints de garniture complets (item renfoncés 1 à 5). Les joints de garniture complets sont subdivisés afin de signaler les pièces séparées (items 6, 7 et 8).

NOTE: NSS — Dans la colonne PIÈCE N.° signifie "PIÈCE NON FOURNIE SEPAREMENT".

SB — Dans la colonne DESCRIPTION (entre parenthèse) signifie que cette pièce est utilisée SUIVANT BESOINS.

REF.	PIECE N.°	QTE.	DESCRIPTION	
	R 27948	6	GALET COMPLET	
1	131- 737	2	ECROU	
2	R 29429	2	RONDELLE	
3	R 27951	2	JOINT	
4	A 7146	2	JOINT TORIQUE	⟶| JUSQU'AU N.° DE SÉRIE
5	D 35267	2	JOINT	
6	NSS	2	CORPS	|⟶ A PARTIR DU N.° DE SÉRIE
	D 36826	1	TROUSSE	
7	NSS	2	JOINT	
8	NSS	1	SEGMENT D'ARRET	

CÔTÉS "DROIT" ET "GAUCHE"

Les côtés droit et gauche de cette machine sont établis en s'installant dans le siège de l'opérateur, regardant en direction de la chargeuse.

ÍNDICE ALFABÉTICO

A

ASSENTO DO OPERADOR 325

C

CAIXA DE MUDANÇAS
- Carcaca 141
- Eixo do Pinhão 147
- Eixo Propulsor e Eixo Intermediário 143
- Mecanismo Seletor de Marchas 145

CAIXA DE MUDANÇAS E EIXO TRAS.-CONJ. 161
CAPUZ, MÁSCARA E GRADE 327
CHAPAS DO ASSOALHO E ANTEPARO 323
CHASSI 321
COMO UTILIZAR ESTE CATÁLOGO II
CONTROLES - INVERSOR HIDR. E ACELERADOR . 173 e 175

D

DECALQUES
- Pá-Carregadeira . . . . . 329 a 335
- Retroescavadeira-Deslocamento Lateral 341
- Retroescavadeira Axial e Retro Extensível . . . . 337 e 339

E

EIXO DIANTEIRO . . . . . 165 e 167
EIXO PROPULSOR 163
EIXO TRASEIRO
- Carcaça 139
- Comando Final e Engren. Redutoras . . . . . 153 e 155
- Diferencial 149
- Freios e Articulações . . . . . 157 e 159
- Trava do Diferencial . . . . . 151 e 1618

F

FILTRO DE AR 121
- Montagem 119

I

ÍNDICE NUMÉRICO 392
INTRODUÇÃO I
INVERSOR HIDRÁULICO . . . . . 129 a 133
- Bomba e Embreagem 137
- Engrenagens e Embreagem 135

L

LOCALIZAÇÃO DAS PLAQUETAS DE IDENTIFICAÇÃO . . I

M

MOTOR
- Acionamento do tacômetro 59
- Alças de levantamento 35
- Alternador . . . . . 89 e 91
- Alternador, Correia e Tensor 63
- Árvore de Comando de Válvulas 19
- Árvore de Manivelas 7
- Balancins 15
- Bloco de Cilindros 3
- Bomba d'água 71
- Bomba de Combustível 47
- Bomba de Óleo Lubrificante 11
- Bomba Injetora 41
- Cabeçote 13
- Caixa de Distribuição 5
- Carcaça do Volante 55
- Cárter de Óleo Lubrif. (Para Motor E 62790) 23
- Cárter de Óleo Lubrif. (Para Motor E 67877) 25
- Coberta das Válvulas 31
- Coletor de Admissão 39
- Coletor de Escapamento 45
- Controles 75
- Êmbolos e Bielas 9
- Engrenagem da Distribuição 21
- Filtro de Combustível-Conj. 83
- Filtro de Óleo Lubrif. 29
- Filtros de Óleo Combustível 49
- Juntas do Bloco (Para Motor E 62790) 93
- Junta do Bloco (Para Motor E 67877) 95
- Junta do Cabeçote - Jogo 97
- Motor de Partida . . . . . 57, 85 e 87
- Polia da Árvore de Manivelas 27
- Respiro 67
- Retentor Traseiro de Óleo 17
- Sistema Auxiliar de Partida 43
- Sistema de Escapamento 77
- Suportes 73
- Termostato e Carcaça 37
- Tomada de Força para Bombas Hidr. 53
- Tubos de Injeção e Injetores 61
- Ventilador e Extensão 33
- Volante e Cremalheira 69

MOTOR E CONVERSOR DE TORQUE . . . . . 125 e 127

P

PÁ-CARREGADEIRA
- Caçamba 261
- Cilindro de Inclinação . . . . . 223 e 225
- Cilindro de Levantamento . . . . . 219 e 221
- Circuito Hidr.-Cil. Incl. e Levant. . . . . 215 e 217
- Comandos de Posicionamento . . . . . 231 e 233
- Estrutura e Componentes 259
- Instalação Válv. Controle 2 Carretéis 229
- Válvula de Controle 2 Carretéis 235
  - Carretel de Inclinação 237
  - Carretel de Levantamento 239
  - Válvula de Alívio de Circuito . . . . . 241 e 243
  - Válvula de Retenção 245
- Válvula de Controle 2 Carretéis 247
  - Secção de Admissão 249
  - Secção de Basculamento . . . . . 251 e 253
  - Secção de Levantamento 255
  - Secção de Saída 257

PARALAMAS TRASEIROS 319

R

RETROESCAVADEIRA AXIAL
Alavancas e Comandos 317
Caçambas . . . . . 311 e 313
Cilindro da Caçamba . . . . . 289 e 291
Cilindro do Braço de Profundidade . . . . . 285 e 287
Cilindros da Lança . . . . . 281 e 283
Cilindros de Giro . . . . . 277 e 279
Cilindros dos Estabilizadores . . . . . 273 e 275
Cilindros Hidr. de Giro 267
Com Braço Extensível
Cilindro 347
Contrapesos Dianteiros 353
Controles 363
Peças do Braço Extensível . . . . . 359 e 361
Sist. Hidr. e Cil. do Braço Extensível . . . 355 e 357
Estrutura e Estabilizadores . . . . . 303 e 305
Sistema Hidr. dos Estabilizadores . . . . . 263 e 265
Sistema Hidr. e Cilindros . . . . . 269 e 271
Torre de Comando 315
Torre de Controle e Lança . . . . . 307 e 309
Válvula de Alívio de Circuito 369
Válvula de Controle 293
Válvula-Braço Extensível 351
Válvula de Giro 297
Válvula de Lança 299
Válvulas-Braço de Profund. e Caçamba 295
Válvula dos Estabilizadores 301
RETROESCAVADEIRA DE DESLOCAMENTO LATERAL
Alavancas e Pedais de Controle 389
Bloqueio dos Cilindros 371
Braço de Profundidade e Caçamba . . . . . 383 e 385
Chassi de Montagem e Estabilizadores 379
Cilindros da Lança e Braço de Profundidade . . . 375 e 377
Cilindros de Giro . . . . . 345 e 367
Cilindros dos Estabilizadores . . . . . 343 e 365
Componentes da Estrutura 381
Placa Traseiras 391
Torre de Controle (5 Alavancas) 387
Válvula de Bloqueio 373
Válvula de Controle (6 Carretéis) 349
Válvula de Giro 297
Válvula de Lança 299
Válvula - Estabil. 351
Válvulas - Braço Profund. e Caçamba 295
RODAS E PNEUS
Dianteiros 169
Traseiros 171

S

SISTEMA DE ARREFECIMENTO
Radiador e Componentes 99
SISTEMA DE COMBUSTÍVEL
Tanque Tubulações 123
SISTEMA DE DIREÇÃO
Bomba Hidráulica 195
Bomba Manual . . . . . 197 e 201
Cilindro . . . . . 205 e 207
Direção Hidráulica . . . . . 187 e 189
Reservatório da Bomba Hidr. . . . . 191 e 193
SISTEMA ELÉTRICO
Alternador . . . . . 89 e 91
Buzina 117
Farol e Lanterna Traseira 111
Indicador de Direção (Retro Desl. Lat.) 113
Instalação Faróis e Lanternas Tras. 109
Instrumentos 107
Luzes Direcionais (Opcional) 115
Motor de Partida . . . . . 57, 85 e 87
Motor de Partida e Bateria 101
Painel de Instrumentos . . . . . 103 e 105
Painel de Instrumentos com Relê 1050
Painel de Instrumentos sem Relê 1058
SISTEMA DE FREIOS
Freio de Estacionamento 185
Freios e Articulações . . . . . 157 e 159
Serviço . . . . . 181 e 183
Serviço e Estacionamento . . . . . 177 e 179
SISTEMA HIDRÁULICO
Bomba Hidráulica Principal 227
Principal . . . . . 211 e 213
Radiador ao Inversor Hidráulico 209

ALPHABETICAL INDEX

A

AIR CLEANER 121
Mounting 119
AXIAL BACKHOE
Boom Cylinders 281/283
Bucket Cylinder 289/291
Buckets 311/313
Circuit Relief Valve 369
Control Tower 315
Control Tower and Boom 307/309
Control Valve 293
Boom Valve 299
Dipper and Bucket Valves 295
Extendahoe Valve 351
Swing Valve 297
Dipper Cylinder 285/287
Extendahoe
Controls 363
Cylinder 347
Extendahoe Parts 359/361
Front Counterweights 353
Hydr. Syst. and Extendahoe Cyl. 355/357
Frame and Stabilizers 303/305
Hydraulic Swing Cylinders 267
Hydraulic System and Cylinder 269/271
Levers and Controls 317
Stabilizer Cylinders 273/275
Stabilizers Hydr. System 263/265
Stabilizers Valve 301
Swing Cylinders 277/279

B

BRAKE SYSTEM
Brake and Linkage 157/159
Parking Brakes 185
Service 181/183
Service and Parking 177/179

C

CONTROLS-POWER SHUTTLE AND THROTTLE 173/175
COOLING SYSTEM
Radiator and Parts 99

D

DECALS
Axial Backhoe and Extendahoe 337/339
Loader . . . . . 329 to 335
Sideshift Backhoe 341
DRIVESHAFT 163

E

ELECTRICAL SYSTEM
Alternator 89/91
Cluster 107
Flood and Rear Lights 111
Installation - Flood and Rear Lights 109
Horn 117
Instrument Cluster with Relay 105D
Instrument Cluster without Relay 105B
Instrument Panel 103/105
Starter 57/85/87
Starter and Battery 101
Turn Signal Indicator (Side Shift Backhoe) 113
Turn Signal (Optional) 115
ENGINE
Alternator 89/91
Alternator, Belt and Strap 63
Brackets 73
Breather 67
Camshaft 19
Controls 75
Crankshaft 7
Crankshaft Pulley 27
Cylinder Block 3
Cylinder Block Gasket Kit (For E 62790 Engine) 93
Cylinder Block Gasket Kit (For E 67877 Engine) 95
Cylinder Head 13
Cylinder Head Cover 31
Cylinder Head Gasket Kit 97
Exhaust Manifold 45
Exhaust System 77
Fan and Extension 33
Flywheel and Ring Gear 69
Flywheel Housing 55
Fuel Filter-Assy. 83
Fuel Filters 49
Fuel Pump 47
Injection Lines and Injectors 61
Injection Pump 41
Intake Manifold 39
Lifting Eyes 35
Lubricating Oil Pilter 29
Lubricating Oil Pan (For E 62790 Engine) 23
Lubricating Oil Pan (For E 67877 Engine) 25
Lubricating Oil Pump 11
Piston and Connecting Rods 9
Power Take-off for Hydr. Pumps 53
Rear Oil Retainer 17
Rocker Arms 15
Starter 57/85/87
Starting aid System 43
Tachometer Drive 59
Thermostat and Housing 37
Timing Gear 21
Timing Gear Housing 5
Water Pump 71
ENGINE AND TORQUE CONVERTER 125/127

F

FENDERS - REAR 319
FLOOR PLATES AND FIREWALL 323
FRAME 321
FRONT AXLE 165/167
FUEL SYSTEM
Tank and Lines 123

G

GEAR BOX
Bevel Pinion Shaft 147
Driveshaft and Layshaft 143
Gear Selector Mechanism 145
Housing 141

H

HOOD, GUARD AND GRILLE 327
HOW TO USE THIS PARTS CATALOG III
HYDRAULIC SYSTEM
Main 211/213
Main Hydraulic Pump 227
Radiator to Power Shuttle 209

I

INTRODUCTION I

L

LOADER
Bucket 261
Control Valve - 2 Spool 235
Check Valve 245
Circuit Relief Valve 241/243
Lift Spool 239
Tilt Spool 237
Control Valve - 2 Spool 247
Inlet Section 249
Lift Section 255
Outlet Section 257
Tilt Section 251/253
Frame and Parts 259
Hydraulic System - Tilt and Lift Cyl. 215/217
Installation - Control Valve (2 Spool) 229
Lift Cylinder 219/221
Position Controls 231/233
Tilt Cylinder 223/225
LOCATION OF SERIAL NUMBER I

N

NUMERICAL INDEX 392

O

OPERATOR'S SEAT 325

P

POWER SHUTTLE . . . . . 129 to 133
Gear and Clutch 135
Pump and Clutch 137

R

REAR AXLE
Brakes and Linkage . . . . . 157 and 159
Differential 149
Differential Lock . . . . . 151 and 161B
Final Drive and Reduction Gears 153/155
Housing 139

S

SIDE-SHIFT BACKHOE
Boom and Dipper Cylinders 375/377
Chassis Parts 381
Control Tower (5 Levers) 387
Control Valve (6 Spool) 349
Boom Valve 299
Dipper and Bucket Valves 295
Stabilizer Valve 351
Swing Valve 297
Cylinder Locking 371
Dipper Arm and Bucket 383/385
Lever and Foot Controls 389
Locking Valve 373
Mounting Chassis and Stabilizers 377
Rear Plates 391
Stabilizer Cylinder 343/365
Swing Cylinders 345/367
STEERING
Cylinder 205/207
Hand Pump . . . . . 197 to 203
Hydraulic Pump 195
Hydraulic Pump Reservoir 191/193
Power Steering 187/189

T

TRANSAXLE ASSEMBLY 161

W

WHEELS AND TIRES
Front 169
Rear 171

X CASE

INDICE ALFABETICO

A

ASIENTO DEL OPERADOR 325

B

BASTIDOR 321

C

CAJA DE CAMBIO
- Carcasa 141
- Eje del Piñon Conico 147
- Eje Propulsor y Eje Intermedio 143
- Mecanismo de la Selección de Marchas 145

CALCOMANIAS
- Cargadora . . . . . 329 a 335
- Retroexcadora Axial y Retro Extensible 337/339
- Retroexcadora Desplazable 341

CAPOT, MASCARA Y PARILLA 327

CARGADORA
- Cilindro de Inclinación 223/225
- Cilindro de Levantamiento 219/221
- Circuito Hidr. - Cilindros de Incl. y Levant. 215/217
- Cuchara 261
- Estructura y Piezas 259
- Instalación - Valvula de Control 2 Carretes 229
- Mandos de Posición 231/233
- Valvula de Control 2 Carretes 233
  - Carrete de Inclinación 237
  - Carrete de Levantamiento 239
  - Valvula de Alivio de Circuito 241/243
  - Valvula de Retención 245
- Valvula de Control 2 Carretes 247
  - Sección Admisión 249
  - Sección Inclinación 251/253
  - Sección de Levantamiento 255
  - Sección de Salida 257

COMO USAR ESTE CATÁLOGO DE REPUESTOS IV

CAJA DE CAMBIO Y EJE TRASERO - CONJ. 161

CONTROLES - INVER. HIDR. Y ACCELERADOR . . . 173/175

E

EJE DELANTERO 165/167

EJE PROPULSOR 163

EJE TRASERO
- Caja 139
- Diferencial 149
- Frenos y Articulaciones 157/159
- Mando Final y Engranajes de Reducción 153/155
- Trabador del Diferencial 151/161B

F

FILTRO DE AIRE 121
- Montaje 119

G

GUARDABARROS TRASEROS 319

I

INDICE NUMERICO 392

INTRODUCCION I

INVERSOR HIDRÁULICO . . . . . 129 a 133
- Bomba y Embrague 137
- Engranajes y Embrague 135

L

LOCALIZACION DEL NUMEROS DE SERIE I

M

MOTOR
- Alzas de Levantamiento 35
- Alternador 89/91
- Alternador, Correa y Tensor 63
- Arbol de Levas 19
- Ayuda del Arranque 43
- Balancins 15
- Bloque de Cilindros 3
- Bomba de Água 71
- Bomba de Combustible 47
- Bomba del Aceite de Lubricación 1
- Bomba Inyectora 41
- Caja de Distribución 5
- Caja del Volante 55
- Carter del Aceite (Para el Motor E 62790) 23
- Carter del Aceite (Para el Motor E 67877) 25
- Cigueñal 7
- Comandos 75
- Culata 13
- Embolos y Bielas 9
- Engranaje de la Distribución 21
- Filtro del Aceite de Engrase 29
- Filtro del Combustible - Conj. 83
- Filtros del Combustible 49
- Juntas del Bloque-Juego (Para el Motor E 62790) 93
- Juntas del Bloque-Juego (Para el Motor E 67877) 95
- Juntas de la Culata - Juego 97
- Motor de Arranque 57/85/87
- Multiple de Admision 39
- Multiple de Escape 45
- Polea del Cigueñal 27
- Propulsion del Taquimetro 59
- Respiradero 67
- Retenedor Trasero del Aceite 17
- Sistema de Escape 77
- Soportes 73
- Tapa de la Culata 31
- Termostato y Caja 37
- Tomada de Fuerza para Bombas Hidr. 53
- Tubos de Inyección y Inyectores 61
- Ventilador y Extensión 33
- Volante y Corona 69

MOTOR Y CONVERTIDOR DE PAR 125/127

P

PLACAS DEL SUELO Y ANTEPARO 327

R

RETROEXCAVADORA
- Cilindro de la Cuchara 289/291
- Cilindro del Brazo de Profundid 285/287
- Cilindros de la Lanza 283
- Cilindros de los Estabilizadores 273/275
- Cilindros de Oscilación 277/279
- Cilindros Hidraulicos de Oscilación 267
- Con Brazo Extensible
  - Cilindro 347
  - Contrapesos Delanteros 353
  - Mandos 363
  - Organos del Brazo Extensible 359/361
  - Sistema Hydr. y Cilindro 355/357
- Cucharas 311/313
- Estructura y Estabilizadores 303/305
- Palancas y Controles 317
- Sistema Hidraulico del Estabilizador 263/265
- Sistema Hidraulico y Cilindros 269/271
- Torre de Control 315
- Torre de Control y Lanza 307/309
- Valvula de Control 293
  - Valvula - Brazo Extensible 351
  - Valvula de Lanza 299
  - Valvula de Oscilación 297
  - Valvulas-Brazo de Profund. y Cuchara 295
- Valvula dos Estabilizadores 301

RETROEXCADORA DESPLAZABLE
- Armazon de Montaje y Estabiliz. 379
- Bloqueo de los Cilindros 371
- Brazo de Profundid y Cuchara 383/385
- Cilindro del Estabilizadores 343/365
- Cilindros de la Lanza y Brazo de Profundidad 375/377
- Cilindros de Oscilación 345/367
- Componentes del Bastidor 381
- Distribuidor de Mando (6 Carretes) 349
  - Valvula de Lanza 299
  - Valvula de Oscilación 297
  - Valvula - Estabilizadores 351
  - Valvulas - Brazo de Profund. y Cuchara 295
- Palancas y Pedales de Mando 389
- Placas Traseras 391
- Torre de Mando (5 Palancas) 387
- Valvula de Bloqueo 373

RUEDAS Y NEUMATICOS
- Delanteros 169
- Traseros 171

S

SISTEMA DE COMBUSTIBLE
- Tanque y Tuberias 123

SISTEMA DE DIRECCION
- Bomba Hidraulica 195
- Bomba Manual . . . . . 197 a 203
- Cilindros 205/207
- Dirección Hidraulica 187/189
- Reservatório de la Bomba Hidraulica 191/193

SISTEMA ELECTRICO
- Alternador 89/91
- Bocina 117
- Farol y Linterna Trasera 111
- Instalación - Faroles y Linternas Tras. 109
- Instrumentos 107
- Motor de Arranque 57/85/87
- Motor de Arranque y Bateria 103
- Quadro de Instrumentos 103/105
- Señal de Dirección (Opcional) 115
- Señal Direccional (Restroexcavadora Desplazable) . . . 113
- Tablero con Relé 101
- Tablero sin Relé 99

SISTEMA DEL FRENO
- Freno de Estacionamiento 185
- Frenos y Articulaciones 157/159
- Servicio 181/183
- Servicio y Estacionamiento 177/179

SISTEMA DE ENFRIAMIENTO
- Radiador y Componentes 99

SISTEMA HIDRAULICO
- Bomba Hidraulica Principal 227
- Principal 211/213
- Radiador al Inversor Hidraulico 209

INDEX ALPHABETIQUE

A

AILES ARRIÈRES 319
ARBRE PROPULSEUR 163

B

BOITE DE VITESSES
- Arbre de Commande et Arbre Interm. 143
- Abrre de Pignon Conique 147
- Carter 141
- Mécanisme de Selection de Vitesses 145

CAOT, PROTECTEUR ET GRILLE 327
CHARGEUSE
- Chassis et Pièces 259
- Circuit Hydr.-Vérins de Bascul. et Levage 215/217
- Commandes de Position 231/233
- Distributeur de Commande - 2 Tiroir 235
  - Clapet de Sûreté 245
  - Tiroir de Basculement 237
  - Tiroir de Levage 239
  - Valve Régulatrice de Circuit 241/243
- Distributeur de Commande - 2 Tiroirs 247
  - Section D'Admission 249
  - Section de Basculement 251/253
  - Section de Levage 255
  - Section de Sortie 257
- Godet 261
- Installation-Distributeur de Commande 229
- Vérin de Basculement 223/225
- Vérin de Levage 219/221

CHASSIS 321
CONTR.-INVERSEUR HYDR. ET ACCELER. 173/175

D

DECALCOMANIES
- Chargeuse . . . . . 329 à 335
- Pelleteuse Axiale et Pelleteuse Extensible 337/339
- Pelleteuse Déportable 341

E

ESSIEU ARRIÈRE
- Blocage du Differentiel 151/161B
- Carter 139
- Differentiel 149
- Engrenages de Reduction Finale 153/155
- Freins et Tringlerie 157/159

ESSIEU AVANT 165/167

F

FILTRE À AIR 121
- Montage 119

I

INDEX NUMÉRIQUE 392
INTRODUCTION I
INVERSEUR HYDRAULIQUE . . . . . 129 à 133
- Engrenages et Embrayage 135
- Pompe et Embrayage 137

L

LOCALISATION DU NUMERO DE SERIE 1

M

MODE D'EMPLOI DU CATALOGUE V
MOTEUR
- Actionnement du Tachymètre 59
- Alternateur 89/91
- Alternateur, Courroie et Tendeur 63
- Arbre a Cames 19
- Bloc-Cylindres 3
- Cache Culbuteur 31
- Carter de Distribuction 5
- Carter du Volant 55
- Carter Moteur (Pour le Moteur E 62790) 23
- Carter Moteur (Pour le Moteur E 67877) 25
- Collecteur D'Admission 39
- Collecteur D'Échapement 45
- Commandes 75
- Culasse 13
- Culbuteurs 15
- Démarreur 57/85/87
- Filtre à Huile 29
- Filtre de Carburant - Ens. 83
- Filtre de Carburant 49
- Goussets 35
- Jeu de Joints de la Culasse 97
- Jeu de Joints du Bloc (pour le moteur E 62790) 93
- Jeu de Joints du Bloc (pour le moteur E 67877) 95
- Pignon de Distribution 21
- Pistons et Bielles 9
- Pompe à Eau 71
- Pompe à Huile 11
- Pompe de Carburant 47
- Pompe D'Injection 41
- Prise de Force pour Pompes Hydrauliques 53
- Poulie de Vilebrequin 27
- Reniflard 67
- Segment D'Huile Arrière 17
- Supports 73
- Système Auxiliaire de Demarrage 43
- Système D'Échappement 77
- Thermostat et Carter 37
- Tuyaux D'Injection et Injecteurs 61
- Ventilateur et Extension 33
- Vilebrequin 7
- Volant et Cremaillère 69

MOTEUR ET CONVERTISSEUR DE COUPLE 125/127

P

PELLETEUSE AXIALE
- Avec braso Extensible
  - Commandes 363
  - Contrepoids Avant 353

Organes 359/361
Syst. Hidr. et Vérins 355/357
Vérin 347
Chassis et Stabilisateurs 303/305
Distributeur de Commande 293
Élément - Bras Extensible 351
Élément de Flèche 299
Élément de Stabilisateurs 301
Élément D'Orientation 297
Élément de Stabilisateurs 301
Godets 311/313
Goussets D'Ancrage 393
Leviers et Commandes 317
Système Hydr. et Vérins 259/271
Système Hydr. de Stabilisateurs 263/265
Tourelle de Commande 315
Tourelle et Flèche 307/309
Valve Régulatrice de Circuit 369
Vérin de Balancier 285/287
Vérin de Godet 289/291
Vérins de Flèche 281/283
Vérins de Stabilisateurs 273/275
Vérins D'Orientation 277/279
Vérins Hydr. D'Orientation 267

PELLETEUSE DÉPORTABLE
Balancier et Godet 383/385
Blocage des Vérins 371
Chassis Montage et Stabilisateurs 379
Distributeur de Commande (6 Tiroirs) 349
Élément de Flèche 299
Élément de Stabilisateur 351
Élément D'Orientation 297
Éléments - Balancier et Godet 295
Goussets D'Ancrage 395
Leviers du Commande et Pedales 389
Organes du Chassis 381
Plaques Arrières 391
Robinet de Blocage 373
Tourelle de Commande (5 Leviers) 387
Vérins de Flèche et de Balancier 375/377
Vérins de Stabilisateur 343/365
Vérins D'Orientation 345/367

PLAQUES DE SOL ET CLOISON PARE-FEU 323

R

ROUES ET PNEUS
Arrière 171
Avant 169

S

SIÈGE DE L'OPERATEUR 325
SYSTÈME DE CARBURANT
Reservoir et Canalisations 123
SYSTÈME DE DIRECTION
Direction Hydraulique 187/189
Pompe Hydraulique 195
Pompe Manuel 197/201
Reservoir de la Pompe Hydr. 191/193
Vérins 205/207
SYSTÈME DE FREINS
Freins à Main 185
Freins et Tringlerie 157/159
Service 181/183
Service et à Main 177/179
SYSTÈME DE REFROIDISSEMENT
Radiateur et Organes 99
SYSTÈME ELECTRIQUE
Alternateur 89/91
Avertisseur 117
Démarreur 57/85/87
Démarreur et Batterie 101
Indicateur de Direction (Optionel) 115
Indicateur de Direc. (Pelleteuse Déportable) 111/113
Installation - Phare et Feux Arrière 109
Instruments 107
Phare et Feux Arrière 111
Tableau de Bord 103/105
Tableau de Bord avec Relais 105D
Tableau de Bord Sans Relais 105B

T

TRANSMISSION ENSEMBLE 161

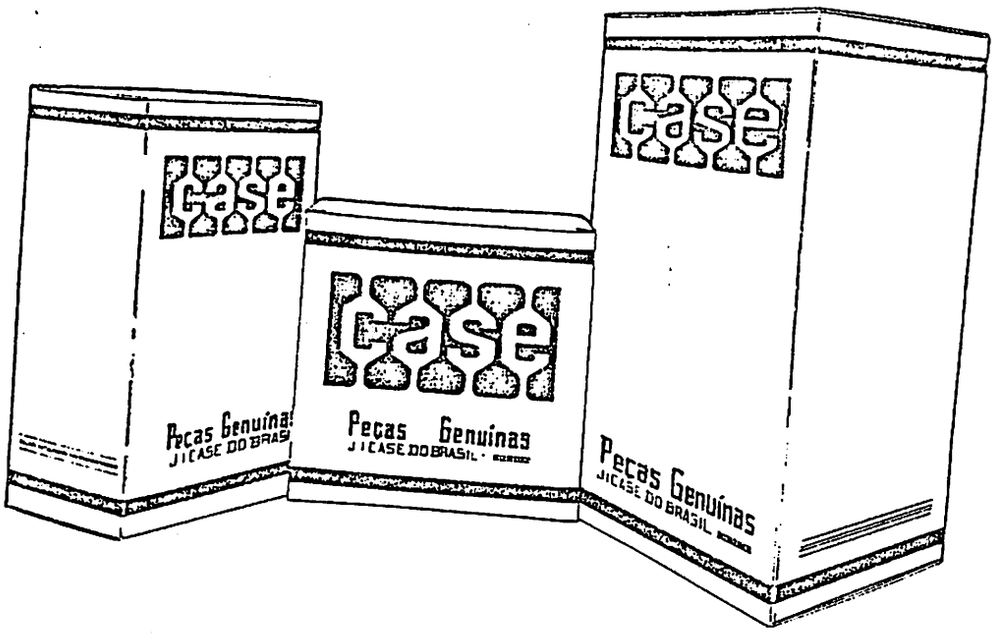

IMPORTANTE:
Use somente peças genuínas CASE

IMPORTANT:
Use genuine CASE parts, only

IMPORTANTE:
Use solamente piezas genuinas CASE

IMPORTANT:
Usez seulemente pièces génuines CASE

LOCALIZAÇÃO DOS NÚMEROS DE SÉRIE
LOCATION OF SERIAL NUMBERS
LOCALIZACION DE LOS NUMEROS DE SERIE
LOCALISATION DES NUMÉROS DE SÉRIE

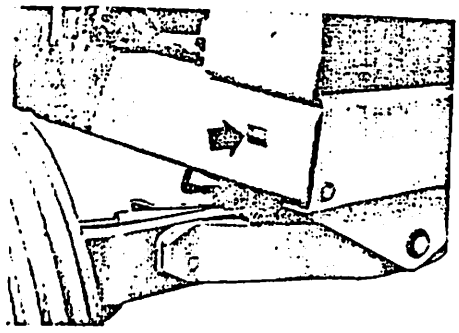

Trator
Tractor
Tracteur

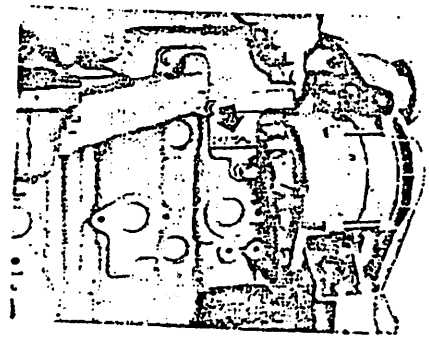

Motor
Engine
Moteur

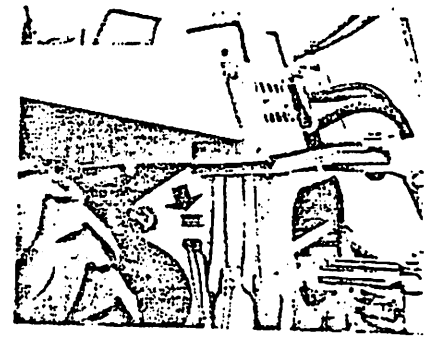

Retro Axial
Axial Backhoe
Retroexcavadora Axial
Pelleteuse Axiale

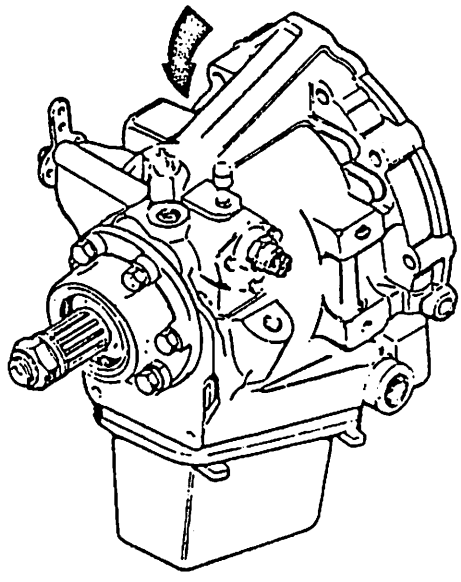

Inversor Hidráulico
Power Shuttle
Inverseur Hidraulique

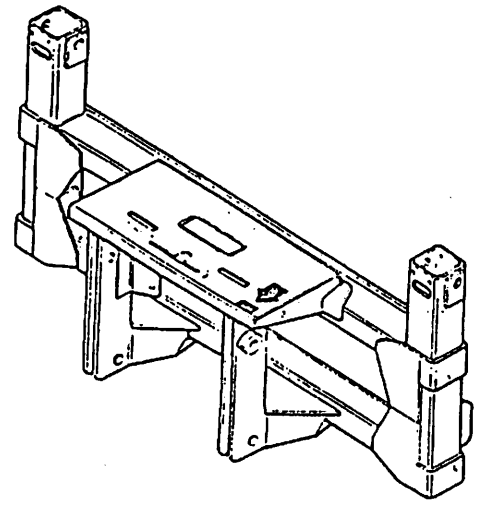

Retro Deslocamento Lateral
Side Shift Backhoe
Retroexcavadora Desplazable
Pelleteuse Déportable



Caçamba Pá-Carregadeira
Loader Bucket
Cuchara de la Cargadora
Godet de Chargeuse

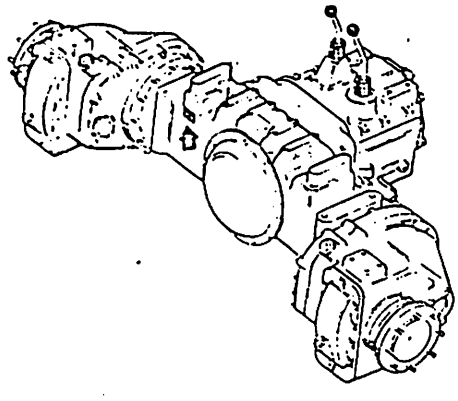

Transaxle
Pont-Boite

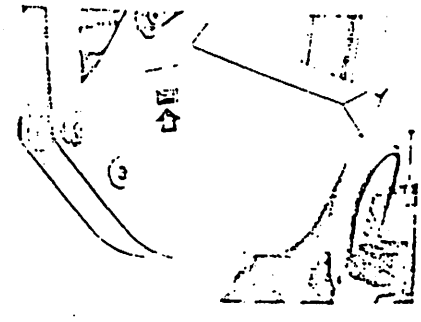

Caçamba Retroescavadeira
Backhoe Bucket
Cuchara de la Retroexcavadora
Godet de Pelleteuse

2

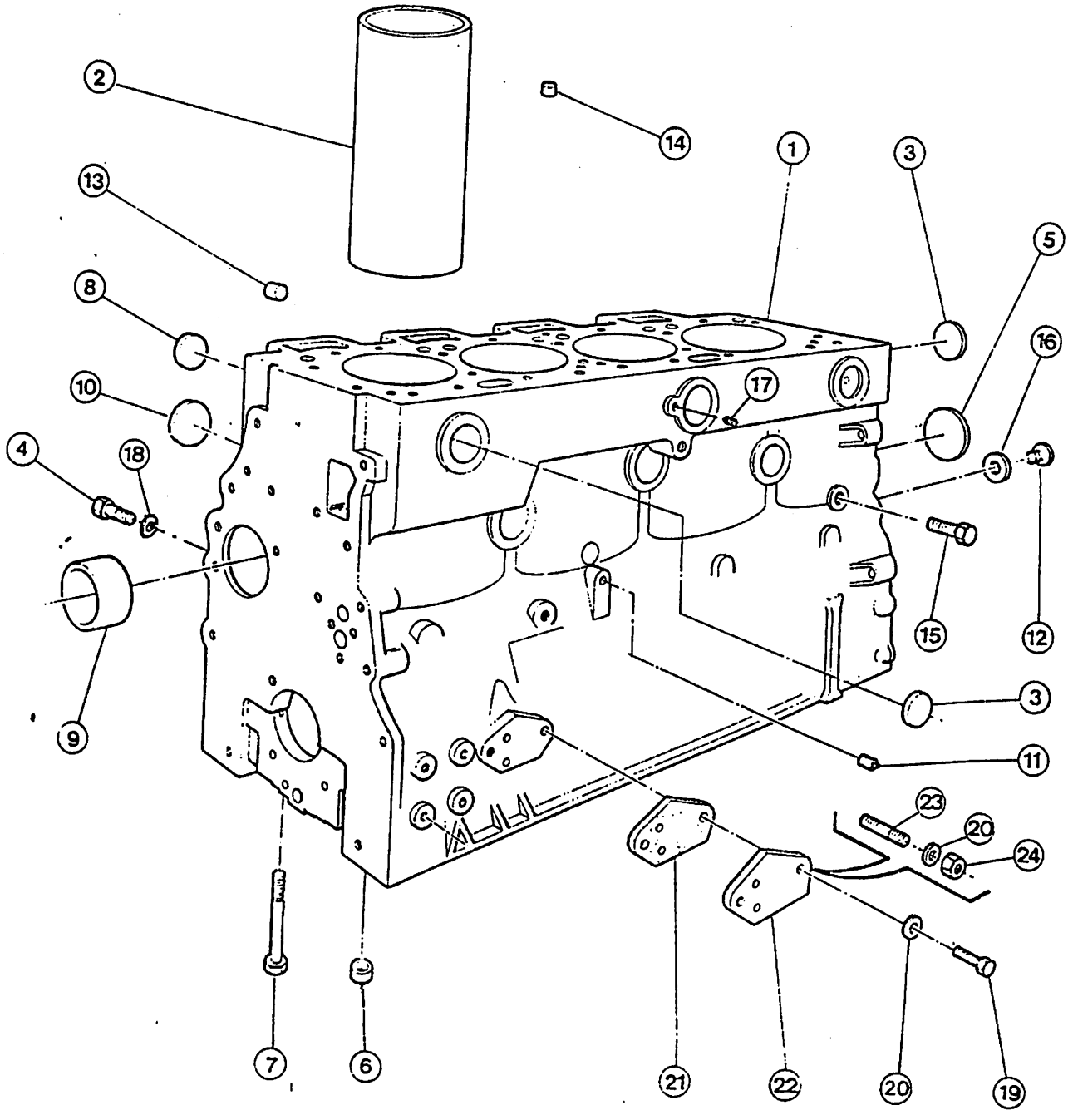

MOTOR – BLOCO DE CILINDROS
ENGINE – CYLINDER BLOCK
MOTOR – BLOQUE DE CILINDROS
MOTEUR – BLOC-CYLINDRES

ITEM REF.	PEÇA Nº PART Nº PIEZA Nº PIÈCE Nº	QDE. QTY. CANT. QTE.	DESCRIÇÃO (Português)	DESCRIPTION (English)	DESCRIPCION (Español)	DESCRIPTION (Français)
	E 67877	1	MOTOR-Conj. (Nota 1)	ENGINE-Assy. (Note 1)	MOTOR-Conj. (Nota 1)	MOTEUR-Ens. (Note 1)
	E 62790	1	MOTOR-Conj. (Nota 1)	ENGINE-Assy. (Note 1)	MOTOR-Conj. (Nota 1)	MOTEUR-Ens. (Note 1)
	E 65536	1	BLOCO-Conj.	BLOCK-Assy.	BLOQUE-Conj.	BLOC-CYL.-Ens.
1	NSS	1	BLOCO	BLOCK	BLOQUE	BLOC-CYL.
2	E 67896	4	CAMISA (Nota 2)	LINER (Note 2)	FORRO (Nota 2)	CHEMISE (Note 2)
2	E 65665	4	CAMISA (Nota 3)	LINER (Note 3)	FORRO (Nota 3)	CHEMISE (Note 3)
3	E 65573	8	BUJÃO	PLUG	TAPÓN	BOUCHON
4	E 65594	1	BUJÃO	PLUG	TAPÓN	BOUCHON
5	E 65688	1	BUJÃO	PLUG	TAPÓN	BOUCHON
6	E 65802	10	ANEL	RING	ANILLO	SEGMENT
7	E 115002	10	PARAFUSO	BOLT	TORNILLO	VIS
8	E 65579	4	BUJÃO	PLUG	TAPÓN	BOUCHON
9	E 65658	1	BUCHA	BUSHING	BUJE	DOUILLE
10	E 65575	4	BUJÃO	PLUG	TAPÓN	BOUCHON
11	221- 1	1	BUJÃO	PLUG	TAPÓN	BOUCHON
12	E 65576	1	BUJÃO	PLUG	TAPÓN	BOUCHON
13	E 65803	1	BUJÃO	PLUG	TAPÓN	BOUCHON
14	E 65689	1	BUJÃO	PLUG	TAPÓN	BOUCHON
15	E 65574	1	BUJÃO	PLUG	TAPÓN	BOUCHON
16	E 65620	1	ARRUELA	WASHER	ARANDELA	RONDELLE
17	E 65676	1	BUJÃO	PLUG	TAPÓN	BOUCHON
18	E 65622	1	ARRUELA	WASHER	ARANDELA	RONDELLE
19	14- 716	2	PARAFUSO (Nota 3)	BOLT (Note 3)	TORNILLO (Nota 3)	VIS (Note 3)
20	192- 112	2	ARRUELA	WASHER	ARANDELA	RONDELLE
21	E 65761	2	GUARNIÇÃO	GASKET	JUNTA	JOINT
22	E 65735	1	PLACA	PLATE	PLACA	PLAQUE
23	E 67919	2	PRISIONEIRO (Nota 2)	STUD (Note 2)	ESPARRAGO (Nota 2)	GOUJON (Note 2)
24	25- 117	2	PORCA (Nota 2)	NUT (Note 2)	TUERCA (Nota 2)	ÉCROU (Note 2)

Nº de Série — Serial Nº — Nº de Serie — Nº de Série

NOTA 1: E 62790: ⊣ 6965523/525/540/544/545/551 ⊣ 554/562.
NOTE 1: E 67877: 6965524/526 ⊣ 539/541 ⊣ 543/546 ⊣ 550/555 ⊣ 561/6965563 ⊢

NOTA 2: Usado no Motor E 67877.
NOTE 2: Used in Engine E 67877.
Usado en el Motor E 67877
Utilisé au Moteur E 67877.

NOTA 3: Usado no Motor E 62790.
NOTE 3: Used in Engine E 62790.
Usado en el Motor E 62790.
Utilisé au Moteur E 62790.

4 Case

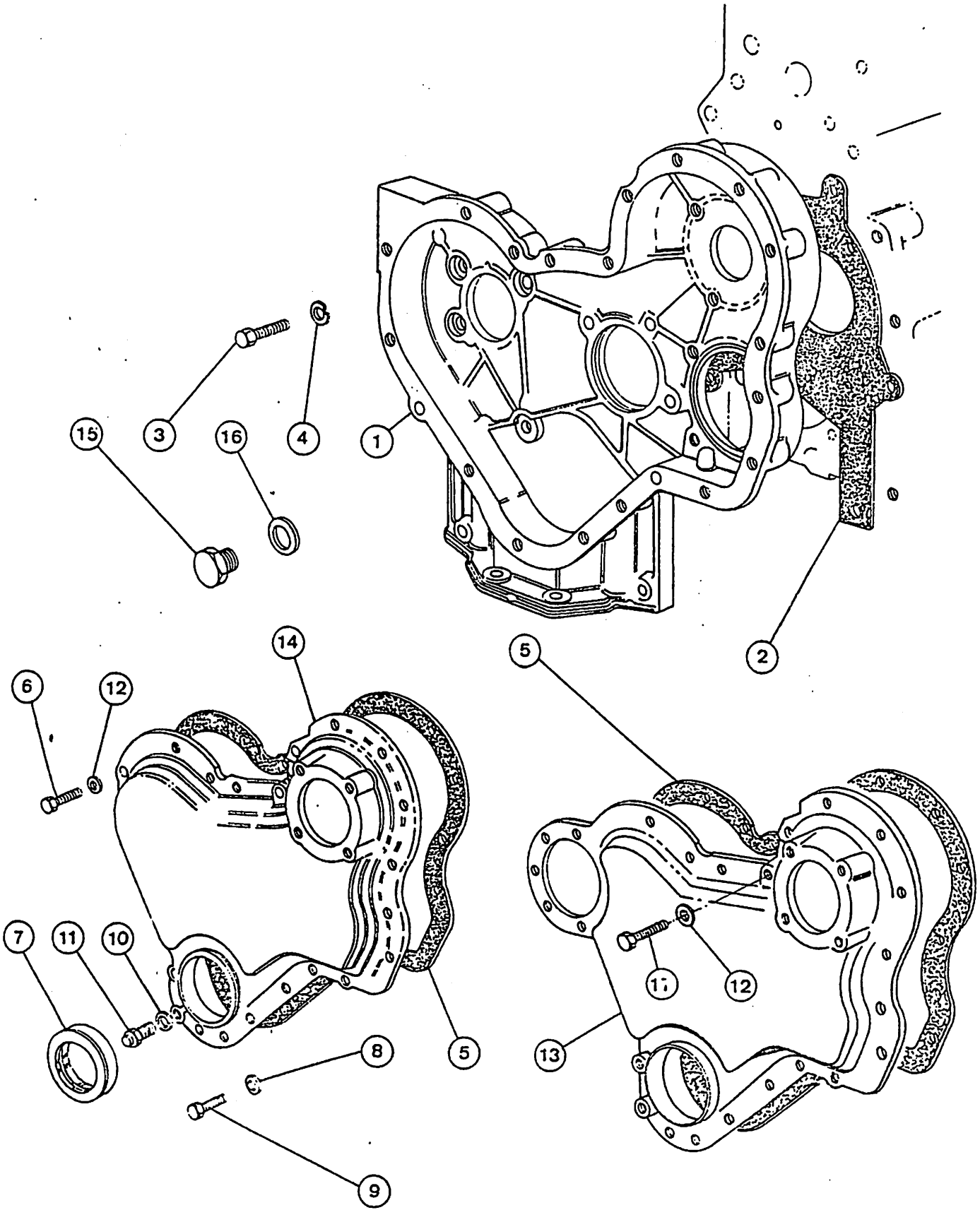

MOTOR – CAIXA DE DISTRIBUIÇÃO
ENGINE – TIMING GEAR HOUSING
MOTOR – CAJA DE DISTRIBUCIÓN
MOTEUR – CARTER DE DISTRIBUTION

ITEM REF.	PEÇA Nº PART Nº PIEZA Nº PIÈCE Nº	QDE. QTY. CANT. QTE.	DESCRIÇÃO (Português)	DESCRIPTION (English)	DESCRIPCION (Español)	DESCRIPTION (Français)
1	E 65765	1	CAIXA	HOUSING	CAJA	CARTER
2	E 65744	1	GUARNIÇÃO	GASKET	JUNTA	JOINT
3	14- 514	9	PARAFUSO	BOLT	TORNILLO	VIS
4	192- 110	9	ARRUELA	WASHER	ARANDELA	RONDELLE
5	E 65743	1	GUARNIÇÃO	GASKET	JUNTA	JOINT
6	14- 516	11	PARAFUSO	BOLT	TORNILLO	VIS
7	E 104933	1	VEDADOR (Nota 1)	SEAL (Note 1)	SELLO (Nota 1)	JOINT (Note 1)
7	E 65638	1	VEDADOR (Nota 2)	SEAL (Note 2)	SELLO (Nota 2)	JOINT (Note 2)
8	E 65636	2	ARRUELA	WASHER	ARANDELA	RONDELLE
9	14- 514	4	PARAFUSO	BOLT	TORNILLO	VIS
10	E 65635	1	ARRUELA	WASHER	ARANDELA	RONDELLE
11	E 65686	1	PINO	PIN	PASADOR	AXE
12	192- 110	17	ARRUELA	WASHER	ARANDELA	RONDELLE
13	E 67887	1	TAMPA (Nota 1)	COVER (Note 1)	TAPA (Nota 1)	COUVERCLE (Note 1)
14	E 65766	1	TAMPA (Nota 2)	COVER (Note 2)	TAPA (Nota 2)	COUVERCLE (Note 2)
15	E 65570	1	BUJÃO	PLUG	TAPÓN	BOUCHON
16	E 65621	1	ARRUELA	WASHER	ARANDELA	RONDELLE
17	14- 544	4	PARAFUSO	BOLT	TORNILLO	VIS

NOTA 1: Usado no motor E 67877
NOTE 1: Used in engine E 67877
Usado en el motor E 67877
Utilisé au moteur E 67877

NOTA 2: Usado no motor E 62790
NOTE 2: Used in engine E 62790
Usado en el motor E 62790
Utilisé au moteur E 62790

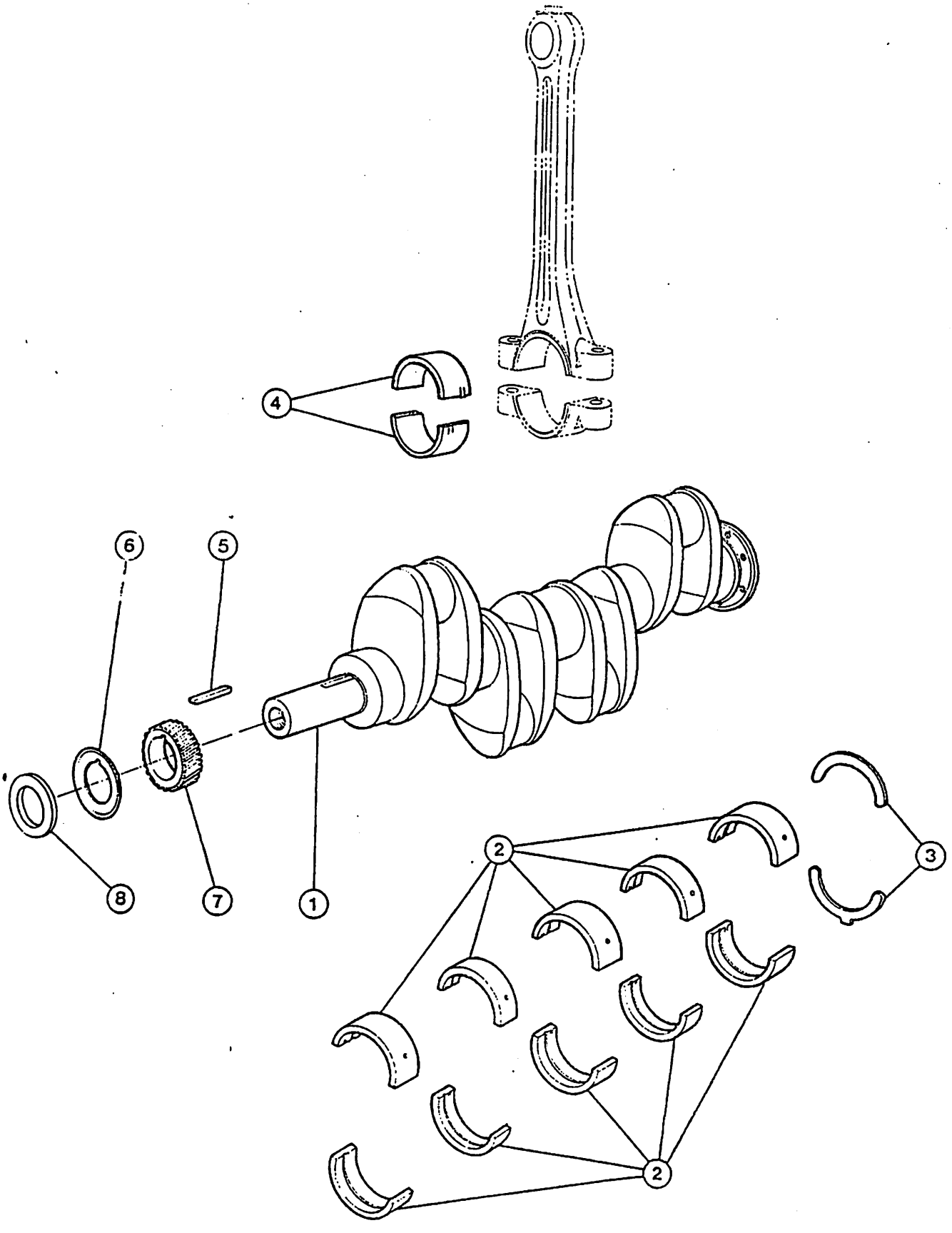
4
6
5
8
7
1
2
3
2

ITEM REF.	PEÇA Nº PART Nº PIEZA Nº PIÈCE Nº	QDE. QTY. CANT. QTE.	DESCRIÇÃO (Português)	DESCRIPTION (English)	DESCRIPCION (Español)	DESCRIPTION (Français)
	E 65539	1	ÁRVORE DE MANIVELAS-Conj.	CRANKSHAFT-Assy.	CIGUEÑAL-Conj.	VILEBREQUIN-Ens.
1	NSS	1	ÁRVORE DE MANIVELAS	CRANKSHAFT	CIGUEÑAL	VILEBREQUIN
2	E 65537	1	CASQUILHO-Jogo (Nota)	LINER-Kit (Note)	COJINETE-Juego (Nota)	COUSSINET-Jeu (Note)
2	E 69283	1	CASQUILHO-Jogo (Nota)	LINER-Kit (Note)	COJINETE-Juego (Nota)	COUSSINET-Jeu (Note)
2	E 69284	1	CASQUILHO, Jogo (Nota)	LINER-Kit (Note)	COJINETE-Juego (Nota)	COUSSINET-Jeu (Note)
2	E 69285	1	CASQUILHO, Jogo (Nota)	LINER-Kit (Note)	COJINETE-Juego (Nota)	COUSSINET-Jeu (Note)
3	E 65538	1	ARRUELA-Jogo (Nota)	WASHER-Kit (Note)	ARANDELA-Juego (Nota)	RONDELLE-Jeu (Note)
3	E 95391	1	ARRUELA-Jogo (Nota)	WASHER-Kit (Note)	ARANDELA-Juego (Nota)	RONDELLE-Jeu (Note)
4	E 65546	1	CASQUILHO-Jogo (Nota)	LINER-Kit (Note)	COJINETE-Juego (Nota)	COUSSINET-Jeu (Note)
4	E 65965	1	CASQUILHO-Jogo (Nota)	LINER-Kit (Note)	COJINETE-Juego (Nota)	COUSSINET-Jeu (Note)
4	E 65966	1	CASQUILHO-Jogo (Nota)	LINER-Kit (Note)	COJINETE-Juego (Nota)	COUSSINET-Jeu (Note)
4	E 65967	1	CASQUILHO-Jogo (Nota)	LINER-Kit (Note)	COJINETE-Juego (Nota)	COUSSINET-Jeu (Note)
5	126- 21	1	CHAVETA	KEY	CLAVIJA	CLAVETTE
6	E 65713	1	DEFLETOR (Nota 1)	BAFFLE (Note 1)	DEFLECTOR (Nota 1)	DEFLECTEUR (Note 1)
7	E 65663	1	ENGRENAGEM	GEAR	ENGRANAJE	PIGNON
8	E 95437	1	ESPAÇADOR (Nota 2)	SPACER (Note 2)	ESPACIADOR (Nota 2)	ENTRETOISE (Note 2)

NOTA: E 65537 – STD.
NOTE: E 65538 – STD.
E 65546 – STD.
E 65965 – 0,254 mm (.010")
E 65966 – 0,508 mm (.020")
E 65967 – 0,762 mm (.030")
E 69283 – 0,254 mm (.010")
E 69284 – 0,508 mm (.020")
E 69285 – 0,762 mm (.030")
E 95391 – 0,190 mm (.0075")

NOTA 1: Usado no Motor E 62790
NOTE 1: Used on Engine E 62790
Usado nel Motor E 62790
Utilisé dans le Moteur E 62790

NOTA 2: Usado com a Polia E 95436
NOTE 2: Used with Pulley E 95436
Usado con la Polea E 95436
Utilisé avec la Polie E 95436

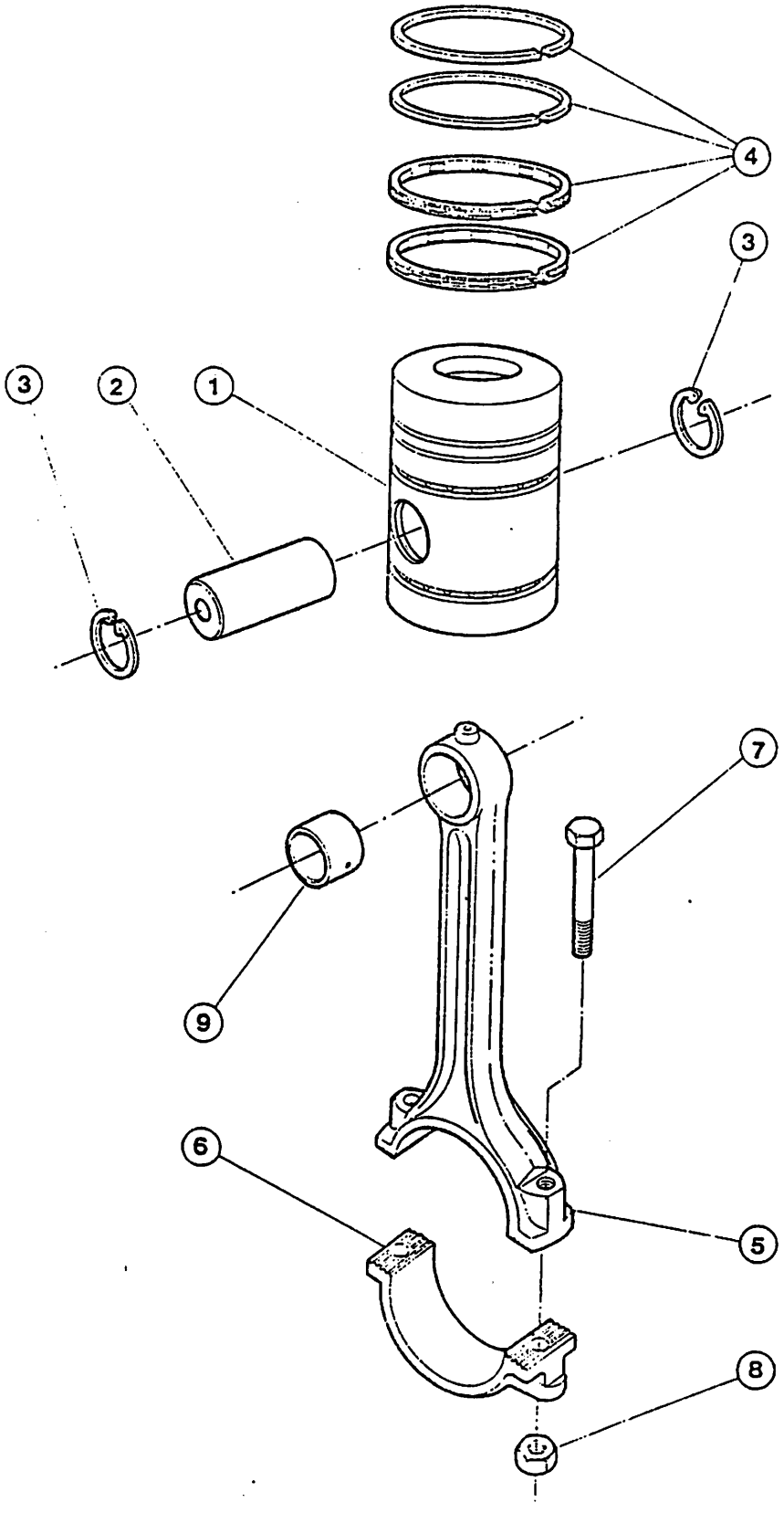
4
3
3
2
1
7
9
6
5
8

MOTOR – ÊMBOLOS E BIELAS
ENGINE – PISTONS AND CONNECTING RODS
MOTOR – EMBOLOS Y BIELAS
MOTEUR – PISTONS ET BIELLES

ITEM REF.	PEÇA Nº PART Nº PIEZA Nº PIÈCE Nº	QDE. QTY. CANT. QTE.	DESCRIÇÃO (Portugués)	DESCRIPTION (English)	DESCRIPCION (Español)	DESCRIPTION (Français)
	E 65542	1	ÊMBOLOS E ANÉIS-Conj.	PISTON AND RINGS-Assy.	EMBOLO Y ANILLOS-Conj.	PISTON ET SEGMENTS Ens.
	E 65541	1	ÊMBOLO, Sub-Conj.	PISTON, Sub-Assy.	EMBOLO, Sub-Conj.	PISTON-Incomplet
1	NSS	4	ÊMBOLO	PISTON	EMBOLO	PISTON
2	NSS	4	PINO	PIN	PASADOR	AXE
3	E 65528	8	ANEL TRAVA	LOCK RING	ANILLO TRABA	SEGMENT D'ARRÊT
4	E 65540	4	ANEL-Jogo	RING-Kit	ANILLO-Juego	SEGMENT-Jeu
	E 65545	4	BIELA-Conj.	ROD-Assy.-conn.	BIELA-Conj.	BIELLE-Ens.
5	NSS	1	BIELA	ROD	BIELA	BIELLE
6	NSS	1	CAPA	CAP	CAPA	TETE DE BIELLE
7	E 65694	2	PARAFUSO	BOLT	TORNILLO	VIS
8	E 65711	2	PORCA	NUT	TUERCA	ÉCROU
9	E 65657	1	BUCHA	BUSHING	BUJE	DOUILLE

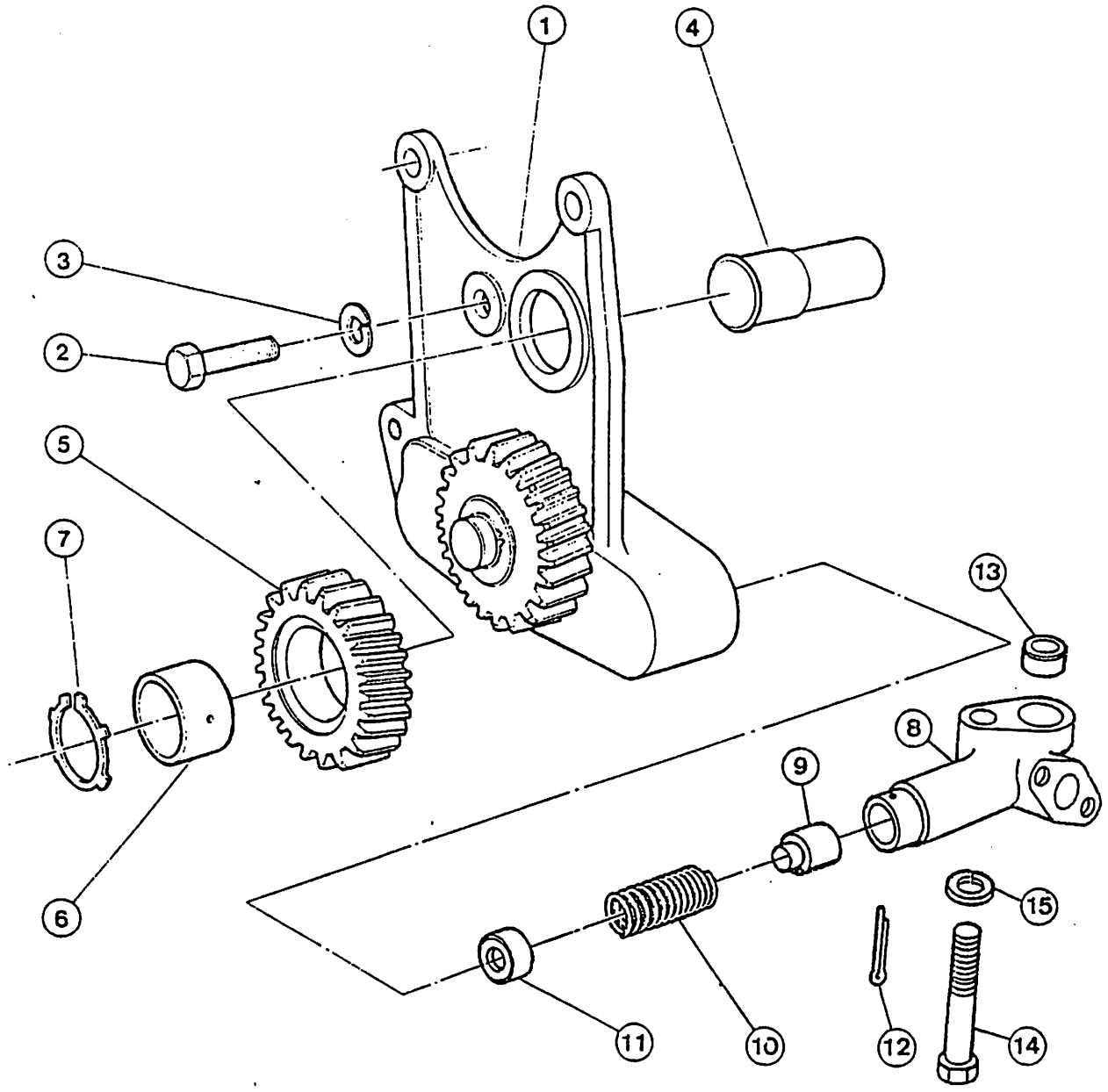
1
4
3
2
5
7
13
8
9
6
15
11
10
12
14

MOTOR – BOMBA DE ÓLEO LUBRIFICANTE
ENGINE – LUBRICATING OIL PUMP
MOTOR – BOMBA DEL ACEITE DE LUBRICACIÓN
MOTEUR – POMPE À HUILE

ITEM REF.	PEÇA Nº PART Nº PIEZA Nº PIÈCE Nº	QDE. QTY. CANT. QTE.	DESCRIÇÃO (Português)	DESCRIPTION (English)	DESCRIPCION (Español)	DESCRIPTION (Français)
1	E 65779	1	BOMBA-Conj.	PUMP-Assy.	BOMBA-Conj.	POMPE-Ens.
2	14- 514	3	PARAFUSO	BOLT	TORNILLO	VIS
3	192- 110	3	ARRUELA	WASHER	ARANDELA	RONDELLE
4	E 65692	1	EIXO	SHAFT	EJE	ARBRE
	E 95429	1	ENGRENAGEM-Conj.	GEAR-Assy.	ENGRANAJE-Conj.	ENGRENAGE-Ens.
5	NSS	1	ENGRENAGEM	GEAR	ENGRANAJE	ENGRENAGE
6	E 65646	1	BUCHA	BUSHING	BUJE	DOUILLE
7	E 65655	1	ANEL-TRAVA	RING-LOCK	ANILLO-TRABA	BAGUE-D'ARRÊT
	E 95392	1	VÁLVULA ALÍVIO-Conj.	RELIEF VALVE-Assy.	VALVULA ALIVIO-Conj.	VALVE REGUL.-Ens.
8	NSS	1	CORPO	HOUSING	CUERPO	CORPS
	E 65549	1	JOGO-REPARO	REPAIR-KIT	JUEGO REPARO	JEU DE RECHANGE
9	E 65691	1	ÊMBOLO	PISTON	EMBOLO	PISTON
10	E 115243	1	MOLA	SPRING	RESORTE	RESSORT
11	E 65708	1	CAPA	CAP	CAPA	COUVERCLE
12	E 65565	1	CONTRA-PINO	COTTER PIN	PASADOR-ABIERTO	GOUPILLE
13	E 65607	1	ANEL	RING	ANILLO	BAGUE
14	14- 636	1	PARAFUSO	BOLT	TORNILLO	VIS
15	192- 111	1	ARRUELA	WASHER	ARANDELA	RONDELLE

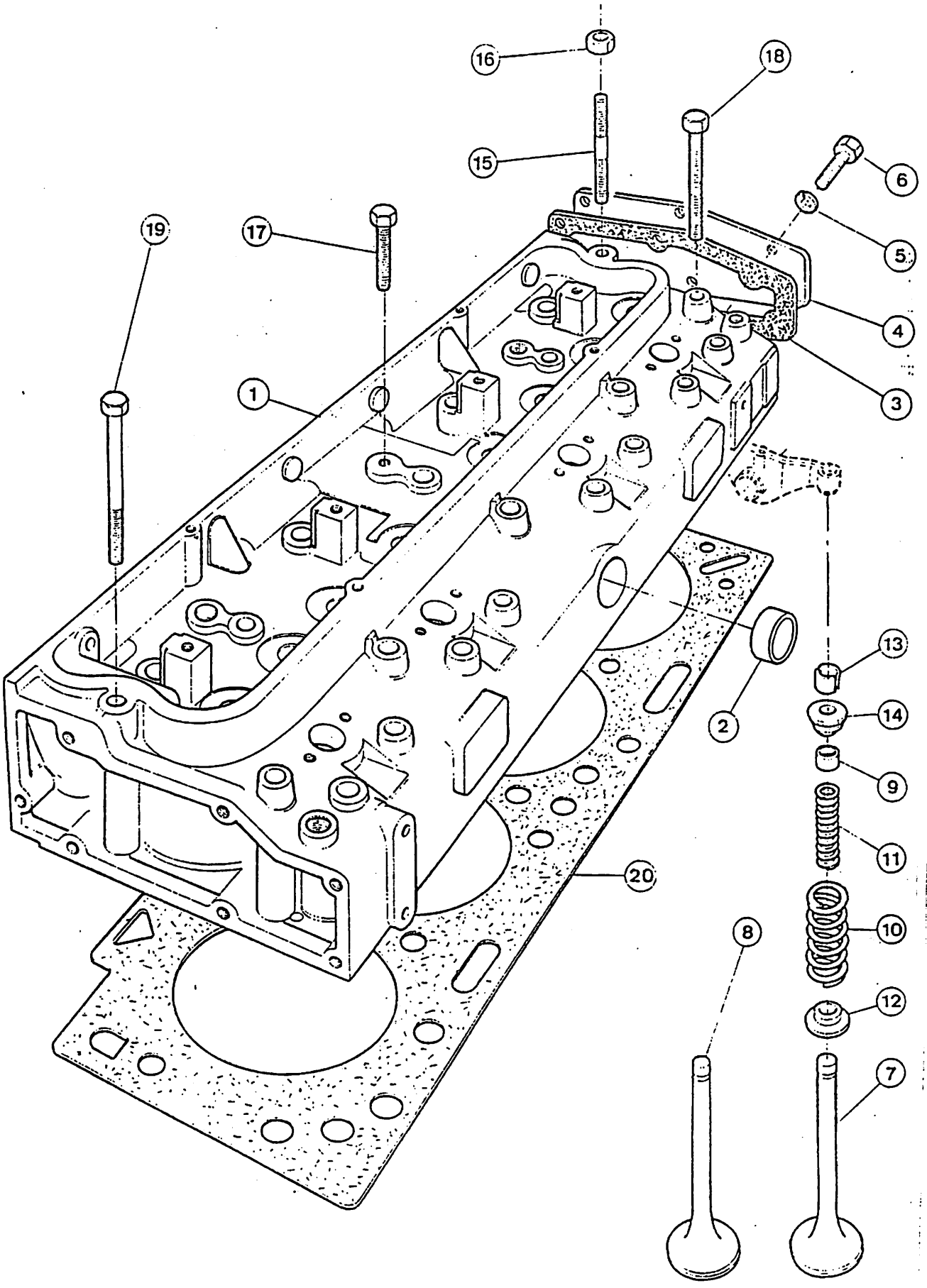
16
18
15
6
5
19
17
4
1
3
13
2
14
9
11
20
8
10
12
7

MOTOR – CABEÇOTE
ENGINE – CYLINDER HEAD
MOTOR – CULATA
MOTEUR – CULASSE

ITEM REF.	PEÇA Nº PART Nº PIEZA Nº PIÈCE Nº	QDE. QTY. CANT. QTE.	DESCRIÇÃO (Português)	DESCRIPTION (English)	DESCRIPCION (Español)	DESCRIPTION (Français)
	E 65550	1	CABEÇOTE-Conj.	CYL. HEAD-Assy.	CULATA-Conj.	CULASSE-Ens.
1	NSS	1	CABEÇOTE	CYL. HEAD	CULATA	CULASSE
2	E 65573	1	BUJÃO	PLUG	TAPÓN	BOUCHON
3	E 65753	1	JUNTA	GASKET	JUNTA	JOINT
4	E 65734	1	TAMPA	COVER	TAPA	COUVERCLE
5	192- 110	6	ARRUELA	WASHER	ARANDELA	RONDELLE
6	14- 514	6	PARAFUSO	BOLT	TORNILLO	VIS
7	E 65812	4	VÁLVULA-Esc.	VALVE-Exhaust	VALVULA-Escape	SOUPAPE-Echap.
8	E 65811	4	VÁLVULA-Adm.	VALVE-Intake	VALVULA-Admis.	SOUPAPE-Admis.
9	E 65720	8	VEDADOR	SEAL	SELLO	JOINT
10	E 65675	8	MOLA-Ext.	SPRING-Outer	RESORTE-Ext.	RESSORT-Ext.
11	E 65674	8	MOLA-Int.	SPRING-Inner	RESORTE-Int.	RESSORT-Inter.
12	E 65699	8	ARRUELA	WASHER	ARANDELA	RONDELLE
13	E 65785	16	TRAVA	LOCK	TRABA	BLOCAGE
14	E 65714	8	CAPA	CAP	CAPA	CHAPEAU
15	E 65690	2	PRISIONEIRO	STUD	ESPARRAGO	GOUJON
16	E 65710	2	PORCA	NUT	TUERCA	ÉCROU
17	E 115076	6	PARAFUSO	BOLT	TORNILLO	VIS
18	E 115077	12	PARAFUSO	BOLT	TORNILLO	VIS
19	E 65684	2	PARAFUSO	BOLT	TORNILLO	VIS
20	E 65742	1	GUARNIÇÃO	GASKET	JUNTA	JOINT

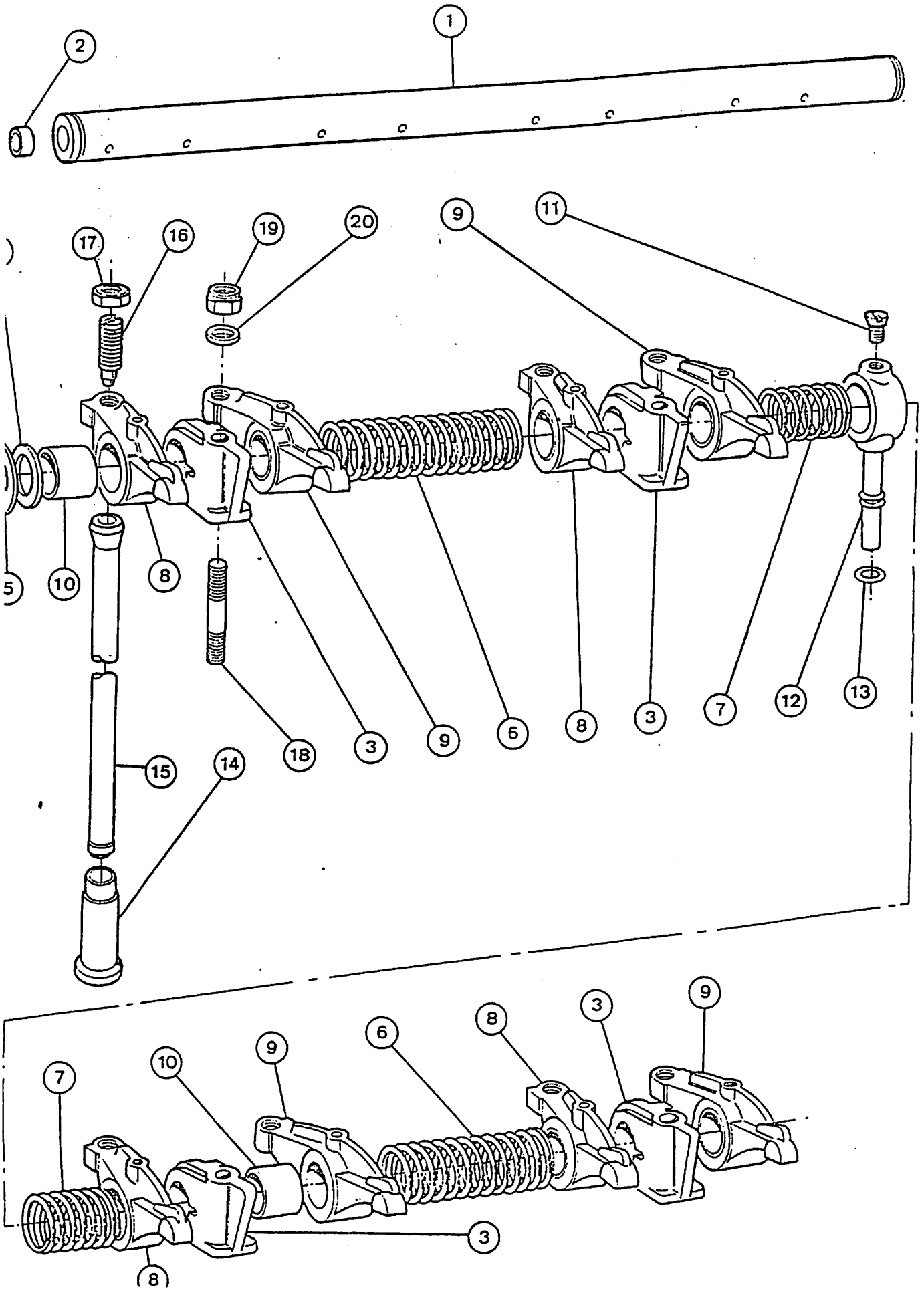
1
2
17
16
19
20
9
11
5
10
8
18
3
9
6
8
3
7
12
13
15
14
7
10
9
6
8
3
9
3
8

MOTOR – BALANCINS
ENGINE – ROCKER ARMS
MOTOR – BALANCINS
MOTEUR – CULBUTEURS

ITEM REF.	PEÇA Nº PART Nº PIEZA Nº PIÈCE Nº	QDE. QTY. CANT. QTE.	DESCRIÇÃO (Português)	DESCRIPTION (English)	DESCRIPCION (Español)	DESCRIPTION (Français)
	E 65551	1	BALANCIM-Conj.	ROCKER ARM-Assy.	BALANCIN-Conj.	CULBUTEUR-Ens.
	E 65547	1	EIXO, Sub-Conj.	SHAFT, Sub-Assy.	EJE, Sub-Conj.	ARBRE, Sous-Ens.
1	NSS	1	EIXO	SHAFT	EJE	ARBRE
2	E 65571	2	BUJÃO	PLUG	TAPÓN	BOUCHON
3	E 65771	4	SUPORTE	BRACKET	SOPORTE	SUPPORT
4	E 65698	2	ARRUELA	WASHER	ARANDELA	RONDELLE
5	A 20202	2	ANEL	RING	ANILLO	BAGUE
6	E 65673	2	MOLA	SPRING	RESORTE	RESSORT
7	E 65672	2	MOLA	SPRING	RESORTE	RESSORT
8	E 67878	4	BALANCIM-L.D. (Nota 1)	ROCKER ARM-R.H. (Note 1)	BALANCIN-Der. (Nota 1)	CULBUTEUR-D. (Note 1)
8	E 65768	4	BALANCIM-L.D. (Nota 2)	ROCKER ARM-R.H. (Note 2)	BALANCIN-Der. (Nota 2)	CULBUTEUR-D. (Note 2)
9	E 67879	4	BALANCIM-L.E. (Nota 1)	ROCKER ARM-L.H. (Note 1)	BALANCIN-Izq. (Nota 1)	CULBUTEUR-G. (Note 1)
9	E 65767	4	BALANCIM-L.E. (Nota 2)	ROCKER ARM-L.H. (Note 2)	BALANCIN-Izq. (Nota 2)	CULBUTEUR-D. (Note 2)
10	E 67920	8	BUCHA-L.D., L.E. (Nota 1)	BUSHING-L.H.,R.H. (Note 1)	BUJE-Der., Izq. (Nota 1)	BAGUE-D., G. (Note 1)
11	174- 97	1	PARAFUSO	BOLT	TORNILLO	VIS
12	E 65727	1	TUBO	TUBE	TUBO	TUBE
13	E 65717	1	ANEL "O"	"O" RING	ANILLO "O"	JOINT TORIQUE
14	E 115019	8	TUCHO	TAPPET	ALZA VALVULA	POUSSOIR
15	E 67886	8	VARETA	PUSH ROD	VARILLA DE EMPUJE	TIGE-POUSSOIR
16	E 65580	8	PARAFUSO	BOLT	TORNILLO	VIS
17	25- 156	8	PORCA	NUT	TUERCA	ÉCROU
18	E 65606	4	PRISIONEIRO	STUD	ESPARRAGO	GOUJON
19	25- 117	4	PORCA	NUT	TUERCA	ÉCROU
20	195- 529	4	ARRUELA	WASHER	ARANDELA	RONDELLE

NOTA 1: Usado no motor E 67877
NOTE 1: Used on Engine E 67877
Usado nel Motor E 67877
Utilisé dans le Moteur E 67877

NOTA 2: Usado no Motor E 62790
NOTE 2: Used on Engine E 62790
Usado en el Motor E 62790
Utilisé dans le Moteur E 62790

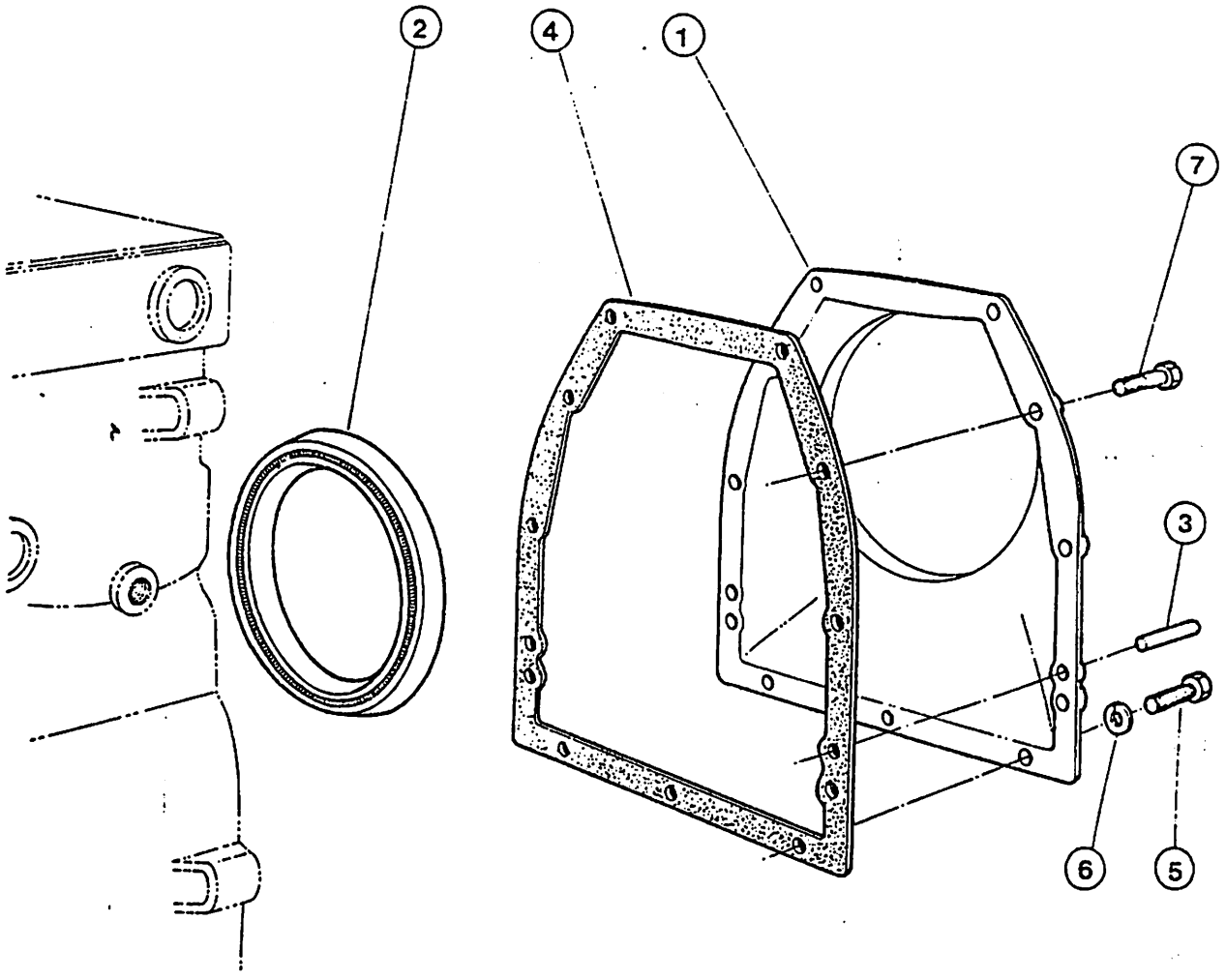
2
4
1
7
3
6
5

MOTOR – RETENTOR TRASEIRO DE ÓLEO
ENGINE – REAR OIL RETAINER
MOTOR – RETENEDOR TRASERO DEL ACEITE
MOTEUR – SEGMENT D'HUILE ARRIÈRE

ITEM REF.	PEÇA Nº PART Nº PIEZA Nº PIÈCE Nº	QDE. QTY. CANT. QTE.	DESCRIÇÃO (Portugués)	DESCRIPTION (English)	DESCRIPCION (Español)	DESCRIPTION (Français)
	E 65552	1	RETENTOR-Conj.	RETAINER-Assy.	RETENEDOR-Conj.	SEGMENT-Ens.
1	NSS	1	CARCAÇA	HOUSING	CAJA	CARTER
2	E 115009	1	VEDADOR	SEAL	SELLO	JOINT
3	E 65533	2	PINO-GUIA	DOWEL	PASADOR	AXE
4	E 65746	1	GUARNIÇÃO	GASKET	JUNTA	JOINT
5	14- 516	10	PARAFUSO	BOLT	TORNILLO	VIS
6	195- 521	10	ARRUELA	WASHER	ARANDELA	RONDELLE
7	62- 516	2	PARAFUSO	BOLT	TORNILLO	VIS

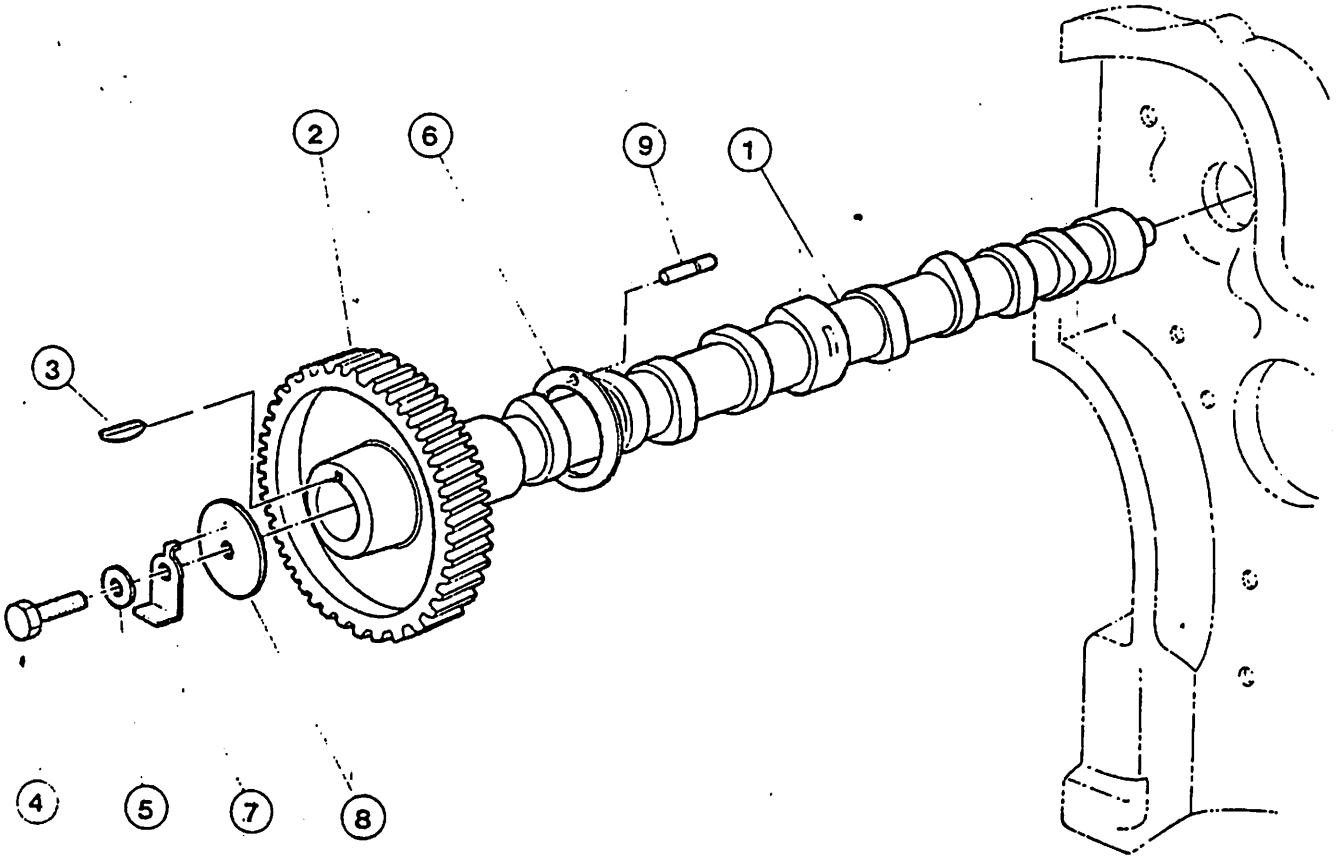
2
6
9
1
3
4
5
7
8

MOTOR — ÁRVORE DE COMANDO DE VÁLVULAS
ENGINE — CAMSHAFT
MOTOR — ARBOL DE LEVAS
MOTEUR — ARBRE A CAMES

ITEM REF.	PEÇA N.° PART N.° PIEZA N.° PIECE N.°	QDE. QTY. CANT. QTE.	DESCRIÇÃO (Português)	DESCRIPTION (English)	DESCRIPCION (Español)	DESCRIPTION (Français)
1	E 67881	1	ÁRVORE DE COMANDO (Nota 1)	CAMSHAFT (Note 1)	ARBOL DE LEVAS (Nota 1)	ARBRE À CAMES (Note 1)
1	E 65666	1	ÁRVORE DE COMANDO (Nota 2)	CAMSHAFT (Note 2)	ARBOL DE LEVAS (Nota 2)	ARBRE À CAMES (Note 2)
2	E 115016	1	ENGRENAGEM	GEAR	ENGRANAJE	PIGNON
3	126- 21	1	CHAVETA	KEY	CLAVIJA	CLAVETTE
4	14- 810	1	PARAFUSO	BOLT	PERNO	VIS
5	E 65705	1	ARRUELA	WASHER	ARANDELA	RONDELLE
6	E 65670	1	ARRUELA	WASHER	ARANDELA	RONDELLE
7	E 65697	1	CALÇO	SHIM	CALZO	CALE
8	E 65704	1	ARRUELA	WASHER	ARANDELA	RONDELLE
9	E 65567	1	PINO-GUIA	DOWEL	PASADOR	AXE

NOTA 1: Usado no motor E 67877
NOTE 1: Used in engine E 67877
Usado en el motor E 67877
Usé au moteur E 67877

NOTA 2: Usado no motor E 62790
NOTE 2: Used in engine E 62790
Usado en el motor E 62790
Usé au moteur E 62790

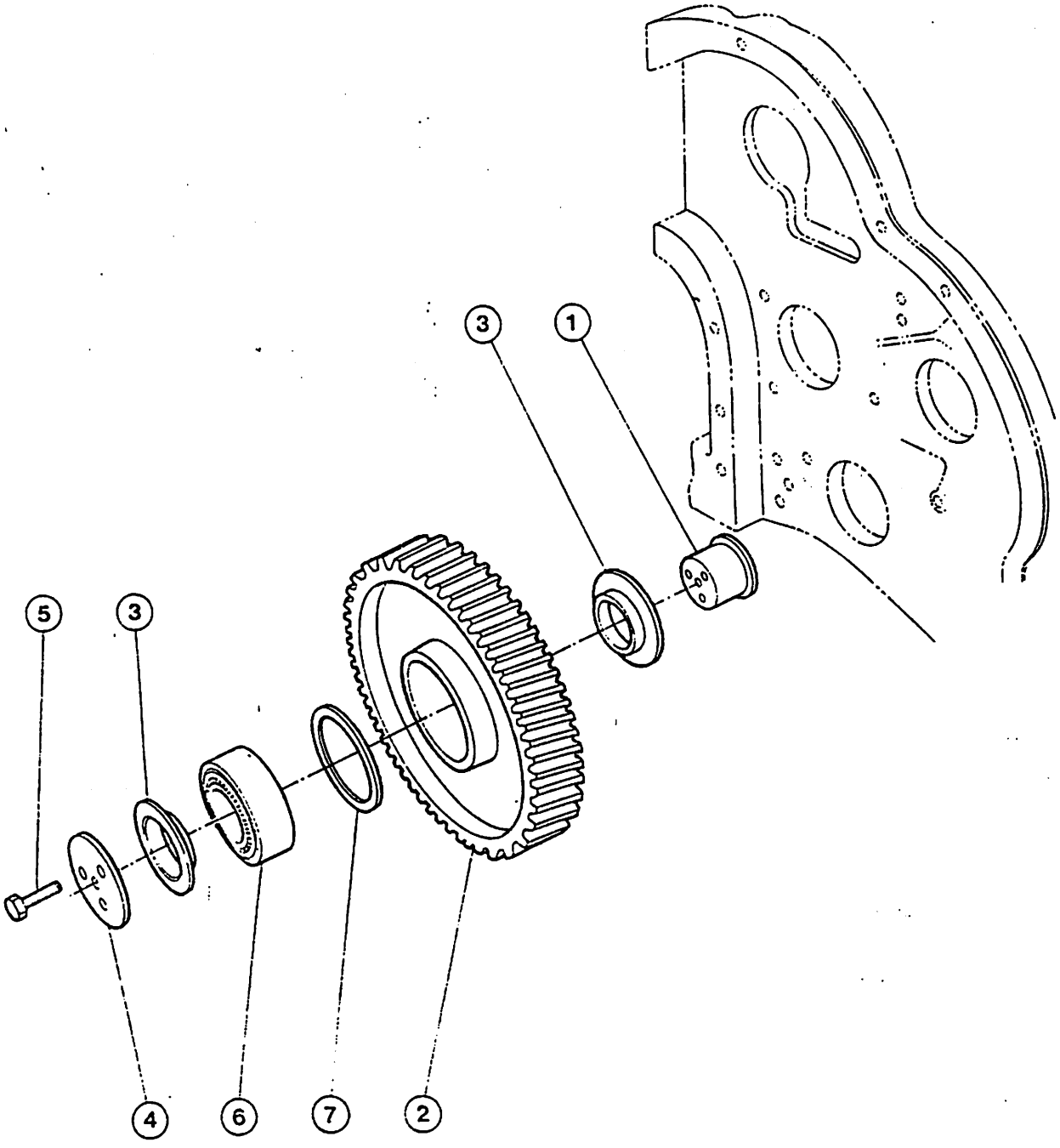
3
1
5
3
4
6
7
2

MOTOR — ENGRENAGEM DA DISTRIBUIÇÃO
ENGINE — TIMING GEAR
MOTOR — ENGRANAJE DE LA DISTRIBUCIÓN
MOTEUR — PIGNON DE DISTRIBUTION

ITEM REF.	PEÇA N.° PART N.° PIEZA N.° PIÈCE N.°	QDE. QTY. CANT. QTE.	DESCRIÇÃO (Português)	DESCRIPTION (English)	DESCRIPCION (Español)	DESCRIPTION (Français)
1	E 65693	1	CUBO	HUB	CUBO	MOYEU
2	E 65664	1	ENGRENAGEM	GEAR	ENGRANAJE	PIGNON
3	E 65659	2	PLACA	PLATE	PLACA	PLAQUE
4	E 65687	1	PLACA	PLATE	PLACA	PLAQUE
5	14- 644	3	PARAFUSO	BOLT	PERNO	VIS
6	E 65648	2	ROLAMENTO	BEARING	COJINETE	ROULEMENT
7	E 65701	1	ESPAÇADOR	SPACER	ESPACIADOR	ENTRETOISE

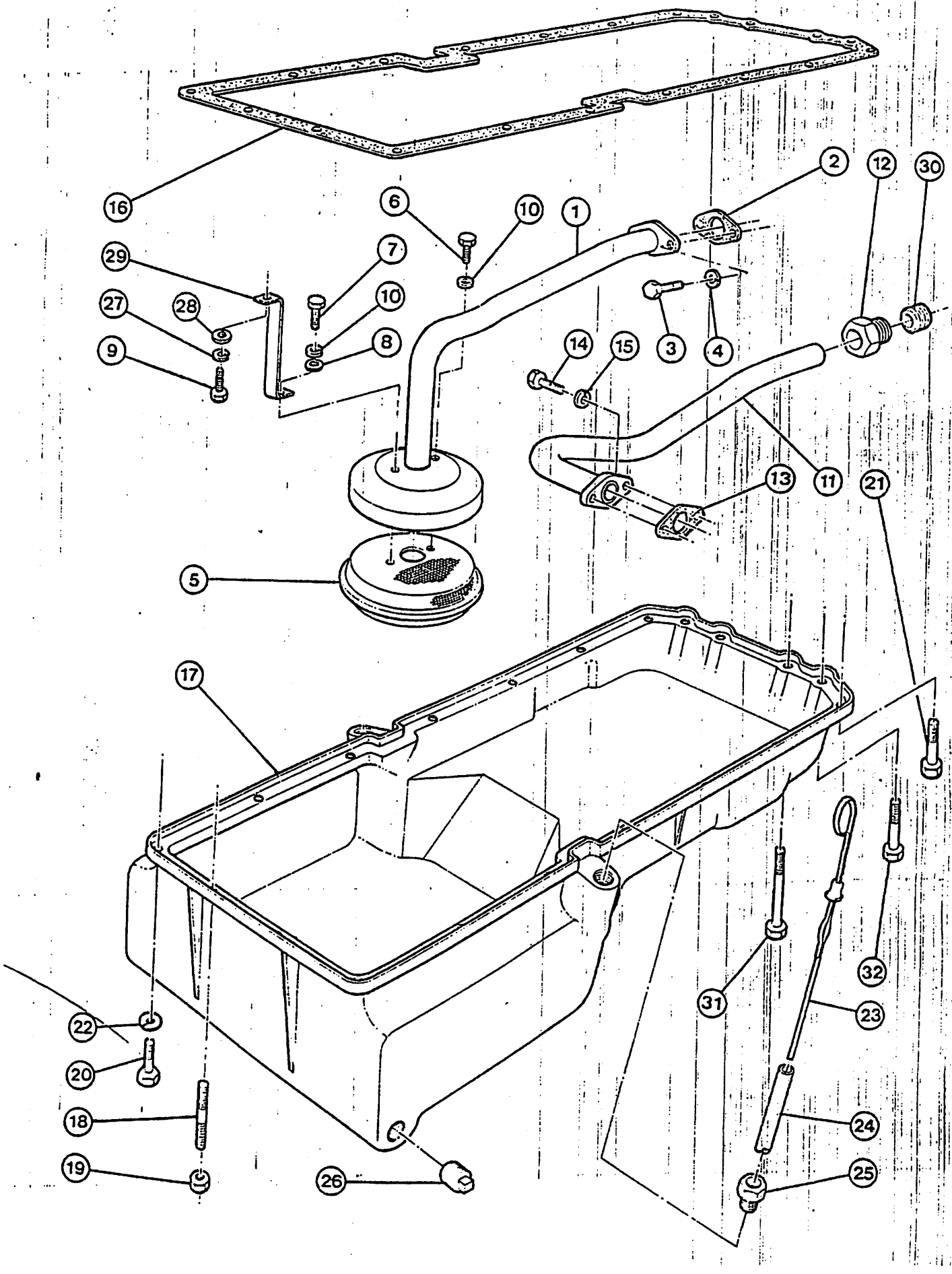
16
6
10
1
2
12
30
29
7
10
27
28
8
9
14
15
3
4
13
11
21
5
17
22
20
18
19
26
31
32
23
24
25

MOTOR — CÁRTER DO ÓLEO LUBRIFICANTE (Para Motor E62790)
ENGINE — LUBRICATING OIL PAN (For E62790 Engine)
MOTOR — CARTER DEL ACEITE (Para el Motor E62790)
MOTEUR — CARTER MOTEUR (Pour le Moteur E62790)

ITEM REF.	PEÇA N.° PART N.° PIEZA N.° PIÈCE N.°	QDE. QTY. CANT. QTE.	DESCRIÇÃO (Português)	DESCRIPTION (English)	DESCRIPCION (Español)	DESCRIPTION (Français)
1	E 65731	1	TUBO	TUBE	TUBO	TUBE
2	E 65749	1	GUARNIÇÃO	GASKET	JUNTA	JOINT
3	14- 512	2	PARAFUSO	BOLT	PERNO	VIS
4	192- 110	2	ARRUELA	WASHER	ARANDELA	RONDELLE
5	E 65807	1	PENEIRA	SCREEN	PENERA	CREPINE
6	14- 410	1	PARAFUSO	BOLT	PERNO	VIS
7	14- 412	1	PARAFUSO	BOLT	PERNO	VIS
8	195- 518	1	ARRUELA	WASHER	ARANDELA	RONDELLE
9	14- 510	1	PARAFUSO	BOLT	PERNO	VIS
10	192- 109	2	ARRUELA	WASHER	ARANDELA	RONDELLE
11	E 65730	1	TUBO	TUBE	TUBO	TUBE
12	E 65715	1	PORCA	NUT	TUERCA	ECROU
13	E 65553	1	GUARNIÇÃO	GASKET	JUNTA	JOINT
14	14- 410	2	PARAFUSO	BOLT	PERNO	VIS
15	192- 109	2	ARRUELA	WASHER	ARANDELA	RONDELLE
16	E 65745	1	GUARNIÇÃO	GASKET	JUNTA	JOINT
17	E 65809	1	CARTER	PAN	CARTER	CARTER
18	E 65601	2	PRISIONEIRO	STUD	ESPARRAGO	GOUJON
19	25- 115	2	PORCA	NUT	TUERCA	ECROU
20	14- 516	12	PARAFUSO	BOLT	PERNO	VIS
21	14- 520	2	PARAFUSO	BOLT	PERNO	VIS
22	192- 110	20	ARRUELA	WASHER	ARANDELA	RONDELLE
23	E 65787	1	VARETA MEDIÇÃO	DIPSTICK	VARILLA DEL NIVEL	JAUGE
24	E 65801	1	TUBO	TUBE	TUBO	TUBE
25	E 65716	1	PORCA	NUT	TUERCA	ECROU
26	221- 4	1	BUJÃO	PLUG	TAPON	BOUCHON
27	192- 110	1	ARRUELA	WASHER	ARANDELA	RONDELLE
28	195- 521	1	ARRUELA	WASHER	ARANDELA	RONDELLE
29	E 65740	1	SUPORTE	BRACKET	SOPORTE	SUPPORT
30	E 65557	1	OLIVA	OLIVE	OLIVA	OLIVE
31	14- 548	2	PARAFUSO	BOLT	PERNO	VIS
32	14- 544	2	PARAFUSO	BOLT	PERNO	VIS

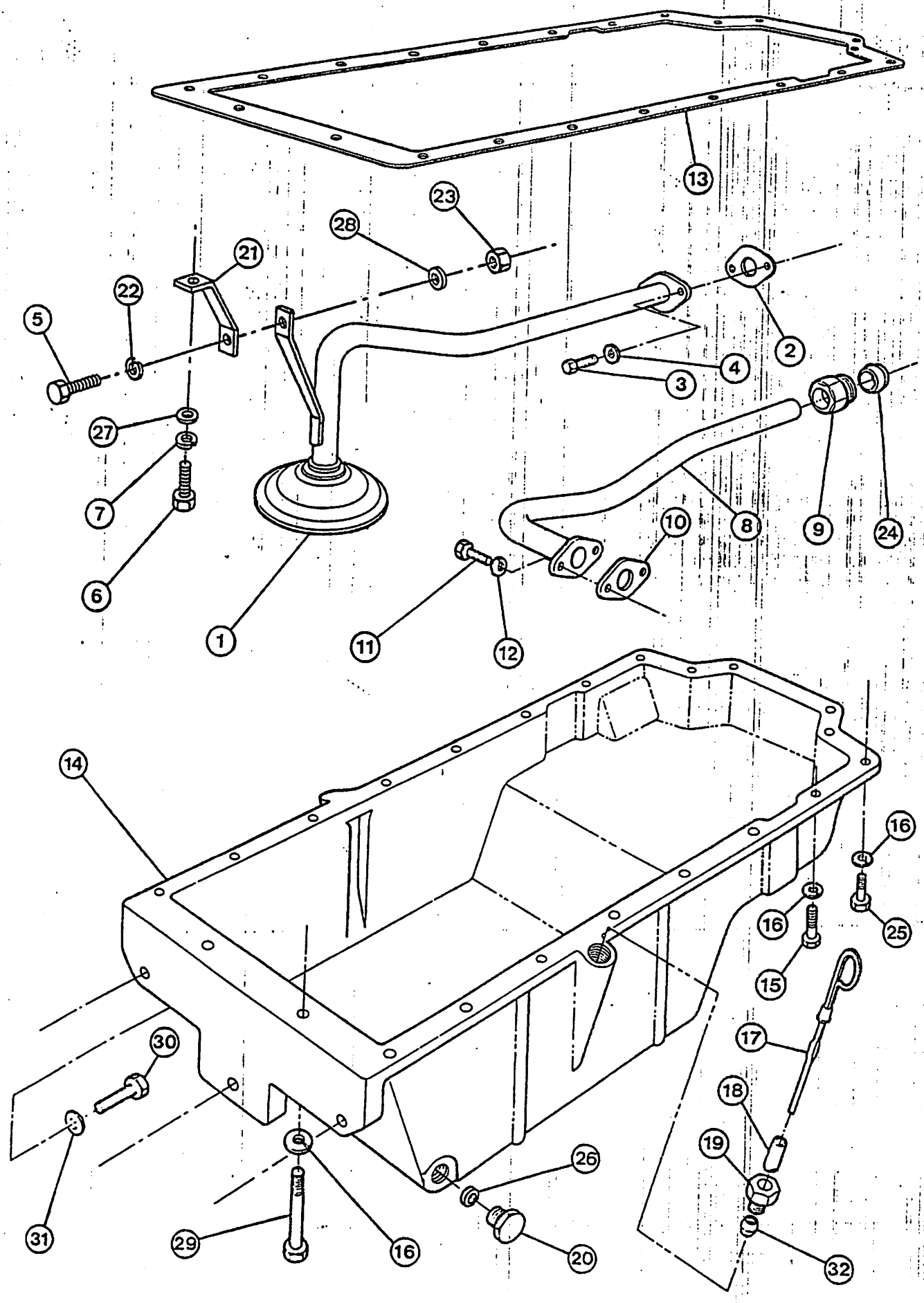
13
23
28
21
22
5
2
4
3
27
7
6
1
10
8
9
24
11
12
14
16
16
25
15
17
18
19
30
31
29
16
26
20
32

MOTOR – CÁRTER DO ÓLEO LUBRIFICANTE (Para o Motor E 67877)
ENGINE – LUBRICATING OIL PAN (For E 67877 Engine)
MOTOR – CARTER DEL ACEITE (Para el Motor E 67877)
MOTEUR – CARTER MOTEUR (Pour le Moteur E 67877)

ITEM REF.	PEÇA Nº PART Nº PIEZA Nº PIÈCE Nº	QDE. QTY. CANT. QTE.	DESCRIÇÃO (Português)	DESCRIPTION (English)	DESCRIPCION (Español)	DESCRIPTION (Français)
1	E 67880	1	TUBO	TUBE	TUBO	TUBE
2	E 65749	1	GUARNIÇÃO	GASKET	JUNTA	JOINT
3	14- 512	2	PARAFUSO	BOLT	TORNILLO	VIS
4	192- 110	2	ARRUELA	WASHER	ARANDELA	RONDELLE
5	14- 412	1	PARAFUSO	BOLT	TORNILLO	VIS
6	14- 512	1	PARAFUSO	BOLT	TORNILLO	VIS
7	192- 110	1	ARRUELA	WASHER	ARANDELA	RONDELLE
8	E 65730	1	TUBO	TUBE	TUBO	TUBE
9	E 65715	1	PORCA	NUT	TUERCA	ÉCROU
10	E 65553	1	GUARNIÇÃO	GASKET	JUNTA	JOINT
	14- 410	2	PARAFUSO	BOLT	TORNILLO	VIS
	192- 109	2	ARRUELA	WASHER	ARANDELA	RONDELLE
	E 65745	1	GUARNIÇÃO	GASKET	JUNTA	JOINT
14	E 67883	1	CARTER	PAN	CARTER	CARTER
15	14- 516	12	PARAFUSO	BOLT	TORNILLO	VIS
16	192- 110	20	ARRUELA	WASHER	ARANDELA	RONDELLE
17	E 67885	1	VARETA MEDIÇÃO	DIPSTICK	VARILLA DEL NIVEL	JAUGE
18	E 67882	1	TUBO	TUBE	TUBO	TUBE
19	E 65716	1	PORCA	NUT	TUERCA	ÉCROU
20	E 115057	1	BUJÃO	PLUG	TAPÓN	BOUCHON
21	E 67884	1	SUPORTE	BRACKET	SOPORTE	SUPPORT
22	192- 109	1	ARRUELA-pressão	WASHER-lock	ARANDELA-cierre	RONDELLE
23	E 115100	1	PORCA	NUT	TUERCA	ÉCROU
24	E 65557	1	OLIVA	OLIVE	OLIVA	OLIVE
25	14- 548	6	PARAFUSO	BOLT	TORNILLO	VIS
26	E 65891	1	ARRUELA	WASHER	ARANDELA	RONDELLE
27	195- 521	1	ARRUELA	WASHER	ARANDELA	RONDELLE
28	195- 518	2	ARRUELA	WASHER	ARANDELA	RONDELLE
29	14- 552	2	PARAFUSO	BOLT	TORNILLO	VIS
30	14- 616	3	PARAFUSO	BOLT	TORNILLO	VIS
31	192- 111	3	ARRUELA	WASHER	ARANDELA	RONDELLE
32	E 67985	1	OLIVA	OLIVE	OLIVA	OLIVE

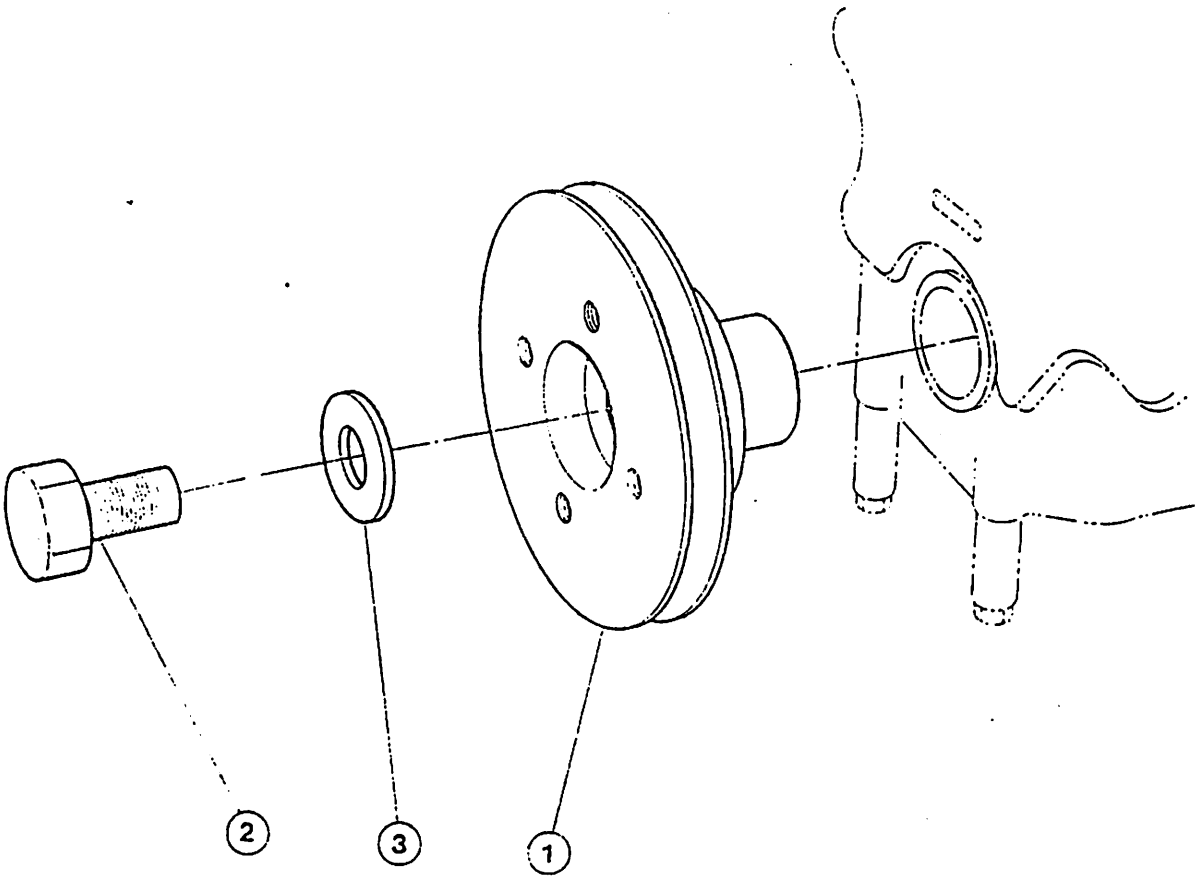
2
3
1

MOTOR – POLIA DA ÁRVORE DE MANIVELAS
ENGINE – CRANKSHAFT PULLEY
MOTOR – POLEA DEL CIGUEÑAL
MOTEUR – POULIE DE VILEBREQUIN

ITEM REF.	PEÇA Nº PART Nº PIEZA Nº PIÈCE Nº	QDE. QTY. CANT. QTE.	DESCRIÇÃO (Português)	DESCRIPTION (English)	DESCRIPCION (Español)	DESCRIPTION (Français)
1	E 95436	1	POLIA (Nota 1)	PULLEY (Note 1)	POLEA (Nota 1)	POULIE (Note 1)
1	E 65660	1	POLIA (Nota 2)	PULLEY (Note 2)	POLEA (Nota 2)	POULIE (Note 2)
2	E 65680	1	PARAFUSO	BOLT	TORNILLO	VIS
3	E 65700	1	ARRUELA	WASHER	ARANDELA	RONDELLE

NOTA 1: Usado no Motor E 67877
NOTE 1: Used in Engine E 67877
Usado en el Motor E 67877
Utilisé au Moteur E 67877

NOTA 2: Usado no Motor E 62790
NOTE 2: Used in Engine E 62790
Usado en el Motor E 62790
Utilisé au Moteur E 62790

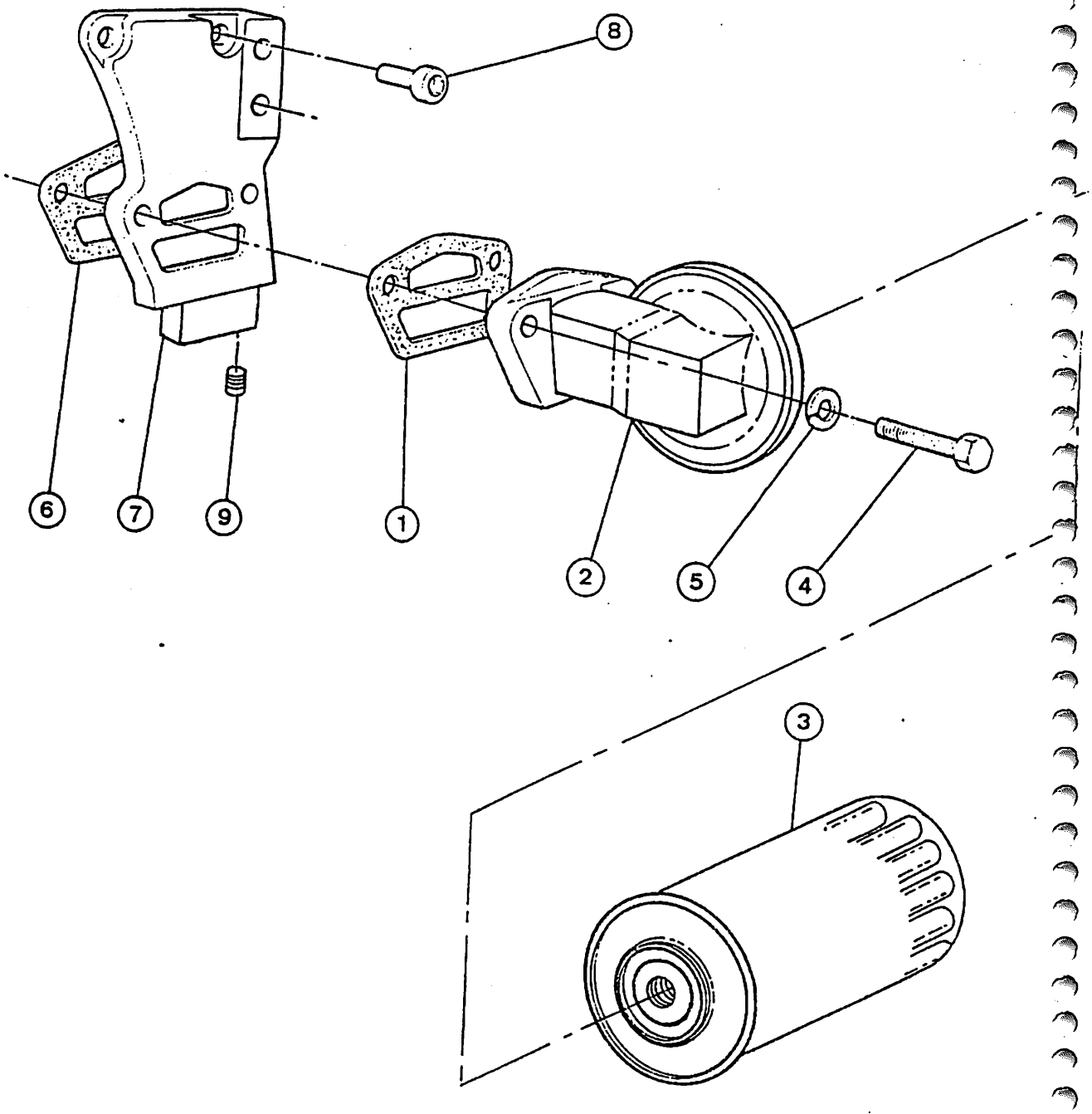
8
6
7
9
1
2
5
4
3

MOTOR – FILTRO DE ÓLEO LUBRIFICANTE
ENGINE – LUBRICATING OIL FILTER
MOTOR – FILTRO DEL ACEITE DE ENGRASE
MOTEUR – FILTRE À HUILE

ITEM REF.	PEÇA Nº PART Nº PIEZA Nº PIÈCE Nº	QDE. QTY. CANT. QTE.	DESCRIÇÃO (Português)	DESCRIPTION (English)	DESCRIPCION (Español)	DESCRIPTION (Français)
1	E 65761	1	GUARNIÇÃO	GASKET	JUNTA	JOINT
	E 69615	1	FILTRO-Conj.	FILTER-Assy.	FILTRO-Conj.	FILTRE-Ens.
2	NSS	1	CABEÇOTE	HEAD	CULATA	TÊTE
3	E 65502	1	FILTRO	FILTER	FILTRO	FILTRE
4	14- 720	2	PARAFUSO	BOLT	TORNILLO	VIS
5	192- 112	2	ARRUELA	WASHER	ARANDELA	RONDELLE
6	E 65761	1	GUARNIÇÃO	GASKET	JUNTA	JOINT
7	E 65794	1	ADAPTADOR	ADAPTER	ADAPTADOR	ADAPTEUR
8	E 65581	2	PARAFUSO	BOLT	TORNILLO	VIS
9	221- 842	1	BUJÃO	PLUG	TAPÓN	BOUCHON

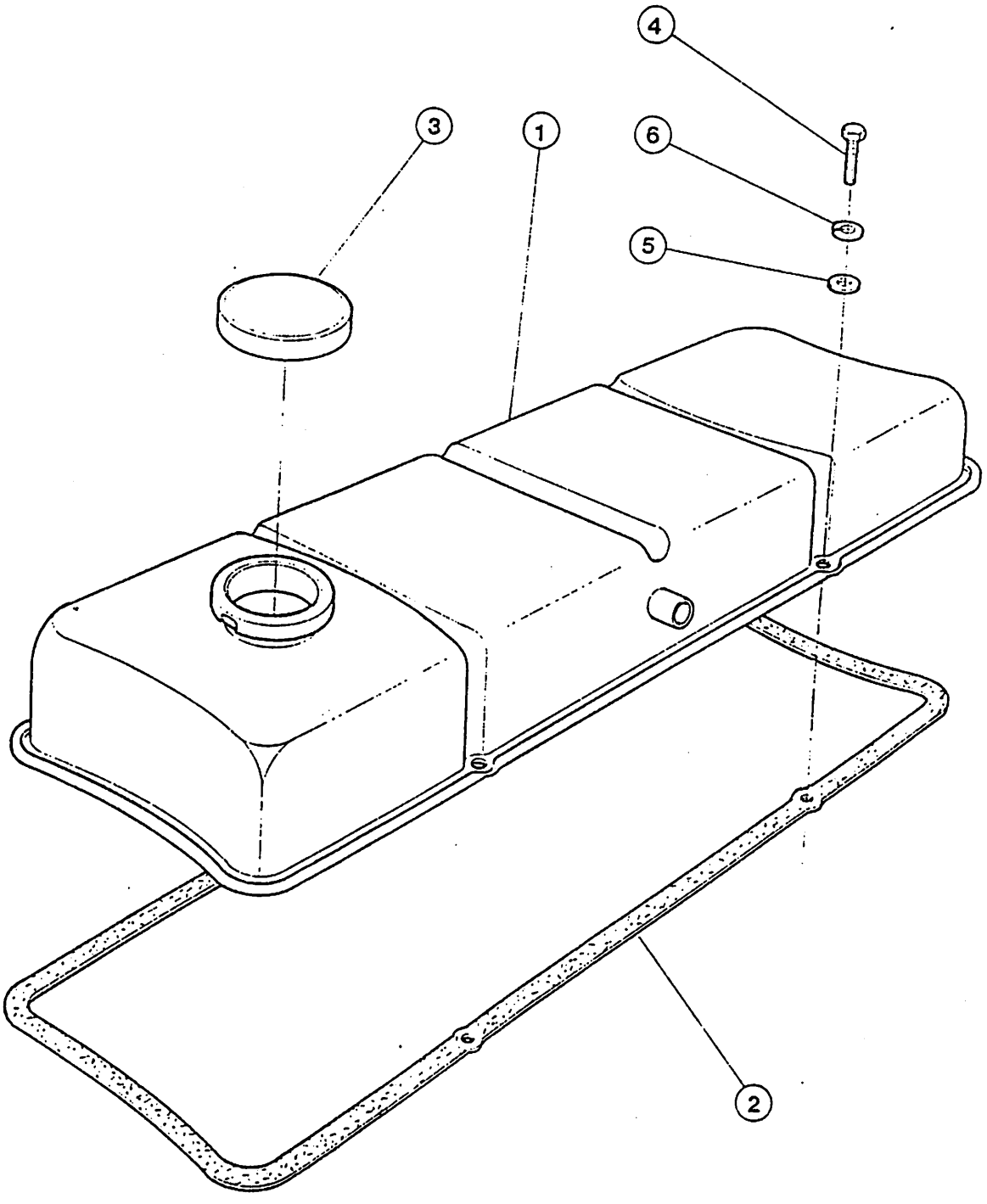
4
3
1
6
5
2

MOTOR – COBERTA DAS VÁLVULAS
ENGINE – CYLINDER HEAD COVER
MOTOR – TAPA DE LA CULATA
MOTEUR – CACHE CULBUTEURS

ITEM REF.	PEÇA N.° PART N.° PIEZA N.° PIECE N.°	QDE. QTY. CANT. QTE.	DESCRIÇÃO (Português)	DESCRIPTION (English)	DESCRIPCION (Español)	DESCRIPTION (Français)
1	E 65821	1	COBERTA	COVER	TAPA	CACHE CULBUTEUR
2	E 65741	1	GUARNIÇÃO	GASKET	JUNTA	JOINT
3	E 65782	1	TAMPA	CAP	TAPA	BOUCHON
4	69- 410	4	PARAFUSO	BOLT	PERNO	VIS
5	195- 518	4	ARRUELA	WASHER	ARANDELA	RONDELLE
6	192- 109	4	ARRUELA	WASHER	ARANDELA	RONDELLE

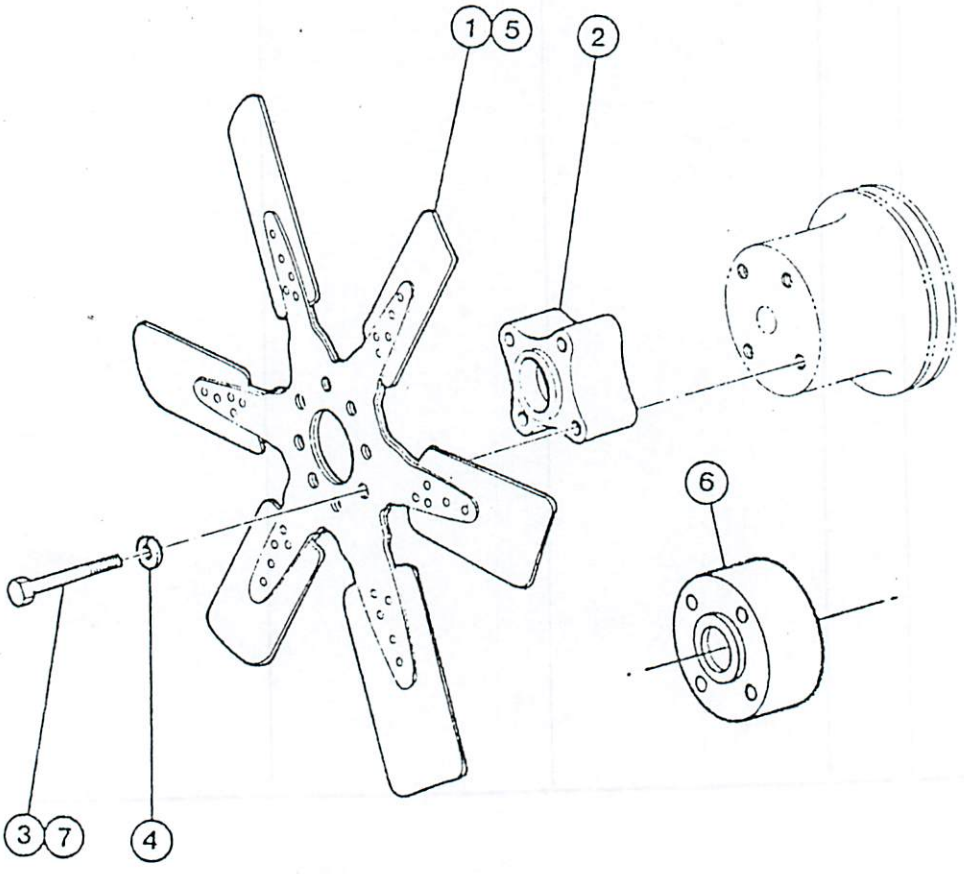
1
5
2
6
3
7
4

MOTOR – VENTILADOR E EXTENSÃO
ENGINE – FAN AND EXTENSION
MOTOR – VENTILADOR Y EXTENSIÓN
MOTEUR – VENTILATEUR ET EXTENSION

ITEM REF.	PEÇA Nº PART Nº PIEZA Nº PIÈCE Nº	QDE. QTY. CANT. QTE.	DESCRIÇÃO (Portugués)	DESCRIPTION (English)	DESCRIPCION (Español)	DESCRIPTION (Français)
1	E 67717	1	VENTILADOR 16"	FAN 16"	VENTILADOR 16"	VENTILATEUR 16"
2	E 65788	1	ESPAÇADOR	SPACER	ESPACIADOR	ENTRETOISE
3	14- 532	4	PARAFUSO	BOLT	TORNILLO	VIS
4	192- 110	4	ARRUELA	WASHER	ARANDELA	RONDELLE
	E 67733	1	ARREFECIMENTO-JOGO DE PEÇAS	COOLING-PARTS KIT	ENFRIAMIENTO-JUEGO DE PIEZAS	RÉFRIGÉRATION-JEU DE PIÈCES
5	E 67734	1	VENTILADOR 17"	FAN 17"	VENTILADOR 17"	VENTILATEUR 17"
6	E 67735	1	ESPAÇADOR	SPACER	ESPACIADOR	ENTRETOISE
7	14- 532	4	PARAFUSO	BOLT	TORNILLO	VIS

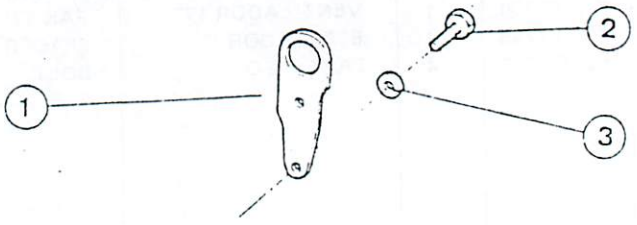
1
2
3

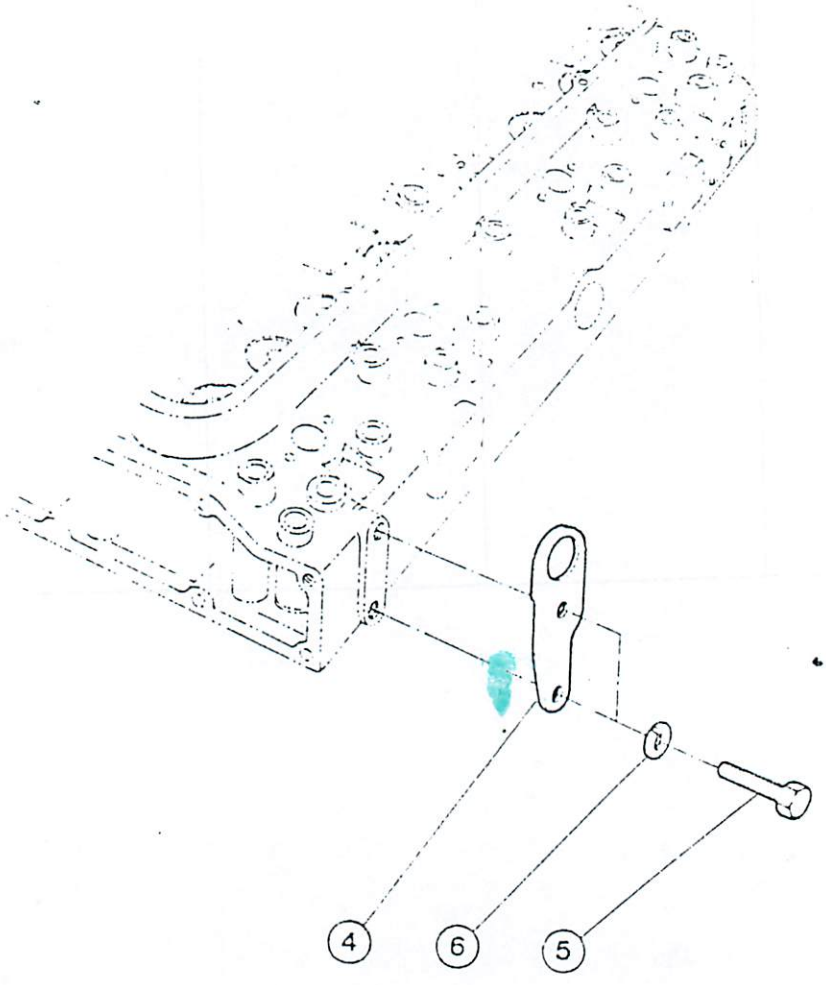
4
6
5

MOTOR – ALÇAS DE LEVANTAMENTO
ENGINE – LIFTING EYES
MOTOR – ALZA DE LEVANTAMIENTO
MOTEUR – GOUSSETS

ITEM REF.	PEÇA Nº PART Nº PIEZA Nº PIÈCE Nº	QDE. QTY. CANT. QTE.	DESCRIÇÃO (Portugués)	DESCRIPTION (English)	DESCRIPCION (Español)	DESCRIPTION (Français)
1	E 65733	1	ALÇA-traseira	EYE-rear	ALZA-trasera	GOUSSET-arrière
2	14- 614	2	PARAFUSO	BOLT	TORNILLO	VIS
3	192- 111	2	ARRUELA	WASHER	ARANDELA	RONDELLE
4	E 65726	1	ALÇA -dianteira	EYE-front	ALZA-delantera	GOUSSET-avant
5	14- 614	2	PARAFUSO	BOLT	TORNILLO	VIS
6	192- 111	2	ARRUELA	WASHER	ARANDELA	RONDELLE

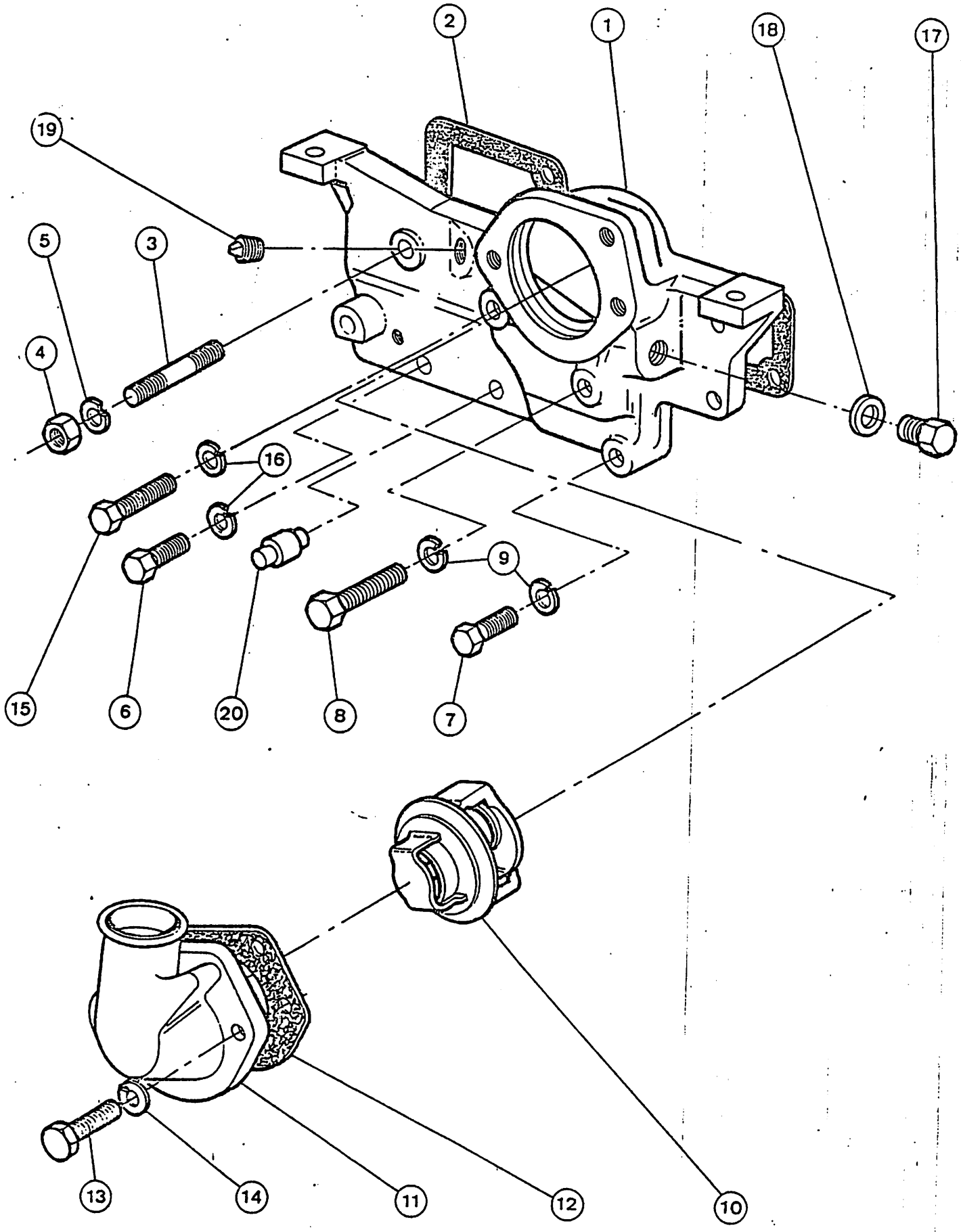
2
1
18
17
19
5
3
4
16
9
15
6
20
8
7
13
14
11
12
10

ITEM REF.	PEÇA Nº PART Nº PIEZA Nº PIÈCE Nº	QDE. QTY. CANT. QTE.	DESCRIÇÃO (Português)	DESCRIPTION (English)	DESCRIPCION (Español)	DESCRIPTION (Français)
1	E 65791	1	CARCAÇA	HOUSING	CAJA	CARTER
2	E 65754	1	GUARNIÇÃO	GASKET	JUNTA	JOINT
3	E 65808	1	PRISIONEIRO	STUD	ESPARRAGO	GOUJON
4	25- 156	1	PORCA	NUT	TUERCA	ÉCROU
5	192- 111	1	ARRUELA	WASHER	ARANDELA	RONDELLE
6	14- 514	2	PARAFUSO	BOLT	TORNILLO	VIS
7	14- 628	2	PARAFUSO	BOLT	TORNILLO	VIS
8	14- 640	1	PARAFUSO	BOLT	TORNILLO	VIS
9	192- 111	3	ARRUELA	WASHER	ARANDELA	RONDELLE
10	E 67891	1	TERMOSTATO	THERMOSTAT	TERMOSTATO	THERMOSTAT
11	E 65774	1	CONEXÃO	CONNECTOR	CONECTOR	RACCORD
12	E 65759	1	GUARNIÇÃO	GASKET	JUNTA	JOINT
13	14- 624	2	PARAFUSO	BOLT	TORNILLO	VIS
14	192- 111	2	ARRUELA	WASHER	ARANDELA	RONDELLE
15	14- 540	1	PARAFUSO	BOLT	TORNILLO	VIS
16	192- 110	3	ARRUELA	WASHER	ARANDELA	RONDELLE
17	E 65569	1	BUJÃO	PLUG	TAPÓN	BOUCHON
18	E 65637	1	ARRUELA	WASHER	ARANDELA	RONDELLE
19	E 65642	1	BUJÃO	PLUG	TAPÓN	BOUCHON
20	E 95430	1	RESPIRO	BREATHER	RESPIRADERO	RENIFLARD

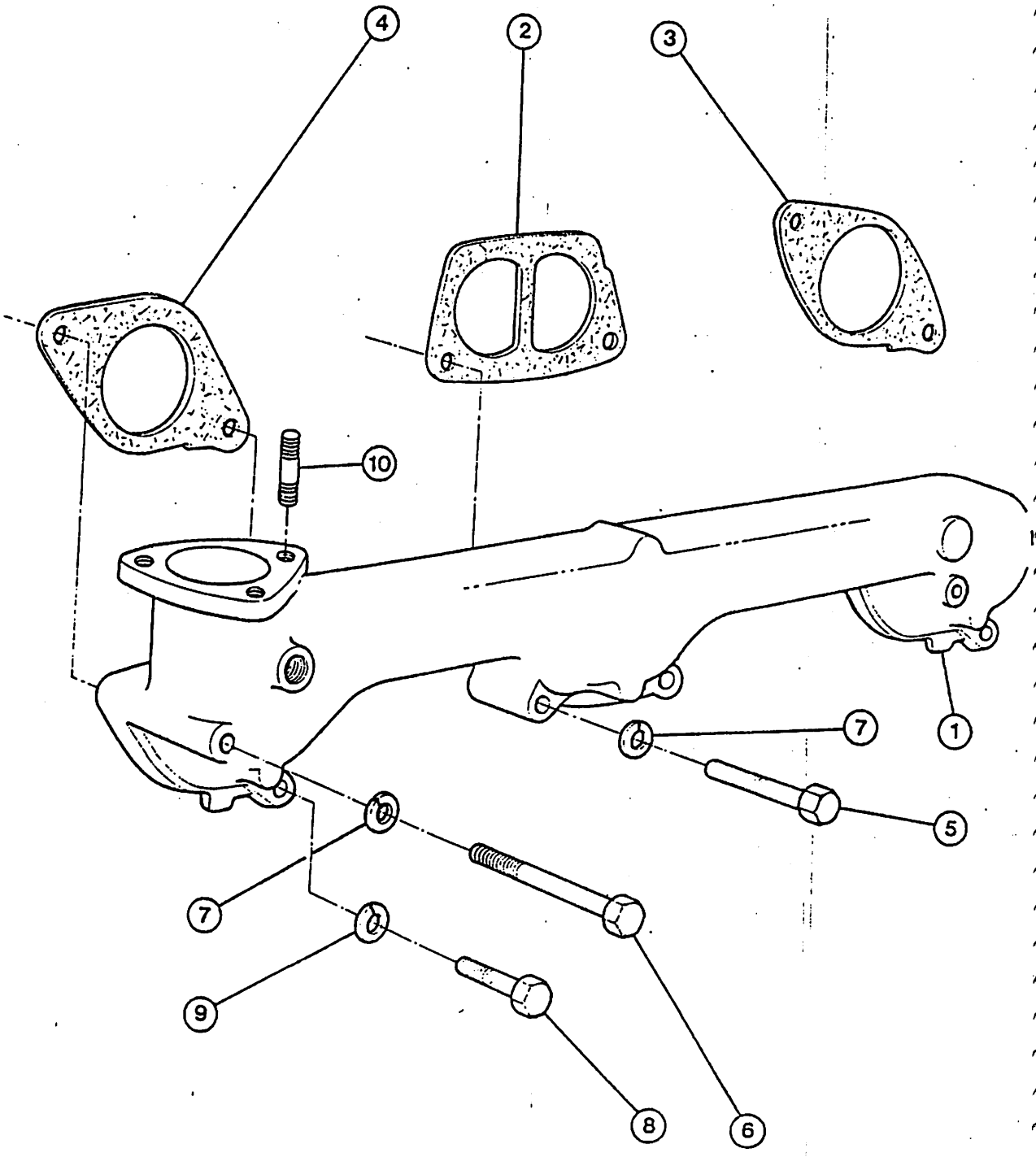
4
2
3
10
1
7
5
7
9
8
6

MOTOR – COLETOR DE ADMISSÃO
ENGINE – INTAKE MANIFOLD
MOTOR – MULTIPLE DE ADMISIÓN
MOTEUR – COLLECTEUR D'ADMISSION

ITEM REF.	PEÇA Nº PART Nº PIEZA Nº PIÈCE Nº	QDE. QTY. CANT. QTE.	DESCRIÇÃO (Portugués)	DESCRIPTION (English)	DESCRIPCION (Español)	DESCRIPTION (Français)
1	E 65777	1	COLETOR-admissão	MANIFOLD-intake	MULTIPLE-admisión	COLLECTEUR-adm.
2	E 65757	1	GUARNIÇÃO	GASKET	JUNTA	JOINT
3	E 65763	1	GUARNIÇÃO	GASKET	JUNTA	JOINT
4	E 65756	1	GUARNIÇÃO	GASKET	JUNTA	JOINT
5	14- 628	2	PARAFUSO	BOLT	TORNILLO	VIS
6	14- 656	2	PARAFUSO	BOLT	TORNILLO	VIS
7	192- 111	4	ARRUELA	WASHER	ARANDELA	RONDELLE
8	14- 622	2	PARAFUSO	BOLT	TORNILLO	VIS
9	192- 111	2	ARRUELA	WASHER	ARANDELA	RONDELLE
10	E 65599	3	PRISIONEIRO	STUD	ESPARRAGO	GOUJON

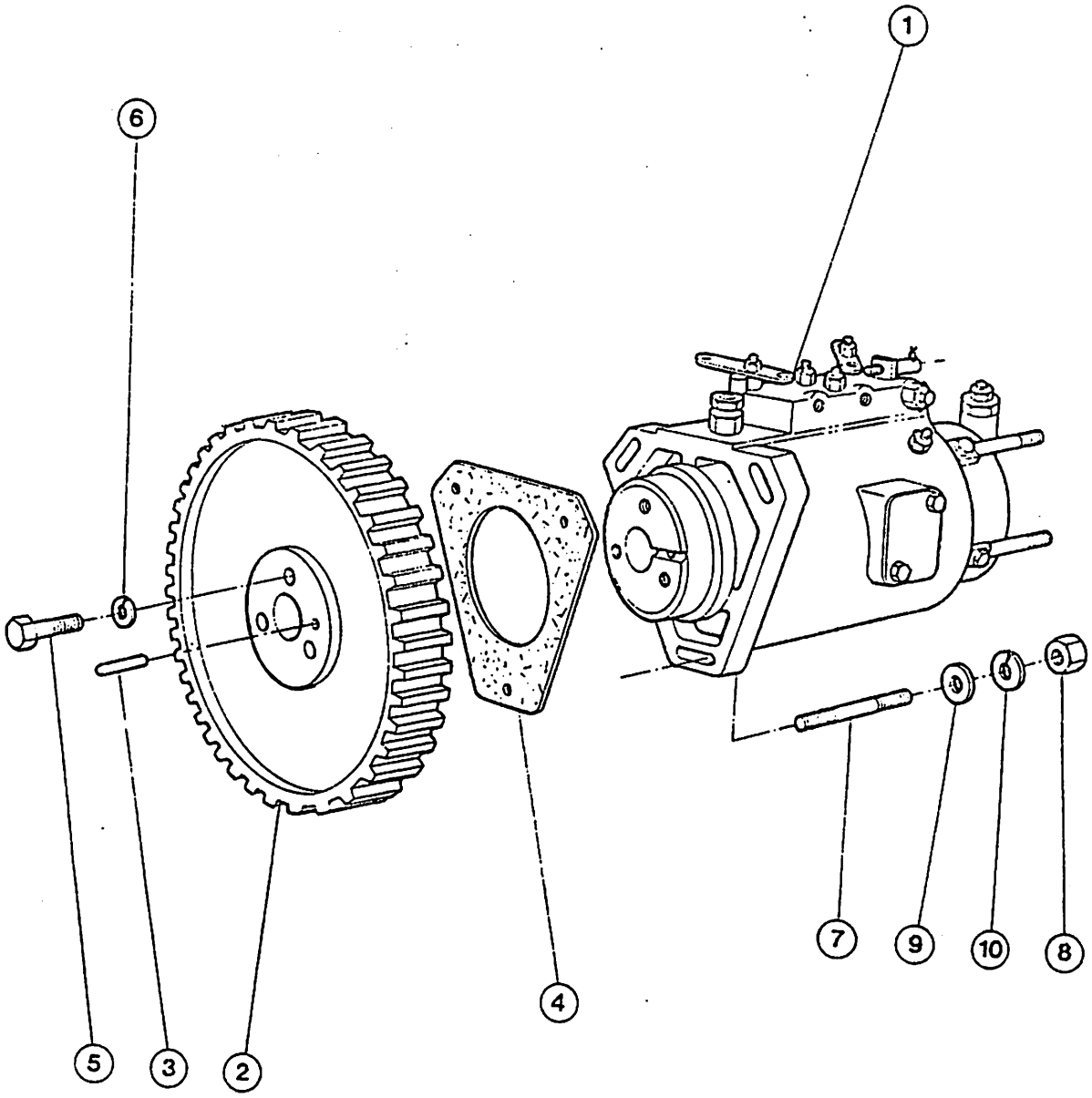
1
6
5
3
2
4
7
9
10
8

MOTOR – BOMBA INJETORA
ENGINE – INJECTION PUMP
MOTOR – BOMBA INYECTORA
MOTEUR – POMPE À INJECTION

ITEM REF.	PEÇA Nº PART Nº PIEZA Nº PIÈCE Nº	QDE. QTY. CANT. QTE.	DESCRIÇÃO (Português)	DESCRIPTION (English)	DESCRIPCION (Español)	DESCRIPTION (Français)
1	E 65510	1	BOMBA-Conj. Injetora	PUMP-Assy. Injection	BOMBA-Conj. Inyectora	POMPE D'INJECTION-Ens.
	E 65778	1	ENGRENAGEM-Conj.	GEAR-Assy.	ENGRANAJE-Conj.	PIGNON-Ens.
2	NSS	1	ENGRENAGEM	GEAR	ENGRANAJE	PIGNON
3	E 65627	1	PINO	PIN	PASADOR	AXE
4	E 65795	1	GUARNIÇÃO	GASKET	JUNTA	JOINT
5	14- 512	3	PARAFUSO	BOLT	TORNILLO	VIS
6	192- 110	3	ARRUELA	WASHER	ARANDELA	RONDELLE
7	E 65602	3	PRISIONEIRO	STUD	ESPARRAGO	GOUJON
8	25- 115	3	PORCA	NUT	TUERCA	ÉCROU
9	195- 521	3	ARRUELA	WASHER	ARANDELA	RONDELLE
10	192- 110	3	ARRUELA	WASHER	ARANDELA	RONDELLE

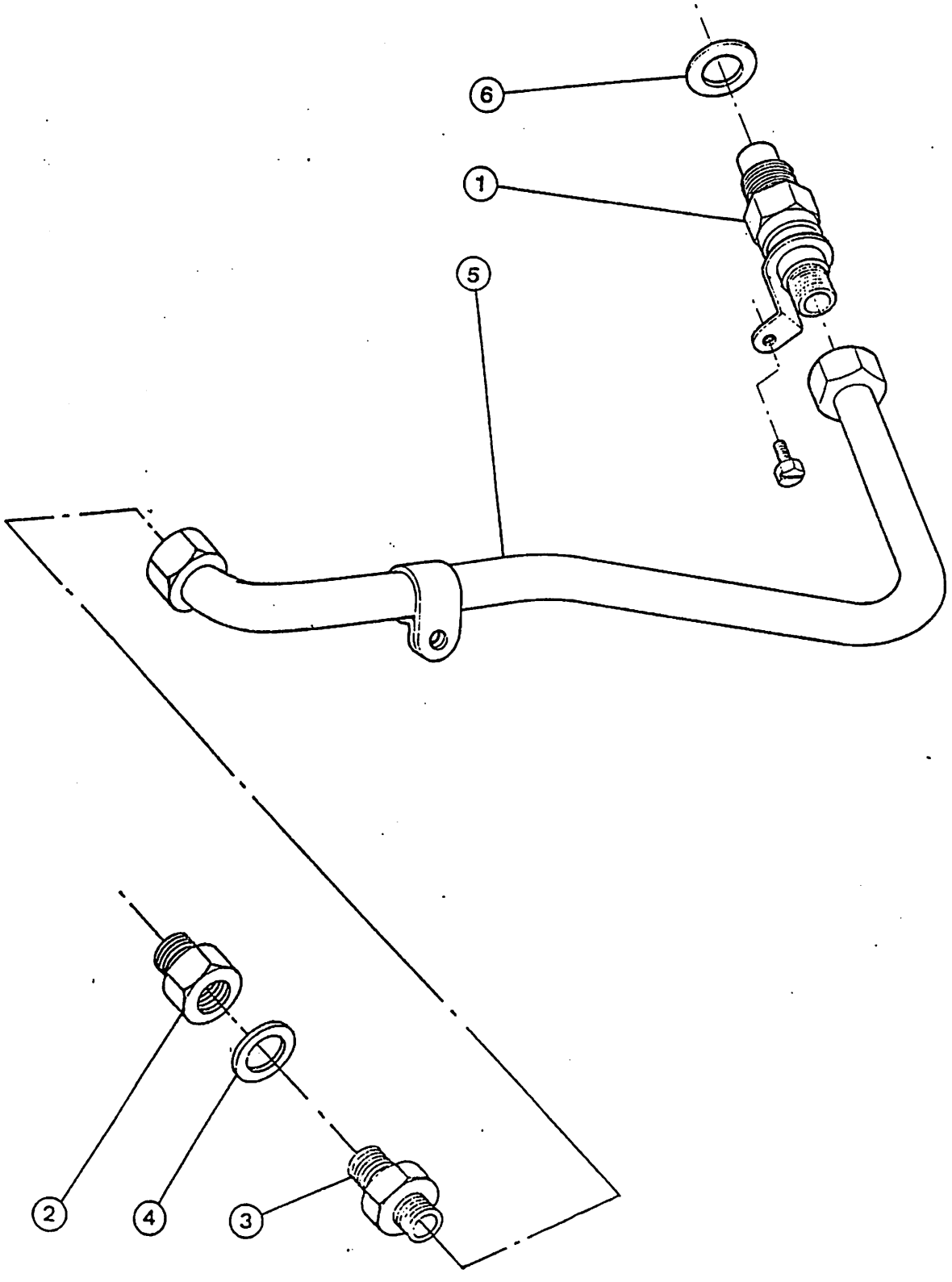
6
1
5
2
4
3

MOTOR — SISTEMA AUXILIAR DE PARTIDA
ENGINE — STARTING AID SYSTEM
MOTOR — AYUDA DEL ARRANQUE
MOTEUR — SYSTEME AUXILIAIRE DE DEMARRAGE

ITEM REF.	PEÇA N.° PART N.° PIEZA N.° PIECE N.°	QDE. QTY. CANT. QTE.	DESCRIÇÃO (Português)	DESCRIPTION (English)	DESCRIPCION (Español)	DESCRIPTION (Français)
1	E 104937	1	AQUECEDOR	HEATER	CALENTADOR	RECHAUFFEUR
2	E 65504	1	VÁLVULA	VALVE	VALVULA	SOUPAPE
3	E 65783	1	CONEXÃO	CONNECTOR	CONECTOR	RACCORD
4	E 65619	1	ARRUELA	WASHER	ARANDELA	RONDELLE
5	E 65823	1	TUBO	TUBE	TUBO	TUBE
6	E 65814	1	ARRUELA	WASHER	ARANDELA	RONDELLE

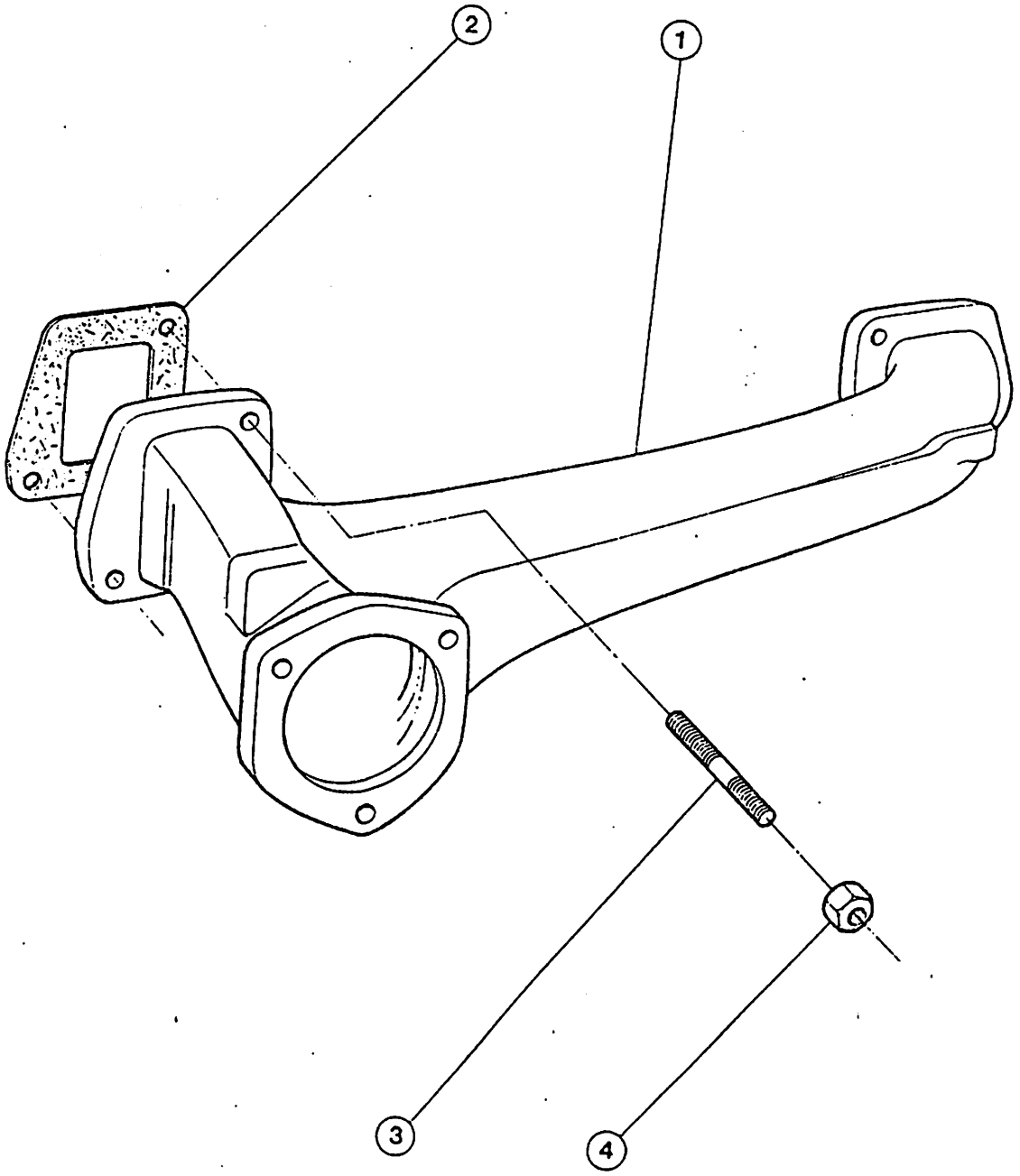
2
1
3
4

MOTOR – COLETOR DE ESCAPAMENTO
ENGINE – EXHAUST MANIFOLD
MOTOR – MULTIPLE DE ESCAPE
MOTEUR – COLLECTEUR D'ÉCHAPPEMENT

ITEM REF.	PEÇA N.° PART N.° PIEZA N.° PIÈCE N.°	QDE. QTY. CANT. QTE.	DESCRIÇÃO (Português)	DESCRIPTION (English)	DESCRIPCION (Español)	DESCRIPTION (Français)
1	E 65776	1	COLETOR - escap.	MANIFOLD - exhaust.	MULTIPLE - escape	COLLECTEUR - echap.
2	E 65758	2	GUARNIÇÃO	GASKET	JUNTA	JOINT
3	E 65604	4	PRISIONEIRO	STUD	ESPARRAGO	GOUJON
4	E 65634	4	PORCA	NUT	TUERCA	ECROU

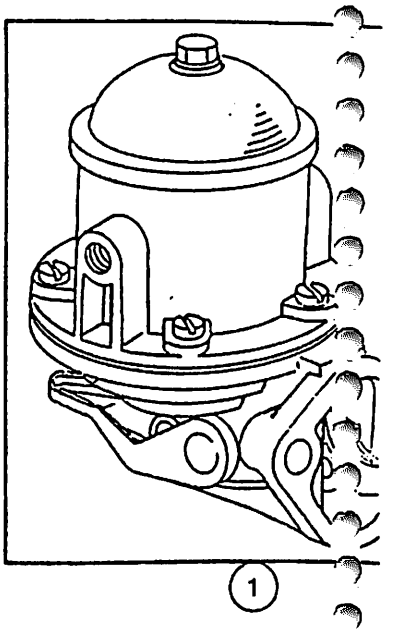
1

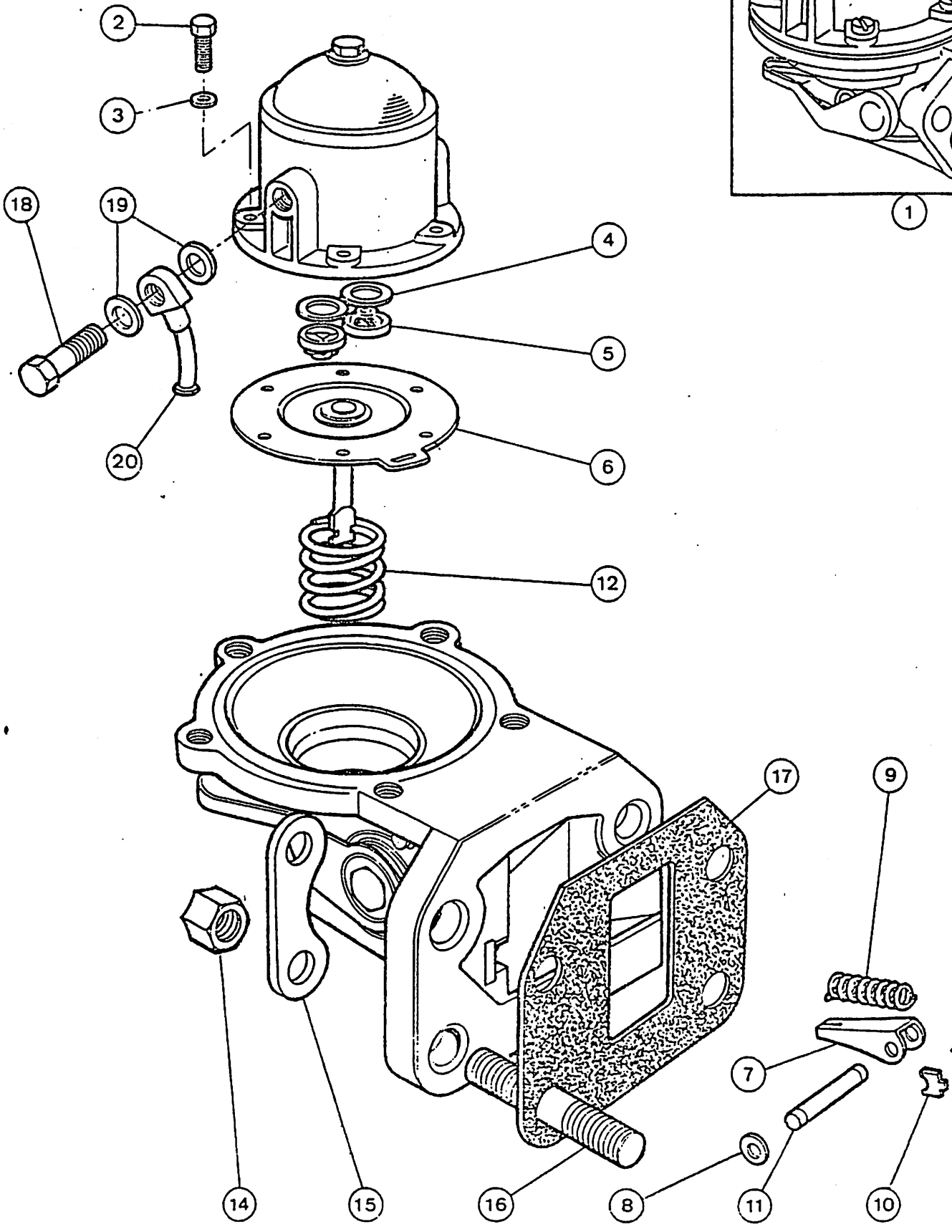
2
3
18
19
4
5
20
6
12
17
9
7
14
15
16
8
11
10

MOTOR – BOMBA DE COMBUSTÍVEL
ENGINE – FUEL PUMP
MOTOR – BOMBA DE COMBUSTIBLE
MOTEUR – POMPE DE CARBURANT

ITEM REF.	PEÇA Nº PART Nº PIEZA Nº PIÈCE Nº	QDE. QTY. CANT. QTE.	DESCRIÇÃO (Português)	DESCRIPTION (English)	DESCRIPCION (Español)	DESCRIPTION (Français)
1	E 65649	1	BOMBA-Conj.	PUMP-Assy.	BOMBA-Conj.	POMPE-Ens.
2	182- 145	5	PARAFUSO	SCREW	TORNILLO	VIS
3	92- 3	5	ARRUELA	WASHER	ARANDELA	RONDELLE
	E 95448	1	JOGO REPARO	REPAIR KIT	JUEGO REPARO	JEU DE RECHANGE
4	NSS	2	JUNTA	GASKET	JUNTA	JOINT
5	NSS	2	VÁLVULA	VALVE	VALVULA	VALVE
6	NSS	1	DIAFRAGMA	DIAPHRAGM	DIAFRAGMA	DIAPHRAGME
7	NSS	1	BRAÇO-Acion.	DRIVING ARM	BRAZO ACION.	BRAS. D'ACTION.
8	NSS	2	ARRUELA	WASHER	ARANDELA	RONDELLE
9	NSS	1	MOLA	SPRING	RESORTE	RESSORT
10	NSS	2	TRAVA	LOCK	TRABA	ARRÊT
11	NSS	1	EIXO	SHAFT	EJE	ARBRE
12	NSS	1	MOLA	SPRING	RESORTE	RESSORT
13	NSS	1	BALANCEIRO	ROCK SHAFT	BALANCIN	BALANCIER
14	25- 115	4	PORCA	NUT	TUERCA	ÉCROU
15	E 65737	2	ARRUELA-trava	WASHER-lock	ARANDELA-cierre	RONDELLE-frein
16	E 65601	4	PRISIONEIRO	STUD	ESPARRAGO	GOUJON
17	E 65752	1	JUNTA	GASKET	JUNTA	JOINT
18	E 65685	1	PARAFUSO	BOLT	TORNILLO	VIS
19	E 65619	2	ARRUELA	WASHER	ARANDELA	RONDELLE
20	E 65815	1	TUBO	TUBE	TUBO	TUBE

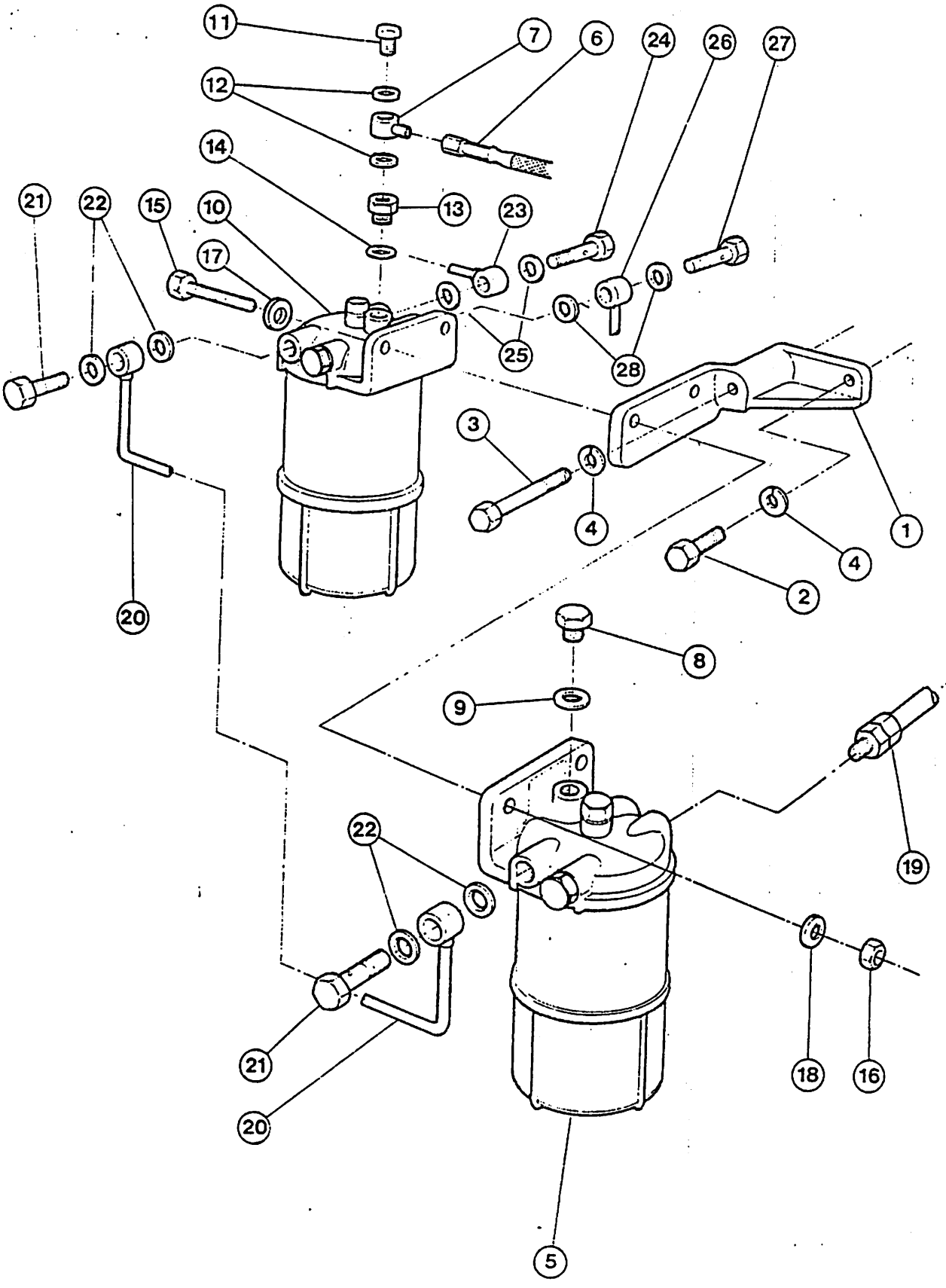
11
12
14
21
22
15
10
17
20
7
6
13
23
24
26
27
25
28
3
4
1
2
8
9
19
22
21
20
18
16
5

MOTOR – FILTROS DE ÓLEO COMBUSTÍVEL
ENGINE – FUEL FILTERS
MOTOR – FILTROS DEL COMBUSTIBLE
MOTEUR – FILTRES DE CARBURANT

ITEM REF.	PEÇA Nº PART Nº PIEZA Nº PIÈCE Nº	QDE. QTY. CANT. QTE.	DESCRIÇÃO (Português)	DESCRIPTION (English)	DESCRIPCION (Español)	DESCRIPTION (Français)
1	E 65780	1	SUPORTE	BRACKET	SOPORTE	SUPPORT
2	14- 620	1	PARAFUSO	BOLT	TORNILLO	VIS
3	14- 652	1	PARAFUSO	BOLT	TORNILLO	VIS
4	192- 111	2	ARRUELA	WASHER	ARANDELA	RONDELLE
5	E 65503	1	FILTRO-Conj. (Pág. 83)	FILTER-Assy. (Page 83)	FILTRO-Conj. (Pag. 83)	FILTRE-Ens. (Page 83)
6	E 65818	1	TUBO	TUBE	TUBO	TUBE
7	E 65784	1	CONEXÃO	CONNECTOR	CONECTOR	RACCORD
8	E 65677	1	BUJÃO	PLUG	TAPÓN	BOUCHON
9	E 65622	1	ARRUELA	WASHER	ARANDELA	RONDELLE
10	E 65503	1	FILTRO-Conj. (Pág. 83)	FILTER-Assy. (Page 83)	FILTRO-Conj. (Pag. 83)	FILTRE-Ens. (Page 83)
11	E 65512	1	PARAFUSO	BOLT	TORNILLO	VIS
12	E 65622	2	ARRUELA	WASHER	ARANDELA	RONDELLE
13	E 65499	1	VÁLVULA	VALVE	VALVULA	CLAPET
14	E 65622	1	ARRUELA	WASHER	ARANDELA	RONDELLE
15	14- 630	2	PARAFUSO	BOLT	TORNILLO	VIS
16	129- 187	2	PORCA	NUT	TUERCA	ÉCROU
17	195- 525	2	ARRUELA	WASHER	ARANDELA	RONDELLE
18	192- 111	2	ARRUELA	WASHER	ARANDELA	RONDELLE
19	E 65820	1	TUBO	TUBE	TUBO	TUBE
20	E 65816	1	TUBO	TUBE	TUBO	TUBE
21	E 65685	2	PARAFUSO	BOLT	TORNILLO	VIS
22	E 65619	4	ARRUELA	WASHER	ARANDELA	RONDELLE
23	E 65819	1	TUBO	TUBE	TUBO	TUBE
24	E 65685	1	PARAFUSO	BOLT	TORNILLO	VIS
25	E 65619	2	ARRUELA	WASHER	ARANDELA	RONDELLE
26	E 65817	1	TUBO	TUBE	TUBO	TUBE
27	E 65685	1	PARAFUSO	BOLT	TORNILLO	VIS
28	E 65619	2	ARRUELA	WASHER	ARANDELA	RONDELLE

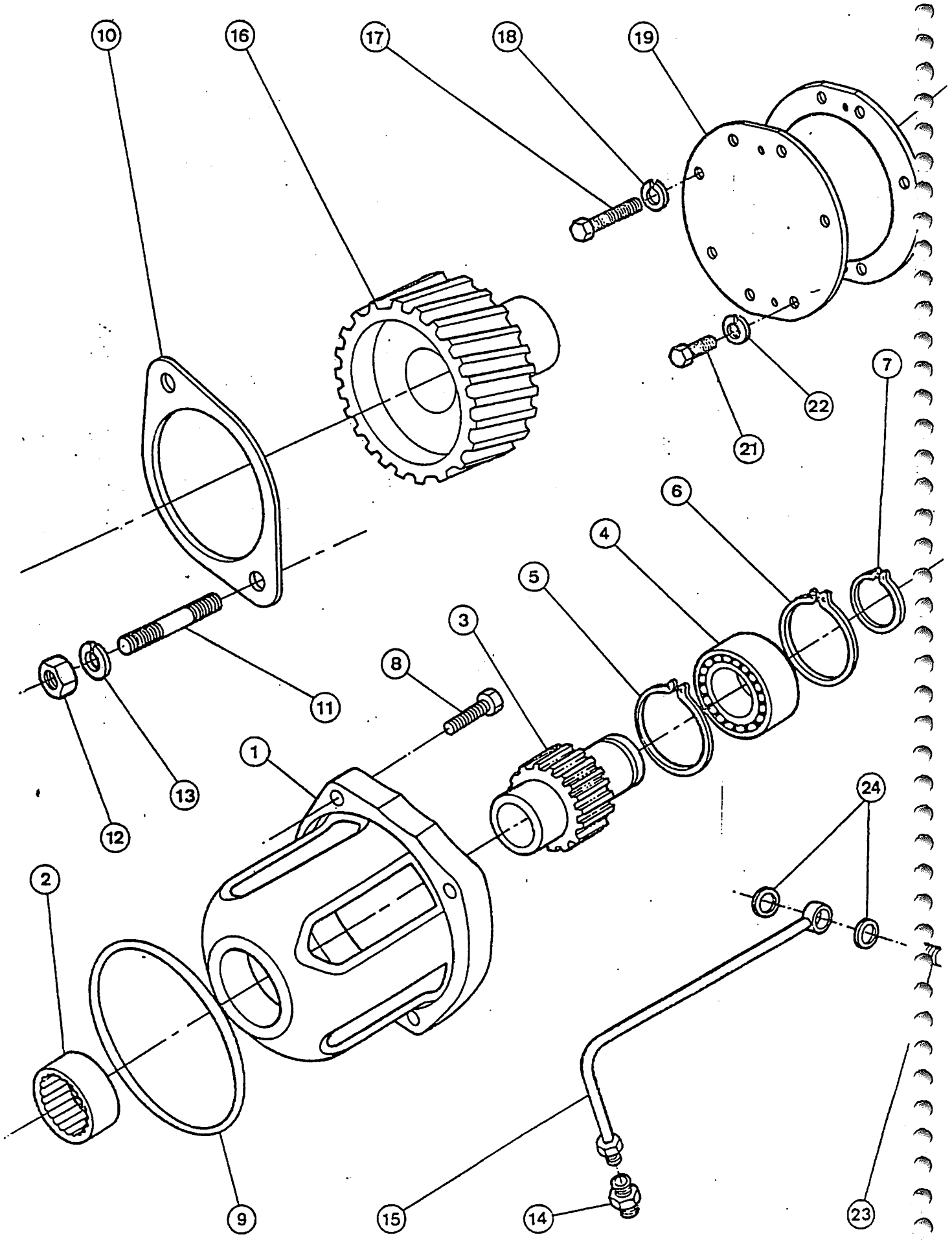
10
16
17
18
19
22
21
7
6
4
5
3
8
11
13
12
1
2
9
15
14
24
23

MOTOR — TOMADA DE FORÇA PARA BOMBAS HIDRÁULICAS
ENGINE — POWER TAKE-OFF FOR HYDRAULIC PUMPS
MOTOR — TOMADA DE FUERZA PARA BOMBAS HIDRAULICAS
MOTEUR — PRISE DE FORCE POUR POMPES HYDRAULIQUES

ITEM REF.	PEÇA N.° PART N.° PIEZA N.° PIÈCE N.°	QDE. QTY. CANT. QTE.	DESCRIÇÃO (Português)	DESCRIPTION (English)	DESCRIPCION (Español)	DESCRIPTION (Français)
	E 65824	1	TOMADA DE FORÇA, CONJ.	POWER TAKE OFF ASSY	TOMADA DE FUERZA CONJ.	PRISE DE FORCE COMPLETE
1	E 68112	1	CARCAÇA	HOUSING	CARCASA	CARCASSE
2	E 68113	1	ROLAMENTO	BEARING	COJINETE	ROULEMENT
3	E 68114	1	ENGRENAGEM	GEAR	ENGRANAJE	ENGRENAGE
4	E 68115	1	ROLAMENTO	BEARING	COJINETE	ROULEMENT
5	E 68116	1	ANEL	RING	ANILLO	BAGUE
6	E 68117	1	ANEL	RING	ANILLO	BAGUE
7	E 68118	1	ANEL	RING	ANILLO	BAGUE
8	62- 516	4	PARAFUSO	BOLT	PERNO	VIS
9	E 65640	1	VEDADOR	SEAL	SELLO	JOINT TORIQUE
10	E 65751	1	GUARNIÇÃO	GASKET	JUNTA	JOINT
11	E 65605	2	PRISIONEIRO	STUD	ESPARRAGO	GOUJON
12	129- 187	2	PORCA	NUT	TUERCA	ECROU
13	192- 111	2	ARRUELA	WASHER	ARANDELA	RONDELLE
14	E 66408	1	CONEXÃO	CONNECTOR	CONECTOR	RACCORD
15	E 65728	1	TUBO	TUBE	TUBO	TUBE
16	E 65790	1	ENGRENAGEM	GEAR	ENGRANAJE	ENGRENAGE
17	14- 618	2	PARAFUSO	BOLT	PERNO	VIS
18	192- 111	2	ARRUELA	WASHER	ARANDELA	RONDELLE
19	E 67894	1	TAMPA (Nota 1)	COVER (Note 1)	TAPA (Nota 1)	COUVERCLE (Note 1)
19	E 65736	1	TAMPA (Nota 2)	COVER (Note 2)	TAPA (Nota 2)	COUVERCLE (Note 2)
20	E 67895	1	GUARNIÇÃO (Nota 1)	GASKET (Note 1)	JUNTA (Nota 1)	JOINT (Note 1)
20	E 65755	1	GUARNIÇÃO (Nota 2)	GASKET (Note 2)	JUNTA (Nota 2)	JOINT (Note 2)
21	14- 520	5	PARAFUSO	BOLT	PERNO	VIS
22	192- 110	5	ARRUELA	WASHER	ARANDELA	RONDELLE
23	E 100458	1	PARAFUSO	BOLT	PERNO	VIS
24	E 114561	2	ARRUELA	WASHER	ARANDELA	RONDELLE

NOTA 1: Usado no motor E 67877
NOTE 1: Used in engine E 67877
Usado en el motor E 67877
Usé au moteur n.° E 67877

NOTA 2: Usado no motor E 62790
NOTE 2: Used in engine E 62790
Usado en el motor E 62790
Usé au moteur n.° E 62790

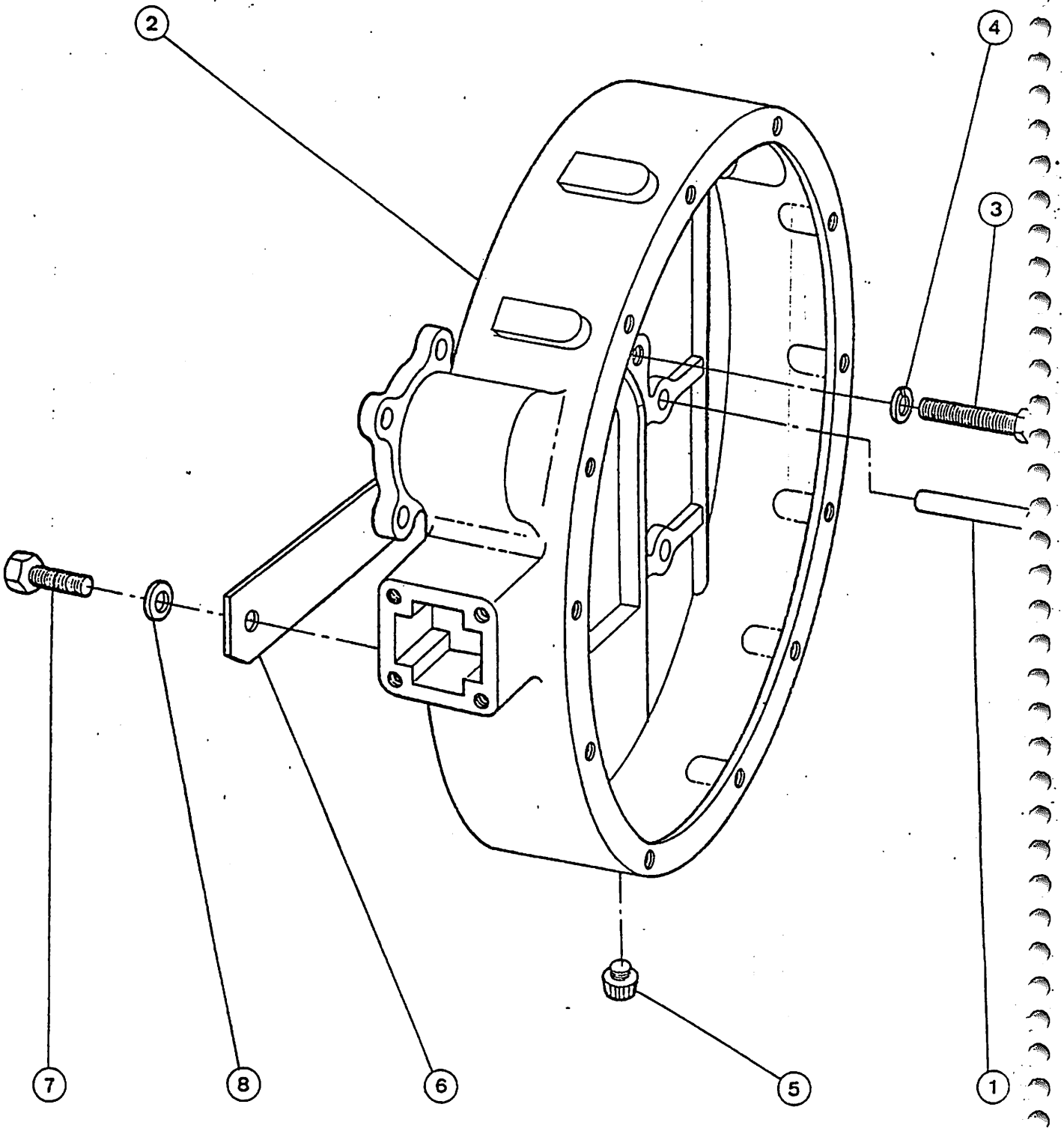
2
4
3
7
8
6
5
1

MOTOR – CARCAÇA DO VOLANTE
ENGINE – FLYWHEEL HOUSING
MOTOR – CAJA DEL VOLANTE
MOTEUR – CARTER DU VOLANT

ITEM REF.	PEÇA Nº PART Nº PIEZA Nº PIÈCE Nº	QDE. QTY. CANT. QTE.	DESCRIÇÃO (Português)	DESCRIPTION (English)	DESCRIPCION (Español)	DESCRIPTION (Français)
1	F 62298	2	PINO-GUIA	DOWEL	PASADOR-GUIA	AXE
2	E 65792	1	CARCAÇA	HOUSING	CAJA	CARTER
3	14- 618	6	PARAFUSO	BOLT	TORNILLO	VIS
4	192- 111	6	ARRUELA	WASHER	ARANDELA	RONDELLE
5	221- 4	1	BUJÃO	PLUG	TAPÓN	BOUCHON
6	E 65786	1	TAMPA (Nota)	COVER (Note)	TAPA (Nota)	COUVERCLE (Note)
7	14- 48	2	PARAFUSO (Nota)	BOLT (Note)	TORNILLO (Nota)	VIS (Note)
8	192- 109	2	ARRUELA (Nota)	WASHER (Note)	ARANDELA (Nota)	RONDELLE (Note)

NOTA: Usado no Motor E 62790
NOTE: Used in Engine E 62790
Usado en el Motor E 62790
Utilisé au Moteur E 62790

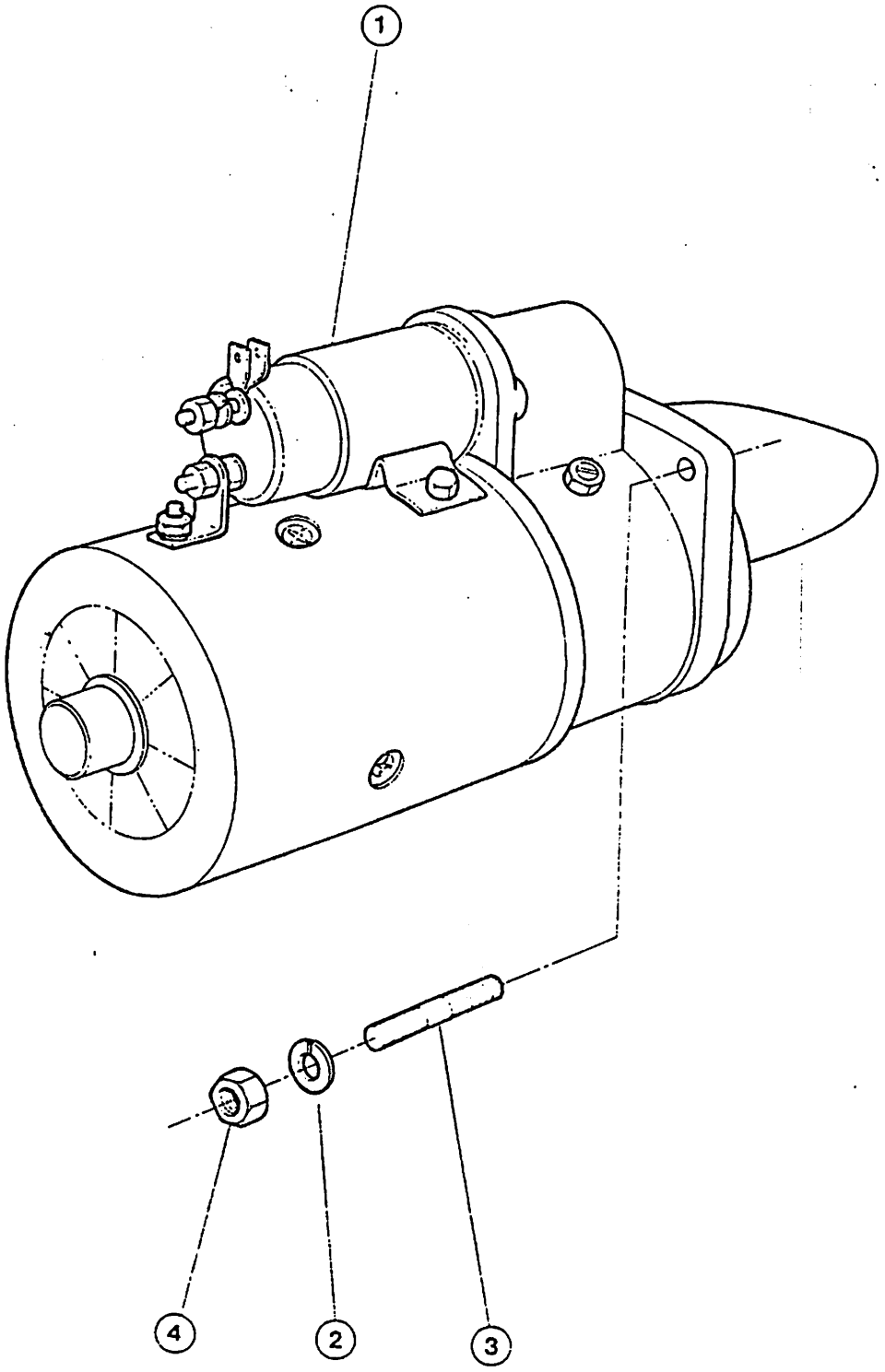
1
4
2
3

MOTOR — MOTOR DE PARTIDA
ENGINE — STARTER
MOTOR — MOTOR DE ARRANQUE
MOTEUR — DEMARREUR

ITEM REF.	PEÇA N.° PART N.° PIEZA N.° PIÈCE N.°	QDE. QTY. CANT. QTE.	DESCRIÇÃO (Português)	DESCRIPTION (English)	DESCRIPCION (Español)	DESCRIPTION (Français)
1	E 65507	1	MOTOR DE PARTIDA CONJ. (pág. 85)	STARTER, ASSY (page 85)	MOTOR DE ARRANQUE CONJ. (pag. 85)	DEMARREUR-COMPLE (page 85)
2	192- 111	3	ARRUELA	WASHER	ARANDELA	RONDELLE
3	E 65604	3	PRISIONEIRO	STUD	ESPARRAGO	GOUJON
4	129- 187	3	PORCA	NUT	TUERCA	ECROU

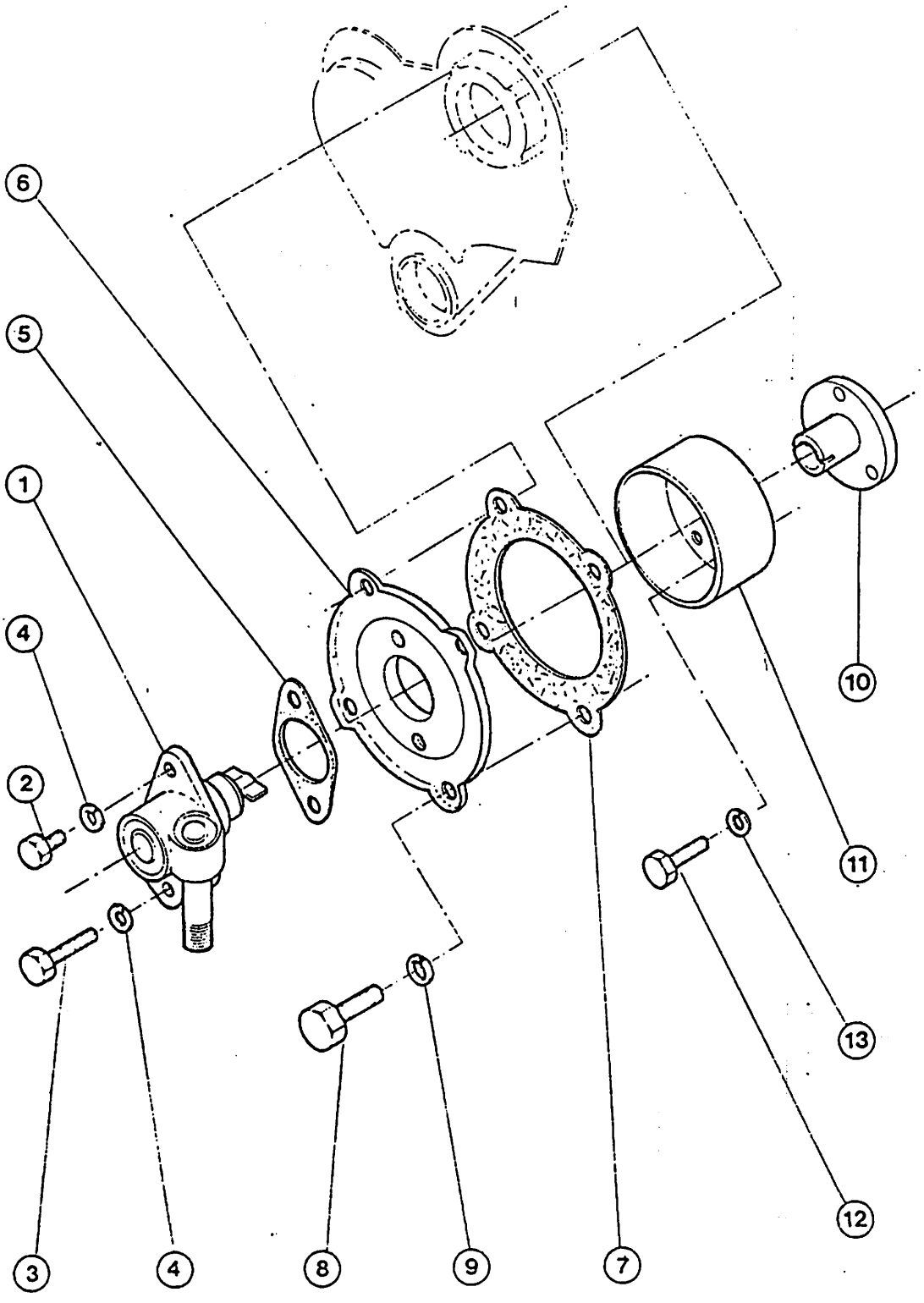
6
5
1
4
2
3
4
8
9
7
10
11
13
12

MOTOR – ACIONAMENTO DO TACÔMETRO
ENGINE – TACHOMETER DRIVE
MOTOR – PROPULSION DEL TAQUIMETRO
MOTEUR – ACTIONNEMENT DU TACHYMETRE

ITEM REF.	PEÇA Nº PART Nº PIEZA Nº PIÈCE Nº	QDE. QTY. CANT. QTE.	DESCRIÇÃO (Português)	DESCRIPTION (English)	DESCRIPCION (Español)	DESCRIPTION (Français)
1	E 95435	1	CONEXÃO	CONNECTOR	CONECTOR	RACCORD
2	14- 412	1	PARAFUSO	BOLT	TORNILLO	VIS
3	14- 424	1	PARAFUSO	BOLT	TORNILLO	VIS
4	192- 109	2	ARRUELA	WASHER	ARANDELA	RONDELLE
5	E 65750	1	GUARNIÇÃO	GASKET	JUNTA	JOINT
6	E 65825	1	TAMPA-Conj.	COVER-Assy.	TAPA-Conj.	COUVERCLE-Ens.
7	E 65748	1	GUARNIÇÃO	GASKET	JUNTA	JOINT
8	14- 510	4	PARAFUSO	BOLT	TORNILLO	VIS
9	E 65622	4	ARRUELA	WASHER	ARANDELA	RONDELLE
10	E 65770	1	ADAPTADOR	ADAPTER	ADAPTADOR	ADAPTEUR
11	E 65769	1	CAPA-Conj.	COVER-Assy.	CAPA-Conj.	COUVERCLE-Ens.
12	14- 516	3	PARAFUSO	BOLT	TORNILLO	VIS
13	192- 110	3	ARRUELA	WASHER	ARANDELA	RONDELLE

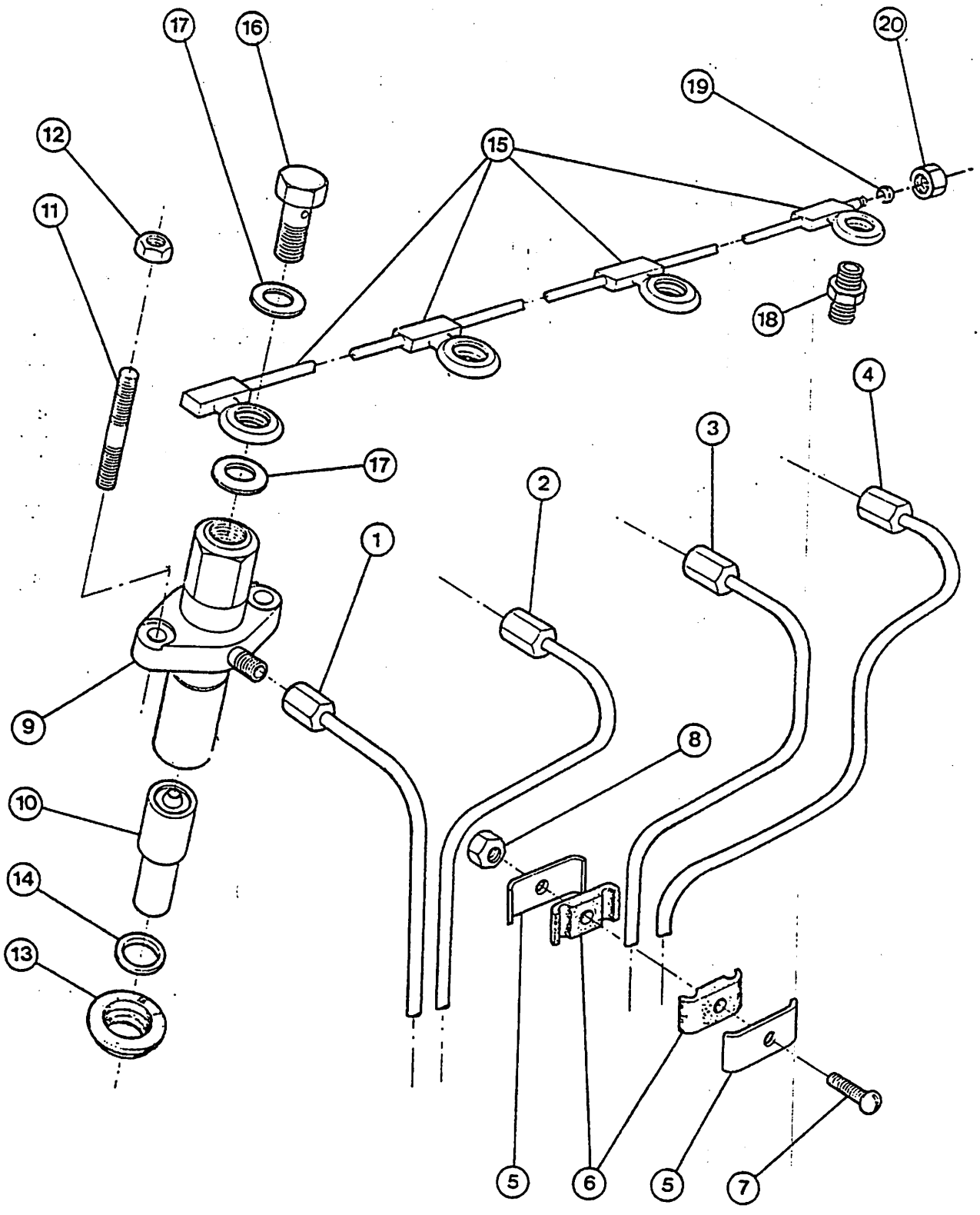
17
16
20
19
12
15
11
18
4
3
17
2
1
9
8
10
14
13
5
6
5
7

MOTOR – TUBOS DE INJEÇÃO E INJETORES
ENGINE – INJECTION LINES AND INJECTORS
MOTOR – TUBOS DE INYECCIÓN Y INYECTORES
MOTEUR – TUYAUX D'INJECTION ET INJECTEURS

ITEM REF.	PEÇA Nº PART Nº PIEZA Nº PIÈCE Nº	QDE. QTY. CANT. QTE.	DESCRIÇÃO (Português)	DESCRIPTION (English)	DESCRIPCION (Español)	DESCRIPTION (Français)
1	E 65722	1	TUBO	TUBE	TUBO	TUBE
2	E 65723	1	TUBO	TUBE	TUBO	TUBE
3	E 65724	1	TUBO	TUBE	TUBO	TUBE
4	E 65725	1	TUBO	TUBE	TUBO	TUBE
5	E 65531	4	PRESILHA	CLAMP	PRESILLA	COLLIER
6	E 65799	4	COXIM	PAD	COJIN	ENTRETOISE
7	174- 102	2	PARAFUSO	BOLT	TORNILLO	VIS
8	E 65798	2	PORCA	NUT	TUERCA	ÉCROU
	E 115232	4	INJETOR-Conj.	INJECTOR-Assy.	INYECTOR-Conj.	INJECTEUR-Ens.
9	NSS	1	PORTA INJETOR	HOLDER	PORTA INYECTOR	PORTE-INJECTEUR
10	E 115234	1	BICO	NOZZLE	BOQUILLA	GICLEUR
11	E 65603	8	PRISIONEIRO	STUD	ESPARRAGO	GOUJON
12	25- 115	8	PORCA	NUT	TUERCA	ÉCROU
13	E 95393	4	VEDADOR DE PÓ	GROMMET	VEDADOR	PARE-POUSSIÈRE
14	E 95394	4	ARRUELA	WASHER	ARANDELA	RONDELLE
15	E 65729	1	TUBO	TUBE	TUBO	TUBE
16	E 65511	4	PARAFUSO	BOLT	TORNILLO	VIS
17	E 65626	8	ARRUELA	WASHER	ARANDELA	RONDELLE
18	E 65532	1	CONEXÃO	CONNECTOR	CONECTOR	RACCORD
19	E 65558	1	OLIVA	OLIVE	OLIVA	OLIVE
20	222- 661	1	PORCA	NUT	TUERCA	ÉCROU

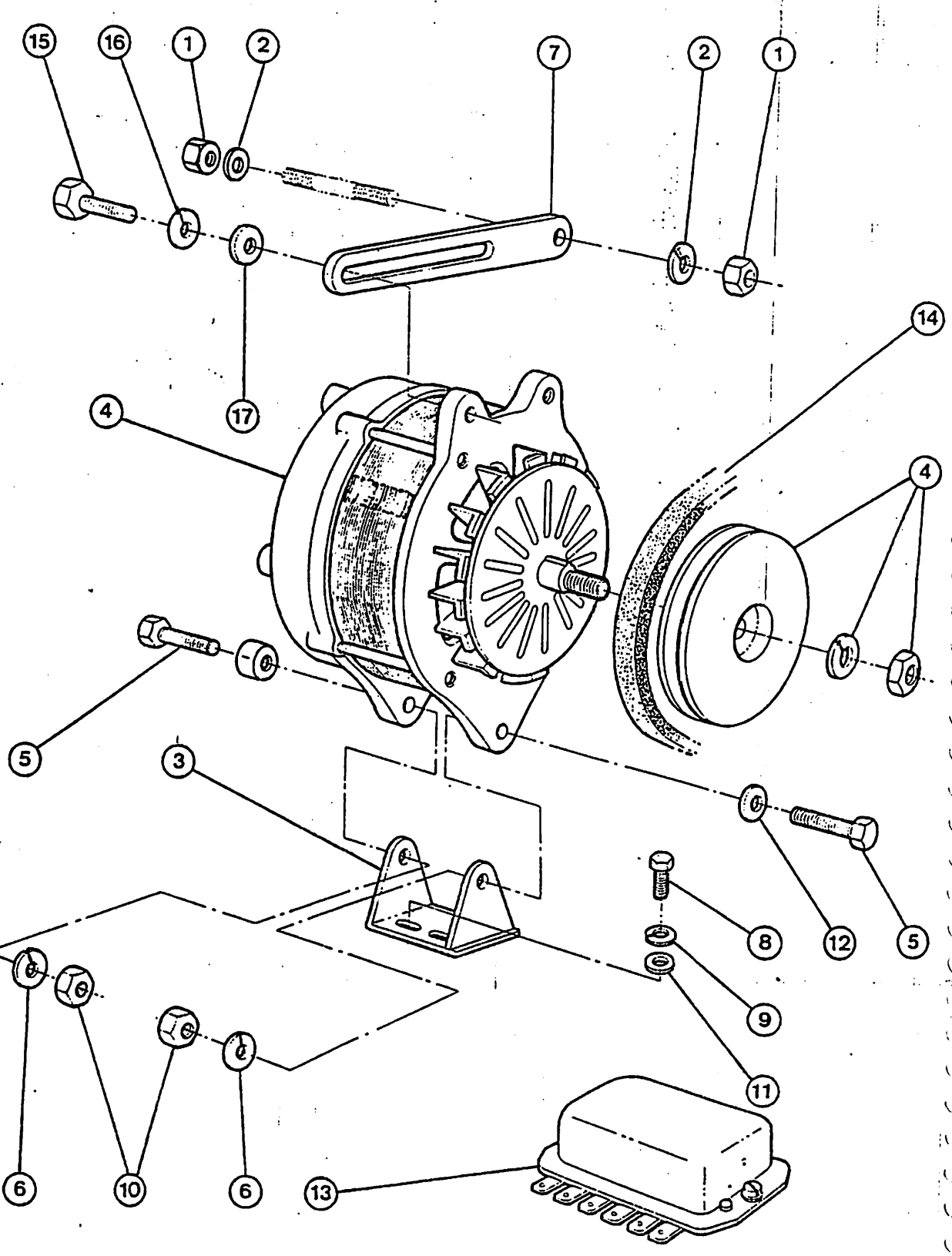
15
16
1
2
7
2
1
14
4
17
4
4
5
3
12
5
8
9
11
6
10
6
13

MOTOR – ALTERNADOR, CORREIA E TENSOR
ENGINE – ALTERNATOR, BELT AND STRAP
MOTOR – ALTERNADOR, CORREA Y TENSOR
MOTEUR – ALTERNATEUR, COURROIE ET TENDEUR

ITEM REF.	PEÇA Nº PART Nº PIEZA Nº PIÈCE Nº	QDE. QTY. CANT. QTE.	DESCRIÇÃO (Portugués)	DESCRIPTION (English)	DESCRIPCION (Español)	DESCRIPTION (Français)
1	25- 156	2	PORCA	NUT	TUERCA	ÉCROU
2	192- 111	2	ARRUELA	WASHER	ARANDELA	RONDELLE
3	E 65781	1	SUPORTE	BRACKET	SOPORTE	SUPPORT
4	E 65506	1	ALTERNADOR-Conj. (Pág. 89)	ALTERNATOR-Assy. (Page 89)	ALTERNADOR-Conj. (Pag. 89)	ALTERNATOR-Ens. (Page 89)
5	14- 624	2	PARAFUSO	BOLT	TORNILLO	VIS
6	192- 111	1	ARRUELA	WASHER	ARANDELA	RONDELLE
7	E 65797	1	TENSOR	STRAP	TENSOR	TENDEUR
8	E 65592	3	PARAFUSO	BOLT	TORNILLO	VIS
9	192- 110	3	ARRUELA	WASHER	ARANDELA	RONDELLE
10	129- 187	2	PORCA	NUT	TUERCA	ÉCROU
11	195- 521	3	ARRUELA	WASHER	ARANDELA	RONDELLE
12	195- 525	1	ARRUELA	WASHER	ARANDELA	RONDELLE
13	E 65508	1	REGULADOR-volt.	REGULATOR-volt.	REGULADOR-volt.	REGULATEUR-volt.
14	E 67892	1	CORREIA (Nota 1)	BELT (Note 1)	CORREA (Nota 1)	COURROIE (Note 1)
14	E 65500	1	CORREIA (Nota 2)	BELT (Note 2)	CORREA (Nota 2)	COURROIE (Note 2)
15	E 65598	1	PARAFUSO	BOLT	TORNILLO	VIS
16	192- 110	1	ARRUELA	WASHER	ARANDELA	RONDELLE
17	195- 521	1	ARRUELA	WASHER	ARANDELA	RONDELLE

NOTA 1:
NOTE 1:
Usado no Motor E 67877
Used in Engine E 67877
Usado en el Motor E 67877
Utilisé au Moteur E 67877

NOTA 2:
NOTE 2:
Usado no Motor E 62790
Used in Engine E 62790
Usado en el Motor E 62790
Utilisé au Moteur E 62790

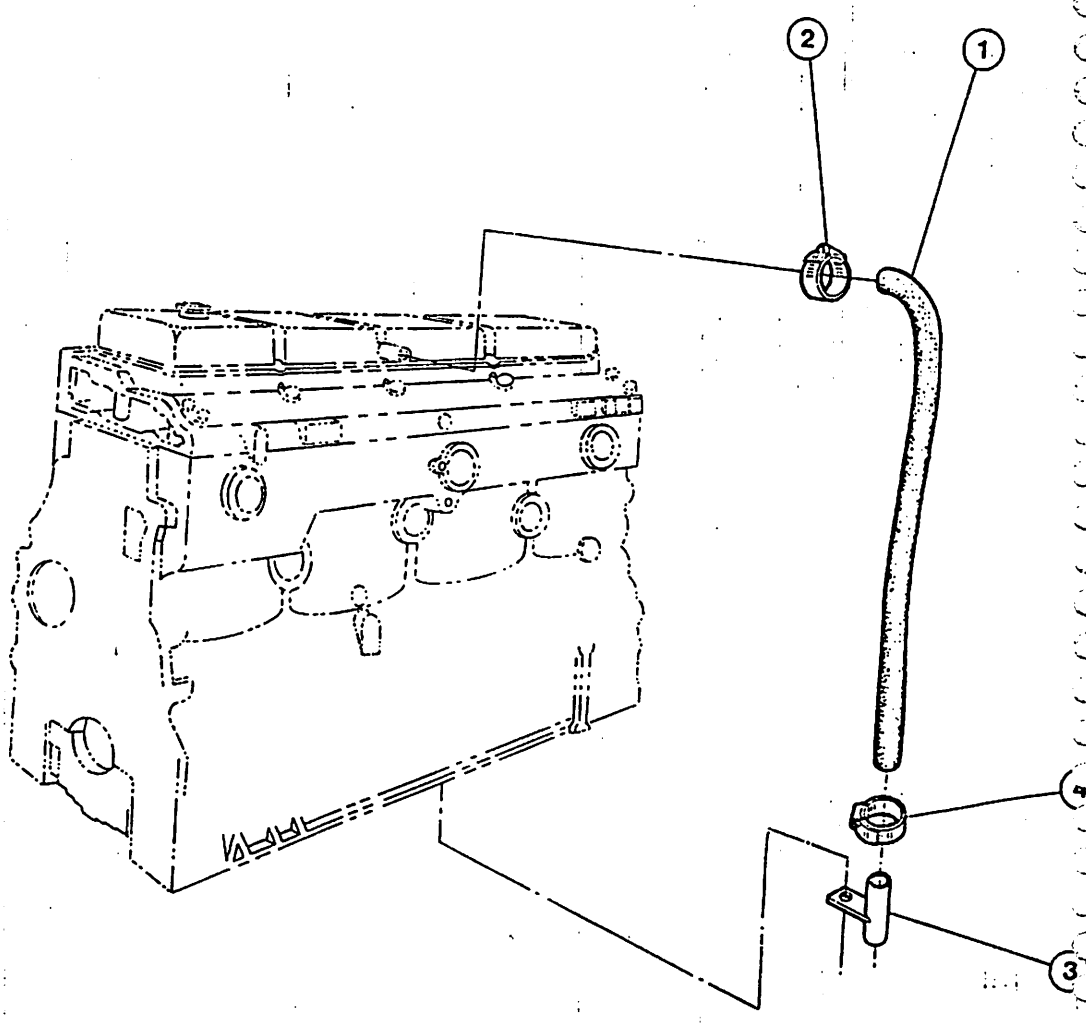
2
1
4
3

MOTOR – RESPIRO
ENGINE – BREATHER
MOTOR – RESPIRADERO
MOTEUR – RENIFLARD

ITEM REF.	PEÇA Nº PART Nº PIEZA Nº PIÈCE Nº	QDE. QTY. CANT. QTE.	DESCRIÇÃO (Português)	DESCRIPTION (English)	DESCRIPCION (Español)	DESCRIPTION (Français)
1	E 65721	1	MANGUEIRA	HOSE	MANGUERA	TUYAU
2	E 65643	1	BRAÇADEIRA	CLAMP	ABRAZADERA	COLLIER
3	E 65732	1	EXTENSÃO	EXTENSION	EXTENSIÓN	EXTENSION
4	E 65643	1	BRAÇADEIRA	CLAMP	ABRAZADERA	COLLIER

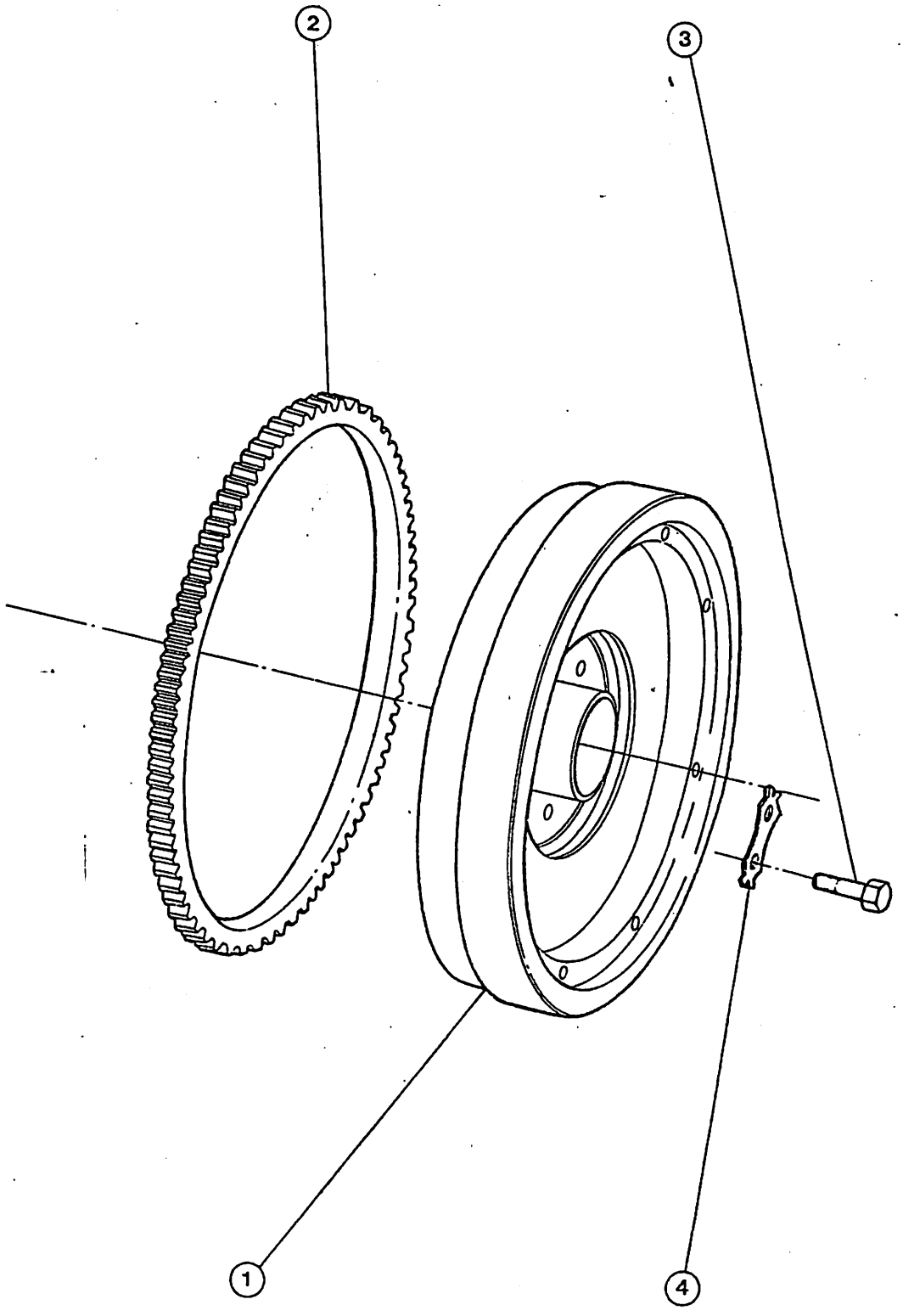
2
3
1
4

MOTOR — VOLANTE E CREMALHEIRA
ENGINE — FLYWHEEL AND RING GEAR
MOTOR — VOLANTE E CORONA
MOTEUR — VOLANT ET CREMAILLÈRE

ITEM REF.	PEÇA N.° PART N.° PIEZA N.° PIÈCE N.°	QDE. QTY. CANT. QTE.	DESCRIÇÃO (Português)	DESCRIPTION (English)	DESCRIPCION (Español)	DESCRIPTION (Français)
	E 65822	1	VOLANTE E CREMALHEIRA, CONJ.	FLYWHEEL & RING GEAR, ASSY	VOLANTE Y CORONA CONJ.	VOLANT ET CREMAILLÈRE, COMPLET
1	NSS	1	VOLANTE	FLYWHEEL	VOLANTE	VOLANT
2	E 65535	1	CREMALHEIRA	RING GEAR	CORONA	CRAMAILLÈRE
3	14- 820	6	PARAFUSO	BOLT	PERNO	VIS
4	E 65624	3	ARRUELA	WASHER	ARANDELA	RONDELLE

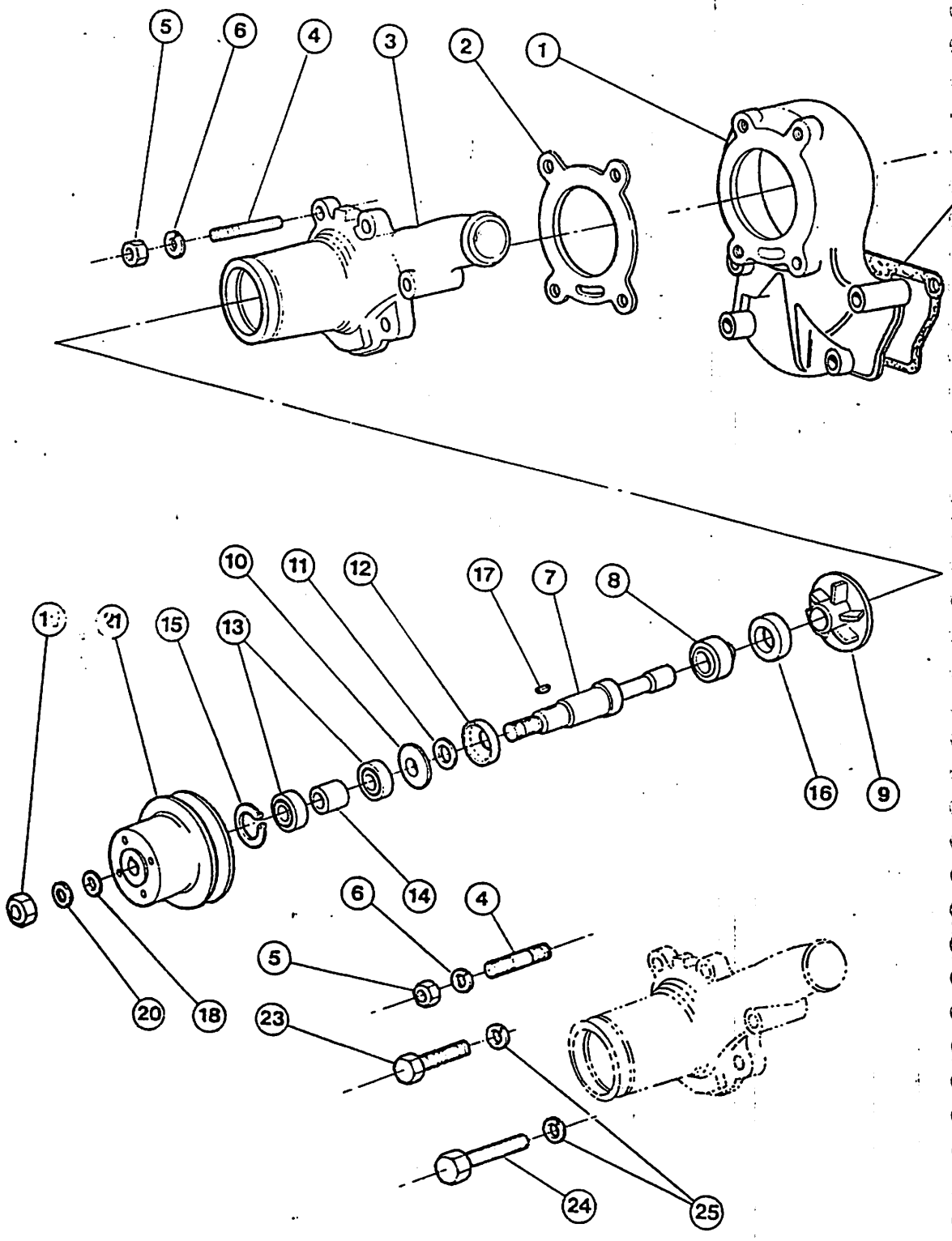
5
6
4
3
2
1
10
11
12
17
7
8
16
9
14
6
4
5
20
18
23
24
25

ITEM REF.	PEÇA Nº PART Nº PIEZA Nº PIÈCE Nº	QDE. QTY. CANT. QTE.	DESCRIÇÃO (Português)	DESCRIPTION (English)	DESCRIPCION (Español)	DESCRIPTION (Français)
	E 95142	1	BOMBA-Conj.	PUMP-Assy.	BOMBA-Conj.	POMPE-Ens.
1	E 65773	1	CORPO-traseiro	BODY-rear	CUERPO-trasero	CORPS-arrière
2 *	E 65764	1	GUARNIÇÃO	GASKET	JUNTA	JOINT
3	E 65772	1	CORPO-dianteiro	BODY-front	CUERPO-delantero	CORPS-avant
4	E 65600	4	PRISIONEIRO	STUD	ESPARRAGO	GOUJON
5	25- 115	4	PORCA	NUT	TUERCA	ÉCROU
6	192- 110	4	ARRUELA	WASHER	ARANDELA	RONDELLE
7 *	E 115246	1	EIXO	SHAFT	EJE	ARBRE
8 *	E 95248	1	VEDADOR	SEAL	SELLO	JOINT
9 *	E 95181	1	ROTOR	IMPELLER	ROTOR	ROTOR
10 *	E 65707	1	RETENTOR	RETAINER	RETENEDOR	RETENTEUR
11 *	E 65718	1	VEDADOR	SEAL	SELLO	JOINT
12 *	E 65706	1	FLANGE	FLANGE	BRIDA	BRIDE
13 *	E 65647	2	ROLAMENTO	BEARING	COJINETE	ROULEMENT
14 *	E 65702	1	ESPAÇADOR	SPACER	ESPACIADOR	ENTRETOISE
15 *	E 65529	1	ANEL	RING	ANILLO	BAGUE
16 *	E 115116	1	ENCOSTO	THRUST	APOYO	BUTÉE
17 *	126- 12	1	CHAVETA	KEY	CLAVIJA	CLAVETTE
18	195- 541	1	ARRUELA	WASHER	ARANDELA	RONDELLE
19	25- 1110	1	PORCA	NUT	TUERCA	ÉCROU
20	192- 115	1	ARRUELA	WASHER	ARANDELA	RONDELLE
21	E 65805	1	POLIA	PULLEY	POLEA	POULIE
22 *	E 65796	1	GUARNIÇÃO	GASKET	JUNTA	JOINT
23	14- 640	2	PARAFUSO	BOLT	TORNILLO	VIS
24	14- 628	2	PARAFUSO	BOLT	TORNILLO	VIS
25	192- 111	4	ARRUELA	WASHER	ARANDELA	RONDELLE
	E 65548	1	REPARO-Bomba (Nota)	KIT-Pump (Note)	JUEGO-Bomba (Nota)	JEU-Pompe (Note)

NOTA: Inclui os ítens assinalados com (*)
NOTE: Includes items marked with (*)
Incluye los items señalados con (*)
Comprend les pièces (*)

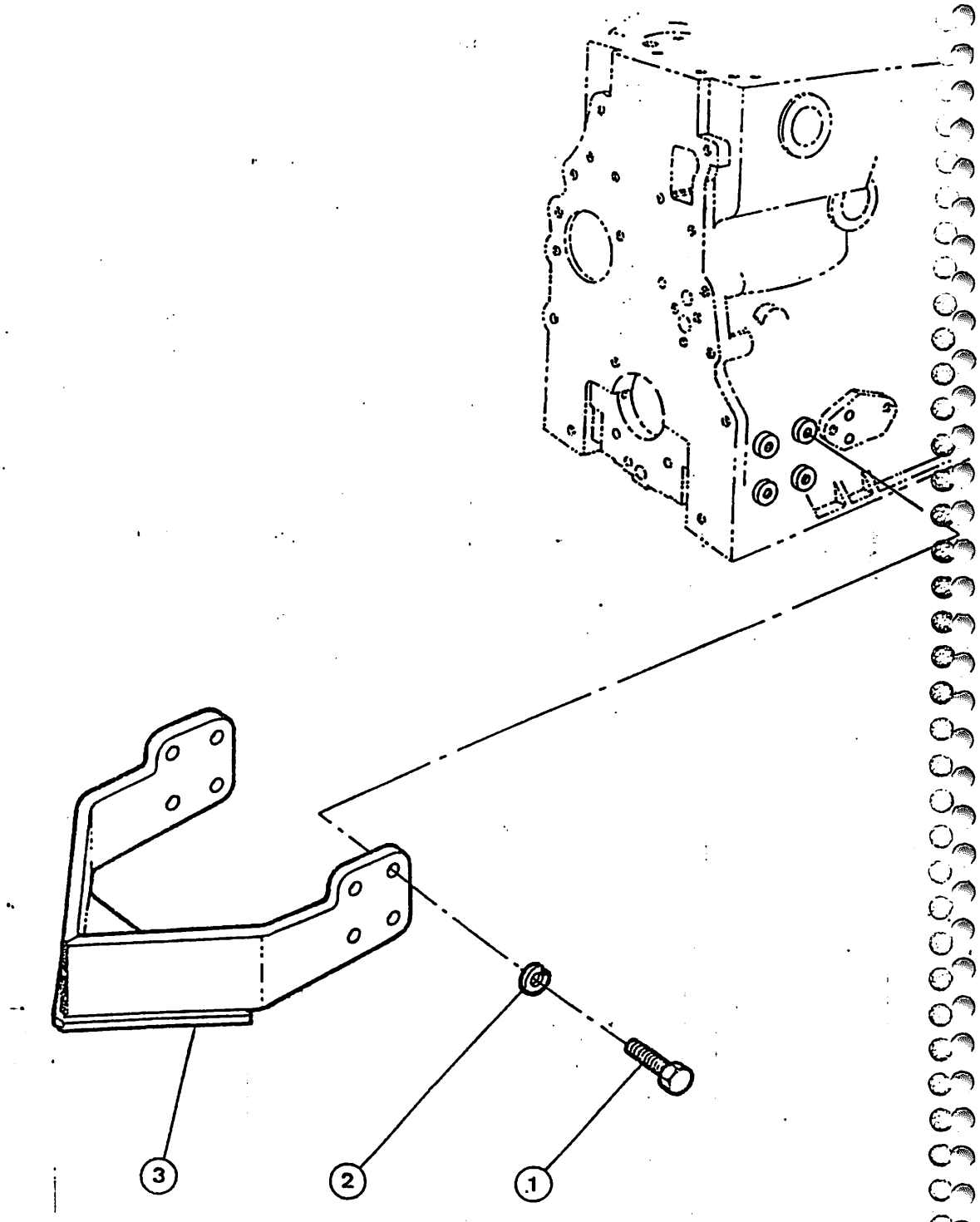
3
2
1

MOTOR – SUPORTES
ENGINE – BRACKETS
MOTOR – SOPORTES
MOTEUR – SUPPORTS

ITEM REF.	PEÇA Nº PART Nº PIEZA Nº PIÈCE Nº	QDE. QTY. CANT. QTE.	DESCRIÇÃO (Português)	DESCRIPTION (English)	DESCRIPCION (Español)	DESCRIPTION (Français)
1	K 613004	8	PARAFUSO	BOLT	TORNILLO	VIS
2	192- 112	8	ARRUELA	WASHER	ARANDELA	RONDELLE
3	E 67752	1	SUPORTE	BRACKET	SOPORTE	SUPPORT

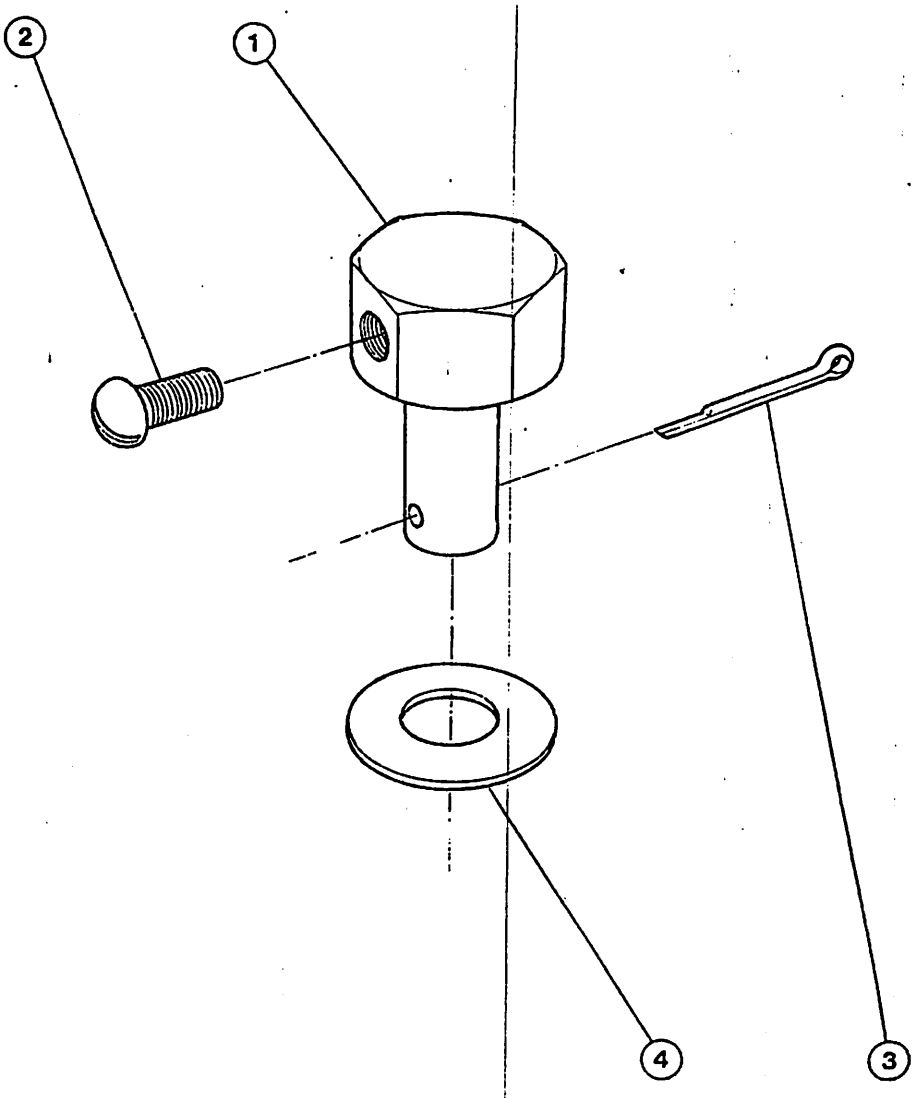
2
1
4
3

ITEM REF.	PEÇA N.° PART N.° PIEZA N.° PIÈCE N.°	QDE. QTY. CANT. QTE.	DESCRIÇÃO (Português)	DESCRIPTION (English)	DESCRIPCION (Español)	DESCRIPTION (Français)
1	E 65800	1	PINO	PIN	PASADOR	AXE
2	174- 94	1	PARAFUSO	BOLT	PERNO	VIS
3	E 65566	1	CONTRA-PINO	COTTERPIN	PASADOR ABIERTO	GOUPILLE
4	E 65813	1	ARRUELA	WASHER	ARANDELA	RONDELLE

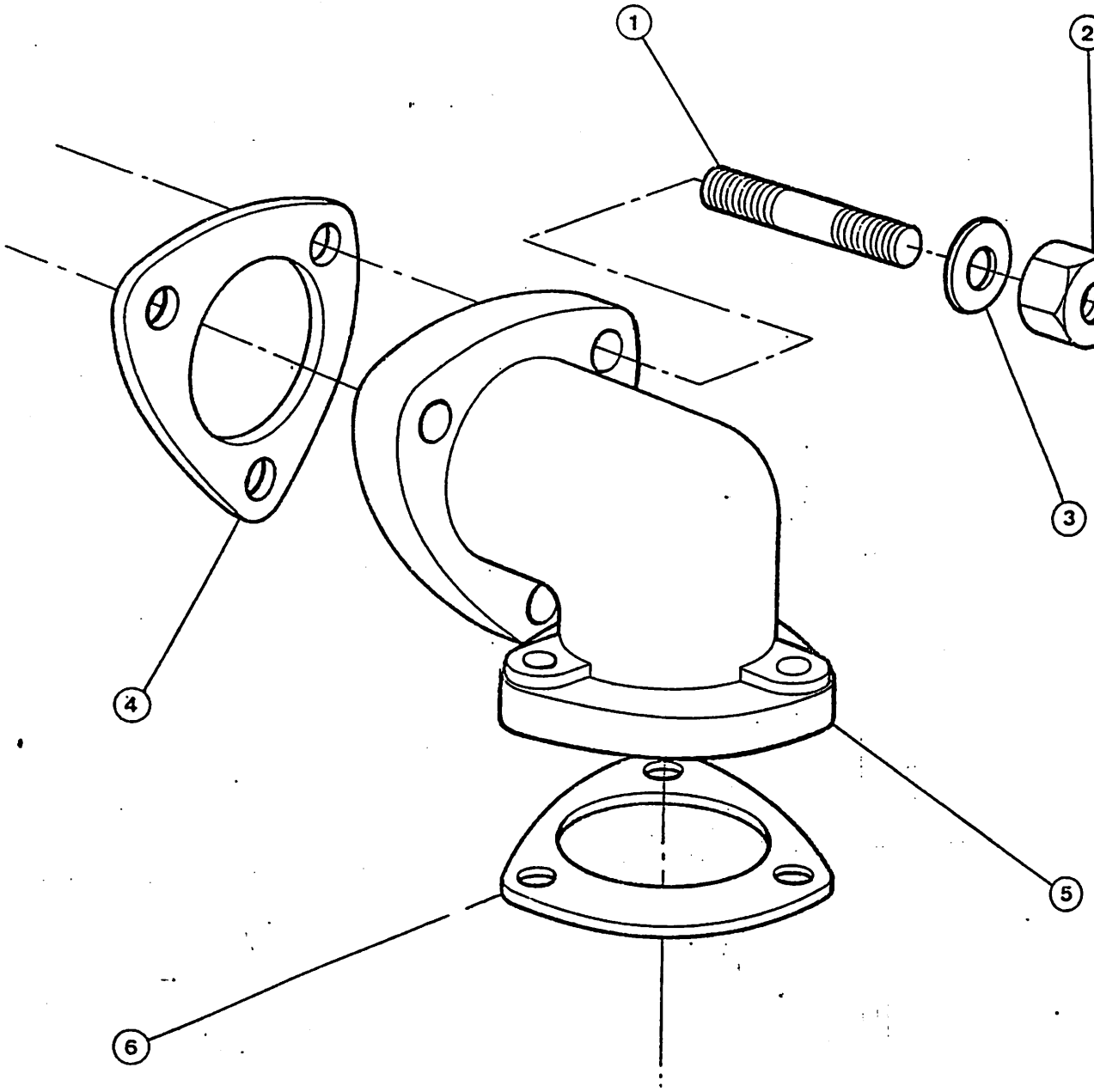
1
2
3
4
5
6

MOTOR — SISTEMA DE ESCAPAMENTO
ENGINE — EXHAUST SYSTEM
MOTOR — SISTEMA DE ESCAPE
MOTEUR — SYSTEME D'ECHAPPEMENT

ITEM REF.	PEÇA N.° PART N.° PIEZA N.° PIECE N.°	QDE. QTY. CANT. QTE.	DESCRIÇÃO (Português)	DESCRIPTION (English)	DESCRIPCION (Español)	DESCRIPTION (Français)
1	E 65605	3	PRISIONEIRO	STUD	ESPARRAGO	GOUJON
2	25- 156	3	PORCA	NUT	TUERCA	ECROU
3	195- 525	3	ARRUELA	WASHER	ARANDELA	RONDELLE
4	E 62883	1	GUARNIÇÃO	GASKET	JUNTA	JOINT
5	E 65775	1	COTOVELO	ELBOW	CODO	RACCORD COUDE
6	E 62883	1	GUARNIÇÃO	GASKET	JUNTA	JOINT

Emissão, Dezembro 1981 Issued, December 1981 Emisión, Deciembre 1981 Emis, Décembre 1981

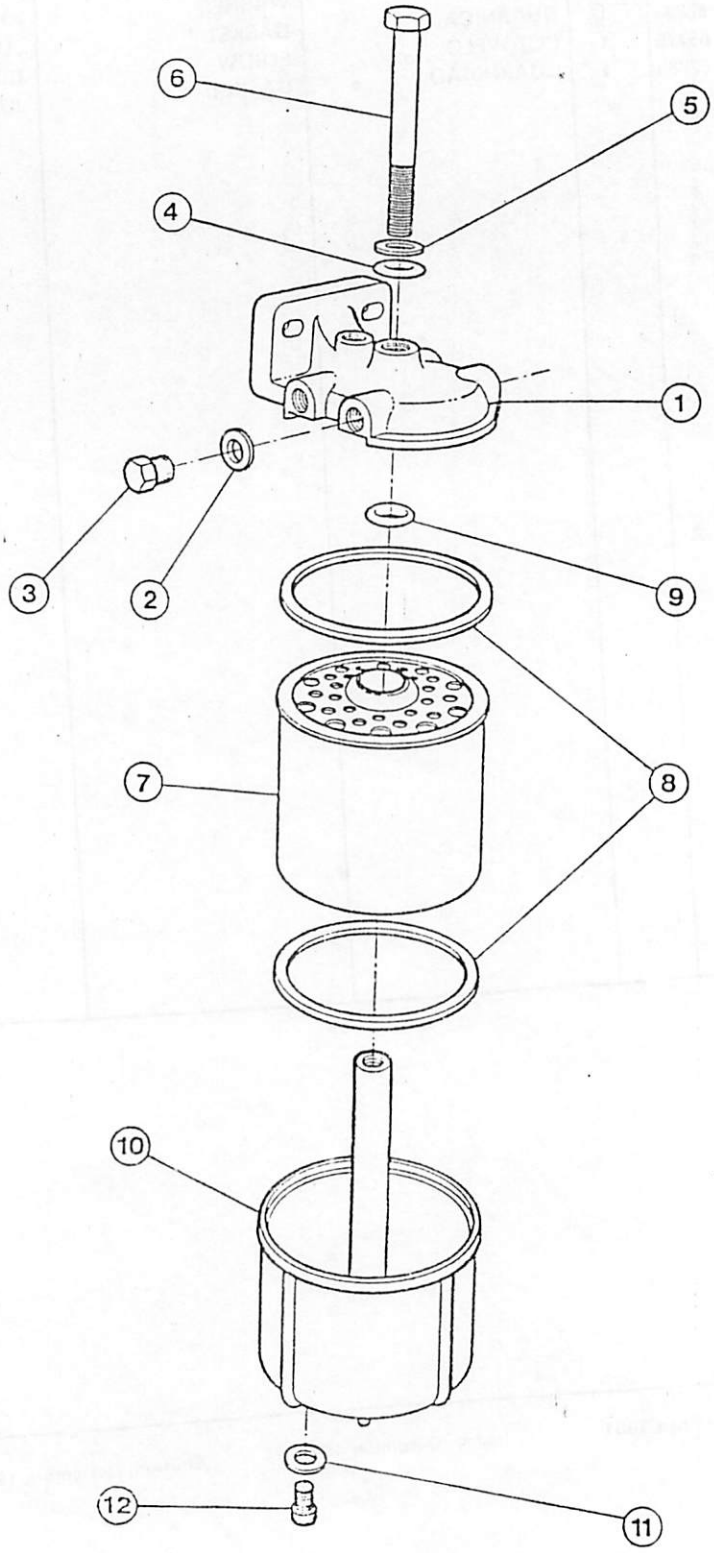
6
5
4
1
3
2
9
8
7
10
12
11

ITEM REF.	PEÇA N.° PART N.° PIEZA N.° PIECE N.°	QDE. QTY. CANT. QTE.	DESCRIÇÃO (Português)	DESCRIPTION (English)	DESCRIPCION (Español)	DESCRIPTION (Français)
	E 65503	2	FILTRO. CONJ.	FILTER. ASSY	FILTRO. CONJ.	FILTRE. COMPLET
1	NSS	1	CABEÇOTE	HEAD	CULATA	TÊTE
2	E 65618	2	ARRUELA	WASHER	ARANDELA	RONDELLE
3	E 65570	2	BUJÃO	PLUG	TAPON	BUCHON
4	E 66728	1	RETENTOR	RETAINER	RETENEDOR	RETENEUR
5	195- 518	1	ARRUELA	WASHER	ARANDELA	RONDELLE
6	13- 434	1	PARAFUSO	BOLT	PERNO	VIS
	K 960911	1	ELEMENTO. CONJ.	ELEMENT. ASSY	ELEMENTO. CONJ.	ELEMENT. COMPL.
7	NSS	1	ELEMENTO	ELEMENT	ELEMENTO	ELEMENT
8	K 960936	2	ANEL	SEAL	SELLO	JOINT
9	K 960937	1	ANEL	RING	RETENEDOR	RETENEUR
10	E 66729	1	CARCAÇA	HOUSING	CAJA	CARTER
11	E 68020	1	ANEL	SEAL	SELLO	JOINT
12	E 68019	1	PARAFUSO	BOLT	PERNO	VIS

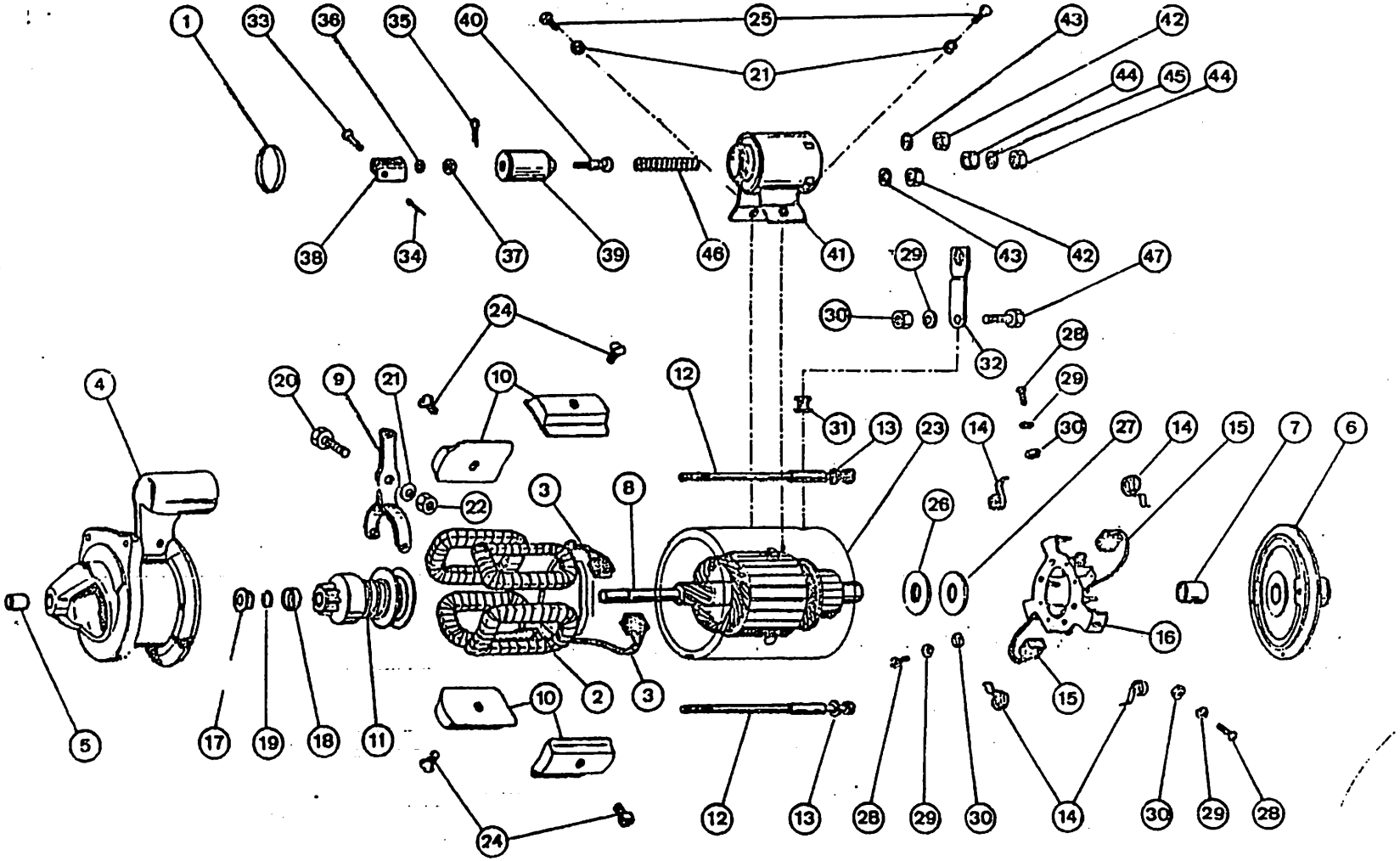
1
33
36
35
40
25
43
42
21
44
45
44
38
34
37
39
46
41
43
42
29
47
30
32
24
28
29
4
20
9
21
10
12
31
13
23
14
30
27
14
15
7
6
22
3
8
26
16
5
17
19
18
11
2
3
10
15
24
12
13
28
29
30
14
30
29
28

ITEM REF.	PEÇA N.° PART N.° PIEZA N.° PIÈCE N.°	QDE. QTY. CANT. QTE.	DESCRIÇÃO (Português)	DESCRIPTION (English)	DESCR PCION (Español)	DESCRIPTION (Français)
	E 65507	1	MOTOR DE PARTIDA, CONJ.	STARTER, ASSY	MOTOR DE ARRANQUE CONJ.	DEMARREUR, COMPL.
1	E 68010	1	VEDADOR	SEAL	SELLO	JOINT
	E 68002	1	BOBINA, CONJ.	COIL, ASSY	BOBINA, CONJ.	BOBINE, COMPLETE
2	NSS	1	BOBINA	COIL	BOBINA	BOBINE
3	E 68001	1	ESCOVAS, JOGO	BRUSH, SET	ESCOBILLA, JUEGO	BALAIS, JEU
	E 68013	1	TAMPA, CONJ.	COVER, ASSY	TAPA, CONJ.	COUVERCLE, COMP.
4	NSS	1	TAMPA	COVER	TAPA	COUVERCLE
5	E 68014	1	BUCHA	BUSHING	BUJE	BAGUE
	E 68011	1	TAMPA, CONJ.	COVER, ASSY	TAPA, CONJ.	COUVERCLE, COMP.
6	NSS	1	TAMPA	COVER	TAPA	COUVERCLE
7	E 68012	1	BUCHA	BUSHING	BUJE	BAGUE
8	E 68007	1	ROTOR	ARMATURE	ROTOR	INDUIT
9	E 68008	1	GARFO	FORK	HORQUILLA	FOURCHE
10	E 68006	4	MASSA-POLAR	SHOE-POLE	ZAPATA-POLAR	SABOT-POLAIRE
11	E 68009	1	PINHÃO, CONJ.	DRIVE, ASSY	PIÑON, CONJ.	PIGNON, COMPLET
	E 68003	2	PARAFUSO, CONJ.	SCREW, ASSY	TORNILLO, CONJ.	VIS, COMPLET
12	NSS	2	PARAFUSO	SCREW	TORNILLO	VIS
13*	92- 4	2	ARRUELA	WASHER	ARANDELA	RONDELLE
	E 67999	1	PORTA-ESCOVA,	BRUSH HOLDER	PORTA-ESCOBILLA	PORTE-BALAIS
14*	E 68000	4	MOLA	SPRING	RESORTE	RESSORT
15	E 68001	1	ESCOVAS, JOGO	BRUSH, SET	ESCOBILLA, JUEGO	BALAIS, JEU
16	NSS	1	SUPORTE	HOLDER	SOPORTE	SUPPORT
	E 68004	1	REPARO, JOGO	REPAIR, KIT	REPARO, JUEGO	JEU DE PIECES
17	NSS	1	ARRUELA	WASHER	ARANDELA	RONDELLE
18	NSS	1	ANEL	RING	ANILLO	BAGUE
19	NSS	1	ARRUELA	WASHER	ARANDELA	RONDELLE
20	E 67023	1	PARAFUSO-GUIA	BOLT-GUIDE	PERNO-GUIA	VIS-GUIDE
21*	92- 4	3	ARRUELA	WASHER	ARANDELA	RONDELLE
22	25- 104	1	PORCA	NUT	TUERCA	ECROU
23	NSS	1	CARCAÇA	HOUSING	CAJA	CARCASSE
24*	73- 610	4	PARAFUSO	SCREW	TORNILLO	VIS
25*	13- 46	2	PARAFUSO	BOLT	PERNO	VIS
26	E 67024	1	ARRUELA	WASHER	ARANDELA	RONDELLE
27	E 67025	1	ARRUELA	WASHER	ARANDELA	RONDELLE
28*	182- 84	3	PARAFUSO	SCREW	TORNILLO	VIS
29*	192- 106	4	ARRUELA	WASHER	ARANDELA	RONDELLE
30	129- 6	4	PORCA	NUT	TUERCA	ECROU
31*	NSS	1	ISOLADOR	INSULATOR	AISLADOR	ISOLATEUR
32	E 67026	1	TERMINAL	TERMINAL	TERMINAL	BORNE
	E 67995	1	SOLENOIDE, CONJ.	SOLENOID, ASSY	SOLENOIDE, CONJ.	SOLENOIDE, COMPL.
	E 67996	1	ÊMBOLO, CONJ.	PLUNGER, ASSY	ÉMBOLO, CONJ.	PISTON, COMPL.
33*	NSS		PINO	PIN	PASADOR	AXE

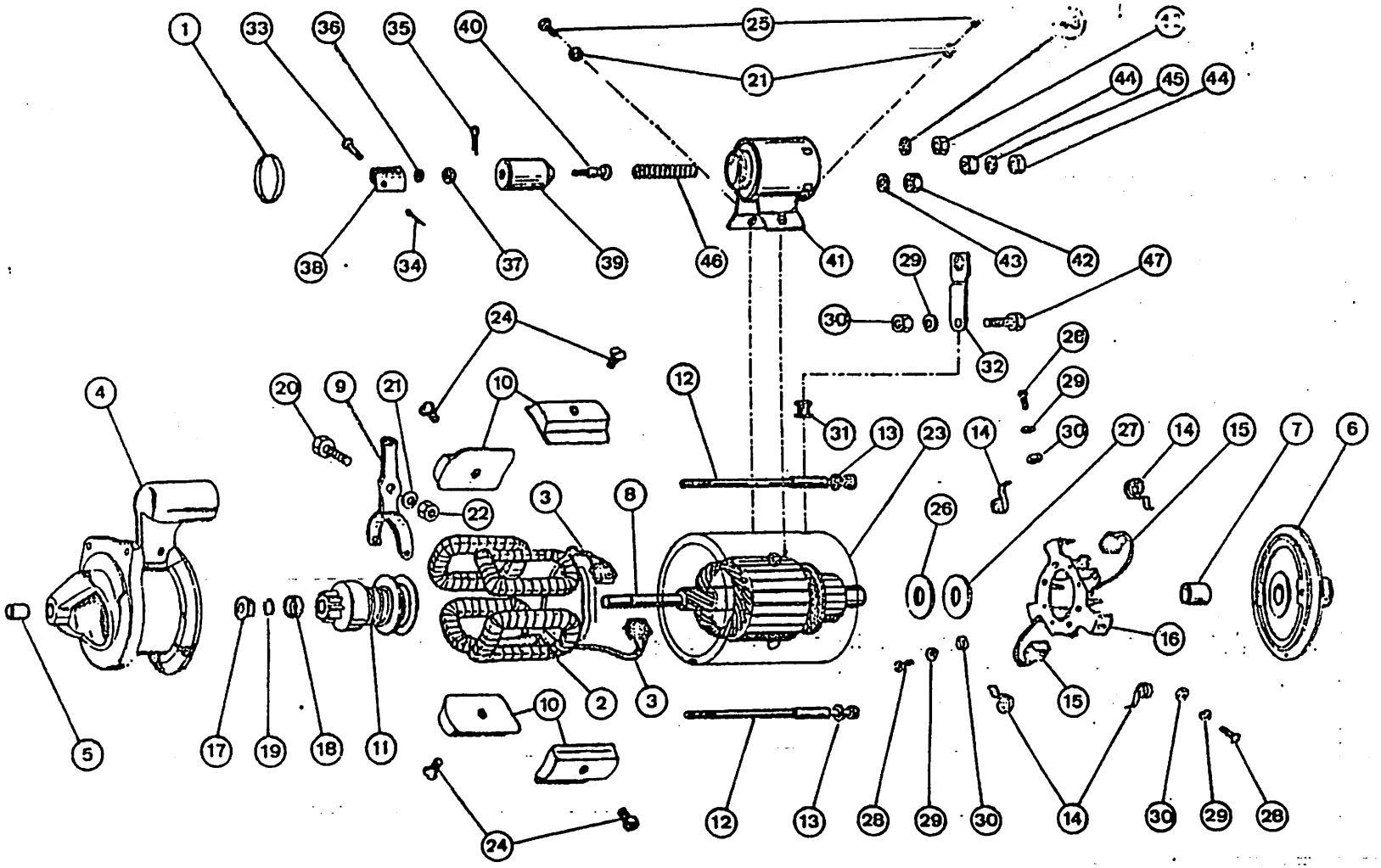
1
33
36
35
40
25
21
44
45
44
38
34
37
39
46
41
43
42
47
29
30
32
24
26
29
20
9
21
10
12
31
13
23
14
30
27
14
15
7
6
4
22
3
8
26
16
5
17
19
18
11
2
3
10
15
24
12
13
28
29
30
14
30
29
28

MOTOR – MOTOR DE PARTIDA
ENGINE – STARTER
MOTOR – MOTOR DE ARRANQUE
MOTEUR – DEMARREUR

ITEM REF.	PEÇA Nº PART Nº PIEZA Nº PIÈCE Nº	QDE. QTY. CANT. QTE.	DESCRIÇÃO (Português)	DESCRIPTION (English)	DESCRIPCION (Español)	DESCRIPTION (Français)
34 *	NSS	1	CONTRAPINO	COTTERPIN	PASADOR	GOUPILLE
35 *	NSS	1	CONTRAPINO	COTTERPIN	PASADOR	GOUPILLE
36 *	NSS	1	ARRUELA	WASHER	ARANDELA	RONDELLE
37 *	NSS	1	PORCA	NUT	TUERCA	ÉCROU
38	NSS	1	FORQUILHA	YOKE	HORQUILLA	FOURCHE
39	NSS	1	GUIA	GUIDE	GUIA	GUIDE
40	NSS	1	PARAFUSO	BOLT	TORNILLO	VIS
	E 67997	1	SOLENÓIDE-Conj.	SOLENOID-Assy.	SOLENOIDE-Conj.	SOLENOIDE-Ens.
41	NSS	1	SOLENÓIDE	SOLENOID	SOLENOIDE	SOLENOIDE
42 *	25- 145	2	PORCA	NUT	TUERCA	ÉCROU
43 *	92- 5	2	ARRUELA	WASHER	ARANDELA	RONDELLE
44 *	129- 27	2	PORCA	NUT	TUERCA	ÉCROU
45 *	192- 107	1	ARRUELA	WASHER	ARANDELA	RONDELLE
46	E 67998	1	MOLA	SPRING	RESORTE	RESSORT
47 *	182- 86	1	PARAFUSO	SCREW	TORNILLO	VIS
	E 68005	1	REPARO-JOGO (Nota)	REPAIR-KIT (Note)	REPARO-JUEGO (Nota)	JEU DE PIÈCES (Note)

NOTA: Inclui os ítens assinalados com (*)
NOTE: Includes items marked with (*)
Incluye los items señalados con (*)
Comprend les pièces avec (*)

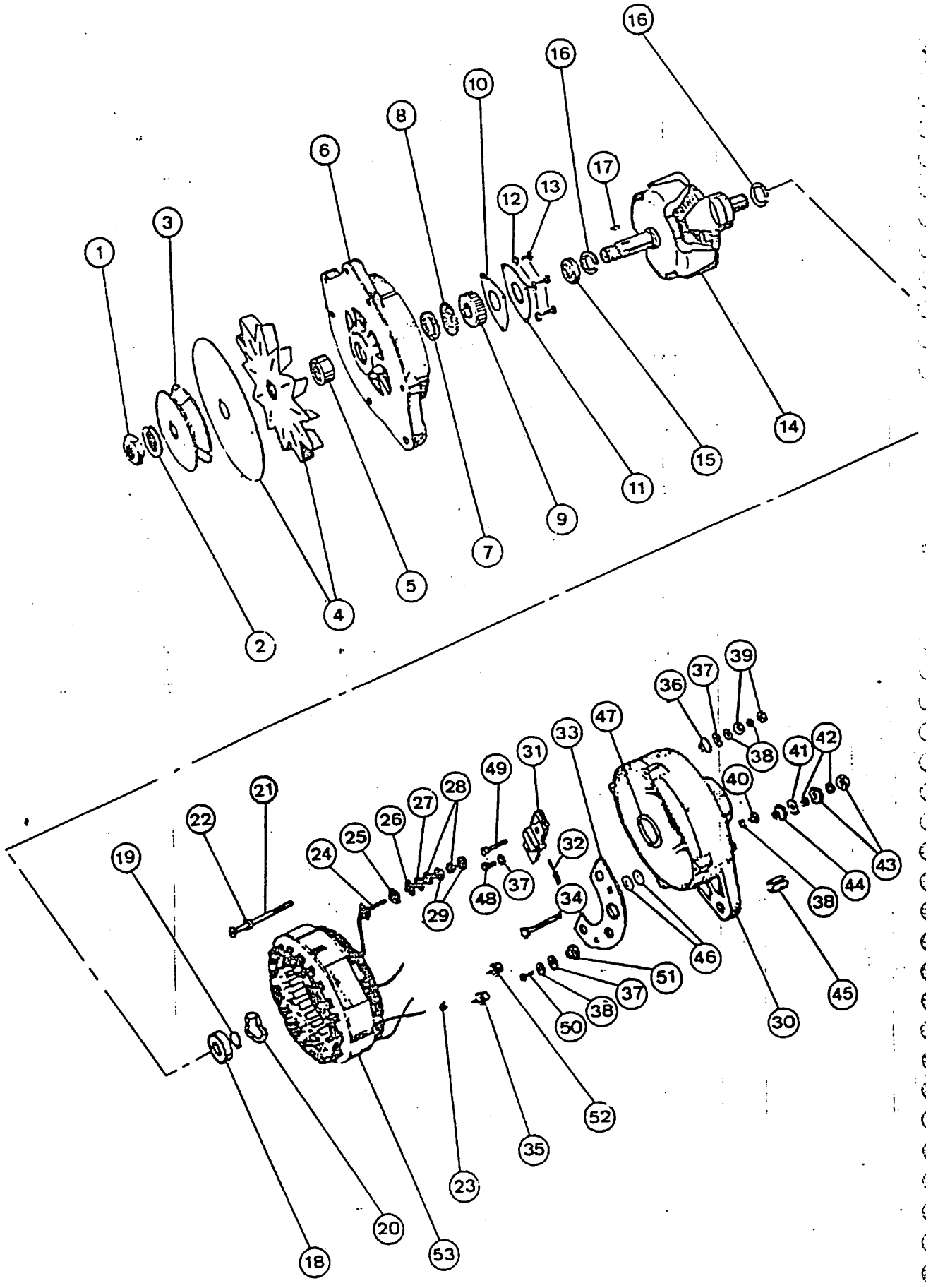
1
2
3
4
5
6
7
8
9
10
11
12
13
14
15
16
16
17
18
19
20
21
22
23
24
25
26
27
28
29
30
31
32
33
34
35
36
37
38
39
40
41
42
43
44
45
46
47
48
49
50
51
52
53

MOTOR – ALTERNADOR
ENGINE – ALTERNATOR
MOTOR – ALTERNADOR
MOTEUR – ALTERNATEUR

ITEM REF.	PEÇA Nº PART Nº PIEZA Nº PIÈCE Nº	QDE. QTY. CANT. QTE.	DESCRIÇÃO (Português)	DESCRIPTION (English)	DESCRIPCION (Español)	DESCRIPTION (Français)
	E 65506	1	ALTERNADOR-Conj.	ALTERNATOR-Assy.	ALTERNADOR-Conj.	ALTERNATEUR-Ens.
1	E 67039	1	PORCA	NUT	TUERCA	ÉCROU
2 *	92- 11	1	ARRUELA	WASHER	ARANDELA	RONDELLE
3	E 67040	1	POLIA	PULLEY	POLEA	POULIE
4	E 67042	1	VENTILADOR	FAN	VENTILADOR	VENTILATEUR
5	E 67043	1	ESPAÇADOR	SPACER	ESPACIADOR	ENTRETOISE
	E 67028	1	TAMPA-Conj.-diant.	COVER-Assy.-Front	TAPA-Conj.-delant.	COUVERCLE-Ens. Av.
6	NSS	1	TAMPA	COVER	TAPA	COUVERCLE
7	NSS	1	ESPAÇADOR	SPACER	ESPACIADOR	ENTRETOISE
8	NSS	1	ARRUELA	WASHER	ARANDELA	RONDELLE
9	NSS	1	ROLAMENTO	BEARING	COJINETE	ROULEMENT
10	NSS	1	GUARNIÇÃO	GASKET	JUNTA	JOINT
11	NSS	1	PLACA	PLATE	PLACA	PLAQUE
12 *	192- 18	3	ARRUELA	WASHER	ARANDELA	RONDELLE
13 *	NSS	3	PARAFUSO	SCREW	TORNILLO	VIS
	E 67037	1	ROTOR-Conj.	ROTOR-Assy.	ROTOR-Conj.	ROTOR-Ens.
14	NSS	1	ROTOR	ROTOR	ROTOR	ROTOR
15	NSS	1	ESPAÇADOR	SPACER	ESPACIADOR	ENTRETOISE
16	NSS	2	ARRUELA	WASHER	ARANDELA	RONDELLE
17 *	126- 11	1	CHAVETA	KEY	CLAVIJA	CLAVETTE
18	NSS	1	ROLAMENTO	BEARING	COJINETE	ROULEMENT
19 *	E 67046	1	ANEL	RING	ANILLO	BAGUE
20	E 67047	1	TRAVA	LOCK	TRABA	ARRÊT
21	169- 104	4	PARAFUSO	SCREW	TORNILLO	VIS
22 *	192- 18	4	ARRUELA	WASHER	ARANDELA	RONDELLE
23 *	NSS	3	PARAFUSO	SCREW	TORNILLO	VIS
	E 67038	1	PARAFUSO-Conj.	SCREW-Assy.	TORNILLO-Conj.	VIS-Ens.
24 *	NSS	1	PARAFUSO	SCREW	TORNILLO	VIS
25 *	NSS	1	GUARNIÇÃO	GASKET	JUNTA	JOINT
26 *	NSS	1	ARRUELA	WASHER	ARANDELA	RONDELLE
27 *	195- 513	1	ARRUELA	WASHER	ARANDELA	RONDELLE
28 *	192- 18	2	ARRUELA	WASHER	ARANDELA	RONDELLE
29 *	129- 37	2	PORCA	NUT	TUERCA	ÉCROU
	E 67030	1	TAMPA-Conj.-tras.	COVER-Assy.-rear	TAPA-Conj.-tras.	COUVERCLE-Ens.-ar.
30	NSS	1	TAMPA	COVER	TAPA	COUVERCLE
*	E 67031	1	PORTA-ESCOVA Conj.	BRUSH-HOLDER Assy.	PORTA-ESCOBILLA-Conj.	PORTE-BALAIS-Ens.
31	NSS	1	PORTA-ESCOVA	BRUSH-HOLDER	PORTA-ESCOBILLA	PORTE-BALAIS
32	E 67032	2	ESCOVA	BRUSH	ESCOBILLA	BALAIS
	E 67034	1	DISSIPADOR-Conj.	DISSIPATOR-Assy.	DISSIPADOR-Conj.	DISSIPATEUR-Ens.
33	NSS	1	PLACA	PLATE	PLACA	PLAQUE

Emissão, Dezembro 1981 Issued, December 1981 Emisión, Deciembre 1981 Emis, Décembre 1981

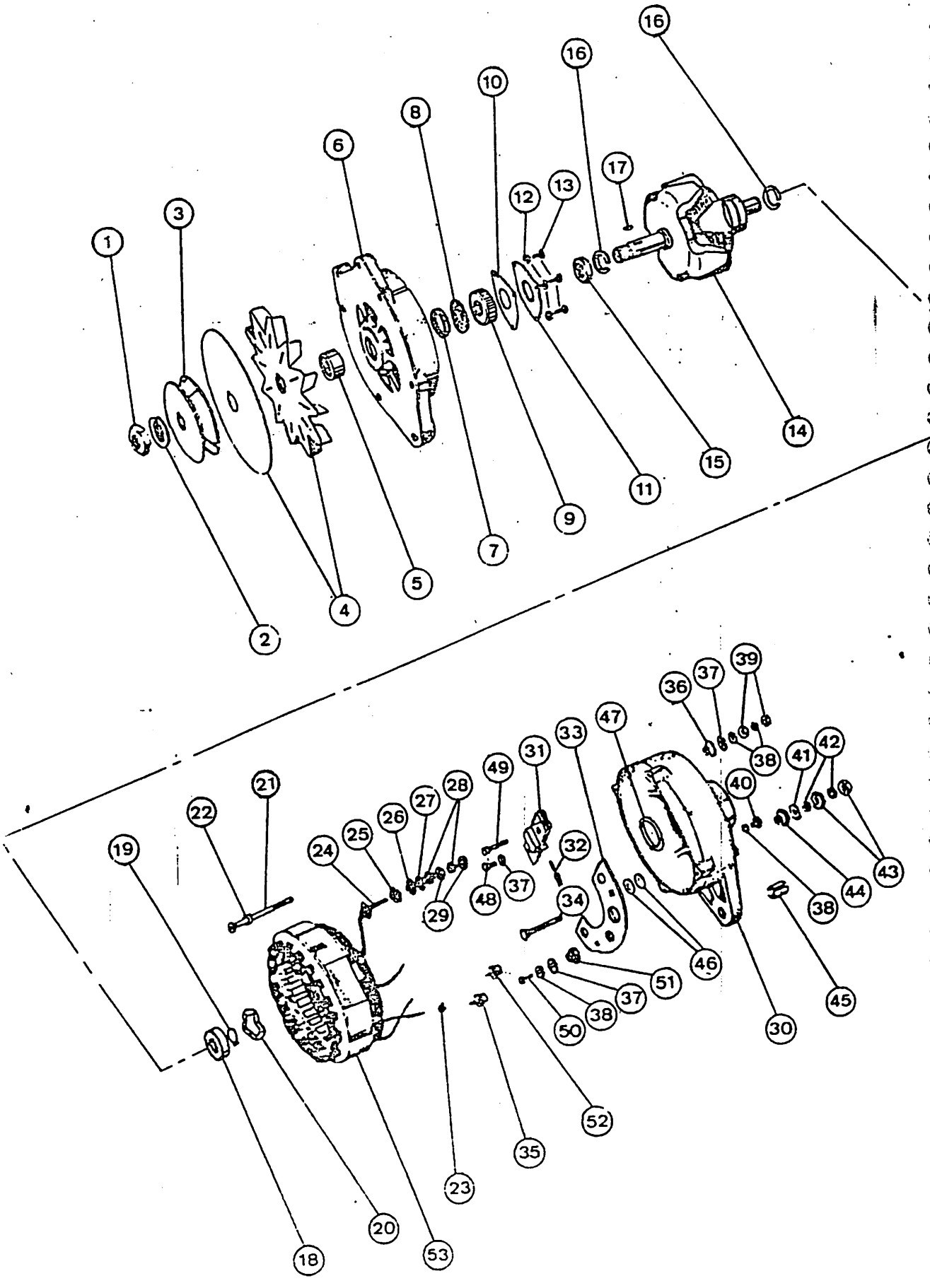
1
2
3
4
5
6
7
8
9
10
11
12
13
14
15
16
16
17
18
19
20
21
22
23
24
25
26
27
28
29
30
31
32
33
34
35
36
37
38
39
40
41
42
43
44
45
46
47
48
49
50
51
52
53

ITEM REF.	PEÇA N.° PART N.° PIEZA N.° PIÈCE N.°	QDE. QTY. CANT. QTE.	DESCRIÇÃO (Português)	DESCRIPTION (English)	DESCRIPCION (Español)	DESCRIPTION (Français)
34*	NSS	1	PARAFUSO	SCREW	TORNILLO	VIS
35	E 67033	3	DIODO - pos.	DIODE - Pos.	DIODO - Pos.	DIODE - Pos.
36*	NSS	1	ARRUELA	WASHER	ARANDELA	RONDELLE
37*	195- 513	3	ARRUELA	WASHER	ARANDELA	RONDELLE
38*	192- 18	4	ARRUELA	WASHER	ARANDELA	RONDELLE
39*	129- 37	2	PORCA	NUT	TUERCA	ECROU
40*	182- 142	1	PARAFUSO	SCREW	TORNILLO	VIS
41*	195- 518	1	ARRUELA	WASHER	ARANDELA	RONDELLE
42*	192- 19	2	ARRUELA	WASHER	ARANDELA	RONDELLE
43*	129- 39	2	PORCA	NUT	TUERCA	ECROU
44*	NSS	1	ARRUELA	WASHER	ARANDELA	RONDELLE
45	E 67036	1	BUCHA	BUSHING	BUJE	BAGUE
46*	NSS	2	ARRUELA	WASHER	ARANDELA	RONDELLE
47	NSS	1	ARRUELA	WASHER	ARANDELA	RONDELLE
48*	182- 524	1	PARAFUSO	SCREW	TORNILLO	VIS
49*	NSS	1	PARAFUSO	SCREW	TORNILLO	VIS
50*	182- 561	1	PARAFUSO	SCREW	TORNILLO	VIS
51*	NSS	1	ARRUELA	WASHER	ARANDELA	RONDELLE
52	E 67053	3	DIODO - neg.	DIODE - Neg.	DIODO - Neg.	DIODE - Neg.
53	E 67051	1	ESTATOR	STATOR	ESTATOR	STATOR
	E 67029	1	ROLAMENTO, JOGO (Nota 1)	BEARING, KIT (Note 1)	COJINETE, JUEGO (Nota 1)	ROULEMENT, JEU (Note 1)
	E 67050	1	REPARO, JOGO (Nota 2)	REPAIR, KIT (Note 2)	REPARO, JUEGO (Nota 2)	JEU DE PIÈCES (Note 2)

NOTA 1: Inclui os itens 9 e 18
NOTE 1: Includes items 9 & 18
Incluye los items 9 y 18
Comporte pièces 9 et 18

NOTA 2: Inclui os itens assinalados com (*)
NOTE 2: Includes items marked with (*)
Incluye los items señalados con (*)
Comporte les pièces marqués avec (*)

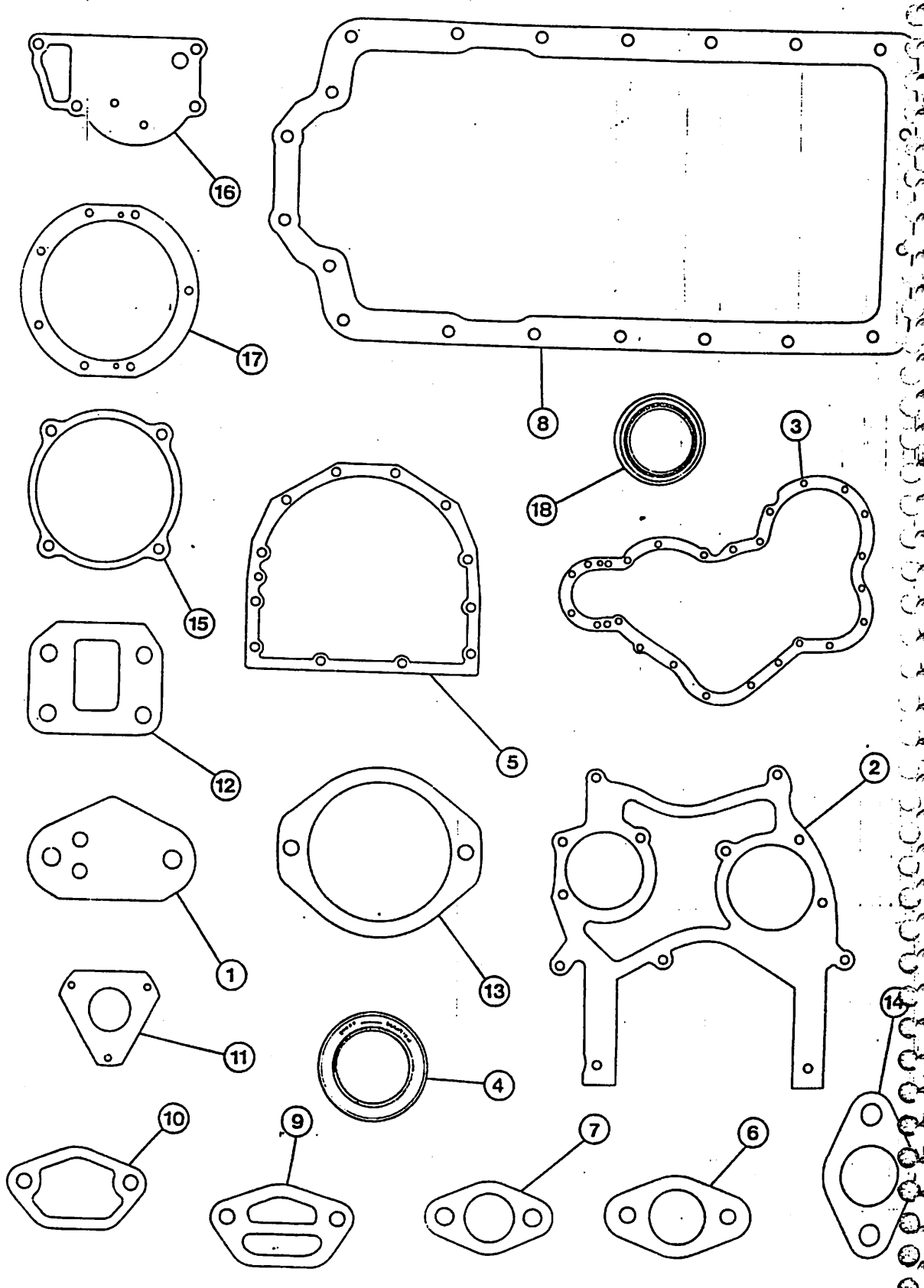
16
17
8
18
3
15
5
12
2
1
13
11
4
14
10
9
7
6

MOTOR – JUNTAS DO BLOCO (Para Motor E 62790)
ENGINE – CYLINDER BLOCK GASKET KIT (For E 62790 Engine)
MOTOR – JUNTAS DEL BLOQUE, JUEGO (Para el Motor E 62790)
MOTEUR – JEU DE JOINTS DU BLOC (Pour le Moteur E 62790)

ITEM REF.	PEÇA Nº PART Nº PIEZA Nº PIÈCE Nº	QDE. QTY. CANT. QTE.	DESCRIÇÃO (Português)	DESCRIPTION (English)	DESCRIPCION (Español)	DESCRIPTION (Français)
	E 65543	1	JUNTA-Jogo	GASKET-Kit	JUNTA-Juego	JOINT-Jeu
1	E 65696	1	JUNTA	GASKET	JUNTA	JOINT
2	E 65744	1	JUNTA	GASKET	JUNTA	JOINT
3	E 65743	1	JUNTA	GASKET	JUNTA	JOINT
4	E 104933	1	VEDADOR	SEAL	SELLO	JOINT
5	E 65746	1	JUNTA	GASKET	JUNTA	JOINT
6	E 65749	1	JUNTA	GASKET	JUNTA	JOINT
7	E 65553	1	JUNTA	GASKET	JUNTA	JOINT
8	E 65745	1	JUNTA	GASKET	JUNTA	JOINT
9	E 65761	1	JUNTA	GASKET	JUNTA	JOINT
10	E 65760	1	JUNTA	GASKET	JUNTA	JOINT
11	E 65554	1	JUNTA	GASKET	JUNTA	JOINT
12	E 65752	1	JUNTA	GASKET	JUNTA	JOINT
13	E 65751	2	JUNTA	GASKET	JUNTA	JOINT
14	E 65750	1	JUNTA	GASKET	JUNTA	JOINT
15	E 65748	1.	JUNTA	GASKET	JUNTA	JOINT
16	E 65796	1	JUNTA	GASKET	JUNTA	JOINT
17	E 65755	1	JUNTA	GASKET	JUNTA	JOINT
18	E 115009	1	VEDADOR	SEAL	SELLO	JOINT

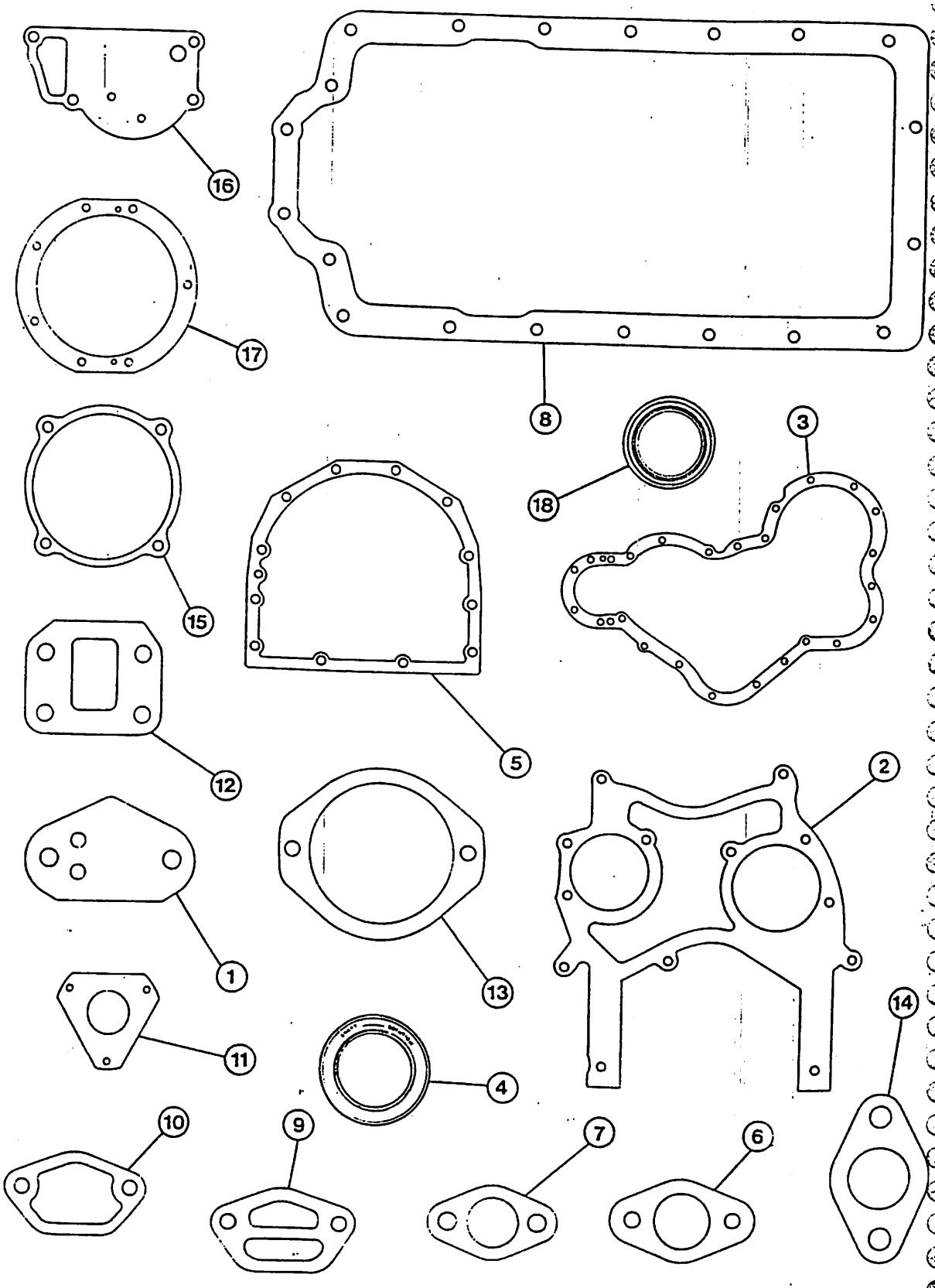
16
17
8
18
3
15
5
12
2
1
13
11
4
14
10
9
7
6

MOTOR – JUNTAS DO BLOCO (Para Motor E 67877)
ENGINE – CYLINDER BLOCK GASKET KIT (For E 67877 Engine)
MOTOR – JUNTAS DEL BLOQUE, JUEGO (Para el Motor E 67877)
MOTEUR – JEU DE JOINTS DU BLOC (Pour le Moteur E 67877)

ITEM REF.	PEÇA Nº PART Nº PIEZA Nº PIÈCE Nº	QDE. QTY. CANT. QTE.	DESCRIÇÃO (Português)	DESCRIPTION (English)	DESCRIPCION (Español)	DESCRIPTION (Français)
	E 67926	1	JUNTA-Jogo	GASKET-Kit	JUNTA-Juego	JOINT-Jeu
1	E 65696	1	JUNTA	GASKET	JUNTA	JOINT
2	E 65744	1	JUNTA	GASKET	JUNTA	JOINT
3	E 65743	1	JUNTA	GASKET	JUNTA	JOINT
4	E 104933	1	VEDADOR	SEAL	SELLO	JOINT
5	E 65746	1	JUNTA	GASKET	JUNTA	JOINT
6	E 65749	1	JUNTA	GASKET	JUNTA	JOINT
7	E 65553	1	JUNTA	GASKET	JUNTA	JOINT
8	E 65745	1	JUNTA	GASKET	JUNTA	JOINT
9	E 65761	1	JUNTA	GASKET	JUNTA	JOINT
10	E 65760	1	JUNTA	GASKET	JUNTA	JOINT
11	E 65554	1	JUNTA	GASKET	JUNTA	JOINT
12	E 65752	1	JUNTA	GASKET	JUNTA	JOINT
13	E 65751	2	JUNTA	GASKET	JUNTA	JOINT
14	E 65750	1	JUNTA	GASKET	JUNTA	JOINT
15	E 65748	1	JUNTA	GASKET	JUNTA	JOINT
16	E 65796	1	JUNTA	GASKET	JUNTA	JOINT
17	E 67895	1	JUNTA	GASKET	JUNTA	JOINT
18	E 115009	1	VEDADOR	SEAL	SELLO	JOINT

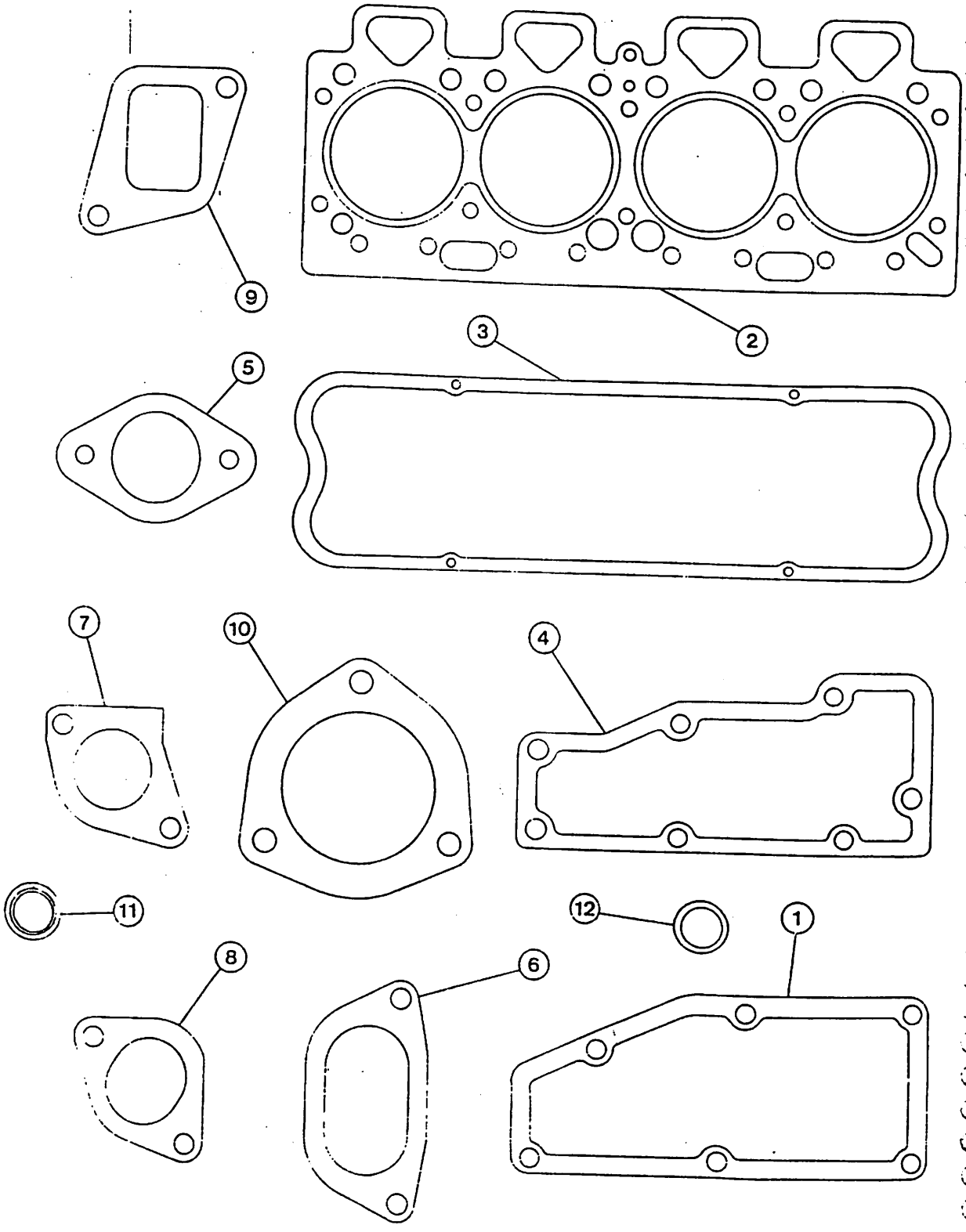
9
2
3
5
7
10
4
11
12
1
8
6

MOTOR – JUNTAS DO CABEÇOTE, JOGO
ENGINE – CYLINDER HEAD GASKET KIT
MOTOR – JUNTAS DE LA CULATA, JUEGO
MOTEUR – JEU DE JOINTS DE LA CULASSE

ITEM REF.	PEÇA Nº PART Nº PIEZA Nº PIÈCE Nº	QDE. QTY. CANT. QTE.	DESCRIÇÃO (Português)	DESCRIPTION (English)	DESCRIPCION (Español)	DESCRIPTION (Français)
	E 65544	1	JUNTA-Jogo	GASKET-Kit	JUNTA-Juego	JOINT-Jeu
1	E 65753	1	JUNTA	GASKET	JUNTA	JOINT
2	E 65742	1	JUNTA	GASKET	JUNTA	JOINT
3	E 65741	1	JUNTA	GASKET	JUNTA	JOINT
4	E 65754	1	JUNTA	GASKET	JUNTA	JOINT
5	E 65759	1	JUNTA	GASKET	JUNTA	JOINT
6	E 65757	1	JUNTA	GASKET	JUNTA	JOINT
7	E 65756	1	JUNTA	GASKET	JUNTA	JOINT
8	E 65763	1	JUNTA	GASKET	JUNTA	JOINT
9	E 65758	2	JUNTA	GASKET	JUNTA	JOINT
10	E 62883	2	JUNTA	GASKET	JUNTA	JOINT
11	E 65717	1	ANEL	RING	ANILLO	BAGUE
12	E 95394	4	ARRUELA	WASHER	ARANDELA	RONDELLE

Emissão, Dezembro 1981 Issued, December 1981 Emisión, Deciembre 1981 Emis, Décembre 1981

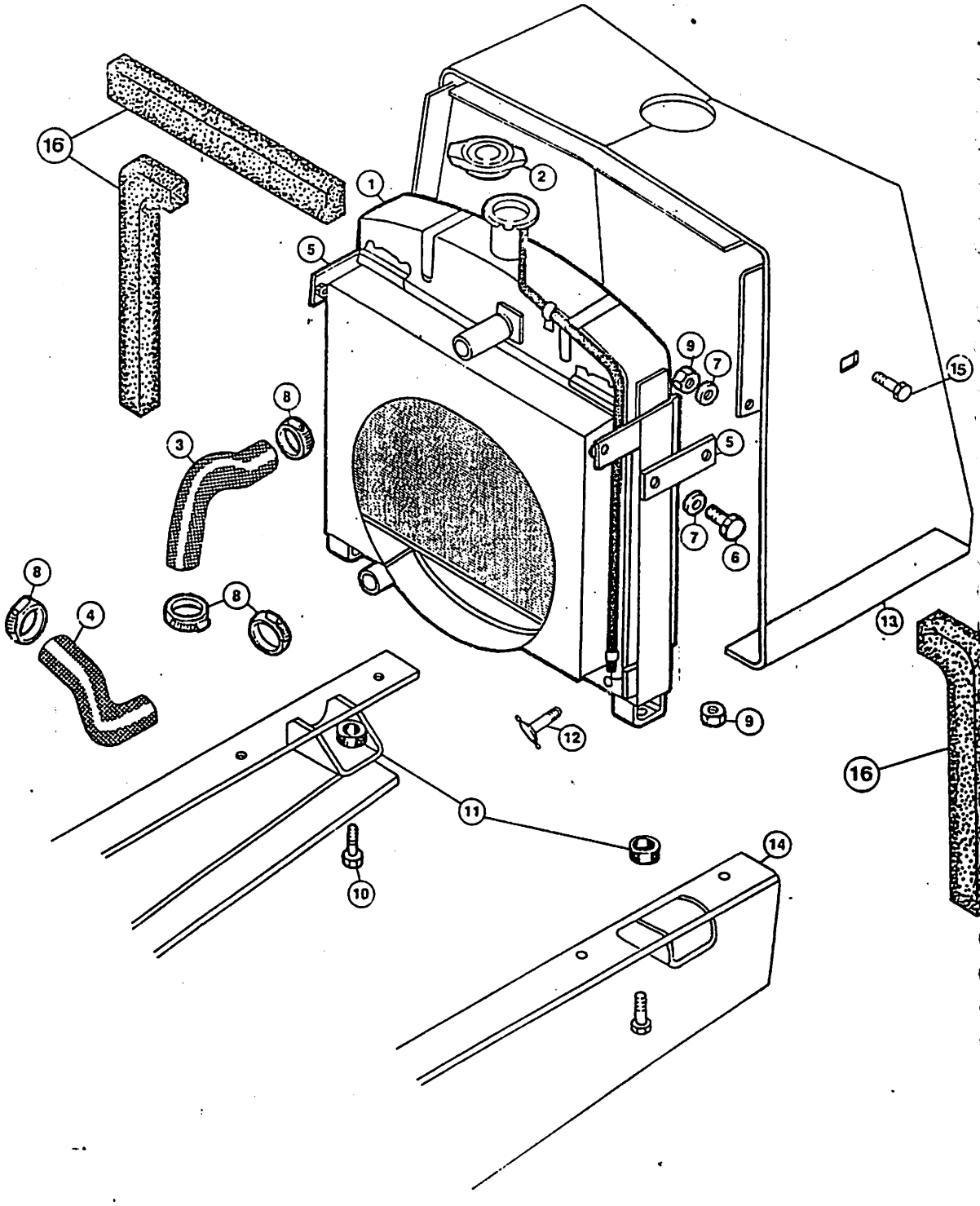
16
1
2
5
9
7
15
8
3
5
7
6
8
4
8
13
12
9
16
11
14
10