RUTHZIL TRATOR COMERCIAL DE PEÇAS LTDA 11 97083-6812 ROLANDO CITRANGULO

580L
580 SUPER L SERIE 3

JANEIRO 2005

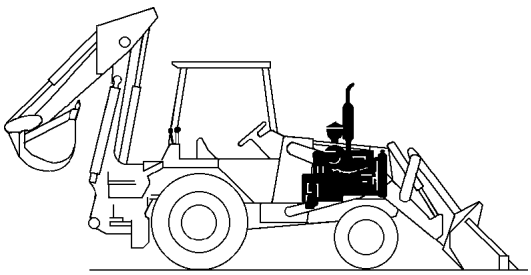

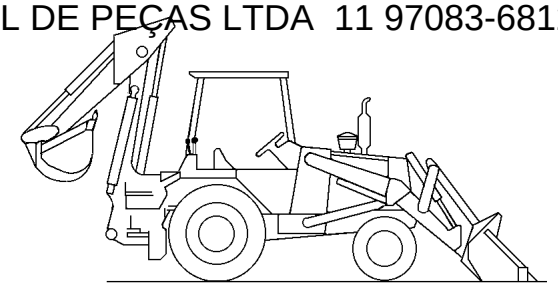

GERAL
GENERAL
GENERAL
1

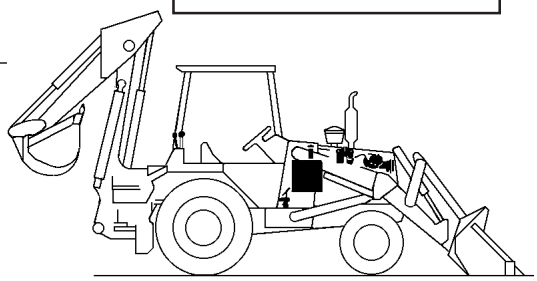

MOTOR
ENGINE
MOTOR
2

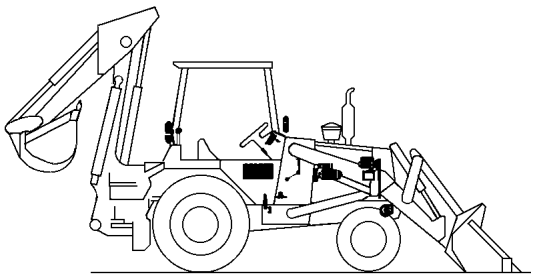

COMBUSTÍVEL
FUEL
COMBUSTIBLE
3

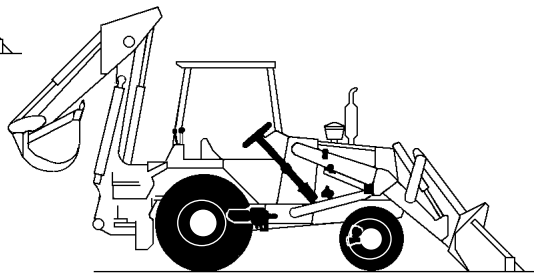

SISTEMA ELÉTRICO
ELECTRICAL SYSTEM
SISTEMA ELECTRICO
4

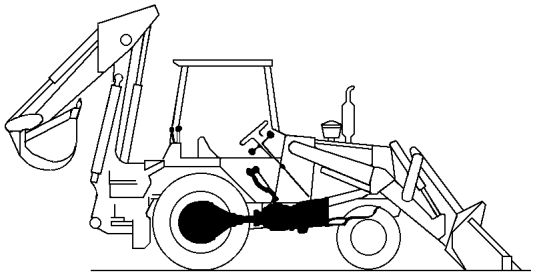

DIREÇÃO
STEERING
DIRECCION
5

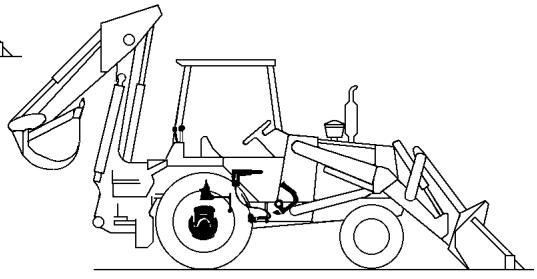

TRANSMISSÃO
TRANSMISSION
TRANSMISION
6

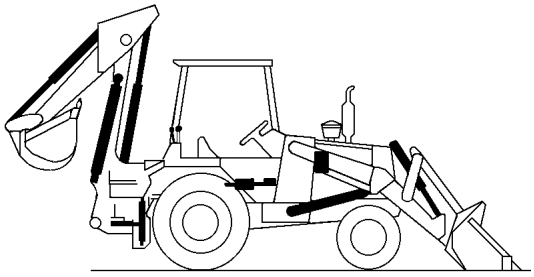

FREIO
BRAKES
FRENOS
7

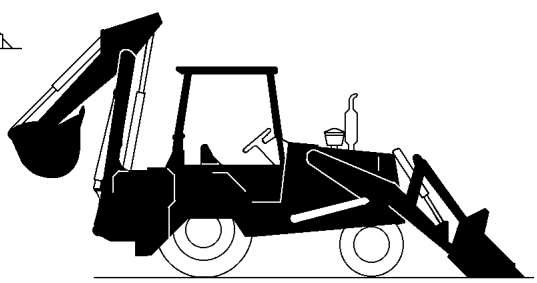

SISTEMA HIDRÁULICO
HYDRAULIC SYSTEM
SISTEMA HIDRAULICO
8



CHASSI
CHASSIS
BASTIDOR
9

ÍNDICE NUMÉRICO
NUMERICAL INDEX
INDICE NUMERICO
10

Brz 7-7901 GBL
01/2005

REDE DISTRIBUIDORES CASE BRASIL

DISTRIBUIDOR CIDADE	ESTADO	ENDEREÇO	TELEFONE
BRASIF S/A EXPORTAÇÃO IMPORTAÇÃO			
BELO HORIZONTE	MG	RUA MARGARIDA DE ASSIS FONSECA, 171	(31) 3329-7655
GOIÂNIA	GO	AV. VEREADOR JOSÉ MONTEIRO, 2206	(62) 261-1621
RIO DE JANEIRO	RJ	RUA DA REGENERAÇÃO, 853	(21) 3865-8662
SERRA	ES	AV. JOÃO PALÁCIO, 280	(27) 3328-1955
SÃO PAULO	SP	R. POLICOM, 150 - JD. STA. CECÍLIA	(11) 4689-6550
RIBEIRÃO PRETO	SP	AV. CASTELO BRANCO, 930	(16) 618-3434
CAMPINAS	SP	AV. PAPA PAULO VI, 670	(19) 3278-3331
BRASÍLIA	DF	SIA/SUL TRECHO 06 LOTES 10/20 PARTE B	(61) 363-5000
FORNECEDORA MÁQUINAS E EQUIPAMENTOS LTDA.			
FORTALEZA	CE	AV. FREI CIRILO, 2524 (BR 116 KM 06) CAJAZEIRAS	(85) 274-1222
TERESINA	PI	AV. BARÃO DE GURGUEIA, 2715	(86) 229-2255
J. MALUCELLI EQUIPAMENTOS LTDA.			
CURITIBA	PR	ROD. DO CAFÉ, KM 0,5 Nº 423	(41) 3028-5522
CARAZINHO	RS	AV. FLORES DA CUNHA, 4527	(54) 330-3000
PORTO ALEGRE	RS	RUA VOLUNTÁRIOS DA PÁTRIA, 4455	(51) 3021-4488
MOTORMAC DISTRIB. DE MÁQUINAS E MOTORES LTDA.			
PORTO ALEGRE	RS	RUA ASSIS BRASIL, 900 - BAIRRO SARANDI	(51) 3021-2288
SÃO JOSÉ	SC	ROD. BR 364, KM 212	(48) 257-1212
PROTEC - PRODUTOS E SERV. TÉCNICOS LTDA.			
ANANINDEUA	PA	ROD. BR 316 - KM 3 - BAIRRO ATALAIA	(91) 245-0233
SÃO LUIZ	MA	ROD. BR 135, KM 3 - TIRIRICAL	(98) 244-4846
TECHNICO COMERCIAL DE EQUIPAMENTOS S/A			
SALVADOR	BA	RUA ANTONIO DE ANDRADE, 489 - P.SECO PIRAJÁ	(71) 246-2400
TECHNICO NORTE LTDA.			
RECIFE	PE	ROD. BR 101 S/N, SUL, KM 17	(81) 3378-1500
TORK COMÉRCIO MÁQUINAS PEÇAS E SERV. LTDA.			
CAMPO GRANDE	MS	RUA CAIOVA, 1000	(67) 341-4300
TORK OESTE COMÉRCIO MÁQUINAS LTDA.			
VARZEA GRANDE	MT	AV. GOV. JULIO CAMPOS, 3981	(65) 688-2121
TORK NORTE COMÉRCIO MÁQUINAS LTDA.			
ARQUIMEDES	RO	AV. CAPITÃO SILVIO, 1413	(69) 535-2022
TORK NORTE COMÉRCIO MÁQUINAS LTDA.			
RIO BRANCO	AC	RUA PERNAMBUCO, 377	(68) 223-3883

580L & Super L Série 3
PÁ-CARREGADEIRA E RETROESCAVADEIRA

Catálogo de Peças nº Brz 7-7901 BGL

- 580L Serie 3 (4x2) : A partir do número de série N5AH00082
- 580L Serie 3 (4x4) : A partir do número de série N5AH02074
- 580 SuperL Serie 3 (4x2) : A partir do número de série N5AH04008
- 580 SuperL Serie 3 (4x4) : A partir do número de série N5AH04518

580L & Super L Series 3
LOADER BACKHOE

Parts Catalog n° Brz 7-7901 BGL

- 580L Serie 3 (4x2) : Starting with serial number N5AH00082
- 580L Serie 3 (4x4) : Starting with serial number N5AH02074
- 580 SuperL Serie 3 (4x2) : Starting with serial number N5AH04008
- 580 SuperL Serie 3 (4x4) : Starting with serial number N5AH04518

580L & Super L Série 3
CARGADORA Y RETROEXCAVADORA

Catálogo de Repuestos n° Brz 7-7901 BGL

- 580L Serie 3 (4x2) : A partir del número de série N5AH00082
- 580L Serie 3 (4x4) : A partir del número de série N5AH02074
- 580 SuperL Serie 3 (4x2) : A partir del número de série N5AH04008
- 580 SuperL Serie 3 (4x4) : A partir del número de série N5AH04518



COMO UTILIZAR ESTE CATÁLOGO DE PEÇAS

ÍNDICE DE PEÇAS

Este Catálogo encontra-se elaborado de modo a permitir a fácil identificação das peças. O Índice Alfabético que se encontra no início do Catálogo indica o número da página na qual encontram-se localizados os principais grupos e conjuntos. O Índice Numérico, localizado no fim do Catálogo, indica os números das peças, item e a página na qual estas estão descritas.

COMO ENCOMENDAR UMA PEÇA

Todos os pedidos de peças deverão conter os seguintes dados:

- Número correto da peça, conforme indicado na Coluna **"PEÇA Nº"** do catálogo.
- Descrição das peças e quantidade necessária.
- Modelo e número do motor.
- Número de série da máquina.
- Método de embarque e endereço para remessa.

ILUSTRAÇÃO DAS PEÇAS

Todas as peças dos principais grupos e conjuntos encontram-se ilustradas juntamente com o número do item correspondente, que aparece na coluna **"ITEM"**. As peças são mostradas em sua relação com as demais peças de ilustração. Os números indicados na ilustração, envolvidos por um círculo, correspondem aos números que se encontram sob a coluna "**ITEM**".

MODIFICAÇÕES DO CATÁLOGO

Sempre que forem introduzidas modificações de engenharia na máquina, serão emitidas novas páginas para este Catálogo. Essas novas páginas deverão ser inseridas no Catálogo, tão logo sejam recebidas. Mantenha o Catálogo sempre atualizado, evitando, assim, a emissão errada de pedidos de peças.

DESCRIÇÃO DA PEÇA E QUANTIDADE

Todas as peças encontram-se descritas sob a coluna **"DESCRIÇÃO"**. A quantidade encontra-se indicada sob a coluna **"QUANTIDADE"**. No exemplo abaixo, a descrição de algumas peças fica afastada para dentro, a partir da margem esquerda da coluna. A peça assim descrita faz parte do conjunto descrito imediatamente acima da mesma. No mesmo exemplo, está indicado que são utilizados 6 (seis) roletes na máquina. Cada rolete contém duas porcas, arruelas, dois vedadores, dois anéis "O" e dois jogos de gaxetas (itens 1 a 5). Os jogos de gaxetas são ainda subdivididos de modo a indicar as peças individuais, ou isoladas, que os compõe (itens 6, 7 e 8).

NOTA: **"NSS"** na coluna **"PEÇA Nº"** significa **"NÃO FORNECIDA SEPARADAMENTE"**.
"UQN" na coluna **"QUANTIDADE"** significa **"USADA CONFORME NECESSÁRIO"**.

REF.	PEÇA Nº	QDE.	DESCRIÇÃO
	D 1284215	6	ROLETE-Conj.
1	M 5112486	2	PORCA
2	5184232		ARRUELA
3	G 1655166	2	VEDADOR
4	A 1922411	2	ANEL "O"
5	L 2254122	2	GAXETA
6	NSS	2	CORPO
	Q 1258125	1	JOGO
7	NSS	2	GAXETA
8	NSS	1	RETENTOR

→| ATÉ O Nº DE SÉRIE

|→ A PARTIR DO Nº DE SÉRIE

TERMOS "LADO DIREITO" E "LADO ESQUERDO" - Veja definição no Manual do Operador.

HOW TO USE THIS PARTS CATALOG

HOW THE PARTS ARE INDEXED

This Parts Catalog is arranged for easy identification of the parts. The Alphabetical Index found at the front of the catalog shows the page number for the major component group and assemblies. The Numerical Index found at the back of the catalog list part numbers and the page on which they are found.

HOW TO ORDER A PART

All orders for parts must show clearly the following information:

- Correct part number, from list heading **"PART NUMBER"**.
- Description and quantity required.
- Engine model and number.
- Machine serial number.
- Method of shipment and shipping address.

PARTS ILLUSTRATIONS

All parts in the major component groups and assemblies are illustrated together with a reference number. The parts are shown in their relationship to each other in the illustration. The circled numbers correspond to the numbers found under the heading **"REFERENCE"**.

CHANGES TO THE CATALOG

When engineering changes are made to the machine, new pages for this catalog will be issued. These new pages must be inserted into your catalog as soon as they are received. Keep your catalog up to date to avoid wrong orders.

PARTS DESCRIPTION AND QUANTITY

The names of all parts are listed under the heading **"DESCRIPTION"**. The quantity used is listed under the heading **"QUANTITY"**. In the example shown below, the description of some of the parts is indented or moved in from the left margin. The indented item is part of the complete assembly under which it is indented. The example below shows that 6 (six) track rollers are used on the machine. Each track roller contains two nuts, washers, two seals, two "O" rings and two seal assemblies (indented items 1 thru 5). The seal assemblies are further divided to show individual parts (items 6, 7 and 8).

NOTE: **"NSS"** in the **"PART Nº"** column signifies "**NOT SERVICED SEPARATELY**".
"UQN" in the **"QUANTITY"** column means "**USE AS REQUIRED**".

ITEM	PART Nº	QTY.	DESCRIPTION
	D 1284215	6	ROLLER-Assy.
1	M 5112486	2	NUT
2	5184232		WASHER
3	G 1655166	2	SEAL
4	A 1922411	2	"O" RING
5	L 2254122	2	SEAL
6	NSS	2	BODY
	Q 1258125	1	KIT
7	NSS	2	SEAL
8	NSS	1	RETAINER

→| UP TO SERIAL Nº

|→ STARTING WITH SERIAL Nº

"RIGHT HAND" AND "LEFT HAND" SIDES - See definition in Operators Manual.

COMO USAR ESTE CATÁLOGO DE REPUESTOS

ÍNDICE DE LAS PIEZAS

Este catálogo de repuestos se ha compuesto de tal manera a facilitar la identificación de las piezas. El Índice Alfabético que se encuentra al início del catálogo indica el número de página donde están localizados los principales grupos y conjuntos. El Índice Numérico que se encuentra al fin del catálogo indica los números de las piezas, el número de secuencia e la página en la cual las mismas están descritas.

COMO PEDIR UNA PIEZA

Todos los pedidos de piezas debrán conter los datos seguientes:

- El número correcto de la pieza, como indicado en la columna **"PIEZA Nº"** del catálogo.
- Descripción de la pieza y la cantidad necessaria.
- Modelo y número del motor.
- Número de serie de la máquina.
- El método de expedición y la dirección del destino final.

COMO LAS PIEZAS ESTÁN ILUSTRADAS

Todas las piezas en los grupos y conjuntos principales están ilustradas juntas con un número de referencia, el cual está indicado en la columna "**REFERENCIA**". Las piezas se muestran en su relación as las otras de la misma ilustración. Los números indicados en la ilustración, envueltos por un círculo, corresponden a los números que se encuentram bajo la columna **"REFERENCIA"**.

MODIFICACIONES HECHAS EN EL CATÁLOGO

Cuando se han hecho modificaciones técnicas a la máquina, nuevas páginas se suministrarán para el catálogo. Estas nuevas páginas se debrán inserir el el catálogo tan luego se las reciben. Mantenga su catálogo siempre al dia, a fin de eliminar la posibilidad de pedidos incorrectos de piezas.

DESCRIPCIÓN Y CANTIDAD DE LAS PIEZAS

Los nombres de todas las piezas se encuentram bajo la columna **"DESCRIPCIÓN"**. La cantidad necessaria de cada pieza está indicada bajo la columna **"CANTIDAD"**. En el ejemplo que sigue más abajo, la descripción de algunas de las piezas está puesta más adentro del margen izquerdo de la columna. La pieza así indicada hace parte del conjunto reseñado imediatamente arriba de la misma. En el mismo ejemplo, está indicado que son usados 6 (seis) rodillos en la máquina. Cada rodillo contiene dos tuercas, arandelas, dos sellos, dos anillos de retención y dos sellos completos (items 1 hasta 5). Los sellos completos se dividen más aun para indicar las piezas individuales de los mismos (items 6, 7 y 8).

NOTA: **"NSS"** en la coluna **"PIEZA Nº"** significa **"PIEZA NON SUMINISTRADA SEPARADAMENTE"**.
"UQN" en la coluna **"CANTIDAD"** significa **"USADA CONFORME NECESSARIO"**.

REF.	PIEZA Nº	CANT.	DESCRIPCIÓN
	D 1284215	6	RODILLO-Conj.
1	M 5112486	2	TUERCA
2	Z 5184232		ARANDELA
3	G 1655166	2	SELLO
4	A 1922411	2	ANILLO "O"
5	L 2254122	2	SELLO
6	NSS	2	CUERPO
	Q 1258125	1	JUEGO
7	NSS	2	SELLO

→| HASTA EL Nº DE SERIE

|→ A PARTIR DE EL Nº DE SERIE

LADOS "DERECHO" E "IZQUIERDO" - Vea definición en el Manual de Operador.

ÍNDICE
INDEX
INDICE

ARREFECIMENTO DO MOTOR - STANDARD SEM AR CONDICIONADO **2-2**
ENGINE COOLING - STANDARD WITHOUT AIR CONDITIONER
ENFRIAMIENTO DEL MOTOR - STANDARD SIN AIRE CONDICIONADO

ARREFECIMENTO DO MOTOR - OPCIONAL COM AR CONDICIONADO **2-4**
ENGINE COOLING - OPTIONAL WITH AIR CONDITIONER
ENFRIAMIENTO DEL MOTOR - OPCIONAL CON AIRE CONDICIONADO

RADIADOR E COMPONENTES **2-6**
RADIATOR AND PARTS
RADIADOR Y COMPONENTES

FILTRO DE AR - MONTAGEM **2-8**
AIR CLEANER - ASSEMBLY
FILTRO DE AIRE - MONTAJE

FILTRO DE AR - CONJUNTO **2-10**
AIR CLEANER - ASSEMBLY
FILTRO DE AIRE - CONJUNTO

SILENCIOSO E TUBO DE ESCAPE - STANDARD (MOTOR 4-390) **2-12**
MUFFLER AND EXHAUST SYSTEM - STANDARD (ENGINE 4-390)
SILENCIADOR Y TUBO DE ESCAPE - STANDARD (MOTOR 4-390)

SILENCIOSO E TUBO DE ESCAPE - OPCIONAL (MOTOR 4T-390) **2-14**
MUFFLER AND EXHAUST SYSTEM - OPTION (ENGINE 4T-390)
SILENCIADOR Y TUBO DE ESCAPE - OPCIÓN (MOTOR 4T-390)

SISTEMA DE PARTIDA A FRIO **2-16**
COLD START SYSTEM
SISTEMA DE ARRANQUE A FRIO

MOTOR - MONTAGEM **2-18**
ENGINE - MOUNTING
MOTOR - MONTAJE

BOMBA DÁGUA **2-20**
WATER PUMP
BOMBA DAGUA

CARCAÇA DA DISTRIBUIÇÃO **2-22**
TIMING GEAR HOUSING
CARCASA DE LA DISTRIBUCIÓN

COLETOR DE ADMISSÃO E ESCAPAMENTO **2-24**
INTAKE AND EXHAUST MANIFOLD
MULTIPLE DE ADMISIÓN Y ESCAPAMIENTO

TURBOCOMPRESSOR - MONTAGEM **2-26**
TURBOCHARGER - MOUNTING
TURBOCOMPRESOR - MONTAJE

TURBOCOMPRESSOR - CONJUNTO **2-28**
TURBOCHARGER - ASSEMBLY
TURBOCOMPRESOR - CONJUNTO

FILTRO E RADIADOR DE ÓLEO LUBRIFICANTE **2-30**
LUBRICATING OIL FILTER AND COOLER
FILTRO Y RADIADOR DE ACEITE

BOMBA E CÁRTER DE ÓLEO LUBRIFICANTE **2-32**
LUBRICATING OIL PUMP AND PAN
BOMBA Y CARTER DEL ACEITE DE LUBRICACIÓN

TAMPA DAS VÁLVULAS E TERMOSTATO **2-34**
CYLINDER HEAD VALVES COVER AND THERMOSTAT
TAPA DE LAS VÁLVULAS DE LA CULATA Y TERMOSTATO

CABEÇOTE - CONJUNTO **2-36**
CYLINDER HEAD ASSEMBLY
CULATA - CONJUNTO

ÁRVORE DE COMANDO DE VÁLVULAS **2-38**
CAMSHAFT
ÁRBOL DE LEVAS

BLOCO DE CILINDROS 4-390 (STANDARD) **2-40**
CYLINDER BLOCK 4-390 (STANDARD)
BLOQUE DE CILINDROS 4-390 (STANDARD)

BLOCO DE CILINDROS 4T-390 (OPCIONAL) **2-42**
CYLINDER BLOCK 4T-390 (OPTION)
BLOQUE DE CILINDROS 4T-390 (OPCCIÓN)

ÁRVORE DE MANIVELAS **2-44**
CRANKSHAFT
CIGUEÑAL

CARCAÇA DO VOLANTE **2-46**
FLYWHEEL HOUSING
CARCASA DEL VOLANTE

PISTÕES E BIELAS - STANDARD (MOTOR 4-390) **2-48**
PISTONS AND CONNECTING RODS - STANDARD (ENGINE 4-390)
EMBOLOS Y BIELAS - STANDARD (MOTOR 4-390)

PISTÕES E BIELAS - OPCIONAL (MOTOR 4T-390) **2-50**
PISTONS AND CONNECTING RODS - OPTION (ENGINE 4T-390)
EMBOLOS Y BIELAS - OPCCIÓN (MOTOR 4T-390)

JOGO DE JUNTAS DO MOTOR **2-52**
ENGINE GASKET KIT
JUEGO DE JUNTAS DEL MOTOR

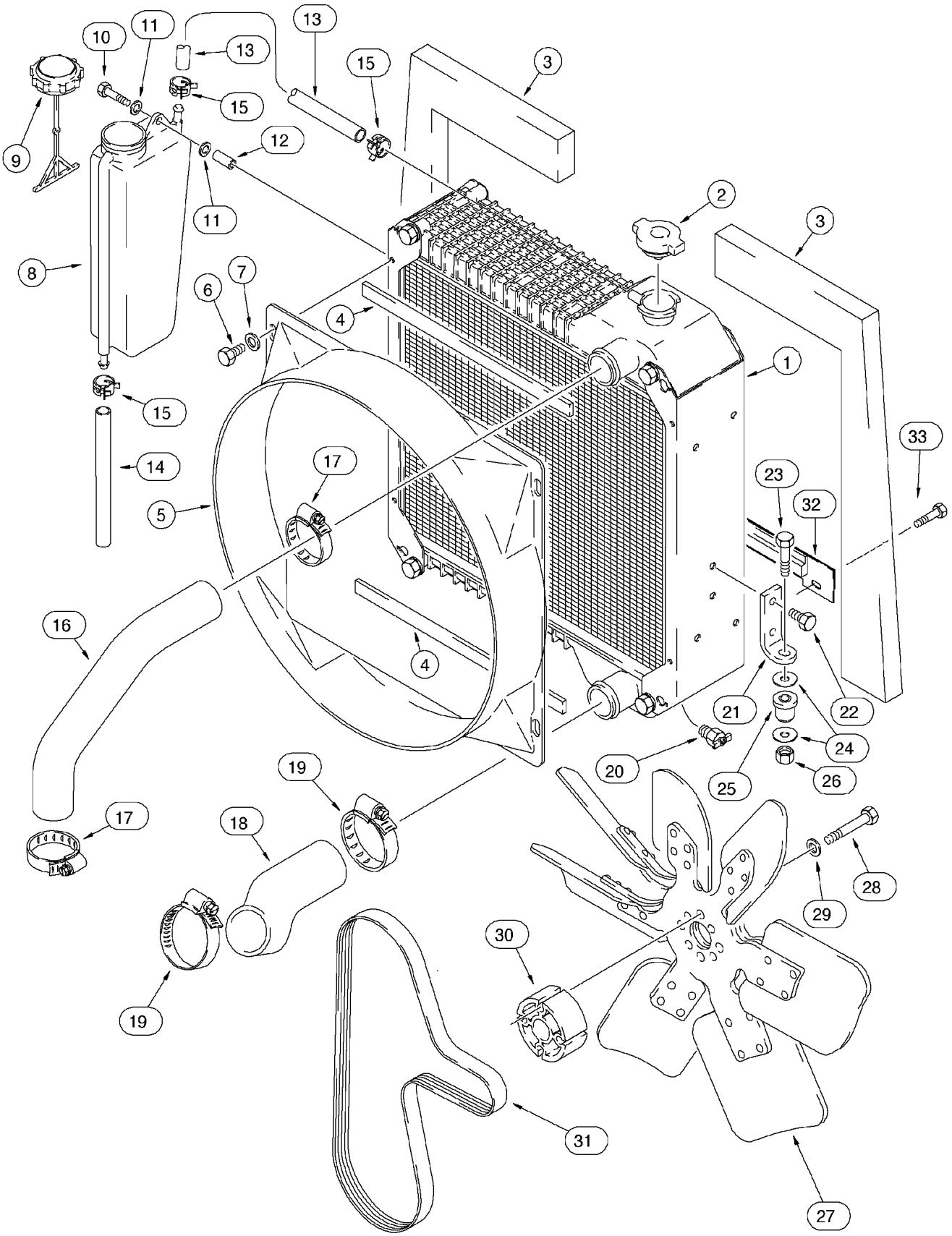
10
11
13
13
15
3
15
15
12
9
11
2
3
8
6
7
4
1
15
33
14
17
23
32
5
16
4
21
22
20
24
25
26
19
17
18
28
29
30
19
31
27

ITEM REF.	PEÇA Nº PART Nº PIEZA Nº	QTD QTY CAN	DESCRIÇÃO (Português)	DESCRIPTION (English)	DESCRIPCIÓN (Español)
1	234876A2	1	RADIADOR Conj. (P.2 6)	RADIATOR Assy. (P.2 6)	RADIADOR Conj. (P.2 6)
2	A170241	1	TAMPA	CAP	TAPA
3	233409A1	2	DEFLETOR	BAFFLE	DEFLECTOR
4	233272A1	2	VEDADOR	SEAL	VEDADOR
5	186433A1	1	DEFLETOR	SHROUD	DEFLECTOR
6	806-8016	4	PARAFUSO	BOLT	TORNILLO
7	895-15008	4	ARRUELA	WASHER	ARANDELA
8	131084A2	1	RESERVATÓRIO	RESERVOIR	RESERVATORIO
9	1547924C1	1	TAMPA	CAP	TAPA
10	806-8050	2	PARAFUSO	BOLT	TORNILLO
11	895-11008	4	ARRUELA	WASHER	ARANDELA
12	132215A1	2	ESPAÇADOR	SPACER bottle	ESPACIADOR
13	132318A1	1	MANGUEIRA (2336 mm)	HOSE (2336 mm)	MANGUERA (2336 mm)
14	132217A1	1	MANGUEIRA	HOSE	MANGUERA
15	A171099	3	BRAÇADEIRA	CLAMP	ABRAZADERA
16	141512A1	1	MANGUEIRA	HOSE	MANGUERA
17	214-1432	2	BRAÇADEIRA	CLAMP	ABRAZADERA
18	141513A1	1	MANGUEIRA	HOSE	MANGUERA
19	214-1440	2	BRAÇADEIRA	CLAMP	ABRAZADERA
20	217-92	1	VÁLVULA	VALVE 1/4 inch PT, drain	VÁLVULA
21	121501A2	2	SUPORTE	BRACKET	SOPORTE
22	614-8016	4	PARAFUSO	BOLT	TORNILLO
23	814-10050	2	PARAFUSO	BOLT	TORNILLO
24	K691987	4	ARRUELA	WASHER	ARANDELA
25	D52276	2	ISOLADOR	INSULATOR	AISLADOR
26	832-10410	2	PORCA	NUT	TUERCA
27	127181A2	1	VENTILADOR	FAN	VENTILADOR
28	814-10070	4	PARAFUSO	BOLT	TORNILLO
29	496-21041	4	ARRUELA	WASHER	ARANDELA
30	A184545	1	ESPAÇADOR	SPACER fan	ESPACIADOR
31	75286362	1	CORREIA	BELT	CORREA
32	185384A1	1	PLACA	PLATE	PLACA
33	614-8016	2	PARAFUSO	BOLT	TORNILLO

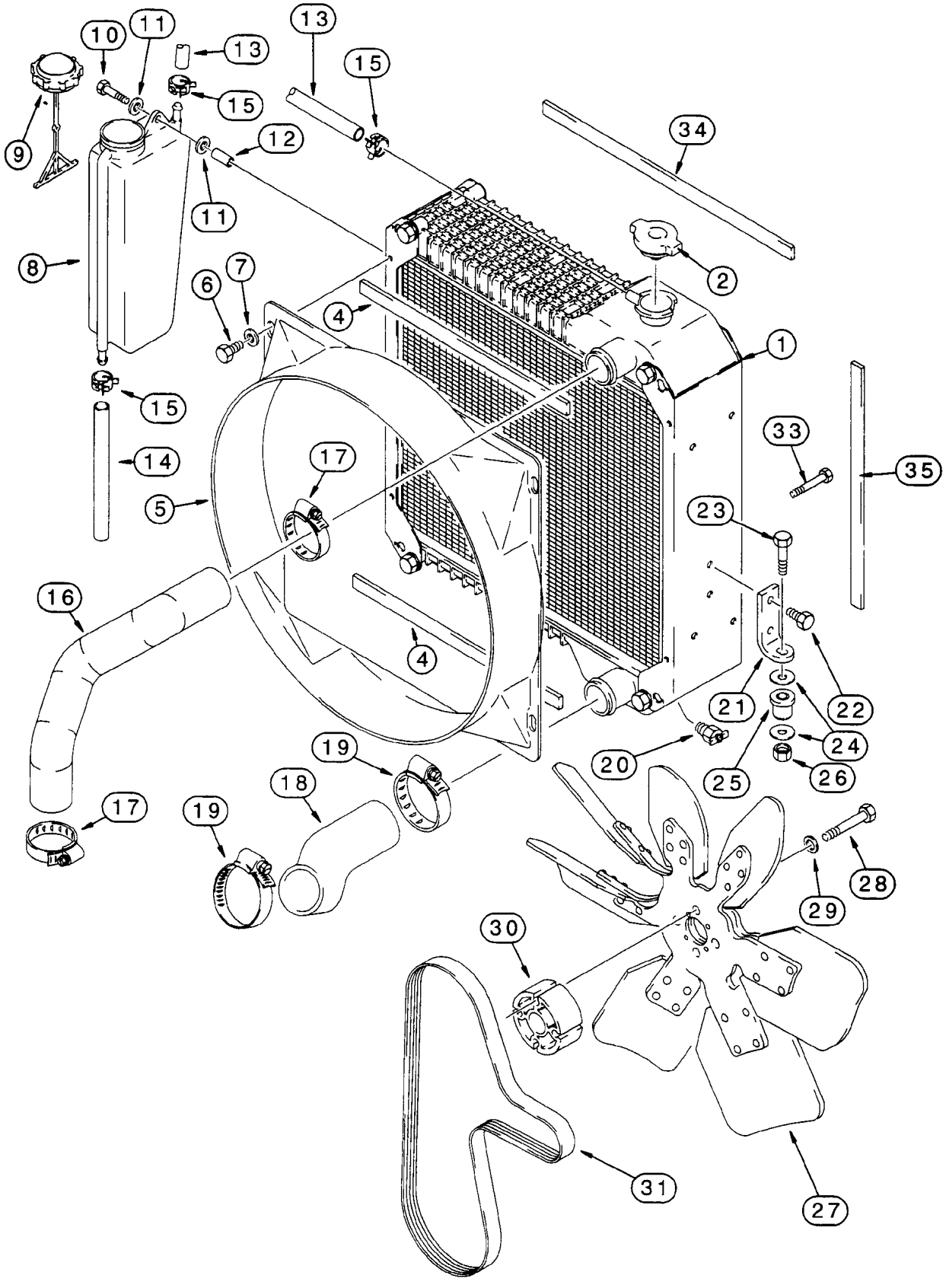
10
11
13
13
15
15
9
12
11
34
8
2
6
7
4
1
15
33
35
14
17
5
23
16
4
21
22
24
20
25
26
19
18
17
19
28
29
30
31
27

ITEM REF.	PEÇA Nº PART Nº PIEZA Nº	QTD QTY CAN	DESCRIÇÃO (Português)	DESCRIPTION (English)	DESCRIPCIÓN (Español)
1	239739A2	1	RADIADOR Conj. (P.2 6)	RADIATOR Assy. (P.2 6)	RADIADOR Conj. (P.2 6)
2	A170241	1	TAMPA 15psi	CAP 15psi	TAPA 15psi
4	233272A1	2	VEDADOR	SEAL	SELLO
5	186433A1	1	PROTETOR radiador	SHROUD	PROTECTOR
6	806-8016	4	PARAFUSO	BOLT	TORNILLO
7	895-15008	4	ARRUELA	WASHER	ARANDELA
8	131084A2	1	RESERVATÓRIO	RESERVOIR	TANQUE
9	1547924C1	1	TAMPA	CAP	TAPA
10	806-8050	2	PARAFUSO	BOLT	TORNILLO
11	895-11008	4	ARRUELA	WASHER	ARANDELA
12	132215A1	2	ESPAÇADOR	SPACER	ESPACIADOR
13	132218A1	1	MANGUEIRA 591 mm	HOSE 591 mm	MANGUERA 591 mm
14	132217A1	1	MANGUEIRA 125 mm	HOSE 125 mm	MANGUERA 125 mm
15	A171099	3	BRAÇADEIRA	CLAMP	ABRAZADERA
16	232366A1	1	MANGUEIRA radiador	HOSE	MANGUERA
17	214-1432	2	BRAÇADEIRA	CLAMP	ABRAZADERA
18	141513A1	1	MANGUEIRA radiador	HOSE	MANGUERA
19	214-1440	2	BRAÇADEIRA	CLAMP	ABRAZADERA
20	217-92	1	VÁLVULA dreno	VALVE	VÁLVULA
21	121501A2	2	SUPORTE radiador	BRACKET	SOPORTE
22	614-8016	4	PARAFUSO	BOLT	TORNILLO
23	814-10050	2	PARAFUSO	BOLT	TORNILLO
24	K691987	4	ARRUELA	WASHER	ARANDELA
25	D52276	2	ISOLADOR	INSULATOR	AISLADOR
26	832-10410	2	PORCA	NUT	TUERCA
27	127181A2	1	VENTILADOR 27° (Nota)	FAN (Note)	VENTILADOR (Nota)
27	228133A2	1	VENTILADOR 39° (Nota 1)	FAN (Note 1)	VENTILADOR (Nota 1)
28	814-10070	4	PARAFUSO	BOLT	TORNILLO
29	496-21041	4	ARRUELA	WASHER	ARANDELA
30	A184545	1	ESPAÇADOR vent.	SPACER fan	ESPACIADOR vent.
31	75286362	1	CORREIA	BELT	CORREA
33	614-8016	2	PARAFUSO	BOLT	TORNILLO
34	235040A2	2	VEDADOR espuma	SEAL	SELLO
35	235038A2	2	VEDADOR espuma	SEAL	SELLO

Nota 1: Para motor naturalmente aspirado STD / Para motor aspirado STD
Note 1: For engine naturally aspirated STD

Nota 2: Para motor turbo OPC / Para motor turbo OPC
Note 2: For turbo engine OPC

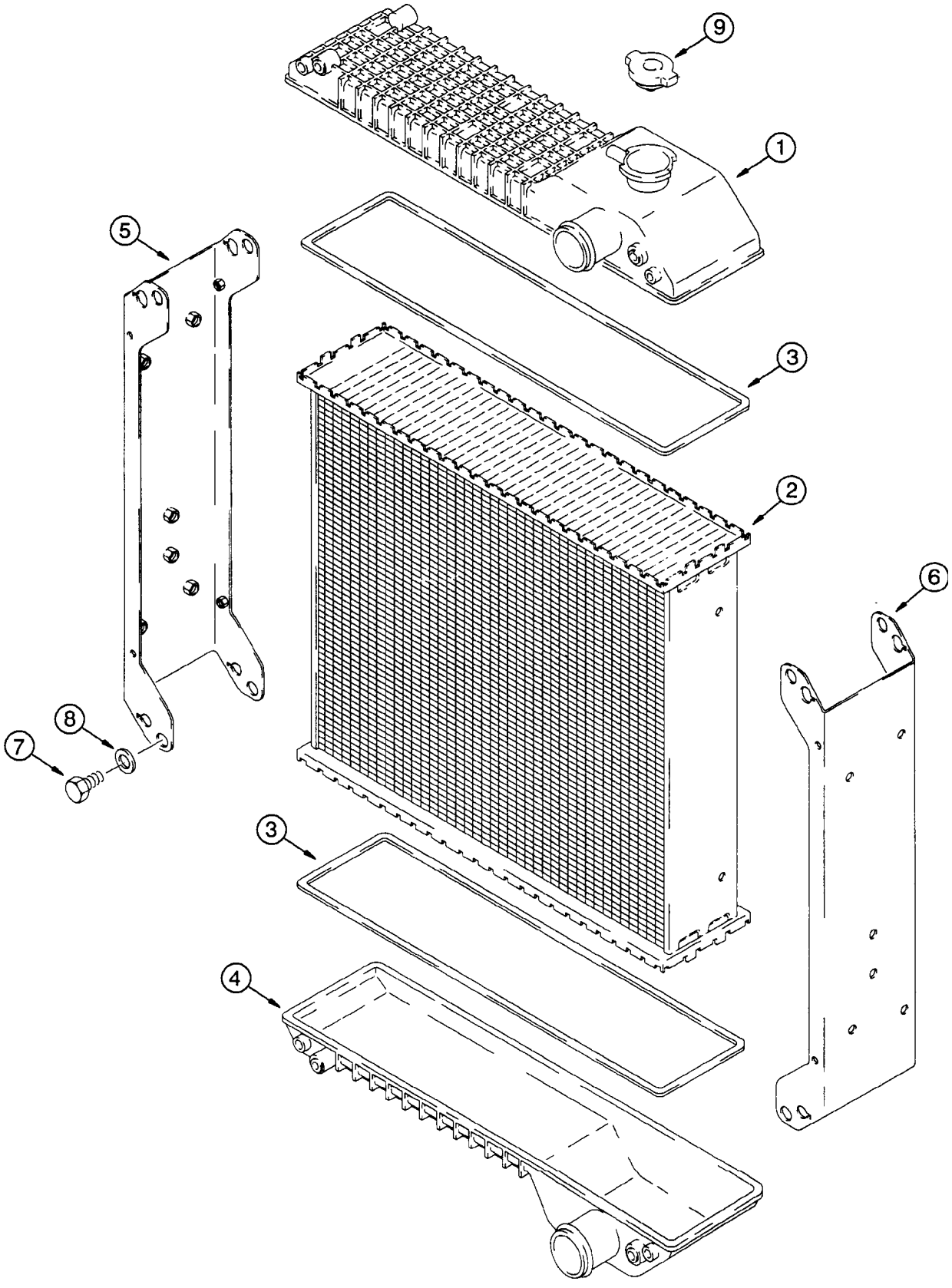
9
1
5
3
2
6
8
7
3
4

ITEM REF.	PEÇA Nº PART Nº PIEZA Nº	QTD QTY CAN	DESCRIÇÃO (Português)	DESCRIPTION (English)	DESCRIPCIÓN (Español)
	234876A2	1	RADIADOR STD (Nota)	RADIATOR STD (Note)	RADIADOR (Nota)
1	175161A1	1	TANQUE superior	TANK upper	DEPOSITO
2	181148A1	1	COLMÉIA 4 fileiras	CORE	CORE
3	175163A1	2	JUNTA	GASKET	JUNTA
4	175162A1	1	TANQUE inferior	TANK lower	DEPOSITO
5	175164A1	1	SUPORTE LE	BRACKET LH	SOPORTE LI
6	175165A2	1	SUPORTE LD	BRACKET RH	SOPORTE LD
7	614-8012	8	PARAFUSO	BOLT	TORNILLO
8	895-11008	8	ARRUELA	WASHER	ARANDELA
9	A170241	1	TAMPA radiador 15psi	CAP radiator 15psi	TAPA 15psi
	.				
	239739A2	1	RADIADOR Opc (Nota 1)	RADIATOR Opt (Note 1)	RADIADOR (Nota 1)
1	175161A1	1	TANQUE superior	TANK upper	DEPOSITO
2	257434A1	1	COLMÉIA 5 fileiras	CORE	CORE
3	175163A1	2	JUNTA	GASKET	JUNTA
4	175162A1	1	TANQUE inferior	TANK lower	DEPOSITO
5	175164A1	1	SUPORTE LE	BRACKET LH	SOPORTE LI
6	175165A2	1	SUPORTE LD	BRACKET RH	SOPORTE LD
7	614-8012	8	PARAFUSO	BOLT	TORNILLO
8	895-11008	8	ARRUELA	WASHER	ARANDELA
9	A170241	1	TAMPA radiador 15psi	CAP radiator 15psi	TAPA 15psi

Nota: Usado para máquinas sem ar condicionado
Note: Used for machines without air conditioning
Nota: Usado para maquinas sin aire acondicionadoNota 1: Usado para máquinas com ar condicionado
Note 1: Used for machines with air conditioning
Nota 1: Usado para maquinas com aire acondicionado

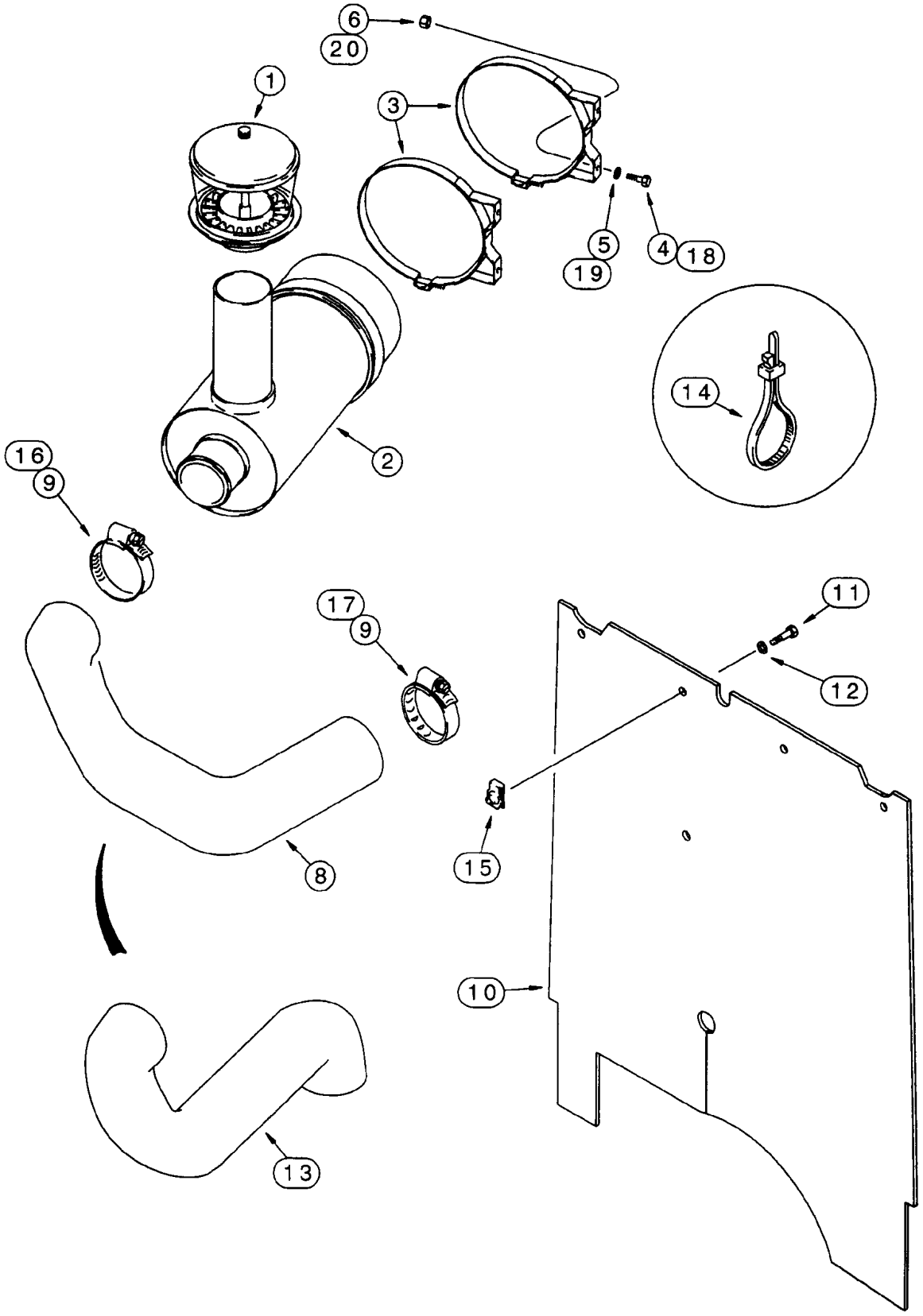
6
20
1
3
5
19
4
18
14
2
16
9
17
9
11
12
15
8
10
13

ITEM REF.	PEÇA Nº PART Nº PIEZA Nº	QTD QTY CAN	DESCRIÇÃO (Português)	DESCRIPTION (English)	DESCRIPCIÓN (Español)
1	193867A1	1	PRÉ-FILTRO (P.2-10)	PRECLEANER (P.2-10)	PRÉ-FILTRO (P.2-10)
2	293568A1	1	FILTRO DE AR (P.2-10)	AIR CLEANER (P.2-10)	FILTRO AIRE (P.2-10)
3	L113910	2	BRAÇADEIRA	CLAMP	ABRAZADERA
4	614-10020	4	PARAFUSO	BOLT	TORNILLO
5	895-11010	4	ARRUELA	WASHER	ARANDELA
6	829-1410	4	PORCA	NUT	TUERCA
8	144268A1	1	MANGUEIRA (Nota 2)	HOSE (Note 2)	MANGUERA (Nota 2)
9	214-1456	2	BRAÇADEIRA (Nota 1)	CLAMP (Note 1)	ABRAZADERA (Nota 1)
10	144635A1	1	ISOLADOR	INSULATOR	AISLADOR
11	806-8025	4	PARAFUSO	BOLT	TORNILLO
12	895-15008	4	ARRUELA	WASHER	ARANDELA
13	144269A1	1	MANGUEIRA (Nota 1)	HOSE (Note 1)	MANGUERA (Nota 1)
14	L18337	2	CINTA	STRAP	PRECINTA
15	833-40408	4	PORCA	NUT	TUERCA
16	214-1456	1	BRAÇADEIRA (Nota 2)	CLAMP (Note 2)	ABRAZADERA (Nota 2)
17	214-1456	1	BRAÇADEIRA (Nota 2)	CLAMP (Note 2)	ABRAZADERA (Nota 2)
18	614-8020	4	PARAFUSO	BOLT	TORNILLO
19	895-11008	4	ARRUELA	WASHER	ARANDELA
20	829-1408	4	PORCA	NUT	TUERCA

Nota 1: Para motor naturalmente aspirado STD / Para motor aspirado STD
Note 1: For engine naturally aspirated STD

Nota 2: Para motor turbo OPC / Para motor turbo OPC
Note 2: For turbo engine OPC

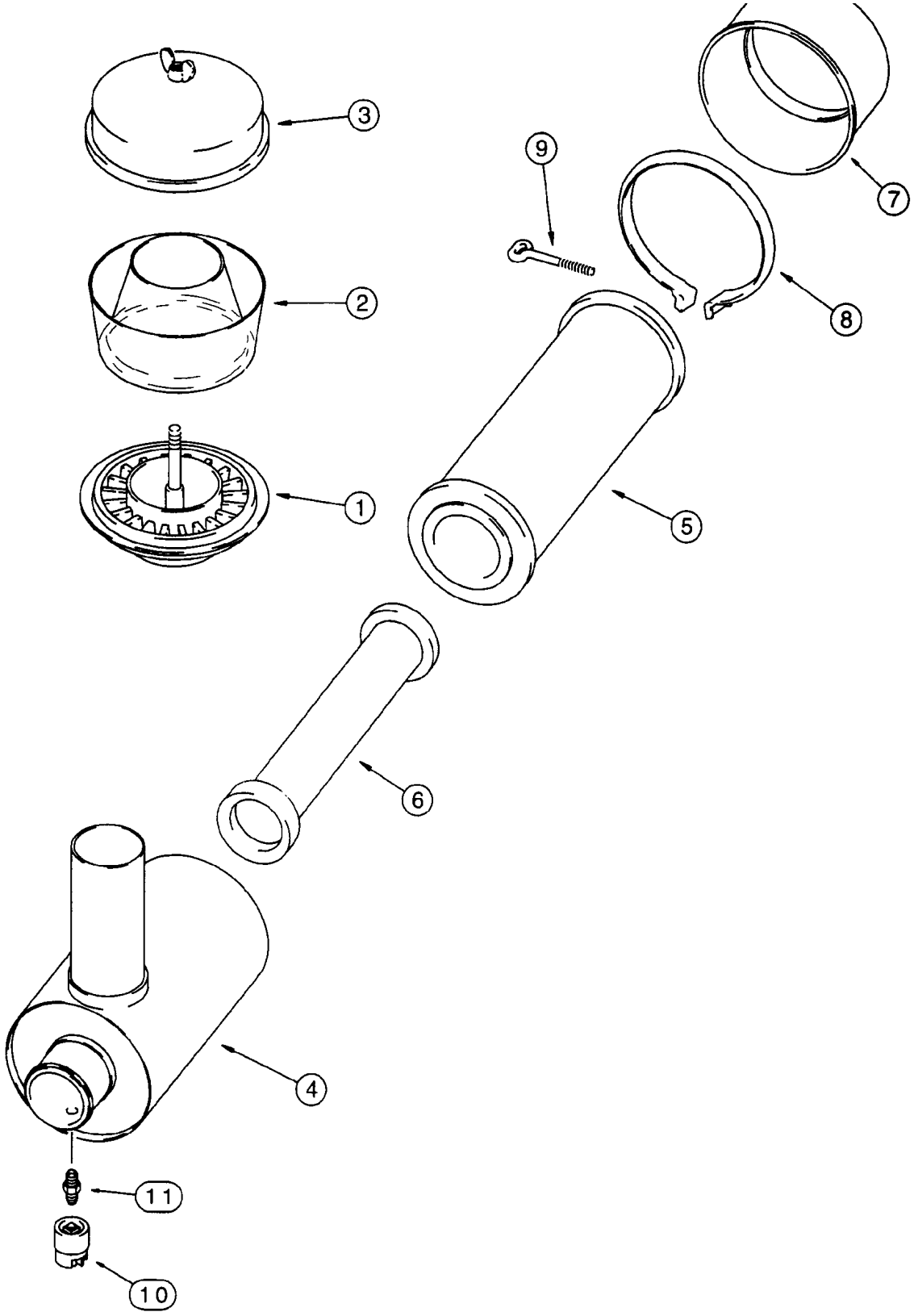
3
2
1
9
7
8
5
6
4
11
10

ITEM REF.	PEÇA Nº PART Nº PIEZA Nº	QTD QTY CAN	DESCRIÇÃO (Português)	DESCRIPTION (English)	DESCRIPCIÓN (Español)
	193867A1	1	PRÉ-FILTRO Conj.	PRECLEANER Assy.	PRÉ-FILTRO Conj.
1	NSS	1	CORPO	BODY	CUERPO
2	365413R1	1	COPO	BOWL	COPO
3	365412R91	1	TAMPA pré-filtro	COVER	TAPA
3A	214-1448	1	BRAÇADEIRA	CLAMP	ABRAZADERA
	.				
	293568A1	1	FILTRO DE AR Conj.	AIR CLEANER Assy.	FILTRO AIRE Conj.
	128783A1	1	FILTRO DE AR	AIR CLEANER	FILTRO AIRE
4	NSS	1	CARCAÇA	HOUSING	CARCAZA
5	128781A1	1	ELEMENTO primário	ELEMENT	ELEMENTO
6	128782A1	1	ELEMENTO secund.	ELEMENT	ELEMENTO
7	142540A1	1	TAMPA	COVER	TAPA
8	142539A1	1	BRAÇADEIRA	CLAMP	ABRAZADERA
9	L30338	1	PARAFUSO	BOLT	TORNILLO
10	292740A1	1	INTERRUPTOR	SWITCH	INTERRUPTOR
11	D36264	1	ADAPTADOR	ADAPTER	ADAPTADOR

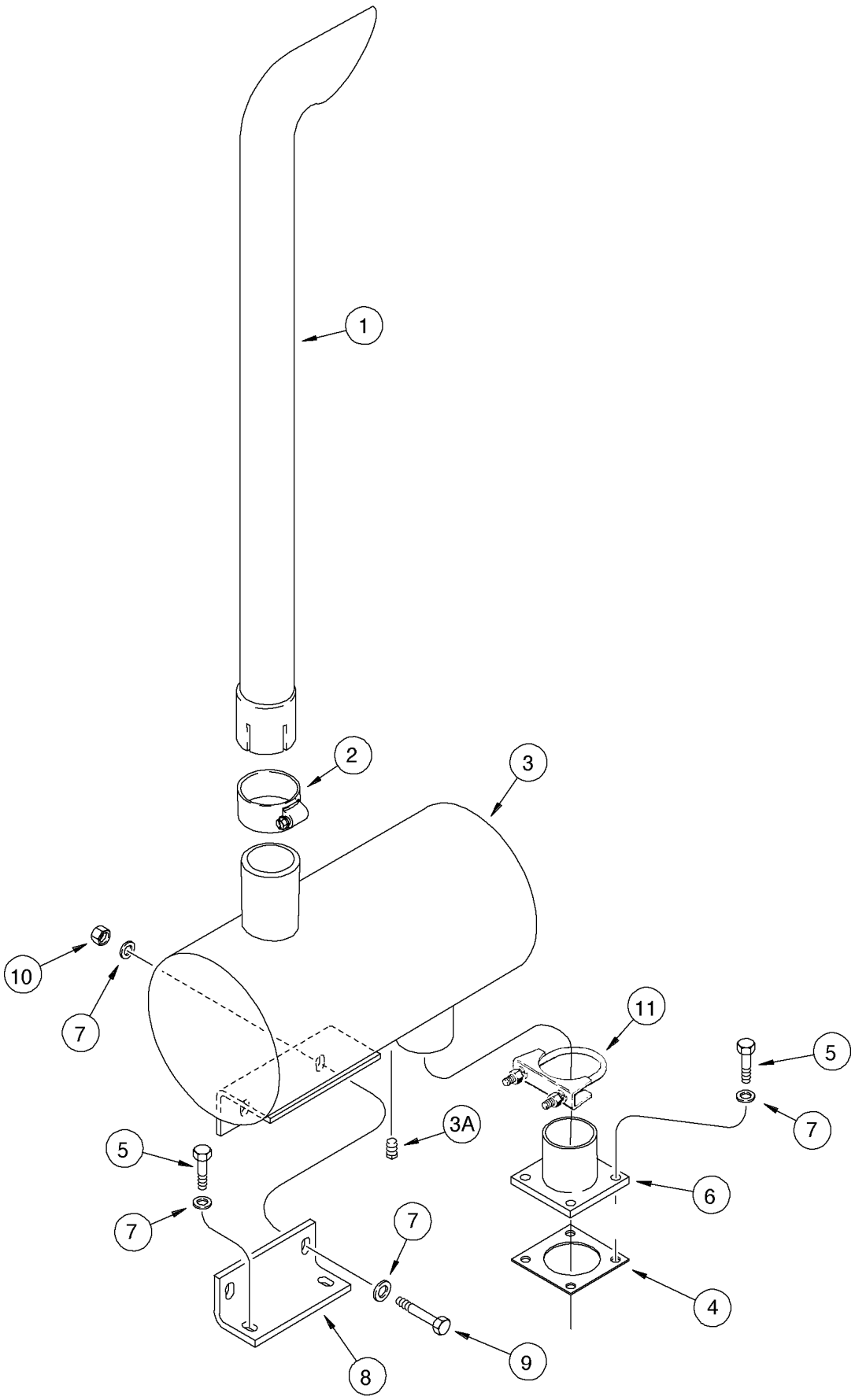
1
2
3
10
7
11
5
7
3A
5
7
6
7
4
8
9

ITEM REF.	PEÇA Nº PART Nº PIEZA Nº	QTD QTY CAN	DESCRIÇÃO (Português)	DESCRIPTION (English)	DESCRIPCIÓN (Español)
1	392301A1	1	TUBO ESCAPE	EXHAUST PIPE	TUBO ESCAPE
2	401541A1	1	BRAÇADEIRA	CLAMP	ABRAZADERA
3	192928A1	1	SILENCIOSO	MUFFLER	SILENCIADOR
3A	217-77	1	BUJÃO	PLUG	TAPÓN
4	J912220	1	JUNTA	GASKET	JUNTA
5	614-10025	6	PARAFUSO	BOLT	TORNILLO
6	L129963	1	ADAPTADOR	ADAPTER	ADAPTADOR
7	896-11010	10	ARRUELA	WASHER	ARANDELA
8	121421A1	1	SUPORTE	BRACKET	SOPORTE
9	614-10030	2	PARAFUSO	BOLT	TORNILLO
10	829-1410	2	PORCA	NUT	TUERCA
11	A13240	1	BRAÇADEIRA	CLAMP	ABRAZADERA

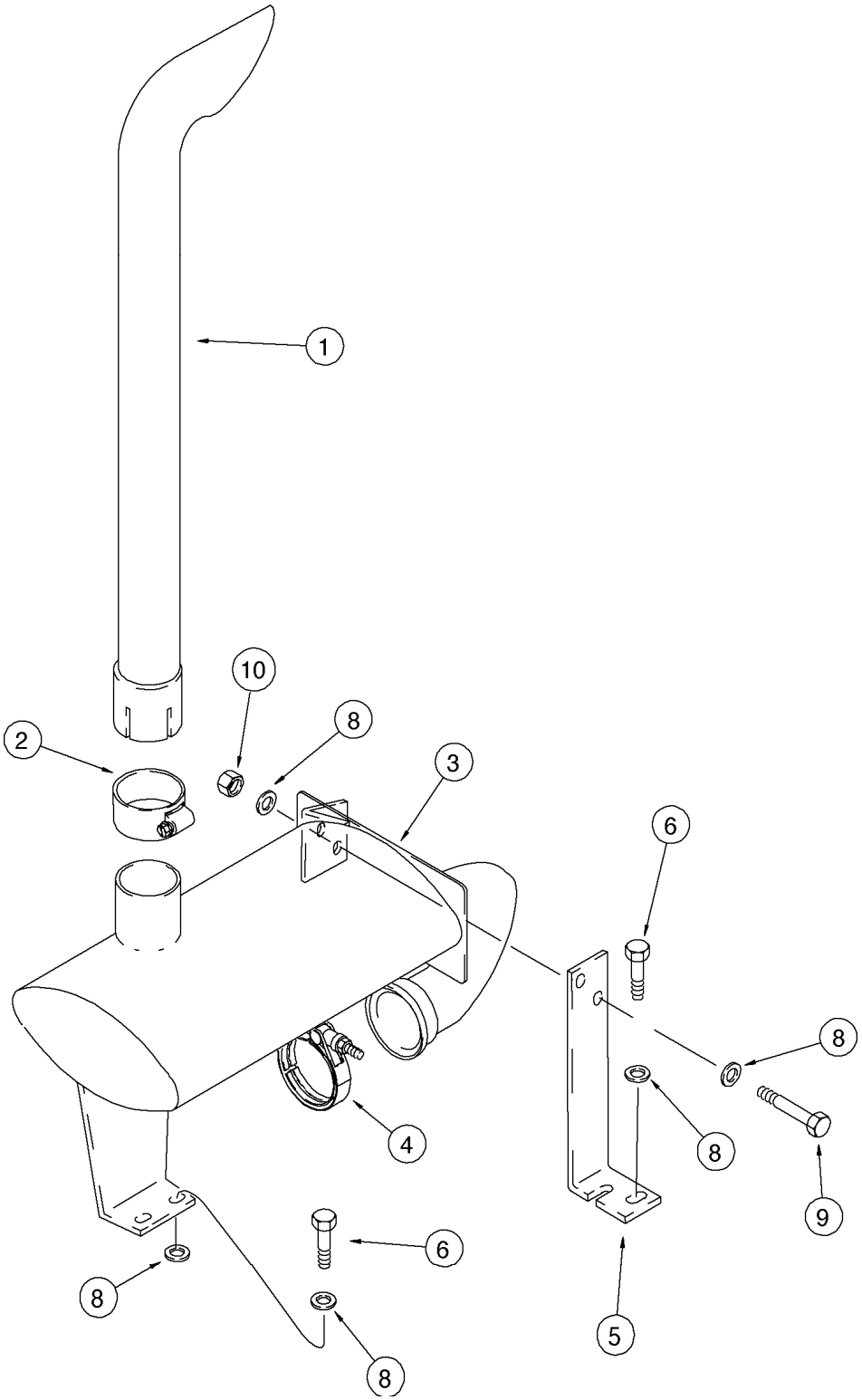
1
10
8
2
3
6
8
4
8
9
6
8
5
8

ITEM REF.	PEÇA Nº PART Nº PIEZA Nº	QTD QTY CAN	DESCRIÇÃO (Português)	DESCRIPTION (English)	DESCRIPCIÓN (Español)
1	275967A2	1	TUBO ESCAPE	EXHAUST PIPE	TUBO ESCAPE
2	149560A1	1	BRAÇADEIRA	CLAMP	ABRAZADERA
3	192483A1	1	SILENCIOSO	MUFFLER	SILENCIADOR
4	A170467	1	BRAÇADEIRA	CLAMP	ABRAZADERA
5	187021A1	1	SUPORTE	BRACKET	SOPORTE
6	627-10030	6	PARAFUSO	BOLT	TORNILLO
8	896-11010	10	ARRUELA	WASHER	ARANDELA
9	627-10030	2	PARAFUSO	BOLT	TORNILLO
10	829-1410	2	PORCA	NUT	TUERCA

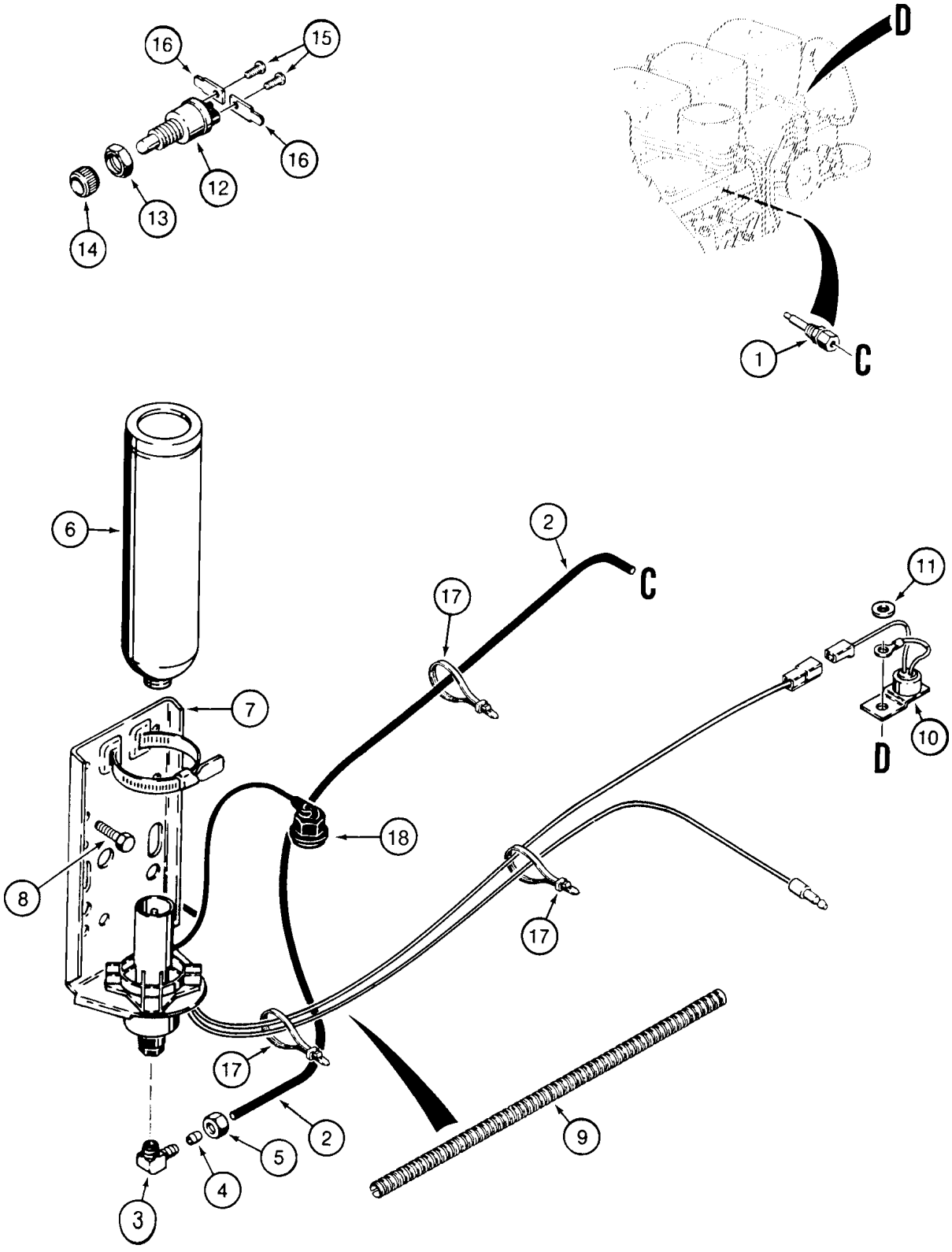
16
15
16
12
13
14
D
1
C
6
2
C
17
11
7
10
D
18
8
17
17
2
5
4
3
9

ITEM REF.	PEÇA Nº PART Nº PIEZA Nº	QTD QTY CAN	DESCRIÇÃO (Português)	DESCRIPTION (English)	DESCRIPCIÓN (Español)
1	A189154	1	INJETOR partida a frio Conj.	NOZZLE cold start Assy.	INYECTOR arranque a frio Conj.
2	L60539X	1	TUBO (4267mm)	TUBE (4267mm)	TUBO (4267mm)
	222-615	1	COTOVELO	ELBOW	CODO
3	NSS	1	CORPO	BODY	CUERPO
4	222-650	1	LUVA	SLEEVE	MANGUITO
5	222-660	1	PORCA	NUT	TUERCA
6	A171940	1	CILINDRO	CYLINDER	GATO
7	A172116	1	VÁLVULA Conj.	VALVE Assy.	VÁLVULA Conj.
8	276-24916	2	PARAFUSO	SCREW	TORNILLO
9	D128402	1	LUVA	SLEEVE	MANGUITO
10	A187923	1	INTERRUPTOR temperatura	SWITCH temperature	INTERRUPTOR temperatura
11	495-11034	1	ARRUELA	WASHER	ARANDELA
	D90961	1	INTERRUPTOR partida a frio Conj.	SWITCH cold start Assy.	INTERRUPTOR arranque a frio Conj.
12	NSS	1	INTERRUPTOR	SWITCH	INTERRUPTOR
13	H275784	1	PORCA	NUT	TUERCA
14	D73741	1	PORCA	NUT	TUERCA
15	174-93	2	PARAFUSO	SCREW	TORNILLO
16	L59682	2	TERMINAL	TERMINAL	TERMINAL
17	L18337	UQN	CINTA	STRAP	PRECINTA
18	254729A1	1	KIT proteção	KIT protection	JUEGO protección

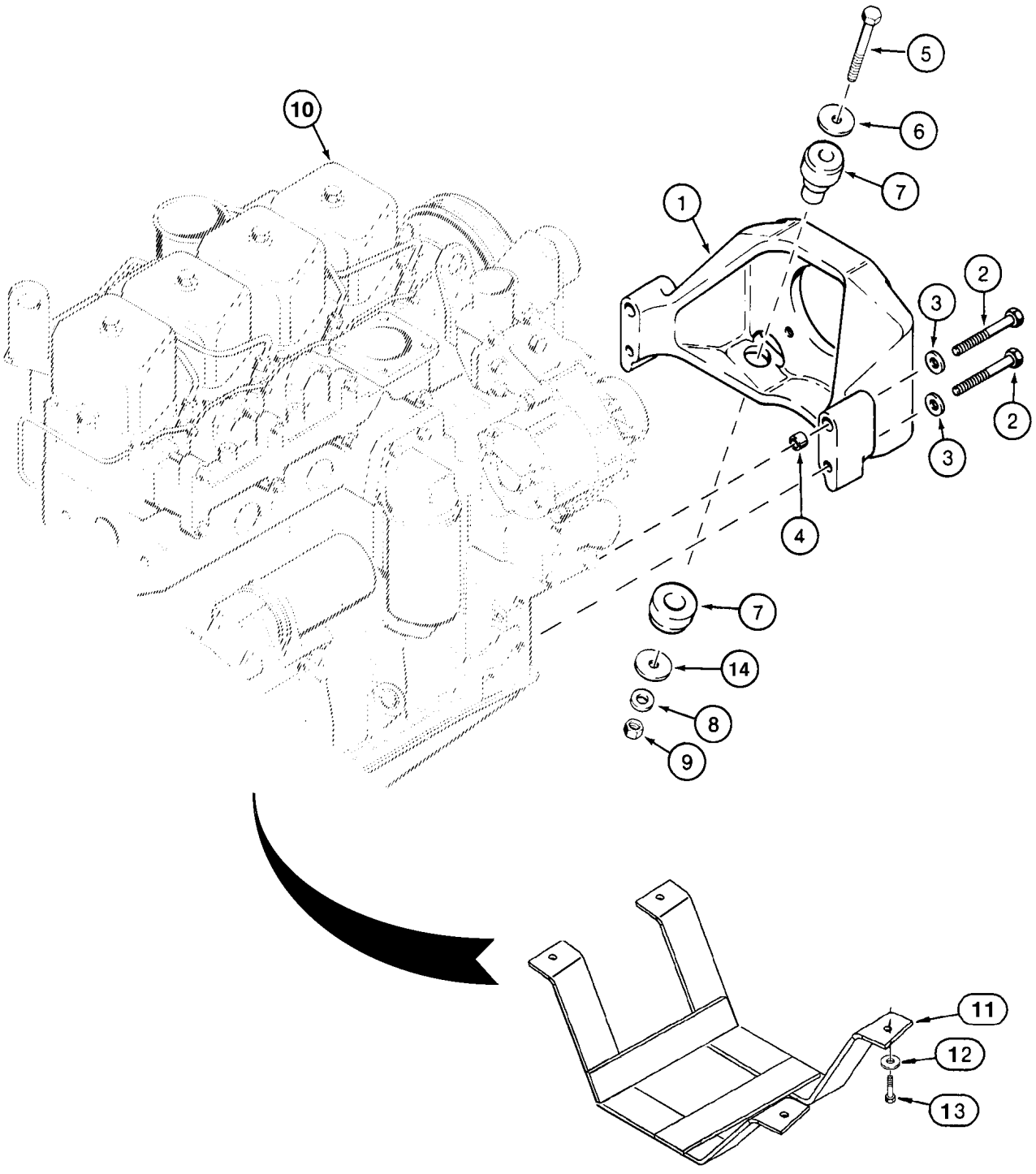
10
5
6
7
1
2
3
3
2
4
7
14
8
9
11
12
13

ITEM REF.	PEÇA Nº PART Nº PIEZA Nº	QTD QTY CAN	DESCRIÇÃO (Português)	DESCRIPTION (English)	DESCRIPCIÓN (Español)
1	175637A1	1	SUPORTE dianteiro	SUPPORT front	SOPORTE delantero
2	814-12110	4	PARAFUSO	BOLT	TORNILLO
3	896-15012	4	ARRUELA	WASHER	ARANDELA
4	A170309	2	ESPACADOR	SPACER engine mount	ESPACIADOR
5	86992193	2	PARAFUSO	BOLT	TORNILLO
6	195-81030	4	ARRUELA	WASHER	ARANDELA
7	117844A1	2	ISOLADOR	INSULATOR	AISLADOR
8	896-15012	2	ARRUELA	WASHER	ARANDELA
9	832-10412	2	PORCA	NUT	TUERCA
10	87424296	1	MOTOR 4-390 Conj. aspirado (STD)	ENGINE 4-390 Assy. aspirated (STD)	MOTOR 4-390 Conj. (STD)
10	87424298	1	MOTOR 4T-390 Conj. turbo (OPC)	ENGINE 4T-390 Assy. turbo (OPC)	MOTOR 4T-390 Conj. turbo (OPC)
11	148652A1	1	PROTETOR DO CÁRTER	PAN GUARD	PROTECTOR DEL CARTER
12	495-21056	4	ARRUELA	WASHER	ARANDELA
13	827-12045	4	PARAFUSO	BOLT	TORNILLO
14	496-81018	2	ARRUELA	WASHER	ARANDELA

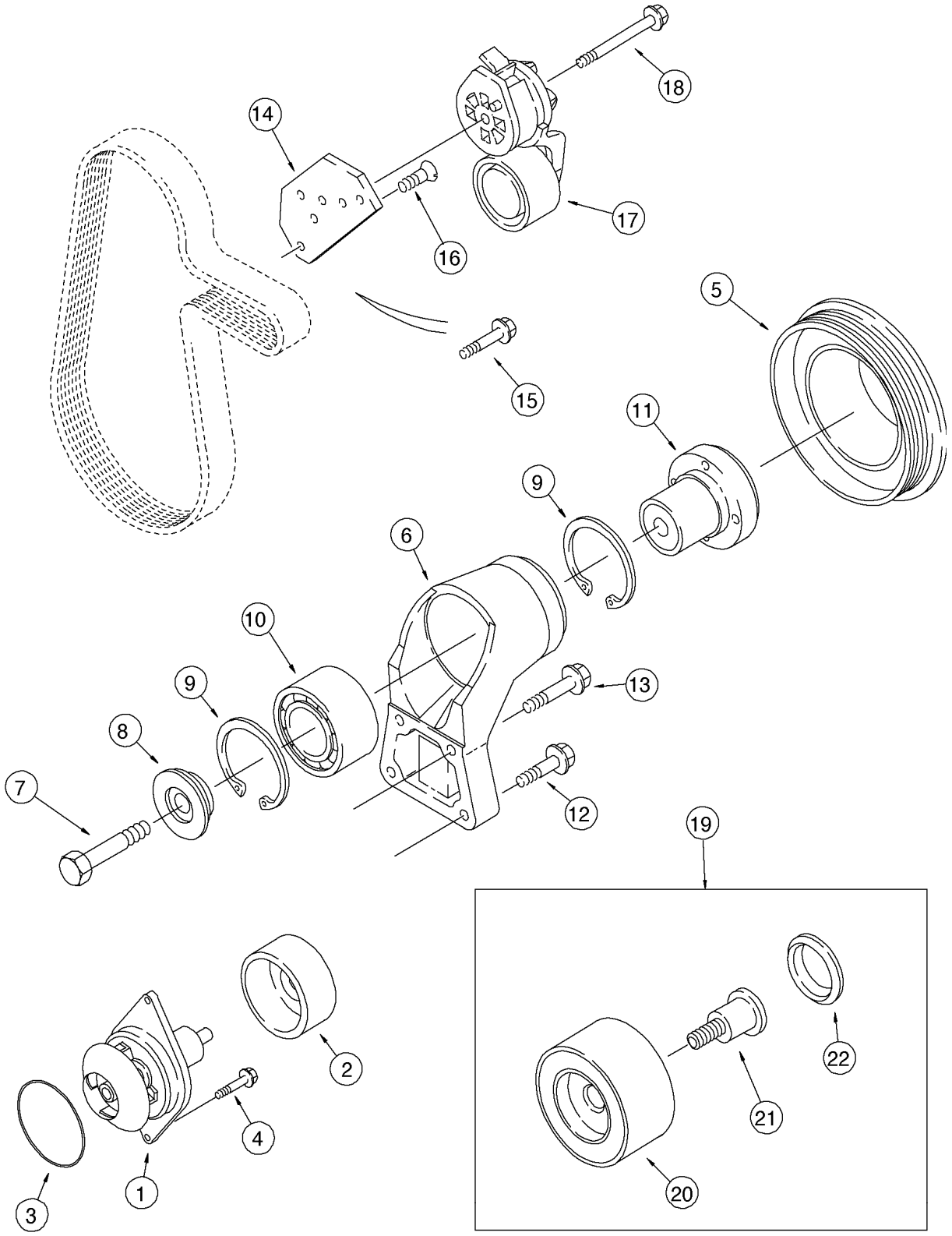
1
2
3
4
5
6
7
8
9
9
10
11
12
13
14
15
16
17
18
19
20
21
22

ITEM REF.	PEÇA Nº PART Nº PIEZA Nº	QTD QTY CAN	DESCRIÇÃO (Português)	DESCRIPTION (English)	DESCRIPCIÓN (Español)
	J802358	1	BOMBA DÁGUA Conj.	WATER PUMP Assy.	BOMBA DE ÁGUA Conj.
1	NSS	1	BOMBA Conj.	PUMP Assy.	BOMBA Conj.
2	NSS	1	POLIA	PULLEY	POLEA
3	238-5341	1	ANEL-O	O-RING	ANILLO O
4	J900227	2	PARAFUSO	BOLT	TORNILLO
5	J914462	1	POLIA	PULLEY	POLEA
6	J911205	1	SUPORTE	SUPPORT	SOPORTE
7	J907769	1	PARAFUSO	BOLT	TORNILLO
8	J923044	1	RETENTOR	RETAINER	RETENEDOR
9	100-21250	2	ANEL trava	RING snap	ANILLO-retenc.
10	J910739	1	ROLAMENTO	BEARING	RODAMIENTO
11	J911924	1	CUBO	HUB	CUBO
12	845-8040	2	PARAFUSO	BOLT	TORNILLO
13	845-8030	2	PARAFUSO	BOLT	TORNILLO
14	J925195	1	SUPORTE	BRACKET	SOPORTE
15	845-8025	1	PARAFUSO	BOLT	TORNILLO
16	J925186	1	PARAFUSO	SCREW	TORNILLO
17	J918944	1	TENSIONADOR	TENSIONER	TENSOR
18	854-10070	1	PARAFUSO	BOLT	TORNILLO
19	A77817	1	JOGO PEÇAS tensionador	KIT belt tensioner	JUEGO DE PIEZAS tensor
20	NSS	1	POLIA	PULLEY	POLEA
21	NSS	1	PARAFUSO	BOLT	TORNILLO
22	NSS	1	VEDADOR	SEAL	VEDADOR

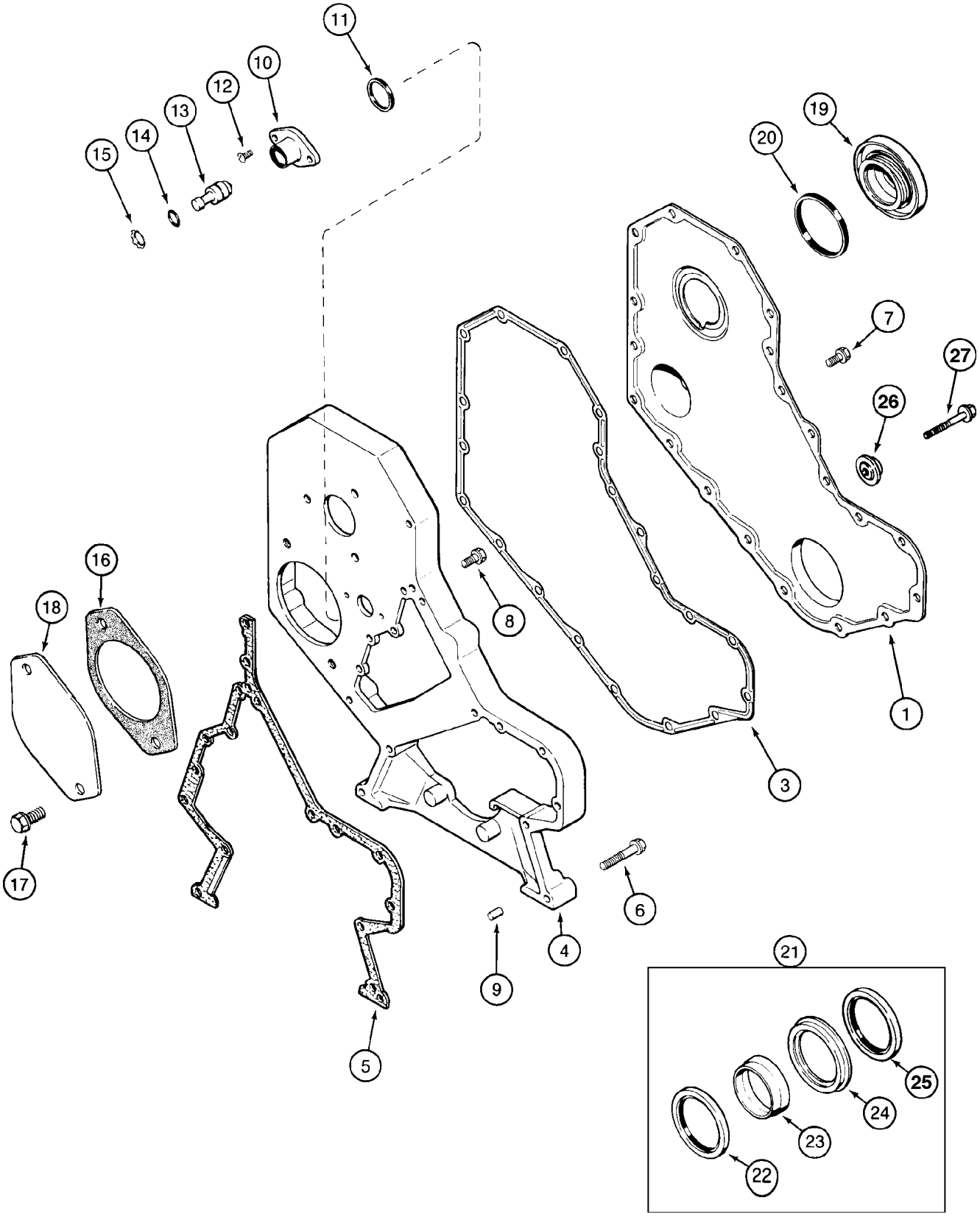
11
10
12
13
14
15
19
20
7
27
26
16
18
8
1
3
17
6
4
9
5
21
25
24
23
22

ITEM REF.	PEÇA Nº PART Nº PIEZA Nº	QTD QTY CAN	DESCRIÇÃO (Português)	DESCRIPTION (English)	DESCRIPCIÓN (Español)
1	J903794	1	TAMPA	COVER	TAPA
3	J914385	1	JUNTA	GASKET	JUNTA
4	J920758	1	CARCAÇA	HOUSING	CARCASA
5	J916131	1	JUNTA	GASKET	JUNTA
6	845-8050	10	PARAFUSO	BOLT	TORNILLO
7	J924962	11	PARAFUSO	BOLT	TORNILLO
8	J924962	5	PARAFUSO	BOLT	TORNILLO
9	J900257	2	PINO	PIN dowel	PASADOR
10	J919683	1	CARCAÇA	HOUSING	CARCASA
11	J915772	1	ANEL	RING quad	ANILLO
12	J907998	2	PARAFUSO	SCREW	TORNILLO
13	J903924	1	PINO	PIN timing	PASADOR
14	J913994	1	ANEL-O	O-RING	ANILLO O
15	J904849	1	ANEL	RING retaining	ANILLO
16	J929751	2	JUNTA	GASKET	JUNTA
17	854-12025	2	PARAFUSO	BOLT	TORNILLO
18	J914868	1	PLACA	PLATE	PLACA
19	J903463	1	TAMPA	COVER	TAPA
20	J903475	1	VEDADOR	SEAL	VEDADOR
21	J904353	1	JOGO vedadores	KIT oil seal	JUEGO vedación
22	NSS	1	VEDADOR	SEAL	VEDADOR
23	NSS	1	FERRAMENTA	TOOL	HERRAMIENTA
24	NSS	1	FERRAMENTA	TOOL	HERRAMIENTA
25	NSS	1	VEDADOR	SEAL	VEDADOR
26	J912772	1	RETENTOR	RETAINER	RETENEDOR
27	845-8060	1	PARAFUSO	BOLT	TORNILLO

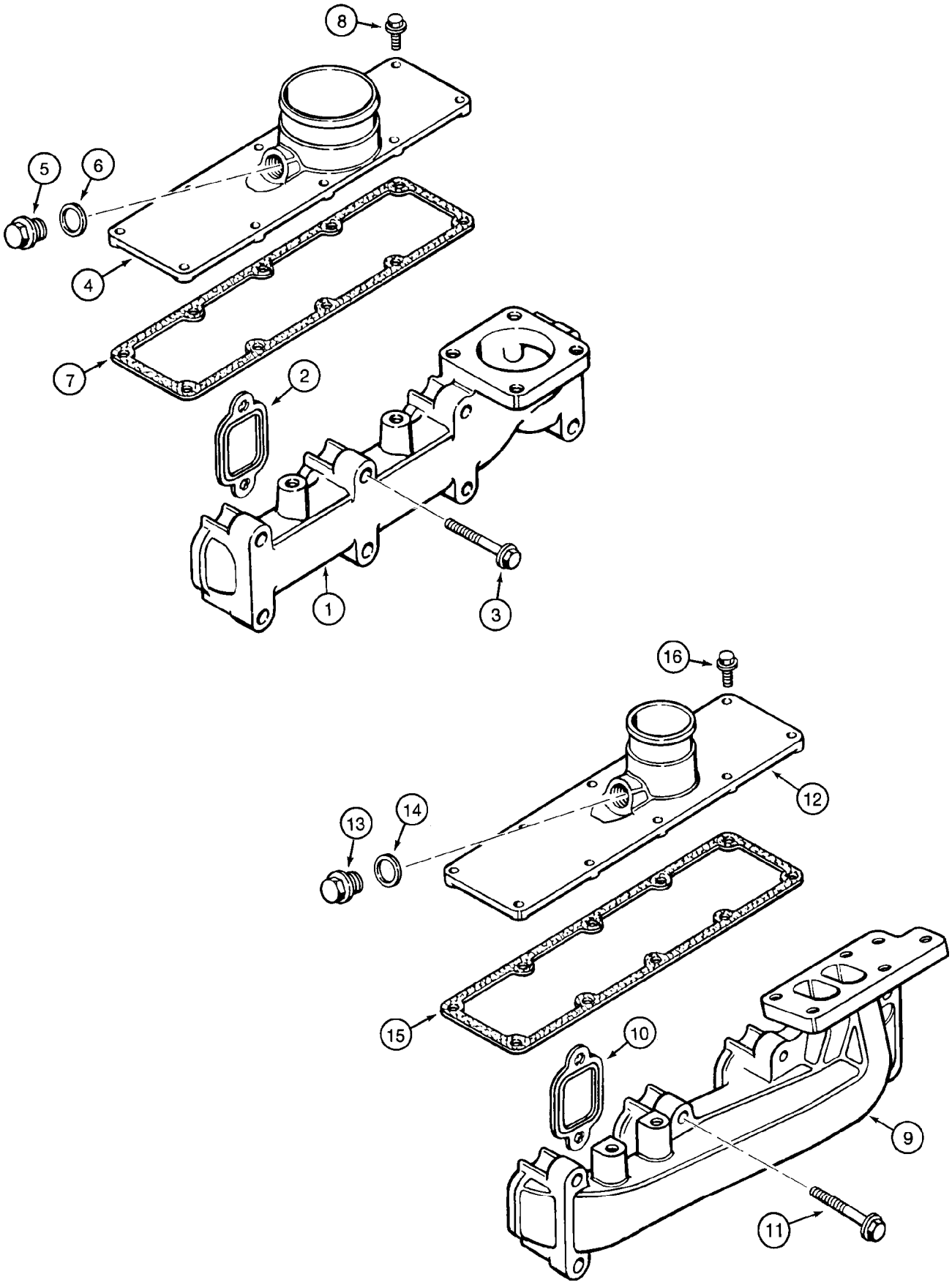
8
5
6
4
7
2
1
3
16
12
13
14
15
10
9
11

ITEM REF.	PEÇA Nº PART Nº PIEZA Nº	QTD QTY CAN	DESCRIÇÃO (Português)	DESCRIPTION (English)	DESCRIPCIÓN (Español)
	.		(4-390)	(4-390)	(4-390)
1	J901223	1	COLETOR escape	MANIFOLD exhaust	MULTIPLE escape
2	J905443	4	JUNTA	GASKET	JUNTA
3	854-10065	8	PARAFUSO	BOLT	TORNILLO
	A77415	1	JOGO DE PEÇAS coletor de admissão	KIT intake manifold	JUEGO DE PIEZAS múltiple admisión
4	J904340	1	TAMPA	COVER	TAPA
5	J907185	1	BUJÃO	PLUG	TAPÓN
6	J906773	1	ARRUELA	WASHER	ARANDELA
7	J931605	1	JUNTA	GASKET	JUNTA
8	J918109	10	PARAFUSO	BOLT	TORNILLO
	.				
	.				
	.				
	.		(4T-390)	(4T-390)	(4T-390)
9	J901919	1	COLETOR escape	MANIFOLD exhaust	MULTIPLE escape
10	J905443	4	JUNTA	GASKET	JUNTA
11	854-10065	8	PARAFUSO	BOLT	TORNILLO
	A77416	1	JOGO DE PEÇAS coletor de admissão	KIT intake manifold	JUEGO DE PIEZAS múltiple admisión
12	J904339	1	TAMPA	COVER	TAPA
13	J907185	1	BUJÃO	PLUG	TAPÓN
14	J906773	1	ARRUELA	WASHER	ARANDELA
15	J931605	1	JUNTA	GASKET	JUNTA
16	J918109	10	PARAFUSO	BOLT	TORNILLO

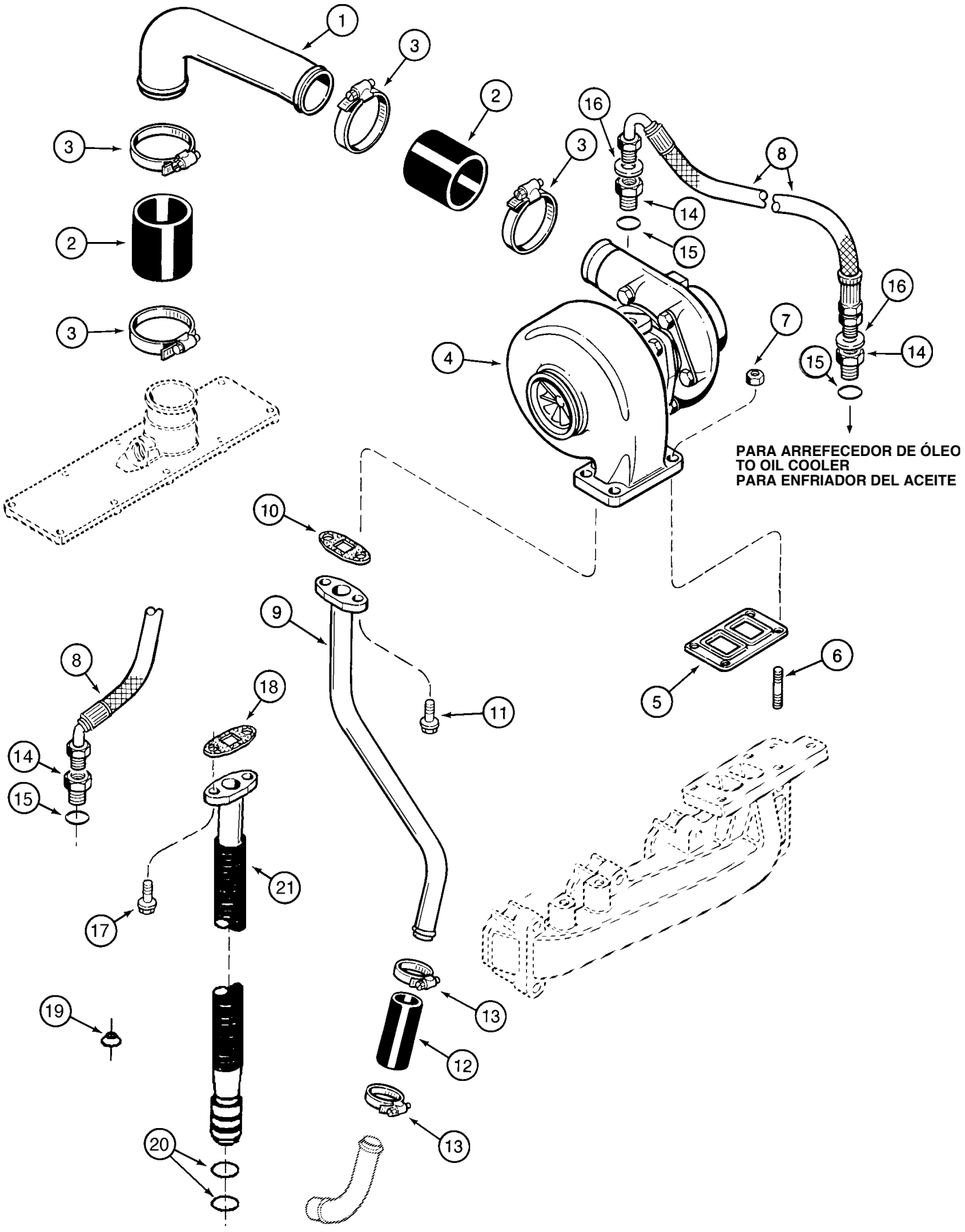
PARA ARREFECEDOR DE ÓLEO
TO OIL COOLER
PARA ENFRIADOR DEL ACEITE

ITEM REF.	PEÇA Nº PART Nº PIEZA Nº	QTD QTY CAN	DESCRIÇÃO (Português)	DESCRIPTION (English)	DESCRIPCIÓN (Español)
1	J906623	1	TUBO	TUBE crossover	TUBO
2	J916166	2	MANGUEIRA	HOSE	MANGUERA
3	214-1428	4	BRAÇADEIRA	CLAMP	ABRAZADERA
4	REF	1	TURBOCOMPRESSOR Conj. (P.2-28)	TURBOCHARGER Assy. (P.2-28)	TURBO ALIMENTADOR Conj. (P.2-28)
5	J901356	1	JUNTA	GASKET	JUNTA
6	J818823	1	PRISIONEIRO	STUD	ESPARRAGO
7	J818824	4	PORCA	NUT	TUERCA
8	J913759	1	MANGUEIRA lubrificação	HOSE lubrication	MANGUERA lubricación
9	J903740	1	TUBO dreno	TUBE oil drain	TUBO drenaje
10	J914388	1	JUNTA	GASKET	JUNTA
11	845-8020	2	PARAFUSO	BOLT	TORNILLO
12	J903745	1	MANGUEIRA	HOSE	MANGUERA
13	214-1416	2	BRAÇADEIRA	CLAMP	ABRAZADERA
14	J919687	2	ADAPTADOR	ADAPTER	ADAPTADOR
15	238-5013	1	ANEL-O	O-RING	ANILLO O
16	222-993	2	JUNTA	GASKET	JUNTA
17	J900360	2	PARAFUSO (Nota 1)	BOLT (Note 1)	TORNILLO (Nota 1)
18	J942725	1	JUNTA (Nota 1)	GASKET (Note 1)	JUNTA (Nota 1)
19	J924389	2	ARRUELA vedação (Nota 1)	WASHER seal (Note 1)	ARANDELA vedación (Nota 1)
20	J928624	2	ANEL-O (Nota 1)	O-RING (Note 1)	ANILLO O (Nota 1)
21	J926842	1	CONECTOR dreno do turbo (Nota 1)	CONNECTOR turbo drain (Note 1)	CONECTOR- drenaje del turbo (Nota 1)

Nota 1 : Itens 17 a 21 montados somente nos motores turbo Case Brasil, para motores Case Corporation ver itens 9 a 13.
Note 1 : Items 17 to 21 mounted only in turbo engines Case Brasil, for Case Corporation engines see items 9 to 13.
Nota 1 : Piezas 17 a 21 montados solamente en los motores turbo Case Brasil, para los motores Case Corporation vea piezas 9 a 13.

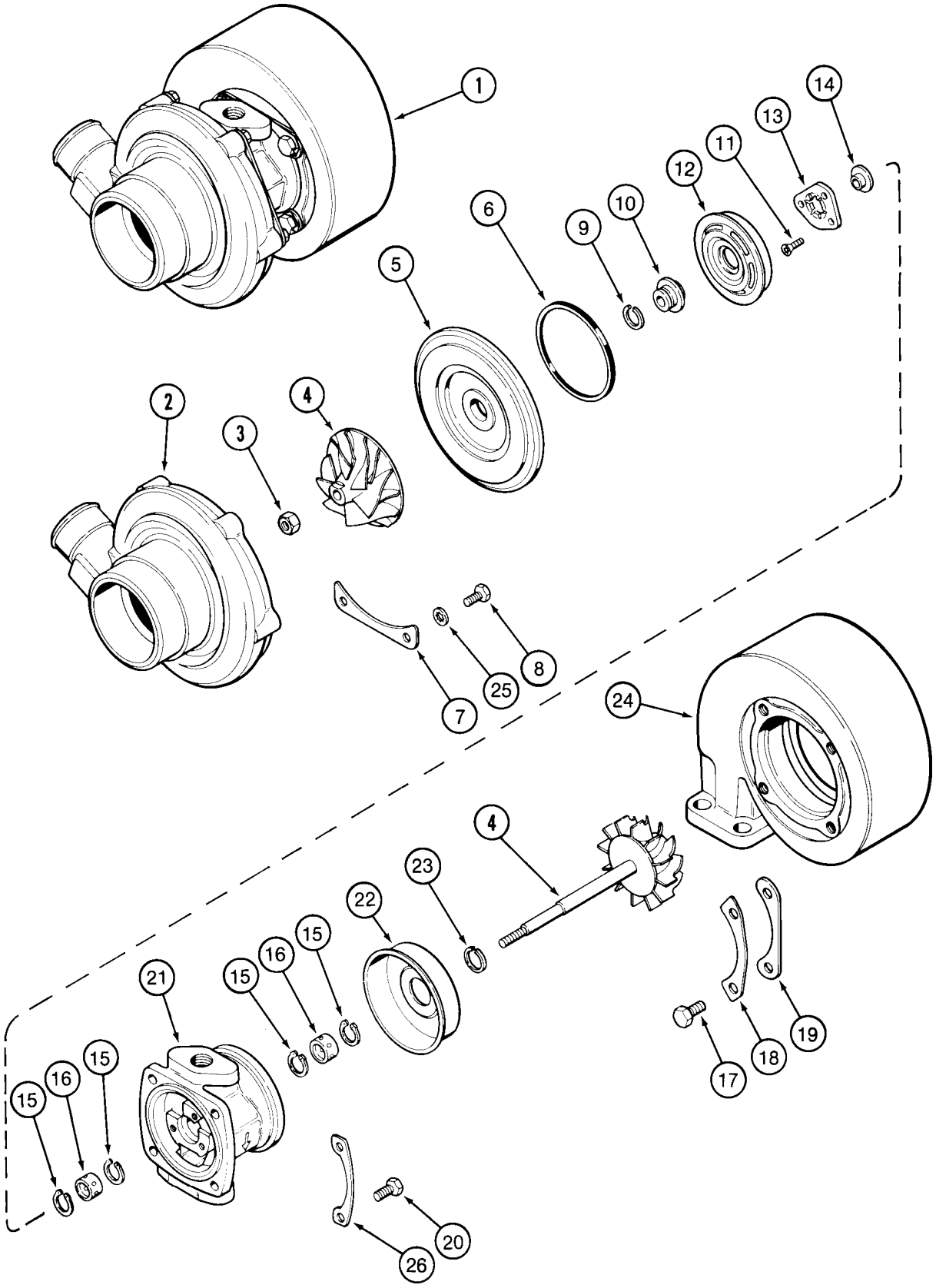
1
2
3
4
5
6
7
8
9
10
11
12
13
14
15
16
17
18
19
20
21
22
23
24
25
26

ITEM REF.	PEÇA Nº PART Nº PIEZA Nº	QTD QTY CAN	DESCRIÇÃO (Português)	DESCRIPTION (English)	DESCRIPCIÓN (Español)
1	J802290	1	TURBOCOMPRESSOR Conj.	TURBOCHARGER Assy.	TURBO ALIMENTADOR Conj.
2	NSS	1	CARCAÇA	HOUSING	CARCASA
3	NSS	1	PORCA	NUT	TUERCA
4	NSS	1	ROTOR turbo	ROTOR turbo	ROTOR turbo
5	NSS	1	DIFUSOR	DIFFUSER	DIFUSOR
6	NSS	1	VEDADOR	SEAL	VEDADOR
7	NSS	3	PLACA	PLATE	PLACA
8	NSS	4	PARAFUSO	SCREW	TORNILLO
9	NSS	1	VEDADOR	SEAL	VEDADOR
10	NSS	1	ANEL	SLINGER	ANILLO
11	NSS	3	PARAFUSO	SCREW	TORNILLO
12	NSS	1	DEFLETOR	BAFFLE	DEFLECTOR
13	NSS	1	MANCAL axial	BEARING thrust	COJINETE axial
14	NSS	1	COLAR	COLLAR	COLAR
15	NSS	4	ANEL trava	RING snap	ANILLO-retenc.
16	NSS	2	MANCAL	BEARING	COJINETE
17	NSS	4	PARAFUSO	BOLT	TORNILLO
18	NSS	2	PLACA trava	PLATE lock	PLACA traba
19	NSS	2	PLACA	PLATE	PLACA
20	NSS	4	PARAFUSO	BOLT	TORNILLO
21	NSS	1	CARCAÇA	HOUSING	CARCASA
22	NSS	1	ISOLADOR	SHIELD	AISLADOR
23	NSS	1	VEDADOR	SEAL	VEDADOR
24	J524123	1	CARCAÇA	HOUSING	CARCASA
25	NSS	8	ARRUELA	WASHER	ARANDELA
26	NSS	2	PLACA trava	PLATE lock	PLACA traba
	J545652	1	JOGO DE REPARO (Nota 1)	REPAIR KIT overhaul (Note 1)	JUEGO DE REPARACIÓN (Nota 1)

Nota 1: Inclui / Incluye 6, 8, 9, 11, 13, 15, 16, 17, 18, 20, 23, 25
Note 1: Includes 6, 8, 9, 11, 13, 15, 16, 17, 18, 20, 23, 25

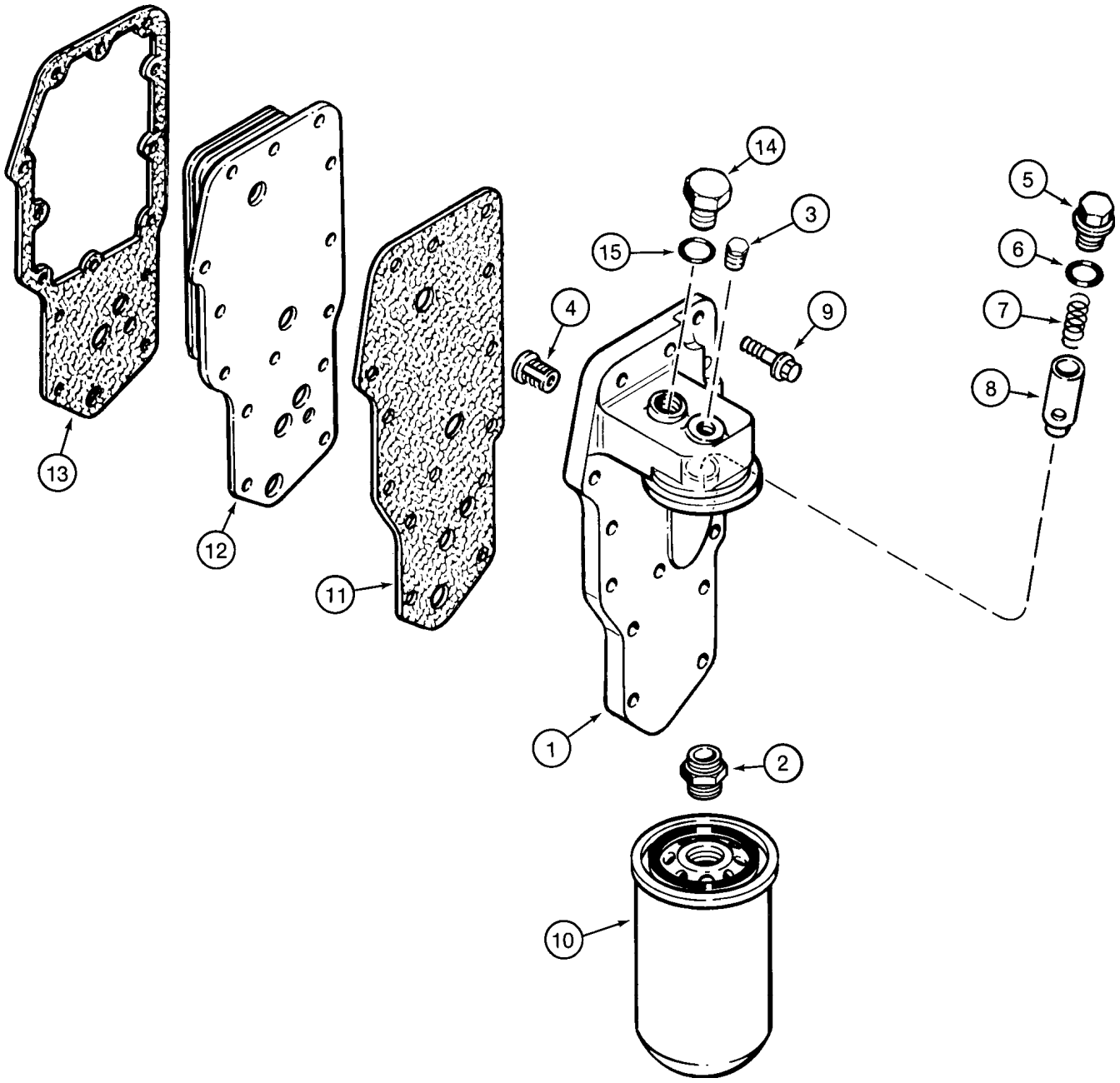
14
5
3
15
6
4
9
7
8
13
12
11
1
2
10

ITEM REF.	PEÇA Nº PART Nº PIEZA Nº	QTD QTY CAN	DESCRIÇÃO (Português)	DESCRIPTION (English)	DESCRIPCIÓN (Español)
	J918954	1	CABEÇOTE FILTRO E RESFRIADOR Conj.	HEAD OIL FILTER AND COOLER Assy.	CULATA FILTRO Y ENFRIADOR Conj.
1	NSS	1	CABEÇOTE E FILTRO	HEAD AND FILTER	CULATA Y FILTRO
2	J909355	1	ADAPTADOR	ADAPTER	ADAPTADOR
3	J906619	1	BUJÃO	PLUG	TAPÓN
4	J902338	1	VALVULA alívio	VALVE relief	VALVULA alivio
5	J915787	1	BUJÃO	PLUG	TAPÓN
6	J929457	1	ANEL-O	O-RING	ANILLO O
7	J918427	1	MOLA compressão	SPRING compression	RESORTE compresión
8	J918428	1	ÊMBOLO	PLUNGER	ÊMBOLO
9	845-8035	14	PARAFUSO	BOLT	TORNILLO
10	J933145	1	FILTRO	FILTER	FILTRO
11	J929792	1	JUNTA	GASKET	JUNTA
12	J921557	1	ELEMENTO resfriador óleo	CORE oil cooler	ELEMENTO enfriador aceite
13	J942914	1	JUNTA	GASKET	JUNTA
14	J919686	1	BUJÃO Conj.	PLUG Assy.	TAPÓN Conj.
15	238-5013	1	ANEL-O	O-RING	ANILLO O

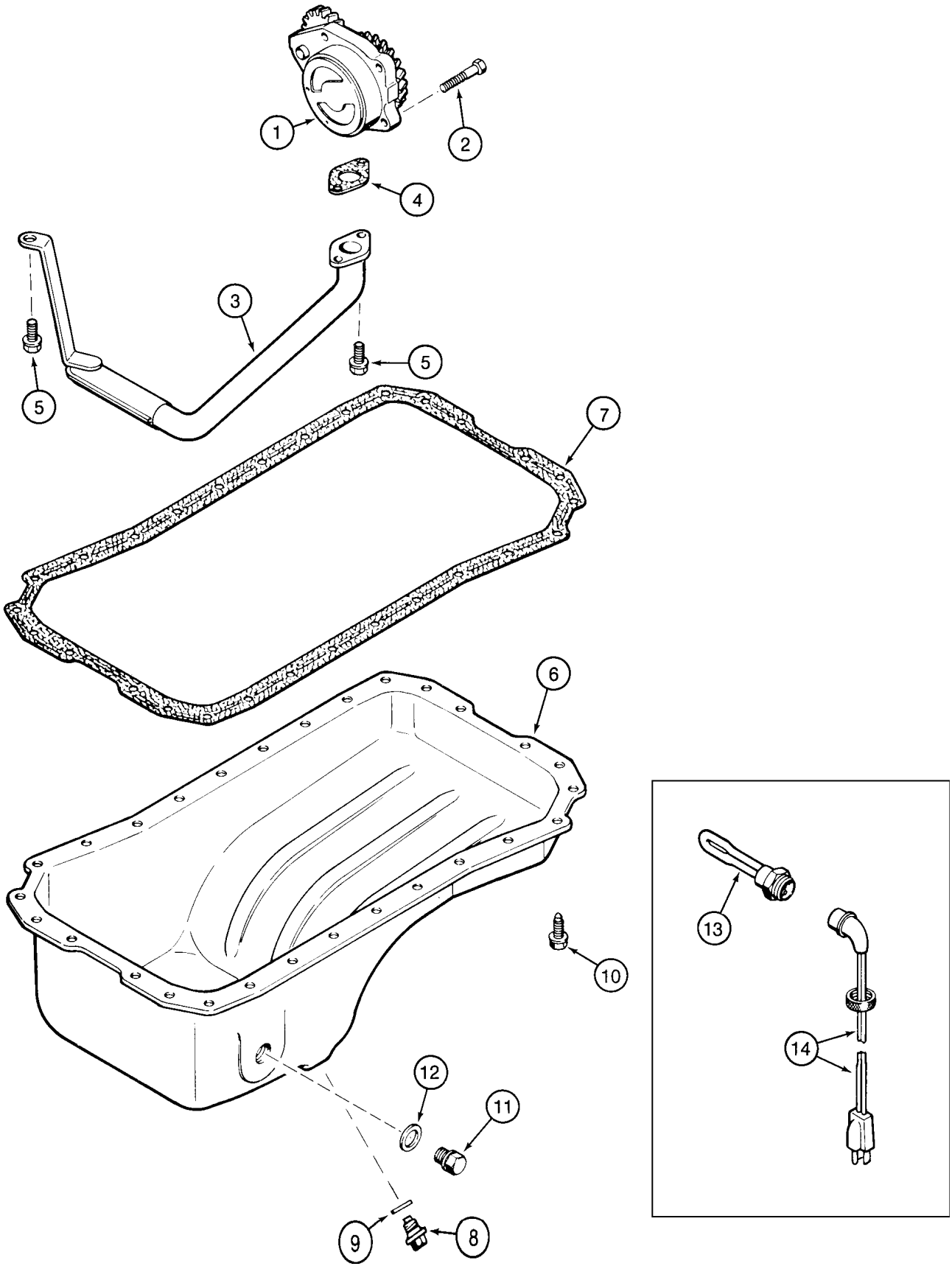
1
2
4
3
5
5
7
6
10
12
11
9
8
13
14

ITEM REF.	PEÇA Nº PART Nº PIEZA Nº	QTD QTY CAN	DESCRIÇÃO (Português)	DESCRIPTION (English)	DESCRIPCIÓN (Español)
1	J930336	1	BOMBA DE ÓLEO Conj.	OIL PUMP Assy.	BOMBA DE ACEITE Conj.
2	J900677	4	PARAFUSO	BOLT	TORNILLO
3	J905206	1	TUBO sucção	TUBE suction	TUBO succión
4	J914383	1	JUNTA	GASKET	JUNTA
5	845-8016	3	PARAFUSO	BOLT	TORNILLO
6	J901049	1	CÁRTER	OIL PAN	CARTER
7	J931602	1	JUNTA	GASKET	JUNTA
8	J924147	1	BUJÃO	PLUG	TAPÓN
9	J920773	1	ARRUELA	WASHER	ARANDELA
10	J920400	28	PARAFUSO	SCREW	TORNILLO
11	J924148	1	BUJÃO	PLUG	TAPÓN
	A77490	1	JOGO aquecedor	KIT heater	JUEGO-calentador
12	J902425	1	ARRUELA	WASHER	ARANDELA
13	NSS	1	ELEMENTO	ELEMENT	ELEMENTO
14	J905113	1	CABO	CABLE	CABLE
	A77673	1	JOGO JUNTAS (Nota 1)	GASKET KIT (Note 1)	JUEGO JUNTAS (Nota 1)

Nota 1: Inclui / Incluye 4, 7, 9
Note 1: Includes 4, 7, 9

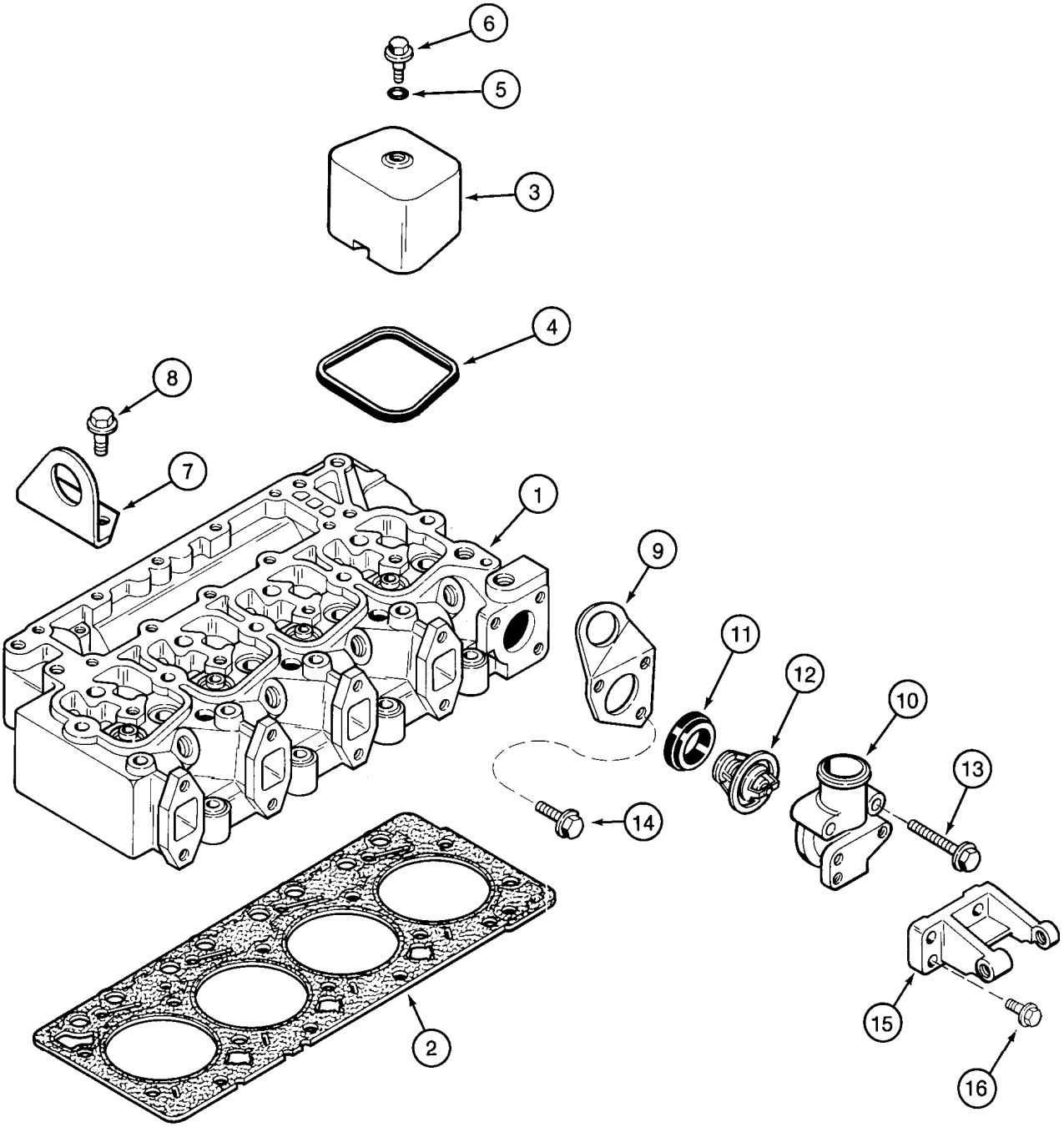
6
5
3
4
8
7
1
9
11
12
10
13
14
2
15
16

ITEM REF.	PEÇA Nº PART Nº PIEZA Nº	QTD QTY CAN	DESCRIÇÃO (Português)	DESCRIPTION (English)	DESCRIPCIÓN (Español)
1	REF	1	CABEÇOTE Conj.	CYLINDER HEAD Assy.	CULATA Conj.
2	J283336	1	JUNTA (STD)	GASKET (STD)	JUNTA (STD)
2	J921395	1	JUNTA (.25mm)	GASKET (.25mm)	JUNTA (.25mm)
2	J921397	1	JUNTA (.50mm)	GASKET (.50mm)	JUNTA (.50mm)
3	J928404	4	TAMPA	COVER	TAPA
4	J902666	4	VEDADOR	SEAL	VEDADOR
5	J928406	4	ANEL-O	O-RING	ANILLO O
6	J907049	4	PARAFUSO	BOLT	TORNILLO
7	J908118	1	SUPORTE	BRACKET	SOPORTE
8	854-12025	2	PARAFUSO	BOLT	TORNILLO
9	J903757	1	SUPORTE	BRACKET	SOPORTE
10	J914409	1	CARCAÇA termostato	HOUSING thermostat	CARCASA termostato
	A77736	1	JOGO DE PEÇAS termostato	KIT thermostat	JUEGO DE PIEZAS termostato
11	J923331	1	JUNTA	GASKET	JUNTA
12	NSS	1	TERMOSTATO	THERMOSTAT	TERMOSTATO
13	J926972	2	PARAFUSO	BOLT	TORNILLO
14	845-8035	1	PARAFUSO	BOLT	TORNILLO
15	J923387	1	SUPORTE alternador	SUPPORT alternator	SOPORTE alternador
16	845-8025	3	PARAFUSO	BOLT	TORNILLO

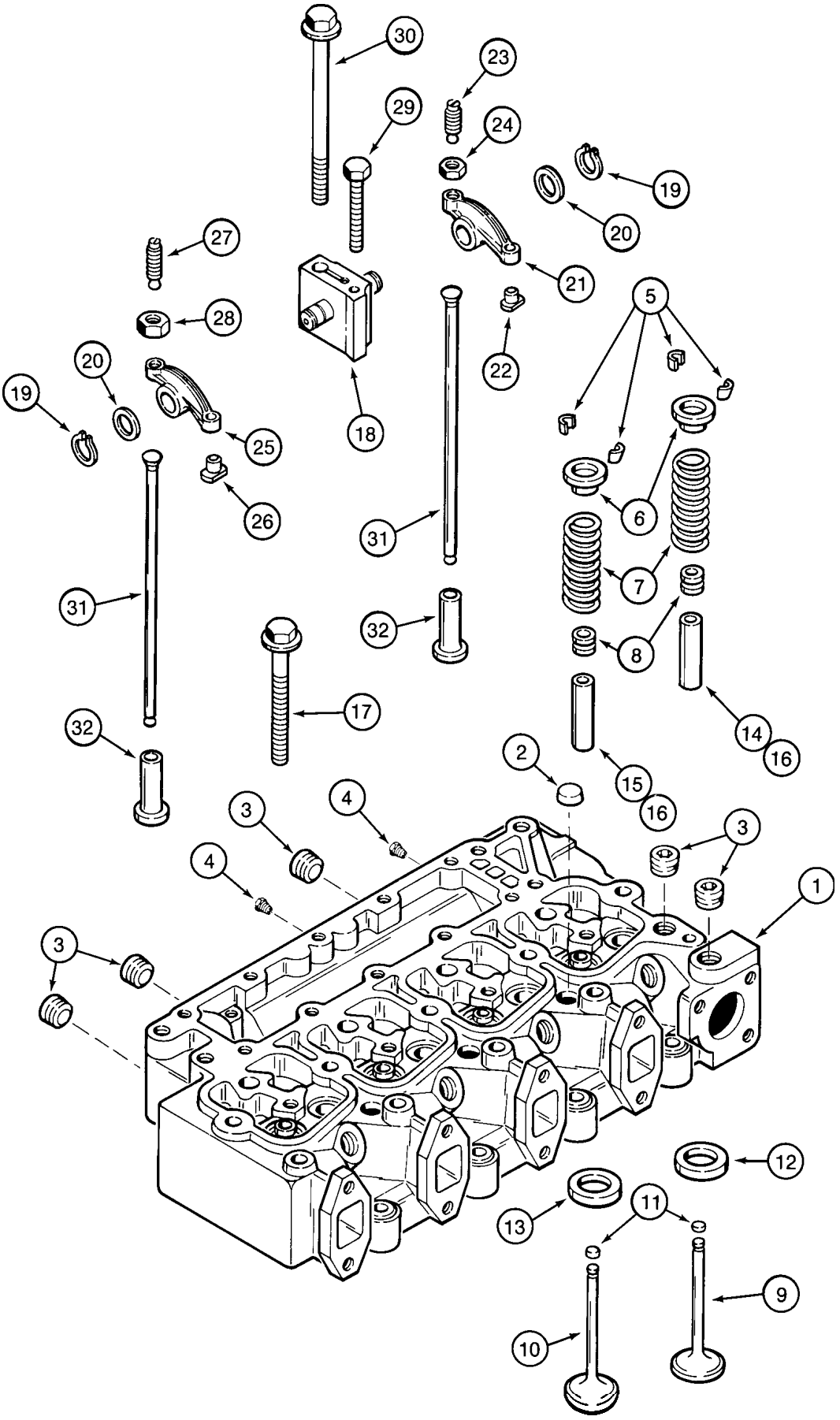
30
23
29
24
19
20
27
21
5
28
22
20
19
18
25
6
26
31
7
31
32
8
17
14
16
32
2
15
16
3
4
3
4
3
1
3
12
13
11
9
10

ITEM REF.	PEÇA Nº PART Nº PIEZA Nº	QTD QTY CAN	DESCRIÇÃO (Português)	DESCRIPTION (English)	DESCRIPCIÓN (Español)
1	J929736	1	CABEÇOTE COM VÁLVULAS Conj.	HEAD WITH VALVES Assy.	CULATA CON VÁLVULAS Conj.
1	J920005	1	CABEÇOTE SEM VÁLVULAS Conj.	HEAD WITHOUT VALVES Assy.	CULATA SIN VÁLVULAS Conj.
2	A77783	3	BUJÃO expansão	PLUG expansion	TAPÓN expanción
3	A77429	5	BUJÃO	PLUG	TAPÓN
4	J906619	2	BUJÃO	PLUG	TAPÓN
5	J900250	16	TRAVA	KEEPER	TRABA
6	J900299	8	RETENTOR	RETAINER	RETENEDOR
7	J926700	8	MOLA	SPRING valve	RESORTE
8	J901097	8	VEDADOR	SEAL	VEDADOR
9	J920867	4	VÁLVULA admissão	VALVE intake	VALVULA admisión
10	J920868	4	VÁLVULA escape	VALVE exhaust	VALVULA escape
11	J280911	UQN	PASTILHA-desgaste	PAD wear	PASTILLA -desgaste
12	J906854	4	ASSENTO	SEAT	ASIENTO
13	J904105	4	ASSENTO	SEAT	ASIENTO
14	J904408	4	GUIA ADMISSÃO (14mm)	INTAKE GUIDE (14mm)	GUIA ADM. (14mm)
15	J904409	4	GUIA ESCAPE (14mm)	EXHAUST GUIDE (14mm)	GUIA ESC. (14mm)
16	J906206	8	GUIA ADM./ESC. (11mm)	EXH./INT. GUIDE (11mm)	GUIA ADM./ESC. (11mm)
17	J920779	4	PARAFUSO	BOLT	TORNILLO
17	J920780	10	PARAFUSO	BOLT	TORNILLO
18	J922488	4	SUPORTE	SUPPORT	SOPORTE
19	J900242	8	ANEL retenção	RING retaining	ANILLO retenedor
20	J900245	8	ARRUELA	WASHER	ARANDELA
21	J910811	4	BALANCIM adm Conj.	ROCKER ARM int Assy.	BALANCIN admisión Conj.
22	NSS	1	INSERTO	INSERT	INSERTO
23	J900706	1	PARAFUSO	SCREW	TORNILLO
24	425-116	1	PORCA	NUT	TUERCA
25	J910810	4	BALANCIM escape Conj.	ROCKER ARM exh Assy.	BALANCIN escape Conj.
26	NSS	1	INSERTO	INSERT	INSERTO
27	J900706	1	PARAFUSO	SCREW	TORNILLO
28	425-116	1	PORCA	NUT	TUERCA
29	814-8075	4	PARAFUSO	BOLT	TORNILLO
30	J920781	4	PARAFUSO	BOLT	TORNILLO
31	J923262	8	HASTE	ROD	VASTAGO
32	J931623	8	TUCHO válvula	TAPPET valve	BOTADOR válvula

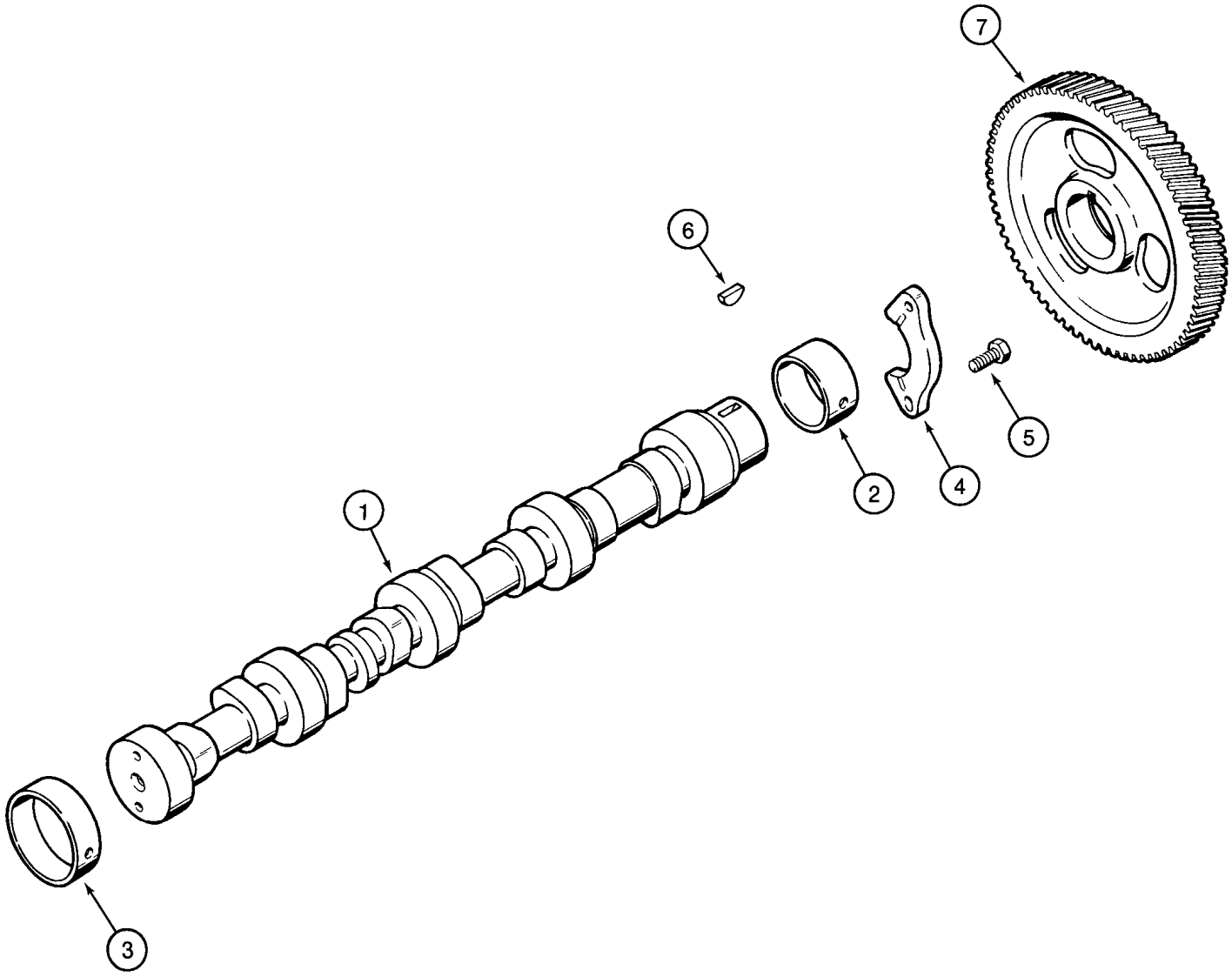
7
6
5
2
4
1
3

ITEM REF.	PEÇA Nº PART Nº PIEZA Nº	QTD QTY CAN	DESCRIÇÃO (Português)	DESCRIPTION (English)	DESCRIPCIÓN (Español)
1	J929039	1	COMANDO DE VÁLVULAS	CAMSHAFT	ARBOL DE LEVAS
2	J940059	1	BUCHA (STD)	BUSHING (STD)	BUJE (STD)
2	J904369	1	BUCHA (58mm)	BUSHING (58mm)	BUJE (58mm)
3	J903242	4	BUCHA	BUSHING	BUJE
4	J927155	1	SUPORTE	SUPPORT	SOPORTE
5	J900227	2	PARAFUSO	BOLT	TORNILLO
6	836-4065	1	CHAVETA	KEY	CLAVIJA
7	J929030	1	ENGRENAGEM	GEAR camshaft	ENGRANAJE

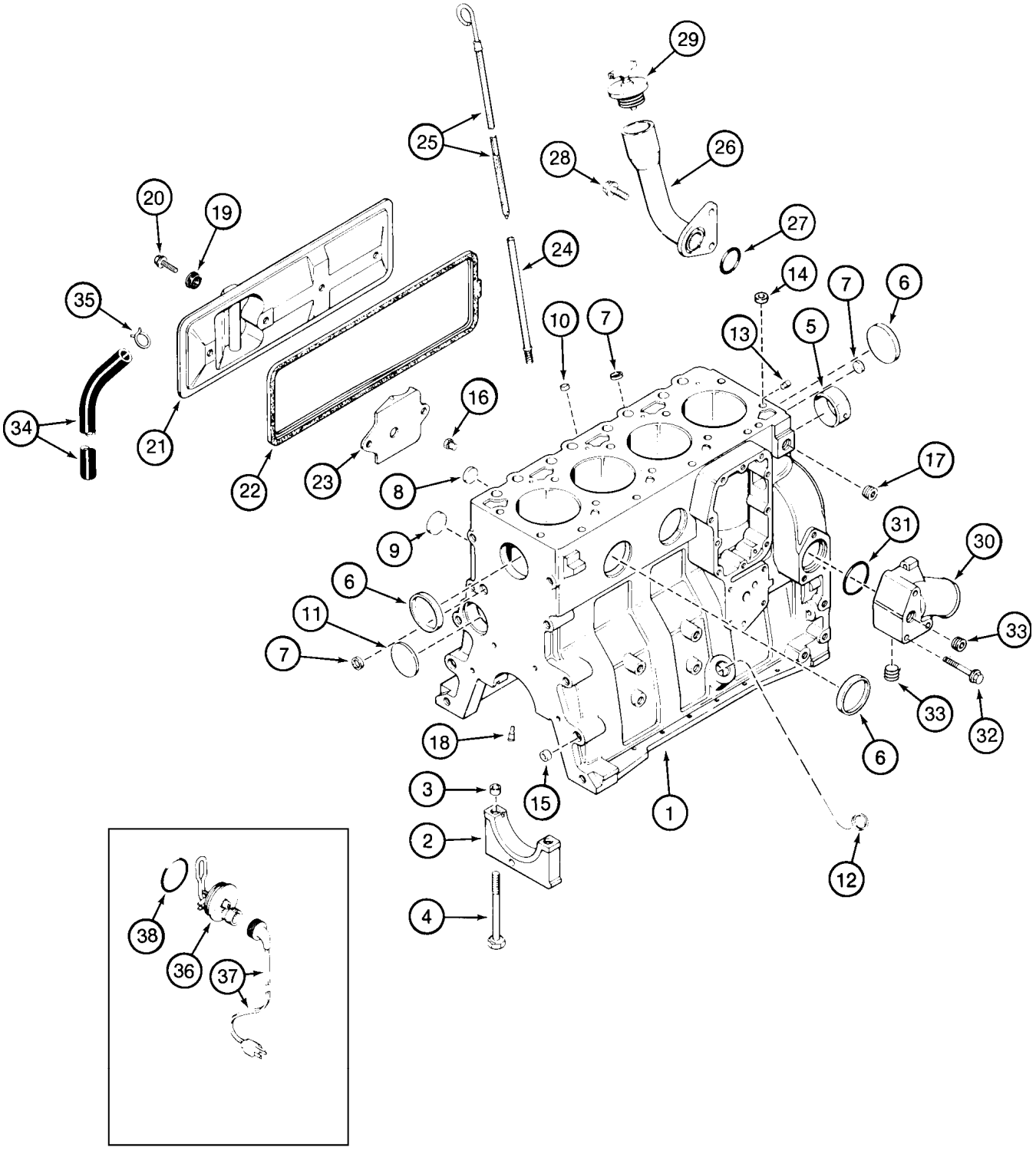
1
2
3
4
5
6
7
8
9
10
11
12
13
14
15
16
17
18
19
20
21
22
23
24
25
26
27
28
29
30
31
32
33
34
35
36
37
38

ITEM REF.	PEÇA Nº PART Nº PIEZA Nº	QTD QTY CAN	DESCRIÇÃO (Português)	DESCRIPTION (English)	DESCRIPCIÓN (Español)
	J920384	1	BLOCO COMPLETO Conj.	BLOCK COMPLET Assy.	BLOQUE COMPLETO
1	J916254	1	BLOCO Conj.	BLOCK Assy.	BLOQUE Conj.
2	J900967	5	TAMPA	CAP	TAPA
3	J900068	10	ANEL guia	RING dowel	ANILLO guia
4	J904217	10	PARAFUSO	BOLT	TORNILLO
5	REF	1	BUCHA (P.2-34)	BUSHING (P.2-34)	BUJE (P.2-34)
6	A77782	4	BUJÃO expansão (58mm)	PLUG expansion (58mm)	TAPÓN expanción (58mm)
7	J900956	3	BUJÃO expansão (18mm)	PLUG expansion (18mm)	TAPÓN expanción (18mm)
8	41-1616	2	BUJÃO 1	PLUG 1	TAPÓN 1
	J920399	1	JOGO DE PEÇAS bloco	KIT block hardware	JUEGO DE PIEZAS-bloque
9	J900958	2	BUJÃO expansão (32mm)	PLUG expansion (32mm)	TAPÓN expanción (32mm)
10	J900955	1	BUJÃO expansão (10mm)	PLUG expansion (10mm)	TAPÓN expanción (10mm)
11	172599	1	BUJÃO expansão (60mm)	PLUG expansion (60mm)	TAPÓN expanción (60mm)
12	J920706	1	BUJÃO expansão (22mm)	PLUG expansion (22mm)	TAPÓN expanción (22mm)
13	J900257	2	PINO guia (16mm)	PIN dowel (16mm)	PASSADOR (16mm)
14	J902343	2	ANEL guia (16mm)	RING dowel (16mm)	ANILLO guia (16mm)
15	J900068	2	ANEL guia (18mm)	RING dowel (18mm)	ANILLO guia (18mm)
16	J906619	2	BUJÃO (1/8)	PLUG (1/8)	TAPÓN (1/8)
17	A77429	1	BUJÃO (1/2)	PLUG (1/2)	TAPÓN (1/2)
18	J919002	4	BICO resfriador	NOZZLE piston cooling	SURTIDOR enfriador
19	J900267	4	VEDADOR	SEAL	VEDADOR
20	845-8020	4	PARAFUSO	BOLT	TORNILLO
21	J925680	1	TAMPA	COVER	TAPA
22	J928831	1	JUNTA	GASKET	JUNTA
23	NSS	1	DEFLETOR	BAFFLE	DEFLECTOR
24	J905779	1	TUBO	TUBE dipstick	TUBO
25	J357056	1	VARETA DE NÍVEL (Nota)	DIPSTICK (Note)	MEDIDOR DE NIVEL (Nota)
26	J905440	1	TUBO enchimento	TUBE oil fill	TUBO llenado
27	J906696	1	ANEL-O	O-RING	ANILLO O
28	854-12025	2	PARAFUSO	BOLT	TORNILLO
29	A77424	1	TAMPA	CAP	TAPA
30	J903102	1	CONEXÃO entrada	CONNECTOR	CONEXIÓN
31	J906697	1	ANEL-O	O-RING	ANILLO O
32	854-10075	3	PARAFUSO	BOLT	TORNILLO
33	A77429	2	BUJÃO	PLUG	TAPÓN
34	J918612	1	MANGUEIRA	HOSE	MANGUERA
35	J904230	1	BRAÇADEIRA	CLAMP	ABRAZADERA
	A77634	1	JOGO	KIT block heater	JUEGO
36	NSS	1	ELEMENTO	ELEMENT	ELEMENTO
37	J905113	1	CABO	CABLE	CABLE
38	J910517	1	ANEL-O	O-RING	ANILLO O

Nota: A partir da série de motor Cummins 30647013
Note: Starting with Cummins engine serial number 30647013
A partir de la série de motor Cummins 30647013

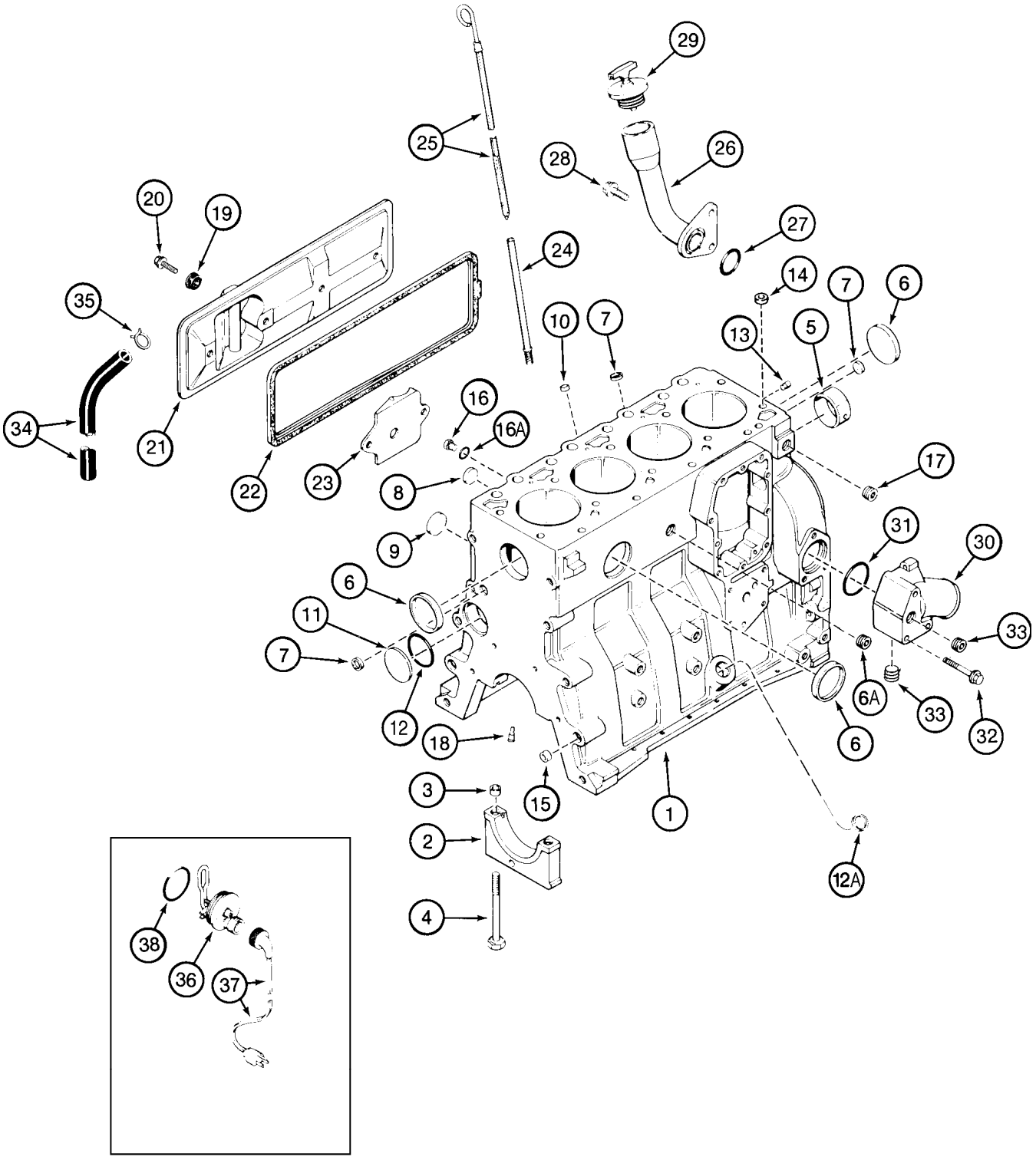
1
2
3
4
5
6
6A
7
8
9
10
11
12
12A
13
14
15
16
16A
17
18
19
20
21
22
23
24
25
26
27
28
29
30
31
32
33
34
35
36
37
38

ITEM REF.	PEÇA Nº PART Nº PIEZA Nº	QTD QTY CAN	DESCRIÇÃO (Português)	DESCRIPTION (English)	DESCRIPCIÓN (Español)
	J933238	1	BLOCO COMPLETO Conj.	BLOCK COMPLET Assy.	BLOQUE COMPLETO
1	J932012	1	BLOCO Conj.	BLOCK Assy.	BLOQUE Conj.
2	J900967	5	TAMPA	CAP	TAPA
3	J900068	10	ANEL guia	RING dowel	ANILLO guia
4	J927948	10	PARAFUSO	BOLT	TORNILLO
5	REF	1	BUCHA (P.2-34)	BUSHING (P.2-34)	BUJE (P.2-34)
6	A77782	4	BUJÃO expansão (58mm)	PLUG expansion (58mm)	TAPÓN expanción (58mm)
6A	A77505	1	BUJÃO expansão (3/4in)	PLUG expansion (3/4in)	TAPÓN expanción (3/4in)
7	J900956	3	BUJÃO expansão (18mm)	PLUG expansion (18mm)	TAPÓN expanción (18mm)
8	41-1616	2	BUJÃO 1	PLUG 1	TAPÓN 1
	J933220	1	JOGO DE PEÇAS bloco	KIT block hardware	JUEGO DE PIEZAS-bloque
9	J900958	2	BUJÃO (32mm)	PLUG (32mm)	TAPÓN (32mm)
10	J900955	1	BUJÃO (10mm)	PLUG (10mm)	TAPÓN (10mm)
11	172599	1	BUJÃO (60mm)	PLUG (60mm)	TAPÓN (60mm)
12	J926047	1	ANEL-O	O-RING	ANILLO O
12A	J920706	1	BUJÃO (22mm)	PLUG (22mm)	TAPÓN (22mm)
13	J900257	2	PINO guia (16mm)	PIN dowel (16mm)	PASSADOR (16mm)
14	J902343	2	ANEL guia (16mm)	RING dowel (16mm)	ANILLO guia (16mm)
15	J900068	2	ANEL guia (18mm)	RING dowel (18mm)	ANILLO guia (18mm)
16	233426A1	2	BUJÃO (10mm)	PLUG (10mm)	TAPÓN (10mm)
16A	637-62081	1	ANEL-O	O-RING	ANILLO O
17	A77429	1	BUJÃO (1/2)	PLUG (1/2)	TAPÓN (1/2)
18	J930139	4	BICO resfriador	NOZZLE piston cooling	SURTIDOR enfriador
19	J928759	4	VEDADOR	SEAL	VEDADOR
20	845-8020	4	PARAFUSO	BOLT	TORNILLO
21	J925680	1	TAMPA	COVER	TAPA
22	J928831	1	JUNTA	GASKET	JUNTA
23	J907586	1	DEFLETOR	BAFFLE	DEFLECTOR
24	J905779	1	TUBO	TUBE dipstick	TUBO
25	J905781	1	VARETA DE NÍVEL	DIPSTICK	MEDIDOR DE NIVEL
26	J905440	1	TUBO enchimento	TUBE oil fill	TUBO llenado
27	J906696	1	ANEL-O	O-RING	ANILLO O
28	854-12025	2	PARAFUSO	BOLT	TORNILLO
29	A77424	1	TAMPA	CAP	TAPA
30	J903102	1	CONEXÃO entrada	CONNECTOR	CONEXIÓN
31	J906697	1	ANEL-O	O-RING	ANILLO O
32	854-10075	3	PARAFUSO	BOLT	TORNILLO
33	A77429	2	BUJÃO	PLUG	TAPÓN
34	J918612	1	MANGUEIRA	HOSE	MANGUERA
35	J904230	1	BRAÇADEIRA	CLAMP	ABRAZADERA
	196803A1	1	JOGO aquecedor	KIT heater	JUEGO calentador
36	NSS	1	ELEMENTO aquecedor	ELEMENT heater	ELEMENTO calentador
37	196466A1	1	CABO	CABLE	CABLE
38	J910517	1	ANEL-O	O-RING	ANILLO O

Nota: A partir da série de motor Cummins 30645816
Note: Starting with Cummins engine serial number 30645816
A partir de la série de motor Cummins 30645816

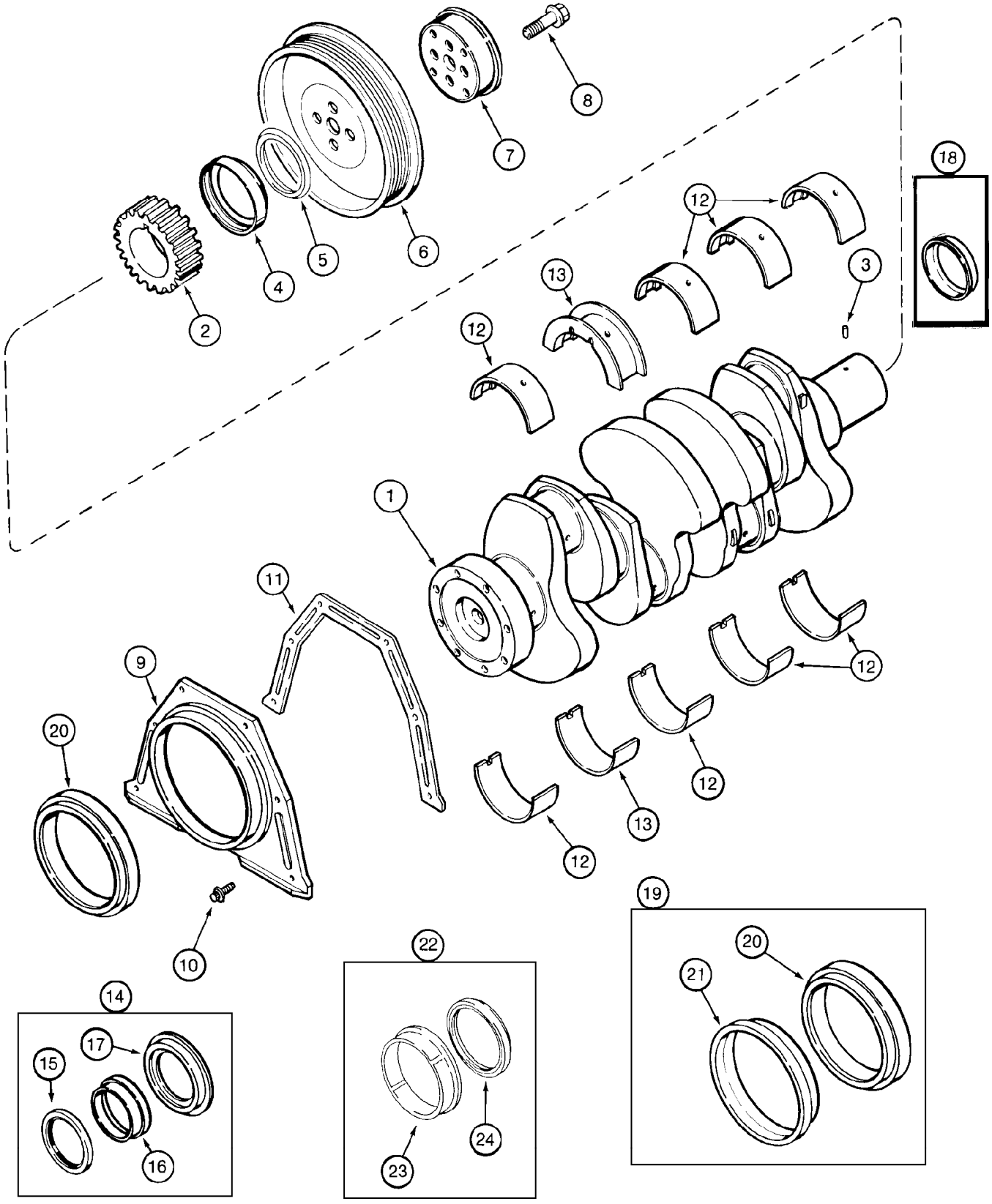
1
2
3
4
5
6
7
8
9
10
11
12
13
14
15
16
17
18
19
20
21
22
23
24

ITEM REF.	PEÇA Nº PART Nº PIEZA Nº	QTD QTY CAN	DESCRIÇÃO (Português)	DESCRIPTION (English)	DESCRIPCIÓN (Español)
1	J918323	1	VIRABREQUIM Conj.	CRANKSHAFT Assy.	CIGUEÑAL Conj.
2	J929027	1	ENGRENAGEM	GEAR crankshaft	ENGRANAJE
3	J904483	1	PINO	PIN dowel	PASADOR
4	NSS	1	VEDADOR	SEAL	VEDADOR
5	J926430	1	VEDADOR	SEAL	VEDADOR
6	J914494	1	POLIA	PULLEY	POLEA
7	J905820	1	FLANGE	FLANGE	FLANGE
8	J903857	4	PARAFUSO	BOLT	TORNILLO
9	J921043	1	RETENTOR	RETAINER	RETENEDOR
10	845-6015	6	PARAFUSO	BOLT	TORNILLO
11	J914386	1	JUNTA	GASKET	JUNTA
12	A77405	6	CASQUILHO (STD)	BEARING (STD)	COJINETE (STD)
12	A77472	6	CASQUILHO (0.25mm)	BEARING (0.25mm)	COJINETE (0.25mm)
12	A77474	6	CASQUILHO (0.50mm)	BEARING (0.50mm)	COJINETE (0.50mm)
12	A77476	6	CASQUILHO (0.75mm)	BEARING (0.75mm)	COJINETE (0.75mm)
12	A77478	6	CASQUILHO (1.00mm)	BEARING (1.00mm)	COJINETE (1.00mm)
13	A77406	1	CASQUILHO (STD)	BEARING (STD)	COJINETE (STD)
13	A77473	1	CASQUILHO (0.25mm)	BEARING (0.25mm)	COJINETE (0.25mm)
13	A77475	1	CASQUILHO (0.50mm)	BEARING (0.50mm)	COJINETE (0.50mm)
13	A77477	1	CASQUILHO (0.75mm)	BEARING (0.75mm)	COJINETE (0.75mm)
13	A77479	1	CASQUILHO (1.00mm)	BEARING (1.00mm)	COJINETE (1.00mm)
13	A77841	1	CASQUILHO (0.50mm)	BEARING (0.50mm)	COJINETE (0.50mm)
13	A77840	1	CASQUILHO (1.00mm)	BEARING (1.00mm)	COJINETE (1.00mm)
14	J904353	1	JOGO VEDADORES dianteiros (Nota 1)	SEAL KIT front (Note 1)	JUEGO VEDACIÓN delantero (Nota 1)
15	NSS	1	VEDADOR dianteiro	SEAL front	VEDADOR delantero
16	NSS	1	FERRAMENTA inst.	TOOL istallation	HERRAMIENTA inst.
17	NSS	1	FERRAMENTA inst.	TOOL istallation	HERRAMIENTA inst.
18	J802820	1	JOGO vedador e luva dianteiro	KIT seal & sleeve front	JUEGO delantero
19	A77809	1	JOGO VEDADORES traseiros	SEAL KIT rear	JUEGO VEDACIÓN trasero
20	NSS	1	VEDADOR traseiro	SEAL rear	VEDADOR trasero
21	NSS	1	LUVA instalação	SLEEVE installation	MANGUITO instalacción
22	A77810	1	JOGO desgaste	KIT wear sleeve	JUEGO
23	NSS	1	LUVA	SLEEVE wear	MANGUITO
24	NSS	1	VEDADOR traseiro	SEAL rear	VEDADOR trasero

Nota 1: Inclui / Incluye 2, 15, 16, 17
Note 1: Includes 2, 15, 16, 17

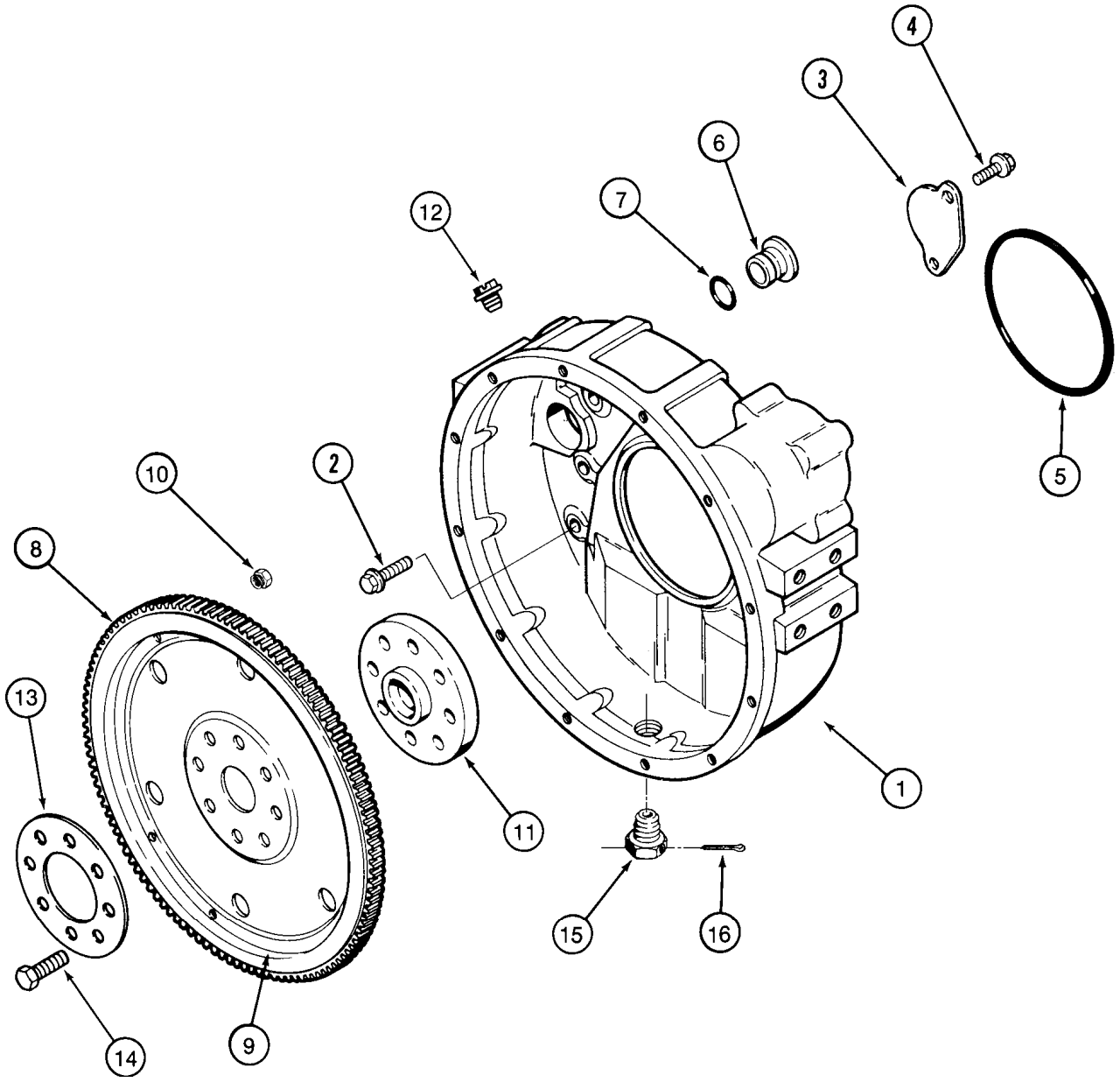
1
2
3
4
5
6
7
8
9
10
11
12
13
14
15
16

ITEM REF.	PEÇA Nº PART Nº PIEZA Nº	QTD QTY CAN	DESCRIÇÃO (Português)	DESCRIPTION (English)	DESCRIPCIÓN (Español)
1	J930886	1	CARCAÇA DO VOLANTE	FLYWHEEL HOUSING	CARCASA DEL VOLANTE
2	854-12040	8	PARAFUSO	BOLT	TORNILLO
3	J925234	1	PLACA	PLATE	PLACA
4	J912072	2	PARAFUSO	BOLT	TORNILLO
5	J912473	1	ANEL-O	O-RING	ANILLO O
6	J910248	1	BUJÃO	PLUG	TAPÓN
7	238-5212	1	ANEL-O	O-RING	ANILLO O
	J922595	1	PLACA Conj.	PLATE Assy.	PLACA Conj.
8	NSS	1	CREMALHEIRA	RACK	CREMALLERA
9	NSS	1	FLEXPLATE	FLEXPLATE	FLEXPLATE
10	NSS	6	PORCA	NUT	TUERCA
11	J913689	1	ADAPTADOR	ADAPTER	ADAPTADOR
12	353-225	1	BUJÃO	PLUG	TAPÓN
13	J904361	1	ANEL travamento	RING clamping	ANILLO traba
14	J901395	8	PARAFUSO	BOLT	TORNILLO
15	L113178	1	BUJÃO	PLUG	TAPÓN
16	432-1416	1	CONTRA-PINO	COTTER-PIN	PASADOR

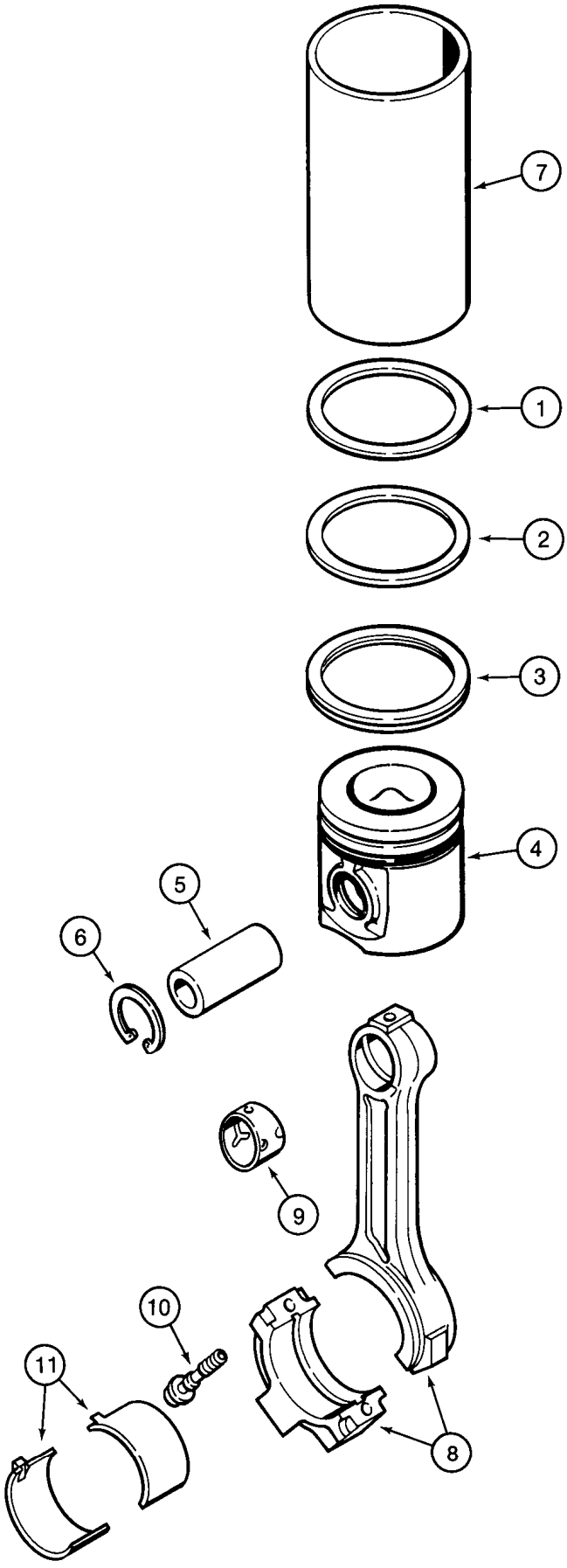
7
1
2
3
4
5
6
9
10
11
8

ITEM REF.	PEÇA Nº PART Nº PIEZA Nº	QTD QTY CAN	DESCRIÇÃO (Português)	DESCRIPTION (English)	DESCRIPCIÓN (Español)
	A77818	4	JOGO DE PISTÃO (STD)	PISTON KIT (STD)	JUEGO DE PISTÓN (STD)
	A77401	1	JOGO DE ANÉIS (STD)	RING KIT (STD)	JUEGO ANILLOS (STD)
1	NSS	1	ANEL-compressão	RING-compression	ANILLO-compresión
2	NSS	1	ANEL-compressão	RING-compression	ANILLO-compresión
3	NSS	1	ANEL raspador óleo	RING wiper oil	ANILLO raspador aceite
4	NSS	1	PISTÃO (STD)	PISTON (STD)	PISTÓN (STD)
5	J919053	1	PINO pistão	PIN piston	PASADOR pistón
6	J901706	2	ANEL trava	RING snap	ANILLO-retenc.
	A77819	4	JOGO PISTÃO (0.5mm)	PISTON KIT (0.5mm)	JUEGO PISTÓN (0.5mm)
	A77463	1	JOGO ANÉIS (0.5mm)	RING KIT (0.5mm)	KIT ANILLOS (0.5mm)
1	NSS	1	ANEL-compressão	RING-compression	ANILLO-compresión
2	NSS	1	ANEL-compressão	RING-compression	ANILLO-compresión
3	NSS	1	ANEL raspador óleo	RING wiper oil	ANILLO raspador aceite
4	NSS	1	PISTÃO (STD)	PISTON (STD)	PISTÓN (STD)
5	J919053	1	PINO pistão	PIN piston	PASADOR pistón
6	J901706	2	ANEL trava	RING snap	ANILLO-retenc.
	A77820	4	JOGO PISTÃO (1.00mm)	PISTON KIT (1.00mm)	JUEGO PISTÓN (1.00mm)
	A77464	1	JOGO ANÉIS (1.00mm)	RING KIT (1.00mm)	KIT ANILLOS (1.00mm)
1	NSS	1	ANEL-compressão	RING-compression	ANILLO-compresión
2	NSS	1	ANEL-compressão	RING-compression	ANILLO-compresión
3	NSS	1	ANEL raspador óleo	RING wiper oil	ANILLO raspador aceite
4	NSS	1	PISTÃO (1.00mm)	PISTON (1.00mm)	PISTÓN (1.00mm)
5	J919053	1	PINO pistão	PIN piston	PASADOR pistón
6	J901706	2	ANEL trava	RING snap	ANILLO-retenc.
7	J904166	UQN	CAMISA (Nota 1)	LINER (Note 1)	CAMISA (Nota 1)
	J925232	4	BIELA Conj.	CONNECTING ROD Assy.	BIELA Conj.
8	NSS	1	BIELA	CONNECTING ROD	BIELA
9	J901085	1	BUCHA	BUSHING	BUJE
10	J900919	2	PARAFUSO	BOLT	TORNILLO
11	A77465	4	JOGO CASQUILHO (STD)	KIT BEARING (STD)	JUEGO COJINETE (STD)
11	A77466	4	JOGO CASQUILHO (0.25mm)	KIT BEARING (0.25mm)	JUEGO COJINETE (0.25mm)
11	A77467	4	JOGO CASQUILHO (0.50mm)	KIT BEARING (0.50mm)	JUEGO COJINETE (0.50mm)
11	A77468	4	JOGO CASQUILHO (0.75mm)	KIT BEARING (0.75mm)	JUEGO COJINETE (0.75mm)
11	A77469	4	JOGO CASQUILHO (1.00mm)	KIT BEARING (1.00mm)	JUEGO COJINETE (1.00mm)

Nota 1: Usado somente em conjunto com o Jogo de Pistão STD (A77818)
Note 1: Used only together with Piston Kit STD (A77818)
Nota 1: Usado solamente con el Juego de Pistón STD (A77818)

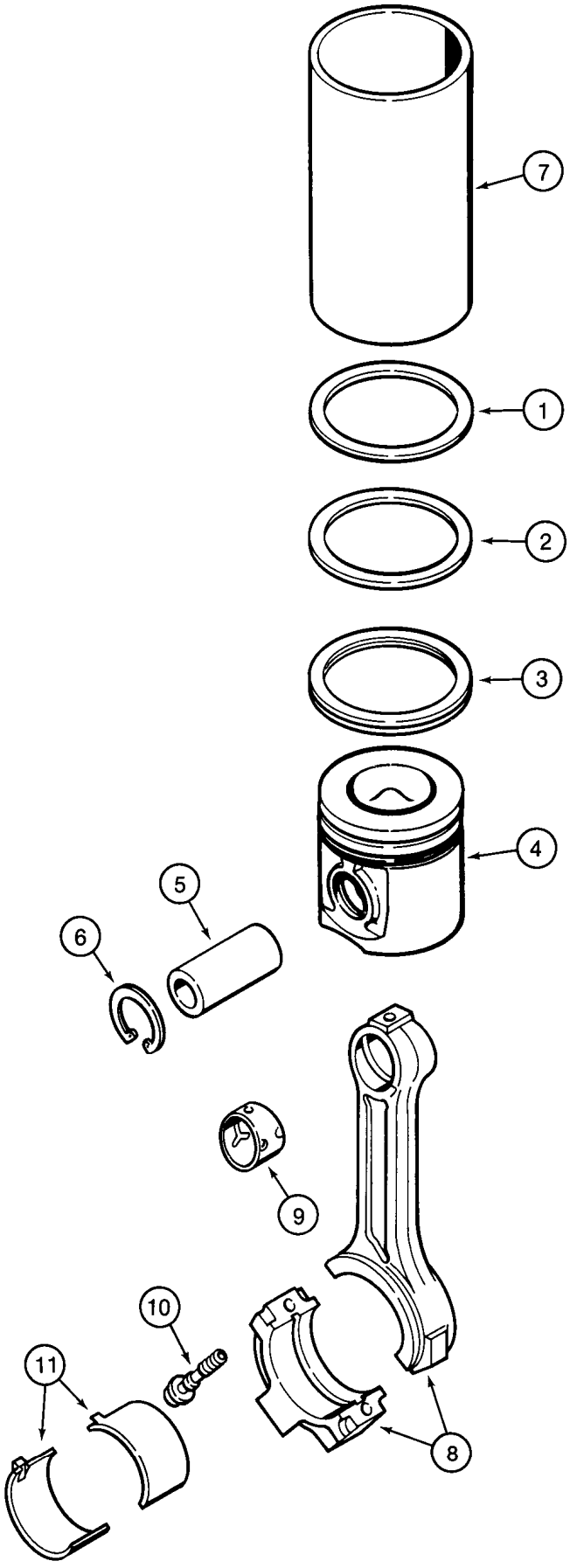
7
1
2
3
4
5
6
9
10
11
8

ITEM REF.	PEÇA Nº PART Nº PIEZA Nº	QTD QTY CAN	DESCRIÇÃO (Português)	DESCRIPTION (English)	DESCRIPCIÓN (Español)
	A77730	6	JOGO DE PISTÃO (STD)	PISTON KIT (STD)	JUEGO DE PISTÓN (STD)
	A77727	1	JOGO DE ANÉIS (STD)	RING KIT (STD)	JUEGO ANILLOS (STD)
1	NSS	1	ANEL-compressão	RING-compression	ANILLO-compresión
2	NSS	1	ANEL-compressão	RING-compression	ANILLO-compresión
3	NSS	1	ANEL raspador óleo	RING wiper oil	ANILLO raspador aceite
4	NSS	1	PISTÃO (STD)	PISTON (STD)	PISTÓN (STD)
5	J901793	1	PINO pistão	PIN piston	PASADOR pistón
6	J901706	2	ANEL trava	RING snap	ANILLO-retenc.
	A77731	6	JOGO PISTÃO (0.5mm)	PISTON KIT (0.5mm)	JUEGO PISTÓN (0.5mm)
	A77728	1	JOGO ANÉIS (0.5mm)	RING KIT (0.5mm)	KIT ANILLOS (0.5mm)
1	NSS	1	ANEL-compressão	RING-compression	ANILLO-compresión
2	NSS	1	ANEL-compressão	RING-compression	ANILLO-compresión
3	NSS	1	ANEL raspador óleo	RING wiper oil	ANILLO raspador aceite
4	NSS	1	PISTÃO (STD)	PISTON (STD)	PISTÓN (STD)
5	J901793	1	PINO pistão	PIN piston	PASADOR pistón
6	J901706	2	ANEL trava	RING snap	ANILLO-retenc.
	A77732	1	JOGO PISTÃO (1.00mm)	PISTON KIT (1.00mm)	JUEGO PISTÓN (1.00mm)
	A77729	1	JOGO ANÉIS (1.00mm)	RING KIT (1.00mm)	KIT ANILLOS (1.00mm)
1	NSS	1	ANEL-compressão	RING-compression	ANILLO-compresión
2	NSS	1	ANEL-compressão	RING-compression	ANILLO-compresión
3	NSS	1	ANEL raspador óleo	RING wiper oil	ANILLO raspador aceite
4	NSS	1	PISTÃO (1.00mm)	PISTON (1.00mm)	PISTÓN (1.00mm)
5	J901793	1	PINO pistão	PIN piston	PASADOR pistón
6	J901706	2	ANEL trava	RING snap	ANILLO-retenc.
7	J904166	UQN	CAMISA (Nota 1)	LINER (Note 1)	CAMISA (Nota 1)
	J925232	6	BIELA Conj.	CONNECTING RODAssy.	BIELA Conj.
8	NSS	1	BIELA	CONNECTING ROD	BIELA
9	J901085	1	BUCHA	BUSHING	BUJE
10	J900919	2	PARAFUSO	BOLT	TORNILLO
11	A77465	6	JOGO CASQUILHO (STD)	KIT BEARING (STD)	JUEGO COJINETE (STD)
11	A77466	6	JOGO CASQUILHO (0.25mm)	KIT BEARING (0.25mm)	JUEGO COJINETE (0.25mm)
11	A77467	6	JOGO CASQUILHO (0.50mm)	KIT BEARING (0.50mm)	JUEGO COJINETE (0.50mm)
11	A77468	6	JOGO CASQUILHO (0.75mm)	KIT BEARING (0.75mm)	JUEGO COJINETE (0.75mm)
11	A77469	6	JOGO CASQUILHO (1.00mm)	KIT BEARING (1.00mm)	JUEGO COJINETE (1.00mm)

Nota 1: Usado somente em conjunto com o Jogo de Pistão STD (A77730)
Note 1: Used only together with Piston Kit STD (A77730)
Nota 1: Usado solamente con el Juego de Pistón STD (A77730)

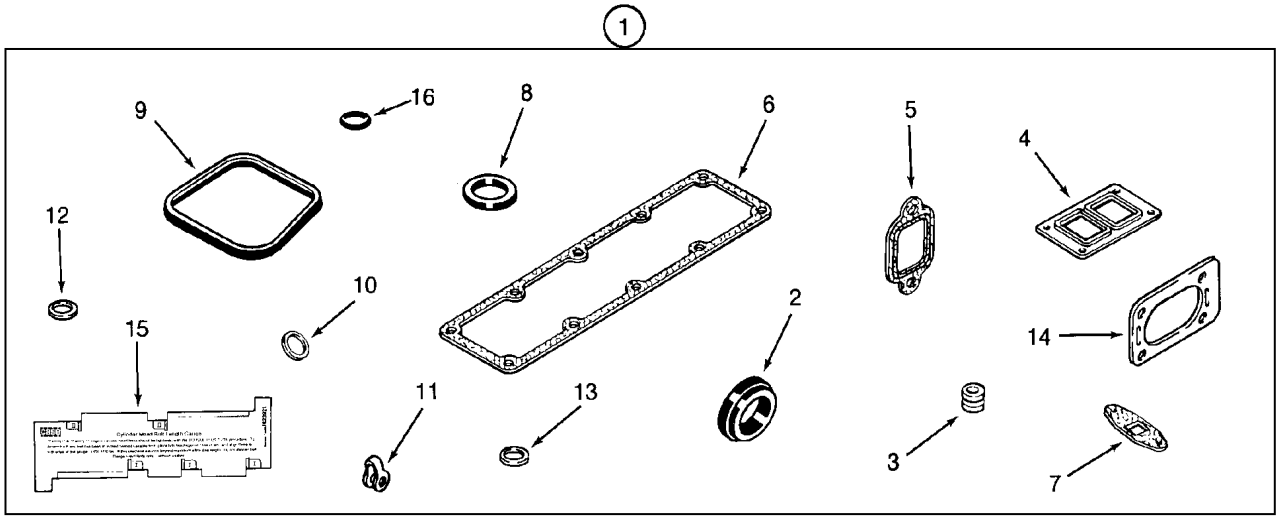
1
9
16
8
6
5
4
12
10
2
14
15
11
13
3
7

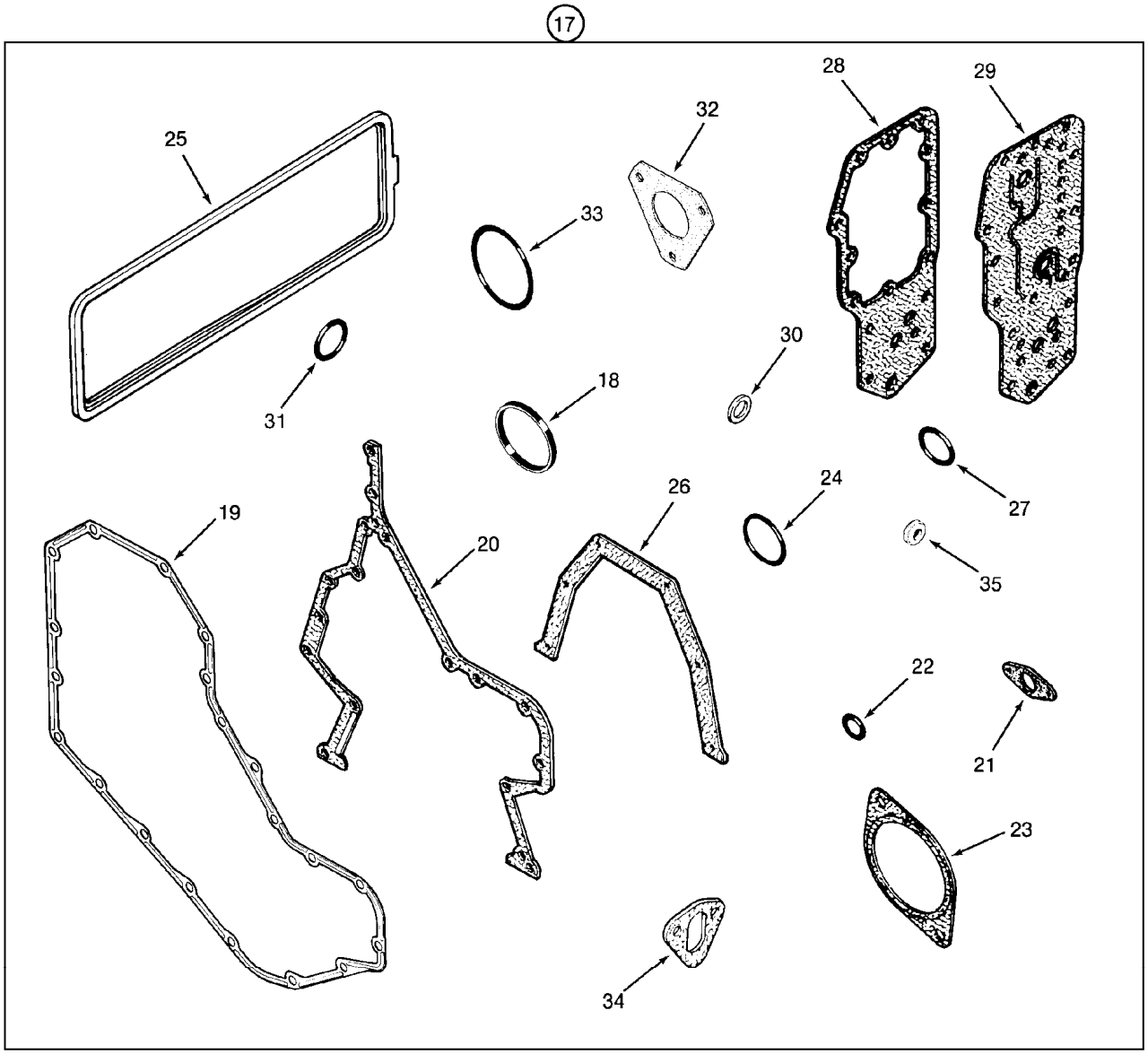
17
28
29
25
32
33
31
30
18
27
19
20
26
24
35
22
21
23
34

ITEM REF.	PEÇA Nº PART Nº PIEZA Nº	QTD QTY CAN	DESCRIÇÃO (Português)	DESCRIPTION (English)	DESCRIPCIÓN (Español)
1	A77858	1	JOGO JUNTAS Cabeçote	GASKET KIT Cylinder Head	JUEGO JUNTAS Culata
2	J923331	1	JUNTA termostato	GASKET thermostat	JUNTA termostato
3	J901097	8	VEDADOR válvula	SEAL valve	VEDADOR válvula
4	J901356	1	JUNTA turbo	GASKET turbo	JUNTA turbo
5	J905443	4	JUNTA escape	GASKET exhaust	JUNTA escape
6	J931605	1	JUNTA admissão	GASKET intake	JUNTA admisión
7	J931350	1	JUNTA dreno	GASKET drain	JUNTA drenaje
8	J902363	1	VEDADOR	SEAL	VEDADOR
9	J930906	4	VEDADOR tampa	SEAL cover	VEDADOR tapa
10	J900808	4	VEDADOR injetor 9mm	SEAL injector 9mm	VEDADOR inyector 9mm
11	J903380	4	VEDADOR	SEAL	VEDADOR
12	J906659	4	VEDADOR injetor 7mm	SEAL injector 7mm	VEDADOR inyector 7mm
13	J909356	4	ANEL-O injetor 7mm	O-RING injector 7mm	ANILLO O inyector 7mm
14	J914856	1	JUNTA	GASKET	JUNTA
15	J823921	1	INDICADOR	GAUGE	INDICADOR
16	J910824	4	ANEL-O	O-RING	ANILLO O
17	A77860	1	JOGO DE JUNTAS-Bloco	GASKET Kit-Block	JUEGO JUNTAS Bloque
18	J903475	1	VEDADOR dianteiro	SEAL front	VEDADOR delantero
19	J914385	1	JUNTA dianteira	GASKET front	JUNTA delantera
20	J916131	1	JUNTA	GASKET	JUNTA
21	J905595	1	JUNTA	GASKET	JUNTA
22	J913994	1	ANEL-O	O-RING	ANILLO O
23	J929751	1	JUNTA	GASKET	JUNTA
24	238-5341	1	ANEL-O bomba dágua	O-RING water pump	ANILLO O bomba água
25	J928831	1	JUNTA tampa tuchos	GASKET tappet cover	JUNTA tapa botadore
26	J928493	1	JUNTA traseira	GASKET rear	JUNTA trasera
27	J906697	1	ANEL-O	O-RING	ANILLO O
28	J942914	1	JUNTA	GASKET	JUNTA
29	J929792	1	JUNTA filtro	GASKET filter	JUNTA filtro
30	J902425	1	ARRUELA	WASHER	ARANDELA
31	J906696	1	ANEL-O	O-RING	ANILLO O
32	J931607	1	JUNTA bomba comb.	GASKET fuel pump	JUNTA bomba comb.
33	J912473	1	ANEL-O	O-RING	ANILLO O
34	J931348	1	JUNTA	GASKET	JUNTA
35	J928759	4	VEDADOR	SEAL	VEDADOR

ÍNDICE
INDEX
INDICE

RESERVATÓRIO DE COMBUSTÍVEL E SENSOR DE NÍVEL **3-2**
FUEL RESERVOIR AND FUEL LEVEL SENSOR
TANQUE DE COMBUSTIBLE Y FLOTATOR

ACELERADOR E ARTICULAÇÕES - CONTROLE MANUAL **3-4**
THROTTLE CONTROL LINKAGE - HAND CONTROL
ACELERADOR Y ARTICULACIÓN - CONTROLE MANUAL

ACELERADOR E ARTICULAÇÕES - CONTROLE POR PEDAIS **3-6**
THROTTLE CONTROL LINKAGE - FOOT CONTROLS
ACELERADOR Y ARTICULACIÓN - PEDALES DE MANDO

SISTEMA DE ALIMENTAÇÃO - LINHAS DE COMBUSTÍVEL **3-8**
FUEL INJECTION SYSTEM - FUEL LINES
SISTEMA DE ALIMENTACIÓN - TUBERIAS DEL COMBUSTIBLE

FILTRO DE COMBUSTÍVEL **3-10**
FUEL FILTER
FILTRO DE COMBUSTIBLE

BOMBA DE COMBUSTÍVEL E ACIONAMENTO - MOTOR 4-390 ASPIRADO **3-12**
FUEL INJECTION PUMP AND DRIVE - ENGINE 4-390 NATURALLY ASPIRATED
BOMBA DEL COMBUSTIBLE Y MANDO - MOTOR 4-390 ASPIRADO

BOMBA DE COMBUSTÍVEL E ACIONAMENTO - MOTOR 4T-390 TURBO **3-14**
FUEL INJECTION PUMP AND DRIVE - ENGINE 4T-390 TURBO
BOMBA DEL COMBUSTIBLE Y MANDO - MOTOR 4T-390 TURBO

BICO INJETOR DE COMBUSTÍVEL **3-16**
FUEL INJECTION NOZZLE
BICO INYECTOR DEL COMBUSTIBLE

FILTRO SEPARADOR DE ÁGUA DO COMBUSTÍVEL **3-18**
FUEL WATER SEPARATOR FILTER
FILTRO SEPARADOR DE AGUA DEL COMBUSTIBLE

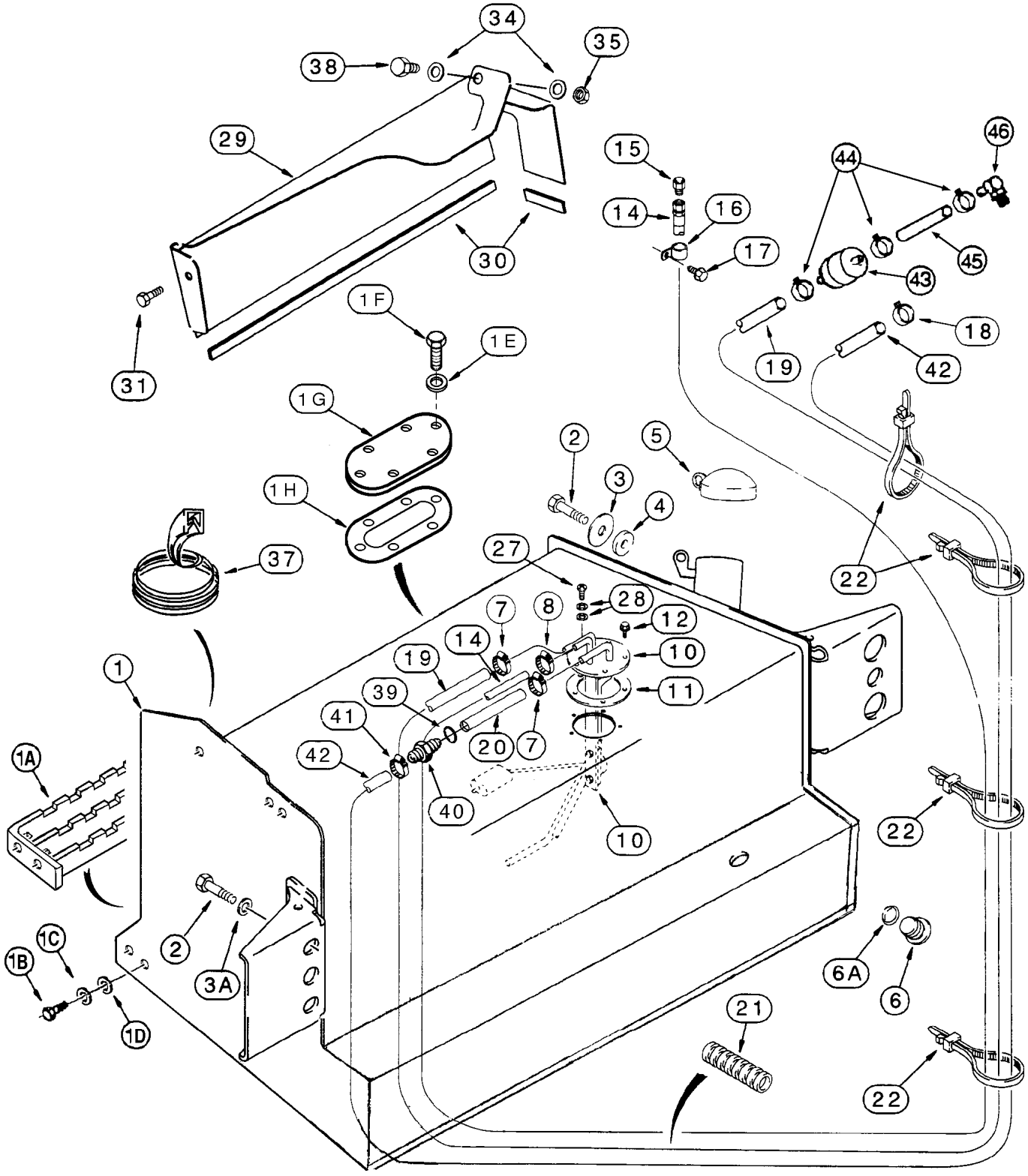
34
35
38
29
30
31
15
14
16
17
44
46
45
43
18
19
42
1F
1E
1G
1H
37
2
3
4
5
27
28
12
10
11
7
8
14
19
39
41
42
20
40
1
1A
1B
1C
1D
2
3A
22
6A
6
21

ITEM REF.	PEÇA Nº PART Nº PIEZA Nº	QTD QTY CAN	DESCRIÇÃO (Português)	DESCRIPTION (English)	DESCRIPCIÓN (Español)
1	149870A1	1	RESERVATÓRIO 152 litros (40 galões)	TANK 152 liters (40 gallons)	DEPÓSITO 152 litros (40 galóns)
1A	148726A1	1	DEGRAU	STEP	ESCALON
1B	413-620	4	PARAFUSO	BOLT	TORNILLO
1C	492-11038	4	ARRUELA-pressão	WASHER-lock	ARANDELA-cierre
1D	495-11041	4	ARRUELA	WASHER	ARANDELA
1E	627-6020	12	PARAFUSO	BOLT	TORNILLO
1F	895-11006	12	ARRUELA	WASHER	ARANDELA
1G	149900A1	2	TAMPA	CAP	TAPA
1H	149899A1	2	JUNTA	GASKET	JUNTA
2	627-20040	4	PARAFUSO	BOLT	TORNILLO
3	302358A1	2	ARRUELA	WASHER	ARANDELA
3A	896-11020	2	ARRUELA	WASHER	ARANDELA
4	185926A1	2	ESPAÇADOR	SPACER	ESPACIADOR
5	130049A1	1	TAMPA tanque	CAP	TAPA
6	218-5211	1	BUJÃO	PLUG	TAPíN
6A	237-6010	1	ANEL-O	O-RING	ANEL-O
7	214-1708	2	BRAÇADEIRA	CLAMP	ABRAZADERA
8	214-1704	1	BRAÇADEIRA	CLAMP	ABRAZADERA
10	380442A1	1	SENSOR combustível	SENSOR	SENSOR
11	188311A2	1	JUNTA	GASKET	JUNTA
12	D75465	4	PARAFUSO	SCREW	TORNILLO
14	234892A1	1	MANGUEIRA 1100mm (ø1/4)	HOSE 1100mm (ø1/4)	MANGUERA 1100mm (ø1/4)
15	130047A1	1	RESPIRO	VENT	RESPIRADERO
16	515-23127	1	BRAÇADEIRA	CLAMP	ABRAZADERA
17	121856A1	1	PARAFUSO	BOLT	TORNILLO
18	1348264C1	1	BRAÇADEIRA	CLAMP	ABRAZADERA
19	148502A1	1	MANGUEIRA (Nota 1)	HOSE (Note 1)	MANGUERA (Nota 1)
19	234888A1	1	MANGUEIRA (Nota 2)	HOSE (Note 2)	MANGUERA (Nota 2)
20	315786A1	1	MANGUEIRA 50mm (ø0,37)	HOSE 50mm (ø0,37)	MANGUERA 50mm (ø0,37)
21	130048A1	1	LUVA	SLEEVE	MANGUITO
22	L18337	UQN	CINTA	STRAP	PRECINTA
27	490-11010	1	PARAFUSO	SCREW	TORNILLO
28	D83885	2	ARRUELA	WASHER	ARANDELA
29	189602A2	1	TAMPA LE	COVER LH	TAPA LI
30	191046A1	1	ACABAMENTO 650mm	TRIM 650mm	ACABADO 650mm
31	307577A1	1	PARAFUSO e arruela	BOLT & washer	TORNILLO
34	895-11010	1	ARRUELA	WASHER	ARANDELA
35	829-1410	1	PORCA	NUT	TUERCA
37	D40442	1	ACABAMENTO 305mm	TRIM 305mm	ACABADO 305mm
38	814-10040	1	PARAFUSO	BOLT	TORNILLO
39	214-1708	1	BRAÇADEIRA	CLAMP	ABRAZADERA
40	315785A1	1	REDUÇÃO (9,5x6mm)	REDUCER (9,5x6mm)	REDUCIÓN (9,5x6mm)
41	214-1704	1	BRAÇADEIRA	CLAMP	ABRAZADERA
42	336420A1	1	MANGUEIRA 1385mm	HOSE 1385mm	MANGUERA 1385mm
43	194199A1	1	FILTRO-em linha (Nota 2)	FILTER-in line (Note 2)	FILTRO-en línea (Nota 2)
44	196252A1	3	BRAÇADEIRA (Nota 2)	CLAMP (Note 2)	ABRAZADERA (Nota 2)
45	196247A1	1	MANGUEIRA (Nota 2)	HOSE (Note 2)	MANGUERA (Nota 2)
46	217-221	1	COTOVELO 45° (Nota 2)	ELBOW 45° (Note 2)	CODO 45° (Nota 2)

Nota 1: Ver página 3-16 para filtro separador de água / Vea página 3-16 para filtro separador
Note 1: See page 3-16 for water separator filter

Nota 2: Modelos sem filtro separador de água / Modelos sin filtro separador de agua.
Note 2: Models without water separator filter

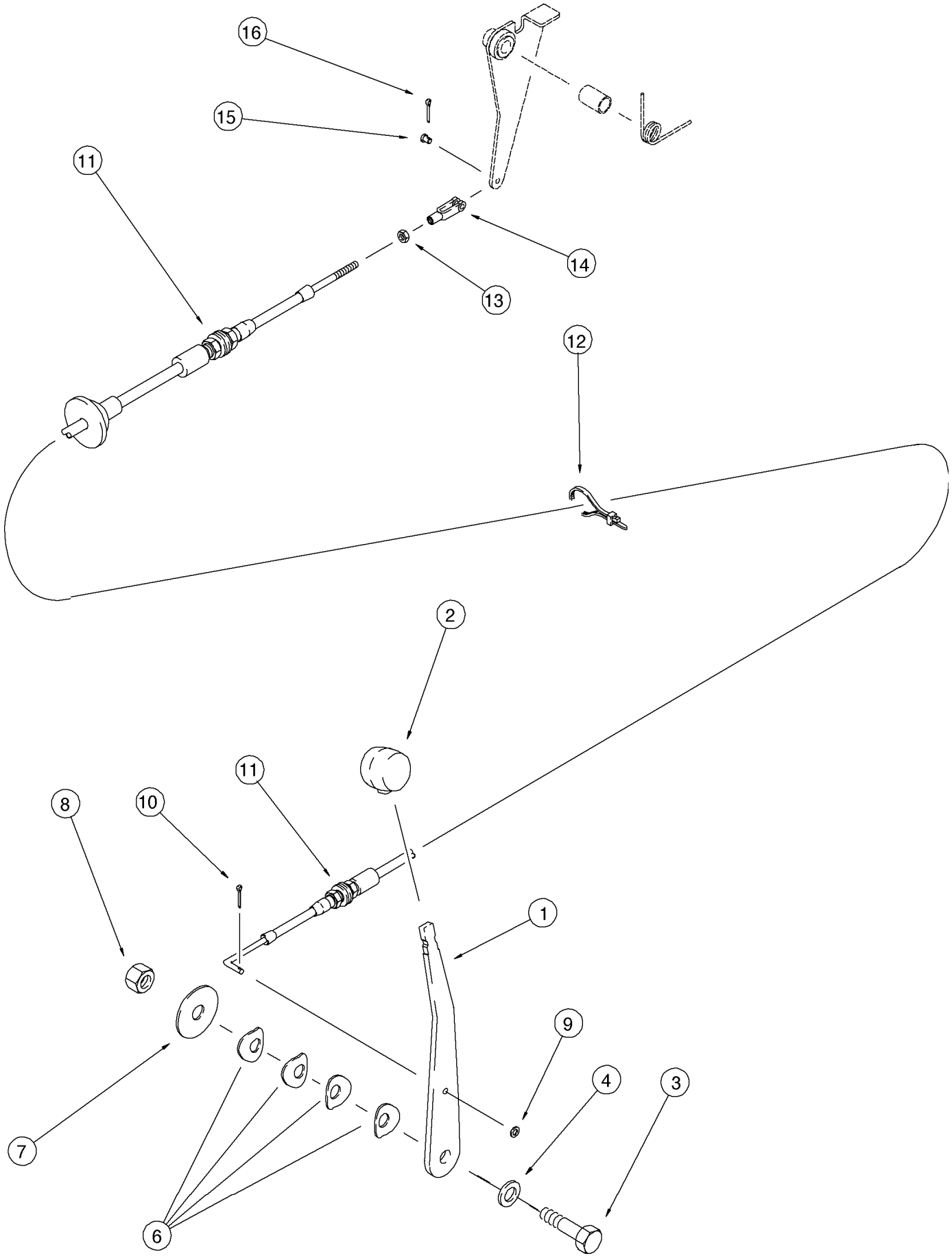
16
15
11
14
13
12
2
11
10
8
1
9
4
3
7
6

ITEM REF.	PEÇA Nº PART Nº PIEZA Nº	QTD QTY CAN	DESCRIÇÃO (Português)	DESCRIPTION (English)	DESCRIPCIÓN (Español)
1	305067A1	1	ALAVANCA acelerador	LEVER hand throttle	PALANCA acelerador
2	A177435	1	MANÍPULO	KNOB lever	PERILLA
3	814-12045	1	PARAFUSO	BOLT	TORNILLO
4	896-11012	1	ARRUELA	WASHER	ARANDELA
6	D148962	4	ARRUELA	WASHER	ARANDELA
7	496-81018	1	ARRUELA	WASHER	ARANDELA
8	832-10412	1	PORCA	NUT	TUERCA
9	495-31022	1	ARRUELA	WASHER	ARANDELA
10	432-48	1	PINO	PIN cotter	PASADOR
11	121335A1	1	CABO acelerador	CABLE throttle	CABLE acelerador
12	L18337	1	CINTA	STRAP	PRECINTA
13	225-14210	1	PORCA	NUT	TUERCA
14	213-123	1	FORQUILHA	CLEVIS	HORQUILLA
15	427-3058	1	PINO	PIN clevis	PASADOR
16	432-48	1	PINO trava	PIN cotter	PASADOR traba

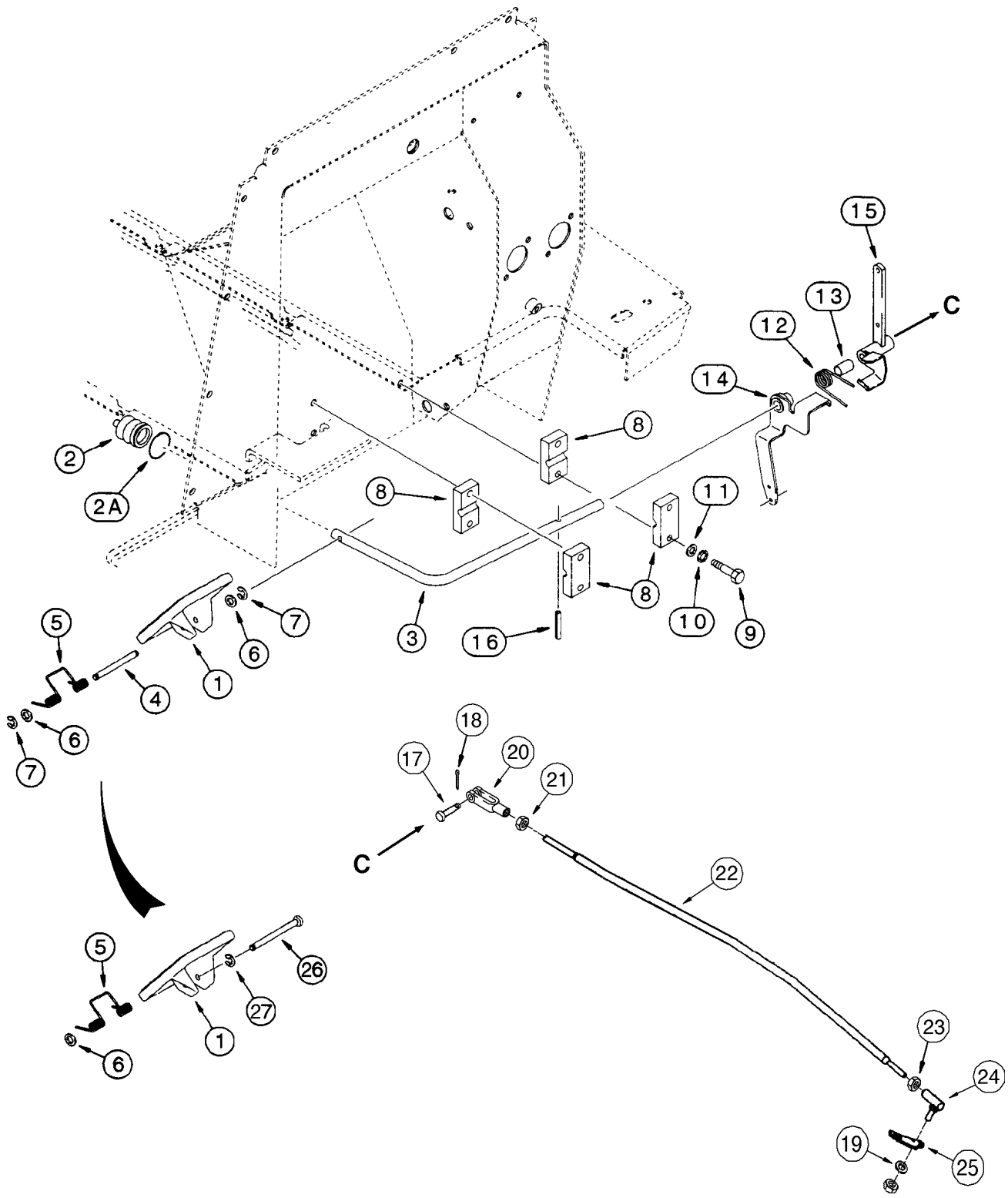
15
13
C
12
14
2
2A
8
8
11
8
10
9
3
16
5
7
6
4
1
6
7
18
17
20
21
C
22
5
26
27
1
6
23
24
19
25

ITEM REF.	PEÇA Nº PART Nº PIEZA Nº	QTD QTY CAN	DESCRIÇÃO (Português)	DESCRIPTION (English)	DESCRIPCIÓN (Español)
1	282242A1	1	PEDAL acelerador	PEDAL accelerator	PEDAL
2	132931A1	1	COIFA	BOOT	GUARDAPOLVO
2A	189109A1	1	RETENTOR	RETAINER	RETENEDOR
3	282931A1	1	HASTE acelerador	ROD accelerator	VARILLA
4	255291A1	1	PINO (Nota 3)	PIN (Note 3)	PASADOR (Nota 3)
5	256776A1	1	MOLA	SPRING	RESORTE
6	895-11005	2	ARRUELA (Nota 3)	WASHER (Note 3)	ARANDELA (Nota 3)
7	800-435	2	ANEL (Nota 3)	RING (Note 3)	ANILLO (Nota 3)
8	D124857	4	BLOCO	BLOCK	BLOQUE
9	814-8050	4	PARAFUSO	BOLT	TORNILLO
10	892-11008	4	ARRUELA	WASHER	ARANDELA
11	895-11008	4	ARRUELA	WASHER	ARANDELA
12	123558A1	1	MOLA	SPRING	RESORTE
13	123392A1	1	ESPAÇADOR	SPACER	ESPACIADOR
14	245287A1	1	SUPORTE mola	BRACKET	SOPORTE
15	302846A1	1	ALAVANCA acelerador	LEVER accelerator	PALANCA
16	838-3640	1	PINO	PIN	PASADOR
17	D149287	1	PINO	PIN clevis	PASADOR
18	432-612	1	PINO	PIN cotter	PASADOR
19	492-11025	1	ARRUELA	WASHER	ARANDELA
20	239406A1	1	FORQUILHA	CLEVIS	HORQUILLA
21	425-155	1	PORCA	NUT	TUERCA
22	132209A1	1	HASTE acelerador (Nota 1)	ROD throttle (Note 1)	VASTAGO (Nota 1)
22	132806A1	1	HASTE acelerador (Nota 2)	ROD throttle (Note 2)	VASTAGO (Nota 2)
23	425-154	1	PORCA	NUT	TUERCA
24	A10329	1	JUNTA ESFÉRICA	BALL JOINT	JUNTA ESFERICA
25	REF	1	ALAVANCA	LEVER	PALANCA
26	322860A1	1	PINO (Nota 3)	PIN (Note 3)	PASADOR (Nota 3)
27	103-1518	1	ANEL (Nota 3)	RING (Note 3)	ANILLO (Nota 3)

Nota 1: Para motor naturalmente aspirado / Para motor aspirado
Note 1: For engine naturally aspirated

Nota 2: Para motor turbo / Para motor turbo
Note 2: For turbo engine

Nota 3: 26 e 27 substituem itens 4, 6 e 7 / 26 y 27 substituem itens 4, 6 e 7
Note 3: 26 and 27 replace items 4, 6 and 7

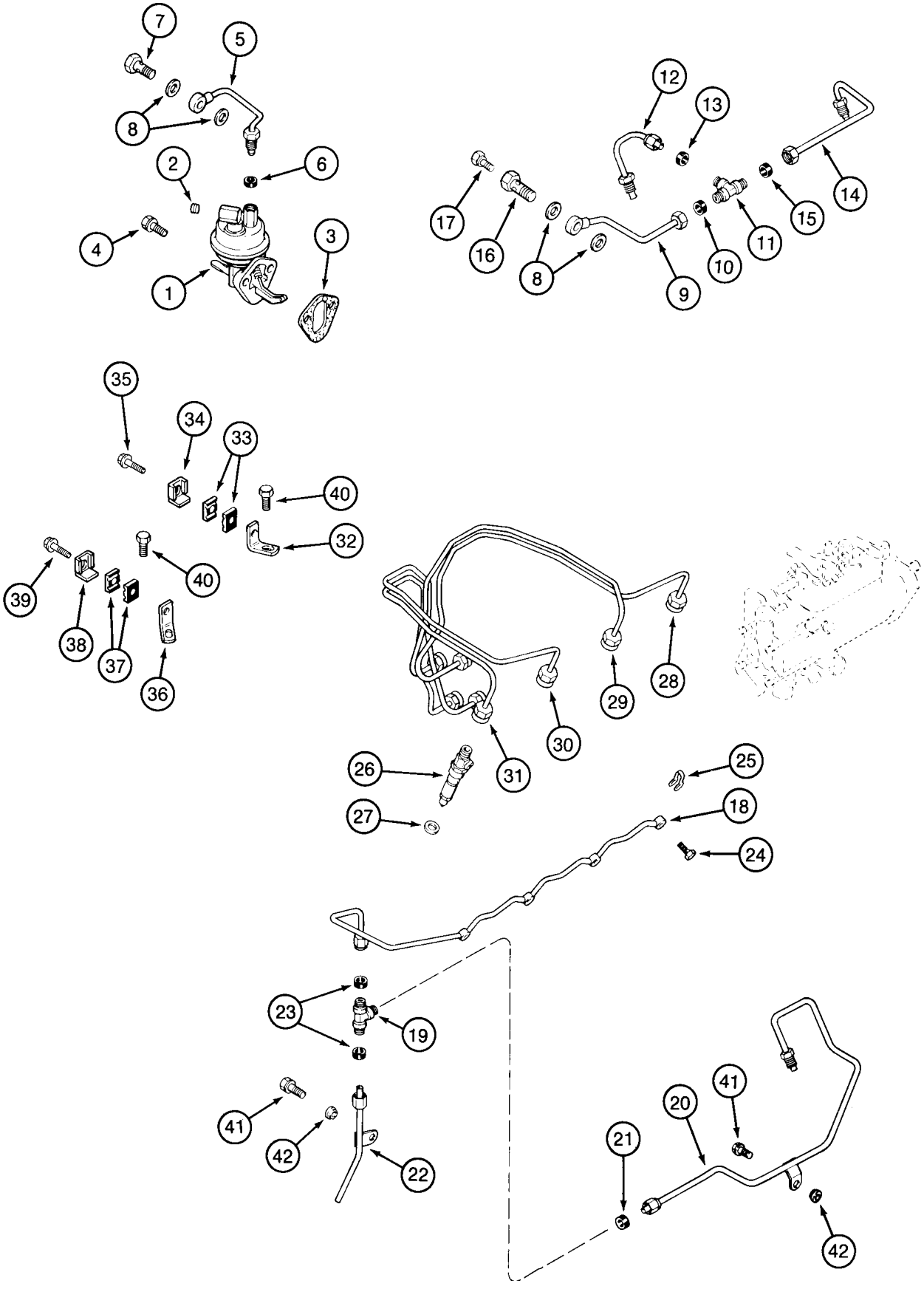
7
5
8
2
6
4
3
1
12
13
17
16
8
9
10
11
15
14
35
34
33
40
32
39
40
38
37
36
29
28
30
31
26
27
25
18
24
23
19
41
42
22
41
20
21
42

ITEM REF.	PEÇA Nº PART Nº PIEZA Nº	QTD QTY CAN	DESCRIÇÃO (Português)	DESCRIPTION (English)	DESCRIPCIÓN (Español)
1	J928143	1	BOMBA ALIMENTAÇÃO	FEED PUMP	BOMBA ALIMENTACIÓN
2	221-841	1	BUJÃO	PLUG	TAPÓN
3	J931348	1	JUNTA	GASKET	JUNTA
4	845-8020	2	PARAFUSO	BOLT	TORNILLO
5	J905649	1	TUBO Conj.	TUBE Assy.	TUBO Conj.
6	222-101	1	LUVA	SLEEVE	MANGUITO
7	J903035	1	PARAFUSO	BOLT	TORNILLO
8	J918191	4	ARRUELA	WASHER	ARANDELA
9	J905364	1	TUBO Conj.	TUBE Assy.	TUBO Conj.
10	222-103	1	LUVA	SLEEVE	MANGUITO
11	J905353	1	CONEXÃO TE	TEE	CONEXIÓN TE
12	J905375	1	TUBO Conj.	TUBE Assy.	TUBO Conj.
13	222-103	1	LUVA	SLEEVE	MANGUITO
14	J905363	1	TUBO	TUBE	TUBO
15	222-103	1	LUVA	SLEEVE	MANGUITO
	J905860	1	PARAFUSO	BOLT	TORNILLO
16	NSS	1	PARAFUSO	BOLT	TORNILLO
17	NSS	1	PARAFUSO	SCREW	TORNILLO
18	J909695	1	TUBO dreno	TUBE drain	TUBO drenaje
19	222-121	1	CONEXÃO TE	TEE	CONEXIÓN TE
20	J925882	1	TUBO Conj.	TUBE Assy.	TUBO Conj.
21	222-103	1	LUVA	SLEEVE	MANGUITO
22	J905692	1	TUBO retorno	TUBE return	TUBO retorno
23	222-101	2	LUVA	SLEEVE	MANGUITO
24	J905307	4	PARAFUSO	BOLT	TORNILLO
25	J903380	4	VEDADOR	SEAL	VEDADOR
26	REF	4	INJETOR Conj. (P. 3-16)	INJECTOR Assy (P.3-16)	INYECTOR Conj. (P.3-16)
27	J906659	1	VEDADOR	SEAL	VEDADOR
28	J903522	1	TUBO cil. nº1	TUBE cyl. nº1	TUBO cil. nº 1
29	J903523	1	TUBO cil. nº2	TUBE cyl. nº2	TUBO cil. nº 2
30	J903524	1	TUBO cil. nº3	TUBE cyl. nº3	TUBO cil. nº 3
31	J903525	1	TUBO cil. nº4	TUBE cyl. nº4	TUBO cil. nº 4
32	J919294	1	SUPORTE	BRACKET	SOPORTE
33	J917746	2	BRAÇADEIRA	CLAMP	ABRAZADERA
34	J904711	1	SUPORTE	BRACKET	SOPORTE
35	J920854	1	PARAFUSO	BOLT	TORNILLO
36	J919292	1	SUPORTE	BRACKET	SOPORTE
37	J917746	2	BRAÇADEIRA	CLAMP	ABRAZADERA
38	J904711	1	SUPORTE	BRACKET	SOPORTE
39	J920854	1	PARAFUSO	BOLT	TORNILLO
40	J918109	2	PARAFUSO	BOLT	TORNILLO
41	845-8016	2	PARAFUSO	BOLT	TORNILLO
42	J900267	2	VEDADOR	SEAL	VEDADOR

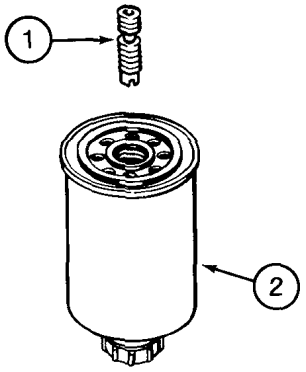
1
2

ITEM REF.	PEÇA Nº PART Nº PIEZA Nº	QTD QTY CAN	DESCRIÇÃO (Português)	DESCRIPTION (English)	DESCRIPCIÓN (Español)
1	J925954	1	ADAPTADOR	ADAPTER	ADAPTADOR
2	J286503	1	FILTRO combustível	FILTER fuel	FILTRO combustible

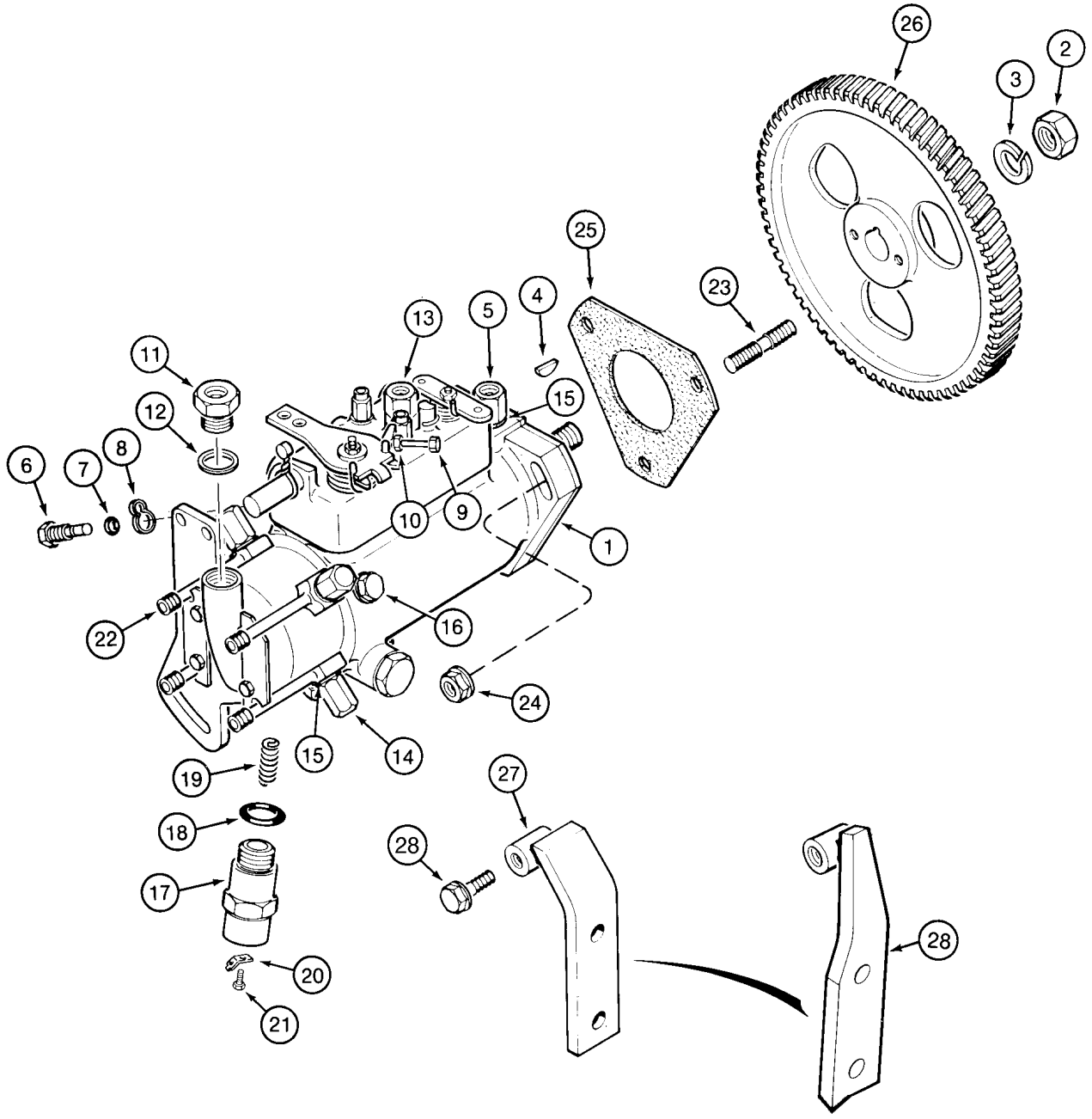
26
2
3
25
23
4
13
5
11
15
12
8
6
7
10
9
1
22
16
24
15
14
19
27
18
28
17
28
20
21

ITEM REF.	PEÇA Nº PART Nº PIEZA Nº	QTD QTY CAN	DESCRIÇÃO (Português)	DESCRIPTION (English)	DESCRIPCIÓN (Español)
1	J916523	1	BOMBA INJETORA Conj. (4-390) (CAV Lucas)	INJECTION PUMP Assy. (4-390) (CAV Lucas)	BOMBA INYECTORA Conj. (4-390) (CAV Lucas
2	J903738	1	PORCA	NUT	TUERCA
3	492-11056	1	ARRUELA	WASHER	ARANDELA
4	836-4065	1	CHAVETA	KEY	CLAVIJA
5	J904643	1	CONEXÃO	FITTING	CONEXIÓN
6	J904778	1	PARAFUSO	BOLT	TORNILLO
7	J904780	1	VEDADOR	SEAL	VEDADOR
8	J904779	1	ARRUELA	WASHER	ARANDELA
9	J904637	1	PARAFUSO	SCREW	TORNILLO
10	131-1144	1	PORCA	NUT	TUERCA
11	J904641	1	CONEXÃO	FITTING	CONEXIÓN
12	K962748	1	ARRUELA	WASHER	ARANDELA
13	J904640	1	CONEXÃO sangria	FITTING bleeding	CONEXIÓN sangria
14	J904646	4	PARAFUSO banjo	BOLT banjo	TORNILLO hueco
15	J904644	9	ARRUELA	WASHER	ARANDELA
16	K963867	1	PARAFUSO	SCREW	TORNILLO
17	J904630	1	SOLENÓIDE 12V	SOLENOID 12V	SOLENOIDE 12V
18	J904635	1	ANEL-O	O-RING	ANILLO O
19	J904777	1	MOLA	SPRING plunger	RESORTE
20	A187990	1	TERMINAL	TERMINAL	TERMINAL
21	614-5008	1	PARAFUSO	BOLT	TORNILLO
22	K962755	4	CONEXÃO	FITTING	CONEXIÓN
23	J902501	3	PRISIONEIRO	STUD	ESPARRAGO
24	J900589	3	PORCA	NUT	TUERCA
25	J931607	1	JUNTA	GASKET	JUNTA
26	J920594	1	ENGRENAGEM	GEAR pump drive	ENGRANAJE
27	J905387	1	SUPORTE	BRACE	SOPORTE
29	845-8020	3	PARAFUSO	BOLT	TORNILLO

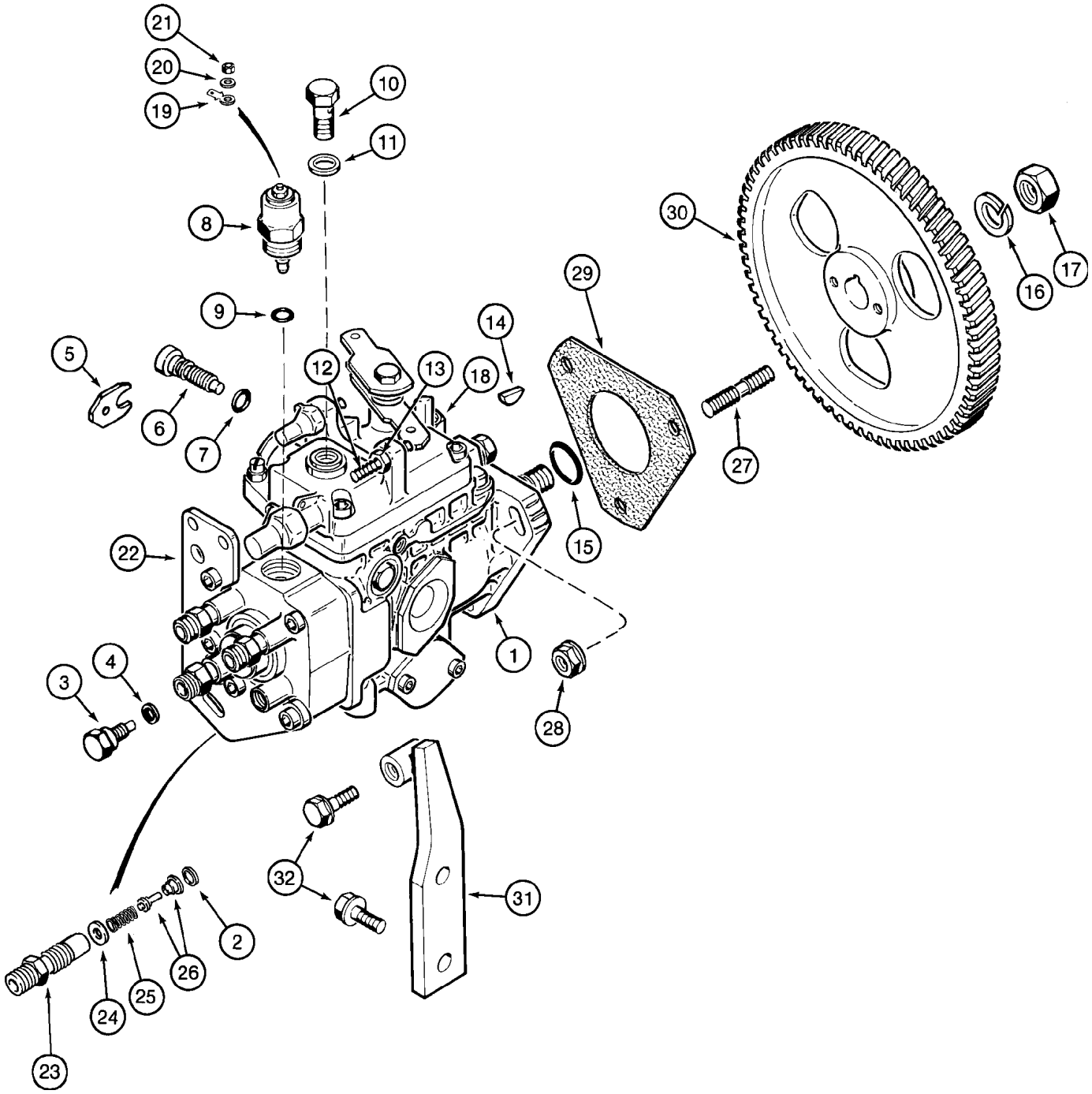
21
20
19
10
11
8
9
5
6
7
12
13
18
14
29
30
16
17
27
15
22
1
28
3
4
32
31
2
26
25
24
23

ITEM REF.	PEÇA Nº PART Nº PIEZA Nº	QTD QTY CAN	DESCRIÇÃO (Português)	DESCRIPTION (English)	DESCRIPCIÓN (Español)
1	J917528	1	BOMBA INJETORA Conj. (4T-390) (Bosch)	INJECTION PUMP Assy. (4T-390) (Bosch)	BOMBA INYECTORA Conj. (4T-390) (Bosch)
2	J903570	4	VEDADOR	SEAL	VEDADOR
3	J903572	1	PARAFUSO	SCREW	TORNILLO
4	3053133R1	1	ANEL	RING	ANILLO
5	J904786	1	PLACA	PLATE	PLACA
6	J904784	1	PARAFUSO	SCREW	TORNILLO
7	J904785	1	ANEL-O	O-RING	ANILLO O
8	A77753	1	SOLENÓIDE	SOLENOID	SOLENOIDE
9	J903577	1	ANEL	RING	ANILLO
10	J905465	1	PARAFUSO	SCREW	TORNILLO
11	NSS	1	ARRUELA	WASHER	ARANDELA
12	J904782	1	PARAFUSO	SCREW	TORNILLO
13	J904783	1	PORCA	NUT	TUERCA
14	836-4065	1	CHAVETA 4x6.5mm	KEY 4x6.5mm	CLAVIJA 4x6.5mm
15	J920393	1	VEDADOR	SEAL	VEDADOR
16	892-11014	1	ARRUELA	WASHER	ARANDELA
17	J903738	1	PORCA	NUT	TUERCA
18	J903382	1	ADAPTADOR	ADAPTER	ADAPTADOR
19	A187990	1	TERMINAL	TERMINAL	TERMINAL
20	J907481	1	ARRUELA	WASHER	ARANDELA
21	J907480	1	PORCA	NUT	TUERCA
22	J905696	1	SUPORTE	BRACE	SOPORTE
23	J910794	4	CONEXÃO	FITTING	CONEXIÓN
24	3059066R1	4	ARRUELA	WASHER	ARANDELA
25	J910796	4	MOLA	SPRING plunger	RESORTE
26	J910795	4	VÁLVULA by-pass	VALVE by-pass	VÁLVULA by-pass
27	J902501	3	PRISIONEIRO	STUD	ESPARRAGO
28	J900589	3	PORCA	NUT	TUERCA
29	J931607	1	JUNTA	GASKET	JUNTA
30	J931387	1	ENGRENAGEM	GEAR pump drive	ENGRANAJE
31	J905313	1	SUPORTE	BRACE	SOPORTE
32	845-8020	3	PARAFUSO	BOLT	TORNILLO

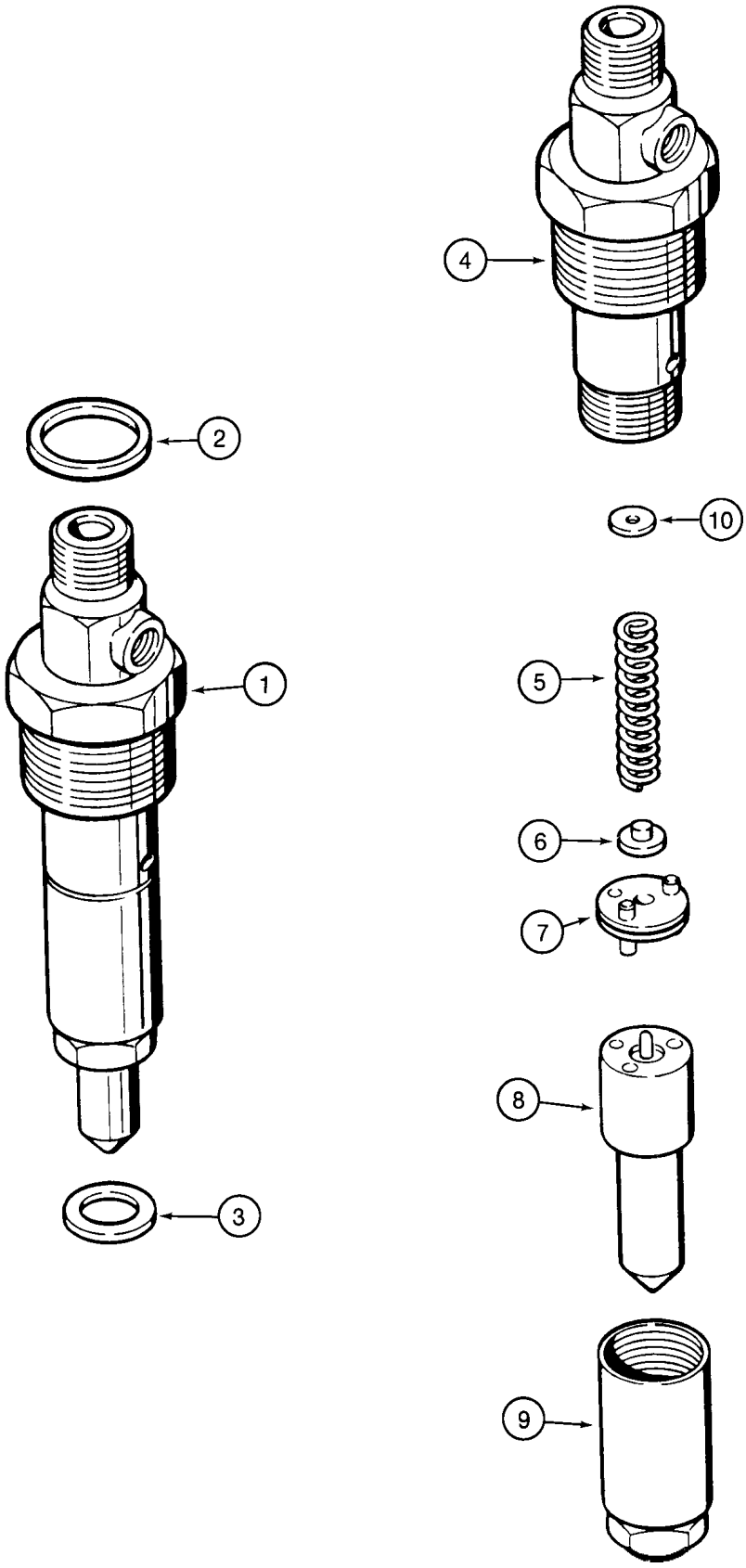
4
2
10
1
5
6
7
8
3
9

ITEM REF.	PEÇA Nº PART Nº PIEZA Nº	QTD QTY CAN	DESCRIÇÃO (Português)	DESCRIPTION (English)	DESCRIPCIÓN (Español)
1	J919336	4	INJETOR Conj. (4-390)	INJECTOR Assy. (4-390)	INYECTOR Conj. (4-390)
1	J919343	4	INJETOR Conj. (4T-390)	INJECTOR Assy (4T-390)	INYECTOR Conj (4T-390)
2	J909356	1	ANEL-O	O-RING	ANILLO O
3	J906659	1	VEDADOR	SEAL	VEDADOR
4	NSS	1	CORPO	BODY	CUERPO
5	NSS	1	MOLA injetor	SPRING nozzle	RESORTE inyector
6	NSS	1	ASSENTO	SEAT	ASIENTO
7	NSS	1	BATENTE válv. injetor	STOP nozzle valve	TOPE válv. inyector
8	NSS	1	BICO	TIP	BOQUILLA
9	NSS	1	PORCA	NUT	TUERCA
	A48186	1	JOGO DE CALÇOS	NOZZLE SHIM KIT	JUEGO DE CALZOS
10	1806233C1	5	CALÇO injetor 1.00mm	SHIM nozzle, 1.00mm	CALZO inyector1.00mm
10	1806234C1	5	CALÇO injetor 1.04mm	SHIM nozzle, 1.04mm	CALZO inyector1.04mm
10	1806235C1	5	CALÇO injetor 1.08mm	SHIM nozzle, 1.08mm	CALZO inyector1.08mm
10	1806236C1	5	CALÇO injetor 1.10mm	SHIM nozzle, 1.10mm	CALZO inyector1.10mm
10	1806237C1	5	CALÇO injetor 1.14mm	SHIM nozzle, 1.14mm	CALZO inyector1.14mm
10	1806238C1	5	CALÇO injetor 1.18mm	SHIM nozzle, 1.18mm	CALZO inyector1.18mm
10	1806239C1	5	CALÇO injetor 1.20mm	SHIM nozzle, 1.20mm	CALZO inyector1.20mm
10	1806240C1	5	CALÇO injetor 1.24mm	SHIM nozzle, 1.24mm	CALZO inyector1.24mm
10	1806241C1	5	CALÇO injetor 1.28mm	SHIM nozzle, 1.28mm	CALZO inyector1.28mm
10	1806242C1	5	CALÇO injetor 1.30mm	SHIM nozzle, 1.30mm	CALZO inyector1.30mm
10	1806243C1	5	CALÇO injetor 1.34mm	SHIM nozzle, 1.34mm	CALZO inyector1.34mm
10	1806244C1	5	CALÇO injetor 1.38mm	SHIM nozzle, 1.38mm	CALZO inyector1.38mm
10	1806245C1	5	CALÇO injetor 1.40mm	SHIM nozzle, 1.40mm	CALZO inyector1.40mm
10	1806246C1	5	CALÇO injetor 1.44mm	SHIM nozzle, 1.44mm	CALZO inyector1.44mm
10	1806247C1	5	CALÇO injetor 1.48mm	SHIM nozzle, 1.48mm	CALZO inyector1.48mm
10	1806248C1	5	CALÇO injetor 1.50mm	SHIM nozzle, 1.50mm	CALZO inyector1.50mm
10	1806249C1	5	CALÇO injetor 1.54mm	SHIM nozzle, 1.54mm	CALZO inyector1.54mm
10	1806250C1	5	CALÇO injetor 1.58mm	SHIM nozzle, 1.58mm	CALZO inyector1.58mm
10	1806251C1	5	CALÇO injetor 1.60mm	SHIM nozzle, 1.60mm	CALZO inyector1.60mm
10	1806252C1	5	CALÇO injetor 1.64mm	SHIM nozzle, 1.64mm	CALZO inyector1.64mm
10	1806253C1	5	CALÇO injetor 1.68mm	SHIM nozzle, 1.68mm	CALZO inyector1.68mm
10	1806254C1	5	CALÇO injetor 1.70mm	SHIM nozzle, 1.70mm	CALZO inyector1.70mm
10	1806255C1	5	CALÇO injetor 1.74mm	SHIM nozzle, 1.74mm	CALZO inyector1.74mm
10	1806256C1	5	CALÇO injetor 1.78mm	SHIM nozzle, 1.78mm	CALZO inyector1.78mm
10	1806257C1	5	CALÇO injetor 1.80mm	SHIM nozzle, 1.80mm	CALZO inyector1.80mm
10	1806258C1	5	CALÇO injetor 1.84mm	SHIM nozzle, 1.84mm	CALZO inyector1.84mm
10	1806259C1	5	CALÇO injetor 1.88mm	SHIM nozzle, 1.88mm	CALZO inyector1.88mm
10	1806260C1	5	CALÇO injetor 1.90mm	SHIM nozzle, 1.90mm	CALZO inyector1.90mm
10	1806261C1	5	CALÇO injetor 1.94mm	SHIM nozzle, 1.94mm	CALZO inyector1.94mm
10	1806262C1	5	CALÇO injetor 1.98mm	SHIM nozzle, 1.98mm	CALZO inyector1.98mm

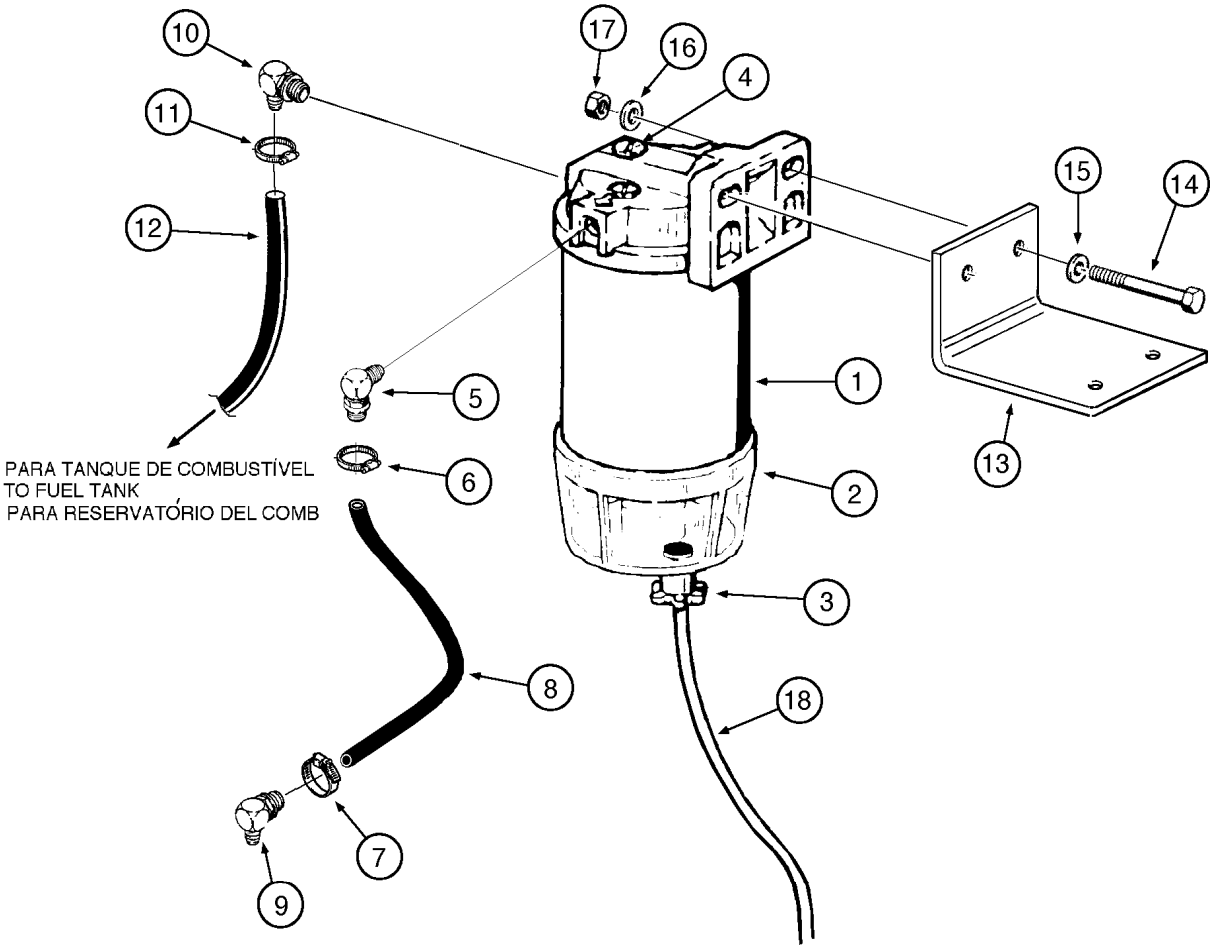
10
11
12
17
16
4
15
14
5
1
6
2
13
3
8
18
7
9
PARA TANQUE DE COMBUSTÍVEL
TO FUEL TANK
PARA RESERVATÓRIO DEL COMB

ITEM REF.	PEÇA Nº PART Nº PIEZA Nº	QTD QTY CAN	DESCRIÇÃO (Português)	DESCRIPTION (English)	DESCRIPCIÓN (Español)
	148503A1	1	FILTRO separador Conj. (Nota)	FILTER separator Assy. (Note)	FILTRO Conj. (Nota)
1	E158437	1	JOGO elemento	KIT element	KIT elemento
2	149948A1	1	JOGO copo	KIT cup	KIT copo
3	E158457	1	JOGO dreno	KIT drain	KIT drenaje
4	E158459	1	JOGO respiro	KIT breather	KIT respiradero
5	217-347	1	COTOVELO 90°	ELBOW 90°	CODO 90°
6	214-1704	1	BRAÇADEIRA	CLAMP	ABRAZADERA
7	214-1704	1	BRAÇADEIRA	CLAMP	ABRAZADERA
8	148501A2	1	MANGUEIRA filtro-bomba	HOSE filter-pump	MANGUERA
9	217-151	1	COTOVELO 45°	ELBOW 45°	CODO 45°
10	217-374	1	COTOVELO 90°	ELBOW 90°	CODO 90°
11	214-1708	1	BRAÇADEIRA	CLAMP	ABRAZADERA
12	148502A1	1	MANGUEIRA tanque comb. (P.3-2)	HOSE fuel tank (P.3-2)	MANGUERA (P.3-2)
13	148500A1	1	SUPORTE	BRACE	SOPORTE
14	413-624	2	PARAFUSO	BOLT	TORNILLO
15	495-11041	4	ARRUELA	WASHER	ARANDELA
16	492-11038	2	ARRUELA	WASHER	ARANDELA
17	425-106	2	PORCA	NUT	TUERCA
18	E155897	1	MANGUEIRA dreno	HOSE drain	MANGUERA

Nota: Se equipado (Opcional)
Note: If equiped (Optional)
Nota: Si equipado (Opcional)

ÍNDICE
INDEX
INDICE

MOTOR DE PARTIDA - CONJUNTO **4-2**
STARTER - ASSEMBLY
MOTOR DE ARRANQUE - CONJUNTO

ALTERNADOR 90A-24V - CONJUNTO **4-4**
ALTERNATOR 90A-24V - ASSEMBLY
ALTERNADOR 90A-24V - CONJUNTO

ALTERNADOR E MOTOR DE PARTIDA - MONTAGEM **4-6**
STARTER AND ALTERNATOR - MOUNTING
ALTERNADOR Y MOTOR DE ARRANQUE - MONTAJE

CIRCUITO ELÉTRICO DO MOTOR E CONEXÕES **4-8**
ENGINE WIRING HARNESS AND CONNECTIONS
CIRCUITO ELECTRICO DEL MOTOR Y CONEXIONES

BATERIA E CABOS (STANDARD) **4-10**
BATTERY AND CABLES (STANDARD)
BATERIA Y CABOS (STANDARD)

CIRCUITO ELÉTRICO DO PAINEL DIANTEIRO **4-12**
FRONT CONSOLE WIRING HARNESS
CIRCUITO ELÉCTRICO DEL TABLERO DELANTERO

CIRCUITO ELÉTRICO DO PAINEL LATERAL **4-14**
SIDE CONSOLE INSTRUMENT HARNESS
CIRCUITO ELÉCTRICO DEL TABLERO LATERAL

CIRCUITO ELÉTRICO DO PAINEL LATERAL E CONEXÕES **4-16**
SIDE CONSOLE INSTRUMENT HARNESS AND CONNECTIONS
CIRCUITO ELÉCTRICO DEL TABLERO LATERAL Y CONEXIONES

PAINEL DE INSTRUMENTOS DIANTEIRO E COBERTURA **4-18**
FRONT INSTRUMENT PANEL AND COVERS
TABLERO DE INSTRUMENTOS DELANTERO Y CUBIERTA

PAINEL DE INSTRUMENTOS LATERAL E COBERTURA **4-20**
SIDE INSTRUMENT PANEL AND COVERS
TABLERO DE INSTRUMENTOS LATERAL Y CUBIERTA

PAINEL DE INSTRUMENTOS **4-22**
INSTRUMENT CLUSTER
TABLERO DE INSTRUMENTOS

CIRCUITO ELÉTRICO DE ILUMINAÇÃO - STANDARD **4-24**
TRACTOR LAMP ELECTRICAL CIRCUIT
CIRCUITO ELÉCTRICO DE ILUMINACIÓN - STANDARD

CIRCUITO ELÉTRICO DE ILUMINAÇÃO - OPCIONAL **4-26**
TRACTOR LAMP ELECTRICAL CIRCUIT
CIRCUITO ELÉCTRICO DE ILUMINACIÓN - OPCIONAL

FARÓIS E LANTERNA - ROPS STANDARD **4-28**
FLOOD AND TAIL LIGHTS - STANDARD ROPS
FAROS Y LINTERNAS - PROTECCIÓN CONTRA VUELCO STANDARD

FARÓIS E LANTERNA - COM CABINE **4-30**
FLOOD AND TAIL LIGHTS - WITH CAB
FAROS Y LINTERNAS - CON CABINA

LUZES DE FREIO, LANTERNA E LUZES DE TRABALHO **4-32**
BRAKE, TAIL AND WORKING LIGHTS
FRENO, LINTERNAS Y LUCES DE TRABAJO

LUZES DE FREIO, LANTERNAS E INDICADORES DE DIREÇÃO - COM CABINE **4-34**
BRAKE LIGHTS, TAIL LIGHTS AND TURN SIGNAL - WITH CAB
LUCES DE FRENO, LINTERNAS Y INDICADORES DE DIRECCIÓN - CON CABINA

BUZINA E ALARME DE RÉ **4-36**
HORN AND BACKUP ALARM
BOCINE Y ALARMA DE MARCHA ATRÁS

SISTEMA HIDRÁULICO AUXILIAR DA RETRO - CIRCUTO ELÉTRICO (OPCIONAL) **4-38**
BACKHOE AUXILIARY HYDRAULIC SYSTEM - ELECTRICAL CIRCUIT (OPTIONAL)
SISTEMA HIDRAULICO AUXILIAR - CIRCUITO ELÉCTRICO (OPCIONAL)

MONTAGEM DO RÁDIO, ALTO-FALANTES E ANTENA (OPCIONAL) **4-40**
RADIO MOUNTING, SPEAKERS AND ANTENNA (OPTIONAL)
MONTAJE DEL RADIO, ALTAVOZES Y ANTENA (OPCIONAL)

LUZ ROTATIVA (OPCIONAL) **4-42**
ROTATING BEACON (OPTIONAL)
LUCE ROTACTIVA (OPCIONAL)

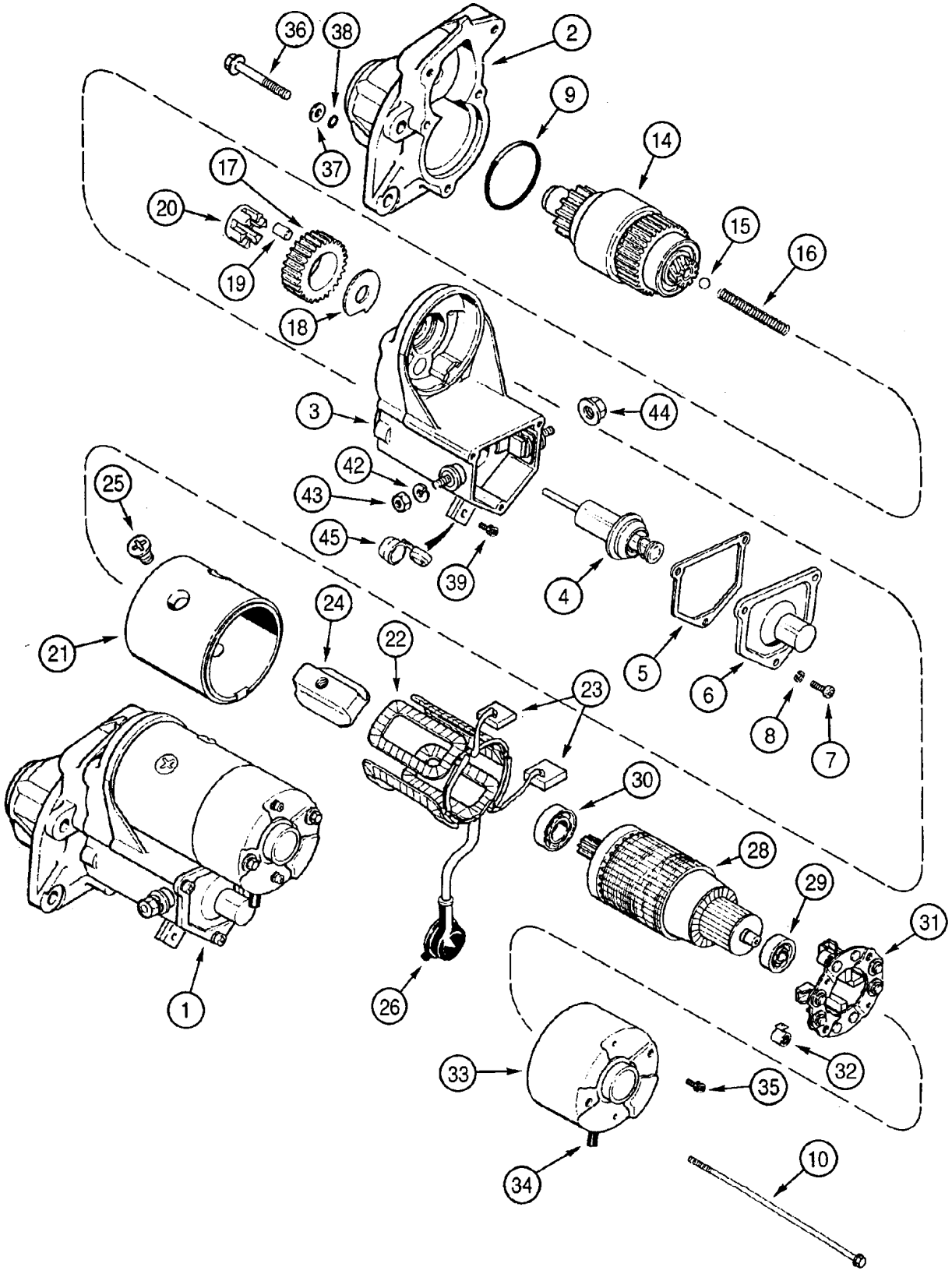
36
38
2
9
14
37
17
20
15
16
19
18
3
44
42
43
25
45
39
4
24
22
5
6
21
23
8
7
30
28
29
31
1
26
33
35
32
34
10

ITEM REF.	PEÇA Nº PART Nº PIEZA Nº	QTD QTY CAN	DESCRIÇÃO (Português)	DESCRIPTION (English)	DESCRIPCIÓN (Español)
1	86982709	1	MOTOR DE PARTIDA	STATER	MOTOR DE ARRANQUE
2	A46948	1	CARCAÇA	HOUSING	CARCASA
3	104588A1	1	COMUTADOR Conj.	SWITCH Assy	COMUTADOR Conj.
4	NSS	1	SOLENÓIDE	SOLENOID	SOLENOIDE
5	NSS	1	JUNTA	GASKET	JUNTA
6	NSS	1	TAMPA	COVER	TAPA
7	NSS	3	PARAFUSO	BOLT	TORNILLO
8	NSS	3	ARRUELA	WASHER	ARANDELA
9	1546500C1	1	ANEL-O	O-RING	ANEL-O
10	332467A1	2	PARAFUSO	BOLT	TORNILLO
14	104587A1	1	EMBREAGEM	CLUTCH	EMBRAGUE
15	211-1011	1	ESFERA	BALL	ESFERA
16	A47232	1	MOLA	SPRING	RESORTE
17	A47233	1	ENGRENAGEM	GEAR	ENGRANAJE
18	141360A1	1	RETENTOR	RETAINER	RETENEDOR
19	A47235	5	ROLETE	ROLLER	RODILLO
20	A47236	1	RETENTOR	RETAINER	RETENEDOR
	A47240	1	CARCAÇA Conj.	HOUSING Assy	CARCASA Conj.
21	NSS	1	CARCAÇA	HOUSING	CARCASA
22	NSS	1	BOBINA CAMPO	FIELD COIL	BOBINA DE CAMPO
23	NSS	2	ESCOVAS	BRUSH	ESCOBILLAS
24	NSS	4	SAPATA	SHOE	ZAPATA
25	NSS	4	PARAFUSO	BOLT	TORNILLO
26	NSS	1	PROTEÇÃO	PROTECTION	PROTECTOR
28	A47242	1	INDUZIDO	ARMATURE	INDUCIDO
29	452698C1	1	ROLAMENTO	BEARING	RODAMIENTO
30	A47247	1	ROLAMENTO	BEARING	RODAMIENTO
31	A47239	1	PORTA-ESCOVAS	BRUSH HOLDER	PORTA-ESCOBILLAS
32	A47249	4	MOLA	SPRING	RESORTE
33	401106A1	1	TAMPA	COVER	TAPA
34	141355A1	1	TAMPA ventilação	COVER	TAPA
35	141361A1	2	PARAFUSO	BOLT	TORNILLO
	A47230	3	PARAFUSO Conj.	BOLT Assy	TORNILLO Conj.
36	332475A1	1	PARAFUSO	BOLT	TORNILLO
37	495-81252	1	ARRUELA	WASHER	ARANDELA
38	332476A1	1	ANEL-O	O-RING	ANILLO O
39	401126A1	1	PARAFUSO	BOLT	TORNILLO
42	892-11010	1	ARRUELA-pressão	WASHER-lock	ARANDELA-cierre
43	825-1410	1	PORCA	NUT	TUERCA
44	332468A1	1	PORCA	NUT	TUERCA
45	141354A1	1	TAMPA	COVER	TAPA

Nota 1: Inclui / Incluye 5, 10, 11, 17, 18, 19, 20, 23, 25, 26, 30, 31
Note 1: Includes 5, 10, 11, 17, 18, 19, 20, 23, 25, 26, 30, 31

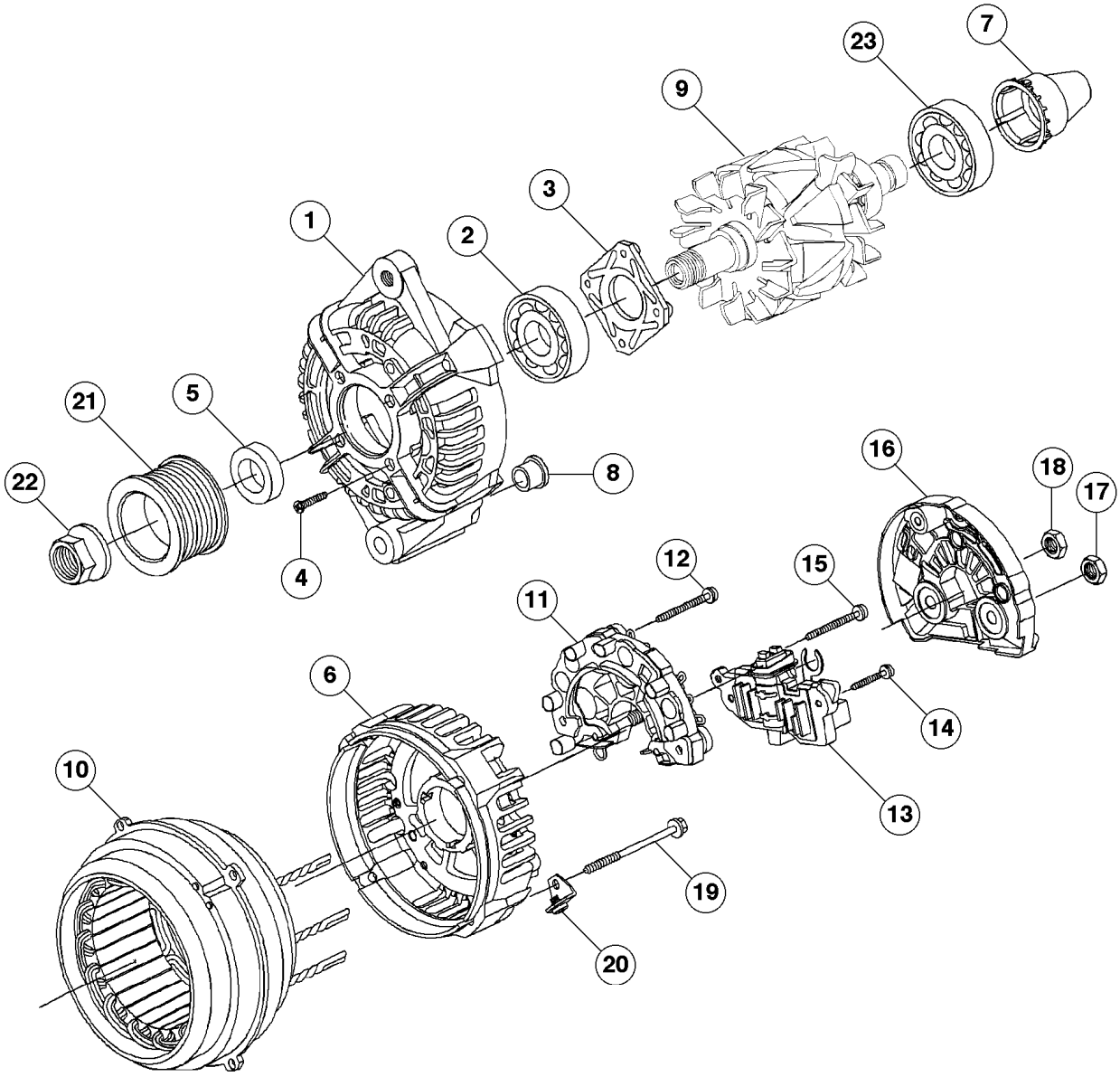
1
2
3
4
5
6
7
8
9
10
11
12
13
14
15
16
17
18
19
20
21
22
23

ITEM REF.	PEÇA Nº PART Nº PIEZA Nº	QTD QTY CAN	DESCRIÇÃO (Português)	DESCRIPTION (English)	DESCRIPCIÓN (Español)
	87424024		ALTERNADOR Conj.	ALTERNATOR Assy.	ALTERNADOR Conj.
1	87458810	1	CARCAÇA	HOUSING	CARCASA
2	87458811	1	ROLAMENTO	BEARING	RODAMIENTO
3	87458812	1	PLACA	PLATE	PLACA
4	87458813	4	PARAFUSO	SCREW	TORNILLO
5	87458814	1	ANEL espaçador	RING spacer	ANILLO espaciador
6	87458815	1	CARCAÇA	HOUSING	CARCASA
7	87458816	1	ANEL ajuste	RING	ANILLO
8	87458817	1	BUCHA encosto	BUSHING	BUJE
9	87458818	1	ROTOR alternador	ROTOR alternator	ROTOR alternador
10	87458819	1	ESTATOR	STATOR	ESTATOR
11	87458820	1	RETIFICADOR	RECTIFIER	RETIFICADOR
12	87458821	3	PARAFUSO	SCREW	TORNILLO
13	87458822	1	REGULADOR	REGULATOR	REGULADOR
14	87458823	2	PARAFUSO	SCREW	TORNILLO
15	87458824	1	PARAFUSO	SCREW	TORNILLO
16	87458825	1	CAPA protetora	CAP protector	TAPA
17	87458826	1	PORCA	NUT	TUERCA
18	87458827	2	PORCA	NUT	TUERCA
19	87458828	4	PARAFUSO	SCREW	TORNILLO
20	87458829	2	SUPORTE	BRACE	SOPORTE
21	87458830	1	POLIA	PULLEY	POLEA
22	87458831	1	PORCA	NUT	TUERCA
23	87458832	1	ROLAMENTO	BEARING	RODAMIENTO

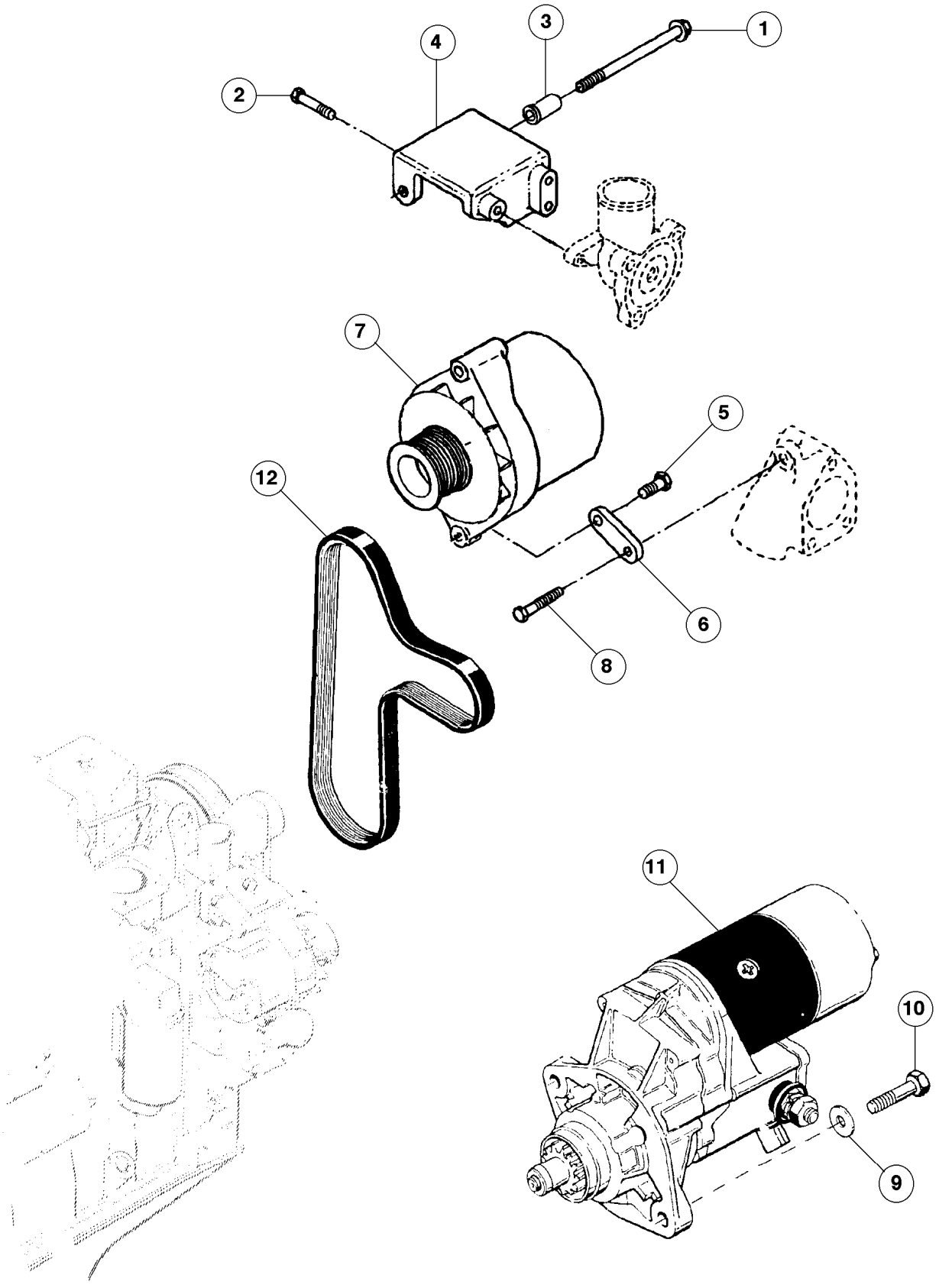
1
2
3
4
5
6
7
8
9
10
11
12

ITEM REF.	PEÇA Nº PART Nº PIEZA Nº	QTD QTY CAN	DESCRIÇÃO (Português)	DESCRIPTION (English)	DESCRIPCIÓN (Español)
1	75286629	1	PARAFUSO	BOLT	TORNILLO
2	75312613	3	PARAFUSO	BOLT	TORNILLO
3	75206635	1	ESPAÇADOR	SPACER	ESPACIADOR
4	75287981	1	SUPORTE	BRACE	SOPORTE
5	75286109	1	PARAFUSO	BOLT	TORNILLO
6	75287980	1	PLACA	PLATE	PLACA
7	REF	1	ALTERNADOR Conj. (P.4-4)	ALTERNATOR Assy. (P.4-4)	ALTERNADOR Conj. (P.4-4)
8	75208388	1	PARAFUSO	BOLT	TORNILLO
9	892-11010	2	ARRUELA	WASHER	ARANDELA
10	614-10040	2	PARAFUSO	BOLT	TORNILLO
11	REF	1	MOTOR DE PARTIDA Conj. (P.4-2)	STARTER Assy. (P.4-2)	MOTOR DE ARRANQUE Conj. (P.4-2)
12	75286362	1	CORREIA	BELT	CORREA

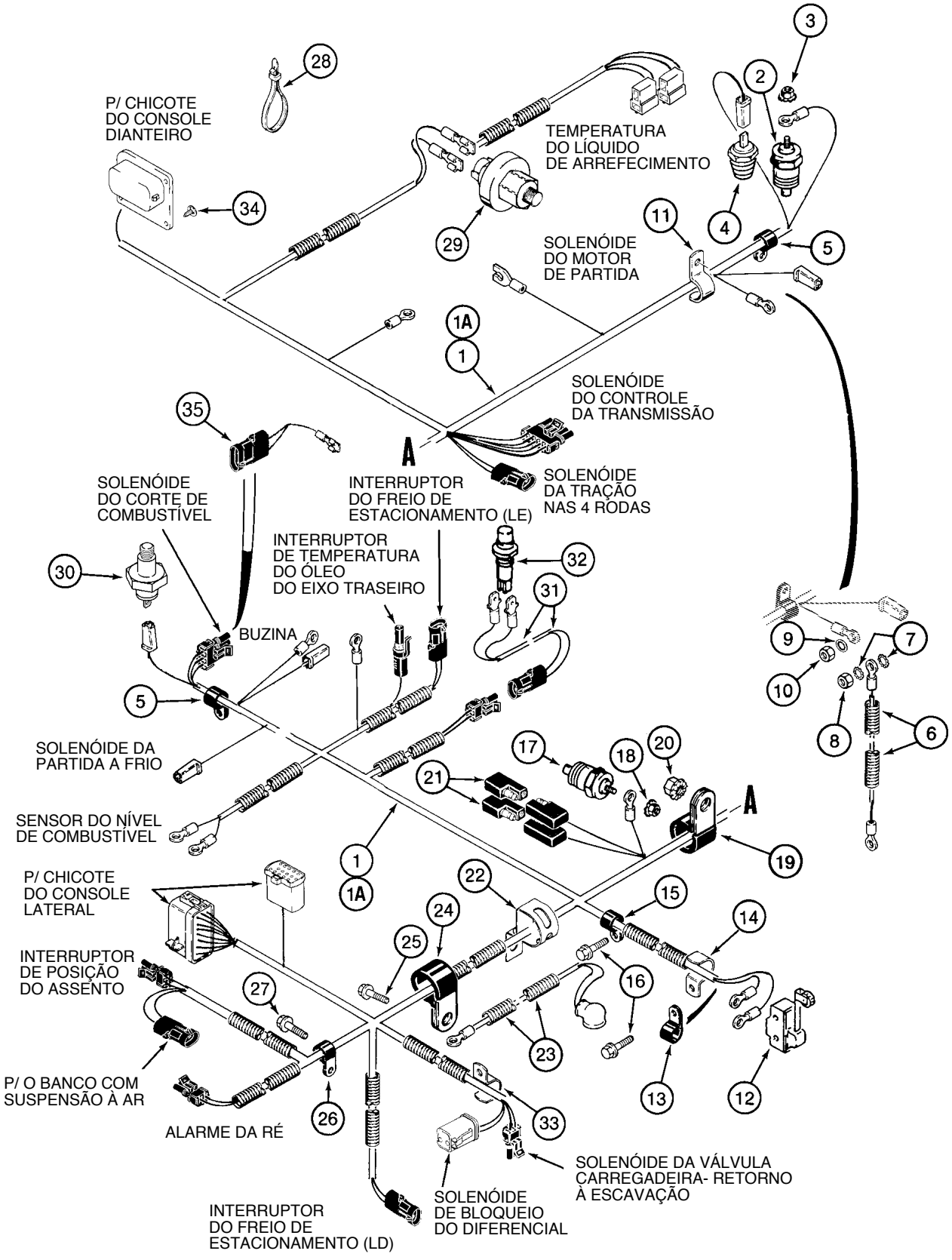
P/ CHICOTE DO CONSOLE DIANTEIRO
TEMPERATURA DO LÍQUIDO DE ARREFECIMENTO
SOLENÓIDE DO MOTOR DE PARTIDA
SOLENÓIDE DO CONTROLE DA TRANSMISSÃO
SOLENÓIDE DA TRAÇÃO NAS 4 RODAS
INTERRUPTOR DO FREIO DE ESTACIONAMENTO (LE)
SOLENÓIDE DO CORTE DE COMBUSTÍVEL
INTERRUPTOR DE TEMPERATURA DO ÓLEO DO EIXO TRASEIRO
BUZINA
SOLENÓIDE DA PARTIDA A FRIO
SENSOR DO NÍVEL DE COMBUSTÍVEL
P/ CHICOTE DO CONSOLE LATERAL
INTERRUPTOR DE POSIÇÃO DO ASSENTO
P/ O BANCO COM SUSPENSÃO À AR
ALARME DA RÉ
INTERRUPTOR DO FREIO DE ESTACIONAMENTO (LD)
SOLENÓIDE DE BLOQUEIO DO DIFERENCIAL
SOLENÓIDE DA VÁLVULA CARREGADEIRA- RETORNO À ESCAVAÇÃO
A
1
1A
2
3
4
5
6
7
8
9
10
11
12
13
14
15
16
17
18
19
20
21
22
23
24
25
26
27
28
29
30
31
32
33
34
35

ITEM REF.	PEÇA Nº PART Nº PIEZA Nº	QTD QTY CAN	DESCRIÇÃO (Português)	DESCRIPTION (English)	DESCRIPCIÓN (Español)
1	87452474	1	CHICOTE motor (Nota)	HARNESS engine (Note)	AP. ELECTRICO (Nota)
1	87452476	1	CHICOTE motor (Nota 1)	HARNESS engine (Note 1)	AP. ELECTRICO (Nota 1)
2	A166057	1	SENSOR temperatura	SENDER	SENSOR
3	193-1000	1	PORCA	NUT	TUERCA
4	1345488C3	1	INTERRUPTOR temperat.	SWITCH temperature	INTERRUPTOR
5	515-23127	2	BRAÇADEIRA	CLAMP	ABRAZADERA
6	D143830	1	CABO alternador	CABLE alternator	CABLE alternador
7	493-21033	2	ARRUELA	WASHER	ARANDELA
8	829-1408	1	PORCA	NUT	TUERCA
9	493-21020	1	ARRUELA	WASHER	ARANDELA
10	824-1405	1	PORCA	NUT	TUERCA
11	D147383	1	BRAÇADEIRA	CLAMP	ABRAZADERA
12	D137363	1	INTERRUPTOR	SWITCH	INTERRUPTOR
13	515-23127	1	BRAÇADEIRA	CLAMP	ABRAZADERA
14	D147383	1	BRAÇADEIRA	CLAMP	ABRAZADERA
15	515-23127	1	BRAÇADEIRA	CLAMP	ABRAZADERA
16	844-10020	2	PARAFUSO	BOLT	TORNILLO
17	A166057	1	SENSOR temperatura	SENSOR temperature	SENSOR
18	193-1000	1	PORCA	NUT	TUERCA
19	D39696	1	BRAÇADEIRA	CLAMP	ABRAZADERA
20	829-2410	1	PORCA	NUT	TUERCA
21	L71879	2	DIODO	DIODE	DIODO
22	192196A2	1	BRAÇADEIRA	CLAMP	ABRAZADERA
23	184188A1	1	CABO motor partida	CABLE starter	CABLE
24	49773	1	BRAÇADEIRA	CLAMP	ABRAZADERA
25	844-10025	1	PARAFUSO	BOLT	TORNILLO
26	515-23127	1	BRAÇADEIRA	CLAMP	ABRAZADERA
27	814-10060	1	PARAFUSO	BOLT	TORNILLO
28	L18337	27	CINTA	STRAP	PRECINTA
29	1983233C1	1	INTERRUPTOR restrição	SWITCH restriction	INTERRUPTOR
30	277016A1	1	SENSOR pressão	SENDER	SENSOR
30A	637-62081	1	ANEL-O	O-RING	ANEL-O
31	123809A2	1	CHICOTE embreagem	HARNESS clutch	AP. ELECTRICO
32	123097A1	1	INTERRUPTOR	SWITCH	INTERRUPTOR
33	D147383	1	BRAÇADEIRA	CLAMP	ABRAZADERA
34	781-24613	2	PARAFUSO	BOLT	TORNILLO
35	331630A1	1	CHICOTE solenóide bomba injetora	HARNESS injection pump solenoid	AP. ELECTRICO del solenoide de la bomba

Nota: Usado para máquinas sem ar condicionado / Usado para maquinas sin aire acondicionado
Note: Used for machines without air conditioning

Nota 1: Usado para máquinas com ar condicionado / Usado para maquinas com aire acondicionado
Note 1: Used for machines with air conditioning

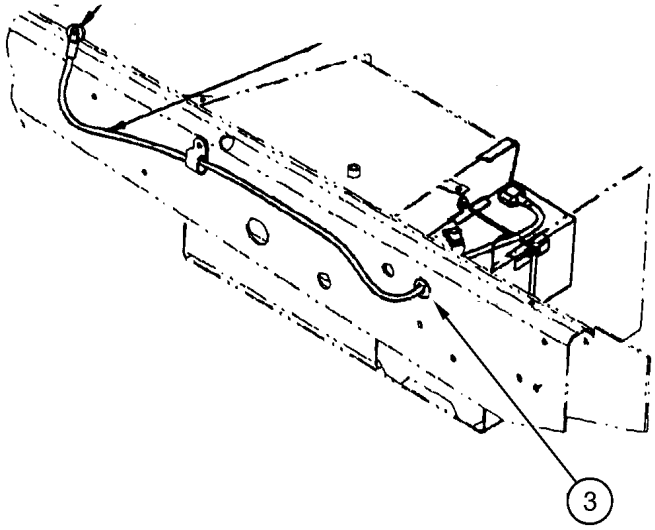
3

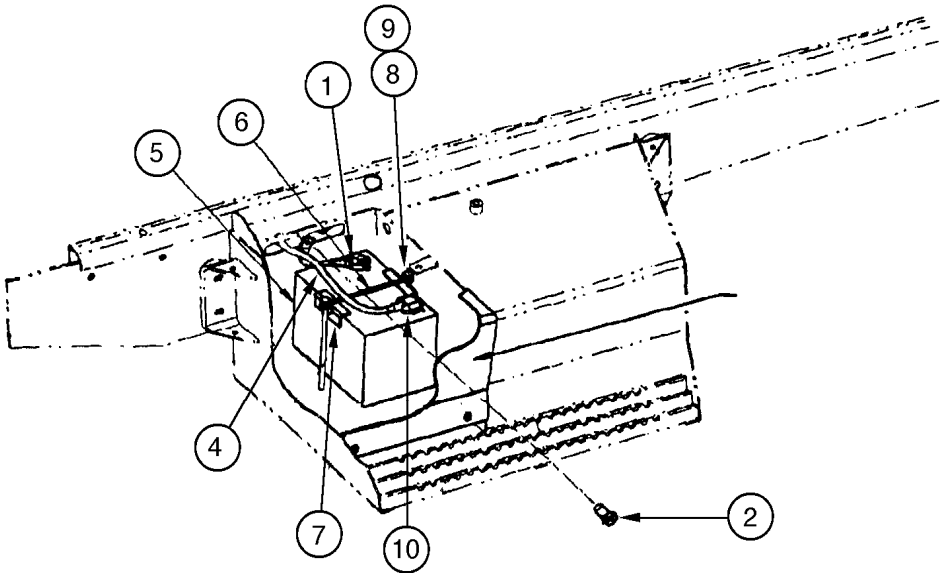
9
8
1
6
5
4
7
10
2

ITEM REF.	PEÇA Nº PART Nº PIEZA Nº	QTD QTY CAN	DESCRIÇÃO (Português)	DESCRIPTION (English)	DESCRIPCIÓN (Español)
1	D83485	1	CINTA	STRAP	PRECINTA
2	844-10020	1	PARAFUSO	BOLT	TORNILLO
3	257279A1	2	PASSA-FIO	GROMMET	PASADOR
4	87421697	1	CABO positivo	CABLE positive	CABLE positivo
5	75247128	1	BATERIA 12V	BATTERY 12V	BATERIA 12V
6	75259613	2	SUPORTE	BRACKET	SOPORTE
7	75248827	2	TIRANTE	ROD	TIRANTE
8	895-11008	2	ARRUELA	WASHER	ARANDELA
9	825-1408	2	PORCA	NUT	TUERCA
10	70076572	1	PROTETOR	BOOT	PROTECTOR

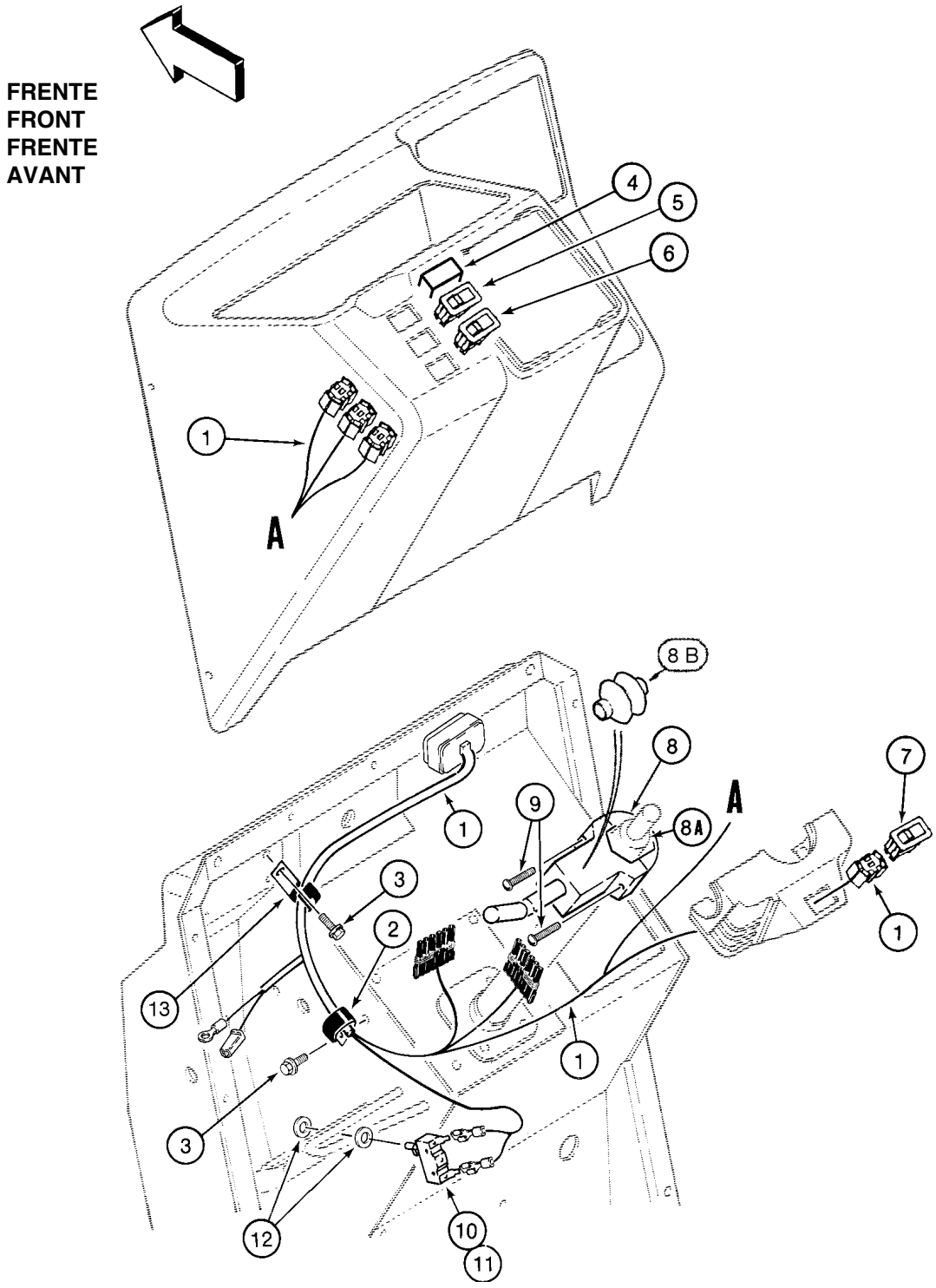
FRENTE
FRONT
FRENTE
AVANT
4
5
6
1
A
8 B
8
8A
9
7
3
2
13
12
10
11

ITEM REF.	PEÇA Nº PART Nº PIEZA Nº	QTD QTY CAN	DESCRIÇÃO (Português)	DESCRIPTION (English)	DESCRIPCIÓN (Español)
1	400011A1	1	CHICOTE console frontal	HARNESS front console	AP. ELECTRICO
2	D147383	1	BRAÇADEIRA	CLAMP	ABRAZADERA
3	781-24820	2	PARAFUSO	BOLT	TORNILLO
4	126844A1	5	TAMPA	PLUG	TAPÓN
5	122736A1	1	INTERRUPTOR luz advertência	SWITCH warning light	INTERRUPTOR
6	131691A1	1	INTERRUPTOR indicador direção	SWITCH turn indicator	INTERRUPTOR
7	122740A1	1	INTERRUPTOR buzina	SWITCH horn	INTERRUPTOR
8	278328A1	1	CHAVE direcional FNR	TURN lever FNR	PALANCA
8	236521A1	1	COLAR	COLLAR	COLAR
8	279520A1	1	COIFA	BOOT	GUARDAPOLVO
9	368238A1	2	PARAFUSO	SCREW	TORNILLO
10	D148108	1	INTERRUPTOR luz freio	SWITCH	INTERRUPTOR
11	A187990	2	TERMINAL macho	TERMINAL	TERMINAL
12	495-81153	2	ARRUELA	WASHER	ARANDELA
13	R14668	1	BRAÇADEIRA	CLAMP	ABRAZADERA

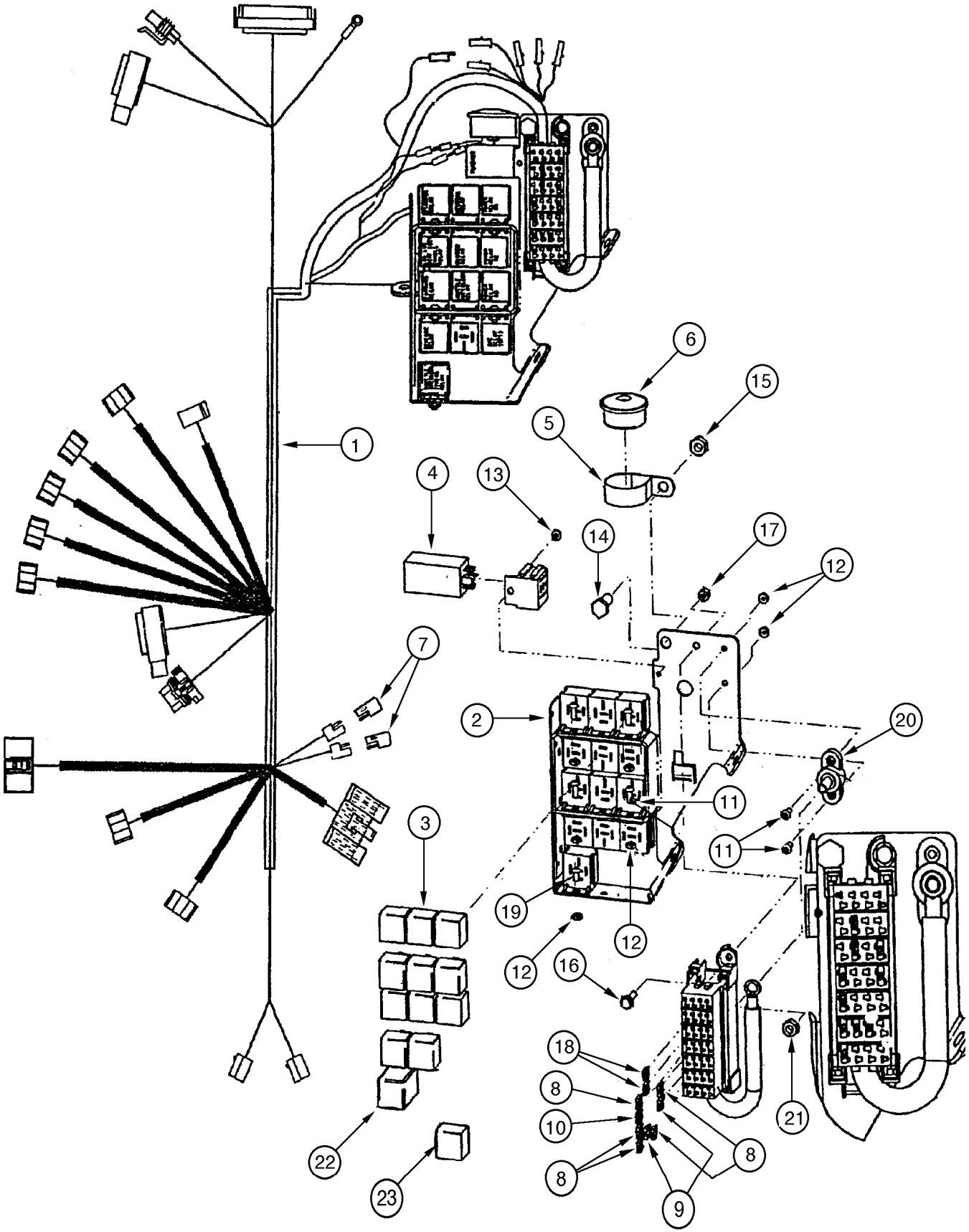
1
2
3
4
5
6
7
8
9
10
11
12
13
14
15
16
17
18
19
20
21
22
23

ITEM REF.	PEÇA Nº PART Nº PIEZA Nº	QTD QTY CAN	DESCRIÇÃO (Português)	DESCRIPTION (English)	DESCRIPCIÓN (Español)
1	87412257	1	CHICOTE (P.4-16)	HARNESS (P.4-16)	AP. ELECTRICO (P.4-16)
2	304898A1	1	SUPORTE	BRACKET	SOPORTE
3	314451A1	13	RELÊ 40A,12V	RELAY	RÊLE
4	D147166	1	INTERRUPTOR	SWITCH	INTERRUPTOR
5	D120561	1	BRAÇADEIRA	CLAMP	ABRAZADERA
6	D137468	1	ALARME advertência	ALARM warning	ALARMA
7	L71879	7	DIODO	DIODE	DIODO
8	121412A1	5	FUSÍVEL 10A VERMELHO	FUSE 10A RED	FUSIBLE ROJO
9	121413A1	2	FUSÍVEL 15A AZUL	FUSE 15A BLUE	FUSIBLE AZUL
10	121414A1	1	FUSÍVEL 20A AMARELO	FUSE 20A YELLOW	FUSIBLE AMARILLO
11	490-1108	6	PARAFUSO	SCREW	TORNILLO
12	193-1000	7	PORCA	NUT	TUERCA
13	329032A1	1	PARAFUSO	BOLT	TORNILLO
14	614-10025	1	PARAFUSO	BOLT	TORNILLO
15	829-1410	1	PORCA	NUT	TUERCA
16	844-6025	1	PARAFUSO	BOLT	TORNILLO
17	832-10406	1	PORCA	NUT	TUERCA
18	121416A1	2	FUSÍVEL 30A VERDE	FUSE 30A GREEN	FUSIBLE VERDE
19	490-1106	1	PARAFUSO	SCREW	TORNILLO
20	184277A1	1	BLOCO	BLOCK	BLOQUE
21	425-106	1	PORCA	NUT	TUERCA
22	347706A3	1	RELÊ retardo direção	RELAY interlock timing	RÊLE
23	87436836	1	RELÊ mini 40A,24V (se usado)	RELAY mini 40A,24V	RÊLE mini 40A,24V

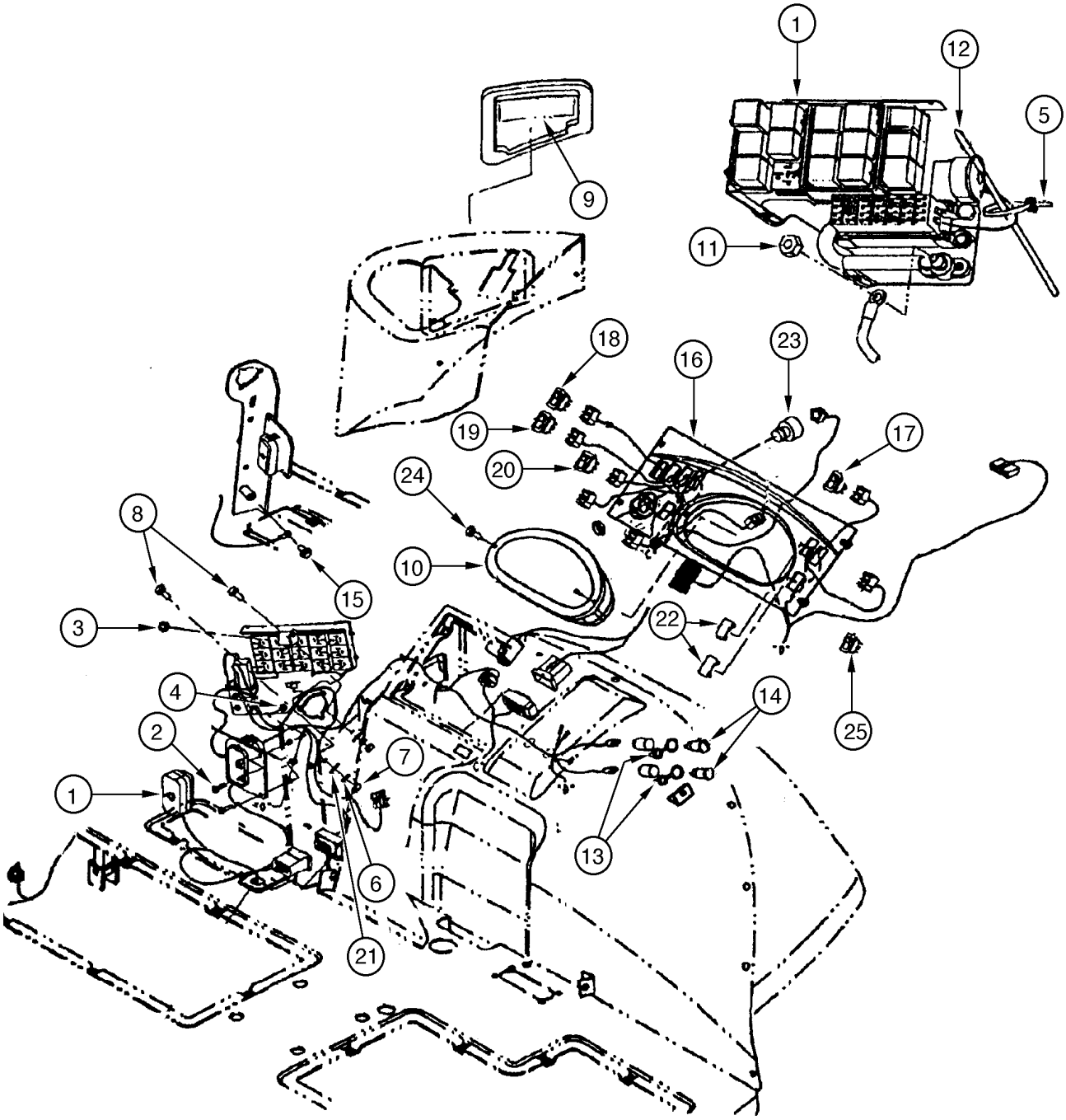
1
12
5
9
11
18
16
23
19
17
20
24
8
10
15
3
22
4
14
25
2
7
1
13
6
21

ITEM REF.	PEÇA Nº PART Nº PIEZA Nº	QTD QTY CAN	DESCRIÇÃO (Português)	DESCRIPTION (English)	DESCRIPCIÓN (Español)
1	87412257	1	CHICOTE lateral (P.4-14)	HARNESS side console (P.4-14)	AP. ELECTRICO (P.4-14)
2	844-6025	2	PARAFUSO	BOLT	TORNILLO
3	832-10408	1	PORCA	NUT	TUERCA
4	832-10406	2	PORCA	NUT	TUERCA
5	L18331	1	PRESILHA	CLIP	PRESILLA
6	892-11008	2	ARRUELA	WASHER	ARANDELA
7	829-1408	2	PORCA	NUT	TUERCA
8	844-8025	2	PARAFUSO	BOLT	TORNILLO
9	87413903	1	DECALQUE (P.9-168)	DECAL (P.9-168)	CALCADO (P.9-168)
10	395943A1	1	PAINEL instrumentos (P.4-22)	PANEL instruments (P.4-22)	PANEL instrumientos (P.4-22)
11	425-106	5	PORCA	NUT	TUERCA
12	180801A1	1	BARRA (P.4-20)	BAR (P.4-20)	BARRA (P.4-20)
13	283781A1	2	TAMPA	CAP	TAPA
14	283779A1	2	PLUG SAÍDA	OUTLET PLUG	SALIDA
15	844-10020	1	PARAFUSO	BOLT	TORNILLO
16	410932A1	1	PLACA	PLATE	PLACA
17	283167A3	1	INTERRUPTOR trava diferencial (Nota 1)	SWITCH differential lock (Note 1)	INTERRUPTOR (Nota 1)
18	133711A1	1	INTERRUPTOR luzes	SWITCH lights	INTERRUPTOR
19	133713A1	1	INTERRUPTOR luzes dianteiras	SWITCH front lights	INTERRUPTOR
20	133715A1	1	INTERRUPTOR luzes traseiras	SWITCH rear lights	INTERRUPTOR
21	495-11041	6	ARRUELA	WASHER	ARANDELA
22	126844A1	5	TAMPA	PLUG	TAPÓN
23	282775A1	1	INTERRUPTOR Conj. partida	SWITCH Assy. Ignition	INTERRUPTOR Conj.
24	140-119	1	PARAFUSO	BOLT	TORNILLO
25	133716A1	1	INTERRUPTOR 4x4 (se usado)	SWITCH 4x4 (if used)	INTERRUPTOR (si utilizado)

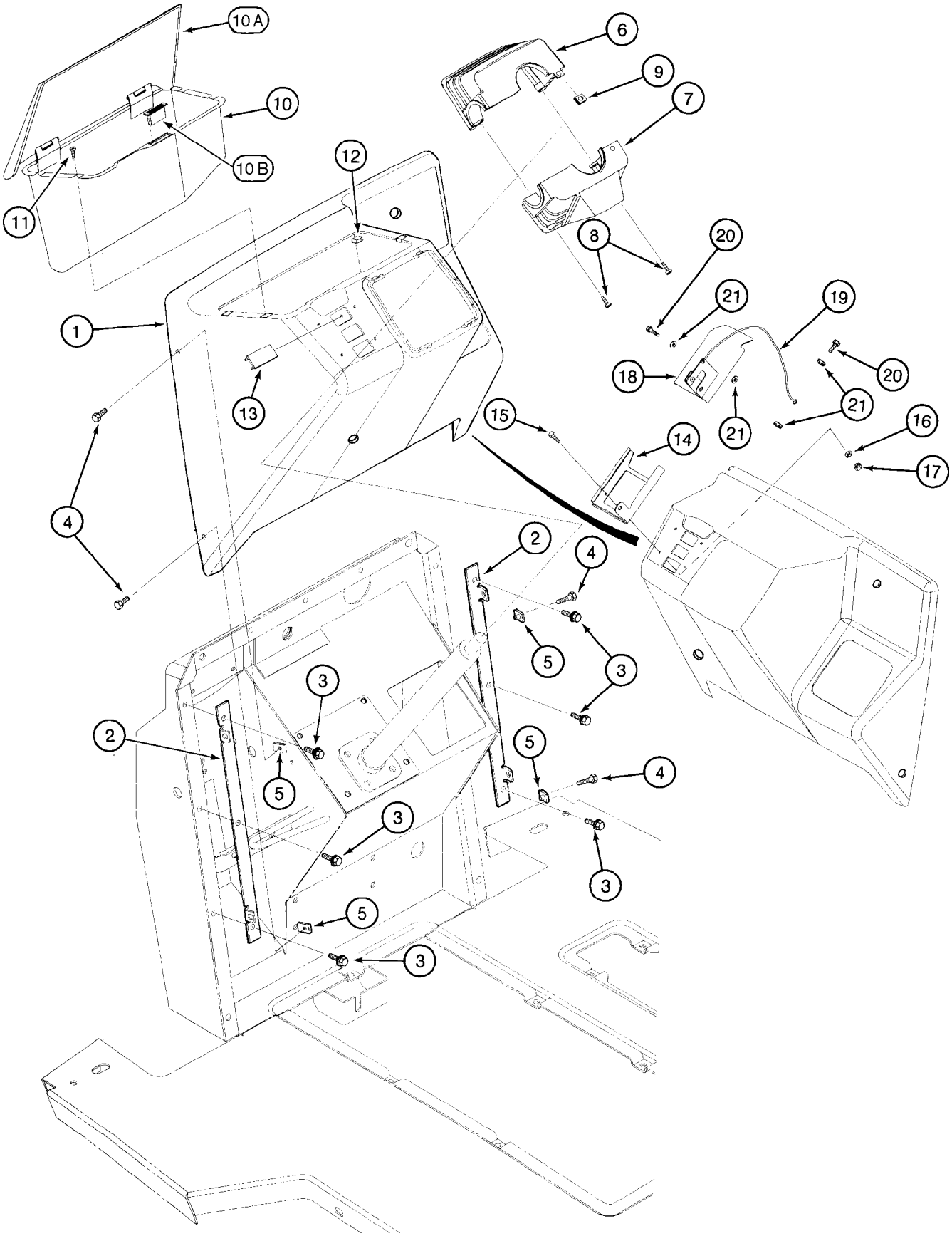
10 A
10
10 B
11
12
6
9
7
8
20
21
19
1
18
20
21
13
21
15
14
16
17
4
2
4
5
3
3
2
5
5
4
3
3
5
3

ITEM REF.	PEÇA Nº PART Nº PIEZA Nº	QTD QTY CAN	DESCRIÇÃO (Português)	DESCRIPTION (English)	DESCRIPCIÓN (Español)
1	390757A1	1	PAINEL dianteiro (cabine)	PANEL front (cab)	PANEL delantero (cabina)
1A	87410828	1	PAINEL dianteiro (ROPS)	PANEL front (ROPS)	PANEL delantero (ROPS)
2	137851A1	2	PLACA	PLATE	PLACA
3	844-8020	10	PARAFUSO	BOLT	TORNILLO
4	555-2	4	PARAFUSO	BOLT	TORNILLO
5	833-40406	4	PORCA	NUT	TUERCA
6	119267A2	1	TAMPA	COVER	TAPA
7	119268A1	1	TAMPA	COVER	TAPA
8	140-107	3	PARAFUSO	SCREW	TORNILLO
9	131-623	1	PORCA	NUT	TUERCA
10	390701A1	1	CAIXA Conj.	BOX Assy	CAJA Conj.
10A	390687A1	1	TAMPA	COVER	TAPA
10B	D127335	1	RETENTOR	RETAINER	RETENEDOR
11	140-107	4	PARAFUSO	SCREW	TORNILLO
12	176857A1	4	PORCA	NUT	TUERCA
13	126844A1	1	BUJÃO (se usado)	PLUG (if used)	TAPÓN (si utilizado)
14	416752A1	1	SUPORTE	BRACKET	SOPORTE
15	140-107	4	PARAFUSO	SCREW	TORNILLO
16	495-31022	4	ARRUELA	WASHER	ARANDELA
17	225-14110	4	PORCA	NUT	TUERCA
18	416753A1	1	TAMPA	COVER	TAPA
19	R46465	1	CABO	CABLE	CABLE
20	151-522	2	REBITE	RIVET	REMACHE
21	495-31022	4	ARRUELA	WASHER	ARANDELA
24	D127335	1	RETENTOR	RETAINER	RETENEDOR

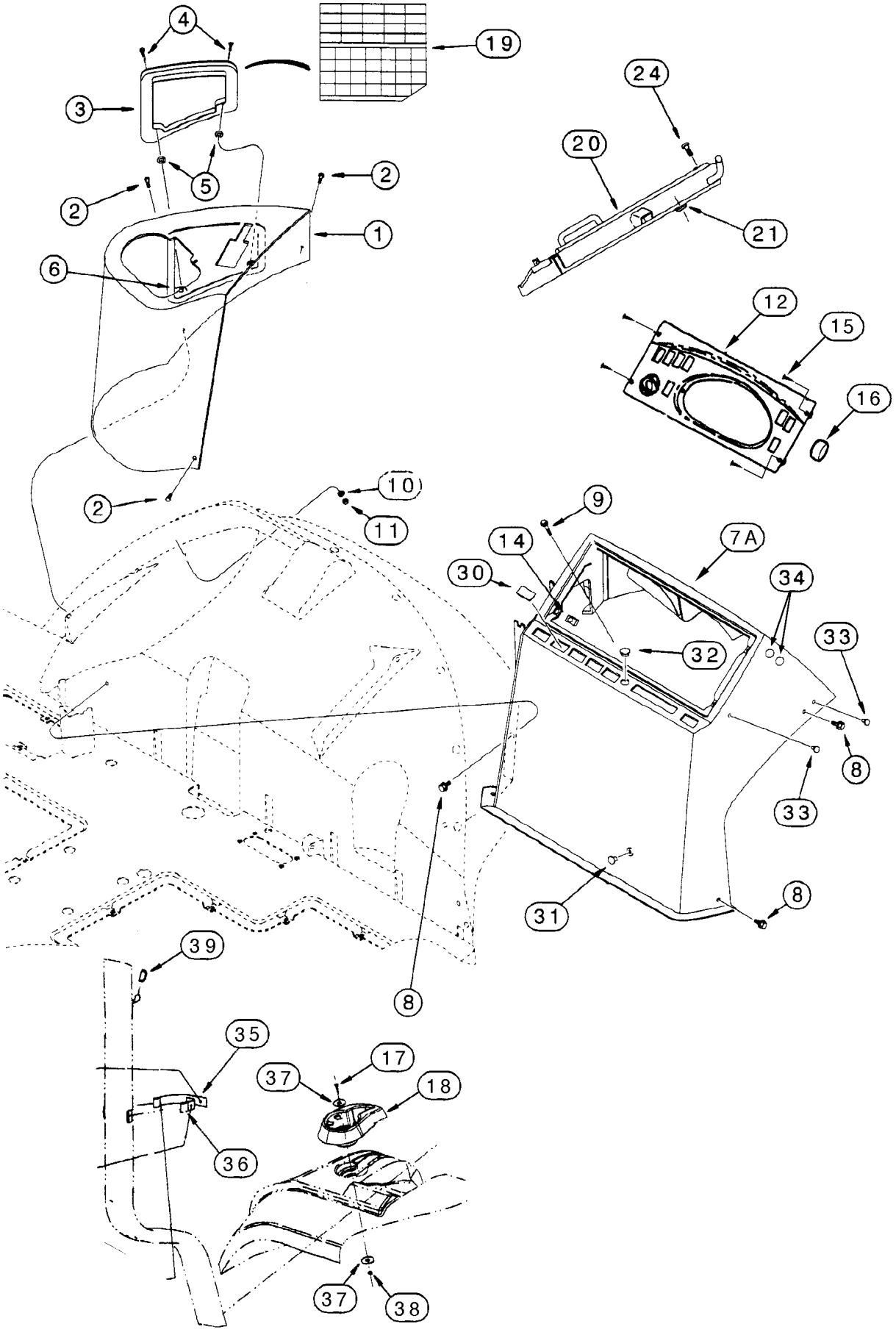
4
19
3
24
20
5
2
2
1
21
6
12
15
16
2
10
11
9
14
7A
30
34
32
33
8
33
31
8
8
39
35
17
37
18
36
37
38

ITEM REF.	PEÇA Nº PART Nº PIEZA Nº	QTD QTY CAN	DESCRIÇÃO (Português)	DESCRIPTION (English)	DESCRIPCIÓN (Español)
1	390993A1	1	TAMPA controle	COVER	TAPA
2	555-2	3	PARAFUSO	BOLT	TORNILLO
3	390992A1	1	PAINEL acesso	PANEL	PANEL
4	182276A1	2	PARAFUSO	SCREW	TORNILLO
5	127009A1	2	RETENTOR	RETAINER	RETENEDOR
6	131-861	1	PORCA	NUT	TUERCA
7	395892A1	1	PAINEL instrumentos (sem radio)	PANEL instruments (without radio)	PANEL instrumientos (sin radio)
7A	390721A1	1	PAINEL instrumentos (com radio)	PANEL instruments (with radio)	PANEL instrumientos (con radio)
8	555-2	3	PARAFUSO	BOLT	TORNILLO
9	844-6025	1	PARAFUSO	BOLT	TORNILLO
10	895-15006	1	ARRUELA	WASHER	ARANDELA
11	832-10406	1	PORCA	NUT	TUERCA
12	410932A1	1	PAINEL	PANEL	PANEL
14	131-619	6	PORCA	NUT	TUERCA
15	140-119	4	PARAFUSO	SCREW	TORNILLO
16	126844A1	UQN	TAMPA	PLUG	TAPÓN
17	140-119	1	PARAFUSO	SCREW	TORNILLO
18	303022A1	1	PORTA-COPOS	CUP-HOLDER	PORTAVASOS
19	REF	1	DECALQUE fusíveis (P.9-168)	DECAL fuses (P.9-168)	CALCADO fusibles (P.9-168)
20	417301A1	1	TAMPA Conj. (Nota 1)	COVER Assy. (Note 1)	TAPA Conj. (Nota 1)
21	F22426	3	COXIM	MOUNT	COJÍN
24	140-119	4	PARAFUSO	SCREW	TORNILLO
30	126844A1	5	TAMPA ride-control	PLUG ride-control	TAPÓN ride-control
31	353-425	1	BUJÃO	PLUG	TAPÓN
32	353-429	1	BUJÃO	PLUG	TAPÓN
33	353-401	2	BUJÃO	PLUG	TAPÓN
34	311808A1	2	BUJÃO (se usado)	PLUG (if used)	TAPÓN (si usado)
35	282845A1	1	TIRA velcro	STRAP velcro	TIRA velcro
36	296367A1	1	TIRA velcro	STRAP velcro	TIRA velcro
37	495-61020	2	ARRUELA	WASHER	ARANDELA
38	231-14100	1	PORCA	NUT	TUERCA
39	294666A1	1	TAMPA	COVER	TAPA
	F42827	1	ACABAMENTO (2946mm)	TRIM (2946mm)	ACABADO (2946mm)

Nota 1: Usado somente nos modelos com ROPS
Note 1: Used only on models with ROPS
Nota 1: Usados solamente en los modelos con ROPS

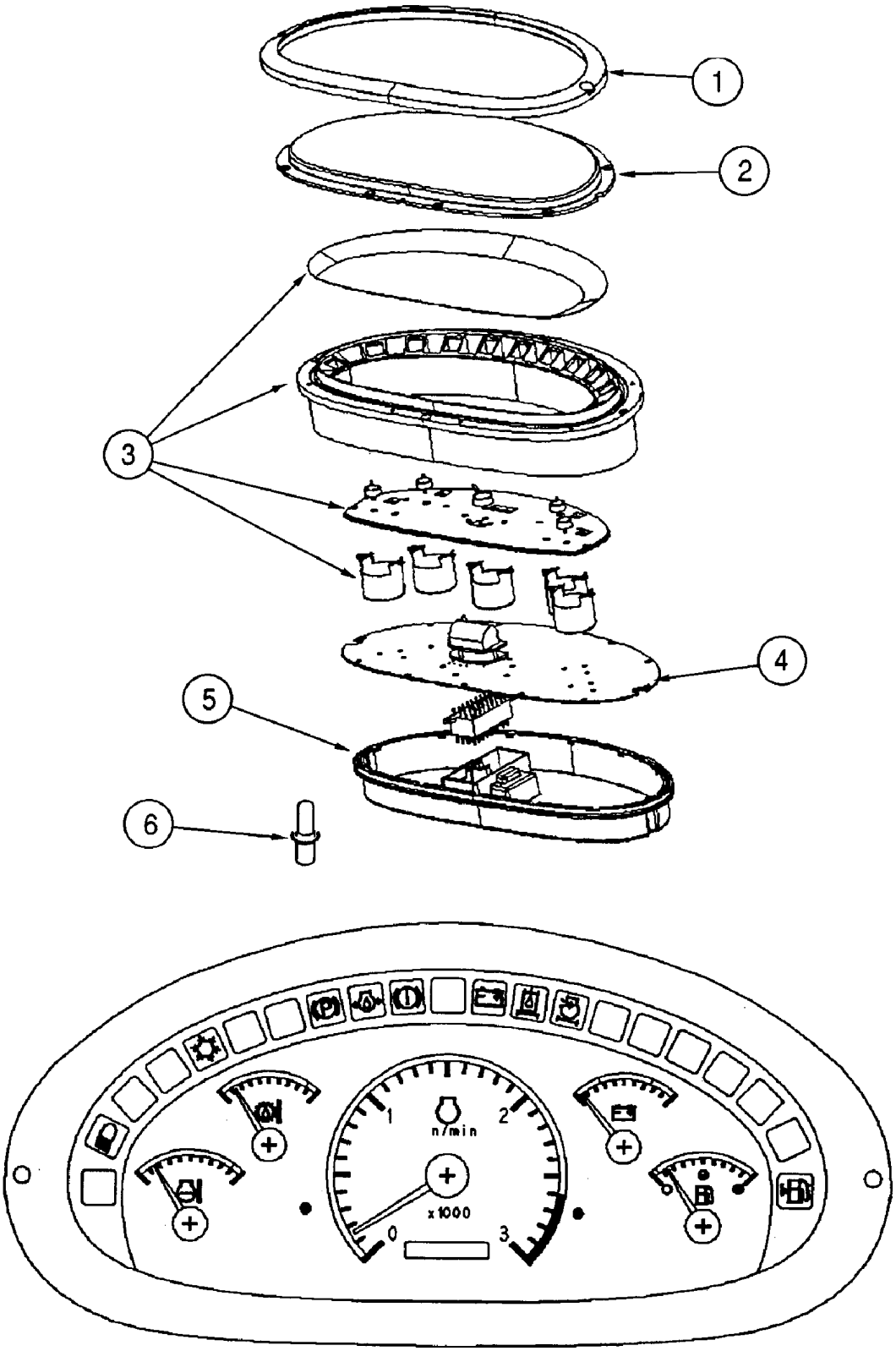
1
2
3
4
5
6
n/min
1
2
x1000
0
3

ITEM REF.	PEÇA Nº PART Nº PIEZA Nº	QTD QTY CAN	DESCRIÇÃO (Português)	DESCRIPTION (English)	DESCRIPCIÓN (Español)
	395943A1	1	PAINEL Conj.	CLUSTER Assy.	PANEL Conj.
1	370755A1	1	JUNTA	GASKET	JUNTA
2	370756A1	1	LENTE	LENS	LENTE
3	370758A1	1	CARCAÇA	HOUSING	CARCASA
4	370759A1	1	CIRCUITO IMPRESSO	CIRCUIT BOARD	CIRCUITO ELÉCT.
5	370760A1	1	TAMPA	COVER	TAPA
6	388053A2	1	LÂMPADA	BULB	LÁMPARA

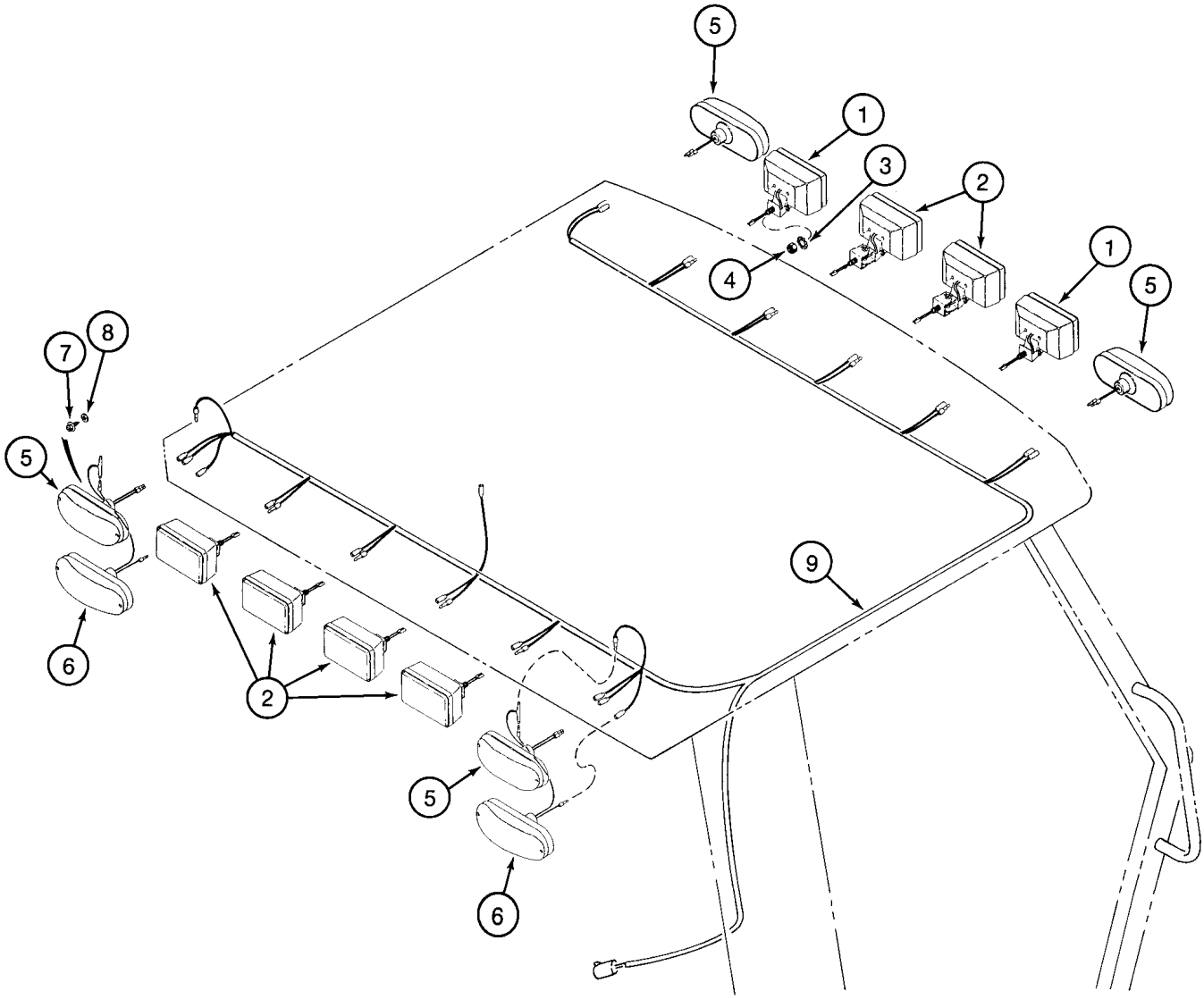
5
1
3
2
1
5
4
7
8
5
9
6
2
5
6

ITEM REF.	PEÇA Nº PART Nº PIEZA Nº	QTD QTY CAN	DESCRIÇÃO (Português)	DESCRIPTION (English)	DESCRIPCIÓN (Español)
1	87413263	2	LANTERNA DIANT. Conj (P.4-28)	LAMP Assy. (P. 4-28)	LÁMPARA Conj. (P. 4-28)
2	87413264	6	LANTERNA TRAS. Conj (P.4-28)	LAMP Assy. (P. 4-28)	LÁMPARA Conj. (P. 4-28)
3	493-11052	8	ARRUELA	WASHER	ARANDELA
4	425-148	8	PORCA	NUT	TUERCA
5	D135384	4	LANTERNA Conj. (P.4-32)	LAMP Assy. (P. 4-32)	LÁMPARA Conj. (P. 4-32)
6	D121152	2	LANTERNA Conj. (P.4-32)	LAMP Assy. (P. 4-32)	LÁMPARA Conj. (P. 4-32)
7	281-4556	12	PARAFUSO	SCREW	TORNILLO
8	495-31022	12	ARRUELA	WASHER	ARANDELA
9	304548A1	1	CHICOTE ROPS	HARNESS ROPS	HAZ. ELECTRICO ROPS

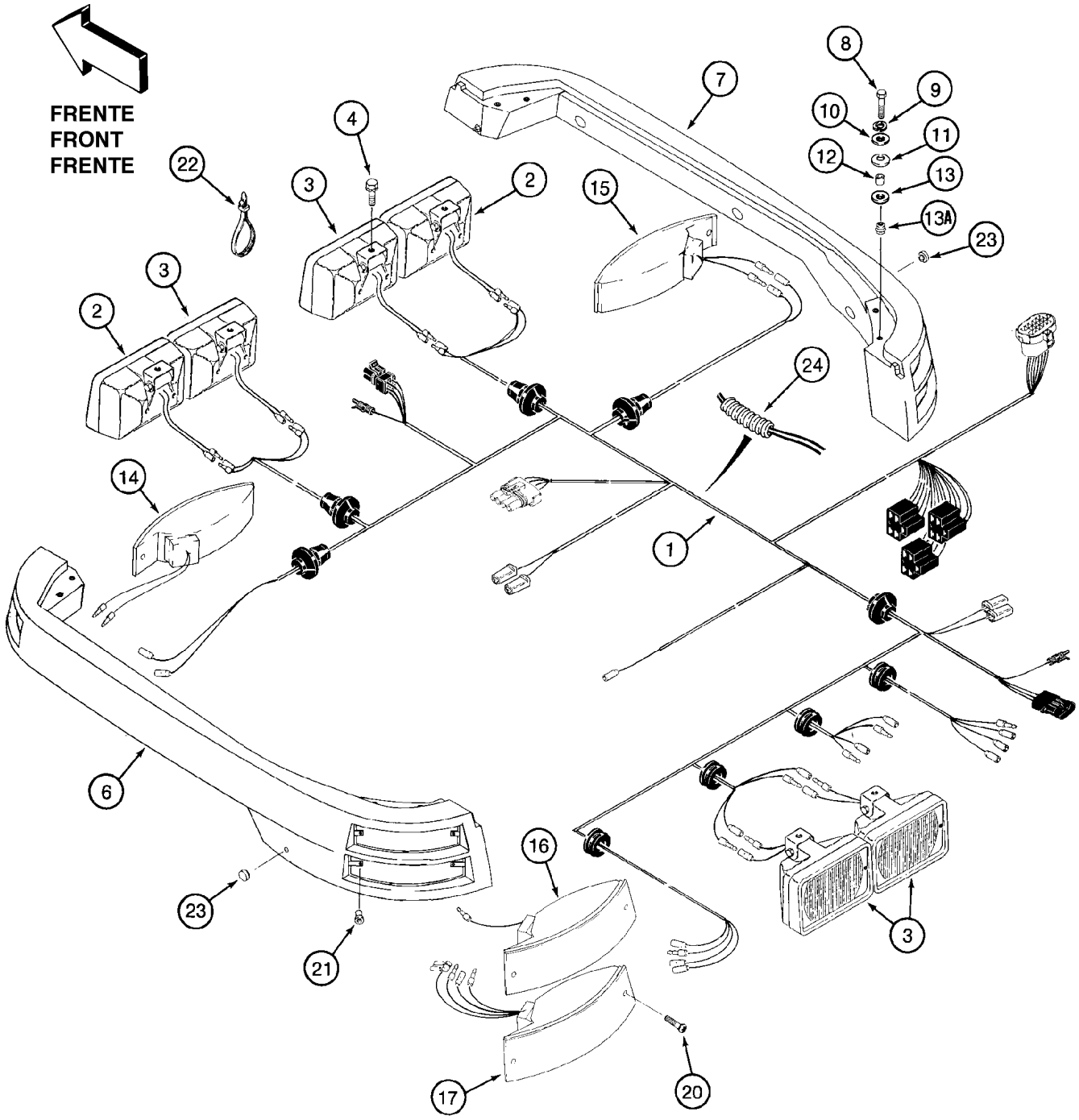
FRENTE
FRONT
FRENTE
1
2
3
4
6
7
8
9
10
11
12
13
13A
14
15
16
17
20
21
22
23
24

ITEM REF.	PEÇA Nº PART Nº PIEZA Nº	QTD QTY CAN	DESCRIÇÃO (Português)	DESCRIPTION (English)	DESCRIPCIÓN (Español)
1	282017A2	1	CHICOTE cabine (Nota 1)	HARNESS cab (Note 1)	HAZ. ELECTRICO cabina (Nota 1)
1A	282018A2		CHICOTE cabine (Nota 2)	HARNESS cab (Note 2)	HAZ. ELECTRICO cabina (Nota 2)
2	109080A1	2	LANTERNA Conj. (P.4-30)	LAMP Assy. (P.4-30)	LÁMPARA Conj. (P.4-30)
3	109081A1	6	LANTERNA Conj. (P.4-30)	LAMP Assy. (P.4-30)	LÁMPARA Conj. (P.4-30)
4	409-768	8	PARAFUSO	BOLT	TORNILLO
6	187834A1	1	SUPORTE	BRACKET	SOPORTE
7	187836A1	1	SUPORTE	BRACKET	SOPORTE
8	814-8035	8	PARAFUSO	BOLT	TORNILLO
9	892-11008	8	ARRUELA	WASHER	ARANDELA
10	495-81001	8	ARRUELA	WASHER	ARANDELA
11	186756A1	8	ARRUELA	WASHER	ARANDELA
12	183598A2	8	ESPAÇADOR	SPACER lamp bracket	ESPACIADOR
13	495-21056	8	ARRUELA	WASHER	ARANDELA
13A	181385A1	8	INSERTO	INSERT	INSERTO
14	131797A1	1	LANTERNA Conj. (P.4-34)	LAMP Assy. (P.4-34)	LÁMPARA Conj. (P.4-34)
15	131796A1	1	LANTERNA Conj. (P.4-34)	LAMP Assy. (P.4-34)	LÁMPARA Conj. (P.4-34)
16	183504A1	1	LANTERNA Conj. (P.4-34)	LAMP Assy. (P.4-34)	LÁMPARA Conj. (P.4-34)
17	131795A1	1	LANTERNA Conj. (P.4-34)	LAMP Assy. (P.4-34)	LÁMPARA Conj. (P.4-34)
18	183505A1	1	LANTERNA Conj. (P.4-34)	LAMP Assy. (P.4-34)	LÁMPARA Conj. (P.4-34)
19	131794A1	1	LANTERNA Conj. (P.4-34)	LAMP Assy. (P.4-34)	LÁMPARA Conj. (P.4-34)
20	190-105	12	PARAFUSO	SCREW	TORNILLO
21	181459A1	12	INSERTO	INSERT	INSERTO
22	L18337	7	CINTA	STRAP	PRECINTA
23	L60224	2	ENCOSTO borracha	BUMPER	TOPE
24	1202956C1	1	PASSA FIO	CONDUIT	PASACABLE

Nota 1: Usado para máquinas sem ar condicionado
Note 1: Used for machines without air conditioning
Nota 1: Usado para maquinas sin aire acondicionado

Nota 2: Usado para máquinas com ar condicionado
Note 2: Used for machines with air conditioning
Nota 2: Usado para maquinas com aire acondicionado

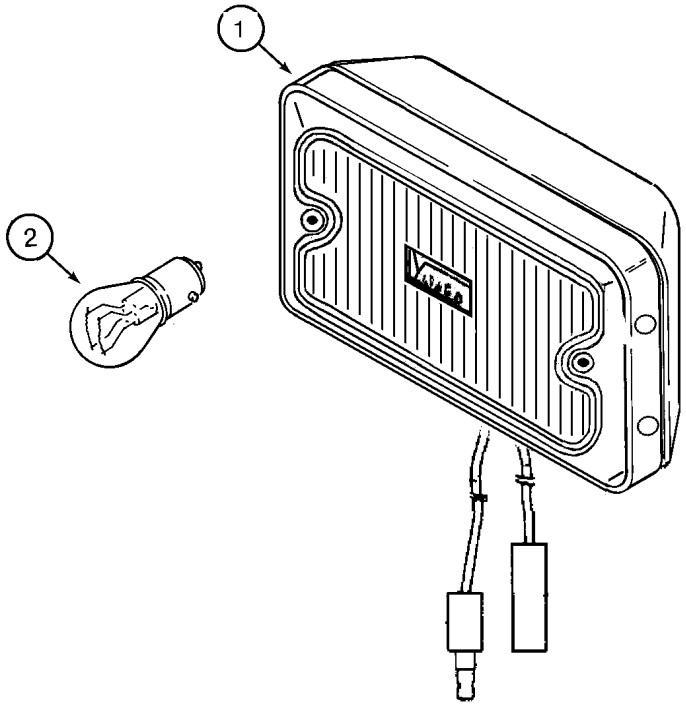
1
2

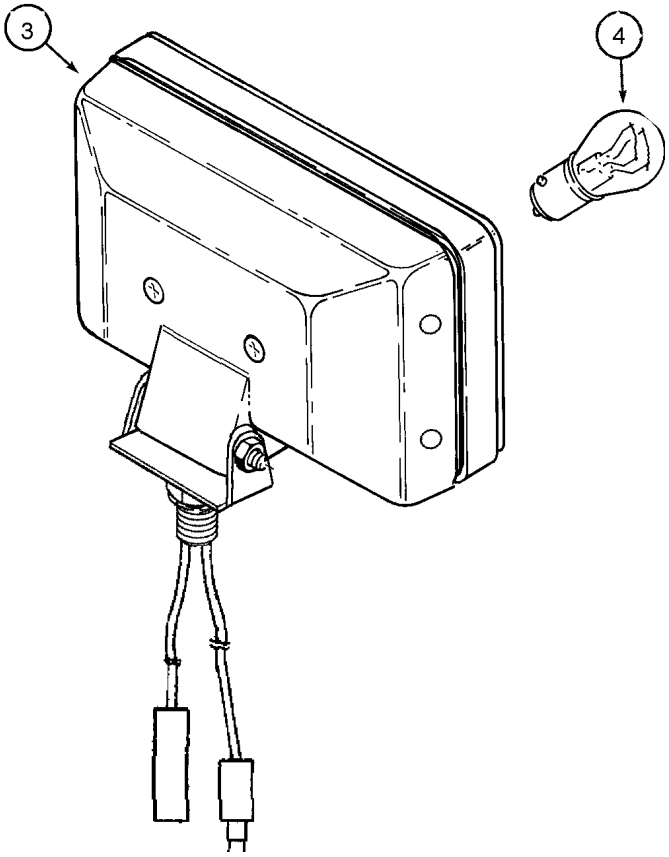
3
4

ITEM REF.	PEÇA Nº PART Nº PIEZA Nº	QTD QTY CAN	DESCRIÇÃO (Português)	DESCRIPTION (English)	DESCRIPCIÓN (Español)
	87413263	2	LANTERNA DIANT. Conj.	LAMP FRONT Assy.	LÁMPARA DELANTERA Conj.
1	71000473	1	BLOCO ótico	BLOCK optical	BLOCO optico
2	71100472	1	LÂMPADA	BULB	LÂMPARA
	87413264	6	LANTERNA TRAS. Conj.	LAMP REAR Assy.	LÁMPARA TRASERA Conj.
3	71100471	1	BLOCO ótico	BLOCK optical	BLOCO optico
4	71100472	1	LÂMPADA	BULB	LÂMPARA

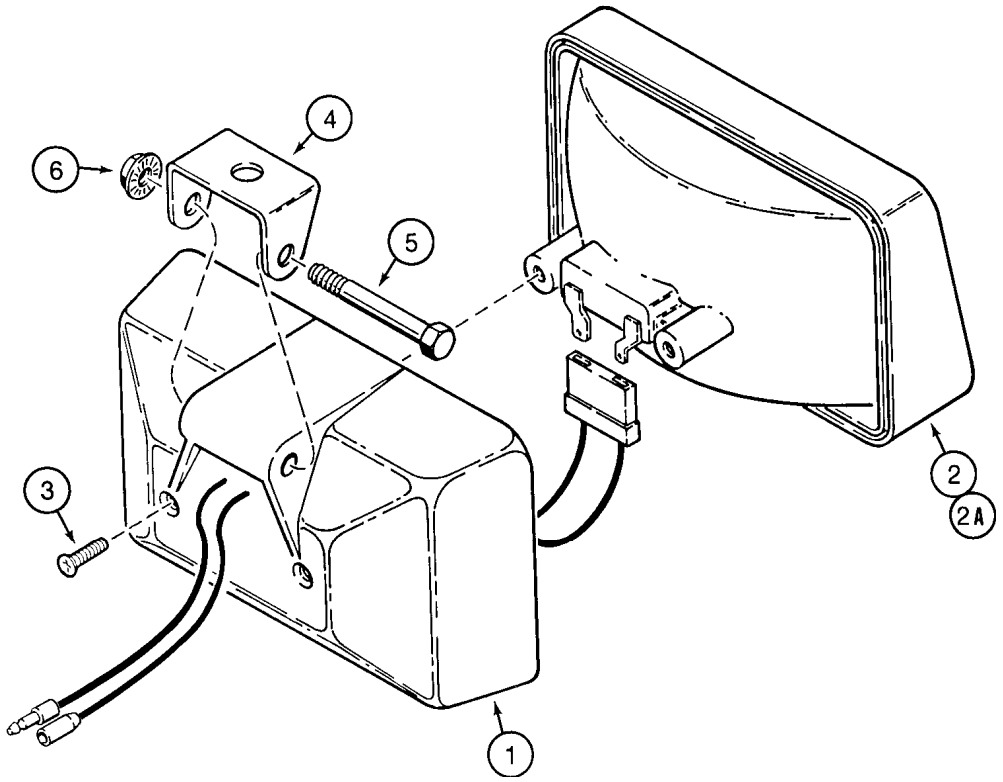
4
6
5
3
2
2A
1

ITEM REF.	PEÇA Nº PART Nº PIEZA Nº	QTD QTY CAN	DESCRIÇÃO (Português)	DESCRIPTION (English)	DESCRIPCIÓN (Español)
	109080A1	2	FAROL Conj.	LAMP FRONT Assy.	FARO Conj.
	109081A1	6	LANTERNA Conj.	LAMP Assy.	LÁMPARA Conj.
1	NSS	1	CARCAÇA	HOUSING	CARCASA
2	A187912	1	LANTERNA (Nota 1)	LAMP (Note 1)	LÁMPARA (Nota 1)
2A	A187911	1	LANTERNA (Nota 2)	LAMP (Note 2)	LÁMPARA (Nota 2)
3	273-5048	2	PARAFUSO	SCREW	TORNILLO
4	A187914	1	SUPORTE	BRACKET	SOPORTE
5	413-432	1	PARAFUSO	BOLT	TORNILLO
6	231-5144	1	PORCA	NUT	TUERCA

Nota 1: Usado para item 109080A1
Note 1: Used for item 109080A1
Nota 1: Usado para 109080A1

Nota 2: Usado para item 109081A1
Note 2: Used for item 109081A1
Nota 2: Usado para 109081A1

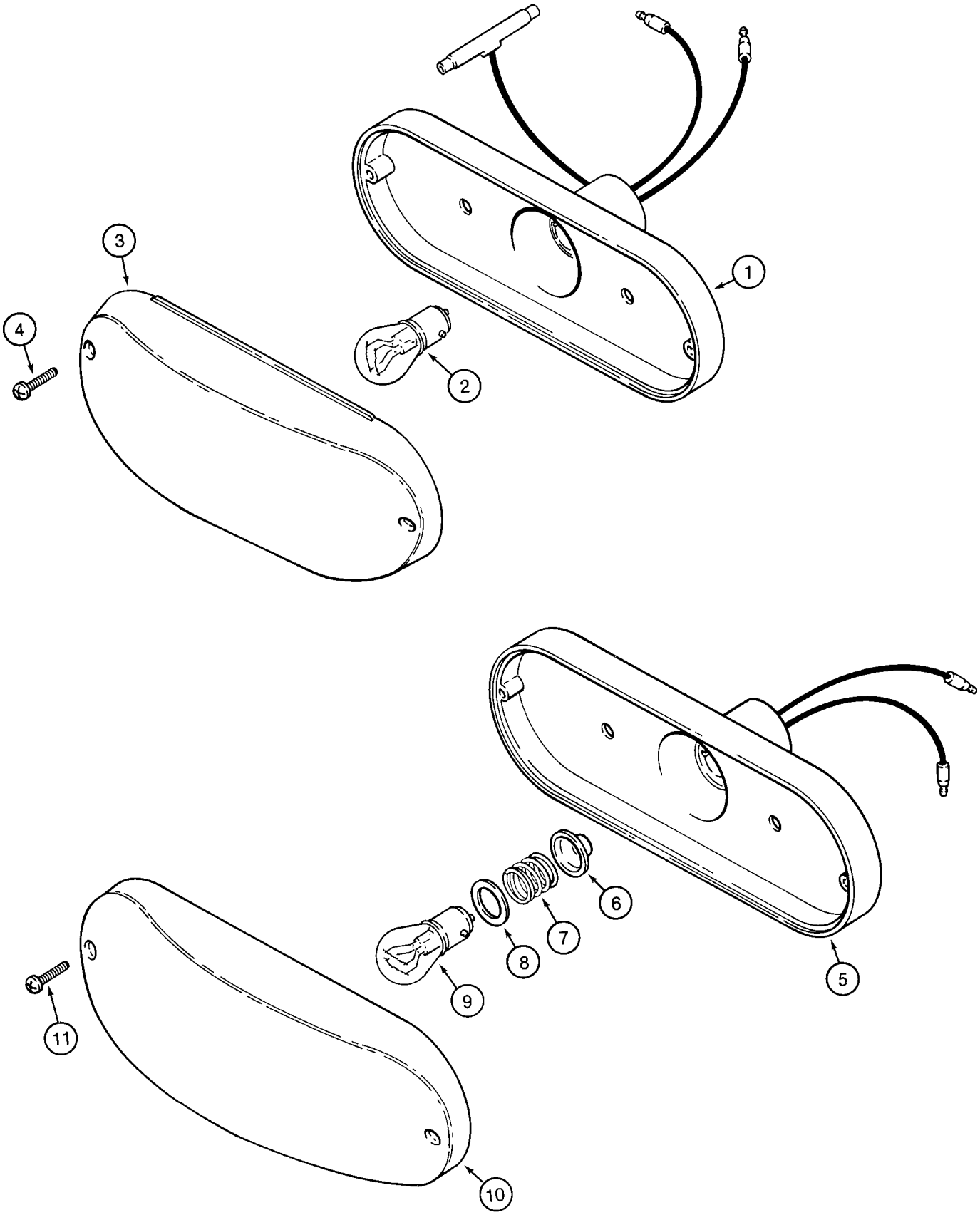
1
2
3
4
5
6
7
8
9
10
11

ITEM REF.	PEÇA Nº PART Nº PIEZA Nº	QTD QTY CAN	DESCRIÇÃO (Português)	DESCRIPTION (English)	DESCRIPCIÓN (Español)
	D121152	2	LANTERNA FREIO e TRASEIRA Conj.	LAMP BRAKE and REAR Assy.	LÁMPARA FRENO y TRASERA Conj.
1	NSS	1	CORPO	BODY	CUERPO
2	T34857	1	LÂMPADA (N. 1157)	BULB (N. 1157)	LÂMPARA (N. 1157)
3	N6836	1	LENTE vermelha	LENS red	LENTE rojo
4	261-14310	2	PARAFUSO	SCREW	TORNILLO
	D135384	4	LANTERNA IND. DIREÇÃO Conj.	LAMP TURN SIGNAL Assy.	LÁMPARA IND. DIRECCIÓN Conj.
5	NSS	1	CORPO E SOQUETE	BODY AND SOCKET	CUERPO Y
6	NSS	1	VEDADOR	SEAL	VEDADOR
7	NSS	1	MOLA	SPRING lamp	RESORTE
8	NSS	1	ISOLADOR	INSULATOR	AISLADOR
9	A41264	1	LÂMPADA (N. 1156)	BULB (N. 1156)	LÂMPARA (N. 1156)
10	N14283	1	LENTE	LENS	LENTE
11	261-14310	2	PARAFUSO	SCREW	TORNILLO

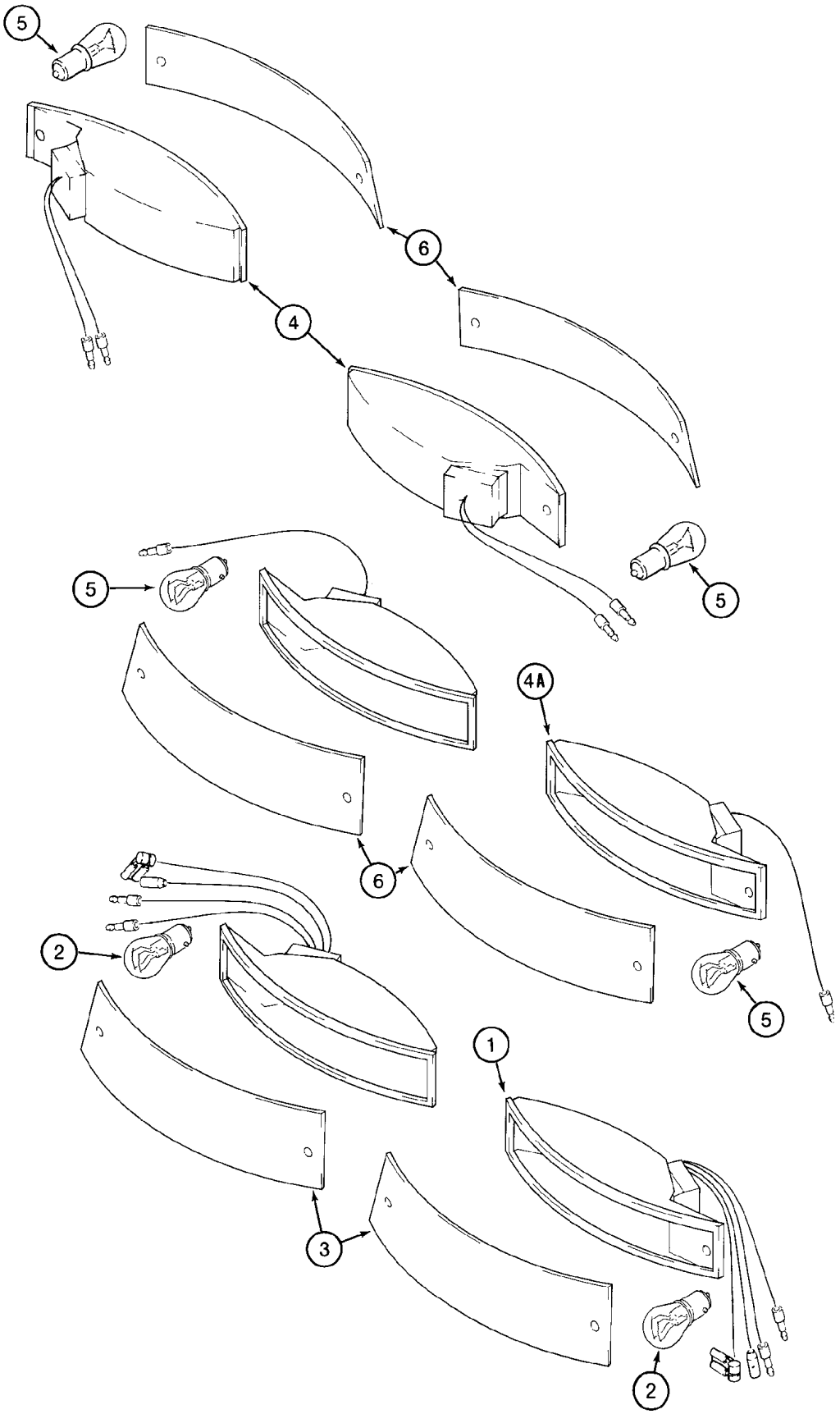
5
6
4
5
5
4A
6
2
5
1
3
2

ITEM REF.	PEÇA Nº PART Nº PIEZA Nº	QTD QTY CAN	DESCRIÇÃO (Português)	DESCRIPTION (English)	DESCRIPCIÓN (Español)
	131794A1	1	LANTERNA FREIO Conj.	LAMP BRAKE Assy.	LÁMPARA FRENO Conj.
	131795A1	1	LANTERNA FREIO Conj.	LAMP BRAKE Assy.	LÁMPARA FRENO Conj.
1	NSS	1	CORPO	BODY	CUERPO
2	T34857	1	LÂMPADA (N. 1157)	BULB (N. 1157)	LÂMPARA (N. 1157)
3	183749A1	1	LENTE vermelha	LENS red	LENTE rojo
	131796A1	1	LANTERNA IND. DIREÇÃO Conj.	LAMP TURN SIGNAL Assy.	LÁMPARA IND. DIRECCIÓN Conj.
	183505A1	1	LANTERNA IND. DIREÇÃO Conj.	LAMP TURN SIGNAL Assy.	LÁMPARA IND. DIRECCIÓN Conj.
	131797A1	1	LANTERNA IND. DIREÇÃO Conj.	LAMP TURN SIGNAL Assy.	LÁMPARA IND. DIRECCIÓN Conj.
	183504A1	1	LANTERNA IND. DIREÇÃO Conj.	LAMP TURN SIGNAL Assy.	LÁMPARA IND. DIRECCIÓN Conj.
4	NSS	1	CORPO	BODY	CUERPO
4A	NSS	1	CORPO	BODY	CUERPO
5	A41264	1	LÂMPADA (N. 1156)	BULB (N. 1156)	LÂMPARA (N. 1156)
6	183748A1	1	LENTE	LENS	LENTE

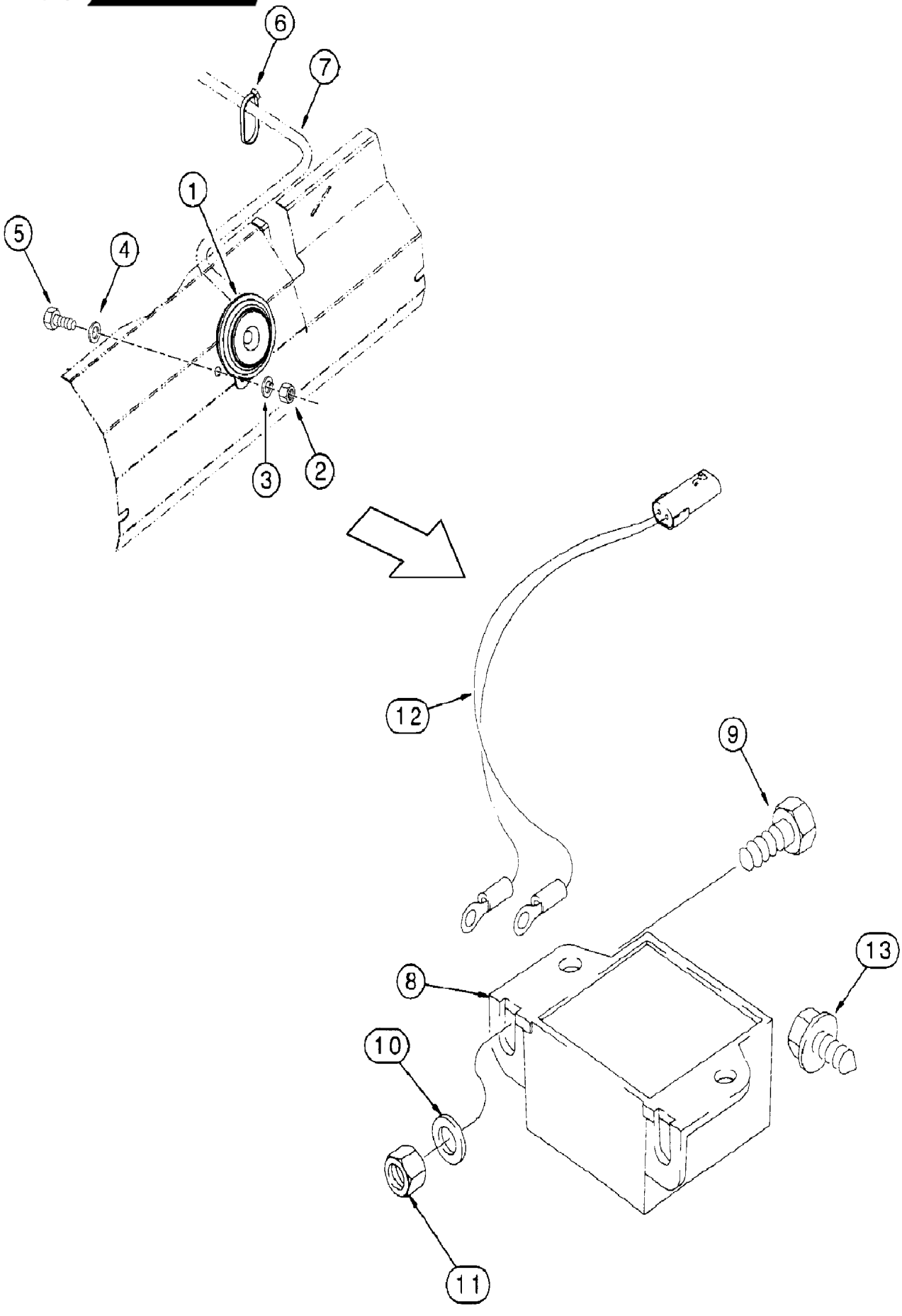
6
7
1
5
4
3
2
12
9
13
8
10
11

ITEM REF.	PEÇA Nº PART Nº PIEZA Nº	QTD QTY CAN	DESCRIÇÃO (Português)	DESCRIPTION (English)	DESCRIPCIÓN (Español)
1	3057542R91	1	BUZINA 12V	HORN 12V	BOCINA 12V
2	829-1408	1	PORCA	NUT	TUERCA
3	892-11008	1	ARRUELA	WASHER	ARANDELA
4	895-11008	1	ARRUELA	WASHER	ARANDELA
5	614-8020	1	PARAFUSO	BOLT	TORNILLO
6	L11541	2	CINTA nylon	STRAP nylon	PRECINTA nylon
7	REF	1	CHICOTE principal (P.4-8)	HARNESS main (P.4-8)	HAZ.ELECTRICO principal (P.4-8)
	.				
	.				
8	109511A1	1	ALARME de ré	ALARM back-up	ALARMA marcha atrás
9	614-8025	2	PARAFUSO	BOLT	TORNILLO
10	895-11008	2	ARRUELA	WASHER	ARANDELA
11	832-10408	2	PORCA	NUT	TUERCA
12	D139175	1	CABO	WIRE	HILO
14	121856A1	2	PARAFUSO	BOLT	TORNILLO

Nota: Ver páginas 4-12 para interruptor da buzina
Note: See pages 4-12 for horn switch
Nota: Vea página 4-12 para interruptor de la bocina

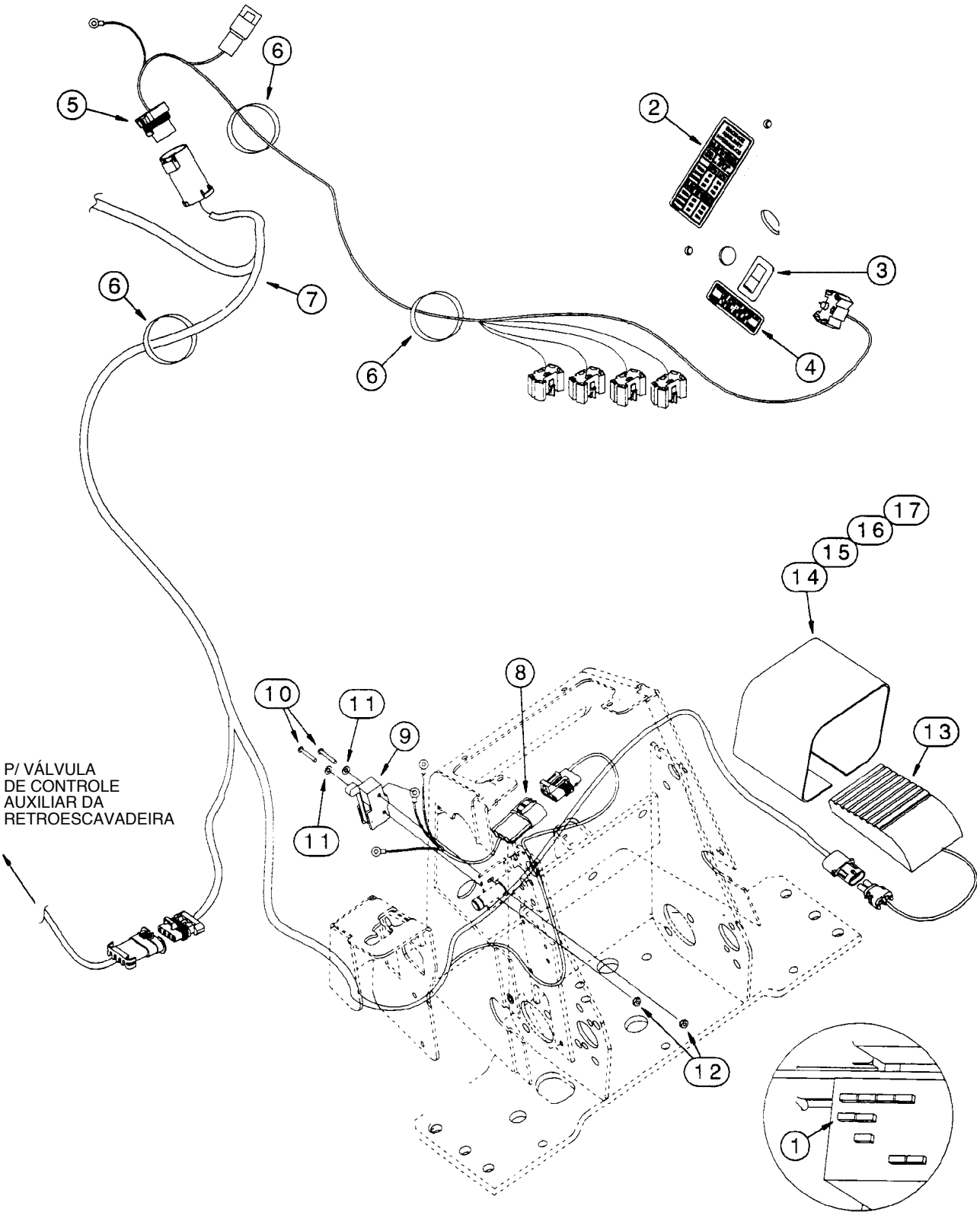
6
5
2
3
6
7
6
4
17
16
15
14
10
11
8
9
13
P/ VÁLVULA
DE CONTROLE
AUXILIAR DA
RETROESCAVADEIRA
11
12
1

ITEM REF.	PEÇA Nº PART Nº PIEZA Nº	QTD QTY CAN	DESCRIÇÃO (Português)	DESCRIPTION (English)	DESCRIPCIÓN (Español)
1	121413A1	1	FUSÍVEL 15A	FUSE 15A	FUSIBLE
2	284481A1	1	DECALQUE rpm/gpm	DECAL rpm/gpm	CALCADO rpm/gpm
3	284058A1	1	INTERRUPTOR hidr. auxiliar	SWITCH auxiliary hydraulics	INTERRUPTOR hid. auxiliar
4	284627A1	1	DECALQUE fluxo	DECAL flow	CALCADO
5	87452480	1	CHICOTE lateral painel	HARNESS panel side	AP. ELECTRICO
6	L18337	4	CINTA	STRAP	PRECINTA
7	87452478	1	CHICOTE chassis	HARNESS body	AP. ELECTRICO chassis
8	298681A1	1	CHICOTE detent	HARNESS detent	AP. ELECTRICO detent
9	D137363	1	INTERRUPTOR limitador	SWITCH	INTERRUPTOR
10	440-10616	2	PARAFUSO	SCREW	TORNILLO
11	895-11004	2	ARRUELA	WASHER	ARANDELA
12	193-1003	2	PORCA	NUT	TUERCA
13	137219A1	1	INTERRUPTOR pedal	SWITCH	INTERRUPTOR
14	300030A1	1	PROTEÇÃO	GUARD	PROTECTOR
15	843-1516	2	PARAFUSO	SCREW	TORNILLO
16	892-11005	2	ARRUELA	WASHER	ARANDELA
17	824-1405	2	PORCA	NUT	TUERCA

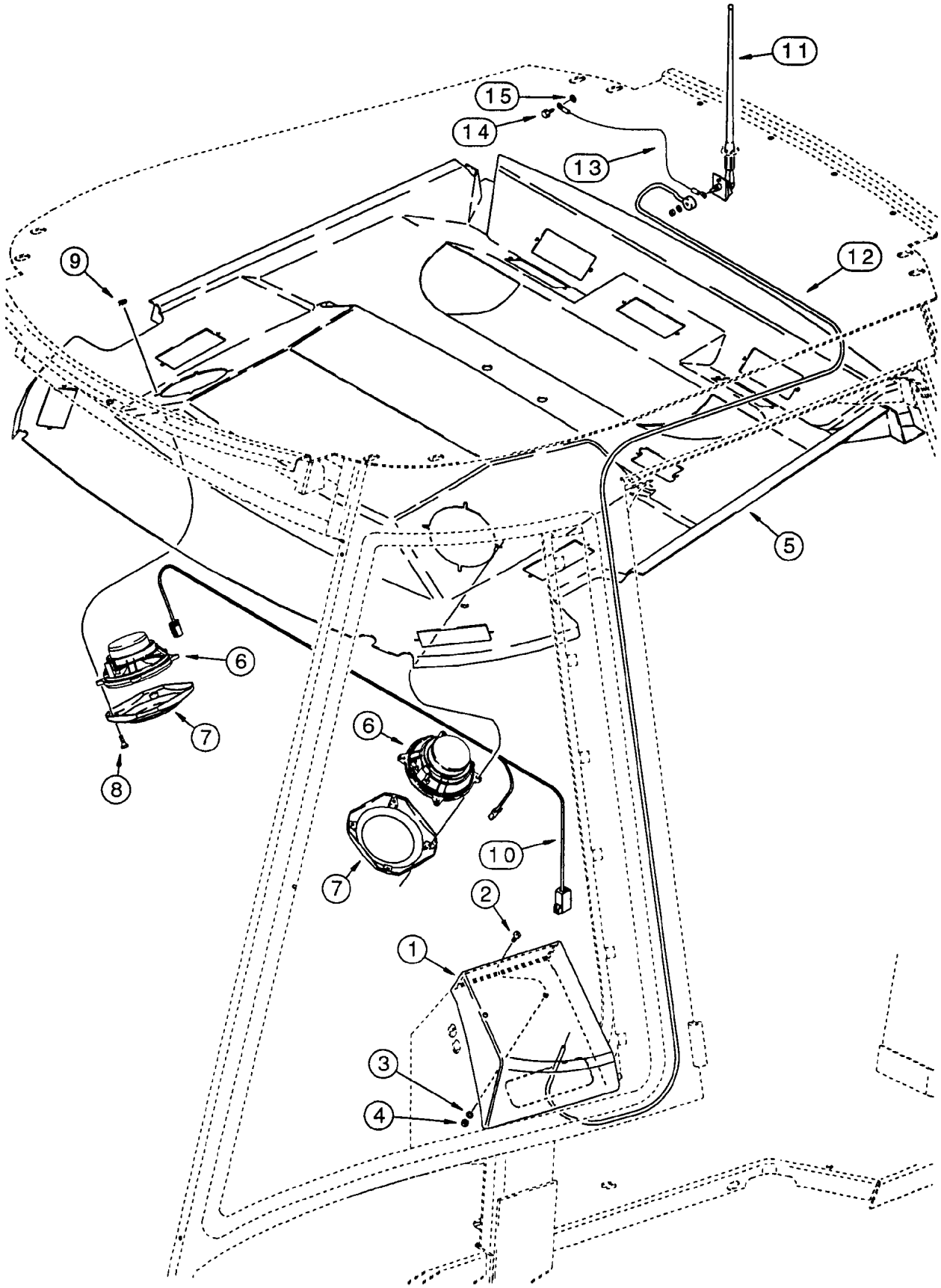
11
15
14
13
12
9
5
6
7
8
6
7
10
2
1
3
4

ITEM REF.	PEÇA Nº PART Nº PIEZA Nº	QTD QTY CAN	DESCRIÇÃO (Português)	DESCRIPTION (English)	DESCRIPCIÓN (Español)
	87410902	1	KIT rádio	KIT radio	JUEGO radio
1	404167A1	1	CAIXA rádio	BOX	CAJA
2	840-1620	2	PARAFUSO	SCREW	TORNILLO
3	895-11006	2	ARRUELA	WASHER	ARANDELA
4	832-10406	2	PORCA	NUT	TUERCA
5	300157A1	1	PROTETOR (Nota 1)	HEADLINER (Note 1)	PROTECTOR (Nota 1)
6	182721A2	2	ALTO-FALANTE	SPEAKER	ALTAVOZ
7	187281A1	2	TELA altofalante	GRILLE	PARILLA
8	761-17325	8	PARAFUSO	SCREW	TORNILLO
9	177269A1	8	PORCA	NUT	TUERCA
10	298228A1	1	CHICOTE altofalante	HARNESS	AP. ELECTRICO
11	197745A1	1	ANTENA rádio	ANTENNA	ANTENA
12	284549A1	1	CABO antena	CABLE	CABLE
13	291010A1	1	CABO antena	WIRE	HILO
14	282-17512	1	PARAFUSO	SCREW	TORNILLO
15	893-11005	1	ARRUELA	WASHER	ARANDELA

Nota 1 : Usado somente nos modelos com cabine
Note 1 : Used only on models with cabin
Nota 1 : Usado solamente en los modelos con cabina

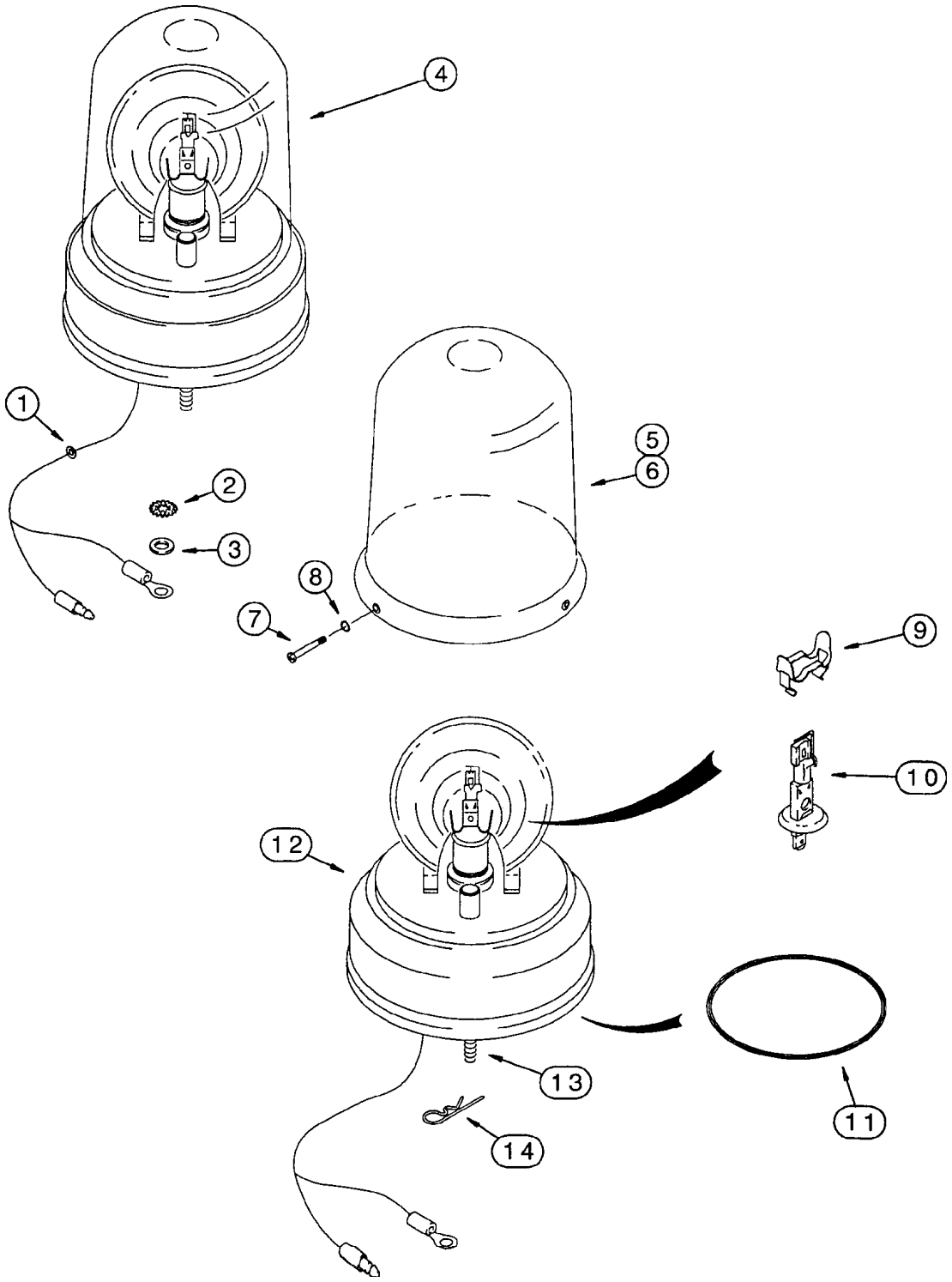
1
2
3
4
5
6
7
8
9
10
11
12
13
14

ITEM REF.	PEÇA Nº PART Nº PIEZA Nº	QTD QTY CAN	DESCRIÇÃO (Português)	DESCRIPTION (English)	DESCRIPCIÓN (Español)
1	A23870	1	PROTETOR	GROMMET	PROTECTOR
2	493-11026	1	ARRUELA	WASHER	ARANDELA
3	495-21031	1	ARRUELA	WASHER	ARANDELA
4	108366A1	1	LUZ ROTATIVA Conj.	BEACON Assy.	LUCE ROTATIVA Conj.
5	A187542	1	LENTE amber	LENS amber	CRISTAL
6	127158A1	1	LENTE azul	LENS blue	CRISTAL
7	168-71	3	PARAFUSO	SCREW	TORNILLO
8	238-5005	3	ANEL-O	O-RING	ANEL-O
9	101531A1	1	CLIP	CLIP	ABRAZADERA
10	3125705R1	1	LÂMPADA 12V 55W	LAMP	LÂMPARA
11	A187575	1	CORREIA	BELT	CORREA
12	NSS	1	BASE	BASE	BASE
13	614-6020	3	PARAFUSO	BOLT	TORNILLO
14	136-54	3	PINO	PIN	PASADOR

ÍNDICE
INDEX
INDICE

VOLANTE E COLUNA DE DIREÇÃO **5-2**
STEERING WHEEL AND COLUMN
VOLANTE Y COLUMNA DE DIRECCIÓN

CIRCUITO HIDRÁULICO - UNIDADE HIDROSTÁTICA **5-4**
HYDRAULIC CIRCUIT - HYDROSTATIC UNIT
CIRCUITO HIDRÁULICO - UNIDAD HIDROSTATICA

COLUNA DE DIREÇÃO **5-6**
STEERING COLUMN
COLUMNA DE LA DIRECCIÓN

UNIDADE HIDROSTÁTICA DANFOSS - CONJUNTO **5-8**
HYDROSTATIC UNIT DANFOSS - ASSEMBLY
UNIDAD HIDROSTATICA DANFOSS - CONJUNTO

CILINDRO DE DIREÇÃO (4x2) **5-10**
STEERING CYLINDER (4x2)
GATO DE DIRECCIÓN (4x2)

EIXO DIANTEIRO (4X2) E PONTEIRAS **5-12**
FRONT AXLE (4X2) AND SPINDLES
EJE DELANTERO (4X2) Y MANGUETAS

CUBO DA RODA DIANTEIRA E ROLAMENTOS (4x2) **5-14**
FRONT WHEEL HUB AND BEARINGS (4x2)
CUBO DE LA RUEDA DELANTERA Y RODAMIENTOS (4x2)

RODAS DIANTEIRAS E PNEUS **5-16**
FRONT WHEELS AND TIRES
RUEDAS Y NEUMATICOS DELANTEROS

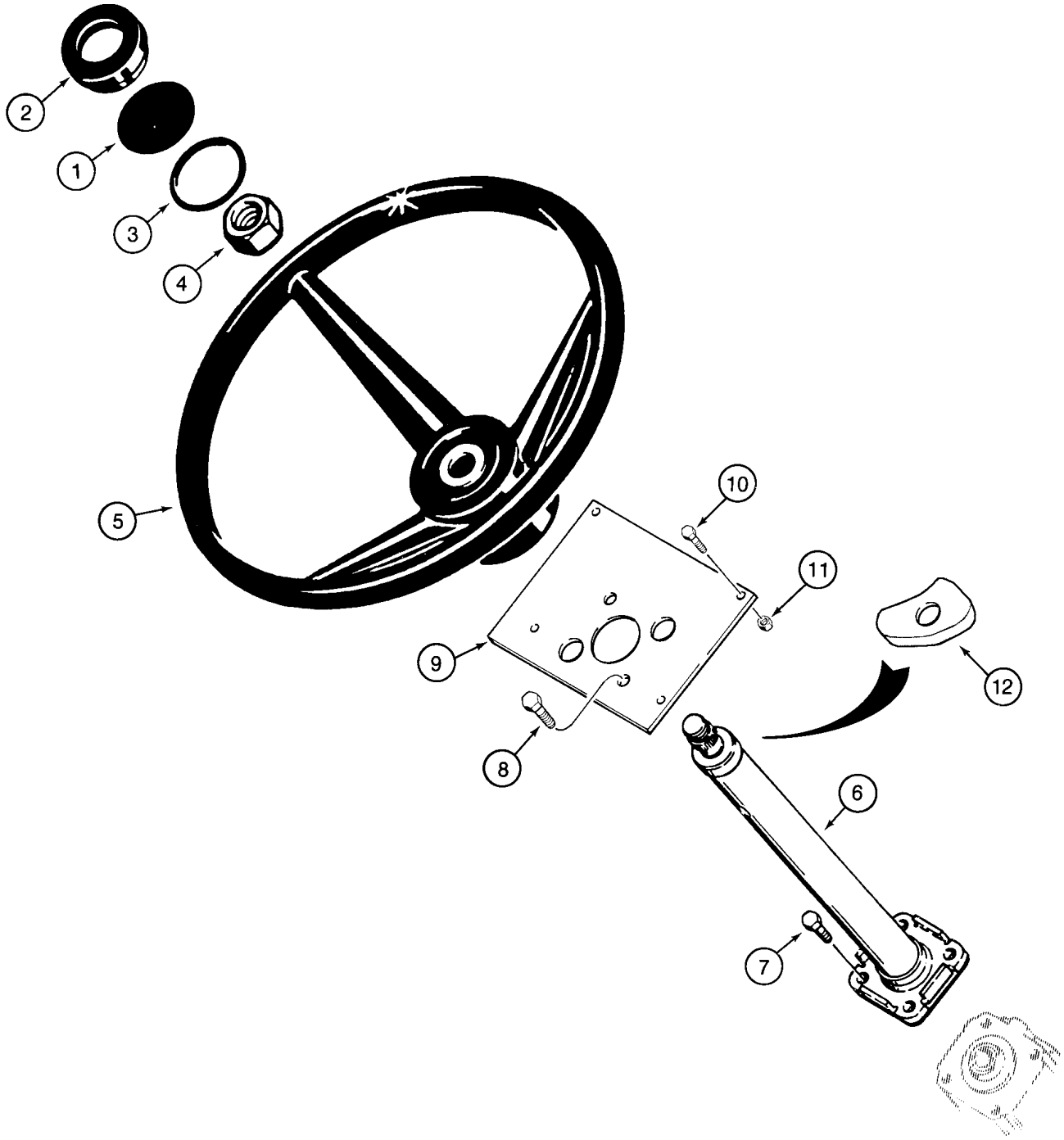
2
1
3
4
5
10
11
9
12
8
6
7

ITEM REF.	PEÇA Nº PART Nº PIEZA Nº	QTD QTY CAN	DESCRIÇÃO (Português)	DESCRIPTION (English)	DESCRIPCIÓN (Español)
1	1342054C1	1	INSERTO	INSERT	INSERTO
2	114882A1	1	TAMPA	CAP	TAPA
3	238-5227	1	ANEL-O	O-RING	ANILLO O
4	1959509C1	1	PORCA	NUT	TUERCA
5	A65544	1	VOLANTE DIREÇÃO	STEERING WHEEL	VOLANTE DIRECCION
6	REF	1	COLUNA DE DIREÇÃO Conj. (P.5-6)	STEERING COLUMN Assy. (P.5-6)	COLUMNA DIRECCIÓN Conj. (P.5-6)
7	614-10020	2	PARAFUSO	BOLT	TORNILLO
8	614-10030	2	PARAFUSO	BOLT	TORNILLO
9	183085A2	1	PLACA	PLATE	PLACA
10	614-8020	4	PARAFUSO	BOLT	TORNILLO
11	829-1408	4	PORCA	NUT	TUERCA
12	337482A1	1	ESPUMA SELANTE	SEALER FOAM	ESPUMA VEDADORA

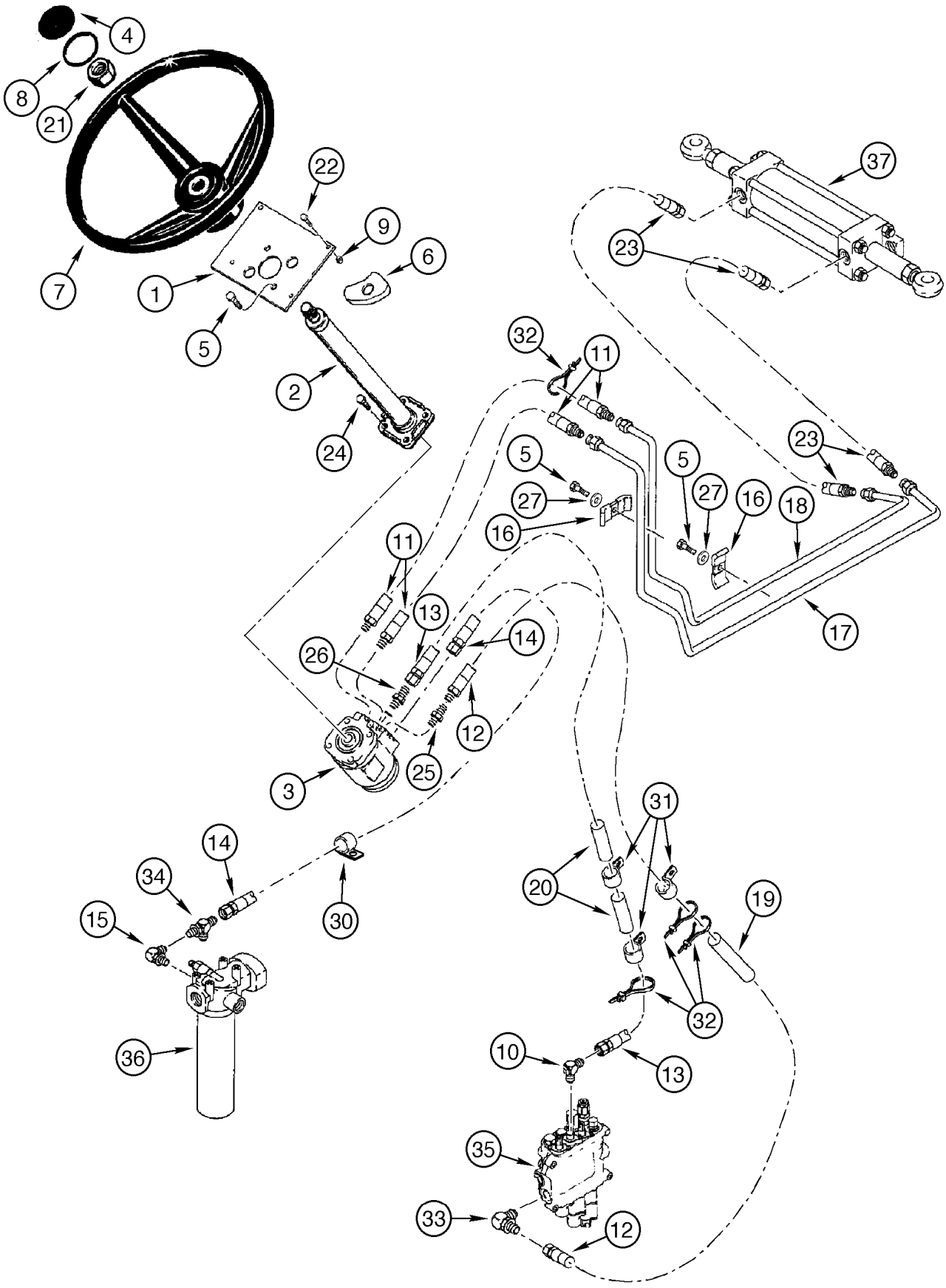
4
8
21
7
22
9
6
1
5
2
24
37
23
32
11
5
27
16
5
27
16
18
23
17
11
13
14
26
12
25
3
31
20
19
32
14
34
15
30
36
10
13
35
33
12

ITEM REF.	PEÇA Nº PART Nº PIEZA Nº	QTD QTY CAN	DESCRIÇÃO (Português)	DESCRIPTION (English)	DESCRIPCIÓN (Español)
1	183085A2	1	PLACA montagem	PLATE mounting	PLACA
2	REF	1	COLUNA DIREÇÃO Conj. (P.5-6)	STEERING COLUMN Assy. (P.5-6)	COLUMNA DIRECCIÓN Conj. (P.5-6)
3	REF	1	UNIDADE HIDROSTÁTICA Conj. (P.5-8)	STEERING UNIT Assy. (P.5-8)	UNIDADE HIDROSTÁTICA Conj. (P.5-8)
4	238-5227	1	ANEL-O	O-RING	ANILLO O
5	614-10030	1	PARAFUSO	BOLT	TORNILLO
6	337482A1	1	VEDADOR espuma	SEALER foam	VEDACION
7	A65544	1	VOLANTE DIREÇÃO	STEERING WHEEL	VOLANTE DIRECCION
8	1959509C1	1	PORCA	NUT	TUERCA
9	829-1408	1	PORCA	NUT	TUERCA
10	218-5103	1	CONEXÃO	CONNECTOR	CONECTOR
11	132929A1	1	MANGUEIRA direção	HOSE steering	MANGUERA dirección
12	87452271	1	MANGUEIRA direção pressão	HOSE steering pressure	MANGUERA dirección
13	87452272	1	MANGUEIRA direção piloto	HOSE steering pilot	MANGUERA dirección
14	176328A1	1	MANGUEIRA direção retorno	HOSE steering return	MANGUERA dirección
15	218-5280	1	CONEXÃO	CONNECTOR	CONECTOR
16	D14846	1	BRAÇADEIRA	CLAMP	ABRAZADERA
17	120386A1	1	TUBO direção LD	TUBE sterring RH	TUBO dirección LD
18	120388A1	1	TUBO direção LE	TUBE sterring LH	TUBO dirección LI
19	D132982	1	PROTETOR mangueira	GUARD hose	PROTECTOR
20	191704A1	1	PROTETOR mangueira	GUARD hose	PROTECTOR
21	114882A1	1	INSERTO volante	INSERT volante	INSERTO volante
22	614-8020	1	PARAFUSO	BOLT	TORNILLO
23	144219A1	1	MANGUEIRA cilindro direção	HOSE steering cylinder	MANGUERA dirección
24	614-10020	1	PARAFUSO	BOLT	TORNILLO
25	218-5059	1	CONEXÃO	CONNECTOR	CONECTOR
26	218-5053	1	CONEXÃO	CONNECTOR	CONECTOR
27	892-11010	1	ARRUELA	WASHER	ARANDELA
28	L11541	1	CINTA	STRAP	PRECINTA
29	345-158	1	VEDADOR 737 RTV	SEALANT 737 RTV	VEDADOR 737 RTV
30	515-23190	1	BRAÇADEIRA	CLAMP	ABRAZADERA
31	49773	1	BRAÇADEIRA	CLAMP	ABRAZADERA
32	L18331	1	CINTA	STRAP	PRECINTA
33	218-5106	1	CONEXÃO	CONNECTOR	CONECTOR
34	218-845	1	CONEXÃO	CONNECTOR	CONECTOR
35	REF	1	VÁLVULA Conj. (P.8-42/44)	VALVE Assy. (P.8-42/44)	VÁLVULA Conj. (P.8-42/44)
36	REF	1	FILTRO (P.8-58)	FILTER (P.8-58)	FILTRO (P.8-58)
37	REF	1	CILINDRO direção (P.5-10)	CYLINDER steering (P.5-10)	GATO dirección (P.5-10)

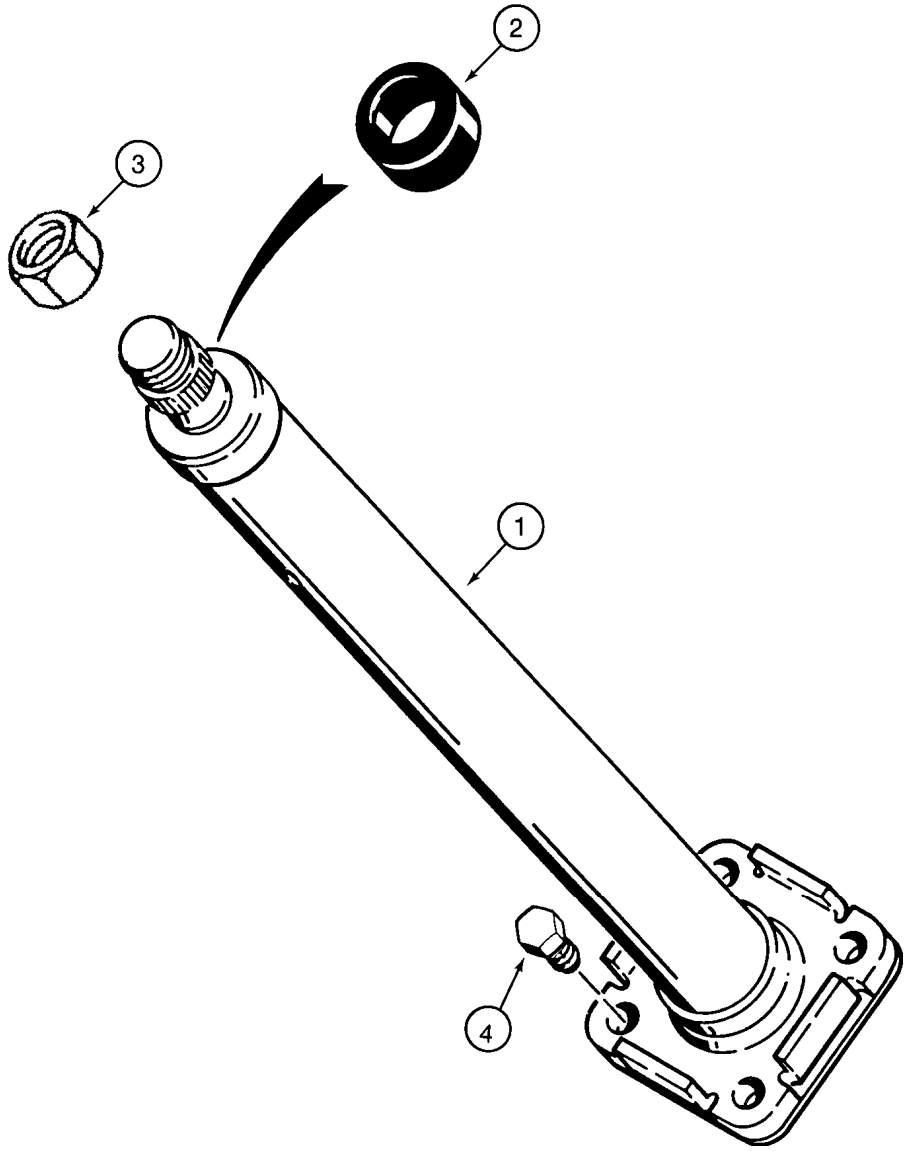
2
3
1
4

ITEM REF.	PEÇA Nº PART Nº PIEZA Nº	QTD QTY CAN	DESCRIÇÃO (Português)	DESCRIPTION (English)	DESCRIPCIÓN (Español)
	182736A2	1	COLUNA DIREÇÃO Conj.	STEERING COLUMN Assy.	COLUMNA DIRECCIÓN Conj.
1	NSS	1	COLUNA DIREÇÃO	STEERING COLUMN	COLUMNA DIRECCIÓN
2	231556A1	1	COBERTURA	COVER	CUBIERTA
3	1959509C1	1	PORCA	NUT	TUERCA
4	614-10020	4	PARAFUSO	BOLT	TORNILLO

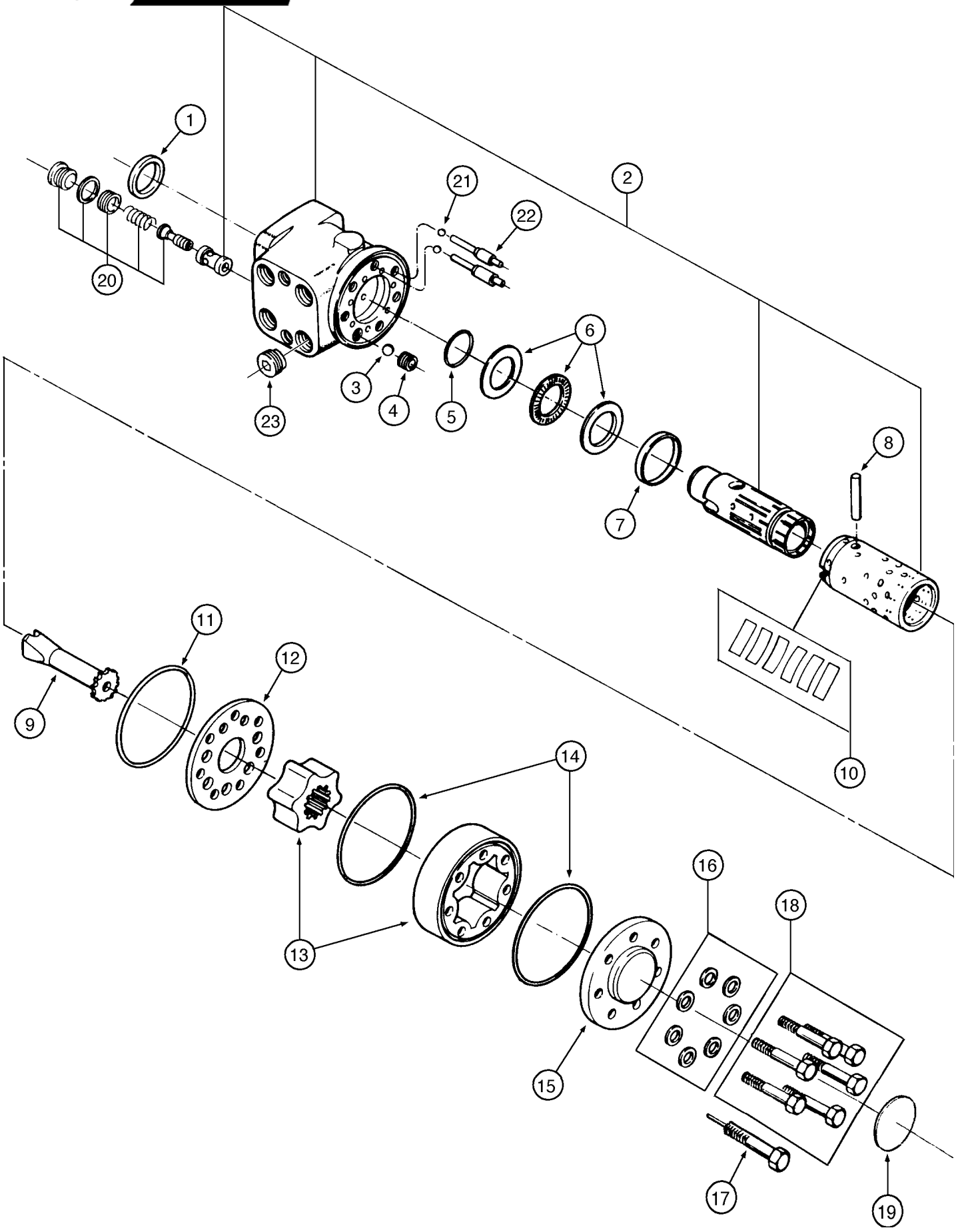
1
2
3
4
5
6
7
8
9
10
11
12
13
14
15
16
17
18
19
20
21
22
23

ITEM REF.	PEÇA Nº PART Nº PIEZA Nº	QTD QTY CAN	DESCRIÇÃO (Português)	DESCRIPTION (English)	DESCRIPCIÓN (Español)
	148436A1	1	UNIDADE HIDROSTÁTICA Conj.	STEERING UNIT Assy.	UNIDADE HIDROSTÁTICA Conj.
1	148509A1	1	VEDADOR	SEAL	SELLO
2	NSS	1	LUVA	SLEEVE	MANGUITO
3	3112270R1	1	ESFERA (ø 8,5 mm)	BALL (ø 8,5 mm)	ESFERA (ø 8,5 mm)
4	3112272R1	1	BUCHA	BUSHING	BUJE
5	313747A1	1	ANEL-O	O-RING	ANILLO-O
6	N14218	1	ROLAMENTO	BEARING	RODAMIENTO
7	3112264R1	1	ANEL	RING	ANILLO
8	3112269R1	1	PINO	PIN	PASADOR
9	313748A1	1	EIXO DE ACIONAMENTO	DRIVE SHAFT	EJE DE ACIONAMENTO
10	3223666R2	1	JOGO DE MOLAS	KIT, SPRING	JUEGO DE RESORTE
11	P1630405E	1	ANEL-O	O-RING	ANILLO-O
12	1346022C1	1	PLACA DISTRIBUIDORA	DISTRIBUTOR PLATE	PLACA DISTRIBUIDORA
13	313749A1	1	JOGO DE ENGRENAGENS	KIT, GEAR	JUEGO DE ENGRANAJES
14	3141536R1	2	ANEL-O	O-RING	ANILLO-O
15	3112273R1	1	TAMPA	COVER	TAPA
16	3141538R1	7	ARRUELA	WASHER	ARANDELA
17	1346247C1	1	PARAFUSO	BOLT	TORNILLO
18	3112278R1	6	PARAFUSO	BOLT	TORNILLO
19	NSS	1	PLACA DE IDENTIFICAÇÃO	IDENTIFICATION TAG	PLACA DE IDENTIFICACIÓN
20	313750A1	1	VÁLVULA alívio	VALVE relief.	VÁLVULA alivio
21	N14222	2	ESFERA (ø 3/16)	BALL (ø 3/16)	ESFERA (ø 3/16)
22	1971684C1	2	BUCHA	BUSHING	BUJE
23	313752A1	1	VÁLVULA anti-retorno	VALVE check	VÁLVULA anti-retorno
	148510A1	1	JOGO de reparo (Nota 1)	KIT repair (Note 1)	JUEGO de reparación (Nota 1)

Nota 1: Inclui / Incluye 1, 5, 11, 14, 16
Note 1: Includes 1, 5, 11, 14, 16

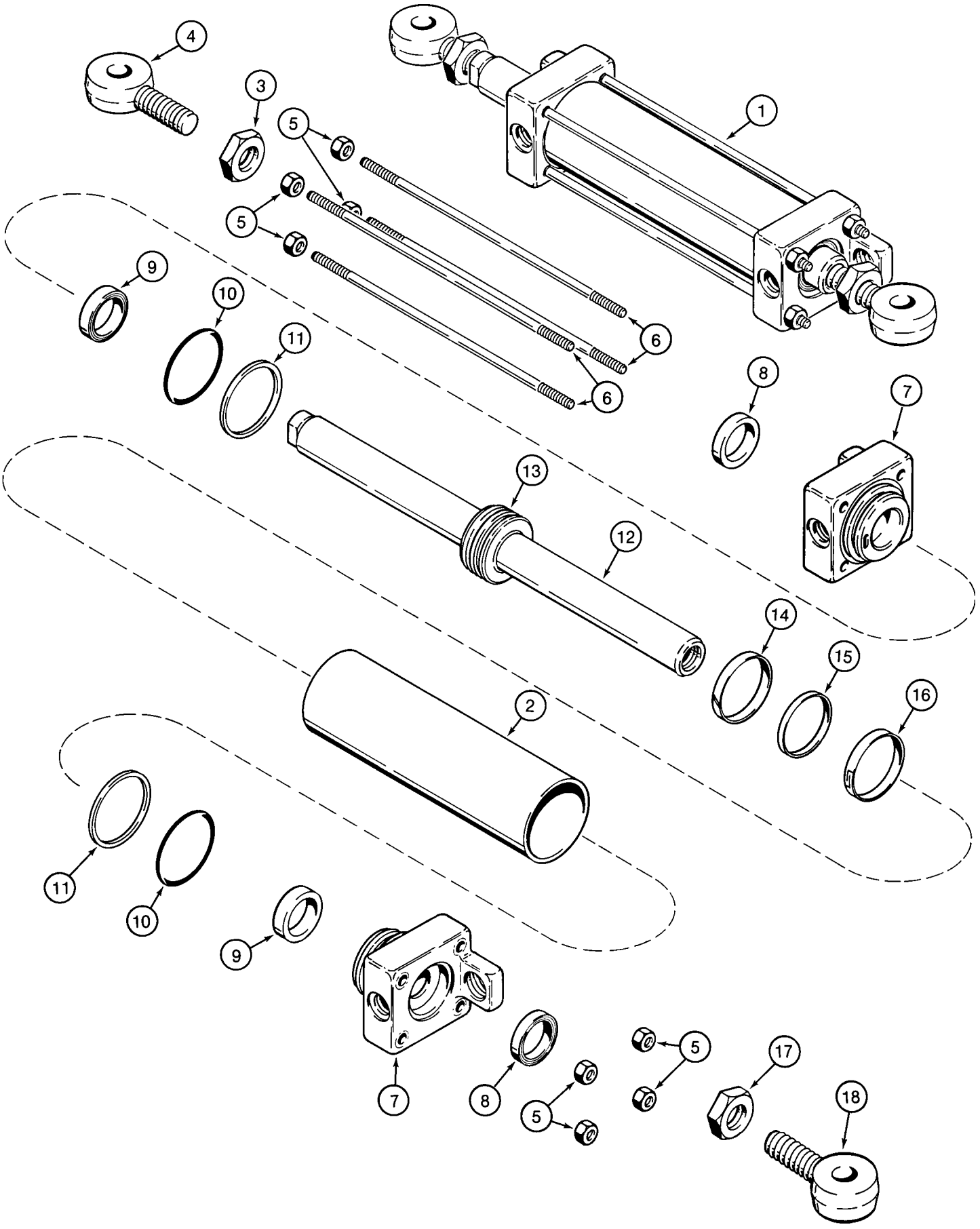
4
3
5
1
5
9
10
11
6
6
8
7
13
12
14
15
16
2
11
10
9
7
8
5
5
17
18

ITEM REF.	PEÇA Nº PART Nº PIEZA Nº	QTD QTY CAN	DESCRIÇÃO (Português)	DESCRIPTION (English)	DESCRIPCIÓN (Español)
1	G107720	1	CILINDRO DIREÇÃO Conj. (Nota 2)	CYLINDER STEERING Assy. (Note 2)	GATO DIRECCIÓN Conj. (Nota 2)
2	G106808	1	TUBO	TUBE cylinder	TUBO
3	129-369	1	PORCA	NUT	TUERCA
4	G106832	1	OLHAL LE	EYE LH	OJAL Izq.
5	425-106	8	PORCA	NUT	TUERCA
6	G106817	4	HASTE	ROD tie	VASTAGO
7	G106810	1	TAMPA	GLAND	TAPA
8	D95142	1	RASPADOR	WIPER	RASPADOR
9	G107921	1	VEDADOR	SEAL	VEDADOR
10	238-5230	1	ANEL-O	O-RING	ANILLO O
11	G32129	1	ANEL-encosto	RING-back up	ANILLO-apoyo
	G107721	1	HASTE Conj.	ROD Assy.	VASTAGO Conj.
12	NSS	1	HASTE pistão	ROD piston	VASTAGO pistón
13	NSS	1	PISTÃO cilindro	PISTON cylinder	PISTÓN cilindro
14	G105187	1	ANEL desgaste	RING wear	ANILLO desgaste
15	G104439	1	ANEL-vedação	RING-seal	ANILLO-sello
16	G104454	1	VEDADOR	SEAL	VEDADOR
17	425-1514	1	PORCA	NUT	TUERCA
18	G106813	1	OLHAL LD	EYE RH	OJAL Der.
	G110045	1	JOGO REPARO (Nota 1)	KIT REPAIR (Note 1)	JUEGO REPARO (Nota 1)

Nota 1: Inclui / Incluye 8, 9, 10, 11, 14, 15, 16
Note 1: Includes 8, 9, 10, 11, 14, 15, 16

Nota 2: Cilindro G107720 contido no KIT EIXO COMPLETO (4x2) Case 197948A4 (P.5-12)
Note 2: Cylinder G107720 included in KIT AXLE COMPLETE (4x2) Case 197948A4 (P.5-12)
Nota 2: Cilindro G107720 contenido en el KIT EJE COMPLETO (4x2) Case 197948A4 (P.5-12)

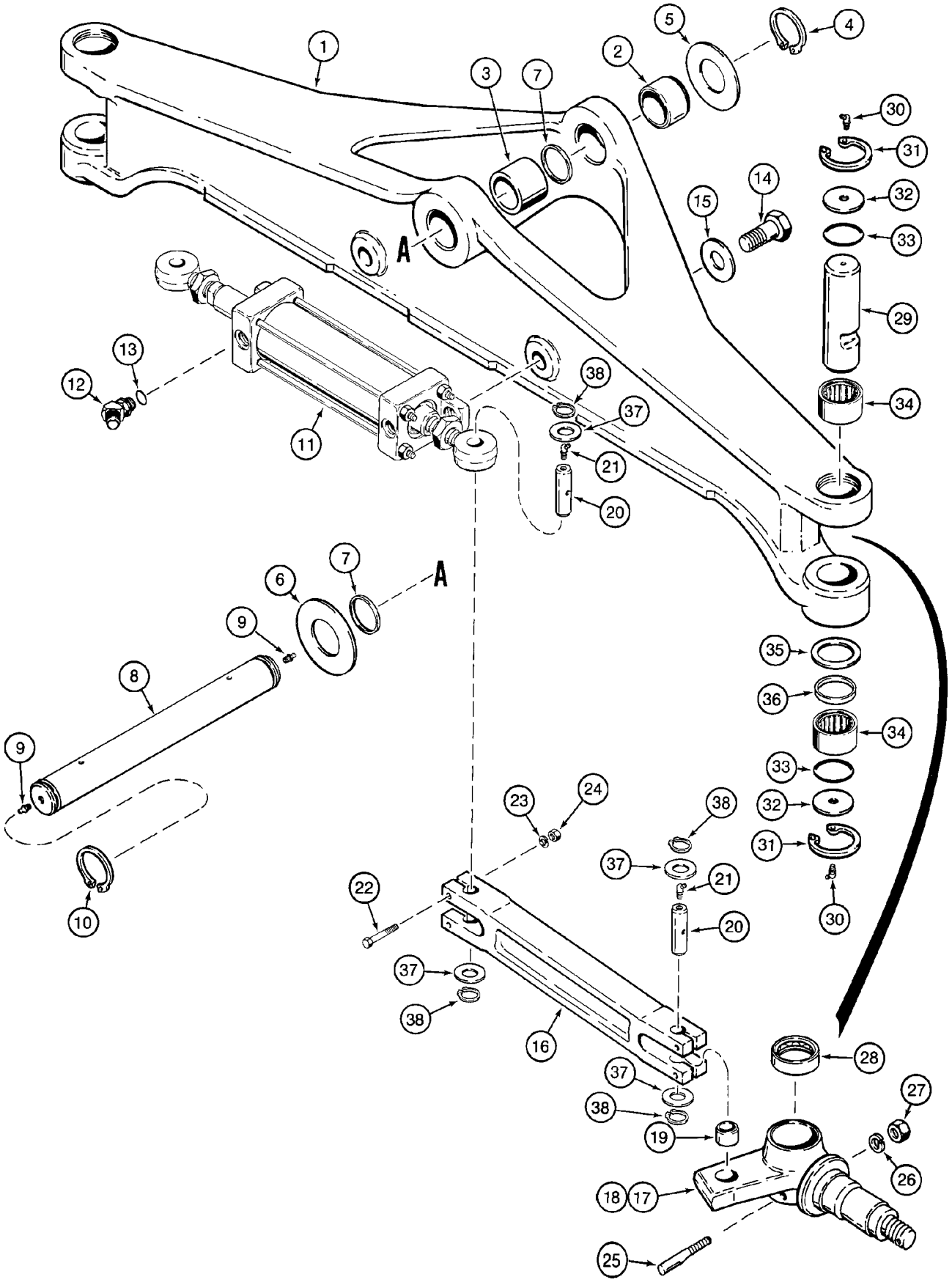
1
2
3
4
5
6
7
8
9
10
11
12
13
14
15
16
17
18
19
20
21
22
23
24
25
26
27
28
29
30
31
32
33
34
35
36
37
38
A
A

ITEM REF.	PEÇA Nº PART Nº PIEZA Nº	QTD QTY CAN	DESCRIÇÃO (Português)	DESCRIPTION (English)	DESCRIPCIÓN (Español)
	197948A4	1	EIXO COMPLETO (P.5-10 a 14)	AXLE COMPLET (P.5-10 to 14)	EJE COMPLETO (P.5-10 a 14)
1	D138954	1	CARCAÇA	HOUSING	CARCASA
2	D137345	1	BUCHA	BUSHING	BUJE
3	D138047	1	BUCHA (54mm)	BUSHING (54mm)	BUJE (54mm)
4	800-44050	1	ANEL trava	RING snap	ANILLO retenc.
5	191796A1	UQN	ARRUELA	WASHER	ARANDELA
6	D123684	1	ARRUELA	WASHER	ARANDELA
7	D123655	2	VEDADOR	SEAL	VEDADOR
8	138616A1	1	PINO	PIN axle pivot	PASADOR
9	219-1	2	GRAXEIRA	FITTING-grease	ENGRASADOR
10	800-44050	1	ANEL trava	RING snap	ANILLO retenc.
11	REF	1	CILINDRO Conj. (P.5-10)	CYLINDER-Assy (P.5-10)	GATO Conj. (P.5-10)
12	218-5136	2	COTOVELO	ELBOW	CODO
13	237-6008	1	ANEL-O	O-RING	ANILLO O
14	13-1638	2	PARAFUSO	BOLT	TORNILLO
15	D36505	2	ARRUELA	WASHER	ARANDELA
16	D123806	2	ARTICULAÇÃO	LINK	ARTICULACION
17	335130A1	1	PONTA DE EIXO LD Conj.	SPINDLE RH Assy.	MANGUETA Der. Conj.
18	335132A1	1	PONTA DE EIXO LE Conj.	SPINDLE LH Assy.	MANGUETA Izq. Conj.
19	D127507	1	BUCHA	BUSHING	BUJE
20	D150155	4	PINO	PIN steering link	PASADOR
21	219-89	4	GRAXEIRA	FITTING-grease	ENGRASADOR
22	413-632	8	PARAFUSO	BOLT	TORNILLO
23	492-11038	8	ARRUELA	WASHER	ARANDELA
24	425-106	8	PORCA	NUT	TUERCA
25	D57486	2	PINO	PIN kingpin lock	PASADOR
26	492-11050	2	ARRUELA	WASHER	ARANDELA
27	425-118	2	PORCA	NUT	TUERCA
28	A27602	2	ROLAMENTO	BEARING	RODAMIENTO
29	D123865	2	PINO MESTRE	KINGPIN	PASADOR MAESTRO
30	219-89	4	GRAXEIRA	FITTING-grease	ENGRASADOR
31	100-21237	4	ANEL trava	RING snap	ANILLO retenc.
32	D72371	4	ESPAÇADOR pino mestre	SPACER kingpin	ESPACIADOR pasador
33	238-5139	4	ANEL-O	O-RING	ANILLO O
34	A28230	4	ROLAMENTO	BEARING	RODAMIENTO
35	D72372	2	ARRUELA	WASHER	ARANDELA
36	D61297	2	VEDADOR	SEAL	VEDADOR
37	495-11094	8	ARRUELA	WASHER	ARANDELA
38	103-1687	8	ANEL trava	RING snap	ANILLO retenc.
	D103626	1	JOGO REPARO (Nota 1)	KIT REPAIR (Note 1)	JUEGO REPARO (Nota 1)
	352487A3	1	JOGO serviço do eixo (Nota 2)	KIT axle service (Note 2)	JUEGO servicio eje (Nota 2)

Nota 1: Inclui / Incluye 25, 28, 29, 30, 31, 32, 33, 34, 35, 36
Note 1: Includes 25, 28, 29, 30, 31, 32, 33, 34, 35, 36

Nota 2: Inclui / Incluye 7, 14, 15, 17A, 18A, 19, 20, 21, 23, 24 e/y itens P.5-14
Note 2: Includes 7, 14, 15, 17A, 18A, 19, 20, 21, 23, 24 and itens P.5-14

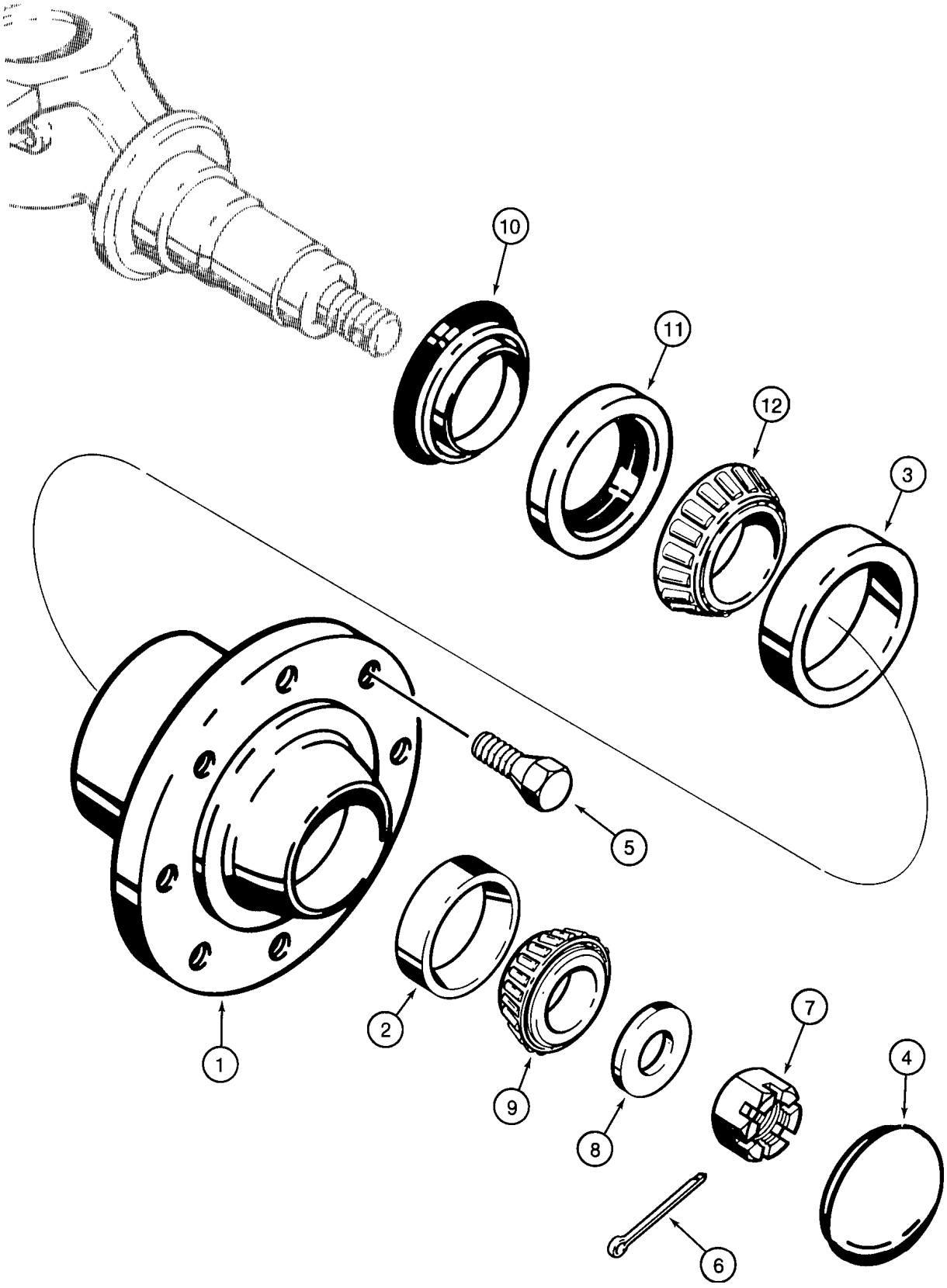
10
11
12
3
5
1
2
9
8
7
4
6

ITEM REF.	PEÇA Nº PART Nº PIEZA Nº	QTD QTY CAN	DESCRIÇÃO (Português)	DESCRIPTION (English)	DESCRIPCIÓN (Español)
	D75103	2	CUBO RODA Conj.	WHEEL HUB Assy.	CUBO RUEDA Conj.
1	A66759	1	CUBO	HUB	CUBO
2	619387R1	1	CAPA rolamento	CUP bearing	CAPA rodamiento
3	625743C1	1	CAPA rolamento	CUP bearing	CAPA rodamiento
4	148678A1	1	TAMPA	CAP	TAPA
5	A38208	16	PARAFUSO	BOLT	TORNILLO
6	432-1232	2	PINO	PIN cotter	PASADOR
7	425-1918	2	PORCA	NUT	TUERCA
8	D74949	2	ARRUELA	WASHER	ARANDELA
9	G15215	2	ROLAMENTO	BEARING	RODAMIENTO
10	A61449	2	VEDADOR	SEAL	VEDADOR
11	A61448	2	VEDADOR	SEAL	VEDADOR
12	296824A1	1	ROLAMENTO	BEARING	RODAMIENTO
	B93222	1	JOGO REPARO (Nota 1)	KIT REPAIR (Note 1)	JUEGO REPARO (Nota 1)
	352487A3	1	JOGO-SERVIÇO DO EIXO (Nota 2)	KIT-AXLE SERVICE (Note 2)	JUEGO-SERVICIO DEL EJE (Nota 2)

Nota 1: Inclui / Incluye 2, 3, 9, 10, 11, 12
Note 1: Includes 2, 3, 9, 10, 11, 12

Nota 2: Inclui / Incluye 2, 3, 4, 6, 7, 8, 9, 10, 11 e/y itens P.5-12
Note 2: Includes 2, 3, 4, 6, 7, 8, 9, 10, 11 and P.5-12 itens

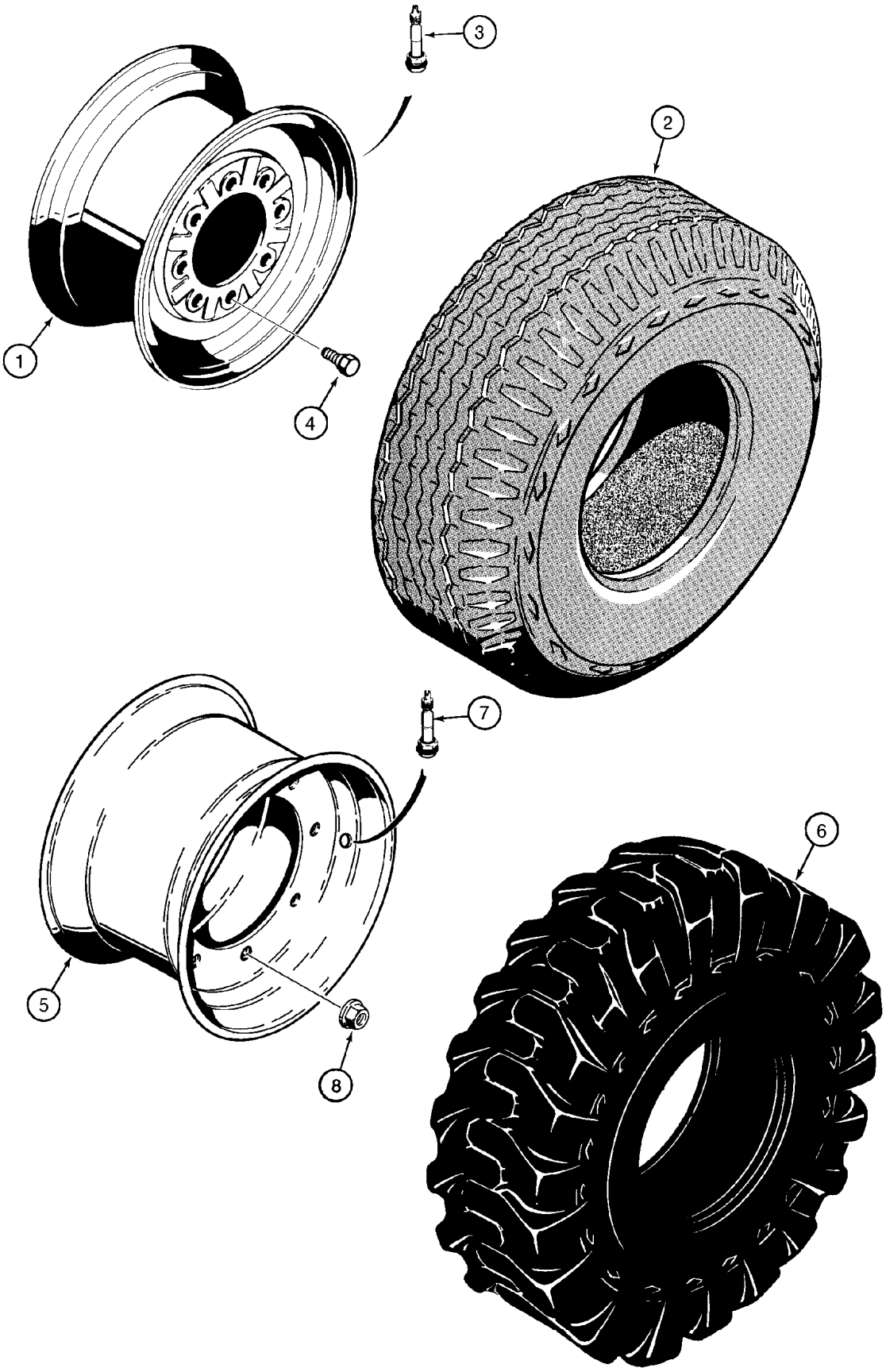
3
2
1
4
7
6
5
8

ITEM REF.	PEÇA Nº PART Nº PIEZA Nº	QTD QTY CAN	DESCRIÇÃO (Português)	DESCRIPTION (English)	DESCRIPCIÓN (Español)
	.		(4x2)	(4x2)	(4x2)
1	147369A1	2	RODA (W8Lx16) (STD)	WHEEL (W8Lx16) (STD)	RUEDA (W8Lx16) (STD)
2	75248059	2	PNEU 10,5/65x16RA28-10 (STD)	TIRE 10,5/65x16RA28-10 (STD)	NEUMÁTICO 10,5/65x16RA28-10 (STD)
2A	148025A1	2	CÂMARA de ar (Nota 1)	AIR TUBE (Note 1)	CÁMARA de aire (Nota 1)
3	148506A1	2	VÁLVULA	VALVE	VÁLVULA
4	A38208	16	PARAFUSO	BOLT	TORNILLO
	.				
	.				
	.				
	.		(4x4)	(4x4)	(4x4)
5	148278A1	2	RODA (9.75x16.5) (STD)	WHEEL (9.75x16.5) (STD)	RUEDA (9.75x16.5) (STD)
6	147380A1	2	PNEU (12x16.5-10) (STD)	TIRE (12x16.5-10) (STD)	NEUMÁTICO (12x16.5-10)
7	148506A1	2	VÁLVULA	VALVE	VÁLVULA
8	148507A1	16	PORCA flange	NUT, flange	TUERCA

Nota 1: Câmara de ar 148025A1 usada com pneu 75248059
Note 1: Air tube 148025A1 used with tire 75248059
Nota 1: Camara 148025A1 usada cin neumático 75248059

ÍNDICE
INDEX
INDICE

EIXO DIANTEIRO (4X4) - MONTAGEM **6-2**
FRONT AXLE (4X4) - MOUNTING
EJE DELANTERO (4X4) - MONTAJE

EIXO DIANTEIRO (4X4) - CARCAÇA **6-4**
FRONT DRIVE AXLE (4X4) - AXLE HOUSING
EJE DELANTERO (4X4) - CARCASA

EIXO DIANTEIRO (4X4) - SUPORTE DO CUBO DE RODA **6-6**
FRONT AXLE (4X4) - WHEEL HUB SUPPORT
EJE DELANTERO (4X4) - SOPORTE DEL CUBO DE LA RUEDA

EIXO DIANTEIRO (4X4) - CILINDRO DA DIREÇÃO **6-8**
FRONT AXLE (4X4) - STEERING CYLINDER
EJE DELANTERO (4X4) - GATO DE DIRECCIÓN

EIXO DIANTEIRO (4X4) - EIXO PROPULSOR DIANTEIRO **6-10**
FRONTAXLE (4X4) - FRONT PROPELLER SHAFT
EJE DELANTERO (4X4) - EJE PROPULSOR DELANTERO

EIXO DIANTEIRO (4X4) - REDUTOR PLANETÁRIO **6-12**
FRONT AXLE (4X4) - PLANETARY GEAR
EJE DELANTERO (4X4) - ENGRENAJE PLANETARIA

EIXO DIANTEIRO (4X4) - DIFERENCIAL **6-14**
FRONT AXLE (4X4) - DIFFERENTIAL
EJE DELANTERO (4X4) - DIFERENCIAL

EIXO DIANTEIRO (4X4) - CORÔA E PINHÃO **6-16**
FRONT AXLE (4X4) - RING GEAR AND DRIVE PINION
EJE DELANTERO (4X4) - CORONA Y PIÑÓN

EIXO PROPULSOR DIANTEIRO (4X4) **6-18**
FRONT PROPELLER SHAFT (4X4)
EJE PROPULSOR DELANTERO (4X4)

TRANSMISSÃO - SISTEMA DE ARREFECIMENTO (SEM AR CONDICIONADO) **6-20**
TRANSMISSION - COOLING SYSTEM (WITHOUT AIR CONDITIONER)
TRANSMISIÓN - SITEMA DE ENFRIAMENTO (SIN AIRE ACONDICIONADO)

TRANSMISSÃO - SISTEMA DE ARREFECIMENTO (COM AR CONDICIONADO) **6-22**
TRANSMISSION - COOLING SYSTEM (WITH AIR CONDITIONER)
TRANSMISIÓN - SITEMA DE ENFRIAMENTO (CON AIRE ACONDICIONADO)

ACOPLAMENTO MOTOR/TRANSMISSÃO E MECANISMO SELEÇÃO DE MARCHAS **6-24**
ENGINE/TRANSMISSION COUPLING AND GEAR SHIFT SELECTING MECHANISM
ACOPLAMIENTO MOTOR/TRANSMISION Y MECANISMO SELECTOR DE MARCHAS

TRANSMISSÃO - FILTROS **6-26**
TRANSMISSION - FILTERS
TRANSMISIÓN - FILTRO

TRANSMISSÃO - CARCAÇA (4X2) **6-28**
TRANSMISSION - HOUSING (4X2)
TRANSMISIÓN - CARCASA (4X2)

TRANSMISSÃO - CARCAÇA (4X4) **6-30**
TRANSMISSION - HOUSING (4X4)
TRANSMISIÓN - CARCASA (4X4)

TRANSMISSÃO - BOMBA DE ÓLEO **6-32**
TRANSMISSION - OIL PUMP
TRANSMISIÓN - BOMBA DE ACEITE

TRANSMISSÃO - ALAVANCA E MECANISMO DE ENGATE **6-34**
TRANSMISSION - GEAR SHIFT LEVER AND ENGAGING MECHANISM
TRANSMISIÓN - PALANCA DE MUDANZA Y MECANISMO DE ENGANCHE

TRANSMISSÃO - EIXO PRIMÁRIO **6-36**
TRANSMISSION - PRIMARY SHAFT
TRANSMISIÓN - EJE PRIMARIO

TRANSMISSÃO - EIXO DE ENTRADA **6-38**
TRANSMISSION - INPUT SHAFT
TRANSMISIÓN - EJE DE ENTRADA

TRANSMISSÃO - EIXO SECUNDÁRIO **6-40**
TRANSMISSION - SECONDARY SHAFT
TRANSMISIÓN - EJE SECUNDARIO

TRANSMISSÃO - EIXO DE SAÍDA (4X4) **6-42**
TRANSMISSION - OUTPUT SHAFT (4X4)
TRANSMISIÓN - EJE DE SALIDA (4X4)

TRANSMISSÃO - VÁLVULA DE CONTROLE **6-44**
TRANSMISSION - CONTROL VALVE
TRANSMISIÓN - VÁLVULA DE CONTROL

TRANSMISSÃO - VÁLVULA SOLENÓIDE (4X4) **6-46**
TRANSMISSION - SOLENOID VALVE (4X4)
TRANSMISIÓN - VÁLVULA SOLENOIDE (4X4)

RODAS TRASEIRAS E PNEUS **6-48**
REAR WHEELS AND TIRES
RUEDAS TRASERAS Y NEUMÁTICOS

EIXO TRASEIRO - MONTAGEM **6-50**
REAR AXLE - MOUNTING
EJE TRASERO - CONJUNTO

EIXO TRASEIRO - ACIONAMENTO DO BLOQUEIO DO DIFERENCIAL **6-52**
REAR AXLE - DIFFERENTIAL LOCK MECHANISM
EJE TRASERO - MECANISMO DE TRABA DEL DIFERENCIAL

EIXO TRASEIRO - CARCAÇA **6-54**
REAR AXLE - HOUSING
EJE TRASERO - CARCASA

EIXO TRASEIRO - DIFERENCIAL (EIXO 319063A1) **6-56**
REAR AXLE - DIFFERENTIAL (AXLE 319063A1)
EJE TRASERO - DIFERENCIAL (EJE 319063A1)

EIXO TRASEIRO - DIFERENCIAL (EIXOS 87422526 E 87422891) **6-56B**
REAR AXLE - DIFFERENTIAL (AXLES 87422526 AND 87422891)
EJE TRASERO - DIFERENCIAL (EJES 87422526 Y 87422891)

EIXO TRASEIRO - COROA E PINHÃO **6-58**
REAR AXLE - RING GEAR AND DRIVE PINION
EJE TRASERO - CORONA Y PIÑÓN

EIXO TRASEIRO - MECANISMO DE TRAVA DO DIFERENCIAL **6-60**
REAR AXLE - DIFFERENTIAL LOCK MECHANISM
EJE TRASERO - MECANISMO DE TRABA DEL DIFERENCIAL

EIXO TRASEIRO - REDUTOR PLANETÁRIO **6-62**
REAR AXLE - PLANETARY GEAR
EJE TRASERO - REDUCCIÓN PLANETARIA

EIXO PROPULSOR TRASEIRO - CONJUNTO **6-64**
REAR PROPELLER SHAFT - ASSEMBLY
EJE PROPULSOR TRASERO - CONJUNTO

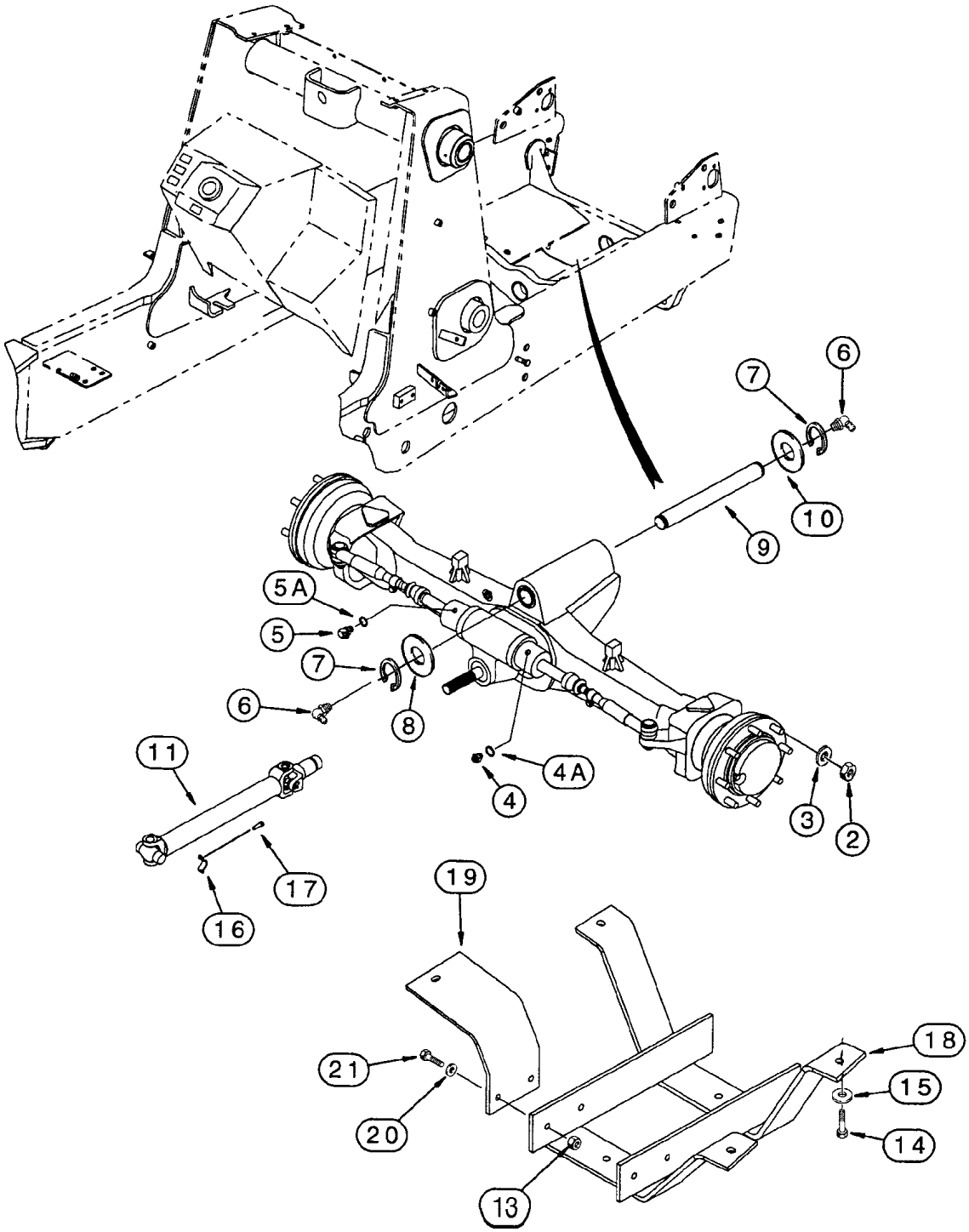
6
7
10
9
5A
5
7
6
8
4A
4
3
2
11
17
16
19
21
20
18
15
14
13

ITEM REF.	PEÇA Nº PART Nº PIEZA Nº	QTD QTY CAN	DESCRIÇÃO (Português)	DESCRIPTION (English)	DESCRIPCIÓN (Español)
1	113561A3	1	EIXO Conj. (P.6-4 a 16)	AXLE Assy. (P.6-4to16)	EJE Conj. (P.6-4 a 16)
2	REF	16	PORCA (P.5-16)	NUT (P.5-16)	TUERCA (P.5-16)
3	REF	16	ARRUELA (P.5-16)	WASHER (P.5-16)	ARANDELA (P.5-16)
4	218-5351	1	ADAPTADOR	ADAPTER	ADAPTADOR
4A	237-6006	1	ANEL-O	O-RING	ANILLO O
5	218-5280	1	COTOVELO	ELBOW	CODO
5A	237-6006	1	ANEL-O	O-RING	ANILLO O
6	219-1	2	GRAXEIRA	FITTING-grease	ENGRASADOR
7	800-44050	2	ANEL trava	RING snap	ANILLO retenc.
8	191796A1	1	ARRUELA	WASHER	ARANDELA
9	138616A1	1	PINO	PIN axle pivot	PASADOR
10	D123684	1	ARRUELA	WASHER	ARANDELA
11	REF	1	CARDAN DIANTEIRO Conj. (P.6-18)	SHAFT ASSEMBLY front axle (P.6-18)	EJE PROP. DELANTERO Conj. (P.6-18)
12	608-12025	4	PARAFUSO	BOLT	TORNILLO
13	829-1412	2	PORCA	NUT	TUERCA
14	827-12045	4	PARAFUSO	BOLT	TORNILLO
15	495-21056	4	ARRUELA	WASHER	ARANDELA
16	D137626	2	RETENTOR	RETAINER	RETENEDOR
17	D137627	4	PARAFUSO	BOLT	TORNILLO
18	282038A2	1	PROTEÇÃO	GUARD	PROTECTOR
19	282033A1	1	SUPORTE	BRACKET	SOPORTE
20	495-21056	8	ARRUELA	WASHER	ARANDELA
21	827-12045	6	PARAFUSO	BOLT	TORNILLO

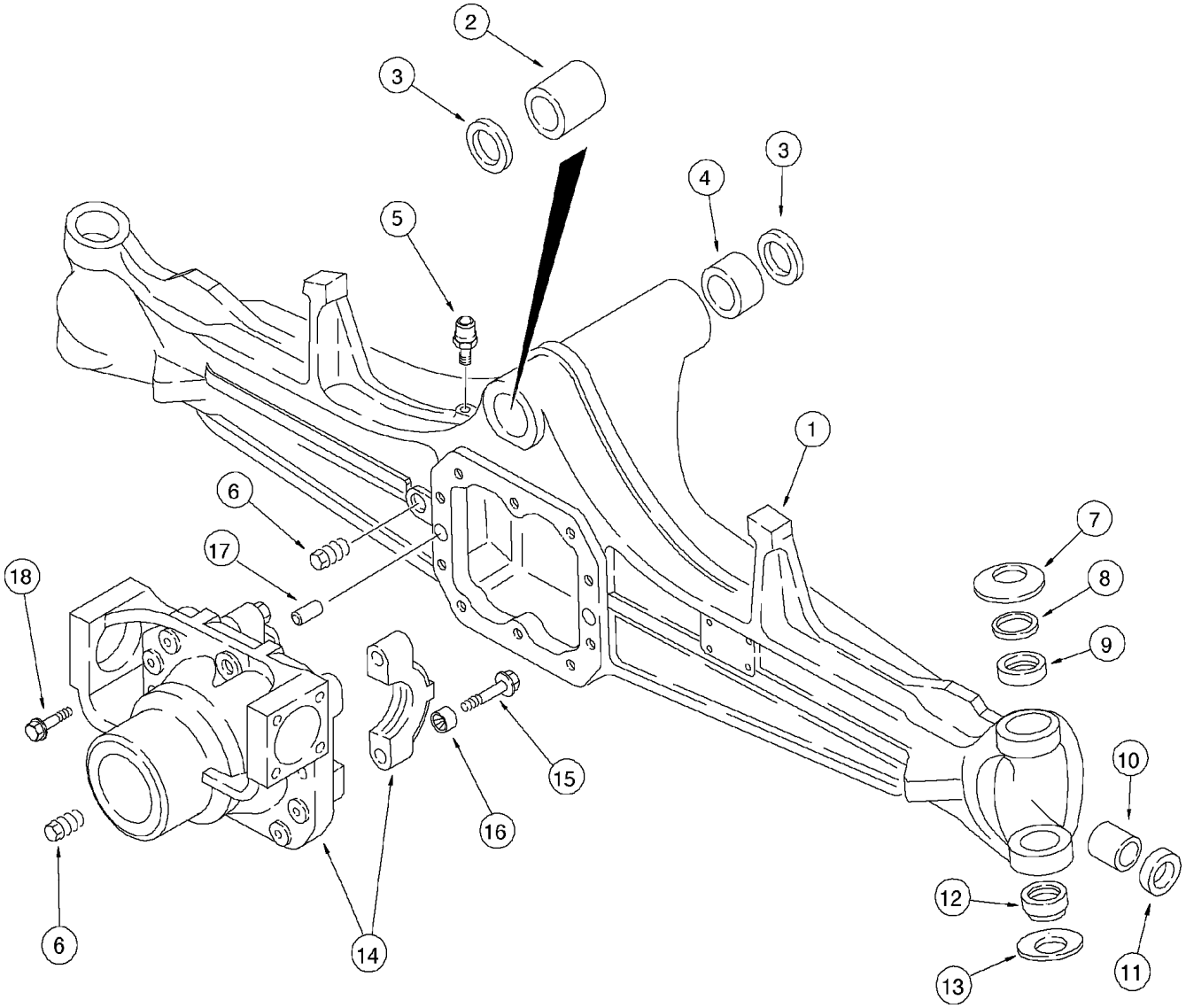
2
3
3
4
5
1
6
17
18
7
8
9
10
15
16
12
13
11
6
14

ITEM REF.	PEÇA Nº PART Nº PIEZA Nº	QTD QTY CAN	DESCRIÇÃO (Português)	DESCRIPTION (English)	DESCRIPCIÓN (Español)
	113561A3	1	EIXO Conj. (P.6-4 a 16)	AXLE Assy. (P.6-4 to 16)	EJE Conj. (P.6-4 a 16)
1	427107A1	1	CARCAÇA	HOUSING	CARCASA
2	D149725	1	BUCHA	BUSHING	BUJE
3	N14367	2	VEDADOR	SEAL	VEDADOR
4	D149726	1	BUCHA	BUSHING	BUJE
5	1966149C2	1	RESPIRO	BREATHER	RESPIRADERO
6	A156873	2	BUJÃO	PLUG	TAPÓN
7	122270A1	2	ARRUELA	WASHER	ARANDELA
8	136990A1	2	ARRUELA	WASHER	ARANDELA
9	100522A1	2	BUCHA	BUSHING	BUJE
10	1966186C1	2	BUCHA	BUSHING	BUJE
11	311565A1	2	VEDADOR	SEAL	VEDADOR
12	100520A1	2	BUCHA	BUSHING	BUJE
13	122268A1	2	ARRUELA	WASHER	ARANDELA
	144454A1	1	CARCAÇA Dif. Conj.	CARRIER Diff. Assy.	CARCASA Dif. Conj.
14	NSS	1	CARCAÇA diferencial	CARRIER differentail	CARCASA diferencial
15	S301065	4	PARAFUSO	BOLT	TORNILLO
16	1966136C1	4	BUCHA	BUSHING	BUJE
17	1966138C1	2	PINO guia	PIN dowel	PASSADOR guia
18	S301064	10	PARAFUSO	BOLT	TORNILLO
	B17575	UQN	SELANTE	SEALANT	SELADOR

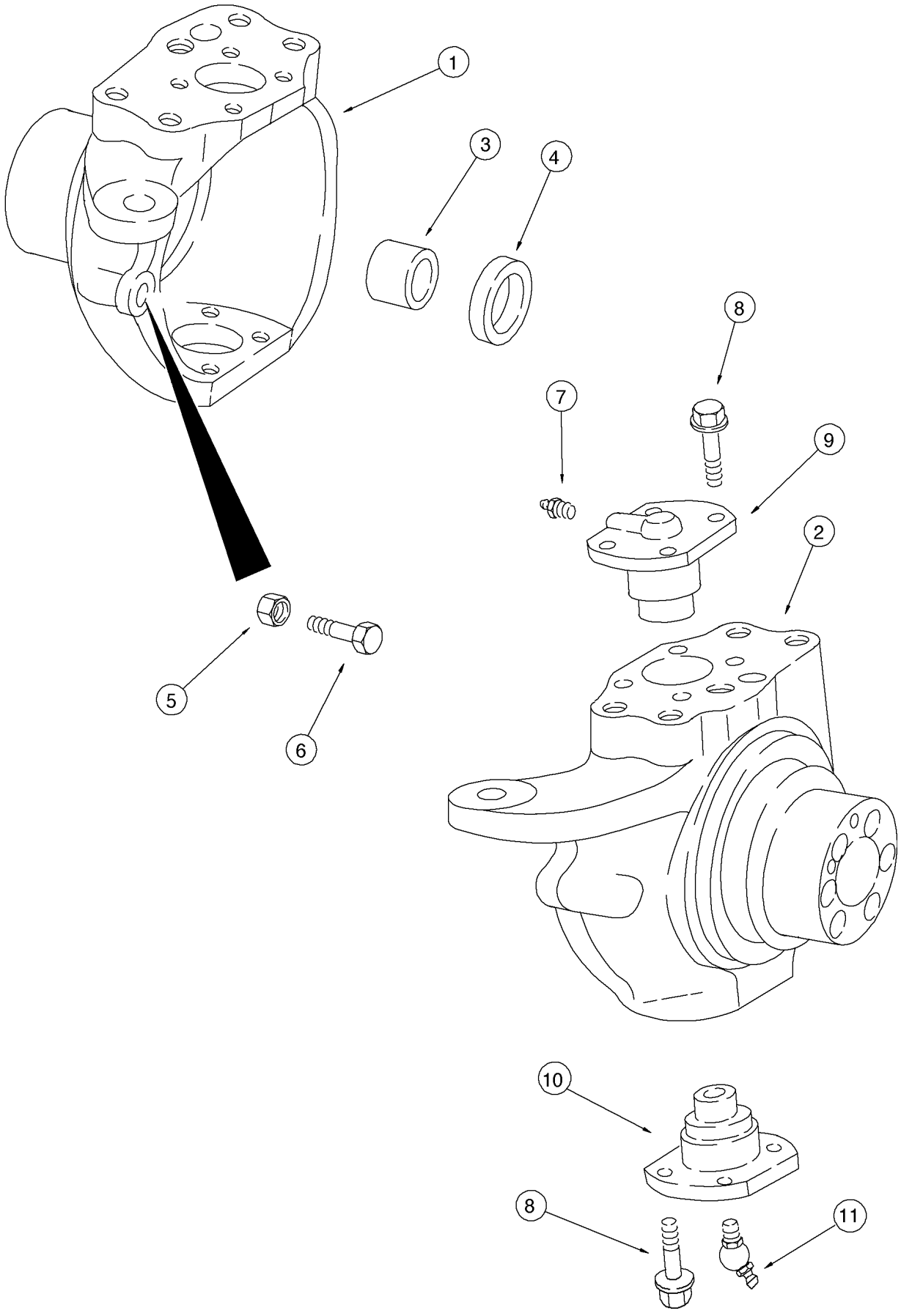
1
3
4
8
7
9
2
5
6
10
8
11

ITEM REF.	PEÇA Nº PART Nº PIEZA Nº	QTD QTY CAN	DESCRIÇÃO (Português)	DESCRIPTION (English)	DESCRIPCIÓN (Español)
	113561A3	1	EIXO Conj. (P.6-4 a 16)	AXLE Assy. (P.6-4 to 16)	EJE Conj. (P.6-4 a 16)
1	397653A1	1	CARCAÇA LE	HOUSING LH	CARCASA Izq.
2	397654A1	1	CARCAÇA LD	HOUSING RH	CARCASA Der.
3	100532A1	1	BUCHA	BUSHING	BUJE
4	402359A1	2	VEDADOR	SEAL	VEDADOR
5	1537663C1	2	PORCA	NUT	TUERCA
6	1537664C1	2	PARAFUSO	BOLT	TORNILLO
7	712998R91	2	GRAXEIRA	FITTING-grease	ENGRASADOR
8	100533A1	16	PARAFUSO	BOLT	TORNILLO
9	122265A1	2	PINO	PIN king, upper	PASADOR
10	122264A1	2	PINO	PIN king, lower	PASADOR
11	N13505	2	GRAXEIRA	FITTING-grease	ENGRASADOR
	B17575	UQN	SELANTE	SEALANT	SELADOR

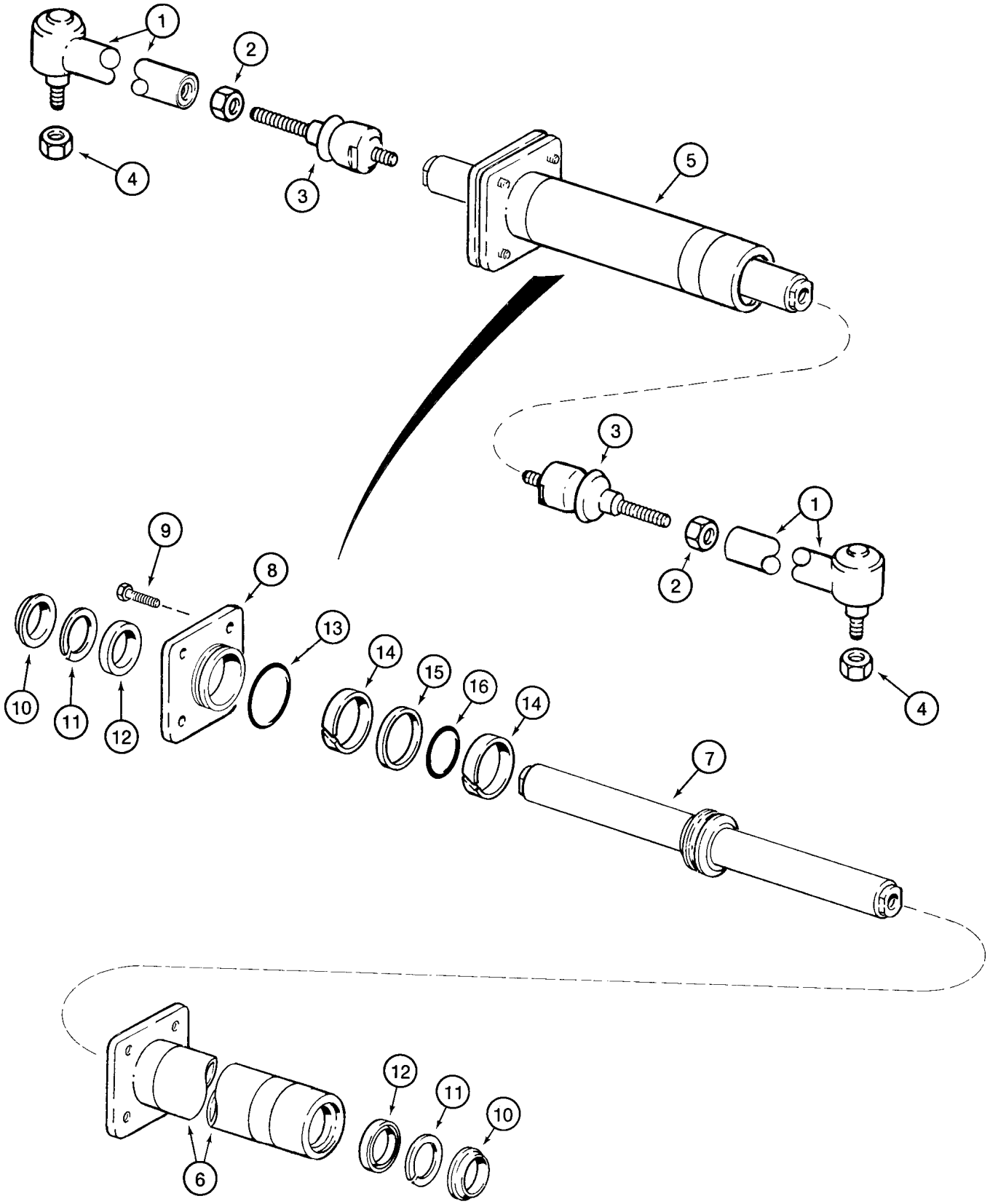
1
2
3
4
5
3
2
1
4
9
8
10
11
12
13
14
15
16
14
7
12
11
10
6

ITEM REF.	PEÇA Nº PART Nº PIEZA Nº	QTD QTY CAN	DESCRIÇÃO (Português)	DESCRIPTION (English)	DESCRIPCIÓN (Español)
	113561A3	1	EIXO Conj. (P.6-4 a 16)	AXLE Assy. (P.6-4 to 16)	EJE Conj. (P.6-4 a 16)
	144457A1	2	BRAÇO Conj.	ARM Assy.	BRAZO Conj.
1	NSS	1	JUNTA ESFÉRICA	BALL JOINT	JUNTA ESFERICA
2	934727R1	1	PORCA	NUT	TUERCA
3	112509A1	1	JUNTA ESFÉRICA	BALL JOINT	JUNTA ESFERICA
4	905839R1	2	PORCA	NUT	TUERCA
5	144458A1	1	CILINDRO Conj.	CYLINDER Assy.	GATO Conj.
6	D149738	1	TUBO	TUBE cylinder	TUBO
7	144459A1	1	HASTE pistão	ROD piston	VASTAGO pistón
8	D149737	1	TAMPA	GLAND	TAPA
9	114296A1	4	PARAFUSO	BOLT	TORNILLO
10	NSS	2	RASPADOR	WIPER	RASPADOR
11	NSS	2	ANEL encosto	RING backup	ANILLO apoyo
12	NSS	2	VEDADOR	SEAL	VEDADOR
13	NSS	1	ANEL-O	O-RING	ANILLO O
14	NSS	2	ANEL desgaste	RING wear	ANILLO desgaste
15	NSS	1	VEDADOR	SEAL	VEDADOR
16	NSS	1	ANEL-O	O-RING	ANILLO O
	D149739	1	JOGO REPARO (Nota 1)	REPAIR KIT (Note 1)	JUEGO REP. (Nota 1)
	B17575	UQN	SELANTE	SEALANT	SELADOR

Nota 1: Inclui / Incluye 10, 11, 12, 13, 14, 15, 16.
Note 1: Includes 10, 11, 12, 13, 14, 15, 16.

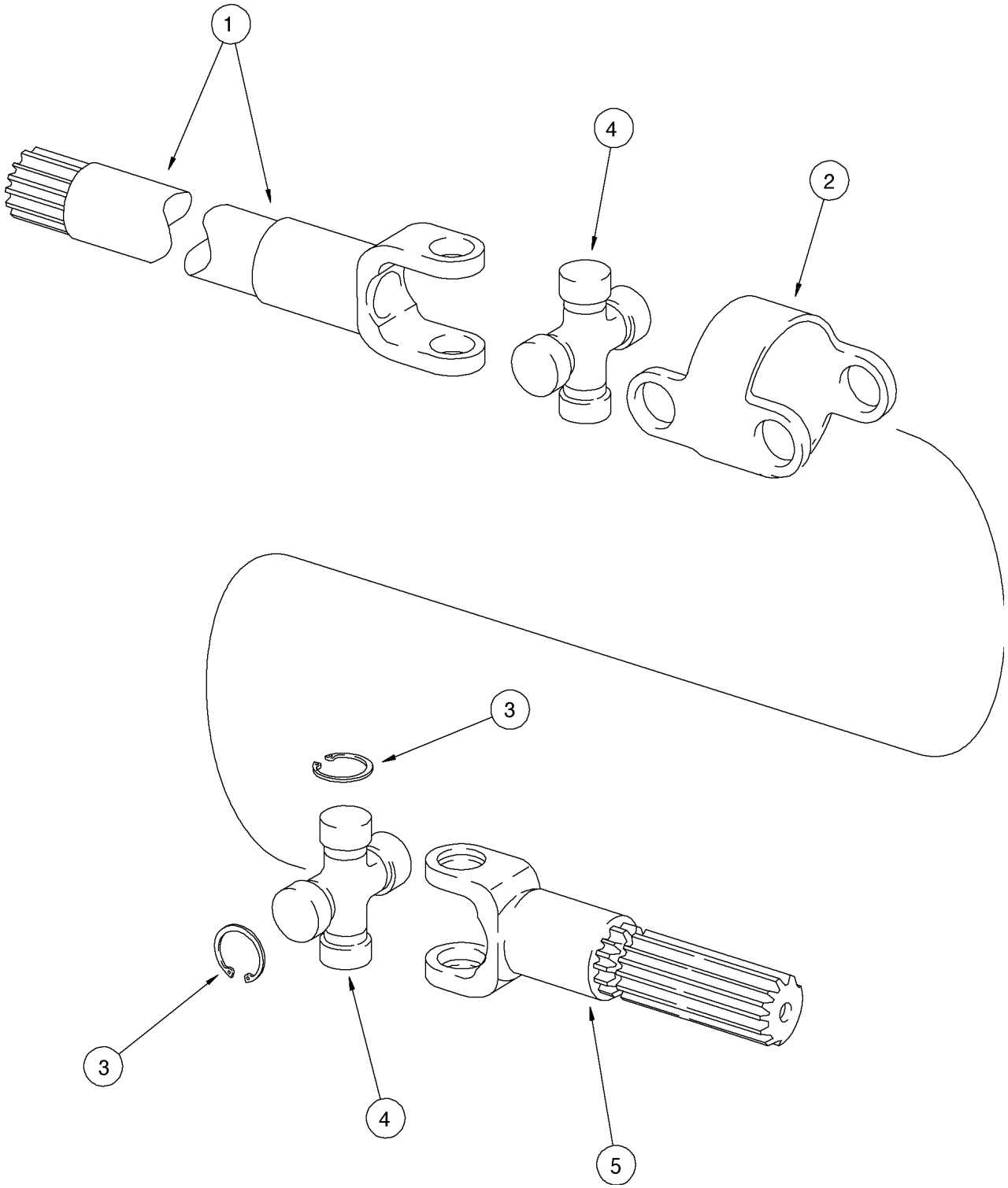
1
4
2
3
3
4
5

ITEM REF.	PEÇA Nº PART Nº PIEZA Nº	QTD QTY CAN	DESCRIÇÃO (Português)	DESCRIPTION (English)	DESCRIPCIÓN (Español)
	113561A3	1	EIXO Conj. (P.6-4 a 16)	AXLE Assy. (P.6-4 to 16)	EJE Conj. (P.6-4 a 16)
	144461A1	2	CARDAN Conj.	SHAFT Assy.	EJE PROP. Conj.
1	144462A1	2	EIXO diferencial	SHAFT differential side	EJE diferencial
2	390029A1	2	CORPO	BODY	CUERPO
3	N14410	16	ANEL trava	RING snap	ANILLO retención
4	144465A1	4	JUNTA UNIVERSAL	UNIVERSAL JOINT	JUNTA UNIVERSAL
5	144463A1	2	EIXO roda	SHAFT wheel side	EJE rueda

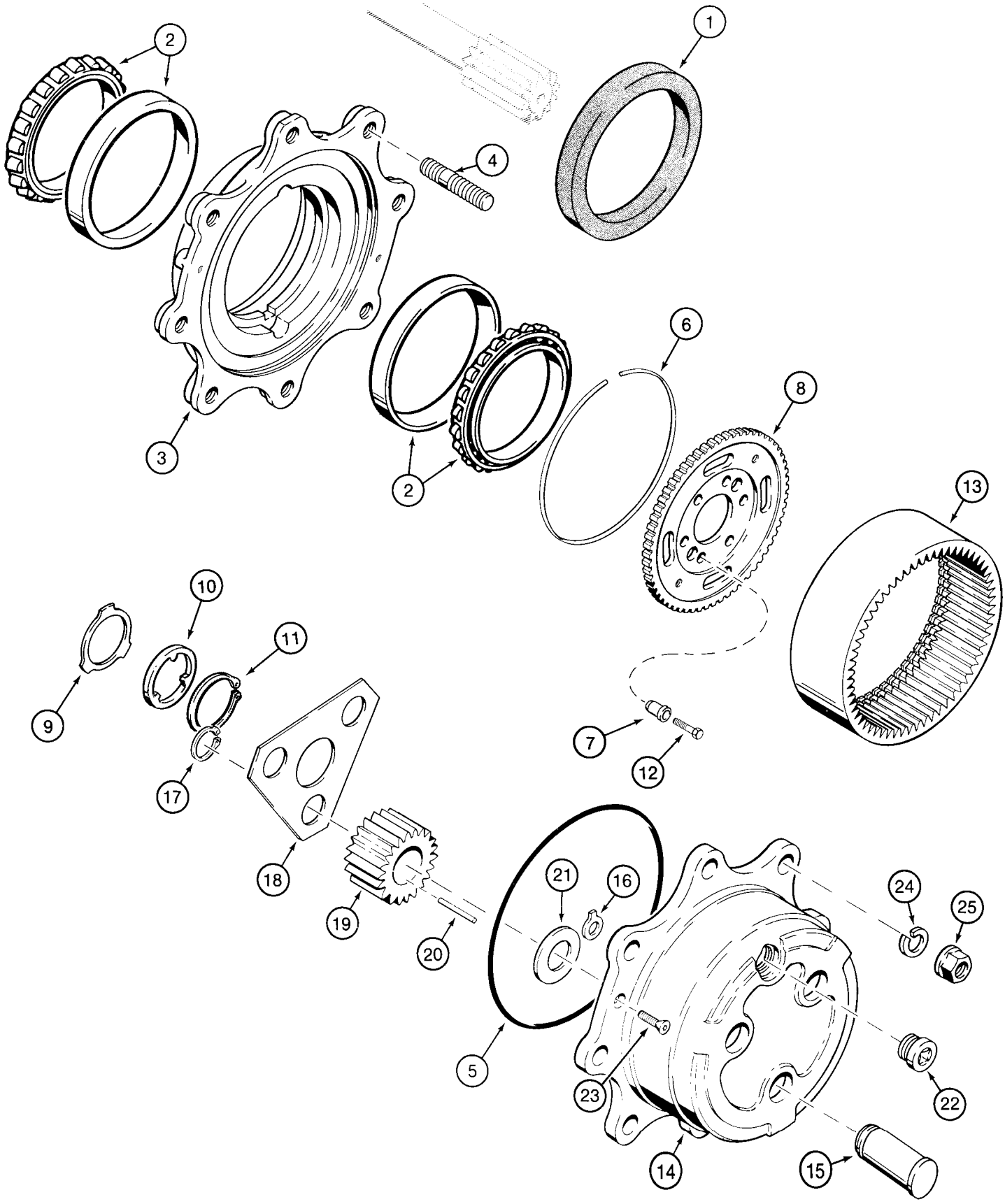
1
2
3
4
2
5
6
7
8
9
10
11
12
13
14
15
16
17
18
19
20
21
22
23
24
25

ITEM REF.	PEÇA Nº PART Nº PIEZA Nº	QTD QTY CAN	DESCRIÇÃO (Português)	DESCRIPTION (English)	DESCRIPCIÓN (Español)
	113561A3	1	EIXO Conj. (P.6-4 a 16)	AXLE Assy. (P.6-4 to 16)	EJE Conj. (P.6-4 a 16)
1	311569A1	2	VEDADOR	SEAL	VEDADOR
2	1966169C1	2	ROLAMENTO	BEARING	RODAMIENTO
	144466A1	2	CUBO RODA Conj.	WHEEL HUB Assy.	CUBO RUEDA Conj.
3	NSS	1	CUBO	HUB	CUBO
4	100556A1	8	PRISIONEIRO	STUD	ESPARRAGO
5	100552A1	2	ANEL-O	O-RING	ANILLO O
6	100559A1	2	ANEL encosto	RING backup	ANILLO apoyo
7	116426A1	12	BUCHA	BUSHING	BUJE
8	116427A1	2	SUPORTE coroa	CARRIER ring gear	SOPORTE corona
9	190684A1	2	ARRUELA	WASHER	ARANDELA
10	190682A1	2	ARRUELA	WASHER	ARANDELA
11	A48041	2	ANEL trava	RING snap	ANILLO retención
12	116425A1	12	PARAFUSO	BOLT	TORNILLO
13	100561A1	2	COROA	RING GEAR	CORONA
	100554A1	2	PLANETÁRIO Conj.	PLANETARY Assy.	PLANETARIO Conj.
	100553A1	2	SUPORTE planetárias	CARRIER planetary	SOPORTE planetarias
14	NSS	1	CARCAÇA planet.	CARRIER planetary	CARCASA
15	NSS	3	EIXO satélite	SHAFT pinion gear	EJE satelite
16	1966579C1	2	DISCO	DISC	DISCO
17	800-1134	6	ANEL trava	RING snap	ANILLO retención
18	100555A1	2	RETENTOR	RETAINER	RETENEDOR
19	100562A1	6	PLANETÁRIA	SIDE GEAR	PLANETARIA
20	114295A1	18	ROLAMENTO	BEARING	RODAMIENTO
21	K395091	6	ARRUELA	WASHER	ARANDELA
22	100557A1	2	BUJÃO	PLUG	TAPÓN
23	905876R1	4	PARAFUSO	SCREW	TORNILLO
24	K395083	16	ARRUELA	WASHER	ARANDELA
25	K395089	16	PORCA	NUT	TUERCA
	B17575	UQN	SELANTE	SEALANT	SELADOR

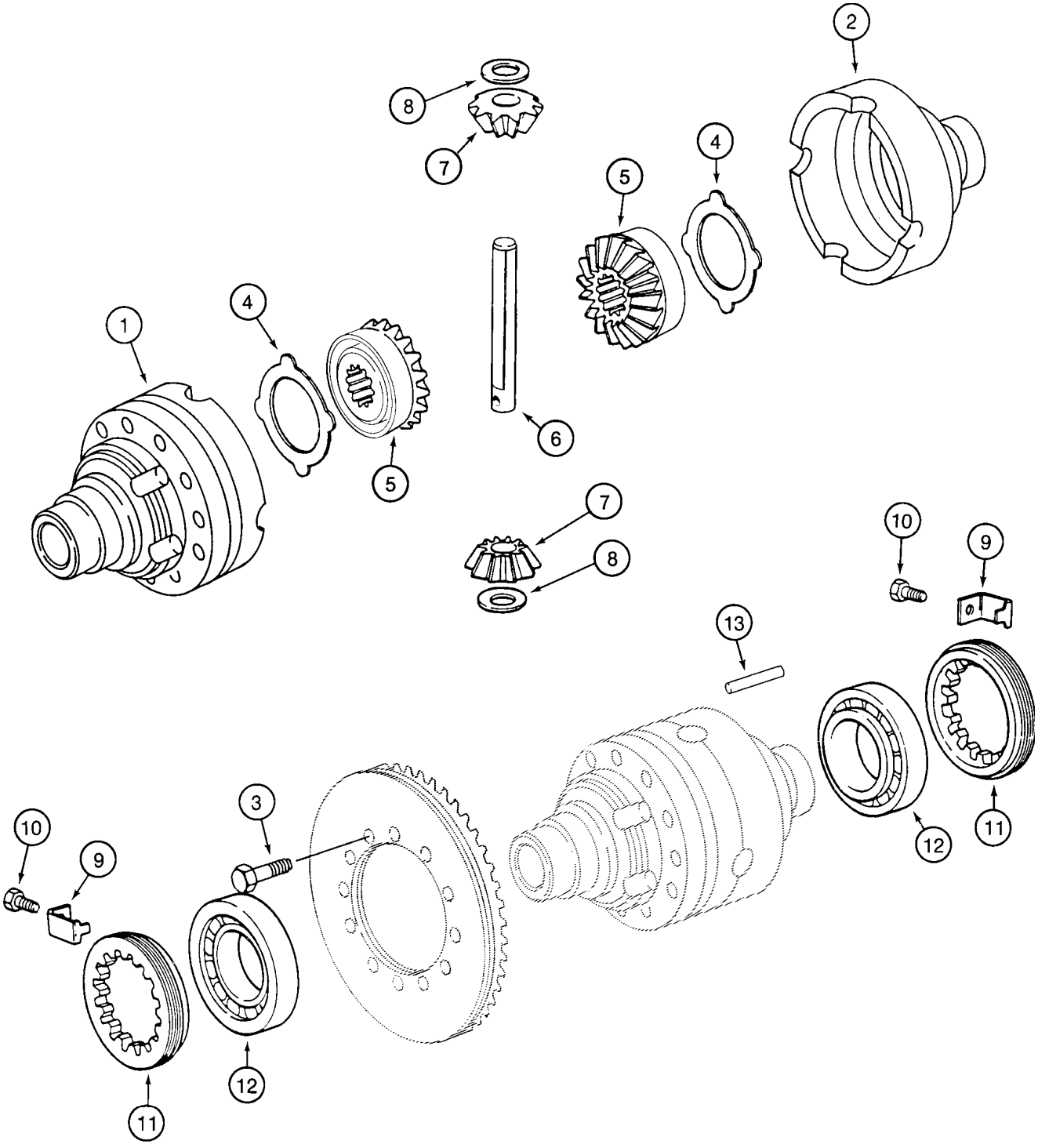
1
2
3
4
5
6
7
8
9
10
11
12
13

ITEM REF.	PEÇA Nº PART Nº PIEZA Nº	QTD QTY CAN	DESCRIÇÃO (Português)	DESCRIPTION (English)	DESCRIPCIÓN (Español)
	113561A3	1	EIXO Conj. (P.6-4 a 16)	AXLE Assy. (P.6-4 to 16)	EJE Conj. (P.6-4 a 16)
	294933A1	1	CARCAÇA Conj.	HOUSING Assy.	CARCASA Conj.
1	NSS	1	CARCAÇA	HOUSING	CARCASA
2	NSS	1	CARCAÇA	HOUSING	CARCASA
3	827-10075	12	PARAFUSO	BOLT	TORNILLO
4	1967003C1	2	ARRUELA	WASHER	ARANDELA
5	N14407	2	PLANETÁRIA	SIDE GEAR	PLANETARIA
6	K395087	1	EIXO	SHAFT	EJE
7	N14408	2	SATÉLITE	GEAR SATELITE	SATÉLITE
8	K395075	2	ARRUELA	WASHER	ARANDELA
9	1966153C1	2	SUPORTE	BRACKET	SOPORTE
10	112486A1	2	PARAFUSO	BOLT	TORNILLO
11	1966559C1	2	ANEL trava	RING lock	ANILLO traba
12	K395027	2	ROLAMENTO	BEARING	RODAMIENTO
13	K395086	1	PINO guia	PIN dowel	PASSADOR guia
	B17575	UQN	SELANTE	SEALANT	SELADOR

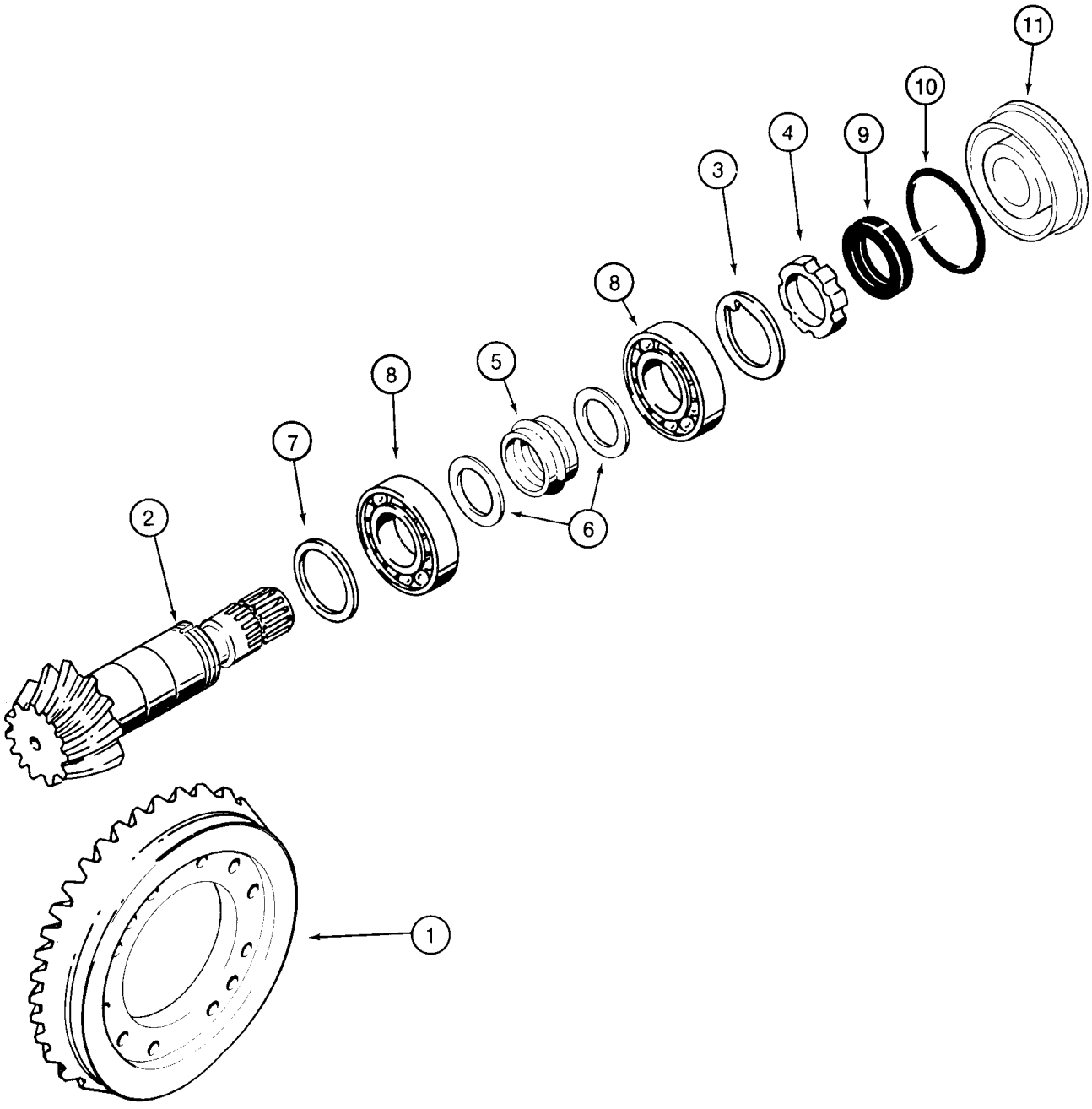
11
10
9
4
3
8
5
8
7
2
6
1

ITEM REF.	PEÇA Nº PART Nº PIEZA Nº	QTD QTY CAN	DESCRIÇÃO (Português)	DESCRIPTION (English)	DESCRIPCIÓN (Español)
	113561A3	1	EIXO Conj. (P.6-4 a 16)	AXLE Assy. (P.6-4 to 16)	EJE Conj. (P.6-4 a 16)
	144460A1	1	COROA E PINHÃO Conj.	GEAR & PINION Assy.	CORONA Y PIÑÓN Conj.
1	NSS	1	COROA	RING GEAR	CORONA
2	NSS	1	PINHÃO	PINION	PIÑON
3	K261065	1	ARRUELA	WASHER	ARANDELA
4	K261014	1	ANEL	RING	ANILLO
5	1349058C1	1	ESPAÇADOR	SPACER collapsible	ESPACIADOR
6	1349059C1	2	ARRUELA	WASHER	ARANDELA
7	140954A1		CALÇO 0.098 (2.50mm)	SHIM 0.098 (2.50 mm)	CALZO 0.098 (2.50mm)
7	140953A1		CALÇO 0.102 (2.60mm)	SHIM 0.102 (2.60 mm)	CALZO 0.102 (2.60mm)
7	140951A1		CALÇO 0.106 (2.70mm)	SHIM 0.106 (2.70 mm)	CALZO 0.106 (2.70mm)
7	140949A1		CALÇO 0.110 (2.80mm)	SHIM 0.110 (2.80 mm)	CALZO 0.110 (2.80mm)
7	140948A1		CALÇO 0.114 (2.90mm)	SHIM 0.114 (2.90 mm)	CALZO 0.114 (2.90mm)
7	140943A1		CALÇO 0.118 (3.00mm)	SHIM 0.118 (3.00 mm)	CALZO 0.118 (3.00mm)
7	140944A1		CALÇO 0.122 (3.10mm)	SHIM 0.122 (3.10 mm)	CALZO 0.122 (3.10mm)
7	140945A1		CALÇO 0.125 (3.20mm)	SHIM 0.125 (3.20 mm)	CALZO 0.125 (3.20mm)
7	140946A1		CALÇO 0.129 (3.30mm)	SHIM 0.129 (3.30 mm)	CALZO 0.129 (3.30mm)
7	140947A1		CALÇO 0.133 (3.40mm)	SHIM 0.133 (3.40 mm)	CALZO 0.133 (3.40mm)
8	K395090	2	ROLAMENTO	BEARING	RODAMIENTO
9	K262143	1	VEDADOR	SEAL	VEDADOR
10	238-5152	1	ANEL-O	O-RING	ANILLO O
11	128570A1	1	TAMPA	COVER	TAPA
	B17575	UQN	SELANTE	SEALANT	SELADOR

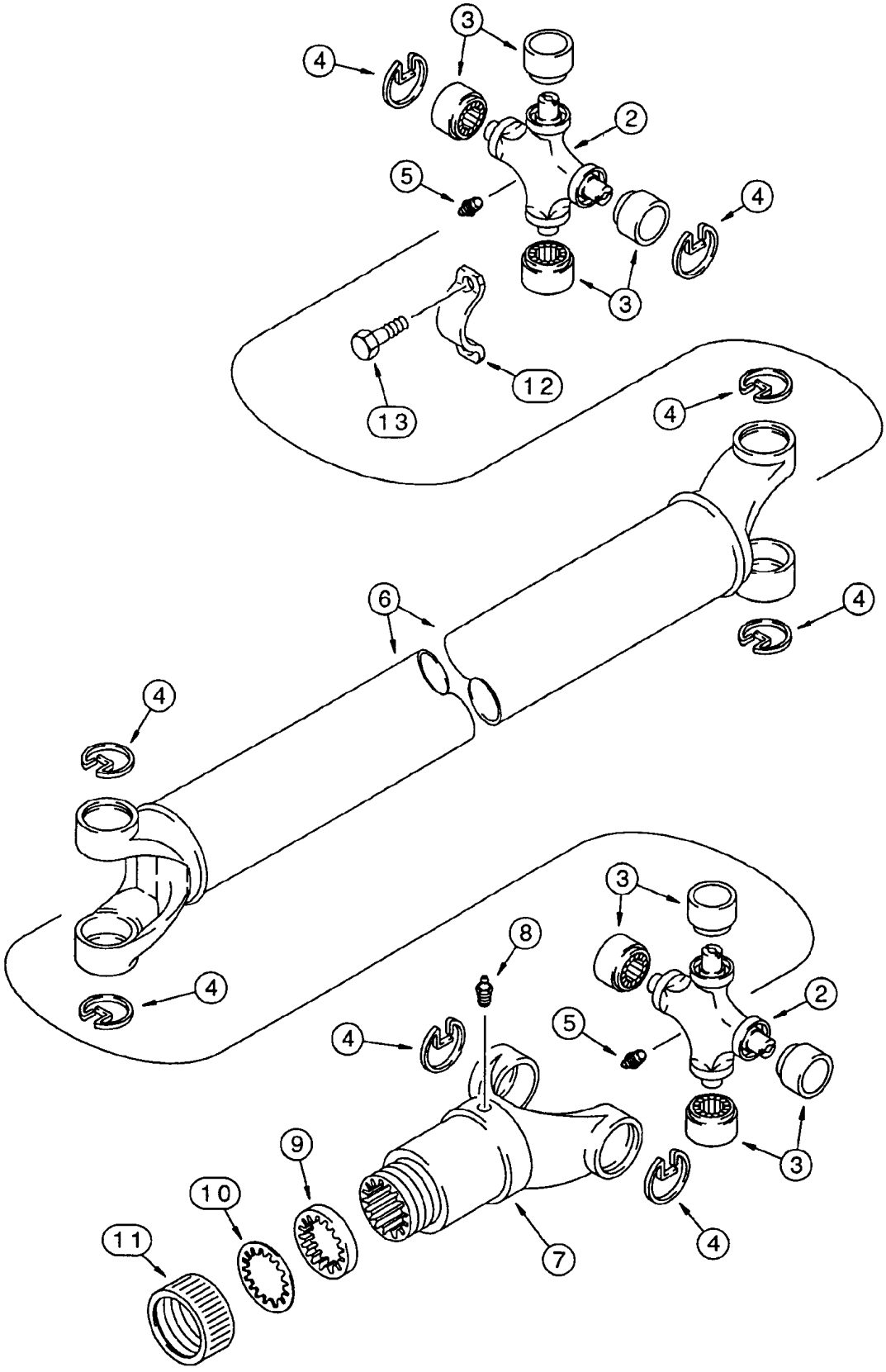
3
4
2
5
4
3
12
13
4
6
4
4
4
3
8
2
4
5
3
9
10
11
7
4

ITEM REF.	PEÇA Nº PART Nº PIEZA Nº	QTD QTY CAN	DESCRIÇÃO (Português)	DESCRIPTION (English)	DESCRIPCIÓN (Español)
	148557A1	1	CARDAN DIANTEIRO Conj.	SHAFT ASSEMBLY front axle	EJE PROP.DELANTERO Conj.
	144278A1	2	JOGO junta universal	KIT universal joint	JUEGO eje prop.
2	NSS	1	JUNTA universal	JOINT	JUNTA
3	NSS	4	ROLAMENTO	BEARING	RODAMIENTO
4	NSS	4	ANEL retenção	RING retaining	ANILLO retenc.
5	219-10	2	GRAXEIRA	FITTING	ENGRASADOR
6	NSS	1	EIXO	SHAFT	EJE
7	144279A1	1	FORQUILHA	YOKE	HORQUILLA
8	219-10	1	GRAXEIRA	FITTING	ENGRASADOR
	D149860	1	JOGO vedação	KIT dust cap	JUEGO vedación
9	NSS	1	ARRUELA	WASHER	ARANDELA
10	NSS	1	ARRUELA	WASHER	ARANDELA
11	NSS	1	TAMPA	CAP	TAPA
12	D137626	2	RETENTOR	RETAINER	RETENEDOR
13	D137627	4	PARAFUSO	BOLT	TORNILLO

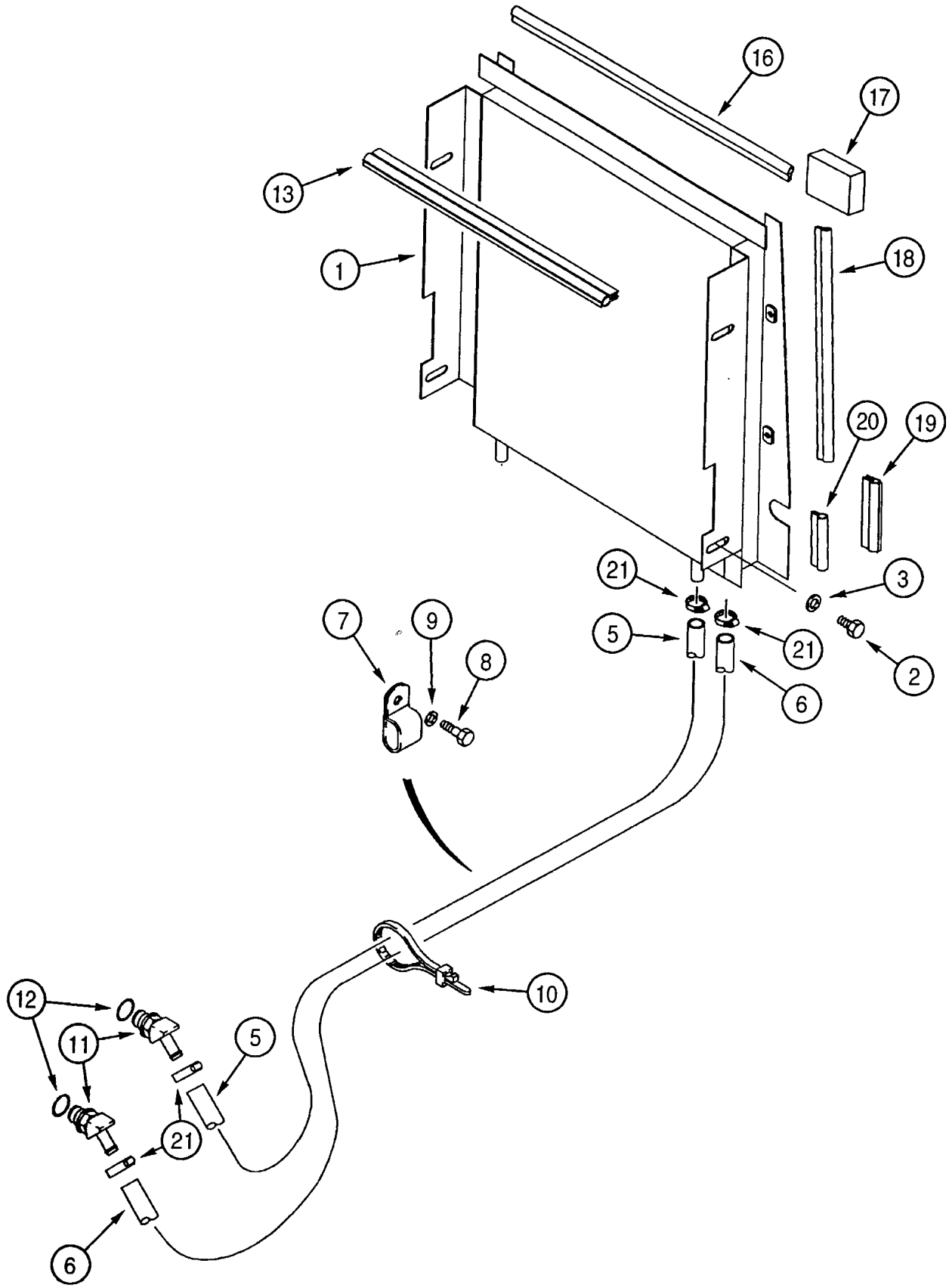
16
17
13
1
18
20
19
21
3
7
9
8
5
21
2
6
10
12
11
5
21
6

ITEM REF.	PEÇA Nº PART Nº PIEZA Nº	QTD QTY CAN	DESCRIÇÃO (Português)	DESCRIPTION (English)	DESCRIPCIÓN (Español)
1	320877A1	1	RESFRIADOR ÓLEO (P.2-4)	OIL COOLER (P.2-4)	ENFRIADOR ACEITE (P.2-4)
2	614-10020	2	PARAFUSO	BOLT	TORNILLO
3	895-11010	2	ARRUELA	WASHER	ARANDELA
5	319889A2	1	MANGUEIRA (1360mm)	HOSE (1360mm)	MANGUERA (1360mm)
6	319888A2	1	MANGUEIRA (1630mm)	HOSE (1630mm)	MANGUERA (1630mm)
7	D39696	1	BRAÇADEIRA	CLAMP	ABRAZADERA
8	614-12025	1	PARAFUSO	BOLT	TORNILLO
9	896-11012	1	ARRUELA	WASHER	ARANDELA
10	L18337	2	CINTA	STRAP	PRECINTA
11	217-314	2	COTOVELO	ELBOW	CODO
12	237-6010	1	ANEL-O	O-RING	ANILLO O
13	183735A1	1	VEDADOR	SEAL	VEDADOR
16	233972A1	2	VEDADOR 564mm	SEAL 564mm	VEDADOR 564mm
17	234719A1	2	VEDADOR (Nota 1)	SEAL (Note 1)	VEDADOR (Nota 1)
18	258746A1	2	VEDADOR 390mm	SEAL 390mm	VEDADOR 390mm
19	258747A1	2	VEDADOR 132mm	SEAL 132mm	VEDADOR 132mm
20	258748A1	2	VEDADOR 100mm	SEAL 100mm	VEDADOR 100mm
21	328186A1	4	BRAÇADEIRA	CLAMP	ABRAZADERA

Nota: Usado para máquinas sem ar condicionado
Note: Used for machines without air conditioning
Nota: Usado para maquinas sin aire acondicionado

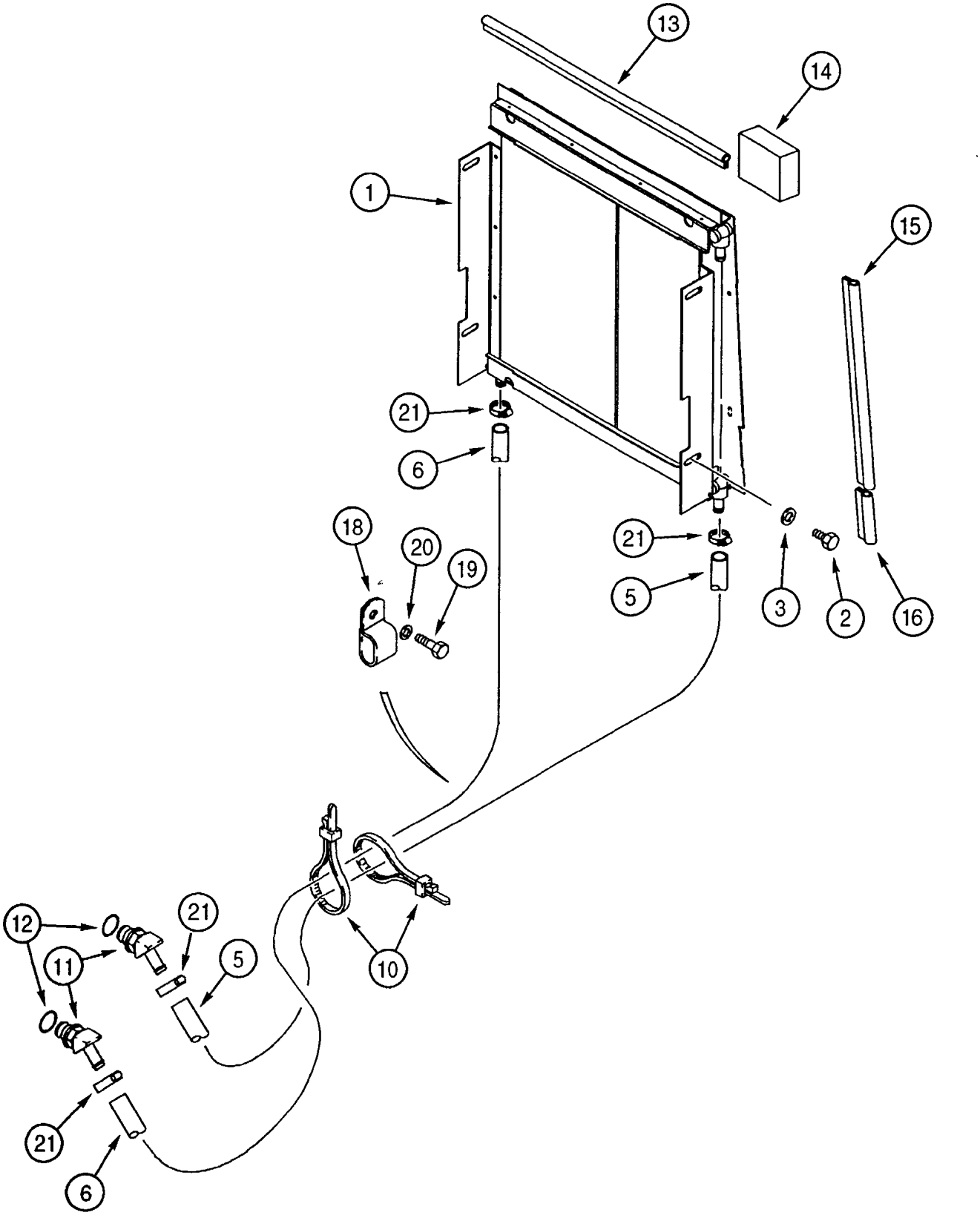
13
14
1
15
21
6
18
20
19
21
5
3
2
16
12
21
11
5
10
21
6

ITEM REF.	PEÇA Nº PART Nº PIEZA Nº	QTD QTY CAN	DESCRIÇÃO (Português)	DESCRIPTION (English)	DESCRIPCIÓN (Español)
1	301239A1	1	RESFRIADOR ÓLEO (P.2-4)	OIL COOLER (P.2-4)	ENFRIADOR ACEITE (P.2-4)
2	614-10020	2	PARAFUSO	BOLT	TORNILLO
3	896-11010	2	ARRUELA	WASHER	ARANDELA
5	319889A2	1	MANGUEIRA (1360mm)	HOSE (1360mm)	MANGUERA (1360mm)
6	301340A2	1	MANGUEIRA (2000mm)	HOSE (2000mm)	MANGUERA (2000mm)
10	L18337	3	CINTA	STRAP	PRECINTA
11	214-314	2	COTOVELO	ELBOW	CODO
12	237-6010	1	ANEL-O	O-RING	ANEL-O
13	233972A1	1	VEDADOR 564mm	SEAL 564mm	VEDADOR 564mm
14	234719A1	2	VEDADOR	SEAL	SELLO
	345-44	UQN	ADESIVO-spray	ADHESIVE	ADESIVO
15	233970A1	2	VEDADOR 472mm	SEAL 472mm	VEDADOR 472mm
16	233971A1	2	VEDADOR 103mm	SEAL 103mm	VEDADOR 103mm
18	D39696	1	BRAÇADEIRA	CLAMP	ABRAZADERA
19	614-12025	1	PARAFUSO	BOLT	TORNILLO
20	895-11012	1	ARRUELA	WASHER	ARANDELA
21	328186A1	4	BRAÇADEIRA	CLAMP	ABRAZADERA

Nota: Usado para máquinas com ar condicionado
Note: Used for machines with air conditioning
Nota: Usado para maquinas com aire acondicionado

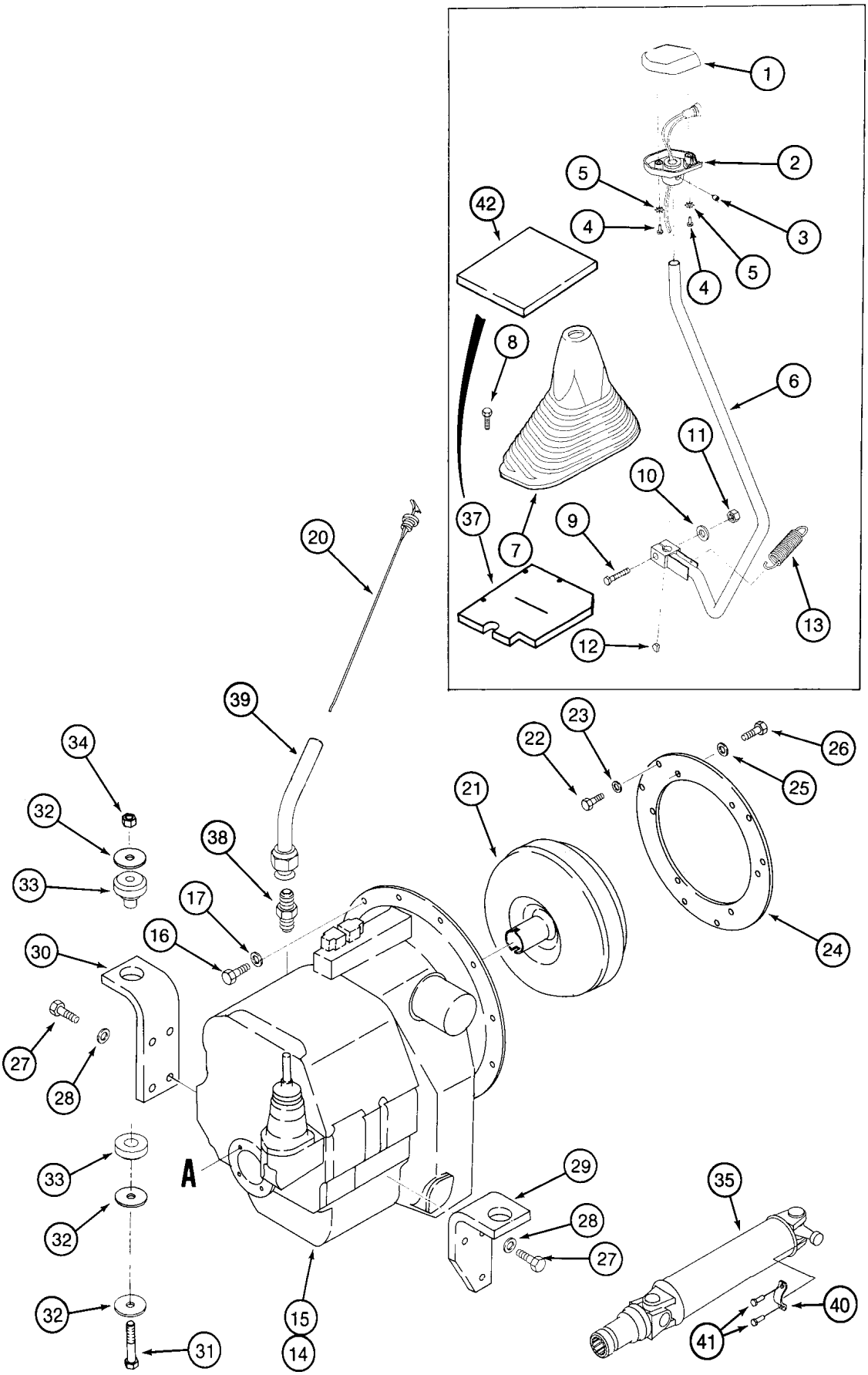
1
2
3
4
5
6
7
8
9
10
11
12
13
20
21
22
23
24
25
26
27
28
29
30
31
32
33
34
35
37
38
39
40
41
42
A

ITEM REF.	PEÇA Nº PART Nº PIEZA Nº	QTD QTY CAN	DESCRIÇÃO (Português)	DESCRIPTION (English)	DESCRIPCIÓN (Español)
1	187714A1	1	MANOPLA-superior	KNOB-upper	PERILLA-superior
2	187715A1	1	MANOPLA-inferior	KNOB-lower	PERILLA-Inferior
3	484-6316	1	PARAFUSO	SCREW	TORNILLO
4	459-11014	2	PARAFUSO	SCREW	TORNILLO
5	493-41020	2	ARRUELA	WASHER	ARANDELA
6	179689A1	1	ALAVANCA-transmissão	LEVER-transmission	PALANCA-transmisión
7	190618A1	1	PROTETOR	BOOT	PROTECTOR
8	280-16516	4	PARAFUSO	SCREW	TORNILLO
9	828-12055	1	PARAFUSO	BOLT	TORNILLO
10	495-11053	1	ARRUELA	WASHER	ARANDELA
11	832-10412	1	PORCA	NUT	TUERCA
12	126-116	1	CHAVETA	KEY	CLAVIJA
13	143370A1	1	MOLA retorno	SPRING return, shift lever	RESORTE
14	REF	1	TRANSMISSÃO 4x2 Conj. (P.6-26)	TRANSMISSION 4x2 Assy. (P.6-26)	TRANSMISIÓN 4x2 Conj. (P.6-26)
15	REF	1	TRANSMISSÃO 4x4 Conj. (P.6-26)	TRANSMISSION 4x4 Assy. (P.6-26)	TRANSMISIÓN 4x4 Conj. (P.6-26)
16	627-10035	12	PARAFUSO	BOLT	TORNILLO
17	496-21041	12	ARRUELA	WASHER	ARANDELA
20	121658A1	1	VARETA DE NÍVEL	DIPSTICK	MEDIDOR DE NIVEL
21	1995135C1	1	CONVERSOR TORQUE	TORQUE CONVERTER	CONVERTIDOR PAR
22	428-510	6	PARAFUSO	BOLT	TORNILLO
23	A15672	6	ARRUELA	WASHER	ARANDELA
24	A178706	1	PLACA	PLATE	PLACA
25	496-21041	6	ARRUELA	WASHER	ARANDELA
26	626-10016	6	PARAFUSO	BOLT	TORNILLO
27	614-12035	7	PARAFUSO	BOLT	TORNILLO
28	896-15012	7	ARRUELA	WASHER	ARANDELA
29	284641A2	1	SUPORTE LD	BRACKET RH	SOPORTE Der.
30	284723A2	1	SUPORTE LE	BRACKET LH	SOPORTE Izq.
31	814-16110	2	PARAFUSO	BOLT	TORNILLO
32	413460A1	2	ARRUELA	WASHER	ARANDELA
33	117846A1	2	ISOLADOR	INSULATOR	AISLADOR
34	832-10416	2	PORCA	NUT	TUERCA
35	REF	1	CARDAN TRASEIRO Conj. (P.6-64)	REAR DRIVE SHAFT Assy. (P.6-64)	EJE TRASERO Conj. (P.6-64)
37	298394A1	1	VEDADOR	SEAL	VEDADOR
38	218-459	1	ADAPTADOR	ADAPTER	ADAPTADOR
39	237948A1	1	TUBO	TUBE dipstick	TUBO
40	D137626	2	RETENTOR	RETAINER	RETENEDOR
41	D137627	4	PARAFUSO	BOLT	TORNILLO
42	292514A1	1	VEDADOR (Nota 1)	SEAL (Note 1)	VEDADOR (Nota 1)

Nota 1 : Usado somente nos modelos com cabine
Note 1 : Used only on models with cabin
Nota 1 : Usado solamente en los modelos con cabina

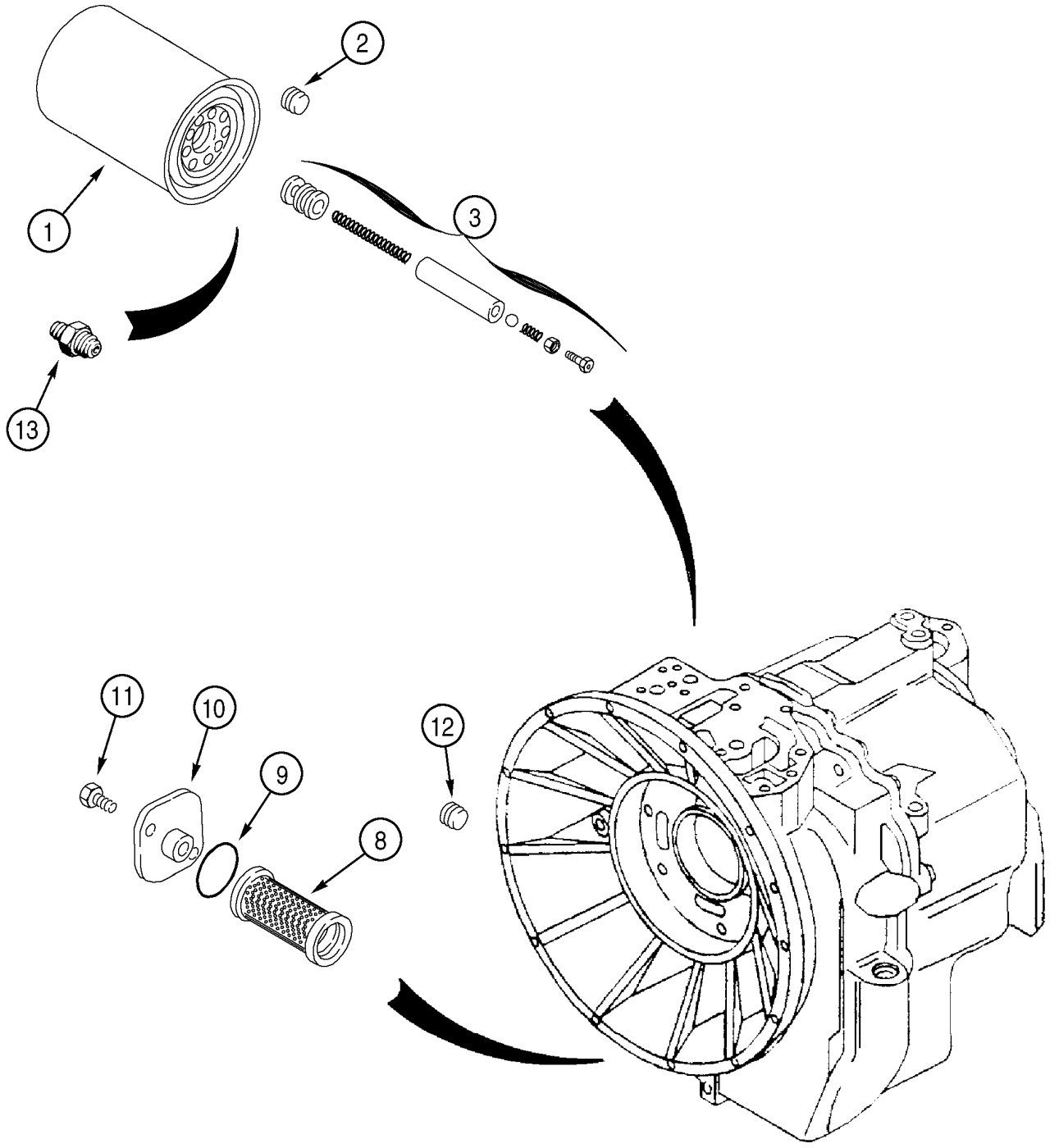
1
2
3
13
11
10
9
8
12

ITEM REF.	PEÇA Nº PART Nº PIEZA Nº	QTD QTY CAN	DESCRIÇÃO (Português)	DESCRIPTION (English)	DESCRIPCIÓN (Español)
	329076A3	1	TRANSMISSÃO 4x2 Conj. (P.6-28 a 6-44)	TRANSMISSION 4x2 Assy. (P.6-28 to 6-44)	TRANSMISIÓN 4x2 Conj. (P.6-28 a 6-44)
	329079A3	1	TRANSMISSÃO 4x4 Conj. (P.6-28 a 6-46)	TRANSMISSION 4x4 Assy. (P.6-28 to 6-46)	TRANSMISIÓN 4x4 Conj. (P.6-28 a 6-46)
1	254686A2	1	FILTRO	FILTER	FILTRO
2	181101A1	1	BUJÃO (4x4) (Nota)	PLUG (4x4) (Note)	TAPÓN (4x4) (Nota)
3	181274A1	1	JOGO-válvula (4x4) (Nota)	KIT-valve (4x4) (Note)	JUEGO-válvula (4x4) (Nota)
8	278534A1	1	FILTRO	FILTER	FILTRO
9	100748A1	1	ANEL-O	O-RING	ANILLO-O
10	181219A1	1	TAMPA	COVER	TAPA
11	614-8018	2	PARAFUSO	BOLT	TORNILLO
12	181102A1	1	BUJÃO (4x4) (Nota)	PLUG (4x4) (Note)	TAPÓN (4x4) (Nota)
13	181202A1	1	CONECTOR	CONNECTOR	CONECTOR

Nota: Usado somente nos modelos (4x4) / Utilisado solamente en los modelos (4x4)
Note: Used only on (4x4) models

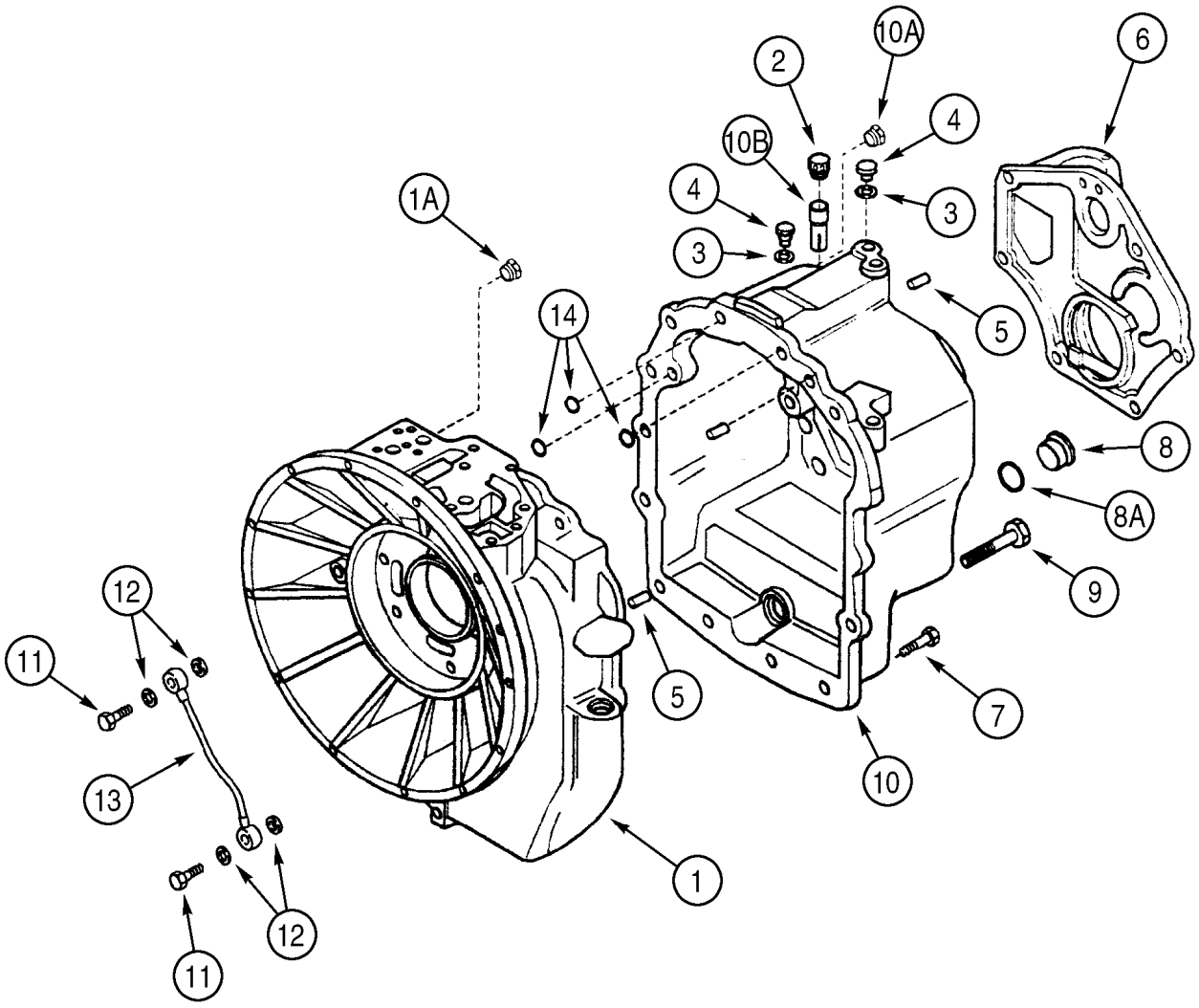
10A
2
6
10B
4
4
1A
3
3
14
5
8
8A
9
12
11
5
7
13
10
1
12
11

ITEM REF.	PEÇA Nº PART Nº PIEZA Nº	QTD QTY CAN	DESCRIÇÃO (Português)	DESCRIPTION (English)	DESCRIPCIÓN (Español)
	329076A3	1	TRANSMISSÃO 4x2 Conj.	TRANSMISSION 4x2 Assy.	TRANSMISIÓN 4x2 Conj.
1	310768A1	1	CARCAÇA-dianteira	HOUSING-front	CARCASA-delantera
1A	E135809	1	BUJÃO-carcaça (Nota 1)	PLUG-housing (Note 1)	TAPÓN-carcasa (Nota 1)
2	1530028C1	1	RESPIRO	BREATHER	RESPIRADERO
	310772A1	1	TUBO-respiro (não ilustrado)	PIPE-breather (not shown)	TUBO-repiradero (no ilustrado)
3	934667R1	3	ARRUELA-especial	WASHER-special	ARANDELA-especial
4	181100A1	3	BUJÃO-carcaça	PLUG-housing	TAPÓN-carcasa
5	K260177	3	PINO GUIA	DOWEL PIN	PASADOR GUIA
6	181197A1	1	TAMPA-traseira	COVER-rear	TAPA-trasera
7	614-10030	19	PARAFUSO	BOLT	TORNILLO
8	100557A1	1	BUJÃO-dreno	PLUG-drain	TAPÓN-vaciado
8A	238-6121	1	ANEL-O	O-RING	ANILLO-O
9	814-10150	2	PARAFUSO	BOLT	TORNILLO
10	310767A1	1	CARCAÇA-traseira	HOUSING-rear	CARCASA-trasera
10A	E135809	1	BUJÃO-carcaça (não ilustrado) (Nota 1)	PLUG-housing (not shown) (Note 1)	TAPÓN-carcasa (no ilustrado) (Nota 1)
10B	310772A1	1	TUBO-respiro	PIPE-breather	TUBO-repiradero
11	181179A1	2	PARAFUSO	BOLT	TORNILLO
12	181105A1	4	ARRUELA-especial	WASHER-special	ARANDELA-especial
13	181232A1	1	TUBO	TUBE	TUBO
14	181141A1	3	ANEL-O	O-RING	ANILLO-O

Nota 1: Se usado
Note 1: If used
Nota 1: Si usado

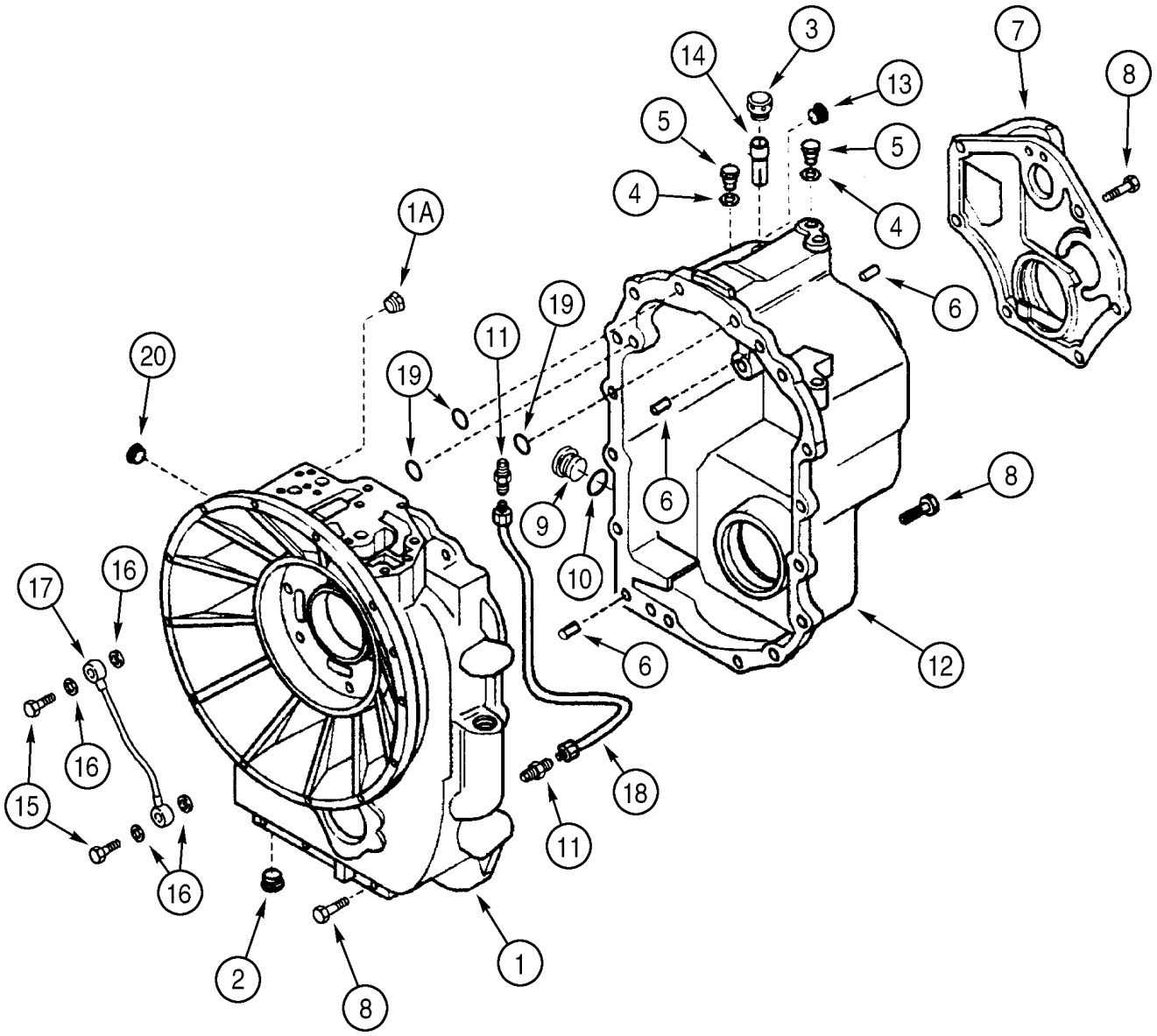
1
1A
2
3
4
5
6
7
8
9
10
11
12
13
14
15
16
17
18
19
20

ITEM REF.	PEÇA Nº PART Nº PIEZA Nº	QTD QTY CAN	DESCRIÇÃO (Português)	DESCRIPTION (English)	DESCRIPCIÓN (Español)
	329079A3	1	TRANSMISSÃO 4x4 Conj.	TRANSMISSION 4x4 Assy.	TRANSMISIÓN 4x4 Conj.
1	310766A1	1	CARCAÇA-dianteira	HOUSING-front	CARCASA-delantera
1A	E135809	1	BUJÃO	PLUG	TAPÓN
2	239606A1	1	BUJÃO	PLUG	TAPÓN
3	1530028C1	1	RESPIRO-carcaça	BREATHER-housing	RESPIRADERO-carcasa
	310772A1	1	TUBO-respiro (não ilustrado)	PIPE-breather (not shown)	TUBO-repiradero (no ilustrado)
4	934667R1	3	ARRUELA-especial	WASHER-special	ARANDELA-especial
5	181100A1	3	BUJÃO-carcaça	PLUG-housing	TAPÓN-carcasa
6	K260177	3	PINO GUIA	DOWEL PIN	PASADOR GUIA
7	181197A1	1	TAMPA-Traseira	COVER-rear	TAPA-Trasera
8	614-10030	23	PARAFUSO	BOLT	TORNILLO
9	100557A1	1	BUJÃO-dreno	PLUG-drain	TAPÓN-vaciado
10	238-6121	1	ANEL-O	O-RING	ANILLO-O
11	218-1023	2	ARRUELA	WASHER	ARANDELA
12	310765A1	1	CARCAÇA-traseira	HOUSING-rear	CARCASA-trasera
13	E135809	1	BUJÃO-carcaça (Nota 1)	PLUG-housing (Note 1)	TAPÓN-carcasa (Nota 1)
14	310772A1	1	TUBO-respiro	PIPE-breather	TUBO-respiradero
15	181179A1	2	PARAFUSO	BOLT	TORNILLO
16	181105A1	4	ARRUELA-especial	WASHER-special	ARANDELA-especial
17	181232A1	1	TUBO	TUBE	TUBO
18	181176A1	1	TUBO	TUBE	TUBO
19	181141A1	3	ANEL-O carcaça	O-RING-housing	ANILLO-O carcasa
20	181101A1	1	BUJÃO	PLUG	TAPÓN

Nota 1: Se usado
Note 1: If used
Nota 1: Si usado

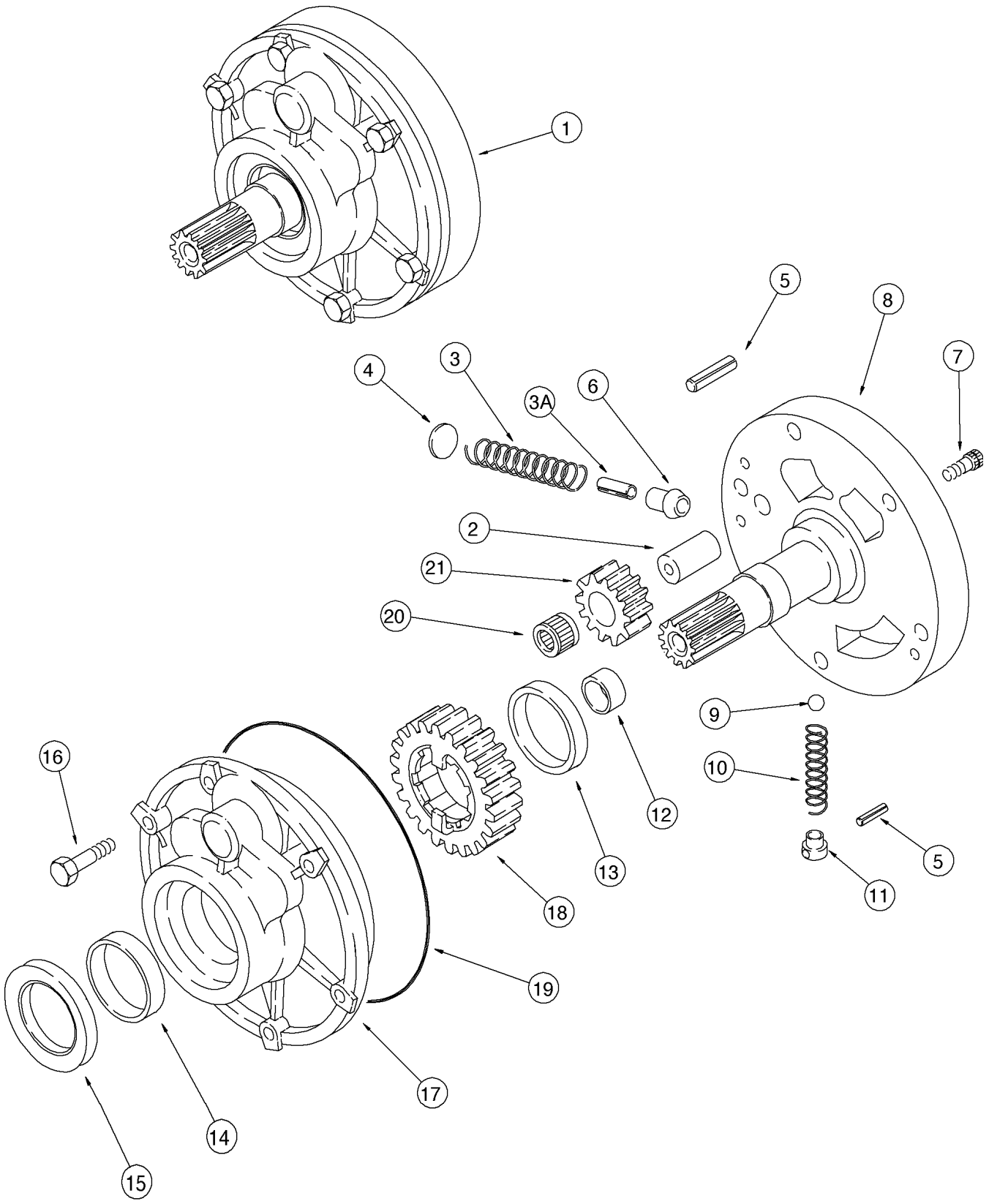
1
5
8
7
4
3
3A
6
2
21
20
9
10
16
12
13
5
11
18
19
17
14
15

ITEM REF.	PEÇA Nº PART Nº PIEZA Nº	QTD QTY CAN	DESCRIÇÃO (Português)	DESCRIPTION (English)	DESCRIPCIÓN (Español)
	329076A3	1	TRANSMISSÃO 4x2 Conj.	TRANSMISSION 4x2 Assy.	TRANSMISIÓN 4x2 Conj.
	329079A3	1	TRANSMISSÃO 4x4 Conj.	TRANSMISSION 4x4 Assy.	TRANSMISIÓN 4x4 Conj.
1	181199A4	1	BOMBA Conj.	PUMP Assy.	BOMBA Conj.
2	NSS	1	EIXO	SHAFT	EJE
3	181270A1	1	MOLA	SPRING detent	RESORTE
3A	NSS	1	PINO	PIN valve	PASADOR
4	198713A1	1	BATENTE	STOP spring	TOPE
5	181109A1	2	PINO elástico	PIN roll	PASADOR
6	NSS	1	VÁLVULA	VALVE piston	VÁLVULA
7	864-6025	2	PARAFUSO	BOLT	TORNILLO
8	NSS	1	SUPORTE	SUPPORT	SOPORTE
9	181145A1	1	ESFERA	BALL	ESFERA
10	181214A1	1	MOLA	SPRING detent	RESORTE
11	198712A1	1	GUIA	GUIDE	GUIA
12	181215A1	1	BUCHA	BUSHING	BUJE
13	NSS	1	BUCHA	BUSHING	BUJE
14	181216A1	1	BUCHA	BUSHING	BUJE
15	181205A1	1	VEDADOR	SEAL	VEDADOR
16	814-8060	6	PARAFUSO	BOLT	TORNILLO
17	NSS	1	CARCAÇA	HOUSING	CARCASA
18	NSS	1	ENGRENAGEM (z=23)	GEAR large (z=23)	ENGRANAJE (z=23)
19	181142A1	1	ANEL-O	O-RING	ANILLO O
20	NSS	1	ROLAMENTO	BEARING	RODAMIENTO
21	181218A1	1	ENGRENAGEM (z=12)	GEAR small (z=12)	ENGRANAJE (z=12)

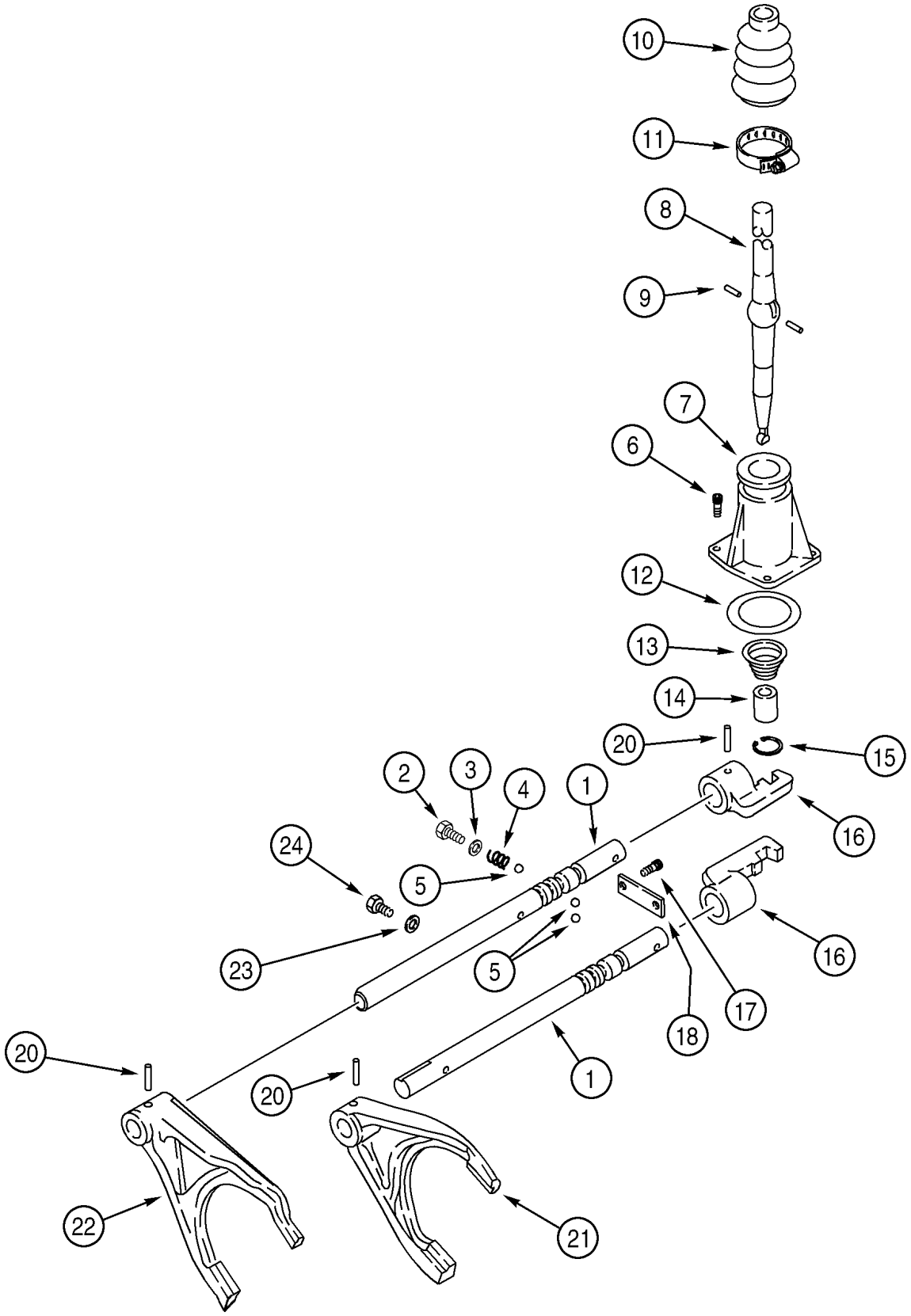
10
11
8
9
7
6
12
13
14
20
15
2
3
4
1
16
24
5
23
5
16
17
18
20
20
1
22
21

ITEM REF.	PEÇA Nº PART Nº PIEZA Nº	QTD QTY CAN	DESCRIÇÃO (Português)	DESCRIPTION (English)	DESCRIPCIÓN (Español)
	329076A3	1	TRANSMISSÃO 4x2 Conj.	TRANSMISSION 4x2 Assy.	TRANSMISIÓN 4x2 Conj.
	329079A3	1	TRANSMISSÃO 4x4 Conj.	TRANSMISSION 4x4 Assy.	TRANSMISIÓN 4x4 Conj.
1	181245A2	2	EIXO DE MUDANÇAS (1ª, 2ª, 3ª, 4ª)	RAIL-shifter (1st, 2nd, 3rd, 4th)	EJE DE MUDANZAS (1ª, 2ª, 3ª, 4ª)
2	614-12016	2	PARAFUSO	BOLT	TORNILLO
3	1966835C1	2	ARRUELA-especial	WASHER-special	ARANDELA-especial
4	1966993C1	2	MOLA	SPRING	RESORTE
5	181139A1	4	ESFERA	BALL	ESFERA
6	864-8025	3	PARAFUSO	BOLT	TORNILLO
7	181171A1	1	TAMPA	COVER	TAPA
8	190428A3	1	ALAVANCA-mudanças	LEVER-shift	PALANCA-mudanzas
9	1967585C1	2	PINO-alavanca de mudanças	PIN-shift lever	PASADOR-palanca de mudanzas
10	1967581C1	1	PROTETOR poeira	BOOT dust	GUARDA polvo
11	181177A1	1	BRAÇADEIRA-ajustável	CLAMP-adjustable	ABRAZADERA-ajustable
12	181138A1	1	ANEL-O	O-RING	ANILLO-O
13	278533A1	1	MOLA	SPRING	RESORTE
14	278532A1	1	BUCHA	BUSHING	BUJE
15	279039A1	1	ANEL-retenção	RING-retaining	ANILLO-retenedor
16	181173A1	2	GUIA-mudanças	SHIFTER-rail	GUIA-mudanzas
17	864-10025	2	PARAFUSO	BOLT	TORNILLO
18	181175A1	1	PLACA-retenção	PLATE-retainer	PLACA-retención
20	905794R1	4	PINO-elástico	PIN-roll	PASADOR-elastico
21	181203A1	1	GARFO-mudanças (1ª, 2ª)	FORK-gear shift (1st, 2nd)	GARFO-mudanzas (1ª, 2ª)
22	366909A1	1	GARFO-mudanças (3ª, 4ª)	FORK-gear shift (3rd, 4th)	GARFO-mudanzas (3ª, 4ª)
23	181104A1	1	ARRUELA	WASHER	ARANDELA
24	614-8016	1	PARAFUSO	BOLT	TORNILLO

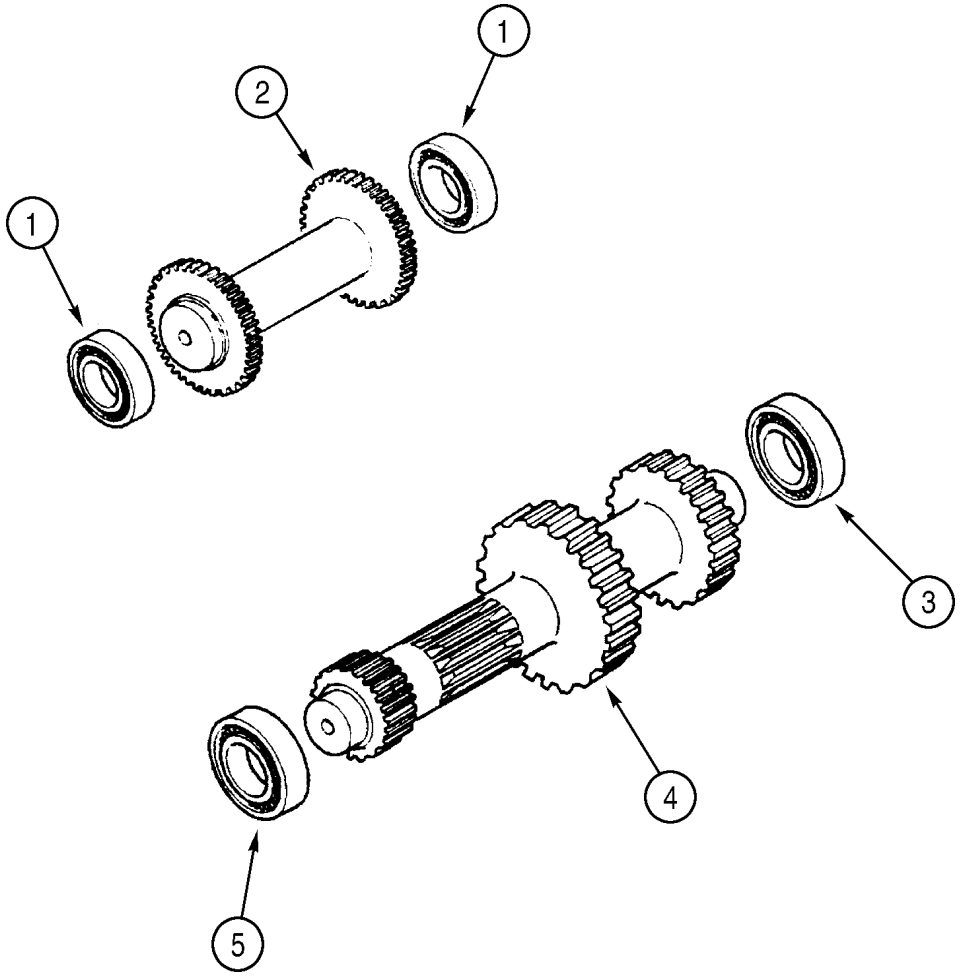
1
2
1
3
4
5

ITEM REF.	PEÇA Nº PART Nº PIEZA Nº	QTD QTY CAN	DESCRIÇÃO (Português)	DESCRIPTION (English)	DESCRIPCIÓN (Español)
	329076A3	1	TRANSMISSÃO 4x2 Conj.	TRANSMISSION 4x2 Assy.	TRANSMISIÓN 4x2 Conj.
	329079A3	1	TRANSMISSÃO 4x4 Conj.	TRANSMISSION 4x4 Assy.	TRANSMISIÓN 4x4 Conj.
1	ST205A	2	ROLAMENTO esferas	BEARING ball	RODAMIENTO esferas
2	358636A1	1	EIXO intermediário	SHAFT idler	EJE intermediario
3	181126A1	1	ROLAMENTO esferas	BEARING ball	RODAMIENTO esferas
4	358646A1	1	EIXO primário	SHAFT primary	EJE primario
5	181132A1	1	ROLAMENTO rolos	BEARING roller	RODAMIENTO rodillos
6	A48041	1	ANEL trava	SNAP ring	ANILLO retención

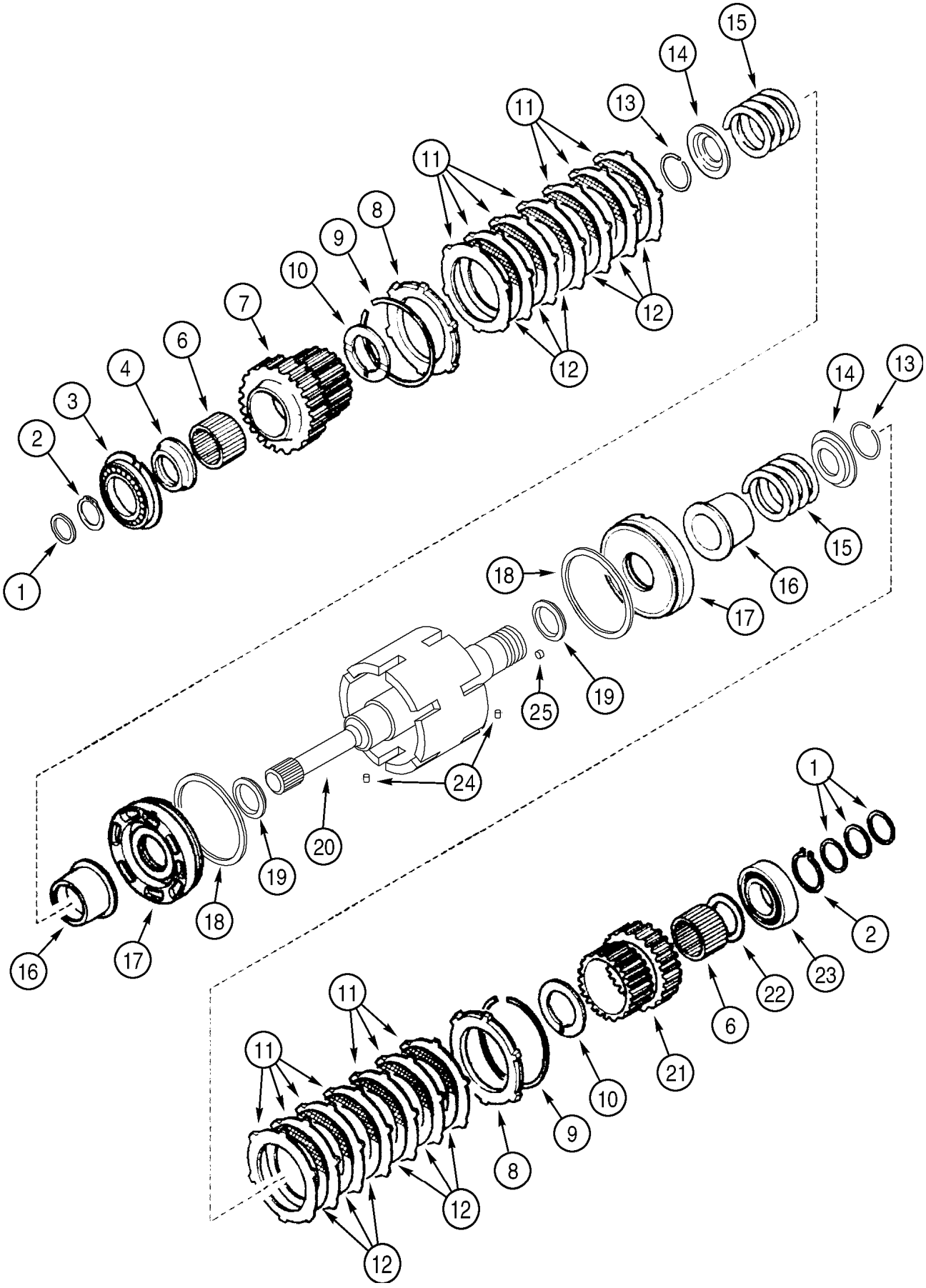
1
2
3
4
6
7
8
9
10
11
12
13
14
15
16
17
18
19
20
21
22
23
24
25

ITEM REF.	PEÇA Nº PART Nº PIEZA Nº	QTD QTY CAN	DESCRIÇÃO (Português)	DESCRIPTION (English)	DESCRIPCIÓN (Español)
	329076A3	1	TRANSMISSÃO 4x2 Conj.	TRANSMISSION 4x2 Assy.	TRANSMISIÓN 4x2 Conj.
	329079A3	1	TRANSMISSÃO 4x4 Conj.	TRANSMISSION 4x4 Assy.	TRANSMISIÓN 4x4 Conj.
1	358645A1	4	ANEL-vedação	SEAL-oil	ANILLO-vedación
2	A48041	2	ANEL-trava	RING-snap	ANILLO-traba
3	181128A1	1	ROLAMENTO-esferas	BEARING-ball	RODAMIENTO-esferas
4	358635A1	1	ESPAÇADOR- rolamento	SPACER-bearing	ESPACIADOR- rodamiento
6	358633A1	2	ROLAMENTO-agulhas	BEARING-needle	RODAMIENTO-agujas
7	358632A1	1	ENGRENAGEM-eixo entrada (Z=35)	GEAR-input shaft (Z=35)	ENGRANAJE-eje entrada (Z=35)
8	310519A1	2	DISCO-encosto	PLATE-thrust	DISCO-apoyo
9	181116A1	2	ANEL-trava	RING-lock	ANILLO-seguridad
10	358640A1	2	ARRUELA-encosto	WASHER-thrust	ARANDELA-apoyo
11	181159A1	14	DISCO-intermediário	PLATE-disc, intermediate	DISCO-intermediario
12	181158A1	12	DISCO-embreagem	PLATE-disc, clutch	DISCO-embrague
13	181111A1	2	ANEL-trava	RING-snap	ANILLO-traba
14	181161A1	2	DISCO-pressão	PLATE-pressure	DISCO-presión
15	358637A1	2	MOLA	SPRING	RESORTE
16	358641A1	2	LUVA-embreagem	SLEEVE-clutch	MANGUITO-embrague
17	358644A1	2	PISTÃO	PISTON	PISTÓN
18	358643A1	2	ANEL-vedação	RING-seal	ANILLO-sello
19	358642A1	2	ANEL-vedação	RING-seal	ANILLO-sello
20	358631A1	1	EIXO-entrada	SHAFT-input	EJE-entrada
21	358638A1	1	ENGRENAGEM (Z=29)	GEAR-shaft (Z=29)	ENGRANAJE (Z=29)
22	358639A1	1	ARRUELA-encosto	WASHER-thrust	ARANDELA-apoyo
23	181126A1	1	ROLAMENTO-esferas	BEARING-ball	RODAMIENTO-esferas
24	181108A1	2	PINO-elástico	PIN-roll	PASADOR-elastico
25	D142898	2	BUJÃO-eixo	PLUG-shaft	TAPÓN-eje

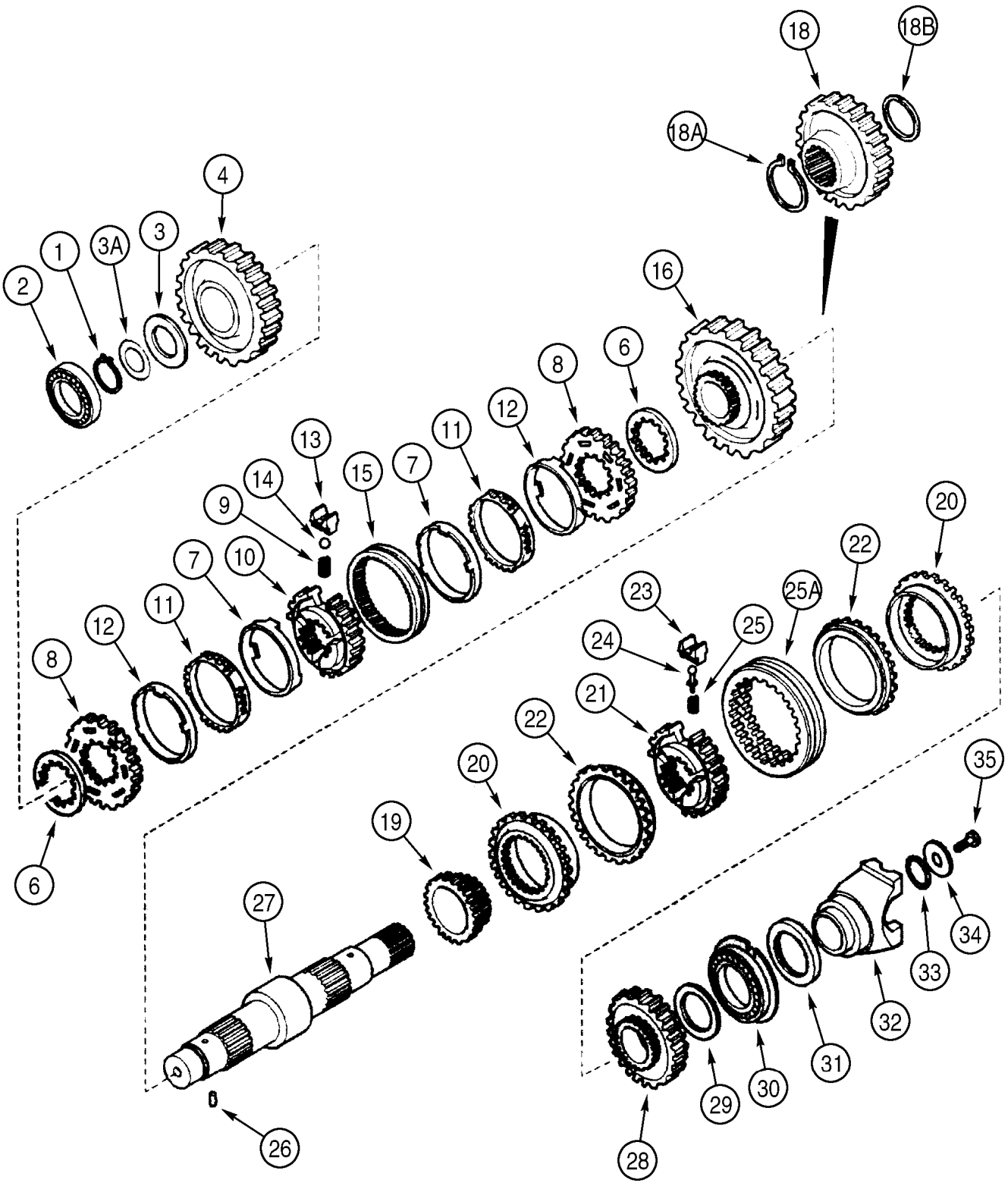
18
18B
18A
4
1
3A
3
2
16
6
8
12
11
7
10
13
14
9
15
7
11
12
8
6
20
22
25A
23
25
24
21
22
20
19
27
26
35
34
33
32
31
30
29
28

ITEM REF.	PEÇA Nº PART Nº PIEZA Nº	QTD QTY CAN	DESCRIÇÃO (Português)	DESCRIPTION (English)	DESCRIPCIÓN (Español)
	329076A3	1	TRANSMISSÃO 4x2 Conj.	TRANSMISSION 4x2 Assy.	TRANSMISIÓN 4x2 Conj.
	329079A3	1	TRANSMISSÃO 4x4 Conj.	TRANSMISSION 4x4 Assy.	TRANSMISIÓN 4x4 Conj.
1	181118A1	1	ANEL-trava	RING-lock	ANILLO-seguridad
2	181132A1	1	ROLAMENTO-rolos	BEARING-roller	RODAMIENTO-rodillos
3	358649A1	1	ARRUELA-encosto	WASHER-thrust	ARANDELA-apoyo
3A	358650A1	UQN	CALÇO (0.05 mm)	SHIM (0.05 mm)	CALZO (0.05 mm)
3A	358651A1	UQN	CALÇO (0.10 mm)	SHIM (0.10 mm)	CALZO (0.10 mm)
3A	358652A1	UQN	CALÇO (0.30 mm)	SHIM (0.30 mm)	CALZO (0.30 mm)
3A	196454A1	UQN	CALÇO (0.50 mm)	SHIM (0.50 mm)	CALZO (0.50 mm)
4	358648A1	1	ENGRENAGEM-2ª (Z=43)	GEAR-2nd (Z=43)	ENGRANAJE-2ª (Z=43)
6	244109A1	4	ESPAÇADOR	SPACER	ESPACIADOR
	190427A1	1	JOGO-sincronizador	KIT-synchronizing	JUEGO-sincronizador
7	NSS	2	ANEL-fricção	RING-friction	ANILLO-fricción
8	NSS	2	ANEL-sincronizador	RING-synchronizer	ANILLO-sincronizador
9	NSS	3	MOLA	SPRING	RESORTE
10	NSS	1	CUBO-sincronizador	HUB-synchronizer	CUBO-sincronizador
11	NSS	2	ANEL-sincronizador	RING-synchronizer	ANILLO-sincronizador
12	NSS	2	ANEL	RING	ANILLO
13	NSS	3	PLACA-mola	PLATE-spring	PLACA-resorte
14	NSS	3	ESFERA	BALL	ESFERA
15	NSS	1	LUVA	SLEEVE	MANGUITO
16	358647A1	1	ENGRENAGEM-1ª (Z=49)	GEAR-1st (Z=49)	ENGRANAJE-1ª (Z=49)
18	358656A1	1	ENGRENAGEM-motora (4x4) (Nota 1)	GEAR-drive (4x4) (Note 1)	ENGRANAJE-impulsora (4x4) (Nota 1)
18A	358654A1	1	ANEL-trava (4x4)	RING-snap (4x4)	ANILLO-traba (4x4)
18B	358655A1	1	ANEL-retenção (4x4)	RING-retaining (4x4)	ANILLO-retenedor (4x4)
19	358282A1	1	ENGRENAGEM-4ª (Z=23)	GEAR-4th (Z=23)	ENGRANAJE-4ª (Z=23)
	366398A1	1	JOGO-sincronizador	KIT-synchronizing	JUEGO-sincronizador
20	NSS	2	ANEL-embreagem	RING-clutch	ANILLO-embrague
21	NSS	1	CUBO-sincronizador	HUB-synchronizer	CUBO-sincronizador
22	NSS	2	ANEL-fricção	RING-friction	ANILLO-fricción
23	NSS	3	PLACA-mola	PLATE-spring	PLACA-resorte
24	NSS	3	PINO	PIN	PASADOR
25	NSS	3	MOLA	SPRING	RESORTE
25A	NSS	1	LUVA	SLEEVE	MANGUITO
26	181108A1	1	PINO-elástico	PIN-roll	PASADOR-elastico
27	366366A1	1	EIXO-secundário (4x2)	SHAFT-secondary (4x2)	EJE-secundario (4x2)
27	358653A1	1	EIXO-secundário (4x4)	SHAFT-secondary (4x4)	EJE-secundario (4x4)
28	358283A1	1	ENGRENAGEM-3ª (Z=33)	GEAR-3rd (Z=33)	ENGRANAJE-3ª (Z=33)
29	358639A1	1	ARRUELA-encosto	WASHER-thrust	ARANDELA-apoyo
30	181130A1	1	ROLAMENTO-esferas	BEARING-ball	RODAMIENTO-esferas
31	181123A1	1	ANEL-vedação	SEAL-oil	ANILLO-vedación
32	233284A1	1	GARFO traseiro	YOKE rear	HORQUILLA trasero
33	181144A1	1	ANEL-O	O-RING	ANILLO-O
34	181165A1	1	ARRUELA-especial	WASHER-special	ARANDELA-especial
35	P3533055	1	PARAFUSO-travante	SCREW-locking	TORNILLO-traba

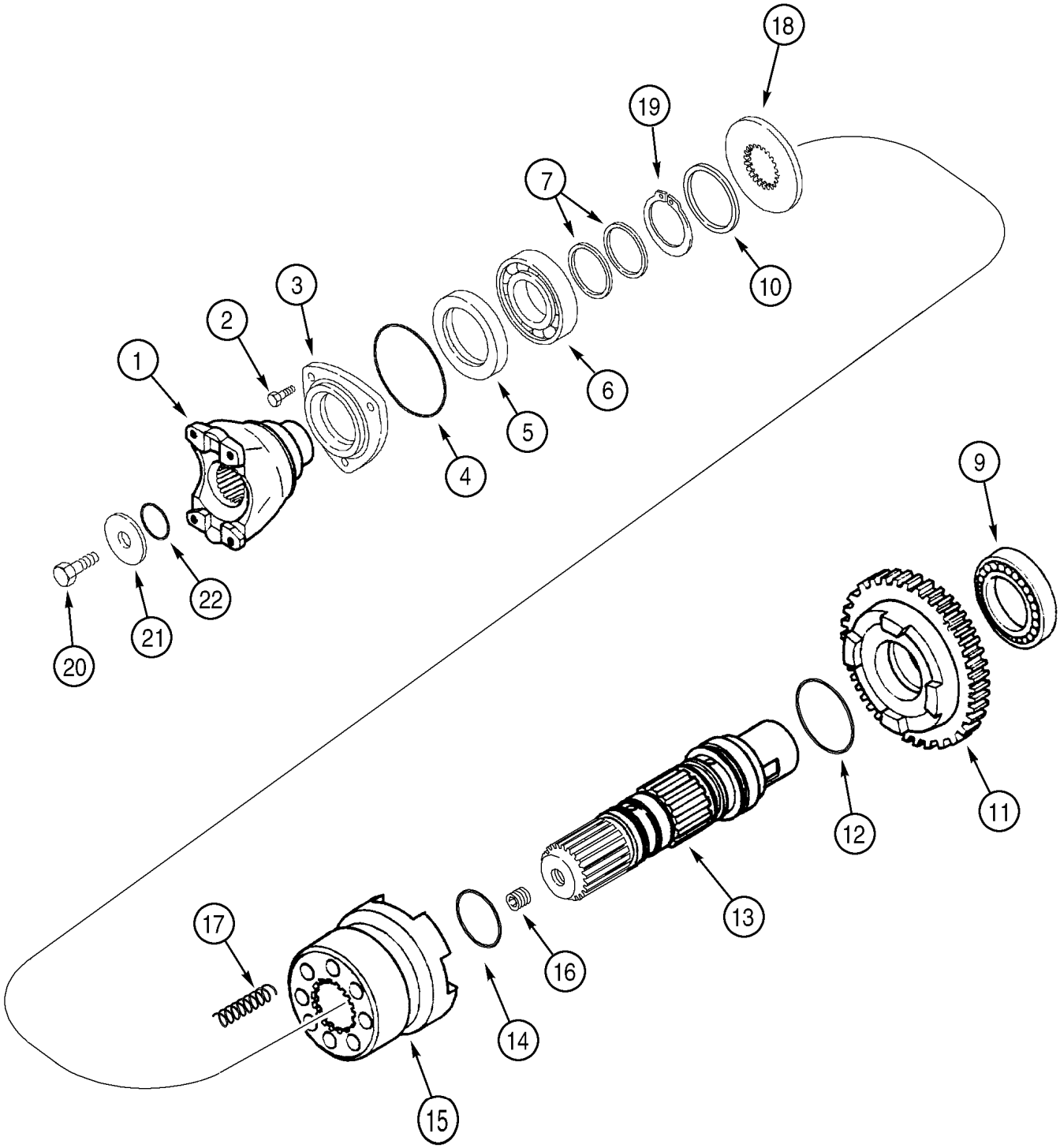
18
19
7
10
3
2
1
6
5
4
9
22
21
20
12
11
13
17
16
14
15

ITEM REF.	PEÇA Nº PART Nº PIEZA Nº	QTD QTY CAN	DESCRIÇÃO (Português)	DESCRIPTION (English)	DESCRIPCIÓN (Español)
	329079A3	1	TRANSMISSÃO 4x4 Conj.	TRANSMISSION 4x4 Assy.	TRANSMISIÓN 4x4 Conj.
1	233283A1	1	GARFO dianteiro	YOKE front	HORQUILLA delantera
2	614-8022	3	PARAFUSO	BOLT	TORNILLO
3	181198A1	1	TAMPA-dianteira	COVER-front	TAPA-delant.
4	112517A1	1	ANEL-O tampa	O-RING-cover	ANILLO-O tapa
5	181122A1	1	ANEL-vedação	SEAL-oil	ANILLO-vedación
6	ST205A	1	ROLAMENTO-esferas	BEARING-ball	RODAMIENTO-esferas
7	358645A1	2	ANEL-vedação	SEAL-oil	ANILLO-vedación
9	181126A1	1	ROLAMENTO-esferas	BEARING-ball	RODAMIENTO-esferas
10	P2745478	1	ESPAÇADOR	SPACER	ESPACIADOR
11	366234A1	1	ENGRENAGEM-movida (Z=36)	GEAR-driven (Z=36)	ENGRANAJE-movida (Z=36)
12	366235A1	1	ANEL-O grande	O-RING large	ANILLO-O grande
13	366230A1	1	EIXO-saída	SHAFT-output	EJE-salida
14	366236A1	2	ANEL-O pequeno	O-RING small	ANILLO-O pequeño
15	366232A1	1	LUVA-eixo	SLEEVE-shaft	MANGUITO-eje
16	D142898	1	BUJÃO	PLUG	TAPÓN
17	100753A1	8	MOLA	SPRING	RESORTE
18	366231A1	1	ARRUELA-especial	WASHER-special	ARANDELA-especial
19	800-5145	1	ANEL-retenção	RING-retaining	ANILLO-retenedor
20	P3533055	1	PARAFUSO-travante	SCREW-locking	TORNILLO-traba
21	P2745466	1	ARRUELA-especial	WASHER-special	ARANDELA-especial
22	238-8217	1	ANEL-O	O-RING	ANILLO-O

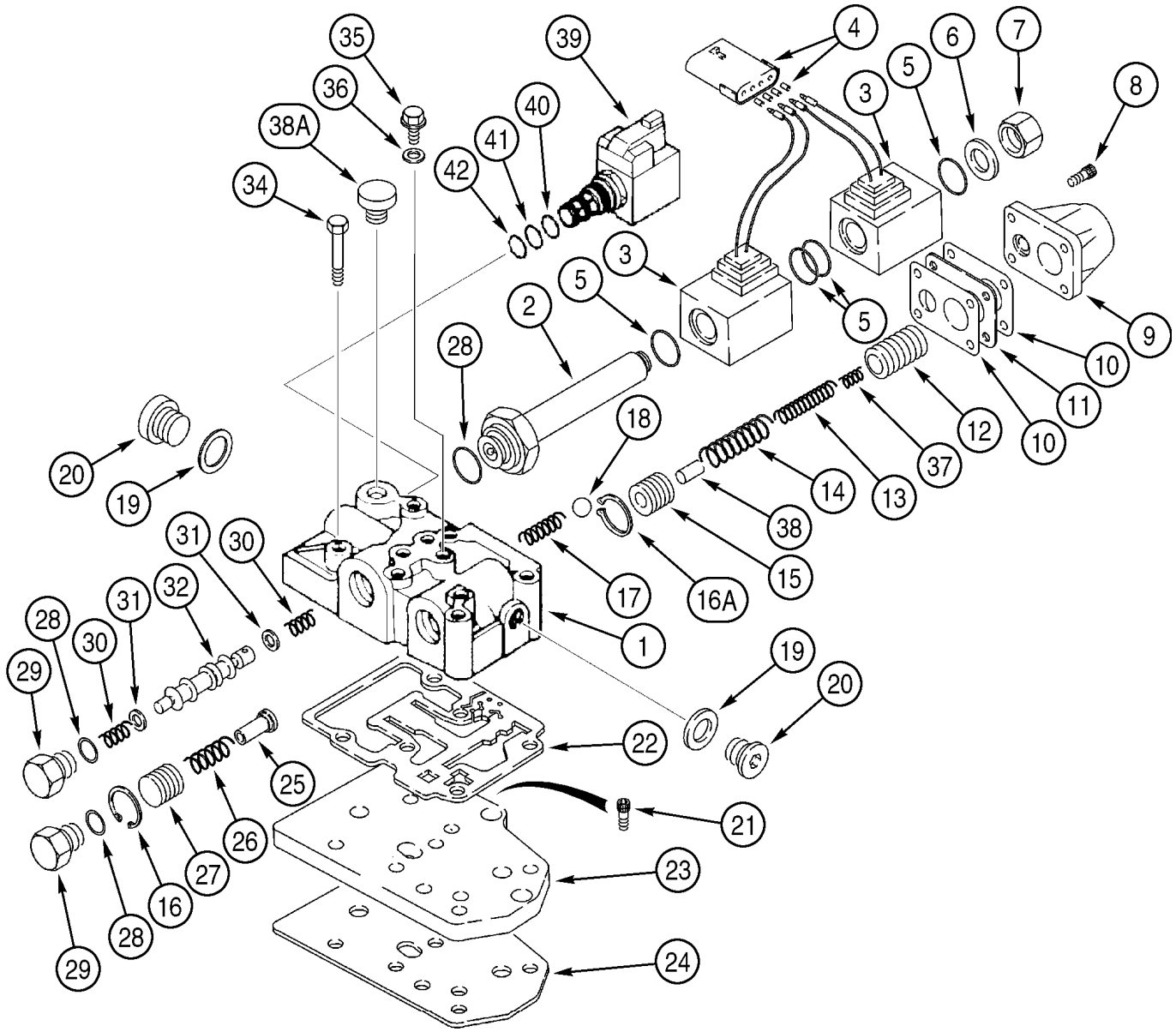
35
39
4
6
7
36
5
8
38A
40
3
41
42
34
3
5
2
5
9
28
10
18
11
20
10
12
37
19
14
13
31
30
38
15
17
16A
1
31
32
28
19
30
20
29
22
25
21
26
27
23
16
28
24
29

ITEM REF.	PEÇA Nº PART Nº PIEZA Nº	QTD QTY CAN	DESCRIÇÃO (Português)	DESCRIPTION (English)	DESCRIPCIÓN (Español)
	329076A3	1	TRANSMISSÃO 4x2 Conj.	TRANSMISSION 4x2 Assy.	TRANSMISIÓN 4x2 Conj.
	329079A3	1	TRANSMISSÃO 4x4 Conj.	TRANSMISSION 4x4 Assy.	TRANSMISIÓN 4x4 Conj.
	335640A2	1	VÁLVULA CONTROLE TRANS. Conj.	VALVE TRANS. CONTROL Assy.	VÁLVULA CONTROLE TRANS. Conj.
1	NSS	1	CORPO-válv. controle	BODY-control valve	CUERPO-válv. controle
2	190442A1	1	ÊMBOLO-solenóide	PLUNGER-solenoid	ÊMBOLO-solenoide
3	190443A1	2	SOLENÓIDE	COIL-solenoid	SOLENOIDE
4	190437A1	1	CONECTOR	CONNECTOR	CONECTOR
5	181136A1	4	ANEL-O	O-RING	ANILLO-O
6	181273A1	1	ARRUELA	WASHER	ARANDELA
7	181272A1	1	BUJÃO	PLUG	TAPÓN
8	864-6020	4	PARAFUSO	BOLT	TORNILLO
9	181251A1	1	TAMPA	COVER	TAPA
10	181256A1	2	JUNTA	GASKET	JUNTA
11	190439A2	1	ESPAÇADOR	SPACER	ESPACIADOR
12	190438A2	1	PISTÃO externo	PISTON, outer	PISTÓN exterior
13	190436A1	1	MOLA	SPRING	RESORTE
14	190441A1	1	MOLA	SPRING	RESORTE
15	181234A2	1	PISTÃO interno	PISTON, inner	PISTÓN interior
16	299324A1	1	ANEL-trava	RING-snap	ANILLO-retención
16A	368436A1	1	ANEL-trava	RING-snap	ANILLO-retención
17	181261A1	1	MOLA	SPRING	RESORTE
18	181146A1	1	ESFERA	BALL	ESFERA
19	181107A1	2	ARRUELA	WASHER	ARANDELA
20	181103A1	2	BUJÃO	PLUG	TAPÓN
21	864-8020	3	PARAFUSO (Nota)	BOLT (Note)	TORNILLO (Nota)
22	181166A1	1	GUARNIÇÃO (Nota)	GASKET (Note)	JUNTA (Nota)
23	181207A1	1	PLACA-válv. (Nota)	PLATE-valve (Note)	PLACA-válv. (Nota)
24	181208A1	1	GUARNIÇÃO (Nota)	GASKET (Note)	JUNTA (Nota)
25	181254A1	1	EIXO-divisor fluxo	SHAFT-flow divider	EJE-divisor flujo
26	181260A1	1	MOLA	SPRING	RESORTE
27	181255A2	1	PISTÃO-divisor fluxo	PISTON-flow divider	PISTÓN-divisor flujo
28	181137A1	3	ANEL-O	O-RING	ANILLO-O
29	181258A1	2	BUJÃO	PLUG	TAPÓN
30	334724A1	2	MOLA	SPRING	RESORTE
31	181253A1	2	ESPAÇADOR	SPACER	ESPACIADOR
32	334725A1	1	CARRETEL-frente/ré	SPOOL-forward/reverse	CARRETE-frente/atrás
34	814-8080	6	PARAFUSO (Nota)	BOLT (Note)	TORNILLO (Nota)
35	181100A1	4	BUJÃO	PLUG	TAPÓN
36	934667R1	4	ARRUELA-especial	WASHER-special	ARANDELA-especial
37	190435A1	1	MOLA-modulação	SPRING-modulation	RESORTE-modulación
38	190440A1	1	PINO	PIN	PASADOR
38A	NSS	1	BUJÃO	PLUG	TAPÓN
39	349295A1	1	VÁLVULA TRAV. DIF Conj.	VALVE DIFF. LOCK Assy.	VÁLVULA TRAB. DIF Conj.
40	237-6008	1	ANEL-O	O-RING	ANILLO-O
41	238-5014	1	ANEL-O	O-RING	ANILLO-O
42	238-5013	1	ANEL-O	O-RING	ANILLO-O
	368437A1	1	JOGO DE REPARO (itens 10,15,16A,22,25)	REPAIR KIT (items 10,15,16A,22,25)	JUEGO REPARACIÓN (itens 10,15,16A,22,25)
	368438A1	1	JOGO DE REPARO com ferramentas (Nota 1)	REPAIR KIT with tools (Note 1)	JUEGO REPARACIÓN con herramientas (Nota 1

Nota: Itens 21, 22, 23, 24 e 34 não inclusos no conjunto 335640A2 / Itens 21, 22, 23, 24 e 34 no inclusos en el conjunto 335640A2
Note: Items 21, 22, 23, 24 e 34 no included in 335640A2 assembly

Nota 1: Inclui o Jogo 368437A1 e ferramentas / Incluye el Juego 368437A1 y herramientas
Note 1: Includes Repair kit 368437A1 and tools

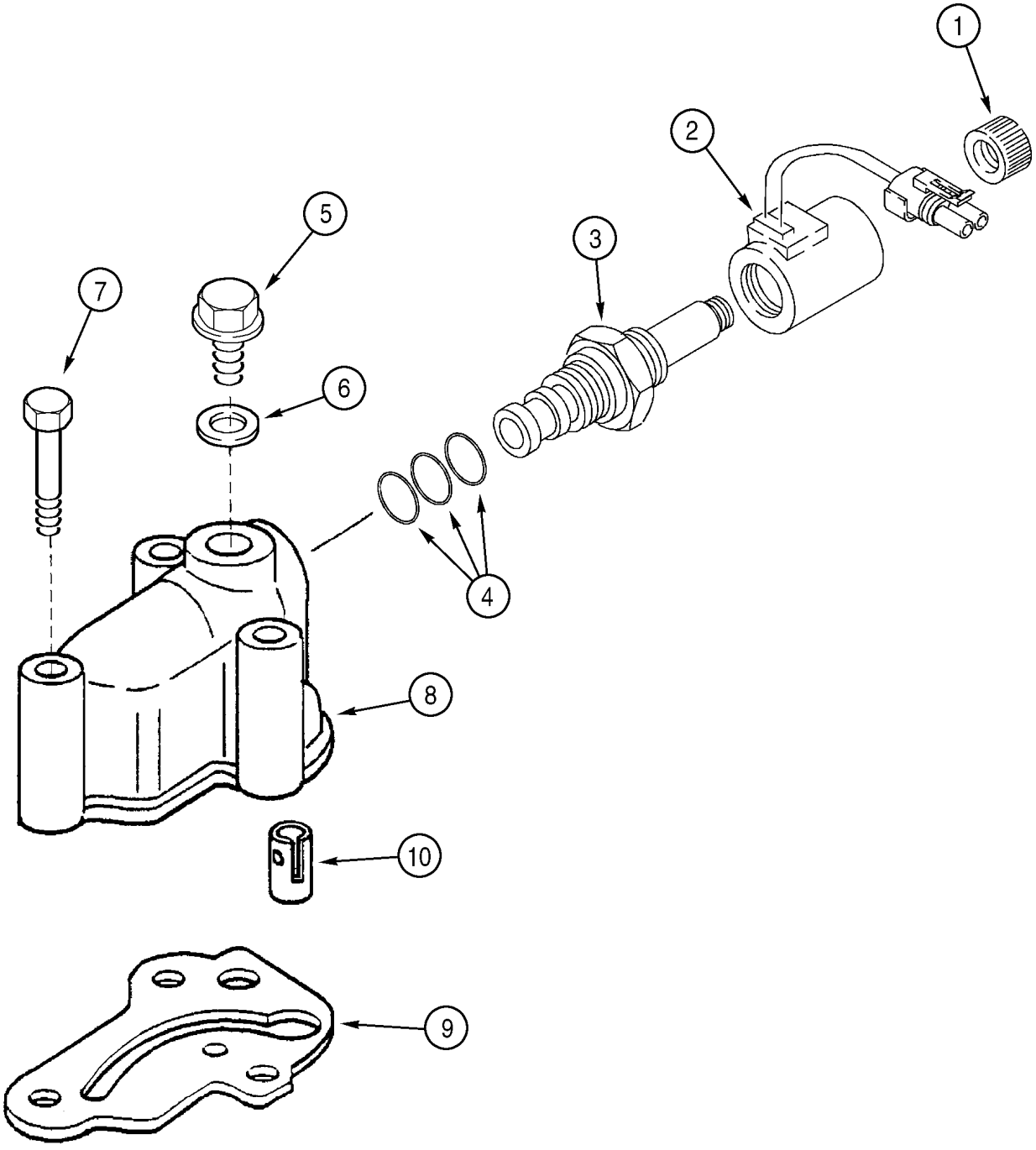
1
2
3
4
5
6
7
8
9
10

ITEM REF.	PEÇA Nº PART Nº PIEZA Nº	QTD QTY CAN	DESCRIÇÃO (Português)	DESCRIPTION (English)	DESCRIPCIÓN (Español)
	329079A3	1	TRANSMISSÃO 4x4 Conj.	TRANSMISSION 4x4 Assy.	TRANSMISIÓN 4x4 Conj.
	190432A1	1	VÁLVULA solenóide Conj.	VALVE solenoid Assy.	VÁLVULA solenoide Conj.
1	NSS	1	PORCA	NUT	TUERCA
2	NSS	1	SOLENÓIDE	COIL-solenoid	SOLENOIDE
3	NSS	1	VÁLVULA-solenóide	VALVE-solenoid	VÁLVULA-solenóide
4	181149A1	1	JOGO VEDADORES (Nota 1)	SEAL KIT (Note 1)	JUEGO VEDACIÓN (Nota 1)
5	181100A1	1	BUJÃO	PLUG	TAPÓN
6	934667R1	1	ARRUELA-especial	WASHER-special	ARANDELA-especial
7	814-8060	3	PARAFUSO	BOLT	TORNILLO
8	321428A1	1	CORPO-valv. solenóide	BODY-solenoid valve	CUERPO-valvula solenoide
9	366910A1	1	JUNTA	GASKET	JUNTA
10	190431A1	1	VÁLVULA-solenóide	VALVE-solenoid	VÁLVULA-solenóide

Nota 1: Jogo de anéis 181149A1, composto por anéis 238-5014 (1), 238-5015 (1) e 237-6010 (1)
Note 1: Seal kit 181149A1, composed by rings 238-5014 (1), 238-5015 (1) e 237-6010 (1)
Nota 1: Juego de anillos 181149A1, composto por anillos 238-5014 (1), 238-5015 (1) e 237-6010 (1)

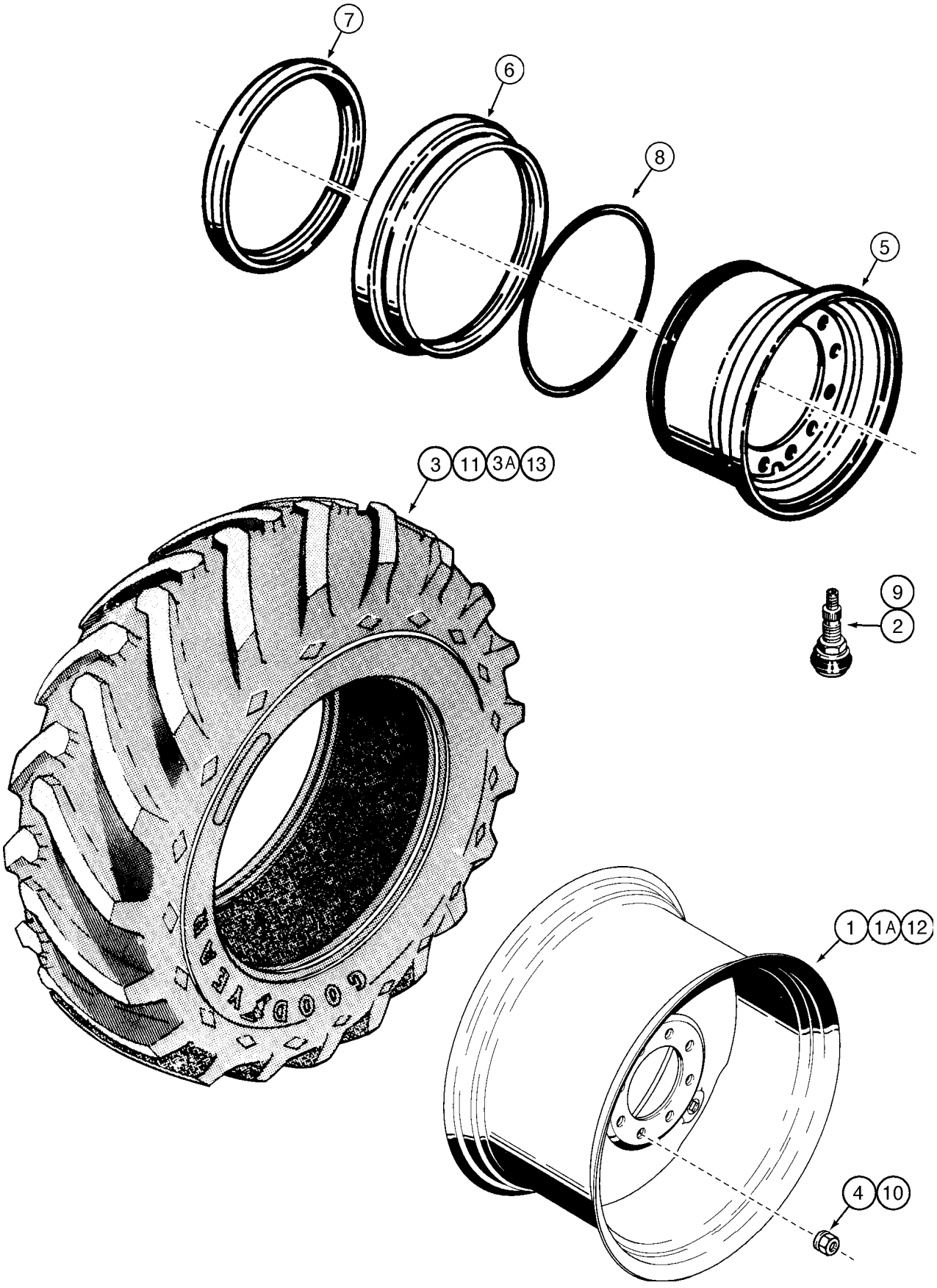
7
6
8
5
3
11
3A
13
9
2
1
1A
12
4
10

ITEM REF.	PEÇA Nº PART Nº PIEZA Nº	QTD QTY CAN	DESCRIÇÃO (Português)	DESCRIPTION (English)	DESCRIPCIÓN (Español)
	.		MODELOS 4x2	4x2 MODELS	MODELOS 4x2
1	148279A1	2	RODA 24xW15L (OPC) (Nota 1)	WHEEL 24xW15L (OPC) (Note 1)	RUEDA 24xW15L (OPC) (Nota 1)
2	A20058	2	VÁLVULA	VALVE	VÁLVULA
3	75260416	2	PNEU 16,9x24-10 GOODYEAR (OPC)(Nota 1)	TIRE 16,9x24-10 GOODYEAR (OPC)(Note 1)	NEUMÁTICO 16,9x24-10 (OPC) (Nota 1)
4	147496A1	20	PORCA	NUT	TUERCA
	148679A1	2	RODA 14x25/1,5 Conj. (OPC) (Nota 2)	WHEEL 14x25/1,5 Assy. (OPC) (Note 2)	RUEDA 14x25/1,5 Conj. (OPC) (Nota 2)
5	148680A1	1	RODA 14x25/1,5	WHEEL 14x25/1,5	RUEDA 14x25/1,5
6	148681A1	1	ANEL-lateral	RING-side	ANILLO-lateral
7	148682A1	1	ANEL-segurança	RING-safety	ANILLO-seguridad
8	A19101	1	ANEL-O	O-RING	ANILLO-O
9	A20058	1	VÁLVULA	VALVE	VÁLVULA
10	147496A1	10	PORCA	NUT	TUERCA
11	8320758	2	PNEU 17,5x25-12L2 FIRESTONE (OPC)(Nota 2	TIRE 17,5x25-12L2 FIRESTONE (OPC)(Note 2	NEUMÁTICO 17,5x25-12L2 (OPC) (Nota 2)
12	75260148	2	RODA 9,00DCX24/1.4 (STD)	WHEEL 9,00DCX24/1.4 (STD)	RUEDA 9,00DCX24/1.4 (STD)
13	70097578	2	PNEU 14,00x24-10PLY G2 (STD)	TIRE 14,00x24-10PLY G2 (STD)	NEUMÁTICO 14,00x24-10PLY G2 (STD)
	.				
	.		MODELOS 4x4	4x4 MODELS	MODELOS 4x4
1A	148281A1	2	RODA 24xW16L (STD) (Nota 1)	WHEEL 24xW16L (STD) (Note 1)	RUEDA 24xW16L (STD) (Nota 1)
2	A20058	2	VÁLVULA	VALVE	VÁLVULA
3A	85801444	2	PNEU 19,5x24-10 GOODYEAR (STD)(Nota 1)	TIRE 19,5x24-10 GOODYEAR (STD)(Note 1)	NEUMÁTICO 19,5x24-10 (STD) (Nota 1)
4	147496A1	20	PORCA	NUT	TUERCA
	148679A1	2	RODA 14x25/1,5 Conj. (OPC) (Nota 2)	WHEEL 14x25/1,5 Assy. (OPC) (Note 2)	RUEDA 14x25/1,5 Conj. (OPC) (Nota 2)
5	148680A1	1	RODA Conj.	WHEEL Assy.	RUEDA Conj.
6	148681A1	1	ANEL-lateral	RING-side	ANILLO-lateral
7	148682A1	1	ANEL-segurança	RING-safety	ANILLO-seguridad
8	A19101	1	ANEL-O	O-RING	ANILLO-O
9	A20058	1	VÁLVULA	VALVE	VÁLVULA
10	147496A1	10	PORCA	NUT	TUERCA
11	8320758	2	PNEU 17,5x25-12L2 FIRESTONE (OPC)(Nota 2	TIRE 17,5x25-12L2 FIRESTONE (OPC)(Note 2	NEUMÁTICO 17,5x25-12L2 (OPC) (Nota 2)

Nota 1: Pneus item 3 montados nas rodas item 1, pneus item 3A montados nas rodas item 1A
Note 1: Tires item 3 assembled on wheels item 1, tires item 3A assembled on wheels item 1A
Nota 1: Neumáticos iten 3 montados en las ruedas iten 1, neumáticos iten 3A montados en las ruedas iten 1A

Nota 2: Pneus item 11 montados apenas nas rodas 148680A1
Note 2: Tires item 11 assembled only on wheels 148680A1
Nota 2: Neumáticos iten 11 montados solamente en las ruedas 148680A1

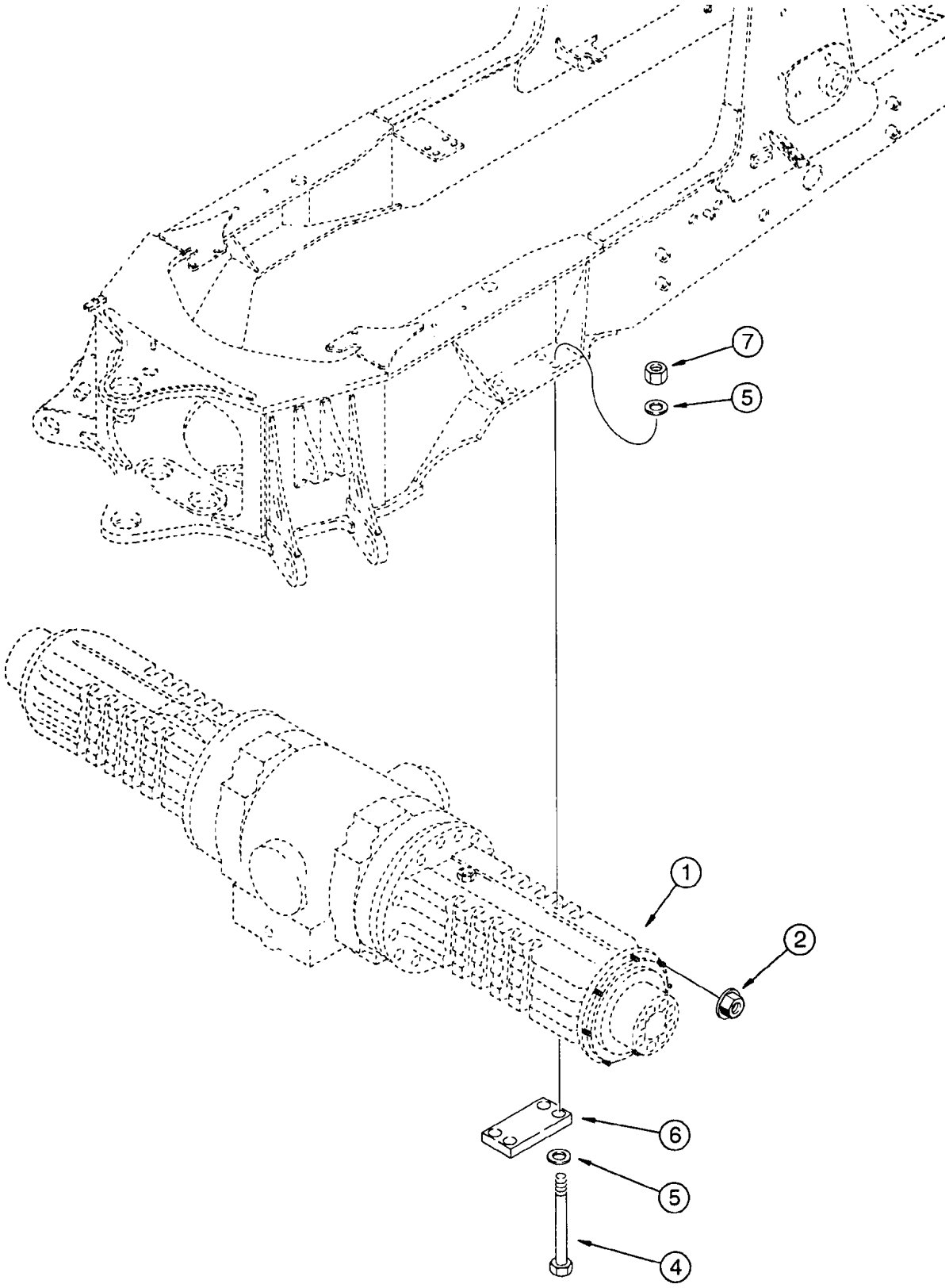
7
5
1
2
6
5
4

ITEM REF.	PEÇA Nº PART Nº PIEZA Nº	QTD QTY CAN	DESCRIÇÃO (Português)	DESCRIPTION (English)	DESCRIPCIÓN (Español)
1	319063A1	1	EIXO traseiro Conj. (P.6-54-62) (Nota)	REAR AXLE Assy. (P.6-54-62) (Note)	EJE TRASERO Conj. (P.6-54-62) (Nota)
1	87422526	1	EIXO traseiro Conj. (P.6-54-62) (Nota)	REAR AXLE Assy. (P.6-54-62) (Note)	EJE TRASERO Conj. (P.6-54-62) (Nota)
1	87422891	1	EIXO traseiro Conj. (P.6-54-62)	REAR AXLE Assy. (P.6-54-62)	EJE TRASERO Conj. (P.6-54-62)
2	147496A1	20	PORCA	NUT	TUERCA
4	827-20230	8	PARAFUSO	BOLT	TORNILLO
5	896-11020	16	ARRUELA	WASHER	ARANDELA
6	117933A1	2	PLACA	PLATE	PLACA
7	829-1420	8	PORCA	NUT	TUERCA

Nota: Eixo 319063A1 substituido por 87422526. Eixo 87422526 substituido por 87422891
Note: Axle 319063A1 replaced by 87422526. Axle 87422526 replaced by 87422891
Nota: Eje 319063A1 substituido por 87422526. Eje 87422526 substituido por 87422891

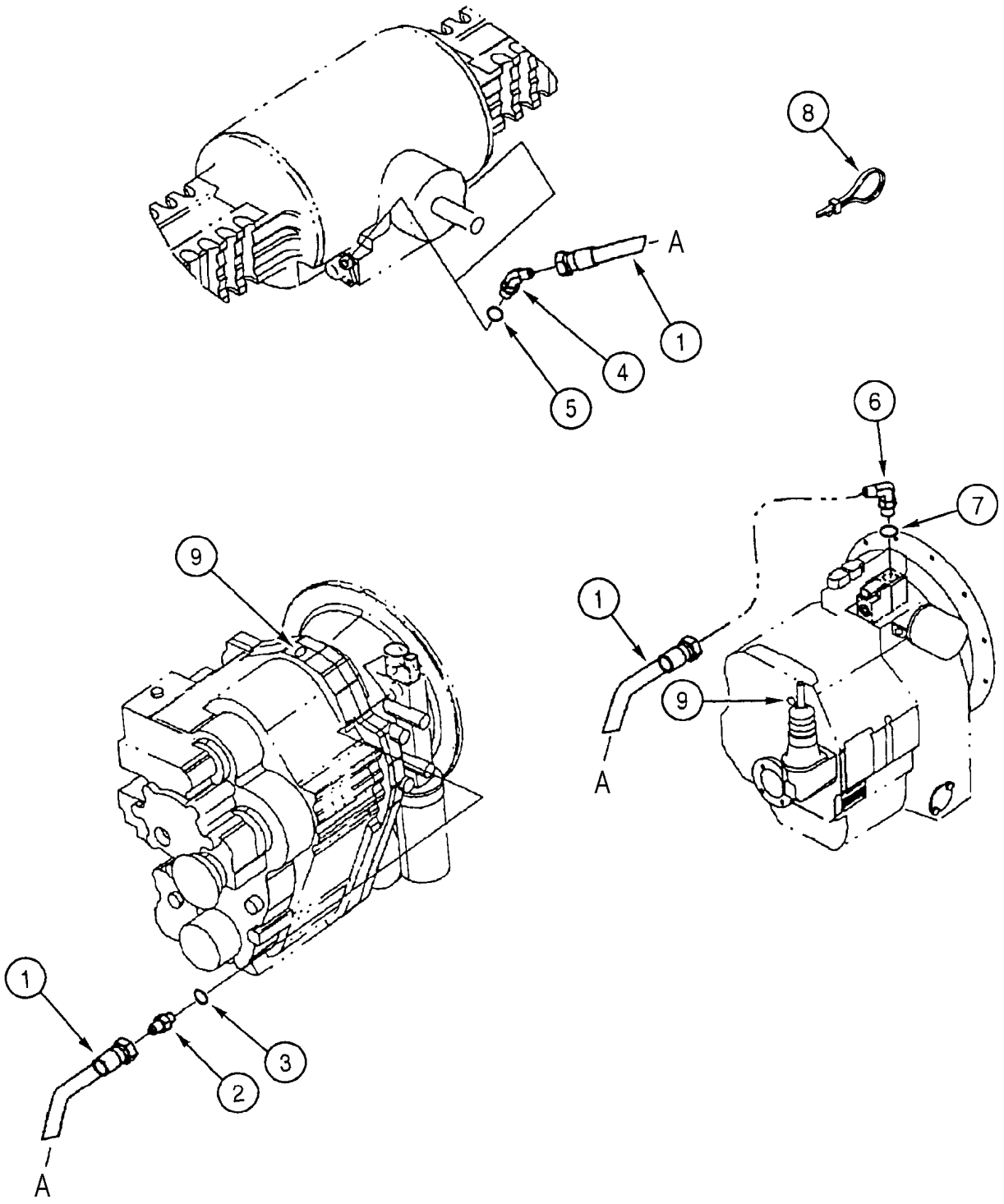
8
A
1
4
5
6
7
1
9
A
9
1
3
2
A

ITEM REF.	PEÇA Nº PART Nº PIEZA Nº	QTD QTY CAN	DESCRIÇÃO (Português)	DESCRIPTION (English)	DESCRIPCIÓN (Español)
1	304019A1	1	MANGUEIRA (1200mm)	HOSE (1200mm)	MANGUERA (1200mm)
2	218-5057	1	ADAPTADOR (Nota 1)	ADAPTER (Note 1)	ADAPTADOR (Nota 1)
3	237-6006	1	ANEL-O (Nota 1)	O-RING (Note 1)	ANILLO-O (Nota 1)
4	218-5135	1	COTOVELO 45°	ELBOW 45°	CODO 45°
5	237-6006	1	ANEL-O	O-RING	ANILLO-O
6	218-5105	1	COTOVELO 90°	ELBOW 90°	CODO 90°
7	237-6006	1	ANEL-O	O-RING	ANILLO-O
8	L18337	1	CINTA nylon	STRAP nylon	PRECINTA nylon
9	E135809	1	BUJÃO	PLUG	TAPÓN

Nota 1: Usados nas transmissões Clark power-shift OPC/ Usados en las transmisiones Clark power-shift OPC
Note 1: Used on Clark power-shift transmission OPC

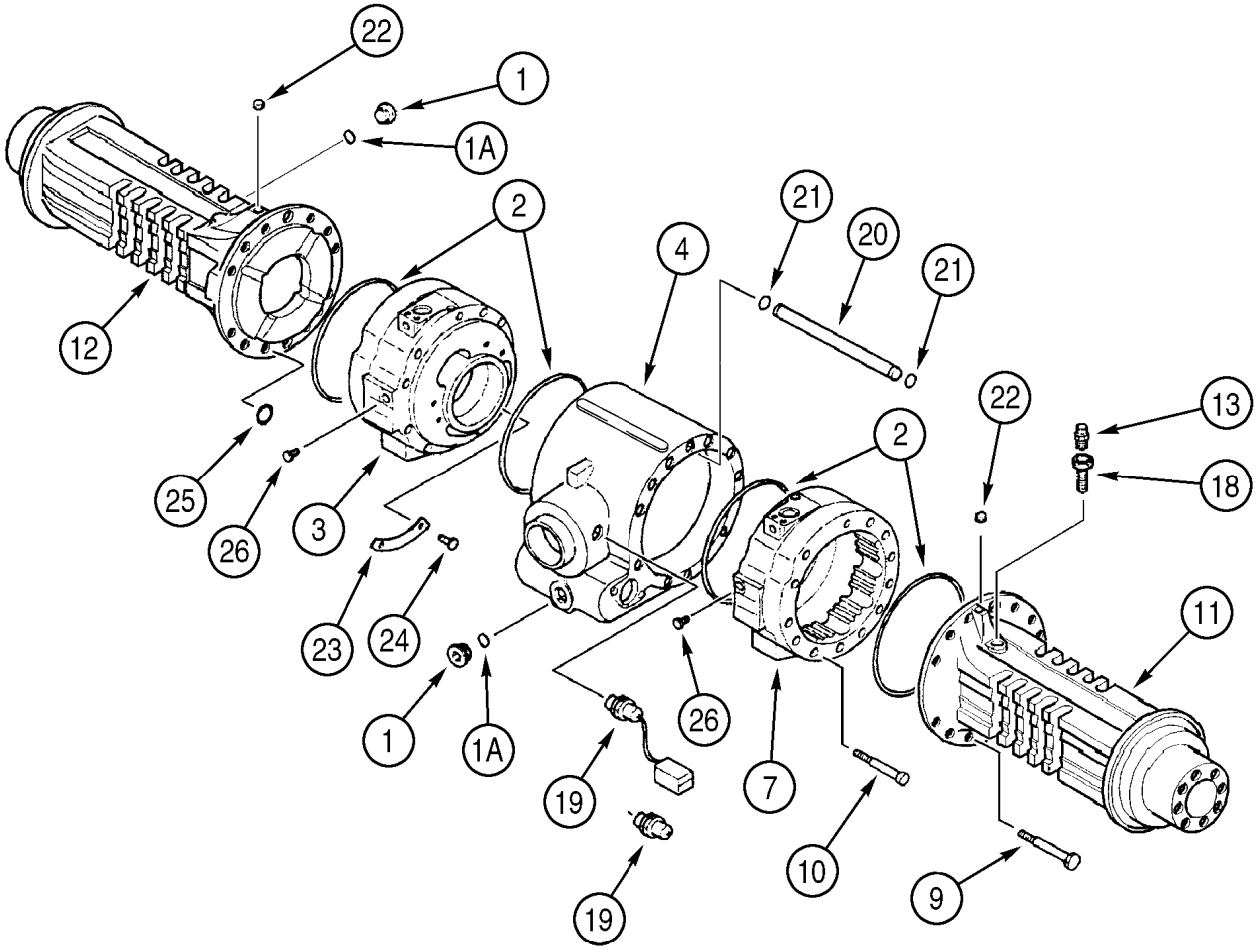
22
1
1A
2
21
20
21
4
12
22
13
2
18
25
26
3
11
23
24
1
1A
26
19
7
10
9
19

ITEM REF.	PEÇA Nº PART Nº PIEZA Nº	QTD QTY CAN	DESCRIÇÃO (Português)	DESCRIPTION (English)	DESCRIPCIÓN (Español)
	319063A1	1	EIXO Conj.	AXLE Assy.	EJE Conj.
1	87422526	1	EIXO Conj.	AXLE Assy.	EJE Conj.
1	87422891	1	EIXO Conj.	AXLE Assy.	EJE Conj.
1	100557A1	2	BUJÃO-dreno	PLUG-drain	TAPÓN-vaciado
1A	238-6121	1	ANEL-O	O-RING	ANILLO-O
2	238-5270	6	ANEL-O	O-RING	ANILLO-O
3	308038A1	1	CILINDRO-freio LD	CYLINDER-brake RH	CILINDRO-freno der.
4	367175A1	1	CARCAÇA-central	HOUSING-center	CARCASA-central
7	308039A1	1	CILINDRO-freio LE	CYLINDER-brake LH	CILINDRO-freno izq.
9	814-14140	22	PARAFUSO	BOLT	TORNILLO
10	864-12130	4	PARAFUSO	BOLT	TORNILLO
11	358280A1	1	CARCAÇA LE	HOUSING LH	CARCASA Izq.
12	358279A1	1	CARCAÇA LD	HOUSING RH	CARCASA Der.
13	1966149C2	1	RESPIRO	BREATHER	RESPIRADERO
18	E135750	1	EXTENSÃO	EXTENSION	EXTENSIÓN
19	192481A1	1	INTERRUPTOR temp. óleo	SWITCH oil temp.	INTERRUPTOR temp. aceite
19	192481A1	1	INTERRUPTOR temp. óleo (Nota 2)	SWITCH oil temp. (Note 2)	INTERRUPTOR temp. aceite (Nota 2)
19	393826A1	1	INTERRUPTOR temp. óleo (Nota 3)	SWITCH oil temp. (Note 3)	INTERRUPTOR temp. aceite (Nota 3)
20	346584A1	1	TUBO	TUBE	TUBO
21	346583A1	2	ANEL-O	O-RING	ANILLO-O
22	D142898	2	BUJÃO (Nota 1)	PLUG (Note 1)	TAPÓN (Nota 1)
23	347959A1	1	DISCO-cilindro freio	PLATE-brake cylinder	DISCO-cilindro freno
24	347960A1	1	REBITE	RIVET	REMACHE
25	P2230493	1	ANEL-O	O-RING	ANILLO-O
26	294245A1	1	BUJÃO (Nota 1)	PLUG (Note 1)	TAPÓN (Nota 1)

Nota 1: Se usado
Note 1: If used
Nota 1: Si usado

NOTA 2: Usado nos eixos 319063A1 e 87422526
NOTE 2: Used on axles 319063A1 and 87422526
NOTA 2: Usado en los ejes 319063A1 y 87422526

NOTA 3: Usado no eixo 87422891
NOTE 2: Used on axle 87422891
NOTA 2: Usado en el eje 87422891

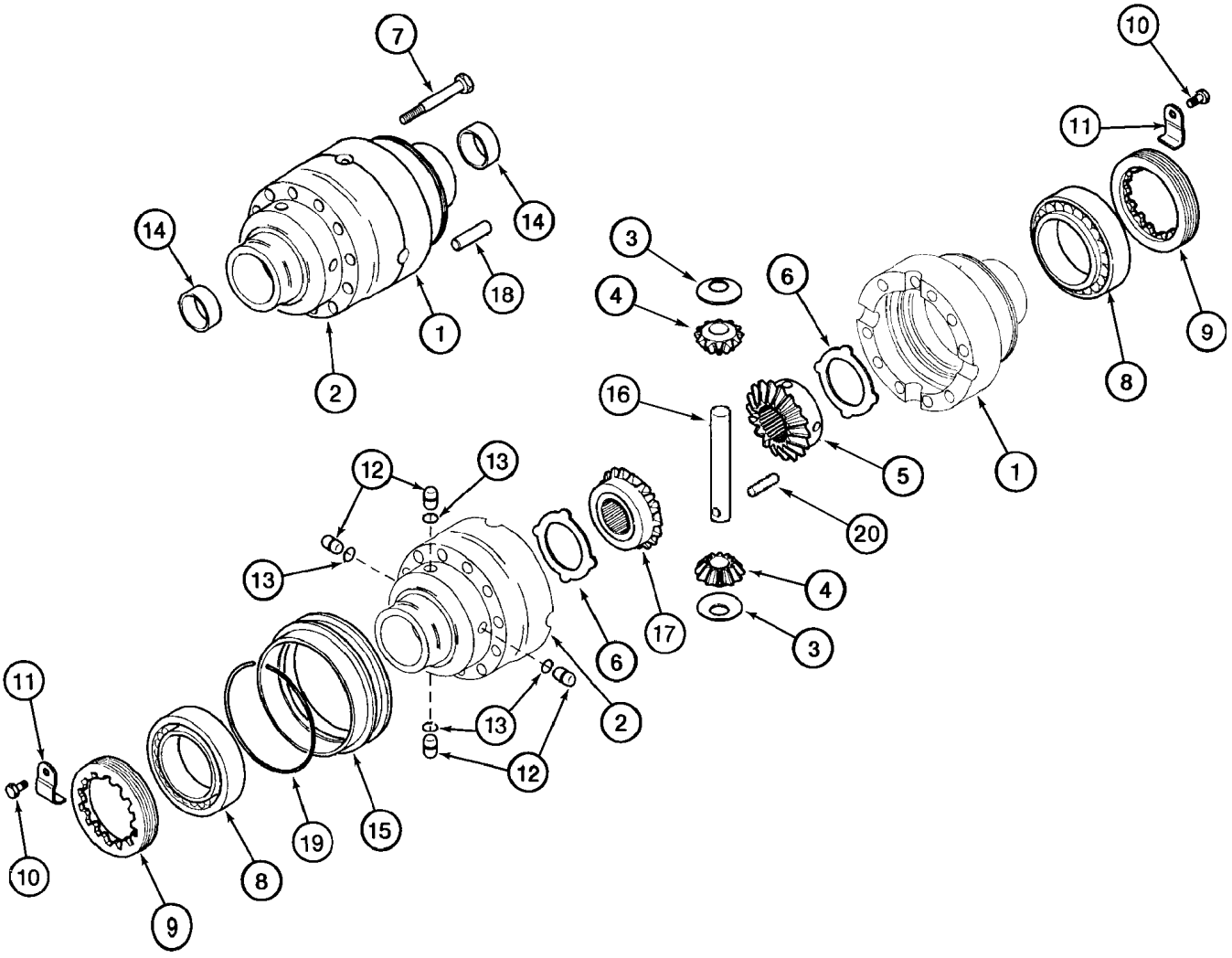
7
14
14
18
1
2
3
4
6
16
5
1
10
11
9
8
20
12
13
13
17
4
3
6
2
11
10
9
8
19
15
13
12

ITEM REF.	PEÇA Nº PART Nº PIEZA Nº	QTD QTY CAN	DESCRIÇÃO (Português)	DESCRIPTION (English)	DESCRIPCIÓN (Español)
	319063A1	1	EIXO Conj.	AXLE Assy.	EJE Conj.
	292268A1	1	CARCAÇA DIFERENCIAL Conj.	DIFFERENTIAL HOUSING Assy.	CARCASA DIFERENCIAL Conj.
1	NSS	1	CARCAÇA DIFERENCIAL	DIFFERENTIAL HOUSING	CARCASA DIFERENCIAL
2	NSS	1	CARCAÇA DIFERENCIAL	DIFFERENTIAL HOUSING	CARCASA DIFERENCIAL
3	E135777	2	ARRUELA-encosto	WASHER-thrust	ARANDELA-apoyo
4	NSS	2	ENGRENAGEM-solar (Z=12)	GEAR-sun (Z=12)	ENGRANAJE-solar (Z=12)
5	NSS	1	ENGRENAGEM-satélite	GEAR-satelite	ENGRANAJE-satélite
6	NSS	2	ARRUELA-encosto	WASHER-thrust	ARANDELA-apoyo
7	S300976	10	PARAFUSO	BOLT	TORNILLO
8	E135785	2	ROLAMENTO	BEARING	RODAMIENTO
9	P3034505	2	ANEL-trava	RING-lock	ANILLO-seguridad
10	112486A1	2	PARAFUSO	BOLT	TORNILLO
11	175959A1	2	SUPORTE	BRACKET	SOPORTE
12	292207A1	4	PINO-carcaça	PIN-housing	PASADOR-carcasa
13	292208A1	4	ANEL-O pino	O-RING-pin	ANILLO-O passador
14	190452A1	2	BUCHA-carcaça	BUSHING-housing	BUJE-carcasa
15	191067A1	1	LUVA-carcaça	SLEEVE-housing	MANGUITO-carcasa
16	NSS	2	EIXO-engrenagem solar	SHAFT-sun gear	EJE-engranaje solar
17	NSS	1	ENGRENAGEM-satélite	GEAR-satelite	ENGRANAJE-satélite
18	D143033	2	PINO GUIA	DOWEL PIN	PASADOR GUIA
19	175961A1	1	ANEL-trava	RING-lock	ANILLO-seguridad
20	838-5840	1	PINO-elástico	PIN-roll	PASADOR-elástico
	367184A1	1	JOGO engrenagens (Nota 1)	KIT gear (Note 1)	JUEGO engranajes (Nota 1)

NOTA: Diferencial para eixo 319063A1. Para eixos 87422526 e 87422891 ver P.6-56B
NOTE: Differential for axle 319063A1. For axles 87422526 and 87422891 see P.6-56B
NOTA: Diferencial para eje 319063A1. Para ejes 87422526 y 87422891 vea P.6-56B

Nota 1: Inclui / Incluye 3, 4, 5, 6, 16, 17, 20
Note 1: Includes 3, 4, 5, 6, 16, 17, 20

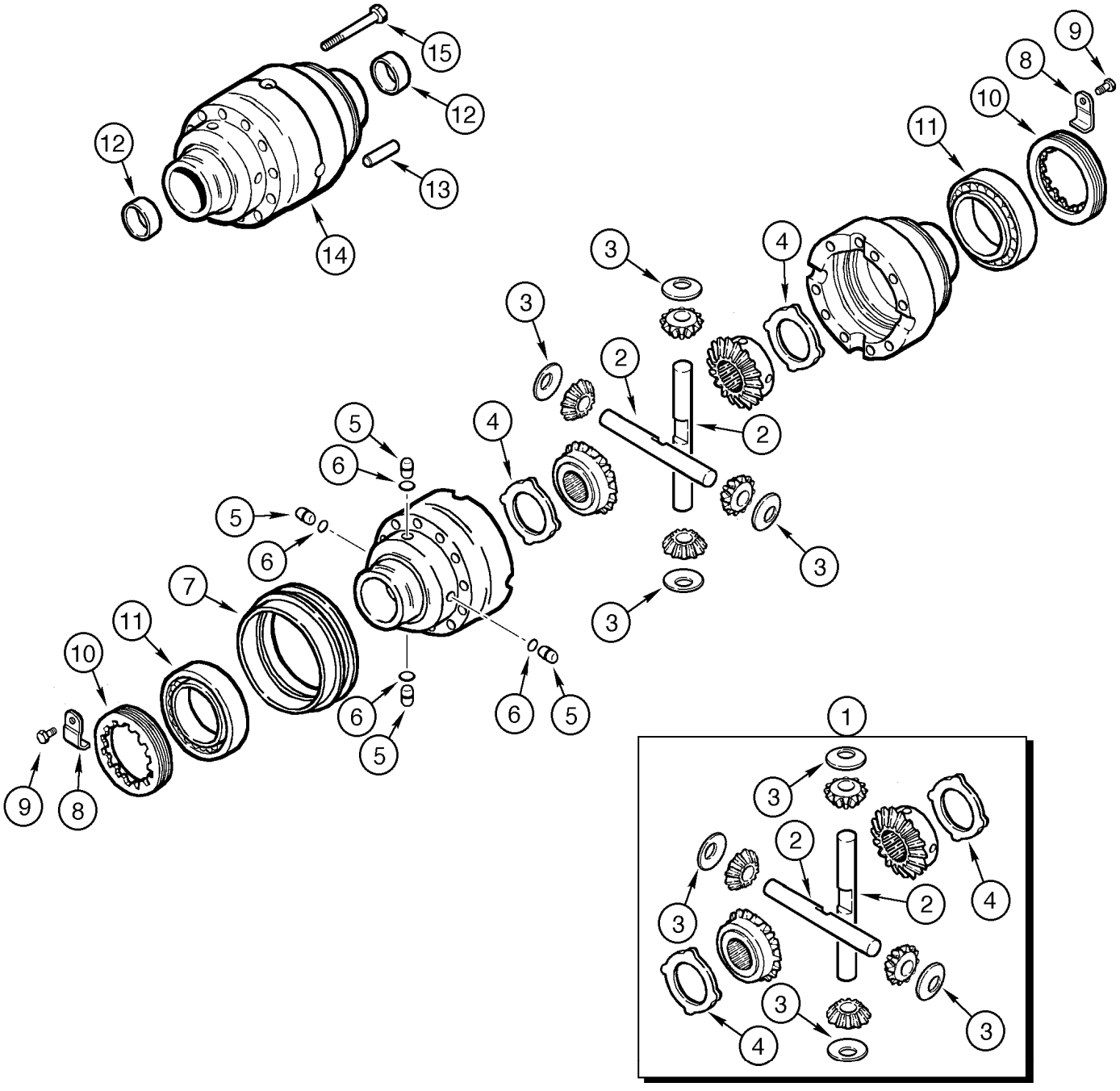
15
12
12
13
14
9
8
10
11
4
3
3
2
2
5
6
4
5
6
3
3
7
11
10
6
5
6
5
9
8
1
3
2
4
3
2
3
4
3

ITEM REF.	PEÇA Nº PART Nº PIEZA Nº	QTD QTY CAN	DESCRIÇÃO (Português)	DESCRIPTION (English)	DESCRIPCIÓN (Español)
	87422526	1	EIXO Conj.	AXLE Assy.	EJE Conj.
	87422891	1	EIXO Conj.	AXLE Assy.	EJE Conj.
1	294192A1	2	JOGO engrenagens	KIT gears	JUEGO engranagens
2	190468A1	3	EIXO	SHAFT	EJE
3	E135777	3	ARRUELA-encosto	WASHER-thrust	ARANDELA-apoyo
4	190469A1	3	ARRUELA-encosto	WASHER-thrust	ARANDELA-apoyo
5	292207A1	4	PINO GUIA	DOWEL PIN	PASADOR GUIA
6	292208A1	4	ANEL-O pino	O-RING-pin	ANILLO-O pasador
7	191067A1	1	LUVA-carcaça	SLEEVE-housing	MANGUITO-carcasa
8	175959A1	2	PLACA-trava	PLATE-lock	PLACA-seguridad
9	112486A1	2	PARAFUSO M6x10	BOLT M6x10	TORNILLO M6x10
10	P3034505A	2	ANEL-trava	RING-lock	ANILLO-seguridad
11	E135785	2	ROLAMENTO	BEARING	RODAMIENTO
12	190452A1	2	BUCHA	BUSHING	BUJE
13	D143033	2	PINO	PIN	PASADOR
14	292268A1	1	CARCAÇA DIFERENCIAL	DIFFERENTIAL HOUSING	CARCASA DIFERENCIAL
15	S300976	10	PARAFUSO M12x90	BOLT M12x90	TORNILLO M12x90

NOTA: Diferencial para eixos 87422526 e 87422891. Para eixo 319063A1 ver P.6-56
NOTE: Differential for axles 87422526 and 87422891. For axle 319063A1 see P.6-56B
NOTA: Diferencial para ejes 87422526 y 87422891. Para eje 319063A1 vea P.6-56B

NOTA 1: Eixo 87422891 substituiu o eixo 87422526
NOTE 1: 87422891 replaced axle 87422526
NOTA 1: Eje 87422891 substituiu eje 87422526

Nota 2: Inclui / Incluye 3, 4, 5, 6, 16, 17, 20
Note 2: Includes 3, 4, 5, 6, 16, 17, 20

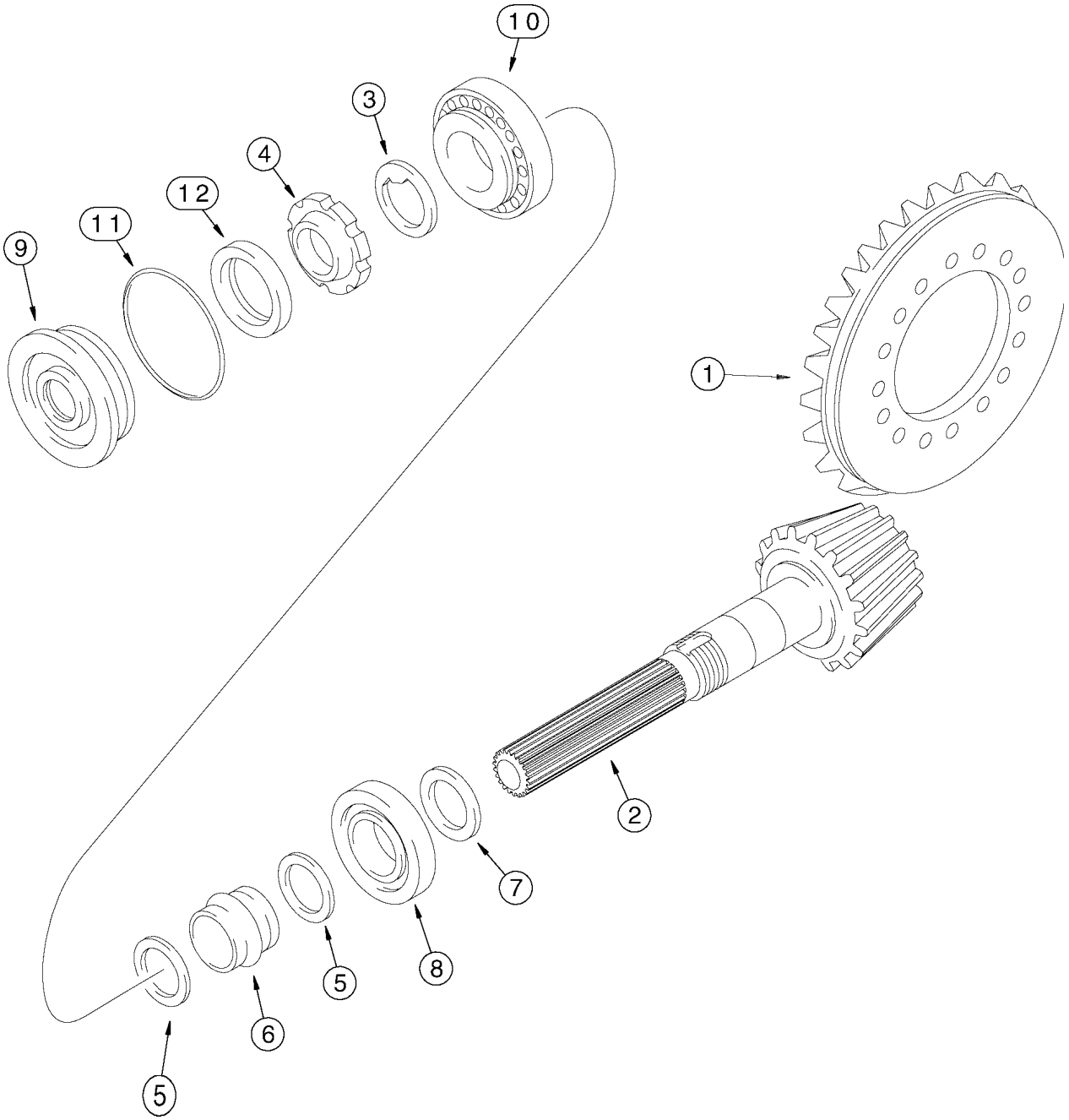
10
3
4
12
11
9
1
2
7
8
5
6
5

ITEM REF.	PEÇA Nº PART Nº PIEZA Nº	QTD QTY CAN	DESCRIÇÃO (Português)	DESCRIPTION (English)	DESCRIPCIÓN (Español)
	319063A1	1	EIXO Conj.	AXLE Assy.	EJE Conj.
	87422526	1	EIXO Conj.	AXLE Assy.	EJE Conj.
	87422891	1	EIXO Conj.	AXLE Assy.	EJE Conj.
	175956A1	1	PINHÃO E CORÔA	PINION AND GEAR	PIÑÓN Y CORONA
1	NSS	1	ENGRENAGEM	GEAR	ENGRANAJE
2	NSS	1	PINHÃO	PINION	PIÑON
3	K261065	1	ARRUELA-especial	WASHER-special	ARANDELA-especial
4	K261014	1	ANEL-porca	RING-nut	ANILLO-tuerca
5	1349059C1	2	ARRUELA	WASHER	ARANDELA
6	175957A1	1	ESPAÇADOR- colapsável	SPACER-collapsible	ESPACIADOR
7	190506A1	UQN	CALÇO (2.5 mm)	SHIM (2.5 mm)	CALZO (2.5 mm)
7	190508A1	UQN	CALÇO (2.6 mm)	SHIM (2.6 mm)	CALZO (2.6 mm)
7	190509A1	UQN	CALÇO (2.7 mm)	SHIM (2.7 mm)	CALZO (2.7 mm)
7	190510A1	UQN	CALÇO (2.8 mm)	SHIM (2.8 mm)	CALZO (2.8 mm)
7	190511A1	UQN	CALÇO (2.9 mm)	SHIM (2.9 mm)	CALZO (2.9 mm)
7	190512A1	UQN	CALÇO (3.0 mm)	SHIM (3.0 mm)	CALZO (3.0 mm)
7	190513A1	UQN	CALÇO (3.1 mm)	SHIM (3.1 mm)	CALZO (3.1 mm)
7	190514A1	UQN	CALÇO (3.2 mm)	SHIM (3.2 mm)	CALZO (3.2 mm)
7	190515A1	UQN	CALÇO (3.3 mm)	SHIM (3.3 mm)	CALZO (3.3 mm)
7	190516A1	UQN	CALÇO (3.4 mm)	SHIM (3.4 mm)	CALZO (3.4 mm)
8	P1139855	1	ROLAMENTO-pinhão	BEARING-pinion	RODAMIENTO-piñon
9	128570A1	1	TAMPA DO DIFERENCIAL	COVER differential	TAPA DEL DIFFERENCIAL
10	K395090	1	ROLAMENTO-rolos	BEARING-roller	RODAMIENTO-rodillos
11	238-5152	1	ANEL-O	O-RING	ANILLO-O
12	K262143	1	ANEL-vedação	SEAL-oil	ANILLO-vedación

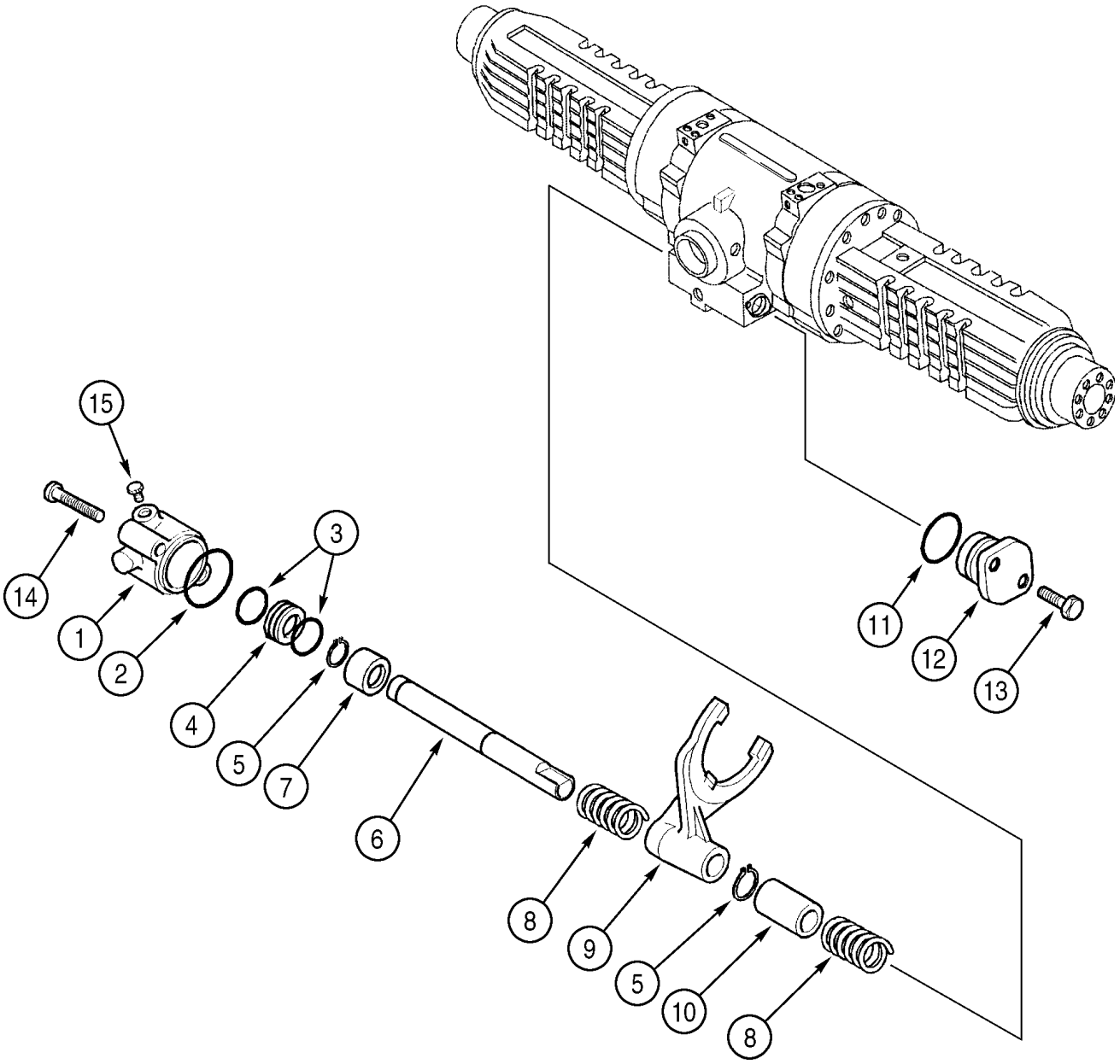
15
14
1
2
3
4
5
7
6
8
9
5
10
8
11
12
13

ITEM REF.	PEÇA Nº PART Nº PIEZA Nº	QTD QTY CAN	DESCRIÇÃO (Português)	DESCRIPTION (English)	DESCRIPCIÓN (Español)
	319063A1	1	EIXO Conj.	AXLE Assy.	EJE Conj.
	87422526	1	EIXO Conj.	AXLE Assy.	EJE Conj.
	87422891	1	EIXO Conj.	AXLE Assy.	EJE Conj.
1	292213A1	1	CILINDRO-trava do diferencial	CYLINDER-differential lock	CILINDRO-traba del diferencial
2	305152A1	1	ANEL-O	O-RING	ANILLO-O
3	292210A1	2	ANEL-O externo	O-RING-external	ANILLO-O exteno
4	292212A1	1	PISTÃO-trava do diferencial	PISTON-differential lock	PISTÓN-traba del diferencial
5	800-5120	2	ANEL-retenção	RING-retaining	ANILLO-retenedor
6	292214A1	1	EIXO-mudanças	SHAFT-rail, shifter fork	EJE-mudanzas
7	292902A1	1	BUCHA-eixo	BUSHING-shaft	BUJE-eje
8	175966A1	2	MOLA	SPRING	RESORTE
9	175964A2	1	GARFO-mudanças	FORK-shift	GARFO-mudanzas
10	175965A1	1	BUCHA	BUSHING-rail	BUJE
11	128376A1	1	ANEL-O tampa	O-RING-cover	ANILLO-O tapa
12	175968A1	1	TAMPA	COVER	TAPA
13	614-8030	2	PARAFUSO	BOLT	TORNILLO
14	814-8080	2	PARAFUSO	BOLT	TORNILLO
15	NSS	1	BUJÃO cilindro	PLUG cylinder	TAPÓN cilindro

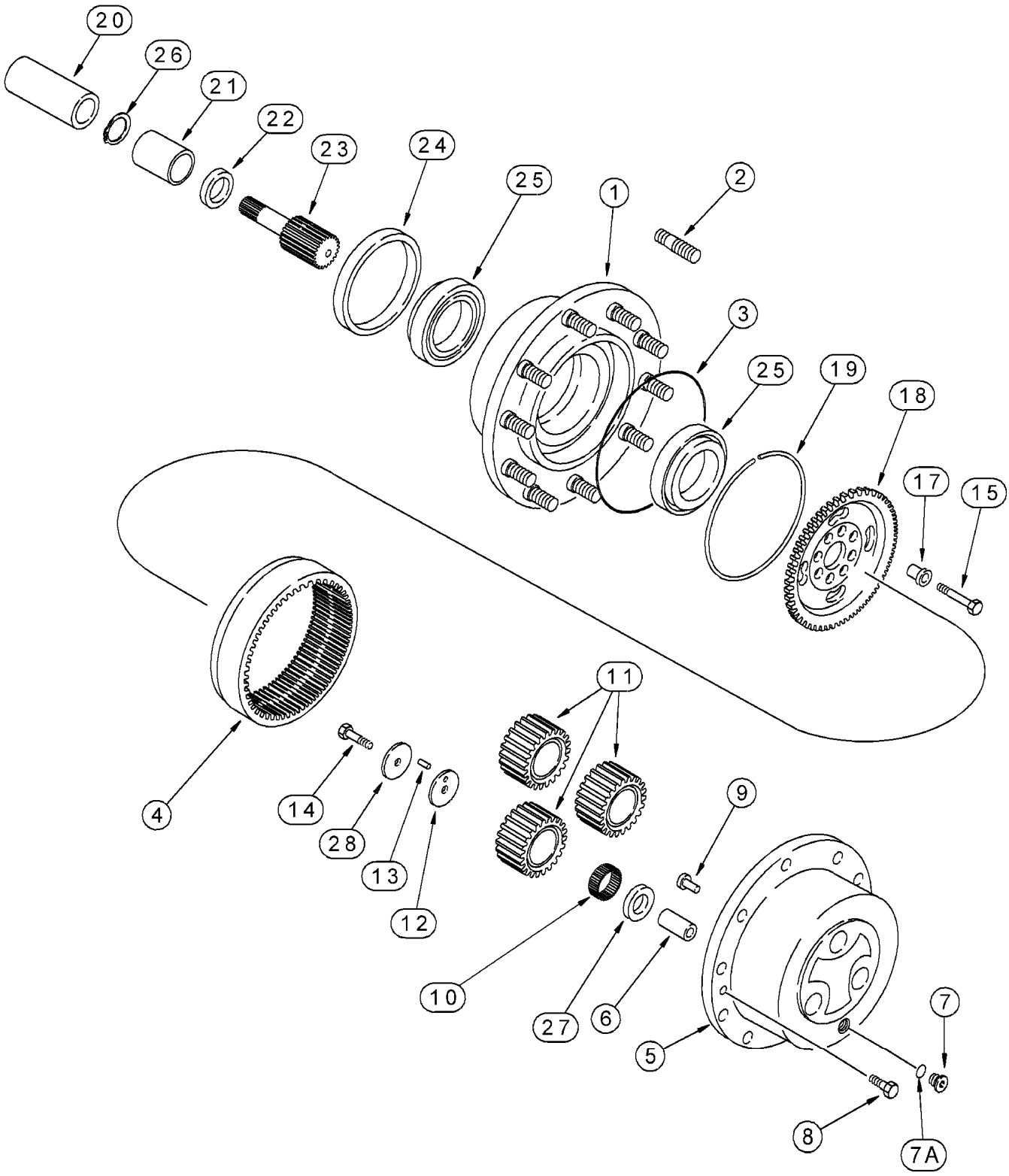
20
26
21
22
23
24
25
1
2
3
25
19
18
17
15
4
14
28
13
12
11
9
10
27
6
5
7
8
7A

ITEM REF.	PEÇA Nº PART Nº PIEZA Nº	QTD QTY CAN	DESCRIÇÃO (Português)	DESCRIPTION (English)	DESCRIPCIÓN (Español)
	319063A1	1	EIXO Conj. (Nota)	AXLE Assy. (Note)	EJE Conj. (Nota)
	87422526	1	EIXO Conj. (Nota)	AXLE Assy. (Note)	EJE Conj. (Nota)
	87422891	1	EIXO Conj. (Nota)	AXLE Assy. (Note)	EJE Conj. (Nota)
1	175974A1	2	CUBO Conj.	HUB Assy.	CUBO Conj.
1	87416108	2	CUBO Conj. (kit serviço)	HUB Assy. (kit service)	CUBO Conj. (kit servicio)
2	D142986	10	PRISIONEIRO- sem colar	STUD-without collar	ESPARRAGO-sin colar
2	196090A1	10	PRISIONEIRO- com colar	STUD-with collar	ESPARRAGO-con colar
3	P2930467	2	ANEL-O	O-RING	ANILLO-O
4	175976A1	2	CORÔA-planetário	RING GEAR-planetary	CORONA-planetario
5	175977A1	2	CAIXA DOS SATÉLITES Conj.	PLANETARY CARRIER Assy.	CAJA DE SATELITES Conj.
6	NSS	6	EIXO-pinhão	SHAFT-pinion gear	EJE-piñon
7	100557A1	2	BUJÃO-dreno	PLUG-drain	TAPÓN-vaciado
7	238-6121	1	ANEL-O	O-RING	ANILLO-O
8	K395082	4	PARAFUSO	SCREW	TORNILLO
9	K395093	2	PINO-trava	PIN-lock	PASADOR-traba
10	175978A1	17	ROLAMENTO-agulhas	BEARING-needle	RODAMIENTO-agujas
11	175979A1	6	ENGRENAGEM-satélite	GEAR-satelite	ENGRANAJE-satelite
12	175980A1	6	ARRUELA-encosto	WASHER-thrust	ARANDELA-apoyo
13	247550A1	1	ROLAMENTO-agulhas	BEARING-needle	RODAMIENTO-agujas
14	175982A1	6	PARAFUSO-travante	BOLT-self-locking	TORNILLO-traba
15	K395131	16	PARAFUSO-travante	BOLT-self-locking	TORNILLO-traba
17	107071A1	16	BUCHA	BUSHING	BUJE
18	310492A1	2	SUPORTE coroa	SUPPORT ring gear	SOPORTE corona
19	175984A1	2	ANEL-trava	RING-lock	ANILLO-seguridad
20	NSS	2	ACOPLAMENTO	COUPLING	ACOPLAMIENTO
21	100532A1	2	BUCHA	BUSHING	BUJE
22	175987A1	2	ANEL-vedação	SEAL-oil	ANILLO-vedación
23	358286A1	2	EIXO-acionam.	SHAFT-drive	EJE-acionam.
24	1349265C1	2	VEDADOR Ø150xØ176 (Nota 1)	SEAL Ø150xØ176 (Note 1)	VEDADOR Ø150xØ176 (Nota 1)
24	87415728	2	VEDADOR Ø150xØ180 (Nota 2)	SEAL Ø150xØ180 (Note 2)	VEDADOR Ø150xØ180 (Nota 2)
25	K395101	4	ROLAMENTO-esferas	BEARING-ball	RODAMIENTO-esferas
26	800-2136	2	ANEL-retenção	RING-retaining	ANILLO-retenedor
27	175989A1	6	ARRUELA-encosto, ext.	WASHER-thrust, outer	ARANDELA-apoyo, ext.
28	175990A1	6	ARRUELA-encosto, int.	WASHER-thrust, inner	ARANDELA-apoyo, int.

Nota: Eixo 319063A1 substituido por 87422526. Eixo 87422526 substituido por 87422891
Note: Axle 319063A1 replaced by 87422526. Axle 87422526 replaced by 87422891
Nota: Eje 319063A1 substituido por 87422526. Eje 87422526 substituido por 87422891

Nota 1: Vedador 1349265C1 Øext 176mm usado no cubo 175974A1
Note 1: Seal 1349265C1 Øext 176mm used on hub 175974A1
Nota 1: Vedador 1349265C1 Øext 176mm usado en el cubo 175974A1

Nota 2: Vedador 87415728 Øext 180mm usado no cubo 87422526
Note 2: Seal 87415728 Øext 180mm used on hyb 87422526
Nota 2: Vedador 87415728 Øext 180mm usado en el cubo 87422526

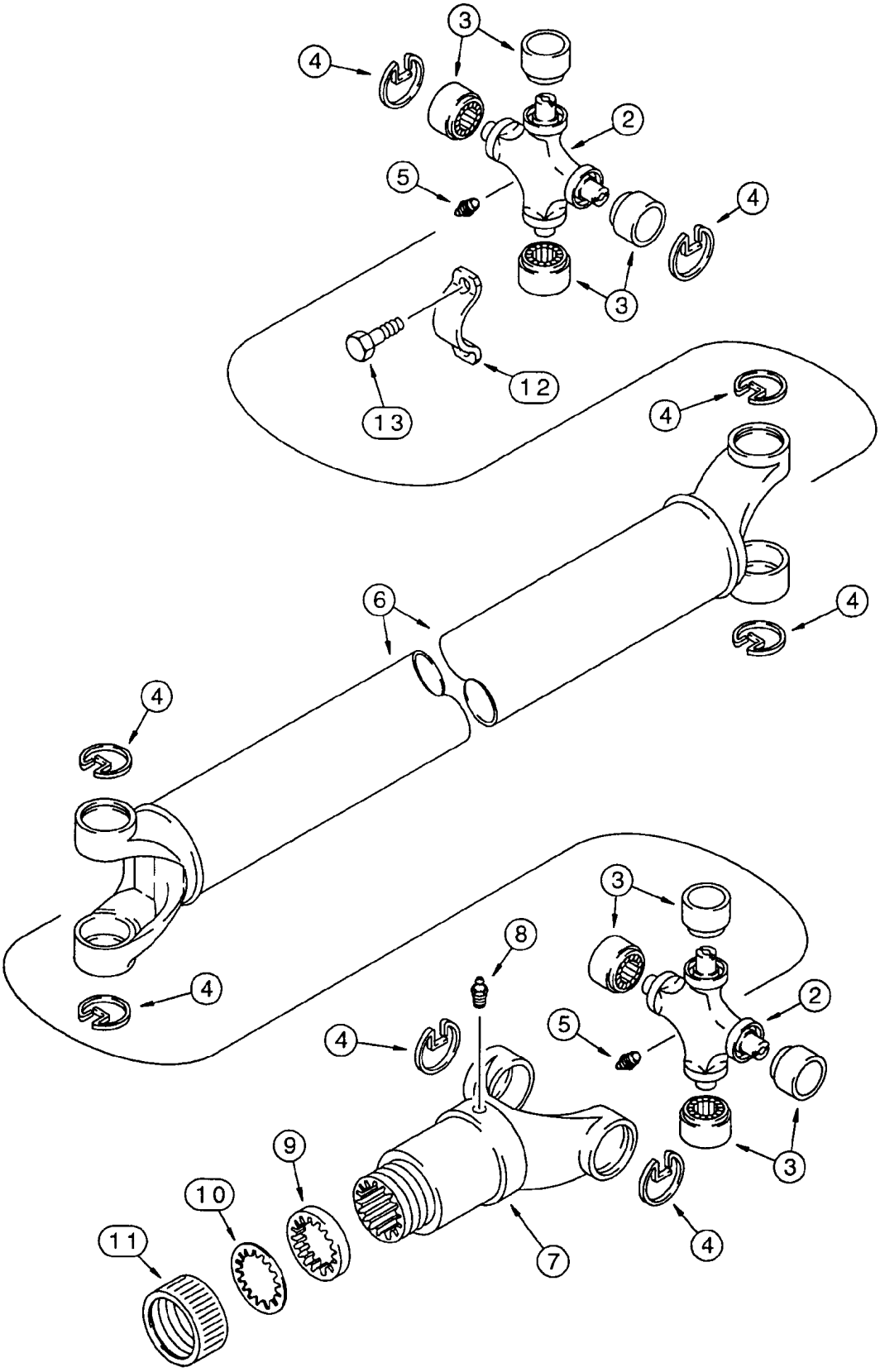
3
4
2
5
4
3
12
13
4
6
4
4
4
3
8
2
4
5
3
9
10
11
7
4

ITEM REF.	PEÇA Nº PART Nº PIEZA Nº	QTD QTY CAN	DESCRIÇÃO (Português)	DESCRIPTION (English)	DESCRIPCIÓN (Español)
	148556A1	1	CARDAN TRASEIRO Conj.	REAR SHAFT drive	EJE PROP.TRASERO Conj.
	144278A1	2	JOGO junta universal	KIT universal joint	JUEGO eje prop.
2	NSS	1	JUNTA UNIVERSAL	UNIVERSAL JOINT	JUNTA UNIVERSAL
3	NSS	4	ROLAMENTO	BEARING	RODAMIENTO
4	NSS	4	ANEL retenção	RING retaining	ANILLO retención
5	219-10	2	GRAXEIRA	FITTING-grease	ENGRASADOR
6	NSS	1	CARDAN	SHAFT drive	EJE
7	144279A1	1	GARFO	YOKE	HORQUILLA
8	219-10	1	GRAXEIRA	FITTING-grease	ENGRASADOR
	D149860	1	JOGO vedação	KIT dust cap	JUEGO
9	NSS	1	ARRUELA	WASHER	ARANDELA
10	NSS	1	ARRUELA	WASHER	ARANDELA
11	NSS	1	TAMPA	CAP	TAPA
12	D137626	2	RETENTOR	RETAINER	RETENEDOR
13	D137627	4	PARAFUSO	BOLT	TORNILLO

ÍNDICE
INDEX
INDICE

EIXO TRASEIRO - SISTEMA DO FREIO DIFERENCIAL **7-2**
REAR AXLE - BRAKE SYSTEM DIFFERENTIAL
EJE TRASERO - SISTEMA DEL FRENO DIFERENCIAL

EIXO TRASEIRO - MECANISMO DO FREIO DE ESTACIONAMENTO **7-4**
REAR AXLE - PARKING BRAKE MECHANISM
EJE TRASERO - MECANISMO DEL FRENO DE ESTACIONAMIENTO

PEDAIS DE FREIO E CILINDRO MESTRE **7-6**
BRAKE PEDALS AND MASTER CYLINDER
PEDALES DEL FRENO Y CILINDRO MAESTRO

SISTEMA DE FREIO - TUBULAÇÃO DOS CILINDROS MESTRES AO EIXO TRASEIRO **7-8**
BRAKE SYSTEM - MASTER CYLINDERS TO REAR AXLE PIPING
SISTEMA DE FRENOS - TUBERÍAS DEL CILINDRO MAESTRO AL EJE TRASERO

CILINDRO MESTRE - CONJUNTO **7-10**
MASTER CYLINDER - ASSEMBLY
CILINDRO MAESTRO - CONJUNTO

ALAVANCA DO FREIO DE ESTACIONAMENTO E ARTICULAÇÕES **7-12**
PARKING BRAKE LEVER AND LINKAGE
PALANCA DEL FRENO DE ESTACIONAMIENTO Y ARTICULACIONES

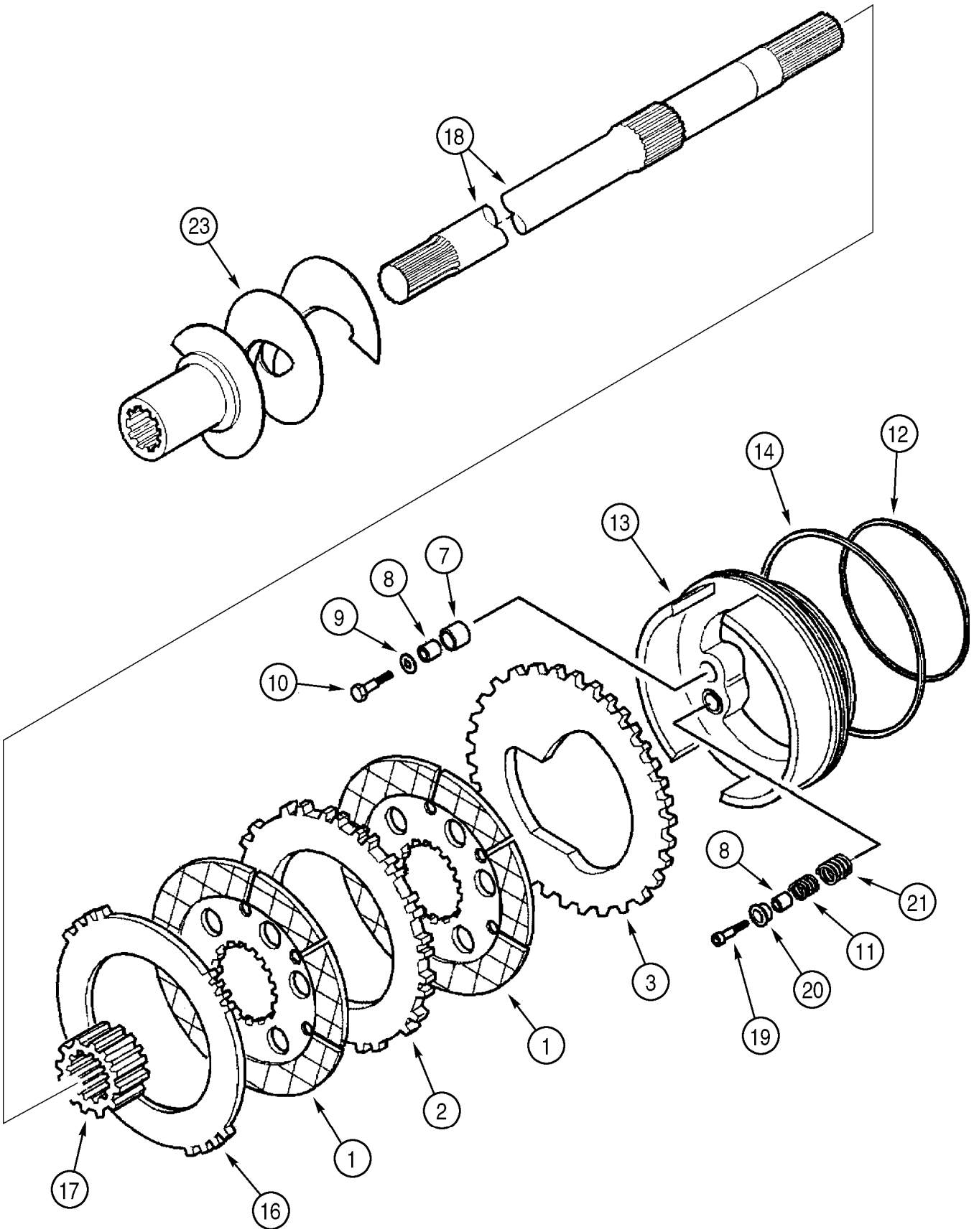
18
23
12
14
13
7
8
9
10
8
21
11
20
19
3
1
2
1
17
16

ITEM REF.	PEÇA Nº PART Nº PIEZA Nº	QTD QTY CAN	DESCRIÇÃO (Português)	DESCRIPTION (English)	DESCRIPCIÓN (Español)
	319063A1	1	EIXO Conj.	AXLE Assy.	EJE Conj.
	87422526	1	EIXO Conj.	AXLE Assy.	EJE Conj.
	87422891	1	EIXO Conj.	AXLE Assy.	EJE Conj.
1	237021A1	4	DISCO-freio	DISC-brake	DISCO-freno
2	237022A1	2	DISCO-fricção, interno	PLATE-friction, inner	DISCO-fricción, int.
3	308029A1	2	DISCO-pistão	PLATE-piston	DISCO-pistón
7	NSS	6	ESPAÇADOR	SPACER	ESPACIADOR
8	NSS	12	BUCHA	BUSHING	BUJE
9	190450A1	6	ARRUELA-especial	WASHER-special	ARANDELA-especial
10	814-6035	6	PARAFUSO	BOLT	TORNILLO
11	237026A1	6	MOLA-externa	SPRING-outer	RESORTE-exterior
12	308036A1	2	ANEL-O pequeno	O-RING-small	ANILLO-O pequeño
13	359653A1	2	PISTÃO-freio	PISTON-brake	PISTÓN-freno
14	190493A1	2	ANEL-O grande	O-RING-large	ANILLO-O grande
16	308030A1	2	DISCO-fricção, ext.	PLATE-friction, outer	DISCO-fricción, ext.
17	308042A1	2	LUVA	SLEEVE	MANGUITO
18	295111A1	2	EIXO	SHAFT	EJE
19	864-6035	6	PARAFUSO	BOLT	TORNILLO
20	190500A1	6	TAMPA	COVER	TAPA
21	237025A1	6	MOLA-interna	SPRING-inner	RESORTE-interior
23	295112A1	1	VERRUMA LD	AUGER RH	TALANDRO Der.
24	295113A1	1	VERRUMA LE (Nota 1)	AUGER LH (Note 1)	TALANDRO Izq. (Nota 1)
25	863-6020	2	PARAFUSO (Nota 1)	BOLT (Note 1)	TORNILLO (Nota 1)
	358212A1	1	JOGO freio (Nota 2)	KIT brake (Note 2)	JUEGO freno (Nota 2)

Nota 1: Não ilustrado
Note 1: Not shown
Nota 1: No ilustradoNota 2: Inclui / Incluye 7, 8

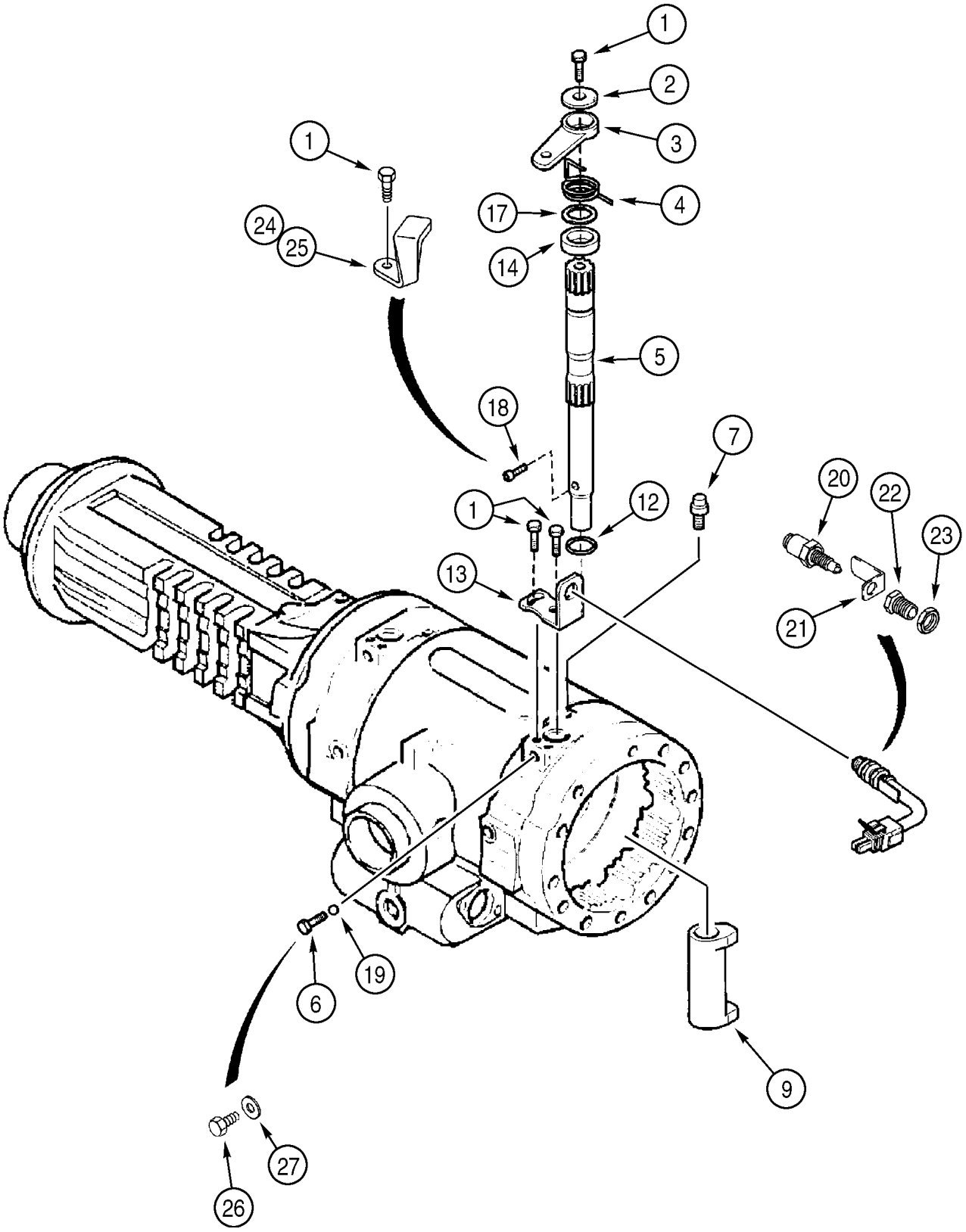
1
2
3
4
17
14
1
24
25
5
18
7
1
12
20
22
23
13
21
19
6
9
27
26

ITEM REF.	PEÇA Nº PART Nº PIEZA Nº	QTD QTY CAN	DESCRIÇÃO (Português)	DESCRIPTION (English)	DESCRIPCIÓN (Español)
	319063A1	1	EIXO Conj.	AXLE Assy.	EJE Conj.
	87422526	1	EIXO Conj.	AXLE Assy.	EJE Conj.
	87422891	1	EIXO Conj.	AXLE Assy.	EJE Conj.
1	190451A1	6	PARAFUSO	BOLT	TORNILLO
2	190463A1	2	ARRUELA	WASHER	ARANDELA
3	280436A1	2	ALAVANCA-freio	LEVER-brake	PALANCA-freno
4	190477A2	1	MOLA LD	SPRING RH	RESORTE Der.
4	190476A2	1	MOLA LE	SPRING LH	RESORTE Izq.
5	308040A1	2	EIXO-contr. Freio	SHAFT-brake control	EJE-contr. Freno
6	283462A1	2	PARAFUSO	BOLT	TORNILLO
7	E135810	2	BUJÃO sangria	PLUG bleeder	TAPÓN sangria
9	196085A1	2	CAME	CAM	LEVA
12	321183A1	2	ANEL-O	O-RING	ANILLO-O
13	256478A1	2	SUPORTE	BRACKET	SOPORTE
14	256481A1	2	BUCHA	BUSHING	BUJE
17	256482A1	2	CALÇO	SHIM	CALZO
18	256485A1	2	PARAFUSO	BOLT	TORNILLO
19	283466A1	2	ESFERA (6.5 mm)	BALL (6.5 mm)	ESFERA (6.5 mm)
	281952A1	2	JOGO-interruptor	KIT-switch	JUEGO-interruptor
20	280450A1	1	INTERRUPTOR-freio	SWITCH-brake	INTERRUPTOR-freno
21	280452A1	1	SUPORTE-interruptor	BRACKET-switch	SOPORTE-interruptor
22	280457A1	1	LUVA	SLEEVE	MANGUITO
23	281960A1	1	PORCA	NUT	TUERCA
	279645A1		JOGO-freio estac. (Nota 1)	KIT-parking brake (Note 1)	JUEGO-freno estac. (Nota 1)
24	259254A1	1	RETENTOR LE	RETAINER LH	RETENEDOR Izq.
25	280443A1	1	RETENTOR LD	RETAINER RH	RETENEDOR Der.
26	514-634	2	PARAFUSO	BOLT	TORNILLO
27	181104A1	2	ARRUELA	WASHER	ARANDELA

Nota 1: Inclui / Incluye 1, 12, 13, 14, 17, 20, 21, 22, 23, 24, 25, 26, 27
Note 1: Includes 1, 12, 13, 14, 17, 20, 21, 22, 23, 24, 25, 26, 27

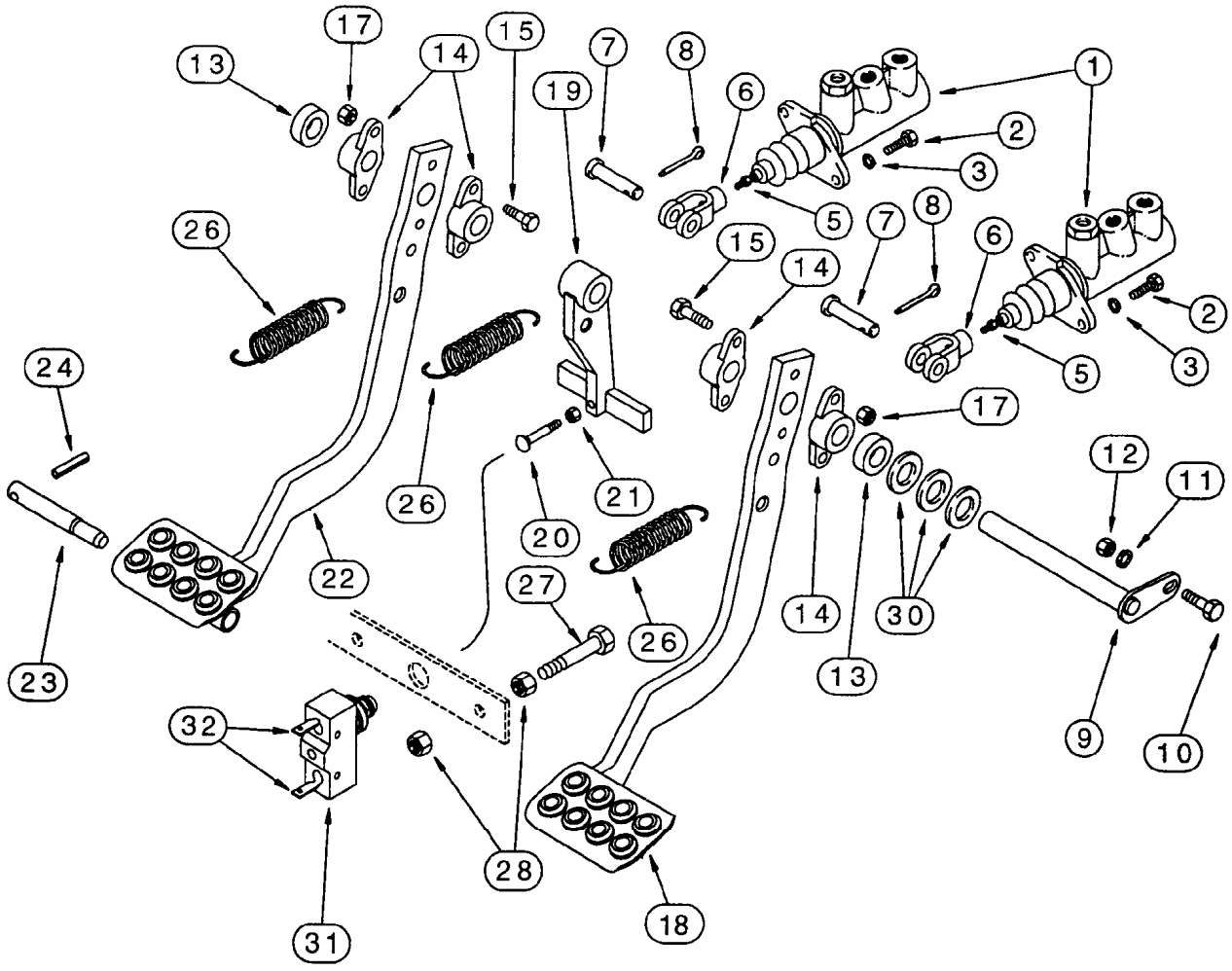
17
13
14
15
7
8
19
6
1
2
3
5
26
15
14
7
8
6
2
3
5
24
17
12
11
26
21
20
22
27
26
14
30
13
23
32
9
10
28
31
18

ITEM REF.	PEÇA Nº PART Nº PIEZA Nº	QTD QTY CAN	DESCRIÇÃO (Português)	DESCRIPTION (English)	DESCRIPCIÓN (Español)
1	REF	2	CILINDRO MESTRE FREIO Conj. (P.7-10)	MASTER CYLINDER Assy. (P.7-10)	CILINDRO MAESTRO DEL FRENO Conj. (P.7-1
2	614-8030	4	PARAFUSO	BOLT	TORNILLO
3	892-11008	4	ARRUELA	WASHER	ARANDELA
5	425-156	2	PORCA	NUT	TUERCA
6	D137077	2	FORQUILHA	CLEVIS	HORQUILLA
7	L26209	2	PINO	PIN	PASADOR
8	432-612	2	PINO	PIN	PASADOR
9	D140035	1	EIXO	SHAFT	EJE
10	614-10025	1	PARAFUSO	BOLT	TORNILLO
11	892-11010	1	ARRUELA	WASHER	ARANDELA
12	829-1410	1	PORCA	NUT	TUERCA
13	D124529	2	ESPAÇADOR	SPACER	ESPACIADOR
14	A77310	4	ROLAMENTO	BEARING	RODAMIENTO
15	814-8040	4	PARAFUSO	BOLT	TORNILLO
17	832-10408	4	PORCA	NUT	TUERCA
18	234623A1	1	PEDAL LD	PEDAL RH	PEDAL Der
19	D124528	1	ALAVANCA	LEVER	PALANCA
20	121-145	1	PARAFUSO	BOLT	TORNILLO
21	425-105	1	PORCA	NUT	TUERCA
22	234622A1	1	PEDAL LE	PEDAL LH	PEDAL Izq
23	D124530	1	PINO	PIN	PASADOR
24	438-12040	1	PINO	PIN	PASADOR
26	230973A1	3	MOLA	SPRING	RESORTE
27	614-8045	2	PARAFUSO	BOLT	TORNILLO
28	829-1408	4	PORCA	NUT	TUERCA
30	495-81261	UQN	ARRUELA	WASHER	ARANDELA
31	D148108	1	INTERRUPTOR freio	SWITCH brakes	INTERRUPTOR freno
32	A187990	2	TERMINAL	TERMINAL	TERMINAL

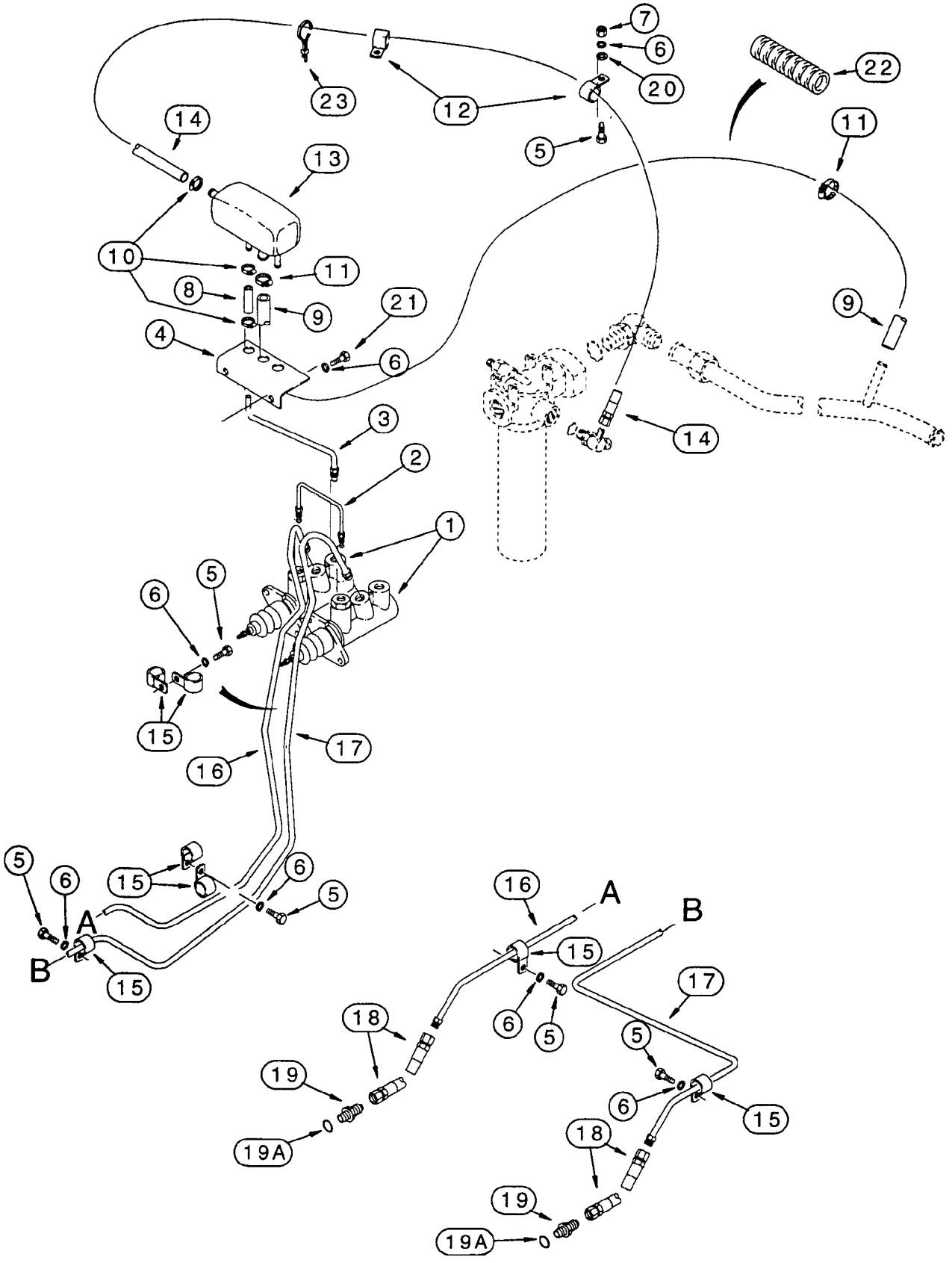
7
6
20
22
23
12
14
11
13
5
10
11
8
9
21
9
4
6
14
3
2
1
6
5
15
17
16
5
6
15
6
5
A
B
15
16
A
B
15
17
18
6
5
5
19
6
15
19A
18
19
19A

ITEM REF.	PEÇA Nº PART Nº PIEZA Nº	QTD QTY CAN	DESCRIÇÃO (Português)	DESCRIPTION (English)	DESCRIPCIÓN (Español)
1	REF	2	CILINDRO MESTRE FREIO Conj. (P.7-10)	MASTER CYLINDER Assy. (P.7-10)	CILINDRO MAESTRO DEL FRENO Conj. (P.7-1
2	D136430	1	TUBO	TUB	TUBO
3	142003A1	2	TUBO	TUBE	TUBO
4	121730A2	1	SUPORTE	BRACKET	SOPORTE
5	614-8030	6	PARAFUSO	BOLT	TORNILLO
6	892-11008	8	ARRUELA	WASHER	ARANDELA
7	829-1408	1	PORCA	NUT	TUERCA
8	121729A1	2	MANGUEIRA (40mm)	HOSE (40mm)	MANGUERA (40mm)
9	296171A1	1	MANGUEIRA	HOSE	MANGUERA
10	214-1704	5	BRAÇADEIRA	CLAMP	ABRAZADERA
11	214-1706	2	BRAÇADEIRA	CLAMP	ABRAZADERA
12	515-22127	2	BRAÇADEIRA	CLAMP	ABRAZADERA
13	184627A2	1	RESERVATÓRIO	RESERVOIR	RESERVATORIO
14	131676A1	1	MANGUEIRA (1590mm)	HOSE (1590mm)	MANGUERA (1590mm)
15	515-23127	7	BRAÇADEIRA	CLAMP	ABRAZADERA
16	309978A1	1	TUBO L.E.	TUBE L.H.	TUBO Izq.
17	309981A1	1	TUBO L.D.	TUBE R.H.	TUBO Der.
18	322184A1	1	MANGUEIRA	HOSE	MANGUERA
19	218-5053	2	ADAPTADOR	ADAPTER	ADAPTADOR
19A	237-6004	1	ANEL-O	O-RING	ANILLO O
20	895-11008	1	ARRUELA	WASHER	ARANDELA
21	614-8016	2	PARAFUSO	BOLT	TORNILLO
22	D132982	1	LUVA	SLEEVE hose guard	MANGUITO
23	L18337	1	CINTA	STRAP	PRECINTA

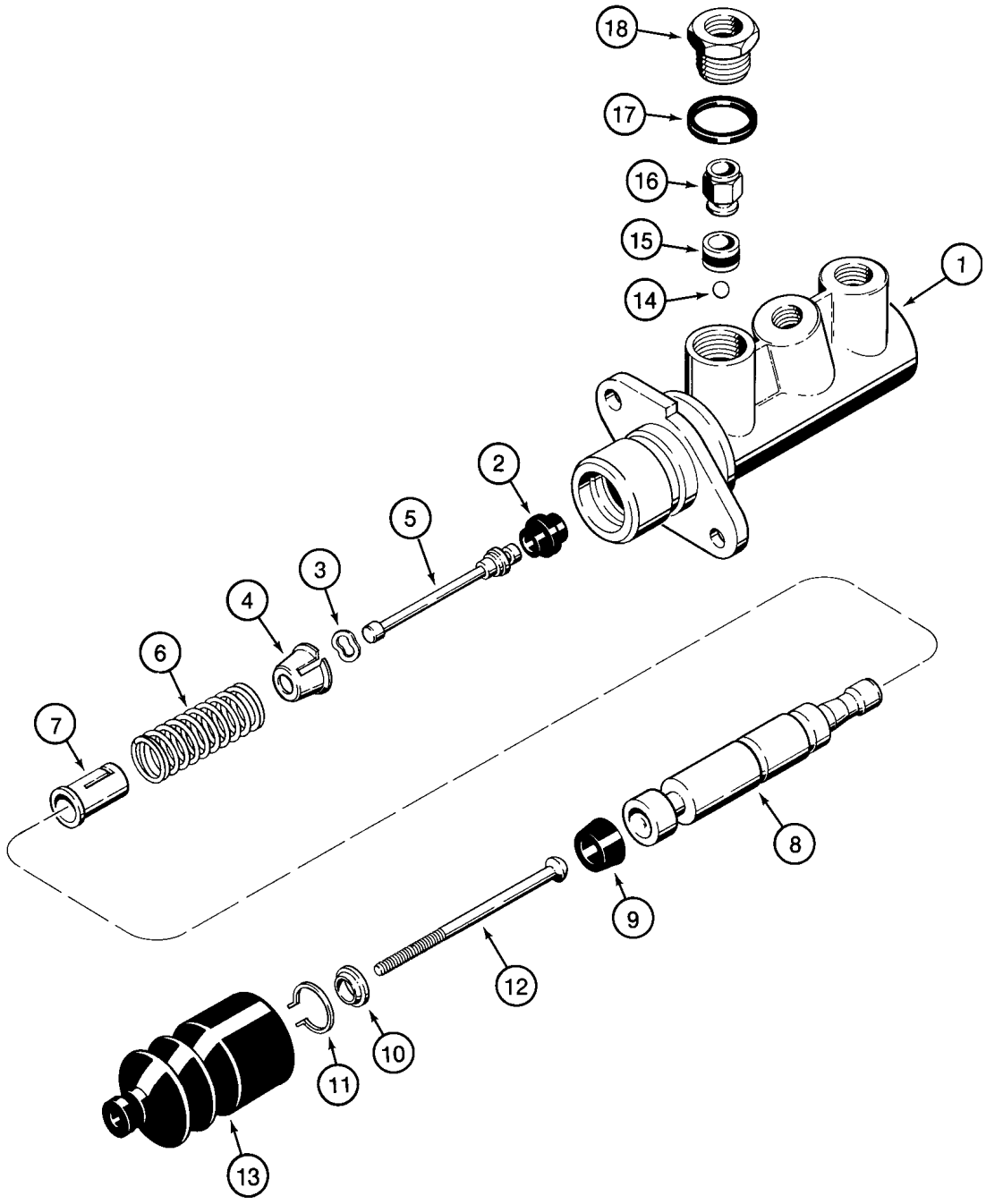
18
17
16
15
14
1
2
5
3
4
6
7
8
9
12
10
11
13

ITEM REF.	PEÇA Nº PART Nº PIEZA Nº	QTD QTY CAN	DESCRIÇÃO (Português)	DESCRIPTION (English)	DESCRIPCIÓN (Español)
	182445A1	2	CILINDRO MESTRE FREIO Conj.	BRAKE MASTER CYLINDER Assy.	CILINDRO MAESTRO DEL FRENO Conj.
1	NSS	1	CORPO	BODY	CUERPO
2	NSS	1	VEDADOR	SEAL	VEDADOR
3	NSS	1	ARRUELA	WASHER	ARANDELA
4	NSS	1	ASSENTO	SEAT	ASIENTO
5	NSS	1	ÊMBOLO	PLUNGER	ÊMBOLO
6	NSS	1	MOLA-retorno	SPRING-return	RESORTE-retorno
7	NSS	1	ASSENTO	SEAT	ASIENTO
8	NSS	1	ÊMBOLO	PISTON	ÊMBOLO
9	NSS	1	VEDADOR	SEAL	VEDADOR
10	NSS	1	ARRUELA	WASHER	ARANDELA
11	NSS	1	ANEL retenção	RING retaining	ANILLO retención
12	NSS	1	HASTE	ROD push	VASTAGO
13	NSS	1	PROTETOR	BOOT	PROTECTOR
14	NSS	1	ESFERA	BALL	ESFERA
15	NSS	1	VEDADOR	SEAL	VEDADOR
16	NSS	1	VÁLVULA	VALVE flow	VÁLVULA
17	NSS	1	JUNTA	GASKET	JUNTA
18	NSS	1	ADAPTADOR	ADAPTER	ADAPTADOR
	N14784	1	JOGO REPARO (Nota 1)	REPAIR KIT (Note 1)	JUEGO REPARO (Nota 1)

Nota 1: Inclui / Incluye 2, 3, 9, 11, 13, 14, 15, 17
Note 1: Includes 2, 3, 9, 11, 13, 14, 15, 17

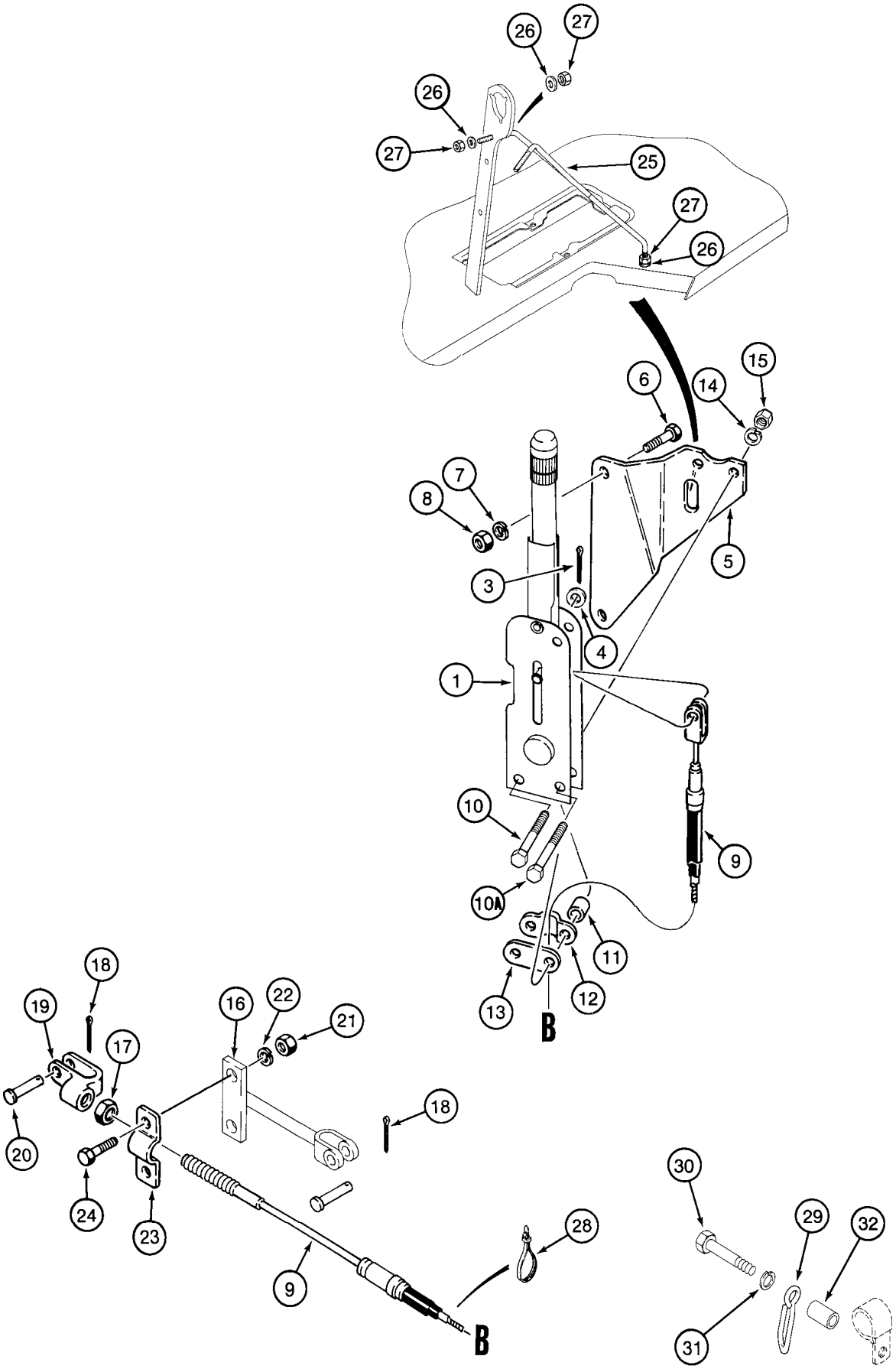
26
27
26
27
25
27
26
6
14
15
7
8
5
3
4
1
10
9
10A
11
13
12
B
18
19
16
22
21
17
18
20
24
23
9
28
B
30
29
32
31

ITEM REF.	PEÇA Nº PART Nº PIEZA Nº	QTD QTY CAN	DESCRIÇÃO (Português)	DESCRIPTION (English)	DESCRIPCIÓN (Español)
	367977A1	1	ALAVANCA Conj.	LEVER Assy.	PALANCA Conj.
1	NSS	1	ALAVANCA	LEVER	PALANCA
2	NSS	1	PINO	PIN clevis	PASADOR
3	432-612	1	PINO	PIN cotter	PASADOR
4	495-21038	1	ARRUELA	WASHER	ARANDELA
5	124646A1	1	SUPORTE	BRACKET	SOPORTE
6	614-10025	2	PARAFUSO	BOLT	TORNILLO
7	892-11010	2	ARRUELA	WASHER	ARANDELA
8	829-1410	2	PORCA	NUT	TUERCA
9	280681A1	1	CABO freio	CABLE brake	CABLE freno
10	827-8050	1	PARAFUSO	BOLT	TORNILLO
10A	827-8060	1	PARAFUSO	BOLT	TORNILLO
11	D150633	2	ESPAÇADOR	SPACER split	ESPACIADOR
12	D121608	1	BRAÇADEIRA	CLAMP	ABRAZADERA
13	D129747	1	PLACA	PLATE	PLACA
14	892-11008	2	ARRUELA	WASHER	ARANDELA
15	829-1408	2	PORCA	NUT	TUERCA
16	326348A1	1	TERMINAL	YOKE	TERMINAL
17	425-156	1	PORCA	NUT	TUERCA
18	432-612	2	PINO	PIN cotter	PASADOR
19	213-126	1	FORQUILHA	CLEVIS	HORQUILLA
20	D149288	2	PINO	PIN clevis	PASADOR
21	829-1410	2	PORCA	NUT	TUERCA
22	892-11010	2	ARRUELA	WASHER	ARANDELA
23	A188028	1	BRAÇADEIRA	CLAMP	ABRAZADERA
24	614-10025	2	PARAFUSO	BOLT	TORNILLO
25	180801A1	1	SUPORTE	BRACE	SOPORTE
26	495-11041	6	ARRUELA	WASHER	ARANDELA
27	425-106	6	PORCA	NUT	TUERCA
28	L18337	1	CINTA	STRAP	PRECINTA
29	223722A1	1	SUPORTE	BRACE	SOPORTE
30	814-10060	1	PARAFUSO	BOLT	TORNILLO
31	895-11010	1	ARRUELA	WASHER	ARANDELA
32	130245A1	1	ESPAÇADOR	SPACER	ESPACIADOR

ÍNDICE
INDEX
INDICE

SISTEMA HIDRÁULICO - RESERVATÓRIO, VÁLVULA, BOMBA, FILTRO **8-2**
HYDRAULIC SYSTEM - RESERVOIR, VALVE, PUMP, FILTER
SISTEMA HIDRAULICO - RESERVATORIO, VÁLVULA, BOMBA, FILTRO

SISTEMA HIDRÁULICO - RESERVATÓRIO, VÁLVULA, BOMBA, FILTRO **8-2B**
HYDRAULIC SYSTEM - RESERVOIR, VALVE, PUMP, FILTER
SISTEMA HIDRAULICO - RESERVATORIO, VÁLVULA, BOMBA, FILTRO

SISTEMA HIDRÁULICO - CILINDROS DE LEVANTAMENTO E DA CAÇAMBA **8-4**
HYDRAULIC SYSTEM - BUCKET AND LIFT CYLINDERS
SISTEMA HIDRAULICO - GATOS DE ELEVACIÓN Y DE LA CUCHARA

CARREGADEIRA - CIRCUITO DO CILINDRO DA PINÇA (OPCIONAL) - PARTE 1 ..... **8-6**
LOADER - CLAM CYLINDER HYDRAULIC CIRCUIT (OPTIONAL) - PARTE 1
RETROEXCAVADORA - CIRCUITO HIDR. DEL GATO DE LA CUCHARA (OPCIONAL) P1

CARREGADEIRA - CIRCUITO DO CILINDRO DA PINÇA (OPCIONAL) - PARTE 2 ..... **8-8**
LOADER - CLAM CYLINDER HYDRAULIC CIRCUIT (OPTIONAL) - PARTE 2
RETROEXCAVADORA - CIRCUITO HIDR. DEL GATO DE LA CUCHARA (OPCIONAL) P2

RETRO AXIAL - CIRCUITO HIDRÁULICO DOS ESTABILIZADORES **8-10**
AXIAL BACKHOE - STABILIZERS HYDRAULIC CIRCUIT
RETRO AXIAL - CIRCUITO HIDRAULICO DEL ESTABILIZADOR

RETRO AXIAL - CIRCUITO HIDRÁULICO DO CILINDRO DE GIRO **8-12**
AXIAL BACKHOE - HYDRAULIC CYLINDER SWING CIRCUIT
RETRO AXIAL - CIRCUITO HIDRAULICO DEL GATO DE OSCILACIÓN

RETROESCAVADEIRA - CIRCUITO HIDRAULICO DO CILINDRO DA LANÇA **8-14**
BACKHOE - BOOM CYLINDER HYDRAULIC CIRCUIT
RETROEXCAVADORA - CIRCUITO HIDRAULICO DEL GATO DE LA LANZA

RETROESCAVADEIRA - CIRCUITO HIDRAULICO CILINDRO DO BRAÇO DE PROFUNDIDADE **8-16**
BACKHOE - DIPPER CYLINDER HYDRAULIC CIRCUIT
RETROEXCAVADORA - CIRCUITO HIDRAULICO DEL GATO DEL BALANCIN DE PROFUNDIDAD

RETROESCAVADEIRA - CIRCUITO DO CILINDRO DA CAÇAMBA SEM BRAÇO EXTENSÍVEL **8-18**
BACKHOE - BUCKET CYLINDER HYDRAULIC CIRCUIT WITHOUT EXTENDABLE DIPPER
RETROEXCAVADORA - CIRCUITO DEL GATO DE LA CUCHARA SIN BRAZO EXTENSIBLE

RETROESCAVADEIRA - CIRCUITO DO CILINDRO DA CAÇAMBA COM BRAÇO EXTENSÍVEL **8-20**
BACKHOE - BUCKET CYLINDER HYDRAULIC CIRCUIT WITH EXTENDABLE DIPPER
RETROEXCAVADORA - CIRCUITO DEL GATO DE LA CUCHARA CON BRAZO EXTENSIBLE

RETROESCAVADEIRA - CIRCUITO HIDRAULICO DO BRAÇO EXTENSÍVEL **8-22**
BACKHOE - EXTENDABLE DIPPER HYDRAULIC CIRCUIT
RETROEXCAVADORA - CIRCUITO HIDRAULICO DU BALANCIN EXTENSIBLE

CIRCUITO DA VÁLVULA DA CARREGADEIRA À VÁLVULA DA RETRO E FILTRO **8-24**
LOADER VALVE TO BACKHOE VALVE HYDRAULIC CIRCUIT
CIRCUITO DA VÁLVULA DA CARGADORA A LA VÁLVULA DE LA RETRO

CIRCUITO DA VÁLVULA DA CARREGADEIRA À VÁLVULA DA RETRO E FILTRO **8-26**
LOADER VALVE TO BACKHOE VALVE HYDRAULIC CIRCUIT
CIRCUITO DA VÁLVULA DA CARGADORA A LA VÁLVULA DE LA RETRO

SISTEMA HIDRÁULICO AUXILIAR DA RETRO **8-28**
BACKHOE AUXILIARY HYDRAULIC SYSTEM
SISTEMA HIDRAULICO AUXILIAR DE LA RETRO

SISTEMA HIDRÁULICO AUXILIAR DA RETRO - LANÇA E BRAÇO **8-30**
BACKHOE AUXILIARY HYDRAULIC SYSTEM - BOOM AND DIPPER
SISTEMA HIDRAULICO AUXILIAR DE LA RETRO

CIRCUITO HIDRÁULICO DO CONTROLE DE CONDUÇÃO **8-32**
RIDE CONTROL HYDRAULIC SYSTEM
CIRCUITO HIDRAULICO DEL CONTROL DE CONDUCCIÓN

SISTEMA HIDRÁULICO AUXILIAR - ENGATE RÁPIDO - PARTE 1 ..... **8-34**
AUXILIARY HYDRAULIC SYSTEM - QUICK COUPLING - PART 1
SISTEMA HIDRAULICO AUXILIAR - ENGANCHE RÁPIDO - PARTE 1

SISTEMA HIDRÁULICO AUXILIAR - ENGATE RÁPIDO - PARTE 2 ..... **8-36**
AUXILIARY HYDRAULIC SYSTEM - QUICK COUPLING - PART 2
SISTEMA HIDRAULICO AUXILIAR - ENGANCHE RÁPIDO - PARTE 2

BOMBA HIDRÁULICA DO EQUIPAMENTO - 109 L (580L SERIE 3) **8-38**
EQUIPMENT HYDRAULIC PUMP - 109 L (580L SERIE 3)
BOMBA HIDRÁULICA DEL EQUIPAMIENTO - 109 L (580L SERIE 3)

BOMBA HIDRÁULICA DO EQUIPAMENTO - 120 L (580 SUPER L SERIE 3) **8-40**
EQUIPMENT HYDRAULIC PUMP - 120 L (580 SUPER L SERIE 3)
BOMBA HIDRÁULICA DEL EQUIPAMIENTO - 120 L (580 SUPER L SERIE 3)

VÁLVULA DE CONTROLE DA CARREGADEIRA - 2 CARRETÉIS (STANDARD) **8-42**
LOADER CONTROL VALVE - 2 SPOOL (STANDARD)
VÁLVULA DE CONTROL DE LA CARGADORA - 2 CARRETES (STANDARD)

VÁLVULA DE CONTROLE DA CARREGADEIRA - 3 CARRETÉIS (OPCIONAL) **8-44**
LOADER CONTROL VALVE - 3 SPOOL (OPTIONAL)
VÁLVULA DE CONTROL DE LA CARGADORA - 3 CARRETES (OPCIONAL)

VÁLVULA DE CONTROLE DA RETROESCAVADEIRA - 6 CARRETÉIS **8-46**
BACKHOE CONTROL VALVE - 6 SPOOL
VÁLVULA DE CONTROL DE LA RETRO - 6 CARRETES

VÁLVULA DE CONTROLE DA RETROESCAVADEIRA - 7 CARRETÉIS **8-48**
BACKHOE CONTROL VALVE - 7 SPOOL
VÁLVULA DE CONTROL DE LA RETRO - 7 CARRETES

VÁLVULA DE CONTROLE DA RETROESCAVADEIRA - 7 CARRETÉIS **8-50**
BACKHOE CONTROL VALVE - 7 SPOOL
VÁLVULA DE CONTROL DE LA RETRO - 7 CARRETES

VÁLVULA DE CONTROLE DA RETROESCAVADEIRA - 8 CARRETÉIS **8-52**
BACKHOE CONTROL VALVE - 8 SPOOL
VÁLVULA DE CONTROL DE LA RETRO - 8 CARRETES

VÁLVULA SOLENÓIDE DE TRAVA DA LANÇA (OPCIONAL) **8-54**
BOOM LOCK SOLENOID VALVE (OPTIONAL)
VÁLVULA SOLENOIDE DE TRABA DE LA LANZA (OPCIONAL)

ACUMULADOR CONJUNTO - CONTROLE DE CONDUÇÃO **8-56**
ACCUMULATOR ASSEMBLY - RIDE CONTROL
ACUMULADOR CONJUNTO - CONTROLE DE CONDUCCIÓN

FILTRO DO ÓLEO HIDRÁULICO **8-58**
HYDRAULIC OIL FILTER
FILTRO DEL ACEITE HIDRÁULICO

CARREGADEIRA - CILINDROS DE LEVANTAMENTO - 580L SÉRIE 3 ..... **8-60**
LOADER - LIFT CYLINDERS - 580L SERIES 3
CARGADORA - GATOS DE ELEVACIÓN - 580L SERIE 3

CARREGADEIRA - CILINDROS DE LEVANTAMENTO - 580 SUPER L SÉRIE 3 ..... **8-62**
LOADER - LIFT CYLINDERS - 580 SUPER L SERIES 3
CARGADORA - GATOS DE ELEVACIÓN - 580 SUPER L SERIE 3

CARREGADEIRA - CILINDRO DA CAÇAMBA - 580L SÉRIE 3 ..... **8-64**
LOADER - BUCKET CYLINDER - 580L SERIES 3
CARGADORA - GATO DE LA CUCHARA - 580L SERIE 3

CARREGADEIRA - CILINDRO DA CAÇAMBA - 580 SUPER L SÉRIE 3 ..... **8-66**
LOADER - BUCKET CYLINDER - 580 SUPER L SERIES 3
CARGADORA - GATO DE LA CUCHARA - 580 SUPER L SERIE 3

RETROESCAVADEIRA - CILINDROS DOS ESTABILIZADORES 7/8 ..... **8-68**
BACKHOE - STABILIZER CYLINDERS 7/8
RETROEXCAVADORA - GATOS DE LOS ESTABILIZADORES 7/8

RETROESCAVADEIRA - CILINDRO HIDRÁULICO DE GIRO 3-3/4 ..... **8-70**
BACKHOE - HYDRAULIC SWING CYLINDER 3-3/4
RETROEXCAVADORA - GATO HIDRAULICO DE OSCILACIÓN 3-3/4

RETROESCAVADEIRA - CILINDROS DA LANÇA - 580L SÉRIE 3 ..... **8-72**
BACKHOE - BOOM CYLINDERS - 580L SERIES 3
RETROEXCAVADORA - GATOS DE LA LANZA - 580L SERIE 3

RETROESCAVADEIRA - CILINDROS DA LANÇA - 580 SUPER L SÉRIE 3 ..... **8-74**
BACKHOE - BOOM CYLINDERS - 580 SUPER L SERIES 3
RETROEXCAVADORA - GATOS DE LA LANZA - 580 SUPER L SERIE 3

RETROESCAVADEIRA - CILINDRO DO BRAÇO DE PROFUNDIDADE **8-76**
BACKHOE - DIPPER CYLINDER
RETROEXCAVADORA - GATO DEL BRAZO DE PROFUNDIDAD

RETROESCAVADEIRA - CILINDRO DA CAÇAMBA **8-78**
BACKHOE - BUCKET CYLINDER
RETROEXCAVADORA - GATO DE LA CUCHARA

RETROESCAVADEIRA - CILINDRO DO BRAÇO EXTENSÍVEL **8-80**
BACKHOE DIPPER EXTENSION CYLINDER
RETROEXCAVADORA - GATO DEL BRAZO EXTENSIBLE

RETROESCAVADEIRA - CILINDRO DA PINÇA **8-82**
BACKHOE - CLAM CYLINDER
RETROEXCAVADORA - GATO DE LA PINZA

VÁLVULA DE CONTROLE DE FLUXO **8-84**
VALVE ASSEMBLY - FLOW CONTROL
VÁLVULA DE CONTROL DE FLUJO

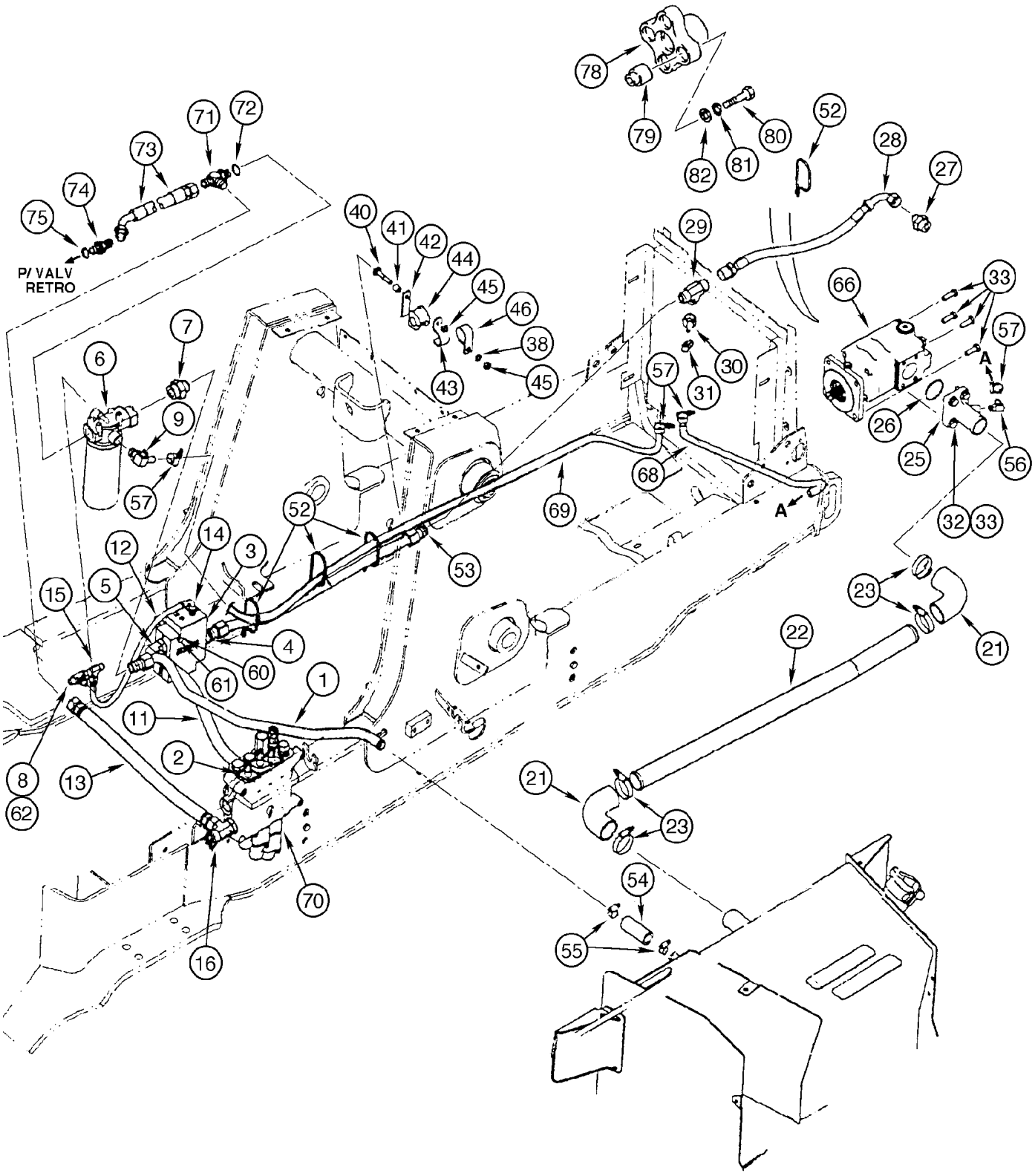
P/ VALV
RETRO
A
A

ITEM REF.	PEÇA Nº PART Nº PIEZA Nº	QTD QTY CAN	DESCRIÇÃO (Português)	DESCRIPTION (English)	DESCRIPCIÓN (Español)
1	295172A1	1	TUBO filtro ao reserv.	TUBE filtro to tank	TUBO
2	218-5064	1	CONEXÃO	CONNECTOR	CONEXIÓN
3	D132476	1	VÁLVULA divisora fluxo (P.8-84)	VALVE flow divider (P.8-84)	VALVULA (P.8-84)
4	218-5059	1	CONEXÃO	CONNECTOR	CONEXIÓN
5	218-5118	1	COTOVELO	ELBOW	CODO
6	REF	1	FILTRO (P.8-58)	FILTER (P.8-58)	FILTRO (P.8-58)
7	218-5086	1	CONEXÃO	CONNECTOR	CONEXIÓN
8	218-5511	1	CONEXÃO TE	TEE	CONEXIÓN TE
9	301104A1	1	CONEXÃO	CONNECTOR	CONEXIÓN
11	87447958	1	MANGUEIRA	HOSE	MANGUERA
12	87453752	1	MANGUEIRA	HOSE	MANGUERA
13	87448681	1	MANGUEIRA	HOSE	MANGUERA
14	218-5352	1	CONEXÃO	CONNECTOR	CONEXIÓN
15	218-845	1	CONEXÃO TE	TEE	CONEXIÓN TE
16	218-5110	1	COTOVELO	ELBOW	CODO
17	REF	1	RESERVATÓRIO	TANK	DEPOSITO
21	282497A1	2	MANGUEIRA	HOSE	MANGUERA
22	346198A1	1	TUBO	TUBE	TUBO
23	259044A1	4	BRAÇADEIRA	CLAMP	ABRAZADERA
25	308441A1	1	FLANGE	FLANGE	FLANGE
26	238-5228	1	ANEL-O	O-RING	ANILLO O
27	218-5077	1	CONEXÃO	CONNECTOR	CONEXIÓN
28	144215A1	1	MANGUEIRA	HOSE	MANGUERA
29	218-587	1	CONEXÃO TE	TEE	CONEXIÓN TE
30	D137625	1	CONEXÃO engate rápido	CONNECTOR quick coupler	CONEXIÓN
31	H434163	1	TAMPA	CAP	TAPA
32	895-15012	4	ARRUELA	WASHER	ARANDELA
33	614-12035	8	PARAFUSO	BOLT	TORNILLO
40	711-10060	1	PARAFUSO	BOLT	TORNILLO
41	120303A1	1	ESPAÇADOR	SPACER	ESPACIADOR
42	383925A1	1	SUPORTE	BRACKET	SOPORTE
43	D143410	1	BRAÇADEIRA	CLAMP	ABRAZADERA
44	D67297	1	ISOLADOR	INSULATOR	AISLADOR
45	829-1410	2	PORCA	NUT	TUERCA
46	49773	1	BRAÇADEIRA	CLAMP	ABRAZADERA
52	L18331	4	PRESILHA	CLIP	PRESILLA
53	87447434	1	TUBO alimentação	TUBE supply	TUBO
54	D38435	1	MANGUEIRA	HOSE	MANGUERA
55	214-1420	2	BRAÇADEIRA	CLAMP	ABRAZADERA
56	217-342	1	COTOVELO	ELBOW	CODO
57	328186A1	4	BRAÇADEIRA	CLAMP	ABRAZADERA
60	895-11008	2	ARRUELA	WASHER	ARANDELA
61	87306050	2	PARAFUSO	BOLT	TORNILLO
62	218-5280	1	COTOVELO	ELBOW	CODO
65	443375A1	4	PARAFUSO	BOLT	TORNILLO
66	REF	1	BOMBA Conj. (P.8-38/40)	PUMP Assy. (P.8-38/40)	BOMBA Conj. (P.8-38/40)
68	301342A2	1	MANGUEIRA	HOSE	MANGUERA
69	325489A2	1	MANGUEIRA	HOSE	MANGUERA

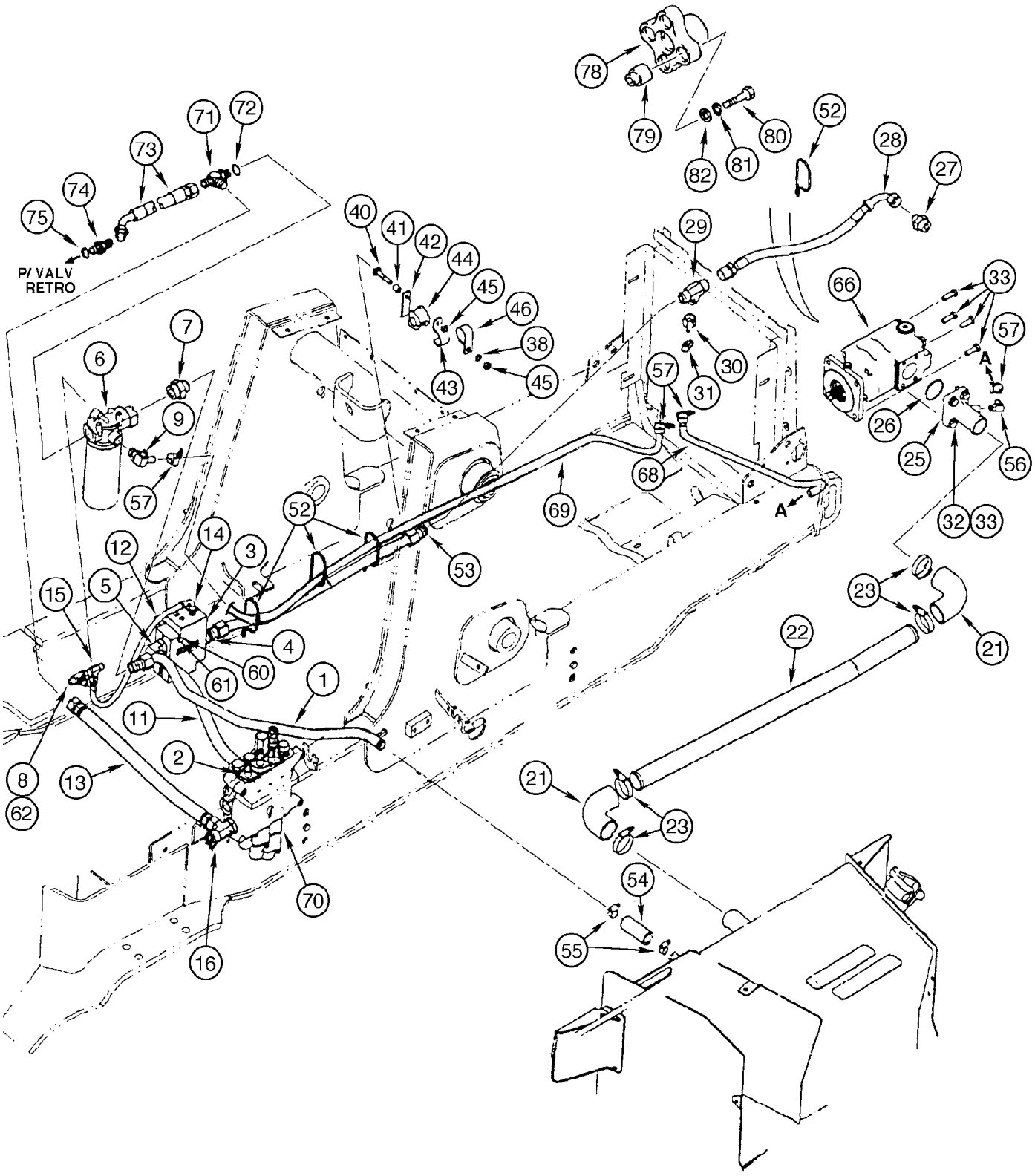
P/ VALV
RETRO
A
A

ITEM REF.	PEÇA Nº PART Nº PIEZA Nº	QTD QTY CAN	DESCRIÇÃO (Português)	DESCRIPTION (English)	DESCRIPCIÓN (Español)
70	REF	1	VÁLVULA carregadeira (P.8-42/44)	VALVE loader (P.8-42/44)	VALVULA cargadora (P.8-42/44)
71	218-5584	1	CONEXÃO TE	TEE	CONEXIÓN TE
72	.	1	ANEL-O	O-RING	ANILLO O
73	313648A1	1	MANGUEIRA	HOSE	MANGUERA
74	218-5069	1	ADAPTADOR	ADAPTER	ADAPTADOR
75	237-6016	1	ANEL-O	O-RING	ANILLO O
78	257948A1	1	ACOPLAMENTO	COUPLING	ACOPLAMIENTO
79	N14330	4	BUCHA	BUSHING	BUJE
80	413-728	4	PARAFUSO	BOLT	TORNILLO
81	492-11044	4	ARRUELA	WASHER	ARANDELA
82	A30013	4	ARRUELA	WASHER	ARANDELA

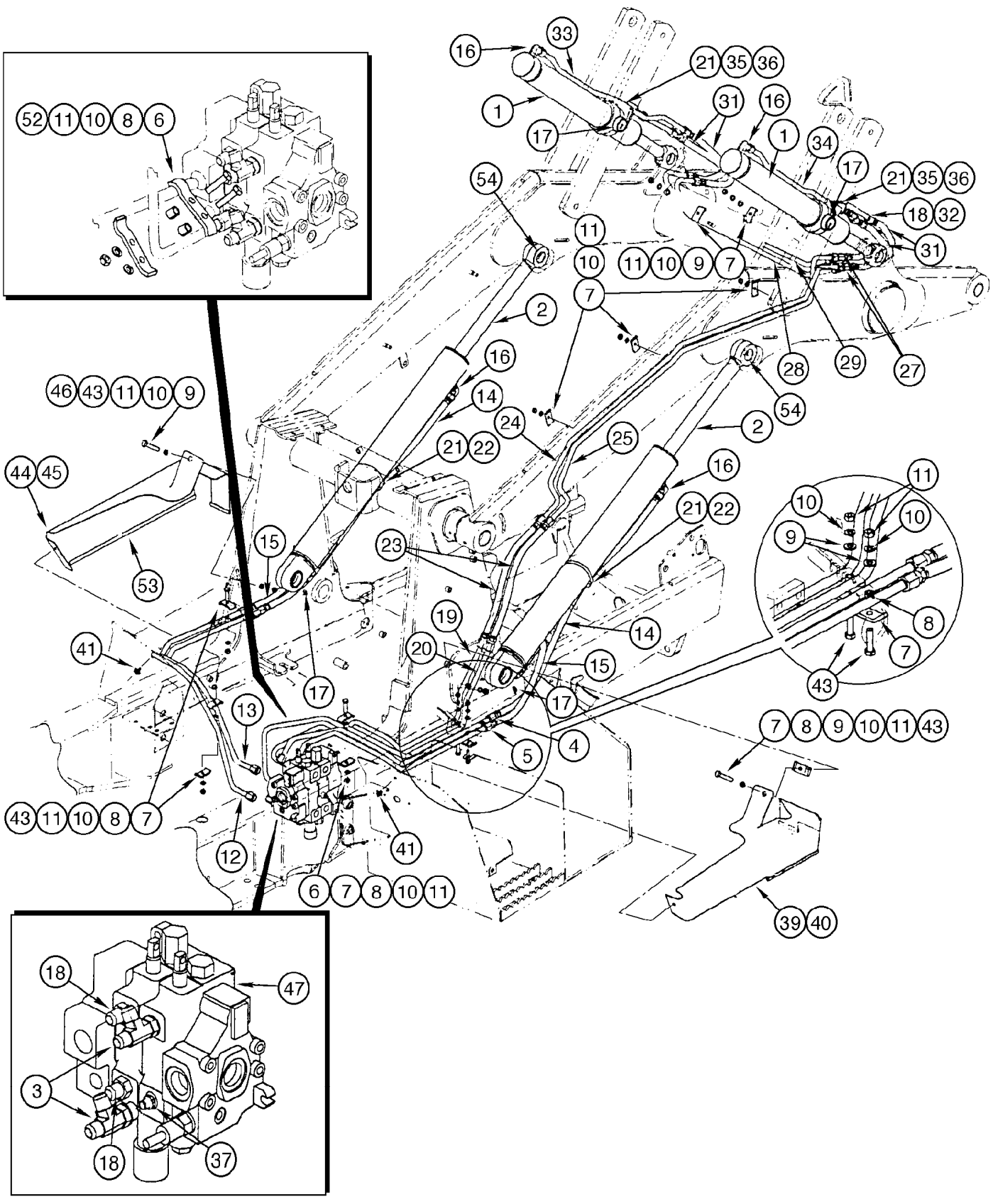
52 11 10 8 6
46 43 11 10 9
44 45
53
41
43 11 10 8 7
12
13
15
17
16
33
1
21 35 36
31
34
54
18 32
11 10 9 7
2
14
24
25
21 22
23
19
20
4
5
6 7 8 10 11
39 40
7 8 9 10 11 43
28
29
27
18
47
3
37

ITEM REF.	PEÇA Nº PART Nº PIEZA Nº	QTD QTY CAN	DESCRIÇÃO (Português)	DESCRIPTION (English)	DESCRIPCIÓN (Español)
1	REF	2	CILINDRO despejo (P.8-64)	CYLINDER dump (P.8-64)	GATO (P.8-64)
2	REF	2	CILINDRO levantamento (P.8-60)	CYLINDER lift (P.8-60)	GATO (P.8-60)
3	218-5241	2	CONEXÃO TE	TEE	CONEXIÓN TE
4	87447345	1	TUBO LD porta A	TUBE RH port A	TUBO salida A
5	87447348	1	TUBO LD porta B	TUBE RH port B	TUBO salida B
6	614-10040	3	PARAFUSO	BOLT	TORNILLO
7	D138055	13	BRAÇADEIRA	CLAMP	ABRAZADERA
8	120303A1	8	ESPAÇADOR	SPACER	ESPACIADOR
9	895-11010	6	ARRUELA	WASHER	ARANDELA
10	892-11010	14	ARRUELA	WASHER	ARANDELA
11	829-1410	14	PORCA	NUT	TUERCA
12	87447356	1	TUBO LE porta B	TUBE LH port B	TUBO salida B
13	87447354	1	TUBO LE porta A	TUBE LH port A	TUBO salida A
14	378173A1	2	MANGUEIRA	HOSE	MANGUERA
15	378172A1	2	MANGUEIRA	HOSE	MANGUERA
16	218-5107	6	CONEXÃO	CONNECTOR	CONEXIÓN
17	219-55	4	CONEXÃO	CONNECTOR	CONEXIÓN
18	218-5062	4	CONEXÃO	CONNECTOR	CONEXIÓN
19	87452253	1	TUBO	TUBE	TUBO
20	87452255	1	TUBO	TUBE	TUBO
21	214-1472	4	BRAÇADEIRA	CLAMP	ABRAZADERA
22	D142787	2	ESPAÇADOR	SPACER	ESPACIADOR
23	138467A1	2	MANGUEIRA	HOSE	MANGUERA
24	418791A1	1	TUBO	TUBE	TUBO
25	418789A1	1	TUBO	TUBE	TUBO
27	218-5220	2	CONEXÃO	CONNECTOR	CONEXIÓN
28	196815A1	1	TUBO	TUBE	TUBO
29	196813A1	1	TUBO	TUBE	TUBO
31	371031A1	4	MANGUEIRA	HOSE	MANGUERA
32	192152A1	2	TUBO	TUBE	TUBO
33	192154A1	1	TUBO	TUBE	TUBO
34	192156A1	1	TUBO	TUBE	TUBO
35	L79937	2	ESPAÇADOR	SPACER	ESPACIADOR
36	214-1464	2	BRAÇADEIRA	CLAMP	ABRAZADERA
37	232556A1	1	RESTRITOR	RESTRICTOR	RESTRICTOR
39	188008A4	1	TAMPA	COVER	TAPA
40	191047A1	1	ACABAMENTO	TRIM	ACABADO
41	307577A1	2	PARAFUSO	BOLT	TORNILLO
43	814-10045	6	PARAFUSO	BOLT	TORNILLO
44	189602A3	1	TAMPA	COVER	TAPA
45	188009A3	1	TAMPA	COVER	TAPA
46	614-10020	1	PARAFUSO	BOLT	TORNILLO
47	REF	1	VÁLVULA carregadeira (P.8-42/44)	VALVE loader (P.8-42/44)	VALVULA cargadora (P.8-42/44)
52	221733A1	2	BRAÇADEIRA	CLAMP	ABRAZADERA
53	191046A1	1	ACABAMENTO	TRIM	ACABADO
54	219-1	2	CONEXÃO	CONNECTOR	CONEXIÓN


15
16
14
12
13
14
15
13
12
16
14
15
16
11
6
7
8
6
11
7
8
10
4
9
5
9
10
4
2
3
5
1
2
3

ITEM REF.	PEÇA Nº PART Nº PIEZA Nº	QTD QTY CAN	DESCRIÇÃO (Português)	DESCRIPTION (English)	DESCRIPCIÓN (Español)
1	REF	1	VÁLVULA Conj. (P.8-44)	VALVE Assy. (P.8-44)	VÁLVULA Conj. (P.8-44)
2	218-5107	2	CONEXÃO 90°	CONNECTOR 90°	CONECTOR 90°
3	237-6010	1	ANEL-O	O-RING	ANEL-O
4	87447352	1	TUBO entrada superior	TUBE upper port	TUBO superior
5	87447350	1	TUBO entrada inferior	TUBE lower port	TUBO inferior
6	814-10040	2	PARAFUSO	BOLT	TORNILLO
7	D138055	2	BRAÇADEIRA	CLAMP	ABRAZADERA
8	120303A1	2	ESPAÇADOR	SPACER	ESPACIADOR
9	892-11010	2	ARRUELA	WASHER	ARANDELA
10	829-1410	2	PORCA	NUT	TUERCA
11	138467A1	2	MANGUEIRA Conj.	HOSE Assy.	MANGUERA Conj.
12	196824A1	1	TUBO entrada superior	TUBE upper port	TUBO superior
13	196821A1	1	TUBO entrada inferior	TUBE lower port	TUBO inferior
14	D138055	4	BRAÇADEIRA	CLAMP	ABRAZADERA
15	829-1410	4	PORCA	NUT	TUERCA
16	892-11010	4	ARRUELA	WASHER	ARANDELA
17	218-776	2	BUJÃO (se usado)	PLUG (if used)	TAPÓN (si usado)

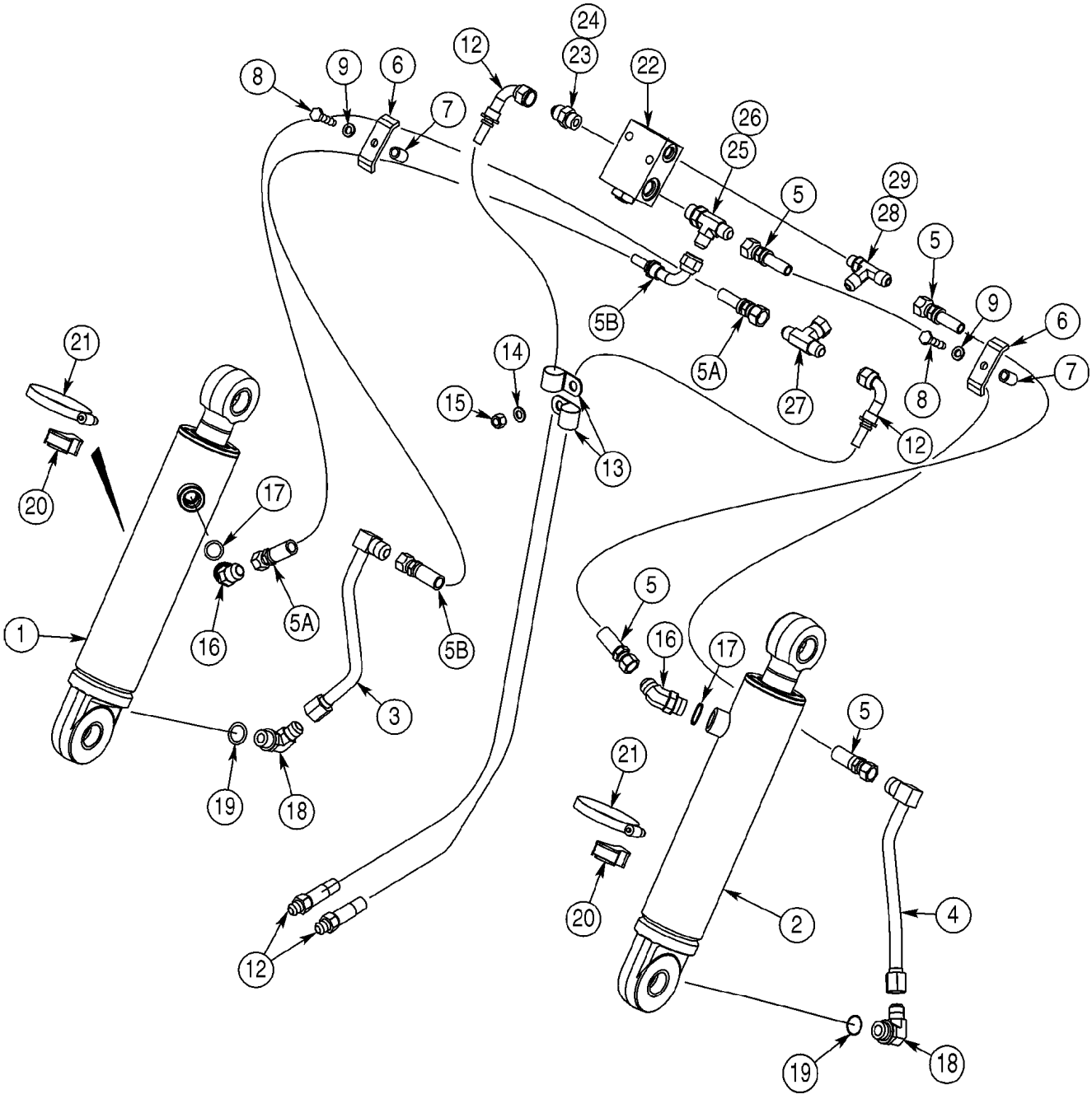
1
2
3
4
5
5A
5B
6
7
8
9
12
13
14
15
16
17
18
19
20
21
22
23
24
25
26
27
28
29

ITEM REF.	PEÇA Nº PART Nº PIEZA Nº	QTD QTY CAN	DESCRIÇÃO (Português)	DESCRIPTION (English)	DESCRIPCIÓN (Español)
1	REF	1	CILINDRO pinça LE (P.8-82)	CYLINDER clam LH (P.8-82)	GATO Izq. (P.8-82)
2	REF	1	CILINDRO pinça LD (P.8-82)	CYLINDER clam RH (P.8-82)	GATO Der. (P.8-82)
3	192352A1	1	TUBO LE	TUBE LH	TUBO LI
4	192345A1	1	TUBO LD	TUBE RH	TUBO LD
5	353167A1	2	MANGUEIRA 1100mm	HOSE 1100mm	MANGUERA 1100mm
5A	353103A1	1	MANGUEIRA 1200mm	HOSE 1200mm	MANGUERA 1200mm
5B	367352A1	1	MANGUEIRA 1200mm	HOSE 1200mm	MANGUERA 1200mm
6	D143846	2	BRAÇADEIRA	CLAMP	ABRAZADERA
7	R46493	2	ESPAÇADOR	SPACER	ESPACIADOR
8	814-10040	2	PARAFUSO	BOLT	TORNILLO
9	892-11010	2	ARRUELA	WASHER	ARANDELA
12	356743A1	2	MANGUEIRA 1170mm	HOSE 1170mm	MANGUERA 1170mm
13	515-25254	2	BRAÇADEIRA	CLAMP	ABRAZADERA
14	895-11010	1	ARRUELA	WASHER	ARANDELA
15	832-10410	1	PORCA	NUT	TUERCA
16	218-5137	2	CONEXÃO	CONNECTOR	CONEXIÓN
17	237-6010	1	ANEL-O	O-RING	ANILLO O
18	218-5107	2	COTOVELO	ELBOW	CODO
19	237-6010	1	ANEL-O	O-RING	ANILLO O
20	D38648	2	ISOLADOR	INSULATOR	AISLADOR
21	214-1464	2	BRAÇADEIRA	CLAMP	ABRAZADERA
22	325465A2	1	VÁLVULA anti-retorno	VALVE check	VALVULA
	399963A1	1	JOGO vedação	KIT seals	JUEGO vedación
23	218-5059	1	CONEXÃO	CONNECTOR	CONEXIÓN
24	237-6008	1	ANEL-O	O-RING	ANILLO O
25	218-5242	1	CONEXÃO	CONNECTOR	CONEXIÓN
26	237-6008	1	ANEL-O	O-RING	ANILLO O
27	218-840	1	CONEXÃO TE	TEE	CONEXIÓN TE
28	218-5650	1	CONEXÃO TE	TEE	CONEXIÓN TE
29	237-6006	1	ANEL-O	O-RING	ANILLO O

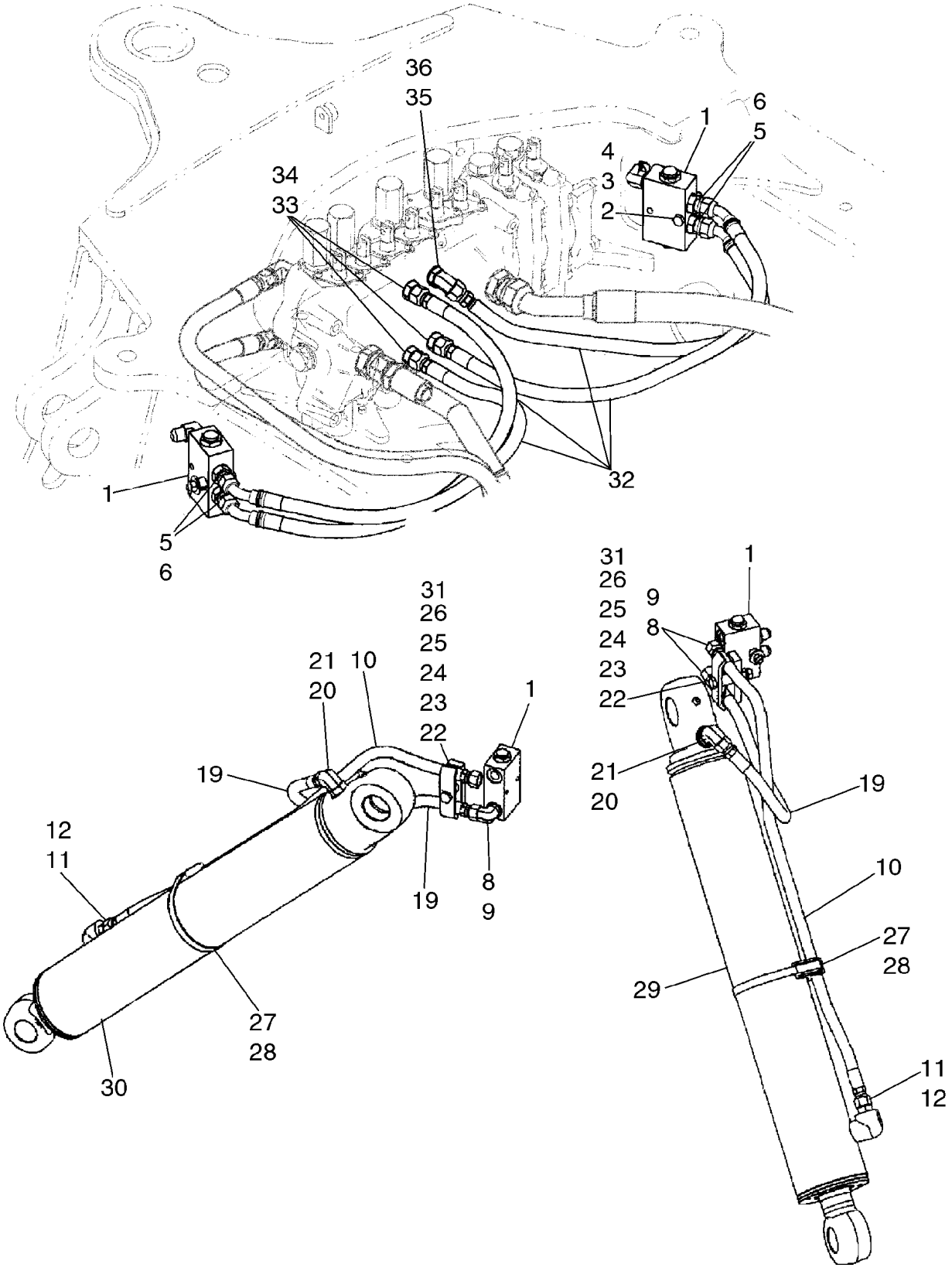
36
35
34
33
1
6
5
4
3
2
32
1
5
6
31
26
25
24
23
22
21
20
10
19
12
11
27
28
30
8
9
1
31
26
25
24
23
22
9
8
21
20
19
10
27
28
29
11
12

ITEM REF.	PEÇA Nº PART Nº PIEZA Nº	QTD QTY CAN	DESCRIÇÃO (Português)	DESCRIPTION (English)	DESCRIPCIÓN (Español)
1	85802820	2	VÁLVULA	VALVE	VALVULA
2	814-8060	2	PARAFUSO	BOLT	TORNILLO
3	496-41041	2	ARRUELA	WASHER	ARANDELA
	87437840	2	ESPAÇADOR	SPACER	ESPACIADOR
4	829-1408	2	PORCA	NUT	TUERCA
5	218-5057	4	CONEXÃO	CONNECTOR	CONEXIÓN
6	237-6006	1	ANEL-O	O-RING	ANILLO O
8	218-5105	4	COTOVELO	ELBOW	CODO
9	237-6006	1	ANEL-O	O-RING	ANILLO O
10	87439306	2	MANGUEIRA	HOSE	MANGUERA
11	218-5059	2	CONEXÃO	CONNECTOR	CONEXIÓN
12	237-6008	1	ANEL-O	O-RING	ANILLO O
19	87429584	2	MANGUEIRA	HOSE	MANGUERA
20	218-5121	2	CONEXÃO	CONNECTOR	CONEXIÓN
21	237-6008	1	ANEL-O	O-RING	ANILLO O
22	814-10070	2	PARAFUSO	BOLT	TORNILLO
23	87420673	2	BRAÇADEIRA	CLAMP	ABRAZADERA
	496-41041	2	ARRUELA	WASHER	ARANDELA
24	87439665	2	ESPAÇADOR	SPACER	ESPACIADOR
25	87420672	2	ESPAÇADOR	SPACER	ESPACIADOR
26	829-1410	2	PORCA	NUT	TUERCA
27	D142787	2	ESPAÇADOR	SPACER	ESPACIADOR
28	214-3188	2	BRAÇADEIRA	CLAMP	ABRAZADERA
29	REF	1	CILINDRO estabilizador LE (P.8-68)	CYLINDER stabilizer LH (P.8-68)	GATO Izq. (P.8-68)
30	REF	1	CILINDRO estabilizador LD (P.8-68)	CYLINDER stabilizer RH (P.8-68)	GATO Der. (P.8-68)
31	895-11010	2	ARRUELA	WASHER	ARANDELA
32	87429654	4	MANGUEIRA	HOSE	MANGUERA
33	218-5059	3	CONEXÃO	CONNECTOR	CONEXIÓN
34	237-6008	1	ANEL-O	O-RING	ANILLO O
35	218-5136	1	COTOVELO	ELBOW	CODO
36	237-6008	1	ANEL-O	O-RING	ANILLO O

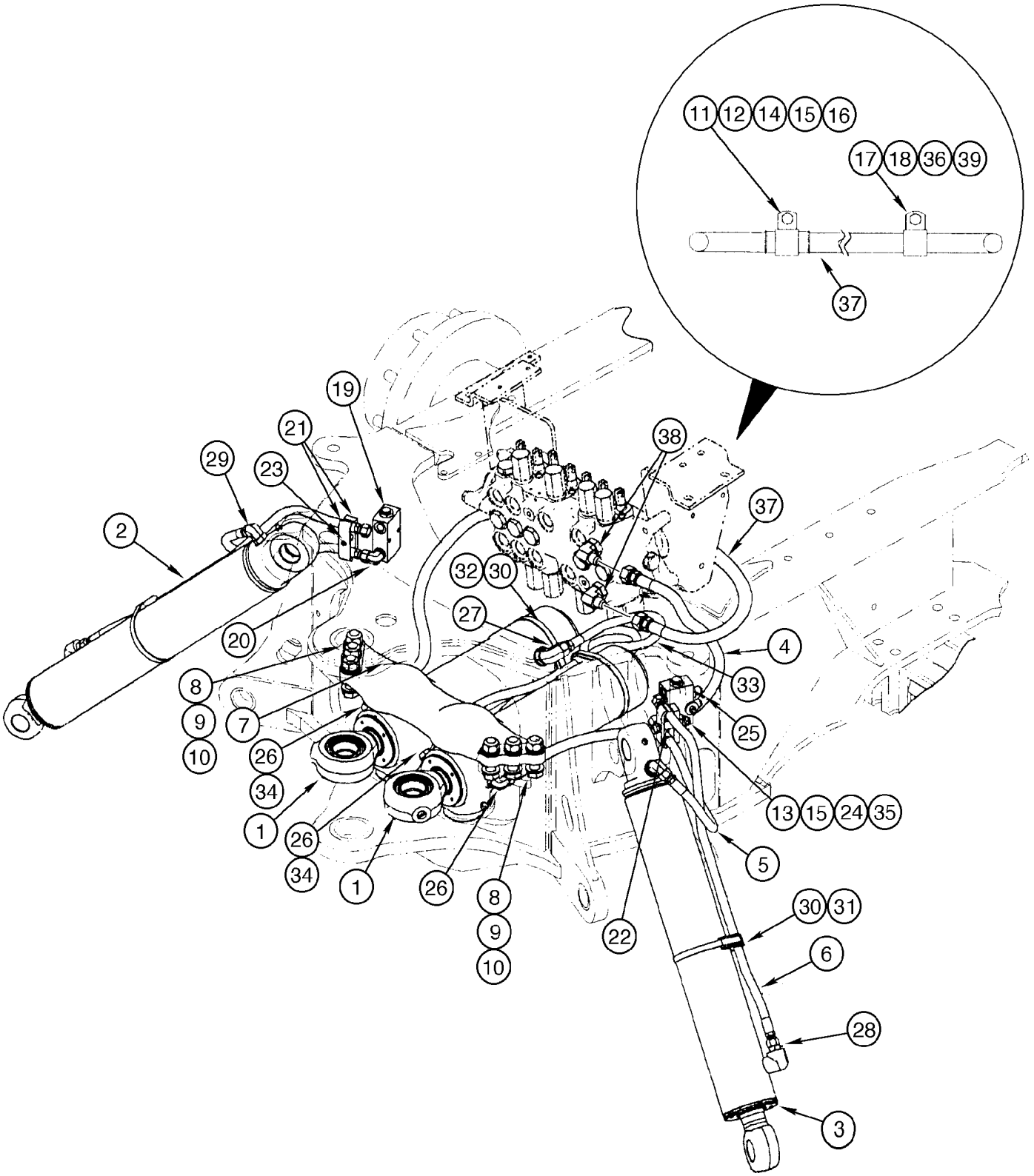
11
12
14
15
16
17
18
36
39
37
19
21
29
23
2
38
37
32
30
27
20
4
8
9
10
7
26
34
33
25
1
26
34
13
15
24
35
5
1
26
8
9
10
22
30
31
6
28
3

ITEM REF.	PEÇA Nº PART Nº PIEZA Nº	QTD QTY CAN	DESCRIÇÃO (Português)	DESCRIPTION (English)	DESCRIPCIÓN (Español)
1	REF	2	CILINDRO giro (P.8-70)	CYLINDER swing (P.8-70)	GATO (P.8-70)
2	REF	1	CILINDRO estabilizador LE (P.8-68)	CYLINDER stabilizer LH (P.8-68)	GATO Izq. (P.8-68)
3	REF	1	CILINDRO estabilizador LD (P.8-68)	CYLINDER stabilizer RH (P.8-68)	GATO Der. (P.8-68)
4	196278A1	1	MANGUEIRA	HOSE	MANGUERA
5	87429584	2	MANGUEIRA	HOSE	MANGUERA
6	87439306	2	MANGUEIRA	HOSE	MANGUERA
7	198976A1	1	SUPORTE	BRACKET	SOPORTE
8	827-20075	6	PARAFUSO	BOLT	TORNILLO
9	896-11020	12	ARRUELA	WASHER	ARANDELA
10	829-1420	6	PORCA	NUT	TUERCA
11	D143411	1	BRAÇADEIRA	CLAMP	ABRAZADERA
12	191758A1	1	PLACA	PLATE	PLACA
13	895-11010	1	ARRUELA	WASHER	ARANDELA
14	614-10030	1	PARAFUSO	BOLT	TORNILLO
15	829-1410	1	PORCA	NUT	TUERCA
16	892-11010	1	ARRUELA	WASHER	ARANDELA
17	R14668	1	BRAÇADEIRA	CLAMP	ABRAZADERA
18	614-8025	1	PARAFUSO	BOLT	TORNILLO
19	85802820	2	VÁLVULA	VALVE	VALVULA
20	218-5105	4	COTOVELO	ELBOW	CODO
21	87420672	2	ESPAÇADOR	SPACER	ESPACIADOR
22	87439665	2	ESPAÇADOR	SPACER	ESPACIADOR
23	87420673	2	BRAÇADEIRA	CLAMP	ABRAZADERA
24	814-10070	2	PARAFUSO	BOLT	TORNILLO
25	218-5057	4	CONEXÃO	CONNECTOR	CONEXIÓN
26	218-5106	4	COTOVELO	ELBOW	CODO
27	218-5119	2	COTOVELO	ELBOW	CODO
28	218-5059	2	CONEXÃO	CONNECTOR	CONEXIÓN
29	218-5121	2	COTOVELO	ELBOW	CODO
30	D142787	4	ESPAÇADOR	SPACER	ESPACIADOR
31	214-3188	2	BRAÇADEIRA	CLAMP	ABRAZADERA
32	214-1492	2	BRAÇADEIRA	CLAMP	ABRAZADERA
33	255659A1	2	MANGUEIRA	HOSE	MANGUERA
34	192971A1	2	RESTRITOR	RESTRICTOR	RESTRICTOR
35	496-41041	2	ARRUELA	WASHER	ARANDELA
36	892-1108	1	ARRUELA	WASHER	ARANDELA
37	183243A1	1	MANGUEIRA	HOSE	MANGUERA
38	218-5107	1	COTOVELO	ELBOW	CODO
39	829-1408	1	PORCA	NUT	TUERCA

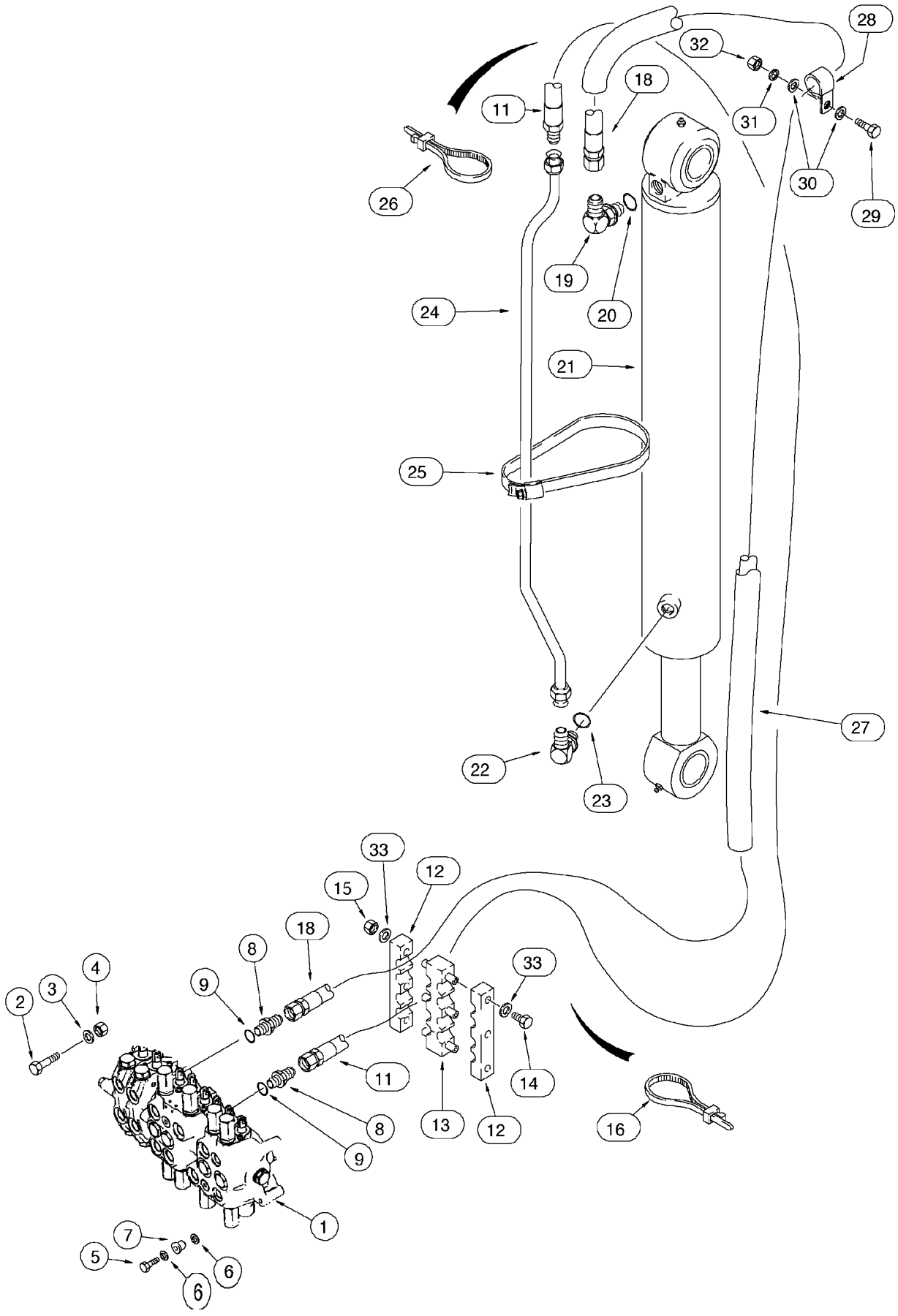
28
32
18
11
31
30
29
26
19
20
24
21
25
27
22
23
33
12
15
18
8
4
3
2
9
33
11
14
8
13
12
16
9
1
7
5
6
6

ITEM REF.	PEÇA Nº PART Nº PIEZA Nº	QTD QTY CAN	DESCRIÇÃO (Português)	DESCRIPTION (English)	DESCRIPCIÓN (Español)
1	REF	1	VÁLVULA Conj. (P.8-46/52)	VALVE Assy. (P.8-46/52)	VÁLVULA Conj. (P.8-46/52)
2	814-10080	2	PARAFUSO	BOLT	TORNILLO
3	896-11010	2	ARRUELA	WASHER	ARANDELA
4	829-1410	2	PORCA	NUT	TUERCA
5	614-10040	1	PARAFUSO	BOLT	TORNILLO
6	496-41041	2	ARRUELA	WASHER	ARANDELA
7	D52276	1	ISOLADOR	INSULATOR	AISLADOR
8	218-5063	1	CONEXÃO	CONNECTOR	CONEXION
9	237-6012	1	ANEL-O	O-RING	ANILLO O
11	227504A1	1	MANGUEIRA	HOSE	MANGUERA
12	178951A1	2	BRAÇADEIRA	CLAMP	ABRAZADERA
13	178952A1	1	BRAÇADEIRA	CLAMP	ABRAZADERA
14	814-10120	3	PARAFUSO	BOLT	TORNILLO
15	832-10410	3	PORCA	NUT	TUERCA
16	L18337	4	CINTA	STRAP	PRECINTA
18	227507A1	1	MANGUEIRA	HOSE	MANGUERA
19	218-5107	1	COTOVELO	ELBOW	CODO
20	237-6010	1	ANEL-O	O-RING	ANILLO O
21	REF	1	CILINDRO lança Conj. (P.8-72/74)	CYLINDER boom Assy. (P.8-72/74)	GATO lanza Conj. (P.8-72/74)
22	218-5123	1	COTOVELO	ELBOW	CODO
23	237-6010	1	ANEL-O	O-RING	ANILLO O
24	187778A1	1	TUBO	TUBE	TUBO
25	214-273	2	BRAÇADEIRA	CLAMP	ABRAZADERA
26	L18337	4	CINTA	STRAP	PRECINTA
27	224057A1	2	LUVA	SLEEVE	MANGUITO
28	R14668	1	BRAÇADEIRA	CLAMP	ABRAZADERA
28	R24840	1	BRAÇADEIRA	CLAMP	ABRAZADERA
29	614-10035	2	PARAFUSO	BOLT	TORNILLO
30	895-11010	2-4	ARRUELA	WASHER	ARANDELA
31	892-11010	2	ARRUELA	WASHER	ARANDELA
32	829-1410	2	PORCA	NUT	TUERCA
33	895-11010	6	ARRUELA	WASHER	ARANDELA

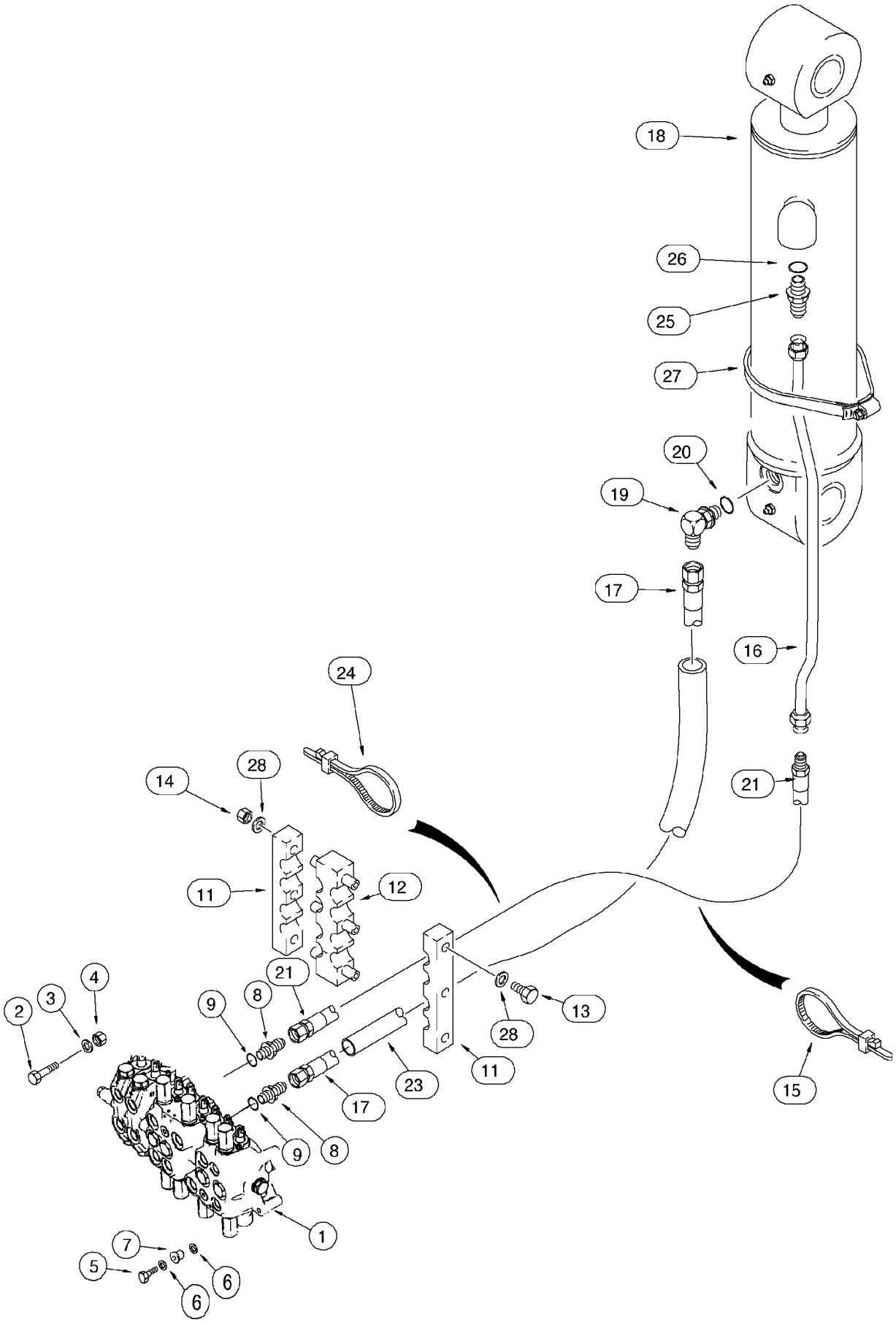
18
26
25
27
20
19
17
16
24
28
14
21
11
12
21
4
3
2
9
8
28
13
11
23
17
9
8
15
1
7
5
6
6

ITEM REF.	PEÇA Nº PART Nº PIEZA Nº	QTD QTY CAN	DESCRIÇÃO (Português)	DESCRIPTION (English)	DESCRIPCIÓN (Español)
1	REF	1	VÁLVULA Conj. (P.8-46/52)	VALVE Assy. (P.8-46/52)	VÁLVULA Conj. (P.8-46/52)
2	814-10080	2	PARAFUSO	BOLT	TORNILLO
3	896-11010	2	ARRUELA	WASHER	ARANDELA
4	829-1410	2	PORCA	NUT	TUERCA
5	614-10040	1	PARAFUSO	BOLT	TORNILLO
6	496-41041	2	ARRUELA	WASHER	ARANDELA
7	D52276	1	ISOLADOR	INSULATOR	AISLADOR
8	218-5063	1	CONEXÃO	CONNECTOR	CONEXION
9	237-6012	1	ANEL-O	O-RING	ANILLO O
10	184254A1	1	RESTRITOR	RESTRICTOR	RESTRICTOR
11	178951A1	2	BRAÇADEIRA	CLAMP	ABRAZADERA
12	178952A1	1	BRAÇADEIRA	CLAMP	ABRAZADERA
13	814-10120	3	PARAFUSO	BOLT	TORNILLO
14	832-10410	3	PORCA	NUT	TUERCA
15	L18337	4	CINTA	STRAP	PRECINTA
16	314964A1	1	TUBO (Nota 1)	TUBE (Note 1)	TUBO (Nota 1)
16	185497A1	1	TUBO (Nota 2)	TUBE (Note 2)	TUBO (Nota 2)
17	227514A1	1	MANGUEIRA	HOSE	MANGUERA
18	REF	1	CILINDRO braço Conj. (P.8-76)	CYLINDER dipper Assy. (P.8-76)	GATO balancin Conj. (P.8-76)
19	218-5107	1	COTOVELO	ELBOW	CODO
20	237-6010	1	ANEL-O	O-RING	ANILLO O
21	227513A1	1	MANGUEIRA	HOSE	MANGUERA
23	224057A1	2	LUVA	SLEEVE	MANGUITO
24	L18337	2-4	CINTA	STRAP	PRECINTA
25	218-5065	1	ADAPTADOR	ADAPTER	ADAPTADOR
26	237-6010	1	ANEL-O	O-RING	ANILLO O
27	214-273	3	BRAÇADEIRA	CLAMP	ABRAZADERA
28	895-11010	6	ARRUELA	WASHER	ARANDELA

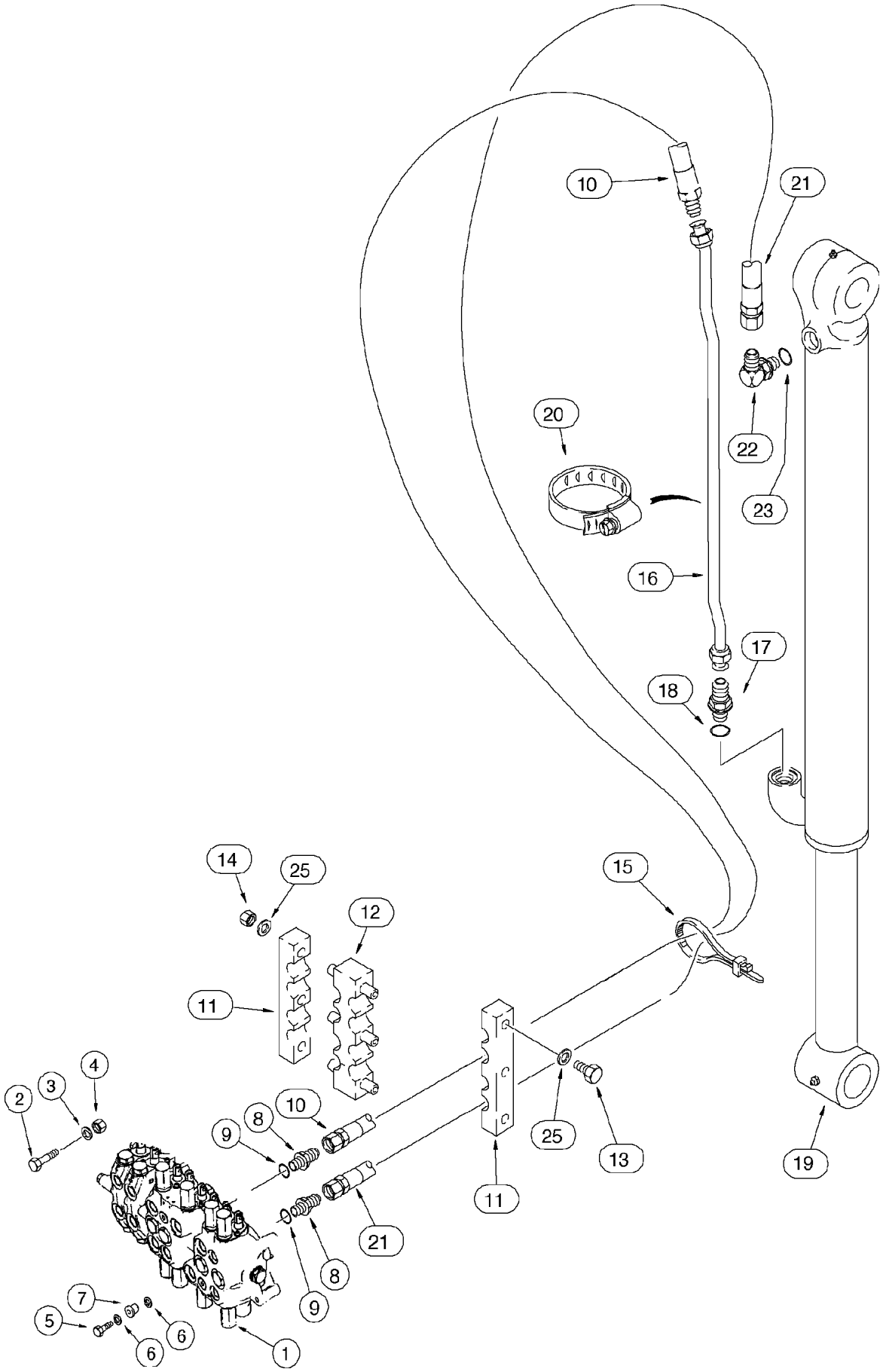
10
21
20
22
23
16
17
18
14
25
12
15
11
4
3
2
10
8
9
25
13
19
11
21
8
9
7
5
6
6
1

ITEM REF.	PEÇA Nº PART Nº PIEZA Nº	QTD QTY CAN	DESCRIÇÃO (Português)	DESCRIPTION (English)	DESCRIPCIÓN (Español)
1	REF	1	VÁLVULA Conj. (P.8-46/52)	VALVE Assy. (P.8-46/52)	VÁLVULA Conj. (P.8-46/52)
2	814-10080	2	PARAFUSO	BOLT	TORNILLO
3	896-11010	2	ARRUELA	WASHER	ARANDELA
4	829-1410	2	PORCA	NUT	TUERCA
5	614-10040	1	PARAFUSO	BOLT	TORNILLO
6	496-41041	2	ARRUELA	WASHER	ARANDELA
7	D52276	1	ISOLADOR	INSULATOR	AISLADOR
8	218-5063	1	CONEXÃO	CONNECTOR	CONEXION
9	237-6012	1	ANEL-O	O-RING	ANILLO O
10	75260974	1	MANGUEIRA (3860mm)	HOSE (3860mm)	MANGUERA (3860mm)
11	178951A1	2	BRAÇADEIRA	CLAMP	ABRAZADERA
12	178952A1	1	BRAÇADEIRA	CLAMP	ABRAZADERA
13	814-10120	3	PARAFUSO	BOLT	TORNILLO
14	832-10410	3	PORCA	NUT	TUERCA
15	L18337	2-4	CINTA	STRAP	PRECINTA
16	75260977	1	TUBO	TUBE	TUBO
17	218-5065	1	ADAPTADOR	ADAPTER	ADAPTADOR
18	237-6010	1	ANEL-O	O-RING	ANILLO O
19	REF	1	CILINDRO caçamba Conj. (P.8-78)	CYLINDER bucket Assy. (P.8-78)	GATO cuchara Conj. (P.8-78)
20	214-1464	2	BRAÇADEIRA	CLAMP	ABRAZADERA
21	75260975	1	MANGUEIRA (3860mm)	HOSE (3860mm)	MANGUERA (3860mm)
22	218-5107	1	COTOVELO	ELBOW	CODO
23	237-6010	1	ANEL-O	O-RING	ANILLO O
25	895-11010	6	ARRUELA	WASHER	ARANDELA

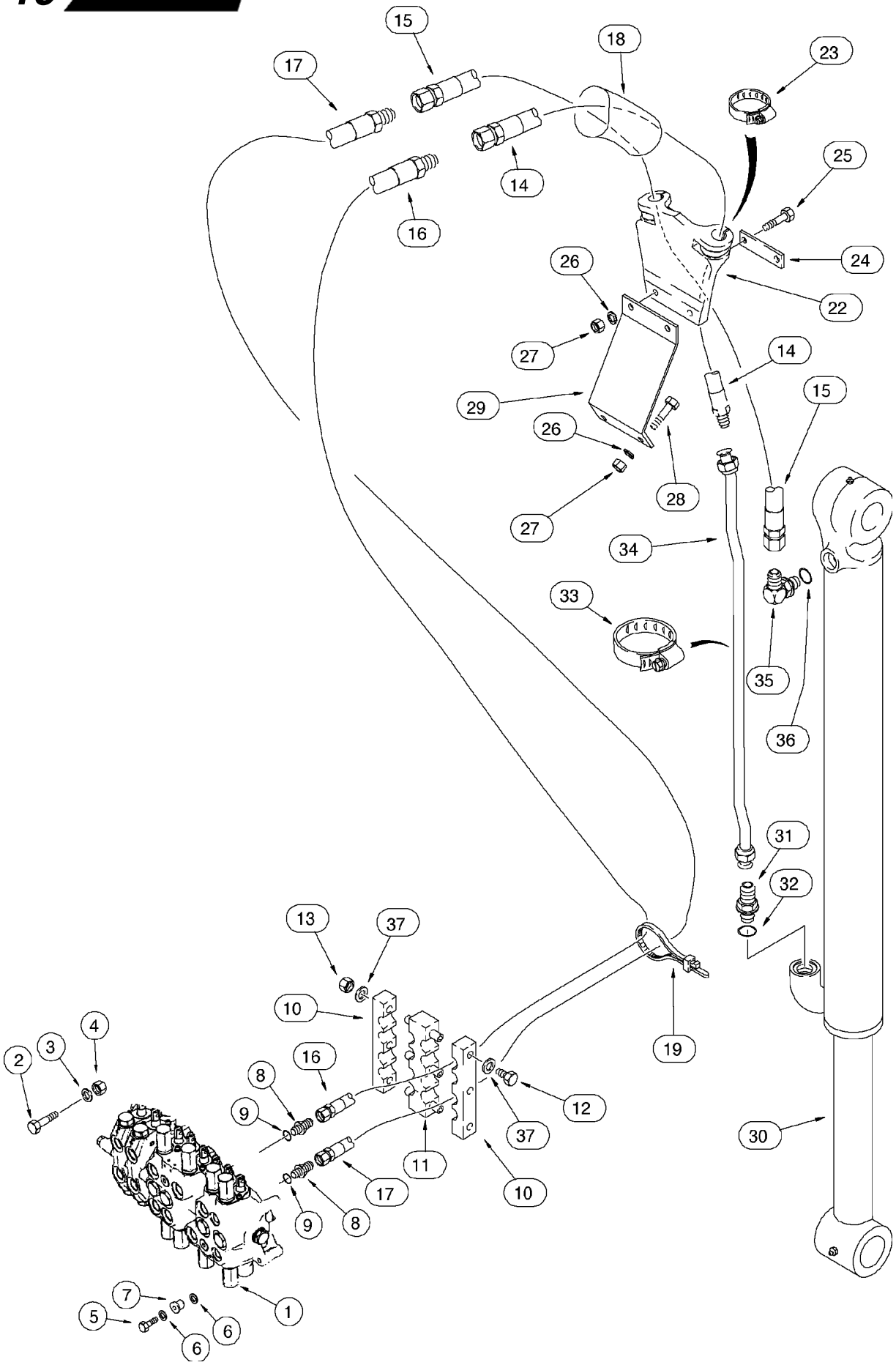
15
17
18
23
14
16
25
24
26
22
27
14
29
15
26
28
27
34
33
35
36
31
32
13
37
10
19
4
3
2
16
8
9
12
37
30
11
17
10
9
8
7
5
6
6
1

ITEM REF.	PEÇA Nº PART Nº PIEZA Nº	QTD QTY CAN	DESCRIÇÃO (Português)	DESCRIPTION (English)	DESCRIPCIÓN (Español)
1	REF	1	VÁLVULA Conj. (P.8-46/52)	VALVE Assy. (P.8-46/52)	VÁLVULA Conj. (P.8-46/52)
2	814-10080	2	PARAFUSO	BOLT	TORNILLO
3	896-11010	2	ARRUELA	WASHER	ARANDELA
4	829-1410	2	PORCA	NUT	TUERCA
5	614-10040	1	PARAFUSO	BOLT	TORNILLO
6	496-41041	2	ARRUELA	WASHER	ARANDELA
7	D52276	1	ISOLADOR	INSULATOR	AISLADOR
8	218-5063	1	CONEXÃO	CONNECTOR	CONEXION
9	237-6012	1	ANEL-O	O-RING	ANILLO O
10	178951A1	2	BRAÇADEIRA	CLAMP	ABRAZADERA
11	178952A1	1	BRAÇADEIRA	CLAMP	ABRAZADERA
12	814-10120	3	PARAFUSO	BOLT	TORNILLO
13	832-10410	3	PORCA	NUT	TUERCA
14	143401A1	1	MANGUEIRA (2052mm)	HOSE (2052mm)	MANGUERA (2052mm)
15	143400A1	1	MANGUEIRA (2052mm)	HOSE (2052mm)	MANGUERA (2052mm)
16	194160A1	1	MANGUEIRA (3048mm)	HOSE (3048mm)	MANGUERA (3048mm)
17	194161A1	1	MANGUEIRA (3048mm)	HOSE (3048mm)	MANGUERA (3048mm)
18	183322A1	1	LUVA	SLEEVE	MANGUITO
19	L18337	2-5	CINTA	STRAP	PRECINTA
22	184297A1	1	SUPORTE	SUPPORT	SOPORTE
23	214-3132	2	BRAÇADEIRA	CLAMP	ABRAZADERA
24	101479A1	1	PLACA	PLATE	PLACA
25	814-10045	2	PARAFUSO	BOLT	TORNILLO
26	892-11010	4	ARRUELA	WASHER	ARANDELA
27	829-10410	4	PORCA	NUT	TUERCA
28	614-10030	2	PARAFUSO	BOLT	TORNILLO
29	183736A1	1	PLACA	PLATE	PLACA
30	REF	1	CILINDRO caçamba Conj. (P.8-78)	CYLINDER bucket Assy. (P.8-78)	GATO cuchara Conj. (P.8-78)
31	218-5065	1	ADAPTADOR	ADAPTER	ADAPTADOR
32	237-6010	1	ANEL-O	O-RING	ANILLO O
33	85803008	2	BRAÇADEIRA	CLAMP	ABRAZADERA
34	136436A1	1	TUBO	TUBE	TUBO
35	218-5107	1	COTOVELO	ELBOW	CODO
36	237-6010	1	ANEL-O	O-RING	ANILLO O
37	895-11010	6	ARRUELA	WASHER	ARANDELA

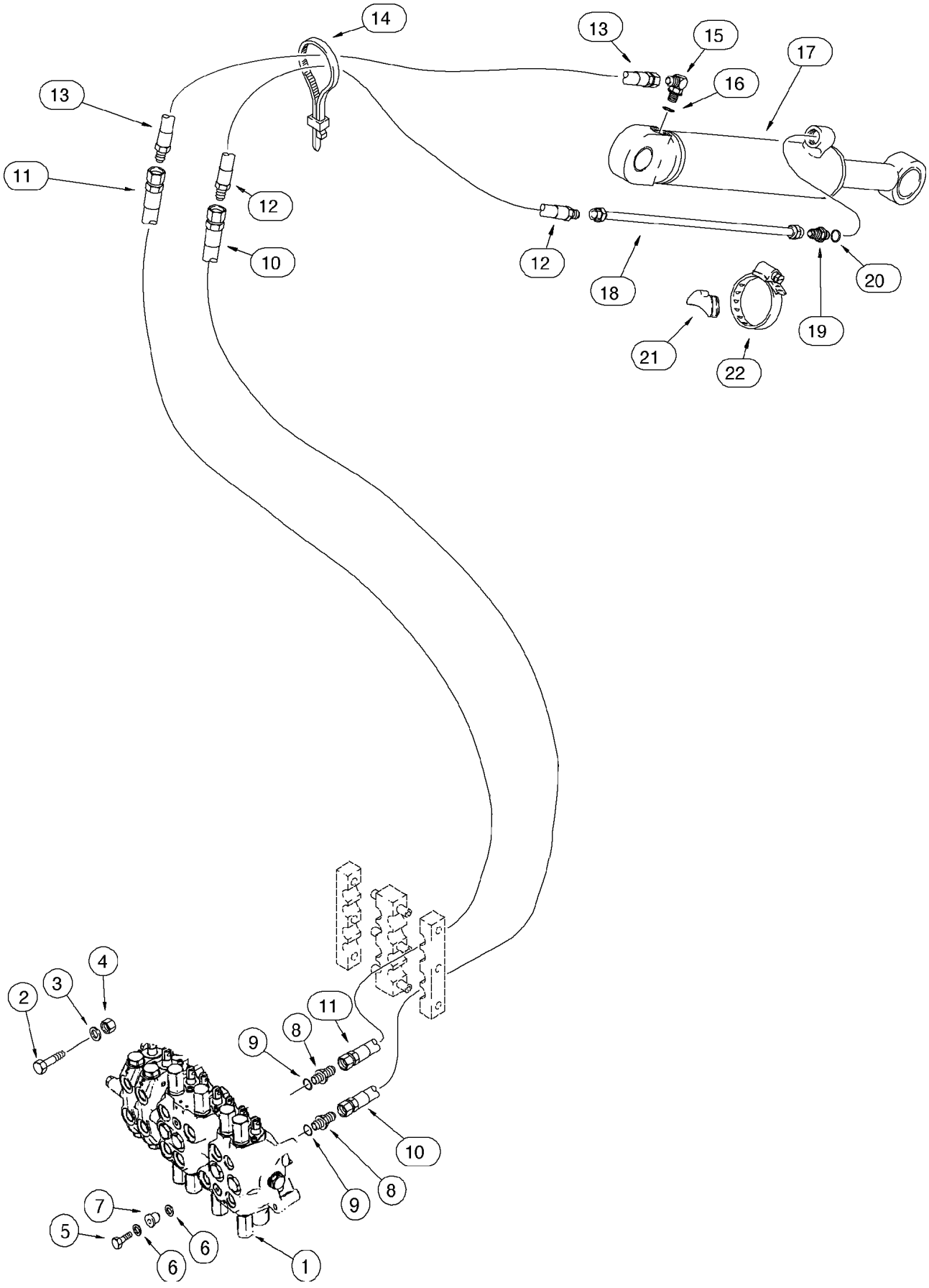
14
13
15
17
16
13
11
12
10
12
18
20
19
21
22
4
3
2
11
8
9
10
9
8
7
6
5
6
1

ITEM REF.	PEÇA Nº PART Nº PIEZA Nº	QTD QTY CAN	DESCRIÇÃO (Português)	DESCRIPTION (English)	DESCRIPCIÓN (Español)
1	REF	1	VÁLVULA Conj. (P.8-46/52)	VALVE Assy. (P.8-46/52)	VÁLVULA Conj. (P.8-46/52)
2	814-10080	2	PARAFUSO	BOLT	TORNILLO
3	896-11010	2	ARRUELA	WASHER	ARANDELA
4	829-1410	2	PORCA	NUT	TUERCA
5	614-10040	1	PARAFUSO	BOLT	TORNILLO
6	496-41041	2	ARRUELA	WASHER	ARANDELA
7	D52276	1	ISOLADOR	INSULATOR	AISLADOR
8	218-5063	1	CONEXÃO	CONNECTOR	CONEXION
9	237-6012	1	ANEL-O	O-RING	ANILLO O
10	393354A1	1	MANGUEIRA (3073mm)	HOSE (3073mm)	MANGUERA (3073mm)
11	393357A1	1	MANGUEIRA (3073mm)	HOSE (3073mm)	MANGUERA (3073mm)
12	184617A1	1	MANGUEIRA (850mm)	HOSE (850mm)	MANGUERA (850mm)
13	184616A1	1	MANGUEIRA (700mm)	HOSE (700mm)	MANGUERA (700mm)
14	L18337	2-4	CINTA	STRAP	PRECINTA
15	218-5107	1	COTOVELO	ELBOW	CODO
16	237-6010	1	ANEL-O	O-RING	ANILLO O
17	REF	1	CILINDRO braço ext. Conj. (P.8-80)	CYLINDER ext. dipper Assy. (P.8-80)	GATO DEL balancin Conj. (P.8-80)
18	D140706	1	TUBO	TUBE	TUBO
19	218-5062	1	ADAPTADOR	ADAPTER	ADAPTADOR
20	237-6010	1	ANEL-O	O-RING	ANILLO O
21	D38648	1	ESPAÇADOR	SPACER rubber	ESPACIADOR
22	214-1464	1	BRAÇADEIRA	CLAMP	ABRAZADERA

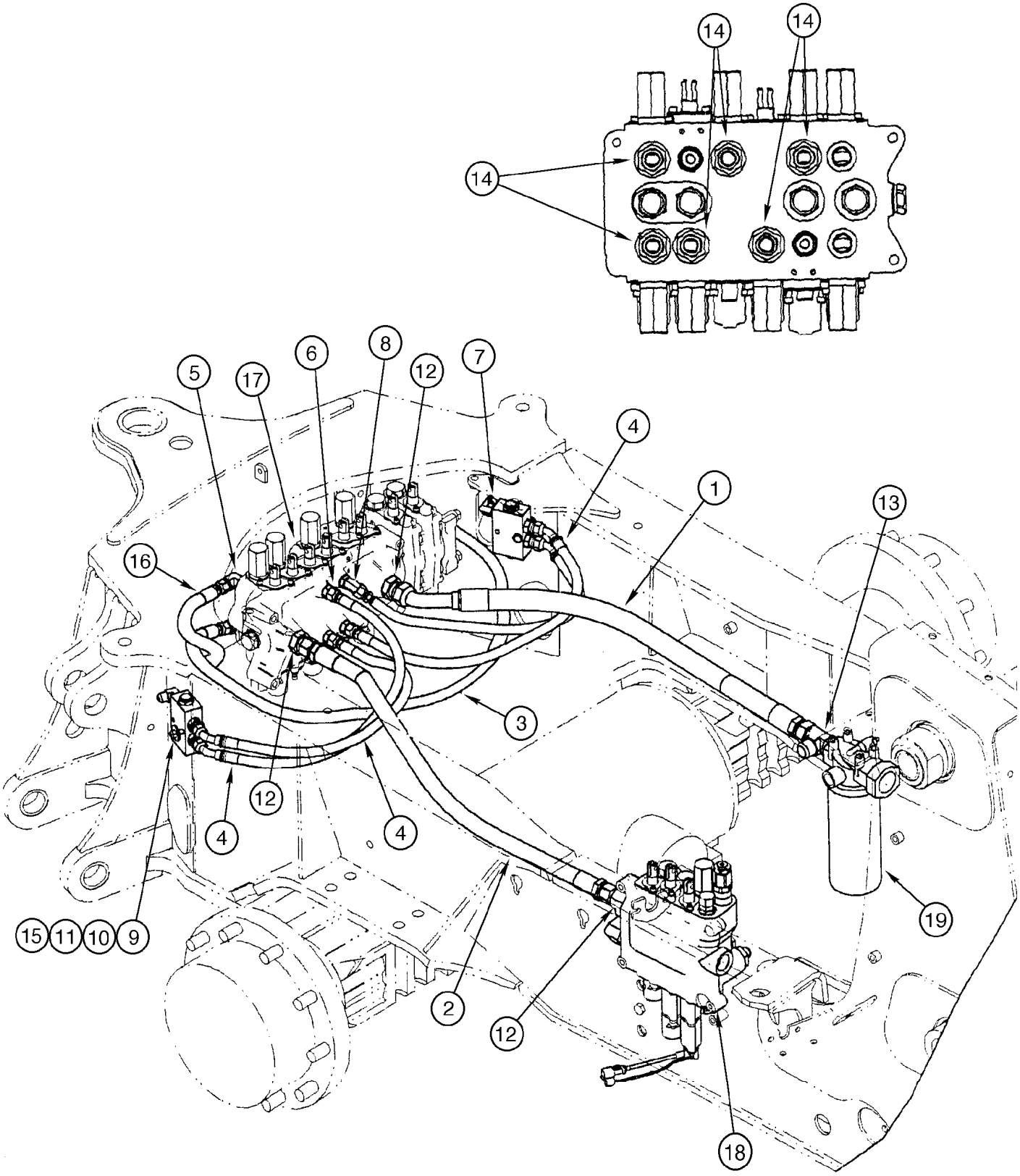
14
14
14
5
17
6
8
12
7
4
1
13
16
3
12
4
4
15
11
10
9
2
12
19
18

ITEM REF.	PEÇA Nº PART Nº PIEZA Nº	QTD QTY CAN	DESCRIÇÃO (Português)	DESCRIPTION (English)	DESCRIPCIÓN (Español)
1	313648A1	1	MANGUEIRA	HOSE	MANGUERA
2	87437441	1	MANGUEIRA	HOSE	MANGUERA
3	183243A1	1	MANGUEIRA	HOSE	MANGUERA
4	87429654	4	MANGUEIRA	HOSE	MANGUERA
5	218-5107	2	COTOVELO	ELBOW	CODO
6	218-5059	3	CONEXÃO	CONNECTOR	CONEXIÓN
7	218-5280	2	COTOVELO	ELBOW	CODO
8	218-5136	1	COTOVELO	ELBOW	CODO
9	814-8060	2	PARAFUSO	BOLT	TORNILLO
10	496-41041	2	ARRUELA	WASHER	ARANDELA
11	829-1408	2	PORCA	NUT	TUERCA
12	218-5069	3	CONEXÃO	CONNECTOR	CONEXIÓN
13	218-5584	1	CONEXÃO TE	TEE	CONEXIÓN TE
14	218-5063	6	CONEXÃO	CONNECTOR	CONEXIÓN
15	87437840	2	ESPAÇADOR	SPACER	ESPACIADOR
16	196278A1	1	MANGUEIRA	HOSE	MANGUERA
17	REF	1	VÁLVULA retro (P.8-46/52)	VALVE backhoe (P.8-46/52)	VALVULA (P.8-46/52)
18	REF	1	VÁLVULA carregadeira (P.8-42/44)	VALVE loader (P.8-42/44)	VALVULA cargadora (P.8-42/44)
19	REF	1	FILTRO (P.8-58)	FILTER (P.8-58)	FILTRO (P.8-58)

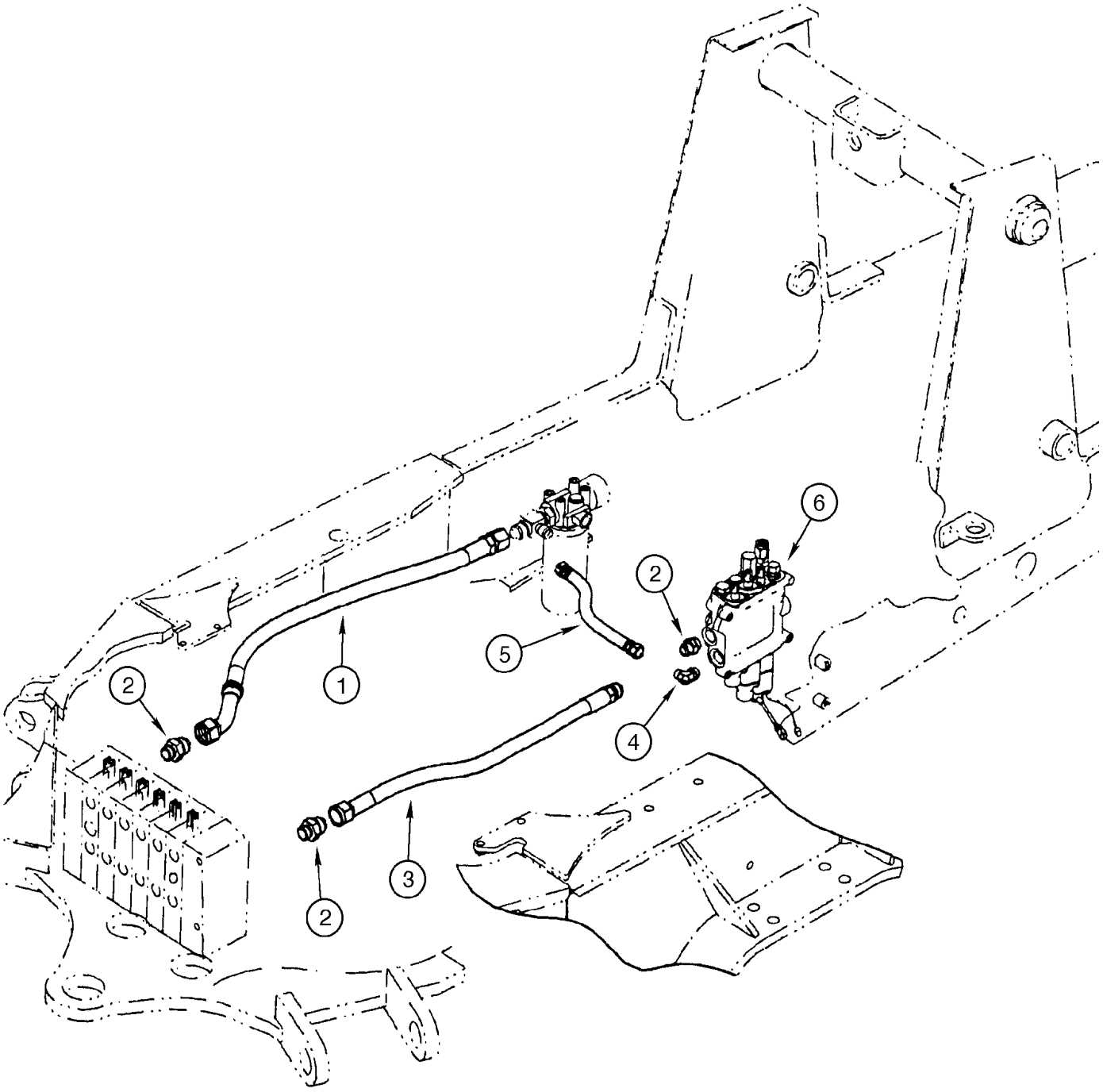
1
2
2
2
3
4
5
6

ITEM REF.	PEÇA Nº PART Nº PIEZA Nº	QTD QTY CAN	DESCRIÇÃO (Português)	DESCRIPTION (English)	DESCRIPCIÓN (Español)
1	313648A1	1	MANGUEIRA retorno	HOSE return	MANGUERA
2	218-5069	3	CONEXÃO	CONNECTOR	CONEXIÓN
3	87437441	1	MANGUEIRA	HOSE	MANGUERA
4	218-5110	1	CONEXÃO	CONNECTOR	CONEXIÓN
5	87448681	1	MANGUEIRA	HOSE	MANGUERA
6	REF	1	VÁLVULA carregadeira (P.8-42/44)	VALVE loader (P.8-42/44)	VALVULA cargadora (P.8-42/44)

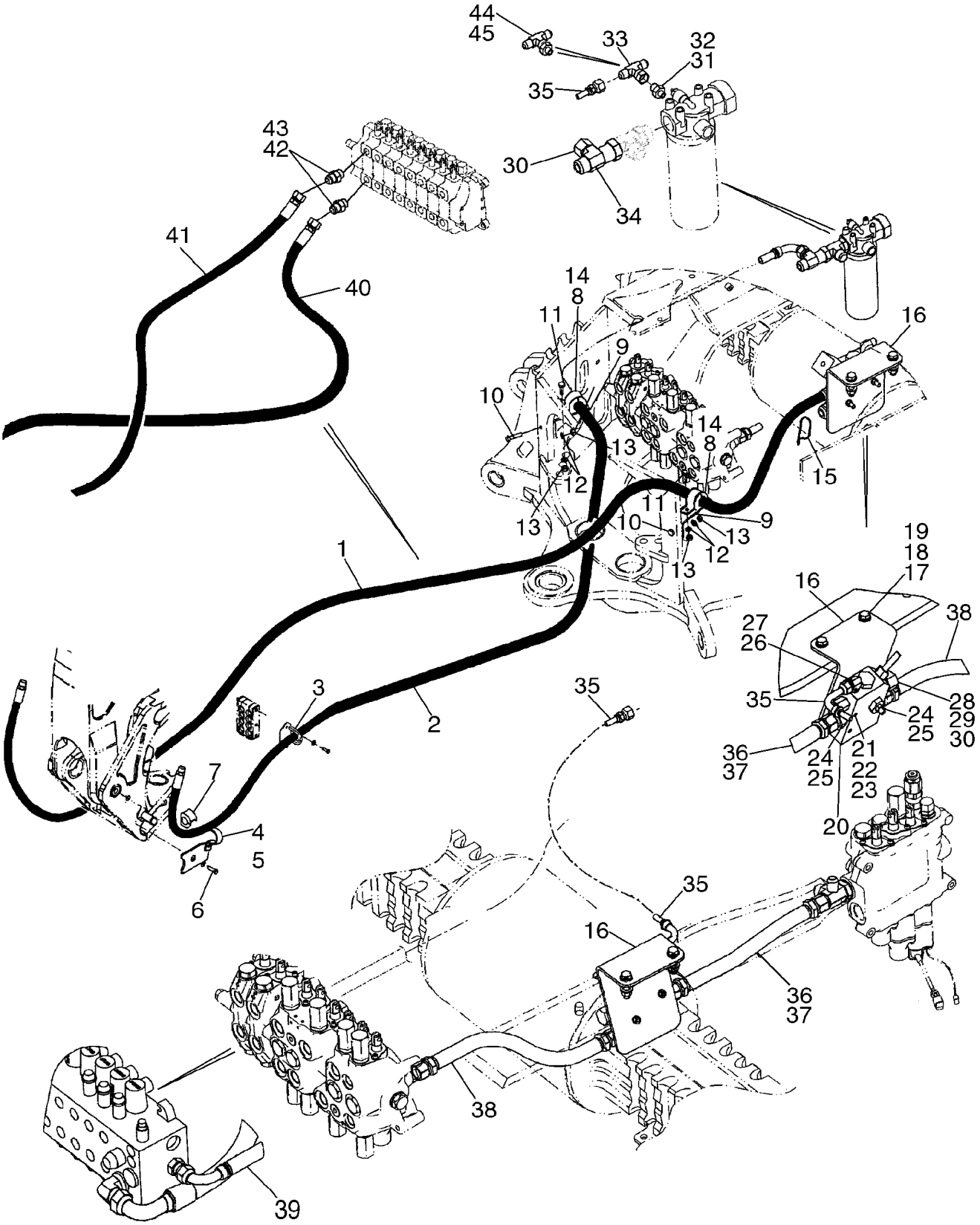
44
45
33
32
31
35
43
42
30
34
41
40
14
8
11
9
16
10
14
8
13
15
12
11
10
9
13
12
13
1
19
18
17
16
38
27
26
35
28
24
29
25
30
36
37
24
25
21
22
23
20
3
35
2
7
4
5
6
35
16
36
37
38
39

ITEM REF.	PEÇA Nº PART Nº PIEZA Nº	QTD QTY CAN	DESCRIÇÃO (Português)	DESCRIPTION (English)	DESCRIPCIÓN (Español)
1	87430972	1	MANGUEIRA 2467mm	HOSE 2467mm	MANGUERA 2467mm
2	87429387	1	MANGUEIRA 2890mm	HOSE 2890mm	MANGUERA 2890mm
3	252737A1	2	SUPORTE	BRACKET	SOPORTE
4	329799A1	1	BRAÇADEIRA LE	CLAMP LH	ABRAZADERA Izq.
5	329797A1	1	BRAÇADEIRA LD	CLAMP RH	ABRAZADERA Der.
6	604-20045	2	PARAFUSO	BOLT	TORNILLO
7	144477A1	2	ISOLADOR	INSULATOR	AISLADOR
8	144479A1	2	BRAÇADEIRA	CLAMP	ABRAZADERA
9	413778A1	2	SUPORTE	BRACKET	SOPORTE
10	814-10040	2	PARAFUSO	BOLT	TORNILLO
11	614-10025	2	PARAFUSO	BOLT	TORNILLO
12	892-11010	4	ARRUELA-pressão	WASHER-lock	ARANDELA-cierre
13	829-1410	4	PORCA	NUT	TUERCA
14	144477A1	2	ISOLADOR	INSULATOR	AISLADOR
15	L18337	1	CINTA	STRAP	PRECINTA
16	87454392	1	SUPORTE	BRACKET	SOPORTE
17	814-12050	2	PARAFUSO	BOLT	TORNILLO
18	896-11012	4	ARRUELA	WASHER	ARANDELA
19	829-1412	2	PORCA	NUT	TUERCA
20	87421836	1	VÁLVULA auxiliar	VALVE auxiliary	VALVULA auxiliar
21	814-8070	2	PARAFUSO	BOLT	TORNILLO
22	892-11008	2	ARRUELA	WASHER	ARANDELA
23	829-1408	2	PORCA	NUT	TUERCA
24	218-5050	2	CONEXÃO	CONNECTOR	CONEXIÓN
25	237-6012	1	ANEL-O	O-RING	ANILLO O
26	218-5280	1	CONEXÃO	CONNECTOR	CONEXIÓN
27	237-6006	1	ANEL-O	O-RING	ANILLO O
28	218-5064	1	CONEXÃO	CONNECTOR	CONEXIÓN
29	237-6012	1	ANEL-O	O-RING	ANILLO O
30	218-335	2	TAMPA	CAP	TAPA
31	218-5351	1	CONEXÃO	CONNECTOR	CONEXIÓN
32	237-6006	1	ANEL-O	O-RING	ANILLO O
33	218-840	1	CONEXÃO TE	TEE	CONEXIÓN TE
34	218-5216	1	CONEXÃO	CONNECTOR	CONEXIÓN
35	87422948	1	MANGUEIRA 930mm	HOSE 930mm	MANGUERA 930mm
36	87437232	1	MANGUEIRA 420mm	HOSE 420mm	MANGUERA 420mm
37	87437231	1	MANGUEIRA 370mm	HOSE 370mm	MANGUERA 370mm
38	87422977	1	MANGUEIRA 465mm	HOSE 465mm	MANGUERA 465mm
40	87423969	1	MANGUEIRA 1500mm	HOSE 1500mm	MANGUERA 1500mm
41	87423970	1	MANGUEIRA 1725mm	HOSE 1725mm	MANGUERA 1725mm
42	218-5064	2	CONEXÃO	CONNECTOR	CONEXIÓN
43	237-6012	1	ANEL-O	O-RING	ANILLO O
44	218-5511	1	CONEXÃO TE	TEE	CONEXIÓN TE
45	237-6006	1	ANEL-O	O-RING	ANILLO O

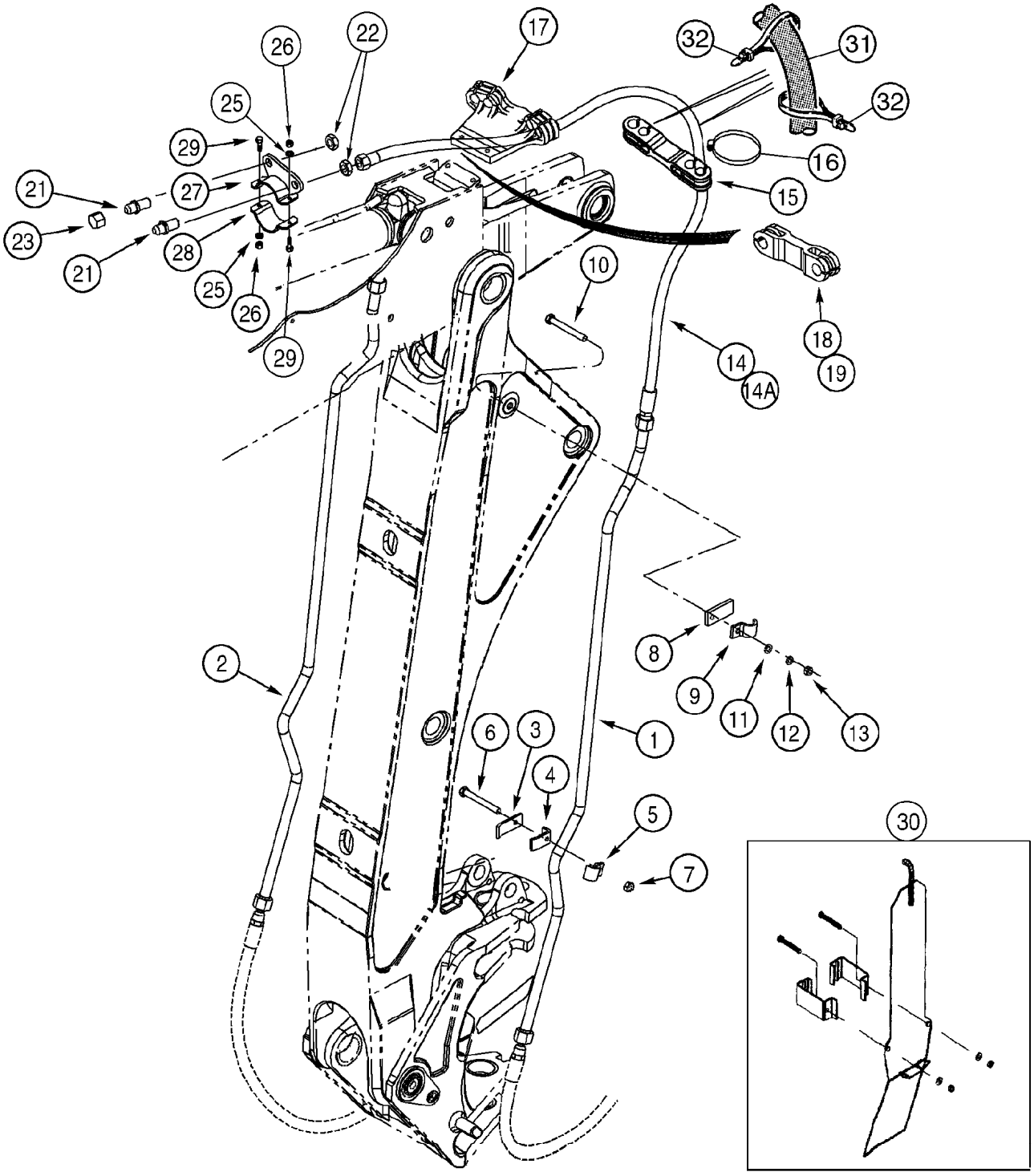
17
22
26
32
31
32
25
29
16
21
27
15
23
28
21
25
26
10
29
18
19
14
14A
2
8
9
11
12
13
6
3
4
1
5
7
30

ITEM REF.	PEÇA Nº PART Nº PIEZA Nº	QTD QTY CAN	DESCRIÇÃO (Português)	DESCRIPTION (English)	DESCRIPCIÓN (Español)
1	243300A1	1	TUBO LD	TUBE RH	TUBO Der.
2	243404A1	1	TUBO LE	TUBE LH	TUBO Izq.
3	D149309	2	BRAÇADEIRA	CLAMP	ABRAZADERA
4	243298A1	2	BRAÇADEIRA	CLAMP	ABRAZADERA
5	242459A1	2	BRAÇADEIRA	CLAMP	ABRAZADERA
6	814-10060	2	PARAFUSO	BOLT	TORNILLO
7	829-1410	2	PORCA	NUT	TUERCA
8	243398A1	2	SUPORTE	BRACKET	SOPORTE
9	242459A1	2	BRAÇADEIRA	CLAMP	ABRAZADERA
10	814-10040	2	PARAFUSO	BOLT	TORNILLO
11	895-11010	2	ARRUELA	WASHER	ARANDELA
12	892-11010	2	ARRUELA-pressão	WASHER-lock	ARANDELA-cierre
13	829-1410	2	PORCA	NUT	TUERCA
14	243679A2	2	MANGUEIRA 2665mm (Nota 1)	HOSE 2665mm (Note 1)	MANGUERA 2665mm (Nota 1)
14A	256210A2	2	MANGUEIRA 1285mm (Nota 2)	HOSE 1285mm (Note 2)	MANGUERA 1285mm (Nota 2)
15	246158A1	1	BRAÇADEIRA (Nota 2)	CLAMP (Note 2)	ABRAZADERA (Nota 2)
16	214-3156	2	BRAÇADEIRA	CLAMP	ABRAZADERA
17	246151A1	1	SUPORTE (Nota 1)	BRACKET (Note 1)	SOPORTE (Nota 1)
18	103670A1	2	BRAÇADEIRA	CLAMP	ABRAZADERA
19	214-3132	4	BRAÇADEIRA	CLAMP	ABRAZADERA
21	218-676	2	CONEXÃO	CONNECTOR	CONEXIÓN
22	218-1256	2	PORCA	NUT	TUERCA
23	218-335	2	TAMPA	CAP	TAPA
25	896-11010	2	ARRUELA	WASHER	ARANDELA
26	832-10410	2	PORCA	NUT	TUERCA
27	314319A1	1	BRAÇADEIRA	CLAMP	ABRAZADERA
28	314320A1	1	BRAÇADEIRA	CLAMP	ABRAZADERA
29	614-10040	2	PARAFUSO	BOLT	TORNILLO
	370914A1	1	JOGO protetor lança	KIT guard	JUEGO protector
30	NSS	1	PROTETOR lança	GUARD boom	PROTECTOR lanza
31	87441372	2	LUVA	SLEEVE	MANGUITO
32	L18337	4	CINTA	STRAP	PRECINTA

Nota 1: Modelos com Extendahoe
Note 1: Models with Extendahoe
Nota 1: Modelos con Extendahoe

Nota 2: Modelos sem Extendahoe
Note 2: Models without Extendahoe
Nota 2: Modelos sin Extendahoe

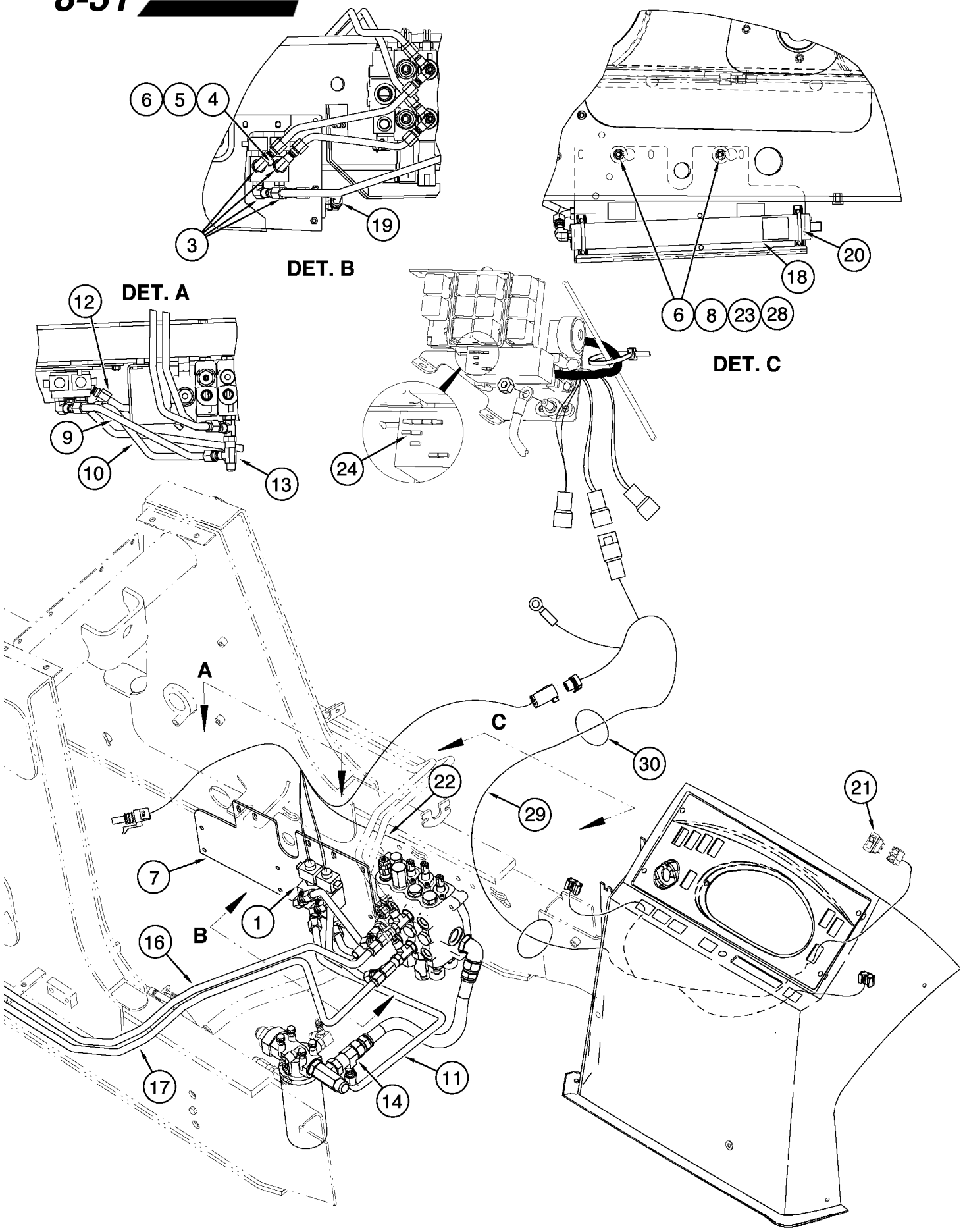
6
5
4
3
19
DET. B
20
18
6
8
23
28
DET. C
12
DET. A
9
10
13
24
A
C
30
22
29
21
7
1
B
16
17
14
11

ITEM REF.	PEÇA Nº PART Nº PIEZA Nº	QTD QTY CAN	DESCRIÇÃO (Português)	DESCRIPTION (English)	DESCRIPCIÓN (Español)
1	87433240	1	VÁLVULA controle condução	VALVE ride control	VALVULA
3	218-5117	4	CONEXÃO	CONNECTOR	CONEXIÓN
4	814-10080	1	PARAFUSO	BOLT	TORNILLO
5	895-11010	1	ARRUELA	WASHER	ARANDELA
6	892-11010	3	ARRUELA	WASHER	ARANDELA
7	87402653	1	PLACA	PLATE	PLACA
8	711-10040	2	PARAFUSO	BOLT	TORNILLO
9	87454171	1	TUBO solenóide ao cilindro LE	TUBE	TUBO
10	87454173	1	TUBO solenóide ao cilindro LE	TUBE	TUBO
11	87402841	1	TUBO solenóide ao reservatório	TUBE	TUBO
12	87402838	1	TUBO acumulador ao reserv.	TUBE	TUBO
13	218-5220	2	CONEXÃO TE	TEE	CONEXIÓN TE
14	218-5490	1	CONEXÃO TE	TEE	CONEXIÓN TE
16	87447423	1	TUBO	TUBE	TUBO
17	87447428	1	TUBO	TUBE	TUBO
18	448284A1	1	ACUMULADOR Conj.	ACCUMULATOR Assy.	ACUMULADOR Conj.
19	218-5600	1	CONEXÃO	CONNECTOR	CONEXIÓN
20	A13240	2	BRAÇADEIRA	CLAMP	ABRAZADERA
21	235002A1	1	INTERRUPTOR	SWITCH	INTERRUPTOR
22	87452478	1	CHICOTE (P.4-38)	HARNESS (P.4-38)	AP.ELECTRICO (P.4-38)
23	829-1410	2	PORCA	NUT	TUERCA
24	121413A1	1	FUSÍVEL 15A	FUSE 15A	FUSIBLE 15A
27	384260A1	1	DECALQUE (não ilustrado)	DECAL (not shown)	CALCADO
28	895-15010	2	ARRUELA	WASHER	ARANDELA
29	87452480	1	CHICOTE (P.4-38)	HARNESS (P.4-38)	AP.ELECTRICO (P.4-38)
30	L11451	3	CINTA	STRAP	PRECINTA

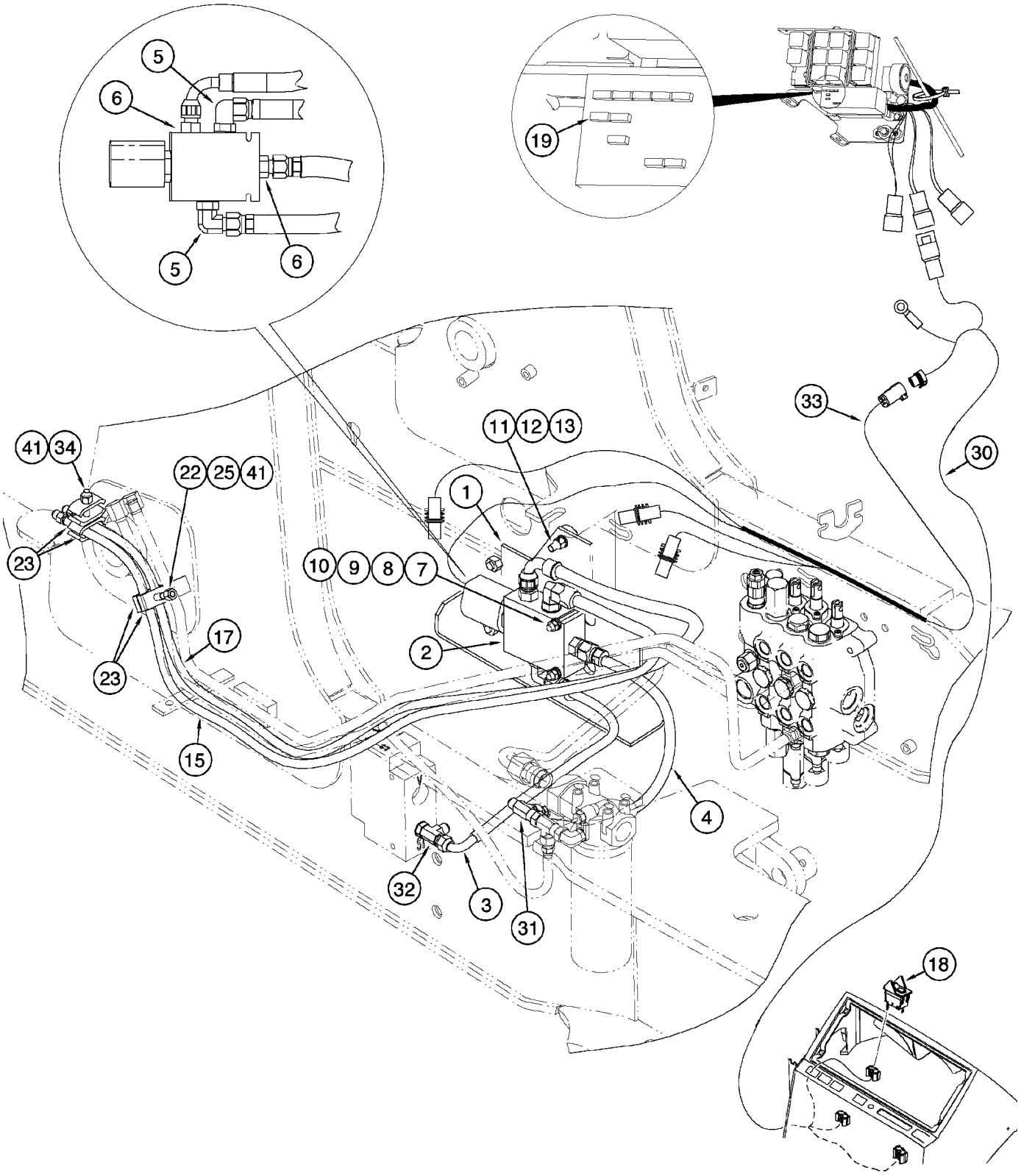
5
6
5
6
19
33
30
11
12
13
41
34
22
25
41
1
23
10
9
8
7
2
17
23
15
4
32
3
31
18

ITEM REF.	PEÇA Nº PART Nº PIEZA Nº	QTD QTY CAN	DESCRIÇÃO (Português)	DESCRIPTION (English)	DESCRIPCIÓN (Español)
1	277320A1	1	VÁLVULA Conj. Engate rápido	VALVE Assy. Coupler	VÁLVULA Conj.
2	259773A3	1	PLACA	PLATE	PLACA
3	87454056	1	MANGUEIRA pressão	HOSE pressure	MANGUERA presión
4	87307689	1	MANGUEIRA retorno	HOSE return	MANGUERA retorno
5	218-5105	2	COTOVELO	ELBOW	CODO
6	218-5057	2	CONEXÃO	CONNECTOR	CONEXIÓN
7	711-6050	2	PARAFUSO	BOLT	TORNILLO
8	895-11006	2	ARRUELA	WASHER	ARANDELA
9	892-11006	2	ARRUELA	WASHER	ARANDELA
10	829-1406	2	PORCA	NUT	TUERCA
11	711-10040	2	PARAFUSO	BOLT	TORNILLO
12	892-11010	8	ARRUELA	WASHER	ARANDELA
13	829-1410	8	PORCA	NUT	TUERCA
15	301008A2	1	MANGUEIRA porta C1	HOSE port C1	MANGUERA C1
17	301009A2	1	MANGUEIRA porta C2	HOSE port C2	MANGUERA C2
18	275488A2	1	INTERRUPTOR engate rápido	SWITCH quick coupler	INTERRUPTOR
19	121413A1	1	FUSÍVEL 15A	FUSE 15A	FUSIBLE 15A
22	814-10070	1	PARAFUSO	BOLT	TORNILLO
23	D138055	9	BRAÇADEIRA	CLAMP	ABRAZADERA
25	120303A1	2	ESPAÇADOR	SPACER	ESPACIADOR
30	87452480	1	CHICOTE (P.4-38)	HARNESS (P.4-38)	AP.ELECTRICO (P.4-38)
31	218-845	1	CONEXÃO TE	TEE	CONEXIÓN TE
32	218-5242	1	CONEXÃO TE	TEE	CONEXIÓN TE
33	87452478	1	CHICOTE (P.4-38)	HARNESS (P.4-38)	AP.ELECTRICO (P.4-38)
34	814-10080	1	PARAFUSO	BOLT	TORNILLO
41	832-10410	2	PORCA	NUT	TUERCA

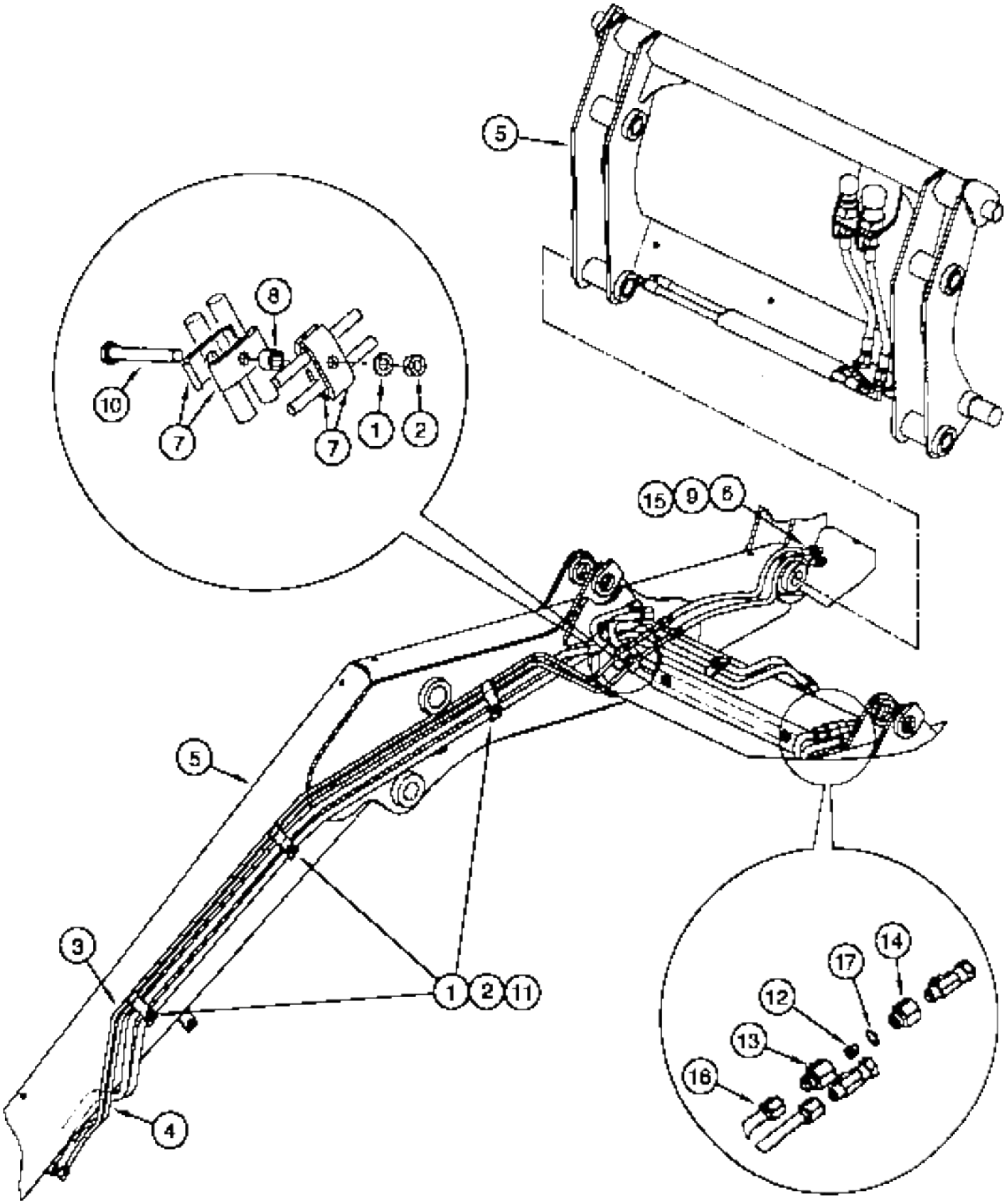
5
8
10
7
7
1
2
15
9
6
5
3
1
2
11
4
14
17
12
13
16

ITEM REF.	PEÇA Nº PART Nº PIEZA Nº	QTD QTY CAN	DESCRIÇÃO (Português)	DESCRIPTION (English)	DESCRIPCIÓN (Español)
1	892-11010	8	ARRUELA-pressão	WASHER-lock	ARANDELA-cierre
2	829-1410	8	PORCA	NUT	TUERCA
3	308255A1	1	TUBO	TUBE	TUBO
4	308254A1	1	TUBO	TUBE	TUBO
5	REF	1	ENGATE rápido (P.9-24)	QUICK-COUPLER (P.9-24)	ACOPLAMIENTO (P.9-24)
6	L11541	16	CINTA nylon	STRAP nylon	PRECINTA nylon
7	D138005	4	BRAÇADEIRA	CLAMP	ABRAZADERA
8	120303A1	1	ESPAÇADOR	SPACER	ESPACIADOR
9	300996A3	2	MANGUEIRA 772mm	HOSE 772mm	MANGUERA 772mm
10	814-10090	1	PARAFUSO	BOLT	TORNILLO
11	302820A2	3	BRAÇADEIRA	CLAMP	ABRAZADERA
12	304890A1	1	RESTRITOR	RESTRICTOR	RESTRICTOR
13	304424A1	1	CONEXÃO	CONNECTOR	CONEXIÓN
14	309674A1	1	CONEXÃO	CONNECTOR	CONEXIÓN
15	307277A1	1	LUVA	SLEEVE	MANGUITO
16	434605A1	1	TUBO	TUBE	TUBO
17	237-6010	1	ANEL-O	O-RING	ANILLO O

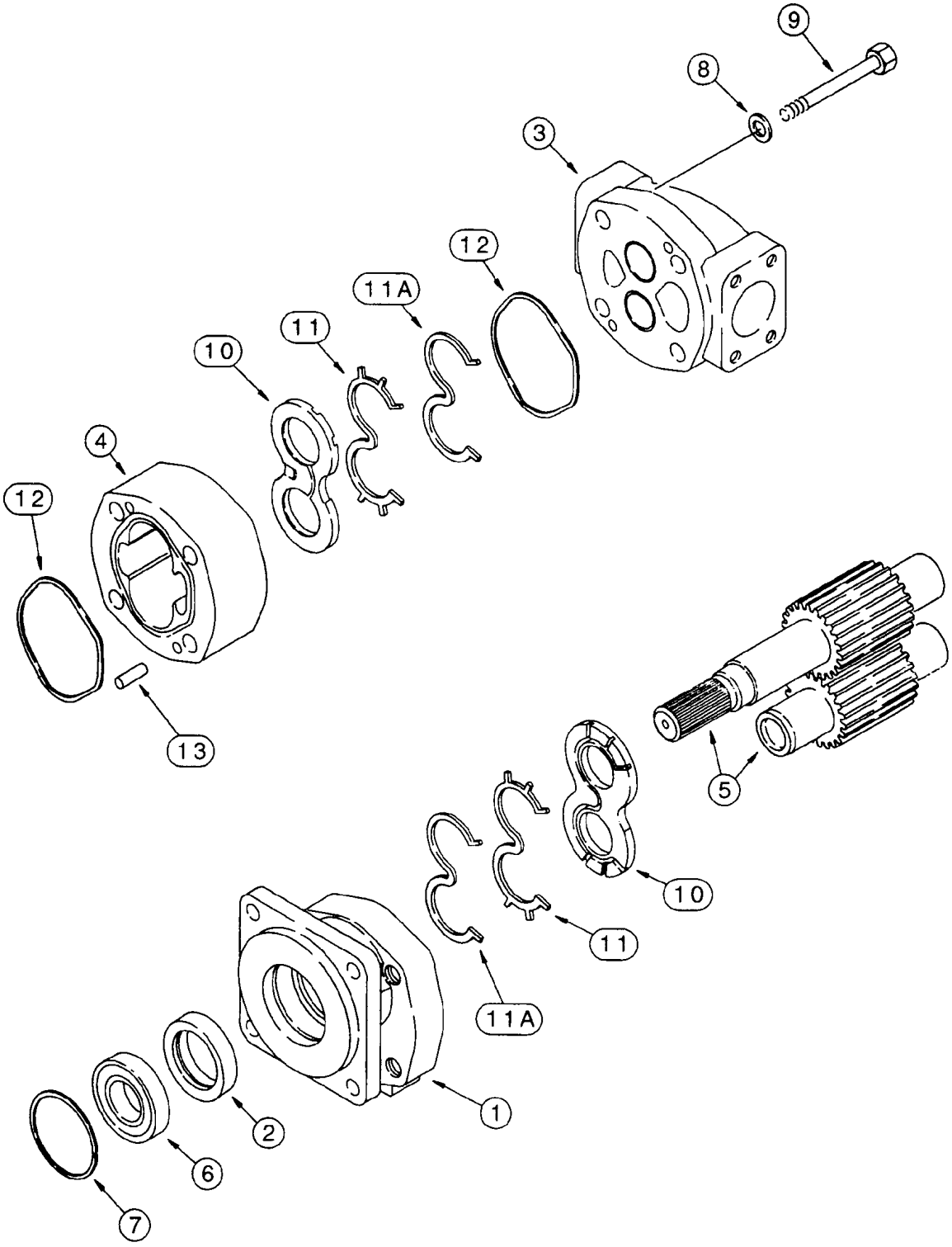
9
8
3
12
11A
11
10
4
12
13
5
10
11
11A
1
2
6
7

ITEM REF.	PEÇA Nº PART Nº PIEZA Nº	QTD QTY CAN	DESCRIÇÃO (Português)	DESCRIPTION (English)	DESCRIPCIÓN (Español)
	257953A1	1	BOMBA Conj. 108L	PUMP Assy. 108L	BOMBA Conj. 108L
1	NSS	1	TAMPA eixo	COVER	TAPA
2	L32318	1	VEDADOR	SEAL	SELLO
3	NSS	1	TAMPA	COVER	TAPA
4	NSS	1	CARCAÇA	HOUSING	CARCAZA
5	NSS	1	JOGO engrenagens (Z=17)	SET gears (Z=17)	JUEGO engranajes (Z=17)
6	S88754	1	ROLAMENTO	BEARING	RODAMIENTO
7	102-23283	1	ANEL	RING	ANILLO
8	19-488	4	ARRUELA	WASHER	ARANDELA
9	326-1080	4	PARAFUSO	BOLT	TORNILLO
10	111589A1	2	PLACA	PLATE	PLACA
11	293926A1	2	VEDADOR	SEAL	SELLO
11A	293925A1	2	VEDADOR	SEAL	SELLO
12	111592A1	2	VEDADOR	SEAL	SELLO
13	W16323	4	PINO	PIN	PASADOR
	293923A1	1	JOGO REPARO (Nota 1)	REPAIR KIT (Note 1)	JUEGO (Nota 1)

Nota 1: Inclui / Incluye 2, 10, 11, 11A, 12
Note 1: Includes 2, 10, 11, 11A, 12

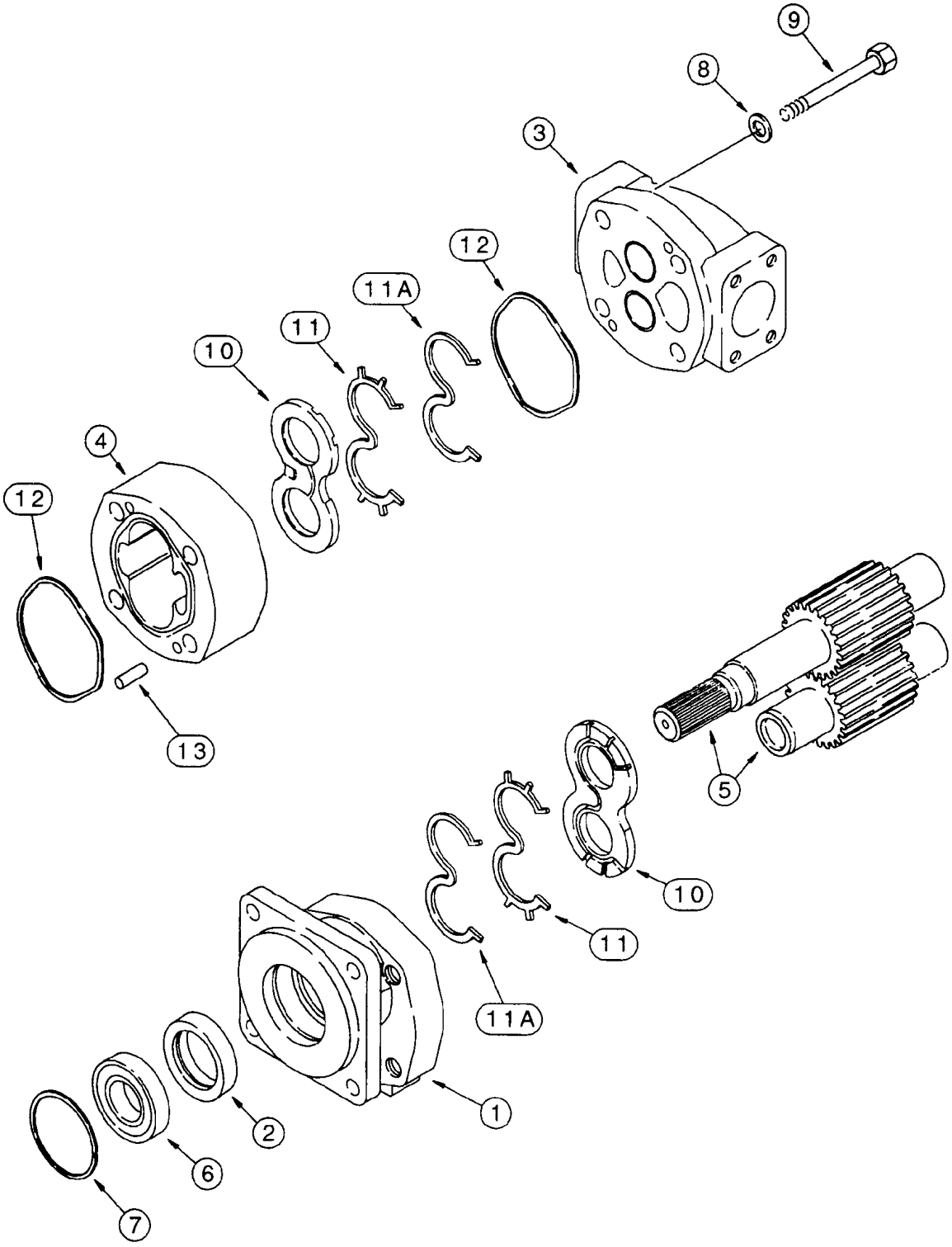
9
8
3
12
11A
11
10
4
12
13
5
10
11
11A
1
2
6
7

ITEM REF.	PEÇA Nº PART Nº PIEZA Nº	QTD QTY CAN	DESCRIÇÃO (Português)	DESCRIPTION (English)	DESCRIPCIÓN (Español)
	87415585	1	BOMBA Conj. 120L	PUMP Assy. 120L	BOMBA Conj. 120L
1	71100483	1	TAMPA eixo	COVER	TAPA
2	L32318	1	VEDADOR	SEAL	SELLO
3	71100484	1	TAMPA	COVER	TAPA
4	111580A1	1	CARCAÇA	HOUSING	CARCAZA
5	NSS	1	JOGO engrenagens (Z=17)	SET gears (Z=17)	JUEGO engranajes (Z=17)
6	S88754	1	ROLAMENTO	BEARING	RODAMIENTO
7	S88756	1	ANEL	RING	ANILLO
8	3031159R1	4	ARRUELA	WASHER	ARANDELA
9	326-1080	4	PARAFUSO	BOLT	TORNILLO
10	111589A1	2	PLACA	PLATE	PLACA
11	293926A1	2	VEDADOR	SEAL	SELLO
11A	293925A1	2	VEDADOR	SEAL	SELLO
12	111592A1	2	VEDADOR	SEAL	SELLO
13	W16323	2	PINO	PIN	PASADOR
	71100485	1	JOGO REPARO (Nota 1)	REPAIR KIT (Note 1)	JUEGO (Nota 1)

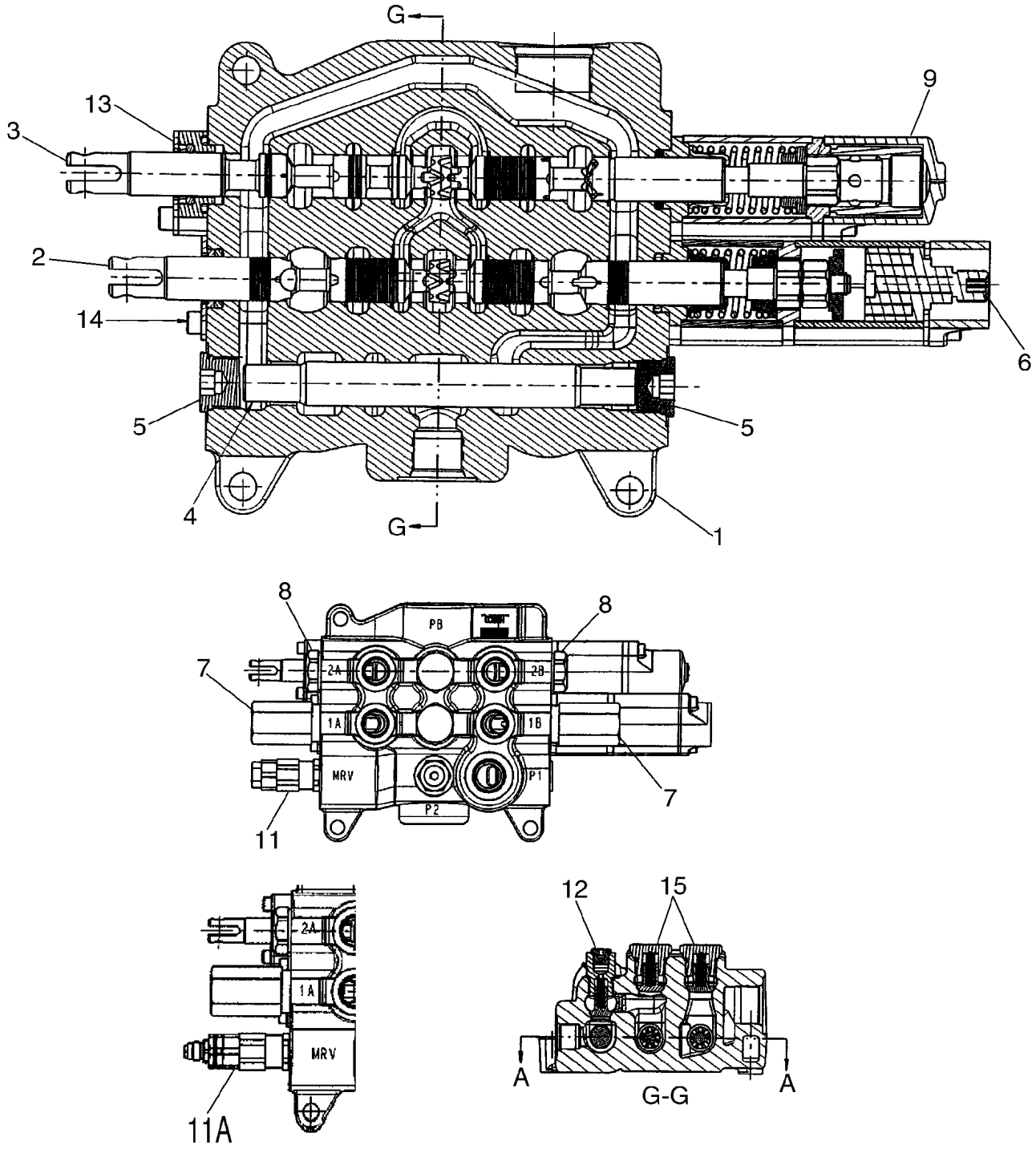
G
13
3
9
2
14
6
5
5
4
G
1
8
8
7
PB
2A
2B
1A
1B
MRV
P1
P2
7
11
2A
1A
MRV
11A
12
15
A
A
G-G

ITEM REF.	PEÇA Nº PART Nº PIEZA Nº	QTD QTY CAN	DESCRIÇÃO (Português)	DESCRIPTION (English)	DESCRIPCIÓN (Español)
	87434766	1	VÁLVULA 2 carretéis	VALVE 2 spool	VALVULA 2 carretes
1	NSS	1	CARCAÇA	HOUSING	CARCASA
2	NSS	1	CARRETEL caçamba	SPOOL bucket	CARRETE cuchara
3	NSS	1	CARRETEL levantamento	SPOOL lift	CARRETE
4	NSS	1	CARRETEL	SPOOL	CARRETE
5	87426233	2	BUJÃO	PLUG	TAPÓN
6	87426221	1	TRAVA magnética	DETENT magnetic	TRABA
7	87426232	2	VÁLVULA alívio	VALVE relief	VÁLVULA alívio
8	81868381	2	VÁLVULA anti-retorno	VALVE check anti-void	VALVULA anti-retorno
9	87426227	1	TRAVA manual	DETENT manual	TRABA manual
11	87426717	1	VÁLVULA alívio	VALVE relief	VÁLVULA alívio
12	87426716	1	VÁLVULA anti-retorno	VALVE check	VALVULA anti-retorno
13	87440815	1	TAMPA carr. levantamento	COVER lift spool	TAPA carrete
14	87440814	1	TAMPA carr. caçamba	COVER bucket spool	TAPA carrete
15	87426238	2	VÁLVULA anti-retorno	VALVE check	VALVULA anti-retorno

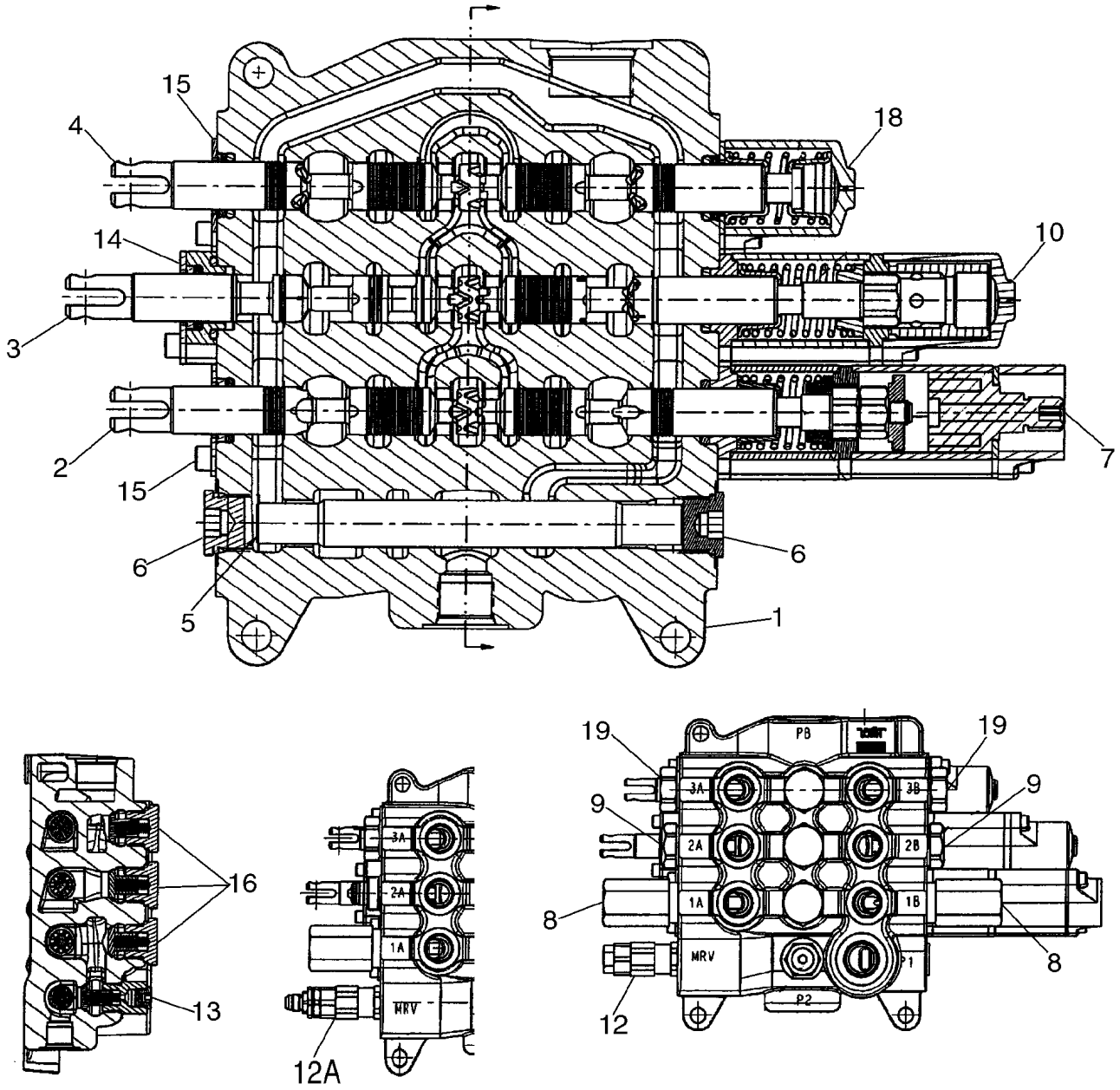
15
4
18
14
10
3
2
15
7
6
6
5
1
19
19
9
9
3A
3B
2A
2B
1A
1B
8
8
MRV
P1
P2
P3
12
16
13
3A
2A
1A
MRV
12A

ITEM REF.	PEÇA Nº PART Nº PIEZA Nº	QTD QTY CAN	DESCRIÇÃO (Português)	DESCRIPTION (English)	DESCRIPCIÓN (Español)
	87434767	1	VÁLVULA 3 carretéis	VALVE 3 spool	VALVULA 3 carretes
1	NSS	1	CARCAÇA	HOUSING	CARCASA
2	NSS	1	CARRETEL caçamba	SPOOL bucket	CARRETE cuchara
3	NSS	1	CARRETEL levantamento	SPOOL lift	CARRETE
4	NSS	1	CARRETEL pinça	SPOOL clam	CARRETE
5	NSS	1	CARRETEL	SPOOL	CARRETE
6	87426233	2	BUJÃO	PLUG	TAPÓN
7	87426221	1	TRAVA magnética	DETENT magnetic	TRABA
8	87426232	2	VÁLVULA alívio	VALVE relief	VÁLVULA alívio
9	81868381	2	VÁLVULA anti-retorno	VALVE check anti-void	VALVULA anti-retorno
10	87426227	1	TRAVA manual	DETENT manual	TRABA manual
12	87426717	1	VÁLVULA alívio	VALVE relief	VÁLVULA alívio
14	87440815	1	TAMPA carr. levantamento	COVER lift spool	TAPA carrete
15	87440814	1	TAMPA carr. caçamba	COVER bucket spool	TAPA carrete
16	87426238	2	VÁLVULA anti-retorno	VALVE check	VALVULA anti-retorno
18	87426241	1	TAMPA	COVER end assy.	TAPA
19	83981068	2	BUJÃO corte	PLUG shut-off	TAPÓN

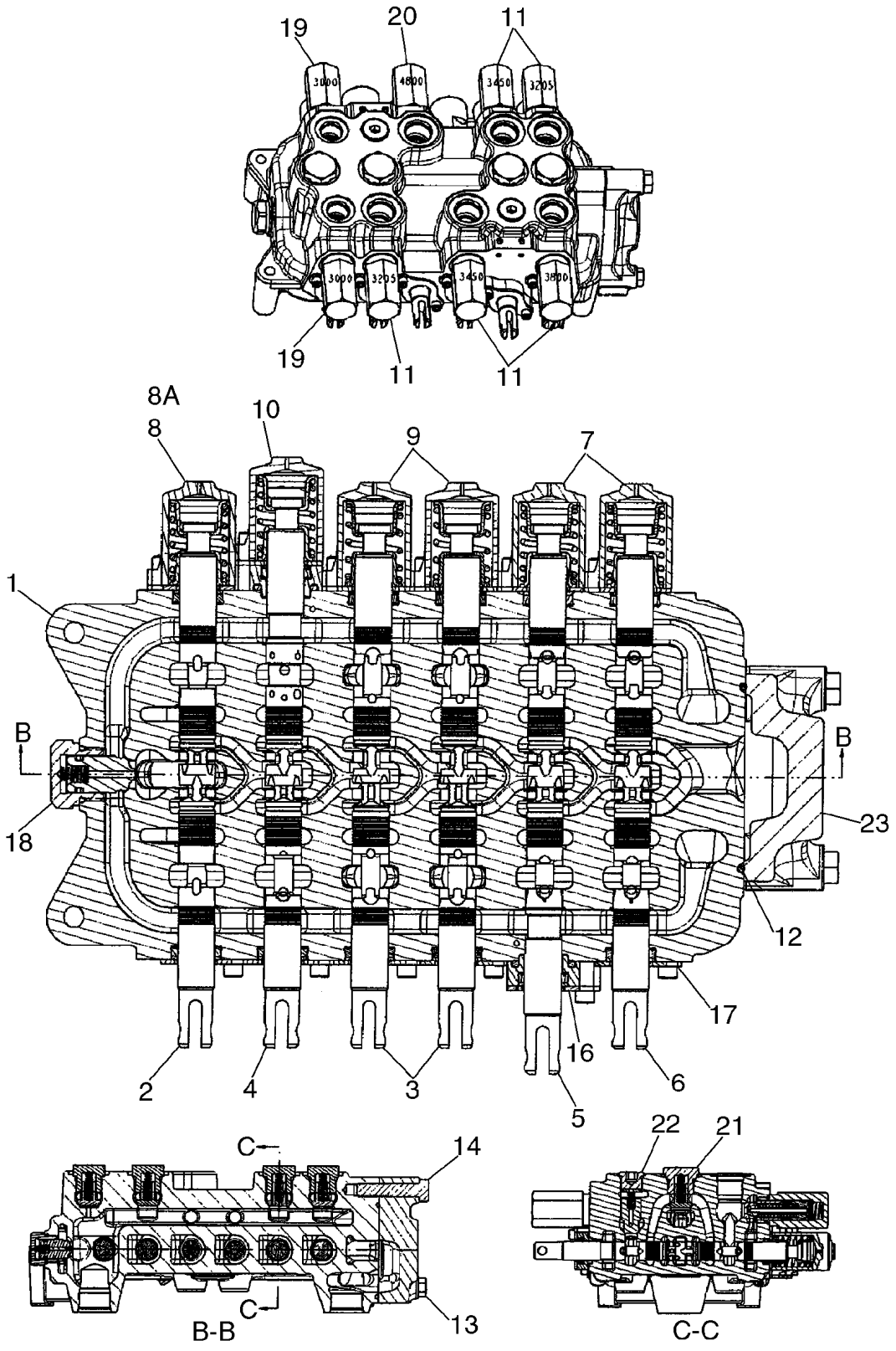
19
20
11
3000
4800
3450
3205
3000
3205
3450
3800
19
11
11
8A
8
10
9
7
1
B
B
18
23
12
17
16
6
2
4
3
5
C
14
C
13
B-B
22
21
C-C

ITEM REF.	PEÇA Nº PART Nº PIEZA Nº	QTD QTY CAN	DESCRIÇÃO (Português)	DESCRIPTION (English)	DESCRIPCIÓN (Español)
	87413144	1	VÁLVULA 6 carretéis (Nota 1)	VALVE 6 spool (Note 1)	VALVULA 6 carr. (Nota 1)
	87416476	1	VÁLVULA 6 carretéis (Nota 2)	VALVE 6 spool (Note 2)	VALVULA 6 carr. (Nota 2)
1	NSS	1	CARCAÇA	HOUSING	CARCASA
2	NSS	1	CARRETEL giro	SPOOL swing	CARRETE
3	NSS	2	CARRETEL estabilizador	SPOOL stabilizer	CARRETE
4	NSS	1	CARRETEL lança	SPOOL boom	CARRETE lanza
5	NSS	1	CARRETEL braço	SPOOL dipper	CARRETE brazo
6	NSS	1	CARRETEL caçamba	SPOOL bucket	CARRETE cuchara
7	87433028	2	TAMPA	COVER end assy.	TAPA
8	87428500	1	TAMPA (válv.87413144)	COVER (valve 87413144)	TAPA (válv.87413144)
8A	87433028	1	TAMPA (válv.87416476)	COVER (valve 87416476)	TAPA (válv.87416476)
9	87428497	2	TAMPA	COVER end assy.	TAPA
10	87433029	1	TAMPA	COVER end assy.	TAPA
11	87426232	5	VÁLVULA alívio 3205/3450/3800psi	VALVE relief 3205/3450/3800psi	VÁLVULA 3205/3450/3800psi
12	87428495	1	ANEL-O	O-RING	ANILLO O
13	87428491	2	PARAFUSO	BOLT	TORNILLO
14	87428492	1	PARAFUSO	BOLT	TORNILLO
16	87440815	1	TAMPA carr. braço	COVER dipper spool	TAPA carrete
17	87440814	5	TAMPA carretel	COVER spool	TAPA carrete
18	81868381	1	VÁLVULA anti-retorno	VALVE check anti-void	VALVULA anti-retorno
19	87428490	2	VÁLVULA alívio 3000psi	VALVE relief 3000psi	VÁLVULA alívio 3000psi
20	87428488	1	VÁLVULA alívio 4800psi	VALVE relief 4800psi	VÁLVULA alívio 4800psi
21	87426238	4	VÁLVULA anti-retorno	VALVE check	VALVULA anti-retorno
22	87428486	2	VÁLVULA anti-retorno	VALVE check	VALVULA anti-retorno
23	87433030	1	TAMPA válvula	COVER valve	TAPA valvula

PARA MÁQUINAS SEM BRAÇO EXTENSÍVEL, SEM SIST. HIDRÁULICO AUXILIAR E SEM CONTROLE PILOTO
FOR MACHINES WITHOUT EXTENDABLE DIPPER, WITHOUT AUXILIAR HYDRAULICS AND WITHOUT PILOT CONTROL
PARA MAQUINAS SIN BRAZO EXTENSIBLE, SIN SIST. HIDRÁULICO AUXILIAR Y SIN CONTROLE PILOTO

Nota 1: Comando por pedais / Pedales de Mando
Note 1: Pedal Control

Nota 2: Comando por alavancas / Palancas de Mando
Note 2: Lever Control

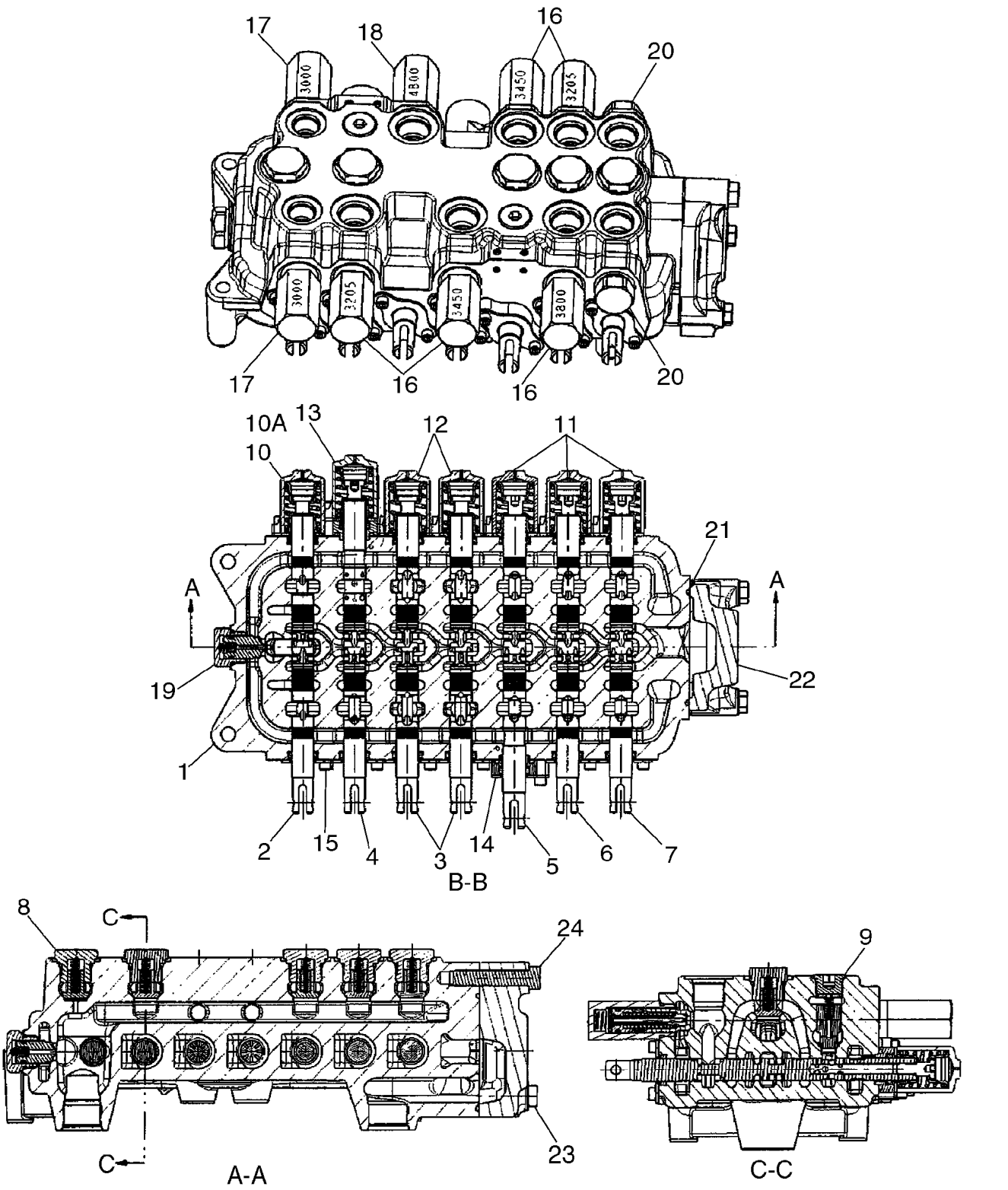
17
18
16
20
3000
4800
3450
3205
3000
3205
3450
3800
17
16
16
20
10A
13
12
11
10
21
A
A
19
22
1
2
15
4
3
14
5
6
7
B-B
8
C
24
9
C
23
A-A
C-C

ITEM REF.	PEÇA Nº PART Nº PIEZA Nº	QTD QTY CAN	DESCRIÇÃO (Português)	DESCRIPTION (English)	DESCRIPCIÓN (Español)
	87413145	1	VÁLVULA 7 carretéis (Nota 1)	VALVE 7 spool (Note 1)	VALVULA 7 carr. (Nota 1)
	87403386	1	VÁLVULA 7 carretéis (Nota 2)	VALVE 7 spool (Note 2)	VALVULA 7 carr. (Nota 2)
1	NSS	1	CARCAÇA	HOUSING	CARCASA
2	NSS	1	CARRETEL giro	SPOOL swing	CARRETE
3	NSS	2	CARRETEL estabilizador	SPOOL stabilizer	CARRETE
4	NSS	1	CARRETEL lança	SPOOL boom	CARRETE lanza
5	NSS	1	CARRETEL braço	SPOOL dipper	CARRETE brazo
6	NSS	1	CARRETEL caçamba	SPOOL bucket	CARRETE cuchara
7	NSS	1	CARRETEL braço ext.	SPOOL ext.dipper	CARRETE brazo ext.
8	87426238	5	VÁLVULA anti-retorno	VALVE check	VALVULA anti-retorno
9	87428486	2	VÁLVULA anti-retorno	VALVE check	VALVULA anti-retorno
10	87428500	1	TAMPA (válv.87413145)	COVER (valve 87413145)	TAPA (válv.87413145)
10A	87433028	1	TAMPA (válv.87403386)	COVER (valve 87403386)	TAPA (válv.87403386)
11	87433028	3	TAMPA	COVER end assy.	TAPA
12	87428497	2	TAMPA	COVER end assy.	TAPA
13	87433029	1	TAMPA	COVER end assy.	TAPA
14	87440815	1	TAMPA carr. braço	COVER dipper spool	TAPA carrete
15	87440814	6	TAMPA carretel	COVER spool	TAPA carrete
16	87426232	5	VÁLVULA alívio 3205/3450/3800psi	VALVE relief 3205/3450/3800psi	VÁLVULA 3205/3450/3800psi
17	87428490	2	VÁLVULA alívio 3000psi	VALVE relief 3000psi	VÁLVULA alívio 3000psi
18	87428488	1	VÁLVULA alívio 4800psi	VALVE relief 4800psi	VÁLVULA alívio 4800psi
19	81868381	1	VÁLVULA anti-retorno	VALVE check anti-void	VALVULA anti-retorno
20	83981068	2	BUJÃO corte	PLUG shut-off	TAPÓN
21	87428495	1	ANEL-O	O-RING	ANILLO O
22	87433030	1	TAMPA válvula	COVER valve	TAPA valvula
23	87428491	2	PARAFUSO	BOLT	TORNILLO
24	87428492	1	PARAFUSO	BOLT	TORNILLO

PARA MÁQUINAS COM BRAÇO EXTENSÍVEL, SEM SIST. HIDRÁULICO AUXILIAR E SEM CONTROLE PILOTO
FOR MACHINES WITH EXTENDABLE DIPPER, WITHOUT AUXILIAR HYDRAULICS AND WITHOUT PILOT CONTROL
PARA MAQUINAS CON BRAZO EXTENSIBLE, SIN SIST. HIDRÁULICO AUXILIAR Y SIN CONTROLE PILOTO

Nota 1: Comando por pedais / Pedales de Mando
Note 1: Pedal Control

Nota 2: Comando por alavancas / Palancas de Mando
Note 2: Lever Control

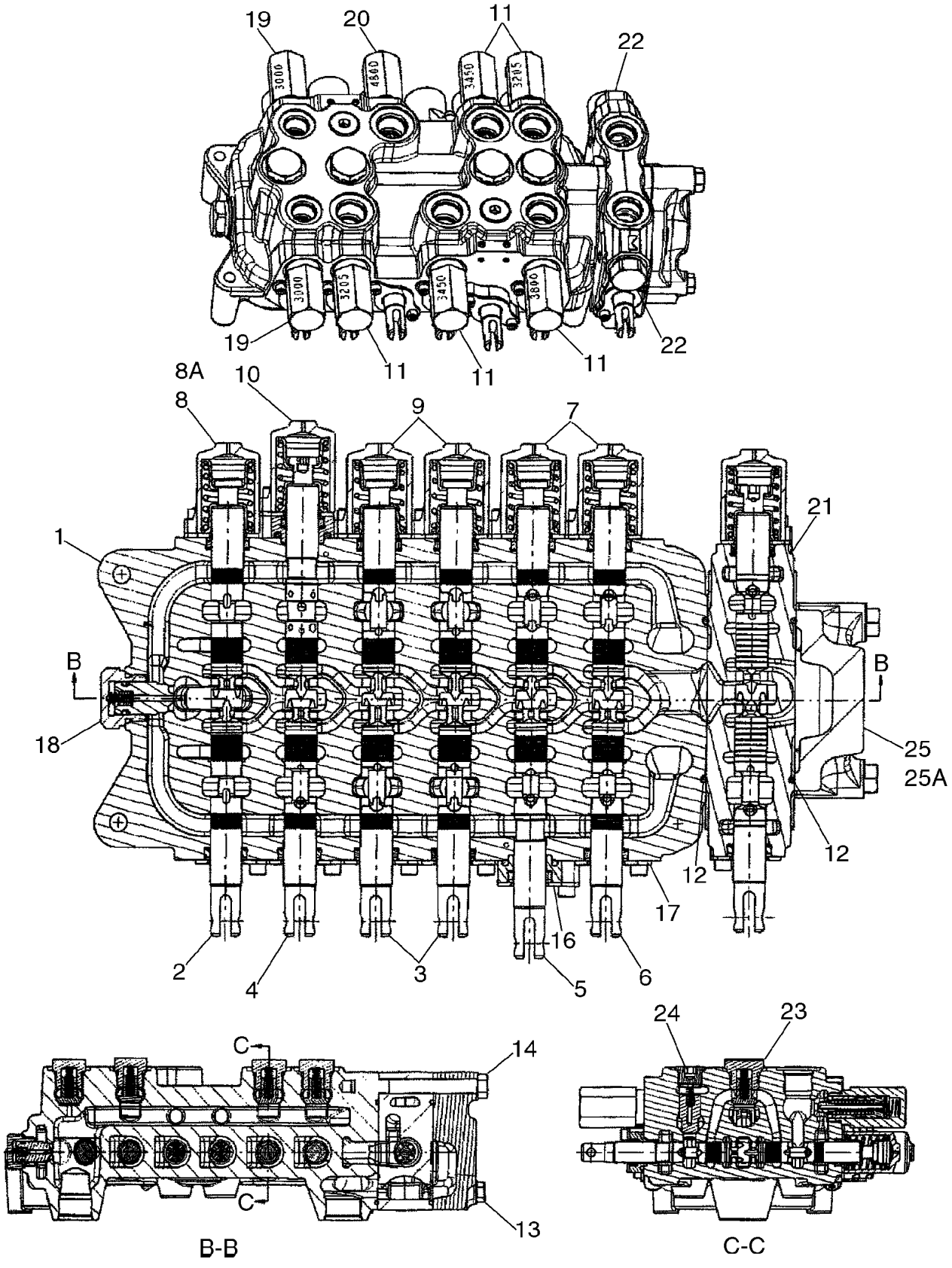
19
20
11
22
3000
4600
3450
3205
19
11
11
11
22
8A
10
8
9
7
21
1
B
B
18
25
25A
12
12
17
16
2
4
3
5
6
C
14
C
13
B-B
24
23
C-C

ITEM REF.	PEÇA Nº PART Nº PIEZA Nº	QTD QTY CAN	DESCRIÇÃO (Português)	DESCRIPTION (English)	DESCRIPCIÓN (Español)
	87414278	1	VÁLVULA 7 carretéis (Nota 1)	VALVE 7 spool (Note 1)	VALVULA 7 carr. (Nota 1)
	87414277	1	VÁLVULA 7 carretéis (Nota 2)	VALVE 7 spool (Note 2)	VALVULA 7 carr. (Nota 2)
1	NSS	1	CARCAÇA	HOUSING	CARCASA
2	NSS	1	CARRETEL giro	SPOOL swing	CARRETE
3	NSS	2	CARRETEL estabilizador	SPOOL stabilizer	CARRETE
4	NSS	1	CARRETEL lança	SPOOL boom	CARRETE lanza
5	NSS	1	CARRETEL braço	SPOOL dipper	CARRETE brazo
6	NSS	1	CARRETEL caçamba	SPOOL bucket	CARRETE cuchara
7	87433028	2	TAMPA	COVER end assy.	TAPA
8	87428500	1	TAMPA (válv.87414278)	COVER (valve 87414278)	TAPA (válv.87414278)
8A	87433028	1	TAMPA (válv.87414277)	COVER (valve 87414277)	TAPA (válv.87414277)
9	87428497	2	TAMPA	COVER end assy.	TAPA
10	87433029	1	TAMPA	COVER end assy.	TAPA
11	87426232	5	VÁLVULA alívio 3205/3450/3800psi	VALVE relief 3205/3450/3800psi	VÁLVULA 3205/3450/3800psi
12	87428495	1	ANEL-O	O-RING	ANILLO O
13	87428476	1	PARAFUSO	BOLT	TORNILLO
14	87428477	1	PARAFUSO	BOLT	TORNILLO
16	87440815	1	TAMPA carr. braço	COVER dipper spool	TAPA carrete
17	87440814	5	TAMPA carretel	COVER spool	TAPA carrete
18	81868381	1	VÁLVULA anti-retorno	VALVE check anti-void	VALVULA anti-retorno
19	87428490	2	VÁLVULA alívio 3000psi	VALVE relief 3000psi	VÁLVULA alívio 3000psi
20	87428488	1	VÁLVULA alívio 4800psi	VALVE relief 4800psi	VÁLVULA alívio 4800psi
21	87428501	1	TAMPA válvula	COVER valve	TAPA valvula
22	83981068	2	BUJÃO corte	PLUG shut-off	TAPÓN
23	87426238	4	VÁLVULA anti-retorno	VALVE check	VALVULA anti-retorno
24	87428486	2	VÁLVULA anti-retorno	VALVE check	VALVULA anti-retorno
25	87433030	1	TAMPA válvula	COVER valve	TAPA valvula
25A	87433030	1	TAMPA válvula	COVER valve	TAPA valvula

PARA MÁQUINAS SEM BRAÇO EXTENSÍVEL, COM SIST. HIDRÁULICO AUXILIAR E SEM CONTROLE PILOTO
FOR MACHINES WITHOUT EXTENDABLE DIPPER, WITH AUXILIAR HYDRAULICS AND WITHOUT PILOT CONTROL
PARA MAQUINAS SIN BRAZO EXTENSIBLE, CON SIST. HIDRÁULICO AUXILIAR Y SIN CONTROLE PILOTO

Nota 1: Comando por pedais / Pedales de Mando
Note 1: Pedal Control

Nota 2: Comando por alavancas / Palancas de Mando
Note 2: Lever Control

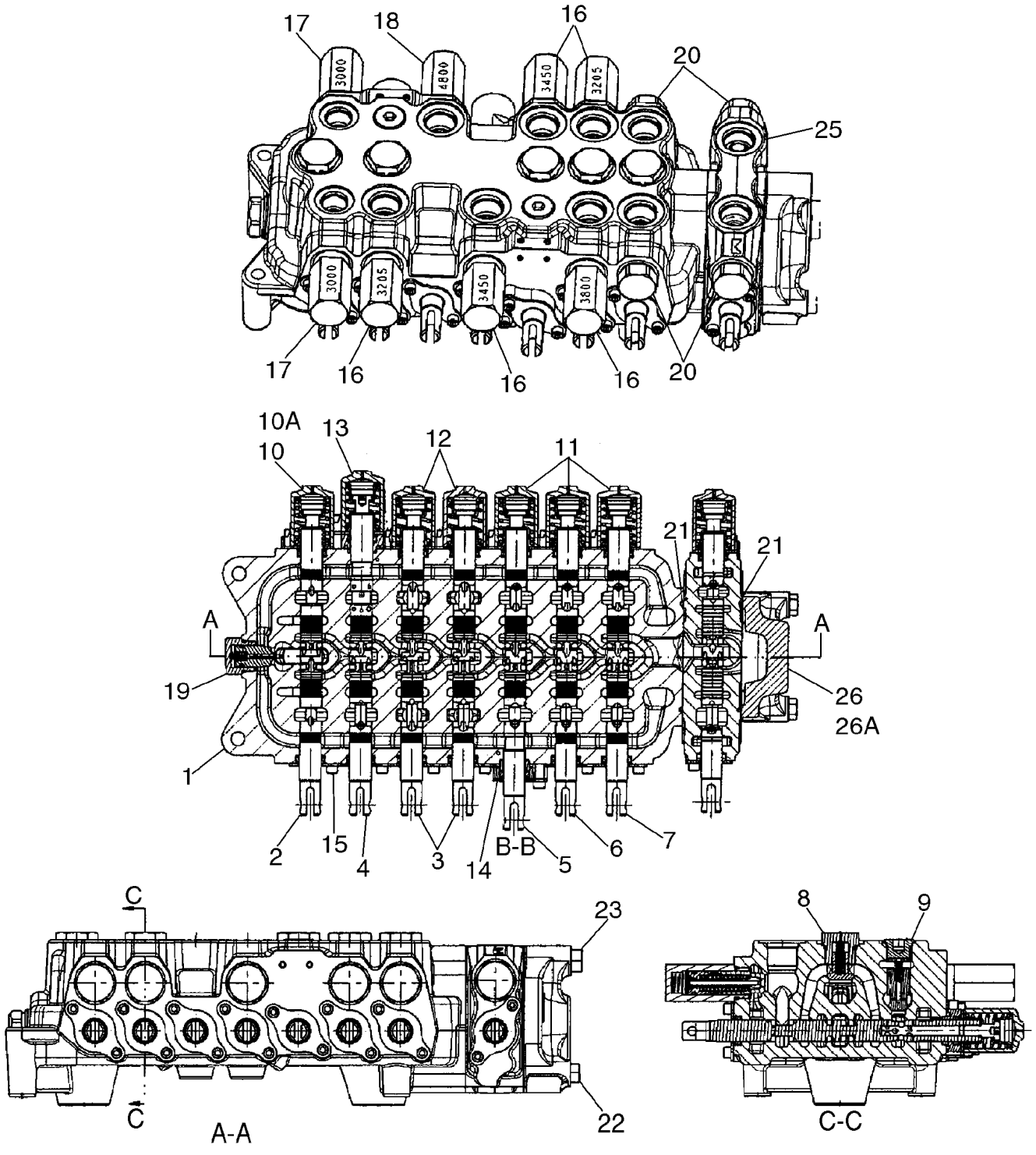
17
18
16
20
25
3000
4800
3450
3205
3000
3205
3450
3800
17
16
16
16
20
10A
10
13
12
11
21
21
A
A
19
26
26A
1
2
15
4
3
14
B-B
5
6
7
C
23
C
A-A
22
8
9
C-C

ITEM REF.	PEÇA Nº PART Nº PIEZA Nº	QTD QTY CAN	DESCRIÇÃO (Português)	DESCRIPTION (English)	DESCRIPCIÓN (Español)
	87413146	1	VÁLVULA 8 carretéis (Nota 1)	VALVE 8 spool (Note 1)	VALVULA 8 carr. (Nota 1)
	87403387	1	VÁLVULA 8 carretéis (Nota 2)	VALVE 8 spool (Note 2)	VALVULA 8 carr. (Nota 2)
1	NSS	1	CARCAÇA	HOUSING	CARCASA
2	NSS	1	CARRETEL giro	SPOOL swing	CARRETE
3	NSS	2	CARRETEL estabilizador	SPOOL stabilizer	CARRETE
4	NSS	1	CARRETEL lança	SPOOL boom	CARRETE lanza
5	NSS	1	CARRETEL braço	SPOOL dipper	CARRETE brazo
6	NSS	1	CARRETEL caçamba	SPOOL bucket	CARRETE cuchara
7	NSS	1	CARRETEL braço ext.	SPOOL ext.dipper	CARRETE brazo ext.
8	87426238	5	VÁLVULA anti-retorno	VALVE check	VALVULA anti-retorno
9	87428486	2	VÁLVULA anti-retorno	VALVE check	VALVULA anti-retorno
10	87428500	1	TAMPA (válv.87413146)	COVER (valve 87413146)	TAPA (válv.87413146)
10A	87433028	1	TAMPA (válv.87403387)	COVER (valve 87403387)	TAPA (válv.87403387)
11	87433028	3	TAMPA	COVER end assy.	TAPA
12	87428497	2	TAMPA	COVER end assy.	TAPA
13	87433029	1	TAMPA	COVER end assy.	TAPA
14	87440815	1	TAMPA carr. braço	COVER dipper spool	TAPA carrete
15	87440814	6	TAMPA carretel	COVER spool	TAPA carrete
16	87426232	5	VÁLVULA alívio 3205/3450/3800psi	VALVE relief 3205/3450/3800psi	VÁLVULA 3205/3450/3800psi
17	87428490	2	VÁLVULA alívio 3000psi	VALVE relief 3000psi	VÁLVULA alívio 3000psi
18	87428488	1	VÁLVULA alívio 4800psi	VALVE relief 4800psi	VÁLVULA alívio 4800psi
19	81868381	1	VÁLVULA anti-retorno	VALVE check anti-void	VALVULA anti-retorno
20	83981068	4	BUJÃO corte	PLUG shut-off	TAPÓN
21	87428495	2	ANEL-O	O-RING	ANILLO O
22	87428476	2	PARAFUSO	BOLT	TORNILLO
23	87428477	1	PARAFUSO	BOLT	TORNILLO
25	87428501	1	TAMPA válvula	COVER valve	TAPA valvula
26	87433030	1	TAMPA (válv.87413146)	COVER (valve 87413146)	TAPA (válv.87413146)
26A	87433030	1	TAMPA (válv.87403387)	COVER (valve 87403387)	TAPA (válv.87403387)

PARA MÁQUINAS COM BRAÇO EXTENSÍVEL, COM SIST. HIDRÁULICO AUXILIAR E SEM CONTROLE PILOTO
FOR MACHINES WITH EXTENDABLE DIPPER, WITH AUXILIAR HYDRAULICS AND WITHOUT PILOT CONTROL
PARA MAQUINAS CON BRAZO EXTENSIBLE, CON SIST. HIDRÁULICO AUXILIAR Y SIN CONTROLE PILOTO

Nota 1: Comando por pedais / Pedales de Mando
Note 1: Pedal Control

Nota 2: Comando por alavancas / Palancas de Mando
Note 2: Lever Control

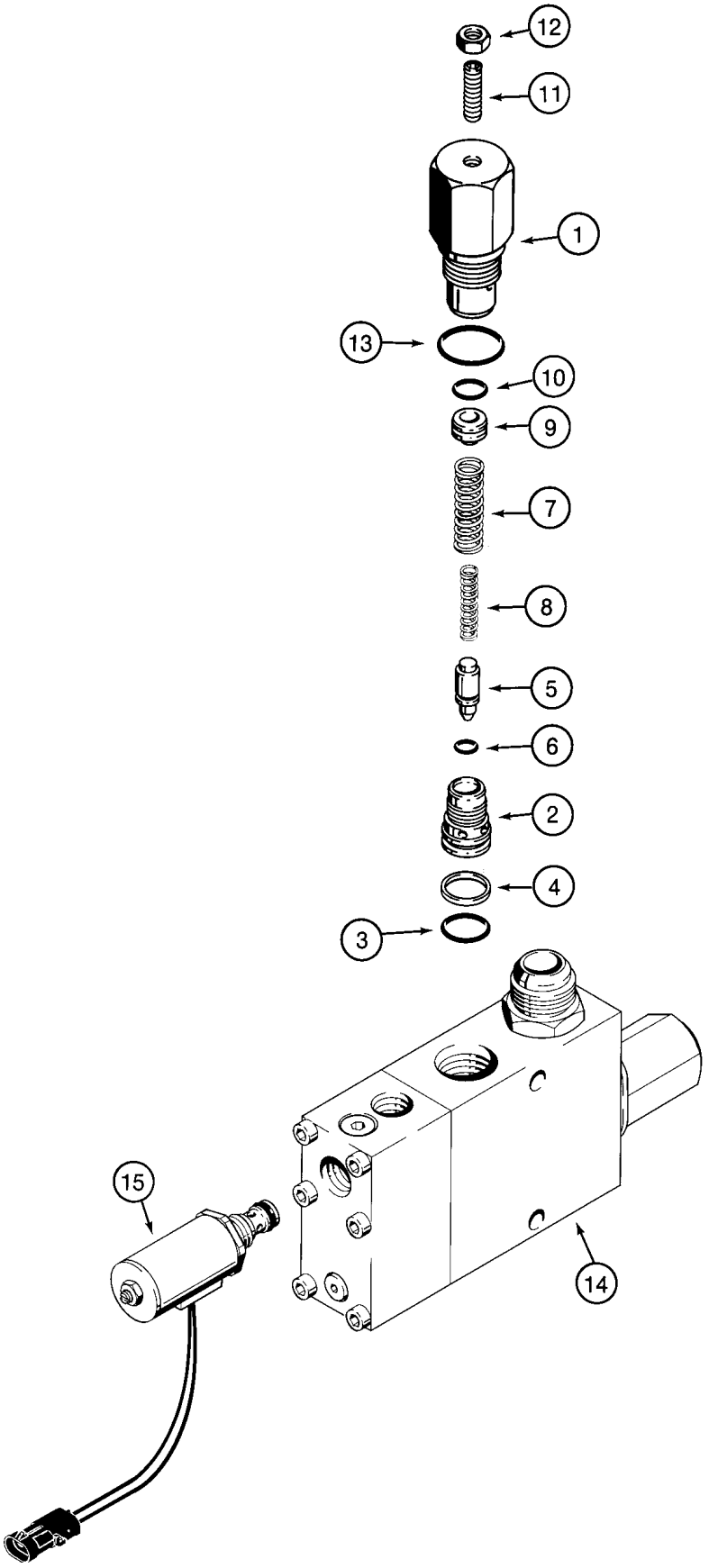
12
11
1
13
10
9
7
8
5
6
2
4
3
15
14

ITEM REF.	PEÇA Nº PART Nº PIEZA Nº	QTD QTY CAN	DESCRIÇÃO (Português)	DESCRIPTION (English)	DESCRIPCIÓN (Español)
	189957A1	1	VÁLVULA Conj.	VALVE Assy.	VÁLVULA Conj.
	G110467	1	ALÍVIO Conj. (Nota 1)	RELIEF Assy. (Note 1)	ALÍVIO Conj. (Nota 1)
1	NSS	1	CORPO	BODY	CUERPO
2	NSS	1	ASSENTO válvula	SEAT	ASIENTO
3	238-6018	1	ANEL-O	O-RING	ANEL-O
4	G35540	1	ANEL	RING	ANILLO
5	NSS	1	ÊMBOLO	POPPET	ÊMBOLO
6	NSS	1	ANEL-O	O-RING	ANEL-O
7	NSS	1	MOLA	SPRING	RESORTE
8	NSS	1	MOLA	SPRING	RESORTE
9	NSS	1	PISTÃO alívio	PISTON	PISTON
10	NSS	1	ANEL-O	O-RING	ANEL-O
11	484-43116	1	PARAFUSO	SCREW	TORNILLO
12	425-155	1	PORCA	NUT	TUERCA
13	237-6012	1	ANEL-O	O-RING	ANEL-O
14	NSS	1	CORPO	BODY	CUERPO
15	221168A1	1	SOLENÓIDE	SOLENOID	SOLENOIDE
	D150781	1	JOGO REPARO (Nota 2)	REPAIR KIT (Note 2)	JUEGO (Nota 2)

Nota 1: Para reposição solicitar o kit G110077 / Para los repuestos pedir G110077
Note 1: For service order G110077

Nota 2: Inclui 3 molas, 1 esfera, 1 êmbolo, 1 plug e o jogo de vedadores D150810 (não ilustrado)
Note 2: Includes 3 springs, 1 ball, 1 piston, 1 plug and the seal kit D150810 (not shown)
Nota 2: Incluye 3 resortes, 1 esfera, 1 pistón, 1 plug y el juego de vedadores D150810 (no ilustrado)

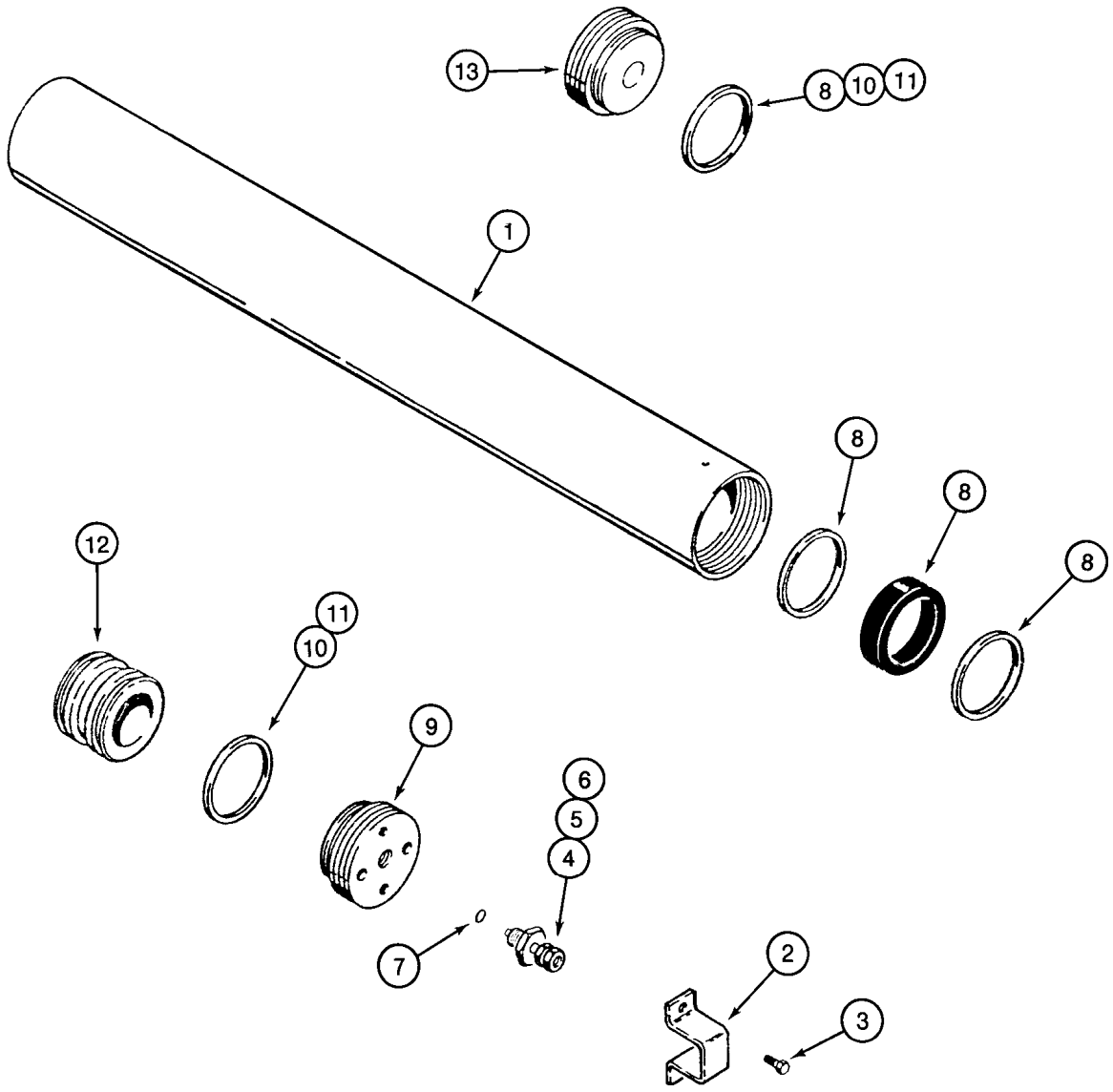
13
8
10
11
1
8
8
8
12
11
10
9
6
5
4
7
2
3

ITEM REF.	PEÇA Nº PART Nº PIEZA Nº	QTD QTY CAN	DESCRIÇÃO (Português)	DESCRIPTION (English)	DESCRIPCIÓN (Español)
	234412A1	1	ACUMULADOR Conj.	ACCUMULATOR Assy.	ACUMULADOR Conj.
1	NSS	1	CORPO	BODY	CUERPO
2	192895A1	1	PROTEÇÃO	GUARD	PROTECTOR
3	276-2456	2	PARAFUSO	SCREW	TORNILLO
	1978142C1	1	VÁLVULA Conj.	VALVE Assy.	VÁLVULA Conj.
4	NSS	1	VÁLVULA	VALVE	VÁLVULA
5	1978143C1	1	ELEMENTO	CORE	ELEMENTO
6	1978144C1	1	TAMPA	CAP	TAPA
7	1978158C1	1	ANEL-O	O-RING	ANILLO O
8	1978141C1	1	JOGO VEDADORES	SEAL KIT	JUEGO DE VEDADORES
9	NSS	1	TAMPA	CAP	TAPA
10	NSS	2	ANEL-O	O-RING	ANEL-O
11	NSS	2	ANEL	RING	ANILLO
12	NSS	1	PISTÃO acumulador	PISTON	PISTON
13	NSS	1	TAMPA	CAP	TAPA
	L129440	1	DECALQUE (não ilustrado)	DECAL (not shown)	CALCADO

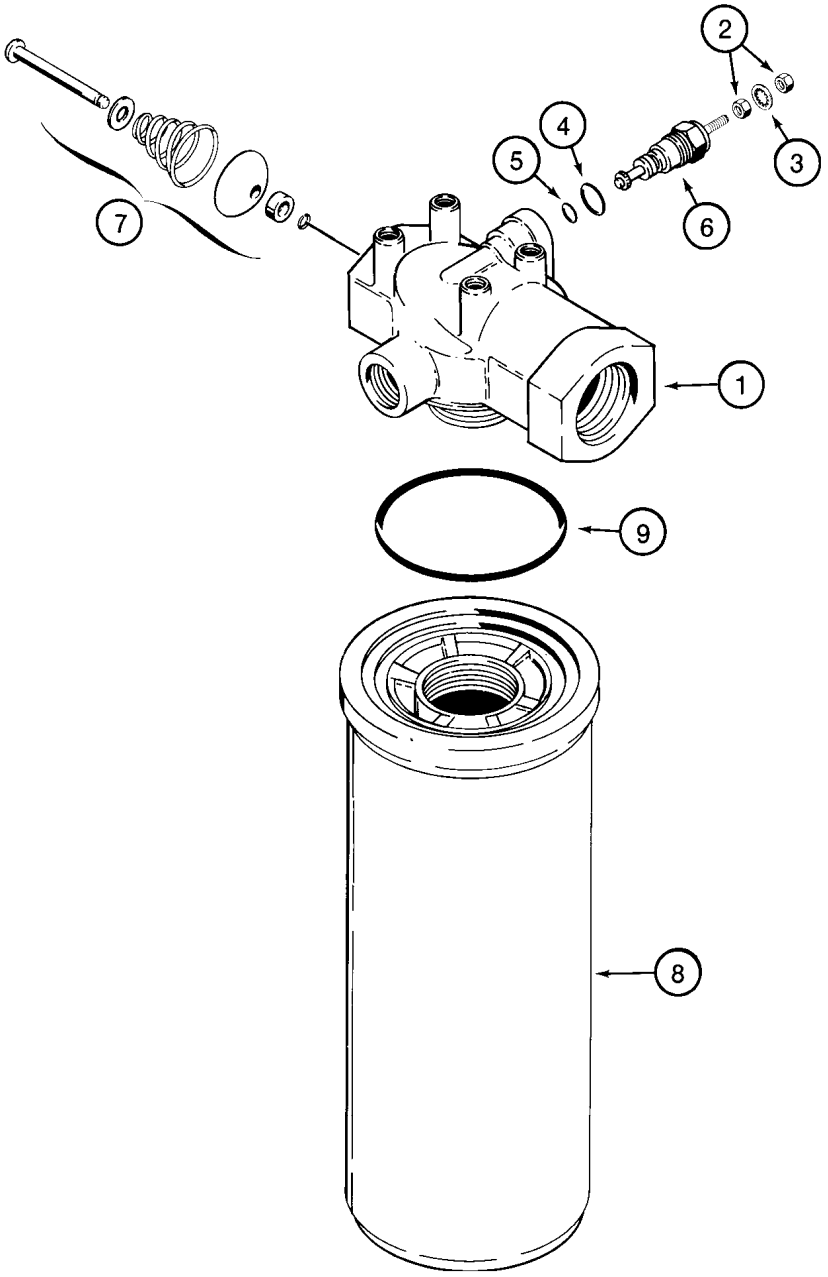
2
4
5
3
6
7
1
9
8

ITEM REF.	PEÇA Nº PART Nº PIEZA Nº	QTD QTY CAN	DESCRIÇÃO (Português)	DESCRIPTION (English)	DESCRIPCIÓN (Español)
	87440045	1	FILTRO Conj.	FILTER Assy.	FILTRO Conj.
1	NSS	1	CABEÇOTE filtro	HEAD filter	CABEZA filtro
	N6755	1	INDICADOR restrição Conj.	INDICATOR restriction Assy.	INDICADOR restrición Conj.
	N6941	1	JOGO reparo	KIT repair	JUEGO reparación
2	129-667	2	PORCA	NUT	TUERCA
3	493-21020	1	ARRUELA	WASHER	ARANDELA
4	237-6006	1	ANEL-O externo	O-RING outer	ANILLO O
5	238-5011	1	ANEL-O interno	O-RING inner	ANILLO O
6	NSS	1	INDICADOR restrição	INDICATOR restriction	INDICADOR restrición
7	NSS	1	VÁLVULA bypass	VALVE bypass	VÁLVULA bypass
	N9025	1	ELEMENTO Conj.	ELEMENT Assy.	ELEMENTO Conj.
8	NSS	1	ELEMENTO filtro	ELEMENT filter	ELEMENTO filtro
9	238-5230	1	ANEL-O	O-RING	ANILLO O

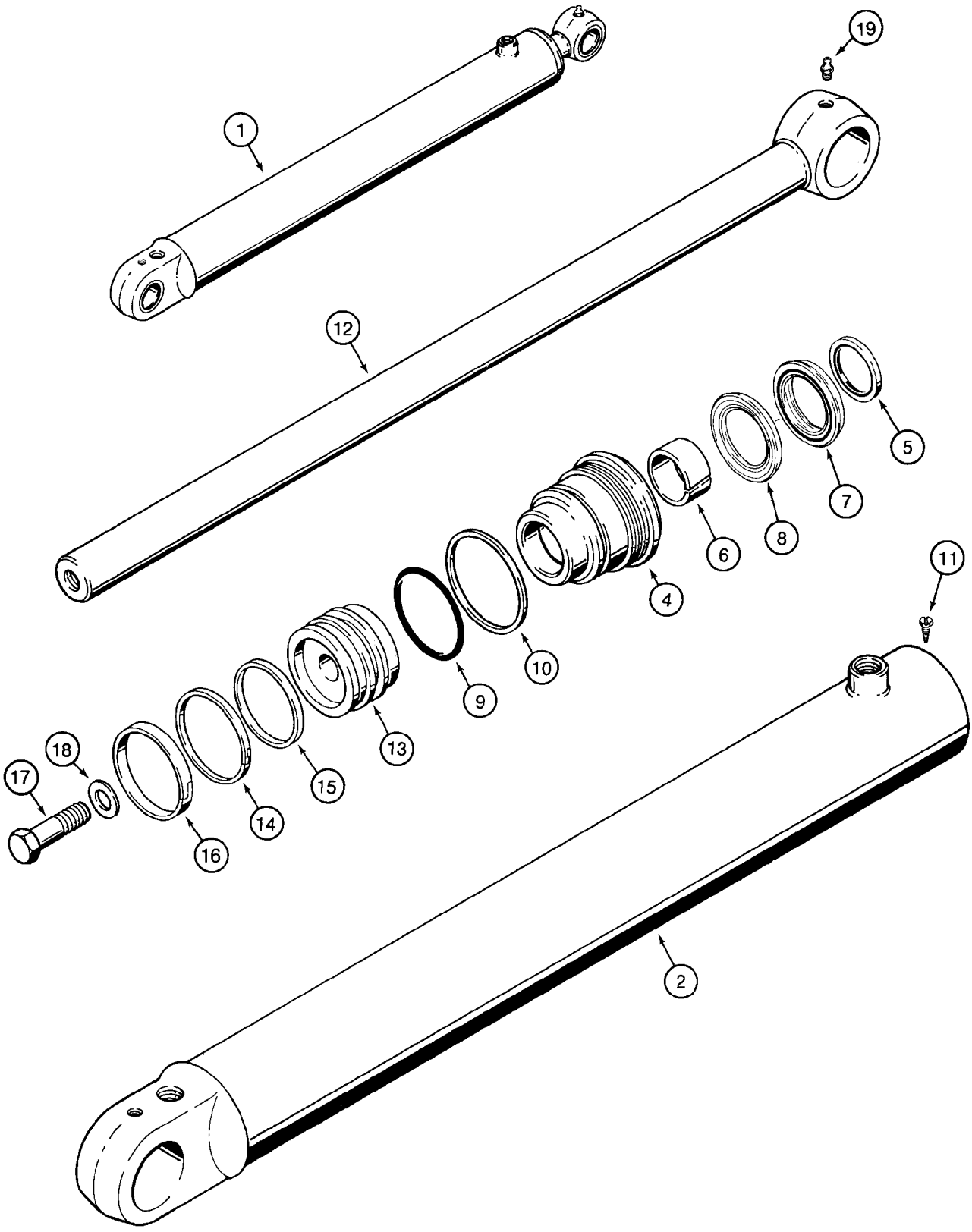
19
1
12
5
7
8
6
4
11
10
9
13
18
17
15
14
16
2

ITEM REF.	PEÇA Nº PART Nº PIEZA Nº	QTD QTY CAN	DESCRIÇÃO (Português)	DESCRIPTION (English)	DESCRIPCIÓN (Español)
1	131417A1	2	CILINDRO DE LEVANTAMENTO Conj.	LIFT CYLINDER Assy.	GATO DE ELEVACIÓN Conj.
2	131418A1	1	TUBO	TUBE	TUBO
	NSS	1	TAMPA Conj.	GLAND Assy.	TAPA Conj.
4	1340795C2	1	TAMPA	GLAND	TAPA
5	D95143	1	RASPADOR	WIPER	RASPADOR
6	G102425	1	BUCHA	BUSHING	BUJE
	1543267C1	1	JOGO VEDADORES	SEAL KIT	JUEGO VEDADORES
7	1542999C1	1	VEDADOR	SEAL	VEDADOR
8	1542998C1	1	VEDADOR	SEAL	VEDADOR
9	238-5231	1	ANEL-O	O-RING	ANILLO O
10	G109298	1	ANEL encosto	RING backup	ANILLO apoyo
11	276-2446	1	PARAFUSO	SCREW	TORNILLO
12	133083A1	1	HASTE	ROD piston	VASTAGO
13	133097A1	1	ÊMBOLO cilindro	PISTON cylinder	ÊMBOLO cilindro
14	G102288	1	VEDADOR	SEAL	VEDADOR
15	G100444	1	ANEL encosto	RING backup	ANILLO apoyo
16	G100449	1	ANEL desgaste	RING wear	ANILLO desgaste
17	25974R1	1	PARAFUSO	BOLT	TORNILLO
18	G32303	1	ARRUELA	WASHER	ARANDELA
19	219-1	1	GRAXEIRA	FITTING-grease	ENGRASADOR
	1543267C1	1	JOGO REPARO (Nota 1)	REPAIR KIT (Note 1)	JUEGO REPARO (Nota 1)

Nota 1: Inclui / Incluye 5, 6, 7, 8, 9, 10, 14, 15, 16
Note 1: Includes 5, 6, 7, 8, 9, 10, 14, 15, 16

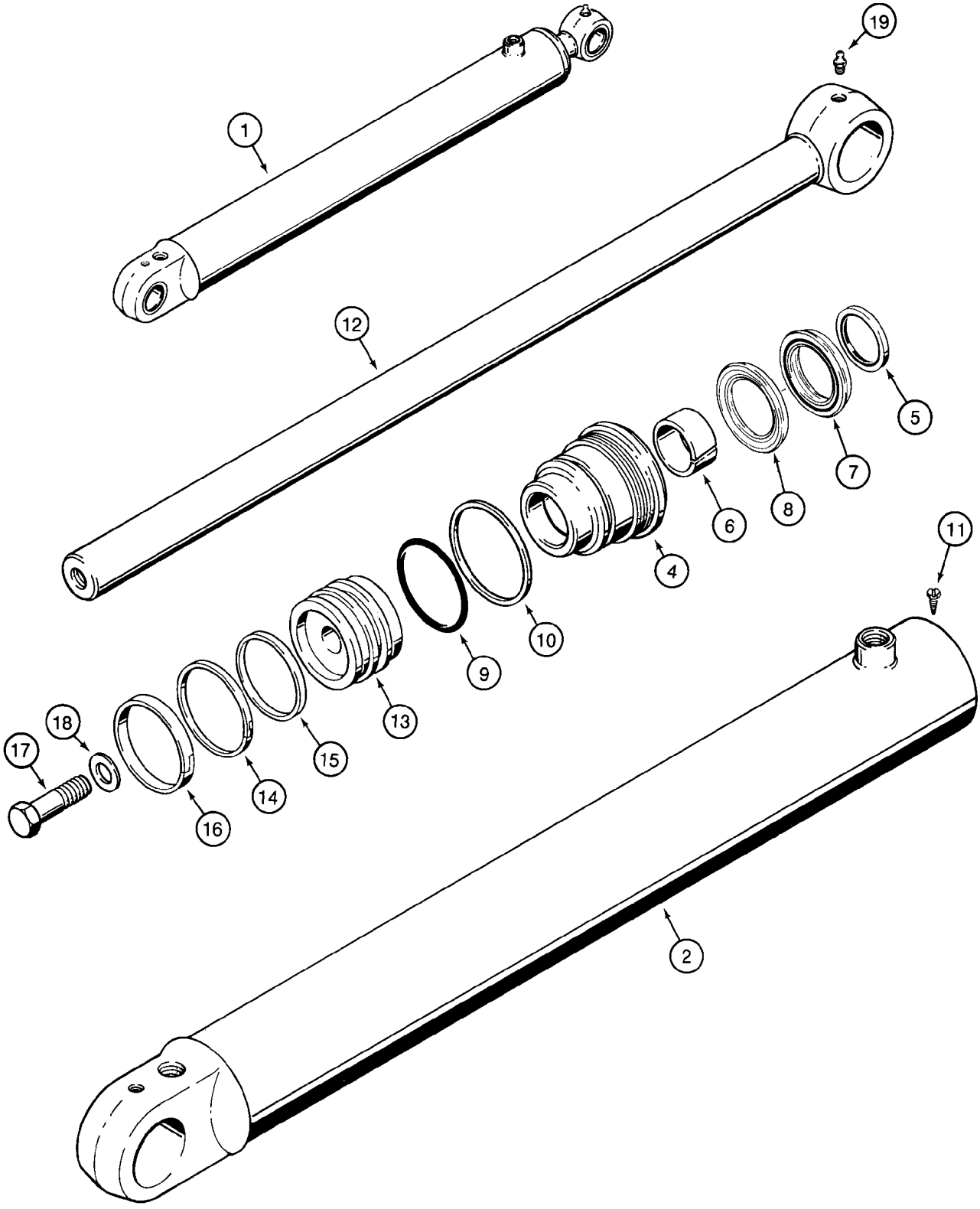
19
1
12
5
7
8
6
4
11
10
9
13
18
17
15
14
16
2

ITEM REF.	PEÇA Nº PART Nº PIEZA Nº	QTD QTY CAN	DESCRIÇÃO (Português)	DESCRIPTION (English)	DESCRIPCIÓN (Español)
1	384240A1	2	CILINDRO DA CAÇAMBA Conj.	BUCKET CYLINDER Assy.	GATO DE LA CUCHARA Conj.
2	384240A1	1	TUBO Conj.	TUBE Assy.	TUBO Conj.
	NSS	1	TAMPA Conj.	GLAND Assy.	TAPA Conj.
4	1980321C3	1	TAMPA	GLAND	TAPA
5	D95143	1	RASPADOR	WIPER	RASPADOR
6	G102425	1	BUCHA	BUSHING	BUJE
7	NSS	1	VEDADOR	SEAL	VEDADOR
8	NSS	1	VEDADOR	SEAL	VEDADOR
9	238-5233	1	ANEL-O	O-RING	ANILLO O
10	G32122	1	ANEL encosto	RING backup	ANILLO apoyo
11	276-2446	1	PARAFUSO	SCREW	TORNILLO
12	133083A1	1	HASTE	ROD piston	VASTAGO
13	135161A1	1	ÊMBOLO cilindro	PISTON cylinder	ÊMBOLO cilindro
14	G102287	1	VEDADOR	SEAL	VEDADOR
15	S109444	1	ANEL vedação	RING seal	ANILLO vedación
16	S109445	1	ANEL desgaste	RING wear	ANILLO desgaste
17	25974R1	1	PARAFUSO	BOLT	TORNILLO
18	G32303	1	ARRUELA	WASHER	ARANDELA
19	219-1	1	GRAXEIRA	FITTING-grease	ENGRASADOR
	1543260C1	1	JOGO REPARO (Nota 1)	REPAIR KIT (Note 1)	JUEGO REPARO (Nota 1)

Nota 1: Inclui / Incluye 5, 6, 7, 8, 9, 10, 14, 15, 16
Note 1: Includes 5, 6, 7, 8, 9, 10, 14, 15, 16

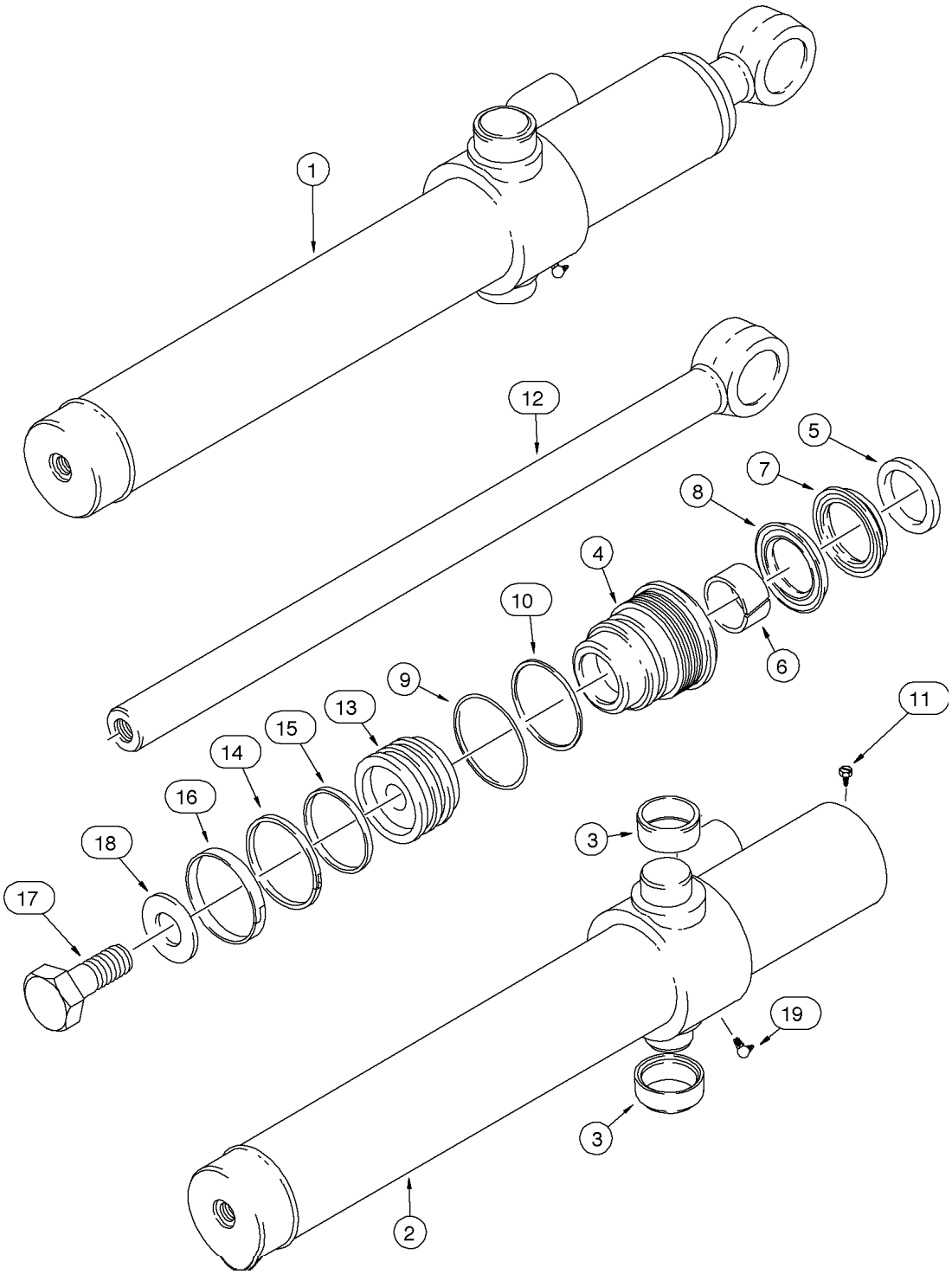
1
12
5
7
8
4
10
6
9
13
15
14
16
18
17
11
3
19
3
2

ITEM REF.	PEÇA Nº PART Nº PIEZA Nº	QTD QTY CAN	DESCRIÇÃO (Português)	DESCRIPTION (English)	DESCRIPCIÓN (Español)
1	175238A1	2	CILINDRO DA CAÇAMBA Conj.	BUCKET CYLINDER Assy.	GATO DE LA CUCHARA Conj.
2	175239A1	1	TUBO Conj.	TUBE Assy.	TUBO Conj.
3	G108512	2	BUCHA	BUSHING	BUJE
	NSS	1	TAMPA Conj.	GLAND Assy.	TAPA Conj.
4	175247A2	1	TAMPA	GLAND	TAPA
5	D95142	1	RASPADOR	WIPER	RASPADOR
6	G102424	1	BUCHA	BUSHING	BUJE
	175251A1	1	JOGO VEDADORES	SEAL KIT	JUEGO VEDADORES
7	1542997C1	1	VEDADOR	SEAL	VEDADOR
8	1542996C1	1	VEDADOR	SEAL	VEDADOR
9	238-5230	1	ANEL-O	O-RING	ANILLO O
10	G32129	1	ANEL encosto	RING backup	ANILLO apoyo
11	276-2446	1	PARAFUSO	SCREW	TORNILLO
12	110307A1	1	HASTE	ROD piston	VASTAGO
13	175250A1	1	ÊMBOLO cilindro	PISTON cylinder	ÊMBOLO cilindro
14	G104454	1	VEDADOR	SEAL	VEDADOR
15	G104439	1	ANEL vedação	RING seal	ANILLO vedación
16	G105187	1	ANEL desgaste	RING wear	ANILLO desgaste
17	25863R1	1	PARAFUSO	BOLT	TORNILLO
18	S94643	1	ARRUELA	WASHER	ARANDELA
19	219-36	1	GRAXEIRA	FITTING-grease	ENGRASADOR
	175251A1	1	JOGO REPARO (Nota 1)	REPAIR KIT (Note 1)	JUEGO REPARO (Nota 1)

Nota 1: Inclui / Incluye 5, 6, 7, 8, 9, 10, 14, 15, 16
Note 1: Includes 5, 6, 7, 8, 9, 10, 14, 15, 16

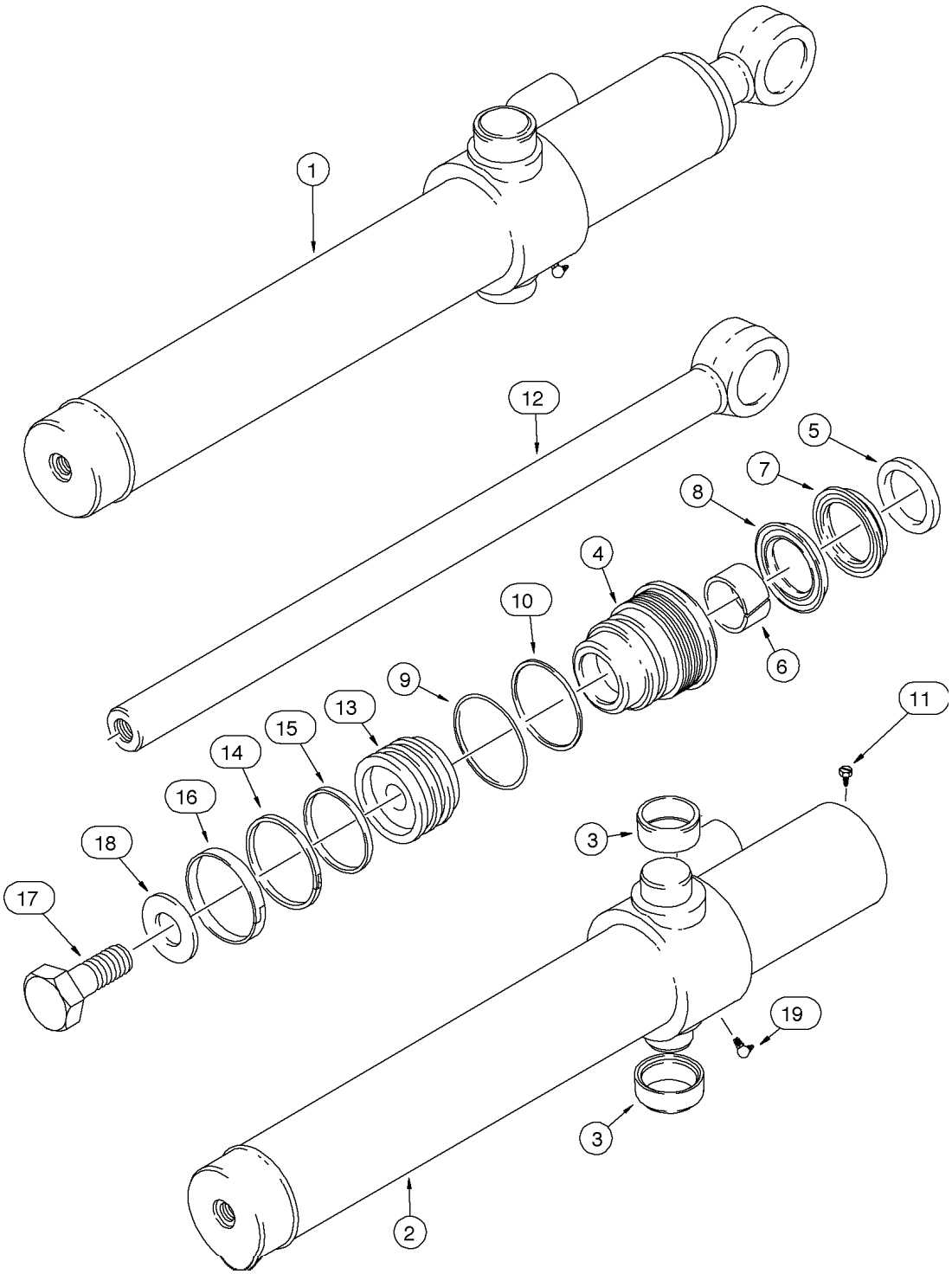
1
12
5
7
8
4
10
6
9
13
15
14
16
18
17
11
3
19
3
2

ITEM REF.	PEÇA Nº PART Nº PIEZA Nº	QTD QTY CAN	DESCRIÇÃO (Português)	DESCRIPTION (English)	DESCRIPCIÓN (Español)
1	113133A2	1	CILINDRO DA CAÇAMBA Conj.	BUCKET CYLINDER Assy.	GATO DE LA CUCHARA Conj.
2	113135A2	1	TUBO	TUBE LH	TUBO Izq
3	G108512	2	BUCHA	BUSHING	BUJE
4	G109881	1	TAMPA	GLAND	TAPA
5	D95142	1	RASPADOR	WIPER	RASPADOR
6	G102424	1	BUCHA	BUSHING	BUJE
7	NSS	1	VEDADOR	SEAL	VEDADOR
8	NSS	1	VEDADOR	SEAL	VEDADOR
9	238-5231	1	ANEL-O	O-RING	ANILLO O
10	G109298	1	ANEL encosto	RING backup	ANILLO apoyo
11	276-2446	1	PARAFUSO	SCREW	TORNILLO
12	110307A1	1	HASTE	ROD piston	VASTAGO
13	G108518	1	ÊMBOLO cilindro	PISTON cylinder	ÊMBOLO cilindro
14	G102288	1	VEDADOR	SEAL	VEDADOR
15	G100444	1	ANEL encosto	RING backup	ANILLO apoyo
16	G100449	1	ANEL desgaste	RING wear	ANILLO desgaste
17	25863R1	1	PARAFUSO	BOLT	TORNILLO
18	S94643	1	ARRUELA	WASHER	ARANDELA
19	219-36	1	GRAXEIRA	FITTING-grease	ENGRASADOR
	1543256C1	1	JOGO REPARO (Nota 1)	REPAIR KIT (Note 1)	JUEGO REPARO (Nota 1)

Nota 1: Inclui / Incluye 5, 6, 7, 8, 9, 10, 14, 15, 16
Note 1: Includes 5, 6, 7, 8, 9, 10, 14, 15, 16

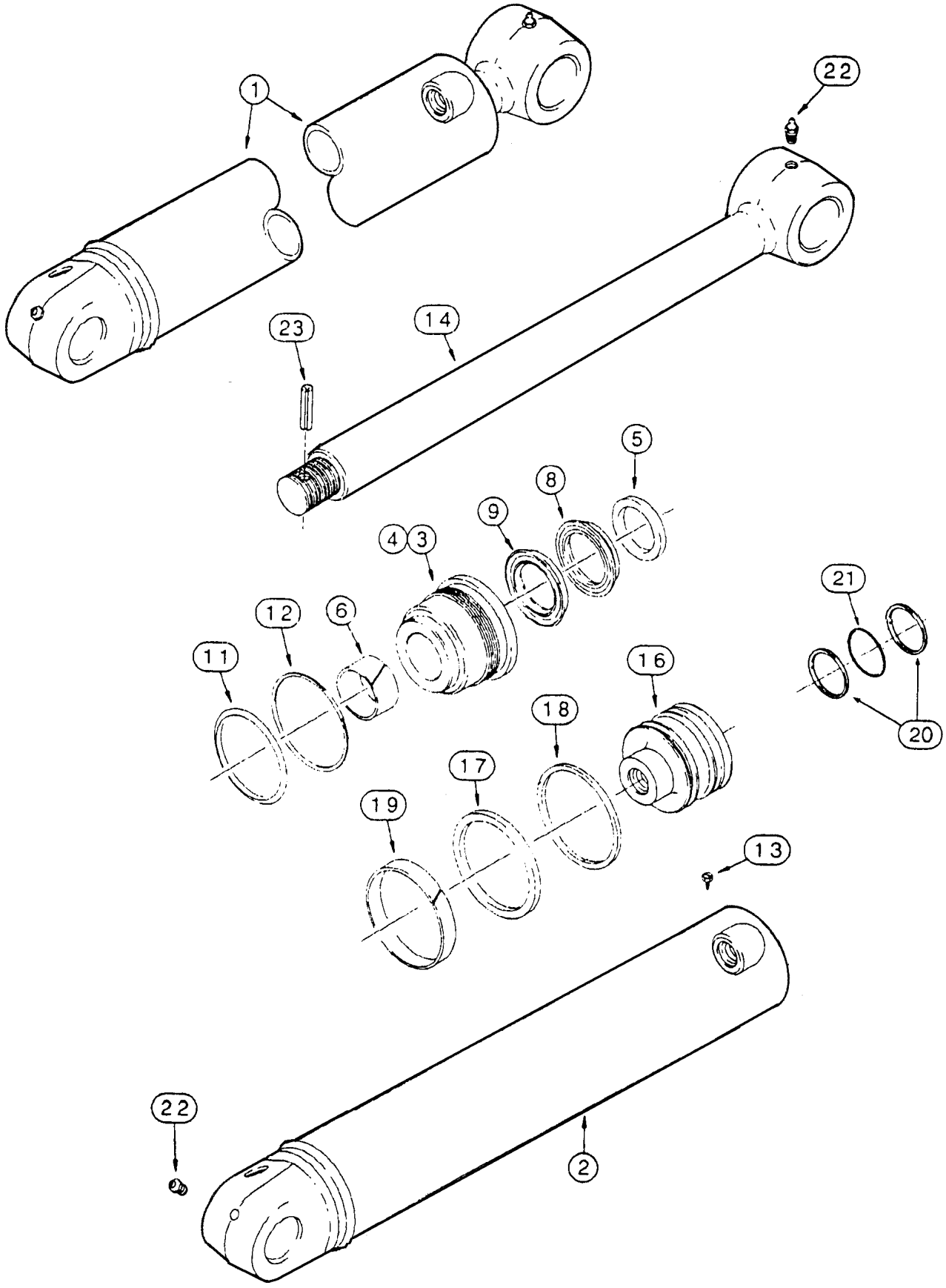
1
22
23
14
5
8
9
4
3
12
6
11
16
18
17
19
21
20
13
22
2

ITEM REF.	PEÇA Nº PART Nº PIEZA Nº	QTD QTY CAN	DESCRIÇÃO (Português)	DESCRIPTION (English)	DESCRIPCIÓN (Español)
1	148796A1	1	CILINDRO DO ESTABILIZADOR LD	STABILIZER CYLINDER RH Assy.	GATO ESTABILIZADOR Der. Conj.
1	148797A1	1	CILINDRO DO ESTABILIZADOR LE	STABILIZER CYLINDER LH Assy.	GATO ESTABILIZADOR Izq. Conj.
2	148798A1	1	TUBO LD	TUBE RH	TUBO Der
2	148799A1	1	TUBO LE	TUBE LH	TUBO Izq
	NSS	1	TAMPA Conj.	GLAND Assy.	TAPA Conj.
4	148803A1	1	TAMPA	GLAND	TAPA
5	D95144	1	RASPADOR	WIPER	RASPADOR
6	G101533	1	BUCHA	BUSHING	BUJE
	1542876C1	1	JOGO VEDADORES	SEAL KIT	JUEGO VEDADORES
8	NSS	1	VEDADOR	SEAL	VEDADOR
9	NSS	1	VEDADOR	SEAL	VEDADOR
11	238-5241	1	ANEL-O	O-RING	ANILLO O
12	G32176	1	ANEL	RING	ANILLO
13	G109395	1	PARAFUSO	SCREW	TORNILLO
14	148800A1	1	HASTE	ROD piston	VASTAGO
16	148805A1	1	ÊMBOLO cilindro	PISTON cylinder	ÊMBOLO cilindro
17	G100439	1	VEDADOR	SEAL	VEDADOR
18	G100440	1	ANEL encosto	RING backup	ANILLO apoyo
19	G100448	1	ANEL desgaste	RING wear	ANILLO desgaste
20	189122A1	2	ANEL	RING	ANILLO
21	238-6226	1	ANEL-O	O-RING	ANILLO O
22	219-1	1	GRAXEIRA	FITTING-grease	ENGRASADOR
23	356588A1	1	PINO ELÁSTICO	SPRING PIN	PASADOR ELASTICO
	149582A1	1	JOGO REPARO (Nota 1)	REPAIR KIT (Note 1)	JUEGO REPARO (Nota 1)

Nota 1: Inclui / Incluye 5, 6, 8, 9, 11, 12, 17, 18, 19, 20, 21, 23
Note 1: Includes 5, 6, 8, 9, 11, 12, 17, 18, 19, 20, 21, 23

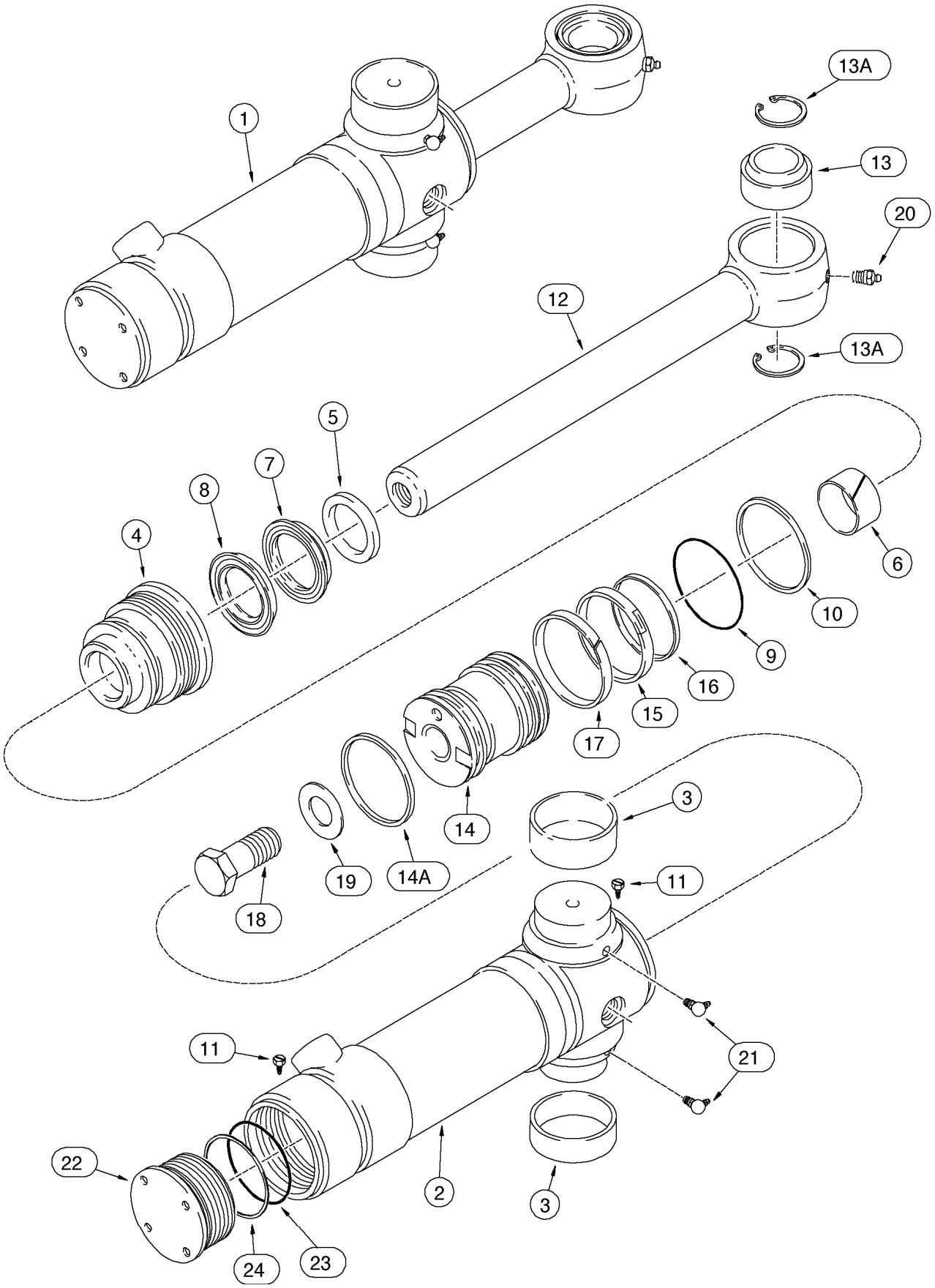
1
13A
13
20
12
13A
5
7
8
4
6
10
9
16
15
17
14
3
19
14A
11
18
11
21
22
2
3
24
23

ITEM REF.	PEÇA Nº PART Nº PIEZA Nº	QTD QTY CAN	DESCRIÇÃO (Português)	DESCRIPTION (English)	DESCRIPCIÓN (Español)
1	188027A2	2	CILINDRO Conj.	CYLINDER Assy.	GATO Conj.
2	188028A2	1	TUBO Conj.	TUBE Assy. cylinder	TUBO Conj.
3	124568A2	2	BUCHA	BUSHING	BUJE
	NSS	1	TAMPA Conj.	GLAND Assy.	TAPA Conj.
4	188032A1	1	TAMPA	GLAND	TAPA
5	D95144	1	RASPADOR	WIPER	RASPADOR
6	G101533	1	BUCHA	BUSHING	BUJE
	191747A1	1	JOGO VEDADORES	SEAL KIT	JUEGO VEDADORES
7	1543001C1	1	VEDADOR	SEAL	VEDADOR
8	1543000C1	1	VEDADOR	SEAL	VEDADOR
9	238-5237	1	ANEL-O	O-RING	ANILLO O
10	G32126	1	ANEL encosto	RING backup	ANILLO apoyo
11	276-2446	2	PARAFUSO	SCREW	TORNILLO
12	177518A1	1	HASTE Conj.	ROD Assy.	VASTAGO Conj.
13	137248A1	1	BUCHA	BUSHING	BUJE
13A	100-21315	2	ANEL trava	RING snap	ANILLO retención
14	188034A3	1	ÊMBOLO cilindro	PISTON cylinder	ÊMBOLO cilindro
14A	191252A1	1	ANEL	RING	ANILLO
15	1340764C1	1	VEDADOR	SEAL	VEDADOR
16	1340763C1	1	ANEL encosto	RING backup	ANILLO apoyo
17	1980245C1	1	ANEL desgaste	RING wear	ANILLO desgaste
18	28-1664	1	PARAFUSO	BOLT	TORNILLO
19	G32303	1	ARRUELA	WASHER	ARANDELA
20	219-1	1	GRAXEIRA	FITTING-grease	ENGRASADOR
21	219-55	2	GRAXEIRA	FITTING-grease	ENGRASADOR
	188035A1	1	TAMPA Conj.	CAP Assy.	TAPA Conj.
22	188036A1	1	TAMPA	CAP	TAPA
23	238-5239	1	ANEL-O	O-RING	ANILLO O
24	G109299	1	ANEL encosto	RING backup	ANILLO apoyo
	191747A1	1	JOGO REPARO (Nota 1)	REPAIR KIT (Note 1)	JUEGO REPARO (Nota 1)

Nota 1: Inclui / Incluye 5, 6, 7, 8, 9, 10, 14A, 15, 16, 17, 23, 24
Note 1: Includes 5, 6, 7, 8, 9, 10, 14A, 15, 16, 17, 23, 24

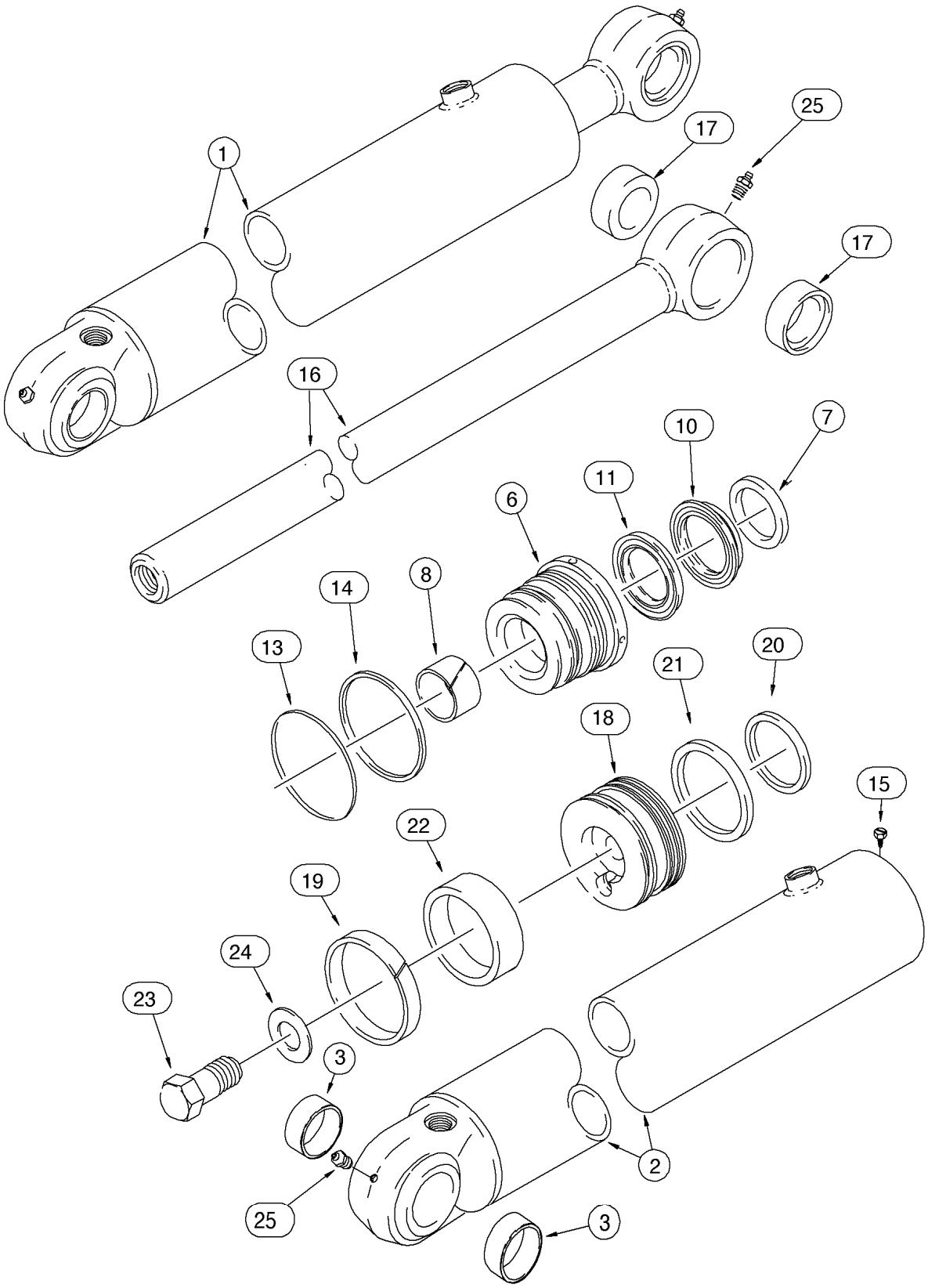
1
17
25
17
16
10
7
11
6
8
14
13
20
21
18
15
22
19
24
23
3
2
25
3

ITEM REF.	PEÇA Nº PART Nº PIEZA Nº	QTD QTY CAN	DESCRIÇÃO (Português)	DESCRIPTION (English)	DESCRIPCIÓN (Español)
1	189653A2	1	CILINDRO DA LANÇA Conj.	BOOM CYLINDER Assy.	GATO DE LA LANZA Conj.
2	189654A1	1	TUBO	TUBE	TUBO
3	D149079	2	BUCHA	BUSHING	BUJE
	NSS	1	TAMPA Conj.	GLAND Assy.	TAPA Conj.
6	127862A1	1	TAMPA	GLAND	TAPA
7	D95145	1	RASPADOR	WIPER	RASPADOR
8	G102426	1	BUCHA	BUSHING	BUJE
	182218A1	1	JOGO VEDADORES	SEAL KIT	JUEGO VEDADORES
10	1542929C1	1	VEDADOR	SEAL	VEDADOR
11	1542928C1	1	VEDADOR	SEAL	VEDADOR
13	238-5243	1	ANEL-O	O-RING	ANILLO O
14	G109300	1	ANEL encosto	RING backup	ANILLO apoyo
15	276-2446	1	PARAFUSO	SCREW	TORNILLO
16	182109A1	1	HASTE	ROD piston	VASTAGO
17	D149079	2	BUCHA	BUSHING	BUJE
18	189657A2	1	ÊMBOLO cilindro	PISTON cylinder	ÊMBOLO cilindro
19	182116A1	1	ANEL	RING	ANILLO
20	G101995	1	ANEL encosto	RING backup	ANILLO apoyo
21	G101994	2	VEDADOR	SEAL	VEDADOR
22	G101996	1	ANEL desgaste	RING wear	ANILLO desgaste
23	28-2052	1	PARAFUSO	BOLT	TORNILLO
24	G104989	1	ARRUELA	WASHER	ARANDELA
25	219-1	2	GRAXEIRA	FITTING-grease	ENGRASADOR
	182218A1	1	JOGO REPARO (Nota 1)	REPAIR KIT (Note 1)	JUEGO REPARO (Nota 1)

Nota 1: Inclui / Incluye 7, 8, 10, 11, 13, 14, 19, 20, 21, 22
Note 1: Includes 7, 8, 10, 11, 13, 14, 19, 20, 21, 22

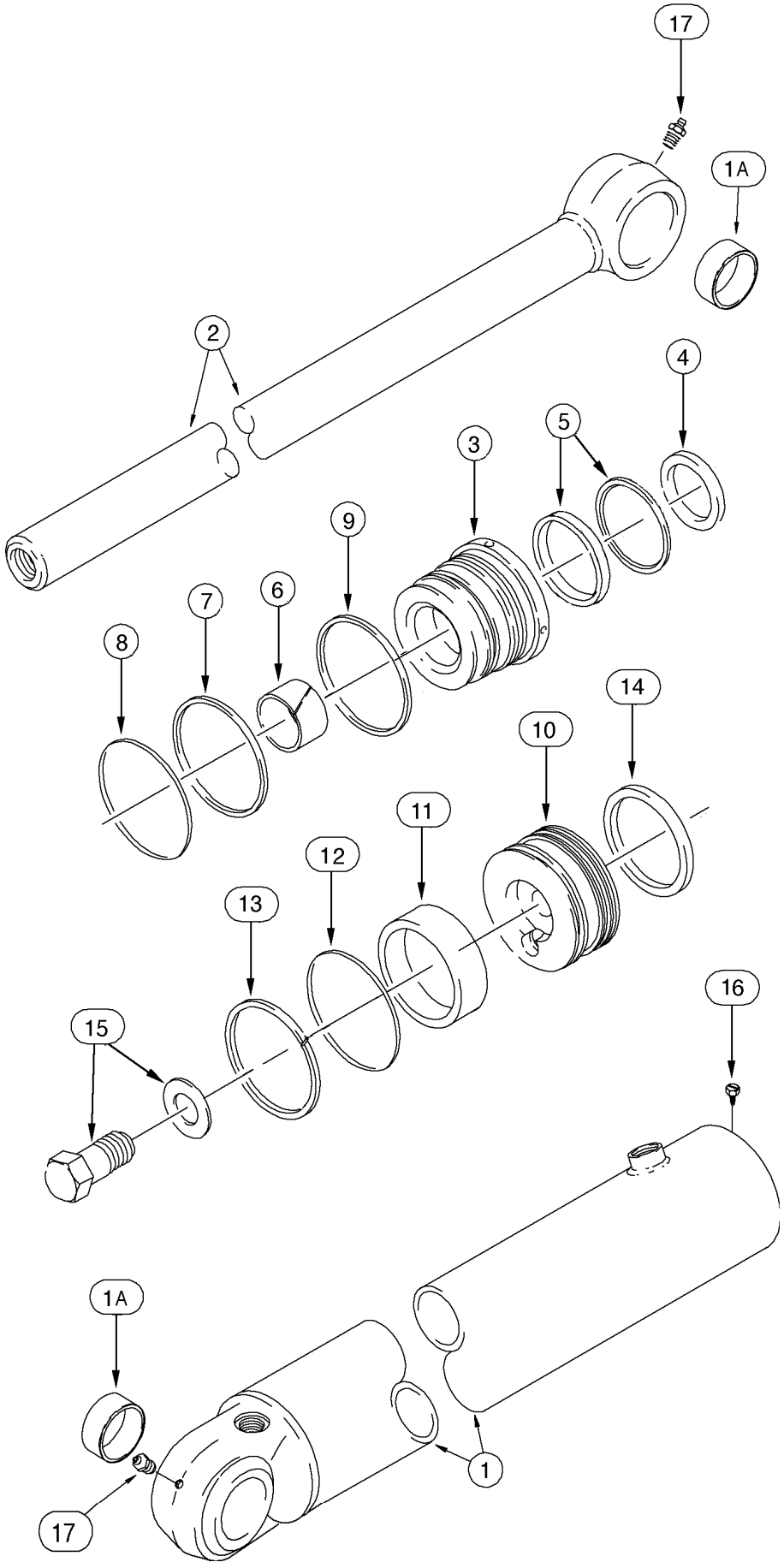
17
1A
2
4
5
3
9
7
6
8
14
10
11
12
13
16
15
1A
1
17

ITEM REF.	PEÇA Nº PART Nº PIEZA Nº	QTD QTY CAN	DESCRIÇÃO (Português)	DESCRIPTION (English)	DESCRIPCIÓN (Español)
	87410634	1	CILINDRO DA LANÇA Conj.	BOOM CYLINDER Assy.	GATO DE LA LANZA Conj.
1	87402553	1	TUBO	TUBE	TUBO
1A	D149079	2	BUCHA	BUSHING	BUJE
2	87410635	1	HASTE	ROD piston	VASTAGO
	NSS	1	TAMPA Conj.	GLAND Assy.	TAPA Conj.
3	87410652	1	TAMPA	GLAND	TAPA
4	D95146	1	RASPADOR	WIPER	RASPADOR
5	1542879C1	1	JOGO VEDADORES	SEAL KIT	JUEGO VEDADORES
6	G102427	1	BUCHA	BUSHING	BUJE
7	446178A1	1	ANEL encosto	RING backup	ANILLO apoyo
8	238-5245	1	ANEL-O	O-RING	ANILLO O
9	238-5246	1	ANEL-O	O-RING	ANILLO O
	NSS	1	ÊMBOLO Conj.	PISTON Assy.	ÊMBOLO Conj.
10	87410690	1	ÊMBOLO	PISTON	ÊMBOLO
11	446195A1	1	ANEL	RING	ANILLO
12	87403649	1	ANEL	RING	ANILLO
13	446481A1	1	VEDADOR	SEAL	VEDADOR
14	87402621	1	ANEL	RING	ANILLO
15	86982443	1	PARAFUSO	SCREW	TORNILLO
16	G109395	1	PARAFUSO	BOLT	TORNILLO
17	219-1	2	GRAXEIRA	FITTING-grease	ENGRASADOR
	87411002	1	JOGO REPARO (Nota 1)	REPAIR KIT (Note 1)	JUEGO REPARO (Nota 1)

Nota 1: Inclui / Incluye 4, 5, 6, 7, 8, 9, 11, 12, 13, 14
Note 1: Includes 4, 5, 6, 7, 8, 9, 11, 12, 13, 14

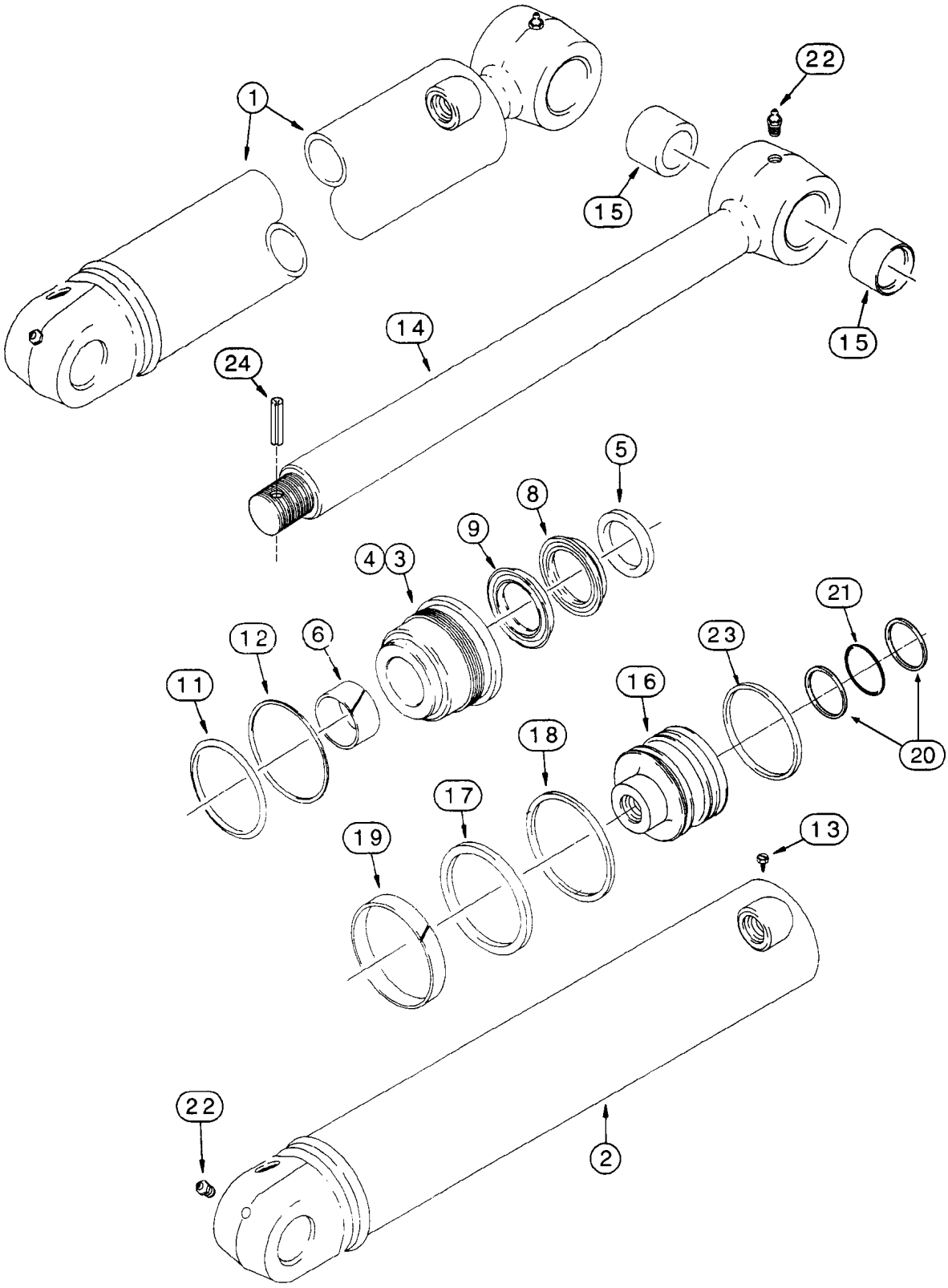
1
22
15
15
14
24
5
8
9
4
3
21
12
6
23
11
16
18
20
17
19
13
22
2

ITEM REF.	PEÇA Nº PART Nº PIEZA Nº	QTD QTY CAN	DESCRIÇÃO (Português)	DESCRIPTION (English)	DESCRIPCIÓN (Español)
1	148630A2	1	CILINDRO DO BRAÇO Conj.	DIPPER CYLINDER Assy.	GATO DEL BALANCIN Conj.
2	148631A2	1	TUBO	TUBE	TUBO
3	148632A1	1	TAMPA Conj.	GLAND Assy.	TAPA Conj.
4	NSS	1	TAMPA	GLAND	TAPA
5	D95145	1	RASPADOR	WIPER	RASPADOR
6	G102426	1	BUCHA	BUSHING	BUJE
	1542877C1	1	JOGO VEDADORES	SEAL KIT	JUEGO VEDADORES
8	NSS	1	VEDADOR	SEAL	VEDADOR
9	NSS	1	VEDADOR	SEAL	VEDADOR
11	238-5243	1	ANEL-O	O-RING	ANILLO O
12	G109300	1	ANEL	RING	ANILLO
13	G109395	1	PARAFUSO	SCREW	TORNILLO
14	356163A1	1	HASTE Conj.	ROD Assy.	VASTAGO Conj.
15	D149079	2	BUCHA	BUSHING	BUJE
16	356162A1	1	ÊMBOLO cilindro	PISTON cylinder	ÊMBOLO cilindro
17	G110531	1	VEDADOR	SEAL	SELLO
18	G110529	1	ANEL-interno	RING-Inner	ANILLO-Interno
19	G110530	1	ANEL	RING	ANILLO
20	G109297	2	ANEL	RING	ANILLO
21	238-6228	1	ANEL-O	O-RING	ANILLO-O
22	291-1	2	GRAXEIRA	FITTING-grease	ENGRASADOR
23	233104A1	1	ANEL	RING	ANILLO
24	356588A1	1	PINO ELÁSTICO	SPRING PIN	PASADOR ELASTICO
	367259A1	1	JOGO REPARO (Nota 1)	REPAIR KIT (Note 1)	JUEGO (Nota 1)

Nota 1: Inclui / Incluye 5, 6, 8, 9, 11, 12, 17, 18, 19, 20, 21, 23, 24
Note 1: Includes 5, 6, 8, 9, 11, 12, 17, 18, 19, 20, 21, 23, 24

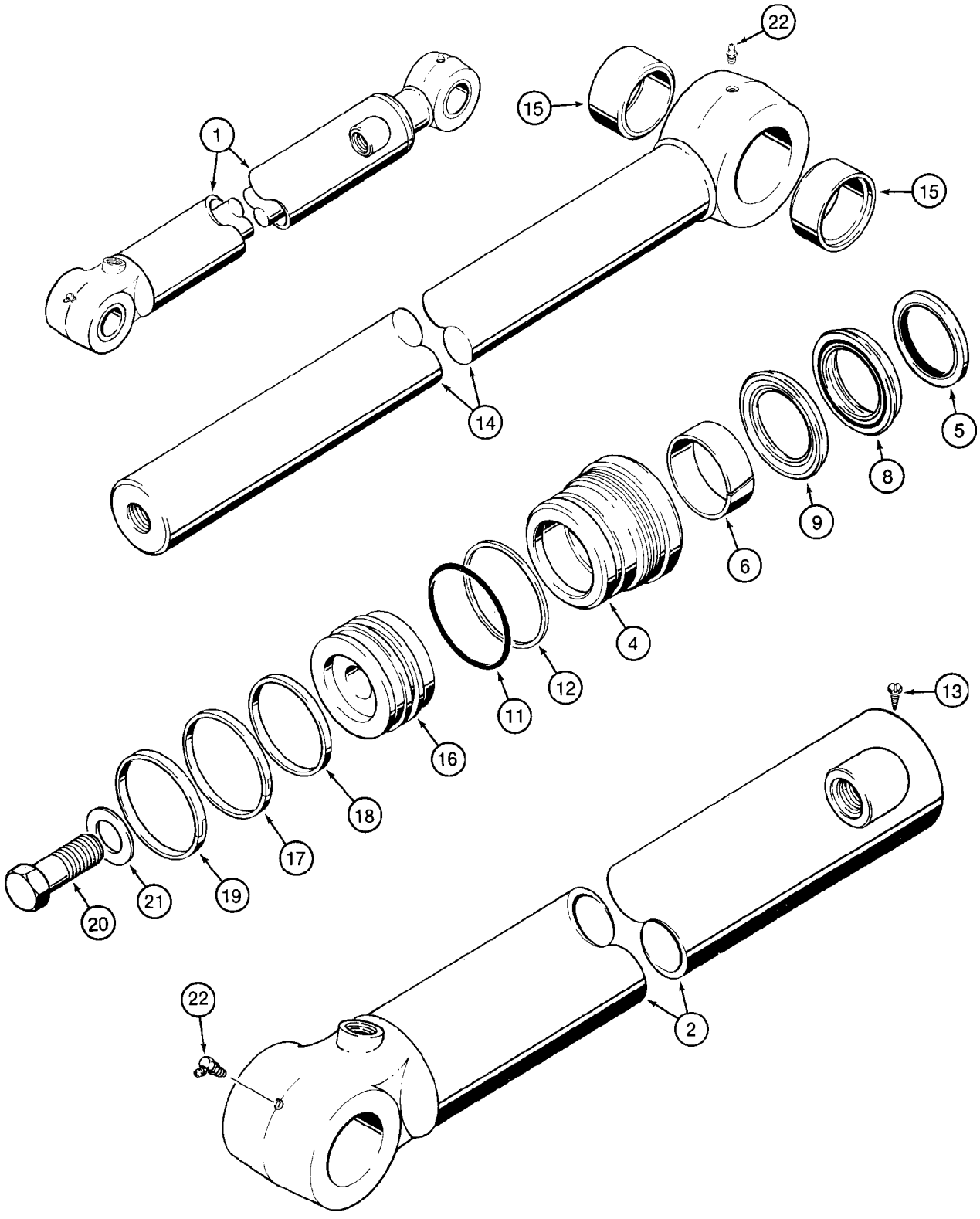
22
15
1
15
14
5
8
9
6
4
12
11
16
18
17
19
21
20
13
22
2

ITEM REF.	PEÇA Nº PART Nº PIEZA Nº	QTD QTY CAN	DESCRIÇÃO (Português)	DESCRIPTION (English)	DESCRIPCIÓN (Español)
1	75260710	1	CILINDRO DA CAÇAMBA Conj.	BUCKET CYLINDER Assy.	GATO DE LA CUCHARA Conj.
2	75260711	1	TUBO	TUBE cylinder	TUBO
	NSS	1	TAMPA Conj.	GLAND Assy.	TAPA Conj.
4	128770A2	1	TAMPA	GLAND	TAPA
5	D95145	1	RASPADOR	WIPER	RASPADOR
6	1346476C1	1	BUCHA	BUSHING	BUJE
	131750A2	1	JOGO VEDADORES	SEAL KIT	JUEGO VEDADORES
8	1542929C1	1	VEDADOR	SEAL	VEDADOR
9	1542928C1	1	VEDADOR	SEAL	VEDADOR
11	238-5233	1	ANEL-O	O-RING	ANILLO O
12	G32122	1	ANEL encosto	RING backup	ANILLO apoyo
13	276-2446	1	PARAFUSO	SCREW	TORNILLO
14	75260713	1	HASTE Conj.	ROD Assy.	VASTAGO Conj.
15	75261187	2	BUCHA	BUSHING	BUJE
16	128772A1	1	ÊMBOLO cilindro	PISTON cylinder	ÊMBOLO cilindro
17	G102287	1	VEDADOR	SEAL	VEDADOR
18	S109444	1	ANEL encosto	RING backup	ANILLO apoyo
19	S109445	1	ANEL desgaste	RING wear	ANILLO desgaste
20	28-2048	1	PARAFUSO	BOLT	TORNILLO
21	G104989	1	ARRUELA	WASHER	ARANDELA
22	219-1	2	GRAXEIRA	FITTING-grease	ENGRASADOR
23	219-36		GRAXEIRA	FITTING-grease	ENGRASADOR
	131750A2	1	JOGO REPARO (Nota 1)	REPAIR KIT (Note 1)	JUEGO REPARO (Nota 1)

Nota 1: Inclui / Incluye 5, 6, 8, 9, 11, 12, 17, 18, 19
Note 1: Includes 5, 6, 8, 9, 11, 12, 17, 18, 19

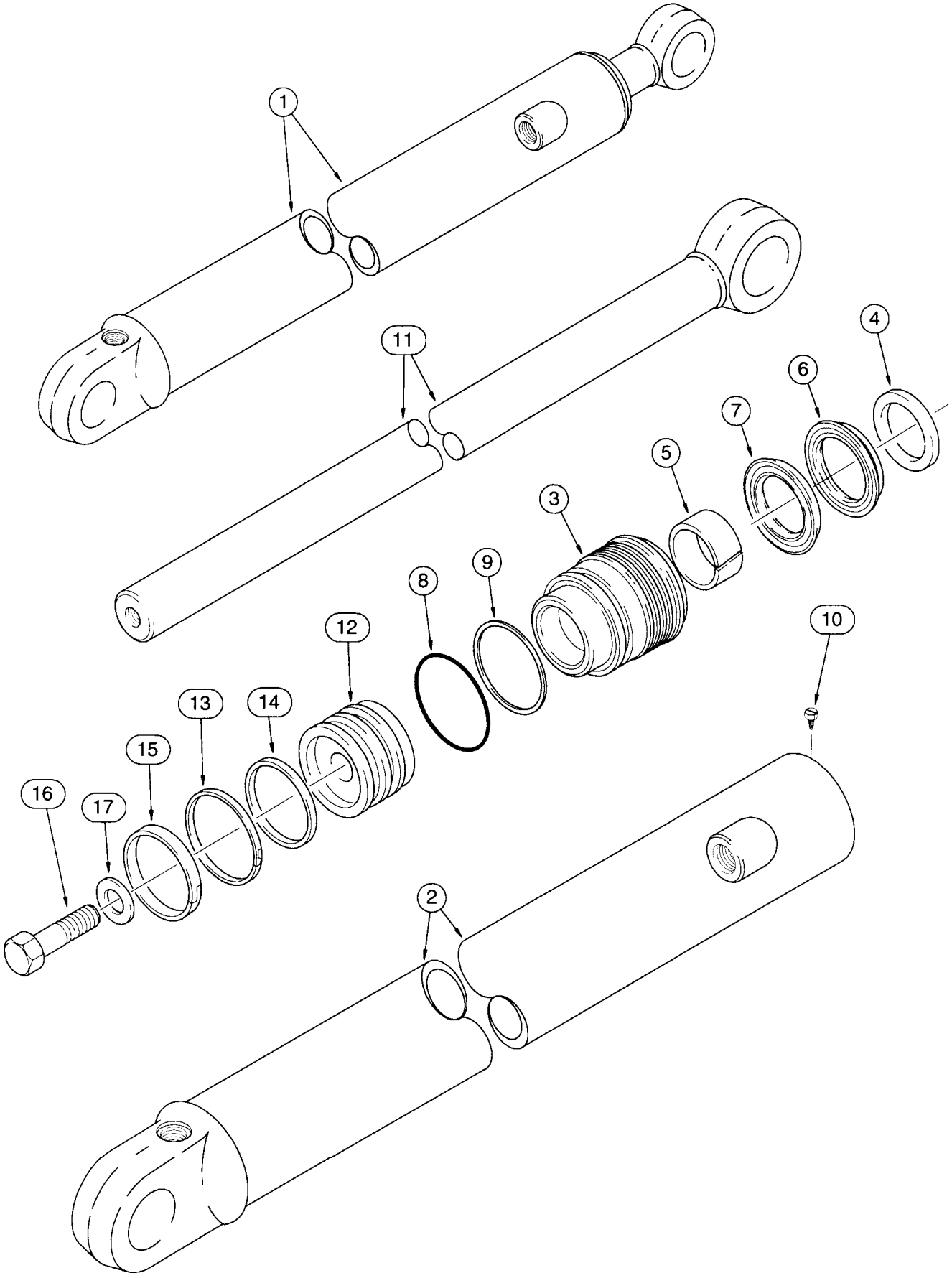
1
11
4
6
7
5
3
9
8
12
10
13
14
15
16
17
2

ITEM REF.	PEÇA Nº PART Nº PIEZA Nº	QTD QTY CAN	DESCRIÇÃO (Português)	DESCRIPTION (English)	DESCRIPCIÓN (Español)
1	1340969C2	1	CILINDRO DO BRAÇO EXTENSÍVEL- Conj.	CYLINDER EXTENSION DIPPER Assy.	GATO DEL BRAZO EXTENSIBLE Conj.
2	1340970C1	1	TUBO	TUBE	TUBO
	NSS	1	TAMPA Conj.	GLAND Assy.	TAPA Conj.
3	G109884	1	TAMPA	GLAND	TAPA
4	D95143	1	RASPADOR	WIPER	RASPADOR
5	G102425	1	BUCHA	BUSHING	BUJE
	1543267C1	1	JOGO VEDADORES	SEAL KIT	JUEGO VEDADORES
6	1542999C1	1	VEDADOR	SEAL	VEDADOR
7	1542998C1	1	VEDADOR	SEAL	VEDADOR
8	238-5231	1	ANEL-O	O-RING	ANILLO O
9	G109298	1	ANEL encosto	RING backup	ANILLO apoyo
10	276-2446	1	PARAFUSO	SCREW	TORNILLO
11	1980296C1	1	HASTE	ROD	VASTAGO
12	G107277	1	ÊMBOLO cilindro	PISTON cylinder	ÊMBOLO cilindro
13	G102288	1	VEDADOR	SEAL	VEDADOR
14	G100444	1	ANEL encosto	RING backup	ANILLO apoyo
15	G100449	1	ANEL desgaste	RING wear	ANILLO desgaste
16	25863R1	1	PARAFUSO	BOLT	TORNILLO
17	S94643	1	ARRUELA	WASHER	ARANDELA
	1543267C1	1	JOGO REPARO (Nota 1)	REPAIR KIT (Note 1)	JUEGO REPARO (Nota 1)

Nota 1: Inclui / Incluye 4, 5, 6, 7, 8, 9, 13, 14, 15
Note 1: Includes 4, 5, 6, 7, 8, 9, 13, 14, 15

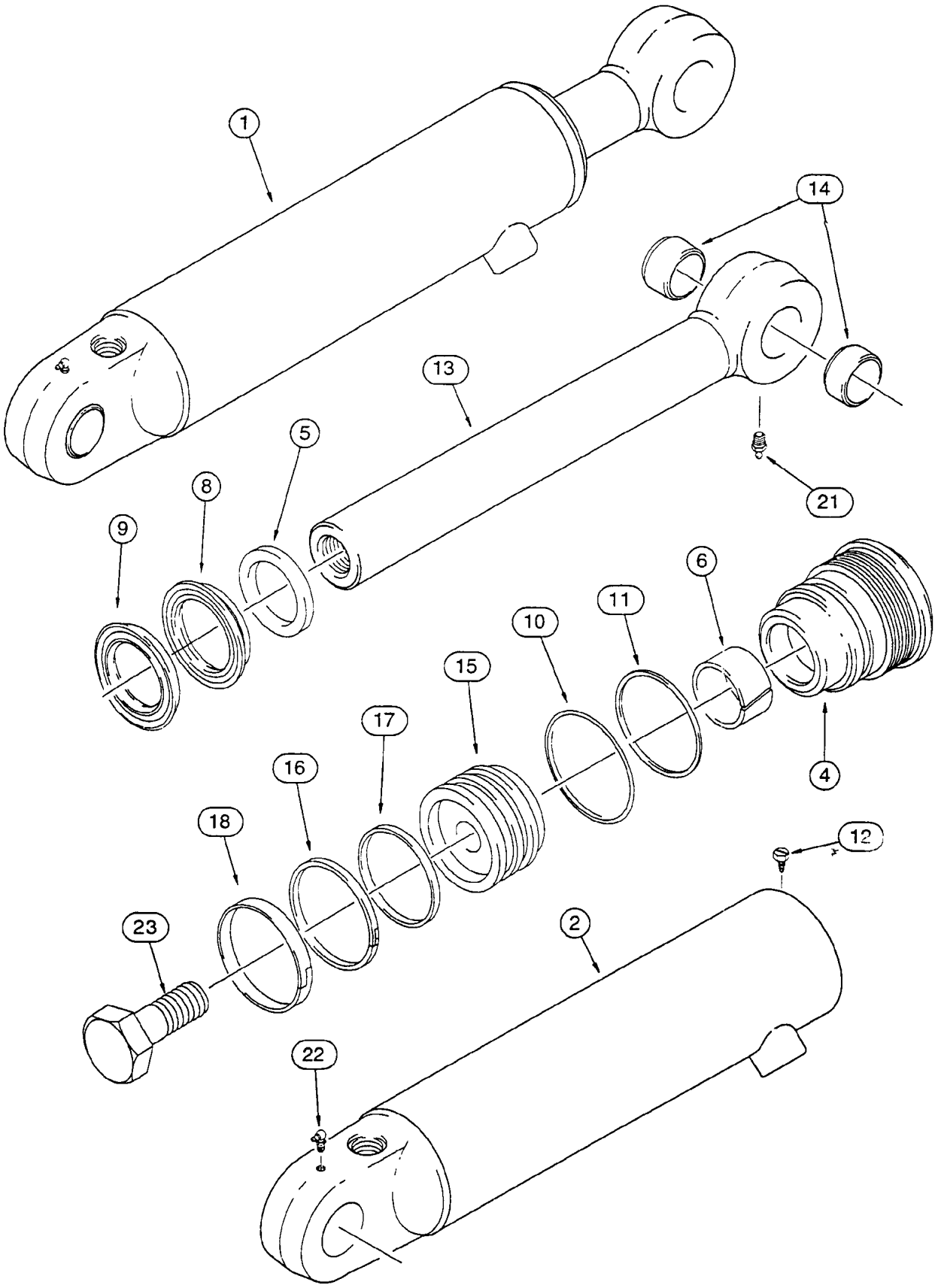
1
14
13
5
8
9
21
6
11
10
15
17
16
18
4
12
23
2
22

ITEM REF.	PEÇA Nº PART Nº PIEZA Nº	QTD QTY CAN	DESCRIÇÃO (Português)	DESCRIPTION (English)	DESCRIPCIÓN (Español)
1	1346189C1	1	CILINDRO DA PINÇA LD Conj.	CYLINDER CLAMSHEEL RH Assy.	GATO Der. Conj.
1	1346190C1	1	CILINDRO DA PINÇA LE Conj.	CYLINDER CLAMSHEEL LH Assy.	GATO Izq. Conj.
2	1346191C1	1	TUBO LD	TUBE RH	TUBO
2	1346192C1	1	TUBO LE	TUBE LH	TUBO
	NSS	1	TAMPA Conj.	GLAND Assy.	TAPA Conj.
4	297281A1	1	TAMPA	GLAND	TAPA
5	D95143	1	RASPADOR	WIPER	RASPADOR
6	G102425	1	BUCHA	BUSHING	BUJE
8	NSS	1	VEDADOR	SEAL	VEDADOR
9	NSS	1	VEDADOR	SEAL	VEDADOR
10	238-5231	1	ANEL-O	O-RING	ANILLO O
11	G109298	1	ANEL encosto	RING backup	ANILLO apoyo
12	276-2446	1	PARAFUSO	SCREW	TORNILLO
13	1346195C1	1	HASTE	ROD	VASTAGO
14	30634	2	BUCHA	BUSHING	BUJE
15	1340798C1	1	ÊMBOLO cilindro	PISTON cylinder	ÊMBOLO cilindro
16	G102288	1	VEDADOR	SEAL	VEDADOR
17	G100444	1	ANEL encosto	RING backup	ANILLO apoyo
18	G100449	1	ANEL desgaste	RING wear	ANILLO desgaste
21	219-1	1	GRAXEIRA	FITTING-grease	ENGRASADOR
22	219-55	1	GRAXEIRA	FITTING-grease	ENGRASADOR
23	86982437	1	PARAFUSO	BOLT	TORNILLO
	1543267C1	1	JOGO REPARO (Nota 1)	REPAIR KIT (Note 1)	JUEGO REPARO (Nota 1)

Nota 1: Inclui / Incluye 5, 6, 8, 9, 10, 11, 16, 17, 18
Note 1: Includes 5, 6, 8, 9, 10, 11, 16, 17, 18

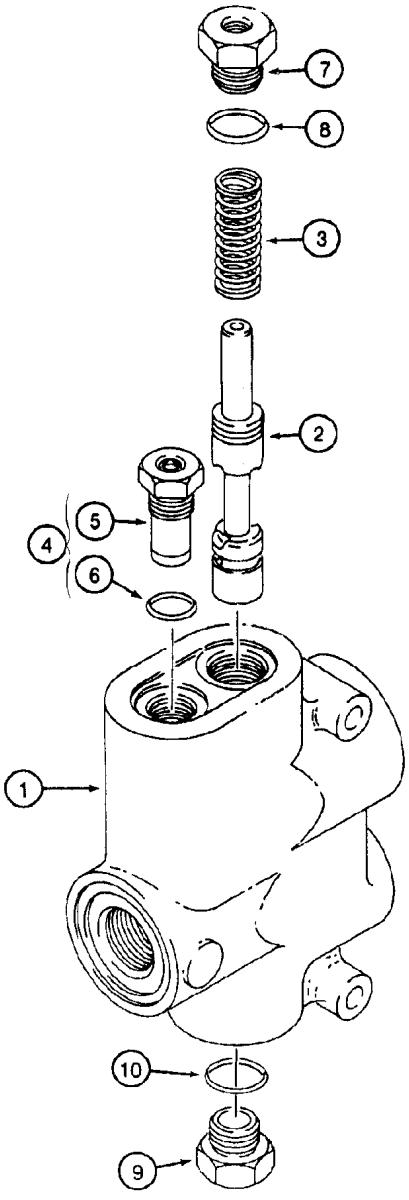
7
8
3
2
5
4
6
1
10
9

ITEM REF.	PEÇA Nº PART Nº PIEZA Nº	QTD QTY CAN	DESCRIÇÃO (Português)	DESCRIPTION (English)	DESCRIPCIÓN (Español)
	D132476	1	VÁLVULA Conj.	VALVE Assy.	VÁLVULA Conj.
1	NSS	1	CORPO	BODY	CUERPO
2	NSS	1	CARRETEL	SPOOL	CARRETE
3	D82777	1	MOLA	SPRING	RESORTE
4	N7163	1	CARTUCHO	CARTRIDGE	CARTUCHO
5	NSS	1	CARTUCHO	CARTRIDGE	CARTUCHO
6	237-6008	1	ANEL-O	O-RING	ANILLO O
7	S114009	1	BUJÃO	PLUG	TAPÓN
8	237-6010	1	ANEL-O	O-RING	ANILLO O
9	218-5157	1	BUJÃO	PLUG	TAPÓN
10	237-6010	1	ANEL-O	O-RING	ANILLO O

ÍNDICE
INDEX
INDICE

CARREGADEIRA - CONTROLES DE LEVANTAMENTO E DA CAÇAMBA **9-2**
LOADER LIFT AND BUCKET CONTROLS
CARGADORA - CONTROL DE ELEVECCIÓN Y CUCHARA

CARREGADEIRA - CONTROLE DA PINÇA **9-4**
LOADER CLAM CONTROL
CARGADORA - CONTROL DE LA PINZA

CARREGADEIRA - CONTROLES DE AUTO-NIVELAMENTO **9-6**
LOADER SELF-LEVELING CONTROL
CARGADORA - CONTROL DE AUTO-NIVELACIÓN

CARREGADEIRA - ESTRUTURA DE LEVANTAMENTO E PEÇAS DE MONTAGEM **9-8**
LOADER - LIFT FRAME AND MOUNTING PARTS
CARGADORA - ESTRUCTURA DE ELEVAIÓN Y PIEZAS DE MONTAJE

CARREGADEIRA - ESTRUTURA, ARTICULAÇÕES E CILINDROS DA CAÇAMBA **9-10**
LOADER FRAME BUCKET LINKS AND BUCKET CYLINDER LINKS
CARGADORA - ESTRUCTURA, ARTICULACIONES Y GATOS DE LA CUCHARA

CARREGADEIRA - CAÇAMBA 82 & 85 pol (COM LAMINA) **9-12**
LOADER - BUCKET 82 & 85 in (WITH CUTTING EDGE)
CARGADORA - CUCHARA 82 & 85 pul (CON BORDE)

CARREGADEIRA - CAÇAMBA 82 e 85 pol (COM DENTES) **9-14**
LOADER - BUCKET 82 & 85 in (WITH TEETH)
CARGADORA - CUCHARA 82 y 85 pul (CON DIENTES)

CARREGADEIRA - CAÇAMBA 93 pol (OPC) - 580 SUPER L SÉRIE 3 ..... **9-16**
LOADER - BUCKET 93 (OPT) - 580 SUPER L SERIES 3
CARGADORA - CUCHARA 93 (OPC) - 580 SUPER L SERIE 3

CARREGADEIRA - CAÇAMBA 93 pol COM DENTES (OPC) - 580 SUPER L SÉRIE 3 ..... **9-18**
LOADER - BUCKET 93 WITH TEETH (OPT) - 580 SUPER L SERIES 3
CARGADORA - CUCHARA 93 CON DIENTES (OPC) - 580 SUPER L SERIE 3

CARREGADEIRA - PINÇA (OPCIONAL) **9-20**
LOADER - CLAM BUCKET (OPTIONAL)
CARGADORA - PINZA (OPCIONAL)

PROTETOR DA VÁLVULA DE CONTROLE DA CARREGADEIRA **9-22**
LOADER VALVE GUARD
PROTECTOR DE LA VALVULA DE CONTROL

ENGATES RÁPIDOS (OPCIONAL) **9-24**
TOOL QUICK COUPLERS (OPTIONAL)
ENGANCHES RÁPIDOS (OPCIONAL)

RETROESCAVADEIRA - TORRE DE CONTROLE **9-26**
BACKHOE - CONTROL TOWER
RETROEXCAVADORA - TORRE DE CONTROL

RETROESCAVADEIRA - TORRE DE CONTROLE SUPORTES E VEDAÇÕES **9-28**
BACKHOE CONTROL TOWER SUPPORT AND SEALS
RETROEXCAVADORA - TORRE DE CONTROL SOPORTES Y VEDACIONES

RETROESCAVADEIRA - CONTROLES COM GIRO POR PEDAIS SEM BRAÇO EXTENSÍVEL **9-30**
BACKHOE CONTROLS WITH FOOT SWING WITH NON-EXTENDABLE DIPPER
RETROEXCAVADORA - CONTROLS PEDALES DE GIRO

RETROESCAVADEIRA - CONTROLES COM GIRO POR PEDAIS E BRAÇO EXTENSÍVEL **9-32**
BACKHOE CONTROLS WITH FOOT SWING PARTS USED WITH EXTENDABLE DIPPER
RETROEXCAVADORA - CONTROLES PEDALES DE GIRO Y BALANCIN EXTENSIBLE

RETROESCAVADEIRA - CONTROLES DE GIRO POR ALAVANCAS (SUPERIOR) **9-34**
BACKHOE CONTROLS WITH HAND SWING UPPER CONTROL LEVERS
RETROEXCAVADORA - CONTROLES DE GIRO POR PALANCAS (SUPERIOR)

RETROESCAVADEIRA - CONTROLES DE GIRO POR ALAVANCAS (INFERIOR) **9-36**
BACKHOE CONTROLS WITH HAND SWING LOWER CONTROL LEVERS
RETROEXCAVADORA - CONTROLES DE GIRO POR PALANCAS (INFERIOR)

RETROESCAVADEIRA - KIT DE CONTROLE DE ESCAVAÇÃO **9-38**
BACKHOE CONTROLS - EXCAVATOR CONTROL PATTERN
RETROEXCAVADORA - JUEGO CONTROL DE ESCAVACIÓN

RETROESCAVADEIRA - CONTROLES COM GIRO POR PEDAIS (COM BRAÇO EXTENSÍVEL) **9-40**
BACKHOE CONTROLS WITH HAND SWING (WITH EXTENDABLE DIPPER)
RETROEXCAVADORA - CONTROLES PEDALES DE GIRO (CON BALANCIN EXTENSIBLE)

RETROESCAVADEIRA - ALAVANCA DE CONTROLE HIDRÁULICO AUXILIAR **9-42**
BACKHOE AUXILIARY HYDRAULIC CONTROL LEVER
RETROEXCAVADORA - PALANCA DE CONTROL DEL HIDRAULICO AUXILIAR

RETROESCAVADEIRA - ESTABILIZADORES E COMPONENTES **9-44**
BACKHOE STABILIZERS, PLATES AND PADS
RETROEXCAVADORA - ESTABILIZADORES Y COMPONENTES

RETROESCAVADEIRA - TORRE E CILINDROS DE GIRO **9-46**
BACKHOE SWING CYLINDERS AND SWING TOWER
RETROEXCAVADORA - TORRE Y GATOS DE GIRO

RETROESCAVADEIRA - TORRE DE GIRO E LANÇA **9-48**
BACKHOE SWING TOWER AND BOOM
RETROEXCAVADORA - TORRE DE GIRO Y LANZA

RETROESCAVADEIRA - TRAVA DA LANÇA **9-50**
BACKHOE SWING TOWER AND BOOMBOOM LATCH
RETROEXCAVADORA - TRABA DE LA LANZA

RETROESCAVADEIRA - BRAÇO E CAÇAMBA **9-52**
BACKHOE DIPPER AND BUCKET
RETROEXCAVADORA - BALANCIN Y CUCHARA

RETROESCAVADEIRA - BRAÇO EXTENSÍVEL (OPCIONAL) **9-54**
EXTENDABLE DIPPER (OPTIONAL)
RETROEXCAVADORA - BALANCIN EXTENSIBLE (OPCIONAL)

RETROESCAVADEIRA - BRAÇO EXTENSÍVEL (OPCIONAL) **9-56**
EXTENDABLE DIPPER (OPTIONAL)
RETROEXCAVADORA - BALANCIN EXTENSIBLE (OPCIONAL)

RETROESCAVADEIRA - CAÇAMBA UNIVERSAL 305 MM (12 pol) 3 DENTES **9-58**
BACKHOE - UNIVERSAL BUCKET 305 MM (12) 3 TEETH
RETROEXCAVADORA - CUCHARA UNIVERSAL 305MM (12) 3 DIENTES

RETROESCAVADEIRA - CAÇAMBA UNIVERSAL 406, 457 MM (16, 18 pol) 3 E 4 DENTES **9-60**
BACKHOE - UNIVERSAL BUCKET 406, 457 MM (16, 18) 3 AND 4 TEETH
RETROEXCAVADORA - CUCHARA UNIVERSAL 406, 457 MM (16, 18) 3 Y 4 DIENTES

RETROESCAVADEIRA - CAÇAMBA 457 MM (18 pol) 4 DENTES **9-62**
BACKHOE - BUCKET 457 MM (18) 4 TEETH
RETROEXCAVADORA - CUCHARA 457 MM (18) 4 DIENTES

RETROESCAVADEIRA - CAÇAMBA UNIVERSAL 609, 762 MM (24, 30 pol) 5 DENTES **9-64**
BACKHOE - UNIVERSAL BUCKET 609, 762 MM (24, 30) 5 TEETH
RETROEXCAVADORA - CUCHARA UNIVERSAL 609, 762 MM (24, 30) 5 DIENTES

RETROESCAVADEIRA - CAÇAMBA 609, 762 MM (24, 30 pol) 5 E 6 DENTES **9-66**
BACKHOE - BUCKET 609, 762 MM (24, 30) 5 E 6 DENTES
RETROEXCAVADORA - CUCHARA 609, 762 MM (24, 30) 5 Y 6 DENTES

RETROESCAVADEIRA - CAÇAMBA UNIVERSAL 762 MM (30 pol) 7 DENTES **9-68**
BACKHOE - UNIVERSAL BUCKET 762 MM (30) 7 TEETH
RETROEXCAVADORA - CUCHARA UNIVERSAL 762 MM (30) 7 DIENTES

RETROESCAVADEIRA - CAÇAMBA UNIVERSAL 609 MM (24 pol) 5 DENTES **9-70**
BACKHOE - UNIVERSAL BUCKET 609 MM (24) 5 TEETH
RETROEXCAVADORA - CUCHARA UNIVERSAL 609 MM (24) 5 DIENTES

PONTA PARA GELO - CONJUNTO (OPCIONAL) **9-72**
FROST POINT ASSEMBLY (OPTIONAL)
PONTA - CONJUNTO (OPCIONAL)

CONTRAPESO DIANTEIRO **9-74**
FRONT COUNTERWEIGHT
CONTRAPESO DELANTERO

CHASSI - MONTAGEM **9-76**
CHASSIS - POD MOUNTS
BASTIDOR - MONTAJE

CAIXA DA BATERIA, TANQUE HIDRÁULICO E DEGRAU DIREITO **9-78**
BATTERY BOX, HYDRAULIC OIL TANK AND RIGHT HAND STEP
CAJA DE LA BATERIA, RESERVATORIO HIDRÁULICO Y GUARDABARRO DERECHO

COBERTURA DO RADIADOR **9-80**
RADIATOR WRAPPER
CUBIERTA DEL RADIADOR

PROTEÇÃO DA BOMBA **9-82**
PUMP GUARD
PROTECCIÓN DE LA BOMBA

COBERTURA DIANTEIRA - SEM AR CONDICIONADO **9-84**
FRONT COVERS - WITHOUT AIR CONDITIONER
CUBIERTA DELANTERA - SIN AIRE ACONDICIONADO

COBERTURA DIANTEIRA - COM AR CONDICIONADO **9-86**
FRONT COVERS - WITH AIR CONDITIONER
CUBIERTA DELANTERA - CON AIRE ACONDICIONADO

PAINÉIS LATERAIS DO MOTOR **9-88**
ENGINE SIDE PANELS
PANEL LATERAL DEL MOTOR

CAPUZ DO MOTOR, COBERTURA E GRADE **9-90**
HOOD, COVER, AND GRILLE UNIT
CAPOT DEL MOTOR, CUBIERTA Y PARILLA

CHAPA DO ASSOALHO E TAPETES **9-92**
FLOOR PLATES AND FLOORMATS
PLACA DEL SUELO Y ALFOMBRAS

PÁRA-LAMA TRASEIRO E PAINEL DE FECHAMENTO **9-94**
REAR FENDERS AND REAR CLOSURE PANEL
GUARDABARROS TRASEROS Y PAINEL DE CERRAMIENTO

PÁRA-LAMA TRASEIRO - MODELOS COM CABINE **9-96**
REAR FENDERS - CAB MODELS
GUARDABARROS TRASEROS - MODELOS CON CABINA

PÁRA-LAMA **9-98**
MUD GUARD
GUARDABARRO

BANCO DO OPERADOR SEM SUSPENSÃO (STANDARD) **9-100**
OPERATORS SEAT WITHOUT SUSPENSION (STANDARD)
ASIENTO OPERADOR SIN SUSPENSIÓN (STANDARD)

ENCOSTO - BANCO DO OPERADOR SEM SUSPENSÃO (STANDARD) **9-102**
SEATBACK - OPERATORS SEAT WITHOUT SUSPENSION (STANDARD)
ASIENTO OPERADOR SIN SUSPENSIÓN (STANDARD)

ASSENTO - BANCO DO OPERADOR SEM SUSPENSÃO (STANDARD) **9-104**
SEAT - OPERATORS SEAT WITHOUT SUSPENSION (STANDARD)
ASIENTO OPERADOR SIN SUSPENSIÓN (STANDARD)

SUPORTE E BASE DO BANCO DO OPERADOR SEM SUSPENSÃO (STANDARD) **9-106**
OPERATORS STANDARD SEAT SUPPORT AND PEDESTAL (STANDARD)
SOPORTE Y PEDESTAL DEL ASIENTO DEL OPERADOR (STANDARD)

BASE GIRATÓRIA DO BANCO DO OPERADOR SEM SUSPENSÃO (STANDARD) **9-108**
OPERATORS STANDARD SEAT SUPPORT AND PEDESTAL (STANDARD)
SOPORTE Y PEDESTAL DEL ASIENTO DEL OPERADOR (STANDARD)

BANCO DO OPERADOR COM SUSPENSÃO (OPCIONAL) **9-110**
OPERATORS SEAT WITH SUSPENSION (OPTIONAL)
ASIENTO OPERADOR CON SUSPENSIÓN (OPCIONAL)

ENCOSTO - BANCO DO OPERADOR COM SUSPENSÃO (OPCIONAL) **9-112**
SEATBACK - OPERATORS SEAT WITH SUSPENSION (OPTIONAL)
ASIENTO OPERADOR SIN SUSPENSIÓN (OPCIONAL)

ASSENTO - BANCO DO OPERADOR COM SUSPENSÃO (OPCIONAL) **9-114**
SEAT - OPERATORS SEAT WITH SUSPENSION (OPTIONAL)
ASIENTO OPERADOR SIN SUSPENSIÓN (OPCIONAL)

SUPORTE E BASE DO BANCO DO OPERADOR COM SUSPENSÃO (OPCIONAL) **9-116**
OPERATORS OPTIONAL SEAT SUPPORT AND PEDESTAL (OPTIONAL)
SOPORTE Y PEDESTAL DEL ASIENTO DEL OPERADOR (OPCIONAL)

SUSPENSÃO - BANCO DO OPERADOR COM SUSPENSÃO (OPCIONAL) **9-118**
SUSPENSION - OPERATORS SEAT WITH SUSPENSION (OPTIONAL)
SUSPENSION - ASIENTO OPERADOR SIN SUSPENSIÓN (OPCIONAL)

BASE GIRATÓRIA DO BANCO DO OPERADOR COM SUSPENSÃO (OPCIONAL) **9-120**
OPERATORS OPTIONAL SEAT SUPPORT AND PEDESTAL (OPTIONAL)
SOPORTE Y PEDESTAL DEL ASIENTO DEL OPERADOR (OPCIONAL)

ROPS COM PÁRA-BRISA (STANDARD) **9-122**
STANDARD ROPS WITH WINDSHIELD (STANDARD)
ROPS CON PARABRISIAS (STANDARD)

ROPS E COMPARTIMENTO DO OPERADOR **9-124**
STANDARD ROPS CANOPY/OPERATOR COMPARTMENT
ROPS Y COMPARTIMIENTO DEL OPERADOR

CABINE - VIDROS **9-126**
CAB - GLASS
CABINA - VIDRIOS

CABINE - ESTRUTURA, COBERTURAS E ISOLAMENTO **9-128**
CAB FRAME, COVERS AND INSULATION
CABINA - ESTRUCTURA, CUBIERTAS Y AISLAMIENTO

CABINE - PORTAS - EXTERIOR **9-130**
CAB DOORS - EXTERIOR
CABINA - PUERTAS - EXTERIOR

CABINE - PORTAS - INTERIOR **9-132**
CAB DOORS - INTERIOR
CABINA - PUERTAS - INTERIOR

CABINE - PORTAS - MONTAGEM **9-134**
CAB DOORS - MOUNTING
CABINA - PUERTAS - MONTAJE

CABINE - VIDROS TRASEIROS **9-136**
CAB REAR WINDOW
CABINA - VIDRIOS TRASEROS

CABINE - PAINEL DE CONTROLE E CHICOTES **9-138**
CAB CONTROL PANEL AND WIRING
CABINA - TABLERO DE CONTROL ET HAZ. ELECTRICO

CABINE - LAVADOR DOS PÁRA-BRISAS DIANTEIRO E TRASEIRO **9-140**
CAB FRONT AND REAR WINDSHIELD WASHER
CABINA - LAVADOR DEL PARABRISA DELANTERO Y TRASERO

CABINE - LIMPADOR DO PÁRA-BRISA DIANTEIRO **9-142**
CAB FRONT WINDSHIELD WIPER
CABINA - LIMPIADOR DEL PARABRISA DELANTERO

CABINE - LIMPADOR DO PÁRA-BRISA TRASEIRO **9-144**
CAB REAR WINDSHIELD WIPER
CABINA - LIMPIADOR DEL PARABRISA TRASERO

CABINE - TETO, DIFUSORES E LÂMPADA **9-146**
CAB HEADLINER, LOUVERS AND DOME LAMP
CABINA - TECHO, DIFUSOR Y LÂMPARA

CABINE - FILTRO DE AR **9-148**
CAB AIR FILTER
CABINA - FILTRO DE AIRE

CABINE - VENTILADOR, AQUECEDOR, DUTOS DE VENTILAÇÃO E LINHAS DE DRENO **9-150**
CAB - BLOWER HOUSING, HEAT AND AIR VENTILATION DUCTS AND DRAIN LINES
CABINA - VENTILADOR, CALENTADOR, DUCTOS DE VENTILACCIÓN Y TUBERIAS DE DRENAJE

CABINE - AQUECEDOR **9-152**
CAB - HEATER
CABINA - CALENTADOR

CABINE - EVAPORADOR E LINHAS DO AR CONDICIONADO **9-154**
CAB - EVAPORATOR CORE AIR CONDITIONING LINES
CABINA - EVAPORADOR Y TUBERIAS DEL AIRE ACONDICIONADO

AR CONDICIONADO - CONDENSADOR E RECEPTOR - SECADOR **9-156**
AIR CONDITIONING - CONDENSER AND RECEIVER - DRIER
AIRE ACONDICIONADO - CONDENSADOR Y RECEPTOR - SECADOR

AR CONDICIONADO - COMPRESSOR MONTAGEM E ACIONAMENTO **9-158**
AIR CONDITIONING - COMPRESSOR MOUNTING AND DRIVE
AIRE ACONDICIONADO - MONTAJE Y ACIONAMIENTO

ESPELHOS RETROVISORES EXTERNOS **9-160**
EXTERNAL REAR VIEW MIRROR
ESPEJO RETROVISOR EXTERIOR

DECALQUES **9-162**
DECALS
CALCADOS

DECALQUES **9-164**
DECALS
CALCADOS

DECALQUES **9-166**
DECALS
CALCADOS

DECALQUES **9-168**
DECALS
CALCADOS

DECALQUES **9-170**
DECALS
CALCADOS

DECALQUES **9-172**
DECALS
CALCADOS

DECALQUES **9-174**
DECALS
CALCADOS

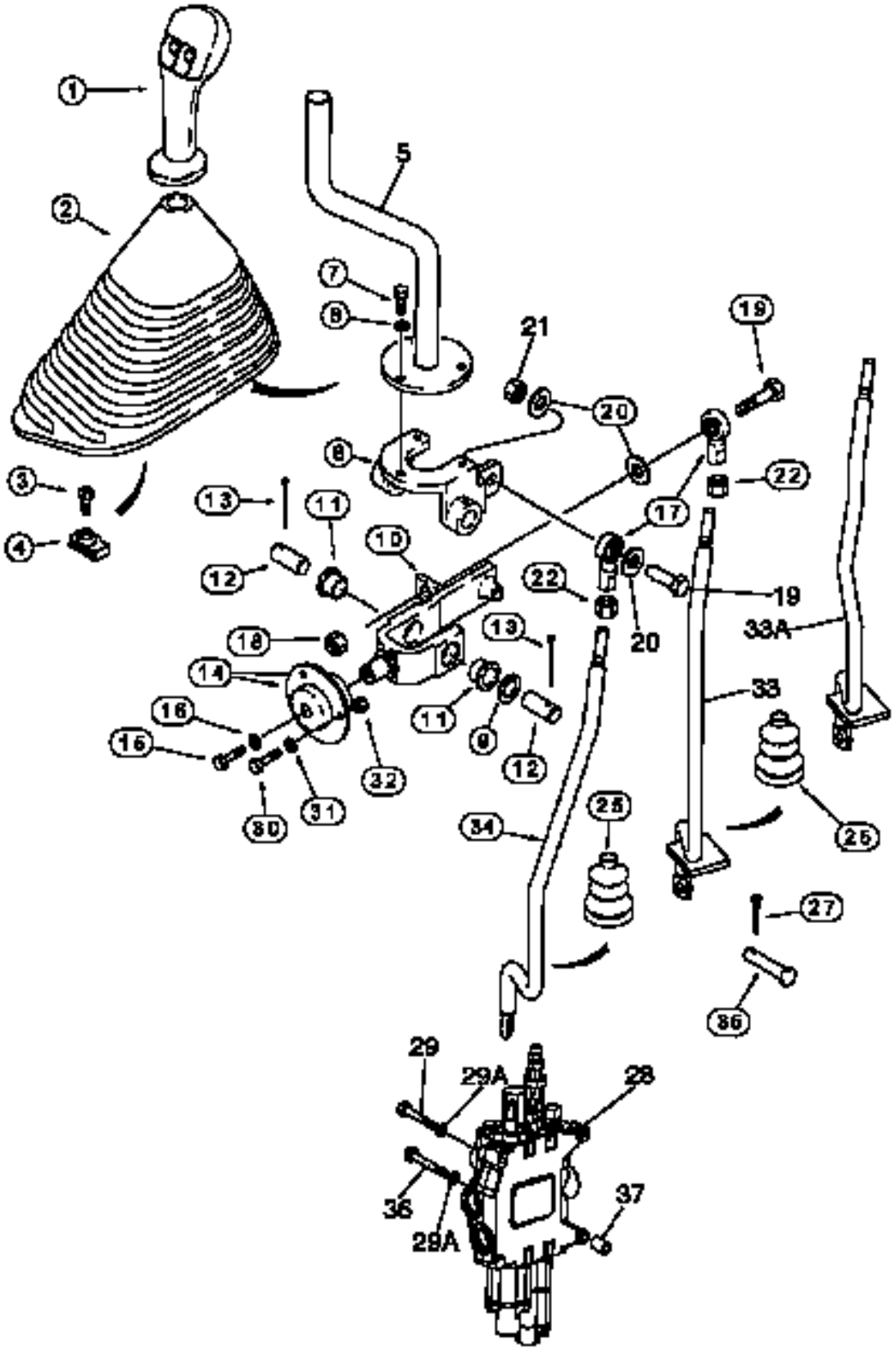
1
5
2
7
8
21
19
20
8
22
3
13
11
17
4
12
10
22
19
20
33A
18
13
14
11
33
16
9
12
16
32
30
31
25
34
25
27
36
29
29A
28
36
29A
37

ITEM REF.	PEÇA Nº PART Nº PIEZA Nº	QTD QTY CAN	DESCRIÇÃO (Português)	DESCRIPTION (English)	DESCRIPCIÓN (Español)
1	87412687	1	MANOPLA	HANDLE	MANIJA
	256347A1	1	CONEXÃO	CONNECTOR	CONEXIÓN
	258616A1	1	TRAVA	LOCK	TRABA
	298176A1	1	BUJÃO	PLUG	TAPÓN
2	133615A1	1	COIFA	BOOT	GUARDAPOLVO
3	140-107	1	PARAFUSO	BOLT	TORNILLO
4	131-861	1	PORCA	NUT	TUERCA
5	132661A1	1	ALAVANCA	LEVER	PALANCA
6	195615A1	1	SUPORTE	BRACKET	SOPORTE
7	614-6016	3	PARAFUSO	BOLT	TORNILLO
8	495-11028	3	ARRUELA	WASHER	ARANDELA
9	495-81184	1	ARRUELA	WASHER	ARANDELA
10	176311A1	1	ARTICULAÇAO	BELLCRANK	ARTICULACION
11	108088A1	2	BUCHA	BUSHING	BUJE
12	102761A1	2	PINO	PIN	PASADOR
13	432-828	2	PINO	PIN	PASADOR
14	112380A1	2	ROLAMENTO	BEARING	RODAMIENTO
14A	465004R91	1	ROLAMENTO	BEARING	RODAMIENTO
15	614-6016	1	PARAFUSO	BOLT	TORNILLO
16	396-41028	1	ARRUELA	WASHER	ARANDELA
17	D136773	2	JUNTA ESFÉRICA	BALL JOINT	JUNTA ESFERICA
18	231-1446	1	PORCA	NUT	TUERCA
19	413-628	2	PARAFUSO	BOLT	TORNILLO
20	496-21041	3	ARRUELA	WASHER	ARANDELA
21	425-106	1	PORCA	NUT	TUERCA
22	425-116	2	PORCA	NUT	TUERCA
25	132931A1	2	COIFA	BOOT	GUARDAPOLVO
	189109A1	2	MOLA	SPRING	RESORTE
27	432-612	2	PINO	PIN	PASADOR
28	REF	1	VÁLVULA Conj. 2 carretéis (P.8-42)	VALVE Assy. 2 spool (P.8-42)	VÁLVULA Conj. 2 carretes (P.8-42)
29	814-10090	2	PARAFUSO	BOLT	TORNILLO
29A	896-11010	3	ARRUELA	WASHER	ARANDELA
30	614-6020	3	PARAFUSO	BOLT	TORNILLO
31	396-41028	3	ARRUELA	WASHER	ARANDELA
32	829-1406	3	PORCA	NUT	TUERCA
33	87428151	1	HASTE caçamba (modelos com ROPS)	ROD bucket (models with ROPS)	VASTAGO
33A	87446596	1	HASTE caçamba (modelos com cabine)	ROD bucket (models with cabin)	VASTAGO
34	87428152	1	HASTE levantamento	ROD lift	VASTAGO
35	D149287	2	PINO	PIN	PASADOR
36	814-10110	1	PARAFUSO	BOLT	TORNILLO
37	87453845	3	ESPAÇADOR	SPACER	ESPACIADOR

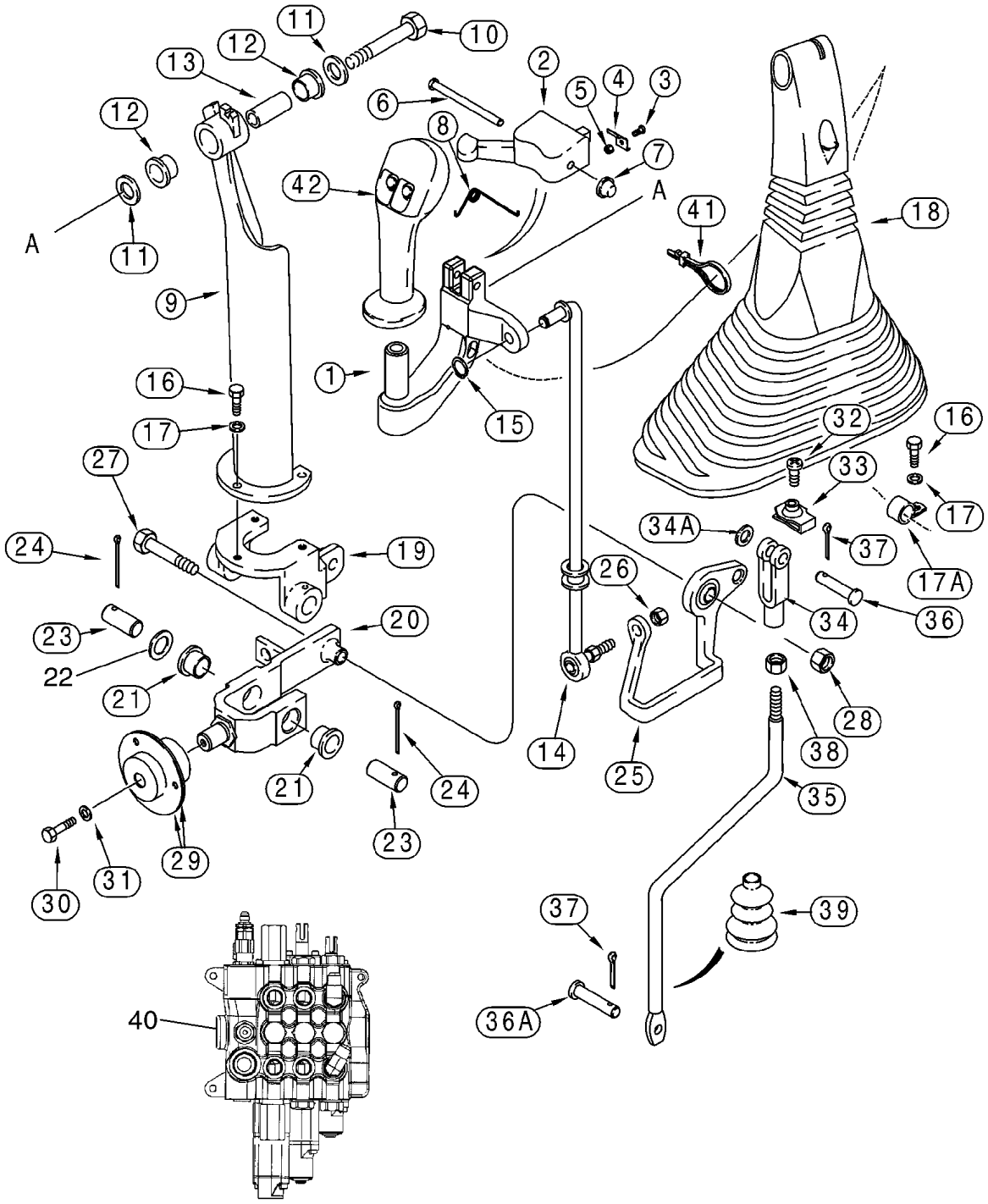
11
10
12
13
2
6
5
4
3
8
7
12
A
42
A
41
18
11
9
1
16
15
17
32
16
27
33
17
34A
37
24
19
26
17A
23
20
34
36
22
21
28
14
25
38
21
24
35
23
29
31
30
37
39
36A
40

ITEM REF.	PEÇA Nº PART Nº PIEZA Nº	QTD QTY CAN	DESCRIÇÃO (Português)	DESCRIPTION (English)	DESCRIPCIÓN (Español)
1	297615A1	1	MANOPLA	HANDLE	MANIJA
2	123815A1	1	TRAVA	LATCH	TRABA
3	170-104	2	PARAFUSO	BOLT	TORNILLO
4	129914A1	2	MOLA	SPRING	RESORTE
5	225-14105	2	PORCA	NUT	TUERCA
6	439-5436	1	PINO	PIN	PASADOR
7	143210A1	1	TAMPA	CAP	TAPA
8	124243A1	1	MOLA	SPRING	RESORTE
9	123493A1	1	SUPORTE	BRACKET	SOPORTE
10	413-632	1	PARAFUSO	BOLT	TORNILLO
11	495-21044	2	ARRUELA	WASHER	ARANDELA
12	108088A1	2	BUCHA	BUSHING	BUJE
13	133989A1	1	PINO	PIN	PASADOR
14	239306A1	1	HASTE	ROD	VARILLA
15	103-1437	1	ANEL	RING	ANILLO
16	614-6016	3	PARAFUSO	BOLT	TORNILLO
17	495-11028	3	ARRUELA	WASHER	ARANDELA
17A	515-2295	1	BRAÇADEIRA	CLAMP	ABRAZADERA
18	133617A1	1	COIFA	BOOT	GUARDAPOLVO
19	195615A1	1	SUPORTE	BRACKET	SOPORTE
20	176311A1	1	ARTICULAÇAO	BELLCRANK	ARTICULACION
21	108088A1	2	BUCHA	BUSHING	BUJE
22	495-81184	1	ARRUELA	WASHER	ARANDELA
23	102761A1	2	PINO	PIN	PASADOR
24	432-828	2	PINO	PIN	PASADOR
25	112382A1	1	ARTICULAÇAO	BELLCRANK	ARTICULACION
26	425-11	1	PORCA	NUT	TUERCA
27	413-632	1	PARAFUSO	BOLT	TORNILLO
28	231-1446	1	PORCA	NUT	TUERCA
29	112380A1	2	ROLAMENTO	BEARING	RODAMIENTO
	465004R91	1	ROLAMENTO interno	BEARING internal	RODAMIENTO interno
30	614-6016	1	PARAFUSO	BOLT	TORNILLO
31	396-41028	1	ARRUELA	WASHER	ARANDELA
32	140-107	1	PARAFUSO	BOLT	TORNILLO
33	131-121	1	PORCA	NUT	TUERCA
34	213-41	1	PINO	CLEVIS	PINO
34A	495-11041	1	ARRUELA	WASHER	ARANDELA
35	87428153	1	HASTE pinça	ROD clam	VASTAGO
36	D149288	1	PINO	PIN	PASADOR
36A	D149287	1	PINO	PIN	PASADOR
37	432-612	2	PINO	PIN	PASADOR
38	425-116	1	PORCA	NUT	TUERCA
39	132873A1	1	COIFA	BOOT	GUARDAPOLVO
	189109A1	1	MOLA	SPRING	RESORTE
40	REF	1	VÁLVULA Conj. 3 carretéis (P.8-44)	VALVE Assy. 3 spool (P.8-44)	VÁLVULA Conj. 3 carretes (P.8-44)
41	L18337	1	CINTA	STRAP	PRECINTA
42	87412687	1	MANOPLA	HANDLE	MANIJA
	256347A1	1	CONEXÃO	CONNECTOR	CONEXIÓN
	258616A1	1	TRAVA	LOCK	TRABA
	298176A1	1	BUJÃO	PLUG	TAPÓN

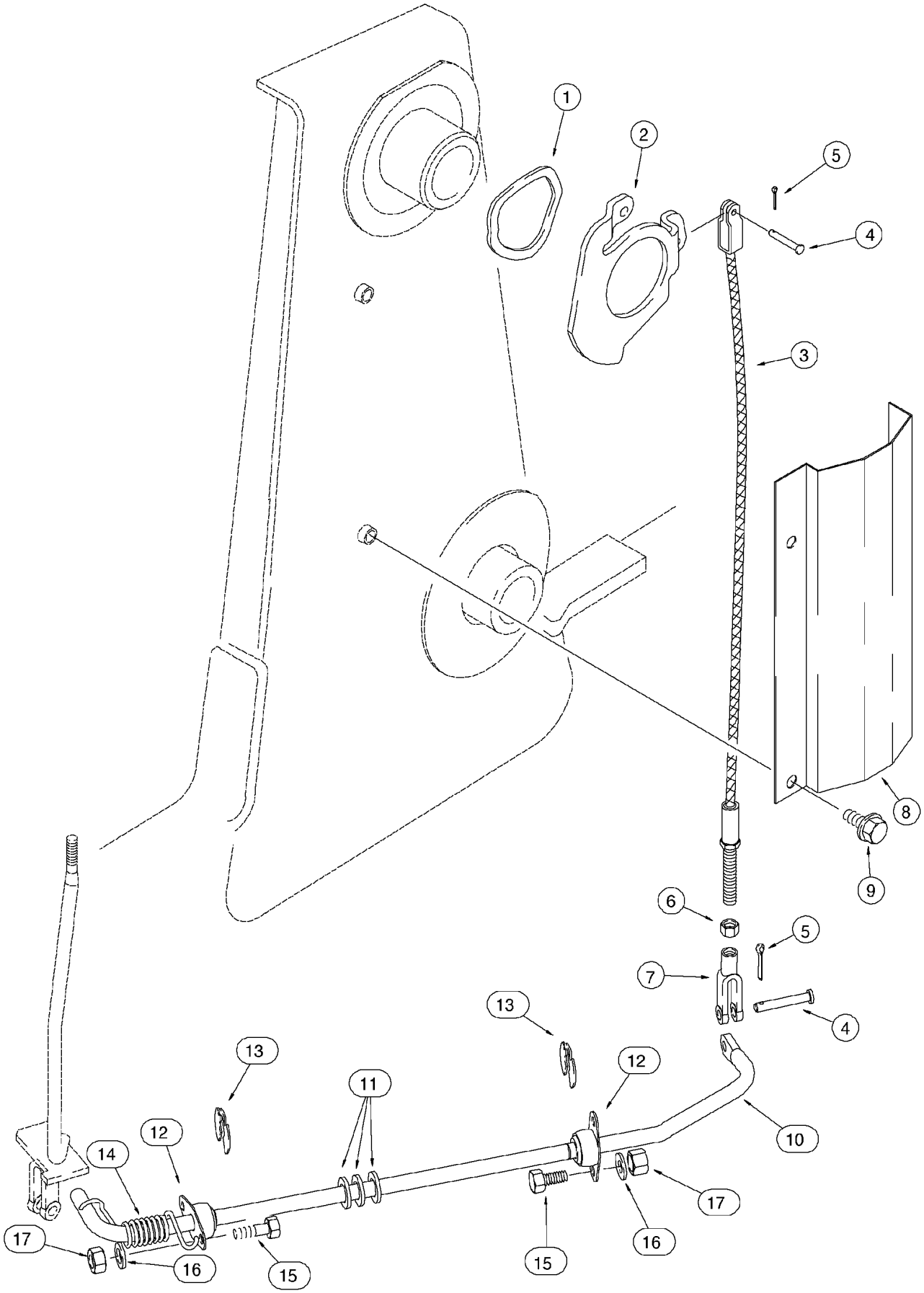
1
2
5
4
3
8
9
6
5
7
4
13
12
10
13
11
12
14
17
16
15
15
16
17

ITEM REF.	PEÇA Nº PART Nº PIEZA Nº	QTD QTY CAN	DESCRIÇÃO (Português)	DESCRIPTION (English)	DESCRIPCIÓN (Español)
1	137283A1	1	ARRUELA	WASHER	ARANDELA
2	142404A1	1	CAME	CAM	LEVA
3	193854A1	1	CABO	CABLE	CABLE
4	D149287	2	PINO	PIN clevis	PASADOR
5	432-612	2	PINO	PIN cotter	PASADOR
6	425-115	1	PORCA	NUT	TUERCA
7	239406A1	1	FORQUILHA	CLEVIS	HORQUILLA
8	139865A1	1	PROTEÇÃO	GUARD	PROTECTOR
9	844-10020	2	PARAFUSO	BOLT	TORNILLO
	87417601	1	HASTE Conj.	ROD Assy.	VASTAGO Conj.
10	NSS	1	HASTE de nível	ROD bucket level	VASTAGO
11	A30881	3	ARRUELA	WASHER	ARANDELA
12	L15401	2	ROLAMENTO	BEARING	RODAMIENTO
13	D143591	2	ANEL	RING retaining	ANILLO
14	124721A1	1	MOLA	SPRING	RESORTE
15	614-8025	4	PARAFUSO	BOLT	TORNILLO
16	895-11008	4	ARRUELA	WASHER	ARANDELA
17	829-1408	4	PORCA	NUT	TUERCA

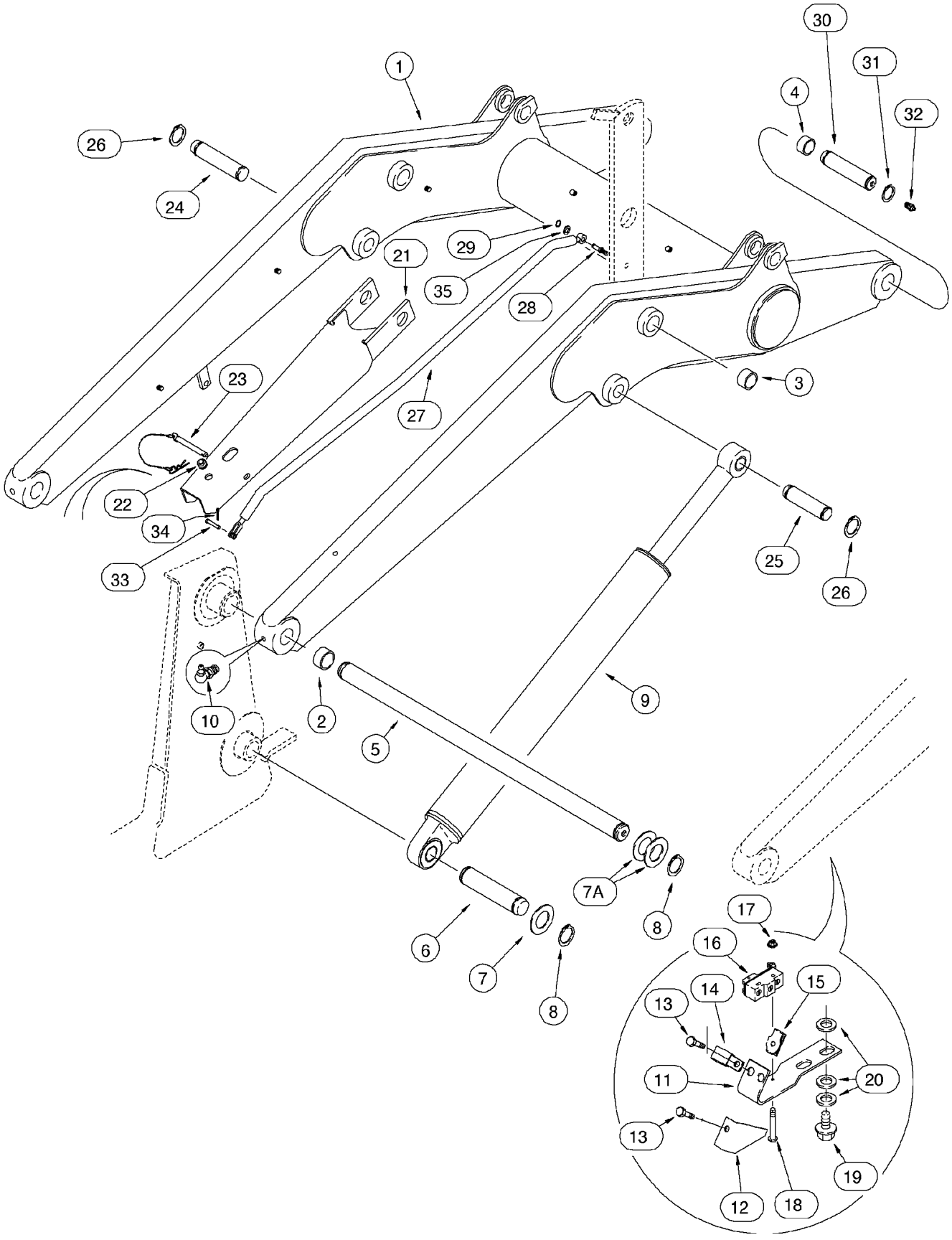
1
2
3
4
5
6
7
7A
8
8
9
10
11
12
13
13
14
15
16
17
18
19
20
21
22
23
24
25
26
26
27
28
29
30
31
32
33
34
35

ITEM REF.	PEÇA Nº PART Nº PIEZA Nº	QTD QTY CAN	DESCRIÇÃO (Português)	DESCRIPTION (English)	DESCRIPCIÓN (Español)
1	148714A1	1	BRAÇO carregadeira (Nota 1)	ARM loader (Note 1)	BRAZO cargadora (Nota 1)
1	141324A1	1	BRAÇO carregadeira (Nota 2)	ARM loader (Note 2)	BRAZO cargadora (Nota 2)
2	D127542	4	BUCHA	BUSHING	BUJE
3	100696A1	4	BUCHA	BUSHING	BUJE
4	109268A1	4	BUCHA	BUSHING	BUJE
5	D145767	1	EIXO	SHAFT	EJE
6	119129A1	2	PINO	PIN	PASADOR
7	495-81282	4	ARRUELA	WASHER	ARANDELA
7A	181842A1	UQN	ARRUELA	WASHER	ARANDELA
8	800-44050	6	ANEL	RING snap	ANILLO
9	REF	2	CILINDRO Conj. (P.8-102/104)	CYLINDER Assy. (P.8-102/104)	GATO Conj. (P.8-102/104)
10	219-55	2	GRAXEIRA	FITTING-grease	ENGRASADOR
11	128818A1	1	SUPORTE	BRACKET	SOPORTE
12	142524A1	1	TAMPA	COVER	TAPA
13	614-6016	2	PARAFUSO	BOLT	TORNILLO
14	A62209	1	BRAÇADEIRA	CLAMP	ABRAZADERA
15	833-40406	2	PORCA	NUT	TUERCA
16	D137363	1	INTERRUPTOR	SWITCH	INTERRUPTOR
17	193-1003	2	PORCA	NUT	TUERCA
18	440-10616	2	PARAFUSO	SCREW	TORNILLO
19	128312A1	2	PARAFUSO	BOLT	TORNILLO
20	895-11010	6	ARRUELA	WASHER	ARANDELA
21	341564A2	1	SUPORTE LE	BRACKET LH	SOPORTE Izq.
22	344892A1	1	PROTETOR	GROMMET	PROTECTOR
23	104824A1	1	PINO	PIN	PASADOR
24	118900A1	1	PINO LE	PIN LH	PASADOR Izq.
25	113629A1	1	PINO LD	PIN RH	PASADOR Der.
26	800-44040	4	ANEL	RING snap	ANILLO
27	182895A1	1	HASTE	ROD antirollback	VASTAGO
28	192815A1	1	PINO	PIN	PASADOR
29	103-3350	1	ANEL-O	O-RING	ANILLO O
30	118901A1	2	PINO	PIN	PASADOR
31	800-44040	4	ANEL	RING snap	ANILLO
32	219-1	2	GRAXEIRA	FITTING-grease	ENGRASADOR
33	427-6088	1	PINO	PIN clevis	PASADOR
34	432-612	1	PINO	PIN cotter	PASADOR
35	495-11053	1	ARRUELA	WASHER	ARANDELA

Nota 1: Braço 148714A1 STD
Note 1: Arm 148714A1 STD
Nota 1: Brazo 148714A1 STD

Nota 2: Braço 141324A1 OPC, montado com caçamba 4 em 1 e engate rápido
Note 2: Arm 141324A1 OPC, assembled with 4 to 1 bucket and quick coupling
Nota 2: Brazo 141324A1 OPC, montado con cuchara 4 em 1 y enganche rápido

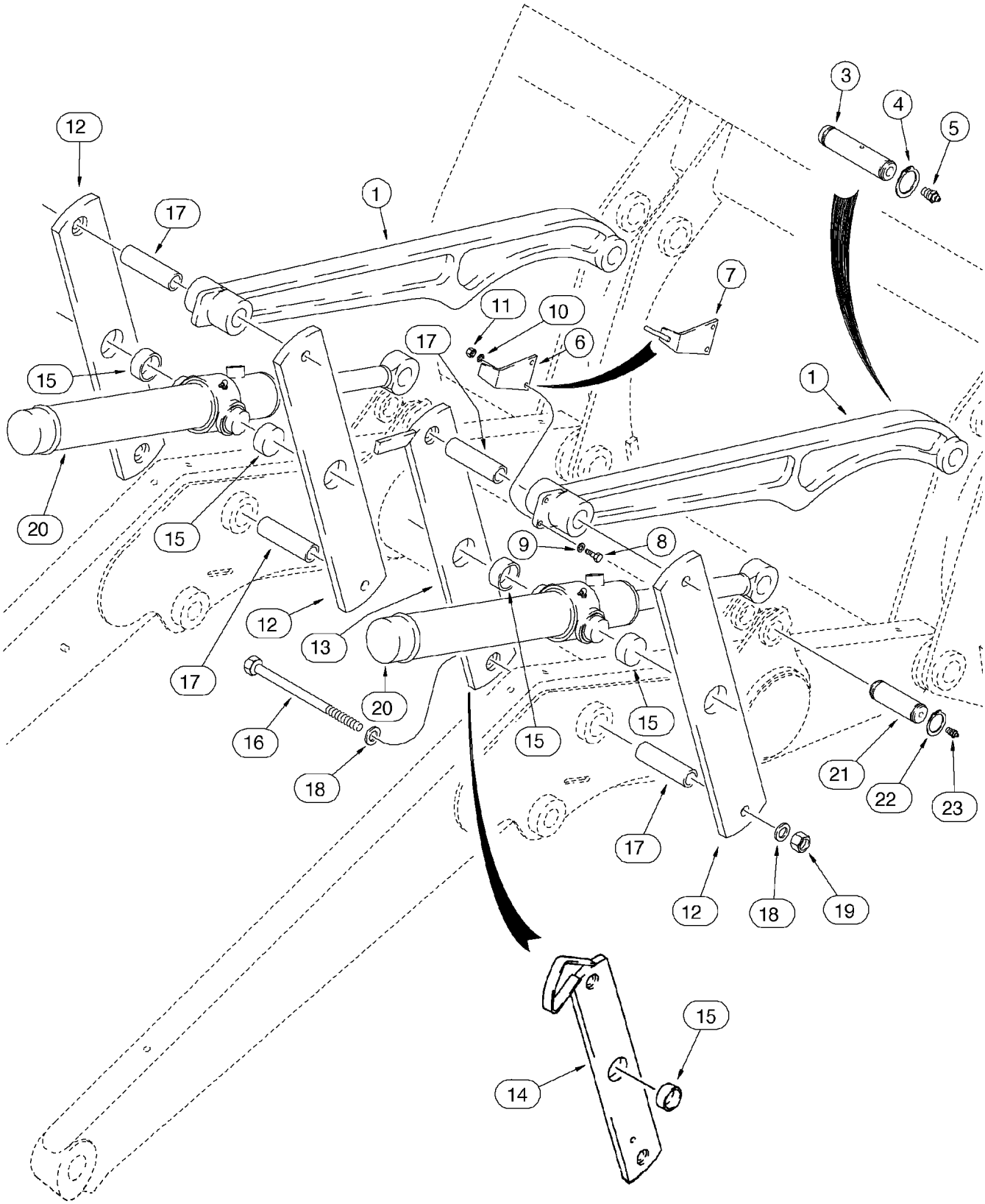
3
4
5
12
17
1
7
11
10
6
15
1
20
15
9
8
12
13
17
20
16
18
15
15
21
22
23
17
12
18
19
15
14

ITEM REF.	PEÇA Nº PART Nº PIEZA Nº	QTD QTY CAN	DESCRIÇÃO (Português)	DESCRIPTION (English)	DESCRIPCIÓN (Español)
1	141472A1	2	ARTICULAÇÃO	LINK	ARTICULACION
3	118901A1	2	PINO	PIN	PASADOR
4	800-44040	4	ANEL	RING snap	ANILLO
5	219-1	2	GRAXEIRA	FITTING-grease	ENGRASADOR
6	D121194	1	INDICADOR posição caçamba	POINTER bucket position	INDICADOR posición cuchara
7	250851A1	1	INDICADOR posição caçamba (Nota 1)	POINTER bucket position (Note 1)	INDICADOR posición cuchara (Nota 1)
8	614-8030	2	PARAFUSO	BOLT	TORNILLO
9	895-11008	2	ARRUELA	WASHER	ARANDELA
10	892-11008	2	ARRUELA	WASHER	ARANDELA
11	829-1408	2	PORCA	NUT	TUERCA
12	139180A1	3	ARTICULAÇÃO	LINK	ARTICULACION
13	139235A1	1	ARTICULAÇÃO	LINK	ARTICULACION
14	139195A1	1	ARTICULAÇÃO (Nota 1)	LINK (Note 1)	ARTICULACION (Nota 1)
15	D151034	1	BUCHA	BUSHING	BUJE
16	827-20190	4	PARAFUSO	BOLT	TORNILLO
17	D132076	4	BUCHA	BUSHING	BUJE
18	896-11020	8	ARRUELA	WASHER	ARANDELA
19	829-1420	4	PORCA	NUT	TUERCA
20	REF	2	CILINDRO Conj. (P.8-106/108)	CYLINDER Assy. (P.8-106/108)	GATO Conj. (P.8-106/108)
21	116339A1	2	PINO	PIN	PASADOR
22	800-44040	4	ANEL	RING snap	ANILLO
23	219-1	2	GRAXEIRA	FITTING-grease	ENGRASADOR

Nota 1: Usado somente nos modelos com pinça
Note 1: Used only on models with clamshel
Nota 1: Usado solamente en los modelos con clamshel

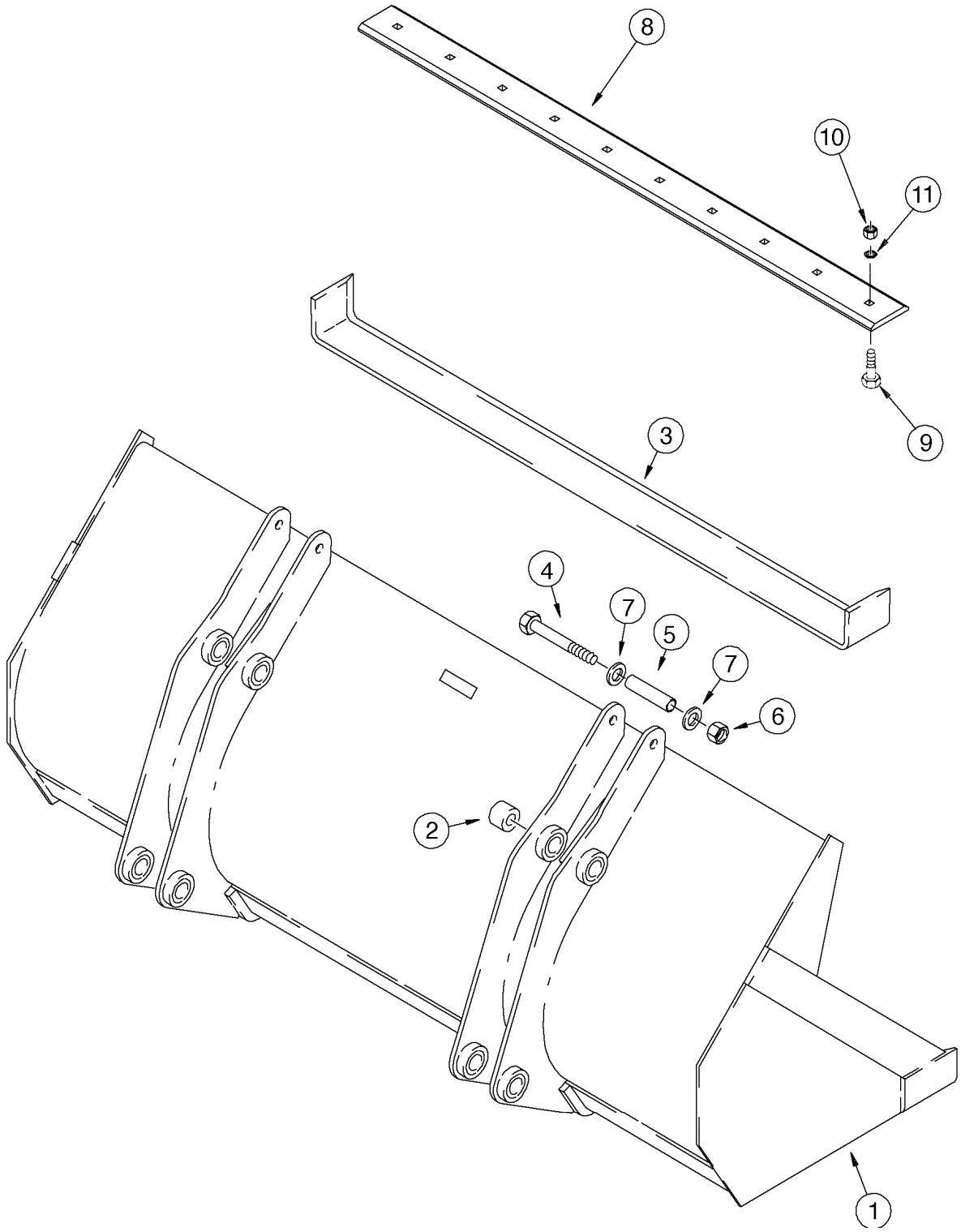
8
10
11
9
3
4
7
5
7
6
2
1

ITEM REF.	PEÇA Nº PART Nº PIEZA Nº	QTD QTY CAN	DESCRIÇÃO (Português)	DESCRIPTION (English)	DESCRIPCIÓN (Español)
	253125A1	1	CAÇAMBA Conj. (82)	BUCKET Assy. (82)	CUCHARA Conj. (82)
1	NSS	1	CAÇAMBA	BUCKET	CUCHARA
2	D129264	8	BUCHA	BUSHING	BUJE
3	132988A1	1	LÂMINA (82)	CUTTING EDGE (82)	BORDE (82)
4	828-20160	2	PARAFUSO	BOLT	TORNILLO
5	142538A1	2	ESPAÇADOR	SPACER	ESPACIADOR
6	832-10420	2	PORCA	NUT	TUERCA
7	896-11020	4	ARRUELA	WASHER	ARANDELA
8	112946A1	1	LÂMINA (82)	CUTTING EDGE (82)	BORDE CORTANTE (82)
9	75262140	9	PARAFUSO	BOLT	TORNILLO
10	12164121	9	PORCA	NUT	TUERCA
11	10520221	9	ARRUELA	WASHER	ARANDELA
	.				
	.				
	87429816	1	CAÇAMBA Conj. (85)	BUCKET Assy. (85)	CUCHARA Conj. (85)
1	NSS	1	CAÇAMBA	BUCKET	CUCHARA
2	D129264	8	BUCHA	BUSHING	BUJE
3	87429818	1	LÂMINA (85)	CUTTING EDGE (85)	BORDE (85)
4	828-20160	2	PARAFUSO	BOLT	TORNILLO
5	142538A1	2	ESPAÇADOR	SPACER	ESPACIADOR
6	832-10420	2	PORCA	NUT	TUERCA
7	896-11020	4	ARRUELA	WASHER	ARANDELA
8	87429817	1	LÂMINA (85)	CUTTING EDGE (85)	BORDE CORTANTE (85)
9	75262140	9	PARAFUSO	BOLT	TORNILLO
10	12164121	9	PORCA	NUT	TUERCA
11	10520221	9	ARRUELA	WASHER	ARANDELA

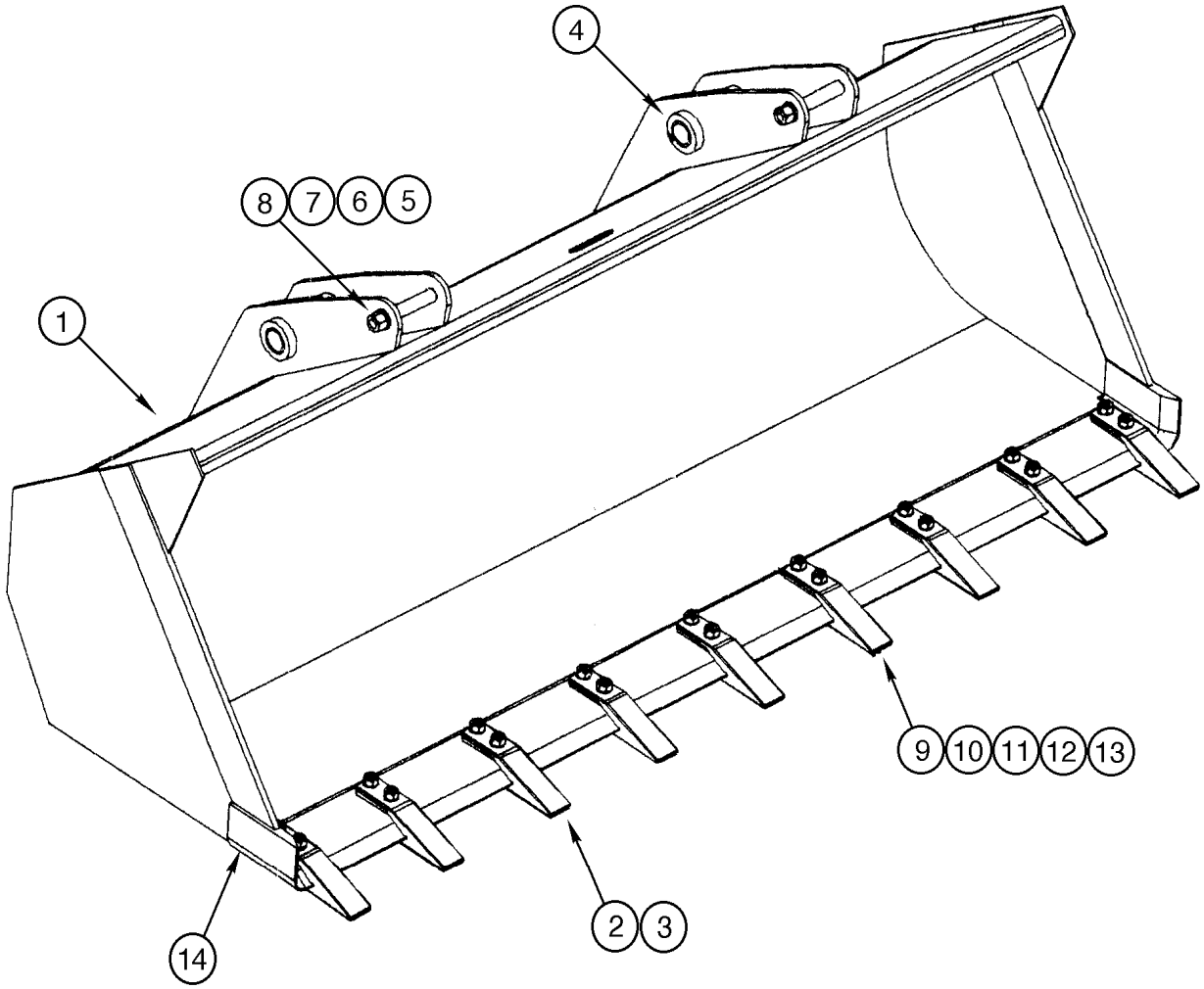
4
8
7
6
5
1
9
10
11
12
13
2
3
14

ITEM REF.	PEÇA Nº PART Nº PIEZA Nº	QTD QTY CAN	DESCRIÇÃO (Português)	DESCRIPTION (English)	DESCRIPCIÓN (Español)
1	283673A1	1	CAÇAMBA Conj. (82pol)	BUCKET Assy. (82in)	CUCHARA Conj. (82pul)
	E15728	9	DENTE Conj.	TOOTH Assy.	DIENTE Conj.
2	D26368	1	PONTA	POINT tooth	PUNTA
3	D27748	1	SUPORTE DENTE	SHANK	SOPORTE
4	D129264	2	BUCHA	BUSHING	BUJE
5	828-20160	2	PARAFUSO	BOLT	TORNILLO
6	896-11020	4	ARRUELA	WASHER	ARANDELA
7	142538A1	2	ESPAÇADOR	SPACER	ESPACIADOR
8	832-10420	2	PORCA	NUT	TUERCA
	.				
	.				
1	87429816	1	CAÇAMBA Conj. (85pol)	BUCKET Assy. (85in)	CUCHARA Conj. (85pul)
4	D129264	2	BUCHA	BUSHING	BUJE
5	828-20160	2	PARAFUSO	BOLT	TORNILLO
6	896-11020	4	ARRUELA	WASHER	ARANDELA
7	142538A1	2	ESPAÇADOR	SPACER	ESPACIADOR
8	832-10420	2	PORCA	NUT	TUERCA
9	75238350	9	DENTE Conj.	TOOTH Assy.	DIENTE Conj.
10	75238351	18	PARAFUSO	BOLT	TORNILLO
11	10520221	18	ARRUELA	WASHER	ARANDELA
12	12164121	18	PORCA	NUT	TUERCA
13	87429819	9	CALÇO	SHIM	CALZE
14	87429818	1	LÂMINA soldada	CUTTING EDGE welded	BORDE soldada

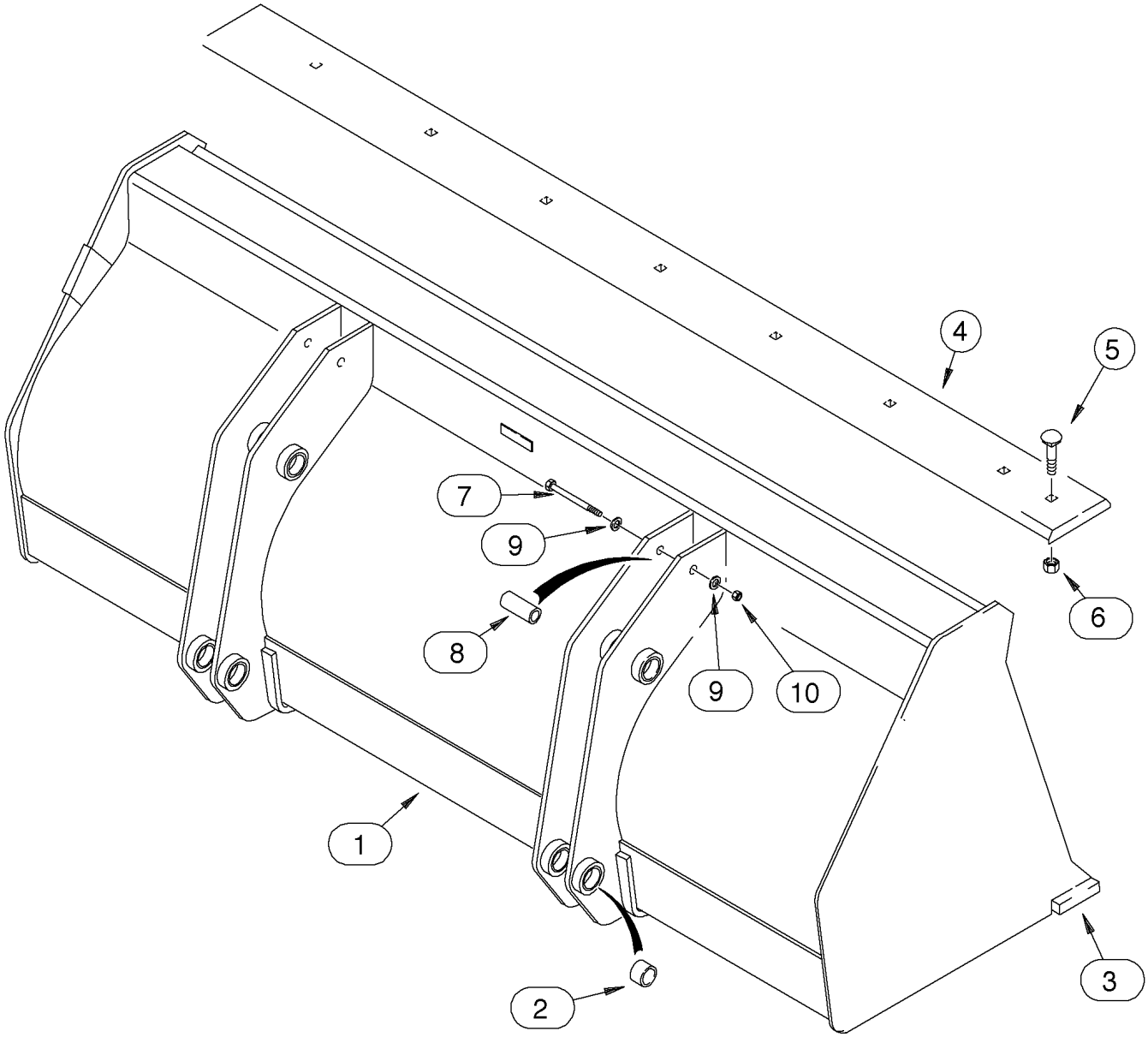
4
5
7
9
6
8
9
10
1
2
3

ITEM REF.	PEÇA Nº PART Nº PIEZA Nº	QTD QTY CAN	DESCRIÇÃO (Português)	DESCRIPTION (English)	DESCRIPCIÓN (Español)
	198539A1	1	CAÇAMBA Conj. (93) (OPC)	BUCKET Assy. (93) (OPT)	CUCHARA Conj. (93) (OPC)
1	NSS	1	CAÇAMBA	BUCKET	CUCHARA
2	D129264	8	BUCHA	BUSHING	BUJE
3	134844A1	1	LÂMINA	CUTTING EDGE	BORDE CORTANTE
4	185506A1	1	LÂMINA	CUTTING EDGE	BORDE CORTANTE
5	20-21232	10	PARAFUSO	BOLT	TORNILLO
6	429-1012	10	PORCA	NUT	TUERCA
7	828-20160	2	PARAFUSO	BOLT	TORNILLO
8	142538A1	2	ESPAÇADOR	SPACER chain hook	ESPACIADOR
9	896-11020	4	ARRUELA	WASHER	ARANDELA
10	832-10420	2	PORCA	NUT	TUERCA

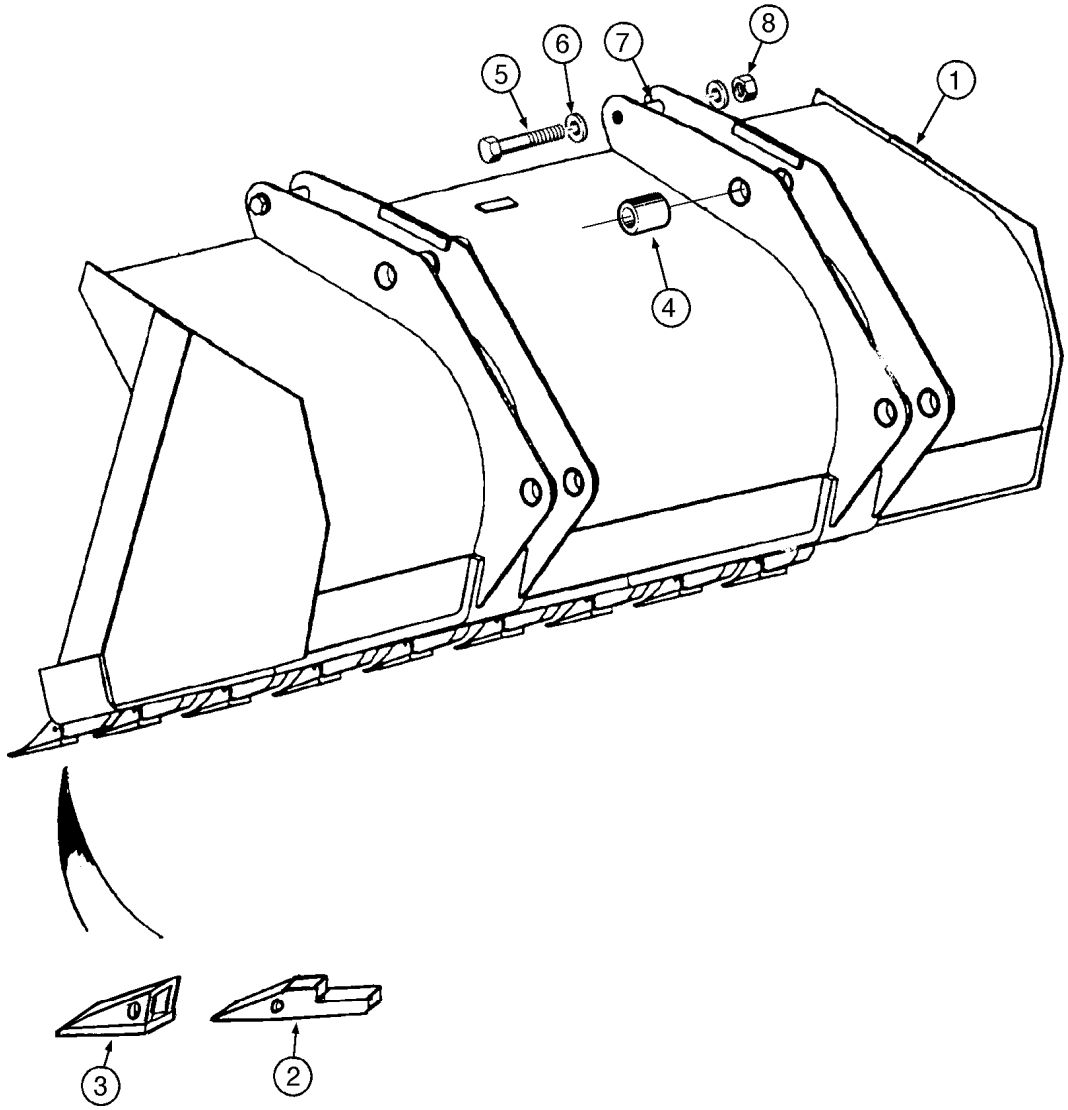
1
2
3
4
5
6
7
8

ITEM REF.	PEÇA Nº PART Nº PIEZA Nº	QTD QTY CAN	DESCRIÇÃO (Português)	DESCRIPTION (English)	DESCRIPCIÓN (Español)
	142166A1	1	CAÇAMBA Conj. (93) (OPC)	BUCKET Assy. (93) (OPT)	CUCHARA Conj. (93) (OPC)
1	NSS	1	CAÇAMBA Conj	BUCKET Assy.	CUCHARA Conj.
	E48696	7	DENTE Conj.	TOOTH Assy.	DIENTE Conj.
2	E46853	1	SUPORTE DENTE	SHANK	SOPORTE
3	E48692	1	PONTA	POINT tooth	PUNTA
4	D129264	8	BUCHA	BUSHING	BUJE
5	828-20160	2	PARAFUSO	BOLT	TORNILL
6	896-11020	4	ARRUELA	WASHER	ARANDELA
7	142538A1	2	ESPAÇADOR	SPACER	ESPACIADOR
8	832-10420	2	PORCA	NUT	TUERCA

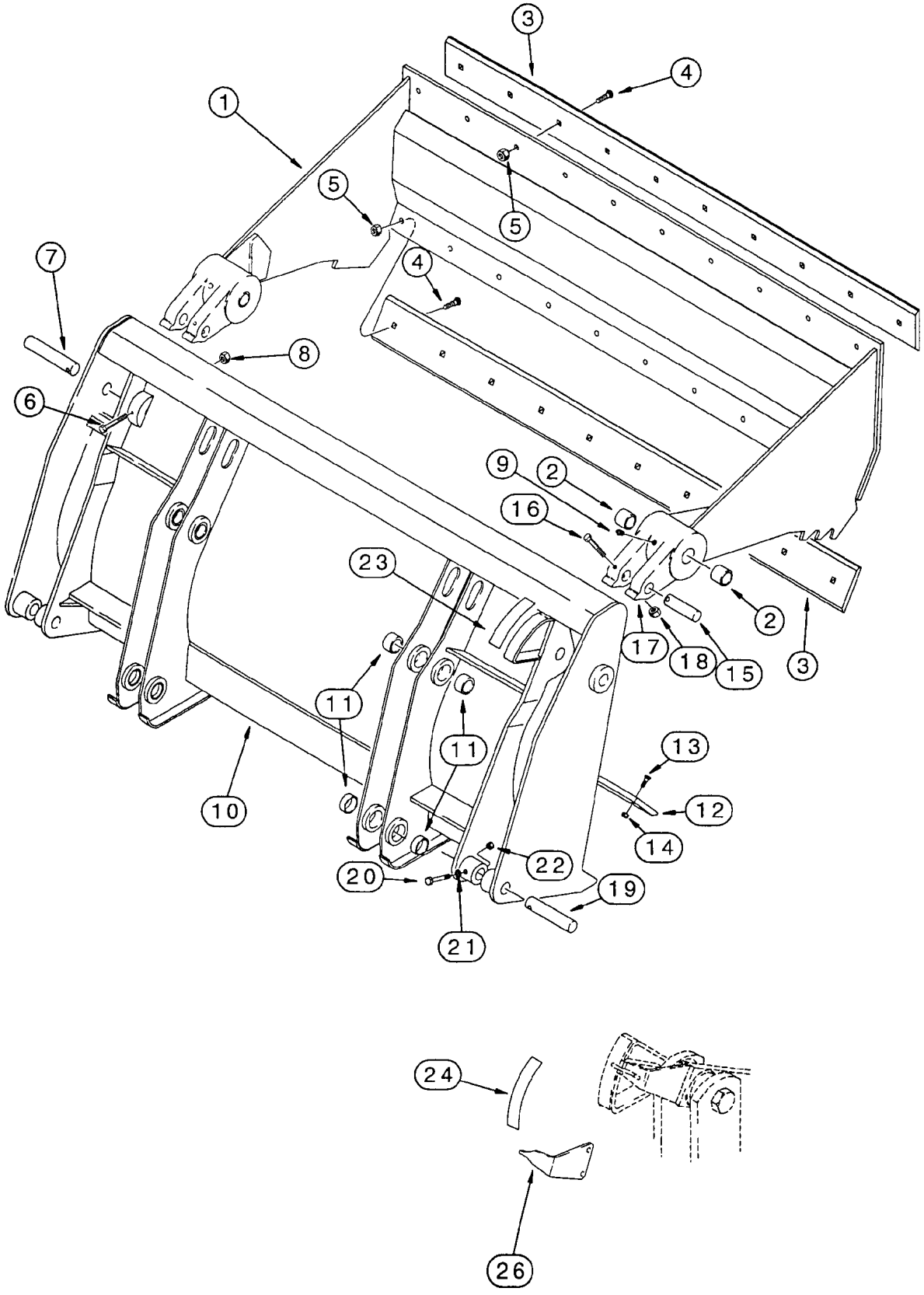
1
2
3
4
5
6
7
8
9
10
11
12
13
14
15
16
17
18
19
20
21
22
23
24
26

ITEM REF.	PEÇA Nº PART Nº PIEZA Nº	QTD QTY CAN	DESCRIÇÃO (Português)	DESCRIPTION (English)	DESCRIPCIÓN (Español)
	185488A1	1	CAÇAMBA Conj. (82)	BUCKET Assy. (82)	CUCHARA Conj. (82)
	175156A1	1	CAÇAMBA Conj	BUCKET Assy.	CUCHARA Conj.
1	NSS	1	CAÇAMBA	BUCKET	CUCHARA
2	D31140	4	BUCHA	BUSHING	BUJE
3	142300A1	2	LÂMINA	CUTTING EDGE	BORDE CORTANTE
4	20-21232	20	PARAFUSO	BOLT	TORNILLO
5	29-1012	20	PORCA	NUT	TUERCA
6	844-10110	2	PARAFUSO	BOLT	TORNILLO
7	D51391	2	PINO	PIN	PASADOR
8	832-10410	2	PORCA	NUT	TUERCA
9	219-1	2	GRAXEIRA	FITTING	ENGRASADOR
	175160A1	1	LÂMINA Conj.	BLADE Assy.	BORDE Conj.
10	NSS	1	LÂMINA	BLADE	BORDE
11	D129264	8	BUCHA	BUSHING	BUJE
12	121920A1	1	LÂMINA	CUTTING EDGE	BORDE CORTANTE
13	20-21032	10	PARAFUSO	BOLT	TORNILLO
14	29-1010	10	PORCA	NUT	TUERCA
15	D51392	2	PINO	PIN	PASADOR
16	814-10090	2	PARAFUSO	BOLT	TORNILLO
17	895-11010	2	ARRUELA	WASHER	ARANDELA
18	832-10410	2	PORCA	NUT	TUERCA
19	D51393	2	PINO	PIN	PASADOR
20	814-10080	2	PARAFUSO	BOLT	TORNILLO
21	895-11010	2	ARRUELA	WASHER	ARANDELA
22	832-10410	2	PORCA	NUT	TUERCA
23	321-1708	1	DECALQUE indicação	DECAL indicator	CALCADO
24	321-1707	1	DECALQUE posição	DECAL position	CALCADO
26	250851A1	1	PONTA	POINT	PUNTA

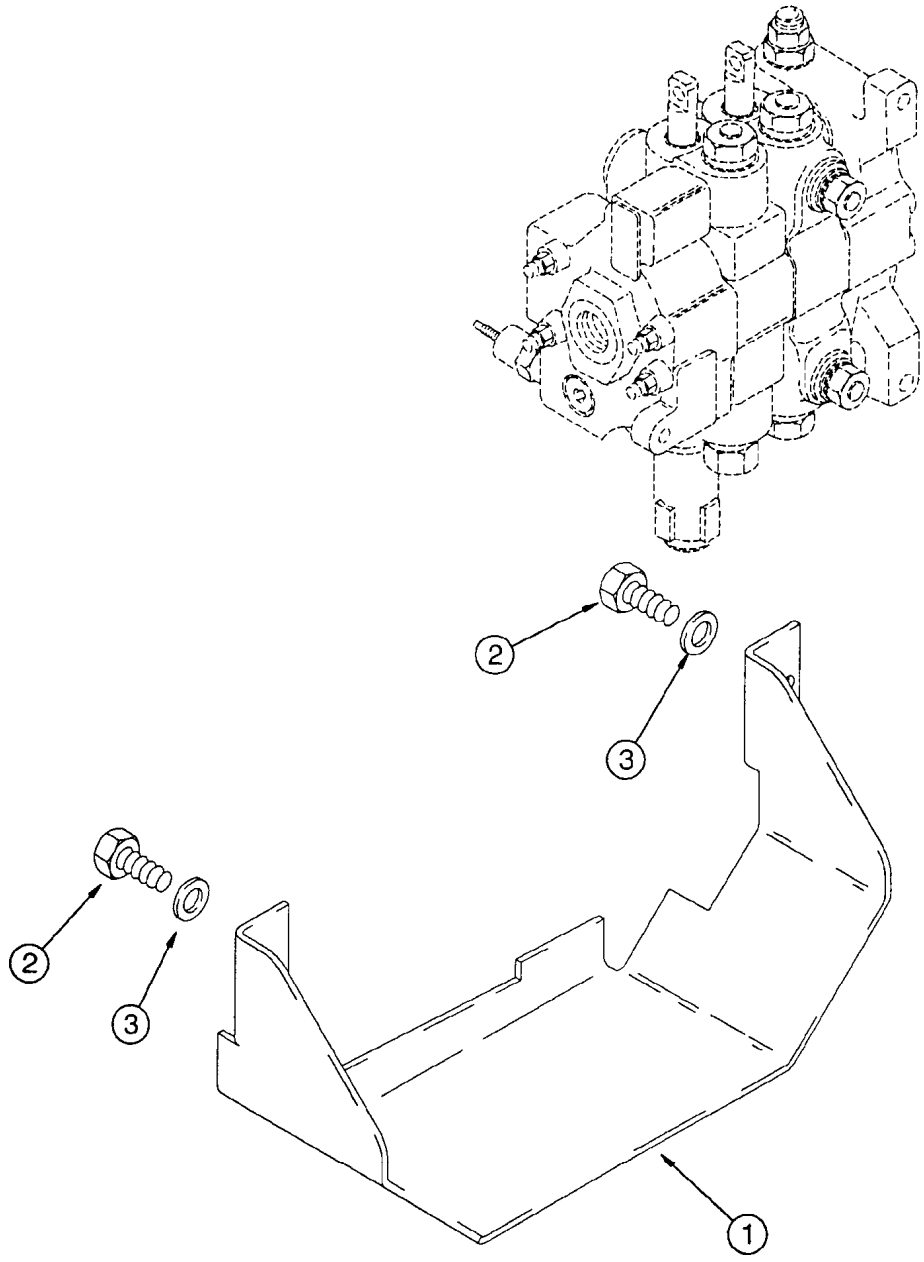
2
3
2
3
1

ITEM REF.	PEÇA Nº PART Nº PIEZA Nº	QTD QTY CAN	DESCRIÇÃO (Português)	DESCRIPTION (English)	DESCRIPCIÓN (Español)
1	87453392	1	PROTEÇÃO	GUARD	PROTECTOR
2	614-10025	2	PARAFUSO	BOLT	TORNILLO
3	896-15010	2	ARRUELA	WASHER	ARANDELA

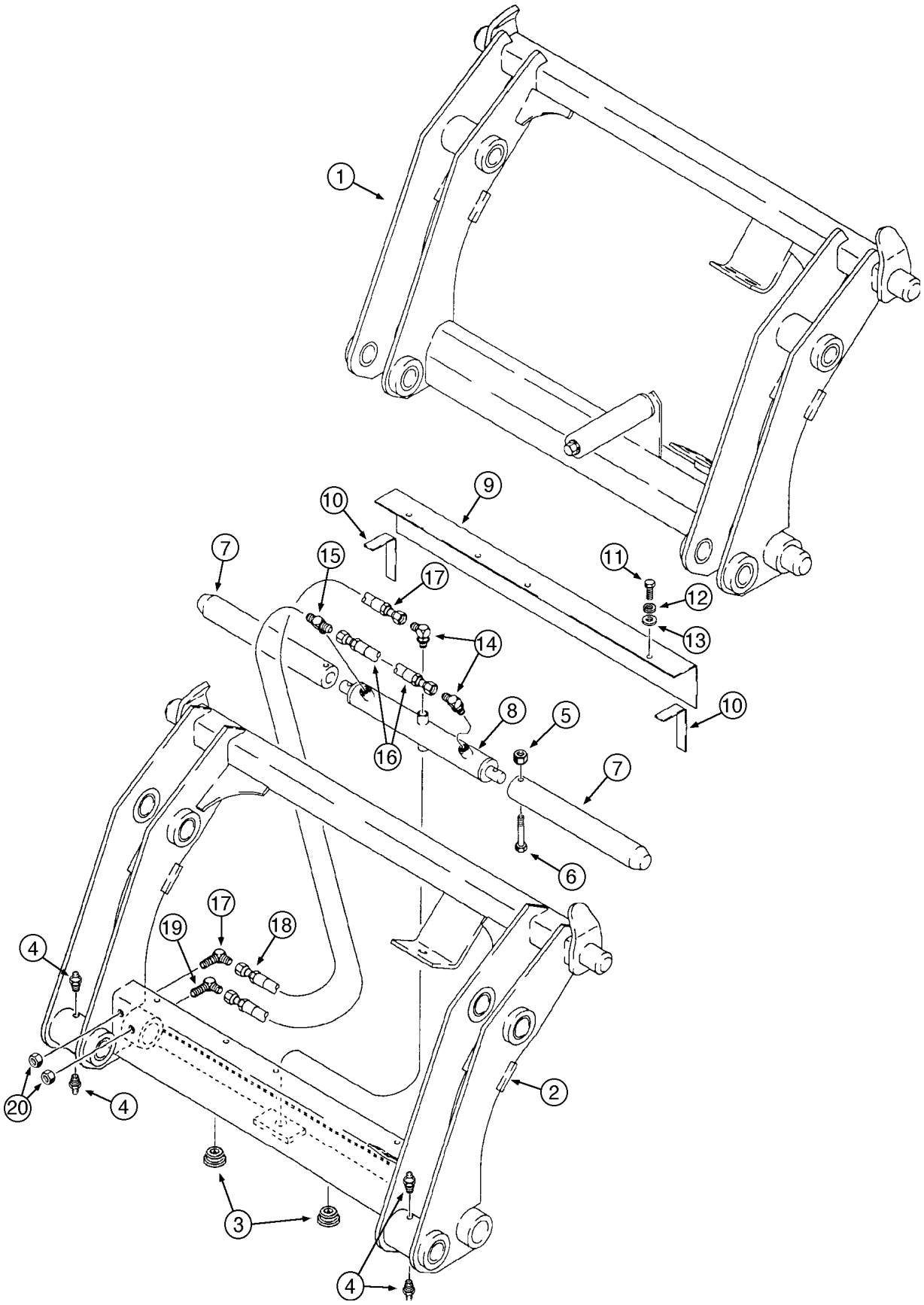
1
9
10
7
15
17
11
12
13
14
10
8
5
16
7
6
17
19
18
4
20
4
2
3
4

ITEM REF.	PEÇA Nº PART Nº PIEZA Nº	QTD QTY CAN	DESCRIÇÃO (Português)	DESCRIPTION (English)	DESCRIPCIÓN (Español)
1	191239A1	1	ACOPLAMENTO manual (Nota 1)	COUPLING manual (Note 1)	ACOPLAMIENTO manual (Nota 1)
	292969A2	1	ACOPLAMENTO hidráulico	COUPLING hydraulic	ACOPLAMIENTO hidraulico
2	NSS	1	CHASSI Conj.	FRAME Assy.	BASTIDOR Conj.
3	305497A1	2	BUJÃO 1/2	PLUG 1/2	TAPÓN 1/2
4	219-87	4	GRAXEIRA	FITTING-grease	ENGRASADOR
5	231-4246	2	PORCA	NUT	TUERCA
6	326-640	2	PARAFUSO	BOLT	TORNILLO
7	305496A1	2	PINO	PIN	PASADOR
8	305499A1	1	CILINDRO Conj.	CYLINDER Assy.	GATO Conj.
9	305495A1	1	TAMPA	COVER	TAPA
10	NSS	2	VEDADOR espuma	SEAL	SELLO
11	413-516	3	PARAFUSO	BOLT	TORNILLO
12	492-11031	3	ARRUELA	WASHER	ARANDELA
13	495-11034	3	ARRUELA	WASHER	ARANDELA
14	218-5105	2	COTOVELO 90°	ELBOW 90°	CODO 90°
	237-6006	1	ANEL-O	O-RING	ANILLO O
15	218-5182	1	CONEXÃO TE	TEE	CONEXIÓN TE
	237-6006	1	ANEL-O	O-RING	ANILLO O
16	305492A1	1	MANGUEIRA 260mm	HOSE 260mm	MANGUERA 260mm
17	305494A1	1	MANGUEIRA 387mm	HOSE 387mm	MANGUERA 387mm
18	305493A1	1	MANGUEIRA 235mm	HOSE 235mm	MANGUERA 235mm
19	218-693	2	COTOVELO 90°	ELBOW 90°	CODO 90°
20	218-1251	2	PORCA	NUT	TUERCA
21	305508A1	1	KIT decalques (Nota 2)	KIT decals (Note 2)	KIT calcados (Nota 2)
	307385A1	2	MANGUEIRA 387mm	HOSE 387mm	MANGUERA 387mm
	307386A1	1	MANGUEIRA 629mm	HOSE 629mm	MANGUERA 629mm
	307387A1	1	MANGUEIRA 718mm	HOSE 718mm	MANGUERA 718mm
	307388A1	1	LUVA	SLEEVE	MANGUITO
	307389A1	2	ACOPLAMENTO giratório	SWIVEL coupler	ACOPLAMIENTO
	137344A1	1	TAMPA macho	CAP male	TAPA
	137343A1	1	TAMPA fêmea	CAP female	TAPA
	123537A1	1	ENGATE rápido fêmea	QUICK COUPLER female	ACOPLAMIENTO
	245423A1	1	ACOPLAMENTO hidráulico	COUPLER hydraulic	ACOPLAMIENTO
	126155A1	2	CONEXÃO	CONNECTOR	CONEXIÓN
	218-695	2	COTOVELO 90°	ELBOW 90°	CODO 90°
	218-1256	2	PORCA	NUT	TUERCA
	218-1279	2	PORCA	NUT	TUERCA
	237-6012	2	ANEL-O	O-RING	ANILLO O

Nota 1: Usado com indicador da caçamba D121194 e articulação LD 139235A1
Note 1: Used with bucket position pointer D121194 and RH link 139235A1
Nota 1: Usado com indicador D121194 y articulación LD 139235A1

Nota 2: Não ilustrado / No ilustrado
Note 2: Not shown

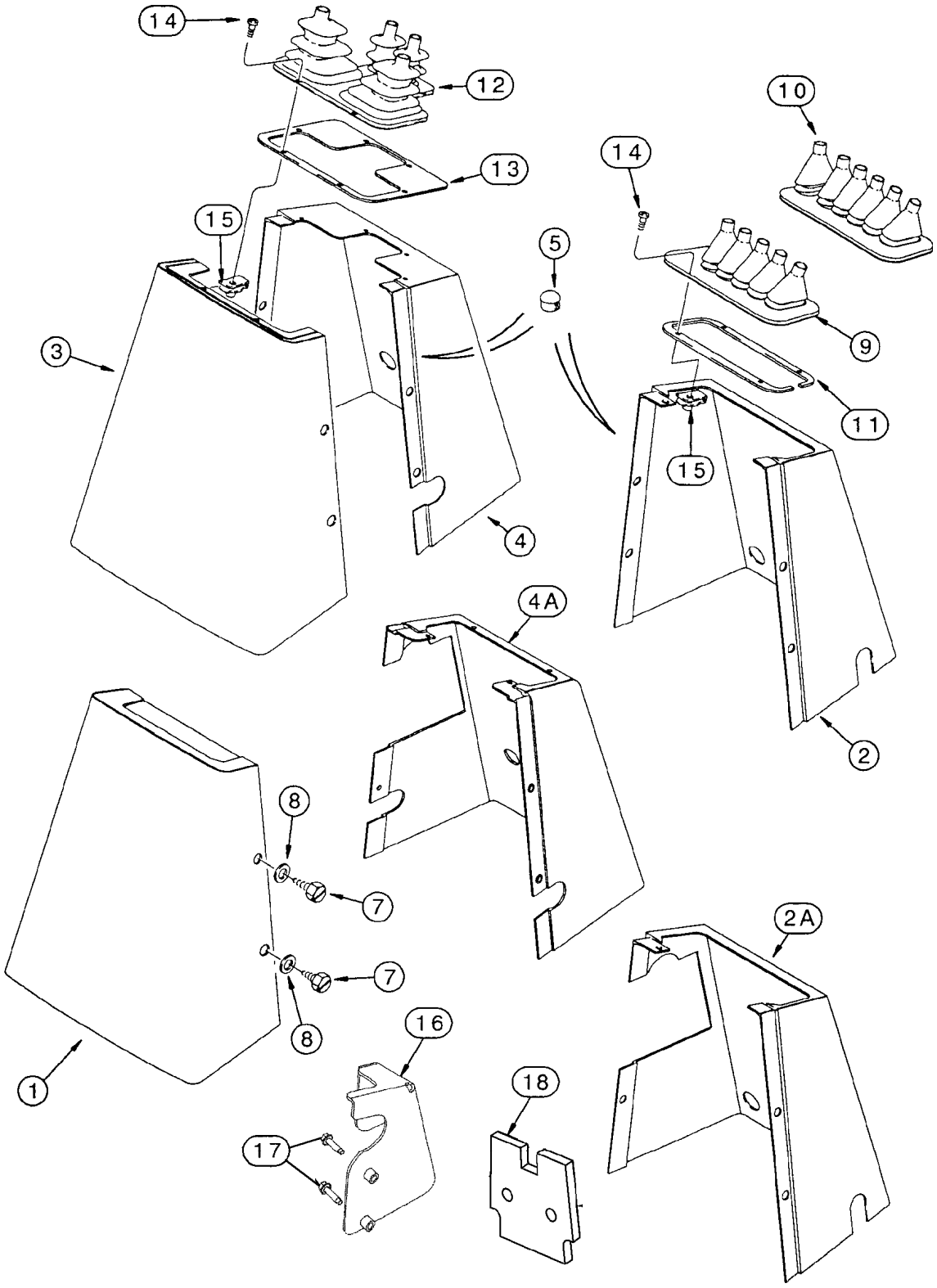
14
12
13
15
3
5
14
10
9
11
15
4
4A
2
8
7
7
8
16
18
17
1
2A

ITEM REF.	PEÇA Nº PART Nº PIEZA Nº	QTD QTY CAN	DESCRIÇÃO (Português)	DESCRIPTION (English)	DESCRIPCIÓN (Español)
1	390759A1	1	TAMPA (comando pedal)	COVER (foot swing)	TAPA
2	390760A1	1	TAMPA (comando pedal) (Nota 1)	COVER (foot swing) (Note 1)	TAPA (Nota 1)
2A	87411083	1	TAMPA (comando pedal) (Nota 2)	COVER (foot swing) (Note 2)	TAPA (Nota 2)
3	390758A1	1	TAMPA (comando alavanca)	COVER (hand swing)	TAPA
4	390690A1	1	TAMPA (comando alavanca) (Nota 1)	COVER (hand swing) (Note 1)	TAPA (Nota 1)
4A	87411084	1	TAMPA (comando alavanca) (Nota 2)	COVER (hand swing) (Note 2)	TAPA (Nota 2)
5	353-411	1	BUJÃO	PLUG	TAPÓN
7	779-37616	3	PARAFUSO	SCREW	TORNILLO
8	195-140	5	ARRUELA	WASHER	ARANDELA
9	D149866	1	PROTETOR (5 alavancas)	BOOT (5 levers)	PROTECTOR (5 palancas)
10	D149867	1	PROTETOR (6 alavancas)	BOOT (6 levers)	PROTECTOR (6 palancas)
11	136822A1	1	RETENTOR	RETAINER	RETENEDOR
12	D149868	1	PROTETOR (4 alavancas)	BOOT (4 levers)	PROTECTOR (4 palancas)
13	136824A1	1	RETENTOR	RETAINER	RETENEDOR
14	140-107	4-6	PARAFUSO	SCREW	TORNILLO
15	131-861	4-6	PORCA	NUT	TUERCA
16	87425122	1	SUPORTE alav. (Nota 2)	BRACKET (Note 2)	SOPORTE (Nota 2)
17	281-14716	2	PARAFUSO (Nota 2)	SCREW (Note 2)	TORNILLO (Nota 2)
18	397870A3	2	VEDADOR	SEAL	VEDADOR
	87430677	1	DECALQUE (Nota 2)	DECAL (Note 2)	CALCOMANIA (Nota 2)

Nota 1: Usado sem sistema hidráulico auxiliar / Usado sin el sistema hidráulico auxiliar
Note 1: Used without auxiliary hydraulic system

Nota 2: Usado com sistema hidráulico auxiliar / Usado con el sistema hidráulico auxiliar
Note 2: Used with auxiliary hydraulic system

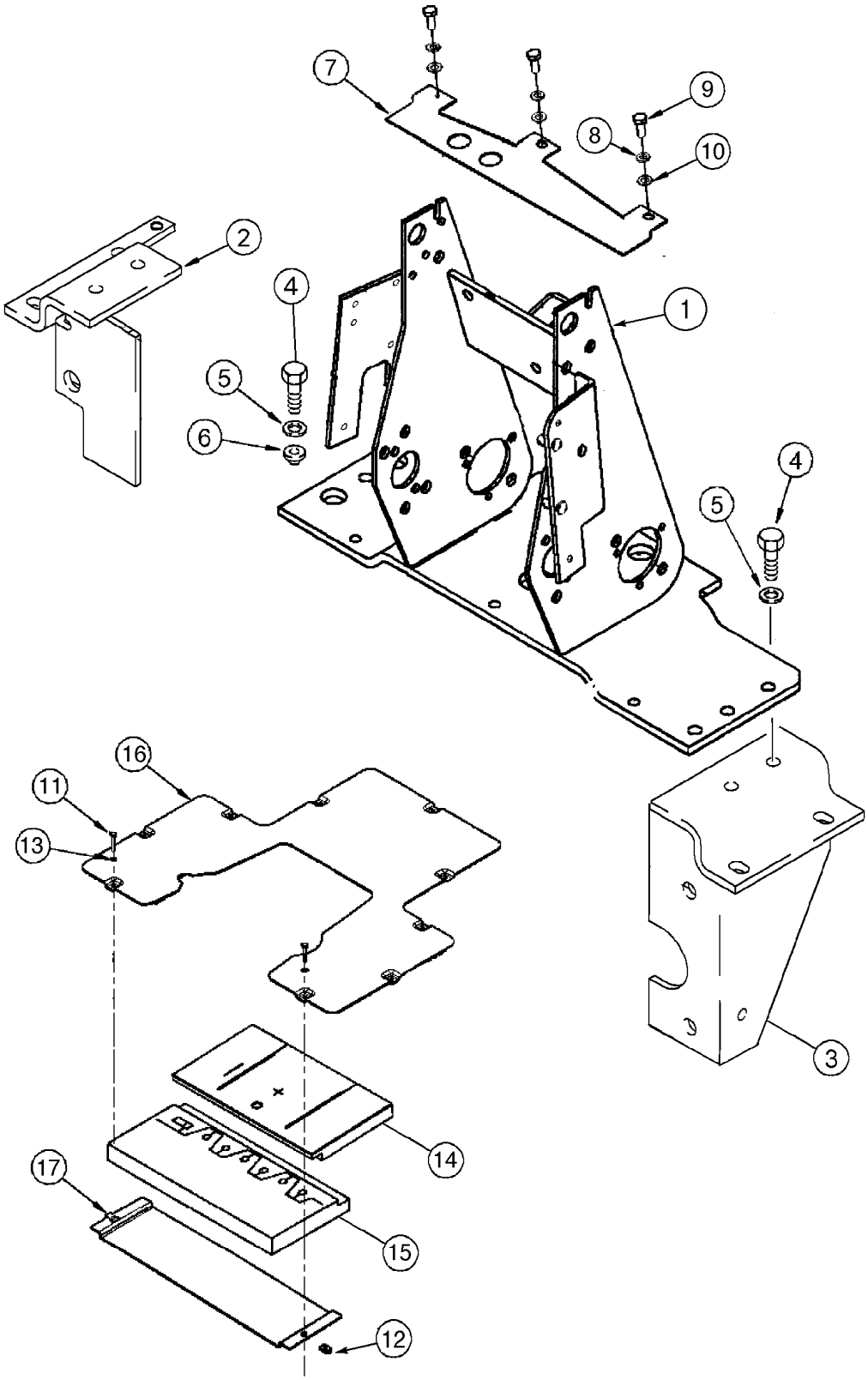
7
9
8
10
2
4
1
5
6
4
5
16
11
13
3
14
17
15
12

ITEM REF.	PEÇA Nº PART Nº PIEZA Nº	QTD QTY CAN	DESCRIÇÃO (Português)	DESCRIPTION (English)	DESCRIPCIÓN (Español)
1	87418516	1	SUPORTE	BRACKET	SOPORTE
2	87455874	1	SUPORTE LE	BRACKET LH	SOPORTE Izq.
3	87455876	1	SUPORTE LD	BRACKET RH	SOPORTE Der.
4	614-10035	8	PARAFUSO	BOLT	TORNILLO
5	496-41041	8	ARRUELA	WASHER	ARANDELA
6	179956A1	2	ISOLADOR	INSULATOR	AISLADOR
7	87418518	1	SUPORTE	BRACKET	SOPORTE
8	892-11008	3	ARRUELA	WASHER	ARANDELA
9	614-8020	3	PARAFUSO	BOLT	TORNILLO
10	895-11008	3	ARRUELA	WASHER	ARANDELA
11	614-6035	2	PARAFUSO	BOLT	TORNILLO
12	833-40406	2	MOLA	SPRING	RESORTE
13	895-11006	2	ARRUELA	WASHER	ARANDELA
14	400069A1	1	ISOLANTE espuma	INSULATOR foam	AISLADOR
15	87439210	1	ISOLANTE espuma	INSULATOR foam	AISLADOR
16	419697A1	1	PLACA traseira	PLATE rear	PLACA trasera
17	300840A1	1	SUPORTE	BRACKET	SOPORTE

Nota 1: Usado com sistema hidráulico auxiliar
Note 1: Used with auxiliary hydraulic system
Nota 1: Usado con el sistema hidráulico auxiliar

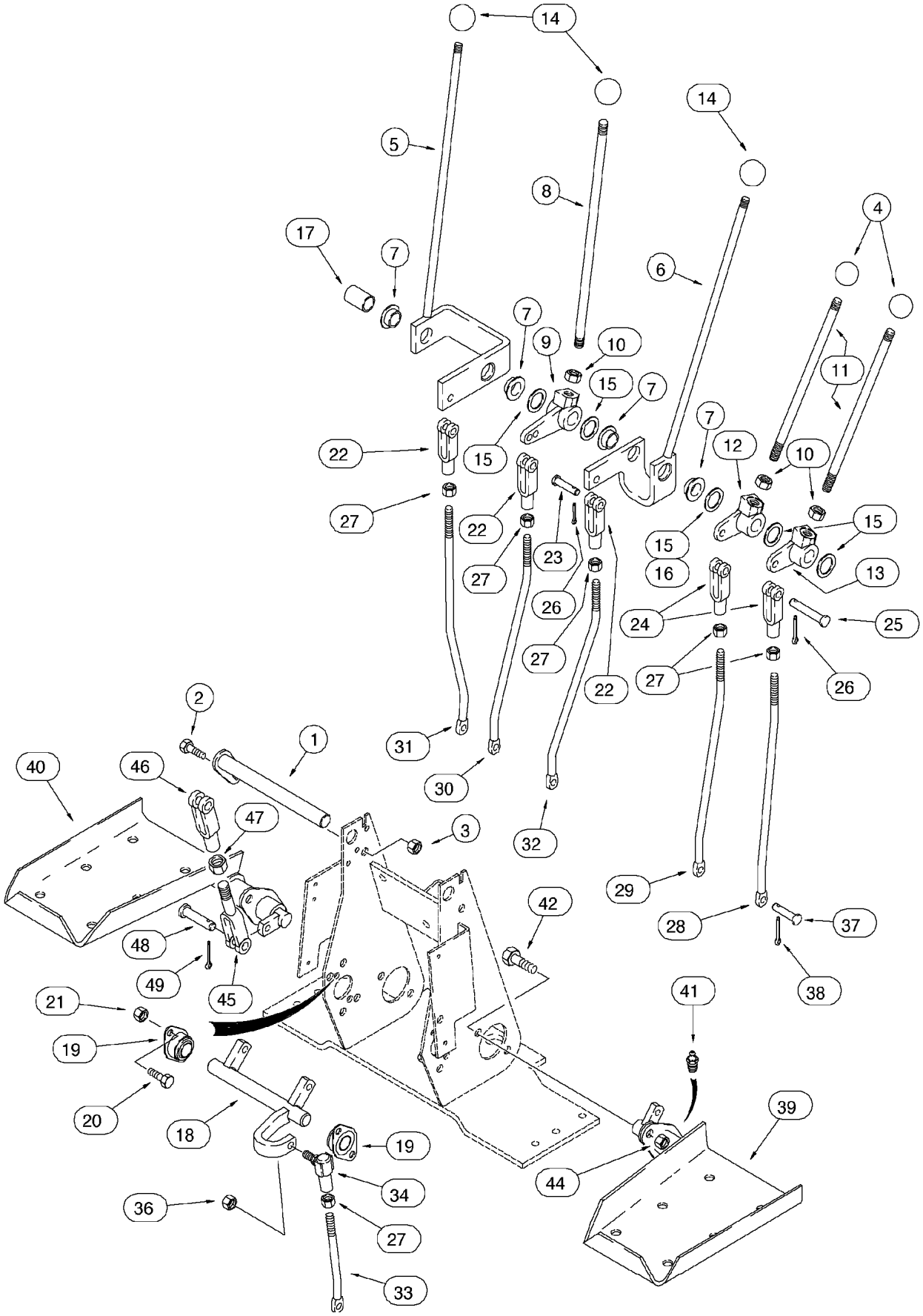
14
14
5
8
4
17
7
6
7
9
10
11
15
7
7
12
10
22
15
27
22
23
15
15
16
13
26
24
25
27
27
26
22
2
1
31
40
46
30
47
3
32
42
29
48
28
37
49
45
38
21
41
19
20
18
39
19
44
34
36
27
33

ITEM REF.	PEÇA Nº PART Nº PIEZA Nº	QTD QTY CAN	DESCRIÇÃO (Português)	DESCRIPTION (English)	DESCRIPCIÓN (Español)
1	129015A1	1	EIXO	SHAFT	EJE
2	614-8025	1	PARAFUSO	BOLT	TORNILLO
3	832-10408	1	PORCA	NUT	TUERCA
4	D59912	2	MANOPLA	KNOB stabilizer levers	PERILLA
5	136267A1	1	ALAVANCA lança	LEVER boom	PALANCA lanza
6	136269A1	1	ALAVANCA caçamba	LEVER bucket	PALANCA cuchara
7	D148992	2	BUCHA	BUSHING	BUJE
8	136263A1	1	ALAVANCA braço	LEVER dipper	PALANCA brazo
9	D150397	1	ARTICULAÇAO	BELLCRANK	ARTICULACION
10	425-118	3	PORCA	NUT	TUERCA
11	136261A1	2	ALAVANCA estabilizador	LEVER stabilizer	PALANCA estabilizador
12	D150435	1	ARTICULAÇÃO LD	BELLCRANK RH	ARTICULACIÓN-Der.
13	D150434	1	ARTICULAÇÃO LE	BELLCRANK LH	ARTICULACIÓN-Izq.
14	L54563	3	MANOPLA	KNOB control levers	PERILLA
15	A30881	UQN	ARRUELA	WASHER	ARANDELA
16	D34666	1	ARRUELA	WASHER	ARANDELA
17	D150486	1	ESPAÇADOR (Nota 1)	SPACER (Note 1)	ESPACIADOR (Nota 1)
18	D148994	1	EIXO	SHAFT	EJE
19	D139039	2	ROLAMENTO	BEARING	RODAMIENTO
20	614-8025	4	PARAFUSO	BOLT	TORNILLO
21	832-10408	4	PORCA	NUT	TUERCA
22	213-126	3	FORQUILHA	CLEVIS	HORQUILLA
23	D149288	3	PINO	PIN clevis	PASADOR
24	D150493	2	FORQUILHA	CLEVIS	HORQUILLA
25	427-6088	2	PINO	PIN clevis	PASADOR
26	432-612	5	PINO	PIN cotter	PASADOR
27	425-156	6	PORCA	NUT	TUERCA
28	87422243	1	HASTE estabilizador LE	ROD LH stabilizer control	VASTAGO Izq.
29	87422245	1	HASTE estabilizador LD	ROD RH stabilizer control	VASTAGO Der.
30	87422247	1	HASTE braço	ROD dipper	VASTAGO brazo
31	87422241	1	HASTE lança	ROD boom	VASTAGO lanza
32	87422249	1	HASTE caçamba	ROD bucket	VASTAGO cuchara
33	87422239	1	HASTE giro	ROD swing	VASTAGO giro
34	D149295	1	JUNTA ESFÉRICA	BALL JOINT	JUNTA ESFERICA
36	425-116	1	PORCA	NUT	TUERCA
37	D149287	6	PINO	PIN clevis	PASADOR
38	432-612	6	PINO	PIN cotter	PASADOR
39	136271A2	1	PEDAL giro LE	PEDAL LH swing	PEDAL Izq. giro
40	136270A2	1	PEDAL giro LD	PEDAL RH swing	PEDAL Der. giro
41	219-1	2	GRAXEIRA	FITTING-grease	ENGRASADOR
42	614-10025	4	PARAFUSO	BOLT	TORNILLO
44	832-10410	4	PORCA	NUT	TUERCA
45	D150503	2	HASTE	ROD with clevis	VASTAGO
46	D149262	2	FORQUILHA	CLEVIS	HORQUILLA
47	425-156	2	PORCA	NUT	TUERCA
48	D149288	4	PINO	PIN clevis	PASADOR
49	432-612	4	PINO	PIN cotter	PASADOR

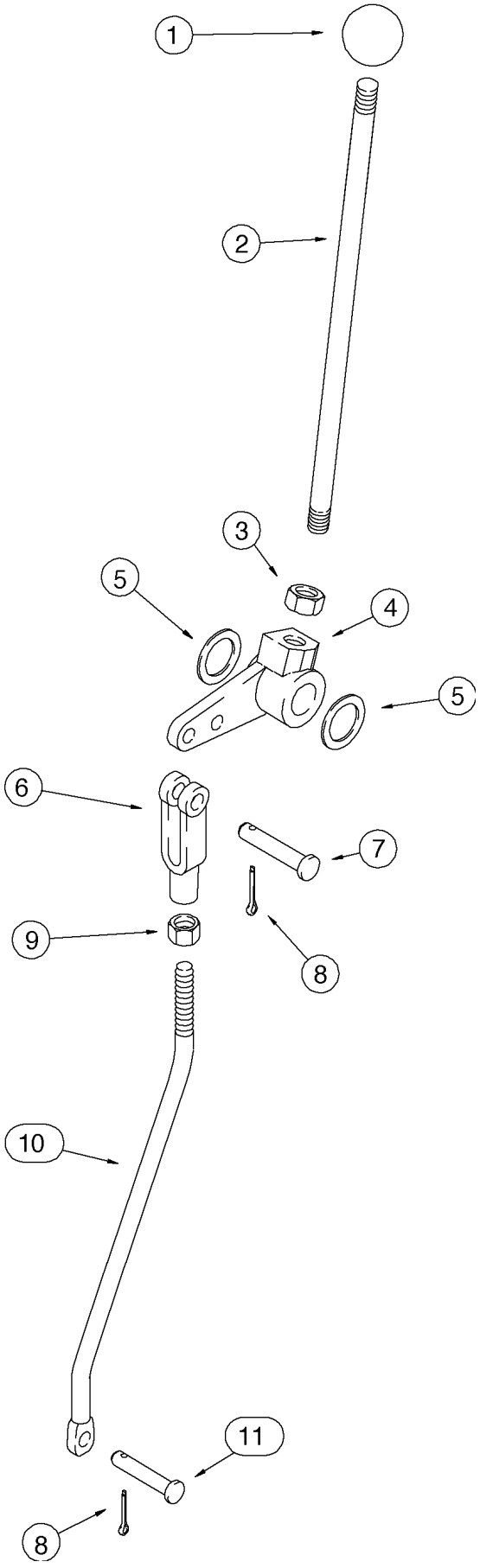
1
2
3
5
4
5
6
7
9
8
10
11
8

ITEM REF.	PEÇA Nº PART Nº PIEZA Nº	QTD QTY CAN	DESCRIÇÃO (Português)	DESCRIPTION (English)	DESCRIPCIÓN (Español)
1	L54563	1	MANOPLA	KNOB extendahoe lever	PERILLA
2	136263A1	1	ALAVANCA	LEVER	PALANCA
3	425-118	1	PORCA	NUT	TUERCA
4	182006A1	1	ARTICULAÇÃO	BELLCRANK	ARTICULACION
5	A30881	UQN	ARRUELA	WASHER	ARANDELA
6	213-126	1	FORQUILHA	CLEVIS	HORQUILLA
7	427-6088	1	PINO	PIN clevis	PASADOR
8	432-612	2	PINO	PIN cotter	PASADOR
9	425-156	1	PORCA	NUT	TUERCA
10	87440076	1	HASTE (para furo externo)	ROD (for outer hole)	VASTAGO
10	87446113	1	HASTE (para furo interno)	ROD (for inner hole)	VASTAGO
11	D149287	1	PINO	PIN clevis	PASADOR

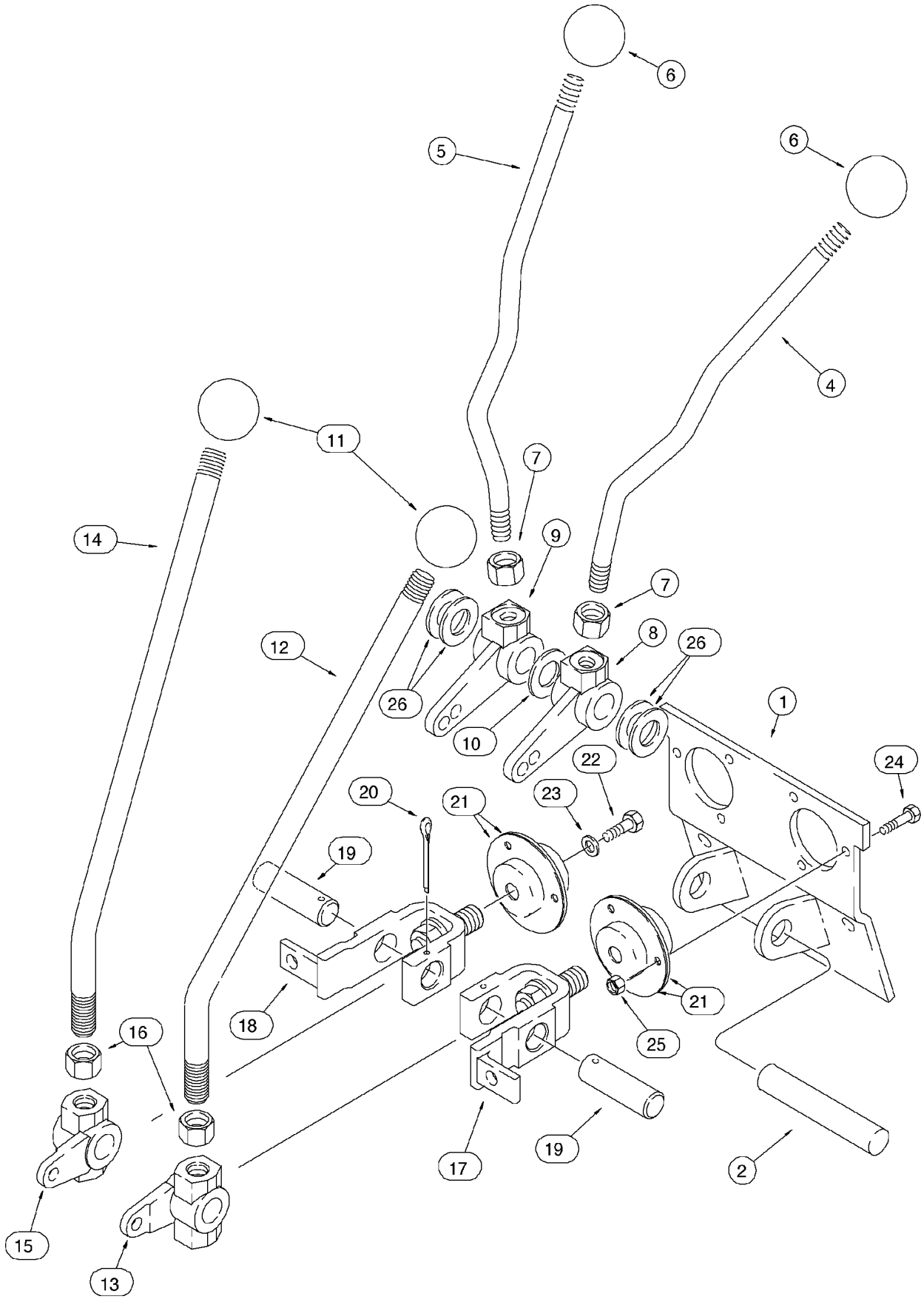
6
5
6
4
11
7
14
9
7
12
8
26
26
1
10
22
24
20
21
23
19
18
21
16
25
17
19
2
15
13

ITEM REF.	PEÇA Nº PART Nº PIEZA Nº	QTD QTY CAN	DESCRIÇÃO (Português)	DESCRIPTION (English)	DESCRIPCIÓN (Español)
1	108864A1	1	PLACA	PLATE	PLACA
2	D148947	1	EIXO	SHAFT	EJE
4	409672A1	1	ALAVANCA LE	LEVER stabilizer LH	PALANCAIzq.
5	409673A1	1	ALAVANCA LD	LEVER stabilizer RH	PALANCA Der.
6	D59912	2	MANOPLA	KNOB levers	PERILLA
7	425-118	2	PORCA	NUT	TUERCA
8	108924A1	1	ARTICULAÇÃO LE	BELLCRANK LH	ARTICULACIÓN-Izq.
9	108923A1	1	ARTICULAÇÃO LD	BELLCRANK RH	ARTICULACIÓN-Der.
10	495-11081	1	ARRUELA	WASHER	ARANDELA
11	D39118	2	MANOPLA	KNOB control lever	PERILLA
12	125113A1	1	ALAVANCA lança e giro	LEVER boom and swing	PALANCA lanza y giro
13	106989A1	1	ARTICULAÇÃO LE	BELLCRANK LH	ARTICULACIÓN-Izq.
14	125113A1	1	ALAVANCA caçamba e braço	LEVER bucket and dipper	PALANCA cuchara y brazo
15	106990A1	1	ARTICULAÇÃO LD	BELLCRANK RH	ARTICULACIÓN-Der.
16	425-1110	2	PORCA	NUT	TUERCA
17	178006A1	1	ARTICULAÇAO	BELLCRANK	ARTICULACION
18	178004A1	1	ARTICULAÇAO	BELLCRANK	ARTICULACION
19	102765A1	2	PINO	PIN	PASADOR
20	432-828	2	PINO	PIN	PASADOR
21	112380A1	4	RETENTOR	RETAINER	RETENEDOR
22	614-6016	2	PARAFUSO	BOLT	TORNILLO
23	396-41028	2	ARRUELA	WASHER	ARANDELA
24	614-6020	6	PARAFUSO	BOLT	TORNILLO
25	829-1406	6	PORCA	NUT	TUERCA
26	A30881	UQN	ARRUELA	WASHER	ARANDELA

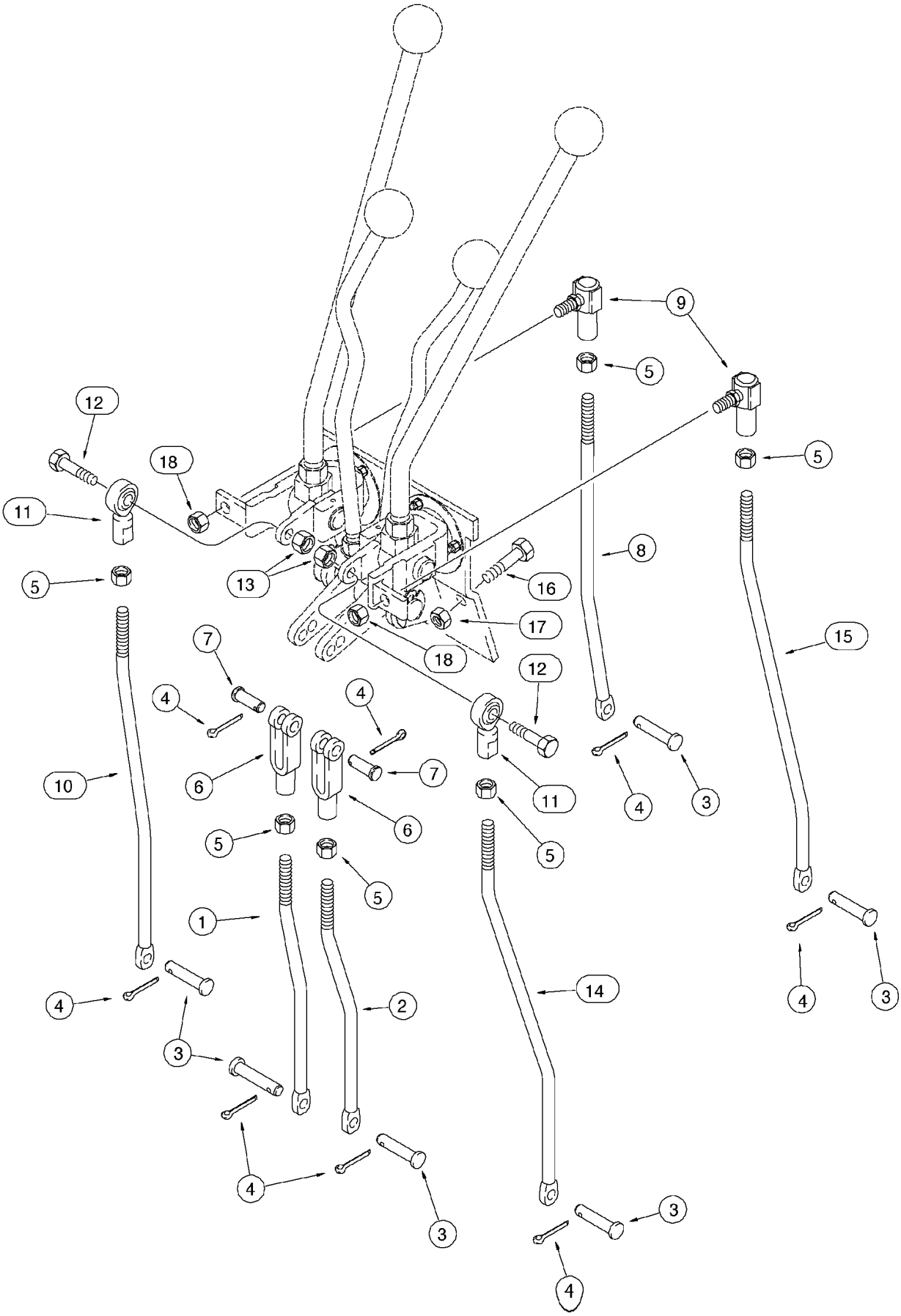
12
18
11
5
13
9
5
8
16
17
18
7
4
6
10
5
1
4
3
4
2
3
4
3
12
11
5
4
3
15
4
3
14
3
4

ITEM REF.	PEÇA Nº PART Nº PIEZA Nº	QTD QTY CAN	DESCRIÇÃO (Português)	DESCRIPTION (English)	DESCRIPCIÓN (Español)
1	87452406	1	HASTE LD Estabilizador	ROD RH Stabilizer	VASTAGO Der.
2	87452404	1	HASTE LE Estabilizador	ROD LH Stabilizer	VASTAGO Izq.
3	D149287	6	PINO	PIN clevis	PASADOR
4	432-612	8	PINO	PIN cotter	PASADOR
5	425-116	6	PORCA	NUT	TUERCA
6	231-126	2	FORQUILHA	CLEVIS	HORQUILLA
7	D149288	2	PINO	PIN clevis	PASADOR
8	87422264	1	HASTE caçamba	ROD bucket	VASTAGO
9	D149295	2	JUNTA ESFÉRICA	BALL JOINT	JUNTA ESFERICA
10	87422262	1	HASTE braço	ROD dipper	VASTAGO
11	D136773	2	JUNTA ESFÉRICA	BALL JOINT	JUNTA ESFERICA
12	413-624	2	PARAFUSO	BOLT	TORNILLO
13	425-106	2	PORCA	NUT	TUERCA
14	87422256	1	HASTE lança	ROD boom	VASTAGO
15	87422253	1	HASTE giro	ROD swing	VASTAGO
16	614-10025	2	PARAFUSO	BOLT	TORNILLO
17	832-10410	2	PORCA	NUT	TUERCA
18	231-2446	2	PORCA	NUT	TUERCA

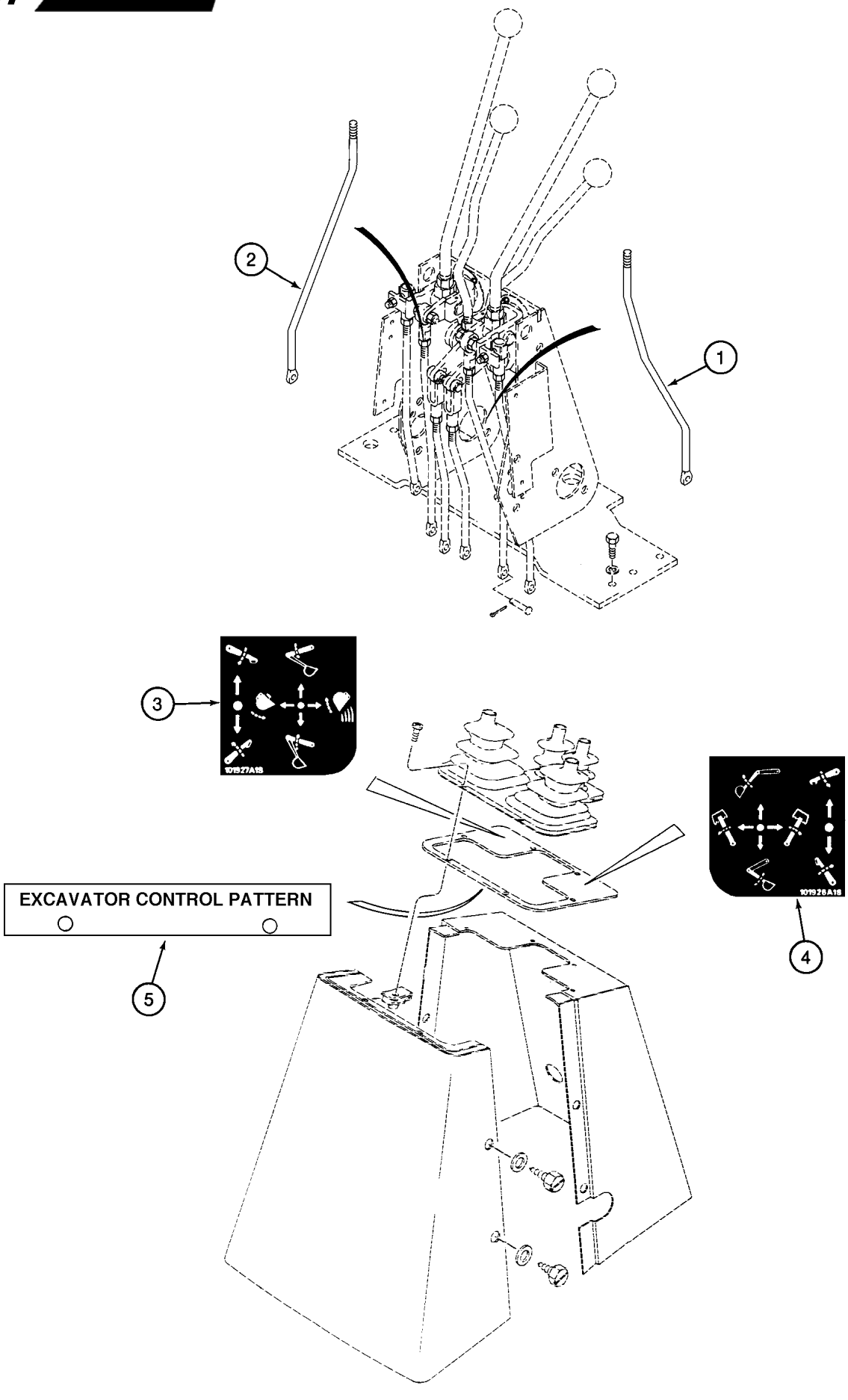
2
1
3
EXCAVATOR CONTROL PATTERN
5
4

ITEM REF.	PEÇA Nº PART Nº PIEZA Nº	QTD QTY CAN	DESCRIÇÃO (Português)	DESCRIPTION (English)	DESCRIPCIÓN (Español)
	87447088	1	JOGO controle escavação (Nota)	KIT excavator control (Note)	JUEGO control (Nota)
1	87422272	1	HASTE LD	ROD RH	VARILLA - der.
2	87422270	1	HASTE LE	ROD LH	VARILLA - izq.
3	E49498	1	DECALQUE controle LD	DECAL control RH	CALCADO - der.
4	E49497	1	DECALQUE controle LE	DECAL control LH	CALCADO - izq.
5	198410A1	1	PLACA	PLATE	PLACA

Nota: Para máquinas com comando por alavancas. Se a máquina possui comando por pedais, o jogo de adaptação para alavancas deve ser instalado antes de instalar o jogo de controle de escavação.
Note: The machine must be equipped with hand swing controls. If your machine is equipped with foot swing controls, the foot swing to hand swing controls field kit must be ordered and installed before installing this kit.

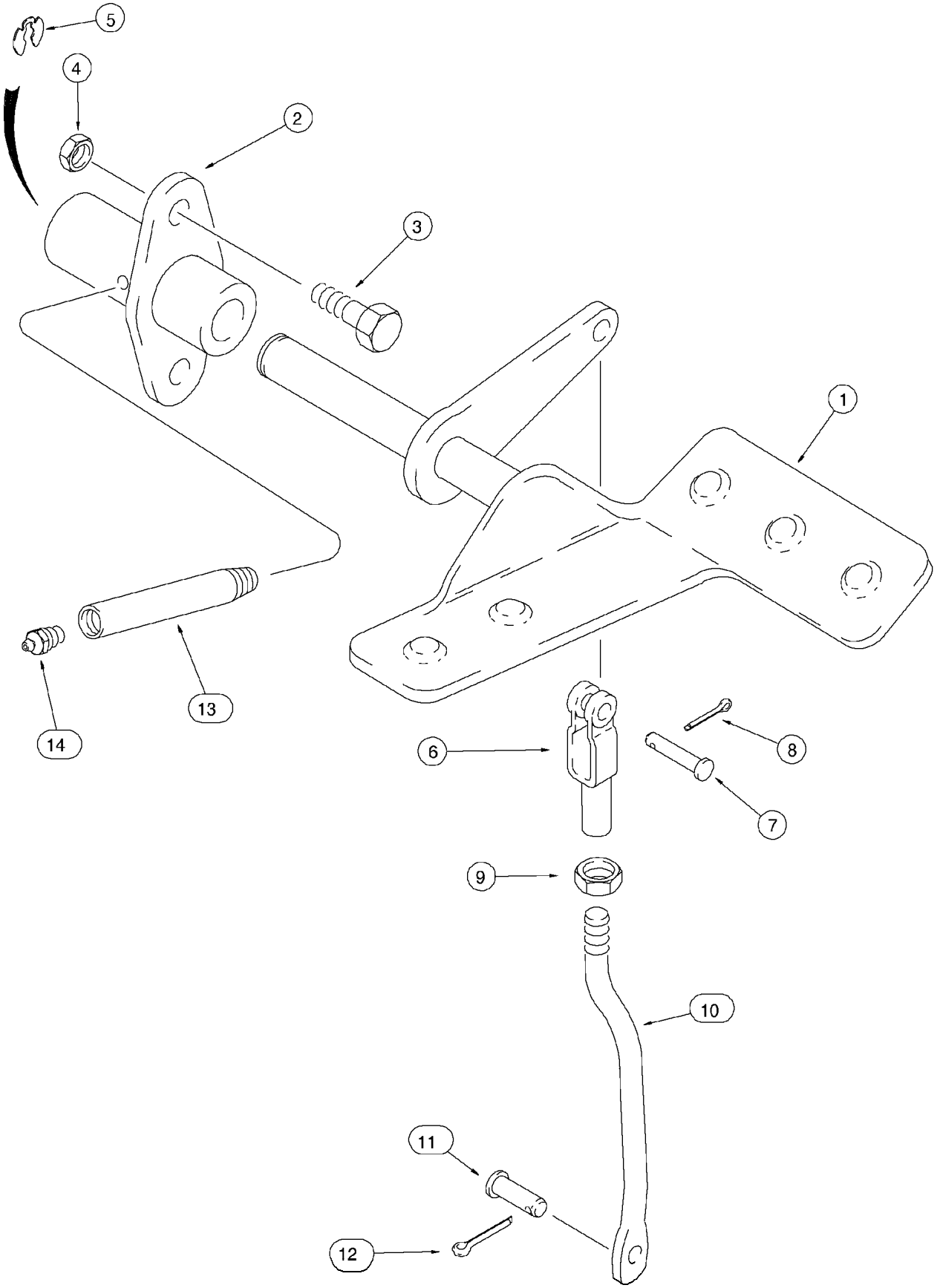
5
4
2
3
1
13
14
6
8
7
9
10
11
12

ITEM REF.	PEÇA Nº PART Nº PIEZA Nº	QTD QTY CAN	DESCRIÇÃO (Português)	DESCRIPTION (English)	DESCRIPCIÓN (Español)
1	179029A1	1	PEDAL LD extendahoe	PEDAL RH extendahoe	PEDAL der. extendahoe
2	126918A1	1	SUPORTE	SUPPORT	SOPORTE
3	614-10025	2	PARAFUSO	BOLT	TORNILLO
4	832-10410	2	PORCA	NUT	TUERCA
5	D143416	1	ANEL	RING	ANILLO
6	D134900	1	FORQUILHA	CLEVIS	HORQUILLA
7	427-6088	1	PINO	PIN	PASADOR
8	432-612	1	PINO	PIN	PASADOR
9	425-156	1	PORCA	NUT	TUERCA
10	87440058	1	HASTE extendahoe	ROD extendahoe	VASTAGO extendahoe
11	D149287	1	PINO	PIN	PASADOR
12	432-612	1	PINO	PIN	PASADOR
13	D150032	1	TUBO	TUBE	TUBO
14	219-1	1	GRAXEIRA	FITTING-grease	ENGRASADOR

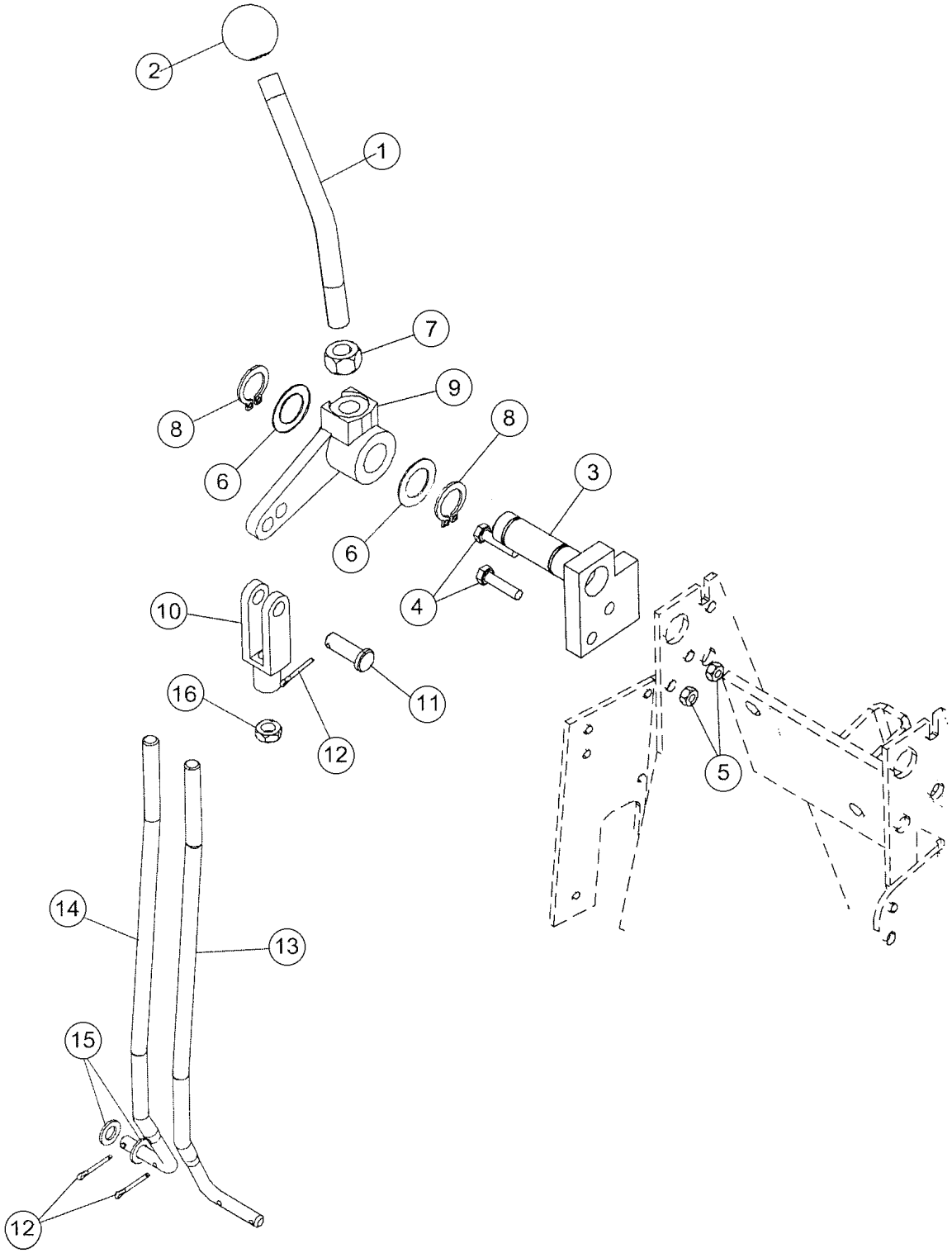
2
1
7
8
9
8
6
6
3
4
10
16
11
12
5
14
13
15
12

ITEM REF.	PEÇA Nº PART Nº PIEZA Nº	QTD QTY CAN	DESCRIÇÃO (Português)	DESCRIPTION (English)	DESCRIPCIÓN (Español)
1	87425118	1	HASTE controle aux.	ROD aux. control	VASTAGO
2	D59912	1	MANOPLA	KNOB	PERILLA
3	87425117	1	EIXO válv. 7/8 carr.	SHAFT 7/8 spool valve	EJE valv 7/8 carr.
4	614-6025	2	PARAFUSO	BOLT	TORNILLO
5	829-1406	2	PORCA	NUT	TUERCA
6	A30881	2	ARRUELA	WASHER	ARANDELA
7	425-118	1	PORCA	NUT	TUERCA
8	103-1475	2	ANEL	RING	ANILLO
9	182006A1	1	ALAVANCA	LEVER	PALANCA
10	213-126	1	FORQUILHA	CLEVIS	HORQUILLA
11	D149288	1	PINO	PIN	PASADOR
12	432-612	3	PINO	PIN	PASADOR
13	87439135	1	HASTE válv. 7 carr.	ROD 7 spool valve	VASTAGO valv. 7 carr.
14	87438157	1	HASTE válv. 8 carr.	ROD 8 spool valve	VASTAGO valv. 8 carr.
15	895-11008	2	ARRUELA	WASHER	ARANDELA
16	425-156	1	PORCA	NUT	TUERCA

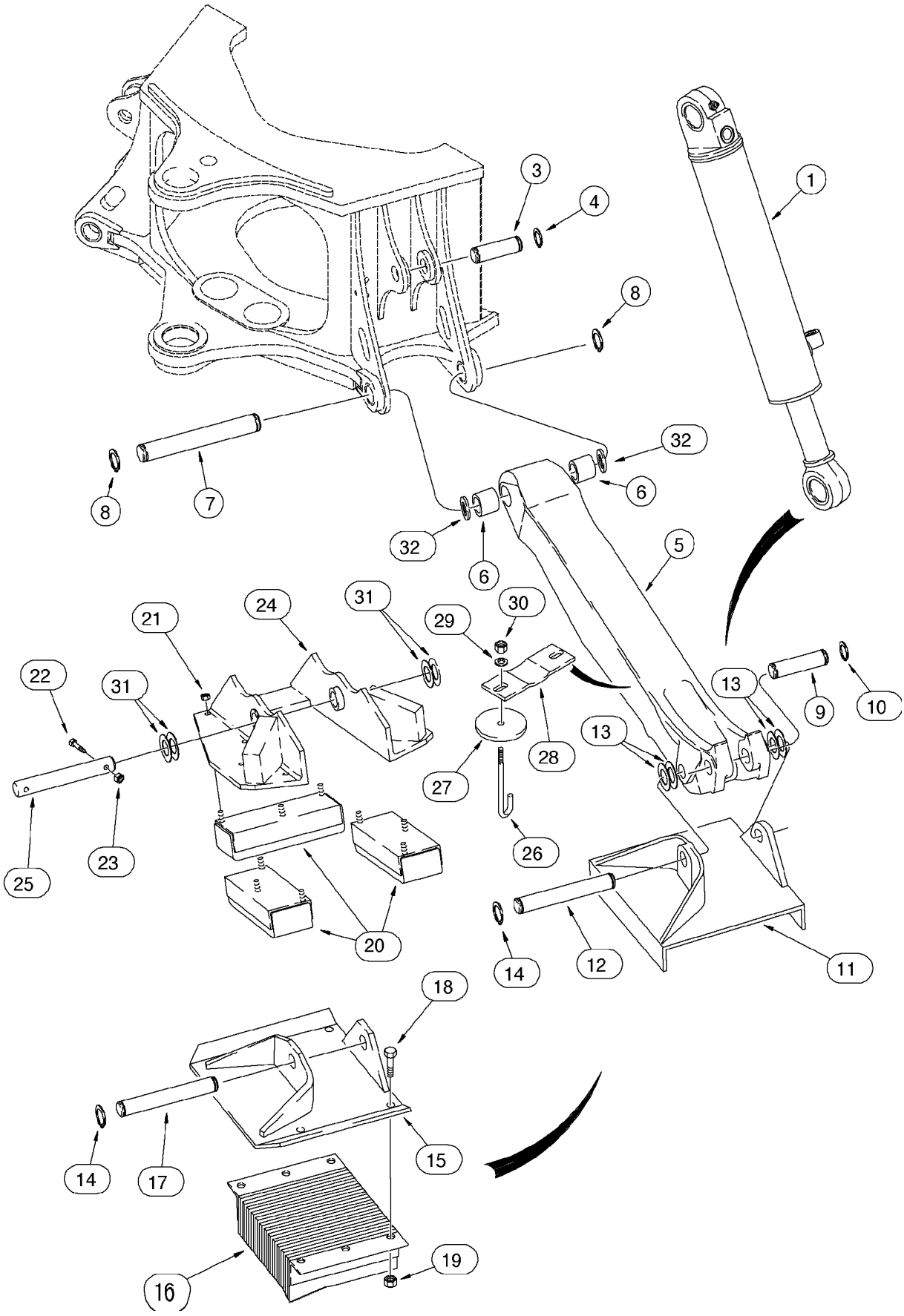
1
3
4
8
8
7
32
6
32
6
5
24
31
21
29
30
22
31
13
9
10
13
28
27
25
23
26
20
14
12
11
18
14
17
15
16
19

ITEM REF.	PEÇA Nº PART Nº PIEZA Nº	QTD QTY CAN	DESCRIÇÃO (Português)	DESCRIPTION (English)	DESCRIPCIÓN (Español)
1	REF	1	CILINDRO Conj. (P.8-68)	CYLINDER Assy. (P.8-68)	GATO Conj. (P.8-68)
3	D38907	2	PINO	PIN	PASADOR
4	103-16175	4	ANEL trava	RING snap	ANILLO retenc.
5	148192A1	2	ESTABILIZADOR	STABILIZER	ESTABILIZADOR
6	D50296	2	BUCHA	BUSHING	BUJE
7	121665A1	2	PINO	PIN	PASADOR
8	103-16175	4	ANEL trava	RING snap	ANILLO retenc.
9	148346A1	2	PINO	PIN	PASADOR
10	D25279	4	ANEL trava	RING snap	ANILLO retenc.
11	D88427	2	PLACA (se usado)	PLATE (if used)	PLACA (se usado)
12	D28648	2	PINO	PIN	PASADOR
13	D143406	UQN	ARRUELA	WASHER	ARANDELA
14	D25279	4	ANEL trava	RING snap	ANILLO retenc.
15	D142519	2	PLACA (se usado)	PLATE (if used)	PLACA (se usado)
16	D61368	2	ALMOFADA BORRACHA	PAD-RUBBER	ALMOHADILLA DE GOMA
17	D39256	2	PINO	PIN	PASADOR
18	413-1228	8	PARAFUSO	BOLT	TORNILLO
19	425-1012	8	PORCA	NUT	TUERCA
	186405A1	2	PLACA Conj. (se usado)	PLATE Assy. (if used)	PLACA Conj. (si usado)
20	D142314	3	ALMOFADA BORRACHA	PAD-RUBBER	ALMOHADILLA GOMA
21	231-4247	9	PORCA	NUT	TUERCA
22	413-632	2	PARAFUSO	BOLT	TORNILLO
23	230-4216	2	PORCA	NUT	TUERCA
24	189955A1	1	PLACA	PLATE	PLACA
25	D149033	1	PINO	PIN	PASADOR
26	190035A1	2	PARAFUSO	BOLT	TORNILLO
27	190967A1	2	ALMOFADA BORRACHA	PAD-RUBBER	ALMOHADILLA GOMA
28	190036A1	1	PLACA	PLATE	PLACA
29	495-11041	2	ARRUELA	WASHER	ARANDELA
30	230-4216	2	PORCA	NUT	TUERCA
31	D143406	UQN	ARRUELA	WASHER	ARANDELA
32	495-81282	UQN	ARRUELA	WASHER	ARANDELA

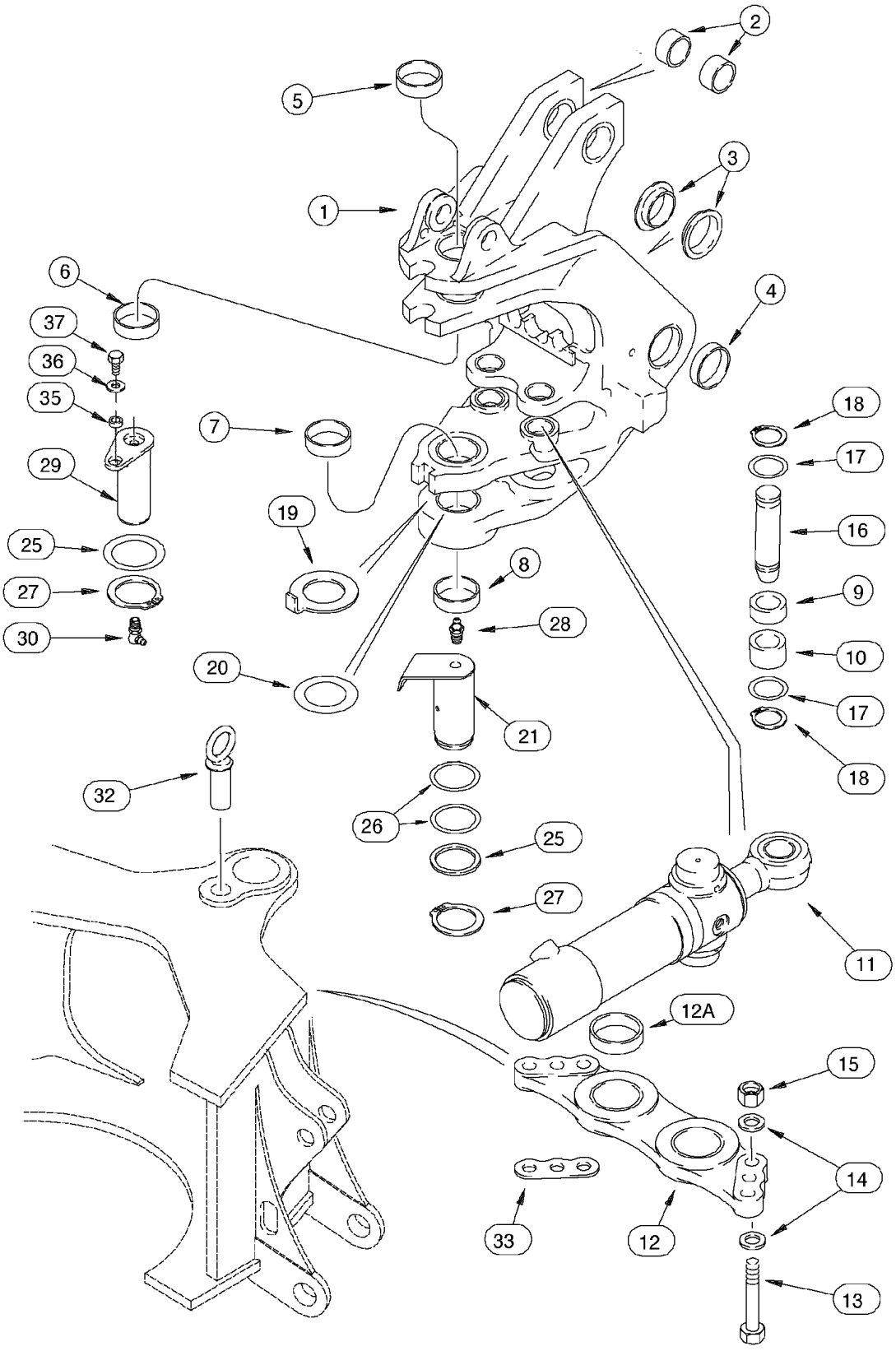
1
2
3
4
5
6
7
8
9
10
11
12
12A
13
14
15
16
17
18
19
20
21
25
26
27
28
29
30
32
33
35
36
37

ITEM REF.	PEÇA Nº PART Nº PIEZA Nº	QTD QTY CAN	DESCRIÇÃO (Português)	DESCRIPTION (English)	DESCRIPCIÓN (Español)
1	148822A1	1	TORRE Conj.	TOWER Assy.	TORRE Conj.
2	D149079	2	BUCHA	BUSHING	BUJE
3	121778A1	2	BUCHA	BUSHING	BUJE
4	D135741	2	BUCHA	BUSHING	BUJE
5	D135557	1	BUCHA	BUSHING	BUJE
6	D135559	1	BUCHA	BUSHING	BUJE
7	D151073	1	BUCHA	BUSHING	BUJE
8	D151074	1	BUCHA	BUSHING	BUJE
9	135248A1	2	BUCHA	BUSHING	BUJE
10	135249A1	2	BUCHA	BUSHING	BUJE
11	REF	2	CILINDRO Conj. (P.8-70)	CYLINDER-Assy (P.8-70)	GATO Conj. (P.8-70)
12	198976A1	1	SUPORTE	BRACKET	SOPORTE
12A	114318A1	2	BUCHA	BUSHING	BUJE
13	827-20075	6	PARAFUSO	BOLT	TORNILLO
14	896-11020	12	ARRUELA	WASHER	ARANDELA
15	829-1420	6	PORCA	NUT	TUERCA
16	386092A2	2	PINO	PIN	PASADOR
17	495-81227	4	ARRUELA	WASHER	ARANDELA
18	103-16200	4	ANEL trava	RING snap	ANILLO retenc.
19	243084A1	1	ARRUELA	WASHER	ARANDELA
20	134167A1	UQN	CALÇO 0.080 (2.05mm)	SHIM 0.080 (2.05mm)	CALZO 0.080 (2.05mm)
21	148687A1	1	PINO	PIN	PASADOR
25	D136700	1	CALÇO 67 x 83 x 2 mm inf.	SHIM 67 x 83 x 2 mm, lower	CALZO 67 x 83 x 2 mm inf.
26	D136391	UQN	CALÇO 72 x 89 x 1.6 mm	SHIM 72 x 89 x 1.6 mm	CALZO 72 x 89 x 1.6 mm
27	800-4065	1	ANEL trava	RING snap	ANILLO retenc.
28	219-1	1	GRAXEIRA	FITTING-grease	ENGRASADOR
29	148694A1	1	PINO	PIN	PASADOR
30	219-55	1	GRAXEIRA	FITTING-grease	ENGRASADOR
32	D149239	1	PINO	PIN	PASADOR
33	197718A1	UQN	CALÇO	SHIM	CALZO
35	148693A1	1	BUCHA guia	SLEEVE guide	BUJE guia
36	495-11053	1	ARRUELA	WASHER	ARANDELA
37	413-816	1	PARAFUSO	BOLT	TORNILLO

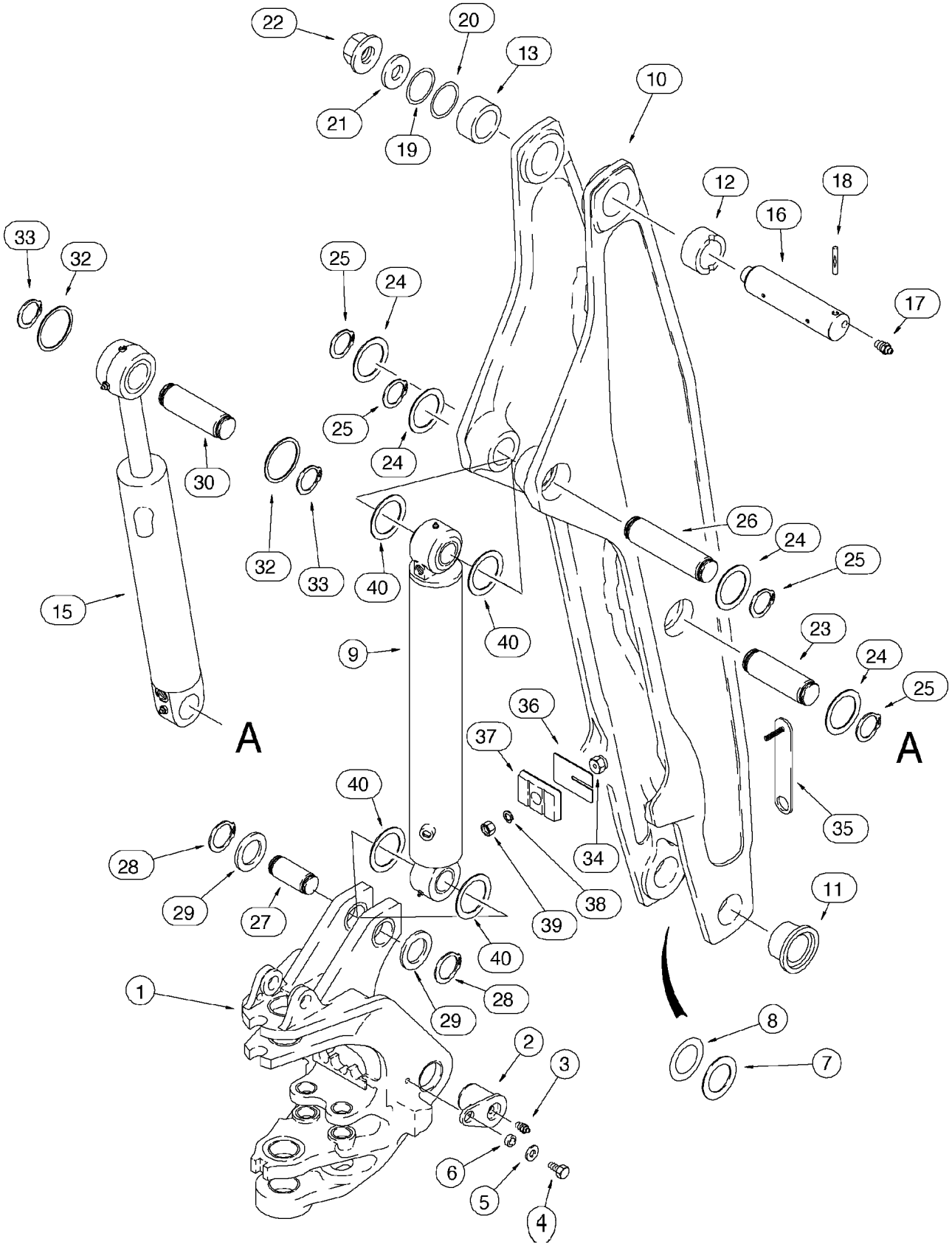
22
20
13
21
19
10
12
18
16
33
32
25
24
17
25
24
30
32
33
40
26
24
25
15
40
9
23
24
25
A
A
36
37
40
35
34
28
38
29
27
39
11
40
1
28
29
8
7
2
3
6
5
4

ITEM REF.	PEÇA Nº PART Nº PIEZA Nº	QTD QTY CAN	DESCRIÇÃO (Português)	DESCRIPTION (English)	DESCRIPCIÓN (Español)
1	REF	1	TORRE DE GIRO (P.9-46)	SWING TOWER (P.9-46)	TORRE DE GIRO (P.9-46)
2	121779A1	2	PINO	PIN	PASADOR
3	219-1	2	GRAXEIRA	FITTING-grease	ENGRASADOR
4	614-20040	2	PARAFUSO	BOLT	TORNILLO
5	496-41081	2	ARRUELA	WASHER	ARANDELA
6	122897A1	2	ESPAÇADOR	SPACER 21 x 32 x 12 mm	ESPACIADOR
7	H71514	UQN	ARRUELA	WASHER	ARANDELA
8	R32119	UQN	CALÇO ID 71x114 mm	SHIM ID 71x114 mm	CALZO ID 71x114 mm
9	REF	1	CILINDRO LANÇA Conj. (P.8-72/74)	CYLINDER SWING Assy. (P.8-72/74)	GATO Conj. (P.8-72/74)
10	129883A1	1	LANÇA	BOOM	LANZA
11	D151071	2	BUCHA	BUSHING	BUJE
12	D135739	1	BUCHA	BUSHING	BUJE
13	D137218	1	BUCHA	BUSHING	BUJE
15	REF	1	CILINDRO BRAÇO Conj. (P.8-76)	CYLINDER ARM Assy. (P.8-76)	GATO Conj. (P.8-76)
16	D132494	1	PINO	PIN	PASADOR
17	219-1	2	GRAXEIRA	FITTING-grease	ENGRASADOR
18	300013A1	1	PINO	PIN	PASADOR
19	D136391	UQN	CALÇO 72 x 89 x 1.6 mm	SHIM 72 x 89 x 1.6 mm	CALZO 72 x 89 x 1.6 mm
20	D136392	UQN	CALÇO 72 x 89 x 3 mm	SHIM 72 x 89 x 3 mm	CALZO 72 x 89 x 3 mm
21	D133632	1	ARRUELA	WASHER	ARANDELA
22	181042A1	1	PORCA	NUT	TUERCA
23	129040A1	1	PINO	PIN	PASADOR
24	495-81226	4	ARRUELA	WASHER	ARANDELA
25	103-16175	4	ANEL trava	RING snap	ANILLO retenc.
26	129040A1	1	PINO	PIN	PASADOR
27	142842A1	1	PINO	PIN	PASADOR
28	800-44050	2	ANEL trava	RING snap	ANILLO retenc.
29	495-81227	UQN	ARRUELA	WASHER	ARANDELA
30	129041A1	1	PINO	PIN	PASADOR
32	495-81226	UQN	ARRUELA	WASHER	ARANDELA
33	103-16175	2	ANEL trava	RING snap	ANILLO retenc.
34	184884A1	1	BUJÃO	PLUG	TAPÓN
35	184723A1	1	SUPORTE	BRACKET	SOPORTE
36	138624A1	UQN	CALÇO 1.5 mm	SHIM 1.5 mm	CALZO 1.5 mm
37	183938A1	1	ENCOSTO lança	BUMPER	TOPE
38	892-11010	1	ARRUELA	WASHER	ARANDELA
39	829-1410	1	PORCA	NUT	TUERCA
40	495-81227	4	ARRUELA 1.70 mm	WASHER 1.70 mm	ARANDELA 1.70 mm

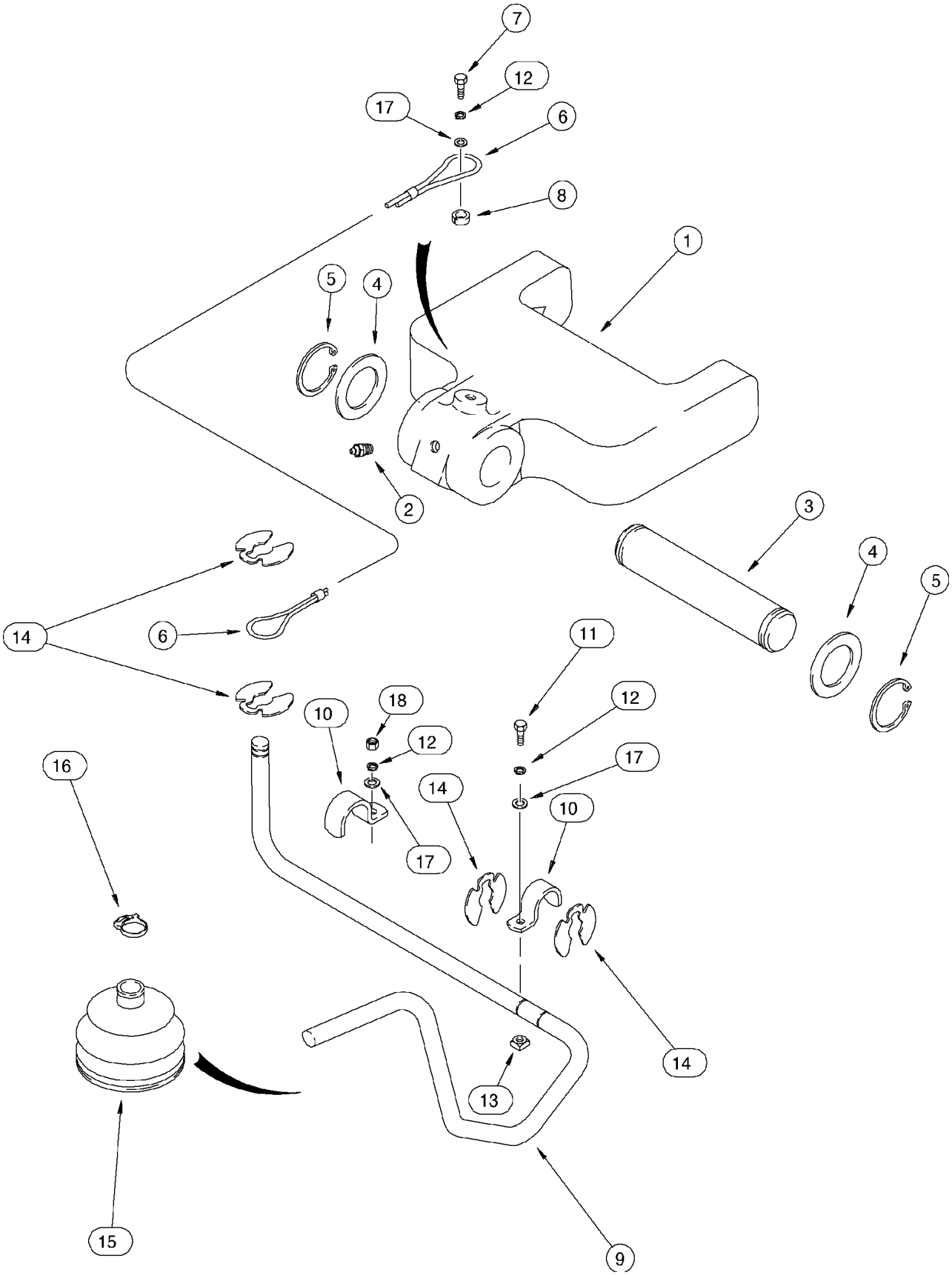
7
12
17
6
8
1
5
4
2
3
4
5
14
6
11
12
18
10
12
17
14
10
16
17
14
13
15
9

ITEM REF.	PEÇA Nº PART Nº PIEZA Nº	QTD QTY CAN	DESCRIÇÃO (Português)	DESCRIPTION (English)	DESCRIPCIÓN (Español)
1	379941A1	1	TRINCO	LATCH	PICAPORTE
2	219-55	1	GRAXEIRA	FITTING-grease	ENGRASADOR
3	D129227	1	PINO	PIN	PASADOR
4	D144592	2	ARRUELA	WASHER	ARANDELA
5	800-44040	2	ANEL trava	RING snap	ANILLO retenc.
6	D129641	1	CABO	CABLE	CABLE
7	614-10025	1	PARAFUSO	BOLT	TORNILLO
8	D143417	1	ESPAÇADOR	SPACER	ESPACIADOR
9	185632A2	1	HASTE	ROD	VASTAGO
10	D143723	2	BRAÇADEIRA	CLAMP	ABRAZADERA
11	614-10020	1	PARAFUSO	BOLT	TORNILLO
12	892-11010	3	ARRUELA	WASHER	ARANDELA
13	122958A1	1	PORCA	NUT	TUERCA
14	D143591	4	RETENTOR	RETAINER	RETENEDOR
15	D86664	1	PROTETOR	BOOT	PROTECTOR
16	D143735	1	BRAÇADEIRA	CLAMP	ABRAZADERA
17	895-11010	3	ARRUELA	WASHER	ARANDELA
18	829-1410	1	PORCA	NUT	TUERCA

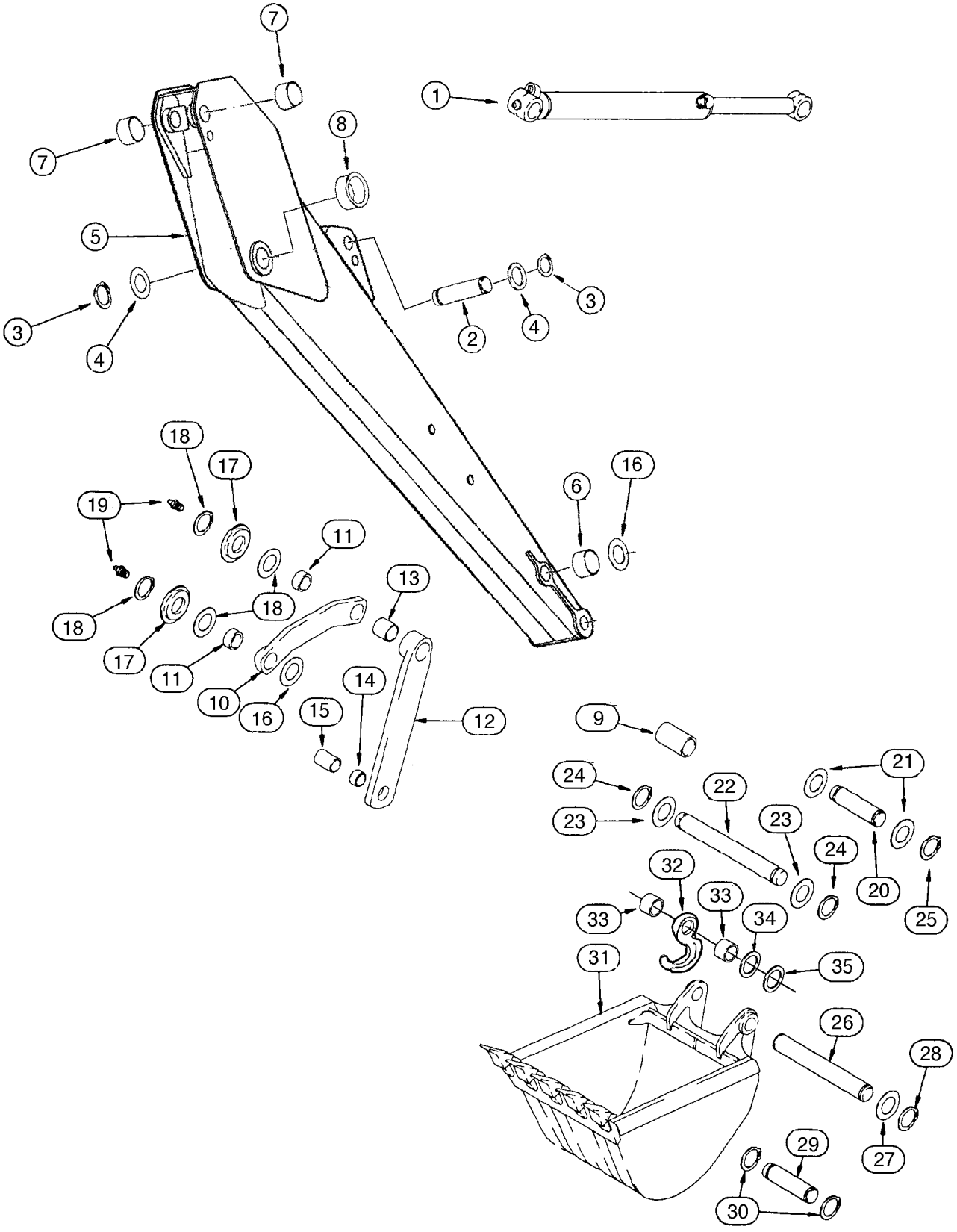
7
1
7
8
5
3
4
2
4
3
18
17
19
16
6
11
18
13
18
17
11
10
16
14
15
12
9
24
22
21
23
23
24
20
25
32
33
33
34
31
35
26
28
27
29
30

ITEM REF.	PEÇA Nº PART Nº PIEZA Nº	QTD QTY CAN	DESCRIÇÃO (Português)	DESCRIPTION (English)	DESCRIPCIÓN (Español)
1	REF	1	CILINDRO CAÇAMBA Conj. (P.8-78)	CYLINDER BUCKET Assy. (P.8-78)	GATO Conj. (P.8-78)
2	129041A1	1	PINO	PIN	PASADOR
3	103-16175	2	ANEL	RING	ANILLO
4	495-81226	UQN	ARRUELA	WASHER	ARANDELA
	75260699	1	BRAÇO Conj.	DIPPER Assy.	BALANCIN Conj.
5	75260685	1	BRAÇO	DIPPER	BALANCIN
6	75261188	2	BUCHA	BUSHING	BUJE
7	D145978	2	BUCHA	BUSHING	BUJE
8	75261187	2	BUCHA	BUSHING	BUJE
9	75260976	2	BUCHA	BUSHING	BUJE
10	D150608	2	ARTICULAÇÃO	LINK	ARTICULACION
11	D150080	2	BUCHA	BUSHING	BUJE
12	75260700	2	ARTICULAÇÃO fundido (STD)	LINK cast (STD)	ARTICULACION fundido (STD)
12	75260870	2	ARTICULAÇÃO aço (OPCIONAL)	LINK steel (OPTIONAL)	ARTICULACION acero (OPC)
13	D138047	2	BUCHA 54 mm	BUSHING 54 mm	BUJE 54 mm
14	D31140	2	BUCHA 25 mm	BUSHING 25 mm	BUJE 25 mm
15	D141075	1	ESPAÇADOR 71 mm	SPACER 71 mm	ESPACIADOR 71 mm
16	495-81282	UQN	ARRUELA	WASHER	ARANDELA
17	D141164	4	ESPAÇADOR	SPACER	ESPACIADOR
18	103-16175	4	ANEL	RING	ANILLO
19	219-1	6	GRAXEIRA	FITTING	ENGRASADOR
20	D146288	1	PINO	PIN	PASADOR
21	495-81226	2	ARRUELA	WASHER	ARANDELA
22	D37614	1	PINO	PIN	PASADOR
23	D143324	2	ARRUELA	WASHER	ARANDELA
24	D25279	2	ANEL	RING	ANILLO
25	103-16175	2	ANEL	RING	ANILLO
26	D150619	1	PINO (exceto caçamba 12)	PIN (except 12 bucket)	PASADOR
27	495-81226	UQN	ARRUELA	WASHER	ARANDELA
28	103-16175	2	ANEL	RING	ANILLO
29	D149298	1	PINO (caçamba 12 univ.)	PIN (12 universal bucket)	PASADOR
30	103-16175	2	ANEL	RING	ANILLO
31	REF	1	CAÇAMBA (P.9-60/70)	BUCKET (P.9-60/70)	CUCHARA (P.9-60/70)
32	E158728	1	GANCHO içamento	HOOK-lifting	GANCHO-izamiento
33	148612A1	2	ESPAÇADOR	SPACER	ESPACIADOR
34	D143324	4	ARRUELA 1.6 mm	WASHER 1.6 mm	ARANDELA 1.6 mm
35	D143406	4	ARRUELA 2.8 mm	WASHER 2.8 mm	ARANDELA 2.8 mm

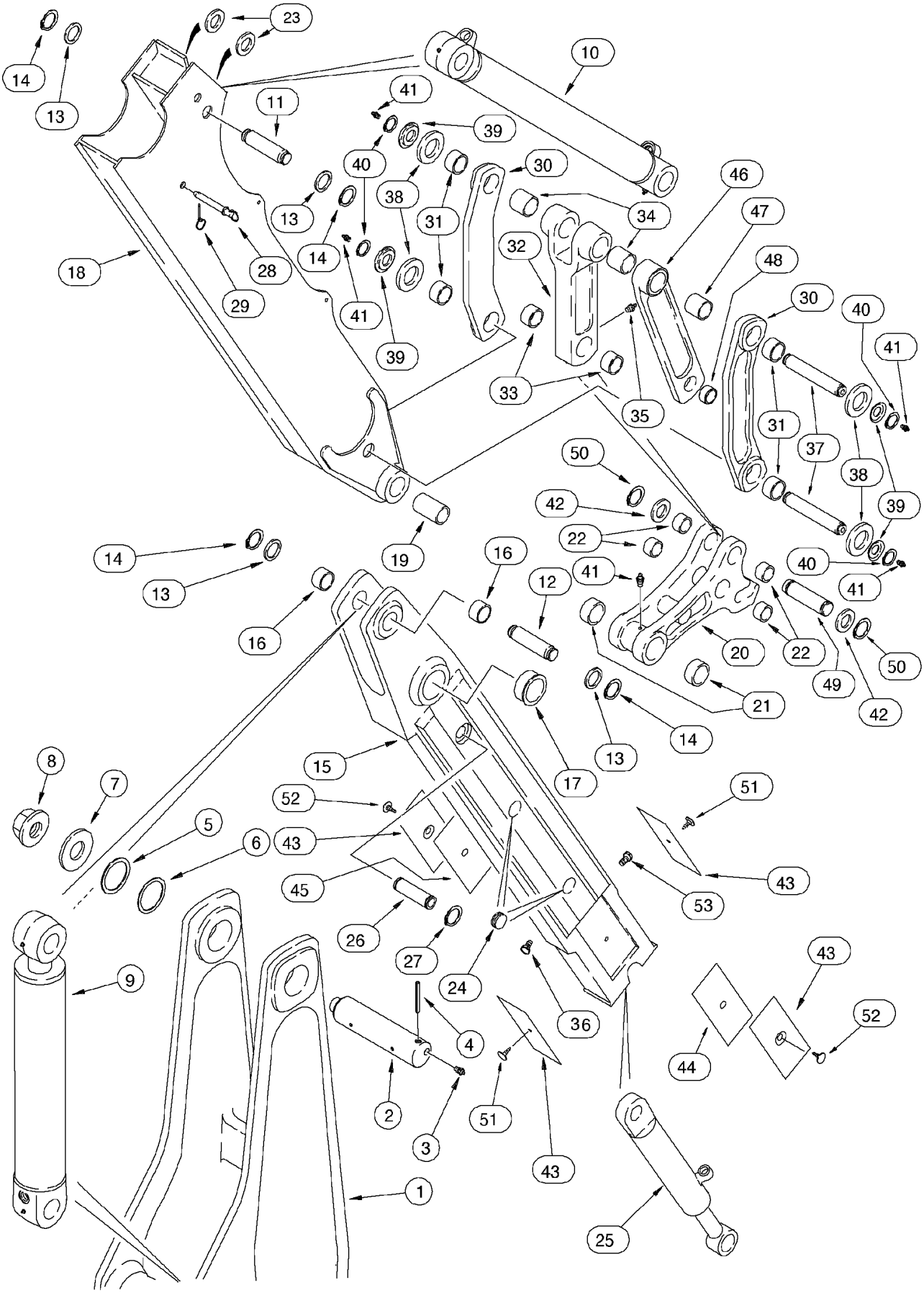
1
2
3
4
5
6
7
8
9
10
11
12
13
14
15
16
17
18
19
20
21
22
23
24
25
26
27
28
29
30
31
32
33
34
35
36
37
38
39
40
41
42
43
44
45
46
47
48
49
50
51
52
53

ITEM REF.	PEÇA Nº PART Nº PIEZA Nº	QTD QTY CAN	DESCRIÇÃO (Português)	DESCRIPTION (English)	DESCRIPCIÓN (Español)
1	REF	1	LANÇA	BOOM	LANZA
2	D132494	1	PINO	PIN	PASADOR
3	219-1	2	GRAXEIRA	FITTING-grease	ENGRASADOR
4	435-51652	1	PINO	PIN	PASADOR
5	D136391	UQN	CALÇO 72 x 89 x 1.6 mm	SHIM 72 x 89 x 1.6 mm	CALZO 72 x 89 x 1.6 mm
6	D136392	UQN	CALÇO 72 x 89 x 3 mm	SHIM 72 x 89 x 3 mm	CALZO 72 x 89 x 3 mm
7	D133632	1	ARRUELA	WASHER	ARANDELA
8	181042A1	1	PORCA	NUT	TUERCA
9	REF	1	CILINDRO BRAÇO Conj. (P.8-76)	CYLINDER ARM Assy. (P.8-76)	GATO Conj. (P.8-76)
10	REF	1	CILINDRO CAÇAMBA Conj. (P.8-64/66)	CYLINDER BUCKET Assy. (P.8-64/66)	GATO Conj. (P.8-64/66)
11	D141666	1	PINO	PIN	PASADOR
12	129041A1	1	PINO	PIN	PASADOR
13	495-81226	UQN	ARRUELA	WASHER	ARANDELA
14	103-16175	4	ANEL trava	RING snap	ANILLO retenc.
	122503A1	1	BRAÇO Conj.	DIPPER Assy.	BALANCIN Conj.
15	NSS	1	BRAÇO	DIPPER	BALANCIN
16	D145978	2	BUCHA	BUSHING	BUJE
17	75261188	2	BUCHA	BUSHING	BUJE
18	87436235	1	CARCAÇA braço ext.	HOUSING ext. dipper	CARCASA brazo ext.
19	D127168	2	BUCHA	BUSHING	BUJE
	281185A1	1	ACOPLAMENTO Conj.	COUPLING Assy.	ACOPLAMIENTO Conj.
20	NSS	1	ACOPLAMENTO	COUPLING	ACOPLAMIENTO
21	D127167	2	BUCHA	BUSHING	BUJE
22	D127172	4	BUCHA	BUSHING	BUJE
23	396483A1	2	ESPAÇADOR	SPACER	ESPACIADOR
24	D133865	4	BUJÃO	PLUG	TAPÓN
25	REF	1	CILINDRO braço ext. (P.8-80)	CYLINDER ext. dipper (P.8-80)	GATO brazo ext. (P.8-80)
26	300588A1	1	PINO	PIN	PASADOR
27	800-44040	2	ANEL trava	RING snap	ANILLO retenc.
28	D140247	1	PINO	PIN lock	PASADOR
29	A33509	1	PINO	PIN lock	PASADOR
30	242562A1	2	ARTICULAÇÃO	LINK	ARTICULACION
31	D150122	2	BUCHA	BUSHING	BUJE
32	242561A1	1	ARTICULAÇÃO	LINK	ARTICULACION
32A	400398A1	1	ARTICULAÇÃO	LINK	ARTICULACION
33	D127172	2	BUCHA	BUSHING	BUJE
33A	107124A1	2	BUCHA	BUSHING	BUJE
34	D138047	2	BUCHA	BUSHING	BUJE
35	219-1	1	GRAXEIRA	FITTING-grease	ENGRASADOR
36	219-86	1	GRAXEIRA	FITTING-grease	ENGRASADOR
37	D141142	2	PINO	PIN	PASADOR
38	495-81282	4	ARRUELA	WASHER	ARANDELA
39	D141164	4	ESPAÇADOR	SPACER	ESPACIADOR
40	103-16175	4	ANEL trava	RING snap	ANILLO retenc.

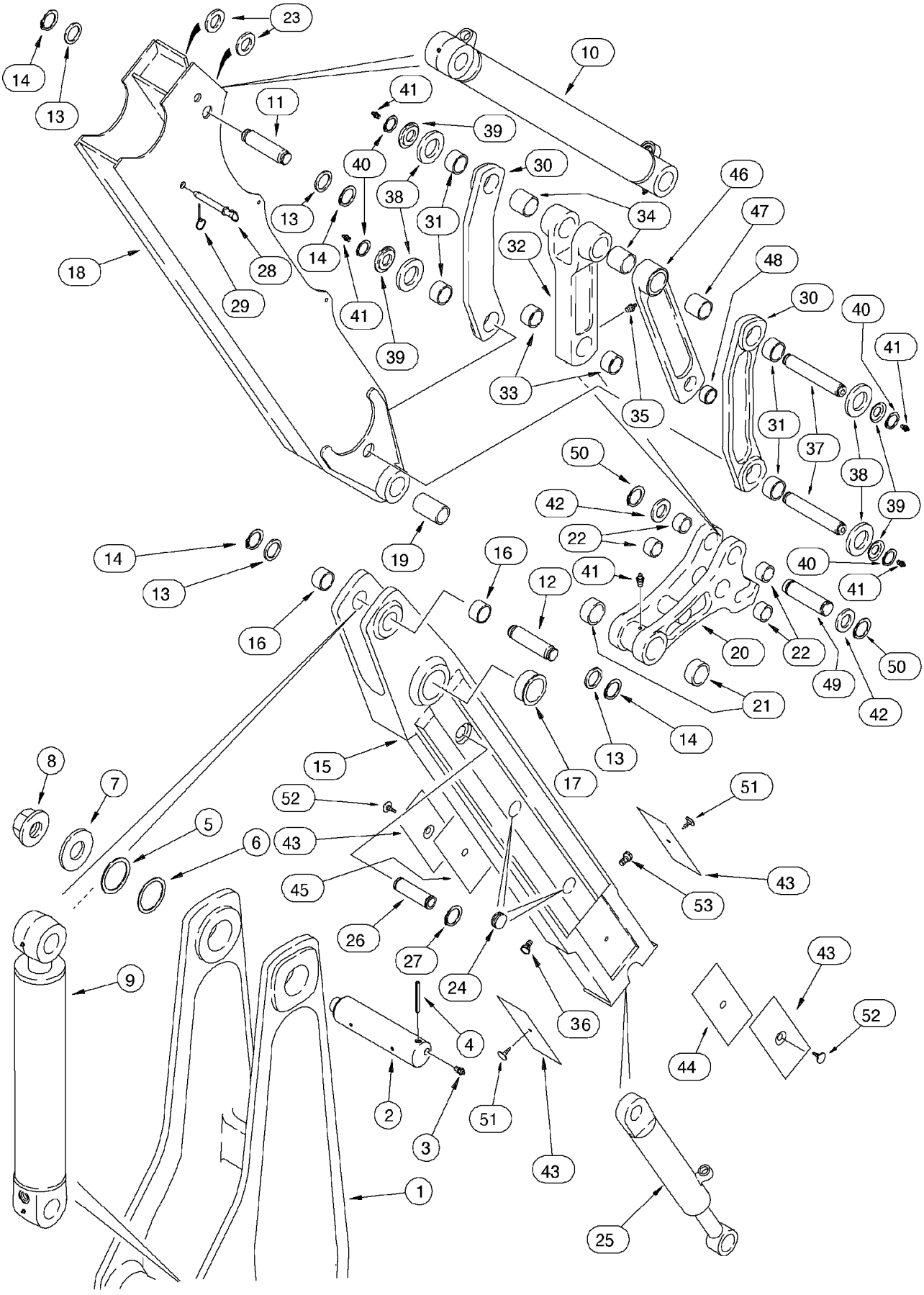
1
2
3
4
5
6
7
8
9
10
11
12
13
14
15
16
17
18
19
20
21
22
23
24
25
26
27
28
29
30
31
32
33
34
35
36
37
38
39
40
41
42
43
44
45
46
47
48
49
50
51
52
53

ITEM REF.	PEÇA Nº PART Nº PIEZA Nº	QTD QTY CAN	DESCRIÇÃO (Português)	DESCRIPTION (English)	DESCRIPCIÓN (Español)
41	219-1	5	GRAXEIRA	FITTING-grease	ENGRASADOR
42	495-81226	2	ARRUELA	WASHER	ARANDELA
43	451384A1	4	PLACA	PLATE	PLACA
44	132844A1	UQN	CALÇO 0.8 mm	SHIM 0.8 mm	CALZO 0.8 mm
45	132842A1	UQN	CALÇO 1.6 mm	SHIM 1.6 mm	CALZO 1.6 mm
46	244790A1	2	ARTICULAÇÃO fundido (STD)	LINK cast (STD)	ARTICULACION fundido (STD)
46	75261195	2	ARTICULAÇÃO aço (OPCIONAL)	LINK steel (OPTIONAL)	ARTICULACION acero (OPC)
47	D138047	1	BUCHA	BUSHING	BUJE
48	D31140	1	BUCHA	BUSHING	BUJE
49	D146288	1	PINO	PIN	PASADOR
50	103-16175	2	ANEL trava (se usado)	RING snap (if used)	ANILLO (se usado)
51	183443A1	2	PINO longo	PIN pine tree long	PASADOR
52	183509A1	2	PINO curto	PIN pine tree short	PASADOR
53	219-89	1	GRAXEIRA	FITTING-grease	ENGRASADOR

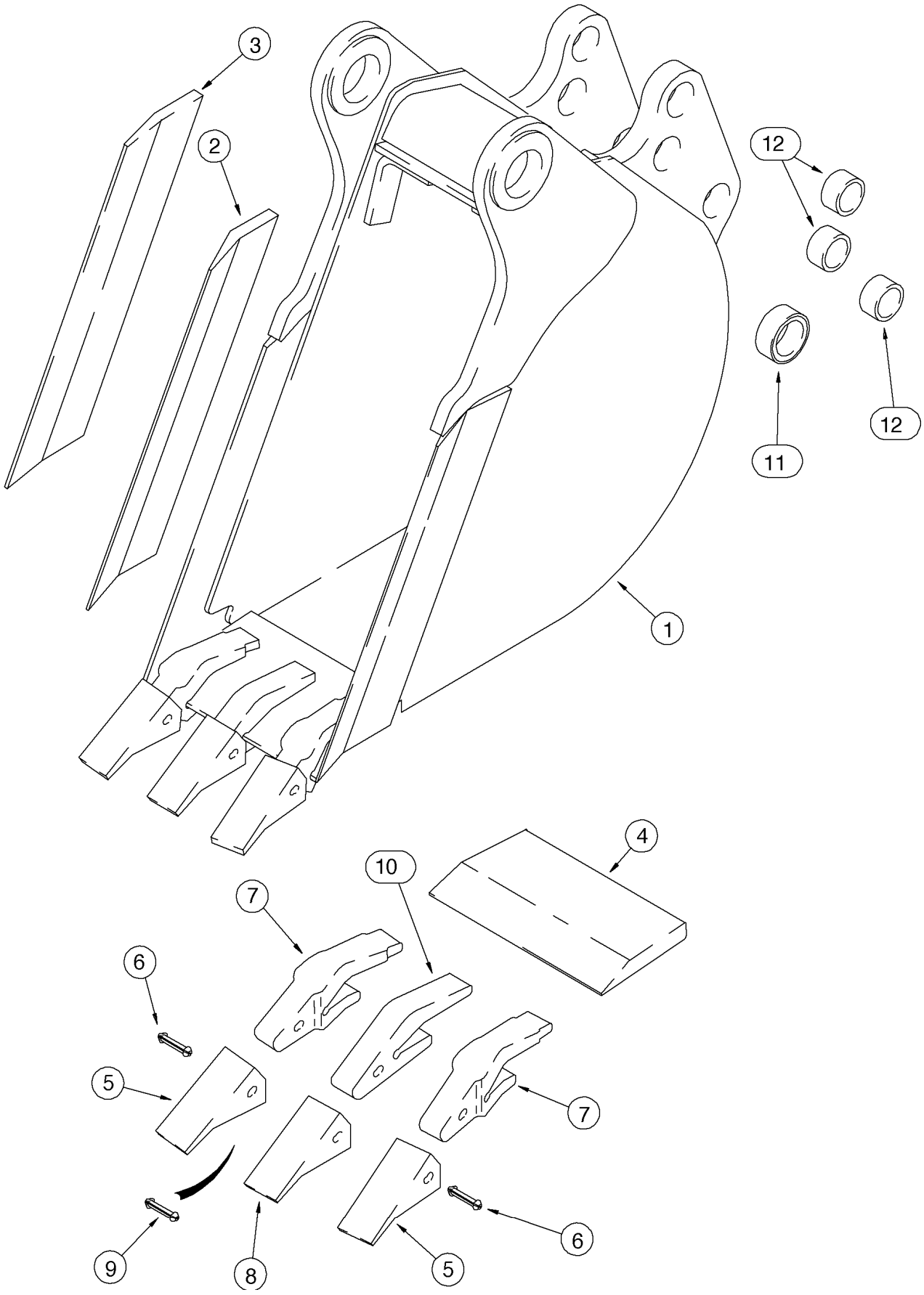
3
2
12
12
11
1
4
10
7
6
5
7
9
8
5
6

ITEM REF.	PEÇA Nº PART Nº PIEZA Nº	QTD QTY CAN	DESCRIÇÃO (Português)	DESCRIPTION (English)	DESCRIPCIÓN (Español)
1	D147418	1	CAÇAMBA Conj. (12) HD (OPC)	BUCKET Assy. (12) HD (OPT)	CUCHARA Conj. (12) HD (OPC)
2	D147411	1	LÂMINA LD	CUTTING EDGE RH	BORDE CORTANTE Der.
3	D147410	1	LÂMINA LE	CUTTING EDGE LH	BORDE CORTANTE Izq.
4	D147409	1	LÂMINA (12)	CUTTING EDGE (12)	BORDE (12)
	D139851	2	DENTE Conj.	TOOTH Assy.	DIENTE Conj.
5	D39093	1	PONTA	POINT tooth	PUNTA
6	245466A1	1	PINO	PIN	PASADOR
7	D138157	1	SUPORTE DENTE	SHANK	SOPORTE
	D139849	1	DENTE Conj.	TOOTH Assy.	DIENTE Conj.
8	D51750	1	PONTA	POINT tooth	PUNTA
9	245466A1	1	PINO	PIN	PASADOR
10	D48212	1	SUPORTE DENTE	SHANK	SOPORTE
11	D40243	2	BUCHA	BUSHING	BUJE
12	D30933	6	BUCHA	BUSHING	BUJE

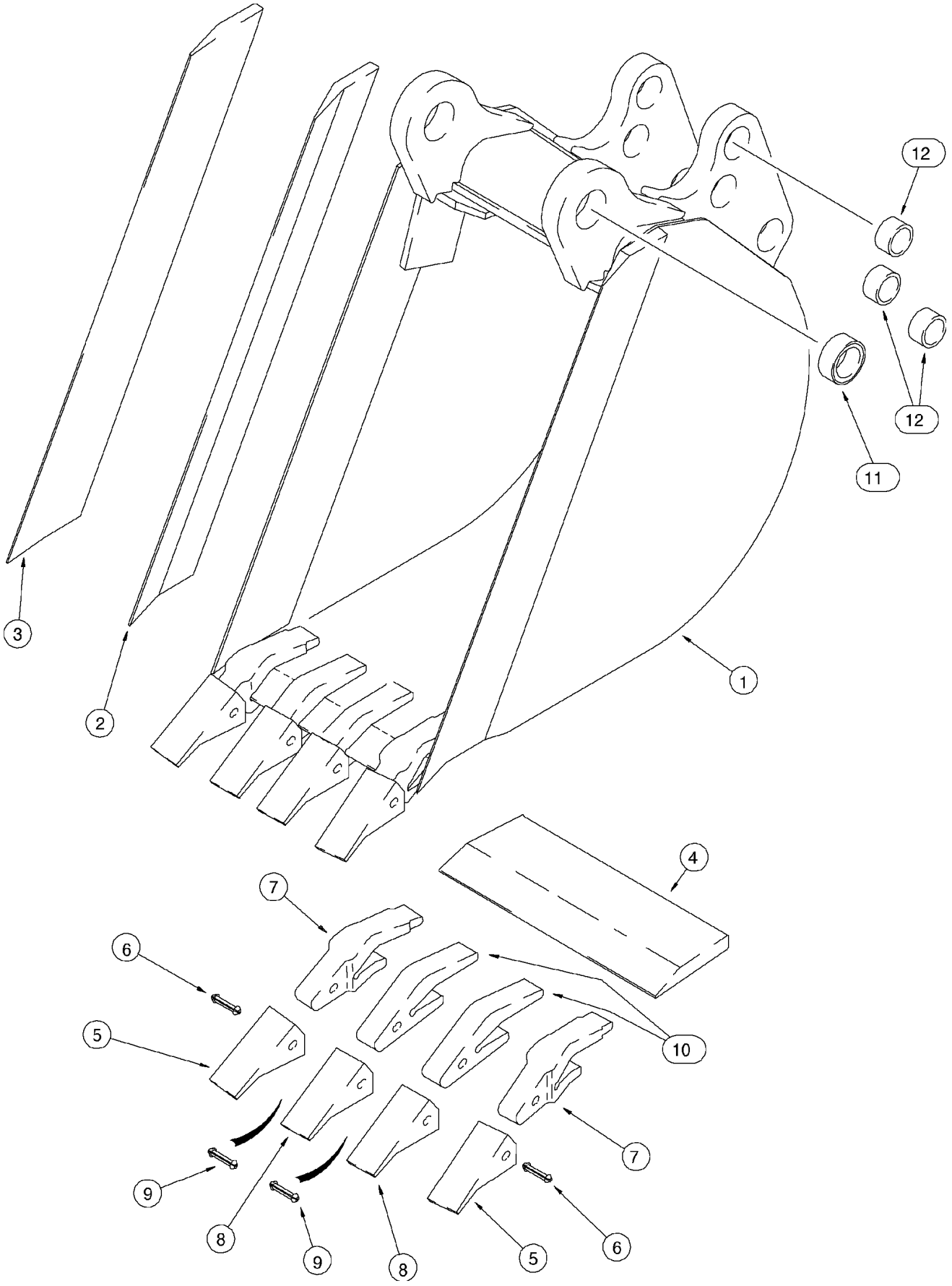
12
12
11
3
2
1
4
7
6
5
10
7
9
8
9
8
5
6

ITEM REF.	PEÇA Nº PART Nº PIEZA Nº	QTD QTY CAN	DESCRIÇÃO (Português)	DESCRIPTION (English)	DESCRIPCIÓN (Español)
1	D147247	1	CAÇAMBA Conj. (16) HD (OPC)	BUCKET Assy. (16) HD (OPT)	CUCHARA Conj. (16) HD (OPC)
2	D146421	1	LÂMINA LD	CUTTING EDGE RH	BORDE CORTANTE Der.
3	D146420	1	LÂMINA LE	CUTTING EDGE LH	BORDE CORTANTE Izq.
4	D147249	1	LÂMINA (16)	CUTTING EDGE (16)	BORDE (16)
	D139851	2	DENTE Conj.	TOOTH Assy.	DIENTE Conj.
5	D39093	1	PONTA	POINT tooth	PUNTA
6	245466A1	1	PINO	PIN	PASADOR
7	D138157	1	SUPORTE DENTE	SHANK	SOPORTE
	D139849	1	DENTE Conj.	TOOTH Assy.	DIENTE Conj.
8	D51750	1	PONTA	POINT tooth	PUNTA
9	245466A1	1	PINO	PIN	PASADOR
10	D48212	1	SUPORTE DENTE	SHANK	SOPORTE
11	D37495	2	BUCHA	BUSHING	BUJE
12	D30933	6	BUCHA	BUSHING	BUJE
	.				
	.				
	.				
	.				
1	D146588	1	CAÇAMBA Conj. (18) HD (OPC)	BUCKET Assy. (18) HD (OPT)	CUCHARA Conj. (18) HD (OPC)
2	D146421	1	LÂMINA LD	CUTTING EDGE RH	BORDE CORTANTE Der.
3	D146420	1	LÂMINA LE	CUTTING EDGE LH	BORDE CORTANTE Izq.
4	D145060	1	LÂMINA (18)	CUTTING EDGE (18)	BORDE (18)
	D139851	2	DENTE Conj.	TOOTH Assy.	DIENTE Conj.
5	D39093	1	PONTA	POINT tooth	PUNTA
6	245466A1	1	PINO	PIN	PASADOR
7	D138157	1	SUPORTE DENTE	SHANK	SOPORTE
	D139849	2	DENTE Conj.	TOOTH Assy.	DIENTE Conj.
8	D51750	1	PONTA	POINT tooth	PUNTA
9	245466A1	1	PINO	PIN	PASADOR
10	D48212	1	SUPORTE DENTE	SHANK	SOPORTE
11	D37495	2	BUCHA	BUSHING	BUJE
12	D30933	6	BUCHA	BUSHING	BUJE

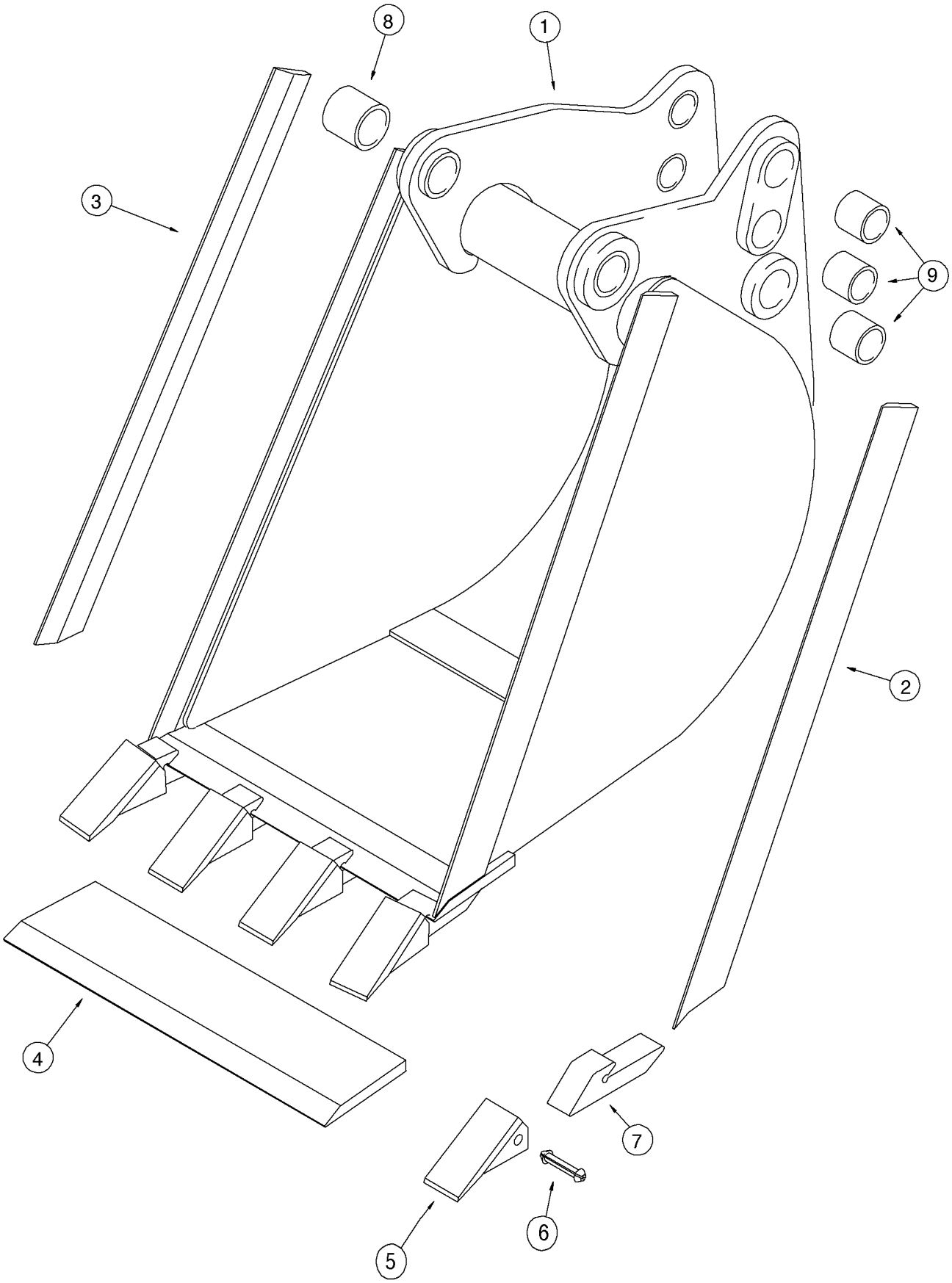
8
1
3
9
2
4
7
6
5

ITEM REF.	PEÇA Nº PART Nº PIEZA Nº	QTD QTY CAN	DESCRIÇÃO (Português)	DESCRIPTION (English)	DESCRIPCIÓN (Español)
1	183808A1	1	CAÇAMBA Conj. (18) (OPC)	BUCKET Assy. (18) (OPT)	CUCHARA Conj. (18) (OPC)
2	129894A1	1	LÂMINA LD	CUTTING EDGE RH	BORDE CORTANTE Der.
3	129893A1	1	LÂMINA LE	CUTTING EDGE LH	BORDE CORTANTE Izq.
4	183810A1	1	LÂMINA (18)	CUTTING EDGE (18)	BORDE (18)
	D41659	4	DENTE Conj.	TOOTH Assy.	DIENTE Conj.
5	D39093	1	PONTA	POINT tooth	PUNTA
6	245466A1	1	PINO	PIN	PASADOR
7	NSS	1	SUPORTE DENTE	SHANK	SOPORTE
8	D37495	2	BUCHA	BUSHING	BUJE
9	D30933	6	BUCHA	BUSHING	BUJE

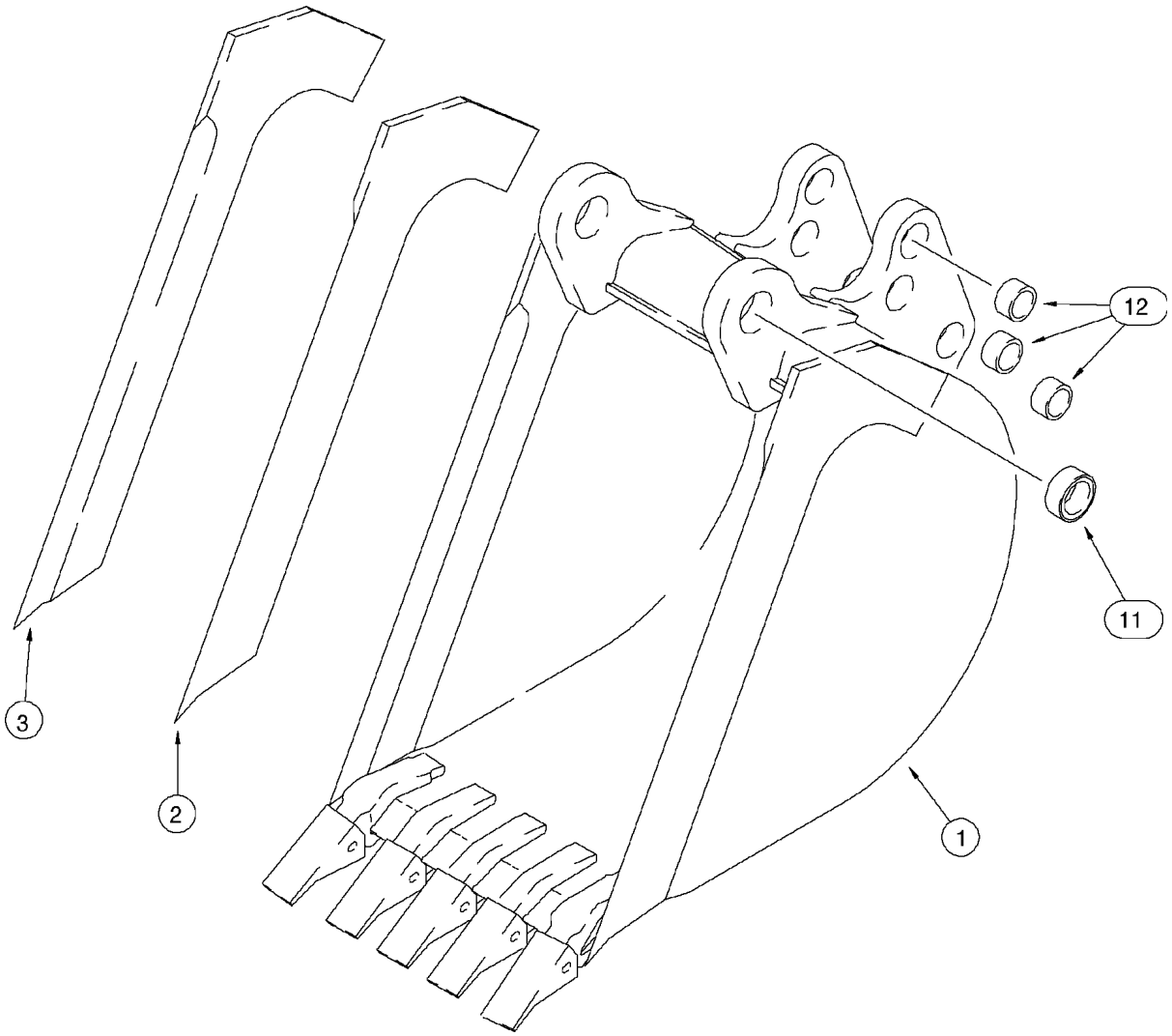
12
11
3
2
1

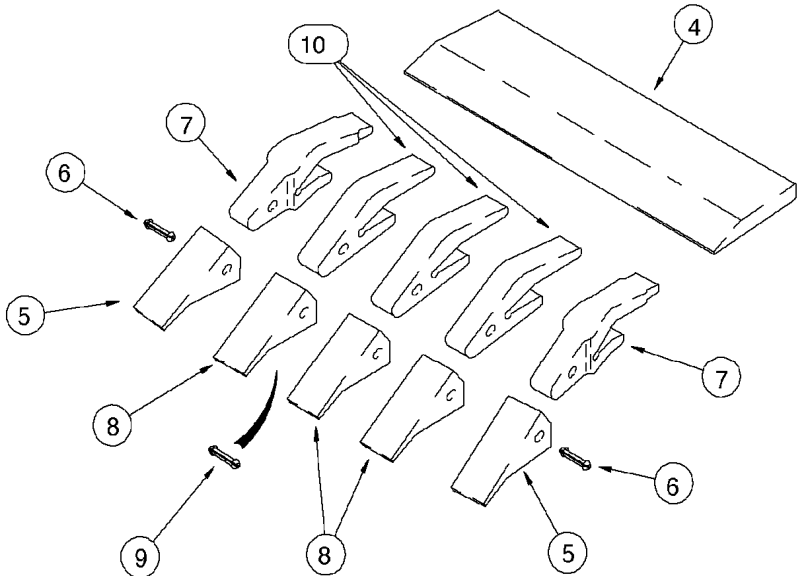
4
10
7
6
5
8
9
8
5
6
7

ITEM REF.	PEÇA Nº PART Nº PIEZA Nº	QTD QTY CAN	DESCRIÇÃO (Português)	DESCRIPTION (English)	DESCRIPCIÓN (Español)
1	D150348	1	CAÇAMBA Conj. (24) HD (OPC)	BUCKET Assy. (24) HD (OPT)	CUCHARA Conj. (24) HD (OPC)
2	D146421	1	LÂMINA LD	CUTTING EDGE RH	BORDE CORTANTE Der.
3	D146420	1	LÂMINA LE	CUTTING EDGE LH	BORDE CORTANTE Izq.
4	D142012	1	LÂMINA (24)	CUTTING EDGE (24)	BORDE (24)
	D139851	2	DENTE Conj.	TOOTH Assy.	DIENTE Conj.
5	D39093	1	PONTA	POINT tooth	PUNTA
6	245466A1	1	PINO	PIN	PASADOR
7	D138157	1	SUPORTE DENTE	SHANK	SOPORTE
	D139849	3	DENTE Conj.	TOOTH Assy.	DIENTE Conj.
8	D51750	1	PONTA	POINT tooth	PUNTA
9	245466A1	1	PINO	PIN	PASADOR
10	D48212	1	SUPORTE DENTE	SHANK	SOPORTE
11	D37495	2	BUCHA	BUSHING	BUJE
12	D30933	6	BUCHA	BUSHING	BUJE
	.				
	.				
	.				
	.				
1	D150364	1	CAÇAMBA Conj. (30) HD (STD)	BUCKET Assy. (30) HD (STD)	CUCHARA Conj. (30) HD (STD)
2	D146421	1	LÂMINA LD	CUTTING EDGE RH	BORDE CORTANTE Der.
3	D146420	1	LÂMINA LE	CUTTING EDGE LH	BORDE CORTANTE Izq.
4	D145061	1	LÂMINA (30)	CUTTING EDGE (30)	BORDE (30)
	D139851	2	DENTE Conj.	TOOTH Assy.	DIENTE Conj.
5	D39093	1	PONTA	POINT tooth	PUNTA
6	245466A1	1	PINO	PIN	PASADOR
7	D138157	1	SUPORTE DENTE	SHANK	SOPORTE
	D139849	3	DENTE Conj.	TOOTH Assy.	DIENTE Conj.
8	D51750	1	PONTA	POINT tooth	PUNTA
9	245466A1	1	PINO	PIN	PASADOR
10	D48212	1	SUPORTE DENTE	SHANK	SOPORTE
11	D37495	2	BUCHA	BUSHING	BUJE
12	D30933	6	BUCHA	BUSHING	BUJE

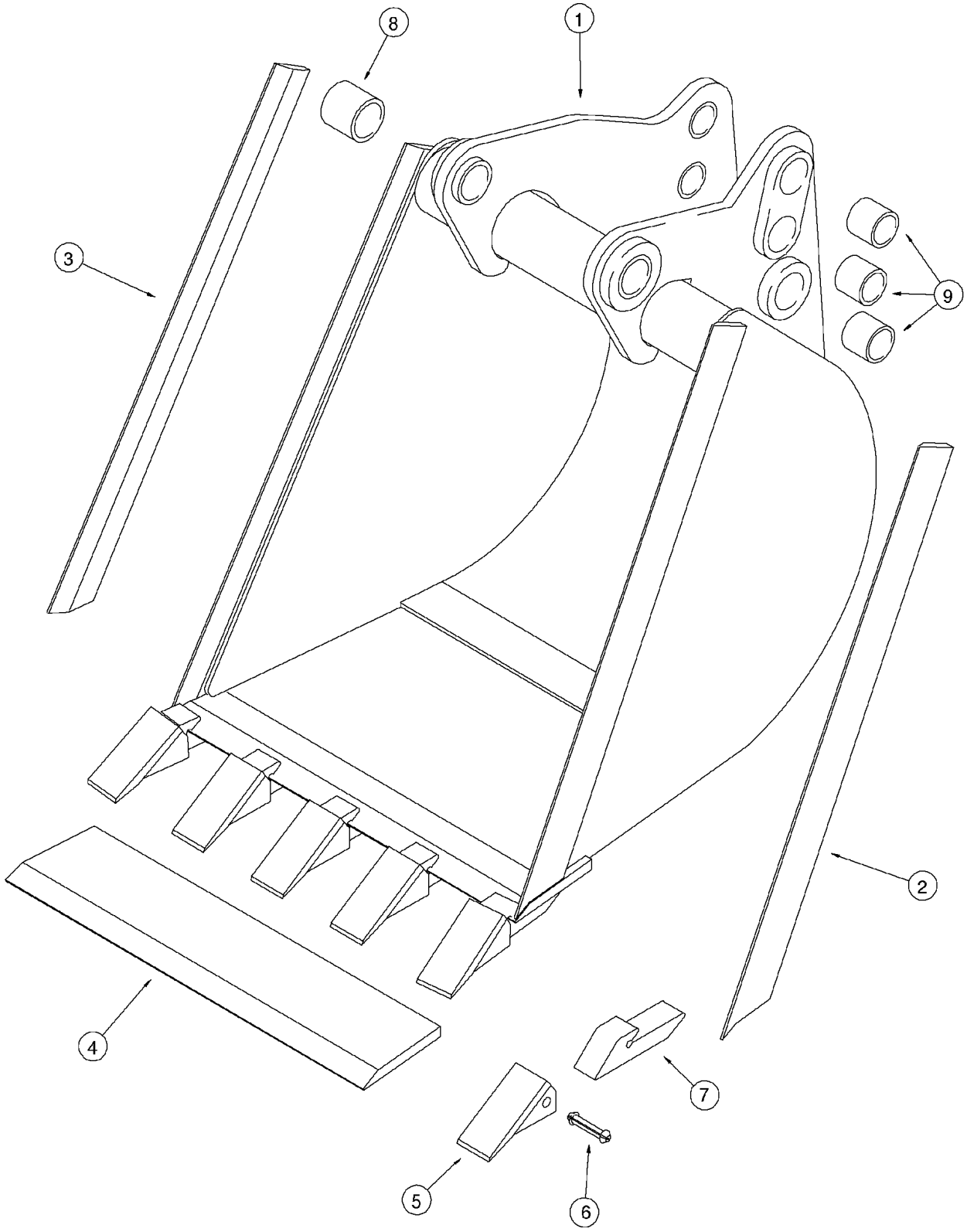
8
1
3
9
2
4
7
5
6

ITEM REF.	PEÇA Nº PART Nº PIEZA Nº	QTD QTY CAN	DESCRIÇÃO (Português)	DESCRIPTION (English)	DESCRIPCIÓN (Español)
1	129885A1	1	CAÇAMBA Conj. (24) (OPC)	BUCKET Assy. (24) (OPT)	CUCHARA Conj. (24) (OPC)
2	129894A1	1	LÂMINA LD	CUTTING EDGE RH	BORDE CORTANTE Der.
3	129893A1	1	LÂMINA LE	CUTTING EDGE LH	BORDE CORTANTE Izq.
4	129944A1	1	LÂMINA (24)	CUTTING EDGE (24)	BORDE (24)
	D41659	5	DENTE Conj.	TOOTH Assy.	DIENTE Conj.
5	D39093	1	PONTA	POINT tooth	PUNTA
6	245466A1	1	PINO	PIN	PASADOR
7	NSS	1	SUPORTE DENTE	SHANK	SOPORTE
8	D37495	2	BUCHA	BUSHING	BUJE
9	D30933	6	BUCHA	BUSHING	BUJE
	.				
	.				
	.				
	.				
1	178015A1	1	CAÇAMBA Conj. (30) (OPC)	BUCKET Assy. (30) (OPT)	CUCHARA Conj. (30) (OPC)
2	129894A1	1	LÂMINA LD	CUTTING EDGE RH	BORDE CORTANTE Der.
3	129893A1	1	LÂMINA LE	CUTTING EDGE LH	BORDE CORTANTE Izq.
4	178019A1	1	LÂMINA (30)	CUTTING EDGE (30)	BORDE (30)
	D41659	6	DENTE Conj.	TOOTH Assy.	DIENTE Conj.
5	D39093	1	PONTA	POINT tooth	PUNTA
6	245466A1	1	PINO	PIN	PASADOR
7	NSS	1	SUPORTE DENTE	SHANK	SOPORTE
8	D37495	2	BUCHA	BUSHING	BUJE
9	D30933	6	BUCHA	BUSHING	BUJE

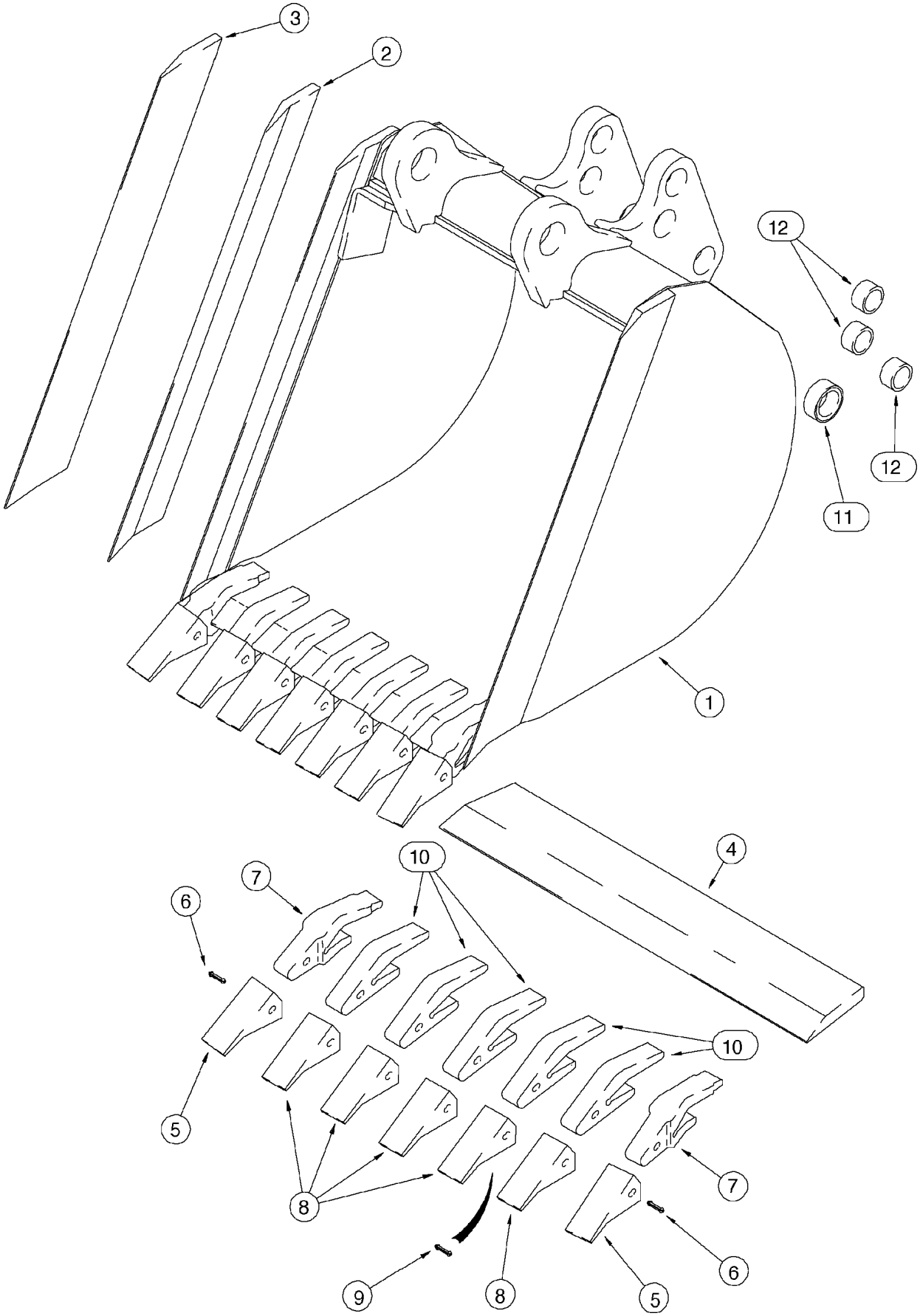
3
2
12
12
11
1
4
10
7
6
10
5
8
7
6
9
8
5

ITEM REF.	PEÇA Nº PART Nº PIEZA Nº	QTD QTY CAN	DESCRIÇÃO (Português)	DESCRIPTION (English)	DESCRIPCIÓN (Español)
1	D150365	1	CAÇAMBA Conj. (30) HD (OPC)	BUCKET Assy. (30) HD (OPT)	CUCHARA Conj. (30) HD (OPC)
2	D146421	1	LÂMINA LD	CUTTING EDGE RH	BORDE CORTANTE Der.
3	D146420	1	LÂMINA LE	CUTTING EDGE LH	BORDE CORTANTE Izq.
4	D145062	1	LÂMINA (36)	CUTTING EDGE (36)	BORDE (36)
	D139851	2	DENTE Conj.	TOOTH Assy.	DIENTE Conj.
5	D39093	1	PONTA	POINT tooth	PUNTA
6	245466A1	1	PINO	PIN	PASADOR
7	D138157	1	SUPORTE DENTE	SHANK	SOPORTE
	D139849	5	DENTE Conj.	TOOTH Assy.	DIENTE Conj.
8	D51750	1	PONTA	POINT tooth	PUNTA
9	245466A1	1	PINO	PIN	PASADOR
10	D48212	1	SUPORTE DENTE	SHANK	SOPORTE
11	D37495	2	BUCHA	BUSHING	BUJE
12	D30933	6	BUCHA	BUSHING	BUJE

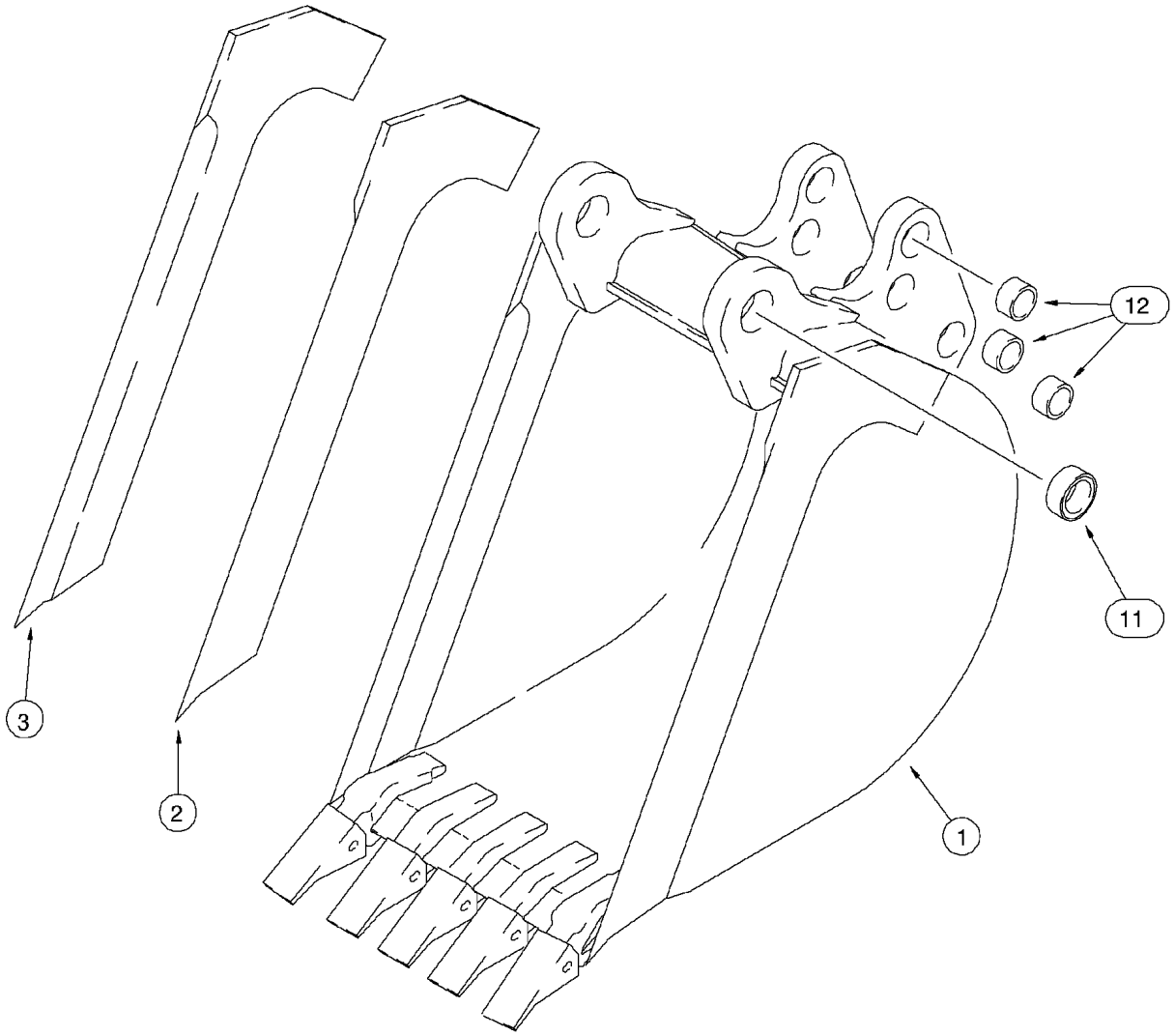
12
11
3
2
1

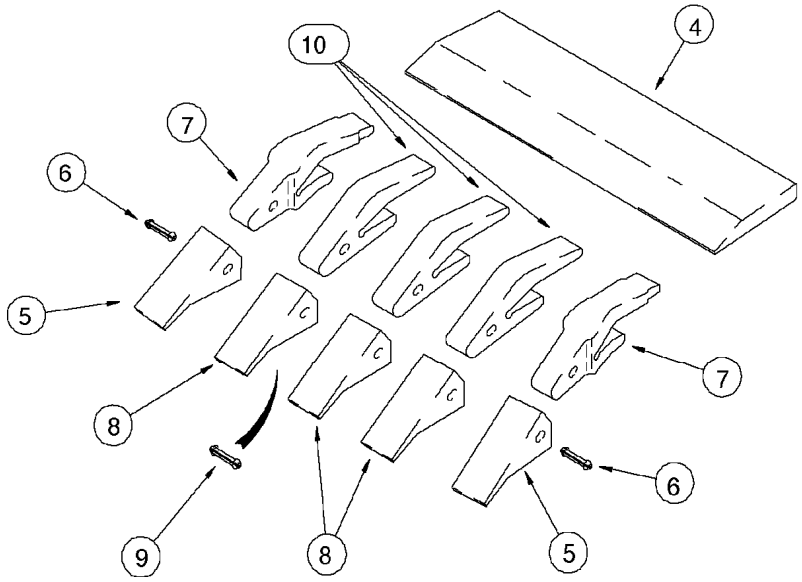
10
4
7
6
5
8
9
8
5
6
7

ITEM REF.	PEÇA Nº PART Nº PIEZA Nº	QTD QTY CAN	DESCRIÇÃO (Português)	DESCRIPTION (English)	DESCRIPCIÓN (Español)
1	141232A1	1	CAÇAMBA Conj. (24) (OPC)	BUCKET Assy. (24) (OPT)	CUCHARA Conj. (24) (OPC)
2	141234A1	1	LÂMINA LD	CUTTING EDGE RH	BORDE CORTANTE Der.
3	141233A1	1	LÂMINA LE	CUTTING EDGE LH	BORDE CORTANTE Izq.
4	D142012	1	LÂMINA (24)	CUTTING EDGE (24)	BORDE (24)
	D139851	2	DENTE Conj.	TOOTH Assy.	DIENTE Conj.
5	D39093	1	PONTA	POINT tooth	PUNTA
6	245466A1	1	PINO	PIN	PASADOR
7	D138157	1	SUPORTE DENTE	SHANK	SOPORTE
	D139849	3	DENTE Conj.	TOOTH Assy.	DIENTE Conj.
8	D51750	1	PONTA	POINT tooth	PUNTA
9	245466A1	1	PINO	PIN	PASADOR
10	D48212	1	SUPORTE DENTE	SHANK	SOPORTE
11	D37495	2	BUCHA	BUSHING	BUJE
12	D30933	6	BUCHA	BUSHING	BUJE

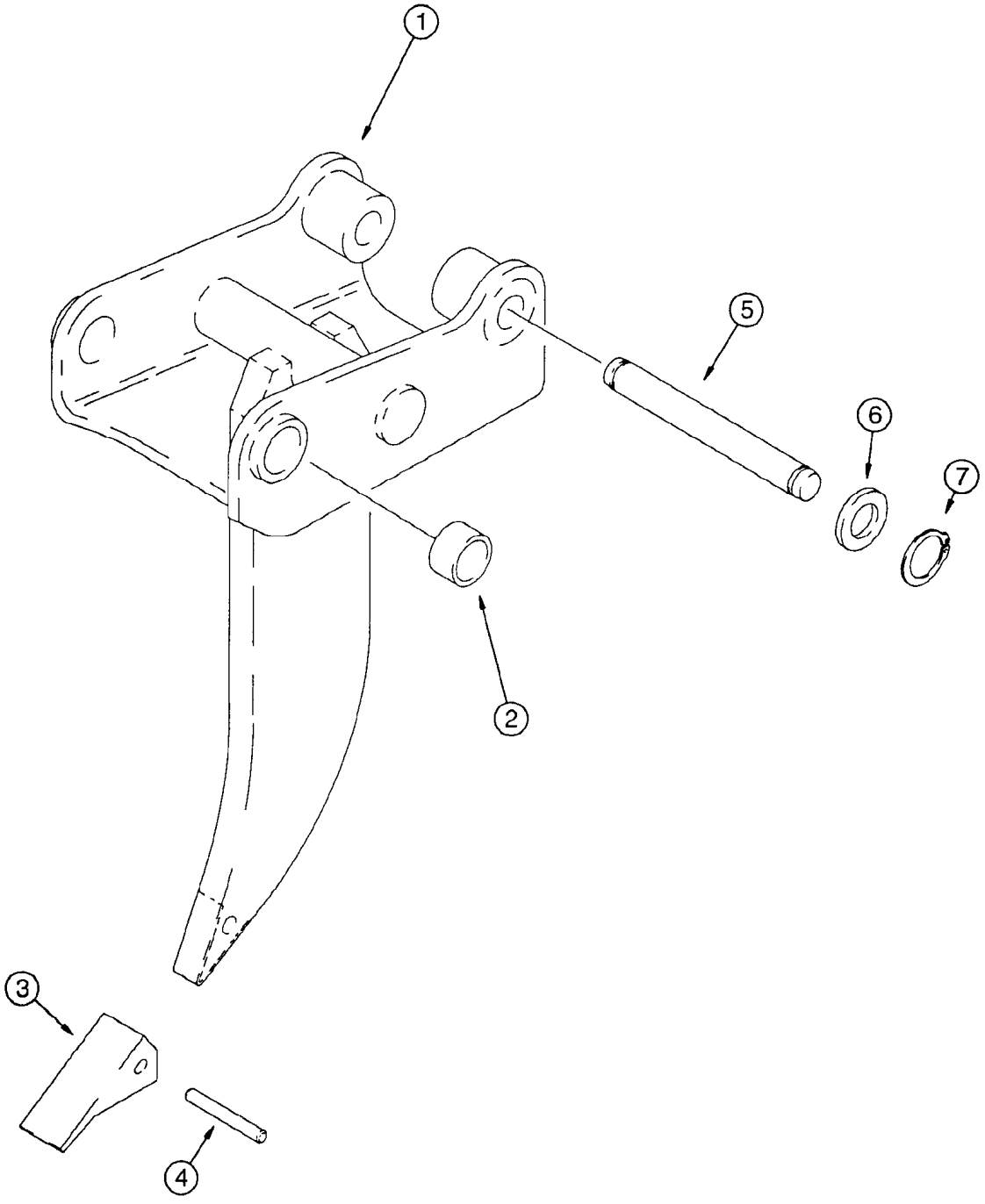
1
5
6
7
2
3
4

ITEM REF.	PEÇA Nº PART Nº PIEZA Nº	QTD QTY CAN	DESCRIÇÃO (Português)	DESCRIPTION (English)	DESCRIPCIÓN (Español)
	D140679	1	PONTA Conj.	POINT Assy.	PONTA Conj.
1	NSS	1	CORPO	BODY	CUERPO
2	D37495	2	BUCHA	BUSHING	BUJE
3	D83306	1	PONTA dente	POINT tooth	PONTA
4	D43417	1	PINO	PIN	PASADOR
5	D54218	1	PINO	PIN	PASADOR
6	495-81292	2	ARRUELA	WASHER	ARANDELA
7	D25279	2	ANEL	RING	ANILLO

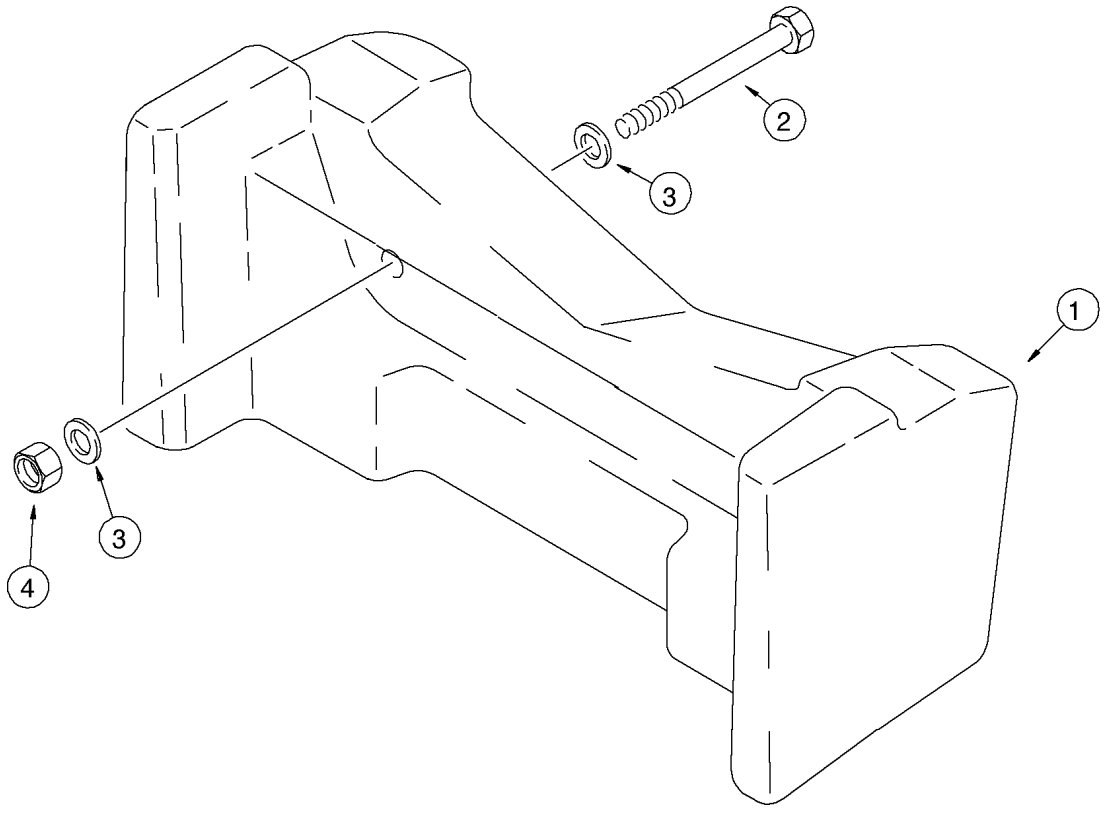
2
3
1
3
4

ITEM REF.	PEÇA Nº PART Nº PIEZA Nº	QTD QTY CAN	DESCRIÇÃO (Português)	DESCRIPTION (English)	DESCRIPCIÓN (Español)
1	230513A1	1	CONTRAPESO 400kg	COUNTERWEIGHT 400kg	CONTRAPESO 400kg
1	194520A1	1	CONTRAPESO 200kg	COUNTERWEIGHT 200kg	CONTRAPESO 200kg
2	827-20170	2	PARAFUSO	BOLT	TORNILLO
3	896-11020	4	ARRUELA	WASHER	ARANDELA
4	829-1420	2	PORCA	NUT	TUERCA

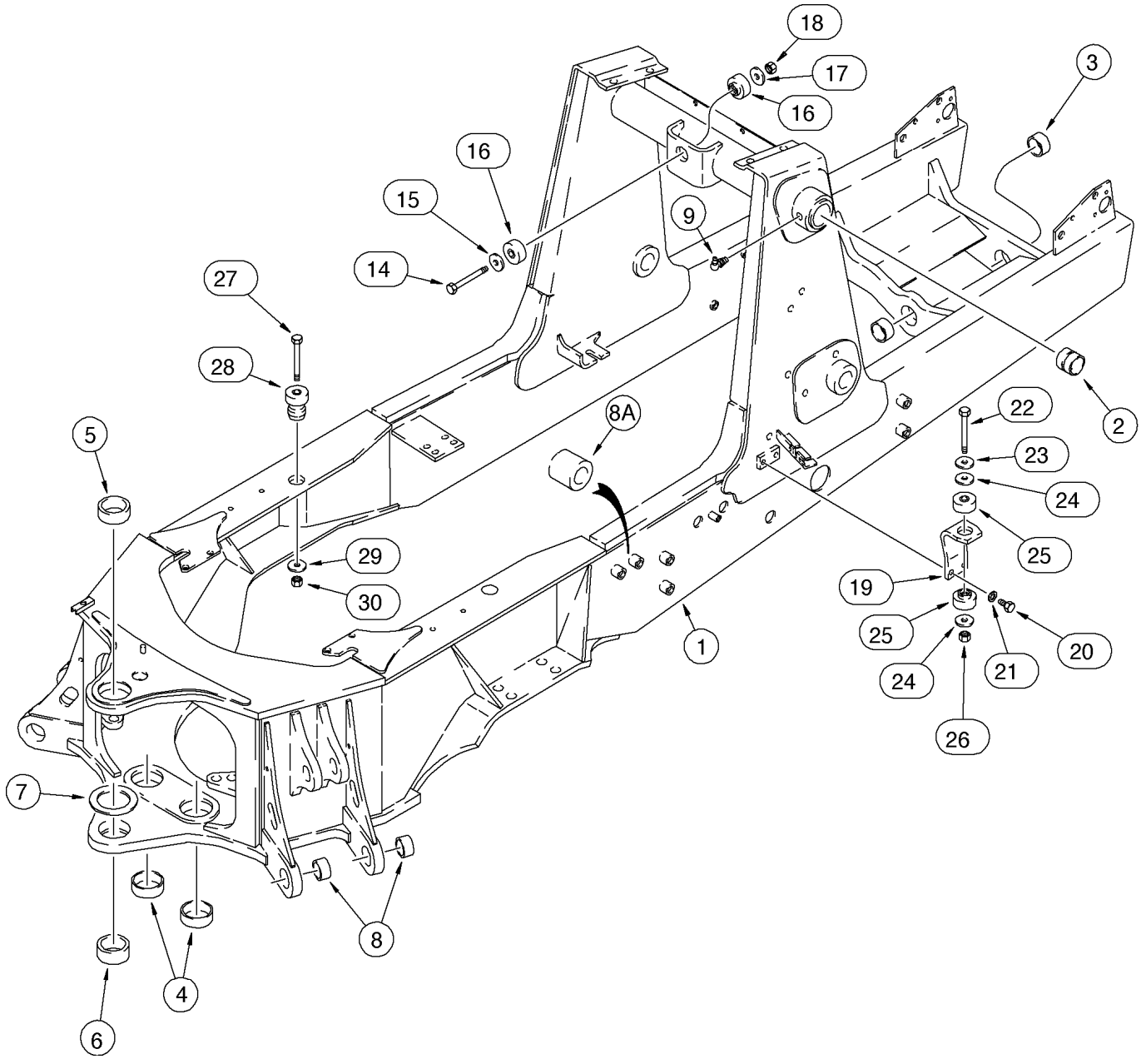
18
17
16
3
16
15
9
14
27
28
2
8A
22
5
23
24
29
25
30
19
1
25
20
24
21
7
26
8
4
6

ITEM REF.	PEÇA Nº PART Nº PIEZA Nº	QTD QTY CAN	DESCRIÇÃO (Português)	DESCRIPTION (English)	DESCRIPCIÓN (Español)
1	87449736	1	CHASSI Conj.	FRAME Assy.	BASTIDOR Conj.
2	180427A1	2	BUCHA	BUSHING	BUJE
3	D127542	2	BUCHA	BUSHING	BUJE
4	192559A1	2	BUCHA	BUSHING	BUJE
5	D151069	1	BUCHA	BUSHING	BUJE
6	D151070	1	BUCHA	BUSHING	BUJE
7	220413A1	1	ESPAÇADOR	SPACER	ESPACIADOR
8	107124A1	4	BUCHA	BUSHING	BUJE
8A	185356A1	7	ESPACADOR	SPACER	ESPACIADOR
9	219-55	2	GRAXEIRA	FITTING-grease	ENGRASADOR
14	827-16110	1	PARAFUSO	BOLT	TORNILLO
15	495-81259	1	ARRUELA	WASHER	ARANDELA
16	D138565	2	ISOLADOR	INSULATOR	AISLADOR
17	186977A1	1	ARRUELA	WASHER	ARANDELA
18	829-1416	1	PORCA	NUT	TUERCA
19	141249A1	2	SUPORTE	BRACKET	SOPORTE
20	627-12030	4	PARAFUSO	BOLT	TORNILLO
21	896-11012	4	ARRUELA	WASHER	ARANDELA
22	827-16110	2	PARAFUSO	BOLT	TORNILLO
23	495-81259	2	ARRUELA	WASHER	ARANDELA
24	186977A1	4	ARRUELA	WASHER	ARANDELA
25	D138565	4	ISOLADOR	INSULATOR	AISLADOR
26	829-1416	2	PORCA	NUT	TUERCA
27	180578A1	2	PARAFUSO	BOLT	TORNILLO
28	A141451	2	COXIM	MOUNT	COJÍN
29	186977A1	2	ARRUELA	WASHER	ARANDELA
30	829-1416	2	PORCA	NUT	TUERCA

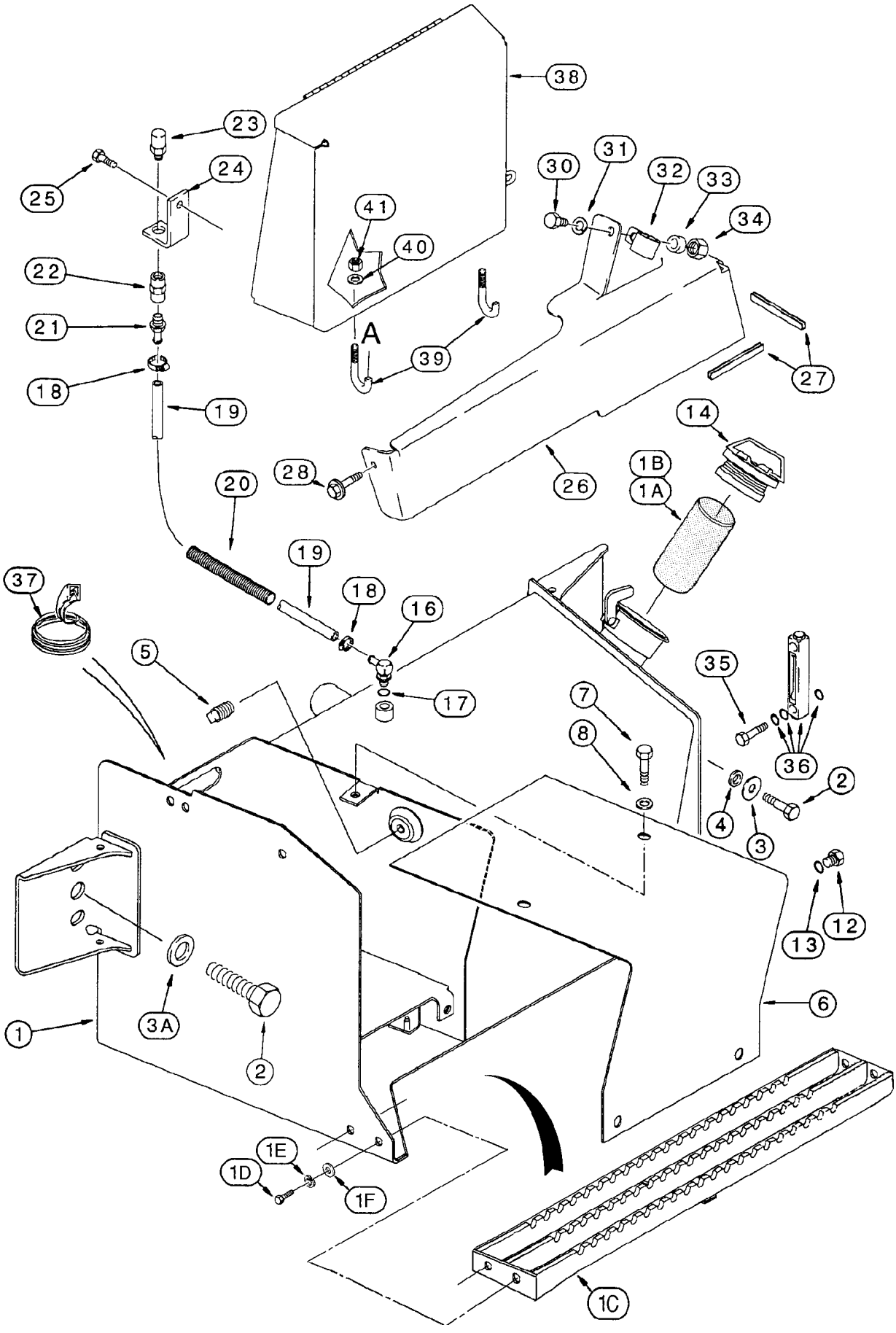
38
23
24
25
41
40
30
31
32
33
34
22
21
18
19
A
39
27
14
28
26
1B
1A
20
19
18
16
37
5
17
7
8
35
36
2
4
3
13
12
6
1
3A
2
1E
1D
1F
1C

ITEM REF.	PEÇA Nº PART Nº PIEZA Nº	QTD QTY CAN	DESCRIÇÃO (Português)	DESCRIPTION (English)	DESCRIPCIÓN (Español)
	148735A3	1	TANQUE hidráulico Conj.	HYDRAULIC oil tank Assy.	RESERVATORIO hidráulico Conj.
1	NSS	1	TANQUE	TANQUE	RESERVATORIO
1A	230857A1	1	TELA filtragem	SCREEN filter	TELA filtragem
1B	440-1066	2	PARAFUSO	SCREW	TORNILLO
1C	148729A1	1	DEGRAU	STEP	ESCALON
1D	413-620	4	PARAFUSO	SCREW	TORNILLO
1E	492-11038	4	ARRUELA-pressão	WASHER-lock	ARANDELA-cierre
1F	495-11041	4	ARRUELA	WASHER	ARANDELA
2	627-20040	4	PARAFUSO	BOLT	TORNILLO
3	302358A1	2	ARRUELA	WASHER	ARANDELA
3A	896-11020	2	ARRUELA	WASHER	ARANDELA
4	185926A1	2	ESPAÇADOR	SPACER	ESPACIADOR
5	217-436	1	BUJÃO	PLUG	TAPÓN
6	231656A1	1	TAMPA bateria	COVER battery	TAPA bateria
7	614-10025	4	PARAFUSO	BOLT	TORNILLO
8	495-21044	4	ARRUELA	WASHER	ARANDELA
12	218-5211	1	BUJÃO	PLUG	TAPÓN
13	237-6010	1	ANEL-O	O-RING	ANEL-O
14	138595A1	1	TAMPA	CAP	TAPA
16	217-347	1	COTOVELO	ELBOW	CODO
17	237-6006	1	ANEL-O	O-RING	ANEL-O
18	214-1406	2	BRAÇADEIRA	CLAMP	ABRAZADERA
19	143218A1	1	MANGUEIRA	HOSE	MANGUERA
20	143219A1	1	PROTEÇÃO	GUARD	PROTECTOR
21	217-380	1	ADAPTADOR	ADAPTER	ADAPTADOR
22	217-1102	1	ACOPLAMENTO	COUPLING	ACOPLAMIENTO
23	361776A1	1	RESPIRO	BREATHER	RESPIRADERO
24	122603A1	1	SUPORTE respiro	BRACKET breather	SOPORTE respiro
25	121856A1	1	PARAFUSO	BOLT	TORNILLO
26	399959A1	1	TAMPA LD	COVER RH	TAPA
27	191047A1	1	ACABAMENTO 315mm	TRIM 315mm	ACABADO 315mm
28	307577A1	1	PARAFUSO	BOLT	TORNILLO
30	814-10045	1	PARAFUSO	BOLT	TORNILLO
31	892-11010	1	ARRUELA	WASHER	ARANDELA
32	D138055	1	BRAÇADEIRA	CLAMP	ABRAZADERA
33	120303A1	1	ESPAÇADOR	SPACER	ESPACIADOR
34	829-1410	1	PORCA	NUT	TUERCA
35	NSS	2	PARAFUSO	BOLT	TORNILLO
36	226456A1	1	MEDIDOR óleo (Nota 1)	GAUGE (Note 1)	MEDIDOR (Nota 1)
37	D40442	1	ACABAMENTO 305mm	TRIM 305mm	ACABADO 305mm
38	284223A1	1	CAIXA ferramentas	TOOL BOX	CAJA herramientas
39	811-10070	4	PARAFUSO	BOLT	TORNILLO
40	280164A1	2	PLACA	PLATE	PLACA
41	832-10410	4	PORCA	NUT	TUERCA
42	D40442	1	ACABAMENTO 305mm	TRIM 305mm	ACABADO 305mm

Nota 1: Medidor 226456A1 inclui parafusos (2) e anéis (4), montar com selante B17576
Note 1: Gauge 226456A1 includes bolts (2) and rings (4), assemble with selant B17576
Nota 1: Medidor 226456A1 incluye tornillos (2) y anillos (4), montar con selante B17576

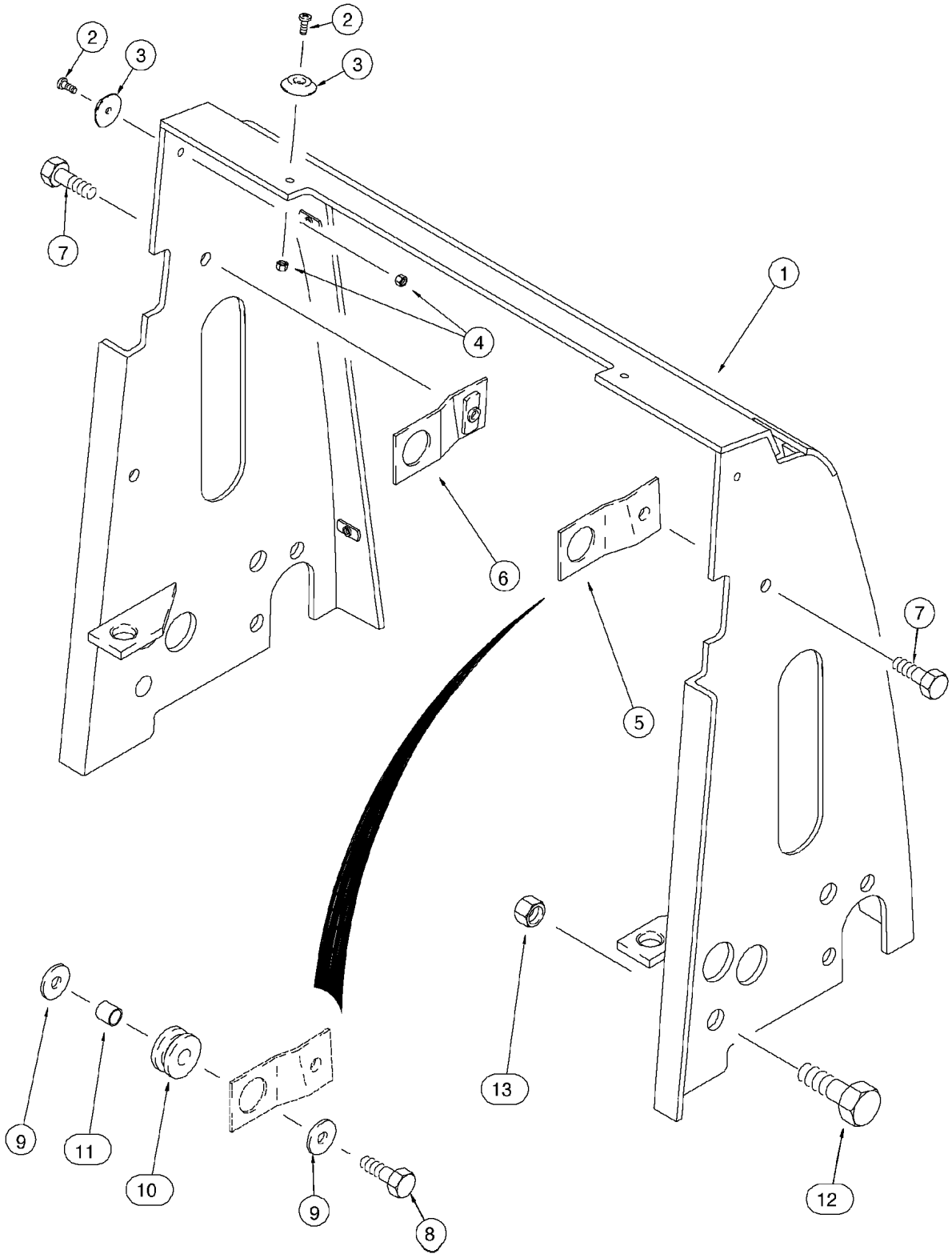
2
3
2
3
7
1
4
6
5
7
13
9
11
10
9
8
12

ITEM REF.	PEÇA Nº PART Nº PIEZA Nº	QTD QTY CAN	DESCRIÇÃO (Português)	DESCRIPTION (English)	DESCRIPCIÓN (Español)
1	301322A1	1	MÁSCARA radiador	SHROUD radiator	CUBIERTA radiador
2	440-11010	4	PARAFUSO	SCREW	TORNILLO
3	109879A1	4	ESPAÇADOR	SPACER	ESPACIADOR
4	231-14109	4	PORCA	NUT	TUERCA
5	176952A1	1	SUPORTE LD	BRACKET RH	SOPORTE Der.
6	176957A1	1	SUPORTE LE	BRACKET LH	SOPORTE Izq.
7	614-10020	2	PARAFUSO	BOLT	TORNILLO
8	614-10035	2	PARAFUSO	BOLT	TORNILLO
9	K691987	4	ARRUELA	WASHER	ARANDELA
10	D132895	2	PROTETOR	GROMMET	PROTECTOR
11	D76209	2	ESPAÇADOR	SPACER	ESPACIADOR
12	614-20035	4	PARAFUSO	BOLT	TORNILLO
13	829-1420	4	PORCA	NUT	TUERCA

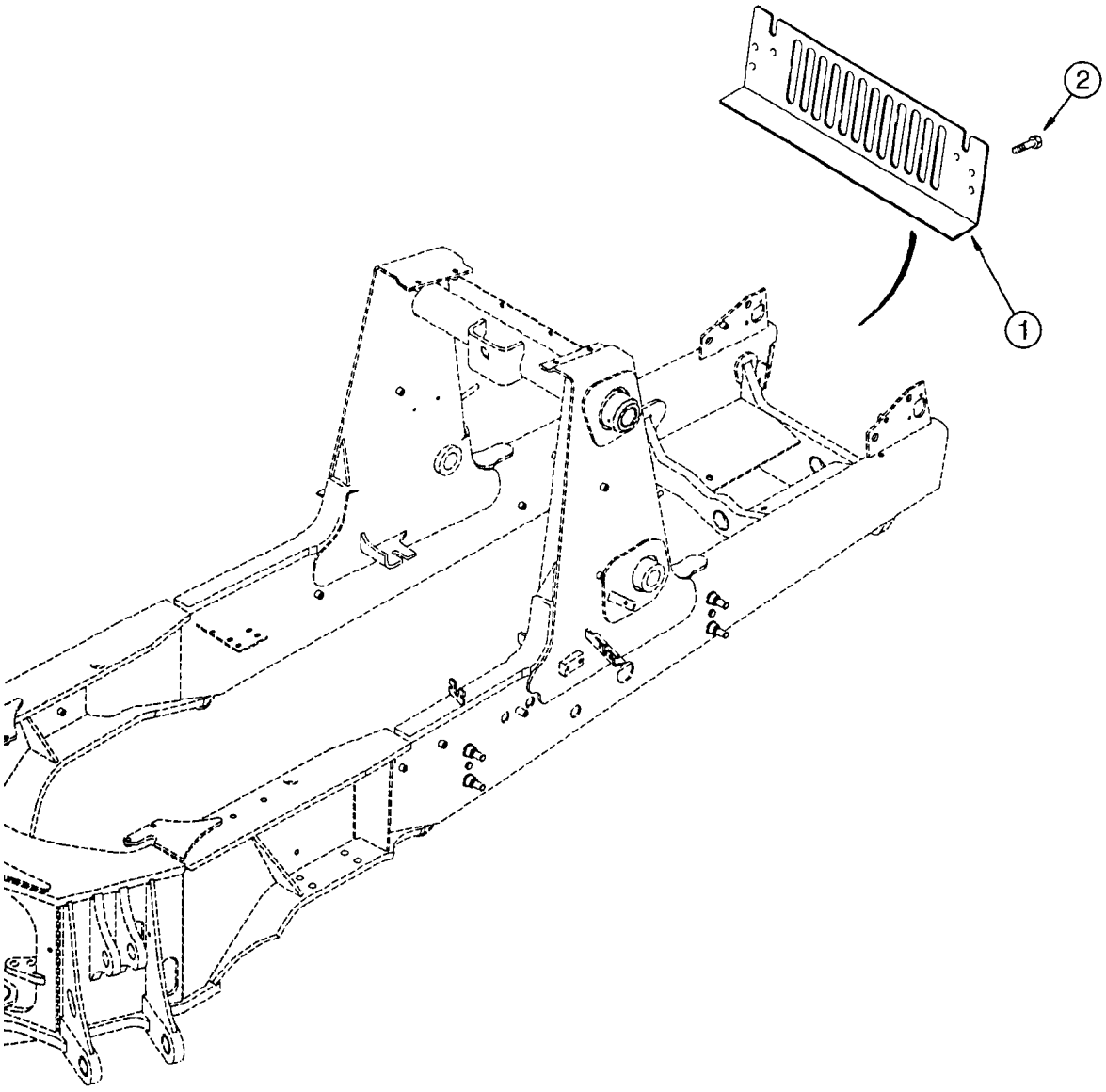
2
1

ITEM REF.	PEÇA Nº PART Nº PIEZA Nº	QTD QTY CAN	DESCRIÇÃO (Português)	DESCRIPTION (English)	DESCRIPCIÓN (Español)
1	229676A1	1	PROTEÇÃO (se usado)	GUARD (if used)	PROTECTOR (si usado)
2	121856A1	2	PARAFUSO	BOLT	TORNILLO

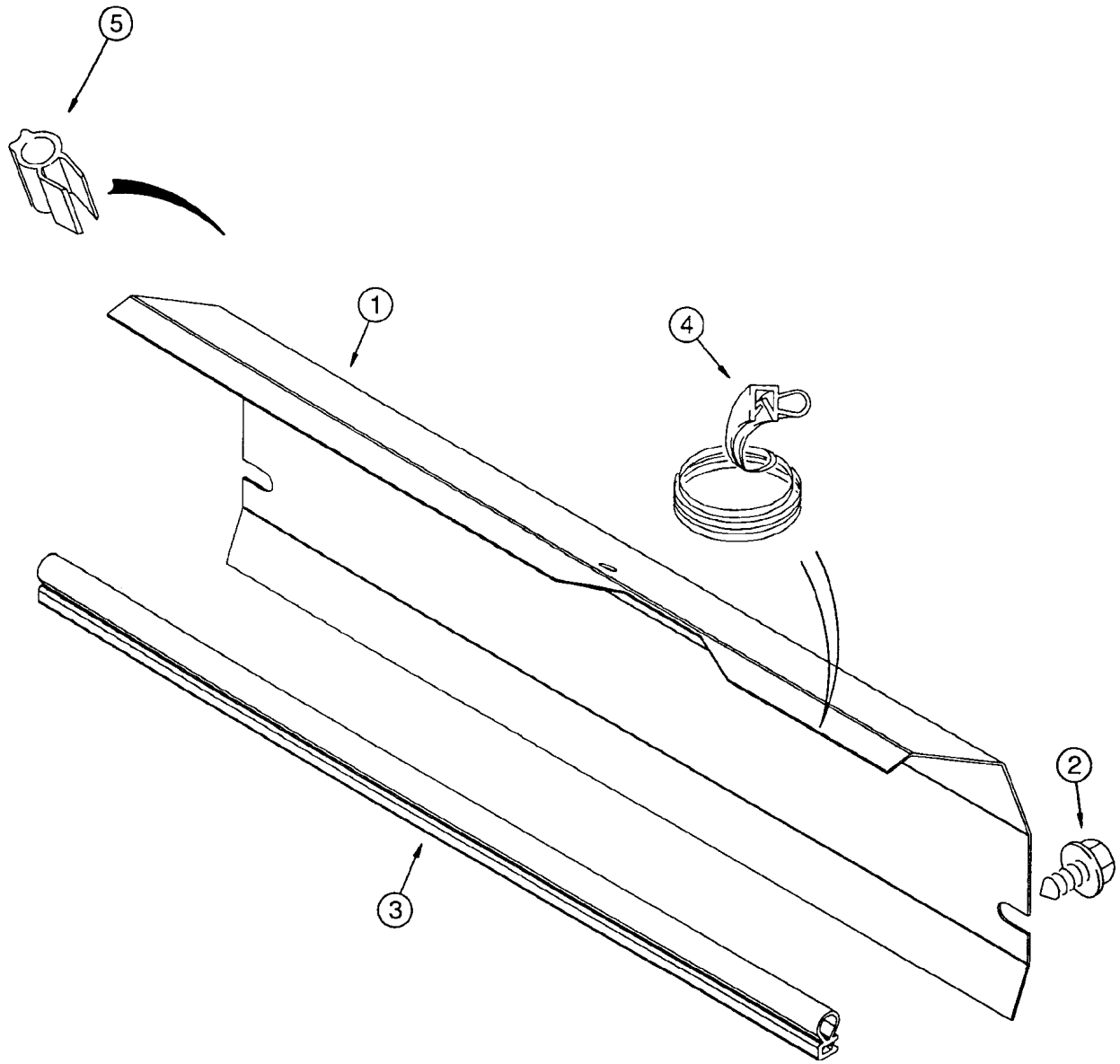
5
1
4
2
3

ITEM REF.	PEÇA Nº PART Nº PIEZA Nº	QTD QTY CAN	DESCRIÇÃO (Português)	DESCRIPTION (English)	DESCRIPCIÓN (Español)
1	241172A3	1	PLACA (Nota)	PLATE (Note)	PLACA (Nota)
2	121856A1	2	PARAFUSO	BOLT	TORNILLO
3	245450A1	1	ACABAMENTO 571mm	TRIM 571mm	ACABADO 571mm
4	277664A1	1	ACABAMENTO 575mm	TRIM 575mm	ACABADO 575mm
5	185493A1	2	ACABAMENTO 160mm	TRIM 160mm	ACABADO 160mm

Nota: Usado para máquinas com radiador standard e sem ar condicionado / Usado para maquinas con radiador standard y sin aire acondicionado
Note: Used for machines with standard radiator and without air conditioning

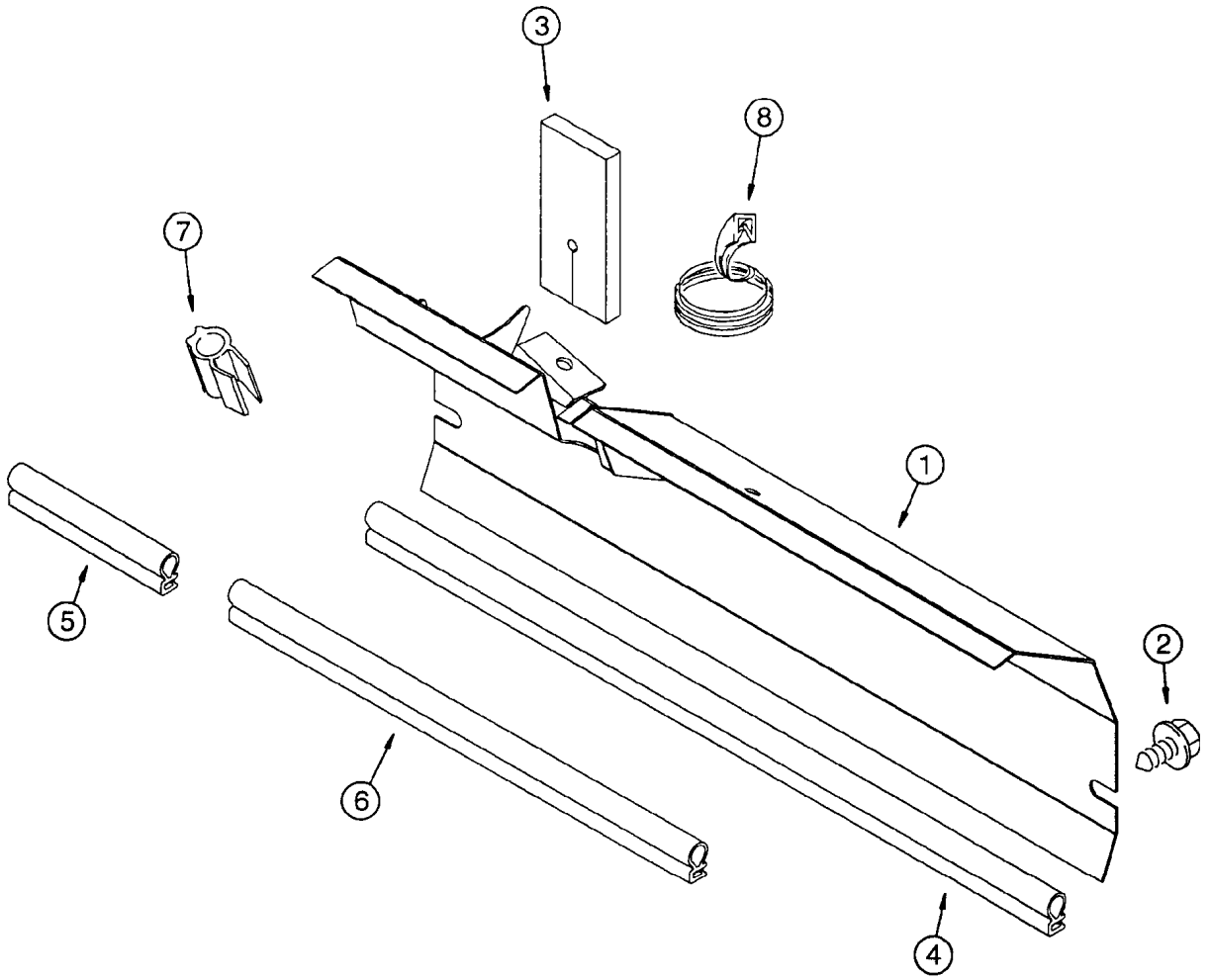
3
8
7
1
5
2
6
4

ITEM REF.	PEÇA Nº PART Nº PIEZA Nº	QTD QTY CAN	DESCRIÇÃO (Português)	DESCRIPTION (English)	DESCRIPCIÓN (Español)
1	245011A3	1	PLACA (radiador HD)	PLATE (radiator HD)	PLACA
2	121856A1	2	PARAFUSO	BOLT	TORNILLO
3	136278A2	1	VEDADOR	SEAL	SELLO
4	245450A1	1	ACABAMENTO 571mm	TRIM 571mm	ACABADO 571mm
5	246063A1	1	ACABAMENTO 170mm (cortar de 233749A1)	TRIM 170mm (cut from 233749A1)	ACABADO 170mm (cortar de 233749A1)
6	246064A1	1	ACABAMENTO 365mm (cortar de 233749A1)	TRIM 365mm (cut from 233749A1)	ACABADO 365mm (cortar de 233749A1)
7	185493A1	2	ACABAMENTO 160mm (cortar de 137315A1)	TRIM 160mm (cut from 137315A1)	ACABADO 160mm (cortar de 137315A1)
8	D36179	1	ACABAMENTO 108mm (cortar de F42827)	TRIM 108mm (cut from F42827)	ACABADO 108mm (cortar de F42827)
	F42827	1	ACABAMENTO bruto	TRIM bulk	ACABADO
	137315A1	1	ACABAMENTO bruto	TRIM bulk	ACABADO
	233749A1	1	ACABAMENTO bruto	TRIM bulk	ACABADO

Nota: Usado para máquinas com ar condicionado / Usado para maquinas com aire acondicionado
Note: Used for machines with air conditioning

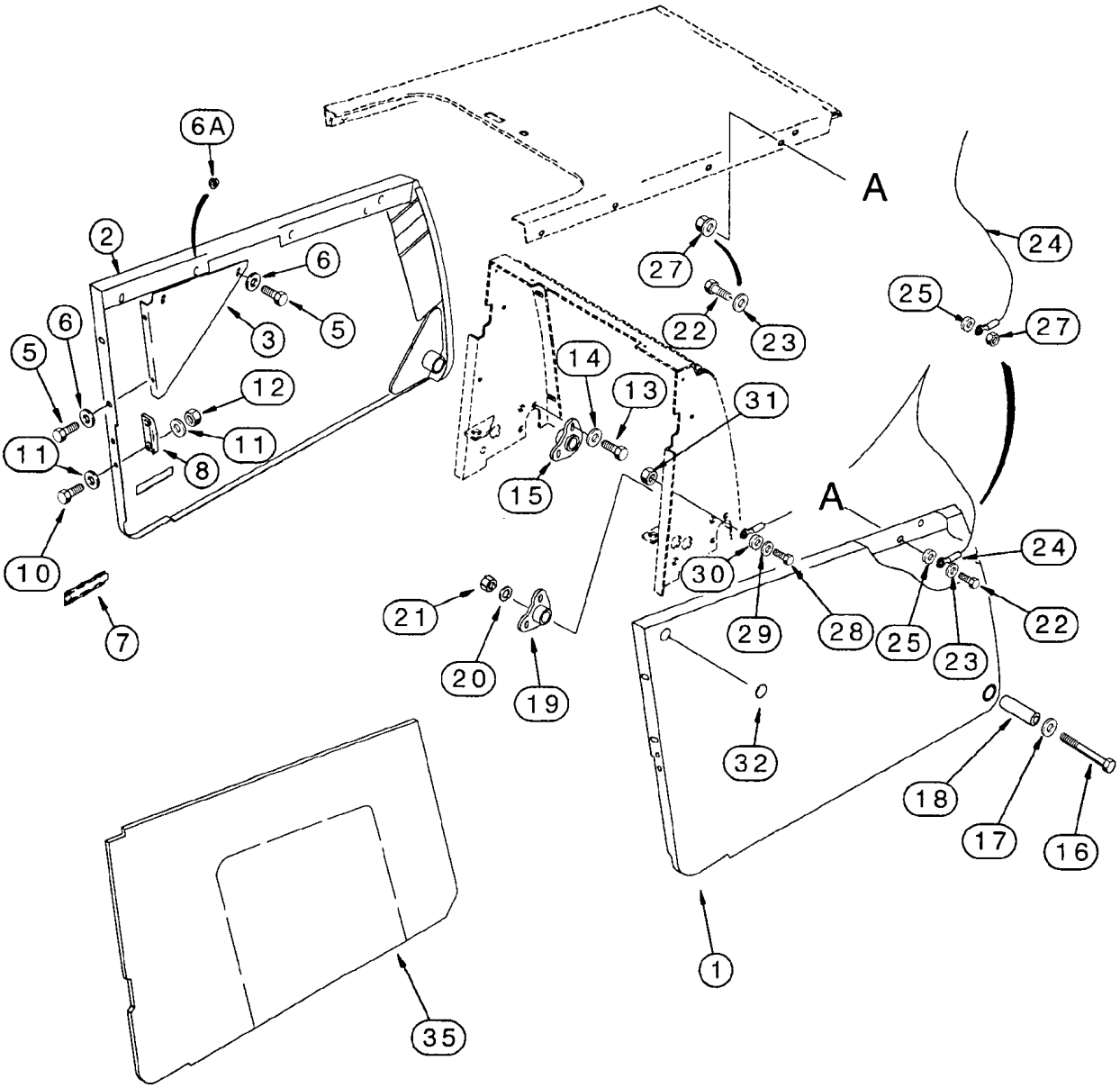
6A
2
6
5
3
5
6
12
11
11
8
10
7
14
13
15
31
A
27
22
23
24
25
27
A
24
30
29
28
25
23
22
21
20
19
32
18
17
16
1
35

ITEM REF.	PEÇA Nº PART Nº PIEZA Nº	QTD QTY CAN	DESCRIÇÃO (Português)	DESCRIPTION (English)	DESCRIPCIÓN (Español)
1	359425A1	1	PAINEL-LD	PANEL-RH	PANEL-Der.
2	359426A1	1	PAINEL-LE	PANEL-LH	PANEL-Izq.
3	139492A1	1	SUPORTE LE	BRACKET LH	SOPORTE Izq.
4	139490A1	1	SUPORTE LD	BRACKET RH	SOPORTE Der.
5	614-10025	4	PARAFUSO	BOLT	TORNILLO
6	895-11010	4	ARRUELA	WASHER	ARANDELA
6A	825-2410	4	PORCA	NUT	TUERCA
7	183168A1	1	MAÇANETA	HANDLE	MANIJA
8	D143715	1	SUPORTE LE	BRACKET LH	SOPORTE Izq.
9	D143714	1	SUPORTE LD	BRACKET RH	SOPORTE Der.
10	614-10025	4	PARAFUSO	BOLT	TORNILLO
11	895-11010	8	ARRUELA	WASHER	ARANDELA
12	832-10410	4	PORCA	NUT	TUERCA
13	121856A1	4	PARAFUSO	BOLT	TORNILLO
14	896-11010	4	ARRUELA	WASHER	ARANDELA
15	310843A1	1	PLACA pivô LE	PLATE pivot LH	PLACA Izq.
16	814-12120	2	PARAFUSO	BOLT	TORNILLO
17	896-15012	2	ARRUELA	WASHER	ARANDELA
18	299249A1	1	TUBO	TUBE pivot	TUBO
19	310842A1	1	PLACA pivô LD	PLATE pivot RH	PLACA Der.
20	896-15012	2	ARRUELA	WASHER	ARANDELA
21	829-1412	2	PORCA	NUT	TUERCA
22	614-10025	1	PARAFUSO	BOLT	TORNILLO
23	895-11010	1	ARRUELA	WASHER	ARANDELA
24	144908A2	1	CABO	CABLE	CABLE
25	D143417	1	ESPAÇADOR	SPACER	ESPACIADOR
27	825-2410	1	PORCA	NUT	TUERCA
28	614-10025	1	PARAFUSO	BOLT	TORNILLO
29	895-11010	1	ARRUELA	WASHER	ARANDELA
30	D143417	1	ESPAÇADOR	SPACER	ESPACIADOR
31	829-1410	1	PORCA	NUT	TUERCA
32	D140267	2	BUJÃO	PLUG	TAPÓN
35	297837A1	1	PAINEL-LE	PANEL-LH	PANEL-Izq.
36	297836A1	1	PAINEL-LD	PANEL-RH	PANEL-Der.

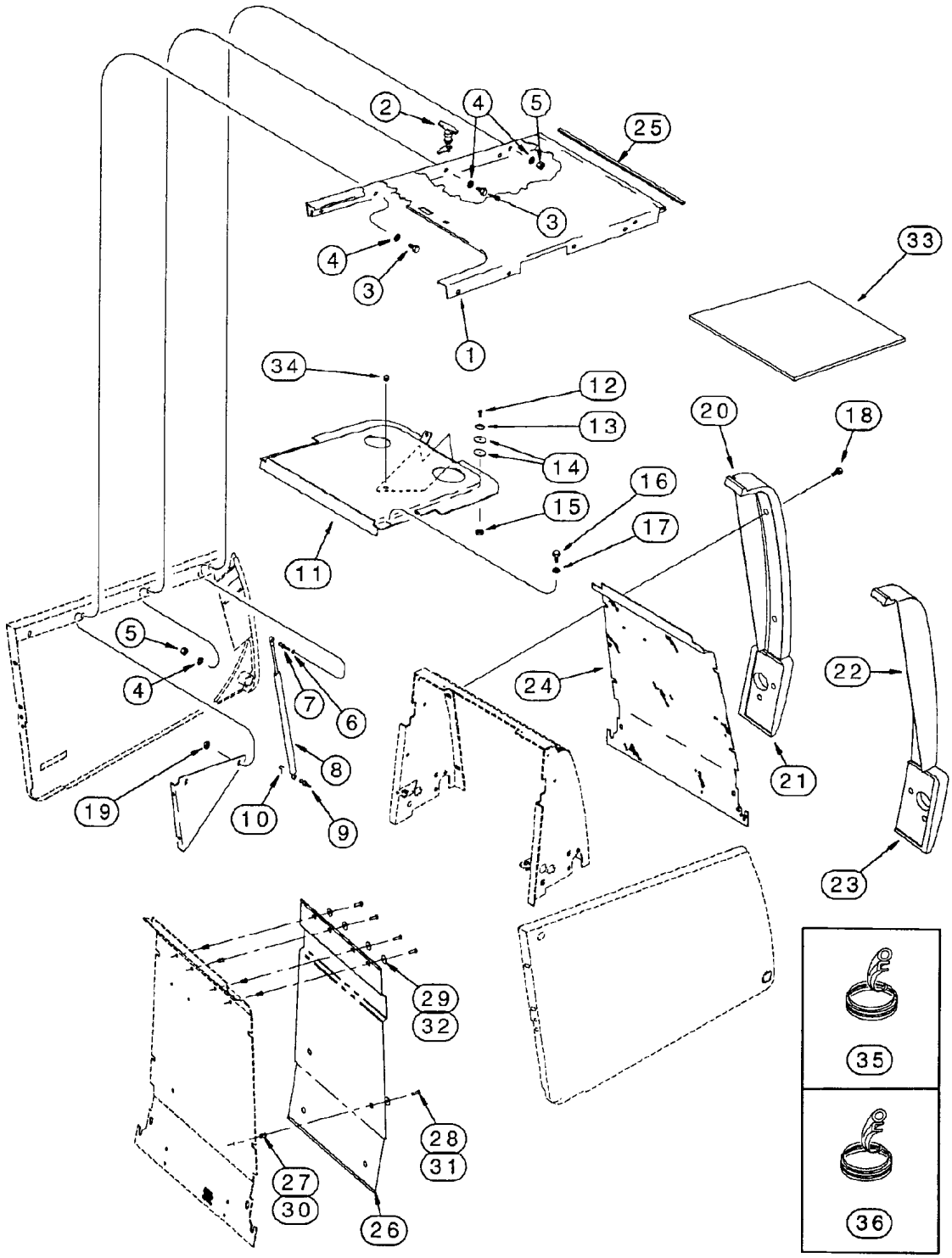
2
4
5
25
3
4
3
1
33
34
12
13
14
16
15
17
11
20
18
5
4
7
6
8
19
10
9
24
21
22
23
29
32
28
31
27
30
26
35
36

ITEM REF.	PEÇA Nº PART Nº PIEZA Nº	QTD QTY CAN	DESCRIÇÃO (Português)	DESCRIPTION (English)	DESCRIPCIÓN (Español)
1	401843A1	1	CAPÔ	HOOD	CAPOT
2	175599A1	1	TRINCO	LATCH	PICAPORTE
3	614-10025	6	PARAFUSO	BOLT	TORNILLO
4	895-11010	14	ARRUELA	WASHER	ARANDELA
5	829-1410	8	PORCA	NUT	TUERCA
6	895-11010	2	ARRUELA	WASHER	ARANDELA
7	139363A1	2	PRISIONEIRO	STUD	ESPARRAGO
8	114980A1	2	CILINDRO	CYLINDER	GATO
9	139363A1	2	PRISIONEIRO	STUD	ESPARRAGO
10	F44883	4	RETENTOR	RETAINER	RETENEDOR
11	292784A1	1	TAMPA	COVER	TAPA
12	440-11012	2	PARAFUSO	SCREW	TORNILLO
13	109879A1	2	ESPAÇADOR	SPACER	ESPACIADOR
14	185325A1	4	ARRUELA	WASHER	ARANDELA
15	231-14109	2	PORCA	NUT	TUERCA
16	614-10025	4	PARAFUSO	BOLT	TORNILLO
17	895-11010	4	ARRUELA	WASHER	ARANDELA
18	121856A1	8	PARAFUSO	BOLT	TORNILLO
19	825-2410	2	PORCA	NUT	TUERCA
20	139502A1	1	ENCOSTO LE	BUMPER LH	TOPE Izq.
21	244287A1	1	ENCOSTO LE	BUMPER LH	TOPE Izq.
22	139500A1	1	ENCOSTO LD	BUMPER RH	TOPE Der.
23	244286A1	1	ENCOSTO LD	BUMPER RH	TOPE Der.
24	229398A2	1	GRADE	GRILLE	PARILLA
25	233262A1	1	VEDAÇÃO (se usado)	SEAL (if used)	SELLO (si usado)
26	253889A1	1	TELA	SCREEN	TELA
27	255447A1	10	INSERTO (se usado)	INSERT (if used)	INSERTO (si usado)
28	257381A1	8	PARAFUSO (se usado)	BOLT (if used)	TORNILLO (si usado)
29	257382A1	8	ARRUELA (se usado)	WASHER (if used)	ARANDELA (si usado)
30	255687A1	10	INSERTO (se usado)	INSERT (if used)	INSERTO (si usado)
31	140-107	8	PARAFUSO (se usado)	BOLT (if used)	TORNILLO (si usado)
32	185325A1	8	ARRUELA (se usado)	WASHER (if used)	ARANDELA (si usado)
33	187389A1	1	PAINEL isolador	PANEL insulator	PANEL
34	353-402	1	BUJÃO (se usado)	PLUG (if used)	TAPÓN (si usado)
35	234923A1	2	ACABAMENTO 150mm	TRIM 150mm	ACABADO 150mm
36	246228A1	2	ACABAMENTO 1040mm	TRIM 1040mm	ACABADO 1040mm

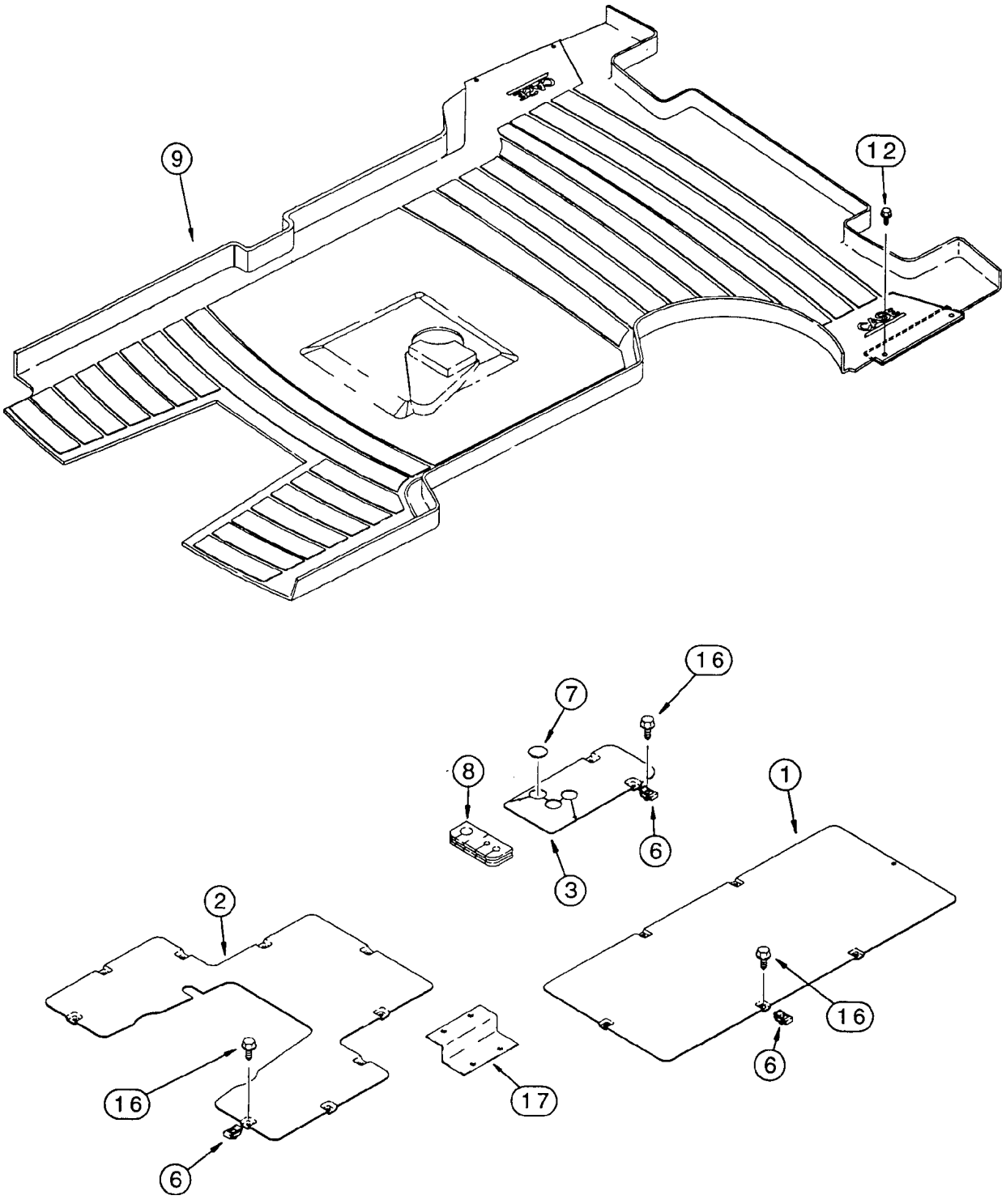
9
12
16
7
8
1
6
3
2
16
6
16
17
6

ITEM REF.	PEÇA Nº PART Nº PIEZA Nº	QTD QTY CAN	DESCRIÇÃO (Português)	DESCRIPTION (English)	DESCRIPCIÓN (Español)
1	419696A1	1	PLACA dianteira	PLATE front	PLACA delantera
2	419697A1	1	PLACA traseira	PLATE rear	PLACA trasera
3	87436076	1	PLACA	PLATE	PLACA
6	833-40406	16	PORCA	NUT	TUERCA
7	353-422	1	BUJÃO	PLUG	TAPÓN
8	393623A1	1	PROTETOR	GROMMET	PROTECTOR
9	243122A1	1	TAPETE cabine	FLOORMAT cab	ALFOMBRA
9	148715A1	1	TAPETE ROPS	FLOORMAT ROPS	ALFOMBRA
12	280-16516	4	PARAFUSO	SCREW	TORNILLO
16	233724A1	19	PARAFUSO	BOLT	TORNILLO
17	223199A1	1	SUPORTE mangueira	BRACKET hose	SOPORTE manguera

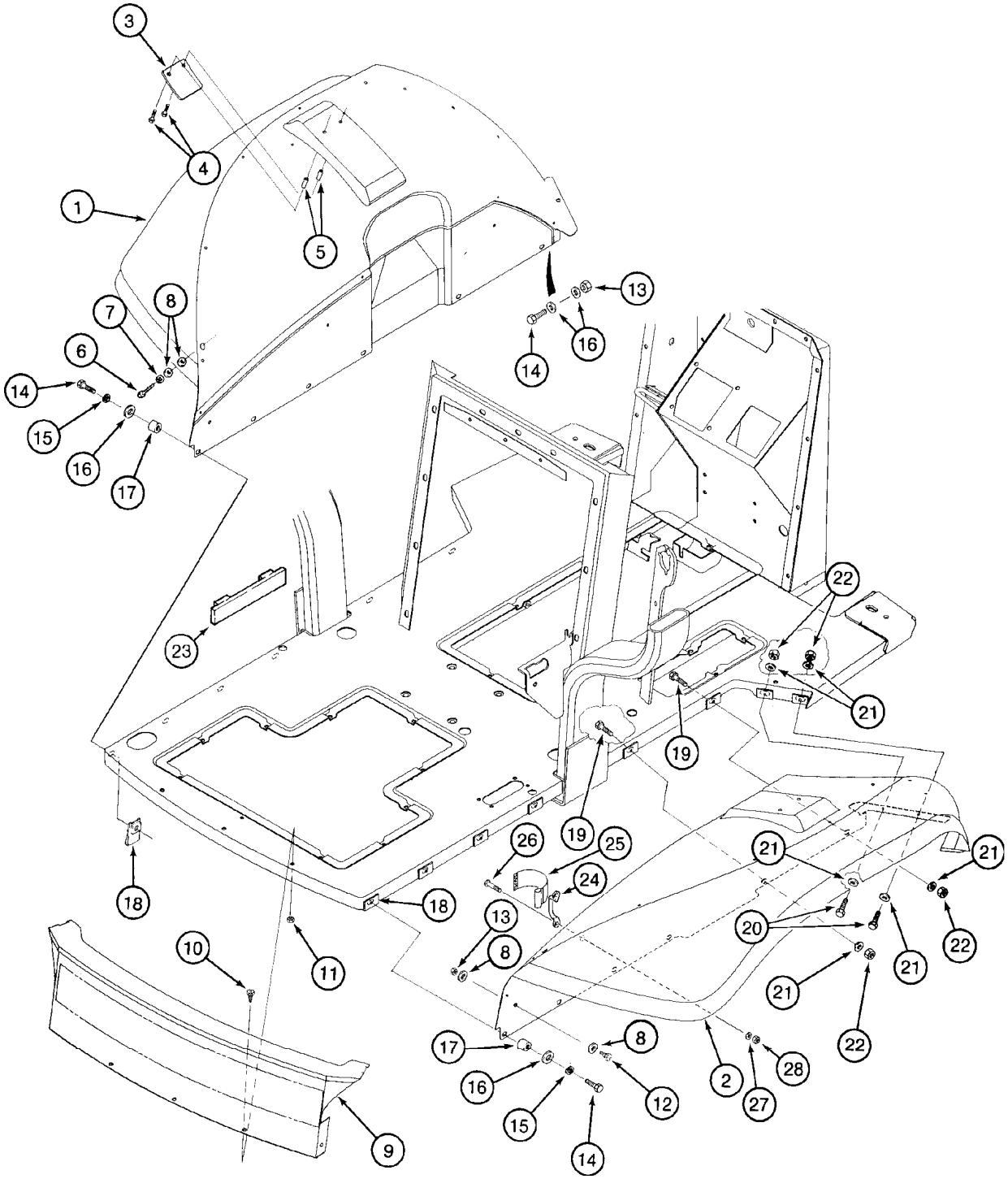
3
4
1
5
13
16
14
8
7
6
14
15
16
17
22
23
21
19
19
26
25
24
21
21
18
18
13
8
10
11
20
21
22
21
22
17
8
16
15
14
12
2
27
28
9

ITEM REF.	PEÇA Nº PART Nº PIEZA Nº	QTD QTY CAN	DESCRIÇÃO (Português)	DESCRIPTION (English)	DESCRIPCIÓN (Español)
1	133025A1	1	PÁRA-LAMA LE	FENDER LH	GUARDABARRO Izq.
2	133024A1	1	PÁRA-LAMA LD	FENDER RH	GUARDABARRO Der.
3	141404A1	2	PLACA	PLATE	PLACA
4	781-24830	4	PARAFUSO	BOLT	TORNILLO
5	144282A1	4	ESPAÇADOR 16x10 mm	SPACER 16x10 mm	ESPACIADOR 16x10 mm
6	413-516	2	PARAFUSO	BOLT	TORNILLO
7	492-11031	2	ARRUELA	WASHER	ARANDELA
8	495-21038	8	ARRUELA	WASHER	ARANDELA
9	426027A1	1	PAINEL traseiro	PANEL rear	TABLERO trasero
10	112865A1	3	PARAFUSO	SCREW	TORNILLO
11	425-285	3	PORCA	NUT	TUERCA
12	614-8025	2	PARAFUSO	BOLT	TORNILLO
13	832-10408	4	PORCA	NUT	TUERCA
14	614-8030	10	PARAFUSO	BOLT	TORNILLO
15	892-11008	10	ARRUELA	WASHER	ARANDELA
16	495-81001	10	ARRUELA	WASHER	ARANDELA
17	144282A1	10	ESPAÇADOR 16x10 mm	SPACER 16x10 mm	ESPACIADOR 16x10 mm
18	833-40408	10	PORCA	NUT	TUERCA
19	614-8045	2	PARAFUSO	BOLT	TORNILLO
20	814-8035	2	PARAFUSO	BOLT	TORNILLO
21	895-11008	6	ARRUELA	WASHER	ARANDELA
22	832-10408	4	PORCA	NUT	TUERCA
23	188482A1	2	VEDADOR	SEAL	VEDADOR
24	182594A1	2	SUPORTE	BRACKET	SOPORTE
25	184726A1	1	CINTA	STRAP	PRECINTA
26	842-1425	4	PARAFUSO	SCREW	TORNILLO
27	895-11004	4	ARRUELA	WASHER	ARANDELA
28	832-10404	4	PORCA	NUT	TUERCA

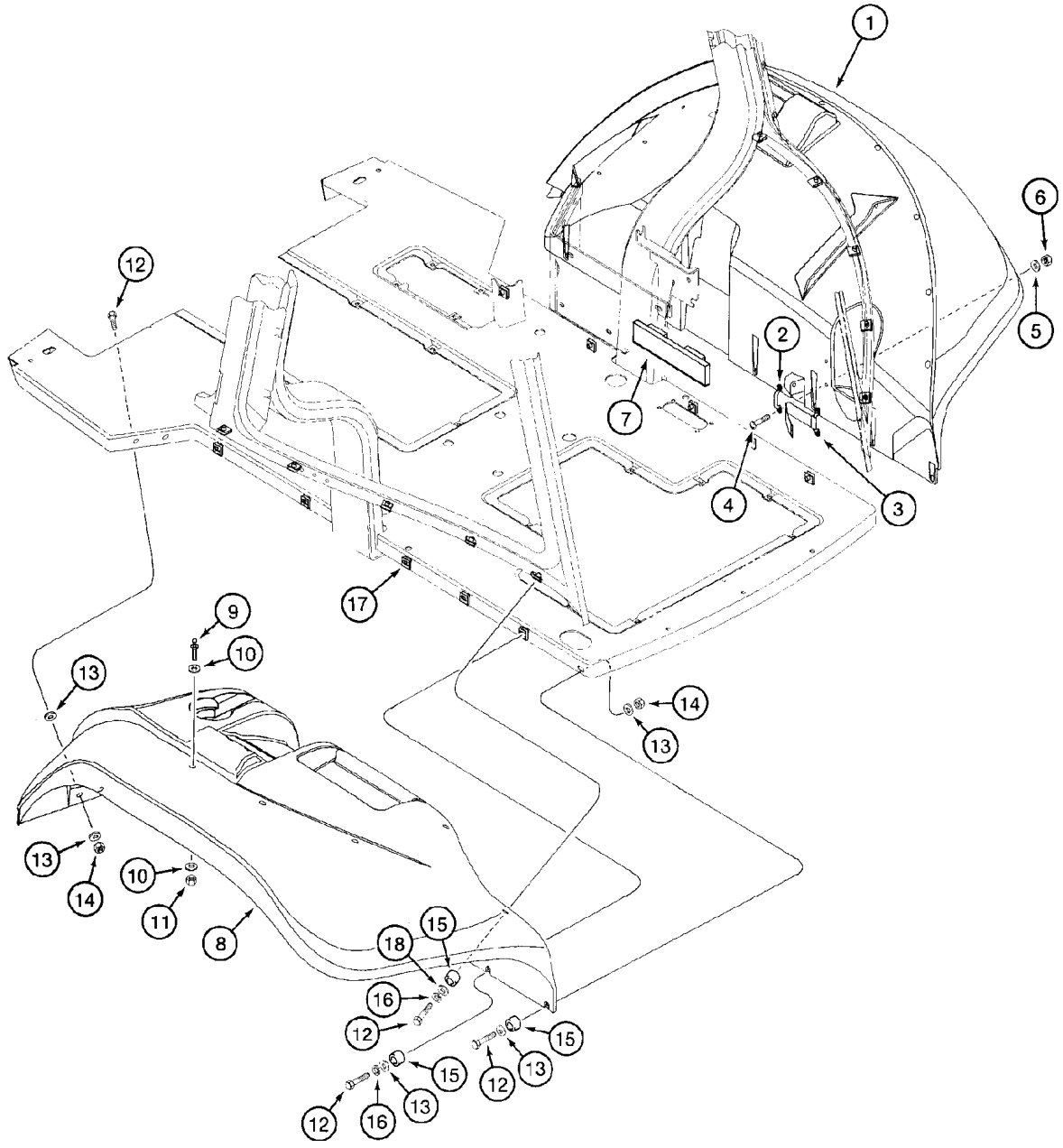
1
6
5
12
2
7
4
3
17
9
10
13
14
13
13
14
10
11
8
18
15
16
12
15
12
13
15
12
16
13

ITEM REF.	PEÇA Nº PART Nº PIEZA Nº	QTD QTY CAN	DESCRIÇÃO (Português)	DESCRIPTION (English)	DESCRIPCIÓN (Español)
1A	181457A1	1	PAINEL LD (Nota 2)	PANEL RH (Note 2)	PANEL Der. (Nota 2)
1B	131975A2	1	PAINEL LE (Nota 2)	PANEL LH (Note 2)	PANEL Izq. (Nota 2)
1	132134A1	1	PÁRA-LAMA-LD	FENDER-RH	GUARDABARRO-Der.
2	182594A1	2	SUPORTE (Nota 1)	BRACKET (Note 1)	SOPORTE (Nota 1)
3	184726A1	1	CINTA (Nota 1)	STRAP (Note 1)	PRECINTA (Nota 1)
4	842-1425	4	PARAFUSO (Nota 1)	SCREW (Note 1)	TORNILLO (Nota 1)
5	895-11004	4	ARRUELA (Nota 1)	WASHER (Note 1)	ARANDELA (Nota 1)
6	832-10404	4	PORCA (Nota 1)	NUT (Note 1)	TUERCA (Nota 1)
7	188482A1	2	VEDADOR	SEAL	VEDADOR
8	132133A1	1	PÁRA-LAMA-LE	FENDER-LH	GUARDABARRO-Izq.
8A	87410952	1	PAINEL (Nota 2)	PANEL (Note 2)	TABLERO (Nota 2)
8B	303022A1	1	INSERTO (Nota 2)	INSERT (Note 2)	INSERTO (Nota 2)
8C	188411A3	1	PORTA-COPOS (Nota 2)	CUP-HOLDER (Note 2)	INSERTO (Nota 2)
8D	192274A2	1	TAMPA LE (Nota 2)	COVER LH (Note 2)	TAPA Izq. (Nota 2)
9	139362A1	1	PRISIONEIRO	STUD	ESPARRAGO
10	495-81002	2	ARRUELA	WASHER	ARANDELA
11	832-10410	1	PORCA	NUT	TUERCA
12	614-8030	22	PARAFUSO	BOLT	TORNILLO
13	495-81001	16	ARRUELA	WASHER	ARANDELA
14	832-10408	4	PORCA	NUT	TUERCA
15	144282A1	22	ESPAÇADOR 16x10 mm	SPACER 16x10 mm	ESPACIADOR 16x10 mm
16	892-11008	18	ARRUELA	WASHER	ARANDELA
17	122158A1	20	PORCA	NUT	TUERCA
18	495-21038	10	ARRUELA	WASHER	ARANDELA
19	140-107	7	PARAFUSO	SCREW	TORNILLO
20	231-14109	7	PORCA	NUT	TUERCA

Nota 1 : Itens 2, 3, 4, 5, 6 usados somente nos modelos com cabine
Note 1 : Items 2, 3, 4, 5, 6 used only on models with cabin
Nota 1 : Itens 2, 3, 4, 5, 6 usados solamente en los modelos con cabina

Nota 2 : Não ilustrado e usado somente nos modelos com cabine de luxe (OPC)
Note 2 : Not shown and used only on models with cabin de luxe (OPT)
Nota 2 : Usado solamente en los modelos con cabina de luxe (OPC)

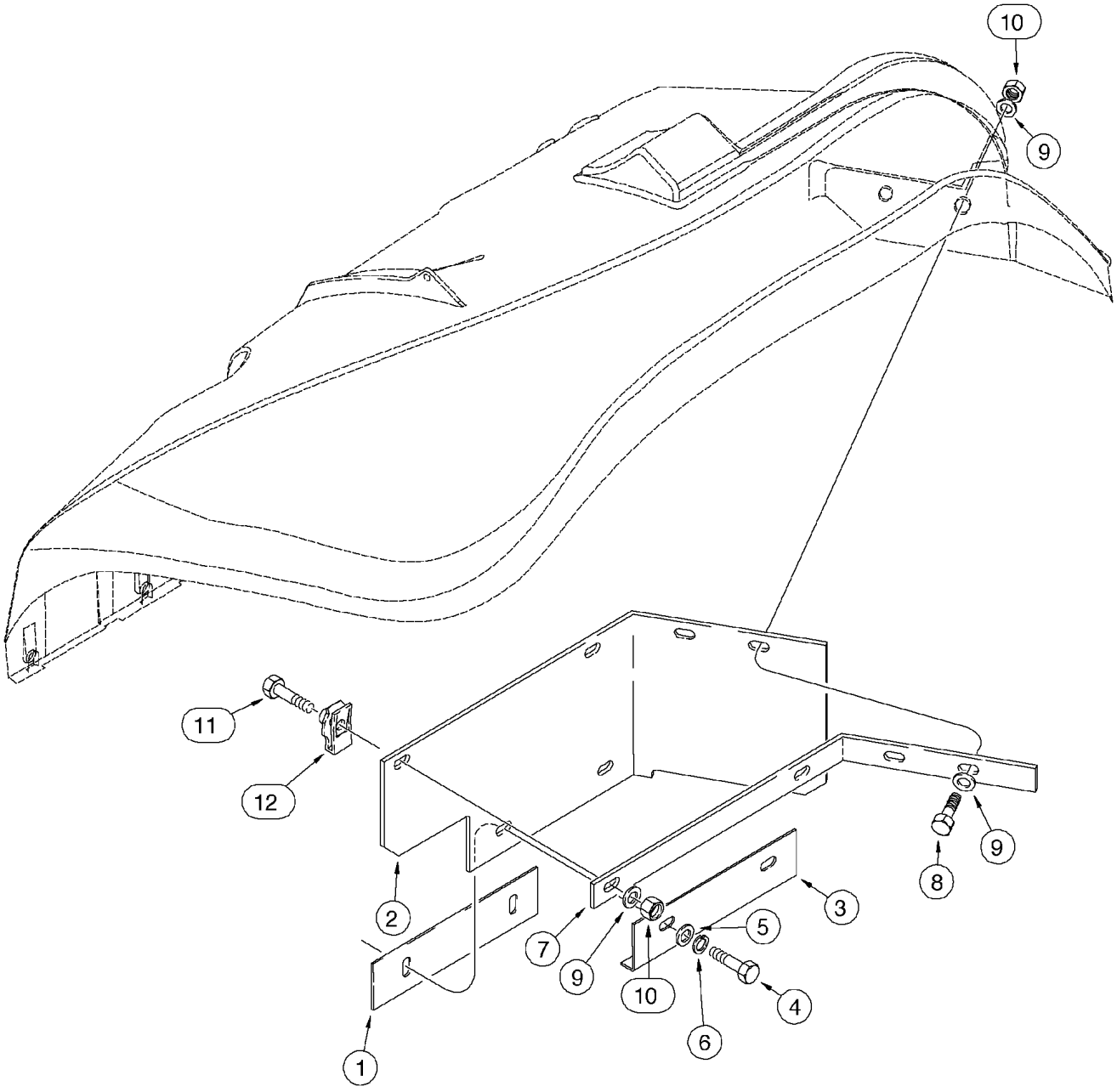
10
9
11
12
2
1
7
9
10
5
4
6
3
8
9

ITEM REF.	PEÇA Nº PART Nº PIEZA Nº	QTD QTY CAN	DESCRIÇÃO (Português)	DESCRIPTION (English)	DESCRIPCIÓN (Español)
1	137655A3	1	PLACA	PLATE	PLACA
2	182396A2	1	PROTEÇÃO LD	GUARD RH	PROTECTOR
3	136279A2	1	CANTONEIRA	ANGLE PLATE	CANTONERA
4	614-10030	2	PARAFUSO	SCREW	TORNILLO
5	895-11010	2	ARRUELA	WASHER	ARANDELA
6	892-11010	2	ARRUELA	WASHER	ARANDELA
7	136280A1	1	CANTONEIRA	ANGLE PLATE	CANTONERA
8	814-8035	2	PARAFUSO	BOLT	TORNILLO
9	895-11008	6	ARRUELA	WASHER	ARANDELA
10	832-10408	4	PORCA	NUT	TUERCA
11	614-8045	1	PARAFUSO	SCREW	TORNILLO
12	833-40408	2	PORCA	NUT	TUERCA

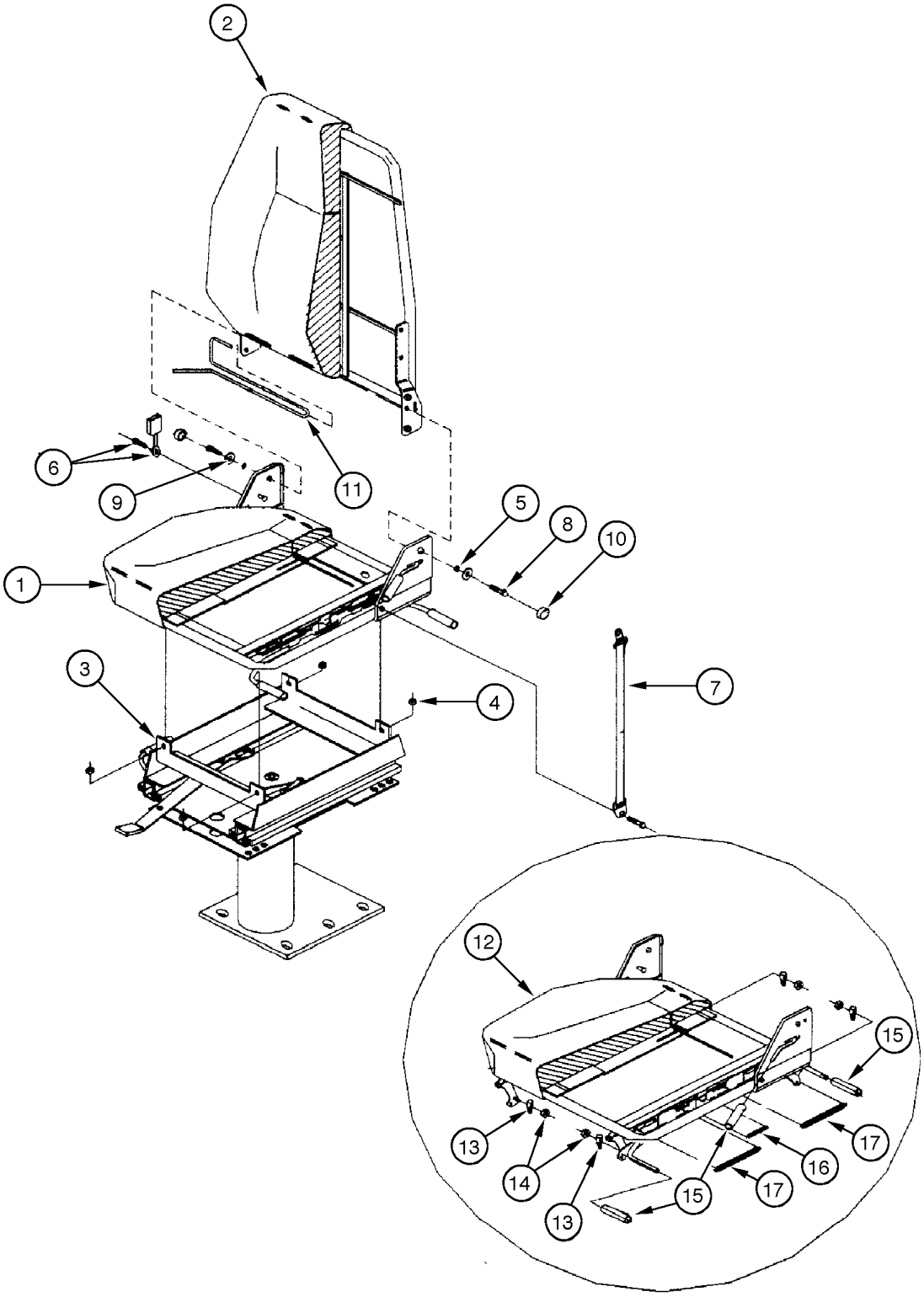
2
6
9
11
5
8
10
1
3
4
7
12
15
13
14
13
15
17
16
17

ITEM REF.	PEÇA Nº PART Nº PIEZA Nº	QTD QTY CAN	DESCRIÇÃO (Português)	DESCRIPTION (English)	DESCRIPCIÓN (Español)
	75260050	1	BANCO Conj. sem suspensão (P.9-100/108)	SEAT Assy. without suspension (P.9-100/108	ASIENTO Conj. sin suspensión (P.9-100/108)
1	REF	1	ASSENTO (P.9-104)	SEAT (P.9-104)	ASIENTO (P.9-104)
2	REF	1	ENCOSTO (P.9-102)	SEATBACK (P.9-102)	RESPALDO (P.9-102)
3	REF	1	SUPORTE banco (P.9-106)	BRACKET seat (P.9-106)	SOPORTE asiento (P.9-106)
4	75311002	4	PORCA	NUT	TUERCA
5	75313764	6	ARRUELA	WASHER	ARANDELA
6	75312146	1	RECEPTOR cinto segurança	SUPPORT seatbelt	SOPORTE cinturón
7	75312145	1	CINTO segurança abdominal	BELT	CINTURÓN
8	75313772	2	PARAFUSO	BOLT	TORNILLO
9	71100445	2	ARRUELA	WASHER	ARANDELA
10	71100444	2	TAMPA protetora	COVER protector	TAPA
11	71100443	1	TRAVA LD	LOCK RH	TRABA Der

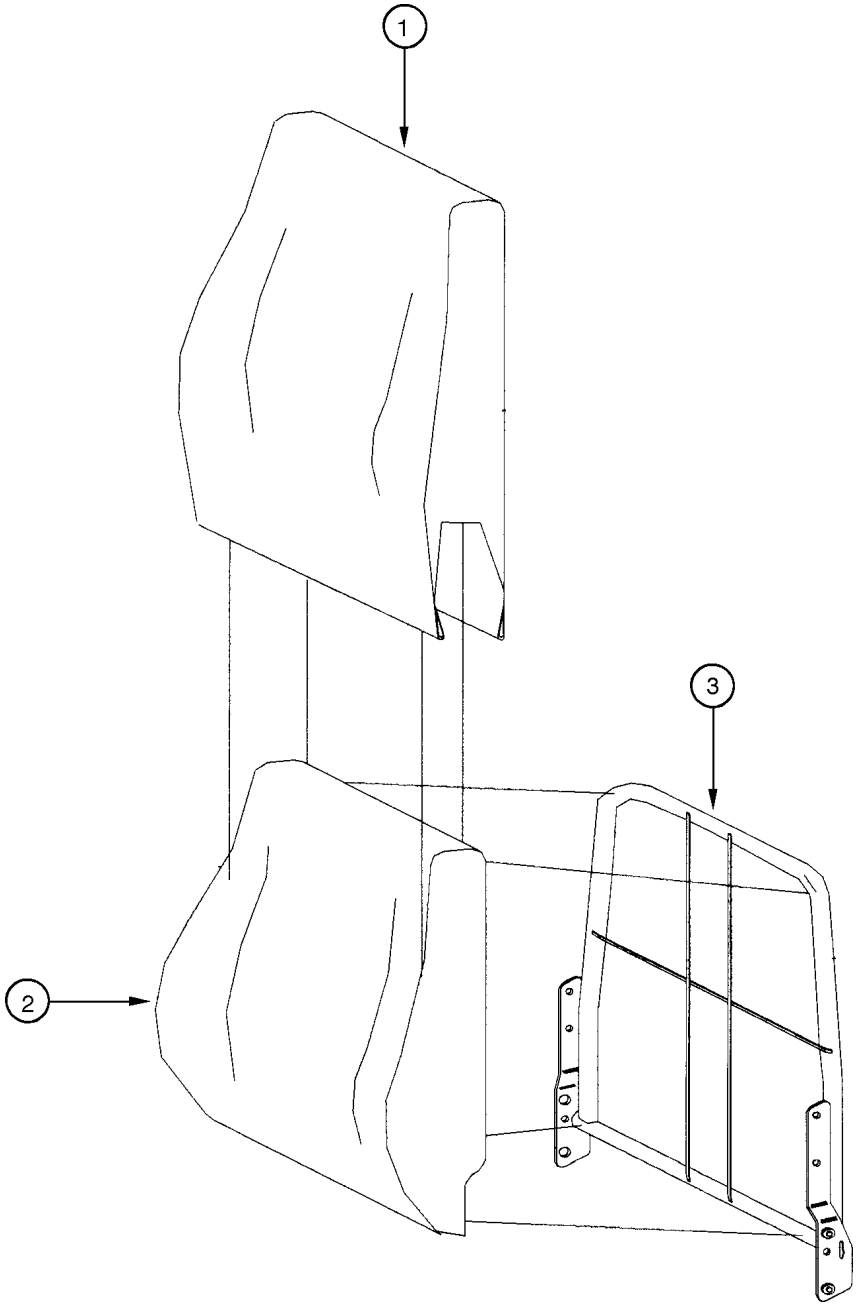
1
2
3

ITEM REF.	PEÇA Nº PART Nº PIEZA Nº	QTD QTY CAN	DESCRIÇÃO (Português)	DESCRIPTION (English)	DESCRIPCIÓN (Español)
1	71100454	1	CAPA encosto vinyl c/ logo	COVER seatback vinyl w/logo	CAPA vinyl
2	71100453	1	ESPUMA encosto	FOAM seatback	ESPUMA respaldo
3	71100452	1	SUPORTE encosto LE	BRACKET	SOPORTE

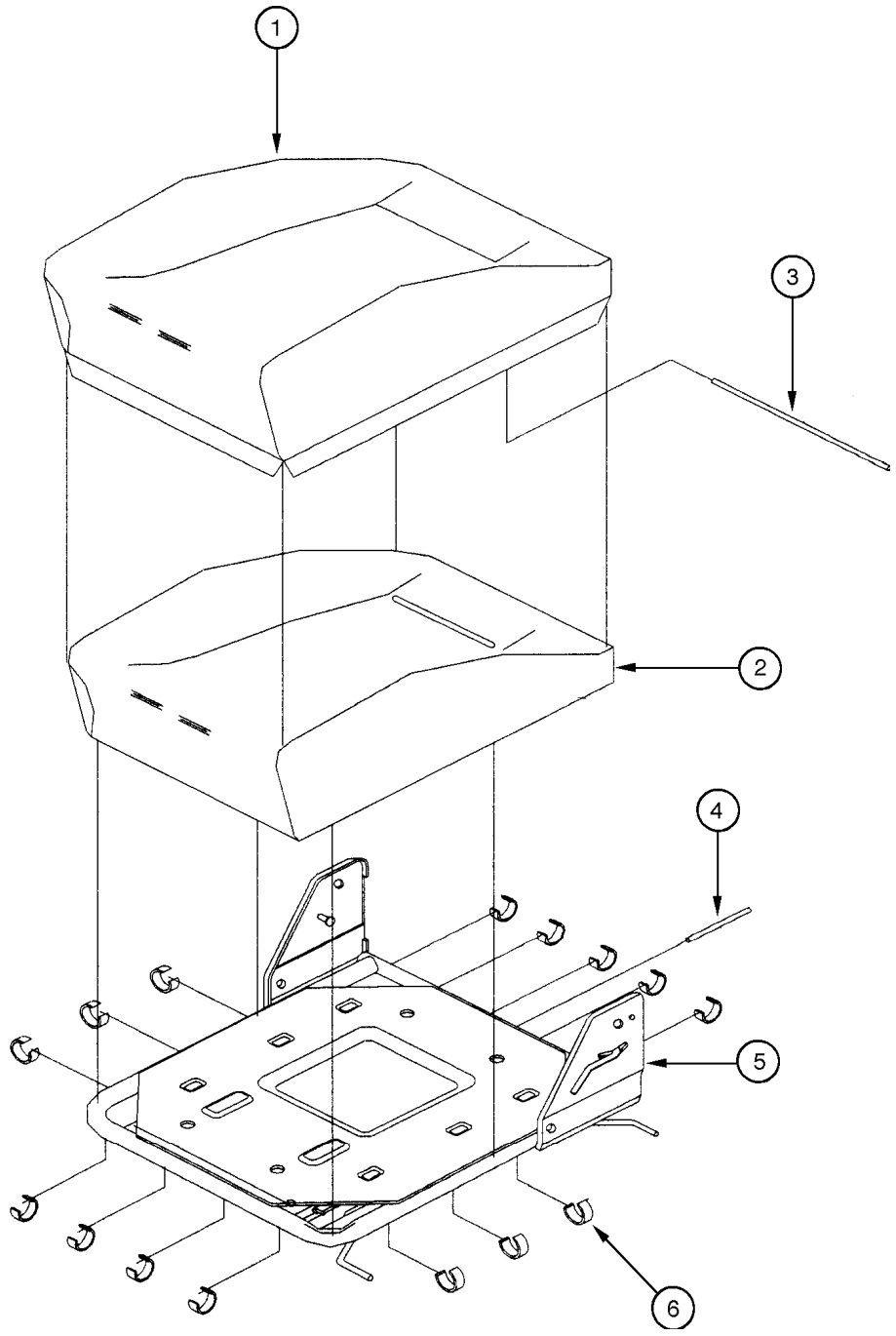
1
3
2
4
5
6

ITEM REF.	PEÇA Nº PART Nº PIEZA Nº	QTD QTY CAN	DESCRIÇÃO (Português)	DESCRIPTION (English)	DESCRIPCIÓN (Español)
1	71100455	1	CAPA assento vinyl	COVER seat vinyl	CAPA vinyl
2	75313752	1	ESPUMA assento	FOAM seat	ESPUMA asiento
3	75313754	1	ARAME revestimento	WIRE	ALAMBRE
4	75313756	1	ARAME revestimento	WIRE	ALAMBRE
5	75313753	1	SUPORTE assento LE	BRACKET seat LH	SOPORTE Izq.
6	75313755	17	GRAMPO revestimento	CLAMP	PRENDEDOR
7	75313777	4	PARAFUSO	BOLT	TORNILLO
8	75311002	4	PORCA	NUT	TUERCA
9	75313779	3	MANOPLA	KNOB	PERILLA
10	75313776	1	MOLA	SPRING	RESORTE
11	75313778	2	MOLA	SPRING	RESORTE

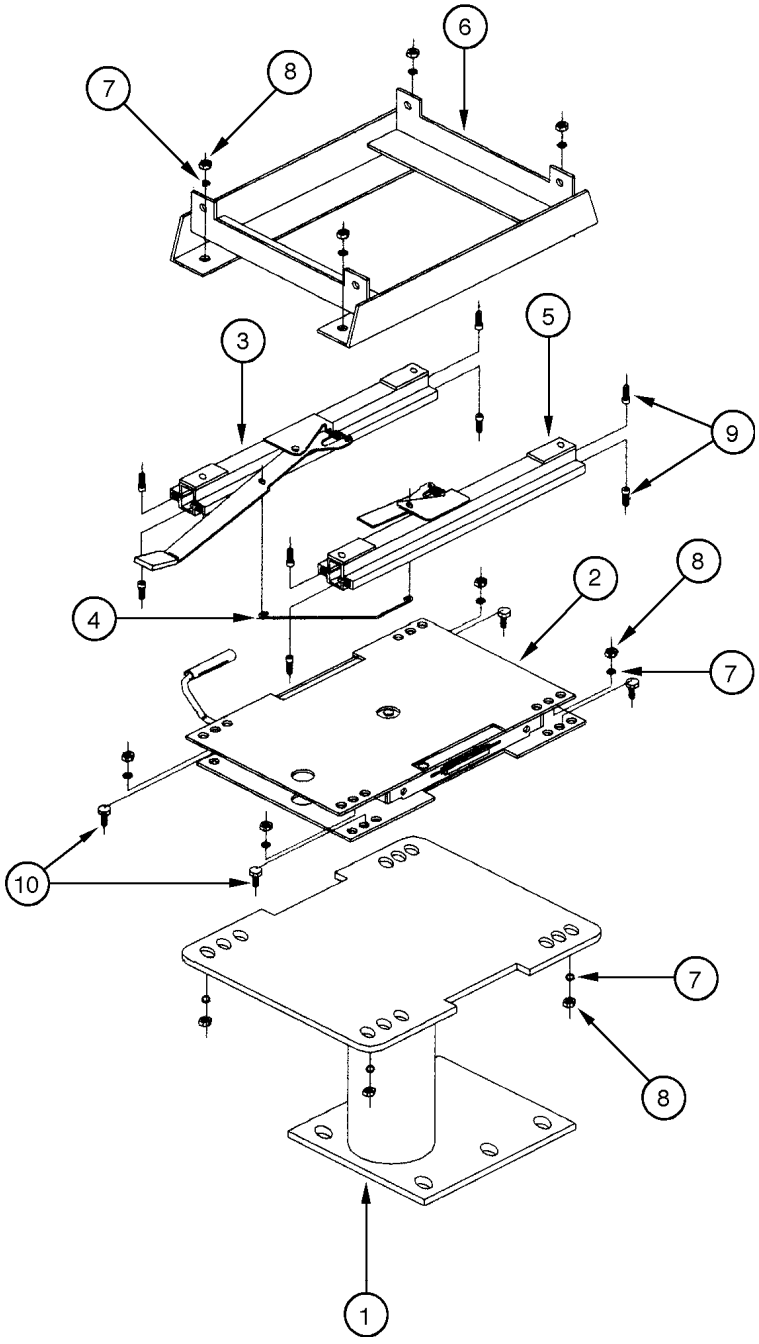
6
7
8
5
3
9
2
8
4
7
10
7
8
1

ITEM REF.	PEÇA Nº PART Nº PIEZA Nº	QTD QTY CAN	DESCRIÇÃO (Português)	DESCRIPTION (English)	DESCRIPCIÓN (Español)
1	71100449	1	SUPORTE	BRACKET	SOPORTE
2	REF	1	BASE giratória dupla fix. (P.9-108)	BASE (P.9-108)	BASE (P.9-108)
3	71100448	1	TRILHO LE	RAIL LH	CARRIL Izq.
4	75313997	1	ARAME trava do trilho	WIRE lock	ALAMBRE traba
5	71100447	1	TRILHO LE	RAIL LH	CARRIL Izq.
6	71100446	1	SUPORTE	BRACKET	SOPORTE
7	75313764	12	ARRUELA-pressão	WASHER-lock	ARANDELA-cierre
8	75313766	8	PORCA	NUT	TUERCA
9	75313995	8	PARAFUSO	BOLT	TORNILLO
10	75313773	8	PARAFUSO	BOLT	TORNILLO
11	75311002	4	PORCA	NUT	TUERCA

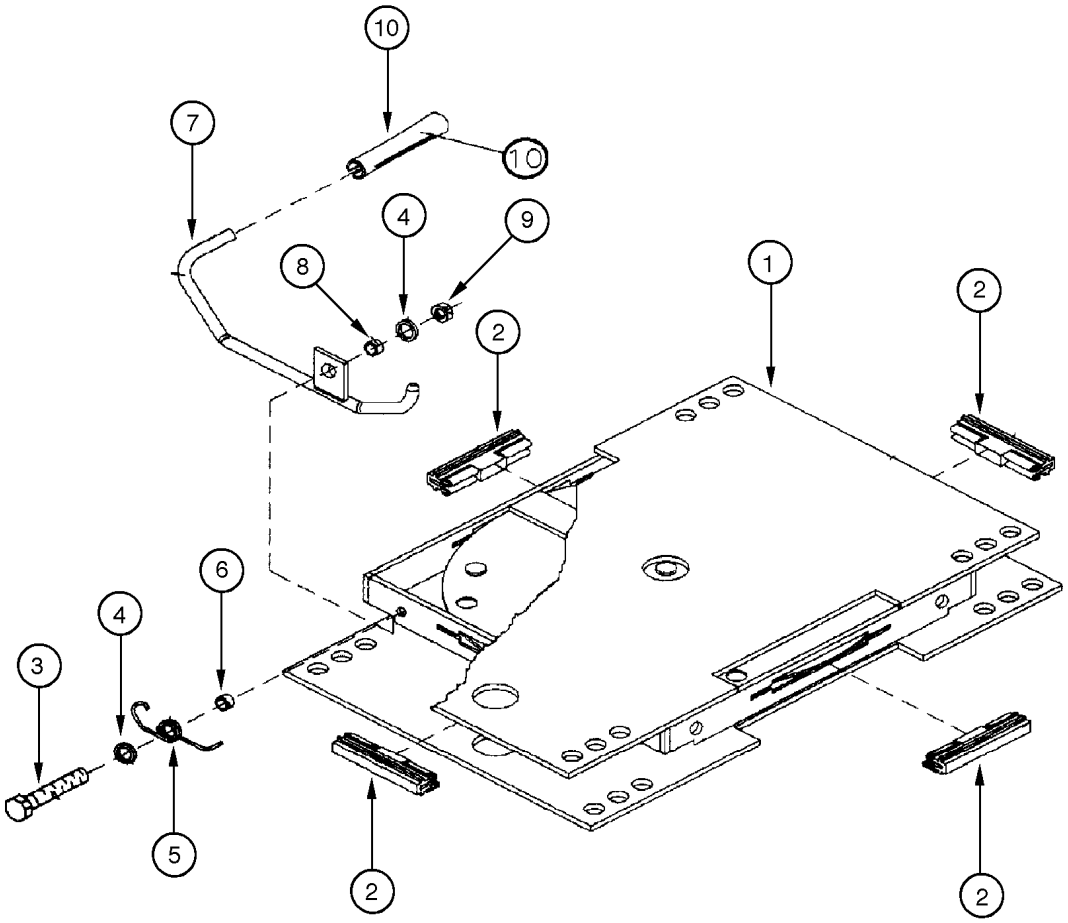
10
7
10
4
9
8
1
2
2
6
4
3
5
2
2

ITEM REF.	PEÇA Nº PART Nº PIEZA Nº	QTD QTY CAN	DESCRIÇÃO (Português)	DESCRIPTION (English)	DESCRIPCIÓN (Español)
1	75311003	1	BASE dupla fixação	BASE	BASE
2	75311007	4	GUIA regulagem giratória	GUIDE	GUIA
3	75313772	1	PARAFUSO	BOLT	TORNILLO
4	75313771	2	ARRUELA	WASHER	ARANDELA
5	75311005	1	MOLA	SPRING	RESORTE
6	75311006	1	BUCHA	BUSHING	BUJE
7	75310998	1	ALAVANCA base giratória	LEVER	PALANCA
8	75311000	1	BUCHA	BUSHING	BUJE
9	75311002	1	PORCA	NUT	TUERCA
10	71100442	1	MANOPLA	KNOB	PERILLA

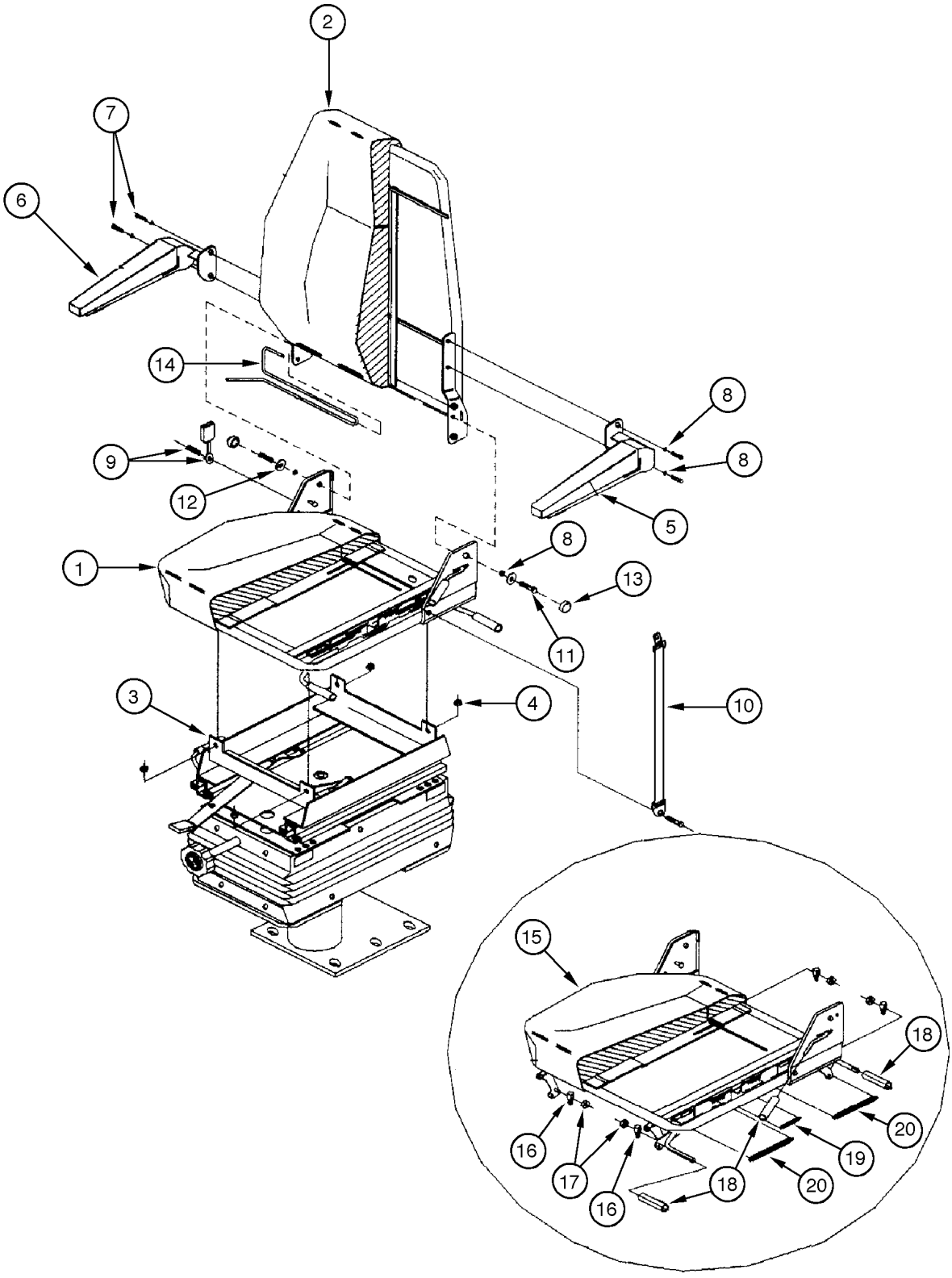
2
7
6
14
8
8
9
12
5
8
1
13
11
10
3
4
15
18
16
17
16
18
20
19
20

ITEM REF.	PEÇA Nº PART Nº PIEZA Nº	QTD QTY CAN	DESCRIÇÃO (Português)	DESCRIPTION (English)	DESCRIPCIÓN (Español)
	75260051	1	BANCO Conj. com suspensão (P.9-110/120)	SEAT Assy. with suspension (P.9-110/120)	ASIENTO Conj. con suspensión (P.9-110/120)
1	REF	1	ASSENTO (P.9-114)	SEAT (P.9-114)	ASIENTO (P.9-114)
2	REF	1	ENCOSTO (P.9-112)	SEATBACK (P.9-112)	RESPALDO (P.9-112)
3	REF	1	SUPORTE banco (P.9-116)	BRACKET seat (P.9-116)	SOPORTE asiento (P.9-116)
4	75311002	4	PORCA	NUT	TUERCA
5	75310996	1	APOIO-DE-BRAÇO LE	ARMREST LH	APOYABRAZOS Izq
6	75310997	1	APOIO-DE-BRAÇO LD	ARMREST RH	APOYABRAZOS Der
7	75313773	4	PARAFUSO	BOLT	TORNILLO
8	75313764	6	ARRUELA-pressão	WASHER-lock	ARANDELA-cierre
9	75312146	1	RECEPTOR cinto segurança	SUPPORT seatbelt	SOPORTE cinturón
10	75312145	1	CINTO segurança abdominal	BELT	CINTURÓN
11	75313772	2	PARAFUSO	BOLT	TORNILLO
12	71100445	2	ARRUELA	WASHER	ARANDELA
13	71100444	2	TAMPA protetora	COVER protector	TAPA
14	71100443	1	TRAVA LD	LOCK RH	TRABA Der

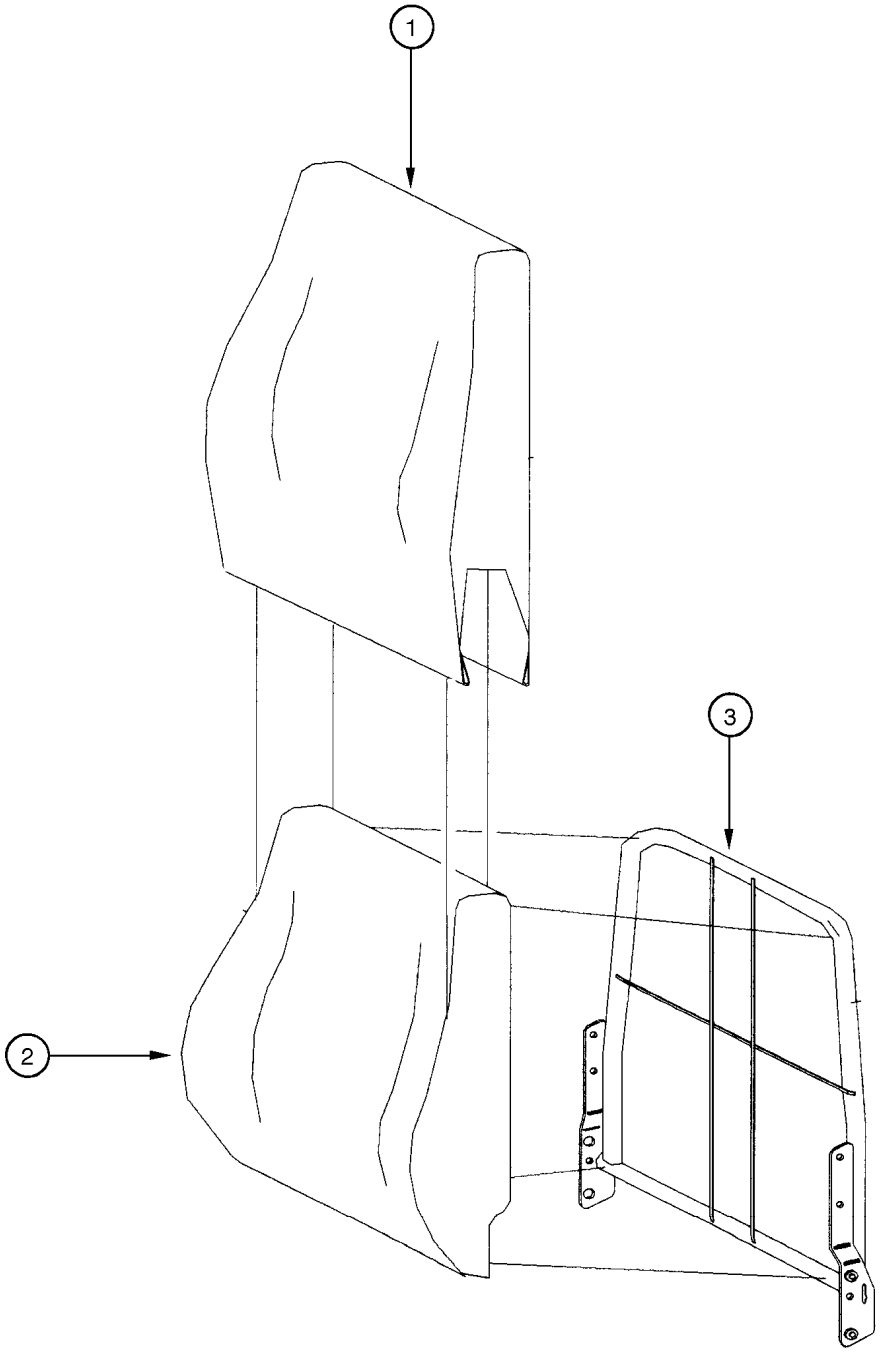
1
2
3

ITEM REF.	PEÇA Nº PART Nº PIEZA Nº	QTD QTY CAN	DESCRIÇÃO (Português)	DESCRIPTION (English)	DESCRIPCIÓN (Español)
1	71100454	1	CAPA encosto vinyl c/ logo	COVER seatback vinyl w/logo	CAPA vinyl
2	71100453	1	ESPUMA encosto	FOAM seatback	ESPUMA respaldo
3	71100452	1	SUPORTE encosto LE	BRACKET	SOPORTE

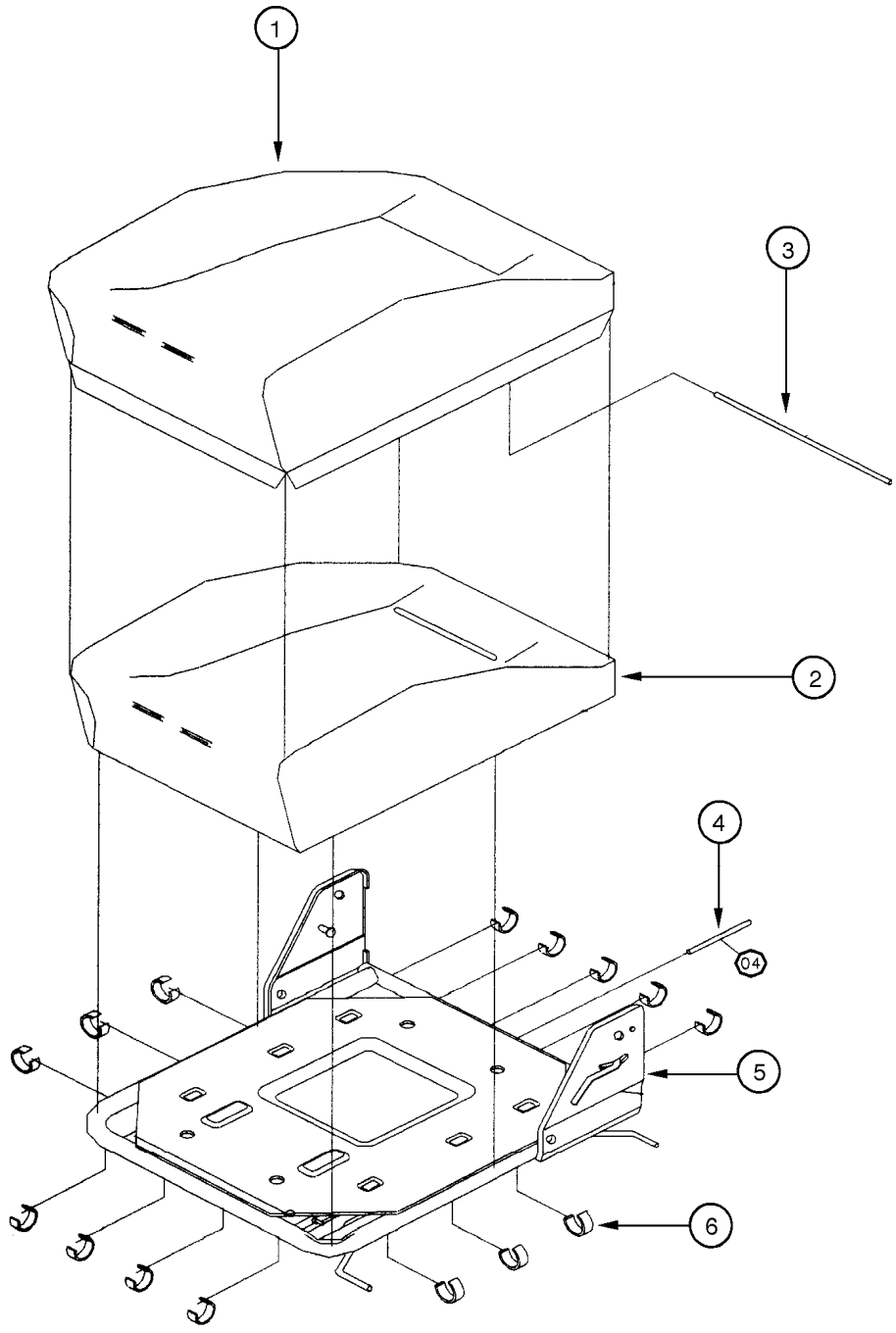
1
3
2
4
04
5
6

ITEM REF.	PEÇA Nº PART Nº PIEZA Nº	QTD QTY CAN	DESCRIÇÃO (Português)	DESCRIPTION (English)	DESCRIPCIÓN (Español)
1	71100455	1	CAPA assento vinyl	COVER seat vinyl	CAPA vinyl
2	75313752	1	ESPUMA assento	FOAM seat	ESPUMA asiento
3	75313754	1	ARAME revestimento	WIRE	ALAMBRE
4	75313756	1	ARAME revestimento	WIRE	ALAMBRE
5	75313753	1	SUPORTE assento LE	BRACKET seat LH	SOPORTE Izq.
6	75313755	17	GRAMPO revestimento	CLAMP	PRENDEDOR
7	75313777	4	PARAFUSO	BOLT	TORNILLO
8	75311002	4	PORCA	NUT	TUERCA
9	75313779	3	MANOPLA	KNOB	PERILLA
10	75313776	1	MOLA	SPRING	RESORTE
11	75313778	2	MOLA	SPRING	RESORTE

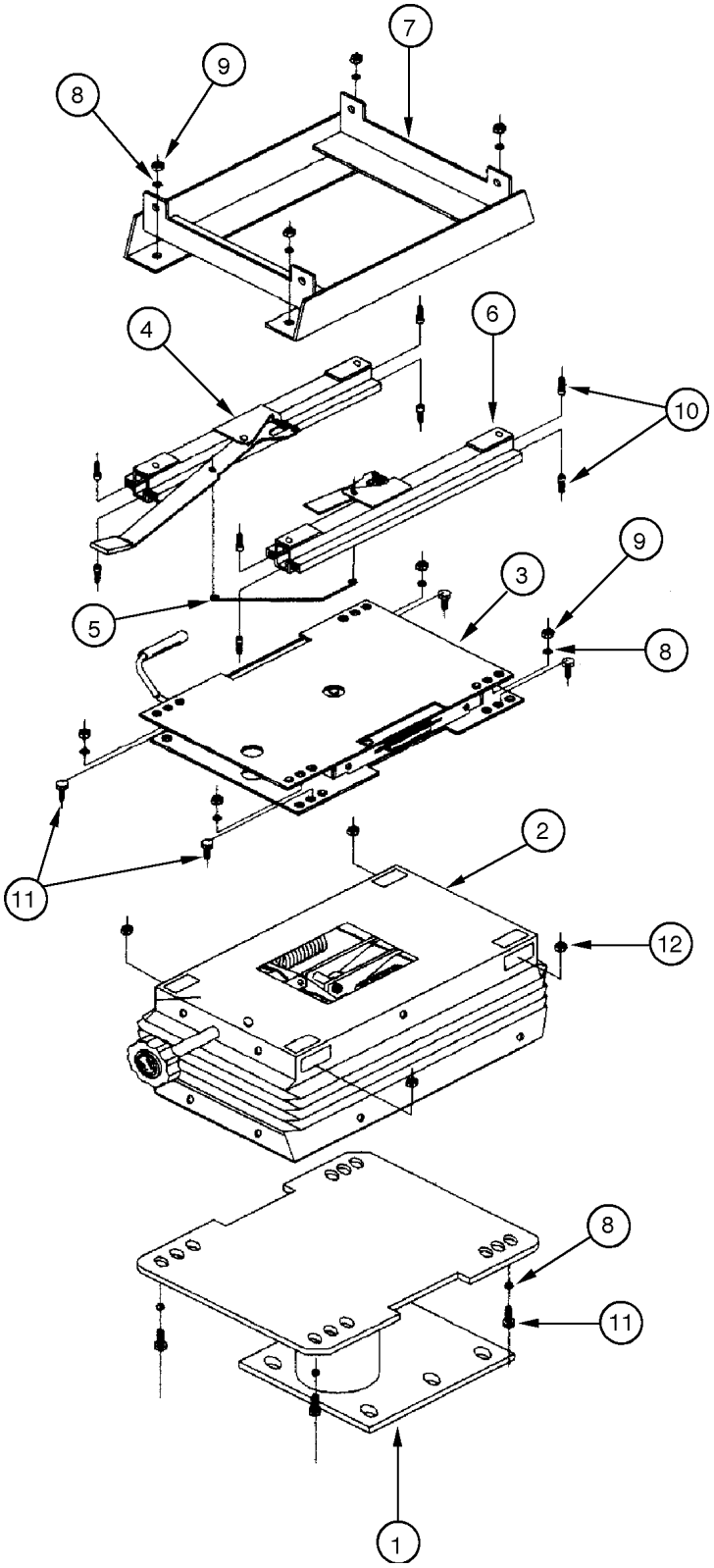
7
9
8
4
6
10
9
3
5
8
2
11
12
8
11
1

ITEM REF.	PEÇA Nº PART Nº PIEZA Nº	QTD QTY CAN	DESCRIÇÃO (Português)	DESCRIPTION (English)	DESCRIPCIÓN (Español)
1	71100450	1	SUPORTE	BRACKET	SOPORTE
2	REF	1	SUSPENSÃO dianteira (P.9-118)	SUSPENSION front (P.9-118)	SUSPENSION delantera (P.9-118)
3	REF	1	BASE giratória dupla fix. (P.9-120)	BASE (P.9-120)	BASE (P.9-120)
4	71100448	1	TRILHO LE	RAIL LH	CARRIL Izq.
5	75313997	1	ARAME trava do trilho	WIRE lock	ALAMBRE traba
6	71100447	1	TRILHO LE	RAIL LH	CARRIL Izq.
7	71100446	1	SUPORTE	BRACKET	SOPORTE
8	75313764	12	ARRUELA-pressão	WASHER-lock	ARANDELA-cierre
9	75313766	8	PORCA	NUT	TUERCA
10	75313995	8	PARAFUSO	BOLT	TORNILLO
11	75313773	8	PARAFUSO	BOLT	TORNILLO
12	75311002	4	PORCA	NUT	TUERCA

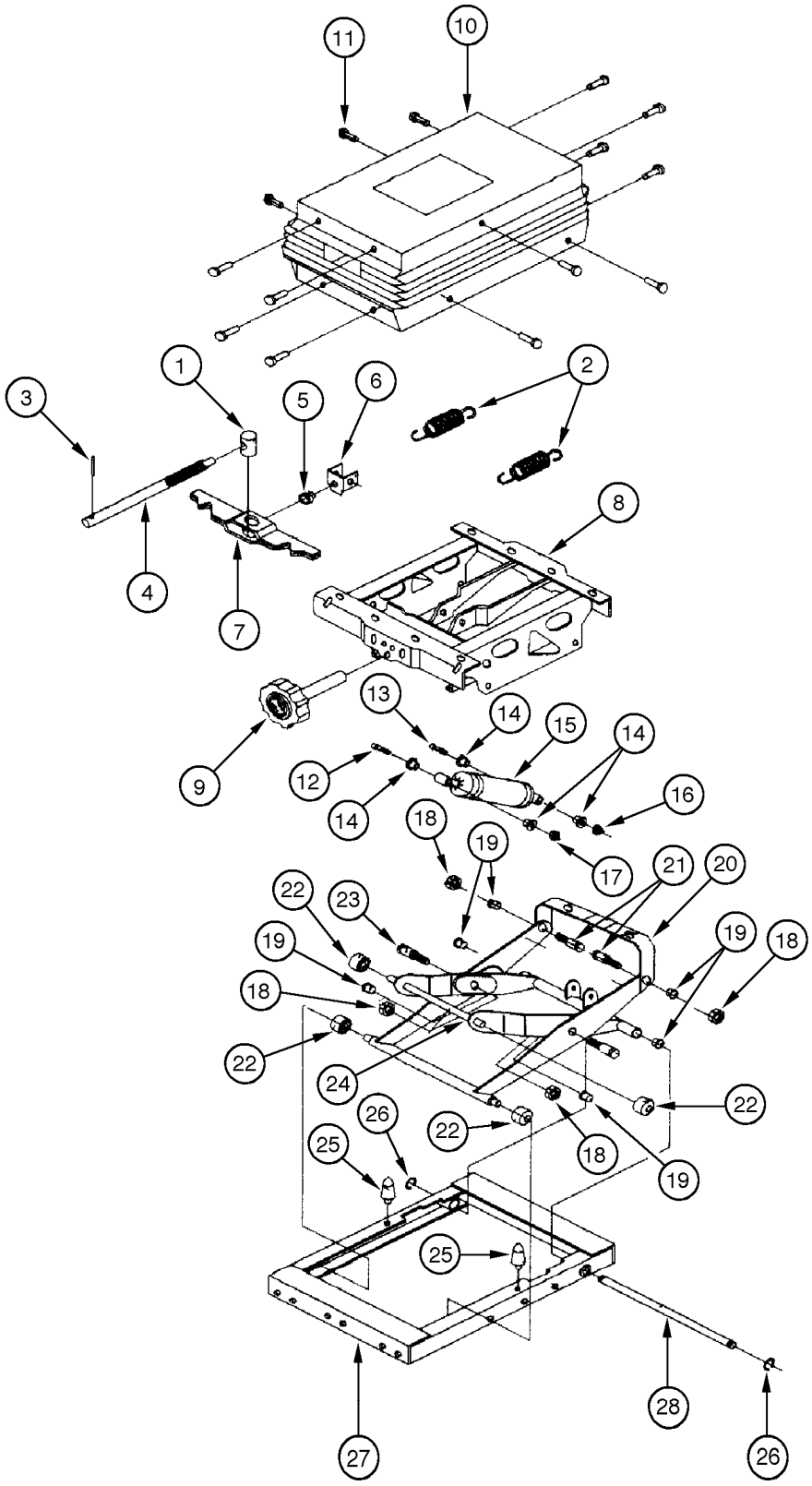
11
10
1
2
3
6
5
4
7
8
9
13
14
15
14
12
14
16
18
19
17
21
20
22
23
19
18
19
18
22
24
22
26
22
18
19
25
25
28
27
26

ITEM REF.	PEÇA Nº PART Nº PIEZA Nº	QTD QTY CAN	DESCRIÇÃO (Português)	DESCRIPTION (English)	DESCRIPCIÓN (Español)
1	75313782	1	PORCA	NUT	TUERCA
2	75313800	2	MOLA	SPRING	RESORTE
3	75313783	1	PINO ELÁSTICO	SPRING PIN	PASADOR ELASTICO
4	75313784	1	FUSO suspensão	ROD suspension	FUSO suspensión
5	75313781	1	BUCHA fuso	BUSHING rod	BUJE
6	75313780	1	SUPORTE	BRACKET	SOPORTE
7	75313785	1	BALANCEADOR conjunto	BALANCER Assy.	BALANCEADOR conjunto
8	75313786	1	SUPORTE superior	BRACKET upper	SOPORTE
9	71100451	1	MANOPLA regulagem peso	KNOB wight reg.	PERILLA
10	75313762	1	PROTETOR poeira	BOOT dust	GUARDA polvo
11	75313763	14	BOTÃO	BUTTON	TAPÓN
12	75313791	1	PARAFUSO	BOLT	TORNILLO
13	75313787	1	PARAFUSO	BOLT	TORNILLO
14	75313792	4	BUCHA amortecedor	BUSHING	BUJE
15	75311266	1	AMORTECEDOR	SHOCK-ABSORVER	AMORTIGUADOR
16	75313802	1	PORCA	NUT	TUERCA
17	75311002	1	PORCA	NUT	TUERCA
18	75313796	4	PORCA	NUT	TUERCA
19	75313795	6	BUCHA suspensão	BUSHING	BUJE
20	75313992	1	SUPORTE externo	BRACKET	SOPORTE
21	75313803	4	PINO curto	PIN	PASADOR
22	75313794	4	ROLETE	ROLLER	RODILLO
23	75313793	2	PINO longo	PIN	PASADOR
24	75313797	1	SUPORTE interno	BRACKET	SOPORTE
25	75313798	2	COXIM suspensão	MOUNT	COJIN
26	75313805	2	ANEL elástico	RING	ANILLO
27	75313799	1	SUPORTE inferior	BRACKET	SOPORTE
28	75313804	1	EIXO passante	SHAFT	EJE

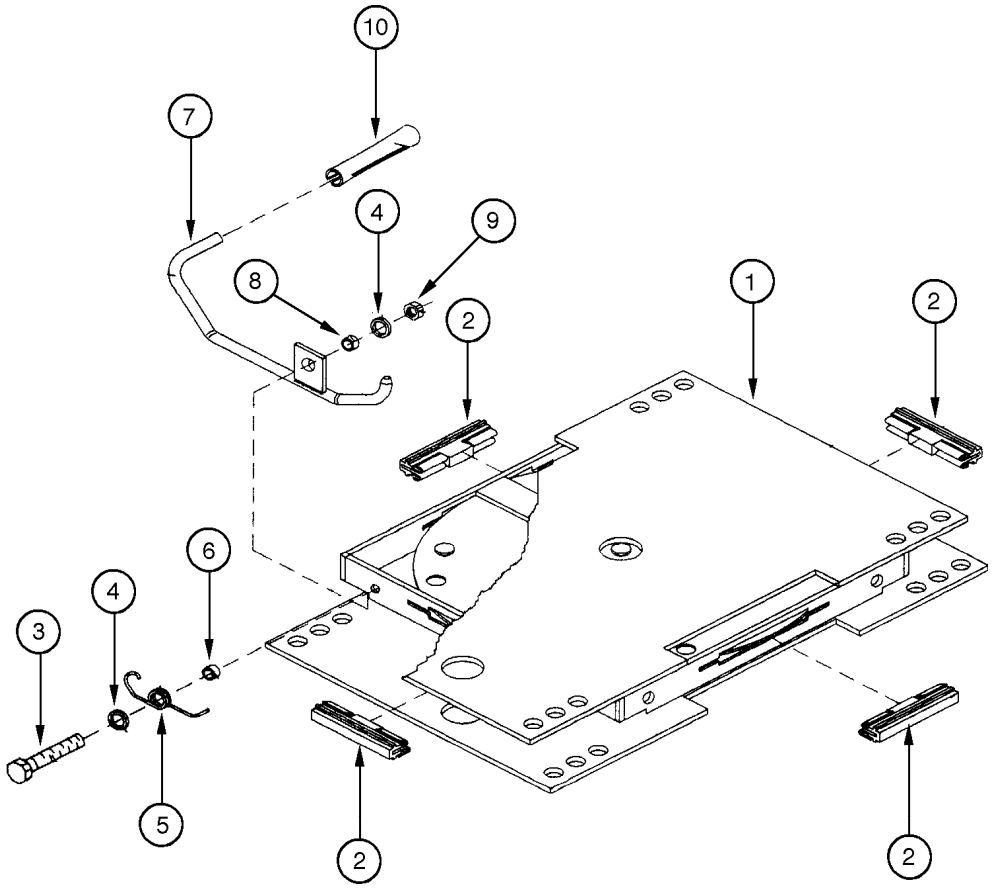
10
7
4
9
8
2
1
2
6
4
3
5
2
2

ITEM REF.	PEÇA Nº PART Nº PIEZA Nº	QTD QTY CAN	DESCRIÇÃO (Português)	DESCRIPTION (English)	DESCRIPCIÓN (Español)
1	75311003	1	BASE dupla fixação	BASE	BASE
2	75311007	4	GUIA regulagem giratória	GUIDE	GUIA
3	75313772	1	PARAFUSO	BOLT	TORNILLO
4	75313771	2	ARRUELA	WASHER	ARANDELA
5	75311005	1	MOLA	SPRING	RESORTE
6	75311006	1	BUCHA	BUSHING	BUJE
7	75310998	1	ALAVANCA base giratória	LEVER	PALANCA
8	75311000	1	BUCHA	BUSHING	BUJE
9	75311002	1	PORCA	NUT	TUERCA
10	71100442	1	MANOPLA	KNOB	PERILLA

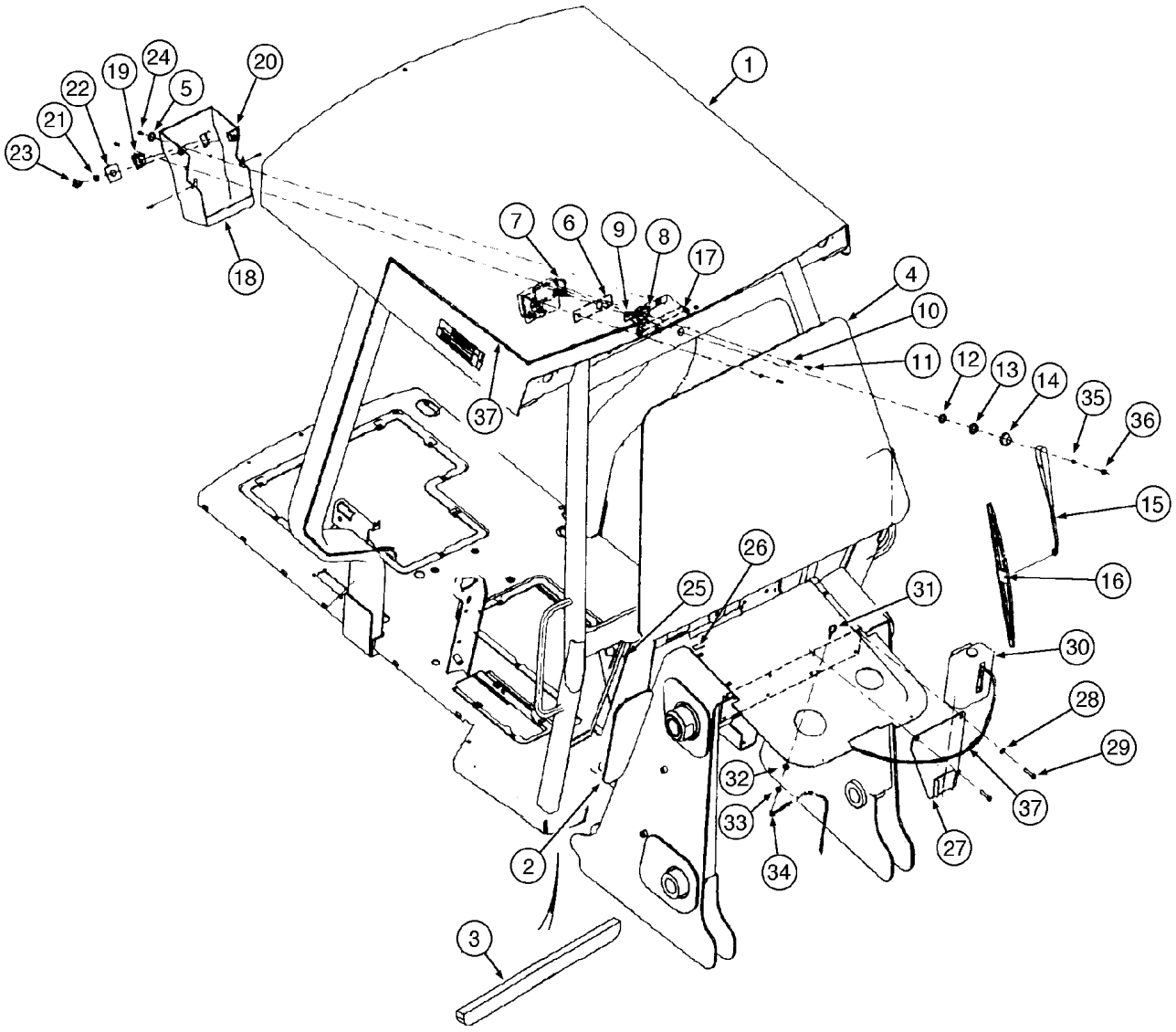
1
2
3
4
5
6
7
8
9
10
11
12
13
14
15
16
17
18
19
20
21
22
23
24
25
26
27
28
29
30
31
32
33
34
35
36
37
37

ITEM REF.	PEÇA Nº PART Nº PIEZA Nº	QTD QTY CAN	DESCRIÇÃO (Português)	DESCRIPTION (English)	DESCRIPCIÓN (Español)
1	87427506	1	ESTRUTURA ROPS com pára-brisa	ROPS CANOPY with windshield	ESTRUCTURA CONTRA VUELCO
2	87429146	1	VIDRO inferior LD	GLASS lower RH	VIDRIO Der.
2	87429145	1	VIDRO inferior LE	GLASS lower LH	VIDRIO Izq.
3	148514A1	1	GUARNIÇÃO (1240mm) (se usado)	SEAL (1240mm) (if used)	VEDADOR (1240mm) (si usado)
4	87429144	1	VIDRO frontal sup.	GLASS front upper	VIDRIO delantero sup.
5	148546A1	4	ARRUELA especial	WASHER special	ARANDELA especial
6	R54504	1	ESPAÇADOR	SPACER	ESPACIADOR
7	427087A1	1	MOTOR limpador	MOTOR wiper	MOTOR limpiador
8	145340A1	1	PASSA-FIO	GROMMET	PASADOR
9	148302A1	1	GUARNIÇÃO	SEAL	VEDADOR
10	892-11006	2	ARRUELA	WASHER	ARANDELA
11	614-6020	2	PARAFUSO	SCREW	TORNILLO
12	L112088	1	ARRUELA	WASHER	ARANDELA
13	L112087	1	PORCA	NUT	TUERCA
14	L112081	1	PROTEÇÃO	PROTECTOR	PROTECCIÓN
15	A187712	1	BRAÇO 375mm	ARM 375mm	BRAZO 375mm
16	A187909	1	PALHETA	WIPER BLADE	PALHETA
17	131-619	4	PORCA	NUT	TUERCA
18	148208A1	1	TAMPA	COVER	TAPA
19	144900A1	1	INTERRUPTOR lavador	SWITCH washer	INTERRUPTOR
20	R52415	1	INTERRUPTOR limpador dianteiro	SWITCH front wiper	INTERRUPTOR limpiador
21	A42561	1	PORCA	NUT	TUERCA
22	238747A1	1	DECALQUE limpador	DECAL wiper	CALCADO
23	111282C1	1	BOTÃO	BUTTON	TAPÓN
24	140-107	4	PARAFUSO	SCREW	TORNILLO
25	148301A1	1	VEDADOR (se usado)	SEAL (if used)	VEDADOR (si usado)
26	148305A1	2	VEDADOR (se usado)	SEAL (if used)	VEDADOR (si usado)
27	148206A1	1	SUPORTE	BRACE	SOPORTE
28	895-15008	2	ARRUELA	WASHER	ARANDELA
29	806-8040	2	PARAFUSO	SCREW	TORNILLO
30	148306A1	1	RESERVATÓRIO	RESERVOIR	RESERVATÓRIO
31	284154A1	1	ESGICHO água	NOZZLE	BICO agua
32	492-11038	1	ARRUELA	WASHER	ARANDELA
33	425-106	1	PORCA	NUT	TUERCA
34	292408A1	1	MANGUEIRA	HOSE	MANGUERA
35	L112089	1	ARRUELA	WASHER	ARANDELA
36	825-1408	1	PORCA	NUT	TUERCA
37	REF	1	CHICOTE ROPS (P.4-24)	HARNESS ROPS (P.4-24)	HAZ. ELECTRICO ROPS (P.4-24)

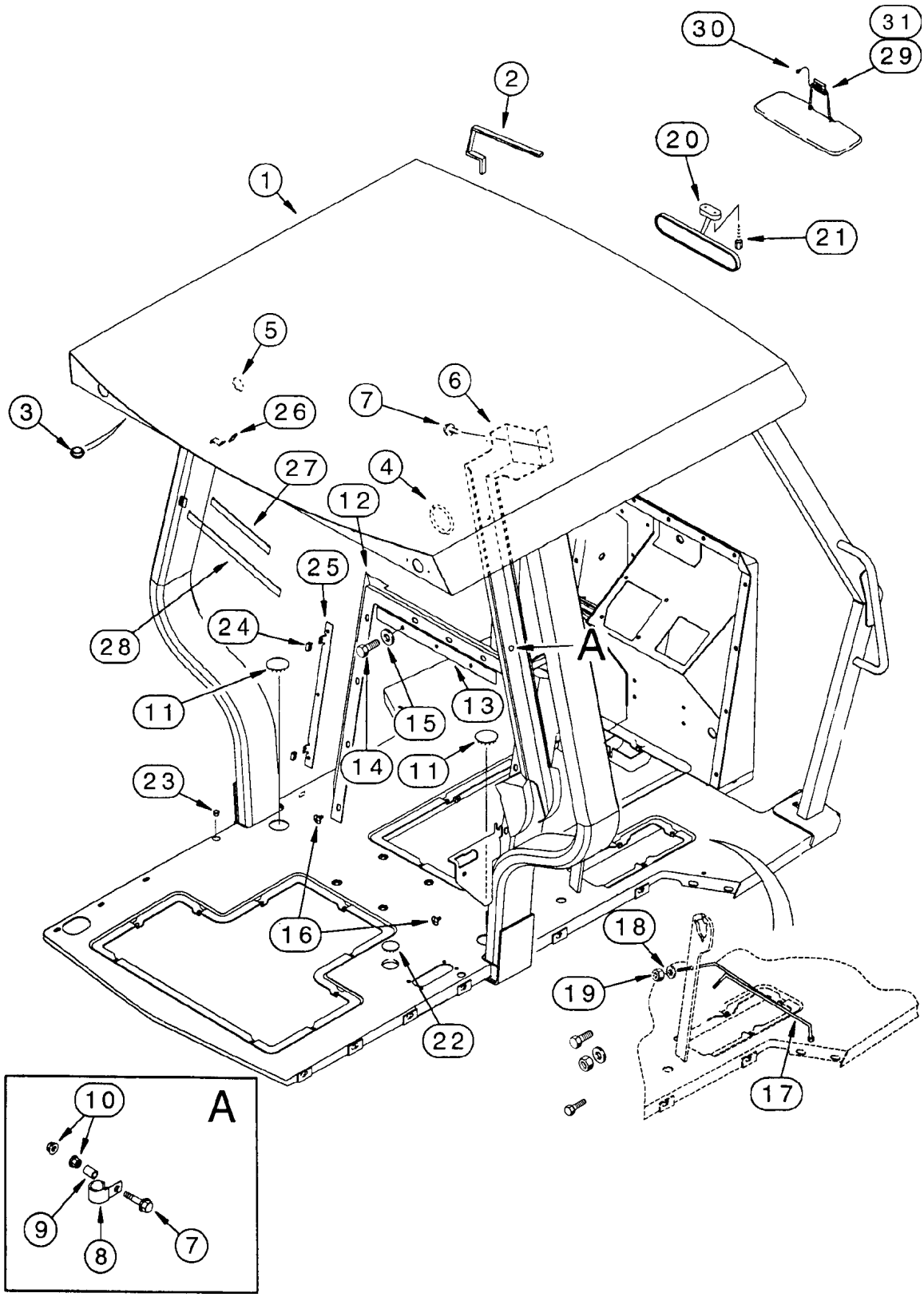
30
31
29
2
20
1
21
5
6
7
26
3
27
4
12
25
28
24
A
11
15
13
14
11
23
16
18
19
22
17
10
A
9
8
7

ITEM REF.	PEÇA Nº PART Nº PIEZA Nº	QTD QTY CAN	DESCRIÇÃO (Português)	DESCRIPTION (English)	DESCRIPCIÓN (Español)
1	281001A1	1	ESTRUTURA ROPS sem pára-brisa	ROPS CANOPY	ESTRUCTURA CONTRA VUELCO
2	87410545	2	ACABAMENTO (Nota)	TRIM (Note)	ACABADO (Nota)
3	353-405	4-8	BUJÃO	PLUG	TAPÓN
4	D93716	4	BUJÃO	PLUG	TAPÓN
5	353-417	8	BUJÃO	PLUG	TAPÓN
6	390710A1	1	TAMPA	COVER	TAPA
7	282-16512	3	PARAFUSO	SCREW	TORNILLO
8	D147383	2	BRAÇADEIRA	CLAMP	ABRAZADERA
9	85802902	2	ESPAÇADOR	SPACER clamp	ESPACIADOR
10	825-2408	4	PORCA	NUT	TUERCA
11	205-129	2	BUJÃO	PLUG	TAPÓN
12	404692A1	1	VEDADOR	SEAL	VEDADOR
13	143127A1	1	PLACA	PLATE	PLACA
14	781-24820	9	PARAFUSO	BOLT	TORNILLO
15	892-11008	9	ARRUELA	WASHER	ARANDELA
16	D143242	2	RETENTOR	RETAINER	RETENEDOR
17	180801A1	1	SUPORTE	BRACE	SOPORTE
18	495-11041	6	ARRUELA	WASHER	ARANDELA
19	425-106	6	PORCA	NUT	TUERCA
20	194513A2	1	RETROVISOR traseiro	REAR VIEW MIRROR	RETROVISOR trasero
21	286-56520	2	PARAFUSO	SCREW	TORNILLO
22	205-33	1	BUJÃO (não usado)	PLUG (not used)	TAPÓN (no usado)
23	353-406	1	BUJÃO	PLUG	TAPÓN
24	127367A1	4	PORCA	NUT	TUERCA
25	137851A1	2	PLACA	PLATE	PLACA
26	294666A1	2	TAMPA	COVER	TAPA
27	296367A1	1	FITA VELCRO	VELCRO tape	VELCRO
28	282845A1	1	FITA VELCRO	VELCRO tape	VELCRO
29	E47027	1	PÁRA-SOL	VISOR sun shade	VISOR
30	260-14512	3	PARAFUSO	BOLT	TORNILLO
31	307243A1	1	CALÇO (não ilustrado)	SHIM (not shown)	CALZO (no ilustrado)

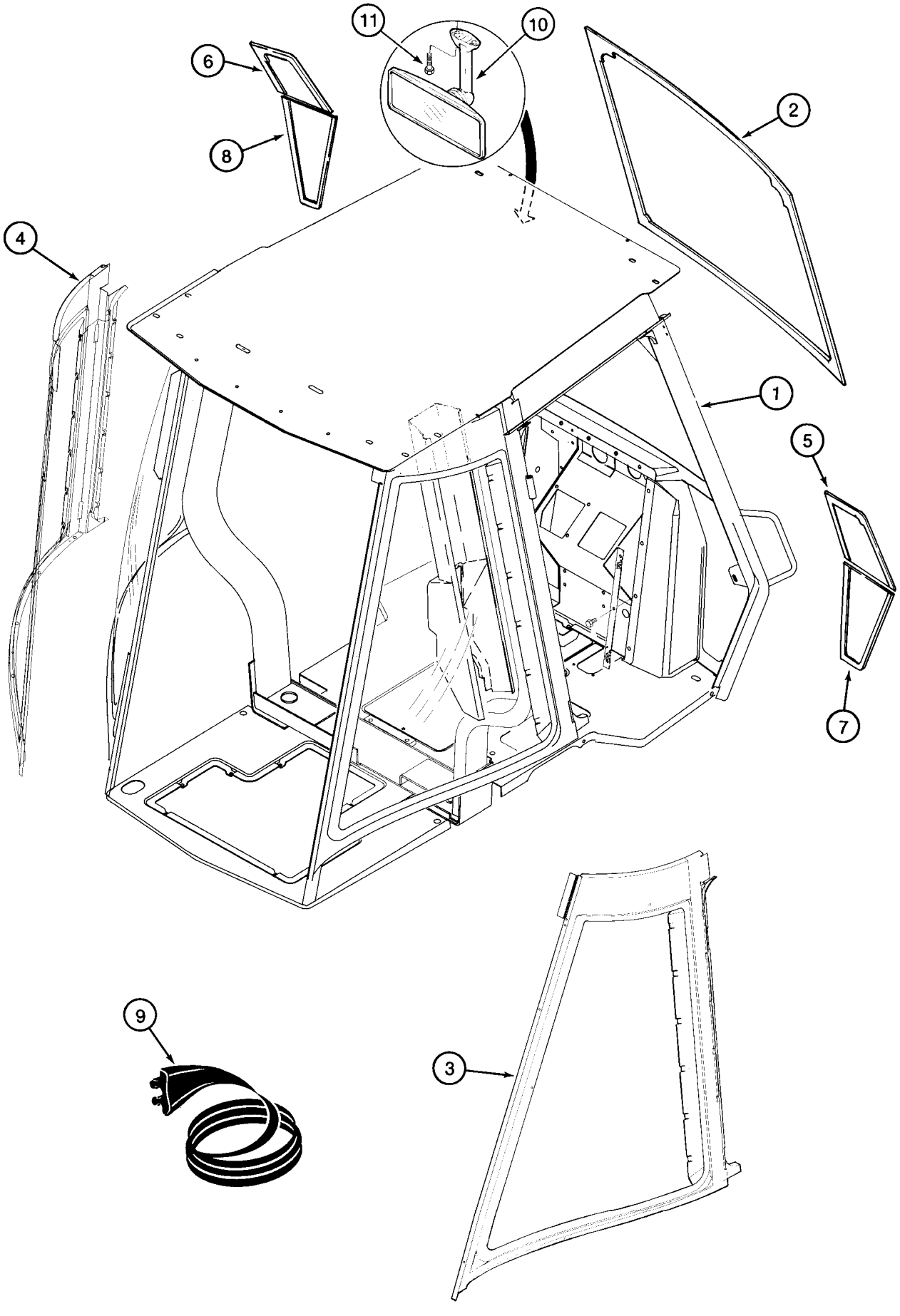
11
10
6
2
8
4
1
5
7
9
3

ITEM REF.	PEÇA Nº PART Nº PIEZA Nº	QTD QTY CAN	DESCRIÇÃO (Português)	DESCRIPTION (English)	DESCRIPCIÓN (Español)
1	87410906	1	CABINA Conj. (OPC) (P.9-128 a 9-160) (Nota	CAB Assy. (OPT) (P.9-128 to 9-160) (Note 1)	CABINA Conj. (OPC) (P.9-128 a 9-160) (Nota 1
1	87410905		CABINA Conj. (OPC) (P.9-128 a 9-160) (Nota	CAB Assy. (OPT) (P.9-128 to 9-160) (Note 2)	CABINA Conj. (OPC) (P.9-128 a 9-160) (Nota 2
2	97290C1	1	VIDRO frontal	GLASS front	VIDRIO
3	D126204	1	VIDRO LD	GLASS RH	VIDRIO Der.
4	D126205	1	VIDRO LE	GLASS LH	VIDRIO Izq.
5	107230A1	1	VIDRO LD	GLASS RH	VIDRIO Der.
6	107233A1	1	VIDRO LE	GLASS LH	VIDRIO Izq.
7	107232A1	1	VIDRO LD	GLASS RH	VIDRIO Der.
8	107234A1	1	VIDRO LE	GLASS LH	VIDRIO Izq.
9	108513A1	2	VEDADOR	SEAL	VEDADOR
10	143369A2	1	RETROVISOR	REAR VIEW MIRROR	RETROVISOR
11	286-56520	2	PARAFUSO	SCREW	TORNILLO

Nota 1 : Cabine completa com aquecedor e ar condicionado
Note 1 : Complete cabin with heater and air conditioner
Nota 1 : Cabine completa con calientador y aire acondicionado

Nota 2 : Cabine completa com aquecedor
Note 2 : Complete cabin with heater
Nota 2 : Cabine completa con calientador

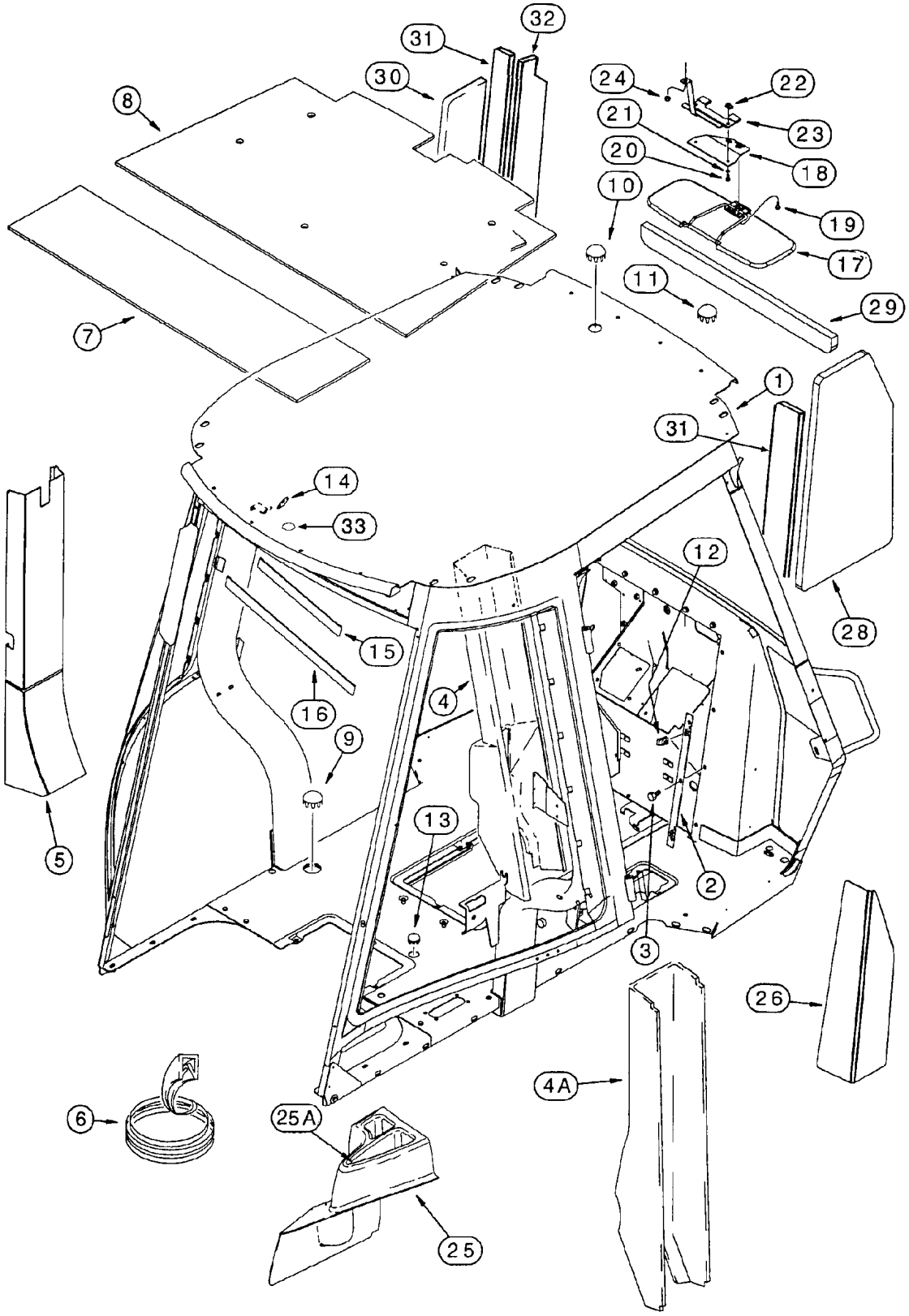
32
31
30
8
24
22
21
23
20
18
10
19
17
11
29
7
1
31
14
33
12
28
15
16
4
9
13
5
2
3
26
4A
6
25A
25

ITEM REF.	PEÇA Nº PART Nº PIEZA Nº	QTD QTY CAN	DESCRIÇÃO (Português)	DESCRIPTION (English)	DESCRIPCIÓN (Español)
1	87410543	1	ESTRUTURA CABINE	CAB STRUCTURE	ESTRUCTURA CAB
2	137851A1	2	PLACA	PLATE	PLACA
3	844-8020	13	PARAFUSO	BOLT	TORNILLO
4	405420A1	1	TAMPA LD	COVER RH	TAPA LD
4A	390692A1	1	TAMPA vinil LD (Nota 1)	COVER vynil RH (Note 1)	TAPA LD (Nota 1)
5	390719A1	1	TAMPA vinil LE (Nota 1)	COVER vynil LH (Note 1)	TAPA LI (Nota 1)
6	108963A1	2	VEDADOR LD	SEAL RH	SELLO LD
7	108797A1	1	ISOLADOR traseiro	INSULATOR rear	AISLADOR
8	127021A2	1	ISOLADOR diant.	INSULATOR front	AISLADOR
9	205-129	2	BUJÃO	PLUG	TAPÓN
10	353-415	1	BUJÃO s/ antena	PLUG w/o antenna	TAPÓN s/ antena
11	353-410	1	BUJÃO s/ antena	PLUG w/o antenna	TAPÓN s/ antena
12	833-40406	4	PORCA	NUT	TUERCA
13	205-33	1	BUJÃO	PLUG	TAPÓN
14	294666A1	1	TAMPA cabide	COVER	TAPA
15	296367A1	1	CINTA velcro	STRAP velcro	PRECINTA
16	282845A1	1	CINTA velcro	STRAP velcro	PRECINTA
17	E47027	1	PÁRA-SOL	VISOR sun shade	VISOR
18	426133A1	1	SUPORTE	BRACKET	SOPORTE
19	840-1516	3	PARAFUSO	SCREW	TORNILLO
20	844-6025	2	PARAFUSO	BOLT	TORNILLO
21	892-11006	2	ARRUELA	WASHER	ARANDELA
22	833-40406	2	PORCA	NUT	TUERCA
23	227178A2	1	SUPORTE	BRACKET	SOPORTE
24	829-1408	1	PORCA	NUT	TUERCA
25	390788A1	1	PORTA-OBJETOS (Nota 1)	STORAGE-BOX (Note 1)	PUERTA-OBJECTOS (Nota 1)
25A	297742A1	1	CAIXA	TRAY	BANDEJA
26	404182A1	1	TAMPA LD (Nota 1)	COVER RH (Note 1)	TAPA LD (Nota 1)
27	404181A1	1	TAMPA LE (Nota 1)	COVER LH (Note 1)	TAPA LI (Nota 1)
28	303106A1	1	VEDADOR LD	SEAL RH	SELLO
29	297913A1	1	VEDADOR frontal	SEAL front	SELLO
30	303108A1	1	VEDADOR LE	SEAL LH	SELLO
31	303105A1	1	VEDADOR frontal	SEAL front	SELLO
32	303109A1	1	VEDADOR	SEAL	SELLO
33	353-407	1	BUJÃO	PLUG	TAPÓN
	108794A2	1	ISOLANTE 577x813x6.4mm (não ilustrado)	PAD 577x813x6.4mm (not shown)	ISOLANTE 577x813x6.4mm (no ilustrado)

Nota 1: Cabine de luxe / Cab de luxe
Note 1: Cabin de luxe

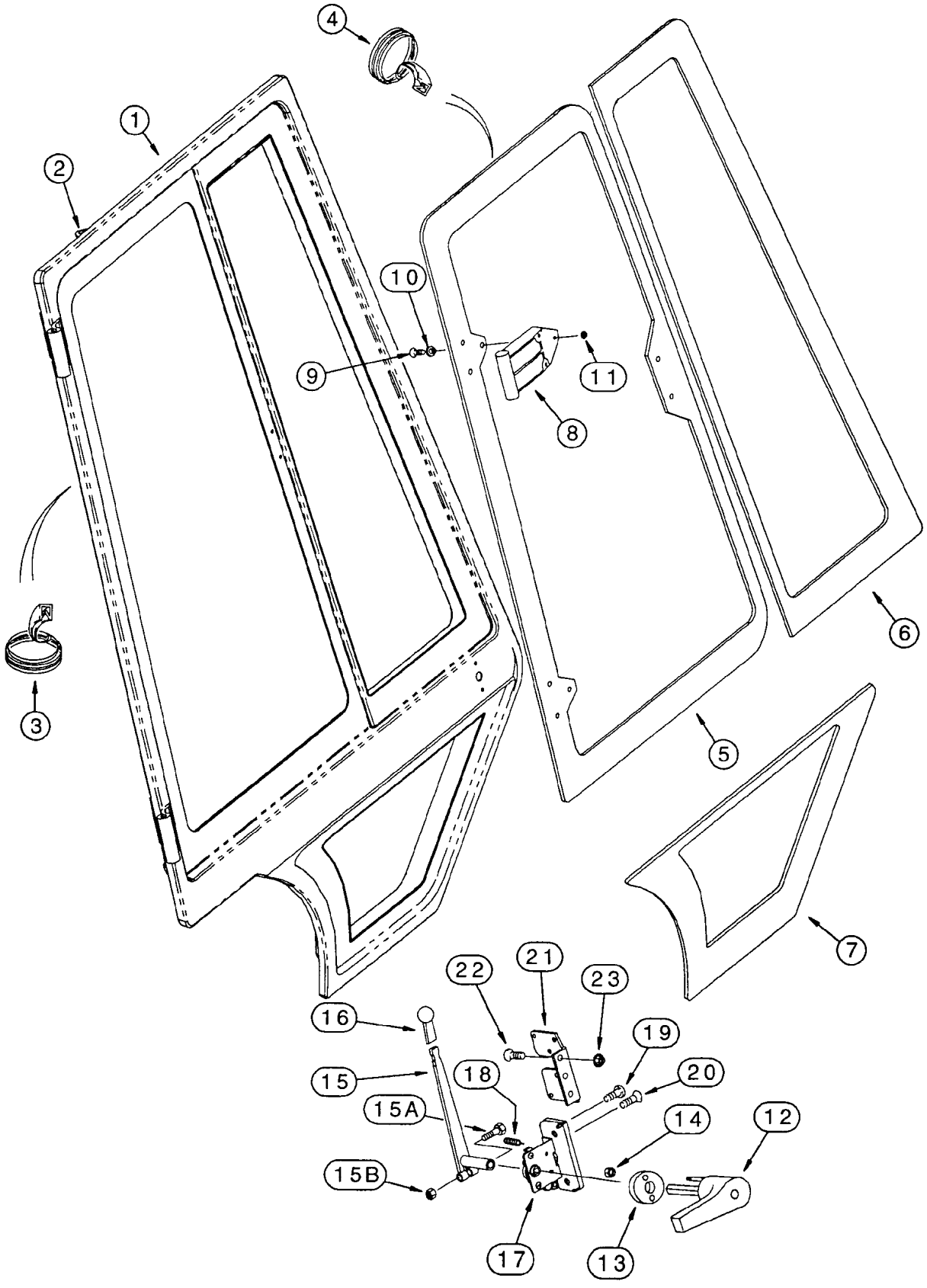
4
1
2
10
9
11
8
6
3
5
7
22
21
23
16
19
15
18
20
15A
14
12
15B
17
13

ITEM REF.	PEÇA Nº PART Nº PIEZA Nº	QTD QTY CAN	DESCRIÇÃO (Português)	DESCRIPTION (English)	DESCRIPCIÓN (Español)
1	137869A3	1	ESTRUTURA porta LD	FRAME RH door	BASTIDOR puerta Der.
1A	137868A3	1	ESTRUTURA porta LE	FRAME LH door	BASTIDOR puerta Izq.
2	R53562	1	SUPORTE	BRACKET	SOPORTE
3	187582A2	2	VEDADOR	SEAL	SELLO
4	R53444	2	VEDADOR	SEAL	SELLO
5	R52882	1	VIDRO porta LD	GLASS door RH	CRISTAL
5A	R52881	1	VIDRO porta LE	GLASS door LH	CRISTAL
6	R52880	1	VIDRO porta LD	GLASS door RH	CRISTAL
6A	R52879	1	VIDRO porta LE	GLASS door LH	CRISTAL
7	R52884	1	VIDRO porta LD inf.	GLASS door RH	CRISTAL
7A	R52883	1	VIDRO porta LE inf.	GLASS door LH	CRISTAL
8	R52917	4	DOBRADIÇA	HINGE	BISAGRA
9	142-103	12	PARAFUSO	SCREW	TORNILLO
10	F64198	12	ESPAÇADOR	SPACER	ESPACIADOR
11	F45165	12	PORCA	NUT	TUERCA
12	196675A2	1	MAÇANETA LD	HANDLE RH	MANIJA LD
12A	196673A2	1	MAÇANETA LE	HANDLE LH	MANIJA LI
13	F64342	2	JUNTA	GASKET	JUNTA
14	231-14109	4	PORCA	NUT	TUERCA
	255450A1	1	JOGO maçaneta	KIT	JUEGO
15	255453A1	1	ALAVANCA	LEVER	PALANCA
15A	814-8045	1	PARAFUSO	BOLT	TORNILLO
15B	832-10408	1	PORCA	NUT	TUERCA
16	D135387	2	MANOPLA alavanca	KNOB	PERILLA
17	R55000	1	TRAVA porta LD	LATCH RH	TRABA LD
17A	R55001	1	TRAVA porta LE	LATCH LH	TRABA LI
18	A180163	1	MOLA	SPRING	RESORTE
19	265-16512	4	PARAFUSO	SCREW	TORNILLO
20	137731A1	8	PARAFUSO	SCREW	TORNILLO
21	1977401C1	1	SUPORTE	BRACKET	SOPORTE
21A	1977402C1	1	SUPORTE	BRACKET	SOPORTE
22	443-13112	6	PARAFUSO	SCREW	TORNILLO
23	231-5145	6	PORCA	NUT	TUERCA

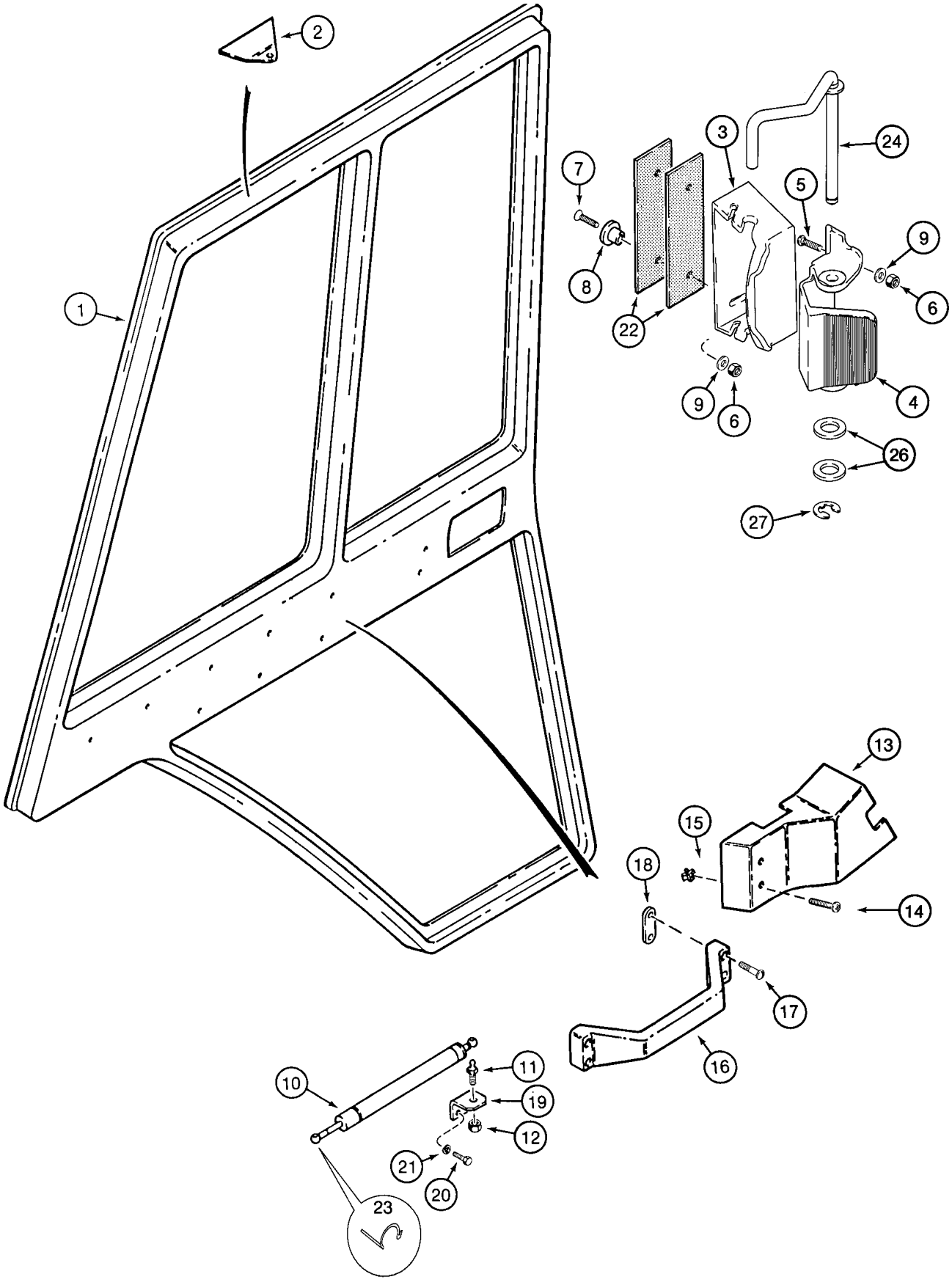
1
2
3
4
5
6
7
8
9
10
11
12
13
14
15
16
17
18
19
20
21
22
23
24
26
27

ITEM REF.	PEÇA Nº PART Nº PIEZA Nº	QTD QTY CAN	DESCRIÇÃO (Português)	DESCRIPTION (English)	DESCRIPCIÓN (Español)
1	137868A3	1	ESTRUTURA porta LE	FRAME LH door	BASTIDOR puerta Izq.
1A	137869A3	1	ESTRUTURA porta LD	FRAME RH door	BASTIDOR puerta Der.
2	R53562	1	SUPORTE	BRACKET	SOPORTE
3	281069A1	2	MAÇANETA	HANDLE	MANIJA
4	281068A1	2	TRINCO	LATCH	PICAPORTE
5	140-104	4	PARAFUSO	SCREW	TORNILLO
6	F45165	8	PORCA	NUT	TUERCA
7	142-103	4	PARAFUSO	SCREW	TORNILLO
8	F64198	4	ESPAÇADOR	SPACER nylon	ESPACIADOR
9	195-81023	8	ARRUELA	WASHER	ARANDELA
10	F44881	2	CILINDRO	CYLINDER	GATO
11	1340345C1	2	PRISIONEIRO	STUD	ESPARRAGO
12	230-4215	2	PORCA	NUT	TUERCA
13	108938A2	1	PAINEL LE	PANEL LH	TABLERO Izq.
13A	108936A2	1	PAINEL LD	PANEL RH	TABLERO Der.
14	260-16524	4	PARAFUSO	SCREW	TORNILLO
15	R53000	4	RETENTOR	RETAINER	RETENEDOR
16	1958970C1	2	MAÇANETA	HANDLE	MANIJA
17	165-129	8	PARAFUSO	BOLT	TORNILLO
18	1971368C1	4	PLACA	PLATE	PLACA
19	1977399C1	2	SUPORTE	BRACKET	SOPORTE
20	413-48	4	PARAFUSO	BOLT	TORNILLO
21	492-11025	4	ARRUELA	WASHER	ARANDELA
22	R54047	4	CALÇO	SHIM	CALZO
23	F44883	2	RETENTOR	RETAINER	RETENEDOR
24	291129A1	1	HASTE	ROD	VASTAGO
25	280336A1	1	HASTE	ROD	VASTAGO
26	895-11008	4	ARRUELA	WASHER	ARANDELA
27	100-3331	2	ANEL trava	RING snap	ANILLO

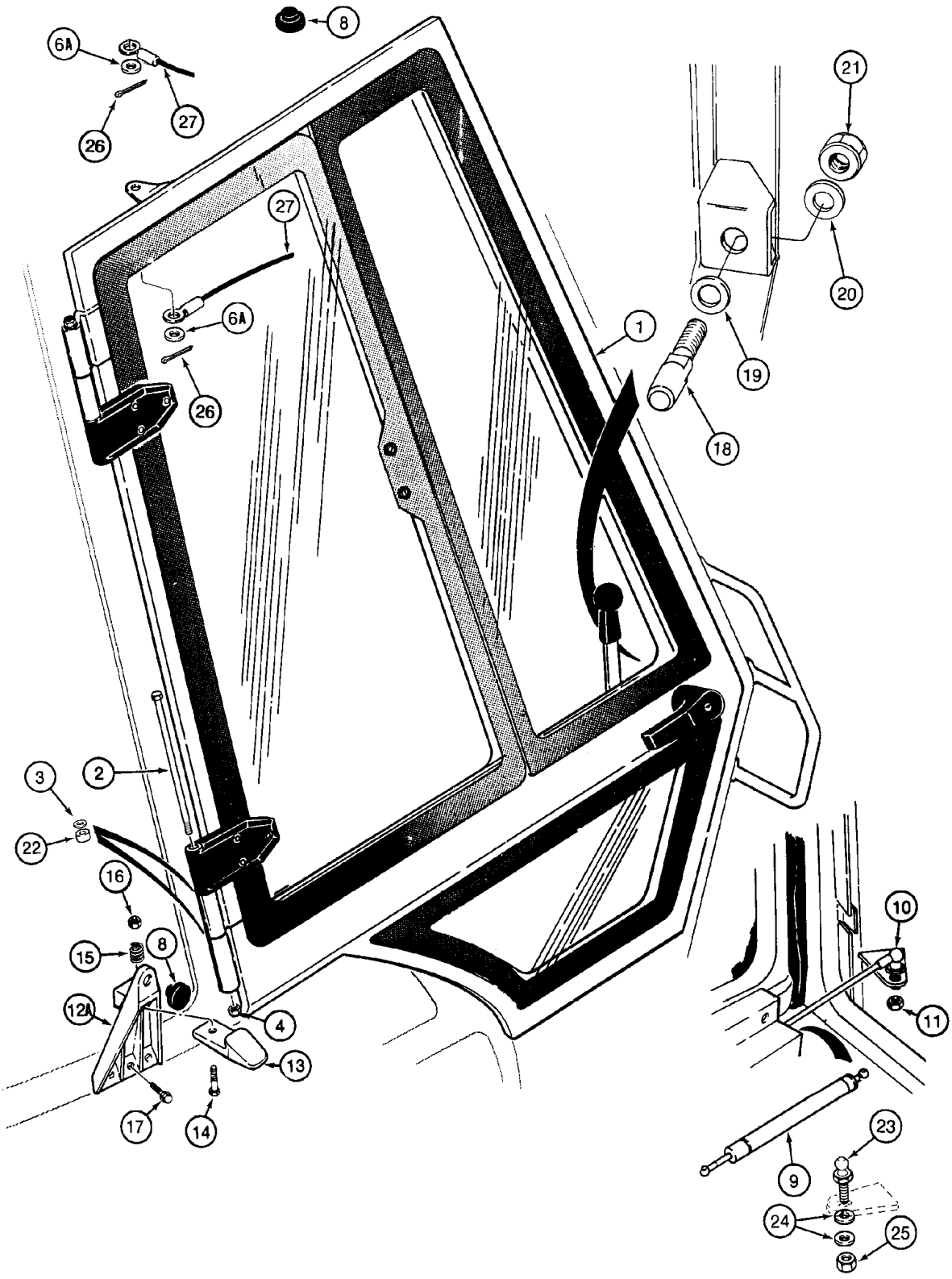
8
6A
26
27
27
6A
26
21
20
19
1
18
3
2
22
16
15
8
12A
4
13
17
14
10
11
9
23
24
25

ITEM REF.	PEÇA Nº PART Nº PIEZA Nº	QTD QTY CAN	DESCRIÇÃO (Português)	DESCRIPTION (English)	DESCRIPCIÓN (Español)
1	REF	1	PORTA (P.9-132/134)	DOOR (P.9-132/134)	PUERTA (P.9-132/134)
2	413-6152	4	PARAFUSO	BOLT	TORNILLO
3	F64046	8	ARRUELA	WASHER	ARANDELA
4	131-203	4	PORCA	NUT	TUERCA
6A	495-21038	4	ARRUELA	WASHER	ARANDELA
8	L60224	4	ENCOSTO borracha	BUMPER	TOPE
9	F44881	2	CILINDRO	CYLINDER	GATO
10	1340345C1	1	PRISIONEIRO	STUD	ESPARRAGO
11	230-4215	2	PORCA	NUT	TUERCA
12	230590A1	1	SUPORTE LE	BRACKET LH	SOPORTE Izq.
12A	230589A1	1	SUPORTE LD	BRACKET RH	SOPORTE Der.
13	230588A1	2	TRINCO	LATCH	PICAPORTE
14	413-420	2	PARAFUSO	BOLT	TORNILLO
15	D36669	2	MOLA	SPRING compression	RESORTE
16	230-4214	2	PORCA	NUT	TUERCA
17	281-18712	6	PARAFUSO	SCREW	TORNILLO
18	R52735	2	BATENTE	STRIKER	TOPE
19	F44748	2	ARRUELA	WASHER	ARANDELA
20	495-81148	2	ARRUELA	WASHER	ARANDELA
21	230-4217	2	PORCA	NUT	TUERCA
22	107949A1	8	BUCHA	BUSHING	BUJE
23	139362A1	1	PRISIONEIRO	STUD	ESPARRAGO
24	495-71041	2	ARRUELA	WASHER	ARANDELA
25	832-10410	1	PORCA	NUT	TUERCA
26	136-154	4	PINO	PIN	PASADOR
27	225059A1	2	CABO	CABLE	CABLE
	228689A1	4	PINO (não ilustrado)	PIN (not shown)	PASADOR (no ilustrado)

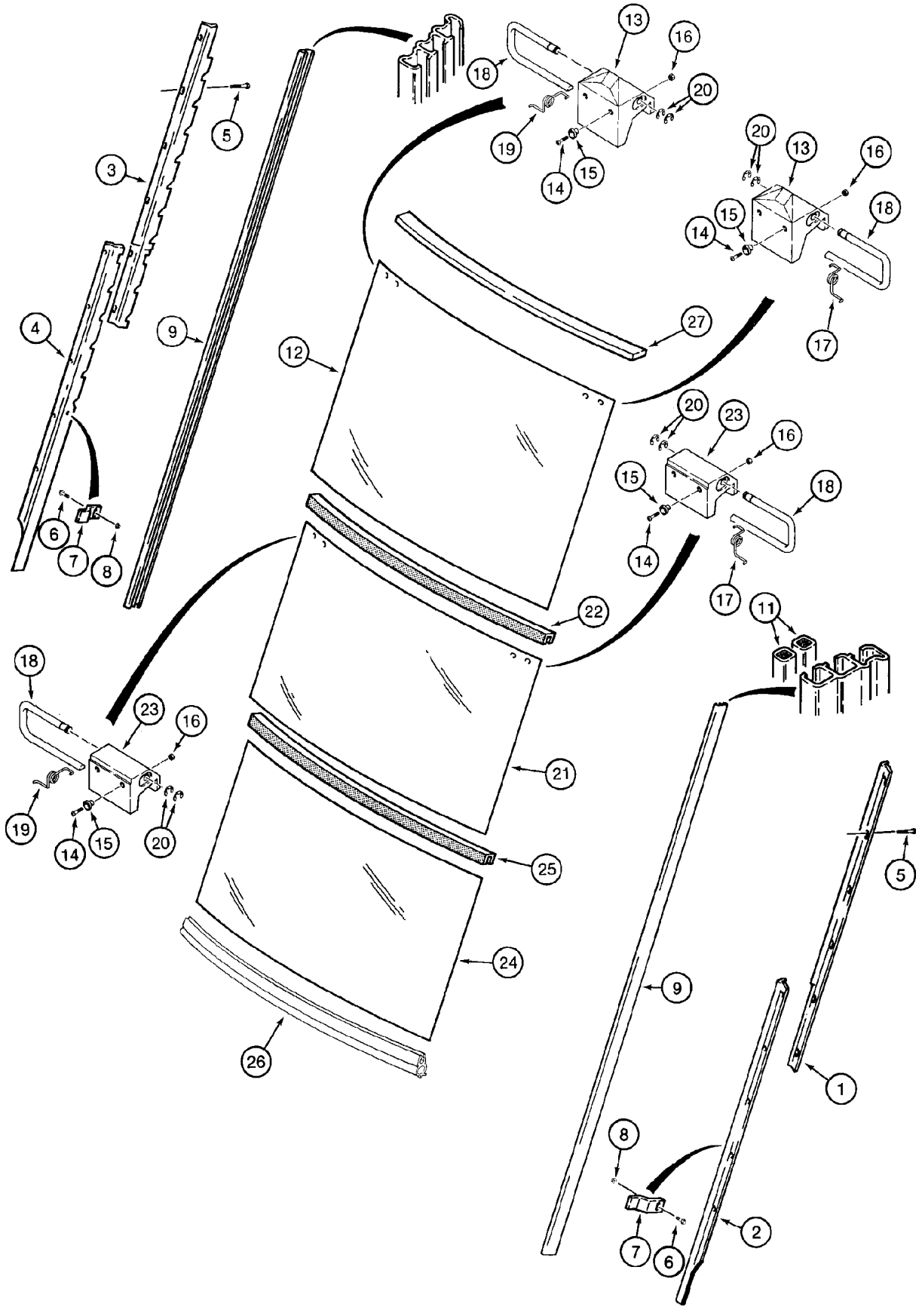
1
2
3
4
5
6
7
8
9
10
11
12
13
14
15
16
17
18
19
20
21
22
23
24
25
26
27

ITEM REF.	PEÇA Nº PART Nº PIEZA Nº	QTD QTY CAN	DESCRIÇÃO (Português)	DESCRIPTION (English)	DESCRIPCIÓN (Español)
1	97256C3	1	SUPORTE superior LD	BRACKET upper RH	SOPORTE superior
2	97257C3	1	SUPORTE inferior LD	BRACKET lower RH	SOPORTE inferior
3	97258C3	1	SUPORTE superior LE	BRACKET upper LH	SOPORTE superior
4	97259C3	1	SUPORTE inferior LE	BRACKET lower LH	SOPORTE inferior
5	281-54512	18	PARAFUSO	SCREW	TORNILLO
6	458-412	2	PARAFUSO	BOLT	TORNILLO
7	D129974	2	SUPORTE	BRACKET	SOPORTE
8	231-5344	2	PORCA	NUT	TUERCA
9	1989960C1	2	GUIA	GUIDE	GUIA
11	179355A1	4	VEDADOR	SEAL	VEDADOR
12	D129967	1	VIDRO	GLASS	VIDRIO
13	97278C1	2	TRINCO	LATCH	PICAPORTE
14	442-11016	8	PARAFUSO	SCREW	TORNILLO
15	F64198	8	ESPAÇADOR	SPACER nylon	ESPACIADOR
16	230-42409	8	PORCA	NUT	TUERCA
17	1990727C1	2	MOLA LD	SPRING RH	RESORTE
18	1344232C1	4	ALAVANCA LD/LE	LEVER RH/LH	PALANCA
19	1990728C1	2	MOLA LE	SPRING LH	RESORTE
20	100-3337	8	ANEL	RING snap	ANILLO
21	D129968	1	VIDRO	GLASS	VIDRIO
22	D126198	1	VEDADOR	SEAL	VEDADOR
23	97277C1	2	TRINCO	LATCH	PICAPORTE
24	D129969	1	VIDRO	GLASS	VIDRIO
25	D126198	1	VEDADOR	SEAL	VEDADOR
26	137315A1	1	ACABAMENTO	TRIM	ACABADO
27	106974A1	1	VEDADOR	SEAL	VEDADOR

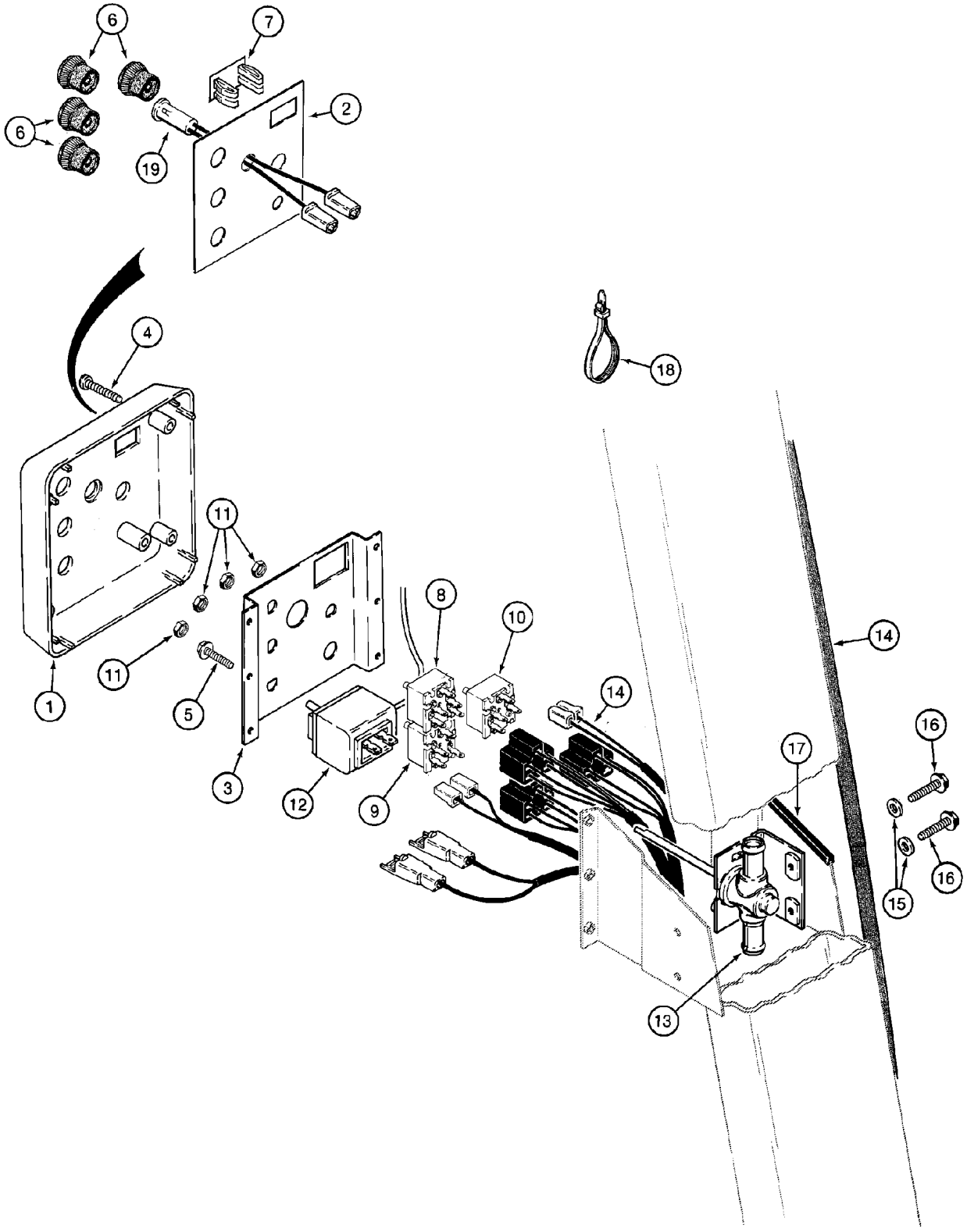
6
7
2
6
19
4
18
11
11
8
10
14
1
5
3
12
9
14
16
17
16
15
13

ITEM REF.	PEÇA Nº PART Nº PIEZA Nº	QTD QTY CAN	DESCRIÇÃO (Português)	DESCRIPTION (English)	DESCRIPCIÓN (Español)
1	390696A1	1	PAINEL	PANEL	TABLERO
2	REF	1	DECALQUE	DECAL	CALCOMANIA
3	136036A1	1	SUPORTE	BRACKET	SOPORTE
4	286-56520	4	PARAFUSO	SCREW	TORNILLO
5	281-54512	2	PARAFUSO	SCREW	TORNILLO
6	111282C1	4-5	MANOPLA	KNOB	PERILLA
7	126844A1	1	BUJÃO	PLUG	TAPÓN
8	245258A1	1	INTERRUPTOR ventilador	SWITCH blower	INTERRUPTOR ventilador
9	R52440	1	INTERRUPTOR limpador traseiro	SWITCH rear wiper	INTERRUPTOR Limpiador
10	R52415	1	INTERRUPTOR limpador dianteiro	SWITCH front wiper	INTERRUPTOR Limpiador
11	A42561	4	PORCA	NUT	TUERCA
12	1340287C1	1	INTERRUPTOR ar condicionado	SWITCH air conditioning	INTERRUPTOR
13	R52483	1	VÁLVULA temperatura	VALVE temperature control	VÁLVULA temperatura
14	REF	1	CHICOTE	HARNESS	HAZ. ELECTRICO
15	895-11008	2	ARRUELA	WASHER	ARANDELA
16	458-412	2	PARAFUSO	BOLT	TORNILLO
17	F42827	1	ACABAMENTO	TRIM	ACABADO
18	473321C1	4	CINTA	STRAP	PRECINTA
19	1964672C1	1	LANTERNA	LIGHT	LINTERNA

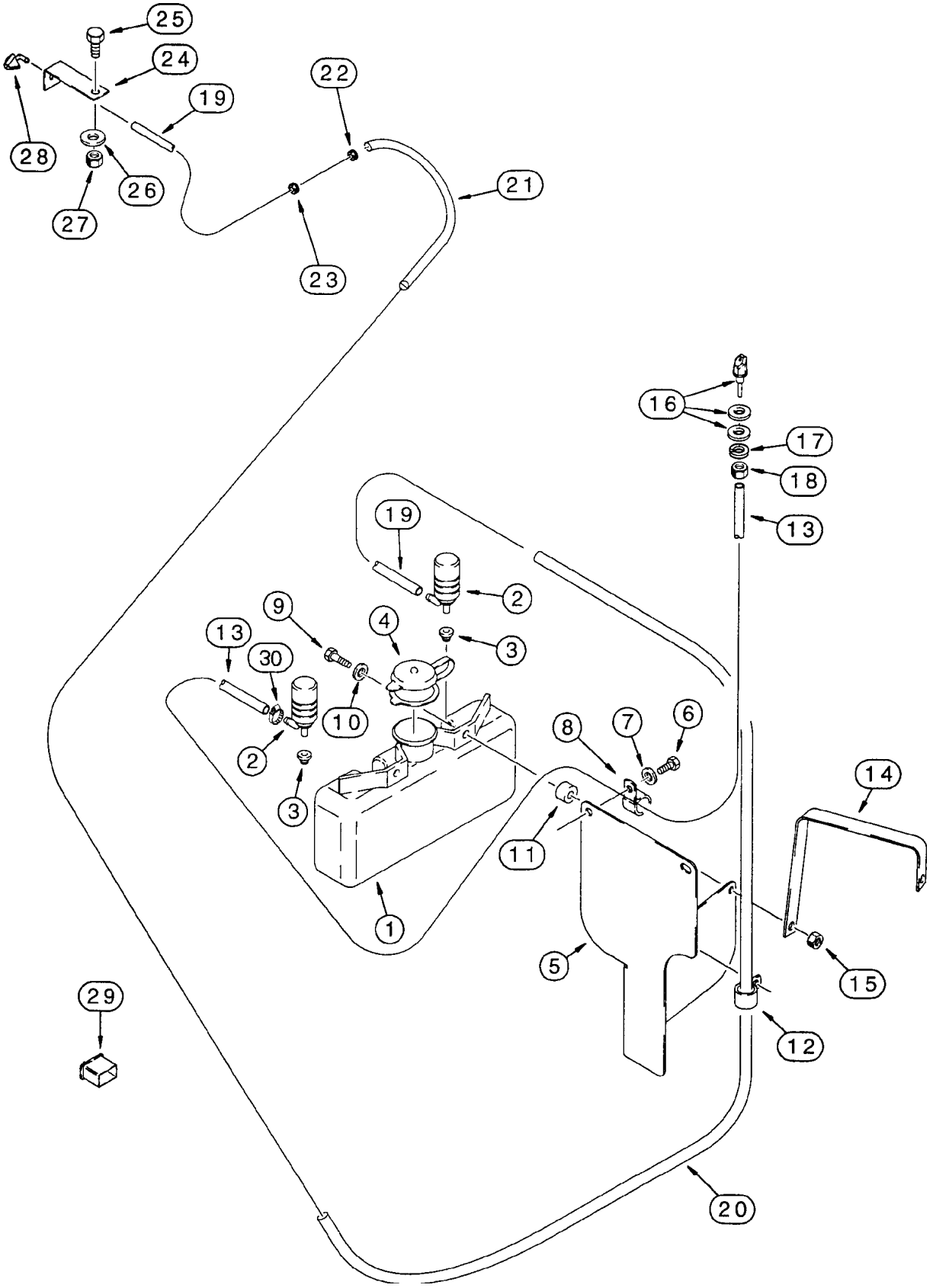
25
24
19
22
28
26
21
27
23
16
17
18
13
19
2
9
4
3
13
30
10
2
3
8
7
6
14
11
1
5
15
29
12
20

ITEM REF.	PEÇA Nº PART Nº PIEZA Nº	QTD QTY CAN	DESCRIÇÃO (Português)	DESCRIPTION (English)	DESCRIPCIÓN (Español)
	E46560	1	RESERVATÓRIO lavador	RESERVOIR	TANQUE
1	NSS	1	RESERVATÓRIO	RESERVOIR	TANQUE
2	E47238	2	BOMBA lavador	PUMP	BOMBA
3	E47239	2	JUNTA	GASKET	JUNTA
4	E47240	1	TAMPA	CAP	TAPA
5	226376A1	1	SUPORTE reserv.	BRACKET	SOPORTE
6	806-8040	2	PARAFUSO	BOLT	TORNILLO
7	895-15008	2	ARRUELA	WASHER	ARANDELA
8	515-2295	1	BRAÇADEIRA	CLAMP	ABRAZADERA
9	814-10040	2	PARAFUSO	BOLT	TORNILLO
10	895-11010	2	ARRUELA	WASHER	ARANDELA
11	E46561	2	ESPAÇADOR	SPACER	ESPACIADOR
12	D147383	1	BRAÇADEIRA	CLAMP	ABRAZADERA
13	292408A1	1	MANGUEIRA 850mm	HOSE 850mm	MANGUERA 850mm
14	292202A1	1	SUPORTE STD	BRACKET STD	SOPORTE STD
14	295597A1	1	SUPORTE (Nota 1)	BRACKET (Note 1)	SOPORTE (Nota 1)
15	832-10410	2	PORCA	NUT	TUERCA
16	284154A1	1	BICO lavador	NOZZLE	SURTIDOR
17	492-11038	1	ARRUELA	WASHER	ARANDELA
18	425-106	1	PORCA	NUT	TUERCA
19	226584A1	1	MANGUEIRA 5020mm	HOSE 5020mm	MANGUERA 5020mm
20	226582A1	1	LUVA	SLEEVE	MANGUITO
21	226580A1	1	LUVA	SLEEVE	MANGUITO
22	E10160	1	PROTETOR	GROMMET	PROTECTOR
23	E46524	1	PROTETOR	GROMMET	PROTECTOR
24	305818A1	1	SUPORTE traseiro	BRACKET rear	SOPORTE trasero
25	614-10025	1	PARAFUSO	BOLT	TORNILLO
26	892-11010	1	ARRUELA	WASHER	ARANDELA
27	829-1410	1	PORCA	NUT	TUERCA
28	E43769	1	BICO lavador	NOZZLE	SURTIDOR
29	144900A1	1	INTERRUPTOR	SWITCH	INTERRUPTOR
30	305578A1	1	BRAÇADEIRA	CLAMP	ABRAZADERA

Nota 1: Para motor turbo / Para motor turbo
Note 1: For turbo engine

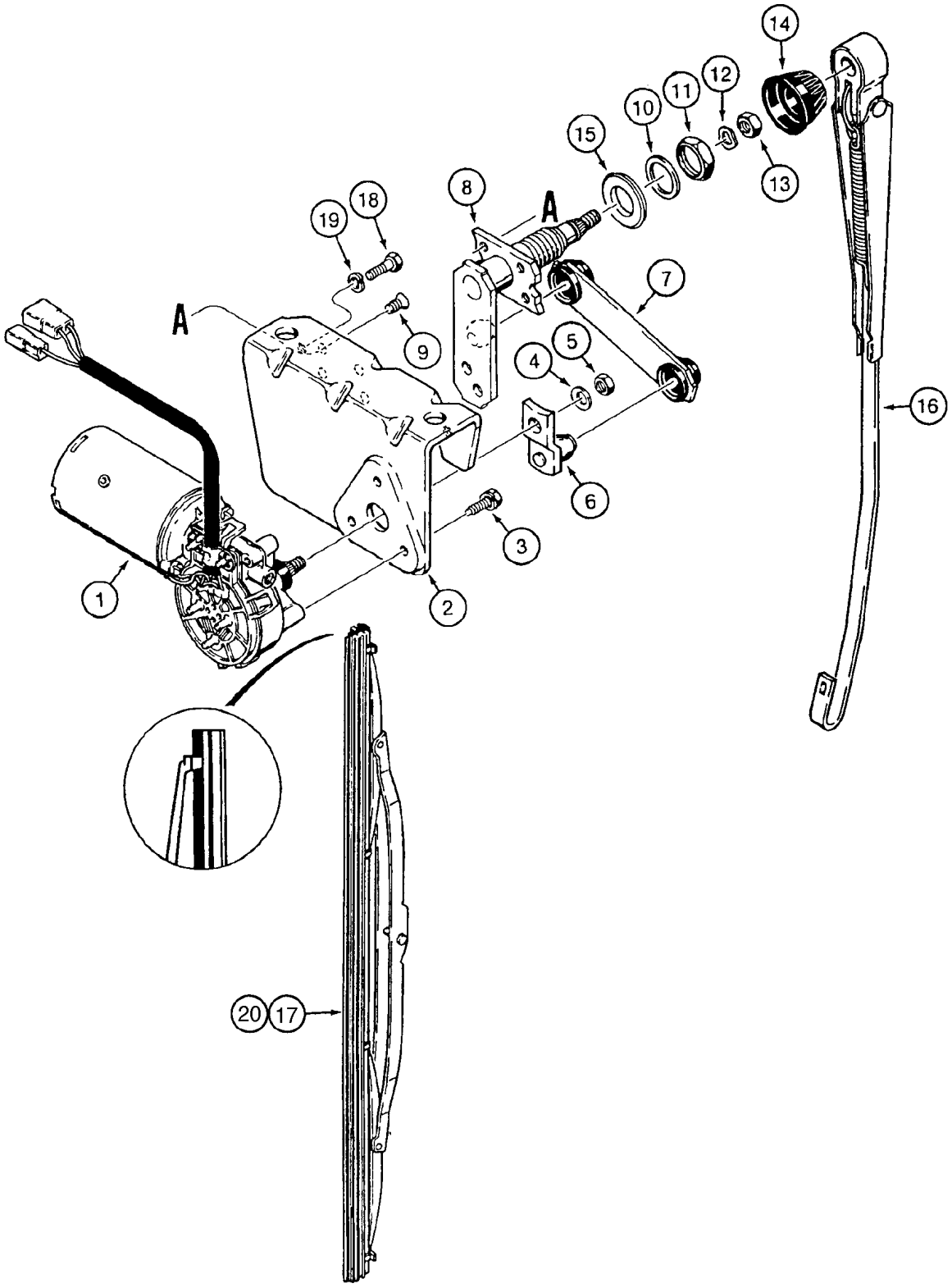
14
12
11
10
15
13
8
A
19
18
A
7
9
5
4
16
6
3
1
2
20
17

ITEM REF.	PEÇA Nº PART Nº PIEZA Nº	QTD QTY CAN	DESCRIÇÃO (Português)	DESCRIPTION (English)	DESCRIPCIÓN (Español)
	427087A1	1	LIMPADOR Conj.	WIPER Assy.	LIMPIADOR Conj.
1	NSS	1	MOTOR limpador	MOTOR wiper	MOTOR limpiador
2	NSS	1	SUPORTE	BRACKET	SOPORTE
3	NSS	3	PARAFUSO	SCREW	TORNILLO
4	NSS	1	ARRUELA	WASHER	ARANDELA
5	NSS	1	PORCA	NUT	TUERCA
6	NSS	1	BRAÇO	ARM	BRAZO
7	NSS	1	ARTICULAÇÃO	LINK	ARTICULACION
8	NSS	1	EIXO	SHAFT	EJE
9	NSS	4	PARAFUSO	SCREW	TORNILLO
10	L112088	1	ARRUELA	WASHER	ARANDELA
11	L112087	1	PORCA	NUT	TUERCA
12	L112089	1	ARRUELA	WASHER	ARANDELA
13	L112090	1	PORCA	NUT	TUERCA
14	L112081	1	TAMPA	CAP	TAPA
15	R54504	1	ESPAÇADOR	SPACER	ESPACIADOR
16	D128745	1	BRAÇO limpador	ARM wiper	BRAZO limpiador
17	132024A1	1	PALHETA Conj. com braço	BLADE Assy. with arm	PALHETA Conj. con brazo
18	614-6020	2	PARAFUSO	BOLT	TORNILLO
19	892-11006	2	ARRUELA	WASHER	ARANDELA
20	132025A1	1	PALHETA (500mm)	WIPER BLADE (500mm)	PALHETA (500mm)

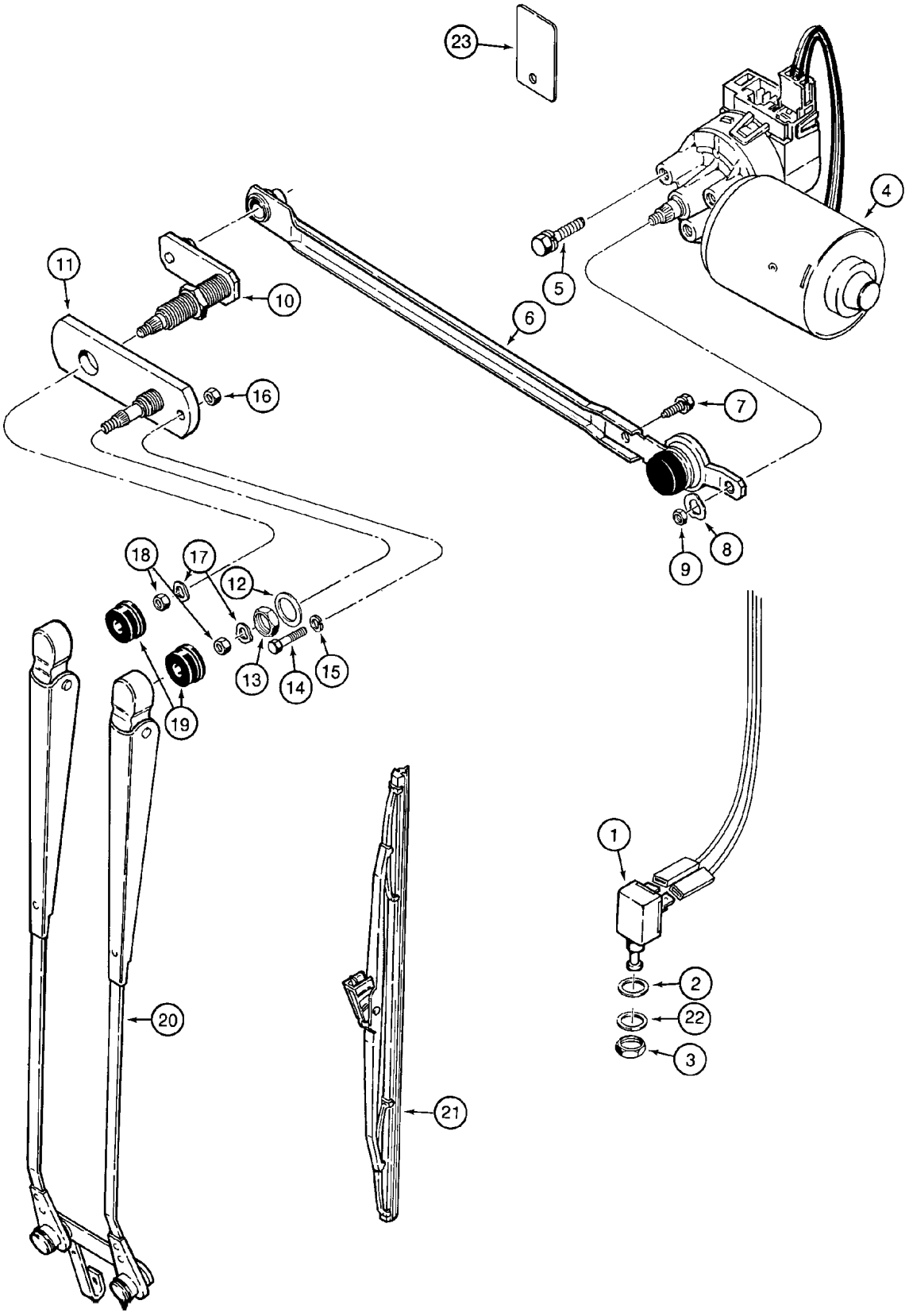
23
4
5
6
11
10
16
7
8
9
18
17
12
13
14
15
19
20
21
1
2
22
3

ITEM REF.	PEÇA Nº PART Nº PIEZA Nº	QTD QTY CAN	DESCRIÇÃO (Português)	DESCRIPTION (English)	DESCRIPCIÓN (Español)
1	A187714	1	INTERRUPTOR	SWITCH wiper stop	INTERRUPTOR
2	A165395	1	ARRUELA	WASHER	ARANDELA
3	425-157	1	PORCA	NUT	TUERCA
4	184118A1	1	MOTOR	MOTOR	MOTOR
5	N8362	3	PARAFUSO	SCREW	TORNILLO
	D128018	1	ARTICULAÇÃO Conj.	LINK Assy	ARTICULACION Conj.
6	NSS	1	ARTICULAÇÃO	LINK	ARTICULACION
7	N8362	1	PARAFUSO	SCREW	TORNILLO
8	N8361	1	ARRUELA	WASHER	ARANDELA
9	L112090	1	PORCA	NUT	TUERCA
10	D128020	1	EIXO	SHAFT	EJE
11	D128021	1	EIXO	SHAFT	EJE
12	L112088	1	ARRUELA	WASHER	ARANDELA
13	L112087	1	PORCA	NUT	TUERCA
14	413-416	1	PARAFUSO	BOLT	TORNILLO
15	492-11025	1	ARRUELA	WASHER	ARANDELA
16	425-104	1	PORCA	NUT	TUERCA
17	L112089	2	ARRUELA	WASHER	ARANDELA
18	L112090	2	PORCA	NUT	TUERCA
19	L112081	2	TAMPA	CAP	TAPA
20	R52408	1	BRAÇO	ARM	BRAZO
21	D128022	1	PALHETA	WIPER BLADE	PALHETA
22	495-21044	1	ARRUELA	WASHER	ARANDELA
23	193707A1	1	PLACA	PLATE	PLACA

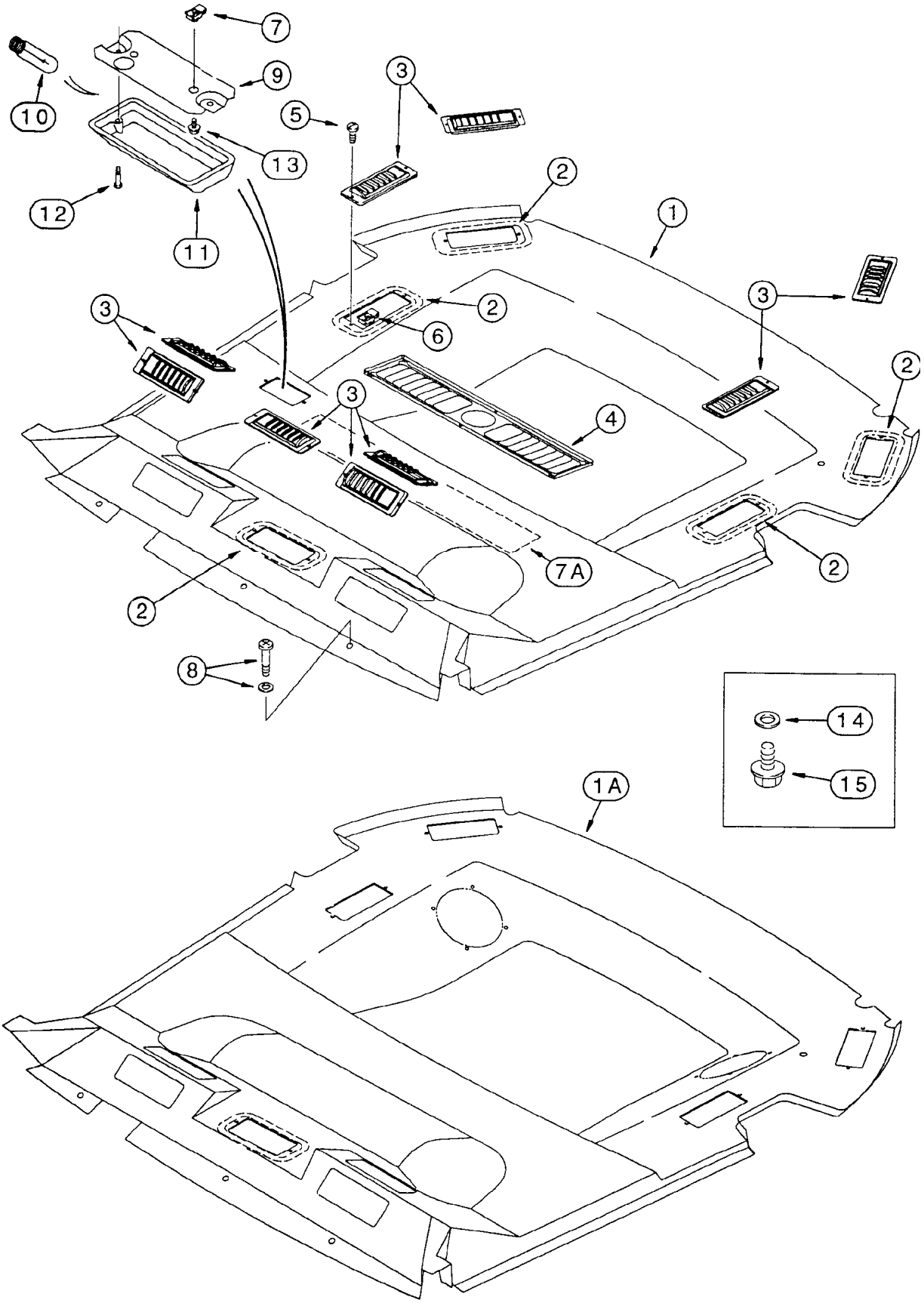
7
9
10
3
5
13
12
11
2
1
6
4
7A
8
14
15
1A

ITEM REF.	PEÇA Nº PART Nº PIEZA Nº	QTD QTY CAN	DESCRIÇÃO (Português)	DESCRIPTION (English)	DESCRIPCIÓN (Español)
	137135A1	1	FORRO Conj. (Nota 1)	HEADLINER Assy. (Note 1)	FORRO Conj. (Nota 1)
	300157A1	1	FORRO Conj. (Nota 2)	HEADLINER Assy. (Note 2)	FORRO Conj. (Nota 2)
1	NSS	1	FORRO	HEADLINER	FORRO
1A	NSS	1	FORRO	HEADLINER	FORRO
2	131973A1	5	VEDADOR	SEAL	VEDADOR
3	125688A1	9	DIFUSOR	LOUVER	DIFUSOR
4	1331102C2	1	DIFUSOR	LOUVER	DIFUSOR
4A	NSS	1	MANOPLA (não ilustrado)	KNOB (not show)	PERILLA (no ilustrado)
5	140-103	24	PARAFUSO	SCREW	TORNILLO
6	125749A1	24	PORCA	NUT	TUERCA
7	131-861	2	BRAÇADEIRA	CLAMP	ABRAZADERA
7A	186797A1	1	VEDADOR	SEAL	VEDADOR
8	F64519	5	PARAFUSO	SCREW	TORNILLO
	R53755	1	LANTERNA Conj.	LAMP Assy.	LINTERNA Conj.
9	NSS	1	BASE	BASE	BASE
10	N14466	1	LÂMPADA	BULB	LÂMPARA
11	N14465	1	LENTE	LENS	LENTE
12	440-1088	2	PARAFUSO	SCREW	TORNILLO
13	281-54512	2	PARAFUSO	SCREW	TORNILLO
14	194858A1	2	ARRUELA	WASHER	ARANDELA
15	D134923	2	TAMPA	CAP	TAPA
	87410902	1	JOGO rádio (Nota 3)	KIT (Note 3)	JUEGO (Nota 3)

Nota 1: Usado nos modelos sem alto-falante e rádio / Usado en los modelos sin altavoz y radio
Note 1: Used on models without speaker and radio

Nota 2: Usado nos modelos com alto-falante e rádio / Usado en los modelos con altavoz y radio
Note 2: Used on models with speaker and radio

Nota 3: Inclui / Incluye 1,2,3,4,5,6,7,8,13,14,15
Note 3: Includes 1,2,3,4,5,6,7,8,13,14,15

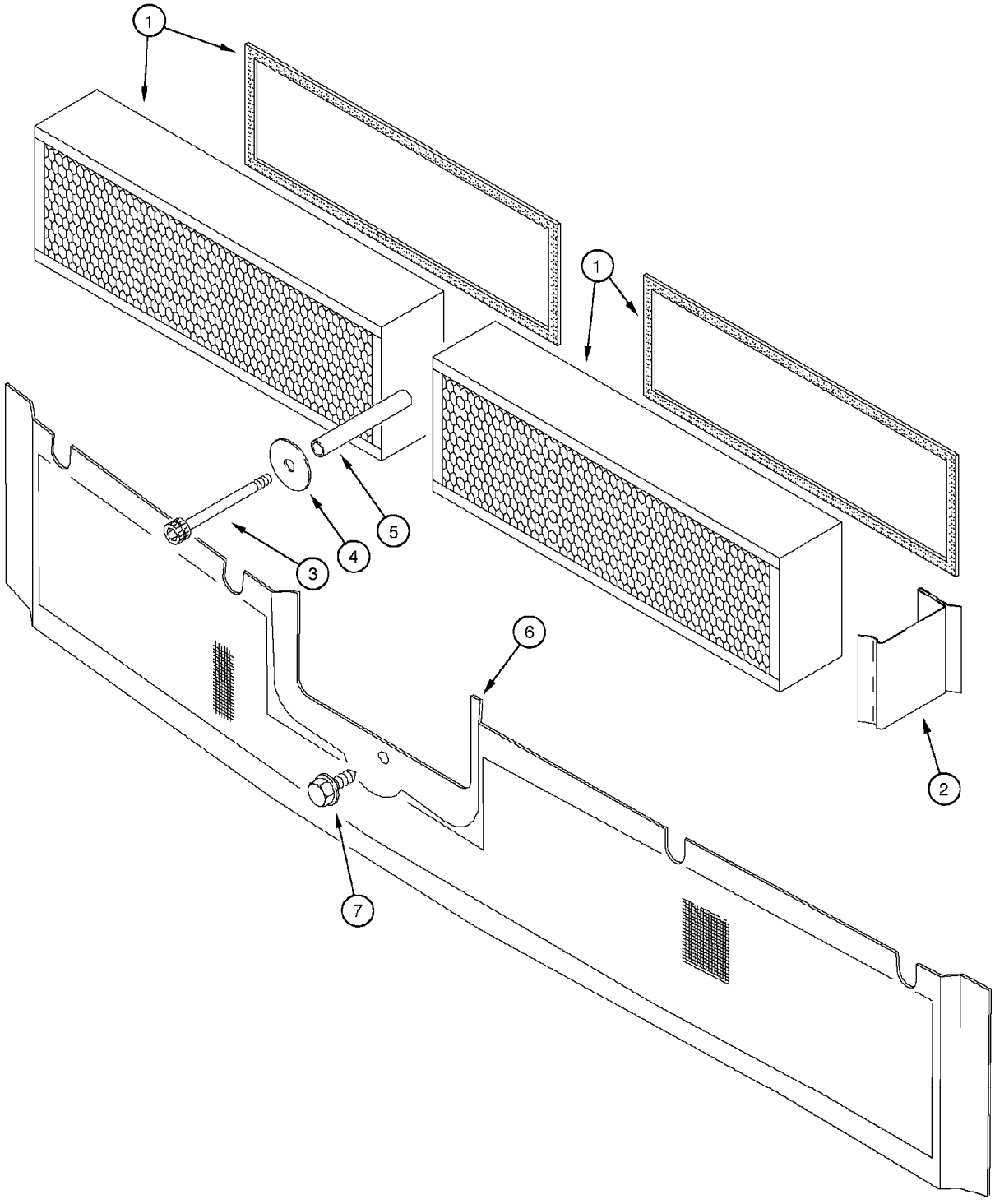
1
1
2
3
4
5
6
7

ITEM REF.	PEÇA Nº PART Nº PIEZA Nº	QTD QTY CAN	DESCRIÇÃO (Português)	DESCRIPTION (English)	DESCRIPCIÓN (Español)
1	139768A1	2	FILTRO	FILTER	FILTRO
2	123206A2	1	SUPORTE	BRACKET	SOPORTE
3	461-33148	1	PARAFUSO	BOLT	TORNILLO
4	495-81121	1	ARRUELA	WASHER	ARANDELA
5	140327A1	1	ESPAÇADOR	SPACER	ESPACIADOR
6	243603A1	1	TELA	SCREEN	TELA
7	281-54712	1	PARAFUSO	SCREW	TORNILLO

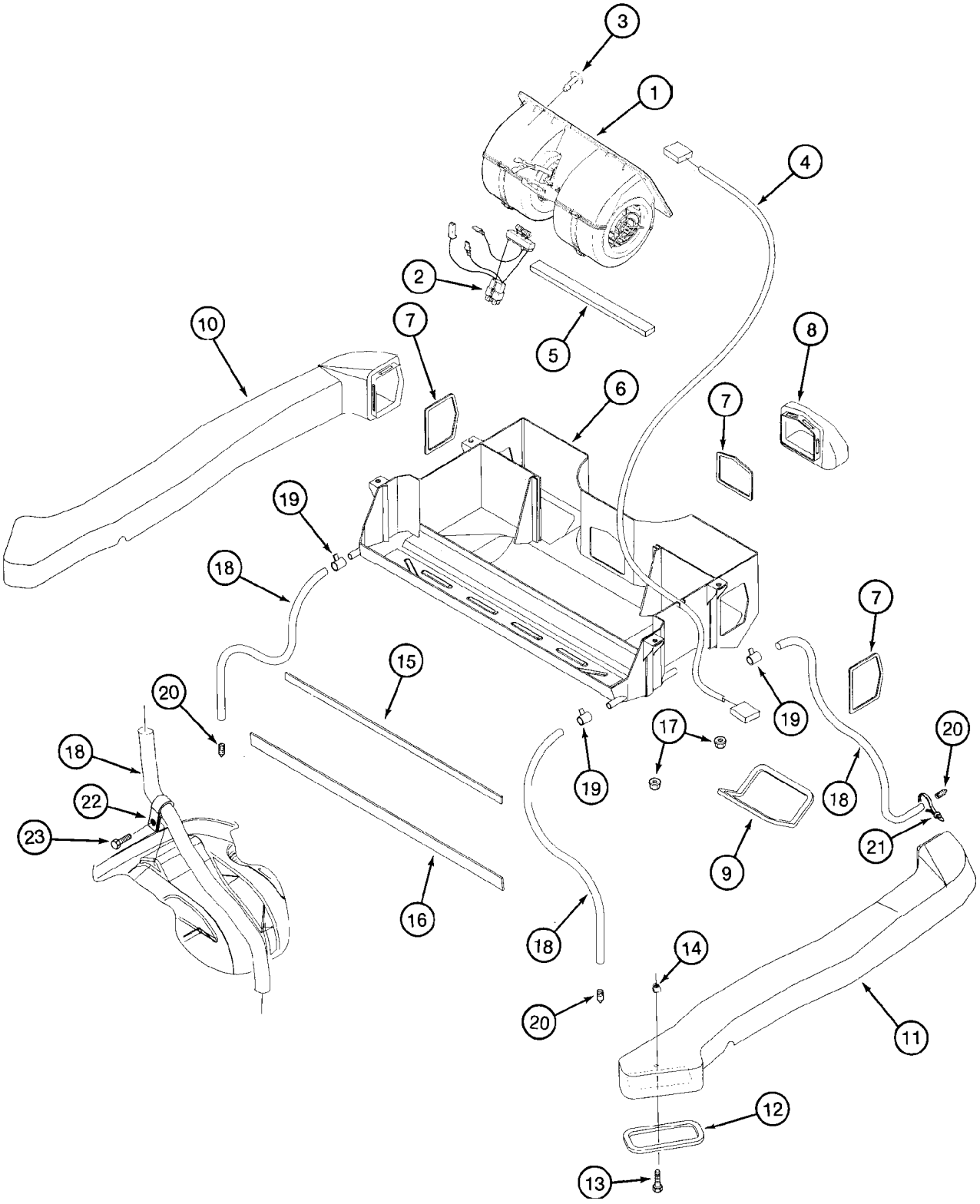
3
1
4
2
5
10
7
8
6
7
19
18
7
15
20
19
17
20
18
18
22
23
9
21
16
18
14
20
11
12
13

ITEM REF.	PEÇA Nº PART Nº PIEZA Nº	QTD QTY CAN	DESCRIÇÃO (Português)	DESCRIPTION (English)	DESCRIPCIÓN (Español)
1	1340492C2	1	VENTILADOR (Nota 1)	BLOWER (Note 1)	VENTILADOR (Nota 1)
2	1343938C2	1	RESISTOR	RESISTOR	RESISTOR
3	182697A1	5	RETENTOR	RETAINER	RETENEDOR
4	189404A1	1	CHICOTE	HARNESS	HAZ. ELECTRICO
5	181981A1	1	VEDADOR (355mm)	SEAL (355mm)	VEDADOR (355mm)
6	134125A1	1	CARCAÇA	HOUSING	CARCASA
7	128406A1	3	VEDADOR	SEAL	VEDADOR
8	131039A1	1	DUTO	DUCT	DUCTO
9	131974A1	2	VEDADOR	SEAL	VEDADOR
10	131041A1	1	DUTO	DUCT	DUCTO
11	131042A1	1	DUTO	DUCT	DUCTO
12	131973A1	2	VEDADOR	SEAL	VEDADOR
13	845-6020	2	PARAFUSO	BOLT	TORNILLO
14	127367A1	2	PORCA	NUT	TUERCA
15	1987097C1	1	VEDADOR (735mm)	SEAL (735mm)	VEDADOR (735mm)
16	1987096C1	1	VEDADOR (765mm)	SEAL (765mm)	VEDADOR (765mm)
17	832-10408	4	PORCA	NUT	TUERCA
18	127073A1	4	MANGUEIRA	HOSE	MANGUERA
19	214-274	4	BRAÇADEIRA	CLAMP	ABRAZADERA
20	109239C2	4	VÁLVULA dreno	VALVE drain	VÁLVULA
21	L18337	2	CINTA	STRAP	PRECINTA
22	184289A1	1	BRAÇADEIRA	CLAMP	ABRAZADERA
23	282-16512	1	PARAFUSO	SCREW	TORNILLO

Nota 1: Para reposição solicitar 1977564C2 e o resistor item (2) 1343938C2
Note 1: For service order 1977564C2 and the resistor item (2) 1343938C2
Nota 1: Para los repuestos pedir 1977564C2 y el resistor item (2) 1343938C2

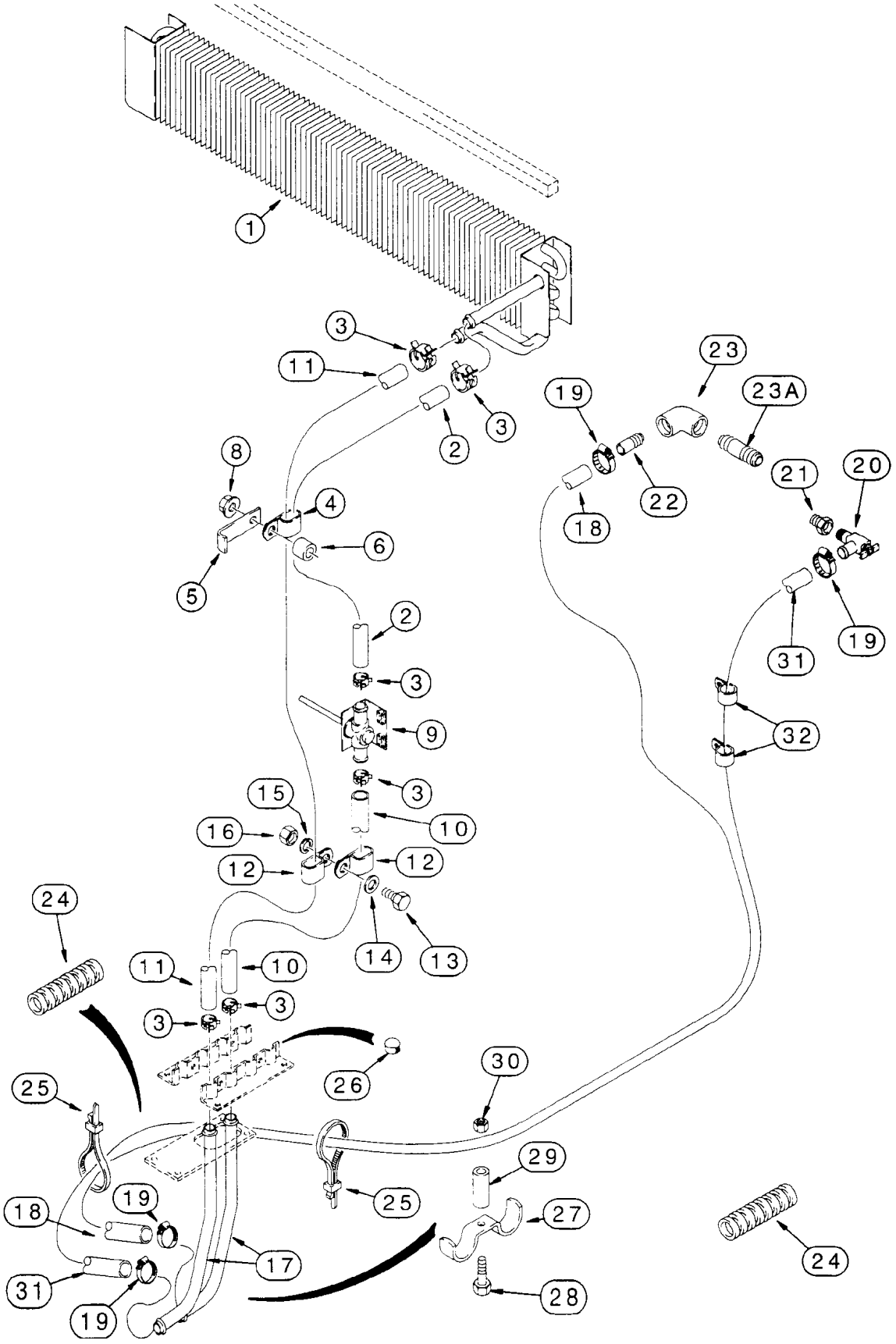
1
3
11
2
3
23
23A
19
22
18
21
20
19
31
32
8
4
6
5
2
3
9
3
15
16
10
12
12
14
13
24
11
10
3
3
26
30
25
25
29
27
28
18
19
17
31
19
24

ITEM REF.	PEÇA Nº PART Nº PIEZA Nº	QTD QTY CAN	DESCRIÇÃO (Português)	DESCRIPTION (English)	DESCRIPCIÓN (Español)
1	131124A1	1	ELEMENTO aquecedor	CORE heater	ELEMENTO calefación
2	128412A1	1	MANGUEIRA	HOSE	MANGUERA
3	1954736C1	6	BRAÇADEIRA	CLAMP	ABRAZADERA
4	L50062	2	BRAÇADEIRA	CLAMP	ABRAZADERA
5	R53634	2	BRAÇADEIRA	CLAMP	ABRAZADERA
6	126907A1	2	ESPAÇADOR	SPACER	ESPACIADOR
8	825-2408	2	PORCA	NUT	TUERCA
9	R52483	1	VÁLVULA temperatura	VALVE temperature	VÁLVULA temperatura
10	128410A1	1	MANGUEIRA 925mm	HOSE 925mm	MANGUERA 925mm
11	128411A1	1	MANGUEIRA 2030mm	HOSE 2030mm	MANGUERA 2030mm
12	L50062	2	BRAÇADEIRA	CLAMP	ABRAZADERA
13	614-8025	1	PARAFUSO	BOLT	TORNILLO
14	895-11008	1	ARRUELA	WASHER	ARANDELA
15	892-11008	1	ARRUELA	WASHER	ARANDELA
16	829-1408	1	PORCA	NUT	TUERCA
17	190675A1	2	TUBO aquecedor	TUBE heater	TUBO calefación
18	225713A1	2	MANGUEIRA	HOSE	MANGUERA
19	214-1410	4	BRAÇADEIRA	CLAMP	ABRAZADERA
20	A16764	1	VÁLVULA corte	VALVE shutoff	VÁLVULA
21	221-89	2	REDUTOR	REDUCER	REDUCTOR
22	L17985	1	NIPLE	NIPPLE	NIPLE
23	221-1382	1	COTOVELO	ELBOW	CODO
23A	221-190	1	CONEXÃO	CONNECTOR	CODO
24	D132982	4	LUVA	SLEEVE hose guard	MANGUITO
25	L18337	3	CINTA	STRAP	PRECINTA
26	353-406	2	BUJÃO	PLUG	TAPÓN
27	D143427	1	BRAÇADEIRA	CLAMP	ABRAZADERA
28	614-8030	1	PARAFUSO	BOLT	TORNILLO
29	D143417	1	ESPAÇADOR	SPACER	ESPACIADOR
30	825-2408	1	PORCA	NUT	TUERCA
31	225714A1	1	MANGUEIRA 3300mm	HOSE 3300mm	MANGUERA 3300mm
32	D88052	2	BRAÇADEIRA	CLAMP	ABRAZADERA

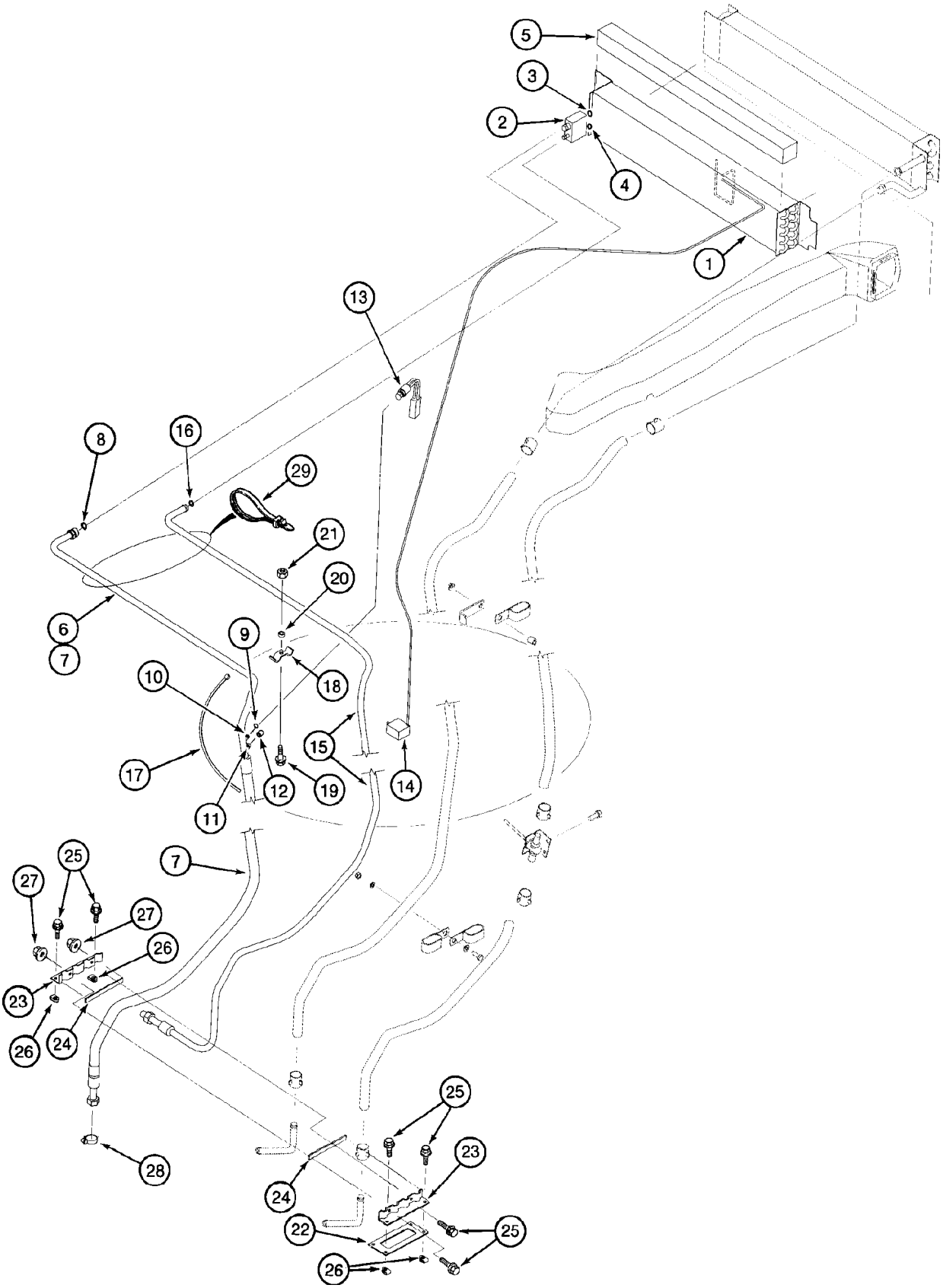
5
3
2
4
1
13
8
16
29
21
20
6
7
9
18
10
15
17
12
19
14
11
7
25
27
27
26
23
26
24
25
23
28
24
22
25
26

ITEM REF.	PEÇA Nº PART Nº PIEZA Nº	QTD QTY CAN	DESCRIÇÃO (Português)	DESCRIPTION (English)	DESCRIPCIÓN (Español)
1	131127A2	1	ELEMENTO evaporador	CORE evaporator	ELEMENTO evaporador
2	1990756C2	1	VÁLVULA	VALVE expansion	VÁLVULA
3	128485A1	1	ANEL-O	O-RING	ANILLO O
4	128484A1	1	ANEL-O	O-RING	ANILLO O
5	181980A1	1	VEDADOR	SEAL	VEDADOR
6	83822C1	3	FITA	TAPE	FITA
7	190599A1	1	MANGUEIRA	HOSE	MANGUERA
8	128485A1	1	ANEL-O	O-RING	ANILLO O
9	128483A1	1	ANEL-O	O-RING	ANILLO O
10	1250594C1	1	VÁLVULA	VALVE	VÁLVULA
11	1250594C1	1	VÁLVULA	VALVE	VÁLVULA
12	122553A1	1	TAMPA	CAP	TAPA
13	122579A1	1	INTERRUPTOR baixa pressão	SWITCH low pressure	INTERRUPTOR
14	1340287C1	1	INTERRUPTOR ar condicionado	SWITCH air conditioning	INTERRUPTOR
15	124727A1	1	MANGUEIRA	HOSE	MANGUERA
16	128483A1	1	ANEL-O	O-RING	ANILLO O
17	L18337	UQN	CINTA	STRAP	PRECINTA
18	D143427	1	BRAÇADEIRA	CLAMP	ABRAZADERA
19	614-8030	1	PARAFUSO	BOLT	TORNILLO
20	D143417	1	ESPAÇADOR	SPACER	ESPACIADOR
21	825-2408	1	PORCA	NUT	TUERCA
22	124011A1	1	JUNTA	GASKET	JUNTA
23	123980A1	2	BRAÇADEIRA	CLAMP	ABRAZADERA
24	181979A1	2	VEDADOR	SEAL	VEDADOR
25	845-6020	6	PARAFUSO	BOLT	TORNILLO
26	833-40406	4	PORCA	NUT	TUERCA
27	825-2406	2	PORCA	NUT	TUERCA
28	214-1412	1	BRAÇADEIRA	CLAMP	ABRAZADERA
29	L11541	UQN	CINTA	STRAP	PRECINTA

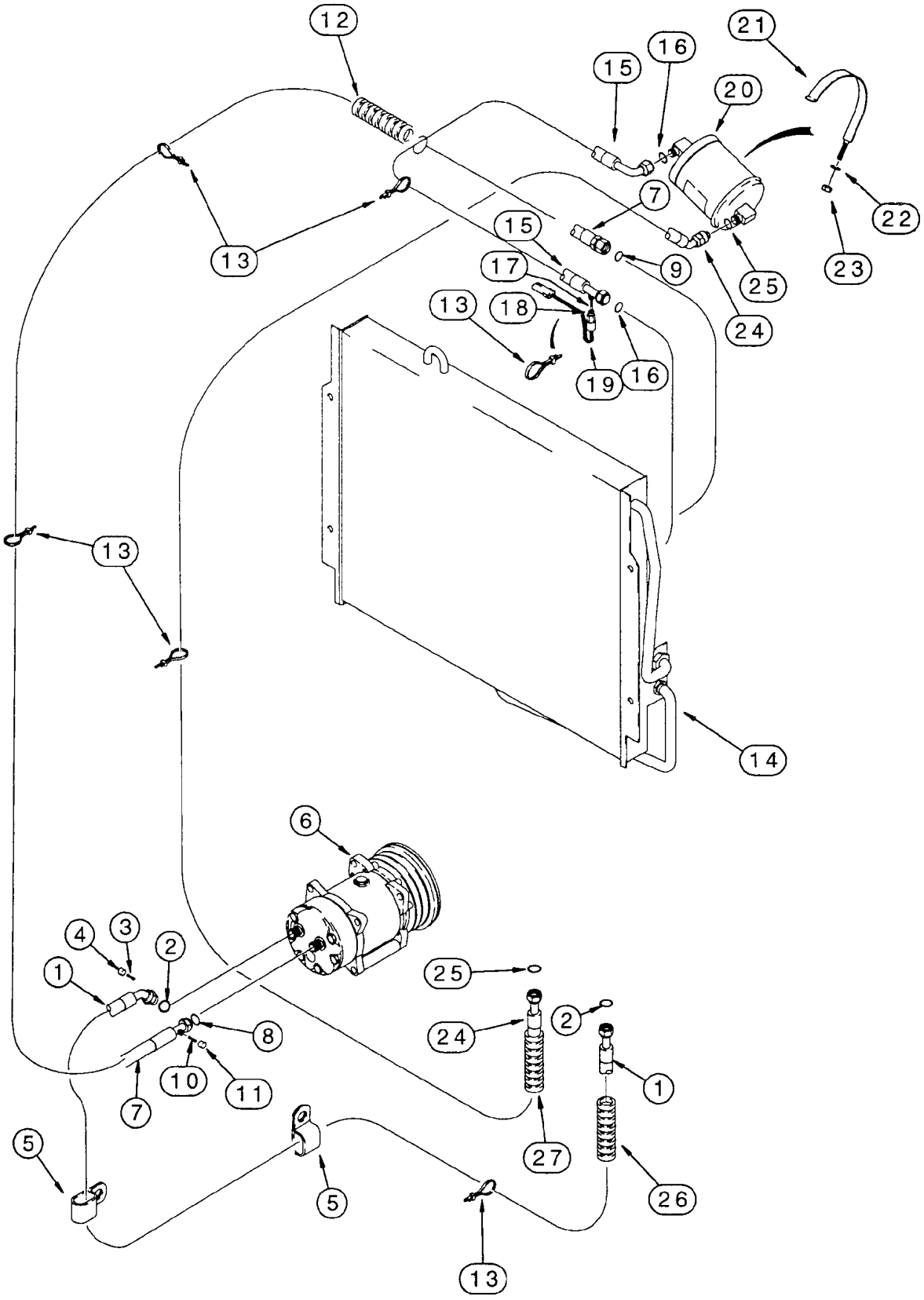
12
21
16
15
20
7
22
13
15
17
9
25
23
13
18
24
19
16
13
14
6
4
3
2
1
25
24
2
8
10
11
7
1
27
5
5
26
13

ITEM REF.	PEÇA Nº PART Nº PIEZA Nº	QTD QTY CAN	DESCRIÇÃO (Português)	DESCRIPTION (English)	DESCRIPCIÓN (Español)
1	242722A1	1	MANGUEIRA 2930mm	HOSE 2930mm	MANGUERA 2930mm
2	128485A1	2	ANEL-O	O-RING	ANILLO O
3	1250594C1	1	VÁLVULA	VALVE	VÁLVULA
4	122553A1	1	TAMPA	CAP	TAPA
5	D88052	1	BRAÇADEIRA	CLAMP	ABRAZADERA
6	REF	1	COMPRESSOR Conj. (P.146)	COMPRESSOR Assy. (P.146)	COMPRESOR Conj. (P.146)
7	242724A1	1	MANGUEIRA 2600mm	HOSE 2600mm	MANGUERA 2600mm
8	128485A1	1	ANEL-O	O-RING	ANILLO O
9	128484A1	1	ANEL-O	O-RING	ANILLO O
10	1250594C1	1	VÁLVULA	VALVE	VÁLVULA
11	122554A1	1	TAMPA	CAP	TAPA
12	193913A1	1	LUVA	SLEEVE	MANGUITO
13	L18337	UQN	CINTA	STRAP	PRECINTA
14	246060A1	1	CONDENSADOR Conj.	CONDENSER Assy.	CONDENSADOR Conj.
15	138255A1	1	MANGUEIRA 550mm	HOSE 550mm	MANGUERA 550mm
16	128483A1	2	ANEL-O	O-RING	ANILLO O
17	1250594C1	1	VÁLVULA	VALVE	VÁLVULA
18	128483A1	1	ANEL-O	O-RING	ANILLO O
19	232948A1	1	INTERRUPTOR	SWITCH	INTERRUPTOR
20	1990758C2	1	DESUMIDIFICADOR	RECEIVER-DRIER	SECADOR
21	253404A1	1	BRAÇADEIRA	CLAMP	ABRAZADERA
22	895-11008	1	ARRUELA	WASHER	ARANDELA
23	832-10408	1	PORCA	NUT	TUERCA
24	138257A2	1	MANGUEIRA 3100mm	HOSE 3100mm	MANGUERA 3100mm
25	128483A1	2	ANEL-O	O-RING	ANEL-O
26	191703A1	1	LUVA 400mm	SLEEVE 400mm	MANGUITO 400mm
27	191704A1	1	LUVA 460mm	SLEEVE 460mm	MANGUITO 460mm

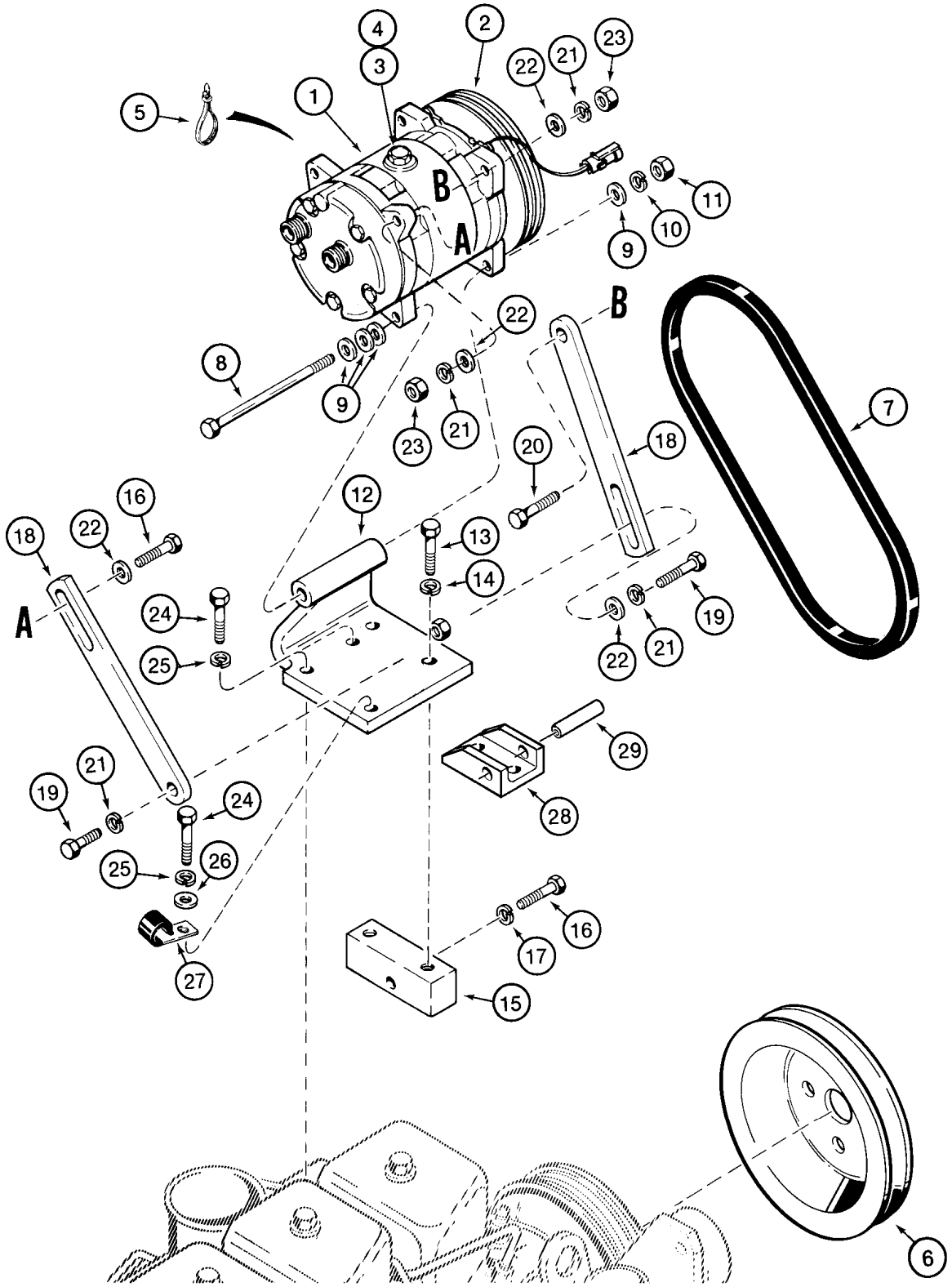
1
2
3
4
5
6
7
8
9
10
11
12
13
14
15
16
17
18
19
20
21
22
23
24
25
26
27
28
29
A
B

ITEM REF.	PEÇA Nº PART Nº PIEZA Nº	QTD QTY CAN	DESCRIÇÃO (Português)	DESCRIPTION (English)	DESCRIPCIÓN (Español)
	1999755C3	1	COMPRESSOR Conj.	COMPRESSOR Assy.	COMPRESOR Conj.
1	NSS	1	COMPRESSOR	COMPRESSOR	COMPRESOR
2	135324A1	1	EMBREAGEM Conj.	CLUTCH Assy.	EMBRAGUE Conj.
3	A49667	1	BUJÃO	PLUG	TAPÓN
4	128483A1	1	ANEL-O	O-RING	ANILLO O
5	L18337	2	CINTA	STRAP	PRECINTA
6	A189284	1	POLIA	PULLEY	POLEA
7	277546A1	1	CORREIA	BELT	CORREA
8	827-10130	1	PARAFUSO	BOLT	TORNILLO
9	895-11010	4	ARRUELA	WASHER	ARANDELA
10	892-11010	1	ARRUELA	WASHER	ARANDELA
11	829-1410	1	PORCA	NUT	TUERCA
12	304530A1	1	SUPORTE	BRACKET	SOPORTE
13	627-10030	2	PARAFUSO	BOLT	TORNILLO
14	892-11010	2	ARRUELA	WASHER	ARANDELA
15	A184614	1	BLOCO	BLOCK	BLOQUE
16	827-10040	2	PARAFUSO	BOLT	TORNILLO
17	892-11010	1	ARRUELA	WASHER	ARANDELA
18	304527A1	2	CINTA	STRAP	PRECINTA
19	827-10110	2	PARAFUSO	BOLT	TORNILLO
20	627-10035	1	PARAFUSO	BOLT	TORNILLO
21	892-11010	4	ARRUELA	WASHER	ARANDELA
22	895-11010	4	ARRUELA	WASHER	ARANDELA
23	829-1410	2	PORCA	NUT	TUERCA
24	627-10030	3	PARAFUSO	BOLT	TORNILLO
25	892-11010	3	ARRUELA	WASHER	ARANDELA
26	895-11010	1	ARRUELA	WASHER	ARANDELA
27	D147383	1	BRAÇADEIRA	CLAMP	ABRAZADERA
28	304525A1	1	SUPORTE	BRACKET	SOPORTE
29	304526A1	1	ESPAÇADOR	SPACER	ESPACIADOR

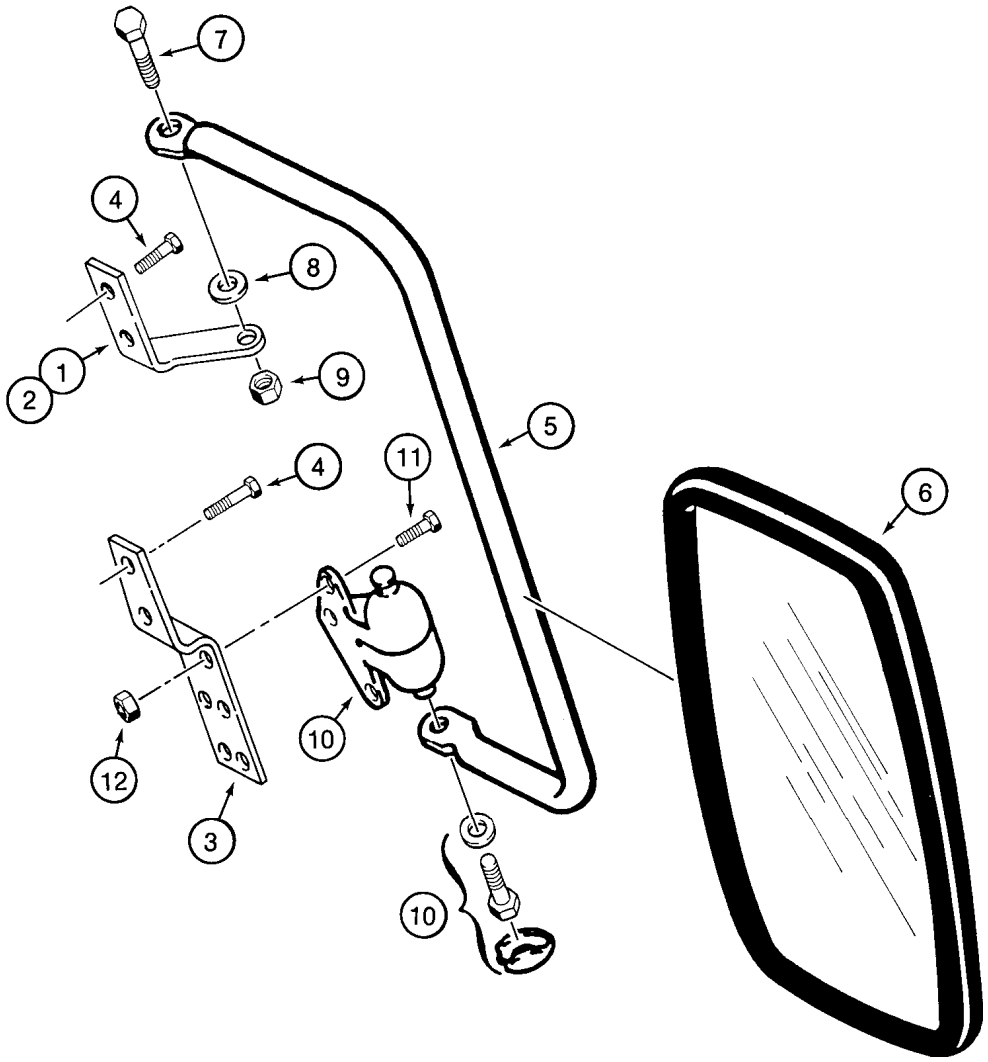
7
4
8
1
2
9
5
4
11
6
10
12
3
10

ITEM REF.	PEÇA Nº PART Nº PIEZA Nº	QTD QTY CAN	DESCRIÇÃO (Português)	DESCRIPTION (English)	DESCRIPCIÓN (Español)
	D102964	1	JOGO espelho	KIT mirror	JUEGO espejo
1	D142084	1	SUPORTE LD	BRACKET RH	SOPORTE Der.
2	D142085	1	SUPORTE LE	BRACKET LH	SOPORTE Izq.
3	D142083	2	SUPORTE	BRACKET	SOPORTE
4	281-54712	8	PARAFUSO	SCREW	TORNILLO
5	D142086	2	SUPORTE	SUPPORT	SOPORTE
6	R54682	2	RETROVISOR	REAR VIEW MIRROR	RETROVISOR
7	413-516	2	PARAFUSO	BOLT	TORNILLO
8	A167037	2	ARRUELA	WASHER	ARANDELA
9	231-4115	2	PORCA	NUT	TUERCA
10	D142144	2	MANCAL	KNUCKLE	COJINETE
11	413-412	6	PARAFUSO	BOLT	TORNILLO
12	231-1444	6	PORCA	NUT	TUERCA

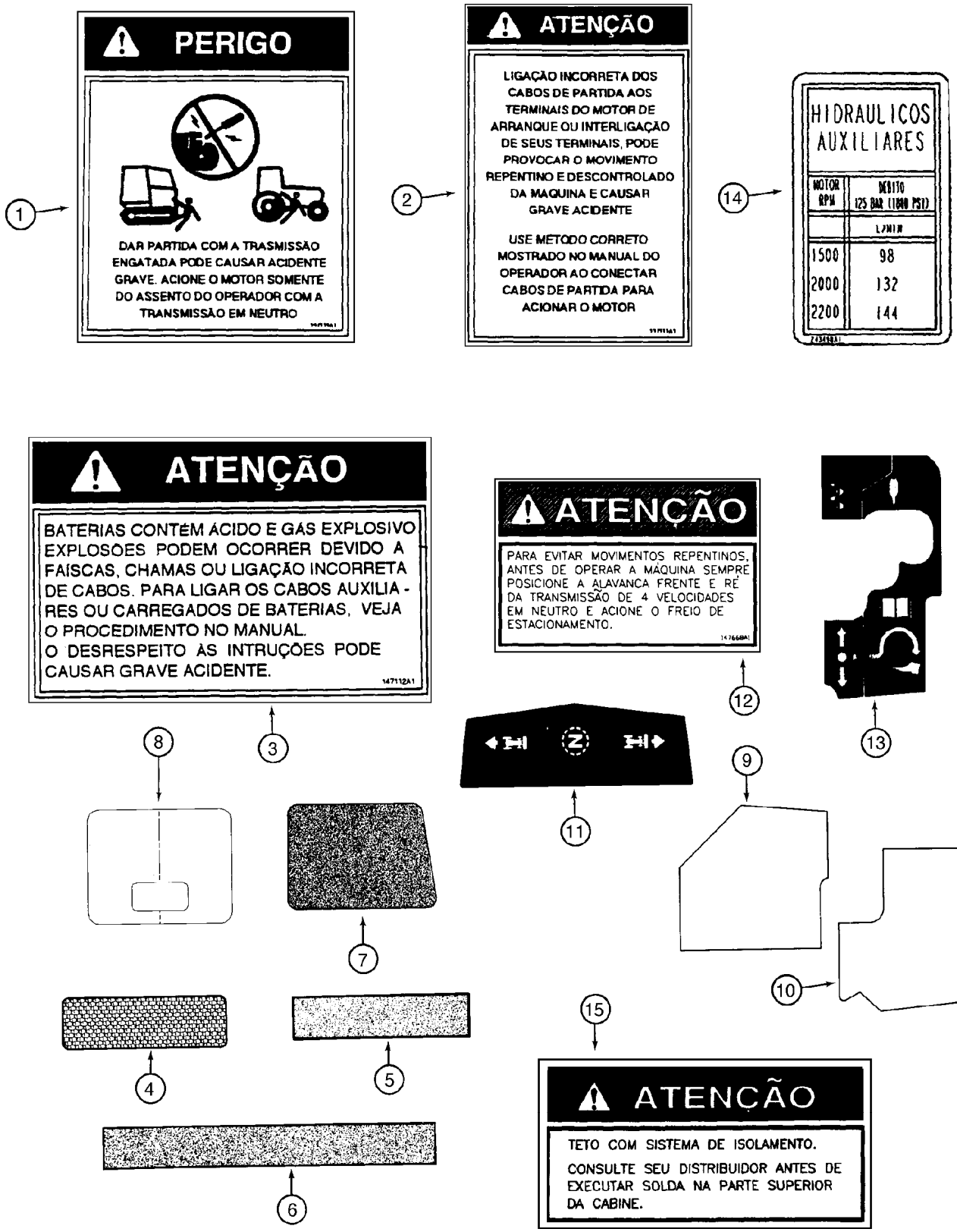
PERIGO
DAR PARTIDA COM A TRASMISSÃO ENGATADA PODE CAUSAR ACIDENTE GRAVE. ACIONE O MOTOR SOMENTE DO ASSENTO DO OPERADOR COM A TRANSMISSÃO EM NEUTRO
1
ATENÇÃO
LIGAÇÃO INCORRETA DOS CABOS DE PARTIDA AOS TERMINAIS DO MOTOR DE ARRANQUE OU INTERLIGAÇÃO DE SEUS TERMINAIS, PODE PROVOCAR O MOVIMENTO REPENTINO E DESCONTROLADO DA MAQUINA E CAUSAR GRAVE ACIDENTE
USE METODO CORRETO MOSTRADO NO MANUAL DO OPERADOR AO CONECTAR CABOS DE PARTIDA PARA ACIONAR O MOTOR
2
HIDRAULICOS AUXILIARES
MOTOR RPM
1500 98
2000 132
2200 144
14
ATENÇÃO
BATERIAS CONTÉM ÁCIDO E GÁS EXPLOSIVO
EXPLOSÕES PODEM OCORRER DEVIDO A FAÍSCAS, CHAMAS OU LIGAÇÃO INCORRETA DE CABOS. PARA LIGAR OS CABOS AUXILIA - RES OU CARREGADOS DE BATERIAS, VEJA O PROCEDIMENTO NO MANUAL.
O DESRESPEITO ÀS INTRUÇÕES PODE CAUSAR GRAVE ACIDENTE.
3
ATENÇÃO
PARA EVITAR MOVIMENTOS REPENTINOS, ANTES DE OPERAR A MÁQUINA SEMPRE POSICIONE A ALAVANCA FRENTE E RÉ DA TRANSMISSÃO DE 4 VELOCIDADES EM NEUTRO E ACIONE O FREIO DE ESTACIONAMENTO.
12
13
8
7
9
11
4
5
10
6
15
ATENÇÃO
TETO COM SISTEMA DE ISOLAMENTO.
CONSULTE SEU DISTRIBUIDOR ANTES DE EXECUTAR SOLDA NA PARTE SUPERIOR DA CABINE.

ITEM REF.	PEÇA Nº PART Nº PIEZA Nº	QTD QTY CAN	DESCRIÇÃO (Português)	DESCRIPTION (English)	DESCRIPCIÓN (Español)
1	147114A1	1	DECALQUE PARTIDA (Port)	DECAL START (Port)	CALCADO ARRANQUE (Port)
1	124281A1	1	DECALQUE PARTIDA (Esp)	DECAL START (Span)	CALCADO ARRANQUE (Esp)
1	321-7040	1	DECALQUE PARTIDA (Ing)	DECAL START (Engl)	CALCADO ARRANQUE (Ing)
2	147111A1	1	DECALQUE CABOS BATERIA (Port)	DECAL BATTERY CABLES (Port)	CALCADO BATERIA (Port)
2	E49348	1	DECALQUE CABOS BATERIA (Esp)	DECAL BATTERY CABLES (Span)	CALCADO BATERIA (Esp)
2	321-6872	1	DECALQUE CABOS BATERIA (Ing)	DECAL BATTERY CABLES (Engl)	CALCADO BATERIA (Ing)
3	147112A1	1	DECALQUE BATERIA (Port)	DECAL BATTERY (Port)	CALCADO BATERIA (Port)
3	321-6722	1	DECALQUE BATERIA (Esp)	DECAL BATTERY (Span)	CALCADO BATERIA (Esp)
3	321-6714	1	DECALQUE BATERIA (Ing)	DECAL BATTERY (Engl)	CALCADO BATERIA (Ing)
4	D87870	1	REFLETOR vermelho	REFLECTOR red	REFLECTOR rojo
5	D55216	1	ANTI-DERRAPANTE (Nota 1)	ANTI-SKID (Note 1)	ANTI-DESLIZANTE (Nota 1)
6	D80270	1	ANTI-DERRAPANTE (Nota 1)	ANTI-SKID (Note 1)	ANTI-DESLIZANTE (Nota 1)
7	128804A1	1	ANTI-DERRAPANTE	ANTI-SKID	ANTI-DESLIZANTE
8	192450A1	1	DECALQUE	DECAL	CALCADO
9	197345A1	1	ANTI-DERRAPANTE LE (ROPS) (Nota 1)	ANTI-SKID LH (ROPS) (Note 1)	ANTI-DESLIZANTE Izq (ROPS) (Nota 1)
10	197346A1	1	ANTI-DERRAPANTE LD (ROPS) (Nota 1)	ANTI-SKID RH (ROPS) (Note 1)	ANTI-DESLIZANTE Der (ROPS) (Nota 1)
11	D137615	1	DECALQUE ALAVANCA DE CONTROLE	DECAL CONTROL LEVER	CALCADO PALANCA DE CONTROL
12	147668A1	1	DECALQUE ATENÇÃO (Port)	DECAL WARNING (Port)	CALCADO ATENCIÓN (Port)
12	229703A1	1	DECALQUE ATENÇÃO (Esp)	DECAL WARNING (Span)	CALCADO ATENCIÓN (Esp)
12	D150899	1	DECALQUE ATENÇÃO (Ing)	DECAL WARNING (Engl)	CALCADO ATENCIÓN (Ing)
13	299383A1	1	DECALQUE	DECAL	CALCADO
14	243498A1	1	DECALQUE HIDR. AUX. (Port)	DECAL HYD. AUX. (Port)	CALCADO (Port)
14	236130A1	1	DECALQUE HIDR. AUX. (Esp)	DECAL HYD. AUX. (Span)	CALCADO (Esp)
14	243495A1	1	DECALQUE HIDR. AUX. (Ing)	DECAL HYD. AUX. (Engl)	CALCADO (Ing)
15	148016A1	1	DECALQUE CAB (Port)	DECAL CAB (Port)	CALCADO (Port)
15	230724A1	1	DECALQUE CAB (Esp)	DECAL CAB (Span)	CALCADO (Esp)
15	112236A1	1	DECALQUE CAB (Ing)	DECAL CAB (Engl)	CALCADO (Ing)

Nota 1: Usado nos modelos com ROPS, sem tapete
Note 1: Used on models with ROPS, without floormat
Nota 1: Usado en los modelos con ROPS, sin alfombra

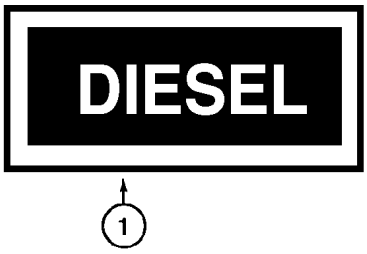
DIESEL
1

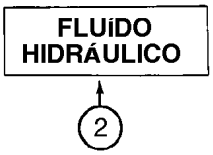
FLUíDO
HIDRÁULICO
2

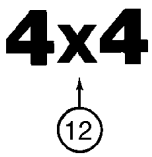
4x4
12


20


15
CASE

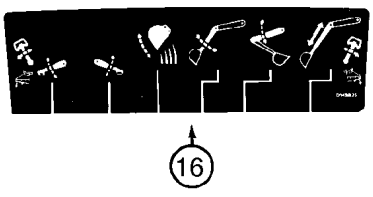
16

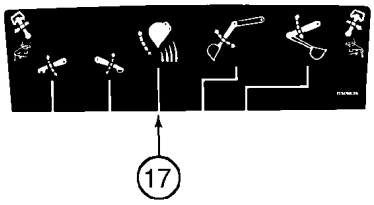
17

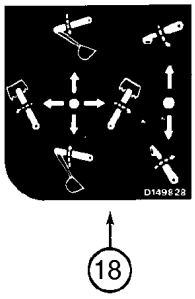
D149828
18

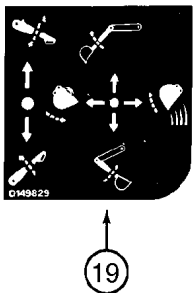
D149829
19

ITEM REF.	PEÇA Nº PART Nº PIEZA Nº	QTD QTY CAN	DESCRIÇÃO (Português)	DESCRIPTION (English)	DESCRIPCIÓN (Español)
1	E155859	1	DECALQUE COMBUSTÍVEL (Port)	DECAL FUEL (Port)	CALCADO COMBUST (Port)
1	321-230	1	DECALQUE COMBUSTÍVEL (Ing)	DECAL FUEL (Engl)	CALCADO COMBUST (Ing)
1	321-6150	1	DECALQUE COMBUSTÍVEL (Esp)	DECAL FUEL (Span)	CALCADO COMBUST (Esp)
2	321-2403	1	DECALQUE FLUIDO HIDRÁULICO (Port)	DECAL HYDRAULIC FLUID (Port)	CALCADO FLÚIDO HIDRAULUCO (Port)
2	321-3435	1	DECALQUE FLUIDO HIDRÁULICO (Esp)	DECAL HYDRAULIC FLUID (Span)	CALCADO FLÚIDO HIDRAULUCO (Esp)
2	321-229	1	DECALQUE FLUIDO HIDRÁULICO (Ing)	DECAL HYDRAULIC FLUID (Engl)	CALCADO FLÚIDO HIDRAULUCO (Ing)
12	182373A1	2	DECALQUE 4x4	DECAL 4x4	CALCADO 4x4
15	186989A1	1	EMBLEMA CASE	EMBLEM CASE	EMBLEMA CASE
16	D149825	1	DECALQUE CONTROLE	DECAL CONTROL	CALCADO CONTROL
17	D149824	1	DECALQUE CONTROLE STD	DECAL CONTROL STD	CALCADO CONTROL STD
18	D149828	1	DECALQUE CONTROLE LD	DECAL CONTROL RH	CALCADO CONTROLE Der
19	D149829	1	DECALQUE CONTROLE LE	DECAL CONTROL LH	CALCADO CONTROLE Izq
20	131-431	2	PORCA	NUT	TUERCA

1

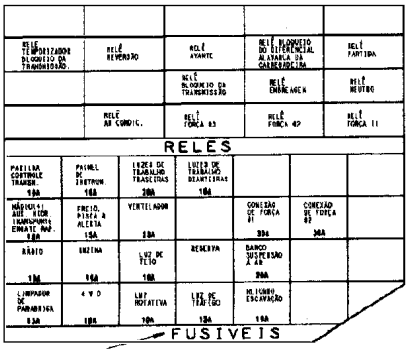

2

ATENÇÃO

SE VOCÊ UTILIZAR ESCAVADEIRA PARA LEVANTAR ALGO MUITO PESADO, A MÁQUINA PODE GIRAR OU FICAR FORA DE CONTROLE

ANTES DE VOCÊ LEVANTAR OBJETOS COM A ESCAVADEIRA, VEJA O TÓPICO DO MANUAL DO OPERADOR,

"LEVANTANDO COM A CARREGADEIRA"

SE VOCÊ NÃO SEGUIR ESTE PROCEDIMENTO PODE OCORRER GRAVES FERIMENTOS A VOCÊ OU OUTRAS PESSOAS NA ÁREA.

147672A1

3

ATENÇÃO

OPERE A ESCAVADEIRA SOMENTE SENTADO.
PARA TRANSPORTE, RECOLHA TOTALMENTE A RETRO COM A CAÇAMBA RECOLHIDA PARA TRÁS.

IMPORTANTE DEVIDO A POSSIBILIDADE DE INTERFERÊNCIA COM O ESTABILIZADOR OU COM O TRATOR, TOME CUIDADO AO GIRAR A LANÇA TOTALMENTE PARA ESQUERDA OU DIREITA.

4

ATENÇÃO

VELOCIDADE EXCESSIVA PODE CAUSAR DANOS AO CONTROLE OU AVARIAR A MÁQUINA.

NÃO TRAFEGUE COM A TRANSMISSÃO EM NEUTRO E NÃO EXCEDA 2500 RPM QUANDO ESTIVER EM DECLIVES.

ANTES DE TRAFEGAR EM DECLIVES, ENGATE UMA MARCHA REDUZIDA E DIRIJA DEVAGAR; VOCÊ OU OUTROS AO SEU REDOR PODEM SE MACHUCAR CASO A MÁQUINA FIQUE FORA DE CONTROLE.

5

ATENÇÃO

OPERE A ESCAVADEIRA SOMENTE SENTADO. PARA TRANSPORTE, RECOLHA TOTALMENTE A RETRO COM A CAÇAMBA RECOLHIDA PARA TRÁS.

IMPORTANTE DEVIDO A POSSIBILIDADE DE INTERFERÊNCIA COM O ESTABILIZADOR OU COM O TRATOR, TOME CUIDADO AO GIRAR A LANÇA TOTALMENTE PARA ESQUERDA OU DIREITA.

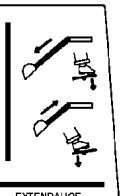

7

HIDRAULICO AUXILIAR

LIGA

DESL.

6

ATENÇÃO

SE VOCÊ EFETUAR A MANUTENÇÃO DA MÁQUINA COM O BRAÇO LEVANTADO, USE SEMPRE O SUPORTE ESTRUTURAL.

1- ESVAZIE A CAÇAMBA, LEVANTE O BRAÇO ATE A MÁXIMA ALTURA E DESLIGUE O MOTOR.
2- REMOVA O PINO TRASEIRO DO SUPORTE ESTRUTURAL E ABAIXE O SUPORTE ESTRUTURAL NA HASTE DO CILINDRO.
3- INSTALE O PINO TRASEIRO NO SUPORTE ESTRUTURAL.
4- LENTAMENTE ABAIXE O BRAÇO NO SUPORTE ESTRUTURAL.

NÃO SEGUIR AS INSTRUÇÕES PODE CAUSAR FERIMENTOS OU MORTE SE O BRAÇO ABAIXAR ACIDENTALMENTE.

147671A1

8

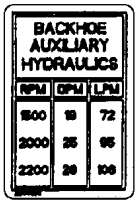

9

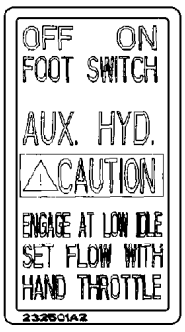

ITEM REF.	PEÇA Nº PART Nº PIEZA Nº	QTD QTY CAN	DESCRIÇÃO (Português)	DESCRIPTION (English)	DESCRIPCIÓN (Español)
1	87414440	1	DECALQUE FUSÍVEL (Port)	DECAL FUSE (Port)	CALCADO FUSIBLE (Port)
1	87413903	1	DECALQUE FUSÍVEL (Ing)	DECAL FUSE (Engl)	CALCADO FUSIBLE (Ing)
1	87414439	1	DECALQUE FUSÍVEL (Esp)	DECAL FUSE (Span)	CALCADO FUSIBLE (Esp)
2	147672A1	1	DECALQUE (Port)	DECAL (Port)	CALCADO (Port)
2	321-6109	1	DECALQUE (Esp)	DECAL (Span)	CALCADO (Esp)
2	321-6046	1	DECALQUE (Ing)	DECAL (Engl)	CALCADO (Ing)
3	147675A1	1	DECALQUE ATENÇÃO (Port)	DECAL WARNING (Port)	CALCADO ATENCIÓN (Port)
3	D149826	1	DECALQUE ATENÇÃO (Ing)	DECAL WARNING (Engl)	CALCADO ATENCIÓN (Ing)
3	E49513	1	DECALQUE ATENÇÃO (Esp)	DECAL WARNING (Span)	CALCADO ATENCIÓN (Esp)
4	147670A1	1	DECALQUE ATENÇÃO (Port)	DECAL WARNING (Port)	CALCADO ATENCIÓN (Port)
4	109533A1	1	DECALQUE ATENÇÃO (Esp)	DECAL WARNING (Span)	CALCADO ATENCIÓN (Esp)
4	D150900	1	DECALQUE ATENÇÃO (Ing)	DECAL WARNING (Engl)	CALCADO ATENCIÓN (Ing)
5	147679A1	1	DECALQUE Extendahoe (Port)	DECAL Extendahoe (Port)	CALCADO Extendahoe (Port)
5	D149827	1	DECALQUE Extendahoe (Ing)	DECAL Extendahoe (Engl)	CALCADO Extendahoe (Ing)
5	148089A1	1	DECALQUE Extendahoe (Esp)	DECAL Extendahoe (Span)	CALCADO Extendahoe (Esp)
6	147671A1	1	DECALQUE MANUTENÇÃO (Port)	DECAL MAINTENANCE (Port)	CALCADO MANUTENCIÓN (Port)
6	E49329	1	DECALQUE MANUTENÇÃO (Esp)	DECAL MAINTENANCE (Span)	CALCADO MANUTENCIÓN (Esp)
6	321-6413	1	DECALQUE MANUTENÇÃO (Ing)	DECAL MAINTENANCE (Engl)	CALCADO MANUTENCIÓN (Ing)
7	147676A1	1	DECALQUE HIDRÁULICO (Port)	DECAL HYDRÁULIC (Port)	CALCADO HIDRÁULICO (Port)
7	229781A1	1	DECALQUE HIDRÁULICO (Esp)	DECAL HYDRÁULIC (Span)	CALCADO HIDRÁULICO (Esp)
7	192299A1	1	DECALQUE HIDRÁULICO (Ing)	DECAL HYDRÁULIC (Engl)	CALCADO HIDRÁULICO (Ing)
8	148388A1	1	DECALQUE HIDR. AUX. (Port)	DECAL HYD. AUX. (Port)	CALCADO (Port)
8	148387A1	1	DECALQUE HIDR. AUX. (Esp)	DECAL HYD. AUX. (Span)	CALCADO (Esp)
8	284481A1	1	DECALQUE HIDR. AUX. (Ing)	DECAL HYD. AUX. (Engl)	CALCADO (Ing)
9	148389A1	1	DECALQUE HIDR. AUX. (Port)	DECAL HYD. AUX. (Port)	CALCADO (Port)
9	234105A1	1	DECALQUE HIDR. AUX. (Esp)	DECAL HYD. AUX. (Span)	CALCADO (Esp)
9	232501A2	1	DECALQUE HIDR. AUX. (Ing)	DECAL HYD. AUX. (Engl)	CALCADO (Ing)

1

⚠ ATENÇÃO

- CIRCULE AO REDOR DE SUA MÁQUINA E VERIFIQUE ANTES DE DAR PARTIDA.
- USE ROUPAS APROPRIADAS: NÃO USE ROUPAS SOLTAS OU JÓIAS.
- MANTENHA PESSOAS AFASTADAS DA ÁREA DE TRABALHO. SAIBA SUA LOCALIZAÇÃO.
- VERIFIQUE SE TODOS OS CONTROLES ESTÃO EM NEUTRO ANTES DA PARTIDA.
- COLOQUE O BANCO NA POSIÇÃO TRAVADO E PRENDA O CINTO DE SEGURANÇA ANTES DA PARTIDA.
- IDENTIFIQUE-SE E MANUSEIE CORRETAMENTE OS CONTROLES DE SUA MÁQUINA.
- OPERAR SOMENTE SENTADO.
- NÃO PERMITA OBJETOS SOLTOS EM QUALQUER PARTE DA MÁQUINA.
- TRAVE OS PEDAIS DE FREIO ANTES DE TRAFEGAR COM A MÁQUINA.
- ESTEJA ALERTA AO AMBIENTE, PESSOAS, OBSTRUÇÃO E CABOS AÉREOS.
- MANTENHA CAÇAMBA OU ACESSÓRIOS ABAIXADOS QUANDO POSSÍVEL.
- EM MONTANHAS E TERRENOS ACIDENTADOS USE FREIOS BAIXOS E DIRIJA DEVAGAR.
- ABAIXE ACESSÓRIOS PARA TERRA OU SUPORTES ANTES DOS DEMAIS EQUIPAMENTOS DA MÁQUINA.
- ESTACIONE EM TERRENOS PLANOS, ACIONE O FREIO DE ESTACIONAMENTO, PARE O MOTOR E DESLIGUE A CHAVE.
- OLHE A MÁQUINA DE FRENTE, USE O CORRIMÃO, SUPORTES E DEGRAUS PARA ENTRAR E SAIR DA MÁQUINA.
- A SAÍDA DO LADO DIREITO É UMA SAÍDA SECUNDÁRIA PARA SER USADA SOMENTE QUANDO NECESSÁRIO.
- MANTENHA A ÁREA DE OPERAÇÃO LIMPA E LIVRE DE OBJETOS SOLTOS.
- VERIFIQUE AS LUZES DOS INSTRUMENTOS DE AVISO E ALARMES ANTES E DEPOIS DA PARTIDA.

A OPERAÇÃO INCORRETA DESTA MÁQUINA PODE CAUSAR FERIMENTO OU MORTE.

147099A1

2

⚠ ATENÇÃO

SE VOCÊ EFETUAR A MANUTENÇÃO DA MÁQUINA COM O BRAÇO LEVANTADO, USE SEMPRE O SUPORTE ESTRUTURAL.

NÃO SEGUIR AS INSTRUÇÕES PODE CAUSAR FERIMENTOS OU MORTE SE O BRAÇO ABAIXAR ACIDENTALMENTE.

5

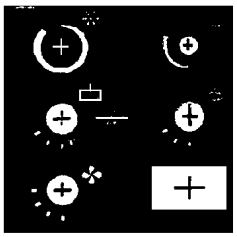

7

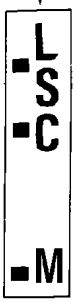

8

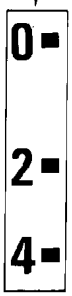

6

⚠ ATENÇÃO

SISTEMA DE ARREFECIMENTO PRESSURIZADO

DEIXE RESFRIAR SISTEMA, GIRE A TAMPA VAGAROSAMENTE ATÉ O PRIMEIRO ESTÁGIO E ESPERE DESPRESSURIZAR PARA REMOVÊ-LA, CASO CONTRÁRIO PODERÁ QUEIMAR-SE.

3

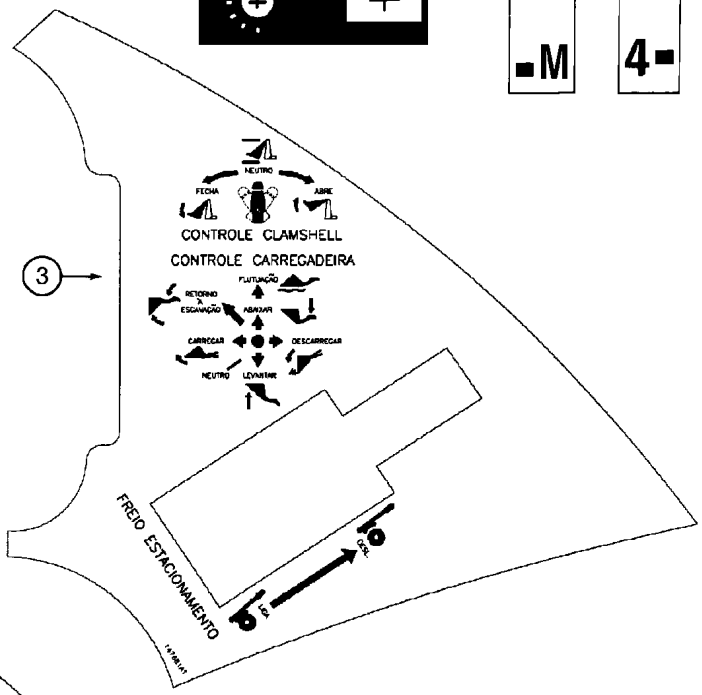

4

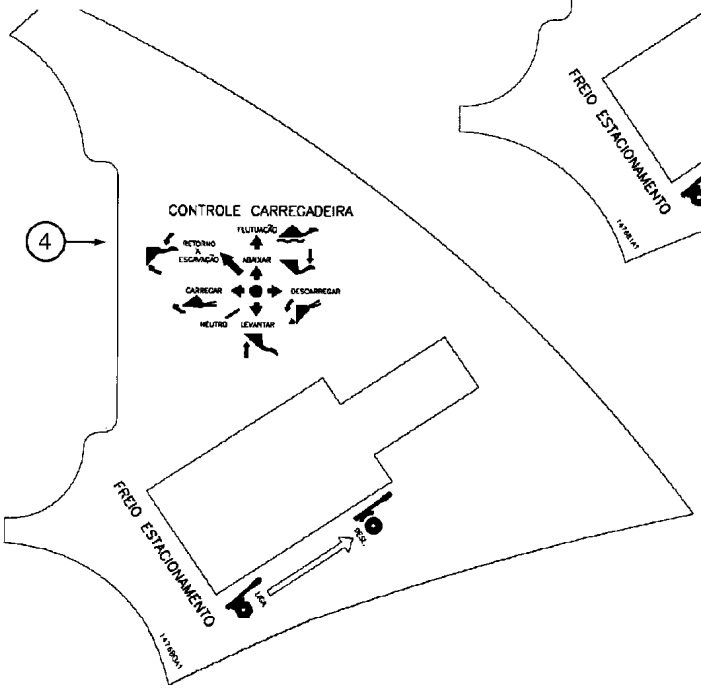

10



ITEM REF.	PEÇA Nº PART Nº PIEZA Nº	QTD QTY CAN	DESCRIÇÃO (Português)	DESCRIPTION (English)	DESCRIPCIÓN (Español)
1	147669A1	1	DECALQUE ADVERTÊNCIA (Port.)	DECAL WARNING (Port.)	CALCADO ADVERTENCIA (Port.)
1	229748A1	1	DECALQUE ADVERTÊNCIA (Esp.)	DECAL WARNING (Span.)	CALCADO ADVERTENCIA (Esp.)
1	144194A1	1	DECALQUE ADVERTÊNCIA (Ing.)	DECAL WARNING (Engl.)	CALCADO ADVERTENCIA (Ing.)
2	147673A1	1	DECALQUE ATENÇÃO (Port.)	DECAL WARNING (Port.)	CALCADO ATENCIÓN (Port.)
2	229876A1	1	DECALQUE ATENÇÃO (Esp.)	DECAL WARNING (Span.)	CALCADO ATENCIÓN (Esp.)
2	321-6671	1	DECALQUE ATENÇÃO (Ing.)	DECAL WARNING (Engl.)	CALCADO ATENCIÓN (Ing.)
3	147681A1	1	DECALQUE CONTROLE (Port.)	DECAL CONTROL (Port.)	CALCADO CONTROLE (Port.)
3	229714A1	1	DECALQUE CONTROLE (Esp.)	DECAL CONTROL (Span.)	CALCADO CONTROLE (Esp.)
3	137289A1	1	DECALQUE CONTROLE (Ing.)	DECAL CONTROL (Engl.)	CALCADO CONTROLE (Ing.)
4	147680A1	1	DECALQUE CONTROLE (Port.)	DECAL CONTROL (Port.)	CALCADO CONTROLE (Port.)
4	229725A1	1	DECALQUE CONTROLE (Esp.)	DECAL CONTROL (Span.)	CALCADO CONTROLE (Esp.)
4	137290A1	1	DECALQUE CONTROLE (Ing.)	DECAL CONTROL (Engl.)	CALCADO CONTROLE (Ing.)
5	135183A1	1	DECALQUE Símbolos	DECAL Simbols	CALCADO
6	321-5754	1	DECALQUE RAD. (Port.)	DECAL RAD. (Port.)	CALCADO RAD. (Port.)
6	321-6672	1	DECALQUE RAD. (Ing.)	DECAL RAD. (Engl.)	CALCADO RAD. (Ing.)
6	E49338	1	DECALQUE RAD. (Esp.)	DECAL RAD. (Span.)	CALCADO RAD. (Esp.)
7	148143A1	1	DECALQUE CLAMSHELL (Port.)	DECAL CLAMSHELL (Port.)	CALCADO (Port)
7	321-1707	1	DECALQUE CLAMSHELL (Ing.)	DECAL CLAMSHELL (Engl.)	CALCADO (Ing)
8	321-1708	1	DECALQUE CLAMSHELL (Port.)	DECAL CLAMSHELL (Port.)	CALCADO (Port)
10	D137615	1	DECALQUE CONTROLE Direção	DECAL CONTROL Steering	CALCADO CONTROLE Dirección

1

IMPORTANTE

-MANUAL DO OPERADOR NA CAIXA DEBAIXO DESTA TAMPA NÃO REMOVA.
ANTES DE OPERAR, LEIA TODO O MANUAL DO OPERADOR SINAIS DE INSTRUÇÃO E SEGURANÇA DESTA MAQUINA.

-É SUA RESPONSABILIDADE SEGUIR TODAS AS NORMAS REGULAMENTOS E INSTRUÇÕES DO MANUAL DO OPERADOR.

-CONSULTE SEU REVENDEDOR CASE PARA MAIORES INFORMAÇÕES SOBRE MANUAL DO OPERADOR, CATÁLOGO DE PEÇAS E MANUAL DE SERVIÇO.

3

⚠ ATENÇÃO

MANTENHA-SE FORA DO ALCANÇE PARA NÃO SE FERIR COM A LANÇA AO GIRAR. SOMENTE OPERE A RETROESCAVADEIRA SENTADO NO BANCO DO OPERADOR.
QUALQUER OUTRO MÉTODO PODE CAUSAR LESÕES GRAVES AO OPERADOR OU A OUTRA PESSOA.

2

⚠ ATENÇÃO

VENTILADOR E CORREIAS
EM MOVIMENTO
O CONTATO PODE MACHUCAR
MANTENHA-SE AFASTADO

6

⚠ ATENÇÃO

NÃO LIGUE O CONTROLE DE TRANSPORTE SE O BRAÇO DA CARREGADEIRA E CAÇAMBA ESTIVER SEGURANDO A FRENTE DA MÁQUINA FORA DO CHÃO.
A MÁQUINA PODE CAIR CAUSANDO SÉRIOS FERIMENTOS OU MORTE.

4

⚠ ADVERTÊNCIA

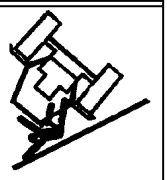

EVITE OS ACIDENTES
NÃO SALTE
SE A MAQUINA CAPOTAR



USE O CINTO DE SEGURANÇA

5

MAINTENANCE SCHEDULE
"L" MODEL LOADER/BACKHOES

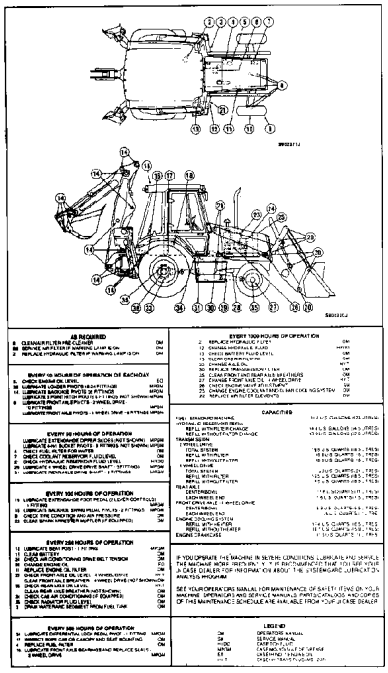

7

⚠ ATENÇÃO

PRESSÃO DO ACUMULADOR
NO SITREMA HIDRÁULICO
DA CARREGADEIRA

DESCARREGUE A PRESSÃO HIDRÁULICA ANTES DE DESCONECTRAR AS LINHAS HIDRÁULICAS. A FUGA DE ÓLEO HIDRÁULICO SOBRE PRESSAO PODE CAUSAR SÉRIOS FERIMENTOS.

· REFERENTE AO MANUAL DE SERVIÇO
RECARREGUE SOMENTE COM GÁZ INERTE SECO TAL COMO NITROGÊNIO

· REFERENTE AO MANUAL DE SERVIÇO
DESCARREGUE TODA PRESSÃO DO GÁS ANTES DE DESMONTAR O ACUMULADOR.

9

IMPORTANTE

LUBRIFICAÇÃO DA COLUNA DO BANCO.
<LUBRIFICAR GRAXEIRA AO LADO>

8

⚠ ATENÇÃO

A MOLA NESTE CONJUNTO ESTÁ COMPRIMIDA.
A DESMONTAGEM INCORRETA PODE CAUSAR FERIMENTOS.
CONSULTE O MANUAL DE SERVIÇO.

10

⚠ ATENÇÃO

FERRO DUCTIL.
NÃO SOLDAR!

ITEM REF.	PEÇA Nº PART Nº PIEZA Nº	QTD QTY CAN	DESCRIÇÃO (Português)	DESCRIPTION (English)	DESCRIPCIÓN (Español)
1	148554A1	1	DECALQUE INFORMAÇÃO (Port)	DECAL INFO (Port)	CALCADO INFORMACIÓN (Port)
1	148553A1	1	DECALQUE INFORMAÇÃO (Esp)	DECAL INFO (Span)	CALCADO INFORMACIÓN (Esp)
1	144193A3	1	DECALQUE INFORMAÇÃO (Ing)	DECAL INFO (Engl)	CALCADO INFORMACIÓN (Ing)
2	321-3916	1	DECALQUE ATENÇÃO (Port)	DECAL WARNING (Port)	CALCADO ATENCIÓN (Port)
2	E49358	1	DECALQUE ATENÇÃO (Esp)	DECAL WARNING (Span)	CALCADO ATENCIÓN (Esp)
2	321-3596	1	DECALQUE ATENÇÃO (Ing)	DECAL WARNING (Engl)	CALCADO ATENCIÓN (Ing)
3	321-5758	1	DECALQUE AVISO (Port)	DECAL WARNING (Port)	CALCADO AVISO (Port)
3	321-4535	1	DECALQUE AVISO (Esp)	DECAL WARNING (Span)	CALCADO AVISO (Esp)
3	321-4481	1	DECALQUE AVISO (Ing)	DECAL WARNING (Engl)	CALCADO AVISO (Ing)
4	124273A1	1	DECALQUE ADVERTÊNCIA (Port)	DECAL WARNING (Port)	CALCADO ADVERTENCIA (Port)
4	229913A1	1	DECALQUE ADVERTÊNCIA (Esp)	DECAL WARNING (Span)	CALCADO ADVERTENCIA (Esp)
4	321-7030	1	DECALQUE ADVERTÊNCIA (Ing)	DECAL WARNING (Engl)	CALCADO ADVERTENCIA (Ing)
5	148290A1	1	DECALQUE MANUTENÇÃO (Port)	DECAL MAINTENANCE (Port)	CALCADO MANUTENCIÓN (Port)
5	148289A1	1	DECALQUE MANUTENÇÃO (Esp)	DECAL MAINTENANCE (Span)	CALCADO MANUTENCIÓN (Esp)
5	304940A1	1	DECALQUE MANUTENÇÃO (Ing)	DECAL MAINTENANCE (Engl)	CALCADO MANUTENCIÓN (Ing)
6	147757A1	1	DECALQUE ADVERTÊNCIA (Port)	DECAL WARNING (Port)	CALCADO ADVERTENCIA (Port)
6	255927A1	1	DECALQUE ADVERTÊNCIA (Ing)	DECAL WARNING (Engl)	CALCADO ADVERTENCIA (Ing)
6	256467A1	1	DECALQUE ADVERTÊNCIA (Esp)	DECAL WARNING (Span)	CALCADO ADVERTENCIA (Esp)
7	147756A1	1	DECALQUE (Port)	DECAL (Port)	CALCADO (Port)
7	384260A1	1	DECALQUE (Ing)	DECAL (Engl)	CALCADO (Ing)
7	398572A1	1	DECALQUE (Esp)	DECAL (Span)	CALCADO (Esp)
8	148092A1	1	DECALQUE Mola (Esp)	DECAL (Span)	CALCADO (Esp)
8	148017A1	1	DECALQUE Mola (Port)	DECAL (Port)	CALCADO (Port)
8	321-6774	1	DECALQUE Mola (Ing)	DECAL (Engl)	CALCADO (Ing)
9	148023A1	1	DECALQUE Lub (Port)	DECAL Lub (Port)	CALCADO (Port)
9	148093A1	1	DECALQUE Lub (Esp)	DECAL Lub (Span)	CALCADO (Esp)
10	147773A1	1	DECALQUE (Port)	DECAL (Port)	CALCADO (Port)
10	148095A1	1	DECALQUE (Ing)	DECAL (Engl)	CALCADO (Ing)

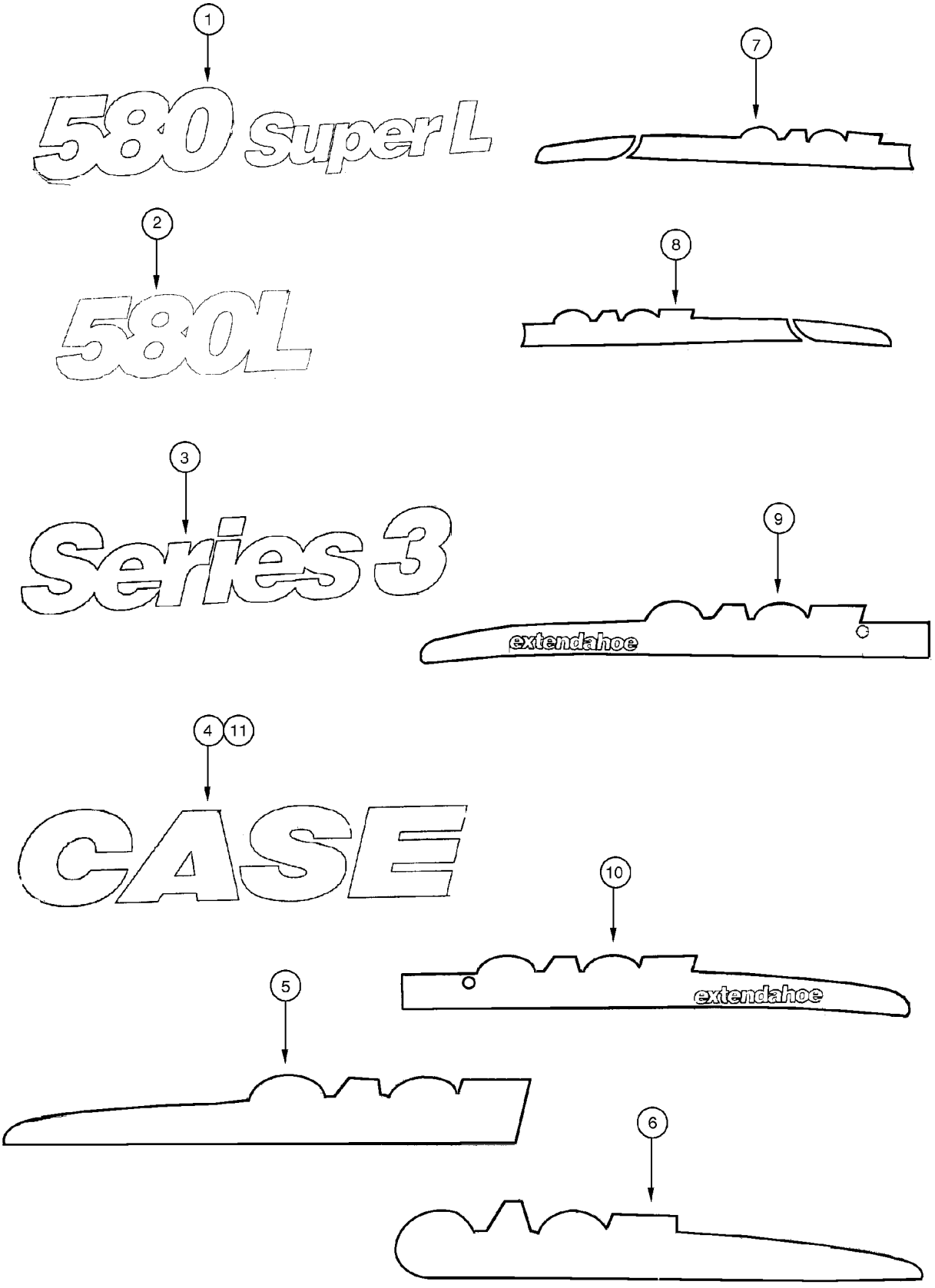
1
580 Super L
2
580L
3
Series 3
4
11
CASE
5
6
7
8
9
extendahoe
10
extendahoe

ITEM REF.	PEÇA Nº PART Nº PIEZA Nº	QTD QTY CAN	DESCRIÇÃO (Português)	DESCRIPTION (English)	DESCRIPCIÓN (Español)
1	87412813	2	DECALQUE 580 Super L	DECAL 580 Super L	CALCADO 580 Super L
2	87412814	2	DECALQUE 580L	DECAL 580L	CALCADO 580L
3	87412815	2	DECALQUE Séries 3	DECAL Séries 3	CALCADO Séries 3
4	401457A1	4	DECALQUE Logo CASE Braço Carregadeira	DECAL Logo CASE arm	CALCADO Logo CASE brazo
5	407009A2	1	DECALQUE Braço Retro LE	DECAL arm LH	CALCADO Brazo Izq.
6	407010A2	1	DECALQUE Braço Retro LD	DECAL arm RH	CALCADO Brazo Der.
7	401459A2	1	DECALQUE Braço Carregadeira LE	DECAL arm LH	CALCADO Brazo Izq.
8	401460A2	1	DECALQUE Braço Carregadeira LD	DECAL arm RH	CALCADO Brazo Der.
9	373698A2	1	DECALQUE Braço Extendahoe LE	DECAL arm LH	CALCADO Brazo Izq.
10	373699A2	1	DECALQUE Braço Extendahoe LD	DECAL arm RH	CALCADO Brazo Der.
11	401458A1	2	DECALQUE Logo Braço Retro	DECAL Logo arm	CALCADO Logo Brazo

1


PERIGO
RISCO DE ESMAGAMENTO
• MANTENHA-SE AFASTADO DESTA ÁREA. O GIRO DA LANÇA PODE PROVOCAR GRAVES FERIMENTOS OU MORTE.
• SOMENTE LIGUE A MÁQUINA E OPERE A RETRO SENTADO NO BANCO DO OPERADOR.
• NÃO DEIXE OBJETOS SOLTOS NA ÁREA INTERNA DA CABINE.

2

3

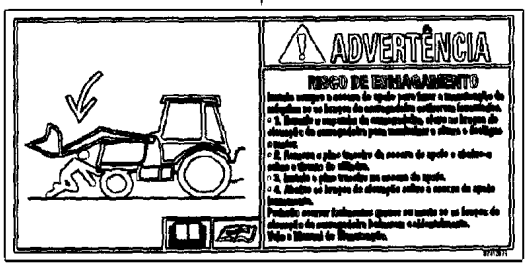
ADVERTÊNCIA
RISCO DE ESMAGAMENTO

4

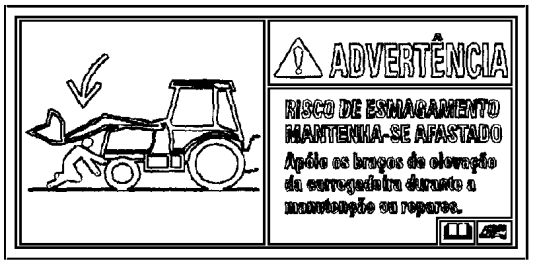
ADVERTÊNCIA
RISCO DE ESMAGAMENTO
MANTENHA-SE AFASTADO
Após os braços de elevação da carregadeira durante a manutenção ou reparos.

5

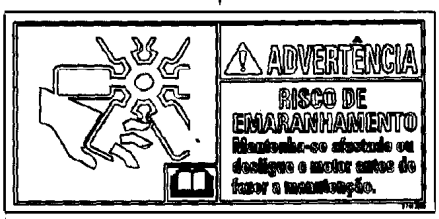
ADVERTÊNCIA
RISCO DE EMARANHAMENTO
Mantenha-se afastado ou desligue e motor antes de fazer a manutenção.

6

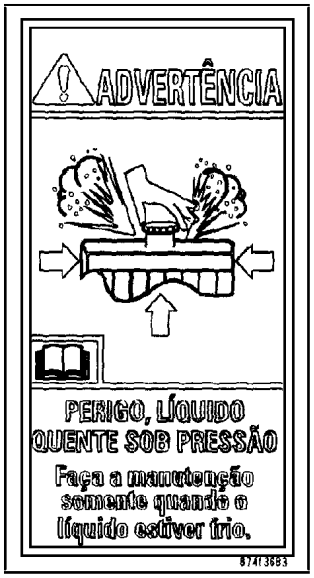
ADVERTÊNCIA
PERIGO, LÍQUIDO QUENTE SOB PRESSÃO
Faça a manutenção somente quando o líquido estiver frio.

7


PERIGO
RISCO DE EXPLOSÃO
RISCO DE ATROPELAMENTO
Leia o procedimento no Manual do Operador antes de utilizar uma bateria auxiliar para dar partida ou antes de fazer a manutenção para evitar ferimentos.

8

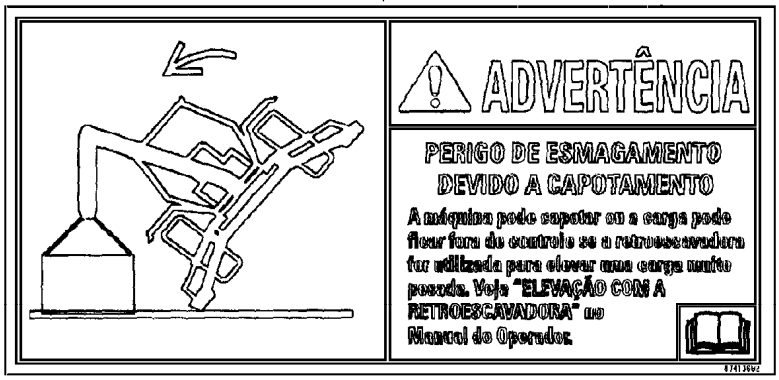
ADVERTÊNCIA
PERIGO DE ESMAGAMENTO DEVIDO A CAPOTAMENTO
A máquina pode capotar ou a carga pode ficar fora do controle se a retroescavadeira for utilizada para elevar uma carga muito pesada. Veja "ELEVAÇÃO COM A RETROESCAVADEIRA" no Manual do Operador.

9


RIDE CONTROL

ITEM REF.	PEÇA Nº PART Nº PIEZA Nº	QTD QTY CAN	DESCRIÇÃO (Português)	DESCRIPTION (English)	DESCRIPCIÓN (Español)
1	321155A1	2	DECALQUE Perigo Esmagamento (Port)	DECAL (Port)	CALCADO (Port)
1	321156A1	2	DECALQUE Perigo Esmagamento (Esp)	DECAL (Span)	CALCADO (Esp)
1	313238A1	2	DECALQUE Perigo Esmagamento (Ing)	DECAL (Engl)	CALCADO (Ing)
2	449842A1	1	DECALQUE REFLETIVO	DECAL REFLECTIVE	CALCADO
3	87413674	1	DECALQUE (Port)	DECAL (Port)	CALCADO (Port)
3	398576A1	1	DECALQUE (Esp)	DECAL (Span)	CALCADO (Esp)
3	384264A1	1	DECALQUE (Ing)	DECAL (Engl)	CALCADO (Ing)
4	87413676	1	DECALQUE (Port)	DECAL (Port)	CALCADO (Port)
4	398578A1	1	DECALQUE (Esp)	DECAL (Span)	CALCADO (Esp)
4	384265A1	1	DECALQUE (Ing)	DECAL (Engl)	CALCADO (Ing)
5	87413685	1	DECALQUE (Port)	DECAL (Port)	CALCADO (Port)
5	398580A1	1	DECALQUE (Esp)	DECAL (Span)	CALCADO (Esp)
5	384267A1	1	DECALQUE (Ing)	DECAL (Engl)	CALCADO (Ing)
6	87413683	1	DECALQUE (Port)	DECAL (Port)	CALCADO (Port)
6	398570A1	1	DECALQUE (Esp)	DECAL (Span)	CALCADO (Esp)
6	384258A1	1	DECALQUE (Ing)	DECAL (Engl)	CALCADO (Ing)
7	87413688	1	DECALQUE (Port)	DECAL (Port)	CALCADO (Port)
7	398582A1	1	DECALQUE (Esp)	DECAL (Span)	CALCADO (Esp)
7	384269A1	1	DECALQUE (Ing)	DECAL (Engl)	CALCADO (Ing)
8	87413692	1	DECALQUE (Port)	DECAL (Port)	CALCADO (Port)
8	398574A1	1	DECALQUE (Esp)	DECAL (Span)	CALCADO (Esp)
8	384263A1	1	DECALQUE (Ing)	DECAL (Engl)	CALCADO (Ing)
9	304083A1	1	DECALQUE RIDE CONTROL	DECAL RIDE CONTROL	CALCADO RIDE CONTROL

PEÇA Nº PART Nº PIEZA Nº	PAG. PG. PAG.	ITEM REF.	PEÇA Nº PART Nº PIEZA Nº	PAG. PG. PAG.	ITEM REF.	PEÇA Nº PART Nº PIEZA Nº	PAG. PG. PAG.	ITEM REF.	PEÇA Nº PART Nº PIEZA Nº	PAG. PG. PAG.	ITEM REF.
			107949A1	9-134	22	119129A1	9-8	6	124721A1	9-6	14
71100483	8-40	1	108088A1	9-2	11	119267A2	4-18	6	124727A1	9-154	15
71100484	8-40	3	108088A1	9-4	12	119268A1	4-18	7	1250594C1	9-154	10
71100485	8-40		108088A1	9-4	21	1202956C1	4-26	24	1250594C1	9-154	11
87412813	9-172	1	108366A1	4-42	4	120303A1	8-2	41	1250594C1	9-156	3
100-21237	5-12	31	108513A1	9-126	9	120303A1	8-4	8	1250594C1	9-156	10
100-21250	2-20	9	108794A2	9-128		120303A1	8-6	8	1250594C1	9-156	17
100-21315	8-70	13A	108797A1	9-128	7	120303A1	8-34	25	125113A1	9-34	12
100-3331	9-132	27	108864A1	9-34	1	120303A1	8-36	8	125113A1	9-34	14
100-3337	9-136	20	108923A1	9-34	9	120303A1	9-78	33	125688A1	9-146	3
100520A1	6-4	12	108924A1	9-34	8	120386A1	5-4	17	125749A1	9-146	6
100522A1	6-4	9	108936A2	9-132	13A	120388A1	5-4	18	126-116	6-24	12
100532A1	6-6	3	108938A2	9-132	13	121-145	7-6	20	126155A1	9-24	
100532A1	6-62	21	108963A1	9-128	6	121335A1	3-4	11	126844A1	4-12	4
100533A1	6-6	8	109080A1	4-26	2	121412A1	4-14	8	126844A1	4-16	22
100552A1	6-12	5	109080A1	4-30		121413A1	4-14	9	126844A1	4-18	13
100553A1	6-12		109081A1	4-26	3	121413A1	4-38	1	126844A1	4-20	16
100554A1	6-12		109081A1	4-30		121413A1	8-32	24	126844A1	4-20	30
100555A1	6-12	18	109239C2	9-150	20	121413A1	8-34	19	126844A1	9-138	7
100556A1	6-12	4	109268A1	9-8	4	121414A1	4-14	10	126907A1	9-152	6
100557A1	6-12	22	109511A1	4-36	8	121416A1	4-14	18	126918A1	9-40	2
100557A1	6-28	8	109533A1	9-166	4	121421A1	2-12	8	127009A1	4-20	5
100557A1	6-30	9	109879A1	9-80	3	121501A2	2-2	21	127021A2	9-128	8
100557A1	6-54	1	109879A1	9-90	13	121501A2	2-4	21	127073A1	9-150	18
100557A1	6-62	7	110307A1	8-64	12	12164121	9-12	10	127158A1	4-42	6
100559A1	6-12	6	110307A1	8-66	12	12164121	9-12	10	127181A2	2-2	27
100561A1	6-12	13	111282C1	9-122	23	12164121	9-14	12	127181A2	2-4	27
100562A1	6-12	19	111282C1	9-138	6	121658A1	6-24	20	127367A1	9-124	24
100696A1	9-8	3	111580A1	8-40	4	121665A1	9-44	7	127367A1	9-150	14
100748A1	6-26	9	111589A1	8-38	10	121729A1	7-8	8	127862A1	8-72	6
100753A1	6-42	17	111589A1	8-40	10	121730A2	7-8	4	128312A1	9-8	19
101479A1	8-20	24	111592A1	8-38	12	121778A1	9-46	3	128376A1	6-60	11
101531A1	4-42	9	111592A1	8-40	12	121779A1	9-48	2	128406A1	9-150	7
102-23283	8-38	7	112236A1	9-162	15	121856A1	3-2	17	128410A1	9-152	10
102761A1	9-2	12	112380A1	9-2	14	121856A1	4-36	14	128411A1	9-152	11
102761A1	9-4	23	112380A1	9-4	29	121856A1	9-78	25	128412A1	9-152	2
102765A1	9-34	19	112380A1	9-34	21	121856A1	9-82	2	128483A1	9-154	9
103-1437	9-4	15	112382A1	9-4	25	121856A1	9-84	2	128483A1	9-154	16
103-1475	9-42	8	112486A1	6-14	10	121856A1	9-86	2	128483A1	9-156	16
103-1518	3-6	27	112486A1	6-56	10	121856A1	9-88	13	128483A1	9-156	18
103-16175	9-44	4	112486A1	6-56B	9	121856A1	9-90	18	128483A1	9-156	25
103-16175	9-44	8	112509A1	6-8	3	121920A1	9-20	12	128483A1	9-158	4
103-16175	9-48	25	112517A1	6-42	4	122158A1	9-96	17	128484A1	9-154	4
103-16175	9-48	33	112865A1	9-94	10	122264A1	6-6	10	128484A1	9-156	9
103-16175	9-52	3	112946A1	9-12	8	122265A1	6-6	9	128485A1	9-154	3
103-16175	9-52	18	113133A2	8-66	1	122268A1	6-4	13	128485A1	9-154	8
103-16175	9-52	25	113135A2	8-66	2	122270A1	6-4	7	128485A1	9-156	2
103-16175	9-52	28	113561A3	6-2	1	122503A1	9-54		128485A1	9-156	8
103-16175	9-52	30	113561A3	6-4		122553A1	9-154	12	128570A1	6-16	11
103-16175	9-54	14	113561A3	6-6		122553A1	9-156	4	128570A1	6-58	9
103-16175	9-54	40	113561A3	6-8		122554A1	9-156	11	128770A2	8-78	4
103-16175	9-56	50	113561A3	6-10		122579A1	9-154	13	128772A1	8-78	16
103-16200	9-46	18	113561A3	6-12		122603A1	9-78	24	128781A1	2-10	5
103-1687	5-12	38	113561A3	6-14		122736A1	4-12	5	128782A1	2-10	6
103-3350	9-8	29	113561A3	6-16		122740A1	4-12	7	128783A1	2-10	
103670A1	8-30	18	113629A1	9-8	25	122897A1	9-48	6	128804A1	9-162	7
104587A1	4-2	14	114295A1	6-12	20	122958A1	9-50	13	128818A1	9-8	11
104588A1	4-2	3	114296A1	6-8	9	123097A1	4-8	32	129015A1	9-30	1
104824A1	9-8	23	114318A1	9-46	12A	123206A2	9-148	2	129040A1	9-48	23
10520221	9-12	11	114882A1	5-2	2	123392A1	3-6	13	129040A1	9-48	26
10520221	9-12	11	114882A1	5-4	21	123493A1	9-4	9	129041A1	9-48	30
10520221	9-14	11	114980A1	9-90	8	123537A1	9-24		129041A1	9-52	2
106974A1	9-136	27	116339A1	9-10	21	123558A1	3-6	12	129041A1	9-54	12
106989A1	9-34	13	116425A1	6-12	12	123809A2	4-8	31	129-369	5-10	3
106990A1	9-34	15	116426A1	6-12	7	123815A1	9-4	2	129-667	8-58	2
107071A1	6-62	17	116427A1	6-12	8	123980A1	9-154	23	129883A1	9-48	10
107124A1	9-54	33A	117844A1	2-18	7	124011A1	9-154	22	129885A1	9-66	1
107124A1	9-76	8	117846A1	6-24	33	124243A1	9-4	8	129893A1	9-62	3
107230A1	9-126	5	117933A1	6-50	6	124273A1	9-170	4	129893A1	9-66	3
107232A1	9-126	7	118900A1	9-8	24	124281A1	9-162	1	129893A1	9-66	3
107233A1	9-126	6	118901A1	9-8	30	124568A2	8-70	3	129894A1	9-62	2
107234A1	9-126	8	118901A1	9-10	3	124646A1	7-12	5	129894A1	9-66	2

PEÇA Nº PART Nº PIEZA Nº	PAG. PG. PAG.	ITEM REF.	PEÇA Nº PART Nº PIEZA Nº	PAG. PG. PAG.	ITEM REF.	PEÇA Nº PART Nº PIEZA Nº	PAG. PG. PAG.	ITEM REF.	PEÇA Nº PART Nº PIEZA Nº	PAG. PG. PAG.	ITEM REF.
129894A1	9-66	2	133711A1	4-16	18	137851A1	9-128	2	142524A1	9-8	12
129914A1	9-4	4	133713A1	4-16	19	137868A3	9-130	1A	142538A1	9-12	5
129944A1	9-66	4	133715A1	4-16	20	137868A3	9-132	1	142538A1	9-12	5
130047A1	3-2	15	133716A1	4-16	25	137869A3	9-130	1	142538A1	9-14	7
130048A1	3-2	21	133989A1	9-4	13	137869A3	9-132	1A	142538A1	9-14	7
130049A1	3-2	5	1340287C1	9-138	12	138255A1	9-156	15	142538A1	9-16	8
130245A1	7-12	32	1340287C1	9-154	14	138257A2	9-156	24	142538A1	9-18	7
131039A1	9-150	8	1340345C1	9-132	11	138467A1	8-4	23	142539A1	2-10	8
131041A1	9-150	10	1340345C1	9-134	10	138467A1	8-6	11	142540A1	2-10	7
131042A1	9-150	11	1340492C2	9-150	1	138595A1	9-78	14	142842A1	9-48	27
131084A2	2-2	8	1340763C1	8-70	16	138616A1	5-12	8	143127A1	9-124	13
131084A2	2-4	8	1340764C1	8-70	15	138616A1	6-2	9	143210A1	9-4	7
131-1144	3-12	10	1340795C2	8-60	4	138624A1	9-48	36	143218A1	9-78	19
131-121	9-4	33	1340798C1	8-82	15	139180A1	9-10	12	143219A1	9-78	20
131124A1	9-152	1	1340969C2	8-80	1	139195A1	9-10	14	143369A2	9-126	10
131127A2	9-154	1	1340970C1	8-80	2	139235A1	9-10	13	143370A1	6-24	13
131-203	9-134	4	134125A1	9-150	6	139362A1	9-96	9	143400A1	8-20	15
131417A1	8-60	1	134167A1	9-46	20	139362A1	9-134	23	143401A1	8-20	14
131418A1	8-60	2	1342054C1	5-2	1	139363A1	9-90	7	144193A3	9-170	1
131-431	9-164	20	1343938C2	9-150	2	139363A1	9-90	9	144194A1	9-168	1
131-619	4-20	14	1344232C1	9-136	18	139490A1	9-88	4	144215A1	8-2	28
131-619	9-122	17	1345488C3	4-8	4	139492A1	9-88	3	144219A1	5-4	23
131-623	4-18	9	1346022C1	5-8	12	139500A1	9-90	22	144268A1	2-8	8
13-1638	5-12	14	1346189C1	8-82	1	139502A1	9-90	20	144269A1	2-8	13
131676A1	7-8	14	1346190C1	8-82	1	139768A1	9-148	1	144278A1	6-18	
131691A1	4-12	6	1346191C1	8-82	2	139865A1	9-6	8	144278A1	6-64	
131750A2	8-78		1346192C1	8-82	2	140-103	9-146	5	144279A1	6-18	7
131750A2	8-78		1346195C1	8-82	13	140-104	9-132	5	144279A1	6-64	7
131794A1	4-26	19	1346247C1	5-8	17	140-107	4-18	8	144282A1	9-94	5
131794A1	4-34		1346476C1	8-78	6	140-107	4-18	11	144282A1	9-94	17
131795A1	4-26	17	1348264C1	3-2	18	140-107	4-18	15	144282A1	9-96	15
131795A1	4-34		134844A1	9-16	3	140-107	9-2	3	144454A1	6-4	
131796A1	4-26	15	1349058C1	6-16	5	140-107	9-4	32	144457A1	6-8	
131796A1	4-34		1349059C1	6-16	6	140-107	9-26	14	144458A1	6-8	5
131797A1	4-26	14	1349059C1	6-58	5	140-107	9-90	31	144459A1	6-8	7
131797A1	4-34		1349265C1	6-62	24	140-107	9-96	19	144460A1	6-16	
131-861	4-20	6	135161A1	8-62	13	140-107	9-122	24	144461A1	6-10	
131-861	9-2	4	135183A1	9-168	5	140-119	4-16	24	144462A1	6-10	1
131-861	9-26	15	135248A1	9-46	9	140-119	4-20	15	144463A1	6-10	5
131-861	9-146	7	135249A1	9-46	10	140-119	4-20	17	144465A1	6-10	4
131973A1	9-146	2	135324A1	9-158	2	140-119	4-20	24	144466A1	6-12	
131973A1	9-150	12	136036A1	9-138	3	140327A1	9-148	5	144477A1	8-28	7
131974A1	9-150	9	136-154	9-134	26	140943A1	6-16	7	144477A1	8-28	14
131975A2	9-96	1B	136261A1	9-30	11	140944A1	6-16	7	144479A1	8-28	8
132024A1	9-142	17	136263A1	9-30	8	140945A1	6-16	7	144635A1	2-8	10
132025A1	9-142	20	136263A1	9-32	2	140946A1	6-16	7	144900A1	9-122	19
132133A1	9-96	8	136267A1	9-30	5	140947A1	6-16	7	144900A1	9-140	29
132134A1	9-96	1	136269A1	9-30	6	140948A1	6-16	7	144908A2	9-88	24
132209A1	3-6	22	136270A2	9-30	40	140949A1	6-16	7	145340A1	9-122	8
132215A1	2-2	12	136271A2	9-30	39	140951A1	6-16	7	147111A1	9-162	2
132215A1	2-4	12	136278A2	9-86	3	140953A1	6-16	7	147112A1	9-162	3
132217A1	2-2	14	136279A2	9-98	3	140954A1	6-16	7	147114A1	9-162	1
132217A1	2-4	14	136280A1	9-98	7	141232A1	9-70	1	147369A1	5-16	1
132218A1	2-4	13	136436A1	8-20	34	141233A1	9-70	3	147380A1	5-16	6
132318A1	2-2	13	136-54	4-42	14	141234A1	9-70	2	147496A1	6-48	4
132661A1	9-2	5	136822A1	9-26	11	141249A1	9-76	19	147496A1	6-48	10
132806A1	3-6	22	136824A1	9-26	13	141324A1	9-8	1	147496A1	6-48	4
132842A1	9-56	45	136990A1	6-4	8	141354A1	4-2	45	147496A1	6-48	10
132844A1	9-56	44	137135A1	9-146		141355A1	4-2	34	147496A1	6-50	2
132873A1	9-4	39	137219A1	4-38	13	141360A1	4-2	18	147668A1	9-162	12
132929A1	5-4	11	137248A1	8-70	13	141361A1	4-2	35	147669A1	9-168	1
132931A1	3-6	2	137283A1	9-6	1	141404A1	9-94	3	147670A1	9-166	4
132931A1	9-2	25	137289A1	9-168	3	141472A1	9-10	1	147671A1	9-166	6
132988A1	9-12	3	137290A1	9-168	4	141512A1	2-2	16	147672A1	9-166	2
133024A1	9-94	2	137315A1	9-86		141513A1	2-2	18	147673A1	9-168	2
133025A1	9-94	1	137315A1	9-136	26	141513A1	2-4	18	147675A1	9-166	3
133083A1	8-60	12	137343A1	9-24		142003A1	7-8	3	147676A1	9-166	7
133083A1	8-62	12	137344A1	9-24		142-103	9-130	9	147679A1	9-166	5
133097A1	8-60	13	137655A3	9-98	1	142-103	9-132	7	147680A1	9-168	4
1331102C2	9-146	4	137731A1	9-130	20	142166A1	9-18		147681A1	9-168	3
133615A1	9-2	2	137851A1	4-18	2	142300A1	9-20	3	147756A1	9-170	7
133617A1	9-4	18	137851A1	9-124	25	142404A1	9-6	2	147757A1	9-170	6

PEÇA Nº PART Nº PIEZA Nº	PAG. PG. PAG.	ITEM REF.	PEÇA Nº PART Nº PIEZA Nº	PAG. PG. PAG.	ITEM REF.	PEÇA Nº PART Nº PIEZA Nº	PAG. PG. PAG.	ITEM REF.	PEÇA Nº PART Nº PIEZA Nº	PAG. PG. PAG.	ITEM REF.
147773A1	9-170	10	148822A1	9-46	1	175974A1	6-62	1	181100A1	6-28	4
148016A1	9-162	15	149560A1	2-14	2	175976A1	6-62	4	181100A1	6-30	5
148017A1	9-170	8	149582A1	8-68		175977A1	6-62	5	181100A1	6-44	35
148023A1	9-170	9	149870A1	3-2	1	175978A1	6-62	10	181100A1	6-46	5
148025A1	5-16	2A	149899A1	3-2	1H	175979A1	6-62	11	181101A1	6-26	2
148089A1	9-166	5	149900A1	3-2	1G	175980A1	6-62	12	181101A1	6-30	20
148092A1	9-170	8	149948A1	3-18	2	175982A1	6-62	14	181102A1	6-26	12
148093A1	9-170	9	151-522	4-18	20	175984A1	6-62	19	181103A1	6-44	20
148095A1	9-170	10	1530028C1	6-28	2	175987A1	6-62	22	181104A1	6-34	23
148143A1	9-168	7	1530028C1	6-30	3	175989A1	6-62	27	181104A1	7-4	27
148192A1	9-44	5	1537663C1	6-6	5	175990A1	6-62	28	181105A1	6-28	12
148206A1	9-122	27	1537664C1	6-6	6	176311A1	9-2	10	181105A1	6-30	16
148208A1	9-122	18	1542876C1	8-68		176311A1	9-4	20	181107A1	6-44	19
148278A1	5-16	5	1542877C1	8-76		176328A1	5-4	14	181108A1	6-38	24
148279A1	6-48	1	1542879C1	8-74	5	176857A1	4-18	12	181108A1	6-40	26
148281A1	6-48	1A	1542928C1	8-72	11	176952A1	9-80	5	181109A1	6-32	5
148289A1	9-170	5	1542928C1	8-78	9	176957A1	9-80	6	181111A1	6-38	13
148290A1	9-170	5	1542929C1	8-72	10	177269A1	4-40	9	181116A1	6-38	9
148301A1	9-122	25	1542929C1	8-78	8	177518A1	8-70	12	181118A1	6-40	1
148302A1	9-122	9	1542996C1	8-64	8	178004A1	9-34	18	181122A1	6-42	5
148305A1	9-122	26	1542997C1	8-64	7	178006A1	9-34	17	181123A1	6-40	31
148306A1	9-122	30	1542998C1	8-60	8	178015A1	9-66	1	181126A1	6-36	3
148346A1	9-44	9	1542998C1	8-80	7	178019A1	9-66	4	181126A1	6-38	23
148387A1	9-166	8	1542999C1	8-60	7	178951A1	8-14	12	181126A1	6-42	9
148388A1	9-166	8	1542999C1	8-80	6	178951A1	8-16	11	181128A1	6-38	3
148389A1	9-166	9	1543000C1	8-70	8	178951A1	8-18	11	181130A1	6-40	30
148436A1	5-8		1543001C1	8-70	7	178951A1	8-20	10	181132A1	6-36	5
148500A1	3-18	13	1543256C1	8-66		178952A1	8-14	13	181132A1	6-40	2
148501A2	3-18	8	1543260C1	8-62		178952A1	8-16	12	181136A1	6-44	5
148502A1	3-2	19	1543267C1	8-60		178952A1	8-18	12	181137A1	6-44	28
148502A1	3-18	12	1543267C1	8-60		178952A1	8-20	11	181138A1	6-34	12
148503A1	3-18		1543267C1	8-80		179029A1	9-40	1	181139A1	6-34	5
148506A1	5-16	3	1543267C1	8-80		179355A1	9-136	11	181141A1	6-28	14
148506A1	5-16	7	1543267C1	8-82		179689A1	6-24	6	181141A1	6-30	19
148507A1	5-16	8	1546500C1	4-2	9	179956A1	9-28	6	181142A1	6-32	19
148509A1	5-8	1	1547924C1	2-2	9	180427A1	9-76	2	181144A1	6-40	33
148510A1	5-8		1547924C1	2-4	9	180578A1	9-76	27	181145A1	6-32	9
148514A1	9-122	3	165-129	9-132	17	1806233C1	3-16	10	181146A1	6-44	18
148546A1	9-122	5	168-71	4-42	7	1806234C1	3-16	10	181148A1	2-6	2
148553A1	9-170	1	170-104	9-4	3	1806235C1	3-16	10	181149A1	6-46	4
148554A1	9-170	1	172599	2-40	11	1806236C1	3-16	10	181158A1	6-38	12
148556A1	6-64		172599	2-42	11	1806237C1	3-16	10	181159A1	6-38	11
148557A1	6-18		174-93	2-16	15	1806238C1	3-16	10	181161A1	6-38	14
148612A1	9-52	33	175156A1	9-20		1806239C1	3-16	10	181165A1	6-40	34
148630A2	8-76	1	175160A1	9-20		1806240C1	3-16	10	181166A1	6-44	22
148631A2	8-76	2	175161A1	2-6	1	1806241C1	3-16	10	181171A1	6-34	7
148632A1	8-76	3	175161A1	2-6	1	1806242C1	3-16	10	181173A1	6-34	16
148652A1	2-18	11	175162A1	2-6	4	1806243C1	3-16	10	181175A1	6-34	18
148678A1	5-14	4	175162A1	2-6	4	1806244C1	3-16	10	181176A1	6-30	18
148679A1	6-48		175163A1	2-6	3	1806245C1	3-16	10	181177A1	6-34	11
148679A1	6-48		175163A1	2-6	3	1806246C1	3-16	10	181179A1	6-28	11
148680A1	6-48	5	175164A1	2-6	5	1806247C1	3-16	10	181179A1	6-30	15
148680A1	6-48	5	175164A1	2-6	5	1806248C1	3-16	10	181197A1	6-28	6
148681A1	6-48	6	175165A2	2-6	6	1806249C1	3-16	10	181197A1	6-30	7
148681A1	6-48	6	175165A2	2-6	6	1806250C1	3-16	10	181198A1	6-42	3
148682A1	6-48	7	175238A1	8-64	1	1806251C1	3-16	10	181199A4	6-32	1
148682A1	6-48	7	175239A1	8-64	2	1806252C1	3-16	10	181202A1	6-26	13
148687A1	9-46	21	175247A2	8-64	4	1806253C1	3-16	10	181203A1	6-34	21
148693A1	9-46	35	175250A1	8-64	13	1806254C1	3-16	10	181205A1	6-32	15
148694A1	9-46	29	175251A1	8-64		1806255C1	3-16	10	181207A1	6-44	23
148714A1	9-8	1	175251A1	8-64		1806256C1	3-16	10	181208A1	6-44	24
148715A1	9-92	9	175599A1	9-90	2	1806257C1	3-16	10	181214A1	6-32	10
148726A1	3-2	1A	175637A1	2-18	1	1806258C1	3-16	10	181215A1	6-32	12
148729A1	9-78	1C	175956A1	6-58		1806259C1	3-16	10	181216A1	6-32	14
148735A3	9-78		175957A1	6-58	6	1806260C1	3-16	10	181218A1	6-32	21
148796A1	8-68	1	175959A1	6-56	11	1806261C1	3-16	10	181219A1	6-26	10
148797A1	8-68	1	175959A1	6-56B	8	1806262C1	3-16	10	181232A1	6-28	13
148798A1	8-68	2	175961A1	6-56	19	180801A1	4-16	12	181232A1	6-30	17
148799A1	8-68	2	175964A2	6-60	9	180801A1	7-12	25	181234A2	6-44	15
148800A1	8-68	14	175965A1	6-60	10	180801A1	9-124	17	181245A2	6-34	1
148803A1	8-68	4	175966A1	6-60	8	181042A1	9-48	22	181251A1	6-44	9
148805A1	8-68	16	175968A1	6-60	12	181042A1	9-54	8	181253A1	6-44	31

PEÇA Nº PART Nº PIEZA Nº	PAG. PG. PAG.	ITEM REF.	PEÇA Nº PART Nº PIEZA Nº	PAG. PG. PAG.	ITEM REF.	PEÇA Nº PART Nº PIEZA Nº	PAG. PG. PAG.	ITEM REF.	PEÇA Nº PART Nº PIEZA Nº	PAG. PG. PAG.	ITEM REF.
181254A1	6-44	25	185493A1	9-86	7	190477A2	7-4	4	195615A1	9-4	19
181255A2	6-44	27	185497A1	8-16	16	190493A1	7-2	14	195-81023	9-132	9
181256A1	6-44	10	185506A1	9-16	4	190500A1	7-2	20	195-81030	2-18	6
181258A1	6-44	29	185632A2	9-50	9	190506A1	6-58	7	1958970C1	9-132	16
181260A1	6-44	26	185926A1	3-2	4	190508A1	6-58	7	1959509C1	5-2	4
181261A1	6-44	17	185926A1	9-78	4	190509A1	6-58	7	1959509C1	5-4	8
181270A1	6-32	3	186405A1	9-44		190510A1	6-58	7	1959509C1	5-6	3
181272A1	6-44	7	186433A1	2-2	5	190511A1	6-58	7	196085A1	7-4	9
181273A1	6-44	6	186433A1	2-4	5	190512A1	6-58	7	196090A1	6-62	2
181274A1	6-26	3	186756A1	4-26	11	190513A1	6-58	7	196247A1	3-2	45
181385A1	4-26	13A	186797A1	9-146	7A	190514A1	6-58	7	196252A1	3-2	44
181457A1	9-96	1A	186977A1	9-76	17	190515A1	6-58	7	196278A1	8-12	4
181459A1	4-26	21	186977A1	9-76	24	190516A1	6-58	7	196278A1	8-24	16
181842A1	9-8	7A	186977A1	9-76	29	190599A1	9-154	7	196454A1	6-40	3A
181979A1	9-154	24	186989A1	9-164	15	190618A1	6-24	7	196466A1	2-42	37
181980A1	9-154	5	187021A1	2-14	5	190675A1	9-152	17	1964672C1	9-138	19
181981A1	9-150	5	187281A1	4-40	7	190682A1	6-12	10	1966136C1	6-4	16
182006A1	9-32	4	187389A1	9-90	33	190684A1	6-12	9	1966138C1	6-4	17
182006A1	9-42	9	187582A2	9-130	3	190967A1	9-44	27	1966149C2	6-4	5
182109A1	8-72	16	187714A1	6-24	1	191046A1	3-2	30	1966149C2	6-54	13
182116A1	8-72	19	187715A1	6-24	2	191046A1	8-4	53	1966153C1	6-14	9
182218A1	8-72		187778A1	8-14	24	191047A1	8-4	40	1966169C1	6-12	2
182218A1	8-72		187834A1	4-26	6	191047A1	9-78	27	1966186C1	6-4	10
182276A1	4-20	4	187836A1	4-26	7	191067A1	6-56	15	1966559C1	6-14	11
182373A1	9-164	12	188008A4	8-4	39	191067A1	6-56B	7	1966579C1	6-12	16
182396A2	9-98	2	188009A3	8-4	45	191239A1	9-24	1	196673A2	9-130	12A
182445A1	7-10		188027A2	8-70	1	191252A1	8-70	14A	196675A2	9-130	12
182594A1	9-94	24	188028A2	8-70	2	191703A1	9-156	26	1966835C1	6-34	3
182594A1	9-96	2	188032A1	8-70	4	191704A1	5-4	20	1966993C1	6-34	4
182697A1	9-150	3	188034A3	8-70	14	191704A1	9-156	27	1967003C1	6-14	4
182721A2	4-40	6	188035A1	8-70		191747A1	8-70		1967581C1	6-34	10
182736A2	5-6		188036A1	8-70	22	191747A1	8-70		1967585C1	6-34	9
182895A1	9-8	27	188311A2	3-2	11	191758A1	8-12	12	196803A1	2-42	
183085A2	5-2	9	188411A3	9-96	8C	191796A1	5-12	5	196813A1	8-4	29
183085A2	5-4	1	188482A1	9-94	23	191796A1	6-2	8	196815A1	8-4	28
183168A1	9-88	7	188482A1	9-96	7	192152A1	8-4	32	196821A1	8-6	13
183243A1	8-12	37	189109A1	3-6	2A	192154A1	8-4	33	196824A1	8-6	12
183243A1	8-24	3	189109A1	9-2		192156A1	8-4	34	1971368C1	9-132	18
183322A1	8-20	18	189109A1	9-4		192196A2	4-8	22	1971684C1	5-8	22
183443A1	9-56	51	189122A1	8-68	20	192274A2	9-96	8D	197345A1	9-162	9
183504A1	4-26	16	189404A1	9-150	4	192299A1	9-166	7	197346A1	9-162	10
183504A1	4-34		189602A2	3-2	29	192345A1	8-8	4	197718A1	9-46	33
183505A1	4-26	18	189602A3	8-4	44	192352A1	8-8	3	1977399C1	9-132	19
183505A1	4-34		189653A2	8-72	1	192450A1	9-162	8	1977401C1	9-130	21
183509A1	9-56	52	189654A1	8-72	2	192481A1	6-54	19	1977402C1	9-130	21A
183598A2	4-26	12	189657A2	8-72	18	192481A1	6-54	19	197745A1	4-40	11
183735A1	6-20	13	189955A1	9-44	24	192483A1	2-14	3	1978141C1	8-56	8
183736A1	8-20	29	189957A1	8-54		192559A1	9-76	4	1978142C1	8-56	
183748A1	4-34	6	190035A1	9-44	26	192815A1	9-8	28	1978143C1	8-56	5
183749A1	4-34	3	190036A1	9-44	28	192895A1	8-56	2	1978144C1	8-56	6
183808A1	9-62	1	190-105	4-26	20	192928A1	2-12	3	1978158C1	8-56	7
183810A1	9-62	4	190427A1	6-40		192971A1	8-12	34	197948A4	5-12	
183938A1	9-48	37	190428A3	6-34	8	193-1000	4-8	3	1980245C1	8-70	17
184118A1	9-144	4	190431A1	6-46	10	193-1000	4-8	18	1980296C1	8-80	11
184188A1	4-8	23	190432A1	6-46		193-1000	4-14	12	1980321C3	8-62	4
184254A1	8-16	10	190435A1	6-44	37	193-1003	4-38	12	1983233C1	4-8	29
184277A1	4-14	20	190436A1	6-44	13	193-1003	9-8	17	198410A1	9-38	5
184289A1	9-150	22	190437A1	6-44	4	193707A1	9-144	23	198539A1	9-16	
184297A1	8-20	22	190438A2	6-44	12	193854A1	9-6	3	1987096C1	9-150	16
184616A1	8-22	13	190439A2	6-44	11	193867A1	2-8	1	1987097C1	9-150	15
184617A1	8-22	12	190440A1	6-44	38	193867A1	2-10		198712A1	6-32	11
184627A2	7-8	13	190441A1	6-44	14	193913A1	9-156	12	198713A1	6-32	4
184723A1	9-48	35	190442A1	6-44	2	194160A1	8-20	16	198976A1	8-12	7
184726A1	9-94	25	190443A1	6-44	3	194161A1	8-20	17	198976A1	9-46	12
184726A1	9-96	3	190450A1	7-2	9	194199A1	3-2	43	1989960C1	9-136	9
184884A1	9-48	34	190451A1	7-4	1	194513A2	9-124	20	1990727C1	9-136	17
185325A1	9-90	14	190452A1	6-56	14	194520A1	9-74	1	1990728C1	9-136	19
185325A1	9-90	32	190452A1	6-56B	12	194858A1	9-146	14	1990756C2	9-154	2
185356A1	9-76	8A	190463A1	7-4	2	19-488	8-38	8	1990758C2	9-156	20
185384A1	2-2	32	190468A1	6-56B	2	195-140	9-26	8	1995135C1	6-24	21
185488A1	9-20		190469A1	6-56B	4	1954736C1	9-152	3	1999755C3	9-158	
185493A1	9-84	5	190476A2	7-4	4	195615A1	9-2	6	20-21032	9-20	13

PEÇA Nº PART Nº PIEZA Nº	PAG. PG. PAG.	ITEM REF.	PEÇA Nº PART Nº PIEZA Nº	PAG. PG. PAG.	ITEM REF.	PEÇA Nº PART Nº PIEZA Nº	PAG. PG. PAG.	ITEM REF.	PEÇA Nº PART Nº PIEZA Nº	PAG. PG. PAG.	ITEM REF.
20-21232	9-16	5	218-5050	8-28	24	218-5242	8-8	25	221168A1	8-54	15
20-21232	9-20	4	218-5053	5-4	26	218-5242	8-34	32	221-190	9-152	23A
205-129	9-124	11	218-5053	7-8	19	218-5280	5-4	15	221733A1	8-4	52
205-129	9-128	9	218-5057	6-52	2	218-5280	6-2	5	221-841	3-8	2
205-33	9-124	22	218-5057	8-10	5	218-5280	8-2	62	221-89	9-152	21
205-33	9-128	13	218-5057	8-12	25	218-5280	8-24	7	222-101	3-8	6
211-1011	4-2	15	218-5057	8-34	6	218-5280	8-28	26	222-101	3-8	23
213-123	3-4	14	218-5059	5-4	25	218-5351	6-2	4	222-103	3-8	10
213-126	7-12	19	218-5059	8-2	4	218-5351	8-28	31	222-103	3-8	13
213-126	9-30	22	218-5059	8-8	23	218-5352	8-2	14	222-103	3-8	15
213-126	9-32	6	218-5059	8-10	11	218-5490	8-32	14	222-103	3-8	21
213-126	9-42	10	218-5059	8-10	33	218-5511	8-2	8	222-121	3-8	19
213-41	9-4	34	218-5059	8-12	28	218-5511	8-28	44	222-615	2-16	
214-1406	9-78	18	218-5059	8-24	6	218-5584	8-2B	71	222-650	2-16	4
214-1410	9-152	19	218-5062	8-4	18	218-5584	8-24	13	222-660	2-16	5
214-1412	9-154	28	218-5062	8-22	19	218-5600	8-32	19	222-993	2-26	16
214-1416	2-26	13	218-5063	8-14	8	218-5650	8-8	28	223199A1	9-92	17
214-1420	8-2	55	218-5063	8-16	8	218-587	8-2	29	223722A1	7-12	29
214-1428	2-26	3	218-5063	8-18	8	218-676	8-30	21	224057A1	8-14	27
214-1432	2-2	17	218-5063	8-20	8	218-693	9-24	19	224057A1	8-16	23
214-1432	2-4	17	218-5063	8-22	8	218-695	9-24		225059A1	9-134	27
214-1440	2-2	19	218-5063	8-24	14	218-776	8-6	17	225-14105	9-4	5
214-1440	2-4	19	218-5064	8-2	2	218-840	8-8	27	225-14110	4-18	17
214-1448	2-10	3A	218-5064	8-28	28	218-840	8-28	33	225-14210	3-4	13
214-1456	2-8	9	218-5064	8-28	42	218-845	5-4	34	225713A1	9-152	18
214-1456	2-8	16	218-5065	8-16	25	218-845	8-2	15	225714A1	9-152	31
214-1456	2-8	17	218-5065	8-18	17	218-845	8-34	31	226376A1	9-140	5
214-1464	8-4	36	218-5065	8-20	31	219-1	5-12	9	226456A1	9-78	36
214-1464	8-8	21	218-5069	8-2B	74	219-1	6-2	6	226580A1	9-140	21
214-1464	8-18	20	218-5069	8-24	12	219-1	8-4	54	226582A1	9-140	20
214-1464	8-22	22	218-5069	8-26	2	219-1	8-60	19	226584A1	9-140	19
214-1472	8-4	21	218-5077	8-2	27	219-1	8-62	19	227178A2	9-128	23
214-1492	8-12	32	218-5086	8-2	7	219-1	8-68	22	227504A1	8-14	11
214-1704	3-2	8	218-5103	5-4	10	219-1	8-70	20	227507A1	8-14	18
214-1704	3-2	41	218-5105	6-52	6	219-1	8-72	25	227513A1	8-16	21
214-1704	3-18	6	218-5105	8-10	8	219-1	8-74	17	227514A1	8-16	17
214-1704	3-18	7	218-5105	8-12	20	219-1	8-78	22	228133A2	2-4	27
214-1704	7-8	10	218-5105	8-34	5	219-1	8-82	21	228689A1	9-134	
214-1706	7-8	11	218-5105	9-24	14	219-1	9-8	32	229398A2	9-90	24
214-1708	3-2	7	218-5106	5-4	33	219-1	9-10	5	229676A1	9-82	1
214-1708	3-2	39	218-5106	8-12	26	219-1	9-10	23	229703A1	9-162	12
214-1708	3-18	11	218-5107	8-4	16	219-1	9-20	9	229714A1	9-168	3
214-273	8-14	25	218-5107	8-6	2	219-1	9-30	41	229725A1	9-168	4
214-273	8-16	27	218-5107	8-8	18	219-1	9-40	14	229748A1	9-168	1
214-274	9-150	19	218-5107	8-12	38	219-1	9-46	28	229781A1	9-166	7
214-3132	8-20	23	218-5107	8-14	19	219-1	9-48	3	229876A1	9-168	2
214-3132	8-30	19	218-5107	8-16	19	219-1	9-48	17	229913A1	9-170	4
214-314	6-22	11	218-5107	8-18	22	219-1	9-52	19	230-4214	9-134	16
214-3156	8-30	16	218-5107	8-20	35	219-1	9-54	3	230-4215	9-132	12
214-3188	8-10	28	218-5107	8-22	15	219-1	9-54	35	230-4215	9-134	11
214-3188	8-12	31	218-5107	8-24	5	219-1	9-56	41	230-4216	9-44	23
217-1102	9-78	22	218-5110	8-2	16	219-10	6-18	5	230-4216	9-44	30
217-151	3-18	9	218-5110	8-26	4	219-10	6-18	8	230-4217	9-134	21
217-221	3-2	46	218-5117	8-32	3	219-10	6-64	5	230-42409	9-136	16
217-314	6-20	11	218-5118	8-2	5	219-10	6-64	8	230513A1	9-74	1
217-342	8-2	56	218-5119	8-12	27	219-36	8-64	19	230588A1	9-134	13
217-347	3-18	5	218-5121	8-10	20	219-36	8-66	19	230589A1	9-134	12A
217-347	9-78	16	218-5121	8-12	29	219-36	8-78	23	230590A1	9-134	12
217-374	3-18	10	218-5123	8-14	22	219-55	8-4	17	230724A1	9-162	15
217-380	9-78	21	218-5135	6-52	4	219-55	8-70	21	230857A1	9-78	1A
217-436	9-78	5	218-5136	5-12	12	219-55	8-82	22	230973A1	7-6	26
217-77	2-12	3A	218-5136	8-10	35	219-55	9-8	10	231-126	9-36	6
217-92	2-2	20	218-5136	8-24	8	219-55	9-46	30	231-14100	4-20	38
217-92	2-4	20	218-5137	8-8	16	219-55	9-50	2	231-14109	9-80	4
218-1023	6-30	11	218-5157	8-84	9	219-55	9-76	9	231-14109	9-90	15
218-1251	9-24	20	218-5182	9-24	15	219-86	9-54	36	231-14109	9-96	20
218-1256	8-30	22	218-5211	3-2	6	219-87	9-24	4	231-14109	9-130	14
218-1256	9-24		218-5211	9-78	12	219-89	5-12	21	231-1444	9-160	12
218-1279	9-24		218-5216	8-28	34	219-89	5-12	30	231-1446	9-2	18
218-335	8-28	30	218-5220	8-4	27	219-89	9-56	53	231-1446	9-4	28
218-335	8-30	23	218-5220	8-32	13	220413A1	9-76	7	231-2446	9-36	18
218-459	6-24	38	218-5241	8-4	3	221-1382	9-152	23	231-4115	9-160	9

PEÇA Nº PART Nº PIEZA Nº	PAG. PG. PAG.	ITEM REF.	PEÇA Nº PART Nº PIEZA Nº	PAG. PG. PAG.	ITEM REF.	PEÇA Nº PART Nº PIEZA Nº	PAG. PG. PAG.	ITEM REF.	PEÇA Nº PART Nº PIEZA Nº	PAG. PG. PAG.	ITEM REF.
231-4246	9-24	5	237-6010	6-22	12	239406A1	3-6	20	256347A1	9-2	
231-4247	9-44	21	237-6010	8-6	3	239406A1	9-6	7	256347A1	9-4	
231-5144	4-30	6	237-6010	8-8	17	239606A1	6-30	2	256467A1	9-170	6
231-5145	9-130	23	237-6010	8-8	19	239739A2	2-4	1	256478A1	7-4	13
231-5344	9-136	8	237-6010	8-14	20	239739A2	2-6		256481A1	7-4	14
231556A1	5-6	2	237-6010	8-14	23	241172A3	9-84	1	256482A1	7-4	17
231656A1	9-78	6	237-6010	8-16	20	242459A1	8-30	5	256485A1	7-4	18
232366A1	2-4	16	237-6010	8-16	26	242459A1	8-30	9	256776A1	3-6	5
232501A2	9-166	9	237-6010	8-18	18	242561A1	9-54	32	257279A1	4-10	3
232556A1	8-4	37	237-6010	8-18	23	242562A1	9-54	30	257381A1	9-90	28
232948A1	9-156	19	237-6010	8-20	32	242722A1	9-156	1	257382A1	9-90	29
233104A1	8-76	23	237-6010	8-20	36	242724A1	9-156	7	257434A1	2-6	2
233262A1	9-90	25	237-6010	8-22	16	243084A1	9-46	19	257948A1	8-2B	78
233272A1	2-2	4	237-6010	8-22	20	243122A1	9-92	9	257953A1	8-38	
233272A1	2-4	4	237-6010	8-36	17	243298A1	8-30	4	258616A1	9-2	
233283A1	6-42	1	237-6010	8-84	8	243300A1	8-30	1	258616A1	9-4	
233284A1	6-40	32	237-6010	8-84	10	243398A1	8-30	8	25863R1	8-64	17
233409A1	2-2	3	237-6010	9-78	13	243404A1	8-30	2	25863R1	8-66	17
233426A1	2-42	16	237-6012	8-14	9	243495A1	9-162	14	25863R1	8-80	16
233724A1	9-92	16	237-6012	8-16	9	243498A1	9-162	14	258746A1	6-20	18
233749A1	9-86		237-6012	8-18	9	243603A1	9-148	6	258747A1	6-20	19
233970A1	6-22	15	237-6012	8-20	9	243679A2	8-30	14	258748A1	6-20	20
233971A1	6-22	16	237-6012	8-22	9	244109A1	6-40	6	259044A1	8-2	23
233972A1	6-20	16	237-6012	8-28	25	244286A1	9-90	23	259254A1	7-4	24
233972A1	6-22	13	237-6012	8-28	29	244287A1	9-90	21	25974R1	8-60	17
234105A1	9-166	9	237-6012	8-28	43	244790A1	9-56	46	25974R1	8-62	17
234412A1	8-56		237-6012	8-54	13	245011A3	9-86	1	259773A3	8-34	2
234622A1	7-6	22	237-6012	9-24		245258A1	9-138	8	260-14512	9-124	30
234623A1	7-6	18	237-6016	8-2B	75	245287A1	3-6	14	260-16524	9-132	14
234719A1	6-20	17	237948A1	6-24	39	245423A1	9-24		261-14310	4-32	4
234719A1	6-22	14	238-5005	4-42	8	245450A1	9-84	3	261-14310	4-32	11
234876A2	2-2	1	238-5011	8-58	5	245450A1	9-86	4	265-16512	9-130	19
234876A2	2-6		238-5013	2-26	15	245466A1	9-58	6	273-5048	4-30	3
234888A1	3-2	19	238-5013	2-30	15	245466A1	9-58	9	275488A2	8-34	18
234892A1	3-2	14	238-5013	6-44	42	245466A1	9-60	6	275967A2	2-14	1
234923A1	9-90	35	238-5014	6-44	41	245466A1	9-60	9	276-2446	8-60	11
235002A1	8-32	21	238-5139	5-12	33	245466A1	9-60	6	276-2446	8-62	11
235038A2	2-4	35	238-5152	6-16	10	245466A1	9-60	9	276-2446	8-64	11
235040A2	2-4	34	238-5152	6-58	11	245466A1	9-62	6	276-2446	8-66	11
236130A1	9-162	14	238-5212	2-46	7	245466A1	9-64	6	276-2446	8-70	11
236521A1	4-12	8	238-5227	5-2	3	245466A1	9-64	9	276-2446	8-72	15
237021A1	7-2	1	238-5227	5-4	4	245466A1	9-64	6	276-2446	8-78	13
237022A1	7-2	2	238-5228	8-2	26	245466A1	9-64	9	276-2446	8-80	10
237025A1	7-2	21	238-5230	5-10	10	245466A1	9-66	6	276-2446	8-82	12
237026A1	7-2	11	238-5230	8-58	9	245466A1	9-66	6	276-2456	8-56	3
237-6004	7-8	19A	238-5230	8-64	9	245466A1	9-68	6	276-24916	2-16	8
237-6006	6-2	4A	238-5231	8-60	9	245466A1	9-68	9	277016A1	4-8	30
237-6006	6-2	5A	238-5231	8-66	9	245466A1	9-70	6	277320A1	8-34	1
237-6006	6-52	3	238-5231	8-80	8	245466A1	9-70	9	277546A1	9-158	7
237-6006	6-52	5	238-5231	8-82	10	246060A1	9-156	14	277664A1	9-84	4
237-6006	6-52	7	238-5233	8-62	9	246063A1	9-86	5	278328A1	4-12	8
237-6006	8-8	29	238-5233	8-78	11	246064A1	9-86	6	278532A1	6-34	14
237-6006	8-10	6	238-5237	8-70	9	246151A1	8-30	17	278533A1	6-34	13
237-6006	8-10	9	238-5239	8-70	23	246158A1	8-30	15	278534A1	6-26	8
237-6006	8-28	27	238-5241	8-68	11	246228A1	9-90	36	279039A1	6-34	15
237-6006	8-28	32	238-5243	8-72	13	247550A1	6-62	13	279520A1	4-12	8
237-6006	8-28	45	238-5243	8-76	11	250851A1	9-10	7	279645A1	7-4	
237-6006	8-58	4	238-5245	8-74	8	250851A1	9-20	26	280164A1	9-78	40
237-6006	9-24		238-5246	8-74	9	252737A1	8-28	3	280-16516	6-24	8
237-6006	9-24		238-5270	6-54	2	253125A1	9-12		280-16516	9-92	12
237-6006	9-78	17	238-5341	2-20	3	253404A1	9-156	21	280336A1	9-132	25
237-6008	5-12	13	238-5341	2-52	24	253889A1	9-90	26	280436A1	7-4	3
237-6008	6-44	40	238-6018	8-54	3	254686A2	6-26	1	280443A1	7-4	25
237-6008	8-8	24	238-6121	6-28	8A	254729A1	2-16	18	280450A1	7-4	20
237-6008	8-8	26	238-6121	6-30	10	255291A1	3-6	4	280452A1	7-4	21
237-6008	8-10	12	238-6121	6-54	1A	255447A1	9-90	27	280457A1	7-4	22
237-6008	8-10	21	238-6121	6-62	7	255450A1	9-130		280681A1	7-12	9
237-6008	8-10	34	238-6226	8-68	21	255453A1	9-130	15	281001A1	9-124	1
237-6008	8-10	36	238-6228	8-76	21	255659A1	8-12	33	281068A1	9-132	4
237-6008	8-84	6	238747A1	9-122	22	255687A1	9-90	30	281069A1	9-132	3
237-6010	3-2	6A	238-8217	6-42	22	255927A1	9-170	6	281-14716	9-26	17
237-6010	6-20	12	239306A1	9-4	14	256210A2	8-30	14A	281185A1	9-54	

PEÇA Nº PART Nº PIEZA Nº	PAG. PG. PAG.	ITEM REF.	PEÇA Nº PART Nº PIEZA Nº	PAG. PG. PAG.	ITEM REF.	PEÇA Nº PART Nº PIEZA Nº	PAG. PG. PAG.	ITEM REF.	PEÇA Nº PART Nº PIEZA Nº	PAG. PG. PAG.	ITEM REF.
281-18712	9-134	17	293925A1	8-40	11A	305492A1	9-24	16	314964A1	8-16	16
281-4556	4-24	7	293926A1	8-38	11	305493A1	9-24	18	315785A1	3-2	40
281-54512	9-136	5	293926A1	8-40	11	305494A1	9-24	17	315786A1	3-2	20
281-54512	9-138	5	294192A1	6-56B	1	305495A1	9-24	9	319063A1	6-50	1
281-54512	9-146	13	294245A1	6-54	26	305496A1	9-24	7	319063A1	6-54	
281-54712	9-148	7	294666A1	4-20	39	305497A1	9-24	3	319063A1	6-56	
281-54712	9-160	4	294666A1	9-124	26	305499A1	9-24	8	319063A1	6-58	
28-1664	8-70	18	294666A1	9-128	14	305508A1	9-24	21	319063A1	6-60	
281952A1	7-4		294933A1	6-14		305578A1	9-140	30	319063A1	6-62	
281960A1	7-4	23	295111A1	7-2	18	3057542R91	4-36	1	319063A1	7-2	
282017A2	4-26	1	295112A1	7-2	23	305818A1	9-140	24	319063A1	7-4	
282018A2	4-26	1A	295113A1	7-2	24	3059066R1	3-14	24	319888A2	6-20	6
282033A1	6-2	19	295172A1	8-2	1	30634	8-82	14	319889A2	6-20	5
282038A2	6-2	18	295597A1	9-140	14	307243A1	9-124	31	319889A2	6-22	5
28-2048	8-78	20	296171A1	7-8	9	307277A1	8-36	15	320877A1	6-20	1
28-2052	8-72	23	296367A1	4-20	36	307385A1	9-24		321155A1	9-174	1
282-16512	9-124	7	296367A1	9-124	27	307386A1	9-24		321156A1	9-174	1
282-16512	9-150	23	296367A1	9-128	15	307387A1	9-24		321-1707	9-20	24
282-17512	4-40	14	296824A1	5-14	12	307388A1	9-24		321-1707	9-168	7
282242A1	3-6	1	297281A1	8-82	4	307389A1	9-24		321-1708	9-20	23
282497A1	8-2	21	297615A1	9-4	1	307577A1	3-2	31	321-1708	9-168	8
282775A1	4-16	23	297742A1	9-128	25A	307577A1	8-4	41	321183A1	7-4	12
282845A1	4-20	35	297836A1	9-88	36	307577A1	9-78	28	321-229	9-164	2
282845A1	9-124	28	297837A1	9-88	35	308029A1	7-2	3	321-230	9-164	1
282845A1	9-128	16	297913A1	9-128	29	308030A1	7-2	16	321-2403	9-164	2
282931A1	3-6	3	298176A1	9-2		308036A1	7-2	12	321-3435	9-164	2
283167A3	4-16	17	298176A1	9-4		308038A1	6-54	3	321-3596	9-170	2
283462A1	7-4	6	298228A1	4-40	10	308039A1	6-54	7	321-3916	9-170	2
283466A1	7-4	19	298394A1	6-24	37	308040A1	7-4	5	321428A1	6-46	8
283673A1	9-14	1	298681A1	4-38	8	308042A1	7-2	17	321-4481	9-170	3
283779A1	4-16	14	299249A1	9-88	18	308254A1	8-36	4	321-4535	9-170	3
283781A1	4-16	13	299324A1	6-44	16	308255A1	8-36	3	321-5754	9-168	6
284058A1	4-38	3	299383A1	9-162	13	308441A1	8-2	25	321-5758	9-170	3
284154A1	9-122	31	300013A1	9-48	18	309674A1	8-36	14	321-6046	9-166	2
284154A1	9-140	16	300030A1	4-38	14	309978A1	7-8	16	321-6109	9-166	2
284223A1	9-78	38	300157A1	4-40	5	309981A1	7-8	17	321-6150	9-164	1
284481A1	4-38	2	300157A1	9-146		310492A1	6-62	18	321-6413	9-166	6
284481A1	9-166	8	300588A1	9-54	26	310519A1	6-38	8	321-6671	9-168	2
284549A1	4-40	12	300840A1	9-28	17	310765A1	6-30	12	321-6672	9-168	6
284627A1	4-38	4	300996A3	8-36	9	310766A1	6-30	1	321-6714	9-162	3
284641A2	6-24	29	301008A2	8-34	15	310767A1	6-28	10	321-6722	9-162	3
284723A2	6-24	30	301009A2	8-34	17	310768A1	6-28	1	321-6774	9-170	8
286-56520	9-124	21	301104A1	8-2	9	310772A1	6-28		321-6872	9-162	2
286-56520	9-126	11	301239A1	6-22	1	310772A1	6-28	10B	321-7030	9-170	4
286-56520	9-138	4	301322A1	9-80	1	310772A1	6-30		321-7040	9-162	1
29-1010	9-20	14	301340A2	6-22	6	310772A1	6-30	14	322184A1	7-8	18
291010A1	4-40	13	301342A2	8-2	68	310842A1	9-88	19	3223666R2	5-8	10
29-1012	9-20	5	302358A1	3-2	3	310843A1	9-88	15	322860A1	3-6	26
291-1	8-76	22	302358A1	9-78	3	3112264R1	5-8	7	325465A2	8-8	22
291129A1	9-132	24	302820A2	8-36	11	3112269R1	5-8	8	325489A2	8-2	69
292202A1	9-140	14	302846A1	3-6	15	3112270R1	5-8	3	326-1080	8-38	9
292207A1	6-56	12	303022A1	4-20	18	3112272R1	5-8	4	326-1080	8-40	9
292207A1	6-56B	5	303022A1	9-96	8B	3112273R1	5-8	15	326348A1	7-12	16
292208A1	6-56	13	303105A1	9-128	31	3112278R1	5-8	18	326-640	9-24	6
292208A1	6-56B	6	303106A1	9-128	28	311565A1	6-4	11	328186A1	6-20	21
292210A1	6-60	3	303108A1	9-128	30	311569A1	6-12	1	328186A1	6-22	21
292212A1	6-60	4	303109A1	9-128	32	311808A1	4-20	34	328186A1	8-2	57
292213A1	6-60	1	3031159R1	8-40	8	3125705R1	4-42	10	329032A1	4-14	13
292214A1	6-60	6	304019A1	6-52	1	313238A1	9-174	1	329076A3	6-26	
292268A1	6-56		304083A1	9-174	9	313648A1	8-2B	73	329076A3	6-28	
292268A1	6-56B	14	304424A1	8-36	13	313648A1	8-24	1	329076A3	6-32	
292408A1	9-122	34	304525A1	9-158	28	313648A1	8-26	1	329076A3	6-34	
292408A1	9-140	13	304526A1	9-158	29	313747A1	5-8	5	329076A3	6-36	
292514A1	6-24	42	304527A1	9-158	18	313748A1	5-8	9	329076A3	6-38	
292740A1	2-10	10	304530A1	9-158	12	313749A1	5-8	13	329076A3	6-40	
292784A1	9-90	11	304548A1	4-24	9	313750A1	5-8	20	329076A3	6-44	
292902A1	6-60	7	304890A1	8-36	12	313752A1	5-8	23	329079A3	6-26	
292969A2	9-24		304898A1	4-14	2	3141536R1	5-8	14	329079A3	6-30	
293568A1	2-8	2	304940A1	9-170	5	3141538R1	5-8	16	329079A3	6-32	
293568A1	2-10		305067A1	3-4	1	314319A1	8-30	27	329079A3	6-34	
293923A1	8-38		305152A1	6-60	2	314320A1	8-30	28	329079A3	6-36	
293925A1	8-38	11A	3053133R1	3-14	4	314451A1	4-14	3	329079A3	6-38	

PEÇA Nº PART Nº PIEZA Nº	PAG. PG. PAG.	ITEM REF.	PEÇA Nº PART Nº PIEZA Nº	PAG. PG. PAG.	ITEM REF.	PEÇA Nº PART Nº PIEZA Nº	PAG. PG. PAG.	ITEM REF.	PEÇA Nº PART Nº PIEZA Nº	PAG. PG. PAG.	ITEM REF.
329079A3	6-40		358644A1	6-38	17	390719A1	9-128	5	413-620	9-78	1D
329079A3	6-42		358645A1	6-38	1	390721A1	4-20	7A	413-624	3-18	14
329079A3	6-44		358645A1	6-42	7	390757A1	4-18	1	413-624	9-36	12
329079A3	6-46		358646A1	6-36	4	390758A1	9-26	3	413-628	9-2	19
329797A1	8-28	5	358647A1	6-40	16	390759A1	9-26	1	413-632	5-12	22
329799A1	8-28	4	358648A1	6-40	4	390760A1	9-26	2	413-632	9-4	10
331630A1	4-8	35	358649A1	6-40	3	390788A1	9-128	25	413-632	9-4	27
332467A1	4-2	10	358650A1	6-40	3A	390992A1	4-20	3	413-632	9-44	22
332468A1	4-2	44	358651A1	6-40	3A	390993A1	4-20	1	413-728	8-2B	80
332475A1	4-2	36	358652A1	6-40	3A	392301A1	2-12	1	413778A1	8-28	9
332476A1	4-2	38	358653A1	6-40	27	393354A1	8-22	10	413-816	9-46	37
334724A1	6-44	30	358654A1	6-40	18A	393357A1	8-22	11	416752A1	4-18	14
334725A1	6-44	32	358655A1	6-40	18B	393623A1	9-92	8	416753A1	4-18	18
335130A1	5-12	17	358656A1	6-40	18	393826A1	6-54	19	417301A1	4-20	20
335132A1	5-12	18	359425A1	9-88	1	395892A1	4-20	7	418789A1	8-4	25
335640A2	6-44		359426A1	9-88	2	395943A1	4-16	10	418791A1	8-4	24
336420A1	3-2	42	359653A1	7-2	13	395943A1	4-22		419696A1	9-92	1
337482A1	5-2	12	361776A1	9-78	23	396-41028	9-2	16	419697A1	9-28	16
337482A1	5-4	6	365412R91	2-10	3	396-41028	9-2	31	419697A1	9-92	2
341564A2	9-8	21	365413R1	2-10	2	396-41028	9-4	31	425-1012	9-44	19
344892A1	9-8	22	366230A1	6-42	13	396-41028	9-34	23	425-104	9-144	16
345-158	5-4	29	366231A1	6-42	18	396483A1	9-54	23	425-105	7-6	21
345-44	6-22		366232A1	6-42	15	397653A1	6-6	1	425-106	3-18	17
346198A1	8-2	22	366234A1	6-42	11	397654A1	6-6	2	425-106	4-14	21
346583A1	6-54	21	366235A1	6-42	12	397870A3	9-26	18	425-106	4-16	11
346584A1	6-54	20	366236A1	6-42	14	398570A1	9-174	6	425-106	5-10	5
347706A3	4-14	22	366366A1	6-40	27	398572A1	9-170	7	425-106	5-12	24
347959A1	6-54	23	366398A1	6-40		398574A1	9-174	8	425-106	7-12	27
347960A1	6-54	24	366909A1	6-34	22	398576A1	9-174	3	425-106	9-2	21
349295A1	6-44	39	366910A1	6-46	9	398578A1	9-174	4	425-106	9-36	13
352487A3	5-12		367175A1	6-54	4	398580A1	9-174	5	425-106	9-122	33
352487A3	5-14		367184A1	6-56		398582A1	9-174	7	425-106	9-124	19
353103A1	8-8	5A	367259A1	8-76		399959A1	9-78	26	425-106	9-140	18
353167A1	8-8	5	367352A1	8-8	5B	399963A1	8-8		425-11	9-4	26
353-225	2-46	12	367977A1	7-12		400011A1	4-12	1	425-1110	9-34	16
353-401	4-20	33	368238A1	4-12	9	400069A1	9-28	14	425-115	9-6	6
353-402	9-90	34	368436A1	6-44	16A	400398A1	9-54	32A	425-116	2-36	24
353-405	9-124	3	368437A1	6-44		401106A1	4-2	33	425-116	2-36	28
353-406	9-124	23	368438A1	6-44		401126A1	4-2	39	425-116	9-2	22
353-406	9-152	26	370755A1	4-22	1	401457A1	9-172	4	425-116	9-4	38
353-407	9-128	33	370756A1	4-22	2	401458A1	9-172	11	425-116	9-30	36
353-410	9-128	11	370758A1	4-22	3	401459A2	9-172	7	425-116	9-36	5
353-411	9-26	5	370759A1	4-22	4	401460A2	9-172	8	425-118	5-12	27
353-415	9-128	10	370760A1	4-22	5	401541A1	2-12	2	425-118	9-30	10
353-417	9-124	5	370914A1	8-30		401843A1	9-90	1	425-118	9-32	3
353-422	9-92	7	371031A1	8-4	31	402359A1	6-6	4	425-118	9-34	7
353-425	4-20	31	373698A2	9-172	9	404167A1	4-40	1	425-118	9-42	7
353-429	4-20	32	373699A2	9-172	10	404181A1	9-128	27	425-148	4-24	4
356162A1	8-76	16	378172A1	8-4	15	404182A1	9-128	26	425-1514	5-10	17
356163A1	8-76	14	378173A1	8-4	14	404692A1	9-124	12	425-154	3-6	23
356588A1	8-68	23	379941A1	9-50	1	405420A1	9-128	4	425-155	3-6	21
356588A1	8-76	24	380442A1	3-2	10	407009A2	9-172	5	425-155	8-54	12
356743A1	8-8	12	383925A1	8-2	42	407010A2	9-172	6	425-156	7-6	5
358212A1	7-2		384240A1	8-62	1	409672A1	9-34	4	425-156	7-12	17
358279A1	6-54	12	384240A1	8-62	2	409673A1	9-34	5	425-156	9-30	27
358280A1	6-54	11	384258A1	9-174	6	409-768	4-26	4	425-156	9-30	47
358282A1	6-40	19	384260A1	8-32	27	410932A1	4-16	16	425-156	9-32	9
358283A1	6-40	28	384260A1	9-170	7	410932A1	4-20	12	425-156	9-40	9
358286A1	6-62	23	384263A1	9-174	8	41-1616	2-40	8	425-156	9-42	16
358631A1	6-38	20	384264A1	9-174	3	41-1616	2-42	8	425-157	9-144	3
358632A1	6-38	7	384265A1	9-174	4	413-1228	9-44	18	425-1918	5-14	7
358633A1	6-38	6	384267A1	9-174	5	413-412	9-160	11	425-285	9-94	11
358635A1	6-38	4	384269A1	9-174	7	413-416	9-144	14	426027A1	9-94	9
358636A1	6-36	2	386092A2	9-46	16	413-420	9-134	14	426133A1	9-128	18
358637A1	6-38	15	388053A2	4-22	6	413-432	4-30	5	427087A1	9-122	7
358638A1	6-38	21	390029A1	6-10	2	413460A1	6-24	32	427087A1	9-142	
358639A1	6-38	22	390687A1	4-18	10A	413-48	9-132	20	427107A1	6-4	1
358639A1	6-40	29	390690A1	9-26	4	413-516	9-24	11	427-3058	3-4	15
358640A1	6-38	10	390692A1	9-128	4A	413-516	9-94	6	427-6088	9-8	33
358641A1	6-38	16	390696A1	9-138	1	413-516	9-160	7	427-6088	9-30	25
358642A1	6-38	19	390701A1	4-18	10	413-6152	9-134	2	427-6088	9-32	7
358643A1	6-38	18	390710A1	9-124	6	413-620	3-2	1B	427-6088	9-40	7

PEÇA Nº PART Nº PIEZA Nº	PAG. PG. PAG.	ITEM REF.	PEÇA Nº PART Nº PIEZA Nº	PAG. PG. PAG.	ITEM REF.	PEÇA Nº PART Nº PIEZA Nº	PAG. PG. PAG.	ITEM REF.	PEÇA Nº PART Nº PIEZA Nº	PAG. PG. PAG.	ITEM REF.
428-510	6-24	22	493-11052	4-24	3	496-21041	9-2	20	614-10035	9-80	8
429-1012	9-16	6	493-21020	4-8	9	496-41041	8-10	3	614-10040	4-6	10
432-1232	5-14	6	493-21020	8-58	3	496-41041	8-10		614-10040	8-4	6
432-1416	2-46	16	493-21033	4-8	7	496-41041	8-12	35	614-10040	8-14	5
432-48	3-4	10	493-41020	6-24	5	496-41041	8-14	6	614-10040	8-16	5
432-48	3-4	16	495-11028	9-2	8	496-41041	8-16	6	614-10040	8-18	5
432-612	3-6	18	495-11028	9-4	17	496-41041	8-18	6	614-10040	8-20	5
432-612	7-6	8	495-11034	2-16	11	496-41041	8-20	6	614-10040	8-22	5
432-612	7-12	3	495-11034	9-24	13	496-41041	8-22	6	614-10040	8-30	29
432-612	7-12	18	495-11041	3-2	1D	496-41041	8-24	10	614-12016	6-34	2
432-612	9-2	27	495-11041	3-18	15	496-41041	9-28	5	614-12025	6-20	8
432-612	9-4	37	495-11041	4-16	21	496-41081	9-48	5	614-12025	6-22	19
432-612	9-6	5	495-11041	7-12	26	496-81018	2-18	14	614-12035	6-24	27
432-612	9-8	34	495-11041	9-4	34A	496-81018	3-4	7	614-12035	8-2	33
432-612	9-30	26	495-11041	9-44	29	49773	4-8	24	614-20035	9-80	12
432-612	9-30	38	495-11041	9-78	1F	49773	5-4	31	614-20040	9-48	4
432-612	9-30	49	495-11041	9-124	18	49773	8-2	46	614-5008	3-12	21
432-612	9-32	8	495-11053	6-24	10	514-634	7-4	26	614-6016	9-2	7
432-612	9-36	4	495-11053	9-8	35	515-22127	7-8	12	614-6016	9-2	15
432-612	9-40	8	495-11053	9-46	36	515-2295	9-4	17A	614-6016	9-4	16
432-612	9-40	12	495-11081	9-34	10	515-2295	9-140	8	614-6016	9-4	30
432-612	9-42	12	495-11094	5-12	37	515-23127	3-2	16	614-6016	9-8	13
432-828	9-2	13	495-21031	4-42	3	515-23127	4-8	5	614-6016	9-34	22
432-828	9-4	24	495-21038	7-12	4	515-23127	4-8	13	614-6020	4-42	13
432-828	9-34	20	495-21038	9-94	8	515-23127	4-8	15	614-6020	9-2	30
434605A1	8-36	16	495-21038	9-96	18	515-23127	4-8	26	614-6020	9-34	24
435-51652	9-54	4	495-21038	9-134	6A	515-23127	7-8	15	614-6020	9-122	11
438-12040	7-6	24	495-21044	9-4	11	515-23190	5-4	30	614-6020	9-142	18
439-5436	9-4	6	495-21044	9-78	8	515-25254	8-8	13	614-6025	9-42	4
440-10616	4-38	10	495-21044	9-144	22	555-2	4-18	4	614-6035	9-28	11
440-10616	9-8	18	495-21056	2-18	12	555-2	4-20	2	614-8012	2-6	7
440-1066	9-78	1B	495-21056	4-26	13	555-2	4-20	8	614-8012	2-6	7
440-1088	9-146	12	495-21056	6-2	15	604-20045	8-28	6	614-8016	2-2	22
440-11010	9-80	2	495-21056	6-2	20	608-12025	6-2	12	614-8016	2-2	33
440-11012	9-90	12	495-31022	3-4	9	614-10020	2-8	4	614-8016	2-4	22
442-11016	9-136	14	495-31022	4-18	16	614-10020	5-2	7	614-8016	2-4	33
443-13112	9-130	22	495-31022	4-18	21	614-10020	5-4	24	614-8016	6-34	24
443375A1	8-2	65	495-31022	4-24	8	614-10020	5-6	4	614-8016	7-8	21
446178A1	8-74	7	495-61020	4-20	37	614-10020	6-20	2	614-8018	6-26	11
446195A1	8-74	11	495-71041	9-134	24	614-10020	6-22	2	614-8020	2-8	18
446481A1	8-74	13	495-81001	4-26	10	614-10020	8-4	46	614-8020	4-36	5
448284A1	8-32	18	495-81001	9-94	16	614-10020	9-50	11	614-8020	5-2	10
449842A1	9-174	2	495-81001	9-96	13	614-10020	9-80	7	614-8020	5-4	22
451384A1	9-56	43	495-81002	9-96	10	614-10025	2-12	5	614-8020	9-28	9
452698C1	4-2	29	495-81121	9-148	4	614-10025	4-14	14	614-8022	6-42	2
458-412	9-136	6	495-81148	9-134	20	614-10025	7-6	10	614-8025	4-36	9
458-412	9-138	16	495-81153	4-12	12	614-10025	7-12	6	614-8025	8-12	18
459-11014	6-24	4	495-81184	9-2	9	614-10025	7-12	24	614-8025	9-6	15
461-33148	9-148	3	495-81184	9-4	22	614-10025	8-28	11	614-8025	9-30	2
465004R91	9-2	14A	495-81226	9-48	24	614-10025	9-22	2	614-8025	9-30	20
465004R91	9-4		495-81226	9-48	32	614-10025	9-30	42	614-8025	9-94	12
473321C1	9-138	18	495-81226	9-52	4	614-10025	9-36	16	614-8025	9-152	13
484-43116	8-54	11	495-81226	9-52	21	614-10025	9-40	3	614-8030	6-60	13
484-6316	6-24	3	495-81226	9-52	27	614-10025	9-50	7	614-8030	7-6	2
490-11010	3-2	27	495-81226	9-54	13	614-10025	9-78	7	614-8030	7-8	5
490-1106	4-14	19	495-81226	9-56	42	614-10025	9-88	5	614-8030	9-10	8
490-1108	4-14	11	495-81227	9-46	17	614-10025	9-88	10	614-8030	9-94	14
492-11025	3-6	19	495-81227	9-48	29	614-10025	9-88	22	614-8030	9-96	12
492-11025	9-132	21	495-81227	9-48	40	614-10025	9-88	28	614-8030	9-152	28
492-11025	9-144	15	495-81252	4-2	37	614-10025	9-90	3	614-8030	9-154	19
492-11031	9-24	12	495-81259	9-76	15	614-10025	9-90	16	614-8045	7-6	27
492-11031	9-94	7	495-81259	9-76	23	614-10025	9-140	25	614-8045	9-94	19
492-11038	3-2	1C	495-81261	7-6	30	614-10030	2-12	9	614-8045	9-98	11
492-11038	3-18	16	495-81282	9-8	7	614-10030	5-2	8	619387R1	5-14	2
492-11038	5-12	23	495-81282	9-44	32	614-10030	5-4	5	625743C1	5-14	3
492-11038	9-78	1E	495-81282	9-52	16	614-10030	6-28	7	626-10016	6-24	26
492-11038	9-122	32	495-81282	9-54	38	614-10030	6-30	8	627-10030	2-14	6
492-11038	9-140	17	495-81292	9-72	6	614-10030	8-12	14	627-10030	2-14	9
492-11044	8-2B	81	496-21041	2-2	29	614-10030	8-20	28	627-10030	9-158	13
492-11050	5-12	26	496-21041	2-4	29	614-10030	9-98	4	627-10030	9-158	24
492-11056	3-12	3	496-21041	6-24	17	614-10035	8-14	29	627-10035	6-24	16
493-11026	4-42	2	496-21041	6-24	25	614-10035	9-28	4	627-10035	9-158	20

PEÇA Nº PART Nº PIEZA Nº	PAG. PG. PAG.	ITEM REF.	PEÇA Nº PART Nº PIEZA Nº	PAG. PG. PAG.	ITEM REF.	PEÇA Nº PART Nº PIEZA Nº	PAG. PG. PAG.	ITEM REF.	PEÇA Nº PART Nº PIEZA Nº	PAG. PG. PAG.	ITEM REF.
627-12030	9-76	20	75286109	4-6	5	75313781	9-118	5	814-10070	2-4	28
627-20040	3-2	2	75286362	2-2	31	75313782	9-118	1	814-10070	8-10	22
627-20040	9-78	2	75286362	2-4	31	75313783	9-118	3	814-10070	8-12	24
627-6020	3-2	1E	75286362	4-6	12	75313784	9-118	4	814-10070	8-34	22
637-62081	2-42	16A	75286629	4-6	1	75313785	9-118	7	814-10080	8-14	2
637-62081	4-8	30A	75287980	4-6	6	75313786	9-118	8	814-10080	8-16	2
70076572	4-10	10	75287981	4-6	4	75313787	9-118	13	814-10080	8-18	2
70097578	6-48	13	75310996	9-110	5	75313791	9-118	12	814-10080	8-20	2
71000473	4-28	1	75310997	9-110	6	75313792	9-118	14	814-10080	8-22	2
71100442	9-108	10	75310998	9-108	7	75313793	9-118	23	814-10080	8-32	4
71100442	9-120	10	75310998	9-120	7	75313794	9-118	22	814-10080	8-34	34
71100443	9-100	11	75311000	9-108	8	75313795	9-118	19	814-10080	9-20	20
71100443	9-110	14	75311000	9-120	8	75313796	9-118	18	814-10090	8-36	10
71100444	9-100	10	75311002	9-100	4	75313797	9-118	24	814-10090	9-2	29
71100444	9-110	13	75311002	9-104	8	75313798	9-118	25	814-10090	9-20	16
71100445	9-100	9	75311002	9-106	11	75313799	9-118	27	814-10110	9-2	36
71100445	9-110	12	75311002	9-108	9	75313800	9-118	2	814-10120	8-14	14
71100446	9-106	6	75311002	9-110	4	75313802	9-118	16	814-10120	8-16	13
71100446	9-116	7	75311002	9-114	8	75313803	9-118	21	814-10120	8-18	13
71100447	9-106	5	75311002	9-116	12	75313804	9-118	28	814-10120	8-20	12
71100447	9-116	6	75311002	9-118	17	75313805	9-118	26	814-10150	6-28	9
71100448	9-106	3	75311002	9-120	9	75313992	9-118	20	814-12045	3-4	3
71100448	9-116	4	75311003	9-108	1	75313995	9-106	9	814-12050	8-28	17
71100449	9-106	1	75311003	9-120	1	75313995	9-116	10	814-12110	2-18	2
71100450	9-116	1	75311005	9-108	5	75313997	9-106	4	814-12120	9-88	16
71100451	9-118	9	75311005	9-120	5	75313997	9-116	5	814-14140	6-54	9
71100452	9-102	3	75311006	9-108	6	761-17325	4-40	8	814-16110	6-24	31
71100452	9-112	3	75311006	9-120	6	779-37616	9-26	7	814-6035	7-2	10
71100453	9-102	2	75311007	9-108	2	781-24613	4-8	34	814-8035	4-26	8
71100453	9-112	2	75311007	9-120	2	781-24820	4-12	3	814-8035	9-94	20
71100454	9-102	1	75311266	9-118	15	781-24820	9-124	14	814-8035	9-98	8
71100454	9-112	1	75312145	9-100	7	781-24830	9-94	4	814-8040	7-6	15
71100455	9-104	1	75312145	9-110	10	800-1134	6-12	17	814-8045	9-130	15A
71100455	9-114	1	75312146	9-100	6	800-2136	6-62	26	814-8050	3-6	9
71100471	4-28	3	75312146	9-110	9	800-4065	9-46	27	814-8060	6-32	16
71100472	4-28	2	75312613	4-6	2	800-435	3-6	7	814-8060	6-46	7
71100472	4-28	4	75313752	9-104	2	800-44040	9-8	26	814-8060	8-10	2
711-10040	8-32	8	75313752	9-114	2	800-44040	9-8	31	814-8060	8-24	9
711-10040	8-34	11	75313753	9-104	5	800-44040	9-10	4	814-8070	8-28	21
711-10060	8-2	40	75313753	9-114	5	800-44040	9-10	22	814-8075	2-36	29
711-6050	8-34	7	75313754	9-104	3	800-44040	9-50	5	814-8080	6-44	34
712998R91	6-6	7	75313754	9-114	3	800-44040	9-54	27	814-8080	6-60	14
75206635	4-6	3	75313755	9-104	6	800-44050	5-12	4	81868381	8-42	8
75208388	4-6	8	75313755	9-114	6	800-44050	5-12	10	81868381	8-44	9
75238350	9-14	9	75313756	9-104	4	800-44050	6-2	7	81868381	8-46	18
75238351	9-14	10	75313756	9-114	4	800-44050	9-8	8	81868381	8-48	19
75247128	4-10	5	75313762	9-118	10	800-44050	9-48	28	81868381	8-50	18
75248059	5-16	2	75313763	9-118	11	800-5120	6-60	5	81868381	8-52	19
75248827	4-10	7	75313764	9-100	5	800-5145	6-42	19	824-1405	4-8	10
75259613	4-10	6	75313764	9-106	7	806-8016	2-2	6	824-1405	4-38	17
75260050	9-100		75313764	9-110	8	806-8016	2-4	6	825-1408	4-10	9
75260051	9-110		75313764	9-116	8	806-8025	2-8	11	825-1408	9-122	36
75260148	6-48	12	75313766	9-106	8	806-8040	9-122	29	825-1410	4-2	43
75260416	6-48	3	75313766	9-116	9	806-8040	9-140	6	825-2406	9-154	27
75260685	9-52	5	75313771	9-108	4	806-8050	2-2	10	825-2408	9-124	10
75260699	9-52		75313771	9-120	4	806-8050	2-4	10	825-2408	9-152	8
75260700	9-52	12	75313772	9-100	8	811-10070	9-78	39	825-2408	9-152	30
75260710	8-78	1	75313772	9-108	3	814-10040	3-2	38	825-2408	9-154	21
75260711	8-78	2	75313772	9-110	11	814-10040	8-6	6	825-2410	9-88	6A
75260713	8-78	14	75313772	9-120	3	814-10040	8-8	8	825-2410	9-88	27
75260870	9-52	12	75313773	9-106	10	814-10040	8-28	10	825-2410	9-90	19
75260974	8-18	10	75313773	9-110	7	814-10040	8-30	10	827-10040	9-158	16
75260975	8-18	21	75313773	9-116	11	814-10040	9-140	9	827-10075	6-14	3
75260976	9-52	9	75313776	9-104	10	814-10045	8-4	43	827-10110	9-158	19
75260977	8-18	16	75313776	9-114	10	814-10045	8-20	25	827-10130	9-158	8
75261187	8-78	15	75313777	9-104	7	814-10045	9-78	30	827-12045	2-18	13
75261187	9-52	8	75313777	9-114	7	814-10050	2-2	23	827-12045	6-2	14
75261188	9-52	6	75313778	9-104	11	814-10050	2-4	23	827-12045	6-2	21
75261188	9-54	17	75313778	9-114	11	814-10060	4-8	27	827-16110	9-76	14
75261195	9-56	46	75313779	9-104	9	814-10060	7-12	30	827-16110	9-76	22
75262140	9-12	9	75313779	9-114	9	814-10060	8-30	6	827-20075	8-12	8
75262140	9-12	9	75313780	9-118	6	814-10070	2-2	28	827-20075	9-46	13

PEÇA Nº PART Nº PIEZA Nº	PAG. PG. PAG.	ITEM REF.	PEÇA Nº PART Nº PIEZA Nº	PAG. PG. PAG.	ITEM REF.	PEÇA Nº PART Nº PIEZA Nº	PAG. PG. PAG.	ITEM REF.	PEÇA Nº PART Nº PIEZA Nº	PAG. PG. PAG.	ITEM REF.
827-20170	9-74	2	829-1416	9-76	26	83822C1	9-154	6	87307689	8-34	4
827-20190	9-10	16	829-1416	9-76	30	838-3640	3-6	16	87402553	8-74	1
827-20230	6-50	4	829-1420	6-50	7	838-5840	6-56	20	87402621	8-74	14
827-8050	7-12	10	829-1420	8-12	10	83981068	8-44	19	87402653	8-32	7
827-8060	7-12	10A	829-1420	9-10	19	83981068	8-48	20	87402838	8-32	12
828-12055	6-24	9	829-1420	9-46	15	83981068	8-50	22	87402841	8-32	11
828-20160	9-12	4	829-1420	9-74	4	83981068	8-52	20	87403386	8-48	
828-20160	9-12	4	829-1420	9-80	13	840-1516	9-128	19	87403387	8-52	
828-20160	9-14	5	829-2410	4-8	20	840-1620	4-40	2	87403649	8-74	12
828-20160	9-14	5	8320758	6-48	11	842-1425	9-94	26	87410543	9-128	1
828-20160	9-16	7	8320758	6-48	11	842-1425	9-96	4	87410545	9-124	2
828-20160	9-18	5	832-10404	9-94	28	843-1516	4-38	15	87410634	8-74	
829-10410	8-20	27	832-10404	9-96	6	844-10020	4-8	16	87410635	8-74	2
829-1406	8-34	10	832-10406	4-14	17	844-10020	4-10	2	87410652	8-74	3
829-1406	9-2	32	832-10406	4-16	4	844-10020	4-16	15	87410690	8-74	10
829-1406	9-34	25	832-10406	4-20	11	844-10020	9-6	9	87410828	4-18	1A
829-1406	9-42	5	832-10406	4-40	4	844-10025	4-8	25	87410902	4-40	
829-1408	2-8	20	832-10408	4-16	3	844-10110	9-20	6	87410902	9-146	
829-1408	4-8	8	832-10408	4-36	11	844-6025	4-14	16	87410905	9-126	1
829-1408	4-16	7	832-10408	7-6	17	844-6025	4-16	2	87410906	9-126	1
829-1408	4-36	2	832-10408	9-30	3	844-6025	4-20	9	87410952	9-96	8A
829-1408	5-2	11	832-10408	9-30	21	844-6025	9-128	20	87411002	8-74	
829-1408	5-4	9	832-10408	9-94	13	844-8020	4-18	3	87411083	9-26	2A
829-1408	7-6	28	832-10408	9-94	22	844-8020	9-128	3	87411084	9-26	4A
829-1408	7-8	7	832-10408	9-96	14	844-8025	4-16	8	87412257	4-14	1
829-1408	7-12	15	832-10408	9-98	10	845-6015	2-44	10	87412257	4-16	1
829-1408	8-10	4	832-10408	9-130	15B	845-6020	9-150	13	87412687	9-2	1
829-1408	8-12	39	832-10408	9-150	17	845-6020	9-154	25	87412687	9-4	42
829-1408	8-24	11	832-10408	9-156	23	845-8016	2-32	5	87412814	9-172	2
829-1408	8-28	23	832-10410	2-2	26	845-8016	3-8	41	87412815	9-172	3
829-1408	9-6	17	832-10410	2-4	26	845-8020	2-26	11	87413144	8-46	
829-1408	9-10	11	832-10410	8-8	15	845-8020	2-40	20	87413145	8-48	
829-1408	9-128	24	832-10410	8-14	15	845-8020	2-42	20	87413146	8-52	
829-1408	9-152	16	832-10410	8-16	14	845-8020	3-8	4	87413263	4-24	1
829-1410	2-8	6	832-10410	8-18	14	845-8020	3-12	29	87413263	4-28	
829-1410	2-12	10	832-10410	8-20	13	845-8020	3-14	32	87413264	4-24	2
829-1410	2-14	10	832-10410	8-30	26	845-8025	2-20	15	87413264	4-28	
829-1410	3-2	35	832-10410	8-34	41	845-8025	2-34	16	87413674	9-174	3
829-1410	4-14	15	832-10410	9-20	8	845-8030	2-20	13	87413676	9-174	4
829-1410	7-6	12	832-10410	9-20	18	845-8035	2-30	9	87413683	9-174	6
829-1410	7-12	8	832-10410	9-20	22	845-8035	2-34	14	87413685	9-174	5
829-1410	7-12	21	832-10410	9-30	44	845-8040	2-20	12	87413688	9-174	7
829-1410	8-2	45	832-10410	9-36	17	845-8050	2-22	6	87413692	9-174	8
829-1410	8-4	11	832-10410	9-40	4	845-8060	2-22	27	87413903	4-16	9
829-1410	8-6	10	832-10410	9-78	41	854-10065	2-24	3	87413903	9-166	1
829-1410	8-6	15	832-10410	9-88	12	854-10065	2-24	11	87414277	8-50	
829-1410	8-10	26	832-10410	9-96	11	854-10070	2-20	18	87414278	8-50	
829-1410	8-12	15	832-10410	9-134	25	854-10075	2-40	32	87414439	9-166	1
829-1410	8-14	4	832-10410	9-140	15	854-10075	2-42	32	87414440	9-166	1
829-1410	8-14	32	832-10412	2-18	9	854-12025	2-22	17	87415585	8-40	
829-1410	8-16	4	832-10412	3-4	8	854-12025	2-34	8	87415728	6-62	24
829-1410	8-18	4	832-10412	6-24	11	854-12025	2-40	28	87416108	6-62	1
829-1410	8-20	4	832-10416	6-24	34	854-12025	2-42	28	87416476	8-46	
829-1410	8-22	4	832-10420	9-12	6	854-12040	2-46	2	87417601	9-6	
829-1410	8-28	13	832-10420	9-12	6	85801444	6-48	3A	87418516	9-28	1
829-1410	8-30	7	832-10420	9-14	8	85802820	8-10	1	87418518	9-28	7
829-1410	8-30	13	832-10420	9-14	8	85802820	8-12	19	87420672	8-10	25
829-1410	8-32	23	832-10420	9-16	10	85802902	9-124	9	87420672	8-12	21
829-1410	8-34	13	832-10420	9-18	8	85803008	8-20	33	87420673	8-10	23
829-1410	8-36	2	833-40406	4-18	5	863-6020	7-2	25	87420673	8-12	23
829-1410	9-48	39	833-40406	9-8	15	864-10025	6-34	17	87421697	4-10	4
829-1410	9-50	18	833-40406	9-28	12	864-12130	6-54	10	87421836	8-28	20
829-1410	9-78	34	833-40406	9-92	6	864-6020	6-44	8	87422239	9-30	33
829-1410	9-88	31	833-40406	9-128	12	864-6025	6-32	7	87422241	9-30	31
829-1410	9-90	5	833-40406	9-128	22	864-6035	7-2	19	87422243	9-30	28
829-1410	9-140	27	833-40406	9-154	26	864-8020	6-44	21	87422245	9-30	29
829-1410	9-158	11	833-40408	2-8	15	864-8025	6-34	6	87422247	9-30	30
829-1410	9-158	23	833-40408	9-94	18	86982437	8-82	23	87422249	9-30	32
829-1412	6-2	13	833-40408	9-98	12	86982443	8-74	15	87422253	9-36	15
829-1412	8-28	19	836-4065	2-38	6	86982709	4-2	1	87422256	9-36	14
829-1412	9-88	21	836-4065	3-12	4	86992193	2-18	5	87422262	9-36	10
829-1416	9-76	18	836-4065	3-14	14	87306050	8-2	61	87422264	9-36	8

PEÇA Nº PART Nº PIEZA Nº	PAG. PG. PAG.	ITEM REF.	PEÇA Nº PART Nº PIEZA Nº	PAG. PG. PAG.	ITEM REF.	PEÇA Nº PART Nº PIEZA Nº	PAG. PG. PAG.	ITEM REF.	PEÇA Nº PART Nº PIEZA Nº	PAG. PG. PAG.	ITEM REF.
87422270	9-38	2	87428492	8-46	14	87440814	8-42	14	87458830	4-4	21
87422272	9-38	1	87428492	8-48	24	87440814	8-44	15	87458831	4-4	22
87422526	6-50	1	87428495	8-46	12	87440814	8-46	17	87458832	4-4	23
87422526	6-54	1	87428495	8-48	21	87440814	8-48	15	892-11005	4-38	16
87422526	6-56B		87428495	8-50	12	87440814	8-50	17	892-11006	8-34	9
87422526	6-58		87428495	8-52	21	87440814	8-52	15	892-11006	9-122	10
87422526	6-60		87428497	8-46	9	87440815	8-42	13	892-11006	9-128	21
87422526	6-62		87428497	8-48	12	87440815	8-44	14	892-11006	9-142	19
87422526	7-2		87428497	8-50	9	87440815	8-46	16	892-11008	3-6	10
87422526	7-4		87428497	8-52	12	87440815	8-48	14	892-11008	4-16	6
87422891	6-50	1	87428500	8-46	8	87440815	8-50	16	892-11008	4-26	9
87422891	6-54	1	87428500	8-48	10	87440815	8-52	14	892-11008	4-36	3
87422891	6-56B		87428500	8-50	8	87441372	8-30	31	892-11008	7-6	3
87422891	6-58		87428500	8-52	10	87446113	9-32	10	892-11008	7-8	6
87422891	6-60		87428501	8-50	21	87446596	9-2	33A	892-11008	7-12	14
87422891	6-62		87428501	8-52	25	87447088	9-38		892-11008	8-28	22
87422891	7-2		87429144	9-122	4	87447345	8-4	4	892-11008	9-10	10
87422891	7-4		87429145	9-122	2	87447348	8-4	5	892-11008	9-28	8
87422948	8-28	35	87429146	9-122	2	87447350	8-6	5	892-11008	9-94	15
87422977	8-28	38	87429387	8-28	2	87447352	8-6	4	892-11008	9-96	16
87423969	8-28	40	87429584	8-10	19	87447354	8-4	13	892-11008	9-124	15
87423970	8-28	41	87429584	8-12	5	87447356	8-4	12	892-11008	9-152	15
87424024	4-4		87429654	8-10	32	87447423	8-32	16	892-11010	4-2	42
87424296	2-18	10	87429654	8-24	4	87447428	8-32	17	892-11010	4-6	9
87424298	2-18	10	87429816	9-12		87447434	8-2	53	892-11010	5-4	27
87425117	9-42	3	87429816	9-14	1	87447958	8-2	11	892-11010	7-6	11
87425118	9-42	1	87429817	9-12	8	87448681	8-2	13	892-11010	7-12	7
87425122	9-26	16	87429818	9-12	3	87448681	8-26	5	892-11010	7-12	22
87426221	8-42	6	87429818	9-14	14	87449736	9-76	1	892-11010	8-4	10
87426221	8-44	7	87429819	9-14	13	87452253	8-4	19	892-11010	8-6	9
87426227	8-42	9	87430677	9-26		87452255	8-4	20	892-11010	8-6	16
87426227	8-44	10	87430972	8-28	1	87452271	5-4	12	892-11010	8-8	9
87426232	8-42	7	87433028	8-46	7	87452272	5-4	13	892-11010	8-12	16
87426232	8-44	8	87433028	8-46	8A	87452404	9-36	2	892-11010	8-14	31
87426232	8-46	11	87433028	8-48	10A	87452406	9-36	1	892-11010	8-20	26
87426232	8-48	16	87433028	8-48	11	87452474	4-8	1	892-11010	8-28	12
87426232	8-50	11	87433028	8-50	7	87452476	4-8	1	892-11010	8-30	12
87426232	8-52	16	87433028	8-50	8A	87452478	4-38	7	892-11010	8-32	6
87426233	8-42	5	87433028	8-52	10A	87452478	8-32	22	892-11010	8-34	12
87426233	8-44	6	87433028	8-52	11	87452478	8-34	33	892-11010	8-36	1
87426238	8-42	15	87433029	8-46	10	87452480	4-38	5	892-11010	9-48	38
87426238	8-44	16	87433029	8-48	13	87452480	8-32	29	892-11010	9-50	12
87426238	8-46	21	87433029	8-50	10	87452480	8-34	30	892-11010	9-78	31
87426238	8-48	8	87433029	8-52	13	87453392	9-22	1	892-11010	9-98	6
87426238	8-50	23	87433030	8-46	23	87453752	8-2	12	892-11010	9-140	26
87426238	8-52	8	87433030	8-48	22	87453845	9-2	37	892-11010	9-158	10
87426241	8-44	18	87433030	8-50	25	87454056	8-34	3	892-11010	9-158	14
87426716	8-42	12	87433030	8-50	25A	87454171	8-32	9	892-11010	9-158	17
87426717	8-42	11	87433030	8-52	26	87454173	8-32	10	892-11010	9-158	21
87426717	8-44	12	87433030	8-52	26A	87454392	8-28	16	892-11010	9-158	25
87427506	9-122	1	87433240	8-32	1	87455874	9-28	2	892-11014	3-14	16
87428151	9-2	33	87434766	8-42		87455876	9-28	3	892-1108	8-12	36
87428152	9-2	34	87434767	8-44		87458810	4-4	1	893-11005	4-40	15
87428153	9-4	35	87436076	9-92	3	87458811	4-4	2	895-11004	4-38	11
87428476	8-50	13	87436235	9-54	18	87458812	4-4	3	895-11004	9-94	27
87428476	8-52	22	87436836	4-14	23	87458813	4-4	4	895-11004	9-96	5
87428477	8-50	14	87437231	8-28	37	87458814	4-4	5	895-11005	3-6	6
87428477	8-52	23	87437232	8-28	36	87458815	4-4	6	895-11006	3-2	1F
87428486	8-46	22	87437441	8-24	2	87458816	4-4	7	895-11006	4-40	3
87428486	8-48	9	87437441	8-26	3	87458817	4-4	8	895-11006	8-34	8
87428486	8-50	24	87437840	8-10		87458818	4-4	9	895-11006	9-28	13
87428486	8-52	9	87437840	8-24	15	87458819	4-4	10	895-11008	2-2	11
87428488	8-46	20	87438157	9-42	14	87458820	4-4	11	895-11008	2-4	11
87428488	8-48	18	87439135	9-42	13	87458821	4-4	12	895-11008	2-6	8
87428488	8-50	20	87439210	9-28	15	87458822	4-4	13	895-11008	2-6	8
87428488	8-52	18	87439306	8-10	10	87458823	4-4	14	895-11008	2-8	19
87428490	8-46	19	87439306	8-12	6	87458824	4-4	15	895-11008	3-6	11
87428490	8-48	17	87439665	8-10	24	87458825	4-4	16	895-11008	4-10	8
87428490	8-50	19	87439665	8-12	22	87458826	4-4	17	895-11008	4-36	4
87428490	8-52	17	87440045	8-58		87458827	4-4	18	895-11008	4-36	10
87428491	8-46	13	87440058	9-40	10	87458828	4-4	19	895-11008	7-8	20
87428491	8-48	23	87440076	9-32	10	87458829	4-4	20	895-11008	8-2	60

PEÇA Nº PART Nº PIEZA Nº	PAG. PG. PAG.	ITEM REF.	PEÇA Nº PART Nº PIEZA Nº	PAG. PG. PAG.	ITEM REF.	PEÇA Nº PART Nº PIEZA Nº	PAG. PG. PAG.	ITEM REF.	PEÇA Nº PART Nº PIEZA Nº	PAG. PG. PAG.	ITEM REF.
895-11008	9-6	16	896-11020	9-14	6	A20058	6-48	2	A77477	2-44	13
895-11008	9-10	9	896-11020	9-16	9	A20058	6-48	9	A77478	2-44	12
895-11008	9-28	10	896-11020	9-18	6	A20058	6-48	2	A77479	2-44	13
895-11008	9-42	15	896-11020	9-46	14	A20058	6-48	9	A77490	2-32	
895-11008	9-94	21	896-11020	9-74	3	A23870	4-42	1	A77505	2-42	6A
895-11008	9-98	9	896-11020	9-78	3A	A27602	5-12	28	A77634	2-40	
895-11008	9-132	26	896-15010	9-22	3	A28230	5-12	34	A77673	2-32	
895-11008	9-138	15	896-15012	2-18	3	A30013	8-2B	82	A77727	2-50	
895-11008	9-152	14	896-15012	2-18	8	A30881	9-6	11	A77728	2-50	
895-11008	9-156	22	896-15012	6-24	28	A30881	9-30	15	A77729	2-50	
895-11010	2-8	5	896-15012	9-88	17	A30881	9-32	5	A77730	2-50	
895-11010	3-2	34	896-15012	9-88	20	A30881	9-34	26	A77731	2-50	
895-11010	6-20	3	905794R1	6-34	20	A30881	9-42	6	A77732	2-50	
895-11010	7-12	31	905839R1	6-8	4	A33509	9-54	29	A77736	2-34	
895-11010	8-4	9	905876R1	6-12	23	A38208	5-14	5	A77753	3-14	8
895-11010	8-8	14	934667R1	6-28	3	A38208	5-16	4	A77782	2-40	6
895-11010	8-10	31	934667R1	6-30	4	A41264	4-32	9	A77782	2-42	6
895-11010	8-12	13	934667R1	6-44	36	A41264	4-34	5	A77783	2-36	2
895-11010	8-14	30	934667R1	6-46	6	A42561	9-122	21	A77809	2-44	19
895-11010	8-14	33	934727R1	6-8	2	A42561	9-138	11	A77810	2-44	22
895-11010	8-16	28	97256C3	9-136	1	A46948	4-2	2	A77817	2-20	19
895-11010	8-18	25	97257C3	9-136	2	A47230	4-2		A77818	2-48	
895-11010	8-20	37	97258C3	9-136	3	A47232	4-2	16	A77819	2-48	
895-11010	8-30	11	97259C3	9-136	4	A47233	4-2	17	A77820	2-48	
895-11010	8-32	5	97277C1	9-136	23	A47235	4-2	19	A77840	2-44	13
895-11010	9-8	20	97278C1	9-136	13	A47236	4-2	20	A77841	2-44	13
895-11010	9-20	17	97290C1	9-126	2	A47239	4-2	31	A77858	2-52	1
895-11010	9-20	21	A10329	3-6	24	A47240	4-2		A77860	2-52	17
895-11010	9-50	17	A13240	2-12	11	A47242	4-2	28	B17575	6-4	
895-11010	9-88	6	A13240	8-32	20	A47247	4-2	30	B17575	6-6	
895-11010	9-88	11	A141451	9-76	28	A47249	4-2	32	B17575	6-8	
895-11010	9-88	23	A15672	6-24	23	A48041	6-12	11	B17575	6-12	
895-11010	9-88	29	A156873	6-4	6	A48041	6-36	6	B17575	6-14	
895-11010	9-90	4	A165395	9-144	2	A48041	6-38	2	B17575	6-16	
895-11010	9-90	6	A166057	4-8	2	A48186	3-16		B93222	5-14	
895-11010	9-90	17	A166057	4-8	17	A49667	9-158	3	D102964	9-160	
895-11010	9-98	5	A167037	9-160	8	A61448	5-14	11	D103626	5-12	
895-11010	9-140	10	A16764	9-152	20	A61449	5-14	10	D120561	4-14	5
895-11010	9-158	9	A170241	2-2	2	A62209	9-8	14	D121152	4-24	6
895-11010	9-158	22	A170241	2-4	2	A65544	5-2	5	D121152	4-32	
895-11010	9-158	26	A170241	2-6	9	A65544	5-4	7	D121194	9-10	6
895-11012	6-22	20	A170241	2-6	9	A66759	5-14	1	D121608	7-12	12
895-15006	4-20	10	A170309	2-18	4	A77310	7-6	14	D123655	5-12	7
895-15008	2-2	7	A170467	2-14	4	A77401	2-48		D123684	5-12	6
895-15008	2-4	7	A171099	2-2	15	A77405	2-44	12	D123684	6-2	10
895-15008	2-8	12	A171099	2-4	15	A77406	2-44	13	D123806	5-12	16
895-15008	9-122	28	A171940	2-16	6	A77415	2-24		D123865	5-12	29
895-15008	9-140	7	A172116	2-16	7	A77416	2-24		D124528	7-6	19
895-15010	8-32	28	A177435	3-4	2	A77424	2-40	29	D124529	7-6	13
895-15012	8-2	32	A178706	6-24	24	A77424	2-42	29	D124530	7-6	23
896-11010	2-12	7	A180163	9-130	18	A77429	2-36	3	D124857	3-6	8
896-11010	2-14	8	A184545	2-2	30	A77429	2-40	17	D126198	9-136	22
896-11010	6-22	3	A184545	2-4	30	A77429	2-40	33	D126198	9-136	25
896-11010	8-14	3	A184614	9-158	15	A77429	2-42	17	D126204	9-126	3
896-11010	8-16	3	A187542	4-42	5	A77429	2-42	33	D126205	9-126	4
896-11010	8-18	3	A187575	4-42	11	A77463	2-48		D127167	9-54	21
896-11010	8-20	3	A187712	9-122	15	A77464	2-48		D127168	9-54	19
896-11010	8-22	3	A187714	9-144	1	A77465	2-48	11	D127172	9-54	22
896-11010	8-30	25	A187909	9-122	16	A77465	2-50	11	D127172	9-54	33
896-11010	9-2	29A	A187911	4-30	2A	A77466	2-48	11	D127335	4-18	10B
896-11010	9-88	14	A187912	4-30	2	A77466	2-50	11	D127335	4-18	24
896-11012	3-4	4	A187914	4-30	4	A77467	2-48	11	D127507	5-12	19
896-11012	6-20	9	A187923	2-16	10	A77467	2-50	11	D127542	9-8	2
896-11012	8-28	18	A187990	3-12	20	A77468	2-48	11	D127542	9-76	3
896-11012	9-76	21	A187990	3-14	19	A77468	2-50	11	D128018	9-144	
896-11020	3-2	3A	A187990	4-12	11	A77469	2-48	11	D128020	9-144	10
896-11020	6-50	5	A187990	7-6	32	A77469	2-50	11	D128021	9-144	11
896-11020	8-12	9	A188028	7-12	23	A77472	2-44	12	D128022	9-144	21
896-11020	9-10	18	A189154	2-16	1	A77473	2-44	13	D128402	2-16	9
896-11020	9-12	7	A189284	9-158	6	A77474	2-44	12	D128745	9-142	16
896-11020	9-12	7	A19101	6-48	8	A77475	2-44	13	D129227	9-50	3
896-11020	9-14	6	A19101	6-48	8	A77476	2-44	12	D129264	9-12	2

PEÇA Nº PART Nº PIEZA Nº	PAG. PG. PAG.	ITEM REF.	PEÇA Nº PART Nº PIEZA Nº	PAG. PG. PAG.	ITEM REF.	PEÇA Nº PART Nº PIEZA Nº	PAG. PG. PAG.	ITEM REF.	PEÇA Nº PART Nº PIEZA Nº	PAG. PG. PAG.	ITEM REF.
D129264	9-12	2	D138157	9-60	7	D143723	9-50	10	D149726	6-4	4
D129264	9-14	4	D138157	9-64	7	D143735	9-50	16	D149737	6-8	8
D129264	9-14	4	D138157	9-64	7	D143830	4-8	6	D149738	6-8	6
D129264	9-16	2	D138157	9-68	7	D143846	8-8	6	D149739	6-8	
D129264	9-18	4	D138157	9-70	7	D144592	9-50	4	D149824	9-164	17
D129264	9-20	11	D138565	9-76	16	D145060	9-60	4	D149825	9-164	16
D129641	9-50	6	D138565	9-76	25	D145061	9-64	4	D149826	9-166	3
D129747	7-12	13	D138954	5-12	1	D145062	9-68	4	D149827	9-166	5
D129967	9-136	12	D139039	9-30	19	D145767	9-8	5	D149828	9-164	18
D129968	9-136	21	D139175	4-36	12	D145978	9-52	7	D149829	9-164	19
D129969	9-136	24	D139849	9-58		D145978	9-54	16	D149860	6-18	
D129974	9-136	7	D139849	9-60		D146288	9-52	20	D149860	6-64	
D132076	9-10	17	D139849	9-60		D146288	9-56	49	D149866	9-26	9
D132476	8-2	3	D139849	9-64		D146420	9-60	3	D149867	9-26	10
D132476	8-84		D139849	9-64		D146420	9-60	3	D149868	9-26	12
D132494	9-48	16	D139849	9-68		D146420	9-64	3	D150032	9-40	13
D132494	9-54	2	D139849	9-70		D146420	9-64	3	D150080	9-52	11
D132895	9-80	10	D139851	9-58		D146420	9-68	3	D150122	9-54	31
D132982	5-4	19	D139851	9-60		D146421	9-60	2	D150155	5-12	20
D132982	7-8	22	D139851	9-60		D146421	9-60	2	D150348	9-64	1
D132982	9-152	24	D139851	9-64		D146421	9-64	2	D150364	9-64	1
D133632	9-48	21	D139851	9-64		D146421	9-64	2	D150365	9-68	1
D133632	9-54	7	D139851	9-68		D146421	9-68	2	D150397	9-30	9
D133865	9-54	24	D139851	9-70		D146588	9-60	1	D150434	9-30	13
D134900	9-40	6	D140035	7-6	9	D147166	4-14	4	D150435	9-30	12
D134923	9-146	15	D140247	9-54	28	D147247	9-60	1	D150486	9-30	17
D135384	4-24	5	D140267	9-88	32	D147249	9-60	4	D150493	9-30	24
D135384	4-32		D140679	9-72		D147383	4-8	11	D150503	9-30	45
D135387	9-130	16	D140706	8-22	18	D147383	4-8	14	D150608	9-52	10
D135557	9-46	5	D141075	9-52	15	D147383	4-8	33	D150619	9-52	26
D135559	9-46	6	D141142	9-54	37	D147383	4-12	2	D150633	7-12	11
D135739	9-48	12	D141164	9-52	17	D147383	9-124	8	D150781	8-54	
D135741	9-46	4	D141164	9-54	39	D147383	9-140	12	D150899	9-162	12
D136391	9-46	26	D141666	9-54	11	D147383	9-158	27	D150900	9-166	4
D136391	9-48	19	D142012	9-64	4	D147409	9-58	4	D151034	9-10	15
D136391	9-54	5	D142012	9-70	4	D147410	9-58	3	D151069	9-76	5
D136392	9-48	20	D142083	9-160	3	D147411	9-58	2	D151070	9-76	6
D136392	9-54	6	D142084	9-160	1	D147418	9-58	1	D151071	9-48	11
D136430	7-8	2	D142085	9-160	2	D148108	4-12	10	D151073	9-46	7
D136700	9-46	25	D142086	9-160	5	D148108	7-6	31	D151074	9-46	8
D136773	9-2	17	D142144	9-160	10	D14846	5-4	16	D25279	9-44	10
D136773	9-36	11	D142314	9-44	20	D148947	9-34	2	D25279	9-44	14
D137077	7-6	6	D142519	9-44	15	D148962	3-4	6	D25279	9-52	24
D137218	9-48	13	D142787	8-4	22	D148992	9-30	7	D25279	9-72	7
D137345	5-12	2	D142787	8-10	27	D148994	9-30	18	D26368	9-14	2
D137363	4-8	12	D142787	8-12	30	D149033	9-44	25	D27748	9-14	3
D137363	4-38	9	D142898	6-38	25	D149079	8-72	3	D28648	9-44	12
D137363	9-8	16	D142898	6-42	16	D149079	8-72	17	D30933	9-58	12
D137468	4-14	6	D142898	6-54	22	D149079	8-74	1A	D30933	9-60	12
D137615	9-162	11	D142986	6-62	2	D149079	8-76	15	D30933	9-60	12
D137615	9-168	10	D143033	6-56	18	D149079	9-46	2	D30933	9-62	9
D137625	8-2	30	D143033	6-56B	13	D149239	9-46	32	D30933	9-64	12
D137626	6-2	16	D143242	9-124	16	D149262	9-30	46	D30933	9-64	12
D137626	6-18	12	D143324	9-52	23	D149287	3-6	17	D30933	9-66	9
D137626	6-24	40	D143324	9-52	34	D149287	9-2	35	D30933	9-66	9
D137626	6-64	12	D143406	9-44	13	D149287	9-4	36A	D30933	9-68	12
D137627	6-2	17	D143406	9-44	31	D149287	9-6	4	D30933	9-70	12
D137627	6-18	13	D143406	9-52	35	D149287	9-30	37	D31140	9-20	2
D137627	6-24	41	D143410	8-2	43	D149287	9-32	11	D31140	9-52	14
D137627	6-64	13	D143411	8-12	11	D149287	9-36	3	D31140	9-56	48
D138005	8-36	7	D143416	9-40	5	D149287	9-40	11	D34666	9-30	16
D138047	5-12	3	D143417	9-50	8	D149288	7-12	20	D36179	9-86	8
D138047	9-52	13	D143417	9-88	25	D149288	9-4	36	D36264	2-10	11
D138047	9-54	34	D143417	9-88	30	D149288	9-30	23	D36505	5-12	15
D138047	9-56	47	D143417	9-152	29	D149288	9-30	48	D36669	9-134	15
D138055	8-4	7	D143417	9-154	20	D149288	9-36	7	D37495	9-60	11
D138055	8-6	7	D143427	9-152	27	D149288	9-42	11	D37495	9-60	11
D138055	8-6	14	D143427	9-154	18	D149295	9-30	34	D37495	9-62	8
D138055	8-34	23	D143591	9-6	13	D149295	9-36	9	D37495	9-64	11
D138055	9-78	32	D143591	9-50	14	D149298	9-52	29	D37495	9-64	11
D138157	9-58	7	D143714	9-88	9	D149309	8-30	3	D37495	9-66	8
D138157	9-60	7	D143715	9-88	8	D149725	6-4	2	D37495	9-66	8

PEÇA Nº PART Nº PIEZA Nº	PAG. PG. PAG.	ITEM REF.	PEÇA Nº PART Nº PIEZA Nº	PAG. PG. PAG.	ITEM REF.	PEÇA Nº PART Nº PIEZA Nº	PAG. PG. PAG.	ITEM REF.	PEÇA Nº PART Nº PIEZA Nº	PAG. PG. PAG.	ITEM REF.
D37495	9-68	11	D80270	9-162	6	F45165	9-130	11	G110045	5-10	
D37495	9-70	11	D82777	8-84	3	F45165	9-132	6	G110467	8-54	
D37495	9-72	2	D83306	9-72	3	F64046	9-134	3	G110529	8-76	18
D37614	9-52	22	D83485	4-10	1	F64198	9-130	10	G110530	8-76	19
D38435	8-2	54	D83885	3-2	28	F64198	9-132	8	G110531	8-76	17
D38648	8-8	20	D86664	9-50	15	F64198	9-136	15	G15215	5-14	9
D38648	8-22	21	D87870	9-162	4	F64342	9-130	13	G32122	8-62	10
D38907	9-44	3	D88052	9-152	32	F64519	9-146	8	G32122	8-78	12
D39093	9-58	5	D88052	9-156	5	G100439	8-68	17	G32126	8-70	10
D39093	9-60	5	D88427	9-44	11	G100440	8-68	18	G32129	5-10	11
D39093	9-60	5	D90961	2-16		G100444	8-60	15	G32129	8-64	10
D39093	9-62	5	D93716	9-124	4	G100444	8-66	15	G32176	8-68	12
D39093	9-64	5	D95142	5-10	8	G100444	8-80	14	G32303	8-60	18
D39093	9-64	5	D95142	8-64	5	G100444	8-82	17	G32303	8-62	18
D39093	9-66	5	D95142	8-66	5	G100448	8-68	19	G32303	8-70	19
D39093	9-66	5	D95143	8-60	5	G100449	8-60	16	G35540	8-54	4
D39093	9-68	5	D95143	8-62	5	G100449	8-66	16	H275784	2-16	13
D39093	9-70	5	D95143	8-80	4	G100449	8-80	15	H434163	8-2	31
D39118	9-34	11	D95143	8-82	5	G100449	8-82	18	H71514	9-48	7
D39256	9-44	17	D95144	8-68	5	G101533	8-68	6	J280911	2-36	11
D39696	4-8	19	D95144	8-70	5	G101533	8-70	6	J283336	2-34	2
D39696	6-20	7	D95145	8-72	7	G101994	8-72	21	J286503	3-10	2
D39696	6-22	18	D95145	8-76	5	G101995	8-72	20	J357056	2-40	25
D40243	9-58	11	D95145	8-78	5	G101996	8-72	22	J524123	2-28	24
D40442	3-2	37	D95146	8-74	4	G102287	8-62	14	J545652	2-28	
D40442	9-78	37	E10160	9-140	22	G102287	8-78	17	J802290	2-28	1
D40442	9-78	42	E135750	6-54	18	G102288	8-60	14	J802358	2-20	
D41659	9-62		E135777	6-56	3	G102288	8-66	14	J802820	2-44	18
D41659	9-66		E135777	6-56B	3	G102288	8-80	13	J818823	2-26	6
D41659	9-66		E135785	6-56	8	G102288	8-82	16	J818824	2-26	7
D43417	9-72	4	E135785	6-56B	11	G102424	8-64	6	J823921	2-52	15
D48212	9-58	10	E135809	6-28	1A	G102424	8-66	6	J900068	2-40	3
D48212	9-60	10	E135809	6-28	10A	G102425	8-60	6	J900068	2-40	15
D48212	9-60	10	E135809	6-30	1A	G102425	8-62	6	J900068	2-42	3
D48212	9-64	10	E135809	6-30	13	G102425	8-80	5	J900068	2-42	15
D48212	9-64	10	E135809	6-52	9	G102425	8-82	6	J900227	2-20	4
D48212	9-68	10	E135810	7-4	7	G102426	8-72	8	J900227	2-38	5
D48212	9-70	10	E155859	9-164	1	G102426	8-76	6	J900242	2-36	19
D50296	9-44	6	E155897	3-18	18	G102427	8-74	6	J900245	2-36	20
D51391	9-20	7	E15728	9-14		G104439	5-10	15	J900250	2-36	5
D51392	9-20	15	E158437	3-18	1	G104439	8-64	15	J900257	2-22	9
D51393	9-20	19	E158457	3-18	3	G104454	5-10	16	J900257	2-40	13
D51750	9-58	8	E158459	3-18	4	G104454	8-64	14	J900257	2-42	13
D51750	9-60	8	E158728	9-52	32	G104989	8-72	24	J900267	2-40	19
D51750	9-60	8	E43769	9-140	28	G104989	8-78	21	J900267	3-8	42
D51750	9-64	8	E46524	9-140	23	G105187	5-10	14	J900299	2-36	6
D51750	9-64	8	E46560	9-140		G105187	8-64	16	J900360	2-26	17
D51750	9-68	8	E46561	9-140	11	G106808	5-10	2	J900589	3-12	24
D51750	9-70	8	E46853	9-18	2	G106810	5-10	7	J900589	3-14	28
D52276	2-2	25	E47027	9-124	29	G106813	5-10	18	J900677	2-32	2
D52276	2-4	25	E47027	9-128	17	G106817	5-10	6	J900706	2-36	23
D52276	8-14	7	E47238	9-140	2	G106832	5-10	4	J900706	2-36	27
D52276	8-16	7	E47239	9-140	3	G107277	8-80	12	J900808	2-52	10
D52276	8-18	7	E47240	9-140	4	G107720	5-10	1	J900919	2-48	10
D52276	8-20	7	E48692	9-18	3	G107721	5-10		J900919	2-50	10
D52276	8-22	7	E48696	9-18		G107921	5-10	9	J900955	2-40	10
D54218	9-72	5	E49329	9-166	6	G108512	8-64	3	J900955	2-42	10
D55216	9-162	5	E49338	9-168	6	G108512	8-66	3	J900956	2-40	7
D57486	5-12	25	E49348	9-162	2	G108518	8-66	13	J900956	2-42	7
D59912	9-30	4	E49358	9-170	2	G109297	8-76	20	J900958	2-40	9
D59912	9-34	6	E49497	9-38	4	G109298	8-60	10	J900958	2-42	9
D59912	9-42	2	E49498	9-38	3	G109298	8-66	10	J900967	2-40	2
D61297	5-12	36	E49513	9-166	3	G109298	8-80	9	J900967	2-42	2
D61368	9-44	16	F22426	4-20	21	G109298	8-82	11	J901049	2-32	6
D67297	8-2	44	F42827	4-20		G109299	8-70	24	J901085	2-48	9
D72371	5-12	32	F42827	9-86		G109300	8-72	14	J901085	2-50	9
D72372	5-12	35	F42827	9-138	17	G109300	8-76	12	J901097	2-36	8
D73741	2-16	14	F44748	9-134	19	G109395	8-68	13	J901097	2-52	3
D74949	5-14	8	F44881	9-132	10	G109395	8-74	16	J901223	2-24	1
D75103	5-14		F44881	9-134	9	G109395	8-76	13	J901356	2-26	5
D75465	3-2	12	F44883	9-90	10	G109881	8-66	4	J901356	2-52	4
D76209	9-80	11	F44883	9-132	23	G109884	8-80	3	J901395	2-46	14

PEÇA Nº PART Nº PIEZA Nº	PAG. PG. PAG.	ITEM REF.	PEÇA Nº PART Nº PIEZA Nº	PAG. PG. PAG.	ITEM REF.	PEÇA Nº PART Nº PIEZA Nº	PAG. PG. PAG.	ITEM REF.	PEÇA Nº PART Nº PIEZA Nº	PAG. PG. PAG.	ITEM REF.
J901706	2-48	6	J904780	3-12	7	J911205	2-20	6	J921397	2-34	2
J901706	2-48	6	J904782	3-14	12	J911924	2-20	11	J921557	2-30	12
J901706	2-48	6	J904783	3-14	13	J912072	2-46	4	J922488	2-36	18
J901706	2-50	6	J904784	3-14	6	J912220	2-12	4	J922595	2-46	
J901706	2-50	6	J904785	3-14	7	J912473	2-46	5	J923044	2-20	8
J901706	2-50	6	J904786	3-14	5	J912473	2-52	33	J923262	2-36	31
J901793	2-50	5	J904849	2-22	15	J912772	2-22	26	J923331	2-34	11
J901793	2-50	5	J905113	2-32	14	J913689	2-46	11	J923331	2-52	2
J901793	2-50	5	J905113	2-40	37	J913759	2-26	8	J923387	2-34	15
J901919	2-24	9	J905206	2-32	3	J913994	2-22	14	J924147	2-32	8
J902338	2-30	4	J905307	3-8	24	J913994	2-52	22	J924148	2-32	11
J902343	2-40	14	J905313	3-14	31	J914383	2-32	4	J924389	2-26	19
J902343	2-42	14	J905353	3-8	11	J914385	2-22	3	J924962	2-22	7
J902363	2-52	8	J905363	3-8	14	J914385	2-52	19	J924962	2-22	8
J902425	2-32	12	J905364	3-8	9	J914386	2-44	11	J925186	2-20	16
J902425	2-52	30	J905375	3-8	12	J914388	2-26	10	J925195	2-20	14
J902501	3-12	23	J905387	3-12	27	J914409	2-34	10	J925232	2-48	
J902501	3-14	27	J905440	2-40	26	J914462	2-20	5	J925232	2-50	
J902666	2-34	4	J905440	2-42	26	J914494	2-44	6	J925234	2-46	3
J903035	3-8	7	J905443	2-24	2	J914856	2-52	14	J925680	2-40	21
J903102	2-40	30	J905443	2-24	10	J914868	2-22	18	J925680	2-42	21
J903102	2-42	30	J905443	2-52	5	J915772	2-22	11	J925882	3-8	20
J903242	2-38	3	J905465	3-14	10	J915787	2-30	5	J925954	3-10	1
J903380	2-52	11	J905595	2-52	21	J916131	2-22	5	J926047	2-42	12
J903380	3-8	25	J905649	3-8	5	J916131	2-52	20	J926430	2-44	5
J903382	3-14	18	J905692	3-8	22	J916166	2-26	2	J926700	2-36	7
J903463	2-22	19	J905696	3-14	22	J916254	2-40	1	J926842	2-26	21
J903475	2-22	20	J905779	2-40	24	J916523	3-12	1	J926972	2-34	13
J903475	2-52	18	J905779	2-42	24	J917528	3-14	1	J927155	2-38	4
J903522	3-8	28	J905781	2-42	25	J917746	3-8	33	J927948	2-42	4
J903523	3-8	29	J905820	2-44	7	J917746	3-8	37	J928143	3-8	1
J903524	3-8	30	J905860	3-8		J918109	2-24	8	J928404	2-34	3
J903525	3-8	31	J906206	2-36	16	J918109	2-24	16	J928406	2-34	5
J903570	3-14	2	J906619	2-30	3	J918109	3-8	40	J928493	2-52	26
J903572	3-14	3	J906619	2-36	4	J918191	3-8	8	J928624	2-26	20
J903577	3-14	9	J906619	2-40	16	J918323	2-44	1	J928759	2-42	19
J903738	3-12	2	J906623	2-26	1	J918427	2-30	7	J928759	2-52	35
J903738	3-14	17	J906659	2-52	12	J918428	2-30	8	J928831	2-40	22
J903740	2-26	9	J906659	3-8	27	J918612	2-40	34	J928831	2-42	22
J903745	2-26	12	J906659	3-16	3	J918612	2-42	34	J928831	2-52	25
J903757	2-34	9	J906696	2-40	27	J918944	2-20	17	J929027	2-44	2
J903794	2-22	1	J906696	2-42	27	J918954	2-30		J929030	2-38	7
J903857	2-44	8	J906696	2-52	31	J919002	2-40	18	J929039	2-38	1
J903924	2-22	13	J906697	2-40	31	J919053	2-48	5	J929457	2-30	6
J904105	2-36	13	J906697	2-42	31	J919053	2-48	5	J929736	2-36	1
J904166	2-48	7	J906697	2-52	27	J919053	2-48	5	J929751	2-22	16
J904166	2-50	7	J906773	2-24	6	J919292	3-8	36	J929751	2-52	23
J904217	2-40	4	J906773	2-24	14	J919294	3-8	32	J929792	2-30	11
J904230	2-40	35	J906854	2-36	12	J919336	3-16	1	J929792	2-52	29
J904230	2-42	35	J907049	2-34	6	J919343	3-16	1	J930139	2-42	18
J904339	2-24	12	J907185	2-24	5	J919683	2-22	10	J930336	2-32	1
J904340	2-24	4	J907185	2-24	13	J919686	2-30	14	J930886	2-46	1
J904353	2-22	21	J907480	3-14	21	J919687	2-26	14	J930906	2-52	9
J904353	2-44	14	J907481	3-14	20	J920005	2-36	1	J931348	2-52	34
J904361	2-46	13	J907586	2-42	23	J920384	2-40		J931348	3-8	3
J904369	2-38	2	J907769	2-20	7	J920393	3-14	15	J931350	2-52	7
J904408	2-36	14	J907998	2-22	12	J920399	2-40		J931387	3-14	30
J904409	2-36	15	J908118	2-34	7	J920400	2-32	10	J931602	2-32	7
J904483	2-44	3	J909355	2-30	2	J920594	3-12	26	J931605	2-24	7
J904630	3-12	17	J909356	2-52	13	J920706	2-40	12	J931605	2-24	15
J904635	3-12	18	J909356	3-16	2	J920706	2-42	12A	J931605	2-52	6
J904637	3-12	9	J909695	3-8	18	J920758	2-22	4	J931607	2-52	32
J904640	3-12	13	J910248	2-46	6	J920773	2-32	9	J931607	3-12	25
J904641	3-12	11	J910517	2-40	38	J920779	2-36	17	J931607	3-14	29
J904643	3-12	5	J910517	2-42	38	J920780	2-36	17	J931623	2-36	32
J904644	3-12	15	J910739	2-20	10	J920781	2-36	30	J932012	2-42	1
J904646	3-12	14	J910794	3-14	23	J920854	3-8	35	J933145	2-30	10
J904711	3-8	34	J910795	3-14	26	J920854	3-8	39	J933220	2-42	
J904711	3-8	38	J910796	3-14	25	J920867	2-36	9	J933238	2-42	
J904777	3-12	19	J910810	2-36	25	J920868	2-36	10	J940059	2-38	2
J904778	3-12	6	J910811	2-36	21	J921043	2-44	9	J942725	2-26	18
J904779	3-12	8	J910824	2-52	16	J921395	2-34	2	J942914	2-30	13

PEÇA Nº PART Nº PIEZA Nº	PAG. PG. PAG.	ITEM REF.	PEÇA Nº PART Nº PIEZA Nº	PAG. PG. PAG.	ITEM REF.	PEÇA Nº PART Nº PIEZA Nº	PAG. PG. PAG.	ITEM REF.	PEÇA Nº PART Nº PIEZA Nº	PAG. PG. PAG.	ITEM REF.
J942914	2-52	28	L18337	8-16	24	R52880	9-130	6			
K260177	6-28	5	L18337	8-18	15	R52881	9-130	5A			
K260177	6-30	6	L18337	8-20	19	R52882	9-130	5			
K261014	6-16	4	L18337	8-22	14	R52883	9-130	7A			
K261014	6-58	4	L18337	8-28	15	R52884	9-130	7			
K261065	6-16	3	L18337	8-30	32	R52917	9-130	8			
K261065	6-58	3	L18337	9-4	41	R53000	9-132	15			
K262143	6-16	9	L18337	9-150	21	R53444	9-130	4			
K262143	6-58	12	L18337	9-152	25	R53562	9-130	2			
K395027	6-14	12	L18337	9-154	17	R53562	9-132	2			
K395075	6-14	8	L18337	9-156	13	R53634	9-152	5			
K395082	6-62	8	L18337	9-158	5	R53755	9-146				
K395083	6-12	24	L26209	7-6	7	R54047	9-132	22			
K395086	6-14	13	L30338	2-10	9	R54504	9-122	6			
K395087	6-14	6	L32318	8-38	2	R54504	9-142	15			
K395089	6-12	25	L32318	8-40	2	R54682	9-160	6			
K395090	6-16	8	L50062	9-152	4	R55000	9-130	17			
K395090	6-58	10	L50062	9-152	12	R55001	9-130	17A			
K395091	6-12	21	L54563	9-30	14	S109444	8-62	15			
K395093	6-62	9	L54563	9-32	1	S109444	8-78	18			
K395101	6-62	25	L59682	2-16	16	S109445	8-62	16			
K395131	6-62	15	L60224	4-26	23	S109445	8-78	19			
K691987	2-2	24	L60224	9-134	8	S114009	8-84	7			
K691987	2-4	24	L60539X	2-16	2	S300976	6-56	7			
K691987	9-80	9	L71879	4-8	21	S300976	6-56B	15			
K962748	3-12	12	L71879	4-14	7	S301064	6-4	18			
K962755	3-12	22	L79937	8-4	35	S301065	6-4	15			
K963867	3-12	16	N13505	6-6	11	S88754	8-38	6			
L112081	9-122	14	N14218	5-8	6	S88754	8-40	6			
L112081	9-142	14	N14222	5-8	21	S88756	8-40	7			
L112081	9-144	19	N14283	4-32	10	S94643	8-64	18			
L112087	9-122	13	N14330	8-2B	79	S94643	8-66	18			
L112087	9-142	11	N14367	6-4	3	S94643	8-80	17			
L112087	9-144	13	N14407	6-14	5	ST205A	6-36	1			
L112088	9-122	12	N14408	6-14	7	ST205A	6-42	6			
L112088	9-142	10	N14410	6-10	3	T34857	4-32	2			
L112088	9-144	12	N14465	9-146	11	T34857	4-34	2			
L112089	9-122	35	N14466	9-146	10	W16323	8-38	13			
L112089	9-142	12	N14784	7-10		W16323	8-40	13			
L112089	9-144	17	N6755	8-58							
L112090	9-142	13	N6836	4-32	3						
L112090	9-144	9	N6941	8-58							
L112090	9-144	18	N7163	8-84	4						
L113178	2-46	15	N8361	9-144	8						
L113910	2-8	3	N8362	9-144	5						
L11451	8-32	30	N8362	9-144	7						
L11541	4-36	6	N9025	8-58							
L11541	5-4	28	P1139855	6-58	8						
L11541	8-36	6	P1630405E	5-8	11						
L11541	9-154	29	P2230493	6-54	25						
L129440	8-56		P2745466	6-42	21						
L129963	2-12	6	P2745478	6-42	10						
L15401	9-6	12	P2930467	6-62	3						
L17985	9-152	22	P3034505	6-56	9						
L18331	4-16	5	P3034505A	6-56B	10						
L18331	5-4	32	P3533055	6-40	35						
L18331	8-2	52	P3533055	6-42	20						
L18337	2-8	14	R14668	4-12	13						
L18337	2-16	17	R14668	8-12	17						
L18337	3-2	22	R14668	8-14	28						
L18337	3-4	12	R24840	8-14	28						
L18337	4-8	28	R32119	9-48	8						
L18337	4-26	22	R46465	4-18	19						
L18337	4-38	6	R46493	8-8	7						
L18337	6-20	10	R52408	9-144	20						
L18337	6-22	10	R52415	9-122	20						
L18337	6-52	8	R52415	9-138	10						
L18337	7-8	23	R52440	9-138	9						
L18337	7-12	28	R52483	9-138	13						
L18337	8-14	16	R52483	9-152	9						
L18337	8-14	26	R52735	9-134	18						
L18337	8-16	15	R52879	9-130	6A						