RUTHZIL TRATOR COMERCIAL DE PEÇAS LTDA 11 97083-6812 ROLANDO

JUNHO 2000

580L - Série 2

CASE

580L - Série 2

PÁ-CARREGADEIRA E RETROESCAVADEIRA
Catálogo de Peças nº Brz 7-4650GBL (R1)

LOADER BACKHOE
Parts Catalog nº Brz 7-4650GBL (R1)

CARGADORA Y RETROEXCAVADORA
Catálogo de Repuestos nº Brz 7-4650GBL (R1)

CHARGEUSE ET PELLETEUSE
Catalogue de Pièces nº Brz 7-4650GBL (R1)

CASE

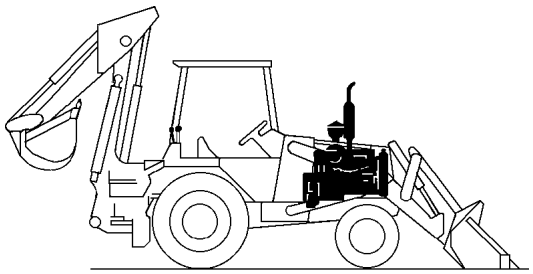

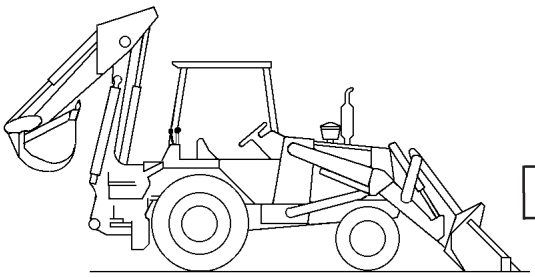

GERAL
GENERAL
GENERAL
GENERAL
1

MOTOR
ENGINE
MOTOR
MOTEUR
2

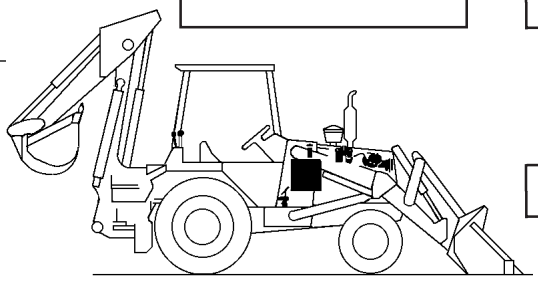

COMBUSTÍVEL
FUEL
COMBUSTIBLE
CARBURANT
3

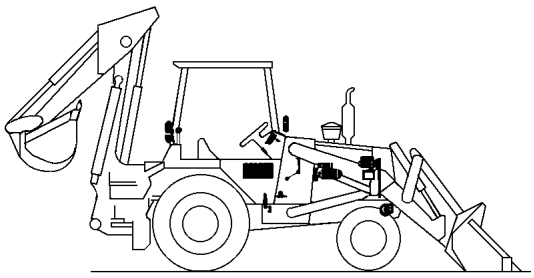

SISTEMA ELÉTRICO
ELECTRICAL SYSTEM
SISTEMA ELECTRICO
SYSTEME ELECTRICIQUE
4

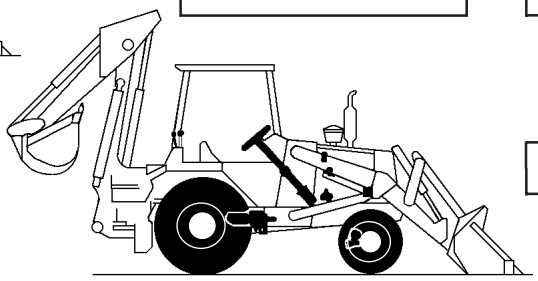

DIREÇÃO
STEERING
DIRECCION
DIRECTION
5

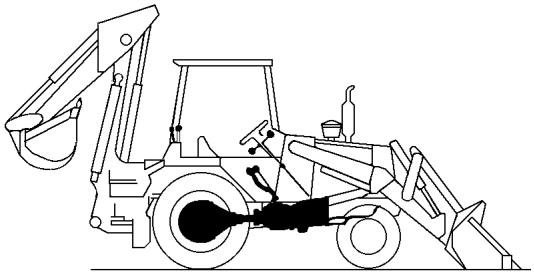

TRANSMISSÃO
TRANSMISSION
TRANSMISION
TRANSMISSION
6

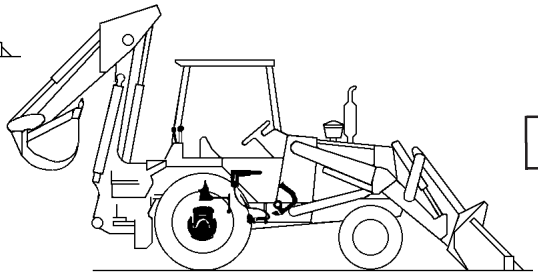

FREIO
BRAKES
FRENOS
FREINS
7

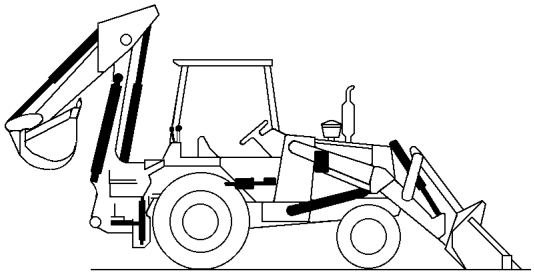

SISTEMA HIDRÁULICO
HYDRAULIC SYSTEM
SISTEMA HIDRAULICO
SYSTEME HIDRAULIQUE
8

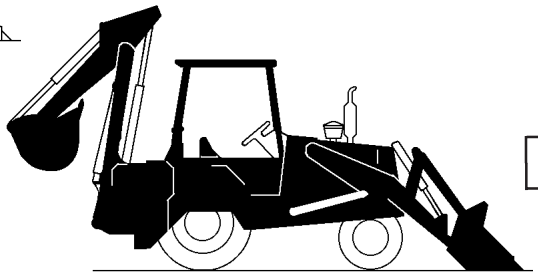

CHASSI
CHASSIS
BASTIDOR
CHASSIS
9



ÍNDICE NUMÉRICO
NUMERICAL INDEX
INDICE NUMERICO
INDEX NUMERIQUE
10

REDE DISTRIBUIDORES CASE - POCLAIN BRASIL

DISTRIBUIDOR	ENDEREÇO	CIDADE	TELEFONE
BRASIF S.A	AV. VEREADOR JOSÉ MONTEIRO, 2206	GOIANIA	(62) 2611497
BRASIF S.A	SIA TRECHO, 06 LOTES 10/20	BRASILIA	(61) 2331000
BRASIF S.A	R. MARGARIDA DE ASSIS FONSECA, 171	B. HORIZONTE	(31) 3277655
BRASIF S.A	ROD. PRESIDENTE DUTRA, 570-J.AMÉRICA	RIO DE JANEIRO	(21) 8608662
BRASIF S.A	AV. JOÃO PALACIO, 280-B.SALES	SERRA	(27) 3283340
BRASIF S.A	BR-050, 5413 - BAIRRO TIBERY	UBERLÂNDIA	(34) 2125000
BRASIF S.A	AV. PRINCESA DO SUL, 917 - B.R. FORESTI	VARGINHA	(35) 2141131
EXTRA	AV. FERNANDO CORREIA DOS SANTOS, 5700	CUIABA	(65) 6274000
EXTRA	ROD. BR 364 KM 3.5	PORTO VELHO	(69) 2221560
EXTRA	RUA RAUL AZEVEDO. 93	MANAUS	(92) 6517619
FORN. MÁQUINAS	AV. FREI CIRILO, 2524 - BR116	FORTALEZA	(85) 2741222
FORN. MÁQUINAS	AV. BARÃO DE GURGUEIA, 2715-B.VERMELHA	TEREZINA	(86) 2292255
FORN. MÁQUINAS	R. VICENTE FERNANDES, 53	MOSSORÓ	(84) 3161720
FORN. MÁQUINAS	AV. SENADOR SALGADO FILHO, 4408, SL101	NATAL	(84) 2178988
J. MALUCELLI	ROD. DO CAFÉ, 201 KM 05 - PQ. BARIGUI	CURITIBA	(41) 3731100
J. MALUCELLI	AV. COLOMBO 3077	MARINGA	(44) 2252299
J. MALUCELLI	AV. VOLUNTÁRIOS DA PÁTRIA, 4455	PORTO ALEGRE	(51) 3744488
LARK S.A	AV. GUARAPIRANGA, 881 - SOCORRO	SÃO PAULO	(11) 5419211
LARK S.A	R. JOSÉ FEL. ALAITE, 145 - J. STA. CANDIDA	CAMPINAS	(19) 2560688
LARK S.A	AV. PRESIDENTE CASTELO BRANCO, 1900	RIBEIRÃO PRETO	(16) 6293434
LARK S.A	AV. NOSSA SENHORA DA PAZ, 255	S. J. R. PRETO	(17) 2246722
LARK S.A	R. ARAGUAIA, 70 - VILA S. BENTO	S. J. CAMPOS	(12) 3229211
MOTORMAC	ROD. BR 101 - KM 212	SÃO JOSÉ	(48) 2571212
MOVIBRÁS	AV. RECIFE, 4983	RECIFE	(81) 4714131
PROTEC	ROD. BR 316 - KM 03	ANANINDEUA	(91) 2450233
TECHNICO C. EQ.	R. ANTONIO DE ANDRADE, 489	SALVADOR	(71) 2462400
TORK C. M. PEÇAS	ROD. BR 163 - KM 01	CAMPO GRANDE	(67) 7871143

580L Série 2
PÁ-CARREGADEIRA E RETROESCAVADEIRA
Catálogo de Peças nº Brz 7-4650GBL (R1)

580L Serie 2
CARGADORA Y RETROEXCAVADORA
Catálogo de Repuestos n° Brz 7-4650GBL (R1)

580L Series 2
LOADER BACKHOE
Parts Catalog n° Brz 7-4650GBL (R1)

580L Serie 2
CHARGEUSE ET PELLETEUSE
Catalogue de Pièces n° Brz 7-4650GBL (R1)



Emissão 06/2000
2ª edição

Issued 06/2000
2nd edition

Emision 06/2000
2ª edición

Emission 06/2000
2ème édition

Impresso no Brasil

Brz 7-4650GBL (R1)

COMO UTILIZAR ESTE CATÁLOGO DE PEÇAS

ÍNDICE DE PEÇAS

Este Catálogo encontra-se elaborado de modo a permitir a fácil identificação das peças. O Índice Alfabético que se encontra no início do Catálogo indica o número da página na qual encontram-se localizados os principais grupos e conjuntos. O Índice Numérico, localizado no fim do Catálogo, indica os números das peças, ítem e a página na qual estas estão descritas.

COMO ENCOMENDAR UMA PEÇA

Todos os pedidos de peças deverão conter os seguintes dados:

- Número correto da peça, conforme indicado na Coluna "**PEÇA Nº**" do catálogo.
- Descrição das peças e quantidade necessária.
- Modelo e número do motor.
- Número de série da máquina.
- Método de embarque e endereço para remessa.

ILUSTRAÇÃO DAS PEÇAS

Todas as peças dos principais grupos e conjuntos encontram-se ilustradas juntamente com o número do ítem correspondente, que aparece na coluna "**ÍTEM**". As peças são mostradas em sua relação com as demais peças de ilustração. Os números indicados na ilustração, envolvidos por um círculo, correspondem aos números que se encontram sob a coluna "**ÍTEM**".

MODIFICAÇÕES DO CATÁLOGO

Sempre que forem introduzidas modificações de engenharia na máquina, serão emitidas novas páginas para este Catálogo. Essas novas páginas deverão ser inseridas no Catálogo, tão logo sejam recebidas. Mantenha o Catálogo sempre atualizado, evitando, assim, a emissão errada de pedidos de peças.

DESCRIÇÃO DA PEÇA E QUANTIDADE

Todas as peças encontram-se descritas sob a coluna "**DESCRIÇÃO**". A quantidade encontra-se indicada sob a coluna "**QUANTIDADE**". No exemplo abaixo, a descrição de algumas peças fica afastada para dentro, a partir da margem esquerda da coluna. A peça assim descrita faz parte do conjunto descrito imediatamente acima da mesma. No mesmo exemplo, está indicado que são utilizados 6 (seis) roletes na máquina. Cada rolete contém duas porcas, arruelas, dois vedadores, dois anéis "O" e dois jogos de gaxetas (ítens 1 a 5). Os jogos de gaxetas são ainda subdivididos de modo a indicar as peças individuais, ou isoladas, que os compõe (ítens 6, 7 e 8).

NOTA: **NSS** na coluna **PEÇA Nº** significa "**NÃO FORNECIDA SEPARADAMENTE**".
UQN na coluna **DESCRIÇÃO** (entre parêntesis) significa "**USADA CONFORME NECESSÁRIO**".

REF.	PEÇA Nº	QDE.	DESCRIÇÃO
	D 1284215	6	ROLETE-Conj.
1	M 5112486	2	PORCA
2	Z 5184232		ARRUELA (UQN)
3	G 1655166	2	VEDADOR
4	A 1922411	2	ANEL "O"
5	L 2254122	2	GAXETA
6	NSS	2	CORPO
	Q 1258125	1	JOGO
7	NSS	2	GAXETA
8	NSS	1	RETENTOR

→| ATÉ O Nº DE SÉRIE

|→ A PARTIR DO Nº DE SÉRIE

TERMOS "LADO DIREITO" E "LADO ESQUERDO" - Veja definição no Manual do Operador.

HOW TO USE THIS PARTS CATALOG

HOW THE PARTS ARE INDEXED

This Parts Catalog is arranged for easy identification of the parts. The Alphabetical Index found at the front of the catalog shows the page number for the major component group and assemblies. The Numerical Index found at the back of the catalog list part numbers and the page on which they are found.

HOW TO ORDER A PART

All orders for parts must show clearly the following information:

- Correct part number, from list heading **PART NUMBER**.
- Description and quantity required.
- Engine model and number.
- Machine serial number.
- Method of shipment and shipping address.

PARTS ILLUSTRATIONS

All parts in the major component groups and assemblies are illustrated together with a reference number. The parts are shown in their relationship to each other in the illustration. The circled numbers correspond to the numbers found under the heading **REFERENCE**.

CHANGES TO THE CATALOG

When engineering changes are made to the machine, new pages for this catalog will be issued. These new pages must be inserted into your catalog as soon as they are received. Keep your catalog up to date to avoid wrong orders.

PARTS DESCRIPTION AND QUANTITY

The names of all parts are listed under the heading **DESCRIPTION**. The quantity used is listed under the heading **QUANTITY**. In the example shown below, the description of some of the parts is indented or moved in from the left margin. The indented item is part of the complete assembly under which it is indented. The example below shows that 6 (six) track rollers are used on the machine. Each track roller contains two nuts, washers, two seals, two "O" rings and two seal assemblies (indented items 1 thru 5). The seal assemblies are further divided to show individual parts (items 6, 7 and 8).

NOTE: **NSS** in the **PART Nº** column signifies "**NOT SERVICED SEPARATELY**".
UAR in the **DESCRIPTION** column (in parenthesis) signifies "**USE AS REQUIRED**".

ITEM	PART Nº	QTY.	DESCRIPTION
	D 1284215	6	ROLLER-Assy.
1	M 5112486	2	NUT
2	Z 5184232		WASHER (UAR)
3	G 1655166	2	SEAL
4	A 1922411	2	"O" RING
5	L 2254122	2	SEAL
6	NSS	2	BODY
	Q 1258125	1	KIT
7	NSS	2	SEAL
8	NSS	1	RETAINER

→| UP TO SERIAL Nº

|→ STARTING WITH SERIAL Nº

"RIGHT HAND" AND "LEFT HAND" SIDES - See definition in Operators Manual.

COMO USAR ESTE CATÁLOGO DE REPUESTOS

ÍNDICE DE LAS PIEZAS

Este catálogo de repuestos se ha compuesto de tal manera a facilitar la identificación de las piezas. El Índice Alfabético que se encuentra al início del catálogo indica el número de página donde están localizados los principales grupos y conjuntos. El Índice Numérico que se encuentra al fin del catálogo indica los números de las piezas, el número de secuencia e la página en la cual las mismas están descritas.

COMO PEDIR UNA PIEZA

Todos los pedidos de piezas debrán conter los datos seguientes:

- El número correcto de la pieza, como indicado en la columna "**PIEZA Nº**" del catálogo.
- Descripción de la pieza y la cantidad necessaria.
- Modelo y número del motor.
- Número de serie de la máquina.
- El método de expedición y la dirección del destino final.

COMO LAS PIEZAS ESTÁN ILUSTRADAS

Todas las piezas en los grupos y conjuntos principales están ilustradas juntas con un número de referencia, el cual está indicado en la columna "**REFERENCIA**". Las piezas se muestran en su relación as las otras de la misma ilustración. Los números indicados en la ilustración, envueltos por un círculo, corresponden a los números que se encuentram bajo la columna "**REFERENCIA**".

MODIFICACIONES HECHAS EN EL CATÁLOGO

Cuando se han hecho modificaciones técnicas a la máquina, nuevas páginas se suministrarán para el catálogo. Estas nuevas páginas se debrán inserir el el catálogo tan luego se las reciben. Mantenga su catálogo siempre al dia, a fin de eliminar la posibilidad de pedidos incorrectos de piezas.

DESCRIPCIÓN Y CANTIDAD DE LAS PIEZAS

Los nombres de todas las piezas se encuentram bajo la columna "**DESCRIPCIÓN**". La cantidad necessaria de cada pieza está indicada bajo la columna "**CANTIDAD**". En el ejemplo que sigue más abajo, la descripción de algunas de las piezas está puesta más adentro del margen izquerdo de la columna. La pieza así indicada hace parte del conjunto reseñado imediatamente arriba de la misma. En el mismo ejemplo, está indicado que son usados 6 (seis) rodillos en la máquina. Cada rodillo contiene dos tuercas, arandelas, dos sellos, dos anillos de retención y dos sellos completos (items 1 hasta 5). Los sellos completos se dividen más aun para indicar las piezas individuales de los mismos (items 6, 7 y 8).

NOTA: **NSS** en la coluna **PIEZA Nº** significa "**PIEZA NON SUMINISTRADA SEPARADAMENTE**".
UCN en la coluna **DESCRIPCIÓN** (en paréntesis) significa "**USADA CONFORME NECESSARIO**".

REF.	PIEZA Nº	CANT.	DESCRIPCIÓN
	D 1284215	6	RODILLO-Conj.
1	M 5112486	2	TUERCA
2	Z 5184232		ARANDELA
(UCN)			
3	G 1655166	2	SELLO
4	A 1922411	2	ANILLO "O"
5	L 2254122	2	SELLO
6	NSS	2	CUERPO
	Q 1258125	1	JUEGO
7	NSS	2	SELLO
8	NSS	1	RETÉN

→| HASTA EL Nº DE SERIE

├→ A PARTIR DE EL Nº DE SERIE

LADOS "DERECHO" E "IZQUIERDO" - Vea definición en el Manual de Operador.

MODE D'EMPLOI DU CATALOGUE DE PIÈCES DETACHES

INDEXAGE

Le catalogue est disposé de façon a faciliter l'identification des pièces. L'Index Alphabétique, au début du catalog, donne le numéro de page des ensembles et groupes complets. L'Index Numérique, à la fin du catalogue, signale les numéros des pièces et la page où celles-ci se trouvent.

POUR COMMANDES UNE PIÈCE

Les commandes de pièces doivent préciser ce qui suit:

- Le numéro correct de la pièce, indiqué à la colonne "**PIÈCE Nº**" du catalogue.
- Description de la pièce e quantité requise.
- Modéle et numéro du moteur.
- Numéro de série de la machine.
- Forme d'expédition et adresse du destinataire.

ILLUSTRATIONS

Tout les pièces sont illustrées et portent un numéro d'indice. La relation de chaque pièce aux autres pièces dans l'illustration est signalées. Les numéros entourés d'un cercle correspondent aux numéros en dessous de l'entête "**RÉFÉRENCE"** à la page suivante.

MODIFICATIONS AU CATALOGUE

Dans les cas de modifications survenues à une machine, seront expédidées des pages révisées du présent catalogue. Celles-ci doivent être insérées dans votre catalogue dès leur réception. Un catalogue non a jour pourra entrainer la commande de pièces incorrectes.

DESCRIPTION E QUANTITÉ DE PIÈCES

Le nomenclature complète se trouve au dessous de l'entête **DESCRIPTION**. La quantité utilisée est indiquée sous l'entête **QUANTITÉ**. Dan l'exemple donné ci-aprés, las descriptiones de certaines pièces est renforcée par rapport à la marge gauche. Une pièce ansi refoncée fait partie du groupe dont elle retrait. L'exemple montre que l'on utilise 6 (six) galets de chanille complets sur la machine. Chaque galet de chenille comporte deux écrous, deux rondelles, deux joints, deux joints toriques, et deux joints de garnitures complets (items renfoncés 1 a 5). Les joints de garniture complets sont subdivisé afin de signaler les pièces séparés (items 6, 7 et 8).

NOTE: **NSS** dans la colonne **PIÈCE Nº** signifie "**PIÈCE NON FOURNIE SEPAREMENT**".
SB dans la colonne **DESCRIPTION** (entre parenthèse) signifie "**UTILISÉES SUIVANT RESOINS**".

REF.	PIÈCE Nº	QTE.	DESCRIPTION
	D 1284215	6	GALET-Ens.
1	M 5112486	2	ÉCROU
2	Z 5184232		RONDELLE (SB)
3	G 1655166	2	JOINT
4	A 1922411	2	JOINT TORIQUE
5	L 2254122	2	JOINT
6	NSS	2	CORPS
	Q 1258125	1	TROUSSE
7	NSS	2	JOINT
8	NSS	1	SEGMENT D'ARRÊT

→| JUSQ'AU Nº DE SÉRIE

├→ A PARTIR DU Nº DE SÉRIE

CÔTÉS "DROIT" ET "GAUCHE" - Voir définition dans le Manuel de L'Operateur.

ÍNDICE

Descrição	Página
ARREFECIMENTO DO MOTOR - STANDARD SEM AR CONDICIONADO	2-2
ARREFECIMENTO DO MOTOR - OPCIONAL COM AR CONDICIONADO	2-4
RADIADOR E COMPONENTES	2-6
FILTRO DE AR - MONTAGEM	2-8
FILTRO DE AR - CONJUNTO	2-10
SILENCIOSO E TUBO DE ESCAPE - STANDARD (MOTOR 4-390)	2-12
SILENCIOSO E TUBO DE ESCAPE - OPCIONAL (MOTOR 4T-390)	2-14
SISTEMA DE PARTIDA A FRIO	2-16
MOTOR - MONTAGEM	2-18
BOMBA D'ÁGUA	2-20
CARCAÇA DA DISTRIBUIÇÃO	2-22
COLETOR DE ADMISSÃO E ESCAPAMENTO	2-24
TURBOCOMPRESSOR - MONTAGEM	2-26
TURBOCOMPRESSOR - CONJUNTO	2-28
FILTRO E RADIADOR DE ÓLEO LUBRIFICANTE	2-30
BOMBA E CÁRTER DE ÓLEO LUBRIFICANTE	2-32
TAMPA DAS VÁLVULAS E TERMOSTATO	2-34
CABEÇOTE - CONJUNTO	2-36
ÁRVORE DE COMANDO DE VÁLVULAS	2-38
BLOCO DE CILINDROS 4-390 (STANDARD)	2-40
BLOCO DE CILINDROS 4T-390 (OPCIONAL)	2-42
ÁRVORE DE MANIVELAS	2-44
CARCAÇA DO VOLANTE	2-46
PISTÕES E BIELAS - STANDARD (MOTOR 4-390)	2-48
PISTÕES E BIELAS - OPCIONAL (MOTOR 4T-390)	2-50
JOGO DE JUNTAS DO MOTOR	2-52

TABLE OF CONTENTS

Description	Page
ENGINE COOLING - STANDARD WITHOUT AIR CONDITIONER	2-2
ENGINE COOLING - OPTIONAL WITH AIR CONDITIONER	2-4
RADIATOR AND PARTS	2-6
AIR CLEANER - ASSEMBLY	2-8
AIR CLEANER - ASSEMBLY	2-10
MUFFLER AND EXHAUST SYSTEM - STANDARD (ENGINE 4-390)	2-12
MUFFLER AND EXHAUST SYSTEM - OPTION (ENGINE 4T-390)	2-14
COLD START SYSTEM	2-16
ENGINE - MOUNTING	2-18
WATER PUMP	2-20
TIMING GEAR HOUSING	2-22
INTAKE AND EXHAUST MANIFOLD	2-24
TURBOCHARGER - MOUNTING	2-26
TURBOCHARGER - ASSEMBLY	2-28
LUBRICATING OIL FILTER AND COOLER	2-30
LUBRICATING OIL PUMP AND PAN	2-32
CYLINDER HEAD VALVES COVER AND THERMOSTAT	2-34
CYLINDER HEAD ASSEMBLY	2-36
CAMSHAFT	2-38
CYLINDER BLOCK 4-390 (STANDARD)	2-40
CYLINDER BLOCK 4T-390 (OPTION)	2-42
CRANKSHAFT	2-44
FLYWHEEL HOUSING	2-46
PISTONS AND CONNECTING RODS - STANDARD (ENGINE 4-390)	2-48
PISTONS AND CONNECTING RODS - OPTION (ENGINE 4T-390)	2-50
ENGINE GASKET KIT	2-52

ÍNDICE

Descripción	Página
ENFRIAMIENTO DEL MOTOR - STANDARD SIN AIRE CONDICIONADO	2-2
ENFRIAMIENTO DEL MOTOR - OPCIONAL CON AIRE CONDICIONADO	2-4
RADIADOR Y COMPONENTES	2-6
FILTRO DE AIRE - MONTAJE	2-8
FILTRO DE AIRE - CONJUNTO	2-10
SILENCIADOR Y TUBO DE ESCAPE - STANDARD (MOTOR 4-390)	2-12
SILENCIADOR Y TUBO DE ESCAPE - OPCIÓN (MOTOR 4T-390)	2-14
SISTEMA DE ARRANQUE A FRIO	2-16
MOTOR - MONTAJE	2-18
BOMBA D'AGUA	2-20
CARCASA DE LA DISTRIBUCIÓN	2-22
MULTIPLE DE ADMISIÓN Y ESCAPAMIENTO	2-24
TURBOCOMPRESOR - MONTAJE	2-26
TURBOCOMPRESOR - CONJUNTO	2-28
FILTRO Y RADIADOR DE ACEITE	2-30
BOMBA Y CARTER DEL ACEITE DE LUBRICACIÓN	2-32
TAPA DE LAS VÁLVULAS DE LA CULATA Y TERMOSTATO	2-34
CULATA - CONJUNTO	2-36
ÁRBOL DE LEVAS	2-38
BLOQUE DE CILINDROS 4-390 (STANDARD)	2-40
BLOQUE DE CILINDROS 4T-390 (OPCCIÓN)	2-42
CIGUEÑAL	2-44
CARCASA DEL VOLANTE	2-46
EMBOLOS Y BIELAS 4-390 - STANDARD (MOTOR 4-390)	2-48
EMBOLOS Y BIELAS - OPCCIÓN (MOTOR 4T-390)	2-50
JUEGO DE JUNTAS DEL MOTOR	2-52

INDEX

Description	Page
REFROIDISSEMENT - STANDARD SANS CLIMATISEUR	2-2
REFROIDISSEMENT - OPTIONNEL AVEC CLIMATISEUR	2-4
RADIATEUR ET COMPOSANTS	2-6
FILTRE D'AIR - MONTAGE	2-8
FILTRE D'AIR - ENSEMBLE	2-10
SILENCIEUX ET TUBE DE ÉCHAPPEMENT - STANDARD (MOTEUR 4-390)	2-12
SILENCIEUX ET TUBE DE ÉCHAPPEMENT - OPTIONNEL (MOTEUR 4T-390)	2-14
SYSTÈME DE DEMARRAGE A FROID	2-16
MOTEUR - MONTAGE	2-18
POMPE D'EAU	2-20
CARCASSE DE LA DISTRIBUTION	2-22
COLLECTEUR D'ADMISSION ET ECHAPPMENT	2-24
TURBOCOMPRESSEUR - MONTAGE	2-26
TURBOCOMPRESSEUR - ENSEMBLE	2-28
FILTRE ET RADIATEUR A HUILE	2-30
POMPE ET CARTER D'HUILE	2-32
COUVERCLE DES SOUPAPES DU CULBUTEUR ET THERMOSTAT	2-34
CULASSE - ENSEMBLE	2-36
ARBRE A CAMES	2-38
BLOC DES CYLINDRES 4-390 (STANDARD)	2-40
BLOC DES CYLINDRES 4T-390 (OPTIONNEL)	2-42
VILEBREQUIN	2-44
CARTER DU VOLANT	2-46
PISTONS ET BIELLES 4-390 - STANDARD (MOTEUR 4-390)	2-48
PISTONS ET BIELLES - OPTIONNEL (MOTEUR 4T-390)	2-50
JEU DE JOINTS DU MOTEUR	2-52

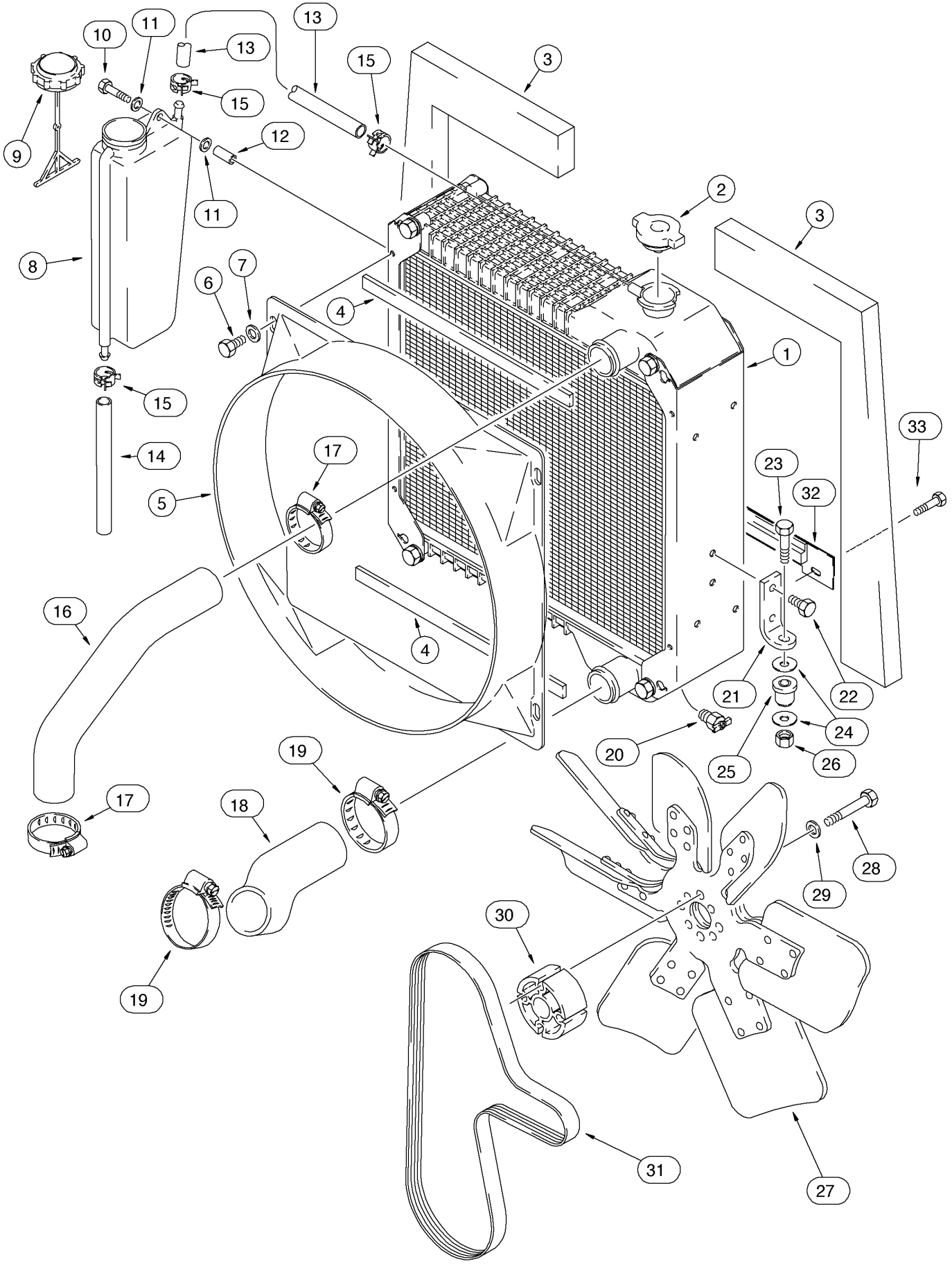
10
11
13
13
15
3
15
12
9
11
2
3
8
7
6
4
1
15
33
14
17
23
32
5
16
4
21
22
20
24
25
26
19
17
18
28
29
30
19
31
27

ITEM REF.	PEÇA Nº PART Nº PIEZA Nº PIECE Nº	QDE. QTY. CANT. QTE.	DESCRIÇÃO (Português)	DESCRIPTION (English)	DESCRIPCION (Español)	DESCRIPTION (Français)
1	234876A1	1	RADIADOR-Conj. (P.2-6)	RADIATOR-Assy. (P.2-6)	RADIADOR-Conj. (P.2-6)	RADIATEUR-Ens. (P.2-6)
2	A170241	1	TAMPA	CAP	TAPA	COUVERCLE
3	233409A1	2	DEFLETOR	BAFFLE	DEFLECTOR	DEFLECTEUR
4	233272A1	2	VEDADOR	SEAL	VEDADOR	JOINT
5	186433A1	1	DEFLETOR	SHROUD	DEFLECTOR	DEFLECTEUR
6	806-8016	4	PARAFUSO	BOLT	TORNILLO	VIS
7	895-15008	4	ARRUELA	WASHER	ARANDELA	RONDELLE
8	131084A1	1	RESERVATÓRIO	RESERVOIR	RESERVATORIO	RESERVOIR
9	1547924C1	1	TAMPA	CAP	TAPA	COUVERCLE
10	806-8050	2	PARAFUSO	BOLT	TORNILLO	VIS
11	895-11008	4	ARRUELA	WASHER	ARANDELA	RONDELLE
12	132215A1	2	ESPAÇADOR	SPACER - bottle	ESPACIADOR	ENTRETOISE
13	132318A1	1	MANGUEIRA (2336 mm)	HOSE (2336 mm)	MANGUERA (2336 mm)	TUYAU (2336 mm)
14	132217A1	1	MANGUEIRA	HOSE	MANGUERA	TUYAU
15	A171099	3	BRAÇADEIRA	CLAMP	ABRAZADERA	COLLIER
16	141512A1	1	MANGUEIRA	HOSE	MANGUERA	TUYAU
17	214-1432	2	BRAÇADEIRA	CLAMP	ABRAZADERA	COLLIER
18	141513A1	1	MANGUEIRA	HOSE	MANGUERA	TUYAU
19	214-1440	2	BRAÇADEIRA	CLAMP	ABRAZADERA	COLLIER
20	217-92	1	VÁLVULA	VALVE - 1/4 inch PT, drain	VÁLVULA	VALVE
21	121501A2	2	SUPORTE	BRACKET	SOPORTE	SUPPORT
22	614-8016	4	PARAFUSO	BOLT	TORNILLO	VIS
23	814-10050	2	PARAFUSO	BOLT	TORNILLO	VIS
24	K691987	4	ARRUELA	WASHER	ARANDELA	RONDELLE
25	D52276	2	ISOLADOR	INSULATOR	AISLADOR	ISOLATEUR
26	832-10410	2	PORCA	NUT	TUERCA	ÉCROU
27	127181A1	1	VENTILADOR	FAN	VENTILADOR	VENTILATEUR
28	814-10070	4	PARAFUSO	BOLT	TORNILLO	VIS
29	496-21041	4	ARRUELA	WASHER	ARANDELA	RONDELLE
30	A184545	1	ESPAÇADOR	SPACER - fan	ESPACIADOR	ENTRETOISE
31	J925953	1	CORREIA	BELT	CORREA	COURROIE
32	185384A1	1	PLACA	PLATE	PLACA	PLAQUE
33	614-8016	2	PARAFUSO	BOLT	TORNILLO	VIS

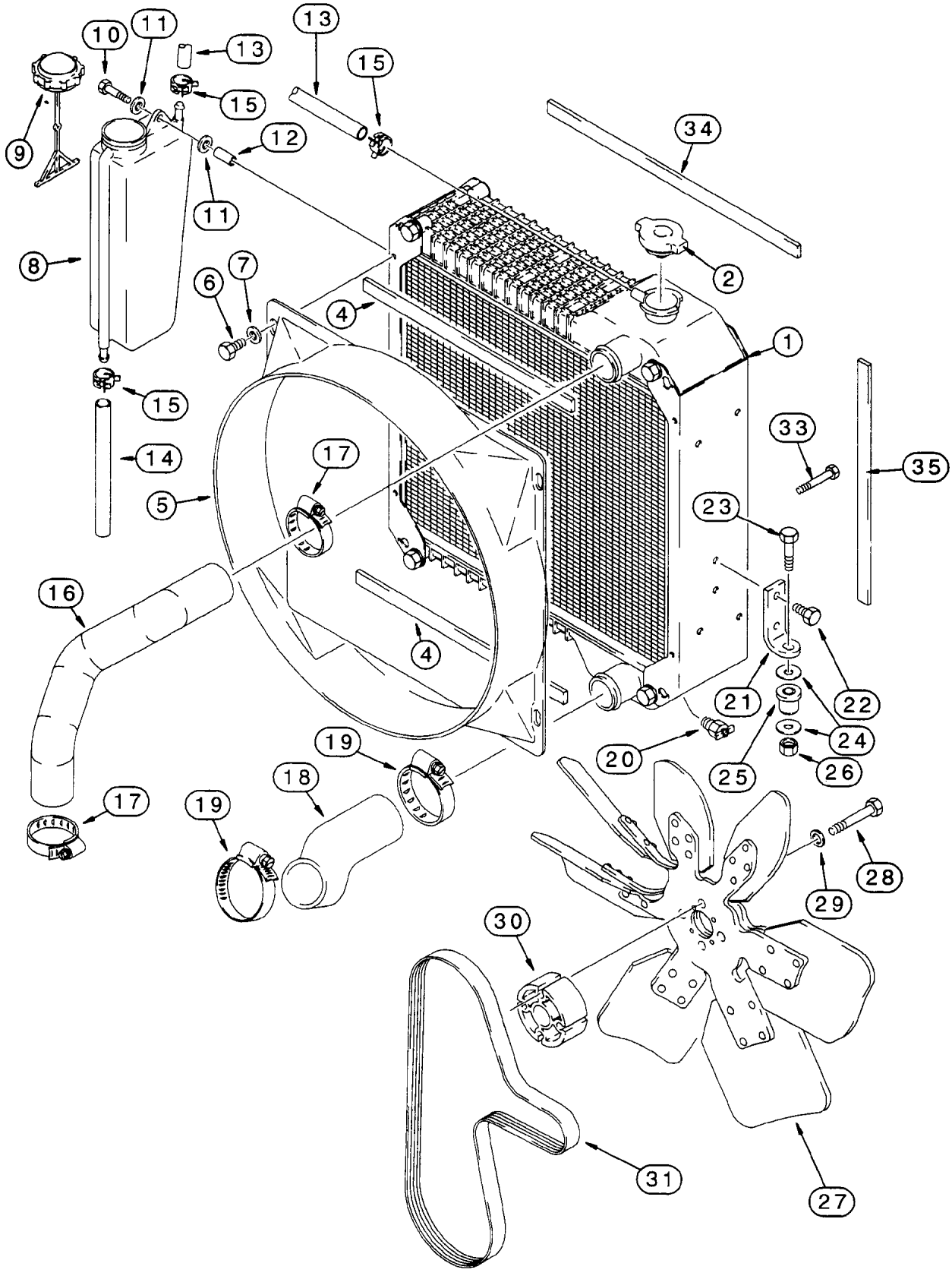
10
11
13
15
9
12
11
8
6
7
4
15
14
17
5
16
4
19
18
17
19
13
15
34
2
1
33
35
23
21
22
24
20
25
26
28
29
30
31
27

ITEM REF.	PEÇA Nº PART Nº PIEZA Nº PIECE Nº	QDE. QTY. CANT. QTE.	DESCRIÇÃO (Português)	DESCRIPTION (English)	DESCRIPCION (Español)	DESCRIPTION (Français)
1	239739A1	1	RADIADOR-Conj. (P.2-6)	RADIATOR-Assy. (P.2-6)	RADIADOR-Conj. (P.2-6)	RADIATEUR-Ens. (P.2-6)
2	A170241	1	TAMPA 15psi	CAP 15psi	TAPA 15psi	COUVERCLE 15psi
4	233272A1	2	VEDADOR	SEAL	SELLO	JOINT
5	186433A1	1	PROTETOR radiador	SHROUD	PROTECTOR	PROTECTEUR
6	806-8016	4	PARAFUSO	BOLT	TORNILLO	VIS
7	895-15008	4	ARRUELA	WASHER	ARANDELA	RONDELLE
8	131084A1	1	RESERVATÓRIO	RESERVOIR	TANQUE	RESERVOIR
9	1547924C1	1	TAMPA	CAP	TAPA	COUVERCLE
10	806-8050	2	PARAFUSO	BOLT	TORNILLO	VIS
11	895-11008	4	ARRUELA	WASHER	ARANDELA	RONDELLE
12	132215A1	2	ESPAÇADOR	SPACER	ESPACIADOR	ENTRETOISE
13	132218A1	1	MANGUEIRA 591 mm	HOSE 591 mm	MANGUERA 591 mm	TUYAU 591 mm
14	132217A1	1	MANGUEIRA 125 mm	HOSE 125 mm	MANGUERA 125 mm	TUYAU 125 mm
15	A171099	3	BRAÇADEIRA	CLAMP	ABRAZADERA	COLLIER
16	232366A1	1	MANGUEIRA radiador	HOSE	MANGUERA	TUYAU
17	214-1432	2	BRAÇADEIRA	CLAMP	ABRAZADERA	COLLIER
18	141513A1	1	MANGUEIRA radiador	HOSE	MANGUERA	TUYAU
19	214-1440	2	BRAÇADEIRA	CLAMP	ABRAZADERA	COLLIER
20	217-92	1	VÁLVULA dreno	VALVE	VÁLVULA	VALVE
21	121501A1	2	SUPORTE radiador	BRACKET	SOPORTE	SUPPORT
22	614-8016	4	PARAFUSO	BOLT	TORNILLO	VIS
23	814-10050	2	PARAFUSO	BOLT	TORNILLO	VIS
24	K691987	4	ARRUELA	WASHER	ARANDELA	RONDELLE
25	D52276	2	ISOLADOR	INSULATOR	AISLADOR	INSULATOR
26	832-10410	2	PORCA	NUT	TUERCA	ECROU
27	127181A1	1	VENTILADOR 27° (Nota)	FAN (Note)	VENTILADOR (Nota)	VENTILATEUR (Note)
27	228133A1	1	VENTILADOR 39° (Nota 1)	FAN (Note 1)	VENTILADOR (Nota 1)	VENTILATEUR (Note 1)
28	814-10070	4	PARAFUSO	BOLT	TORNILLO	VIS
29	496-21041	4	ARRUELA	WASHER	ARANDELA	RONDELLE
30	A184545	1	ESPAÇADOR vent.	SPACER fan	ESPACIADOR vent.	ENTRETOISE vent.
31	J925953	1	CORREIA	BELT	CORREA	CORROIE
33	614-8016	2	PARAFUSO	BOLT	TORNILLO	VIS
34	235040A1	2	VEDADOR espuma	SEAL	SELLO	JOINT
35	235038A1	2	VEDADOR espuma	SEAL	SELLO	JOINT

Nota: Para motor naturalmente aspirado STD / Para motor aspirado STD
Note: For engine naturally aspirated STD / Pour moteur non-turbo STD

Nota 1: Para motor turbo OPC / Para motor turbo OPC
Note 1: For turbo engine OPC / Pour moteur turbo OPC

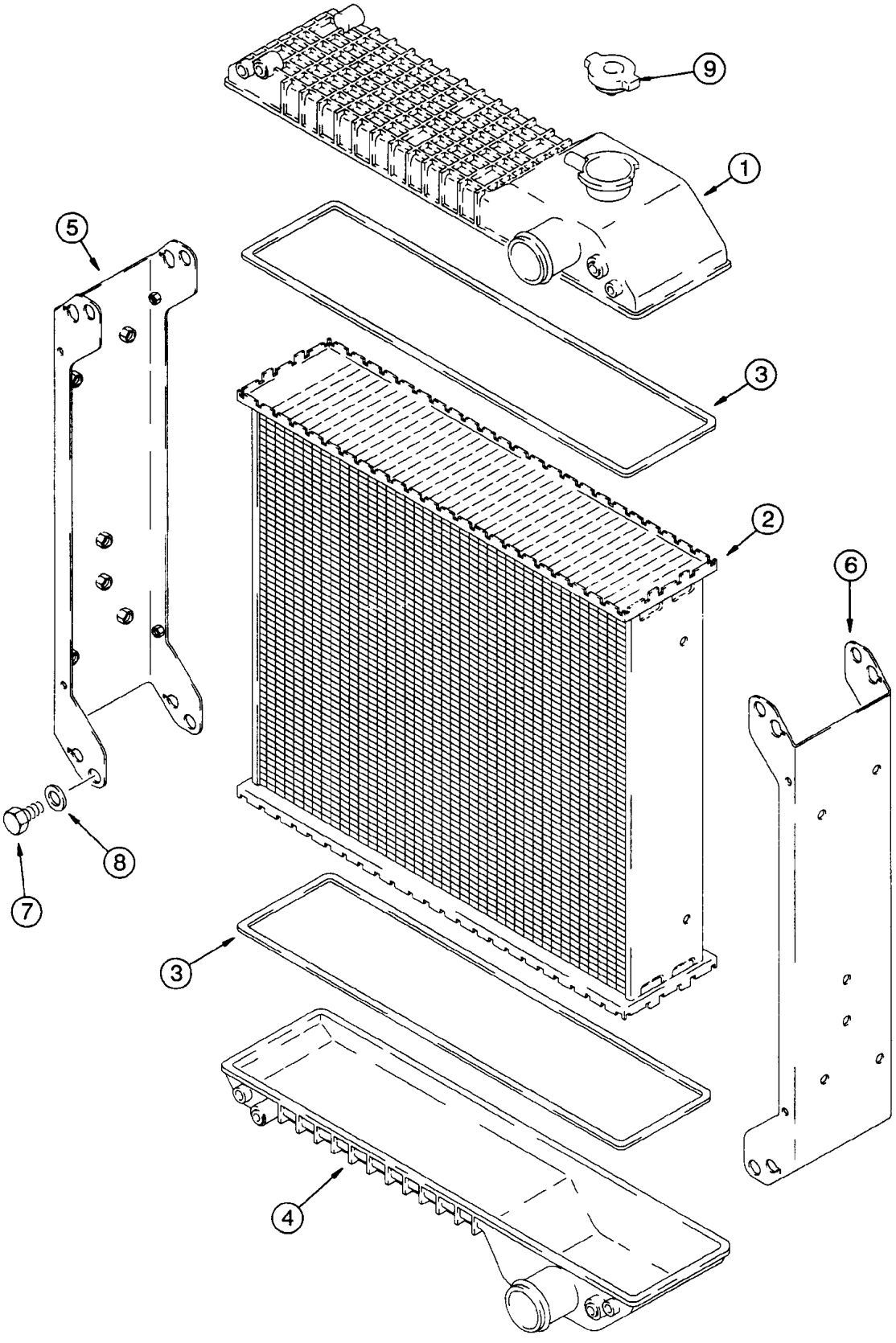
9
1
5
3
2
6
8
7
3
4

ITEM REF.	PEÇA Nº PART Nº PIEZA Nº PIECE Nº	QDE. QTY. CANT. QTE.	DESCRIÇÃO (Português)	DESCRIPTION (English)	DESCRIPCION (Español)	DESCRIPTION (Français)
	234876A1	1	RADIADOR STD (Nota)	RADIATOR STD (Note)	RADIADOR (Nota)	RADIATEUR (Note)
1	175161A1	1	TANQUE superior	TANK upper	DEPOSITO	TANK
2	181148A1	1	COLMÉIA 4 fileiras	CORE	CORE	CORE
3	175163A1	2	JUNTA	GASKET	JUNTA	JOINT
4	175162A1	1	TANQUE inferior	TANK lower	DEPOSITO	TANK
5	175164A1	1	SUPORTE LE	BRACKET LH	SOPORTE LI	SUPPORT gauche
6	175165A1	1	SUPORTE LD	BRACKET RH	SOPORTE LD	SUPPORT droit
7	614-8012	8	PARAFUSO	BOLT	TORNILLO	VIS
8	895-11008	8	ARRUELA	WASHER	ARANDELA	RONDELLE
9	A170241	1	TAMPA radiador 15psi	CAP radiator 15psi	TAPA 15psi	COUVERCLE 15psi
10	NSS	2	VEDADOR (não mostrado)	SEAL (not shown)	SELLO	JOINT
	239739A1	1	RADIADOR Opc (Nota 1)	RADIATOR Opt (Note 1)	RADIADOR (Nota 1)	RADIATEUR (Note 1)
1	175161A1	1	TANQUE superior	TANK upper	DEPOSITO	TANK
2	257434A1	1	COLMÉIA 5 fileiras	CORE	CORE	CORE
3	175163A1	2	JUNTA	GASKET	JUNTA	JOINT
4	175162A1	1	TANQUE inferior	TANK lower	DEPOSITO	TANK
5	175164A1	1	SUPORTE LE	BRACKET LH	SOPORTE LI	SUPPORT gauche
6	175165A1	1	SUPORTE LD	BRACKET RH	SOPORTE LD	SUPPORT droit
7	614-8012	8	PARAFUSO	BOLT	TORNILLO	VIS
8	895-11008	8	ARRUELA	WASHER	ARANDELA	RONDELLE
9	A170241	1	TAMPA radiador 15psi	CAP radiator 15psi	TAPA 15psi	COUVERCLE 15psi
10	NSS	2	VEDADOR (não mostrado)	SEAL (not shown)	SELLO	JOINT
11	NSS	4	VEDADOR (não mostrado)	SEAL (not shown)	SELLO	JOINT

Nota: Usado para máquinas sem ar condicionado
Note: Used for machines without air conditioning
Nota: Usado para maquinas sin aire acondicionado
Note: Utilisé sans climatisateur

Nota 1: Usado para máquinas com ar condicionado
Note 1: Used for machines with air conditioning
Nota 1: Usado para maquinas com aire acondicionado
Note 1: Utilisé avec climatisateur

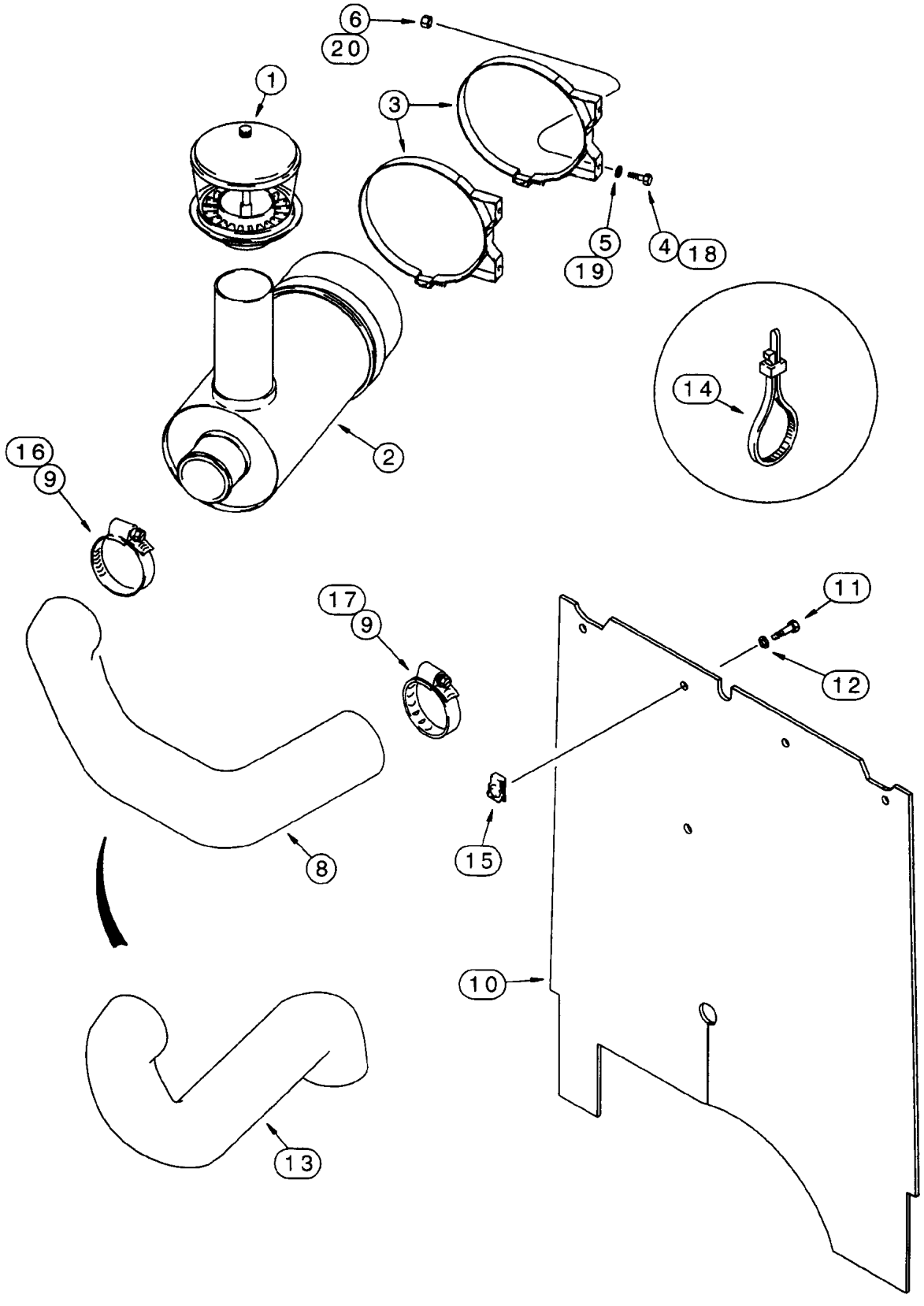
6
20
1
3
5
19
4
18
14
2
16
9
17
9
11
12
15
8
10
13

ITEM REF.	PEÇA Nº PART Nº PIEZA Nº PIECE Nº	QDE. QTY. CANT. QTE.	DESCRIÇÃO (Português)	DESCRIPTION (English)	DESCRIPCION (Español)	DESCRIPTION (Français)
1	193867A1	1	PRÉ-FILTRO (P.2-10)	PRECLEANER (P.2-10)	PRÉ-FILTRO (P.2-10)	FILTRE (P.2-10)
2	293568A1	1	FILTRO DE AR (P.2-10)	AIR CLEANER (P.2-10)	FILTRO AIRE (P.2-10)	FILTRE (P.2-10)
3	L113910	2	BRAÇADEIRA	CLAMP	ABRAZADERA	COLLIER
4	614-10020	4	PARAFUSO	BOLT	TORNILLO	VIS
5	895-11010	4	ARRUELA	WASHER	ARANDELA	RONDELLE
6	829-1410	4	PORCA	NUT	TUERCA	ECROU
8	144268A1	1	MANGUEIRA (Nota 2)	HOSE (Note 2)	MANGUERA (Nota 2)	TUYAU (Note 2)
9	214-1456	2	BRAÇADEIRA (Nota 1)	CLAMP (Note 1)	ABRAZADERA (Nota 1)	COLLIER (Note 1)
10	144635A1	1	ISOLADOR	INSULATOR	AISLADOR	INSULATEUR
11	806-8025	4	PARAFUSO	BOLT	TORNILLO	VIS
12	895-15008	4	ARRUELA	WASHER	ARANDELA	RONDELLE
13	144269A1	1	MANGUEIRA (Nota 1)	HOSE (Note 1)	MANGUERA (Nota 1)	TUYAU (Note 1)
14	L18337	2	CINTA	STRAP	PRECINTA	BANDE
15	833-40408	4	PORCA	NUT	TUERCA	ECROU
16	214-1456	1	BRAÇADEIRA (Nota 2)	CLAMP (Note 2)	ABRAZADERA (Nota 2)	COLLIER (Note 2)
17	214-1456	1	BRAÇADEIRA (Nota 2)	CLAMP (Note 2)	ABRAZADERA (Nota 2)	COLLIER (Note 2)
18	614-8020	4	PARAFUSO	BOLT	TORNILLO	VIS
19	895-11008	4	ARRUELA	WASHER	ARANDELA	RONDELLE
20	829-1408	4	PORCA	NUT	TUERCA	ECROU

Nota 1: Para motor naturalmente aspirado STD / Para motor aspirado STD
Note 1: For engine naturally aspirated STD / Pour moteur non-turbo STD

Nota 2: Para motor turbo OPC / Para motor turbo OPC
Note 2: For turbo engine OPC / Pour moteur turbo OPC

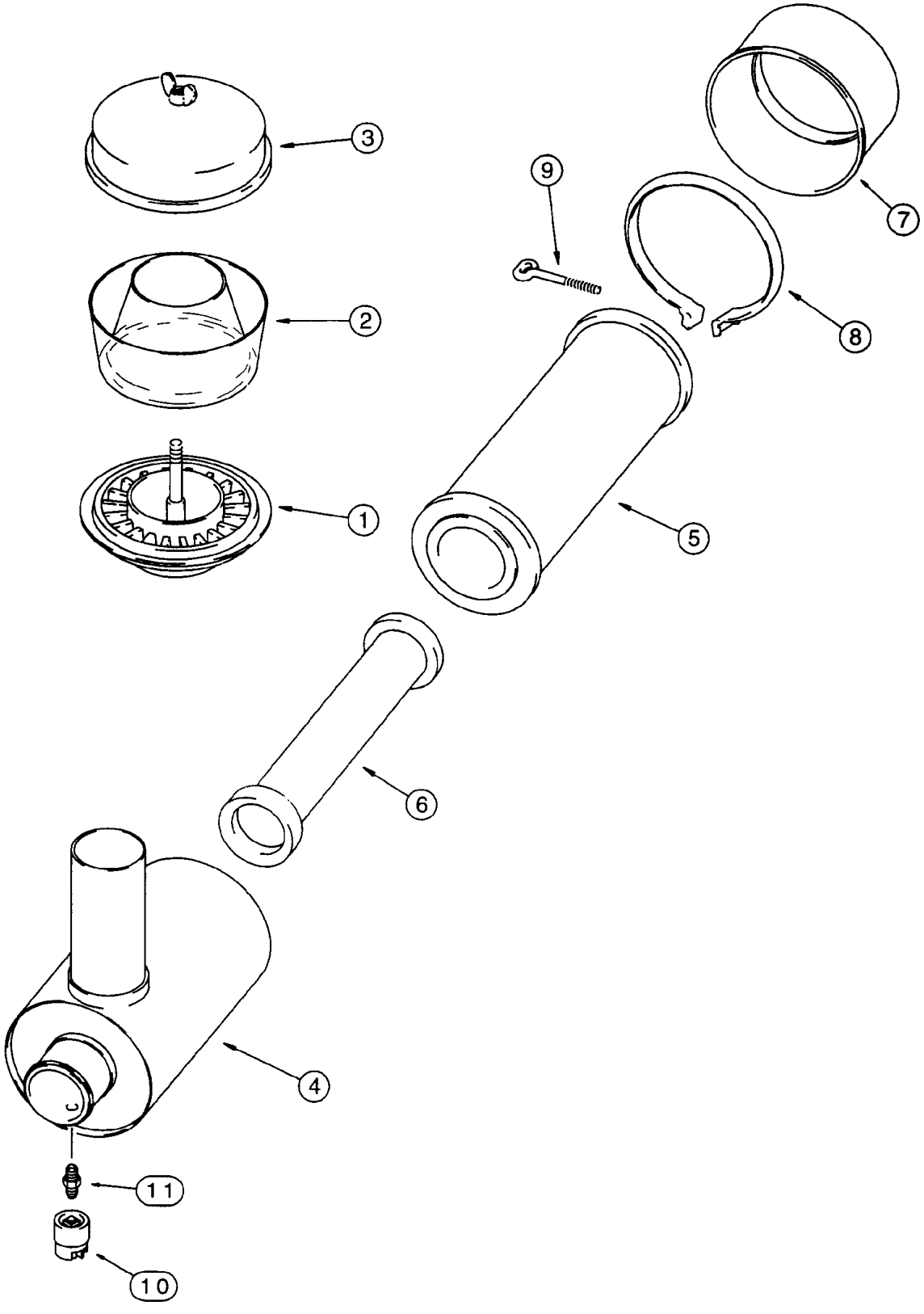
3
2
1
9
7
8
5
6
4
11
10

ITEM REF.	PEÇA Nº PART Nº PIEZA Nº PIECE Nº	QDE. QTY. CANT. QTE.	DESCRIÇÃO (Português)	DESCRIPTION (English)	DESCRIPCION (Español)	DESCRIPTION (Français)
	193867A1	1	PRÉ-FILTRO-Conj.	PRECLEANER-Assy.	PRÉ-FILTRO-Conj.	FILTRE-Ens.
1	NSS	1	CORPO	BODY	CUERPO	CORPS
2	365413R1	1	COPO	BOWL	COPO	BOWL
3	365412R91	1	TAMPA pré-filtro	COVER	TAPA	COUVERCLE
3A	214-1448	1	BRAÇADEIRA	CLAMP	ABRAZADERA	COLLIER
	293568A1	1	FILTRO DE AR-Conj.	AIR CLEANER-Assy.	FILTRO AIRE-Conj.	FILTRE-Conj.
	128783A1	1	FILTRO DE AR	AIR CLEANER	FILTRO AIRE	FILTRE
4	NSS	1	CARCAÇA	HOUSING	CARCAZA	CARCASSE
5	128781A1	1	ELEMENTO primário	ELEMENT	ELEMENTO	ELEMENT
6	128782A1	1	ELEMENTO secund.	ELEMENT	ELEMENTO	ELEMENT
7	142540A1	1	TAMPA	COVER	TAPA	COUVERCLE
8	142539A1	1	BRAÇADEIRA	CLAMP	ABRAZADERA	COLLIER
9	L30338	1	PARAFUSO	BOLT	TORNILLO	VIS
10	292740A1	1	INTERRUPTOR	SWITCH	INTERRUPTOR	INTERRUPTEUR
11	D36264	1	ADAPTADOR	ADAPTER	ADAPTADOR	ADAPTEUR

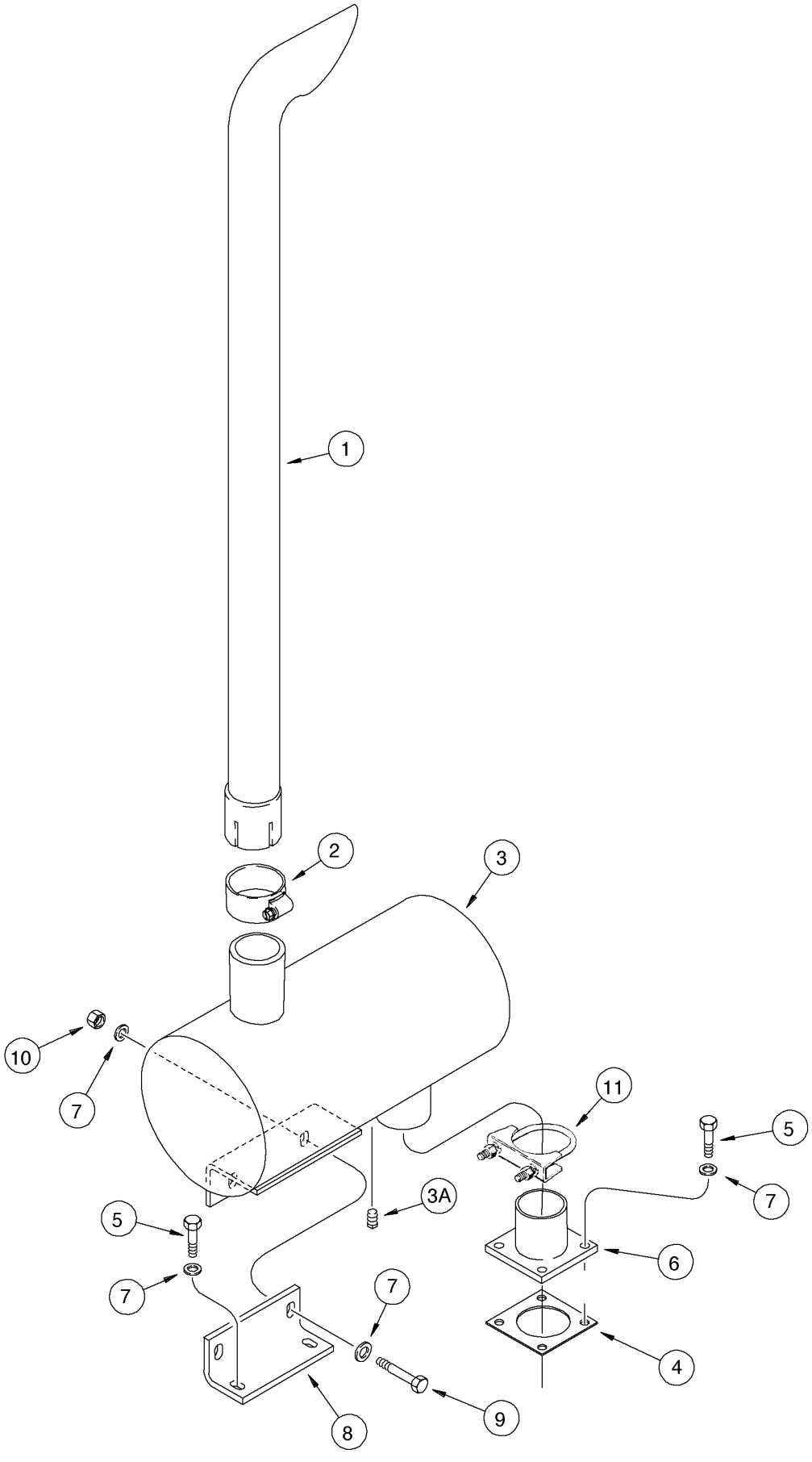
1
2
3
3A
4
5
5
6
7
7
7
7
8
9
10
11

ITEM REF.	PEÇA Nº PART Nº PIEZA Nº PIECE Nº	QDE. QTY. CANT. QTE.	DESCRIÇÃO (Português)	DESCRIPTION (English)	DESCRIPCION (Español)	DESCRIPTION (Français)
1	275967A2	1	TUBO ESCAPE	EXHAUST PIPE	TUBO ESCAPE	TUBE ÉCHAPPEMENT
2	360663A1	1	BRAÇADEIRA	CLAMP	ABRAZADERA	COLLIER
3	192928A1	1	SILENCIOSO	MUFFLER	SILENCIADOR	SILENCIEUX
3A	217-77	1	BUJÃO	PLUG	TAPÓN	BOUCHON
4	J912220	1	JUNTA	GASKET	JUNTA	JOINT
5	614-10025	6	PARAFUSO	BOLT	TORNILLO	VIS
6	L129963	1	ADAPTADOR	ADAPTER	ADAPTADOR	ADAPTEUR
7	896-11010	10	ARRUELA	WASHER	ARANDELA	RONDELLE
8	121421A1	1	SUPORTE	BRACKET	SOPORTE	SUPPORT
9	614-10030	2	PARAFUSO	BOLT	TORNILLO	VIS
10	829-1410	2	PORCA	NUT	TUERCA	ÉCROU
11	A13240	1	BRAÇADEIRA	CLAMP	ABRAZADERA	COLLIER

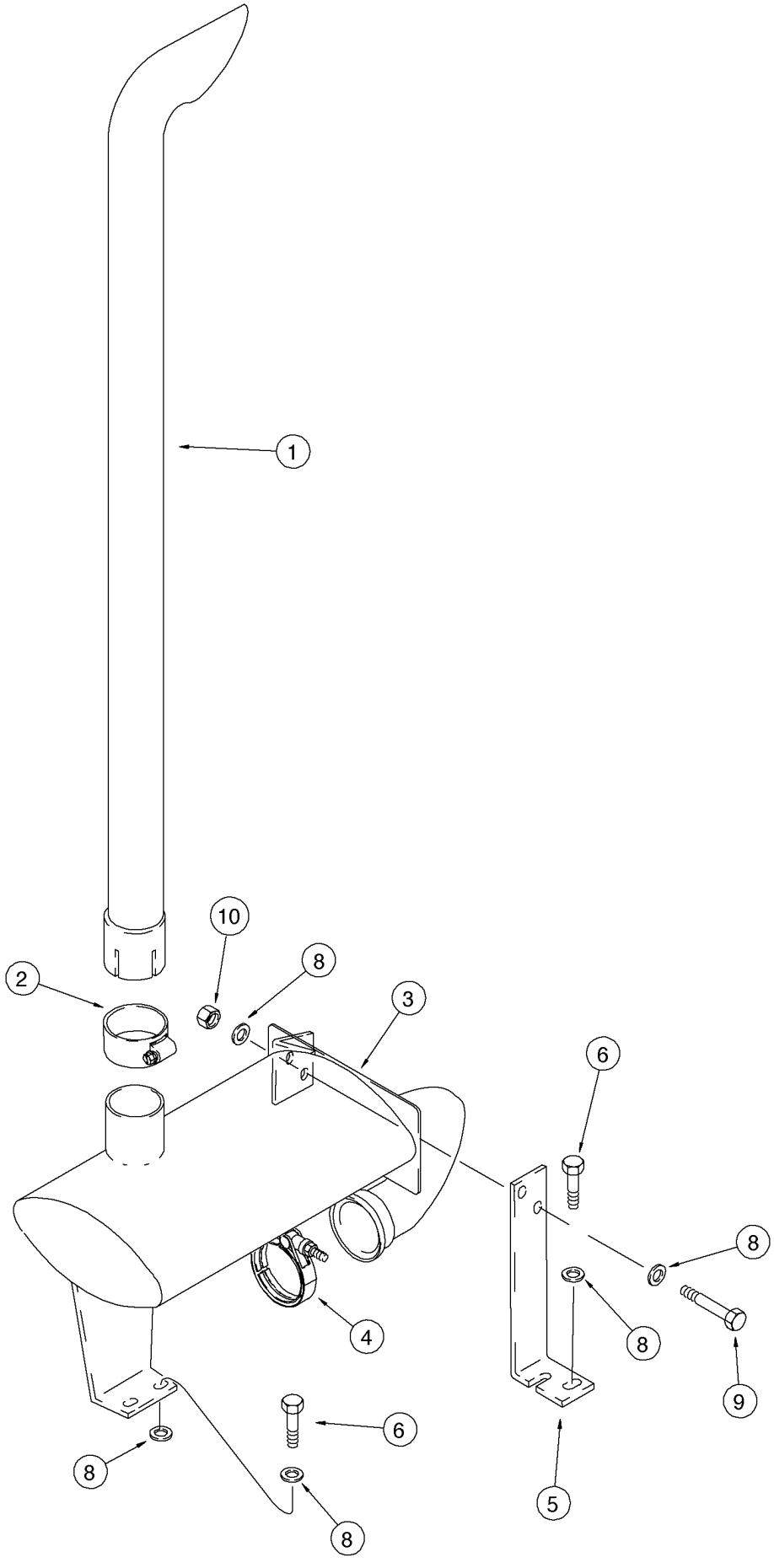
1
10
8
2
3
6
8
4
8
9
6
8
8
5

ITEM REF.	PEÇA Nº PART Nº PIEZA Nº PIECE Nº	QDE. QTY. CANT. QTE.	DESCRIÇÃO (Português)	DESCRIPTION (English)	DESCRIPCION (Español)	DESCRIPTION (Français)
1	275967A2	1	TUBO ESCAPE	EXHAUST PIPE	TUBO ESCAPE	TUBE ÉCHAPPEMENT
2	360663A1	1	BRAÇADEIRA	CLAMP	ABRAZADERA	COLLIER
3	192483A1	1	SILENCIOSO	MUFFLER	SILENCIADOR	SILENCIEUX
4	A170467	1	BRAÇADEIRA	CLAMP	ABRAZADERA	COLLIER
5	187021A1	1	SUPORTE	BRACKET	SOPORTE	SUPPORT
6	627-10030	6	PARAFUSO	BOLT	TORNILLO	VIS
8	896-11010	10	ARRUELA	WASHER	ARANDELA	RONDELLE
9	627-10030	2	PARAFUSO	BOLT	TORNILLO	VIS
10	829-1410	2	PORCA	NUT	TUERCA	ÉCROU

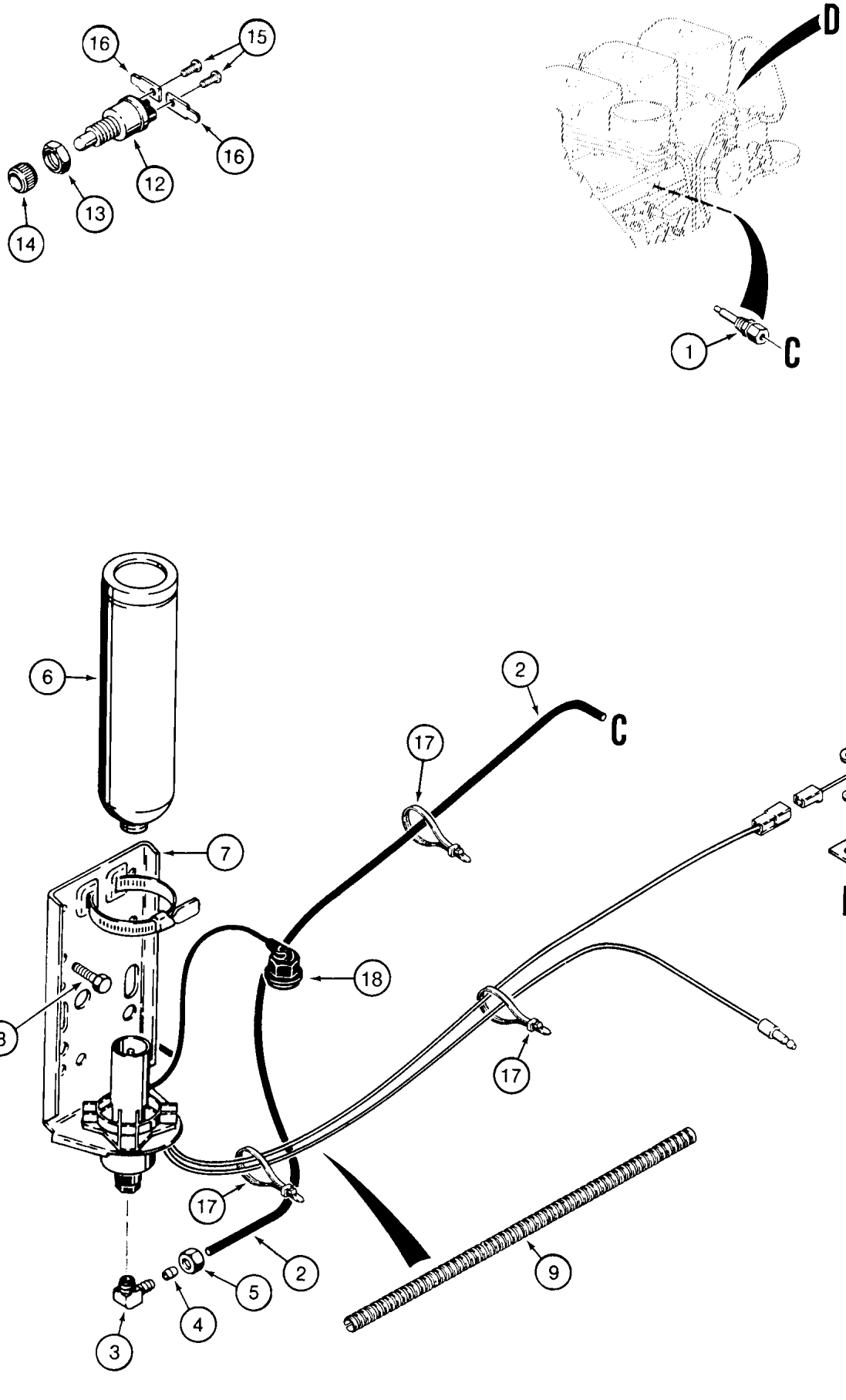
16
15
16
12
13
14
D
C
1
6
2
C
17
11
7
D
10
18
8
17
17
2
5
4
3
9

ITEM REF.	PEÇA Nº PART Nº PIEZA Nº PIECE Nº	QDE. QTY. CANT. QTE.	DESCRIÇÃO (Português)	DESCRIPTION (English)	DESCRIPCION (Español)	DESCRIPTION (Français)
1	A189154	1	INJETOR - partida a frio - Conj.	NOZZLE - cold start - Assy.	INYECTOR - arranque a frio - Conj.	INJECTEUR - demarrage froid - Ens.
2	L60539X	1	TUBO (4267mm)	TUBE (4267mm)	TUBO (4267mm)	TUBE (4267mm)
	222-615	1	COTOVELO	ELBOW	CODO	RACCORD COUDE
3	NSS	1	CORPO	BODY	CUERPO	CORPS
4	222-650	1	LUVA	SLEEVE	MANGUITO	MANCHON
5	222-660	1	PORCA	NUT	TUERCA	ÉCROU
6	A171940	1	CILINDRO	CYLINDER	GATO	VERIM
7	A172116	1	VÁLVULA - Conj.	VALVE - Assy.	VÁLVULA - Conj.	VALVE - Ens.
8	276-24916	2	PARAFUSO	SCREW	TORNILLO	VIS
9	D128402	1	LUVA	SLEEVE	MANGUITO	MANCHON
10	A187923	1	INTERRUPTOR - temperatura	SWITCH - temperature	INTERRUPTOR - temperatura	INTERRUPTEUR - temperature
11	495-11034	1	ARRUELA	WASHER	ARANDELA	RONDELLE
	D90961	1	INTERRUPTOR - partida a frio - Conj.	SWITCH - cold start - Assy.	INTERRUPTOR - arranque a frio - Conj.	INTERRUPTEUR - demarrage froid - Ens.
12	NSS	1	INTERRUPTOR	SWITCH	INTERRUPTOR	INTERRUPTEUR
13	H275784	1	PORCA	NUT	TUERCA	ÉCROU
14	D73741	1	PORCA	NUT	TUERCA	ÉCROU
15	174-93	2	PARAFUSO	SCREW	TORNILLO	VIS
16	L59682	2	TERMINAL	TERMINAL	TERMINAL	TERMINAL
17	L18337		CINTA (UQN)	STRAP (UAR)	PRECINTA (UCN)	BANDE (SB)
18	254729A1	1	KIT proteção	KIT protection	JUEGO protección	JEU

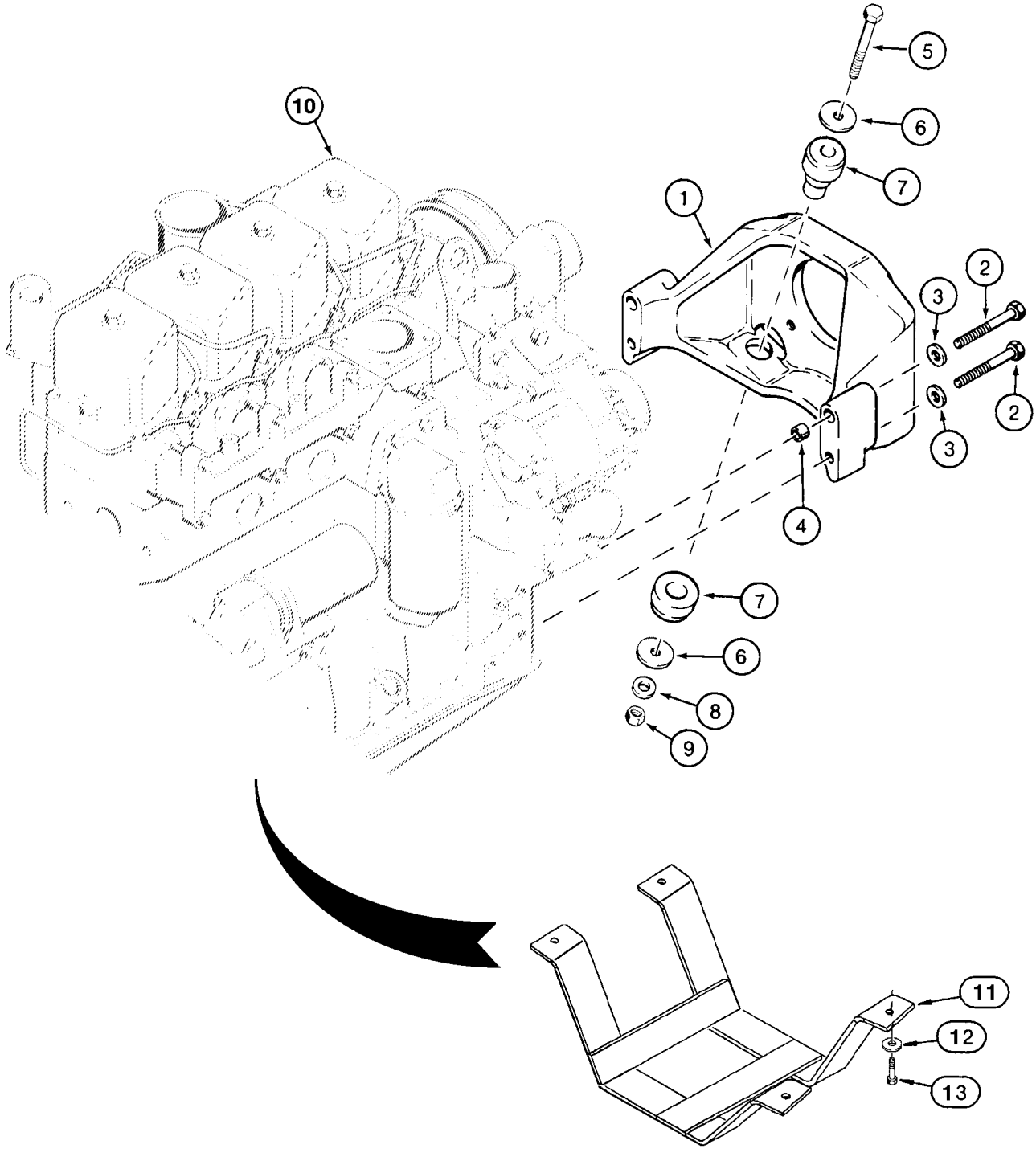
10
5
6
7
1
2
3
2
3
4
7
6
8
9
11
12
13

ITEM REF.	PEÇA Nº PART Nº PIEZA Nº PIECE Nº	QDE. QTY. CANT. QTE.	DESCRIÇÃO (Português)	DESCRIPTION (English)	DESCRIPCION (Español)	DESCRIPTION (Français)
1	175637A1	1	SUPORTE - dianteiro	SUPPORT - front	SOPORTE - delantero	SUPPORT - avant
2	814-12110	4	PARAFUSO	BOLT	TORNILLO	VIS
3	896-15012	4	ARRUELA	WASHER	ARANDELA	RONDELLE
4	A170309	2	ESPACADOR	SPACER - engine mount	ESPACIADOR	ENTRETOISE
5	814-12085	2	PARAFUSO	BOLT	TORNILLO	VIS
6	496-81018	4	ARRUELA	WASHER	ARANDELA	RONDELLE
7	117844A1	2	ISOLADOR	INSULATOR	AISLADOR	ISOLATEUR
8	896-15012	2	ARRUELA	WASHER	ARANDELA	RONDELLE
9	832-10412	2	PORCA	NUT	TUERCA	ÉCROU
10	1989193C2	1	MOTOR 4-390 - Conj. aspirado STD	ENGINE 4-390 - Assy. aspirated STD	MOTOR 4-390 - Conj. STD	MOTEUR 4-390 - Ens. STD
10	252974A2	1	MOTOR 4T-390 - Conj. turbo OPC	ENGINE 4T-390 - Assy. turbo OPC	MOTOR 4T-390 - Conj. turbo OPC	MOTEUR 4T-390 - Ens. turbo OPC
11	148652A1	1	PROTETOR DO CÁRTER (STD) (Nota 1)	PAN GUARD (STD) (Note 1)	PROTECTOR DEL CARTER (STD) (Nota 1)	PROTECTEUR DU CARTER (STD) (Note 1)
12	495-21056	4	ARRUELA	WASHER	ARANDELA	RONDELLE
13	827-12045	4	PARAFUSO	BOLT	TORNILLO	VIS

Nota 1: Protetor de cárter do motor, a partir do nº série JHF0037608—>(580L 4x2)
Note 1: Engine oil pan guard, starting with serial nº JHF0037608—>(580L 4x2)
Nota 1: Proetctor del carter del motor, a partir de la serie nº JHF0037608—>(580L 4x2)
Note 1: Protecteur du carter du moteur, a partir du nº de série JHF0037608—>(580L 4x2)

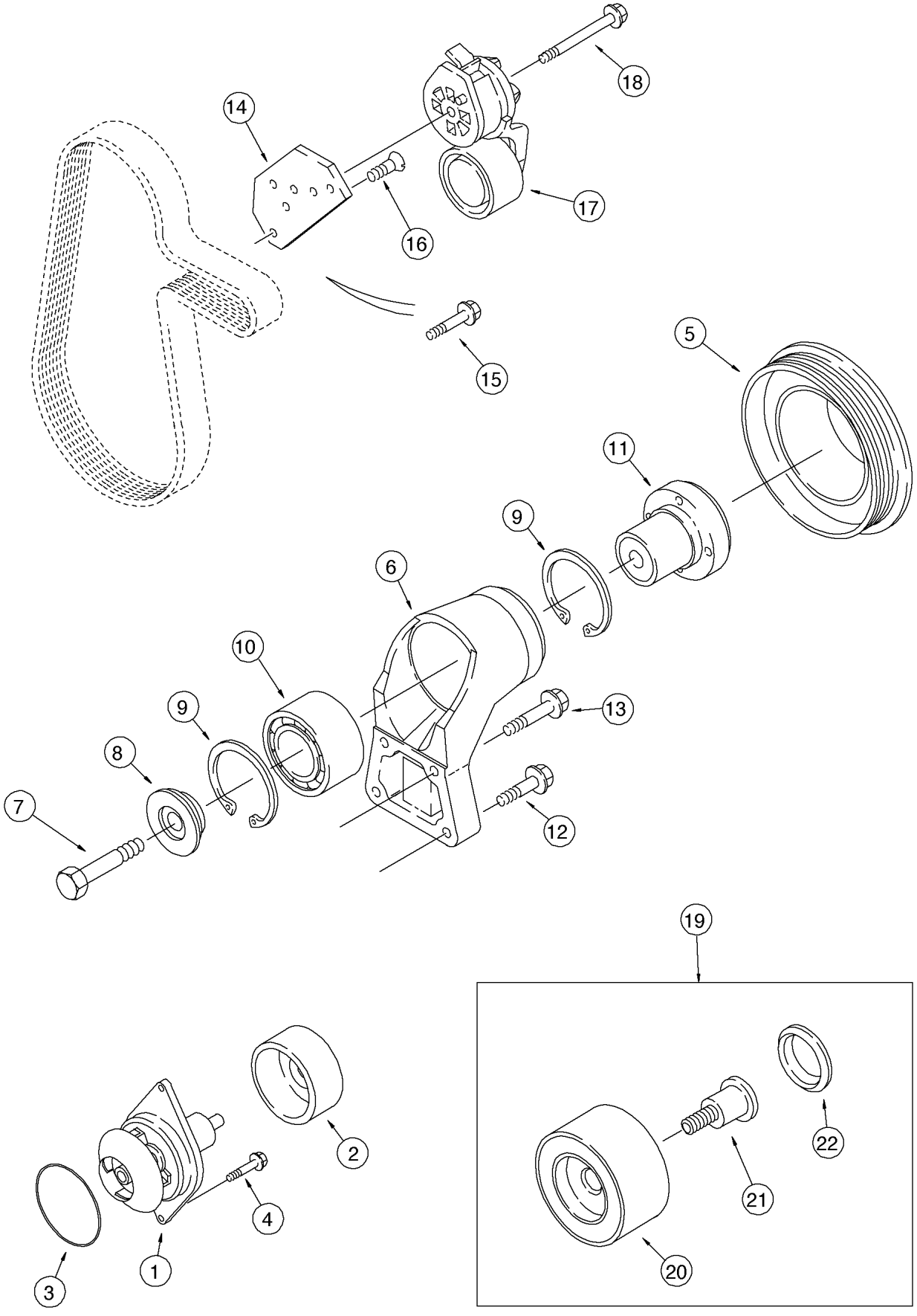
18
14
17
16
15
5
11
9
6
10
9
13
8
12
7
19
2
4
3
1
22
21
20

ITEM REF.	PEÇA Nº PART Nº PIEZA Nº PIECE Nº	QDE. QTY. CANT. QTE.	DESCRIÇÃO (Português)	DESCRIPTION (English)	DESCRIPCION (Español)	DESCRIPTION (Français)
	J802358	1	BOMBA D'ÁGUA - Conj.	WATER PUMP - Assy.	BOMBA DE ÁGUA - Conj.	POMPE D'EAU - Ens.
1	NSS	1	BOMBA - Conj.	PUMP - Assy.	BOMBA - Conj.	POMPE - Ens.
2	NSS	1	POLIA	PULLEY	POLEA	POULIE
3	238-5341	1	ANEL-O	O-RING	ANILLO O	JOINT TORIQUE
4	J900227	2	PARAFUSO	BOLT	TORNILLO	VIS
5	J914462	1	POLIA	PULLEY	POLEA	POULIE
6	J911205	1	SUPORTE	SUPPORT	SOPORTE	SUPPORT
7	J907769	1	PARAFUSO	BOLT	TORNILLO	VIS
8	J923044	1	RETENTOR	RETAINER	RETENEDOR	RETENTEUR
9	100-21250	2	ANEL - trava	RING - snap	ANILLO-retenc.	BAGUE-d'arrêt
10	J910739	1	ROLAMENTO	BEARING	RODAMIENTO	ROULEMENT
11	J911924	1	CUBO	HUB	CUBO	MOYEU
12	845-8040	2	PARAFUSO	BOLT	TORNILLO	VIS
13	845-8030	2	PARAFUSO	BOLT	TORNILLO	VIS
14	J925195	1	SUPORTE	BRACKET	SOPORTE	SUPPORT
15	845-8025	1	PARAFUSO	BOLT	TORNILLO	VIS
16	J925186	1	PARAFUSO	SCREW	TORNILLO	VIS
17	J918944	1	TENSIONADOR	TENSIONER	TENSOR	TENSEUR
18	854-10070	1	PARAFUSO	BOLT	TORNILLO	VIS
19	A77817	1	JOGO PEÇAS - tensionador	KIT - belt tensioner	JUEGO DE PIEZAS - tensor	JEU DE PIÈCES - tenseur
20	NSS	1	POLIA	PULLEY	POLEA	POULIE
21	NSS	1	PARAFUSO	BOLT	TORNILLO	VIS
22	NSS	1	VEDADOR	SEAL	VEDADOR	JOINT

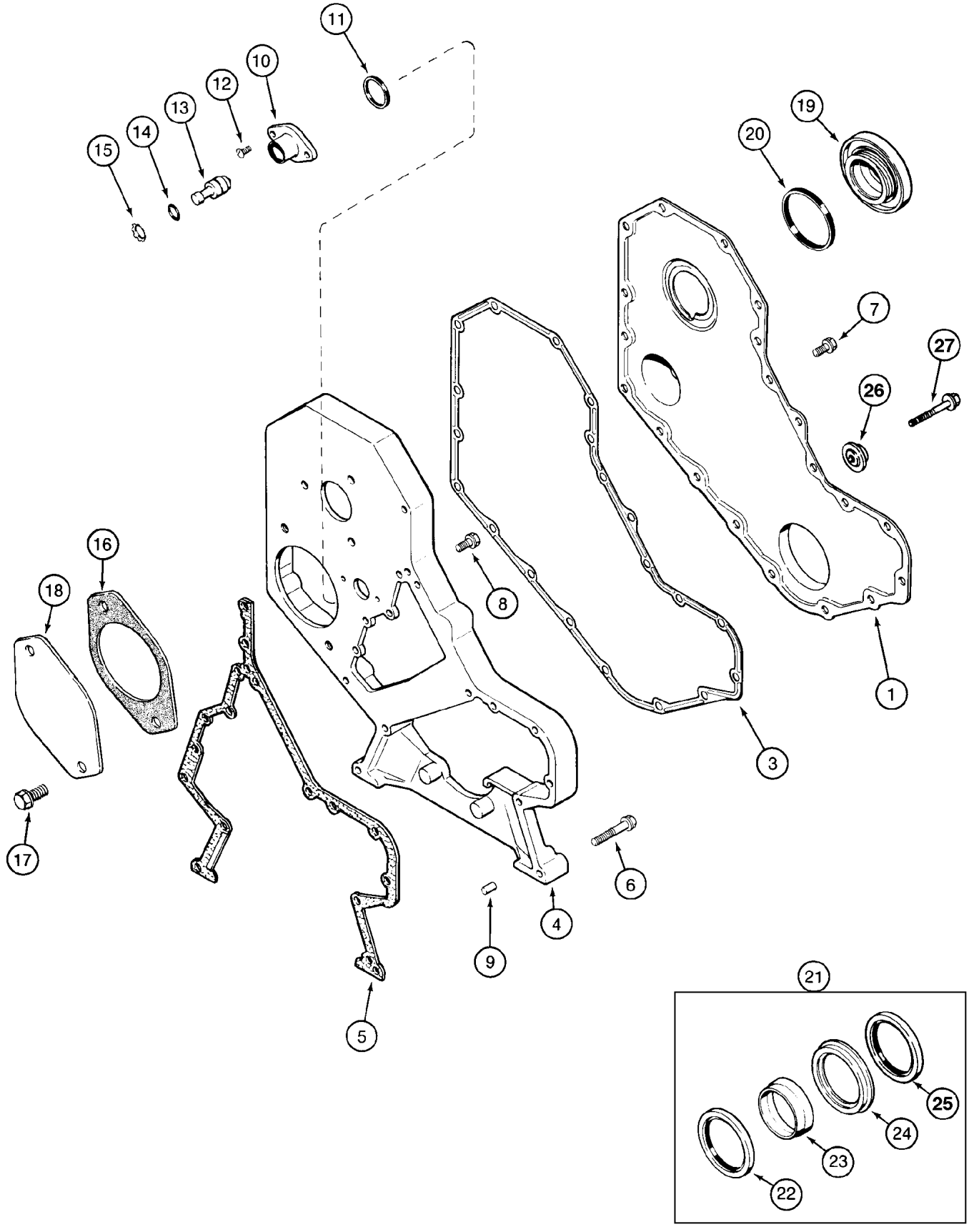
11
10
12
13
14
15
19
20
7
27
26
16
18
8
1
3
17
6
4
9
5
21
25
24
23
22

ITEM REF.	PEÇA Nº PART Nº PIEZA Nº PIECE Nº	QDE. QTY. CANT. QTE.	DESCRIÇÃO (Português)	DESCRIPTION (English)	DESCRIPCION (Español)	DESCRIPTION (Français)
1	J903794	1	TAMPA	COVER	TAPA	COUVERCLE
3	J914385	1	JUNTA	GASKET	JUNTA	JOINT
4	J920758	1	CARCAÇA	HOUSING	CARCASA	CARCASSE
5	J916131	1	JUNTA	GASKET	JUNTA	JOINT
6	845-8050	10	PARAFUSO	BOLT	TORNILLO	VIS
7	J924962	11	PARAFUSO	BOLT	TORNILLO	VIS
8	J924962	5	PARAFUSO	BOLT	TORNILLO	VIS
9	J900257	2	PINO	PIN - dowel	PASADOR	CHEVILLE
10	J919683	1	CARCAÇA	HOUSING	CARCASA	CARCASSE
11	J915772	1	ANEL	RING - quad	ANILLO	SEGMENT
12	J907998	2	PARAFUSO	SCREW	TORNILLO	VIS
13	J903924	1	PINO	PIN - timing	PASADOR	CHEVILLE
14	J913994	1	ANEL-O	O-RING	ANILLO O	JOINT TORIQUE
15	J904849	1	ANEL	RING - retaining	ANILLO	SEGMENT
16	J929751	2	JUNTA	GASKET	JUNTA	JOINT
17	854-12025	2	PARAFUSO	BOLT	TORNILLO	VIS
18	J914868	1	PLACA	PLATE	PLACA	PLAQUE
19	J903463	1	TAMPA	COVER	TAPA	COUVERCLE
20	J903475	1	VEDADOR	SEAL	VEDADOR	JOINT
21	J904353	1	JOGO - vedadores	KIT - oil seal	JUEGO - vedación	JEU d'etancheite
22	NSS	1	VEDADOR	SEAL	VEDADOR	JOINT
23	NSS	1	FERRAMENTA	TOOL	HERRAMIENTA	OUTIL
24	NSS	1	FERRAMENTA	TOOL	HERRAMIENTA	OUTIL
25	NSS	1	VEDADOR	SEAL	VEDADOR	JOINT
26	J912772	1	RETENTOR	RETAINER	RETENEDOR	RETENTEUR
27	845-8060	1	PARAFUSO	BOLT	TORNILLO	VIS

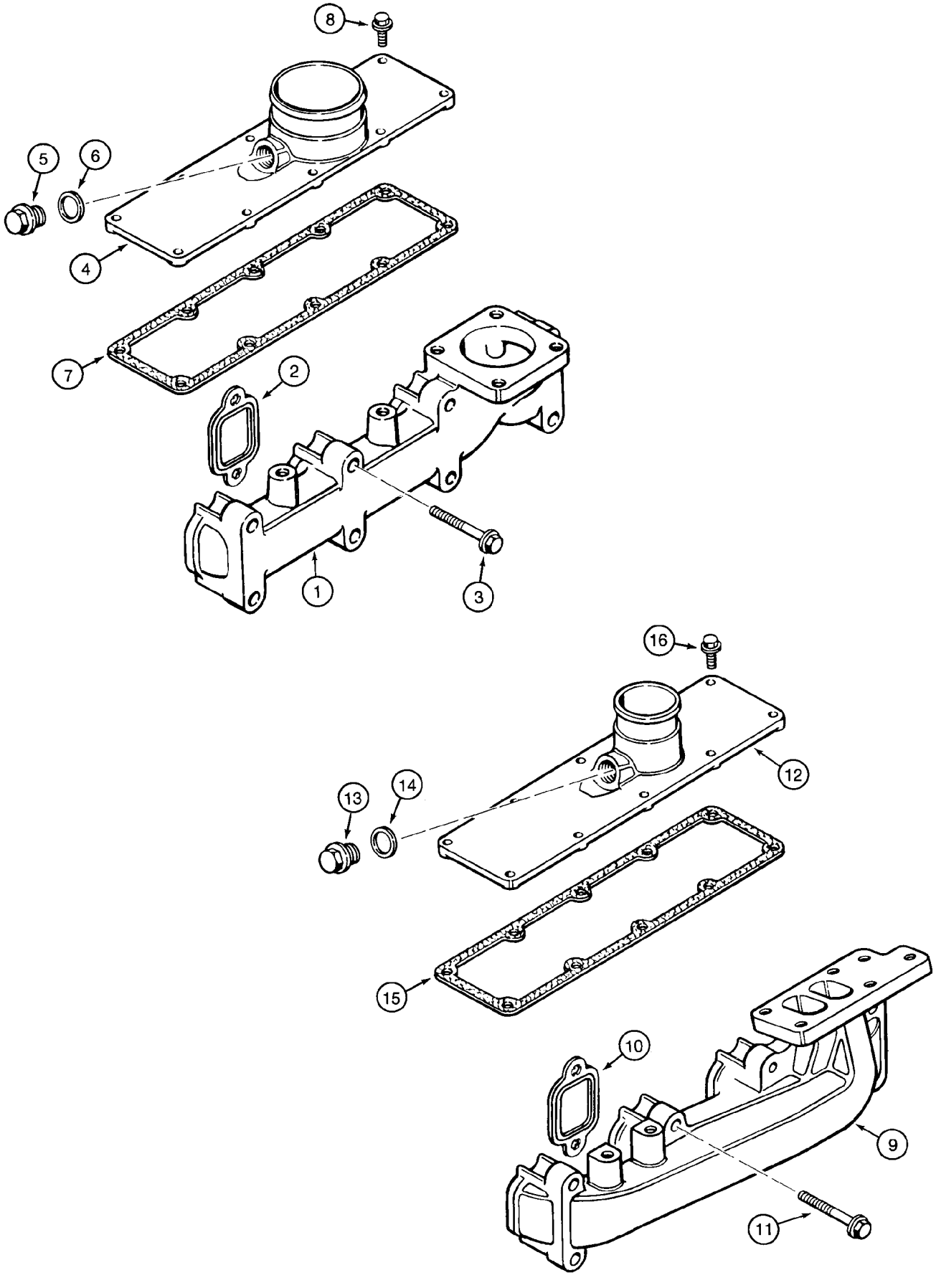
8
5
6
4
7
2
1
3
16
12
13
14
15
10
9
11

ITEM REF.	PEÇA Nº PART Nº PIEZA Nº PIECE Nº	QDE. QTY. CANT. QTE.	DESCRIÇÃO (Português)	DESCRIPTION (English)	DESCRIPCION (Español)	DESCRIPTION (Français)
			(4-390)	**(4-390)**	**(4-390)**	**(4-390)**
1	J901223	1	COLETOR - escape	MANIFOLD - exhaust	MULTIPLE - escape	COLLECTEUR - échap.
2	J905443	4	JUNTA	GASKET	JUNTA	JOINT
3	854-10065	8	PARAFUSO	BOLT	TORNILLO	VIS
	A77415	1	JOGO DE PEÇAS - coletor de admissão	KIT - intake manifold	JUEGO DE PIEZAS - múltiple admisión	JEU DE PIÈCES - collecteur admissión
4	J904340	1	TAMPA	COVER	TAPA	COUVERCLE
5	J907185	1	BUJÃO	PLUG	TAPÓN	BOUCHON
6	J906773	1	ARRUELA	WASHER	ARANDELA	RONDELLE
7	J931605	1	JUNTA	GASKET	JUNTA	JOINT
8	J918109	10	PARAFUSO	BOLT	TORNILLO	VIS
			(4T-390)	**(4T-390)**	**(4T-390)**	**(4T-390)**
9	J901919	1	COLETOR - escape	MANIFOLD - exhaust	MULTIPLE - escape	COLLECTEUR - échap.
10	J905443	4	JUNTA	GASKET	JUNTA	JOINT
11	854-10065	8	PARAFUSO	BOLT	TORNILLO	VIS
	A77416	1	JOGO DE PEÇAS coletor de admissão	KIT intake manifold	JUEGO DE PIEZAS múltiple admisión	JEU DE PIÈCES collecteur admissión
12	J904339	1	TAMPA	COVER	TAPA	COUVERCLE
13	J907185	1	BUJÃO	PLUG	TAPÓN	BOUCHON
14	J906773	1	ARRUELA	WASHER	ARANDELA	RONDELLE
15	J931605	1	JUNTA	GASKET	JUNTA	JOINT
16	J918109	10	PARAFUSO	BOLT	TORNILLO	VIS

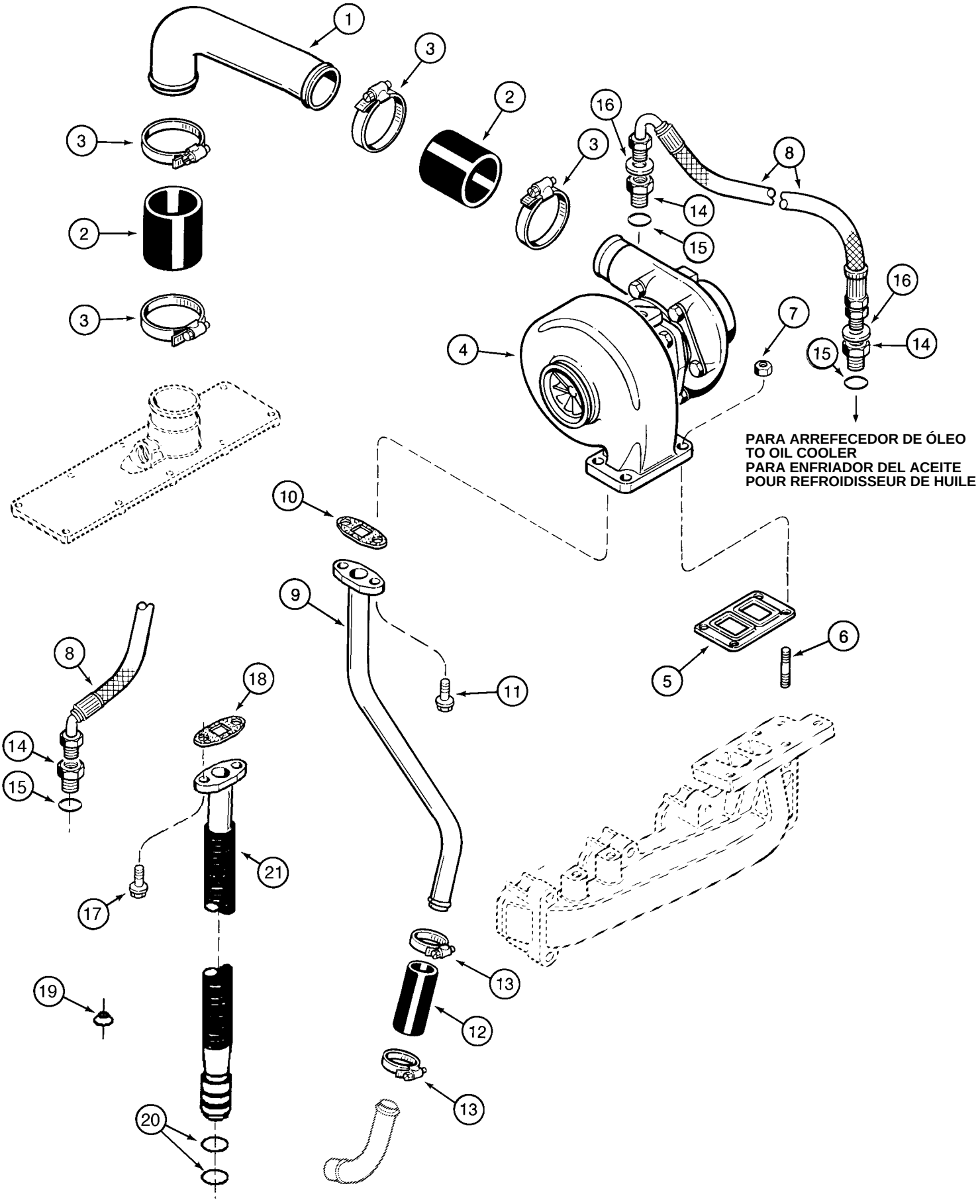
PARA ARREFECEDOR DE ÓLEO
TO OIL COOLER
PARA ENFRIADOR DEL ACEITE
POUR REFROIDISSEUR DE HUILE

ITEM REF.	PEÇA Nº PART Nº PIEZA Nº PIECE Nº	QDE. QTY. CANT. QTE.	DESCRIÇÃO (Português)	DESCRIPTION (English)	DESCRIPCION (Español)	DESCRIPTION (Français)
1	J906623	1	TUBO	TUBE - crossover	TUBO	TUBE
2	J916166	2	MANGUEIRA	HOSE	MANGUERA	TUYAU
3	214-1428	4	BRAÇADEIRA	CLAMP	ABRAZADERA	COLLIER
4	REF.	1	TURBOCOMPRESSOR - Conj. (P.2-28)	TURBOCHARGER - Assy. (P.2-28)	TURBO ALIMENTADOR - Conj. (P.2-28)	TURBO COMPRESSEUR - Ens. (P.2-28)
5	J901356	1	JUNTA	GASKET	JUNTA	JOINT
6	J818823	1	PRISIONEIRO	STUD	ESPARRAGO	GOUJON
7	J818824	4	PORCA	NUT	TUERCA	ÉCROU
8	J913759	1	MANGUEIRA - lubrificação	HOSE - lubrication	MANGUERA - lubricación	TUYAU - lubrication
9	J903740	1	TUBO - dreno	TUBE - oil drain	TUBO - drenaje	TUBE - drenage
10	J914388	1	JUNTA	GASKET	JUNTA	JOINT
11	845-8020	2	PARAFUSO	BOLT	TORNILLO	VIS
12	J903745	1	MANGUEIRA	HOSE	MANGUERA	TUYAU
13	214-1416	2	BRAÇADEIRA	CLAMP	ABRAZADERA	COLLIER
14	J919687	2	ADAPTADOR	ADAPTER	ADAPTADOR	ADAPTEUR
15	238-5013	1	ANEL-O	O-RING	ANILLO O	JOINT TORIQUE
16	222-993	2	JUNTA	GASKET	JUNTA	JOINT
17	J900360	2	PARAFUSO (Nota)	BOLT (Note)	TORNILLO (Nota)	VIS (Note)
18	J942725	1	JUNTA (Nota)	GASKET (Note)	JUNTA (Nota)	JOINT (Note)
19	J924389	2	ARRUELA - vedação (Nota)	WASHER - seal (Note)	ARANDELA - vedación (Nota)	RONDELLE-d'etancheite (Note)
20	J928624	2	ANEL-O (Nota)	O-RING (Note)	ANILLO O (Nota)	JOINT TORIQUE (Note)
21	J926842	1	CONECTOR - dreno do turbo (Nota)	CONNECTOR - turbo drain (Note)	CONECTOR- drenaje del turbo (Nota)	CONNECTEUR - drenage du turbo (Note)

Nota : Itens 17 a 21 montados somente nos motores turbo Case Brasil, para motores Case Corporation ver itens 9 a 13.
Note : Items 17 to 21 mounted only in turbo engines Case Brasil, for Case Corporation engines see items 9 to 13.
Nota : Piezas 17 a 21 montados solamente en los motores turbo Case Brasil, para los motores Case Corporation vea piezas 9 a 13.
Note : Pièces 17 jusq'a 21 montés soulement sur les moteurs turbo Case Brasil, avec moteurs Case Corporation voir pièces 9 jusq'a 13.

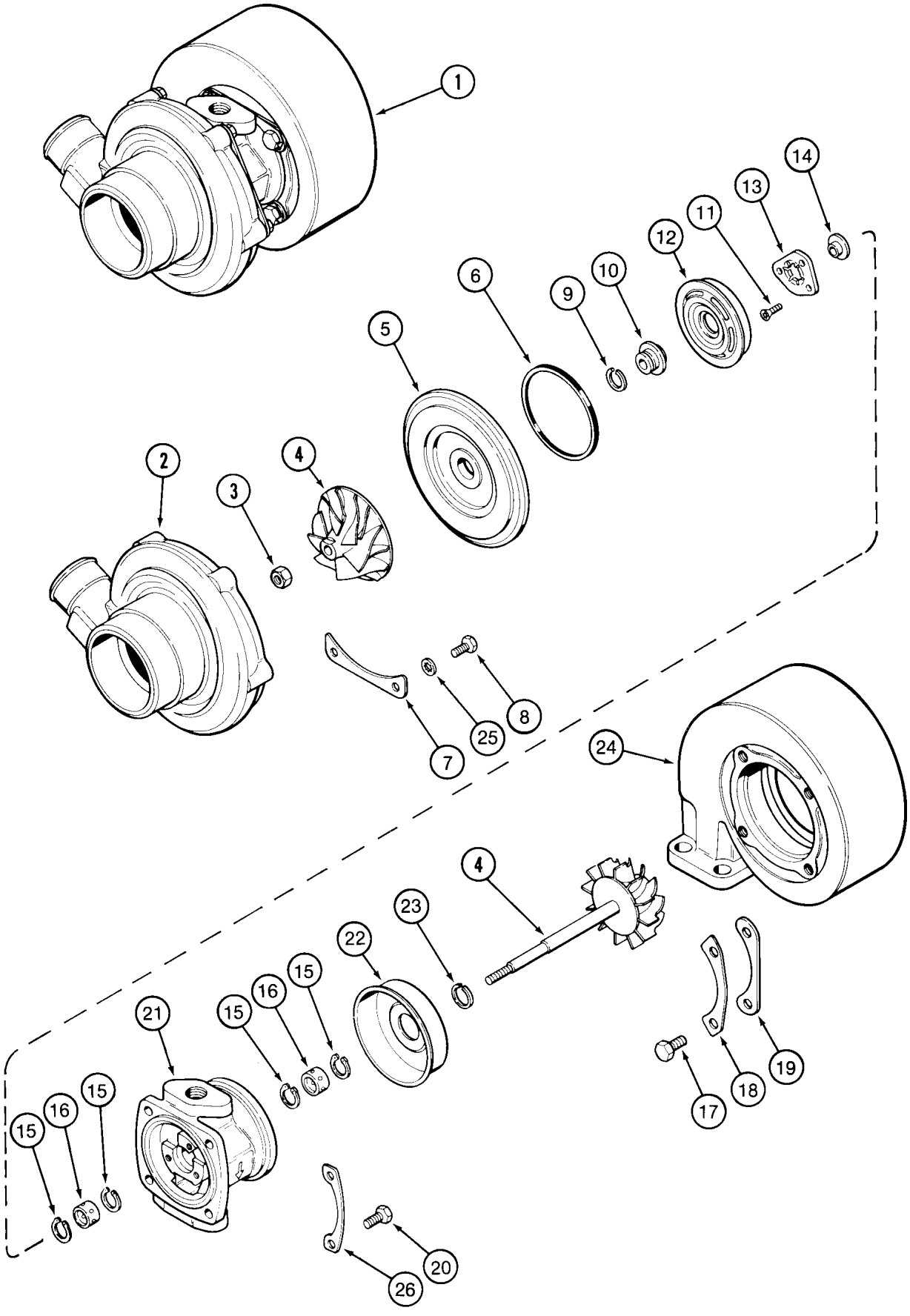
1
2
3
4
5
6
7
8
9
10
11
12
13
14
15
16
17
18
19
20
21
22
23
24
25
26

ITEM REF.	PEÇA Nº PART Nº PIEZA Nº PIECE Nº	QDE. QTY. CANT. QTE.	DESCRIÇÃO (Português)	DESCRIPTION (English)	DESCRIPCION (Español)	DESCRIPTION (Français)
1	J802290	1	TURBOCOMPRESSOR - Conj.	TURBOCHARGER - Assy.	TURBO ALIMENTADOR - Conj.	TURBO COMPRESSEUR - Ens.
2	NSS	1	CARCAÇA	HOUSING	CARCASA	CARCASSE
3	NSS	1	PORCA	NUT	TUERCA	ÉCROU
4	NSS	1	ROTOR - turbo	ROTOR - turbo	ROTOR - turbo	ROTOR - turbo
5	NSS	1	DIFUSOR	DIFFUSER	DIFUSOR	DIFFUSEUR
6	NSS	1	VEDADOR	SEAL	VEDADOR	JOINT
7	NSS	3	PLACA	PLATE	PLACA	PLAQUE
8	NSS	4	PARAFUSO	SCREW	TORNILLO	VIS
9	NSS	1	VEDADOR	SEAL	VEDADOR	JOINT
10	NSS	1	ANEL	SLINGER	ANILLO	SLINGER
11	NSS	3	PARAFUSO	SCREW	TORNILLO	VIS
12	NSS	1	DEFLETOR	BAFFLE	DEFLECTOR	DEFLECTEUR
13	NSS	1	MANCAL - axial	BEARING - thrust	COJINETE - axial	ROULEMENT - axiale
14	NSS	1	COLAR	COLLAR	COLAR	COLLAR
15	NSS	4	ANEL - trava	RING - snap	ANILLO-retenc.	BAGUE-d'arrêt
16	NSS	2	MANCAL	BEARING	COJINETE	ROULEMENT
17	NSS	4	PARAFUSO	BOLT	TORNILLO	VIS
18	NSS	2	PLACA - trava	PLATE - lock	PLACA - traba	PLAQUE - engagement
19	NSS	2	PLACA	PLATE	PLACA	PLAQUE
20	NSS	4	PARAFUSO	BOLT	TORNILLO	VIS
21	NSS	1	CARCAÇA	HOUSING	CARCASA	CARCASSE
22	NSS	1	ISOLADOR	SHIELD	AISLADOR	ISOLATEUR
23	NSS	1	VEDADOR	SEAL	VEDADOR	JOINT
24	J524123	1	CARCAÇA	HOUSING	CARCASA	CARCASSE
25	NSS	8	ARRUELA	WASHER	ARANDELA	RONDELLE
26	NSS	2	PLACA - trava	PLATE - lock	PLACA - traba	PLAQUE - engagement
	J545652	1	JOGO DE REPARO (Nota 1)	REPAIR KIT - overhaul (Note 1)	JUEGO DE REPARACIÓN (Nota 1)	JEU DE RECHANGE (Note 1)

Nota 1: Inclui / Incluye 6, 8, 9, 11, 13, 15, 16, 17, 18, 20, 23, 25
Note 1: Includes / Comprend 6, 8, 9, 11, 13, 15, 16, 17, 18, 20, 23, 25

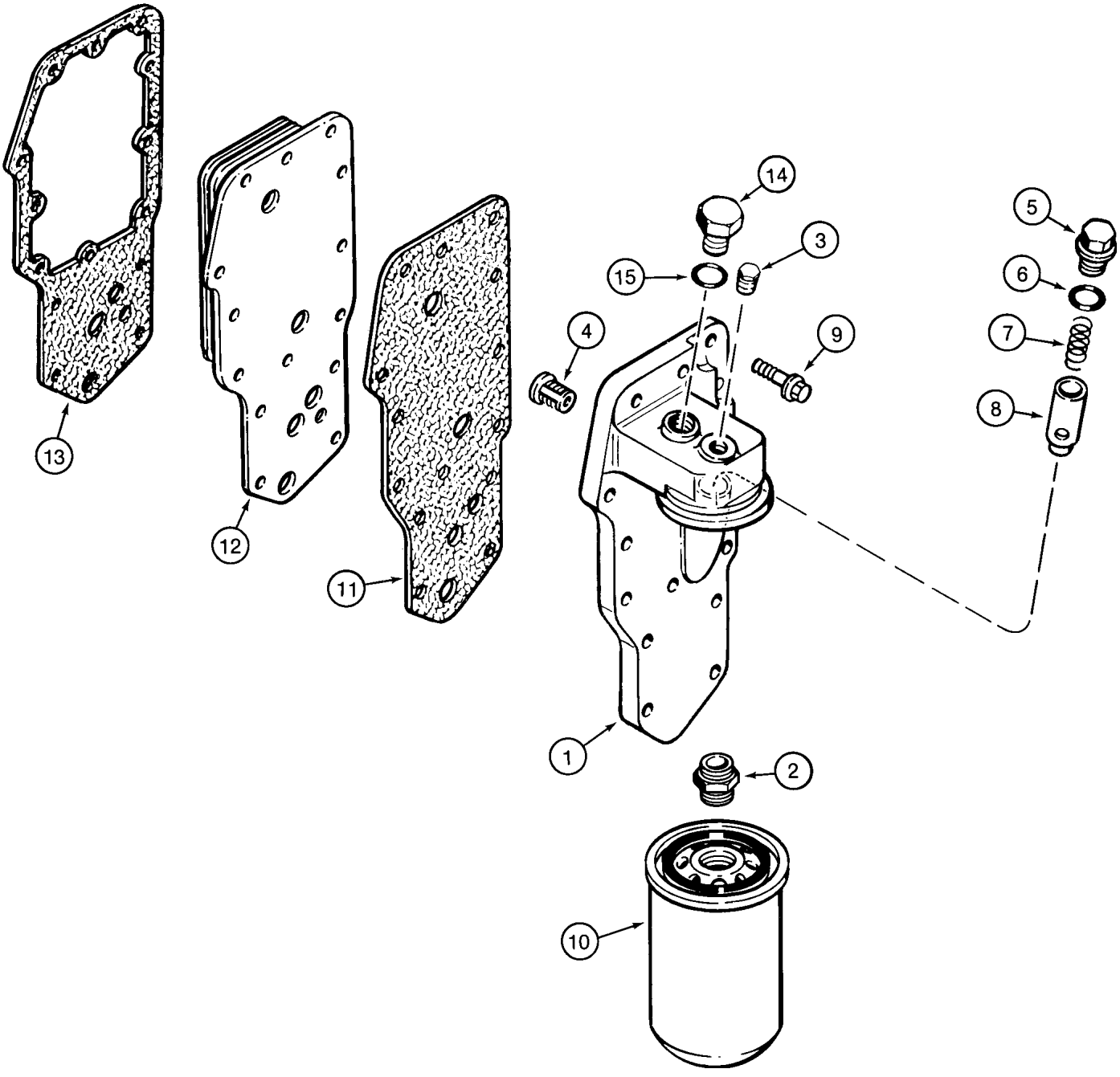
13
12
11
14
3
15
4
9
5
6
7
8
1
2
10

ITEM REF.	PEÇA Nº PART Nº PIEZA Nº PIECE Nº	QDE. QTY. CANT. QTE.	DESCRIÇÃO (Português)	DESCRIPTION (English)	DESCRIPCION (Español)	DESCRIPTION (Français)
	J918954	1	CABEÇOTE FILTRO E RESFRIADOR - Conj.	HEAD OIL FILTER AND COOLER - Assy.	CULATA FILTRO Y ENFRIADOR - Conj.	CULASSE FILTRE ET RAFROIDISSEUR - Ens.
1	NSS	1	CABEÇOTE E FILTRO	HEAD AND FILTER	CULATA Y FILTRO	CULASSE ET FILTRE
2	J909355	1	ADAPTADOR	ADAPTER	ADAPTADOR	ADAPTEUR
3	J906619	1	BUJÃO	PLUG	TAPÓN	BOUCHON
4	J902338	1	VALVULA - alívio	VALVE - relief	VALVULA - alivio	VALVE - regulatrice
5	J915787	1	BUJÃO	PLUG	TAPÓN	BOUCHON
6	J929457	1	ANEL-O	O-RING	ANILLO O	JOINT TORIQUE
7	J918427	1	MOLA - compressão	SPRING - compression	RESORTE - compresión	RESSORT - compression
8	J918428	1	ÊMBOLO	PLUNGER	ÊMBOLO	PISTON
9	845-8035	14	PARAFUSO	BOLT	TORNILLO	VIS
10	J933145	1	FILTRO	FILTER	FILTRO	FILTRE
11	J929792	1	JUNTA	GASKET	JUNTA	JOINT
12	J921557	1	ELEMENTO - resfriador óleo	CORE - oil cooler	ELEMENTO - enfriador aceite	ELEMENT - radiateur d'huile
13	J942914	1	JUNTA	GASKET	JUNTA	JOINT
14	J919686	1	BUJÃO - Conj.	PLUG - Assy.	TAPÓN - Conj.	BOUCHON - Ens.
15	238-5013	1	ANEL-O	O-RING	ANILLO O	JOINT TORIQUE

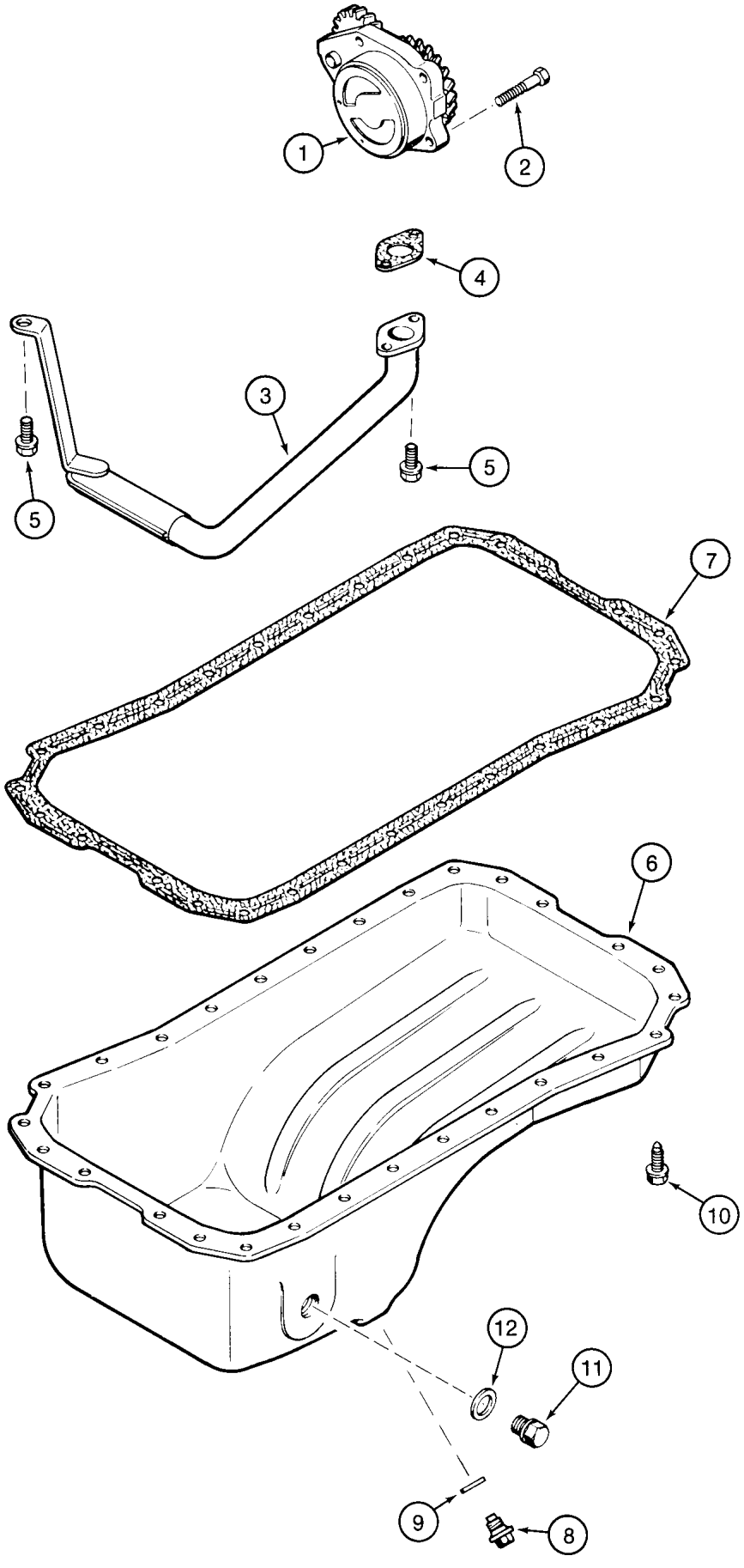
1
2
4
3
5
5
7
6
10
12
11
9
8

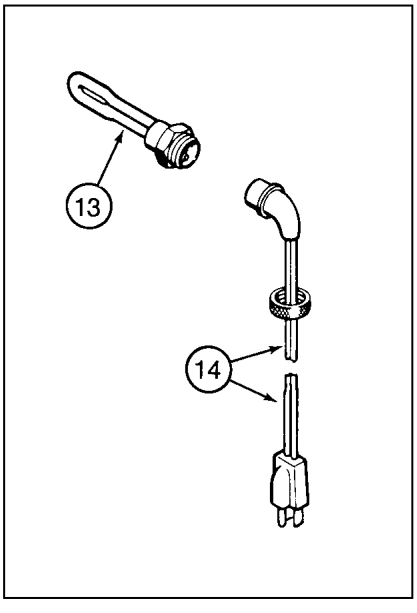
13
14

ITEM REF.	PEÇA Nº PART Nº PIEZA Nº PIECE Nº	QDE. QTY. CANT. QTE.	DESCRIÇÃO (Português)	DESCRIPTION (English)	DESCRIPCION (Español)	DESCRIPTION (Français)
1	J930336	1	BOMBA DE ÓLEO - Conj.	OIL PUMP - Assy.	BOMBA DE ACEITE - Conj.	POMPE D'HUILE - Ens.
2	J900677	4	PARAFUSO	BOLT	TORNILLO	VIS
3	J905206	1	TUBO - sucção	TUBE - suction	TUBO - succión	TUBE - suction
4	J914383	1	JUNTA	GASKET	JUNTA	JOINT
5	845-8016	3	PARAFUSO	BOLT	TORNILLO	VIS
6	J901049	1	CÁRTER	OIL PAN	CARTER	CARTER
7	J931602	1	JUNTA	GASKET	JUNTA	JOINT
8	J924147	1	BUJÃO	PLUG	TAPÓN	BOUCHON
9	J920773	1	ARRUELA	WASHER	ARANDELA	RONDELLE
10	J920400	28	PARAFUSO	SCREW	TORNILLO	VIS
11	J924148	1	BUJÃO	PLUG	TAPÓN	BOUCHON
	A77490	1	JOGO - aquecedor	KIT - heater	JUEGO-calentador	JEU - chauffage
12	J902425	1	ARRUELA	WASHER	ARANDELA	RONDELLE
13	NSS	1	ELEMENTO	ELEMENT	ELEMENTO	ELEMENT
14	J905113	1	CABO	CABLE	CABLE	CABLE
	A77673	1	JOGO JUNTAS (Nota 1)	GASKET KIT (Note 1)	JUEGO JUNTAS (Nota 1)	JEU DE JOINT (Note 1)

Nota 1: Inclui / Incluye 4, 7, 9
Note 1: Includes / Comprend 4, 7, 9

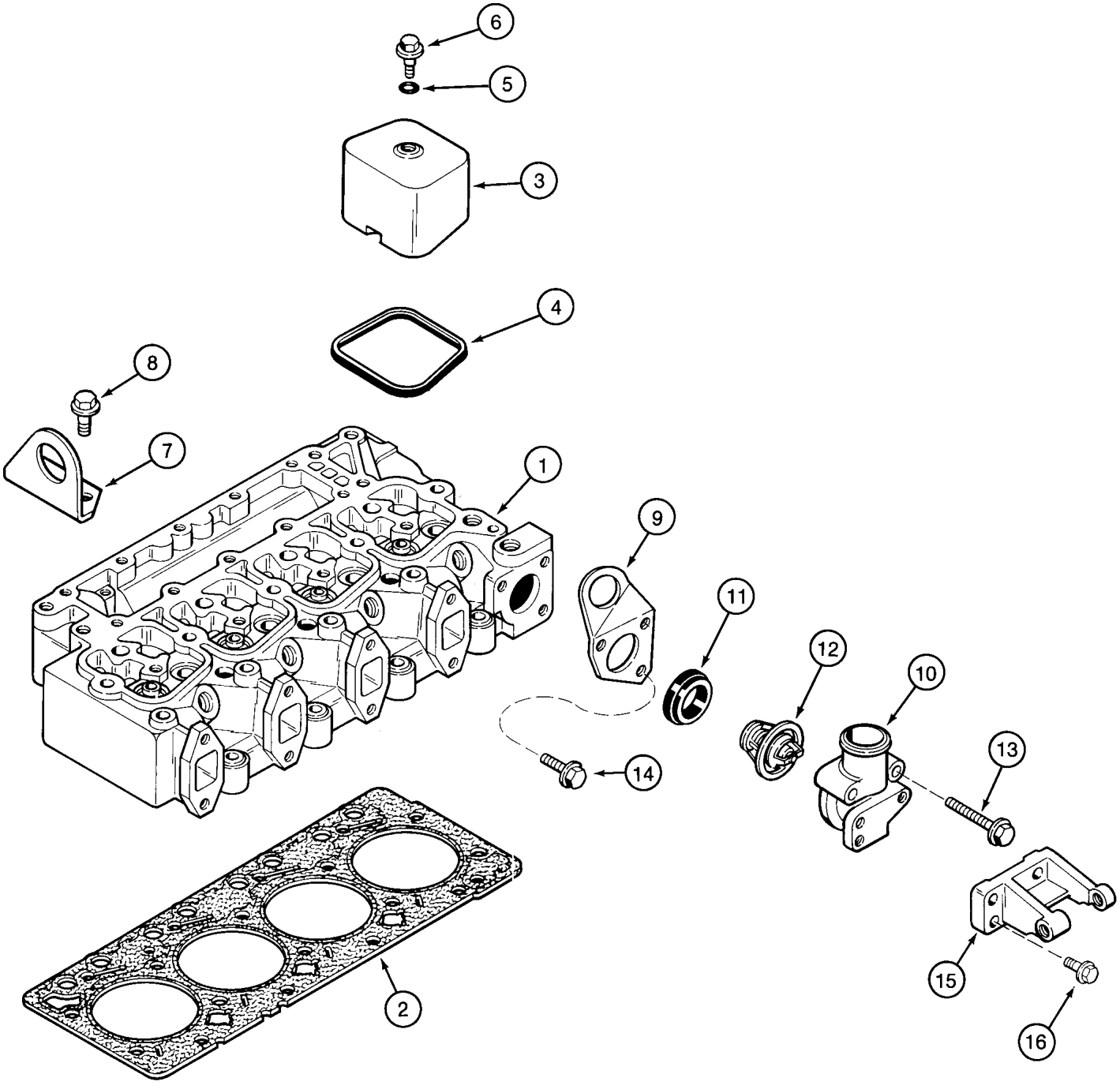
6
5
3
4
8
7
1
9
11
12
10
13
14
2
15
16

ITEM REF.	PEÇA Nº PART Nº PIEZA Nº PIECE Nº	QDE. QTY. CANT. QTE.	DESCRIÇÃO (Português)	DESCRIPTION (English)	DESCRIPCION (Español)	DESCRIPTION (Français)
1	REF.	1	CABEÇOTE - Conj.	CYLINDER HEAD - Assy.	CULATA - Conj.	CULASSE - Ens.
2	J283336	1	JUNTA (STD)	GASKET (STD)	JUNTA (STD)	JOINT (STD)
2	J921395	1	JUNTA (.25mm)	GASKET (.25mm)	JUNTA (.25mm)	JOINT (.25mm)
2	J921397	1	JUNTA (.50mm)	GASKET (.50mm)	JUNTA (.50mm)	JOINT (.50mm)
3	J928404	4	TAMPA	COVER	TAPA	COUVERCLE
4	J902666	4	VEDADOR	SEAL	VEDADOR	JOINT
5	J928406	4	ANEL-O	O-RING	ANILLO O	JOINT TORIQUE
6	J907049	4	PARAFUSO	BOLT	TORNILLO	VIS
7	J908118	1	SUPORTE	BRACKET	SOPORTE	SUPPORT
8	854-12025	2	PARAFUSO	BOLT	TORNILLO	VIS
9	J903757	1	SUPORTE	BRACKET	SOPORTE	SUPPORT
10	J914409	1	CARCAÇA - termostato	HOUSING - thermostat	CARCASA - termostato	CARCASSE - thermostat
	A77736	1	JOGO DE PEÇAS - termostato	KIT - thermostat	JUEGO DE PIEZAS - termostato	JEU DE PIÈCES - thermostat
11	J923331	1	JUNTA	GASKET	JUNTA	JOINT
12	NSS	1	TERMOSTATO	THERMOSTAT	TERMOSTATO	THERMOSTAT
13	J926972	2	PARAFUSO	BOLT	TORNILLO	VIS
14	845-8035	1	PARAFUSO	BOLT	TORNILLO	VIS
15	J923387	1	SUPORTE - alternador	SUPPORT - alternator	SOPORTE - alternador	SUPPORT - alternateur
16	845-8025	3	PARAFUSO	BOLT	TORNILLO	VIS

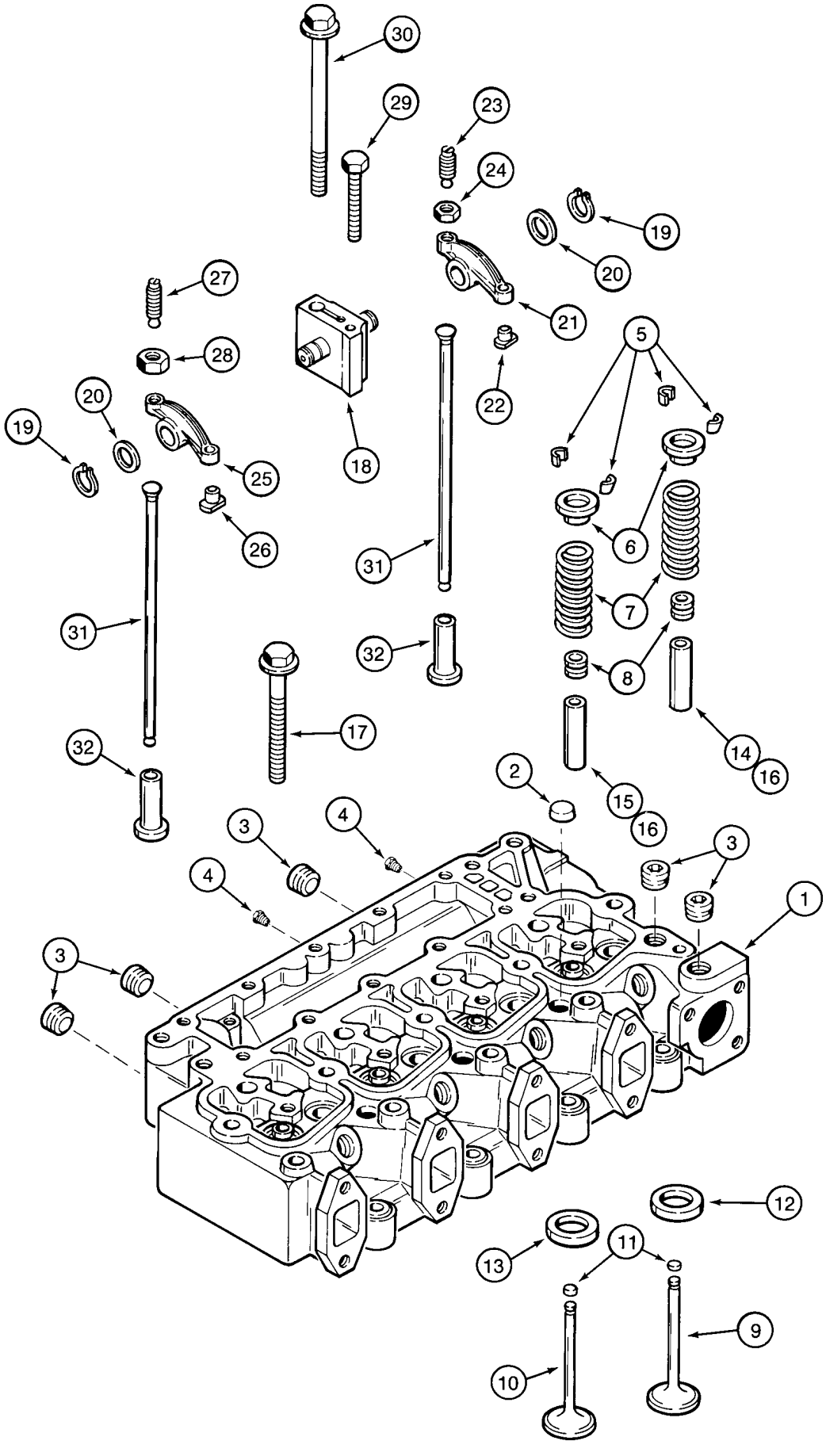
30
29
23
24
19
20
27
21
28
5
22
20
19
18
25
26
31
6
31
7
32
8
17
32
14
16
2
15
16
4
3
3
4
3
1
12
13
11
9
10

ITEM REF.	PEÇA Nº PART Nº PIEZA Nº PIECE Nº	QDE. QTY. CANT. QTE.	DESCRIÇÃO (Português)	DESCRIPTION (English)	DESCRIPCION (Español)	DESCRIPTION (Français)
1	J929736	1	CABEÇOTE COM VÁLVULAS - Conj.	HEAD WITH VALVES - Assy.	CULATA CON VÁLVULAS - Conj.	CULASSE AVEC SOUPPAPE - Ens.
1	J920005	1	CABEÇOTE SEM VÁLVULAS - Conj.	HEAD WITHOUT VALVES - Assy.	CULATA SIN VÁLVULAS - Conj.	CULASSE SANS SOUPPAPE - Ens.
2	A77783	3	BUJÃO - expansão	PLUG - expansion	TAPÓN - expanción	BOUCHON - expansion
3	A77429	5	BUJÃO	PLUG	TAPÓN	BOUCHON
4	J906619	2	BUJÃO	PLUG	TAPÓN	BOUCHON
5	J900250	16	TRAVA	KEEPER	TRABA	RETENTEUR
6	J900299	8	RETENTOR	RETAINER	RETENEDOR	RETENTEUR
7	J926700	8	MOLA	SPRING - valve	RESORTE	RESSORT
8	J901097	8	VEDADOR	SEAL	VEDADOR	JOINT
9	J920867	4	VÁLVULA - admissão	VALVE - intake	VALVULA - admisión	SOUPAPE - admis.
10	J920868	4	VÁLVULA - escape	VALVE - exhaust	VALVULA - escape	SOUPAPE - echap.
11	J280911		PASTILHA-desgaste(UQN)	PAD - wear (UAR)	PASTILLA -desgaste (UCN)	PATIN - usure (SB)
12	J906854	4	ASSENTO	SEAT	ASIENTO	SIÈGE
13	J904105	4	ASSENTO	SEAT	ASIENTO	SIÈGE
14	J904408	4	GUIA ADMISSÃO (14mm)	INTAKE GUIDE (14mm)	GUIA ADM. (14mm)	GUIDE ADM.(14mm)
15	J904409	4	GUIA ESCAPE (14mm)	EXHAUST GUIDE (14mm)	GUIA ESC. (14mm)	GUIDE ECHAP. (14mm)
16	J906206	8	GUIA ADM./ESC. (11mm)	EXH./INT. GUIDE (11mm)	GUIA ADM./ESC. (11mm)	GUIDE ADM/ECH(11mm)
17	J920779	4	PARAFUSO	BOLT	TORNILLO	VIS
17	J920780	10	PARAFUSO	BOLT	TORNILLO	VIS
18	J922488	4	SUPORTE	SUPPORT	SOPORTE	SUPPORT
19	J900242	8	ANEL - retenção	RING - retaining	ANILLO - retenedor	BAGUE - retenteur
20	J900245	8	ARRUELA	WASHER	ARANDELA	RONDELLE
21	J910811	4	BALANCIM adm - Conj.	ROCKER ARM int - Assy.	BALANCIN admisión - Conj.	CULBUTEUR adm - Ens.
22	NSS	1	INSERTO	INSERT	INSERTO	INSERT
23	J900706	1	PARAFUSO	SCREW	TORNILLO	VIS
24	425-116	1	PORCA	NUT	TUERCA	ÉCROU
25	J910810	4	BALANCIM escape - Conj.	ROCKER ARM exh - Assy.	BALANCIN escape - Conj.	CULBUTEUR échap - Ens.
26	NSS	1	INSERTO	INSERT	INSERTO	INSERT
27	J900706	1	PARAFUSO	SCREW	TORNILLO	VIS
28	425-116	1	PORCA	NUT	TUERCA	ÉCROU
29	814-8075	4	PARAFUSO	BOLT	TORNILLO	VIS
30	J920781	4	PARAFUSO	BOLT	TORNILLO	VIS
31	J923262	8	HASTE	ROD	VASTAGO	TIGE
32	J931623	8	TUCHO - válvula	TAPPET - valve	BOTADOR - válvula	POUSSOIR - souppape

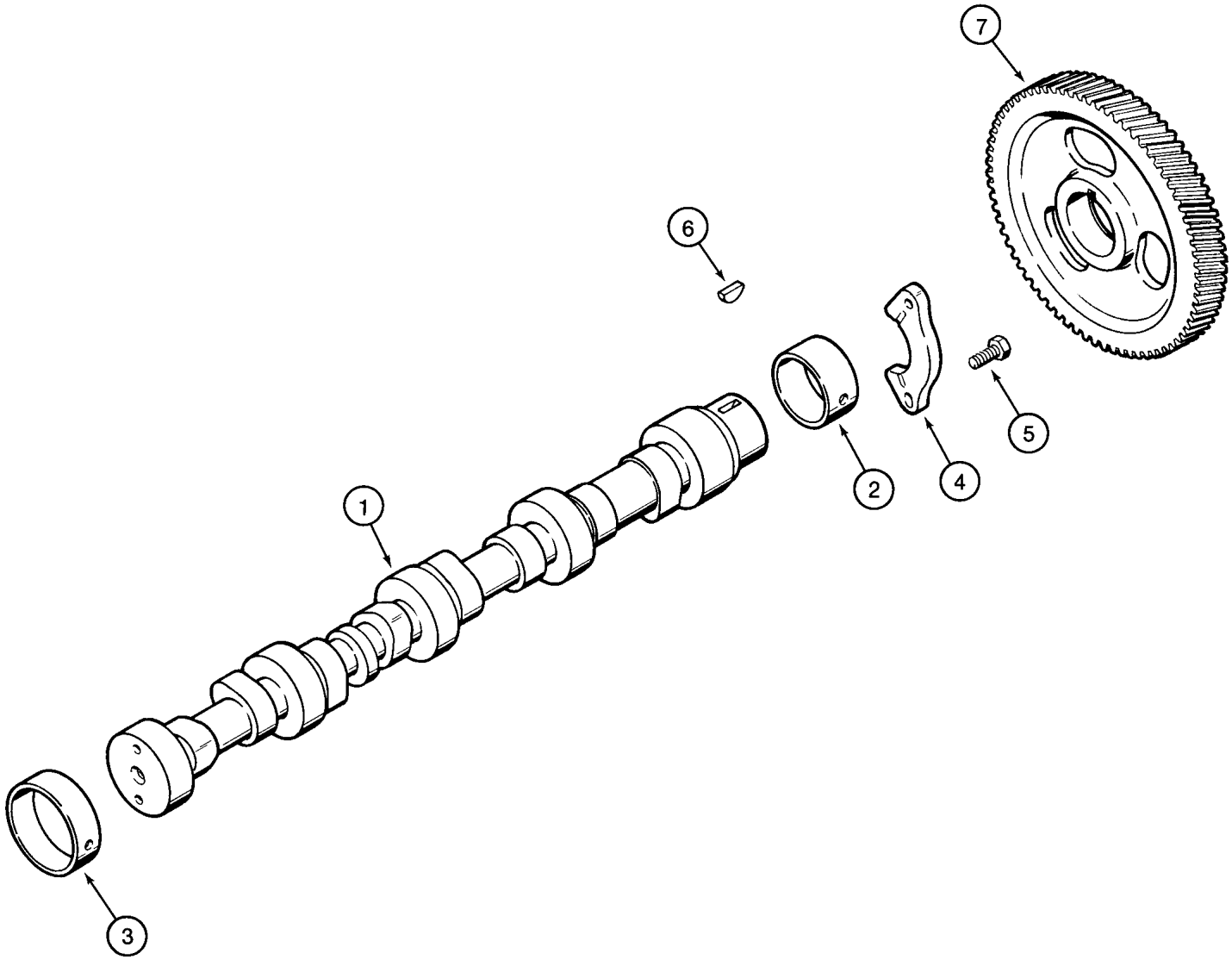
7
6
5
4
2
1
3

ITEM REF.	PEÇA Nº PART Nº PIEZA Nº PIECE Nº	QDE. QTY. CANT. QTE.	DESCRIÇÃO (Português)	DESCRIPTION (English)	DESCRIPCION (Español)	DESCRIPTION (Français)
1	J929039	1	COMANDO DE VÁLVULAS	CAMSHAFT	ARBOL DE LEVAS	ARBRE A CAMES
2	J940059	1	BUCHA (STD)	BUSHING (STD)	BUJE (STD)	DOUILLE (STD)
2	J904369	1	BUCHA (58mm)	BUSHING (58mm)	BUJE (58mm)	DOUILLE (58mm)
3	J903242	4	BUCHA	BUSHING	BUJE	DOUILLE
4	J927155	1	SUPORTE	SUPPORT	SOPORTE	SUPPORT
5	J900227	2	PARAFUSO	BOLT	TORNILLO	VIS
6	836-4065	1	CHAVETA	KEY	CLAVIJA	CLAVETTE
7	J929030	1	ENGRENAGEM	GEAR - camshaft	ENGRANAJE	ENGRENAGE

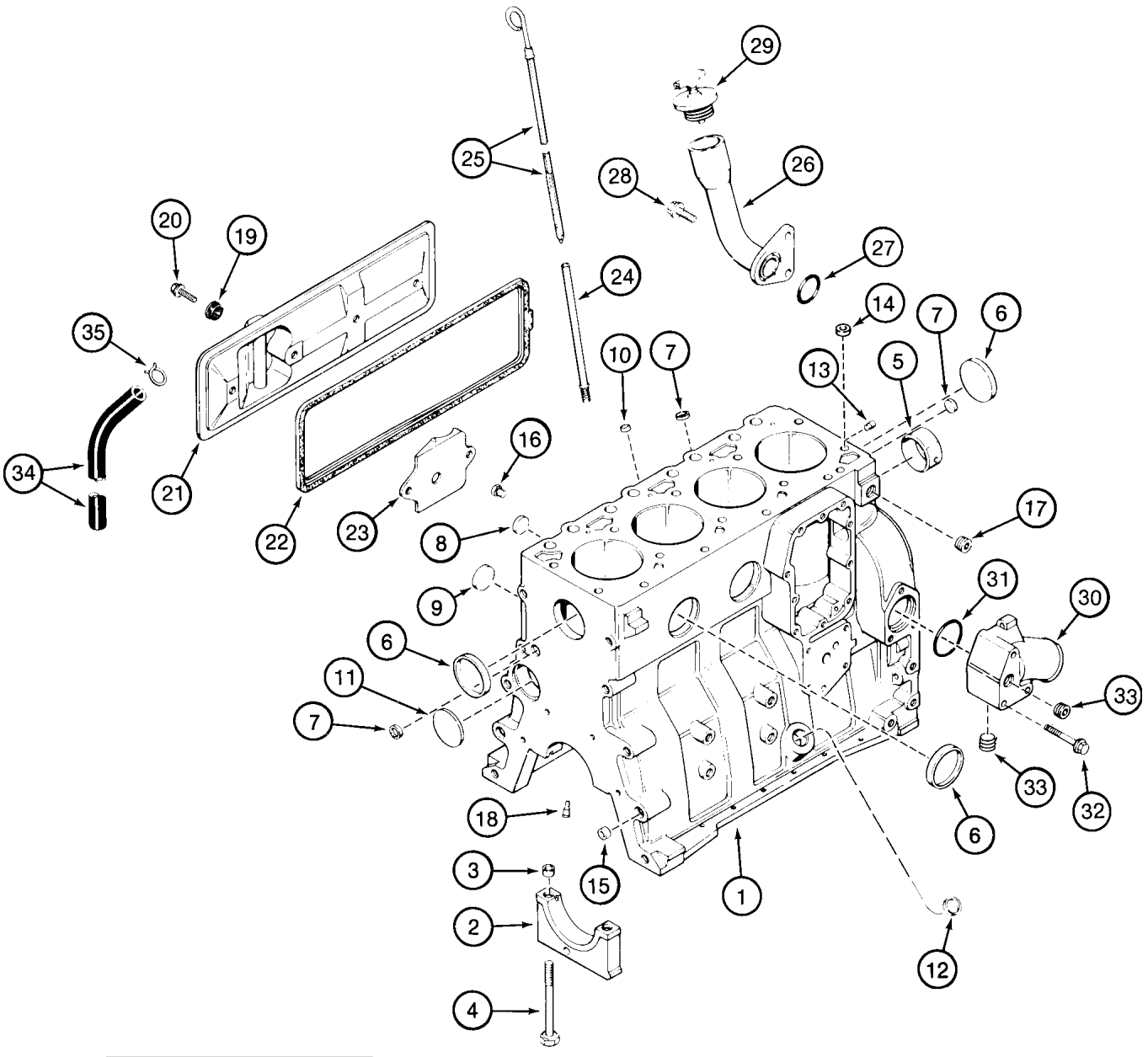
1
2
3
4
5
6
7
8
9
10
11
12
13
14
15
16
17
18
19
20
21
22
23
24
25
26
27
28
29
30
31
32
33
34
35

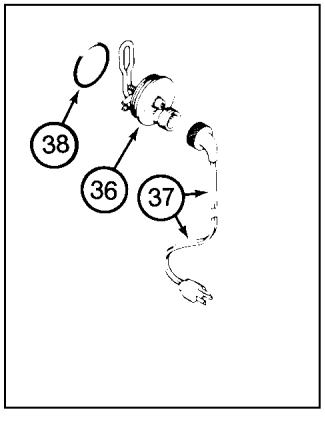
36
37
38

ITEM REF.	PEÇA Nº PART Nº PIEZA Nº PIECE Nº	QDE. QTY. CANT. QTE.	DESCRIÇÃO (Português)	DESCRIPTION (English)	DESCRIPCION (Español)	DESCRIPTION (Français)
	J920384	1	BLOCO COMPLETO-Conj.	BLOCK COMPLET - Assy.	BLOQUE COMPLETO	BLOC COMPLETE - Ens.
1	J916254	1	BLOCO - Conj.	BLOCK - Assy.	BLOQUE - Conj.	BLOC - Ens.
2	J900967	5	TAMPA	CAP	TAPA	COUVERCLE
3	J900068	10	ANEL - guia	RING - dowel	ANILLO - guia	SEGMENT - guide
4	J904217	10	PARAFUSO	BOLT	TORNILLO	VIS
5	REF.	1	BUCHA (P. 2-34)	BUSHING (P. 2-34)	BUJE (P. 2-34)	DOUILLE (P. 2-34)
6	A77782	4	BUJÃO - expansão (58mm)	PLUG - expansion (58mm)	TAPÓN - expanción (58mm)	BOUCHON - expansion (58mm)
7	J900956	3	BUJÃO - expansão (18mm)	PLUG - expansion (18mm)	TAPÓN - expanción (18mm)	BOUCHON - expansion (18mm)
8	41-1616	2	BUJÃO 1	PLUG 1	TAPÓN 1	BOUCHON 1
	J920399	1	JOGO DE PEÇAS - bloco	KIT - block hardware	JUEGO DE PIEZAS-bloque	JEU DE PIÈCES - bloc
9	J900958	2	BUJÃO - expansão (32mm)	PLUG - expansion (32mm)	TAPÓN - expanción (32mm)	BOUCHON - expansion (32mm)
10	J900955	1	BUJÃO - expansão (10mm)	PLUG - expansion (10mm)	TAPÓN - expanción (10mm)	BOUCHON - expansion (10mm)
11	172599	1	BUJÃO - expansão (60mm)	PLUG - expansion (60mm)	TAPÓN - expanción (60mm)	BOUCHON - expansion (60mm)
12	J920706	1	BUJÃO - expansão (22mm)	PLUG - expansion (22mm)	TAPÓN - expanción (22mm)	BOUCHON - expansion (22mm)
13	J900257	2	PINO - guia (16mm)	PIN - dowel (16mm)	PASSADOR (16mm)	CHEVILLE (16mm)
14	J902343	2	ANEL - guia (16mm)	RING - dowel (16mm)	ANILLO - guia (16mm)	SEGMENT (16mm)
15	J900068	2	ANEL - guia (18mm)	RING - dowel (18mm)	ANILLO - guia (18mm)	SEGMENT (18mm)
16	J906619	2	BUJÃO (1/8)	PLUG (1/8)	TAPÓN (1/8)	BOUCHON (1/8)
17	A77429	1	BUJÃO (1/2)	PLUG (1/2)	TAPÓN (1/2)	BOUCHON (1/2)
18	J919002	4	BICO - resfriador	NOZZLE - piston cooling	SURTIDOR - enfriador	GICLEUR - rafroid.
19	J900267	4	VEDADOR	SEAL	VEDADOR	JOINT
20	845-8020	4	PARAFUSO	BOLT	TORNILLO	VIS
21	J925680	1	TAMPA	COVER	TAPA	COUVERCLE
22	J928831	1	JUNTA	GASKET	JUNTA	JOINT
23	NSS	1	DEFLETOR	BAFFLE	DEFLECTOR	DEFLECTEUR
24	J905779	1	TUBO	TUBE - dipstick	TUBO	TUBE
25	J905781	1	VARETA DE NÍVEL	DIPSTICK	MEDIDOR DE NIVEL	JAUGE NEVEAU
26	J905440	1	TUBO - enchimento	TUBE - oil fill	TUBO - llenado	TUBE
27	J906696	1	ANEL-O	O-RING	ANILLO O	JOINT TORIQUE
28	854-12025	2	PARAFUSO	BOLT	TORNILLO	VIS
29	A77424	1	TAMPA	CAP	TAPA	COUVERCLE
30	J903102	1	CONEXÃO entrada	CONNECTOR	CONEXIÓN	CONNECTEUR
31	J906697	1	ANEL-O	O-RING	ANILLO O	JOINT TORIQUE
32	854-10075	3	PARAFUSO	BOLT	TORNILLO	VIS
33	A77429	2	BUJÃO	PLUG	TAPÓN	BOUCHON
34	J918612	1	MANGUEIRA	HOSE	MANGUERA	TUYAU
35	J904230	1	BRAÇADEIRA	CLAMP	ABRAZADERA	COLLIER
	A77634	1	JOGO	KIT - block heater	JUEGO	JEU
36	NSS	1	ELEMENTO	ELEMENT	ELEMENTO	ELEMENT
37	J905113	1	CABO	CABLE	CABLE	CABLE
38	J910517	1	ANEL-O	O-RING	ANILLO O	JOINT TORIQUE

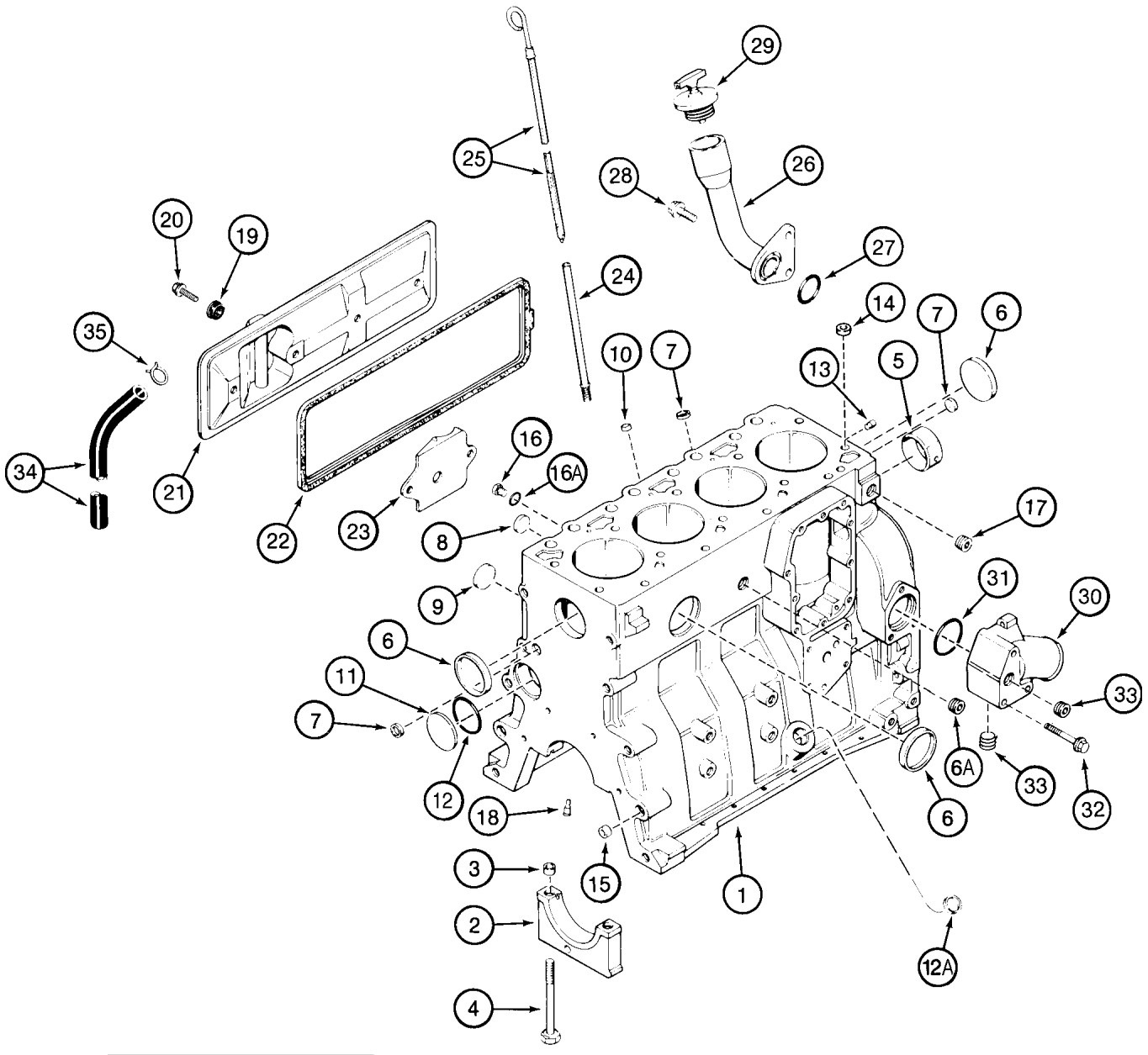
1
2
3
4
5
6
6A
7
8
9
10
11
12
12A
13
14
15
16
16A
17
18
19
20
21
22
23
24
25
26
27
28
29
30
31
32
33
34
35

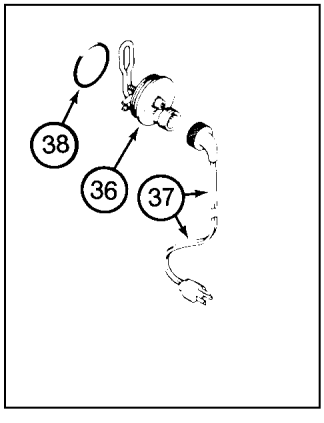
36
37
38

ITEM REF.	PEÇA Nº PART Nº PIEZA Nº PIECE Nº	QDE. QTY. CANT. QTE.	DESCRIÇÃO (Português)	DESCRIPTION (English)	DESCRIPCION (Español)	DESCRIPTION (Français)
	J933238	1	BLOCO COMPLETO-Conj.	BLOCK COMPLET - Assy.	BLOQUE COMPLETO	BLOC COMPLETE - Ens.
1	J932012	1	BLOCO - Conj.	BLOCK - Assy.	BLOQUE - Conj.	BLOC - Ens.
2	J900967	5	TAMPA	CAP	TAPA	COUVERCLE
3	J900068	10	ANEL - guia	RING - dowel	ANILLO - guia	SEGMENT - guide
4	J927948	10	PARAFUSO	BOLT	TORNILLO	VIS
5	REF.	1	BUCHA (P. 2-34)	BUSHING (P. 2-34)	BUJE (P. 2-34)	DOUILLE (P. 2-34)
6	A77782	4	BUJÃO - expansão (58mm)	PLUG - expansion (58mm)	TAPÓN - expanción (58mm)	BOUCHON - expansion (58mm)
6A	A77505	1	BUJÃO - expansão (3/4in)	PLUG - expansion (3/4in)	TAPÓN - expanción (3/4in)	BOUCHON - expansion (3/4in)
7	J900956	3	BUJÃO - expansão (18mm)	PLUG - expansion (18mm)	TAPÓN - expanción (18mm)	BOUCHON - expansion (18mm)
8	41-1616	2	BUJÃO 1	PLUG 1	TAPÓN 1	BOUCHON 1
	J933220	1	JOGO DE PEÇAS - bloco	KIT - block hardware	JUEGO DE PIEZAS-bloque	JEU DE PIÈCES - bloc
9	J900958	2	BUJÃO (32mm)	PLUG (32mm)	TAPÓN (32mm)	BOUCHON (32mm)
10	J900955	1	BUJÃO (10mm)	PLUG (10mm)	TAPÓN (10mm)	BOUCHON 10mm)
11	172599	1	BUJÃO (60mm)	PLUG (60mm)	TAPÓN (60mm)	BOUCHON (60mm)
12	J926047	1	ANEL-O	O-RING	ANILLO O	JOINT TORIQUE
12A	J920706	1	BUJÃO (22mm)	PLUG (22mm)	TAPÓN (22mm)	BOUCHON (22mm)
13	J900257	2	PINO - guia (16mm)	PIN - dowel (16mm)	PASSADOR (16mm)	CHEVILLE (16mm)
14	J902343	2	ANEL - guia (16mm)	RING - dowel (16mm)	ANILLO - guia (16mm)	SEGMENT(16mm)
15	J900068	2	ANEL - guia (18mm)	RING - dowel (18mm)	ANILLO - guia (18mm)	SEGMENT (18mm)
16	233426A1	2	BUJÃO (10mm)	PLUG (10mm)	TAPÓN (10mm)	BOUCHON 10mm)
16A	637-62081	1	ANEL-O	O-RING	ANILLO O	JOINT TORIQUE
17	A77429	1	BUJÃO (1/2)	PLUG (1/2)	TAPÓN (1/2)	BOUCHON (1/2)
18	J930139	4	BICO - resfriador	NOZZLE - piston cooling	SURTIDOR - enfriador	GICLEUR - rafroid.
19	J928759	4	VEDADOR	SEAL	VEDADOR	JOINT
20	845-8020	4	PARAFUSO	BOLT	TORNILLO	VIS
21	J925680	1	TAMPA	COVER	TAPA	COUVERCLE
22	J928831	1	JUNTA	GASKET	JUNTA	JOINT
23	J907586	1	DEFLETOR	BAFFLE	DEFLECTOR	DEFLECTEUR
24	J905779	1	TUBO	TUBE - dipstick	TUBO	TUBE
25	J905781	1	VARETA DE NÍVEL	DIPSTICK	MEDIDOR DE NIVEL	JAUGE NEVEAU
26	J905440	1	TUBO - enchimento	TUBE - oil fill	TUBO - llenado	TUBE
27	J906696	1	ANEL-O	O-RING	ANILLO O	JOINT TORIQUE
28	854-12025	2	PARAFUSO	BOLT	TORNILLO	VIS
29	A77424	1	TAMPA	CAP	TAPA	COUVERCLE
30	J903102	1	CONEXÃO entrada	CONNECTOR	CONEXIÓN	CONNECTEUR
31	J906697	1	ANEL-O	O-RING	ANILLO O	JOINT TORIQUE
32	854-10075	3	PARAFUSO	BOLT	TORNILLO	VIS
33	A77429	2	BUJÃO	PLUG	TAPÓN	BOUCHON
34	J918612	1	MANGUEIRA	HOSE	MANGUERA	TUYAU
35	J904230	1	BRAÇADEIRA	CLAMP	ABRAZADERA	COLLIER
	196803A1	1	JOGO - aquecedor	KIT - heater	JUEGO - calentador	JEU - chauffage
36	NSS	1	ELEMENTO - aquecedor	ELEMENT - heater	ELEMENTO - calentador	ELEMENT - chauffage
37	196466A1	1	CABO	CABLE	CABLE	CABLE
38	J910517	1	ANEL-O	O-RING	ANILLO O	JOINT TORIQUE

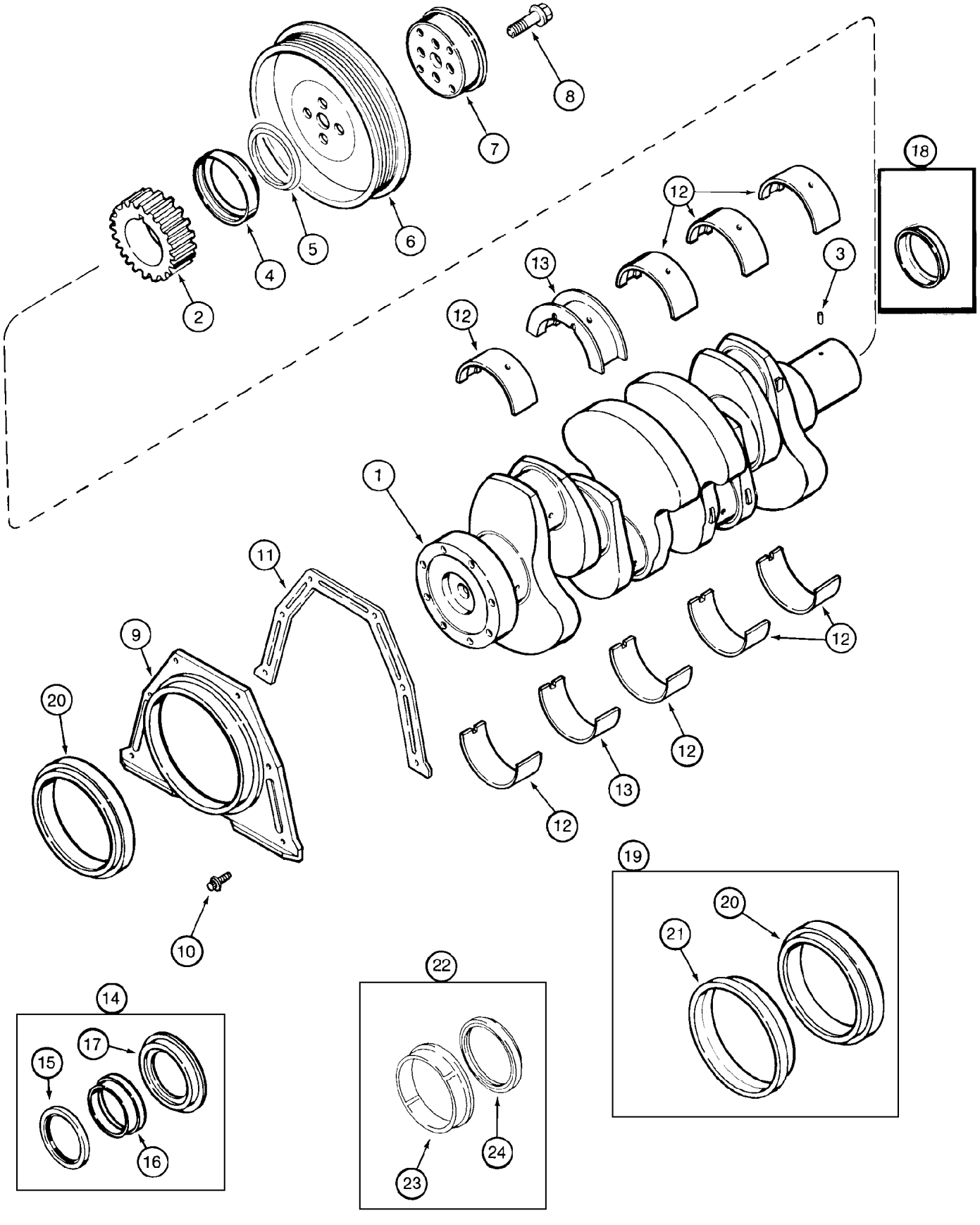
1
2
3
4
5
6
7
8
9
10
11
12
13
14
15
16
17
18
19
20
21
22
23
24

ITEM REF.	PEÇA Nº PART Nº PIEZA Nº PIECE Nº	QDE. QTY. CANT. QTE.	DESCRIÇÃO (Português)	DESCRIPTION (English)	DESCRIPCION (Español)	DESCRIPTION (Français)
1	J918323	1	VIRABREQUIM - Conj.	CRANKSHAFT - Assy.	CIGUEÑAL - Conj.	VILEBREQUIN - Ens.
2	J929027	1	ENGRENAGEM	GEAR - crankshaft	ENGRANAJE	ENGRENAGE
3	J904483	1	PINO	PIN - dowel	PASADOR	CHEVILLE
4	NSS	1	VEDADOR	SEAL	VEDADOR	JOINT
5	J926430	1	VEDADOR	SEAL	VEDADOR	JOINT
6	J914494	1	POLIA	PULLEY	POLEA	POULIE
7	J905820	1	FLANGE	FLANGE	FLANGE	BRIDE
8	J903857	4	PARAFUSO	BOLT	TORNILLO	VIS
9	J921043	1	RETENTOR	RETAINER	RETENEDOR	RETENTEUR
10	845-6015	6	PARAFUSO	BOLT	TORNILLO	VIS
11	J914386	1	JUNTA	GASKET	JUNTA	JOINT
12	A77405	6	CASQUILHO (STD)	BEARING (STD)	COJINETE (STD)	COUSSINET (STD)
12	A77472	6	CASQUILHO (0.25mm)	BEARING (0.25mm)	COJINETE (0.25mm)	COUSSINET (0.25mm)
12	A77474	6	CASQUILHO (0.50mm)	BEARING (0.50mm)	COJINETE (0.50mm)	COUSSINET (0.50mm)
12	A77476	6	CASQUILHO (0.75mm)	BEARING (0.75mm)	COJINETE (0.75mm)	COUSSINET (0.75mm)
12	A77478	6	CASQUILHO (1.00mm)	BEARING (1.00mm)	COJINETE (1.00mm)	COUSSINET (1.00mm)
13	A77406	1	CASQUILHO (STD)	BEARING (STD)	COJINETE (STD)	COUSSINET (STD)
13	A77473	1	CASQUILHO (0.25mm)	BEARING (0.25mm)	COJINETE (0.25mm)	COUSSINET (0.25mm)
13	A77475	1	CASQUILHO (0.50mm)	BEARING (0.50mm)	COJINETE (0.50mm)	COUSSINET (0.50mm)
13	A77477	1	CASQUILHO (0.75mm)	BEARING (0.75mm)	COJINETE (0.75mm)	COUSSINET (0.75mm)
13	A77479	1	CASQUILHO (1.00mm)	BEARING (1.00mm)	COJINETE (1.00mm)	COUSSINET (1.00mm)
13	A77841	1	CASQUILHO (0.50mm)	BEARING (0.50mm)	COJINETE (0.50mm)	COUSSINET (0.50mm)
13	A77840	1	CASQUILHO (1.00mm)	BEARING (1.00mm)	COJINETE (1.00mm)	COUSSINET (1.00mm)
14	J904353	1	JOGO VEDADORES - dianteiros (Nota 1)	SEAL KIT - front (Note 1)	JUEGO VEDACIÓN - delantero (Nota 1)	JEU D'ETANCH. - avant (Note 1)
15	NSS	1	VEDADOR - dianteiro	SEAL - front	VEDADOR - delantero	JOINT - avant
16	NSS	1	FERRAMENTA - inst.	TOOL - istallation	HERRAMIENTA - inst.	OUTIL - instalation
17	NSS	1	FERRAMENTA - inst.	TOOL - istallation	HERRAMIENTA - inst.	OUTIL - instalation
18	J802820	1	JOGO vedador e luva dianteiro	KIT seal & sleeve front	JUEGO delantero	JEU avant
19	A77809	1	JOGO VEDADORES - traseiros	SEAL KIT - rear	JUEGO VEDACIÓN - trasero	JEU D'ETANCH. - arrière
20	NSS	1	VEDADOR - traseiro	SEAL - rear	VEDADOR - trasero	JOINT - arrière
21	NSS	1	LUVA - instalação	SLEEVE - installation	MANGUITO - instalacción	MANCHON - instalation
22	A77810	1	JOGO - desgaste	KIT - wear sleeve	JUEGO	JEU
23	NSS	1	LUVA	SLEEVE - wear	MANGUITO	MANCHON
24	NSS	1	VEDADOR - traseiro	SEAL - rear	VEDADOR - trasero	JOINT - arrière

Nota 1: Inclui / Incluye 2, 15, 16, 17
Note 1: Includes / Comprend 2, 15, 16, 17

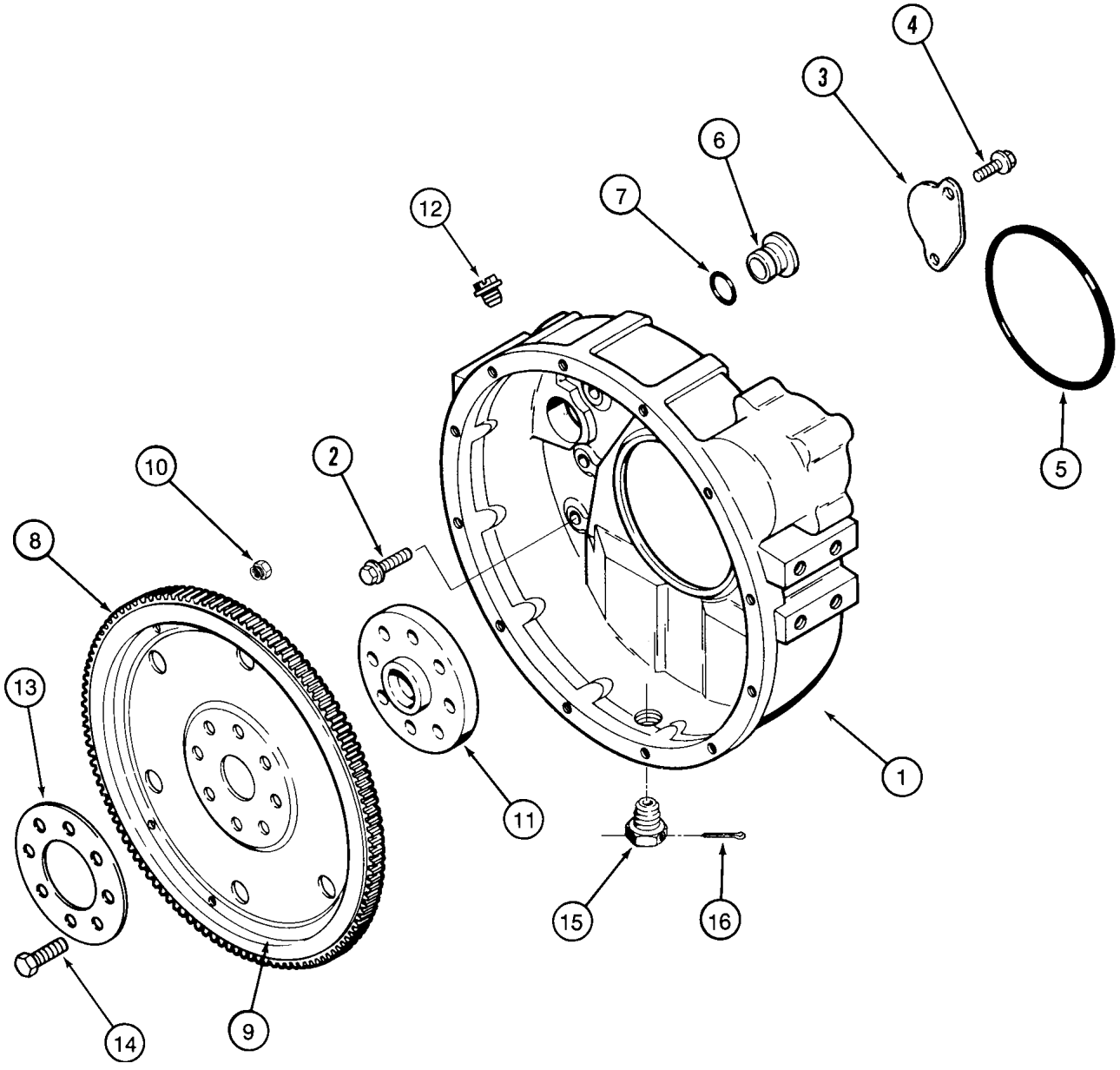
1
2
3
4
5
6
7
8
9
10
11
12
13
14
15
16

ITEM REF.	PEÇA Nº PART Nº PIEZA Nº PIECE Nº	QDE. QTY. CANT. QTE.	DESCRIÇÃO (Português)	DESCRIPTION (English)	DESCRIPCION (Español)	DESCRIPTION (Français)
1	J930886	1	CARCAÇA DO VOLANTE	FLYWHEEL HOUSING	CARCASA DEL VOLANTE	CARCASSE DU VOLANT
2	854-12040	8	PARAFUSO	BOLT	TORNILLO	VIS
3	J925234	1	PLACA	PLATE	PLACA	PLAQUE
4	J912072	2	PARAFUSO	BOLT	TORNILLO	VIS
5	J912473	1	ANEL-O	O-RING	ANILLO O	JOINT TORIQUE
6	J910248	1	BUJÃO	PLUG	TAPÓN	BOUCHON
7	238-5212	1	ANEL-O	O-RING	ANILLO O	JOINT TORIQUE
	J922595	1	PLACA - Conj.	PLATE - Assy.	PLACA - Conj.	PLAQUE - Ens.
8	NSS	1	CREMALHEIRA	GEAR - ring, flywheel	CORONA	CREMAILLERE
9	NSS	1	FLEXPLATE	FLEXPLATE	FLEXPLATE	FLEXPLATE
10	NSS	6	PORCA	NUT	TUERCA	ÉCROU
11	J913689	1	ADAPTADOR	ADAPTER	ADAPTADOR	ADAPTEUR
12	353-225	1	BUJÃO	PLUG	TAPÓN	BOUCHON
13	J904361	1	ANEL - travamento	RING - clamping	ANILLO - traba	SEGMENT d'arrêt
14	J901395	8	PARAFUSO	BOLT	TORNILLO	VIS
15	L113178	1	BUJÃO	PLUG	TAPÓN	BOUCHON
16	432-1416	1	CONTRA-PINO	COTTER-PIN	PASADOR	CHEVILLE

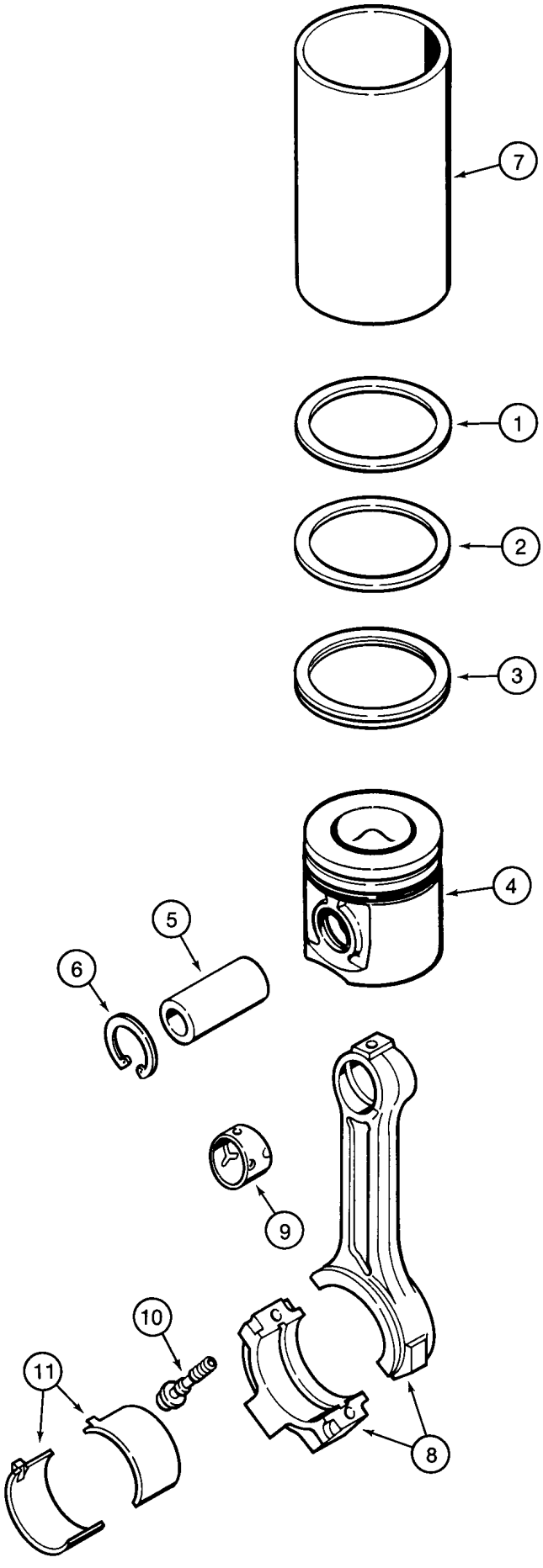
7
1
2
3
4
5
6
9
10
11
8

ITEM REF.	PEÇA Nº PART Nº PIEZA Nº PIECE Nº	QDE. QTY. CANT. QTE.	DESCRIÇÃO (Português)	DESCRIPTION (English)	DESCRIPCION (Español)	DESCRIPTION (Français)
	A77818	4	JOGO DE PISTÃO (STD)	PISTON KIT (STD)	JUEGO DE PISTÓN (STD)	JEU DE PISTON (STD)
	A77401	1	JOGO DE ANÉIS (STD)	RING KIT (STD)	JUEGO ANILLOS (STD)	JEU SEGMENT (STD)
1	NSS	1	ANEL-compressão	RING-compression	ANILLO-compresión	BAGUE-compression
2	NSS	1	ANEL-compressão	RING-compression	ANILLO-compresión	BAGUE-compression
3	NSS	1	ANEL raspador óleo	RING wiper oil	ANILLO raspador aceite	SEGMENT racleur huile
4	NSS	1	PISTÃO (STD)	PISTON (STD)	PISTÓN (STD)	PISTON (STD)
5	J919053	1	PINO - pistão	PIN - piston	PASADOR - pistón	CHEVILLE - piston
6	J901706	2	ANEL - trava	RING - snap	ANILLO-retenc.	BAGUE-d'arrêt
	A77819	4	JOGO PISTÃO (0.5mm)	PISTON KIT (0.5mm)	JUEGO PISTÓN (0.5mm)	JEU DE PISTON (0.5mm)
	A77463	1	JOGO ANÉIS (0.5mm)	RING KIT (0.5mm)	KIT ANILLOS (0.5mm)	JEU SEGMENT (0.5mm)
1	NSS	1	ANEL-compressão	RING-compression	ANILLO-compresión	BAGUE-compression
2	NSS	1	ANEL-compressão	RING-compression	ANILLO-compresión	BAGUE-compression
3	NSS	1	ANEL raspador óleo	RING wiper oil	ANILLO raspador aceite	SEGMENT racleur huile
4	NSS	1	PISTÃO (STD)	PISTON (STD)	PISTÓN (STD)	PISTON (STD)
5	J919053	1	PINO - pistão	PIN - piston	PASADOR - pistón	CHEVILLE - piston
6	J901706	2	ANEL - trava	RING - snap	ANILLO-retenc.	BAGUE-d'arrêt
	A77820	4	JOGO PISTÃO (1.00mm)	PISTON KIT (1.00mm)	JUEGO PISTÓN (1.00mm)	JEU DE PISTON (1.00mm)
	A77464	1	JOGO ANÉIS (1.00mm)	RING KIT (1.00mm)	KIT ANILLOS (1.00mm)	JEU SEGMENT
1	NSS	1	ANEL-compressão	RING-compression	ANILLO-compresión	BAGUE-compression
2	NSS	1	ANEL-compressão	RING-compression	ANILLO-compresión	BAGUE-compression
3	NSS	1	ANEL raspador óleo	RING wiper oil	ANILLO raspador aceite	SEGMENT racleur huile
4	NSS	1	PISTÃO (1.00mm)	PISTON (1.00mm)	PISTÓN (1.00mm)	PISTON (1.00mm)
5	J919053	1	PINO - pistão	PIN - piston	PASADOR - pistón	CHEVILLE - piston
6	J901706	2	ANEL - trava	RING - snap	ANILLO-retenc.	BAGUE-d'arrêt
7	J904166		CAMISA (Nota 1) (UQN)	LINER (Note 1) (UAR)	CAMISA (Nota 1) (UCN)	CHEMISE (Note 1) (SB)
	J925232	4	BIELA - Conj.	CONNECTING ROD Assy.	BIELA - Conj.	BIELLE - Ens.
8	NSS	1	BIELA	CONNECTING ROD	BIELA	BIELLE
9	J901085	1	BUCHA	BUSHING	BUJE	DOUILLE
10	J900919	2	PARAFUSO	BOLT	TORNILLO	VIS
11	A77465	4	JOGO CASQUILHO (STD)	KIT BEARING (STD)	JUEGO COJINETE (STD)	JEU COUSSINET (STD)
11	A77466	4	JOGO CASQUILHO (0.25mm)	KIT BEARING (0.25mm)	JUEGO COJINETE (0.25mm)	JEU COUSSINET (0.25mm)
11	A77467	4	JOGO CASQUILHO (0.50mm)	KIT BEARING (0.50mm)	JUEGO COJINETE (0.50mm)	JEU COUSSINET (0.50mm)
11	A77468	4	JOGO CASQUILHO (0.75mm)	KIT BEARING (0.75mm)	JUEGO COJINETE (0.75mm)	JEU COUSSINET (0.75mm)
11	A77469	4	JOGO CASQUILHO (1.00mm)	KIT BEARING (1.00mm)	JUEGO COJINETE (1.00mm)	JEU COUSSINET (1.00mm)

Nota 1: Usado somente em conjunto com o Jogo de Pistão STD (A77818)
Note 1: Used only together with Piston Kit STD (A77818)
Nota 1: Usado solamente con el Juego de Pistón STD (A77818)
Note 1: Utilisé seulement avec le Jeu de Piston STD (A77818)

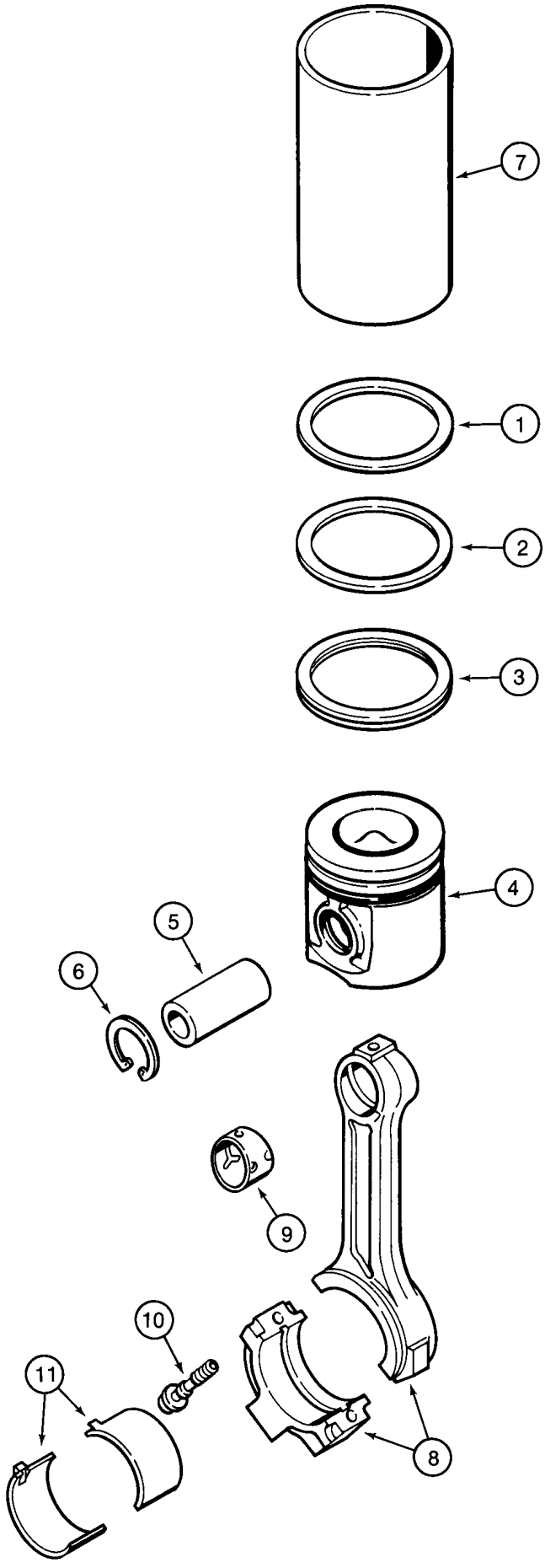
7
1
2
3
4
5
6
9
10
11
8

ITEM REF.	PEÇA Nº PART Nº PIEZA Nº PIECE Nº	QDE. QTY. CANT. QTE.	DESCRIÇÃO (Português)	DESCRIPTION (English)	DESCRIPCION (Español)	DESCRIPTION (Français)
	A77730	6	JOGO DE PISTÃO (STD)	PISTON KIT (STD)	JUEGO DE PISTÓN (STD)	JEU DE PISTON (STD)
	A77727	1	JOGO DE ANÉIS (STD)	RING KIT (STD)	JUEGO ANILLOS (STD)	JEU SEGMENT (STD)
1	NSS	1	ANEL-compressão	RING-compression	ANILLO-compresión	BAGUE-compression
2	NSS	1	ANEL-compressão	RING-compression	ANILLO-compresión	BAGUE-compression
3	NSS	1	ANEL raspador óleo	RING wiper oil	ANILLO raspador aceite	SEGMENT racleur huile
4	NSS	1	PISTÃO (STD)	PISTON (STD)	PISTÓN (STD)	PISTON (STD)
5	J901793	1	PINO - pistão	PIN - piston	PASADOR - pistón	CHEVILLE - piston
6	J901706	2	ANEL - trava	RING - snap	ANILLO-retenc.	BAGUE-d'arrêt
	A77731	6	JOGO PISTÃO (0.5mm)	PISTON KIT (0.5mm)	JUEGO PISTÓN (0.5mm)	JEU DE PISTON (0.5mm)
	A77728	1	JOGO ANÉIS (0.5mm)	RING KIT (0.5mm)	KIT ANILLOS (0.5mm)	JEU SEGMENT (0.5mm)
1	NSS	1	ANEL-compressão	RING-compression	ANILLO-compresión	BAGUE-compression
2	NSS	1	ANEL-compressão	RING-compression	ANILLO-compresión	BAGUE-compression
3	NSS	1	ANEL raspador óleo	RING wiper oil	ANILLO raspador aceite	SEGMENT racleur huile
4	NSS	1	PISTÃO (STD)	PISTON (STD)	PISTÓN (STD)	PISTON (STD)
5	J901793	1	PINO - pistão	PIN - piston	PASADOR - pistón	CHEVILLE - piston
6	J901706	2	ANEL - trava	RING - snap	ANILLO-retenc.	BAGUE-d'arrêt
	A77732	1	JOGO PISTÃO (1.00mm)	PISTON KIT (1.00mm)	JUEGO PISTÓN (1.00mm)	JEU DE PISTON (1.00mm)
	A77729	1	JOGO ANÉIS (1.00mm)	RING KIT (1.00mm)	KIT ANILLOS (1.00mm)	JEU SEGM.(1.00mm)
1	NSS	1	ANEL-compressão	RING-compression	ANILLO-compresión	BAGUE-compression
2	NSS	1	ANEL-compressão	RING-compression	ANILLO-compresión	BAGUE-compression
3	NSS	1	ANEL raspador óleo	RING wiper oil	ANILLO raspador aceite	SEGMENT racleur huile
4	NSS	1	PISTÃO (1.00mm)	PISTON (1.00mm)	PISTÓN (1.00mm)	PISTON (1.00mm)
5	J901793	1	PINO - pistão	PIN - piston	PASADOR - pistón	CHEVILLE - piston
6	J901706	2	ANEL - trava	RING - snap	ANILLO-retenc.	BAGUE-d'arrêt
7	J904166		CAMISA (Nota 1) (UQN)	LINER (Note 1) (UAR)	CAMISA (Nota 1) (UCN)	CHEMISE (Note 1) (SB)
	J925232	6	BIELA - Conj.	CONNECTING RODAssy.	BIELA - Conj.	BIELLE - Ens.
8	NSS	1	BIELA	CONNECTING ROD	BIELA	BIELLE
9	J901085	1	BUCHA	BUSHING	BUJE	DOUILLE
10	J900919	2	PARAFUSO	BOLT	TORNILLO	VIS
11	A77465	6	JOGO CASQUILHO (STD)	KIT BEARING (STD)	JUEGO COJINETE (STD)	JEU COUSSINET (STD)
11	A77466	6	JOGO CASQUILHO (0.25mm)	KIT BEARING (0.25mm)	JUEGO COJINETE (0.25mm)	JEU COUSSINET (0.25mm)
11	A77467	6	JOGO CASQUILHO (0.50mm)	KIT BEARING (0.50mm)	JUEGO COJINETE (0.50mm)	JEU COUSSINET (0.50mm)
11	A77468	6	JOGO CASQUILHO (0.75mm)	KIT BEARING (0.75mm)	JUEGO COJINETE (0.75mm)	JEU COUSSINET (0.75mm)
11	A77469	6	JOGO CASQUILHO (1.00mm)	KIT BEARING (1.00mm)	JUEGO COJINETE (1.00mm)	JEU COUSSINET (1.00mm)

Nota 1: Usado somente em conjunto com o Jogo de Pistão STD (A77730)
Note 1: Used only together with Piston Kit STD (A77730)
Nota 1: Usado solamente con el Juego de Pistón STD (A77730)
Note 1: Utilisé seulement avec le Jeu de Piston STD (A77730)

(1)

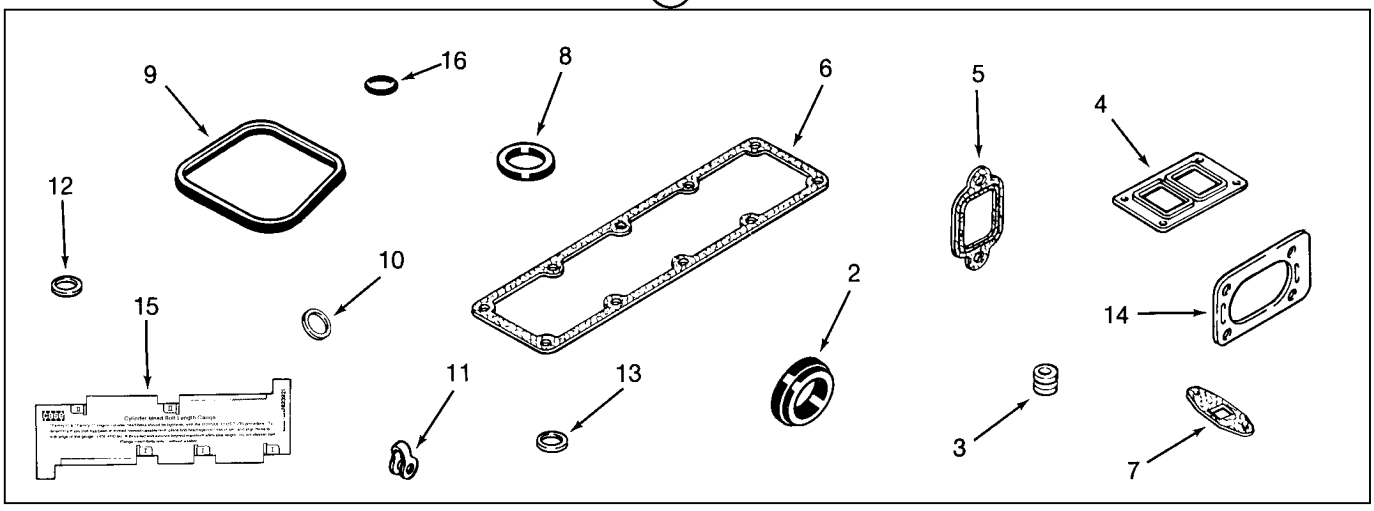
9
16
8
6
5
4
12
10
2
14
15
11
13
3
7

(17)

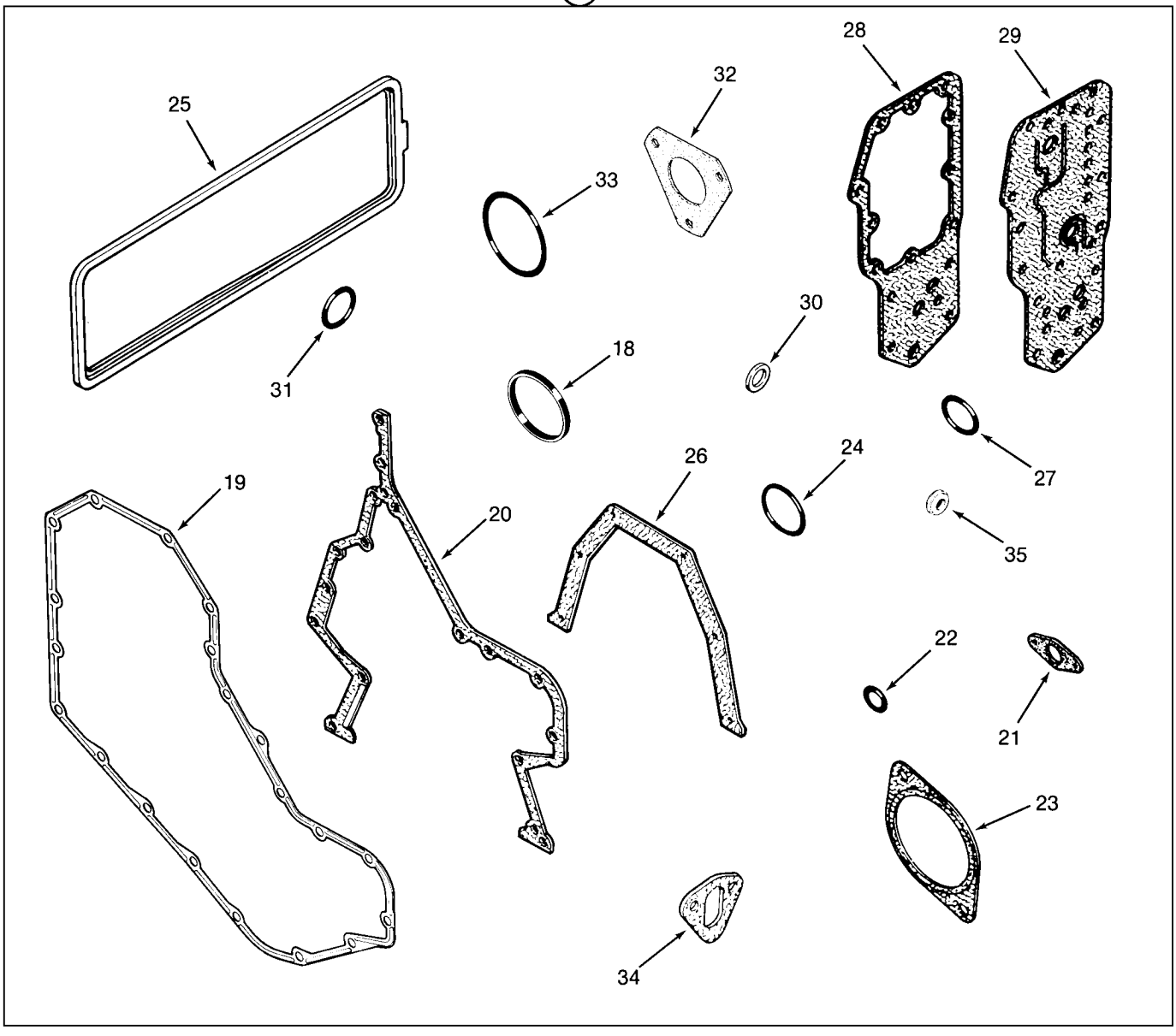
28
29
25
32
33
31
30
18
27
24
26
19
20
35
22
21
23
34

ITEM REF.	PEÇA Nº PART Nº PIEZA Nº PIECE Nº	QDE. QTY. CANT. QTE.	DESCRIÇÃO (Português)	DESCRIPTION (English)	DESCRIPCION (Español)	DESCRIPTION (Français)
1	A77858	1	JOGO JUNTAS Cabeçote	GASKET KIT Cylinder Head	JUEGO JUNTAS Culata	JUE DES JOINTS-Culasse
2	J923331	1	JUNTA - termostato	GASKET - thermostat	JUNTA - termostato	JOINT - thermostat
3	J901097	8	VEDADOR - válvula	SEAL - valve	VEDADOR - válvula	JOINT - souppape
4	J901356	1	JUNTA - turbo	GASKET - turbo	JUNTA - turbo	JOINT - turbo
5	J905443	4	JUNTA - escape	GASKET - exhaust	JUNTA - escape	JOINT - échap.
6	J931605	1	JUNTA - admissão	GASKET - intake	JUNTA - admisión	JOINT - admission
7	J931350	1	JUNTA - dreno	GASKET - drain	JUNTA - drenaje	JOINT - drenage
8	J902363	1	VEDADOR	SEAL	VEDADOR	JOINT
9	J930906	4	VEDADOR - tampa	SEAL - cover	VEDADOR - tapa	JOINT - couvercle
10	J900808	4	VEDADOR - injetor 9mm	SEAL - injector 9mm	VEDADOR inyector 9mm	JOINT - injecteur 9mm
11	J903380	4	VEDADOR	SEAL	VEDADOR	JOINT
12	J906659	4	VEDADOR - injetor 7mm	SEAL - injector 7mm	VEDADOR inyector 7mm	JOINT - injecteur 7mm
13	J909356	4	ANEL-O - injetor 7mm	O-RING - injector 7mm	ANILLO O - inyector 7mm	JOINT - injecteur 7mm
14	J914856	1	JUNTA	GASKET	JUNTA	JOINT
15	J823921	1	INDICADOR	GAUGE	INDICADOR	JAUGE
16	J910824	4	ANEL-O	O-RING	ANILLO O	JOINT TORIQUE
17	A77860	1	JOGO DE JUNTAS-Bloco	GASKET Kit-Block	JUEGO JUNTAS Bloque	JUE DES JOINTS-Bloc
18	J903475	1	VEDADOR - dianteiro	SEAL - front	VEDADOR - delantero	JOINT - avant
19	J914385	1	JUNTA - dianteira	GASKET - front	JUNTA - delantera	JOINT - avant
20	J916131	1	JUNTA	GASKET	JUNTA	JOINT
21	J905595	1	JUNTA	GASKET	JUNTA	JOINT
22	J913994	1	ANEL-O	O-RING	ANILLO O	JOINT TORIQUE
23	J929751	1	JUNTA	GASKET	JUNTA	JOINT
24	238-5341	1	ANEL-O - bomba d'água	O-RING - water pump	ANILLO O - bomba água	JOINT - pompe d'eau
25	J928831	1	JUNTA - tampa tuchos	GASKET - tappet cover	JUNTA - tapa botadore	JOINT - couvercle
26	J928493	1	JUNTA - traseira	GASKET - rear	JUNTA - trasera	JOINT - rear
27	J906697	1	ANEL-O	O-RING	ANILLO O	JOINT TORIQUE
28	J942914	1	JUNTA	GASKET	JUNTA	JOINT
29	J929792	1	JUNTA - filtro	GASKET - filter	JUNTA - filtro	JOINT - filtre
30	J902425	1	ARRUELA	WASHER	ARANDELA	RONDELLE
31	J906696	1	ANEL-O	O-RING	ANILLO O	JOINT TORIQUE
32	J931607	1	JUNTA - bomba comb.	GASKET - fuel pump	JUNTA - bomba comb.	JOINT - pompe carb.
33	J912473	1	ANEL-O	O-RING	ANILLO O	JOINT TORIQUE
34	J931348	1	JUNTA	GASKET	JUNTA	JOINT
35	J928759	4	VEDADOR	SEAL	VEDADOR	JOINT

ÍNDICE

Descrição **Página**

RESERVATÓRIO DE COMBUSTÍVEL E SENSOR DE NÍVEL 3-2
RESERVATÓRIO DE COMBUSTÍVEL E SENSOR DE NÍVEL 3-2B
ACELERADOR E ARTICULAÇÕES - CONTROLE MANUAL 3-4
ACELERADOR E ARTICULAÇÕES - CONTROLE POR PEDAIS 3-6
SISTEMA DE ALIMENTAÇÃO - LINHAS DE COMBUSTÍVEL 3-8
FILTRO DE COMBUSTÍVEL 3-10
BOMBA DE COMBUSTÍVEL E ACIONAMENTO - MOTOR 4-390 ASPIRADO 3-12
BOMBA DE COMBUSTÍVEL E ACIONAMENTO - MOTOR 4T-390 TURBO 3-12B
BICO INJETOR DE COMBUSTÍVEL 3-14
FILTRO SEPARADOR DE ÁGUA DO COMBUSTÍVEL 3-16

TABLE OF CONTENTS

Description **Page**

FUEL RESERVOIR AND FUEL LEVEL SENSOR 3-2
FUEL RESERVOIR AND FUEL LEVEL SENSOR 3-2B
THROTTLE CONTROL LINKAGE - HAND CONTROL 3-4
THROTTLE CONTROL LINKAGE - FOOT CONTROLS 3-6
FUEL INJECTION SYSTEM - FUEL LINES 3-8
FUEL FILTER 3-10
FUEL INJECTION PUMP AND DRIVE - ENGINE 4-390 NATURALLY ASPIRATED 3-12
FUEL INJECTION PUMP AND DRIVE - ENGINE 4T-390 TURBO 3-12B
FUEL INJECTION NOZZLE 3-14
FUEL WATER SEPARATOR FILTER 3-16

ÍNDICE

Descripción **Página**

TANQUE DE COMBUSTIBLE Y FLOTATOR 3-2
TANQUE DE COMBUSTIBLE Y FLOTATOR 3-2B
ACELERADOR Y ARTICULACIÓN - CONTROLE MANUAL 3-4
ACELERADOR Y ARTICULACIÓN - PEDALES DE MANDO 3-6
SISTEMA DE ALIMENTACIÓN - TUBERIAS DEL COMBUSTIBLE 3-8
FILTRO DE COMBUSTIBLE 3-10
BOMBA DEL COMBUSTIBLE Y MANDO - MOTOR 4-390 ASPIRADO 3-12
BOMBA DEL COMBUSTIBLE Y MANDO - MOTOR 4T-390 TURBO 3-12B
BICO INYECTOR DEL COMBUSTIBLE 3-14
FILTRO SEPARADOR DE AGUA DEL COMBUSTIBLE 3-16

INDEX

Description **Page**

RESERVOIR DU CARBURANT ET FLOTTEUR 3-2
RESERVOIR DU CARBURANT ET FLOTTEUR 3-2B
ACCELERATEUR ET ARTICULATION - ORIENTATION MANUEL 3-4
ACCELERATEUR ET ARTICULATION - PEDALES D'ORIENTATION 3-6
SYSTÈME D'ALIMENTATION - LIGNES DU CARBURANT 3-8
FILTRE DU CARBURANT 3-10
POMPE CARBURANT ET ENGRENAGE - MOTEUR 4-390 3-12
POMPE CARBURANT ET ENGRENAGE - MOTEUR 4T-390 TURBO 3-12B
BEC D'INJECTION DU CARBURANT 3-14
FILTRE SEPARATEUR DU CARBURANT 3-16

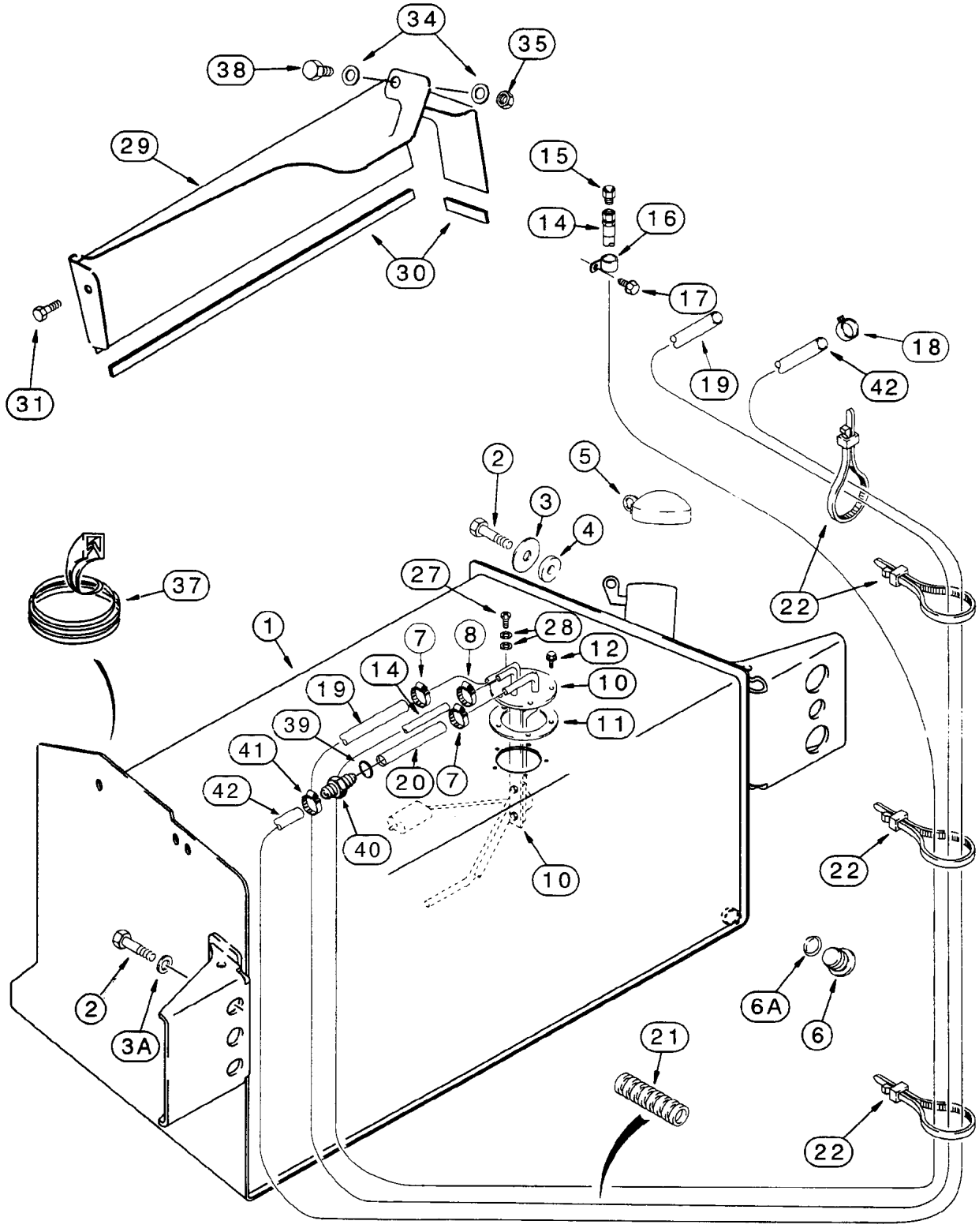
34
35
38
29
15
14
16
30
17
31
18
19
42
2
5
3
4
37
27
22
1
28
7
8
12
14
10
19
11
39
41
20
7
42
40
10
22
2
3A
6A
6
21
22

ITEM REF.	PEÇA Nº PART Nº PIEZA Nº PIECE Nº	QDE. QTY. CANT. QTE.	DESCRIÇÃO (Português)	DESCRIPTION (English)	DESCRIPCION (Español)	DESCRIPTION (Français)
1	281819A4	1	RESERVATÓRIO 151 litros (Nota 2)	TANK 151 liters (Note 2)	DEPÓSITO 151 litros (Nota 2)	TANK 151 litres (Note 2)
2	627-20040	4	PARAFUSO	BOLT	TORNILLO	VIS
3	302358A1	2	ARRUELA	WASHER	ARANDELA	RONDELLE
3A	896-11020	2	ARRUELA	WASHER	ARANDELA	RONDELLE
4	185926A1	2	ESPAÇADOR	SPACER	ESPACIADOR	ENTRETOISE
5	130049A1	1	TAMPA tanque	CAP	TAPA	COUVERCLE
6	218-5211	1	BUJÃO	PLUG	TAPÓN	BOUCHON
6A	237-6010	1	ANEL-O	O-RING	ANEL-O	JOINT TORIQUE
7	214-1708	2	BRAÇADEIRA	CLAMP	ABRAZADERA	COLLIER
8	214-1704	1	BRAÇADEIRA	CLAMP	ABRAZADERA	COLLIER
10	298463A1	1	SENSOR combustível	SENSOR	SENSOR	SENSOR
11	188311A2	1	JUNTA	GASKET	JUNTA	JOINT
12	D75465	4	PARAFUSO	SCREW	TORNILLO	VIS
14	234892A1	1	MANGUEIRA 1100mm (ø1/4")	HOSE 1100mm (ø1/4")	MANGUERA 1100mm (ø1/4")	TUYAU 1100mm (ø1/4")
15	130047A1	1	RESPIRO	VENT	RESPIRADERO	VENT
16	515-23127	1	BRAÇADEIRA	CLAMP	ABRAZADERA	COLLIER
17	121856A1	1	PARAFUSO	BOLT	TORNILLO	VIS
18	1348264C1	1	BRAÇADEIRA	CLAMP	ABRAZADERA	COLLIER
19	148502A1	1	MANGUEIRA (Nota 1)	HOSE (Note 1)	MANGUERA (Nota 1)	TUYAU (Note 1)
20	315786A1	1	MANGUEIRA 50mm (ø0,37")	HOSE 50mm (ø0,37")	MANGUERA 50mm (ø0,37")	TUYAU 50mm (ø0,37")
21	130048A1	1	LUVA	SLEEVE	MANGUITO	MANCHON
22	L18337		CINTA (UQN)	STRAP (UAR)	PRECINTA (UCN)	BANDE (SD)
27	490-11010	1	PARAFUSO	SCREW	TORNILLO	VIS
28	D83885	2	ARRUELA	WASHER	ARANDELA	RONDELLE
29	189602A2	1	TAMPA LE	COVER LH	TAPA LI	COUVERCLE gauche
29A	188009A2	1	TAMPA (Nota)	COVER (Note)	TAPA (Nota)	COUVERCLE (Note)
30	191046A1	1	ACABAMENTO 650mm	TRIM 650mm	ACABADO 650mm	TRIM 650mm
31	307577A1	1	PARAFUSO e arruela	BOLT & washer	TORNILLO	VIS
34	895-11010	1	ARRUELA	WASHER	ARANDELA	RONDELLE
35	829-1410	1	PORCA	NUT	TUERCA	ECROU
37	D40442	1	ACABAMENTO 305mm	TRIM 305mm	ACABADO 305mm	TRIM 305mm
38	814-10040	1	PARAFUSO	BOLT	TORNILLO	VIS
39	214-1708	1	BRAÇADEIRA	CLAMP	ABRAZADERA	COLLIER
40	315785A1	1	REDUÇÃO (9,5x6mm)	REDUCER (9,5x6mm)	REDUCIÓN (9,5x6mm)	REDUCER (9,5x6mm)
41	214-1704	1	BRAÇADEIRA	CLAMP	ABRAZADERA	COLLIER
42	336420A1	1	MANGUEIRA 1385mm (ø6,0mm)	HOSE 1385mm (ø6,0mm)	MANGUERA 1385mm (ø6,0mm)	TUYAU 1385mm (ø6,0mm)

Nota: 29A não ilustrado / no ilustrado - Usado somente para caçamba clamshell / Usado solamente con cuchara clamshell
Note: 29A not shown / non ilustré - Used only for clamshell bucket / Utilisé seulement avec le goudet clamshell

Nota 1: Ver página 3-16 para filtro separador de água / Vea página 3-16 para filtro separador
Note 1: See page 3-16 for water separator filter / Voir page 3-16 pour filtre separateur

Nota 2: Até o nº de série / Hasta el nº de série —> JHF0037644 (580L 4x2), —> JHF0027704 (580L 4x4)
Note 2: Up to serial nº / Jusq'au nº de série —> JHF0037644 (580L 4x2), —> JHF0027704 (580L 4x4)

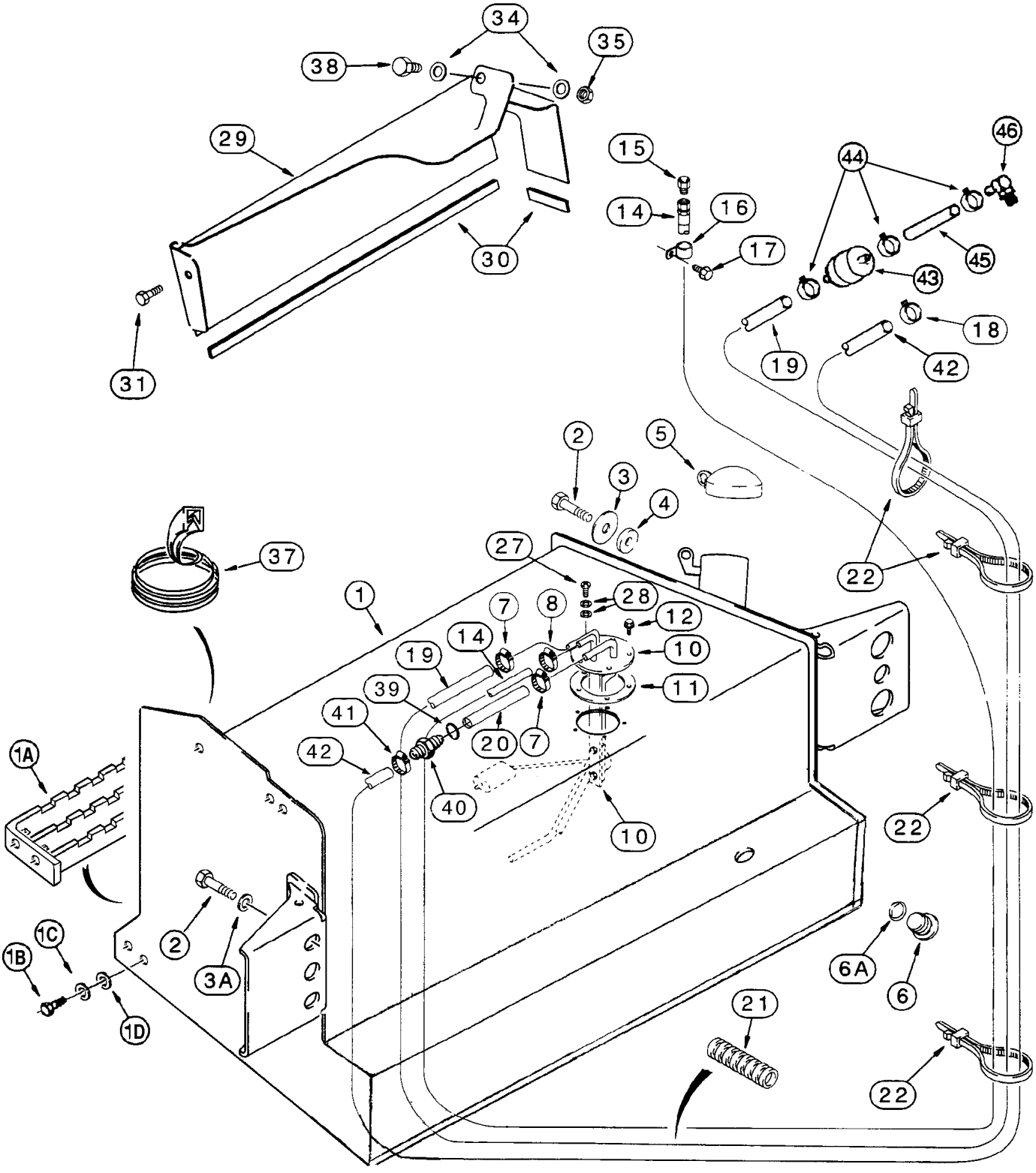
34
35
38
29
30
31
15
14
16
17
44
46
45
43
18
19
42
2
3
4
5
37
27
28
12
10
11
1
7
8
14
19
39
41
42
20
40
1A
1B
1C
1D
2
3A
6A
6
21
22

ITEM REF.	PEÇA Nº PART Nº PIEZA Nº PIECE Nº	QDE. QTY. CANT. QTE.	DESCRIÇÃO (Português)	DESCRIPTION (English)	DESCRIPCION (Español)	DESCRIPTION (Français)
1	148734A1	1	RESERVATÓRIO 151 litros (Nota 2)	TANK 151 liters (Note 2)	DEPÓSITO 151 litros (Nota 2)	TANK 151 litres (Note 2)
1A	148726A1	1	DEGRAU	STEP	ESCALON	ECHELON
1B	413-620	4	PARAFUSO	BOLT	TORNILLO	VIS
1C	492-11038	4	ARRUELA-pressão	WASHER-lock	ARANDELA-cierre	RONDELLE W
1D	495-11041	4	ARRUELA	WASHER	ARANDELA	RONDELLE
2	627-20040	4	PARAFUSO	BOLT	TORNILLO	VIS
3	302358A1	2	ARRUELA	WASHER	ARANDELA	RONDELLE
3A	896-11020	2	ARRUELA	WASHER	ARANDELA	RONDELLE
4	185926A1	2	ESPAÇADOR	SPACER	ESPACIADOR	ENTRETOISE
5	130049A1	1	TAMPA tanque	CAP	TAPA	COUVERCLE
6	218-5211	1	BUJÃO	PLUG	TAPÎN	BOUCHON
6A	237-6010	1	ANEL-O	O-RING	ANEL-O	JOINT TORIQUE
7	214-1708	2	BRAÇADEIRA	CLAMP	ABRAZADERA	COLLIER
8	214-1704	1	BRAÇADEIRA	CLAMP	ABRAZADERA	COLLIER
10	298463A1	1	SENSOR combustível	SENSOR	SENSOR	SENSOR
11	188311A2	1	JUNTA	GASKET	JUNTA	JOINT
12	D75465	4	PARAFUSO	SCREW	TORNILLO	VIS
14	234892A1	1	MANGUEIRA 1100mm (ø1/4")	HOSE 1100mm (ø1/4")	MANGUERA 1100mm (ø1/4")	TUYAU 1100mm (ø1/4")
15	130047A1	1	RESPIRO	VENT	RESPIRADERO	VENT
16	515-23127	1	BRAÇADEIRA	CLAMP	ABRAZADERA	COLLIER
17	121856A1	1	PARAFUSO	BOLT	TORNILLO	VIS
18	1348264C1	1	BRAÇADEIRA	CLAMP	ABRAZADERA	COLLIER
19	148502A1	1	MANGUEIRA (Nota 1)	HOSE (Note 1)	MANGUERA (Nota 1)	TUYAU (Note 1)
19	234888A1	1	MANGUEIRA (Nota 2)(Nota 3)	HOSE (Note 2)(Note 3)	MANGUERA (Nota 2)(Nota 3)	TUYAU (Note 2)(Note 3)
20	315786A1	1	MANGUEIRA 50mm (ø0,37")	HOSE 50mm (ø0,37")	MANGUERA 50mm (ø0,37")	TUYAU 50mm (ø0,37")
21	130048A1	1	LUVA	SLEEVE	MANGUITO	MANCHON
22	L18337		CINTA (UQN)	STRAP (UAR)	PRECINTA (UCN)	BANDE (SD)
27	490-11010	1	PARAFUSO	SCREW	TORNILLO	VIS
28	D83885	2	ARRUELA	WASHER	ARANDELA	RONDELLE
29	189602A2	1	TAMPA LE	COVER LH	TAPA LI	COUVERCLE gauche
29A	188009A2	1	TAMPA (Nota)	COVER (Note)	TAPA (Nota)	COUVERCLE (Note)
30	191046A1	1	ACABAMENTO 650mm	TRIM 650mm	ACABADO 650mm	TRIM 650mm
31	307577A1	1	PARAFUSO e arruela	BOLT & washer	TORNILLO	VIS
34	895-11010	1	ARRUELA	WASHER	ARANDELA	RONDELLE
35	829-1410	1	PORCA	NUT	TUERCA	ECROU
37	D40442	1	ACABAMENTO 305mm	TRIM 305mm	ACABADO 305mm	TRIM 305mm
38	814-10040	1	PARAFUSO	BOLT	TORNILLO	VIS
39	214-1708	1	BRA,ADEIRA	CLAMP	ABRAZADERA	COLLIER
40	315785A1	1	REDUÇÃO (9,5x6mm)	REDUCER (9,5x6mm)	REDUCIÓN (9,5x6mm)	REDUCER (9,5x6mm)
41	214-1704	1	BRAÇADEIRA	CLAMP	ABRAZADERA	COLLIER
42	336420A1	1	MANGUEIRA 1385mm	HOSE 1385mm	MANGUERA 1385mm	TUYAU 1385mm
43	194199A1	1	FILTRO-em linha (Nota 2)(Nota 3)	FILTER-in line (Note 2)(Note 3)	FILTRO-en línea (Nota 2)(Nota 3)	FILTRE-en ligna (Note 2)(Note 3)
44	196252A1	3	BRAÇADEIRA (Nota 2)(Nota 3)	CLAMP (Note 2)(Note 3)	ABRAZADERA (Nota 2)(Nota 3)	COLLIER (Note 2)(Note 3)
45	196247A1	1	MANGUEIRA (Nota 2)(Nota 3)	HOSE (Note 2)(Note 3)	MANGUERA (Nota 2)(Nota 3)	TUYAU (Note 2)(Note 3)
46	217-221	1	COTOVELO 45° (Nota 2)(Nota 3)	ELBOW 45° (Note 2)(Note 3)	CODO 45° (Nota 2)(Nota 3)	RACCORD COUDE 45° (Note 2)(Note 3)

Nota: 29A não ilustrado / no ilustrado - Usado somente para caçamba clamshell / Usado solamente con cuchara clamshell
Note: 29A not shown / non ilustré - Used only for clamshell bucket / Utilisé seulement avec le goudet clamshell
Nota 1: Ver página 3-16 para filtro separador de água / Vea página 3-16 para filtro separador
Note 1: See page 3-16 for water separator filter / Voir page 3-16 pour filtre separateur
Nota 2: A partir do nº de série / A partir del nº de série —> JHF0037645 (580L 4x2), —> JHF0027705 (580L 4x4)
Note 2: Starting with serial nº / A partir du nº de série —> JHF0037645 (580L 4x2), —> JHF0027705 (580L 4x4)
Nota 3: Modelos sem filtro separador de água / Modelos sin filtro separador de agua.
Note 3: Models without water separator filter / Modèles sans filtre de separation d'eau.

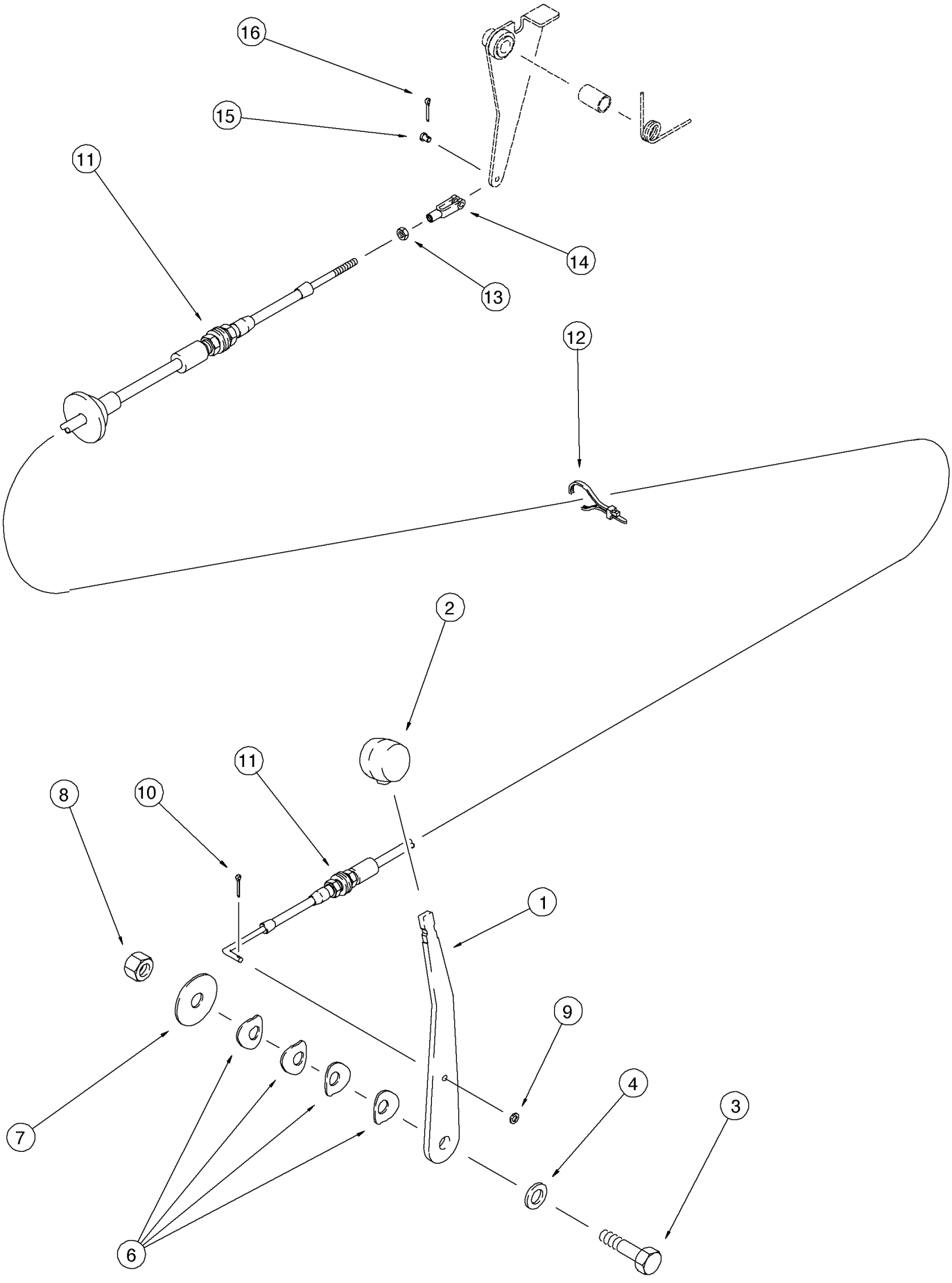
16
15
11
14
13
12
2
11
8
10
1
9
4
3
7
6

ITEM REF.	PEÇA Nº PART Nº PIEZA Nº PIECE Nº	QDE. QTY. CANT. QTE.	DESCRIÇÃO (Português)	DESCRIPTION (English)	DESCRIPCION (Español)	DESCRIPTION (Français)
1	305067A1	1	ALAVANCA - acelerador	LEVER - hand throttle	PALANCA - acelerador	LEVIER - accelerateur
2	A177435	1	MANÍPULO	KNOB - lever	PERILLA	BOULE
3	814-12045	1	PARAFUSO	BOLT	TORNILLO	VIS
4	896-11012	1	ARRUELA	WASHER	ARANDELA	RONDELLE
6	D148962	4	ARRUELA	WASHER	ARANDELA	RONDELLE
7	496-81018	1	ARRUELA	WASHER	ARANDELA	RONDELLE
8	832-10412	1	PORCA	NUT	TUERCA	ÉCROU
9	495-31022	1	ARRUELA	WASHER	ARANDELA	RONDELLE
10	432-48	1	PINO	PIN - cotter	PASADOR	CHEVILLE
11	121335A1	1	CABO - acelerador	CABLE - throttle	CABLE - acelerador	CABLE - accelerateur
12	L18337	1	CINTA	STRAP	PRECINTA	BANDE
13	225-14210	1	PORCA	NUT	TUERCA	ÉCROU
14	213-123	1	FORQUILHA	CLEVIS	HORQUILLA	FOURCHE
15	427-3058	1	PINO	PIN - clevis	PASADOR	CHEVILLE
16	432-48	1	PINO - trava	PIN - cotter	PASADOR - traba	CHEVILLE

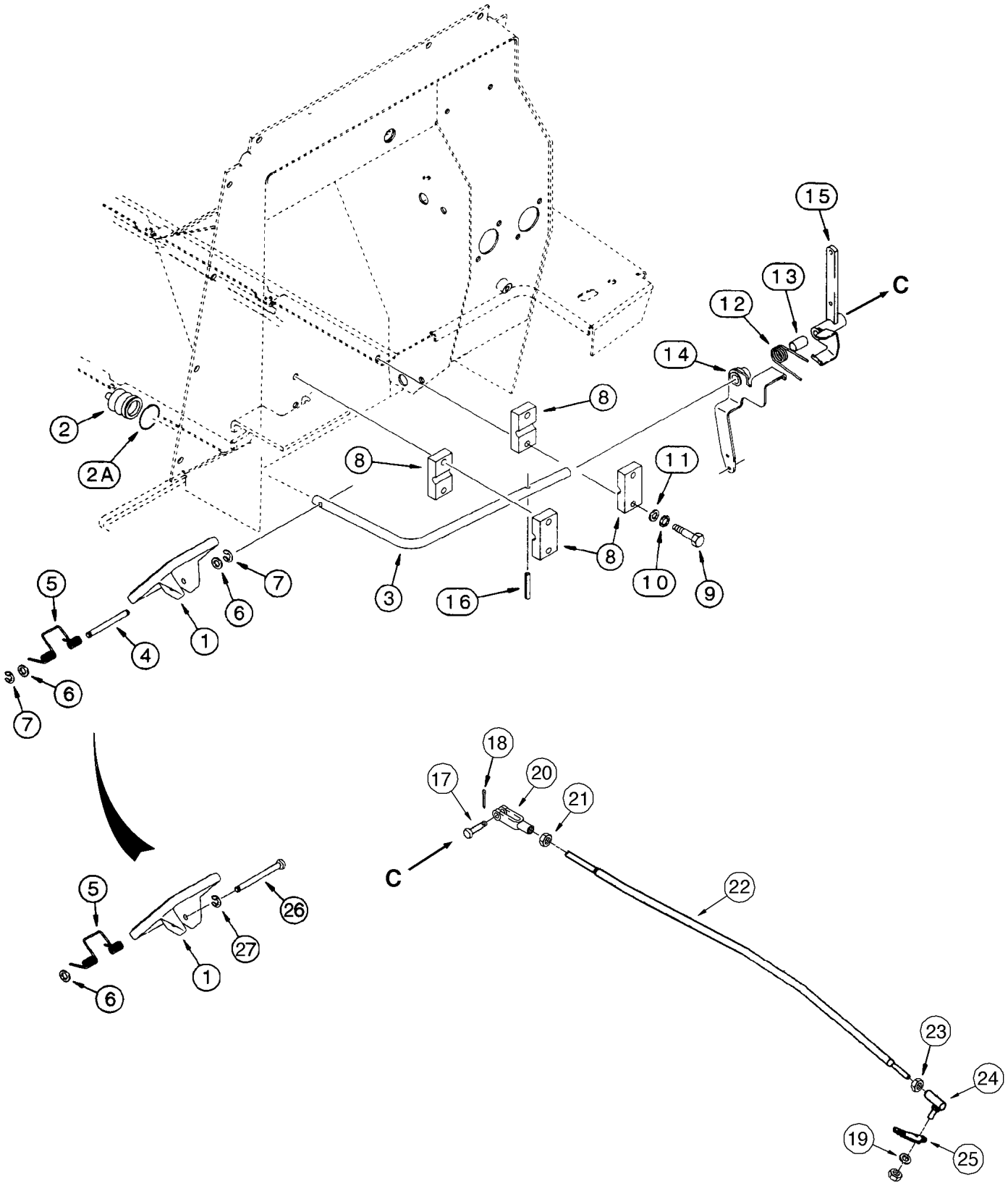
15
13
C
12
14
8
2
2A
8
11
8
10
9
16
3
7
6
5
4
1
6
7
18
17
20
21
C
22
5
26
27
1
6
23
24
19
25

ITEM REF.	PEÇA Nº PART Nº PIEZA Nº PIECE Nº	QDE. QTY. CANT. QTE.	DESCRIÇÃO (Português)	DESCRIPTION (English)	DESCRIPCION (Español)	DESCRIPTION (Français)
1	282242A1	1	PEDAL acelerador	PEDAL accelerator	PEDAL	PEDALE
2	132931A1	1	COIFA	BOOT	GUARDAPOLVO	ANTI-POUSSIERE
2A	189109A1	1	RETENTOR	RETAINER	RETENEDOR	RETENTUER
3	282931A1	1	HASTE acelerador	ROD accelerator	VARILLA	TIGE
4	255291A1	1	PINO (Nota 3)	PIN (Note 3)	PASADOR (Nota 3)	CHEVILLE (Note 3)
5	256776A1	1	MOLA	SPRING	RESORTE	RESSORT
6	895-11005	2	ARRUELA (Nota 3)	WASHER (Note 3)	ARANDELA (Nota 3)	RONDELLE (Note 3)
7	800-435	2	ANEL (Nota 3)	RING (Note 3)	ANILLO (Nota 3)	SEGMENT (Note 3)
8	D124857	4	BLOCO	BLOCK	BLOQUE	BLOC CYL.
9	814-8050	4	PARAFUSO	BOLT	TORNILLO	VIS
10	892-11008	4	ARRUELA	WASHER	ARANDELA	RONDELLE
11	895-11008	4	ARRUELA	WASHER	ARANDELA	RONDELLE
12	123558A1	1	MOLA	SPRING	RESORTE	RESSORT
13	123392A1	1	ESPAÇADOR	SPACER	ESPACIADOR	ENTRETOISE
14	245287A1	1	SUPORTE mola	BRACKET	SOPORTE	SUPPORT
15	302846A1	1	ALAVANCA acelerador	LEVER accelerator	PALANCA	LEVIER
16	838-3640	1	PINO	PIN	PASADOR	CHEVILLE
17	D149287	1	PINO	PIN - clevis	PASADOR	CHEVILLE
18	432-612	1	PINO	PIN - cotter	PASADOR	CHEVILLE
19	492-11025	1	ARRUELA	WASHER	ARANDELA	RONDELLE
20	239406A1	1	FORQUILHA	CLEVIS	HORQUILLA	FOURCHE
21	425-155	1	PORCA	NUT	TUERCA	ÉCROU
22	132209A1	1	HASTE acelerador (Nota 1)	ROD - throttle (Note 1)	VASTAGO (Nota 1)	TIGE (Note 1)
22	132806A1	1	HASTE acelerador (Nota 2)	ROD - throttle (Note 2)	VASTAGO (Nota 2)	TIGE (Note 2)
23	425-154	1	PORCA	NUT	TUERCA	ÉCROU
24	A10329	1	JUNTA ESFÉRICA	BALL JOINT	JUNTA ESFERICA	JOINT SPHERIQUE
25	REF.	1	ALAVANCA	LEVER	PALANCA	LEVIER
26	322860A1	1	PINO (Nota 3)	PIN (Note 3)	PASADOR (Nota 3)	CHEVILLE (Note 3)
27	103-1518	1	ANEL (Nota 3)	RING (Note 3)	ANILLO (Nota 3)	SEGMENT (Note 3)

Nota 1: Para motor naturalmente aspirado STD / Para motor aspirado STD
Note 1: For engine naturally aspirated STD / Pour moteur non-turbo STD

Nota 2: Para motor turbo OPC / Para motor turbo OPC
Note 2: For turbo engine OPC / Pour moteur turbo OPC

Nota 3: 26 e 27 substituem itens 4, 6 e 7 / 26 y 27 substituem itens 4, 6 e 7
Note 3: 26 and 27 replace items 4, 6 and 7 / 26 et 27 remplacent itens 4, 6 et 7

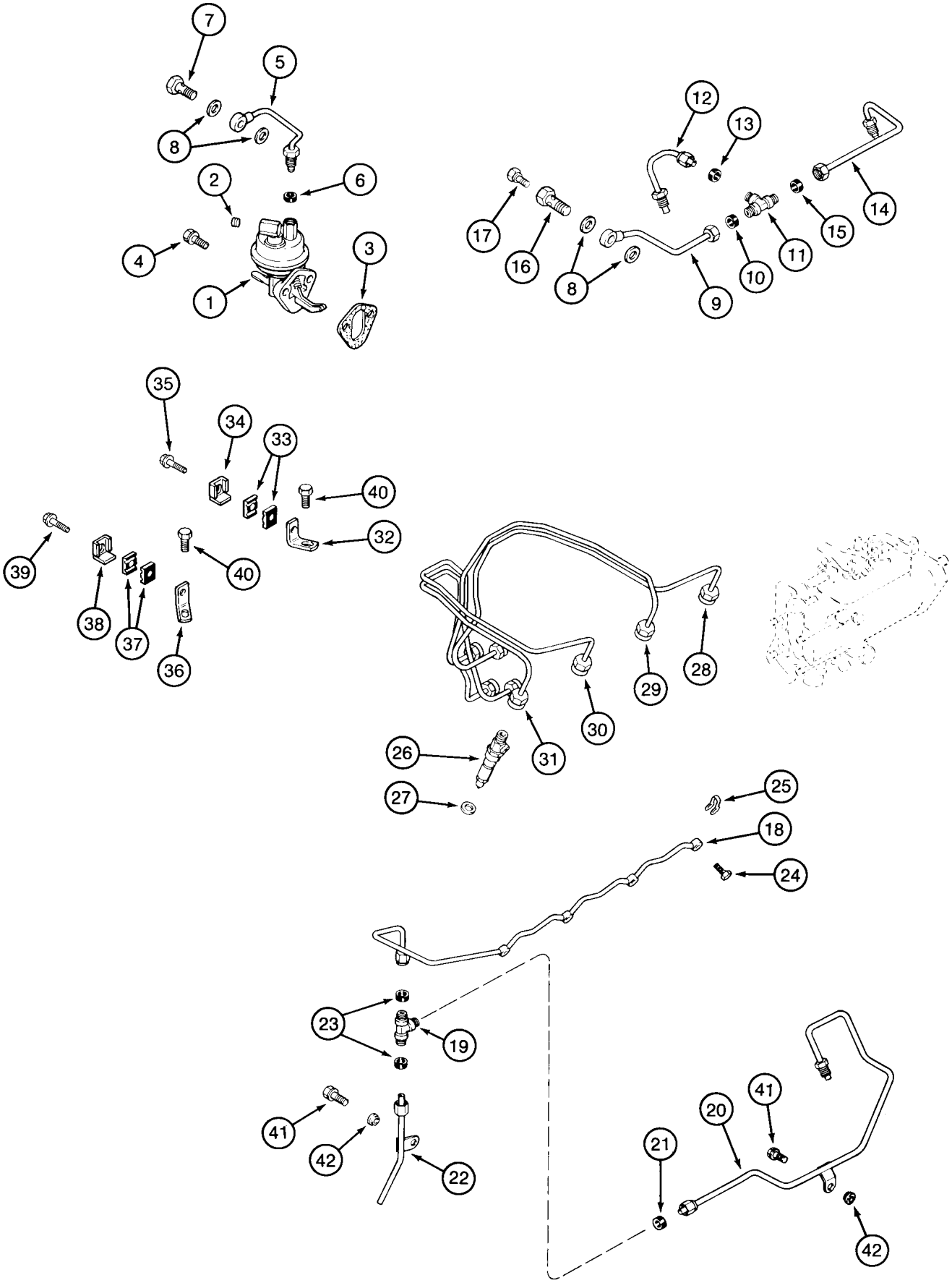
7
5
8
2
6
4
3
1
12
13
17
16
8
9
10
11
15
14
35
34
33
40
32
39
40
38
37
36
29
28
30
31
26
27
25
18
24
23
19
41
42
22
41
20
21
42

ITEM REF.	PEÇA Nº PART Nº PIEZA Nº PIECE Nº	QDE. QTY. CANT. QTE.	DESCRIÇÃO (Português)	DESCRIPTION (English)	DESCRIPCION (Español)	DESCRIPTION (Français)
1	J928143	1	BOMBA ALIMENTAÇÃO	FEED PUMP	BOMBA ALIMENTACIÓN	POMPE ALIMENTATION
2	221-841	1	BUJÃO	PLUG	TAPÓN	BOUCHON
3	J931348	1	JUNTA	GASKET	JUNTA	JOINT
4	845-8020	2	PARAFUSO	BOLT	TORNILLO	VIS
5	J905649	1	TUBO - Conj.	TUBE - Assy.	TUBO - Conj.	TUBE - Ens.
6	222-101	1	LUVA	SLEEVE	MANGUITO	MANCHON
7	J903035	1	PARAFUSO	BOLT	TORNILLO	VIS
8	J918191	4	ARRUELA	WASHER	ARANDELA	RONDELLE
9	J905364	1	TUBO - Conj.	TUBE - Assy.	TUBO - Conj.	TUBE - Ens.
10	222-103	1	LUVA	SLEEVE	MANGUITO	MANCHON
11	J905353	1	CONEXÃO TE	TEE	CONEXIÓN TE	RACCORD
12	J905375	1	TUBO - Conj.	TUBE - Assy.	TUBO - Conj.	TUBE - Ens.
13	222-103	1	LUVA	SLEEVE	MANGUITO	MANCHON
14	J905363	1	TUBO	TUBE	TUBO	TUBE
15	222-103	1	LUVA	SLEEVE	MANGUITO	MANCHON
	J905860	1	PARAFUSO	BOLT	TORNILLO	VIS
16	NSS	1	PARAFUSO	BOLT	TORNILLO	VIS
17	NSS	1	PARAFUSO	SCREW	TORNILLO	VIS
18	J909695	1	TUBO - dreno	TUBE - drain	TUBO - drenaje	TUBE - drenage
19	222-121	1	CONEXÃO TE	TEE	CONEXIÓN TE	RACCORD
20	J925882	1	TUBO - Conj.	TUBE - Assy.	TUBO - Conj.	TUBE - Ens.
21	222-103	1	LUVA	SLEEVE	MANGUITO	MANCHON
22	J905692	1	TUBO - retorno	TUBE - return	TUBO - retorno	TUBE - retour
23	222-101	2	LUVA	SLEEVE	MANGUITO	MANCHON
24	J905307	4	PARAFUSO	BOLT	TORNILLO	VIS
25	J903380	4	VEDADOR	SEAL	VEDADOR	JOINT
26	REF.	4	INJETOR - Conj. (P. 3-14)	INJECTOR - Assy (P.3-14)	INYECTOR - Conj. (P.3-14)	INJECTEUR-Ens (P.3-14)
27	J906659	1	VEDADOR	SEAL	VEDADOR	JOINT
28	J903522	1	TUBO cil. nº1	TUBE cyl. nº1	TUBO cil. nº 1	TUBE cyl. nº1
29	J903523	1	TUBO cil. nº2	TUBE cyl. nº2	TUBO cil. nº 2	TUBE cyl. nº2
30	J903524	1	TUBO cil. nº3	TUBE cyl. nº3	TUBO cil. nº 3	TUBE cyl. nº3
31	J903525	1	TUBO cil. nº4	TUBE cyl. nº4	TUBO cil. nº 4	TUBE cyl. nº4
32	J919294	1	SUPORTE	BRACKET	SOPORTE	SUPPORT
33	J917746	2	BRAÇADEIRA	CLAMP	ABRAZADERA	COLLIER
34	J904711	1	SUPORTE	BRACKET	SOPORTE	SUPPORT
35	J920854	1	PARAFUSO	BOLT	TORNILLO	VIS
36	J919292	1	SUPORTE	BRACKET	SOPORTE	SUPPORT
37	J917746	2	BRAÇADEIRA	CLAMP	ABRAZADERA	COLLIER
38	J904711	1	SUPORTE	BRACKET	SOPORTE	SUPPORT
39	J920854	1	PARAFUSO	BOLT	TORNILLO	VIS
40	J918109	2	PARAFUSO	BOLT	TORNILLO	VIS
41	845-8016	2	PARAFUSO	BOLT	TORNILLO	VIS
42	J900267	2	VEDADOR	SEAL	VEDADOR	JOINT

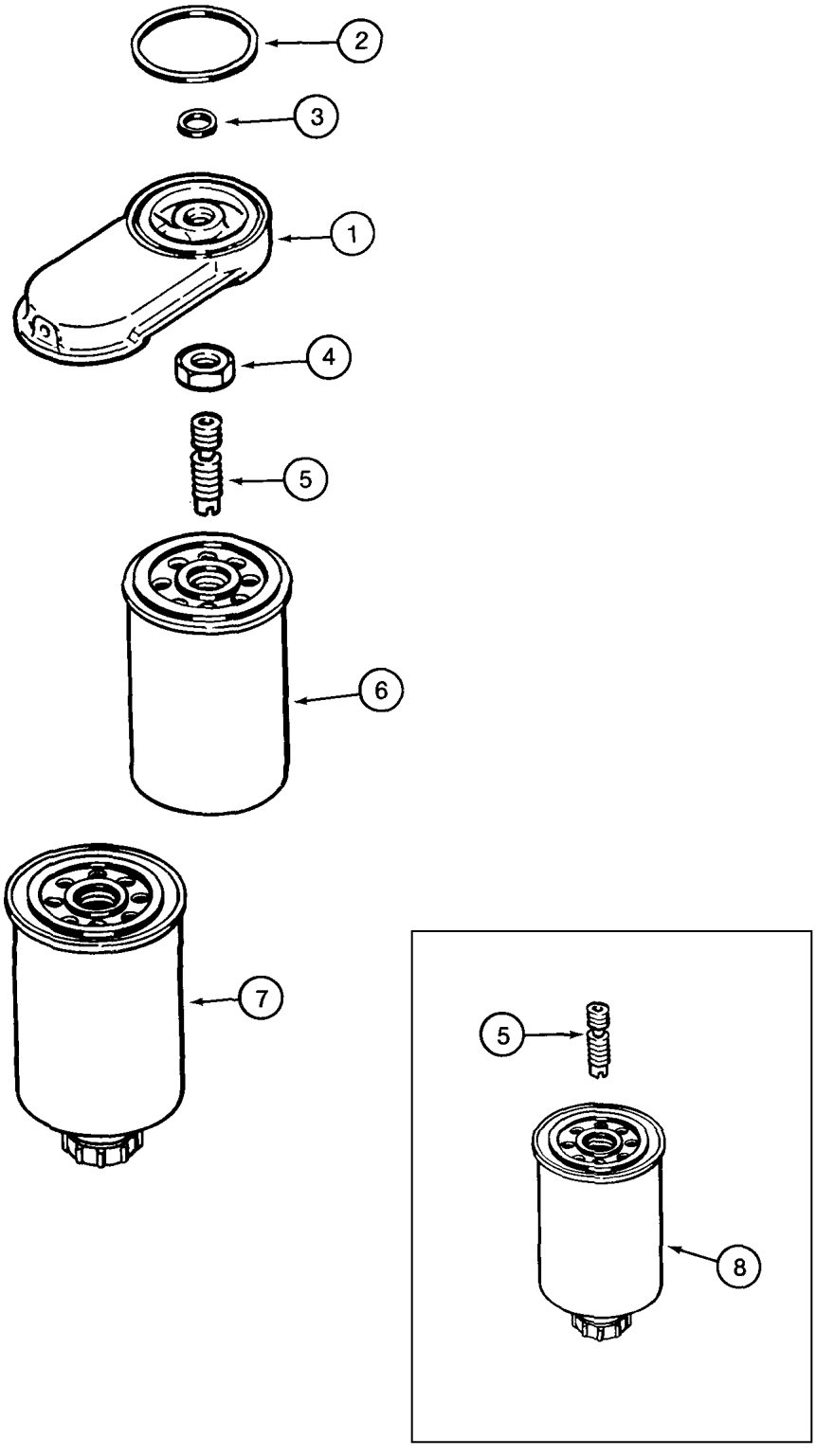
2
3
1
4
5
6
7
5
8

ITEM REF.	PEÇA Nº PART Nº PIEZA Nº PIECE Nº	QDE. QTY. CANT. QTE.	DESCRIÇÃO (Português)	DESCRIPTION (English)	DESCRIPCION (Español)	DESCRIPTION (Français)
1	J897331	1	CABEÇOTE FILTRO	HEAD - fuel filter	CULATA FILTRO	CULASSE FILTRE
2	J906694	1	ANEL-O	O-RING	ANILLO O	JOINT TORIQUE
3	J906695	1	ANEL-O	O-RING	ANILLO O	JOINT TORIQUE
4	J903293	1	PORCA	NUT	TUERCA	ÉCROU
5	J925955	1	ADAPTADOR	ADAPTER	ADAPTADOR	ADAPTEUR
5	J925955	1	ADAPTADOR (Nota 1)	ADAPTER (Note 1)	ADAPTADOR (Nota 1)	ADAPTEUR (Note 1)
6	J925274	1	FILTRO primário	FILTER main	FILTRO primario	FILTRE primaire
7	J931063	1	FILTRO secundário	FILTER secondary	FILTRO secundario	FILTRE secondaire
8	J931062	1	ELEMENTO (Nota 1)	ELEMENT (Note 1)	ELEMENTO (Nota 1)	ELEMENT (Note 1)

Nota 1: Usado para filtro de combustível único
Note 1: Used for single fuel filter
Nota 1: Usado para filtro de combustible unico
Note 1: Utilisé pour filtre de carburant unique

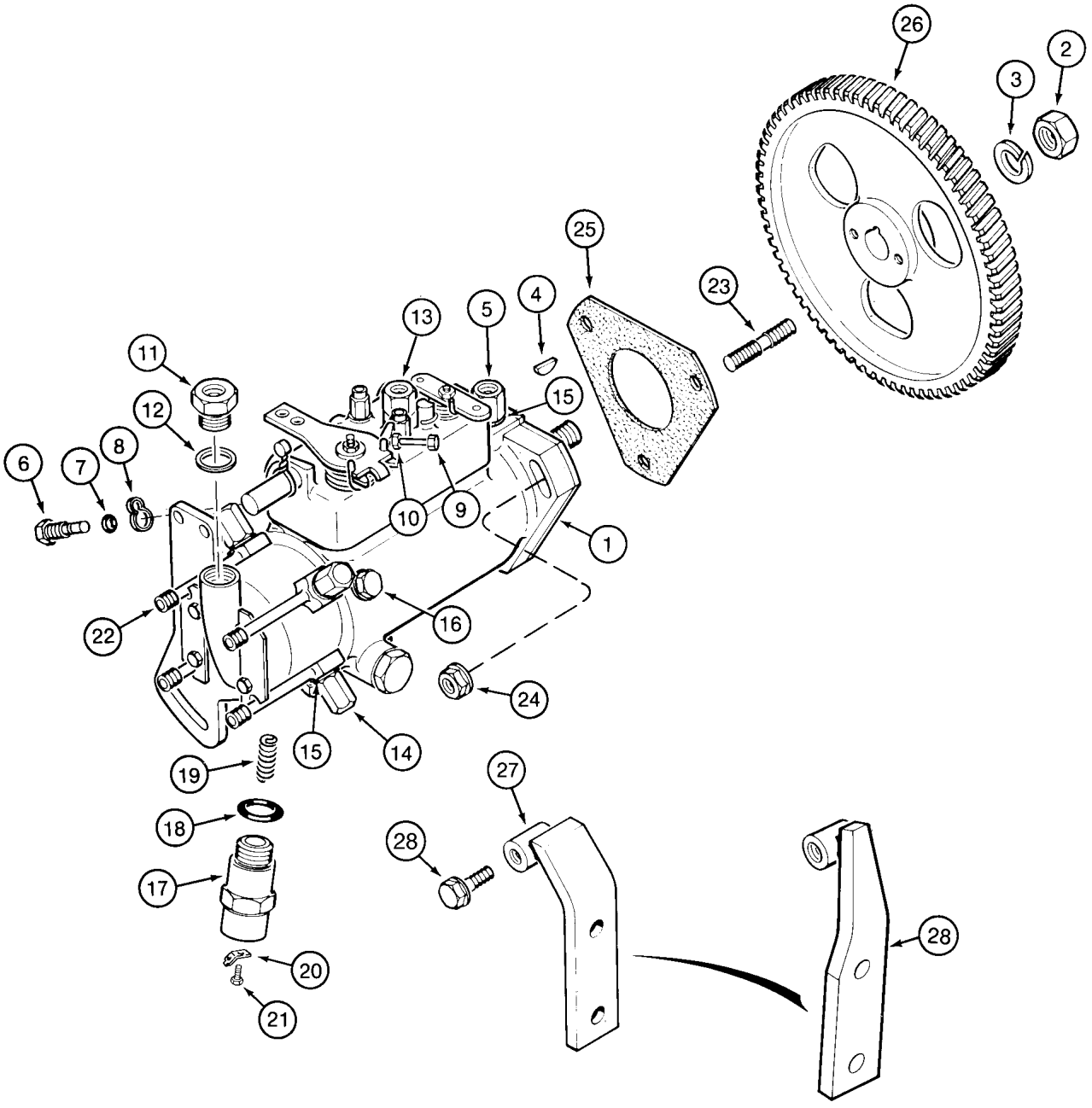
26
2
3
25
23
4
13
5
11
15
12
8
6
7
10
9
1
22
16
24
15
14
19
27
18
28
17
20
21
28

ITEM REF.	PEÇA Nº PART Nº PIEZA Nº PIECE Nº	QDE. QTY. CANT. QTE.	DESCRIÇÃO (Português)	DESCRIPTION (English)	DESCRIPCION (Español)	DESCRIPTION (Français)
1	J916523	1	BOMBA INJETORA - Conj. (4-390) (CAV Lucas)	INJECTION PUMP - Assy. (4-390) (CAV Lucas)	BOMBA INYECTORA - Conj. (4-390) (CAV Lucas)	POMPE D'INJECTION - Ens. (4-390) (CAV Lucas)
2	J903738	1	PORCA	NUT	TUERCA	ÉCROU
3	492-11056	1	ARRUELA	WASHER	ARANDELA	RONDELLE
4	836-4065	1	CHAVETA	KEY	CLAVIJA	CLAVETTE
5	J904643	1	CONEXÃO	FITTING	CONEXIÓN	RACCORD
6	J904778	1	PARAFUSO	BOLT	TORNILLO	VIS
7	J904780	1	VEDADOR	SEAL	VEDADOR	JOINT
8	J904779	1	ARRUELA	WASHER	ARANDELA	RONDELLE
9	J904637	1	PARAFUSO	SCREW	TORNILLO	VIS
10	131-1144	1	PORCA	NUT	TUERCA	ÉCROU
11	J904641	1	CONEXÃO	FITTING	CONEXIÓN	RACCORD
12	K962748	1	ARRUELA	WASHER	ARANDELA	RONDELLE
13	J904640	1	CONEXÃO - sangria	FITTING - bleeding	CONEXIÓN - sangria	RACCORD - saignée
14	J904646	4	PARAFUSO banjo	BOLT banjo	TORNILLO hueco	VIS creuse
15	J904644	9	ARRUELA	WASHER	ARANDELA	RONDELLE
16	K963867	1	PARAFUSO	SCREW	TORNILLO	VIS
17	J904630	1	SOLENÓIDE 12V	SOLENOID 12V	SOLENOIDE 12V	SOLENOID 12V
18	J904635	1	ANEL-O	O-RING	ANILLO O	JOINT TORIQUE
19	J904777	1	MOLA	SPRING - plunger	RESORTE	RESSORT
20	A187990	1	TERMINAL	TERMINAL	TERMINAL	TERMINAL
21	614-5008	1	PARAFUSO	BOLT	TORNILLO	VIS
22	K962755	4	CONEXÃO	FITTING	CONEXIÓN	RACCORD
23	J902501	3	PRISIONEIRO	STUD	ESPARRAGO	GOUJON
24	J900589	3	PORCA	NUT	TUERCA	ÉCROU
25	J931607	1	JUNTA	GASKET	JUNTA	JOINT
26	J920594	1	ENGRENAGEM	GEAR - pump drive	ENGRANAJE	ENGRENAGE
27	J905387	1	SUPORTE	BRACE	SOPORTE	SUPPORT
29	845-8020	3	PARAFUSO	BOLT	TORNILLO	VIS

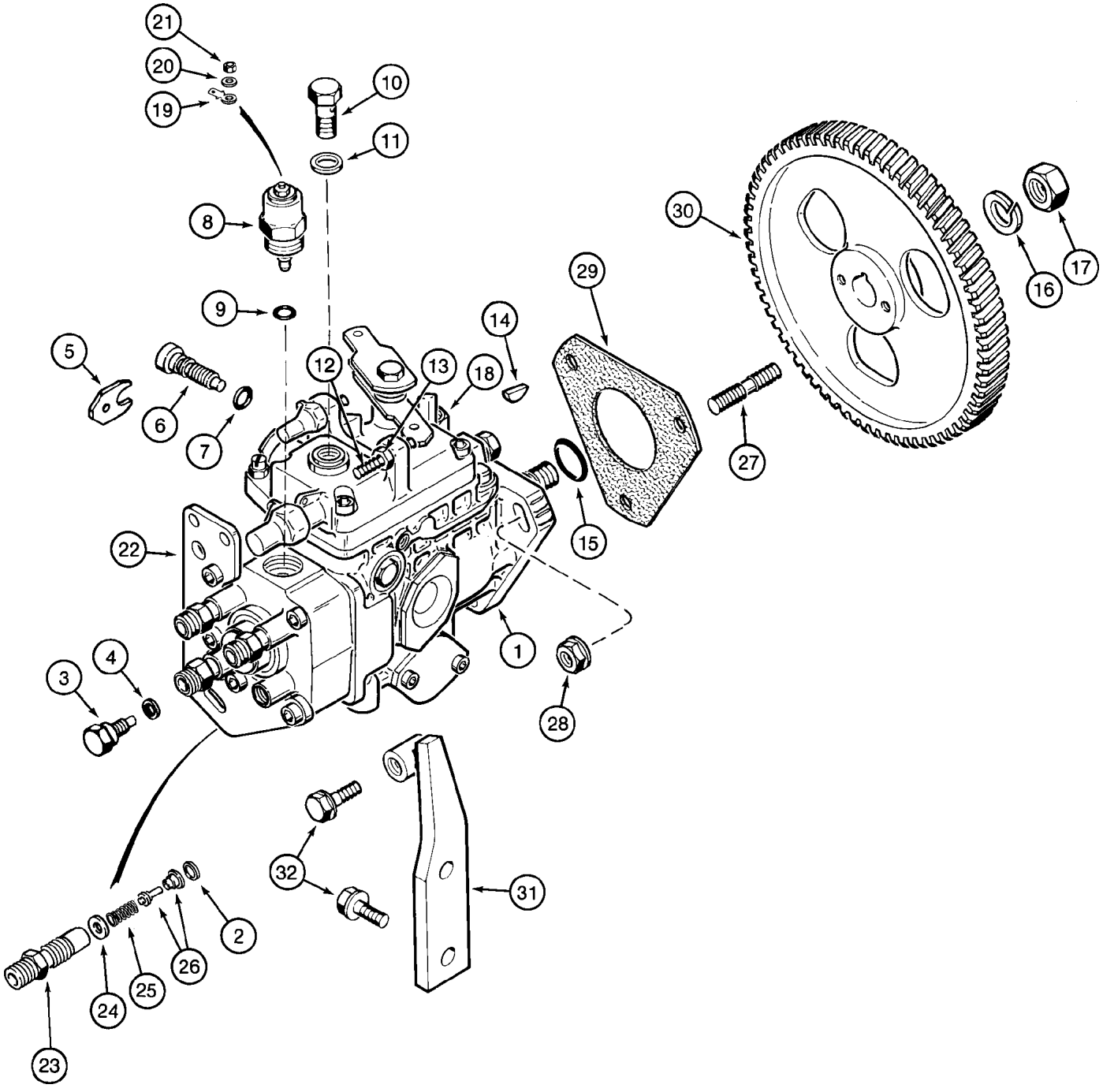
21
20
19
10
11
8
9
5
6
7
12
13
18
14
29
30
16
17
27
15
22
1
28
3
4
32
31
2
26
25
24
23

ITEM REF.	PEÇA Nº PART Nº PIEZA Nº PIECE Nº	QDE. QTY. CANT. QTE.	DESCRIÇÃO (Português)	DESCRIPTION (English)	DESCRIPCION (Español)	DESCRIPTION (Français)
1	J917528	1	BOMBA INJETORA - Conj. (4T-390) (Bosch)	INJECTION PUMP - Assy. (4T-390) (Bosch)	BOMBA INYECTORA - Conj. (4T-390) (Bosch)	POMPE D'INJECTION - Ens. (4T-390) (Bosch)
2	J903570	4	VEDADOR	SEAL	VEDADOR	JOINT
3	J903572	1	PARAFUSO	SCREW	TORNILLO	VIS
4	3053133R1	1	ANEL	RING	ANILLO	JOINT TORIQUE
5	J904786	1	PLACA	PLATE	PLACA	PLATE
6	J904784	1	PARAFUSO	SCREW	TORNILLO	VIS
7	J904785	1	ANEL-O	O-RING	ANILLO O	JOINT TORIQUE
8	A77753	1	SOLENÓIDE	SOLENOID	SOLENOIDE	SOLENOID
9	J903577	1	ANEL	RING	ANILLO	JOINT TORIQUE
10	J905465	1	PARAFUSO	SCREW	TORNILLO	VIS
11	NSS	1	ARRUELA	WASHER	ARANDELA	RONDELLE
12	J904782	1	PARAFUSO	SCREW	TORNILLO	VIS
13	J904783	1	PORCA	NUT	TUERCA	ÉCROU
14	836-4065	1	CHAVETA 4x6.5mm	KEY 4x6.5mm	CLAVIJA 4x6.5mm	CLAVETTE 4x6.5mm
15	J920393	1	VEDADOR	SEAL	VEDADOR	JOINT
16	892-11014	1	ARRUELA	WASHER	ARANDELA	RONDELLE
17	J903738	1	PORCA	NUT	TUERCA	ÉCROU
18	J903382	1	ADAPTADOR	ADAPTER	ADAPTADOR	ADAPTEUR
19	A187990	1	TERMINAL	TERMINAL	TERMINAL	TERMINAL
20	J907481	1	ARRUELA	WASHER	ARANDELA	RONDELLE
21	J907480	1	PORCA	NUT	TUERCA	ÉCROU
22	J905696	1	SUPORTE	BRACE	SOPORTE	SUPPORT
23	J910794	4	CONEXÃO	FITTING	CONEXIÓN	RACCORD
24	3059066R1	4	ARRUELA	WASHER	ARANDELA	RONDELLE
25	J910796	4	MOLA	SPRING - plunger	RESORTE	RESSORT
26	J910795	4	VÁLVULA by-pass	VALVE by-pass	VÁLVULA by-pass	VALVE by-pass
27	J902501	3	PRISIONEIRO	STUD	ESPARRAGO	GOUJON
28	J900589	3	PORCA	NUT	TUERCA	ÉCROU
29	J931607	1	JUNTA	GASKET	JUNTA	JOINT
30	J931387	1	ENGRENAGEM	GEAR - pump drive	ENGRANAJE	ENGRENAGE
31	J905313	1	SUPORTE	BRACE	SOPORTE	SUPPORT
32	845-8020	3	PARAFUSO	BOLT	TORNILLO	VIS

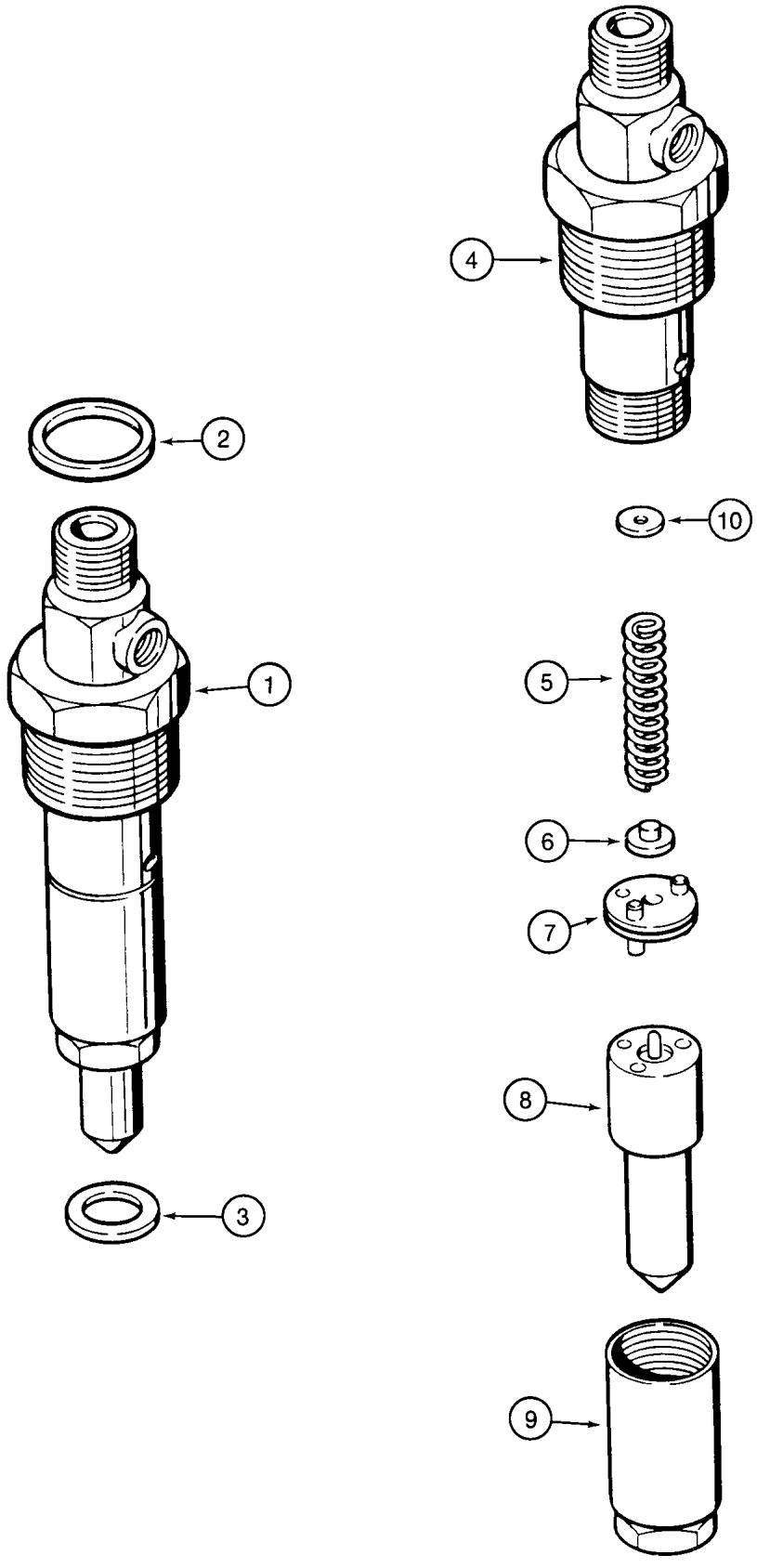
4
2
10
1
5
6
7
8
3
9

ITEM REF.	PEÇA Nº PART Nº PIEZA Nº PIECE Nº	QDE. QTY. CANT. QTE.	DESCRIÇÃO (Português)	DESCRIPTION (English)	DESCRIPCION (Español)	DESCRIPTION (Français)
1	J919336	4	INJETOR - Conj. (4-390)	INJECTOR - Assy. (4-390)	INYECTOR - Conj. (4-390)	INJECTEUR - Ens. (4-390)
1	J919343	4	INJETOR - Conj. (4T-390)	INJECTOR - Assy (4T-390)	INYECTOR - Conj (4T-390)	INJECTEUR-Ens (4T-390)
2	J909356	1	ANEL-O	O-RING	ANILLO O	JOINT TORIQUE
3	J906659	1	VEDADOR	SEAL	VEDADOR	JOINT
4	NSS	1	CORPO	BODY	CUERPO	CORPS
5	NSS	1	MOLA - injetor	SPRING - nozzle	RESORTE - inyector	RESSORT - injecteur
6	NSS	1	ASSENTO	SEAT	ASIENTO	SIÈGE
7	NSS	1	BATENTE - válv. injetor	STOP - nozzle valve	TOPE - válv. inyector	BUTEE - valv. injecteur
8	NSS	1	BICO	TIP	BOQUILLA	GICLEUR
9	NSS	1	PORCA	NUT	TUERCA	ÉCROU
	A48186	1	JOGO DE CALÇOS	NOZZLE SHIM KIT	JUEGO DE CALZOS	JEU DE CALES
10	1806233C1	5	CALÇO injetor 1.00mm	SHIM nozzle, 1.00mm	CALZO inyector1.00mm	CALE injecteur 1.00mm
10	1806234C1	5	CALÇO injetor 1.04mm	SHIM nozzle, 1.04mm	CALZO inyector1.04mm	CALE injecteur 1.04mm
10	1806235C1	5	CALÇO injetor 1.08mm	SHIM nozzle, 1.08mm	CALZO inyector1.08mm	CALE injecteur 1.08mm
10	1806236C1	5	CALÇO injetor 1.10mm	SHIM nozzle, 1.10mm	CALZO inyector1.10mm	CALE injecteur 1.10mm
10	1806237C1	5	CALÇO injetor 1.14mm	SHIM nozzle, 1.14mm	CALZO inyector1.14mm	CALE injecteur 1.14mm
10	1806238C1	5	CALÇO injetor 1.18mm	SHIM nozzle, 1.18mm	CALZO inyector1.18mm	CALE injecteur 1.18mm
10	1806239C1	5	CALÇO injetor 1.20mm	SHIM nozzle, 1.20mm	CALZO inyector1.20mm	CALE injecteur 1.20mm
10	1806240C1	5	CALÇO injetor 1.24mm	SHIM nozzle, 1.24mm	CALZO inyector1.24mm	CALE injecteur 1.24mm
10	1806241C1	5	CALÇO injetor 1.28mm	SHIM nozzle, 1.28mm	CALZO inyector1.28mm	CALE injecteur 1.28mm
10	1806242C1	5	CALÇO injetor 1.30mm	SHIM nozzle, 1.30mm	CALZO inyector1.30mm	CALE injecteur 1.30mm
10	1806243C1	5	CALÇO injetor 1.34mm	SHIM nozzle, 1.34mm	CALZO inyector1.34mm	CALE injecteur 1.34mm
10	1806244C1	5	CALÇO injetor 1.38mm	SHIM nozzle, 1.38mm	CALZO inyector1.38mm	CALE injecteur 1.38mm
10	1806245C1	5	CALÇO injetor 1.40mm	SHIM nozzle, 1.40mm	CALZO inyector1.40mm	CALE injecteur 1.40mm
10	1806246C1	5	CALÇO injetor 1.44mm	SHIM nozzle, 1.44mm	CALZO inyector1.44mm	CALE injecteur 1.44mm
10	1806247C1	5	CALÇO injetor 1.48mm	SHIM nozzle, 1.48mm	CALZO inyector1.48mm	CALE injecteur 1.48mm
10	1806248C1	5	CALÇO injetor 1.50mm	SHIM nozzle, 1.50mm	CALZO inyector1.50mm	CALE injecteur 1.50mm
10	1806249C1	5	CALÇO injetor 1.54mm	SHIM nozzle, 1.54mm	CALZO inyector1.54mm	CALE injecteur 1.54mm
10	1806250C1	5	CALÇO injetor 1.58mm	SHIM nozzle, 1.58mm	CALZO inyector1.58mm	CALE injecteur 1.58mm
10	1806251C1	5	CALÇO injetor 1.60mm	SHIM nozzle, 1.60mm	CALZO inyector1.60mm	CALE injecteur 1.60mm
10	1806252C1	5	CALÇO injetor 1.64mm	SHIM nozzle, 1.64mm	CALZO inyector1.64mm	CALE injecteur 1.64mm
10	1806253C1	5	CALÇO injetor 1.68mm	SHIM nozzle, 1.68mm	CALZO inyector1.68mm	CALE injecteur 1.68mm
10	1806254C1	5	CALÇO injetor 1.70mm	SHIM nozzle, 1.70mm	CALZO inyector1.70mm	CALE injecteur 1.70mm
10	1806255C1	5	CALÇO injetor 1.74mm	SHIM nozzle, 1.74mm	CALZO inyector1.74mm	CALE injecteur 1.74mm
10	1806256C1	5	CALÇO injetor 1.78mm	SHIM nozzle, 1.78mm	CALZO inyector1.78mm	CALE injecteur 1.78mm
10	1806257C1	5	CALÇO injetor 1.80mm	SHIM nozzle, 1.80mm	CALZO inyector1.80mm	CALE injecteur 1.80mm
10	1806258C1	5	CALÇO injetor 1.84mm	SHIM nozzle, 1.84mm	CALZO inyector1.84mm	CALE injecteur 1.84mm
10	1806259C1	5	CALÇO injetor 1.88mm	SHIM nozzle, 1.88mm	CALZO inyector1.88mm	CALE injecteur 1.88mm
10	1806260C1	5	CALÇO injetor 1.90mm	SHIM nozzle, 1.90mm	CALZO inyector1.90mm	CALE injecteur 1.90mm
10	1806261C1	5	CALÇO injetor 1.94mm	SHIM nozzle, 1.94mm	CALZO inyector1.94mm	CALE injecteur 1.94mm
10	1806262C1	5	CALÇO injetor 1.98mm	SHIM nozzle, 1.98mm	CALZO inyector1.98mm	CALE injecteur 1.98mm

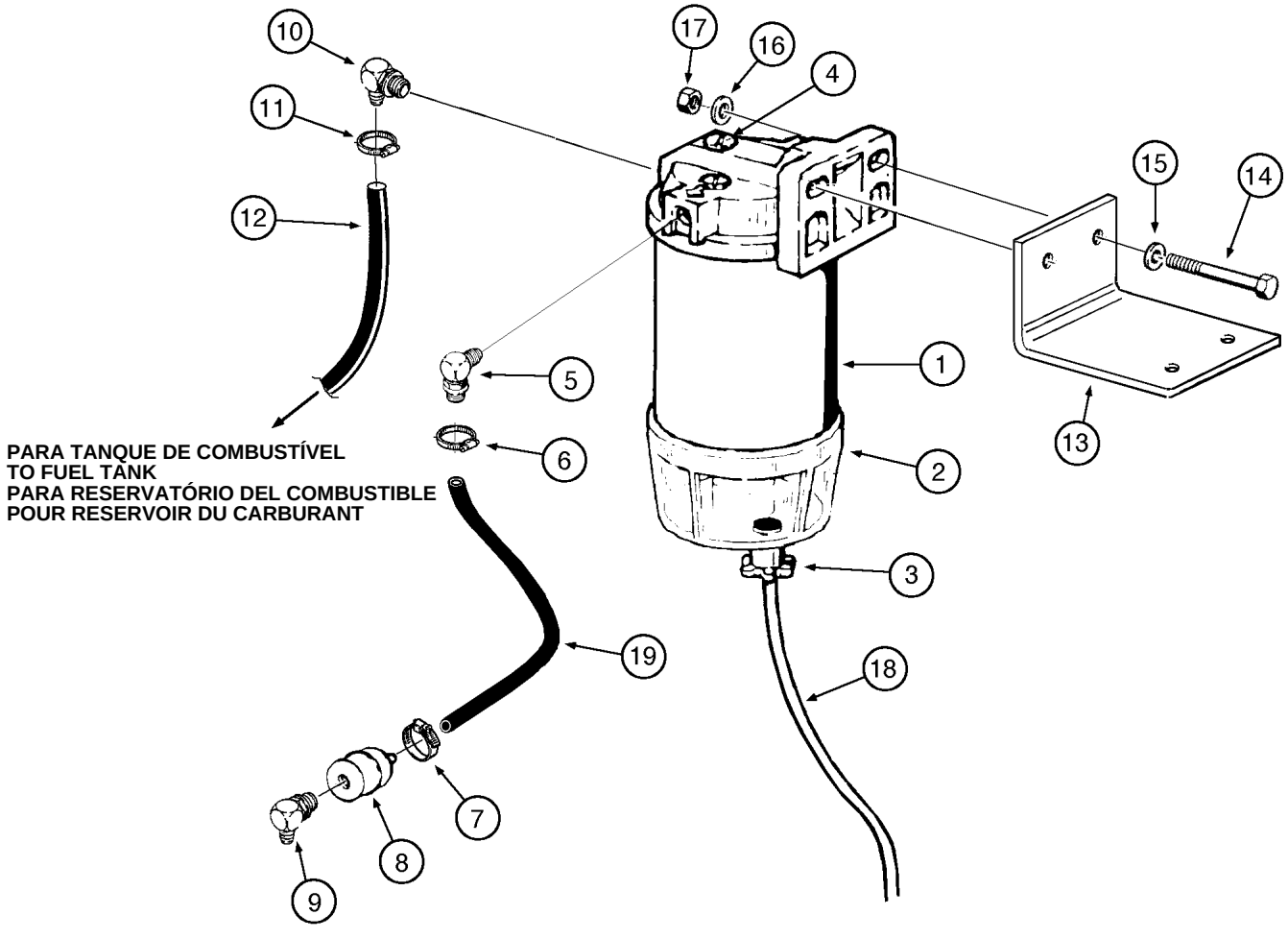
PARA TANQUE DE COMBUSTÍVEL
TO FUEL TANK
PARA RESERVATÓRIO DEL COMBUSTIBLE
POUR RESERVOIR DU CARBURANT
1
2
3
4
5
6
7
8
9
10
11
12
13
14
15
16
17
18
19

ITEM REF.	PEÇA Nº PART Nº PIEZA Nº PIECE Nº	QDE. QTY. CANT. QTE.	DESCRIÇÃO (Português)	DESCRIPTION (English)	DESCRIPCION (Español)	DESCRIPTION (Français)
	148503A1	1	FILTRO separador - Conj. (Nota)	FILTER separator - Assy. (Note)	FILTRO - Conj. (Nota)	FILTRE - Ens. (Note)
1	E158437	1	JOGO elemento	KIT element	KIT elemento	KIT element
2	E158458	1	JOGO copo	KIT cup	KIT copo	KIT cup
3	E158457	1	JOGO dreno	KIT drain	KIT drenaje	KIT drain
4	E158459	1	JOGO respiro	KIT breather	KIT respiradero	KIT breather
5	217-347	1	COTOVELO 90°	ELBOW 90°	CODO 90°	RACCORD 90°
6	214-1704	1	BRAÇADEIRA	CLAMP	ABRAZADERA	COLLIER
7	214-1704	1	BRAÇADEIRA	CLAMP	ABRAZADERA	COLLIER
8	D145357	1	FILTRO comb. - Conj.	FILTER fuel - Assy.	FILTRO - Conj.	FILTRE - Ens.
9	222-95	1	COTOVELO 45°	ELBOW 45°	CODO 45°	RACCORD 45°
10	217-374	1	COTOVELO 90°	ELBOW 90°	CODO 90°	RACCORD 90°
11	214-1708	1	BRAÇADEIRA	CLAMP	ABRAZADERA	COLLIER
12	148502A1	1	MANGUEIRA tanque comb. (P. 3-2)	HOSE fuel tank (P. 3-2)	MANGUERA (P. 3-2)	TUYAU (P. 3-2)
13	148500A1	1	SUPORTE	BRACE	SOPORTE	SUPPORT
14	413-624	2	PARAFUSO	BOLT	TORNILLO	VIS
15	495-11041	4	ARRUELA	WASHER	ARANDELA	RONDELLE
16	492-11038	2	ARRUELA	WASHER	ARANDELA	RONDELLE
17	425-106	2	PORCA	NUT	TUERCA	ÉCROU
18	E155897	1	MANGUEIRA dreno	HOSE drain	MANGUERA	TUYAU
19	148501A1	1	MANGUEIRA filtro-bomba	HOSE filter-pump	MANGUERA	TUYAU

Nota: Se equipado (Opcional)
Note: If equiped (Optional)
Nota: Si equipado (Opcional)
Note: Si utilisé (Optionnel)

ÍNDICE

Descrição **Página**

MOTOR DE PARTIDA - CONJUNTO 4-2
ALTERNADOR 65A - CONJUNTO 4-4
ALTERNADOR E MOTOR DE PARTIDA - MONTAGEM 4-6
CIRCUITO ELÉTRICO DO MOTOR E CONEXÕES 4-8
BATERIA E CABOS (STANDARD) 4-10
CIRCUITO ELÉTRICO DO PAINEL DIANTEIRO 4-12
CIRCUITO ELÉTRICO DO PAINEL LATERAL 4-14
CIRCUITO ELÉTRICO DO PAINEL LATERAL E CONEXÕES 4-16
PAINEL DE INSTRUMENTOS DIANTEIRO E COBERTURA 4-18
PAINEL DE INSTRUMENTOS LATERAL E COBERTURA 4-20
PAINEL DE INSTRUMENTOS 4-22
CIRCUITO ELÉTRICO DE ILUMINAÇÃO - STANDARD 4-24
CIRCUITO ELÉTRICO DE ILUMINAÇÃO - OPCIONAL 4-26
FARÓIS E LANTERNA - ROPS STANDARD 4-28
FARÓIS E LANTERNA - COM CABINE 4-30
LUZES DE FREIO, LANTERNA E LUZES DE TRABALHO 4-32
LUZES DE FREIO, LANTERNAS E INDICADORES DE DIREÇÃO - COM CABINE 4-34
BUZINA E ALARME DE RÉ 4-36
SISTEMA HIDRÁULICO AUXILIAR DA RETRO - CIRCUTO ELÉTRICO (OPCIONAL) 4-38
MONTAGEM DO RÁDIO, ALTO-FALANTES E ANTENA (OPCIONAL) 4-40
LUZ ROTATIVA (OPCIONAL) 4-42

TABLE OF CONTENTS

Description **Page**

STARTER - ASSEMBLY 4-2
ALTERNATOR 65A - ASSEMBLY 4-4
STARTER AND ALTERNATOR - MOUNTING 4-6
ENGINE WIRING HARNESS AND CONNECTIONS 4-8
BATTERY AND CABLES (STANDARD) 4-10
FRONT CONSOLE WIRING HARNESS 4-12
SIDE CONSOLE INSTRUMENT HARNESS 4-14
SIDE CONSOLE INSTRUMENT HARNESS AND CONNECTIONS 4-16
FRONT INSTRUMENT PANEL AND COVERS 4-18
SIDE INSTRUMENT PANEL AND COVERS 4-20
INSTRUMENT CLUSTER 4-22
TRACTOR LAMP ELECTRICAL CIRCUIT 4-24
TRACTOR LAMP ELECTRICAL CIRCUIT 4-26
FLOOD AND TAIL LIGHTS - STANDARD ROPS 4-28
FLOOD AND TAIL LIGHTS - WITH CAB 4-30
BRAKE, TAIL AND WORKING LIGHTS 4-32
BRAKE LIGHTS, TAIL LIGHTS AND TURN SIGNAL - WITH CAB 4-34
HORN AND BACKUP ALARM 4-36
BACKHOE AUXILIARY HYDRAULIC SYSTEM - ELECTRICAL CIRCUIT (OPTIONAL) 4-38
RADIO MOUNTING, SPEAKERS AND ANTENNA (OPTIONAL) 4-40
ROTATING BEACON (OPTIONAL) 4-42

ÍNDICE

Descripción **Página**

MOTOR DE ARRANQUE - CONJUNTO 4-2
ALTERNADOR 65A - CONJUNTO 4-4
ALTERNADOR Y MOTOR DE ARRANQUE - MONTAJE 4-6
CIRCUITO ELECTRICO DEL MOTOR Y CONEXIONES 4-8
BATERIA Y CABOS (STANDARD) 4-10
CIRCUITO ELÉCTRICO DEL TABLERO DELANTERO 4-12
CIRCUITO ELÉCTRICO DEL TABLERO LATERAL 4-14
CIRCUITO ELÉCTRICO DEL TABLERO LATERAL Y CONEXIONES 4-16
TABLERO DE INSTRUMENTOS DELANTERO Y CUBIERTA 4-18
TABLERO DE INSTRUMENTOS LATERAL Y CUBIERTA 4-20
TABLERO DE INSTRUMENTOS 4-22
CIRCUITO ELÉCTRICO DE ILUMINACIÓN - STANDARD 4-24
CIRCUITO ELÉCTRICO DE ILUMINACIÓN - OPCIONAL 4-26
FAROS Y LINTERNAS - PROTECCIÓN CONTRA VUELCO STANDARD 4-28
FAROS Y LINTERNAS - CON CABINA 4-30
FRENO, LINTERNAS Y LUCES DE TRABAJO 4-32
LUCES DE FRENO, LINTERNAS Y INDICADORES DE DIRECCIÓN - CON CABINA 4-34
BOCINE Y ALARMA DE MARCHA ATRÁS 4-36
SISTEMA HIDRAULICO AUXILIAR - CIRCUITO ELÉCTRICO (OPCIONAL) 4-38
MONTAJE DEL RADIO, ALTAVOZES Y ANTENA (OPCIONAL) 4-40
LUCE ROTACTIVA (OPCIONAL) 4-42

INDEX

Description **Page**

DEMARREUR - ENSEMBLY 4-2
ALTERNATEUR 65A - ENSEMBLE 4-4
ALTERNATEUR ET DEMARREUR - MONTAGE 4-6
CIRCUIT ELECTRIC DU MOTEUR ET CONNECTEURS 4-8
BATTERIE ET CABLES (STANDARD) 4-10
CIRCUIT ELECTRIC DU TABLEAU DE BORD AVANT 4-12
CIRCUIT ELECTRIC DU TABLEAU DE BORD LATÉRAL 4-14
CIRCUIT ELECTRIC DU TABLEAU DE BORD LATÉRAL ET CONNECTEURS 4-16
TABLEAU DE BORD AVANT ET COUVERCLE 4-18
TABLEAU DE BORD LATÉRAL ET COUVERCLE 4-20
TABLEAU DE BORD 4-22
CIRCUIT ELECTRIC DE ILLUMINATION - STANDARD 4-24
CIRCUIT ELECTRIC DE ILLUMINATION - OPTIONNEL 4-26
PHARES ET LANTÈRNE - PROTECTION ANTI REVERSEMENT STANDARD 4-28
PHARES ET LANTÈRNE - AVEC CABINE 4-30
FREIN, LANTÈRNE ET ILLUMINATION DE TRAVAIL 4-32
LUMIÈRE DU FREIN, LANTÈRNE ET INDICATEUR DE DIRECTION - AVEC CABINE 4-34
AVERTISSEUR ET ALARME ARRIÈRE 4-36
CIRCUIT HYDRAULIQUE AUXILIAIRE - CIRCUIT ELECTRIC (OPTIONNEL) 4-38
ENSEMBLE DU RADIO, ANTENA ET SPEAKER (OPTIONNEL) 4-40
LANTÈRNE ROTACTIF (OPTIONNEL) 4-42

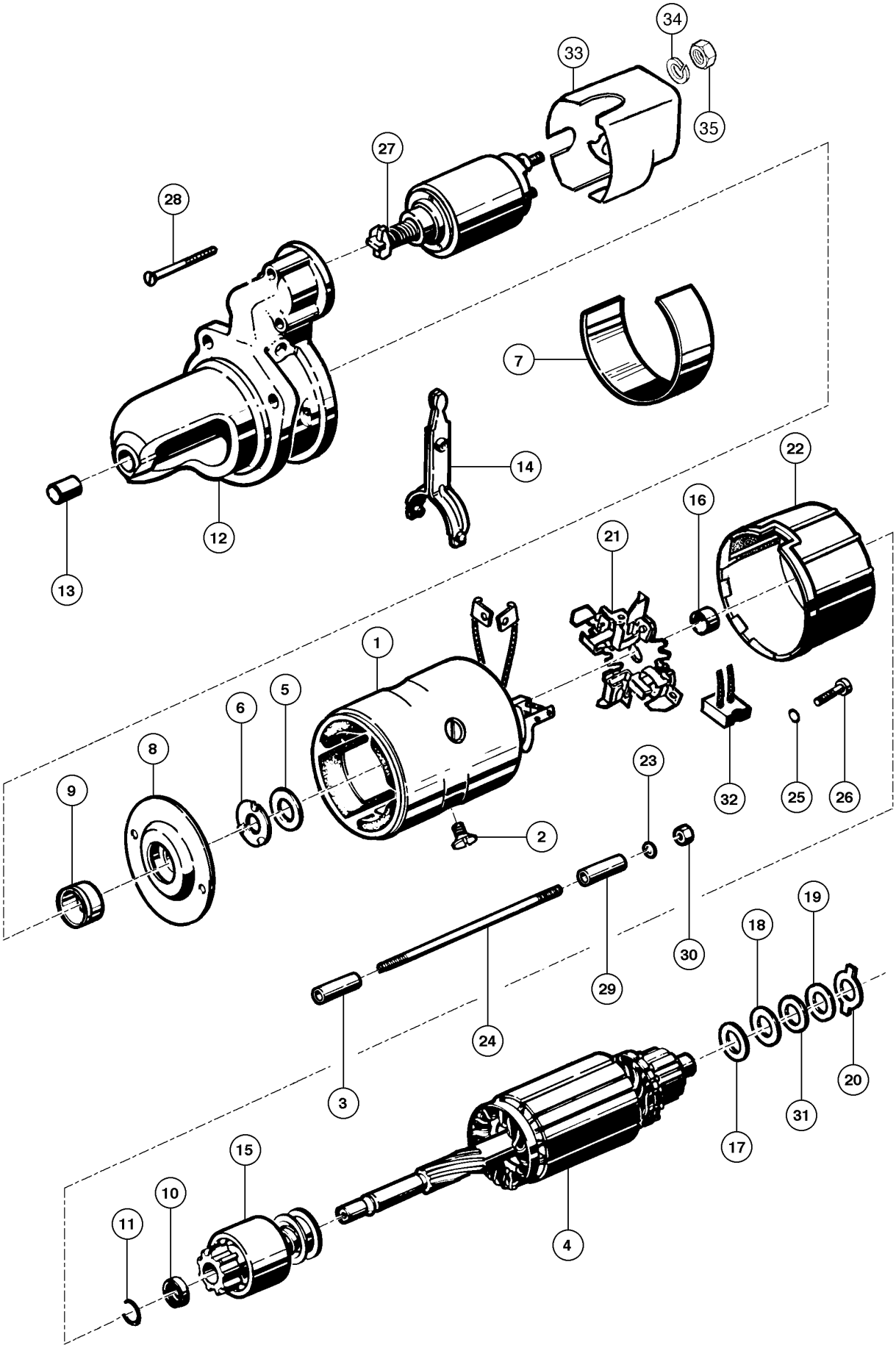
34
33
35
27
28
7
14
12
13
22
16
21
1
6
5
8
9
23
32
25
26
2
30
29
18
19
24
3
20
31
17
15
10
11
4

ITEM REF.	PEÇA Nº PART Nº PIEZA Nº PIECE Nº	QDE. QTY. CANT. QTE.	DESCRIÇÃO (Português)	DESCRIPTION (English)	DESCRIPCION (Español)	DESCRIPTION (Français)
	148031A1	1	MOTOR DE PARTIDA	STATER	MOTOR DE ARRANQUE	DEMARREUR
1	E157583	1	BOBINA CAMPO - Jogo	FIELD COIL-Kit	BOBINA DE CAMPO	MANGNETO-Jeu
2	K965142	4	PARAFUSO	BOLT	TORNILLO	VIS
3	E155815	2	TUBO-isolante	TUBE-isolator	TUBO-isolante	TUBE-isolateur
4	E68432	1	INDUZIDO	ARMATURE	INDUCIDO	ROTOR
5	NSS	1	ARRUELA	WASHER	ARANDELA	RONDELLE
6	E155822	1	ASSENTO	SEAT	ASIENTO	SIEGE
7	E158744	2	ISOLANTE	ISOLATOR	ISOLANTE	ISOLATEUR
8	E68435	1	MANCAL	BEARING	COJINETE	PALIER
9	K965129	1	BUCHA	BUSHING	BUJE	DOUILLE
10	NSS	1	ANEL	RING	ANILLO	BAGUE
11	NSS	1	ANEL-trava	RING-lock	ANILLO-cierre	BAGUE d'arrêt
12	E158742	1	MANCAL	BEARING	COJINETE	PALIER
13	E68444	1	BUCHA	BUSHING	BUJE	DOUILLE
14	E68447	1	ALAVANCA - Conj.	LEVER - Assy.	PALANCA - Conj.	LEVIER - Ens.
15	E158741	1	PINHÃO	PINION	PIÑÓN	PIGNON
16	E68445	1	BUCHA	BUSHING	BUJE	DOUILLE
17	NSS	1	ARRUELA	WASHER	ARANDELA	RONDELLE
18	NSS	1	ARRUELA	WASHER	ARANDELA	RONDELLE
19	NSS	1	ARRUELA	WASHER	ARANDELA	RONDELLE
20	NSS	1	ARRUELA	WASHER	ARANDELA	RONDELLE
21	H57842-08	1	PORTA-ESCOVAS	BRUSH HOLDER	PORTA-ESCOBILLAS	PORTE-BROSSES
22	E68440	1	MANCAL	BEARING	COJINETE	PALIER
23	E67163	2	ARRUELA	WASHER	ARANDELA	RONDELLE
24	E155823	2	PRISIONEIRO	STUD	ESPARRAGO	GOUJON
25	NSS	4	ARRUELA-pressão	WASHER-lock	ARANDELA-cierre	RONDELLE W
26	NSS	4	PARAFUSO	BOLT	TORNILLO	VIS
27	148050A1	1	SOLENÓIDE	SOLENOID	SOLENOIDE	SOLENOID
28	E68442	3	PARAFUSO	BOLT	TORNILLO	VIS
29	E155816	2	TUBO-isolante	TUBE-insulator	TUBO-isolante	TUBE-isolateur
30	825-1106	2	PORCA	NUT	TUERCA	ÉCROU
31	NSS	1	ARRUELA	WASHER	ARANDELA	RONDELLE
32	J57842-09	1	JOGO DE REPARO	REPAIR KIT	JUEGO DE REPARO	JEU DE RÉPARATION
33	148051A1	1	PROTEÇÃO	PROTECTION	PROTECTOR	PROTECTEUR
34	148096A1	1	ARRUELA	WASHER	ARANDELA	RONDELLE
35	148097A1	1	PORCA	NUT	TUERCA	ÉCROU
	E68446	1	JOGO DE REPARO (Nota 1)	REPAIR KIT (Note 1)	JUEGO REPARACIÓN (Nota 1)	JEU DE RÉPARATION (Note 1)

Nota 1: Inclui / Incluye 5, 10, 11, 17, 18, 19, 20, 23, 25, 26, 30, 31
Note 1: Includes / Comprend 5, 10, 11, 17, 18, 19, 20, 23, 25, 26, 30, 31

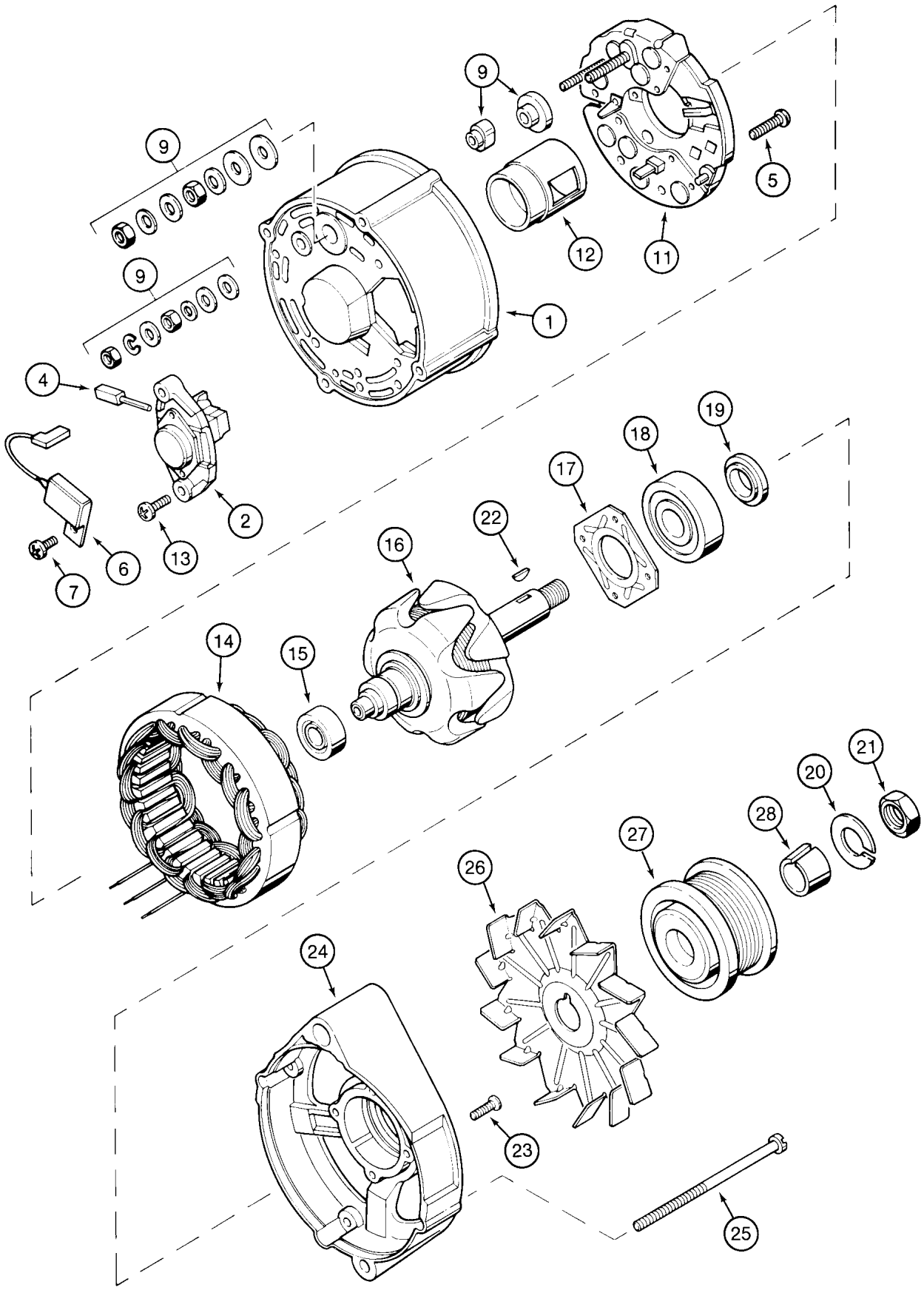
9
9
9
1
12
11
5
4
2
13
6
7
18
19
17
22
16
14
15
21
20
28
27
26
24
23
25

ITEM REF.	PEÇA Nº PART Nº PIEZA Nº PIECE Nº	QDE. QTY. CANT. QTE.	DESCRIÇÃO (Português)	DESCRIPTION (English)	DESCRIPCION (Español)	DESCRIPTION (Français)
	A187873	1	ALTERNADOR - Conj.	ALTERNATOR - Assy.	ALTERNADOR - Conj.	ALTERNATEUR - Ens.
1	A187903	1	CARCAÇA	HOUSING	CARCASA	CARCASSE
2	A187906	1	REGULADOR	REGULATOR	REGULADOR	REGULATEUR
4	1964968C1	1	ESCOVA	BRUSHES	ESCOBILLA	BROSSE
5	1530431C1	2	PARAFUSO	BOLT	TORNILLO	VIS
6	3079134R1	1	CAPACITOR	CAPACITOR	CAPACITOR	CAPACITEUR
7	1964969C1	1	PARAFUSO	SCREW	TORNILLO	VIS
9	A187904	1	TERMINAL	TERMINAL	TERMINAL	TERMINAL
11	A187917	1	RETIFICADOR	RECTIFIER	RECTIFICADOR	RECTIFIEUR
12	A187899	1	ISOLADOR	SHIELD	AISLADOR	ISOLATEUR
13	A187504	2	PARAFUSO	BOLT	TORNILLO	VIS
14	1964966C1	1	ESTATOR	STATOR	ESTATOR	STATEUR
15	A186186	1	ROLAMENTO	BEARING	RODAMIENTO	ROULEMENT
16	1964964C1	1	ROTOR - alternador	ROTOR - alternator	ROTOR - alternador	ROTOR - alternateur
17	A187901	1	PLACA	PLATE	PLACA	PLAQUE
18	A186183	1	ROLAMENTO	BEARING	RODAMIENTO	ROULEMENT
	3078897R1	1	JOGO DE PEÇAS - rotor	REPAIR KIT - rotor	JUEGO REPARO - rotor	JEU RECHANGE - rotor
19	NSS	1	ANEL - espaçador	RING - spacer	ANILLO - espaciador	BAGUE - entretoise
20	NSS	1	ARRUELA	WASHER	ARANDELA	RONDELLE
21	NSS	1	PORCA	NUT	TUERCA	ÉCROU
22	NSS	1	CHAVETA	KEY	CLAVIJA	CLAVETTE
23	NSS	4	PARAFUSO	SCREW	TORNILLO	VIS
24	A186182	1	CARCAÇA	HOUSING	CARCASA	CARCASSE
25	A186193	4	PARAFUSO	BOLT	TORNILLO	VIS
26	221425R1	1	VENTILADOR	FAN	VENTILADOR	VENTILATEUR
27	J908560	1	POLIA	PULLEY	POLEA	POULIE
28	J908563	1	RETENTOR	RETAINER	RETENEDOR	RETENTEUR

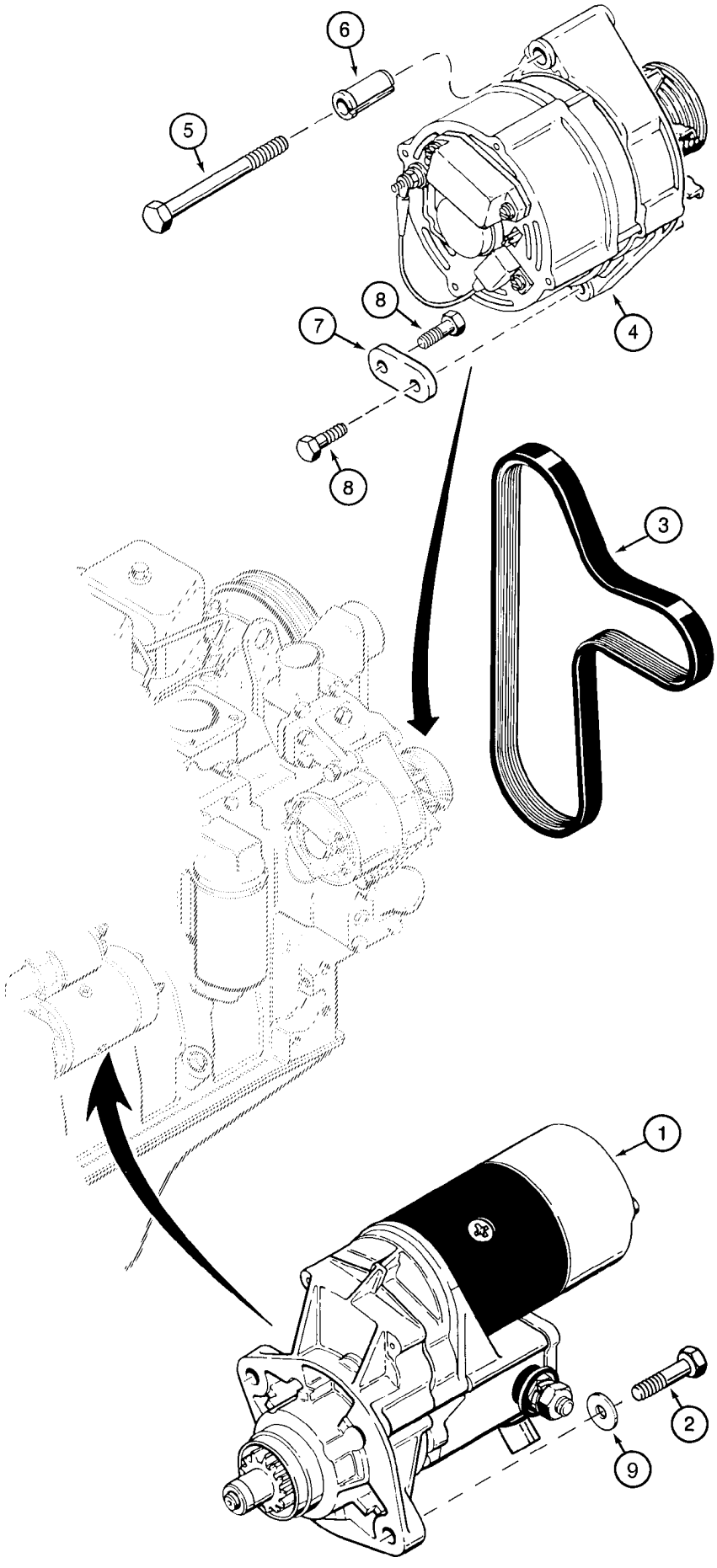
6
5
4
8
7
8
3
1
2
9

ITEM REF.	PEÇA Nº PART Nº PIEZA Nº PIECE Nº	QDE. QTY. CANT. QTE.	DESCRIÇÃO (Português)	DESCRIPTION (English)	DESCRIPCION (Español)	DESCRIPTION (Français)
1	REF.	1	MOTOR DE PARTIDA - Conj. (P. 4-2)	STARTER - Assy. (P. 4-2)	MOTOR DE ARRANQUE - Conj. (P. 4-2)	DEMARREUR - Ens. (P. 4-2)
2	614-10035	2	PARAFUSO	BOLT	TORNILLO	VIS
3	J925953	1	CORREIA	BELT	CORREA	COURROIE
4	REF.	1	ALTERNADOR - Conj. (P. 4-4)	ALTERNATOR - Assy. (P. 4-4)	ALTERNADOR - Conj. (P. 4-4)	ALTERNATEUR - Ens. (P. 4-4)
5	814-10100	1	PARAFUSO	BOLT	TORNILLO	VIS
6	J902469	1	ESPAÇADOR	SPACER	ESPACIADOR	ENTRETOISE
7	J903089	1	SUPORTE	BRACE	SOPORTE	SUPPORT
8	614-8020	2	PARAFUSO	BOLT	TORNILLO	VIS
9	892-11010	2	ARRUELA	WASHER	ARANDELA	RONDELLE

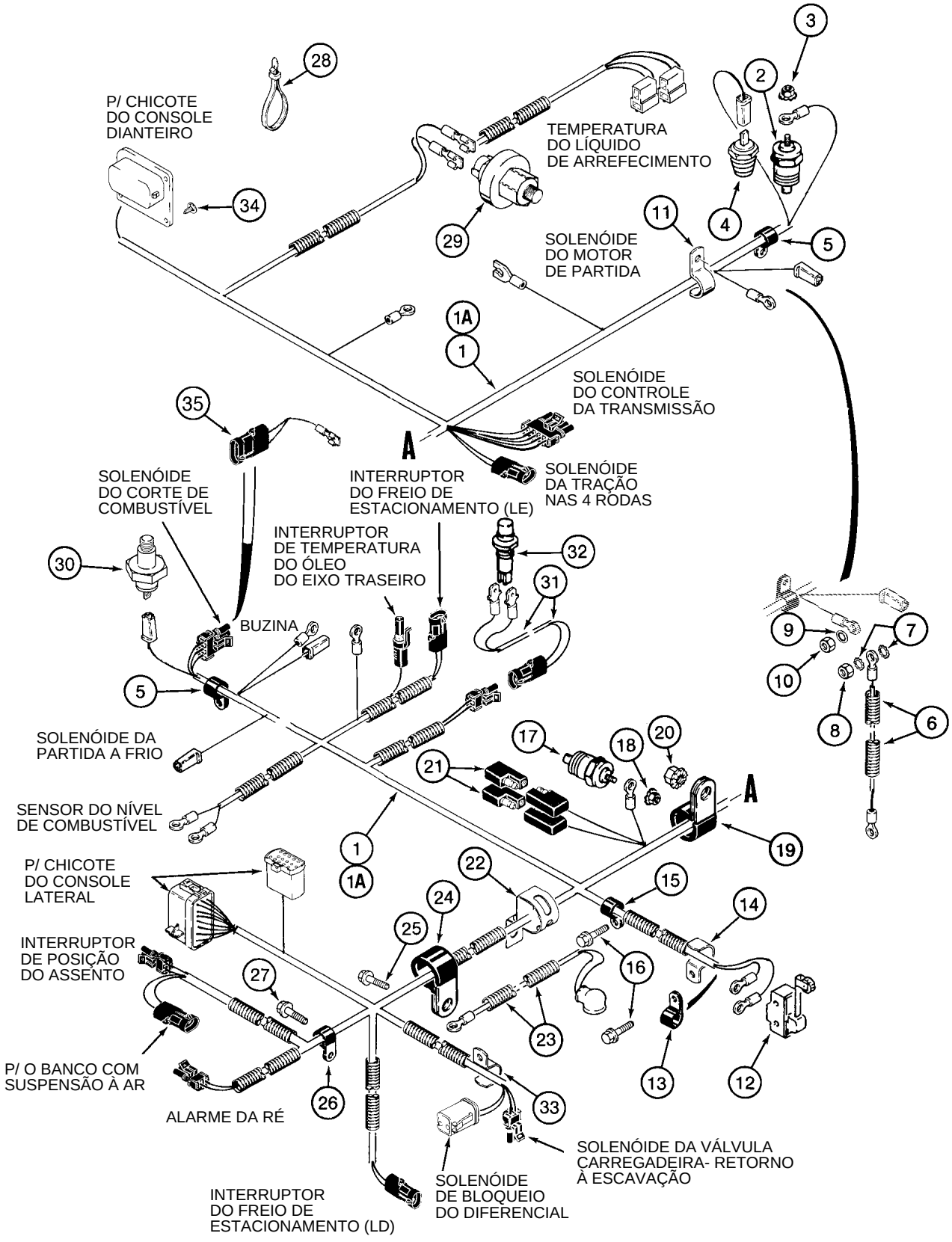
P/ CHICOTE DO CONSOLE DIANTEIRO
TEMPERATURA DO LÍQUIDO DE ARREFECIMENTO
SOLENÓIDE DO MOTOR DE PARTIDA
SOLENÓIDE DO CONTROLE DA TRANSMISSÃO
SOLENÓIDE DA TRAÇÃO NAS 4 RODAS
INTERRUPTOR DO FREIO DE ESTACIONAMENTO (LE)
SOLENÓIDE DO CORTE DE COMBUSTÍVEL
INTERRUPTOR DE TEMPERATURA DO ÓLEO DO EIXO TRASEIRO
BUZINA
SOLENÓIDE DA PARTIDA A FRIO
SENSOR DO NÍVEL DE COMBUSTÍVEL
P/ CHICOTE DO CONSOLE LATERAL
INTERRUPTOR DE POSIÇÃO DO ASSENTO
P/ O BANCO COM SUSPENSÃO À AR
ALARME DA RÉ
INTERRUPTOR DO FREIO DE ESTACIONAMENTO (LD)
SOLENÓIDE DE BLOQUEIO DO DIFERENCIAL
SOLENÓIDE DA VÁLVULA CARREGADEIRA- RETORNO À ESCAVAÇÃO
A
1A
1
2
3
4
5
6
7
8
9
10
11
12
13
14
15
16
17
18
19
20
21
22
23
24
25
26
27
28
29
30
31
32
33
34
35

ITEM REF.	PEÇA Nº PART Nº PIEZA Nº PIECE Nº	QDE. QTY. CANT. QTE.	DESCRIÇÃO (Português)	DESCRIPTION (English)	DESCRIPCION (Español)	DESCRIPTION (Français)
1	282015A3	1	CHICOTE motor (Nota) (Nota 2)	HARNESS engine (Note) (Note 2)	AP. ELECTRICO (Nota) (Nota 2)	FAISCEAU (Note) (Note 2)
1	282015A5	1	CHICOTE motor (Nota) (Nota 3)	HARNESS engine (Note) (Note 3)	AP. ELECTRICO (Nota) (Nota 3)	FAISCEAU (Note) (Note 3)
1A	282016A3	1	CHICOTE motor (Nota 1) (Nota 2)	HARNESS engine (Note 1) (Note 2)	AP. ELECTRICO (Nota 1) (Nota 2)	FAISCEAU (Note 1) (Note 2)
1A	282016A5	1	CHICOTE motor (Nota 1) (Nota 3)	HARNESS engine(Note 1) (Note 3)	AP. ELECTRICO (Nota 1) (Nota 3)	FAISCEAU (Note 1) (Note 3)
2	A166057	1	SENSOR temperatura	SENDER	SENSOR	SENSOR
3	193-1000	1	PORCA	NUT	TUERCA	ECROU
4	1345488C3	1	INTERRUPTOR temperat.	SWITCH temperature	INTERRUPTOR	INTERRUPTEUR
5	515-23127	2	BRAÇADEIRA	CLAMP	ABRAZADERA	COLLIER
6	D143830	1	CABO alternador	CABLE alternator	CABLE alternador	WIRE
7	493-21033	2	ARRUELA	WASHER	ARANDELA	RONDELLE
8	829-1408	1	PORCA	NUT	TUERCA	ECROU
9	493-21020	1	ARRUELA	WASHER	ARANDELA	RONDELLE
10	824-1405	1	PORCA	NUT	TUERCA	ECROU
11	D147383	1	BRAÇADEIRA	CLAMP	ABRAZADERA	COLLIER
12	D137363	1	INTERRUPTOR	SWITCH	INTERRUPTOR	INTERRUPTEUR
13	515-23127	1	BRAÇADEIRA	CLAMP	ABRAZADERA	COLLIER
14	D147383	1	BRAÇADEIRA	CLAMP	ABRAZADERA	COLLIER
15	515-23127	1	BRAÇADEIRA	CLAMP	ABRAZADERA	COLLIER
16	844-10020	2	PARAFUSO	BOLT	TORNILLO	VIS
17	A166057	1	SENSOR temperatura	SENSOR temperature	SENSOR	SENSOR
18	193-1000	1	PORCA	NUT	TUERCA	ECROU
19	D39696	1	BRAÇADEIRA	CLAMP	ABRAZADERA	COLLIER
20	829-2410	1	PORCA	NUT	TUERCA	ECROU
21	L71879	2	DIODO	DIODE	DIODO	DIODE
22	192196A2	1	BRAÇADEIRA	CLAMP	ABRAZADERA	COLLIER
23	184188A1	1	CABO motor partida	CABLE starter	CABLE	WIRE
24	49773	1	BRAÇADEIRA	CLAMP	ABRAZADERA	COLLIER
25	844-10025	1	PARAFUSO	BOLT	TORNILLO	VIS
26	515-23127	1	BRAÇADEIRA	CLAMP	ABRAZADERA	COLLIER
27	814-10060	1	PARAFUSO	BOLT	TORNILLO	VIS
28	L18337	27	CINTA	STRAP	PRECINTA	BANDE
29	1983233C1	1	INTERRUPTOR restrição	SWITCH restriction	INTERRUPTOR	INTERRUPTEUR
30	277016A1	1	SENSOR pressão	SENDER	SENSOR	SENSOR
30A	637-62081	1	ANEL-O	O-RING	ANEL-O	JOINT TORIQUE
31	123809A2	1	CHICOTE embreagem	HARNESS clutch	AP. ELECTRICO	FAISCEAU
32	123097A1	1	INTERRUPTOR	SWITCH	INTERRUPTOR	INTERRUPTEUR
33	D147383	1	BRAÇADEIRA	CLAMP	ABRAZADERA	COLLIER
34	781-24613	2	PARAFUSO	BOLT	TORNILLO	VIS
35	331630A1	1	CHICOTE solenóide bomba injetora	HARNESS injection pump solenoid	AP. ELECTRICO del solenoide de la bomba	FAISCEAU solenoid

Nota: Usado para máquinas sem ar condicionado / Usado para maquinas sin aire acondicionado
Note: Used for machines without air conditioning / Utilisé sans climatisateur

Nota 1: Usado para máquinas com ar condicionado / Usado para maquinas com aire acondicionado
Note 1: Used for machines with air conditioning / Utilisé avec climatisateur

Nota 2: Para transmissão sem válvula de bloqueio do diferencial integrada / Para transmisión sin válvula de traba del diferencial integrada
Note 2: For transmission without integrated differential lock valve / Pour boite de vitesses sans valve d'engagement du diferentiel integreé

Nota 3: Para transmissão com válvula de bloqueio do diferencial integrada / Para transmisión con válvula de traba del diferencial integrada
Note 3: For transmission with integrated differential lock valve / Pour boite de vitesses avec valve d'engagement du diferentiel integreé

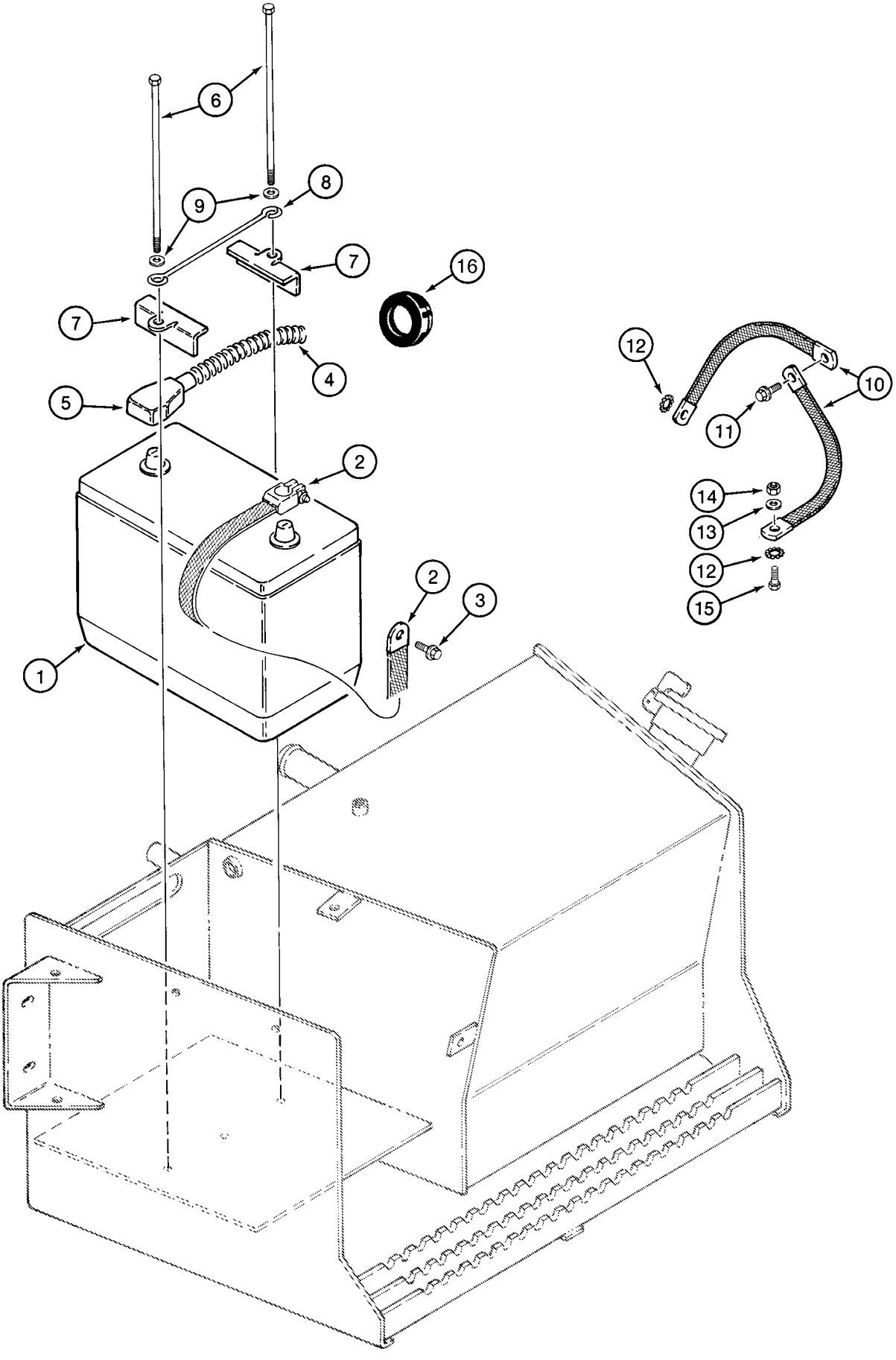
6
8
9
7
16
7
4
5
2
12
10
11
14
13
12
15
2
3
1

ITEM REF.	PEÇA Nº PART Nº PIEZA Nº PIECE Nº	QDE. QTY. CANT. QTE.	DESCRIÇÃO (Português)	DESCRIPTION (English)	DESCRIPCION (Español)	DESCRIPTION (Français)
1	147764A1	1	BATERIA 12V	BATTERY 12V	BATERIA 12V	BATTERIE 12V
2	D83485	1	CINTA	STRAP	PRECINTA	BANDE
3	844-10020	1	PARAFUSO	BOLT	TORNILLO	VIS
4	148026A1	1	CABO positivo	CABLE positive	CABLE positivo	CABLE positif
5	383619R1	1	PROTETOR	BOOT	PROTECTOR	PROTECTEUR
6	814-10245	2	PARAFUSO	BOLT	TORNILLO	VIS
7	D125079	2	SUPORTE	BRACKET	SOPORTE	SUPPORT
8	D55561	1	RETENTOR	RETAINER	RETENEDOR	RETENTEUR
9	495-11041	2	ARRUELA	WASHER	ARANDELA	RONDELLE
10	D127018	2	CINTA	STRAP	PRECINTA	BANDE
11	844-10025	1	PARAFUSO	BOLT	TORNILLO	VIS
12	493-11039	2	ARRUELA	WASHER	ARANDELA	RONDELLE
13	895-15008	1	ARRUELA	WASHER	ARANDELA	RONDELLE
14	829-1408	1	PORCA	NUT	TUERCA	ÉCROU
15	814-8035	1	PARAFUSO	BOLT	TORNILLO	VIS
16	257279A1	2	PASSA-FIO	GROMMET	PASADOR	GROMMET

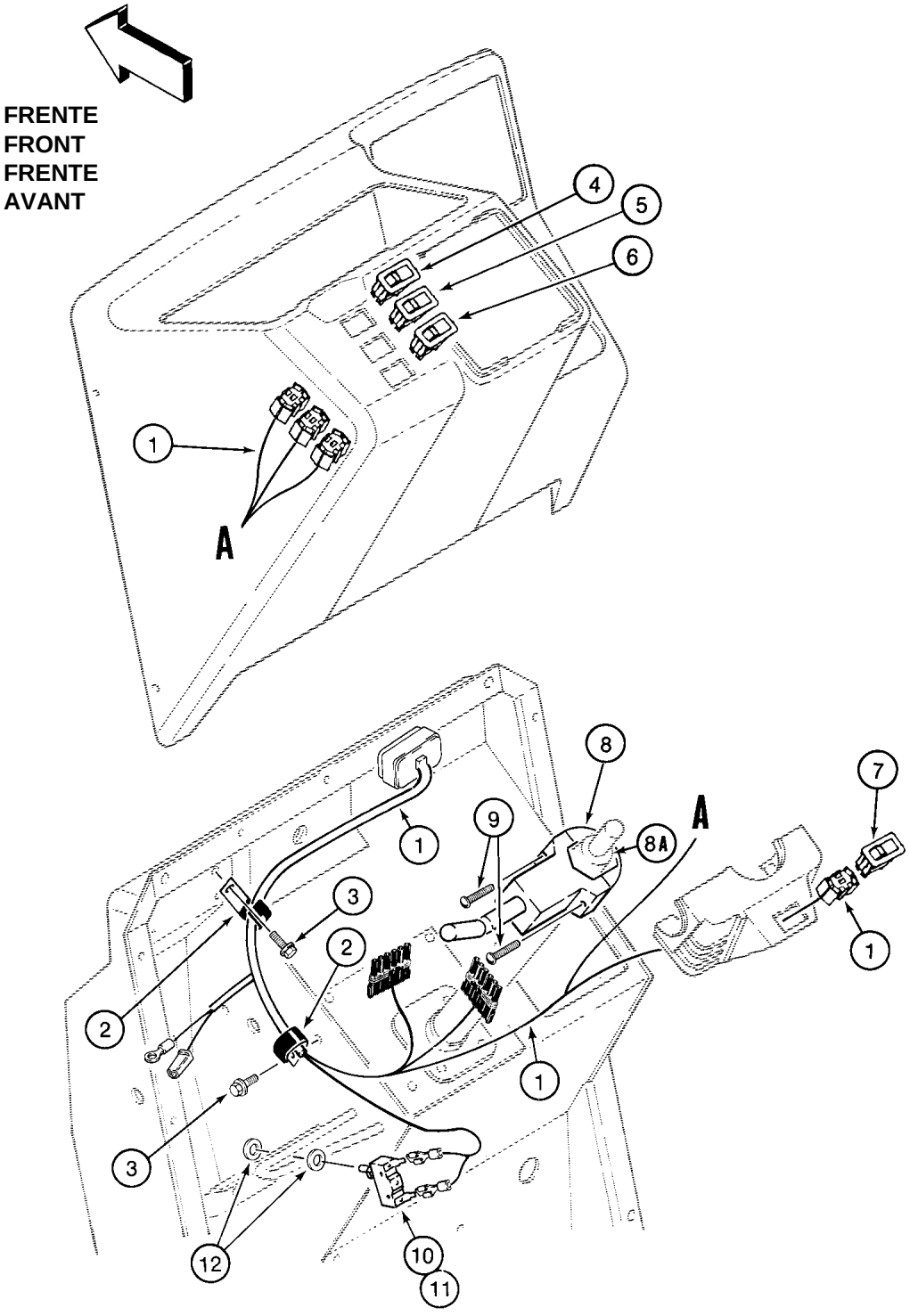
FRENTE
FRONT
FRENTE
AVANT
4
5
6
1
A
8
9
8A
A
7
1
3
2
2
1
3
12
10
11

ITEM REF.	PEÇA Nº PART Nº PIEZA Nº PIECE Nº	QDE. QTY. CANT. QTE.	DESCRIÇÃO (Português)	DESCRIPTION (English)	DESCRIPCION (Español)	DESCRIPTION (Français)
1	282014A2	1	CHICOTE console frontal	HARNESS front console	AP. ELECTRICO	FAISCEAU
2	D147383	2	BRAÇADEIRA	CLAMP	ABRAZADERA	COLLIER
3	781-24820	2	PARAFUSO	BOLT	TORNILLO	VIS
4	123538A1	1	INTERRUPTOR luz teto	SWITCH roof lamp	INTERRUPTOR	INTERRUPTEUR
5	122736A1	1	INTERRUPTOR luz advertência	SWITCH warning light	INTERRUPTOR	INTERRUPTEUR
6	131691A1	1	INTERRUPTOR indicador direção	SWITCH turn indicator	INTERRUPTOR	INTERRUPTEUR
7	122740A1	1	INTERRUPTOR buzina	SWITCH horn	INTERRUPTOR	INTERRUPTEUR
8	278328A1	1	CHAVE direcional FNR	TURN lever FNR	PALANCA	LEVIER
8A	236521A1	1	COLAR	COLLAR	COLAR	COLLAR
	279520A1	1	COIFA	BOOT	GUARDAPOLVO	ANTI-POUSSIERE
9	368238A1	2	PARAFUSO	SCREW	TORNILLO	VIS
10	D148108	1	INTERRUPTOR luz freio	SWITCH	INTERRUPTOR	INTERRUPTEUR
11	A187990	2	TERMINAL macho	TERMINAL	TERMINAL	CONNECTEUR
12	495-81153	2	ARRUELA	WASHER	ARANDELA	RONDELLE

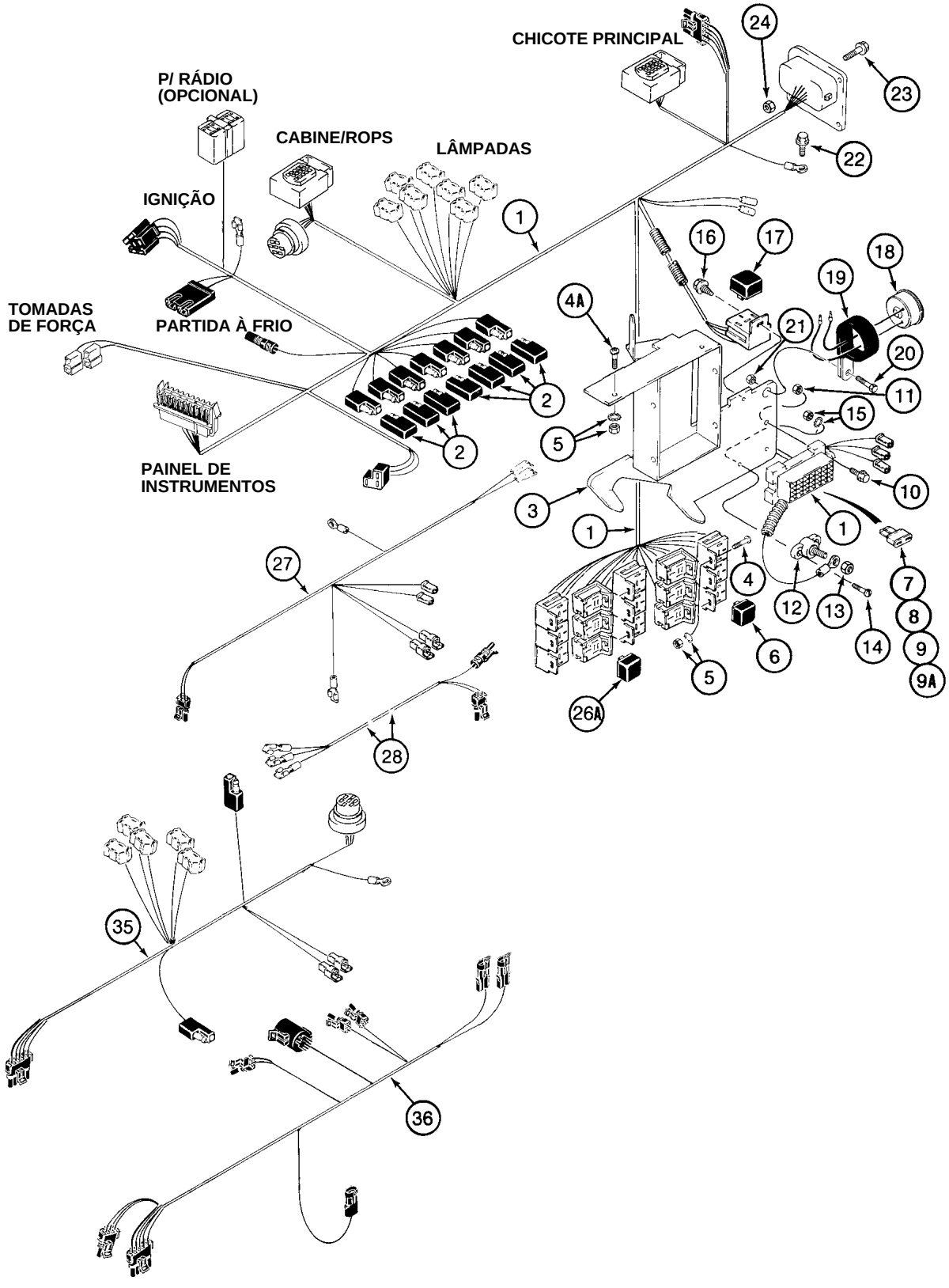
CHICOTE PRINCIPAL
P/ RÁDIO (OPCIONAL)
CABINE/ROPS
LÂMPADAS
IGNIÇÃO
TOMADAS DE FORÇA
PARTIDA À FRIO
PAINEL DE INSTRUMENTOS
1
2
2
3
4
4A
5
5
6
7
8
9
9A
10
11
12
13
14
15
16
17
18
19
20
21
22
23
24
26A
27
28
35
36

ITEM REF.	PEÇA Nº PART Nº PIEZA Nº PIECE Nº	QDE. QTY. CANT. QTE.	DESCRIÇÃO (Português)	DESCRIPTION (English)	DESCRIPCION (Español)	DESCRIPTION (Français)
1	282013A3	1	CHICOTE lateral	HARNESS side console	AP. ELECTRICO	FAISCEAU
2	L71879	7	DIODO	DIODE	DIODO	DIODE
3	181378A3	1	SUPORTE	BRACKET	SOPORTE	SUPPORT
4	490-1108	4	PARAFUSO	SCREW	TORNILLO	VIS
4A	490-1106	2	PARAFUSO	SCREW	TORNILLO	VIS
5	193-1000	6	PORCA	NUT	TUERCA	ECROU
6	D128310	13	RELÊ 30A,12V	RELAY	RÊLE	RELAIS
7	121412A1	5	FUSÍVEL 10A	FUSE 10A	FUSIBLE	FUSIBLE
8	121414A1	1	FUSÍVEL 20A	FUSE 20A	FUSIBLE	FUSIBLE
9	121413A1	3	FUSÍVEL 15A	FUSE 15A	FUSIBLE	FUSIBLE
9A	121415A1	1	FUSÍVEL 25A	FUSE 30A	FUSIBLE	FUSIBLE
10	844-6025	1	PARAFUSO	BOLT	TORNILLO	VIS
11	832-10406	1	PORCA	NUT	TUERCA	ECROU
12	184277A1	1	BLOCO	BLOCK	BLOQUE	BLOC CYL.
13	425-106	1	PORCA	NUT	TUERCA	ECROU
14	490-1108	2	PARAFUSO	SCREW	TORNILLO	VIS
15	193-1000	2	PORCA	NUT	TUERCA	ECROU
16	281-4556	1	PARAFUSO	SCREW	TORNILLO	VIS
17	D147166	1	INTERRUPTOR	SWITCH	INTERRUPTOR	INTERRUPTEUR
18	D137468	1	ALARME advertência	ALARM warning	ALARMA	ALARM
19	D120561	1	BRAÇADEIRA	CLAMP	ABRAZADERA	COLLIER
20	614-10025	1	PARAFUSO	BOLT	TORNILLO	VIS
21	829-1410	1	PORCA	NUT	TUERCA	ECROU
22	844-10020	1	PARAFUSO	BOLT	TORNILLO	VIS
23	844-6025	2	PARAFUSO	BOLT	TORNILLO	VIS
24	832-10406	2	PORCA	NUT	TUERCA	ECROU
26	L18337	UAR	CINTA	STRAP	PRECINTA	BANDE
26A	347706A2	1	RELÊ retardo direção	RELAY interlock timing	RÊLE	RELAIS
	133041A1	1	JOGO chicote (Nota 1)	KIT (Note 1)	JUEGO (Nota 1)	JEU (Note 1)
27	130876A1	1	CHICOTE	HARNESS	AP. ELECTRICO	FAISCEAU
28	186607A1	1	CHICOTE	HARNESS	AP. ELECTRICO	FAISCEAU
35	296508A2	1	CHICOTE lateral (Nota 2)	HARNESS (Note 2)	AP. ELECTRICO (Nota 2)	FAISCEAU (Note 2)
36	302803A2	1	CHICOTE chassi (Nota 2)	HARNESS (Note 2)	AP. ELECTRICO (Nota 2)	FAISCEAU (Note 2)

Nota 1: Para instalação de ar condicionado em máquinas não equipadas de fabrica
Note 1: To install air conditioning on units not equipped with A/C
Nota 1: Usado para instalar aire acondicionado
Note 1: Utilisé pour instal climatisateur

Nota 2: Para equipamento opcional
Note 2: For optional equipment
Nota 2: Para equipamento opcional
Note 2: Pour equip optionnel

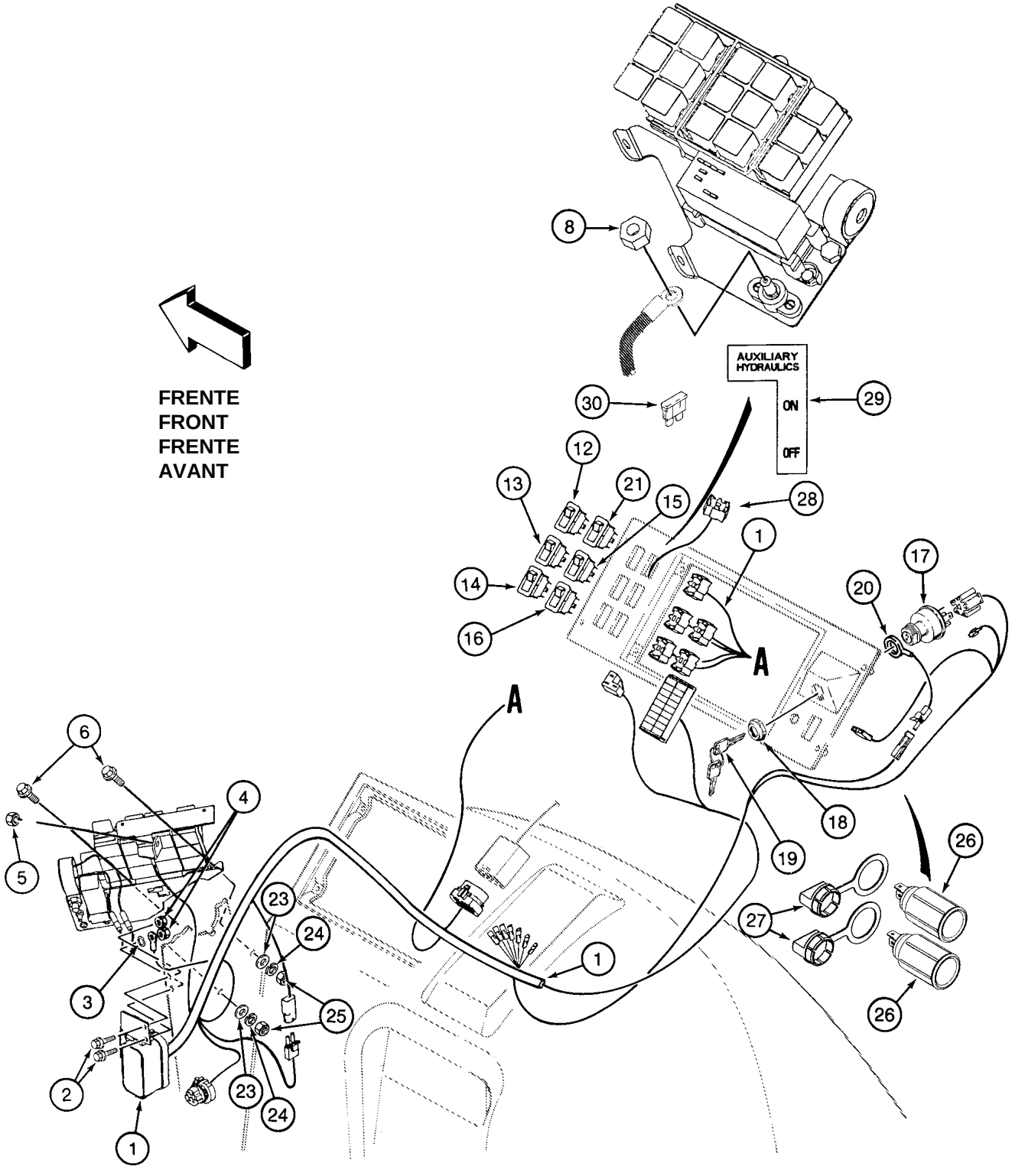
FRENTE
FRONT
FRENTE
AVANT
AUXILIARY HYDRAULICS
ON
OFF
A
A

ITEM REF.	PEÇA Nº PART Nº PIEZA Nº PIECE Nº	QDE. QTY. CANT. QTE.	DESCRIÇÃO (Português)	DESCRIPTION (English)	DESCRIPCION (Español)	DESCRIPTION (Français)
1	282013A3	1	CHICOTE lateral	HARNESS side console	AP. ELECTRICO	FAISCEAU
2	844-6025	2	PARAFUSO	BOLT	TORNILLO	VIS
3	893-11006	1	ARRUELA	WASHER	ARANDELA	RONDELLE
4	825-2406	2	PORCA	NUT	TUERCA	ECROU
5	832-10408	1	PORCA	NUT	TUERCA	ECROU
6	844-8025	2	PARAFUSO	BOLT	TORNILLO	VIS
8	425-106	1	PORCA	NUT	TUERCA	ECROU
12	133711A1	1	INTERRUPTOR luzes	SWITCH lights	INTERRUPTOR	INTERRUPTEUR
13	133713A1	1	INTERRUPTOR luzes dianteiras	SWITCH front lights	INTERRUPTOR	INTERRUPTEUR
14	133716A1	1	INTERRUPTOR 4x4	SWITCH 4x4	INTERRUPTOR	INTERRUPTEUR
15	133715A1	1	INTERRUPTOR luzes traseiras	SWITCH rear lights	INTERRUPTOR	INTERRUPTEUR
16	283167A3	1	INTERRUPTOR trava diferencial (Nota 1)	SWITCH differential lock (Note 1)	INTERRUPTOR (Nota 1)	INTERRUPTEUR (Note 1)
	282775A1	1	INTERRUPTOR-Conj. partida	SWITCH-Assy. Ignition	INTERRUPTOR-Conj.	INTERRUPTEUR-Ens.
17	NSS	1	INTERRUPTOR	SWITCH	INTERRUPTOR	INTERRUPTEUR
18	NSS	1	PORCA	NUT	TUERCA	ECROU
19	NSS	1	JOGO chaves	KEYS kit	JUEGO llaves	JEU
20	D137820	1	CABO ignição	WIRE	HILO	WIRE
21	191532A1	1	INTERRUPTOR hidráulico auxiliar	SWITCH auxiliary hydraulics	INTERRUPTOR	INTERRUPTEUR
23	495-11041	2	ARRUELA	WASHER	ARANDELA	RONDELLE
24	892-11008	2	ARRUELA	WASHER	ARANDELA	RONDELLE
25	829-1408	2	PORCA	NUT	TUERCA	ECROU
26	283779A1	2	PLUG SAÍDA (Nota 2)	OUTLET PLUG (Note 2)	SALIDA (Nota 2)	CHEVILLE (Note 2)
27	283781A1	2	TAMPA (Nota 2)	CAP (Note 2)	TAPA (Nota 2)	COUVERCLE (Note 2)
28	187013A1	1	CHICOTE hidráulico auxiliar	HARNESS auxiliary hydraulics	AP. ELECTRICO	FAISCEAU
29	192299A1	1	DECALQUE hidráulico auxiliar	DECAL auxiliary hydraulics	CALCADO	CALQUE
30	121413A1	1	FUSÍVEL 15A	FUSE 15A	FUSIBLE	FUSIBLE

Nota 1: Não usado na 580L
Note 1: Not used on 580L
Nota 1: No usado en la 580L
Note 1: Non utilisé en 580L

Nota 2: Para celular e acendedor de cigarros
Note 2: For mobile phone and cigar lighter
Nota 2: Para teléfono celular y encendedor de cigarros
Note 2: Pour téléphone mobile et allume cigares

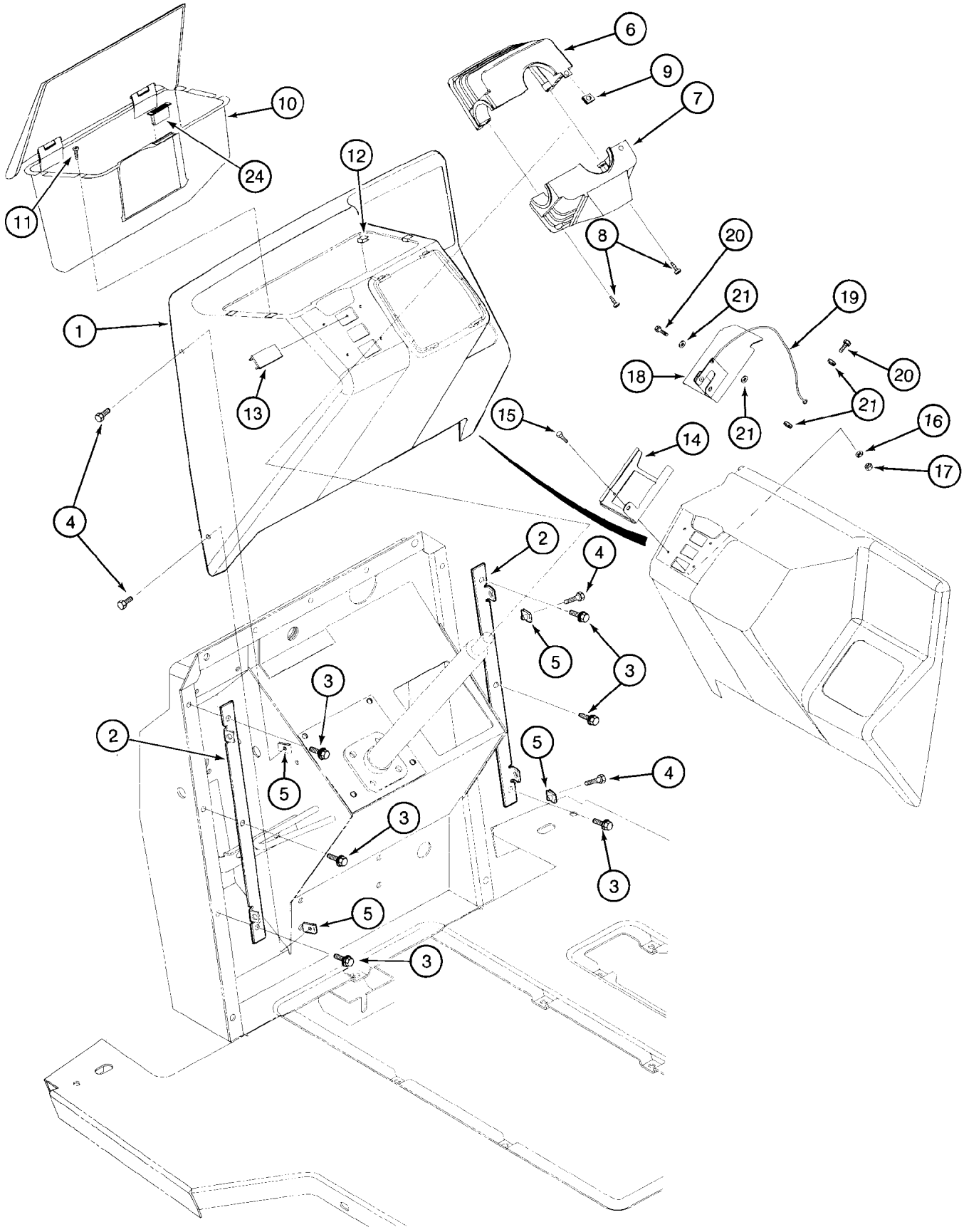
6
9
7
10
24
12
11
8
20
21
19
1
18
20
13
21
21
15
16
14
17
4
2
4
5
3
3
2
5
5
4
3
3
5
3

ITEM REF.	PEÇA Nº PART Nº PIEZA Nº PIECE Nº	QDE. QTY. CANT. QTE.	DESCRIÇÃO (Português)	DESCRIPTION (English)	DESCRIPCION (Español)	DESCRIPTION (Français)
1	119266A1	1	PAINEL dianteiro (cabine)	PANNEL - front (cab)	PANEL - delantero (cabina)	TABLEAU - avant (cabine)
1A	181316A1	1	PAINEL dianteiro (ROPS)	PANNEL - front (ROPS)	PANEL - delantero (ROPS)	TABLEAU - avant (ROPS)
2	137851A1	2	PLACA	PLATE	PLACA	PLAQUE
3	844-8020	10	PARAFUSO	BOLT	TORNILLO	VIS
4	555-2	4	PARAFUSO	BOLT	TORNILLO	VIS
5	833-40406	4	PORCA	NUT	TUERCA	ÉCROU
6	119267A2	1	TAMPA	COVER	TAPA	COUVERCLE
7	119268A1	1	TAMPA	COVER	TAPA	COUVERCLE
8	140-107	3	PARAFUSO	SCREW	TORNILLO	VIS
9	131-623	1	PORCA	NUT	TUERCA	ÉCROU
10	177164A2	1	CAIXA	BOX	CAJA	BOITE
11	140-107	4	PARAFUSO	SCREW	TORNILLO	VIS
12	176857A1	4	PORCA	NUT	TUERCA	ÉCROU
13	126844A1	1	BUJÃO (se usado)	PLUG (if used)	TAPÓN (si utilizado)	BOUCHON (si utilisé)
14	136450A1	1	SUPORTE	BRACKET	SOPORTE	SUPPORT
15	140-107	4	PARAFUSO	SCREW	TORNILLO	VIS
16	495-31022	4	ARRUELA	WASHER	ARANDELA	RONDELLE
17	225-14110	4	PORCA	NUT	TUERCA	ÉCROU
18	136454A1	1	TAMPA	COVER	TAPA	COUVERCLE
19	R46465	1	CABO	CABLE	CABLE	CABLE
20	151-522	2	REBITE	RIVET	REMACHE	RIVET
21	495-31022	4	ARRUELA	WASHER	ARANDELA	RONDELLE
24	D127335	1	RETENTOR	RETAINER	RETENEDOR	RETENTEUR

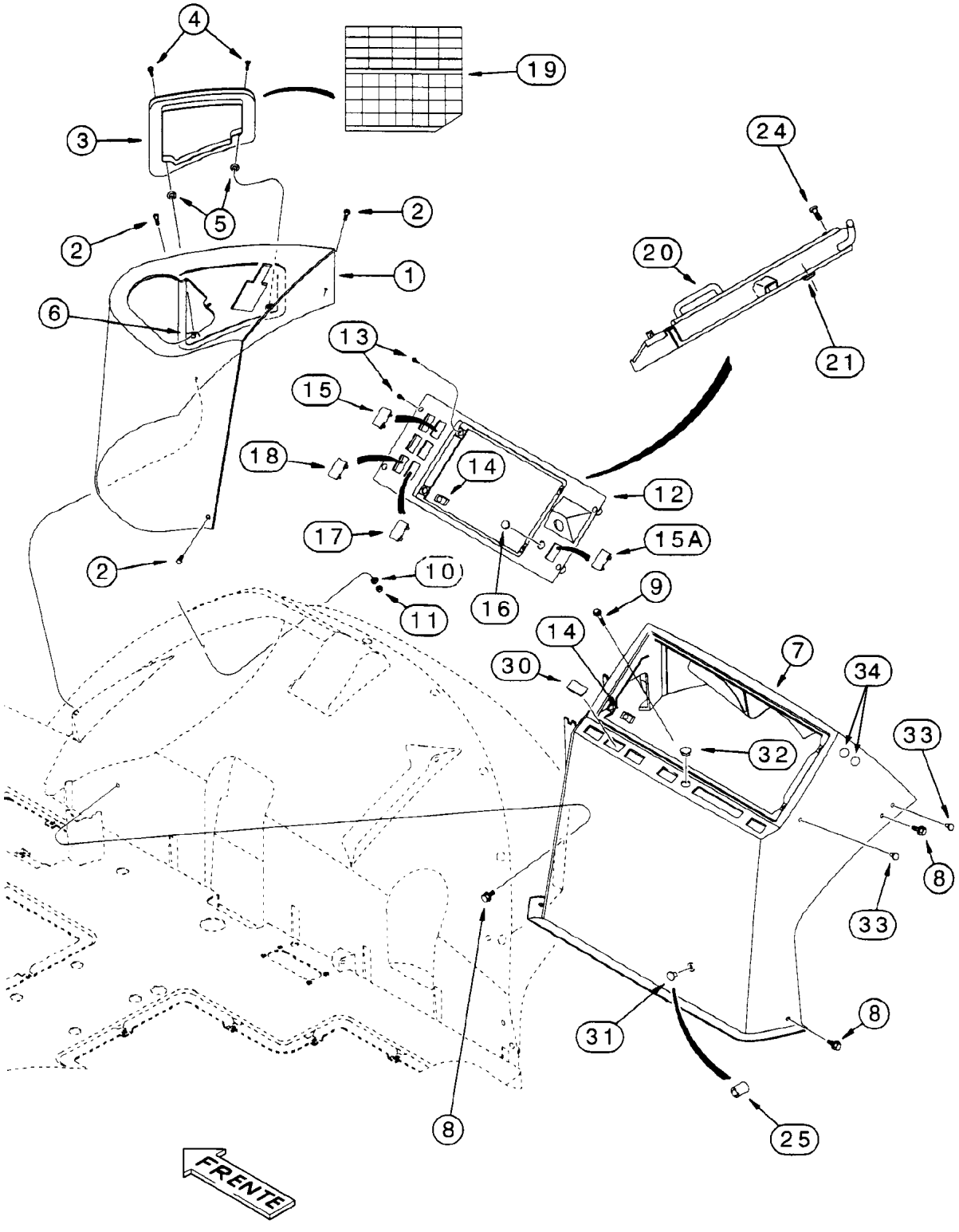
4
19
3
5
2
2
1
6
24
20
21
13
15
18
14
12
17
15A
2
10
11
16
9
14
30
7
34
33
32
8
33
8
31
8
25
FRENTE

ITEM REF.	PEÇA Nº PART Nº PIEZA Nº PIECE Nº	QDE. QTY. CANT. QTE.	DESCRIÇÃO (Português)	DESCRIPTION (English)	DESCRIPCION (Español)	DESCRIPTION (Français)
1	245891A2	1	TAMPA controle	COVER	TAPA	COUVERCLE
2	555-2	3	PARAFUSO	BOLT	TORNILLO	VIS
3	120032A1	1	PAINEL acesso	PANEL	PANEL	PANEAU
4	182276A1	2	PARAFUSO	SCREW	TORNILLO	VIS
5	127009A1	2	RETENTOR	RETAINER	RETENEDOR	RETENTUER
6	131-623	1	PORCA	NUT	TUERCA	ECROU
7	295378A1	1	PAINEL instrumentos (sem radio)	PANEL instruments (without radio)	PANEL instrumientos (sin radio)	PANEAU (sans radio)
7A	294792A1	1	PAINEL instrumentos (com radio) (Nota 1)	PANEL instruments (with radio) (Nota 1)	PANEL instrumientos (con radio) (Nota 1)	PANEAU (avec radio) (Nota 1)
8	555-2	3	PARAFUSO	BOLT	TORNILLO	VIS
9	844-6025	1	PARAFUSO	BOLT	TORNILLO	VIS
10	895-15006	1	ARRUELA	WASHER	ARANDELA	RONDELLE
11	832-10406	1	PORCA	NUT	TUERCA	ECROU
12	123615A2	1	PAINEL	PANEL	PANEL	PANEAU
13	140-106	8	PARAFUSO	SCREW	TORNILLO	VIS
14	131-619	8	PORCA	NUT	TUERCA	ECROU
15	126844A1	1	TAMPA	PLUG	TAPÓN	BOUCHON
15A	126844A1	1	TAMPA	PLUG	TAPÓN	BOUCHON
16	353-406	1	TAMPA	PLUG	TAPÓN	BOUCHON
17	126844A1	1	TAMPA	PLUG	TAPÓN	BOUCHON
18	126844A1	1	TAMPA	PLUG	TAPÓN	BOUCHON
19	REF.	1	DECALQUE fusíveis (P. 9-154)	DECAL fuses (P. 9-154)	CALCADO fusibles (P. 9-154)	CALQUE fusibles (P. 9-154)
	129586A1	1	TAMPA-Conj. (Nota)	COVER-Assy. (Note)	TAPA-Conj. (Nota)	COUVERCLE-Ens. (Note)
20	NSS	1	TAMPA painel	COVER	TAPA	COUVERCLE
21	F22426	3	COXIM	BUMPER	COJÍN	AMORTISSEUR
24	140-119	4	PARAFUSO	SCREW	TORNILLO	VIS
25	181385A1	1	INSERTO	INSERT	INSERTO	INSERT
30	126844A1	5	TAMPA ride-control	PLUG ride-control	TAPÓN ride-control	BOUCHON ride-control
31	1340319C1	1	BUJÃO (Nota 1)	PLUG (Note 1)	TAPÓN (Nota 1)	BOUCHON (Note 1)
32	353-429	1	BUJÃO (Nota 1)	PLUG (Note 1)	TAPÓN (Nota 1)	BOUCHON (Note 1)
33	353-401	2	BUJÃO (Nota 1)	PLUG (Note 1)	TAPÓN (Nota 1)	BOUCHON (Note 1)
34	311808A1	2	BUJÃO (se usado)	PLUG (if used)	TAPÓN (si usado)	BOUCHON (si utilisé)
	F42827	1	ACABAMENTO (2946mm)	TRIM (2946mm)	ACABADO (2946mm)	TRIM (2946mm)

Nota: Usado somente nos modelos com ROPS
Note: Used only on models with ROPS
Nota: Usados solamente en los modelos con ROPS
Note: Utilisé avec ROPS

Nota 1: Itens 7A, 30, 31, 32, 33 incluídos no kit do rádio P. 4-40
Note 1: Items 7A, 30, 31, 32, 33 included in radio kit P. 4-40
Nota 1: Itens 7A, 30, 31, 32, 33 contenidos en el kit del radio P.4-40
Nota 1: Itens 7A, 30, 31, 32, 33 comprend jeu radio P.4-40

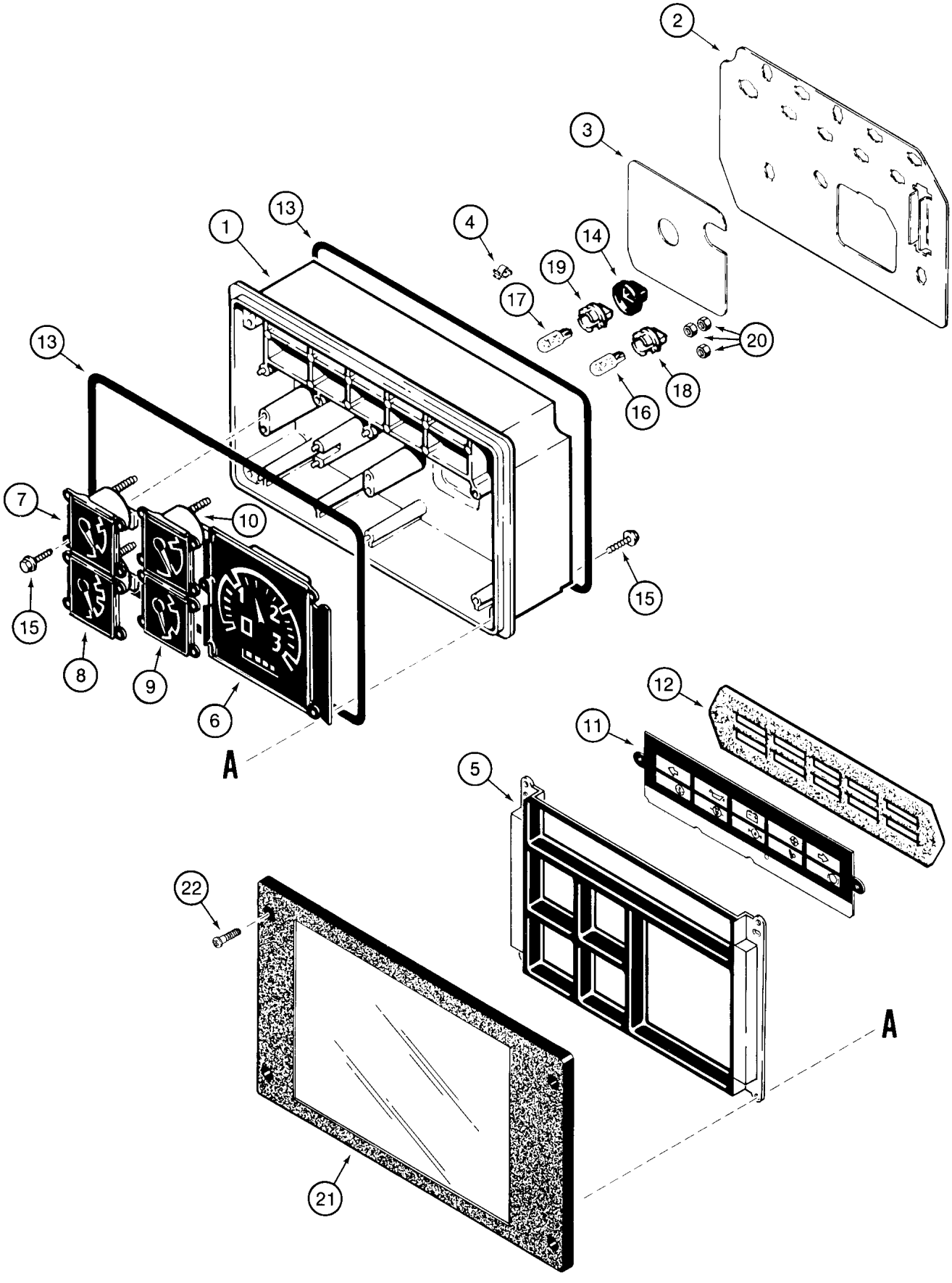
2
3
1
13
4
14
19
17
20
13
18
16
7
10
15
15
8
9
6
A
12
11
5
22
A
21

ITEM REF.	PEÇA Nº PART Nº PIEZA Nº PIECE Nº	QDE. QTY. CANT. QTE.	DESCRIÇÃO (Português)	DESCRIPTION (English)	DESCRIPCION (Español)	DESCRIPTION (Français)
	A187965	1	PAINEL - Conj.	CLUSTER - Assy.	PANEL - Conj.	TABLEAU - Ens.
	A191114	1	CARCAÇA - Conj.	HOUSING - Assy.	CARCASA - Conj.	CARCASSE - Ens.
1	N13545	1	CARCAÇA	HOUSING	CARCASA	CARCASSE
2	H422774	1	CIRCUITO IMPRESSO	CIRCUIT BOARD	CIRCUITO ELÉCT.	CIRCUIT ELECTRIQUE
3	H422758	1	JUNTA	GASKET	JUNTA	JOINT
4	H422766	12	PRESILHA	CLIP	PRESILLA	COLLIER
5	A45007	1	TAMPA	COVER	TAPA	COUVERCLE
6	N13543	1	TACÔMETRO e HORÍMETRO	TACHOMETER and HOURMETER	TACOMETRO y HORIMETRO	TACHYMETRE et HEUREMETRE
7	N13542	1	INDICADOR - temp. água	GAUGE - water temp.	INDICADOR - temp. agua	JAUGE - temp. eau
8	A47688	1	INDICADOR combustível	INDICATOR - fuel	INDICADOR combustible	JAUGE - carburant
9	N6807	1	VOLTÍMETRO	VOLTMETER	VOLTÍMETRO	VOLTMETRE
10	N13546	1	INTERRUPTOR temp. óleo motor	SWITCH engine oil temperature	INTERRUPTOR temp. aceite motor	INTERRUPTEUR temp. huile moteur
11	D146335	1	LENTE	LENS	LENTE	LENTILLE
12	D71342	1	JUNTA	GASKET	JUNTA	JOINT
13	D71343	2	JUNTA	GASKET	JUNTA	JOINT
14	D71344	3	PROTETOR	BOOT	PROTECTOR	PROTECTEUR
15	A45093	12	PARAFUSO	SCREW	TORNILLO	VIS
16	D71346	8	LÂMPADA (N. 168)	BULB (N. 168)	LÁMPARA (N. 168)	LAMPE (N. 168)
17	W10478	3	LÂMPADA (N. 194)	BULB (N. 194)	LÁMPARA (N. 194)	LAMPE (N. 194)
18	A47123	8	SOQUETE - lâmpada	SOCKET - lamp	SOPORTE - lâmpara	SUPPORT - lampe
19	A47125	3	SOQUETE - lâmpada	SOCKET - lamp	SOPORTE - lâmpara	SUPPORT - lampe
20	225-14106	3	PORCA	NUT	TUERCA	ÉCROU
21	N14225	1	ISOLADOR	SHIELD	AISLADOR	ISOLATEUR
22	140-107	4	PARAFUSO	SCREW	TORNILLO	VIS

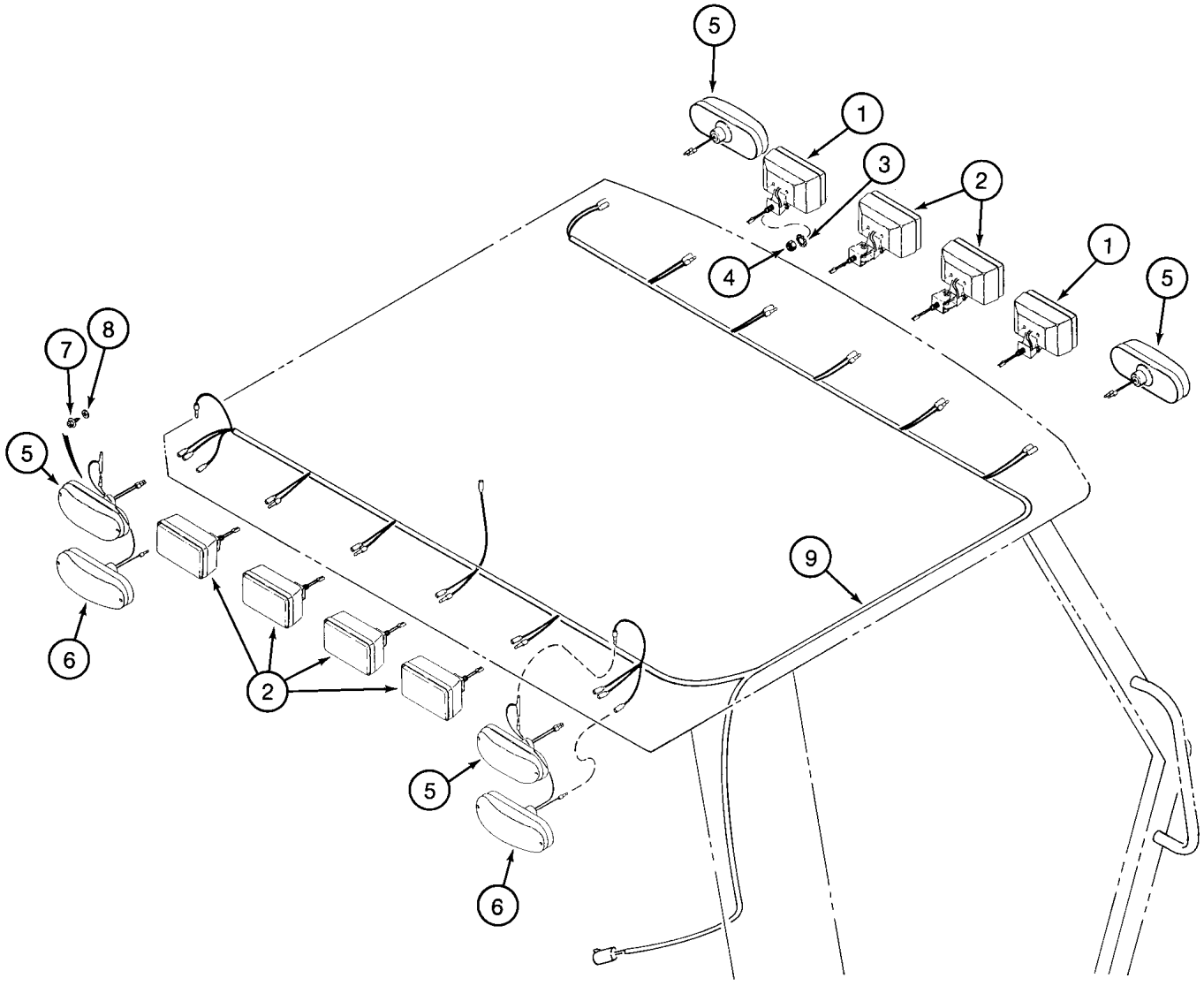
5
1
3
2
1
5
4
7
8
5
6
2
9
5
6

ITEM REF.	PEÇA Nº PART Nº PIEZA Nº PIECE Nº	QDE. QTY. CANT. QTE.	DESCRIÇÃO (Português)	DESCRIPTION (English)	DESCRIPCION (Español)	DESCRIPTION (Français)
1	D132681	2	LANTERNA-Conj (P.4-28)	LAMP - Assy. (P. 4-28)	LÁMPARA - Conj. (P. 4-28)	LAMPE - Ens. (P. 4-28)
2	D132682	6	LANTERNA-Conj (P.4-28)	LAMP - Assy. (P. 4-28)	LÁMPARA - Conj. (P. 4-28)	LAMPE - Ens. (P. 4-28)
3	493-11052	8	ARRUELA	WASHER	ARANDELA	RONDELLE
4	425-148	8	PORCA	NUT	TUERCA	ÉCROU
5	D135384	4	LANTERNA-Conj (P.4-32)	LAMP - Assy. (P. 4-32)	LÁMPARA - Conj. (P. 4-32)	LAMPE - Ens. (P. 4-32)
6	D121152	2	LANTERNA-Conj (P.4-32)	LAMP - Assy. (P. 4-32)	LÁMPARA - Conj. (P. 4-32)	LAMPE - Ens. (P. 4-32)
7	281-4556	12	PARAFUSO	SCREW	TORNILLO	VIS
8	495-31022	12	ARRUELA	WASHER	ARANDELA	RONDELLE
9	304548A1	1	CHICOTE - ROPS	HARNESS - ROPS	HAZ. ELECTRICO - ROPS	FAISCEAU - ROPS

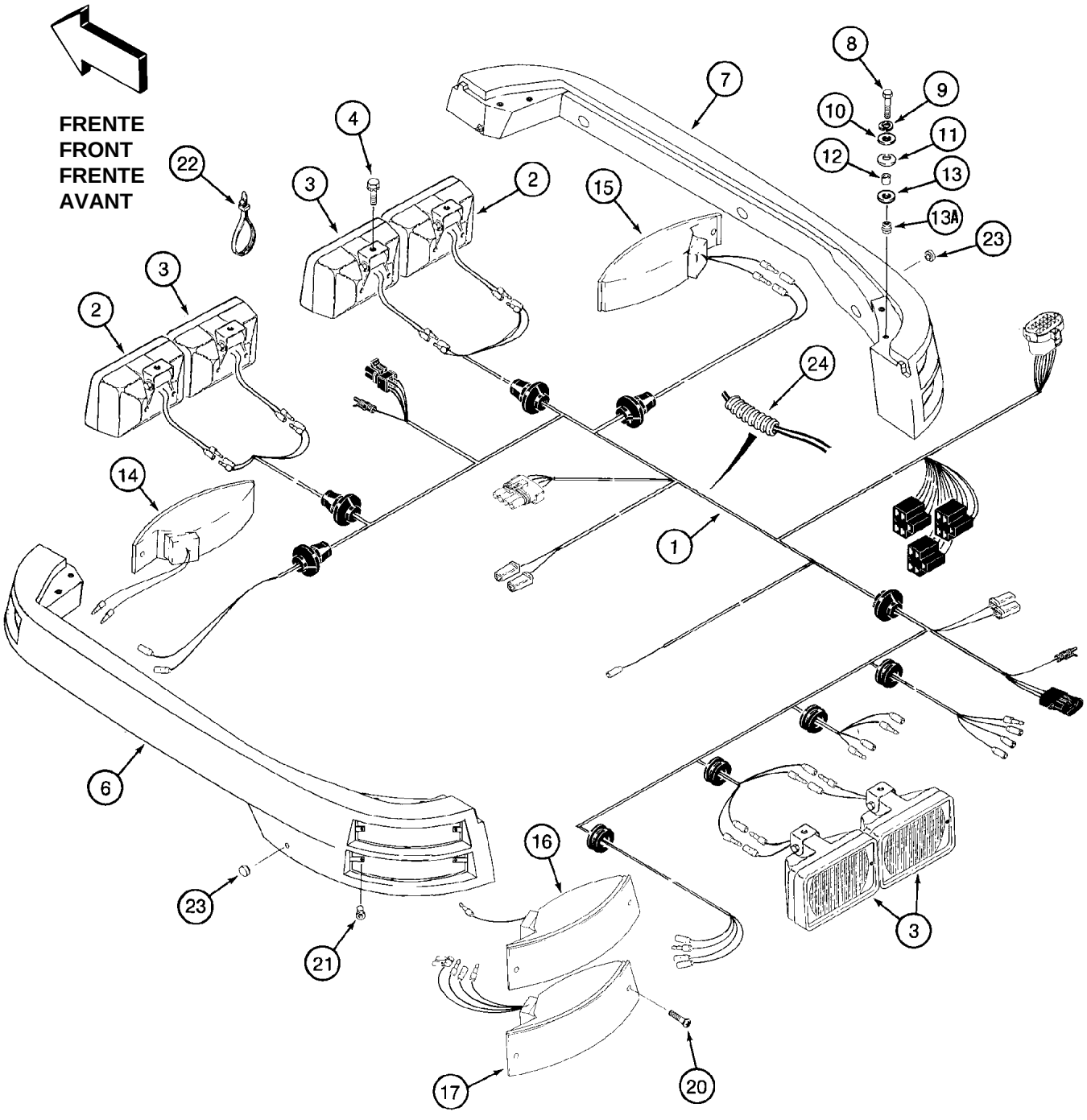
FRENTE
FRONT
FRENTE
AVANT
1
2
3
4
6
7
8
9
10
11
12
13
13A
14
15
16
17
20
21
22
23
24

ITEM REF.	PEÇA Nº PART Nº PIEZA Nº PIECE Nº	QDE. QTY. CANT. QTE.	DESCRIÇÃO (Português)	DESCRIPTION (English)	DESCRIPCION (Español)	DESCRIPTION (Français)
1	282017A2	1	CHICOTE cabine (Nota 1)	HARNESS cab (Note 1)	HAZ. ELECTRICO cabina (Nota 1)	FAISCEAU (Note 1)
1A	282018A2		CHICOTE cabine (Nota 2)	HARNESS cab (Note 2)	HAZ. ELECTRICO cabina (Nota 2)	FAISCEAU (Note 2)
2	109080A1	2	LANTERNA-Conj (P.4-30)	LAMP - Assy. (P. 4-30)	LÁMPARA - Conj. (P. 4-30)	LAMPE - Ens. (P. 4-30)
3	109081A1	6	LANTERNA-Conj (P.4-30)	LAMP - Assy. (P. 4-30)	LÁMPARA - Conj. (P. 4-30)	LAMPE - Ens. (P. 4-30)
4	409-768	8	PARAFUSO	BOLT	TORNILLO	VIS
6	187834A1	1	SUPORTE	BRACKET	SOPORTE	SUPPORT
7	187836A1	1	SUPORTE	BRACKET	SOPORTE	SUPPORT
8	814-8035	8	PARAFUSO	BOLT	TORNILLO	VIS
9	892-11008	8	ARRUELA	WASHER	ARANDELA	RONDELLE
10	495-81001	8	ARRUELA	WASHER	ARANDELA	RONDELLE
11	186756A1	8	ARRUELA	WASHER	ARANDELA	RONDELLE
12	183598A2	8	ESPAÇADOR	SPACER - lamp bracket	ESPACIADOR	ENTRETOISE
13	495-21056	8	ARRUELA	WASHER	ARANDELA	RONDELLE
13A	181385A1	8	INSERTO	INSERT	INSERTO	INSERT
14	131797A1	1	LANTERNA-Conj (P.4-34)	LAMP - Assy. (P. 4-34)	LÁMPARA - Conj. (P. 4-34)	LAMPE - Ens. (P. 4-34)
15	131796A1	1	LANTERNA-Conj (P.4-34)	LAMP - Assy. (P. 4-34)	LÁMPARA - Conj. (P. 4-34)	LAMPE - Ens. (P. 4-34)
16	183504A1	1	LANTERNA-Conj (P.4-34)	LAMP - Assy. (P. 4-34)	LÁMPARA - Conj. (P. 4-34)	LAMPE - Ens. (P. 4-34)
17	131795A1	1	LANTERNA-Conj (P.4-34)	LAMP - Assy. (P. 4-34)	LÁMPARA - Conj. (P. 4-34)	LAMPE - Ens. (P. 4-34)
18	183505A1	1	LANTERNA-Conj (P.4-34)	LAMP - Assy. (P. 4-34)	LÁMPARA - Conj. (P. 4-34)	LAMPE - Ens. (P. 4-34)
19	131794A1	1	LANTERNA-Conj (P.4-34)	LAMP - Assy. (P. 4-34)	LÁMPARA - Conj. (P. 4-34)	LAMPE - Ens. (P. 4-34)
20	190-105	12	PARAFUSO	SCREW	TORNILLO	VIS
21	181459A1	12	INSERTO	INSERT	INSERTO	INSERT
22	L18337	7	CINTA	STRAP	PRECINTA	BANDE
23	L60224	2	ENCOSTO - borracha	BUMPER	TOPE	BUTEE
24	1202956C1	1	PASSA FIO	CONDUIT	PASACABLE	PASSE FIL

Nota 1: Usado para máquinas sem ar condicionado
Note 1: Used for machines without air conditioning
Nota 1: Usado para maquinas sin aire acondicionado
Note 1: Utilisé sans climatisateur

Nota 2: Usado para máquinas com ar condicionado
Note 2: Used for machines with air conditioning
Nota 2: Usado para maquinas com aire acondicionado
Note 2: Utilisé avec climatisateur

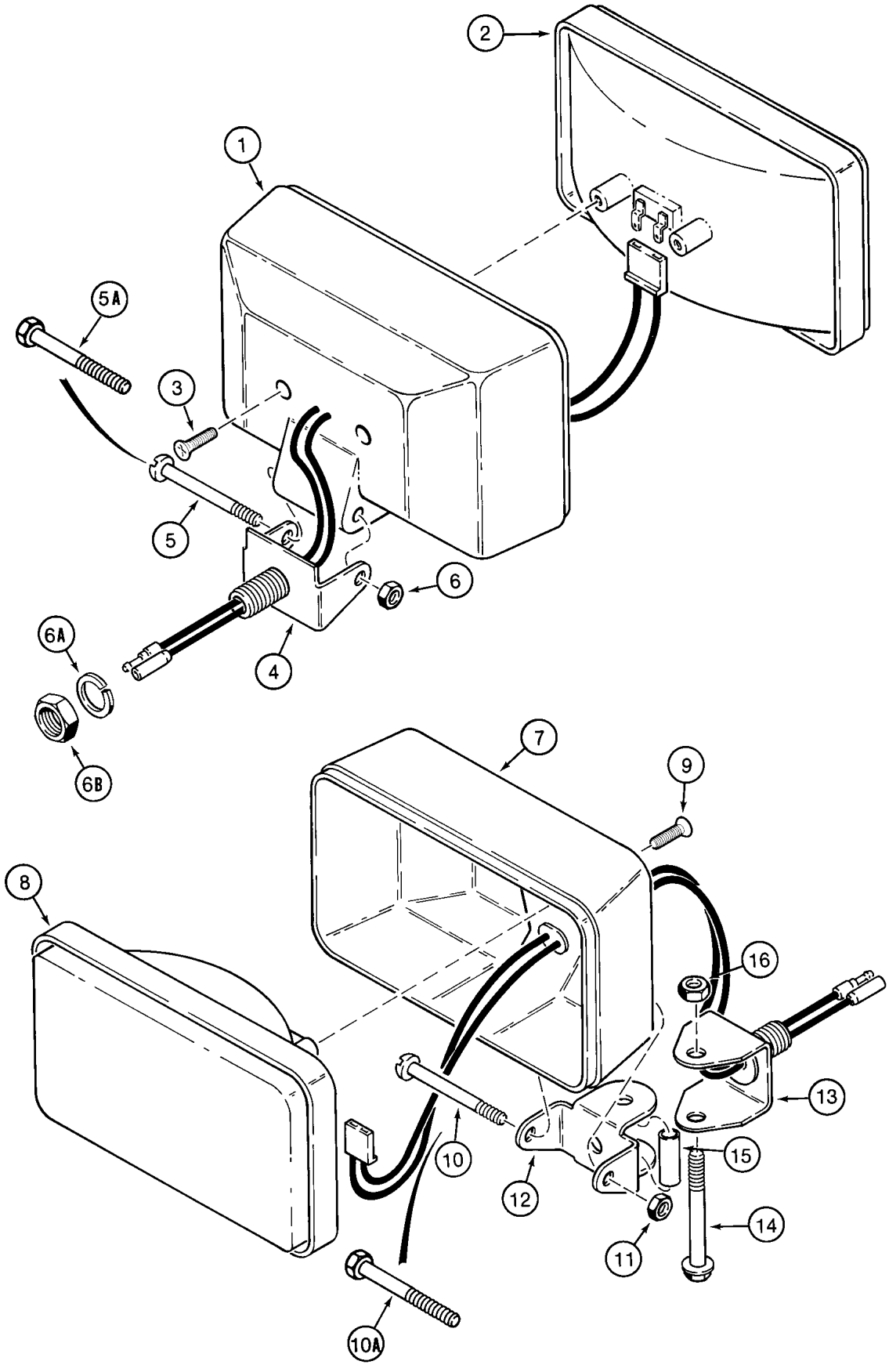
2
1
5A
3
5
6
6A
4
6B
7
9
8
16
13
10
15
12
14
11
10A

ITEM REF.	PEÇA Nº PART Nº PIEZA Nº PIECE Nº	QDE. QTY. CANT. QTE.	DESCRIÇÃO (Português)	DESCRIPTION (English)	DESCRIPCION (Español)	DESCRIPTION (Français)
	D132681	2	FAROL - Conj.	LAMP FRONT - Assy.	FARO - Conj.	PHARE - Ens.
1	NSS	1	CARCAÇA	HOUSING	CARCASA	CARCASSE
2	91946C1	1	LÂMPADA	BULB	LÂMPARA	LAMPE
3	273-10510	2	PARAFUSO	SCREW	TORNILLO	VIS
4	N14284	1	SUPORTE	BRACKET	SOPORTE	SUPPORT
5	70-12532	1	PARAFUSO	SCREW	TORNILLO	VIS
5A	413-432	1	PARAFUSO	BOLT	TORNILLO	VIS
6	231-1444	1	PORCA	NUT	TUERCA	ÉCROU
6A	492-11050	1	ARRUELA	WASHER	ARANDELA	RONDELLE
6B	425-108	1	PORCA	NUT	TUERCA	ÉCROU
	D132682	6	LANTERNA - Conj.	LAMP - Assy.	LÁMPARA - Conj.	LAMPE - Ens.
7	NSS	1	CARCAÇA	HOUSING	CARCASA	CARCASSE
8	91947C1	1	LÂMPADA	BULB	LÂMPARA	LAMPE
9	273-10510	2	PARAFUSO	SCREW	TORNILLO	VIS
10	70-12532	1	PARAFUSO	SCREW	TORNILLO	VIS
10A	413-432	1	PARAFUSO	BOLT	TORNILLO	VIS
11	231-1444	1	PORCA	NUT	TUERCA	ÉCROU
12	N14285	1	SUPORTE	BRACKET	SOPORTE	SUPPORT
13	A52216	1	SUPORTE	BRACKET	SOPORTE	SUPPORT
14	413-536	1	PARAFUSO	BOLT	TORNILLO	VIS
15	A52219	1	ESPAÇADOR	SPACER - bracket	ESPACIADOR	ENTRETOISE
16	231-1445	1	PORCA	NUT	TUERCA	ÉCROU

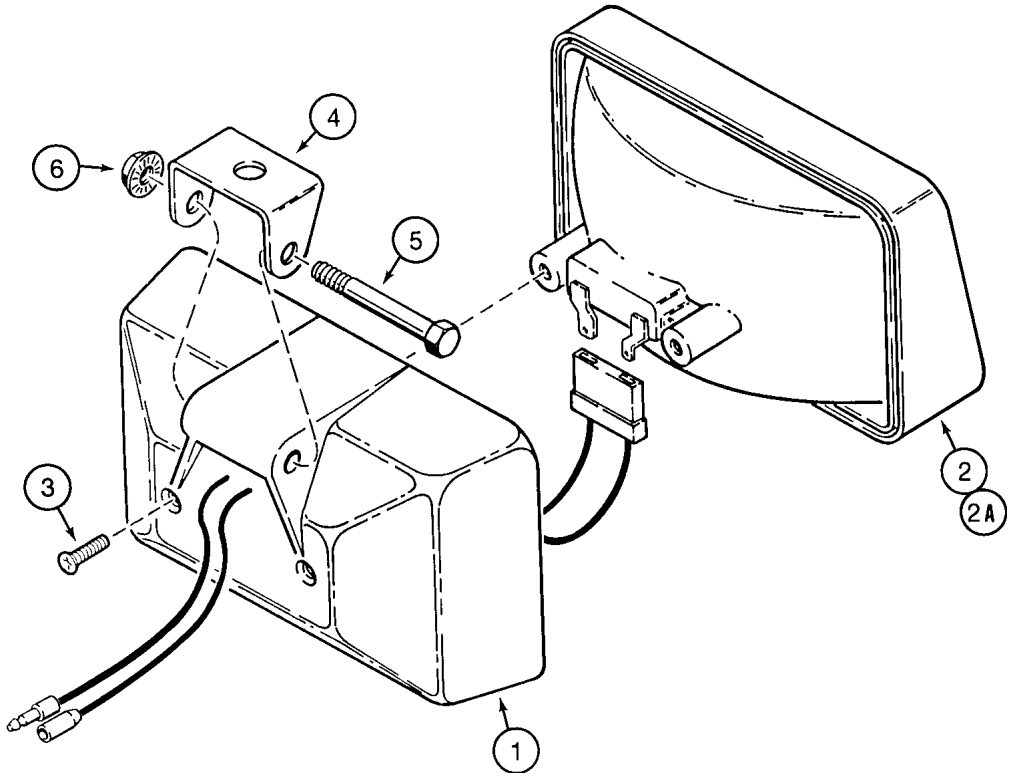
6
4
5
3
2
2A
1

ITEM REF.	PEÇA Nº PART Nº PIEZA Nº PIECE Nº	QDE. QTY. CANT. QTE.	DESCRIÇÃO (Português)	DESCRIPTION (English)	DESCRIPCION (Español)	DESCRIPTION (Français)
	109080A1	2	FAROL - Conj.	LAMP FRONT - Assy.	FARO - Conj.	PAHRE - Ens.
	109081A1	6	LANTERNA - Conj.	LAMP - Assy.	LÁMPARA - Conj.	LAMPE - Ens.
1	NSS	1	CARCAÇA	HOUSING	CARCASA	CARCASSE
2	A187912	1	LANTERNA (Nota 1)	LAMP (Note 1)	LÁMPARA (Nota 1)	LAMPE (Note 1)
2A	A187911	1	LANTERNA (Nota 2)	LAMP (Note 2)	LÁMPARA (Nota 2)	LAMPE (Note 2)
3	273-5048	2	PARAFUSO	SCREW	TORNILLO	VIS
4	A187914	1	SUPORTE	BRACKET	SOPORTE	SUPPORT
5	413-432	1	PARAFUSO	BOLT	TORNILLO	VIS
6	231-5144	1	PORCA	NUT	TUERCA	ÉCROU

Nota 1: Usado para item 109080A1
Note 1: Used for item 109080A1
Nota 1: Usado para 109080A1
Note 1: Utilisé pour109080A1

Nota 2: Usado para item 109081A1
Note 2: Used for item 109081A1
Nota 2: Usado para 109081A1
Note 2: Utilisé pour109081A1

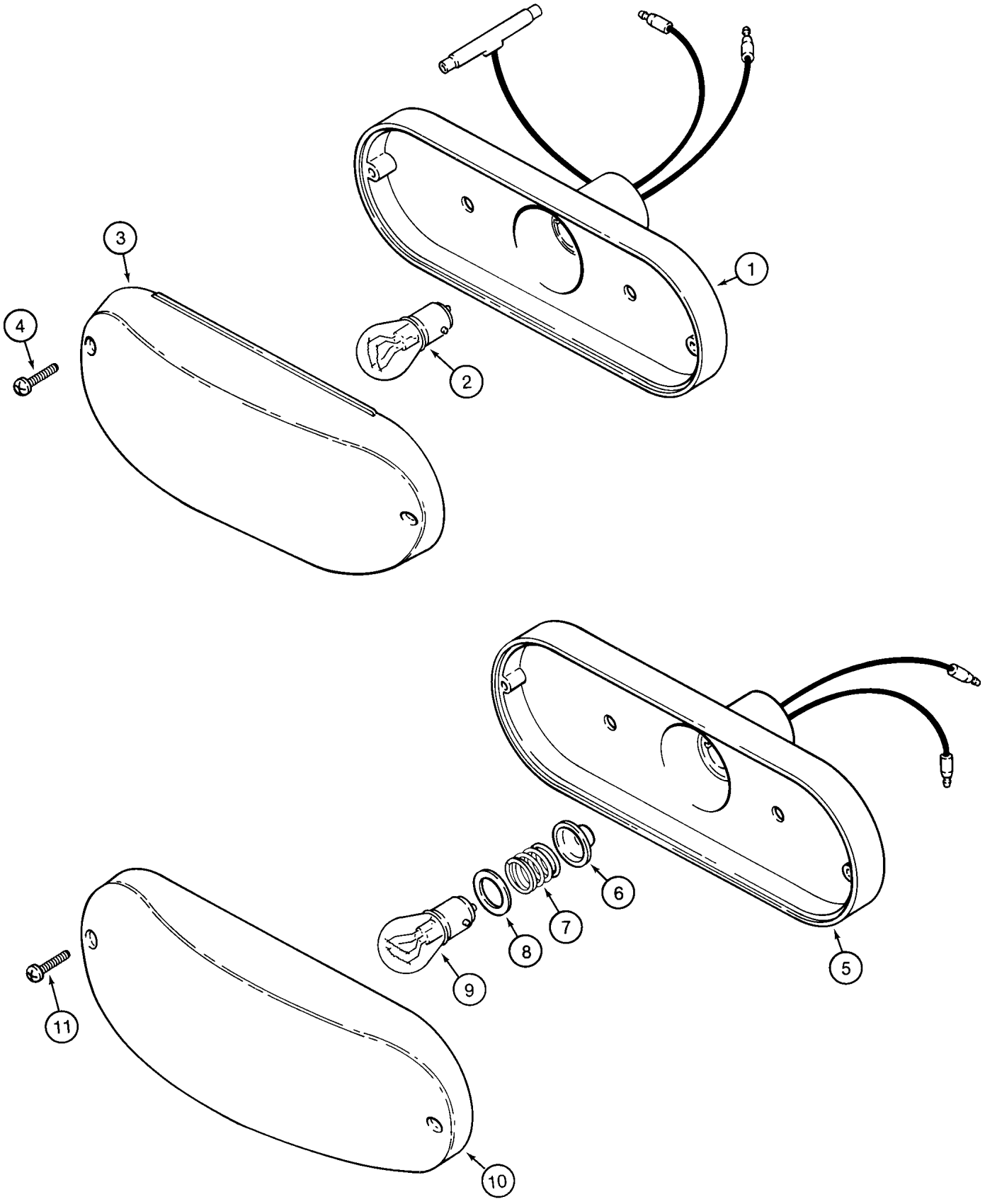
1
2
3
4
5
6
7
8
9
10
11

ITEM REF.	PEÇA Nº PART Nº PIEZA Nº PIECE Nº	QDE. QTY. CANT. QTE.	DESCRIÇÃO (Português)	DESCRIPTION (English)	DESCRIPCION (Español)	DESCRIPTION (Français)
	D121152	2	LANTERNA FREIO e TRASEIRA - Conj.	LAMP BRAKE and REAR - Assy.	LÁMPARA FRENO y TRASERA - Conj.	LAMPE FREIN et ARRIÈRE - Ens.
1	NSS	1	CORPO	BODY	CUERPO	CORPS
2	T34857	1	LÂMPADA (N. 1157)	BULB (N. 1157)	LÂMPARA (N. 1157)	LAMPE (N. 1157)
3	N6836	1	LENTE - vermelha	LENS - red	LENTE - rojo	LENTILLE - rouge
4	261-14310	2	PARAFUSO	SCREW	TORNILLO	VIS
	D135384	4	LANTERNA IND. DIREÇÃO - Conj.	LAMP TURN SIGNAL - Assy.	LÁMPARA IND. DIRECCIÓN - Conj.	LAMPE IND. DIRECTION - Ens.
5	NSS	1	CORPO E SOQUETE	BODY AND SOCKET	CUERPO Y	CORPS ET
6	NSS	1	VEDADOR	SEAL	VEDADOR	JOINT
7	NSS	1	MOLA	SPRING - lamp	RESORTE	RESSORT
8	NSS	1	ISOLADOR	INSULATOR	AISLADOR	ISOLATEUR
9	A41264	1	LÂMPADA (N. 1156)	BULB (N. 1156)	LÂMPARA (N. 1156)	LAMPE (N. 1156)
10	N14283	1	LENTE	LENS	LENTE	LENTILLE
11	261-14310	2	PARAFUSO	SCREW	TORNILLO	VIS

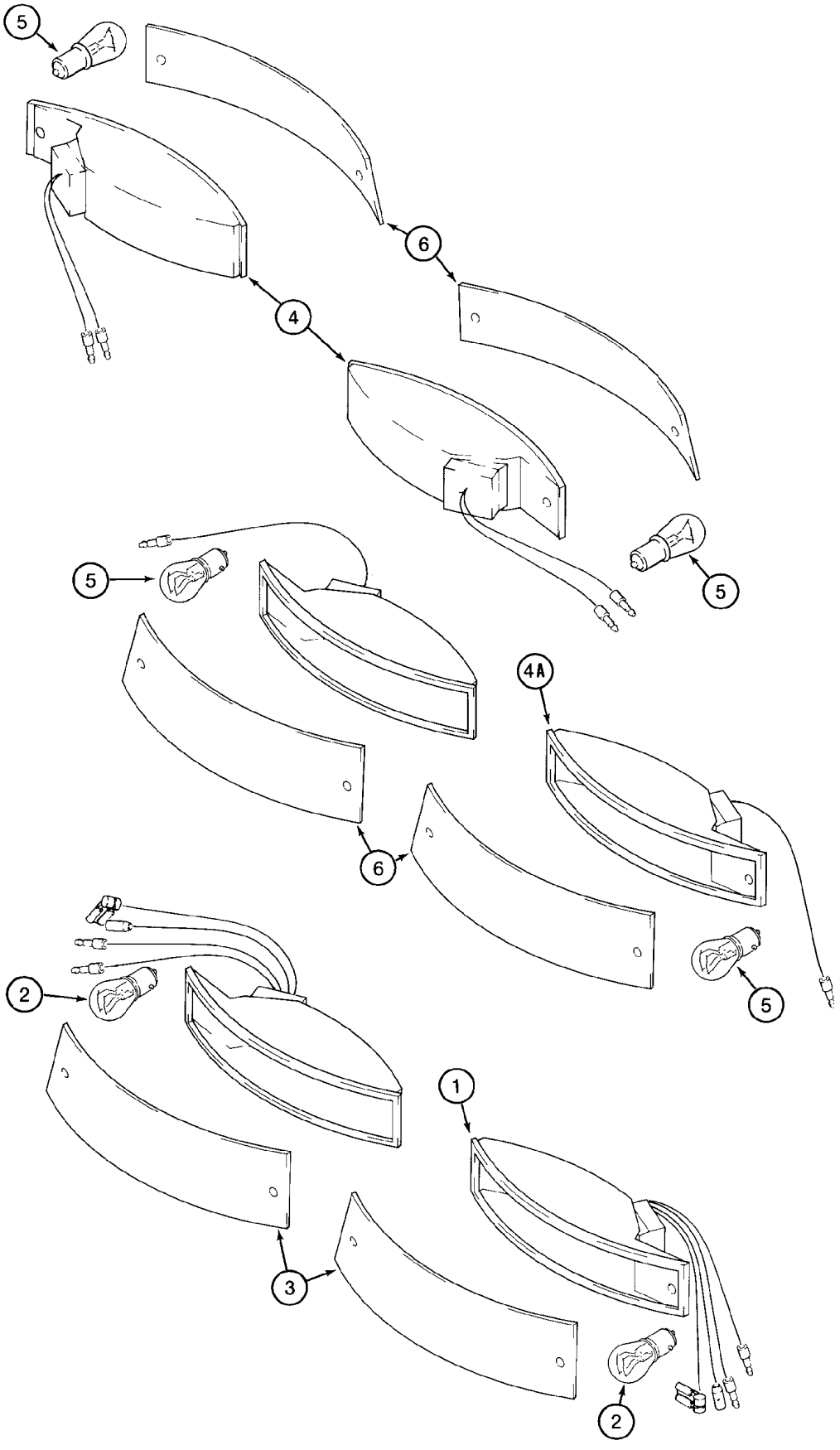
5
6
4
5
5
4A
6
5
2
1
3
2

ITEM REF.	PEÇA Nº PART Nº PIEZA Nº PIECE Nº	QDE. QTY. CANT. QTE.	DESCRIÇÃO (Português)	DESCRIPTION (English)	DESCRIPCION (Español)	DESCRIPTION (Français)
	131794A1	1	LANTERNA FREIO - Conj.	LAMP BRAKE - Assy.	LÁMPARA FRENO - Conj.	LAMPE FREIN - Ens.
	131795A1	1	LANTERNA FREIO - Conj.	LAMP BRAKE - Assy.	LÁMPARA FRENO - Conj.	LAMPE FREIN - Ens.
1	NSS	1	CORPO	BODY	CUERPO	CORPS
2	T34857	1	LÂMPADA (N. 1157)	BULB (N. 1157)	LÂMPARA (N. 1157)	LAMPE (N. 1157)
3	183749A1	1	LENTE - vermelha	LENS - red	LENTE - rojo	LENTILLE - rouge
	131796A1	1	LANTERNA IND. DIREÇÃO - Conj.	LAMP TURN SIGNAL - Assy.	LÁMPARA IND. DIRECCIÓN - Conj.	LAMPE IND. DIRECTION - Ens.
	183505A1	1	LANTERNA IND. DIREÇÃO - Conj.	LAMP TURN SIGNAL - Assy.	LÁMPARA IND. DIRECCIÓN - Conj.	LAMPE IND. DIRECTION - Ens.
	131797A1	1	LANTERNA IND. DIREÇÃO - Conj.	LAMP TURN SIGNAL - Assy.	LÁMPARA IND. DIRECCIÓN - Conj.	LAMPE IND. DIRECTION - Ens.
	183504A1	1	LANTERNA IND. DIREÇÃO - Conj.	LAMP TURN SIGNAL - Assy.	LÁMPARA IND. DIRECCIÓN - Conj.	LAMPE IND. DIRECTION - Ens.
4	NSS	1	CORPO	BODY	CUERPO	CORPS
4A	NSS	1	CORPO	BODY	CUERPO	CORPS
5	A41264	1	LÂMPADA (N. 1156)	BULB (N. 1156)	LÂMPARA (N. 1156)	LAMPE (N. 1156)
6	183748A1	1	LENTE	LENS	LENTE	LENTILLE

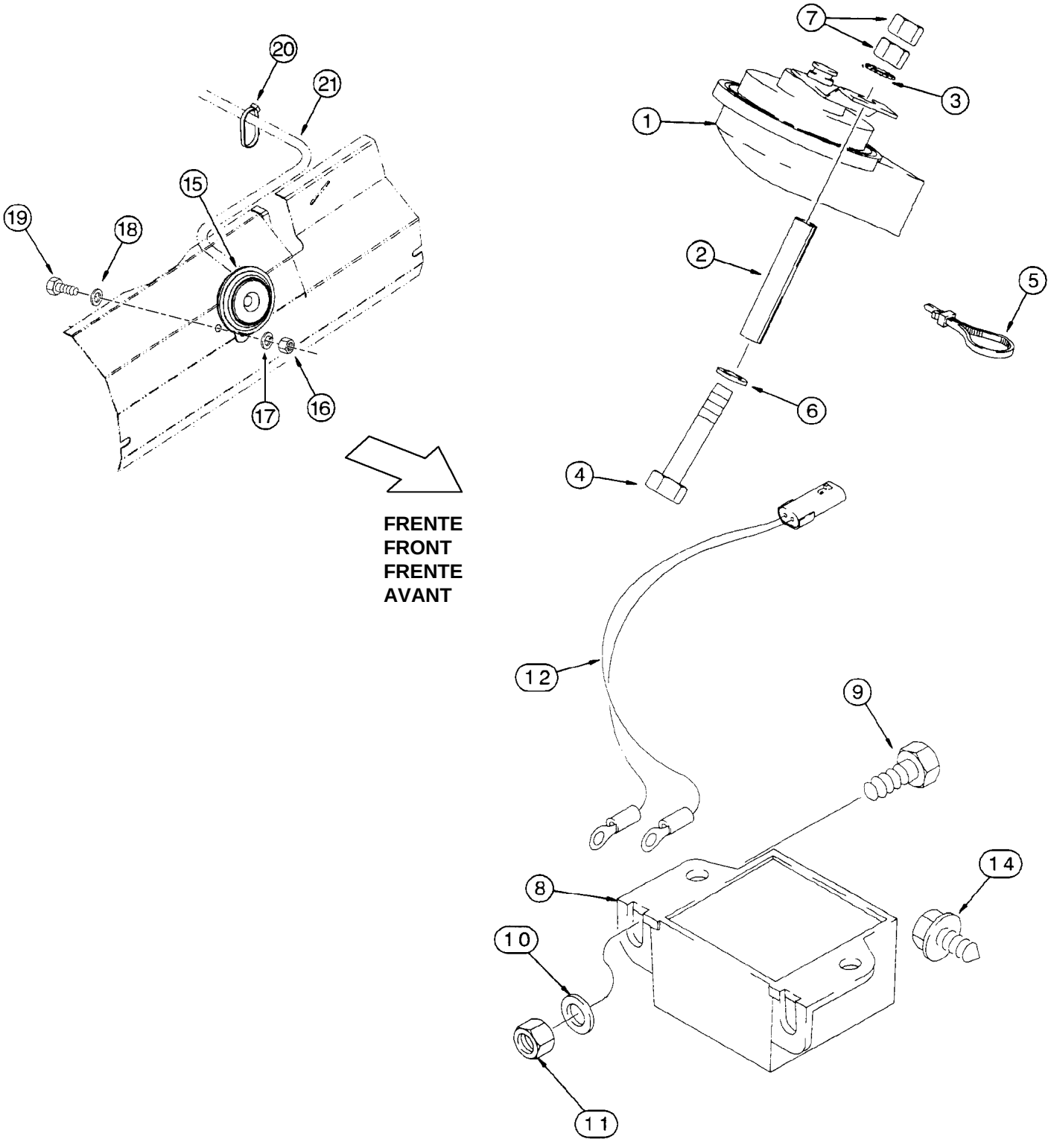
20
21
15
19
18
17
16
7
3
1
2
5
6
4
FRENTE
FRONT
FRENTE
AVANT
12
9
14
8
10
11

ITEM REF.	PEÇA Nº PART Nº PIEZA Nº PIECE Nº	QDE. QTY. CANT. QTE.	DESCRIÇÃO (Português)	DESCRIPTION (English)	DESCRIPCION (Español)	DESCRIPTION (Français)
1	190155A1	1	BUZINA 12V (Nota 1)	HORN 12V (Note 1)	BOCINA 12V (Nota 1)	AVERTISSEUR 12V (Note 1)
2	116423A1	1	ESPAÇADOR	SPACER	ESPACIADOR	ENTRETOISE
3	893-11008	1	ARRUELA	WASHER	ARANDELA	RONDELLE
4	814-8110	1	PARAFUSO	BOLT	TORNILLO	VIS
5	L18337	4	CINTA	STRAP	PRECINTA	BANDE
6	895-11008	1	ARRUELA	WASHER	ARANDELA	RONDELLE
7	829-1408	2	PORCA	NUT	TUERCA	ECROU
8	109511A1	1	ALARME ré	ALARM back-up	ALARMA	ALARM
9	614-8025	2	PARAFUSO	BOLT	TORNILLO	VIS
10	895-11008	2	ARRUELA	WASHER	ARANDELA	RONDELLE
11	832-10408	2	PORCA	NUT	TUERCA	ECROU
12	D139175	1	CABO	WIRE	HILO	WIRE
14	121856A1	2	PARAFUSO	BOLT	TORNILLO	VIS
15	3057542R91	1	BUZINA 12V (Nota 2)	HORN 12V (Note 2)	BOCINA 12V (Nota 2)	AVERTISSEUR 12V (Note 2)
16	829-1408	1	PORCA	NUT	TUERCA	ECROU
17	892-11008	1	ARRUELA	WASHER	ARANDELA	RONDELLE
18	895-11008	1	ARRUELA	WASHER	ARANDELA	RONDELLE
19	614-8020	1	PARAFUSO	BOLT	TORNILLO	VIS
20	L11541	2	CINTA - nylon	STRAP - nylon	PRECINTA - nylon	BANDE - nylon
21	REF.	1	CHICOTE - principal (P.4-8)	HARNESS - main (P.4-8)	HAZ.ELECTRICO - principal (P.4-8)	FAISCEAU - principal (P.4-8)

Nota: Ver páginas 4-12 para interruptor da buzina
Note: See pages 4-12 for horn switch
Nota: Vea página 4-12 para interruptor de la bocina
Note: Voir page 4-12 pour interrupteur de avertisseur

Nota 1: Para transmissão sem válvula de bloqueio do diferencial integrada / Para transmisión sin válvula de traba del diferencial integrada
Note 1: For transmission without integrated differential lock valve / Pour boite de vitesses sans valve d'engagement du diferentiel integreé

Nota 2: Para transmissão com válvula de bloqueio do diferencial integrada / Para transmisión con válvula de traba del diferencial integrada
Note 2: For transmission with integrated differential lock valve / Pour boite de vitesses avec valve d'engagement du diferentiel integreé

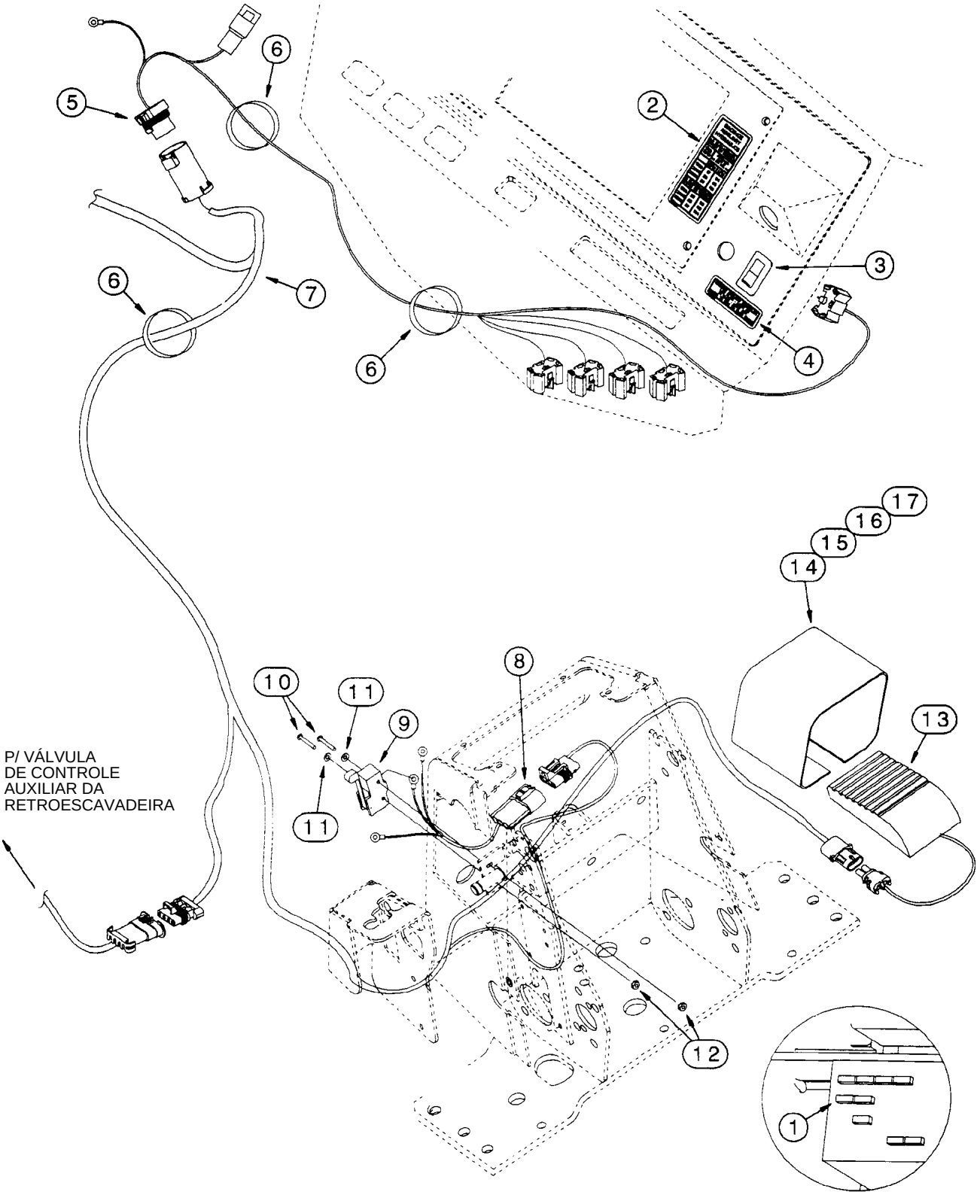
P/ VÁLVULA
DE CONTROLE
AUXILIAR DA
RETROESCAVADEIRA
1
2
3
4
5
6
6
6
7
8
9
10
11
11
12
13
14
15
16
17

ITEM REF.	PEÇA Nº PART Nº PIEZA Nº PIECE Nº	QDE. QTY. CANT. QTE.	DESCRIÇÃO (Português)	DESCRIPTION (English)	DESCRIPCION (Español)	DESCRIPTION (Français)
1	121413A1	1	FUSÍVEL 15A	FUSE 15A	FUSIBLE	FUSIBLE
2	284481A1	1	DECALQUE rpm/gpm	DECAL rpm/gpm	CALCADO rpm/gpm	CALQUE rpm/gpm
3	284058A1	1	INTERRUPTOR hidr. auxiliar	SWITCH auxiliary hydraulics	INTERRUPTOR hid. auxiliar	INTERRUPTEUR hyd. auxiliaire
4	284627A1	1	DECALQUE fluxo	DECAL flow	CALCADO	CALQUE
5	296508A2	1	CHICOTE	HARNESS	AP. ELECTRICO	FAISCEAU
6	L18337	4	CINTA	STRAP	PRECINTA	BANDE
7	302803A2	1	CHICOTE chassis	HARNESS body	AP. ELECTRICO chassis	FAISCEAU
8	298681A1	1	CHICOTE detent	HARNESS detent	AP. ELECTRICO detent	FAISCEAU
9	D137363	1	INTERRUPTOR limitador	SWITCH	INTERRUPTOR	INTERRUPTEUR
10	440-10616	2	PARAFUSO	SCREW	TORNILLO	VIS
11	895-11004	2	ARRUELA	WASHER	ARANDELA	RONDELLE
12	193-1003	2	PORCA	NUT	TUERCA	ECROU
13	137219A1	1	INTERRUPTOR pedal	SWITCH	INTERRUPTOR	INTERRUPTEUR
14	300030A1	1	PROTEÇÃO	GUARD	PROTECTOR	PROTECTEUR
15	843-1516	2	PARAFUSO	SCREW	TORNILLO	VIS
16	892-11005	2	ARRUELA	WASHER	ARANDELA	RONDELLE
17	824-1405	2	PORCA	NUT	TUERCA	ECROU

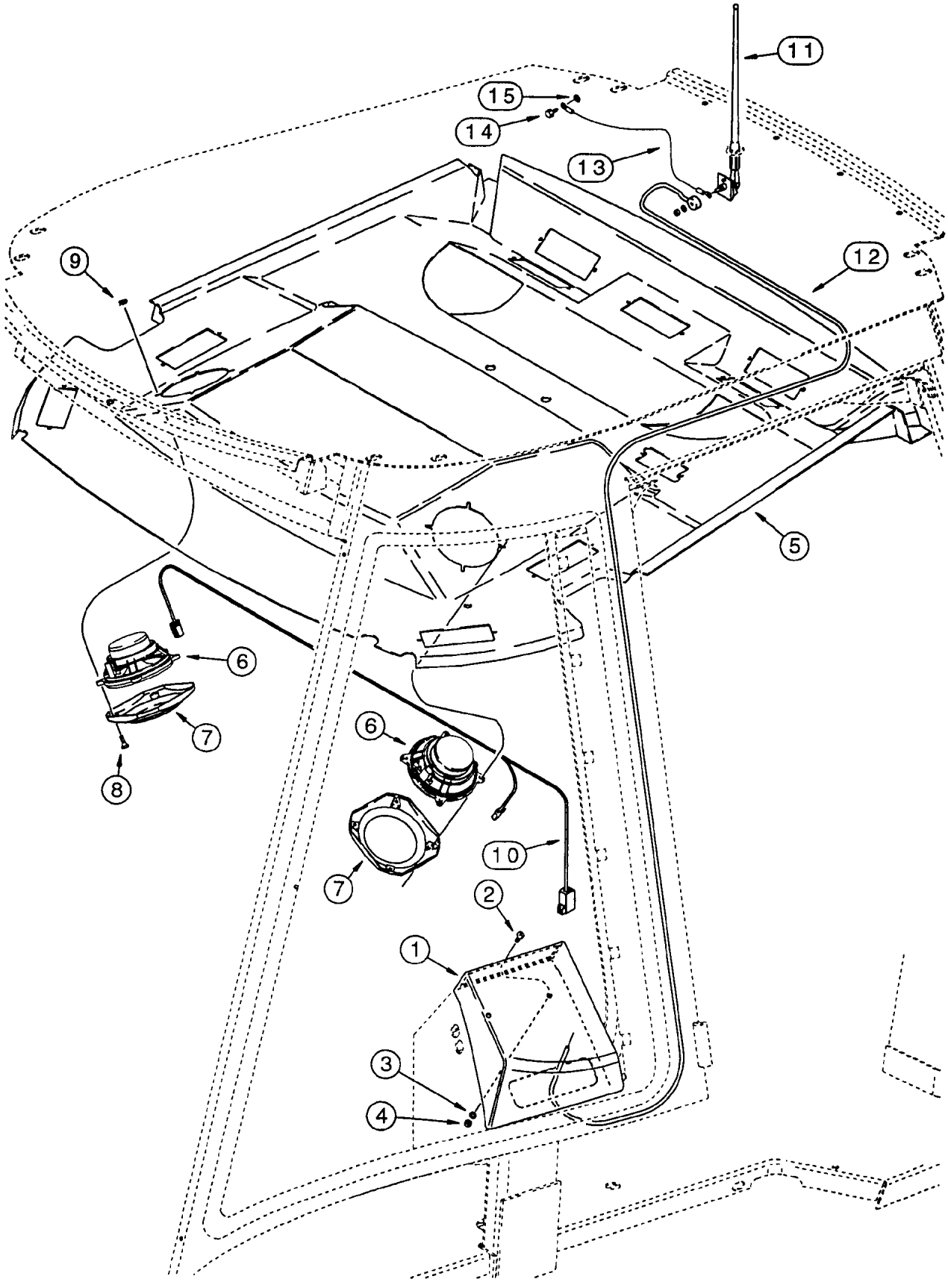
11
15
14
13
12
9
5
6
7
8
6
7
10
2
1
3
4

ITEM REF.	PEÇA Nº PART Nº PIEZA Nº PIECE Nº	QDE. QTY. CANT. QTE.	DESCRIÇÃO (Português)	DESCRIPTION (English)	DESCRIPCION (Español)	DESCRIPTION (Français)
	292654A1	1	JOGO rádio	KIT radio	JUEGO radio	JEU radio
1	221418A1	1	CAIXA rádio	BOX	CAJA	BOX
2	840-1620	2	PARAFUSO	SCREW	TORNILLO	VIS
3	895-11006	2	ARRUELA	WASHER	ARANDELA	RONDELLE
4	832-10406	2	PORCA	NUT	TUERCA	ECROU
5	300157A1	1	PROTETOR (Nota 1)	HEADLINER (Note 1)	PROTECTOR (Nota 1)	PROTECTEUR (Note 1)
6	182721A2	2	ALTO-FALANTE	SPEAKER	ALTAVOZ	SPEAKER
7	187281A1	2	TELA altofalante	GRILLE	PARILLA	GRILLE
8	761-17325	8	PARAFUSO	SCREW	TORNILLO	VIS
9	177269A1	8	PORCA	NUT	TUERCA	ECROU
10	298228A1	1	CHICOTE altofalante	HARNESS	AP. ELECTRICO	FAISCEAU
11	197745A1	1	ANTENA rádio	ANTENNA	ANTENA	ANTENNA
12	284549A1	1	CABO antena	CABLE	CABLE	CABLE
13	291010A1	1	CABO antena	WIRE	HILO	WIRE
14	282-17512	1	PARAFUSO	SCREW	TORNILLO	VIS
15	893-11005	1	ARRUELA	WASHER	ARANDELA	RONDELLE

Nota: Ver páginas 4-20 para outros componentes
Note: See pages 4-20 for other componentes
Nota: Vea página 4-20 para otros componentes
Note: Voir page 4-20 pour components

Nota 1 : Usado somente nos modelos com cabine
Note 1 : Used only on models with cabin
Nota 1 : Usado solamente en los modelos con cabina
Note 1 : Utilisé avec cabin

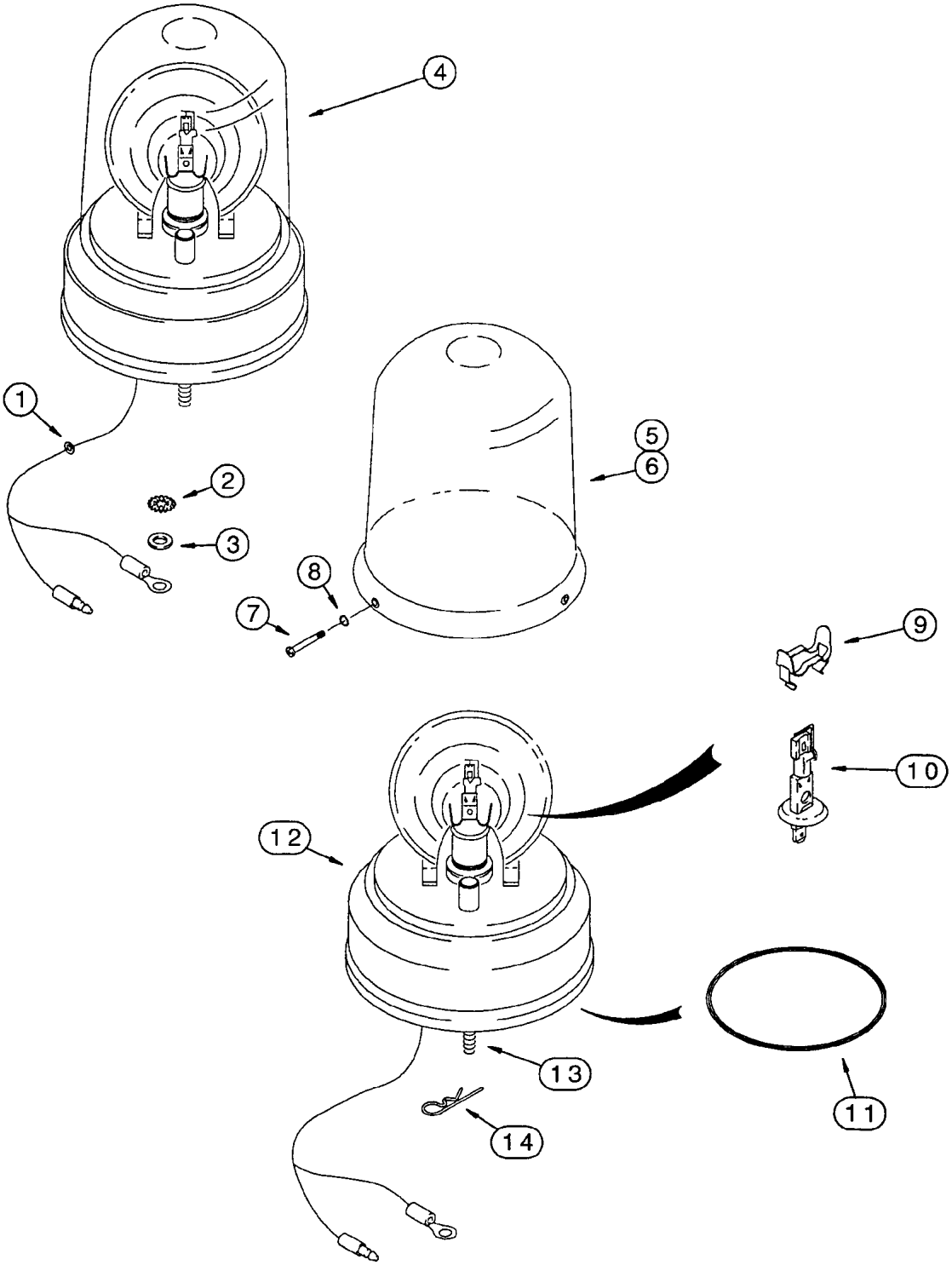
4
1
2
3
5
6
8
7
9
10
12
13
14
11

ITEM REF.	PEÇA Nº PART Nº PIEZA Nº PIECE Nº	QDE. QTY. CANT. QTE.	DESCRIÇÃO (Português)	DESCRIPTION (English)	DESCRIPCION (Español)	DESCRIPTION (Français)
1	A23870	1	PROTETOR	GROMMET	PROTECTOR	PROTECTEUR
2	493-11026	1	ARRUELA	WASHER	ARANDELA	RONDELLE
3	495-21031	1	ARRUELA	WASHER	ARANDELA	RONDELLE
4	108366A1	1	LUZ ROTATIVA-Conj.	BEACON-Assy.	LUCE ROTATIVA-Conj.	LAMP ROTACTIVE-Ens.
5	A187542	1	LENTE amber	LENS amber	CRISTAL	LENS
6	127158A1	1	LENTE azul	LENS blue	CRISTAL	LENS
7	168-71	3	PARAFUSO	SCREW	TORNILLO	VIS
8	238-5005	3	ANEL-O	O-RING	ANEL-O	JOINT TORIQUE
9	101531A1	1	CLIP	CLIP	ABRAZADERA	COLLIER
10	3125705R1	1	LÂMPADA 12V 55W	LAMP	LÂMPARA	LAMP
11	A187575	1	CORREIA	BELT	CORREA	CORROIE
12	NSS	1	BASE	BASE	BASE	BASE
13	614-6020	3	PARAFUSO	BOLT	TORNILLO	VIS
14	136-54	3	PINO	PIN	PASADOR	CHEVILLE

Nota: Ver páginas 4-14 e 4-16 para interruptor e fusível da luz rotativa
Note: See pages 4-14 and 4-16 for rotating beacon switch and fuse
Nota: Vea página 4-14 y 4-16 para interruptor y fusible de la luce rotactiva
Note: Voir page 4-14 et 4-16 pour interrupteur et fusible de la lantèrne rotatif

ÍNDICE

Descrição **Página**

VOLANTE E COLUNA DE DIREÇÃO 5-2
CIRCUITO HIDRÁULICO - UNIDADE HIDROSTÁTICA 5-4
COLUNA DE DIREÇÃO 5-6
UNIDADE HIDROSTÁTICA EATON - CONJUNTO 5-8
UNIDADE HIDROSTÁTICA DANFOSS - CONJUNTO 5-8B
CILINDRO DE DIREÇÃO (4x2) 5-10
EIXO DIANTEIRO (4X2) E PONTEIRAS 5-12
CUBO DA RODA DIANTEIRA E ROLAMENTOS (4x2) 5-14
RODAS DIANTEIRAS E PNEUS 5-16

TABLE OF CONTENTS

Description **Page**

STEERING WHEEL AND COLUMN 5-2
HYDRAULIC CIRCUIT - HYDROSTATIC UNIT 5-4
STEERING COLUMN 5-6
HYDROSTATIC UNIT EATON - ASSEMBLY 5-8
HYDROSTATIC UNIT DANFOSS - ASSEMBLY 5-8B
STEERING CYLINDER (4x2) 5-10
FRONT AXLE (4X2) AND SPINDLES 5-12
FRONT WHEEL HUB AND BEARINGS (4x2) 5-14
FRONT WHEELS AND TIRES 5-16

ÍNDICE

Descripción **Página**

VOLANTE Y COLUMNA DE DIRECCIÓN 5-2
CIRCUITO HIDRÁULICO - UNIDAD HIDROSTATICA 5-4
COLUMNA DE LA DIRECCIÓN 5-6
UNIDAD HIDROSTÁTICA EATON - CONJUNTO 5-8
UNIDAD HIDROSTÁTICA DANFOSS - CONJUNTO 5-8B
GATO DE DIRECCIÓN (4x2) 5-10
EJE DELANTERO (4X2) Y MANGUETAS 5-12
CUBO DE LA RUEDA DELANTERA Y RODAMIENTOS (4x2) 5-14
RUEDAS Y NEUMATICOS DELANTEROS 5-16

INDEX

Description **Page**

VOLANT ET COLONNE DE DIRECTION 5-2
CIRCUIT HYDRAULIQUE - UNITE HYDROSTATIQUE 5-4
COLONNE DE LA DIRECTION 5-6
UNITE HYDROSTATIQUE EATON - ENSEMBLE 5-8
UNITE HYDROSTATIQUE DANFOSS - ENSEMBLE 5-8B
VERIN DE DIRECTION (4x2) 5-10
ESSIEU AVANT (4X2) ET FUSSES 5-12
MOYEU DE ROUE AVANT ET ROULEMENT (4x2) 5-14
ROUES ET PNEUS AVANT 5-16

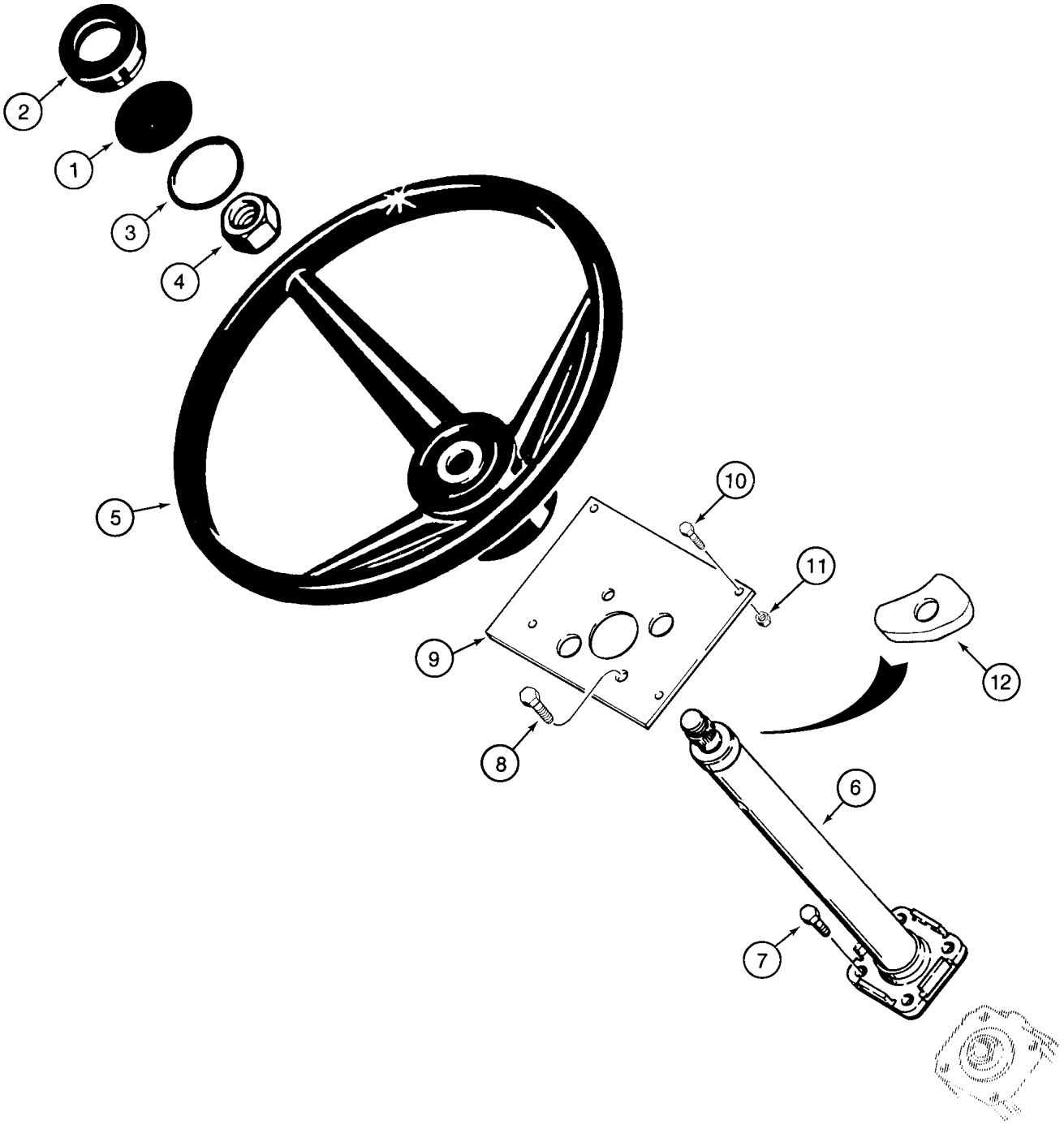
2
1
3
4
5
10
11
9
12
8
6
7

ITEM REF.	PEÇA Nº PART Nº PIEZA Nº PIECE Nº	QDE. QTY. CANT. QTE.	DESCRIÇÃO (Português)	DESCRIPTION (English)	DESCRIPCION (Español)	DESCRIPTION (Français)
1	1342054C1	1	INSERTO	INSERT	INSERTO	INSERT
2	114882A1	1	TAMPA	CAP	TAPA	COUVERCLE
3	238-5227	1	ANEL-O	O-RING	ANILLO O	JOINT TORIQUE
4	1959509C1	1	PORCA	NUT	TUERCA	ÉCROU
5	A65544	1	VOLANTE DIREÇÃO	STEERING WHEEL	VOLANTE DIRECCION	VOLANT DIRECTION
6	142930A2	1	COLUNA DE DIREÇÃO - Conj. (P. 5-6)	STEERING COLUMN - Assy. (P. 5-6)	COLUMNA DIRECCIÓN - Conj. (P. 5-6)	COLONNE DIRECTION - Ens. (P. 5-6)
7	614-10020	2	PARAFUSO	BOLT	TORNILLO	VIS
8	614-10030	2	PARAFUSO	BOLT	TORNILLO	VIS
9	183085A2	1	PLACA	PLATE	PLACA	PLAQUE
10	614-8020	4	PARAFUSO	BOLT	TORNILLO	VIS
11	829-1408	4	PORCA	NUT	TUERCA	ÉCROU
12	337482A1	1	ESPUMA SELANTE (Nota)	SEALER FOAM (Note)	ESPUMA VEDADORA (Nota)	MOUSSE SELANT (Note)

Nota: A partir do nº de série / A partir del nº de série JHF0027716 —> (580L 4x2), JHF0037649 —> (580L 4x4)
Note: Starting with serial nº / A partir du nº de série JHF0027716 —> (580L 4x2), JHF0037649 —> (580L 4x4)

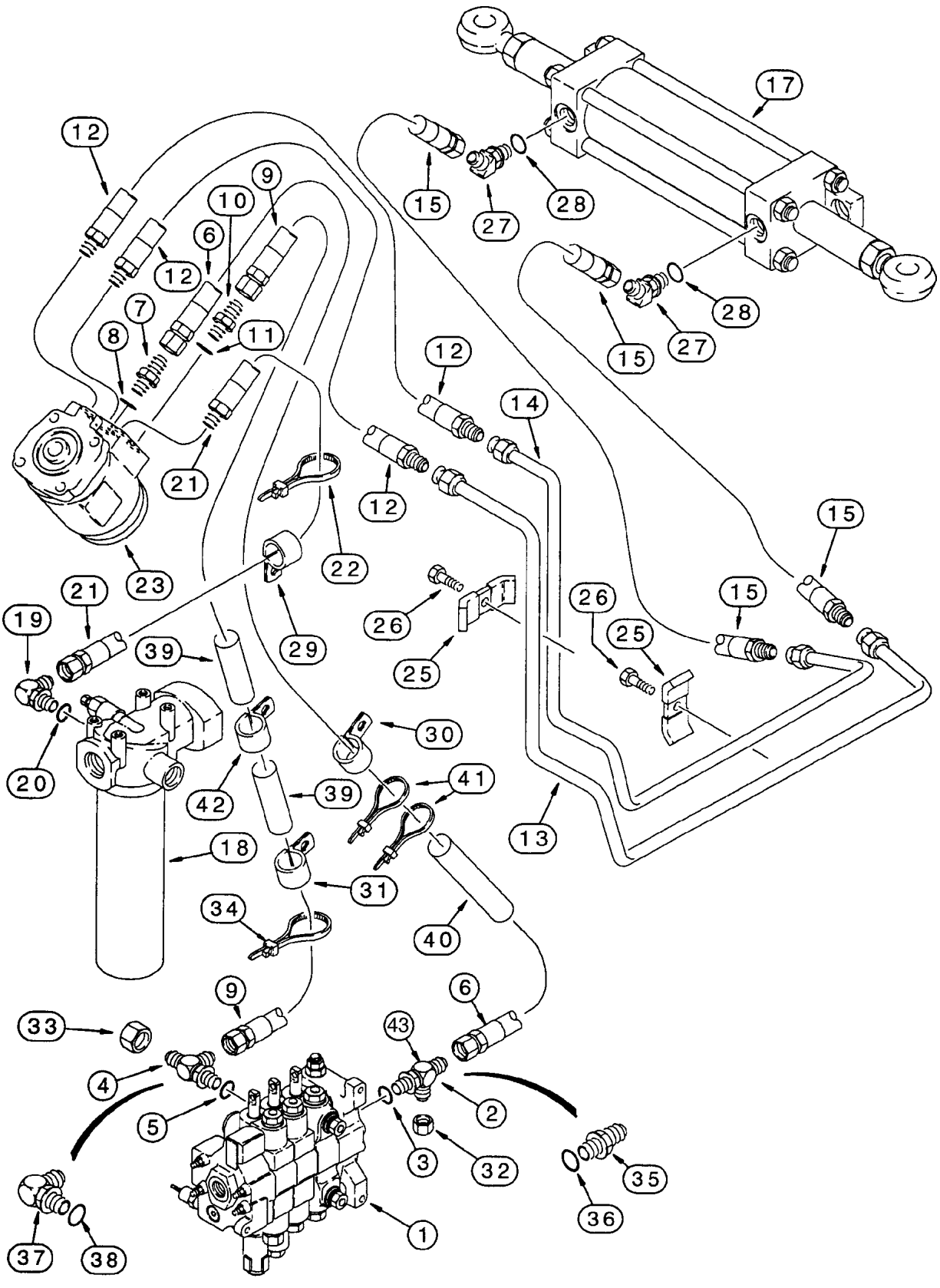
17
12
9
10
6
12
7
8
11
21
23
22
29
15
27
28
15
27
28
12
14
12
15
21
19
39
26
25
26
25
15
20
42
39
30
41
18
31
34
40
13
9
6
33
43
4
5
2
3
32
35
36
37
38
1

ITEM REF.	PEÇA Nº PART Nº PIEZA Nº PIECE Nº	QDE. QTY. CANT. QTE.	DESCRIÇÃO (Português)	DESCRIPTION (English)	DESCRIPCION (Español)	DESCRIPTION (Français)
1	REF.	1	VÁLVULA - Conj. (P. 8-50)	VALVE - Assy. (P. 8-50)	VÁLVULA - Conj. (P. 8-50)	VALVE - Ens. (P. 8-50)
2	282428A1	1	VALV. RETENÇÃO (Nota)	CHECK VALVE (Note)	VALV. RETENC. (Nota)	CLAPET (Note)
3	237-6006	1	ANEL-O	O-RING	ANILLO O	JOINT TORIQUE
4	218-5576	1	CONEXÃO (Nota 1)	CONNECTOR (Note 1)	CONEXIÓN (Nota 1)	RACCORD (Note 1)
5	237-6010	1	ANEL-O	O-RING	ANILLO O	JOINT TORIQUE
6	144221A1	1	MANGUEIRA (1275mm)	HOSE (1275mm)	MANGUERA (1275mm)	TUYAU (1275mm)
7	218-5053	1	CONEXÃO	CONNECTOR	CONEXIÓN	RACCORD
8	237-6004	1	ANEL-O	O-RING	ANILLO O	JOINT TORIQUE
9	224423A1	1	MANGUEIRA (1300mm)	HOSE (1300mm)	MANGUERA (1300mm)	TUYAU (1300mm)
10	218-5059	1	ADAPTADOR	ADAPTER	ADAPTADOR	ADAPTEUR
11	237-6008	1	ANEL-O	O-RING	ANILLO O	JOINT TORIQUE
12	132929A1	2	MANGUEIRA (730mm)	HOSE (730mm)	MANGUERA (730mm)	TUYAU (730mm)
13	120386A1	1	TUBO	TUBE	TUBO	TUBE
14	120388A1	1	TUBO	TUBE	TUBO	TUBE
15	144219A1	2	MANGUEIRA (485mm)	HOSE (485mm)	MANGUERA (485mm)	TUYAU (485mm)
17	REF.	1	CILINDRO - Conj. (P. 5-10)	CYLINDER-Assy (P. 5-10)	GATO - Conj. (P. 5-10)	VÉRIN - Ens. (P. 5-10)
18	122536A1	1	FILTRO - Conj. (P. 8-6)	FILTER - Assy. (P. 8-6)	FILTRO - Conj. (P. 8-6)	FILTRE - Ens. (P. 8-6)
19	218-5280	1	COTOVELO	ELBOW	CODO	RACCORD COUDE
20	237-6008	1	ANEL-O	O-RING	ANILLO O	JOINT TORIQUE
21	176328A1	1	MANGUEIRA (1730mm)	HOSE (1730mm)	MANGUERA (1730mm)	TUYAU (1730mm)
22	L18337	5	CINTA	STRAP	PRECINTA	BANDE
23	REF.	1	VÁLVULA - Conj. (P. 5-8)	VALVE - Assy. (P. 5-8)	VÁLVULA - Conj. (P. 5-8)	VALVE - Ens. (P. 5-8)
25	D143846	2	BRAÇADEIRA	CLAMP	ABRAZADERA	COLLIER
26	614-10030	2	PARAFUSO	BOLT	TORNILLO	VIS
27	218-5136	2	COTOVELO	ELBOW	CODO	RACCORD COUDE
28	237-6008	1	ANEL-O	O-RING	ANILLO O	JOINT TORIQUE
29	515-23190	1	BRAÇADEIRA	CLAMP	ABRAZADERA	COLLIER
30	515-22127	1	BRAÇADEIRA	CLAMP	ABRAZADERA	COLLIER
31	515-23159	1	BRAÇADEIRA	CLAMP	ABRAZADERA	COLLIER
32	218-754	1	TAMPA	CAP	TAPA	COUVERCLE
33	218-756	1	TAMPA	CAP	TAPA	COUVERCLE
34	L18337	1	CINTA nylon	STRAP nylon	PRECINTA	BANDE
35	218-5057	1	ADAPTADOR (Nota 2)	ADAPTER (Note 2)	ADAPTADOR (Nota 2)	ADAPTEUR (Note 2)
36	237-6006	1	ANEL-O	O-RING	ANILLO O	JOINT TORIQUE
37	218-5121	1	COTOVELO (Nota 2)	ELBOW (Note 2)	CODO (Nota 2)	RACCORD (Note 2)
38	237-6008	1	ANEL-O	O-RING	ANILLO O	JOINT TORIQUE
39	D132982	2	LUVA proteção	SLEEVE	MANGUITO	MANCHON
40	191704A1	1	LUVA proteção	SLEEVE	MANGUITO	MANCHON
41	L18337	2	CINTA nylon	STRAP nylon	PRECINTA	BANDE
42	49773	1	BRAÇADEIRA	CLAMP	ABRAZADERA	COLLIER
43	218-5057	1	CONEXÃO reto (STD)	CONNECTOR (STD)	CONEXIÓN	RACCORD

Nota: Usado com sistema hidráulico auxiliar / Usado con el sistema hidráulico auxiliar
Note: Used with auxiliary hydraulic system / Utilisé avec systeme hydraulic auxiliare

Nota 1: Usado nos modelos com “Ride Control” / Usado en los modelos con “Ride Control”
Note 1: Used on models with “Ride Control” / Utilisé avec “Ride Control”

Nota 2: Usado sem sistema hidráulico auxiliar / Usado sin el sistema hidráulico auxiliar
Note 2: Used without auxiliary hydraulic system / Utilisé sans systeme hydraulic auxiliare

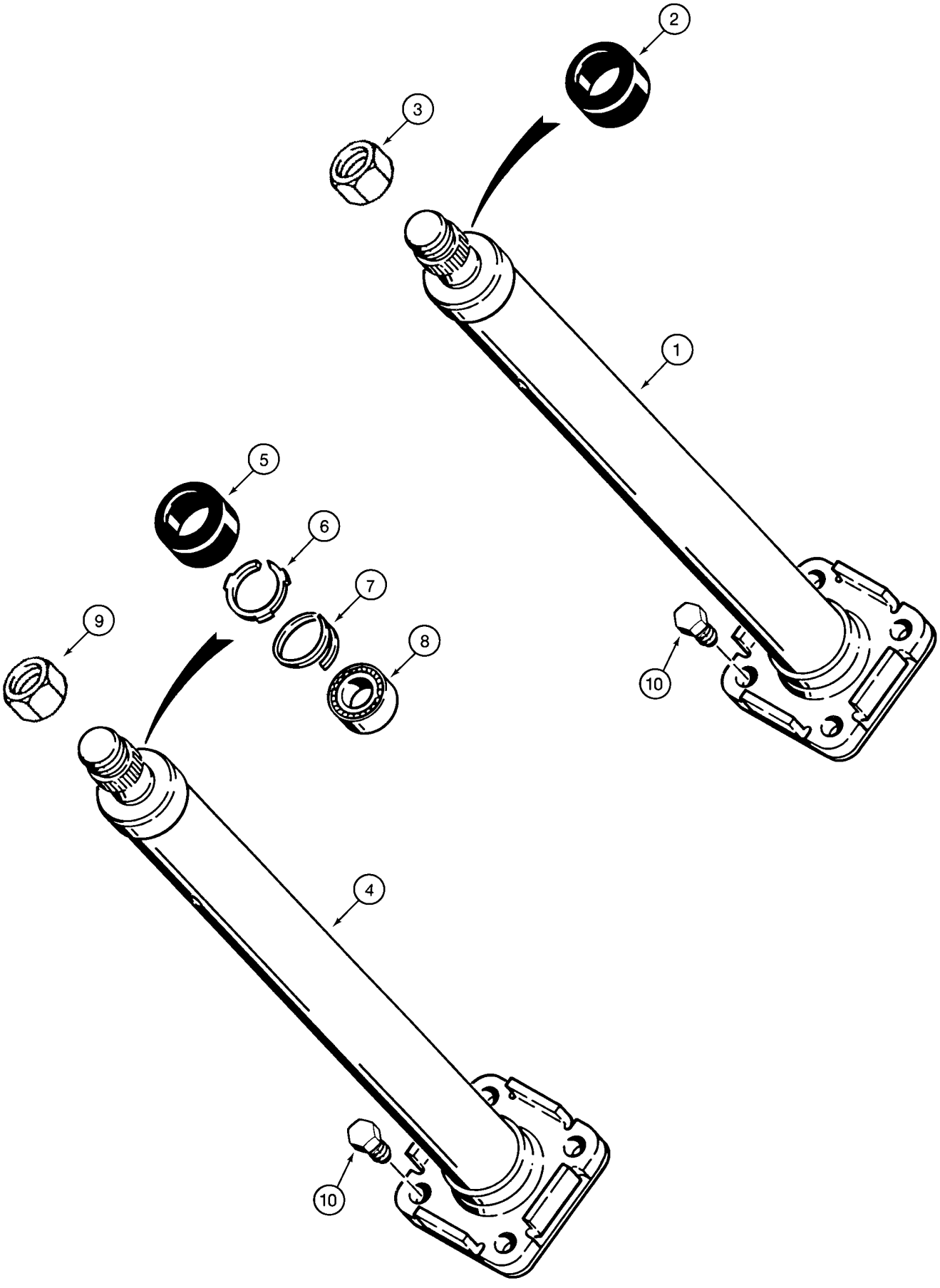
2
3
1
5
6
7
9
8
10
4
10

ITEM REF.	PEÇA Nº PART Nº PIEZA Nº PIECE Nº	QDE. QTY. CANT. QTE.	DESCRIÇÃO (Português)	DESCRIPTION (English)	DESCRIPCION (Español)	DESCRIPTION (Français)
			Sistema Danfoss	Danfoss System	Sistema Danfoss	Système Danfoss
	148437A1	1	COLUNA DIREÇÃO - Conj. (Nota 1)	STEERING COLUMN - Assy. (Note 1)	COLUMNA DIRECCIÓN - Conj. (Nota 1)	COLONNE DIRECTION - Ens. (Note 1)
1	NSS	1	COLUNA DIREÇÃO	STEERING COLUMN	COLUMNA DIRECCIÓN	COLONNE DIRECTION
2	231556A1	1	COBERTURA	COVER	CUBIERTA	COUVERCLE
3	1959509C1	1	PORCA	NUT	TUERCA	ECROU
			Sistema Eaton	Eaton System	Sistema Eaton	Système Eaton
	142930A2	1	COLUNA DIREÇÃO - Conj. (Nota 2)	STEERING COLUMN - Assy. (Note 2)	COLUMNA DIRECCIÓN - Conj. (Nota 2)	COLONNE DIRECTION - Ens. (Note 2)
4	NSS	1	COLUNA DIREÇÃO	STEERING COLUMN	COLUMNA DIRECCIÓN	COLONNE DIRECTION
5	S115351	1	COBERTURA	COVER	CUBIERTA	COUVERCLE
6	NSS	1	ANEL - trava	SNAP - ring	ANILLO - retención	SEGMENT - d'arret
7	102-1387	1	ANEL - especial	RING - special	ANILLO - especial	SEGMENT - spécial
8	L30881	1	ROLAMENTO	BEARING	RODAMIENTO	ROULEMENT
9	1959509C1	1	PORCA	NUT	TUERCA	ECROU
10	614-10020	4	PARAFUSO	BOLT	TORNILLO	VIS

Nota 1 : Usada nos modelos com "Unidade Hidrostática Danfoss" / Usada en los modelos con "Unidad Hidrostatica Danfoss" (P. 5-8B)
Note 1: Used on models with "Danfoss Hidrostatic Unit" / Utilisé en les modèles avec "Unité Hidrostatique Danfoss" (P. 5-8B)

Nota 2 : Usada nos modelos com "Unidade Hidrostática Eaton" / Usada en los modelos con "Unidad Hidrostatica Eaton" (P. 5-8)
Note 2: Used on models with "Eaton Hidrostatic Unit" / Utilisé en les modèles avec "Unité Hidrostatique Eaton" (P. 5-8)

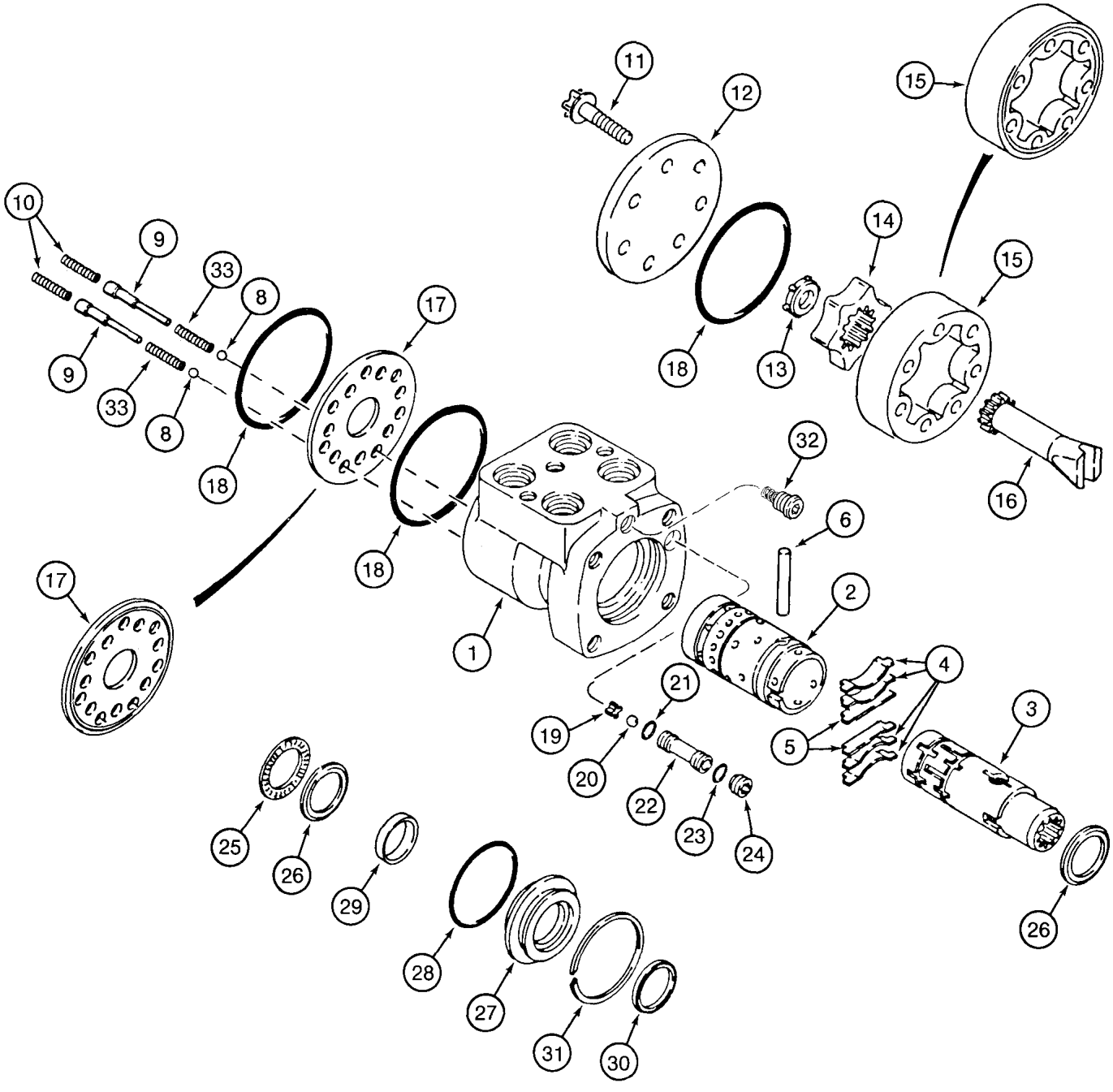
11
12
15
10
9
33
8
17
14
15
9
33
8
18
18
13
18
32
6
17
18
2
1
4
21
19
3
5
20
22
23
24
25
26
29
28
26
27
31
30

ITEM REF.	PEÇA Nº PART Nº PIEZA Nº PIECE Nº	QDE. QTY. CANT. QTE.	DESCRIÇÃO (Português)	DESCRIPTION (English)	DESCRIPCION (Español)	DESCRIPTION (Français)
	120421A2	1	UNIDADE HIDROSTÁTICA - Conj. (Nota)	STEERING UNIT - Assy. (Note)	UNIDADE HIDROSTÁTICA - Conj. (Nota)	UNITÉ HYDROSTATIQUE - Ens. (Note)
1	NSS	1	CARCAÇA	HOUSING	CARCASA	CARCASSE
2	NSS	1	LUVA	SLEEVE - control valve	MANGUITO	MANCHON
3	NSS	1	CARRETEL	SPOOL - control valve	CARRETE	TIROIR
	N14250	1	JOGO - molas	KIT - centering spring	JUEGO - resorte	JEU - ressort
4	L30889	4	MOLA - centro	SPRING - centering	RESORTE - cientro	RESSORT - centre
5	NSS	2	ESPAÇADOR - mola	SPACER - spring	ESPACIADOR - resorte	ENTRETOISE - ressort
6	L30888	1	PINO	PIN - roll	PASADOR	CHEVILLE
8	211-1006	2	ESFERA	BALL	ESFERA	BILLE
9	136494A1	2	RETENTOR	RETAINER	RETENEDOR	RETENTEUR
10	N14763	2	MOLA anti-cavitação	SPRING - anticavitation	RESORTE	RESSORT
11	143717A1	7	PARAFUSO	BOLT	TORNILLO	VIS
12	135867A1	1	TAMPA	CAP	TAPA	COUVERCLE
13	143723A1	1	ESPAÇADOR	SPACER - gerotor	ESPACIADOR	ENTRETOISE
	143721A1	1	ROTOR	GEROTOR	ROTOR	ROTOR
14	NSS	1	ROTOR	ROTOR	ROTOR	ROTOR
15	NSS	1	ESTATOR	STATOR	ESTATOR	STATEUR
16	L30878	1	EIXO	SHAFT - gerotor	EJE	ARBRE
17	135869A1	1	PLACA	PLATE	PLACA	PLAQUE
18	238-5040	3	ANEL-O	O-RING	ANILLO O	JOINT TORIQUE
19	L35368	1	RETENTOR	RETAINER	RETENEDOR	RETENTEUR
20	211-1010	1	ESFERA	BALL	ESFERA	BILLE
21	L30893	1	ANEL-O	O-RING	ANILLO O	JOINT TORIQUE
22	D82806	1	ASSENTO	SEAT	ASIENTO	SIÈGE
23	238-5012	1	ANEL-O	O-RING	ANILLO O	JOINT TORIQUE
24	D82805	1	PARAFUSO	SCREW	TORNILLO	VIS
25	G13609	1	ROLAMENTO	BEARING	RODAMIENTO	ROULEMENT
26	D82804	2	PISTA ROLAMENTO	RACE BEARING	PISTA COJINETE	PISTE ROULEMENT
27	S110170	1	BUCHA	BUSHING	BUJE	DOUILLE
28	238-5225	1	ANEL-O	O-RING	ANILLO O	JOINT TORIQUE
29	NSS	1	VEDADOR	SEAL	VEDADOR	JOINT
30	697494R91	1	VEDADOR	SEAL	VEDADOR	JOINT
31	S110169	1	ANEL - retenção	RING - retaining	ANILLO - retenc.	SEGMENT - d'arrêt
32	NSS	1	VÁLVULA - alívio	VALVE - relief.	VÁLVULA - alivio	VALVE - soulagement
33	196087A1	2	MOLA anti-cavitação	SPRING - anticavitation	RESORTE	RESSORT
	1343658C3	1	JOGO REPARO (Nota 1)	KIT REPAIR (Note 1)	JUEGO REPARO (Nota 1)	JEU RECHANGE (Note 1)

Nota: Unidade Hidrostática Eaton. Para Unidade Hidrostática Danfoss ver página 5-8B.
Note: Eaton Hidrostatic Unit. For Danfoss Hidrostatic Unit see page 5-8B.
Nota: Unidad Hidrostática Eaton. Para Unidad Hidrostática Danfoss vea página 5-8B.
Note: Unité Hidrostatique Eaton. Pour Unité Hidrostatique Danfoss voir page 5-8B.

Nota 1: Inclui / Incluye 18, 21, 23, 28, 29, 30
Note 1: Includes / Comprend 18, 21, 23, 28, 29, 30

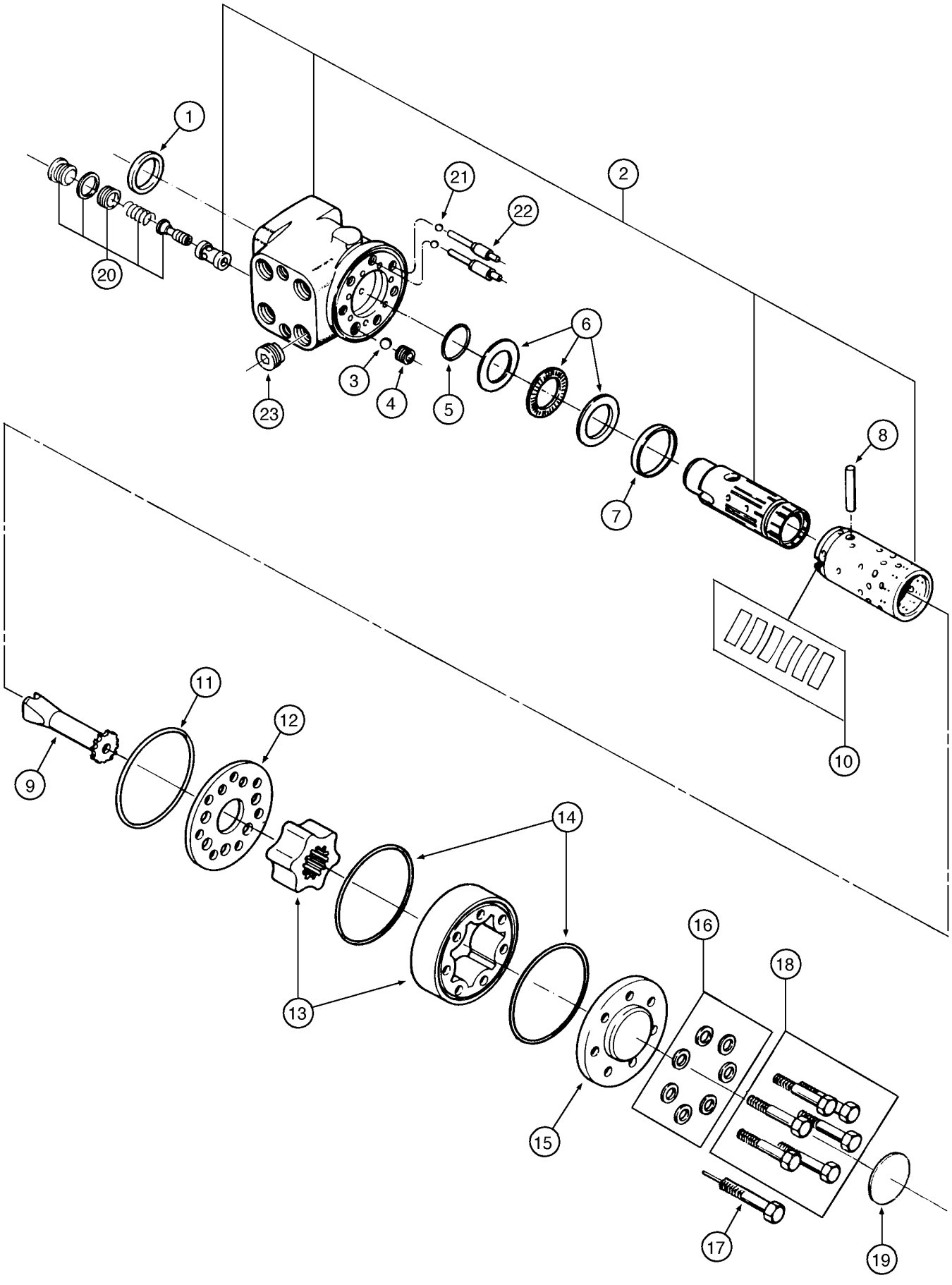
1
2
3
4
5
6
7
8
9
10
11
12
13
14
15
16
17
18
19
20
21
22
23

ITEM REF.	PEÇA Nº PART Nº PIEZA Nº PIECE Nº	QDE. QTY. CANT. QTE.	DESCRIÇÃO (Português)	DESCRIPTION (English)	DESCRIPCION (Español)	DESCRIPTION (Français)
	148436A1	1	UNIDADE HIDROSTÁTICA - Conj. (Nota)	STEERING UNIT - Assy. (Note)	UNIDADE HIDROSTÁTICA - Conj. (Nota)	UNITÉ HYDROSTATIQUE - Ens. (Note)
1	148509A1	1	VEDADOR	SEAL	SELLO	BAGUE d´etancheite
2	NSS	1	LUVA	SLEEVE	MANGUITO	MANCHON
3	3112270R1	1	ESFERA (ø 8,5 mm)	BALL (ø 8,5 mm)	ESFERA (ø 8,5 mm)	BILLE (ø 8,5 mm)
4	3112272R1	1	BUCHA	BUSHING	BUJE	DOUILLE
5	313747A1	1	ANEL-O	O-RING	ANILLO-O	JOINT TORIQUE
6	N14218	1	ROLAMENTO	BEARING	RODAMIENTO	ROULEMENT
7	3112264R1	1	ANEL	RING	ANILLO	SEGMENT
8	3112269R1	1	PINO	PIN	PASADOR	CHEVILLE
9	313748A1	1	EIXO DE ACIONAMENTO	DRIVE SHAFT	EJE DE ACIONAMENTO	ARBRE MOTRICE
10	3223666R2	1	JOGO DE MOLAS	KIT, SPRING	JUEGO DE RESORTE	JEU DE RESSORT
11	P1630405E	1	ANEL-O	O-RING	ANILLO-O	JOINT TORIQUE
12	1346022C1	1	PLACA DISTRIBUIDORA	DISTRIBUTOR PLATE	PLACA DISTRIBUIDORA	PLAQUE DISTRIBUTRICE
13	313749A1	1	JOGO DE ENGRENAGENS	KIT, GEAR	JUEGO DE ENGRANAJES	JEU DE ENGRENAGES
14	3141536R1	2	ANEL-O	O-RING	ANILLO-O	JOINT TORIQUE
15	3112273R1	1	TAMPA	COVER	TAPA	COUVERCLE
16	3141538R1	7	ARRUELA	WASHER	ARANDELA	RONDELLE
17	1346247C1	1	PARAFUSO	BOLT	TORNILLO	VIS
18	3112278R1	6	PARAFUSO	BOLT	TORNILLO	VIS
19	NSS	1	PLACA DE IDENTIFICAÇÃO	IDENTIFICATION TAG	PLACA DE IDENTIFICACIÓN	PLAQUE D'IDENTIFICATION
20	313750A1	1	VÁLVULA - alívio	VALVE - relief.	VÁLVULA - alivio	VALVE - soulagement
21	N14222	2	ESFERA (ø 3/16")	BALL (ø 3/16")	ESFERA (ø 3/16")	BILLE (ø 3/16")
22	1971684C1	2	BUCHA	BUSHING	BUJE	DOUILLE
23	313752A1	1	VÁLVULA - anti-retorno	VALVE - check	VÁLVULA - anti-retorno	VALVE - anti-retour
	148510A1	1	JOGO de reparo (Nota 1)	KIT repair (Note 1)	JUEGO de reparación (Nota 1)	JEU de rechange (Note 1)

Nota: Unidade Hidrostática Danfoss. Para Unidade Hidrostática Eaton ver página 5-8.
Note: Danfoss Hidrostatic Unit. For Eaton Hidrostatic Unit see page 5-8.
Nota: Unidad Hidrostática Danfoss. Para Unidad Hidrostática Eaton vea página 5-8.
Note: Unité Hidrostatique Danfoss. Pour Unité Hidrostatique Eaton voir page 5-8.

Nota 1: Inclui / Incluye 1, 5, 11, 14, 16
Note 1: Includes / Comprend 1, 5, 11, 14, 16

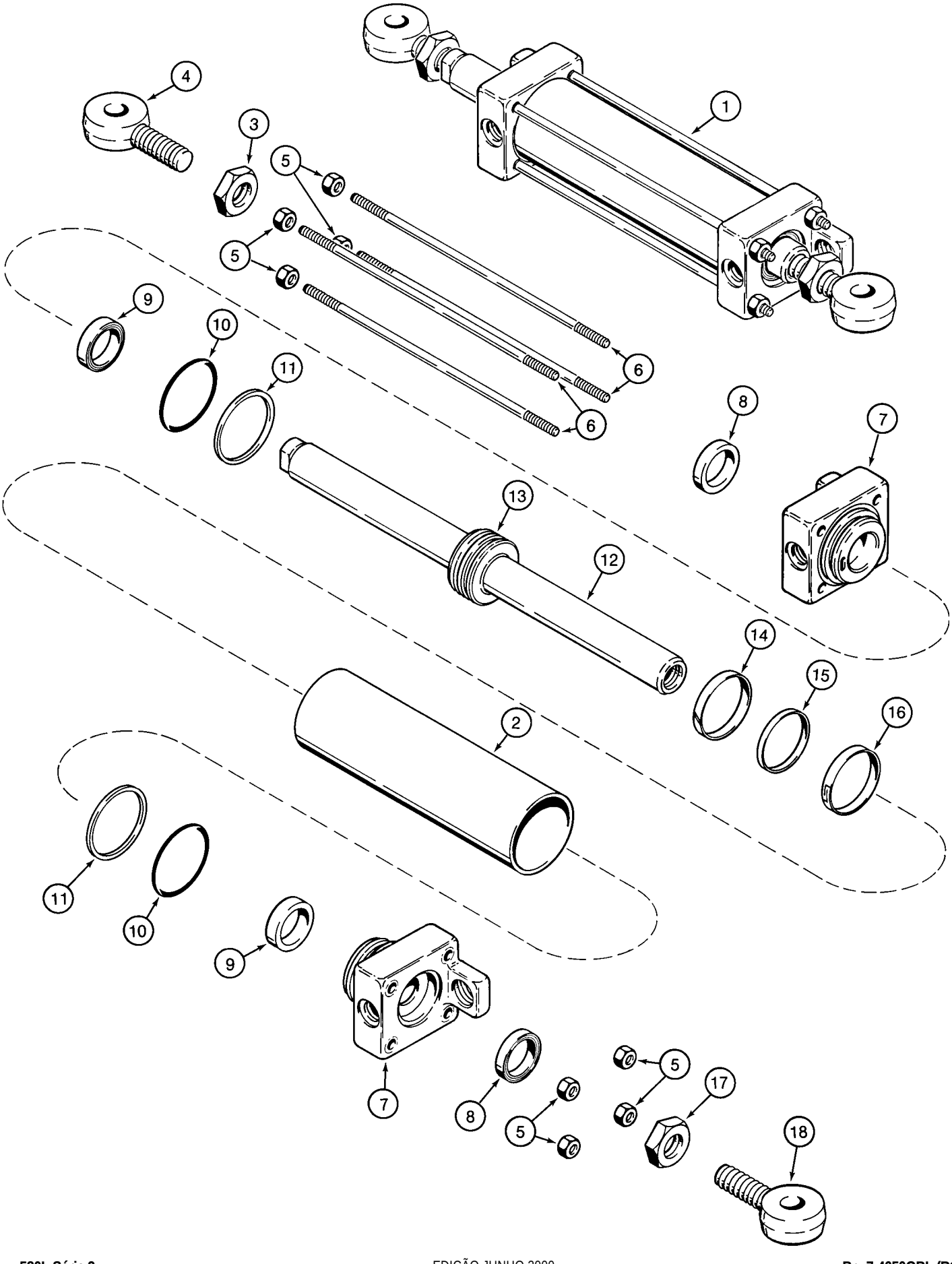
1
2
3
4
5
6
7
8
9
10
11
12
13
14
15
16
17
18

ITEM REF.	PEÇA Nº PART Nº PIEZA Nº PIECE Nº	QDE. QTY. CANT. QTE.	DESCRIÇÃO (Português)	DESCRIPTION (English)	DESCRIPCION (Español)	DESCRIPTION (Français)
1	G107720	1	CILINDRO DIREÇÃO - Conj.	CYLINDER STEERING - Assy.	GATO DIRECCIÓN - Conj.	VÉRIN DIRECTION - Ens.
2	G106808	1	TUBO	TUBE - cylinder	TUBO	TUBE
3	129-369	1	PORCA	NUT	TUERCA	ÉCROU
4	G106832	1	OLHAL LE	EYE LH	OJAL Izq.	OEIL Gauche
5	425-106	8	PORCA	NUT	TUERCA	ÉCROU
6	G106817	4	HASTE	ROD - tie	VASTAGO	TIGE
7	G106810	1	TAMPA	GLAND	TAPA	TETE
8	D95142	1	RASPADOR	WIPER	RASPADOR	RACLEUR
9	G107921	1	VEDADOR	SEAL	VEDADOR	JOINT
10	238-5230	1	ANEL-O	O-RING	ANILLO O	JOINT TORIQUE
11	G32129	1	ANEL-encosto	RING-back up	ANILLO-apoyo	BAGUE d'appui
	G107721	1	HASTE - Conj.	ROD - Assy.	VASTAGO - Conj.	TIGE - Ens.
12	NSS	1	HASTE - pistão	ROD - piston	VASTAGO - pistón	TIGE - piston
13	NSS	1	PISTÃO - cilindro	PISTON - cylinder	PISTÓN - cilindro	PISTON - cilindre
14	G105187	1	ANEL - desgaste	RING - wear	ANILLO - desgaste	SEGMENT - usure
15	G104439	1	ANEL-vedação	RING-seal	ANILLO-sello	BAGUE-d´etancheite
16	G104454	1	VEDADOR	SEAL	VEDADOR	JOINT
17	425-1514	1	PORCA	NUT	TUERCA	ÉCROU
18	G106813	1	OLHAL LD	EYE RH	OJAL Der.	OEIL Droit
	G110045	1	JOGO REPARO (Nota 1)	KIT REPAIR (Note 1)	JUEGO REPARO (Nota 1)	JEU RECHANGE (Note 1)

Nota 1: Inclui / Incluye 8, 9, 10, 11, 14, 15, 16
Note 1: Includes / Comprend 8, 9, 10, 11, 14, 15, 16

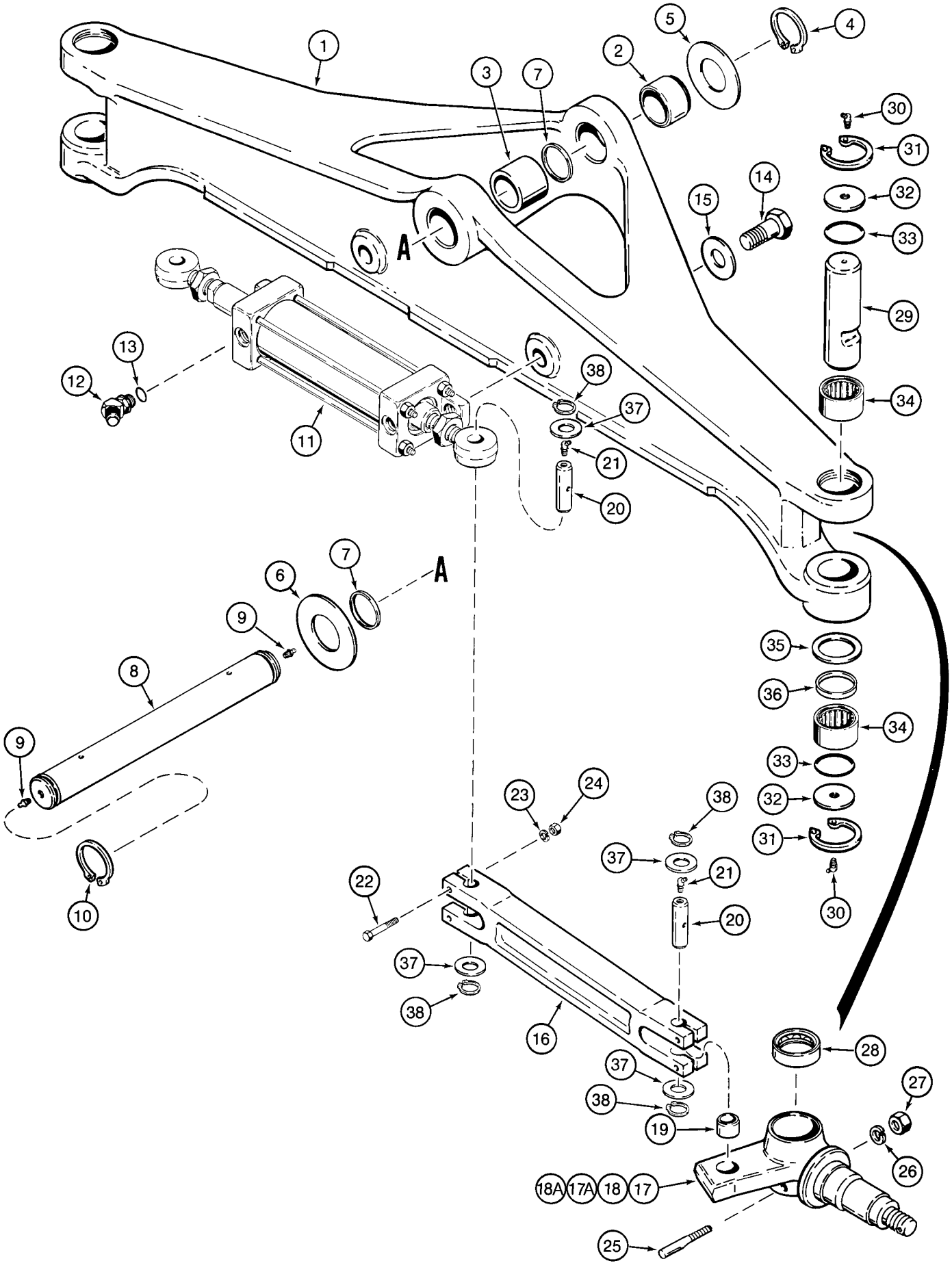
1
2
3
4
5
6
7
8
9
10
11
12
13
14
15
16
17
17A
18
18A
19
20
21
22
23
24
25
26
27
28
29
30
31
32
33
34
35
36
37
38
A

ITEM REF.	PEÇA Nº PART Nº PIEZA Nº PIECE Nº	QDE. QTY. CANT. QTE.	DESCRIÇÃO (Português)	DESCRIPTION (English)	DESCRIPCION (Español)	DESCRIPTION (Français)
1	D138954	1	EIXO - Conj.	AXLE - Assy.	EJE - Conj.	ESSIEU - Ens.
2	D137345	1	BUCHA	BUSHING	BUJE	DOUILLE
3	D138047	1	BUCHA (54mm)	BUSHING (54mm)	BUJE (54mm)	DOUILLE (54mm)
4	800-44050	1	ANEL - trava	RING - snap	ANILLO - retenc.	BAGUE - d'arrêt
5	191796A1		ARRUELA (UQN)	WASHER (UAR)	ARANDELA (UCN)	RONDELLE (SB)
6	D123684	1	ARRUELA	WASHER	ARANDELA	RONDELLE
7	D123655	2	VEDADOR	SEAL	VEDADOR	JOINT
8	138616A1	1	PINO	PIN - axle pivot	PASADOR	CHEVILLE
9	219-1	2	GRAXEIRA	FITTING-grease	ENGRASADOR	GRAISSEUR
10	800-44050	1	ANEL - trava	RING - snap	ANILLO - retenc.	BAGUE - d'arrêt
11	REF.	1	CILINDRO - Conj. (P. 5-10)	CYLINDER-Assy (P. 5-10)	GATO - Conj. (P. 5-10)	VÉRIN - Ens. (P. 5-10)
12	218-5136	2	COTOVELO	ELBOW	CODO	RACCORD COUDE
13	237-6008	1	ANEL-O	O-RING	ANILLO O	JOINT TORIQUE
14	13-1638	2	PARAFUSO	BOLT	TORNILLO	VIS
15	D36505	2	ARRUELA	WASHER	ARANDELA	RONDELLE
16	D123806	2	ARTICULAÇÃO	LINK	ARTICULACION	BIELLETTE
17	D125340	1	PONTA DE EIXO LD-Conj. (Nota 3)	SPINDLE RH - Assy. (Note 3)	MANGUETA Der. - Conj. (Nota 3)	FUSSE Droit - Ens. (Note 3)
17A	335130A1	1	PONTA DE EIXO LD-Conj. (Nota 4)	SPINDLE RH - Assy. (Note 4)	MANGUETA Der. - Conj. (Nota 4)	FUSSE Droit - Ens. (Note 4)
18	D125341	1	PONTA DE EIXO LE-Conj. (Nota 3)	SPINDLE LH - Assy. (Note 3)	MANGUETA Izq. - Conj. (Nota 3)	FUSSE Gauche - Ens. (Note 3)
18A	335132A1	1	PONTA DE EIXO LE-Conj. (Nota 4)	SPINDLE LH - Assy. (Note 4)	MANGUETA Izq. - Conj. (Nota 4)	FUSSE Gauche - Ens. (Note 4)
19	D127507	1	BUCHA	BUSHING	BUJE	DOUILLE
20	D150155	4	PINO	PIN - steering link	PASADOR	CHEVILLE
21	219-89	4	GRAXEIRA	FITTING-grease	ENGRASADOR	GRAISSEUR
22	413-632	8	PARAFUSO	BOLT	TORNILLO	VIS
23	492-11038	8	ARRUELA	WASHER	ARANDELA	RONDELLE
24	425-106	8	PORCA	NUT	TUERCA	ÉCROU
25	D57486	2	PINO	PIN - kingpin lock	PASADOR	CHEVILLE
26	492-11050	2	ARRUELA	WASHER	ARANDELA	RONDELLE
27	425-118	2	PORCA	NUT	TUERCA	ÉCROU
28	A27602	2	ROLAMENTO	BEARING	RODAMIENTO	ROULEMENT
29	D123865	2	PINO MESTRE	KINGPIN	PASADOR MAESTRO	PIVOT DE FUSÉE
30	219-89	4	GRAXEIRA	FITTING-grease	ENGRASADOR	GRAISSEUR
31	100-21237	4	ANEL - trava	RING - snap	ANILLO - retenc.	BAGUE - d'arrêt
32	D72371	4	ESPAÇADOR - pino mestre	SPACER - kingpin	ESPACIADOR - pasador	ENTRETOISE - pivot fusée
33	238-5139	4	ANEL-O	O-RING	ANILLO O	JOINT TORIQUE
34	A28230	4	ROLAMENTO	BEARING	RODAMIENTO	ROULEMENT
35	D72372	2	ARRUELA	WASHER	ARANDELA	RONDELLE
36	D61297	2	VEDADOR	SEAL	VEDADOR	JOINT
37	495-11094	8	ARRUELA	WASHER	ARANDELA	RONDELLE
38	103-1687	8	ANEL - trava	RING - snap	ANILLO - retenc.	BAGUE - d'arrêt
	D103626	1	JOGO REPARO (Nota 1)	KIT REPAIR (Note 1)	JUEGO REPARO (Nota 1)	JEU RECHANGE (Note 1)
	352487A3	1	JOGO-SERVIÇO DO EIXO (Nota 2)	KIT-AXLE SERVICE (Note 2)	JUEGO-SERVICIO DEL EJE (Nota 2)	JEU-SERVICE DU ESSIEU (Note 2)

Nota 1: Inclui / Incluye 25, 28, 29, 30, 31, 32, 33, 34, 35, 36
Note 1: Includes / Comprend 25, 28, 29, 30, 31, 32, 33, 34, 35, 36

Nota 2: Inclui / Incluye 7, 14, 15, 17A, 18A, 19, 20, 21, 23, 24 e/y itens P.5-14
Note 2: Includes / Comprend 7, 14, 15, 17A, 18A, 19, 20, 21, 23, 24 and/et itens P.5-14

Nota 3: Usar rolamento A61447 P.5-14 / Usar rodamiento A61447 P.5-14
Note 3: Use A61447 bearing P.5-14 / Utilisé roulement A61447 P.5-14

Nota 4: Usar rolamento 296824A1 P.5-14 / Usar rodamiento 296824A1 P.5-14
Note 4: Use 296824A1 bearing P.5-14 / Utilisé roulement 296824A1 P.5-14

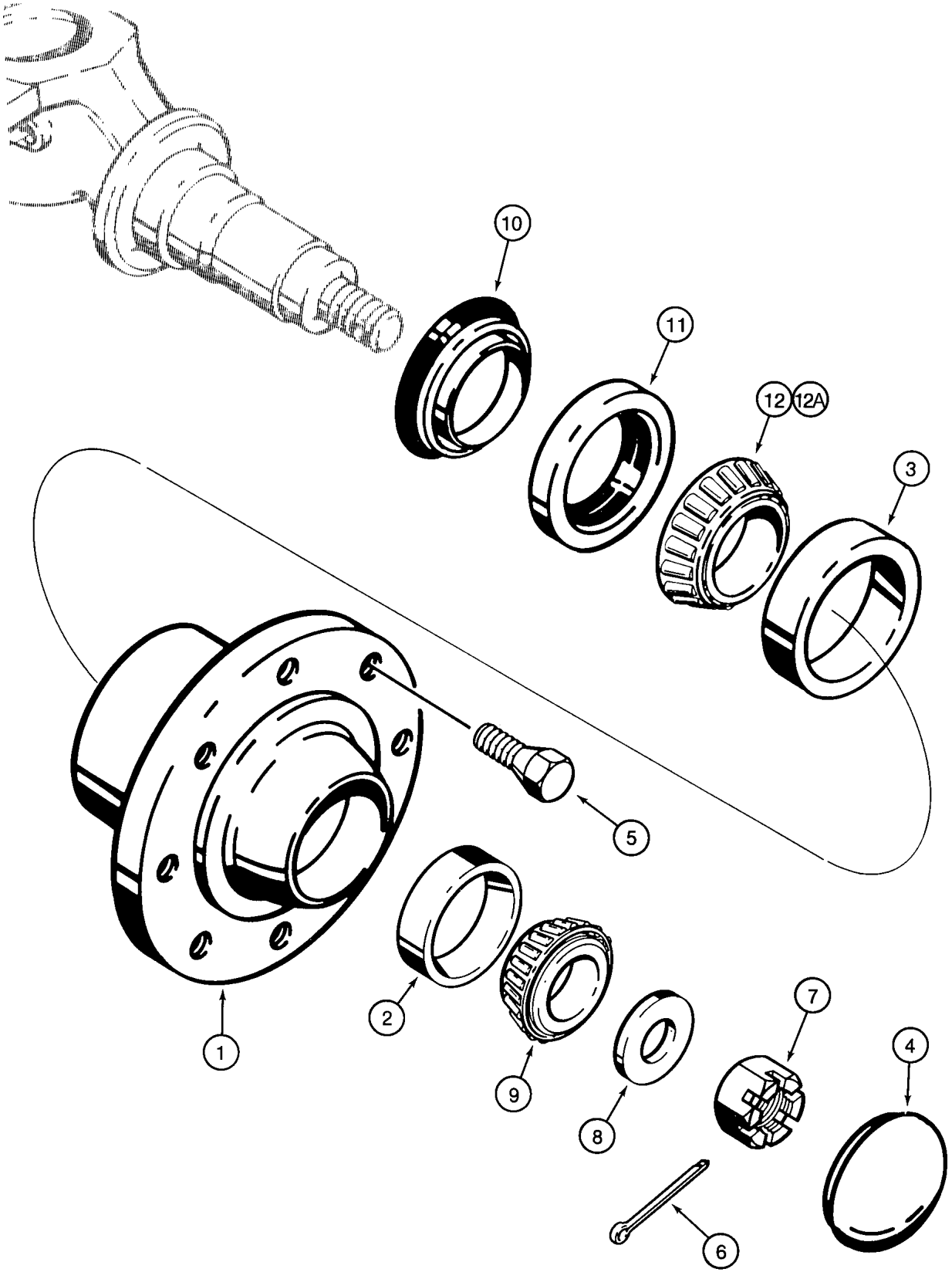
10
11
12
12A
3
5
2
1
9
8
7
4
6

ITEM REF.	PEÇA Nº PART Nº PIEZA Nº PIECE Nº	QDE. QTY. CANT. QTE.	DESCRIÇÃO (Português)	DESCRIPTION (English)	DESCRIPCION (Español)	DESCRIPTION (Français)
	D75103	2	CUBO RODA - Conj.	WHEEL HUB - Assy.	CUBO RUEDA - Conj.	MOYEU DE ROUE - Ens.
1	A66759	1	CUBO	HUB	CUBO	MOYEU
2	619387R1	1	CAPA-rolamento	CUP - bearing	CAPA-rodamiento	CUVETTE-roulement
3	625743C1	1	CAPA-rolamento	CUP - bearing	CAPA-rodamiento	CUVETTE-roulement
4	148678A1	1	TAMPA	CAP	TAPA	COUVERCLE
5	A38208	16	PARAFUSO	BOLT	TORNILLO	VIS
6	432-1232	2	PINO	PIN - cotter	PASADOR	CHEVILLE
7	425-1918	2	PORCA	NUT	TUERCA	ÉCROU
8	D74949	2	ARRUELA	WASHER	ARANDELA	RONDELLE
9	G15215	2	ROLAMENTO	BEARING	RODAMIENTO	ROULEMENT
10	A61449	2	VEDADOR	SEAL	VEDADOR	JOINT
11	A61448	2	VEDADOR	SEAL	VEDADOR	JOINT
12	A61447	2	ROLAMENTO (Nota 3)	BEARING (Note 3)	RODAMIENTO (Nota 3)	ROULEMENT (Note 3)
12A	296824A1	1	ROLAMENTO (Nota 4)	BEARING (Note 4)	RODAMIENTO (Nota 4)	ROULEMENT (Note 4)
	B93222	1	JOGO REPARO (Nota 1)	KIT REPAIR (Note 1)	JUEGO REPARO (Nota 1)	JEU RECHANGE (Note 1)
	352487A3	1	JOGO-SERVIÇO DO EIXO (Nota 2)	KIT-AXLE SERVICE (Note 2)	JUEGO-SERVICIO DEL EJE (Nota 2)	JEU-SERVICE DU ESSIEU (Note 2)

Nota 1: Inclui / Incluye 2, 3, 9, 10, 11, 12
Note 1: Includes / Comprend 2, 3, 9, 10, 11, 12

Nota 2: Inclui / Incluye 2, 3, 4, 6, 7, 8, 9, 10, 11 e/y itens P.5-12
Note 2: Includes / Comprend 2, 3, 4, 6, 7, 8, 9, 10, 11 and/et itens P.5-12

Nota 3: Usar nas Pontas de Eixo (17 e 18) P.5-12 (r=1,5 mm) / Usar en las Manguetas (17 y 18) P.5-12 (r=1,5 mm)
Note 3: Use with Spindle (17 and 18) P.5-12 (r=1,5 mm) / Utilisé avec Fusses (17 et 18) P.5-12 (r=1,5 mm)

Nota 4: Usar nas Pontas de Eixo (17A e 18A) P.5-12 (r=3,5 mm) / Usar en las Manguetas (17A y 18A) P.5-12 (r=3,5 mm)
Note 4: Use with Spindle (17A and 18A) P.5-12 (r=3,5 mm) / Utilisé avec Fusses (17A et 18A) P.5-12 (r=3,5 mm)

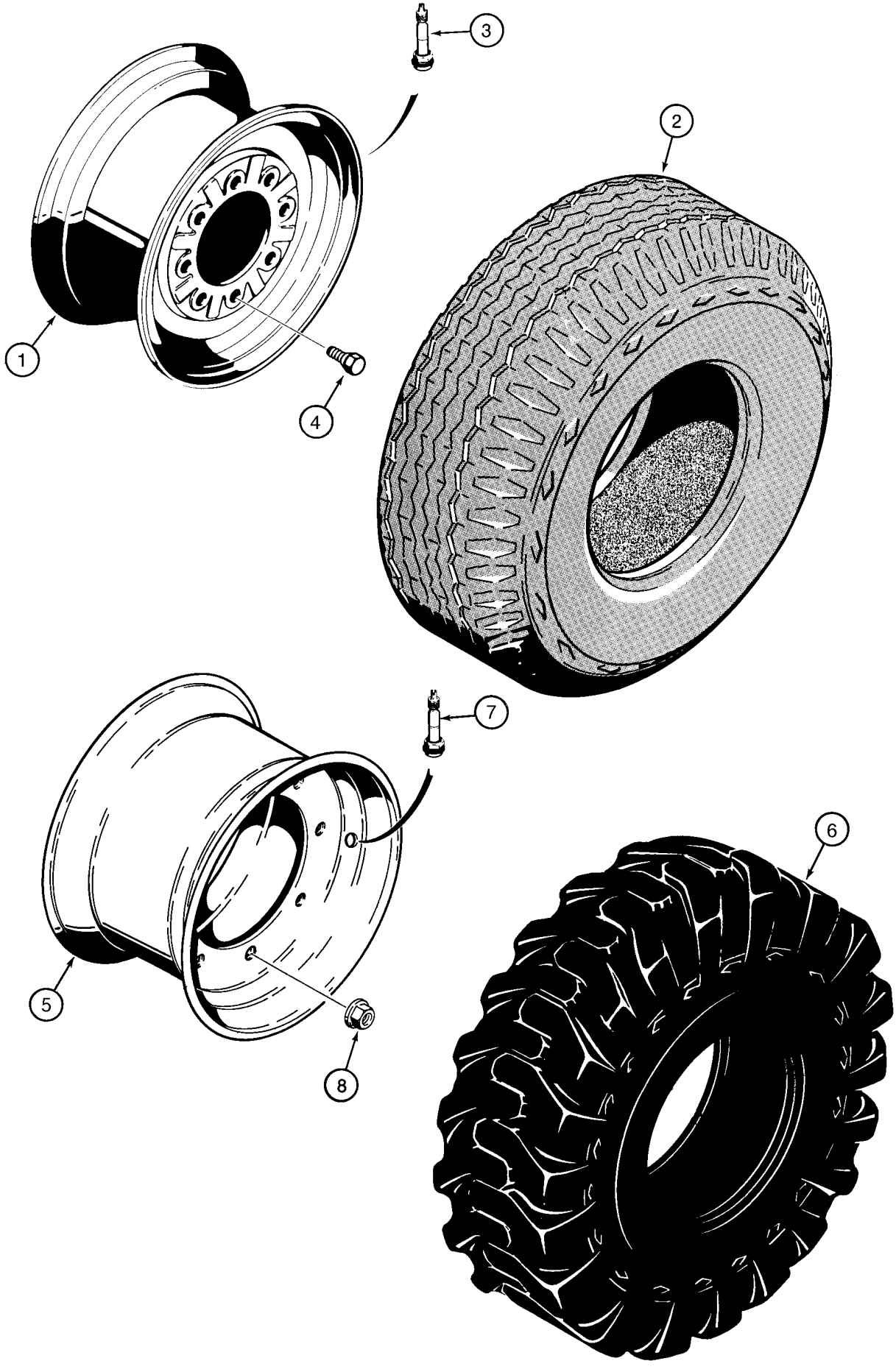
3
2
1
4
7
6
5
8

ITEM REF.	PEÇA Nº PART Nº PIEZA Nº PIECE Nº	QDE. QTY. CANT. QTE.	DESCRIÇÃO (Português)	DESCRIPTION (English)	DESCRIPCION (Español)	DESCRIPTION (Français)
			(4x2)	**(4x2)**	**(4x2)**	**(4x2)**
1	147369A1	2	RODA (W8Lx16) (STD)	WHEEL (W8Lx16) (STD)	RUEDA (W8Lx16) (STD)	ROUE (W8Lx16) (STD)
2	147399A1	2	PNEU (10,5x16-10)(STD) (Nota 1)	TIRE (10,5x16-10) (STD) (Note 1)	NEUMÁTICO (10,5x16-10) (Nota 1)	PNEU (10,5x16-10) (STD) (Note 1)
2	371-9520	2	PNEU (11Lx16-10F3) (opcional)	TIRE (11Lx16-10F3) (optional)	NEUMÁTICO (11Lx16-10F3) (opcional)	PNEU (11Lx16-10F3) (optionnel)
3	148506A1	2	VÁLVULA	VALVE	VÁLVULA	VALVE
4	A38208	16	PARAFUSO	BOLT	TORNILLO	VIS
			(4x4)	**(4x4)**	**(4x4)**	**(4x4)**
5	148278A1	2	RODA (9.75x16.5) (STD)	WHEEL (9.75x16.5) (STD)	RUEDA (9.75x16.5) (STD)	ROUE (9.75x16.5) (STD)
6	371-7060	2	PNEU (12x16.5-8) (opc)	TIRE (12x16.5-8) (opt)	NEUMÁTICO (12x16.5-8)	PNEU (12x16.5-8)
6	147380A1	2	PNEU (12x16.5-10) (STD)	TIRE (12x16.5-10) (STD)	NEUMÁTICO (12x16.5-10)	PNEU (12x16.5-10)
6	D146940	2	PNEU (12x16.5-10) (opc)	TIRE (12x16.5-10) (opt)	NEUMÁTICO (12x16.5-10)	PNEU (12x16.5-10)
7	148506A1	2	VÁLVULA	VALVE	VÁLVULA	VALVE
8	148507A1	16	PORCA - flange	NUT, flange	TUERCA	ÉCROU

Nota 1: Pneu 147399A1 é composto de pneu 148024A1 e câmara de ar 148025A1
Note 1: Tire 147399A1 contains tire 148024A1 and air tube 148025A1
Nota 1: Neumático 147399A1 contiene neumático 148024A1 y camara 148025A1
Note 1: Pneu 147399A1 contien pneu 148024A1 et 148025A1

ÍNDICE

Descrição	Página
EIXO DIANTEIRO (4X4) - MONTAGEM	6-2
EIXO DIANTEIRO (4X4) - CARCAÇA	6-4
EIXO DIANTEIRO (4X4) - SUPORTE DO CUBO DE RODA	6-6
EIXO DIANTEIRO (4X4) - CILINDRO DA DIREÇÃO	6-8
EIXO DIANTEIRO (4X4) - EIXO PROPULSOR DIANTEIRO	6-10
EIXO DIANTEIRO (4X4) - REDUTOR PLANETÁRIO	6-12
EIXO DIANTEIRO (4X4) - DIFERENCIAL	6-14
EIXO DIANTEIRO (4X4) - CORÔA E PINHÃO	6-16
EIXO PROPULSOR DIANTEIRO (4X4)	6-18
TRANSMISSÃO - SISTEMA DE ARREFECIMENTO (SEM AR CONDICIONADO)	6-20
TRANSMISSÃO - SISTEMA DE ARREFECIMENTO (COM AR CONDICIONADO)	6-22
ACOPLAMENTO MOTOR/TRANSMISSÃO E MECANISMO SELEÇÃO DE MARCHAS	6-24
TRANSMISSÃO - FILTROS	6-26
TRANSMISSÃO - FILTROS	6-26B
TRANSMISSÃO - CARCAÇA (4X2)	6-28
TRANSMISSÃO - CARCAÇA (4X4)	6-30
TRANSMISSÃO - CARCAÇA (4X2)	6-30B
TRANSMISSÃO - CARCAÇA (4X4)	6-30D
TRANSMISSÃO - BOMBA DE ÓLEO	6-32
TRANSMISSÃO - ALAVANCA E MECANISMO DE ENGATE	6-34
TRANSMISSÃO - ALAVANCA E MECANISMO DE ENGATE	6-34B
TRANSMISSÃO - EIXO PRIMÁRIO	6-36
TRANSMISSÃO - EIXO PRIMÁRIO	6-36B
TRANSMISSÃO - EIXO DE ENTRADA	6-38
TRANSMISSÃO - EIXO DE ENTRADA	6-38B
TRANSMISSÃO - EIXO SECUNDÁRIO	6-40
TRANSMISSÃO - EIXO SECUNDÁRIO	6-40B
TRANSMISSÃO - EIXO DE SAÍDA (4X4)	6-42
TRANSMISSÃO - EIXO DE SAÍDA (4X4)	6-42B
TRANSMISSÃO - VÁLVULA DE CONTROLE	6-44
TRANSMISSÃO - VÁLVULA DE CONTROLE	6-44B
TRANSMISSÃO - VÁLVULA DE CONTROLE	6-44D
TRANSMISSÃO - VÁLVULA SOLENÓIDE (4X4)	6-46
TRANSMISSÃO - VÁLVULA SOLENÓIDE (4X4)	6-46B
RODAS TRASEIRAS E PNEUS	6-48
EIXO TRASEIRO - MONTAGEM	6-50
EIXO TRASEIRO - ACIONAMENTO DO BLOQUEIO DO DIFERENCIAL	6-52
EIXO TRASEIRO - ACIONAMENTO DO BLOQUEIO DO DIFERENCIAL	6-52B
EIXO TRASEIRO - CARCAÇA	6-54
EIXO TRASEIRO - CARCAÇA	6-54B
EIXO TRASEIRO - DIFERENCIAL	6-56
EIXO TRASEIRO - DIFERENCIAL	6-56B
EIXO TRASEIRO - COROA E PINHÃO	6-58
EIXO TRASEIRO - COROA E PINHÃO	6-58B
EIXO TRASEIRO - MECANISMO DE TRAVA DO DIFERENCIAL	6-60
EIXO TRASEIRO - MECANISMO DE TRAVA DO DIFERENCIAL	6-60B
EIXO TRASEIRO - REDUTOR PLANETÁRIO	6-62
EIXO TRASEIRO - REDUTOR PLANETÁRIO	6-62B
EIXO PROPULSOR TRASEIRO - CONJUNTO	6-64

TABLE OF CONTENTS

Description	Page
FRONT AXLE (4X4) - MOUNTING	6-2
FRONT DRIVE AXLE (4X4) - AXLE HOUSING	6-4
FRONT AXLE (4X4) - WHEEL HUB SUPPORT	6-6
FRONT AXLE (4X4) - STEERING CYLINDER	6-8
FRONTAXLE (4X4) - FRONT PROPELLER SHAFT	6-10
FRONT AXLE (4X4) - PLANETARY GEAR	6-12
FRONT AXLE (4X4) - DIFFERENTIAL	6-14
FRONT AXLE (4X4) - RING GEAR AND DRIVE PINION	6-16
FRONT PROPELLER SHAFT (4X4)	6-18
TRANSMISSION - COOLING SYSTEM (WITHOUT AIR CONDITIONER)	6-20
TRANSMISSION - COOLING SYSTEM (WITH AIR CONDITIONER)	6-22
ENGINE/TRANSMISSION COUPLING AND GEAR SHIFT SELECTING MECHANISM	6-24
TRANSMISSION - FILTERS	6-26
TRANSMISSION - FILTERS	6-26B
TRANSMISSION - HOUSING (4X2)	6-28
TRANSMISSION - HOUSING (4X4)	6-30
TRANSMISSION - HOUSING (4X2)	6-30B
TRANSMISSION - HOUSING (4X4)	6-30D
TRANSMISSION - OIL PUMP	6-32
TRANSMISSION - GEAR SHIFT LEVER AND ENGAGING MECHANISM	6-34
TRANSMISSION - GEAR SHIFT LEVER AND ENGAGING MECHANISM	6-34B
TRANSMISSION - PRIMARY SHAFT	6-36
TRANSMISSION - PRIMARY SHAFT	6-36B
TRANSMISSION - INPUT SHAFT	6-38
TRANSMISSION - INPUT SHAFT	6-38B
TRANSMISSION - SECONDARY SHAFT	6-40
TRANSMISSION - SECONDARY SHAFT	6-40B
TRANSMISSION - OUTPUT SHAFT (4X4)	6-42
TRANSMISSION - OUTPUT SHAFT (4X4)	6-42B
TRANSMISSION - CONTROL VALVE	6-44
TRANSMISSION - CONTROL VALVE	6-44B
TRANSMISSION - CONTROL VALVE	6-44D
TRANSMISSION - SOLENOID VALVE (4X4)	6-46
TRANSMISSION - SOLENOID VALVE (4X4)	6-46B
REAR WHEELS AND TIRES	6-48
REAR AXLE - MOUNTING	6-50
REAR AXLE - DIFFERENTIAL LOCK MECHANISM	6-52
REAR AXLE - DIFFERENTIAL LOCK MECHANISM	6-52B
REAR AXLE - HOUSING	6-54
REAR AXLE - HOUSING	6-54B
REAR AXLE - DIFFERENTIAL	6-56
REAR AXLE - DIFFERENTIAL	6-56B
REAR AXLE - RING GEAR AND DRIVE PINION	6-58
REAR AXLE - RING GEAR AND DRIVE PINION	6-58B
REAR AXLE - DIFFERENTIAL LOCK MECHANISM	6-60
REAR AXLE - DIFFERENTIAL LOCK MECHANISM	6-60B
REAR AXLE - PLANETARY GEAR	6-62
REAR AXLE - PLANETARY GEAR	6-62B
REAR PROPELLER SHAFT - ASSEMBLY	6-64

ÍNDICE

Descripción	Página
EJE DELANTERO (4X4) - MONTAJE	6-2
EJE DELANTERO (4X4) - CARCASA	6-4
EJE DELANTERO (4X4) - SOPORTE DEL CUBO DE LA RUEDA	6-6
EJE DELANTERO (4X4) - GATO DE DIRECCIÓN	6-8
EJE DELANTERO (4X4) - EJE PROPULSOR DELANTERO	6-10
EJE DELANTERO (4X4) - ENGRENAJE PLANETARIA	6-12
EJE DELANTERO (4X4) - DIFERENCIAL	6-14
EJE DELANTERO (4X4) - CORONA Y PIÑÓN	6-16
EJE PROPULSOR DELANTERO (4X4)	6-18
TRANSMISIÓN - SITEMA DE ENFRIAMENTO (SIN AIRE ACONDICIONADO)	6-20
TRANSMISIÓN - SITEMA DE ENFRIAMENTO (CON AIRE ACONDICIONADO)	6-22
ACOPLAMIENTO MOTOR/TRANSMISION Y MECANISMO SELECTOR DE MARCHAS	6-24
TRANSMISIÓN - FILTRO	6-26
TRANSMISIÓN - FILTRO	6-26B
TRANSMISIÓN - CARCASA (4X2)	6-28
TRANSMISIÓN - CARCASA (4X4)	6-30
TRANSMISIÓN - CARCASA (4X2)	6-30B
TRANSMISIÓN - CARCASA (4X4)	6-30D
TRANSMISIÓN - BOMBA DE ACEITE	6-32
TRANSMISIÓN - PALANCA DE MUDANZA Y MECANISMO DE ENGANCHE	6-34
TRANSMISIÓN - PALANCA DE MUDANZA Y MECANISMO DE ENGANCHE	6-34B
TRANSMISIÓN - EJE PRIMARIO	6-36
TRANSMISIÓN - EJE PRIMARIO	6-36B
TRANSMISIÓN - EJE DE ENTRADA	6-38
TRANSMISIÓN - EJE DE ENTRADA	6-38B
TRANSMISIÓN - EJE SECUNDARIO	6-40
TRANSMISIÓN - EJE SECUNDARIO	6-40B
TRANSMISIÓN - EJE DE SALIDA (4X4)	6-42
TRANSMISIÓN - EJE DE SALIDA (4X4)	6-42B
TRANSMISIÓN - VÁLVULA DE CONTROL	6-44
TRANSMISIÓN - VÁLVULA DE CONTROL	6-44B
TRANSMISIÓN - VÁLVULA DE CONTROL	6-44D
TRANSMISIÓN - VÁLVULA SOLENOIDE (4X4)	6-46
TRANSMISIÓN - VÁLVULA SOLENOIDE (4X4)	6-46B
RUEDAS TRASERAS Y NEUMÁTICOS	6-48
EJE TRASERO - CONJUNTO	6-50
EJE TRASERO - MECANISMO DE TRABA DEL DIFERENCIAL	6-52
EJE TRASERO - MECANISMO DE TRABA DEL DIFERENCIAL	6-52B
EJE TRASERO - CARCASA	6-54
EJE TRASERO - CARCASA	6-54B
EJE TRASERO - DIFERENCIAL	6-56
EJE TRASERO - DIFERENCIAL	6-56B
EJE TRASERO - CORONA Y PIÑÓN	6-58
EJE TRASERO - CORONA Y PIÑÓN	6-58B
EJE TRASERO - MECANISMO DE TRABA DEL DIFERENCIAL	6-60
EJE TRASERO - MECANISMO DE TRABA DEL DIFERENCIAL	6-60B
EJE TRASERO - REDUCCIÓN PLANETARIA	6-62
EJE TRASERO - REDUCCIÓN PLANETARIA	6-62B
EJE PROPULSOR TRASERO - CONJUNTO	6-64

INDEX

Description	Page
ESSIEU AVANT (4X4) - MONTAGE	6-2
ESSIEU AVANT (4X4) - CARCASSE	6-4
ESSIEU AVANT (4X4) - SUPPORT DU MOYEU DE LA ROUE	6-6
ESSIEU AVANT (4X4) - CYLINDRE DE LA DIRECTION	6-8
ESSIEU AVANT (4X4) - ARBRE A CARDAN AVANT	6-10
ESSIEU AVANT (4X4) - ENGRENAGE PLANETAIRE	6-12
ESSIEU AVANT (4X4) - DIFFERENTIEL	6-14
ESSIEU AVANT (4X4) - CORONNE ET PIGNON	6-16
ARBRE A CARDAN AVANT (4X4)	6-18
BOITE DE VITESSES - SYSTEME DE RAFROIDISSEMENT (SANS A/C)	6-20
BOITE DE VITESSES - SYSTEME DE RAFROIDISSEMENT (AVEC A/C)	6-22
ACCOUPLEMENT MOTEUR/BOITE DE VITESSES ET MECHANISME SELECTEUR DE VITESSES	6-24
BOITE DE VITESSES - FILTRE	6-26
BOITE DE VITESSES - FILTRE	6-26B
BOITE DE VITESSES - CARCASSE (4X2)	6-28
BOITE DE VITESSES - CARCASSE (4X4)	6-30
BOITE DE VITESSES - CARCASSE (4X2)	6-30B
BOITE DE VITESSES - CARCASSE (4X4)	6-30D
BOITE DE VITESSES - POMPE D'HUILE	6-32
BOITE DE VITESSES - LEVIER ET MECHANISME DE CHANGEMENT DE VITESSE	6-34
BOITE DE VITESSES - LEVIER ET MECHANISME DE CHANGEMENT DE VITESSE	6-34B
BOITE DE VITESSES - ARBRE PRINCIPAL	6-36
BOITE DE VITESSES - ARBRE PRINCIPAL	6-36B
BOITE DE VITESSES - ARBRE D'ENTRÉE	6-38
BOITE DE VITESSES - ARBRE D'ENTRÉE	6-38B
BOITE DE VITESSES - ARBRE SECONDAIRE	6-40
BOITE DE VITESSES - ARBRE SECONDAIRE	6-40B
BOITE DE VITESSES - ARBRE DE SORTIE (4X4)	6-42
BOITE DE VITESSES - ARBRE DE SORTIE (4X4)	6-42B
BOITE DE VITESSES - CLAPET DE COMMANDE	6-44
BOITE DE VITESSES - CLAPET DE COMMANDE	6-44B
BOITE DE VITESSES - CLAPET DE COMMANDE	6-44D
BOITE DE VITESSES - CLAPET SOLENOIDE (4X4)	6-46
BOITE DE VITESSES - CLAPET SOLENOIDE (4X4)	6-46B
ROUES ARRIÈRES ET PNEUS	6-48
ESSIEU ARRIÈRE - ENSEMBLE	6-50
ESSIEU ARRIÈRE - MÉCANISME DE ENGAGEMENT DU DIFFÉRENTIEL	6-52
ESSIEU ARRIÈRE - MÉCANISME DE ENGAGEMENT DU DIFFÉRENTIEL	6-52B
ESSIEU ARRIÈRE - CARCASSE	6-54
ESSIEU ARRIÈRE - CARCASSE	6-54B
ESSIEU ARRIÈRE - DIFFÉRENCIEL	6-56
ESSIEU ARRIÈRE - DIFFÉRENCIEL	6-56B
ESSIEU ARRIÈRE - COURONNE ET PIGNON	6-58
ESSIEU ARRIÈRE - COURONNE ET PIGNON	6-58B
ESSIEU ARRIÈRE - MÉCANISME D'ENGAGEMENT DU DIFFÉRENTIEL	6-60
ESSIEU ARRIÈRE - MÉCANISME D'ENGAGEMENT DU DIFFÉRENTIEL	6-60B
ESSIEU ARRIÈRE - REDUCTEUR PLANETAIRE	6-62
ESSIEU ARRIÈRE - REDUCTEUR PLANETAIRE	6-62B
ARBRE A CARDAN ARRIÈRE - ENSEMBLE	6-64

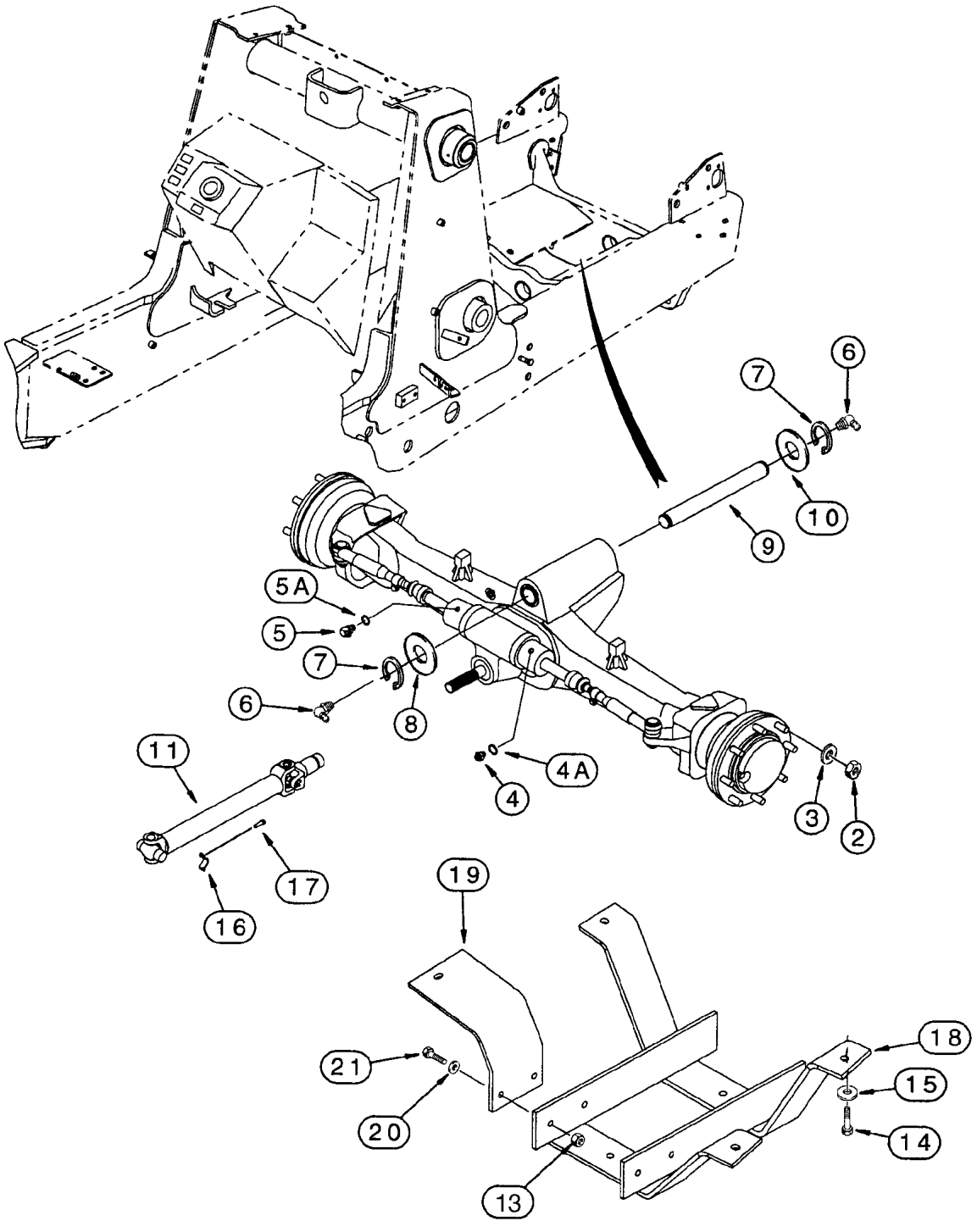
6
7
10
9
5A
5
7
6
8
11
4A
4
3
2
19
17
16
18
21
15
20
14
13

ITEM REF.	PEÇA Nº PART Nº PIEZA Nº PIECE Nº	QDE. QTY. CANT. QTE.	DESCRIÇÃO (Português)	DESCRIPTION (English)	DESCRIPCION (Español)	DESCRIPTION (Français)
1	113561A1	1	EIXO - Conj. (P.6-4 a 16)	AXLE - Assy. (P.6-4 to16)	EJE - Conj. (P.6-4 a 16)	ESSIEU - Ens. (P.6-4 a 16)
2	825-11418	16	PORCA	NUT	TUERCA	ÉCROU
3	496-81000	16	ARRUELA	WASHER	ARANDELA	RONDELLE
4	218-5351	1	ADAPTADOR	ADAPTER	ADAPTADOR	ADAPTEUR
4A	237-6006	1	ANEL-O	O-RING	ANILLO O	JOINT TORIQUE
5	218-5280	1	COTOVELO	ELBOW	CODO	RACCORD COUDE
5A	237-6006	1	ANEL-O	O-RING	ANILLO O	JOINT TORIQUE
6	219-1	2	GRAXEIRA	FITTING-grease	ENGRASADOR	GRAISSEUR
7	800-44050	2	ANEL - trava	RING - snap	ANILLO - retenc.	BAGUE - d'arrêt
8	191796A1	1	ARRUELA	WASHER	ARANDELA	RONDELLE
9	138616A1	1	PINO	PIN - axle pivot	PASADOR	CHEVILLE
10	D123684	1	ARRUELA	WASHER	ARANDELA	RONDELLE
11	REF.	1	CARDAN DIANTEIRO - Conj. (P. 6-18)	SHAFT ASSEMBLY - front axle (P. 6-18)	EJE PROP. DELANTERO - Conj. (P. 6-18)	CARDAN AVANT - Ens. (P. 6-18)
12	608-12025	4	PARAFUSO	BOLT	TORNILLO	VIS
13	829-1412	2	PORCA	NUT	TUERCA	ÉCROU
14	827-12045	4	PARAFUSO	BOLT	TORNILLO	VIS
15	495-21056	4	ARRUELA	WASHER	ARANDELA	RONDELLE
16	D137626	2	RETENTOR	RETAINER	RETENEDOR	RETENTEUR
17	D137627	4	PARAFUSO	BOLT	TORNILLO	VIS
18	282038A2	1	PROTEÇÃO	GUARD	PROTECTOR	PROTECTEUR
19	282033A1	1	SUPORTE	BRACKET	SOPORTE	SUPPORT
20	495-21056	8	ARRUELA	WASHER	ARANDELA	RONDELLE
21	827-12045	6	PARAFUSO	BOLT	TORNILLO	VIS

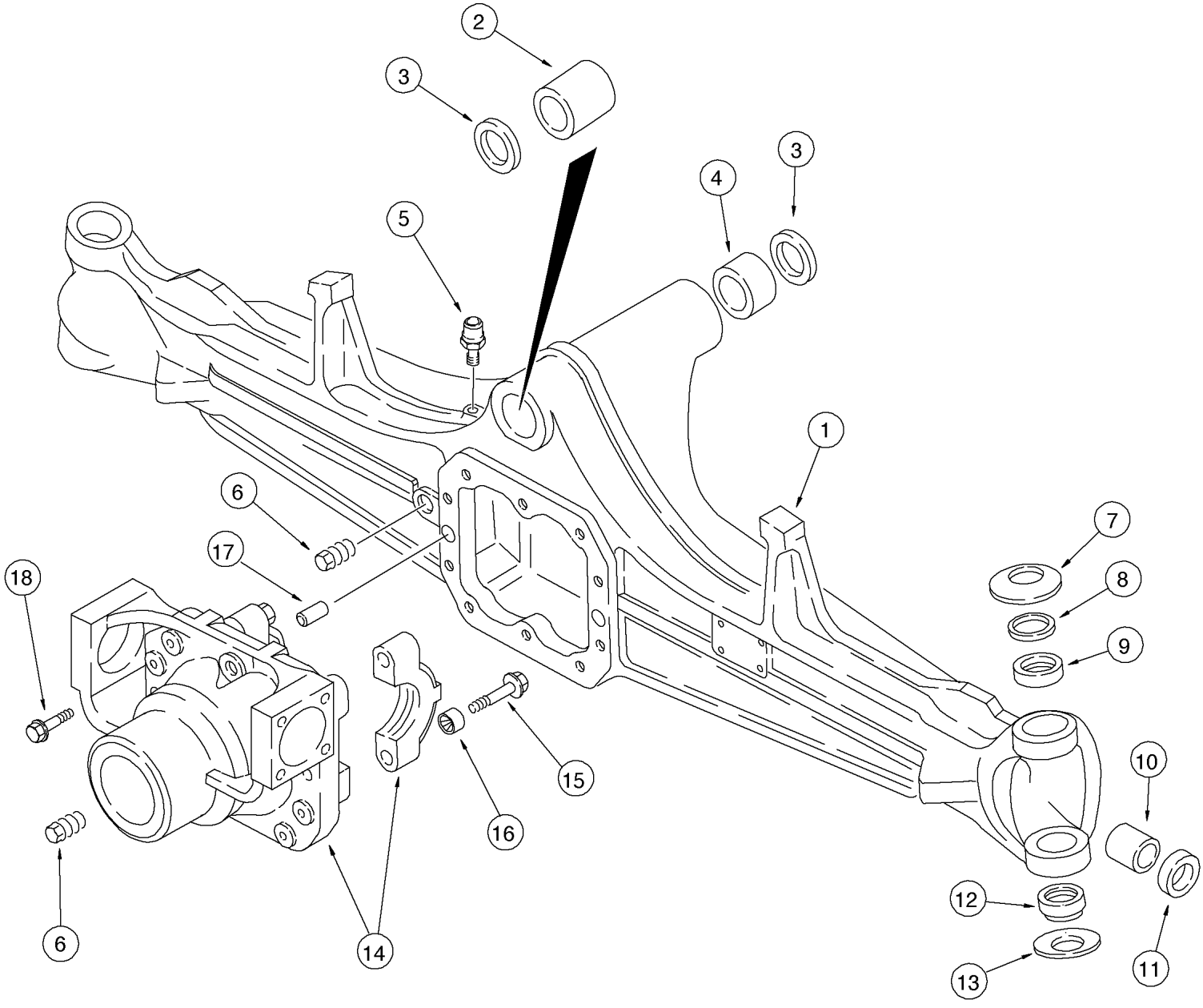
2
3
3
4
5
1
6
17
18
7
8
9
10
12
13
11
15
16
6
14

ITEM REF.	PEÇA Nº PART Nº PIEZA Nº PIECE Nº	QDE. QTY. CANT. QTE.	DESCRIÇÃO (Português)	DESCRIPTION (English)	DESCRIPCION (Español)	DESCRIPTION (Français)
	113561A1	1	EIXO - Conj. (P. 6-4 a 16)	AXLE - Assy. (P. 6-4 to 16)	EJE - Conj. (P. 6-4 a 16)	ESSIEU - Ens. (P. 6-4 a 16)
1	144453A1	1	CARCAÇA	HOUSING	CARCASA	CARCASSE
2	D149725	1	BUCHA	BUSHING	BUJE	DOUILLE
3	N14367	2	VEDADOR	SEAL	VEDADOR	JOINT
4	D149726	1	BUCHA	BUSHING	BUJE	DOUILLE
5	1966149C1	1	RESPIRO	BREATHER	RESPIRADERO	RENIFLARD
6	A156873	2	BUJÃO	PLUG	TAPÓN	BOUCHON
7	122270A1	2	ARRUELA	WASHER	ARANDELA	RONDELLE
8	136990A1	2	ARRUELA	WASHER	ARANDELA	RONDELLE
9	100522A1	2	BUCHA	BUSHING	BUJE	DOUILLE
10	1966186C1	2	BUCHA	BUSHING	BUJE	DOUILLE
11	1966191C1	2	VEDADOR	SEAL	VEDADOR	JOINT
12	100520A1	2	BUCHA	BUSHING	BUJE	DOUILLE
13	122268A1	2	ARRUELA	WASHER	ARANDELA	RONDELLE
	144454A1	1	CARCAÇA - Dif. Conj.	CARRIER - Diff. Assy.	CARCASA - Dif. Conj.	CARCASSE - Dif. Ens.
14	NSS	1	CARCAÇA - diferencial	CARRIER - differentail	CARCASA - diferencial	CARCASSE - differentiel
15	S301065	4	PARAFUSO	BOLT	TORNILLO	VIS
16	1966136C1	4	BUCHA	BUSHING	BUJE	DOUILLE
17	1966138C1	2	PINO - guia	PIN - dowel	PASSADOR - guia	CHEVILLE - guide
18	S301064	10	PARAFUSO	BOLT	TORNILLO	VIS
	B17575		SELANTE (UQN)	SEALANT (UAR)	SELADOR (UCN)	SEALANT (SB)

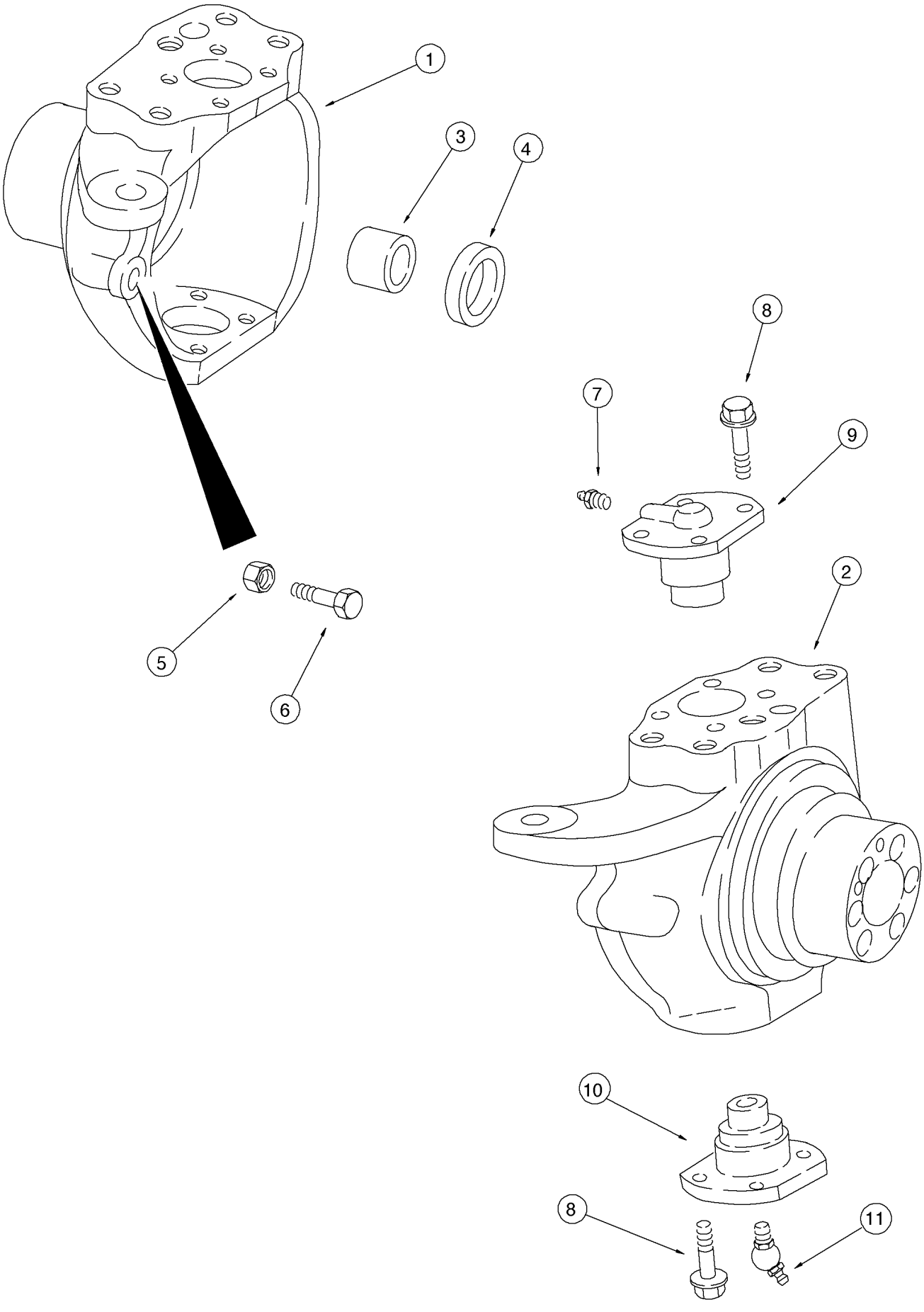
1
3
4
8
7
9
5
6
2
10
8
11

ITEM REF.	PEÇA Nº PART Nº PIEZA Nº PIECE Nº	QDE. QTY. CANT. QTE.	DESCRIÇÃO (Português)	DESCRIPTION (English)	DESCRIPCION (Español)	DESCRIPTION (Français)
	113561A1	1	EIXO - Conj. (P. 6-4 a 18)	AXLE - Assy. (P. 6-4 to 18)	EJE - Conj. (P. 6-4 a 18)	ESSIEU - Ens. (P. 6-4 a 18)
1	144455A1	1	CARCAÇA LE	HOUSING LH	CARCASA Izq.	CARCASSE-Gauche
2	144456A1	1	CARCAÇA LD	HOUSING RH	CARCASA Der.	CARCASSE-Droit
3	100532A1	1	BUCHA	BUSHING	BUJE	DOUILLE
4	100529A1	2	VEDADOR	SEAL	VEDADOR	JOINT
5	1537663C1	2	PORCA	NUT	TUERCA	ÉCROU
6	1537664C1	2	PARAFUSO	BOLT	TORNILLO	VIS
7	712998R91	2	GRAXEIRA	FITTING-grease	ENGRASADOR	GRAISSEUR
8	100533A1	16	PARAFUSO	BOLT	TORNILLO	VIS
9	122265A1	2	PINO	PIN - king, upper	PASADOR	CHEVILLE
10	122264A1	2	PINO	PIN - king, lower	PASADOR	CHEVILLE
11	N13505	2	GRAXEIRA	FITTING-grease	ENGRASADOR	GRAISSEUR
	B17575		SELANTE (UQN)	SEALANT (UAR)	SELADOR (UCN)	SEALANT (SB)

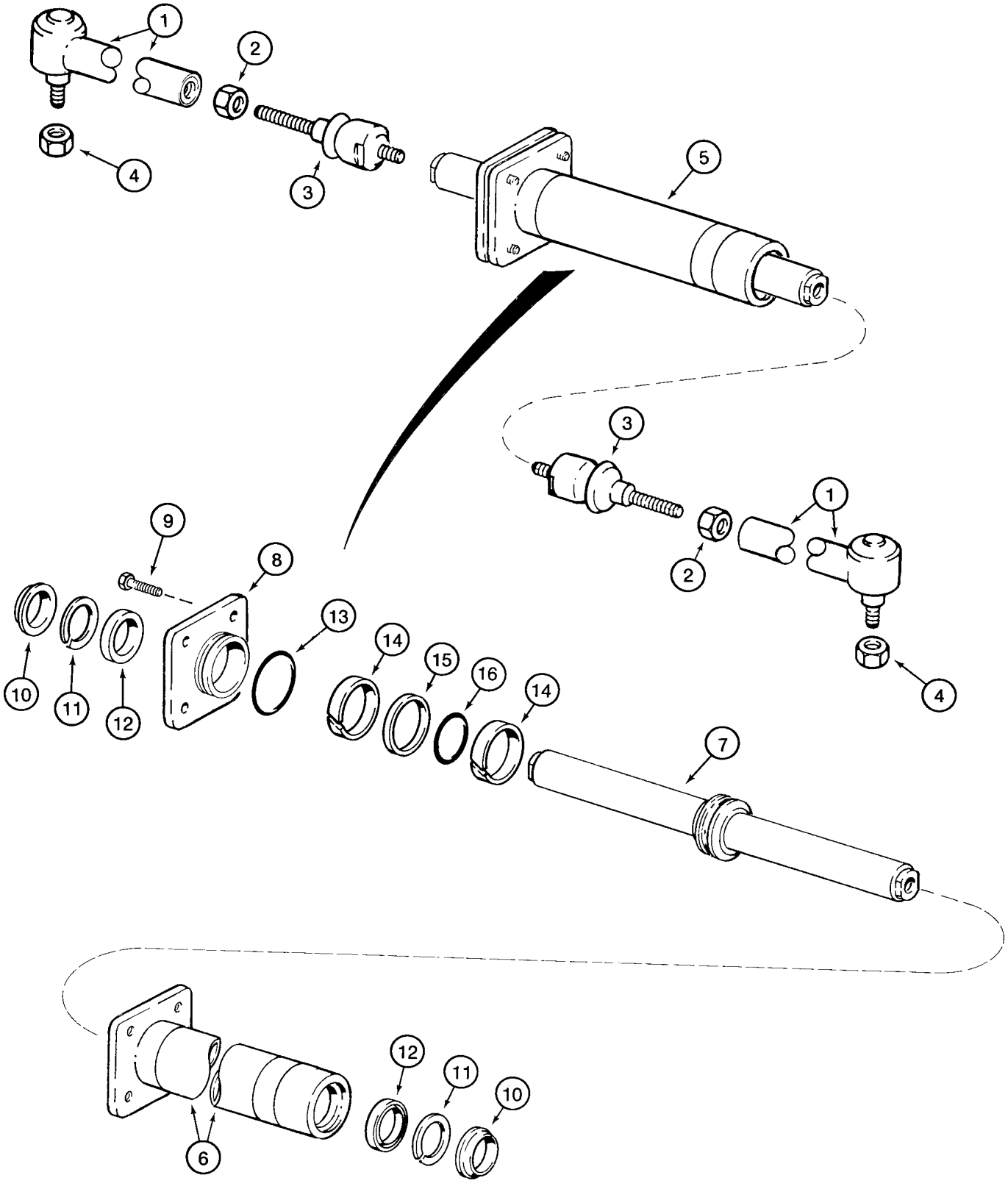
1
2
3
4
5
3
1
2
4
9
8
13
14
15
16
14
7
10
11
12
12
11
10
6

ITEM REF.	PEÇA Nº PART Nº PIEZA Nº PIECE Nº	QDE. QTY. CANT. QTE.	DESCRIÇÃO (Português)	DESCRIPTION (English)	DESCRIPCION (Español)	DESCRIPTION (Français)
	113561A1	1	EIXO - Conj. (P. 6-4 a 16)	AXLE - Assy. (P. 6-4 to 16)	EJE - Conj. (P. 6-4 a 16)	ESSIEU - Ens. (P. 6-4 a 16)
	144457A1	2	BRAÇO - Conj.	ARM - Assy.	BRAZO - Conj.	BRAS - Ens.
1	NSS	1	JUNTA ESFÉRICA	BALL JOINT	JUNTA ESFERICA	JOINT SPHERIQUE
2	934727R1	1	PORCA	NUT	TUERCA	ÉCROU
3	112509A1	1	JUNTA ESFÉRICA	BALL JOINT	JUNTA ESFERICA	JOINT SPHERIQUE
4	905839R1	2	PORCA	NUT	TUERCA	ÉCROU
5	144458A1	1	CILINDRO - Conj.	CYLINDER - Assy.	GATO - Conj.	VÉRIN - Ens.
6	D149738	1	TUBO	TUBE - cylinder	TUBO	TUBE
7	144459A1	1	HASTE - pistão	ROD - piston	VASTAGO - pistón	TIGE - piston
8	D149737	1	TAMPA	GLAND	TAPA	TÊTE
9	114296A1	4	PARAFUSO	BOLT	TORNILLO	VIS
10	NSS	2	RASPADOR	WIPER	RASPADOR	RACLEUR
11	NSS	2	ANEL - encosto	RING - backup	ANILLO - apoyo	SEGMENT - d'appui
12	NSS	2	VEDADOR	SEAL	VEDADOR	JOINT
13	NSS	1	ANEL-O	O-RING	ANILLO O	JOINT TORIQUE
14	NSS	2	ANEL - desgaste	RING - wear	ANILLO - desgaste	SEGMENT - usure
15	NSS	1	VEDADOR	SEAL	VEDADOR	JOINT
16	NSS	1	ANEL-O	O-RING	ANILLO O	JOINT TORIQUE
	D149739	1	JOGO REPARO (Nota)	REPAIR KIT (Note)	JUEGO REP. (Nota)	JEU RECH.(Note)
	B17575		SELANTE (UQN)	SEALANT (UAR)	SELADOR (UCN)	SEALANT (SB)

Nota 1: Inclui / Incluye 10, 11, 12, 13, 14, 15, 16.
Note 1: Includes / Comprend 10, 11, 12, 13, 14, 15, 16.

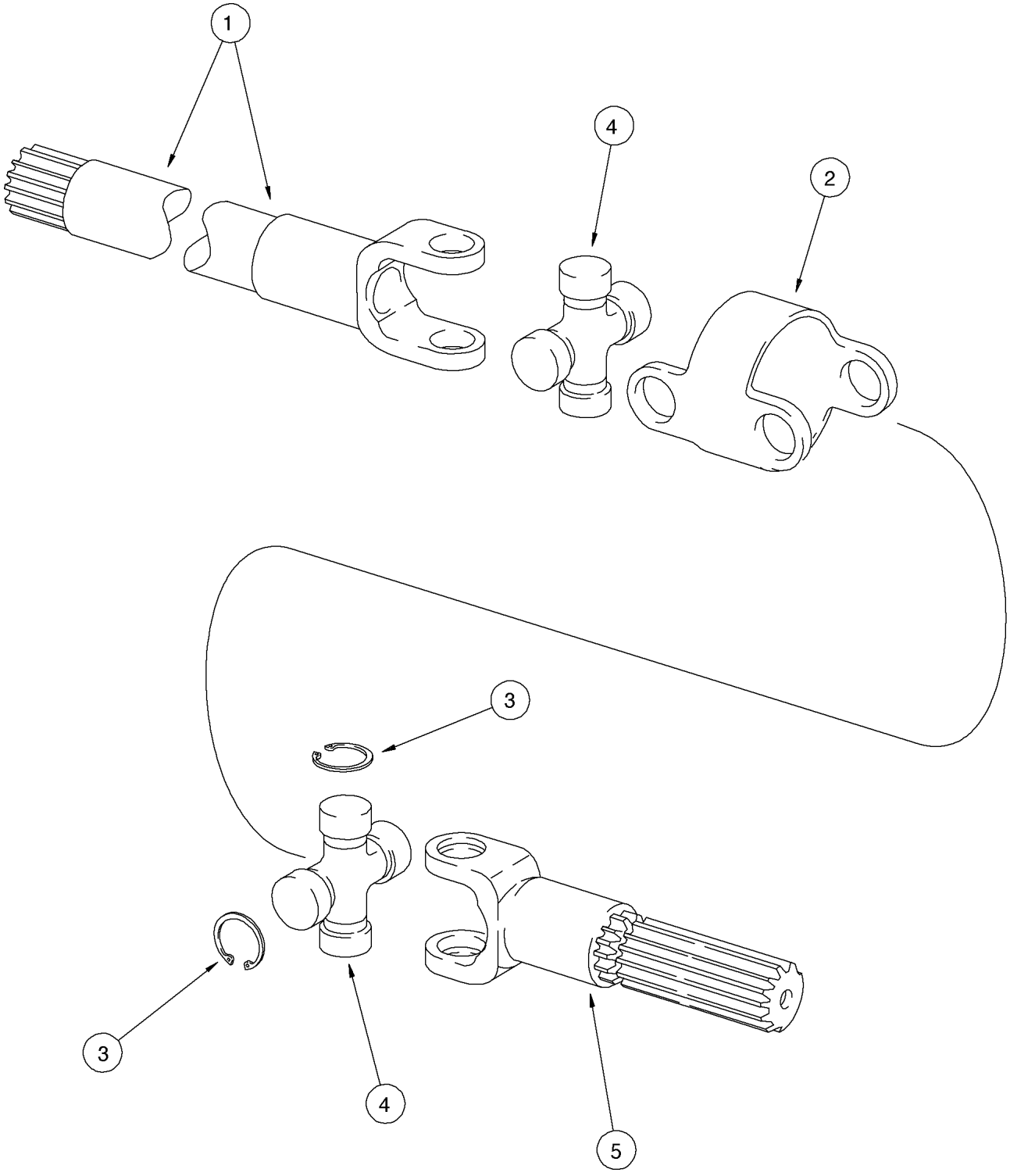
1
4
2
3
3
4
5

ITEM REF.	PEÇA Nº PART Nº PIEZA Nº PIECE Nº	QDE. QTY. CANT. QTE.	DESCRIÇÃO (Português)	DESCRIPTION (English)	DESCRIPCION (Español)	DESCRIPTION (Français)
	113561A1	1	EIXO - Conj. (P. 6-4 a 16)	AXLE - Assy. (P. 6-4 to 16)	EJE - Conj. (P. 6-4 a 16)	ESSIEU - Ens. (P. 6-4 a 16)
	144461A1	2	CARDAN - Conj.	SHAFT - Assy.	EJE PROP. - Conj.	CARDAN - Ens.
1	144462A1	2	EIXO - diferencial	SHAFT - differential side	EJE - diferencial	ARBRE - differentiel
2	144464A1	2	CORPO	BODY	CUERPO	CORPS
3	N14410	16	ANEL - trava	RING - snap	ANILLO - retención	BAGUE - d'arrêt
4	144465A1	4	JUNTA UNIVERSAL	UNIVERSAL JOINT	JUNTA UNIVERSAL	JOINT
5	144463A1	2	EIXO - roda	SHAFT - wheel side	EJE - rueda	ARBRE - roue

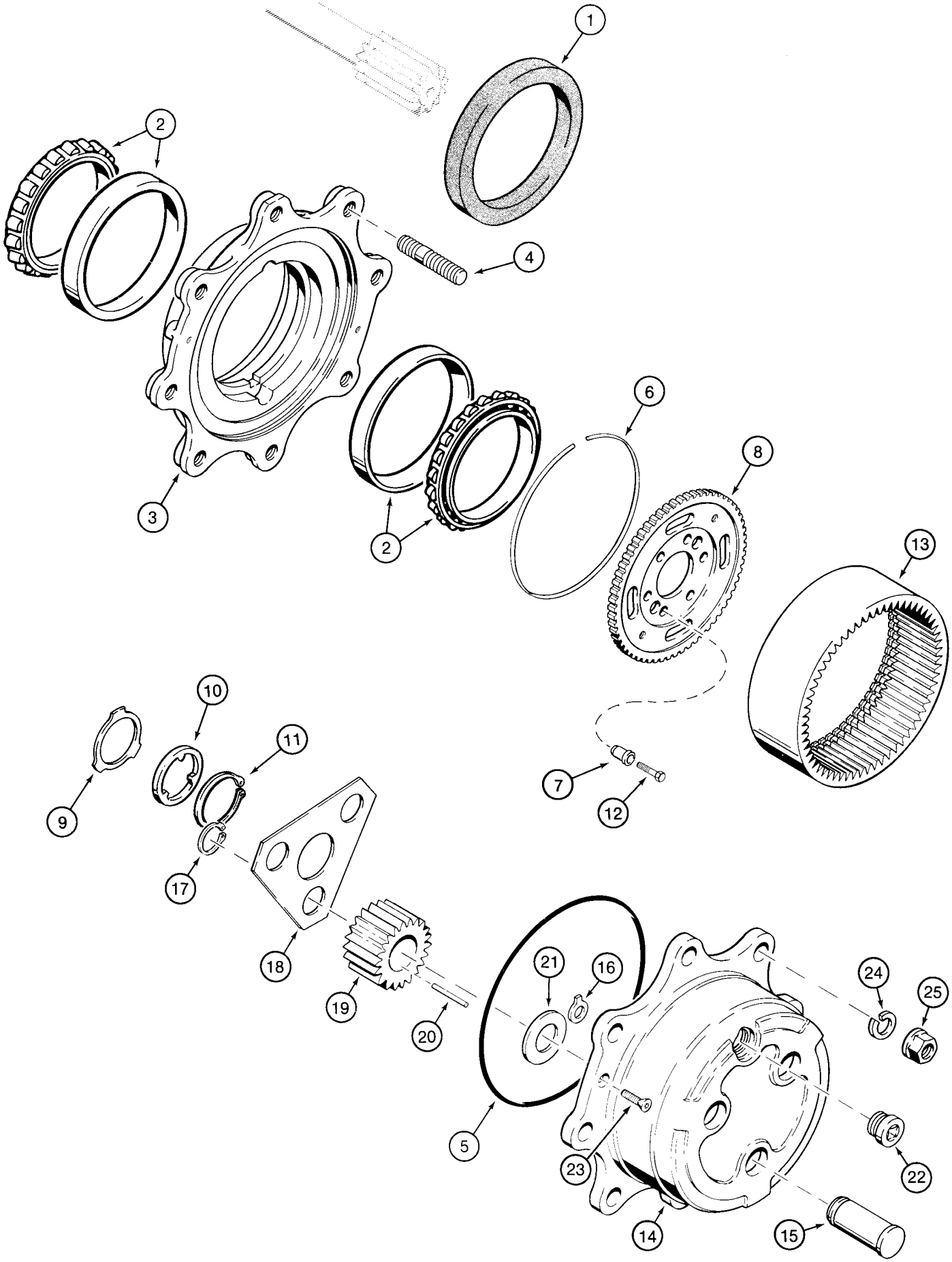
1
2
4
3
2
6
8
13
7
12
10
11
9
17
18
19
20
21
16
24
25
5
23
22
14
15

ITEM REF.	PEÇA Nº PART Nº PIEZA Nº PIECE Nº	QDE. QTY. CANT. QTE.	DESCRIÇÃO (Português)	DESCRIPTION (English)	DESCRIPCION (Español)	DESCRIPTION (Français)
	113561A1	1	EIXO - Conj. (P. 6-4 a 16)	AXLE - Assy. (P. 6-4 to 16)	EJE - Conj. (P. 6-4 a 16)	ESSIEU - Ens. (P. 6-4 a 16)
1	1984938C1	2	VEDADOR	SEAL	VEDADOR	JOINT
2	1966169C1	2	ROLAMENTO	BEARING	RODAMIENTO	ROULEMENT
	144466A1	2	CUBO RODA - Conj.	WHEEL HUB - Assy.	CUBO RUEDA - Conj.	MOYEU DE ROUE - Ens.
3	NSS	1	CUBO	HUB	CUBO	MOYEU
4	100556A1	8	PRISIONEIRO	STUD	ESPARRAGO	GOUJON
5	100552A1	2	ANEL-O	O-RING	ANILLO O	JOINT TORIQUE
6	100559A1	2	ANEL - encosto	RING - backup	ANILLO - apoyo	SEGMENT - d'appui
7	116426A1	12	BUCHA	BUSHING	BUJE	DOUILLE
8	116427A1	2	SUPORTE - coroa	CARRIER - ring gear	SOPORTE - corona	SUPPORT - couronne
9	190684A1	2	ARRUELA	WASHER	ARANDELA	RONDELLE
10	190682A1	2	ARRUELA	WASHER	ARANDELA	RONDELLE
11	A48041	2	ANEL - trava	RING - snap	ANILLO - retención	BAGUE - d'arrêt
12	116425A1	12	PARAFUSO	BOLT	TORNILLO	VIS
13	100561A1	2	CORÔA	GEAR - ring	CORONA	COURONNE
	100554A1	2	PLANETÁRIO - Conj.	PLANETARY - Assy.	PLANETARIO - Conj.	PLANÉTAIRE - Ens.
	100553A1	2	SUPORTE - planetárias	CARRIER - planetary	SOPORTE - planetarias	SUPPORT - planetaires
14	NSS	1	CARCAÇA - planet.	CARRIER - planetary	CARCASA	CARCASSE
15	NSS	3	EIXO - satélite	SHAFT - pinion gear	EJE - satelite	ARBRE - satelite
16	1966579C1	2	DISCO	DISC	DISCO	DISQUE
17	800-1134	6	ANEL - trava	RING - snap	ANILLO - retención	BAGUE - d'arrêt
18	100555A1	2	RETENTOR	RETAINER	RETENEDOR	RETENTEUR
19	100562A1	6	PLANETÁRIA	SIDE GEAR	PLANETARIA	PLANÉTAIRE
20	114295A1	18	ROLAMENTO	BEARING	RODAMIENTO	ROULEMENT
21	K395091	6	ARRUELA	WASHER	ARANDELA	RONDELLE
22	100557A1	2	BUJÃO	PLUG	TAPÓN	BOUCHON
23	905876R1	4	PARAFUSO	SCREW	TORNILLO	VIS
24	K395083	16	ARRUELA	WASHER	ARANDELA	RONDELLE
25	K395089	16	PORCA	NUT	TUERCA	ÉCROU
	B17575		SELANTE (UQN)	SEALANT (UAR)	SELADOR (UCN)	SEALANT (SB)

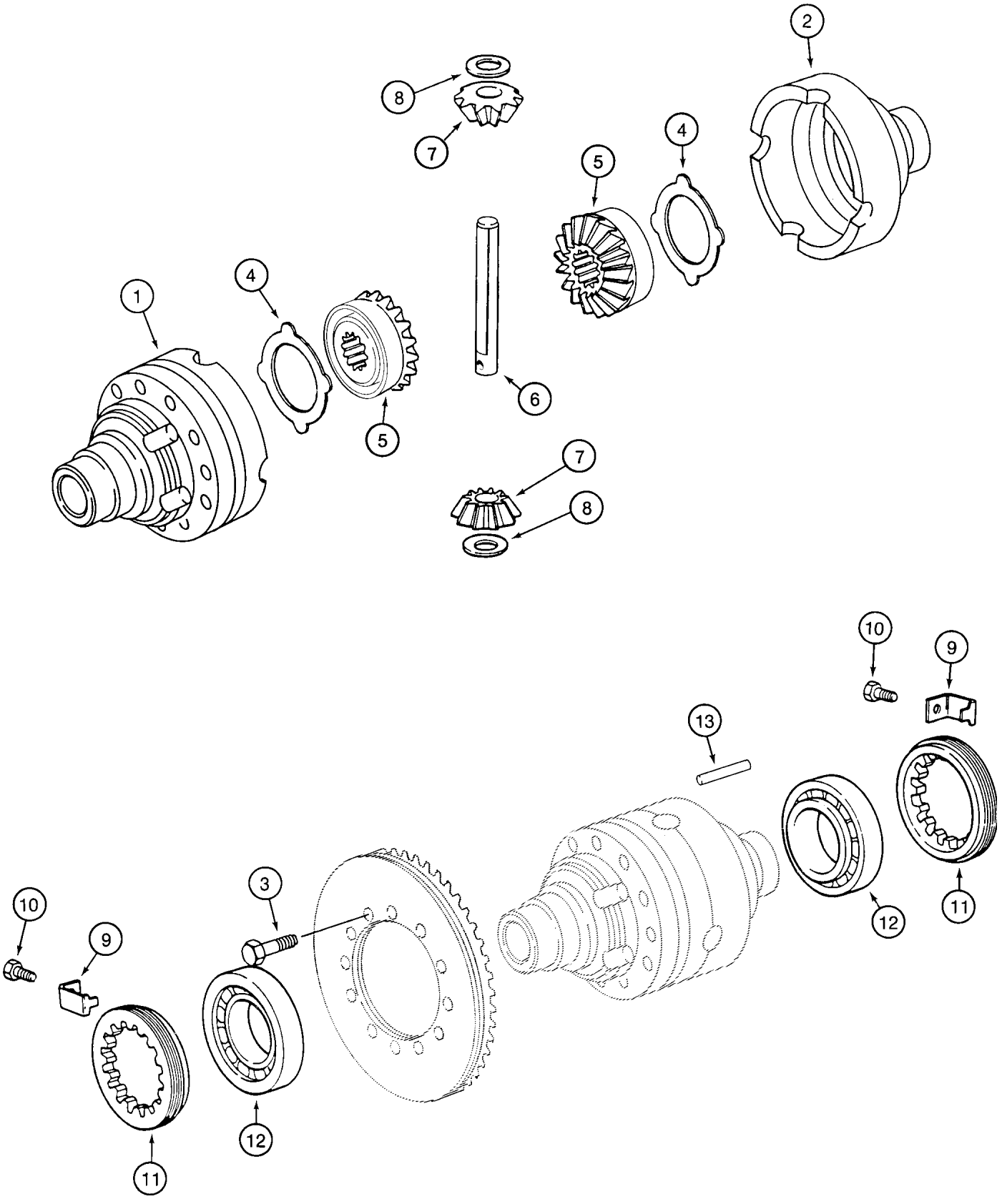
1
2
3
4
5
6
7
8
9
10
11
12
13

ITEM REF.	PEÇA Nº PART Nº PIEZA Nº PIECE Nº	QDE. QTY. CANT. QTE.	DESCRIÇÃO (Português)	DESCRIPTION (English)	DESCRIPCION (Español)	DESCRIPTION (Français)
	113561A1	1	EIXO - Conj. (P. 6-4 a 16)	AXLE - Assy. (P. 6-4 to 16)	EJE - Conj. (P. 6-4 a 16)	ESSIEU - Ens. (P. 6-4 a 16)
	294933A1	1	CARCAÇA - Conj.	HOUSING - Assy.	CARCASA - Conj.	CARCASSE - Ens.
1	NSS	1	CARCAÇA	HOUSING	CARCASA	CARCASSE
2	NSS	1	CARCAÇA	HOUSING	CARCASA	CARCASSE
3	827-10075	12	PARAFUSO	BOLT	TORNILLO	VIS
4	1967003C1	2	ARRUELA	WASHER	ARANDELA	RONDELLE
5	N14407	2	PLANETÁRIA	SIDE GEAR	PLANETARIA	PLANÉTAIRE
6	K395087	1	EIXO	SHAFT	EJE	ARBRE
7	N14408	2	SATÉLITE	GEAR SATELITE	SATÉLITE	SATELITE
8	K395075	2	ARRUELA	WASHER	ARANDELA	RONDELLE
9	1966153C1	2	SUPORTE	BRACKET	SOPORTE	SUPPORT
10	112486A1	2	PARAFUSO	BOLT	TORNILLO	VIS
11	1966559C1	2	ANEL - trava	RING - lock	ANILLO - traba	SEGMENT
12	K395027	2	ROLAMENTO	BEARING	RODAMIENTO	ROULEMENT
13	K395086	1	PINO - guia	PIN - dowel	PASSADOR - guia	CHEVILLE - guide
	B17575		SELANTE (UQN)	SEALANT (UAR)	SELADOR (UCN)	SEALANT (SB)

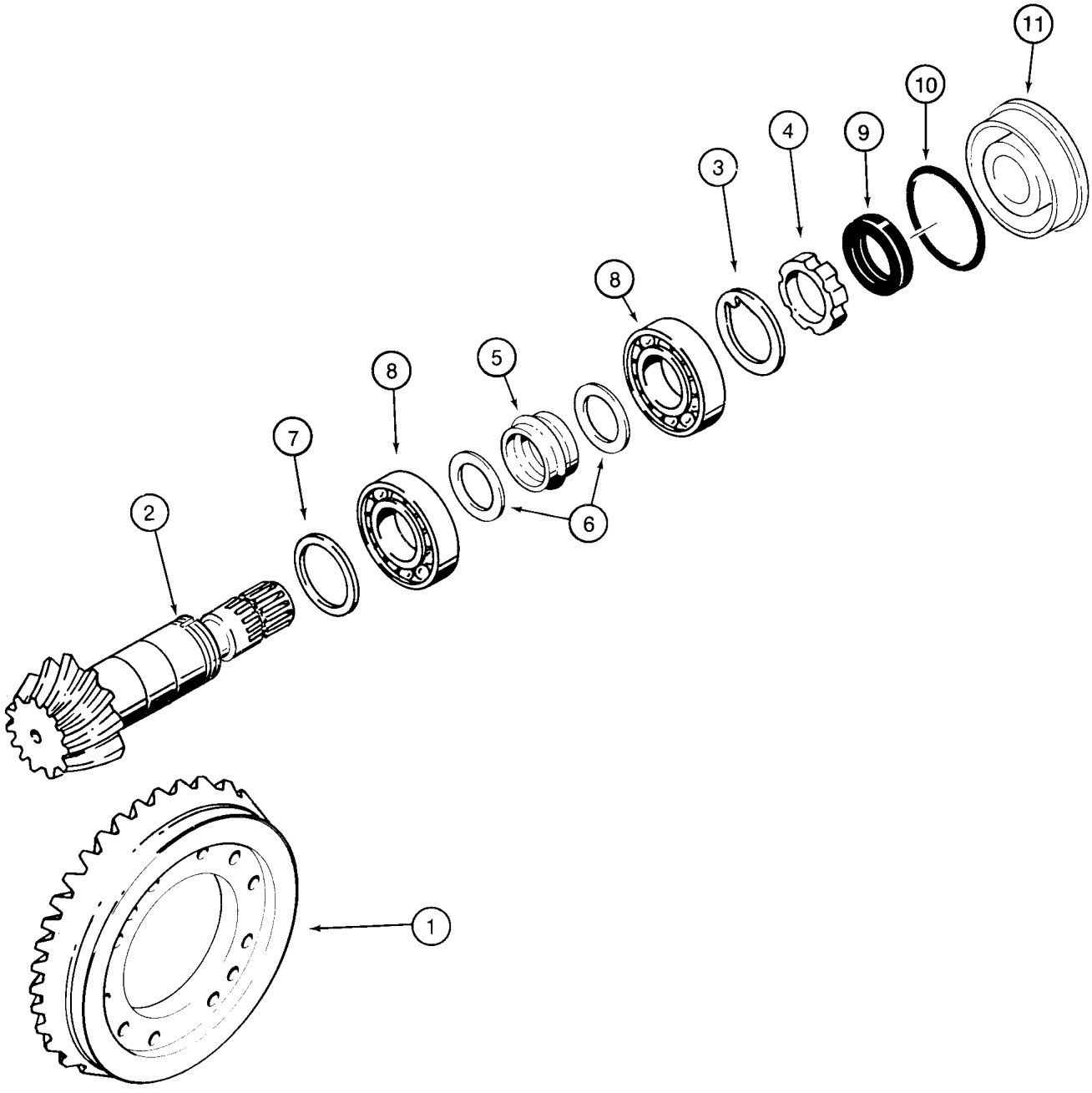
11
10
9
4
3
8
5
8
7
2
6
1

ITEM REF.	PEÇA Nº PART Nº PIEZA Nº PIECE Nº	QDE. QTY. CANT. QTE.	DESCRIÇÃO (Português)	DESCRIPTION (English)	DESCRIPCION (Español)	DESCRIPTION (Français)
	113561A1	1	EIXO - Conj. (P. 6-4 a 16)	AXLE - Assy. (P. 6-4 to 16)	EJE - Conj. (P. 6-4 a 16)	ESSIEU - Ens. (P. 6-4 a 16)
	144460A1	1	COROA E PINHÃO-Conj.	GEAR & PINION - Assy.	CORONA Y PIÑÓN-Conj.	COURONNE & PIGNON
1	NSS	1	COROA	RING GEAR	CORONA	COURONNE
2	NSS	1	PINHÃO	PINION	PIÑON	PIGNON
3	K261065	1	ARRUELA	WASHER	ARANDELA	RONDELLE
4	K261014	1	ANEL	RING	ANILLO	SEGMENT
5	1349058C1	1	ESPAÇADOR	SPACER - collapsible	ESPACIADOR	ENTRETOISE
6	1349059C1	2	ARRUELA	WASHER	ARANDELA	RONDELLE
7	140954A1		CALÇO 0.098 (2.50mm)	SHIM 0.098 (2.50 mm)	CALZO 0.098 (2.50mm)	CALE 0.098 (2.50 mm)
7	140953A1		CALÇO 0.102 (2.60mm)	SHIM 0.102 (2.60 mm)	CALZO 0.102 (2.60mm)	CALE 0.102 (2.60 mm)
7	140951A1		CALÇO 0.106 (2.70mm)	SHIM 0.106 (2.70 mm)	CALZO 0.106 (2.70mm)	CALE 0.106 (2.70 mm)
7	140949A1		CALÇO 0.110 (2.80mm)	SHIM 0.110 (2.80 mm)	CALZO 0.110 (2.80mm)	CALE 0.110 (2.80 mm)
7	140948A1		CALÇO 0.114 (2.90mm)	SHIM 0.114 (2.90 mm)	CALZO 0.114 (2.90mm)	CALE 0.114 (2.90 mm)
7	140943A1		CALÇO 0.118 (3.00mm)	SHIM 0.118 (3.00 mm)	CALZO 0.118 (3.00mm)	CALE 0.118 (3.00 mm)
7	140944A1		CALÇO 0.122 (3.10mm)	SHIM 0.122 (3.10 mm)	CALZO 0.122 (3.10mm)	CALE 0.122 (3.10 mm)
7	140945A1		CALÇO 0.125 (3.20mm)	SHIM 0.125 (3.20 mm)	CALZO 0.125 (3.20mm)	CALE 0.125 (3.20 mm)
7	140946A1		CALÇO 0.129 (3.30mm)	SHIM 0.129 (3.30 mm)	CALZO 0.129 (3.30mm)	CALE 0.129 (3.30 mm)
7	140947A1		CALÇO 0.133 (3.40mm)	SHIM 0.133 (3.40 mm)	CALZO 0.133 (3.40mm)	CALE 0.133 (3.40 mm)
8	K395090	2	ROLAMENTO	BEARING	RODAMIENTO	ROULEMENT
9	K262143	1	VEDADOR	SEAL	VEDADOR	JOINT
10	238-5152	1	ANEL-O	O-RING	ANILLO O	JOINT TORIQUE
11	128570A1	1	TAMPA	COVER	TAPA	COUVERCLE
	B17575		SELANTE (UQN)	SEALANT (UAR)	SELADOR (UCN)	SEALANT (SB)

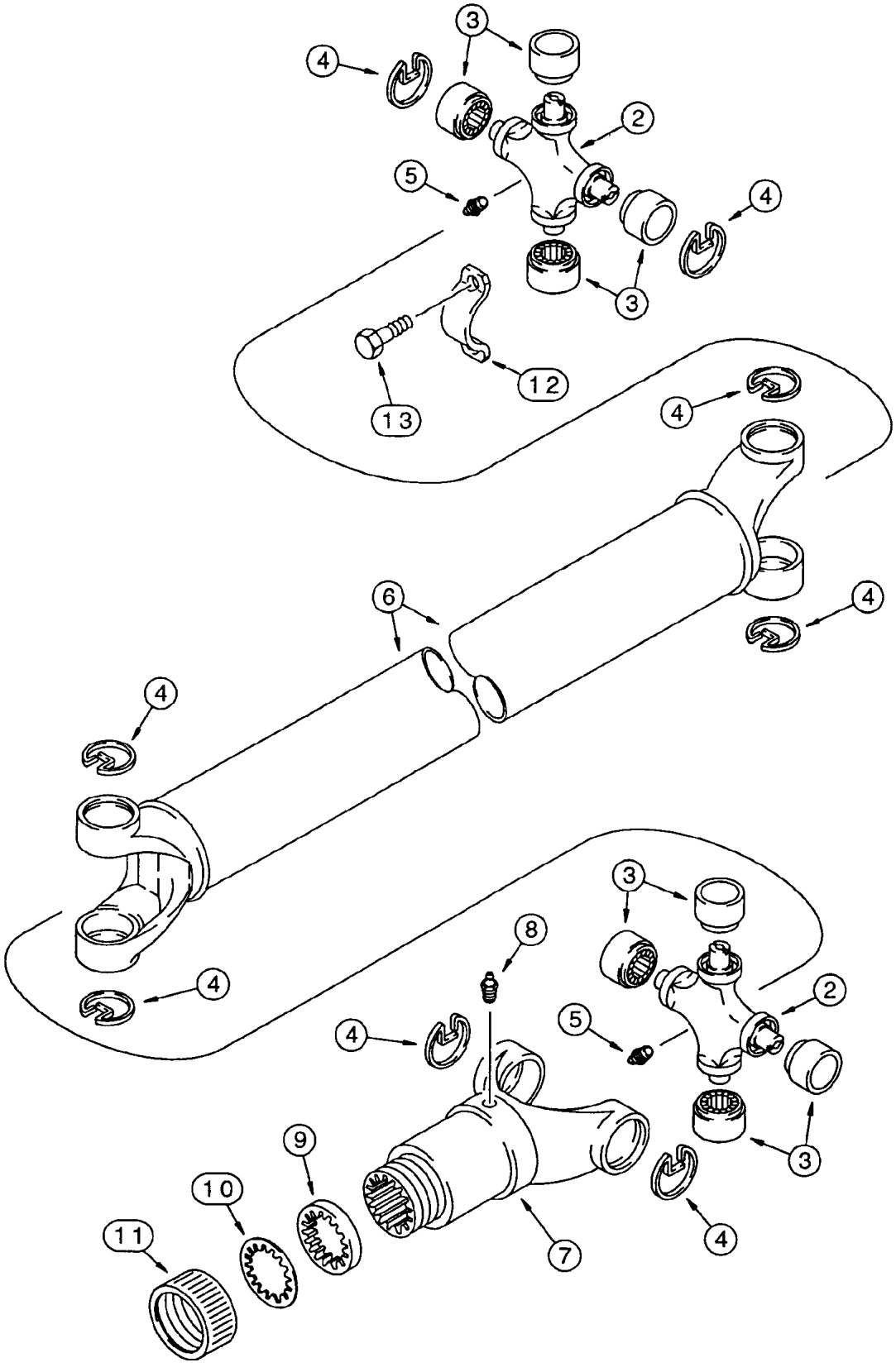
3
4
2
5
4
3
12
13
4
6
4
4
4
3
8
2
4
5
3
9
10
11
7
4

ITEM REF.	PEÇA Nº PART Nº PIEZA Nº PIECE Nº	QDE. QTY. CANT. QTE.	DESCRIÇÃO (Português)	DESCRIPTION (English)	DESCRIPCION (Español)	DESCRIPTION (Français)
	148557A1	1	CARDAN DIANTEIRO - Conj.	SHAFT ASSEMBLY - front axle	EJE PROP.DELANTERO - Conj.	CARDAN AVANT - Ens.
	144278A1	2	JOGO - junta universal	KIT - universal joint	JUEGO - eje prop.	JEU - cardan
2	NSS	1	JUNTA universal	JOINT	JUNTA	JOINT
3	NSS	4	ROLAMENTO	BEARING	RODAMIENTO	ROULEMENT
4	NSS	4	ANEL - retenção	RING - retaining	ANILLO - retenc.	SEGMENT
5	219-10	2	GRAXEIRA	FITTING	ENGRASADOR	GRAISSEUR
6	NSS	1	EIXO	SHAFT	EJE	ARBRE
7	144279A1	1	FORQUILHA	YOKE	HORQUILLA	FOURCHE
8	219-10	1	GRAXEIRA	FITTING	ENGRASADOR	GRAISSEUR
	D149860	1	JOGO - vedação	KIT - dust cap	JUEGO - vedación	JEU - vedation
9	NSS	1	ARRUELA	WASHER	ARANDELA	RONDELLE
10	NSS	1	ARRUELA	WASHER	ARANDELA	RONDELLE
11	NSS	1	TAMPA	CAP	TAPA	COUVERCLE
12	D137626	2	RETENTOR	RETAINER	RETENEDOR	RETENTUER
13	D137627	4	PARAFUSO	BOLT	TORNILLO	VIS

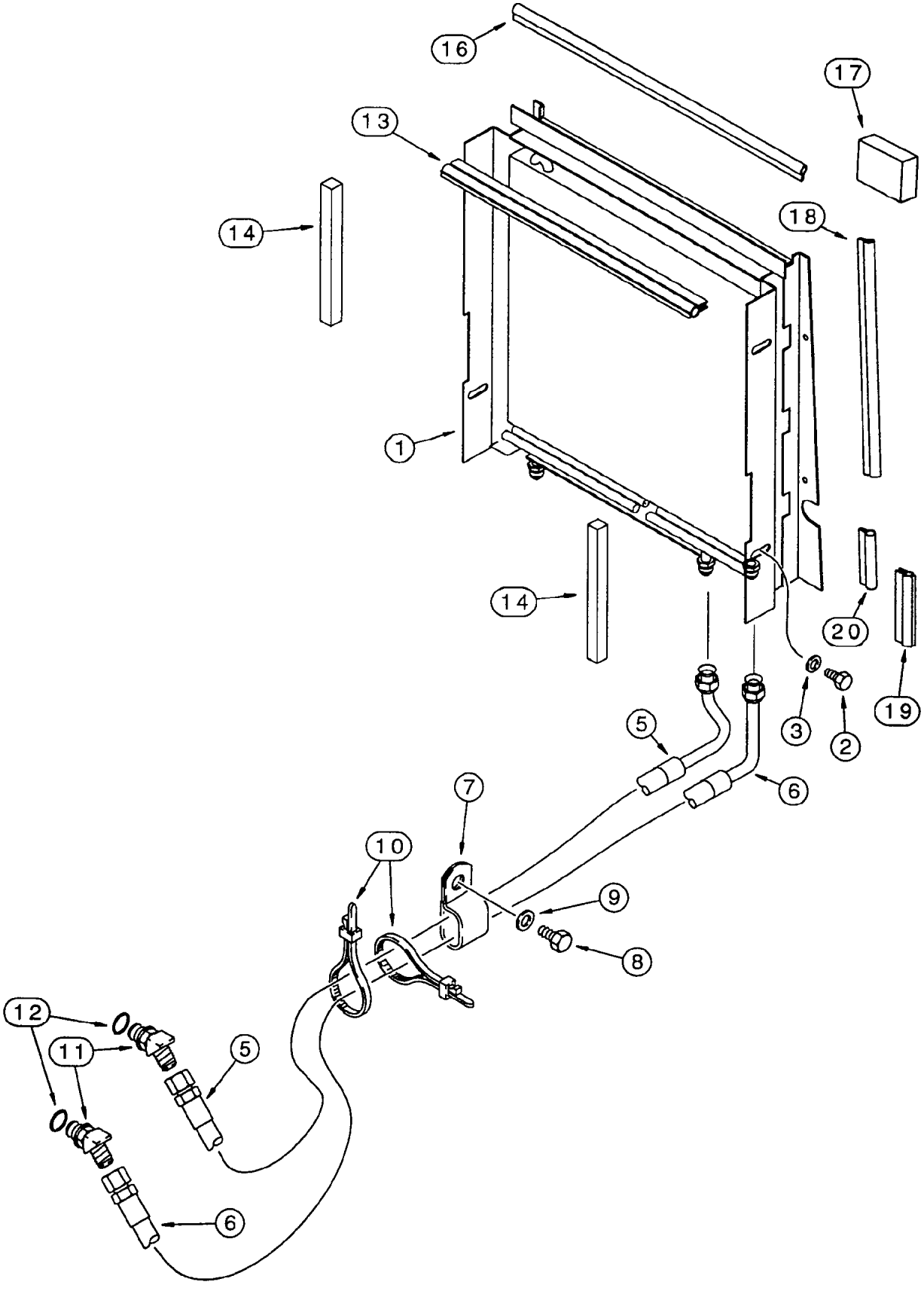
16
17
13
14
18
1
14
20
19
3
2
5
6
7
10
9
8
12
11
5
6

ITEM REF.	PEÇA Nº PART Nº PIEZA Nº PIECE Nº	QDE. QTY. CANT. QTE.	DESCRIÇÃO (Português)	DESCRIPTION (English)	DESCRIPCION (Español)	DESCRIPTION (Français)
1	233817A1	1	RESFRIADOR ÓLEO (Nota) (P. 2-2)	OIL COOLER (Note) (P. 2-2)	ENFRIADOR ACEITE (Nota) (P. 2-2)	RAFROIDISEUR D'HUILE (Note) (P. 2-2)
2	614-10020	2	PARAFUSO	BOLT	TORNILLO	VIS
3	895-11010	2	ARRUELA	WASHER	ARANDELA	RONDELLE
5	188829A1	1	MANGUEIRA (1215mm)	HOSE (1215mm)	MANGUERA (1215mm)	TUYAU (1215mm)
6	188830A1	1	MANGUEIRA (1525mm)	HOSE (1525mm)	MANGUERA (1525mm)	TUYAU (1525mm)
7	D39696	1	BRAÇADEIRA	CLAMP	ABRAZADERA	COLLIER
8	614-12025	1	PARAFUSO	BOLT	TORNILLO	VIS
9	896-11012	1	ARRUELA	WASHER	ARANDELA	RONDELLE
10	L18337	2	CINTA	STRAP	PRECINTA	BANDE
11	218-5137	2	COTOVELO	ELBOW	CODO	RACCORD COUDE
12	237-6010	1	ANEL-O	O-RING	ANILLO O	JOINT TORIQUE
13	183735A1	1	VEDADOR	SEAL	VEDADOR	JOINT
14	233311A1	2	VEDADOR	SEAL	VEDADOR	JOINT
16	233972A1	2	VEDADOR 564mm	SEAL 564mm	VEDADOR 564mm	JOINT 564mm
17	234719A1	2	VEDADOR (Nota 1)	SEAL (Note 1)	VEDADOR (Nota 1)	JOINT (Note 1)
18	258746A1	2	VEDADOR 390mm	SEAL 390mm	VEDADOR 390mm	JOINT 390mm
19	258747A1	2	VEDADOR 132mm	SEAL 132mm	VEDADOR 132mm	JOINT 132mm
20	258748A1	2	VEDADOR 100mm	SEAL 100mm	VEDADOR 100mm	JOINT 100mm

Nota: Usado para máquinas sem ar condicionado
Note: Used for machines without air conditioning
Nota: Usado para maquinas sin aire acondicionado
Note: Utilisé sans climatisateur

Nota 1: Item 17 - Solicitar também adesivo spray 345-44
Note 1: Item 17 - Order also adesive spray 345-44
Nota 1: Item 17 - Solicitar también adesivo spray 345-44
Note 1: Item 17 - Solicitée adesiv spray 345-44

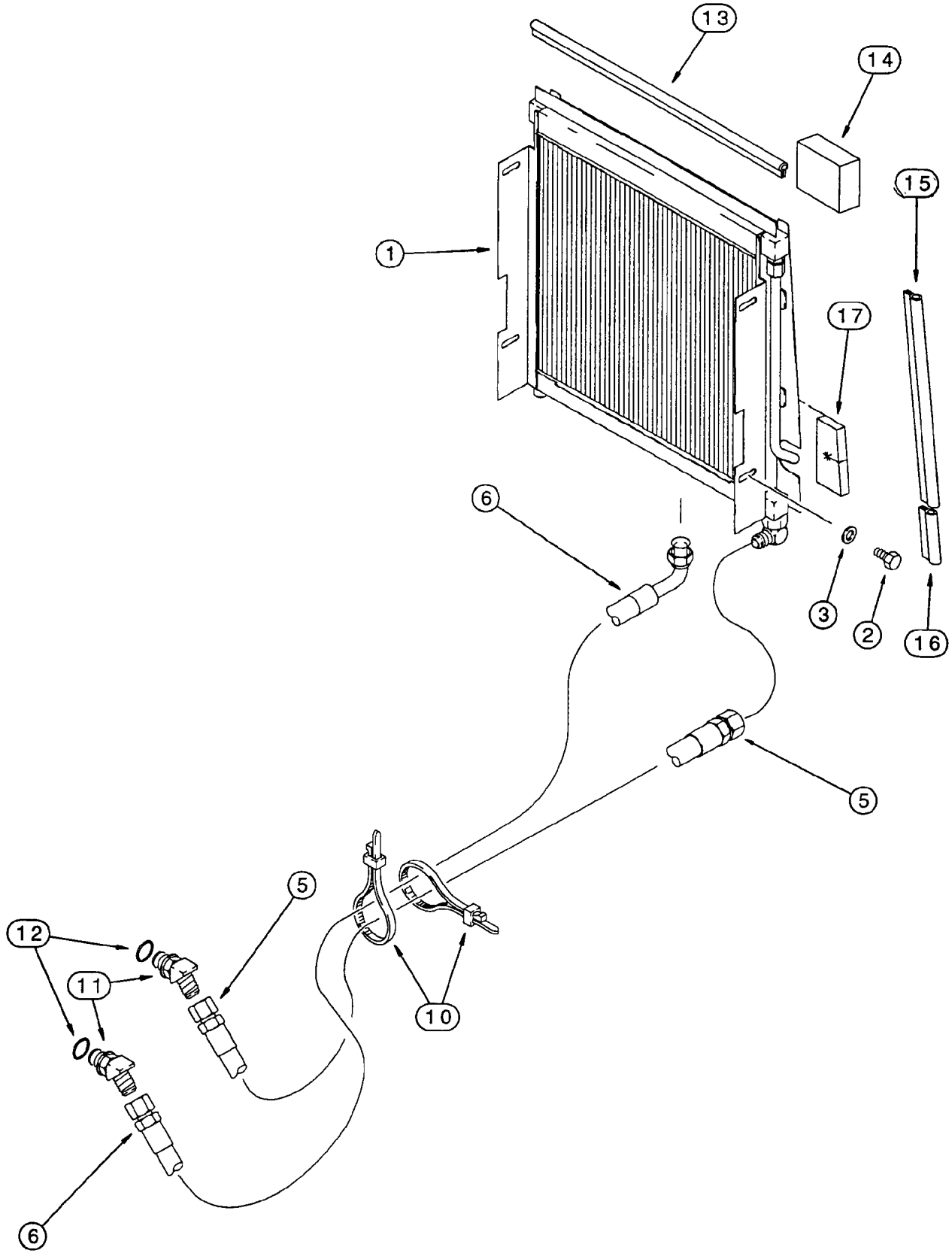
13
14
15
1
17
6
3
2
16
5
5
12
11
10
6

ITEM REF.	PEÇA Nº PART Nº PIEZA Nº PIECE Nº	QDE. QTY. CANT. QTE.	DESCRIÇÃO (Português)	DESCRIPTION (English)	DESCRIPCION (Español)	DESCRIPTION (Français)
1	291288A1	1	RESFRIADOR ÓLEO (Nota) (P. 2-4)	OIL COOLER (Note) (P. 2-4)	ENFRIADOR ACEITE (Nota) (P. 2-4)	RAFROIDISEUR D'HUILE (Note) (P. 2-4)
2	614-10020	2	PARAFUSO	BOLT	TORNILLO	VIS
3	895-11010	2	ARRUELA	WASHER	ARANDELA	RONDELLE
5	243804A1	1	MANGUEIRA 1240mm	HOSE 1240mm	MANGUERA 1240mm	TUYAU 1240mm
6	243805A2	1	MANGUEIRA 1563mm	HOSE 1563mm	MANGUERA 1563mm	TUYAU 1563mm
10	L18337	3	CINTA	STRAP	PRECINTA	BANDE
11	218-5137	2	COTOVELO	ELBOW	CODO	RACCORD COUDE
12	237-6010	1	ANEL-O	O-RING	ANEL-O	JOINT TORIQUE
13	233972A1	1	VEDADOR 564mm	SEAL 564mm	VEDADOR 564mm	JOINT 564mm
14	234719A1	2	VEDADOR	SEAL	SELLO	JOINT
	345-44	UAR	ADESIVO-spray	ADHESIVE	ADESIVO	ADHESIF
15	233970A1	2	VEDADOR 472mm	SEAL 472mm	VEDADOR 472mm	JOINT 472mm
16	233971A1	2	VEDADOR 103mm	SEAL 103mm	VEDADOR 103mm	JOINT 103mm
17	136278A2	2	VEDADOR	SEAL	SELLO	JOINT

Nota: Usado para máquinas com ar condicionado
Note: Used for machines with air conditioning
Nota: Usado para maquinas com aire acondicionado
Note: Utilisé avec climatisateur

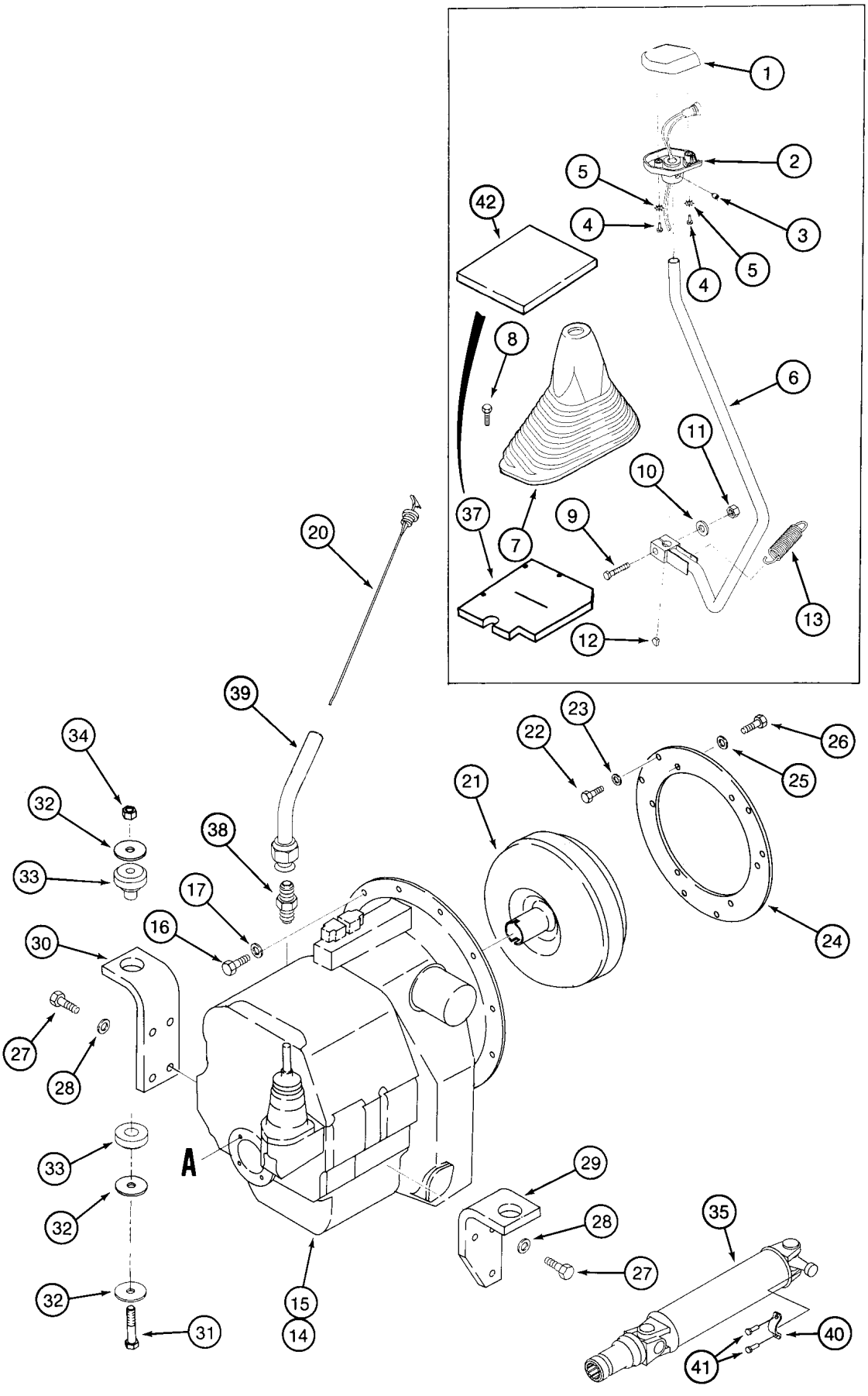
1
2
3
4
5
6
7
8
9
10
11
12
13
14
15
16
17
20
21
22
23
24
25
26
27
28
29
30
31
32
33
34
35
37
38
39
40
41
42
A

ITEM REF.	PEÇA Nº PART Nº PIEZA Nº PIECE Nº	QDE. QTY. CANT. QTE.	DESCRIÇÃO (Português)	DESCRIPTION (English)	DESCRIPCION (Español)	DESCRIPTION (Français)
1	187714A1	1	MANOPLA-superior	KNOB-upper	PERILLA-superior	BOULE-superieur
2	187715A1	1	MANOPLA-inferior	KNOB-lower	PERILLA-Inferior	BOULE-Inférieur
3	484-6316	1	PARAFUSO	SCREW	TORNILLO	VIS
4	459-11014	2	PARAFUSO	SCREW	TORNILLO	VIS
5	493-41020	2	ARRUELA	WASHER	ARANDELA	RONDELLE
6	179689A1	1	ALAVANCA-transmissão	LEVER-transmission	PALANCA-transmisión	LEVIER-transmition
7	190618A1	1	PROTETOR	BOOT	PROTECTOR	PROTECTEUR
8	280-16516	4	PARAFUSO	SCREW	TORNILLO	VIS
9	828-12055	1	PARAFUSO	BOLT	TORNILLO	VIS
10	495-11053	1	ARRUELA	WASHER	ARANDELA	RONDELLE
11	832-10412	1	PORCA	NUT	TUERCA	ÉCROU
12	126-116	1	CHAVETA	KEY	CLAVIJA	CLAVETTE
13	143370A1	1	MOLA retorno	SPRING - return, shift lever	RESORTE	RESSORT
14	REF.	1	TRANSMISSÃO 4x2 - Conj. (P.6-26) (P.6-26B)	TRANSMISSION 4x2 - Assy. (P.6-26) (P.6-26B)	TRANSMISIÓN 4x2 - Conj. (P.6-26) (P.6-26B)	BOITE DE VITESSES 4x2 - Ens. (P.6-26) (P.6-26B)
15	REF.	1	TRANSMISSÃO 4x4 - Conj. (P.6-26) (P.6-26B)	TRANSMISSION 4x4 - Assy. (P.6-26) (P.6-26B)	TRANSMISIÓN 4x4 - Conj. (P.6-26) (P.6-26B)	BOITE DE VITESSES 4x4 - Ens. (P.6-26) (P.6-26B)
16	627-10035	12	PARAFUSO	BOLT	TORNILLO	VIS
17	496-21041	12	ARRUELA	WASHER	ARANDELA	RONDELLE
20	121658A1	1	VARETA DE NÍVEL	DIPSTICK	MEDIDOR DE NIVEL	JAUGE NEVEAU
21	1995135C1	1	CONVERSOR TORQUE	TORQUE CONVERTER	CONVERTIDOR PAR	CONV.COUPLE
22	428-510	6	PARAFUSO	BOLT	TORNILLO	VIS
23	A15672	6	ARRUELA	WASHER	ARANDELA	RONDELLE
24	A178706	1	PLACA	PLATE	PLACA	PLAQUE
25	496-21041	6	ARRUELA	WASHER	ARANDELA	RONDELLE
26	626-10016	6	PARAFUSO	BOLT	TORNILLO	VIS
27	614-12040	7	PARAFUSO	BOLT	TORNILLO	VIS
28	896-15012	7	ARRUELA	WASHER	ARANDELA	RONDELLE
29	284641A2	1	SUPORTE LD	BRACKET RH	SOPORTE Der.	SUPPORT Droit
30	284723A2	1	SUPORTE LE	BRACKET LH	SOPORTE Izq.	SUPPORT Gauche
31	814-16110	2	PARAFUSO	BOLT	TORNILLO	VIS
32	D35009	6	ARRUELA	WASHER	ARANDELA	RONDELLE
33	117846A1	2	ISOLADOR	INSULATOR	AISLADOR	ISOLATEUR
34	832-10416	2	PORCA	NUT	TUERCA	ÉCROU
35	REF.	1	CARDAN TRASEIRO - Conj. (P. 6-64)	REAR DRIVE SHAFT - Assy. (P. 6-64)	EJE TRASERO - Conj. (P. 6-64)	ARBRE ARRIÈRE - Ens. (P. 6-64)
37	298394A1	1	VEDADOR	SEAL	VEDADOR	JOINT
38	218-459	1	ADAPTADOR	ADAPTER	ADAPTADOR	ADAPTEUR
39	237948A1	1	TUBO	TUBE - dipstick	TUBO	TUBE
40	D137626	2	RETENTOR	RETAINER	RETENEDOR	RETENTEUR
41	D137627	4	PARAFUSO	BOLT	TORNILLO	VIS
42	292514A1	1	VEDADOR (Nota)	SEAL (Note)	VEDADOR (Nota)	JOINT (Note)

Nota 1 : Usado somente nos modelos com cabine
Note 1 : Used only on models with cabin
Nota 1 : Usado solamente en los modelos con cabina
Note 1 : Utilisé avec cabin

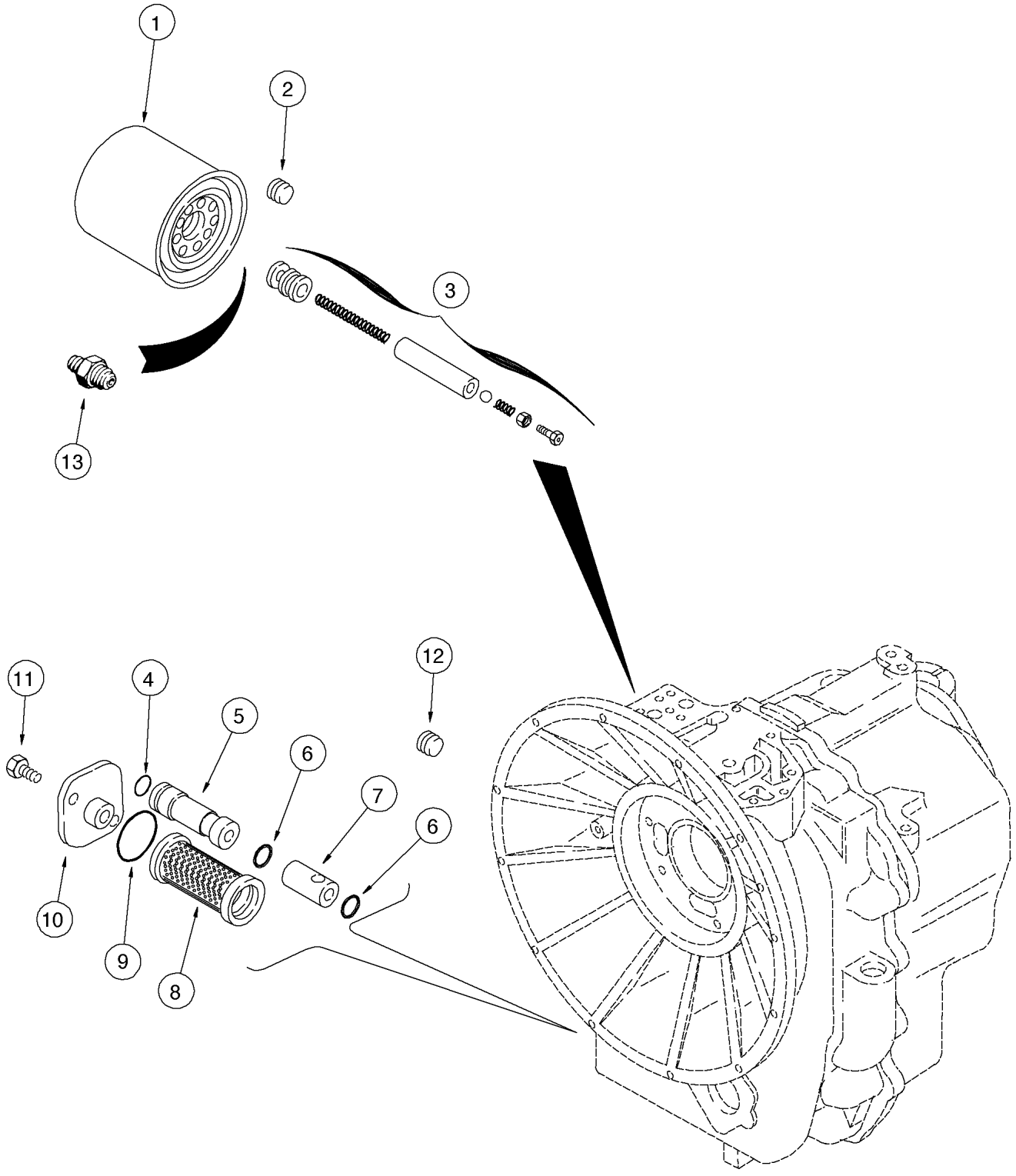
1
2
3
13
11
4
5
6
7
6
12
10
9
8

ITEM REF.	PEÇA Nº PART Nº PIEZA Nº PIECE Nº	QDE. QTY. CANT. QTE.	DESCRIÇÃO (Português)	DESCRIPTION (English)	DESCRIPCION (Español)	DESCRIPTION (Français)
	123842A2	1	TRANSMISSÃO 4x2 - Conj. (P.6-26-28, 32-40, 44) (Nota 2)	TRANSMISSION 4x2 - Assy. (P.6-26-28, 32-40, 44) (Note 2)	TRANSMISIÓN 4x2 - Conj. (P.6-26-28, 32-40, 44) (Nota 2)	BOITE DE VITESSES 4x2 - Ens. (P.6-26-28, 32-40, 44) (Note 2)
	123842A3	1	TRANSMISSÃO 4x2 - Conj. (P.6-28, 32-40, 44) (Nota 3)	TRANSMISSION 4x2 - Assy. (P.6-28, 32-40, 44) (Note 3)	TRANSMISIÓN 4x2 - Conj. (P.6-28, 32-40, 44) (Nota 3)	BOITE DE VITESSES 4x2 - Ens. (P.6-28, 32-40, 44) (Note 3)
	123843A2	1	TRANSMISSÃO 4x4 - Conj. (P.6-26-46) (Nota 2)	TRANSMISSION 4x4 - Assy. (P.6-26-46) (Note 2)	TRANSMISIÓN 4x4 - Conj. (P.6-26-46) (Nota 2)	BOITE DE VITESSES 4x4 - Ens. (P.6-26-46) (Note 2)
	123843A3	1	TRANSMISSÃO 4x4 - Conj. (P.6-30-46) (Nota 3)	TRANSMISSION 4x4 - Assy. (P.6-30-46) (Note 3)	TRANSMISIÓN 4x4 - Conj. (P.6-30-46) (Nota 3)	BOITE DE VITESSES 4x4 - Ens. (P.6-30-46) (Note 3)
1	254686A1	1	FILTRO	FILTER	FILTRO	FILTRE
2	181101A1	1	BUJÃO (Nota 1) (Nota 4)	PLUG (Note 1) (Note 4)	TAPÓN (Nota 1) (Nota 4)	BOUCHON (Note 1) (Note 2)
3	181274A1	1	JOGO - válvula (Nota 1) (Nota 4)	KIT - valve (Note 1) (Note 4)	JUEGO - válvula (Nota 1) (Nota 4)	JEU - valve (Note 1) (Note 4)
4	181141A1	1	ANEL-O (Nota 1)	O-RING (Note 1)	ANILLO O (Nota 1)	JOINT TORIQUE (Note 1)
5	181196A1	1	BUJÃO (Nota 1)	PLUG (Note 1)	TAPÓN (Nota 1)	BOUCHON (Note 1)
6	190426A1	2	ANEL-O (Nota 1)	O-RING (Note 1)	ANILLO O (Nota 1)	JOINT TORIQUE (Note 1)
7	190433A1	1	CILINDRO (Nota 1)	CYLINDER (Note 1)	GATO (Nota 1)	VERIN (Note 1)
8	278534A1	1	FILTRO	FILTER	FILTRO	FILTRE
9	100748A1	1	ANEL-O	O-RING	ANILLO O	JOINT TORIQUE
10	181219A1	1	TAMPA	COVER	TAPA	COUVERCLE
11	614-8018	2	PARAFUSO	BOLT	TORNILLO	VIS
12	181102A1	1	BUJÃO (Nota 1)(Nota 4)	PLUG (Note 1)(Note 4)	TAPÓN (Nota 1) (Nota 4)	BOUCHON (Note 1) (Note 4)
13	181202A1	1	CONECTOR (se usado)	CONNECTOR (if used)	CONECTOR (si usado)	CONNECTEUR (si utilisé)
	E135809	1	BUJÃO (se usado) (Nota 3)	PLUG (if used) (Note 3)	TAPÓN (si usado) (Nota 3)	BOUCHON (si utilisé) (Note 3)
	333264A1	1	CHICOTE - válvula solenóide (se usada) (Nota 3)	HARNESS - solenoid valve (if used) (Note 3)	HAZ. ELÉCTRICO - válvula solenoide (si usada) (Nota 3)	FAISCEAU - valve solenoid (si utilisé) (Note 3)

Nota 1: Usado para transmissão 4x4 (123843A2) / Usado para transmisión 4x4 (123843A2)
Note 1: Used for transmission 4x4 (123843A2) / Utilisé avec boite de vitesses 4x4 (123843A2)
Nota 2: Trans. 4x2 (123842A2) até nº de série—>JHF0037625/627/629 / Trans. 4x2 (123842A2) hasta nº de serie—>JHF0037625/627/629. Trans. 4x4 (123843A2) até nº de série—>JHF0027627 / Trans. 4x4 (123843A2) hasta nº de serie—>JHF0027627
Note 2: Trans. 4x2 (123842A2) up to serial nº—>JHF0037625/627/629 / Trans. 4x2 (123842A2) jusq'a nº de serie—>JHF0037625/627/629. Trans. 4x4 (123843A2) up to serial nº—>JHF0027627 / Trans. 4x4(123843A2) jusq'a nº de serie—>JHF0027627
Nota 3: Trans. 4x2 (123842A3) até nº série—>JHF0037626/628/630—>37706 / Trans. 4x2 (123842A3) hasta nº serie—>JHF0037626/628/630—>37706. Trans. 4x4 (123843A3) até nº série—>JHF0027628—>639 / 647—>681 / Trans. 4x4 (123843A3) hasta nº serie—>JHF0027628—>639 / 647—>681
Note 3: Trans. 4x2 (123842A3) up to serial nº—>JHF0037625/627/629 / Trans. 4x2 (123842A3) jusq'a nº de serie—>JHF0037625/627/629. Trans. 4x4 (123843A3) up to serial nº—>JHF0027628—>639 / 647—>681 / Trans. 4x4(123843A3) jusq'a nº de serie—>JHF0027628—>639 / 647—>681
Nota 4: Usado para transmissão 4x4 (123843A3) com válvula de bloqueio do diferencial integrada / Usado para transmisión 4x4 (123843A3) con válvula de traba del diferencial integrada
Note 4: Used for transmission 4x4 (123843A3) with integrated differential lock valve / Utilisé avec boite de vitesses 4x4 (123843A3) avec valve d'engagement du diferentiel integreé

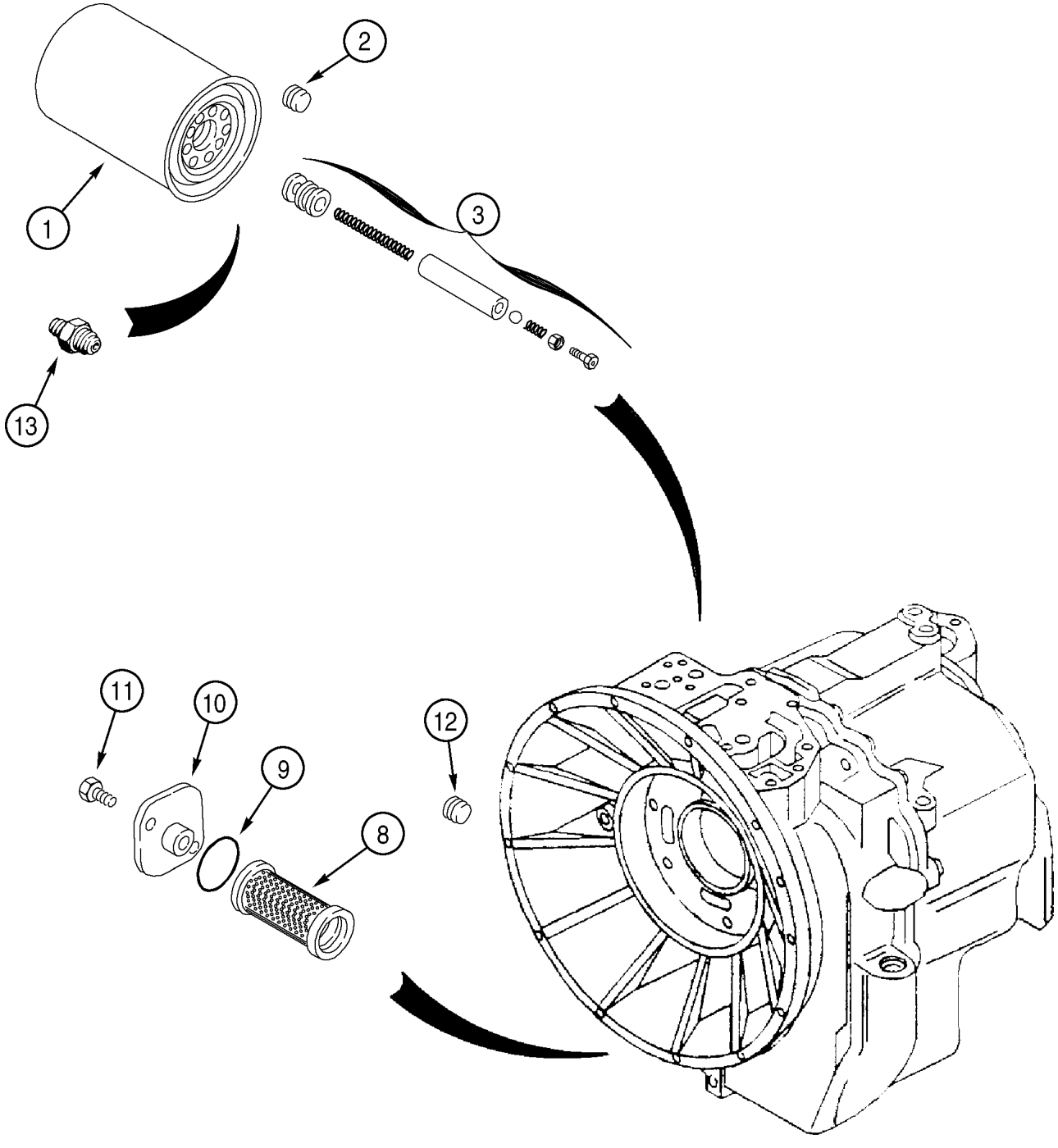
1
2
3
13
11
10
9
8
12

ITEM REF.	PEÇA Nº PART Nº PIEZA Nº PIECE Nº	QDE. QTY. CANT. QTE.	DESCRIÇÃO (Português)	DESCRIPTION (English)	DESCRIPCION (Español)	DESCRIPTION (Français)
	329076A1	1	TRANSMISSÃO 4x2-Conj. (P.6-30B, 32, 34B, 36B, 38B, 40B, 44B) (Nota1)	TRANSMISSION 4x2-Assy. (P.6-30B, 32, 34B, 36B, 38B, 40B, 44B) (Note1)	TRANSMISIÓN 4x2-Conj. (P.6-30B, 32, 34B, 36B, 38B, 40B, 44B) (Nota1)	BOITE VITESSES 4x2-Ens. (P.6-30B, 32, 34B, 36B, 38B, 40B, 44B) (Note1)
	329079A1	1	TRANSMISSÃO 4x4-Conj. (P.6-30D,32,34B,36B, 38B, 40B, 42B, 44B, 46B)(Nota 2)	TRANSMISSION 4x4-Assy. (P.6-30D, 32, 34B, 36B, 38B, 40B, 42B, 44B, 46B)(Note 2)	TRANSMISIÓN 4x4-Conj. (P.6-30D, 32, 34B, 36B, 38B, 40B, 42B, 44B, 46B)(Nota 2)	BOITE VITESSES 4x4-Ens. (P.6-30D, 32, 34B, 36B, 38B, 40B, 42B, 44B, 46B)(Note 2)
1	254686A1	1	FILTRO	FILTER	FILTRO	FILTRE
2	181101A1	1	BUJÃO (4x4) (Nota)	PLUG (4x4) (Note)	TAPÓN (4x4) (Nota)	BOUCHON (4x4) (Note)
3	181274A1	1	JOGO-válvula (4x4) (Nota)	KIT-valve (4x4) (Note)	JUEGO-válvula (4x4) (Nota)	JEU-valve (4x4) (Note)
8	278534A1	1	FILTRO	FILTER	FILTRO	FILTRE
9	100748A1	1	ANEL-O	O-RING	ANILLO-O	JOINT TORIQUE
10	181219A1	1	TAMPA	COVER	TAPA	COUVERCLE
11	614-8018	2	PARAFUSO	BOLT	TORNILLO	VIS
12	181102A1	1	BUJÃO (4x4) (Nota)	PLUG (4x4) (Note)	TAPÓN (4x4) (Nota)	BOUCHON (4x4) (Note)
13	181202A1	1	CONECTOR	CONNECTOR	CONECTOR	CONNECTEUR

Nota: Usado somente nos modelos (4x4) / Utilisado solamente en los modelos (4x4)
Note: Used only on (4x4) models / Utisé seulement en les modèles (4x4)

Nota 1: A partir do nº de série / A partir del nº de série JHF0037707—>(580L 4x2)
Note 1: Starting with serial nº / A partir du nº de série JHF0037707—> (580L 4x2)

Nota 2: A partir do nº de série / A partir del nº de série JHF0027640—>646/682—> (580L 4x4)
Note 2: Starting with serial nº / A partir du nº de série JHF0027640—>646/682—> (580L 4x4)

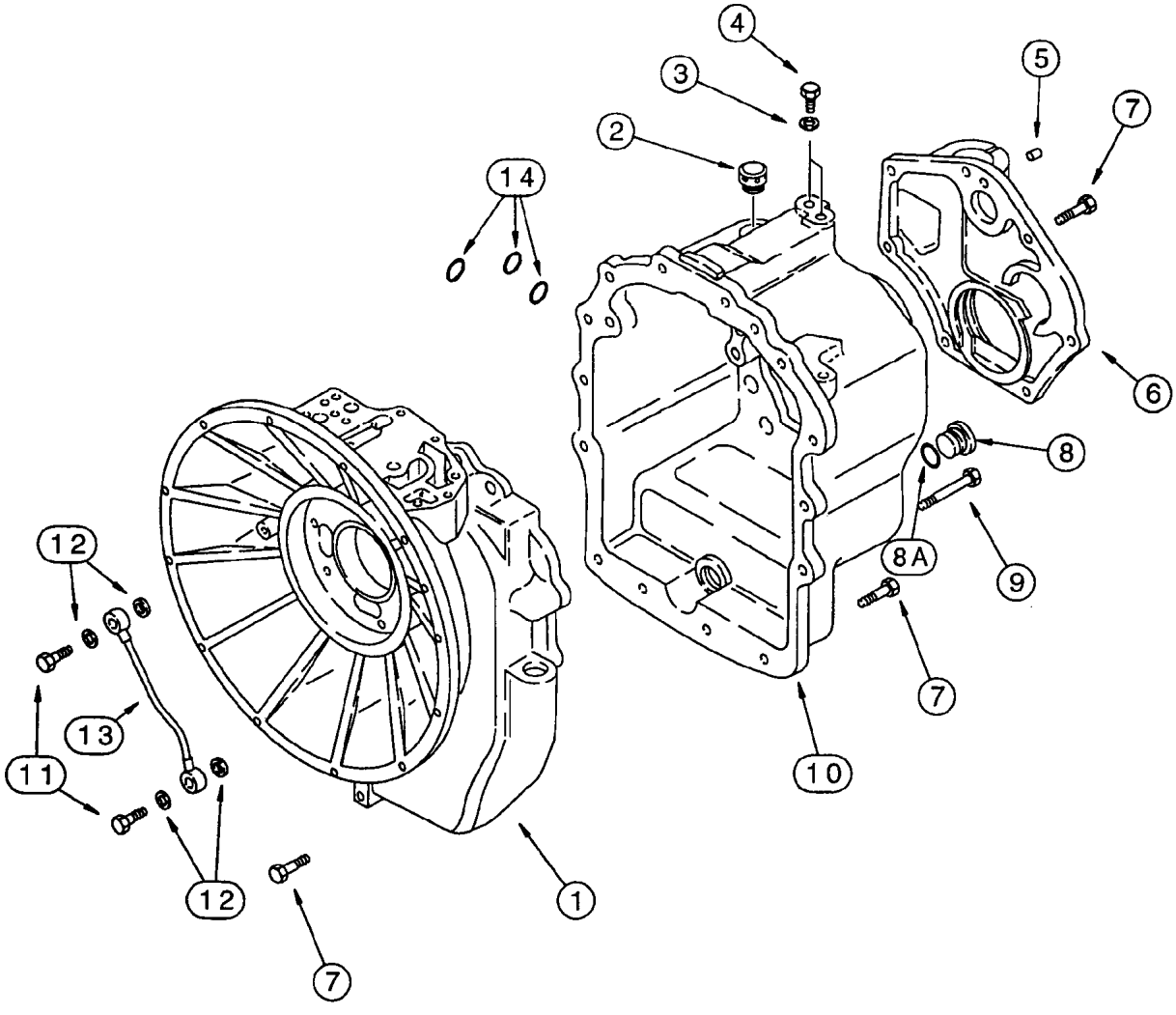
4
3
2
14
5
7
6
8
8A
9
7
10
12
13
11
12
7
1

ITEM REF.	PEÇA Nº PART Nº PIEZA Nº PIECE Nº	QDE. QTY. CANT. QTE.	DESCRIÇÃO (Português)	DESCRIPTION (English)	DESCRIPCION (Español)	DESCRIPTION (Français)
	123842A2	1	TRANSMISSÃO 4x2 - Conj. (Nota 1)	TRANSMISSION 4x2 Assy. (Note 1)	TRANSMISIÓN 4x2 - Conj. (Nota 1)	BOITE VITESSES 4x2 Ens. (Note 1)
	123842A3	1	TRANSMISSÃO 4x2 - Conj. (Nota 2)	TRANSMISSION 4x2 Assy. (Note 2)	TRANSMISIÓN 4x2 - Conj. (Nota 2)	BOITE VITESSES 4x2 Ens. (Note 2)
1	181267A1	1	CARCAÇA (Nota 1)	HOUSING (Note 1)	CARCASA (Nota 1)	CARCASSE (Note 1)
1	310768A1	1	CARCAÇA (Nota 2)	HOUSING (Note 2)	CARCASA (Nota 2)	CARCASSE (Note 2)
1A	E135809	1	BUJÃO (Nota 2) (não ilustrado)	PLUG (Note 2) (not shown)	TAPÓN (Nota 2) (no ilustrado)	BOUCHON (Note 2) (non ilustré)
2	1530028C1	1	RESPIRO	BREATHER	RESPIRADERO	RENIFLARD
3	934667R1	2	ARRUELA	WASHER	ARANDELA	RONDELLE
4	181100A1	2	BUJÃO	PLUG	TAPÓN	BOUCHON
5	K260177	3	PINO - guia	PIN - dowel	PASSADOR - guia	CHEVILLE - guide
6	181197A1	1	TAMPA	COVER	TAPA	COUVERCLE
7	614-10030	23	PARAFUSO	BOLT	TORNILLO	VIS
8	100557A1	1	BUJÃO	PLUG	TAPÓN	BOUCHON
8A	238-6121	1	ANEL-O	O-RING	ANILLO O	JOINT TORIQUE
9	814-10150	2	PARAFUSO	BOLT	TORNILLO	VIS
10	181268A1	1	CARCAÇA (Nota 1)	HOUSING (Note 1)	CARCASA (Nota 1)	CARCASSE (Note 1)
10	310767A1	1	CARCAÇA (Nota 2)	HOUSING (Note 2)	CARCASA (Nota 2)	CARCASSE (Note 2)
10A	E135809	1	BUJÃO (Nota 2) (não ilustrado)	PLUG (Note 2) (not shown)	TAPÓN (Nota 2) (no ilustrado)	BOUCHON (Note 2) (non ilustré)
10B	310772A1	1	TUBO-respiro (Nota 2) (não ilustrado)	TUBE-breather (Note 2) (not shown)	TUBO-respiradero (Nota 2) (no ilustrado)	TUBE-reniflard (Nota 2) (non ilustré)
11	181179A1	2	PARAFUSO	BOLT	TORNILLO	VIS
12	181105A1	4	ARRUELA	WASHER	ARANDELA	RONDELLE
13	181232A1	1	TUBO	TUBE	TUBO	TUBE
14	181141A1	3	ANEL-O	O-RING	ANILLO O	JOINT TORIQUE

Nota 1: Até o nº de série / Hasta el nº de série —> JHF0037625/627/629 (580L 4x2)
Note 1: Up to serial nº / Jusq'au nº de série —> JHF0037625/627/629 (580L 4x2)

Nota 2: Nas séries / En las series JHF0037626/628/630—>37706 (580L 4x2)
Note 2: On serials nº / En séries JHF0037626/628/630—>37706 (580L 4x2)

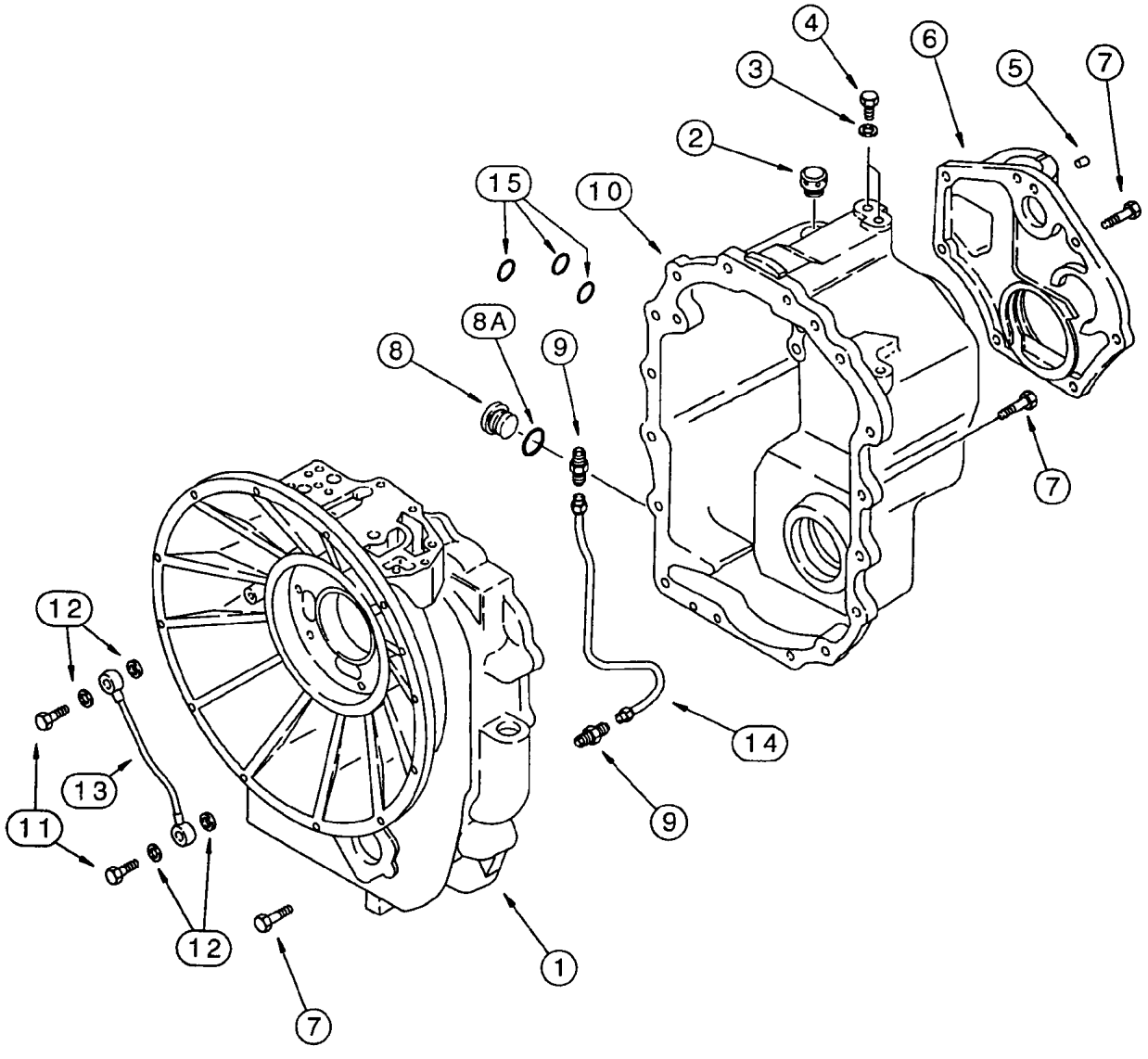
4
3
6
5
7
2
15
10
8A
8
9
7
12
13
11
14
9
12
1
7

ITEM REF.	PEÇA Nº PART Nº PIEZA Nº PIECE Nº	QDE. QTY. CANT. QTE.	DESCRIÇÃO (Português)	DESCRIPTION (English)	DESCRIPCION (Español)	DESCRIPTION (Français)
	123843A2	1	TRANSMISSÃO 4x4 - Conj. (Nota 1)	TRANSMISSION 4x4 Assy. (Note 1)	TRANSMISIÓN 4x4 - Conj. (Nota 1)	BOITE VITESSES 4x4 Ens. (Note 1)
	123843A3	1	TRANSMISSÃO 4x4 - Conj. (Nota 2)	TRANSMISSION 4x4 Assy. (Note 2)	BOITE VITESSES 4x4 Ens. (Nota 2)	BOITE VITESSES 4x4 Ens. (Note 2)
1	181200A1	1	CARCAÇA (Nota 1)	HOUSING (Note 1)	CARCASA (Nota 1)	CARCASSE (Note 1)
1	310766A1	1	CARCAÇA (Nota 2)	HOUSING (Note 2)	CARCASA (Nota 2)	CARCASSE (Note 2)
1A	239606A1		BUJÃO (não ilustrado)	PLUG (not shown)	TAPÓN (no ilustrado)	BOUCHON (non ilustré)
2	1530028C1	1	RESPIRO	BREATHER	RESPIRADERO	RENIFLARD
	310772A1	1	TUBO - respiro ø18x42mm (Nota 2) (não ilustrado)	TUBE - breather ø18x42mm (Note 2) (not shown)	TUBO - respiradero ø18x42mm (Nota 2) (no ilustrado)	TUBE - reniflard ø18x42mm (Note 2) (non ilustré)
3	934667R1	2	ARRUELA	WASHER	ARANDELA	RONDELLE
4	181100A1	2	BUJÃO	PLUG	TAPÓN	BOUCHON
5	K260177	3	PINO - guia	PIN - dowel	PASSADOR - guia	CHEVILLE - guide
6	181197A1	1	TAMPA	COVER	TAPA	COUVERCLE
7	614-10030	23	PARAFUSO	BOLT	TORNILLO	VIS
8	100557A1	1	BUJÃO	PLUG	TAPÓN	BOUCHON
8A	238-6121	1	ANEL-O	O-RING	ANILLO O	JOINT TORIQUE
9	218-1023	2	ADAPTADOR	ADAPTER	ADAPTADOR	ADAPTEUR
10	181201A1	1	CARCAÇA (Nota 1)	HOUSING (Note 1)	CARCASA (Nota 1)	CARCASSE (Note 1)
10	310765A1	1	CARCAÇA (Nota 2)	HOUSING (Note 2)	CARCASA (Nota 2)	CARCASSE (Note 2)
11	181179A1	2	PARAFUSO	BOLT	TORNILLO	VIS
12	181105A1	4	ARRUELA	WASHER	ARANDELA	RONDELLE
13	181232A1	1	TUBO	TUBE	TUBO	TUBE
14	181176A1	1	TUBO	TUBE	TUBO	TUBE
15	181141A1	3	ANEL-O	O-RING	ANILLO O	JOINT TORIQUE

Nota 1: Até o nº de série / Hasta el nº de série —> JHF0027627 (580L 4x4)
Note 1: Up to serial nº / Jusq'au nº de série —> JHF0027627 (580L 4x4)

Nota 2: Nas séries / En las series JHF0027628—>27639 / JHF0027647—>27681 (580L 4x4)
Note 2: On serials nº / En séries JHF0027628—>27639 / JHF0027647—>27681 (580L 4x4)

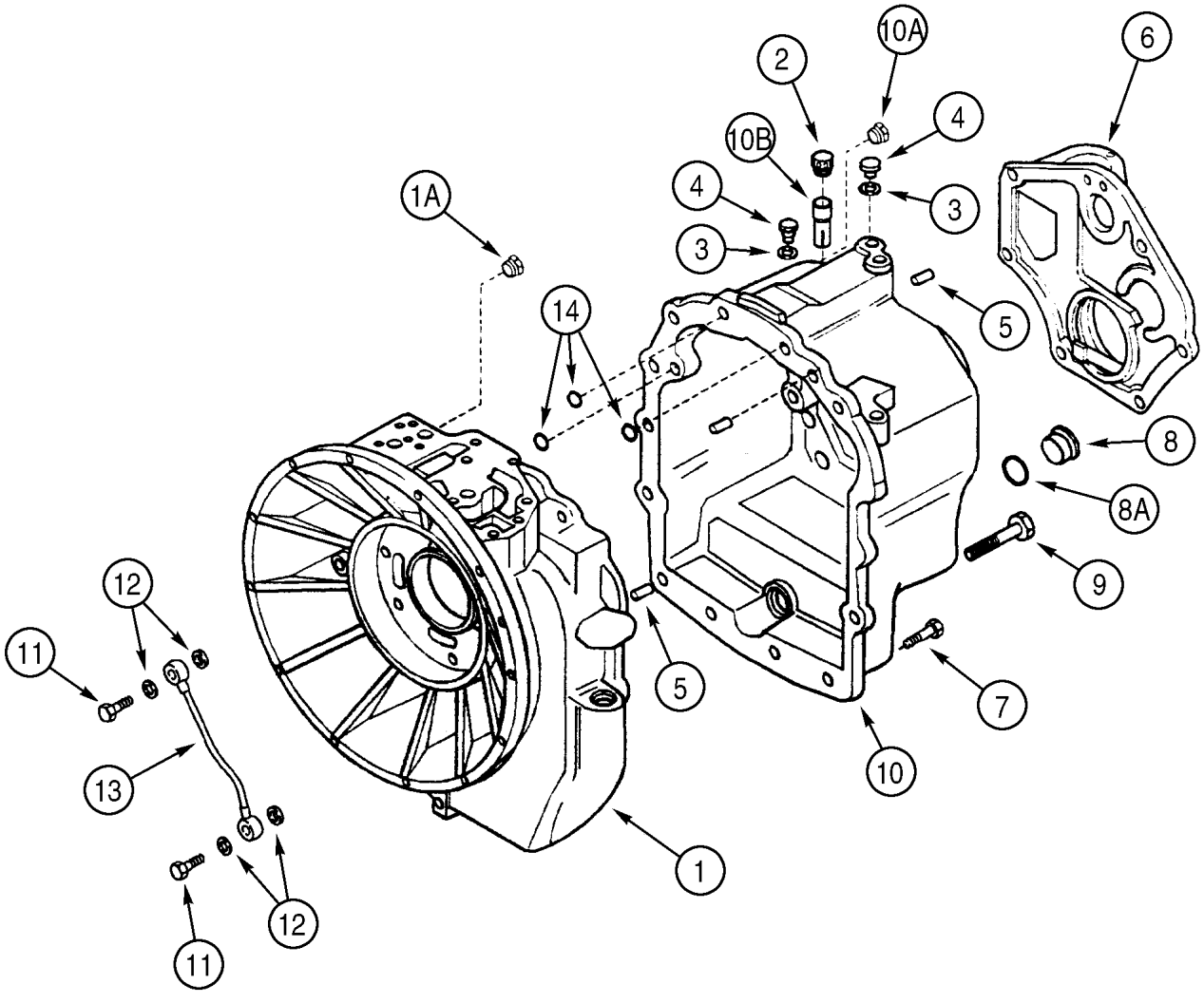
10A
2
6
4
10B
4
3
1A
3
14
5
8
8A
9
12
11
5
7
13
10
1
12
11

ITEM REF.	PEÇA Nº PART Nº PIEZA Nº PIECE Nº	QDE. QTY. CANT. QTE.	DESCRIÇÃO (Português)	DESCRIPTION (English)	DESCRIPCION (Español)	DESCRIPTION (Français)
	329076A1	1	TRANSMISSÃO 4x2 - Conj. (Nota 1)	TRANSMISSION 4x2 - Assy. (Note 1)	TRANSMISIÓN 4x2 - Conj. (Nota 1)	BOITE VITESSES 4x2 - Ens. (Note 1)
1	310768A1	1	CARCAÇA-dianteira	HOUSING-front	CARCASA-delantera	CARCASSE-avant
1A	E135809	1	BUJÃO-carcaça (Nota 2)	PLUG-housing (Note 2)	TAPÓN-carcasa (Nota 2)	BOUCHON-carcasse (Note 2)
2	1530028C1	1	RESPIRO	BREATHER	RESPIRADERO	RENIFLARD
	310772A1	1	TUBO-respiro (não ilustrado)	PIPE-breather (not shown)	TUBO-repiradero (no ilustrado)	TUBE-reniflard (non ilustré)
3	934667R1	3	ARRUELA-especial	WASHER-special	ARANDELA-especial	RONDELLE-spécial
4	181100A1	3	BUJÃO-carcaça	PLUG-housing	TAPÓN-carcasa	BOUCHON-carcasse
5	K260177	3	PINO GUIA	DOWEL PIN	PASADOR GUIA	CHEVILLE GUIDE
6	181197A1	1	TAMPA-traseira	COVER-rear	TAPA-trasera	COUVERCLE-arrière
7	614-10030	19	PARAFUSO	BOLT	TORNILLO	VIS
8	100557A1	1	BUJÃO-dreno	PLUG-drain	TAPÓN-vaciado	BOUCHON-vidange
8A	238-6121	1	ANEL-O	O-RING	ANILLO-O	JOINT TORIQUE
9	814-10150	2	PARAFUSO	BOLT	TORNILLO	VIS
10	310767A1	1	CARCAÇA-traseira	HOUSING-rear	CARCASA-trasera	CARCASSE-arrière
10A	E135809	1	BUJÃO-carcaça (Nota 2) (não ilustrado)	PLUG-housing (Note 2) (not shown)	TAPÓN-carcasa (Nota 2) (no ilustrado)	BOUCHON-carcasse (Note 2) (non ilustré)
10B	310772A1	1	TUBO-respiro	PIPE-breather	TUBO-repiradero	TUBE-reniflard
11	181179A1	2	PARAFUSO	BOLT	TORNILLO	VIS
12	181105A1	4	ARRUELA-especial	WASHER-special	ARANDELA-especial	RONDELLE-spécial
13	181232A1	1	TUBO	TUBE	TUBO	TUBE
14	181141A1	3	ANEL-O	O-RING	ANILLO-O	JOINT TORIQUE

Nota 1: A partir do nº de série / A partir del nº de série JHF0037707—> (580L 4x2)
Note 1: Starting with serial nº / A partir du nº de série JHF0037707—> (580L 4x2)

Nota 2: Se usado / Si usado
Note 2: If used / Si utilisé

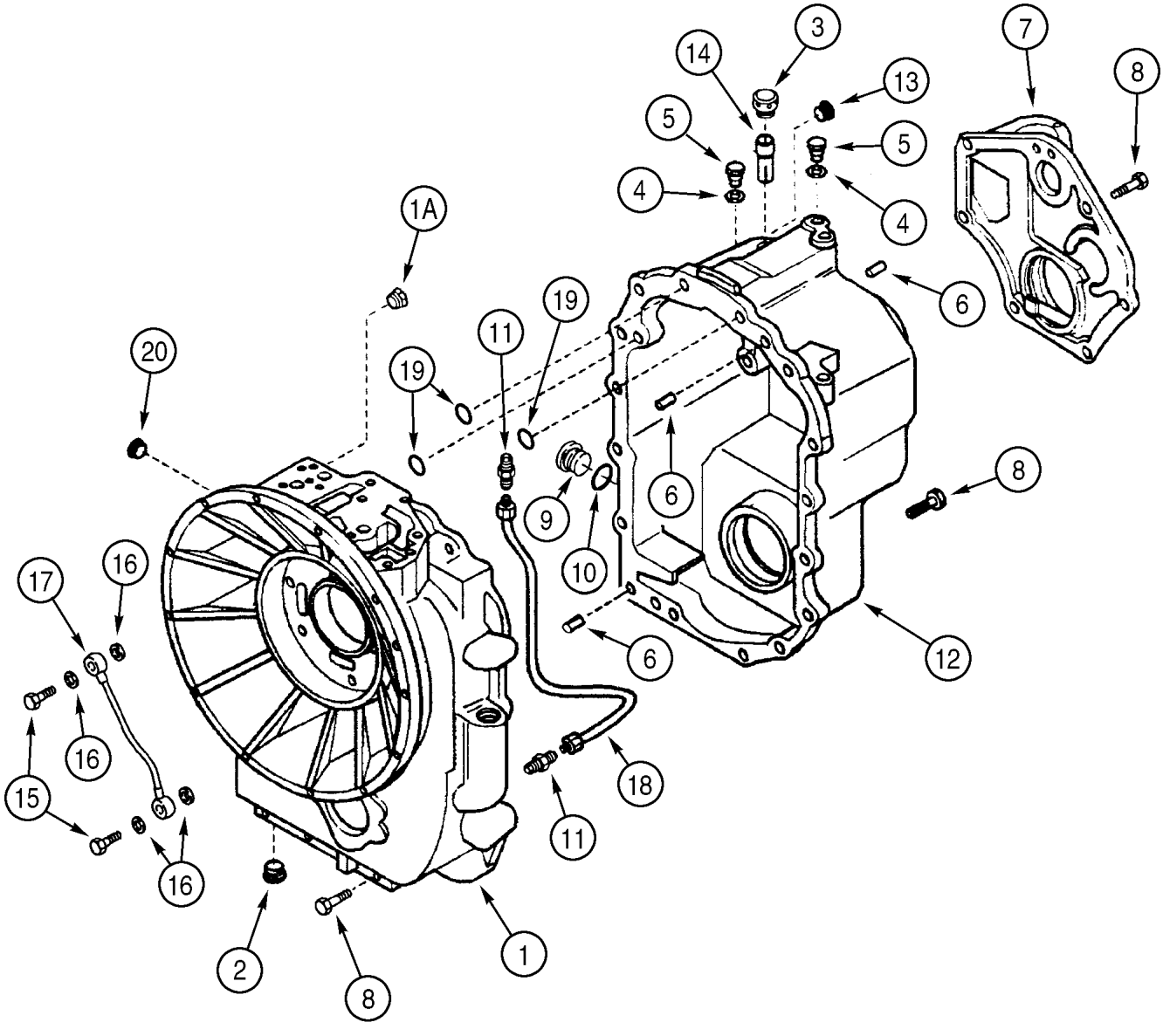
1
1A
2
3
4
5
6
7
8
9
10
11
12
13
14
15
16
17
18
19
20

ITEM REF.	PEÇA Nº PART Nº PIEZA Nº PIECE Nº	QDE. QTY. CANT. QTE.	DESCRIÇÃO (Português)	DESCRIPTION (English)	DESCRIPCION (Español)	DESCRIPTION (Français)
	329079A1	1	TRANSMISSÃO 4x4 - Conj. (Nota)	TRANSMISSION 4x4 - Assy. (Note)	TRANSMISIÓN 4x4 - Conj. (Nota)	BOITE VITESSES 4x4 - Ens. (Note)
1	310766A1	1	CARCAÇA-dianteira	HOUSING-front	CARCASA-delantera	CARCASSE-avant
1A	E135809	1	BUJÃO	PLUG	TAPÓN	BOUCHON
2	239606A1	1	BUJÃO	PLUG	TAPÓN	BOUCHON
3	1530028C1	1	RESPIRO-carcaça	BREATHER-housing	RESPIRADERO-carcasa	RENIFLARD-carcasse
	310772A1	1	TUBO-respiro (não ilustrado)	PIPE-breather (not shown)	TUBO-repiradero (no ilustrado)	TUBE-reniflard (non ilustré)
4	934667R1	3	ARRUELA-especial	WASHER-special	ARANDELA-especial	RONDELLE-spécial
5	181100A1	3	BUJÃO-carcaça	PLUG-housing	TAPÓN-carcasa	BOUCHON-carcasse
6	K260177	3	PINO GUIA	DOWEL PIN	PASADOR GUIA	CHEVILLE GUIDE
7	181197A1	1	TAMPA-Traseira	COVER-rear	TAPA-Trasera	COUVERCLE-Arrière
8	614-10030	23	PARAFUSO	BOLT	TORNILLO	VIS
9	100557A1	1	BUJÃO-dreno	PLUG-drain	TAPÓN-vaciado	BOUCHON-vidange
10	238-6121	1	ANEL-O	O-RING	ANILLO-O	JOINT TORIQUE
11	218-1023	2	ARRUELA	WASHER	ARANDELA	RONDELLE
12	310765A1	1	CARCAÇA-traseira	HOUSING-rear	CARCASA-trasera	CARCASSE-arrière
13	E135809	1	BUJÃO-carcaça (Nota 1)	PLUG-housing (Note 1)	TAPÓN-carcasa (Nota 1)	BOUCHON-carcasse (Note 1)
14	310772A1	1	TUBO-respiro	PIPE-breather	TUBO-respiradero	TUBE-reniflard
15	181179A1	2	PARAFUSO	BOLT	TORNILLO	VIS
16	181105A1	4	ARRUELA-especial	WASHER-special	ARANDELA-especial	RONDELLE-spécial
17	181232A1	1	TUBO	TUBE	TUBO	TUBE
18	181176A1	1	TUBO	TUBE	TUBO	TUBE
19	181141A1	3	ANEL-O - carcaça	O-RING-housing	ANILLO-O - carcasa	JOINT TORIQUE - carcasse
20	181101A1	1	BUJÃO	PLUG	TAPÓN	BOUCHON

Nota: Nas séries / En las series JHF0027640—>27646 / 27682 (580L 4x4)
Note: On serials nº / En séries JHF0027640—>27646 / 27682 (580L 4x4)

Nota 1: Se usado
Note 1: If used
Nota 1: Si usado
Note 1: Si utilisé

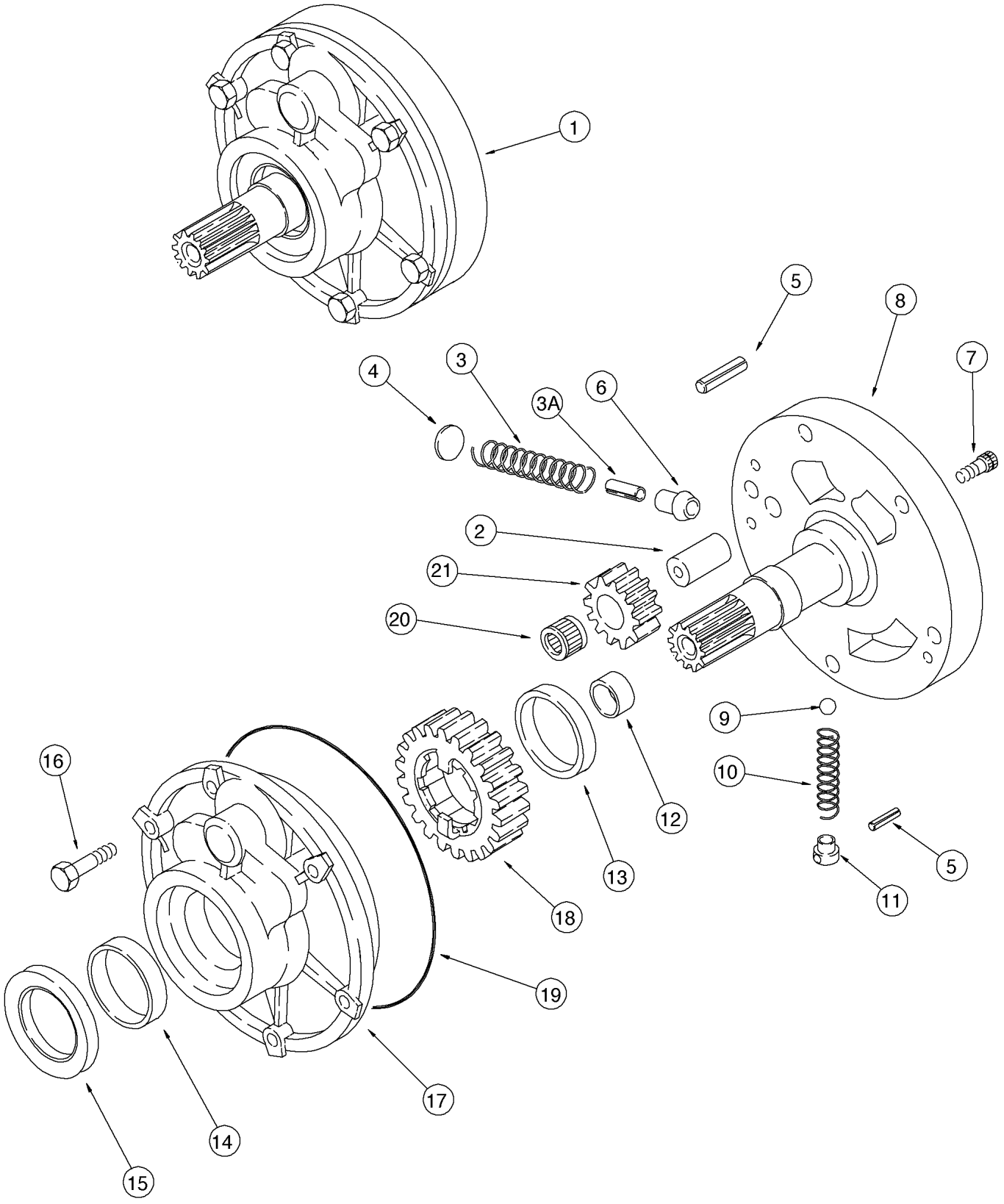
1
5
8
7
4
3
3A
6
2
21
20
9
10
5
11
16
12
13
18
19
17
14
15

ITEM REF.	PEÇA Nº PART Nº PIEZA Nº PIECE Nº	QDE. QTY. CANT. QTE.	DESCRIÇÃO (Português)	DESCRIPTION (English)	DESCRIPCION (Español)	DESCRIPTION (Français)
	123842A2	1	TRANSMISSÃO 4x2 - Conj. (Nota 1)	TRANSMISSION 4x2 Assy. (Note 1)	TRANSMISIÓN 4x2 - Conj. (Nota 1)	BOITE VITESSES 4x2 Ens. (Note 1)
	123842A3	1	TRANSMISSÃO 4x2 - Conj. (Nota 2)	TRANSMISSION 4x2 Assy. (Note 2)	TRANSMISIÓN 4x2 - Conj. (Nota 2)	BOITE VITESSES 4x2 Ens. (Note 2)
	329076A1	1	TRANSMISSÃO 4x2 - Conj. (Nota 3)	TRANSMISSION 4x2 Assy. (Note 3)	TRANSMISIÓN 4x2 - Conj. (Nota 3)	BOITE VITESSES 4x2 Ens. (Note 3)
	123843A2	1	TRANSMISSÃO 4x4 - Conj. (Nota 1)	TRANSMISSION 4x4 Assy. (Note 1)	TRANSMISIÓN 4x4 - Conj. (Nota 1)	BOITE VITESSES 4x4 Ens. (Note 1)
	123843A3	1	TRANSMISSÃO 4x4 - Conj. (Nota 2)	TRANSMISSION 4x4 Assy. (Note 2)	TRANSMISIÓN 4x4 - Conj. (Nota 2)	BOITE VITESSES 4x4 Ens. (Note 2)
	329079A1	1	TRANSMISSÃO 4x4 - Conj. (Nota 3)	TRANSMISSION 4x4 Assy. (Note 3)	TRANSMISIÓN 4x4 - Conj. (Nota 3)	BOITE VITESSES 4x4 Ens. (Note 3)
1	181199A4	1	BOMBA - Conj.	PUMP - Assy.	BOMBA - Conj.	POMPE - Ens.
2	NSS	1	EIXO	SHAFT - small	EJE	ARBRE
3	181270A1	1	MOLA	SPRING - detent	RESORTE	RESSORT
3A	NSS	1	PINO	PIN - valve	PASADOR	CHEVILLE
4	198713A1	1	BATENTE	STOP - spring	TOPE	BUTEE
5	181109A1	2	PINO - elástico	PIN - roll	PASADOR	CHEVILLE
6	NSS	1	VÁLVULA	VALVE - piston	VÁLVULA	VALVE
7	864-6025	2	PARAFUSO	BOLT	TORNILLO	VIS
8	NSS	1	SUPORTE	SUPPORT	SOPORTE	SUPPORT
9	181145A1	1	ESFERA	BALL	ESFERA	BILLE
10	181214A1	1	MOLA	SPRING - detent	RESORTE	RESSORT
11	198712A1	1	GUIA	GUIDE	GUIA	GUIDE
12	181215A1	1	BUCHA	BUSHING	BUJE	DOUILLE
13	NSS	1	BUCHA	BUSHING	BUJE	DOUILLE
14	181216A1	1	BUCHA	BUSHING	BUJE	DOUILLE
15	181205A1	1	VEDADOR	SEAL	VEDADOR	JOINT
16	814-8060	6	PARAFUSO	BOLT	TORNILLO	VIS
17	NSS	1	CARCAÇA	HOUSING	CARCASA	CARCASSE
18	NSS	1	ENGRENAGEM (z=23)	GEAR - large (z=23)	ENGRANAJE (z=23)	ENGRENAGE (z=23)
19	181142A1	1	ANEL-O	O-RING	ANILLO O	JOINT TORIQUE
20	NSS	1	ROLAMENTO	BEARING	RODAMIENTO	ROULEMENT
21	181218A1	1	ENGRENAGEM (z=12)	GEAR - small (z=12)	ENGRANAJE (z=12)	ENGRENAGE (z=12)

Nota 1: Trans. 4x2 (123842A2) até nº de série—>JHF0037625/627/629 / Trans. 4x2 (123842A2) hasta nº de serie—>JHF0037625/627/629. Trans. 4x4 (123843A2) até nº de série—>JHF0027627 / Trans. 4x4 (123843A2) hasta nº de serie—>JHF0027627
Note 1: Trans. 4x2 (123842A2) up to serial nº—>JHF0037625/627/629 / Trans. 4x2 (123842A2) jusq'a nº de serie—>JHF0037625/627/629. Trans. 4x4 (123843A2) up to serial nº—>JHF0027627 / Trans. 4x4(123843A2) jusq'a nº de serie—>JHF0027627
Nota 2: Trans. 4x2 (123842A3) até nº série—>JHF0037626/628/630—>37706 / Trans. 4x2 (123842A3) hasta nº serie—>JHF0037626/628/630—>37706. Trans. 4x4 (123843A3) até nº série—>JHF0027628—>639 / 647—>681 / Trans. 4x4 (123843A3) hasta nº serie—>JHF0027628—>639 / 647—>681
Note 2: Trans. 4x2 (123842A3) up to serial nº—>JHF0037625/627/629 / Trans. 4x2 (123842A3) jusq'a nº de serie—>JHF0037625/627/629. Trans. 4x4 (123843A3) up to serial nº—>JHF0027628—>639 / 647—>681 / Trans. 4x4(123843A3) jusq'a nº de serie—>JHF0027628—>639 / 647—>681
Nota 3: Trans. 329076A1 a partir do nº de série / a partir del nº de série JHF0037707 —> (580L 4x2)
Note 3: Trans. 329076A1 starting with serial nº / a partir du nº de série JHF0037707 —> (580L 4x2)
Nota 3: Trans. 329079A1 a partir do nº de série / a partir del nº de série JHF0027640—>646/682—> (580L 4x4)
Note 3: Trans. 329079A1 starting with serial nº / a partir du nº de série JHF0027640—>646/682—> (580L 4x4)

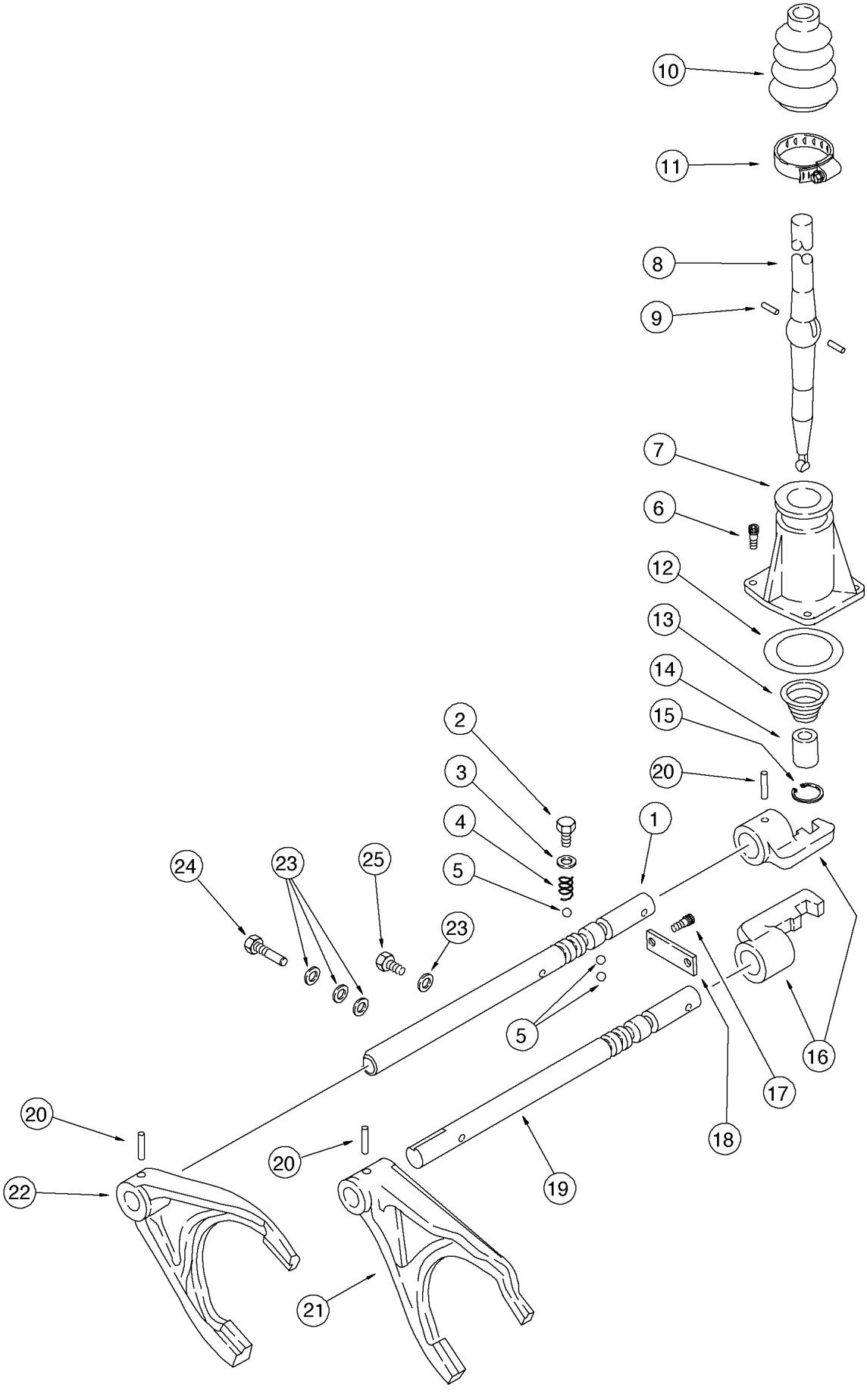
10
11
8
9
7
6
12
13
14
15
20
2
3
4
5
1
24
23
25
23
5
16
17
18
20
20
22
19
21

ITEM REF.	PEÇA Nº PART Nº PIEZA Nº PIECE Nº	QDE. QTY. CANT. QTE.	DESCRIÇÃO (Português)	DESCRIPTION (English)	DESCRIPCION (Español)	DESCRIPTION (Français)
	123842A2	1	TRANSMISSÃO 4x2 - Conj. (Nota 1)	TRANSMISSION 4x2 Assy. (Note 1)	TRANSMISIÓN 4x2 - Conj. (Nota 1)	BOITE VITESSES 4x2 Ens. (Note 1)
	123842A3	1	TRANSMISSÃO 4x2 - Conj. (Nota 2)	TRANSMISSION 4x2 Assy. (Note 2)	TRANSMISIÓN 4x2 - Conj. (Nota 2)	BOITE VITESSES 4x2 Ens. (Note 2)
	123843A2	1	TRANSMISSÃO 4x4 - Conj. (Nota 1)	TRANSMISSION 4x4 Assy. (Note 1)	TRANSMISIÓN 4x4 - Conj. (Nota 1)	BOITE VITESSES 4x4 Ens. (Note 1)
	123843A3	1	TRANSMISSÃO 4x4 - Conj. (Nota 2)	TRANSMISSION 4x4 Assy. (Note 2)	TRANSMISIÓN 4x4 - Conj. (Nota 2)	BOITE VITESSES 4x4 Ens. (Note 2)
1	NSS	1	TRILHO (Nota)	RAIL (Note)	TRILHO (Nota)	RAIL (Note)
2	614-12016	3	PARAFUSO	BOLT	TORNILLO	VIS
3	1966835C1	3	ARRUELA	WASHER	ARANDELA	RONDELLE
4	1966993C1	2	MOLA	SPRING - detent	RESORTE	RESSORT
5	181139A1	4	ESFERA	BALL	ESFERA	BILLE
6	864-8025	3	PARAFUSO	BOLT	TORNILLO	VIS
7	181171A1	1	TAMPA	COVER	TAPA	COUVERCLE
8	NSS	1	ALAVANCA (Nota)	LEVER (Note)	PALANCA (Nota)	LEVIER (Note)
9	NSS	2	PINO (Nota)	PIN (Note)	PASADOR (Nota)	CHEVILLE (Note)
10	NSS	1	PROTETOR (Nota)	BOOT (Note)	PROTECTOR (Nota)	PROTECTEUR (Note)
11	181177A1	1	BRAÇADEIRA	CLAMP	ABRAZADERA	COLLIER
12	181138A1	1	ANEL-O	O-RING	ANILLO O	JOINT TORIQUE
13	NSS	1	MOLA alavanca (Nota)	SPRING lever (Note)	RESORTE (Nota)	RESSORT (Note)
14	NSS	1	BUCHA (Nota)	BUSHING (Note)	BUJE (Nota)	DOUILLE (Note)
15	NSS	1	ANEL trava (Nota)	RING snap (Note)	ANILLO (Nota)	BAGUE (Note)
16	181173A1	2	POSICIONADOR	SHIFTER	POSICIONADOR	POSICIONATEUR
17	864-10025	2	PARAFUSO	BOLT	TORNILLO	VIS
18	181175A1	1	PLACA	PLATE	PLACA	PLAQUE
19	181245A2	1	TRILHO	RAIL	TRILHO	RAIL
20	905794R1	4	PINO - elástico	PIN - roll	PASADOR	CHEVILLE
21	181203A1	1	GARFO 1ª/2ª	FORK 1st/2nd	HORQUILLA 1ª/2ª	FOURCHETTE 1ª/2ª
22	NSS	1	GARFO 3ª/4ª (Nota)	FORK 3rd/4th (Note)	HORQUILLA 3ª/4ª (Nota)	FOURCHETTE (Note)
23	181104A1	4	ARRUELA	WASHER	ARANDELA	RONDELLE
24	181275A1	1	PARAFUSO (Nota 3)	BOLT (Note 3)	TORNILLO (Nota 3)	VIS (Note 3)
25	614-8016	1	PARAFUSO	BOLT	TORNILLO	VIS

Nota: JogoSincronizador 256888A3, também inclui itens P. 6-38 e 40 / Juego Sincronizador 256888A3, incluye también itens de P. 6-38 y 40
Note: Sincronyzer Kit 256888A3, also includes items of P. 6-38 and 40 / Composants de Jeu 256888A3, comprend items de P. 6-38 et 40
Nota 1: Trans. 4x2 (123842A2) até nº de série—>JHF0037625/627/629 / Trans. 4x2 (123842A2) hasta nº de serie—>JHF0037625/627/629. Trans. 4x4 (123843A2) até nº de série—>JHF0027627 / Trans. 4x4 (123843A2) hasta nº de serie—>JHF0027627
Note 1: Trans. 4x2 (123842A2) up to serial nº—>JHF0037625/627/629 / Trans. 4x2 (123842A2) jusq'a nº de serie—>JHF0037625/627/629. Trans. 4x4 (123843A2) up to serial nº—>JHF0027627 / Trans. 4x4(123843A2) jusq'a nº de serie—>JHF0027627
Nota 2: Trans. 4x2 (123842A3) até nº série—>JHF0037626/628/630—>37706 / Trans. 4x2 (123842A3) hasta nº serie—>JHF0037626/628/630—>37706. Trans. 4x4 (123843A3) até nº série—>JHF0027628—>639 / 647—>681 / Trans. 4x4 (123843A3) hasta nº serie—>JHF0027628—>639 / 647—>681
Note 2: Trans. 4x2 (123842A3) up to serial nº—>JHF0037625/627/629 / Trans. 4x2 (123842A3) jusq'a nº de serie—>JHF0037625/627/629. Trans. 4x4 (123843A3) up to serial nº—>JHF0027628—>639 / 647—>681 / Trans. 4x4(123843A3) jusq'a nº de serie—>JHF0027628—>639 / 647—>681
Nota 3: Usado somente nas transmissões 123842A2 e 123843A2 / Utilisado solamente en las transmissiones 123842A2 e 123843A2
Note 3: Used only on 123842A2 and 123843A2 transmissions / Utisé seulement avec les boites de vitesses 123842A2 et 123843A2

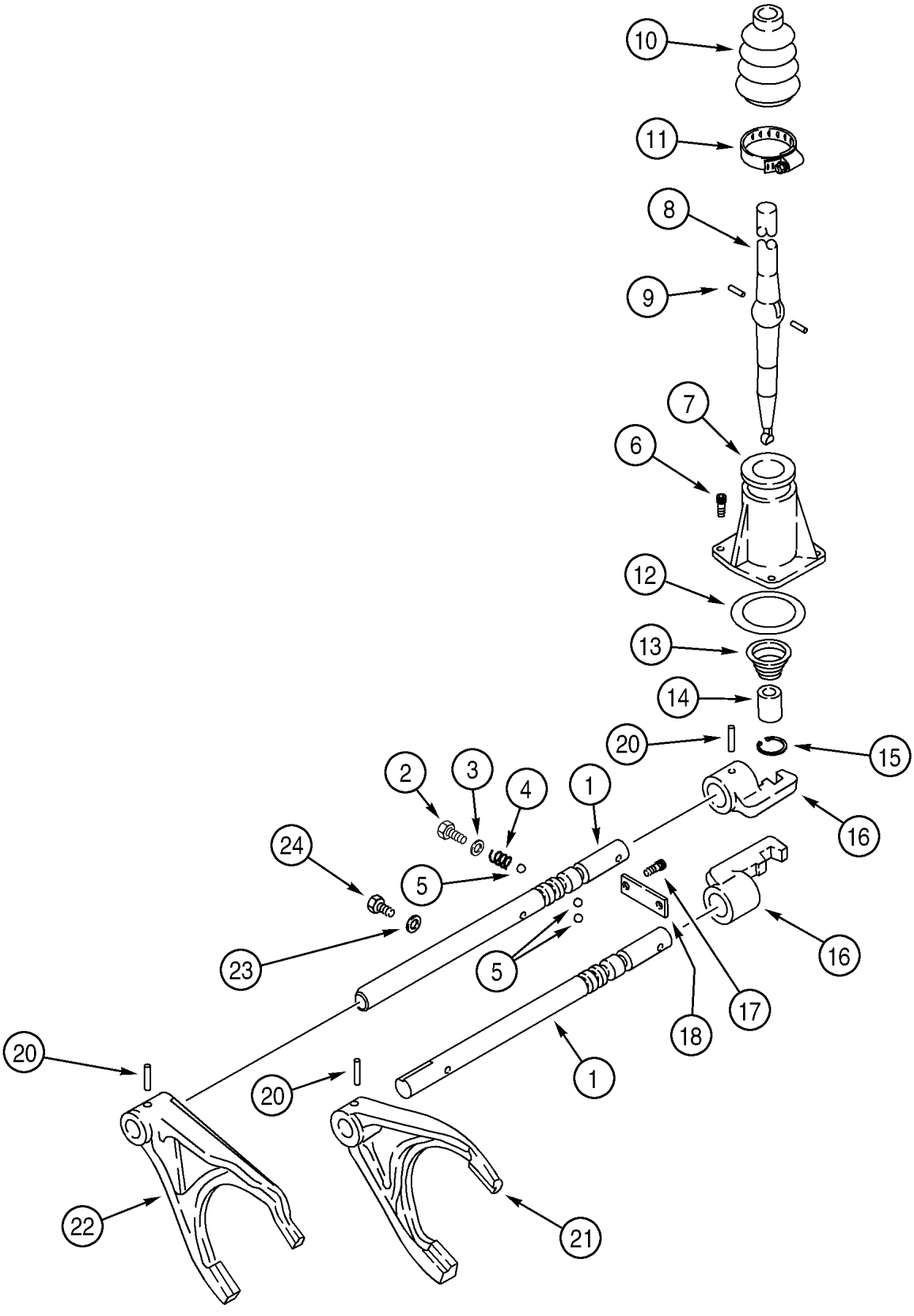
10
11
8
9
7
6
12
13
14
20
15
2
3
4
1
16
24
5
23
5
16
17
18
20
20
1
22
21

ITEM REF.	PEÇA Nº PART Nº PIEZA Nº PIECE Nº	QDE. QTY. CANT. QTE.	DESCRIÇÃO (Português)	DESCRIPTION (English)	DESCRIPCION (Español)	DESCRIPTION (Français)
	329076A1	1	TRANSMISSÃO 4x2 - Conj. (Nota 1)	TRANSMISSION 4x2 - Assy. (Note 1)	TRANSMISIÓN 4x2 - Conj. (Nota 1)	BOITE VITESSES 4x2 - Ens. (Note 1)
	329079A1	1	TRANSMISSÃO 4x4 - Conj. (Nota 2)	TRANSMISSION 4x4 - Assy. (Note 2)	TRANSMISIÓN 4x4 - Conj. (Nota 2)	BOITE VITESSES 4x4 - Ens. (Note 2)
1	181245A2	2	EIXO DE MUDANÇAS (1ª, 2ª, 3ª, 4ª)	RAIL-shifter (1st, 2nd, 3rd, 4th)	EJE DE MUDANZAS (1ª, 2ª, 3ª, 4ª)	AXE CHANG. VITESSES (1ère a 4ème)
2	614-12016	2	PARAFUSO	BOLT	TORNILLO	VIS
3	1966835C1	2	ARRUELA-especial	WASHER-special	ARANDELA-especial	RONDELLE-spécial
4	1966993C1	2	MOLA	SPRING	RESORTE	RESSORT
5	181139A1	4	ESFERA	BALL	ESFERA	BILLE
6	864-8025	3	PARAFUSO	BOLT	TORNILLO	VIS
7	181171A1	1	TAMPA	COVER	TAPA	COUVERCLE
8	190428A3	1	ALAVANCA-mudanças	LEVER-shift	PALANCA-mudanzas	LEVIER-vitesses
9	1967585C1	2	PINO-alavanca de mudanças	PIN-shift lever	PASADOR-palanca de mudanzas	GOUPILLE-levier vitesses
10	1967581C1	1	PROTETOR poeira	BOOT dust	GUARDA polvo	ANTI POUSSIERE
11	181177A1	1	BRAÇADEIRA-ajustável	CLAMP-adjustable	ABRAZADERA-ajustable	COLLIER-adjustable
12	181138A1	1	ANEL-O	O-RING	ANILLO-O	JOINT TORIQUE
13	278533A1	1	MOLA	SPRING	RESORTE	RESSORT
14	278532A1	1	BUCHA	BUSHING	BUJE	DOUILLE
15	279039A1	1	ANEL-retenção	RING-retaining	ANILLO-retenedor	BAGUE-retenteur
16	181173A1	2	GUIA-mudanças	SHIFTER-rail	GUIA-mudanzas	GUIDE-chang. vitesses
17	864-10025	2	PARAFUSO	BOLT	TORNILLO	VIS
18	181175A1	1	PLACA-retenção	PLATE-retainer	PLACA-retención	PLAQUE-d'arrêt
20	905794R1	4	PINO-elástico	PIN-roll	PASADOR-elastico	GOUPILLE-elastique
21	181203A1	1	GARFO-mudanças (1ª, 2ª)	FORK-gear shift (1st, 2nd)	GARFO-mudanzas (1ª, 2ª)	FOURCHETTE (1ère, 2ème)
22	366909A1	1	GARFO-mudanças (3ª, 4ª)	FORK-gear shift (3rd, 4th)	GARFO-mudanzas (3ª, 4ª)	FOURCHETTE (3ème, 4ème)
23	181104A1	1	ARRUELA	WASHER	ARANDELA	RONDELLE
24	614-8016	1	PARAFUSO	BOLT	TORNILLO	VIS

Nota 1: A partir do nº de série / A partir del nº de série JHF0037707—> (580L 4x2)
Note 1: Starting with serial nº / A partir du nº de série JHF0037707—> (580L 4x2)

Nota 2: A partir do nº de série / A partir del nº de série JHF0027640—>646/682—> (580L 4x4)
Note 2: Starting with serial nº / A partir du nº de série JHF0027640—>646/682—> (580L 4x4)

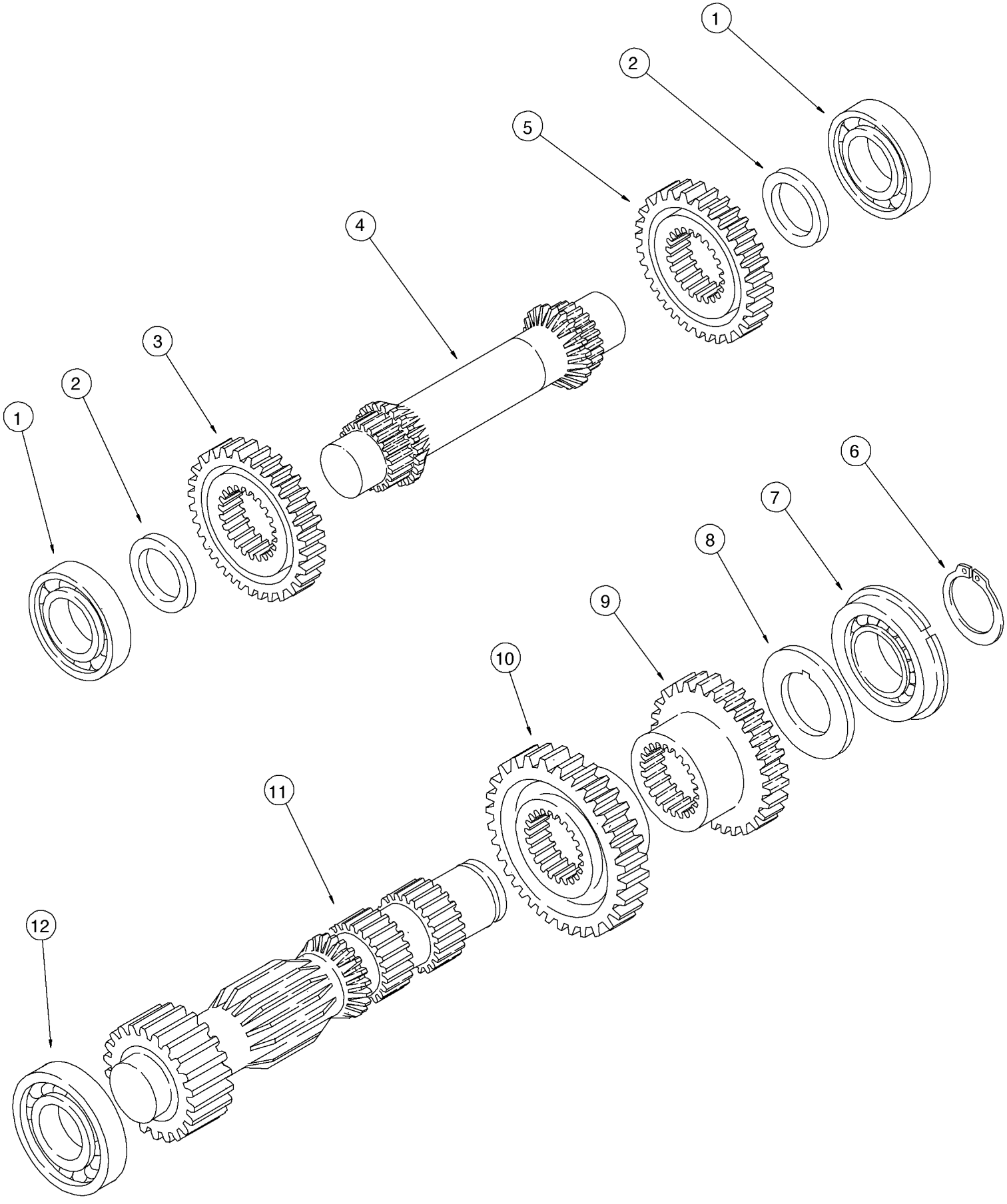
1
2
5
4
3
2
1
6
7
8
9
10
11
12

ITEM REF.	PEÇA Nº PART Nº PIEZA Nº PIECE Nº	QDE. QTY. CANT. QTE.	DESCRIÇÃO (Português)	DESCRIPTION (English)	DESCRIPCION (Español)	DESCRIPTION (Français)
	123842A2	1	TRANSMISSÃO 4x2 - Conj. (Nota 1)	TRANSMISSION 4x2 Assy. (Nota 1)	TRANSMISIÓN 4x2 - Conj. (Nota 1)	BOITE VITESSES 4x2 Ens. (Nota 1)
	123842A3	1	TRANSMISSÃO 4x2 - Conj. (Nota 2)	TRANSMISSION 4x2 Assy. (Nota 2)	TRANSMISIÓN 4x2 - Conj. (Nota 2)	BOITE VITESSES 4x2 Ens. (Nota 2)
	123843A2	1	TRANSMISSÃO 4x4 - Conj. (Nota 1)	TRANSMISSION 4x4 Assy. (Nota 1)	TRANSMISIÓN 4x4 - Conj. (Nota 1)	BOITE VITESSES 4x4 Ens. (Nota 1)
	123843A3	1	TRANSMISSÃO 4x4 - Conj. (Nota 2)	TRANSMISSION 4x4 Assy. (Nota 2)	TRANSMISIÓN 4x4 - Conj. (Nota 2)	BOITE VITESSES 4x4 Ens. (Nota 2)
1	ST205A	2	ROLAMENTO	BEARING	RODAMIENTO	ROULEMENT
	310613A1		EIXO E ENGRENAGEM-Conj. (Nota 3)	SHAFT AND GEAR-Assy. (Note 3)	ARBOL Y ENGRANAJE-Conj. (Nota 3)	ARBRE ET PIGNON-Ens. (Note 3)
2	181151A1	2	CALÇO - rolamento	SHIM - bearing	CALZO - rodamiento	CALE - roulement
3	NSS	2	ENGRENAGEM (z=27)	GEAR - idler (z=27)	ENGRANAJE (z=27)	ENGRENAGE (z=27)
4	NSS	1	EIXO - intermed.	SHAFT - idler	EJE-intermed.	ARBRE-interméd.
5	NSS	1	ENGRENAGEM (z=27)	GEAR - idler (z=27)	ENGRANAJE (z=27)	ENGRENAGE (z=27)
6	A48041	1	ANEL - trava	RING - snap	ANILLO - retenc.	BAGUE - d'arrêt
7	181128A1	1	ROLAMENTO	BEARING	RODAMIENTO	ROULEMENT
8	181154A1	1	ARRUELA 64x45mm	WASHER 64x45mm	ARANDELA 64x45mm	RONDELLE 64x45mm
9	181188A1	1	ENGRENAGEM (z=28)	GEAR - drive (z=28)	ENGRANAJE (z=28)	ENGRENAGE (z=28)
10	181187A1	1	ENGRENAGEM (z=39)	GEAR - drive (z=39)	ENGRANAJE (z=39)	ENGRENAGE (z=39)
11	181184A1	1	EIXO PRIMÁRIO	PRIMARY SHAFT	EJE PRIMARIO	ARBRE PRIMAIRE
12	181132A1	1	ROLAMENTO	BEARING	RODAMIENTO	ROULEMENT

Nota 1: Trans. 4x2 (123842A2) até nº de série—>JHF0037625/627/629 / Trans. 4x2 (123842A2) hasta nº de serie—>JHF0037625/627/629. Trans. 4x4 (123843A2) até nº de série—>JHF0027627 / Trans. 4x4 (123843A2) hasta nº de serie—>JHF0027627
Note 1: Trans. 4x2 (123842A2) up to serial nº—>JHF0037625/627/629 / Trans. 4x2 (123842A2) jusq'a nº de serie—>JHF0037625/627/629. Trans. 4x4 (123843A2) up to serial nº—>JHF0027627 / Trans. 4x4(123843A2) jusq'a nº de serie—>JHF0027627
Nota 2: Trans. 4x2 (123842A3) até nº série—>JHF0037626/628/630—>37706 / Trans. 4x2 (123842A3) hasta nº serie—>JHF0037626/628/630—>37706. Trans. 4x4 (123843A3) até nº série—>JHF0027628—>639 / 647—>681 / Trans. 4x4 (123843A3) hasta nº serie—>JHF0027628—>639 / 647—>681
Note 2: Trans. 4x2 (123842A3) up to serial nº—>JHF0037625/627/629 / Trans. 4x2 (123842A3) jusq'a nº de serie—>JHF0037625/627/629. Trans. 4x4 (123843A3) up to serial nº—>JHF0027628—>639 / 647—>681 / Trans. 4x4(123843A3) jusq'a nº de serie—>JHF0027628—>639 / 647—>681
Nota 3: Inclui / Incluye 2, 3, 4, 5
Note 3: Includes / Comprend 2, 3, 4, 5

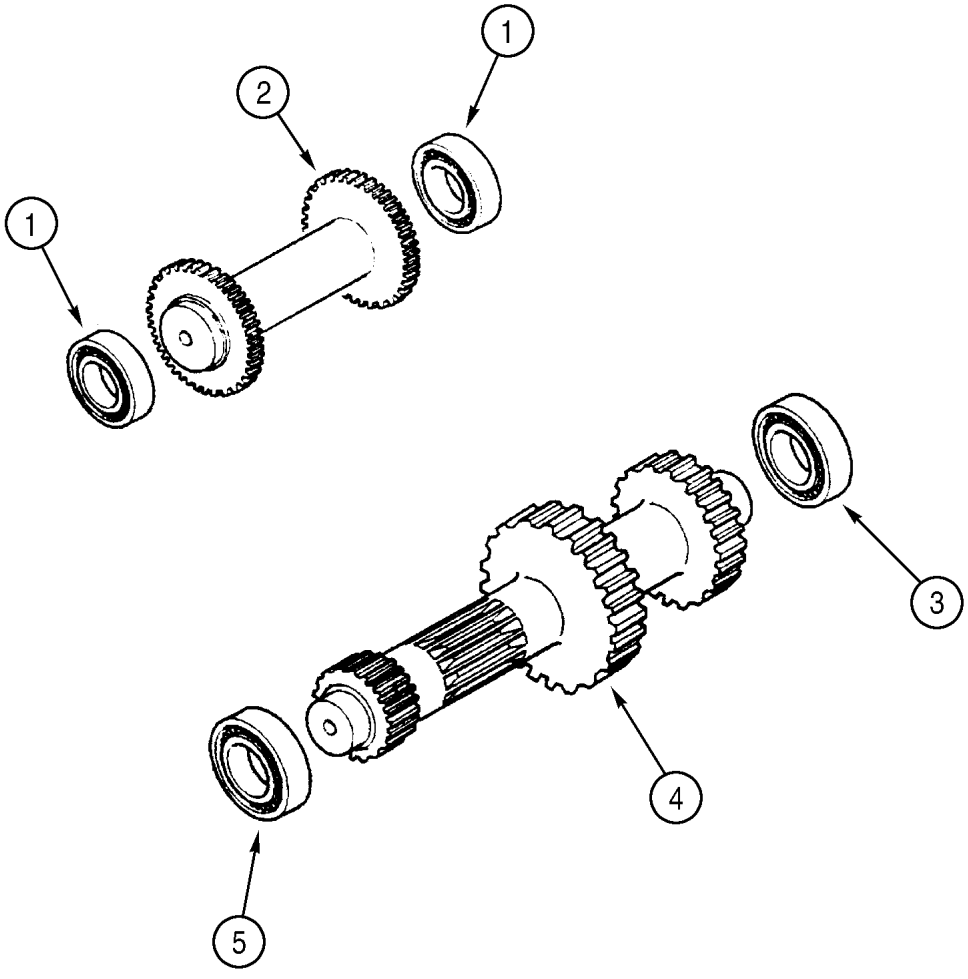
1
2
1
3
4
5

ITEM REF.	PEÇA Nº PART Nº PIEZA Nº PIECE Nº	QDE. QTY. CANT. QTE.	DESCRIÇÃO (Português)	DESCRIPTION (English)	DESCRIPCION (Español)	DESCRIPTION (Français)
	329076A1	1	TRANSMISSÃO 4x2 - Conj. (Nota 1)	TRANSMISSION 4x2 - Assy. (Note 1)	TRANSMISIÓN 4x2 - Conj. (Nota 1)	BOITE VITESSES 4x2 - Ens. (Note 1)
	329079A1	1	TRANSMISSÃO 4x4 - Conj. (Nota 2)	TRANSMISSION 4x4 - Assy. (Note 2)	TRANSMISIÓN 4x4 - Conj. (Nota 2)	BOITE VITESSES 4x4 - Ens. (Note 2)
1	ST205A	2	ROLAMENTO - esferas	BEARING - ball	RODAMIENTO - esferas	ROULEMENT - billes
2	358636A1	1	EIXO - intermediário	SHAFT - idler	EJE - intermediario	ESSIEU - intermediaire
3	181126A1	1	ROLAMENTO - esferas	BEARING - ball	RODAMIENTO - esferas	ROULEMENT - billes
4	358646A1	1	EIXO - primário	SHAFT - primary	EJE - primario	ESSIEU - primaire
5	181132A1	1	ROLAMENTO - rolos	BEARING - roller	RODAMIENTO - rodillos	ROULEMENT - rouleau
6	A48041	1	ANEL - trava	SNAP - ring	ANILLO - retención	SEGMENT - d'arret

Nota 1: A partir do nº de série / A partir del nº de série JHF0037707—> (580L 4x2)
Note 1: Starting with serial nº / A partir du nº de série JHF0037707—> (580L 4x2)

Nota 2: A partir do nº de série / A partir del nº de série JHF0027640—>646/682—> (580L 4x4)
Note 2: Starting with serial nº / A partir du nº de série JHF0027640—>646/682—> (580L 4x4)

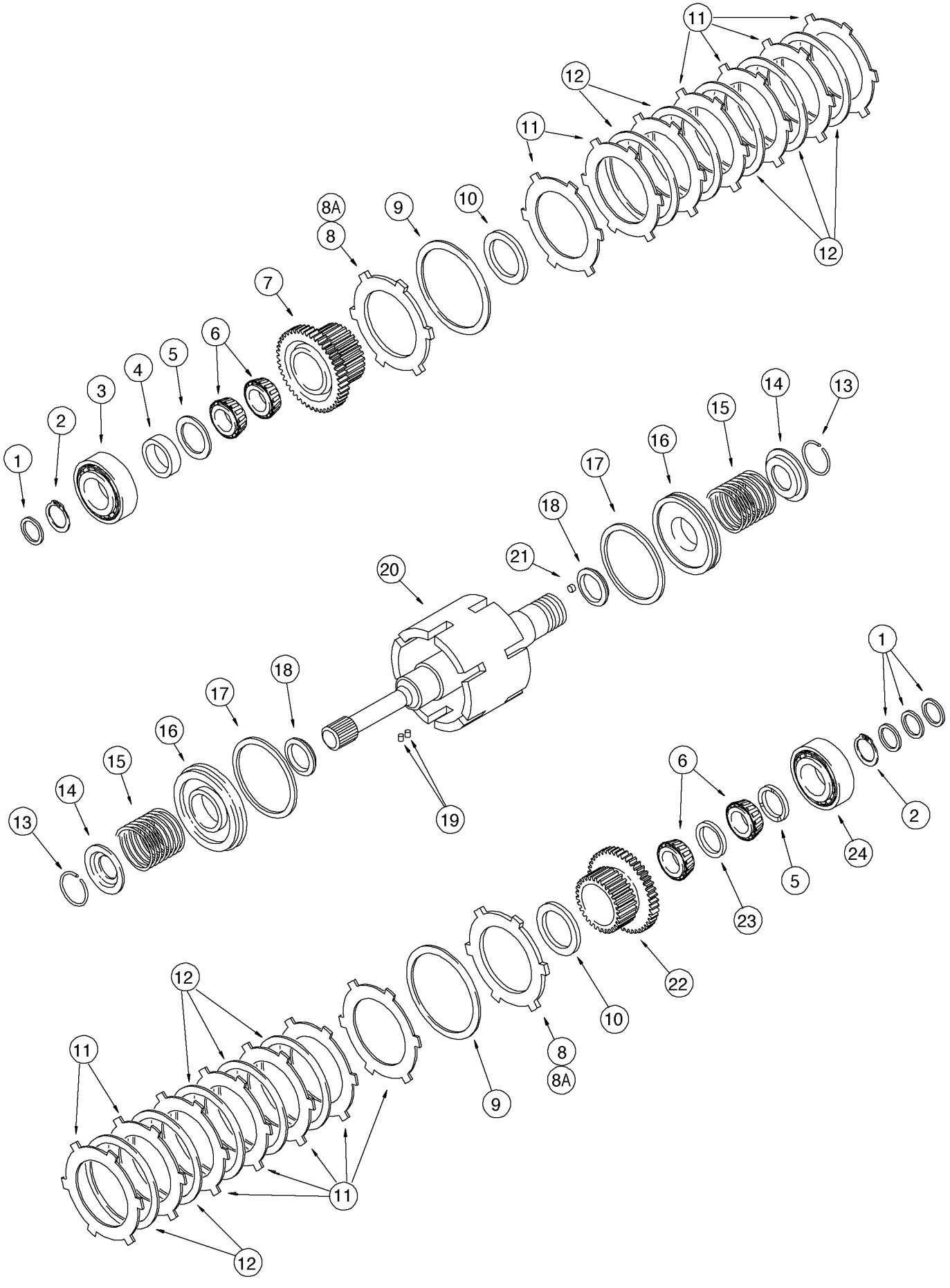
11
12
11
12
8A
8
9
10
7
6
5
4
3
2
1
13
14
15
16
17
18
21
20
19
1
2
6
24
5
23
22
10
8
8A
9
12
11
11
12

ITEM REF.	PEÇA Nº PART Nº PIEZA Nº PIECE Nº	QDE. QTY. CANT. QTE.	DESCRIÇÃO (Português)	DESCRIPTION (English)	DESCRIPCION (Español)	DESCRIPTION (Français)
	123842A2	1	TRANSMISSÃO 4x2 - Conj. (Nota 1)	TRANSMISSION 4x2 Assy. (Note 1)	TRANSMISIÓN 4x2 - Conj. (Nota 1)	BOITE VITESSES 4x2 Ens. (Note 1)
	123842A3	1	TRANSMISSÃO 4x2 - Conj. (Nota 2)	TRANSMISSION 4x2 Assy. (Note 2)	TRANSMISIÓN 4x2 - Conj. (Nota 2)	BOITE VITESSES 4x2 Ens. (Note 2)
	123843A2	1	TRANSMISSÃO 4x4 - Conj. (Nota 1)	TRANSMISSION 4x4 Assy. (Note 1)	TRANSMISIÓN 4x4 - Conj (Nota 1)	BOITE VITESSES 4x4 Ens. (Note 1)
	123843A3	1	TRANSMISSÃO 4x4 - Conj. (Nota 2)	TRANSMISSION 4x4 Assy. (Note 2)	TRANSMISIÓN 4x4 - Conj (Nota 2)	BOITE VITESSES 4x4 Ens. (Note 2)
1	181152A3	4	VEDADOR	SEAL	VEDADOR	JOINT
2	A48041	2	ANEL - trava	RING - snap	ANILLO - retención	BAGUE - d'arrêt
3	181128A1	1	ROLAMENTO	BEARING	RODAMIENTO	ROULEMENT
4	181153A1	1	ESPAÇADOR-rolamento	SPACER-bearing	ESPACIADOR	ENTRETOISE
5	181154A1	2	ARRUELA	WASHER	ARANDELA	RONDELLE
6	181135A1	4	ROLAMENTO	BEARING	RODAMIENTO	ROULEMENT
7	181228A2	1	ENGRENAGEM (z=35)	GEAR - input shaft (z=35)	ENGRANAJE (z=35)	ENGRENAGE (z=35)
8	181162A1	2	PLACA 3,7mm (Nota 3)	PLATE 3,7mm (Note 3)	PLACA 3,7mm (Nota 3)	PLAQUE 3,7mm (Note 3)
8A	310519A1	2	PLACA 6,2mm (Nota 3)	PLATE 6,2mm (Note 3)	PLACA 6,2mm (Nota 3)	PLAQUE 6,2mm (Note 3)
9	181116A1	2	ANEL - trava	RING - lock	ANILLO - traba	SEGMENT
10	181163A1	2	ARRUELA	WASHER	ARANDELA	RONDELLE
11	181159A1	16	PLACA	PLATE	PLACA	PLAQUE
12	181158A1	12	PLACA	PLATE	PLACA	PLAQUE
13	181111A1	2	ANEL - trava	RING - snap	ANILLO - retención	BAGUE - d'arrêt
14	181161A1	2	PLACA	PLATE	PLACA	PLAQUE
15	NSS	2	MOLA (Nota 4)	SPRING - detent (Note 4)	RESORTE (Nota 4)	RESSORT (Note 4)
16	NSS	2	ÊMBOLO (Nota 4)	PISTON (Note 4)	ÊMBOLO (Nota 4)	PISTON (Note 4)
17	181157A3	2	ANEL - vedação	RING - seal	ANILLO - vedación	BAGUE - d'etancheite
18	181156A1	2	ANEL - vedação	RING - seal	ANILLO - vedación	BAGUE - d'etancheite
19	181108A1	4	PINO	PIN - roll	PASADOR	CHEVILLE
20	298203A1	1	EIXO	SHAFT - input	EJE	ARBRE
21	D142898	1	BUJÃO	PLUG	TAPÓN	BOUCHON
22	181227A2	1	ENGRENAGEM (z=29)	GEAR - shaft (z=29)	ENGRANAJE (z=29)	ENGRENAGE (z=29)
23	181164A1	1	ESPAÇADOR-rolamento	SPACER-bearing	ESPACIADOR	ENTRETOISE
24	181126A1	1	ROLAMENTO	BEARING	RODAMIENTO	ROULEMENT

Nota 1: Trans. 4x2 (123842A2) até nº de série—>JHF0037625/627/629 / Trans. 4x2 (123842A2) hasta nº de serie—>JHF0037625/627/629. Trans. 4x4 (123843A2) até nº de série—>JHF0027627 / Trans. 4x4 (123843A2) hasta nº de serie—>JHF0027627
Note 1: Trans. 4x2 (123842A2) up to serial nº—>JHF0037625/627/629 / Trans. 4x2 (123842A2) jusq'a nº de serie—>JHF0037625/627/629. Trans. 4x4 (123843A2) up to serial nº—>JHF0027627 / Trans. 4x4(123843A2) jusq'a nº de serie—>JHF0027627
Nota 2: Trans. 4x2 (123842A3) até nº série—>JHF0037626/628/630—>37706 / Trans. 4x2 (123842A3) hasta nº serie—>JHF0037626/628/630—>37706. Trans. 4x4 (123843A3) até nº série—>JHF0027628—>639 / 647—>681 / Trans. 4x4 (123843A3) hasta nº serie—>JHF0027628—>639 / 647—>681
Note 2: Trans. 4x2 (123842A3) up to serial nº—>JHF0037625/627/629 / Trans. 4x2 (123842A3) jusq'a nº de serie—>JHF0037625/627/629. Trans. 4x4 (123843A3) up to serial nº—>JHF0027628—>639 / 647—>681 / Trans. 4x4(123843A3) jusq'a nº de serie—>JHF0027628—>639 / 647—>681
Nota 3: Item 8 não disponível para serviço (solicitar item 8A) / Pieça 8 no disponible para servicio (solicitar pieça 8A)
Note 3: Item 8 no available for service (solicit item 8A) / Item 8 non disponible pour service (solliciter item 8A)
Nota 4: JogoSincronizador 256888A3, inclui itens 15, 16 desta pág. e também itens P. 6-34 e 40 / Juego Sincronizador 256888A3, incluye itens 15, 16 de esta pág. y también itens de P. 6-34 y 40
Note 4: Sincronyzer Kit 256888A3, includes items 15, 16 of this page and also items of P. 6-34 and 40 / Composants de Jeu 256888A3, comprend items 15, 16 de cette page et P. 6-34 et 40

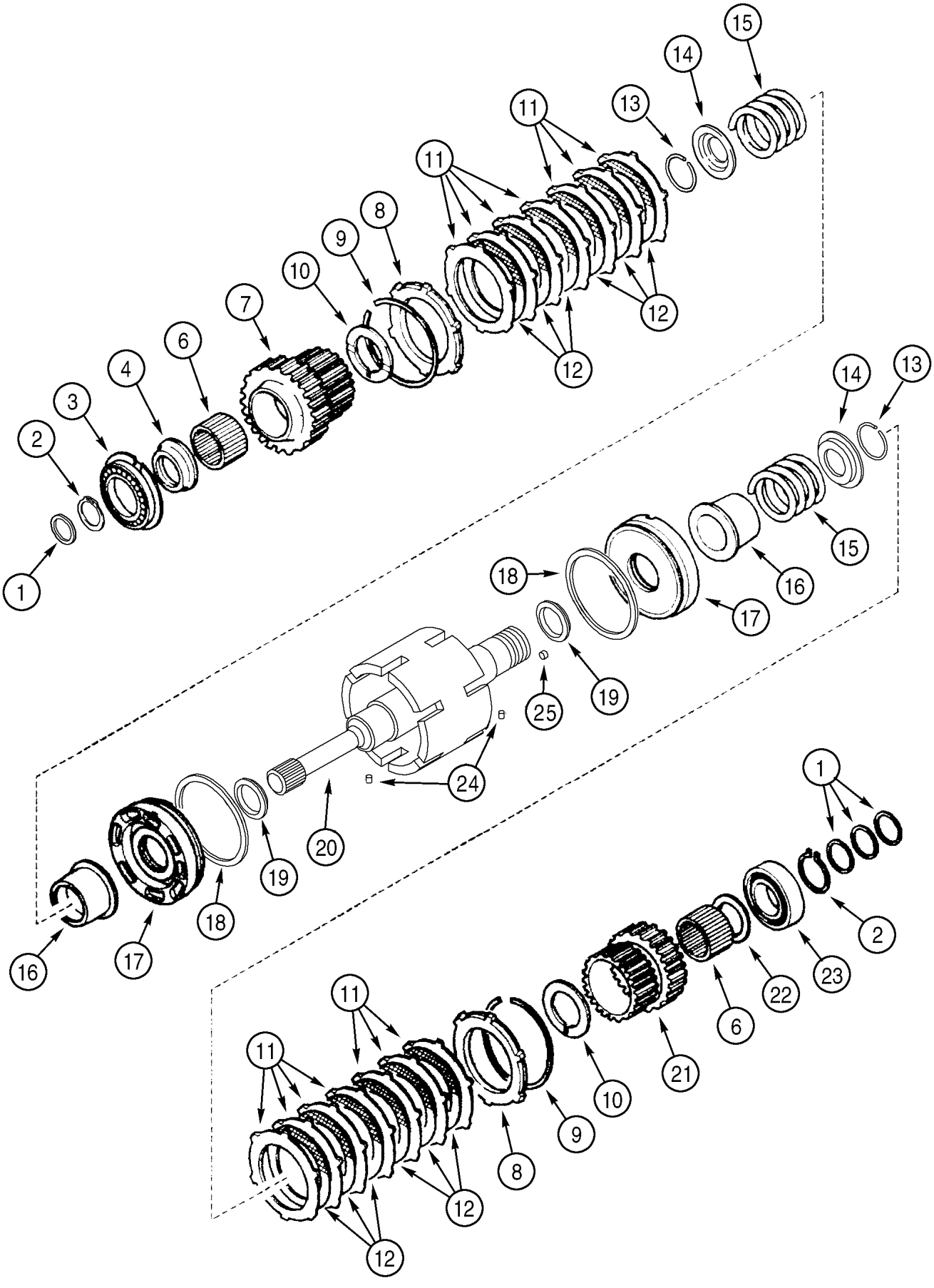
1
2
3
4
6
7
8
9
10
11
12
13
14
15
16
17
18
19
20
21
22
23
24
25

ITEM REF.	PEÇA Nº PART Nº PIEZA Nº PIECE Nº	QDE. QTY. CANT. QTE.	DESCRIÇÃO (Português)	DESCRIPTION (English)	DESCRIPCION (Español)	DESCRIPTION (Français)
	329076A1	1	TRANSMISSÃO 4x2 - Conj. (Nota 1)	TRANSMISSION 4x2 - Assy. (Note 1)	TRANSMISIÓN 4x2 - Conj. (Nota 1)	BOITE VITESSES 4x2 - Ens. (Note 1)
	329079A1	1	TRANSMISSÃO 4x4 - Conj. (Nota 2)	TRANSMISSION 4x4 - Assy. (Note 2)	TRANSMISIÓN 4x4 - Conj. (Nota 2)	BOITE VITESSES 4x4 - Ens. (Note 2)
1	358645A1	4	ANEL-vedação	SEAL-oil	ANILLO-vedación	BAGUE-d'etanch.
2	A48041	2	ANEL-trava	RING-snap	ANILLO-traba	BAGUE-d´arrêt
3	181128A1	1	ROLAMENTO-esferas	BEARING-ball	RODAMIENTO-esferas	ROULEMENT-billes
4	358635A1	1	ESPAÇADOR-rolamento	SPACER-bearing	ESPACIADOR-rodamiento	ENTRETOISE-roulement
6	358633A1	2	ROLAMENTO-agulhas	BEARING-needle	RODAMIENTO-agujas	ROULEMENT-aiguilles
7	358632A1	1	ENGRENAGEM-eixo entrada (Z=35)	GEAR-input shaft (Z=35)	ENGRANAJE-eje entrada (Z=35)	ENGRENAGE-axe entrée (Z=35)
8	310519A1	2	DISCO-encosto	PLATE-thrust	DISCO-apoyo	DISQUE-appui
9	181116A1	2	ANEL-trava	RING-lock	ANILLO-seguridad	ANNEAU-sécurité
10	358640A1	2	ARRUELA-encosto	WASHER-thrust	ARANDELA-apoyo	RONDELLE-d'appui
11	181159A1	14	DISCO-intermediário	PLATE-disc, intermediate	DISCO-intermediario	DISQUE-intermediaire
12	181158A1	12	DISCO-embreagem	PLATE-disc, clutch	DISCO-embrague	DISQUE-embrayage
13	181111A1	2	ANEL-trava	RING-snap	ANILLO-traba	BAGUE-d´arrêt
14	181161A1	2	DISCO-pressão	PLATE-pressure	DISCO-presión	DISQUE-pression
15	358637A1	2	MOLA	SPRING	RESORTE	RESSORT
16	358641A1	2	LUVA-embreagem	SLEEVE-clutch	MANGUITO-embrague	MANCHON-embrayage
17	358644A1	2	PISTÃO	PISTON	PISTÓN	PISTON
18	358643A1	2	ANEL-vedação	RING-seal	ANILLO-sello	BAGUE-d´etancheite
19	358642A1	2	ANEL-vedação	RING-seal	ANILLO-sello	BAGUE-d´etancheite
20	358631A1	1	EIXO-entrada	SHAFT-input	EJE-entrada	ARBRE-entrée
21	358638A1	1	ENGRENAGEM (Z=29)	GEAR-shaft (Z=29)	ENGRANAJE (Z=29)	ENGRENAGE (Z=29)
22	358639A1	1	ARRUELA-encosto	WASHER-thrust	ARANDELA-apoyo	RONDELLE-d'appui
23	181126A1	1	ROLAMENTO-esferas	BEARING-ball	RODAMIENTO-esferas	ROULEMENT-billes
24	181108A1	2	PINO-elástico	PIN-roll	PASADOR-elastico	GOUPILLE-elastique
25	D142898	2	BUJÃO-eixo	PLUG-shaft	TAPÓN-eje	BOUCHON-axe

Nota 1: A partir do nº de série / A partir del nº de série JHF0037707—> (580L 4x2)
Note 1: Starting with serial nº / A partir du nº de série JHF0037707—> (580L 4x2)

Nota 2: A partir do nº de série / A partir del nº de série JHF0027640—>646/682—> (580L 4x4)
Note 2: Starting with serial nº / A partir du nº de série JHF0027640—>646/682—> (580L 4x4)

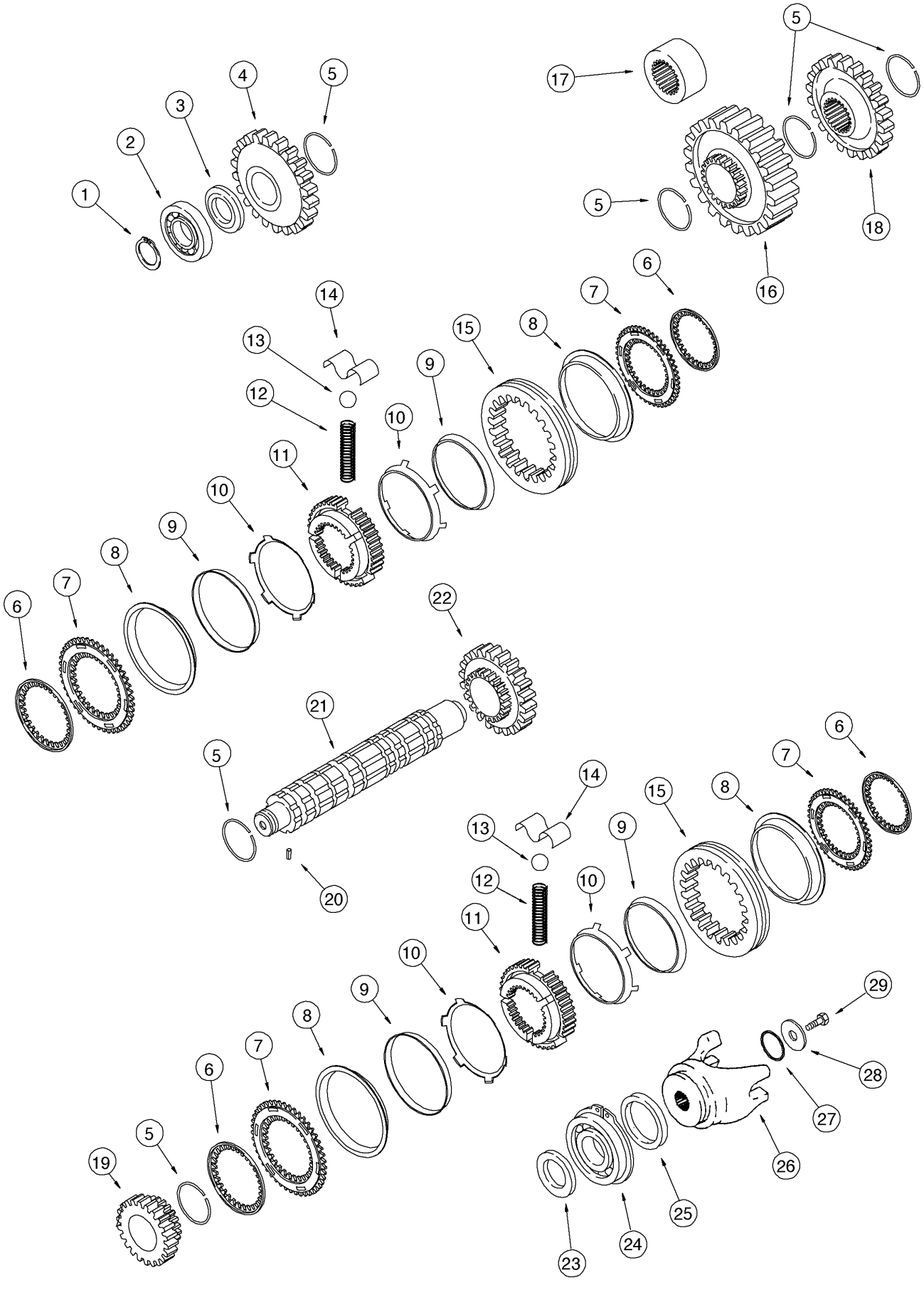
1
2
3
4
5
5
17
5
18
16
6
7
8
15
9
10
11
12
13
14
10
9
8
7
6
22
21
5
20
14
13
12
11
10
9
8
7
6
15
10
9
8
7
6
5
19
23
24
25
26
27
28
29

ITEM REF.	PEÇA Nº PART Nº PIEZA Nº PIECE Nº	QDE. QTY. CANT. QTE.	DESCRIÇÃO (Português)	DESCRIPTION (English)	DESCRIPCION (Español)	DESCRIPTION (Français)
	123842A2	1	TRANSMISSÃO 4x2 - Conj. (Nota 1)	TRANSMISSION 4x2 - Assy. (Note 1)	TRANSMISIÓN 4x2 - Conj. (Nota 1)	BOITE VITESSES 4x2 - Ens. (Note 1)
	123842A3	1	TRANSMISSÃO 4x2 - Conj. (Nota 2)	TRANSMISSION 4x2 - Assy. (Note 2)	TRANSMISIÓN 4x2 - Conj. (Nota 2)	BOITE VITESSES 4x2 - Ens. (Note 2)
	123843A2	1	TRANSMISSÃO 4x4 - Conj. (Nota 1)	TRANSMISSION 4x4 - Assy. (Note 1)	TRANSMISIÓN 4x4 - Conj. (Nota 1)	BOITE VITESSES 4x4 - Ens. (Note 1)
	123843A3	1	TRANSMISSÃO 4x4 - Conj. (Nota 2)	TRANSMISSION 4x4 - Assy. (Note 2)	TRANSMISIÓN 4x4 - Conj. (Nota 2)	BOITE VITESSES 4x4 - Ens. (Note 2)
1	181118A1	1	ANEL - trava	RING - lock	ANILLO - traba	SEGMENT
2	181132A1	1	ROLAMENTO	BEARING	RODAMIENTO	ROULEMENT
3	181193A1	1	ARRUELA	WASHER	ARANDELA	RONDELLE
4	181190A1	1	ENGRENAGEM-2ª (Z=43)	GEAR-2nd (Z=43)	ENGRANAJE-2ª (Z=43)	ENGRENAGE-2ème (Z=43)
5	181114A1	6	ANEL - trava	RING - snap	ANILLO - retención	BAGUE - d'arrêt
	190427A1	1	JOGO - sincronizador (Nota 3)	KIT - synchronizing (Note 3)	JUEGO - sincronizador (Nota 3)	JEU - syncronizateur (Note 3)
6	244109A1	2	ESPAÇADOR (Nota 3)	SPACER - gear (Nota 3)	ESPACIADOR (Nota 3)	ENTRETOISE (Nota 3)
7	NSS	2	ANEL - sincronizador	RING - synchronizing	ANILLO - sincronizador	SEGMENT - sincronizateur
8	NSS	2	ANEL - sincronizador	RING - synchronizing	ANILLO - sincronizador	SEGMENT - sincronizateur
9	NSS	2	ESPAÇADOR	SPACER - hub	ESPACIADOR	ENTRETOISE
10	NSS	2	RETENTOR	RETAINER	RETENEDOR	RETENTEUR
11	NSS	1	CUBO	HUB	CUBO	MOYEU
12	NSS	3	MOLA - cubo	SPRING - hub	RESORTE	RESSORT
13	NSS	3	ESFERA	BALL	ESFERA	BILLE
14	NSS	3	PLACA	PLATE	PLACA	PLAQUE
15	NSS	1	LUVA - cubo	SLEEVE - hub	MANGUITO	MANCHON
16	181189A1	1	ENGRENAGEM (Z=49)	GEAR - driven (Z=49)	ENGRANAJE (Z=49)	ENGRENAGE (Z=49)
17	181226A1	1	ESPAÇADOR (4x2) (Nota 4)	SPACER - gear (4x2) (Note 4)	ESPACIADOR (4x2) (Nota 4)	ENTRETOISE (4x2) (Note 4)
18	181224A1	1	ENGRENAGEM (Z=44)	GEAR - drive (Z=44)	ENGRANAJE (Z=44)	ENGRENAGE (Z=44)
19	181192A1	1	ENGRENAGEM-4ª (Z=23)	GEAR-4th (Z=23)	ENGRANAJE-4ª (Z=23)	ENGRENAGE-4ème (Z=23)
20	181108A1	1	PINO	PIN - roll	PASADOR	CHEVILLE
21	181183A1	1	EIXO-secundário	SHAFT-secondary	EJE-secundario	ARBRE-secondaire
22	181191A1	1	ENGRENAGEM-3ª (Z=33)	GEAR-3rd (Z=33)	ENGRANAJE-3ª (Z=33)	ENGRENAGE-3ème (Z=33)
23	181154A1	1	ARRUELA	WASHER	ARANDELA	RONDELLE
24	181130A1	1	ROLAMENTO	BEARING	RODAMIENTO	ROULEMENT
25	181123A1	1	VEDADOR	SEAL	VEDADOR	JOINT
26	233284A1	1	FLANGE	FLANGE	FLANGE	BRIDE
27	181144A1	1	ANEL-O	O-RING	ANILLO O	JOINT TORIQUE
28	181165A1	1	ARRUELA	WASHER	ARANDELA	RONDELLE
29	P3533055	1	PARAFUSO	SCREW	TORNILLO	VIS

Nota 1: Trans. 4x2 (123842A2) até nº de série—>JHF0037625/627/629 / Trans. 4x2 (123842A2) hasta nº de serie—>JHF0037625/627/629. Trans. 4x4 (123843A2) até nº de série—>JHF0027627 / Trans. 4x4 (123843A2) hasta nº de serie—>JHF0027627
Note 1: Trans. 4x2 (123842A2) up to serial nº—>JHF0037625/627/629 / Trans. 4x2 (123842A2) jusq'a nº de serie—>JHF0037625/627/629. Trans. 4x4 (123843A2) up to serial nº—>JHF0027627 / Trans. 4x4(123843A2) jusq'a nº de serie—>JHF0027627
Nota 2: Trans. 4x2 (123842A3) até nº série—>JHF0037626/628/630—>37706 / Trans. 4x2 (123842A3) hasta nº serie—>JHF0037626/628/630—>37706. Trans. 4x4 (123843A3) até nº série—>JHF0027628—>639 / 647—>681 / Trans. 4x4 (123843A3) hasta nº serie—>JHF0027628—>639 / 647—>681
Note 2: Trans. 4x2 (123842A3) up to serial nº—>JHF0037625/627/629 / Trans. 4x2 (123842A3) jusq'a nº de serie—>JHF0037625/627/629. Trans. 4x4 (123843A3) up to serial nº—>JHF0027628—>639 / 647—>681 / Trans. 4x4(123843A3) jusq'a nº de serie—>JHF0027628—>639 / 647—>681
Nota 3: JogoSincronizador 256888A3, inclui itens 6 a 15 desta pág. e também itens P. 6-34 e 38 / Juego Sincronizador 256888A3, incluye itens 6 a 15 de esta pág. y también itens de P. 6-34 y 38
Note 3: Sincronyzer Kit 256888A3, includes items 6 to 15 of this page and also items of P. 6-34 and 38 / Composants de Jeu 256888A3, comprend items 6 a 15 de cette page et P. 6-34 et 38
Nota 4: Usado somente nas transmissões 123842A2 e 123842A3
/ Utilisado solamente en las transmissiones 123842A2 e 123842A3
Note 4: Used only on 123842A2 and 123842A3 transmissions / Utisé seulement avec les boites de vitesses 123842A2 et 123842A3

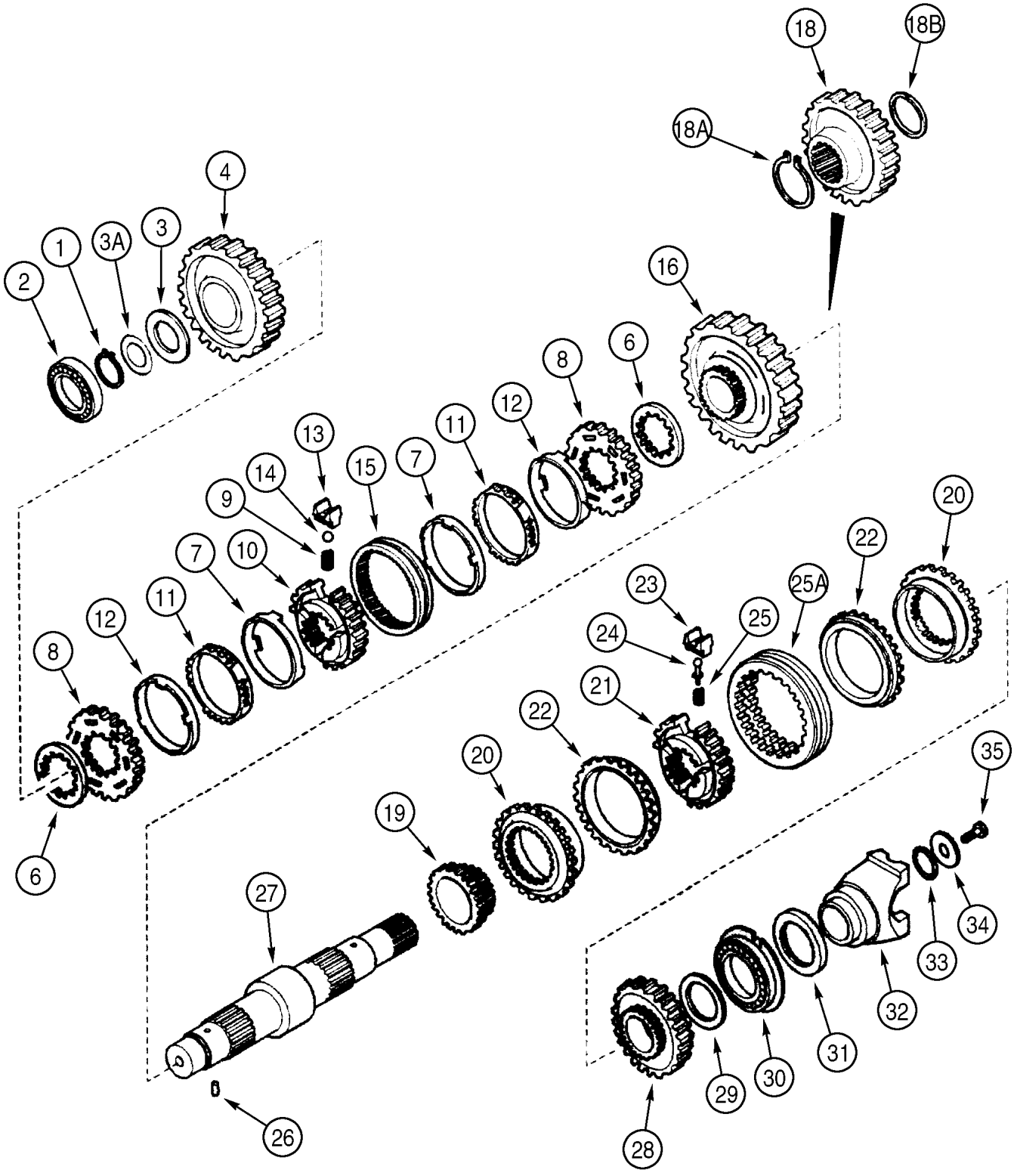
18
18B
18A
4
1
3A
3
2
16
8
6
12
11
13
15
7
14
9
10
7
11
12
8
6
20
22
25A
23
25
24
21
22
20
19
27
26
35
34
33
32
31
30
29
28

ITEM REF.	PEÇA Nº PART Nº PIEZA Nº PIECE Nº	QDE. QTY. CANT. QTE.	DESCRIÇÃO (Português)	DESCRIPTION (English)	DESCRIPCION (Español)	DESCRIPTION (Français)
	329076A1	1	TRANSMISSÃO 4x2 - Conj. (Nota 1)	TRANSMISSION 4x2 - Assy. (Note 1)	TRANSMISIÓN 4x2 - Conj. (Nota 1)	BOITE VITESSES 4x2 - Ens. (Note 1)
	329079A1	1	TRANSMISSÃO 4x4 - Conj. (Nota 2)	TRANSMISSION 4x4 - Assy. (Note 2)	TRANSMISIÓN 4x4 - Conj. (Nota 2)	BOITE VITESSES 4x4 - Ens. (Note 2)
1	181118A1	1	ANEL-trava	RING-lock	ANILLO-seguridad	ANNEAU-sécurité
2	181132A1	1	ROLAMENTO-rolos	BEARING-roller	RODAMIENTO-rodillos	ROULEMENT-rouleau
3	358649A1	1	ARRUELA-encosto	WASHER-thrust	ARANDELA-apoyo	RONDELLE-d'appui
3A	358650A1	UAR	CALÇO (0.05 mm)	SHIM (0.05 mm)	CALZO (0.05 mm)	CALE (0.05 mm)
3A	358651A1	UAR	CALÇO (0.10 mm)	SHIM (0.10 mm)	CALZO (0.10 mm)	CALE (0.10 mm)
3A	358652A1	UAR	CALÇO (0.30 mm)	SHIM (0.30 mm)	CALZO (0.30 mm)	CALE (0.30 mm)
3A	196454A1	UAR	CALÇO (0.50 mm)	SHIM (0.50 mm)	CALZO (0.50 mm)	CALE (0.50 mm)
4	358648A1	1	ENGRENAGEM-2ª (Z=43)	GEAR-2nd (Z=43)	ENGRANAJE-2ª (Z=43)	ENGRENAGE-2ème (Z=43)
6	244109A1	4	ESPAÇADOR	SPACER	ESPACIADOR	ENTRETOISE
	190427A1	1	JOGO-sincronizador	KIT-synchronizing	JUEGO-sincronizador	JEU-sincronizateur
7	NSS	2	ANEL-fricção	RING-friction	ANILLO-fricción	BAGUE-friction
8	NSS	2	ANEL-sincronizador	RING-synchronizer	ANILLO-sincronizador	BAGUE-sincronizateur
9	NSS	3	MOLA	SPRING	RESORTE	RESSORT
10	NSS	1	CUBO-sincronizador	HUB-synchronizer	CUBO-sincronizador	MOYEU-sincronizateur
11	NSS	2	ANEL-sincronizador	RING-synchronizer	ANILLO-sincronizador	BAGUE-sincronizateur
12	NSS	2	ANEL	RING	ANILLO	BAGUE
13	NSS	3	PLACA-mola	PLATE-spring	PLACA-resorte	PLAQUE-ressort
14	NSS	3	ESFERA	BALL	ESFERA	BILLE
15	NSS	1	LUVA	SLEEVE	MANGUITO	MANCHON
16	358647A1	1	ENGRENAGEM-1ª (Z=49)	GEAR-1st (Z=49)	ENGRANAJE-1ª (Z=49)	ENGRENAGE-1ère (Z=49)
18	358656A1	1	ENGRENAGEM-motora (4x4) (Nota 1)	GEAR-drive (4x4) (Note 1)	ENGRANAJE-impulsora (4x4) (Nota 1)	ENGRENAGE-motrice (4x4) (Nota 1)
18A	358654A1	1	ANEL-trava (4x4)	RING-snap (4x4)	ANILLO-traba (4x4)	BAGUE-d´arrêt (4x4)
18B	358655A1	1	ANEL-retenção (4x4)	RING-retaining (4x4)	ANILLO-retenedor (4x4)	BAGUE-retenteur (4x4)
19	358282A1	1	ENGRENAGEM-4ª (Z=23)	GEAR-4th (Z=23)	ENGRANAJE-4ª (Z=23)	ENGRENAGE-4ème (Z=23)
	366398A1	1	JOGO-sincronizador	KIT-synchronizing	JUEGO-sincronizador	JEU-sincronizateur
20	NSS	2	ANEL-embreagem	RING-clutch	ANILLO-embrague	BAGUE-embrayage
21	NSS	1	CUBO-sincronizador	HUB-synchronizer	CUBO-sincronizador	MOYEU-sincronizateur
22	NSS	2	ANEL-fricção	RING-friction	ANILLO-fricción	BAGUE-friction
23	NSS	3	PLACA-mola	PLATE-spring	PLACA-resorte	PLAQUE-ressort
24	NSS	3	PINO	PIN	PASADOR	CHEVILLE
25	NSS	3	MOLA	SPRING	RESORTE	RESSORT
25A	NSS	1	LUVA	SLEEVE	MANGUITO	MANCHON
26	181108A1	1	PINO-elástico	PIN-roll	PASADOR-elastico	GOUPILLE-elastique
27	366366A1	1	EIXO-secundário (4x2)	SHAFT-secondary (4x2)	EJE-secundario (4x2)	ARBRE-secondaire (4x2)
27	358653A1	1	EIXO-secundário (4x4)	SHAFT-secondary (4x4)	EJE-secundario (4x4)	ARBRE-secondaire (4x2)
28	358283A1	1	ENGRENAGEM-3ª (Z=33)	GEAR-3rd (Z=33)	ENGRANAJE-3ª (Z=33)	ENGRENAGE-3ème (Z=33)
29	358639A1	1	ARRUELA-encosto	WASHER-thrust	ARANDELA-apoyo	RONDELLE-d'appui
30	181130A1	1	ROLAMENTO-esferas	BEARING-ball	RODAMIENTO-esferas	ROULEMENT-billes
31	181123A1	1	ANEL-vedação	SEAL-oil	ANILLO-vedación	BAGUE-d'etanch.
32	233284A1	1	GARFO - traseiro	YOKE - rear	HORQUILLA - trasero	FOURCHETTE - arrière
33	181144A1	1	ANEL-O	O-RING	ANILLO-O	JOINT TORIQUE
34	181165A1	1	ARRUELA-especial	WASHER-special	ARANDELA-especial	RONDELLE-spécial
35	P3533055	1	PARAFUSO-travante	SCREW-locking	TORNILLO-traba	BOULON

Nota 1: A partir do nº de série / A partir del nº de série JHF0037707—> (580L 4x2)
Note 1: Starting with serial nº / A partir du nº de série JHF0037707—> (580L 4x2)

Nota 2: A partir do nº de série / A partir del nº de série JHF0027640—>646/682—> (580L 4x4)
Note 2: Starting with serial nº / A partir du nº de série JHF0027640—>646/682—> (580L 4x4)

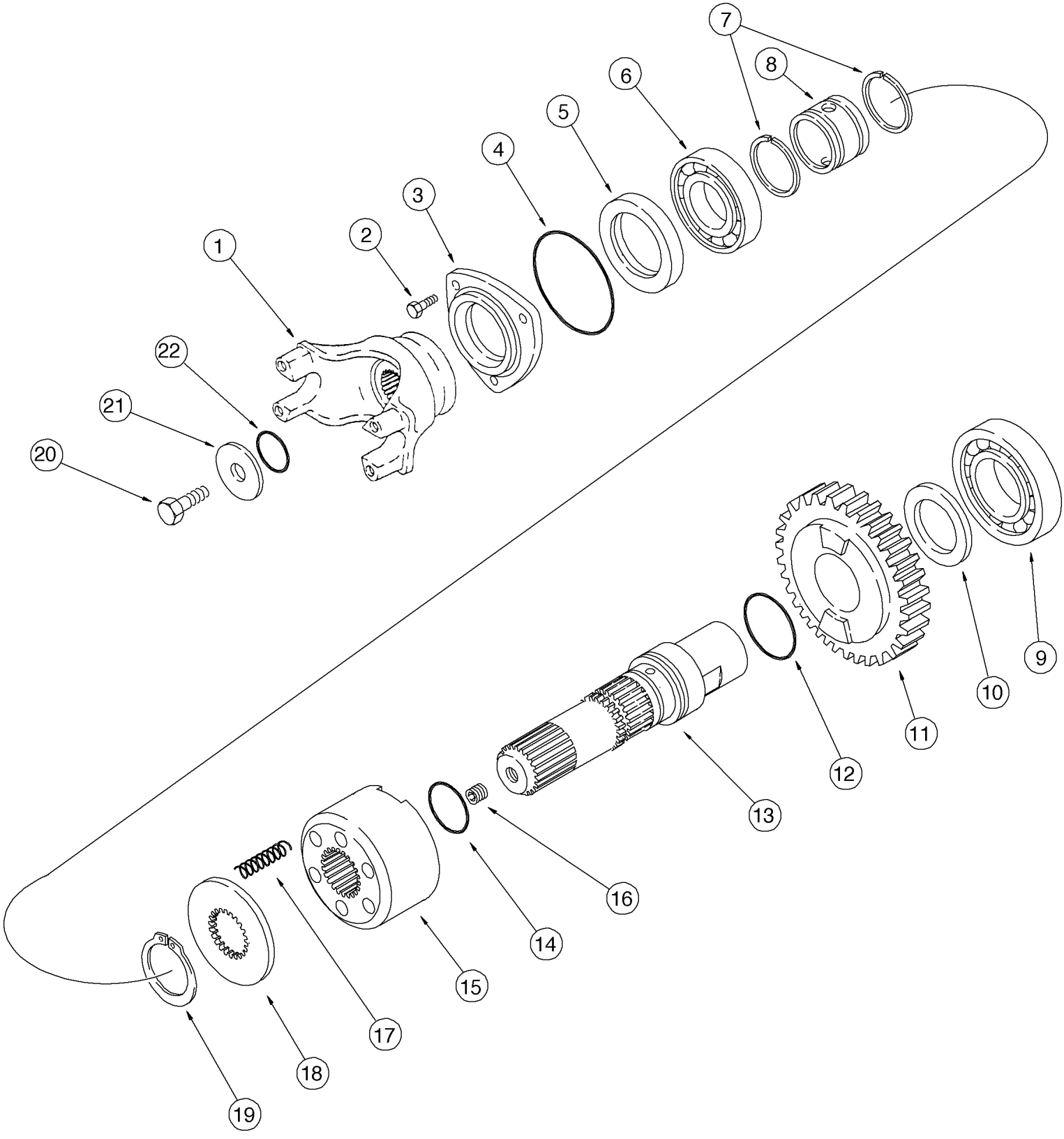
1
2
3
4
5
6
7
8
9
10
11
12
13
14
15
16
17
18
19
20
21
22

ITEM REF.	PEÇA Nº PART Nº PIEZA Nº PIECE Nº	QDE. QTY. CANT. QTE.	DESCRIÇÃO (Português)	DESCRIPTION (English)	DESCRIPCION (Español)	DESCRIPTION (Français)
	123843A2	1	TRANSMISSÃO 4x4 - Conj. (Nota 1)	TRANSMISSION 4x4 Assy. (Note 1)	TRANSMISIÓN 4x4 - Conj. (Nota 1)	BOITE VITESSES 4x4 Ens. (Note 1)
	123843A3	1	TRANSMISSÃO 4x4 - Conj. (Nota 2)	TRANSMISSION 4x4 Assy. (Note 2)	TRANSMISIÓN 4x4 - Conj. (Nota 2)	BOITE VITESSES 4x4 Ens. (Note 2)
1	233283A1	1	FLANGE - garfo	FLANGE - yoke	FLANGE - horquilla	BRIDE - fourchette
2	614-8022	3	PARAFUSO	BOLT	TORNILLO	VIS
3	181198A1	1	TAMPA	COVER	TAPA	COUVERCLE
4	112517A1	1	ANEL-O	O-RING	ANILLO O	JOINT TORIQUE
5	181122A1	1	VEDADOR	SEAL	VEDADOR	JOINT
6	ST205A	1	ROLAMENTO	BEARING	RODAMIENTO	ROULEMENT
7	181152A3	2	VEDADOR	SEAL	VEDADOR	JOINT
8	181194A1	1	BUCHA	BUSHING	BUJE	DOUILLE
9	181126A1	1	ROLAMENTO	BEARING	RODAMIENTO	ROULEMENT
10	181154A1	1	ARRUELA	WASHER	ARANDELA	RONDELLE
11	181223A1	1	ENGRENAGEM (z=36)	GEAR - driven (z=36)	ENGRANAJE (z=36)	ENGRENAGE (z=36)
12	100747A1	1	ANEL-O	O-RING	ANILLO O	JOINT TORIQUE
13	181182A1	1	EIXO - saída	SHAFT - output	EJE - salida	ARBRE - sortie
14	100748A1	2	ANEL-O	O-RING	ANILLO O	JOINT TORIQUE
15	181248A1	1	LUVA	SLEEVE - shaft	MANGUITO	MANCHON
16	D142898	1	BUJÃO	PLUG	TAPÓN	BOUCHON
17	100753A1	6	MOLA	SPRING - sleeve	RESORTE	RESSORT
18	181276A1	1	ARRUELA	WASHER	ARANDELA	RONDELLE
19	181120A1	1	ANEL - trava	RING - snap	ANILLO - retenc.	BAGUE - d'arrêt
20	P3533055	1	PARAFUSO	SCREW	TORNILLO	VIS
21	P2745466	1	ARRUELA	WASHER	ARANDELA	RONDELLE
22	238-8217	1	ANEL-O	O-RING	ANILLO O	JOINT TORIQUE

Nota 1: Até o nº de série / Hasta el nº de série —> JHF0027627 (580L 4x4)
Note 1: Up to serial nº / Jusq'au nº de série —> JHF0027627 (580L 4x4)

Nota 2: Nas séries / En las series JHF0027628—>27639 / JHF0027647—>27681 (580L 4x4)
Note 2: On serials nº / En séries JHF0027628—>27639 / JHF0027647—>27681 (580L 4x4)

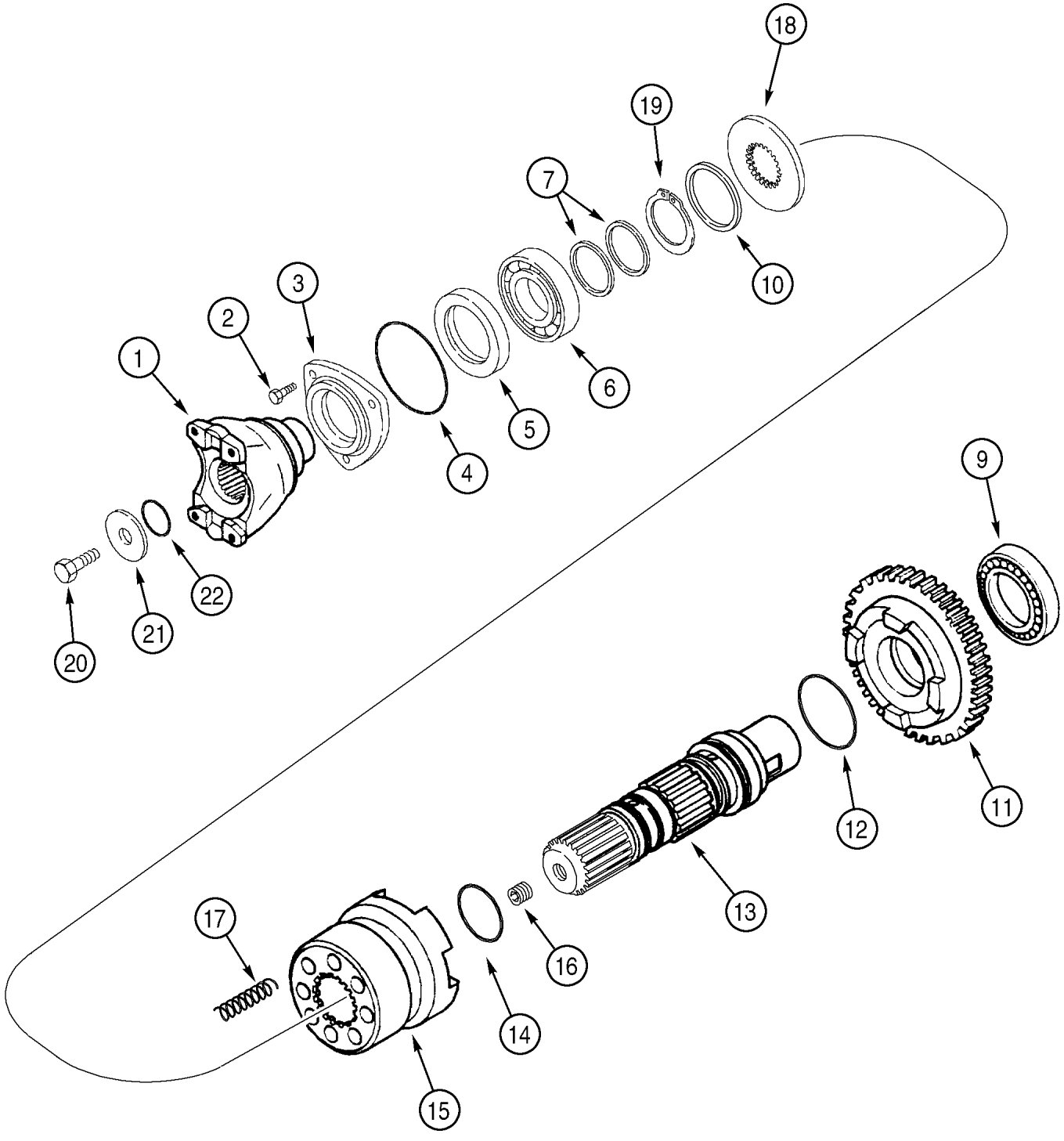
18
19
7
10
3
2
1
6
5
4
9
22
21
20
11
12
13
17
16
14
15

ITEM REF.	PEÇA Nº PART Nº PIEZA Nº PIECE Nº	QDE. QTY. CANT. QTE.	DESCRIÇÃO (Português)	DESCRIPTION (English)	DESCRIPCION (Español)	DESCRIPTION (Français)
	329079A1	1	TRANSMISSÃO 4x4 - Conj. (Nota)	TRANSMISSION 4x4 - Assy. (Note)	TRANSMISIÓN 4x4 - Conj. (Nota)	BOITE VITESSES 4x4 - Ens. (Note)
1	233283A1	1	GARFO - dianteiro	YOKE - front	HORQUILLA - delantera	FOURCHETTE - avant
2	614-8022	3	PARAFUSO	BOLT	TORNILLO	VIS
3	181198A1	1	TAMPA-dianteira	COVER-front	TAPA-delant.	COUVERCLE-avant
4	112517A1	1	ANEL-O - tampa	O-RING-cover	ANILLO-O - tapa	JOINT TORIQUE - couvercle
5	181122A1	1	ANEL-vedação	SEAL-oil	ANILLO-vedación	BAGUE-d'etanch.
6	ST205A	1	ROLAMENTO-esferas	BEARING-ball	RODAMIENTO-esferas	ROULEMENT-billes
7	358645A1	2	ANEL-vedação	SEAL-oil	ANILLO-vedación	BAGUE-d'etanch.
9	181126A1	1	ROLAMENTO-esferas	BEARING-ball	RODAMIENTO-esferas	ROULEMENT-billes
10	P2745478	1	ESPAÇADOR	SPACER	ESPACIADOR	ENTRETOISE
11	366234A1	1	ENGRENAGEM-movida (Z=36)	GEAR-driven (Z=36)	ENGRANAJE-movida (Z=36)	ENGRENAGE (Z=36)
12	366235A1	1	ANEL-O - grande	O-RING - large	ANILLO-O - grande	JOINT TORIQUE - grand
13	366230A1	1	EIXO-saída	SHAFT-output	EJE-salida	ARBRE-sortie
14	366236A1	2	ANEL-O - pequeno	O-RING - small	ANILLO-O - pequeño	JOINT TORIQUE - petit
15	366232A1	1	LUVA-eixo	SLEEVE-shaft	MANGUITO-eje	MANCHON-essieu
16	D142898	1	BUJÃO	PLUG	TAPÓN	BOUCHON
17	100753A1	8	MOLA	SPRING	RESORTE	RESSORT
18	366231A1	1	ARRUELA-especial	WASHER-special	ARANDELA-especial	RONDELLE-spécial
19	800-5145	1	ANEL-retenção	RING-retaining	ANILLO-retenedor	BAGUE-retenteur
20	P3533055	1	PARAFUSO-travante	SCREW-locking	TORNILLO-traba	BOULON
21	P2745466	1	ARRUELA-especial	WASHER-special	ARANDELA-especial	RONDELLE-spécial
22	238-8217	1	ANEL-O	O-RING	ANILLO-O	JOINT TORIQUE

Nota: A partir do nº de série / A partir del nº de série JHF0027640—>646/682—> (580L 4x4)
Note: Starting with serial nº / A partir du nº de série JHF0027640—>646/682—> (580L 4x4)

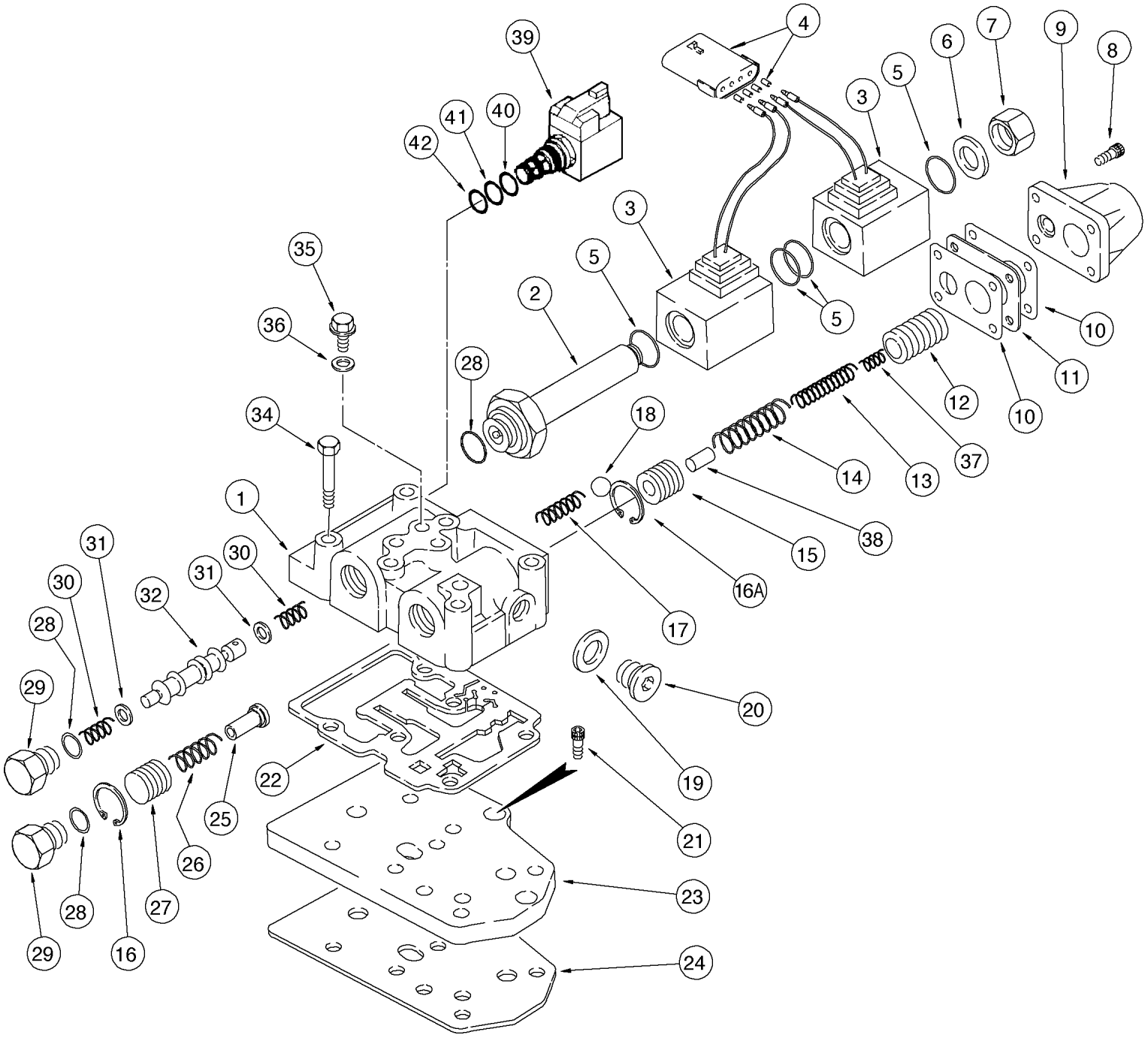
1
2
3
4
5
6
7
8
9
10
11
12
13
14
15
16
16A
17
18
19
20
21
22
23
24
25
26
27
28
29
30
31
32
34
35
36
37
38
39
40
41
42

ITEM REF.	PEÇA Nº PART Nº PIEZA Nº PIECE Nº	QDE. QTY. CANT. QTE.	DESCRIÇÃO (Português)	DESCRIPTION (English)	DESCRIPCION (Español)	DESCRIPTION (Français)
	123842A2	1	TRANSMISSÃO 4x2 - Conj. (Nota 1)	TRANSMISSION 4x2 Assy. (Note 1)	TRANSMISIÓN 4x2 - Conj. (Nota 1)	BOITE VITESSES 4x2 Ens. (Note 1)
	123842A3	1	TRANSMISSÃO 4x2 - Conj. (Nota 2)	TRANSMISSION 4x2 Assy. (Note 2)	TRANSMISIÓN 4x2 - Conj. (Nota 2)	BOITE VITESSES 4x2 Ens. (Note 2)
	123843A2	1	TRANSMISSÃO 4x4 - Conj. (Nota 1)	TRANSMISSION 4x4 Assy. (Note 1)	TRANSMISIÓN 4x4 - Conj. (Nota 1)	BOITE VITESSES 4x4 Ens. (Note 1)
	123843A3	1	TRANSMISSÃO 4x4 - Conj. (Nota 2)	TRANSMISSION 4x4 Assy. (Note 2)	TRANSMISIÓN 4x4 - Conj. (Nota 2)	BOITE VITESSES 4x4 Ens. (Note 2)
	334558A2	1	VÁLVULA - Conj. (Nota 3)	CONTROL VALVE - Assy. (Nota 3)	VÁLVULA - Conj. (Nota 3)	CLAPET - Ens. (Nota 3)
	335640A1	1	VÁLVULA - Conj. (Nota 4)	CONTROL VALVE - Assy. (Nota 4)	VÁLVULA - Conj. (Nota 4)	CLAPET - Ens. (Nota 4)
1	NSS	1	CORPO	BODY	CUERPO	CORPS
2	190442A1	1	ÊMBOLO	PLUNGER	ÊMBOLO	PISTON
3	190443A1	2	BOBINA	COIL	BOBINA	BOBINE
4	190437A1	1	CONECTOR	CONNECTOR	CONECTOR	CONNECTEUR
5	181136A1	4	ANEL-O	O-RING	ANILLO O	JOINT TORIQUE
6	181273A1	1	ARRUELA	WASHER	ARANDELA	RONDELLE
7	181272A1	1	BUJÃO	PLUG	TAPÓN	BOUCHON
8	864-6020	4	PARAFUSO	BOLT	TORNILLO	VIS
9	181251A1	1	TAMPA	COVER	TAPA	COUVERCLE
10	181256A1	2	JUNTA	GASKET	JUNTA	JOINT
11	190439A1	1	ESPAÇADOR	SPACER - gasket	ESPACIADOR	ENTRETOISE
12	190438A1	1	ÊMBOLO	PISTON	ÊMBOLO	PISTON
13	190435A1	1	MOLA - interna	SPRING - inner	RESORTE - interno	RESSORT - intérieur
14	190441A1	1	MOLA - externa	SPRING - outer	RESORTE - externo	RESSORT - extérieur
15	181234A1	1	ÊMBOLO	PISTON	ÊMBOLO	PISTON
16	299324A1	1	ANEL - trava	RING - snap	ANILLO - retenc.	BAGUE - d'arrêt
16A	368436A1	1	ANEL - trava	RING - snap	ANILLO - retenc.	BAGUE - d'arrêt
17	181261A1	1	MOLA	SPRING - check	RESORTE	RESSORT
18	181146A1	1	ESFERA	BALL	ESFERA	BILLE
19	181107A1	1	ARRUELA	WASHER	ARANDELA	RONDELLE
20	181103A1	1	BUJÃO	PLUG	TAPÓN	BOUCHON
21	864-8020	3	PARAFUSO	BOLT	TORNILLO	VIS
22	181166A1	1	JUNTA	GASKET	JUNTA	JOINT
23	181207A1	1	PLACA	PLATE	PLACA	PLAQUE
24	181208A1	1	JUNTA	GASKET	JUNTA	JOINT
25	181254A1	1	EIXO - divisor fluxo	SHAFT - flow divider	EJE	ARBRE
26	181260A1	1	MOLA	SPRING - piston	RESORTE	RESSORT
27	181255A1	1	ÊMBOLO	PISTON	ÊMBOLO	PISTON
28	181137A1	2	ANEL-O	O-RING	ANILLO O	JOINT TORIQUE
29	181258A1	2	BUJÃO	PLUG	TAPÓN	BOUCHON
30	334724A1	2	MOLA - carretel	SPRING - spool	RESORTE - carrete	RESSORT - tiroir
31	181253A1	2	ESPAÇADOR - mola	SPACER - spring	ESPACIADOR - resorte	ENTRETOISE - ressort
32	334725A1	1	CARRETEL - frente/ré	SPOOL forward/reverse	CARRETE-frente/atrás	TIROIR-avant/arrière
34	814-8080	6	PARAFUSO	BOLT	TORNILLO	VIS
35	181100A1	2	BUJÃO	PLUG	TAPÓN	BOUCHON
36	934667R1	2	ARRUELA	WASHER	ARANDELA	RONDELLE
37	190436A1	1	MOLA	SPRING	RESORTE	RESSORT
38	190440A1	1	PINO	PIN	PASADOR	CHEVILLE

Nota 1: Trans. 4x2 (123842A2) até nº de série—>JHF0037625/627/629 / Trans. 4x2 (123842A2) hasta nº de serie—>JHF0037625/627/629. Trans. 4x4 (123843A2) até nº de série—>JHF0027627 / Trans. 4x4 (123843A2) hasta nº de serie—>JHF0027627
Note 1: Trans. 4x2 (123842A2) up to serial nº—>JHF0037625/627/629 / Trans. 4x2 (123842A2) jusq'a nº de serie—>JHF0037625/627/629. Trans. 4x4 (123843A2) up to serial nº—>JHF0027627 / Trans. 4x4(123843A2) jusq'a nº de serie—>JHF0027627
Nota 2: Trans. 4x2 (123842A3) até nº série—>JHF0037626/628/630—>37706 / Trans. 4x2 (123842A3) hasta nº serie—>JHF0037626/628/630—>37706. Trans. 4x4 (123843A3) até nº série—>JHF0027628—>639 / 647—>681 / Trans. 4x4 (123843A3) hasta nº serie—>JHF0027628—>639 / 647—>681
Note 2: Trans. 4x2 (123842A3) up to serial nº—>JHF0037625/627/629 / Trans. 4x2 (123842A3) jusq'a nº de serie—>JHF0037625/627/629. Trans. 4x4 (123843A3) up to serial nº—>JHF0027628—>639 / 647—>681 / Trans. 4x4(123843A3) jusq'a nº de serie—>JHF0027628—>639 / 647—>681
Nota 3: Usado somente nas transmissões sem bloqueio do diferencial / Utilisado solamente en las transmissiones sin traba del diferencial
Note 3: Used only on transmissions without differential lock / Utisé seulement avec les boites de vitesses sans engagement du differentiel
Nota 4: Válvula 335640A1 inclui os itens 39, 40, 41, 42, usada somente nas transmissões com válvula de bloqueio integrada/ Válvula 335640A1 incluye los itens 39, 40, 41, 42, utilisada solamente en las transmissiones con válvula de traba del diferencial integrada
Note 4: Valve 335640A1 includes items 39, 40, 41, 42, used only on transmissions with integrated differential lock valve / Valve 335640A1 comprend items 39, 40, 41, 42, utisé seulement avec les boites de vitesses avec valve d'engagement du différentiel integreé

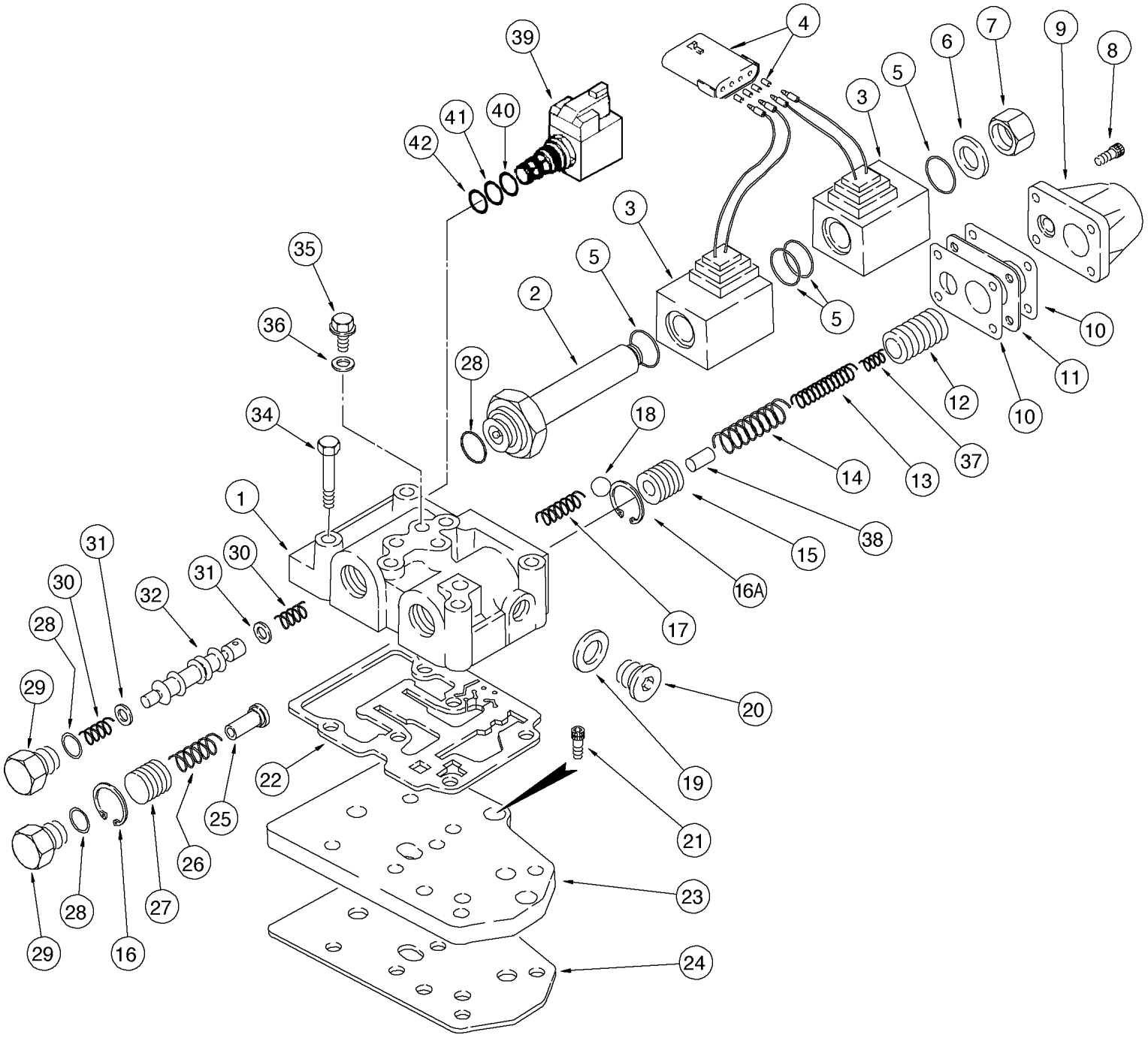
1
2
3
4
5
6
7
8
9
10
11
12
13
14
15
16
16A
17
18
19
20
21
22
23
24
25
26
27
28
29
30
31
32
34
35
36
37
38
39
40
41
42

ITEM REF.	PEÇA Nº PART Nº PIEZA Nº PIECE Nº	QDE. QTY. CANT. QTE.	DESCRIÇÃO (Português)	DESCRIPTION (English)	DESCRIPCION (Español)	DESCRIPTION (Français)
39	349295A1	1	VÁLVULA-solenóide-Conj. (Nota)	VALVE-solenoid-Assy. (Note)	VÁLVULA-solenóide-Conj. (Nota)	VALVE-solenoid-Ens. (Note)
40	237-6008	1	ANEL-O	O-RING	ANILLO O	JOINT TORIQUE
41	238-5014	1	ANEL-O	O-RING	ANILLO O	JOINT TORIQUE
42	238-5013	1	ANEL-O	O-RING	ANILLO O	JOINT TORIQUE
	NSS	1	VÁLVULA	VALVE	VÁLVULA	VALVE
	NSS	1	BOBINA	COIL	BOBINA	BOBINE
	NSS	1	PORCA	NUT	TUERCA	ECROU

Nota: Usado somente nas transmissões 123842A3 e 123843A3 / Utilisado solamente en las transmissiones 123842A3 e 123843A3
Note: Used only on 123842A3 and 123843A3 transmissions / Utisé seulement avec les boites de vitesses 123842A3 et 123843A3

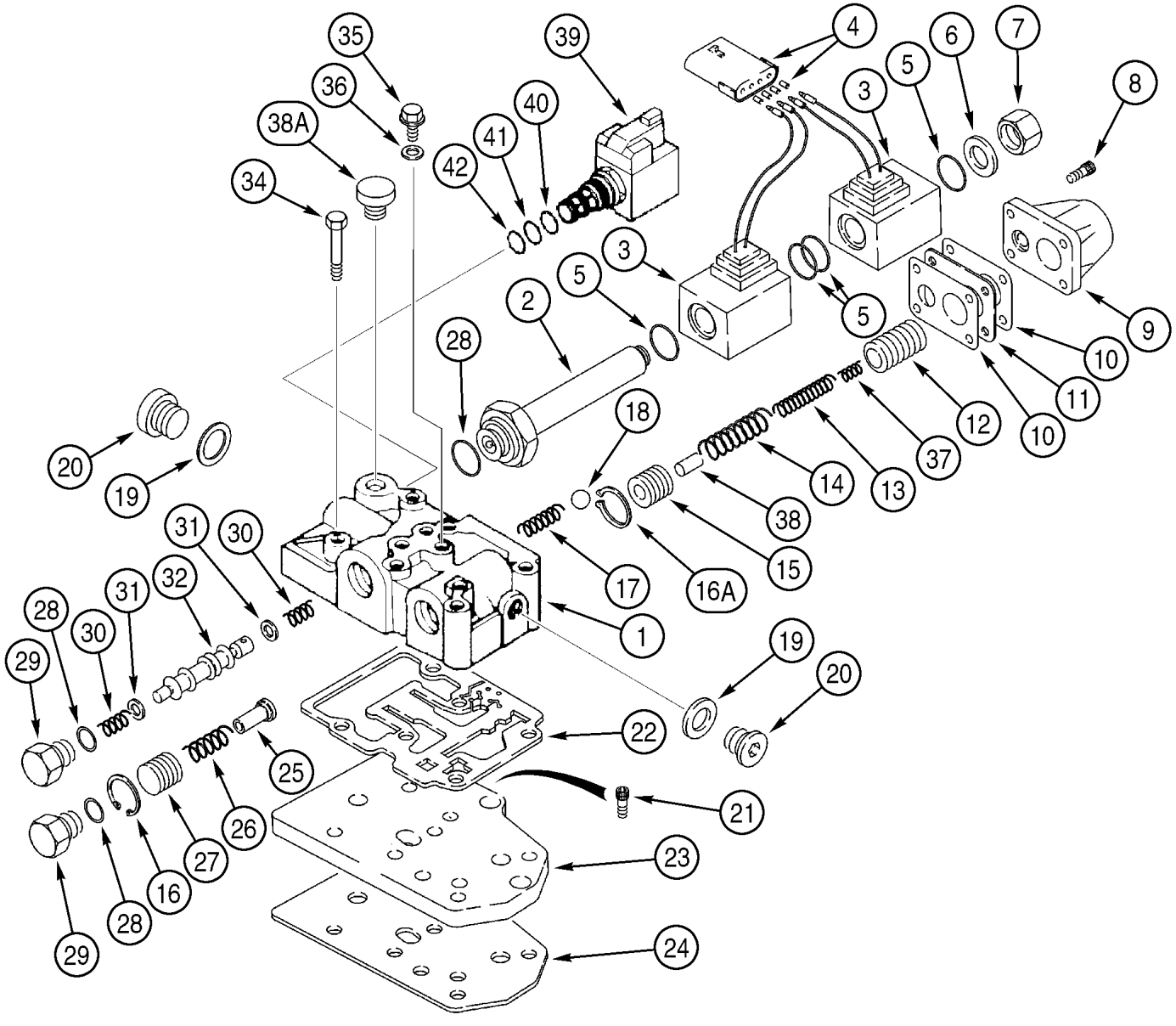
35
36
38A
34
39
42
41
40
4
3
5
6
7
8
3
5
2
28
18
20
19
31
30
31
32
28
30
29
31
32
29
28
16
27
26
25
22
19
20
21
23
24
1
17
16A
15
38
14
13
37
12
10
11
10
9
5

ITEM REF.	PEÇA Nº PART Nº PIEZA Nº PIECE Nº	QDE. QTY. CANT. QTE.	DESCRIÇÃO (Português)	DESCRIPTION (English)	DESCRIPCION (Español)	DESCRIPTION (Français)
	329076A1	1	TRANSMISSÃO 4x2 - Conj. (Nota 1)	TRANSMISSION 4x2 - Assy. (Note 1)	TRANSMISIÓN 4x2 - Conj. (Nota 1)	BOITE VITESSES 4x2 - Ens. (Note 1)
	329079A1	1	TRANSMISSÃO 4x4 - Conj. (Nota 2)	TRANSMISSION 4x4 - Assy. (Note 2)	TRANSMISIÓN 4x4 - Conj. (Nota 2)	BOITE VITESSES 4x4 - Ens. (Note 2)
	335640A2	1	VÁLVULA CONTROLE TRANS. - Conj.	VALVE TRANS. CONTROL - Assy.	VÁLVULA CONTROLE TRANS. - Conj.	VALVE CONTROL - Ens.
1	NSS	1	CORPO-válv. controle	BODY-control valve	CUERPO-válv. controle	CORPS-valv. controle
2	190442A1	1	ÊMBOLO-solenóide	PLUNGER-solenoid	ÊMBOLO-solenoide	PISTON-solenoid
3	190443A1	2	SOLENÓIDE	COIL-solenoid	SOLENOIDE	SOLENOID
4	190437A1	1	CONECTOR	CONNECTOR	CONECTOR	CONNECTEUR
5	181136A1	4	ANEL-O	O-RING	ANILLO-O	JOINT TORIQUE
6	181273A1	1	ARRUELA	WASHER	ARANDELA	RONDELLE
7	181272A1	1	BUJÃO	PLUG	TAPÓN	BOUCHON
8	864-6020	4	PARAFUSO	BOLT	TORNILLO	VIS
9	181251A1	1	TAMPA	COVER	TAPA	COUVERCLE
10	181256A1	2	JUNTA	GASKET	JUNTA	JOINT
11	190439A2	1	ESPAÇADOR	SPACER	ESPACIADOR	ENTRETOISE
12	190438A2	1	PISTÃO - externo	PISTON, outer	PISTÓN - exterior	PISTON - extérior
13	190436A1	1	MOLA	SPRING	RESORTE	RESSORT
14	190441A1	1	MOLA	SPRING	RESORTE	RESSORT
15	181234A2	1	PISTÃO - interno	PISTON, inner	PISTÓN - interior	PISTON - intérior
16	299324A1	1	ANEL-trava	RING-snap	ANILLO-retención	SEGMENT-d'arret
16A	368436A1	1	ANEL-trava	RING-snap	ANILLO-retención	SEGMENT-d'arret
17	181261A1	1	MOLA	SPRING	RESORTE	RESSORT
18	181146A1	1	ESFERA	BALL	ESFERA	BILLE
19	181107A1	2	ARRUELA	WASHER	ARANDELA	RONDELLE
20	181103A1	2	BUJÃO	PLUG	TAPÓN	BOUCHON
21	864-8020	3	PARAFUSO (Nota)	BOLT (Note)	TORNILLO (Nota)	VIS (Note)
22	181166A1	1	GUARNIÇÃO (Nota)	GASKET (Note)	JUNTA (Nota)	JOINT (Note)
23	181207A1	1	PLACA-válv. (Nota)	PLATE-valve (Note)	PLACA-válv. (Nota)	PLAQUE-valv. (Note)
24	181208A1	1	GUARNIÇÃO (Nota)	GASKET (Note)	JUNTA (Nota)	JOINT (Note)
25	181254A1	1	EIXO-divisor fluxo	SHAFT-flow divider	EJE-divisor flujo	AXE-diviseur flux
26	181260A1	1	MOLA	SPRING	RESORTE	RESSORT
27	181255A2	1	PISTÃO-divisor fluxo	PISTON-flow divider	PISTÓN-divisor flujo	PISTON-diviseur flux
28	181137A1	3	ANEL-O	O-RING	ANILLO-O	JOINT TORIQUE
29	181258A1	2	BUJÃO	PLUG	TAPÓN	BOUCHON
30	334724A1	2	MOLA	SPRING	RESORTE	RESSORT
31	181253A1	2	ESPAÇADOR	SPACER	ESPACIADOR	ENTRETOISE
32	334725A1	1	CARRETEL-frente/ré	SPOOL-forward/reverse	CARRETE-frente/atrás	TIRROIR-avant/arrière
34	814-8080	6	PARAFUSO (Nota)	BOLT (Note)	TORNILLO (Nota)	VIS (Note)
35	181100A1	4	BUJÃO	PLUG	TAPÓN	BOUCHON
36	934667R1	4	ARRUELA-especial	WASHER-special	ARANDELA-especial	RONDELLE-spécial
37	190435A1	1	MOLA-modulação	SPRING-modulation	RESORTE-modulación	RESSORT-modulation
38	190440A1	1	PINO	PIN	PASADOR	CHEVILLE
38A	NSS	1	BUJÃO	PLUG	TAPÓN	BOUCHON
39	349295A1	1	VÁLVULA TRAV. DIF - Conj.	VALVE DIFF. LOCK - Assy.	VÁLVULA TRAB. DIF - Conj.	VALVE ARRÊT DIFF. - Ens.
40	237-6008	1	ANEL-O	O-RING	ANILLO-O	JOINT TORIQUE
41	238-5014	1	ANEL-O	O-RING	ANILLO-O	JOINT TORIQUE
42	238-5013	1	ANEL-O	O-RING	ANILLO-O	JOINT TORIQUE
	368437A1	1	JOGO DE REPARO (itens 10, 15, 16A, 22, 25)	REPAIR KIT (items10, 15, 16A, 22, 25)	JUEGO DE REPARACIÓN (itens 10, 15, 16A, 22, 25)	JEU DE RECHANGE (items10, 15, 16A, 22, 25)
	368438A1	1	JOGO DE REPARO - com ferramentas (Nota 3)	REPAIR KIT - with tools (Note 3)	JUEGO DE REPARACIÓN - con herramientas (Nota 3)	JEU DE RECHANGE - avec outils (Note 3)

Nota: Itens 21, 22, 23, 24 e 34 não inclusos no conjunto 335640A2 / Itens 21, 22, 23, 24 e 34 no inclusos en el conjunto 335640A2
Note: Items 21, 22, 23, 24 e 34 no included in 335640A2 assembly / Items 21, 22, 23, 24 e 34 pas compris dans le ensemble 335640A2

Nota 1: A partir do nº de série / A partir del nº de série JHF0037707—>(580L 4x2)
Note 1: Starting with serial nº / A partir du nº de série JHF0037707—> (580L 4x2)

Nota 2: A partir do nº de série / A partir del nº de série JHF0027640—>646/682—> (580L 4x4)
Note 2: Starting with serial nº / A partir du nº de série JHF0027640—>646/682—> (580L 4x4)

Nota 3: Inclui o Jogo 368437A1 e ferramentas / Incluye el Juego 368437A1 y herramientas
Note 3: Includes Repair kit 368437A1 and tools / Comprend Jeu 368437A1 et outils

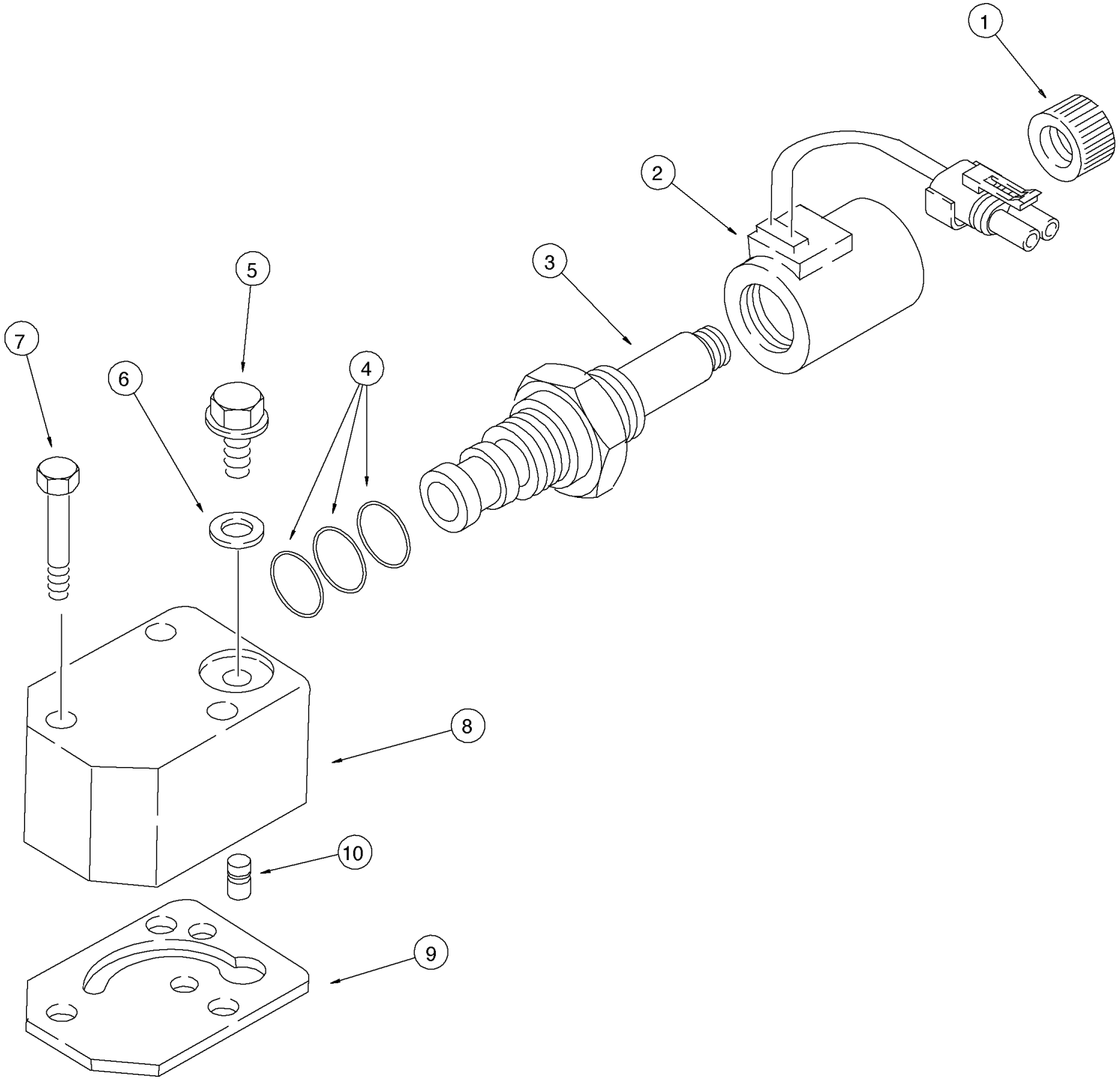
1
2
3
4
5
6
7
8
9
10

ITEM REF.	PEÇA Nº PART Nº PIEZA Nº PIECE Nº	QDE. QTY. CANT. QTE.	DESCRIÇÃO (Português)	DESCRIPTION (English)	DESCRIPCION (Español)	DESCRIPTION (Français)
	123843A2	1	TRANSMISSÃO 4x4 - Conj. (Nota 1)	TRANSMISSION 4x4 Assy. (Note 1)	TRANSMISIÓN 4x4 - Conj. (Nota 1)	BOITE VITESSES 4x4 Ens. (Note 1)
	123843A3	1	TRANSMISSÃO 4x4 - Conj. (Nota 2)	TRANSMISSION 4x4 Assy. (Note 2)	TRANSMISIÓN 4x4 - Conj. (Nota 2)	BOITE VITESSES 4x4 Ens. (Note 2)
	190432A1	1	VÁLVULA SOLENÓIDE - Conj.	SOLENOID VALVE - Assy.	VALVULA SOLENÓIDE - Conj.	VÁLVE SOLENOID - Ens.
1	NSS	1	PORCA	NUT	TUERCA	ÉCROU
2	NSS	1	BOBINA	COIL	BOBINA	BOBINE
3	NSS	1	VÁLVULA SOLENÓIDE	SOLENOID VALVE	VALVULA SOLENÓIDE	VÁLVE SOLENOID
4	NSS	1	JOGO VEDADORES	SEAL KIT	JUEGO VEDADORES	JEU d'etancheite
5	181100A1	2	BUJÃO	PLUG	TAPÓN	BOUCHON
6	934667R1	2	ARRUELA	WASHER	ARANDELA	RONDELLE
7	814-8060	3	PARAFUSO	BOLT	TORNILLO	VIS
8	190429A1	1	CORPO	BODY	CUERPO	CORPS
9	190430A1	1	JUNTA	GASKET	JUNTA	JOINT
10	190431A1	1	VÁLVULA SOLENÓIDE	SOLENOID VALVE	VALVULA SOLENOIDE	VÁLVE SOLENOID

Nota 1: Trans. 4x4 (123843A2) até nº de série—>JHF0027627 / Trans. 4x4 (123843A2) hasta nº de serie—>JHF0027627
Note 1: Trans. 4x4 (123843A2) up to serial nº—>JHF0027627 / Trans. 4x4(123843A2) jusq'a nº de serie—>JHF0027627

Nota 2: Trans. 4x4 (123843A3) até nº série—>JHF0027628—>639 / 647—>681 / Trans. 4x4 (123843A3) hasta nº serie—>JHF0027628—>639 / 647—>681
Note 2: Trans. 4x4 (123843A3) up to serial nº—>JHF0027628—>639 / 647—>681 / Trans. 4x4(123843A3) jusq'a nº de serie—>JHF0027628—>639 / 647—>681

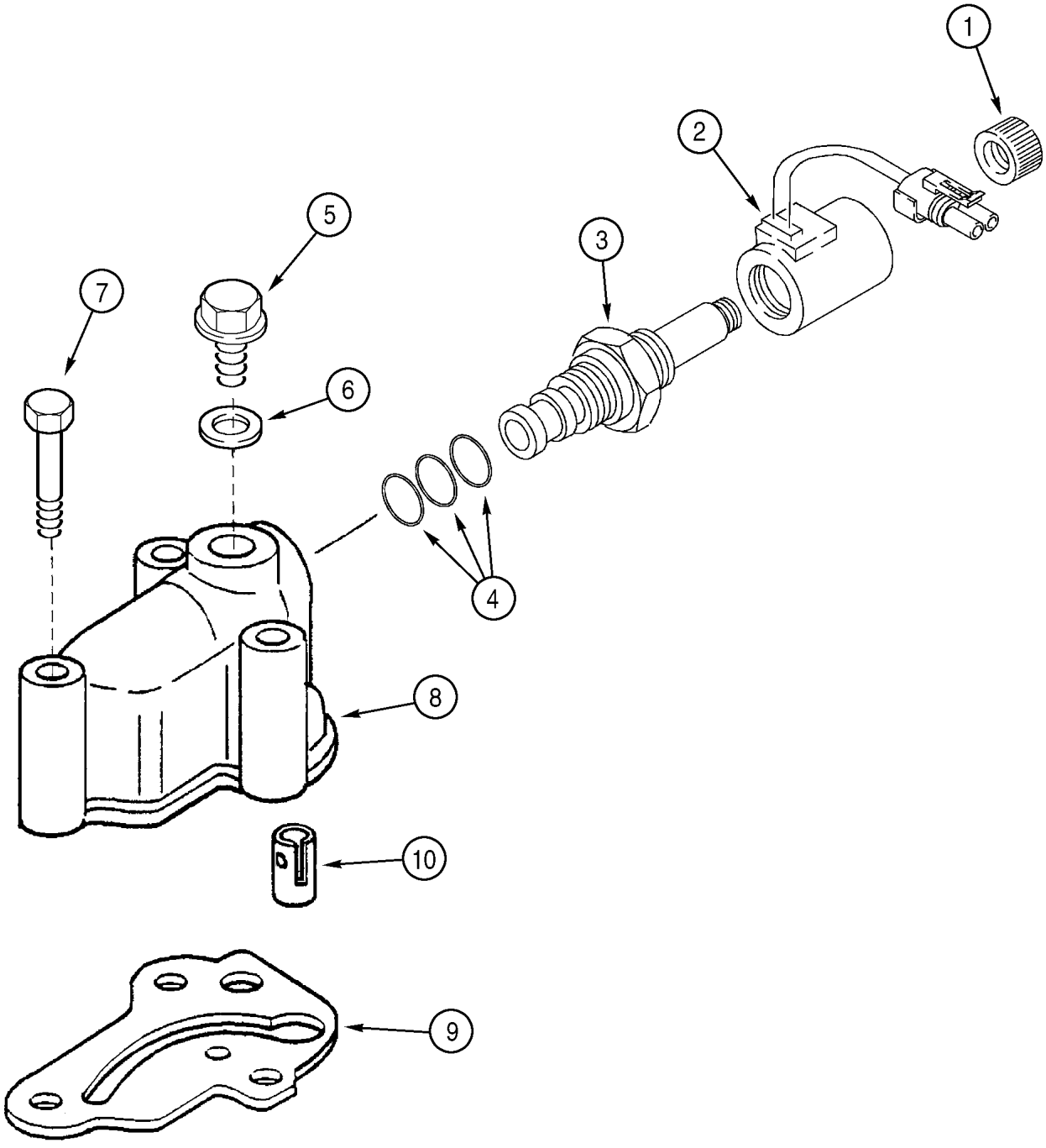
1
2
3
4
5
6
7
8
9
10

ITEM REF.	PEÇA Nº PART Nº PIEZA Nº PIECE Nº	QDE. QTY. CANT. QTE.	DESCRIÇÃO (Português)	DESCRIPTION (English)	DESCRIPCION (Español)	DESCRIPTION (Français)
	329079A1	1	TRANSMISSÃO 4x4 - Conj. (Nota 1)	TRANSMISSION 4x4 - Assy. (Note 1)	TRANSMISIÓN 4x4 - Conj. (Nota 1)	BOITE VITESSES 4x4 - Ens. (Note 1)
	190432A1	1	VÁLVULA solenóide - Conj.	VALVE solenoid - Assy.	VÁLVULA solenoide - Conj.	VALVE solenoid - Ens.
1	NSS	1	PORCA	NUT	TUERCA	ÉCROU
2	NSS	1	SOLENÓIDE	COIL-solenoid	SOLENOIDE	SOLENOID
3	NSS	1	VÁLVULA-solenóide	VALVE-solenoid	VÁLVULA-solenóide	VALVE-solenoid
4	181149A1	1	JOGO VEDADORES (Nota 2)	SEAL KIT (Note 2)	JUEGO VEDACIÓN (Nota 2)	JEU d'etancheite (Note 2)
5	181100A1	1	BUJÃO	PLUG	TAPÓN	BOUCHON
6	934667R1	1	ARRUELA-especial	WASHER-special	ARANDELA-especial	RONDELLE-spécial
7	814-8060	3	PARAFUSO	BOLT	TORNILLO	VIS
8	321428A1	1	CORPO-valv. solenóide	BODY-solenoid valve	CUERPO-valvula solenoide	CORPS-valv.solenoid
9	366910A1	1	JUNTA	GASKET	JUNTA	JOINT
10	190431A1	1	VÁLVULA-solenóide	VALVE-solenoid	VÁLVULA-solenóide	VALVE-solenoid

Nota 1: A partir do nº de série / A partir del nº de série JHF0027640—>646/682—> (580L 4x4)
Note 1: Starting with serial nº / A partir du nº de série JHF0027640—>646/682—> (580L 4x4)

Nota 2: Jogo de anéis 181149A1, composto por anéis 238-5014 (1), 238-5015 (1) e 237-6010 (1)
Note 2: Seal kit 181149A1, composed by rings 238-5014 (1), 238-5015 (1) e 237-6010 (1)
Nota 2: Juego de anillos 181149A1, composto por anillos 238-5014 (1), 238-5015 (1) e 237-6010 (1)
Nota 2: Jeu de segments 181149A1, composé par segments 238-5014 (1), 238-5015 (1) e 237-6010 (1)

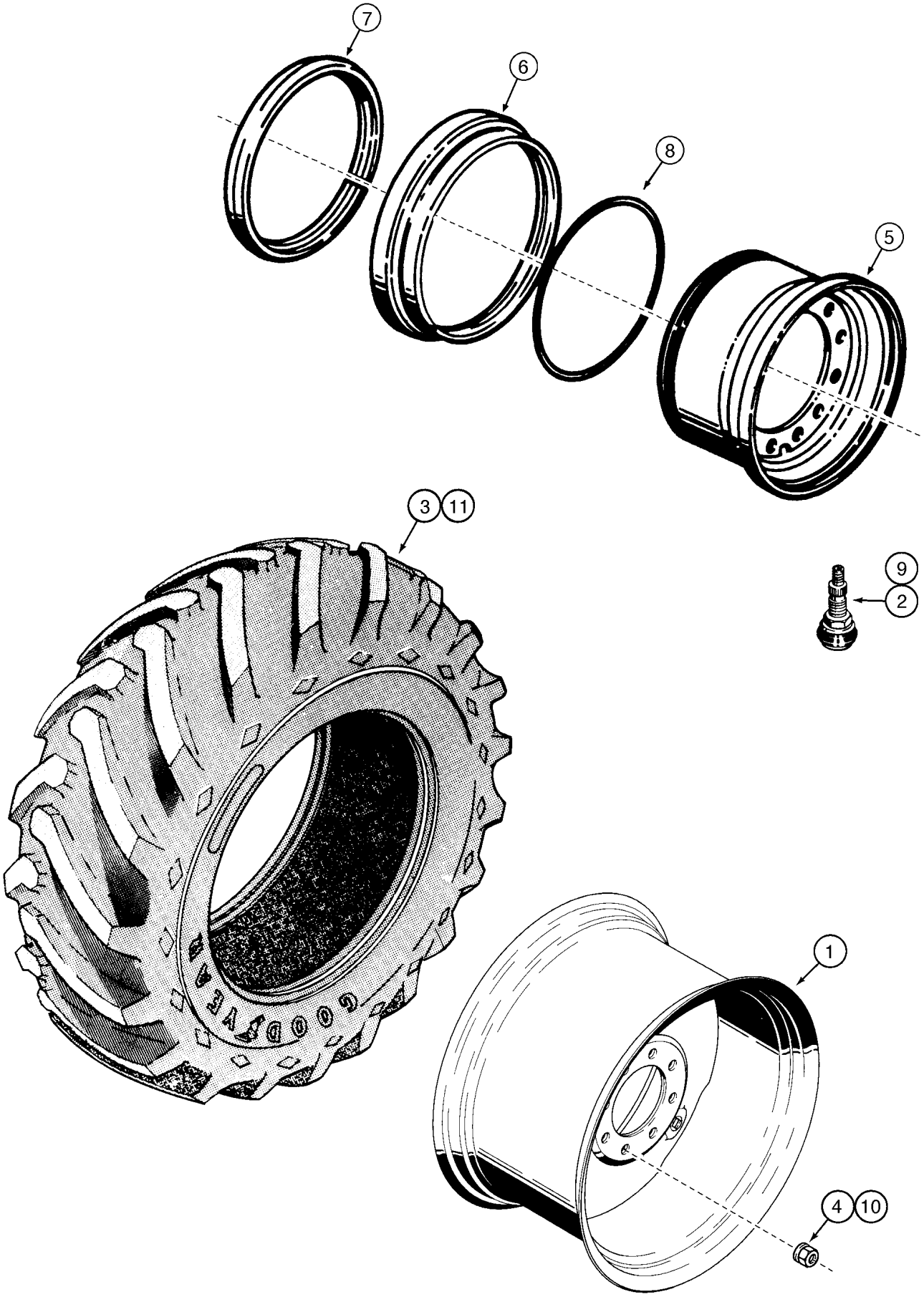
7
6
8
5
3
11
9
2
1
4
10

ITEM REF.	PEÇA Nº PART Nº PIEZA Nº PIECE Nº	QDE. QTY. CANT. QTE.	DESCRIÇÃO (Português)	DESCRIPTION (English)	DESCRIPCION (Español)	DESCRIPTION (Français)
			MODELOS 4x2	4x2 MODELS	MODELOS 4x2	MODÈLES 4x2
1	148279A1	2	RODA (24xW15L) (STD) (Nota 1)	WHEEL (24xW15L) (STD) (Note 1)	RUEDA (24xW15L) (STD) (Nota 1)	ROUE (24xW15L) (STD) (Note 1)
2	A20058	2	VÁLVULA	VALVE	VÁLVULA	VALVE
3	282849A1	2	PNEU (17,5x24-12) Galaxy (STD) (Nota 1)	TIRE (17,5x24-12) Galaxy (STD) (Note 1)	NEUMÁTICO (17,5x24-12) Galaxy (STD) (Nota 1)	PNEU (17,5x24-12) Galaxy (STD) (Note 1)
3	371-9410	2	PNEU (17,5x24-10) (OPC) (Nota 1)	TIRE (17,5x24-10) (OPC) (Note 1)	NEUMÁTICO (17,5x24-10) (OPC) (Nota 1)	PNEU (17,5x24-10) (OPC) (Note 1)
4	147496A1	20	PORCA	NUT	TUERCA	ÉCROU
	148679A1	2	RODA (14x25/1,5) - Conj. (OPC) (Nota 2)	WHEEL (14x25/1,5) - Assy. (OPC) (Note 2)	RUEDA (14x25/1,5) - Conj. (OPC) (Nota 2)	ROUE (14x25/1,5) - Ens. (OPC) (Note 2)
5	148680A1	1	RODA (14x25/1,5)	WHEEL (14x25/1,5)	RUEDA (14x25/1,5)	ROUE (14x25/1,5)
6	148681A1	1	ANEL-lateral	RING-side	ANILLO-lateral	SEGMENT-latéral
7	148682A1	1	ANEL-segurança	RING-safety	ANILLO-seguridad	SEGMENT-sécurité
8	A19101	1	ANEL-O	O-RING	ANILLO-O	JOINT TORIQUE
9	A20058	1	VÁLVULA	VALVE	VÁLVULA	VALVE
10	147496A1	10	PORCA	NUT	TUERCA	ÉCROU
11	371-8051	2	PNEU (17,5x25-12L2) GOODYEAR(OPC)(Nota 2)	TIRE (17,5x25-12L2) GOODYEAR(OPC)(Nota 2)	NEUMÁTICO (17,5x25-12L2) GOODYEAR(OPC)(Nota 2)	PNEU (17,5x25-12L2) GOODYEAR(OPC)(Nota 2)
			MODELOS 4x4	4x4 MODELS	MODELOS 4x4	MODÈLES 4x4
1	148281A1	2	RODA (24xW16L) (OPC) (Nota 1)	WHEEL (24xW16L) (OPC) (Note 1)	RUEDA (24xW16L) (OPC) (Nota 1)	ROUE (24xW16L) (OPC) (Note 1)
2	A20058	2	VÁLVULA	VALVE	VÁLVULA	VALVE
3	282859A1	2	PNEU (19,5x24-14) Galaxy (OPC) (Nota 1)	TIRE (19,5x24-14) Galaxy (OPC) (Note 1)	NEUMÁTICO (19,5x24-14) Galaxy (OPC) (Nota 1)	PNEU (19,5x24-14) Galaxy (OPC) (Note 1)
3	371-9430	2	PNEU (19,5x24-10) Goodyear (OPC) (Nota 1)	TIRE (19,5x24-10) Goodyear (OPC) (Note 1)	NEUMÁTICO (19,5x24-10) Goodyear (OPC) (Nota 1)	PNEU (19,5x24-10) Goodyear (OPC) (Note 1)
4	147496A1	20	PORCA	NUT	TUERCA	ÉCROU
	148679A1	2	RODA (14x25/1,5) - Conj. (STD) (Nota 2)	WHEEL (14x25/1,5) - Assy. (STD) (Nota 2)	RUEDA (14x25/1,5) - Conj. (STD) (Nota 2)	ROUE (14x25/1,5) - Ens. (STD) (Nota 2)
5	148680A1	1	RODA - Conj.	WHEEL - Assy.	RUEDA - Conj.	ROUE - Ens.
6	148681A1	1	ANEL-lateral	RING-side	ANILLO-lateral	SEGMENT-latéral
7	148682A1	1	ANEL-segurança	RING-safety	ANILLO-seguridad	SEGMENT-sécurité
8	A19101	1	ANEL-O	O-RING	ANILLO-O	JOINT TORIQUE
9	A20058	1	VÁLVULA	VALVE	VÁLVULA	VALVE
10	147496A1	10	PORCA	NUT	TUERCA	ÉCROU
11	371-8051	2	PNEU (17,5x25-12L2) GOODYEAR(STD)(Nota 2)	TIRE (17,5x25-12L2) GOODYEAR(STD)(Note 2)	NEUMÁTICO (17,5x25-12L2) GOODYEAR(STD)(Nota 2)	PNEU (17,5x25-12L2) GOODYEAR(STD)(Note 2)

Nota 1: Pneus item 3 montados apenas nas rodas item 1, STD 4x2 e OPC 4x4
Note 1: Tires item 3 assembled only on wheels item 1, STD 4x2 and OPC 4x4
Nota 1: Neumáticos iten 3 montados solamente en las ruedas iten 1, STD 4x2 y OPC 4x4
Note 1: Pneus iten 3 monté seulement em roues iten 1, STD 4x2 et OPC 4x4

Nota 2: Pneus item 11 montados apenas nas rodas 148679A1, STD 4x4 e OPC 4x2
Note 2: Tires item 11 assembled only on wheels 148679A1, STD 4x4 and OPC 4x2
Nota 2: Neumáticos iten 11 montados solamente en las ruedas 148679A1, STD 4x4 y OPC 4x2
Note 2: Pneus iten 1 monté seulement em roues 148679A1, STD 4x4 et OPC 4x2

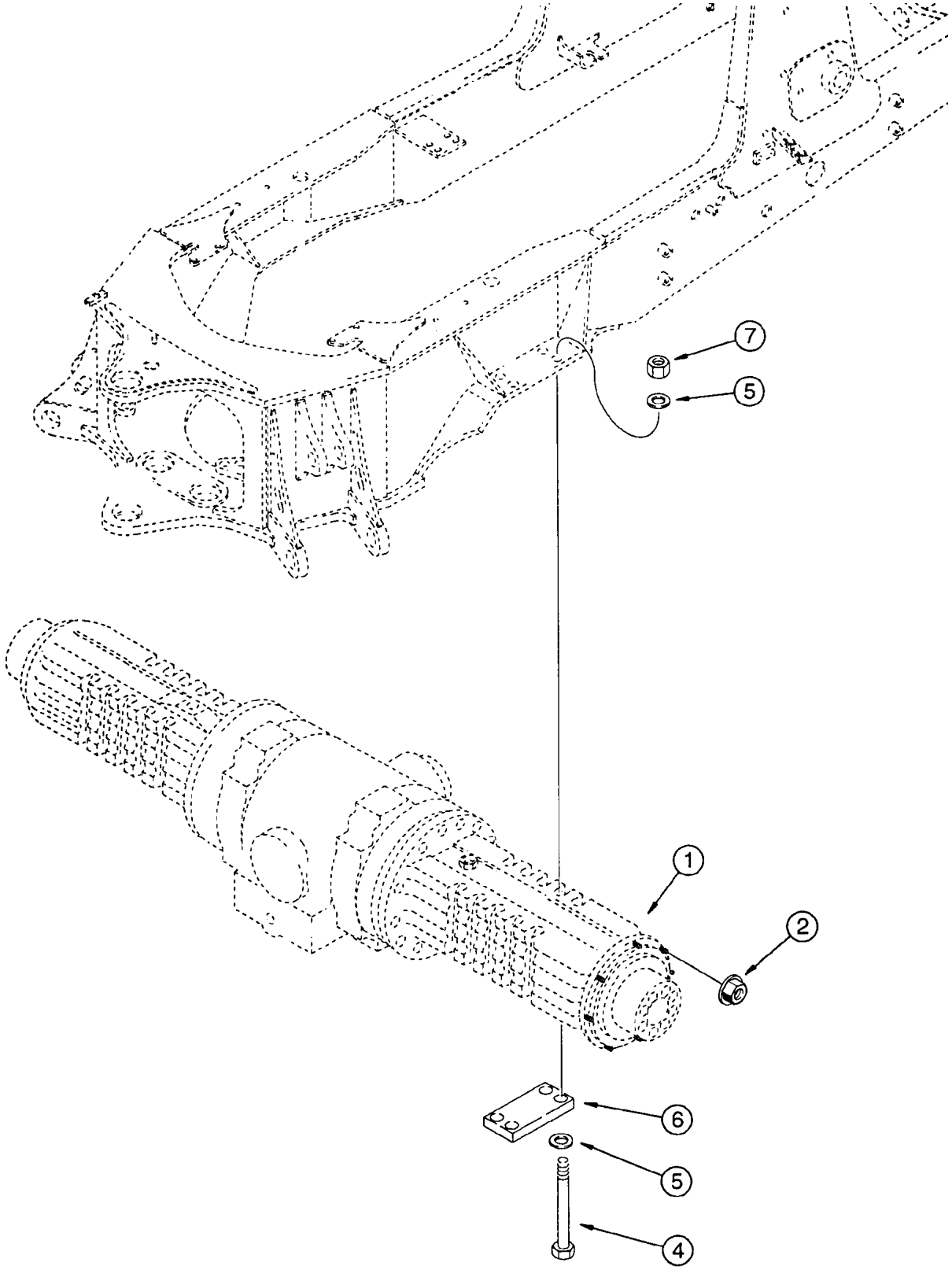
7
5
1
2
6
5
4

ITEM REF.	PEÇA Nº PART Nº PIEZA Nº PIECE Nº	QDE. QTY. CANT. QTE.	DESCRIÇÃO (Português)	DESCRIPTION (English)	DESCRIPCION (Español)	DESCRIPTION (Français)
1	279172A1	1	EIXO TRASEIRO - Conj. (P.6-54/62, 7-2/4) (Nota 1)	REAR AXLE - Assy. (P.6-54/62, 7-2/4) (Note 1)	EJE TRASERO - Conj. (P.6-54/62, 7-2/4) (Nota 1)	ARBRE ARRIÈRE - Ens. (P.6-54/62, 7-2/4) (Note 1)
1	319063A1	1	EIXO TRASEIRO - Conj. (P.6-54B, 56B, 58B, 60B, 62B, 7-2B, 7-4B) (Nota 2)	REAR AXLE - Assy. (P.6-54B, 56B, 58B, 60B, 62B, 7-2B, 7-4B) (Note 2)	EJE TRASERO - Conj. (P.6-54B, 56B, 58B, 60B, 62B, 7-2B, 7-4B) (Nota 2)	ARBRE ARRIÈRE - Ens. (P.6-54B, 56B, 58B, 60B, 62B, 7-2B, 7-4B) (Note 2)
2	147496A1	20	PORCA	NUT	TUERCA	ECROU
4	827-20230	8	PARAFUSO	BOLT	TORNILLO	VIS
5	896-11020	16	ARRUELA	WASHER	ARANDELA	RONDELLE
6	117933A1	2	PLACA	PLATE	PLACA	PLAQUE
7	829-1420	8	PORCA	NUT	TUERCA	ECROU

Nota 1: Até o nº de série / Hasta el nº de série —> JHF0037664 (580L 4x2), —> JHF0027717 (580L 4x4)
Note 1: Up to serial nº / Jusq'au nº de série —> JHF0037664 (580L 4x2), —> JHF0027717 (580L 4x4)

Nota 2: A partir do nº de série / A partir del nº de série JHF0037665—> (580L 4x2), JHF0027718—> (580L 4x4)
Note 2: Starting with serial nº / A partir du nº de série JHF0037665—> (580L 4x2), JHF0027718—> (580L 4x4)

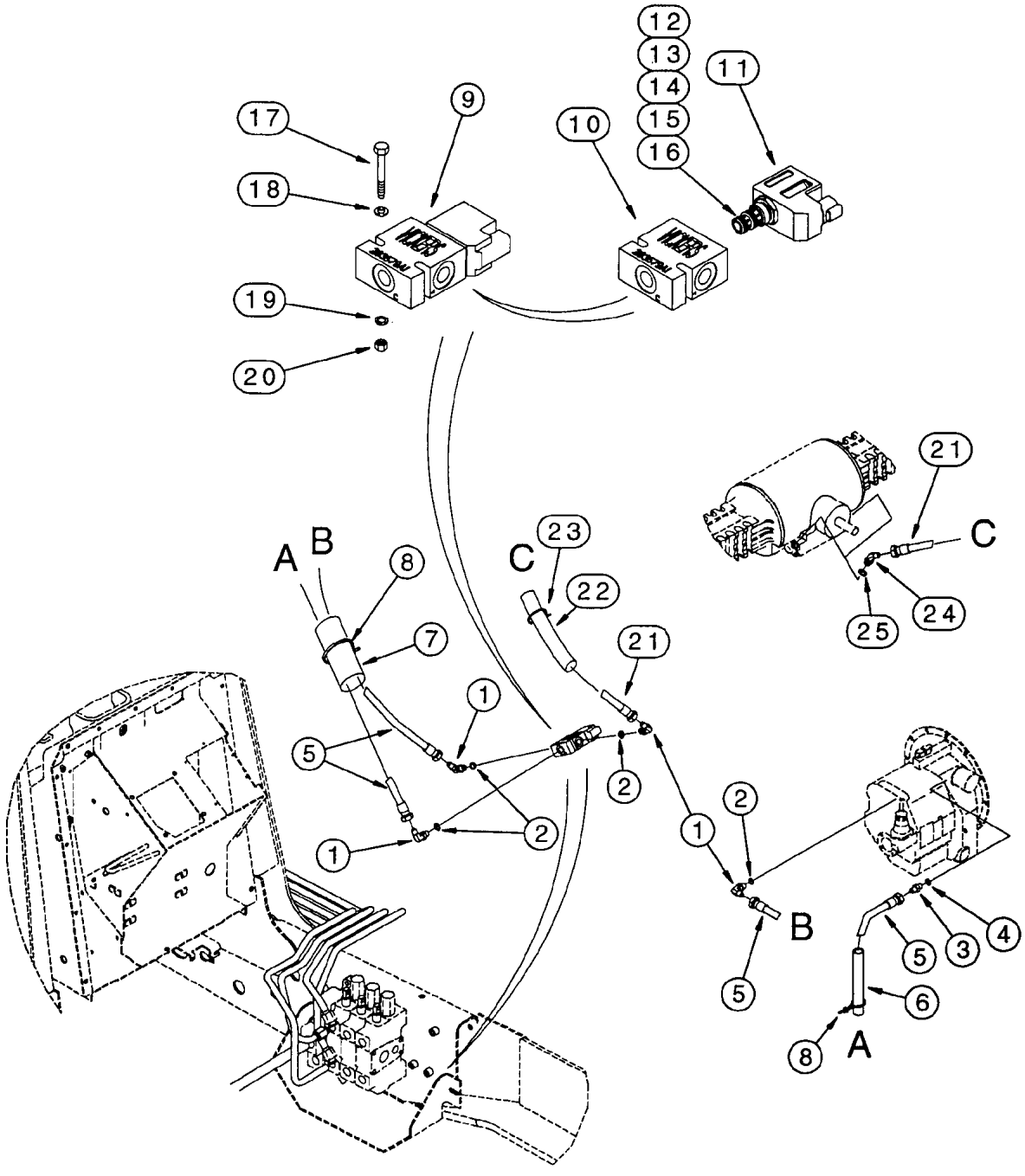
12
13
14
15
16
11
17
9
10
18
19
20
21
C
23
22
A
B
8
7
1
5
2
24
25
B
3
4
6
A

ITEM REF.	PEÇA Nº PART Nº PIEZA Nº PIECE Nº	QDE. QTY. CANT. QTE.	DESCRIÇÃO (Português)	DESCRIPTION (English)	DESCRIPCION (Español)	DESCRIPTION (Français)
1	218-5105	4	COTOVELO	ELBOW	CODO	RACCORD COUDE
2	237-6006	1	ANEL-O	O-RING	ANEL-O	JOINT TORIQUE
3	218-5057	1	ADAPTADOR	ADAPTER	ADAPTADOR	ADAPTEUR
4	237-6006	1	ANEL-O	O-RING	ANEL-O	JOINT TORIQUE
5	304019A1	2	MANGUEIRA 1200mm	HOSE 1200mm	MANGUERA	TUYAU
6	D132982	1	LUVA (Nota 1)	SLEEVE (Note 1)	MANGUITO (Nota 1)	MANCHON (Note 1)
7	130048A1	1	LUVA (Nota 1)	SLEEVE (Note 1)	MANGUITO (Nota 1)	MANCHON (Note 1)
8	L11541	2	CINTA	STRAP	PRECINTA	BANDE
9	283579A1	1	VÁLVULA-Conj.	VALVE-Assy.	VÁLVULA-Conj.	VALVE-Ens.
10	297255A1	1	BLOCO válvula	MANIFOLD	BLOCO	BLOCK
11	184505A1	1	SOLENÓIDE-Conj. 12V	SOLENOID-Assy. 12V	SOLENOIDE-Conj. 12V	SOLENOID-Ens. 12V
12	237-6008	1	ANEL-O	O-RING	ANEL-O	JOINT
13	238-5013	1	ANEL-O	O-RING	ANEL-O	JOINT
14	238-5014	1	ANEL-O	O-RING	ANEL-O	JOINT
15	NSS	1	VÁLVULA	VALVE	VÁLVULA	VALVE
16	NSS	1	BOBINA	COIL	BOBINA	BOBINE
17	814-6050	2	PARAFUSO	BOLT	TORNILLO	VIS
18	895-11006	2	ARRUELA	WASHER	ARANDELA	RONDELLE
19	892-11006	2	ARRUELA	WASHER	ARANDELA	RONDELLE
20	829-1406	2	PORCA	NUT	TUERCA	ECROU
21	304020A1	1	MANGUEIRA	HOSE	MANGUERA	TUYAU
22	D132982	1	LUVA (Nota 1)	SLEEVE (Note 1)	MANGUITO (Nota 1)	MANCHON (Note 1)
23	L18337	1	CINTA (Nota 1)	STRAP (Note 1)	PRECINTA (Nota 1)	BANDE (Note 1)
24	218-5135	1	COTOVELO	ELBOW	CODO	RACCORD COUDE
25	237-6006	1	ANEL-O	O-RING	ANEL-O	JOINT TORIQUE

Nota: Trans. 4x2 (123842A2) até nº de série—>JHF0037625/627/629 / Trans. 4x4 (123843A2) até nº de série—>JHF0027627 (Bloqueio do diferencial com válvula NÃO integrada na transmissão)
Note: Trans. 4x2 (123842A2) up to serial nº—>JHF0037625/627/629 / Trans. 4x4 (123843A2) up to serial nº—>JHF0027627 (Differential lock with valve NOT integrated on transmission)
Nota: Trans. 4x2 (123842A2) hasta nº de serie—>JHF0037625/627/629 / Trans. 4x4 (123843A2) hasta nº de serie—>JHF0027627 (Traba del diferencial con válvula NO integrada en la transmisión)
Note: Trans. 4x2 (123842A2) jusq'a nº de serie—>JHF0037625/627/629 / Trans. 4x4(123843A2) jusq'a nº de serie—>JHF0027627 (Engagement du différentiel avec valve PAS integrée dans la boite de vitesses)

Nota 1: Itens 6,7,22,23 não usados
Note 1: Itens 6,7,22,23 not used
Nota 1: Itens 6,7,22,23 no usados
Note 1: Itens 6,7,22,23 non utilisé

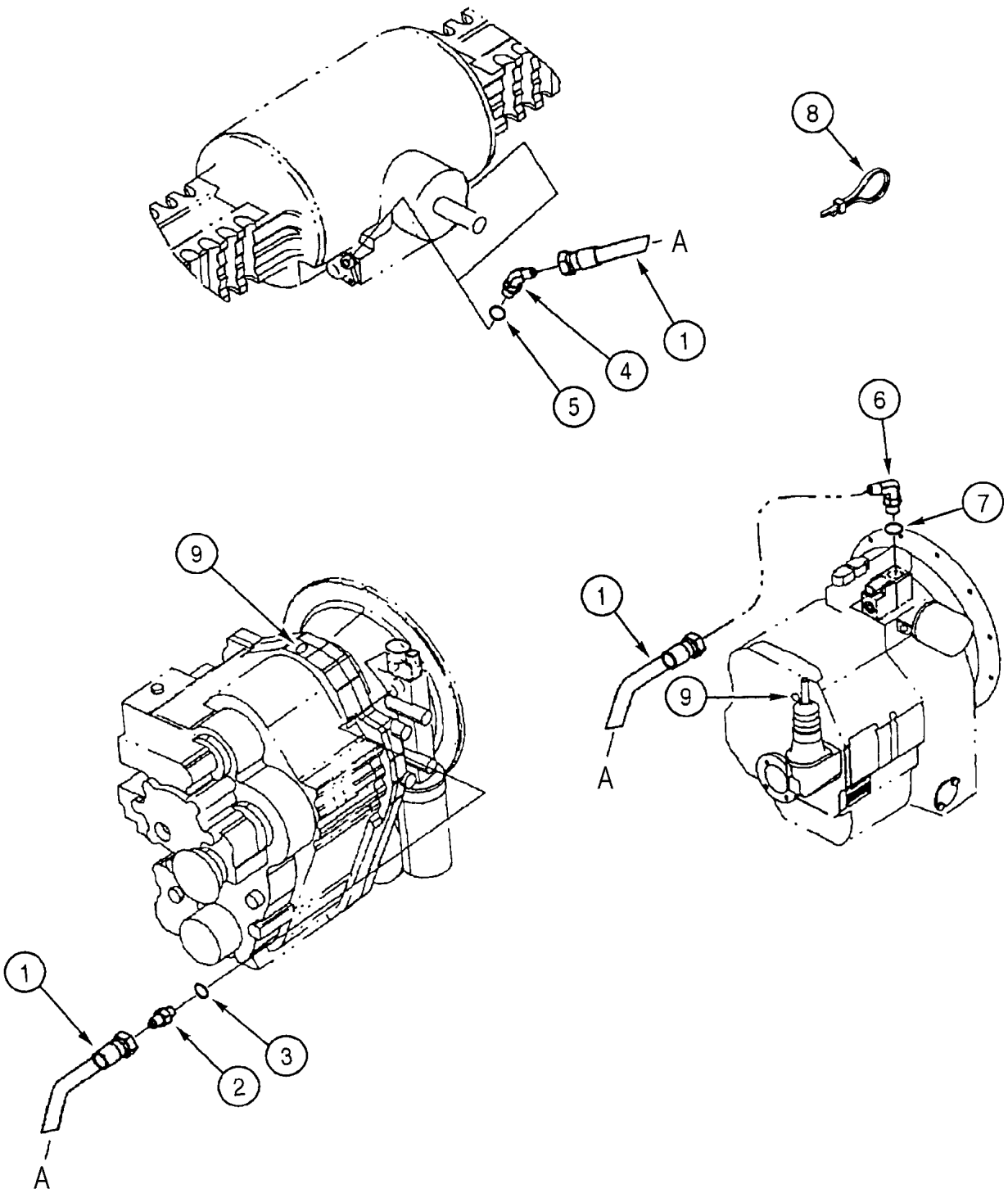
8
A
1
4
5
6
7
9
1
9
A
1
3
2
A

ITEM REF.	PEÇA Nº PART Nº PIEZA Nº PIECE Nº	QDE. QTY. CANT. QTE.	DESCRIÇÃO (Português)	DESCRIPTION (English)	DESCRIPCION (Español)	DESCRIPTION (Français)
1	304019A1	1	MANGUEIRA (1200mm)	HOSE (1200mm)	MANGUERA (1200mm)	TUYAU (1200mm)
2	218-5057	1	ADAPTADOR (Nota 1)	ADAPTER (Note 1)	ADAPTADOR (Nota 1)	ADAPTEUR (Note 1)
3	237-6006	1	ANEL-O (Nota 1)	O-RING (Note 1)	ANILLO-O (Nota 1)	JOINT TORIQUE (Note 1)
4	218-5135	1	COTOVELO 45°	ELBOW 45°	CODO 45°	RACCORD 45°
5	237-6006	1	ANEL-O	O-RING	ANILLO-O	JOINT TORIQUE
6	218-5105	1	COTOVELO 90°	ELBOW 90°	CODO 90°	RACCORD 90°
7	237-6006	1	ANEL-O	O-RING	ANILLO-O	JOINT TORIQUE
8	L18337	1	CINTA - nylon	STRAP - nylon	PRECINTA - nylon	BANDE - nylon
9	E135809	1	BUJÃO	PLUG	TAPÓN	BOUCHON

Nota: A partir do nº de série / A partir del nº de série JHF0037626/628/630—> (580L 4x2)
Note: Starting with serial nº / A partir du nº de série JHF0037626/628/630—> (580L 4x2)
Nota: A partir do nº de série / A partir del nº de série JHF0027628—> (580L 4x4)
Note: Starting with serial nº / A partir du nº de série JHF0027628—> (580L 4x4)

Nota 1: Usados nas transmissões Clark power-shift OPC/ Usados en las transmissiones Clark power-shift OPC
Note 1: Used on Clark power-shift transmission OPC / Utilisé avec las boites de vitesses Clark power-shift OPC

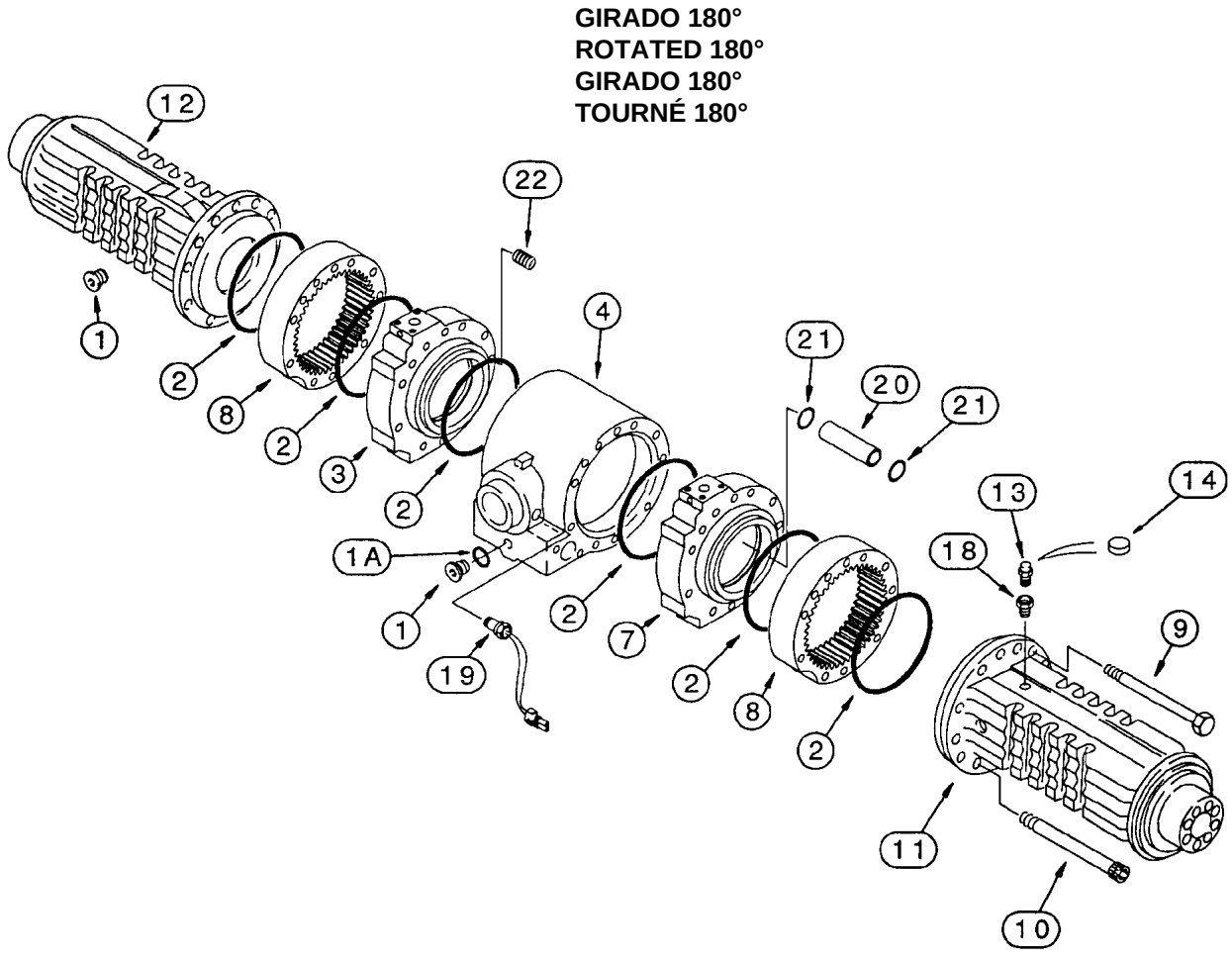
GIRADO 180°
ROTATED 180°
GIRADO 180°
TOURNÉ 180°
12
22
1
2
8
2
3
2
4
21
20
21
13
14
18
1A
1
19
2
7
2
8
2
9
11
10

ITEM REF.	PEÇA Nº PART Nº PIEZA Nº PIECE Nº	QDE. QTY. CANT. QTE.	DESCRIÇÃO (Português)	DESCRIPTION (English)	DESCRIPCION (Español)	DESCRIPTION (Français)
	279172A1	1	EIXO TRASEIRO - Conj. (Nota)	REAR AXLE - Assy. (Note)	EJE TRASERO - Conj. (Nota)	ARBRE ARRIÈRE - Ens. (Note)
1	100557A1	2	BUJÃO	PLUG	TAPÓN	BOUCHON
1A	238-6121	1	ANEL-O	O-RING	ANEL-O	JOINT TORIQUE
2	238-5270	6	ANEL-O	O-RING	ANEL-O	JOINT TORIQUE
3	190457A2	1	CILINDRO LD	CYLINDER RH	GATO LD	VERIM droit
4	222689A1	1	CARCAÇA	HOUSING	CARCAZA	CARCASSE
7	190458A2	1	CILINDRO LE	CYLINDER LH	GATO LI	VERIM gauche
8	190459A1	2	LUVA	SLEEVE	MANGUITO	MANCHON
9	814-14140	22	PARAFUSO	BOLT	TORNILLO	VIS
10	864-12130	4	PARAFUSO	BOLT	TORNILLO	VIS
11	295574A1	1	CARCAÇA LE	HOUSING RH	CARCAZA LI	CARCASSE
12	295573A1	1	CARCAÇA LD	HOUSING LH	CARCAZA LD	CARCASSE
13	1966149C2	1	RESPIRO	BREATHER	RESPIRADERO	RENIFLARD
14	175955A1	1	TAMPA respiro (se usado)	COVER (if used)	TAPA (se usado)	COUVERCLE (si utilisé)
18	E135750	1	EXTENSÃO	EXTENSION	EXTENSION	EXTENSION
19	192481A1	1	INTERRUPTOR óleo	SWITCH	INTERRUPTOR	INTERRUPTEUR
20	222688A1	1	TUBO	TUBE	TUBO	TUBE
21	100760A1	2	ANEL-O	O-RING	ANEL-O	JOINT TORIQUE
22	D142898	2	BUJÃO	PLUG	TAPÓN	BOUCHON

Nota: Até o nº de série / Hasta el nº de série —> JHF0037664 (580L 4x2), —> JHF0027717 (580L 4x4)
Note: Up to serial nº / Jusq'au nº de série —> JHF0037664 (580L 4x2), —> JHF0027717 (580L 4x4)

GIRADO 180°
ROTATED 180°
GIRADO 180°
TOURNÉ 180°

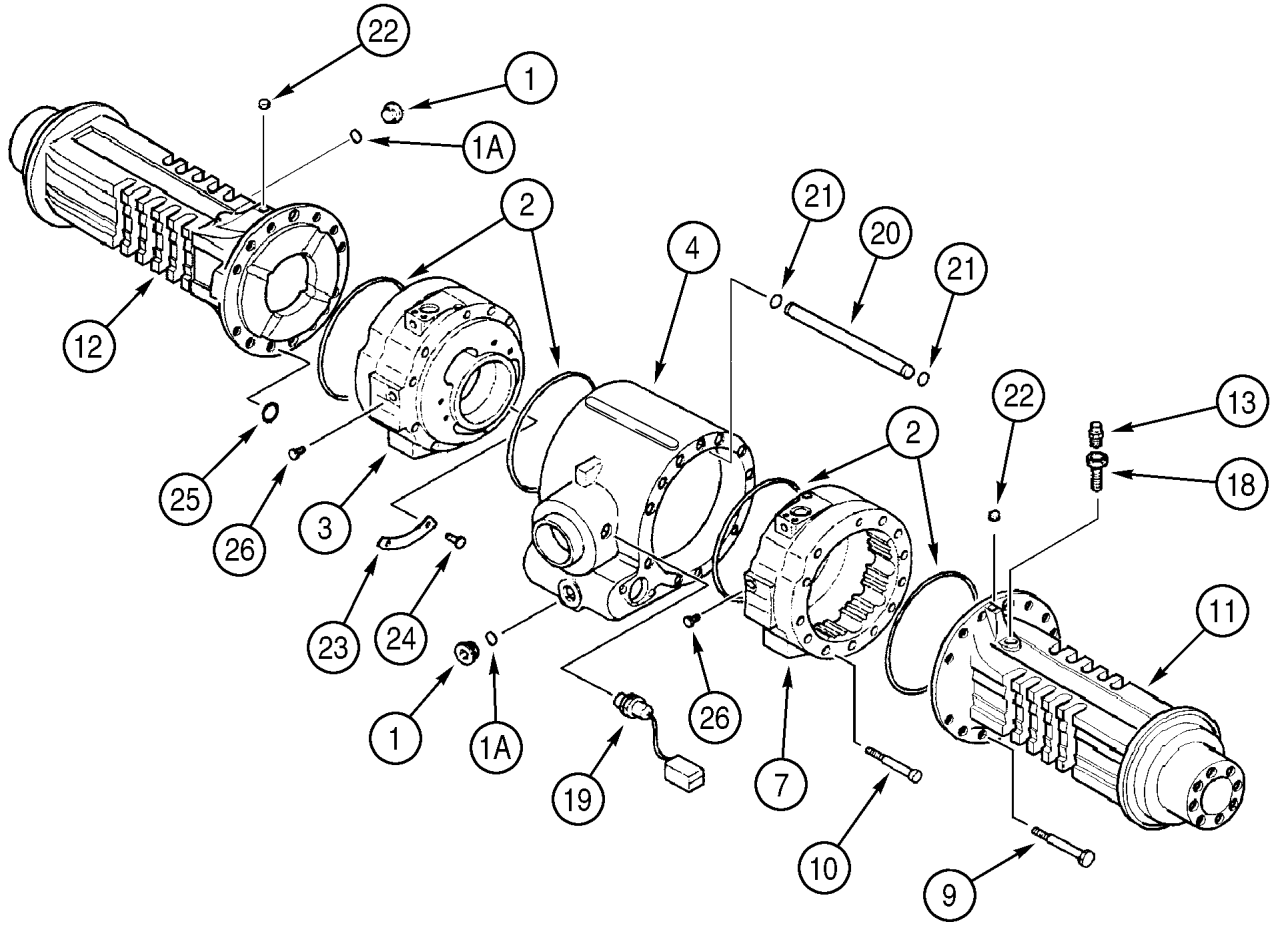

ITEM REF.	PEÇA Nº PART Nº PIEZA Nº PIECE Nº	QDE. QTY. CANT. QTE.	DESCRIÇÃO (Português)	DESCRIPTION (English)	DESCRIPCION (Español)	DESCRIPTION (Français)
	319063A1	1	EIXO - Conj. (Nota 1)	AXLE-Assy. (Note 1)	EJE - Conj. (Nota 1)	ESSIEU - Ens. (Note 1)
1	100557A1	2	BUJÃO-dreno	PLUG-drain	TAPÓN-vaciado	BOUCHON-vidange
1A	238-6121	1	ANEL-O	O-RING	ANILLO-O	JOINT TORIQUE
2	238-5270	6	ANEL-O	O-RING	ANILLO-O	JOINT TORIQUE
3	308038A1	1	CILINDRO-freio LD	CYLINDER-brake RH	CILINDRO-freno der.	CILINDRE-frein droit
4	367175A1	1	CARCAÇA-central	HOUSING-center	CARCASA-central	CARCASSE-central
7	308039A1	1	CILINDRO-freio LE	CYLINDER-brake LH	CILINDRO-freno izq.	CILINDRE-frein gauche
9	814-14140	22	PARAFUSO	BOLT	TORNILLO	VIS
10	864-12130	4	PARAFUSO	BOLT	TORNILLO	VIS
11	358280A1	1	CARCAÇA LE	HOUSING LH	CARCASA Izq.	CARCASSE Gauche
12	358279A1	1	CARCAÇA LD	HOUSING RH	CARCASA Der.	CARCASSE Droite
13	1966149C2	1	RESPIRO	BREATHER	RESPIRADERO	RENIFLARD
18	E135750	1	EXTENSÃO	EXTENSION	EXTENSIÓN	EXTENSIÓN
19	192481A1	1	INTERRUPTOR-temperatura do óleo	SWITCH-oil temperature	INTERRUPTOR-temperatura del aceite	INTERRUPTEUR-température d'huile
20	346584A1	1	TUBO	TUBE	TUBO	TUBE
21	346583A1	2	ANEL-O	O-RING	ANILLO-O	JOINT TORIQUE
22	D142898	2	BUJÃO (Nota 2)	PLUG (Note 2)	TAPÓN (Nota 2)	BOUCHON (Note 2)
23	347959A1		DISCO-cilindro freio	PLATE-brake cylinder	DISCO-cilindro freno	DISQUE-cilindre frein
24	347960A1	1	REBITE	RIVET	REMACHE	RIVET
25	P2230493		ANEL-O	O-RING	ANILLO-O	JOINT TORIQUE
26	294245A1	1	BUJÃO (Nota 2)	PLUG (Note 2)	TAPÓN (Nota 2)	BOUCHON (Note 2)

Nota 1: A partir do nº de série / A partir del nº de série JHF0037665—> (580L 4x2), JHF0027718—> (580L 4x4)
Note 1: Starting with serial nº / A partir du nº de série JHF0037665—> (580L 4x2), JHF0027718—> (580L 4x4)

Nota 2: Se usado
Note 2: If used
Nota 2: Si usado
Note 2: Si utilisé

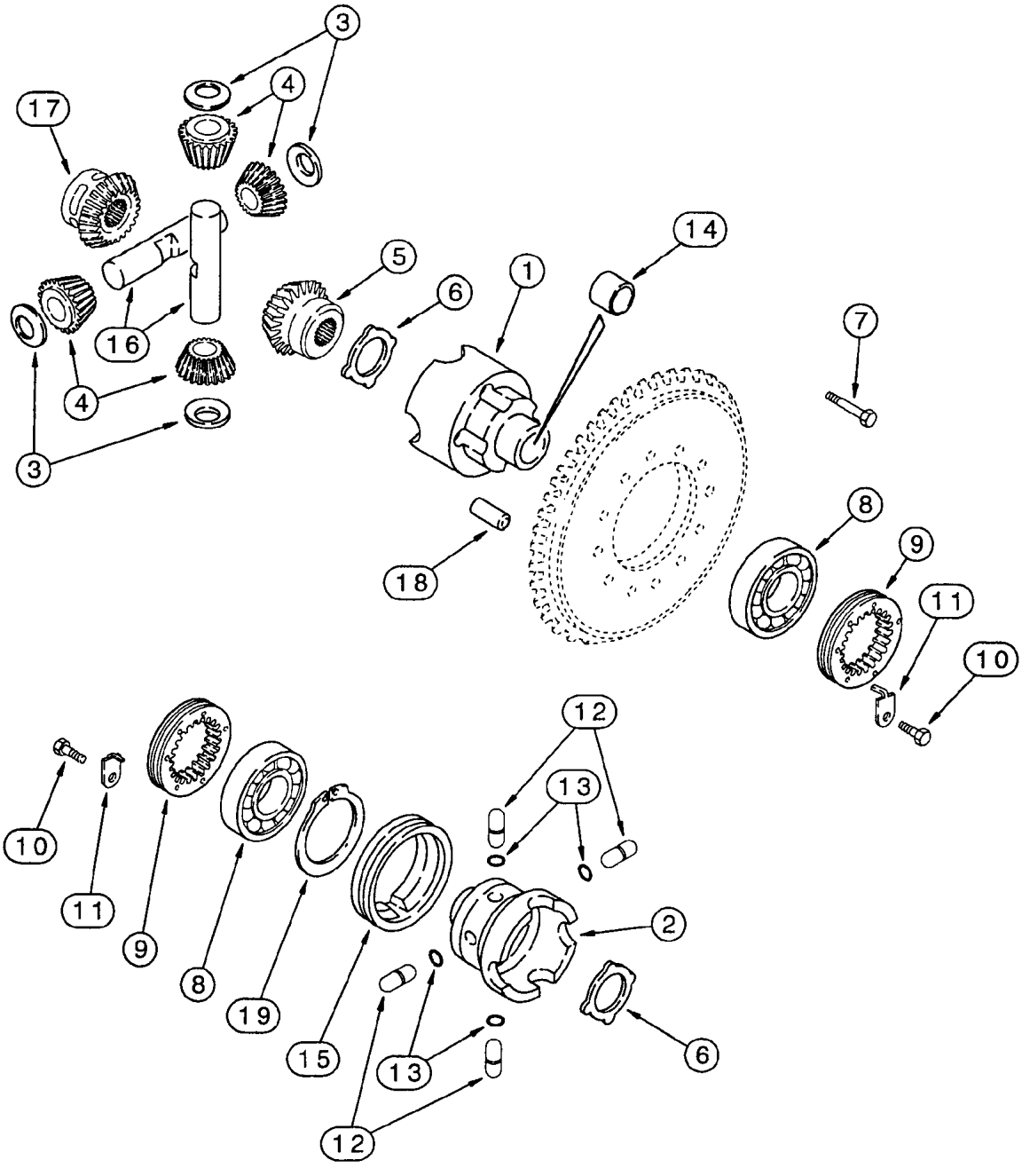
3
4
17
16
5
6
1
14
7
18
8
9
11
10
12
13
2
15
19

ITEM REF.	PEÇA Nº PART Nº PIEZA Nº PIECE Nº	QDE. QTY. CANT. QTE.	DESCRIÇÃO (Português)	DESCRIPTION (English)	DESCRIPCION (Español)	DESCRIPTION (Français)
	279172A1	1	EIXO TRASEIRO - Conj. (Nota 1)	REAR AXLE - Assy. (Note 1)	EJE TRASERO - Conj. (Nota 1)	ARBRE ARRIÈRE - Ens. (Note 1)
	292268A1	1	CARCAÇA	HOUSING	CARCAZA	CARCASSE
1	NSS	1	CARCAÇA	HOUSING	CARCAZA	CARCASSE
2	NSS	1	CARCAÇA	HOUSING	CARCAZA	CARCASSE
3	E135777	4	ARRUELA	WASHER	ARANDELA	RONDELLE
4	190471A1	4	ENGRENAGEM (Z=12)	GEAR (Z=12)	ENGRANAJE (Z=12)	PIGNON (Z=12)
5	D142971	1	ENGRENAGEM	GEAR	ENGRANAJE	PIGNON
6	190469A1	2	ARRUELA	WASHER	ARANDELA	RONDELLE
7	S300976	10	PARAFUSO	BOLT	TORNILLO	VIS
8	E135785	2	ROLAMENTO	BEARING	RODAMIENTO	ROULEMENT
9	P3034505	2	ANEL	RING	ANILLO	SEGMENT
10	112486A1	2	PARAFUSO	BOLT	TORNILLO	VIS
11	175959A1	2	SUPORTE trava	BRACKET	SOPORTE	SUPPORT
12	292207A1	4	PINO	PIN	PASADOR	CHEVILLE
13	292208A1	4	ANEL-O	O-RING	ANEL-O	JOINT TORIQUE
14	190452A1	2	BUCHA	BUSHING	BUJE	DOUILLE
15	191067A1	1	LUVA	SLEEVE	MANGUITO	MANCHON
16	190468A1	2	EIXO	SHAFT	EJE	ARBRE
17	292890A1	1	ENGRENAGEM	GEAR	ENGRANAJE	PIGNON
18	D143033	2	PINO	PIN	PASADOR	CHEVILLE
19	175961A1	1	ANEL	RING	ANILLO	SEGMENT
	294192A1	1	JOGO engrenagens (Nota 2)	SET gears (Note 2)	JUEGO (Nota 2)	SET (Note 2)

Nota 1: Até o nº de série / Hasta el nº de série —> JHF0037664 (580L 4x2), —> JHF0027717 (580L 4x4)
Note 1: Up to serial nº / Jusq'au nº de série —> JHF0037664 (580L 4x2), —> JHF0027717 (580L 4x4)

Nota 2: Inclui / Incluye 3,4,5,6,16,17
Note 2: Includes / Comprend 3,4,5,6,16,17

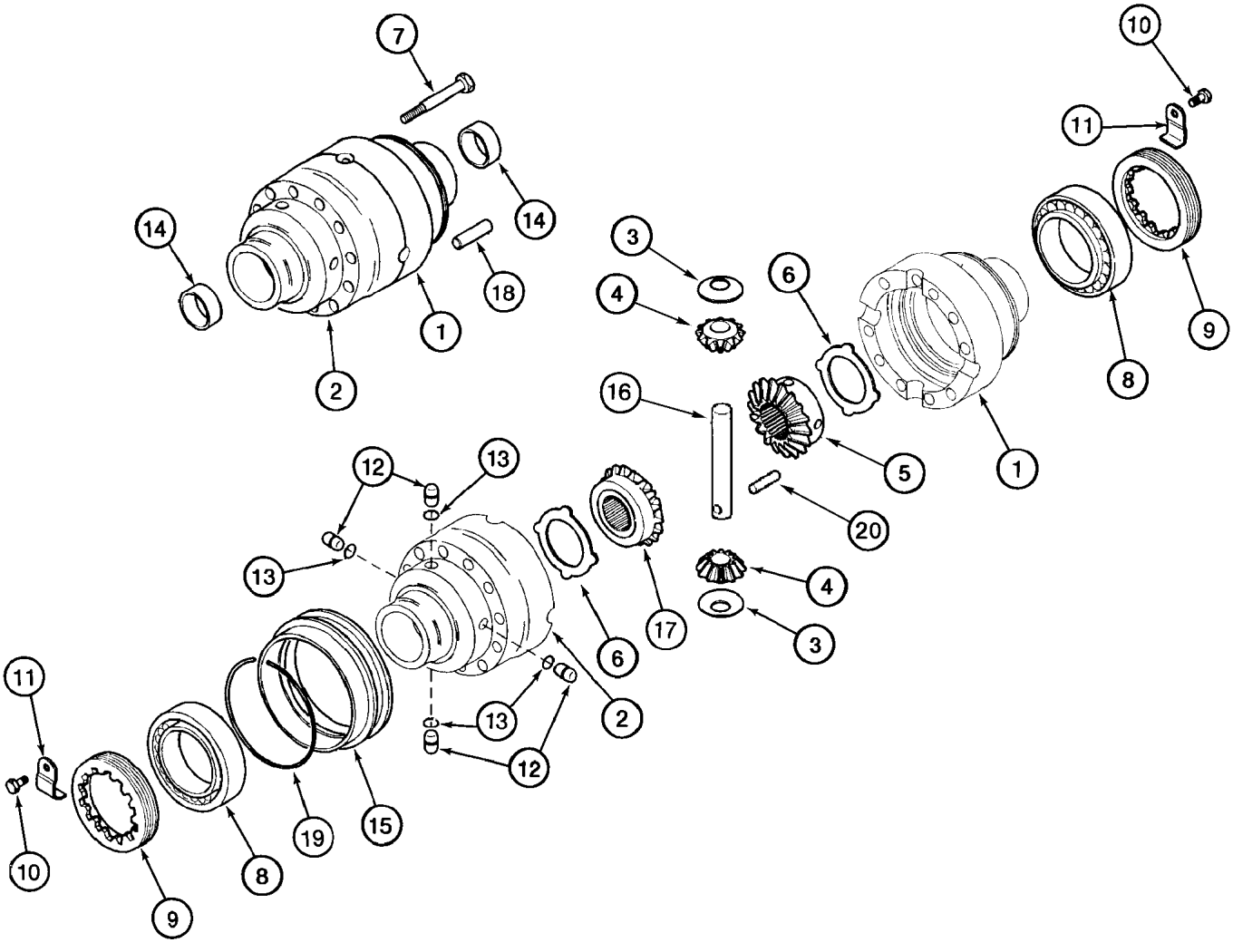
7
14
14
18
1
2
3
4
6
16
5
20
1
10
11
9
8
12
13
13
17
4
3
6
2
13
12
11
10
9
8
19
15

ITEM REF.	PEÇA Nº PART Nº PIEZA Nº PIECE Nº	QDE. QTY. CANT. QTE.	DESCRIÇÃO (Português)	DESCRIPTION (English)	DESCRIPCION (Español)	DESCRIPTION (Français)
	319063A1	1	EIXO - Conj. (Nota 1)	AXLE-Assy. (Note 1)	EJE - Conj. (Nota 1)	ESSIEU - Ens. (Note 1)
	292268A1	1	CARCAÇA DIFERENCIAL - Conj.	DIFFERENTIAL HOUSING - Assy.	CARCASA DIFERENCIAL - Conj.	CARCASSE DIFFERENTIEL - Ens.
1	NSS	1	CARCAÇA DIFERENCIAL	DIFFERENTIAL HOUSING	CARCASA DIFERENCIAL	CARCASSE DIFFERENTIEL
2	NSS	1	CARCAÇA DIFERENCIAL	DIFFERENTIAL HOUSING	CARCASA DIFERENCIAL	CARCASSE DIFFERENTIEL
3	E135777	2	ARRUELA-encosto	WASHER-thrust	ARANDELA-apoyo	RONDELLE-d'appui
4	NSS	2	ENGRENAGEM-solar (Z=12)	GEAR-sun (Z=12)	ENGRANAJE-solar (Z=12)	ENGRENAGE-solaire (Z=12)
5	NSS	1	ENGRENAGEM-satélite	GEAR-satelite	ENGRANAJE-satélite	ENGRENAGE-satelite
6	NSS	2	ARRUELA-encosto	WASHER-thrust	ARANDELA-apoyo	RONDELLE-d'appui
7	S300976	10	PARAFUSO	BOLT	TORNILLO	VIS
8	E135785	2	ROLAMENTO	BEARING	RODAMIENTO	ROULEMENT
9	P3034505	2	ANEL-trava	RING-lock	ANILLO-seguridad	ANNEAU-sécurité
10	112486A1	2	PARAFUSO	BOLT	TORNILLO	VIS
11	175959A1	2	SUPORTE	BRACKET	SOPORTE	SUPPORT
12	292207A1	4	PINO-carcaça	PIN-housing	PASADOR-carcasa	GOUPILLE-carcasse
13	292208A1	4	ANEL-O - pino	O-RING-pin	ANILLO-O - passador	JOINT TORIQUE - axe
14	190452A1	2	BUCHA-carcaça	BUSHING-housing	BUJE-carcasa	DOUILLE-carcasse
15	191067A1	1	LUVA-carcaça	SLEEVE-housing	MANGUITO-carcasa	MANCHON-carcasse
16	NSS	2	EIXO-engrenagem solar	SHAFT-sun gear	EJE-engranaje solar	ARBRE-engren. solaire
17	NSS	1	ENGRENAGEM-satélite	GEAR-satelite	ENGRANAJE-satélite	ENGRENAGE-satelite
18	D143033	2	PINO GUIA	DOWEL PIN	PASADOR GUIA	CHEVILLE GUIDE
19	175961A1	1	ANEL-trava	RING-lock	ANILLO-seguridad	ANNEAU-sécurité
20	838-5840	1	PINO-elástico	PIN-roll	PASADOR-elástico	GOUPILLE-elastique
	367184A1	1	JOGO - engrenagens (Nota 2)	KIT - gear (Note 2)	JUEGO - engranajes (Nota 2)	JEU - engrenages (Note 2)

Nota 1: A partir do nº de série / A partir del nº de série JHF0037665—> (580L 4x2), JHF0027718—> (580L 4x4)
Note 1: Starting with serial nº / A partir du nº de série JHF0037665—> (580L 4x2), JHF0027718—> (580L 4x4)

Nota 2: Inclui / Incluye 3, 4, 5, 6,16,17, 20
Note 2: Includes / Comprend 3, 4, 5, 6,16,17, 20

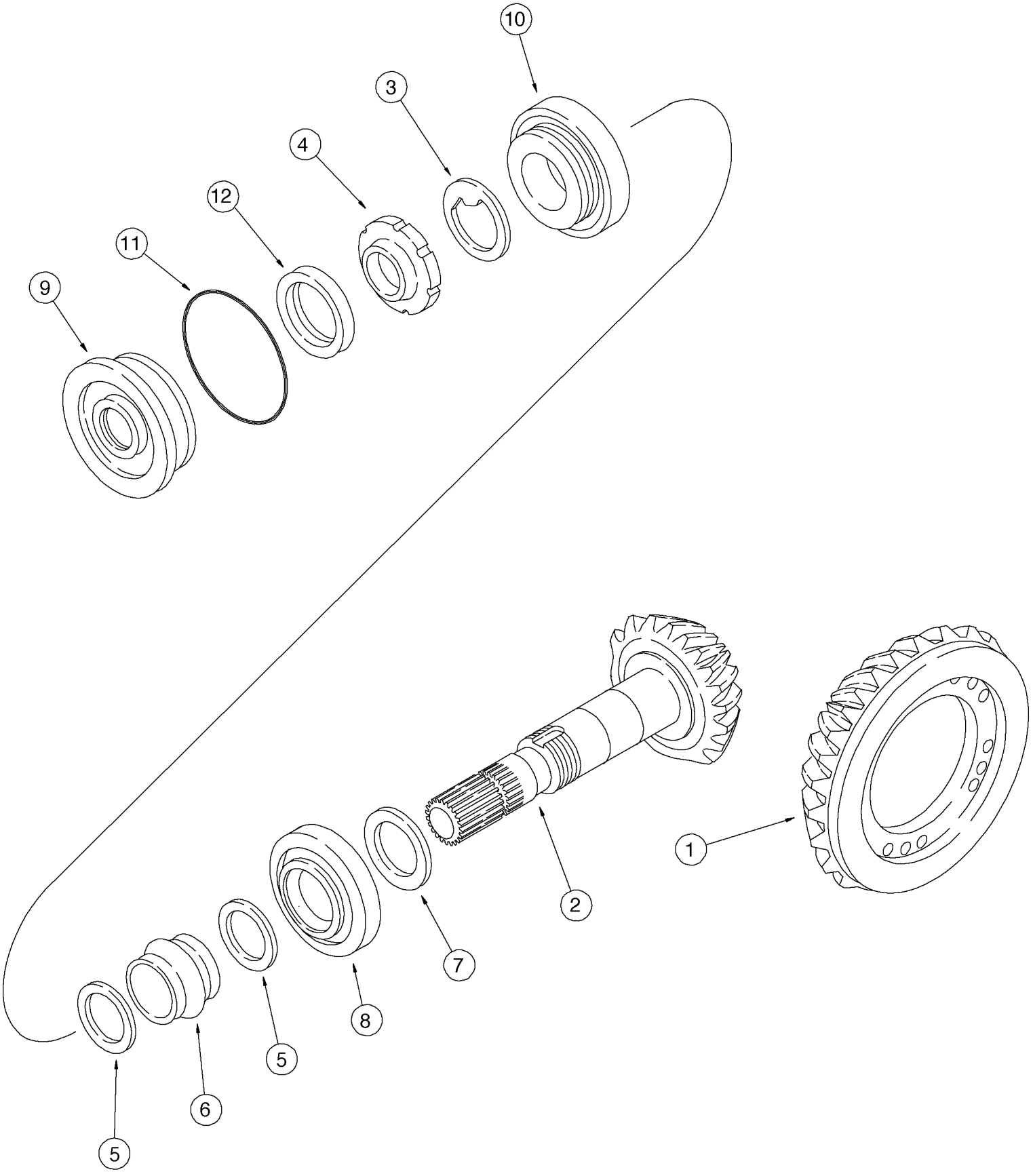
10
3
4
12
11
9
1
2
7
8
5
6
5

ITEM REF.	PEÇA Nº PART Nº PIEZA Nº PIECE Nº	QDE. QTY. CANT. QTE.	DESCRIÇÃO (Português)	DESCRIPTION (English)	DESCRIPCION (Español)	DESCRIPTION (Français)
	279172A1	1	EIXO TRASEIRO - Conj. (Nota)	REAR AXLE - Assy. (Note)	EJE TRASERO - Conj. (Nota)	ESSIEU ARRIÈRE - Ens. (Note)
	175956A1	1	COROA E PINHÃO- Conj.	GEAR & PINION - Assy.	CORONA Y PIÑÓN- Conj.	COURONNE & PIGNON- Ens.
1	NSS	1	COROA	GEAR	CORONA	COURONNE
2	NSS	1	PINHÃO	PINION	PIÑON	PIGNON
3	K261065	1	ARRUELA	WASHER	ARANDELA	RONDELLE
4	K261014	1	ANEL	RING	ANILLO	SEGMENT
5	1349059C1	2	ARRUELA	WASHER	ARANDELA	RONDELLE
6	175957A1	1	ESPAÇADOR- colapsável	SPACER - collapsible	ESPACIADOR	ENTRETOISE
7	190506A1	UQN	CALÇO 0.098 (2.50 mm)	SHIM 0.098 (2.50 mm)	CALZO 0.098 (2.50 mm)	CALE 0.098 (2.50 mm)
7	190508A1	UQN	CALÇO 0.102 (2.60 mm)	SHIM 0.102 (2.60 mm)	CALZO 0.102 (2.60 mm)	CALE 0.102 (2.60 mm)
7	190509A1	UQN	CALÇO 0.106 (2.70 mm)	SHIM 0.106 (2.70 mm)	CALZO 0.106 (2.70 mm)	CALE 0.106 (2.70 mm)
7	190510A1	UQN	CALÇO 0.110 (2.80 mm)	SHIM 0.110 (2.80 mm)	CALZO 0.110 (2.80 mm)	CALE 0.110 (2.80 mm)
7	190511A1	UQN	CALÇO 0.114 (2.90 mm)	SHIM 0.114 (2.90 mm)	CALZO 0.114 (2.90 mm)	CALE 0.114 (2.90 mm)
7	190512A1	UQN	CALÇO 0.118 (3.00 mm)	SHIM 0.118 (3.00 mm)	CALZO 0.118 (3.00 mm)	CALE 0.118 (3.00 mm)
7	190513A1	UQN	CALÇO 0.122 (3.10 mm)	SHIM 0.122 (3.10 mm)	CALZO 0.122 (3.10 mm)	CALE 0.122 (3.10 mm)
7	190514A1	UQN	CALÇO 0.125 (3.20 mm)	SHIM 0.125 (3.20 mm)	CALZO 0.125 (3.20 mm)	CALE 0.125 (3.20 mm)
7	190515A1	UQN	CALÇO 0.129 (3.30 mm)	SHIM 0.129 (3.30 mm)	CALZO 0.129 (3.30 mm)	CALE 0.129 (3.30 mm)
7	190516A1	UQN	CALÇO 0.133 (3.40 mm)	SHIM 0.133 (3.40 mm)	CALZO 0.133 (3.40 mm)	CALE 0.133 (3.40 mm)
8	E135762	1	ROLAMENTO 45x100	BEARING 45x100	RODAMIENTO	ROULEMENT
9	128570A1	1	TAMPA	COVER	TAPA	COUVERCLE
10	K395090	1	ROLAMENTO	BEARING	RODAMIENTO	ROULEMENT
11	238-5152	1	ANEL-O	O-RING	ANILLO O	JOINT TORIQUE
12	K262143	1	VEDADOR	SEAL	VEDADOR	JOINT

Nota: Até o nº de série / Hasta el nº de série —> JHF0037664 (580L 4x2), —> JHF0027717 (580L 4x4)
Note: Up to serial nº / Jusq'au nº de série —> JHF0037664 (580L 4x2), —> JHF0027717 (580L 4x4)

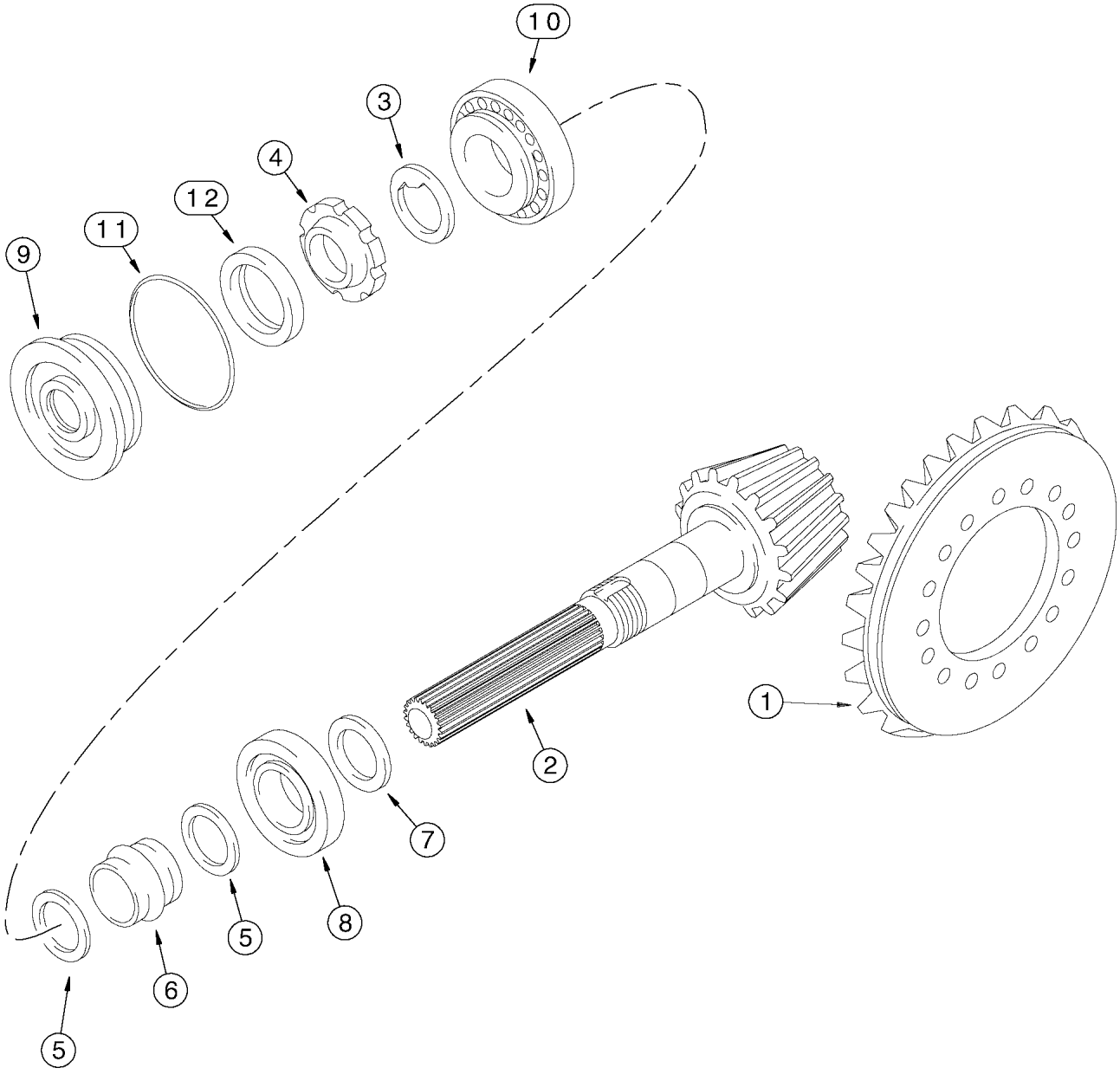
10
3
4
12
11
9
1
2
7
8
5
6
5

ITEM REF.	PEÇA Nº PART Nº PIEZA Nº PIECE Nº	QDE. QTY. CANT. QTE.	DESCRIÇÃO (Português)	DESCRIPTION (English)	DESCRIPCION (Español)	DESCRIPTION (Français)
	319063A1	1	EIXO - Conj. (Nota)	AXLE - Assy. (Note)	EJE - Conj. (Nota)	ESSIEU - Ens. (Note)
	175956A1	1	PINHÃO E CORÔA	PINION AND GEAR	PIÑÓN Y CORONA	PIGNON ET CORONNE
1	NSS	1	ENGRENAGEM	GEAR	ENGRANAJE	ENGRENAGE
2	NSS	1	PINHÃO	PINION	PIÑON	PIGNON
3	K261065	1	ARRUELA-especial	WASHER-special	ARANDELA-especial	RONDELLE-spécial
4	K261014	1	ANEL-porca	RING-nut	ANILLO-tuerca	BAGUE-ecrou
5	1349059C1	2	ARRUELA	WASHER	ARANDELA	RONDELLE
6	175957A1	1	ESPAÇADOR-colapsável	SPACER-collapsible	ESPACIADOR	ENTRETOISE
7	190506A1	UQN	CALÇO (2.5 mm)	SHIM (2.5 mm)	CALZO (2.5 mm)	CALE (2.5 mm)
7	190508A1	UQN	CALÇO (2.6 mm)	SHIM (2.6 mm)	CALZO (2.6 mm)	CALE (2.6 mm)
7	190509A1	UQN	CALÇO (2.7 mm)	SHIM (2.7 mm)	CALZO (2.7 mm)	CALE (2.7 mm)
7	190510A1	UQN	CALÇO (2.8 mm)	SHIM (2.8 mm)	CALZO (2.8 mm)	CALE (2.8 mm)
7	190511A1	UQN	CALÇO (2.9 mm)	SHIM (2.9 mm)	CALZO (2.9 mm)	CALE (2.9 mm)
7	190512A1	UQN	CALÇO (3.0 mm)	SHIM (3.0 mm)	CALZO (3.0 mm)	CALE (3.0 mm)
7	190513A1	UQN	CALÇO (3.1 mm)	SHIM (3.1 mm)	CALZO (3.1 mm)	CALE (3.1 mm)
7	190514A1	UQN	CALÇO (3.2 mm)	SHIM (3.2 mm)	CALZO (3.2 mm)	CALE (3.2 mm)
7	190515A1	UQN	CALÇO (3.3 mm)	SHIM (3.3 mm)	CALZO (3.3 mm)	CALE (3.3 mm)
7	190516A1	UQN	CALÇO (3.4 mm)	SHIM (3.4 mm)	CALZO (3.4 mm)	CALE (3.4 mm)
8	P1139855	1	ROLAMENTO-pinhão	BEARING-pinion	RODAMIENTO-piñon	ROULEMENT-pinion
9	128570A1	1	TAMPA DO DIFERENCIAL	COVER - differential	TAPA DEL DIFFERENCIAL	COUVERCLE DIFF.
10	K395090	1	ROLAMENTO-rolos	BEARING-roller	RODAMIENTO-rodillos	ROULEMENT-rouleau
11	238-5152	1	ANEL-O	O-RING	ANILLO-O	JOINT TORIQUE
12	K262143	1	ANEL-vedação	SEAL-oil	ANILLO-vedación	BAGUE-d'etancheite

Nota: A partir do nº de série / A partir del nº de série JHF0037665—> (580L 4x2), JHF0027718—> (580L 4x4)
Note: Starting with serial nº / A partir du nº de série JHF0037665—> (580L 4x2), JHF0027718—> (580L 4x4)

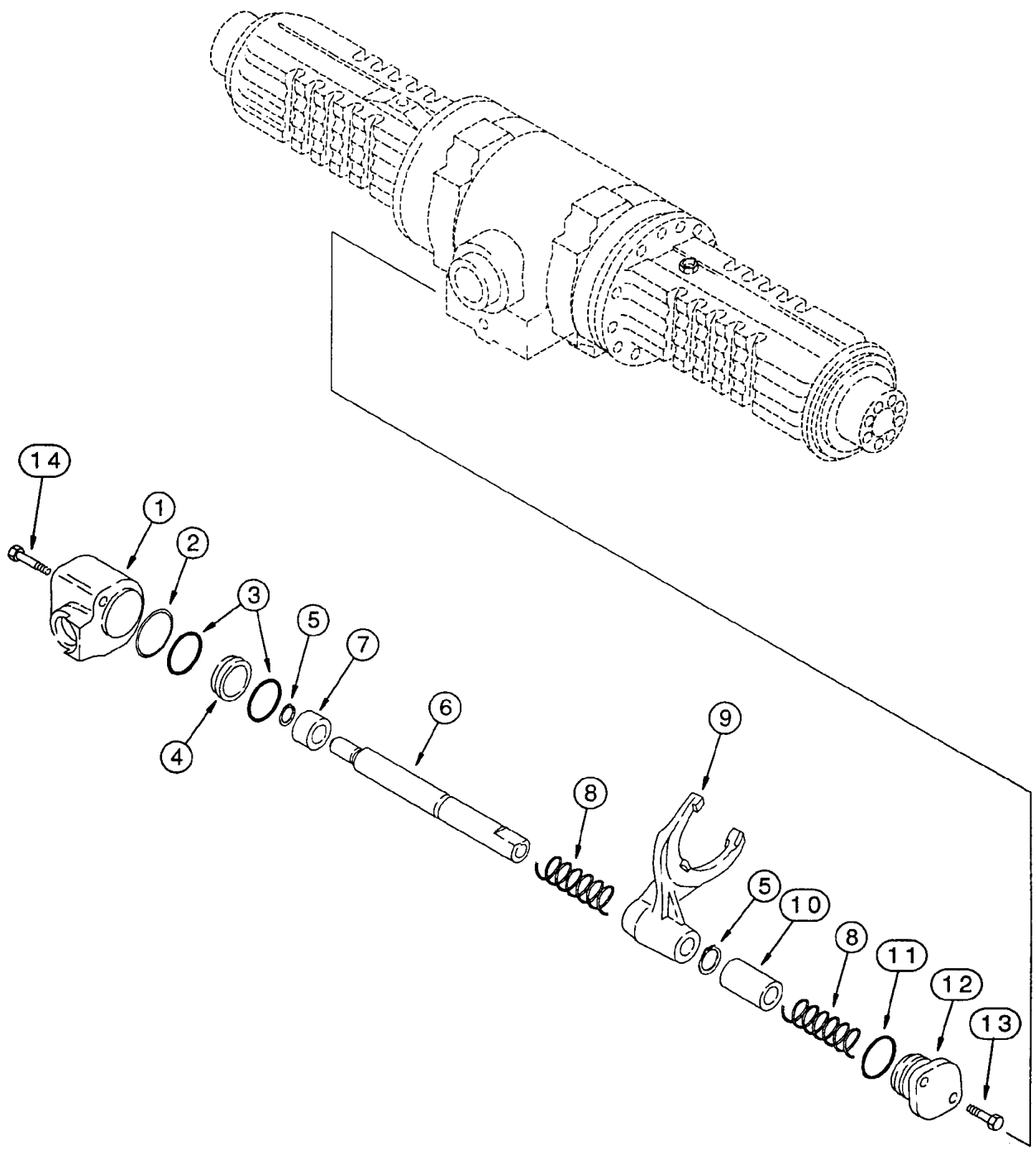
14
1
2
3
5
7
6
4
9
8
5
10
8
11
12
13

ITEM REF.	PEÇA Nº PART Nº PIEZA Nº PIECE Nº	QDE. QTY. CANT. QTE.	DESCRIÇÃO (Português)	DESCRIPTION (English)	DESCRIPCION (Español)	DESCRIPTION (Français)
	279172A1	1	EIXO TRASEIRO - Conj. (Nota)	REAR AXLE - Assy. (Note)	EJE TRASERO - Conj. (Nota)	ARBRE ARRIÈRE - Ens. (Note)
1	292213A1	1	CILINDRO trava difer.	CYLINDER differ. lock	GATO	VERIM
2	305152A1	1	ANEL-O	O-RING	ANEL-O	JOINT TORIQUE
3	292210A1	2	ANEL-O	O-RING	ANEL-O	JOINT TORIQUE
4	292212A1	1	PISTÃO trava	PISTON	PISTON	PISTON
5	800-5120	2	ANEL	RING	ANILLO	SEGMENT
6	292214A1	1	EIXO	SHAFT	EJE	ARBRE
7	292902A1	1	BUCHA eixo	BUSHING	BUJE	DOUILLE
8	175966A1	2	MOLA	SPRING	RESORTE	RESSORT
9	175964A2	1	GARFO	FORK	HORQUILLA	FOURCHETTE
10	175965A1	1	BUCHA	BUSHING	BUJE	DOUILLE
11	128376A1	1	ANEL-O	O-RING	ANEL-O	JOINT TORIQUE
12	175968A1	1	TAMPA carcaça	COVER	TAPA	COUVERCLE
13	614-8030	2	PARAFUSO	BOLT	TORNILLO	VIS
14	814-8080	2	PARAFUSO	BOLT	TORNILLO	VIS

Nota: Até o nº de série / Hasta el nº de série —> JHF0037664 (580L 4x2), —> JHF0027717 (580L 4x4)
Note: Up to serial nº / Jusq'au nº de série —> JHF0037664 (580L 4x2), —> JHF0027717 (580L 4x4)

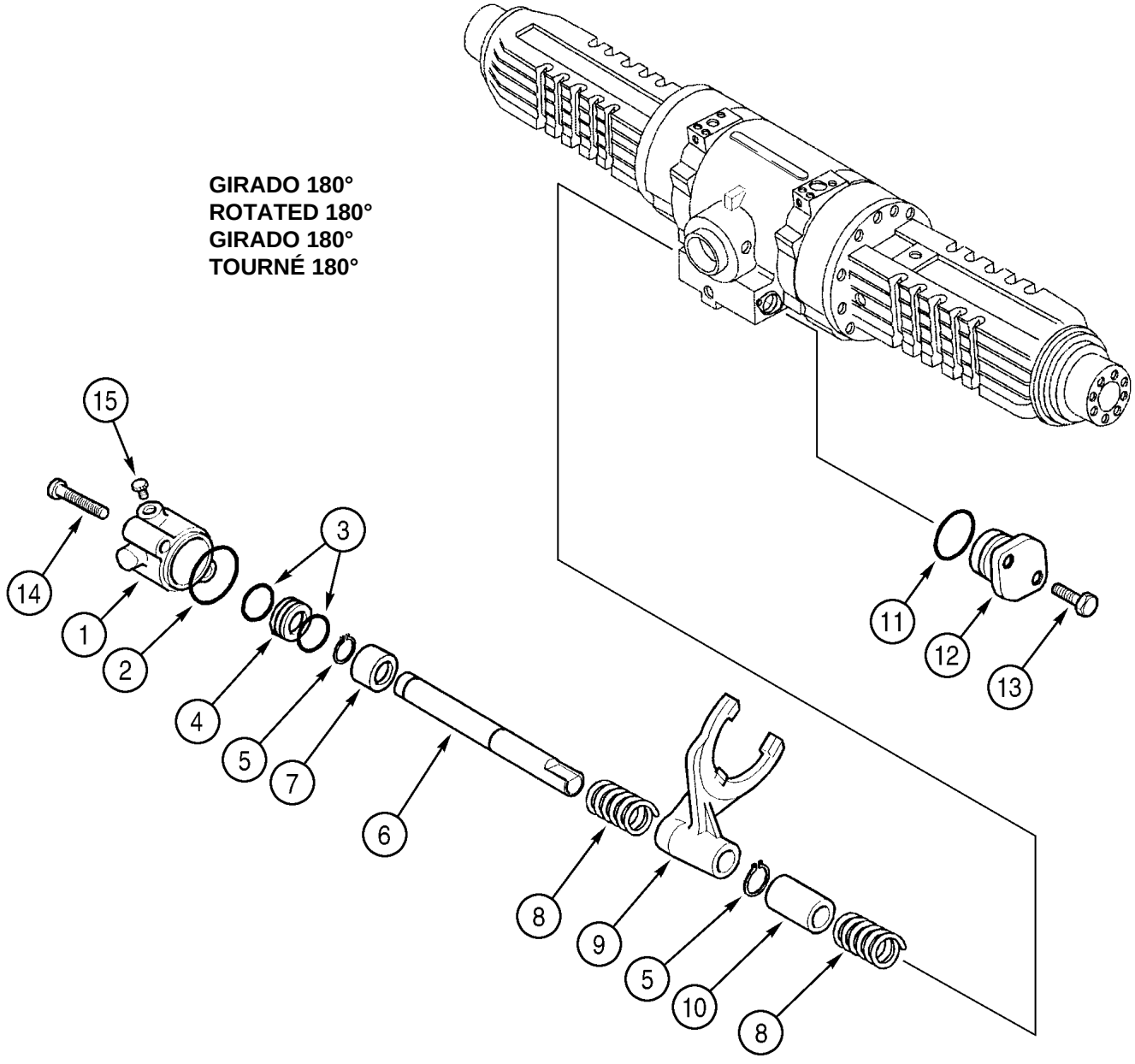
GIRADO 180°
ROTATED 180°
GIRADO 180°
TOURNÉ 180°
15
14
1
2
3
4
5
7
6
8
9
5
10
8
11
12
13

ITEM REF.	PEÇA Nº PART Nº PIEZA Nº PIECE Nº	QDE. QTY. CANT. QTE.	DESCRIÇÃO (Português)	DESCRIPTION (English)	DESCRIPCION (Español)	DESCRIPTION (Français)
	319063A1	1	EIXO - Conj. (Nota)	AXLE-Assy. (Note)	EJE - Conj. (Nota)	ESSIEU - Ens. (Note)
1	292213A1	1	CILINDRO-trava do diferencial	CYLINDER-differential lock	CILINDRO-traba del diferencial	CILINDRE-arrêt du differentiel
2	305152A1	1	ANEL-O	O-RING	ANILLO-O	JOINT TORIQUE
3	292210A1	2	ANEL-O - externo	O-RING-external	ANILLO-O - exteno	JOINT TORIQUE - extérieur
4	292212A1	1	PISTÃO-trava do diferencial	PISTON-differential lock	PISTÓN-traba del diferencial	PISTON-arrêt du differentiel
5	800-5120	2	ANEL-retenção	RING-retaining	ANILLO-retenedor	BAGUE-retenteur
6	292214A1	1	EIXO-mudanças	SHAFT-rail, shifter fork	EJE-mudanzas	ARBRE-changement vitesses
7	292902A1	1	BUCHA-eixo	BUSHING-shaft	BUJE-eje	DOUILLE-axe
8	175966A1	2	MOLA	SPRING	RESORTE	RESSORT
9	175964A2	1	GARFO-mudanças	FORK-shift	GARFO-mudanzas	FOURCHETTE-changement
10	175965A1	1	BUCHA	BUSHING-rail	BUJE	DOUILLE
11	128376A1	1	ANEL-O - tampa	O-RING-cover	ANILLO-O - tapa	JOINT TORIQUE - couvercle
12	175968A1	1	TAMPA	COVER	TAPA	COUVERCLE
13	614-8030	2	PARAFUSO	BOLT	TORNILLO	VIS
14	814-8080	2	PARAFUSO	BOLT	TORNILLO	VIS
15	NSS	1	BUJÃO - cilindro	PLUG - cylinder	TAPÓN - cilindro	BOUCHON - cilindre

Nota: A partir do nº de série / A partir del nº de série JHF0037665—> (580L 4x2), JHF0027718—> (580L 4x4)
Note: Starting with serial nº / A partir du nº de série JHF0037665—> (580L 4x2), JHF0027718—> (580L 4x4)

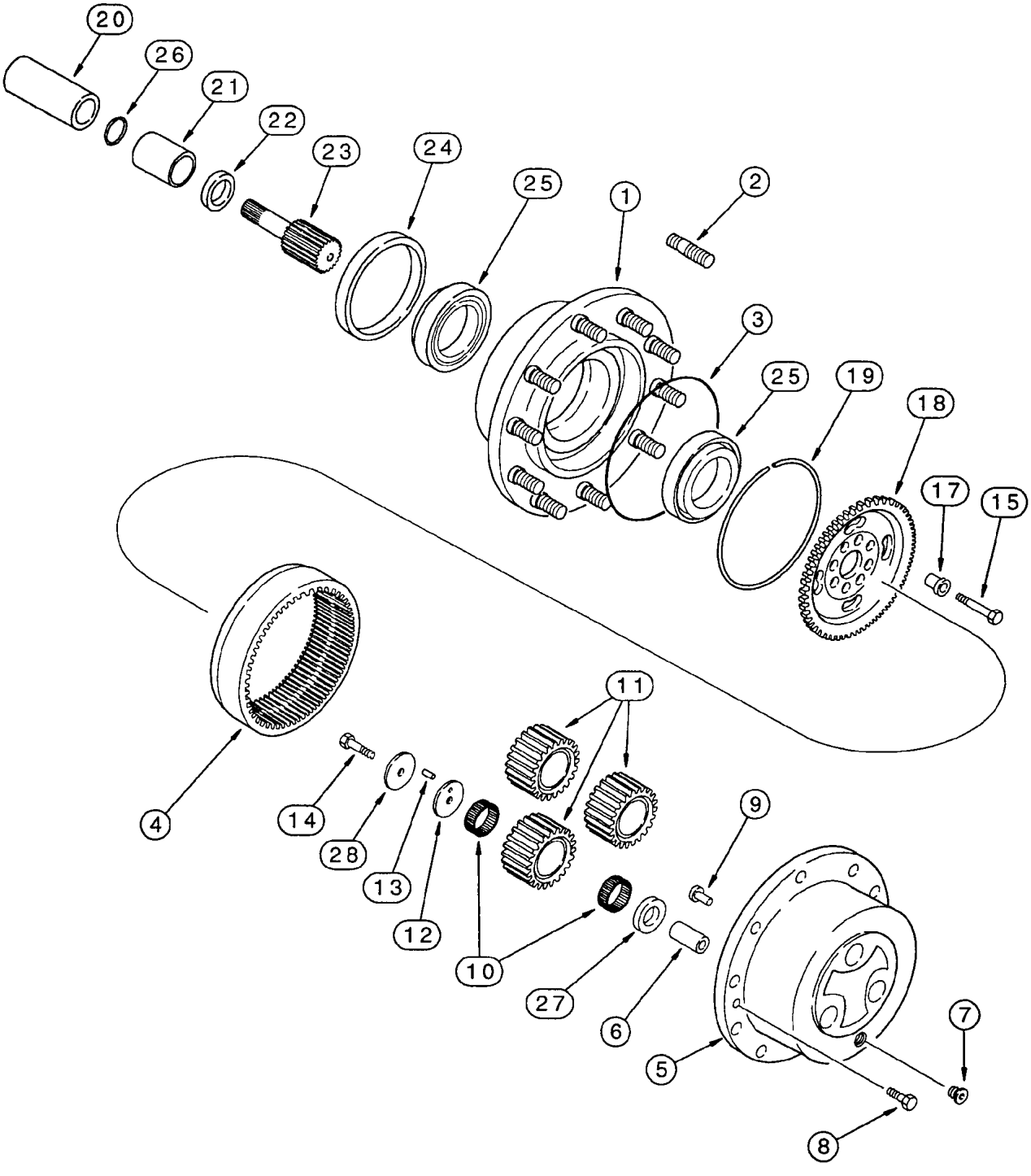
20
26
21
22
23
24
25
1
2
3
25
19
18
17
15
11
4
14
28
13
12
10
9
27
6
5
7
8

ITEM REF.	PEÇA Nº PART Nº PIEZA Nº PIECE Nº	QDE. QTY. CANT. QTE.	DESCRIÇÃO (Português)	DESCRIPTION (English)	DESCRIPCION (Español)	DESCRIPTION (Français)
	279172A1	1	EIXO TRASEIRO - Conj. (Nota)	REAR AXLE - Assy. (Note)	EJE TRASERO - Conj. (Nota)	ARBRE ARRIÈRE - Ens. (Note)
1	175974A1	2	CUBO	HUB	CUBO	HUB
2	D142986	20	PRISIONEIRO	STUD	ESPÁRRAGO	GOUJON
3	P2930467	2	ANEL-O	O-RING	ANEL-O	JOINT TORIQUE
4	175976A1	2	CORÔA	GEAR	ENGRANAJE	PIGNON
5	175977A1	2	SUPORTE satélites	CARRIER	SOPORTE	SUPPORT
6	NSS	6	EIXO	SHAFT	EJE	ARBRE
7	100557A1	2	BUJÃO	PLUG	TAPÓN	BOUCHON
7A	238-6121	1	ANEL-O	O-RING	ANEL-O	JOINT TORIQUE
8	K395082	4	PARAFUSO	SCREW	TORNILLO	VIS
9	K395093	2	PINO	PIN	PASADOR	CHEVILLE
10	175978A1	17	ROLAMENTO (168 roletes)	BEARING (168 pins)	RODAMIENTO	ROULEMENT
11	175979A1	6	SATÉLITE	GEAR	ENGRANAJE	PIGNON
12	175980A1	6	ARRUELA	WASHER	ARANDELA	RONDELLE
13	247550A1	1	ROLAMENTO (6 roletes)	BEARING (6 pins)	RODAMIENTO	ROULEMENT
14	175982A1	6	PARAFUSO	BOLT	TORNILLO	VIS
15	K395131	16	PARAFUSO	BOLT	TORNILLO	VIS
17	107071A1	16	BUCHA	BUSHING	BUJE	DOUILLE
18	295580A1	2	CUBO corôa	HUB	CUBO	HUB
19	175984A1	2	ANEL	RING	ANILLO	SEGMENT
20	175985A1	2	ACOPLAMENTO	COUPLING	ACOPLAMIENTO	ACCOUPLEMENT
21	196065A1	2	BUCHA	BUSHING	BUJE	DOUILLE
22	196066A1	2	VEDADOR	SEAL	SELLO	JOINT
23	175986A1	2	EIXO planetária	SHAFT planet	EJE	ARBRE
24	247877A1	2	VEDADOR	SEAL	SELLO	JOINT
25	K395101	4	ROLAMENTO	BEARING	RODAMIENTO	ROULEMENT
26	175988A1	2	ANEL	RING	ANILLO	SEGMENT
27	175989A1	6	ARRUELA	WASHER	ARANDELA	RONDELLE
28	175990A1	6	ARRUELA	WASHER	ARANDELA	RONDELLE

Nota: Até o nº de série / Hasta el nº de série —> JHF0037664 (580L 4x2), —> JHF0027717 (580L 4x4)
Note: Up to serial nº / Jusq'au nº de série —> JHF0037664 (580L 4x2), —> JHF0027717 (580L 4x4)

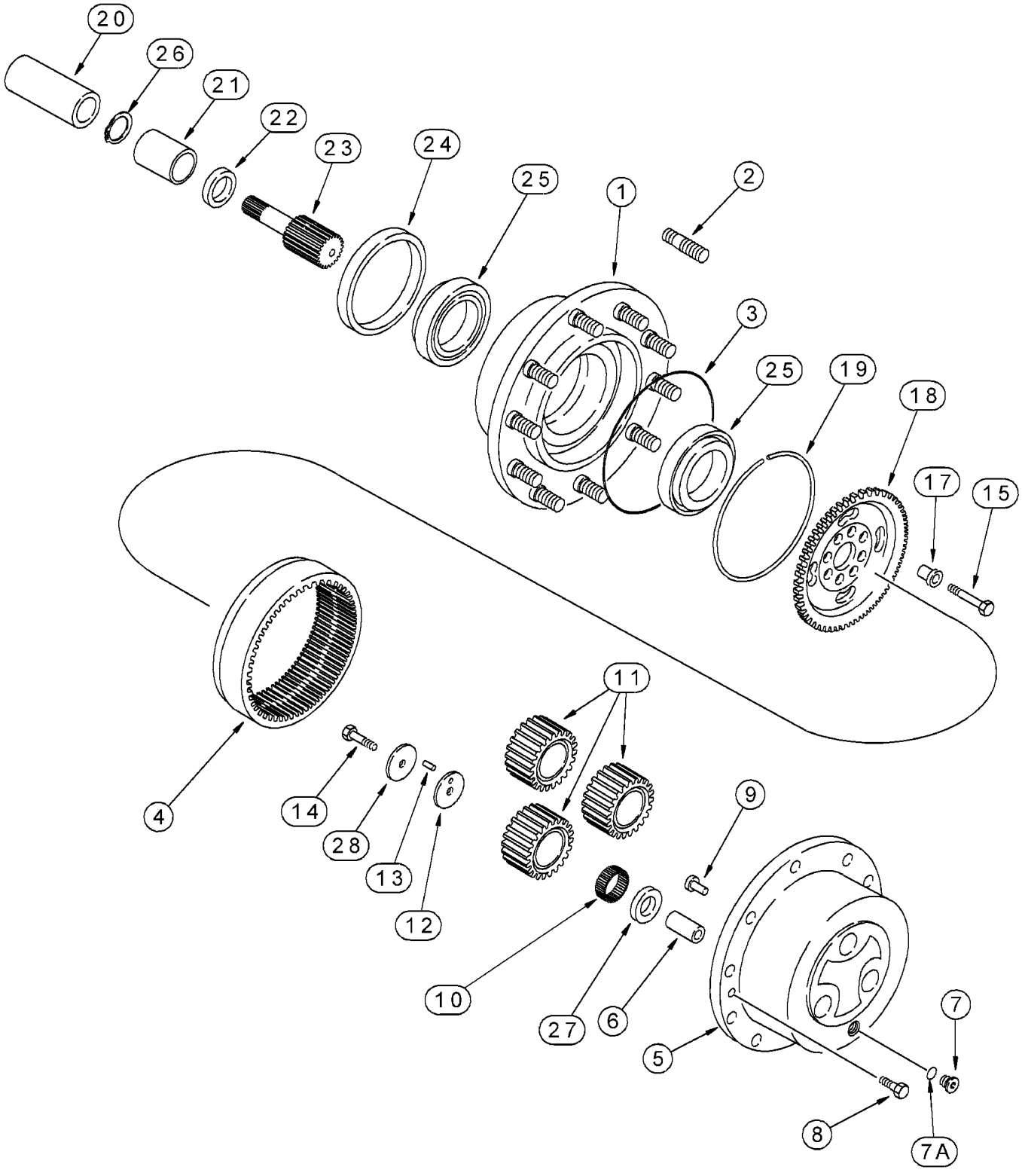
20
26
21
22
23
24
25
1
2
3
25
19
18
17
15
4
14
28
13
12
11
9
10
27
6
5
7
8
7A

ITEM REF.	PEÇA Nº PART Nº PIEZA Nº PIECE Nº	QDE. QTY. CANT. QTE.	DESCRIÇÃO (Português)	DESCRIPTION (English)	DESCRIPCION (Español)	DESCRIPTION (Français)
	319063A1	1	EIXO - Conj. (Nota)	AXLE-Assy. (Note)	EJE - Conj. (Nota)	ESSIEU - Ens. (Note)
1	175974A1	2	CUBO - Conj.	HUB - Assy.	CUBO - Conj.	MOYAU - Ens.
2	D142986	10	PRISIONEIRO-sem colar	STUD-without collar	ESPARRAGO-sin colar	GOUJON
2	196090A1	10	PRISIONEIRO-com colar	STUD-with collar	ESPARRAGO-con colar	GOUJON
3	P2930467	2	ANEL-O	O-RING	ANILLO-O	JOINT TORIQUE
4	175976A1	2	CORÔA-planetário	RING GEAR-planetary	CORONA-planetario	COURONNE-planetaire
5	175977A1	2	CAIXA DOS SATÉLITES - Conj.	PLANETARY CARRIER - Assy.	CAJA DE SATELITES - Conj.	BOITE DES SATELITES - Ens.
6	NSS	6	EIXO-pinhão	SHAFT-pinion gear	EJE-piñon	AXE-pignon
7	100557A1	2	BUJÃO-dreno	PLUG-drain	TAPÓN-vaciado	BOUCHON-vidange
7A	238-6121	1	ANEL-O	O-RING	ANILLO-O	JOINT TORIQUE
8	K395082	4	PARAFUSO	SCREW	TORNILLO	BOULON
9	K395093	2	PINO-trava	PIN-lock	PASADOR-traba	GOUPILLE
10	175978A1	17	ROLAMENTO-agulhas	BEARING-needle	RODAMIENTO-agujas	ROULEMENT-aiguilles
11	175979A1	6	ENGRENAGEM-satélite	GEAR-satelite	ENGRANAJE-satelite	ENGRENAGE-satelite
12	175980A1	6	ARRUELA-encosto	WASHER-thrust	ARANDELA-apoyo	RONDELLE-d'appui
13	247550A1	1	ROLAMENTO-agulhas	BEARING-needle	RODAMIENTO-agujas	ROULEMENT-aiguilles
14	175982A1	6	PARAFUSO-travante	BOLT-self-locking	TORNILLO-traba	VIS-d'arrêt
15	K395131	16	PARAFUSO-travante	BOLT-self-locking	TORNILLO-traba	VIS-d'arrêt
17	107071A1	16	BUCHA	BUSHING	BUJE	DOUILLE
18	310492A1	2	SUPORTE - coroa	SUPPORT - ring gear	SOPORTE - corona	SUPPORT - coronne
19	175984A1	2	ANEL-trava	RING-lock	ANILLO-seguridad	ANNEAU-sécurité
20	NSS	2	ACOPLAMENTO	COUPLING	ACOPLAMIENTO	ACCOUPLEMENT
21	100532A1	2	BUCHA	BUSHING	BUJE	DOUILLE
22	175987A1	2	ANEL-vedação	SEAL-oil	ANILLO-vedación	BAGUE-d'etanch.
23	358286A1	2	EIXO-acionam.	SHAFT-drive	EJE-acionam.	ARBRE-acion.
24	247877A1	2	ANEL-vedação	SEAL-oil	ANILLO-vedación	BAGUE-d'etanch.
25	K395101	4	ROLAMENTO-esferas	BEARING-ball	RODAMIENTO-esferas	ROULEMENT-billes
26	800-2136	2	ANEL-retenção	RING-retaining	ANILLO-retenedor	BAGUE-retenteur
27	175989A1	6	ARRUELA-encosto, ext.	WASHER-thrust, outer	ARANDELA-apoyo, ext.	RONDELLE-d'appui, ext.
28	175990A1	6	ARRUELA-encosto, int.	WASHER-thrust, inner	ARANDELA-apoyo, int.	RONDELLE-d'appui, int.

Nota: A partir do nº de série / A partir del nº de série JHF0037665—> (580L 4x2), JHF0027718—> (580L 4x4)
Note: Starting with serial nº / A partir du nº de série JHF0037665—> (580L 4x2), JHF0027718—> (580L 4x4)

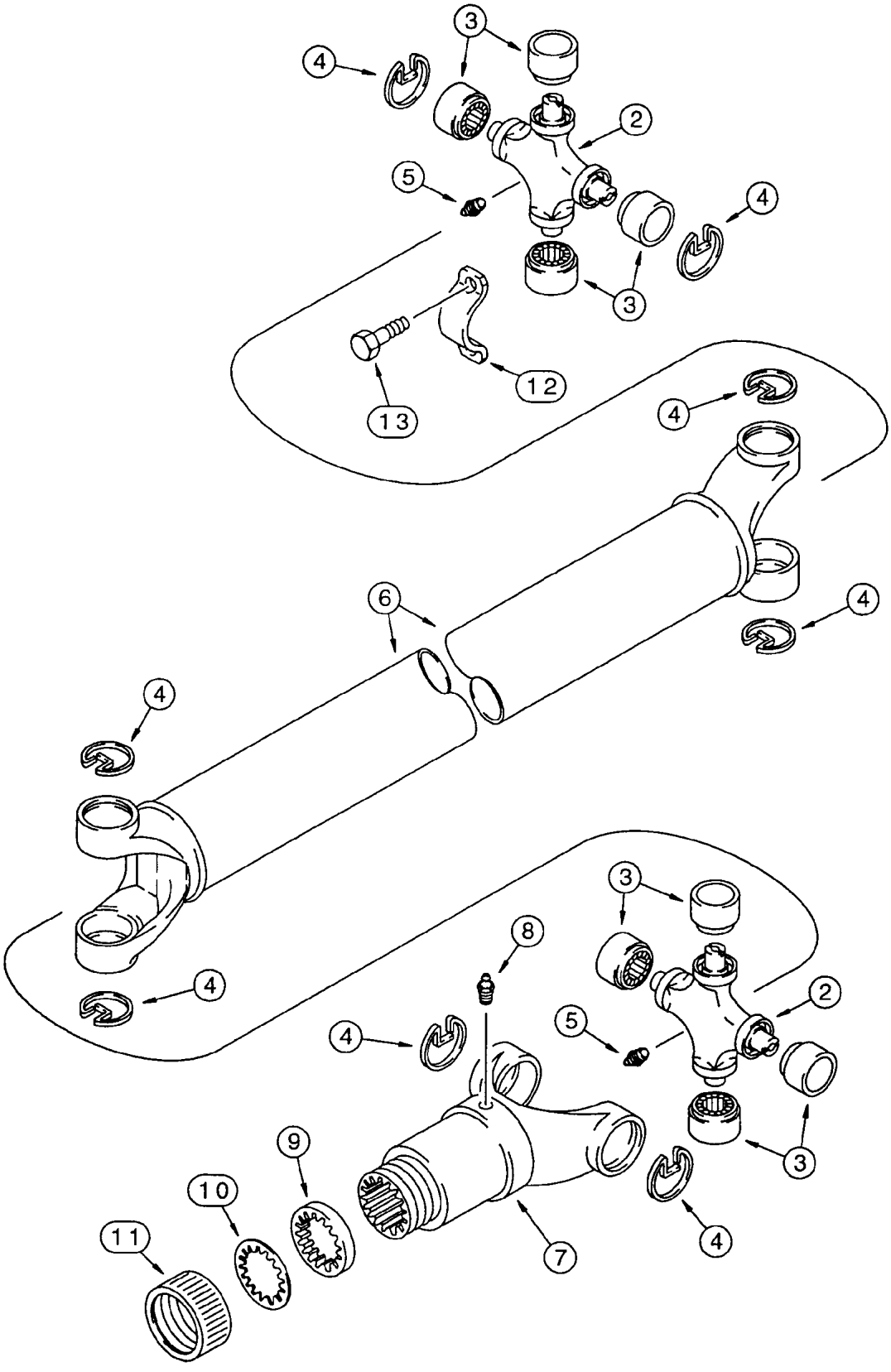
3
4
2
5
4
3
12
13
4
6
4
4
4
3
8
2
4
5
3
9
10
11
7
4

ITEM REF.	PEÇA Nº PART Nº PIEZA Nº PIECE Nº	QDE. QTY. CANT. QTE.	DESCRIÇÃO (Português)	DESCRIPTION (English)	DESCRIPCION (Español)	DESCRIPTION (Français)
	148556A1	1	CARDAN TRASEIRO - Conj.	REAR SHAFT - drive	EJE PROP.TRASERO - Conj.	CARDAN ARRIÈRE - Ens.
	144278A1	2	JOGO - junta universal	KIT - universal joint	JUEGO - eje prop.	JEU - cardan
2	NSS	1	JUNTA UNIVERSAL	UNIVERSAL JOINT	JUNTA UNIVERSAL	JOINT
3	NSS	4	ROLAMENTO	BEARING	RODAMIENTO	ROULEMENT
4	NSS	4	ANEL - retenção	RING - retaining	ANILLO - retención	SEGMENT - d'arrêt
5	219-10	2	GRAXEIRA	FITTING-grease	ENGRASADOR	GRAISSEUR
6	NSS	1	CARDAN	SHAFT - drive	EJE	ARBRE
7	144279A1	1	GARFO	YOKE	HORQUILLA	FOURCHETTE
8	219-10	1	GRAXEIRA	FITTING-grease	ENGRASADOR	GRAISSEUR
	D149860	1	JOGO - vedação	KIT - dust cap	JUEGO	JEU
9	NSS	1	ARRUELA	WASHER	ARANDELA	RONDELLE
10	NSS	1	ARRUELA	WASHER	ARANDELA	RONDELLE
11	NSS	1	TAMPA	CAP	TAPA	COUVERCLE
12	D137626	2	RETENTOR	RETAINER	RETENEDOR	RETENTUER
13	D137627	4	PARAFUSO	BOLT	TORNILLO	VIS

ÍNDICE

Descrição **Página**

EIXO TRASEIRO - SISTEMA DO FREIO DIFERENCIAL 7-2
EIXO TRASEIRO - SISTEMA DO FREIO DIFERENCIAL 7-2B
EIXO TRASEIRO - MECANISMO DO FREIO DE ESTACIONAMENTO 7-4
EIXO TRASEIRO - MECANISMO DO FREIO DE ESTACIONAMENTO 7-4B
PEDAIS DE FREIO E CILINDRO MESTRE 7-6
SISTEMA DE FREIO - TUBULAÇÃO DOS CILINDROS MESTRES AO EIXO TRASEIRO 7-8
CILINDRO MESTRE - CONJUNTO 7-10
ALAVANCA DO FREIO DE ESTACIONAMENTO E ARTICULAÇÕES 7-12

TABLE OF CONTENTS

Description **Page**

REAR AXLE - BRAKE SYSTEM DIFFERENTIAL 7-2
REAR AXLE - BRAKE SYSTEM DIFFERENTIAL 7-2B
REAR AXLE - PARKING BRAKE MECHANISM 7-4
REAR AXLE - PARKING BRAKE MECHANISM 7-4B
BRAKE PEDALS AND MASTER CYLINDER 7-6
BRAKE SYSTEM - MASTER CYLINDERS TO REAR AXLE PIPING 7-8
MASTER CYLINDER - ASSEMBLY 7-10
PARKING BRAKE LEVER AND LINKAGE 7-12

ÍNDICE

Descripción **Página**

EJE TRASERO - SISTEMA DEL FRENO DIFERENCIAL 7-2
EJE TRASERO - SISTEMA DEL FRENO DIFERENCIAL 7-2B
EJE TRASERO - MECANISMO DEL FRENO DE ESTACIONAMIENTO 7-4
EJE TRASERO - MECANISMO DEL FRENO DE ESTACIONAMIENTO 7-4B
PEDALES DEL FRENO Y CILINDRO MAESTRO 7-6
SISTEMA DE FRENOS - TUBERÍAS DEL CILINDRO MAESTRO AL EJE TRASERO 7-8
CILINDRO MAESTRO - CONJUNTO 7-10
PALANCA DEL FRENO DE ESTACIONAMIENTO Y ARTICULACIONES 7-12

INDEX

Description **Page**

ESSIEU ARRIÈRE - SYSTÈME DU FREIN DIFFÉRENTIEL 7-2
ESSIEU ARRIÈRE - SYSTÈME DU FREIN DIFFÉRENTIEL 7-2B
ESSIEU ARRIÈRE - MÉCANISME DU FREIN DE STATIONNEMENT 7-4
ESSIEU ARRIÈRE - MÉCANISME DU FREIN DE STATIONNEMENT 7-4B
PÉDALES DU FREIN ET CYLINDRE MAITRE 7-6
SYSTEME DE FREIN - TUYAUTERIES DU CYLINDRE MAITRE À L'ESSIEU ARRIÈRE 7-8
CYLINDRE MAITRE - ENSEMBLE 7-10
LEVIER DU FREIN DE STATIONEMENT ET ARTICULATION 7-12

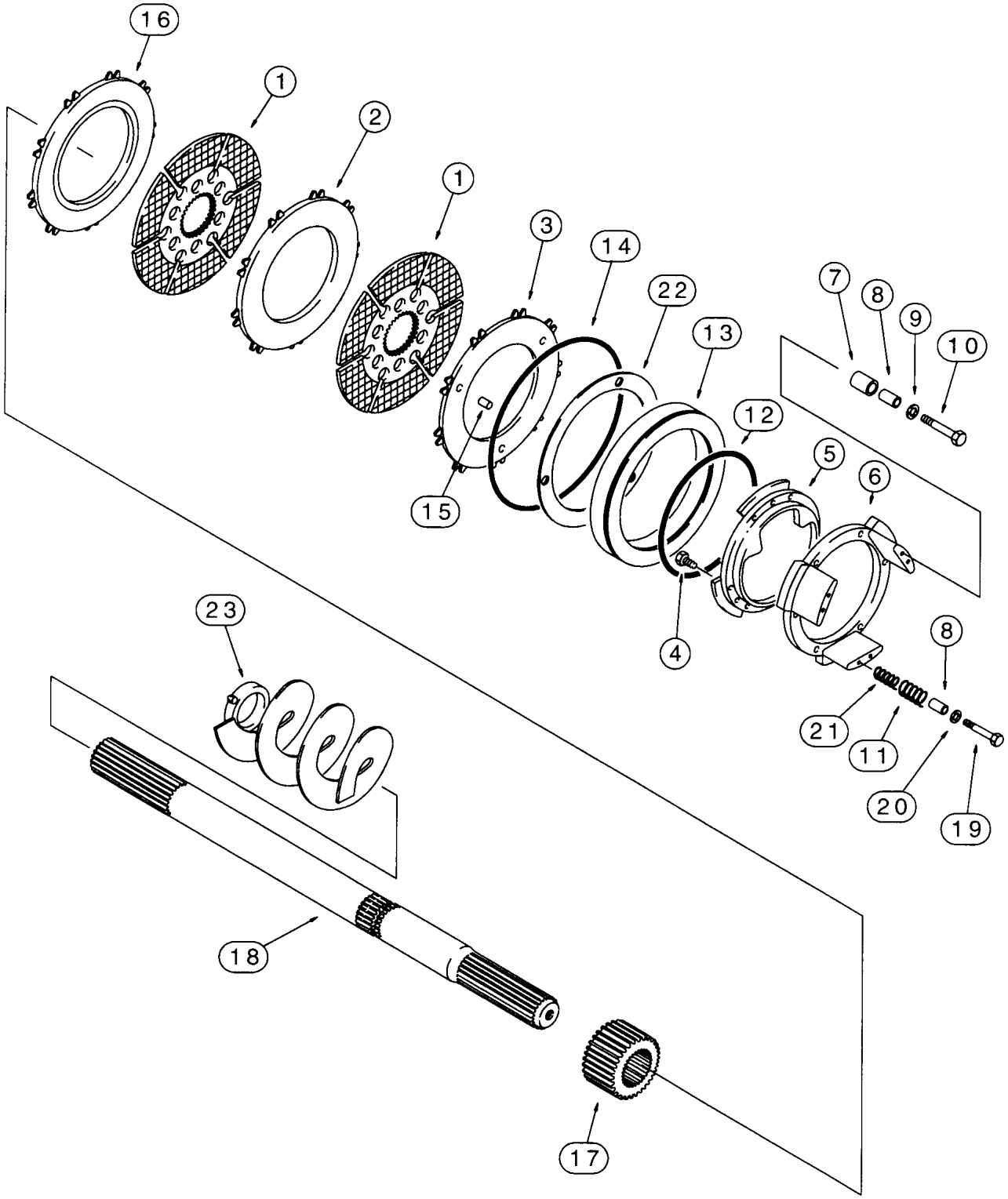
16
1
2
1
3
14
22
13
12
5
6
7
8
9
10
15
4
23
8
21
11
20
19
18
17

ITEM REF.	PEÇA Nº PART Nº PIEZA Nº PIECE Nº	QDE. QTY. CANT. QTE.	DESCRIÇÃO (Português)	DESCRIPTION (English)	DESCRIPCION (Español)	DESCRIPTION (Français)
	279172A1	1	EIXO TRASEIRO - Conj. (Nota)	REAR AXLE - Assy. (Note)	EJE TRASERO - Conj. (Nota)	ESSIEU ARRIÈRE - Ens. (Note)
1	237021A1	4	DISCO	DISC	DISCO	DISQUE
2	237022A1	2	PLACA	PLATE	PLACA	PLAQUE
3	237023A1	2	PLACA	PLATE	PLACA	PLAQUE
4	864-8016	18	PARAFUSO	BOLT	TORNILLO	VIS
5	190461A1	2	FLANGE	FLANGE	FLANGE	BRIDE
6	190460A1	2	FLANGE	FLANGE	FLANGE	BRIDE
7	190449A1	6	ESPAÇADOR	SPACER	ESPACIADOR	ENTRETOISE
8	295032A1	12	BUCHA	BUSHING	BUJE	DOUILLE
9	190450A1	6	ARRUELA	WASHER	ARANDELA	RONDELLE
10	814-6035	6	PARAFUSO	BOLT	TORNILLO	VIS
11	237026A1	6	MOLA externa	SPRING outer	RESORTE	RESSORT
12	190492A1	2	ANEL-O	O-RING	ANILLO O	JOINT TORIQUE
13	190502A1	2	ÊMBOLO	PISTON	ÊMBOLO	PISTON
14	190493A1	2	ANEL-O	O-RING	ANILLO O	JOINT TORIQUE
15	190447A1	6	PINO	PIN - roll	PASADOR	CHEVILLE
16	237024A1	2	PLACA	PLATE	PLACA	PLAQUE
17	190453A1	2	LUVA	SLEEVE - splined	MANGUITO	MANCHON
18	295111A1	2	EIXO	SHAFT - splined	EJE	ARBRE
19	864-6035	6	PARAFUSO	BOLT	TORNILLO	VIS
20	190500A1	6	TAMPA	COVER	TAPA	COUVERCLE
21	237025A1	6	MOLA interna	SPRING inner	RESORTE	RESSORT
22	190504A1	2	JUNTA	GASKET	JUNTA	JOINT
23	295112A1	1	VERRUMA-LD	AUGER-RH	TALANDRO-Der.	VRILLE-Droit
24	295113A1	1	VERRUMA-LE	AUGER-LH	TALANDRO-Izq.	VRILLE-Gauche
25	863-6020	2	PARAFUSO (não ilustr.)	BOLT (not shown)	TORNILLO (no ilustrado)	VIS (non ilustré)
	248071A1	1	JOGO bucha (Nota 2)	KIT bushing (Note 2)	JUEGO buje (Nota 2)	JEU douille (Note 2)
	243893A1	1	JOGO freio (Nota 1)	KIT brake (Note 1)	JUEGO freno (Nota 1)	JEU frein (Note 1)

Nota: Até o nº de série / Hasta el nº de série —> JHF0037664 (580L 4x2), —> JHF0027717 (580L 4x4)
Note: Up to serial nº / Jusq'au nº de série —> JHF0037664 (580L 4x2), —> JHF0027717 (580L 4x4)

Nota 1: Inclui / Incluye 1,2,3,11,16,21
Note 1: Includes / Comprend 1,2,3,11,16,21

Nota 2: Inclui / Incluye 7,8
Note 2: Includes / Comprend 7,8

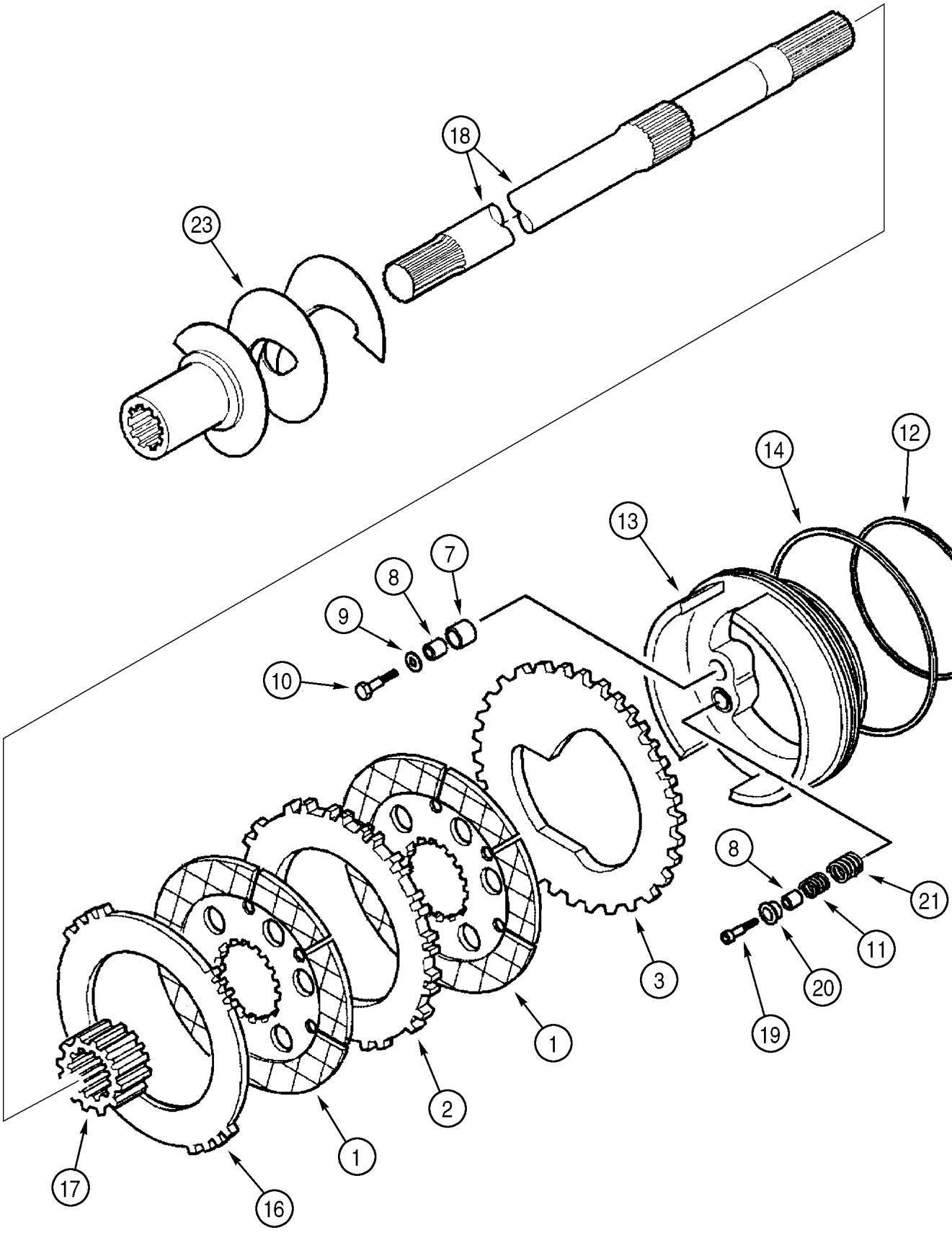
18
23
12
14
13
7
8
9
10
8
21
11
20
19
3
1
2
1
17
16

ITEM REF.	PEÇA Nº PART Nº PIEZA Nº PIECE Nº	QDE. QTY. CANT. QTE.	DESCRIÇÃO (Português)	DESCRIPTION (English)	DESCRIPCION (Español)	DESCRIPTION (Français)
	319063A1	1	EIXO - Conj. (Nota)	AXLE-Assy. (Note)	EJE - Conj. (Nota)	ESSIEU - Ens. (Note)
1	237021A1	4	DISCO-freio	DISC-brake	DISCO-freno	DISQUE-frein
2	237022A1	2	DISCO-fricção, interno	PLATE-friction, inner	DISCO-fricción, int.	DISQUE-friction, int.
3	308029A1	2	DISCO-pistão	PLATE-piston	DISCO-pistón	DISQUE-piston
7	NSS	6	ESPAÇADOR	SPACER	ESPACIADOR	ENTRETOISE
8	NSS	12	BUCHA	BUSHING	BUJE	DOUILLE
9	190450A1	6	ARRUELA-especial	WASHER-special	ARANDELA-especial	RONDELLE-spécial
10	814-6035	6	PARAFUSO	BOLT	TORNILLO	VIS
11	237026A1	6	MOLA-externa	SPRING-outer	RESORTE-exterior	RESSORT-extérieur
12	308036A1	2	ANEL-O - pequeno	O-RING-small	ANILLO-O - pequeño	JOINT TORIQUE - petit
13	359653A1	2	PISTÃO-freio	PISTON-brake	PISTÓN-freno	PISTON-frein
14	190493A1	2	ANEL-O - grande	O-RING-large	ANILLO-O - grande	JOINT TORIQUE - grand
16	308030A1	2	DISCO-fricção, ext.	PLATE-friction, outer	DISCO-fricción, ext.	DISQUE-friction, ext.
17	308042A1	2	LUVA	SLEEVE	MANGUITO	MANCHON
18	295111A1	2	EIXO	SHAFT	EJE	ARBRE
19	864-6035	6	PARAFUSO	BOLT	TORNILLO	VIS
20	190500A1	6	TAMPA	COVER	TAPA	COUVERCLE
21	237025A1	6	MOLA-interna	SPRING-inner	RESORTE-interior	RESSORT-intérieur
23	295112A1	1	VERRUMA LD	AUGER RH	TALANDRO Der.	VRILLE Droit
24	295113A1	1	VERRUMA LE (Nota 1)	AUGER LH (Note 1)	TALANDRO Izq. (Nota 1)	VRILLE Gauche (Note 1)
25	863-6020	2	PARAFUSO (Nota 1)	BOLT (Note 1)	TORNILLO (Nota 1)	VIS (Note 1)
	358212A1	1	JOGO - freio (Nota 2)	KIT - brake (Note 2)	JUEGO - freno (Nota 2)	JEU - frein (Note 2)

Nota: A partir do nº de série / A partir del nº de série JHF0037665—> (580L 4x2), JHF0027718—> (580L 4x4)
Note: Starting with serial nº / A partir du nº de série JHF0037665—> (580L 4x2), JHF0027718—> (580L 4x4)

Nota 1: Não ilustrado
Note 1: Not shown
Nota 1: No ilustrado
Note 1: Non ilustré

Nota 2: Inclui / Incluye 7, 8
Note 2: Includes / Comprend 7, 8

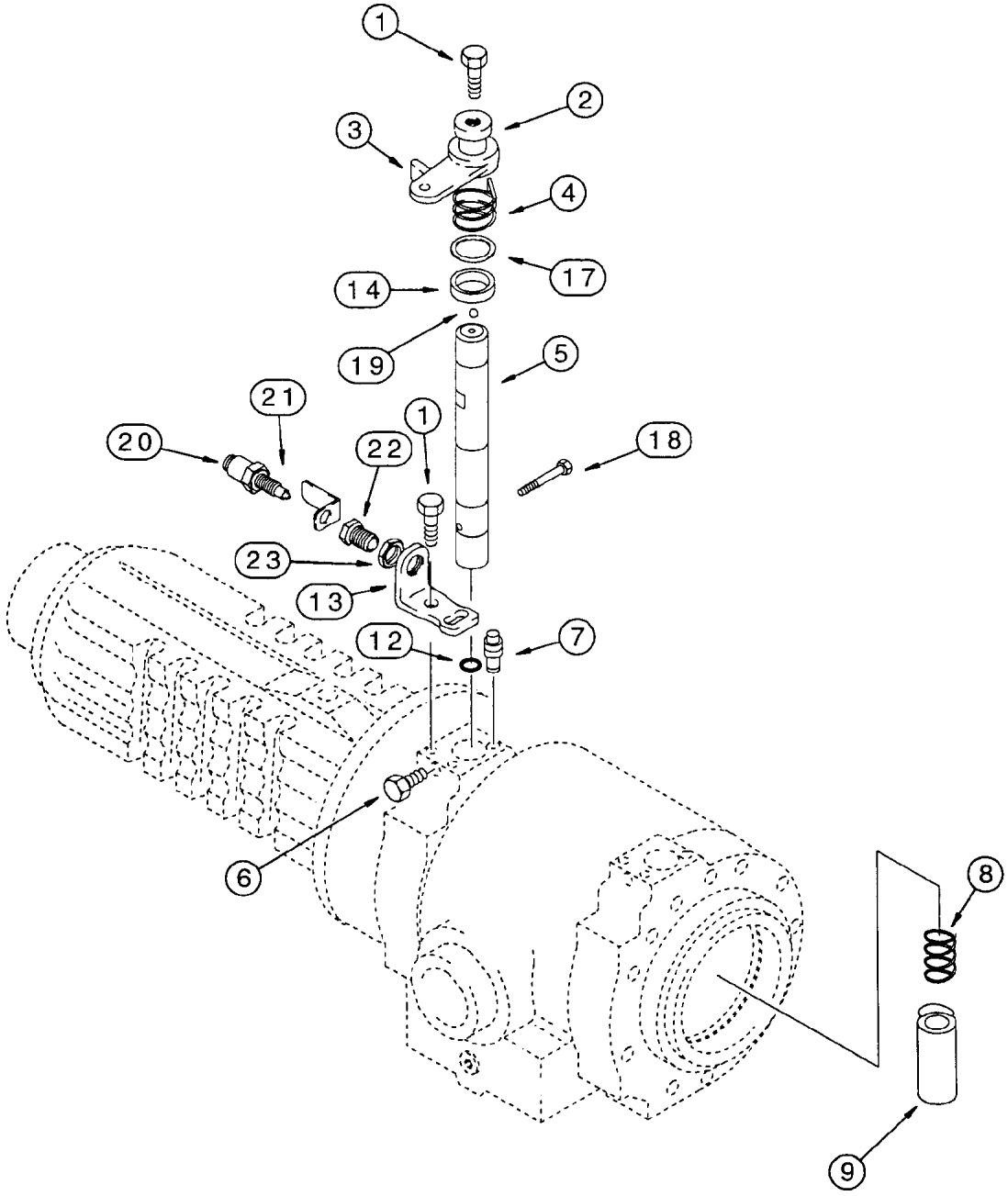
1
2
3
4
17
14
19
5
21
1
20
22
18
23
13
12
7
6
8
9

ITEM REF.	PEÇA Nº PART Nº PIEZA Nº PIECE Nº	QDE. QTY. CANT. QTE.	DESCRIÇÃO (Português)	DESCRIPTION (English)	DESCRIPCION (Español)	DESCRIPTION (Français)
	279172A1	1	EIXO TRASEIRO - Conj. (Nota)	REAR AXLE - Assy. (Note)	EJE TRASERO - Conj. (Nota)	ESSIEU ARRIÈRE - Ens. (Note)
1	190451A1	6	PARAFUSO	BOLT	TORNILLO	VIS
2	190463A1	2	ARRUELA	WASHER	ARANDELA	RONDELLE
3	280436A1	2	ALAVANCA-freio	LEVER-brake	PALANCA-freno	LEVIER-frein
4	190476A2	1	MOLA-LE	SPRING-LH	RESORTE-Izq.	RESSORT-Gauche
4	190477A2	1	MOLA-LD	SPRING-RH	RESORTE-Der.	RESSORT-Droit
5	256483A1	2	EIXO	SHAFT - brake control	EJE	ARBRE
6	283462A1	2	PARAFUSO	BOLT	TORNILLO	VIS
7	E135810	2	BUJÃO	PLUG	TAPÓN	BOUCHON
8	190473A1	2	MOLA	SPRING - cam	RESORTE	RESSORT
9	190456A1	2	CAME	CAM	LEVA	CAME
12	190448A1	2	ANEL-O	O-RING	ANILLO O	JOINT TORIQUE
13	256478A1	2	SUPORTE batente	BRACKET	SOPORTE	SUPPORT
14	256481A1	2	BUCHA eixo	BUSHING	BUJE	DOUILLE
17	256482A1	2	CALÇO	SHIM	CALZO	CALE
18	256485A1	2	PARAFUSO	BOLT	TORNILLO	VIS
19	283466A1	2	ESFERA	BALL	ESFERA	BILLE
	281952A1	2	JOGO interruptor	KIT switch	JUEGO	JEU
20	280450A1	1	INTERRUPTOR freio	SWITCH brake	INTERRUPTOR freno	INTERRUPTEUR frein
21	280452A1	1	SUPORTE	BRACKET	SOPORTE	SUPPORT
22	280457A1	1	LUVA	SLEEVE	MANGUITO	MANCHON
23	281960A1	1	PORCA	NUT	TUERCA	ÉCROU

Nota: Até o nº de série / Hasta el nº de série —> JHF0037664 (580L 4x2), —> JHF0027717 (580L 4x4)
Note: Up to serial nº / Jusq'au nº de série —> JHF0037664 (580L 4x2), —> JHF0027717 (580L 4x4)

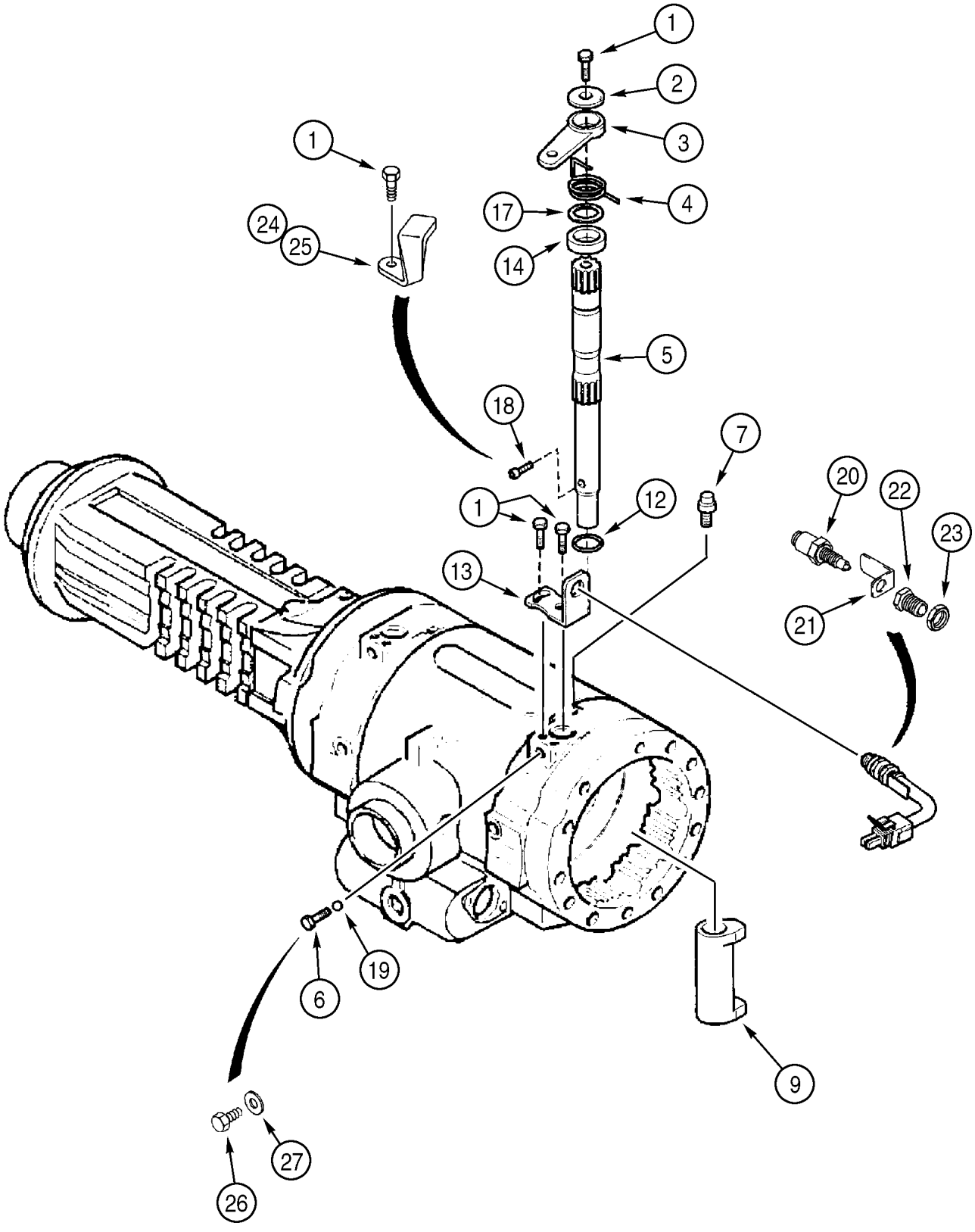
1
2
3
4
17
14
5
1
24
25
18
7
1
12
20
22
23
13
21
19
6
9
27
26

ITEM REF.	PEÇA Nº PART Nº PIEZA Nº PIECE Nº	QDE. QTY. CANT. QTE.	DESCRIÇÃO (Português)	DESCRIPTION (English)	DESCRIPCION (Español)	DESCRIPTION (Français)
	319063A1	1	EIXO - Conj. (Nota)	AXLE - Assy. (Note)	EJE - Conj. (Nota)	ESSIEU - Ens. (Note)
1	190451A1	6	PARAFUSO	BOLT	TORNILLO	VIS
2	190463A1	2	ARRUELA	WASHER	ARANDELA	RONDELLE
3	280436A1	2	ALAVANCA-freio	LEVER-brake	PALANCA-freno	LEVIER-frein
4	190476A2	1	MOLA LE (Nota 1)	SPRING LH (Note 1)	RESORTE Izq. (Nota 1)	RESSORT Gauche (Note 1)
4	190477A2	1	MOLA LD	SPRING RH	RESORTE Der.	RESSORT Droite
5	308040A1	2	EIXO-contr. Freio	SHAFT-brake control	EJE-contr. Freno	ARBRE-contr. Frein
6	283462A1	2	PARAFUSO	BOLT	TORNILLO	VIS
7	E135810	2	BUJÃO - sangria	PLUG - bleeder	TAPÓN - sangria	BOUCHON - saigné
9	196085A1	2	CAME	CAM	LEVA	CAME
12	321183A1	2	ANEL-O	O-RING	ANILLO-O	JOINT TORIQUE
13	256478A1	2	SUPORTE	BRACKET	SOPORTE	SUPPORT
14	256481A1	2	BUCHA	BUSHING	BUJE	DOUILLE
17	256482A1	2	CALÇO	SHIM	CALZO	CALE
18	256485A1	2	PARAFUSO	BOLT	TORNILLO	VIS
19	283466A1	2	ESFERA (6.5 mm)	BALL (6.5 mm)	ESFERA (6.5 mm)	BILLE (6.5 mm)
	281952A1	2	JOGO-interruptor	KIT-switch	JUEGO-interruptor	JEU-interrupteur
20	280450A1	1	INTERRUPTOR-freio	SWITCH-brake	INTERRUPTOR-freno	INTERRUPTEUR-frein
21	280452A1	1	SUPORTE-interruptor	BRACKET-switch	SOPORTE-interruptor	SUPPORT-interrupteur
22	280457A1	1	LUVA	SLEEVE	MANGUITO	MANCHON
23	281960A1	1	PORCA	NUT	TUERCA	ÉCROU
	279645A1		JOGO-freio estac. (Nota 2)	KIT-parking brake (Note 2)	JUEGO-freno estac. (Nota 2)	JEU-frein stationnem. (Note 2)
24	259254A1	1	RETENTOR LE	RETAINER LH	RETENEDOR Izq.	RETENTEUR Gauche
25	280443A1	1	RETENTOR LD	RETAINER RH	RETENEDOR Der.	RETENTEUR Droite
26	514-634	2	PARAFUSO	BOLT	TORNILLO	VIS
27	181104A1	2	ARRUELA	WASHER	ARANDELA	RONDELLE

Nota: A partir do nº de série / A partir del nº de série JHF0037665—> (580L 4x2), JHF0027718—> (580L 4x4)
Note: Starting with serial nº / A partir du nº de série JHF0037665—> (580L 4x2), JHF0027718—> (580L 4x4)

Nota 1: Não ilustrado
Note 1: Not shown
Nota 1: No ilustrado
Note 1: Non ilustré

Nota 2: Inclui / Incluye 1, 12, 13, 14, 17, 20, 21, 22, 23, 24, 25, 26, 27
Note 2: Includes / Comprend 1, 12, 13, 14, 17, 20, 21, 22, 23, 24, 25, 26, 27

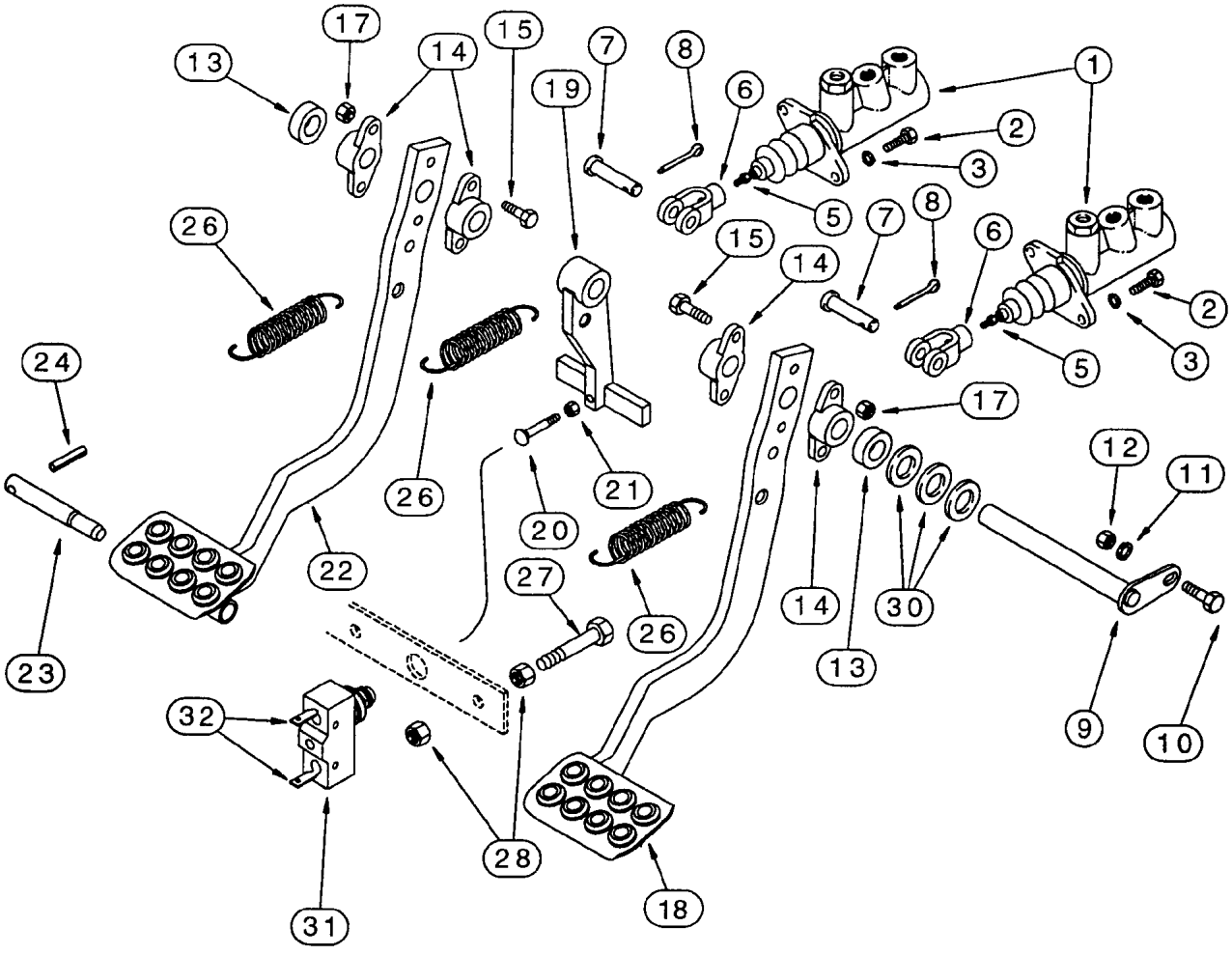
17
13
14
15
7
8
19
6
1
2
3
5
26
15
14
7
8
6
2
3
5
24
17
12
11
26
21
20
22
27
26
14
30
13
23
32
9
10
28
18
31

ITEM REF.	PEÇA Nº PART Nº PIEZA Nº PIECE Nº	QDE. QTY. CANT. QTE.	DESCRIÇÃO (Português)	DESCRIPTION (English)	DESCRIPCION (Español)	DESCRIPTION (Français)
1	REF.	2	CILINDRO MESTRE FREIO - Conj. (P. 7-10)	MASTER CYLINDER - Assy. (P. 7-10)	CILINDRO MAESTRO DEL FRENO - Conj. (P. 7-10)	CYLINDRE MAITRE DU FREIN - Ens. (P. 7-10)
2	614-8030	4	PARAFUSO	BOLT	TORNILLO	VIS
3	892-11008	4	ARRUELA	WASHER	ARANDELA	RONDELLE
5	425-156	2	PORCA	NUT	TUERCA	ÉCROU
6	D137077	2	FORQUILHA	CLEVIS	HORQUILLA	FOURCHE
7	L26209	2	PINO	PIN	PASADOR	CHEVILLE
8	432-612	2	PINO	PIN	PASADOR	CHEVILLE
9	D140035	1	EIXO	SHAFT	EJE	ARBRE
10	614-10025	1	PARAFUSO	BOLT	TORNILLO	VIS
11	892-11010	1	ARRUELA	WASHER	ARANDELA	RONDELLE
12	829-1410	1	PORCA	NUT	TUERCA	ÉCROU
13	D124529	2	ESPAÇADOR	SPACER	ESPACIADOR	ENTRETOISE
14	A77310	4	ROLAMENTO	BEARING	RODAMIENTO	ROULEMENT
15	814-8040	4	PARAFUSO	BOLT	TORNILLO	VIS
17	832-10408	4	PORCA	NUT	TUERCA	ÉCROU
18	234623A1	1	PEDAL LD	PEDAL RH	PEDAL Der	PEDALE Droit
19	D124528	1	ALAVANCA	LEVER	PALANCA	LEVIER
20	121-145	1	PARAFUSO	BOLT	TORNILLO	VIS
21	425-105	1	PORCA	NUT	TUERCA	ÉCROU
22	234622A1	1	PEDAL LE	PEDAL LH	PEDAL Izq	PEDALE Gauche
23	D124530	1	PINO	PIN	PASADOR	CHEVILLE
24	438-12040	1	PINO	PIN	PASADOR	CHEVILLE
26	230973A1	3	MOLA	SPRING	RESORTE	RESSORT
27	614-8045	2	PARAFUSO	BOLT	TORNILLO	VIS
28	829-1408	4	PORCA	NUT	TUERCA	ÉCROU
30	495-81261		ARRUELA (UQN)	WASHER (UAR)	ARANDELA (UCN)	RONDELLE (SB)
31	D148108	1	INTERRUPTOR - freio	SWITCH - brakes	INTERRUPTOR - freno	INTERRUPTEUR - frein
32	A187990	2	TERMINAL	TERMINAL	TERMINAL	TERMINAL

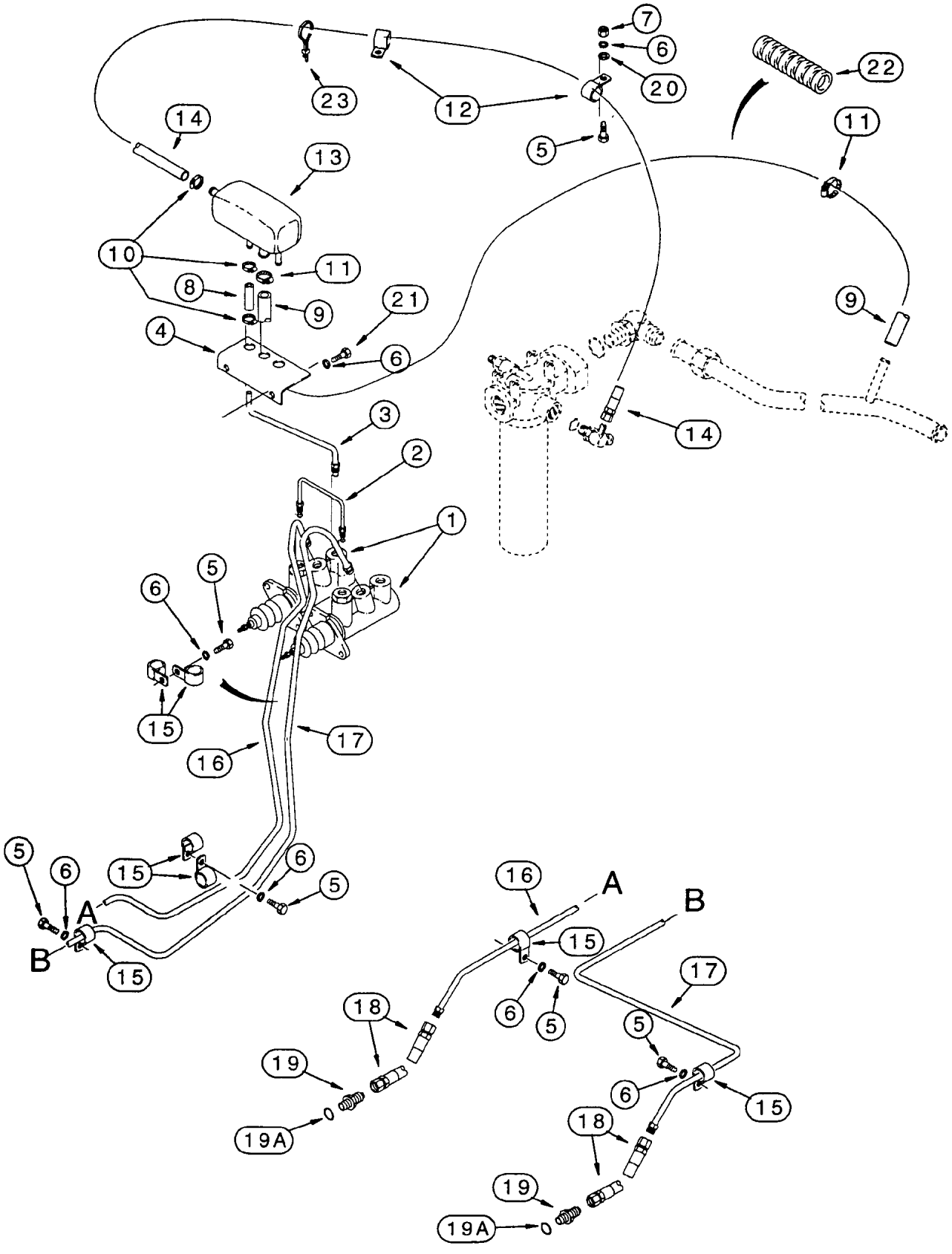
7
6
20
22
23
12
14
11
13
5
10
11
8
9
21
9
4
6
3
14
2
1
6
5
15
17
16
5
6
15
6
5
A
B
15
16
A
B
15
17
18
6
5
19
5
6
15
19A
18
19
19A

ITEM REF.	PEÇA Nº PART Nº PIEZA Nº PIECE Nº	QDE. QTY. CANT. QTE.	DESCRIÇÃO (Português)	DESCRIPTION (English)	DESCRIPCION (Español)	DESCRIPTION (Français)
1	REF.	2	CILINDRO MESTRE FREIO - Conj. (P.7-10)	MASTER CYLINDER - Assy. (P.7-10)	CILINDRO MAESTRO DEL FRENO - Conj. (P.7-10)	CYLINDRE MAITRE DU FREIN - Ens. (P.7-10)
2	D136430	1	TUBO	TUB	TUBO	TUBE
3	142003A1	2	TUBO	TUBE	TUBO	TUBE
4	121730A2	1	SUPORTE	BRACKET	SOPORTE	SUPPORT
5	614-8030	6	PARAFUSO	BOLT	TORNILLO	VIS
6	892-11008	8	ARRUELA	WASHER	ARANDELA	RONDELLE
7	829-1408	1	PORCA	NUT	TUERCA	ÉCROU
8	121729A1	2	MANGUEIRA (40mm)	HOSE (40mm)	MANGUERA (40mm)	TUYAU (40mm)
9	296171A1	1	MANGUEIRA	HOSE	MANGUERA	TUYAU
10	214-1704	5	BRAÇADEIRA	CLAMP	ABRAZADERA	COLLIER
11	214-1706	2	BRAÇADEIRA	CLAMP	ABRAZADERA	COLLIER
12	515-22127	2	BRAÇADEIRA	CLAMP	ABRAZADERA	COLLIER
13	1976943C1	1	RESERVATÓRIO	RESERVOIR	RESERVATORIO	RESERVOIR
14	131676A1	1	MANGUEIRA (1590mm)	HOSE (1590mm)	MANGUERA (1590mm)	TUYAU (1590mm)
15	515-23127	7	BRAÇADEIRA	CLAMP	ABRAZADERA	COLLIER
16	309978A1	1	TUBO - L.E.	TUBE - L.H.	TUBO - Izq.	TUBE - Gauche
17	309981A1	1	TUBO - L.D.	TUBE - R.H.	TUBO - Der.	TUBE - Droit
18	247570A1	2	MANGUEIRA (Nota 1)	HOSE (Note 1)	MANGUERA (Nota 1)	TUYAU (Note 1)
18	322184A1	1	MANGUEIRA (Nota 2)	HOSE (Note 2)	MANGUERA (Nota 2)	TUYAU (Note 2)
19	218-5053	2	ADAPTADOR	ADAPTER	ADAPTADOR	ADAPTEUR
19A	237-6004	1	ANEL-O	O-RING	ANILLO O	JOINT TORIQUE
20	895-11008	1	ARRUELA	WASHER	ARANDELA	RONDELLE
21	614-8016	2	PARAFUSO	BOLT	TORNILLO	VIS
22	D132982	1	LUVA	SLEEVE - hose guard	MANGUITO	MANCHON
23	L18337	1	CINTA	STRAP	PRECINTA	BANDE

Nota 1: Até o nº de série / Hasta el nº de série —> JHF0037664 (580L 4x2), —> JHF0027717 (580L 4x4)
Note 1: Up to serial nº / Jusq'au nº de série —> JHF0037664 (580L 4x2), —> JHF0027717 (580L 4x4)

Nota 2: A partir do nº de série / A partir del nº de série JHF0037665—> (580L 4x2), JHF0027718—> (580L 4x4)
Note 2: Starting with serial nº / A partir du nº de série JHF0037665—> (580L 4x2), JHF0027718—> (580L 4x4)

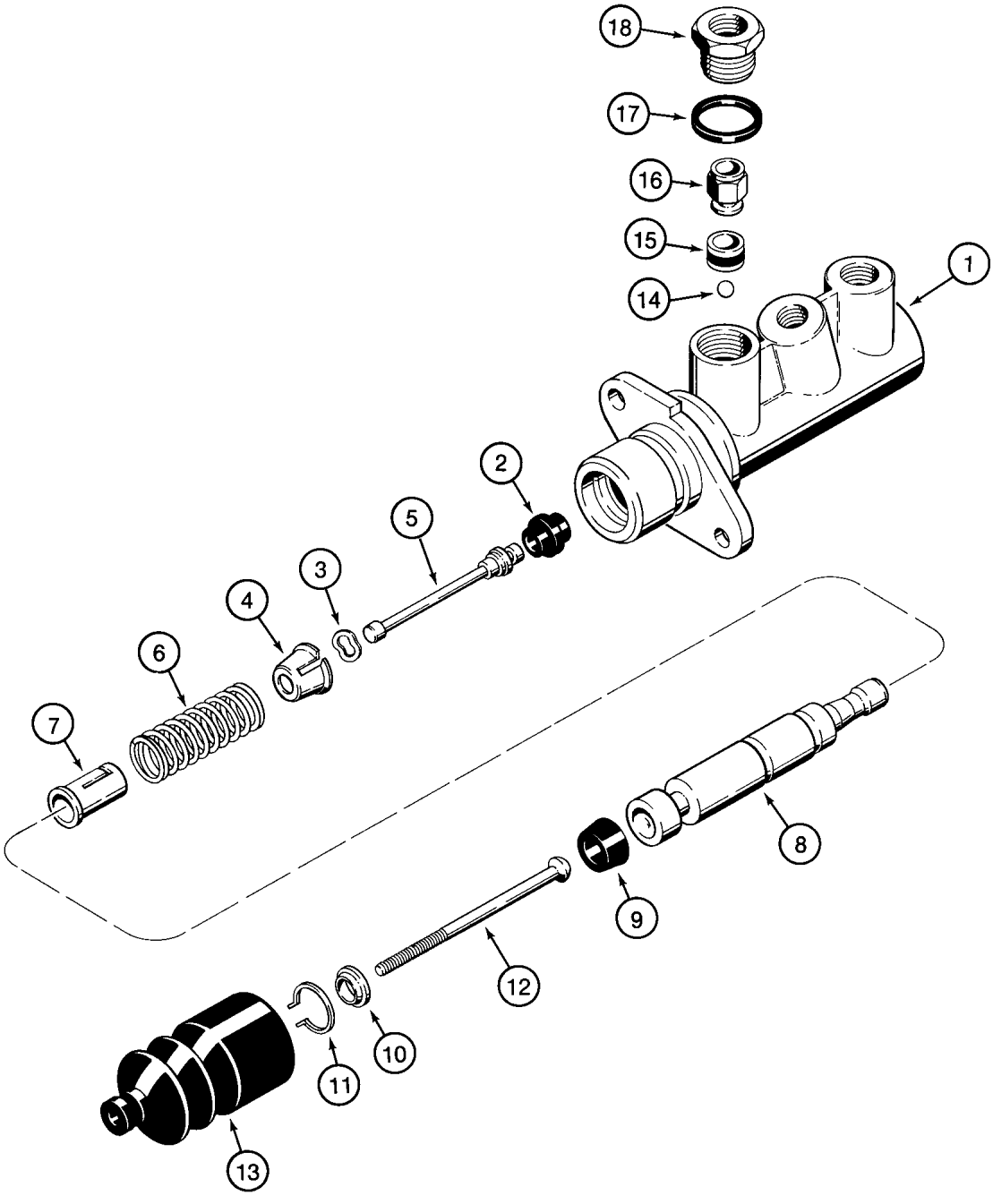
18
17
16
15
14
1
2
5
3
4
6
7
8
9
12
10
11
13

ITEM REF.	PEÇA Nº PART Nº PIEZA Nº PIECE Nº	QDE. QTY. CANT. QTE.	DESCRIÇÃO (Português)	DESCRIPTION (English)	DESCRIPCION (Español)	DESCRIPTION (Français)
	182445A1	2	CILINDRO MESTRE FREIO - Conj.	BRAKE MASTER CYLINDER - Assy.	CILINDRO MAESTRO DEL FRENO - Conj.	CYLINDRE MAITRE DU FREIN - Ens.
1	NSS	1	CORPO	BODY	CUERPO	CORPS
2	NSS	1	VEDADOR	SEAL	VEDADOR	JOINT
3	NSS	1	ARRUELA	WASHER	ARANDELA	RONDELLE
4	NSS	1	ASSENTO	SEAT	ASIENTO	SIÈGE
5	NSS	1	ÊMBOLO	PLUNGER	ÊMBOLO	PISTON
6	NSS	1	MOLA-retorno	SPRING-return	RESORTE-retorno	RESSORT-retour
7	NSS	1	ASSENTO	SEAT	ASIENTO	SIÈGE
8	NSS	1	ÊMBOLO	PISTON	ÊMBOLO	PISTON
9	NSS	1	VEDADOR	SEAL	VEDADOR	JOINT
10	NSS	1	ARRUELA	WASHER	ARANDELA	RONDELLE
11	NSS	1	ANEL - retenção	RING - retaining	ANILLO - retención	SEGMENT - d'arrêt
12	NSS	1	HASTE	ROD - push	VASTAGO	TIGE
13	NSS	1	PROTETOR	BOOT	PROTECTOR	PROTECTEUR
14	NSS	1	ESFERA	BALL	ESFERA	BILLE
15	NSS	1	VEDADOR	SEAL	VEDADOR	JOINT
16	NSS	1	VÁLVULA	VALVE - flow	VÁLVULA	VALVE
17	NSS	1	JUNTA	GASKET	JUNTA	JOINT
18	NSS	1	ADAPTADOR	ADAPTER	ADAPTADOR	ADAPTEUR
	N14784	1	JOGO REPARO (Nota 1)	REPAIR KIT (Note 1)	JUEGO REPARO (Nota 1)	JEU RECHANGE (Note 1)

Nota 1: Inclui / Incluye 2, 3, 9, 11, 13, 14, 15, 17
Note 1: Includes / Comprend 2, 3, 9, 11, 13, 14, 15, 17

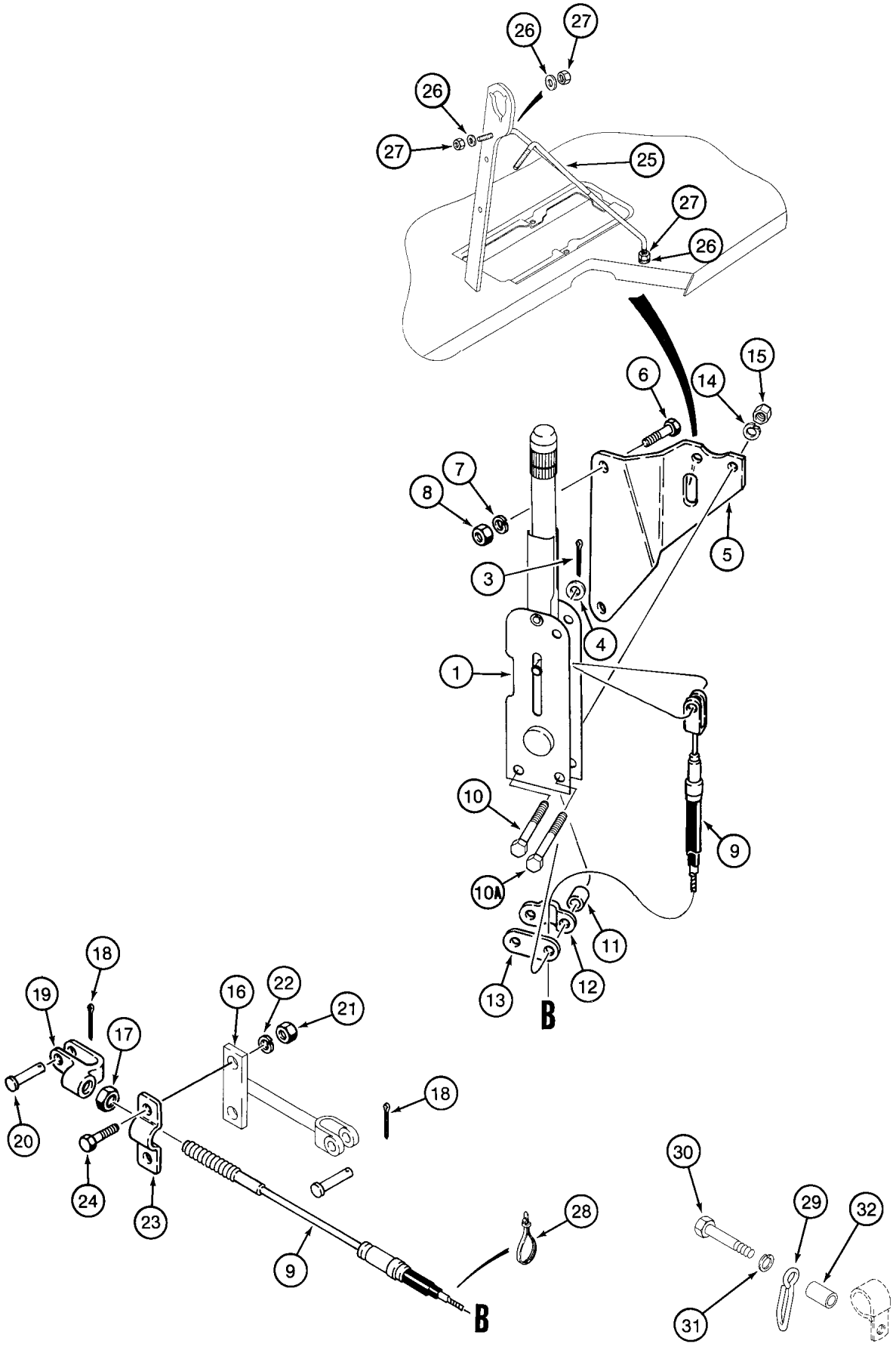
26
27
26
27
25
27
26
6
14
15
7
8
5
3
4
1
10
9
10A
11
13
12
B
18
19
16
22
21
17
18
20
24
23
9
28
B
30
29
32
31

ITEM REF.	PEÇA Nº PART Nº PIEZA Nº PIECE Nº	QDE. QTY. CANT. QTE.	DESCRIÇÃO (Português)	DESCRIPTION (English)	DESCRIPCION (Español)	DESCRIPTION (Français)
	279261A2	1	ALAVANCA - Conj.	LEVER - Assy.	PALANCA - Conj.	LEVIER - Ens.
1	NSS	1	ALAVANCA	LEVER	PALANCA	LEVIER
2	D42458	1	PINO	PIN - clevis	PASADOR	CHEVILLE
3	432-612	1	PINO	PIN - cotter	PASADOR	CHEVILLE
4	495-21038	1	ARRUELA	WASHER	ARANDELA	RONDELLE
5	124646A1	1	SUPORTE	BRACKET	SOPORTE	SUPPORT
6	614-10025	2	PARAFUSO	BOLT	TORNILLO	VIS
7	892-11010	2	ARRUELA	WASHER	ARANDELA	RONDELLE
8	829-1410	2	PORCA	NUT	TUERCA	ÉCROU
9	280681A1	1	CABO - freio	CABLE - brake	CABLE - freno	CABLE - frein
10	827-8050	1	PARAFUSO	BOLT	TORNILLO	VIS
10A	827-8060	1	PARAFUSO	BOLT	TORNILLO	VIS
11	D150633	2	ESPAÇADOR	SPACER - split	ESPACIADOR	ENTRETOISE
12	D121608	1	BRAÇADEIRA	CLAMP	ABRAZADERA	COLLIER
13	D129747	1	PLACA	PLATE	PLACA	PLAQUE
14	892-11008	2	ARRUELA	WASHER	ARANDELA	RONDELLE
15	829-1408	2	PORCA	NUT	TUERCA	ÉCROU
16	280886A1	1	TERMINAL (Nota 1)	YOKE (Note 1)	TERMINAL (Nota 1)	TERMINAL (Note 1)
16	326348A1	1	TERMINAL (Nota 2)	YOKE (Note 2)	TERMINAL (Nota 2)	TERMINAL (Note 2)
17	425-156	1	PORCA	NUT	TUERCA	ÉCROU
18	432-612	2	PINO	PIN - cotter	PASADOR	CHEVILLE
19	L11182	1	FORQUILHA (Nota 1)	CLEVIS (Note 1)	HORQUILLA (Nota 1)	FOURCHE (Note 1)
19	213-126	1	FORQUILHA (Nota 2)	CLEVIS (Note 2)	HORQUILLA (Nota 2)	FOURCHE (Note 2)
20	D149288	2	PINO	PIN - clevis	PASADOR	CHEVILLE
21	829-1410	2	PORCA	NUT	TUERCA	ÉCROU
22	892-11010	2	ARRUELA	WASHER	ARANDELA	RONDELLE
23	A188028	1	BRAÇADEIRA	CLAMP	ABRAZADERA	COLLIER
24	614-10025	2	PARAFUSO	BOLT	TORNILLO	VIS
25	180801A1	1	SUPORTE	BRACE	SOPORTE	SUPPORT
26	495-11041	6	ARRUELA	WASHER	ARANDELA	RONDELLE
27	425-106	6	PORCA	NUT	TUERCA	ÉCROU
28	L18337	1	CINTA	STRAP	PRECINTA	BANDE
29	223722A1	1	SUPORTE	BRACE	SOPORTE	SUPPORT
30	814-10060	1	PARAFUSO	BOLT	TORNILLO	VIS
31	895-11010	1	ARRUELA	WASHER	ARANDELA	RONDELLE
32	130245A1	1	ESPAÇADOR	SPACER	ESPACIADOR	ENTRETOISE

Nota 1: Até o nº de série / Hasta el nº de série —> JHF0037664 (580L 4x2), —> JHF0027717 (580L 4x4)
Note 1: Up to serial nº / Jusq'au nº de série —> JHF0037664 (580L 4x2), —> JHF0027717 (580L 4x4)

Nota 2: A partir do nº de série / A partir del nº de série JHF0037665—> (580L 4x2), JHF0027718—> (580L 4x4)
Note 2: Starting with serial nº / A partir du nº de série JHF0037665—> (580L 4x2), JHF0027718—> (580L 4x4)

ÍNDICE

Descrição **Página**

SISTEMA HIDRÁULICO - RESERVATÓRIO À VÁLVULA DE CONTROLE DA PÁ CARREGADEIRA 8-2
SISTEMA HIDRÁULICO - BOMBA, VÁLVULA DE CONTROLE DA CARREGADEIRA (STD) 8-4
SISTEMA HIDRÁULICO - RESFRIADOR, LINHAS E FILTRO 8-6
SISTEMA HIDRÁULICO - CILINDROS DE LEVANTAMENTO DA PÁ CARREGADEIRA 8-8
CARREGADEIRA - CIRCUITO DO CILINDRO DA CAÇAMBA (STANDARD) 8-10
CARREGADEIRA - CIRCUITO DO CILINDRO DA PINÇA (OPCIONAL) - PARTE 1 8-12
CARREGADEIRA - CIRCUITO DO CILINDRO DA PINÇA (OPCIONAL) - PARTE 2 8-14
RETRO AXIAL - CIRCUITO HIDRÁULICO DOS ESTABILIZADORES 8-16
RETRO AXIAL - CIRCUITO HIDRÁULICO DO CILINDRO DE GIRO 8-18
RETROESCAVADEIRA - CIRCUITO HIDRAULICO DO CILINDRO DA LANÇA 8-20
RETROESCAVADEIRA - CIRCUITO HIDRAULICO CILINDRO DO BRAÇO DE PROFUNDIDADE 8-22
RETROESCAVADEIRA - CIRCUITO DO CILINDRO DA CAÇAMBA SEM BRAÇO EXTENSÍVEL 8-24
RETROESCAVADEIRA - CIRCUITO DO CILINDRO DA CAÇAMBA COM BRAÇO EXTENSÍVEL 8-26
RETROESCAVADEIRA - CIRCUITO HIDRAULICO DO BRAÇO EXTENSÍVEL 8-28
CIRCUITO DA VÁLVULA DA CARREGADEIRA À VÁLVULA DA RETRO (OPCIONAL) 8-30
HIDRÁULICO AUXILIAR PORTÁTIL - MODELOS COM OU SEM BRAÇO EXTENSÍVEL (OPCIONAL) 8-32
HIDRÁULICO AUXILIAR PORTÁTIL - VÁLVULA AOS ENGATES RÁPIDOS (OPCIONAL) 8-34
HIDRÁULICO AUXILIAR PORTÁTIL - CABOS DE CONTROLE À VÁLVULA (OPCIONAL) 8-36
HIDRÁULICO AUXILIAR DA RETRO - VÁLVULAS DE CONTROLE À TORRE (OPCIONAL) 8-38
HIDRÁULICO AUXILIAR DA RETRO - LANÇA E BRAÇO (OPCIONAL) 8-40
CIRCUITO HIDRÁULICO E ELÉTRICO DO CONTROLE DE CONDUÇÃO (OPCIONAL) 8-42
HIDRÁULICO AUXILIAR - ENGATE RÁPIDO (OPCIONAL) - PARTE 1 8-44
HIDRÁULICO AUXILIAR - ENGATE RÁPIDO (OPCIONAL) - PARTE 2 8-46
BOMBA HIDRÁULICA DO EQUIPAMENTO 8-48
VÁLVULA DE CONTROLE DA CARREGADEIRA - 2 CARRETÉIS (STANDARD) 8-50
VÁLVULA DE CONTROLE DA CARREGADEIRA - 2 CARRETÉIS (STANDARD) 8-50B
VÁLVULA DE CONTROLE DA CARREGADEIRA - 3 CARRETÉIS (OPCIONAL) 8-52
VÁLVULA DE CONTROLE DA CARREGADEIRA - 3 CARRETÉIS (OPCIONAL) 8-52B
VÁLVULA DE CONTROLE DA CARREGADEIRA - SEÇÃO DE ADMISSÃO 8-54
VÁLVULA DE CONTROLE DA CARREGADEIRA - SEÇÃO DA CAÇAMBA 8-56
VÁLVULA DE CONTROLE DA CARREGADEIRA - SEÇÃO DA CAÇAMBA 8-56B
VÁLVULA DE CONTROLE DA CARREGADEIRA - SEÇÃO DA LEVANTAMENTO 8-58
VÁLVULA DE CONTROLE DA CARREGADEIRA - SEÇÃO DA LEVANTAMENTO 8-58B
VÁLVULA DE CONTROLE DA CARREGADEIRA - SEÇÃO DA PINÇA 8-60
VÁLVULA DE CONTROLE DA CARREGADEIRA - SEÇÃO DA PINÇA 8-60B
VÁLVULA DE CONTROLE DA CARREGADEIRA - SEÇÃO DE SAÍDA 8-62
VÁLVULA CONT. CARREGADEIRA - CIRCUITO DE ALÍVIO DA SEÇÃO DA CAÇAMBA 8-64
VÁLVULA CONT. ESCAVADEIRA - SEM BRAÇO EXTENSÍVEL E HID. AUXILIAR (STD) 8-66
VÁLVULA CONT. ESCAVADEIRA - COM BRAÇO EXTENSÍVEL / SEM HYDR. AUXILIAR (OPC) 8-68
VÁLVULA CONT. ESCAVADEIRA - SEM BRAÇO EXTENSÍVEL / COM HYDR. AUXILIAR (OPC) 8-68B
VÁLVULA CONT. ESCAVADEIRA - COM BRAÇO EXTENSÍVEL / COM HYDR. AUXILIAR (OPC) 8-68D
VÁLVULA DE CONTROLE DA ESCAVADEIRA - SEÇÕES DE ENTRADA E SAÍDA 8-70
VÁLVULA DE CONTROLE DA ESCAVADEIRA - SEÇÕES DE ENTRADA E SAÍDA 8-70B
VÁLVULA DE CONTROLE DA ESCAVADEIRA - SEÇÃO DA CAÇAMBA 8-72
VÁLVULA DE CONTROLE DA ESCAVADEIRA - SEÇÃO DO BRAÇO DE PROFUNDIDADE 8-74
VÁLVULA DE CONTROLE DA ESCAVADEIRA - SEÇÃO DOS ESTABILIZADORES 8-76
VÁLVULA DE CONTROLE DA ESCAVADEIRA - SEÇÃO DA LANÇA 8-78
VÁLVULA DE CONTROLE DA ESCAVADEIRA - SEÇÃO DA LANÇA 8-80
VÁLVULA DE CONTROLE DA ESCAVADEIRA - SEÇÃO DE GIRO 8-82
VÁLVULA DE CONTROLE DA ESCAVADEIRA - SEÇÃO DO BRAÇO EXTENSÍVEL 8-84
VÁLVULA AUXILIAR - HIDRÁULICO PORTÁTIL 1 CARRETEL (OPCIONAL) 8-86
VÁLVULA AUXILIAR - SEÇÃO HIDRÁULICO PORTÁTIL (OPCIONAL) 8-88
VÁLVULA SOLENÓIDE DE TRAVA DA LANÇA (OPCIONAL) 8-90
ACUMULADOR CONJUNTO - CONTROLE DE CONDUÇÃO 8-92
FILTRO DO ÓLEO HIDRÁULICO 8-94
CILINDROS DE LEVANTAMENTO DA PÁ CARREGADEIRA 8-96
CARREGADEIRA - CILINDRO DA CAÇAMBA 8-98
RETROESCAVADEIRA - CILINDROS DOS ESTABILIZADORES 7/8 8-100
RETRO - CILINDRO HIDRÁULICO DE GIRO 3-3/4 8-102
RETROESCAVADEIRA - CILINDROS DA LANÇA 8-104
RETROESCAVADEIRA - CILINDRO DO BRAÇO DE PROFUNDIDADE 8-106
RETROESCAVADEIRA - CILINDRO DO BRAÇO DE PROFUNDIDADE 8-106B
RETROESCAVADEIRA - CILINDRO DO BRAÇO DE PROFUNDIDADE 8-106D
RETROESCAVADEIRA - CILINDRO DA CAÇAMBA 8-108
RETROESCAVADEIRA - CILINDRO DO BRAÇO EXTENSÍVEL 8-110
RETROESCAVADEIRA - CILINDRO DA PINÇA 8-112
VÁLVULA DE CONTROLE DA ESCAVADEIRA - SEÇÃO DE OPCIONAIS E HIDRÁULICO AUXILIAR 8-114
VÁLVULA AUXILIAR DA RETROESCAVADEIRA (OPCIONAL) 8-116

TABLE OF CONTENTS

Description	Page
HYDRAULIC SYSTEM - RESERVOIR TO LOADER CONTROL VALVE	8-2
HYDRAULIC SYSTEM - EQUIPMENT PUMP, LOADER TO BACKHOE CONTROL VALVE (STD)	8-4
HYDRAULIC SYSTEM - OIL COOLER LINES, RETURN LINES, AND FILTER	8-6
HYDRAULIC SYSTEM - LOADER LIFT CYLINDERS	8-8
LOADER - BUCKET CYLINDER HYDRAULIC CIRCUIT (STANDARD)	8-10
LOADER - CLAM CYLINDER HYDRAULIC CIRCUIT (OPTIONAL) - PARTE 1	8-12
LOADER - CLAM CYLINDER HYDRAULIC CIRCUIT (OPTIONAL) - PARTE 2	8-14
AXIAL BACKHOE - STABILIZERS HYDRAULIC CIRCUIT	8-16
AXIAL BACKHOE - HYDRAULIC CYLINDER SWING CIRCUIT	8-18
BACKHOE - BOOM CYLINDER HYDRAULIC CIRCUIT	8-20
BACKHOE - DIPPER CYLINDER HYDRAULIC CIRCUIT	8-22
BACKHOE - BUCKET CYLINDER HYDRAULIC CIRCUIT WITHOUT EXTENDABLE DIPPER	8-24
BACKHOE - BUCKET CYLINDER HYDRAULIC CIRCUIT WITH EXTENDABLE DIPPER	8-26
BACKHOE - EXTENDABLE DIPPER HYDRAULIC CIRCUIT	8-28
LOADER VALVE TO BACKHOE VALVE HYDRAULIC CIRCUIT (OPTIONAL)	8-30
HAND HELD AUXILIARY HYDRAULICS - MODELS WITH OR WITHOUT EXTENDABLE DIPPER (OPTIONAL)	8-32
HAND HELD AUXILIARY HYDRAULICS - AUXILIARY VALVE TO QUICK COUPLINGS (OPTIONAL)	8-34
HAND HELD AUXILIARY HYDRAULICS - CONTROL CABLES TO VALVE (OPTIONAL)	8-36
BACKHOE AUXILIARY HYDRAULICS - CONTROL VALVES TO SWING TOWER (OPTIONAL)	8-38
BACKHOE AUXILIARY HYDRAULICS - AT BOOM AND DIPPER (OPTIONAL)	8-40
RIDE CONTROL HYDRAULIC AND ELECTRICAL CIRCUIT (OPTIONAL)	8-42
AUXILIARY HYDRAULICS - QUICK COUPLING (OPTIONAL) - PART 1	8-44
AUXILIARY HYDRAULICS - QUICK COUPLING (OPTIONAL) - PART 2	8-46
EQUIPMENT HYDRAULIC PUMP	8-48
LOADER CONTROL VALVE - 2 SPOOL (STANDARD)	8-50
LOADER CONTROL VALVE - 2 SPOOL (STANDARD)	8-50B
LOADER CONTROL VALVE - 3 SPOOL (OPTIONAL)	8-52
LOADER CONTROL VALVE - 3 SPOOL (OPTIONAL)	8-52B
LOADER CONTROL VALVE - INLET SECTION - WITH STEERING RELIEF VALVE	8-54
LOADER CONTROL VALVE - BUCKET SECTION - WITH MAGNETIC DETENT AND RELIEF	8-56
LOADER CONTROL VALVE - BUCKET SECTION - WITH MAGNETIC DETENT AND RELIEF	8-56B
LOADER CONTROL VALVE - LIFT SECTION - WITH MANUAL DETENT	8-58
LOADER CONTROL VALVE - LIFT SECTION - WITH MANUAL DETENT	8-58B
LOADER CONTROL VALVE - CLAM SECTION	8-60
LOADER CONTROL VALVE - CLAM SECTION	8-60B
LOADER CONTROL VALVE - OUTLET SECTION	8-62
LOADER CONTROL VALVE - BUCKET SECTION CIRCUIT RELIEF VALVE	8-64
BACKHOE CONTROL VALVES - MODELS WITHOUT EXTENDABLE DIPPER (STD)	8-66
BACKHOE CONT. VALVE - WITH EXTENDABLE DIPPER / WITHOUT AUXILIARY HYDRAULICS (OPT)	8-68
BACKHOE CONT. VALVE - WITHOUT EXTENDABLE DIPPER / WITH AUXILIARY HYDRAULICS (OPT)	8-68B
BACKHOE CONT. VALVE - WITH EXTENDABLE DIPPER / WITH AUXILIARY HYDRAULICS (OPT)	8-68D
BACKHOE CONTROL VALVE - INLET AND OUTLET SECTIONS	8-70
BACKHOE CONTROL VALVE - INLET AND OUTLET SECTIONS	8-70B
BACKHOE CONTROL VALVE - BUCKET SECTION	8-72
BACKHOE CONTROL VALVE - DIPPER SECTION	8-74
BACKHOE CONTROL VALVE - STABILIZERS SECTIONS	8-76
BACKHOE CONTROL VALVE - BOOM SECTION	8-78
BACKHOE CONTROL VALVE - BOOM SECTION	8-80
BACKHOE CONTROL VALVE - SWING SECTIONS	8-82
BACKHOE CONTROL VALVE - DIPPER EXTENSION SECTION	8-84
AUXILIARY VALVE - HAND HELD HYDRAULICS 1 SPOOL (OPTIONAL)	8-86
AUXILIARY VALVE - HAND HELD SECTION (OPTIONAL)	8-88
BOOM LOCK SOLENOID VALVE (OPTIONAL)	8-90
ACCUMULATOR ASSEMBLY - RIDE CONTROL	8-92
HYDRAULIC OIL FILTER	8-94
LOADER LIFT CYLINDERS	8-96
LOADER - BUCKET CYLINDER	8-98
BACKHOE - STABILIZER CYLINDERS 7/8	8-100
BACKHOE - HYDRAULIC SWING CYLINDER 3-3/4	8-102
BACKHOE - BOOM CYLINDERS	8-104
BACKHOE - DIPPER CYLINDER	8-106
BACKHOE - DIPPER CYLINDER	8-106B
BACKHOE - DIPPER CYLINDER	8-106D
BACKHOE - BUCKET CYLINDER	8-108
BACKHOE DIPPER EXTENSION CYLINDER	8-110
BACKHOE - CLAM CYLINDER	8-112
BACKHOE CONTROL VALVE - OPTIONS AND AUXILIARY HYDR. SECTION	8-114
BACKHOE AUXILIARY VALVE (OPTIONAL)	8-116

ÍNDICE

Descripción **Página**

SISTEMA HIDRAULICO - RESERVATORIO A LA VÁLVULA DE CONTROL DE LA CARGADORA 8-2
SISTEMA HIDRAULICO - BOMBA, VÁLVULA DE CONTROLE CARGADORA (STD) 8-4
SISTEMA HIDRAULICO - ENFRIADOR, TUBERIAS Y FILTRO 8-6
SISTEMA HIDRAULICO - GATOS DE ELEVACIÓN DE LA CARGADORA 8-8
RETROEXCAVADORA - CIRCUITO DEL GATO DE LA CUCHARA (STANDARD) 8-10
RETROEXCAVADORA - CIRCUITO HIDR. DEL GATO DE LA CUCHARA (OPCIONAL) P1 8-12
RETROEXCAVADORA - CIRCUITO HIDR. DEL GATO DE LA CUCHARA (OPCIONAL) P2 8-14
RETRO AXIAL - CIRCUITO HIDRAULICO DEL ESTABILIZADOR 8-16
RETRO AXIAL - CIRCUITO HIDRAULICO DEL GATO DE OSCILACIÓN 8-18
RETROEXCAVADORA - CIRCUITO HIDRAULICO DEL GATO DE LA LANZA 8-20
RETROEXCAVADORA - CIRCUITO HIDRAULICO DEL GATO DEL BALANCIN DE PROFUNDIDAD 8-22
RETROEXCAVADORA - CIRCUITO DEL GATO DE LA CUCHARA SIN BRAZO EXTENSIBLE 8-24
RETROEXCAVADORA - CIRCUITO DEL GATO DE LA CUCHARA CON BRAZO EXTENSIBLE 8-26
RETROEXCAVADORA - CIRCUITO HIDRAULICO DU BALANCIN EXTENSIBLE 8-28
CIRCUITO DA VÁLVULA DA CARGADORA A LA VÁLVULA DE LA RETRO (OPCIONAL) 8-30
HIDRAULICO AUXILIAR PORTATIL - MODELOS CON O SIN BRAZO EXTENSIBLE (OPCIONAL) 8-32
HIDRAULICO AUXILIAR PORTATIL - VÁLVULA A LOS ENGANCHES RÁPIDOS (OPCIONAL) 8-34
HIDRAULICO AUXILIAR PORTATIL - CABLES DE MANDO A LA VÁLVULA (OPCIONAL) 8-36
HIDRAULICO AUXILIAR DE LA RETRO - VÁLVULA A LA TORRE (OPCIONAL) 8-38
HIDRAULICO AUXILIAR DE LA RETRO - LANZA Y BRAZO (OPCIONAL) 8-40
CIRCUITO HIDRAULICO Y ELECTRICO DEL CONTROL DE CONDUCCIÓN (OPCIONAL) 8-42
HIDRAULICO AUXILIAR - ENGANCHE RÁPIDO (OPCIONAL) - PARTE 1 8-44
HIDRAULICO AUXILIAR - ENGANCHE RÁPIDO (OPCIONAL) - PARTE 2 8-46
BOMBA HIDRÁULICA DEL EQUIPAMIENTO 8-48
VÁLVULA DE CONTROL DE LA CARGADORA - 2 CARRETES (STANDARD) 8-50
VÁLVULA DE CONTROL DE LA CARGADORA - 2 CARRETES (STANDARD) 8-50B
VÁLVULA DE CONTROL DE LA CARGADORA - 3 CARRETES (OPCIONAL) 8-52
VÁLVULA DE CONTROL DE LA CARGADORA - 3 CARRETES (OPCIONAL) 8-52B
VÁLVULA DE CONTROL DE LA CARGADORA - SECCIÓN DE ADMISIÓN 8-54
VÁLVULA DE CONTROL DE LA CARGADORA - SECCIÓN DE LA CUCHARA 8-56
VÁLVULA DE CONTROL DE LA CARGADORA - SECCIÓN DE LA CUCHARA 8-56B
VÁLVULA DE CONTROL DE LA CARGADORA - SECCIÓN DE ELEVACIÓN 8-58
VÁLVULA DE CONTROL DE LA CARGADORA - SECCIÓN DE ELEVACIÓN 8-58B
VÁLVULA DE CONTROL DE LA CARGADORA - SECCIÓN DE LA PINZA 8-60
VÁLVULA DE CONTROL DE LA CARGADORA - SECCIÓN DE LA PINZA 8-60B
VÁLVULA DE CONTROL DE LA CARGADORA - SECCIÓN DE SALIDA 8-62
VÁLVULA DE CONTROL DE LA CARGADORA - CIRCUITO DE ALIVIO DE LA CUCHARA 8-64
VÁLVULA DE CONTROL DE LA EXCAVADORA - MODELOS SIN BRAZO EXTENSIBLE (STD) 8-66
VÁLVULA DE LA EXCAVADORA - CON BRAZO EXTENSIBLE / SIN HIDR. AUXILIAR (OPC) 8-68
VÁLVULA DE LA EXCAVADORA - SIN BRAZO EXTENSIBLE / CON HIDR. AUXILIAR (OPC) 8-68B
VÁLVULA DE LA EXCAVADORA - CON BRAZO EXTENSIBLE / CON HIDR. AUXILIAR (OPC) 8-68D
VÁLVULA DE CONTROL DE LA EXCAVADORA - SECCIÓNES DE ENTRADA DE SALIDA 8-70
VÁLVULA DE CONTROL DE LA EXCAVADORA - SECCIÓNES DE ENTRADA DE SALIDA 8-70B
VÁLVULA DE CONTROL DE LA EXCAVADORA - SECCIÓN DE LA CUCHARA 8-72
VÁLVULA DE CONTROL DE LA EXCAVADORA - SECCIÓN DEL BALANCIN DE PROFUNDIDAD 8-74
VÁLVULA DE CONTROL DE LA EXCAVADORA - SECCIÓN DE LOS ESTABILIZADORES 8-76
VÁLVULA DE CONTROL DE LA EXCAVADORA - SECCIÓN DE LA LANZA 8-78
VÁLVULA DE CONTROL DE LA EXCAVADORA - SECCIÓN DE LA LANZA 8-80
VÁLVULA DE CONTROL DE LA EXCAVADORA - SECCIÓN DE OSCILACCIÓN 8-82
VÁLVULA DE CONTROL DE LA EXCAVADORA - SECCIÓN DEL BRAZO EXTENSIBLE 8-84
VÁLVULA AUXILIAR - HIDRAULICO PORTATIL 1 CARRETE (OPCIONAL) 8-86
VÁLVULA AUXILIAR - SECCIÓN HIDRAULICO PORTATIL (OPCIONAL) 8-88
VÁLVULA SOLENOIDE DE TRABA DE LA LANZA (OPCIONAL) 8-90
ACUMULADOR CONJUNTO - CONTROLE DE CONDUCCIÓN 8-92
FILTRO DEL ACEITE HIDRÁULICO 8-94
GATOS DE ELEVACIÓN DE LA CARGADORA 8-96
CARGADORA - GATO DE LA CUCHARA 8-98
RETROEXCAVADORA - GATOS DE LOS ESTABILIZADORES 7/8 8-100
RETRO - GATO HIDRAULICO DE OSCILACIÓN 3-3/4 8-102
RETROEXCAVADORA - GATOS DE LA LANZA 8-104
RETROEXCAVADORA - GATO DEL BRAZO DE PROFUNDIDAD 8-106
RETROEXCAVADORA - GATO DEL BRAZO DE PROFUNDIDAD 8-106B
RETROEXCAVADORA - GATO DEL BRAZO DE PROFUNDIDAD 8-106D
RETROEXCAVADORA - GATO DE LA CUCHARA 8-108
RETROEXCAVADORA - GATO DEL BRAZO EXTENSIBLE 8-110
RETROEXCAVADORA - GATO DE LA PINZA 8-112
VÁLVULA DE CONTROL DE LA EXCAVADORA - SECCIÓN DE OPCIONES 8-114
VÁLVULA AUXILIAR DE LA EXCAVADORA (OPCIONAL) 8-116

INDEX

Description	Page
SYSTEME HYDRAULIQUE - RESERVOIR VERS LE DISTRIBUTEUR DE LA CHARGEUSE	8-2
SYSTEME HYDRAULIQUE - POMPE, VALVE DE CONTROL CHARGEUSE (STD)	8-4
SYSTEME HYDRAULIQUE - RADIATEUR, LIGNES ET FILTRE	8-6
SYSTEME HYDRAULIQUE - VERINS DE LEVAGE DE LA CHARGEUSE	8-8
PELLETEUSE - CIRCUIT DU VERIN DU GODET (STANDARD)	8-10
PELLETEUSE - CIRCUIT HYDR. DU VERIN DU GODET (OPTIONNEL) P1	8-12
PELLETEUSE - CIRCUIT HYDR. DU VERIN DU GODET (OPTIONNEL) P2	8-14
PELLETEUSE AXIALE - CIRCUIT HYDRAULIQUE DES STABILIZATEURS	8-16
PELLETEUSE AXIALE - CIRCUIT HYDRAULIQUE DU VERIN D'ORIENTATION	8-18
PELLETEUSE - CIRCUIT HYDRAULIQUE DU VERIN DE LA FLECHE	8-20
PELLETEUSE - CIRCUIT HYDRAULICO DU VERIN DU BALANCIER DE PROFONDEUR	8-22
PELLETEUSE - CIRCUIT HYDRAULIQUE DU VERIN DU GODET SANS BRAS EXTENSIBLE	8-24
PELLETEUSE - CIRCUIT HYDRAULIQUE DU VERIN DU GODET AVEC BRAS EXTENSIBLE	8-26
PELLETEUSE - CIRCUIT HYDRAULIQUE DU BALANCIER EXTENSIBLE	8-28
CIRCUIT HYDRAULIQUE DE LA VALVE DE LA CHARGEUSE JUSQ'À PELLETEUSE (OPTIONNEL)	8-30
HYDRAULIQUE AUXILIAIRE PORTATILE - MODÈLES SANS OU AVEC BRAS EXTENSIBLE (OPTIONNEL)	8-32
HYDRAULIQUE AUXILIAIRE DE LA PELLETEUSE - VALVE A LES ATTELAGES RAPIDES (OPTIONNEL)	8-34
HYDRAULIQUE AUXILIAIRE DE LA PELLETEUSE - LEVIERS DE COMMANDE A LA VALVE (OPTIONNEL)	8-36
HYDRAULIQUE AUXILIAIRE DE LA PELLETEUSE - VALVE A LES ATTELAGES (OPTIONNEL)	8-38
HYDRAULIQUE AUXILIAIRE DE LA PELLETEUSE - FLECHE ET BRAS (OPTIONNEL)	8-40
CIRCUIT HYDRAULIQUE ET ELECTRIQUE DU CONTROL DE CONDUITE (OPTIONNEL)	8-42
HYDRAULIQUE AUXILIAIRE - ATTELAGE RAPIDE (OPTIONNEL) - PART 1	8-44
HYDRAULIQUE AUXILIAIRE - ATTELAGE RAPIDE (OPTIONNEL) - PART 2	8-46
POMPE HYDRAULIQUE DU ÉQUIPEMENT	8-48
DISTRIBUTEUR DE LA CHARGEUSE - 2 TIROIRS (STANDARD)	8-50
DISTRIBUTEUR DE LA CHARGEUSE - 2 TIROIRS (STANDARD)	8-50B
DISTRIBUTEUR DE LA CHARGEUSE - 3 TIROIRS (OPTIONNEL)	8-52
DISTRIBUTEUR DE LA CHARGEUSE - 3 TIROIRS (OPTIONNEL)	8-52B
DISTRIBUTEUR DE LA CHARGEUSE - ELEMENT D'ADMISSION	8-54
DISTRIBUTEUR DE LA CHARGEUSE - ELEMENT DU GODET	8-56
DISTRIBUTEUR DE LA CHARGEUSE - ELEMENT DU GODET	8-56B
DISTRIBUTEUR DE LA CHARGEUSE - ELEMENT DE LEVAGE	8-58
DISTRIBUTEUR DE LA CHARGEUSE - ELEMENT DE LEVAGE	8-58B
DISTRIBUTEUR DE LA CHARGEUSE - ELEMENT DU GODET	8-60
DISTRIBUTEUR DE LA CHARGEUSE - ELEMENT DU GODET	8-60B
DISTRIBUTEUR DE LA CHARGEUSE - ELEMENT DE SORTIE	8-62
DISTRIBUTEUR DE LA CHARGEUSE - CIRCUIT DE SOULAGEMENT DE LA PELLETEUSE	8-64
DISTRIBUTEUR DE LA PELLETEUSE - MODÈLES SANS BRAS EXTENSIBLE (STD)	8-66
DISTRIBUTEUR DE LA PELLETEUSE - AVEC BRAS EXTENSIBLE / SANS HYDR. AUXILIAIRE (OPT)	8-68
DISTRIBUTEUR DE LA PELLETEUSE - SANS BRAS EXTENSIBLE / AVEC HYDR. AUXILIAIRE (OPT)	8-68B
DISTRIBUTEUR DE LA PELLETEUSE - AVEC BRAS EXTENSIBLE / AVEC HYDR. AUXILIAIRE (OPT)	8-68D
DISTRIBUTEUR DE LA PELLETEUSE - ELEMENT DE ADMISSION ET SORTIE	8-70
DISTRIBUTEUR DE LA PELLETEUSE - ELEMENT DE ADMISSION ET SORTIE	8-70B
DISTRIBUTEUR DE LA PELLETEUSE - ELEMENT DU GODET	8-72
DISTRIBUTEUR DE LA PELLETEUSE - ELEMENT DU BALANCIER PROFONDEUR	8-74
DISTRIBUTEUR DE LA PELLETEUSE - ELEMENT DES ESTABILIZATEURS	8-76
DISTRIBUTEUR DE LA PELLETEUSE - ELEMENT DE LA FLECHE	8-78
DISTRIBUTEUR DE LA PELLETEUSE - ELEMENT DE LA FLECHE	8-80
DISTRIBUTEUR DE LA PELLETEUSE - ELEMENT D'ORIENTATION	8-82
DISTRIBUTEUR DE LA PELLETEUSE - ELEMENT DU BRAS EXTENSIBLE	8-84
DISTRIBUTEUR AUXILIAIRE - HYDRAULIQUE PORTATILE (OPTIONNEL)	8-86
DISTRIBUTEUR AUXILIAIRE - ELEMENT HYDRAULIQUE PORTATILE (OPTIONNEL)	8-88
CLAPET SOLENOIDE DE ENGAGEMENT DE LA FLECHE (OPTIONNEL)	8-90
ACCUMULATEUR ENSEMBLE - CONTROL DE CONDUITE	8-92
FILTRE D'HUILE HYDRAULIQUE	8-94
VERINS DE LEVAGE DE LA CHARGEUSE	8-96
CHARGEUSE - VERINS DU GODET	8-98
PELLETEUSE - VERINS DE STABILISATEURS 7/8	8-100
PELLETEUSE - VERIN HYDRAULIQUE D'ORIENTATION 3-3/4	8-102
PELLETEUSE - VERINS DE LA FLECHE	8-104
PELLETEUSE - VERINS DU BALANCIER	8-106
PELLETEUSE - VERINS DU BALANCIER	8-106B
PELLETEUSE - VERINS DU BALANCIER	8-106D
PELLETEUSE - VERINS DU GODET	8-108
PELLETEUSE - VERINS DU BALANCIER EXTENSIBLE	8-110
PELLETEUSE - VERINS DU GODET	8-112
DISTRIBUTEUR DE LA PELLETEUSE - ELEMENT D'OPTIONS	8-114
DISTRIBUTEUR AUXILIAIRE DE LA PELLETEUSE (OPTIONNEL)	8-116

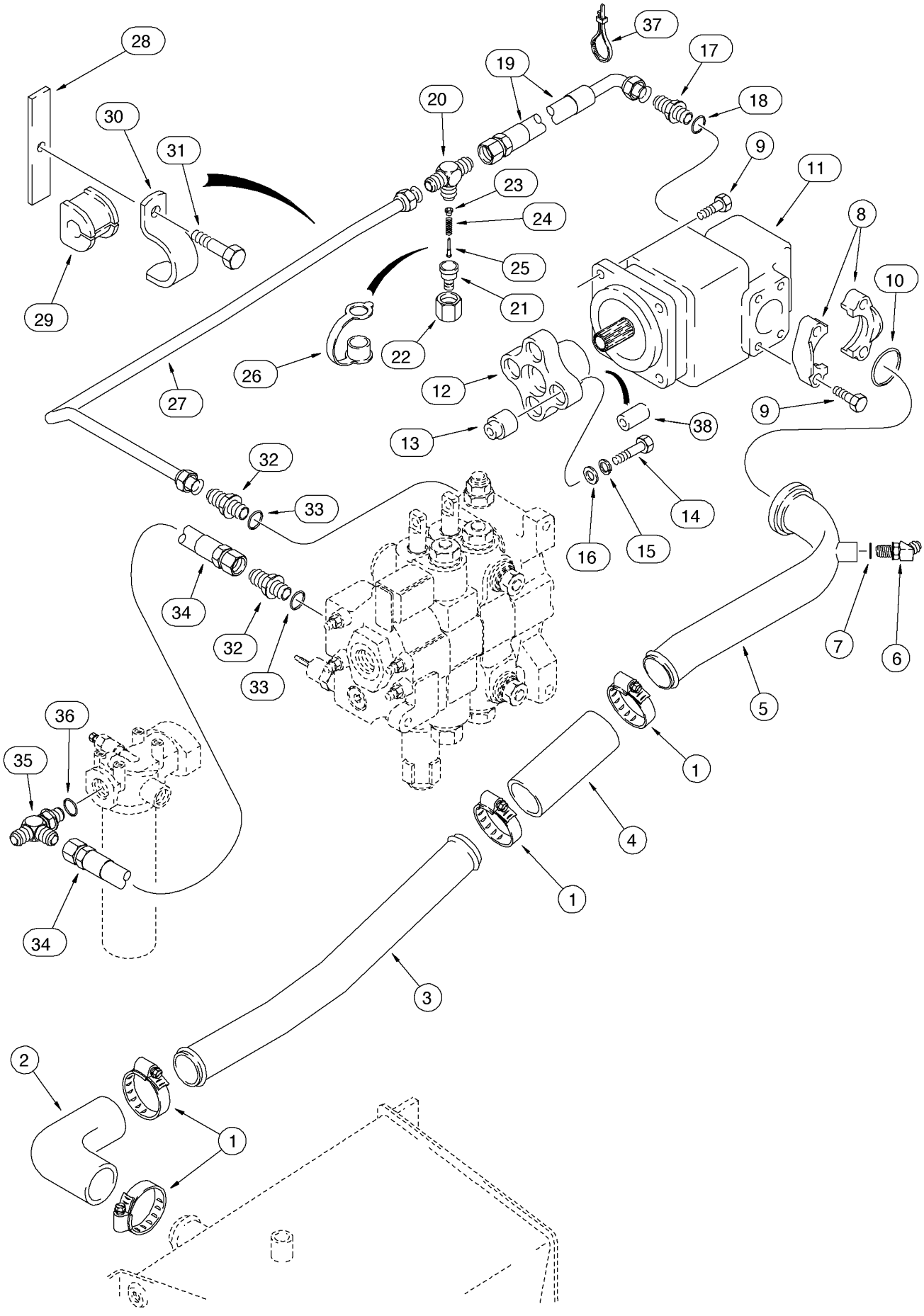
28
30
31
29
37
19
17
18
20
23
24
25
21
22
26
27
12
13
9
11
8
10
38
32
33
14
16
15
34
32
33
7
6
5
36
35
34
1
4
1
3
2
1

ITEM REF.	PEÇA Nº PART Nº PIEZA Nº PIECE Nº	QDE. QTY. CANT. QTE.	DESCRIÇÃO (Português)	DESCRIPTION (English)	DESCRIPCION (Español)	DESCRIPTION (Français)
1	259044A1	4	BRAÇADEIRA	CLAMP	ABRAZADERA	COLLIER
2	282497A1	1	MANGUERA - sucção	HOSE - suction	MANGUERA - succión	TUYAU - suction
3	131586A1	1	TUBO - sucção	TUBE - suction	TUBO - succión	TUBE - suction
4	282496A1	1	MANGUEIRA (152mm)	HOSE (152mm)	MANGUERA (152mm)	TUYAU (152mm)
5	121817A1	1	TUBO - sucção	TUBE - suction	TUBO - succión	TUBE - suction
6	218-5137	1	COTOVELO	ELBOW	CODO	RACCORD COUDE
7	237-6010	1	ANEL-O	O-RING	ANILLO O	JOINT TORIQUE
8	A14141	2	FLANGE	FLANGE	FLANGE	BRIDE
9	614-12035	8	PARAFUSO	BOLT	TORNILLO	VIS
10	238-5228	1	ANEL-O	O-RING	ANILLO O	JOINT TORIQUE
11	REF.	1	BOMBA - Conj. (P.8-48)	PUMP - Assy. (P.8-48)	BOMBA - Conj. (P.8-48)	POMPE - Ens. (P.8-48)
	257948A1	1	ACOPLAMENTO (Nota)	COUPLING (Note)	ACOPLAMIENTO (Nota)	ACCOUPLEMENT (Note)
12	NSS	1	ACOPLAMENTO	COUPLING	ACOPLAMIENTO	ACCOUPLEMENT
13	N14330	4	BUCHA	BUSHING	BUJE	DOUILLE
14	413-728	4	PARAFUSO	BOLT	TORNILLO	VIS
15	492-11044	4	ARRUELA	WASHER	ARANDELA	RONDELLE
16	A30013	4	ARRUELA	WASHER	ARANDELA	RONDELLE
17	218-5077	1	ADAPTADOR	ADAPTER	ADAPTADOR	ADAPTEUR
18	237-6016	1	ANEL-O	O-RING	ANILLO O	JOINT TORIQUE
19	144215A1	1	MANGUEIRA (576mm)	HOSE (576mm)	MANGUERA (576mm)	TUYAU (576mm)
20	218-587	1	CONEXÃO TE	TEE	CONEXIÓN TE	RACCORD
	D137625	1	ACOPLAMENTO - Conj.	COUPLING - Assy.	ACOPLAMIENTO - Conj.	ACCOUPLEMENT - Ens.
21	NSS	1	CORPO	BODY	CUERPO	CORPS
22	425-1120	1	PORCA	NUT	TUERCA	ÉCROU
23	NSS	1	ASSENTO	SEAT	ASIENTO	SIÈGE
24	NSS	1	MOLA - acoplamento	SPRING - coupling	RESORTE - acople	RESSORT - couplement
25	NSS	1	ÊMBOLO	POPPET	ÊMBOLO	PISTON
26	H434163	1	TAMPA	CAP	TAPA	COUVERCLE
27	122125A1	1	TUBO	TUBE	TUBO	TUBE
28	115507A1	1	PLACA	PLATE	PLACA	PLAQUE
29	D67297	1	ISOLADOR	INSULATOR	AISLADOR	ISOLATEUR
30	D143410	1	BRAÇADEIRA	CLAMP	ABRAZADERA	COLLIER
31	814-10050	1	PARAFUSO	BOLT	TORNILLO	VIS
32	218-5069	2	ADAPTADOR	ADAPTER	ADAPTADOR	ADAPTEUR
33	237-6016	1	ANEL-O	O-RING	ANILLO O	JOINT TORIQUE
34	144227A1	1	MANGUEIRA (520mm)	HOSE (520mm)	MANGUERA (520mm)	TUYAU (520mm)
35	218-5245	1	CONEXÃO TE	TEE	CONEXIÓN TE	RACCORD
36	237-6016	1	ANEL-O	O-RING	ANILLO O	JOINT TORIQUE
37	L18337	1	CINTA	STRAP	PRECINTA	BANDE

Nota: A partir do nº de série / A partir del nº de série JHF0037416—> (580L 4x2), JHF0027576—> (580L 4x4)
Note: Starting with serial nº / A partir du nº de série JHF0037416—> (580L 4x2), JHF0027576—> (580L 4x4)

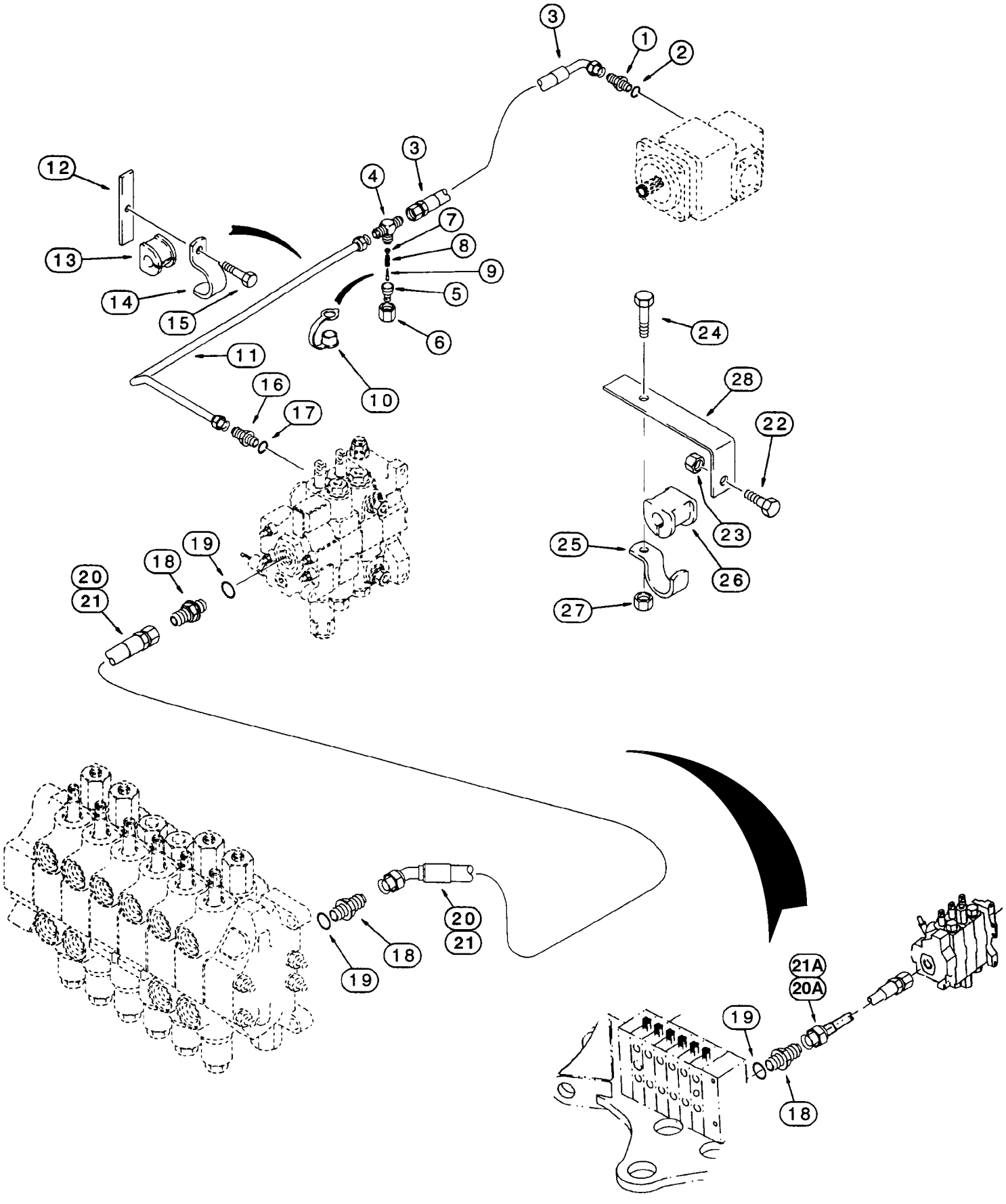
3
1
2
3
4
7
8
9
5
6
10
12
13
14
15
11
16
17
24
28
22
23
25
26
27
19
18
20
21
20
21
18
19
21A
20A
19
18

ITEM REF.	PEÇA Nº PART Nº PIEZA Nº PIECE Nº	QDE. QTY. CANT. QTE.	DESCRIÇÃO (Português)	DESCRIPTION (English)	DESCRIPCION (Español)	DESCRIPTION (Français)
1	218-5077	1	ADAPTADOR	ADAPTER	ADAPTADOR	ADAPTEUR
2	237-6016	1	ANEL-O	O-RING	ANILLO O	JOINT TORIQUE
3	144215A1	1	MANGUEIRA (576mm)	HOSE (576mm)	MANGUERA (576mm)	TUYAU (576mm)
4	218-587	1	CONEXÃO TE	TEE	CONEXIÓN TE	RACCORD
	D137625	1	ACOPLAMENTO	COUPLING	ACOPLAMIENTO	ACCOUPLEMENT
5	NSS	1	CORPO	BODY	CUERPO	CORPS
6	425-1120	1	PORCA	NUT	TUERCA	ÉCROU
7	NSS	1	ASSENTO	SEAT	ASIENTO	SIÈGE
8	NSS	1	MOLA - acoplamento	SPRING - coupling	RESORTE - acople	RESSORT - couplement
9	NSS	1	ÊMBOLO	POPPET	ÊMBOLO	PISTON
10	H434163	1	TAMPA	CAP	TAPA	COUVERCLE
11	122125A1	1	TUBO	TUBE	TUBO	TUBE
12	115507A1	1	PLACA	PLATE	PLACA	PLAQUE
13	D67297	1	ISOLADOR	INSULATOR	AISLADOR	ISOLATEUR
14	D143410	1	BRAÇADEIRA	CLAMP	ABRAZADERA	COLLIER
15	814-10050	1	PARAFUSO	BOLT	TORNILLO	VIS
16	218-5069	1	ADAPTADOR	ADAPTER	ADAPTADOR	ADAPTEUR
17	237-6016	1	ANEL-O	O-RING	ANILLO O	JOINT TORIQUE
18	218-5069	2	ADAPTADOR	ADAPTER	ADAPTADOR	ADAPTEUR
19	237-6016	1	ANEL-O	O-RING	ANILLO O	JOINT TORIQUE
20	144240A1	1	MANGUEIRA (Nota 1) (Nota 4)	HOSE (Note 1) (Note 4)	MANGUERA (Nota 1) (Nota 4)	TUYAU (Note 1) (Note 4)
20A	315284A1	1	MANGUEIRA (Nota 1) (Nota 5)	HOSE (Note 1) (Note 5)	MANGUERA (Nota 1) (Nota 5)	TUYAU (Note 1) (Note 5)
21	144241A1	1	MANGUEIRA (Nota 2) (Nota 4)	HOSE (Note 2) (Note 4)	MANGUERA (Nota 2) (Nota 4)	TUYAU (Note 2) (Note 4)
21A	325662A1	1	MANGUEIRA (Nota 2) (Nota 5)	HOSE (Note 2) (Note 5)	MANGUERA (Nota 2) (Nota 5)	TUYAU (Note 2) (Note 5)
22	614-12035	1	PARAFUSO (Nota 3)	BOLT (Note 3)	TORNILLO (Nota 3)	VIS (Note 3)
23	829-1412	1	PORCA (Nota 3)	NUT (Note 3)	TUERCA (Nota 3)	ÉCROU (Note 3)
24	614-10025	1	PARAFUSO (Nota 3)	BOLT (Note 3)	TORNILLO (Nota 3)	VIS (Note 3)
25	144479A1	1	BRAÇADEIRA (Nota 3)	CLAMP (Note 3)	ABRAZADERA (Nota 3)	COLLIER (Note 3)
26	144477A1	1–2	ISOLADOR (Nota 3)	INSULATOR (Note 3)	AISLADOR (Nota 3)	ISOLATEUR (Note 3)
27	829-1410	1	PORCA (Nota 3)	NUT (Note 3)	TUERCA (Nota 3)	ÉCROU (Note 3)
28	136008A1	1	SUPORTE (Nota 3)	BRACKET (Note 3)	SOPORTE (Nota 3)	SUPPORT (Note 3)

Nota 1: Usado para válvula de controle de 2 carretéis (STD) / Usado para valvula de controle 2 carretes (STD)
Note 1: Used for 2-spool control valve (STD) / Utilisé pour valve de control 2 tirois (STD)
Nota 2: Usado para válvula de controle de 3 carretéis (OPC) / Usado para valvula de controle 3 carretes (OPC)
Note 2: Used for 3-spool control valve (OPT) / Utilisé pour valve de control 3 tirois (OPT)
Nota 3: Se usado / Si utilisado
Note 3: If used / Si utilisé
Nota 4: Até o nº de série / Hasta el nº de série —> JHF0037593 (580L 4x2), —> JHF0027667 (580L 4x4)
Note 4: Up to serial nº / Jusq'au nº de série —> JHF0037593 (580L 4x2), —> JHF0027667 (580L 4x4)
Nota 5: A partir do nº de série / A partir del nº de série JHF0037594—> (580L 4x2), JHF0027668—> (580L 4x4)
Note 5: Starting with serial nº / A partir du nº de série JHF0037594—> (580L 4x2), JHF0027668—> (580L 4x4)

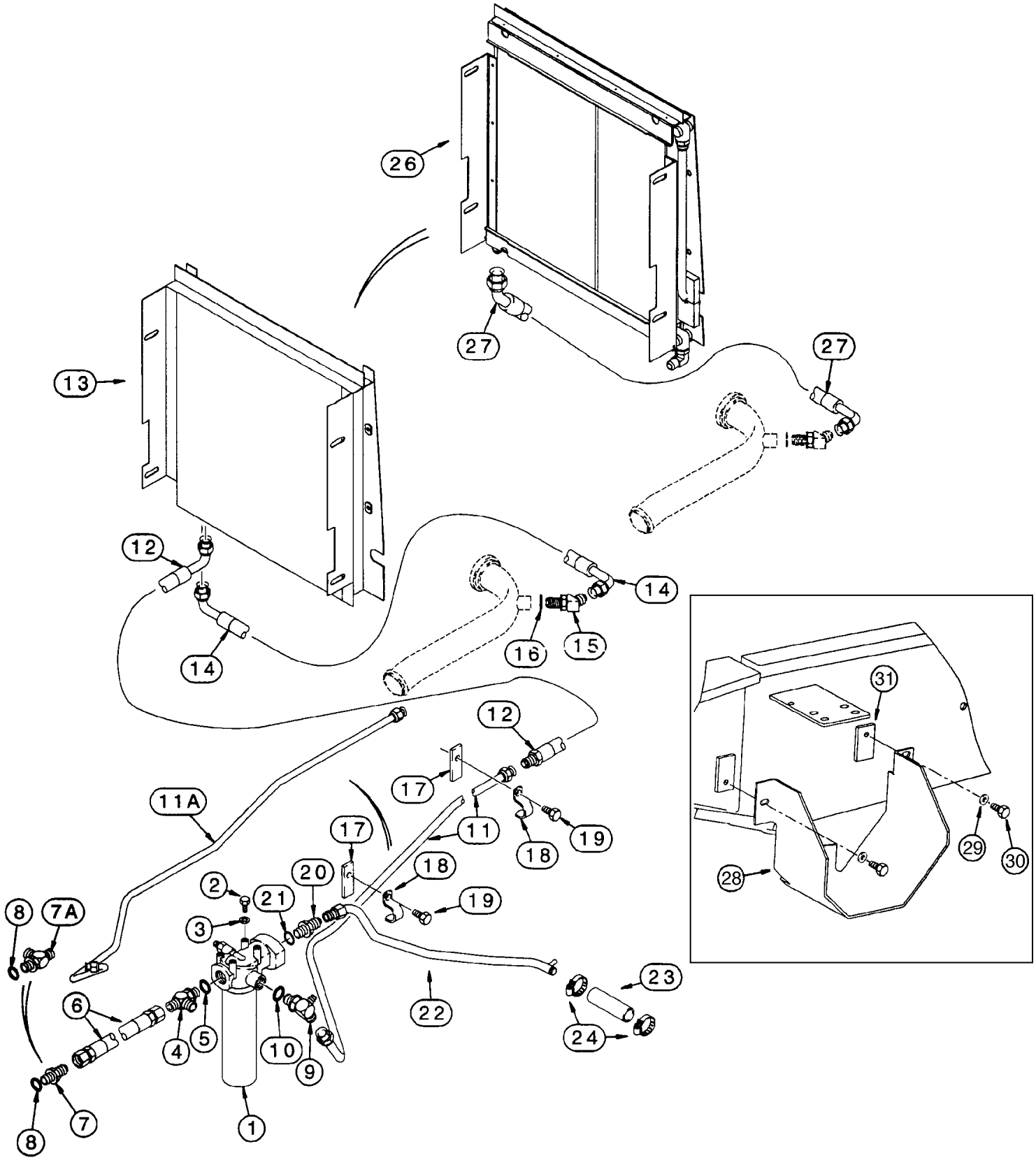
26
27
27
13
12
14
14
16
15
12
17
11A
17
11
18
19
18
19
20
2
21
3
8
7A
6
4
5
10
9
8
7
1
22
23
24
31
29
30
28

ITEM REF.	PEÇA Nº PART Nº PIEZA Nº PIECE Nº	QDE. QTY. CANT. QTE.	DESCRIÇÃO (Português)	DESCRIPTION (English)	DESCRIPCION (Español)	DESCRIPTION (Français)
1	122536A1	1	FILTRO - Conj. (P. 8-94)	FILTER - Assy. (P. 8-94)	FILTRO - Conj. (P. 8-94)	FILTRE - Ens. (P. 8-94)
2	614-10020	4	PARAFUSO	BOLT	TORNILLO	VIS
3	895-11010	4	ARRUELA	WASHER	ARANDELA	RONDELLE
4	218-5245	1	CONEXÃO TE	TEE	CONEXIÓN TE	RACCORD
5	237-6016	1	ANEL-O	O-RING	ANILLO O	JOINT TORIQUE
6	144233A1	1	MANGUEIRA (Nota 3)	HOSE (Note 3)	MANGUERA (Nota 3)	TUYAU (Note 3)
6	313648A1		MANGUEIRA (Nota 4)	HOSE (Note 4)	MANGUERA (Nota 4)	TUYAU (Note 4)
7	218-5069	1	ADAPTADOR	ADAPTER	ADAPTADOR	ADAPTEUR
7A	218-5245	1	CONEXÃO TE (Nota 1)	TEE (Note 1)	CONEXIÓN TE (Nota 1)	RACCORD (Note 1)
8	237-6016	1	ANEL-O	O-RING	ANILLO O	JOINT TORIQUE
9	228959A1	1	CONEXÃO	CONECTION	CONEXIÓN	RACCORD
10	237-6010	1	ANEL-O	O-RING	ANILLO O	JOINT TORIQUE
11	122176A1	1	TUBO	TUBE - filter to cooler	TUBO	TUBE
12	144220A1	1	MANGUEIRA (557mm)	HOSE (557mm)	MANGUERA (557mm)	TUYAU (557mm)
13	233817A1	1	RESFRIADOR ÓLEO (P. 6-20)	OIL COOLER (P. 6-20)	ENFRIADOR ACEITE (P. 6-20)	RAFROIDISEUR D'HUILE (P. 6-20)
14	144214A1	1	MANGUEIRA (573mm)	HOSE (573mm)	MANGUERA (573mm)	TUYAU (573mm)
15	218-5137	1	COTOVELO	ELBOW	CODO	RACCORD COUDE
16	237-6010	1	ANEL-O	O-RING	ANILLO O	JOINT TORIQUE
17	115633A1	2	PLACA	PLATE	PLACA	PLAQUE
18	D143430	2	BRAÇADEIRA	CLAMP	ABRAZADERA	COLLIER
19	614-10025	2	PARAFUSO	BOLT	TORNILLO	VIS
20	218-5086	1	COTOVELO	ELBOW	CODO	RACCORD COUDE
21	237-6020	1	ANEL-O	O-RING	ANILLO O	JOINT TORIQUE
22	295172A1	1	TUBO - retorno	TUBE - retour	TUBO - retorno	TUBE - retour
23	D38435	1	MANGUEIRA (89mm)	HOSE (89mm)	MANGUERA (89mm)	TUYAU (89mm)
24	214-1420	2	BRAÇADEIRA	CLAMP	ABRAZADERA	COLLIER
26	291288A1	1	RESFRIADOR ÓLEO (P. 6-22) (Nota 2)	OIL COOLER (P. 6-22) (Note 2)	ENFRIADOR ACEITE (P. 6-22) (Nota 2)	RAFROIDISEUR D'HUILE (P. 6-22) (Note 2)
27	236231A1	1	MANGUEIRA (Nota 2)	HOSE (Note 2)	MANGUERA (Nota 2)	TUYAU (Note 2)
28	148190A1	1	PROTEÇÃO filtro	SHROUD filter	PROTECTOR	PROTECTEUR
29	896-11010	2	ARRUELA	WASHER	ARANDELA	RONDELLE
30	614-10025	2	PARAFUSO	BOLT	TORNILLO	VIS
31	229678A1	2	PLACA	PLATE	PLACA	PLAQUE

Nota 1: Usado para Extendahoe / Usado para Extendahoe
Note 1: Used for Extendahoe / Utilisé pour Extendahoe

Nota 2: Usado para máquinas com ar condicionado / Usado para maquinas com aire acondicionado
Note 2: Used for machines with air conditioning / Utilisé avec climatisateur

Nota 3: Até o nº de série / Hasta el nº de série —> JHF0037593 (580L 4x2), —> JHF0027667 (580L 4x4)
Note 3: Up to serial nº / Jusq'au nº de série —> JHF0037593 (580L 4x2), —> JHF0027667 (580L 4x4)

Nota 4: A partir do nº de série / A partir del nº de série JHF0037594—> (580L 4x2), JHF0027668—> (580L 4x4)
Note 4: Starting with serial nº / A partir du nº de série JHF0037594—> (580L 4x2), JHF0027668—> (580L 4x4)

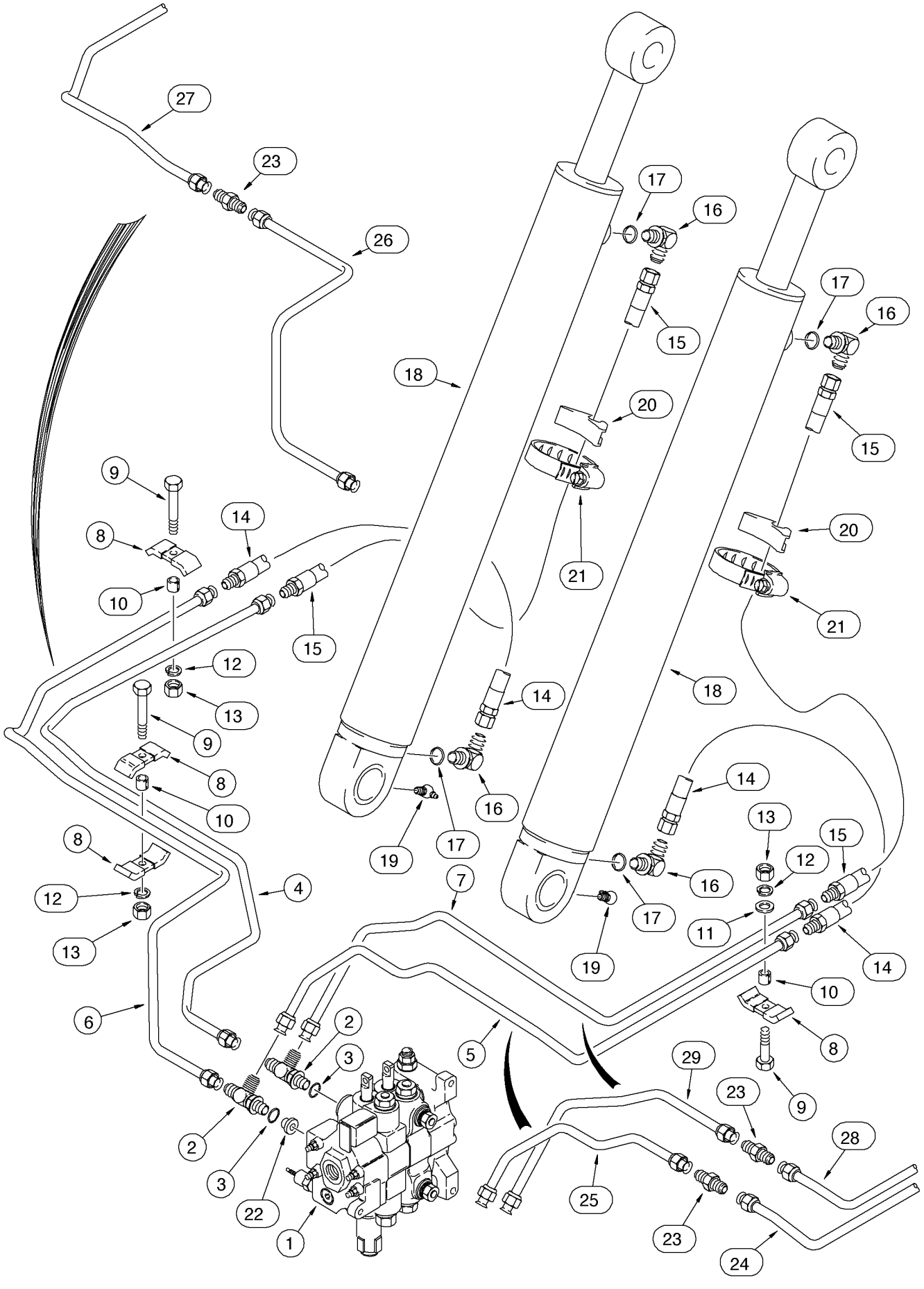
27
23
26
17
16
15
18
20
21
9
8
14
10
15
12
13
9
8
10
14
16
19
17
8
12
13
4
7
6
2
3
5
2
3
22
1
29
23
28
25
23
24
17
16
15
20
21
18
14
13
12
15
16
17
19
11
14
10
8
9

ITEM REF.	PEÇA Nº PART Nº PIEZA Nº PIECE Nº	QDE. QTY. CANT. QTE.	DESCRIÇÃO (Português)	DESCRIPTION (English)	DESCRIPCION (Español)	DESCRIPTION (Français)
1	REF.	1	VÁLVULA - Conj. (P. 8-50)	VALVE - Assy. (P. 8-50)	VÁLVULA - Conj. (P. 8-50)	VALVE - Ens. (P. 8-50)
2	218-5241	2	CONEXÃO TE	TEE	CONEXIÓN TE	RACCORD EN T
3	237-6010	1	ANEL-O	O-RING	ANILLO O	JOINT TORIQUE
4	225330A1	1	TUBO	TUBE	TUBO	TUBE
5	231984A1	1	TUBO (Nota 1)	TUBE (Note 1)	TUBO (Nota 1)	TUBE (Note 1)
6	225332A1	1	TUBO (Nota 2)	TUBE (Note 2)	TUBO (Nota 2)	TUBE (Note 2)
7	231982A1	1	TUBO (Nota 3)	TUBE (Note 3)	TUBO (Nota 3)	TUBE (Note 3)
8	D138055	4	BRAÇADEIRA	CLAMP	ABRAZADERA	COLLIER
9	814-10040	3	PARAFUSO	BOLT	TORNILLO	VIS
10	120303A1	3	ESPAÇADOR	SPACER - tube	ESPACIADOR	ENTRETOISE
11	895-11010	1	ARRUELA	WASHER	ARANDELA	RONDELLE
12	892-11010	3	ARRUELA	WASHER	ARANDELA	RONDELLE
13	829-1410	3	PORCA	NUT	TUERCA	ÉCROU
14	187535A1	2	MANGUEIRA (720mm)	HOSE (720mm)	MANGUERA (720mm)	TUYAU (720mm)
15	187536A1	2	MANGUEIRA (1090mm)	HOSE (1090mm)	MANGUERA (1090mm)	TUYAU (1090mm)
16	218-5107	4	COTOVELO	ELBOW	CODO	RACCORD COUDE
17	237-6010	1	ANEL-O	O-RING	ANILLO O	JOINT TORIQUE
18	REF.	2	CILINDRO DE LEVANT. - Conj. (P. 8-96)	LIFT CYLINDER - Assy. (P. 8-96)	GATO DE ELEVACIÓN - Conj. (P. 8-96)	VÉRIN DE LEVAGE - Ens. (P. 8-96)
19	219-55	2	GRAXEIRA	FITTING-grease	ENGRASADOR	GRAISSEUR
20	D142787	2	ISOLADOR	INSULATOR	AISLADOR	ISOLATEUR
21	214-1472	2	BRAÇADEIRA	CLAMP	ABRAZADERA	COLLIER
22	232556A1	1	RESTRITOR	RESTRICTOR	RESTRICTOR	RESTRICTEUR
23	218-435	1–3	CONECTOR	CONNECTOR	CONECTOR	CONNECTEUR
24	221158A1	1	TUBO	TUBE	TUBO	TUBE
25	232929A1	1	TUBO	TUBE	TUBO	TUBE
26	232939A1	1	TUBO	TUBE	TUBO	TUBE
27	232941A1	1	TUBO	TUBE	TUBO	TUBE
28	221162A1	1	TUBO	TUBE	TUBO	TUBE
29	232931A1	1	TUBO	TUBE	TUBO	TUBE

Nota 1: Para reposição solicitar 23, 24, 25 / Para los repuestos pedir 23, 24, 25
Note 1: For service order 23, 24, 25 / Pour pièce de rechange solicitez 23, 24, 25

Nota 2: Para reposição solicitar 23, 26, 27 / Para los repuestos pedir 23, 26, 27
Note 2: For service order 23, 26, 27 / Pour pièce de rechange solicitez 23, 26, 27

Nota 3: Para reposição solicitar 23, 28, 29 / Para los repuestos pedir 23, 28, 29
Note 3: For service order 23, 28, 29 / Pour pièce de rechange solicitez 23, 28, 29

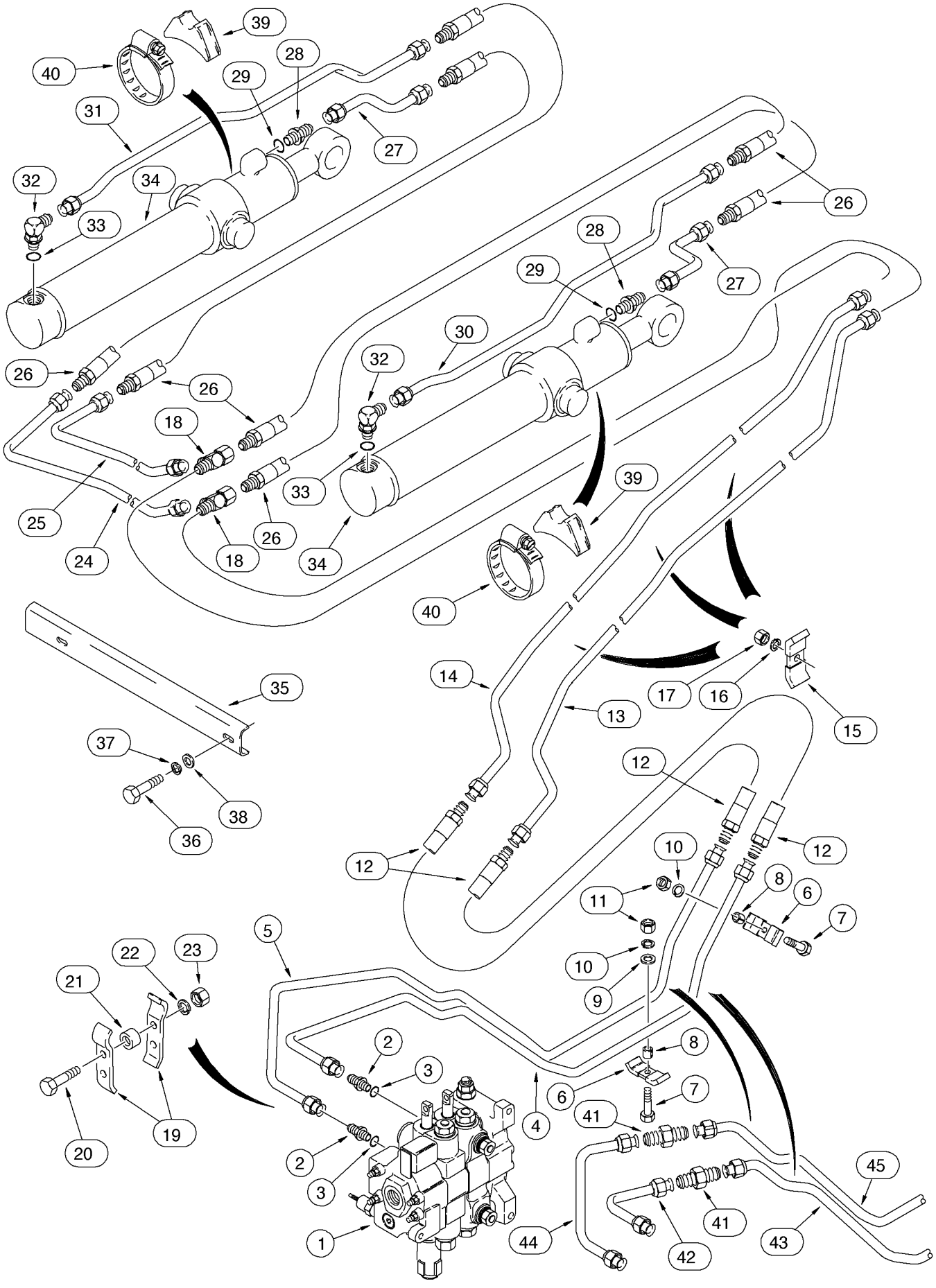
39
40
28
29
31
27
32
34
33
26
28
29
27
30
32
26
26
18
18
33
39
25
24
18
26
34
40
35
14
17
16
15
13
37
12
38
36
12
12
10
11
8
6
7
10
9
22
23
5
21
2
3
8
6
7
41
4
2
3
19
20
1
44
42
41
43
45

ITEM REF.	PEÇA Nº PART Nº PIEZA Nº PIECE Nº	QDE. QTY. CANT. QTE.	DESCRIÇÃO (Português)	DESCRIPTION (English)	DESCRIPCION (Español)	DESCRIPTION (Français)
1	REF.	1	VÁLVULA - Conj. (P. 8-50)	VALVE - Assy. (P. 8-50)	VÁLVULA - Conj. (P. 8-50)	VALVE - Ens. (P. 8-50)
2	218-5062	2	ADAPTADOR	ADAPTER	ADAPTADOR	ADAPTEUR
3	237-6010	1	ANEL-O	O-RING	ANILLO O	JOINT TORIQUE
4	232447A1	1	TUBO (Nota 1)	TUBE (Note 1)	TUBO (Nota 1)	TUBE (Note 1)
5	220169A1	1	TUBO (Nota 2)	TUBE (Note 2)	TUBO (Nota 2)	TUBE (Note 2)
6	D138055	2	BRAÇADEIRA	CLAMP	ABRAZADERA	COLLIER
7	814-10040	2	PARAFUSO	BOLT	TORNILLO	VIS
8	120303A1	2	ESPAÇADOR	SPACER - tube	ESPACIADOR	ENTRETOISE
9	896-11010	2	ARRUELA	WASHER	ARANDELA	RONDELLE
10	892-11010	2	ARRUELA	WASHER	ARANDELA	RONDELLE
11	829-1410	2	PORCA	NUT	TUERCA	ÉCROU
12	138467A1	2	MANGUEIRA (680mm)	HOSE (680mm)	MANGUERA (680mm)	TUYAU (680mm)
13	196817A1	1	TUBO-LD	TUBE-RH	TUBO-Der	TUBE-Droit
14	196819A1	1	TUBO-LD	TUBE-RH	TUBO-Der	TUBE-Droit
15	D138055	3	BRAÇADEIRA	CLAMP	ABRAZADERA	COLLIER
16	892-11010	3	ARRUELA	WASHER	ARANDELA	RONDELLE
17	829-1410	3	PORCA	NUT	TUERCA	ÉCROU
18	218-5220	2	CONEXÃO TE	TEE	CONEXIÓN TE	RACCORD
19	221733A1	2	BRAÇADEIRA	CLAMP	ABRAZADERA	COLLIER
20	814-10040	2	PARAFUSO	BOLT	TORNILLO	VIS
21	120303A1	2	ESPAÇADOR	SPACER - tube	ESPACIADOR	ENTRETOISE
22	892-11010	2	ARRUELA	WASHER	ARANDELA	RONDELLE
23	829-1410	2	PORCA	NUT	TUERCA	ÉCROU
24	196815A1	1	TUBO	TUBE	TUBO	TUBE
25	196813A1	1	TUBO	TUBE	TUBO	TUBE
26	136226A1	4	MANGUEIRA (840mm)	HOSE (840mm)	MANGUERA (840mm)	TUYAU (840mm)
27	192152A1	2	TUBO	TUBE	TUBO	TUBE
28	218-5062	2	ADAPTADOR	ADAPTER	ADAPTADOR	ADAPTEUR
29	237-6010	1	ANEL-O	O-RING	ANILLO O	JOINT TORIQUE
30	192156A1	1	TUBO-LD	TUBE-RH	TUBO-Der	TUBE-Droit
31	192154A1	1	TUBO-LE	TUBE-LH	TUBO-Izq	TUBE-Gauche
32	218-5107	2	COTOVELO	ELBOW	CODO	RACCORD COUDE
33	237-6010	1	ANEL-O	O-RING	ANILLO O	JOINT TORIQUE
34	REF.	2	CILINDRO DA CAÇAMBA - Conj. (P. 8-98)	BUCKET CYLINDER - Assy. (P. 8-98)	GATO CUCHARA - Conj. (P. 8-98)	VERIN - Ens. (P. 8-98)
35	250648A1	1	PROTEÇÃO	GUARD	PROTECTOR	PROTECTEUR
36	814-10040	2	PARAFUSO	BOLT	TORNILLO	VIS
37	892-11010	2	ARRUELA	WASHER	ARANDELA	RONDELLE
38	895-11010	2	ARRUELA	WASHER	ARANDELA	RONDELLE
39	L79937	2	ESPAÇADOR	SPACER - rubber	ESPACIADOR	ENTRETOISE
40	214-1464	2	BRAÇADEIRA	CLAMP	ABRAZADERA	COLLIER
41	218-435	1	CONECTOR	CONNECTOR	CONECTOR	CONNECTEUR
42	232934A1	1	TUBO	TUBE	TUBO	TUBE
43	232936A1	1	TUBO	TUBE	TUBO	TUBE
44	221143A1	1	TUBO	TUBE	TUBO	TUBE
45	221146A1	1	TUBO	TUBE	TUBO	TUBE

Nota 1: Para reposição solicitar 41, 42, 43 / Para los repuestos pedir 41, 42, 43
Note 1: For service order 41, 42, 43 / Pour pièce de rechange solicitez 41, 42, 43

Nota 2: Para reposição solicitar 41, 44, 45 / Para los repuestos pedir 41, 44, 45
Note 2: For service order 41, 44, 45 / Pour pièce de rechange solicitez 41, 44, 45

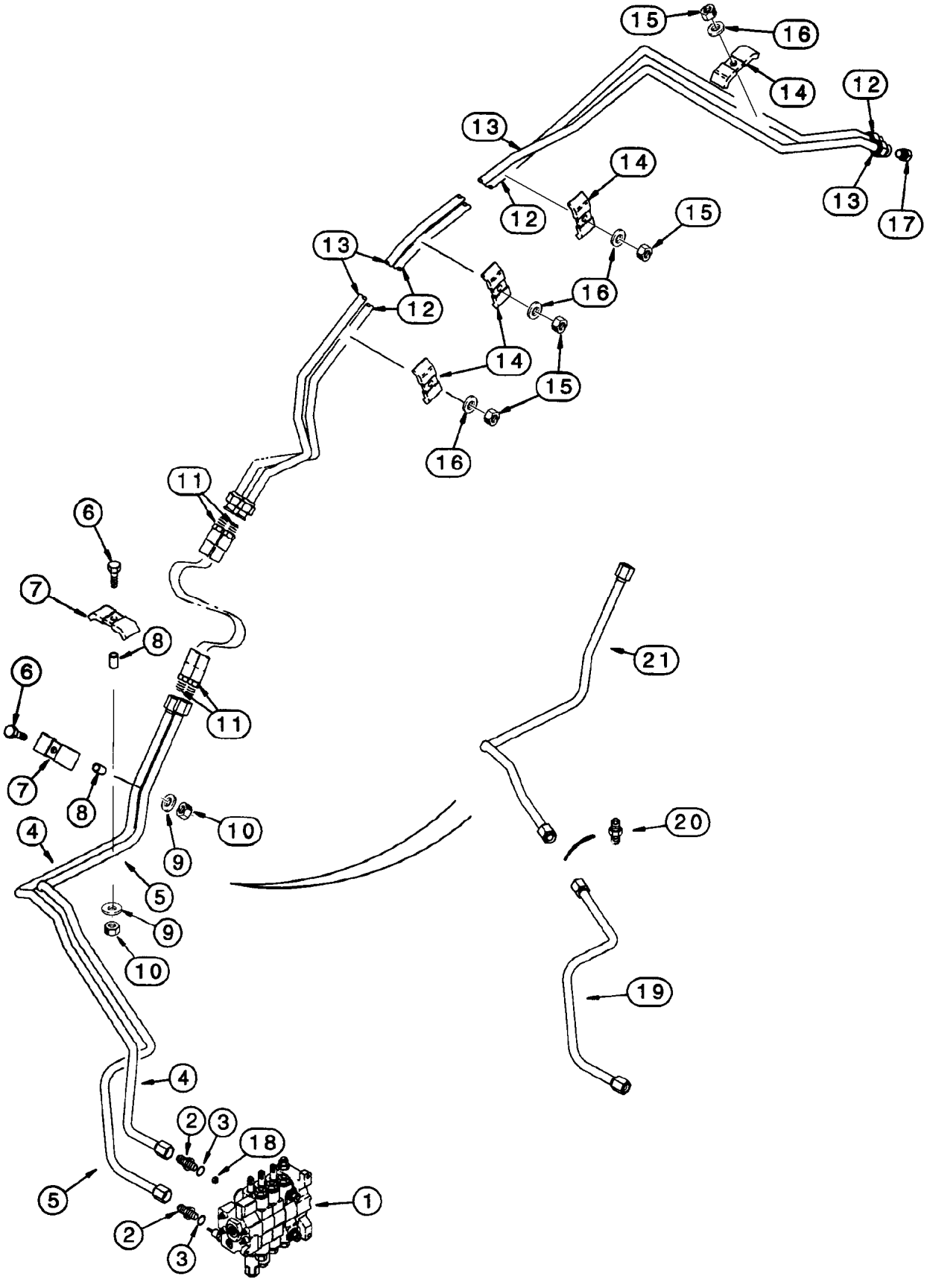
15
16
14
12
13
14
15
13
12
16
14
15
16
11
6
7
8
6
7
8
11
21
10
9
4
5
9
10
20
19
4
2
3
18
5
1
2
3

ITEM REF.	PEÇA Nº PART Nº PIEZA Nº PIECE Nº	QDE. QTY. CANT. QTE.	DESCRIÇÃO (Português)	DESCRIPTION (English)	DESCRIPCION (Español)	DESCRIPTION (Français)
1	113785A4	1	VÁLVULA - Conj. (P. 8-52)	VALVE - Assy. (P. 8-52)	VÁLVULA - Conj. (P. 8-52)	VALVE - Ens. (P. 8-52)
2	218-5062	2	ADAPTADOR	ADAPTER	ADAPTADOR	ADAPTEUR
3	237-6010	1	ANEL-O	O-RING	ANEL-O	JOINT TORIQUE
4	225326A1	1	TUBO	TUBE	TUBO	TUBE
5	225328A1	1	TUBO (Nota)	TUBE (Note)	TUBO (Nota)	TUBE (Note)
6	814-10040	2	PARAFUSO	BOLT	TORNILLO	VIS
7	D138055	2	BRAÇADEIRA	CLAMP	ABRAZADERA	COLLIER
8	120303A1	2	ESPAÇADOR	SPACER	ESPACIADOR	ENTRETOISE
9	892-11010	2	ARRUELA	WASHER	ARANDELA	RONDELLE
10	829-1410	2	PORCA	NUT	TUERCA	ECROU
11	138467A1	2	MANGUEIRA 680mm	HOSE 680mm	MANGUERA 680mm	TUYAU 680mm
12	196824A1	1	TUBO - inferior	TUBE - lower	TUBO - inferior	TUBE - inferieur
13	196821A1	1	TUBO - superior	TUBE - upper	TUBO - superior	TUBE - superieur
14	D138055	4	BRAÇADEIRA	CLAMP	ABRAZADERA	COLLIER
15	829-1410	4	PORCA	NUT	TUERCA	ECROU
16	892-11010	4	ARRUELA	WASHER	ARANDELA	RONDELLE
17	218-776	2	BUJÃO (se usado)	PLUG (if used)	TAPÓN (si usado)	BOUCHON (si utilisé)
18	188058A1	1	RESTRIÇÃO	RESTRICTOR		
19	232945A1	1	TUBO	TUBE	TUBO	TUBE
20	218-435	1	CONEXÃO	CONNECTOR	CONEXION	RACCORD
21	232947A1	1	TUBO	TUBE	TUBO	TUBE

Nota: Para reposição solicitar 19, 20, 21 / Para los repuestos pedir 19, 20, 21
Note: For service order 19, 20, 21 / Pour pièce de rechange solicitez 19, 20, 21

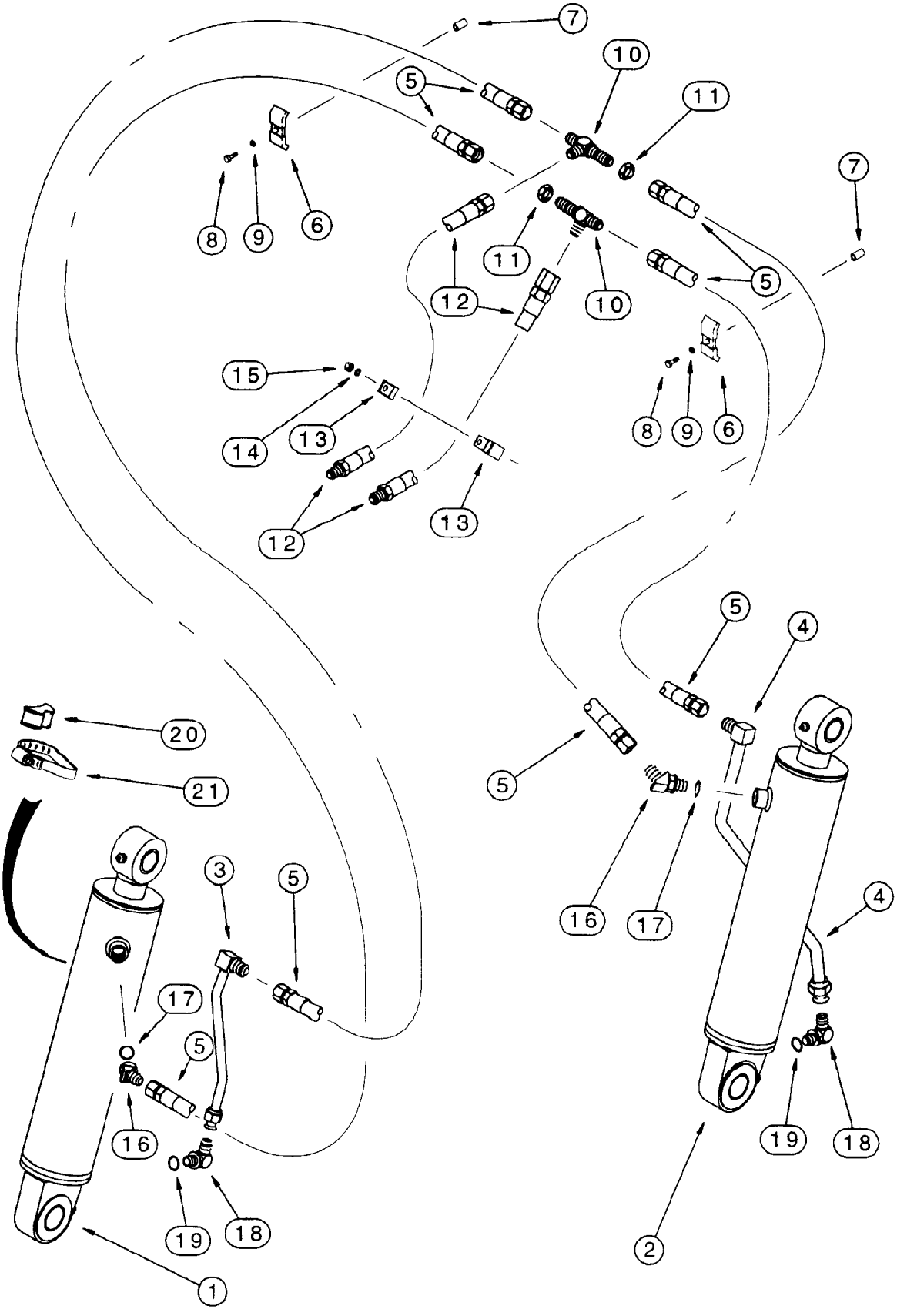
7
10
5
11
8
9
6
11
12
10
7
5
15
14
13
12
13
8
9
6
20
21
3
5
17
5
16
19
18
1
5
4
5
16
17
4
19
18
2

ITEM REF.	PEÇA Nº PART Nº PIEZA Nº PIECE Nº	QDE. QTY. CANT. QTE.	DESCRIÇÃO (Português)	DESCRIPTION (English)	DESCRIPCION (Español)	DESCRIPTION (Français)
1	REF.	1	CILINDRO DA PINÇA LE - Conj. (P. 8-112)	CLAM CYLINDER LH - Assy. (P. 8-112)	GATO CUCHARA LI - Conj. (P. 8-112)	VERIN - Ens. Gauche (P. 8-112)
2	REF.	1	CILINDRO DA PINÇA LD - Conj. (P. 8-112)	CLAM CYLINDER RH - Assy. (P. 8-112)	GATO CUCHARA LD - Conj. (P. 8-112)	VERIN - Ens. Droit (P. 8-112)
3	192352A1	1	TUBO LE	TUBE LH	TUBO LI	TUBE Gauche
4	192345A1	1	TUBO LD	TUBE RH	TUBO LD	TUBE Droit
5	144242A1	4	MANGUEIRA 1120mm	HOSE 1120mm	MANGUERA 1120mm	TUYAU 1120mm
6	D40236	2	BRAÇADEIRA	CLAMP	ABRAZADERA	COLLIER
7	R46493	2	ESPAÇADOR	SPACER	ESPACIADOR	ENTRETOISE
8	814-10040	2	PARAFUSO	BOLT	TORNILLO	VIS
9	892-11010	2	ARRUELA	WASHER	ARANDELA	RONDELLE
10	218-1237	2	CONEXÃO TE	TEE	CONEXIÓN TE	RACCORD EN T
11	218-1251	2	PORCA	NUT	TUERCA	ECROU
12	144243A1	2	MANGUEIRA 1167mm	HOSE 1167mm	MANGUERA 1167mm	TUYAU 1167mm
13	515-25254	2	BRAÇADEIRA	CLAMP	ABRAZADERA	COLLIER
14	895-11010	1	ARRUELA	WASHER	ARANDELA	RONDELLE
15	832-10410	1	PORCA	NUT	TUERCA	ECROU
16	218-5137	2	COTOVELO	ELBOW	CODO	RACCORD COUDE
17	237-6010	1	ANEL-O	O-RING	ANEL-O	JOINT TORIQUE
18	218-5107	2	COTOVELO	ELBOW	CODO	RACCORD COUDE
19	237-6010	1	ANEL-O	O-RING	ANEL-O	JOINT TORIQUE
20	D38648	2	ESPAÇADOR	SPACER	ESPACIADOR	ENTRETOISE
21	214-1464	2	BRAÇADEIRA	CLAMP	ABRAZADERA	COLLIER

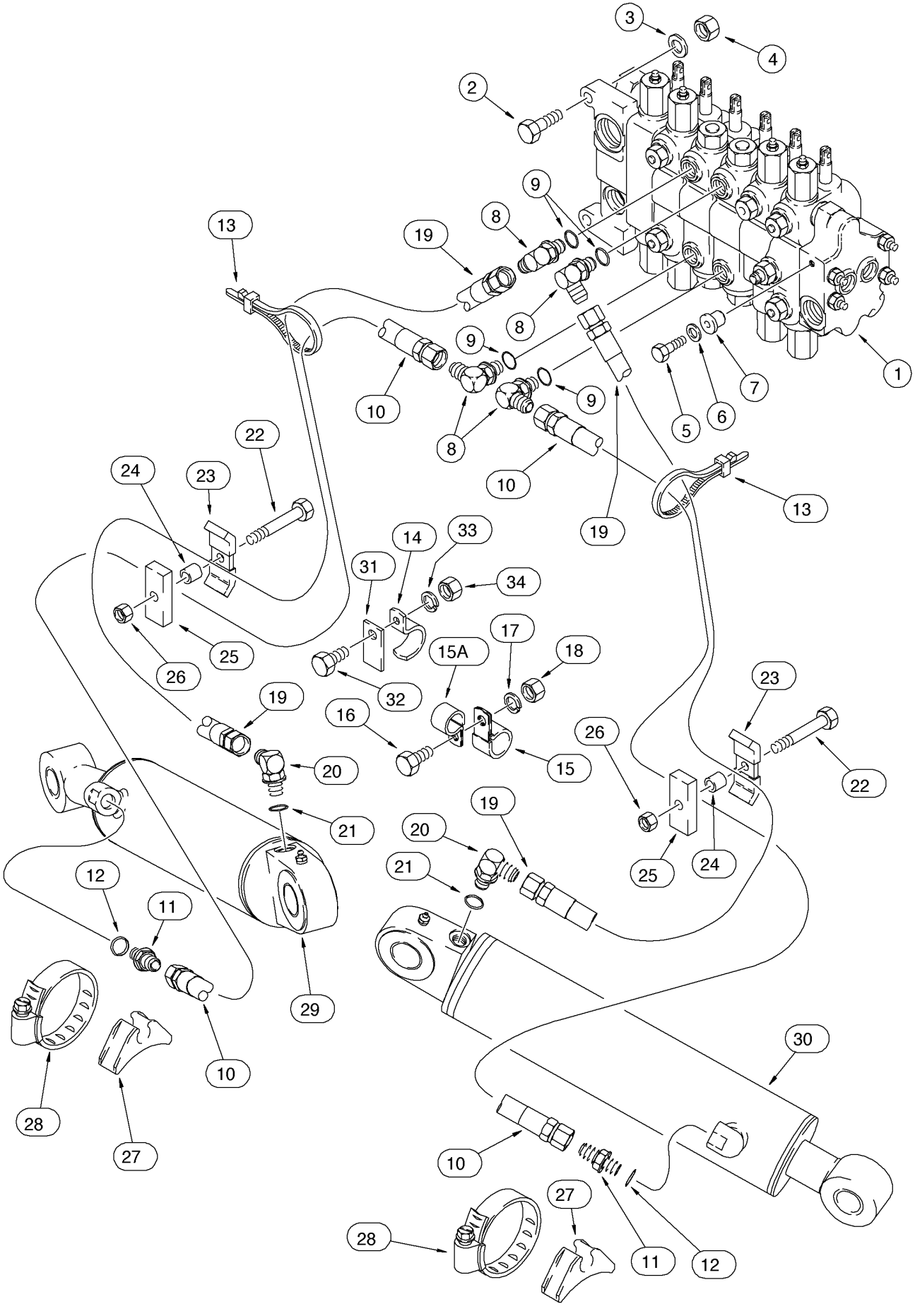
3
4
2
9
8
13
19
8
9
1
9
10
7
5
6
8
9
10
22
24
23
13
19
14
33
31
34
25
26
32
17
15A
18
19
16
23
26
20
15
22
21
19
20
12
21
25
24
11
29
30
10
28
27
10
27
28
11
12

ITEM REF.	PEÇA Nº PART Nº PIEZA Nº PIECE Nº	QDE. QTY. CANT. QTE.	DESCRIÇÃO (Português)	DESCRIPTION (English)	DESCRIPCION (Español)	DESCRIPTION (Français)
1	REF.	1	VÁLVULA - Conj. (P. 8-66 a 68D)	VALVE - Assy. (P. 8-66 to 68D)	VÁLVULA - Conj. (P. 8-66 a 68D)	VALVE - Ens. (P. 8-66 a 68D)
2	814-12045	2	PARAFUSO	BOLT	TORNILLO	VIS
3	896-11012	2	ARRUELA	WASHER	ARANDELA	RONDELLE
4	829-1412	2	PORCA	NUT	TUERCA	ÉCROU
5	413-624	1	PARAFUSO	BOLT	TORNILLO	VIS
6	D52275	1	ARRUELA	WASHER	ARANDELA	RONDELLE
7	D52276	1	ISOLADOR	INSULATOR	AISLADOR	ISOLATEUR
8	218-5106	4	COTOVELO	ELBOW	CODO	RACCORD COUDE
9	237-6008	1	ANEL-O	O-RING	ANILLO O	JOINT TORIQUE
10	144251A1	2	MANGUEIRA (1240mm)	HOSE (1240mm)	MANGUERA (1240mm)	TUYAU (1240mm)
11	218-5059	2	ADAPTADOR	ADAPTER	ADAPTADOR	ADAPTEUR
12	237-6008	1	ANEL-O	O-RING	ANILLO O	JOINT TORIQUE
13	L18337	2	CINTA	STRAP	PRECINTA	BANDE
14	D143411	1	BRAÇADEIRA	CLAMP	ABRAZADERA	COLLIER
15	R14668	1	BRAÇADEIRA	CLAMP	ABRAZADERA	COLLIER
15A	515-23190	1	BRAÇADEIRA	CLAMP	ABRAZADERA	COLLIER
16	614-8025	1	PARAFUSO	BOLT	TORNILLO	VIS
17	892-11008	1	ARRUELA	WASHER	ARANDELA	RONDELLE
18	829-1408	1	PORCA	NUT	TUERCA	ÉCROU
19	143384A1	2	MANGUEIRA (1025mm)	HOSE (1025mm)	MANGUERA (1025mm)	TUYAU (1025mm)
20	218-5121	2	COTOVELO	ELBOW	CODO	RACCORD COUDE
21	237-6008	1	ANEL-O	O-RING	ANILLO O	JOINT TORIQUE
22	814-10065	2	PARAFUSO	BOLT	TORNILLO	VIS
23	D143846	2	BRAÇADEIRA	CLAMP	ABRAZADERA	COLLIER
24	D146035	2	ESPAÇADOR	SPACER	ESPACIADOR	ENTRETOISE
25	D150099	2	PLACA	PLATE	PLACA	PLAQUE
26	829-1410	2	PORCA	NUT	TUERCA	ÉCROU
27	D142787	2	ISOLADOR	INSULATOR	AISLADOR	ISOLATEUR
28	214-182	2	BRAÇADEIRA	CLAMP	ABRAZADERA	COLLIER
29	REF.	1	CILINDRO ESTABILIZ. - Conj. (P. 8-100)	STABILIZER CYLINDER - Assy. (P. 8-100)	GATO ESTABILIZADOR - Conj. (P. 8-100)	VÉRIN STABILISATEUR - Ens. (P. 8-100)
30	REF.	1	CILINDRO ESTABILIZ. - Conj. (P. 8-100)	STABILIZER CYLINDER - Assy. (P. 8-100)	GATO ESTABILIZADOR - Conj. (P. 8-100)	VÉRIN STABILISATEUR - Ens. (P. 8-100)
31	191758A1	1	PLACA	PLATE	PLACA	PLAQUE
32	614-10030	1	PARAFUSO	BOLT	TORNILLO	VIS
33	892-11010	1	ARRUELA	WASHER	ARANDELA	RONDELLE
34	829-1410	1	PORCA	NUT	TUERCA	ÉCROU

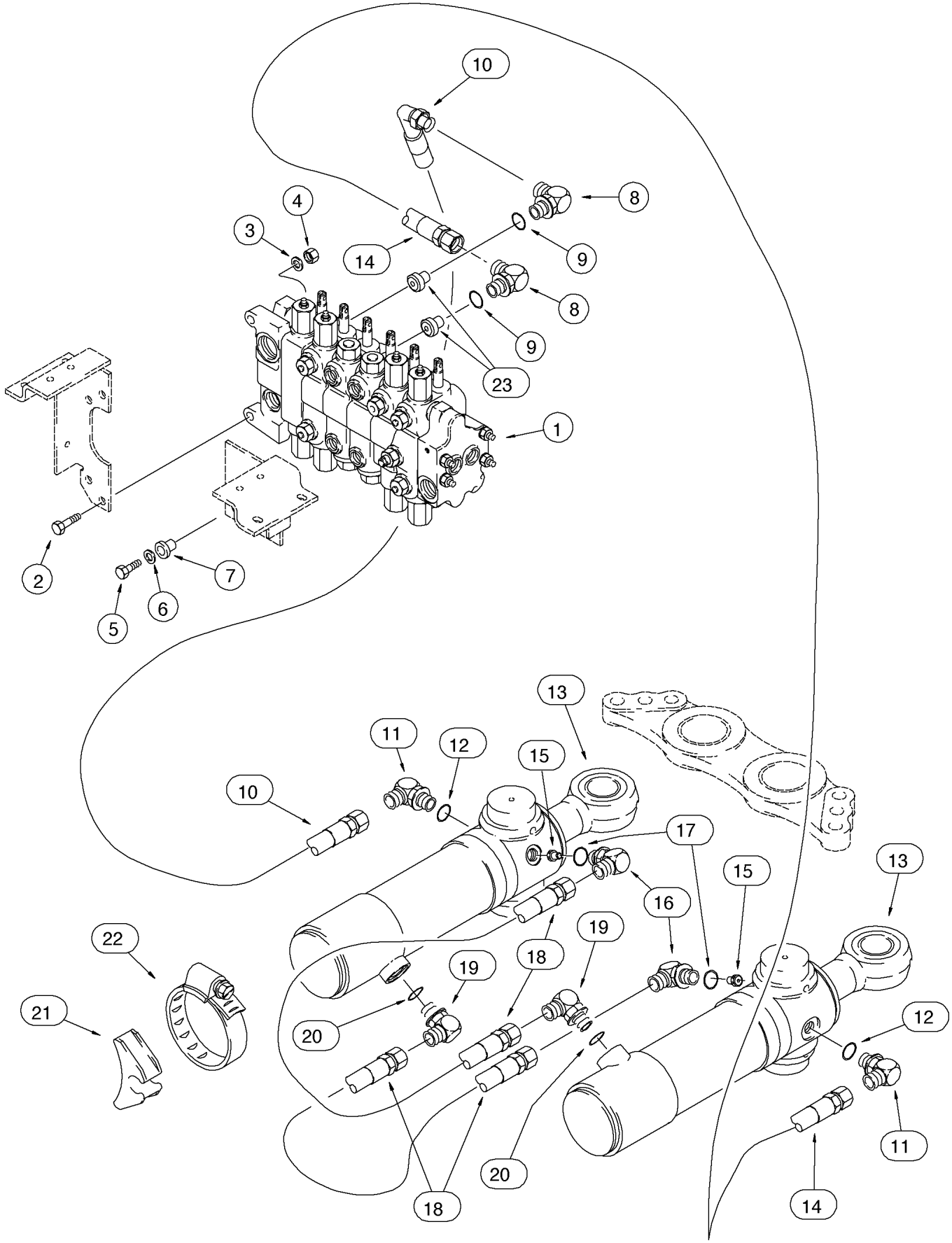
10
8
4
3
14
9
8
9
23
1
2
7
6
5
13
11
12
15
10
17
16
15
13
22
19
18
19
21
20
12
18
20
11
14

ITEM REF.	PEÇA Nº PART Nº PIEZA Nº PIECE Nº	QDE. QTY. CANT. QTE.	DESCRIÇÃO (Português)	DESCRIPTION (English)	DESCRIPCION (Español)	DESCRIPTION (Français)
1	REF.	1	VÁLVULA Conj (P. 8-66/68D)	VALVE - Assy. (P. 8-66/68D)	VÁLVULA - Conj . (P. 8-66/68D)	VALVE - Ens. (P. 8-66/68D)
2	814-12045	2	PARAFUSO	BOLT	TORNILLO	VIS
3	896-11012	2	ARRUELA	WASHER	ARANDELA	RONDELLE
4	829-1412	2	PORCA	NUT	TUERCA	ÉCROU
5	413-624	1	PARAFUSO	BOLT	TORNILLO	VIS
6	D52275	1	ARRUELA	WASHER	ARANDELA	RONDELLE
7	D52276	1	ISOLADOR	INSULATOR	AISLADOR	ISOLATEUR
8	218-5119	2	COTOVELO	ELBOW	CODO	RACCORD COUDE
9	237-6012	1	ANEL-O	O-RING	ANILLO O	JOINT TORIQUE
10	196278A1	1	MANGUEIRA	HOSE	MANGUERA	TUYAU
11	218-5106	2	COTOVELO	ELBOW	CODO	RACCORD COUDE
12	237-6008	1	ANEL-O	O-RING	ANILLO O	JOINT TORIQUE
13	REF.	2	CILINDRO DE GIRO - Conj. (P. 8-102)	SWING CYLINDER - Assy. (P. 8-102)	GATO DE OSCILACCIÓN - Conj. (P. 8-102)	VÉRIN D'ORIENTATION - Ens. (P. 8-102)
14	183243A1	1	MANGUEIRA (1400mm)	HOSE (1400mm)	MANGUERA (1400mm)	TUYAU (1400mm)
15	192971A1	2	RESTRITOR	RESTRICTOR	RESTRICTOR	RESTRICTEUR
16	218-5106	2	COTOVELO	ELBOW	CODO	RACCORD COUDE
17	237-6008	1	ANEL-O	O-RING	ANILLO O	JOINT TORIQUE
18	255659A1	2	MANGUEIRA	HOSE	MANGUERA	TUYAU
19	218-5119	2	COTOVELO	ELBOW	CODO	RACCORD COUDE
20	237-6012	1	ANEL-O	O-RING	ANILLO O	JOINT TORIQUE
21	D142787	2	ISOLADOR	INSULATOR	AISLADOR	ISOLATEUR
22	214-275	2	BRAÇADEIRA	CLAMP	ABRAZADERA	COLLIER
23	182222A1	2	RESTRITOR (Nota 1)	RESTRICTOR (Note 1)	RESTRICTOR (Nota 1)	RESTRICTEUR (Note 1)

Nota 1: Restritor 182222A1 item 23 montado somente com as válvulas / Restrictor 182222A1 item 23 montado solamente con las válvulas 144325A3, 144326A3 (6 carretéis/carretes - STD); 144331A3, 144332A3, 242653A2, 242690A2 (7 carretéis/carretes - OPC); 242691A2, 242692A2 (8 carretéis/carretes - OPC).
Note 1: Restrictor 182222A1 item 23 assembled only with valves / Restricteur 182222A1 item 23 monté seulemente avec les valves 144325A3, 144326A3 (6 spools/tiroirs - STD); 144331A3, 144332A3, 242653A2, 242690A2 (7 spools/tiroirs - OPC); 242691A2, 242692A2 (8 spools/tiroirs - OPC).

Para novos conjuntos ver P.8-66 a 8-68D. NÃO utilise o restritor. / Para nuevos conjuntos vea P.8-66 a 8-68D. NO utilise el restrictor.
For new assemblies see P.8-66 e 8-68D. DO NOT use the restrictor. / Pour nouveaux ensembles voir P.8-66 e 8-68D. NE PAS utiliser le restricteur.

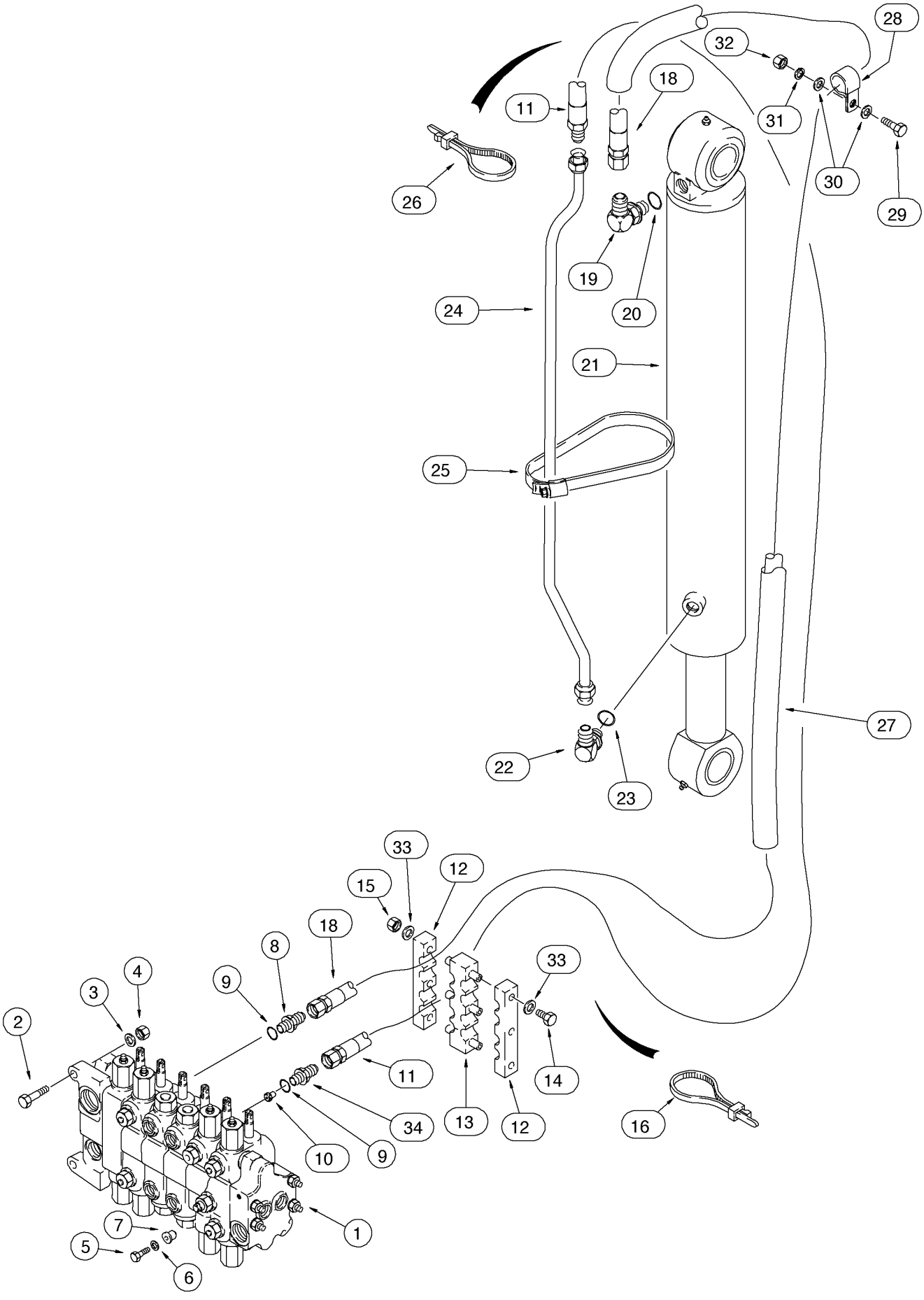
28
32
18
11
31
26
30
29
19
20
24
21
25
27
22
23
33
12
15
18
8
4
3
9
2
33
11
14
34
13
12
16
10
9
7
1
5
6

ITEM REF.	PEÇA Nº PART Nº PIEZA Nº PIECE Nº	QDE. QTY. CANT. QTE.	DESCRIÇÃO (Português)	DESCRIPTION (English)	DESCRIPCION (Español)	DESCRIPTION (Français)
1	REF.	1	VÁLVULA - Conj. (P. 8-66 a 68D)	VALVE - Assy. (P. 8-66 to 68D)	VÁLVULA - Conj. (P. 8-66 a 68D)	VALVE - Ens. (P. 8-66 a 68D)
2	814-12045	2	PARAFUSO	BOLT	TORNILLO	VIS
3	896-11012	2	ARRUELA	WASHER	ARANDELA	RONDELLE
4	829-1412	2	PORCA	NUT	TUERCA	ÉCROU
5	413-624	1	PARAFUSO	BOLT	TORNILLO	VIS
6	D52275	1	ARRUELA	WASHER	ARANDELA	RONDELLE
7	D52276	1	ISOLADOR	INSULATOR	AISLADOR	ISOLATEUR
8	300441A1	1	ADAPTADOR	ADAPTER	ADAPTADOR	ADAPTEUR
9	237-6012	1	ANEL-O	O-RING	ANILLO O	JOINT TORIQUE
10	D140183	1	RESTRITOR (Nota 1)	RESTRICTOR (Note 1)	RESTRICTOR (Nota 1)	RESTRICTEUR (Note 1)
11	227504A1	1	MANGUEIRA	HOSE	MANGUERA	TUYAU
12	178951A1	2	BRAÇADEIRA	CLAMP	ABRAZADERA	COLLIER
13	178952A1	1	BRAÇADEIRA	CLAMP	ABRAZADERA	COLLIER
14	814-10120	3	PARAFUSO	BOLT	TORNILLO	VIS
15	832-10410	3	PORCA	NUT	TUERCA	ÉCROU
16	L18337	4	CINTA	STRAP	PRECINTA	BANDE
18	227507A1	1	MANGUEIRA	HOSE	MANGUERA	TUYAU
19	218-5107	1	COTOVELO	ELBOW	CODO	COUDE
20	237-6010	1	ANEL-O	O-RING	ANILLO O	JOINT TORIQUE
21	REF.	1	CILINDRO DA LANÇA - Conj. (P. 8-104)	BOOM CYLINDER - Assy. (P. 8-104)	GATO DE LA LANZA - Conj. (P. 8-104)	VÉRIN DE LA FLECHE - Ens. (P. 8-104)
22	218-5123	1	COTOVELO	ELBOW	CODO	RACCORD COUDE
23	237-6010	1	ANEL-O	O-RING	ANILLO O	JOINT TORIQUE
24	187778A1	1	TUBO	TUBE	TUBO	TUBE
25	214-273	2	BRAÇADEIRA	CLAMP	ABRAZADERA	COLLIER
26	L18337	4	CINTA	STRAP	PRECINTA	BANDE
27	224057A1	2	LUVA	SLEEVE	MANGUITO	MANCHON
28	R14668	1–2	BRAÇADEIRA	CLAMP	ABRAZADERA	COLLIER
28	R24840	1	BRAÇADEIRA	CLAMP	ABRAZADERA	COLLIER
29	614-10035	2	PARAFUSO	BOLT	TORNILLO	VIS
30	895-11010	2–4	ARRUELA	WASHER	ARANDELA	RONDELLE
31	892-11010	2	ARRUELA	WASHER	ARANDELA	RONDELLE
32	829-1410	2	PORCA	NUT	TUERCA	ÉCROU
33	895-11010	6	ARRUELA	WASHER	ARANDELA	RONDELLE
34	300441A1	1	CONEXÃO	CONNECTOR	CONEXION	RACCORD

Nota 1: Restritor D140183 item 10 montado somente com as válvulas / Restrictor D140183 item 10 montado solamente con las válvulas 144325A3, 144326A3 (6 carretéis/carretes - STD); 144331A3, 144332A3, 242653A2, 242690A2 (7 carretéis/carretes - OPC); 242691A2, 242692A2 (8 carretéis/carretes - OPC).
Note 1: Restrictor D140183 item 10 assembled only with valves / Restricteur D140183 item 10 monté seulemente avec les valves 144325A3, 144326A3 (6 spools/tiroirs - STD); 144331A3, 144332A3, 242653A2, 242690A2 (7 spools/tiroirs - OPC); 242691A2, 242692A2 (8 spools/tiroirs - OPC).

Para novos conjuntos ver P.8-66 a 8-68D. NÃO utilise o restritor. / Para nuevos conjuntos vea P.8-66 a 8-68D. NO utilise el restrictor.
For new assemblies see P.8-66 e 8-68D. DO NOT use the restrictor. / Pour nouveaux ensembles voir P.8-66 e 8-68D. NE PAS utiliser le restricteur.

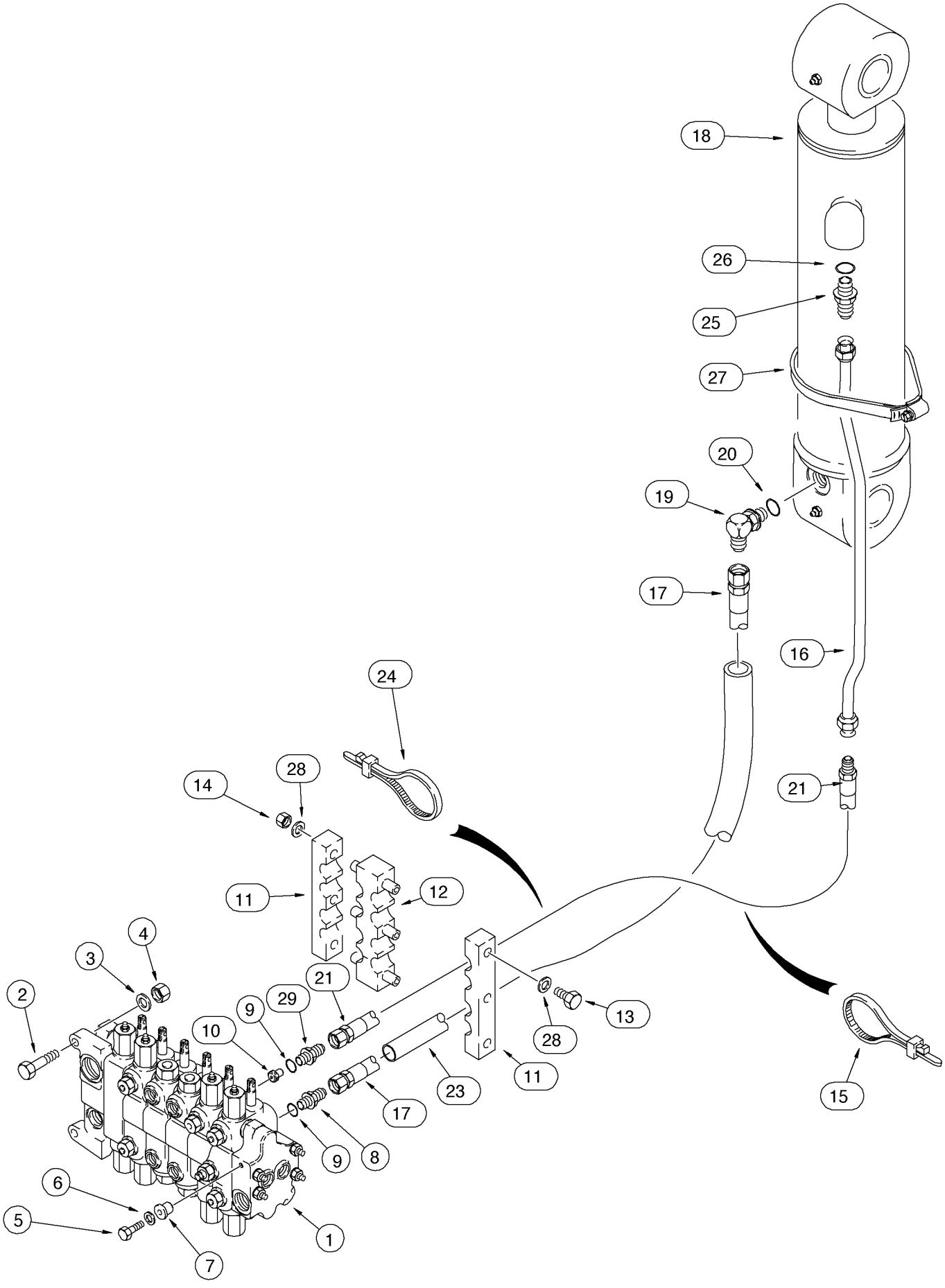
18
26
25
27
20
19
17
16
21
24
14
28
11
12
4
3
2
21
9
29
10
9
8
17
23
11
28
13
15
6
5
7
1

ITEM REF.	PEÇA Nº PART Nº PIEZA Nº PIECE Nº	QDE. QTY. CANT. QTE.	DESCRIÇÃO (Português)	DESCRIPTION (English)	DESCRIPCION (Español)	DESCRIPTION (Français)
1	REF.	1	VÁLVULA - Conj. (P. 8-66 a 68D)	VALVE - Assy. (P. 8-66 to 68D)	VÁLVULA - Conj. (P. 8-66 a 68D)	VALVE - Ens. (P. 8-66 a 68D)
2	814-12045	2	PARAFUSO	BOLT	TORNILLO	VIS
3	896-11012	2	ARRUELA	WASHER	ARANDELA	RONDELLE
4	829-1412	2	PORCA	NUT	TUERCA	ÉCROU
5	413-624	1	PARAFUSO	BOLT	TORNILLO	VIS
6	D52275	1	ARRUELA	WASHER	ARANDELA	RONDELLE
7	D52276	1	ISOLADOR	INSULATOR	AISLADOR	ISOLATEUR
8	300441A1	1	ADAPTADOR	ADAPTER	ADAPTADOR	ADAPTEUR
9	237-6012	1	ANEL-O	O-RING	ANILLO O	JOINT TORIQUE
10	184254A1	1	RESTRITOR	RESTRICTOR	RESTRICTOR	RESTRICTEUR
11	178951A1	2	BRAÇADEIRA	CLAMP	ABRAZADERA	COLLIER
12	178952A1	1	BRAÇADEIRA	CLAMP	ABRAZADERA	COLLIER
13	814-10120	3	PARAFUSO	BOLT	TORNILLO	VIS
14	832-10410	3	PORCA	NUT	TUERCA	ÉCROU
15	L18337	4	CINTA	STRAP	PRECINTA	BANDE
16	314964A1	1	TUBO (Nota 1)	TUBE (Note 1)	TUBO (Nota 1)	TUBE (Note 1)
16	185497A1	1	TUBO (Nota 2)	TUBE (Note 2)	TUBO (Nota 2)	TUBE (Note 2)
17	227514A1	1	MANGUEIRA	HOSE	MANGUERA	TUYAU
18	REF.	1	CILINDRO DO BRAÇO - Conj. (P. 8-106)	DIPPER CYLINDER - Assy. (P. 8-106)	GATO DEL BALANCIN - Conj. (P. 8-106)	VÉRIN DU BALANCIER - Ens. (P. 8-106)
19	218-5107	1	COTOVELO	ELBOW	CODO	RACCORD COUDE
20	237-6010	1	ANEL-O	O-RING	ANILLO O	JOINT TORIQUE
21	227513A1	1	MANGUEIRA	HOSE	MANGUERA	TUYAU
23	224057A1	2	LUVA	SLEEVE	MANGUITO	MANCHON
24	L18337	2–4	CINTA	STRAP	PRECINTA	BANDE
25	218-5065	1	ADAPTADOR	ADAPTER	ADAPTADOR	ADAPTEUR
26	237-6010	1	ANEL-O	O-RING	ANILLO O	JOINT TORIQUE
27	214-1488	1	BRAÇADEIRA	CLAMP	ABRAZADERA	COLLIER
28	895-11010	6	ARRUELA	WASHER	ARANDELA	RONDELLE
29	300441A1	1	CONEXÃO	CONNECTOR	CONEXION	RACCORD

Nota 1: Até o nº de série / Hasta el nº de série —> JHF0037262 (580L 4x2), —> JHF0027473 (580L 4x4)
Note 1: Up to serial nº / Jusq'au nº de série —> JHF0037262 (580L 4x2), —> JHF0027473 (580L 4x4)

Nota 2: A partir do nº de série / A partir del nº de série JHF0037263—> (580L 4x2), JHF0027474—> (580L 4x4)
Note 2: Starting with serial nº / A partir du nº de série JHF0037263—> (580L 4x2), JHF0027474—> (580L 4x4)

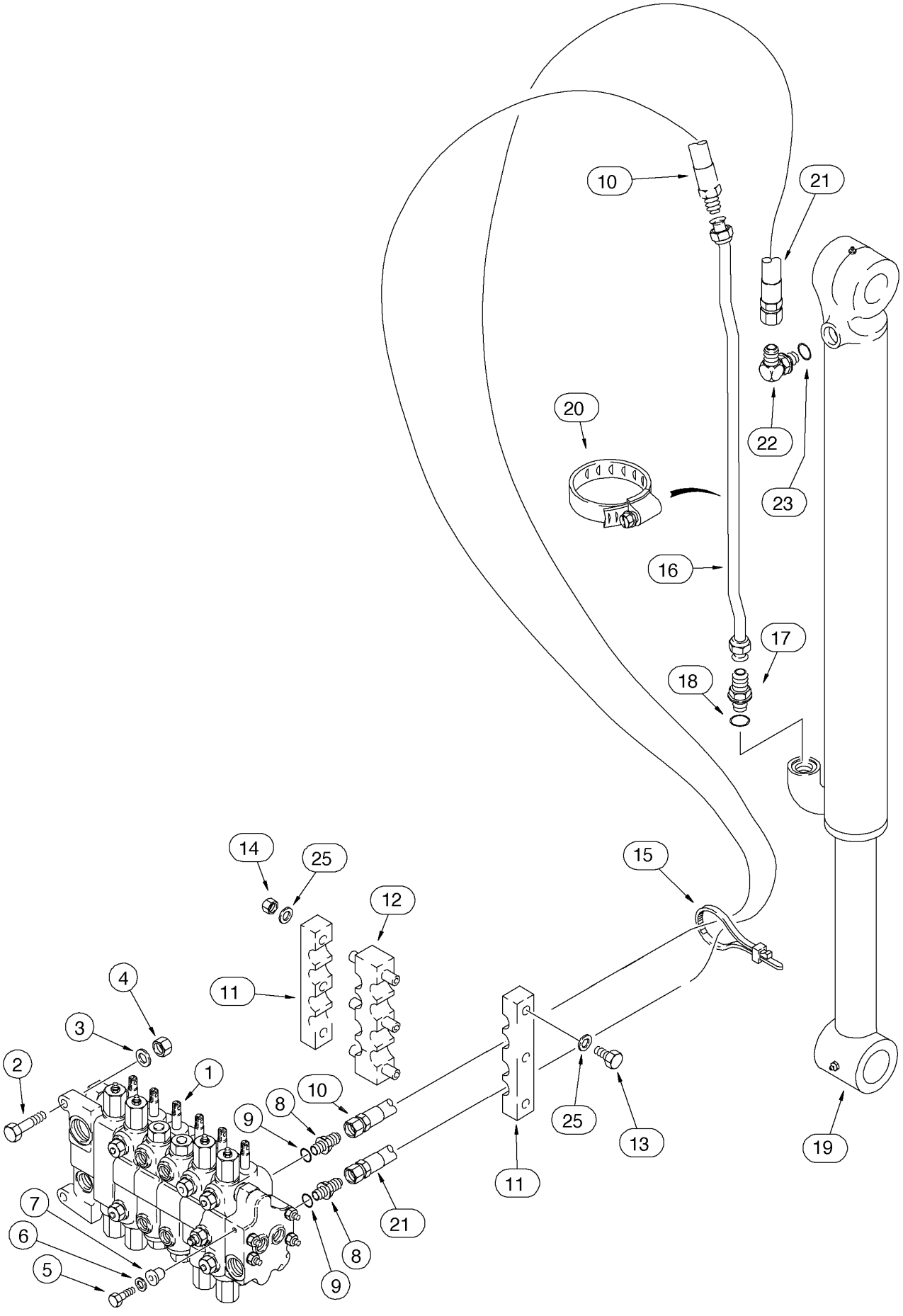
10
21
20
22
23
16
17
18
14
25
12
15
11
4
3
2
1
10
8
9
25
13
19
11
21
7
6
5
8
9

ITEM REF.	PEÇA Nº PART Nº PIEZA Nº PIECE Nº	QDE. QTY. CANT. QTE.	DESCRIÇÃO (Português)	DESCRIPTION (English)	DESCRIPCION (Español)	DESCRIPTION (Français)
1	REF.	1	VÁLVULA 6 carretéis - Conj. (P. 8-66)	VALVE 6 spool - Assy. (P. 8-66)	VÁLVULA 6 carretes - Conj. (P. 8-66)	VALVE 6 tiroirs- Ens. (P. 8-66)
2	814-12045	2	PARAFUSO	BOLT	TORNILLO	VIS
3	896-11012	2	ARRUELA	WASHER	ARANDELA	RONDELLE
4	829-1412	2	PORCA	NUT	TUERCA	ÉCROU
5	413-624	1	PARAFUSO	BOLT	TORNILLO	VIS
6	D52275	1	ARRUELA	WASHER	ARANDELA	RONDELLE
7	D52276	1	ISOLADOR	INSULATOR	AISLADOR	ISOLATEUR
8	300441A1	2	ADAPTADOR	ADAPTER	ADAPTADOR	ADAPTEUR
9	237-6012	1	ANEL-O	O-RING	ANILLO O	JOINT TORIQUE
10	194158A1	1	MANGUEIRA (3860mm)	HOSE (3860mm)	MANGUERA (3860mm)	TUYAU (3860mm)
11	178951A1	2	BRAÇADEIRA	CLAMP	ABRAZADERA	COLLIER
12	178952A1	1	BRAÇADEIRA	CLAMP	ABRAZADERA	COLLIER
13	814-10120	3	PARAFUSO	BOLT	TORNILLO	VIS
14	832-10410	3	PORCA	NUT	TUERCA	ÉCROU
15	L18337	2–4	CINTA	STRAP	PRECINTA	BANDE
16	256091A1	1	TUBO	TUBE	TUBO	TUBE
17	218-5065	1	ADAPTADOR	ADAPTER	ADAPTADOR	ADAPTEUR
18	237-6010	1	ANEL-O	O-RING	ANILLO O	JOINT TORIQUE
19	REF.	1	CILINDRO DA CAÇAMBA - Conj. (P. 8-108)	BUCKET CYLINDER - Assy. (P. 8-108)	GATO DE LA CUCHARA - Conj. (P. 8-108)	VÉRIN DU GODET - Ens. (P. 8-108)
20	214-1464	2	BRAÇADEIRA	CLAMP	ABRAZADERA	COLLIER
21	194159A1	1	MANGUEIRA (3860mm)	HOSE (3860mm)	MANGUERA (3860mm)	TUYAU (3860mm)
22	218-5107	1	COTOVELO	ELBOW	CODO	RACCORD COUDE
23	237-6010	1	ANEL-O	O-RING	ANILLO O	JOINT TORIQUE
25	895-11010	6	ARRUELA	WASHER	ARANDELA	RONDELLE

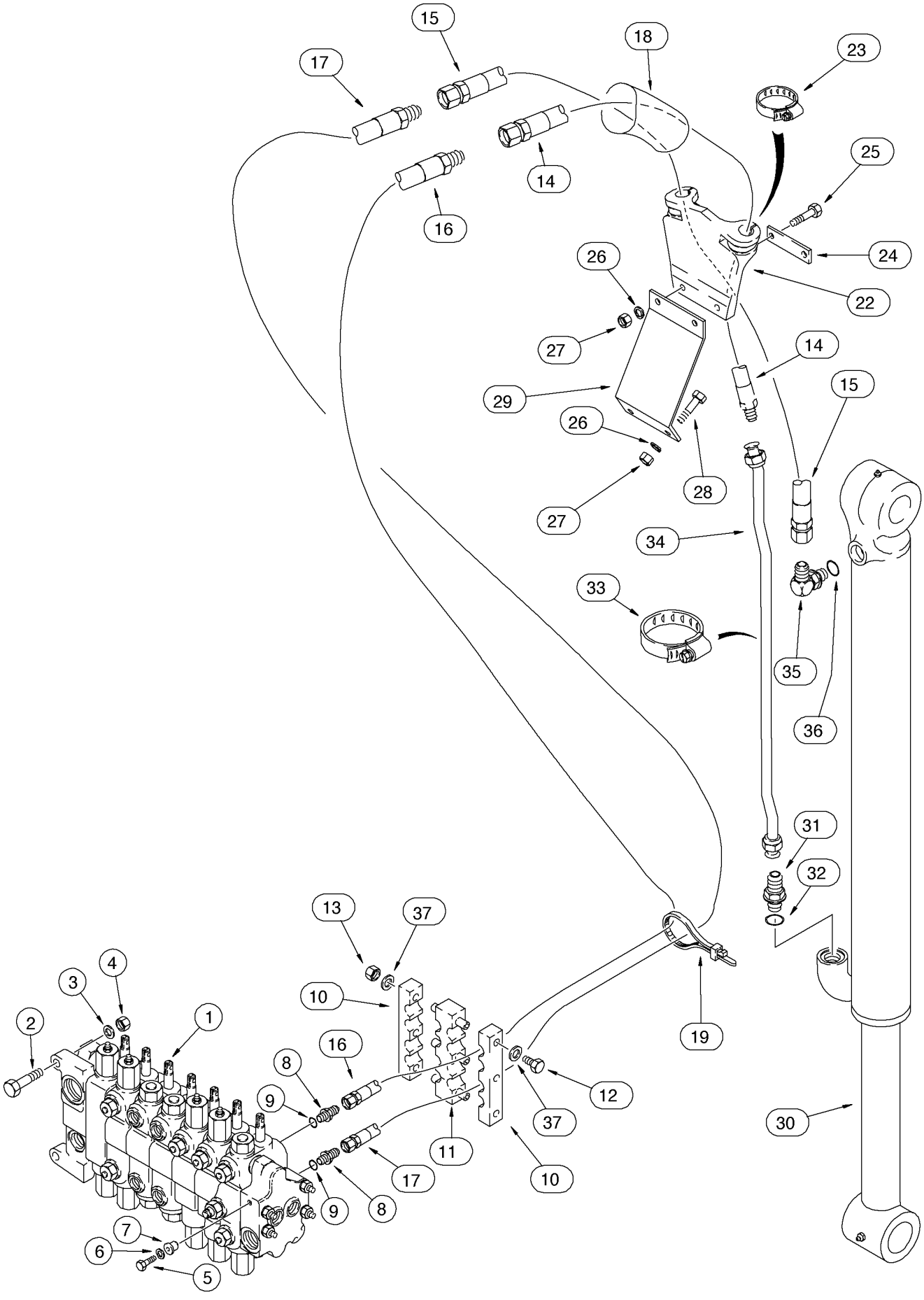
15
17
18
23
14
25
16
24
26
22
27
14
29
15
26
28
27
34
33
35
36
31
32
13
37
10
19
4
3
2
1
16
8
9
12
37
11
10
17
9
8
7
6
5
30

ITEM REF.	PEÇA Nº PART Nº PIEZA Nº PIECE Nº	QDE. QTY. CANT. QTE.	DESCRIÇÃO (Português)	DESCRIPTION (English)	DESCRIPCION (Español)	DESCRIPTION (Français)
1	REF.	1	VÁLVULA 7 carretéis - Conj. (P. 8-68)	VALVE 7 spool - Assy. (P. 8-68)	VÁLVULA 7 carretes - Conj. (P. 8-68)	VALVE 7 tiroirs- Ens. (P. 8-68)
2	814-12045	2	PARAFUSO	BOLT	TORNILLO	VIS
3	896-11012	2	ARRUELA	WASHER	ARANDELA	RONDELLE
4	829-1412	2	PORCA	NUT	TUERCA	ÉCROU
5	413-624	1	PARAFUSO	BOLT	TORNILLO	VIS
6	D52275	1	ARRUELA	WASHER	ARANDELA	RONDELLE
7	D52276	1	ISOLADOR	INSULATOR	AISLADOR	ISOLATEUR
8	300441A1	2	ADAPTADOR	ADAPTER	ADAPTADOR	ADAPTEUR
9	237-6012	1	ANEL-O	O-RING	ANILLO O	JOINT TORIQUE
10	178951A1	2	BRAÇADEIRA	CLAMP	ABRAZADERA	COLLIER
11	178952A1	1	BRAÇADEIRA	CLAMP	ABRAZADERA	COLLIER
12	814-10120	3	PARAFUSO	BOLT	TORNILLO	VIS
13	832-10410	3	PORCA	NUT	TUERCA	ÉCROU
14	143401A1	1	MANGUEIRA (2052mm)	HOSE (2052mm)	MANGUERA (2052mm)	TUYAU (2052mm)
15	143400A1	1	MANGUEIRA (2052mm)	HOSE (2052mm)	MANGUERA (2052mm)	TUYAU (2052mm)
16	194160A1	1	MANGUEIRA (3048mm)	HOSE (3048mm)	MANGUERA (3048mm)	TUYAU (3048mm)
17	194161A1	1	MANGUEIRA (3048mm)	HOSE (3048mm)	MANGUERA (3048mm)	TUYAU (3048mm)
18	183322A1	1	LUVA	SLEEVE	MANGUITO	MANCHON
19	L18337	2–5	CINTA	STRAP	PRECINTA	BANDE
22	184297A1	1	SUPORTE	SUPPORT	SOPORTE	SUPPORT
23	214-3132	2	BRAÇADEIRA	CLAMP	ABRAZADERA	COLLIER
24	101479A1	1	PLACA	PLATE	PLACA	PLAQUE
25	814-10045	2	PARAFUSO	BOLT	TORNILLO	VIS
26	892-11010	4	ARRUELA	WASHER	ARANDELA	RONDELLE
27	829-10410	4	PORCA	NUT	TUERCA	ÉCROU
28	614-10030	2	PARAFUSO	BOLT	TORNILLO	VIS
29	183736A1	1	PLACA	PLATE	PLACA	PLAQUE
30	REF.	1	CILINDRO DA CAÇAMBA - Conj. (P. 8-108)	BUCKET CYLINDER - Assy. (P. 8-108)	GATO DE LA CUCHARA - Conj. (P. 8-108)	VÉRIN DU GODET - Ens. (P. 8-108)
31	218-5065	1	ADAPTADOR	ADAPTER	ADAPTADOR	ADAPTEUR
32	237-6010	1	ANEL-O	O-RING	ANILLO O	JOINT TORIQUE
33	214-1464	2	BRAÇADEIRA	CLAMP	ABRAZADERA	COLLIER
34	136436A1	1	TUBO	TUBE	TUBO	TUBE
35	218-5107	1	COTOVELO	ELBOW	CODO	RACCORD COUDE
36	237-6010	1	ANEL-O	O-RING	ANILLO O	JOINT TORIQUE
37	895-11010	6	ARRUELA	WASHER	ARANDELA	RONDELLE

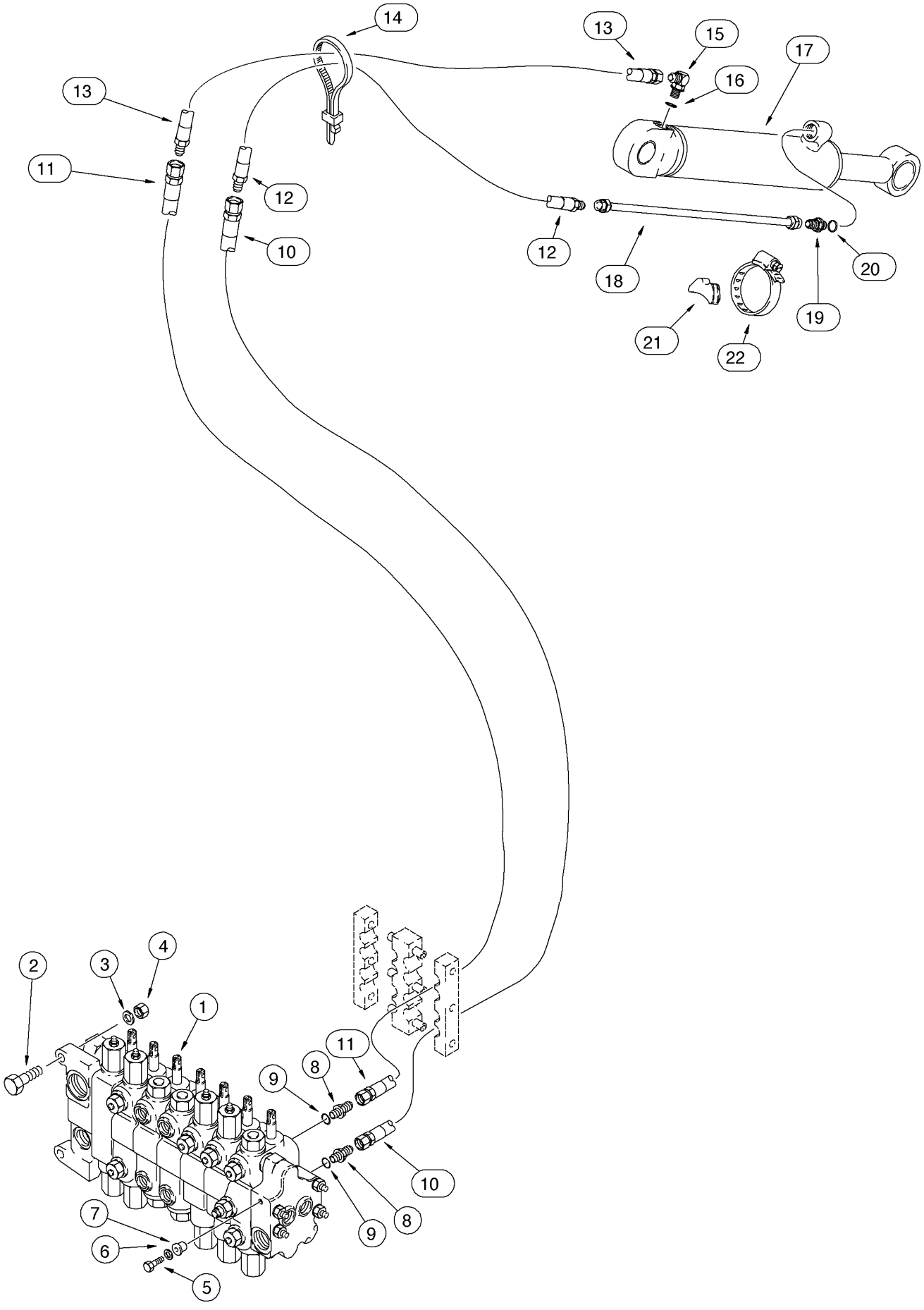
14
13
15
17
13
16
11
12
10
12
18
20
19
21
22
2
3
4
1
11
8
9
10
9
8
7
6
5

ITEM REF.	PEÇA Nº PART Nº PIEZA Nº PIECE Nº	QDE. QTY. CANT. QTE.	DESCRIÇÃO (Português)	DESCRIPTION (English)	DESCRIPCION (Español)	DESCRIPTION (Français)
1	REF.	1	VÁLVULA 7 carretéis - Conj. (P. 8-68)	VALVE 7 spool - Assy. (P. 8-68)	VÁLVULA 7 carretes - Conj. (P. 8-68)	VALVE 7 tiroirs- Ens. (P. 8-68)
2	814-12045	2	PARAFUSO	BOLT	TORNILLO	VIS
3	896-11012	2	ARRUELA	WASHER	ARANDELA	RONDELLE
4	829-1412	2	PORCA	NUT	TUERCA	ÉCROU
5	413-624	1	PARAFUSO	BOLT	TORNILLO	VIS
6	D52275	1	ARRUELA	WASHER	ARANDELA	RONDELLE
7	D52276	1	ISOLADOR	INSULATOR	AISLADOR	ISOLATEUR
8	218-5063	2	ADAPTADOR	ADAPTER	ADAPTADOR	ADAPTEUR
9	237-6012	1	ANEL-O	O-RING	ANILLO O	JOINT TORIQUE
10	143358A1	1	MANGUEIRA (3073mm)	HOSE (3073mm)	MANGUERA (3073mm)	TUYAU (3073mm)
11	143359A1	1	MANGUEIRA (3073mm)	HOSE (3073mm)	MANGUERA (3073mm)	TUYAU (3073mm)
12	184617A1	1	MANGUEIRA (850mm) (Nota 1)	HOSE (850mm) (Note 1)	MANGUERA (850mm) (Nota 1)	TUYAU (850mm) (Note 1)
13	184616A1	1	MANGUEIRA (700mm) (Nota 1)	HOSE (700mm) (Note 1)	MANGUERA (700mm) (Nota 1)	TUYAU (700mm) (Note 1)
14	L18337	2–4	CINTA	STRAP	PRECINTA	BANDE
15	218-5107	1	COTOVELO	ELBOW	CODO	RACCORD COUDE
16	237-6010	1	ANEL-O	O-RING	ANILLO O	JOINT TORIQUE
17	REF.	1	CILINDRO DO BRAÇO EXTENSÍVEL - Conj. (P. 8-110)	EXTENDABLE DIPPER CYLINDER - Assy. (P. 8-110)	GATO DEL BALANCIN EXTENSIBLE - Conj. (P. 8-110)	VÉRIN DU BALANCIER EXTENSIBLE - Ens. (P. 8-110)
18	D140706	1	TUBO	TUBE	TUBO	TUBE
19	218-5062	1	ADAPTADOR	ADAPTER	ADAPTADOR	ADAPTEUR
20	237-6010	1	ANEL-O	O-RING	ANILLO O	JOINT TORIQUE
21	D38648	1	ESPAÇADOR	SPACER - rubber	ESPACIADOR	ENTRETOISE
22	214-1464	1	BRAÇADEIRA	CLAMP	ABRAZADERA	COLLIER

Nota 1: Se usado
Note 1: If used
Nota 1: Si usado
Note 1: Si utilisé

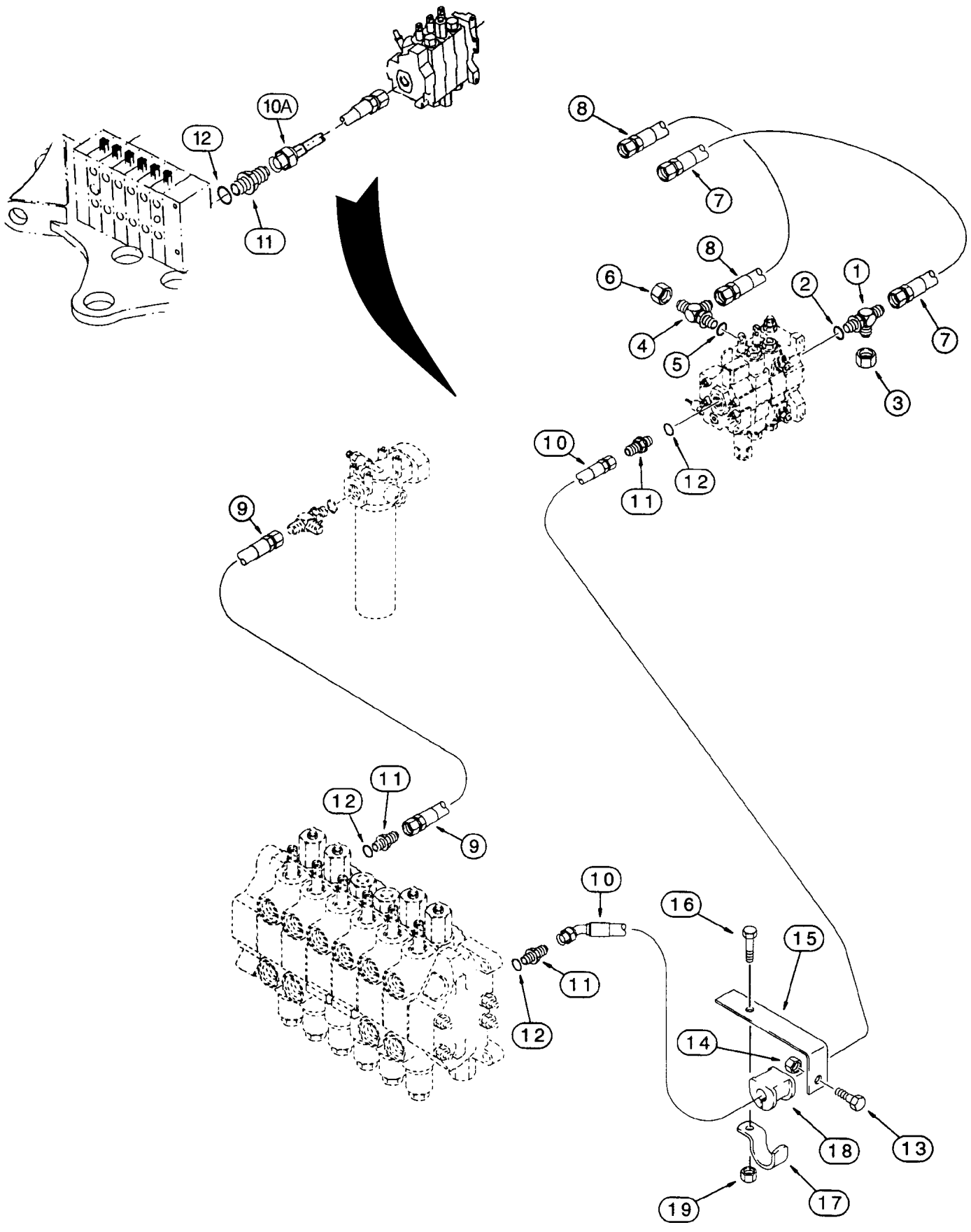
10A
12
11
8
7
8
6
4
5
2
1
7
3
10
12
11
9
11
12
9
10
16
15
11
12
14
18
13
19
17

ITEM REF.	PEÇA Nº PART Nº PIEZA Nº PIECE Nº	QDE. QTY. CANT. QTE.	DESCRIÇÃO (Português)	DESCRIPTION (English)	DESCRIPCION (Español)	DESCRIPTION (Français)
1	218-5243	1	CONEXÃO TE	TEE	CONEXIÓN TE	RACCORD
2	237-6006	1	ANEL-O	O-RING	ANILLO O	JOINT TORIQUE
3	218-754	1	TAMPA	CAP	TAPA	COUVERCLE
4	218-5576	1	CONEXÃO TE	TEE	CONEXIÓN TE	RACCORD
5	237-6010	1	ANEL-O	O-RING	ANILLO O	JOINT TORIQUE
6	218-756	1	TAMPA	CAP	TAPA	COUVERCLE
7	144221A1	1	MANGUEIRA (1275mm)	HOSE (1275mm)	MANGUERA (1275mm)	TUYAU (1275mm)
8	224423A1	1	MANGUEIRA (1300mm)	HOSE (1300mm)	MANGUERA (1300mm)	TUYAU (1300mm)
9	REF.	1	MANGUEIRA (P. 8-6)	HOSE (P. 8-6)	MANGUERA (P. 8-6)	TUYAU (P. 8-6)
10	144241A1	1	MANGUEIRA (977mm) (Nota 1) (Nota 2)	HOSE (977mm) (Nota 1) (Nota 2)	MANGUERA (977mm) (Nota 1) (Nota 2)	TUYAU (977mm) (Note 1) (Note 2)
10A	325662A1	1	MANGUEIRA (Nota 1) (Nota 3)	HOSE (Nota 1) (Nota 3)	MANGUERA (Nota 1) (Nota 3)	TUYAU (Note 1) (Note 3)
11	218-5069	3	ADAPTADOR	ADAPTER	ADAPTADOR	ADAPTEUR
12	237-6016	1	ANEL-O	O-RING	ANILLO O	JOINT TORIQUE
13	614-12035	1	PARAFUSO	BOLT	TORNILLO	VIS
14	829-1412	1	PORCA	NUT	TUERCA	ÉCROU
15	136008A1	1	SUPORTE	BRACKET	SOPORTE	SUPPORT
16	614-10025	1	PARAFUSO	BOLT	TORNILLO	VIS
17	144479A1	1	BRAÇADEIRA	CLAMP	ABRAZADERA	COLLIER
18	144477A1	1–2	ISOLADOR	INSULATOR	AISLADOR	ISOLATEUR
19	829-1410	1	PORCA	NUT	TUERCA	ÉCROU

Nota 1: Usado no sistema hidráulico auxiliar / Usado en el sistema hidráulico auxiliar
Note 1: Used for auxiliary hydraulic system / Utilisé pour systeme hydraulic auxiliare

Nota 2: Mangueira 144241A1 montada com itens 11 a 19 / Manguera 144241A1 montada con itens 11 a 19.
Note 2: Hose 144241A1 assembled with items 11 to 19 / Tuyau 144241A1 monté avec items 11 a 19.

Nota 3: Mangueira 325662A1 substitui 144241A1 e itens 11 a 19 / Manguera 325662A1 substitui 144241A1 y itens 11 a 19.
Note 3: Hose 325662A1 replaces 1144241A1 and items 11 to 19 / Tuyau 325662A1 remplace 144241A1 et items 11 a 19.

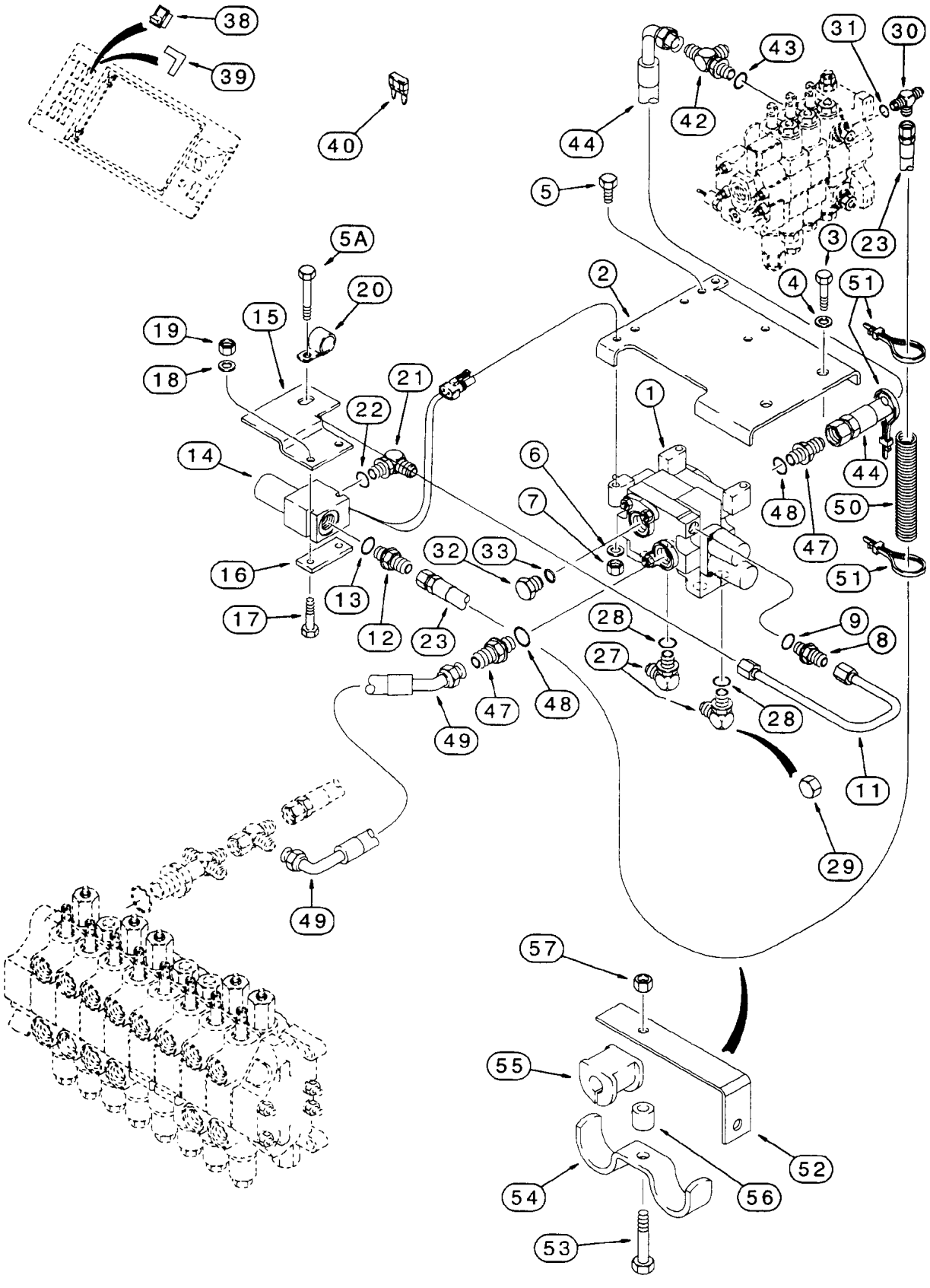
38
39
40
31
30
43
42
44
5
3
23
5A
20
4
51
2
19
15
18
21
22
1
14
6
44
7
48
50
16
32
33
47
51
13
17
12
23
28
9
8
27
28
47
48
49
11
29
49
57
55
52
54
56
53

ITEM REF.	PEÇA Nº PART Nº PIEZA Nº PIECE Nº	QDE. QTY. CANT. QTE.	DESCRIÇÃO (Português)	DESCRIPTION (English)	DESCRIPCION (Español)	DESCRIPTION (Français)
1	121741A1	1	VÁLVULA - Conj. (P. 8-86)	VALVE - Assy. (P. 8-86)	VÁLVULA - Conj. (P. 8-86)	VALVE - Ens. (P. 8-86)
2	224788A2	1	SUPORTE	BRACKET	SOPORTE	SUPPORT
3	814-12050	2	PARAFUSO	BOLT	TORNILLO	VIS
4	896-11012	2	ARRUELA	WASHER	ARANDELA	RONDELLE
5	814-10070	3	PARAFUSO	BOLT	TORNILLO	VIS
5A	614-10025	1	PARAFUSO	BOLT	TORNILLO	VIS
6	895-11010	4	ARRUELA	WASHER	ARANDELA	RONDELLE
7	829-1410	4	PORCA	NUT	TUERCA	ECROU
8	218-5057	1	ADAPTADOR	ADAPTER	ADAPTADOR	ADAPTEUR
9	237-6006	1	ANEL-O	O-RING	ANEL-O	JOINT TORIQUE
11	300983A1	1	TUBO	TUBE	TUBO	TUBE
12	218-5058	1	ADAPTADOR	ADAPTER	ADAPTADOR	ADAPTEUR
13	237-6008	1	ANEL-O	O-RING	ANEL-O	JOINT TORIQUE
14	137012A1	1	VÁLVULA - solenóide	VALVE - solenoid	VÁLVULA - solenoide	VALVE - solenoid
15	137713A1	1	SUPORTE - solenóide	BRACKET - solenoid	SOPORTE - solenoide	SUPPORT - solenoid
16	136977A1	1	PLACA montagem	PLATE	PLACA	PLAQUE
17	814-6060	2	PARAFUSO	BOLT	TORNILLO	VIS
18	895-11006	2	ARRUELA	WASHER	ARANDELA	RONDELLE
19	829-1406	2	PORCA	NUT	TUERCA	ECROU
20	515-2379	1	BRAÇADEIRA	CLAMP	ABRAZADERA	COLLIER
21	218-5128	1	COTOVELO	ELBOW	CODO	RACCORD COUDE
22	237-6008	1	ANEL-O	O-RING	ANEL-O	JOINT TORIQUE
23	192693A1	1	MANGUEIRA 1490mm	HOSE 1490mm	MANGUERA 1490mm	TUYAU 1490mm
27	218-5107	2	COTOVELO	ELBOW	CODO	RACCORD COUDE
28	237-6010	1	ANEL-O	O-RING	ANEL-O	JOINT TORIQUE
29	218-756	2	TAMPA	CAP	TAPA	COUVERCLE
30	282428A1	1	VÁLVULA	VALVE	VÁLVULA	VALVE
31	237-6006	1	ANEL-O	O-RING	ANEL-O	JOINT TORIQUE
32	218-5158	1	BUJÃO	PLUG	TAPÓN	BOUCHON
33	237-6012	1	ANEL-O	O-RING	ANEL-O	JOINT TORIQUE
38	191532A1	1	INTERRUPTOR	SWITCH	INTERRUPTOR	INTERRUPTEUR
39	192299A1	1	DECALQUE	DECAL	CALCADO	CALQUE
40	121413A1	1	FUSÍVEL 15A	FUSE 15A	FUSIBLE 15A	FUSIBLE 15A
42	218-5576	1	CONEXÃO TE	TEE	CONEXIÓN TE	RACCORD EN T
43	237-6010	1	ANEL-O	O-RING	ANEL-O	JOINT TORIQUE
44	243338A1	1	MANGUEIRA 910mm	HOSE 910mm	MANGUERA 910mm	TUYAU 910mm
47	218-5064	2	ADAPTADOR	ADAPTER	ADAPTADOR	ADAPTEUR
48	237-6012	1	ANEL-O	O-RING	ANEL-O	JOINT TORIQUE
49	302474A1	1	MANGUEIRA 500mm	HOSE 500mm	MANGUERA 500mm	TUYAU 500mm
50	D132982	2	LUVA	SLEEVE	MANGUITO	MANCHON
51	L18337	4	CINTA	STRAP	PRECINTA	BANDE
52	136008A1	1	SUPORTE	BRACKET	SOPORTE	SUPPORT
53	814-10050	1	PARAFUSO	BOLT	TORNILLO	VIS
54	D143422	1	BRAÇADEIRA	CLAMP	ABRAZADERA	COLLIER
55	D143797	1	ISOLADOR	INSULATOR	AISLADOR	INSULATOR
56	R46493	1	ESPAÇADOR	SPACER	ESPACIADOR	ENTRETOISE
57	829-1410	1	PORCA	NUT	TUERCA	ECROU

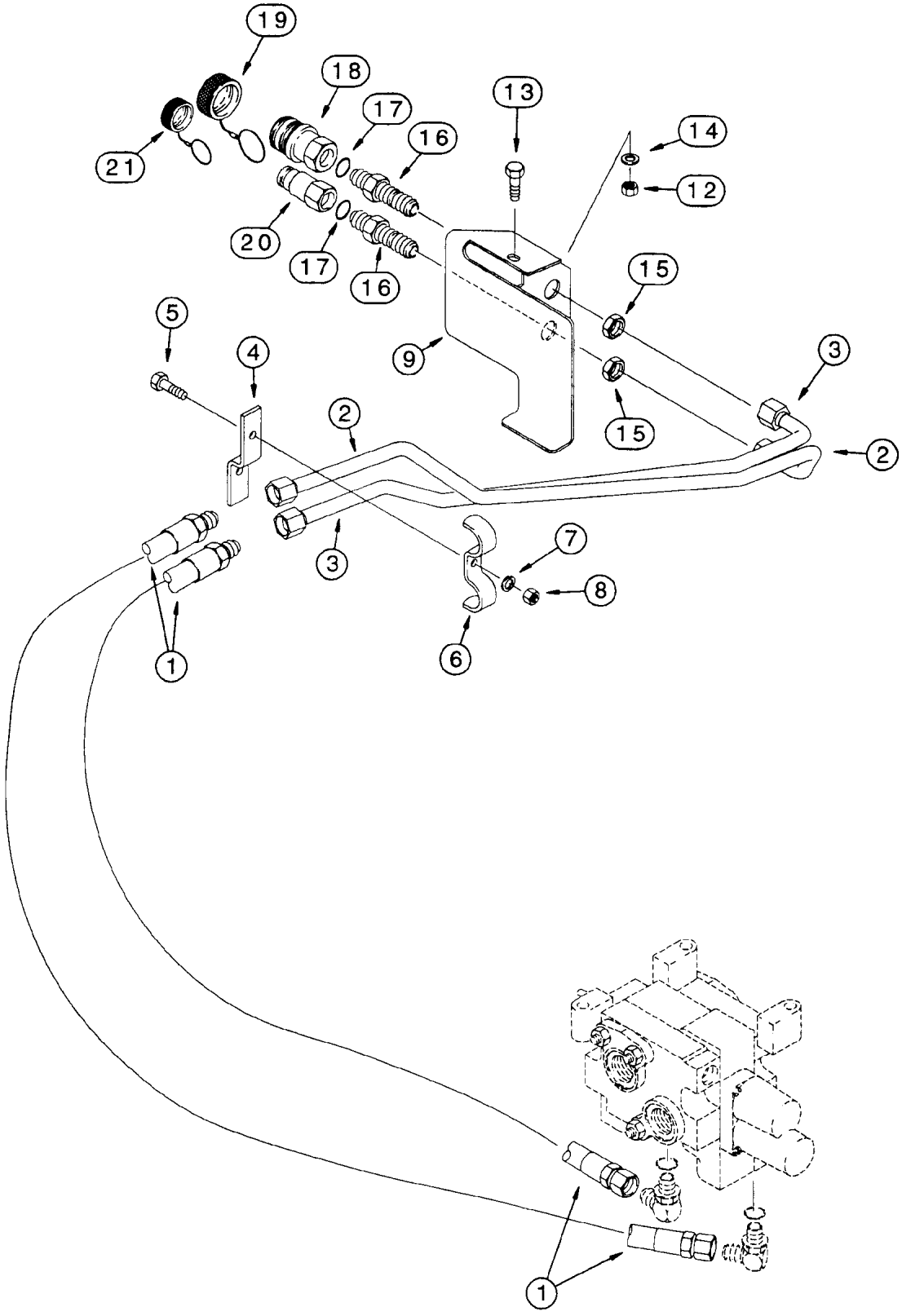
19
18
17
16
13
14
21
12
20
17
16
15
5
4
9
3
2
15
2
3
7
8
6
1
1

ITEM REF.	PEÇA Nº PART Nº PIEZA Nº PIECE Nº	QDE. QTY. CANT. QTE.	DESCRIÇÃO (Português)	DESCRIPTION (English)	DESCRIPCION (Español)	DESCRIPTION (Français)
1	302501A1	2	MANGUEIRA 1340mm	HOSE 1340mm	MANGUERA 1340mm	TUYAU 1340mm
2	301700A1	1	TUBO	TUBE	TUBO	TUBE
3	301698A1	1	TUBO	TUBE	TUBO	TUBE
4	301355A1	1	SUPORTE - tubo	BRACKET - tube	SOPORTE - tubo	SUPPORT - tube
5	814-10050	1	PARAFUSO	BOLT	TORNILLO	VIS
6	D42833	1	BRAÇADEIRA	CLAMP	ABRAZADERA	COLLIER
7	892-11010	1	ARRUELA	WASHER	ARANDELA	RONDELLE
8	829-1410	1	PORCA	NUT	TUERCA	ECROU
9	300490A1	1	SUPORTE - mangueira	BRACKET - hose	SOPORTE - manguera	SUPPORT - tuyau
12	829-1410	1	PORCA	NUT	TUERCA	ECROU
13	614-10025	1	PARAFUSO	BOLT	TORNILLO	VIS
14	895-11010	1	ARRUELA	WASHER	ARANDELA	RONDELLE
15	218-1256	2	PORCA	NUT	TUERCA	ECROU
16	126155A1	2	CONEXÃO	CONNECTOR	CONEXION	RACCORD
17	237-6012	2	ANEL-O	O-RING	ANEL-O	JOINT TORIQUE
18	123537A1	1	ACOPLAMENTO	COUPLING	ACOPLAMIENTO	ACCOUPLEMENT
19	137343A1	1	TAMPA - alumínio	CAP - aluminum	TAPA - aluminio	COUVERCLE - aluminum
19	193261A1	1	TAMPA - borracha	CAP - rubber	TAPA - goma	COUVERCLE - caoutchouc
20	122178A2	1	ACOPLAMENTO	COUPLING	ACOPLAMIENTO	ACCOUPLEMENT
21	137344A1	1	TAMPA - alumínio	CAP - aluminum	TAPA - aluminio	COUVERCLE - aluminum
21	193262A1	1	TAMPA - borracha	CAP - rubber	TAPA - goma	COUVERCLE - caoutchouc

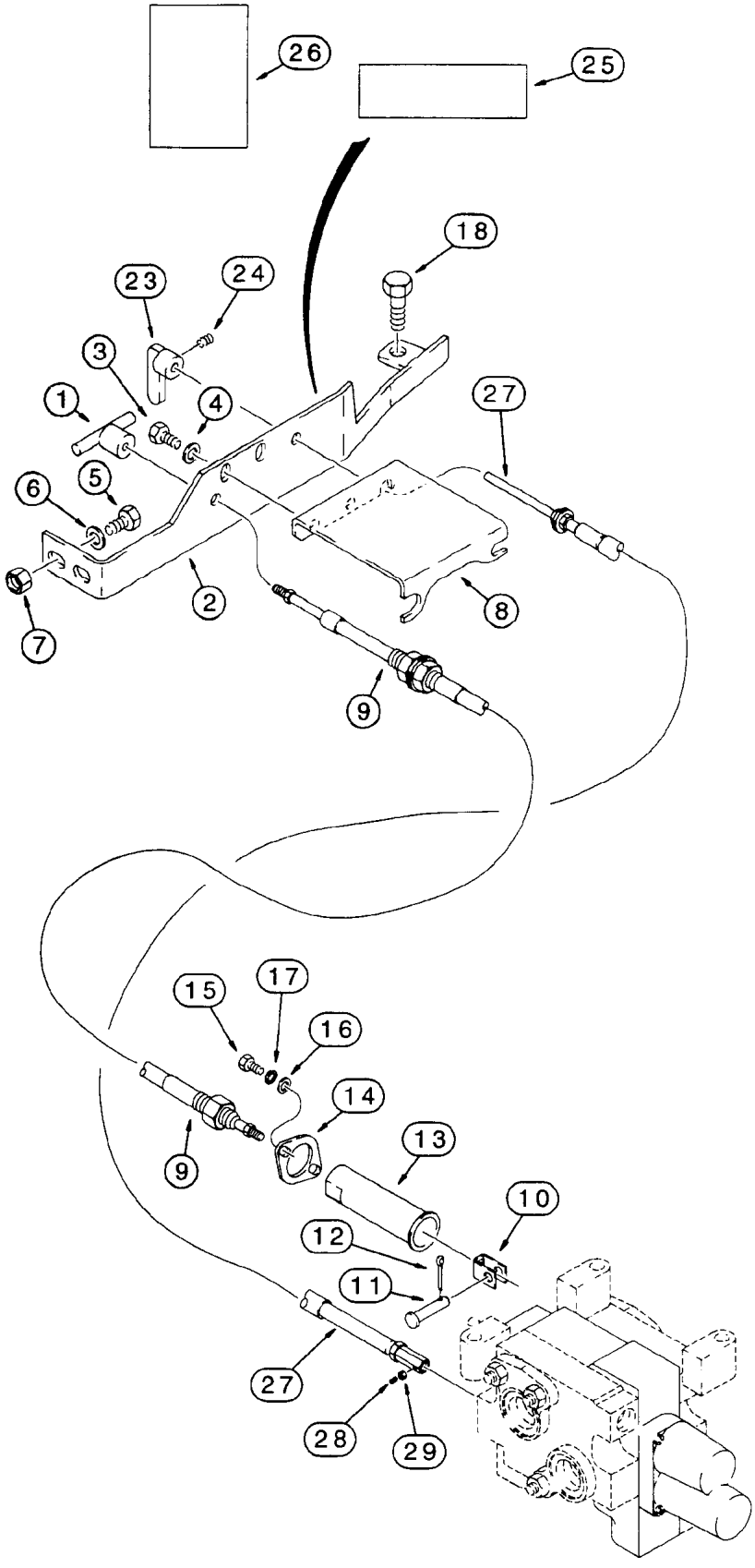
26
25
18
23
24
3
1
4
27
5
6
2
8
7
9
15
17
16
14
9
13
10
12
11
27
28
29

ITEM REF.	PEÇA Nº PART Nº PIEZA Nº PIECE Nº	QDE. QTY. CANT. QTE.	DESCRIÇÃO (Português)	DESCRIPTION (English)	DESCRIPCION (Español)	DESCRIPTION (Français)
1	139227A1	1	MANOPLA	KNOB	PERILLA	BOULE
2	191076A1	1	PLACA - LE	PLATE - LH	PLACA - Izq.	PLAQUE - Gauche
3	614-8025	2	PARAFUSO	BOLT	TORNILLO	VIS
4	895-11008	2	ARRUELA	WASHER	ARANDELA	RONDELLE
5	614-10025	2	PARAFUSO	BOLT	TORNILLO	VIS
6	895-11010	2	ARRUELA	WASHER	ARANDELA	RONDELLE
7	829-1410	2	PORCA	NUT	TUERCA	ÉCROU
8	139043A1	1	SUPORTE	BRACKET	SOPORTE	SUPPORT
9	123942A1	1	CABO	CABLE	CABLE	CABLE
10	96790C2	1	FORQUILHA	CLEVIS	HORQUILLA	FOURCHE
11	96846C2	1	PINO	PIN - clevis	PASADOR	CHEVILLE
12	733-2012	1	PINO	PIN - cotter	PASADOR	CHEVILLE
13	1340478C1	1	CARCAÇA	HOUSING	CARCASA	CARCASSE
14	1280055C2	1	FLANGE	FLANGE	FLANGE	BRIDE
15	614-6020	2	PARAFUSO	BOLT	TORNILLO	VIS
16	895-11006	2	ARRUELA	WASHER	ARANDELA	RONDELLE
17	892-11006	2	ARRUELA	WASHER	ARANDELA	RONDELLE
18	814-10045	1	PARAFUSO	BOLT	TORNILLO	VIS
23	139230A1	1	MANOPLA	KNOB	PERILLA	BOULE
24	83-1108	1	PARAFUSO	SCREW	TORNILLO	VIS
25	230709A1	1	DECALQUE (Port)	DECAL (Port)	CALCOMANIA (Port)	DECAL (Port)
25	179683A1	1	DECALQUE (Ing)	DECAL (Eng)	CALCOMANIA (Ing)	DECAL (Angl)
25	230726A1	1	DECALQUE (Esp)	DECAL (Span)	CALCOMANIA (Esp)	DECAL (Esp)
26	148094A1	1	DECALQUE (Port)	DECAL (Port)	CALCOMANIA (Port)	DECAL (Port)
26	243517A1	1	DECALQUE (Ing)	DECAL (Eng)	CALCOMANIA (Ing)	DECAL (Angl)
26	192300A1	1	DECALQUE (Esp)	DECAL (Span)	CALCOMANIA (Esp)	DECAL (Esp)
27	123943A1	1	CABO	CABLE	CABLE	CABLE
28	84-2106	1	PARAFUSO	SCREW	TORNILLO	VIS
29	225-14210	1	PORCA	NUT	TUERCA	ÉCROU

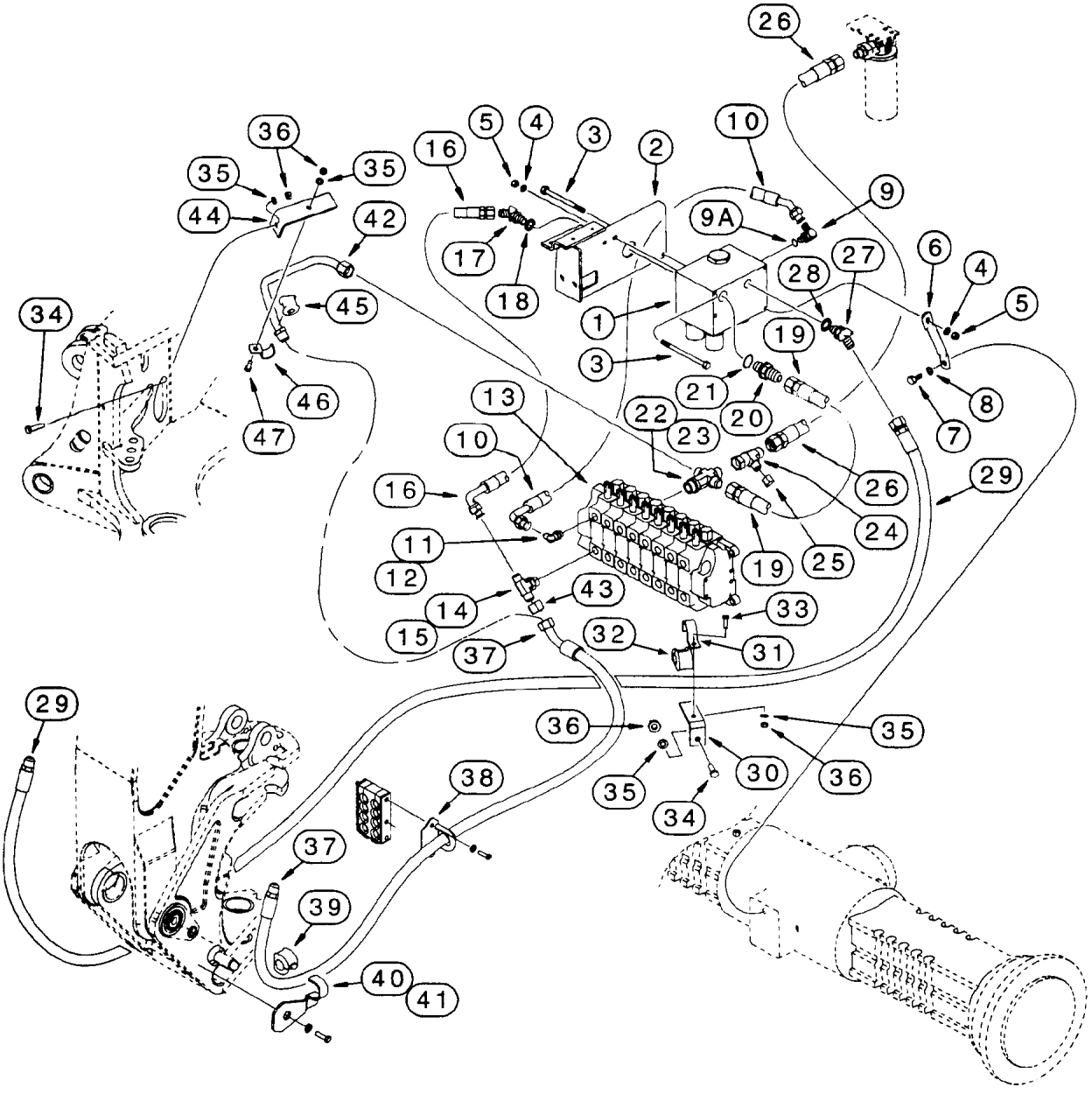
26
36
35
35
44
42
16
5
4
3
2
10
9
9A
17
18
27
28
6
4
5
34
45
1
19
3
21
20
8
46
47
13
22
23
7
10
16
26
29
24
11
12
19
25
14
43
33
15
37
32
31
29
36
35
38
35
30
36
34
37
39
40
41

ITEM REF.	PEÇA Nº PART Nº PIEZA Nº PIECE Nº	QDE. QTY. CANT. QTE.	DESCRIÇÃO (Português)	DESCRIPTION (English)	DESCRIPCION (Español)	DESCRIPTION (Français)
1	301132A1	1	VÁLVULA - Conj. (Nota 1)	VALVE - Assy. (Note 1)	VÁLVULA - Conj. (Nota 1)	VALVE - Ens. (Note 1)
2	300580A1	1	SUPORTE	BRACKET	SOPORTE	SUPPORT
3	814-10180	2	PARAFUSO	BOLT	TORNILLO	VIS
4	895-11010	2	ARRUELA	WASHER	ARANDELA	RONDELLE
5	829-1410	2	PORCA	NUT	TUERCA	ECROU
6	302641A1	1	SUPORTE	BRACKET	SOPORTE	SUPPORT
7	614-16035	1	PARAFUSO	BOLT	TORNILLO	VIS
8	892-11016	1	ARRUELA	WASHER	ARANDELA	RONDELLE
9	218-5108	1	COTOVELO	ELBOW	CODO	RACCORD COUDE
9A	237-6012	1	ANEL-O	O-RING	ANEL-O	JOINT TORIQUE
10	300905A1	1	MANGUEIRA 610mm	HOSE 610mm	MANGUERA 610mm	TUYAU 610mm
11	218-5108	1	COTOVELO	ELBOW	CODO	RACCORD COUDE
12	237-6012	1	ANEL-O	O-RING	ANEL-O	JOINT TORIQUE
13	REF.	1	VÁLVULA (P. 8-68,68B/D)	VALVE(P. 8-68,68B/D)	VÁLVULA (P. 8-68,68B/D)	VALVE(P. 8-68,68B/D)
14	218-5185	1	CONEXÃO TE	TEE	CONEXIÓN TE	RACCORD EN T
15	237-6012	1	ANEL-O	O-RING	ANEL-O	JOINT TORIQUE
16	300906A1	1	MANGUEIRA 460mm	HOSE 460mm	MANGUERA 460mm	TUYAU 460mm
17	218-5137	1	COTOVELO	ELBOW	CODO	RACCORD COUDE
18	237-6010	1	ANEL-O	O-RING	ANEL-O	JOINT TORIQUE
19	300907A1	1	MANGUEIRA 720mm	HOSE 720mm	MANGUERA 720mm	TUYAU 720mm
20	218-5069	1	ADAPTADOR	ADAPTER	ADAPTADOR	ADAPTEUR
21	237-6016	1	ANEL-O	O-RING	ANEL-O	JOINT TORIQUE
22	302097A1	1	CRUZETA	CROSS	CRUCETA	CROISILLON
23	237-6016	1	ANEL-O	O-RING	ANEL-O	JOINT TORIQUE
24	218-5490	1	CONEXÃO TE	TEE	CONEXIÓN TE	RACCORD EN T
25	218-756	1	TAMPA	CAP	TAPA	COUVERCLE
26	293269A1	1	MANGUEIRA 755mm	HOSE 755mm	MANGUERA 755mm	TUYAU 755mm
27	218-5138	1	COTOVELO	ELBOW	CODO	RACCORD COUDE
28	237-6012	1	ANEL-O	O-RING	ANEL-O	JOINT TORIQUE
29	302472A1	1	MANGUEIRA 2603mm	HOSE 2603mm	MANGUERA 2603mm	TUYAU 2603mm
30	256412A1	1	SUPORTE	BRACKET	SOPORTE	SUPPORT
31	144479A1	1	BRAÇADEIRA	CLAMP	ABRAZADERA	COLLIER
32	144477A1	1	ISOLADOR	INSULATOR	AISLADOR	INSULATOR
33	614-10030	1	PARAFUSO	BOLT	TORNILLO	VIS
34	814-10040	2	PARAFUSO	BOLT	TORNILLO	VIS
35	892-11010	4	ARRUELA	WASHER	ARANDELA	RONDELLE
36	829-1410	4	PORCA	NUT	TUERCA	ECROU
37	253740A1	1	MANGUEIRA 1760mm	HOSE 1760mm	MANGUERA 1760mm	TUYAU 1760mm
38	252737A1	2	BRAÇADEIRA	CLAMP	ABRAZADERA	COLLIER
39	144477A1	2	ISOLADOR	INSULATOR	AISLADOR	INSULATOR
40	294781A1	1	BRAÇADEIRA LE	CLAMP LH	ABRAZADERA Izq.	COLLIER Gauche
41	294838A1	1	BRAÇADEIRA LD	CLAMP RH	ABRAZADERA Der.	COLLIER Droit
42	300939A1	1	TUBO	TUBE	TUBO	TUBE
43	218-335	1	TAMPA	CAP	TAPA	COUVERCLE
44	282842A1	1	SUPORTE - tubo	BRACKET - tube	SOPORTE - tubo	SUPPORT - tube
45	D74182	1	ISOLADOR	INSULATOR	AISLADOR	INSULATOR
46	D143411	1	BRAÇADEIRA	CLAMP	ABRAZADERA	COLLIER
47	614-10025	1	PARAFUSO	BOLT	TORNILLO	VIS

Nota 1: Veja página 8-116
Note 1: See page 8-116
Nota 1: Vea página 8-116
Note 1: Voir page 8-116

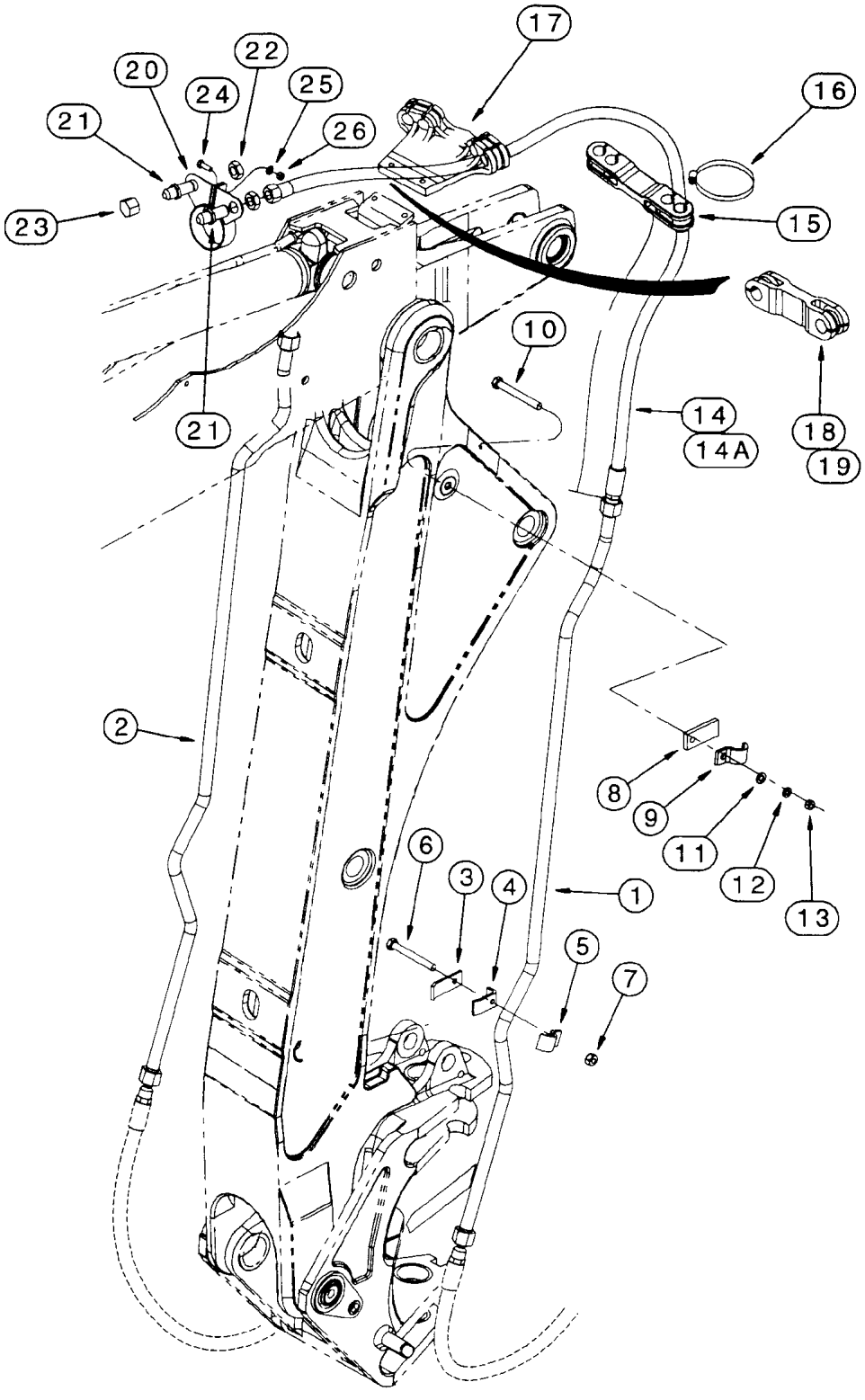
17
22
20
24
25
21
26
16
23
15
10
21
14
14A
18
19
2
8
9
11
12
13
6
3
4
1
5
7

ITEM REF.	PEÇA Nº PART Nº PIEZA Nº PIECE Nº	QDE. QTY. CANT. QTE.	DESCRIÇÃO (Português)	DESCRIPTION (English)	DESCRIPCION (Español)	DESCRIPTION (Français)
1	243404A1	1	TUBO LE	TUBE LH	TUBO Izq.	TUBE Gauche
2	243300A1	1	TUBO LD	TUBE RH	TUBO Der.	TUBE Droit
3	D149309	2	BRAÇADEIRA	CLAMP	ABRAZADERA	COLLIER
4	243298A1	2	BRAÇADEIRA	CLAMP	ABRAZADERA	COLLIER
5	242459A1	2	BRAÇADEIRA	CLAMP	ABRAZADERA	COLLIER
6	814-10060	2	PARAFUSO	BOLT	TORNILLO	VIS
7	829-1410	2	PORCA	NUT	TUERCA	ECROU
8	243398A1	2	PLACA	PLATE	PLACA	PLAQUE
9	242459A1	2	BRAÇADEIRA	CLAMP	ABRAZADERA	COLLIER
10	814-10050	2	PARAFUSO	BOLT	TORNILLO	VIS
11	895-11010	2	ARRUELA	WASHER	ARANDELA	RONDELLE
12	892-11010	2	ARRUELA	WASHER	ARANDELA	RONDELLE
13	829-1410	2	PORCA	NUT	TUERCA	ECROU
14	243679A1	2	MANGUEIRA 2625mm (Nota 1)	HOSE 2625mm (Note 1)	MANGUERA (Nota 1)	TUYAU (Note 1)
14A	256210A1	2	MANGUEIRA 1325mm (Nota 2)	HOSE 1325mm (Note 2)	MANGUERA (Nota 2)	TUYAU (Note 2)
15	246158A1	1	SUPORTE mangueira (Nota 1)	SUPPORT (Note 1)	SOPORTE (Nota 1)	SUPPORT (Note 1)
16	214-3156	4	BRAÇADEIRA (Nota 1)	CLAMP (Note 1)	ABRAZADERA (Nota 1)	COLLIER (Note 1)
17	246151A1	1	SUPORTE mangueira (Nota 1)	SUPPORT (Note 1)	SOPORTE (Nota 1)	SUPPORT (Note 1)
18	103670A1	1	BRAÇADEIRA	CLAMP	ABRAZADERA	COLLIER
19	214-3132	2	BRAÇADEIRA	CLAMP	ABRAZADERA	COLLIER
20	243415A1	1	BRAÇADEIRA	CLAMP	ABRAZADERA	COLLIER
21	218-676	2	ADAPTADOR	ADAPTER	ADAPTADOR	ADAPTEUR
22	218-1256	2	PORCA	NUT	TUERCA	ECROU
23	218-335	2	TAMPA	CAP	TAPA	COUVERCLE
24	614-10030	1	PARAFUSO	BOLT	TORNILLO	VIS
25	896-11010	1	ARRUELA	WASHER	ARANDELA	RONDELLE
26	832-10410	1	PORCA	NUT	TUERCA	ECROU

Nota 1: Usado com Extendahoe
Note 1: Used with Extendahoe
Nota 1: Usado con Extendahoe
Note 1: Utilisé avec Extendahoe

Nota 2: Usado sem Extendahoe
Note 2: Used without Extendahoe
Nota 2: Usado sin Extendahoe
Note 2: Utilisé sans Extendahoe

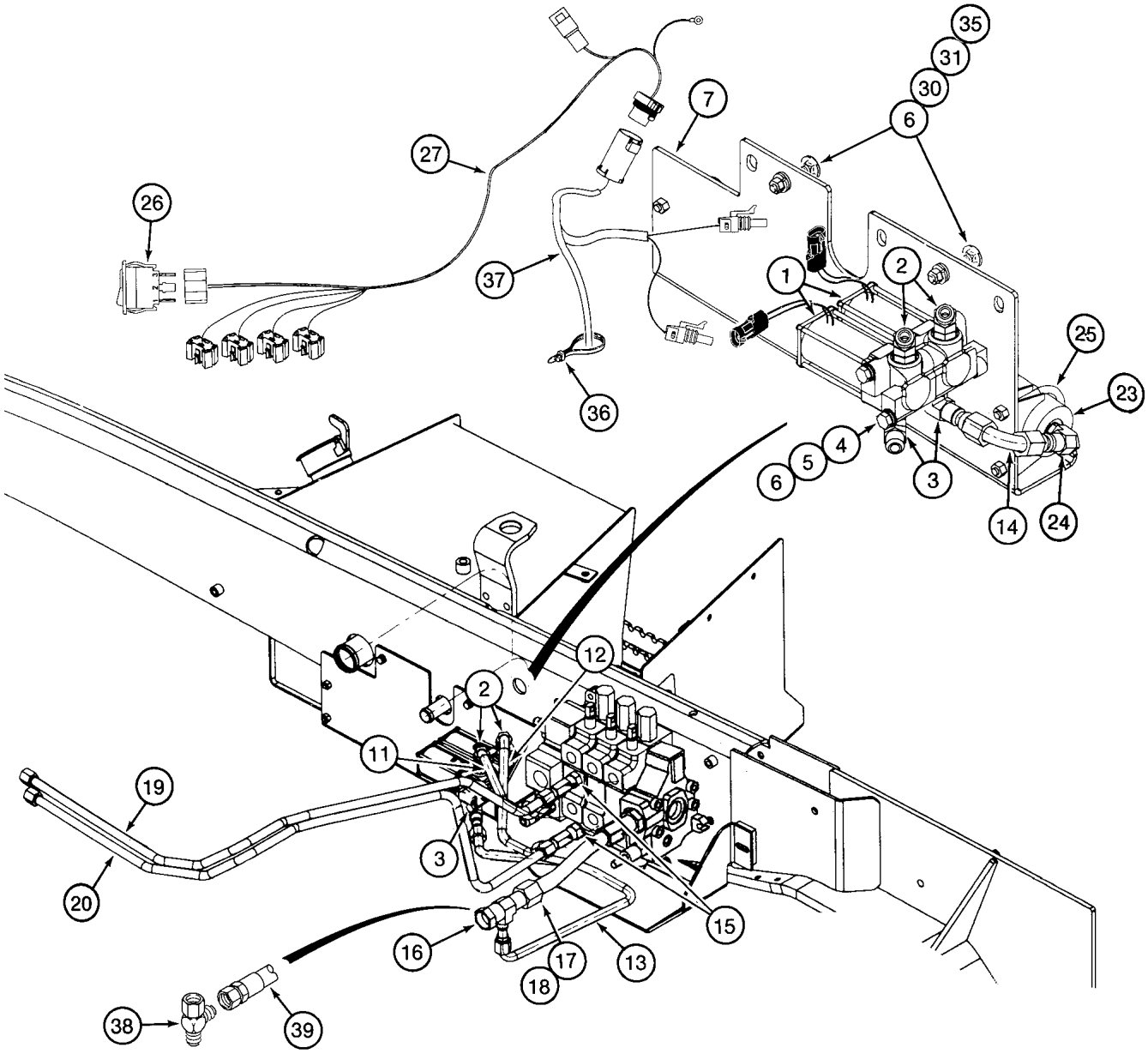
35
31
30
6
7
27
26
37
36
1
2
25
23
6
5
4
3
14
24
12
2
11
19
20
3
15
16
17
18
13
38
39

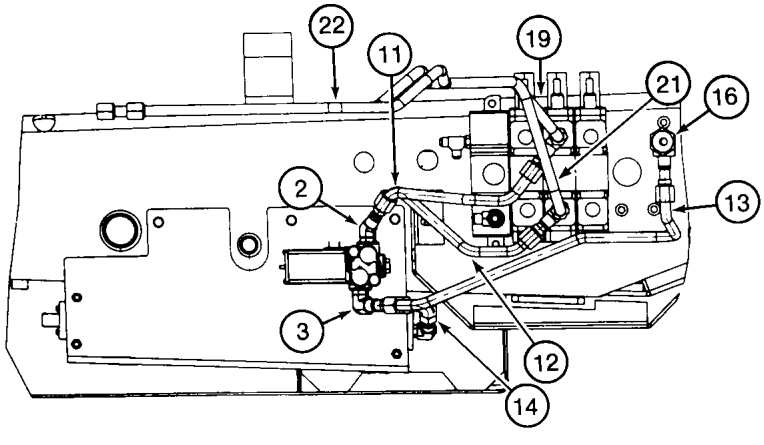
22
11
19
21
16
2
13
3
12
14

ITEM REF.	PEÇA Nº PART Nº PIEZA Nº PIECE Nº	QDE. QTY. CANT. QTE.	DESCRIÇÃO (Português)	DESCRIPTION (English)	DESCRIPCION (Español)	DESCRIPTION (Français)
	235369A1	1	JOGO DE PEÇAS - condução	KIT - ride control	JUEGO DE PIEZAS - conducción	JEU DE PIÈCES - conduite
1	297977A2	2	VÁLVULA solenóide	VALVE solenoid	VÁLVULA solenoide	VALVE solenoid
1A	313310A1	1	JOGO anéis (Nota)	KIT rings (Note)	JUEGO anillos (Nota)	JEU (Note)
1B	313311A1	1	JOGO reparo (Nota)	KIT repair (Note)	JUEGO reparo (Nota)	JEU rechange (Note)
1C	237896A1	1	BOBINA solen. (Nota)	COIL solenoid (Note)	BOBINA solen. (Nota)	COIL solen. (Note)
2	218-5145	2	COTOVELO	ELBOW	CODO	RACCORD COUDE
2A	237-6008	1	ANEL-O (Nota)	O-RING (Note)	ANILLO O (Nota)	JOINT TORIQUE (Note)
3	218-5117	2	COTOVELO	ELBOW	CODO	RACCORD COUDE
3A	237-6008	1	ANEL-O (Nota)	O-RING (Note)	ANILLO O (Nota)	JOINT TORIQUE (Note)
4	814-10140	2	PARAFUSO	BOLT	TORNILLO	VIS
5	895-11010	2–4	ARRUELA	WASHER	ARANDELA	RONDELLE
6	892-11010	2–4	ARRUELA	WASHER	ARANDELA	RONDELLE
7	240693A2	1	PLACA	PLATE	PLACA	PLAQUE
11	240709A4	1	TUBO - LE	TUBE - LH	TUBO - Izq.	TUBE - Gauche
12	240711A4	1	TUBO - LD	TUBE - RH	TUBO - Der.	TUBE - Droit
13	240706A2	1	TUBO - LE	TUBE - LH	TUBO - Izq.	TUBE - Gauche
14	240703A2	1	TUBO - LD	TUBE - RH	TUBO - Der.	TUBE - Droit
15	218-5220	2	CONEXÃO TE	TEE	CONEXIÓN TE	RACCORD EN T
16	218-5490	1	CONEXÃO TE	TEE	CONEXIÓN TE	RACCORD EN T
17	230078A2	1	MANGUEIRA	HOSE	MANGUERA	TUYAU
18	238565A2	1	MANGUEIRA	HOSE	MANGUERA	TUYAU
19	230072A1	1	TUBO - LE	TUBE - LH	TUBO - Izq.	TUBE - Gauche
20	230073A1	1	TUBO - LE	TUBE - LH	TUBO - Izq.	TUBE - Gauche
23	234412A1	1	ACUMULADOR - Conj. (P. 8-92)	ACCUMULATOR - Assy. (P. 8-92)	ACUMULADOR - Conj. (P. 8-92)	ACCUMULATEUR - Ens. (P. 8-92)
24	218-5600	1	COTOVELO	ELBOW	CODO	RACCORD COUDE
24A	237-6008	1	ANEL-O (Nota)	O-RING (Note)	ANILLO O (Nota)	JOINT TORIQUE (Note)
25	A13240	2	BRAÇADEIRA	CLAMP	ABRAZADERA	COLLIER
26	235002A1	1	INTERRUPTOR condução	SWITCH - ride control	INTERRUPTOR	INTERRUPTEUR
27	296508A2	1	CHICOTE	HARNESS	HAZ. ELECTRICO	FAISCEAU
30	711-10030	2	PARAFUSO	BOLT	TORNILLO	VIS
31	829-1410	2	PORCA (se usada)	NUT (if used)	TUERCA (si usada)	ÉCROU (si utilisé)
32	121413A1	1	FUSÍVEL (não ilustrado)	FUSE (not shown)	FUSIBLE (no ilustrado)	FUSIBLE (non illustré)
33	REF.	1	DECALQUE (P. 9-158)	DECAL (P. 9-158)	CALCOMANIA (P. 9-158)	DECAL (P. 9-158)
34	REF.	1	DECALQUE (P. 9-158)	DECAL (P. 9-158)	CALCOMANIA (P. 9-158)	DECAL (P. 9-158)
35	895-15010	2	ARRUELA	WASHER	ARANDELA	RONDELLE
36	L18337	2	BRAÇADEIRA	CLAMP	ABRAZADERA	COLLIER
37	302803A2	1	CHICOTE opcionais	HARNESS options	HAZ. ELECTRICO opcionales	FAISCEAU optionnels
38	218-5220	1	CONEXÃO TE	TEE	CONEXIÓN TE	RACCORD EN T
39	293037A1	1	TUBO - LE	TUBE - LH	TUBO - Izq.	TUBE - Gauche

Nota: Não ilustrado / No ilustrado
Note: Not shown / Non ilustré

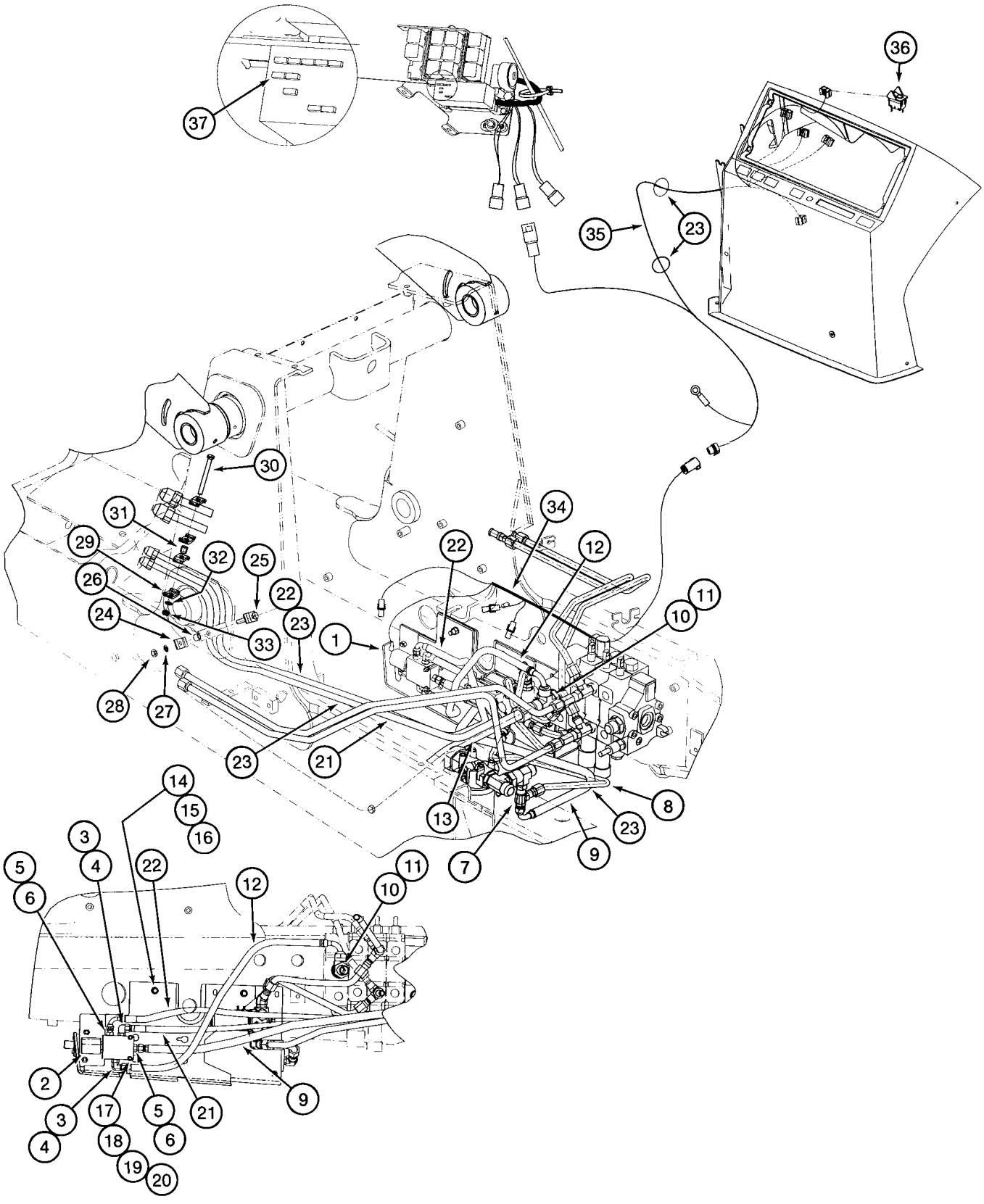
37
36
35
23
30
31
29
32
25
26
22
24
33
23
1
34
12
22
10
11
28
27
23
21
13
7
23
8
9
14
15
16
3
4
22
12
11
10
5
6
2
3
4
17
18
19
20
5
6
21
9

ITEM REF.	PEÇA Nº PART Nº PIEZA Nº PIECE Nº	QDE. QTY. CANT. QTE.	DESCRIÇÃO (Português)	DESCRIPTION (English)	DESCRIPCION (Español)	DESCRIPTION (Français)
1	259777A3	1	PLACA	PLATE	PLACA	PLAQUE
2	277320A1	1	VÁLVULA - Conj.	VALVE - Assy.	VÁLVULA - Conj.	VALVE - Ens.
3	218-5105	2	COTOVELO	ELBOW	CODO	RACCORD COUDE
4	237-6006	1	ANEL-O	O-RING	ANEL-O	JOINT TORIQUE
5	218-5057	2	ADAPTADOR	ADAPTER	ADAPTADOR	ADAPTEUR
6	237-6006	1	ANEL-O	O-RING	ANEL-O	JOINT TORIQUE
7	218-5220	1	CONEXÃO TE (Nota)	TEE (Note)	CONEXIÓN TE (Nota)	RACCORD EN T (Note)
8	293037A1	1	TUBO (Nota)	TUBE (Note)	TUBO (Nota)	TUBE (Note)
9	292528A1	1	MANGUEIRA 1220mm	HOSE 1220mm	MANGUERA 1220mm	TUYAU 1220mm
10	218-5577	1	CONEXÃO TE	TEE	CONEXIÓN TE	RACCORD
11	237-6016	1	ANEL-O	O-RING	ANEL-O	JOINT TORIQUE
12	276962A1	1	MANGUEIRA 810mm	HOSE 810mm	MANGUERA 810mm	TUYAU 810mm
13	292436A1	1	TUBO	TUBE	TUBO	TUBE
14	711-10040	2	PARAFUSO	BOLT	TORNILLO	VIS
15	892-11010	2	ARRUELA	WASHER	ARANDELA	RONDELLE
16	829-1410	2	PORCA	NUT	TUERCA	ECROU
17	711-6050	2	PARAFUSO	BOLT	TORNILLO	VIS
18	895-11006	2	ARRUELA	WASHER	ARANDELA	RONDELLE
19	892-11006	2	ARRUELA	WASHER	ARANDELA	RONDELLE
20	829-1406	2	PORCA	NUT	TUERCA	ECROU
21	301008A2	1	MANGUEIRA 2677mm	HOSE 2677mm	MANGUERA 2677mm	TUYAU 2677mm
22	301009A2	1	MANGUEIRA 2677mm	HOSE 2677mm	MANGUERA 2677mm	TUYAU 2677mm
23	L18337	14	CINTA	STRAP	PRECINTA	BANDE
24	D138055	1	BRAÇADEIRA	CLAMP	ABRAZADERA	COLLIER
25	827-10070	1	PARAFUSO	BOLT	TORNILLO	VIS
26	D73049	1	ESPAÇADOR	SPACER	ESPACIADOR	ENTRETOISE
27	892-11010	1	ARRUELA	WASHER	ARANDELA	RONDELLE
28	829-1410	1	PORCA	NUT	TUERCA	ECROU
29	D138055	4	BRAÇADEIRA	CLAMP	ABRAZADERA	COLLIER
30	827-10100	1	PARAFUSO	BOLT	TORNILLO	VIS
31	120303A1	1	ESPAÇADOR	SPACER	ESPACIADOR	ENTRETOISE
32	892-11010	1	ARRUELA	WASHER	ARANDELA	RONDELLE
33	829-1410	1	PORCA	NUT	TUERCA	ECROU
34	302803A2	1	CHICOTE - chassis	HARNESS - chassis	AP. ELECTRICO - bastidor	FAISCEAU - chassi
35	296508A2	1	CHICOTE - painel lateral	HARNESS - side panel	AP. ELECTRICO - panel lateral	FAISCEAU - panneau lateral
36	275488A2	1	INTERRUPTOR	SWITCH	INTERRUPTOR	INTERRUPTEUR
37	121413A1	1	FUSÍVEL 15A	FUSE 15A	FUSIBLE 15A	FUSIBLE 15A

Nota: Usado somente nos modelos com “Ride Control” e “Engate Rápido”
Note: Used only on models with “Ride Control” and “Quick Coupler”
Nota: Usado solamente en los modelos con “Ride Control” y “Enganche Rápido”
Note: Utilisé avec “Ride Control” et “Attelage Rapide”

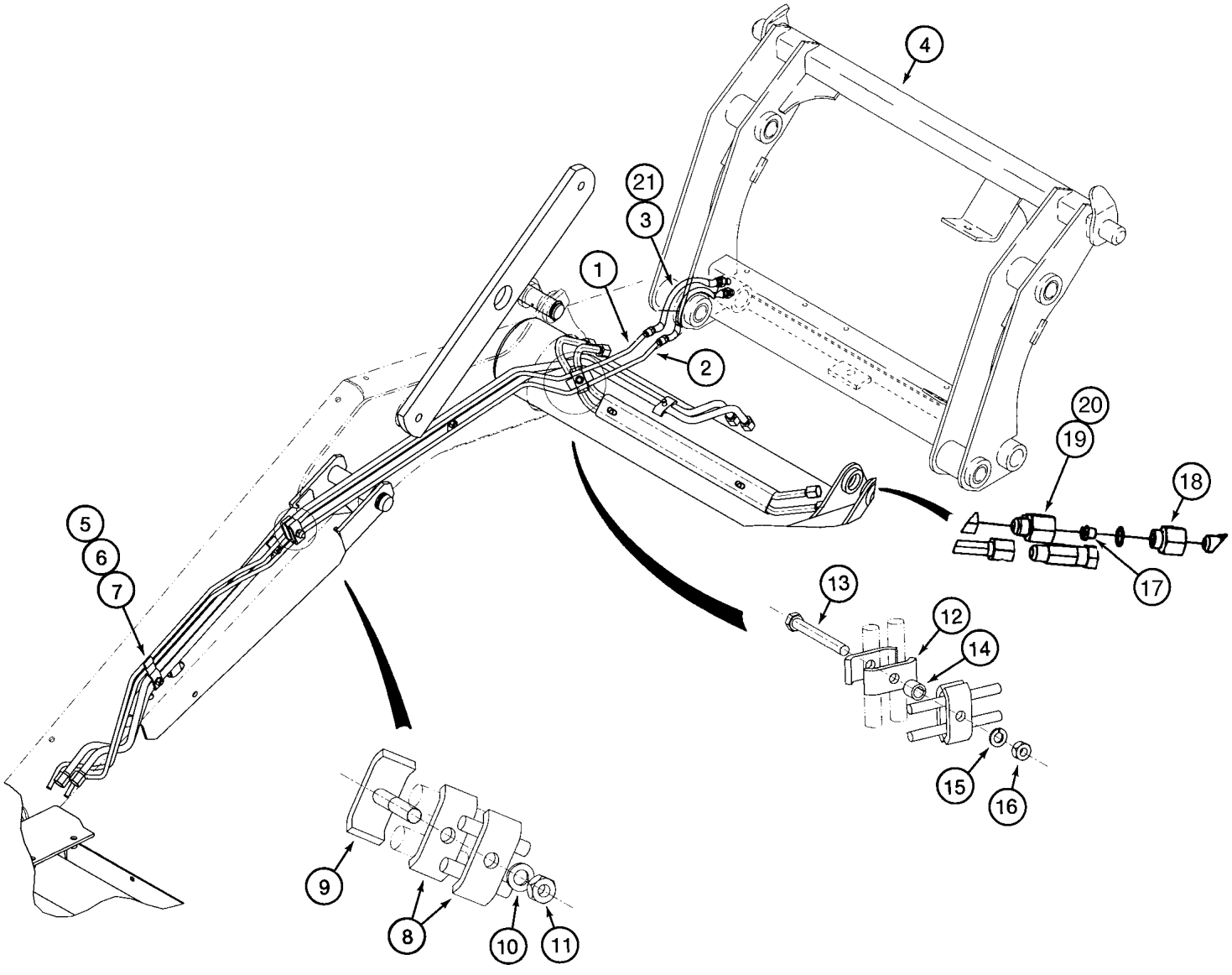
4
21
3
1
2
20
19
18
5
6
7
17
13
12
14
15
16
9
8
10
11

ITEM REF.	PEÇA Nº PART Nº PIEZA Nº PIECE Nº	QDE. QTY. CANT. QTE.	DESCRIÇÃO (Português)	DESCRIPTION (English)	DESCRIPCION (Español)	DESCRIPTION (Français)
1	304572A1	1	TUBO	TUBE	TUBO	TUBE
2	304574A1	1	TUBO	TUBE	TUBO	TUBE
3	300996A2	2	MANGUEIRA 812mm	HOSE 812mm	MANGUERA 812mm	TUYAU 812mm
4	292969A2	1	ENGATE rápido	QUICK-COUPLER	ACOPLAMIENTO	ACCOUPLEMENT
5	302820A1	1	BRAÇADEIRA	CLAMP	ABRAZADERA	COLLIER
6	892-11010	1	ARRUELA	WASHER	ARANDELA	RONDELLE
7	829-1410	1	PORCA	NUT	TUERCA	ECROU
8	D138055	2	BRAÇADEIRA	CLAMP	ABRAZADERA	COLLIER
9	302821A1	1	BRAÇADEIRA	CLAMP	ABRAZADERA	COLLIER
10	892-11010	1	ARRUELA	WASHER	ARANDELA	RONDELLE
11	829-1410	1	PORCA	NUT	TUERCA	ECROU
12	D138055	4	BRAÇADEIRA	CLAMP	ABRAZADERA	COLLIER
13	814-10090	1	PARAFUSO	BOLT	TORNILLO	VIS
14	120303A1	1	ESPAÇADOR	SPACER	ESPACIADOR	ENTRETOISE
15	892-11010	1	ARRUELA	WASHER	ARANDELA	RONDELLE
16	829-1410	1	PORCA	NUT	TUERCA	ECROU
17	304890A1	1	RESTRITOR	RESTRICTOR	RESTRICTOR	RESTRICTEUR
18	309674A1	1	CONECTOR	CONNECTOR	CONECTOR	CONNECTEUR
19	304424A1	1	ADAPTADOR	ADAPTER	ADAPTADOR	ADAPTEUR
20	309673A1	1	TUBO braço lev.	TUBE arm	TUBO	TUBE
21	307277A1	1	TUBO - proteção	TUBE - protection	TUBO - protección	TUBE - protection
22	237-6010	1	ANEL-O (não ilustrado)	O-RING (not shown)	ANILLO O (no ilustrado)	JOINT (non illustré)

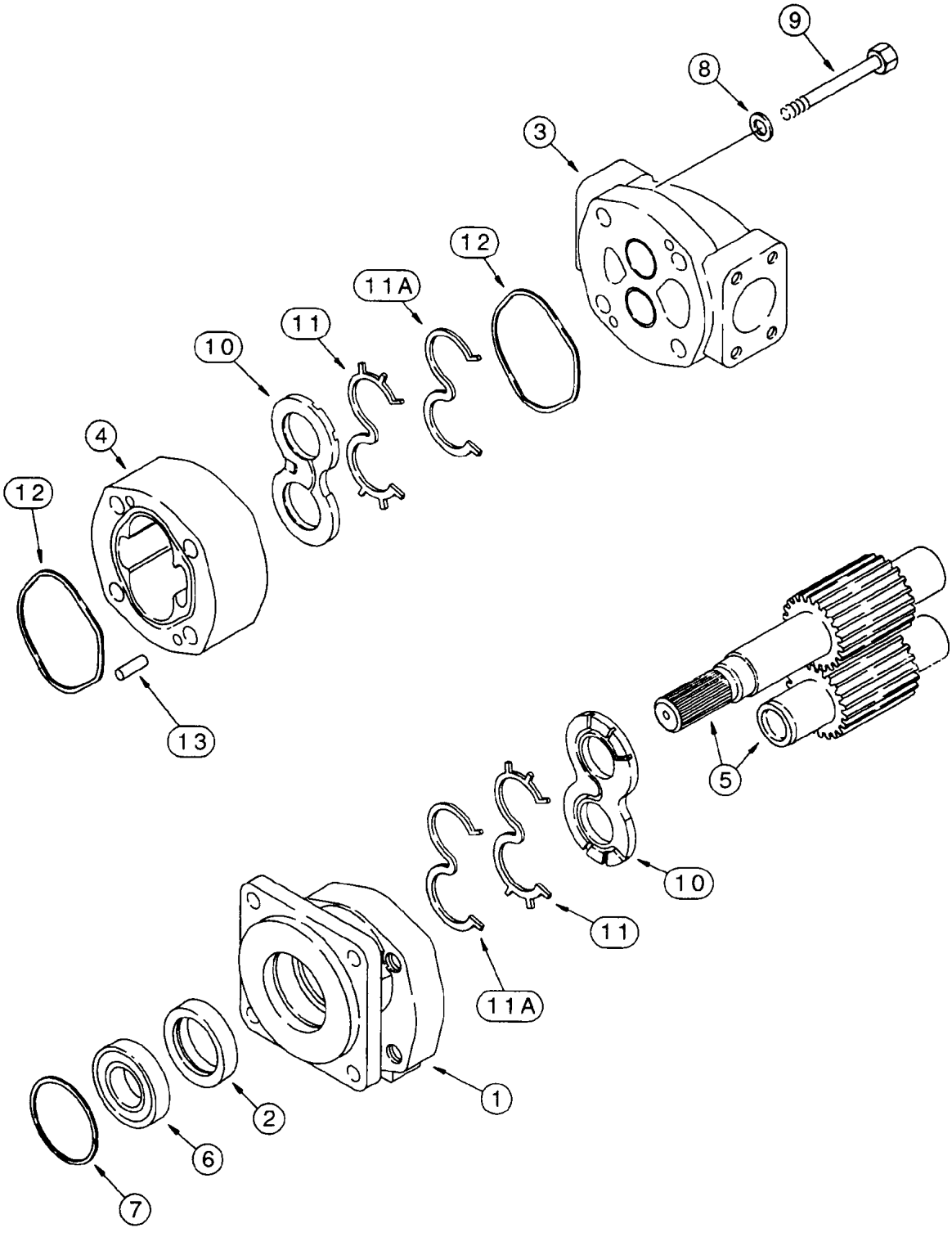
9
8
3
12
11A
11
10
4
12
13
5
10
11
11A
1
2
6
7

ITEM REF.	PEÇA Nº PART Nº PIEZA Nº PIECE Nº	QDE. QTY. CANT. QTE.	DESCRIÇÃO (Português)	DESCRIPTION (English)	DESCRIPCION (Español)	DESCRIPTION (Français)
	257953A1	1	BOMBA - Conj. (Nota)	PUMP - Assy. (Note)	BOMBA - Conj. (Nota)	POMPE - Ens. (Note)
1	NSS	1	TAMPA eixo	COVER	TAPA	COUVERCLE
2	L32318	1	VEDADOR	SEAL	SELLO	JOINT
3	NSS	1	TAMPA	COVER	TAPA	COUVERCLE
4	NSS	1	CARCAÇA	HOUSING	CARCAZA	CARCASSE
5	NSS	1	JOGO engrenagens (Z=17)	SET gears (Z=17)	JUEGO engranajes (Z=17)	SET (Z=17)
6	S88754	1	ROLAMENTO	BEARING	RODAMIENTO	ROULEMENT
7	102-23283	1	ANEL	RING	ANILLO	SEGMENT
8	19-488	4	ARRUELA	WASHER	ARANDELA	RONDELLE
9	326-1080	4	PARAFUSO	BOLT	TORNILLO	VIS
10	111589A1	2	PLACA	PLATE	PLACA	PLAQUE
11	293926A1	2	VEDADOR	SEAL	SELLO	JOINT
11A	293925A1	2	VEDADOR	SEAL	SELLO	JOINT
12	111592A1	2	VEDADOR	SEAL	SELLO	JOINT
13	W16323	4	PINO	PIN	PASADOR	CHEVILLE
	293923A1	1	JOGO REPARO (Nota 1)	REPAIR KIT (Note 1)	JUEGO (Nota 1)	JEU (Note 1)

Nota: A partir do nº de série / A partir del nº de série JHF0037416—> (580L 4x2), JHF0027576—> (580L 4x4)
Note: Starting with serial nº / A partir du nº de série JHF0037416—> (580L 4x2), JHF0027576—> (580L 4x4)

Nota 1: Inclui / Incluye 2, 10, 11, 11A, 12
Note 1: Includes / Comprend 2, 10, 11, 11A, 12

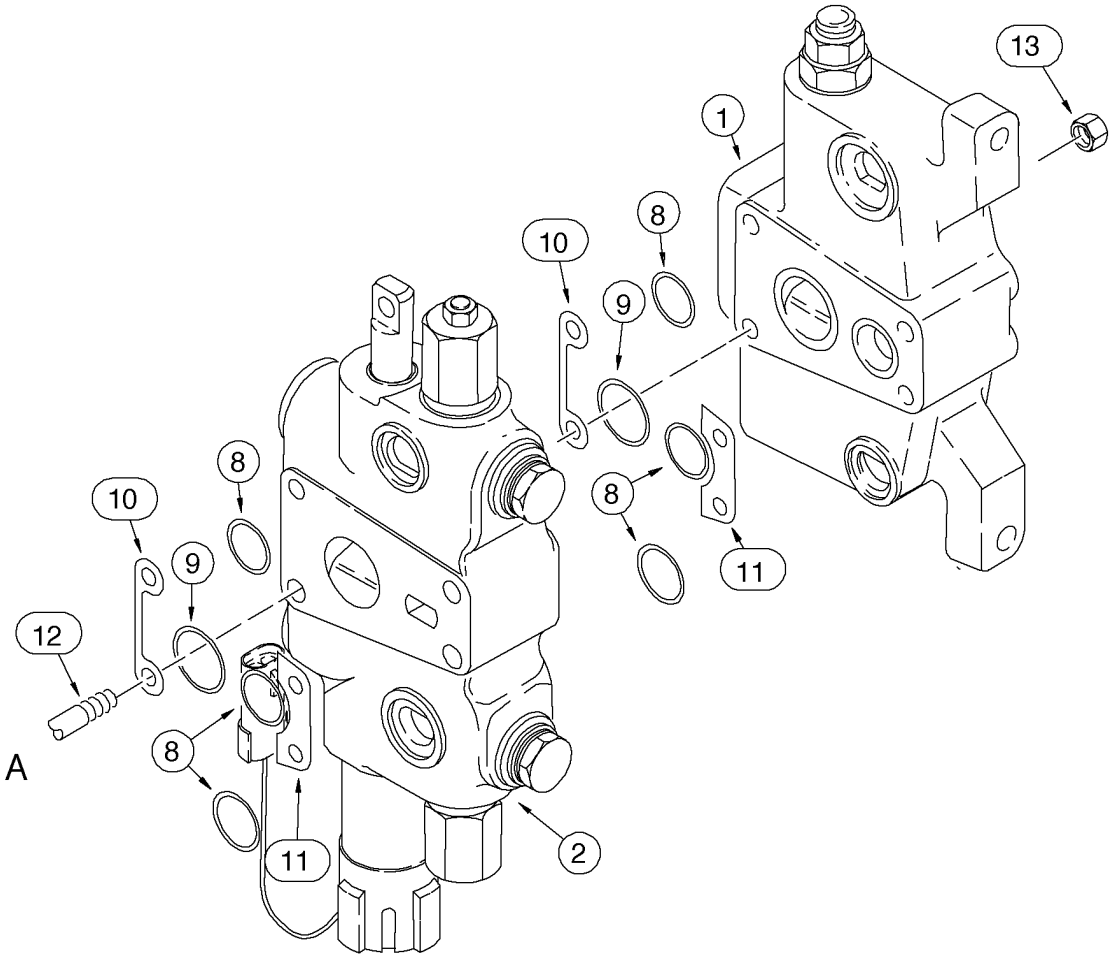
13
1
8
10
9
8
10
8
9
12
A
8
11
2
11

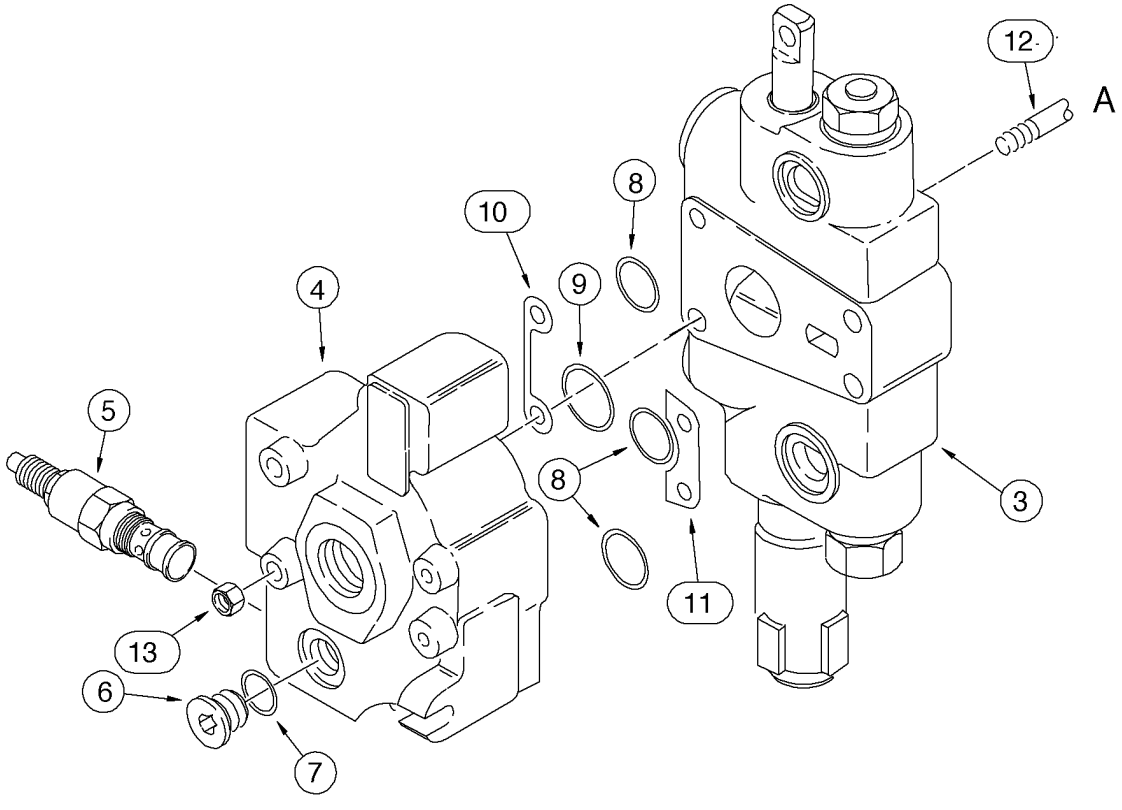
12
A
8
10
9
4
5
8
3
11
13
6
7

ITEM REF.	PEÇA Nº PART Nº PIEZA Nº PIECE Nº	QDE. QTY. CANT. QTE.	DESCRIÇÃO (Português)	DESCRIPTION (English)	DESCRIPCION (Español)	DESCRIPTION (Français)
	302965A1	1	VÁLVULA 2 carretéis - Conj. (Nota 2)	VALVE 2 spool - Assy. (Note 2)	VÁLVULA 2 carretes - Conj. (Nota 2)	VALVE 2 tiroirs- Ens. (Note 2)
1	121736A2	1	SEÇÃO ADMISSÃO - Conj. (P. 8-54)	INLET SECTION - Assy. (P. 8-54)	SECCIÓN ADMISIÓN - Conj. (P. 8-54)	ELEMENT D'ADMIS - Ens. (P. 8-54)
2	302964A1	1	SEÇÃO DA CAÇAMBA - Conj. (P. 8-56)	BUCKET SECTION - Assy. (P. 8-56)	SECCIÓN CUCHARA - Conj. (P. 8-56)	ELEMENT DU GODET - Ens. (P. 8-56)
3	113793A4	1	SEÇÃO LEVANT. - Conj. (P. 8-58)	LIFT SECTION - Assy. (P. 8-58)	SECCIÓN ELEVACIÓN - Conj. (P. 8-58)	ELEMENT DE LEVAGE - Ens. (P. 8-58)
4	132004A2	1	SEÇÃO SAÍDA - Conj. (P. 8-62)	OULET SECTION - Assy. (P. 8-62)	SECCIÓN SALIDA - Conj. (P. 8-62)	ELEMENT SORTIE - Ens. (P. 8-62)
5	129842A2	1	VALVULA - alívio	VALVE - relief	VALVULA - alivio	VALVE - regulatrice
6	218-5207	1	BUJÃO	PLUG	TAPÓN	BOUCHON
7	237-6004	1	ANEL-O	O-RING	ANILLO O	JOINT TORIQUE
8	238-6119	9	ANEL-O	O-RING	ANILLO O	JOINT TORIQUE
9	238-6127	3	ANEL-O	O-RING	ANILLO O	JOINT TORIQUE
10	G107251	3	CALÇO - elemento	SHIM - section	CALZO - elemento	CALE - element
11	G33965	3	CALÇO - elemento	SHIM - section	CALZO - elemento	CALE - element
12	G108870	4	PRISIONEIRO	STUD	ESPARRAGO	GOUJON
13	425-106	8	PORCA	NUT	TUERCA	ÉCROU
	1346108C2	1	JOGO REPARO (Nota 1)	REPAIR KIT (Note 1)	JUEGO REPARO (Nota 1)	JEU RECHANGE (Note 1)

Nota: Até o nº de série / Hasta el nº de série —> JHF0037367 (580L 4x2), —> JHF0027541 (580L 4x4)
Note: Up to serial nº / Jusq'au nº de série —> JHF0037367 (580L 4x2), —> JHF0027541 (580L 4x4)

Nota 1: Inclui / Incluye 8, 9
Note 1: Includes / Comprend 8, 9

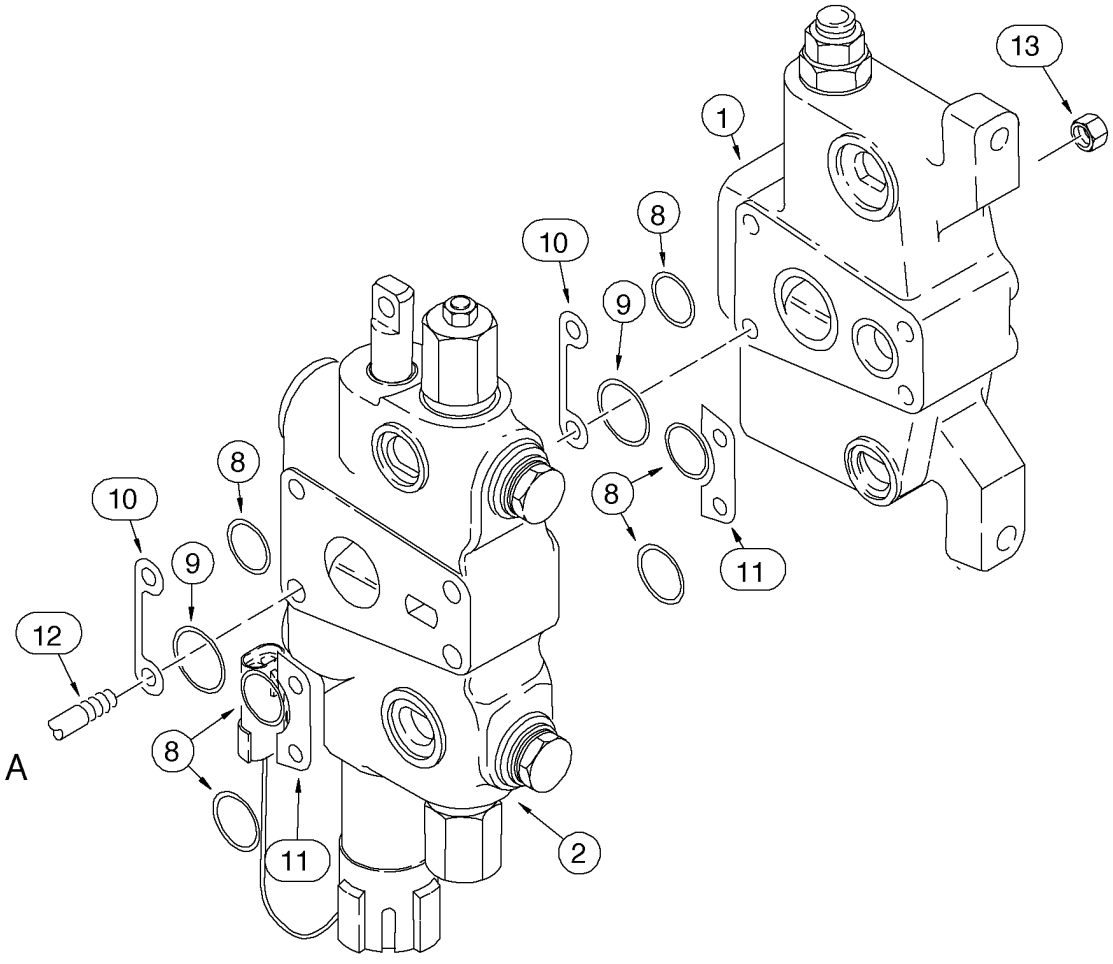
13
1
8
10
9
8
8
10
9
12
A
8
11
2
11

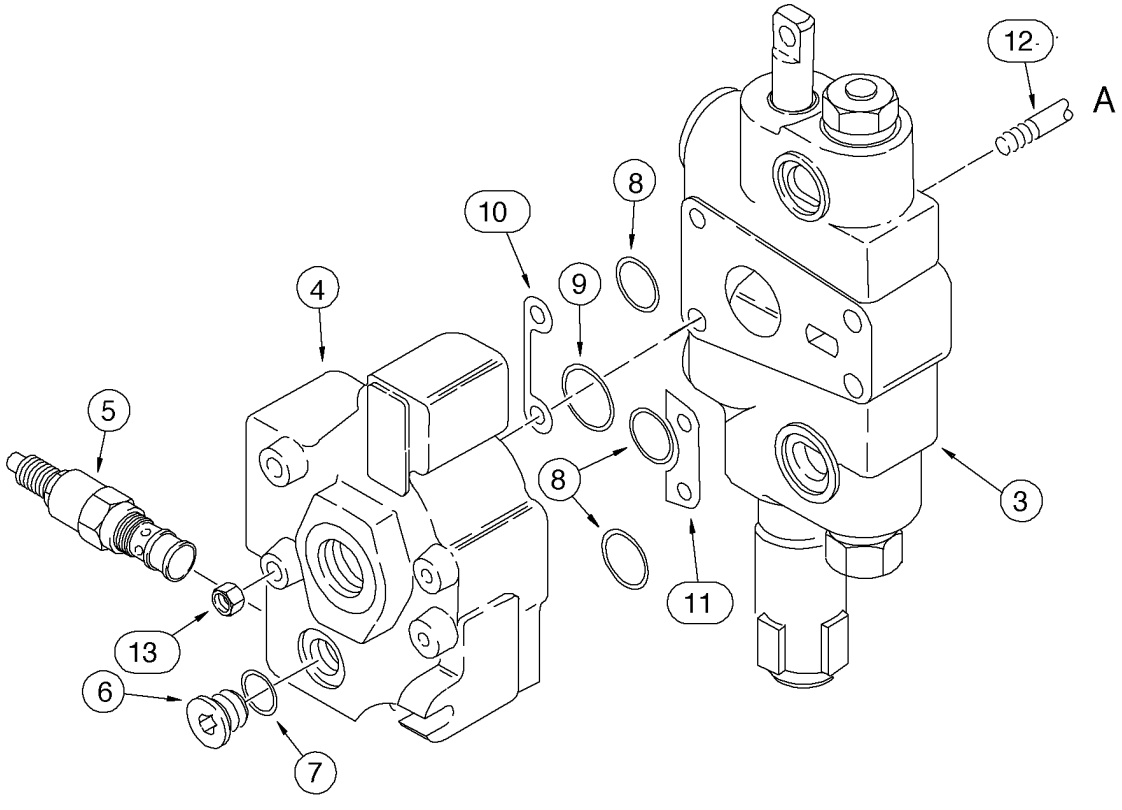
12
A
8
10
9
4
5
8
3
11
13
6
7

ITEM REF.	PEÇA Nº PART Nº PIEZA Nº PIECE Nº	QDE. QTY. CANT. QTE.	DESCRIÇÃO (Português)	DESCRIPTION (English)	DESCRIPCION (Español)	DESCRIPTION (Français)
	328496A1	1	VÁLVULA 2 carretéis - Conj. (Nota 1)	VALVE 2 spool - Assy. (Note 1)	VÁLVULA 2 carretes - Conj. (Nota 1)	VALVE 2 tiroirs - Ens. (Note 1)
	328496A2	1	VÁLVULA 2 carretéis - Conj. (Nota 2)	VALVE 2 spool - Assy. (Note 2)	VÁLVULA 2 carretes - Conj. (Nota 2)	VALVE 2 tiroirs - Ens. (Note 2)
1	121736A2	1	SEÇÃO ADMISSÃO - Conj. (P.8-54) (Nota 3)	INLET SECTION - Assy. (P.8-54) (Note 3)	SECCIÓN ADMISiÓN - Conj. (P.8-54) (Nota 3)	ELEMENT D'ADMIS - Ens. (P.8-54) (Note 3)
1	364148A1	1	SEÇÃO ADMISSÃO - Conj. (P.8-54) (Nota 3)	INLET SECTION - Assy. (P.8-54) (Note 3)	SECCIÓN ADMISiÓN - Conj. (P.8-54) (Nota 3)	ELEMENT D'ADMIS - Ens. (P.8-54) (Note 3)
2	328443A1	1	SEÇÃO DA CAÇAMBA - Conj. (P. 8-56B)	BUCKET SECTION - Assy. (P.8-56B)	SECCIÓN CUCHARA - Conj. (P.8-56B)	ELEMENT DU GODET - Ens. (P.8-56B)
3	328444A1	1	SEÇÃO LEVANT. - Conj. (P.8-58B)	LIFT SECTION - Assy. (P.8-58B)	SECCIÓN ELEVACIÓN - Conj. (P.8-58B)	ELEMENT DE LEVAGE - Ens. (P.8-58B)
4	132004A2	1	SEÇÃO SAÍDA - Conj. (P.8-62)	OULET SECTION - Assy. (P.8-62)	SECCIÓN SALIDA - Conj. (P.8-62)	ELEMENT SORTIE - Ens. (P.8-62)
5	129842A2	1	VALVULA - alívio	VALVE - relief	VALVULA - alivio	VALVE - regulatrice
6	218-5207	1	BUJÃO	PLUG	TAPÓN	BOUCHON
7	237-6004	1	ANEL-O	O-RING	ANILLO O	JOINT TORIQUE
8	238-6119	9	ANEL-O	O-RING	ANILLO O	JOINT TORIQUE
9	238-6127	3	ANEL-O	O-RING	ANILLO O	JOINT TORIQUE
10	G107251	3	CALÇO - elemento	SHIM - section	CALZO - elemento	CALE - element
11	G33965	3	CALÇO - elemento	SHIM - section	CALZO - elemento	CALE - element
12	G108870	4	PRISIONEIRO	STUD	ESPARRAGO	GOUJON
13	425-106	8	PORCA	NUT	TUERCA	ÉCROU
	1346108C2	1	JOGO REPARO (Nota 4)	REPAIR KIT (Note 4)	JUEGO REPARO (Nota 4)	JEU RECHANGE (Note 4)

Nota 1: Montada nas séries / Montada em las series JHF0037368—>534 (580L 4x2), JHF0027542—>638 (580L 4x4)
Note 1: Assembled on series / Monté en series JHF0037368—>534 (580L 4x2), JHF0027542—>638 (580L 4x4)
Nota 2: A partir do nº de série / A partir del nº de série JHF0037535—> (580L 4x2), JHF0027639—> (580L 4x4)
Note 2: Starting with serial nº / A partir du nº de série JHF0037535—> (580L 4x2), JHF0027639—> (580L 4x4)
Nota 3: Seção 121736A2 montada na válvula 328496A1 / Sección 121736A2 montada en la válvula 328496A1
Nota 3: Seção 364148A1 montada na válvula 328496A2 / Sección 364148A1 montada en la válvula 328496A2
Note 3: Section 121736A2 assembled on valve 328496A1 / Element 121736A2 monté dans valve 328496A1
Note 3: Section 364148A1 assembled on valve 328496A2 / Element 364148A1 monté dans valve 328496A2
Nota 4: Inclui / Incluye 2, 10, 11, 11A, 12
Note 4: Includes / Comprend 2, 10, 11, 11A, 12

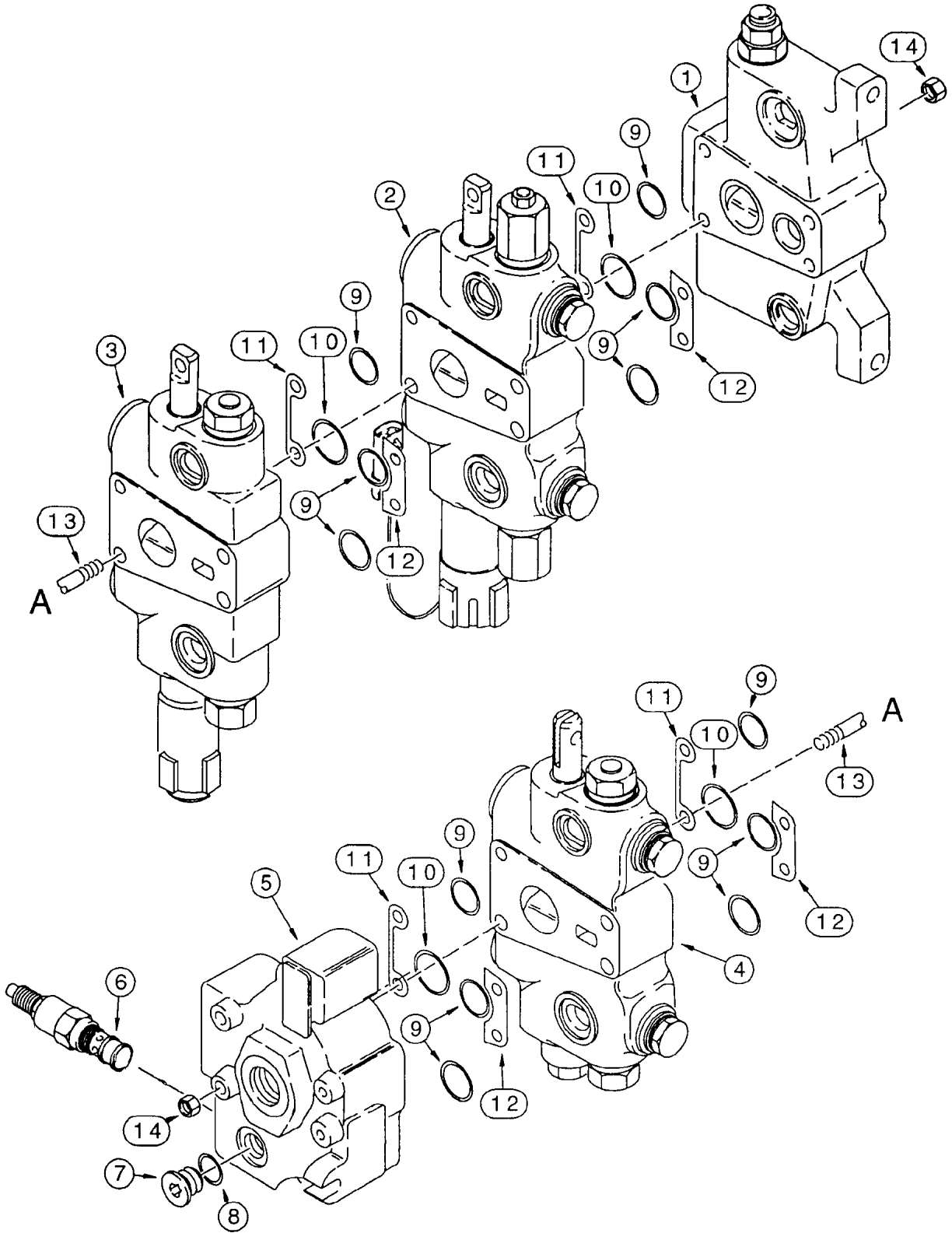
1
2
3
4
5
6
7
8
9
10
11
12
13
14
A
A

ITEM REF.	PEÇA Nº PART Nº PIEZA Nº PIECE Nº	QDE. QTY. CANT. QTE.	DESCRIÇÃO (Português)	DESCRIPTION (English)	DESCRIPCION (Español)	DESCRIPTION (Français)
	302966A1	1	VÁLVULA 3 carretéis - Conj. (Nota)	VALVE 3 spool - Assy. (Note)	VÁLVULA 3 carretes - Conj. (Nota)	VALVE 3 tiroirs - Ens. (Note)
1	121736A2	1	SEÇÃO ADMISSÃO - Conj. (P. 8-54)	INLET SECTION - Assy. (P. 8-54)	SECCIÓN ADMISIÓN - Conj. (P. 8-54)	ELEMENT D'ADMIS - Ens. (P. 8-54)
2	302964A1	1	SEÇÃO DA CAÇAMBA - Conj. (P. 8-56)	BUCKET SECTION - Assy. (P. 8-56)	SECCIÓN CUCHARA - Conj. (P. 8-56)	ELEMENT DU GODET - Ens. (P. 8-56)
3	113793A4	1	SEÇÃO LEVANT. - Conj. (P. 8-58)	LIFT SECTION - Assy. (P. 8-58)	SECCIÓN ELEVACIÓN - Conj. (P. 8-58)	ELEMENT DE LEVAGE - Ens. (P. 8-58)
4	229202A3	1	SEÇÃO DA PINÇA - Conj. (P. 8-60)	CLAM SECTION - Assy. (P. 8-60)	SECCIÓN PINZA - Conj. (P. 8-60)	ELEMENT DU GODET - Ens. (P. 8-60)
5	132004A2	1	SEÇÃO SAÍDA - Conj. (P. 8-62)	OULET SECTION - Assy. (P. 8-62)	SECCIÓN SALIDA - Conj. (P. 8-62)	ELEMENT SORTIE - Ens. (P. 8-62)
6	129842A2	1	VALVULA - alívio	VALVE - relief	VALVULA - alivio	VALVE - regulatrice
7	218-5207	1	BUJÃO	PLUG	TAPÓN	BOUCHON
8	237-6004	1	ANEL-O	O-RING	ANILLO O	JOINT TORIQUE
9	238-6119	12	ANEL-O	O-RING	ANILLO O	JOINT TORIQUE
10	238-6127	4	ANEL-O	O-RING	ANILLO O	JOINT TORIQUE
11	G107251	4	CALÇO - elemento	SHIM - section	CALZO - elemento	CALE - element
12	G33965	4	CALÇO - elemento	SHIM - section	CALZO - elemento	CALE - element
13	G108805	4	PRISIONEIRO	STUD	ESPARRAGO	GOUJON
14	425-106	8	PORCA	NUT	TUERCA	ÉCROU
	1346108C2	1	JOGO REPARO (Nota 1)	REPAIR KIT (Note 1)	JUEGO (Nota 1)	JEU (Note 1)

Nota: Até o nº de série / Hasta el nº de série —> JHF0037367 (580L 4x2), —> JHF0027541 (580L 4x4)
Note: Up to serial nº / Jusq'au nº de série —> JHF0037367 (580L 4x2), —> JHF0027541 (580L 4x4)

Nota 1: Inclui / Incluye 9, 10
Note 1: Includes / Comprend 9, 10

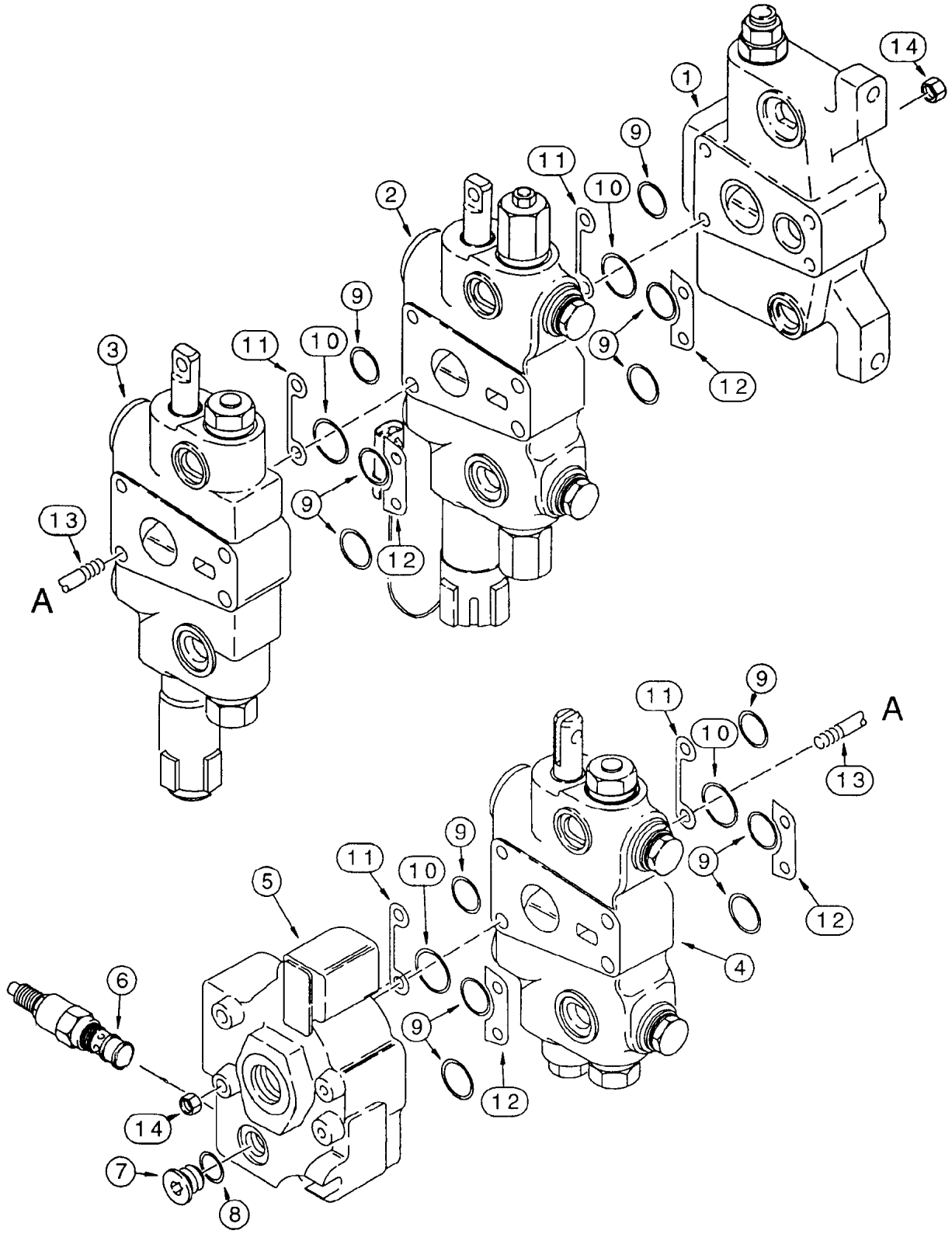
1
2
3
4
5
6
7
8
9
10
11
12
13
14
A
A

ITEM REF.	PEÇA Nº PART Nº PIEZA Nº PIECE Nº	QDE. QTY. CANT. QTE.	DESCRIÇÃO (Português)	DESCRIPTION (English)	DESCRIPCION (Español)	DESCRIPTION (Français)
	328495A1	1	VÁLVULA 3 carretéis - Conj. (Nota 1)	VALVE 3 spool - Assy. (Note 1)	VÁLVULA 3 carretes - Conj. (Nota 1)	VALVE 3 tiroirs - Ens. (Note 1)
	328495A2	1	VÁLVULA 3 carretéis - Conj. (Nota 2)	VALVE 3 spool - Assy. (Note 2)	VÁLVULA 3 carretes - Conj. (Nota 2)	VALVE 3 tiroirs - Ens. (Note 2)
1	121736A2	1	SEÇÃO ADMISSÃO - Conj. (P.8-54) (Nota 3)	INLET SECTION - Assy. (P.8-54) (Note 3)	SECCIÓN ADMISiÓN - Conj. (P.8-54) (Nota 3)	ELEMENT D'ADMIS - Ens. (P.8-54) (Note 3)
1	364148A1	1	SEÇÃO ADMISSÃO - Conj. (P.8-54) (Nota 3)	INLET SECTION - Assy. (P.8-54) (Note 3)	SECCIÓN ADMISiÓN - Conj. (P.8-54) (Nota 3)	ELEMENT D'ADMIS - Ens. (P.8-54) (Note 3)
2	328443A1	1	SEÇÃO DA CAÇAMBA - Conj. (P.8-56B)	BUCKET SECTION - Assy. (P.8-56B)	SECCIÓN CUCHARA - Conj. (P.8-56B)	ELEMENT DU GODET - Ens. (P.8-56B)
3	328444A1	1	SEÇÃO LEVANT. - Conj. (P.8-58B)	LIFT SECTION - Assy. (P.8-58B)	SECCIÓN ELEVACIÓN - Conj. (P.8-58B)	ELEMENT DE LEVAGE - Ens. (P.8-58B)
4	332754A1	1	SEÇÃO DA PINÇA - Conj. (P.8-60B)	CLAM SECTION - Assy. (P.8-60B)	SECCIÓN PINZA - Conj. (P.8-60B)	ELEMENT DU GODET - Ens. (P.8-60B)
5	132004A2	1	SEÇÃO SAÍDA - Conj. (P.8-62)	OULET SECTION - Assy. (P.8-62)	SECCIÓN SALIDA - Conj. (P.8-62)	ELEMENT SORTIE - Ens. (P.8-62)
6	129842A2	1	VALVULA - alívio	VALVE - relief	VALVULA - alivio	VALVE - regulatrice
7	218-5207	1	BUJÃO	PLUG	TAPÓN	BOUCHON
8	237-6004	1	ANEL-O	O-RING	ANILLO O	JOINT TORIQUE
9	238-6119	12	ANEL-O	O-RING	ANILLO O	JOINT TORIQUE
10	238-6127	4	ANEL-O	O-RING	ANILLO O	JOINT TORIQUE
11	G107251	4	CALÇO - elemento	SHIM - section	CALZO - elemento	CALE - element
12	G33965	4	CALÇO - elemento	SHIM - section	CALZO - elemento	CALE - element
13	G108805	4	PRISIONEIRO	STUD	ESPARRAGO	GOUJON
14	425-106	8	PORCA	NUT	TUERCA	ÉCROU
	1346108C2	1	JOGO REPARO (Nota 4)	REPAIR KIT (Note 4)	JUEGO (Nota 4)	JEU (Note 4)

Nota 1: Montada (OPC) nas séries / Montada (OPC) em las series JHF0037368—>534 (580L 4x2), JHF0027542—>638 (580L 4x4)
Note 1: Assembled (OPC) on series / Monté (OPC) en series JHF0037368—>534 (580L 4x2), JHF0027542—>638 (580L 4x4)
Nota 2: (OPC) A partir do nº de série / A partir del nº de série JHF0037535—> (580L 4x2), JHF0027639—> (580L 4x4)
Note 2: (OPC) Starting with serial nº / A partir du nº de série JHF0037535—> (580L 4x2), JHF0027639—> (580L 4x4)
Nota 3: Seção 121736A2 montada na válvula 328495A1 / Sección 121736A2 montada en la válvula 328495A1
Nota 3: Seção 364148A1 montada na válvula 328495A2 / Sección 364148A1 montada en la válvula 328495A2
Note 3: Section 121736A2 assembled on valve 328495A1 / Element 121736A2 monté dans valve 328495A1
Note 3: Section 364148A1 assembled on valve 328495A2 / Element 364148A1 monté dans valve 328495A2
Nota 4: Inclui / Incluye 9, 10
Note 4: Includes / Comprend 9, 10

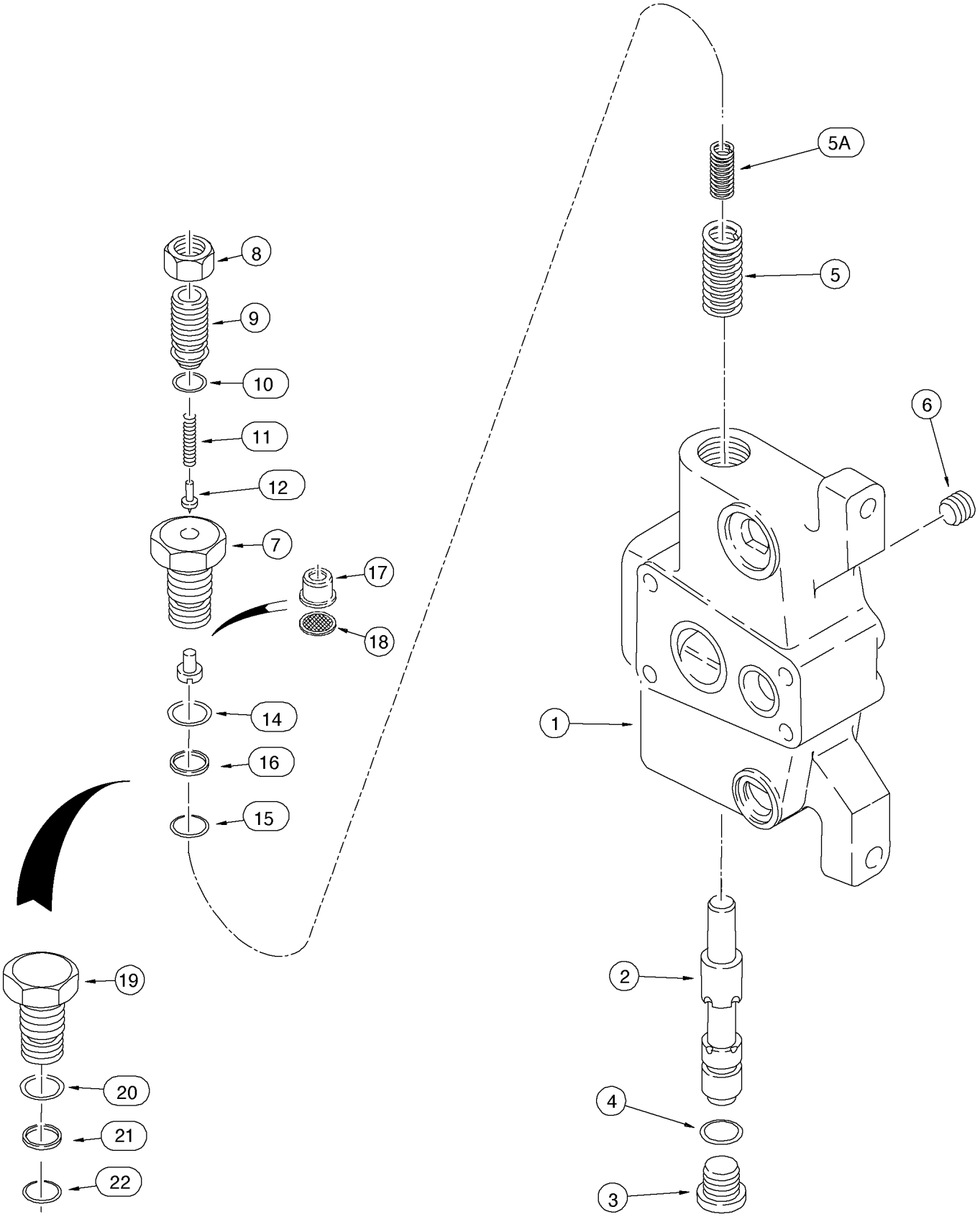
5A
5
6
8
9
10
11
12
7
17
18
14
16
15
1
2
4
3
19
20
21
22

ITEM REF.	PEÇA Nº PART Nº PIEZA Nº PIECE Nº	QDE. QTY. CANT. QTE.	DESCRIÇÃO (Português)	DESCRIPTION (English)	DESCRIPCION (Español)	DESCRIPTION (Français)
	121736A2	1	SEÇÃO ADMISSÃO - Conj.	INLET SECTION - Assy.	SECCIÓN ADM. - Conj.	ELEMENT D'ADMIS - Ens.
	364148A1	1	SEÇÃO ADMISSÃO - Conj.	INLET SECTION - Assy.	SECCIÓN ADM. - Conj.	ELEMENT D'ADMIS - Ens.
1	NSS	1	CARCAÇA	HOUSING	CARCASA	CARCASSE
2	NSS	1	CARRETEL	SPOOL	CARRETE	TIROIR
3	218-5211	1	BUJÃO	PLUG	TAPÓN	BOUCHON
4	237-6010	1	ANEL-O	O-RING	ANILLO O	JOINT TORIQUE
5	122140A1	1	MOLA - externa	SPRING - outer	RESORTE - externo	RESSORT - extérieur
5A	122141A1	1	MOLA - interna	SPRING - inner	RESORTE - interno	RESSORT - intérieur
6	114903A1	1	BUJÃO	PLUG	TAPÓN	BOUCHON
	130060A2	1	VÁLVULA ALÍVIO - Conj. (Nota 1)	VALVE RELIEF - Assy. (Note 1)	VÁLVULA ALIVIO - Conj. (Nota 1)	VALVE REG. - Ens. (Note 1)
7	G108866	1	CORPO	BODY	CUERPO	CORPS
8	425-1510	1	PORCA	NUT	TUERCA	ÉCROU
9	G108867	1	BUJÃO	PLUG	TAPÓN	BOUCHON
10	238-6012	1	ANEL-O	O-RING	ANILLO O	JOINT TORIQUE
11	130059A1	1	MOLA	SPRING	RESORTE	RESSORT
12	G108556	1	ÊMBOLO	POPPET	ÊMBOLO	PISTON
14	237-6012	1	ANEL-O	O-RING	ANILLO O	JOINT TORIQUE
15	238-6018	1	ANEL-O	O-RING	ANILLO O	JOINT TORIQUE
16	G35540	1	ANEL - encosto	RING - backup	ANILLO - apoyo	SEGMENT - d'appui
17	196095A1	1	ASSENTO	SEAT	ASIENTO	SIÈGE
18	196096A1	1	TELA	SCREEN	TELA	GRILLE
	251714A1	1	BUJÃO - Conj. (Nota 2)	PLUG - Assy. (Note 2)	TAPÓN - Conj. (Nota 2)	BOUCHON - Ens. (Note 2)
19	248512A1	1	BUJÃO	PLUG	TAPÓN	BOUCHON
20	237-6012	1	ANEL-O	O-RING	ANILLO O	JOINT TORIQUE
21	G35540	1	ANEL	RING	ANILLO	JOINT
22	238-6018	1	ANEL-O	O-RING	ANILLO O	JOINT TORIQUE

Nota 1: Válvula 130060A2 montada somente na seção 121736A2
Note 1: Valve 130060A2 assembled only with section 121736A2
Nota 1: Válvula 130060A2 montada solamente en la sección 121736A2
Nota 1: Valve 130060A2 monté seulement dans l'element 121736A2

Nota 2: Bujão 251714A1 montado somente na seção 364148A1
Note 2: Plug 251714A1 assembled only with section 364148A1
Nota 2: Tapón 251714A1 montada solamente en la sección 364148A1
Nota 2: Bouchon 251714A1 monté seulement dans l'element 364148A1

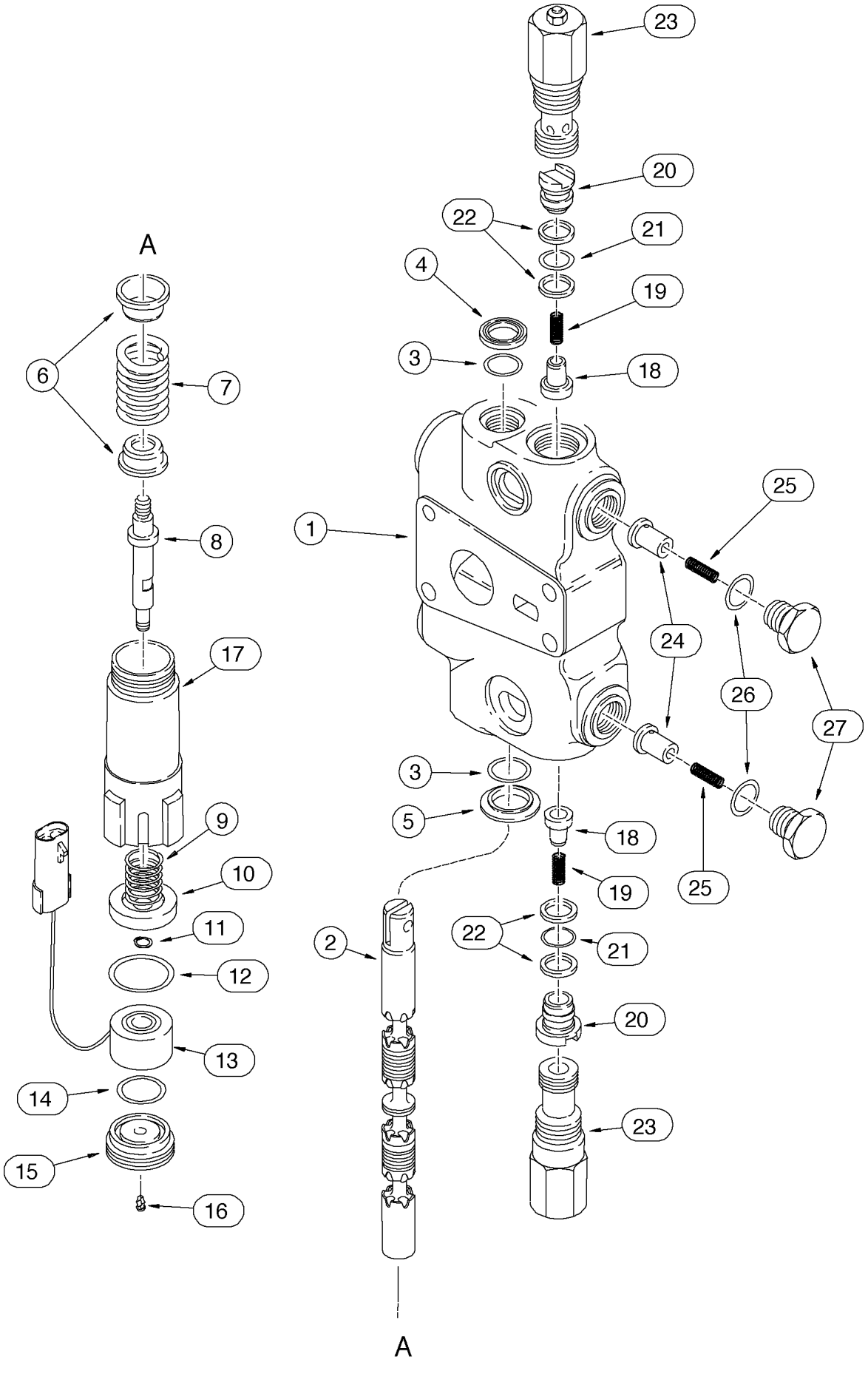
A
6
7
8
17
9
10
11
12
13
14
15
16
23
20
22
21
4
19
3
18
1
25
24
26
27
3
5
18
19
25
22
21
2
20
23
A

ITEM REF.	PEÇA Nº PART Nº PIEZA Nº PIECE Nº	QDE. QTY. CANT. QTE.	DESCRIÇÃO (Português)	DESCRIPTION (English)	DESCRIPCION (Español)	DESCRIPTION (Français)
	302964A1	1	SEÇÃO DA CAÇAMBA - Conj. (Nota)	BUCKET SECTION - Assy. (Note)	SECCIÓN DE LA CUCHARA - Conj. (Nota)	ELEMENT DU GODET - Ens. (Note)
1	NSS	1	CARCAÇA	HOUSING	CARCASA	CARCASSE
2	NSS	1	CARRETEL	SPOOL	CARRETE	TIROIR
3	1994608C1	2	ANEL-O	O-RING	ANILLO O	JOINT TORIQUE
4	65457C1	1	VEDADOR	SEAL	VEDADOR	JOINT
5	G102711	1	RETENTOR	RETAINER	RETENEDOR	RETENTEUR
6	G33075	2	ASSENTO	SEAT	ASIENTO	SIÈGE
7	1986611C1	1	MOLA	SPRING	RESORTE	RESSORT
8	118318A1	1	EIXO	SHAFT	EJE	ARBRE
9	G107447	1	MOLA	SPRING	RESORTE	RESSORT
10	G109295	1	ARRUELA	WASHER	ARANDELA	RONDELLE
11	100-1125	1	ANEL - trava	RING - snap	ANILLO - retención	BAGUE - d'arrêt
12	238-5127	1	ANEL-O	O-RING	ANILLO O	JOINT TORIQUE
13	120148A2	1	IMÃ	MAGNET	IMÁN	AIMANT
14	238-5120	1	ANEL-O	O-RING	ANILLO O	JOINT TORIQUE
15	122330A1	1	BUJÃO	PLUG	TAPÓN	BOUCHON
16	G107780	1	BUJÃO	PLUG	TAPÓN	BOUCHON
17	113787A3	1	CARCAÇA	HOUSING	CARCASA	CARCASSE
	1346219C2	2	VÁLVULA REG. - Conj.	VALVE CHECK - Assy.	VÁLVULA REG.- Conj.	VALVE REG. - Ens.
18	1343777C1	1	ÊMBOLO	POPPET	ÊMBOLO	PISTON
19	1346175C1	1	MOLA	SPRING - load check	RESORTE	RESSORT
20	1343708C1	1	BUJÃO	PLUG	TAPÓN	BOUCHON
21	238-6016	1	ANEL-O	O-RING	ANILLO O	JOINT TORIQUE
22	G103862	2	ANEL	RING - backup	ANILLO	SEGMENT
23	REF.	2	VÁLVULA ALÍVIO - Conj. (P. 8-64)	VALVE RELIEF - Assy. (P. 8-64)	VÁLVULA ALIVIO - Conj. (P. 8-64)	VALVE - Ens. (P. 8-64)
	129735A1	2	VÁLVULA ANTICAVITAÇÃO - Conj	VALVE ANTICAVITATION Assy.	VÁLVULA ANTICAVITACIÓN Conj.	VALVE ANTICAVITATION - Ens.
24	129698A1	1	ÊMBOLO	POPPET	ÊMBOLO	PISTON
25	G34458	1	MOLA	SPRING - anticavitation	RESORTE	RESSORT
26	237-6010	1	ANEL-O	O-RING	ANILLO O	JOINT TORIQUE
27	129699A1	1	BUJÃO	PLUG	TAPÓN	BOUCHON
	1346105C2	1	JOGO REPARO (Nota 1)	REPAIR KIT (Note 1)	JUEGO REPARO (Nota 1)	JEU RECHANGE (Note 1)

Nota: Até o nº de série / Hasta el nº de série —> JHF0037367 (580L 4x2), —> JHF0027541 (580L 4x4)
Note: Up to serial nº / Jusq'au nº de série —> JHF0037367 (580L 4x2), —> JHF0027541 (580L 4x4)

Nota 1: Inclui / Incluye 3, 4, 21, 22
Note 1: Includes / Comprend 3, 4, 21, 22

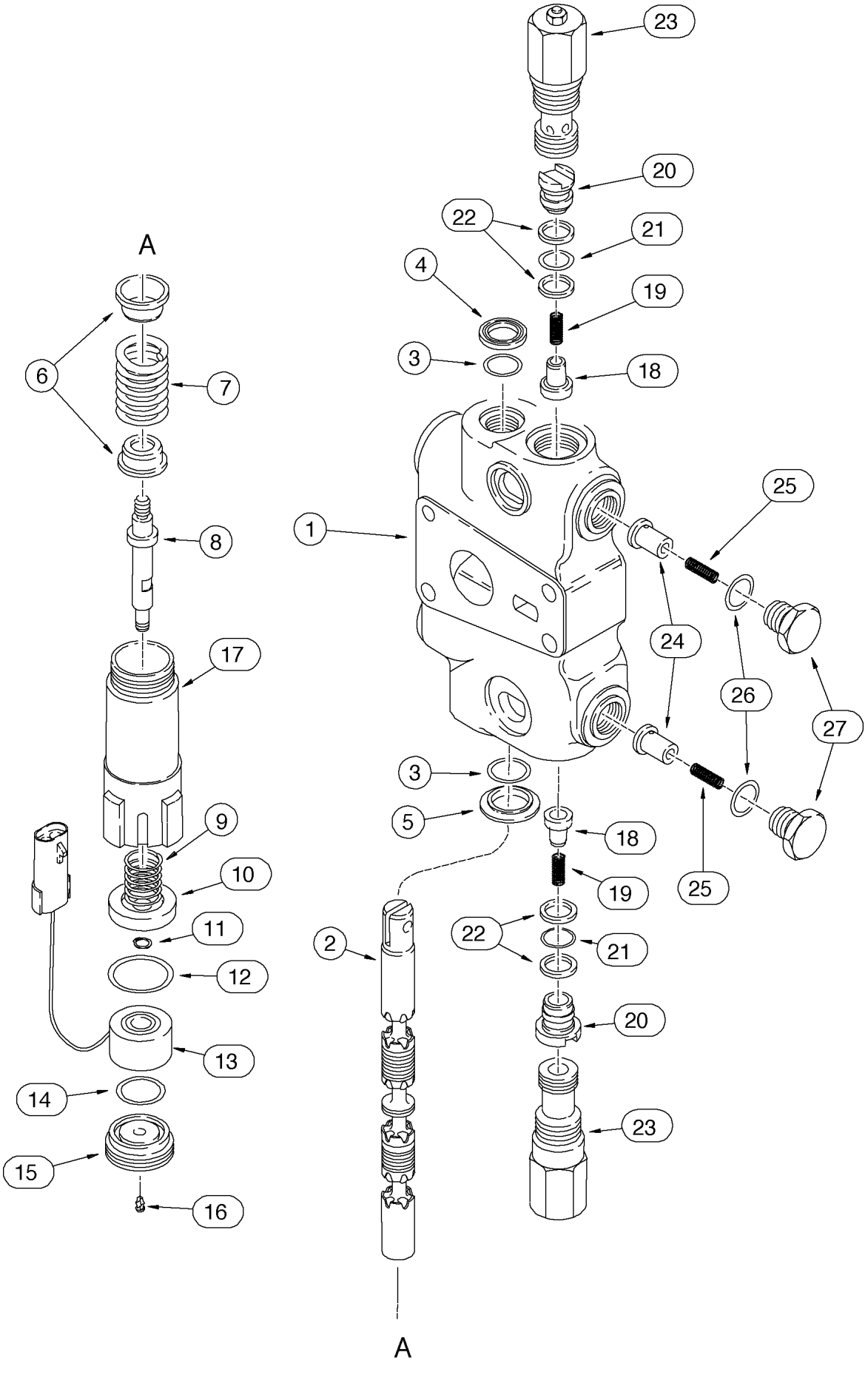
A
23
20
22
21
4
19
3
18
6
7
25
1
8
24
17
26
27
3
5
18
9
19
25
10
22
11
21
2
12
20
13
14
23
15
16
A

ITEM REF.	PEÇA Nº PART Nº PIEZA Nº PIECE Nº	QDE. QTY. CANT. QTE.	DESCRIÇÃO (Português)	DESCRIPTION (English)	DESCRIPCION (Español)	DESCRIPTION (Français)
	328443A1	1	SEÇÃO DA CAÇAMBA - Conj. (Nota 2)	BUCKET SECTION - Assy. (Note 2)	SECCIÓN DE LA CUCHARA - Conj. (Nota 2)	ELEMENT DU GODET - Ens. (Note 2)
1	NSS	1	CARCAÇA	HOUSING	CARCASA	CARCASSE
2	NSS	1	CARRETEL	SPOOL	CARRETE	TIROIR
3	1994608C1	2	ANEL-O	O-RING	ANILLO O	JOINT TORIQUE
4	A32309	1	VEDADOR	SEAL	VEDADOR	JOINT
5	G102711	1	RETENTOR	RETAINER	RETENEDOR	RETENTEUR
6	G33075	2	ASSENTO	SEAT	ASIENTO	SIÈGE
7	1986611C1	1	MOLA	SPRING	RESORTE	RESSORT
8	307214A1	1	EIXO	SHAFT	EJE	ARBRE
9	G107447	1	MOLA	SPRING	RESORTE	RESSORT
10	G109295	1	ARRUELA	WASHER	ARANDELA	RONDELLE
11	100-1125	1	ANEL - trava	RING - snap	ANILLO - retención	BAGUE - d'arrêt
12	238-5127	1	ANEL-O	O-RING	ANILLO O	JOINT TORIQUE
13	120148A3	1	IMÃ	MAGNET	IMÁN	AIMANT
14	238-5120	1	ANEL-O	O-RING	ANILLO O	JOINT TORIQUE
15	122330A1	1	BUJÃO	PLUG	TAPÓN	BOUCHON
16	G107780	1	BUJÃO	PLUG	TAPÓN	BOUCHON
17	113787A3	1	CARCAÇA	HOUSING	CARCASA	CARCASSE
	1346219C3	2	VÁLVULA REG. - Conj.	VALVE CHECK - Assy.	VÁLVULA REG.- Conj.	VALVE REG. - Ens.
18	1343777C1	1	ÊMBOLO	POPPET	ÊMBOLO	PISTON
19	1346175C1	1	MOLA	SPRING - load check	RESORTE	RESSORT
20	1343708C1	1	BUJÃO	PLUG	TAPÓN	BOUCHON
21	238-6016	1	ANEL-O	O-RING	ANILLO O	JOINT TORIQUE
22	G103862	2	ANEL	RING - backup	ANILLO	SEGMENT
23	REF.	2	VÁLVULA ALÍVIO - Conj. (P. 8-64)	VALVE RELIEF - Assy. (P. 8-64)	VÁLVULA ALIVIO - Conj. (P. 8-64)	VALVE - Ens. (P. 8-64)
	1346221C3	2	VÁLVULA ANTICAVITAÇÃO - Conj	VALVE ANTICAVITATION Assy.	VÁLVULA ANTICAVITACIÓN Conj.	VALVE ANTICAVITATION - Ens.
24	G34938	1	ÊMBOLO	POPPET	ÊMBOLO	PISTON
25	G34458	1	MOLA - anticavitação	SPRING - anticavitation	RESORTE - anticav.	RESSORT - anticav.
26	237-6010	1	ANEL-O	O-RING	ANILLO O	JOINT TORIQUE
27	332473A1	1	BUJÃO	PLUG	TAPÓN	BOUCHON
	1346105C2	1	JOGO REPARO (Nota 1)	REPAIR KIT (Note 1)	JUEGO REPARO (Nota 1)	JEU RECHANGE (Note 1)

Nota: A partir do nº de série / A partir del nº de série JHF0037368—> (580L 4x2), JHF0027542—> (580L 4x4)
Note: Starting with serial nº / A partir du nº de série JHF0037368—> (580L 4x2), JHF0027542—> (580L 4x4)

Nota 1: Inclui / Incluye 3, 4, 21, 22
Note 1: Includes / Comprend 3, 4, 21, 22

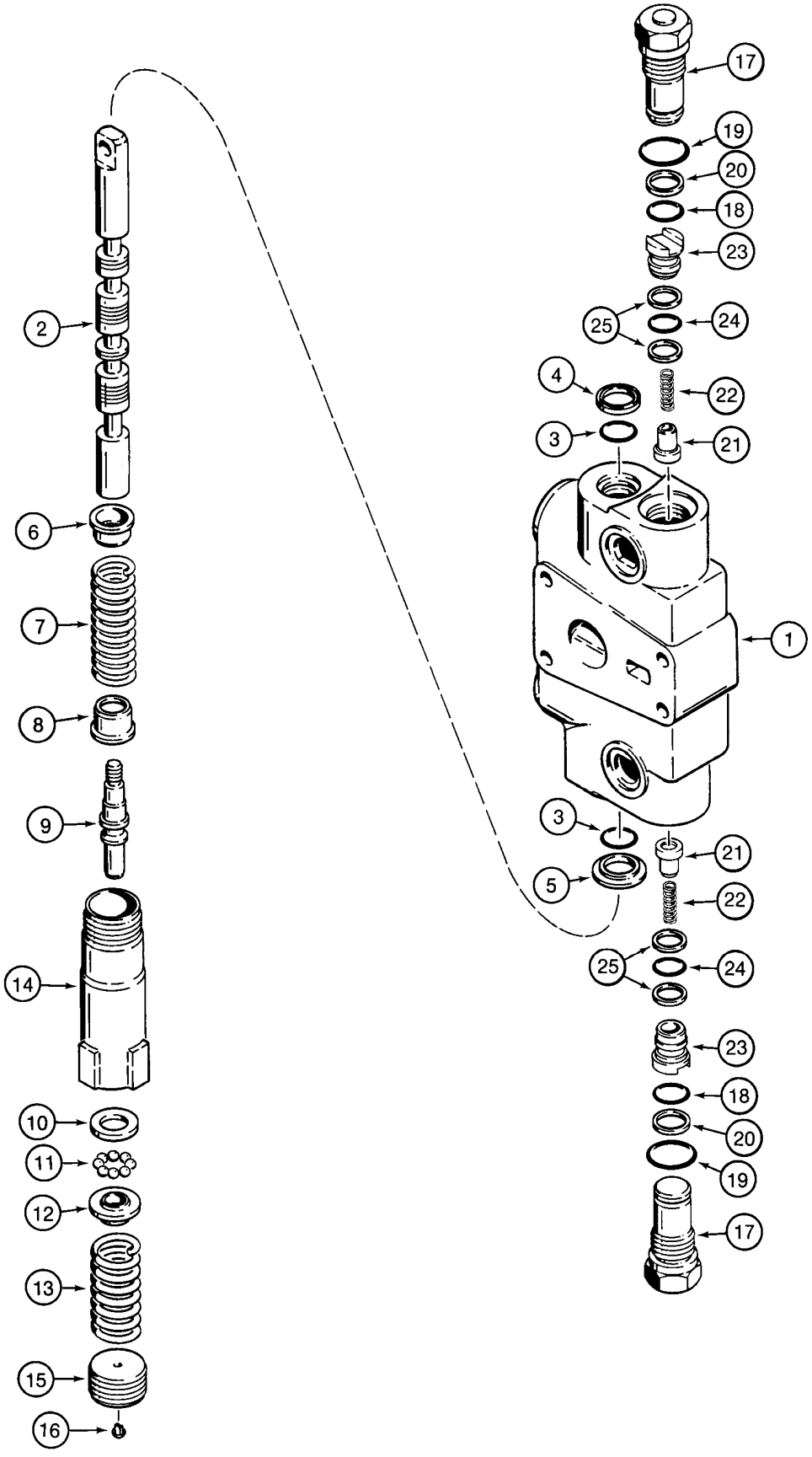
17
19
20
18
23
25
24
4
22
3
21
2
6
7
8
1
9
3
21
5
22
14
25
24
23
10
18
11
20
12
19
13
17
15
16

ITEM REF.	PEÇA Nº PART Nº PIEZA Nº PIECE Nº	QDE. QTY. CANT. QTE.	DESCRIÇÃO (Português)	DESCRIPTION (English)	DESCRIPCION (Español)	DESCRIPTION (Français)
	113793A4	1	SEÇÃO DE LEVANTAMENTO - Conj. (Nota)	LIFT SECTION - Assy. (Note)	SECCIÓN DE ELEVACIÓN - Conj. (Nota)	ELEMENT DE LEVAGE - Ens. (Note)
1	NSS	1	CARCAÇA	HOUSING	CARCASA	CARCASSE
2	NSS	1	CARRETEL	SPOOL	CARRETE	TIROIR
3	1994608C1	2	ANEL-O	O-RING	ANILLO O	JOINT TORIQUE
4	65457C1	1	VEDADOR	SEAL	VEDADOR	JOINT
5	G102711	1	RETENTOR	RETAINER	RETENEDOR	RETENTEUR
6	G33075	1	ASSENTO	SEAT	ASIENTO	SIÈGE
7	1986612C1	1	MOLA	SPRING	RESORTE	RESSORT
8	G106395	1	ASSENTO	SEAT	ASIENTO	SIÈGE
9	G106396	1	EIXO	SHAFT	EJE	ARBRE
10	G109127	1	ARRUELA	WASHER	ARANDELA	RONDELLE
11	211-1009	8	ESFERA	BALL	ESFERA	BILLE
12	G106398	1	RETENTOR	RETAINER	RETENEDOR	RETENTEUR
13	1986568C1	1	MOLA	SPRING	RESORTE	RESSORT
14	G106425	1	CARCAÇA	HOUSING	CARCASA	CARCASSE
15	G109384	1	BUJÃO	PLUG	TAPÓN	BOUCHON
16	G107780	1	BUJÃO	PLUG	TAPÓN	BOUCHON
	G33122	2	BUJÃO - Conj.	PLUG - Assy.	TAPÓN - Conj.	BOUCHON - Ens.
17	NSS	1	BUJÃO	PLUG	TAPÓN	BOUCHON
18	238-6018	1	ANEL-O	O-RING	ANILLO O	JOINT TORIQUE
19	237-6012	1	ANEL-O	O-RING	ANILLO O	JOINT TORIQUE
20	G35540	1	ANEL - encosto	RING - backup	ANILLO - apoyo	SEGMENT - d'appui
	1346219C2	2	VÁLVULA REG.- Conj.	VALVE CHECK - Assy.	VÁLVULA REG.- Conj.	VALVE REG. - Ens.
21	1343777C1	1	ÊMBOLO	POPPET	ÊMBOLO	PISTON
22	1346175C1	1	MOLA	SPRING	RESORTE	RESSORT
23	1343708C1	1	BUJÃO	PLUG	TAPÓN	BOUCHON
24	238-6016	1	ANEL-O	O-RING	ANILLO O	JOINT TORIQUE
25	G103862	2	ANEL - encosto	RING - backup	ANILLO - apoyo	SEGMENT - d'appui
	1346105C2	1	JOGO REPARO (Nota 1)	REPAIR KIT (Note 1)	JUEGO REPARO (Nota 1)	JEU RECHANGE (Note 1)

Nota: Até o nº de série / Hasta el nº de série —> JHF0037367 (580L 4x2), —> JHF0027541 (580L 4x4)
Note: Up to serial nº / Jusq'au nº de série —> JHF0037367 (580L 4x2), —> JHF0027541 (580L 4x4)

Nota 1: Inclui / Incluye 3, 4, 18, 19, 20, 24, 25
Note 1: Includes / Comprend 3, 4, 18, 19, 20, 24, 25

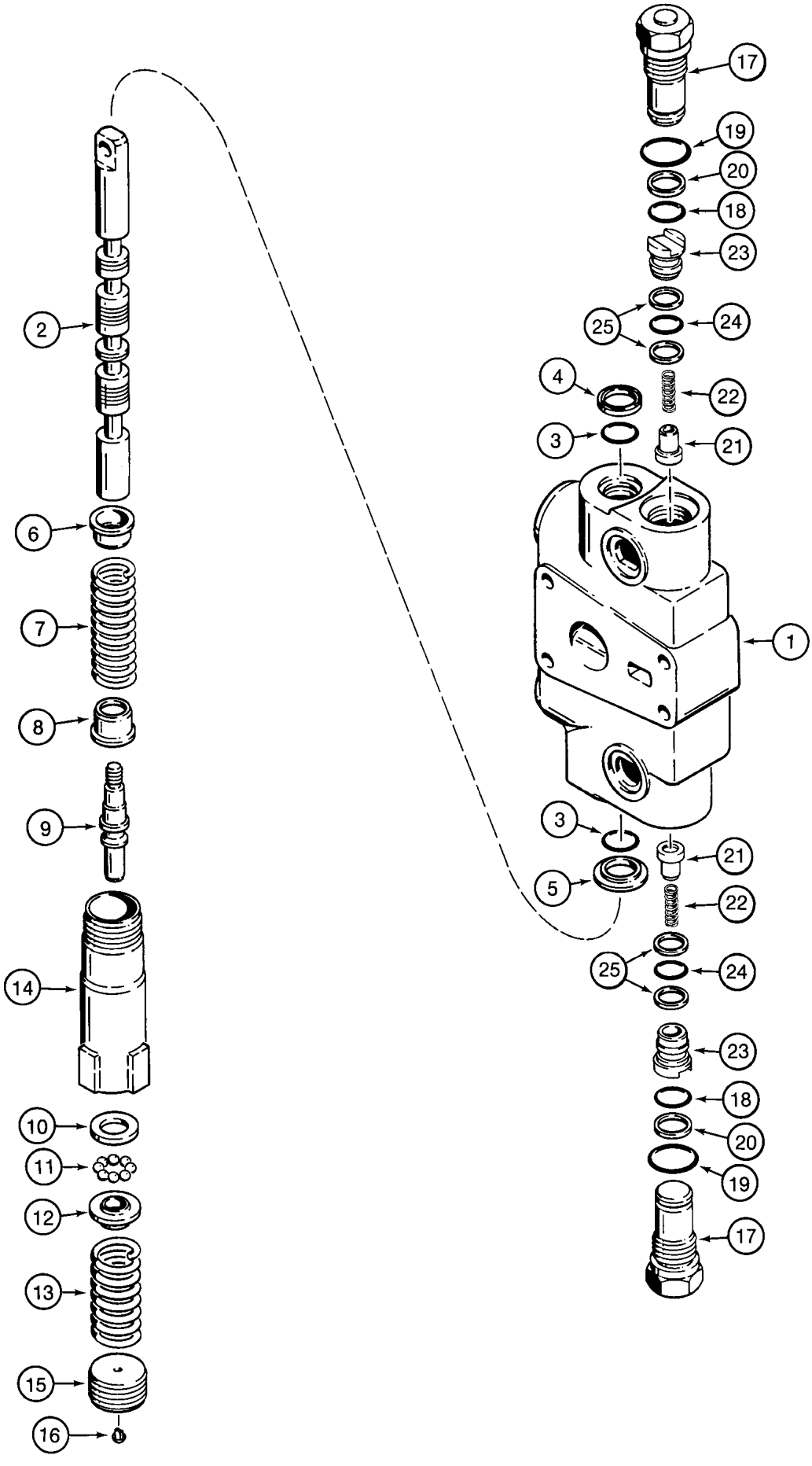
17
19
20
18
23
25
24
2
4
22
3
21
6
7
1
8
3
9
21
5
22
14
25
24
23
10
18
11
20
12
19
13
17
15
16

ITEM REF.	PEÇA Nº PART Nº PIEZA Nº PIECE Nº	QDE. QTY. CANT. QTE.	DESCRIÇÃO (Português)	DESCRIPTION (English)	DESCRIPCION (Español)	DESCRIPTION (Français)
	328444A1	1	SEÇÃO DE LEVANTAMENTO - Conj. (Nota)	LIFT SECTION - Assy. (Note)	SECCIÓN DE ELEVACIÓN - Conj. (Nota)	ELEMENT DE LEVAGE - Ens. (Note)
1	NSS	1	CARCAÇA	HOUSING	CARCASA	CARCASSE
2	NSS	1	CARRETEL	SPOOL	CARRETE	TIROIR
3	1994608C1	2	ANEL-O	O-RING	ANILLO O	JOINT TORIQUE
4	A32309	1	VEDADOR	SEAL	VEDADOR	JOINT
5	G102711	1	RETENTOR	RETAINER	RETENEDOR	RETENTEUR
6	G33075	1	ASSENTO	SEAT	ASIENTO	SIÈGE
7	1986612C1	1	MOLA	SPRING	RESORTE	RESSORT
8	G106395	1	ASSENTO	SEAT	ASIENTO	SIÈGE
9	G106396	1	EIXO	SHAFT	EJE	ARBRE
10	G109127	1	ARRUELA	WASHER	ARANDELA	RONDELLE
11	211-1109	8	ESFERA	BALL	ESFERA	BILLE
12	G106398	1	RETENTOR	RETAINER	RETENEDOR	RETENTEUR
13	1986568C1	1	MOLA	SPRING	RESORTE	RESSORT
14	G106425	1	CARCAÇA	HOUSING	CARCASA	CARCASSE
15	G109384	1	BUJÃO	PLUG	TAPÓN	BOUCHON
16	G107780	1	BUJÃO	PLUG	TAPÓN	BOUCHON
	G33122	2	BUJÃO - Conj.	PLUG - Assy.	TAPÓN - Conj.	BOUCHON - Ens.
17	NSS	1	BUJÃO	PLUG	TAPÓN	BOUCHON
18	238-6018	1	ANEL-O	O-RING	ANILLO O	JOINT TORIQUE
19	237-6012	1	ANEL-O	O-RING	ANILLO O	JOINT TORIQUE
20	G35540	1	ANEL - encosto	RING - backup	ANILLO - apoyo	SEGMENT - d'appui
	1346219C3	2	VÁLVULA REG.- Conj.	VALVE CHECK - Assy.	VÁLVULA REG.- Conj.	VALVE REG. - Ens.
21	1343777C1	1	ÊMBOLO	POPPET	ÊMBOLO	PISTON
22	1346175C1	1	MOLA	SPRING	RESORTE	RESSORT
23	1343708C1	1	BUJÃO	PLUG	TAPÓN	BOUCHON
24	238-6016	1	ANEL-O	O-RING	ANILLO O	JOINT TORIQUE
25	G103862	2	ANEL - encosto	RING - backup	ANILLO - apoyo	SEGMENT - d'appui
	1346105C2	1	JOGO REPARO (Nota 1)	REPAIR KIT (Note 1)	JUEGO REPARO (Nota 1)	JEU RECHANGE (Note 1)

Nota: A partir do nº de série / A partir del nº de série JHF0037368—> (580L 4x2), JHF0027542—> (580L 4x4)
Note: Starting with serial nº / A partir du nº de série JHF0037368—> (580L 4x2), JHF0027542—> (580L 4x4)

Nota 1: Inclui / Incluye 3, 4, 18, 19, 20, 24, 25
Note 1: Includes / Comprend 3, 4, 18, 19, 20, 24, 25

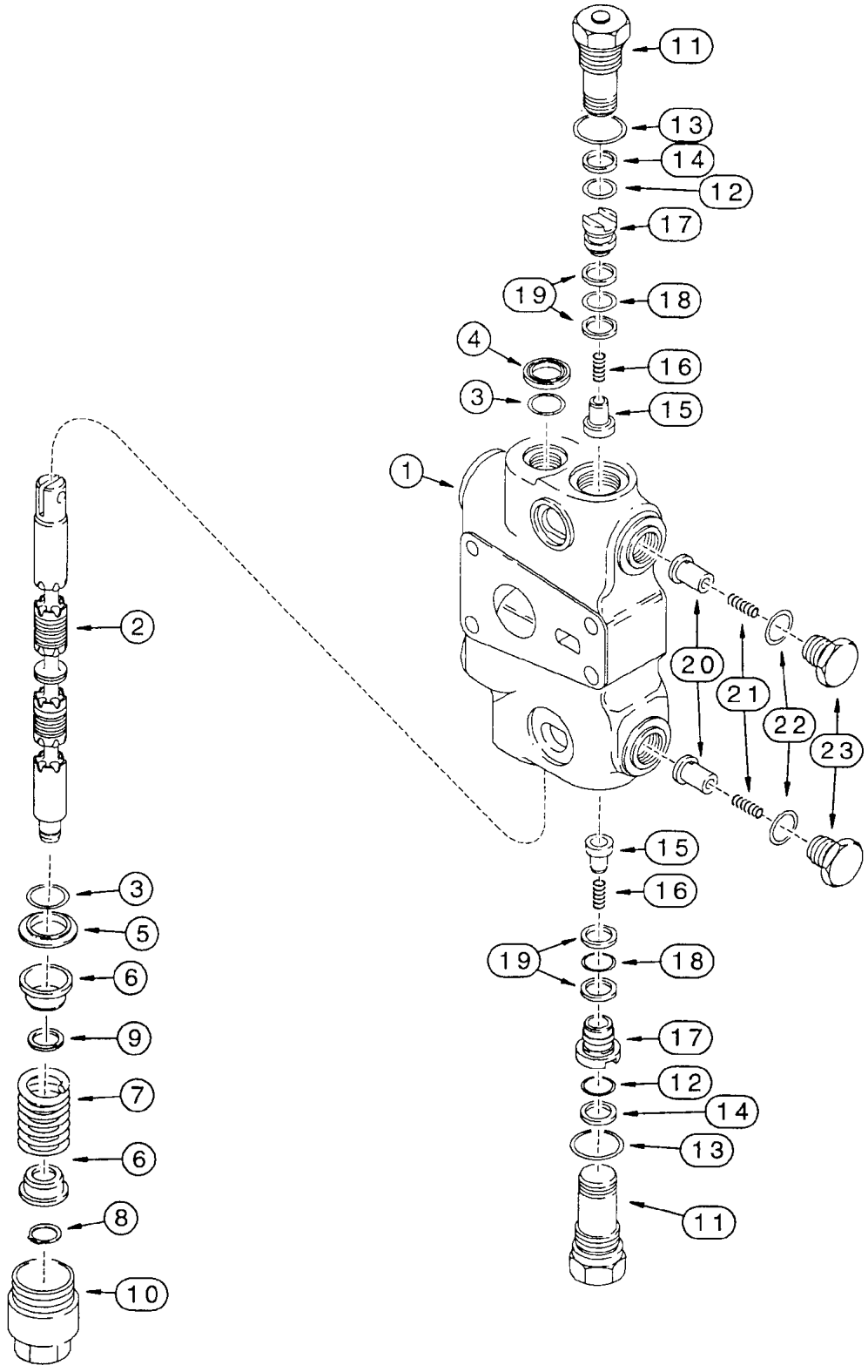
11
13
14
12
17
19
18
4
16
3
15
1
2
20
21
22
23
15
16
3
19
18
5
6
17
9
12
7
14
6
13
8
11
10

ITEM REF.	PEÇA Nº PART Nº PIEZA Nº PIECE Nº	QDE. QTY. CANT. QTE.	DESCRIÇÃO (Português)	DESCRIPTION (English)	DESCRIPCION (Español)	DESCRIPTION (Français)
	229202A3	1	SEÇÃO - Conj. (Nota)	SECTION - Assy. (Note)	SECCIÓN - Conj. (Nota)	SECTION - Ens. (Note)
1	NSS	1	CARCAÇA	HOUSING	CARCAZA	CARCASSE
2	NSS	1	CARRETEL	SPOOL	CARRETE	TIROIR
3	1994608C1	2	ANEL-O	O-RING	ANEL-O	JOINT TORIQUE
4	65457C1	1	VEDADOR	SEAL	SELLO	JOINT
5	G102711	1	RETENTOR	RETAINER	RETENEDOR	RETENTUER
6	G33075	2	ASSENTO mola	SEAT	ASIENTO	SIEGE
7	1994596C1	1	MOLA	SPRING	RESORTE	RESSORT
8	100-1647	1	ANEL	RING	ANILLO	SEGMENT
9	G106410	1	ESPAÇADOR	SPACER	ESPACIADOR	ENTRETOISE
10	G33080	1	TAMPA	CAP	TAPA	COUVERCLE
	G33122	2	BUJÃO-Conj.	PLUG-Assy.	TAPÓN-Conj.	BOUCHON
11	NSS	1	BUJÃO	PLUG	TAPÓN	BOUCHON
12	238-6018	1	ANEL-O	O-RING	ANEL-O	JOINT TORIQUE
13	237-6012	1	ANEL-O	O-RING	ANEL-O	JOINT TORIQUE
14	G35540	1	ANEL	RING	ANILLO	SEGMENT
	1346219C2	2	VÁLVULA-Conj.	VALVE-Assy.	VÁLVULA-Conj.	VALVE-Ens.
15	1343777C1	1	ÊMBOLO	POPPET	ÊMBOLO	PISTON
16	1346175C1	1	MOLA	SPRING	RESORTE	RESSORT
17	1343708C1	1	BUJÃO	PLUG	TAPÓN	BOUCHON
18	238-6016	1	ANEL-O	O-RING	ANEL-O	JOINT TORIQUE
19	G103862	2	ANEL	RING	ANILLO	SEGMENT
	129735A1	2	VÁLVULA-Conj.	VALVE-Assy.	VÁLVULA-Conj.	VALVE-Ens.
20	129698A1	1	ÊMBOLO	POPPET	ÊMBOLO	PISTON
21	G34458	1	MOLA	SPRING	RESORTE	RESSORT
22	237-6010	1	ANEL-O	O-RING	ANEL-O	JOINT TORIQUE
23	129699A1	1	BUJÃO	PLUG	TAPÓN	BOUCHON
	1346105C2	1	JOGO REPARO (Nota 1)	REPAIR KIT (Note 1)	JUEGO REPARO (Nota 1)	JEU RECHANGE (Note 1)

Nota: Até o nº de série / Hasta el nº de série —> JHF0037367 (580L 4x2), —> JHF0027541 (580L 4x4)
Note: Up to serial nº / Jusq'au nº de série —> JHF0037367 (580L 4x2), —> JHF0027541 (580L 4x4)

Nota 1: Inclui / Incluye 3, 4, 12, 13, 14, 18, 19
Note 1: Includes / Comprend 3, 4, 12, 13, 14, 18, 19

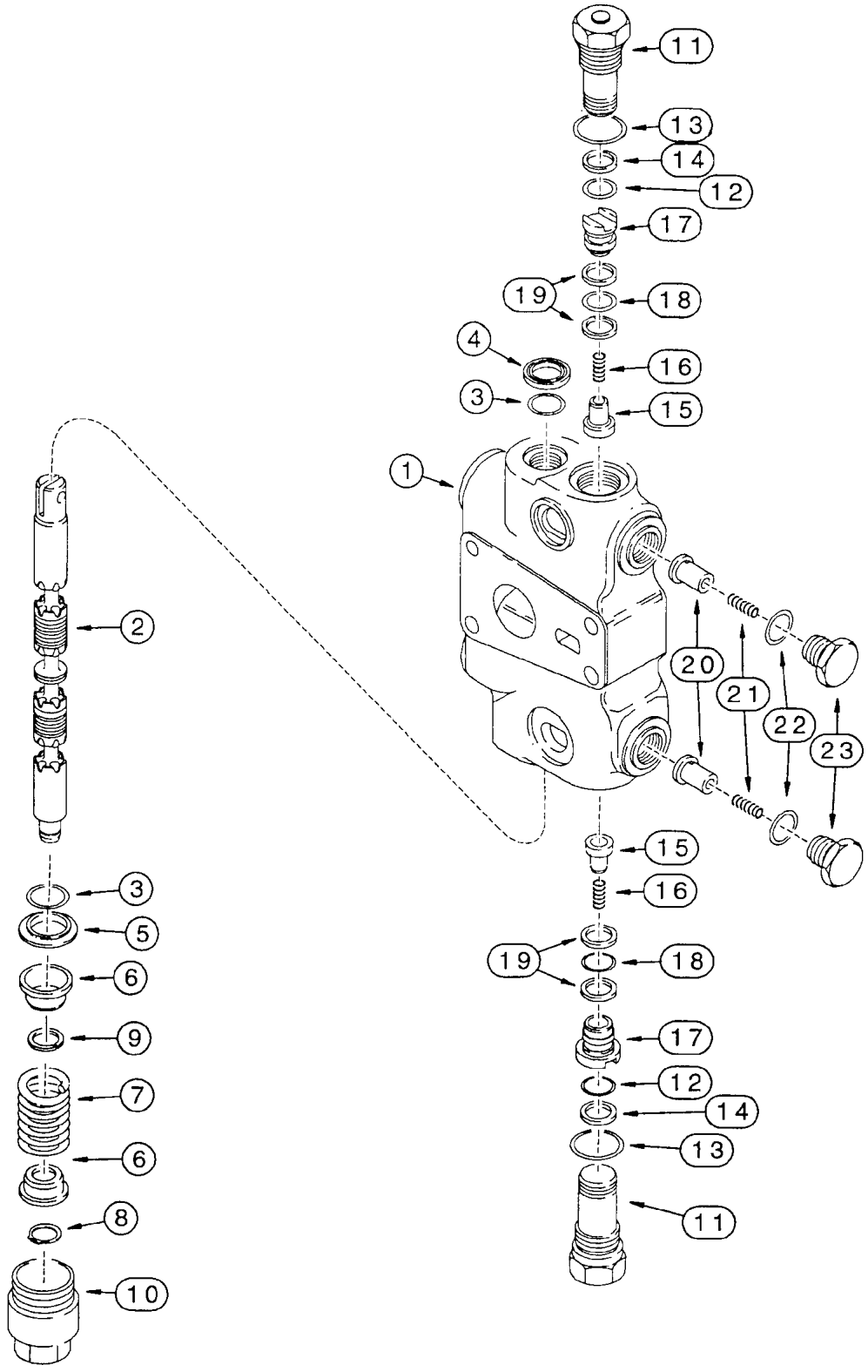
11
13
14
12
17
19
18
4
16
3
15
1
2
20
21
22
23
15
16
3
19
18
5
6
17
9
12
7
14
6
13
8
11
10

ITEM REF.	PEÇA Nº PART Nº PIEZA Nº PIECE Nº	QDE. QTY. CANT. QTE.	DESCRIÇÃO (Português)	DESCRIPTION (English)	DESCRIPCION (Español)	DESCRIPTION (Français)
	332754A1	1	SEÇÃO - Conj. (Nota)	SECTION - Assy. (Note)	SECCIÓN - Conj. (Nota)	SECTION - Ens. (Note)
1	NSS	1	CARCAÇA	HOUSING	CARCAZA	CARCASSE
2	NSS	1	CARRETEL	SPOOL	CARRETE	TIROIR
3	1994608C1	2	ANEL-O	O-RING	ANEL-O	JOINT TORIQUE
4	A32309	1	VEDADOR	SEAL	SELLO	JOINT
5	G102711	1	RETENTOR	RETAINER	RETENEDOR	RETENTUER
6	G33075	2	ASSENTO mola	SEAT	ASIENTO	SIEGE
7	1994596C1	1	MOLA	SPRING	RESORTE	RESSORT
8	100-1647	1	ANEL	RING	ANILLO	SEGMENT
9	332753A1	1	ESPAÇADOR	SPACER	ESPACIADOR	ENTRETOISE
10	G33080	1	TAMPA	CAP	TAPA	COUVERCLE
	G33122	2	BUJÃO-Conj.	PLUG-Assy.	TAPÓN-Conj.	BOUCHON
11	NSS	1	BUJÃO	PLUG	TAPÓN	BOUCHON
12	238-6018	1	ANEL-O	O-RING	ANEL-O	JOINT TORIQUE
13	237-6012	1	ANEL-O	O-RING	ANEL-O	JOINT TORIQUE
14	G35540	1	ANEL	RING	ANILLO	SEGMENT
	1346219C3	2	VÁLVULA-Conj.	VALVE-Assy.	VÁLVULA-Conj.	VALVE-Ens.
15	1343777C1	1	ÊMBOLO	POPPET	ÊMBOLO	PISTON
16	1346175C1	1	MOLA	SPRING	RESORTE	RESSORT
17	1343708C1	1	BUJÃO	PLUG	TAPÓN	BOUCHON
18	238-6016	1	ANEL-O	O-RING	ANEL-O	JOINT TORIQUE
19	G103862	2	ANEL	RING	ANILLO	SEGMENT
	1346221C3	2	VÁLVULA-Conj.	VALVE-Assy.	VÁLVULA-Conj.	VALVE-Ens.
20	G34938	1	ÊMBOLO	POPPET	ÊMBOLO	PISTON
21	G34458	1	MOLA	SPRING	RESORTE	RESSORT
22	237-6010	1	ANEL-O	O-RING	ANEL-O	JOINT TORIQUE
23	332473A1	1	BUJÃO	PLUG	TAPÓN	BOUCHON
	1346105C2	1	JOGO REPARO (Nota 1)	REPAIR KIT (Note 1)	JUEGO REPARO (Nota 1)	JEU RECHANGE (Note 1)

Nota: A partir do nº de série / A partir del nº de série JHF0037368—> (580L 4x2), JHF0027542—> (580L 4x4)
Note: Starting with serial nº / A partir du nº de série JHF0037368—> (580L 4x2), JHF0027542—> (580L 4x4)

Nota 1: Inclui / Incluye 3, 4, 12, 13, 14, 18, 19
Note 1: Includes / Comprend 3, 4, 12, 13, 14, 18, 19

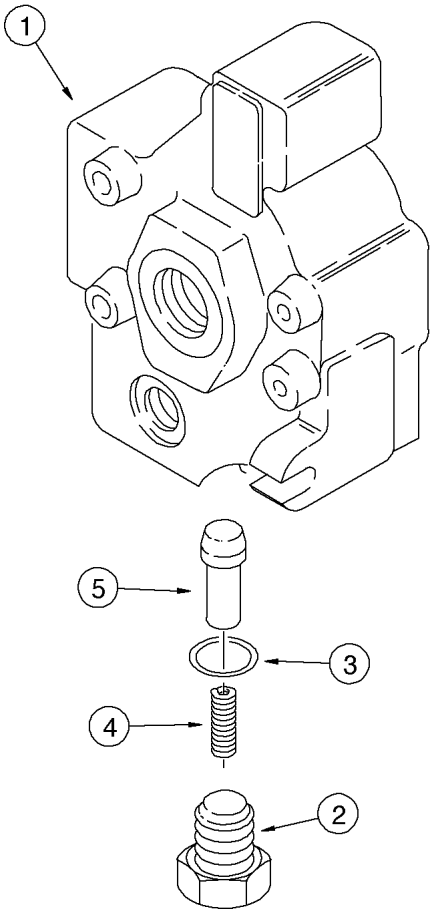
1
5
3
4
2

ITEM REF.	PEÇA Nº PART Nº PIEZA Nº PIECE Nº	QDE. QTY. CANT. QTE.	DESCRIÇÃO (Português)	DESCRIPTION (English)	DESCRIPCION (Español)	DESCRIPTION (Français)
	132004A2	1	SEÇÃO SAÍDA - Conj.	OULET SECTION - Assy.	SECCIÓN SALIDA - Conj.	ELEMENT SORTIE - Ens.
1	NSS	1	CARCAÇA	HOUSING	CARCASA	CARCASSE
2	G109644	1	BUJÃO	PLUG	TAPÓN	BOUCHON
3	237-6008	1	ANEL-O	O-RING	ANILLO O	JOINT TORIQUE
4	G109646	1	MOLA	SPRING	RESORTE	RESSORT
5	283417A1	1	ÊMBOLO	POPPET	ÊMBOLO	PISTON

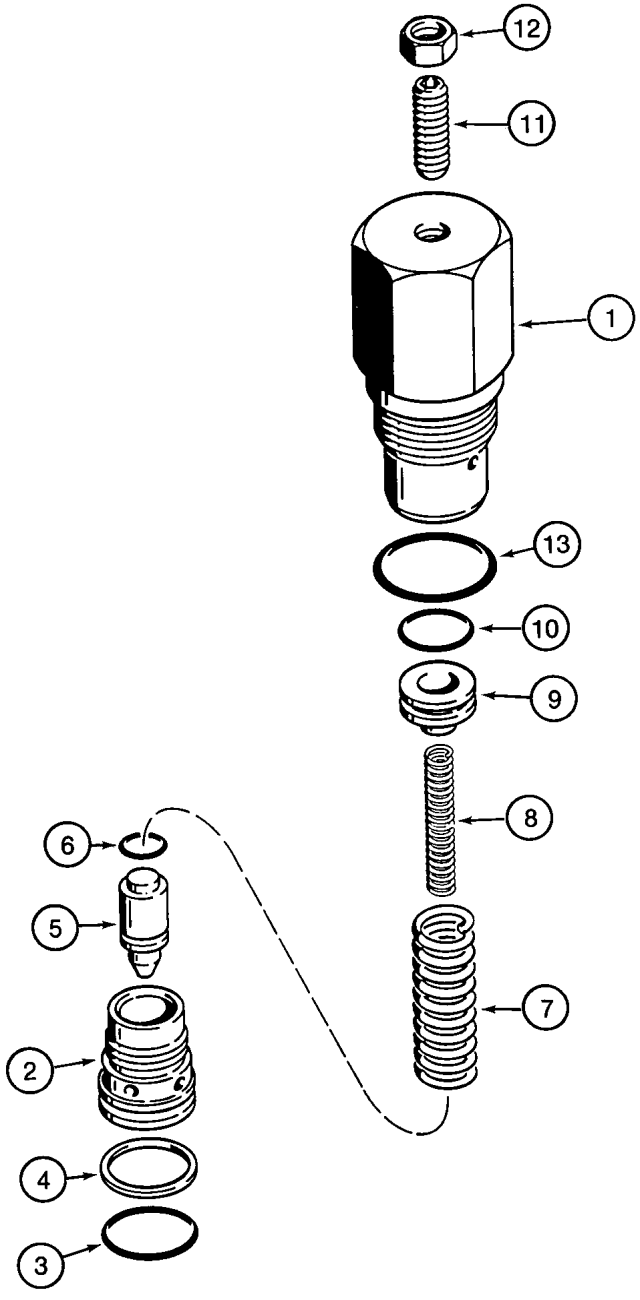
12
11
1
13
10
9
8
6
5
7
2
4
3

ITEM REF.	PEÇA Nº PART Nº PIEZA Nº PIECE Nº	QDE. QTY. CANT. QTE.	DESCRIÇÃO (Português)	DESCRIPTION (English)	DESCRIPCION (Español)	DESCRIPTION (Français)
	G109391	2	VÁLVULA ALÍVIO - Conj. (Nota)	VALVE RELIEF - Assy. (Note)	VÁLVULA ALIVIO - Conj. (Nota)	VALVE SOULANG. - Ens. (Note)
1	NSS	1	CARCAÇA	HOUSING	CARCASA	CARCASSE
2	NSS	1	ASSENTO	SEAT	ASIENTO	SIÈGE
3	238-6018	1	ANEL-O	O-RING	ANILLO O	JOINT TORIQUE
4	G35540	1	ANEL	RING - backup	ANILLO	SEGMENT
5	NSS	1	ÊMBOLO	POPPET	ÊMBOLO	PISTON
6	NSS	1	ANEL-O	O-RING	ANILLO O	JOINT TORIQUE
7	NSS	1	MOLA	SPRING - relief, outer	RESORTE	RESSORT
8	NSS	1	MOLA	SPRING - relief, inner	RESORTE	RESSORT
9	NSS	1	ÊMBOLO	PISTON	ÊMBOLO	PISTON
10	NSS	1	ANEL-O	O-RING	ANILLO O	JOINT TORIQUE
11	484-43116	1	PARAFUSO	SCREW	TORNILLO	VIS
12	425-155	1	PORCA	NUT	TUERCA	ÉCROU
13	237-6012	1	ANEL-O	O-RING	ANILLO O	JOINT TORIQUE

Nota: Para reposição solicitar o kit G109449 / Para los repuestos pedir G109449
Note: For service order G109449 / Pour pièce de rechange solicitez G109449

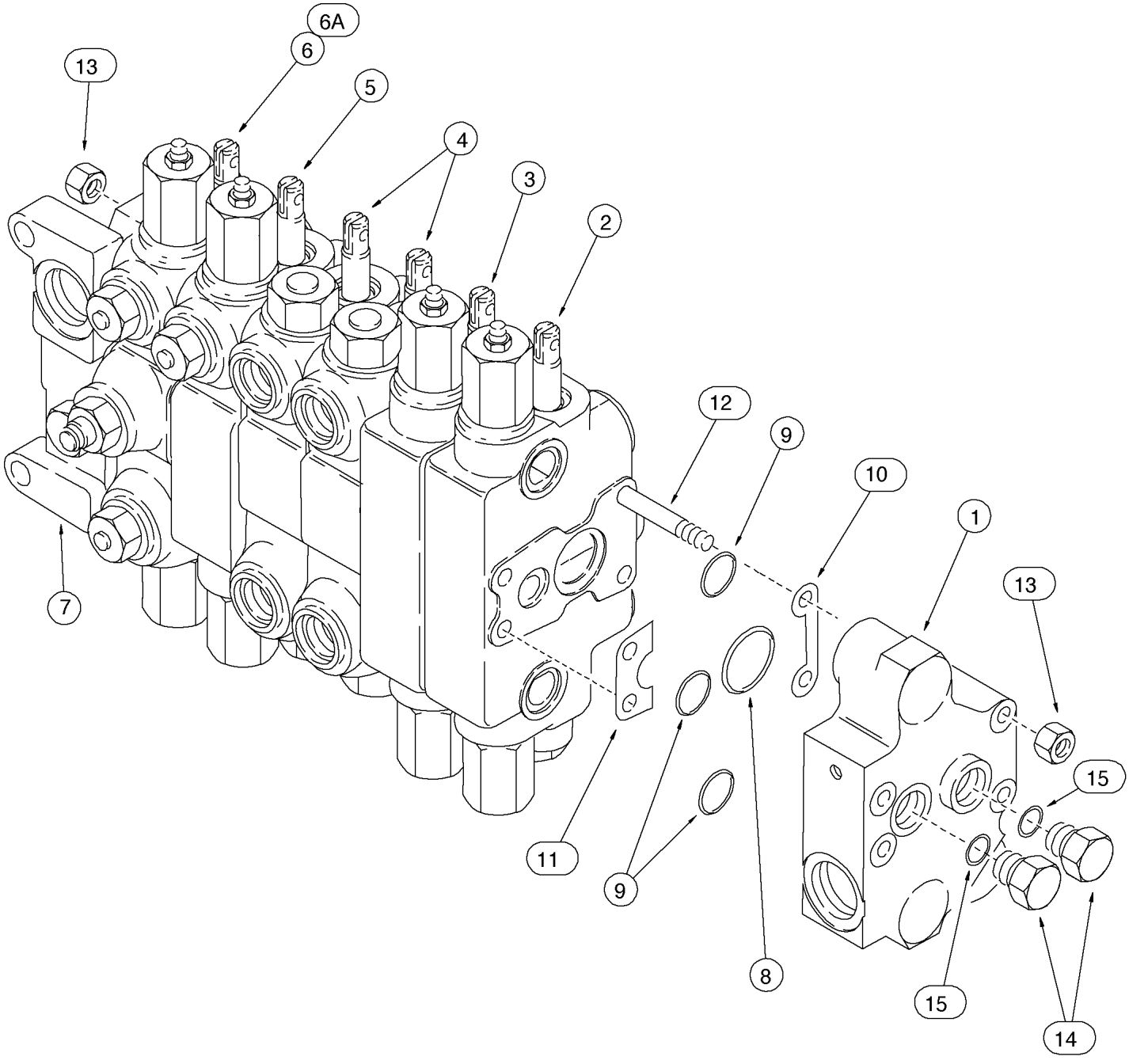
6A
6
13
5
4
3
2
12
9
10
1
13
7
15
11
9
8
15
14

ITEM REF.	PEÇA Nº PART Nº PIEZA Nº PIECE Nº	QDE. QTY. CANT. QTE.	DESCRIÇÃO (Português)	DESCRIPTION (English)	DESCRIPCION (Español)	DESCRIPTION (Français)
	144325A3	1	VÁLVULA 6 carretéis - Conj. (Nota 1)	VALVE 6 spool - Assy. (Note 1)	VÁLVULA 6 carretes - Conj. (Nota 1)	VALVE 6 tiroir - Ens. (Note 1)
	144326A3	1	VÁLVULA 6 carretéis - Conj. (Nota 2)	VALVE 6 spool - Assy. (Note 2)	VÁLVULA 6 carretes - Conj. (Nota 2)	VALVE 6 tiroir - Ens. (Note 2)
	144325A5	1	VÁLVULA 6 carretéis - Conj. (Nota 1)	VALVE 6 spool - Assy. (Note 1)	VÁLVULA 6 carretes - Conj. (Nota 1)	VALVE 6 tiroir - Ens. (Note 1)
	144326A5	1	VÁLVULA 6 carretéis - Conj. (Nota 2)	VALVE 6 spool - Assy. (Note 2)	VÁLVULA 6 carretes - Conj. (Nota 2)	VALVE 6 tiroir - Ens. (Note 2)
1	113248A2	1	SECÃO DE SAÍDA - Conj. (P. 8-70)	OUTLET SECTION - Assy. (P. 8-70)	SECCIÓN DE SALIDA - Conj. (P. 8-70)	ELEMENT DE SORTIE - Ens. (P. 8-70)
1	327867A1	1	SECÃO DE SAÍDA - Conj. (P. 8-70B) (Nota 4)	OUTLET SECTION - Assy. (P. 8-70B) (Note 4)	SECCIÓN DE SALIDA - Conj. (P. 8-70B) (Nota 4)	ELEMENT DE SORTIE - Ens. (P. 8-70B) (Note 4)
2	129864A4	1	SEÇÃO CAÇAMBA - Conj. (P. 8-72)	BUCKET SECTION - Assy. (P. 8-72)	SECCIÓN CUCHARA - Conj. (P. 8-72)	ELEMENT GODET - Ens. (P. 8-72)
3	136610A5	1	SEÇÃO DO BRAÇO - Conj. (P. 8-74)	DIPPER SECTION - Assy. (P. 8-74)	SECCIÓN BALANCIN - Conj. (P. 8-74)	ELEMENT BALANCIER - Ens. (P. 8-74)
4	253989A3	2	SEÇÃO ESTABILIZ. - Conj. (P. 8-76)	STABILIZERS SECTION Assy. (P. 8-76)	SECCIÓN ESTABILIZ. - Conj. (P. 8-76)	ELEMENT STABILIZAT. - Ens. (P. 8-76)
5	144321A5	1	SEÇÃO DA LANÇA - Conj. (P. 8-78/80)	BOOM SECTION - Assy. (P. 8-78/80)	SECCIÓN DE LA LANZA Conj. (P. 8-78/80)	ELEMENT FLÈCHE - Ens. (P. 8-78/80)
5	144321A6	1	SEÇÃO DA LANÇA - Conj. (P. 8-78/80) (Nota 4)	BOOM SECTION - Assy. (P. 8-78/80) (Note 4)	SECCIÓN DE LA LANZA Conj. (P. 8-78/80) (Nota 4)	ELEMENT FLÈCHE - Ens. (P. 8-78/80) (Note 4)
6	144681A5	1	SEÇÃO DE GIRO PEDAL Conj. (P. 8-82)	SWING SECTION PEDAL - Assy. (P. 8-82)	SECCIÓN DE GIRO PEDAL - Conj. (P. 8-82)	ELEMENT D'ORIENT PEDALE - Ens. (P. 8-82)
6	144681A6	1	SEÇÃO DE GIRO PEDAL Conj. (P. 8-82) (Nota 4)	SWING SECTION PEDAL - Assy. (P. 8-82) (Note 4)	SECCIÓN DE GIRO PEDAL - Conj. (P. 8-82) (Nota 4)	ELEMENT D'ORIENT PEDALE - Ens. (P. 8-82) (Note 4)
6A	144682A5	1	SEÇÃO GIRO ALAV. - Conj. (P. 8-82)	SWING SECTION LEVER - Assy. (P. 8-82)	SECCIÓN DE GIRO PALANCA -(P. 8-82)	ELEMENT D'ORIENT LEVIER - Ens. (P. 8-82)
6A	144682A6	1	SEÇÃO GIRO ALAV. - Conj. (P. 8-82) (Nota 4)	SWING SECTION LEVER - Assy. (P. 8-82) (Note 4)	SECCIÓN DE GIRO PALANCA -(P. 8-82) (Nota 4)	ELEMENT D'ORIENT LEVIER - Ens. (P. 8-82) (Note 4)
7	1542829C1	1	SEÇÃO ADMISSÃO - Conj. (P. 8-70)	INLET SECTION - Assy. (P. 8-70)	SECCIÓN ADMISiÓN - Conj. (P. 8-70)	ELEMENT D'ADMIS - Ens. (P. 8-70)
8	238-6127	7	ANEL-O	O-RING	ANILLO O	JOINT TORIQUE
9	238-6119	21	ANEL-O	O-RING	ANILLO O	JOINT TORIQUE
10	G107251	7	CALÇO - elemento	SHIM - section	CALZO - elemento	CALE - element
11	G33965	7	CALÇO - elemento	SHIM - section	CALZO - elemento	CALE - element
12	G108900	4	PRISIONEIRO	STUD	ESPARRAGO	GOUJON
13	425-106	8	PORCA	NUT	TUERCA	ÉCROU
14	218-5157	2	BUJÃO	PLUG	TAPÓN	BOUCHON
15	237-6010	1	ANEL-O	O-RING	ANILLO O	JOINT TORIQUE
	1346107C2	1	JOGO REPARO (Nota 3)	REPAIR KIT (Note 3)	JUEGO REPARO (Nota 3)	JEU RECHANGE (Note 3)

Nota 1: Comando por pedais / Pedales de Mando
Note 1: Pedal Control / Pédales de Commande

Nota 2: Comando por alavancas / Palancas de Mando
Note 2: Lever Control / Leviers de Commande

Nota 3: Inclui / Incluye 8, 9
Note 3: Includes / Comprend 8,9

Nota 4: Seções montadas nas válvulas 144325A5 e 144326A5 / Secciones montadas en las válvulas 144325A5 e 144326A5
Note 4: Sections assembled on valves 144325A5 e 144326A5 / Elements montés dans les valves 144325A5 e 144326A5

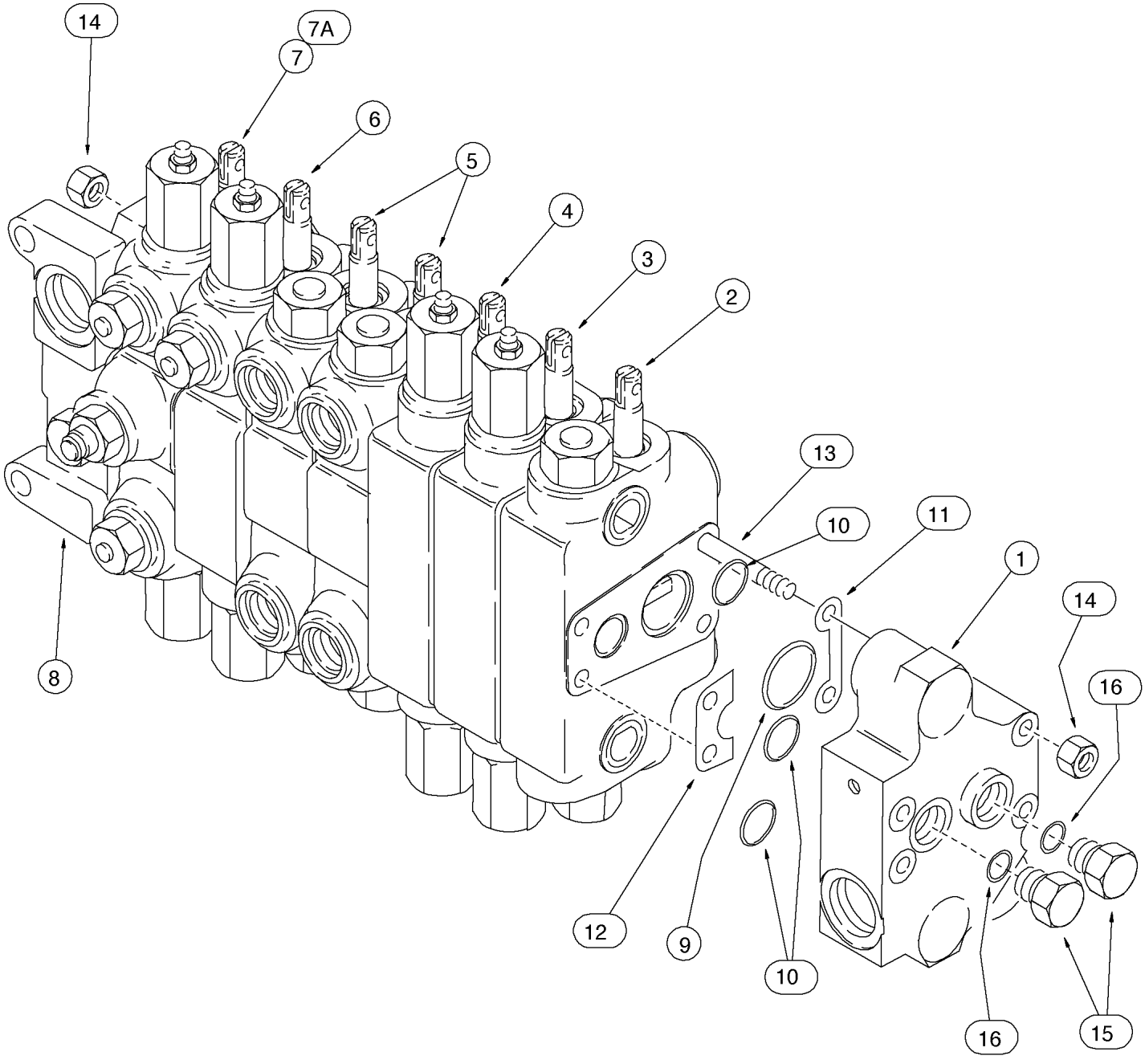
14
7A
7
6
5
4
3
2
13
10
11
1
14
16
8
12
9
10
16
15

ITEM REF.	PEÇA Nº PART Nº PIEZA Nº PIECE Nº	QDE. QTY. CANT. QTE.	DESCRIÇÃO (Português)	DESCRIPTION (English)	DESCRIPCION (Español)	DESCRIPTION (Français)
	144332A3	1	VÁLVULA 7 carretéis - Conj. (Nota 1)	VALVE 7 spool - Assy. (Note 1)	VÁLVULA 7 carretes - Conj. (Nota 1)	VALVE 7 tiroir - Ens. (Note 1)
	144331A3	1	VÁLVULA 7 carretéis - Conj. (Nota 2)	VALVE 7 spool - Assy. (Note 2)	VÁLVULA 7 carretes - Conj. (Nota 2)	VALVE 7 tiroir - Ens. (Note 2)
	144332A5	1	VÁLVULA 7 carretéis - Conj. (Nota 1)	VALVE 7 spool - Assy. (Note 1)	VÁLVULA 7 carretes - Conj. (Nota 1)	VALVE 7 tiroir - Ens. (Note 1)
	144331A5	1	VÁLVULA 7 carretéis - Conj. (Nota 2)	VALVE 7 spool - Assy. (Note 2)	VÁLVULA 7 carretes - Conj. (Nota 2)	VALVE 7 tiroir - Ens. (Note 2)
1	113248A2	1	SEÇÃO DE SAÍDA - Conj. (P. 8-70)	OUTLET SECTION - Assy. (P. 8-70)	SECCIÓN DE SALIDA - Conj. (P. 8-70)	ELEMENT DE SORTIE - Ens. (P. 8-70)
1	327867A1	1	SEÇÃO DE SAÍDA - Conj. (P. 8-70B) (Nota 4)	OUTLET SECTION - Assy. (P. 8-70B) (Note 4)	SECCIÓN DE SALIDA - Conj. (P. 8-70B) (Nota 4)	ELEMENT DE SORTIE - Ens. (P. 8-70B) (Note 4)
2	144324A4	1	SEÇÃO DO BRAÇO EXTENSÍVEL - Conj. (P. 8-84)	EXTENDABLE DIPPER SECTION - Assy. (P. 8-84)	SECCIÓN DEL BALANCIN EXTENSIBLE - Conj. (P. 8-84)	ELEMENT BALANCIER EXTENSIBLE - Ens. (P. 8-84)
3	129864A4	1	SEÇÃO CAÇAMBA - Conj. (P. 8-72)	BUCKET SECTION - Assy. (P. 8-72)	SECCIÓN CUCHARA - Conj. (P. 8-72)	ELEMENT GODET - Ens. (P. 8-72)
4	136610A5	1	SEÇÃO DO BRAÇO - Conj. (P. 8-74)	DIPPER SECTION - Assy. (P. 8-74)	SECCIÓN BALANCIN - Conj. (P. 8-74)	ELEMENT BALANCIER - Ens. (P. 8-74)
5	253989A3	2	SEÇÃO DOS ESTABILIZADORES - Conj. (P. 8-76)	STABILIZERS SECTION - Assy. (P. 8-76)	SECCIÓN DE LOS ESTABILIZADORES - Conj. (P. 8-76)	ELEMENT DES STABILIZATEURS - Ens. (P. 8-76)
6	144321A5	1	SEÇÃO DA LANÇA - Conj. (P. 8-78/80)	BOOM SECTION - Assy. (P. 8-78/80)	SECCIÓN DE LA LANZA - Conj. (P. 8-78/80)	ELEMENT FLÈCHE - Ens. (P. 8-78/80)
6	144321A6	1	SEÇÃO DA LANÇA - Conj. (P. 8-78/80) (Nota 4)	BOOM SECTION - Assy. (P. 8-78/80) (Note 4)	SECCIÓN DE LA LANZA - Conj. (P. 8-78/80) (Nota 4)	ELEMENT FLÈCHE - Ens. (P. 8-78/80) (Note 4)
7	144681A5	1	SEÇÃO DE GIRO PEDAL - Conj. (P. 8-82)	SWING SECTION PEDAL - Assy. (P. 8-82)	SECCIÓN DE GIRO PEDAL - Conj. (P. 8-82)	ELEMENT PEDALE - Ens. (P. 8-82)
7	144681A6	1	SEÇÃO DE GIRO PEDAL - Conj. (P. 8-82) (Nota 4)	SWING SECTION PEDAL - Assy. (P. 8-82) (Note 4)	SECCIÓN DE GIRO PEDAL - Conj. (P. 8-82) (Nota 4)	ELEMENT PEDALE - Ens. (P. 8-82) (Note 4)
7A	144682A5	1	SEÇÃO DE GIRO ALAVANCA - Conj. (P. 8-82)	SWING SECTION LEVER - Assy. (P. 8-82)	SECCIÓN DE GIRO PALANCA - Conj. (P. 8-82)	ELEMENT LEVIER - Ens. (P. 8-82)
7A	144682A6	1	SEÇÃO DE GIRO ALAVANCA - Conj. (P. 8-82) (Nota 4)	SWING SECTION LEVER - Assy. (P. 8-82) (Note 4)	SECCIÓN DE GIRO PALANCA - Conj. (P. 8-82) (Nota 4)	ELEMENT LEVIER - Ens. (P. 8-82) (Note 4)
8	1542829C1	1	SEÇÃO ADMISSÃO - Conj. (P. 8-70)	INLET SECTION - Assy. (P. 8-70)	SECCIÓN ADMISiÓN - Conj. (P. 8-70)	ELEMENT D'ADMIS - Ens. (P. 8-70)
9	238-6127	8	ANEL-O	O-RING	ANILLO O	JOINT TORIQUE
10	238-6119	24	ANEL-O	O-RING	ANILLO O	JOINT TORIQUE
11	G107251	8	CALÇO - elemento	SHIM - section	CALZO - elemento	CALE - element
12	G33965	8	CALÇO - elemento	SHIM - section	CALZO - elemento	CALE - element
13	G108899	4	PRISIONEIRO	STUD	ESPARRAGO	GOUJON
14	425-106	8	PORCA	NUT	TUERCA	ÉCROU
15	218-5157	2	BUJÃO	PLUG	TAPÓN	BOUCHON
16	237-6010	1	ANEL-O	O-RING	ANILLO O	JOINT TORIQUE
	1346107C2	1	JOGO REPARO (Nota 3)	REPAIR KIT (Note 3)	JUEGO REPARO (Nota 3)	JEU RECHANGE (Note 3)

Nota 1: Comando por pedais / Pedales de Mando
Note 1: Pedal Control / Pédales de Commande

Nota 2: Comando por alavancas / Palancas de Mando
Note 2: Lever Control / Leviers de Commande

Nota 3: Inclui / Incluye 8, 9
Note 3: Includes / Comprend 8,9

Nota 4: Seções montadas nas válvulas 144332A5 e 144331A5 / Secciones montadas en las válvulas 144332A5 e 144331A5
Note 4: Sections assembled on valves 144332A5 e 144331A5 / Elements montés dans les valves 144332A5 e 144331A5

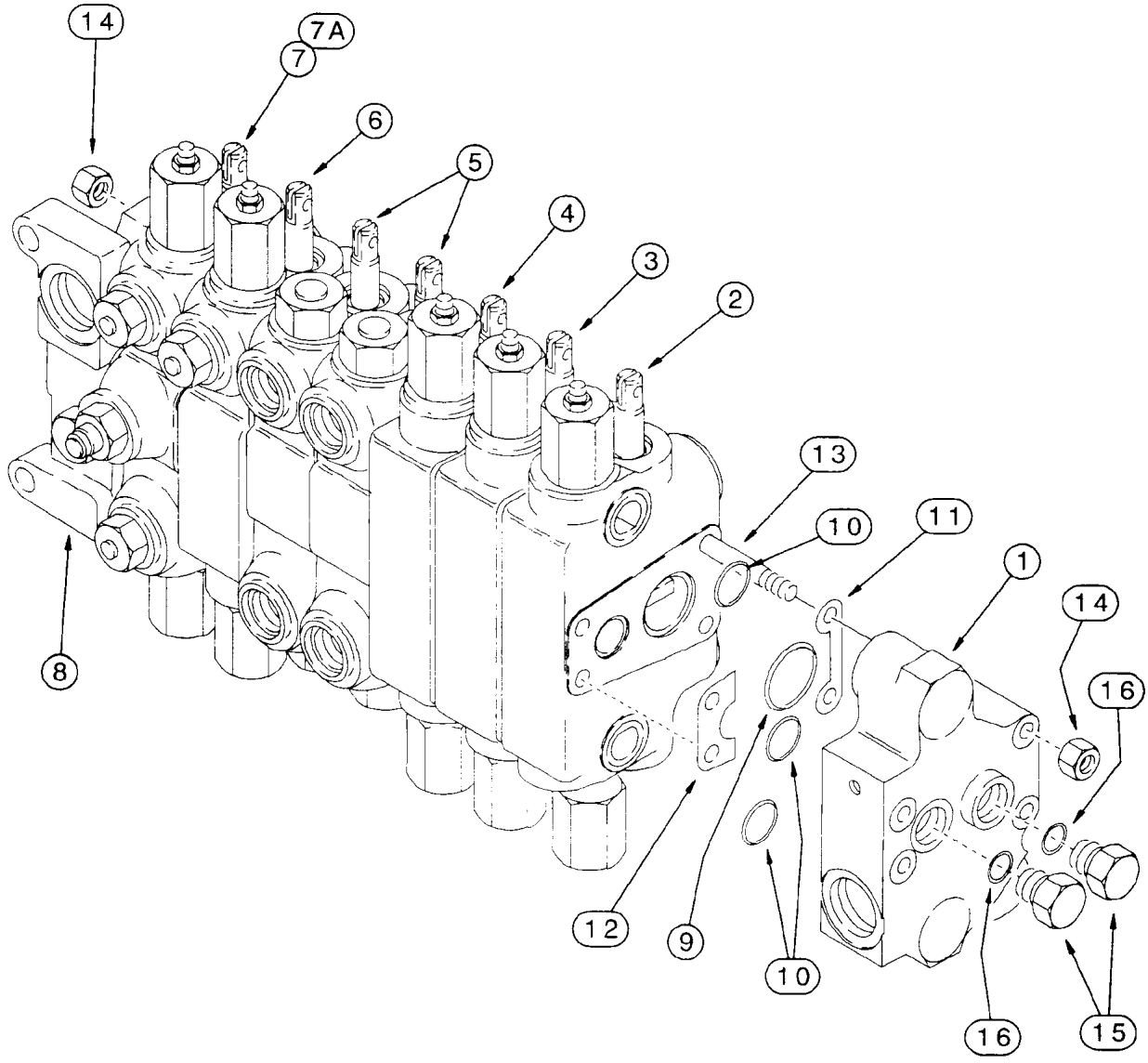
14
7A
7
6
5
4
3
2
13
10
11
1
14
16
8
12
9
10
16
15

ITEM REF.	PEÇA Nº PART Nº PIEZA Nº PIECE Nº	QDE. QTY. CANT. QTE.	DESCRIÇÃO (Português)	DESCRIPTION (English)	DESCRIPCION (Español)	DESCRIPTION (Français)
	242690A2	1	VÁLVULA 7 carretéis - Conj. (Nota 1)	VALVE 7 spool - Assy. (Note 1)	VÁLVULA 7 carretes - Conj. (Nota 1)	VALVE 7 tiroir - Ens. (Note 1)
	242653A2	1	VÁLVULA 7 carretéis - Conj. (Nota 2)	VALVE 7 spool - Assy. (Note 2)	VÁLVULA 7 carretes - Conj. (Nota 2)	VALVE 7 tiroir - Ens. (Note 2)
	333574A1	1	VÁLVULA 7 carretéis - Conj. (Nota 1)	VALVE 7 spool - Assy. (Note 1)	VÁLVULA 7 carretes - Conj. (Nota 1)	VALVE 7 tiroir - Ens. (Note 1)
	333573A1	1	VÁLVULA 7 carretéis - Conj. (Nota 2)	VALVE 7 spool - Assy. (Note 2)	VÁLVULA 7 carretes - Conj. (Nota 2)	VALVE 7 tiroir - Ens. (Note 2)
1	113248A2	1	SECÃO DE SAÍDA - Conj. (P. 8-70)	OUTLET SECTION - Assy. (P. 8-70)	SECCIÓN DE SALIDA - Conj. (P. 8-70)	ELEMENT DE SORTIE - Ens. (P. 8-70)
1	327867A1	1	SECÃO DE SAÍDA - Conj. (P. 8-70B) (Nota 4)	OUTLET SECTION - Assy. (P. 8-70B) (Note 4)	SECCIÓN DE SALIDA - Conj. (P. 8-70B) (Nota 4)	ELEMENT DE SORTIE - Ens. (P. 8-70B) (Note 4)
2	294198A1	1	SECÃO AUXILIAR - Conj. (P. 8-114)	AUXILIAR SECTION - Assy. (P. 8-114)	SECCIÓN AUXILIAR - Conj. (P. 8-114)	ELEMENT AUXILIAR - Ens. (P. 8-114)
2	333417A1	1	SECÃO AUXILIAR - Conj. (P. 8-114) (Nota 4)	AUXILIAR SECTION - Assy. (P. 8-114) (Note 4)	SECCIÓN AUXILIAR - Conj. (P. 8-114) (Nota 4)	ELEMENT AUXILIAR - Ens. (P. 8-114) (Note 4)
3	129864A4	1	SEÇÃO CAÇAMBA - Conj. (P. 8-72)	BUCKET SECTION - Assy. (P. 8-72)	SECCIÓN CUCHARA - Conj. (P. 8-72)	ELEMENT GODET - Ens. P. 8-72)
4	136610A5	1	SEÇÃO DO BRAÇO - Conj. (P. 8-74)	DIPPER SECTION - Assy. (P. 8-74)	SECCIÓN BALANCIN - Conj. (P. 8-74)	ELEMENT BALANCIER - Ens. (P. 8-74)
5	253989A3	2	SEÇÃO DOS ESTABILIZADORES - Conj. (P. 8-76)	STABILIZERS SECTION - Assy. (P. 8-76)	SECCIÓN DE LOS ESTABILIZADORES - Conj. (P. 8-76)	ELEMENT DES STABILIZATEURS - Ens. (P. 8-76)
6	144321A5	1	SEÇÃO DA LANÇA - Conj. (P. 8-78/80)	BOOM SECTION - Assy. (P. 8-78/80)	SECCIÓN DE LA LANZA - Conj. (P. 8-78/80)	ELEMENT FLÈCHE - Ens. (P. 8-78/80)
6	144321A6	1	SEÇÃO DA LANÇA - Conj. (P. 8-78/80) (Nota 4)	BOOM SECTION - Assy. (P. 8-78/80) (Note 4)	SECCIÓN DE LA LANZA - Conj. (P. 8-78/80) (Nota 4)	ELEMENT FLÈCHE - Ens. (P. 8-78/80) (Note 4)
7	144681A5	1	SEÇÃO DE GIRO PEDAL - Conj. (P. 8-82)	SWING SECTION PEDAL - Assy. (P. 8-82)	SECCIÓN DE GIRO PEDAL - Conj. (P. 8-82)	ELEMENT PEDALE - Ens. (P. 8-82)
7	144681A6	1	SEÇÃO DE GIRO PEDAL - Conj. (P. 8-82) (Nota 4)	SWING SECTION PEDAL - Assy. (P. 8-82) (Note 4)	SECCIÓN DE GIRO PEDAL - Conj. (P. 8-82) (Nota 4)	ELEMENT PEDALE - Ens. (P. 8-82) (Note 4)
7A	144682A5	1	SEÇÃO DE GIRO ALAVANCA - Conj. (P. 8-82)	SWING SECTION LEVER - Assy. (P. 8-82)	SECCIÓN DE GIRO PALANCA - Conj. (P. 8-82)	ELEMENT LEVIER - Ens. (P. 8-82)
7A	144682A6	1	SEÇÃO DE GIRO ALAVANCA - Conj. (P. 8-82) (Nota 4)	SWING SECTION LEVER - Assy. (P. 8-82) (Note 4)	SECCIÓN DE GIRO PALANCA - Conj. (P. 8-82) (Nota 4)	ELEMENT LEVIER - Ens. (P. 8-82) (Note 4)
8	1542829C1	1	SEÇÃO ADMISSÃO - Conj. (P. 8-70)	INLET SECTION - Assy. P. 8-70)	SECCIÓN ADMISiÓN - Conj. (P. 8-70)	ELEMENT D'ADMIS - Ens. (P. 8-70)
9	238-6127	8	ANEL-O	O-RING	ANILLO O	JOINT TORIQUE
10	238-6119	24	ANEL-O	O-RING	ANILLO O	JOINT TORIQUE
11	G107251	8	CALÇO - elemento	SHIM - section	CALZO - elemento	CALE - element
12	G33965	8	CALÇO - elemento	SHIM - section	CALZO - elemento	CALE - element
13	G108899	4	PRISIONEIRO	STUD	ESPARRAGO	GOUJON
14	425-106	8	PORCA	NUT	TUERCA	ÉCROU
15	218-5157	2	BUJÃO	PLUG	TAPÓN	BOUCHON
16	237-6010	1	ANEL-O	O-RING	ANILLO O	JOINT TORIQUE
	1346107C2	1	JOGO REPARO (Nota 3)	REPAIR KIT (Note 3)	JUEGO REPARO (Nota 3)	JEU RECHANGE (Note 3)

Nota 1: Comando por pedais / Pedales de Mando
Note 1: Pedal Control / Pédales de Commande

Nota 2: Comando por alavancas / Palancas de Mando
Note 2: Lever Control / Leviers de Commande

Nota 3: Inclui / Incluye 9, 10
Note 3: Includes / Comprend 9, 10

Nota 4: Seções montadas nas válvulas 333574A1 e 333573A1 / Secciones montadas en las válvulas 333574A1 e 333573A1
Note 4: Sections assembled on valves 333574A1 e 333573A1 / Elements montés dans les valves 333574A1 e 333573A1

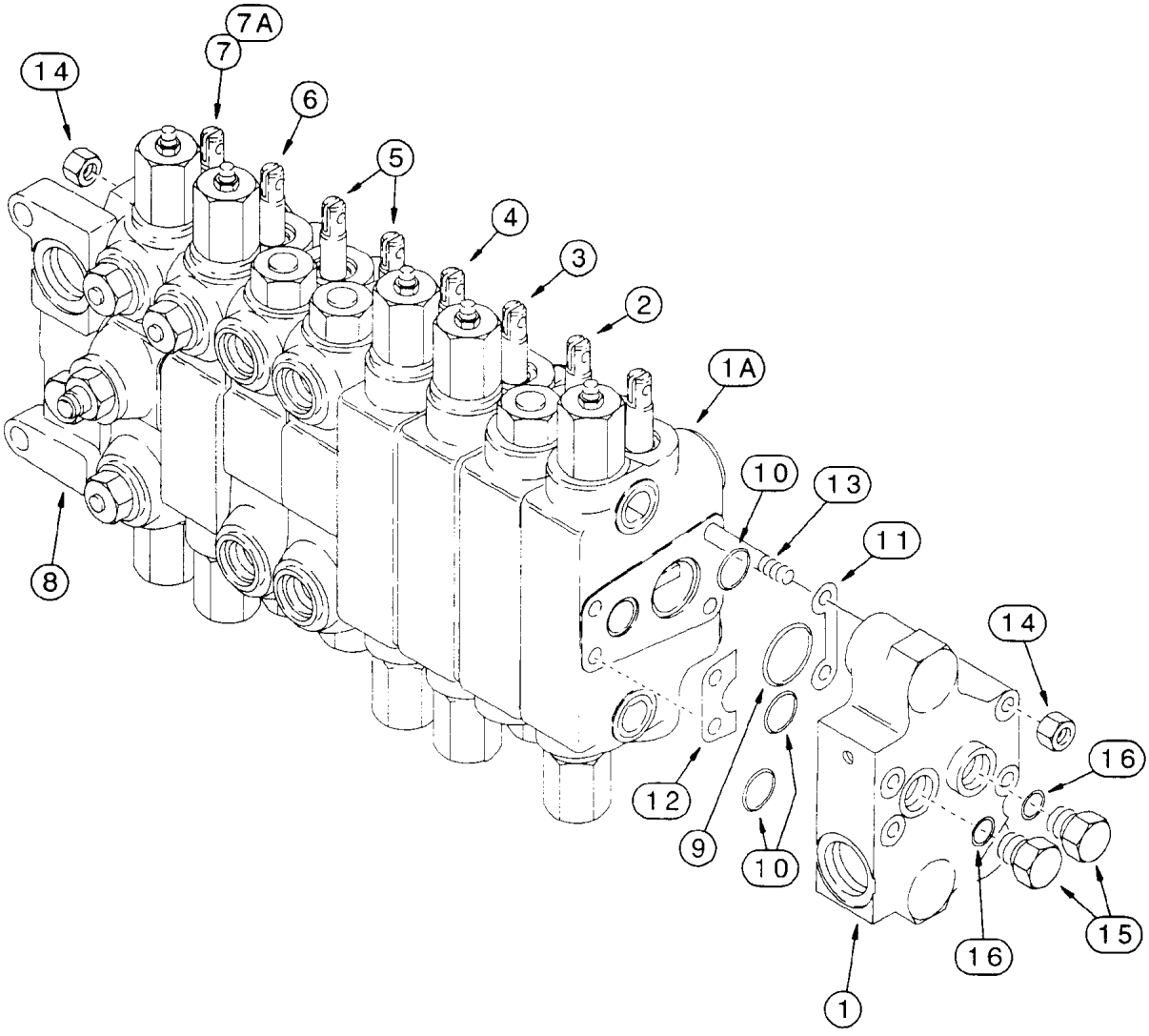
7A
7
14
6
5
4
3
2
1A
10
13
11
14
16
8
12
9
10
16
15
1

ITEM REF.	PEÇA Nº PART Nº PIEZA Nº PIECE Nº	QDE. QTY. CANT. QTE.	DESCRIÇÃO (Português)	DESCRIPTION (English)	DESCRIPCION (Español)	DESCRIPTION (Français)
	242692A2	1	VÁLVULA 8 carretéis - Conj. (Nota 1)	VALVE 8 spool - Assy. (Note 1)	VÁLVULA 8 carretes - Conj. (Nota 1)	VALVE 8 tiroir - Ens. (Note 1)
	242691A2	1	VÁLVULA 8 carretéis - Conj. (Nota 2)	VALVE 8 spool - Assy. (Note 2)	VÁLVULA 8 carretes - Conj. (Nota 2)	VALVE 8 tiroir - Ens. (Note 2)
	333576A1	1	VÁLVULA 8 carretéis - Conj. (Nota 1)	VALVE 8 spool - Assy. (Note 1)	VÁLVULA 8 carretes - Conj. (Nota 1)	VALVE 8 tiroir - Ens. (Note 1)
	333575A1	1	VÁLVULA 8 carretéis - Conj. (Nota 2)	VALVE 8 spool - Assy. (Note 2)	VÁLVULA 8 carretes - Conj. (Nota 2)	VALVE 8 tiroir - Ens. (Note 2)
1	113248A2	1	SECÃO DE SAÍDA - Conj. (P. 8-70)	OUTLET SECTION - Assy. (P. 8-70)	SECCIÓN DE SALIDA - Conj. (P. 8-70)	ELEMENT DE SORTIE - Ens. (P. 8-70)
1	327867A1	1	SECÃO DE SAÍDA - Conj. (P. 8-70B) (Nota 4)	OUTLET SECTION - Assy. (P. 8-70B) (Note 4)	SECCIÓN DE SALIDA - Conj. (P. 8-70B) (Nota 4)	ELEMENT DE SORTIE - Ens. (P. 8-70B) (Note 4)
1A	294198A1	1	SECÃO AUXILIAR - Conj. (P. 8-114)	AUXILIAR SECTION - Assy. (P. 8-114)	SECCIÓN AUXILIAR - Conj. (P. 8-114)	ELEMENT AUXILIAR - Ens. (P. 8-114)
1A	333417A1	1	SECÃO AUXILIAR - Conj. (P. 8-114) (Nota 4)	AUXILIAR SECTION - Assy. (P. 8-114) (Note 4)	SECCIÓN AUXILIAR - Conj. (P. 8-114) (Nota 4)	ELEMENT AUXILIAR - Ens. (P. 8-114) (Note 4)
2	144324A4	1	SECÃO EXTENSÃO - Conj. (P. 8-84)	EXTENSION SECTION - Assy. (P. 8-84)	SECCIÓN EXTENSION - Conj. (P. 8-84)	ELEMENT EXTENSION - Ens. (P. 8-84)
3	129864A4	1	SEÇÃO CAÇAMBA - Conj. (P. 8-72)	BUCKET SECTION - Assy. (P. 8-72)	SECCIÓN CUCHARA - Conj. (P. 8-72)	ELEMENT GODET - Ens. (P. 8-72)
4	136610A5	1	SEÇÃO DO BRAÇO - Conj. (P. 8-74)	DIPPER SECTION - Assy. (P. 8-74)	SECCIÓN BALANCIN - Conj. (P. 8-74)	ELEMENT BALANCIER - Ens. (P. 8-74)
5	253989A3	2	SEÇÃO DOS ESTABILIZADORES - Conj. (P. 8-76)	STABILIZERS SECTION - Assy. (P. 8-76)	SECCIÓN DE LOS ESTABILIZADORES - Conj. (P. 8-76)	ELEMENT DES STABILIZATEURS - Ens. (P. 8-76)
6	144321A5	1	SEÇÃO DA LANÇA - Conj. (P. 8-78/80)	BOOM SECTION - Assy. (P. 8-78/80)	SECCIÓN DE LA LANZA - Conj. (P. 8-78/80)	ELEMENT FLÈCHE - Ens. (P. 8-78/80)
6	144321A6	1	SEÇÃO DA LANÇA - Conj. (P. 8-78/80) (Nota 4)	BOOM SECTION - Assy. (P. 8-78/80)(Note 4)	SECCIÓN DE LA LANZA - Conj. (P. 8-78/80) (Nota 4)	ELEMENT FLÈCHE - Ens. (P. 8-78/80) (Note 4)
7	144681A5	1	SEÇÃO DE GIRO PEDAL - Conj. (P. 8-82)	SWING SECTION PEDAL - Assy. (P. 8-82)	SECCIÓN DE GIRO PEDAL - Conj. (P. 8-82)	ELEMENT PEDALE - Ens. (P. 8-82)
7	144681A6	1	SEÇÃO DE GIRO PEDAL - Conj. (P. 8-82) (Nota 4)	SWING SECTION PEDAL - Assy. (P. 8-82) (Note 4)	SECCIÓN DE GIRO PEDAL - Conj. (P. 8-82) (Nota 4)	ELEMENT PEDALE - Ens. (P. 8-82) (Note 4)
7A	144682A5	1	SEÇÃO DE GIRO ALAVANCA - Conj. (P. 8-82)	SWING SECTION LEVER - Assy. (P. 8-82)	SECCIÓN GIRO PALANCA -Conj. (P. 8-82)	ELEMENT LEVIER - Ens. (P. 8-82)
7A	144682A6	1	SEÇÃO DE GIRO ALAVANCA - Conj. (P. 8-82) (Nota 4)	SWING SECTION LEVER - Assy. (P. 8-82) (Note 4)	SECCIÓN GIRO PALANCA -Conj. (P. 8-82) (Nota 4)	ELEMENT LEVIER - Ens. (P. 8-82) (Note 4)
8	1542829C1	1	SEÇÃO ADMISSÃO - Conj. (P. 8-70)	INLET SECTION - Assy. (P. 8-70)	SECCIÓN ADMISiÓN - Conj. (P. 8-70)	ELEMENT D'ADMIS - Ens. (P. 8-70)
9	238-6127	8	ANEL-O	O-RING	ANILLO O	JOINT TORIQUE
10	238-6119	24	ANEL-O	O-RING	ANILLO O	JOINT TORIQUE
11	G107251	8	CALÇO - elemento	SHIM - section	CALZO - elemento	CALE - element
12	G33965	8	CALÇO - elemento	SHIM - section	CALZO - elemento	CALE - element
13	G108899	4	PRISIONEIRO	STUD	ESPARRAGO	GOUJON
14	425-106	8	PORCA	NUT	TUERCA	ÉCROU
15	218-5157	2	BUJÃO	PLUG	TAPÓN	BOUCHON
16	237-6010	1	ANEL-O	O-RING	ANILLO O	JOINT TORIQUE
	1346107C2	1	JOGO REPARO (Nota 3)	REPAIR KIT (Note 3)	JUEGO REPARO (Nota 3)	JEU RECHANGE (Note 3)

Nota 1: Comando por pedais / Pedales de Mando
Note 1: Pedal Control / Pédales de Commande

Nota 2: Comando por alavancas / Palancas de Mando
Note 2: Lever Control / Leviers de Commande

Nota 3: Inclui / Incluye 9, 10
Note 3: Includes / Comprend 9, 10

Nota 4: Seções montadas nas válvulas 333576A1 e 333575A1 / Secciones montadas en las válvulas 333576A1 e 333575A1
Note 4: Sections assembled on valves 333576A1 e 333575A1 / Elements montés dans les valves 333576A1 e 333575A1

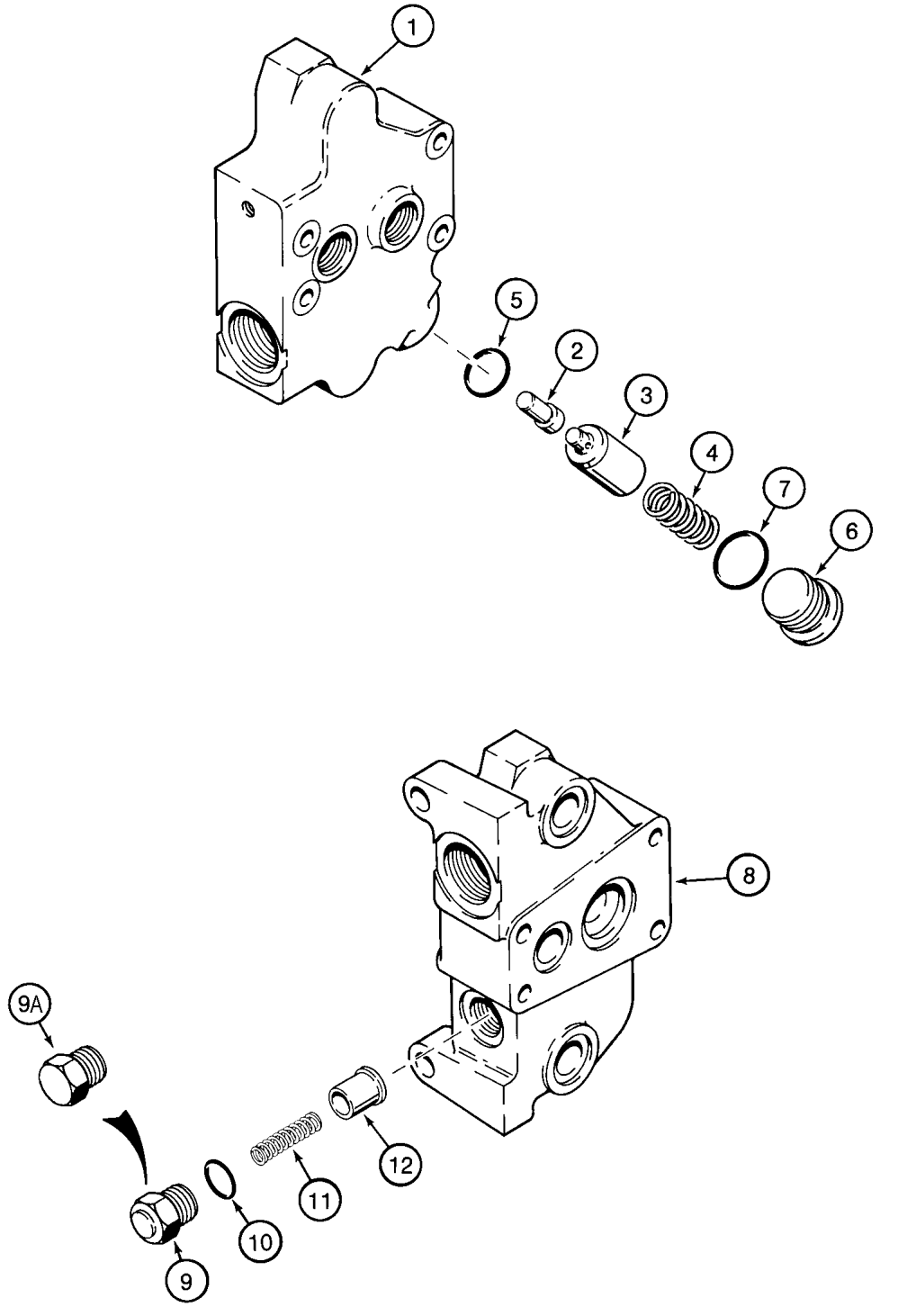
1
5
2
3
4
7
6
8
9A
12
11
10
9

ITEM REF.	PEÇA Nº PART Nº PIEZA Nº PIECE Nº	QDE. QTY. CANT. QTE.	DESCRIÇÃO (Português)	DESCRIPTION (English)	DESCRIPCION (Español)	DESCRIPTION (Français)
	113248A2	1	SECÃO DE SAÍDA - Conj. (Nota)	OUTLET SECTION - Assy. (Note)	SECCIÓN SALIDA - Conj. (Nota)	ELEMENT SORTIE - Ens. (Note)
1	NSS	1	COLETOR	MANIFOLD	MULTIPLE	COLLECTEUR
2	G108902	1	ÊMBOLO	PISTON	ÊMBOLO	PISTON
3	257387A1	1	CARRETEL	SPOOL - regeneration	CARRETE	TIROIR
4	G33112	1	MOLA	SPRING	RESORTE	RESSORT
5	238-5118	1	ANEL-O	O-RING	ANILLO O	JOINT TORIQUE
6	218-5213	1	BUJÃO	PLUG	TAPÓN	BOUCHON
7	237-6014	1	ANEL-O	O-RING	ANILLO O	JOINT TORIQUE
	1542829C1	1	SEÇÃO ADMISSÃO - Conj.	INLET SECTION - Assy.	SECCIÓN ADM. - Conj.	ELEMENT D'ADMIS - Ens.
8	NSS	1	COLETOR	MANIFOLD	MULTIPLE	COLLECTEUR
	1346221C3	1	VÁLVULA ANTICAVITAÇÃO - Conj	VALVE ANTICAVITATION Assy.	VÁLVULA ANTICAVITACIÓN Conj.	VALVE ANTICAVITATION - Ens.
9	G34937	1	BUJÃO-com ressalto	PLUG-raised head	TAPÓN-con resalto	BOUCHON-avec ressaut
9A	332473A1	1	BUJÃO-sem ressalto	PLUG-smooth head	TAPÓN-sin resalto	BOUCHON-sans ressaut
10	237-6010	1	ANEL-O	O-RING	ANILLO O	JOINT TORIQUE
11	G34458	1	MOLA	SPRING	RESORTE	RESSORT
12	G34938	1	ÊMBOLO	POPPET	ÊMBOLO	PISTON

Nota: Seção montada nas válvulas 144325A3 e 144326A3 / Sección montadas en las válvulas 144325A3 e 144326A3
Note: Section assembled on valves 144325A3 e 144326A3 / Element monté dans les valves 144325A3 e 144326A3

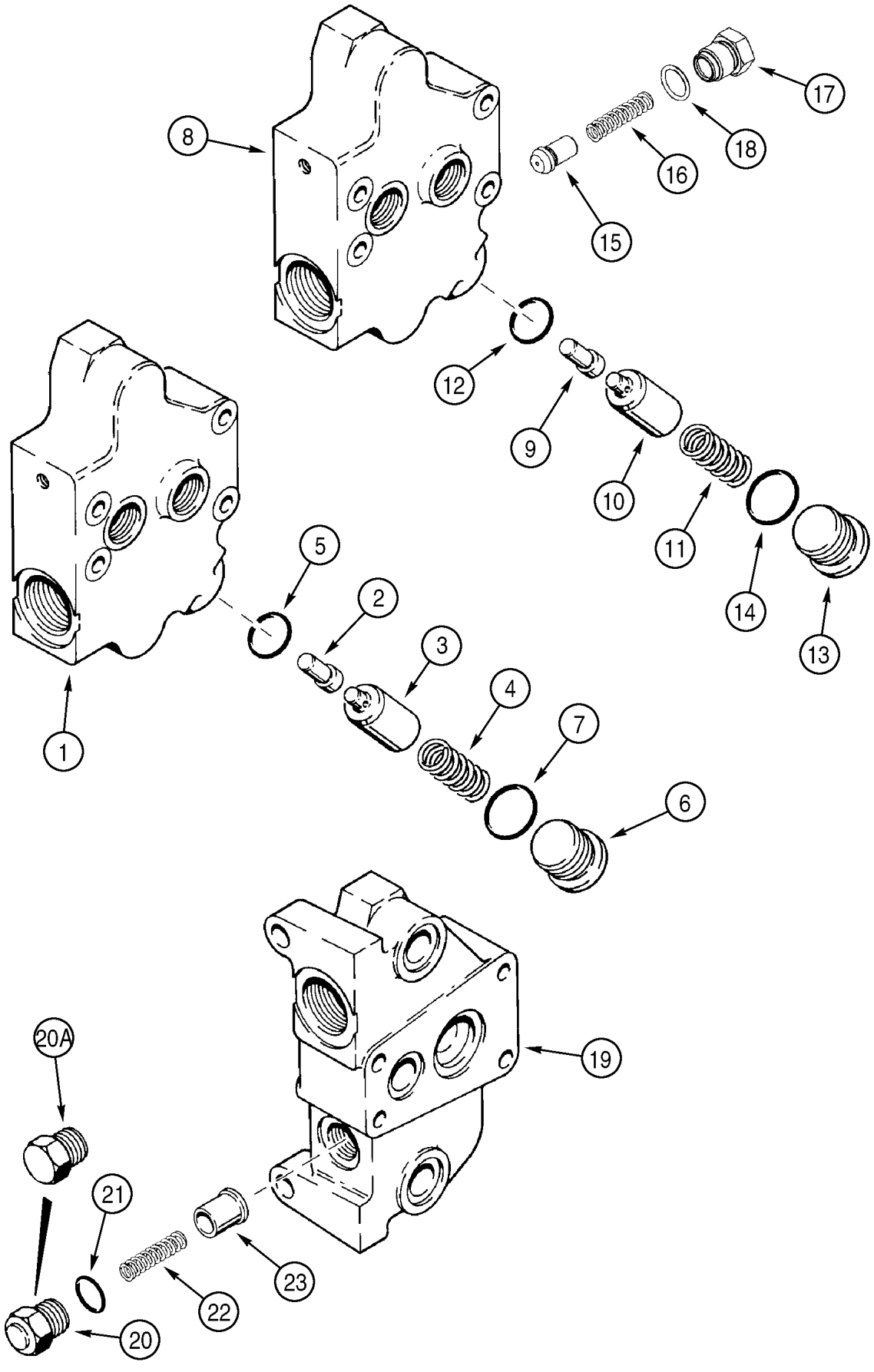
8
17
18
16
15
12
9
10
11
14
13
5
2
3
4
7
6
1
20A
19
21
23
22
20

ITEM REF.	PEÇA Nº PART Nº PIEZA Nº PIECE Nº	QDE. QTY. CANT. QTE.	DESCRIÇÃO (Português)	DESCRIPTION (English)	DESCRIPCION (Español)	DESCRIPTION (Français)
			SEÇÃO DE SAÍDA	OUTLET SECTION	SECCION DE SALIDA	ELEMENT DE SORTIE
	113248A3	1	SEÇÃO DE SAÍDA - Conj. (Nota 1)	OUTLET SECTION - Assy. (Note 1)	SECCION DE SALIDA - Conj. (Nota 1)	ELEMENT DE SORTIE - Ens. (Note 1)
1	NSS	1	COLETOR	MANIFOLD	MULTIPLE	COLLECTEUR
2	321735A1	1	PISTÃO	PISTON	PISTÓN	PISTON
3	321350A1	1	CARRETEL	SPOOL	CARRETE	TIROIR
4	327148A1	1	MOLA	SPRING	RESORTE	RESSORT
5	238-5118	1	ANEL-O	O-RING	ANILLO-O	JOINT TORIQUE
6	327150A1	1	BUJÃO	PLUG	TAPÓN	BOUCHON
7	237-6014	1	ANEL-O	O-RING	ANILLO-O	JOINT TORIQUE
	327867A1	1	SEÇÃO DE SAÍDA - Conj. (Nota 2)	OUTLET SECTION - Assy. (Note 2)	SECCION DE SALIDA - Conj. (Nota 2)	ELEMENT DE SORTIE - Ens. (Note 2)
8	NSS	1	COLETOR	MANIFOLD	MULTIPLE	COLLECTEUR
9	321735A1	1	PISTÃO	PISTON	PISTÓN	PISTON
10	321350A1	1	CARRETEL	SPOOL	CARRETE	TIROIR
11	327148A1	1	MOLA	SPRING	RESORTE	RESSORT
12	238-5118	1	ANEL-O	O-RING	ANILLO-O	JOINT TORIQUE
	365750A1	1	BUJÃO - Conj.	PLUG - Assy.	TAPÓN - Conj.	BOUCHON - Ens.
13	327150A1	1	BUJÃO	PLUG	TAPÓN	BOUCHON
14	237-6014	1	ANEL-O	O-RING	ANILLO-O	JOINT TORIQUE
15	283417A1	1	PISTÃO-válv. retenção	POPPET-check valve	PISTÓN-válv. retén.	PISTON-clapet surété
16	G34458	1	MOLA-válv. retenção	SPRING-check valve	RESORTE-válv. retén.	RESSORT-clapet surété
17	293787A1	1	BUJÃO	PLUG	TAPÓN	BOUCHON
18	237-6008	1	ANEL-O	O-RING	ANILLO-O	JOINT TORIQUE
	328418A1	1	JOGO - regeneração (Nota 3)	KIT - regeneration (Note 3)	JUEGO - regeneración (Nota 3)	JEU - regeneration (Note 3)
			SEÇÃO ADMISSÃO	INLET SECTION	SECCIÓN ADMISiÓN	ELEMENT D'ADMIS.
	1542829C1	1	SEÇÃO ADMISSÃO - Conj.	INLET SECTION - Assy.	SECCIÓN ADMISiÓN - Conj.	ELEMENT D'ADMIS - Ens.
19	NSS	1	COLETOR	MANIFOLD	MULTIPLE	COLLECTEUR
	1346221C3	1	VÁLVULA ANTICAVITAÇÃO - Conj.	VALVE ANTICAVITATION-Assy.	VÁLVULA ANTICAVITACiÓN-Conj.	VALVE ANTICAVITATION - Ens.
20	G34937	1	BUJÃO	PLUG	TAPÓN	BOUCHON
20A	332473A1	1	BUJÃO	PLUG	TAPÓN	BOUCHON
21	237-6010	1	ANEL-O	O-RING	ANILLO-O	JOINT TORIQUE
22	G34458	1	MOLA	SPRING	RESORTE	RESSORT
23	G34938	1	ÊMBOLO-válvula	POPPET-check valve	ÊMBOLO-válvula	PISTON-valve

Nota 1: Sem válvula anti-retorno / Sin válvula anti-retorno
Note 1: Without valve check / Sans valve anti-retour

Nota 2: Com válvula anti-retorno / Con válvula anti-retorno
Note 2: With valve check / Avec valve anti-retour

Nota 3: Inclui / Incluye 2, 3, 4, 5, 6, 7, 9, 10, 11, 12, 13, 14
Note 3: Includes / Comprend 2, 3, 4, 5, 6, 7, 9, 10, 11, 12, 13, 14

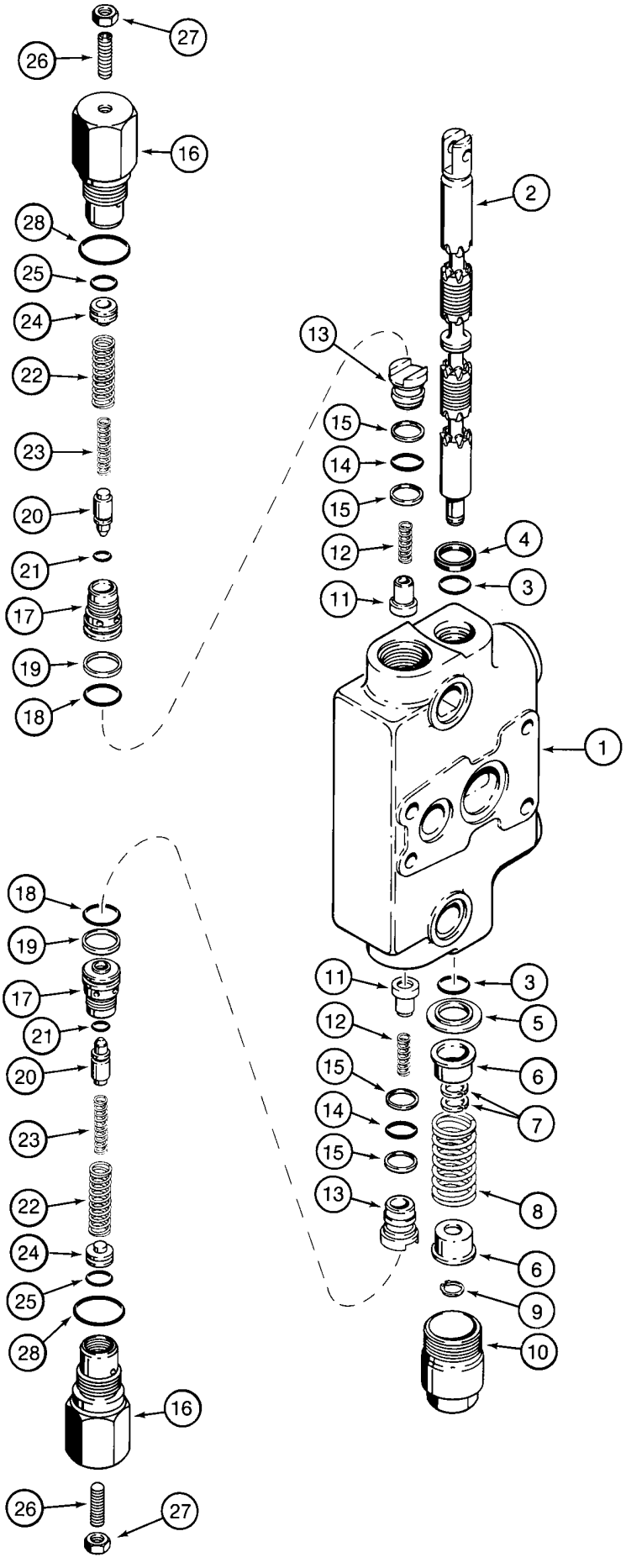
1
2
3
4
5
6
7
8
9
10
11
12
13
14
15
16
17
18
19
20
21
22
23
24
25
26
27
28

ITEM REF.	PEÇA Nº PART Nº PIEZA Nº PIECE Nº	QDE. QTY. CANT. QTE.	DESCRIÇÃO (Português)	DESCRIPTION (English)	DESCRIPCION (Español)	DESCRIPTION (Français)
	129864A4	1	SEÇÃO DA CAÇAMBA - Conj.	BUCKET SECTION - Assy.	SECCIÓN DE LA CUCHARA - Conj.	ELEMENT DU GODET - Ens.
1	NSS	1	CARCAÇA	HOUSING	CARCASA	CARCASSE
2	NSS	1	CARRETEL	SPOOL - bucket section	CARRETE	TIROIR
3	1994608C1	2	ANEL-O	O-RING	ANILLO O	JOINT TORIQUE
4	65457C1	1	VEDADOR	SEAL	VEDADOR	JOINT
5	G102711	1	RETENTOR	RETAINER	RETENEDOR	RETENTEUR
6	G33075	2	ASSENTO	SEAT	ASIENTO	SIÈGE
7	G106410	2	ESPAÇADOR	SPACER - spool	ESPACIADOR	ENTRETOISE
8	1994596C1	1	MOLA	SPRING	RESORTE	RESSORT
9	100-1647	1	ANEL	RING - snap	ANILLO	SEGMENT
10	G33080	1	TAMPA	CAP	TAPA	COUVERCLE
	1346219C3	2	VÁLVULA REG. - Conj.	VALVE CHECK - Assy.	VÁLVULA REG.- Conj.	VALVE REG. - Ens.
11	302246A1	1	ÊMBOLO	POPPET	ÊMBOLO	PISTON
12	1346175C1	1	MOLA	SPRING	RESORTE	RESSORT
13	1343708C1	1	BUJÃO	PLUG	TAPÓN	BOUCHON
14	238-6016	1	ANEL-O	O-RING	ANILLO O	JOINT TORIQUE
15	G103862	2	ANEL	RING - backup	ANILLO	SEGMENT
	129861A1	2	VÁLVULA ALÍVIO - Conj.	VALVE RELIEF - Assy.	VÁLVULA ALIVIO - Conj.	VALVE SOUL. - Ens.
16	NSS	1	CARCAÇA	HOUSING	CARCASA	CARCASSE
17	NSS	1	ASSENTO	SEAT	ASIENTO	SIÈGE
18	238-6018	1	ANEL-O	O-RING	ANILLO O	JOINT TORIQUE
19	G35540	1	ANEL	RING - backup	ANILLO	SEGMENT
20	NSS	1	ÊMBOLO	POPPET	ÊMBOLO	PISTON
21	NSS	1	ANEL-O	O-RING	ANILLO O	JOINT TORIQUE
22	NSS	1	MOLA - externa	SPRING - outer	RESORTE - externo	RESSORT - extérieur
23	NSS	1	MOLA - interna	SPRING - inner	RESORTE - interno	RESSORT - intérieur
24	NSS	1	ÊMBOLO	PISTON	ÊMBOLO	PISTON
25	NSS	1	ANEL-O	O-RING	ANILLO O	JOINT TORIQUE
26	484-43116	1	PARAFUSO	SCREW	TORNILLO	VIS
27	425-155	1	PORCA	NUT	TUERCA	ÉCROU
28	237-6012	1	ANEL-O	O-RING	ANILLO O	JOINT TORIQUE
	1346105C2	1	JOGO REPARO (Nota 1)	REPAIR KIT (Note 1)	JUEGO REPARO (Nota 1)	JEU RECHANGE (Note 1)

Nota 1: Inclui / Incluye 3, 4, 14, 15, 18, 19, 28
Note 1: Includes / Comprend 3, 4, 14, 15, 18, 19, 28

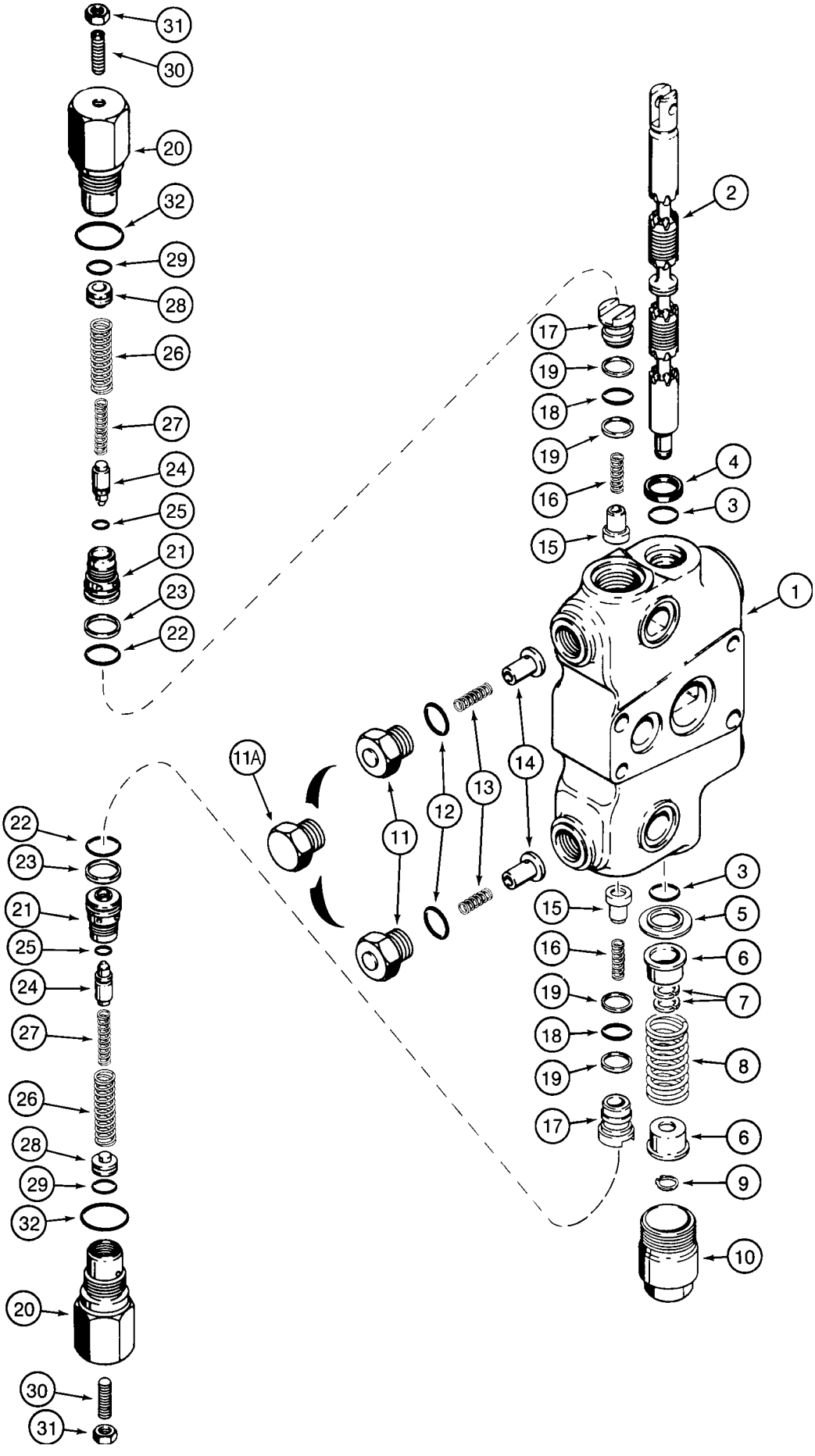
31
30
20
32
29
28
26
27
24
25
21
23
22
2
17
19
18
19
16
15
4
3
1
11A
11
12
13
14
22
23
21
25
24
27
26
28
29
32
20
30
31
3
15
5
16
6
19
7
18
8
19
17
6
9
10

ITEM REF.	PEÇA Nº PART Nº PIEZA Nº PIECE Nº	QDE. QTY. CANT. QTE.	DESCRIÇÃO (Português)	DESCRIPTION (English)	DESCRIPCION (Español)	DESCRIPTION (Français)
	136610A5	1	SEÇÃO DO BRAÇO - Conj.	DIPPER SECTION - Assy.	SECCIÓN BAL. - Conj.	ELEMENT BAL. - Ens.
1	NSS	1	CARCAÇA	HOUSING	CARCASA	CARCASSE
2	NSS	1	CARRETEL	SPOOL - dipper section	CARRETE	TIROIR
3	1994608C1	2	ANEL-O	O-RING	ANILLO O	JOINT TORIQUE
4	65457C1	1	VEDADOR	SEAL	VEDADOR	JOINT
5	G102711	1	RETENTOR	RETAINER	RETENEDOR	RETENTEUR
6	G33075	2	ASSENTO	SEAT	ASIENTO	SIÈGE
7	G106410	2	ESPAÇADOR	SPACER - spool	ESPACIADOR	ENTRETOISE
8	1994596C1	1	MOLA	SPRING	RESORTE	RESSORT
9	100-1647	1	ANEL	RING - snap	ANILLO	SEGMENT
10	G33080	1	TAMPA	CAP	TAPA	COUVERCLE
	1346221C2	2	VÁLVULA ANTICAVITAÇÃO - Conj	VALVE ANTICAVITATION Assy.	VÁLVULA ANTICAVITACIÓN Conj.	VALVE ANTICAVITATION - Ens.
11	G34937	1	BUJÃO-com ressalto	PLUG-raised head	TAPÓN-con resalto	BOUCHON-avec ressaut
11A	332473A1	1	BUJÃO-sem ressalto	PLUG-smooth head	TAPÓN-sin resalto	BOUCHON-sans ressaut
12	237-6010	1	ANEL-O	O-RING	ANILLO O	JOINT TORIQUE
13	G34458	1	MOLA	SPRING	RESORTE	RESSORT
14	G34938	1	ÊMBOLO	POPPET	ÊMBOLO	PISTON
	1346219C3	2	VÁLVULA REG. - Conj.	VALVE CHECK - Assy.	VÁLVULA REG. - Conj.	VALVE REG. - Ens.
15	302246A1	1	ÊMBOLO	POPPET	ÊMBOLO	PISTON
16	1346175C1	1	MOLA	SPRING	RESORTE	RESSORT
17	1343708C1	1	BUJÃO	PLUG	TAPÓN	BOUCHON
18	238-6016	1	ANEL-O	O-RING	ANILLO O	JOINT TORIQUE
19	G103862	2	ANEL	RING - backup	ANILLO	SEGMENT
	G110077	2	VÁLVULA ALÍVIO -Conj.	VALVE RELIEF - Assy.	VÁLVULA ALIVIO -Conj.	VALVE - Ens.
20	NSS	1	CARCAÇA	HOUSING	CARCASA	CARCASSE
21	NSS	1	ASSENTO	SEAT	ASIENTO	SIÈGE
22	238-6018	1	ANEL-O	O-RING	ANILLO O	JOINT TORIQUE
23	G35540	1	ANEL	RING - backup	ANILLO	SEGMENT
24	NSS	1	ÊMBOLO	POPPET	ÊMBOLO	PISTON
25	NSS	1	ANEL-O	O-RING	ANILLO O	JOINT TORIQUE
26	NSS	1	MOLA - externa	SPRING - outer	RESORTE - externo	RESSORT - extérieur
27	NSS	1	MOLA - interna	SPRING - inner	RESORTE - interno	RESSORT - intérieur
28	NSS	1	ÊMBOLO	PISTON	ÊMBOLO	PISTON
29	NSS	1	ANEL-O	O-RING	ANILLO O	JOINT TORIQUE
30	484-43116	1	PARAFUSO	SCREW	TORNILLO	VIS
31	425-155	1	PORCA	NUT	TUERCA	ÉCROU
32	237-6012	1	ANEL-O	O-RING	ANILLO O	JOINT TORIQUE
	1346105C2	1	JOGO REPARO (Nota 1)	REPAIR KIT (Note 1)	JUEGO REPARO (Nota 1)	JEU RECHANGE (Note 1)

Nota 1: Inclui / Incluye 3, 4, 12, 18, 19, 22, 23, 32
Note 1: Includes / Comprend 3, 4, 12, 18, 19, 22, 23, 32

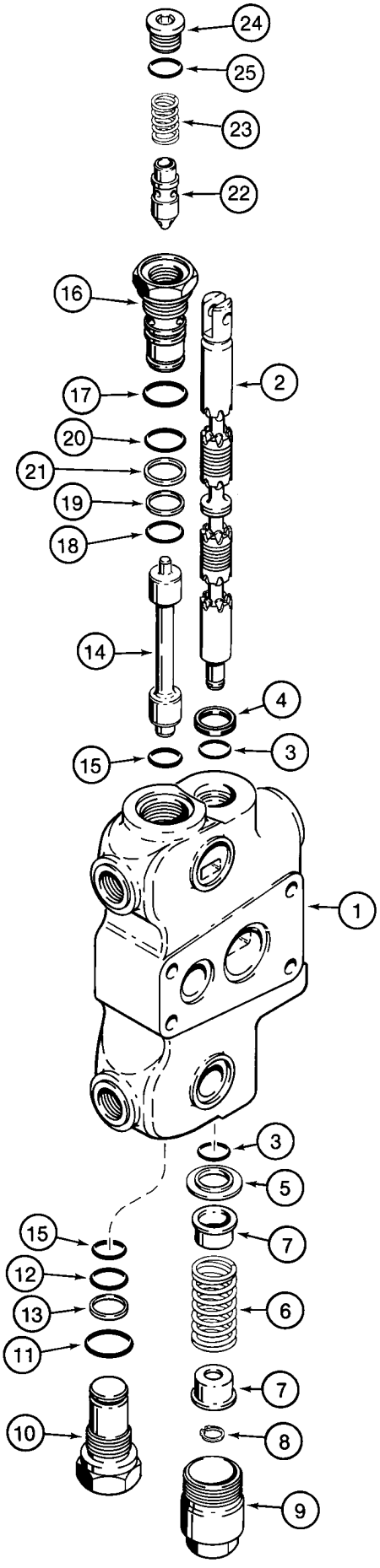
24
25
23
22
16
2
17
20
21
19
18
14
4
15
3
1
3
5
15
7
12
6
13
11
7
10
8
9

ITEM REF.	PEÇA Nº PART Nº PIEZA Nº PIECE Nº	QDE. QTY. CANT. QTE.	DESCRIÇÃO (Português)	DESCRIPTION (English)	DESCRIPCION (Español)	DESCRIPTION (Français)
	253989A2	2	SEÇÃO DOS ESTABILIZADORES - Conj.	STABILIZERS SECTION - Assy.	SECCIÓN DE LOS ESTABILIZADORES - Conj.	ELEMENT DES STABILIZATEURS - Ens.
	253989A3	2	SEÇÃO DOS ESTABILIZADORES - Conj.	STABILIZERS SECTION - Assy.	SECCIÓN DE LOS ESTABILIZADORES - Conj.	ELEMENT DES STABILIZATEURS - Ens.
1	NSS	1	CARCAÇA	HOUSING	CARCASA	CARCASSE
2	NSS	1	CARRETEL	SPOOL	CARRETE	TIROIR
3	1994608C1	2	ANEL-O	O-RING	ANILLO O	JOINT TORIQUE
4	65457C1	1	VEDADOR	SEAL	VEDADOR	JOINT
5	G102711	1	RETENTOR	RETAINER	RETENEDOR	RETENTEUR
6	G34463	1	MOLA	SPRING	RESORTE	RESSORT
7	G33075	2	ASSENTO	SEAT	ASIENTO	SIÈGE
8	100-1647	1	ANEL - trava	RING - snap	ANILLO - retención	BAGUE - d'arrêt
9	G33080	1	TAMPA	CAP	TAPA	COUVERCLE
	G33122	1	BUJÃO - Conj.	PLUG - Assy.	TAPÓN - Conj.	BOUCHON - Ens.
10	NSS	1	BUJÃO	PLUG	TAPÓN	BOUCHON
11	237-6012	1	ANEL-O	O-RING	ANILLO O	JOINT TORIQUE
12	238-6018	1	ANEL-O	O-RING	ANILLO O	JOINT TORIQUE
13	G35540	1	ANEL - encosto	RING - backup	ANILLO - apoyo	SEGMENT - d'appui
14	1986754C1	1	CARRETEL	SPOOL	CARRETE	TIROIR
15	238-6018	2	ANEL-O	O-RING	ANILLO O	JOINT TORIQUE
	G109627	1	BUJÃO - Conj.	PLUG - Assy.	TAPÓN - Conj.	BOUCHON - Ens.
16	NSS	1	ASSENTO	SEAT	ASIENTO	SIÈGE
17	237-6012	1	ANEL-O	O-RING	ANILLO O	JOINT TORIQUE
18	238-6018	1	ANEL-O	O-RING	ANILLO O	JOINT TORIQUE
19	G35540	1	ANEL - encosto	RING - backup	ANILLO - apoyo	SEGMENT - d'appui
20	238-6019	1	ANEL-O	O-RING	ANILLO O	JOINT TORIQUE
21	G110468	1	ANEL - encosto	RING - backup	ANILLO - apoyo	SEGMENT - d'appui
22	NSS	1	ÊMBOLO	POPPET	ÊMBOLO	PISTON
23	G109630	1	MOLA	SPRING	RESORTE	RESSORT
24	218-5210	1	BUJÃO	PLUG	TAPÓN	BOUCHON
25	237-6008	1	ANEL-O	O-RING	ANILLO O	JOINT TORIQUE
	1346106C1	1	JOGO REPARO (Nota 1)	REPAIR KIT (Note 1)	JUEGO REPARO (Nota 1)	JEU RECHANGE (Note 1)

Nota 1: Inclui / Incluye 3, 4, 11, 12, 15, 17, 18, 19, 20, 21
Note 1: Includes / Comprend 3, 4, 11, 12, 15, 17, 18, 19, 20, 21

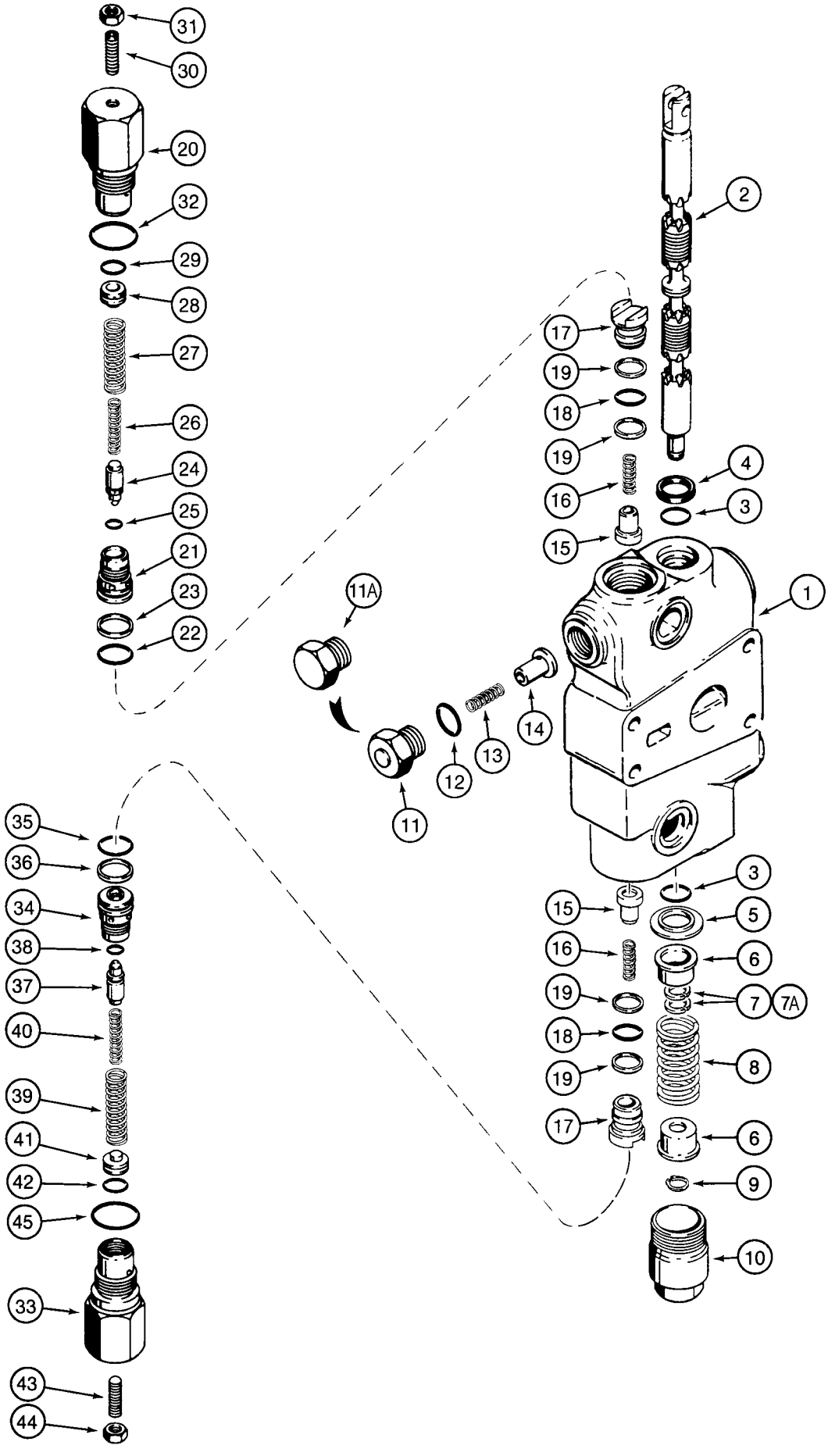
31
30
20
32
29
28
27
26
24
25
21
23
22
11A
11
12
13
14
2
17
19
18
19
16
15
4
3
1
35
36
34
38
37
40
39
41
42
45
33
43
44
3
15
5
16
6
19
7
7A
18
8
19
17
6
9
10

ITEM REF.	PEÇA Nº PART Nº PIEZA Nº PIECE Nº	QDE. QTY. CANT. QTE.	DESCRIÇÃO (Português)	DESCRIPTION (English)	DESCRIPCION (Español)	DESCRIPTION (Français)
	144321A5	1	SEÇÃO DA LANÇA - Conj.	BOOM SECTION - Assy.	SECCIÓN LANZA - Conj.	ELEMENT FLÈCHE - Ens.
	144321A6	1	SEÇÃO DA LANÇA - Conj.	BOOM SECTION - Assy.	SECCIÓN LANZA - Conj.	ELEMENT FLÈCHE - Ens.
1	NSS	1	CARCAÇA	HOUSING	CARCASA	CARCASSE
2	NSS	1	CARRETEL	SPOOL	CARRETE	TIROIR
3	1994608C1	2	ANEL-O	O-RING	ANILLO O	JOINT TORIQUE
4	65457C1	1	VEDADOR	SEAL	VEDADOR	JOINT
5	G102711	1	RETENTOR	RETAINER	RETENEDOR	RETENTEUR
6	G33075	2	ASSENTO	SEAT	ASIENTO	SIÈGE
7	G106410	2	ESPAÇADOR (Nota 2)	SPACER (Note 2)	ESPACIADOR (Nota 2)	ENTRETOISE (Note 2)
7A	332753A1	1	ESPAÇADOR (Nota 2)	SPACER (Note 2)	ESPACIADOR (Nota 2)	ENTRETOISE (Note 2)
8	1994596C1	1	MOLA	SPRING	RESORTE	RESSORT
9	100-1647	1	ANEL	RING - snap	ANILLO	SEGMENT
10	G33080	1	TAMPA	CAP	TAPA	COUVERCLE
	1346221C3	1	VÁLVULA ANTICAVITAÇÃO - Conj	VALVE ANTICAVITATION Assy.	VÁLVULA ANTICAVITACIÓN Conj.	VALVE ANTICAVITATION - Ens.
11	G34937	1	BUJÃO-com ressalto	PLUG-raised head	TAPÓN-con resalto	BOUCHON-avec ressaut
11A	332473A1	1	BUJÃO-sem ressalto	PLUG-smooth head	TAPÓN-sin resalto	BOUCHON-sans ressaut
12	237-6010	1	ANEL-O	O-RING	ANILLO O	JOINT TORIQUE
13	G34458	1	MOLA	SPRING	RESORTE	RESSORT
14	278735A1	1	ÊMBOLO	POPPET	ÊMBOLO	PISTON
	1346219C3	2	VÁLVULA REG.- Conj.	VALVE CHECK - Assy.	VÁLVULA REG.- Conj.	VALVE REG. - Ens.
15	1343777C1	1	ÊMBOLO	POPPET	ÊMBOLO	PISTON
16	1346175C1	1	MOLA	SPRING	RESORTE	RESSORT
17	1343708C1	1	BUJÃO	PLUG	TAPÓN	BOUCHON
18	238-6016	1	ANEL-O	O-RING	ANILLO O	JOINT TORIQUE
19	G103862	2	ANEL	RING - backup	ANILLO	SEGMENT
	G109449	1	VÁLVULA ALÍVIO - Conj.	VALVE RELIEF - Assy.	VÁLVULA ALIVIO - Conj.	VALVE - Ens.
20	NSS	1	CARCAÇA	HOUSING	CARCASA	CARCASSE
21	NSS	1	ASSENTO	SEAT	ASIENTO	SIÈGE
22	238-6018	1	ANEL-O	O-RING	ANILLO O	JOINT TORIQUE
23	G35540	1	ANEL	RING - backup	ANILLO	SEGMENT
24	NSS	1	ÊMBOLO	POPPET	ÊMBOLO	PISTON
25	NSS	1	ANEL-O	O-RING	ANILLO O	JOINT TORIQUE
26	NSS	1	MOLA - externa	SPRING - outer	RESORTE - externo	RESSORT - extérieur
27	NSS	1	MOLA - interna	SPRING - inner	RESORTE - interno	RESSORT - intérieur
28	NSS	1	ÊMBOLO	PISTON	ÊMBOLO	PISTON
29	NSS	1	ANEL-O	O-RING	ANILLO O	JOINT TORIQUE
30	484-43116	1	PARAFUSO	SCREW	TORNILLO	VIS
31	425-155	1	PORCA	NUT	TUERCA	ÉCROU
32	237-6012	1	ANEL-O	O-RING	ANILLO O	JOINT TORIQUE
	1346105C2	1	JOGO REPARO (Nota 1)	REPAIR KIT (Note 1)	JUEGO REPARO (Nota 1)	JEU DRECHANGE (Note 1)

Nota 1: Inclui / Incluye 3, 4, 12, 18, 19, 22, 23, 32, 35, 36
Note 1: Includes / Comprend 3, 4, 12, 18, 19, 22, 23, 32, 35, 36

Nota 2: Espaçador G106410 montado somente na seção 144321A5 / Espaçador 332753A1 montado somente na seção 144321A6
Note 2: Spacer G106410 assembled only with section 144321A5 / Spacer 332753A1 assembled only with section 144321A6
Nota 2: Espaciador G106410 montada solamente en la sección 144321A5 / Espaciador 332753A1 montada solamente en la sección 144321A6
Nota 2: Entretoise G106410 monté seulement dans l'element 144321A5 / Entretoise 332753A1 monté seulement dans l'element 144321A6

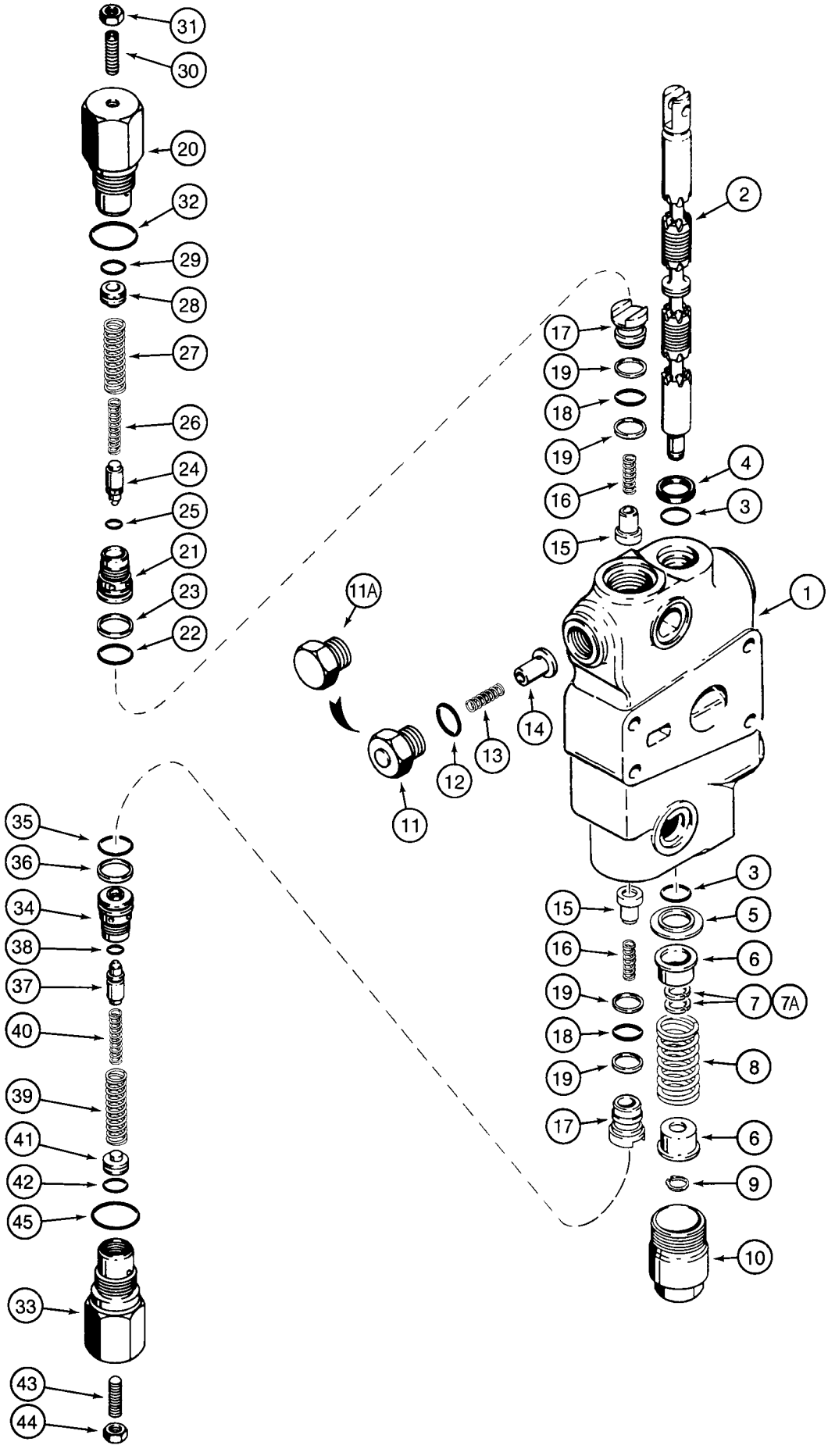
31
30
20
32
29
28
27
26
24
25
21
23
22
11A
11
12
13
14
2
17
19
18
19
16
15
4
3
1
35
36
34
38
37
40
39
41
42
45
33
43
44
3
15
5
16
6
19
7
7A
18
8
19
17
6
9
10

ITEM REF.	PEÇA Nº PART Nº PIEZA Nº PIECE Nº	QDE. QTY. CANT. QTE.	DESCRIÇÃO (Português)	DESCRIPTION (English)	DESCRIPCION (Español)	DESCRIPTION (Français)
	144321A5	1	SEÇÃO DA LANÇA - Conj.	BOOM SECTION - Assy.	SECCIÓN LANZA - Conj.	ELEMENT FLÈCHE - Ens.
	144321A6	1	SEÇÃO DA LANÇA - Conj.	BOOM SECTION - Assy.	SECCIÓN LANZA - Conj.	ELEMENT FLÈCHE - Ens.
	G110077	1	VÁLVULA ALÍVIO - Conj.	VALVE RELIEF - Assy.	VÁLVULA ALIVIO - Conj.	VALVE - Ens.
33	NSS	1	CARCAÇA	HOUSING	CARCASA	CARCASSE
34	NSS	1	ASSENTO	SEAT	ASIENTO	SIÈGE
35	238-6018	1	ANEL-O	O-RING	ANILLO O	JOINT TORIQUE
36	G35540	1	ANEL - encosto	RING - backup	ANILLO - apoyo	SEGMENT - d'appui
37	NSS	1	ÊMBOLO	POPPET	ÊMBOLO	PISTON
38	NSS	1	ANEL-O	O-RING	ANILLO O	JOINT TORIQUE
39	NSS	1	MOLA - externa	SPRING - outer	RESORTE - externo	RESSORT - extérieur
40	NSS	1	MOLA - interna	SPRING - inner	RESORTE - interno	RESSORT - intérieur
41	NSS	1	ÊMBOLO	PISTON	ÊMBOLO	PISTON
42	NSS	1	ANEL-O	O-RING	ANILLO O	JOINT TORIQUE
43	484-43120	1	PARAFUSO	SCREW	TORNILLO	VIS
44	425-155	1	PORCA	NUT	TUERCA	ÉCROU
45	237-6012	1	ANEL-O	O-RING	ANILLO O	JOINT TORIQUE
	1346105C2	1	JOGO REPARO (Nota 1)	REPAIR KIT (Note 1)	JUEGO REPARO (Nota 1)	JEU RECHANGE (Note 1)

Nota 1: Inclui / Incluye 3, 4, 12, 18, 19, 22, 23, 32, 35, 36
Note 1: Includes / Comprend 3, 4, 12, 18, 19, 22, 23, 32, 35, 36

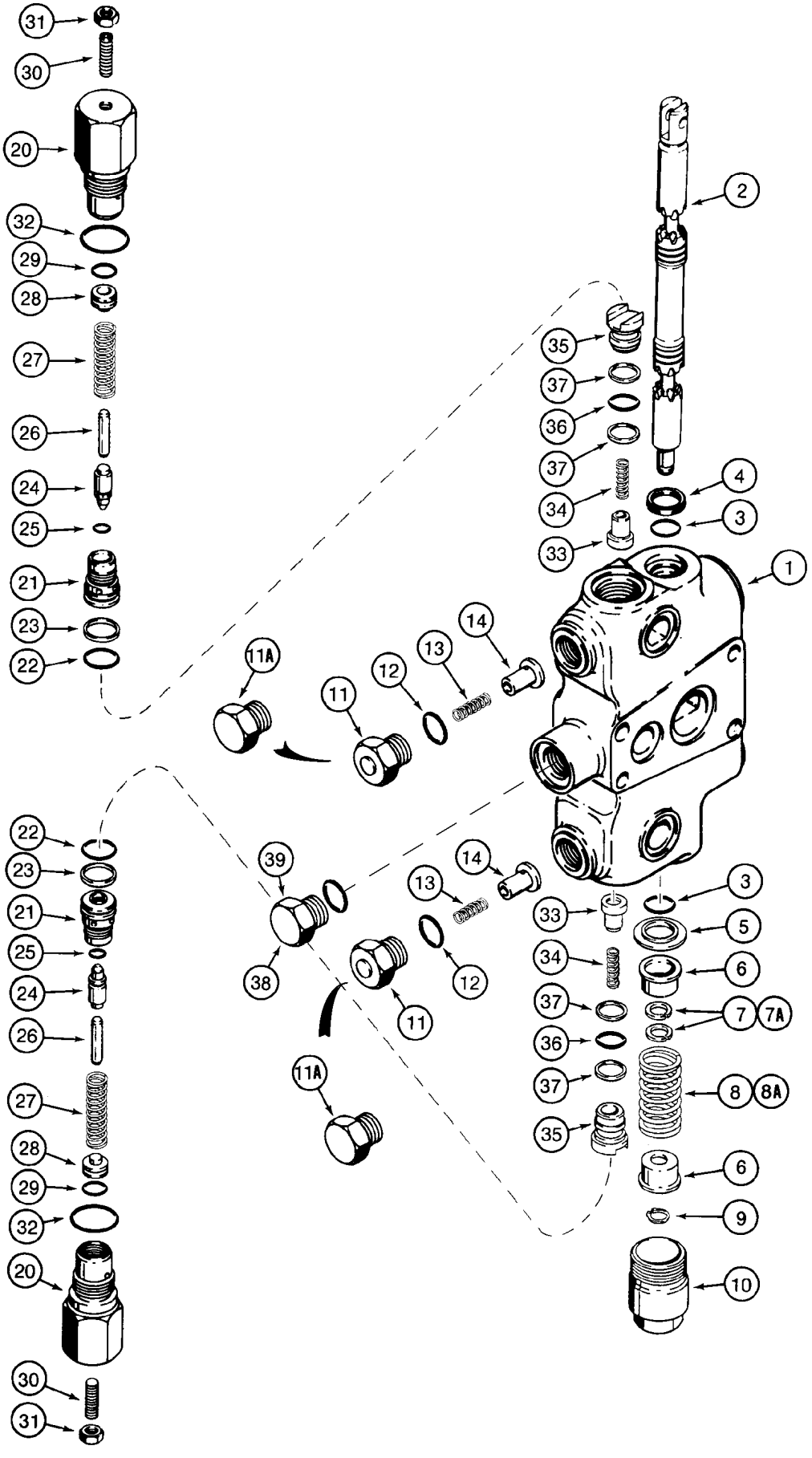
31
30
20
32
29
28
27
26
24
25
21
23
22
2
35
37
36
37
34
33
4
3
1
14
13
12
11
11A
22
23
21
25
24
26
27
28
29
32
20
30
31
39
38
14
13
12
11
11A
3
33
5
34
6
37
7
7A
36
37
8
8A
35
6
9
10

ITEM REF.	PEÇA Nº PART Nº PIEZA Nº PIECE Nº	QDE. QTY. CANT. QTE.	DESCRIÇÃO (Português)	DESCRIPTION (English)	DESCRIPCION (Español)	DESCRIPTION (Français)
	144681A5	1	SEÇÃO DE GIRO PEDAL - Conj. (Nota 1)	SWING SECTION PEDAL - Assy. (Note 1)	SECCIÓN DE GIRO PEDAL - Conj. (Nota 1)	ELEMENT D'ORIE NT. PEDALE - Ens. (Note 1)
	144682A5	1	SEÇÃO DE GIRO ALAVANCA - Conj. (Nota 2)	SWING SECTION LEVER - Assy. (Note 2)	SECCIÓN DE GIRO PALANCA - Conj. (Nota 2)	ELEMENT D'ORIENT. LEVIER - Ens. (Note 2)
	144681A6	1	SEÇÃO DE GIRO PEDAL - Conj. (Nota 1)	SWING SECTION PEDAL - Assy. (Note 1)	SECCIÓN DE GIRO PEDAL - Conj. (Nota 1)	ELEMENT D'ORIE NT. PEDALE - Ens. (Note 1)
	144682A6	1	SEÇÃO DE GIRO ALAVANCA - Conj. (Nota 2)	SWING SECTION LEVER - Assy. (Note 2)	SECCIÓN DE GIRO PALANCA - Conj. (Nota 2)	ELEMENT D'ORIENT. LEVIER - Ens. (Note 2)
1	NSS	1	CARCAÇA	HOUSING	CARCASA	CARCASSE
2	NSS	1	CARRETEL	SPOOL	CARRETE	TIROIR
3	1994608C1	2	ANEL-O	O-RING	ANILLO O	JOINT TORIQUE
4	65457C1	1	VEDADOR	SEAL	VEDADOR	JOINT
5	G102711	1	RETENTOR	RETAINER	RETENEDOR	RETENTEUR
6	G33075	2	ASSENTO	SEAT	ASIENTO	SIÈGE
7	G106410	2	ESPAÇADOR (Nota 4)	SPACER (Note 4)	ESPACIADOR (Nota 4)	ENTRETOISE (Note 4)
7A	332753A1	1	ESPAÇADOR (Nota 4)	SPACER (Note 4)	ESPACIADOR (Nota 4)	ENTRETOISE (Note 4)
8	1986722C1	1	MOLA (com. pedal)	SPRING (pedal control)	RESORTE	RESSORT
8A	1994596C1	1	MOLA (com. alavanca)	SPRING (lever control)	RESORTE	RESSORT
9	100-1647	1	ANEL - trava	RING - snap	ANILLO - retención	BAGUE - d'arrêt
10	G33080	1	TAMPA	CAP	TAPA	COUVERCLE
	1346221C2	2	VÁLVULA ANTICAVITAÇÃO - Conj	VALVE ANTICAVITATION Assy.	VÁLVULA ANTICAVITACIÓN Conj.	VALVE ANTICAVITATION - Ens.
11	G34937	1	BUJÃO-com ressalto	PLUG-raised head	TAPÓN-con resalto	BOUCHON-avec ress.
11A	332473A1	1	BUJÃO-sem ressalto	PLUG-smooth head	TAPÓN-sin resalto	BOUCHON-sans ress.
12	237-6010	1	ANEL-O	O-RING	ANILLO O	JOINT TORIQUE
13	G34458	1	MOLA	SPRING	RESORTE	RESSORT
14	278735A1	1	ÊMBOLO	POPPET	ÊMBOLO	PISTON
	G109449	2	VÁLVULA 2750 psi - Conj.	VALVE 2750 psi - Assy.	VÁLVULA 2750 psi - Conj.	VALVE 2750 psi - Ens.
	G109448	2	VÁLVULA 2600 psi - Conj.	VALVE 2600 psi - Assy.	VÁLVULA 2600 psi - Conj.	VALVE 2600 psi - Ens.
20	NSS	1	CARCAÇA	HOUSING	CARCASA	CARCASSE
21	NSS	1	ASSENTO	SEAT	ASIENTO	SIÈGE
22	238-6018	1	ANEL-O	O-RING	ANILLO O	JOINT TORIQUE
23	G35540	1	ANEL - encosto	RING - backup	ANILLO - apoyo	SEGMENT - d'appui
24	NSS	1	ÊMBOLO	POPPET	ÊMBOLO	PISTON
25	NSS	1	ANEL-O	O-RING	ANILLO O	JOINT TORIQUE
26	NSS	1	MOLA - interna	SPRING - inner	RESORTE - interno	RESSORT - intérieur
27	NSS	1	MOLA - externa	SPRING - outer	RESORTE - externo	RESSORT - extérieur
28	NSS	1	ÊMBOLO	PISTON	ÊMBOLO	PISTON
29	NSS	1	ANEL-O	O-RING	ANILLO O	JOINT TORIQUE
30	484-43116	1	PARAFUSO	SCREW	TORNILLO	VIS
31	425-155	1	PORCA	NUT	TUERCA	ÉCROU
32	237-6012	1	ANEL-O	O-RING	ANILLO O	JOINT TORIQUE
	1346219C2	2	VÁLVULA REG. - Conj.	VALVE CHECK - Assy.	VÁLVULA REG. - Conj.	VALVE REG. - Ens.
33	302246A1	1	ÊMBOLO	POPPET	ÊMBOLO	PISTON
34	1346175C1	1	MOLA	SPRING	RESORTE	RESSORT
35	1343708C1	1	BUJÃO	PLUG	TAPÓN	BOUCHON
36	238-6016	1	ANEL-O	O-RING	ANILLO O	JOINT TORIQUE
37	G103862	2	ANEL - encosto	RING - backup	ANILLO - apoyo	SEGMENT - d'appui
38	218-5156	1	BUJÃO	PLUG	TAPÓN	BOUCHON
39	237-6008	1	ANEL-O	O-RING	ANILLO O	JOINT TORIQUE
	1346105C2	1	JOGO REPARO (Nota 3)	REPAIR KIT (Note 3)	JUEGO REPARO (Nota 3)	JEU RECHANGE (Note 3)

Nota 1: Usar mola item 8 / Usar resorte item 8
Note 1: Use spring item 8 / Utilisée ressort item 8
Nota 2: Usar mola item 8A / Usar resorte item 8A
Note 2: Use spring item 8A / Utilisée ressort item 8A
Nota 3: Inclui / Incluye 3, 4, 12, 22, 23, 32, 36, 37
Note 3: Includes / Comprend 3, 4, 12, 22, 23, 32, 36, 37
Nota 4: Espaçador G106410 montado somente nas seções 144681A5 e 144682A5 / Espaçador 332753A1 montado somente nas seções 144681A6 e 144682A6
Note 4: Spacer G106410 assembled only with sections 144681A5 e 144682A5 / Spacer 332753A1 assembled only with sections 144681A6 e 144682A6
Nota 4: Espaciador G106410 montada solamente en las secciónes 144681A5 e 144682A5 / Espaciador 332753A1 montada solamente en las secciónes 144681A6 e 144682A6
Nota 4: Entretoise G106410 monté seulement dans les elements 144681A5 e 144682A5 / Entretoise 332753A1 monté seulement dans les elements 144681A6 e 144682A6

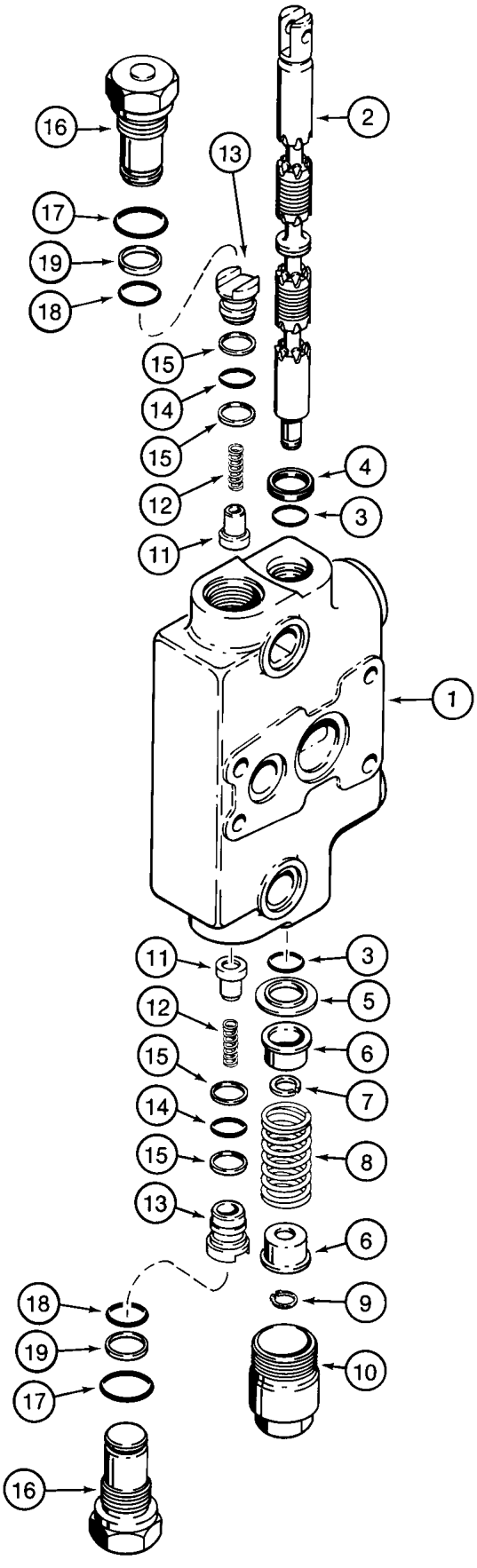
16
2
13
17
19
18
15
14
15
12
4
3
11
1
11
3
12
5
15
6
14
7
15
8
13
6
18
9
19
10
17
16

ITEM REF.	PEÇA Nº PART Nº PIEZA Nº PIECE Nº	QDE. QTY. CANT. QTE.	DESCRIÇÃO (Português)	DESCRIPTION (English)	DESCRIPCION (Español)	DESCRIPTION (Français)
	144324A4	1	SEÇÃO DO BRAÇO EXTENSÍVEL - Conj.	EXTENDABLE DIPPER SECTION - Assy.	SECCIÓN DEL BALANCIN EXTENSIBLE - Conj.	ELEMENT DU BAL. EXTENSIBLE - Ens.
1	NSS	1	CARCAÇA	HOUSING	CARCASA	CARCASSE
2	NSS	1	CARRETEL	SPOOL	CARRETE	TIROIR
3	1994608C1	2	ANEL-O	O-RING	ANILLO O	JOINT TORIQUE
4	65457C1	1	VEDADOR	SEAL	VEDADOR	JOINT
5	G102711	1	RETENTOR	RETAINER	RETENEDOR	RETENTEUR
6	G33075	2	ASSENTO	SEAT	ASIENTO	SIÈGE
7	G106410	1	ESPAÇADOR	SPACER	ESPACIADOR	ENTRETOISE
8	1994596C1	1	MOLA	SPRING	RESORTE	RESSORT
9	100-1647	1	ANEL - trava	RING - snap	ANILLO - retención	BAGUE - d'arrêt
10	G33080	1	TAMPA	CAP	TAPA	COUVERCLE
	1346219C3	2	VÁLVULA REG. - Conj.	VALVE CHECK - Assy.	VÁLVULA REG. - Conj.	VALVE REG. - Ens.
11	302246A1	1	ÊMBOLO	POPPET	ÊMBOLO	PISTON
12	1346175C1	1	MOLA	SPRING	RESORTE	RESSORT
13	1343708C1	1	BUJÃO	PLUG	TAPÓN	BOUCHON
14	238-6016	1	ANEL-O	O-RING	ANILLO O	JOINT TORIQUE
15	G103862	2	ANEL - encosto	RING - backup	ANILLO - apoyo	SEGMENT - d'appui
	G33122	2	BUJÃO - Conj.	PLUG - Assy.	TAPÓN - Conj.	BOUCHON - Ens.
16	NSS	1	BUJÃO	PLUG	TAPÓN	BOUCHON
17	237-6012	1	ANEL-O	O-RING	ANILLO O	JOINT TORIQUE
18	238-6018	1	ANEL-O	O-RING	ANILLO O	JOINT TORIQUE
19	G35540	1	ANEL - encosto	RING - backup	ANILLO - apoyo	SEGMENT - d'appui
	1346105C2	1	JOGO REPARO (Nota 1)	REPAIR KIT (Note 1)	JUEGO REPARO (Nota 1)	JEU RECHANGE (Note 1)

Nota 1: Inclui / Incluye 3, 4, 14, 15, 17, 18, 19
Note 1: Includes / Comprend 3, 4, 14, 15, 17, 18, 19

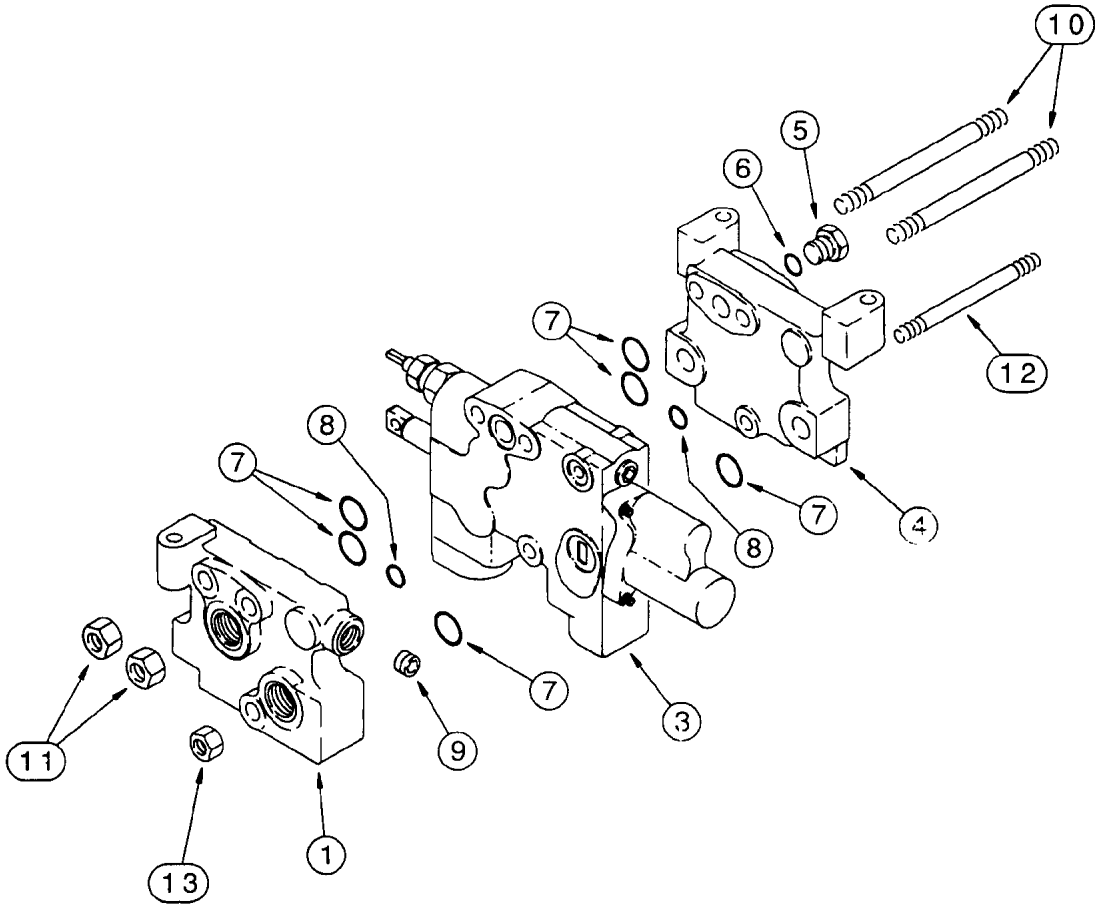
10
5
6
12
7
8
7
4
8
7
3
7
9
11
13
1

ITEM REF.	PEÇA Nº PART Nº PIEZA Nº PIECE Nº	QDE. QTY. CANT. QTE.	DESCRIÇÃO (Português)	DESCRIPTION (English)	DESCRIPCION (Español)	DESCRIPTION (Français)
	121741A1	1	VÁLVULA-Conj.	VALVE-Assy.	VÁLVULA-Conj.	VALVE-Ens.
1	121638A2	1	BLOCO	MANIFOLD	BLOCO	BLOCK
3	REF.	1	SEÇÃO-Conj. (P. 8-88)	SECTION-Assy. (P. 8-88)	SECCIÓN-Conj. (P. 8-88)	SECTION-Ens. (P. 8-88)
4	121639A2	1	BLOCO	MANIFOLD	BLOCO	BLOCK
5	218-5158	1	BUJÃO	PLUG	TAPÓN	BOUCHON
6	237-6012	1	ANEL-O	O-RING	ANILLO O	JOINT TORIQUE
7	238-6117	6	ANEL-O	O-RING	ANEL-O	JOINT TORIQUE
8	238-6112	2	ANEL-O	O-RING	ANEL-O	JOINT TORIQUE
9	137039A1	1	BUJÃO	PLUG	TAPÓN	BOUCHON
10	1346129C3	2	PRISIONEIRO	STUD	ESPÁRRAGO	GOUJON
11	829-1312	4	PORCA	NUT	TUERCA	ECROU
12	1346128C3	1	PRISIONEIRO	STUD	ESPÁRRAGO	GOUJON
13	829-1310	2	PORCA	NUT	TUERCA	ECROU

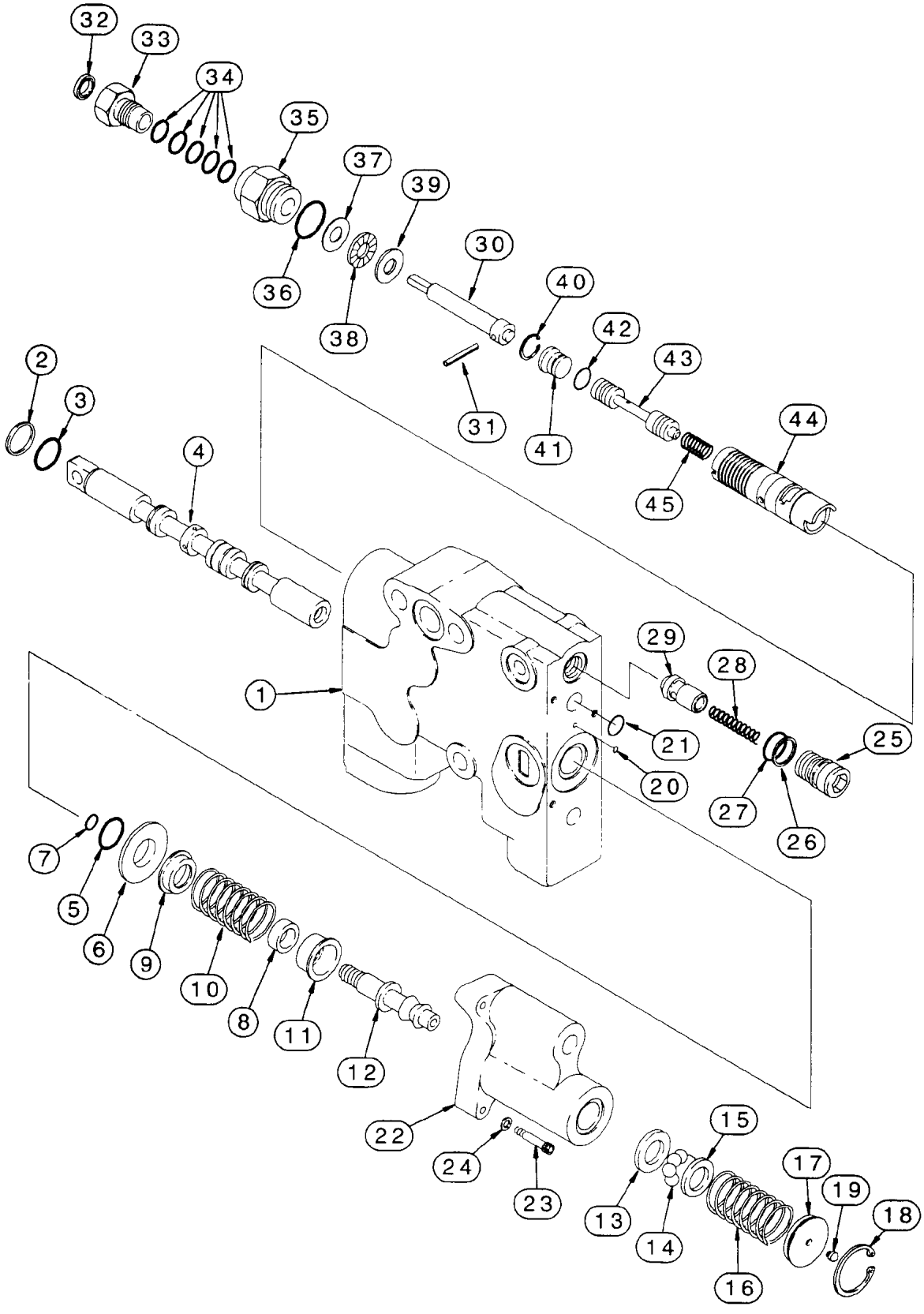
32
33
34
35
37
39
30
40
42
43
44
36
38
31
41
45
2
3
4
1
29
28
21
20
25
27
26
7
5
6
9
10
8
11
12
22
24
23
15
17
19
18
13
14
16

ITEM REF.	PEÇA Nº PART Nº PIEZA Nº PIECE Nº	QDE. QTY. CANT. QTE.	DESCRIÇÃO (Português)	DESCRIPTION (English)	DESCRIPCION (Español)	DESCRIPTION (Français)
	131197A1	1	SEÇÃO-Conj.	SECTION-Assy.	SECCIÓN-Conj.	SECTION-Ens.
1	NSS	1	CARCAÇA	HOUSING	CARCAZA	CARCASSE
2	71121	1	RASPADOR eixo	WIPER	ANEL	RONDELLE
3	G110391	1	ANEL-O	O-RING	ANEL-O	JOINT TORIQUE
	131196A1	1	CARRETEL-Conj.	SPOOL-Assy.	CARRETE-Conj.	TIROIR-Ens.
4	NSS	1	CARRETEL	SPOOL	CARRETE	TIROIR
5	G110391	1	ANEL-O	O-RING	ANEL-O	JOINT TORIQUE
6	G108630	1	RETENTOR	RETAINER	RETENEDOR	RETENTUER
7	237-6002	1	ANEL-O	O-RING	ANEL-O	JOINT TORIQUE
8	1980085C1	1	BATENTE	STOP	BATENTE	BUTEE
9	G108914	1	ASSENTO mola	SEAT	ASIENTO	SIEGE
10	130932A1	1	MOLA	SPRING	RESORTE	RESSORT
11	G108913	1	ASSENTO mola	SEAT	ASIENTO	SIEGE
12	1980084C3	1	EIXO	SHAFT	EJE	ARBRE
13	G108912	1	ARRUELA	WASHER	ARANDELA	RONDELLE
14	211-1007	8	ESFERA	BALL	ESFERA	BILLE
15	G108911	1	ARRUELA	WASHER	ARANDELA	RONDELLE
16	130919A1	1	MOLA	SPRING	RESORTE	RESSORT
17	1341975C1	1	RETENTOR	RETAINER	RETENEDOR	RETENTUER
18	100-21118	1	ANEL	RING	ANILLO	SEGMENT
19	G107780	1	BUJÃO	PLUG	TAPÓN	BOUCHON
20	238-6011	1	ANEL-O	O-RING	ANEL-O	JOINT TORIQUE
21	238-6015	1	ANEL-O	O-RING	ANEL-O	JOINT TORIQUE
22	129391A1	1	CARCAÇA	HOUSING	CARCAZA	CARCASSE
23	61-31016	3	PARAFUSO	BOLT	TORNILLO	VIS
24	495-11022	3	ARRUELA	WASHER	ARANDELA	RONDELLE
	1542563C1	1	VÁLVULA-Conj.	VALVE-Assy.	VÁLVULA-Conj.	VALVE-Ens.
25	NSS	1	BUJÃO	PLUG	TAPÓN	BOUCHON
26	G108723	1	ANEL	RING	ANILLO	SEGMENT
27	238-6015	1	ANEL-O	O-RING	ANEL-O	JOINT TORIQUE
28	1994581C1	1	MOLA	SPRING	RESORTE	RESSORT
29	1543329C1	1	BUJÃO	PLUG	TAPÓN	BOUCHON
	1343791C2	1	JOGO cont.vazão	KIT	JUEGO	JEU
30	1980302C2	1	HASTE-Conj.	ROD-Assy.	VARILLA-Conj.	TIGE-Ens.
31	38-1812	1	PINO	PIN	PASADOR	CHEVILLE
32	G101066	1	VEDADOR	SEAL	SELLO	JOINT
33	1980227C1	1	PORCA	NUT	TUERCA	ECROU
34	1986628C1	5	ANEL-O	O-RING	ANEL-O	JOINT TORIQUE
35	1980226C1	1	BUJÃO	PLUG	TAPÓN	BOUCHON
36	237-6010	1	ANEL-O	O-RING	ANEL-O	JOINT TORIQUE
37	G108956	1	PISTA	RACE	PISTA	RACE
38	F13537	1	ROLAMENTO	BEARING	RODAMIENTO	ROULEMENT
39	G108957	1	PISTA	RACE	PISTA	RACE
	1994677C1	1	LUVA-Conj.	SLEEVE-Assy.	MANGUITO-Conj.	MANCHON-Ens.
40	100-2156	1	ANEL	RING	ANILLO	SEGMENT
41	1346312C2	1	BUJÃO	PLUG	TAPÓN	BOUCHON
42	238-6012	1	ANEL-O	O-RING	ANEL-O	JOINT TORIQUE
43	1957856C1	1	CARRETEL	SPOOL	CARRETE	TIROIR
44	1957855C3	1	LUVA	SLEEVE	MANGUITO	MANCHON
45	1957887C1	1	MOLA	SPRING	RESORTE	RESSORT

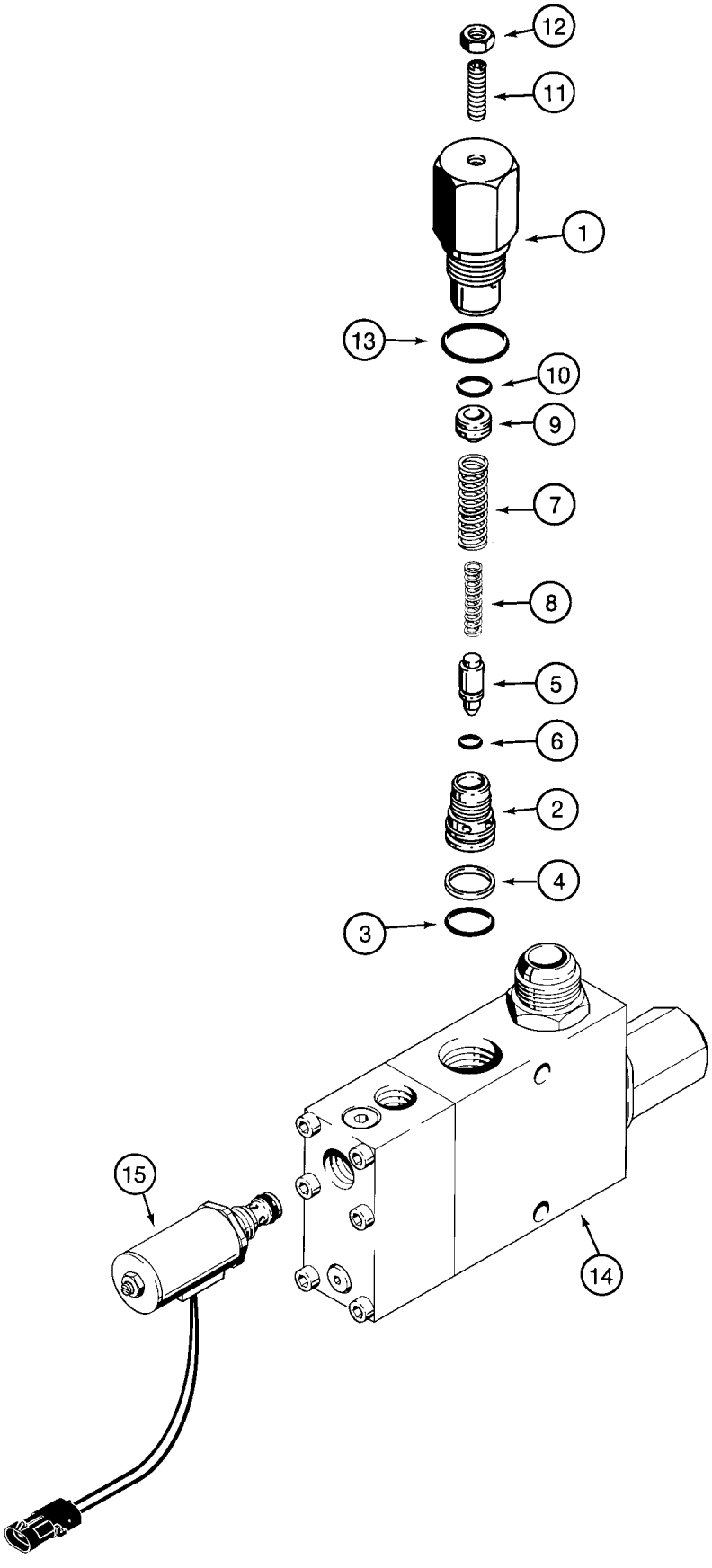
12
11
1
13
10
9
7
8
5
6
2
4
3
15
14

ITEM REF.	PEÇA Nº PART Nº PIEZA Nº PIECE Nº	QDE. QTY. CANT. QTE.	DESCRIÇÃO (Português)	DESCRIPTION (English)	DESCRIPCION (Español)	DESCRIPTION (Français)
	189957A1	1	VÁLVULA-Conj.	VALVE-Assy.	VÁLVULA-Conj.	VALVE-Ens.
	G110467	1	ALÍVIO-Conj. (Nota 1)	RELIEF-Assy. (Note 1)	ALÍVIO-Conj. (Nota 1)	RELIEF-Ens. (Note 1)
1	NSS	1	CORPO	BODY	CUERPO	CORPS
2	NSS	1	ASSENTO válvula	SEAT	ASIENTO	SIEGE
3	238-6018	1	ANEL-O	O-RING	ANEL-O	JOINT TORIQUE
4	G35540	1	ANEL	RING	ANILLO	SEGMENT
5	NSS	1	ÊMBOLO	POPPET	ÊMBOLO	PISTON
6	NSS	1	ANEL-O	O-RING	ANEL-O	JOINT TORIQUE
7	NSS	1	MOLA	SPRING	RESORTE	RESSORT
8	NSS	1	MOLA	SPRING	RESORTE	RESSORT
9	NSS	1	PISTÃO alívio	PISTON	PISTON	PISTON
10	NSS	1	ANEL-O	O-RING	ANEL-O	JOINT TORIQUE
11	484-43116	1	PARAFUSO	SCREW	TORNILLO	VIS
12	425-155	1	PORCA	NUT	TUERCA	ECROU
13	237-6012	1	ANEL-O	O-RING	ANEL-O	JOINT TORIQUE
14	NSS	1	CORPO	BODY	CUERPO	CORPS
15	221168A1	1	SOLENÓIDE	SOLENOID	SOLENOIDE	SOLENOID
	D150781	1	JOGO REPARO (Nota 2)	REPAIR KIT (Note 2)	JUEGO (Nota 2)	JEU (Note 2)

Nota 1: Para reposição solicitar o kit G110077 / Para los repuestos pedir G110077
Note 1: For service order G110077 / Pour pièce de rechange solicitez G110077

Nota 2: Inclui 3 molas, 1 esfera, 1 êmbolo, 1 plug e o jogo de vedadores D150810 (não ilustrado)
Note 2: Includes 3 springs, 1 ball, 1 piston, 1 plug and the seal kit D150810 (not shown)
Nota 2: Incluye 3 resortes, 1 esfera, 1 pistón, 1 plug y el juego de vedadores D150810 (no ilustrado)
Note 2: Comprend 3 ressorts, 1 bille, 1 piston, 1 plug et le jeu d'etancheite D150810 (non ilustré)

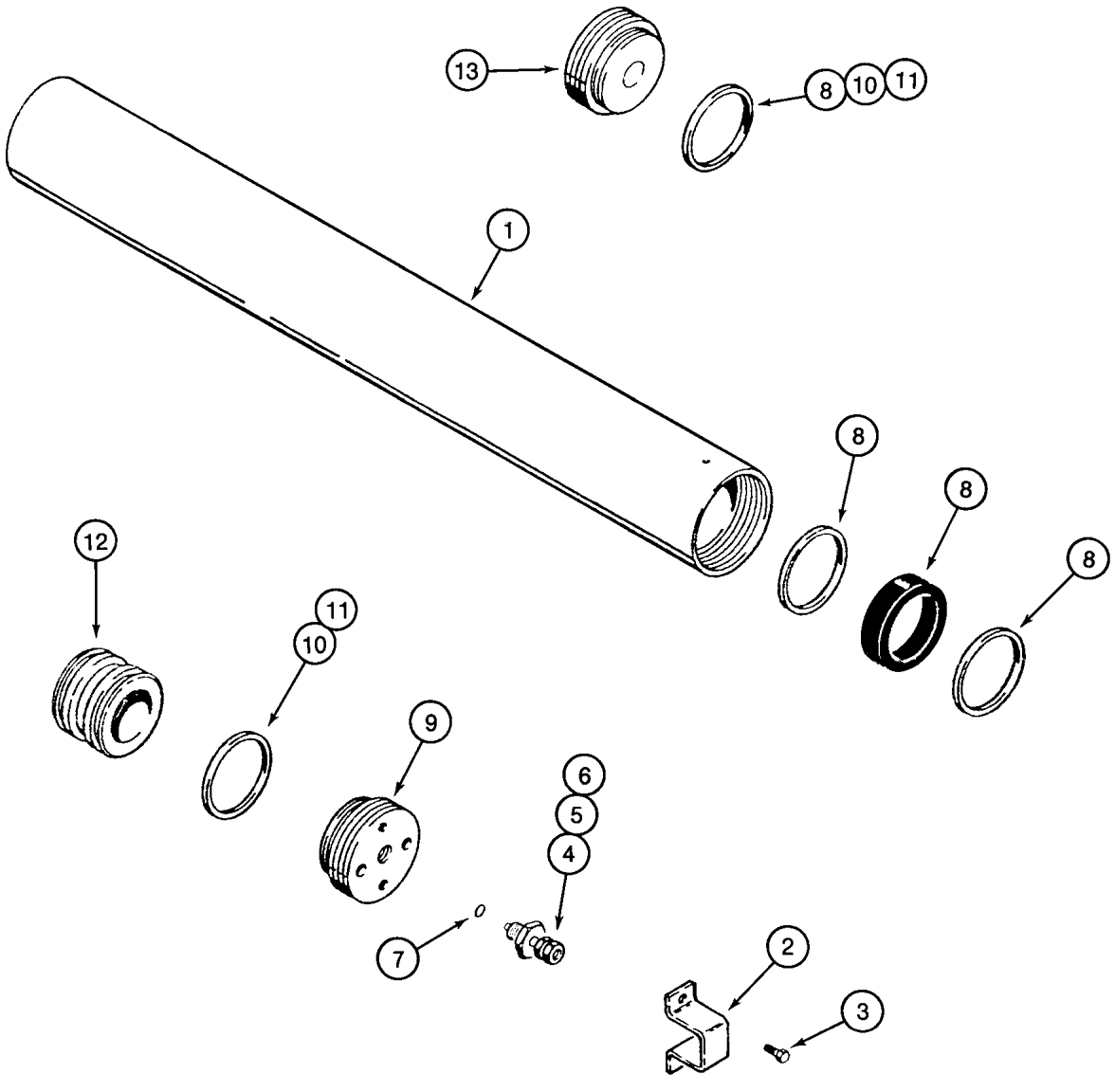
13
8
10
11
1
8
8
8
12
11
10
9
6
5
4
7
2
3

ITEM REF.	PEÇA Nº PART Nº PIEZA Nº PIECE Nº	QDE. QTY. CANT. QTE.	DESCRIÇÃO (Português)	DESCRIPTION (English)	DESCRIPCION (Español)	DESCRIPTION (Français)
	234412A1	1	ACUMULADOR - Conj.	ACCUMULATOR - Assy.	ACUMULADOR - Conj.	ACCUMULATEUR - Ens.
1	NSS	1	CORPO	BODY	CUERPO	CORPS
2	192895A1	1	PROTEÇÃO	GUARD	PROTECTOR	PROTECTEUR
3	276-2456	2	PARAFUSO	SCREW	TORNILLO	VIS
	1978142C1	1	VÁLVULA - Conj.	VALVE - Assy.	VÁLVULA - Conj.	VALVE - Ens.
4	NSS	1	VÁLVULA	VALVE	VÁLVULA	VALVE
5	1978143C1	1	ELEMENTO	CORE	ELEMENTO	ELEMENT
6	1978144C1	1	TAMPA	CAP	TAPA	COUVERCLE
7	1978158C1	1	ANEL-O	O-RING	ANILLO O	JOINT TORIQUE
8	1978141C1	1	JOGO VEDADORES	SEAL KIT	JUEGO DE VEDADORES	JEU d'etancheite
9	NSS	1	TAMPA	CAP	TAPA	COUVERCLE
10	NSS	2	ANEL-O	O-RING	ANEL-O	JOINT TORIQUE
11	NSS	2	ANEL	RING	ANILLO	SEGMENT
12	NSS	1	PISTÃO acumulador	PISTON	PISTON	PISTON
13	NSS	1	TAMPA	CAP	TAPA	COUVERCLE
	L129440	1	DECALQUE (não ilustrado)	DECAL (not shown)	CALCADO	CALQUE

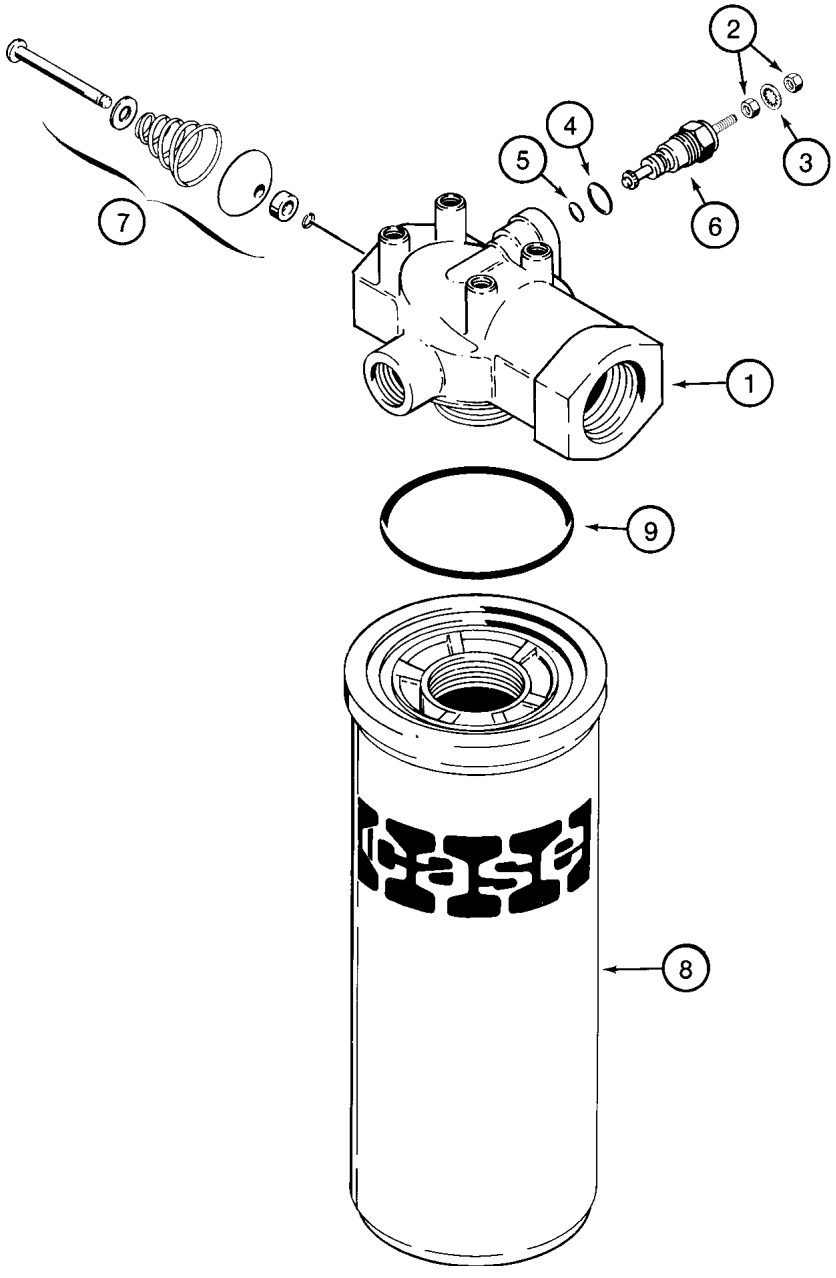
2
4
5
3
6
7
1
9
8

ITEM REF.	PEÇA Nº PART Nº PIEZA Nº PIECE Nº	QDE. QTY. CANT. QTE.	DESCRIÇÃO (Português)	DESCRIPTION (English)	DESCRIPCION (Español)	DESCRIPTION (Français)
	122536A1	1	FILTRO - Conj.	FILTER - Assy.	FILTRO - Conj.	FILTRE - Ens.
1	NSS	1	CABEÇOTE - filtro	HEAD - filter	CABEZA - filtro	TÊTE - filtre
	N6755	1	INDICADOR - restrição - Conj.	INDICATOR - restriction - Assy.	INDICADOR - restrición - Conj.	INDICATEUR - restriction Ens.
	N6941	1	JOGO - reparo	KIT - repair	JUEGO - reparación	JEU - rechange
2	129-667	2	PORCA	NUT	TUERCA	ECROU
3	493-21020	1	ARRUELA	WASHER	ARANDELA	RONDELLE
4	237-6006	1	ANEL-O externo	O-RING - outer	ANILLO O	JOINT TORIQUE
5	238-5011	1	ANEL-O interno	O-RING - inner	ANILLO O	JOINT TORIQUE
6	NSS	1	INDICADOR - restrição	INDICATOR - restriction	INDICADOR - restrición	INDICATEUR - restric.
7	NSS	1	VÁLVULA - bypass	VALVE - bypass	VÁLVULA - bypass	VALVE - bypass
	N9025	1	ELEMENTO - Conj.	ELEMENT - Assy.	ELEMENTO - Conj.	ELEMENT - Ens.
8	NSS	1	ELEMENTO - filtro	ELEMENT - filter	ELEMENTO - filtro	ELEMENT - filtre
9	238-5230	1	ANEL-O	O-RING	ANILLO O	JOINT TORIQUE

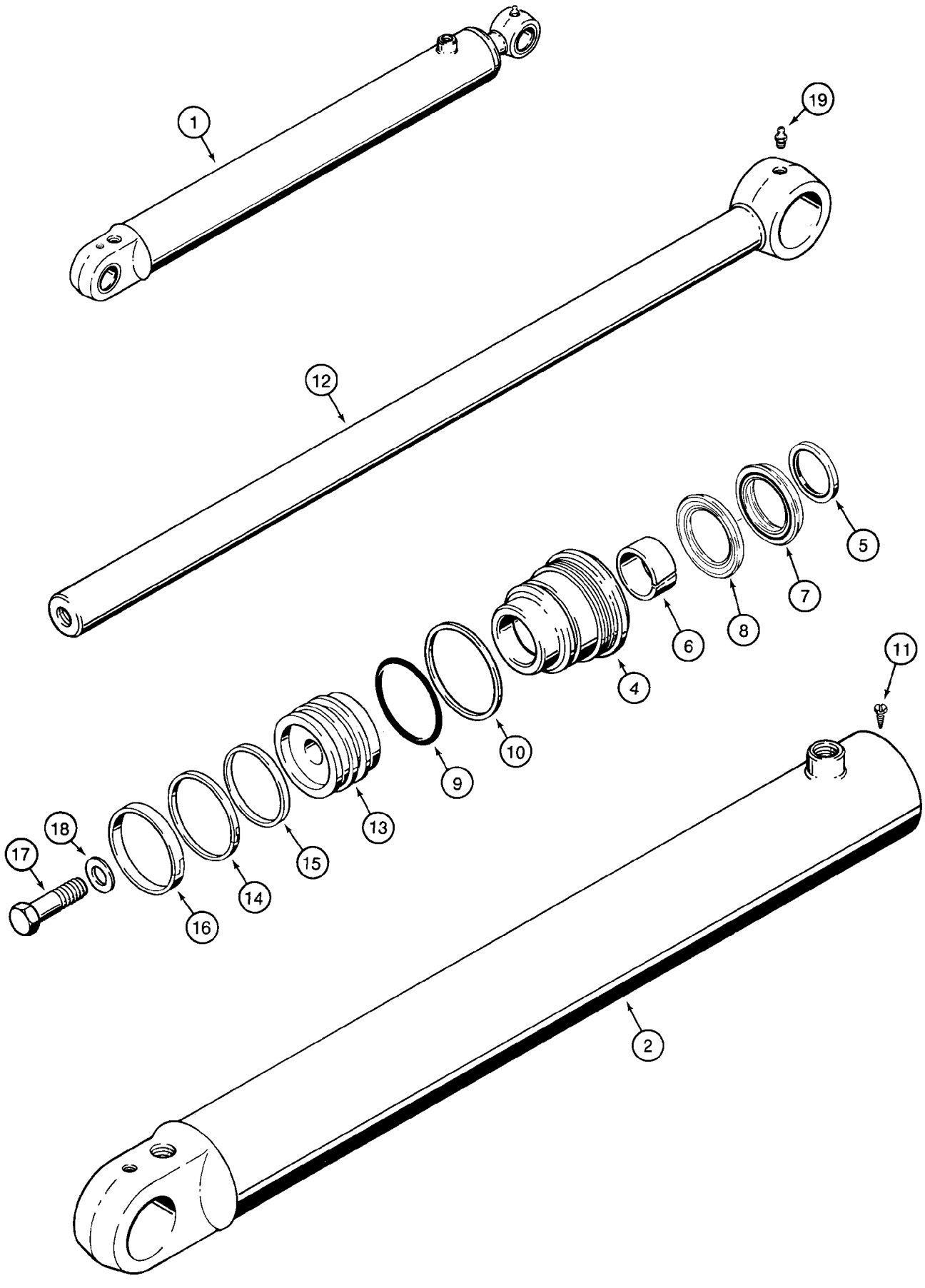
1
19
12
5
7
8
6
4
11
10
9
13
18
17
15
14
16
2

ITEM REF.	PEÇA Nº PART Nº PIEZA Nº PIECE Nº	QDE. QTY. CANT. QTE.	DESCRIÇÃO (Português)	DESCRIPTION (English)	DESCRIPCION (Español)	DESCRIPTION (Français)
1	131417A1	2	CILINDRO DE LEVANTAMENTO - Conj.	LIFT CYLINDER - Assy.	GATO DE ELEVACIÓN - Conj.	VÉRIN DE LEVAGE - Ens.
2	131418A1	1	TUBO	TUBE	TUBO	TUBE
	NSS	1	TAMPA - Conj.	GLAND - Assy.	TAPA - Conj.	TETE - Ens.
4	1340795C2	1	TAMPA	GLAND	TAPA	TETE
5	D95143	1	RASPADOR	WIPER	RASPADOR	RACLEUR
6	G102425	1	BUCHA	BUSHING	BUJE	DOUILLE
	1543267C1	1	JOGO VEDADORES	SEAL KIT	JUEGO VEDADORES	JEU d'etancheite
7	1542999C1	1	VEDADOR	SEAL	VEDADOR	JOINT
8	1542998C1	1	VEDADOR	SEAL	VEDADOR	JOINT
9	238-5231	1	ANEL-O	O-RING	ANILLO O	JOINT TORIQUE
10	G109298	1	ANEL - encosto	RING - backup	ANILLO - apoyo	SEGMENT - d'appui
11	276-2446	1	PARAFUSO	SCREW	TORNILLO	VIS
12	133083A1	1	HASTE	ROD - piston	VASTAGO	TIGE
13	133097A1	1	ÊMBOLO - cilindro	PISTON - cylinder	ÊMBOLO - cilindro	PISTON - cilindre
14	G102288	1	VEDADOR	SEAL	VEDADOR	JOINT
15	G100444	1	ANEL - encosto	RING - backup	ANILLO - apoyo	SEGMENT - d'appui
16	G100449	1	ANEL - desgaste	RING - wear	ANILLO - desgaste	SEGMENT - usure
17	25974R1	1	PARAFUSO	BOLT	TORNILLO	VIS
18	G32303	1	ARRUELA	WASHER	ARANDELA	RONDELLE
19	219-1	1	GRAXEIRA	FITTING-grease	ENGRASADOR	GRAISSEUR
	1543267C1	1	JOGO REPARO (Nota 1)	REPAIR KIT (Note 1)	JUEGO REPARO (Nota 1)	JEU RECHANGE (Note 1)

Nota 1: Inclui / Incluye 5, 6, 7, 8, 9, 10, 14, 15, 16
Note 1: Includes / Comprend 5, 6, 7, 8, 9, 10, 14, 15, 16

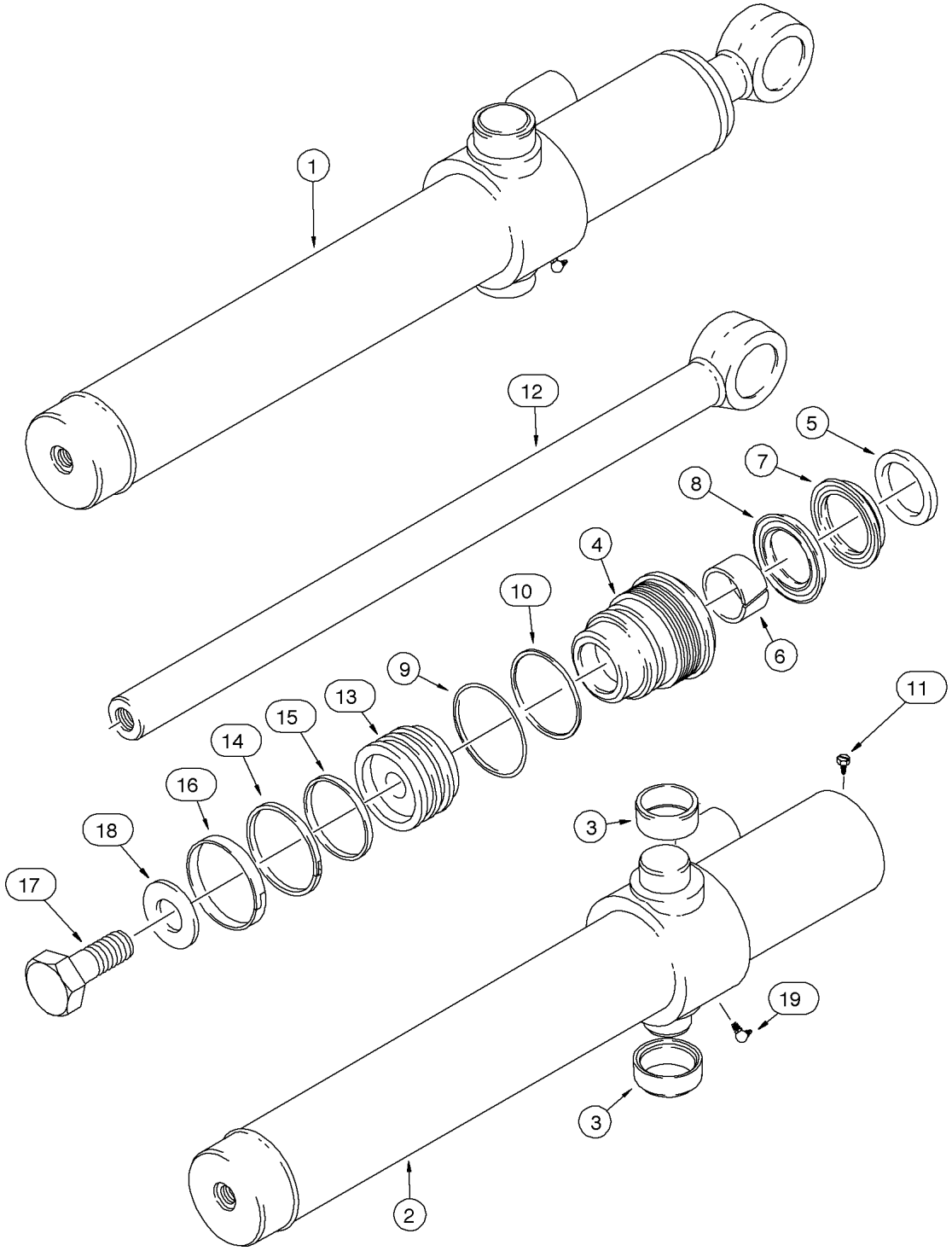
1
12
5
7
8
4
10
6
9
13
15
14
16
18
17
11
3
19
3
2

ITEM REF.	PEÇA Nº PART Nº PIEZA Nº PIECE Nº	QDE. QTY. CANT. QTE.	DESCRIÇÃO (Português)	DESCRIPTION (English)	DESCRIPCION (Español)	DESCRIPTION (Français)
1	175238A1	2	CILINDRO DA CAÇAMBA - Conj.	BUCKET CYLINDER - Assy.	GATO DE LA CUCHARA - Conj.	VÉRIN DU GODET - Ens.
2	175239A1	1	TUBO - Conj.	TUBE - Assy.	TUBO - Conj.	TUBE - Ens.
3	G108512	2	BUCHA	BUSHING	BUJE	DOUILLE
	NSS	1	TAMPA - Conj.	GLAND - Assy.	TAPA - Conj.	TETE - Ens.
4	175247A2	1	TAMPA	GLAND	TAPA	TETE
5	D95142	1	RASPADOR	WIPER	RASPADOR	RACLEUR
6	G102424	1	BUCHA	BUSHING	BUJE	DOUILLE
	175251A1	1	JOGO VEDADORES	SEAL KIT	JUEGO VEDADORES	JEU d'etancheite
7	1542997C1	1	VEDADOR	SEAL	VEDADOR	JOINT
8	1542996C1	1	VEDADOR	SEAL	VEDADOR	JOINT
9	238-5230	1	ANEL-O	O-RING	ANILLO O	JOINT TORIQUE
10	G32129	1	ANEL - encosto	RING - backup	ANILLO - apoyo	SEGMENT - d'appui
11	276-2446	1	PARAFUSO	SCREW	TORNILLO	VIS
12	110307A1	1	HASTE	ROD - piston	VASTAGO	TIGE
13	175250A1	1	ÊMBOLO - cilindro	PISTON - cylinder	ÊMBOLO - cilindro	PISTON - cilindre
14	G104454	1	VEDADOR	SEAL	VEDADOR	JOINT
15	G104439	1	ANEL - vedação	RING - seal	ANILLO - vedación	BAGUE - d'etancheite
16	G105187	1	ANEL - desgaste	RING - wear	ANILLO - desgaste	SEGMENT - usure
17	25863R1	1	PARAFUSO	BOLT	TORNILLO	VIS
18	S94643	1	ARRUELA	WASHER	ARANDELA	RONDELLE
19	219-36	1	GRAXEIRA	FITTING-grease	ENGRASADOR	GRAISSEUR
	175251A1	1	JOGO REPARO (Nota 1)	REPAIR KIT (Note 1)	JUEGO REPARO (Nota 1)	JEU RECHANGE (Note 1)

Nota 1: Inclui / Incluye 5, 6, 7, 8, 9, 10, 14, 15, 16
Note 1: Includes / Comprend 5, 6, 7, 8, 9, 10, 14, 15, 16

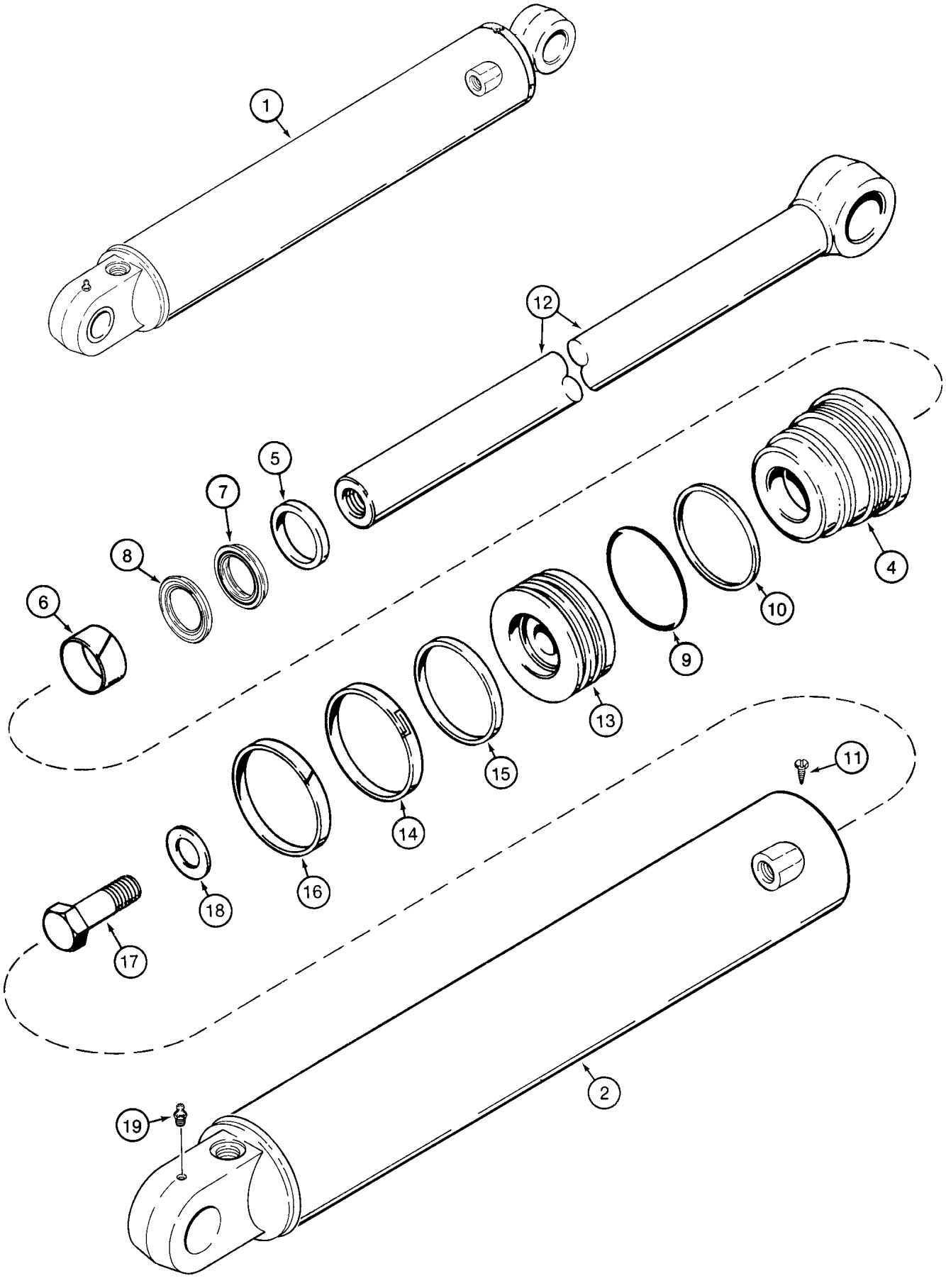
1
12
5
7
8
6
4
10
9
13
15
14
16
18
17
11
2
19

ITEM REF.	PEÇA Nº PART Nº PIEZA Nº PIECE Nº	QDE. QTY. CANT. QTE.	DESCRIÇÃO (Português)	DESCRIPTION (English)	DESCRIPCION (Español)	DESCRIPTION (Français)
1	195503A1	1	CILINDRO DO ESTABILIZADOR LD	STABILIZER CYLINDER RH - Assy.	GATO ESTABILIZADOR Der. - Conj.	VÉRIN STABILISATEUR Gauche - Ens.
1	195504A1	1	CILINDRO DO ESTABILIZADOR LE	STABILIZER CYLINDER LH - Assy.	GATO ESTABILIZADOR Izq. - Conj.	VÉRIN STABILISATEUR Droit - Ens.
2	195505A1	1	TUBO LD	TUBE RH	TUBO Der	TUBE Droit
2	195506A1	1	TUBO LE	TUBE LH	TUBO Izq	TUBE Gauche
	NSS	1	TAMPA - Conj.	GLAND - Assy.	TAPA - Conj.	TETE - Ens.
4	128135A1	1	TAMPA	GLAND	TAPA	TETE
5	D95144	1	RASPADOR	WIPER	RASPADOR	RACLEUR
6	G101533	1	BUCHA	BUSHING	BUJE	DOUILLE
	1543269C1	1	JOGO VEDADORES	SEAL KIT	JUEGO VEDADORES	JEU d'etancheite
7	1543001C1	1	VEDADOR	SEAL	VEDADOR	JOINT
8	1543000C1	1	VEDADOR	SEAL	VEDADOR	JOINT
9	238-5239	1	ANEL-O	O-RING	ANILLO O	JOINT TORIQUE
10	G109299	1	ANEL - encosto	RING - backup	ANILLO - apoyo	SEGMENT - d'appui
11	276-2446	1	PARAFUSO	SCREW	TORNILLO	VIS
12	123726A1	1	HASTE	ROD - piston	VASTAGO	TIGE
13	G108123	1	ÊMBOLO - cilindro	PISTON - cylinder	ÊMBOLO - cilindro	PISTON - cilindre
14	G102285	1	VEDADOR	SEAL	VEDADOR	JOINT
15	G100440	1	ANEL - encosto	RING - backup	ANILLO - apoyo	SEGMENT - d'appui
16	G100448	1	ANEL - desgaste	RING - wear	ANILLO - desgaste	SEGMENT - usure
17	28-2044	1	PARAFUSO	BOLT	TORNILLO	VIS
18	G104989	1	ARRUELA	WASHER	ARANDELA	RONDELLE
19	219-1	1	GRAXEIRA	FITTING-grease	ENGRASADOR	GRAISSEUR
	1543269C1	1	JOGO REPARO (Nota 1)	REPAIR KIT (Note 1)	JUEGO REPARO (Nota 1)	JEU RECHANGE (Note 1)

Nota 1: Inclui / Incluye 5, 6, 7, 8, 9, 10, 14, 15, 16
Note 1: Includes / Comprend 5, 6, 7, 8, 9, 10, 14, 15, 16

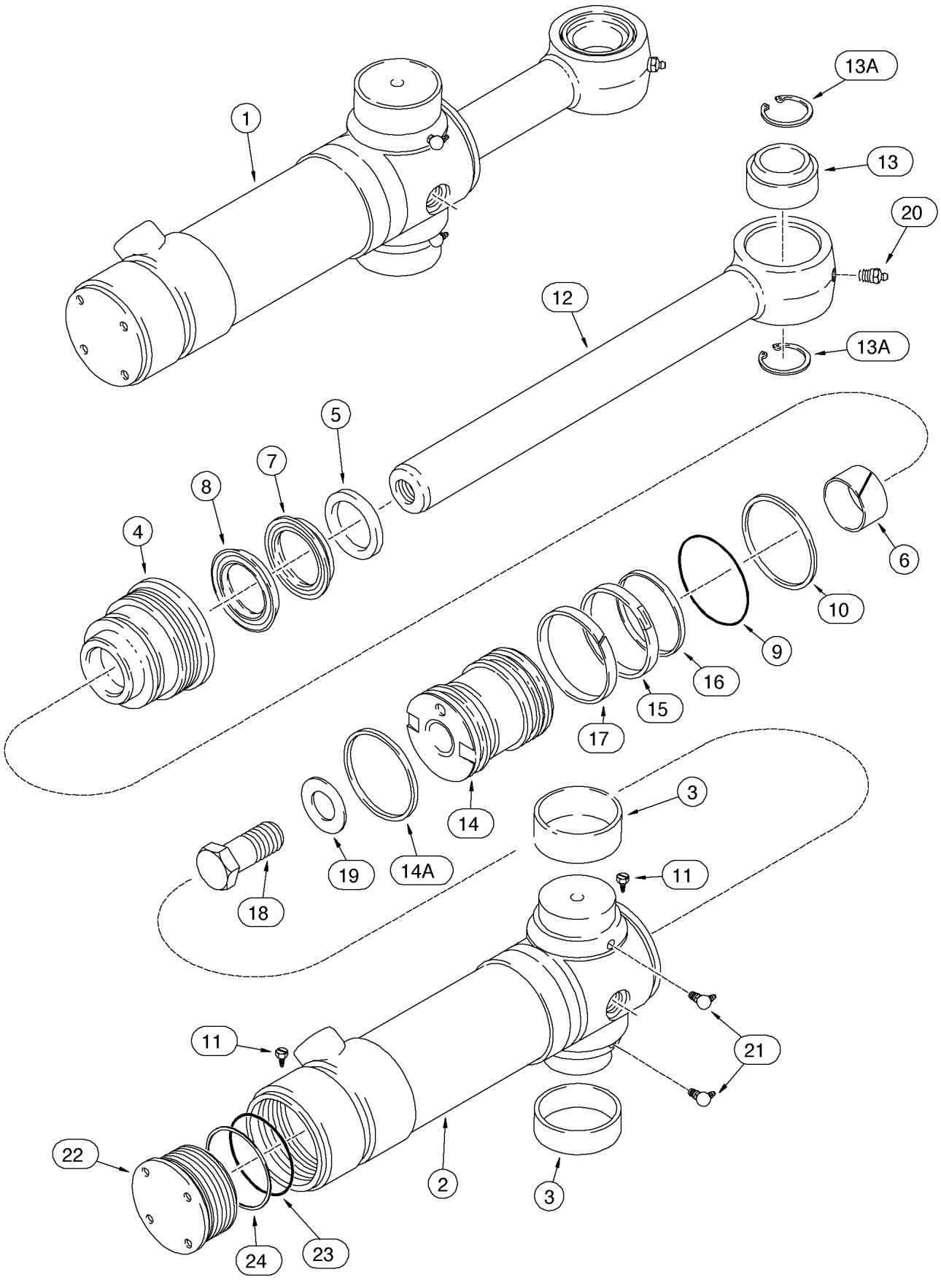
1
13A
13
20
12
13A
5
7
8
4
6
10
9
16
15
17
14
3
19
14A
11
18
11
21
22
2
3
24
23

ITEM REF.	PEÇA Nº PART Nº PIEZA Nº PIECE Nº	QDE. QTY. CANT. QTE.	DESCRIÇÃO (Português)	DESCRIPTION (English)	DESCRIPCION (Español)	DESCRIPTION (Français)
1	188027A2	2	CILINDRO - Conj.	CYLINDER - Assy.	GATO - Conj.	VÉRIN - Ens.
2	188028A2	1	TUBO - Conj.	TUBE Assy. - cylinder	TUBO - Conj.	TUBE - Ens.
3	124568A2	2	BUCHA	BUSHING	BUJE	DOUILLE
	NSS	1	TAMPA - Conj.	GLAND - Assy.	TAPA - Conj.	TETE - Ens.
4	188032A1	1	TAMPA	GLAND	TAPA	TETE
5	D95144	1	RASPADOR	WIPER	RASPADOR	RACLEUR
6	G101533	1	BUCHA	BUSHING	BUJE	DOUILLE
	191747A1	1	JOGO VEDADORES	SEAL KIT	JUEGO VEDADORES	JEU d'etancheite
7	1543001C1	1	VEDADOR	SEAL	VEDADOR	JOINT
8	1543000C1	1	VEDADOR	SEAL	VEDADOR	JOINT
9	238-5237	1	ANEL-O	O-RING	ANILLO O	JOINT TORIQUE
10	G32126	1	ANEL - encosto	RING - backup	ANILLO - apoyo	SEGMENT - d'appui
11	276-2446	2	PARAFUSO	SCREW	TORNILLO	VIS
12	177518A1	1	HASTE - Conj.	ROD - Assy.	VASTAGO - Conj.	TIGE - Ens.
13	137248A1	1	BUCHA	BUSHING	BUJE	DOUILLE
13A	100-21315	2	ANEL - trava	RING - snap	ANILLO - retención	BAGUE - d'arrêt
14	188034A3	1	ÊMBOLO - cilindro	PISTON - cylinder	ÊMBOLO - cilindro	PISTON - cilindre
14A	191252A1	1	ANEL	RING	ANILLO	SEGMENT
15	1340764C1	1	VEDADOR	SEAL	VEDADOR	JOINT
16	1340763C1	1	ANEL - encosto	RING - backup	ANILLO - apoyo	SEGMENT - d'appui
17	1980245C1	1	ANEL - desgaste	RING - wear	ANILLO - desgaste	SEGMENT - usure
18	28-1664	1	PARAFUSO	BOLT	TORNILLO	VIS
19	G32303	1	ARRUELA	WASHER	ARANDELA	RONDELLE
20	219-1	1	GRAXEIRA	FITTING-grease	ENGRASADOR	GRAISSEUR
21	219-55	2	GRAXEIRA	FITTING-grease	ENGRASADOR	GRAISSEUR
	188035A1	1	TAMPA - Conj.	CAP - Assy.	TAPA - Conj.	COUVERCLE - Ens.
22	188036A1	1	TAMPA	CAP	TAPA	COUVERCLE
23	238-5239	1	ANEL-O	O-RING	ANILLO O	JOINT TORIQUE
24	G109299	1	ANEL - encosto	RING - backup	ANILLO - apoyo	SEGMENT - d'appui
	191747A1	1	JOGO REPARO (Nota 1)	REPAIR KIT (Note 1)	JUEGO REPARO (Nota 1)	JEU RECHANGE (Note 1)

Nota 1: Inclui / Incluye 5, 6, 7, 8, 9, 10, 14A, 15, 16, 17, 23, 24
Note 1: Includes / Comprend 5, 6, 7, 8, 9, 10, 14A, 15, 16, 17, 23, 24

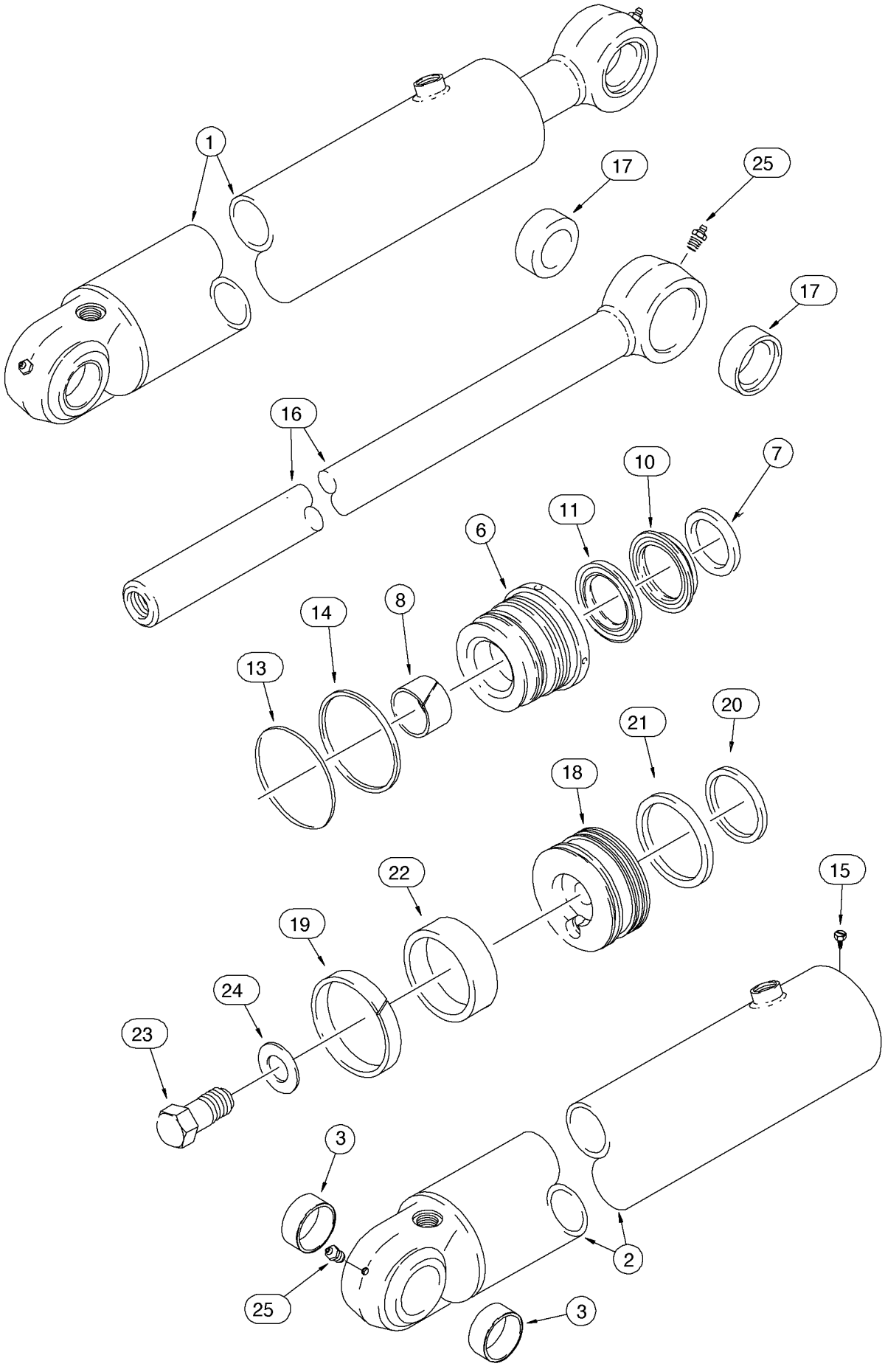
1
17
25
17
16
10
7
11
6
14
8
13
21
20
18
22
15
19
24
23
3
2
25
3

ITEM REF.	PEÇA Nº PART Nº PIEZA Nº PIECE Nº	QDE. QTY. CANT. QTE.	DESCRIÇÃO (Português)	DESCRIPTION (English)	DESCRIPCION (Español)	DESCRIPTION (Français)
1	189653A1	1	CILINDRO DA LANÇA - Conj.	BOOM CYLINDER - Assy.	GATO DE LA LANZA - Conj.	VÉRIN DE LA FLECHE - Ens.
2	189654A1	1	TUBO	TUBE	TUBO	TUBE
3	D149079	2	BUCHA	BUSHING	BUJE	DOUILLE
	NSS	1	TAMPA - Conj.	GLAND - Assy.	TAPA - Conj.	TETE - Ens.
6	127862A1	1	TAMPA	GLAND	TAPA	TETE
7	D95145	1	RASPADOR	WIPER	RASPADOR	RACLEUR
8	G102426	1	BUCHA	BUSHING	BUJE	DOUILLE
	182218A1	1	JOGO VEDADORES	SEAL KIT	JUEGO VEDADORES	JEU d'etancheite
10	1542929C1	1	VEDADOR	SEAL	VEDADOR	JOINT
11	1542928C1	1	VEDADOR	SEAL	VEDADOR	JOINT
13	238-5243	1	ANEL-O	O-RING	ANILLO O	JOINT TORIQUE
14	G109300	1	ANEL - encosto	RING - backup	ANILLO - apoyo	SEGMENT - d'appui
15	276-2446	1	PARAFUSO	SCREW	TORNILLO	VIS
16	182109A1	1	HASTE	ROD - piston	VASTAGO	TIGE
17	D149079	2	BUCHA	BUSHING	BUJE	DOUILLE
18	189657A2	1	ÊMBOLO - cilindro	PISTON - cylinder	ÊMBOLO - cilindro	PISTON - cilindre
19	182116A1	1	ANEL	RING	ANILLO	SEGMENT
20	G101995	1	ANEL - encosto	RING - backup	ANILLO - apoyo	SEGMENT - d'appui
21	G101994	2	VEDADOR	SEAL	VEDADOR	JOINT
22	G101996	1	ANEL - desgaste	RING - wear	ANILLO - desgaste	SEGMENT - usure
23	28-2052	1	PARAFUSO	BOLT	TORNILLO	VIS
24	G104989	1	ARRUELA	WASHER	ARANDELA	RONDELLE
25	219-1	2	GRAXEIRA	FITTING-grease	ENGRASADOR	GRAISSEUR
	182218A1	1	JOGO REPARO (Nota 1)	REPAIR KIT (Note 1)	JUEGO REPARO (Nota 1)	JEU RECHANGE (Note 1)

Nota 1: Inclui / Incluye 7, 8, 10, 11, 13, 14, 19, 20, 21, 22
Note 1: Includes / Comprend 7, 8, 10, 11, 13, 14, 19, 20, 21, 22

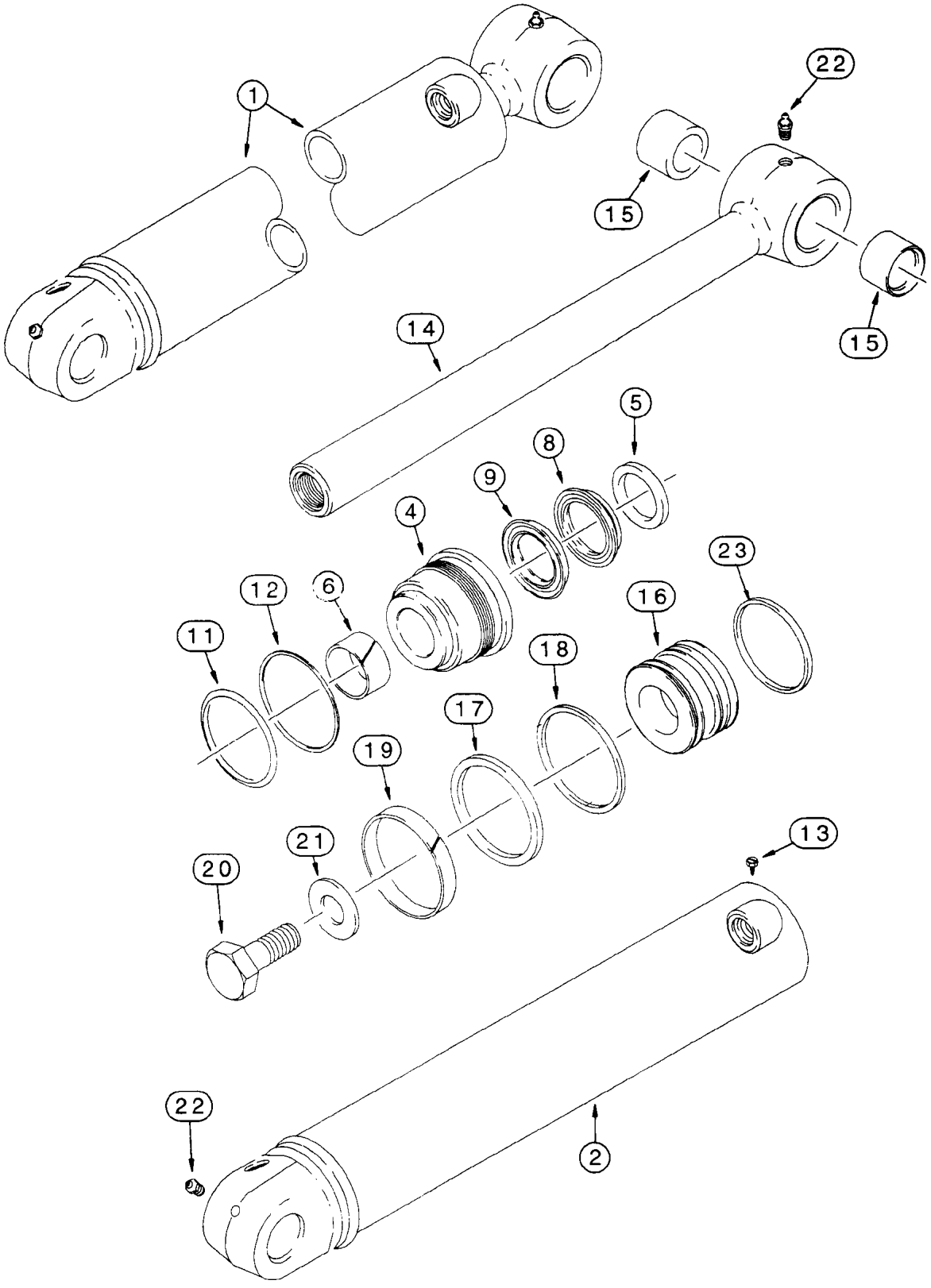
1
22
15
15
14
5
8
9
4
23
12
6
16
11
18
17
19
21
13
20
22
2

ITEM REF.	PEÇA Nº PART Nº PIEZA Nº PIECE Nº	QDE. QTY. CANT. QTE.	DESCRIÇÃO (Português)	DESCRIPTION (English)	DESCRIPCION (Español)	DESCRIPTION (Français)
1	314899A1	1	CILINDRO DO BRAÇO - Conj. (Nota)	DIPPER CYLINDER - Assy. (Note)	GATO DEL BALANCIN - Conj. (Nota)	VÉRIN DU BALANCIER - Ens. (Note)
2	314898A1	1	TUBO	TUBE	TUBO	TUBE
	NSS	1	TAMPA - Conj.	GLAND - Assy.	TAPA - Conj.	TETE - Ens.
4	234141A2	1	TAMPA	GLAND	TAPA	TETE
5	D95145	1	RASPADOR	WIPER	RASPADOR	RACLEUR
6	G102426	1	BUCHA	BUSHING	BUJE	DOUILLE
	1542877C1	1	JOGO VEDADORES	SEAL KIT	JUEGO VEDADORES	JEU d'etancheite
8	1542929C1	1	VEDADOR	SEAL	VEDADOR	JOINT
9	1542928C1	1	VEDADOR	SEAL	VEDADOR	JOINT
11	238-5241	1	ANEL-O	O-RING	ANILLO O	JOINT TORIQUE
12	G32176	1	ANEL	RING	ANILLO	SEGMENT
13	276-2446	1	PARAFUSO	SCREW	TORNILLO	VIS
14	175778A1	1	HASTE - Conj.	ROD - Assy.	VASTAGO - Conj.	TIGE - Ens.
15	D149079	2	BUCHA	BUSHING	BUJE	DOUILLE
16	233110A2	1	ÊMBOLO - cilindro	PISTON - cylinder	ÊMBOLO - cilindro	PISTON - cilindre
17	G110531	1	VEDADOR	SEAL	VEDADOR	JOINT
18	G110529	1	ANEL	RING	ANILLO	SEGMENT
19	G110530	1	ANEL	RING	ANILLO	SEGMENT
20	28-2256	1	PARAFUSO	BOLT	TORNILLO	VIS
21	G32559	1	ARRUELA	WASHER	ARANDELA	RONDELLE
22	219-1	2	GRAXEIRA	FITTING-grease	ENGRASADOR	GRAISSEUR
23	233104A1	1	ANEL	RING	ANILLO	SEGMENT
	234844A1	1	JOGO REPARO (Nota 1)	REPAIR KIT (Note 1)	JUEGO (Nota 1)	JEU (Note 1)

Nota: Até o nº de série / Hasta el nº de série —> JHF0037262 (580L 4x2), —> JHF0027473 (580L 4x4)
Note: Up to serial nº / Jusq'au nº de série —> JHF0037262 (580L 4x2), —> JHF0027473 (580L 4x4)

Nota 1: Inclui / Incluye 5, 6, 8, 9, 11, 12, 17, 18, 19, 23
Note 1: Includes / Comprend 5, 6, 8, 9, 11, 12, 17, 18, 19, 23

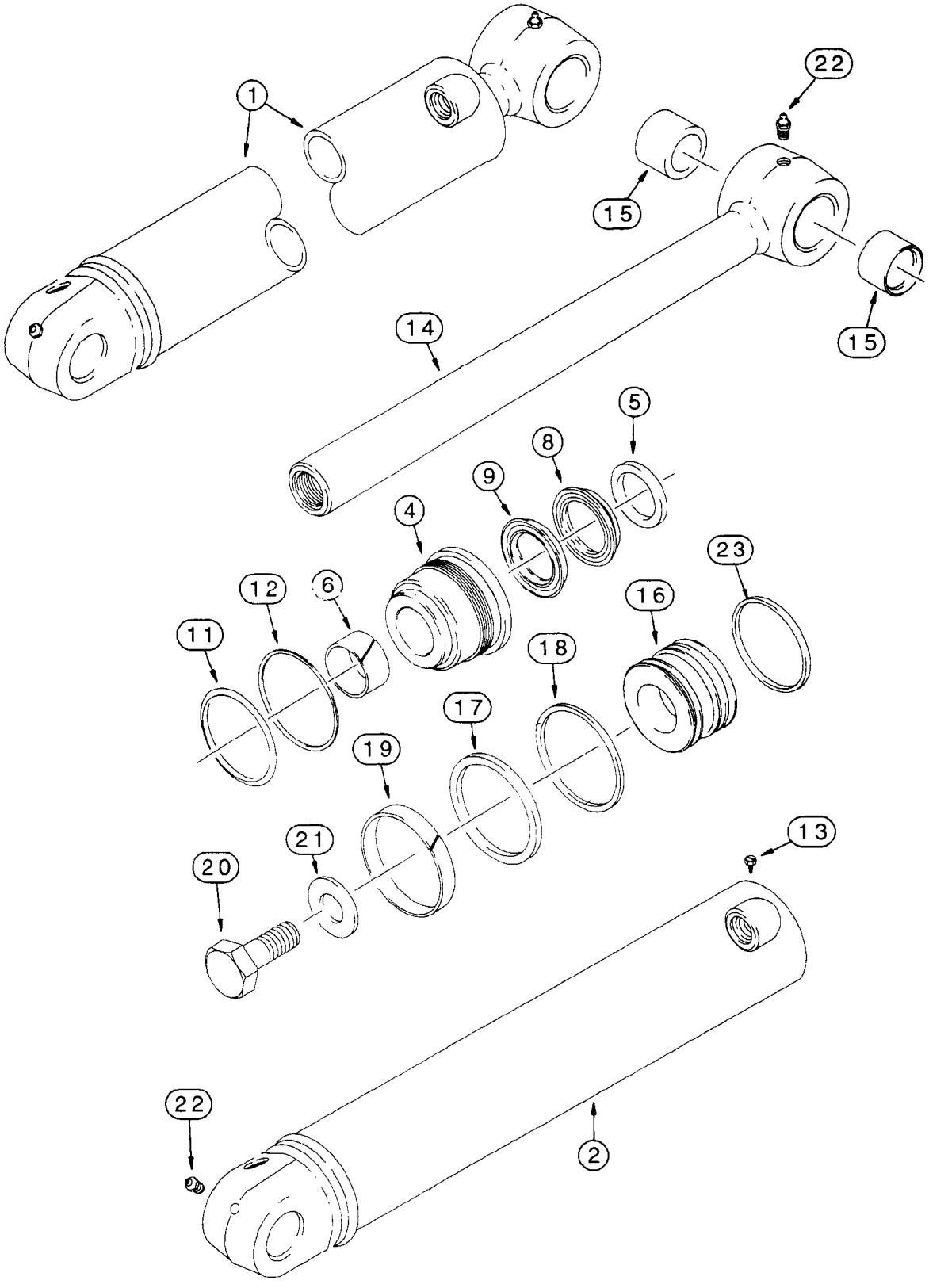
1
22
15
15
14
5
8
9
4
23
12
6
16
11
18
17
19
21
20
13
22
2

ITEM REF.	PEÇA Nº PART Nº PIEZA Nº PIECE Nº	QDE. QTY. CANT. QTE.	DESCRIÇÃO (Português)	DESCRIPTION (English)	DESCRIPCION (Español)	DESCRIPTION (Français)
1	148630A1	1	CILINDRO DO BRAÇO - Conj. (Nota)	DIPPER CYLINDER - Assy. (Note)	GATO DEL BALANCIN - Conj. (Nota)	VÉRIN DU BALANCIER - Ens. (Nota)
2	148631A1	1	TUBO	TUBE	TUBO	TUBE
	148632A1	1	TAMPA - Conj.	GLAND - Assy.	TAPA - Conj.	TETE - Ens.
4	NSS	1	TAMPA	GLAND	TAPA	TETE
5	D95145	1	RASPADOR	WIPER	RASPADOR	RACLEUR
6	G102426	1	BUCHA	BUSHING	BUJE	DOUILLE
	1542877C1	1	JOGO VEDADORES	SEAL KIT	JUEGO VEDADORES	JEU d'etancheite
8	NSS	1	VEDADOR	SEAL	VEDADOR	JOINT
9	NSS	1	VEDADOR	SEAL	VEDADOR	JOINT
11	238-5243	1	ANEL-O	O-RING	ANILLO O	JOINT TORIQUE
12	G109300	1	ANEL	RING	ANILLO	SEGMENT
13	276-2446	1	PARAFUSO	SCREW	TORNILLO	VIS
14	175778A1	1	HASTE - Conj.	ROD - Assy.	VASTAGO - Conj.	TIGE - Ens.
15	D149079	2	BUCHA	BUSHING	BUJE	DOUILLE
16	233110A2	1	ÊMBOLO - cilindro	PISTON - cylinder	ÊMBOLO - cilindro	PISTON - cilindre
17	G110531	1	VEDADOR	SEAL	VEDADOR	JOINT
18	G110529	1	ANEL	RING	ANILLO	SEGMENT
19	G110530	1	ANEL	RING	ANILLO	SEGMENT
20	28-2256	1	PARAFUSO	BOLT	TORNILLO	VIS
21	G32559	1	ARRUELA	WASHER	ARANDELA	RONDELLE
22	291-1	2	GRAXEIRA	FITTING-grease	ENGRASADOR	GRAISSEUR
23	233104A1	1	ANEL	RING	ANILLO	SEGMENT
	148637A1	1	JOGO REPARO (Nota 1)	REPAIR KIT (Note 1)	JUEGO (Nota 1)	JEU (Note 1)

Nota: Montado nas séries / Montado en las series JHF0037263—>JHF0037852 (580L 4x2) / JHF0027474—>JHF0027851 (580L 4x4)
Note: Assembled on serials nº / Monté en séries JHF0037263—>JHF0037852 (580L 4x2) / JHF0027474—>JHF0027851 (580L 4x4)

Nota 1: Inclui / Incluye 5, 6, 8, 9, 11, 12, 17, 18, 19, 23
Note 1: Includes / Comprend 5, 6, 8, 9, 11, 12, 17, 18, 19, 23

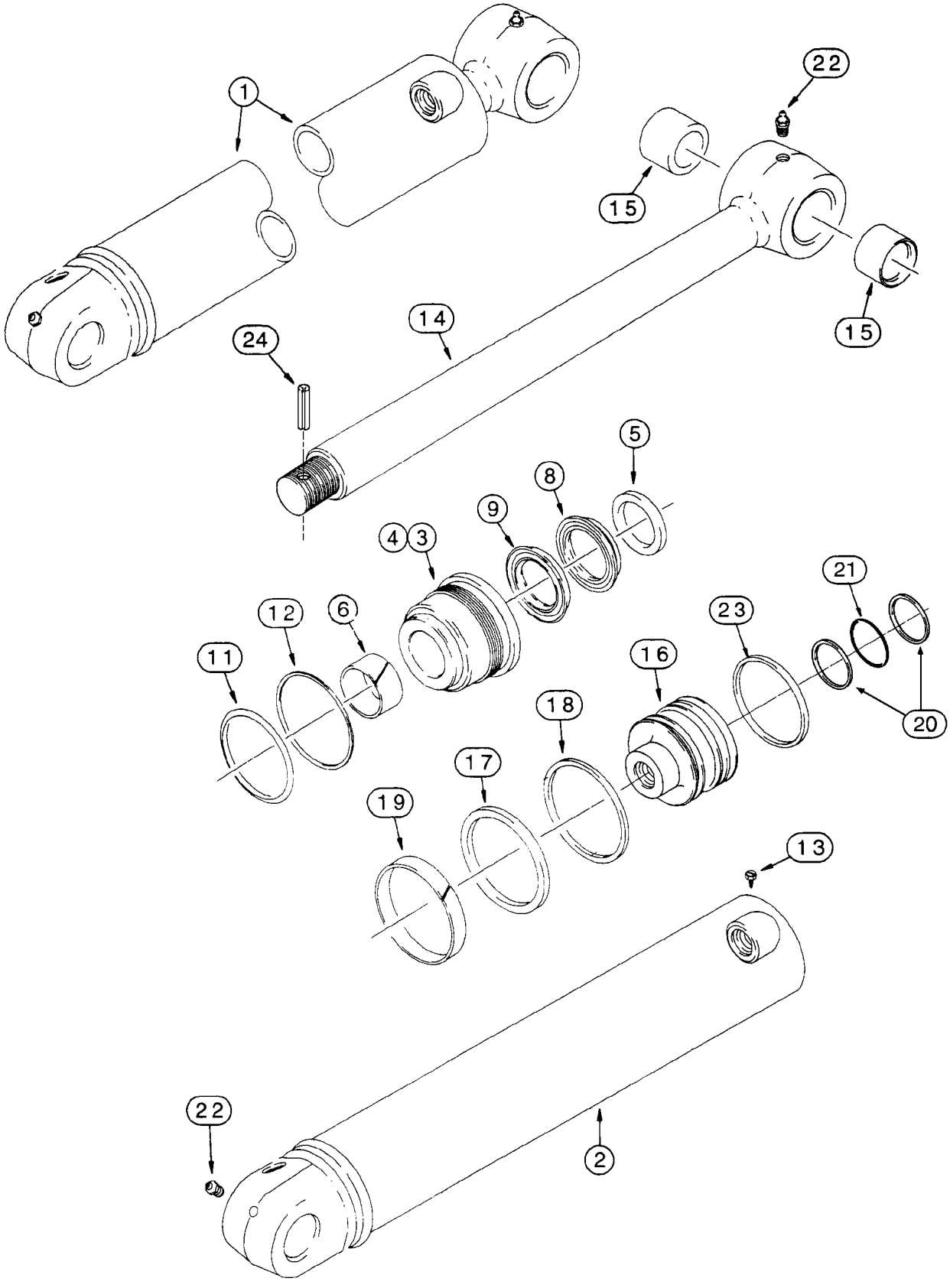
1
22
15
15
14
24
5
8
9
4
3
21
12
6
23
11
16
18
20
17
19
13
22
2

ITEM REF.	PEÇA Nº PART Nº PIEZA Nº PIECE Nº	QDE. QTY. CANT. QTE.	DESCRIÇÃO (Português)	DESCRIPTION (English)	DESCRIPCION (Español)	DESCRIPTION (Français)
1	148630A2	1	CILINDRO DO BRAÇO - Conj. (Nota)	DIPPER CYLINDER - Assy. (Note)	GATO DEL BALANCIN - Conj. (Nota)	VÉRIN DU BALANCIER - Ens. (Nota)
2	148631A2	1	TUBO	TUBE	TUBO	TUBE
3	148632A1	1	TAMPA - Conj.	GLAND - Assy.	TAPA - Conj.	TETE - Ens.
4	NSS	1	TAMPA	GLAND	TAPA	TETE
5	D95145	1	RASPADOR	WIPER	RASPADOR	RACLEUR
6	G102426	1	BUCHA	BUSHING	BUJE	DOUILLE
	1542877C1	1	JOGO VEDADORES	SEAL KIT	JUEGO VEDADORES	JEU d'etancheite
8	NSS	1	VEDADOR	SEAL	VEDADOR	JOINT
9	NSS	1	VEDADOR	SEAL	VEDADOR	JOINT
11	238-5243	1	ANEL-O	O-RING	ANILLO O	JOINT TORIQUE
12	G109300	1	ANEL	RING	ANILLO	SEGMENT
13	G109395	1	PARAFUSO	SCREW	TORNILLO	VIS
14	356163A1	1	HASTE - Conj.	ROD - Assy.	VASTAGO - Conj.	TIGE - Ens.
15	D149079	2	BUCHA	BUSHING	BUJE	DOUILLE
16	356162A1	1	ÊMBOLO - cilindro	PISTON - cylinder	ÊMBOLO - cilindro	PISTON - cilindre
17	G110531	1	VEDADOR	SEAL	SELLO	BAGUE d´etancheite
18	G110529	1	ANEL-interno	RING-Inner	ANILLO-Interno	SEGMENT
19	G110530	1	ANEL	RING	ANILLO	SEGMENT
20	G109297	2	ANEL	RING	ANILLO	SEGMENT
21	238-6228	1	ANEL-O	O-RING	ANILLO-O	JOINT TORIQUE
22	291-1	2	GRAXEIRA	FITTING-grease	ENGRASADOR	GRAISSEUR
23	233104A1	1	ANEL	RING	ANILLO	SEGMENT
24	356588A1	1	PINO ELÁSTICO	SPRING PIN	PASADOR ELASTICO	CHEVILLE
	367259A1	1	JOGO REPARO (Nota 1)	REPAIR KIT (Note 1)	JUEGO (Nota 1)	JEU (Note 1)

Nota 1: A partir do nº de série / A partir del nº de série JHF0037853—> (580L 4x2), JHF0027852—> (580L 4x4)
Note 1: Starting with serial nº / A partir du nº de série JHF0037853—> (580L 4x2), JHF0027852—> (580L 4x4)

Nota 2: Inclui / Incluye 5, 6, 8, 9, 11, 12, 17, 18, 19, 20, 21, 23, 24
Note 2: Includes / Comprend 5, 6, 8, 9, 11, 12, 17, 18, 19, 20, 21, 23, 24

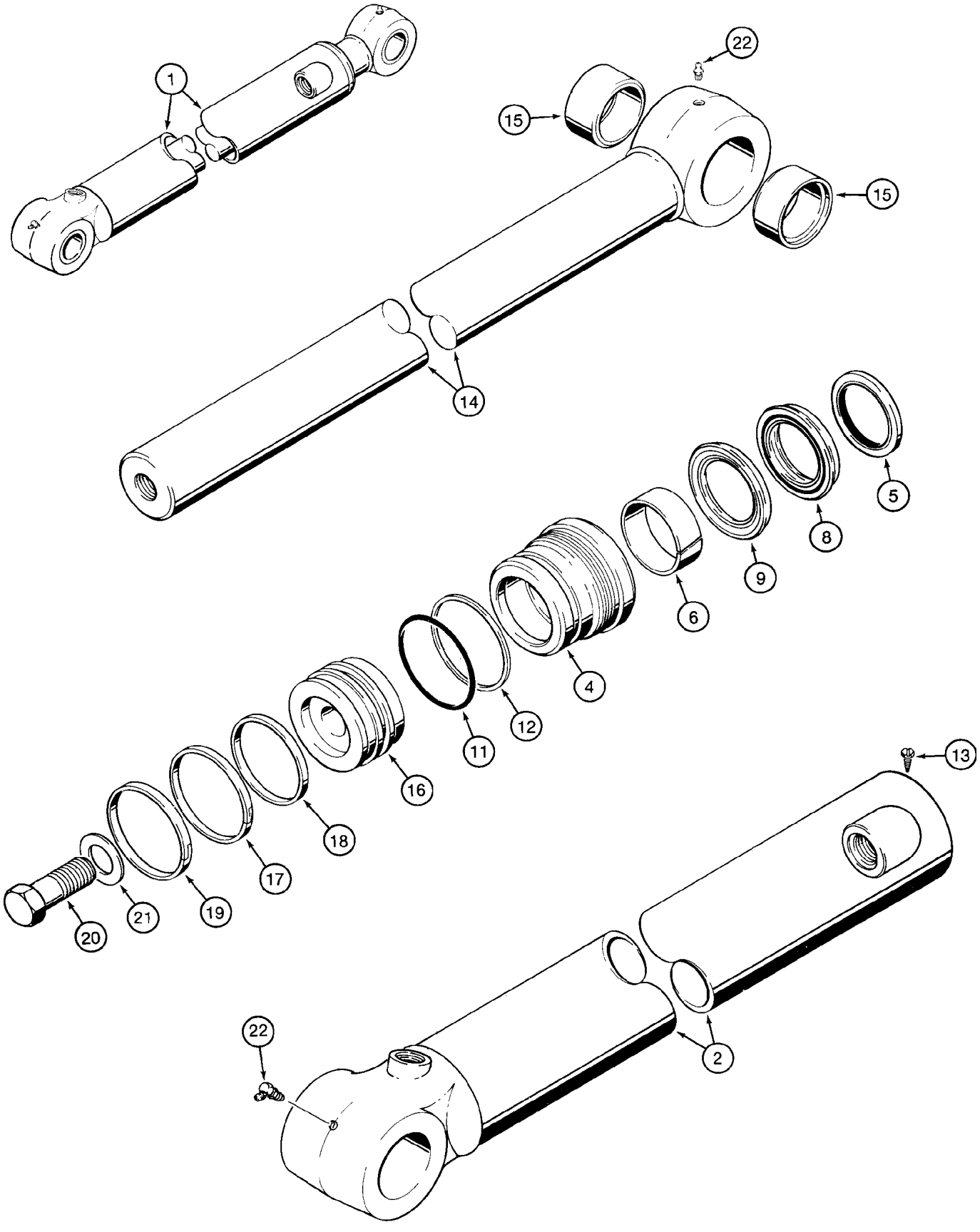
1
22
15
15
14
5
8
9
6
4
12
11
16
18
17
19
21
20
13
2
22

ITEM REF.	PEÇA Nº PART Nº PIEZA Nº PIECE Nº	QDE. QTY. CANT. QTE.	DESCRIÇÃO (Português)	DESCRIPTION (English)	DESCRIPCION (Español)	DESCRIPTION (Français)
1	128760A1	1	CILINDRO DA CAÇAMBA - Conj.	BUCKET CYLINDER - Assy.	GATO DE LA CUCHARA - Conj.	VÉRIN DU GODET - Ens.
2	128761A1	1	TUBO	TUBE - cylinder	TUBO	TUBE
	NSS	1	TAMPA - Conj.	GLAND - Assy.	TAPA - Conj.	TETE - Ens.
4	128770A2	1	TAMPA	GLAND	TAPA	TETE
5	D95145	1	RASPADOR	WIPER	RASPADOR	RACLEUR
6	1346476C1	1	BUCHA	BUSHING	BUJE	DOUILLE
	131750A2	1	JOGO VEDADORES	SEAL KIT	JUEGO VEDADORES	JEU d'etancheite
8	1542929C1	1	VEDADOR	SEAL	VEDADOR	JOINT
9	1542928C1	1	VEDADOR	SEAL	VEDADOR	JOINT
11	238-5233	1	ANEL-O	O-RING	ANILLO O	JOINT TORIQUE
12	G32122	1	ANEL - encosto	RING - backup	ANILLO - apoyo	SEGMENT - d'appui
13	276-2446	1	PARAFUSO	SCREW	TORNILLO	VIS
14	198033A1	1	HASTE - Conj.	ROD - Assy.	VASTAGO - Conj.	TIGE - Ens.
15	D140029	2	BUCHA	BUSHING	BUJE	DOUILLE
16	128772A1	1	ÊMBOLO - cilindro	PISTON - cylinder	ÊMBOLO - cilindro	PISTON - cilindre
17	G102287	1	VEDADOR	SEAL	VEDADOR	JOINT
18	S109444	1	ANEL - encosto	RING - backup	ANILLO - apoyo	SEGMENT - d'appui
19	S109445	1	ANEL - desgaste	RING - wear	ANILLO - desgaste	SEGMENT - usure
20	28-2048	1	PARAFUSO	BOLT	TORNILLO	VIS
21	G104989	1	ARRUELA	WASHER	ARANDELA	RONDELLE
22	219-1	2	GRAXEIRA	FITTING-grease	ENGRASADOR	GRAISSEUR
23	219-36		GRAXEIRA	FITTING-grease	ENGRASADOR	GRAISSEUR
	131750A2	1	JOGO REPARO (Nota 1)	REPAIR KIT (Note 1)	JUEGO REPARO (Nota 1)	JEU RECHANGE (Note 1)

Nota 1: Inclui / Incluye 5, 6, 8, 9, 11, 12, 17, 18, 19
Note 1: Includes / Comprend 5, 6, 8, 9, 11, 12, 17, 18, 19

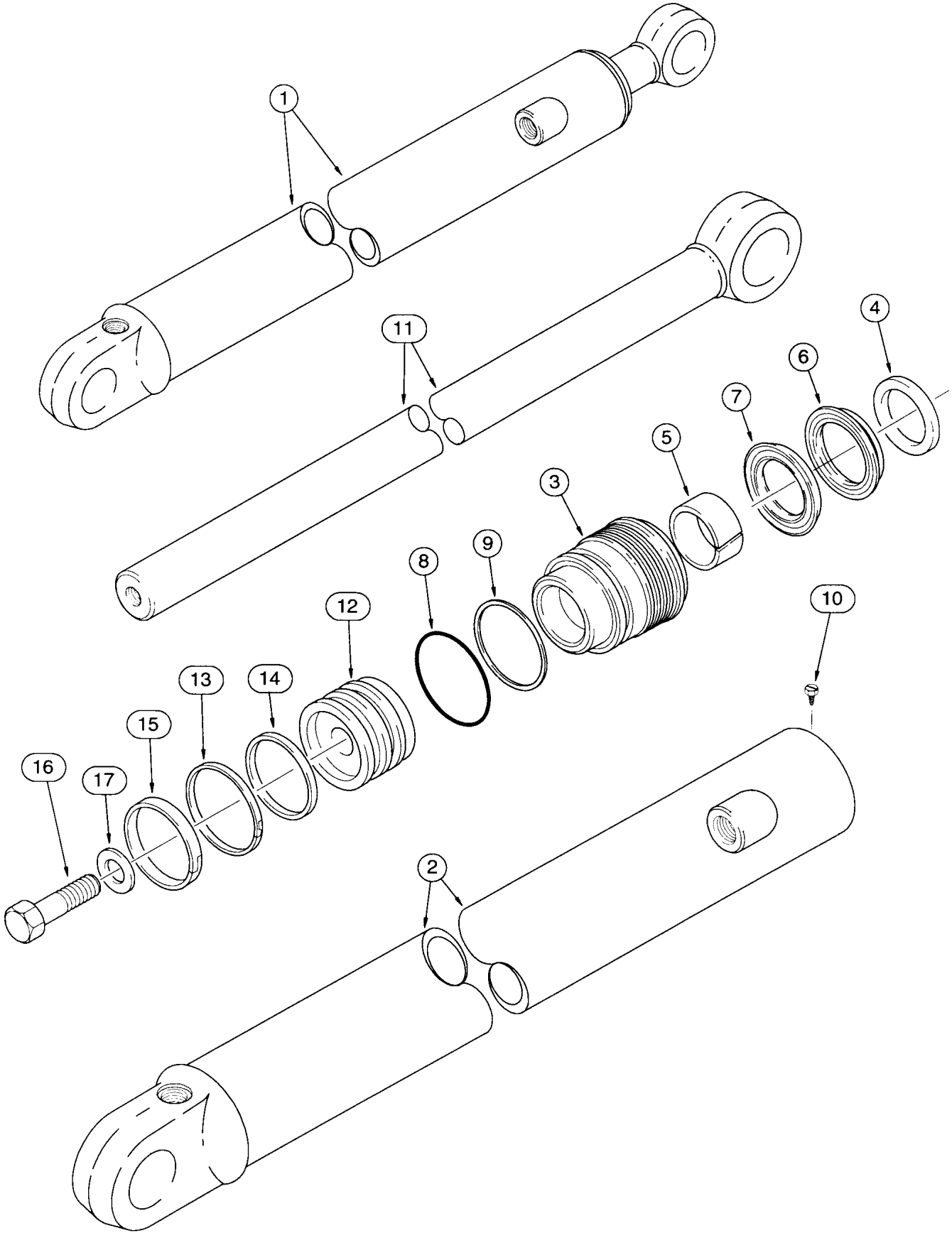
1
11
4
6
7
5
3
9
8
12
10
13
14
15
16
17
2

ITEM REF.	PEÇA Nº PART Nº PIEZA Nº PIECE Nº	QDE. QTY. CANT. QTE.	DESCRIÇÃO (Português)	DESCRIPTION (English)	DESCRIPCION (Español)	DESCRIPTION (Français)
1	1340969C2	1	CILINDRO DO BRAÇO EXTENSÍVEL- Conj.	CYLINDER - EXTENSION DIPPER Assy.	GATO DEL BRAZO EXTENSIBLE - Conj.	VÉRIN BALANCIER EXTENSIBLE- Ens.
2	1340970C1	1	TUBO	TUBE	TUBO	TUBE
	NSS	1	TAMPA - Conj.	GLAND - Assy.	TAPA - Conj.	TETE - Ens.
3	G109884	1	TAMPA	GLAND	TAPA	TETE
4	D95143	1	RASPADOR	WIPER	RASPADOR	RACLEUR
5	G102425	1	BUCHA	BUSHING	BUJE	DOUILLE
	1543267C1	1	JOGO VEDADORES	SEAL KIT	JUEGO VEDADORES	JEU d'etancheite
6	1542999C1	1	VEDADOR	SEAL	VEDADOR	JOINT
7	1542998C1	1	VEDADOR	SEAL	VEDADOR	JOINT
8	238-5231	1	ANEL-O	O-RING	ANILLO O	JOINT TORIQUE
9	G109298	1	ANEL - encosto	RING - backup	ANILLO - apoyo	SEGMENT - d'appui
10	276-2446	1	PARAFUSO	SCREW	TORNILLO	VIS
11	1980296C1	1	HASTE	ROD	VASTAGO	TIGE
12	G107277	1	ÊMBOLO - cilindro	PISTON - cylinder	ÊMBOLO - cilindro	PISTON - cilindre
13	G102288	1	VEDADOR	SEAL	VEDADOR	JOINT
14	G100444	1	ANEL - encosto	RING - backup	ANILLO - apoyo	SEGMENT - d'appui
15	G100449	1	ANEL - desgaste	RING - wear	ANILLO - desgaste	SEGMENT - usure
16	25863R1	1	PARAFUSO	BOLT	TORNILLO	VIS
17	S94643	1	ARRUELA	WASHER	ARANDELA	RONDELLE
	1543267C1	1	JOGO REPARO (Nota 1)	REPAIR KIT (Note1)	JUEGO REPARO (Nota 1)	JEU RECHANGE (Note 1)

Nota 1: Inclui / Incluye 4, 5, 6, 7, 8, 9, 13, 14, 15
Note 1: Includes / Comprend 4, 5, 6, 7, 8, 9, 13, 14, 15

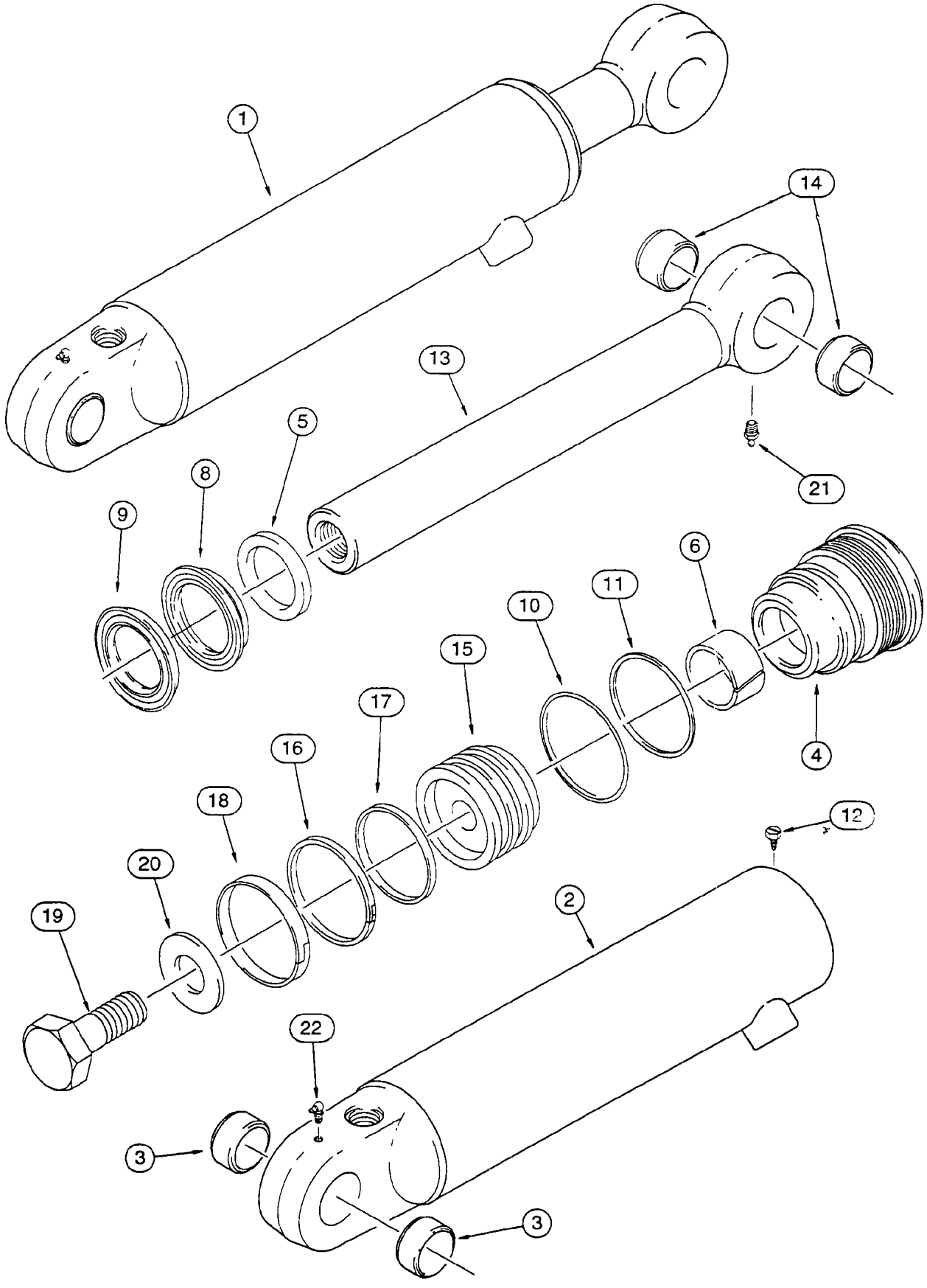
1
14
13
5
8
9
21
6
11
10
15
17
16
18
12
20
19
2
22
3
3
4

ITEM REF.	PEÇA Nº PART Nº PIEZA Nº PIECE Nº	QDE. QTY. CANT. QTE.	DESCRIÇÃO (Português)	DESCRIPTION (English)	DESCRIPCION (Español)	DESCRIPTION (Français)
1	1346189C1	1	CILINDRO DA PINÇA LD - Conj.	CYLINDER - CLAMSHEEL RH Assy.	GATO Der. - Conj.	VÉRIN Droit- Ens.
1	1346190C1	1	CILINDRO DA PINÇA LE - Conj.	CYLINDER - CLAMSHEEL LH Assy.	GATO Izq. - Conj.	VÉRIN Gauche - Ens.
2	1346191C1	1	TUBO LD	TUBE RH	TUBO	TUBE
2	1346192C1	1	TUBO LE	TUBE LH	TUBO	TUBE
3	30634	2	BUCHA	BUSHING	BUJE	DOUILLE
	NSS	1	TAMPA - Conj.	GLAND - Assy.	TAPA - Conj.	TETE - Ens.
4	G109884	1	TAMPA	GLAND	TAPA	TETE
5	D95143	1	RASPADOR	WIPER	RASPADOR	RACLEUR
6	G102425	1	BUCHA	BUSHING	BUJE	DOUILLE
8	NSS	1	VEDADOR	SEAL	VEDADOR	JOINT
9	NSS	1	VEDADOR	SEAL	VEDADOR	JOINT
10	238-5231	1	ANEL-O	O-RING	ANILLO O	JOINT TORIQUE
11	G109298	1	ANEL - encosto	RING - backup	ANILLO - apoyo	SEGMENT - d'appui
12	276-2446	1	PARAFUSO	SCREW	TORNILLO	VIS
13	1346195C1	1	HASTE	ROD	VASTAGO	TIGE
14	30634	2	BUCHA	BUSHING	BUJE	DOUILLE
15	1340798C1	1	ÊMBOLO - cilindro	PISTON - cylinder	ÊMBOLO - cilindro	PISTON - cilindre
16	G102288	1	VEDADOR	SEAL	VEDADOR	JOINT
17	G100444	1	ANEL - encosto	RING - backup	ANILLO - apoyo	SEGMENT - d'appui
18	G100449	1	ANEL - desgaste	RING - wear	ANILLO - desgaste	SEGMENT - usure
19	25974R1	1	PARAFUSO	BOLT	TORNILLO	VIS
20	G32303	1	ARRUELA	WASHER	ARANDELA	RONDELLE
21	219-1	1	GRAXEIRA	FITTING-grease	ENGRASADOR	GRAISSEUR
22	219-55	1	GRAXEIRA	FITTING-grease	ENGRASADOR	GRAISSEUR
	1543267C1	1	JOGO REPARO (Nota 1)	REPAIR KIT (Note1)	JUEGO REPARO (Nota 1)	JEU RECHANGE (Note 1)

Nota 1: Inclui / Incluye 5, 6, 8, 9, 10, 11, 16, 17, 18
Note 1: Includes / Comprend 5, 6, 8, 9, 10, 11, 16, 17, 18

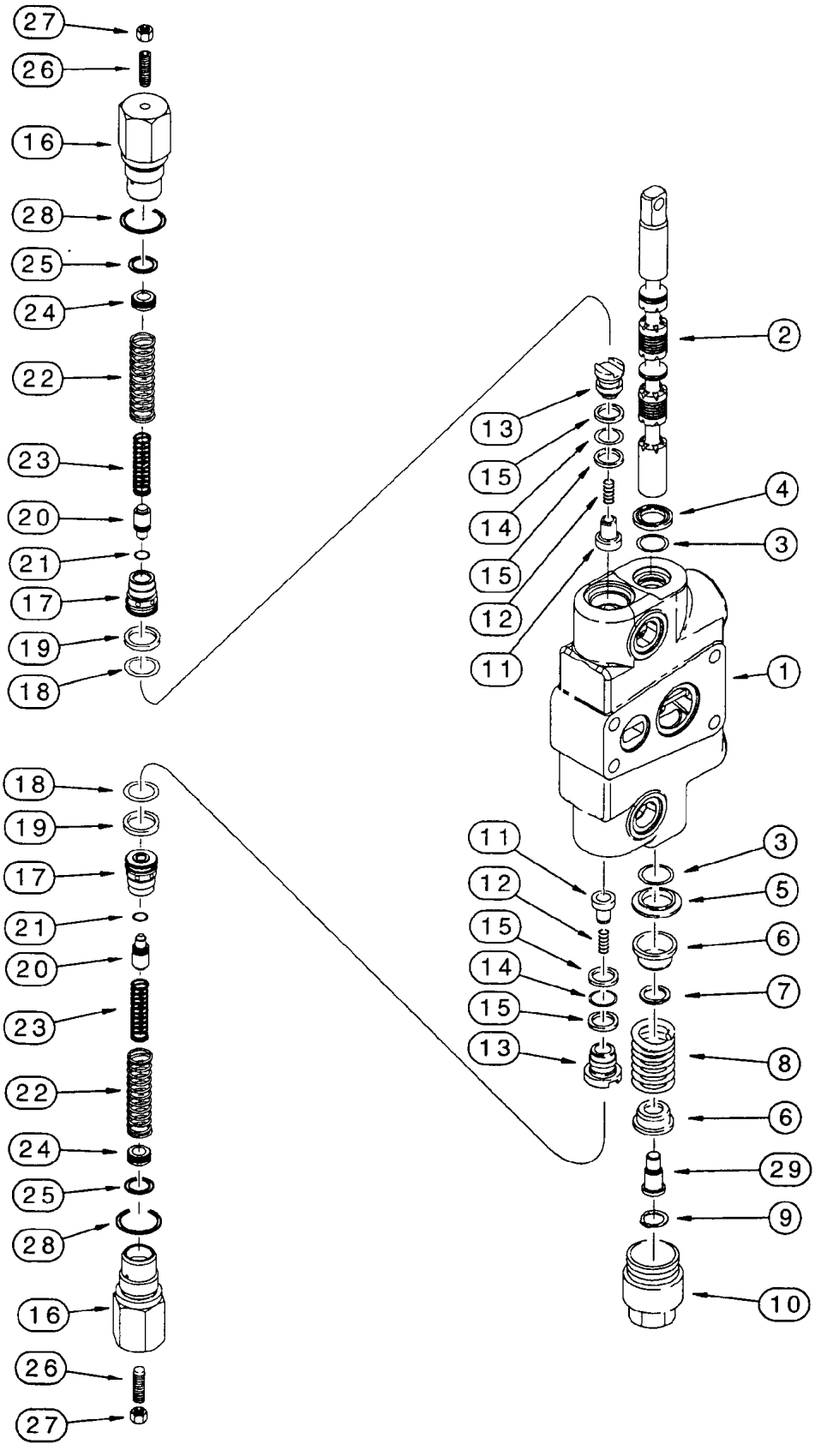
27
26
16
28
25
24
22
23
20
21
17
19
18
2
13
15
14
15
12
11
4
3
1
18
19
17
21
20
23
22
24
25
28
16
26
27
11
12
15
14
15
13
3
5
6
7
8
6
29
9
10

ITEM REF.	PEÇA Nº PART Nº PIEZA Nº PIECE Nº	QDE. QTY. CANT. QTE.	DESCRIÇÃO (Português)	DESCRIPTION (English)	DESCRIPCION (Español)	DESCRIPTION (Français)
	294198A1	1	SEÇÃO-Conj.	SECTION-Assy.	SECCIÓN-Conj.	SECTION-Ens.
	333417A1	1	SEÇÃO-Conj.	SECTION-Assy.	SECCIÓN-Conj.	SECTION-Ens.
1	NSS	1	CARCAÇA	HOUSING	CARCAZA	CARCASSE
2	NSS	1	CARRETEL	SPOOL	CARRETE	TIROIR
3	1994608C1	2	ANEL-O	O-RING	ANEL-O	JOINT TORIQUE
4	65457C1	1	VEDADOR	SEAL	SELLO	JOINT
5	G102711	1	RETENTOR	RETAINER	RETENEDOR	RETENTUER
6	G33075	2	ASSENTO mola	SEAT	ASIENTO	SIEGE
7	G106410	1	ESPAÇADOR	SPACER	ESPACIADOR	ENTRETOISE
8	1994596C1	1	MOLA	SPRING	RESORTE	RESSORT
9	100-1647	1	ANEL	RING	ANILLO	SEGMENT
10	G33080	1	TAMPA	CAP	TAPA	COUVERCLE
	1346219C3	2	VÁLVULA-Conj.	VALVE-Assy.	VÁLVULA-Conj.	VALVE-Ens.
11	1343777C1	1	ÊMBOLO	POPPET	ÊMBOLO	PISTON
12	1346175C1	1	MOLA	SPRING	RESORTE	RESSORT
13	1343708C1	1	BUJÃO	PLUG	TAPÓN	BOUCHON
14	238-6016	1	ANEL-O	O-RING	ANEL-O	JOINT TORIQUE
15	G103862	2	ANEL	RING	ANILLO	SEGMENT
	G109391	2	VÁLVULA-Conj (Nota 3)	VALVE-Assy. (Note 3)	VÁLVULA-Conj. (Nota 3)	VALVE-Ens. (Note 3)
16	NSS	1	CARCAÇA	HOUSING	CARCAZA	CARCASSE
17	NSS	1	ASSENTO válvula	SEAT	ASIENTO	SIEGE
18	238-6018	1	ANEL-O	O-RING	ANEL-O	JOINT TORIQUE
19	G35540	1	ANEL	RING	ANILLO	SEGMENT
20	NSS	1	ÊMBOLO	POPPET	ÊMBOLO	PISTON
21	NSS	1	ANEL-O	O-RING	ANEL-O	JOINT TORIQUE
22	NSS	1	MOLA	SPRING	RESORTE	RESSORT
23	NSS	1	MOLA	SPRING	RESORTE	RESSORT
24	NSS	1	PISTÃO alívio	PISTON	PISTON	PISTON
25	NSS	1	ANEL-O	O-RING	ANEL-O	JOINT TORIQUE
26	484-43116	1	PARAFUSO	SCREW	TORNILLO	VIS
27	425-155	1	PORCA	NUT	TUERCA	ECROU
28	237-6012	1	ANEL-O	O-RING	ANEL-O	JOINT TORIQUE
29	G106409	1	PARAFUSO	SCREW	TORNILLO	VIS
	1346105C2	1	JOGO REPARO (Nota 1)	REPAIR KIT (Note 1)	JUEGO (Nota 1)	JEU (Note 1)
	G109449	1	JOGO REPARO (Nota 2)	REPAIR KIT (Note 2)	JUEGO (Nota 2)	JEU (Note 2)

Nota 1: Inclui / Incluye 3, 4, 14, 15, 18, 19 , 28 e G109391
Note 1: Includes / Comprend 5, 6, 8, 9, 10, 11, 16, 17, 18 and G109391

Nota 2: Inclui válvula G109447 e instruções de instalação e regulagem
Note 2: Includes valve G109447 and instruction sheet
Nota 2: Incluye valvula G109447 y instruciones
Note 2: Comprend valve G109447 et instructions

Nota 3: Para reposição solicitar o kit G109449 / Para los repuestos pedir G109449
Note 3: For service order G109449 / Pour pièce de rechange solicitez G109449

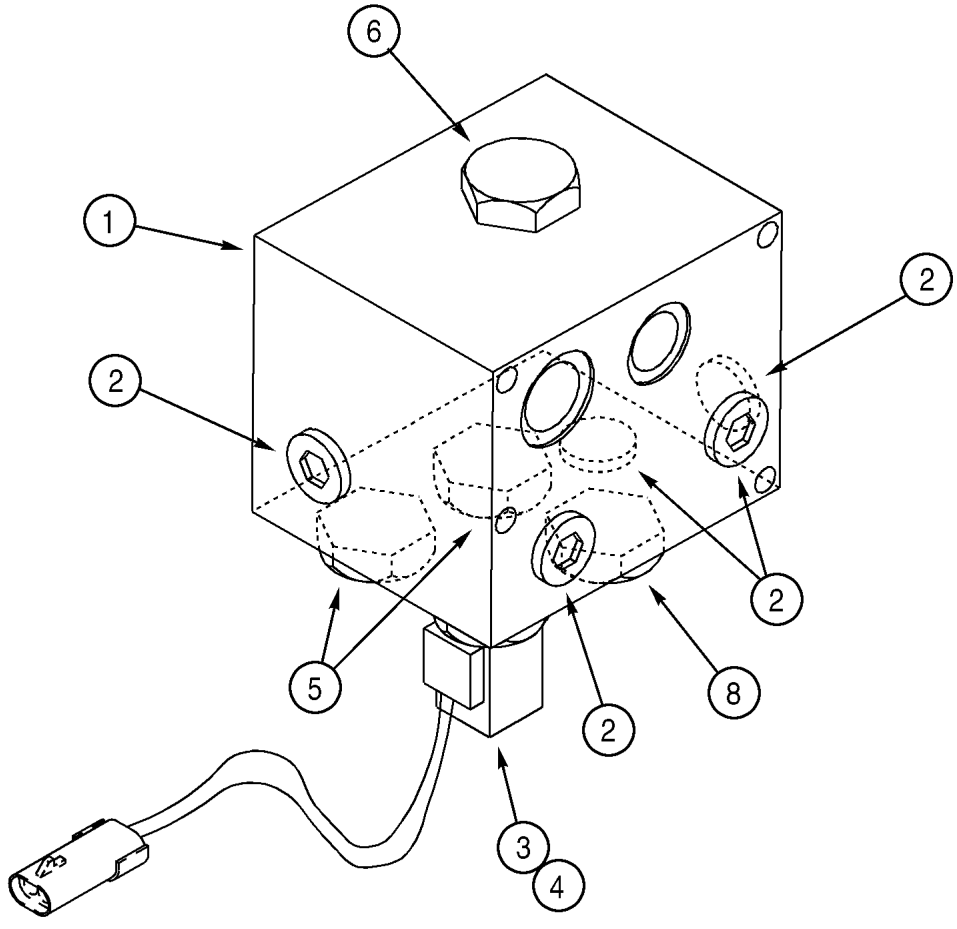
6
1
2
2
2
2
5
8
2
3
4

ITEM REF.	PEÇA Nº PART Nº PIEZA Nº PIECE Nº	QDE. QTY. CANT. QTE.	DESCRIÇÃO (Português)	DESCRIPTION (English)	DESCRIPCION (Español)	DESCRIPTION (Français)
	301132A1	1	VÁLVULA AUXILIAR - Conj.	VALVE AUXILIARY - Assy.	VÁLVULA AUXILIAR - Conj.	VALVE AUXILIAIRE - Ens.
1	NSS	1	CORPO	BODY	CUERPO	CORPS
2	NSS	5	BUJÃO	PLUG	TAPÓN	BOUCHON
3	309790A1	1	VÁLVULA-solenóide	VALVE-solenoid	VÁLVULA-solenóide	VALVE-solenoid
4	309791A1	1	BOBINA	COIL-solenoid	BOBINE	BOBINE
5	309789A1	2	VÁLVULA - anti-retorno	VALVE - check	VÁLVULA - anti-retorno	VALVE - anti-retour
6	309788A1	1	VÁLVULA - anti-retorno	VALVE - check	VÁLVULA - anti-retorno	VALVE - anti-retour
7	309784A1	1	VÁLVULA-solenóide	VALVE-solenoid	VÁLVULA-solenóide	VALVE-solenoid
8	309785A1	1	VÁLVULA - anti-retorno	VALVE - check	VÁLVULA - anti-retorno	VALVE - anti-retour
	309787A1	5	JOGO DE VEDADORES (para itens 5 a 8)	KIT - seal (for items 5 to 8)	JUEGO DE VEDACIÓN (para itens 5 a 8)	JEU DE JOINTS (pour items 5 jusq'a 8)
	149942C1	1	JOGO DE VEDADORES (para item 3)	KIT - seal (for item3)	JUEGO DE VEDACIÓN (para item 3)	JEU DE JOINTS (pour item 3)

ÍNDICE

Descrição	Página
CARREGADEIRA - CONTROLES DE LEVANTAMENTO E DA CAÇAMBA	9-2
CARREGADEIRA - CONTROLE DA PINÇA	9-4
CARREGADEIRA - CONTROLES DE AUTO-NIVELAMENTO	9-6
CARREGADEIRA - ESTRUTURA DE LEVANTAMENTO E PEÇAS DE MONTAGEM	9-8
CARREGADEIRA - ESTRUTURA, ARTICULAÇÕES E CILINDROS DA CAÇAMBA	9-10
CARREGADEIRA - CAÇAMBA 82 (4x2) (STANDARD)	9-12
CARREGADEIRA - CAÇAMBA 82 COM DENTES (4x4) (STANDARD)	9-14
CARREGADEIRA - CAÇAMBA 93 (OPCIONAL)	9-16
CARREGADEIRA - CAÇAMBA 93 COM DENTES (4x4) (OPCIONAL)	9-18
CARREGADEIRA - PINÇA	9-20
PROTETOR DA VÁLVULA DE CONTROLE DA CARREGADEIRA	9-22
ENGATES RÁPIDOS (OPCIONAL)	9-24
RETROESCAVADEIRA - TORRE DE CONTROLE	9-26
RETROESCAVADEIRA - TORRE DE CONTROLE SUPORTES E VEDAÇÕES	9-28
RETROESCAVADEIRA - CONTROLES COM GIRO POR PEDAIS SEM BRAÇO EXTENSÍVEL	9-30
RETROESCAVADEIRA - CONTROLES COM GIRO POR PEDAIS E BRAÇO EXTENSÍVEL	9-32
RETROESCAVADEIRA - CONTROLES DE GIRO POR ALAVANCAS (SUPERIOR)	9-34
RETROESCAVADEIRA - CONTROLES DE GIRO POR ALAVANCAS (INFERIOR)	9-36
RETROESCAVADEIRA - KIT DE CONTROLE DE ESCAVAÇÃO	9-38
RETROESCAVADEIRA - CONTROLES COM GIRO POR PEDAIS (COM BRAÇO EXTENSÍVEL)	9-40
RETROESCAVADEIRA - ALAVANCA DE CONTROLE HIDRÁULICO AUXILIAR	9-42
RETROESCAVADEIRA - ESTABILIZADORES E COMPONENTES	9-44
RETROESCAVADEIRA - TORRE E CILINDROS DE GIRO	9-46
RETROESCAVADEIRA - TORRE DE GIRO E LANÇA	9-48
RETROESCAVADEIRA - TRAVA DA LANÇA	9-50
RETROESCAVADEIRA - BRAÇO E CAÇAMBA	9-52
RETROESCAVADEIRA - BRAÇO E CAÇAMBA	9-54
RETROESCAVADEIRA - BRAÇO EXTENSÍVEL (OPCIONAL)	9-56
RETROESCAVADEIRA - BRAÇO EXTENSÍVEL	9-58
RETROESCAVADEIRA - CAÇAMBA UNIVERSAL 305 MM (12") 3 DENTES	9-60
RETROESCAVADEIRA - CAÇAMBA UNIVERSAL 406, 457 MM (16, 18") 3 E 4 DENTES	9-62
RETROESCAVADEIRA - CAÇAMBA 457 MM (18") 4 DENTES	9-64
RETROESCAVADEIRA - CAÇAMBA UNIVERSAL 609, 762 MM (24, 30") 5 DENTES	9-66
RETROESCAVADEIRA - CAÇAMBA 609, 762 MM (24, 30") 5 E 6 DENTES	9-68
RETROESCAVADEIRA - CAÇAMBA UNIVERSAL 762 MM (30") 7 DENTES	9-70
RETROESCAVADEIRA - CAÇAMBA UNIVERSAL 609 MM (24") 5 DENTES	9-72
PONTA PARA GELO - CONJUNTO (OPCIONAL)	9-74
CONTRAPESO DIANTEIRO	9-76
CHASSI - MONTAGEM	9-78
CAIXA DA BATERIA, TANQUE HIDRÁULICO E DEGRAU DIREITO	9-80
CAIXA DA BATERIA, TANQUE HIDRÁULICO E DEGRAU DIREITO	9-80B
COBERTURA DO RADIADOR	9-82
PROTEÇÃO DA BOMBA	9-84
COBERTURA DIANTEIRA - SEM AR CONDICIONADO	9-86
COBERTURA DIANTEIRA - COM AR CONDICIONADO	9-88
PAINÉIS LATERAIS DO MOTOR	9-90
CAPUZ DO MOTOR, COBERTURA E GRADE	9-92
CHAPA DO ASSOALHO E TAPETES	9-94
PÁRA-LAMA TRASEIRO E PAINEL DE FECHAMENTO	9-96
PÁRA-LAMA TRASEIRO - MODELOS COM CABINE	9-98
PÁRA-LAMA	9-100
ASSENTOS E PEÇAS DE MONTAGEM	9-102
BANCO DO OPERADOR SEM SUSPENSÃO (STANDARD)	9-104
SUPORTE E PEDESTAL DO BANCO DO OPERADOR (STANDARD)	9-106
BANCO DO OPERADOR DE LUXE COM SUSPENSÃO (OPCIONAL)	9-108
BANCO DO OPERADOR DE LUXE COM SUSPENSÃO (OPCIONAL)	9-110
BANCO DO OPERADOR COM SUSPENSÃO (OPCIONAL)	9-110B
BANCO DO OPERADOR COM SUSPENSÃO (OPCIONAL)	9-110D
ROPS COM PÁRA-BRISA (STANDARD)	9-112
ROPS E COMPARTIMENTO DO OPERADOR	9-112B
CABINE - VIDROS	9-114
CABINE - ESTRUTURA, COBERTURAS E ISOLAMENTO	9-116
CABINE - PORTAS - EXTERIOR	9-118
CABINE - PORTAS - INTERIOR	9-120
CABINE - PORTAS - MONTAGEM	9-122
CABINE - VIDROS TRASEIROS	9-124
CABINE - PAINEL DE CONTROLE E CHICOTES	9-126
CABINE - LAVADOR DOS PÁRA-BRISAS DIANTEIRO E TRASEIRO	9-128
CABINE - LIMPADOR DO PÁRA-BRISA DIANTEIRO	9-130
CABINE - LIMPADOR DO PÁRA-BRISA TRASEIRO	9-132
CABINE - TETO, DIFUSORES E LÂMPADA	9-134
CABINE - FILTRO DE AR	9-136
CABINE - VENTILADOR, AQUECEDOR, DUTOS DE VENTILAÇÃO E LINHAS DE DRENO	9-138
CABINE - AQUECEDOR	9-140
CABINE - EVAPORADOR E LINHAS DO AR CONDICIONADO	9-142
AR CONDICIONADO - CONDENSADOR E RECEPTOR - SECADOR	9-144
AR CONDICIONADO - COMPRESSOR MONTAGEM E ACIONAMENTO	9-146
ESPELHOS RETROVISORES EXTERNOS	9-148
DECALQUES	9-150
DECALQUES	9-152
DECALQUES	9-154
DECALQUES	9-156
DECALQUES	9-158

TABLE OF CONTENTS

Description	Page
LOADER LIFT AND BUCKET CONTROLS	9-2
LOADER CLAM CONTROL	9-4
LOADER SELF-LEVELING CONTROL	9-6
LOADER - LIFT FRAME AND MOUNTING PARTS	9-8
LOADER FRAME BUCKET LINKS AND BUCKET CYLINDER LINKS	9-10
LOADER - BUCKET 82 (4x2) (STANDARD)	9-12
LOADER - BUCKET 82 WITH TEETH (4x4) (STANDARD)	9-14
LOADER - BUCKET 93 (OPTIONAL)	9-16
LOADER - BUCKET 93 WITH TEETH (4x4) (OPTIONAL)	9-18
LOADER - CLAM BUCKET	9-20
LOADER VALVE GUARD	9-22
TOOL QUICK COUPLERS (OPTIONAL)	9-24
BACKHOE - CONTROL TOWER	9-26
BACKHOE CONTROL TOWER SUPPORT AND SEALS	9-28
BACKHOE CONTROLS WITH FOOT SWING WITH NON-EXTENDABLE DIPPER	9-30
BACKHOE CONTROLS WITH FOOT SWING PARTS USED WITH EXTENDABLE DIPPER	9-32
BACKHOE CONTROLS WITH HAND SWING UPPER CONTROL LEVERS	9-34
BACKHOE CONTROLS WITH HAND SWING LOWER CONTROL LEVERS	9-36
BACKHOE CONTROLS - EXCAVATOR CONTROL PATTERN	9-38
BACKHOE CONTROLS WITH HAND SWING (WITH EXTENDABLE DIPPER)	9-40
BACKHOE AUXILIARY HYDRAULIC CONTROL LEVER	9-42
BACKHOE STABILIZERS, PLATES AND PADS	9-44
BACKHOE SWING CYLINDERS AND SWING TOWER	9-46
BACKHOE SWING TOWER AND BOOM	9-48
BACKHOE SWING TOWER AND BOOMBOOM LATCH	9-50
BACKHOE DIPPER AND BUCKET	9-52
BACKHOE DIPPER AND BUCKET	9-54
EXTENDABLE DIPPER (OPTIONAL)	9-56
EXTENDABLE DIPPER	9-58
BACKHOE - UNIVERSAL BUCKET 305 MM (12”) 3 TEETH	9-60
BACKHOE - UNIVERSAL BUCKET 406, 457 MM (16, 18”) 3 AND 4 TEETH	9-62
BACKHOE - BUCKET 457 MM (18”) 4 TEETH	9-64
BACKHOE - UNIVERSAL BUCKET 609, 762 MM (24, 30”) 5 TEETH	9-66
BACKHOE - BUCKET 609, 762 MM (24, 30”) 5 E 6 DENTES	9-68
BACKHOE - UNIVERSAL BUCKET 762 MM (30”) 7 TEETH	9-70
BACKHOE - UNIVERSAL BUCKET 609 MM (24”) 5 TEETH	9-72
FROST POINT ASSEMBLY (OPTIONAL)	9-74
FRONT COUNTERWEIGHT	9-76
CHASSIS - POD MOUNTS	9-78
BATTERY BOX, HYDRAULIC OIL TANK AND RIGHT HAND STEP	9-80
BATTERY BOX, HYDRAULIC OIL TANK AND RIGHT HAND STEP	9-80B
RADIATOR WRAPPER	9-82
PUMP GUARD	9-84
FRONT COVERS - WITHOUT AIR CONDITIONER	9-86
FRONT COVERS - WITH AIR CONDITIONER	9-88
ENGINE SIDE PANELS	9-90
HOOD, COVER, AND GRILLE UNIT	9-92
FLOOR PLATES AND FLOORMATS	9-94
REAR FENDERS AND REAR CLOSURE PANEL	9-96
REAR FENDERS - CAB MODELS	9-98
MUD GUARD	9-100
SEATS AND MOUNTING PARTS	9-102
OPERATOR’S SEAT WITHOUT SUSPENSION (STANDARD)	9-104
OPERATOR’S STANDARD SEAT SUPPORT AND PEDESTAL (STANDARD)	9-106
OPERATOR’S DE LUXE SEAT WITH SUSPENSION (OPTIONAL)	9-108
OPERATOR’S DE LUXE SEAT WITH SUSPENSION (OPTIONAL)	9-110
OPERATOR’S SEAT WITH SUSPENSION (OPTIONAL)	9-110B
OPERATOR’S SEAT WITH SUSPENSION (OPTIONAL)	9-110D
STANDARD ROPS WITH WINDSHIELD (STANDARD)	9-112
STANDARD ROPS CANOPY/OPERATOR COMPARTMENT	9-112B
CAB - GLASS	9-114
CAB FRAME, COVERS AND INSULATION	9-116
CAB DOORS - EXTERIOR	9-118
CAB DOORS - INTERIOR	9-120
CAB DOORS - MOUNTING	9-122
CAB REAR WINDOW	9-124
CAB CONTROL PANEL AND WIRING	9-126
CAB FRONT AND REAR WINDSHIELD WASHER	9-128
CAB FRONT WINDSHIELD WIPER	9-130
CAB REAR WINDSHIELD WIPER	9-132
CAB HEADLINER, LOUVERS AND DOME LAMP	9-134
CAB AIR FILTER	9-136
CAB - BLOWER HOUSING, HEAT AND AIR VENTILATION DUCTS AND DRAIN LINES	9-138
CAB - HEATER	9-140
CAB - EVAPORATOR CORE AIR CONDITIONING LINES	9-142
AIR CONDITIONING - CONDENSER AND RECEIVER - DRIER	9-144
AIR CONDITIONING - COMPRESSOR MOUNTING AND DRIVE	9-146
EXTERNAL REAR VIEW MIRROR	9-148
DECALS	9-150
DECALS	9-152
DECALS	9-154
DECALS	9-156
DECALS	9-158

ÍNDICE

Descripción	Página
CARGADORA - CONTROL DE ELEVECCIÓN Y CUCHARA	9-2
CARGADORA - CONTROL DE LA PINZA	9-4
CARGADORA - CONTROL DE AUTO-NIVELACIÓN	9-6
CARGADORA - ESTRUCTURA DE ELEVAIÓN Y PIEZAS DE MONTAJE	9-8
CARGADORA - ESTRUCTURA, ARTICULACIONES Y GATOS DE LA CUCHARA	9-10
CARGADORA - CUCHARA 82 (4x2) (STANDARD)	9-12
CARGADORA - CUCHARA 82 CON DIENTES (4x4) (STANDARD)	9-14
CARGADORA - CUCHARA 93 (OPCIONAL)	9-16
CARGADORA - CUCHARA 93 CON DIENTES (4x4) (OPCIONAL)	9-18
CARGADORA - PINZA	9-20
PROTECTOR DE LA VALVULA DE CONTROL	9-22
ENGANCHES RÁPIDOS (OPCIONAL)	9-24
RETROEXCAVADORA - TORRE DE CONTROL	9-26
RETROEXCAVADORA - TORRE DE CONTROL SOPORTES Y VEDACIONES	9-28
RETROEXCAVADORA - CONTROLS PEDALES DE GIRO	9-30
RETROEXCAVADORA - CONTROLES PEDALES DE GIRO Y BALANCIN EXTENSIBLE	9-32
RETROEXCAVADORA - CONTROLES DE GIRO POR PALANCAS (SUPERIOR)	9-34
RETROEXCAVADORA - CONTROLES DE GIRO POR PALANCAS (INFERIOR)	9-36
RETROEXCAVADORA - JUEGO CONTROL DE ESCAVACIÓN	9-38
RETROEXCAVADORA - CONTROLES PEDALES DE GIRO (CON BALANCIN EXTENSIBLE)	9-40
RETROEXCAVADORA - PALANCA DE CONTROL DEL HIDRAULICO AUXILIAR	9-42
RETROEXCAVADORA - ESTABILIZADORES Y COMPONENTES	9-44
RETROEXCAVADORA - TORRE Y GATOS DE GIRO	9-46
RETROEXCAVADORA - TORRE DE GIRO Y LANZA	9-48
RETROEXCAVADORA - TRABA DE LA LANZA	9-50
RETROEXCAVADORA - BALANCIN Y CUCHARA	9-52
RETROEXCAVADORA - BALANCIN Y CUCHARA	9-54
RETROEXCAVADORA - BALANCIN EXTENSIBLE (OPCIONAL)	9-56
RETROEXCAVADORA - BALANCIN EXTENSIBLE	9-58
RETROEXCAVADORA - CUCHARA UNIVERSAL 305MM (12”) 3 DIENTES	9-60
RETROEXCAVADORA - CUCHARA UNIVERSAL 406, 457 MM (16, 18”) 3 Y 4 DIENTES	9-62
RETROEXCAVADORA - CUCHARA 457 MM (18”) 4 DIENTES	9-64
RETROEXCAVADORA - CUCHARA UNIVERSAL 609, 762 MM (24, 30”) 5 DIENTES	9-66
RETROEXCAVADORA - CUCHARA 609, 762 MM (24, 30”) 5 Y 6 DENTES	9-68
RETROEXCAVADORA - CUCHARA UNIVERSAL 762 MM (30”) 7 DIENTES	9-70
RETROEXCAVADORA - CUCHARA UNIVERSAL 609 MM (24”) 5 DIENTES	9-72
PONTA - CONJUNTO (OPCIONAL)	9-74
CONTRAPESO DELANTERO	9-76
BASTIDOR - MONTAJE	9-78
CAJA DE LA BATERIA, RESERVATORIO HIDRÁULICO Y GUARDABARRO DERECHO	9-80
CAJA DE LA BATERIA, RESERVATORIO HIDRÁULICO Y GUARDABARRO DERECHO	9-80B
CUBIERTA DEL RADIADOR	9-82
PROTECCIÓN DE LA BOMBA	9-84
CUBIERTA DELANTERA - SIN AIRE ACONDICIONADO	9-86
CUBIERTA DELANTERA - CON AIRE ACONDICIONADO	9-88
PANEL LATERAL DEL MOTOR	9-90
CAPOT DEL MOTOR, CUBIERTA Y PARILLA	9-92
PLACA DEL SUELO Y ALFOMBRAS	9-94
GUARDABARROS TRASEROS Y PAINEL DE CERRAMIENTO	9-96
GUARDABARROS TRASEROS - MODELOS CON CABINA	9-98
GUARDABARRO	9-100
ASIENTO Y PIEZAS DE MONTAJE	9-102
ASIENTO OPERADOR SIN SUSPENSIÓN (STANDARD)	9-104
SOPORTE Y PEDESTAL DEL ASIENTO DEL OPERADOR (STANDARD)	9-106
ASIENTO OPERADOR DE LUXE CON SUSPENSIÓN (OPCIONAL)	9-108
ASIENTO OPERADOR DE LUXE CON SUSPENSIÓN (OPCIONAL)	9-110
ASIENTO OPERADOR CON SUSPENSIÓN (OPCIONAL)	9-110B
ASIENTO OPERADOR CON SUSPENSIÓN (OPCIONAL)	9-110D
ROPS CON PARABRISIAS (STANDARD)	9-112
ROPS Y COMPARTIMIENTO DEL OPERADOR	9-112B
CABINA - VIDRIOS	9-114
CABINA - ESTRUCTURA, CUBIERTAS Y AISLAMIENTO	9-116
CABINA - PUERTAS - EXTERIOR	9-118
CABINA - PUERTAS - INTERIOR	9-120
CABINA - PUERTAS - MONTAJE	9-122
CABINA - VIDRIOS TRASEROS	9-124
CABINA - TABLERO DE CONTROL ET HAZ. ELECTRICO	9-126
CABINA - LAVADOR DEL PARABRISA DELANTERO Y TRASERO	9-128
CABINA - LIMPIADOR DEL PARABRISA DELANTERO	9-130
CABINA - LIMPIADOR DEL PARABRISA TRASERO	9-132
CABINA - TECHO, DIFUSOR Y LÂMPARA	9-134
CABINA - FILTRO DE AIRE	9-136
CABINA - VENTILADOR, CALENTADOR, DUCTOS DE VENTILACCIÓN Y TUBERIAS DE DRENAJE	9-138
CABINA - CALENTADOR	9-140
CABINA - EVAPORADOR Y TUBERIAS DEL AIRE ACONDICIONADO	9-142
AIRE ACONDICIONADO - CONDENSADOR Y RECEPTOR - SECADOR	9-144
AIRE ACONDICIONADO - MONTAJE Y ACIONAMIENTO	9-146
ESPEJO RETROVISOR EXTERIOR	9-148
CALCADOS	9-150
CALCADOS	9-152
CALCADOS	9-154
CALCADOS	9-156
CALCADOS	9-158

INDEX

Description	Page
CHARGEUES - CONTROL DE LEVAGE ET DU GODET	9-2
CHARGEUES - CONTROL DU GODET	9-4
CHARGEUES - CONTROL AUTONIVELEUR	9-6
CHARGEUSE - CHASSI DE LEVAGE ET PIÈCES DE MONTAGE	9-8
CHARGEUSE - CHASSI, ARTICULATIONS ET CYLINDRES DU GODET	9-10
CHARGEUSE - GODET 82 (4x2) (STANDARD)	9-12
CHARGEUSE - GODET 82 (4x4) (STANDARD)	9-14
CHARGEUSE - GODET 93 (OPTIONNEL)	9-16
CHARGEUSE - GODET 93 (4x4) (OPTIONNEL)	9-18
CHARGEUSE - GODET	9-20
PROTECTEUR DU VALVE D'CONTROL	9-22
ATTELAGES RAPIDES (OPTIONNEL)	9-24
PELLETEUSE - TOURELLE DE COMMANDE	9-26
PELLETEUSE - TOURELLE DE COMMANDE SUPPORTS ET VEDATION	9-28
PELLETEUSE - COMMANDES PEDALES D´ORIENTATION	9-30
PELLETEUSE - COMMANDES PEDALES D´ORIENTATION ET BALANCIER EXTENSIBLE	9-32
PELLETEUSE - COMMANDES D'ORIENTATION PAR LEVIERS (SUPÉRIEUR)	9-34
PELLETEUSE - COMMANDES D'ORIENTATION PAR LEVIERS (INFÉRIEUR)	9-36
PELLETEUSE - JEU CONTROL	9-38
PELLETEUSE - COMMANDES PEDALES D´ORIENTATION (AVEC BALANCIER EXTENSIBLE)	9-40
PELLETEUSE - LEVIER D'COMMANDE HYDRAULIQUE AUXILIAIRE	9-42
PELLETEUSE - STABILISATEURS ET COMPOSANTS	9-44
PELLETEUSE - TOURELLE ET VÉRIN D'ORIENTATION	9-46
PELLETEUSE - TOURELLE D'ORIENTATION ET FLÈCHE	9-48
PELLETEUSE - ENGAGEMENT DE LA FLÈCHE	9-50
PELLETEUSE - BALANCIER ET GODET	9-52
PELLETEUSE - BALANCIER ET GODET	9-54
PELLETEUSE - BALANCIER EXTENSIBLE (OPTIONNEL)	9-56
PELLETEUSE - BALANCIER EXTENSIBLE	9-58
PELLETEUSE - GODET UNIVERSEL 305MM (12") 3 DENTS	9-60
PELLETEUSE - GODET UNIVERSEL 406, 457 MM (16, 18") 3 ET 4 DENTS	9-62
PELLETEUSE - GODET UNIVERSEL 457 MM (18") 4 DENTS	9-64
PELLETEUSE - GODET UNIVERSEL 609, 762 MM (24, 30") 5 DENTS	9-66
PELLETEUSE - GODET 609, 762 MM (24, 30") 5 ET 6 DENTES	9-68
PELLETEUSE - GODET UNIVERSEL 762 MM (30") 7 DENTS	9-70
PELLETEUSE - GODET UNIVERSEL 609 MM (24") 5 DENTS	9-72
PIN - ENSEMBLE (OPTIONNEL)	9-74
CONTREPOIDS AVANT	9-76
CHASSI - MONTAGE	9-78
BOITE DE LA BATTERIE, RESERVOIR HYDRAULIQUE ET AILE DROIT	9-80
BOITE DE LA BATTERIE, RESERVOIR HYDRAULIQUE ET AILE DROIT	9-80B
COUVERCLE DU RADIATEUR	9-82
PROTECTION DE LA POMPE	9-84
COUVERCLE AVANT - SANS CLIMATISEUR	9-86
COUVERCLE AVANT - AVEC CLIMATISEUR	9-88
PANNEAU LATERAL DU MOTEUR	9-90
CAPOT DU MOTEUR, COUVERCLE ET GRILLE	9-92
PLAQUE DU SOL ET TAPIS	9-94
AILE ARRIÈRE ET PANNEAU DE FERMETURE	9-96
AILE ARRIÈRE - MODÈLES AVEC CABINE	9-98
AILE	9-100
SIÈGE ET PIÈCES DE MONTAGE	9-102
SIÈGE OPERATEUR SANS SUSPENSION (STANDARD)	9-104
SUPPORT ET PEDESTAL DU SIÈGE D'OPERATEUR (STANDARD)	9-106
SIÈGE OPERATEUR DE LUXE AVEC SUSPENSION (OPTIONNEL)	9-108
SIÈGE OPERATEUR DE LUXE AVEC SUSPENSION (OPTIONNEL)	9-110
SIÈGE OPERATEUR AVEC SUSPENSION (OPTIONNEL)	9-110B
SIÈGE OPERATEUR AVEC SUSPENSION (OPTIONNEL)	9-110D
ROPS ET VITRE (STANDARD)	9-112
ROPS ET COMPARTIMENT D'OPERATEUR	9-112B
CABINE - VITRES	9-114
CABINE - CHASSI, COUVERCLES ET ISOLEMENT	9-116
CABINE - PORTES - EXTÉRIEUR	9-118
CABINE - PORTES - INTERIOR	9-120
CABINE - PORTES - MONTAGE	9-122
CABINE - VITRES ARRIÈRES	9-124
CABINE - TABLEAU ET FAISCEAU	9-126
CABINE - LAVATEUR DU PARE-BRISE AVANT ET ARRIERE	9-128
CABINE - CLIGNOTANT DU PARE-BRISE AVANT	9-130
CABINE - CLIGNOTANT DU PARE-BRISE ARRIÈRE	9-132
CABINE - DIFFUSEUR ET PLAFONIER	9-134
CABINE - FILTRE D'AIR	9-136
CABINE - VENTILATEUR, CHAUFFEUR, TUYAUTERIE DE VENTILATION ET DRENAGE	9-138
CABINE - CHAUFFAGE	9-140
CABINE - EVAPORATEUR ET LIGNES DU CLIMATISATEUR	9-142
CLIMATISATEUR - CONDENSATEUR ET RÉCEPTEUR - SÉCHOIR	9-144
CLIMATISATEUR - MONTAGE	9-146
MIROIR RÉTROVISEUR EXTÉRIEUR	9-148
CALQUES	9-150
CALQUES	9-152
CALQUES	9-154
CALQUES	9-156
CALQUES	9-158

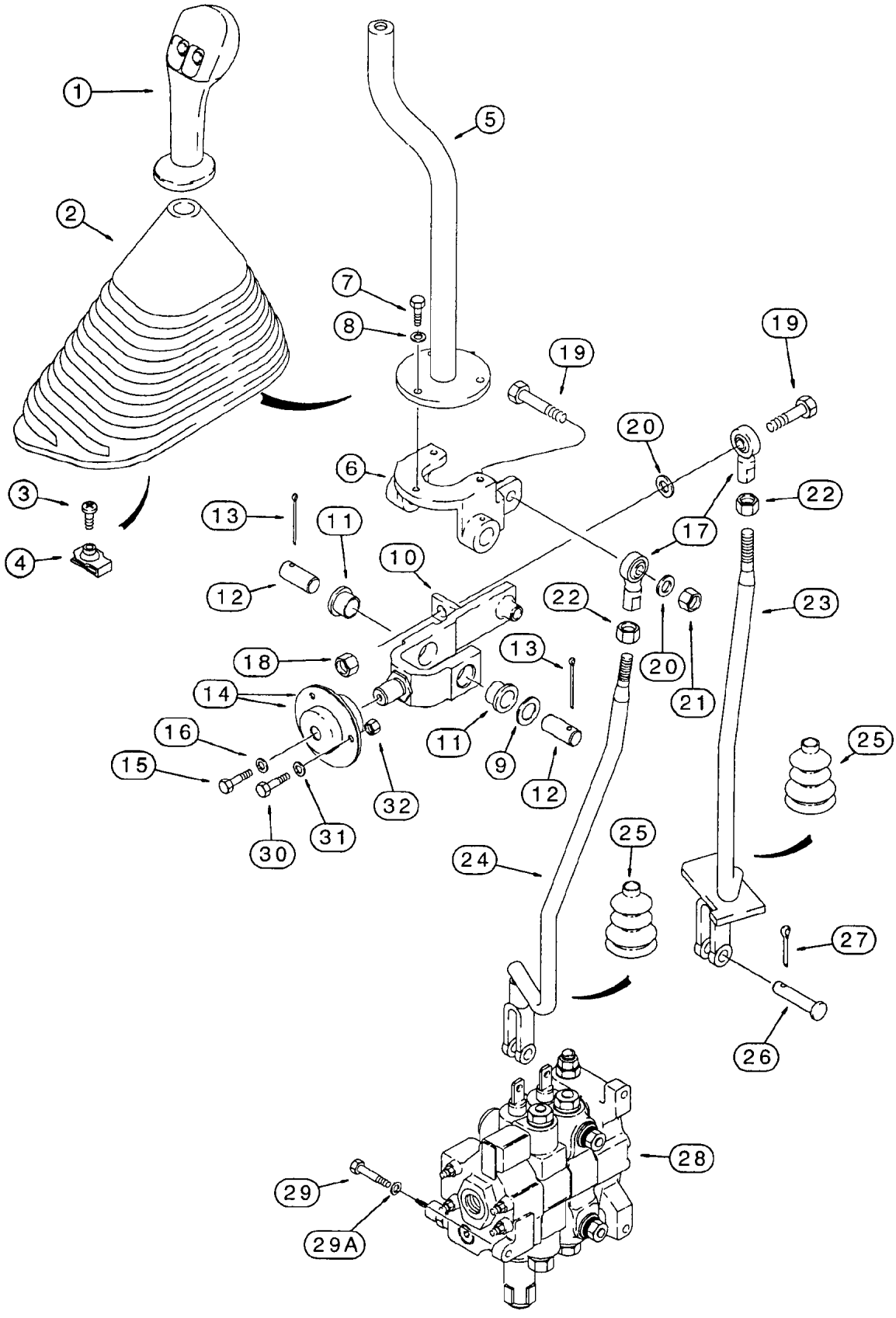
1
5
2
7
8
19
19
20
6
22
3
13
11
17
4
12
10
22
23
18
13
20
21
14
11
9
25
16
15
12
32
30
31
25
24
27
26
28
29
29A

ITEM REF.	PEÇA Nº PART Nº PIEZA Nº PIECE Nº	QDE. QTY. CANT. QTE.	DESCRIÇÃO (Português)	DESCRIPTION (English)	DESCRIPCION (Español)	DESCRIPTION (Français)
1	292904A1	1	MANOPLA	HANDLE	MANIJA	POMMEAU
	256347A1	1	CONECTOR	CONNECTOR	CONECTOR	CONNECTOR
	258616A1	1	TRAVA	LOCK	TRABA	LOCK
	298176A1	1	BUJÃO	PLUG	TAPÓN	BOUCHON
	345-133	1	ADESIVO	LABEL	CALCADO	ADHESIV
2	133615A1	1	PROTETOR	BOOT	PROTECTOR	PROTECTEUR
3	140-107	1	PARAFUSO	SCREW	TORNILLO	VIS
4	131-861	1	PORCA	NUT	TUERCA	ÉCROU
5	132661A1	1	ALAVANCA de controle	LEVER - control	PALANCA de controle	LEVIER
6	195615A1	1	SUPORTE	BRACKET	SOPORTE	SUPPORT
7	614-6016	3	PARAFUSO	BOLT	TORNILLO	VIS
8	495-11028	3	ARRUELA	WASHER	ARANDELA	RONDELLE
9	495-81184	1	ARRUELA	WASHER	ARANDELA	RONDELLE
10	176311A1	1	ARTICULAÇAO	BELLCRANK	ARTICULACION	ARTICULATION
11	108088A1	2	BUCHA	BUSHING	BUJE	DOUILLE
12	102761A1	2	PINO	PIN	PASADOR	CHEVILLE
13	432-828	2	PINO	PIN - cotter	PASADOR	CHEVILLE
14	112380A1	2	RETENTOR	RETAINER	RETENEDOR	RETENTEUR
14A	465004R91	1	ROLAMENTO	BEARING	RODAMIENTO	ROULEMENT
15	614-6016	1	PARAFUSO	BOLT	TORNILLO	VIS
16	396-41028	1	ARRUELA	WASHER	ARANDELA	RONDELLE
17	D136773	2	JUNTA ESFÉRICA	BALL JOINT	JUNTA ESFERICA	JOINT SPHERIQUE
18	231-1446	1	PORCA	NUT	TUERCA	ÉCROU
19	413-628	2	PARAFUSO	BOLT	TORNILLO	VIS
20	496-21041	2	ARRUELA	WASHER	ARANDELA	RONDELLE
21	425-106	2	PORCA	NUT	TUERCA	ÉCROU
22	425-116	2	PORCA	NUT	TUERCA	ÉCROU
23	122359A1	1	HASTE caçamba (Nota 1)	ROD - bucket control (Note 1)	VASTAGO (Nota 1)	TIGE (Note 1)
23	301045A1	1	HASTE caçamba (Nota 2)	ROD - bucket control (Note 2)	VASTAGO (Nota 2)	TIGE (Note 2)
24	120204A1	1	HASTE levantamento (Nota 1)	ROD - lift control (Note 1)	VASTAGO (Nota 1)	TIGE (Note 1)
24	301044A1	1	HASTE levantamento (Nota 2)	ROD - lift control (Note 2)	VASTAGO (Nota 2)	TIGE (Note 2)
25	132931A1	2	PROTETOR	BOOT	PROTECTOR	PROTECTEUR
26	D149288	2	PINO (Nota 1)	PIN - clevis (Note 1)	PASADOR (Nota 1)	CHEVILLE (Note 1)
26	D149287	2	PINO (Nota 2)	PIN - clevis (Note 2)	PASADOR (Nota 2)	CHEVILLE (Note 2)
27	432-612	2	PINO	PIN - cotter	PASADOR	CHEVILLE
28	REF.	1	VÁLVULA-Conj. (P. 8-50)	VALVE-Assy. (P. 8-50)	VÁLVULA-Conj. (P. 8-50)	VALVE-Ens. (P. 8-50)
29	814-10040	3	PARAFUSO	BOLT	TORNILLO	VIS
29A	896-11010	3	ARRUELA	WASHER	ARANDELA	RONDELLE
30	614-6020	3	PARAFUSO	BOLT	TORNILLO	VIS
31	396-41028	3	ARRUELA	WASHER	ARANDELA	RONDELLE
32	829-1406	3	PORCA	NUT	TUERCA	ÉCROU

Nota 1: Até o nº de série / Hasta el nº de série —> JHF0037367 (580L 4x2), —> JHF0027541 (580L 4x4)
Note 1: Up to serial nº / Jusq'au nº de série —> JHF0037367 (580L 4x2), —> JHF0027541 (580L 4x4)

Nota 2: A partir do nº de série / A partir del nº de série JHF0037368—> (580L 4x2), JHF0027542—> (580L 4x4)
Note 2: Starting with serial nº / A partir du nº de série JHF0037368—> (580L 4x2), JHF0027542—> (580L 4x4)

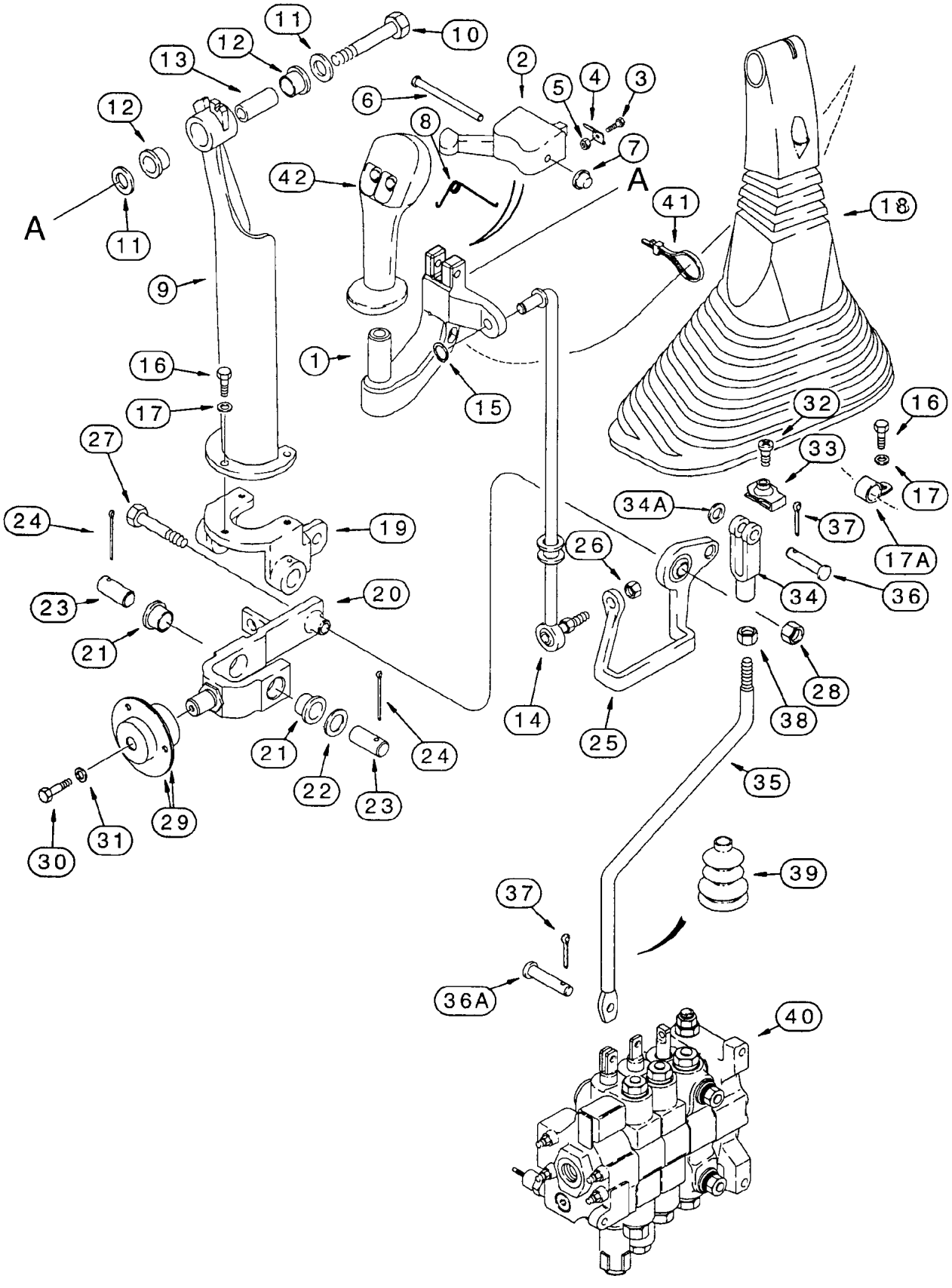
11
10
12
13
2
6
5
4
3
8
7
42
A
41
18
12
A
11
9
1
16
15
17
32
16
27
33
17
34A
37
24
19
17A
26
34
36
23
20
21
14
25
28
38
21
24
22
23
35
29
30
31
39
37
36A
40

ITEM REF.	PEÇA Nº PART Nº PIEZA Nº PIECE Nº	QDE. QTY. CANT. QTE.	DESCRIÇÃO (Português)	DESCRIPTION (English)	DESCRIPCION (Español)	DESCRIPTION (Français)
1	297615A1	1	MANOPLA	HANDLE	MANIJA	POIGNEE
2	123815A1	1	TRAVA	LATCH	TRABA	LOCK
3	170-104	2	PARAFUSO	SCREW	TORNILLO	VIS
4	129914A1	2	MOLA	SPRING	RESORTE	RESSORT
5	225-14105	2	PORCA	NUT	TUERCA	ECROU
6	439-5436	1	PINO	PIN	PASADOR	CHEVILLE
7	143210A1	1	TAMPA	CAP	TAPA	COUVERCLE
8	124243A1	1	MOLA	SPRING	RESORTE	RESSORT
9	123493A1	1	ALAVANCA	LEVER	PALANCA	LEVIER
10	413-632	1	PARAFUSO	BOLT	TORNILLO	VIS
11	495-21044	2	ARRUELA	WASHER	ARANDELA	RONDELLE
12	108088A1	2	BUCHA	BUSHING	BUJE	DOUILLE
13	133989A1	1	LUVA	SLEEVE	MANGUITO	MANCHON
14	239306A1	1	HASTE	ROD	VARILLA	TIGE
15	103-1437	1	ANEL	RING	ANILLO	SEGMENT
16	614-6016	3	PARAFUSO	BOLT	TORNILLO	VIS
17	495-11028	3	ARRUELA	WASHER	ARANDELA	RONDELLE
17A	515-2295	1	BRAÇADEIRA	CLAMP	ABRAZADERA	COLLIER
18	133617A1	1	COIFA alavanca	BOOT	GUARDAPOLVO	ANTI-POUSSIERE
19	195615A1	1	SUPORTE alavanca	BRACKET	SOPORTE	SUPPORT
20	176311A1	1	SUPORTE inferior - Conj.	BELLCRANK - Assy.	SOPORTE - Conj.	SUPPORT - Ens.
21	108088A1	2	BUCHA	BUSHING	BUJE	DOUILLE
22	495-81184	1	ARRUELA	WASHER	ARANDELA	RONDELLE
23	102761A1	2	PINO	PIN	PASADOR	CHEVILLE
24	432-828	2	PINO	PIN	PASADOR	CHEVILLE
25	112382A1	1	SUPORTE	BELLCRANK	SOPORTE	SUPPORT
26	425-116	1	PORCA	NUT	TUERCA	ECROU
27	413-632	1	PARAFUSO	BOLT	TORNILLO	VIS
28	231-1446	1	PORCA	NUT	TUERCA	ECROU
29	112380A1	2	RETENTOR	RETAINER	RETENEDOR	RETENTUER
30	614-6016	1	PARAFUSO	BOLT	TORNILLO	VIS
31	396-41028	1	ARRUELA	WASHER	ARANDELA	RONDELLE
32	140-107	1	PARAFUSO	SCREW	TORNILLO	VIS
33	131-861	1	PORCA	NUT	TUERCA	ECROU
34	213-41	1	PINO	CLEVIS	PINO	CLEVIS
34A	495-11041	1	ARRUELA	WASHER	ARANDELA	RONDELLE
35	187438A1	1	HASTE	ROD	VARILLA	TIGE
36	D149288	1	PINO	PIN	PASADOR	CHEVILLE
36A	D149287	1	PINO	PIN	PASADOR	CHEVILLE
37	432-612	2	PINO	PIN	PASADOR	CHEVILLE
38	425-116	1	PORCA	NUT	TUERCA	ECROU
39	132873A1	1	COIFA	BOOT	GUARDAPOLVO	ANTI-POUSSIERE
40	REF	1	VÁLVULA-Conj. (P. 8-52)	VALVE-Assy. (P. 8-52)	VÁLVULA-Conj. (P. 8-52)	VALVE-Ens. (P. 8-52)
41	L18337	1	CINTA	STRAP	PRECINTA	BANDE
42	292904A1	1	MANOPLA	HANDLE	MANIJA	POIGNEE
	256347A1	1	CONEXÃO	CONNECTOR	CONEXION	RACCORD
	258616A1	1	TRAVA	LOCK	TRABA	ARRET
	298176A1	1	BUJÃO	PLUG	TAPÓN	BOUCHON
	345-133	UAR	ADESIVO	ADHESIVE	ADESIVO	ADHESIF

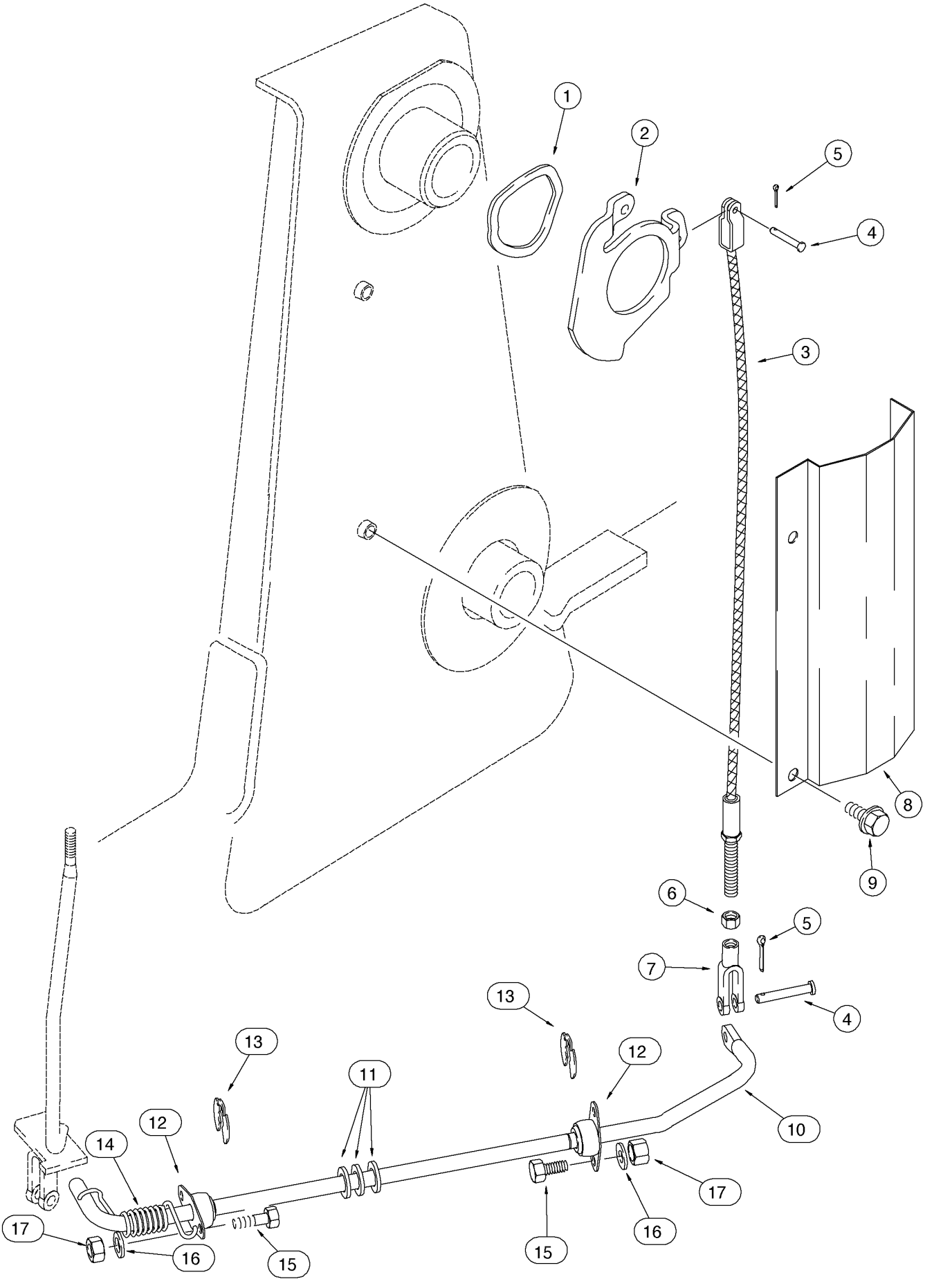
1
2
5
4
3
8
9
6
5
7
4
13
12
10
17
16
15
13
11
12
14
17
16
15

ITEM REF.	PEÇA Nº PART Nº PIEZA Nº PIECE Nº	QDE. QTY. CANT. QTE.	DESCRIÇÃO (Português)	DESCRIPTION (English)	DESCRIPCION (Español)	DESCRIPTION (Français)
1	137283A1	1	ARRUELA	WASHER	ARANDELA	RONDELLE
2	142404A1	1	CAME	CAM	LEVA	CAME
3	193854A1	1	CABO	CABLE	CABLE	CABLE
4	D149287	2	PINO	PIN - clevis	PASADOR	CHEVILLE
5	432-612	2	PINO	PIN - cotter	PASADOR	CHEVILLE
6	425-115	1	PORCA	NUT	TUERCA	ÉCROU
7	239406A1	1	FORQUILHA	CLEVIS	HORQUILLA	FOURCHE
8	139865A1	1	PROTEÇÃO	GUARD	PROTECTOR	PROTECTEUR
9	844-10020	2	PARAFUSO	BOLT	TORNILLO	VIS
	128580A1	1	HASTE - Conj.	ROD - Assy.	VASTAGO - Conj.	TIGE - Ens.
10	NSS	1	HASTE de nível	ROD - bucket level	VASTAGO	TIGE
11	A30881	3	ARRUELA	WASHER	ARANDELA	RONDELLE
12	L15401	2	ROLAMENTO	BEARING	RODAMIENTO	ROULEMENT
13	D95096	2	ANEL	RING - retaining	ANILLO	SEGMENT
14	124721A1	1	MOLA	SPRING	RESORTE	RESSORT
15	614-8025	4	PARAFUSO	BOLT	TORNILLO	VIS
16	895-11008	4	ARRUELA	WASHER	ARANDELA	RONDELLE
17	829-1408	4	PORCA	NUT	TUERCA	ÉCROU

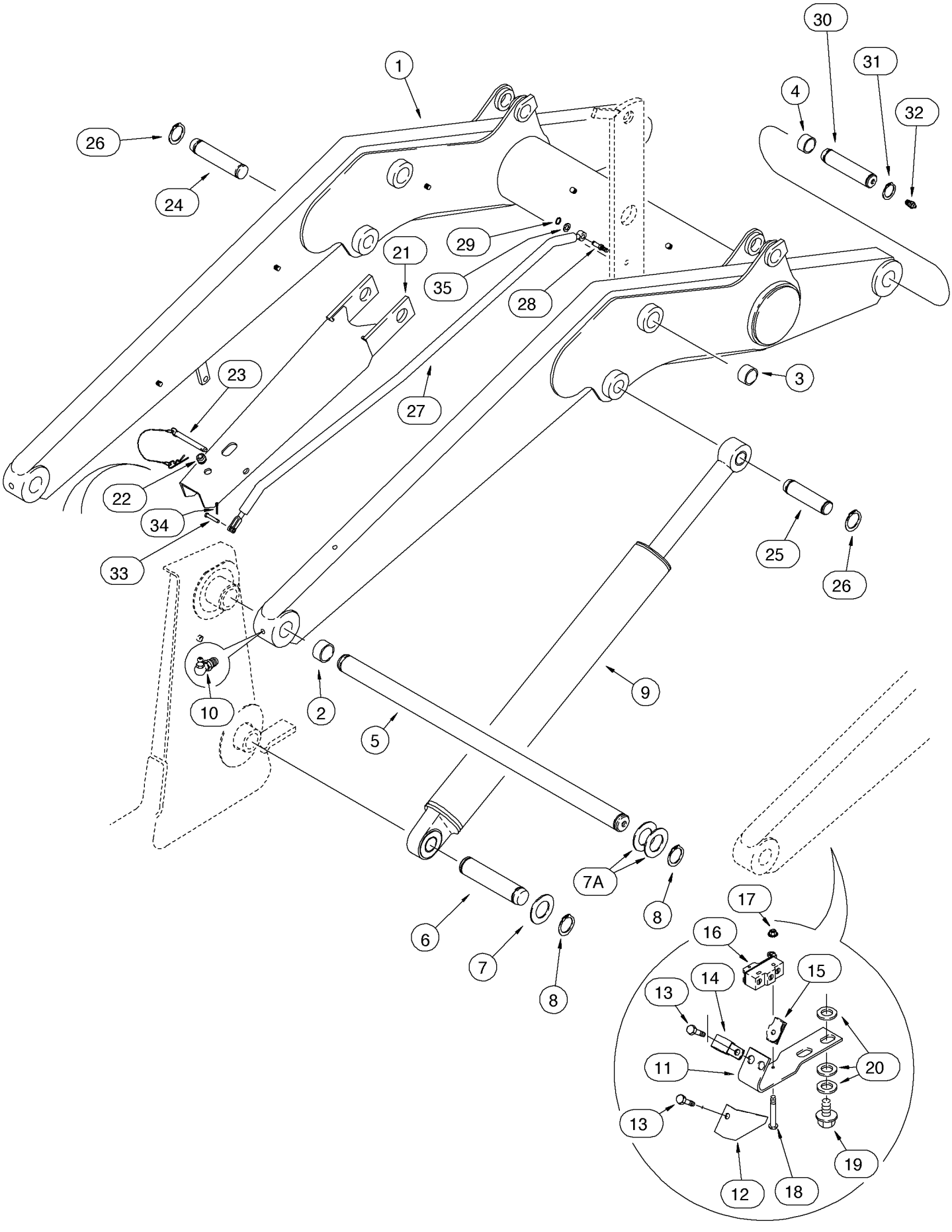
1
2
3
4
5
6
7
7A
8
8
9
10
11
12
13
13
14
15
16
17
18
19
20
21
22
23
24
25
26
26
27
28
29
30
31
32
33
34
35

ITEM REF.	PEÇA Nº PART Nº PIEZA Nº PIECE Nº	QDE. QTY. CANT. QTE.	DESCRIÇÃO (Português)	DESCRIPTION (English)	DESCRIPCION (Español)	DESCRIPTION (Français)
1	148714A1	1	BRAÇO - carregadeira (Nota 1)	ARM - loader (Note 1)	BRAZO - cargadora (Nota 1)	BRAS - chargeuse (Note 1)
1	141324A1	1	BRAÇO - carregadeira (Nota 2)	ARM - loader (Note 2)	BRAZO - cargadora (Nota 2)	BRAS - chargeuse (Note 2)
2	D127542	4	BUCHA	BUSHING	BUJE	DOUILLE
3	100696A1	4	BUCHA	BUSHING	BUJE	DOUILLE
4	109268A1	4	BUCHA	BUSHING	BUJE	DOUILLE
5	D145767	1	EIXO	SHAFT	EJE	ARBRE
6	119129A1	2	PINO	PIN	PASADOR	CHEVILLE
7	495-81282	4	ARRUELA	WASHER	ARANDELA	RONDELLE
7A	181842A1		ARRUELA (UQN)	WASHER (UAR)	ARANDELA (UCN)	RONDELLE (SB)
8	800-44050	6	ANEL	RING - snap	ANILLO	SEGMENT
9	REF.	2	CILINDRO - Conj. (P. 8-96)	CYLINDER-Assy. (P. 8-96)	GATO - Conj. (P. 8-96)	VÉRIN - Ens. (P. 8-96)
10	219-55	2	GRAXEIRA	FITTING-grease	ENGRASADOR	GRAISSEUR
11	128818A1	1	SUPORTE	BRACKET	SOPORTE	SUPPORT
12	142524A1	1	TAMPA	COVER	TAPA	COUVERCLE
13	614-6016	2	PARAFUSO	BOLT	TORNILLO	VIS
14	A62209	1	BRAÇADEIRA	CLAMP	ABRAZADERA	COLLIER
15	833-40406	2	PORCA	NUT	TUERCA	ÉCROU
16	D137363	1	INTERRUPTOR	SWITCH	INTERRUPTOR	INTERRUPTEUR
17	193-1003	2	PORCA	NUT	TUERCA	ÉCROU
18	440-10616	2	PARAFUSO	SCREW	TORNILLO	VIS
19	128312A1	2	PARAFUSO	BOLT	TORNILLO	VIS
20	895-11010	6	ARRUELA	WASHER	ARANDELA	RONDELLE
21	242369A1	1	SUPORTE LE	BRACKET LH	SOPORTE Izq.	SUPPORT Gauche
22	D121047	1	PROTETOR	GROMMET	PROTECTOR	PROTECTEUR
23	104824A1	1	PINO	PIN	PASADOR	CHEVILLE
24	118900A1	1	PINO LE	PIN LH	PASADOR Izq.	CHEVILLE Gauche
25	113629A1	1	PINO LD	PIN RH	PASADOR Der.	CHEVILLE Droit
26	800-44040	4	ANEL	RING - snap	ANILLO	SEGMENT
27	182895A1	1	HASTE	ROD - antirollback	VASTAGO	TIGE
28	192815A1	1	PINO	PIN	PASADOR	CHEVILLE
29	103-3350	1	ANEL-O	O-RING	ANILLO O	JOINT TORIQUE
30	118901A1	2	PINO	PIN	PASADOR	CHEVILLE
31	800-44040	4	ANEL	RING - snap	ANILLO	SEGMENT
32	219-1	2	GRAXEIRA	FITTING-grease	ENGRASADOR	GRAISSEUR
33	427-6088	1	PINO	PIN - clevis	PASADOR	CHEVILLE
34	432-612	1	PINO	PIN - cotter	PASADOR	CHEVILLE
35	495-11053	1	ARRUELA	WASHER	ARANDELA	RONDELLE

Nota 1: Braço 148714A1 STD
Note 1: Arm 148714A1 STD
Nota 1: Brazo 148714A1 STD
Note 1: Bras 148714A1 STD

Nota 2: Braço 141324A1 OPC, montado com caçamba 4 em 1 e engate rápido
Note 2: Arm 141324A1 OPC, assembled with 4 to 1 bucket and quick coupling
Nota 2: Brazo 141324A1 OPC, montado con cuchara 4 em 1 y enganche rápido
Note 2: Bras 141324A1 OPC, monté avec godet 4 en 1 et attelage rapide

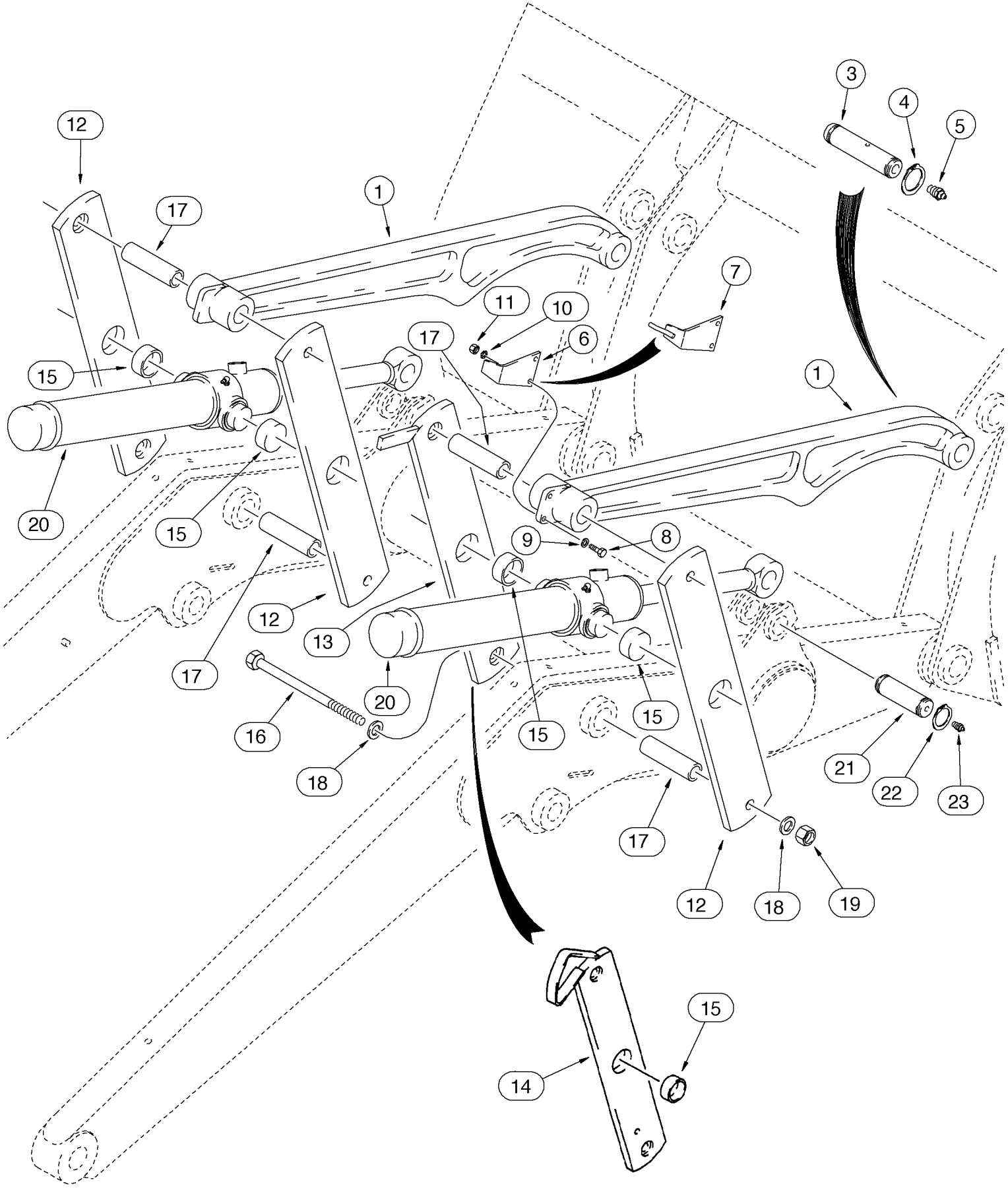
12
17
1
3
4
5
7
11
10
6
17
15
1
20
15
9
8
12
13
17
20
16
18
15
15
21
22
23
17
12
18
19
15
14

ITEM REF.	PEÇA Nº PART Nº PIEZA Nº PIECE Nº	QDE. QTY. CANT. QTE.	DESCRIÇÃO (Português)	DESCRIPTION (English)	DESCRIPCION (Español)	DESCRIPTION (Français)
1	141472A1	2	ARTICULAÇÃO	LINK	ARTICULACION	BIELLETTE
3	118901A1	2	PINO	PIN	PASADOR	CHEVILLE
4	800-44040	4	ANEL	RING - snap	ANILLO	SEGMENT
5	219-1	2	GRAXEIRA	FITTING-grease	ENGRASADOR	GRAISSEUR
6	D121194	1	INDICADOR - posição caçamba	POINTER - bucket position	INDICADOR - posición cuchara	Indicateur - position godet
7	250851A1	1	INDICADOR - posição caçamba (Nota 1)	POINTER - bucket position (Note 1)	INDICADOR - posición cuchara (Nota 1)	Indicateur - position godet (Note 1)
8	614-8030	2	PARAFUSO	BOLT	TORNILLO	VIS
9	895-11008	2	ARRUELA	WASHER	ARANDELA	RONDELLE
10	892-11008	2	ARRUELA	WASHER	ARANDELA	RONDELLE
11	829-1408	2	PORCA	NUT	TUERCA	ÉCROU
12	139180A1	3	ARTICULAÇÃO	LINK	ARTICULACION	BIELLETTE
13	139235A1	1	ARTICULAÇÃO	LINK	ARTICULACION	BIELLETTE
14	139195A1	1	ARTICULAÇÃO (Nota)	LINK (Note)	ARTICULACION (Nota)	BIELLETTE (Note)
15	D151034	1	BUCHA	BUSHING	BUJE	DOUILLE
16	827-20190	4	PARAFUSO	BOLT	TORNILLO	VIS
17	D132076	4	BUCHA	BUSHING	BUJE	DOUILLE
18	896-11020	8	ARRUELA	WASHER	ARANDELA	RONDELLE
19	829-1420	4	PORCA	NUT	TUERCA	ÉCROU
20	REF.	2	CILINDRO - Conj. (P. 8-98)	CYLINDER-Assy. (P. 8-98)	GATO - Conj. (P. 8-98)	VÉRIN - Ens. (P. 8-98)
21	116339A1	2	PINO	PIN	PASADOR	CHEVILLE
22	800-44040	4	ANEL	RING - snap	ANILLO	SEGMENT
23	219-1	2	GRAXEIRA	FITTING-grease	ENGRASADOR	GRAISSEUR

Nota 1: Usado somente nos modelos com pinça
Note 1: Used only on models with clamshel
Nota 1: Usado solamente en los modelos con clamshel
Note 1: Utilisé avec clamshel

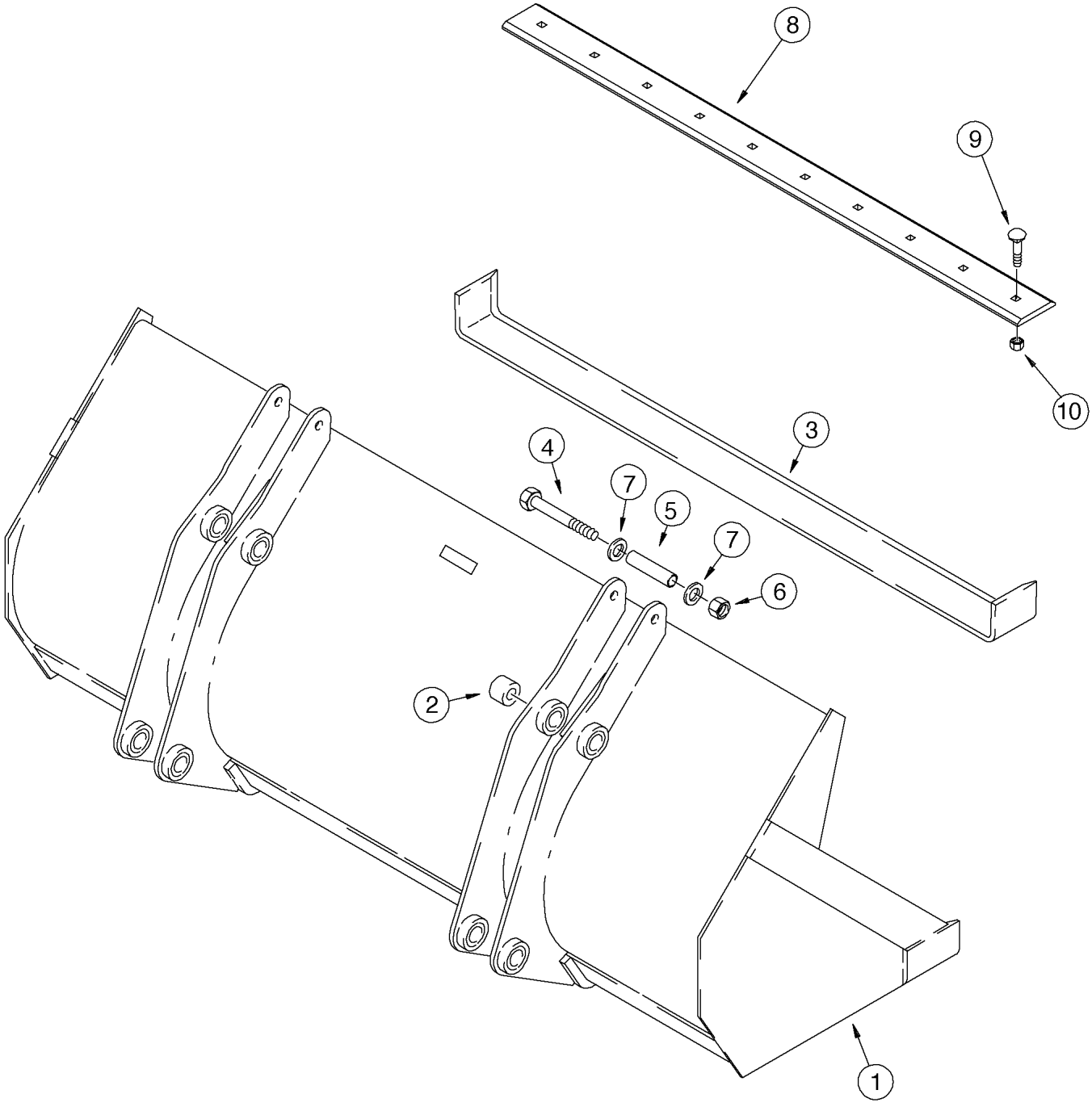
8
9
10
3
4
7
5
7
6
2
1

ITEM REF.	PEÇA Nº PART Nº PIEZA Nº PIECE Nº	QDE. QTY. CANT. QTE.	DESCRIÇÃO (Português)	DESCRIPTION (English)	DESCRIPCION (Español)	DESCRIPTION (Français)
	253125A1	1	CAÇAMBA - Conj. (82") (STD)	BUCKET - Assy. (82") (STD)	CUCHARA - Conj. (82") (STD)	GODET - Ens. (82") (STD)
1	NSS	1	CAÇAMBA	BUCKET	CUCHARA	GODET
2	D129264	8	BUCHA	BUSHING	BUJE	DOUILLE
3	132988A1	1	LÂMINA (82")	CUTTING EDGE (82")	BORDE (82")	LAME (82")
4	828-20160	2	PARAFUSO	BOLT	TORNILL	VIS
5	142538A1	2	ESPAÇADOR	SPACER	ESPACIADOR	ENTRETOISE
6	832-10420	2	PORCA	NUT	TUERCA	ÉCROU
7	896-11020	4	ARRUELA	WASHER	ARANDELA	RONDELLE
8	112946A1	1	LÂMINA (82")	CUTTING EDGE (82")	BORDE CORTANTE (82")	LAME (82")
9	420-21232	10	PARAFUSO	BOLT	TORNILLO	VIS
10	429-1012	10	PORCA	NUT	TUERCA	ÉCROU

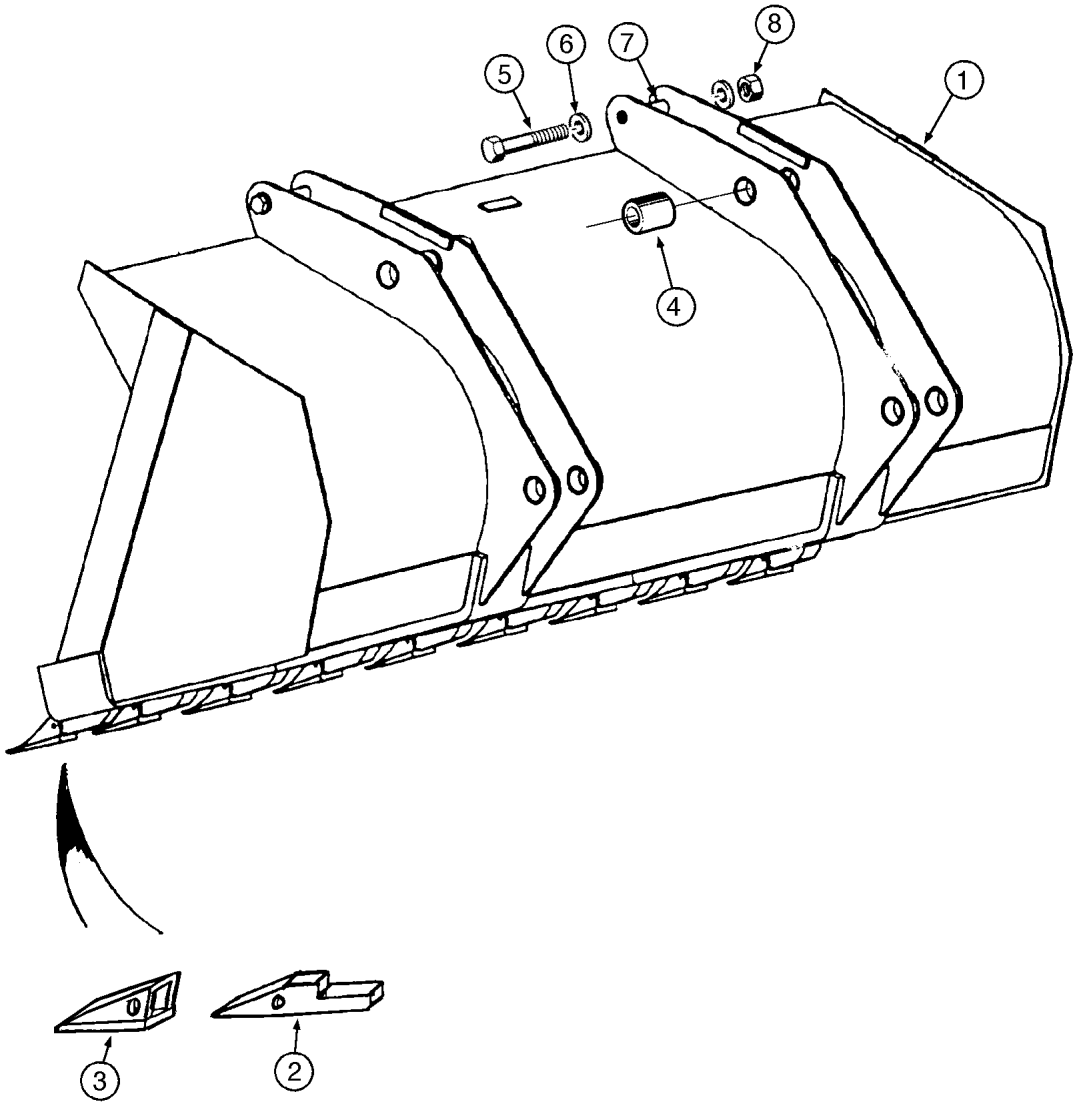
1
2
3
4
5
6
7
8

ITEM REF.	PEÇA Nº PART Nº PIEZA Nº PIECE Nº	QDE. QTY. CANT. QTE.	DESCRIÇÃO (Português)	DESCRIPTION (English)	DESCRIPCION (Español)	DESCRIPTION (Français)
1	283673A1	1	CAÇAMBA - Conj. (82") (STD)	BUCKET - Assy. (82") (STD)	CUCHARA - Conj. (82") (STD)	GODET - Ens. (82") (STD)
	E15728	9	DENTE - Conj.	TOOTH - Assy.	DIENTE - Conj.	DENT - Ens.
2	D26368	1	PONTA	POINT - tooth	PUNTA	DENT
3	D27748	1	SUPORTE DENTE	SHANK	SOPORTE	PORTE-DENT
4	D129264	2	BUCHA	BUSHING	BUJE	DOUILLE
5	828-20160	2	PARAFUSO	BOLT	TORNILL	VIS
6	896-11020	4	ARRUELA	WASHER	ARANDELA	RONDELLE
7	142538A1	2	ESPAÇADOR	SPACER	ESPACIADOR	ENTRETOISE
8	832-10420	2	PORCA	NUT	TUERCA	ÉCROU

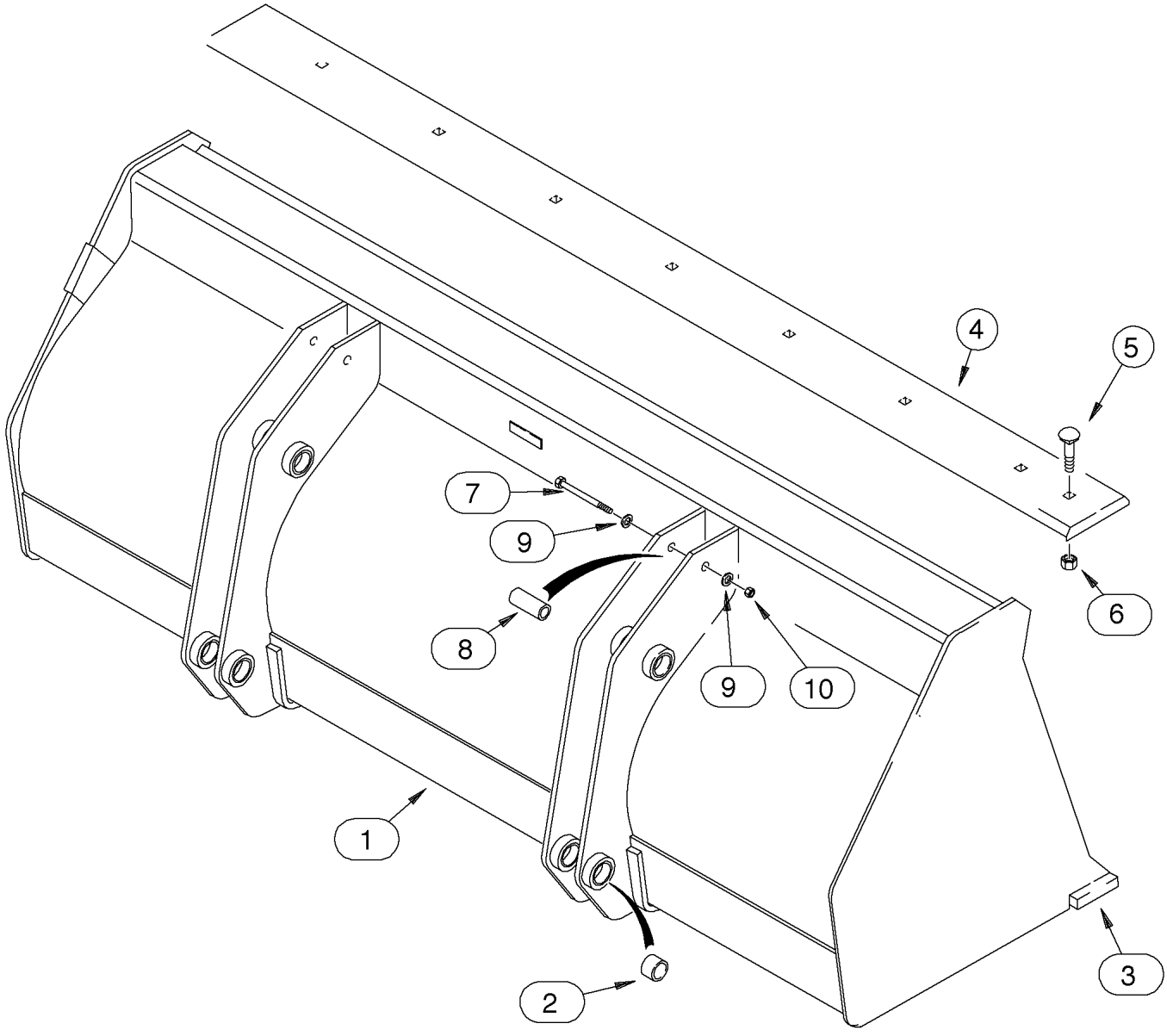
4
5
7
9
6
8
9
10
1
3
2

ITEM REF.	PEÇA Nº PART Nº PIEZA Nº PIECE Nº	QDE. QTY. CANT. QTE.	DESCRIÇÃO (Português)	DESCRIPTION (English)	DESCRIPCION (Español)	DESCRIPTION (Français)
	198539A1	1	CAÇAMBA - Conj. (93") (OPC)	BUCKET - Assy. (93") (OPT)	CUCHARA - Conj. (93") (OPC)	GODET - Ens. (93") (OPT)
1	NSS	1	CAÇAMBA	BUCKET	CUCHARA	GODET
2	D129264	8	BUCHA	BUSHING	BUJE	DOUILLE
3	134844A1	1	LÂMINA	CUTTING EDGE	BORDE CORTANTE	LAME
4	185506A1	1	LÂMINA	CUTTING EDGE	BORDE CORTANTE	LAME
5	20-21232	10	PARAFUSO	BOLT	TORNILLO	VIS
6	429-1012	10	PORCA	NUT	TUERCA	ÉCROU
7	828-20160	2	PARAFUSO	BOLT	TORNILLO	VIS
8	142538A1	2	ESPAÇADOR	SPACER - chain hook	ESPACIADOR	ENTRETOISE
9	896-11020	4	ARRUELA	WASHER	ARANDELA	RONDELLE
10	832-10420	2	PORCA	NUT	TUERCA	ÉCROU

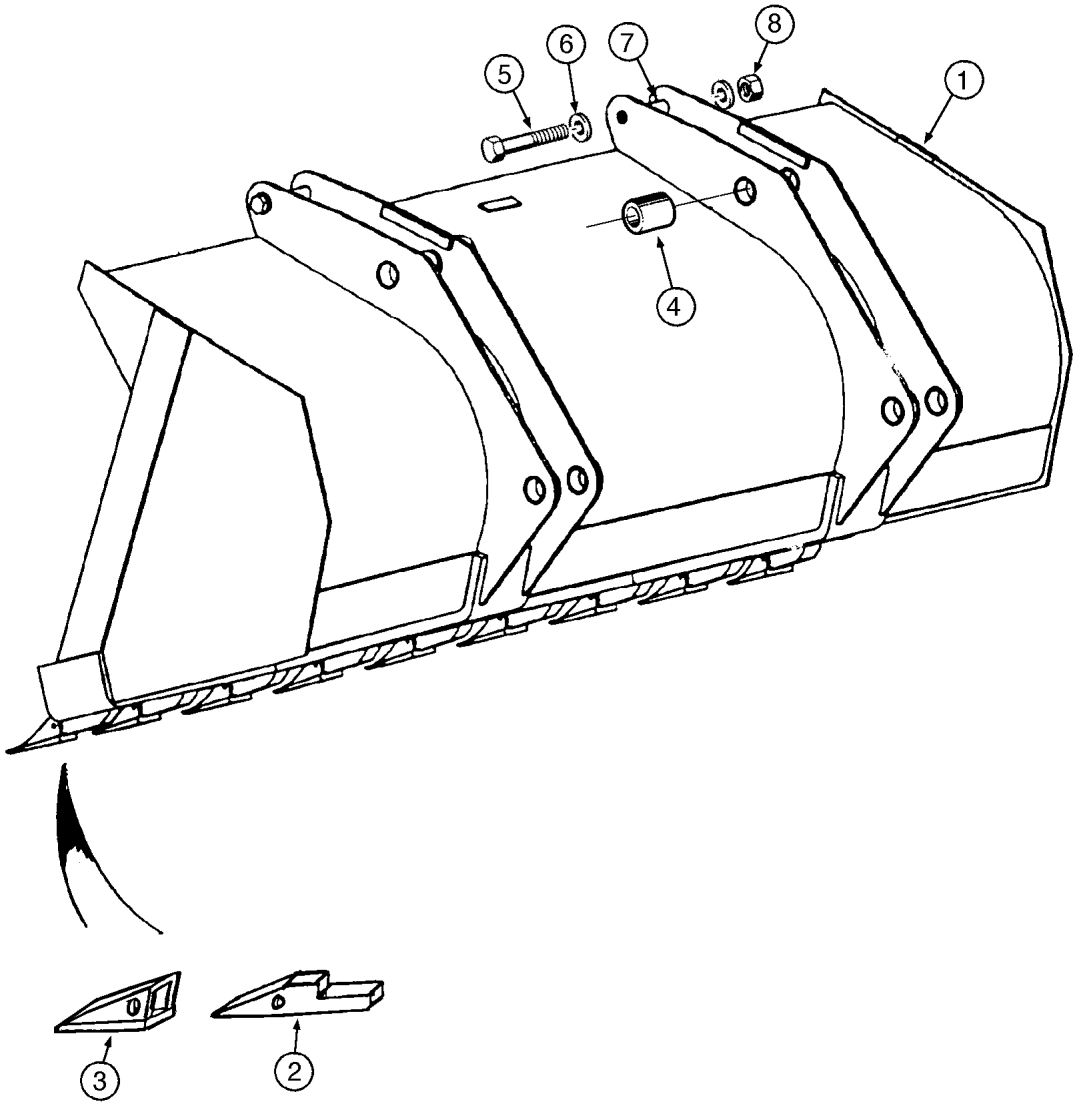
1
2
3
4
5
6
7
8

ITEM REF.	PEÇA Nº PART Nº PIEZA Nº PIECE Nº	QDE. QTY. CANT. QTE.	DESCRIÇÃO (Português)	DESCRIPTION (English)	DESCRIPCION (Español)	DESCRIPTION (Français)
	142166A1	1	CAÇAMBA - Conj. (93") (OPC)	BUCKET - Assy. (93") (OPT)	CUCHARA - Conj. (93") (OPC)	GODET - Ens. (93") (OPT)
1	NSS	1	CAÇAMBA - Conj	BUCKET - Assy.	CUCHARA - Conj.	GODET - Ens.
	E48696	7	DENTE - Conj.	TOOTH - Assy.	DIENTE - Conj.	DENT - Ens.
2	E46853	1	SUPORTE DENTE	SHANK	SOPORTE	PORTE-DENT
3	E48692	1	PONTA	POINT - tooth	PUNTA	DENT
4	D129264	8	BUCHA	BUSHING	BUJE	DOUILLE
5	828-20160	2	PARAFUSO	BOLT	TORNILL	VIS
6	896-11020	4	ARRUELA	WASHER	ARANDELA	RONDELLE
7	142538A1	2	ESPAÇADOR	SPACER	ESPACIADOR	ENTRETOISE
8	832-10420	2	PORCA	NUT	TUERCA	ÉCROU

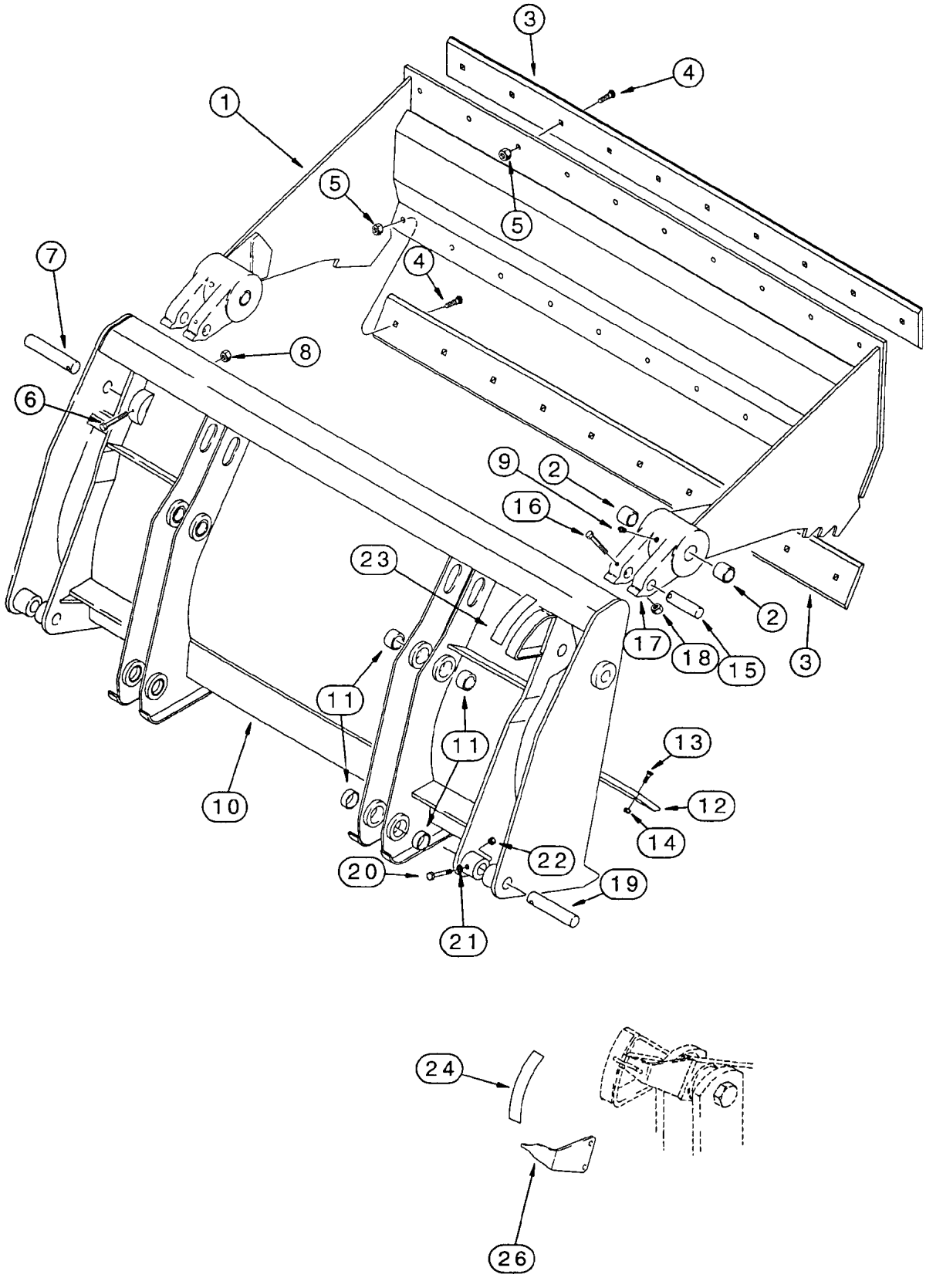
1
2
3
4
5
6
7
8
9
10
11
12
13
14
15
16
17
18
19
20
21
22
23
24
26

ITEM REF.	PEÇA Nº PART Nº PIEZA Nº PIECE Nº	QDE. QTY. CANT. QTE.	DESCRIÇÃO (Português)	DESCRIPTION (English)	DESCRIPCION (Español)	DESCRIPTION (Français)
	185488A1	1	CAÇAMBA-Conj. (82")	BUCKET-Assy. (82")	CUCHARA-Conj. (82")	GODET-Ens (82")
	175156A1	1	CAÇAMBA - Conj	BUCKET - Assy.	CUCHARA - Conj.	GODET - Ens.
1	NSS	1	CAÇAMBA	BUCKET	CUCHARA	GODET
2	D31140	4	BUCHA	BUSHING	BUJE	DOUILLE
3	142300A1	2	LÂMINA	CUTTING EDGE	BORDE CORTANTE	LAME
4	20-21232	20	PARAFUSO	BOLT	TORNILLO	VIS
5	29-1012	20	PORCA	NUT	TUERCA	ECROU
6	844-10110	2	PARAFUSO	BOLT	TORNILLO	VIS
7	D51391	2	PINO	PIN	PASADOR	CHEVILLE
8	832-10410	2	PORCA	NUT	TUERCA	ECROU
9	219-1	2	GRAXEIRA	FITTING	ENGRASADOR	GRAISSEUR
	175160A1	1	LÂMINA-Conj.	BLADE-Assy.	BORDE-Conj.	LAME-Ens.
10	NSS	1	LÂMINA	BLADE	BORDE	LAME
11	D129264	8	BUCHA	BUSHING	BUJE	DOUILLE
12	121920A1	1	LÂMINA	CUTTING EDGE	BORDE CORTANTE	LAME
13	20-21032	10	PARAFUSO	BOLT	TORNILLO	VIS
14	29-1010	10	PORCA	NUT	TUERCA	ECROU
15	D51392	2	PINO	PIN	PASADOR	CHEVILLE
16	814-10090	2	PARAFUSO	BOLT	TORNILLO	VIS
17	895-11010	2	ARRUELA	WASHER	ARANDELA	RONDELLE
18	832-10410	2	PORCA	NUT	TUERCA	ECROU
19	D51393	2	PINO	PIN	PASADOR	CHEVILLE
20	814-10080	2	PARAFUSO	BOLT	TORNILLO	VIS
21	895-11010	2	ARRUELA	WASHER	ARANDELA	RONDELLE
22	832-10410	2	PORCA	NUT	TUERCA	ECROU
23	321-1708	1	DECALQUE indicação	DECAL indicator	CALCADO	CALQUE
24	321-1707	1	DECALQUE posição	DECAL position	CALCADO	CALQUE
26	250851A1	1	PONTA	POINT	PUNTA	DENT

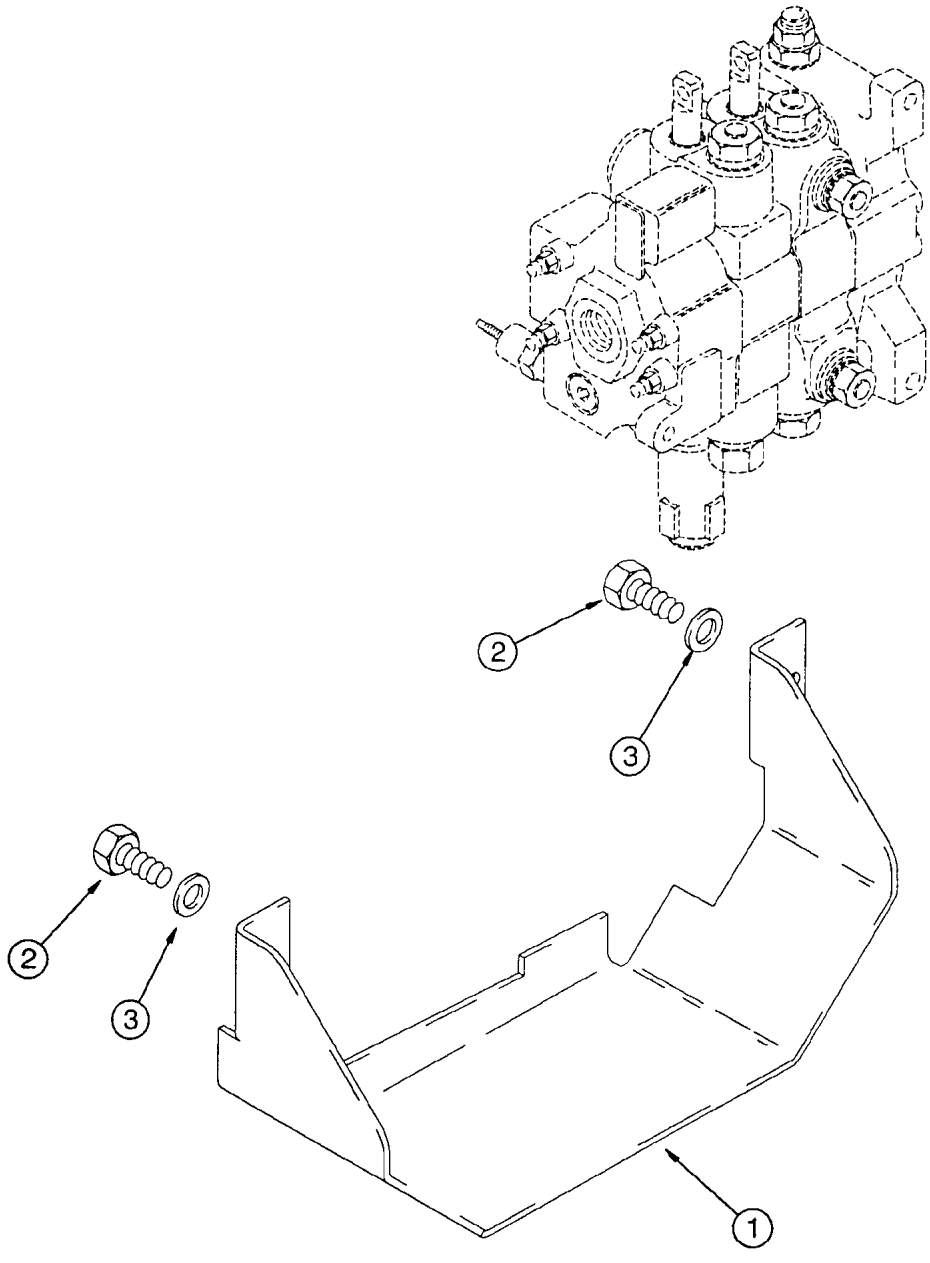
2
3
2
3
1

ITEM REF.	PEÇA Nº PART Nº PIEZA Nº PIECE Nº	QDE. QTY. CANT. QTE.	DESCRIÇÃO (Português)	DESCRIPTION (English)	DESCRIPCION (Español)	DESCRIPTION (Français)
1	238048A2	1	PROTEÇÃO	GUARD	PROTECTOR	PROTECTEUR
2	614-10025	2	PARAFUSO	BOLT	TORNILLO	VIS
3	896-11010	2	ARRUELA	WASHER	ARANDELA	RONDELLE

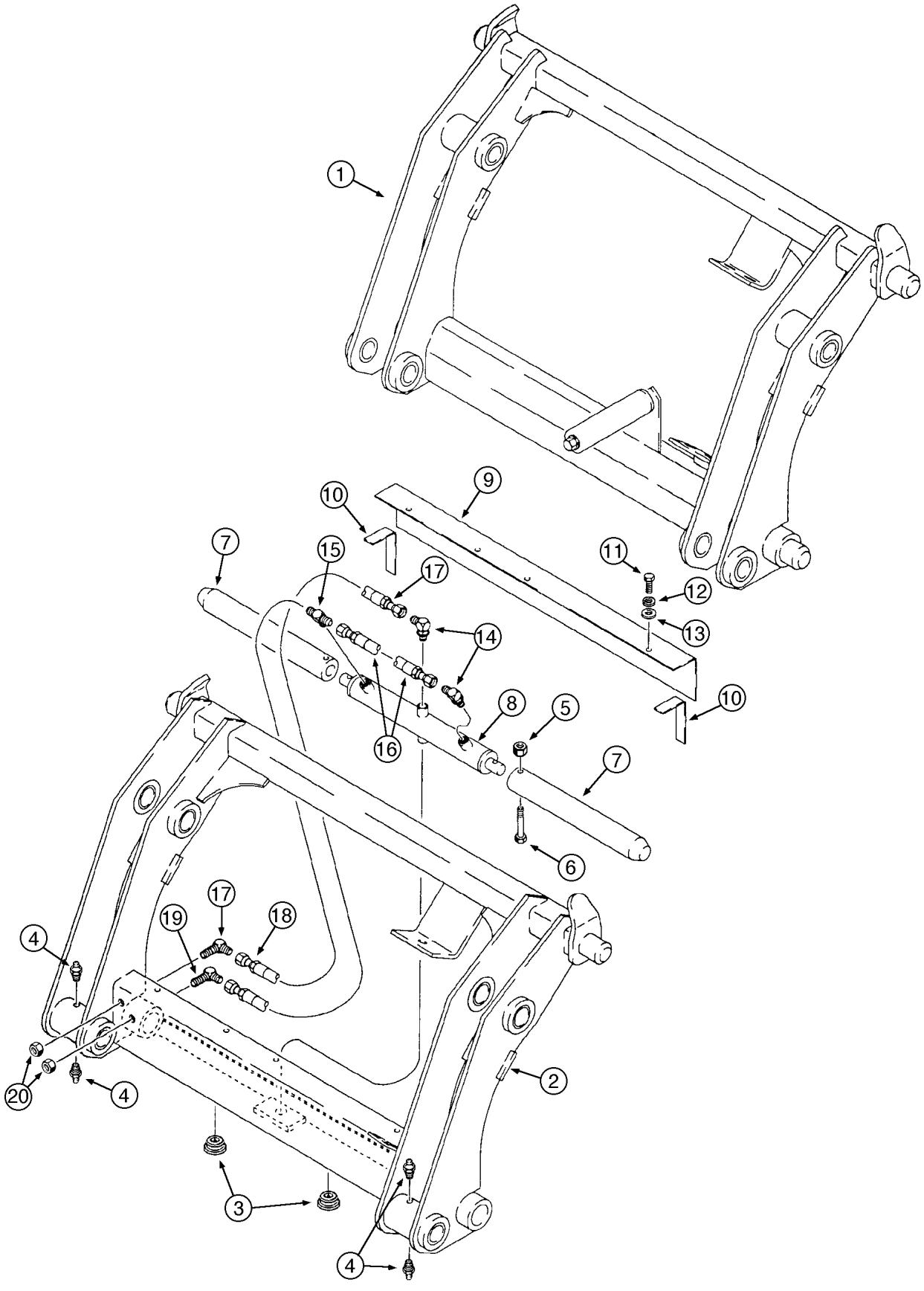
1
9
10
7
15
17
11
12
13
14
10
8
5
7
16
6
17
19
18
4
20
4
2
3
4

ITEM REF.	PEÇA Nº PART Nº PIEZA Nº PIECE Nº	QDE. QTY. CANT. QTE.	DESCRIÇÃO (Português)	DESCRIPTION (English)	DESCRIPCION (Español)	DESCRIPTION (Français)
1	191239A1	1	ACOPLAMENTO (Nota 1)	COUPLING (Note 1)	ACOPLAMIENTO (Nota 1)	ACCOUPLEMENT (Note 1)
	292969A2	1	ACOPLAMENTO	COUPLING	ACOPLAMIENTO	ACCOUPLEMENT
2	NSS	1	CHASSI - Conj.	FRAME - Assy.	BASTIDOR - Conj.	CHASSIS - Ens.
3	305497A1	2	BUJÃO 1/2”	PLUG 1/2”	TAPÓN 1/2”	BOUCHON 1/2”
4	219-87	4	GRAXEIRA	FITTING-grease	ENGRASADOR	GRAISSEUR
5	231-4246	2	PORCA	NUT	TUERCA	ÉCROU
6	326-640	2	PARAFUSO	BOLT	TORNILLO	VIS
7	305496A1	2	PINO	PIN	PASADOR	CHEVILLE
8	305499A1	1	CILINDRO - Conj.	CYLINDER-Assy.	GATO - Conj.	VÉRIN - Ens.
9	305495A1	1	TAMPA	COVER	TAPA	COUVERCLE
10	NSS	2	VEDADOR espuma	SEAL	SELLO	JOINT
11	413-516	3	PARAFUSO	BOLT	TORNILLO	VIS
12	492-11031	3	ARRUELA	WASHER	ARANDELA	RONDELLE
13	495-11034	3	ARRUELA	WASHER	ARANDELA	RONDELLE
14	218-5105	2	COTOVELO 90°	ELBOW 90°	CODO 90°	RACCORD 90°
	237-6006	1	ANEL-O	O-RING	ANILLO O	JOINT TORIQUE
15	218-5182	1	CONEXÃO TE	TEE	CONEXIÓN TE	RACCORD
	237-6006	1	ANEL-O	O-RING	ANILLO O	JOINT TORIQUE
16	305492A1	1	MANGUEIRA 260mm	HOSE 260mm	MANGUERA 260mm	TUYAU 260mm
17	305494A1	1	MANGUEIRA 387mm	HOSE 387mm	MANGUERA 387mm	TUYAU 387mm
18	305493A1	1	MANGUEIRA 235mm	HOSE 235mm	MANGUERA 235mm	TUYAU 235mm
19	218-693	2	COTOVELO 90°	ELBOW 90°	CODO 90°	RACCORD 90°
20	218-1251	2	PORCA	NUT	TUERCA	ÉCROU
21	305508A1	1	KIT decalques (Nota 2)	KIT decals (Note 2)	KIT calcados (Nota 2)	KIT calques (Note 2)
	307385A1	2	MANGUEIRA 387mm	HOSE 387mm	MANGUERA 387mm	TUYAU 387mm
	307386A1	1	MANGUEIRA 629mm	HOSE 629mm	MANGUERA 629mm	TUYAU 629mm
	307387A1	1	MANGUEIRA 718mm	HOSE 718mm	MANGUERA 718mm	TUYAU 718mm
	307388A1	1	LUVA	SLEEVE	MANGUITO	MANCHON
	307389A1	2	ACOPLAMENTO giratório	SWIVEL coupler	ACOPLAMIENTO	ACCOUPLEMENT
	137344A1	1	TAMPA macho	CAP male	TAPA	COUVERCLE
	137343A1	1	TAMPA fêmea	CAP female	TAPA	COUVERCLE
	123537A1	1	ENGATE rápido fêmea	QUICK COUPLER female	ACOPLAMIENTO	ACCOUPLEMENT
	245423A1	1	ACOPLAMENTO hidráulico	COUPLER hydraulic	ACOPLAMIENTO	ACCOUPLEMENT
	126155A1	2	CONEXÃO	CONNECTOR	CONEXIÓN	CONNECTEUR
	218-695	2	COTOVELO 90°	ELBOW 90°	CODO 90°	RACCORD 90°
	218-1256	2	PORCA	NUT	TUERCA	ÉCROU
	218-1279	2	PORCA	NUT	TUERCA	ÉCROU
	237-6012	2	ANEL-O	O-RING	ANILLO O	JOINT TORIQUE

Nota 1: Usado com indicador da caçamba D121194 e articulação LD 139235A1
Note 1: Used with bucket position pointer D121194 and RH link 139235A1
Nota 1: Usado com indicador D121194 y articulación LD 139235A1
Note 1: Utilisé avec indicateur D121194 et articulation droit 139235A1

Nota 2: Não ilustrado / No ilustrado
Note 2: Not shown / Non ilustré

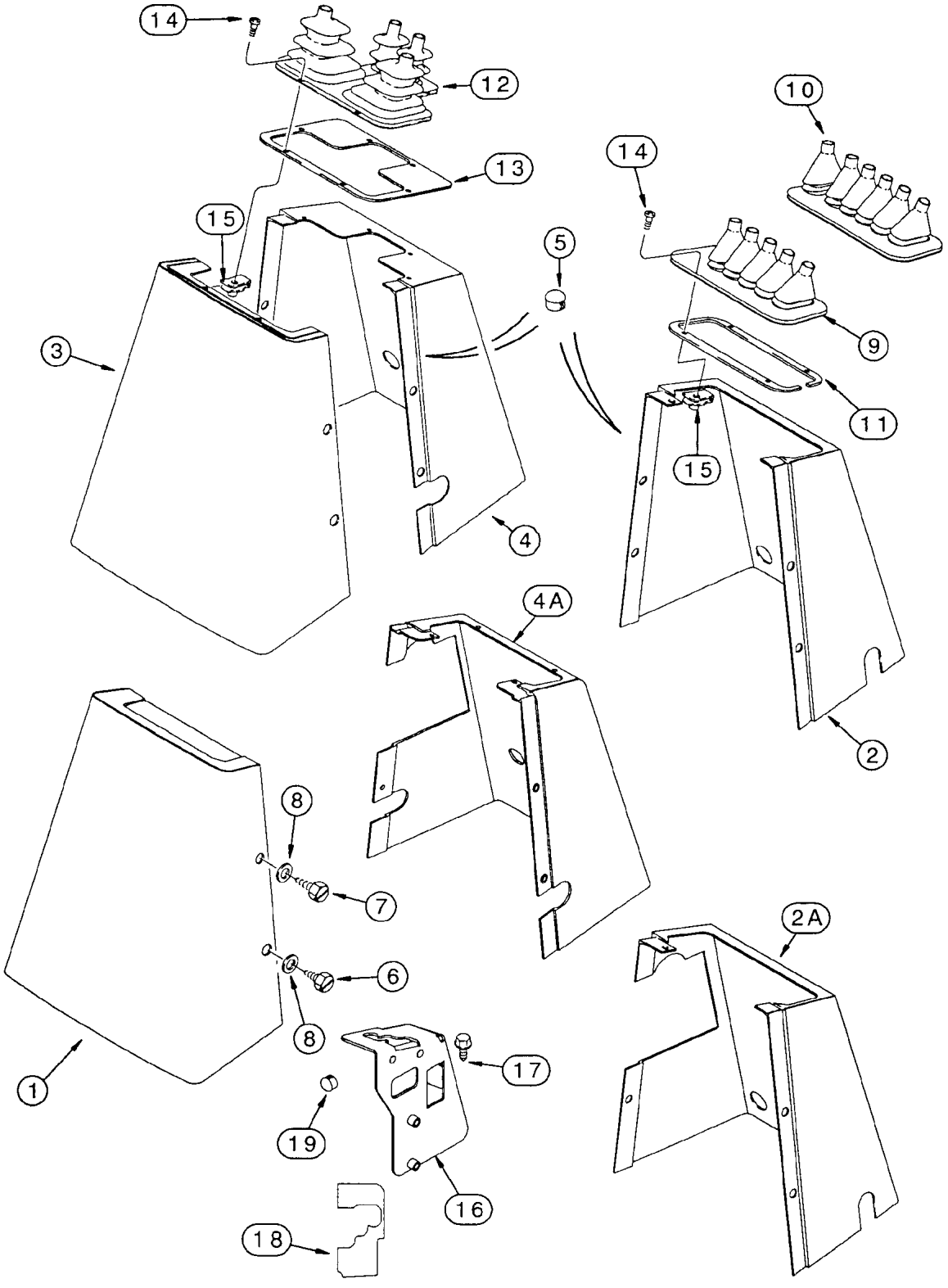
14
12
13
15
5
3
4
14
10
9
11
15
2
4A
8
7
6
8
1
17
19
16
18
2A

ITEM REF.	PEÇA Nº PART Nº PIEZA Nº PIECE Nº	QDE. QTY. CANT. QTE.	DESCRIÇÃO (Português)	DESCRIPTION (English)	DESCRIPCION (Español)	DESCRIPTION (Français)
1	128403A1	1	TAMPA (comando pedal)	COVER (foot swing)	TAPA	COUVERCLE
2	130480A1	1	TAMPA (comando pedal) (Nota 1)	COVER (foot swing) (Note 1)	TAPA (Nota 1)	COUVERCLE (Note 1)
2A	293693A1	1	TAMPA (comando pedal) (Nota 2)	COVER (foot swing) (Note 2)	TAPA (Nota 2)	COUVERCLE (Note 2)
3	128401A1	1	TAMPA (comando alavanca)	COVER (hand swing)	TAPA	COUVERCLE
4	130479A1	1	TAMPA (comando alavanca)(Nota 1)	COVER (hand swing) (Note 1)	TAPA (Nota 1)	COUVERCLE (Note 1)
4A	293692A1	1	TAMPA (comando alavanca)(Nota 2)	COVER (hand swing) (Note 2)	TAPA (Nota 2)	COUVERCLE (Note 2)
5	353-411	1–2	BUJÃO	PLUG	TAPÓN	BOUCHON
6	281-1878	2	PARAFUSO	SCREW	TORNILLO	VIS
7	281-18712	3	PARAFUSO	SCREW	TORNILLO	VIS
8	195-140	5	ARRUELA	WASHER	ARANDELA	RONDELLE
9	D149866	1	PROTETOR (5 alavancas) (Nota 3)	BOOT (5 levers) (Note 3)	PROTECTOR (5 palancas) (Nota 3)	PROTECTEUR (5 leviers) (Note 3)
10	D149867	1	PROTETOR (6 alavancas) (Nota 3)	BOOT (6 levers) (Note 3)	PROTECTOR (6 palancas) (Nota 3)	PROTECTEUR (6 leviers) (Note 3)
11	136822A1	1	RETENTOR	RETAINER	RETENEDOR	RETENTUER
12	D149868	1	PROTETOR (4 alavancas) (Nota 4)	BOOT (4 levers) (Note 4)	PROTECTOR (4 palancas) (Nota 4)	PROTECTEUR (4 leviers) (Note 4)
13	136824A1	1	RETENTOR	RETAINER	RETENEDOR	RETENTUER
14	140-107	4–6	PARAFUSO	SCREW	TORNILLO	VIS
15	131-861	4–6	PORCA	NUT	TUERCA	ECROU
16	277184A2	1	SUPORTE alav. (Nota 2)	BRACKET (Note 2)	SOPORTE (Nota 2)	SUPPORT (Note 2)
17	281-14716	2	PARAFUSO (Nota 2)	SCREW (Note 2)	TORNILLO (Nota 2)	VIS (Note 2)
18	299383A1	1	DECALQUE (Nota 2)	DECAL (Note 2)	CALCADO (Nota 2)	CALQUE (Note 2)
19	353-408	1	BUJÃO (Nota 2)	PLUG (Note 2)	TAPÓN (Nota 2)	BOUCHON (Note 2)

Nota 1: Usado sem sistema hidráulico auxiliar / Usado sin el sistema hidráulico auxiliar
Note 1: Used without auxiliary hydraulic system / Utilisé sans systeme hydraulic auxiliare

Nota 2: Usado com sistema hidráulico auxiliar / Usado con el sistema hidráulico auxiliar
Note 2: Used with auxiliary hydraulic system / Utilisé avec systeme hydraulic auxiliare

Nota 3: Usado com console 130480A1 / Usado con consola 130480A1
Note 3: Used with console 130480A1 / Utilisé avec console 130480A1

Nota 4: Usado com console 130479A1 / Usado con consola 130479A1
Note 4: Used with console 130479A1 / Utilisé avec console 130479A1

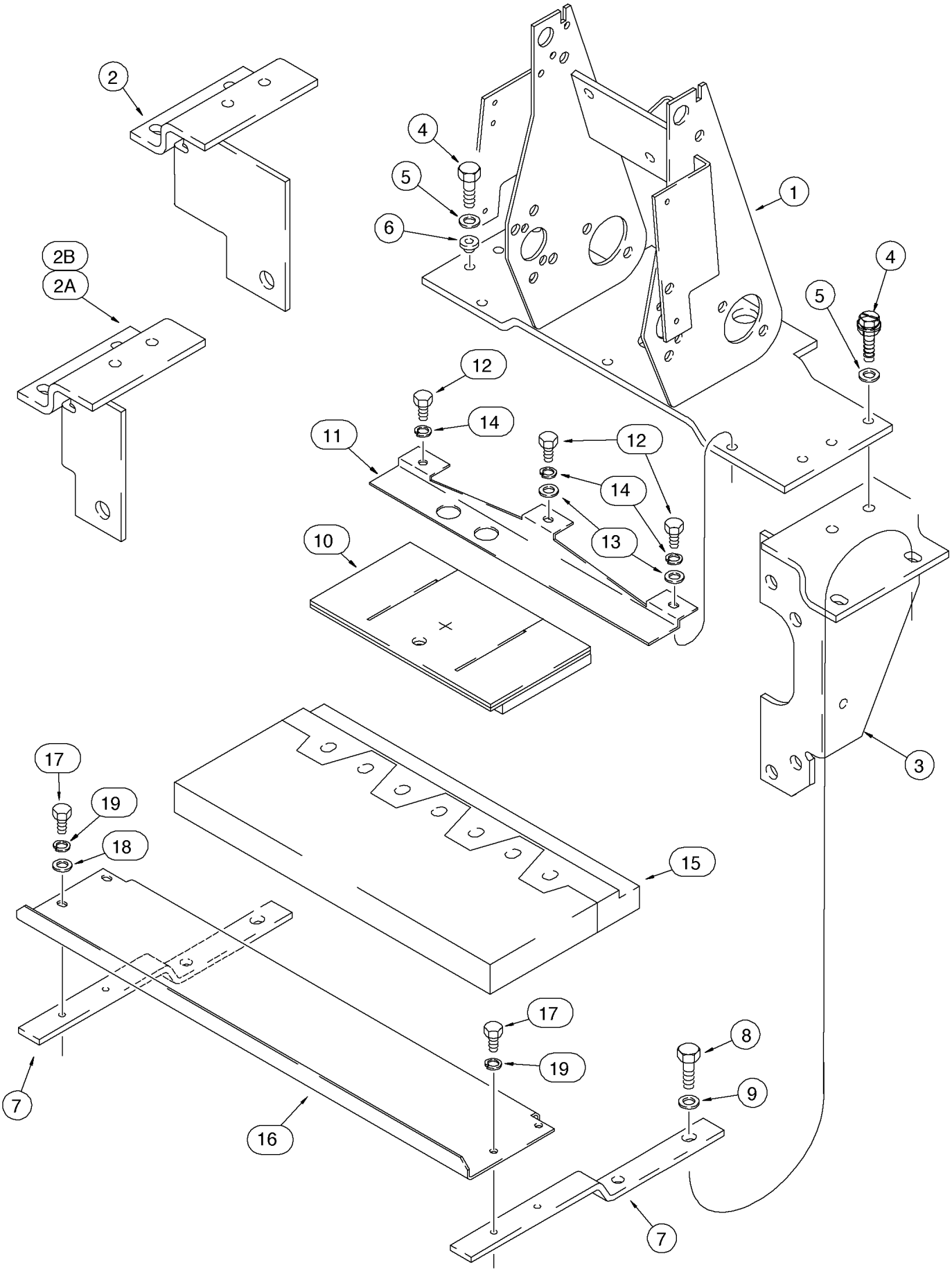
2
4
5
6
1
2B
2A
4
5
12
14
11
12
14
13
10
3
17
19
18
15
17
19
8
9
7
16
7

ITEM REF.	PEÇA Nº PART Nº PIEZA Nº PIECE Nº	QDE. QTY. CANT. QTE.	DESCRIÇÃO (Português)	DESCRIPTION (English)	DESCRIPCION (Español)	DESCRIPTION (Français)
1	185975A1	1	SUPORTE	SUPPORT	SOPORTE	SUPPORT
2	180376A1	1	SUPORTE LE (6 carretéis)	BRACKET LH (6 spool)	SOPORTE Izq. (6 carretes)	SUPPORT Gouche (6 tiroir)
2A	180402A1	1	SUPORTE LE (7 carretéis)	BRACKET LH (7 spool)	SOPORTE Izq. (7 carretes)	SUPPORT Gouche (7 tiroir)
2B	252453A1	1	SUPORTE LE (7 ou 8 carretéis)(Nota 1)	BRACKET LH (7 or 8 spool) (Note 1)	SOPORTE Izq. (7 ó 8 carretes) (Nota 1)	SUPPORT Gouche (7/8 tiroir) (Note 1)
3	121519A1	1	SUPORTE	BRACKET	SOPORTE	SUPPORT
4	614-10035	4	PARAFUSO	BOLT	TORNILLO	VIS
5	496-41041	4	ARRUELA	WASHER	ARANDELA	RONDELLE
6	179956A1	2	COXIM	MOUNT	COJIN	COUSSIN
7	184696A1	2	SUPORTE	BRACKET	SOPORTE	SUPPORT
8	814-10060	4	PARAFUSO	BOLT	TORNILLO	VIS
9	496-41041	4	ARRUELA	WASHER	ARANDELA	RONDELLE
10	182295A1	1	VEDADOR	SEAL	VEDADOR	JOINT
11	184695A1	1	SUPORTE	BRACKET	SOPORTE	SUPPORT
12	614-8020	3	PARAFUSO	BOLT	TORNILLO	VIS
13	895-11008	2	ARRUELA	WASHER	ARANDELA	RONDELLE
14	892-11008	3	ARRUELA	WASHER	ARANDELA	RONDELLE
15	232875A1	1	VEDADOR	SEAL	VEDADOR	JOINT
16	300840A1	1	SUPORTE	BRACKET	SOPORTE	SUPPORT
17	614-6016	4	PARAFUSO	BOLT	TORNILLO	VIS
18	895-11006	2	ARRUELA	WASHER	ARANDELA	RONDELLE
19	892-11006	4	ARRUELA	WASHER	ARANDELA	RONDELLE

Nota 1: Usado com sistema hidráulico auxiliar
Note 1: Used with auxiliary hydraulic system
Nota 1: Usado con el sistema hidráulico auxiliar
Note 1: Utilisé avec systeme hydraulic auxiliare

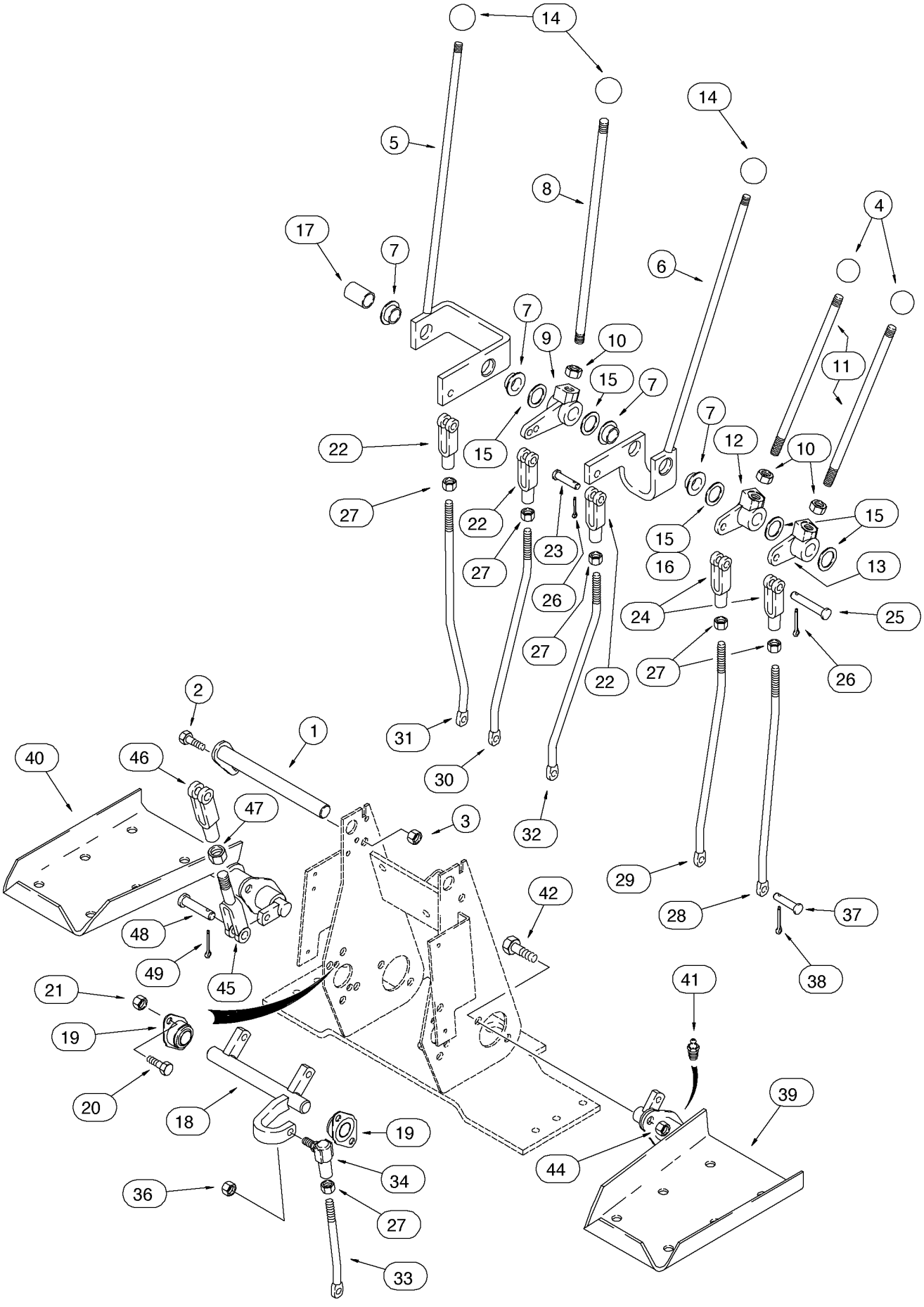
14
14
5
8
4
17
7
6
7
9
10
11
15
7
22
15
7
12
10
27
22
15
15
23
16
13
27
26
24
25
27
27
26
22
2
1
31
40
46
30
47
3
32
42
29
48
28
37
49
45
38
21
41
19
20
18
39
19
44
34
36
27
33

ITEM REF.	PEÇA Nº PART Nº PIEZA Nº PIECE Nº	QDE. QTY. CANT. QTE.	DESCRIÇÃO (Português)	DESCRIPTION (English)	DESCRIPCION (Español)	DESCRIPTION (Français)
1	129015A1	1	EIXO	SHAFT - pivot	EJE	ARBRE
2	614-8025	1	PARAFUSO	BOLT	TORNILLO	VIS
3	832-10408	1	PORCA	NUT	TUERCA	ÉCROU
4	D59912	2	MANOPLA	KNOB - stabilizer levers	PERILLA	BOULE
5	136267A1	1	ALAVANCA - lança	LEVER - boom	PALANCA - lanza	LEVIER - flèche
6	136269A1	1	ALAVANCA - caçamba	LEVER - bucket	PALANCA - cuchara	LEVIER - godet
7	D148992	2	BUCHA	BUSHING	BUJE	DOUILLE
8	136263A1	1	ALAVANCA - braço	LEVER - dipper	PALANCA - brazo	LEVIER - bras
9	D150397	1	ARTICULAÇAO	BELLCRANK	ARTICULACION	ARTICULATION
10	425-118	3	PORCA	NUT	TUERCA	ÉCROU
11	136261A1	2	ALAVANCA - estabilizador	LEVER - stabilizer	PALANCA - estabilizador	LEVIER - stabilisateur
12	D150435	1	ARTICULAÇÃO LD	BELLCRANK RH	ARTICULACIÓN-Der.	ARTICULATION-Droit
13	D150434	1	ARTICULAÇÃO LE	BELLCRANK LH	ARTICULACIÓN-Izq.	ARTICULATION-Gauche
14	L54563	3	MANOPLA	KNOB - control levers	PERILLA	BOULE
15	A30881		ARRUELA (UQN)	WASHER (UAR)	ARANDELA (UCN)	RONDELLE (SB)
16	D34666	1	ARRUELA	WASHER	ARANDELA	RONDELLE
17	D150486	1	ESPAÇADOR (Nota 1)	SPACER (Note 1)	ESPACIADOR (Nota 1)	ENTRETOISE (Note 1)
18	D148994	1	EIXO	SHAFT - swing control	EJE	ARBRE
19	D148993	2	ROLAMENTO	BEARING	RODAMIENTO	ROULEMENT
20	614-8025	4	PARAFUSO	BOLT	TORNILLO	VIS
21	832-10408	4	PORCA	NUT	TUERCA	ÉCROU
22	213-126	3	FORQUILHA	CLEVIS	HORQUILLA	FOURCHE
23	D149288	3	PINO	PIN - clevis	PASADOR	CHEVILLE
24	D150493	2	FORQUILHA	CLEVIS	HORQUILLA	FOURCHE
25	427-6088	2	PINO	PIN - clevis	PASADOR	CHEVILLE
26	432-612	5	PINO	PIN - cotter	PASADOR	CHEVILLE
27	425-156	6	PORCA	NUT	TUERCA	ÉCROU
28	189297A1	1	HASTE estabilizador LE	ROD - LH stabilizer control	VASTAGO Izq.	TIGE Gouche
29	189296A1	1	HASTE estabilizador LD	ROD - RH stabilizer control	VASTAGO Der.	TIGE Droit
30	189295A1	1	HASTE - braço	ROD - dipper	VASTAGO - brazo	TIGE - bras
31	189298A1	1	HASTE - lança	ROD - boom	VASTAGO - lanza	TIGE - flèche
32	189294A1	1	HASTE - caçamba	ROD - bucket	VASTAGO - cuchara	TIGE - godet
33	189299A1	1	HASTE - giro	ROD - swing	VASTAGO - giro	TIGE d'orient.
34	D149295	1	JUNTA ESFÉRICA	BALL JOINT	JUNTA ESFERICA	JOINT SPHERIQUE
36	425-116	1	PORCA	NUT	TUERCA	ÉCROU
37	D149287	6	PINO	PIN - clevis	PASADOR	CHEVILLE
38	432-612	6	PINO	PIN - cotter	PASADOR	CHEVILLE
39	136271A1	1	PEDAL giro LE	PEDAL LH swing	PEDAL Izq. giro	PEDALE Gauche
40	136270A1	1	PEDAL giro LD	PEDAL RH swing	PEDAL Der. giro	PEDALE Droit
41	219-1	2	GRAXEIRA	FITTING-grease	ENGRASADOR	GRAISSEUR
42	614-10025	4	PARAFUSO	BOLT	TORNILLO	VIS
44	832-10410	4	PORCA	NUT	TUERCA	ÉCROU
45	D150503	2	HASTE	ROD - with clevis	VASTAGO	TIGE
46	D149262	2	FORQUILHA	CLEVIS	HORQUILLA	FOURCHE
47	425-156	2	PORCA	NUT	TUERCA	ÉCROU
48	D149288	4	PINO	PIN - clevis	PASADOR	CHEVILLE
49	432-612	4	PINO	PIN - cotter	PASADOR	CHEVILLE

Nota 1 : Não usado nos modelos com braço extensível
Note 1 : Not used on models with extendahoe
Nota 1 : No usado en los modelos con extandahoe
Note 1 : Non utilisé avec bras extensible

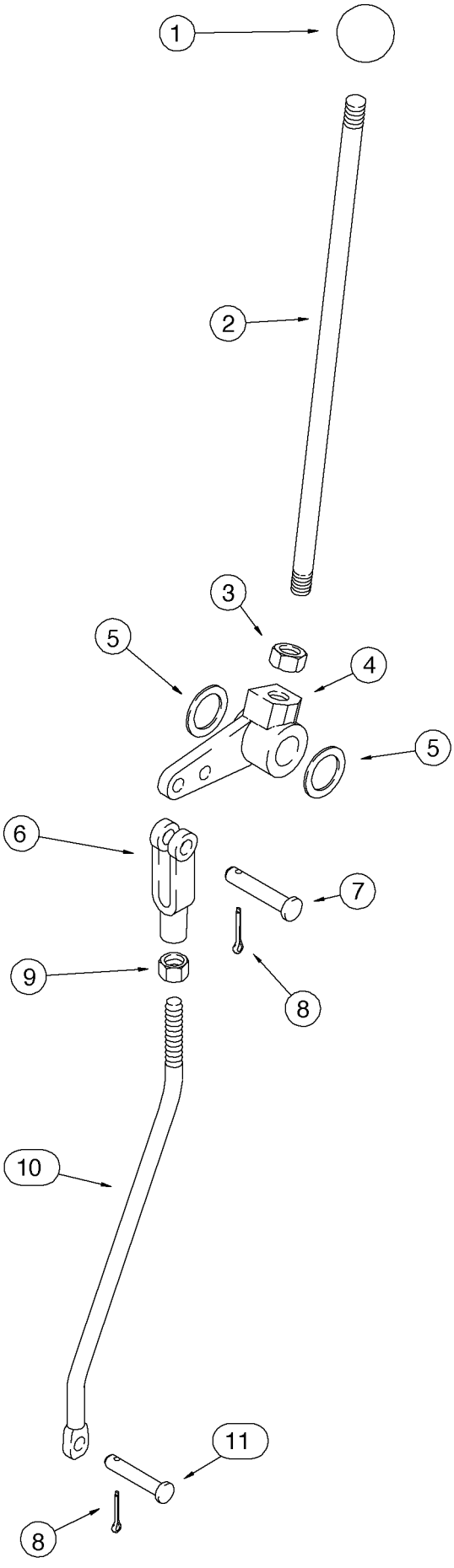
1
2
3
5
4
5
6
7
9
8
10
11
8

ITEM REF.	PEÇA Nº PART Nº PIEZA Nº PIECE Nº	QDE. QTY. CANT. QTE.	DESCRIÇÃO (Português)	DESCRIPTION (English)	DESCRIPCION (Español)	DESCRIPTION (Français)
1	L54563	1	MANOPLA	KNOB - extendahoe lever	PERILLA	BOULE
2	136263A1	1	ALAVANCA	LEVER	PALANCA	LEVIER
3	425-118	1	PORCA	NUT	TUERCA	ÉCROU
4	182006A1	1	ARTICULAÇÃO	BELLCRANK	ARTICULACION	ARTICULATION
5	A30881		ARRUELA (UQN)	WASHER (UAR)	ARANDELA (UCN)	RONDELLE (SB)
6	213-126	1	FORQUILHA	CLEVIS	HORQUILLA	FOURCHE
7	427-6088	1	PINO	PIN - clevis	PASADOR	CHEVILLE
8	432-612	2	PINO	PIN - cotter	PASADOR	CHEVILLE
9	425-156	1	PORCA	NUT	TUERCA	ÉCROU
10	189293A1	1	HASTE	ROD	VASTAGO	TIGE
11	D149287	1	PINO	PIN - clevis	PASADOR	CHEVILLE

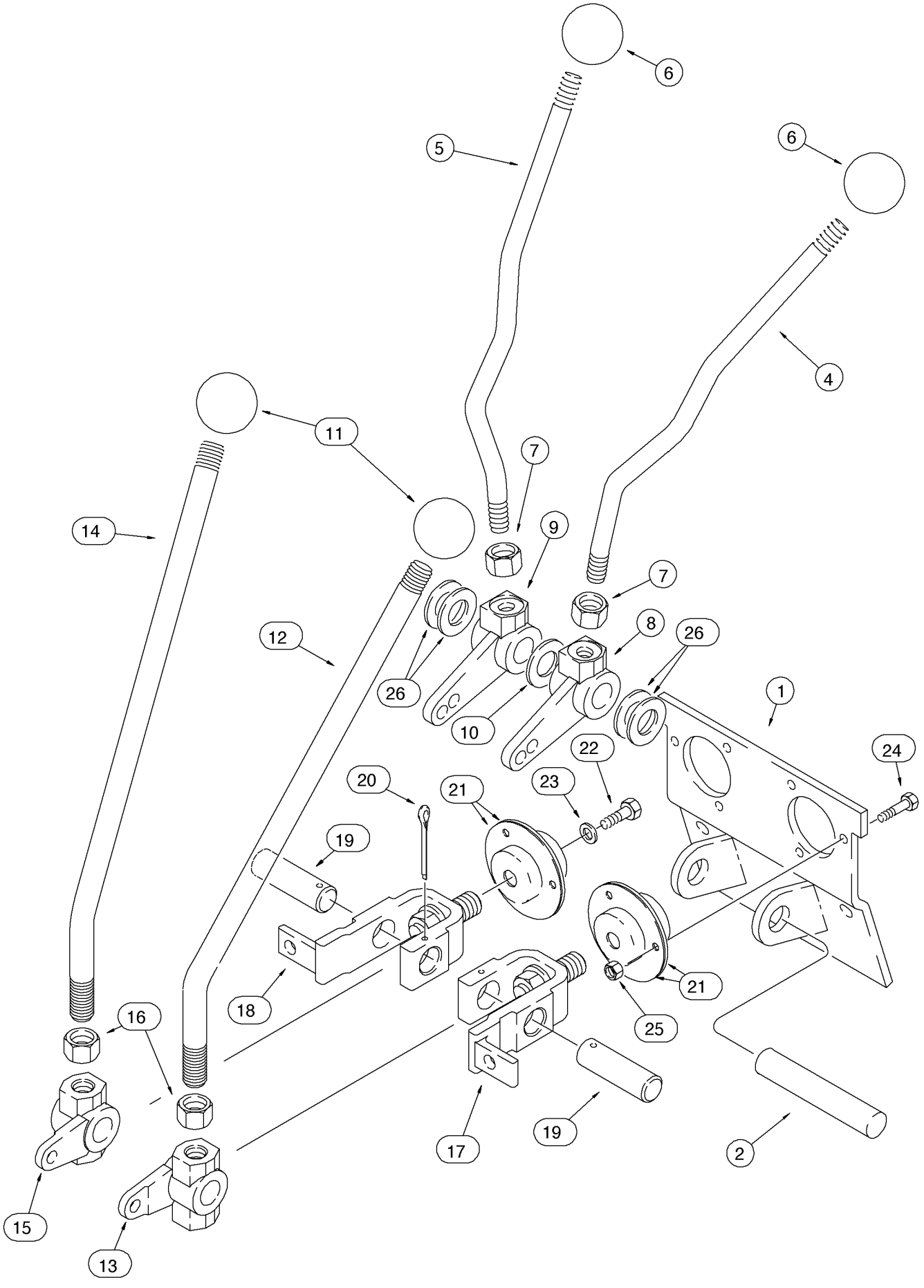
6
5
6
4
11
7
14
9
7
12
8
26
26
1
10
22
24
20
21
23
19
18
21
25
16
17
19
2
15
13

ITEM REF.	PEÇA Nº PART Nº PIEZA Nº PIECE Nº	QDE. QTY. CANT. QTE.	DESCRIÇÃO (Português)	DESCRIPTION (English)	DESCRIPCION (Español)	DESCRIPTION (Français)
1	108864A1	1	PLACA	PLATE	PLACA	PLAQUE
2	D148947	1	EIXO	SHAFT - pivot	EJE	ARBRE
4	109131A1	1	ALAVANCA LE	LEVER - stabilizer LH	PALANCAIzq.	LEVIER Gauche
5	109132A1	1	ALAVANCA LD	LEVER - stabilizer RH	PALANCA Der.	LEVIER Droit
6	D59912	2	MANOPLA	KNOB - levers	PERILLA	BOULE
7	425-118	2	PORCA	NUT	TUERCA	ÉCROU
8	108924A1	1	ARTICULAÇÃO LE	BELLCRANK LH	ARTICULACIÓN-Izq.	ARTICULATION-Gauche
9	108923A1	1	ARTICULAÇÃO LD	BELLCRANK RH	ARTICULACIÓN-Der.	ARTICULATION-Droit
10	495-11081	1	ARRUELA	WASHER	ARANDELA	RONDELLE
11	D39118	2	MANOPLA	KNOB - control lever	PERILLA	BOULE
12	125113A1	1	ALAVANCA - lança e giro	LEVER - boom and swing	PALANCA lanza y giro	LEVIER flèche et orient.
13	106989A1	1	ARTICULAÇÃO LD	BELLCRANK RH	ARTICULACIÓN-Der.	ARTICULATION-Droit
14	125113A1	1	ALAVANCA caçamba e braço	LEVER - bucket and dipper	PALANCA cuchara y brazo	LEVIER godet et bras
15	106990A1	1	ARTICULAÇÃO LD	BELLCRANK RH	ARTICULACIÓN-Der.	ARTICULATION-Droit
16	425-1110	2	PORCA	NUT	TUERCA	ÉCROU
17	178006A1	1	ARTICULAÇAO	BELLCRANK	ARTICULACION	ARTICULATION
18	178004A1	1	ARTICULAÇAO	BELLCRANK	ARTICULACION	ARTICULATION
19	102765A1	2	PINO	PIN	PASADOR	CHEVILLE
20	432-828	2	PINO	PIN	PASADOR	CHEVILLE
21	112380A1	4	RETENTOR	RETAINER	RETENEDOR	RETENTEUR
22	614-6016	2	PARAFUSO	BOLT	TORNILLO	VIS
23	396-41028	2	ARRUELA	WASHER	ARANDELA	RONDELLE
24	614-6020	6	PARAFUSO	BOLT	TORNILLO	VIS
25	829-1406	6	PORCA	NUT	TUERCA	ÉCROU
26	A30881		ARRUELA (UQN)	WASHER (UAR)	ARANDELA (UCN)	RONDELLE (SB)

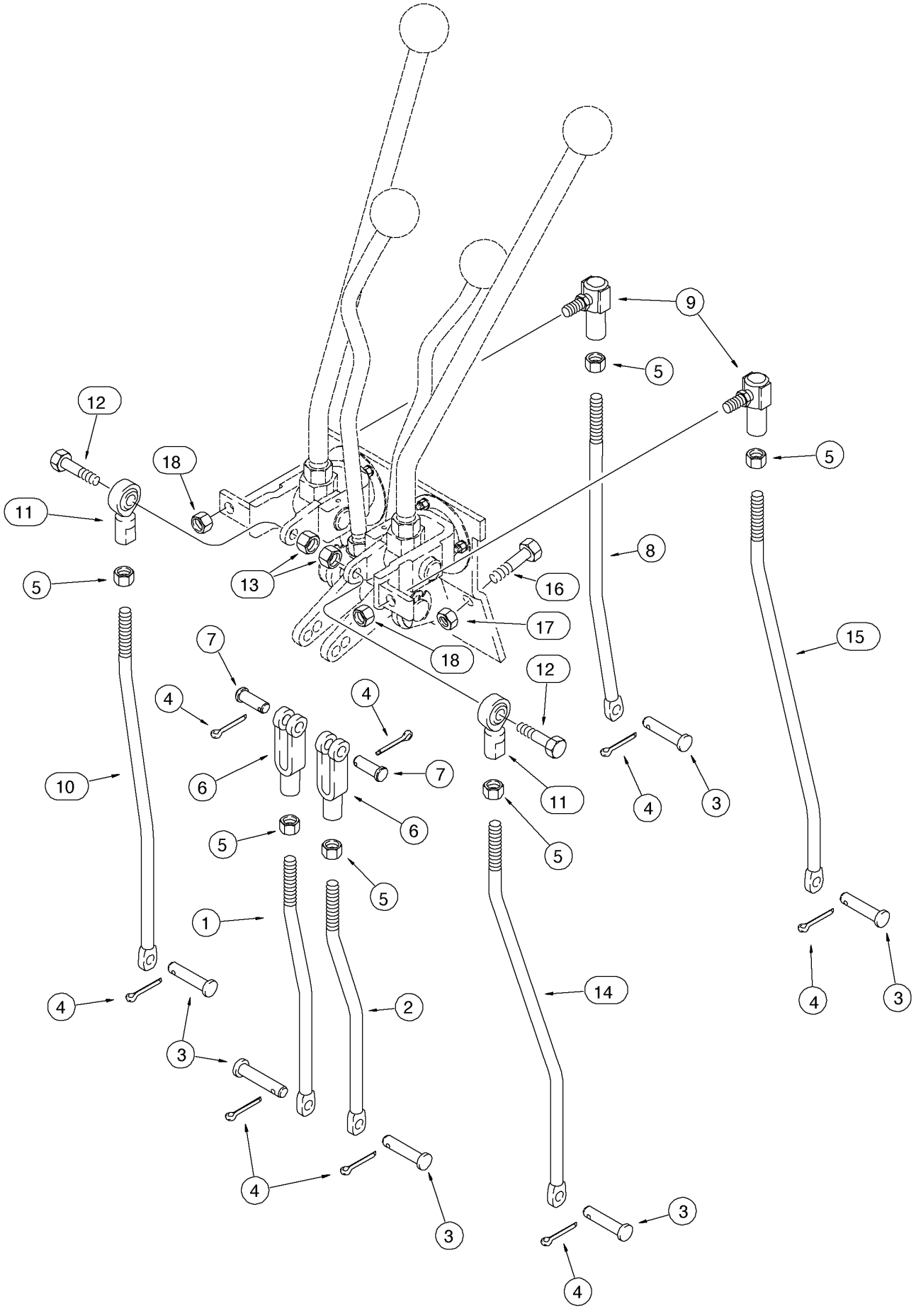
1
2
3
4
5
6
7
8
9
10
11
12
13
14
15
16
17
18

ITEM REF.	PEÇA Nº PART Nº PIEZA Nº PIECE Nº	QDE. QTY. CANT. QTE.	DESCRIÇÃO (Português)	DESCRIPTION (English)	DESCRIPCION (Español)	DESCRIPTION (Français)
1	185981A1	1	HASTE LD Estabilizador	ROD RH Stabilizer	VASTAGO Der.	TIGE Droit
2	185982A1	1	HASTE LE Estabilizador	ROD LH Stabilizer	VASTAGO Izq.	TIGE Gauche
3	D149287	6	PINO	PIN - clevis	PASADOR	CHEVILLE
4	432-612	8	PINO	PIN - cotter	PASADOR	CHEVILLE
5	425-116	6	PORCA	NUT	TUERCA	ÉCROU
6	231-126	2	FORQUILHA	CLEVIS	HORQUILLA	FOURCHE
7	D149288	2	PINO	PIN - clevis	PASADOR	CHEVILLE
8	185977A1	1	HASTE - caçamba	ROD - bucket	VASTAGO	TIGE
9	D149295	2	JUNTA ESFÉRICA	BALL JOINT	JUNTA ESFERICA	JOINT SPHERIQUE
10	185978A1	1	HASTE - braço	ROD - dipper	VASTAGO	TIGE
11	D136773	2	JUNTA ESFÉRICA	BALL JOINT	JUNTA ESFERICA	JOINT SPHERIQUE
12	413-624	2	PARAFUSO	BOLT	TORNILLO	VIS
13	425-106	2	PORCA	NUT	TUERCA	ÉCROU
14	185979A1	1	HASTE - lança	ROD - boom	VASTAGO	TIGE
15	185980A1	1	HASTE - giro	ROD - swing	VASTAGO	TIGE
16	614-10025	2	PARAFUSO	BOLT	TORNILLO	VIS
17	832-10410	2	PORCA	NUT	TUERCA	ÉCROU
18	231-2446	2	PORCA	NUT	TUERCA	ÉCROU

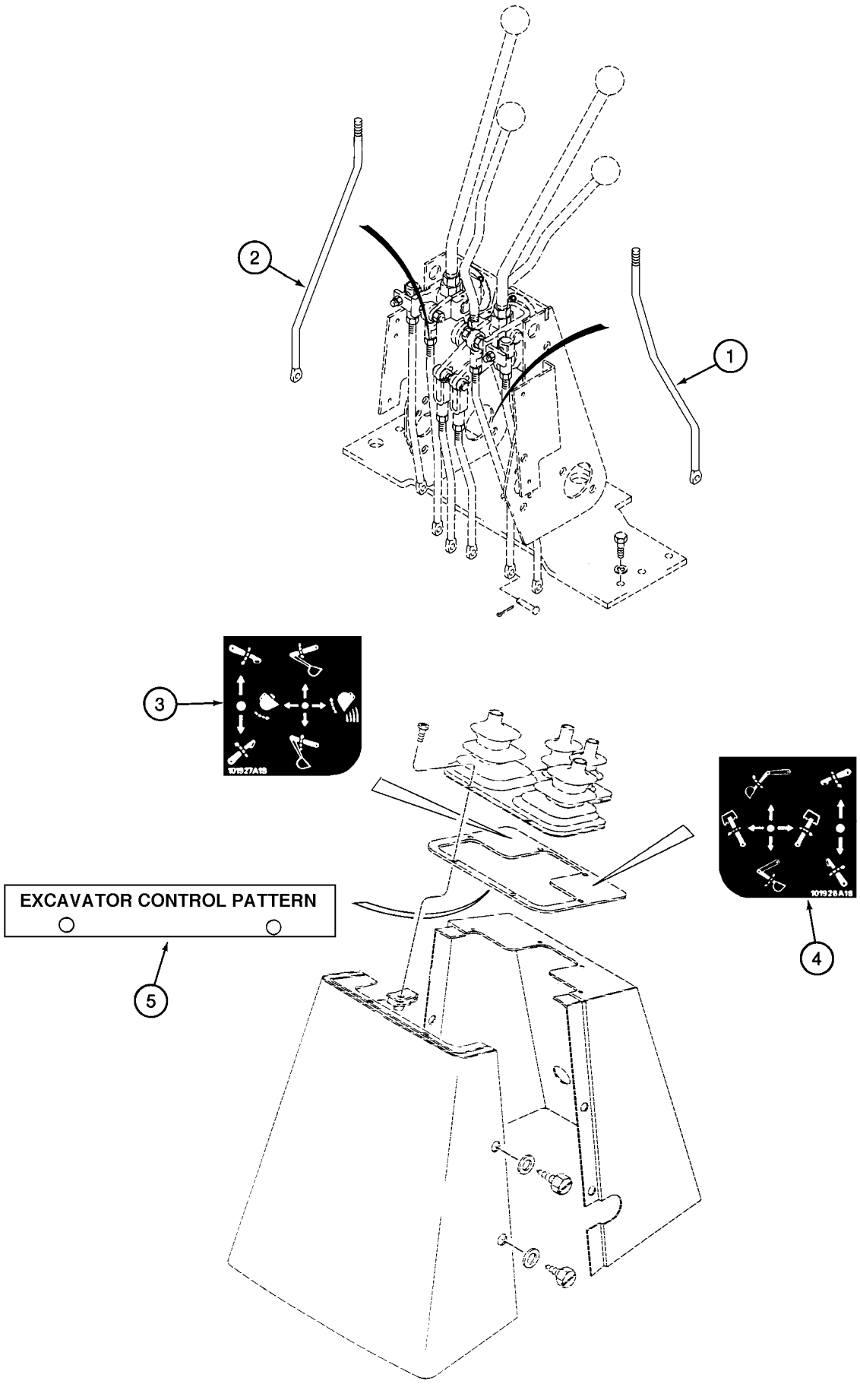
2
1
3
1019127A1B
1019128A1B
4
EXCAVATOR CONTROL PATTERN
5

ITEM REF.	PEÇA Nº PART Nº PIEZA Nº PIECE Nº	QDE. QTY. CANT. QTE.	DESCRIÇÃO (Português)	DESCRIPTION (English)	DESCRIPCION (Español)	DESCRIPTION (Français)
	245592A1	1	JOGO controle escavação (Nota)	KIT excavator control (Note)	JUEGO control (Nota)	JEU control (Note)
1	195030A2	1	HASTE braço (Nota 1)	ROD dipper (Note 1)	VARILLA (Nota 1)	TIGE (Nota 1)
2	195032A1	1	HASTE lança (Nota 1)	ROD boom (Note 1)	VARILLA (Nota 1)	TIGE (Nota 1)
3	E49498	1	DECALQUE	DECAL	CALCADO	CALQUE
4	E49497	1	DECALQUE	DECAL	CALCADO	CALQUE
5	198410A1	1	PLACA	PLATE	PLACA	PLAQUE

Nota: Para máquinas com comando por alavancas. se a máquina possui comando por pedais, o jogo de adaptação para alavancas deve ser instalado antes de instalar o jogo de controle de escavação.
Note: The machine must be equipped with hand swing controls. If your machine is equipped with foot swing controls, the foot swing to hand swing controls field kit must be ordered and installed before installing this kit.

Nota 1: As alavancas de comando foram invertidas. A alavanca direita, que controlava o braço extensível, agora controla a lança, e vice-versa com a alavanca esquerda
Note 1: The right-hand control lever, which used to control the dipper, now controls the boom and the left-hand control lever, which used to control the boom, now controls the dipper

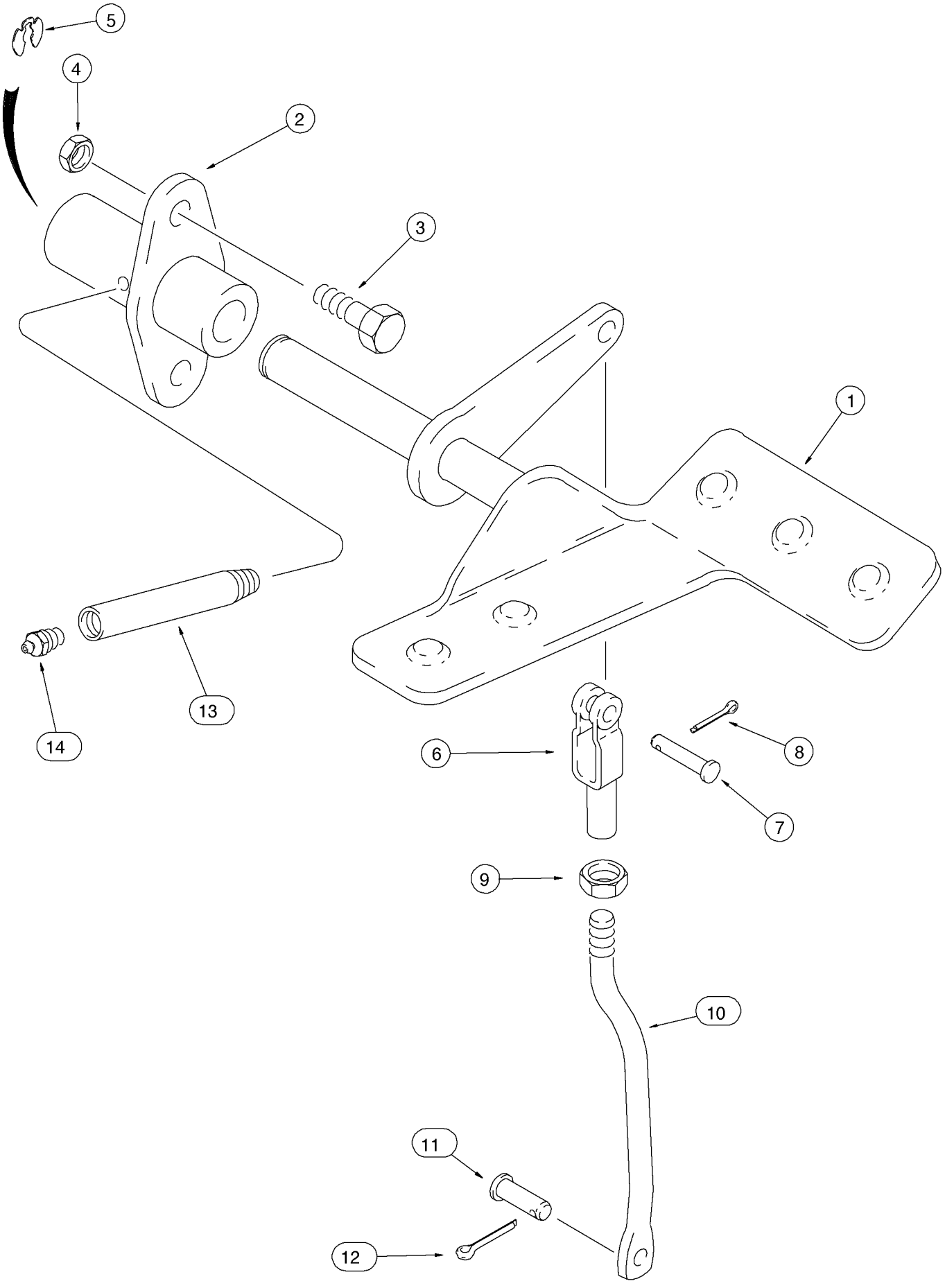
5
4
2
3
1
13
14
6
8
7
9
10
11
12

ITEM REF.	PEÇA Nº PART Nº PIEZA Nº PIECE Nº	QDE. QTY. CANT. QTE.	DESCRIÇÃO (Português)	DESCRIPTION (English)	DESCRIPCION (Español)	DESCRIPTION (Français)
1	179029A1	1	PEDAL LD	PEDAL RH	PEDAL Der	PEDALE Droit
2	126918A1	1	SUPORTE	SUPPORT	SOPORTE	SUPPORT
3	614-10025	2	PARAFUSO	BOLT	TORNILLO	VIS
4	832-10410	2	PORCA	NUT	TUERCA	ÉCROU
5	D143416	1	ANEL	RING	ANILLO	SEGMENT
6	D134900	1	FORQUILHA	CLEVIS	HORQUILLA	FOURCHE
7	427-6088	1	PINO	PIN	PASADOR	CHEVILLE
8	432-612	1	PINO	PIN	PASADOR	CHEVILLE
9	425-156	1	PORCA	NUT	TUERCA	ÉCROU
10	185976A1	1	HASTE - extendahoe	ROD - extendahoe	VASTAGO	TIGE
11	D149287	1	PINO	PIN	PASADOR	CHEVILLE
12	432-612	1	PINO	PIN	PASADOR	CHEVILLE
13	D150032	1	TUBO	TUBE	TUBO	TUBE
14	219-1	1	GRAXEIRA	FITTING-grease	ENGRASADOR	GRAISSEUR

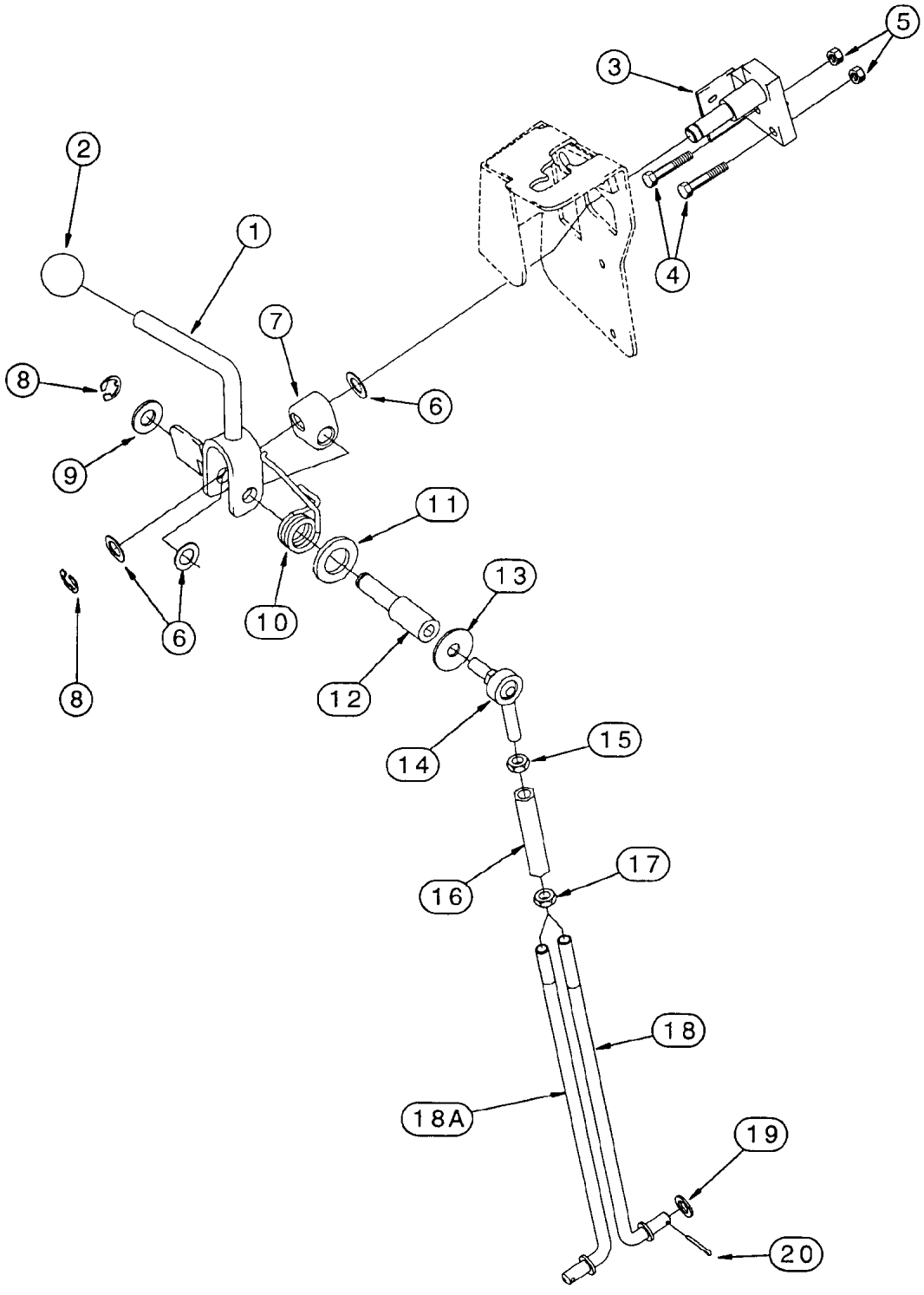
1
2
3
4
5
6
7
8
9
10
11
12
13
14
15
16
17
18
18A
19
20

ITEM REF.	PEÇA Nº PART Nº PIEZA Nº PIECE Nº	QDE. QTY. CANT. QTE.	DESCRIÇÃO (Português)	DESCRIPTION (English)	DESCRIPCION (Español)	DESCRIPTION (Français)
1	275820A3	1	ALAVANCA	LEVER	PALANCA	LEVIER
2	D59912	1	MANOPLA alavanca	KNOB	PERILLA	POMMEAU
3	275677A1	1	EIXO (7 ou 8 carretéis)	SHAFT (7 or 8 spools)	EJE (7 ou 8 carretes)	ARBRE (7 ou 8 tiroirs)
4	614-6025	2	PARAFUSO	BOLT	TORNILLO	VIS
5	829-1406	2	PORCA	NUT	TUERCA	ECROU
6	195-81013	3	ARRUELA	WASHER	ARANDELA	RONDELLE
7	D136635	1	BLOCO	BLOCK	BLOQUE	BLOC CYL.
8	103-3350	2	ANEL	RING	ANILLO	SEGMENT
9	495-11053	1	ARRUELA	WASHER	ARANDELA	RONDELLE
10	283226A1	1	MOLA	SPRING	RESORTE	RESSORT
11	896-11020	1	ARRUELA	WASHER	ARANDELA	RONDELLE
12	276070A1	1	EIXO	SHAFT	EJE	ARBRE
13	495-81002	1	ARRUELA	WASHER	ARANDELA	RONDELLE
14	R47941	1	JUNTA	JOINT	JUNTA	JOINT
15	425-156	1	PORCA	NUT	TUERCA	ECROU
16	259410A1	1	HASTE ajuste	TURNBUCKLE	VASTAGO	ARBRE
17	129-289	1	PORCA	NUT	TUERCA	ECROU
18	257810A1	1	HASTE (7 carretel) (Nota 1)	ROD (7 spool) (Note 1)	VARILLA (Nota 1)	TIGE (Nota 1)
18	333737A1	1	HASTE (7 carretel) (Nota 2)	ROD (7 spool) (Note 2)	VARILLA (Nota 2)	TIGE (Nota 2)
18A	283332A1	1	HASTE (8 carretel) (Nota 3)	ROD (8 spool) (Note 3)	VARILLA (Nota 3)	TIGE (Note 3)
18A	333739A1	1	HASTE (8 carretel) (Nota 4)	ROD (8 spool) (Note 4)	VARILLA (Nota 4)	TIGE (Note 4)
19	895-18010	1	ARRUELA	WASHER	ARANDELA	RONDELLE
20	432-612	1	PINO	PIN	PASADOR	CHEVILLE

Nota 1: Haste 257810A1 item 18 montada somente com as válvulas / Varilla 257810A1 item 18 montada solamente con las válvulas 242690A2, 242653A2 (7 carretéis/carretes) / Rod 257810A1 item 18 assembled only with valves / Tige 257810A1 item 18 monté seulemente avec les valves 242690A2, 242653A2 (7 spools/tiroirs)
Nota 2: Haste 333737A1 item 18 montada somente com as válvulas / Varilla 333737A1 item 18 montada solamente con las válvulas 333573A1, 333574A1 (7 carretéis/carretes) / Rod 333737A1 item 18 assembled only with valves / Tige 333737A1 item 18 monté seulemente avec les valves 333573A1, 333574A1 (7 spools/tiroirs)
Nota 3: Haste 283332A1 item 18A montada somente com as válvulas / Varilla 283332A1 item 18A montada solamente con las válvulas 242691A2, 242692A2 (8 carretéis/carretes) / Rod 283332A1 item 18A assembled only with valves / Tige 283332A1 item 18A monté seulemente avec les valves 242691A2, 242692A2 (8 spools/tiroirs)
Nota 4: Haste 333739A1 item 18A montada somente com as válvulas / Varilla 333739A1 item 18A montada solamente con las válvulas 333575A1, 333576A1 (8 carretéis/carretes) / Rod 333739A1 item 18A assembled only with valves / Tige 333739A1 item 18A monté seulemente avec les valves 333575A1, 333576A1 (8 spools/tiroirs)
Para novos conjuntos ver P.8-66 a 8-68D / For new assemblies see P.8-66 e 8-68D.

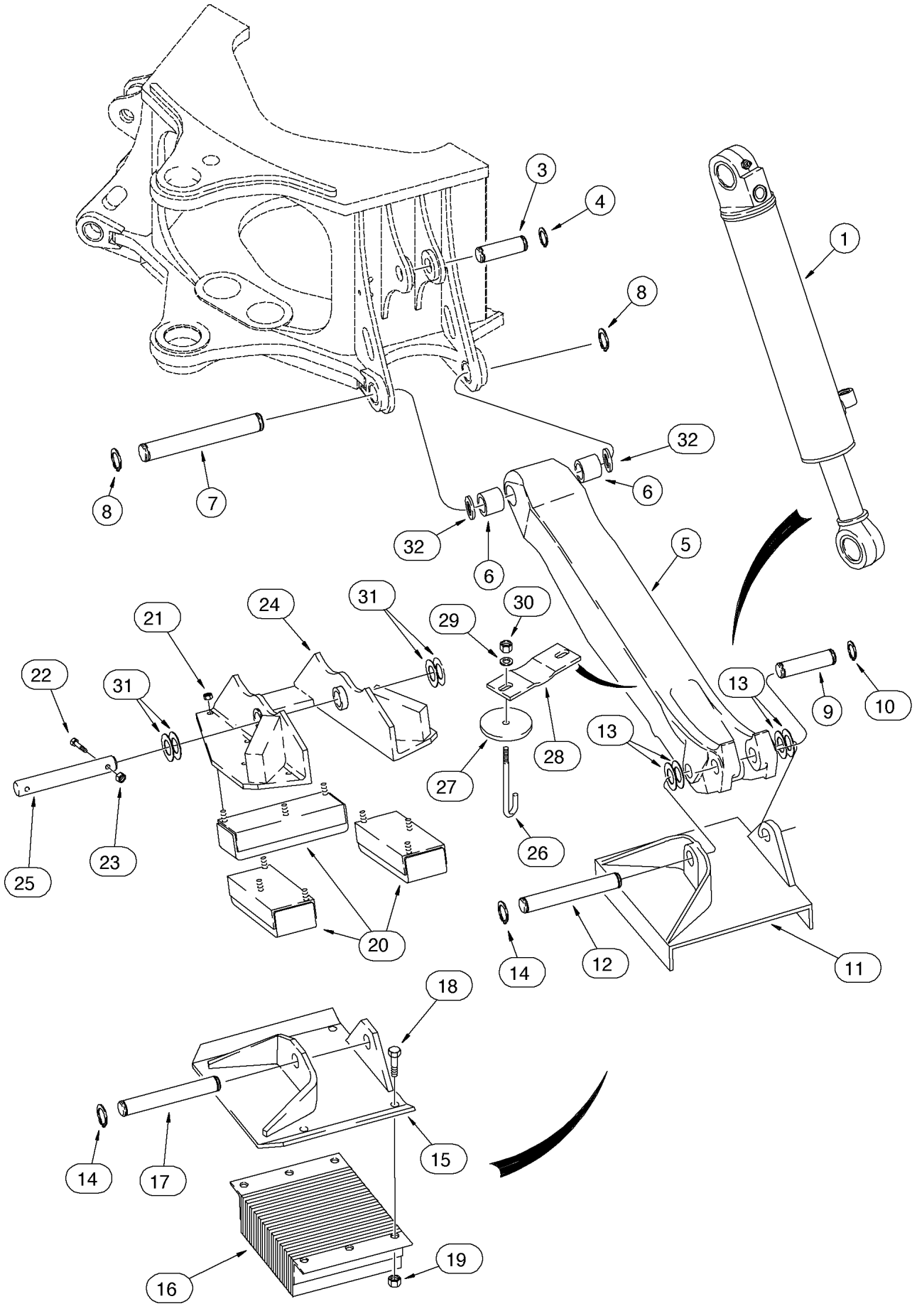
1
3
4
8
8
7
32
6
32
6
5
24
31
21
22
31
25
23
20
29
30
28
27
26
13
9
10
13
12
14
11
18
14
17
15
16
19

ITEM REF.	PEÇA Nº PART Nº PIEZA Nº PIECE Nº	QDE. QTY. CANT. QTE.	DESCRIÇÃO (Português)	DESCRIPTION (English)	DESCRIPCION (Español)	DESCRIPTION (Français)
1	REF.	1	CILINDRO - Conj. (P. 8-100)	CYLINDER-Assy. (P. 8-100)	GATO - Conj. (P. 8-100)	VÉRIN - Ens. (P. 8-100)
3	D38907	2	PINO	PIN	PASADOR	CHEVILLE
4	103-16175	4	ANEL - trava	RING - snap	ANILLO - retenc.	BAGUE - d'arrêt
5	D133428	2	ESTABILIZADOR (Nota 1)	STABILIZER (Note 1)	ESTABILIZADOR (Nota 1)	STABILISATEUR (Note 1)
5	148192A1	2	ESTABILIZADOR (Nota 2)	STABILIZER (Note 2)	ESTABILIZADOR (Nota 2)	STABILISATEUR (Note 2)
6	D50146	2	BUCHA (Nota 1)	BUSHING (Note 1)	BUJE (Nota 1)	DOUILLE (Note 1)
6	D50296	2	BUCHA (Nota 2)	BUSHING (Note 2)	BUJE (Nota 2)	DOUILLE (Note 2)
7	121665A1	2	PINO	PIN	PASADOR	CHEVILLE
8	103-16175	4	ANEL - trava	RING - snap	ANILLO - retenc.	BAGUE - d'arrêt
9	D26002	2	PINO (Nota 1)	PIN (Note 1)	PASADOR (Nota 1)	CHEVILLE (Note 1)
9	148346A1	2	PINO (Nota 2)	PIN (Note 2)	PASADOR (Nota 2)	CHEVILLE (Note 2)
10	D25279	4	ANEL - trava	RING - snap	ANILLO - retenc.	BAGUE - d'arrêt
11	D88427	2	PLACA (se usado)	PLATE (if used)	PLACA (se usado)	PLAQUE (si utilisé)
12	D28648	2	PINO	PIN	PASADOR	CHEVILLE
13	D143406		ARRUELA (UQN)	WASHER (UAR)	ARANDELA (UCN)	RONDELLE (SB)
14	D25279	4	ANEL - trava	RING - snap	ANILLO - retenc.	BAGUE - d'arrêt
15	D142519	2	PLACA (se usado)	PLATE (if used)	PLACA (se usado)	PLAQUE (si utilisé)
16	D61368	2	ALMOFADA BORRACHA	PAD-RUBBER	ALMOHADILLA DE GOMA	COUSSIN DE GOMME
17	D39256	2	PINO	PIN	PASADOR	CHEVILLE
18	413-1228	8	PARAFUSO	BOLT	TORNILLO	VIS
19	425-1012	8	PORCA	NUT	TUERCA	ÉCROU
	186405A1	2	PLACA - Conj. (se usado)	PLATE - Assy. (if used)	PLACA - Conj. (si usado)	PLAQUE - Ens. (si utilisé)
20	D142314	3	ALMOFADA BORRACHA	PAD-RUBBER	ALMOHADILLA GOMA	COUSSIN DE GOMME
21	231-4247	9	PORCA	NUT	TUERCA	ÉCROU
22	413-632	2	PARAFUSO	BOLT	TORNILLO	VIS
23	230-4216	2	PORCA	NUT	TUERCA	ÉCROU
24	189955A1	1	PLACA	PLATE	PLACA	PLAQUE
25	D149033	1	PINO	PIN	PASADOR	CHEVILLE
26	190035A1	2	PARAFUSO	BOLT	TORNILLO	VIS
27	190967A1	2	ALMOFADA BORRACHA	PAD-RUBBER	ALMOHADILLA GOMA	COUSSIN DE GOMME
28	190036A1	1	PLACA	PLATE	PLACA	PLAQUE
29	495-11041	2	ARRUELA	WASHER	ARANDELA	RONDELLE
30	230-4216	2	PORCA	NUT	TUERCA	ÉCROU
31	D143406		ARRUELA (UQN)	WASHER (UAR)	ARANDELA (UCN)	RONDELLE (SB)
32	495-81282		ARRUELA (UQN)	WASHER (UAR)	ARANDELA (UCN)	RONDELLE (SB)

Nota 1: Até o nº de série / Hasta el nº de série —> JHF0037751 (580L 4x2), —> JHF0027766 (580L 4x4)
Note 1: Up to serial nº / Jusq'au nº de série —> JHF0037751 (580L 4x2), —> JHF0027766 (580L 4x4)

Nota 2: A partir do nº de série / A partir del nº de série JHF0037752—> (580L 4x2), JHF0027767—> (580L 4x4)
Note 2: Starting with serial nº / A partir du nº de série JHF0037752—> (580L 4x2), JHF0027767—> (580L 4x4)

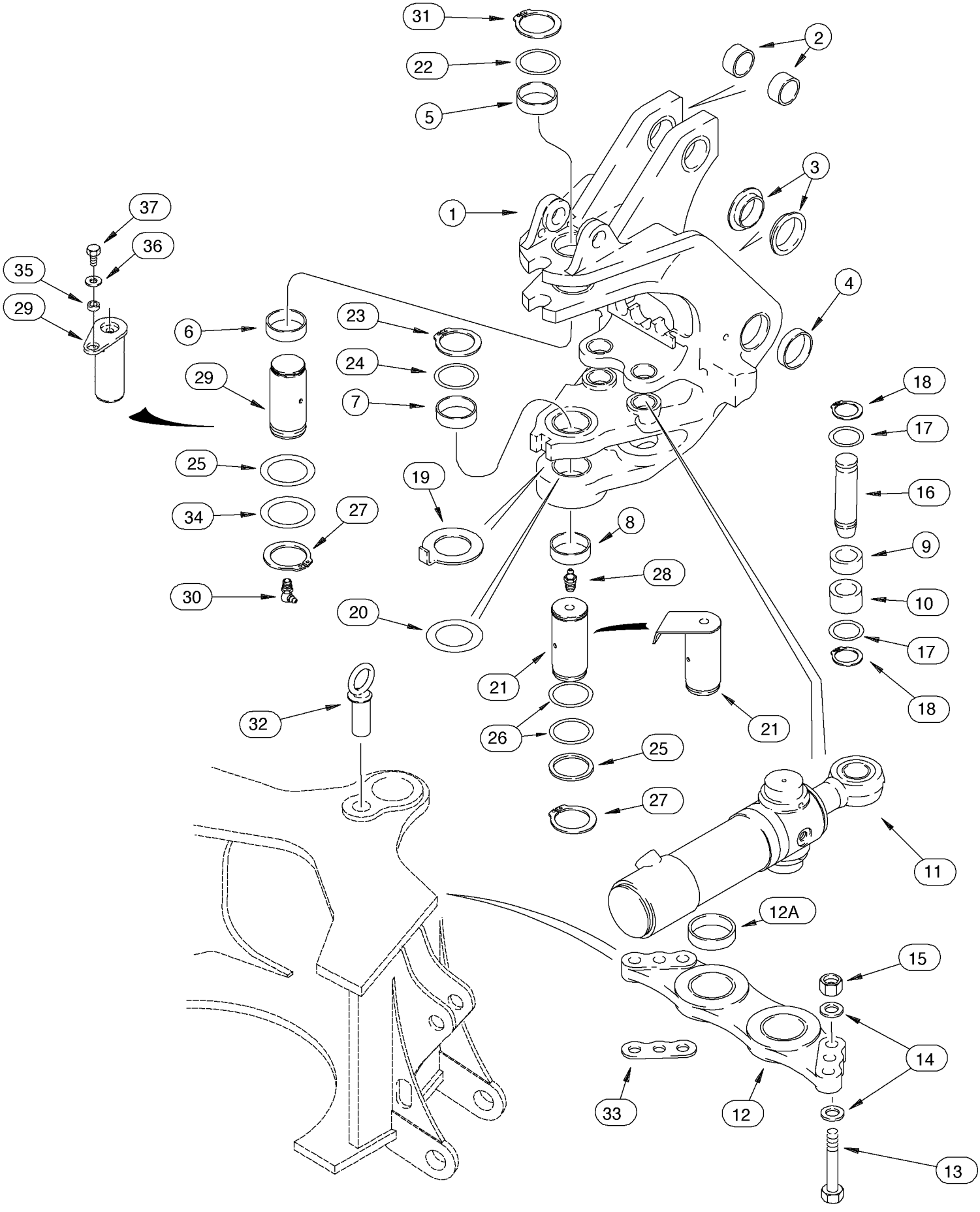
31
22
5
2
1
3
37
36
35
29
4
6
23
24
29
7
25
34
27
19
8
28
30
20
18
17
16
9
10
17
18
21
26
21
32
25
27
11
12A
15
14
33
12
13

ITEM REF.	PEÇA Nº PART Nº PIEZA Nº PIECE Nº	QDE. QTY. CANT. QTE.	DESCRIÇÃO (Português)	DESCRIPTION (English)	DESCRIPCION (Español)	DESCRIPTION (Français)
1	129882A1	1	TORRE - Conj. (Nota 1)	TOWER - Assy. (Note 1)	TORRE - Conj. (Nota 1)	TOURELLE - Ens. (Note 1)
1	148822A1	1	TORRE - Conj. (Nota 2)	TOWER - Assy. (Note 2)	TORRE - Conj. (Nota 2)	TOURELLE - Ens. (Note 2)
2	D149079	2	BUCHA	BUSHING	BUJE	DOUILLE
3	121778A1	2	BUCHA	BUSHING	BUJE	DOUILLE
4	D135741	2	BUCHA	BUSHING	BUJE	DOUILLE
5	D135557	1	BUCHA	BUSHING	BUJE	DOUILLE
6	D135559	1	BUCHA	BUSHING	BUJE	DOUILLE
7	D151073	1	BUCHA	BUSHING	BUJE	DOUILLE
8	D151074	1	BUCHA	BUSHING	BUJE	DOUILLE
9	135248A1	2	BUCHA	BUSHING	BUJE	DOUILLE
10	135249A1	2	BUCHA	BUSHING	BUJE	DOUILLE
11	REF.	2	CILINDRO-Conj. (P. 8-102)	CYLINDER-Assy (P. 8-102)	GATO - Conj. (P. 8-102)	VÉRIN - Ens. (P. 8-102)
12	198976A1	1	SUPORTE	BRACKET	SOPORTE	SUPPORT
12A	114318A1	2	BUCHA	BUSHING	BUJE	DOUILLE
13	827-20075	6	PARAFUSO	BOLT	TORNILLO	VIS
14	896-11020	12	ARRUELA	WASHER	ARANDELA	RONDELLE
15	829-1420	6	PORCA	NUT	TUERCA	ÉCROU
16	135247A1	2	PINO	PIN	PASADOR	CHEVILLE
17	495-81227	4	ARRUELA	WASHER	ARANDELA	RONDELLE
18	103-16200	4	ANEL - trava	RING - snap	ANILLO - retenc.	BAGUE - d'arrêt
19	243084A1	1	ARRUELA	WASHER	ARANDELA	RONDELLE
20	134167A1		CALÇO - 0.080 (2.05mm) (UQN)	SHIM - 0.080 (2.05mm) (UAR)	CALZO - 0.080 (2.05mm) (UCN)	CALE - 0.080 (2.05mm) (SB)
21	D151065	1	PINO (Nota 1)	PIN (Note 1)	PASADOR (Nota 1)	CHEVILLE (Note 1)
21	148687A1	1	PINO (Nota 2)	PIN (Note 2)	PASADOR (Nota 2)	CHEVILLE (Note 2)
22	293636A1	1	CALÇO (Nota 1)	SHIM (Note 1)	CALZO (Nota 1)	CALE (Note 1)
23	800-4070	2	ANEL - trava	RING - snap	ANILLO - retenc.	BAGUE - d'arrêt
24	D136392		CALÇO - 72 x 89 x 3 sup. (UQN) (Nota 1)	SHIM - 72 x 89 x 3 upper (UAR) (Note 1)	CALZO - 72 x 89 x 3 sup. (UCN) (Nota 1)	CALE - 72 x 89 x 3 sup. (SB) (Note 1)
25	D136700	1	CALÇO - 67 x 83 x 2 mm inf.	SHIM - 67 x 83 x 2 mm, lower	CALZO - 67 x 83 x 2 mm inf.	CALE - 67 x 83 x 2 mm inf.
26	D136391		CALÇO - 72 x 89 x 1.6 mm (UQN)	SHIM - 72 x 89 x 1.6 mm (UAR)	CALZO - 72 x 89 x 1.6 mm (UCN)	CALE - 72 x 89 x 1.6 mm (SB)
27	800-4065	1	ANEL - trava	RING - snap	ANILLO - retenc.	BAGUE - d'arrêt
28	219-1	1	GRAXEIRA	FITTING-grease	ENGRASADOR	GRAISSEUR
29	292385A1	1	PINO (Nota 1)	PIN (Note 1)	PASADOR (Nota 1)	CHEVILLE (Note 1)
29	148694A1	1	PINO (Nota 2)	PIN (Note 2)	PASADOR (Nota 2)	CHEVILLE (Note 2)
30	219-55	1	GRAXEIRA	FITTING-grease	ENGRASADOR	GRAISSEUR
31	800-4070	1	ANEL - trava (Nota 1)	RING - snap (Note 1)	ANILLO - retenc. (Nota 1)	BAGUE - d'arrêt (Note 1)
32	D149239	1	PINO	PIN	PASADOR	CHEVILLE
33	197718A1		CALÇO (UQN)	SHIM (UAR)	CALZO (UCN)	CALE (SB)
34	D144423	1	CALÇO (Nota 1)	SHIM (Note 1)	CALZO (Nota 1)	CALE (Note 1)
35	148693A1	1	BUCHA - guia (Nota 2)	SLEEVE - guide (Note 2)	BUJE - guia (Nota 2)	DOUILLE - guide (Note 2)
36	495-11053	1	ARRUELA (Nota 2)	WASHER (Note 2)	ARANDELA (Nota 2)	RONDELLE (Note 2)
37	413-816	1	PARAFUSO (Nota 2)	BOLT (Note 2)	TORNILLO (Nota 2)	VIS (Note 2)

Nota 1: Até o nº de série / Hasta el nº de série —> JHF0037678 (580L 4x2), —> JHF0027727 (580L 4x4)
Note 1: Up to serial nº / Jusq'au nº de série —> JHF0037678 (580L 4x2), —> JHF0027727 (580L 4x4)

Nota 2: A partir do nº de série / A partir del nº de série JHF0037679—> (580L 4x2), JHF0027728—> (580L 4x4)
Note 2: Starting with serial nº / A partir du nº de série JHF0037679—> (580L 4x2), JHF0027728—> (580L 4x4)

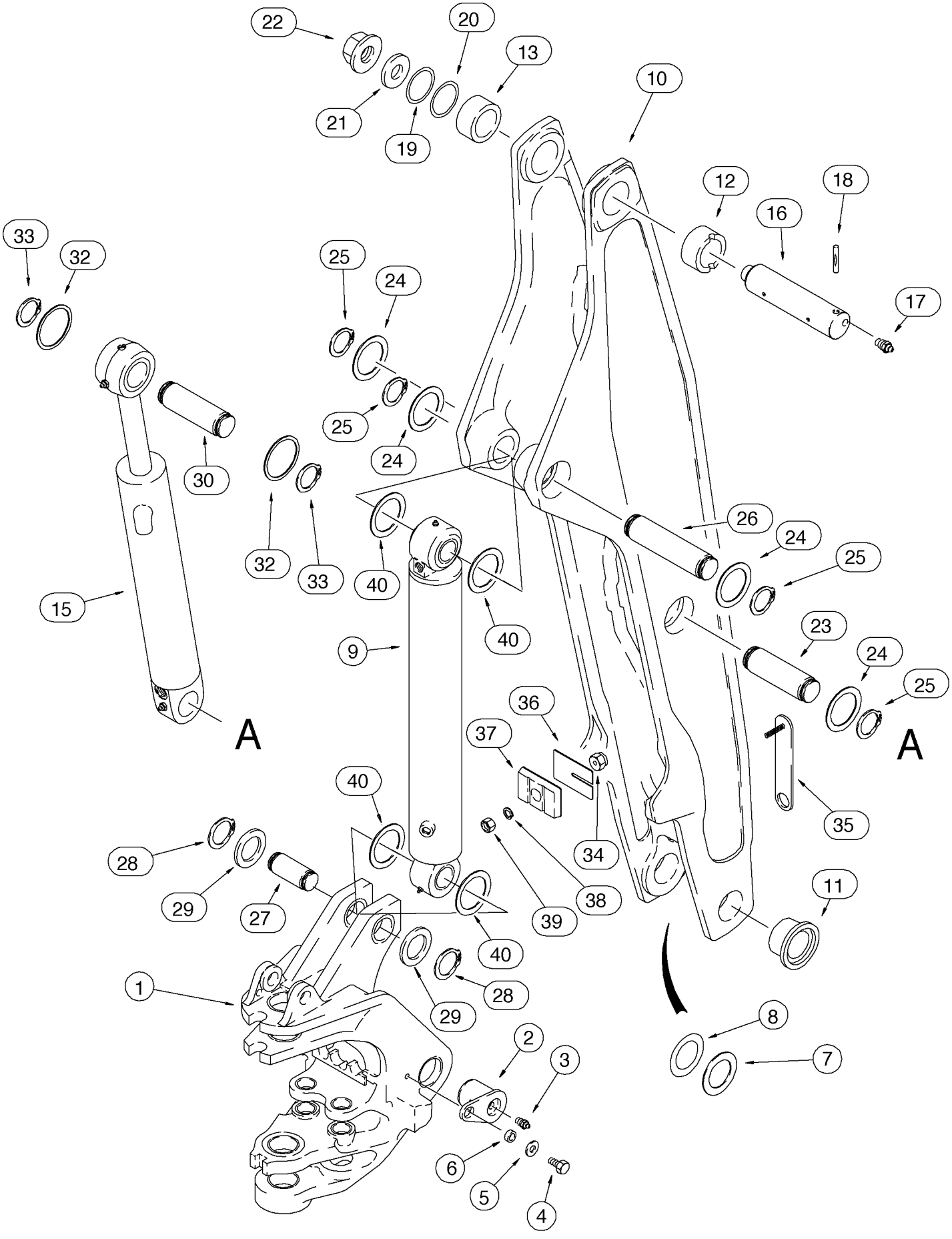
22
20
13
21
19
10
12
18
16
33
32
25
24
17
25
24
30
32
33
40
26
24
25
15
40
9
23
24
25
A
A
36
37
40
35
34
28
38
29
27
39
11
40
1
28
29
8
7
2
3
6
5
4

ITEM REF.	PEÇA Nº PART Nº PIEZA Nº PIECE Nº	QDE. QTY. CANT. QTE.	DESCRIÇÃO (Português)	DESCRIPTION (English)	DESCRIPCION (Español)	DESCRIPTION (Français)
1	REF.	1	TORRE DE GIRO (P. 9-46)	SWING TOWER (P. 9-46)	TORRE DE GIRO (P. 9-46)	TOURELLE (P. 9-46)
2	121779A1	2	PINO	PIN	PASADOR	CHEVILLE
3	219-1	2	GRAXEIRA	FITTING-grease	ENGRASADOR	GRAISSEUR
4	614-20040	2	PARAFUSO	BOLT	TORNILLO	VIS
5	496-41081	2	ARRUELA	WASHER	ARANDELA	RONDELLE
6	122897A1	2	ESPAÇADOR	SPACER - 21 x 32 x 12 mm	ESPACIADOR	ENTRETOISE
7	H71514		ARRUELA (UQN)	WASHER (UAR)	ARANDELA (UCN)	RONDELLE (SB)
8	R32119		CALÇO - ID 71x114 mm (UQN)	SHIM - ID 71x114 mm (UAR)	CALZO - ID 71x114 mm (UCN)	CALE - ID 71x114 mm (SB)
9	REF.	1	CILINDRO GIRO - Conj. (P. 8-104)	CYLINDER SWING - Assy. (P. 8-104)	GATO - Conj. (P. 8-104)	VÉRIN - Ens. (P. 8-104)
10	129883A1	1	LANÇA	BOOM	LANZA	FLÈCHE
11	D151071	2	BUCHA	BUSHING	BUJE	DOUILLE
12	D135739	1	BUCHA	BUSHING	BUJE	DOUILLE
13	D137218	1	BUCHA	BUSHING	BUJE	DOUILLE
15	REF.	1	CILINDRO BRAÇO - Conj. (P. 8-106)	CYLINDER ARM - Assy. (P. 8-106)	GATO - Conj. (P. 8-106)	VÉRIN - Ens. (P. 8-106)
16	D132494	1	PINO	PIN	PASADOR	CHEVILLE
17	219-1	2	GRAXEIRA	FITTING-grease	ENGRASADOR	GRAISSEUR
18	300013A1	1	PINO	PIN	PASADOR	CHEVILLE
19	D136391		CALÇO - 72 x 89 x 1.6 mm (UQN)	SHIM - 72 x 89 x 1.6 mm (UAR)	CALZO - 72 x 89 x 1.6 mm (UCN)	CALE - 72 x 89 x 1.6 mm (SB)
20	D136392		CALÇO - 72 x 89 x 3 mm (UQN)	SHIM - 72 x 89 x 3 mm (UAR)	CALZO - 72 x 89 x 3 mm (UCN)	CALE - 72 x 89 x 3 mm (SB)
21	D133632	1	ARRUELA	WASHER	ARANDELA	RONDELLE
22	181042A1	1	PORCA	NUT	TUERCA	ÉCROU
23	129040A1	1	PINO	PIN	PASADOR	CHEVILLE
24	495-81226	4	ARRUELA	WASHER	ARANDELA	RONDELLE
25	103-16175	4	ANEL - trava	RING - snap	ANILLO - retenc.	BAGUE - d'arrêt
26	129040A1	1	PINO	PIN	PASADOR	CHEVILLE
27	142842A1	1	PINO	PIN	PASADOR	CHEVILLE
28	800-44050	2	ANEL - trava	RING - snap	ANILLO - retenc.	BAGUE - d'arrêt
29	495-81227		ARRUELA (UQN)	WASHER (UAR)	ARANDELA (UCN)	RONDELLE (SB)
30	129041A1	1	PINO	PIN	PASADOR	CHEVILLE
32	495-81226		ARRUELA (UQN)	WASHER (UAR)	ARANDELA (UCN)	RONDELLE (SB)
33	103-16175	2	ANEL - trava	RING - snap	ANILLO - retenc.	BAGUE - d'arrêt
34	184884A1	1	BUJÃO	PLUG	TAPÓN	BOUCHON
35	184723A1	1	SUPORTE	BRACKET	SOPORTE	SUPPORT
36	138624A1		CALÇO - 1.5 mm (UQN)	SHIM - 1.5 mm (UAR)	CALZO - 1.5 mm (UCN)	CALE - 1.5 mm (SB)
37	183938A1	1	ENCOSTO - lança	BUMPER	TOPE	BUTEE
38	892-11010	1	ARRUELA	WASHER	ARANDELA	RONDELLE
39	829-1410	1	PORCA	NUT	TUERCA	ÉCROU
40	495-81227	4	ARRUELA - 1.70 mm	WASHER - 1.70 mm	ARANDELA - 1.70 mm	RONDELLE - 1.70 mm

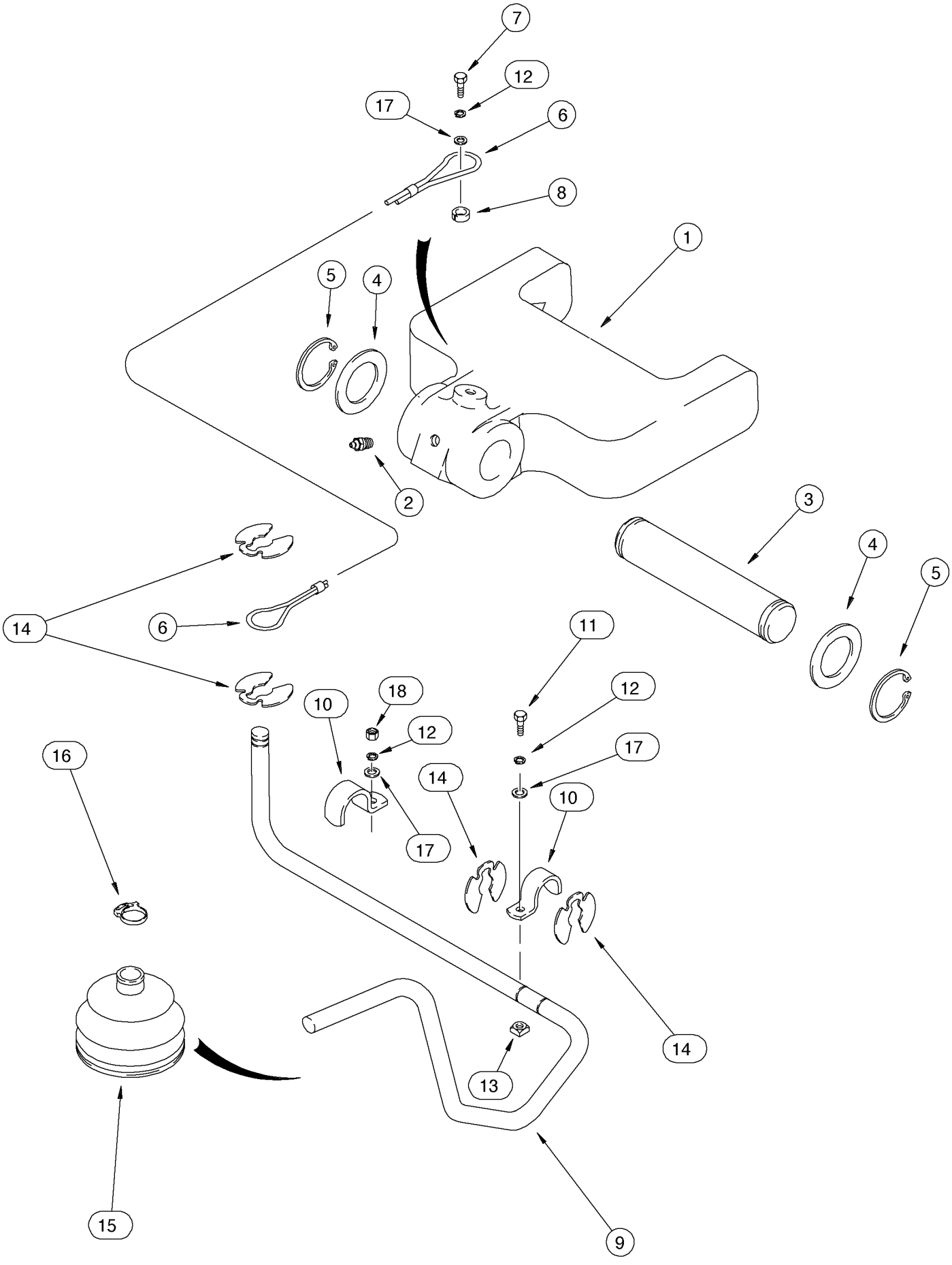
7
12
17
6
8
1
5
4
2
3
4
5
14
6
11
18
12
10
12
17
14
10
17
16
14
13
15
9

ITEM REF.	PEÇA Nº PART Nº PIEZA Nº PIECE Nº	QDE. QTY. CANT. QTE.	DESCRIÇÃO (Português)	DESCRIPTION (English)	DESCRIPCION (Español)	DESCRIPTION (Français)
1	141057A1	1	TRINCO	LATCH	PICAPORTE	VERROU
2	219-55	1	GRAXEIRA	FITTING-grease	ENGRASADOR	GRAISSEUR
3	D129227	1	PINO	PIN	PASADOR	CHEVILLE
4	D144592	2	ARRUELA	WASHER	ARANDELA	RONDELLE
5	800-44040	2	ANEL - trava	RING - snap	ANILLO - retenc.	BAGUE - d'arrêt
6	D129641	1	CABO	CABLE	CABLE	CABLE
7	614-10025	1	PARAFUSO	BOLT	TORNILLO	VIS
8	D143417	1	ESPAÇADOR	SPACER	ESPACIADOR	ENTRETOISE
9	185632A2	1	HASTE	ROD	VASTAGO	TIGE
10	D143723	2	BRAÇADEIRA	CLAMP	ABRAZADERA	COLLIER
11	614-10020	1	PARAFUSO	BOLT	TORNILLO	VIS
12	892-11010	3	ARRUELA	WASHER	ARANDELA	RONDELLE
13	122958A1	1	PORCA	NUT	TUERCA	ÉCROU
14	D143591	4	RETENTOR	RETAINER	RETENEDOR	RETENTEUR
15	D86664	1	PROTETOR	BOOT	PROTECTOR	PROTECTEUR
16	D143735	1	BRAÇADEIRA	CLAMP	ABRAZADERA	COLLIER
17	895-11010	3	ARRUELA	WASHER	ARANDELA	RONDELLE
18	829-1410	1	PORCA	NUT	TUERCA	ÉCROU

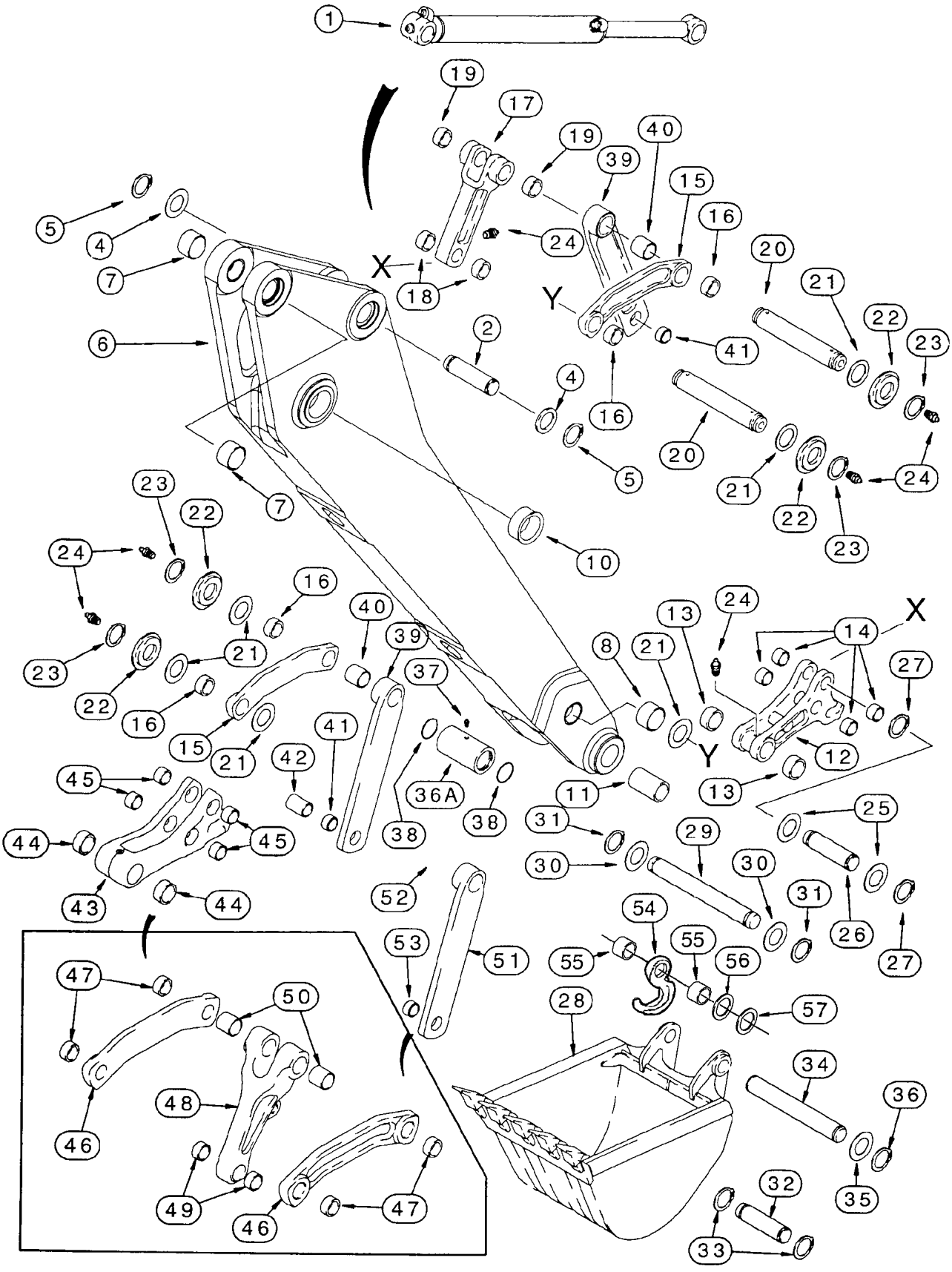
1
19
17
19
40
39
15
16
24
X
18
Y
20
21
22
23
2
41
4
16
5
20
21
22
23
24
7
10
23
22
24
16
40
39
37
21
23
22
16
15
21
41
42
36A
38
38
45
44
45
43
44
52
53
51
11
31
29
30
30
31
25
26
27
54
55
55
56
57
28
47
50
48
46
49
46
47
34
36
35
32
33
X
Y
8
21
13
24
14
27
12
13

ITEM REF.	PEÇA Nº PART Nº PIEZA Nº PIECE Nº	QDE. QTY. CANT. QTE.	DESCRIÇÃO (Português)	DESCRIPTION (English)	DESCRIPCION (Español)	DESCRIPTION (Français)
1	REF.	1	CILINDRO CAÇAMBA - Conj. (P. 8-108)	CYLINDER BUCKET - Assy. (P. 8-108)	GATO - Conj. (P. 8-108)	VÉRIN - Ens. (P. 8-108)
2	129041A1	1	PINO	PIN	PASADOR	CHEVILLE
4	495-81226	UAR	ARRUELA	WASHER	ARANDELA	RONDELLE
5	103-16175	2	ANEL	RING	ANILLO	SEGMENT
	129884A2	1	BRAÇO - Conj.	DIPPER - Assy.	BALANCIN - Conj.	BALANCIER - Ens.
6	NSS	1	BRAÇO	DIPPER	BALANCIN	BALANCIER
7	D145978	2	BUCHA	BUSHING	BUJE	DOUILLE
8	D140029	2	BUCHA	BUSHING	BUJE	DOUILLE
10	D150121	2	BUCHA	BUSHING	BUJE	DOUILLE
11	D127168	2	BUCHA	BUSHING	BUJE	DOUILLE
	134437A1	1	ACOPLAMENTO - Conj. (Nota 1)	COUPLER - Assy. (Nota 1)	ACOPLAMIENTO - Conj. (Nota 1)	ACCOUPLEMENT - Ens. (Nota 1)
12	NSS	1	ACOPLAMENTO	COUPLER	ACOPLAMIENTO	ACCOUPLEMENT
13	D127167	2	BUCHA	BUSHING	BUJE	DOUILLE
14	D127172	4	BUCHA	BUSHING	BUJE	DOUILLE
15	D150608	2	ARTICULAÇÃO	LINK	ARTICULACION	BIELLETTE
16	D150122	2	BUCHA	BUSHING	BUJE	DOUILLE
17	D150080	1	ARTICULAÇÃO	LINK	ARTICULACION	BIELLETTE
18	D127172	2	BUCHA	BUSHING	BUJE	DOUILLE
19	D138047	2	BUCHA	BUSHING	BUJE	DOUILLE
20	D141142	2	PINO	PIN	PASADOR	CHEVILLE
21	495-81282	UAR	ARRUELA	WASHER	ARANDELA	RONDELLE
22	D141164	4	ESPAÇADOR	SPACER	ESPACIADOR	ENTRETOISE
23	103-16175	4	ANEL	RING	ANILLO	SEGMENT
24	219-1	6	GRAXEIRA	FITTING	ENGRASADOR	GRAISSEUR
25	495-81226	2	ARRUELA	WASHER	ARANDELA	RONDELLE
26	D146288	1	PINO	PIN	PASADOR	CHEVILLE
27	103-16175	2	ANEL	RING	ANILLO	SEGMENT
28	REF.	1	CAÇAMBA (P. 9-60/72)	BUCKET (P. 9-60/72)	CUCHARA (P. 9-60/72)	GODET (P. 9-60/72)
29	D37614	1	PINO	PIN	PASADOR	CHEVILLE
30	D143324	2	ARRUELA	WASHER	ARANDELA	RONDELLE
31	D25279	2	ANEL	RING	ANILLO	SEGMENT
32	D149298	1	PINO (caçamba 12” univ.)	PIN (12” universal bucket)	PASADOR	CHEVILLE
33	103-16175	2	ANEL	RING	ANILLO	SEGMENT
34	D150619	1	PINO (exceto caçamba 12)	PIN (except 12 bucket)	PASADOR	CHEVILLE
35	495-81226	UAR	ARRUELA	WASHER	ARANDELA	RONDELLE
36	103-16175	2	ANEL	RING	ANILLO	SEGMENT
36A	D141076	1	ESPAÇADOR	SPACER	ESPACIADOR	ENTRETOISE
37	219-1	1	GRAXEIRA	FITTING	ENGRASADOR	GRAISSEUR
38	238-5228	2	ANEL-O	O-RING	ANEL-O	JOINT TORIQUE
39	130823A1	2	ARTICULAÇÃO	LINK	ARTICULACION	BIELLETTE

Nota 1: Acoplamento 134437A1 usado com links itens 15 e 17 substituídos por acoplamentos e links itens 43 a 50 da página 9-54. Para Brasil, solicitar os itens 43 a 50.

Note 1: Coupler 134437A1 used with links tems 15 and 17 replaced by couplers and links items 43 to 50 from page 9-54. For Brazil, order items 43 to 50.

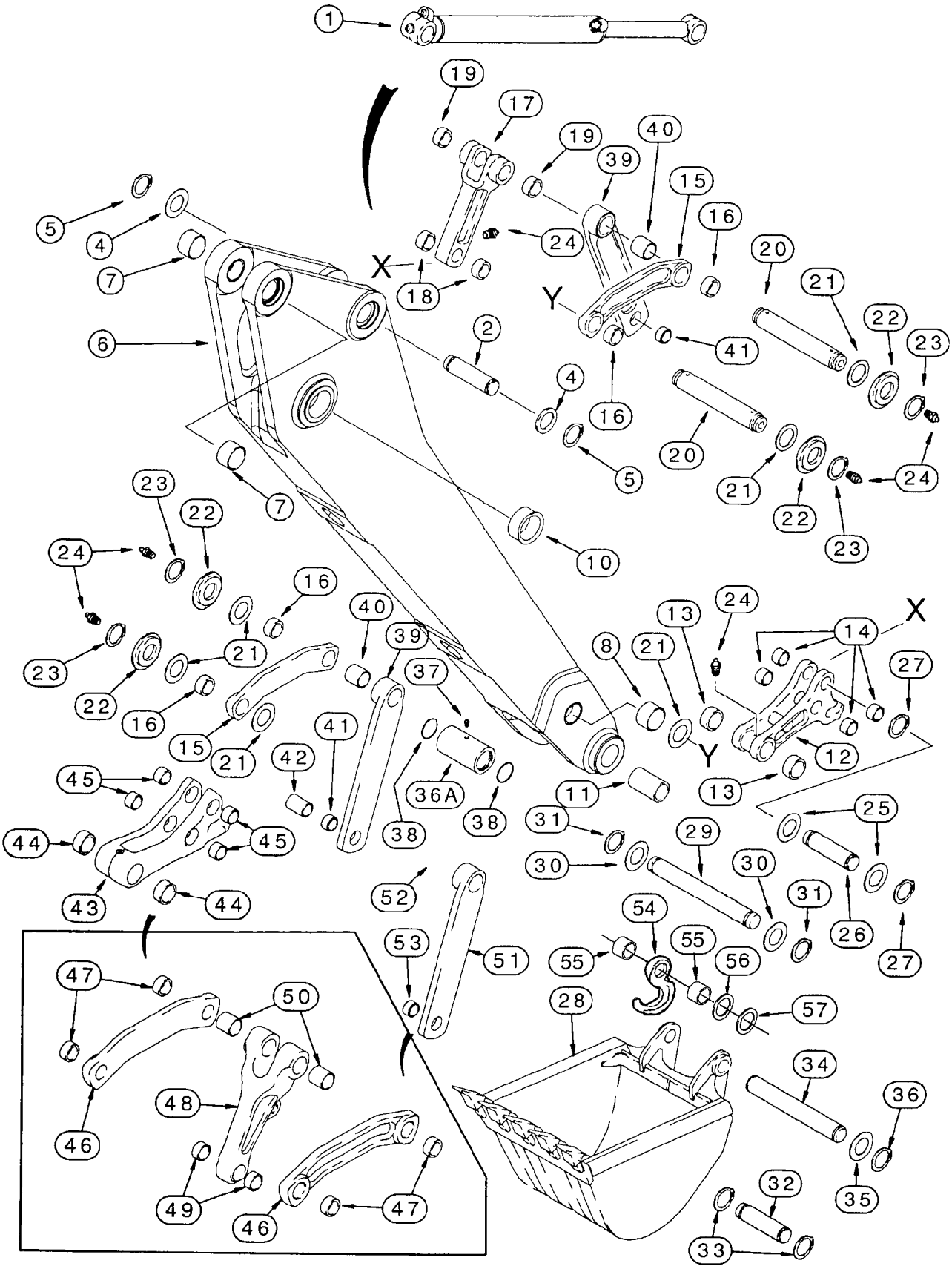
1
19
17
19
40
39
15
16
5
4
7
24
X
18
20
21
Y
22
23
2
41
6
4
16
20
5
21
24
22
23
7
10
23
22
24
16
40
39
37
21
23
22
16
15
21
41
42
36A
38
38
45
44
45
43
44
52
53
51
47
50
48
46
49
47
46
X
24
13
14
8
21
27
Y
12
13
11
31
30
29
25
30
31
26
27
54
55
55
56
57
28
34
36
35
32
33

ITEM REF.	PEÇA Nº PART Nº PIEZA Nº PIECE Nº	QDE. QTY. CANT. QTE.	DESCRIÇÃO (Português)	DESCRIPTION (English)	DESCRIPCION (Español)	DESCRIPTION (Français)
40	D138047	1	BUCHA - 54 mm	BUSHING - 54 mm	BUJE - 54 mm	DOUILLE - 54 mm
41	D31140	1	BUCHA - 25 mm	BUSHING - 25 mm	BUJE - 25 mm	DOUILLE - 25 mm
42	D141075	1	ESPAÇADOR - 71 mm	SPACER - 71 mm	ESPACIADOR - 71 mm	ENTRETOISE - 71 mm
	281185A1	1	ACOPLAMENTO - Conj. (Nota 1)	COUPLER - Assy. (Note 1)	ACOPLAMIENTO - Conj. (Nota 1)	ACCOUPLEMENT - Ens. (Note 1)
43	NSS	1	ACOPLAMENTO	COUPLER	ACOPLAMIENTO	ACCOUPLEMENT
44	D127167	2	BUCHA	BUSHING	BUJE	DOUILLE
45	D127172	4	BUCHA	BUSHING	BUJE	DOUILLE
46	242562A1	2	ARTICULAÇÃO (Nota 1)	LINK (Note 1)	ARTICULACION (Nota 1)	BIELLETTE (Note 1)
47	D150122	2	BUCHA	BUSHING	BUJE	DOUILLE
48	242561A1	1	ARTICULAÇÃO (Nota 1)	LINK (Note 1)	ARTICULACION (Nota 1)	BIELLETTE (Note 1)
49	D127172	2	BUCHA	BUSHING	BUJE	DOUILLE
50	D138047	2	BUCHA	BUSHING	BUJE	DOUILLE
51	244790A1	2	ARTICULAÇÃO (Nota 1)	LINK (Note 1)	ARTICULACION (Nota 1)	BIELLETTE (Nota 1)
52	D138047	1	BUCHA	BUSHING	BUJE	DOUILLE
53	D31140	1	BUCHA	BUSHING	BUJE	DOUILLE
54	E158728	1	GANCHO-içamento (Nota 2)	HOOK-lifting (Note 2)	GANCHO-izamiento (Nota 2)	CROCHET-hissement (Note 2)
55	148612A1	2	ESPAÇADOR (Nota 2)	SPACER (Note 2)	ESPACIADOR (Nota 2)	ENTRETOISE (Note 2)
56	D143324	4	ARRUELA - 1.6 mm	WASHER - 1.6 mm	ARANDELA - 1.6 mm	RONDELLE - 1.6 mm
57	D143406	4	ARRUELA - 2.8 mm	WASHER - 2.8 mm	ARANDELA - 2.8 mm	RONDELLE - 2.8 mm

Nota 1: Acoplamento 134437A1 usado com links itens 15 e 17 substituídos por acoplamentos e links itens 43 a 50 da página 9-54. Para Brasil, solicitar os itens 43 a 50.

Note 1: Coupler 134437A1 used with links tems 15 and 17 replaced by couplers and links items 43 to 50 from page 9-54. For Brazil, order items 43 to 50.

Nota 2: A partir do nº de série / A partir del nº de série JHF0037323—> (580L 4x2), JHF0027519—> (580L 4x4)
Note 2: Starting with serial nº / A partir du nº de série JHF0037323—> (580L 4x2), JHF0027519—> (580L 4x4)

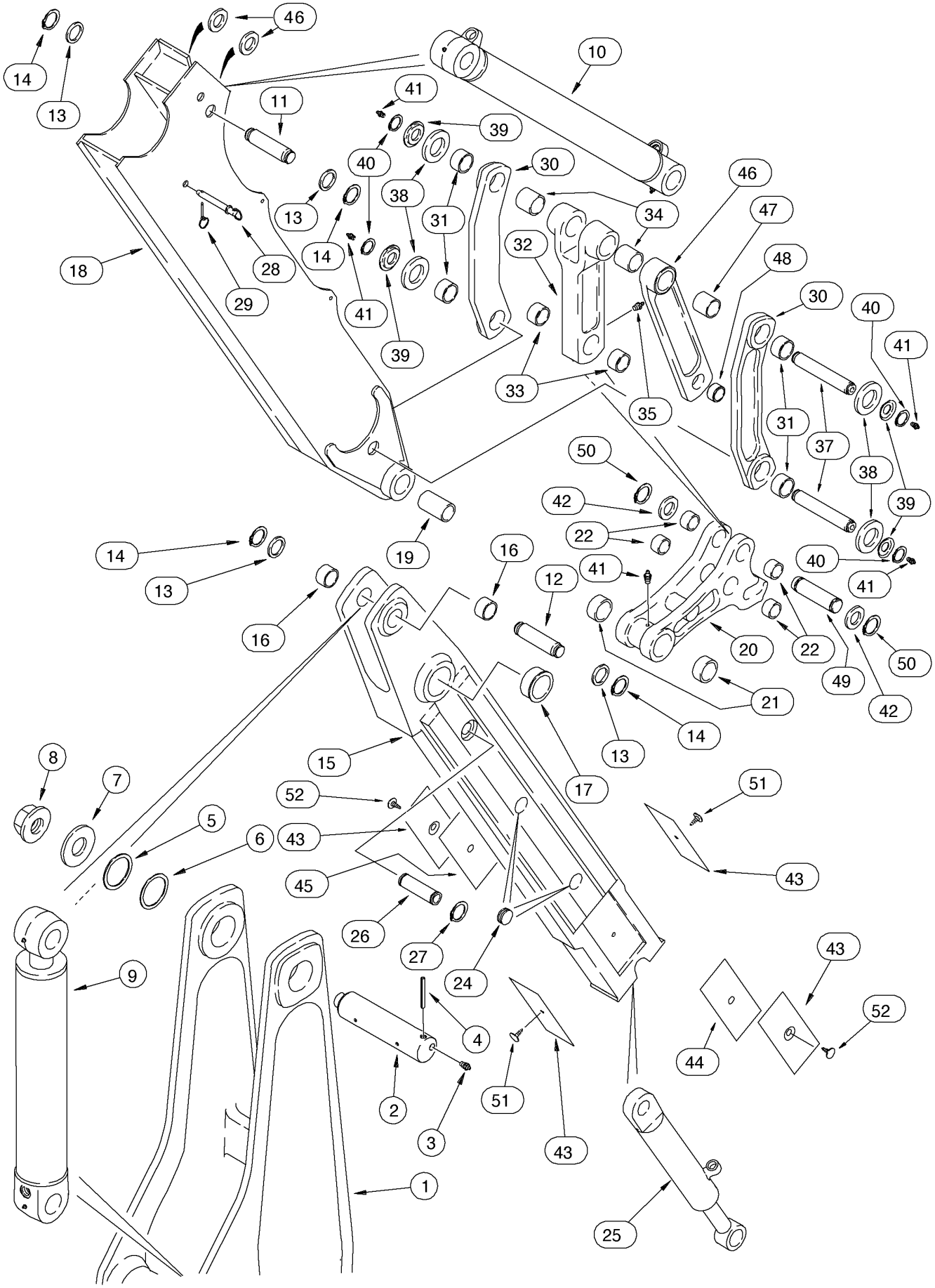
46
14
13
10
11
41
39
40
30
38
31
34
46
47
13
14
28
29
18
32
48
30
40
41
41
39
33
35
31
37
38
39
50
42
22
19
16
14
13
16
12
41
40
41
20
22
50
49
42
21
14
13
17
15
8
7
52
51
5
6
43
43
45
26
27
24
9
4
2
3
51
43
43
52
44
1
25

ITEM REF.	PEÇA Nº PART Nº PIEZA Nº PIECE Nº	QDE. QTY. CANT. QTE.	DESCRIÇÃO (Português)	DESCRIPTION (English)	DESCRIPCION (Español)	DESCRIPTION (Français)
1	REF.	1	LANÇA	BOOM	LANZA	FLÈCHE
2	D132494	1	PINO	PIN	PASADOR	CHEVILLE
3	219-1	2	GRAXEIRA	FITTING-grease	ENGRASADOR	GRAISSEUR
4	435-51652	1	PINO	PIN	PASADOR	CHEVILLE
5	D136391		CALÇO - 72 x 89 x 1.6 mm (UQN)	SHIM - 72 x 89 x 1.6 mm (UAR)	CALZO - 72 x 89 x 1.6 mm (UCN)	CALE - 72 x 89 x 1.6 mm (SB)
6	D136392		CALÇO - 72 x 89 x 3 mm (UQN)	SHIM - 72 x 89 x 3 mm (UAR)	CALZO - 72 x 89 x 3 mm (UCN)	CALE - 72 x 89 x 3 mm (SB)
7	D133632	1	ARRUELA	WASHER	ARANDELA	RONDELLE
8	181042A1	1	PORCA	NUT	TUERCA	ÉCROU
9	REF.	1	CILINDRO BRAÇO - Conj. (P. 8-106)	CYLINDER ARM - Assy. (P. 8-106)	GATO - Conj. (P. 8-106)	VÉRIN - Ens. (P. 8-106)
10	REF.	1	CILINDRO CAÇAMBA - Conj. (P. 8-108)	CYLINDER BUCKET - Assy. (P. 8-108)	GATO - Conj. (P. 8-108)	VÉRIN - Ens. (P. 8-108)
11	D141666	1	PINO	PIN	PASADOR	CHEVILLE
12	129041A1	1	PINO	PIN	PASADOR	CHEVILLE
13	495-81226		ARRUELA (UQN)	WASHER (UAR)	ARANDELA (UCN)	RONDELLE (SB)
14	103-16175	4	ANEL - trava	RING - snap	ANILLO - retenc.	BAGUE - d'arrêt
	122503A1	1	BRAÇO - Conj.	DIPPER - Assy.	BALANCIN - Conj.	BALANCIER - Ens.
15	NSS	1	BRAÇO	DIPPER	BALANCIN	BALANCIER
16	D145978	2	BUCHA	BUSHING	BUJE	DOUILLE
17	D150121	2	BUCHA	BUSHING	BUJE	DOUILLE
18	360821A1	1	CARCAÇA (Nota 1)	HOUSING (Note 1)	CARCASA (Nota 1)	CARCASSE (Note 1)
19	307186A1	2	BUCHA	BUSHING	BUJE	DOUILLE
	281185A1	1	ACOPLAMENTO - Conj.	COUPLER - Assy.	ACOPLAMIENTO - Conj.	ACCOUPLEMENT - Ens.
20	NSS	1	ACOPLAMENTO	COUPLER	ACOPLAMIENTO	ACCOUPLEMENT
21	D127167	2	BUCHA	BUSHING	BUJE	DOUILLE
22	D127172	4	BUCHA	BUSHING	BUJE	DOUILLE
24	D133865	4	BUJÃO	PLUG	TAPÓN	BOUCHON
25	REF.	1	CILINDRO BRAÇO EXT. - Conj. (P. 8-110)	CYLINDER EXT. DIPPER - Assy. (P. 8-110)	GATO BRAZO EXT. - Conj. (P. 8-110)	VÉRIN BALANCIER EXT. - Ens. (P. 8-110)
26	300588A1	1	PINO	PIN	PASADOR	CHEVILLE
27	800-44040	2	ANEL - trava	RING - snap	ANILLO - retenc.	BAGUE - d'arrêt
28	D140247	1	PINO	PIN - lock	PASADOR	CHEVILLE
29	A33509	1	PINO	PIN - lock	PASADOR	CHEVILLE
30	242562A1	2	ARTICULAÇÃO	LINK	ARTICULACION	BIELLETTE
31	D150122	2	BUCHA	BUSHING	BUJE	DOUILLE
32	242561A1	1	ARTICULAÇÃO	LINK	ARTICULACION	BIELLETTE
33	D127172	2	BUCHA	BUSHING	BUJE	DOUILLE
34	D138047	2	BUCHA	BUSHING	BUJE	DOUILLE
35	219-1	1	GRAXEIRA	FITTING-grease	ENGRASADOR	GRAISSEUR
37	D141142	2	PINO	PIN	PASADOR	CHEVILLE
38	495-81282	4	ARRUELA	WASHER	ARANDELA	RONDELLE
39	D141164	4	ESPAÇADOR	SPACER	ESPACIADOR	ENTRETOISE
40	103-16175	4	ANEL - trava	RING - snap	ANILLO - retenc.	BAGUE - d'arrêt
41	219-1	5	GRAXEIRA	FITTING-grease	ENGRASADOR	GRAISSEUR
42	495-81226	2	ARRUELA	WASHER	ARANDELA	RONDELLE
43	132716A1	4	PLACA	PLATE	PLACA	PLAQUE
44	132844A1		CALÇO - 0.8 mm (UQN)	SHIM - 0.8 mm (UAR)	CALZO - 0.8 mm (UCN)	CALE - 0.8 mm (SB)
45	132842A1		CALÇO - 1.6 mm (UQN)	SHIM - 1.6 mm (UAR)	CALZO - 1.6 mm (UCN)	CALE - 1.6 mm (SB)
46	396483A1	2	ESPAÇADOR (Nota 1)	SPACER (Note 1)	ESPACIADOR (Nota 1)	ENTRETOISE (Note 1)

Nota 1: A partir do nº de série / A partir del nº de série JHF0037870—> (580L 4x2), JHF0027865—> (580L 4x4)
Note 1: Starting with serial nº / A partir du nº de série JHF0037870—> (580L 4x2), JHF0027865—> (580L 4x4)

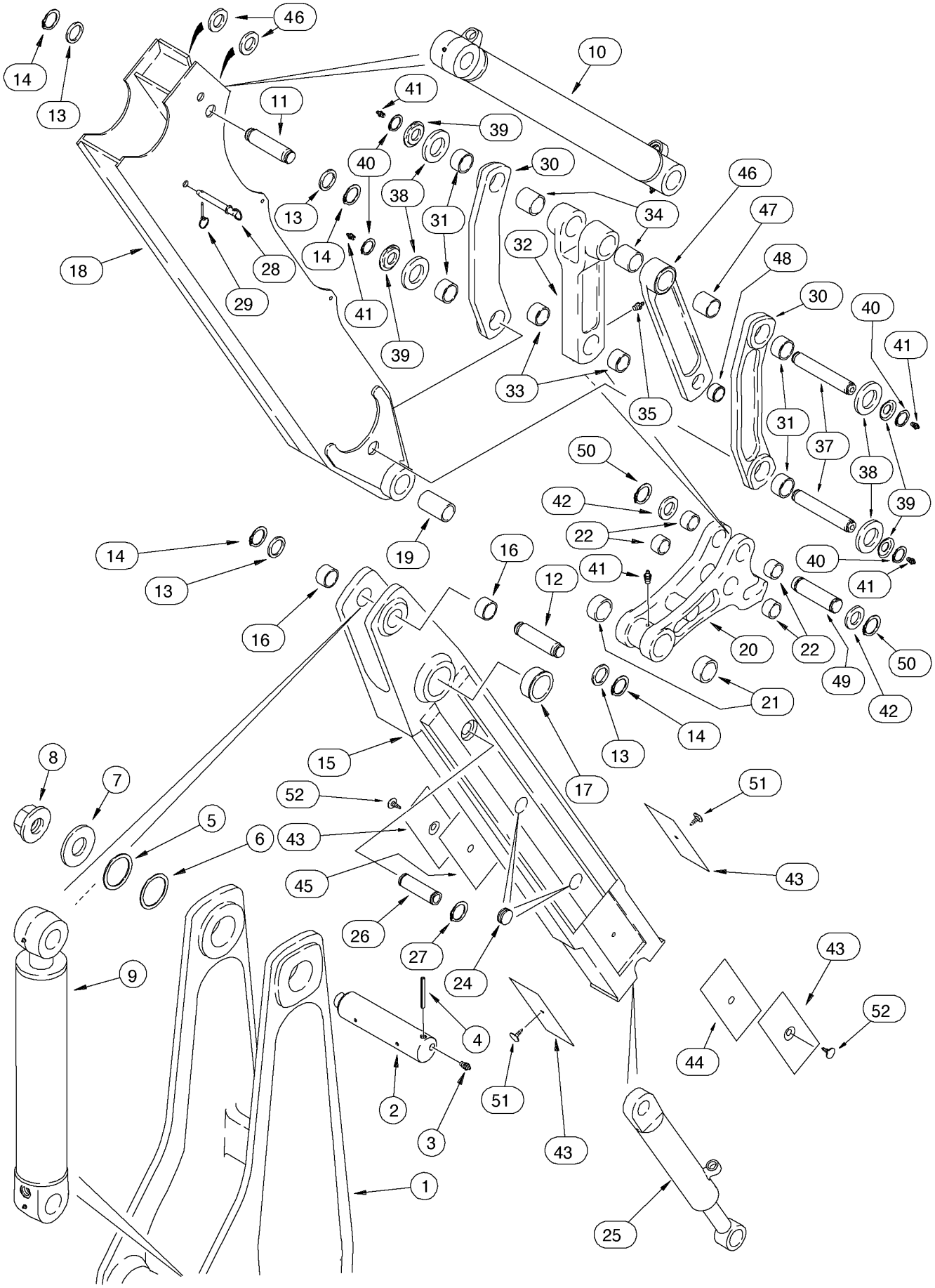
46
14
13
10
11
41
39
40
30
38
31
34
46
47
13
14
28
29
18
32
48
30
40
41
41
39
33
35
31
37
38
39
50
42
22
19
16
14
13
16
12
41
40
41
20
22
50
49
42
21
14
13
17
15
8
7
52
51
5
6
43
43
45
26
27
24
9
4
2
3
51
43
43
52
44
1
25

ITEM REF.	PEÇA Nº PART Nº PIEZA Nº PIECE Nº	QDE. QTY. CANT. QTE.	DESCRIÇÃO (Português)	DESCRIPTION (English)	DESCRIPCION (Español)	DESCRIPTION (Français)
46	244790A1	2	ARTICULAÇÃO	LINK	ARTICULACION	BIELLETTE
47	D138047	1	BUCHA	BUSHING	BUJE	DOUILLE
48	D31140	1	BUCHA	BUSHING	BUJE	DOUILLE
49	D146288	1	PINO	PIN	PASADOR	CHEVILLE
50	103-16175	2	ANEL - trava (se usado)	RING - snap (if used)	ANILLO (se usado)	BAGUE - d'arrêt (si utilisé)
51	183443A1	2	PINO longo	PIN - pine tree long	PASADOR	CHEVILLE
52	183509A1	2	PINO curto	PIN - pine tree short	PASADOR	CHEVILLE

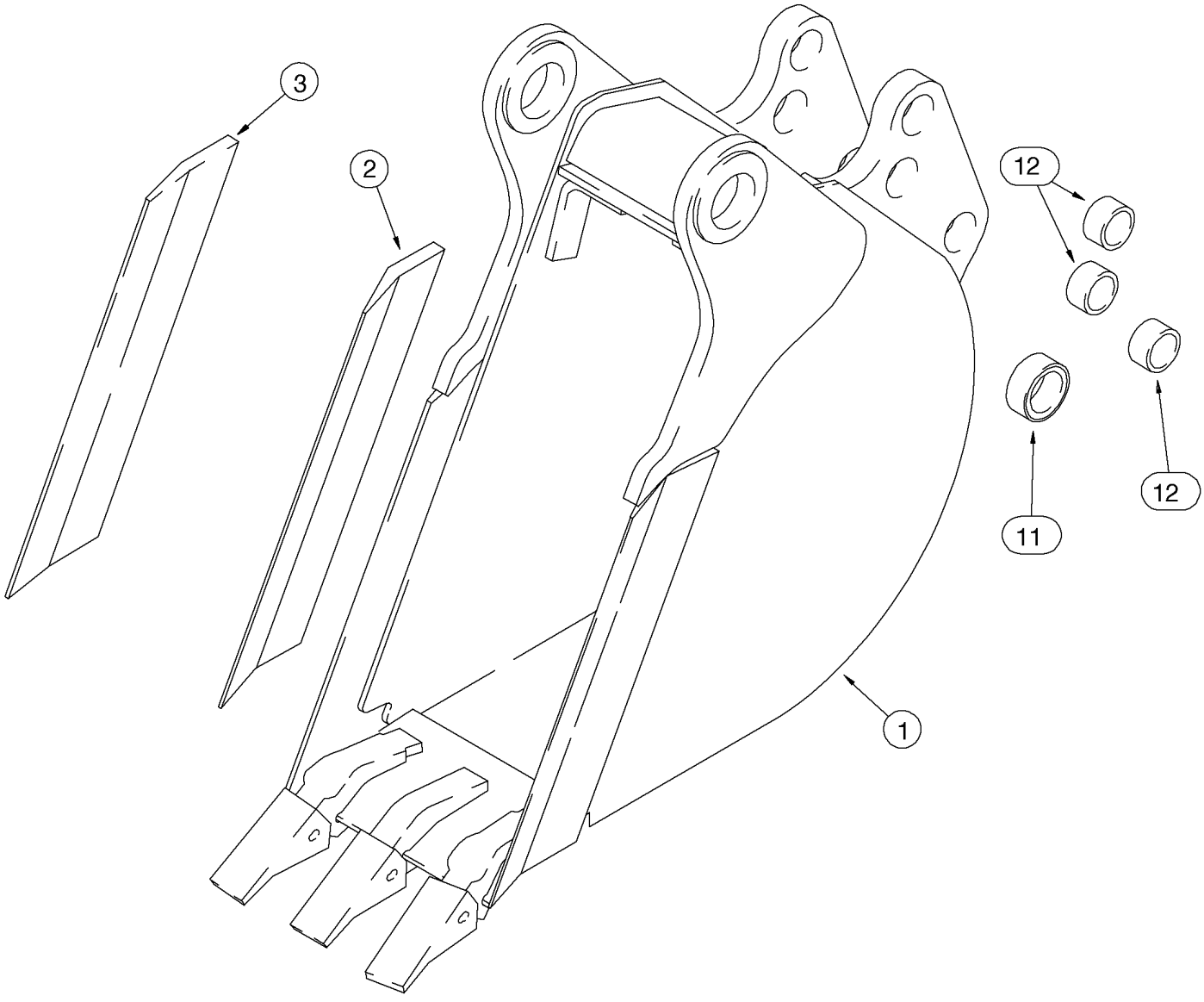
3
2
12
12
11
1

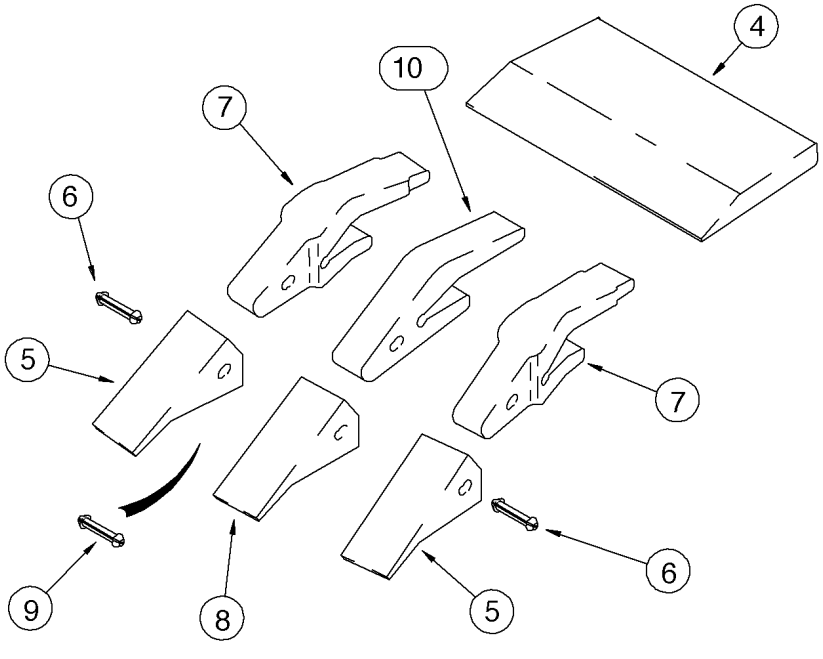
4
10
7
6
5
7
9
8
5
6

ITEM REF.	PEÇA Nº PART Nº PIEZA Nº PIECE Nº	QDE. QTY. CANT. QTE.	DESCRIÇÃO (Português)	DESCRIPTION (English)	DESCRIPCION (Español)	DESCRIPTION (Français)
1	D147418	1	CAÇAMBA - Conj. (12”) HD (OPC)	BUCKET - Assy. (12”) HD (OPT)	CUCHARA - Conj. (12”) HD (OPC)	GODET - Ens. (12”) HD (OPT)
2	D147411	1	LÂMINA LD	CUTTING EDGE RH	BORDE CORTANTE Der.	LAME Droit
3	D147410	1	LÂMINA LE	CUTTING EDGE LH	BORDE CORTANTE Izq.	LAME Gouche
4	D147409	1	LÂMINA (12”)	CUTTING EDGE (12”)	BORDE (12”)	LAME (12”)
	D139851	2	DENTE - Conj.	TOOTH - Assy.	DIENTE - Conj.	DENT - Ens.
5	D39093	1	PONTA	POINT - tooth	PUNTA	DENT
6	245466A1	1	PINO	PIN	PASADOR	CHEVILLE
7	D138157	1	SUPORTE DENTE	SHANK	SOPORTE	PORTE-DENT
	D139849	1	DENTE - Conj.	TOOTH - Assy.	DIENTE - Conj.	DENT - Ens.
8	D51750	1	PONTA	POINT - tooth	PUNTA	DENT
9	245466A1	1	PINO	PIN	PASADOR	CHEVILLE
10	D48212	1	SUPORTE DENTE	SHANK	SOPORTE	PORTE-DENT
11	D40243	2	BUCHA	BUSHING	BUJE	DOUILLE
12	D30933	6	BUCHA	BUSHING	BUJE	DOUILLE

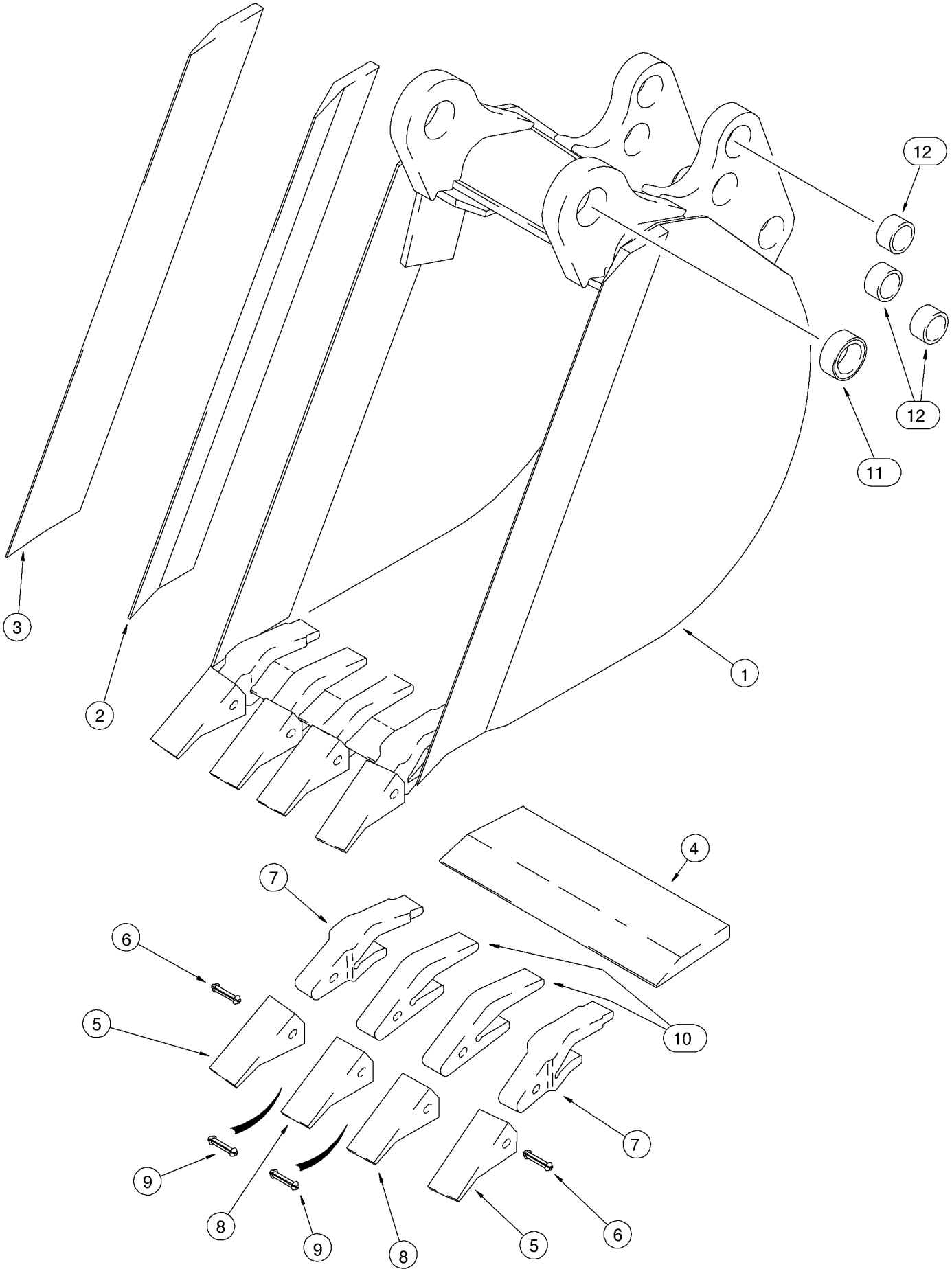
12
12
11
3
2
1
4
7
6
5
10
7
9
8
9
8
5
6

ITEM REF.	PEÇA Nº PART Nº PIEZA Nº PIECE Nº	QDE. QTY. CANT. QTE.	DESCRIÇÃO (Português)	DESCRIPTION (English)	DESCRIPCION (Español)	DESCRIPTION (Français)
1	D147247	1	CAÇAMBA - Conj. (16") HD (OPC)	BUCKET - Assy. (16") HD (OPT)	CUCHARA - Conj. (16") HD (OPC)	GODET - Ens. (16") HD (OPT)
2	D146421	1	LÂMINA LD	CUTTING EDGE RH	BORDE CORTANTE Der.	LAME Droit
3	D146420	1	LÂMINA LE	CUTTING EDGE LH	BORDE CORTANTE Izq.	LAME Gouche
4	D147249	1	LÂMINA (16")	CUTTING EDGE (16")	BORDE (16")	LAME (16")
	D139851	2	DENTE - Conj.	TOOTH - Assy.	DIENTE - Conj.	DENT - Ens.
5	D39093	1	PONTA	POINT - tooth	PUNTA	DENT
6	245466A1	1	PINO	PIN	PASADOR	CHEVILLE
7	D138157	1	SUPORTE DENTE	SHANK	SOPORTE	PORTE-DENT
	D139849	1	DENTE - Conj.	TOOTH - Assy.	DIENTE - Conj.	DENT - Ens.
8	D51750	1	PONTA	POINT - tooth	PUNTA	DENT
9	245466A1	1	PINO	PIN	PASADOR	CHEVILLE
10	D48212	1	SUPORTE DENTE	SHANK	SOPORTE	PORTE-DENT
11	D37495	2	BUCHA	BUSHING	BUJE	DOUILLE
12	D30933	6	BUCHA	BUSHING	BUJE	DOUILLE
1	D146588	1	CAÇAMBA - Conj. (18") HD (OPC)	BUCKET - Assy. (18") HD (OPT)	CUCHARA - Conj. (18") HD (OPC)	GODET - Ens. (18") HD (OPT)
2	D146421	1	LÂMINA LD	CUTTING EDGE RH	BORDE CORTANTE Der.	LAME Droit
3	D146420	1	LÂMINA LE	CUTTING EDGE LH	BORDE CORTANTE Izq.	LAME Gouche
4	D145060	1	LÂMINA (18)	CUTTING EDGE (18)	BORDE (18)	LAME (18)
	D139851	2	DENTE - Conj.	TOOTH - Assy.	DIENTE - Conj.	DENT - Ens.
5	D39093	1	PONTA	POINT - tooth	PUNTA	DENT
6	245466A1	1	PINO	PIN	PASADOR	CHEVILLE
7	D138157	1	SUPORTE DENTE	SHANK	SOPORTE	PORTE-DENT
	D139849	2	DENTE - Conj.	TOOTH - Assy.	DIENTE - Conj.	DENT - Ens.
8	D51750	1	PONTA	POINT - tooth	PUNTA	DENT
9	245466A1	1	PINO	PIN	PASADOR	CHEVILLE
10	D48212	1	SUPORTE DENTE	SHANK	SOPORTE	PORTE-DENT
11	D37495	2	BUCHA	BUSHING	BUJE	DOUILLE
12	D30933	6	BUCHA	BUSHING	BUJE	DOUILLE

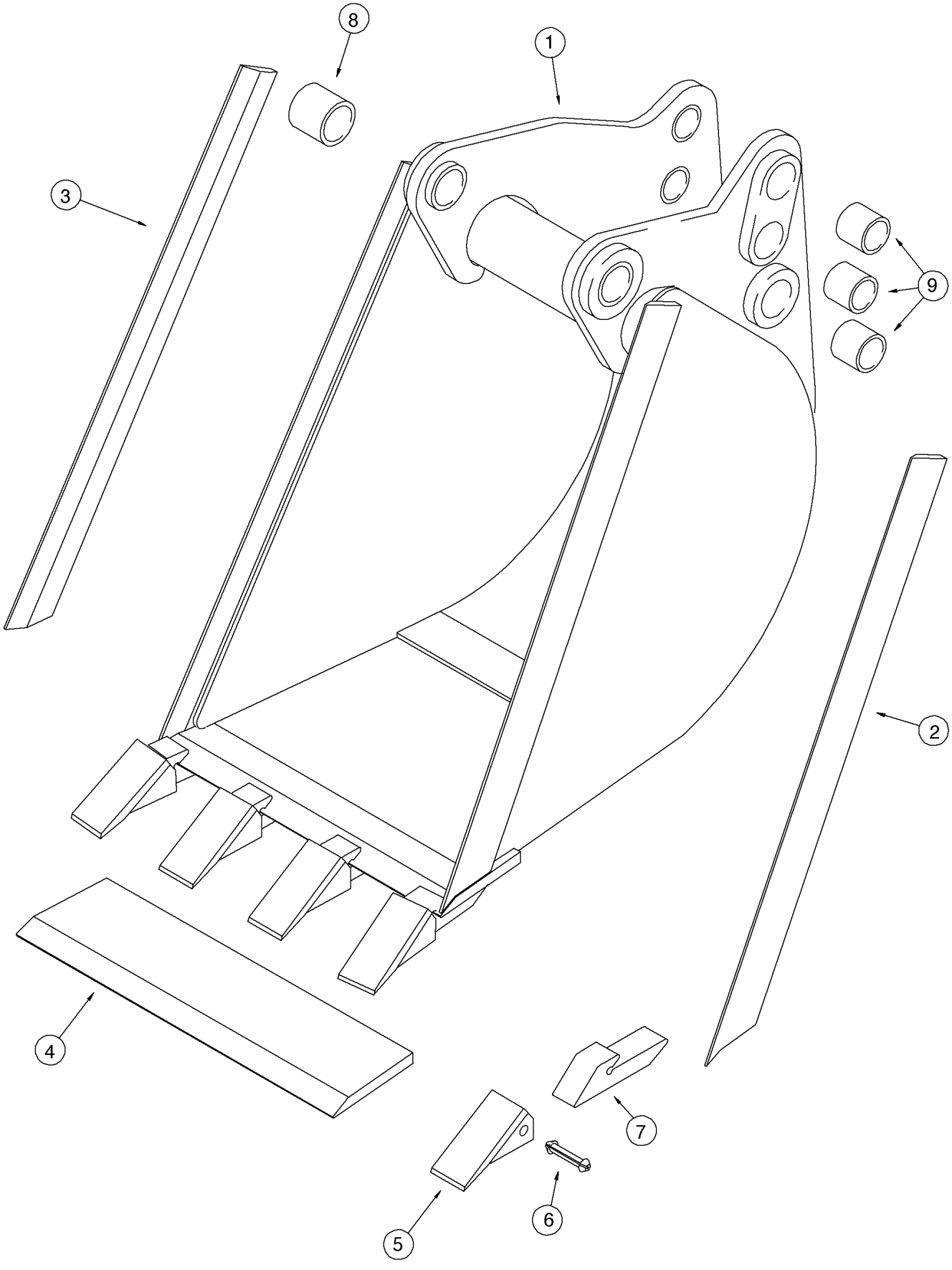
8
1
3
9
2
4
7
5
6

ITEM REF.	PEÇA Nº PART Nº PIEZA Nº PIECE Nº	QDE. QTY. CANT. QTE.	DESCRIÇÃO (Português)	DESCRIPTION (English)	DESCRIPCION (Español)	DESCRIPTION (Français)
1	183808A1	1	CAÇAMBA - Conj. (18”) (OPC)	BUCKET - Assy. (18”) (OPT)	CUCHARA - Conj. (18”) (OPC)	GODET - Ens. (18”) (OPT)
2	129894A1	1	LÂMINA LD	CUTTING EDGE RH	BORDE CORTANTE Der.	LAME Droit
3	129893A1	1	LÂMINA LE	CUTTING EDGE LH	BORDE CORTANTE Izq.	LAME Gouche
4	183810A1	1	LÂMINA (18”)	CUTTING EDGE (18”)	BORDE (18”)	LAME (18”)
	D41659	4	DENTE - Conj.	TOOTH - Assy.	DIENTE - Conj.	DENT - Ens.
5	D39093	1	PONTA	POINT - tooth	PUNTA	DENT
6	245466A1	1	PINO	PIN	PASADOR	CHEVILLE
7	NSS	1	SUPORTE DENTE	SHANK	SOPORTE	PORTE-DENT
8	D37495	2	BUCHA	BUSHING	BUJE	DOUILLE
9	D30933	6	BUCHA	BUSHING	BUJE	DOUILLE

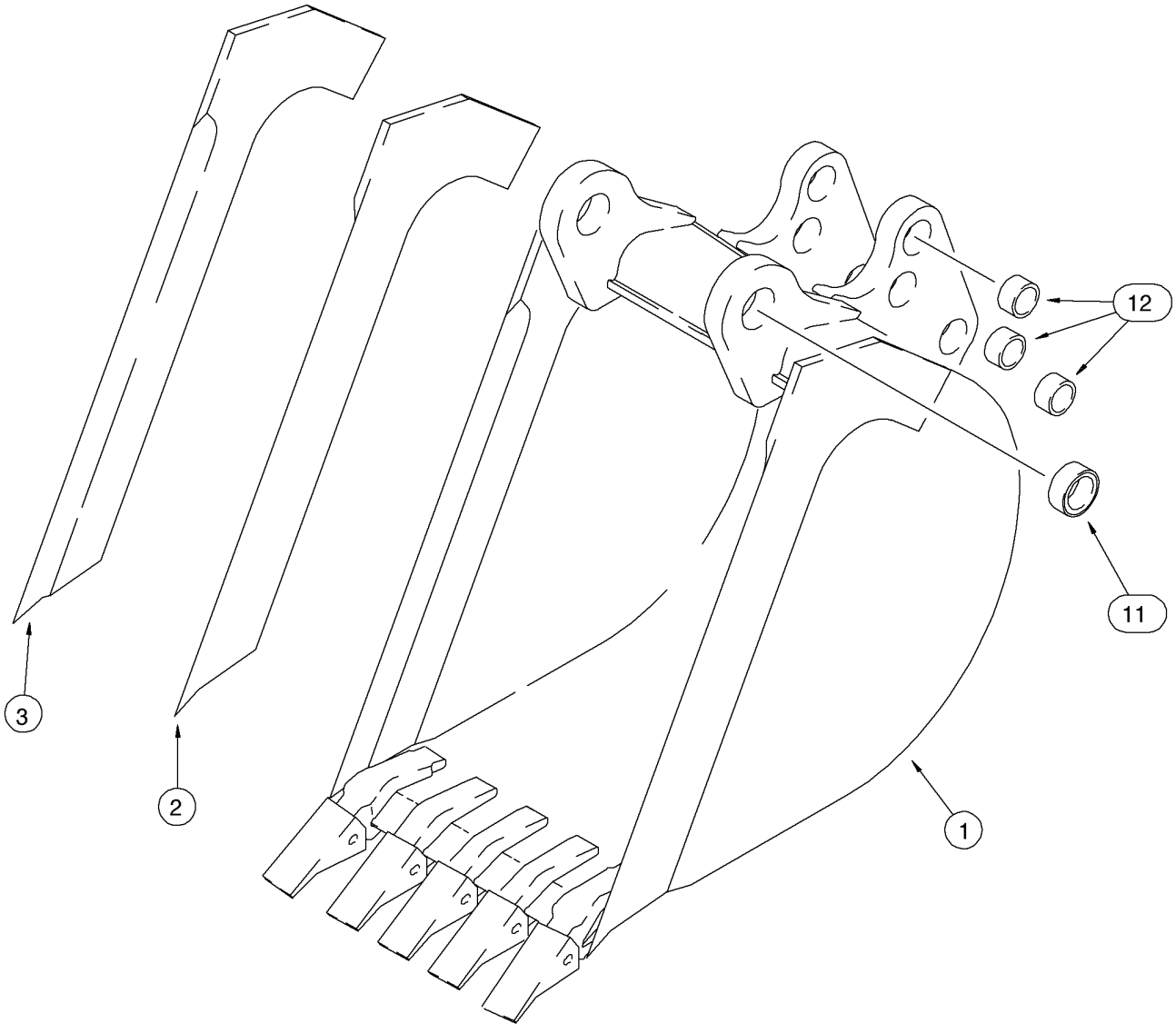
12
11
3
2
1

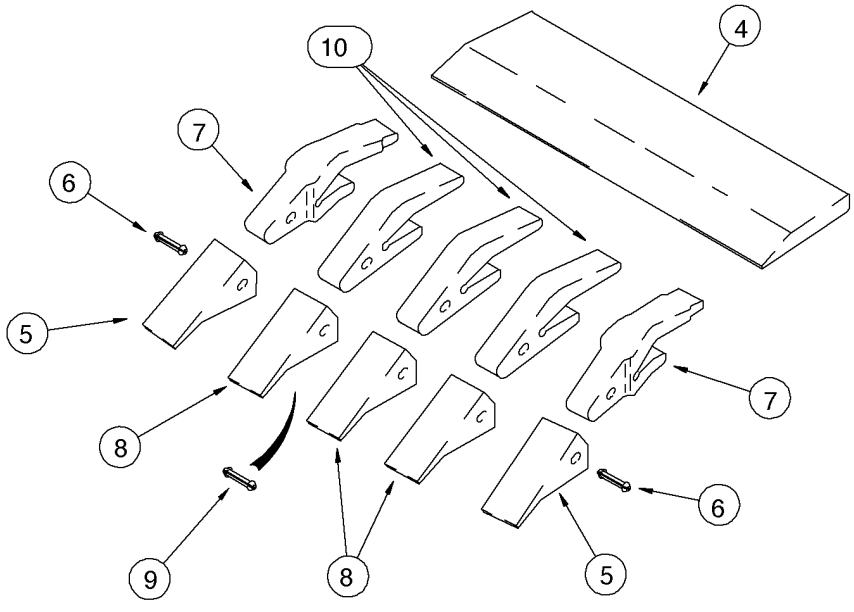
4
10
7
6
5
8
9
8
7
6
5

ITEM REF.	PEÇA Nº PART Nº PIEZA Nº PIECE Nº	QDE. QTY. CANT. QTE.	DESCRIÇÃO (Português)	DESCRIPTION (English)	DESCRIPCION (Español)	DESCRIPTION (Français)
1	D150348	1	CAÇAMBA - Conj. (24") HD (OPC)	BUCKET - Assy. (24") HD (OPT)	CUCHARA - Conj. (24") HD (OPC)	GODET - Ens. (24") HD (OPT)
2	D146421	1	LÂMINA LD	CUTTING EDGE RH	BORDE CORTANTE Der.	LAME Droit
3	D146420	1	LÂMINA LE	CUTTING EDGE LH	BORDE CORTANTE Izq.	LAME Gouche
4	D142012	1	LÂMINA (24")	CUTTING EDGE (24")	BORDE (24")	LAME (24")
	D139851	2	DENTE - Conj.	TOOTH - Assy.	DIENTE - Conj.	DENT - Ens.
5	D39093	1	PONTA	POINT - tooth	PUNTA	DENT
6	245466A1	1	PINO	PIN	PASADOR	CHEVILLE
7	D138157	1	SUPORTE DENTE	SHANK	SOPORTE	PORTE-DENT
	D139849	3	DENTE - Conj.	TOOTH - Assy.	DIENTE - Conj.	DENT - Ens.
8	D51750	1	PONTA	POINT - tooth	PUNTA	DENT
9	245466A1	1	PINO	PIN	PASADOR	CHEVILLE
10	D48212	1	SUPORTE DENTE	SHANK	SOPORTE	PORTE-DENT
11	D37495	2	BUCHA	BUSHING	BUJE	DOUILLE
12	D30933	6	BUCHA	BUSHING	BUJE	DOUILLE
1	D150364	1	CAÇAMBA - Conj. (30") HD (STD)	BUCKET - Assy. (30") HD (STD)	CUCHARA - Conj. (30") HD (STD)	GODET - Ens. (30") HD (STD)
2	D146421	1	LÂMINA LD	CUTTING EDGE RH	BORDE CORTANTE Der.	LAME Droit
3	D146420	1	LÂMINA LE	CUTTING EDGE LH	BORDE CORTANTE Izq.	LAME Gouche
4	D145061	1	LÂMINA (30")	CUTTING EDGE (30")	BORDE (30")	LAME (30")
	D139851	2	DENTE - Conj.	TOOTH - Assy.	DIENTE - Conj.	DENT - Ens.
5	D39093	1	PONTA	POINT - tooth	PUNTA	DENT
6	245466A1	1	PINO	PIN	PASADOR	CHEVILLE
7	D138157	1	SUPORTE DENTE	SHANK	SOPORTE	PORTE-DENT
	D139849	3	DENTE - Conj.	TOOTH - Assy.	DIENTE - Conj.	DENT - Ens.
8	D51750	1	PONTA	POINT - tooth	PUNTA	DENT
9	245466A1	1	PINO	PIN	PASADOR	CHEVILLE
10	D48212	1	SUPORTE DENTE	SHANK	SOPORTE	PORTE-DENT
11	D37495	2	BUCHA	BUSHING	BUJE	DOUILLE
12	D30933	6	BUCHA	BUSHING	BUJE	DOUILLE

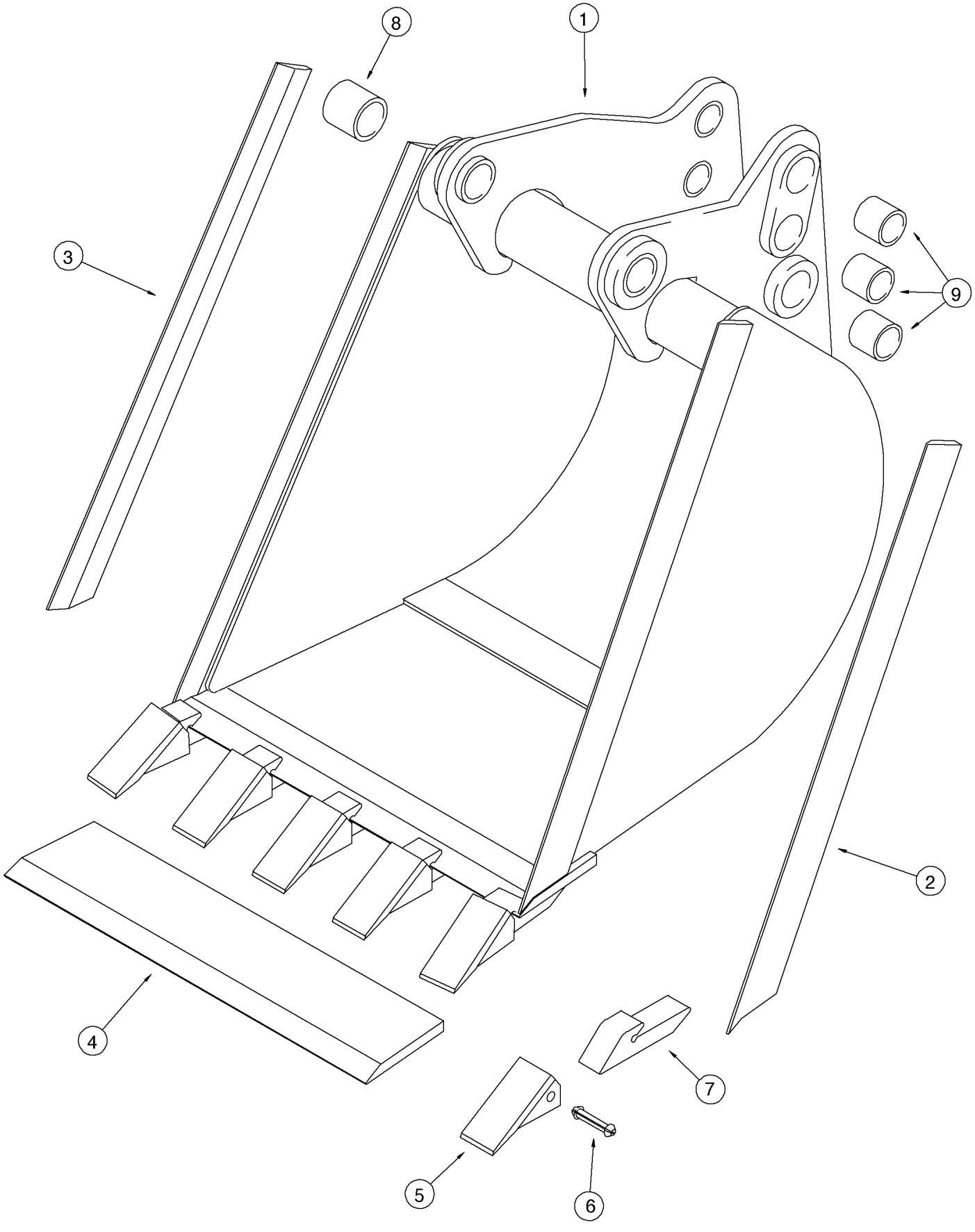
8
1
3
9
2
4
7
5
6

ITEM REF.	PEÇA Nº PART Nº PIEZA Nº PIECE Nº	QDE. QTY. CANT. QTE.	DESCRIÇÃO (Português)	DESCRIPTION (English)	DESCRIPCION (Español)	DESCRIPTION (Français)
1	129885A1	1	CAÇAMBA - Conj. (24") (OPC)	BUCKET - Assy. (24") (OPT)	CUCHARA - Conj. (24") (OPC)	GODET - Ens. (24") (OPT)
2	129894A1	1	LÂMINA LD	CUTTING EDGE RH	BORDE CORTANTE Der.	LAME Droit
3	129893A1	1	LÂMINA LE	CUTTING EDGE LH	BORDE CORTANTE Izq.	LAME Gouche
4	129944A1	1	LÂMINA (24")	CUTTING EDGE (24")	BORDE (24")	LAME (24")
	D41659	5	DENTE - Conj.	TOOTH - Assy.	DIENTE - Conj.	DENT - Ens.
5	D39093	1	PONTA	POINT - tooth	PUNTA	DENT
6	245466A1	1	PINO	PIN	PASADOR	CHEVILLE
7	NSS	1	SUPORTE DENTE	SHANK	SOPORTE	PORTE-DENT
8	D37495	2	BUCHA	BUSHING	BUJE	DOUILLE
9	D30933	6	BUCHA	BUSHING	BUJE	DOUILLE
1	178015A1	1	CAÇAMBA - Conj. (30") (OPC)	BUCKET - Assy. (30") (OPT)	CUCHARA - Conj. (30") (OPC)	GODET - Ens. (30") (OPT)
2	129894A1	1	LÂMINA LD	CUTTING EDGE RH	BORDE CORTANTE Der.	LAME Droit
3	129893A1	1	LÂMINA LE	CUTTING EDGE LH	BORDE CORTANTE Izq.	LAME Gouche
4	178019A1	1	LÂMINA (30")	CUTTING EDGE (30")	BORDE (30")	LAME (30")
	D41659	6	DENTE - Conj.	TOOTH - Assy.	DIENTE - Conj.	DENT - Ens.
5	D39093	1	PONTA	POINT - tooth	PUNTA	DENT
6	245466A1	1	PINO	PIN	PASADOR	CHEVILLE
7	NSS	1	SUPORTE DENTE	SHANK	SOPORTE	PORTE-DENT
8	D37495	2	BUCHA	BUSHING	BUJE	DOUILLE
9	D30933	6	BUCHA	BUSHING	BUJE	DOUILLE

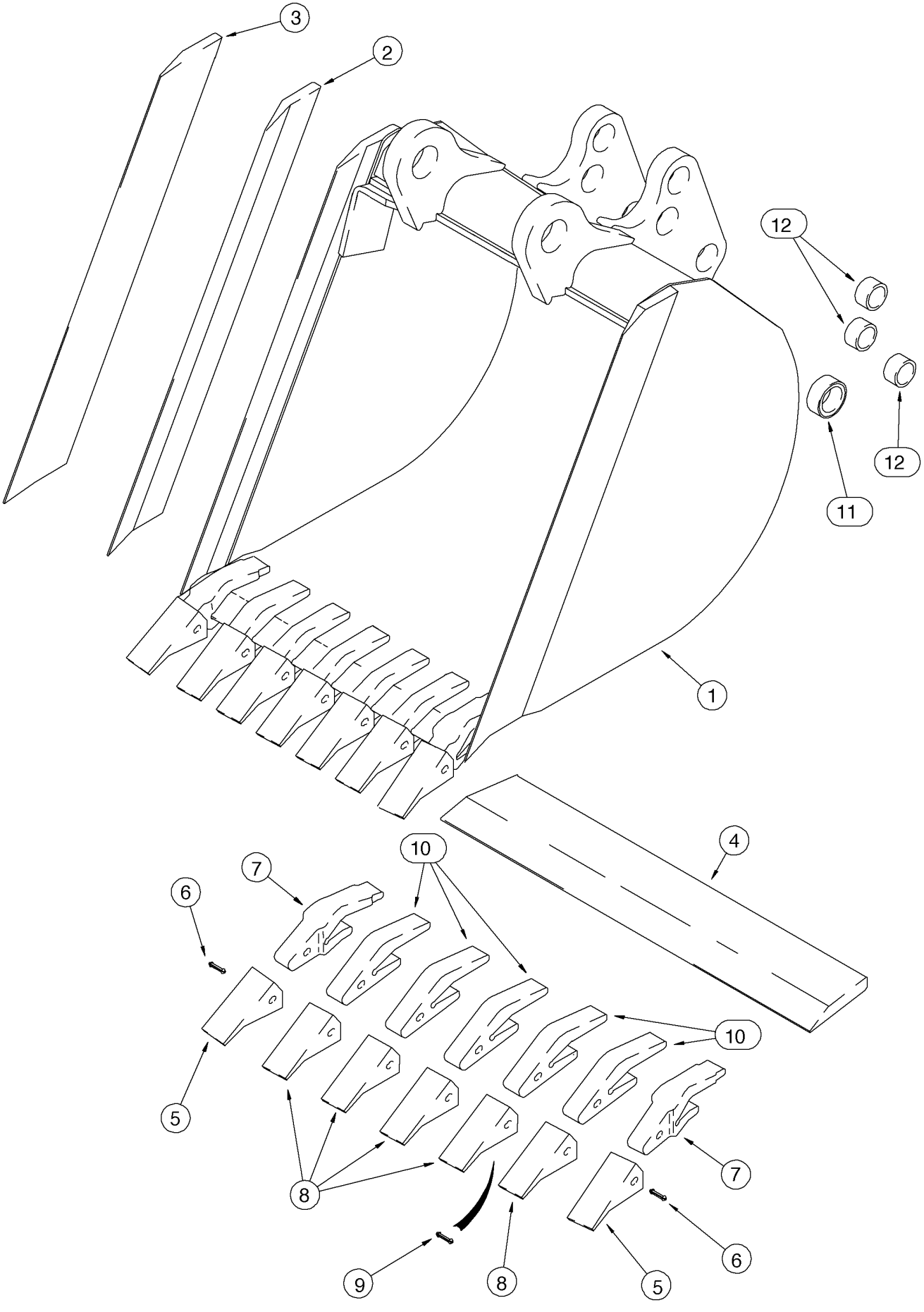
3
2
12
12
11
1
4
10
7
6
10
5
8
7
6
9
8
5

ITEM REF.	PEÇA Nº PART Nº PIEZA Nº PIECE Nº	QDE. QTY. CANT. QTE.	DESCRIÇÃO (Português)	DESCRIPTION (English)	DESCRIPCION (Español)	DESCRIPTION (Français)
1	D150365	1	CAÇAMBA - Conj. (30”) HD (OPC)	BUCKET - Assy. (30”) HD (OPT)	CUCHARA - Conj. (30”) HD (OPC)	GODET - Ens. (30”) HD (OPT)
2	D146421	1	LÂMINA LD	CUTTING EDGE RH	BORDE CORTANTE Der.	LAME Droit
3	D146420	1	LÂMINA LE	CUTTING EDGE LH	BORDE CORTANTE Izq.	LAME Gouche
4	D145062	1	LÂMINA (30”)	CUTTING EDGE (30”)	BORDE (30”)	LAME (30”)
	D139851	2	DENTE - Conj.	TOOTH - Assy.	DIENTE - Conj.	DENT - Ens.
5	D39093	1	PONTA	POINT - tooth	PUNTA	DENT
6	245466A1	1	PINO	PIN	PASADOR	CHEVILLE
7	D138157	1	SUPORTE DENTE	SHANK	SOPORTE	PORTE-DENT
	D139849	5	DENTE - Conj.	TOOTH - Assy.	DIENTE - Conj.	DENT - Ens.
8	D51750	1	PONTA	POINT - tooth	PUNTA	DENT
9	245466A1	1	PINO	PIN	PASADOR	CHEVILLE
10	D48212	1	SUPORTE DENTE	SHANK	SOPORTE	PORTE-DENT
11	D37495	2	BUCHA	BUSHING	BUJE	DOUILLE
12	D30933	6	BUCHA	BUSHING	BUJE	DOUILLE

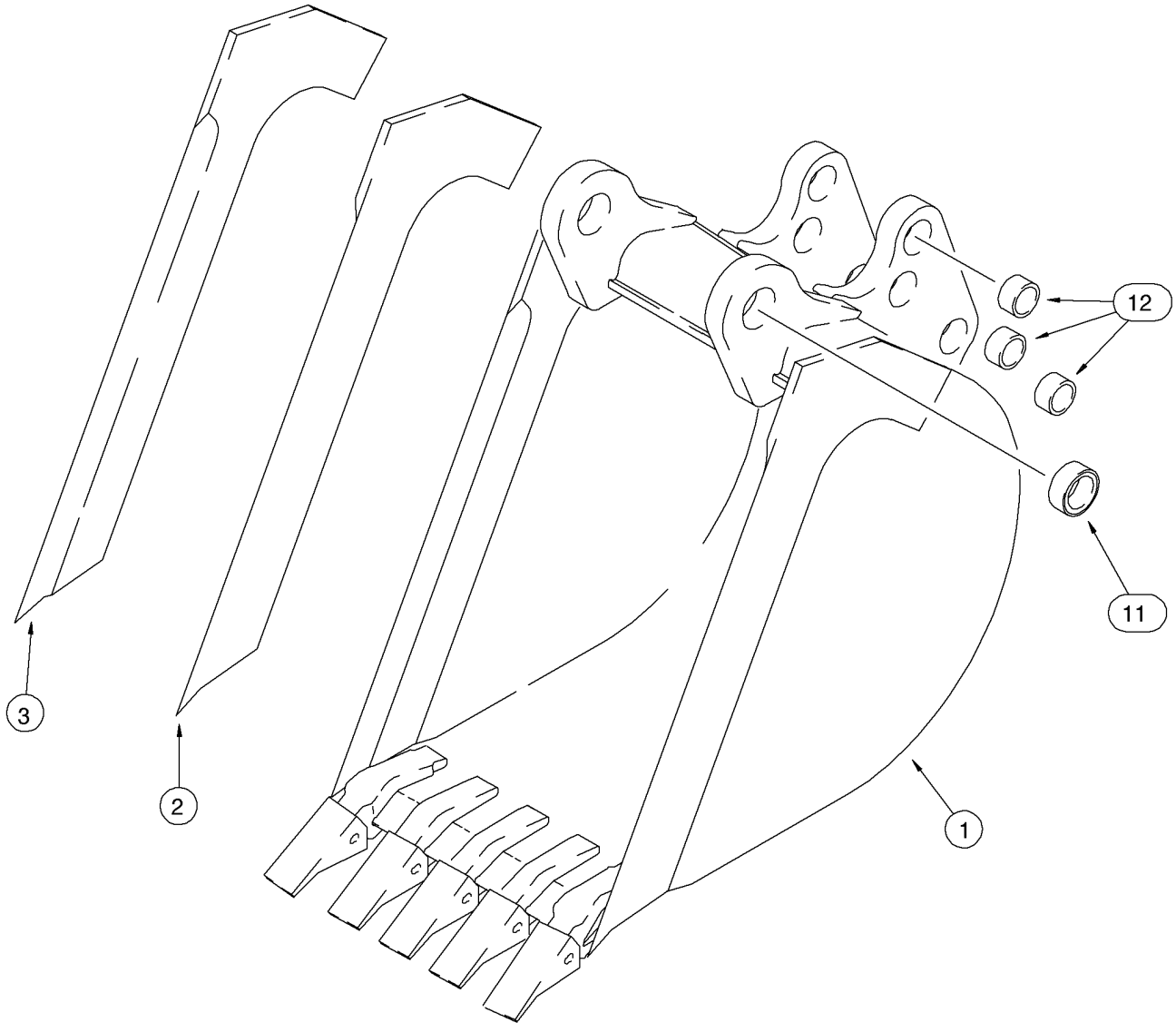
12
11
3
2
1

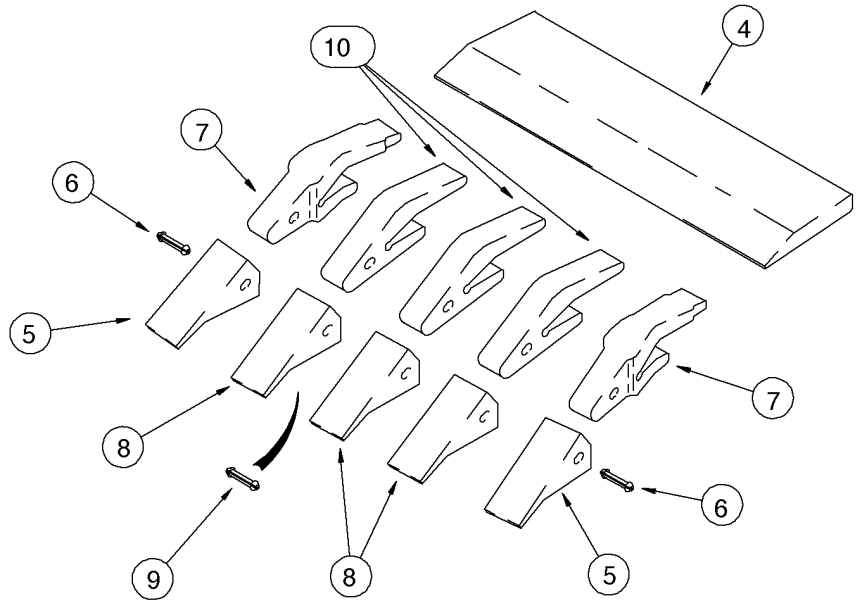
4
10
7
6
5
8
9
8
7
6
5

ITEM REF.	PEÇA Nº PART Nº PIEZA Nº PIECE Nº	QDE. QTY. CANT. QTE.	DESCRIÇÃO (Português)	DESCRIPTION (English)	DESCRIPCION (Español)	DESCRIPTION (Français)
1	141232A1	1	CAÇAMBA - Conj. (24") (OPC)	BUCKET - Assy. (24") (OPT)	CUCHARA - Conj. (24") (OPC)	GODET - Ens. (24") (OPT)
2	141234A1	1	LÂMINA LD	CUTTING EDGE RH	BORDE CORTANTE Der.	LAME Droit
3	141233A1	1	LÂMINA LE	CUTTING EDGE LH	BORDE CORTANTE Izq.	LAME Gouche
4	D142012	1	LÂMINA (24")	CUTTING EDGE (24")	BORDE (24")	LAME (24")
	D139851	2	DENTE - Conj.	TOOTH - Assy.	DIENTE - Conj.	DENT - Ens.
5	D39093	1	PONTA	POINT - tooth	PUNTA	DENT
6	245466A1	1	PINO	PIN	PASADOR	CHEVILLE
7	D138157	1	SUPORTE DENTE	SHANK	SOPORTE	PORTE-DENT
	D139849	3	DENTE - Conj.	TOOTH - Assy.	DIENTE - Conj.	DENT - Ens.
8	D51750	1	PONTA	POINT - tooth	PUNTA	DENT
9	245466A1	1	PINO	PIN	PASADOR	CHEVILLE
10	D48212	1	SUPORTE DENTE	SHANK	SOPORTE	PORTE-DENT
11	D37495	2	BUCHA	BUSHING	BUJE	DOUILLE
12	D30933	6	BUCHA	BUSHING	BUJE	DOUILLE

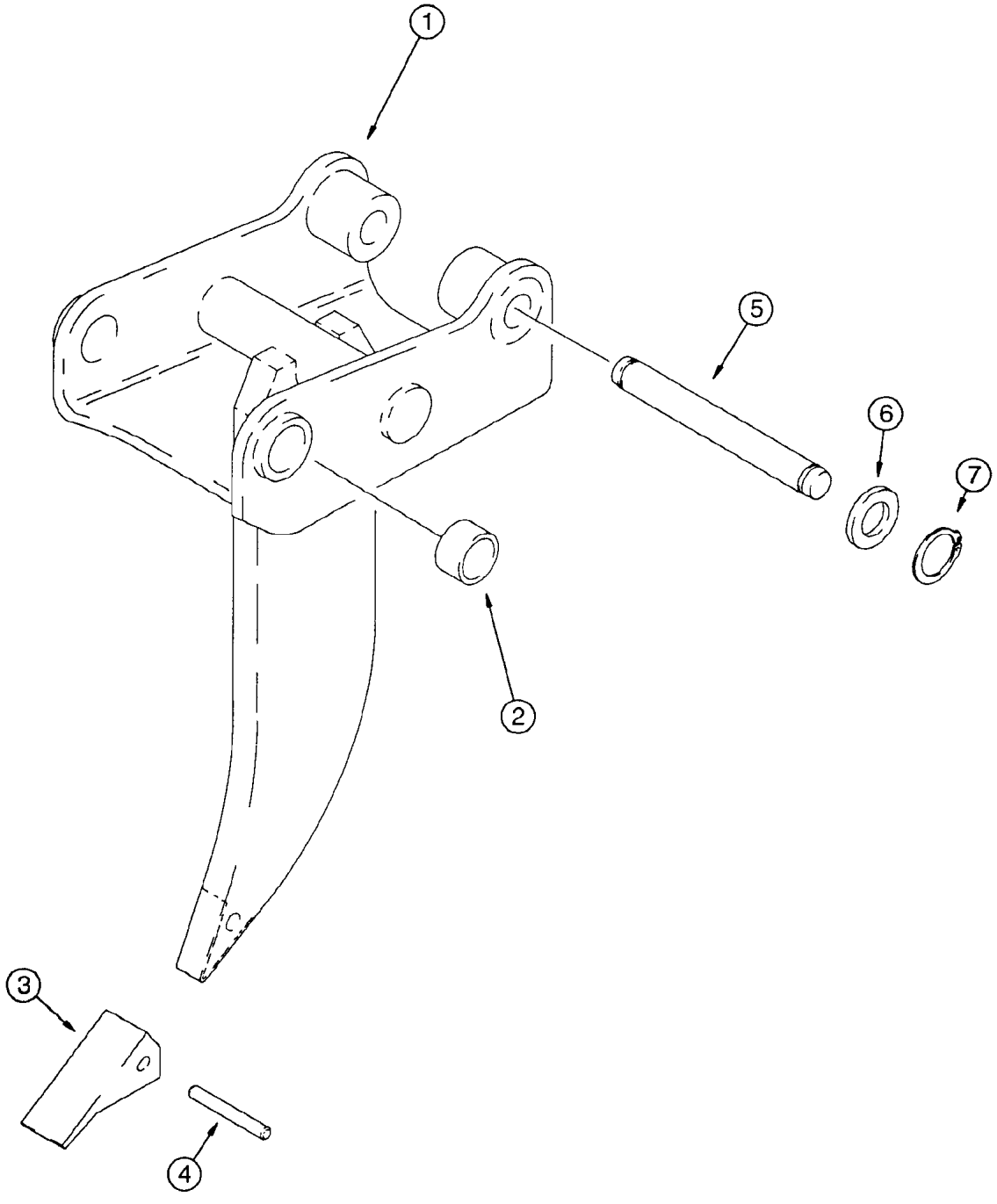
1
5
6
7
2
3
4

ITEM REF.	PEÇA Nº PART Nº PIEZA Nº PIECE Nº	QDE. QTY. CANT. QTE.	DESCRIÇÃO (Português)	DESCRIPTION (English)	DESCRIPCION (Español)	DESCRIPTION (Français)
	D140679	1	PONTA-Conj.	POINT-Assy.	PONTA-Conj.	POINT-Ens.
1	NSS	1	CORPO	BODY	CUERPO	CORPS
2	D37495	2	BUCHA	BUSHING	BUJE	DOUILLE
3	D83306	1	PONTA dente	POINT tooth	PONTA	POINT
4	D43417	1	PINO	PIN	PASADOR	CHEVILLE
5	D54218	1	PINO	PIN	PASADOR	CHEVILLE
6	495-81292	2	ARRUELA	WASHER	ARANDELA	RONDELLE
7	D25279	2	ANEL	RING	ANILLO	SEGMENT

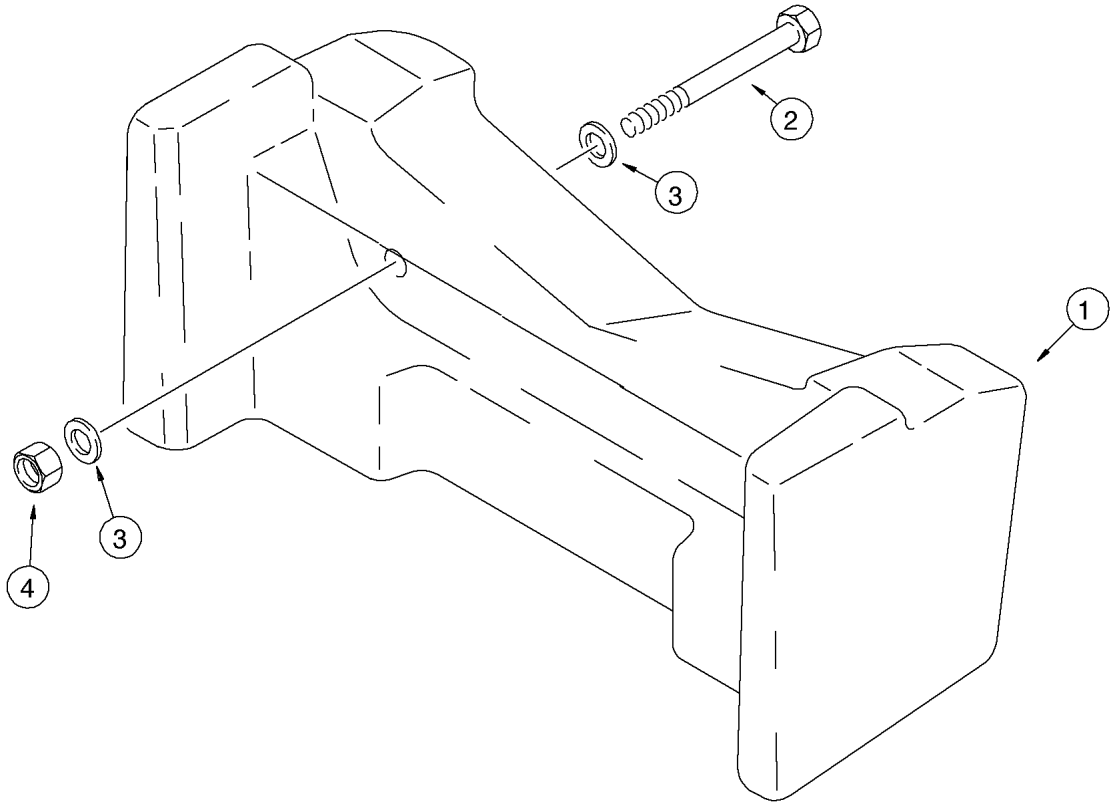
2
3
1
3
4

ITEM REF.	PEÇA Nº PART Nº PIEZA Nº PIECE Nº	QDE. QTY. CANT. QTE.	DESCRIÇÃO (Português)	DESCRIPTION (English)	DESCRIPCION (Español)	DESCRIPTION (Français)
1	230513A1	1	CONTRAPESO 400kg	COUNTERWEIGHT 400kg	CONTRAPESO 400kg	CONTREPOIDS 400kg
1	194520A1	1	CONTRAPESO 200kg	COUNTERWEIGHT 200kg	CONTRAPESO 200kg	CONTREPOIDS 200kg
2	827-20170	2	PARAFUSO	BOLT	TORNILLO	VIS
3	896-11020	4	ARRUELA	WASHER	ARANDELA	RONDELLE
4	829-1420	2	PORCA	NUT	TUERCA	ÉCROU

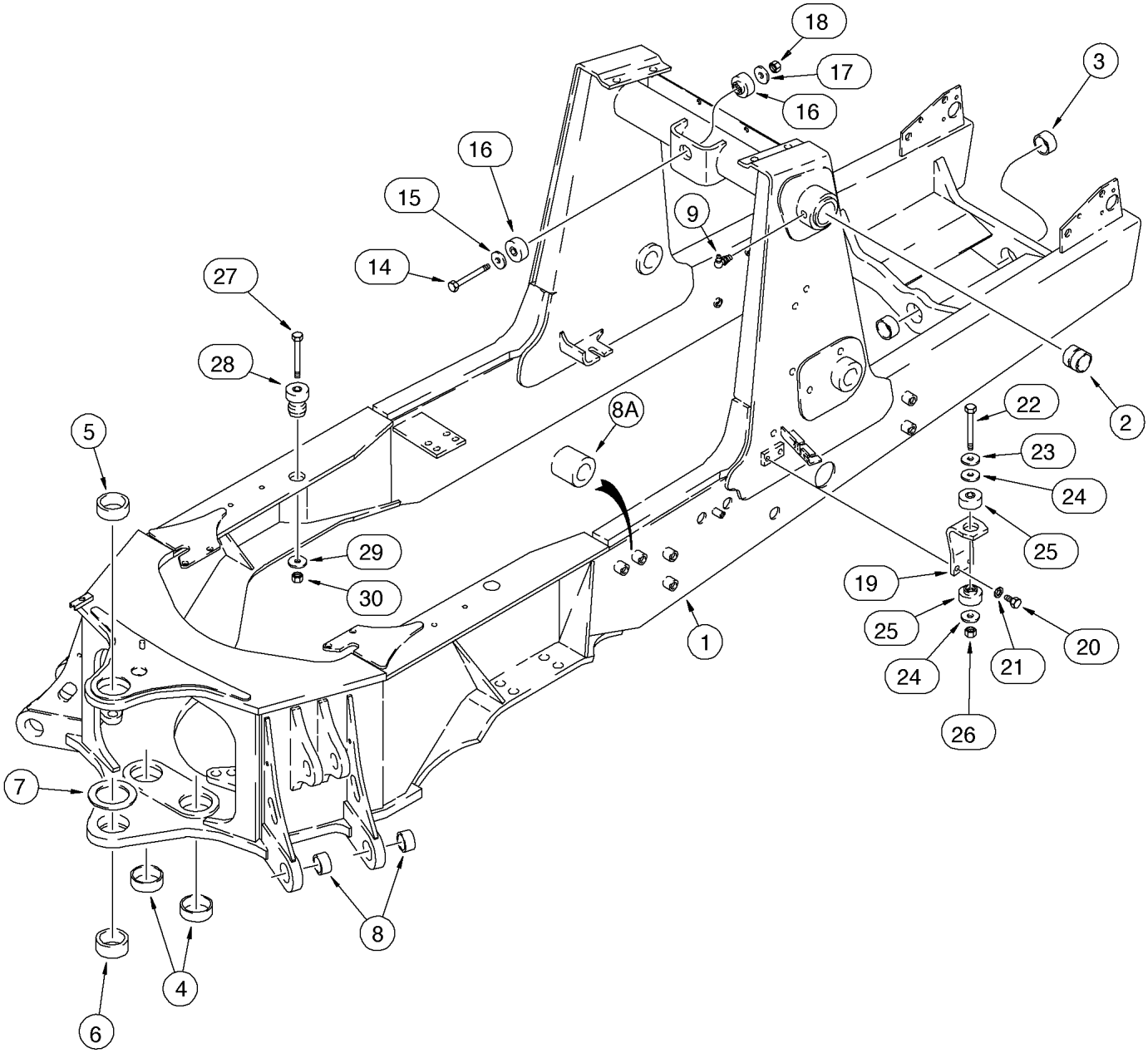
18
17
16
3
16
15
9
14
27
28
2
8A
22
5
23
24
29
25
30
19
25
1
20
24
21
7
26
8
4
6

ITEM REF.	PEÇA Nº PART Nº PIEZA Nº PIECE Nº	QDE. QTY. CANT. QTE.	DESCRIÇÃO (Português)	DESCRIPTION (English)	DESCRIPCION (Español)	DESCRIPTION (Français)
1	299395A1	1	CHASSI - Conj. (Nota 1)	FRAME - Assy. (Note 1)	BASTIDOR - Conj. (Nota 1)	CHASSIS - Ens. (Note 1)
1	148839A1	1	CHASSI - Conj. (Nota 2)	FRAME - Assy. (Note 2)	BASTIDOR - Conj. (Nota 2)	CHASSIS - Ens. (Note 2)
2	180427A1	2	BUCHA	BUSHING	BUJE	DOUILLE
3	D127542	2	BUCHA	BUSHING	BUJE	DOUILLE
4	192559A1	2	BUCHA	BUSHING	BUJE	DOUILLE
5	D151069	1	BUCHA	BUSHING	BUJE	DOUILLE
6	D151070	1	BUCHA	BUSHING	BUJE	DOUILLE
7	220413A1	1	ESPAÇADOR	SPACER	ESPACIADOR	ENTRETOISE
8	107124A1	4	BUCHA	BUSHING	BUJE	DOUILLE
8A	185356A1	7	ESPACADOR	SPACER	ESPACIADOR	ENTRETOISE
9	219-55	2	GRAXEIRA	FITTING-grease	ENGRASADOR	GRAISSEUR
14	827-16110	1	PARAFUSO	BOLT	TORNILLO	VIS
15	495-81259	1	ARRUELA	WASHER	ARANDELA	RONDELLE
16	D138565	2	ISOLADOR	INSULATOR	AISLADOR	ISOLATEUR
17	186977A1	1	ARRUELA	WASHER	ARANDELA	RONDELLE
18	829-1416	1	PORCA	NUT	TUERCA	ÉCROU
19	141249A1	2	SUPORTE	BRACKET	SOPORTE	SUPPORT
20	627-12030	4	PARAFUSO	BOLT	TORNILLO	VIS
21	896-11012	4	ARRUELA	WASHER	ARANDELA	RONDELLE
22	827-16110	2	PARAFUSO	BOLT	TORNILLO	VIS
23	495-81259	2	ARRUELA	WASHER	ARANDELA	RONDELLE
24	186977A1	4	ARRUELA	WASHER	ARANDELA	RONDELLE
25	D138565	4	ISOLADOR	INSULATOR	AISLADOR	ISOLATEUR
26	829-1416	2	PORCA	NUT	TUERCA	ÉCROU
27	180578A1	2	PARAFUSO	BOLT	TORNILLO	VIS
28	A141451	2	COXIM	MOUNT	COJIN	COUSSIN
29	186977A1	2	ARRUELA	WASHER	ARANDELA	RONDELLE
30	829-1416	2	PORCA	NUT	TUERCA	ÉCROU

Nota 1: Até o nº de série / Hasta el nº de série —> JHF0037702 (580L 4x2), —> JHF0027742/744 (580L 4x4)
Note 1: Up to serial nº / Jusq'au nº de série —> JHF0037702 (580L 4x2), —> JHF0027742/744 (580L 4x4)

Nota 2: A partir do nº de série / A partir del nº de série JHF0037703—> (580L 4x2), JHF0027743/745—> (580L 4x4)
Note 2: Starting with serial nº / A partir du nº de série JHF0037703—> (580L 4x2), JHF0027743/745—> (580L 4x4)

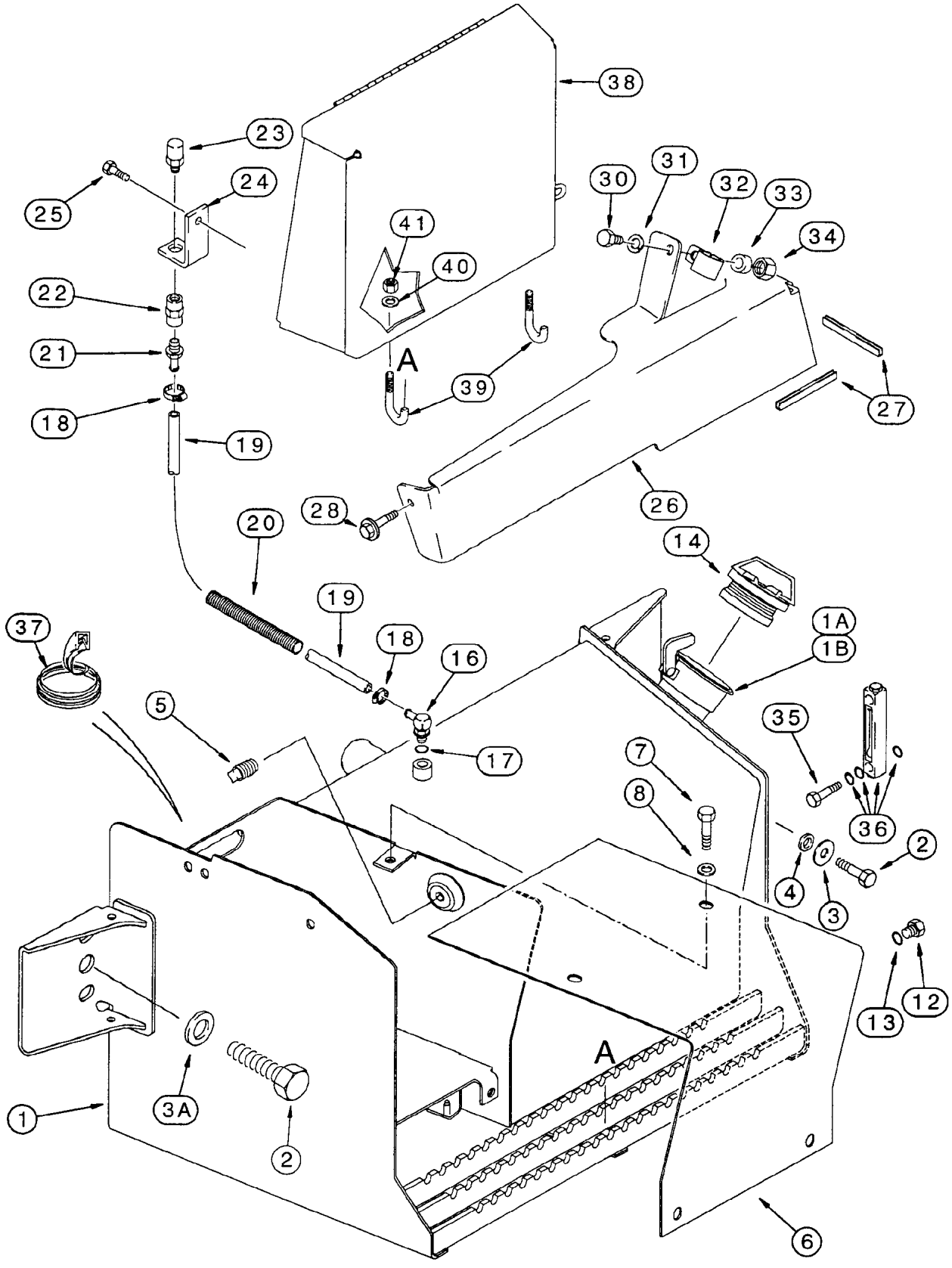
38
23
24
25
41
40
30
31
32
33
34
22
21
18
19
A
39
27
26
28
20
14
19
18
16
1A
1B
37
5
17
35
7
8
36
2
4
3
12
13
1
3A
2
A
6

ITEM REF.	PEÇA Nº PART Nº PIEZA Nº PIECE Nº	QDE. QTY. CANT. QTE.	DESCRIÇÃO (Português)	DESCRIPTION (English)	DESCRIPCION (Español)	DESCRIPTION (Français)
1	283325A3	1	TANQUE hidráulico-Conj. (Nota 1)	HYDRAULIC oil tank-Assy. (Note 1)	RESERVATORIO hidráulico-Conj. (Nota 1)	RESERVOIR hidraulique-Ens. (Note 1)
1A	230857A1	1	TELA filtragem	SCREEN filter	TELA filtragem	GRILLE filtrage
1B	440-1066	2	PARAFUSO	SCREW	TORNILLO	VIS
2	627-20040	4	PARAFUSO	BOLT	TORNILLO	VIS
3	302358A1	2	ARRUELA	WASHER	ARANDELA	RONDELLE
3A	896-11020	2	ARRUELA	WASHER	ARANDELA	RONDELLE
4	185926A1	2	ESPAÇADOR	SPACER	ESPACIADOR	ENTRETOISE
5	217-436	1	BUJÃO	PLUG	TAPÓN	BOUCHON
6	231656A1	1	TAMPA - bateria	COVER - battery	TAPA - bateria	COUVERCLE - batterie
7	614-10025	4	PARAFUSO	BOLT	TORNILLO	VIS
8	495-21044	4	ARRUELA	WASHER	ARANDELA	RONDELLE
12	218-5211	1	BUJÃO	PLUG	TAPÓN	BOUCHON
13	237-6010	1	ANEL-O	O-RING	ANEL-O	JOINT TORIQUE
14	138595A1	1	TAMPA	CAP	TAPA	COUVERCLE
16	217-347	1	COTOVELO	ELBOW	CODO	RACCORD COUDE
17	237-6006	1	ANEL-O	O-RING	ANEL-O	JOINT TORIQUE
18	214-1406	2	BRAÇADEIRA	CLAMP	ABRAZADERA	COLLIER
19	143218A1	1	MANGUEIRA	HOSE	MANGUERA	TUYAU
20	143219A1	1	PROTEÇÃO	GUARD	PROTECTOR	PROTECTEUR
21	217-380	1	ADAPTADOR	ADAPTER	ADAPTADOR	ADAPTEUR
22	217-1102	1	ACOPLAMENTO	COUPLING	ACOPLAMIENTO	ACCOUPLEMENT
23	120943A1	1	RESPIRO	BREATHER	RESPIRADERO	RENIFLARD
24	122603A1	1	SUPORTE - respiro	BRACKET - breather	SOPORTE - respiro	SUPPORT - reniflard
25	121856A1	1	PARAFUSO	BOLT	TORNILLO	VIS
26	188008A2	1	TAMPA LD	COVER RH	TAPA	COUVERCLE
27	191047A1	1	ACABAMENTO 315mm	TRIM 315mm	ACABADO 315mm	TRIM 315mm
28	307577A1	1	PARAFUSO	BOLT	TORNILLO	VIS
30	814-10045	1	PARAFUSO	BOLT	TORNILLO	VIS
31	892-11010	1	ARRUELA	WASHER	ARANDELA	RONDELLE
32	D138055	1	BRAÇADEIRA	CLAMP	ABRAZADERA	COLLIER
33	120303A1	1	ESPAÇADOR	SPACER	ESPACIADOR	ENTRETOISE
34	829-1410	1	PORCA	NUT	TUERCA	ECROU
35	NSS	2	PARAFUSO	BOLT	TORNILLO	VIS
36	226456A1	1	MEDIDOR óleo (Nota 2)	GAUGE (Note 2)	MEDIDOR (Nota 2)	GAUGE (Note 2)
37	D40442	1	ACABAMENTO 305mm	TRIM 305mm	ACABADO 305mm	TRIM 305mm
38	284223A1	1	CAIXA ferramentas	TOOL BOX	CAJA herramientas	BOX outil
39	811-10070	4	PARAFUSO	BOLT	TORNILLO	VIS
40	280164A1	2	PLACA	PLATE	PLACA	PLAQUE
41	832-10410	4	PORCA	NUT	TUERCA	ECROU
42	D40442	1	ACABAMENTO 305mm	TRIM 305mm	ACABADO 305mm	TRIM 305mm

Nota 1: Até o nº de série / Hasta el nº de série —> JHF0037644 (580L 4x2), —> JHF0027704 (580L 4x4)
Note 1: Up to serial nº / Jusq'au nº de série —> JHF0037644 (580L 4x2), —> JHF0027704 (580L 4x4)

Nota 2: Medidor 226456A1 inclui parafusos (2) e anéis (4), montar com selante B17576
Note 2: Gauge 226456A1 includes bolts (2) and rings (4), assemble with selant B17576
Nota 2: Medidor 226456A1 incluye tornillos (2) y anillos (4), montar con selante B17576
Note 2: Gauge 226456A1 comprend vis (2) et segments (4), monter avec selant B17576

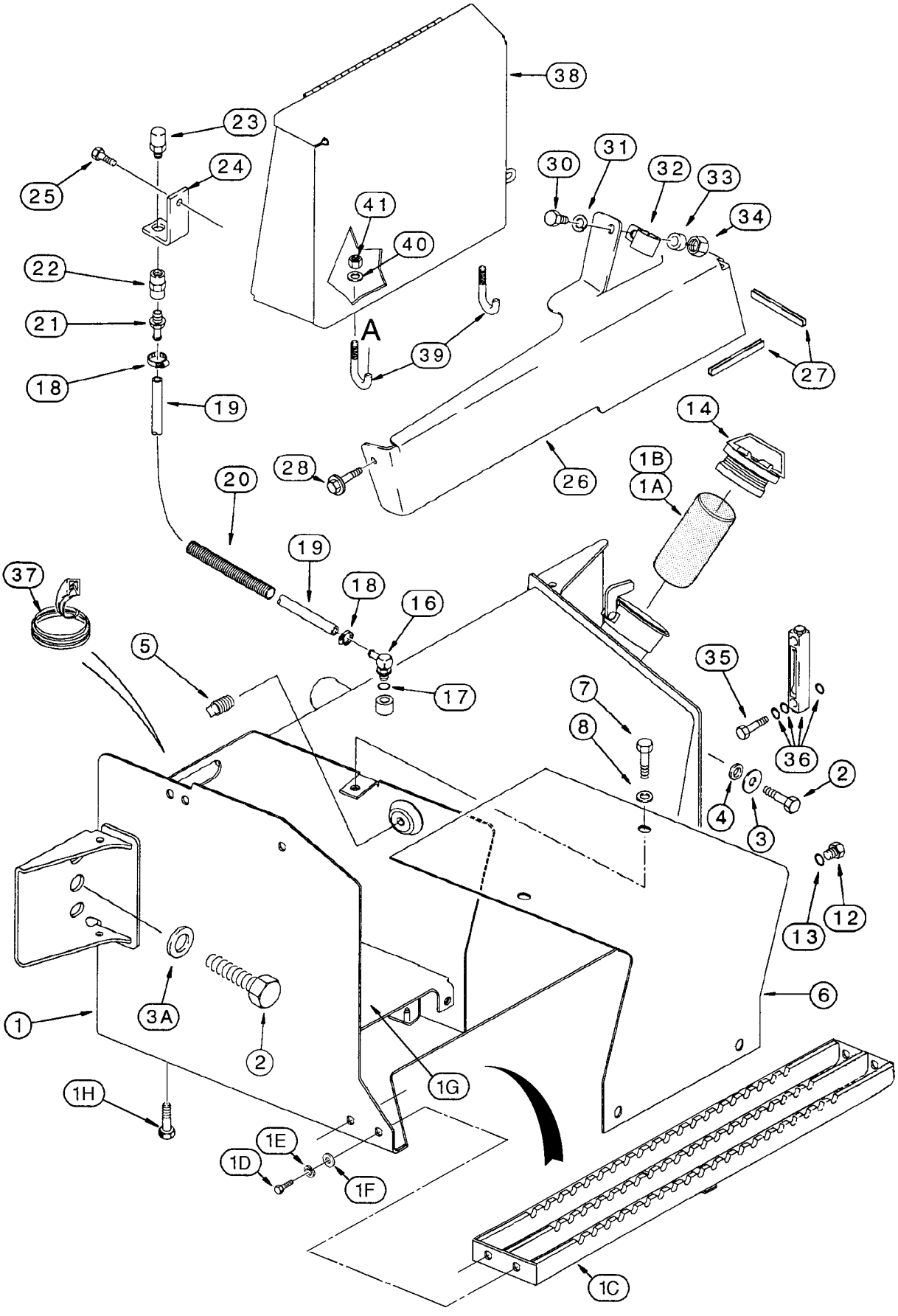
38
23
24
25
41
40
30
31
32
33
34
22
21
18
19
A
39
27
14
28
26
1B
1A
20
19
18
16
37
5
17
35
7
8
36
2
4
3
12
13
3A
1
2
6
1G
1H
1E
1D
1F
1C

ITEM REF.	PEÇA Nº PART Nº PIEZA Nº PIECE Nº	QDE. QTY. CANT. QTE.	DESCRIÇÃO (Português)	DESCRIPTION (English)	DESCRIPCION (Español)	DESCRIPTION (Français)
	148735A1	1	TANQUE hidráulico-Conj. (Nota 1)	HYDRAULIC oil tank-Assy (Note 1)	RESERVATORIO hidráulico-Conj. (Nota 1)	RESERVOIR hidraulique-Ens. (Note 1)
1	NSS	1	TANQUE	TANQUE	RESERVATORIO	RESERVOIR
1A	230857A1	1	TELA filtragem	SCREEN filter	TELA filtragem	GRILLE filtrage
1B	440-1066	2	PARAFUSO	SCREW	TORNILLO	VIS
1C	148729A1	1	DEGRAU	STEP	ESCALON	ECHELON
1D	413-620	4	PARAFUSO	SCREW	TORNILLO	VIS
1E	492-11038	4	ARRUELA-pressão	WASHER-lock	ARANDELA-cierre	RONDELLE W
1F	495-11041	4	ARRUELA	WASHER	ARANDELA	RONDELLE
1G	148731A1	1	SUPORTE - bateria	BRACKET - battery	SOPORTE - bateria	SUPPORT - batterie
1H	283856A1	4	PARAFUSO	SCREW	TORNILLO	VIS
2	627-20040	4	PARAFUSO	BOLT	TORNILLO	VIS
3	302358A1	2	ARRUELA	WASHER	ARANDELA	RONDELLE
3A	896-11020	2	ARRUELA	WASHER	ARANDELA	RONDELLE
4	185926A1	2	ESPAÇADOR	SPACER	ESPACIADOR	ENTRETOISE
5	217-436	1	BUJÃO	PLUG	TAPÓN	BOUCHON
6	231656A1	1	TAMPA - bateria	COVER - battery	TAPA - bateria	COUVERCLE - batterie
7	614-10025	4	PARAFUSO	BOLT	TORNILLO	VIS
8	495-21044	4	ARRUELA	WASHER	ARANDELA	RONDELLE
12	218-5211	1	BUJÃO	PLUG	TAPÓN	BOUCHON
13	237-6010	1	ANEL-O	O-RING	ANEL-O	JOINT TORIQUE
14	138595A1	1	TAMPA	CAP	TAPA	COUVERCLE
16	217-347	1	COTOVELO	ELBOW	CODO	RACCORD COUDE
17	237-6006	1	ANEL-O	O-RING	ANEL-O	JOINT TORIQUE
18	214-1406	2	BRAÇADEIRA	CLAMP	ABRAZADERA	COLLIER
19	143218A1	1	MANGUEIRA	HOSE	MANGUERA	TUYAU
20	143219A1	1	PROTEÇÃO	GUARD	PROTECTOR	PROTECTEUR
21	217-380	1	ADAPTADOR	ADAPTER	ADAPTADOR	ADAPTEUR
22	217-1102	1	ACOPLAMENTO	COUPLING	ACOPLAMIENTO	ACCOUPLEMENT
23	120943A1	1	RESPIRO	BREATHER	RESPIRADERO	RENIFLARD
24	122603A1	1	SUPORTE - respiro	BRACKET - breather	SOPORTE - respiro	SUPPORT - reniflard
25	121856A1	1	PARAFUSO	BOLT	TORNILLO	VIS
26	188008A2	1	TAMPA LD	COVER RH	TAPA	COUVERCLE
27	191047A1	1	ACABAMENTO 315mm	TRIM 315mm	ACABADO 315mm	TRIM 315mm
28	307577A1	1	PARAFUSO	BOLT	TORNILLO	VIS
30	814-10045	1	PARAFUSO	BOLT	TORNILLO	VIS
31	892-11010	1	ARRUELA	WASHER	ARANDELA	RONDELLE
32	D138055	1	BRAÇADEIRA	CLAMP	ABRAZADERA	COLLIER
33	120303A1	1	ESPAÇADOR	SPACER	ESPACIADOR	ENTRETOISE
34	829-1410	1	PORCA	NUT	TUERCA	ECROU
35	NSS	2	PARAFUSO	BOLT	TORNILLO	VIS
36	226456A1	1	MEDIDOR óleo (Nota 2)	GAUGE (Note 2)	MEDIDOR (Nota 2)	GAUGE (Note 2)
37	D40442	1	ACABAMENTO 305mm	TRIM 305mm	ACABADO 305mm	TRIM 305mm
38	284223A1	1	CAIXA ferramentas	TOOL BOX	CAJA herramientas	BOX outil
39	811-10070	4	PARAFUSO	BOLT	TORNILLO	VIS
40	280164A1	2	PLACA	PLATE	PLACA	PLAQUE
41	832-10410	4	PORCA	NUT	TUERCA	ECROU
42	D40442	1	ACABAMENTO 305mm	TRIM 305mm	ACABADO 305mm	TRIM 305mm

Nota 1: A partir do nº de série / A partir del nº de série JHF0037645—> (580L 4x2), JHF0027705—> (580L 4x4)
Note 1: Starting with serial nº / A partir du nº de série JHF0037645—> (580L 4x2), JHF0027705—> (580L 4x4)

Nota 2: Medidor 226456A1 inclui parafusos (2) e anéis (4), montar com selante B17576
Note 2: Gauge 226456A1 includes bolts (2) and rings (4), assemble with selant B17576
Nota 2: Medidor 226456A1 incluye tornillos (2) y anillos (4), montar con selante B17576
Note 2: Gauge 226456A1 comprend vis (2) et segments (4), monter avec selant B17576

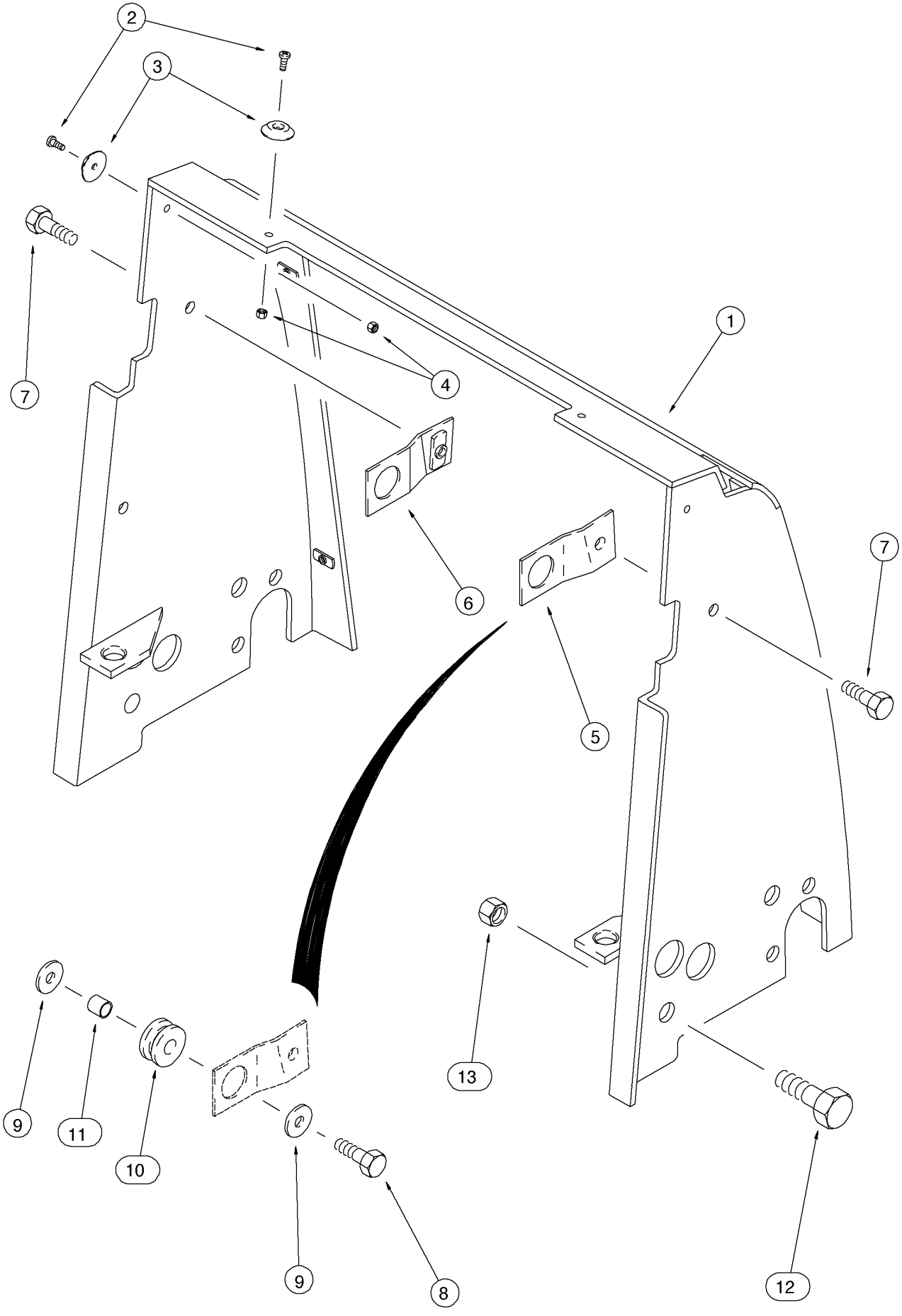
2
3
7
4
1
6
7
5
13
9
11
10
9
8
12

ITEM REF.	PEÇA Nº PART Nº PIEZA Nº PIECE Nº	QDE. QTY. CANT. QTE.	DESCRIÇÃO (Português)	DESCRIPTION (English)	DESCRIPCION (Español)	DESCRIPTION (Français)
1	139494A2	1	MÁSCARA radiador	SHROUD radiator	CUBIERTA radiador	COUVERCLE radiateur
2	440-11010	4	PARAFUSO	SCREW	TORNILLO	VIS
3	109879A1	4	ESPAÇADOR	SPACER	ESPACIADOR	ENTRETOISE
4	231-14109	4	PORCA	NUT	TUERCA	ÉCROU
5	176952A1	1	SUPORTE LD	BRACKET RH	SOPORTE Der.	SUPPORT Droit
6	176957A1	1	SUPORTE LE	BRACKET LH	SOPORTE Izq.	SUPPORT Gauche
7	614-10020	2	PARAFUSO	BOLT	TORNILLO	VIS
8	614-10035	2	PARAFUSO	BOLT	TORNILLO	VIS
9	K691987	4	ARRUELA	WASHER	ARANDELA	RONDELLE
10	D132895	2	PROTETOR	GROMMET	PROTECTOR	PROTECTEUR
11	D146035	2	ESPAÇADOR	SPACER	ESPACIADOR	ENTRETOISE
12	614-20040	4	PARAFUSO	BOLT	TORNILLO	VIS
13	829-1420	4	PORCA	NUT	TUERCA	ÉCROU

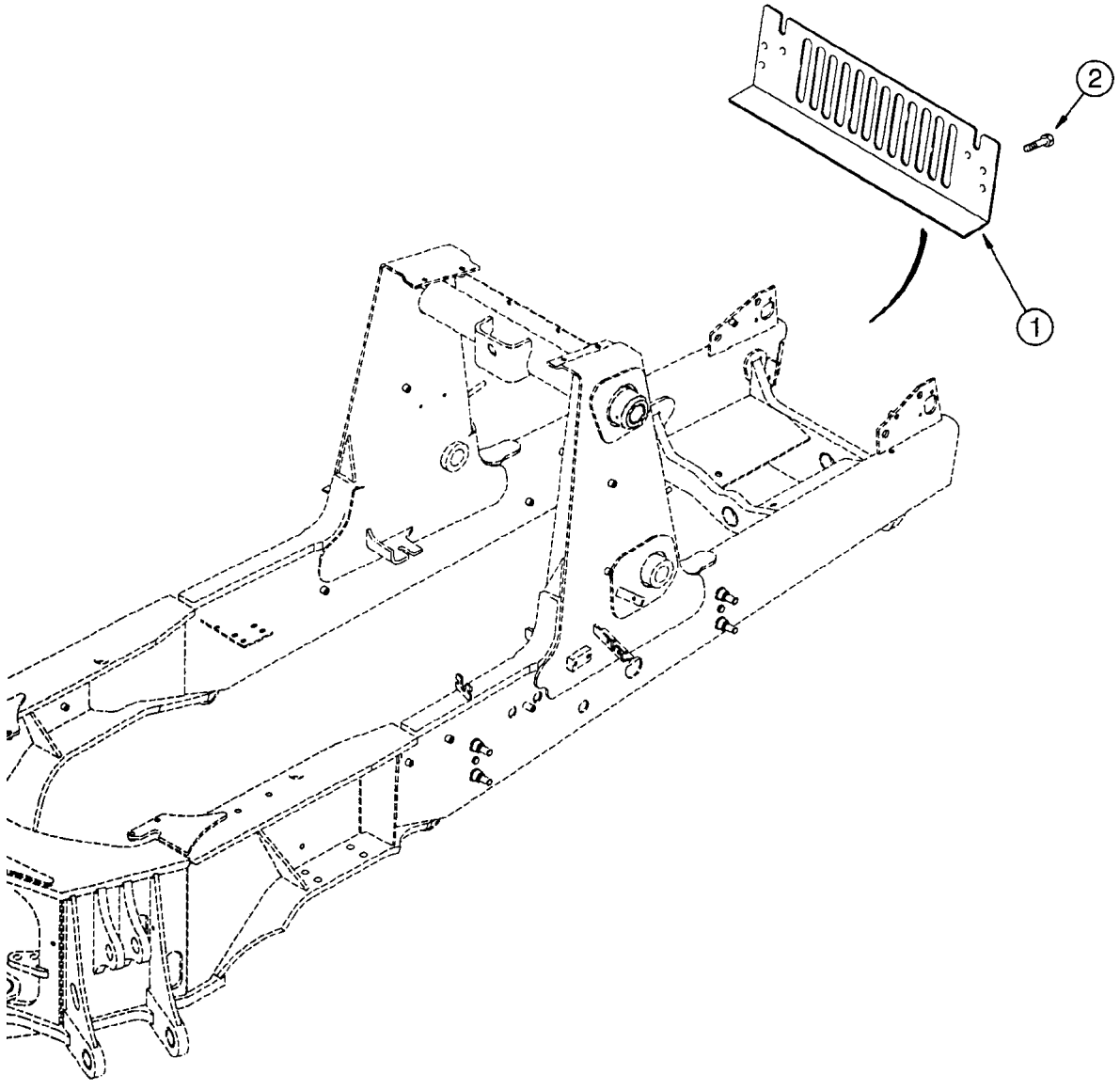
2
1

ITEM REF.	PEÇA Nº PART Nº PIEZA Nº PIECE Nº	QDE. QTY. CANT. QTE.	DESCRIÇÃO (Português)	DESCRIPTION (English)	DESCRIPCION (Español)	DESCRIPTION (Français)
1	229676A1	1	PROTEÇÃO (se usado)	GUARD (if used)	PROTECTOR (si usado)	PROTECTEUR (si utilisé)
2	121856A1	2	PARAFUSO	BOLT	TORNILLO	VIS

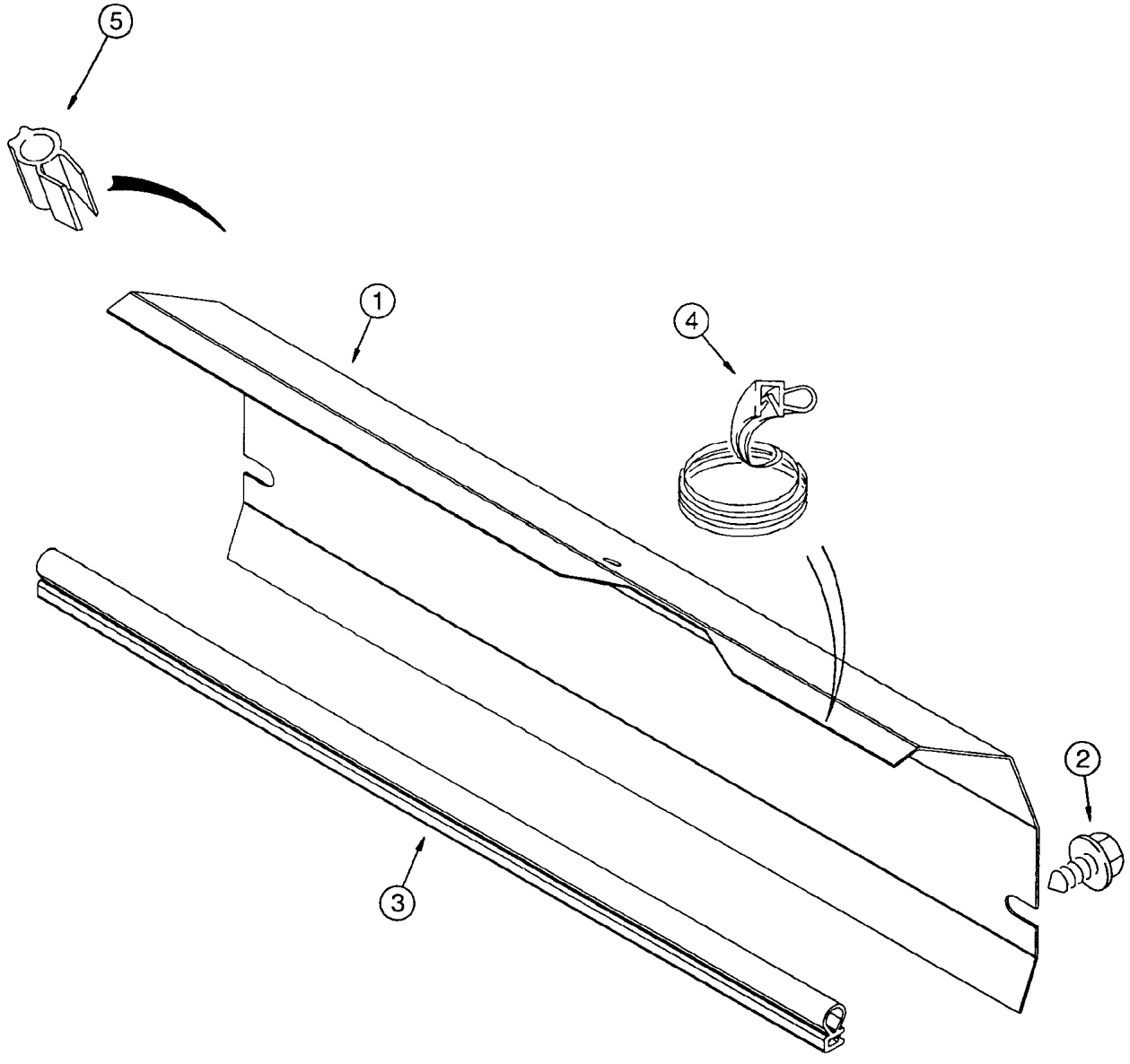
5
1
4
2
3

ITEM REF.	PEÇA Nº PART Nº PIEZA Nº PIECE Nº	QDE. QTY. CANT. QTE.	DESCRIÇÃO (Português)	DESCRIPTION (English)	DESCRIPCION (Español)	DESCRIPTION (Français)
1	241172A1	1	PLACA (Nota) (Nota 1)	PLATE (Note) (Note 1)	PLACA (Nota) (Nota 1)	PLAQUE (Note) (Note 1)
1	241172A3	1	PLACA (Nota) (Nota 2)	PLATE (Note) (Note 2)	PLACA (Nota) (Nota 2)	PLAQUE (Note) (Note 2)
2	121856A1	2	PARAFUSO	BOLT	TORNILLO	VIS
3	245450A1	1	ACABAMENTO - 571mm	TRIM - 571mm	ACABADO - 571mm	TRIM - 571mm
4	277664A1	1	ACABAMENTO - 575mm	TRIM - 575mm	ACABADO - 575mm	TRIM - 575mm
5	185493A1	2	ACABAMENTO - 160mm	TRIM - 160mm	ACABADO - 160mm	TRIM - 160mm

Nota: Usado para máquinas com radiador standard e sem ar condicionado / Usado para maquinas con radiador standard y sin aire acondicionado
Note: Used for machines with standard radiator and without air conditioning / Utilisé avec radiateur standard et sans climatisateur

Nota 1: Placa 241172A1 montada com chicote 282015A3 e buzina 190155A1 / Placa 241172A1 montada con ap. elétrico 282015A3 e bocina 190155A1
Note 1: Plate 241172A1 assembled with harness 282015A3 and horn 190155A1 / Plaque 241172A1 montée avec faisceau 282015A3 et claxon 190155A1

Nota 2: Placa 241172A3 montada com chicote 282015A5 e buzina 3057542R91 / Placa 241172A3 montada con ap. elétrico 282015A5 e bocina 3057542R91
Note 2: Plate 241172A3 assembled with harness 282015A5 and horn 3057542R91 / Plaque 241172A3 montée avec faisceau 282015A5 et claxon 3057542R91

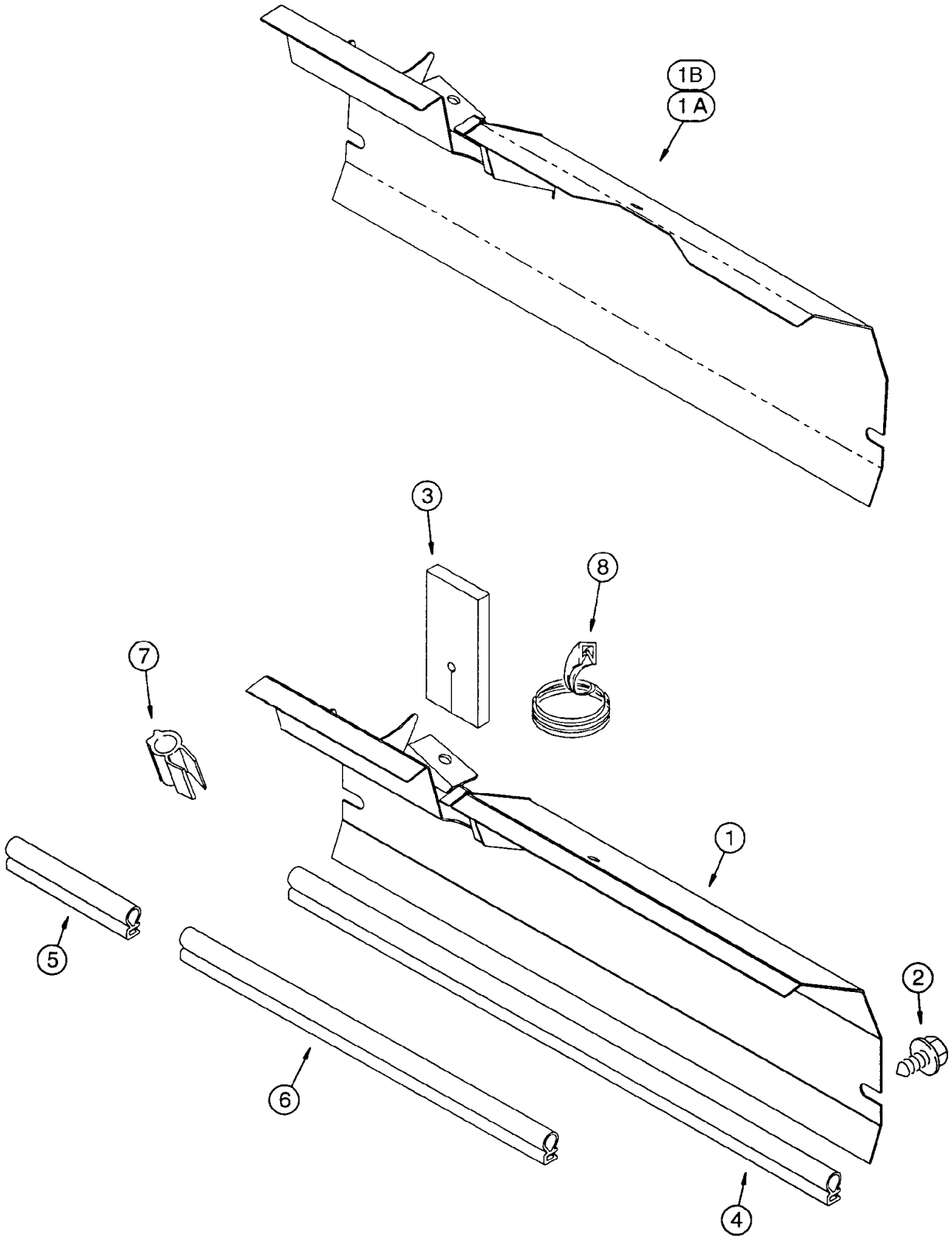
1B
1A
3
8
7
1
5
2
6
4

ITEM REF.	PEÇA Nº PART Nº PIEZA Nº PIECE Nº	QDE. QTY. CANT. QTE.	DESCRIÇÃO (Português)	DESCRIPTION (English)	DESCRIPCION (Español)	DESCRIPTION (Français)
1	277662A1	1	PLACA (radiador STD) (Nota)	PLATE (radiator STD) (Note)	PLACA (Nota)	PLAQUE (Note)
1A	245011A1	1	PLACA (radiador HD) (Nota 1)	PLATE (radiator HD) (Note 1)	PLACA (Nota 1)	PLAQUE (Note 1)
1B	245011A3	1	PLACA (radiador HD) (Nota 2)	PLATE (radiator HD) (Note 2)	PLACA (Nota 2)	PLAQUE (Note 2)
2	121856A1	2	PARAFUSO	BOLT	TORNILLO	VIS
3	136278A2	1	VEDADOR	SEAL	SELLO	JOINT
4	245450A1	1	ACABAMENTO 571mm	TRIM 571mm	ACABADO 571mm	TRIM 571mm
5	246063A1	1	ACABAMENTO 170mm (cortar de 233749A1)	TRIM 170mm (cut from 233749A1)	ACABADO 170mm (cortar de 233749A1)	TRIM 170mm
6	246064A1	1	ACABAMENTO 365mm (cortar de 233749A1)	TRIM 365mm (cut from 233749A1)	ACABADO 365mm (cortar de 233749A1)	TRIM 365mm
7	185493A1	2	ACABAMENTO 160mm (cortar de 137315A1)	TRIM 160mm (cut from 137315A1)	ACABADO 160mm (cortar de 137315A1)	TRIM 160mm
8	D36179	1	ACABAMENTO 108mm (cortar de F42827)	TRIM 108mm (cut from F42827)	ACABADO 108mm (cortar de F42827)	TRIM108mm
	F42827	1	ACABAMENTO bruto	TRIM bulk	ACABADO	TRIM
	137315A1	1	ACABAMENTO bruto	TRIM bulk	ACABADO	TRIM
	233749A1	1	ACABAMENTO bruto	TRIM bulk	ACABADO	TRIM

Nota: Usado para máquinas com ar condicionado / Usado para maquinas com aire acondicionado
Note: Used for machines with air conditioning / Utilisé avec climatisateur

Nota 1: Placa 245011A1 montada com chicote 282016A3 e buzina 190155A1 / Placa 245011A1 montada con ap. elétrico 282016A3 e bocina 190155A1
Note 1: Plate 245011A1 assembled with harness 282016A3 and horn 190155A1 / Plaque 245011A1 montée avec faisceau 282016A3 et claxon 190155A1

Nota 2: Placa 245011A3 montada com chicote 282016A5 e buzina 3057542R91 / Placa 245011A3 montada con ap. elétrico 282016A5 e bocina 3057542R91
Note 2: Plate 245011A3 assembled with harness 282016A5 and horn 3057542R91 / Plaque 245011A3 montée avec faisceau 282016A5 et claxon 3057542R91

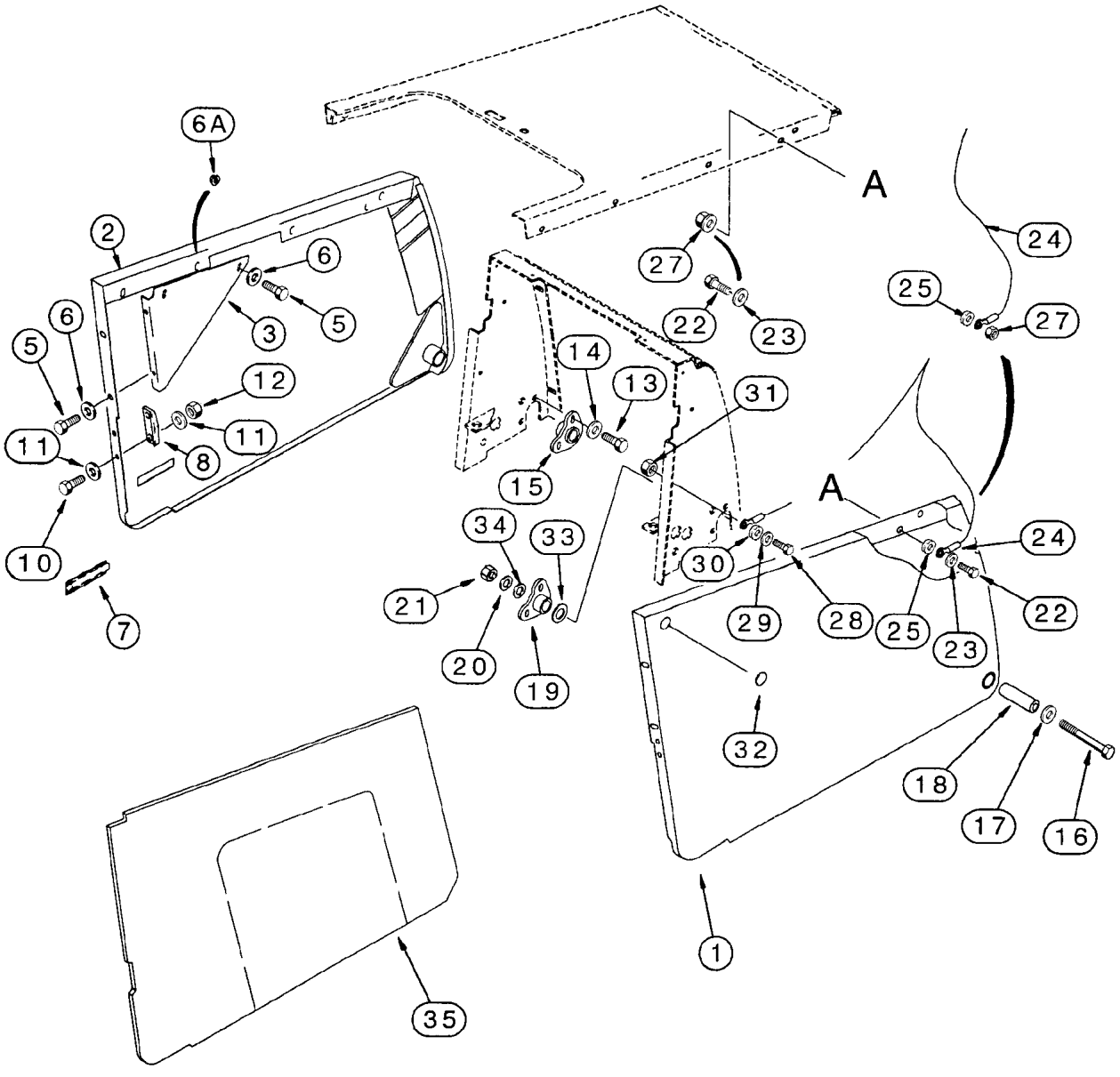
6A
2
6
5
3
5
6
5
12
11
11
8
10
7
14
13
31
15
34
33
21
20
19
A
27
22
23
24
25
27
A
30
29
28
25
23
24
22
32
18
17
16
1
35

ITEM REF.	PEÇA Nº PART Nº PIEZA Nº PIECE Nº	QDE. QTY. CANT. QTE.	DESCRIÇÃO (Português)	DESCRIPTION (English)	DESCRIPCION (Español)	DESCRIPTION (Français)
1	195975A2	1	PAINEL-LD (Nota 1)	PANEL-RH (Note 1)	PANEL-Der. (Nota 1)	TABLEAU-Droit (Note 1)
1	359425A1	1	PAINEL-LD (Nota 2)	PANEL-RH (Note 2)	PANEL-Der. (Nota 2)	TABLEAU-Droit (Note 2)
2	195976A2	1	PAINEL-LE (Nota 1)	PANEL-LH (Note 1)	PANEL-Izq. (Nota 1)	TABLEAU-Gauche (Note 1)
2	359426A1	1	PAINEL-LE (Nota 2)	PANEL-LH (Note 2)	PANEL-Izq. (Nota 2)	TABLEAU-Gauche (Note 2)
3	139492A1	1	SUPORTE LE	BRACKET LH	SOPORTE Izq.	SUPPORT Gauche
4	139490A1	1	SUPORTE LD	BRACKET RH	SOPORTE Der.	SUPPORT Droit
5	614-10025	4	PARAFUSO	BOLT	TORNILLO	VIS
6	895-11010	4	ARRUELA	WASHER	ARANDELA	RONDELLE
6A	825-2410	4	PORCA	NUT	TUERCA	ÉCROU
7	183168A1	1	MAÇANETA	HANDLE	MANIJA	POMMEAU
8	D143715	1	SUPORTE LE	BRACKET LH	SOPORTE Izq.	SUPPORT Gauche
9	D143714	1	SUPORTE LD	BRACKET RH	SOPORTE Der.	SUPPORT Droit
10	614-10025	4	PARAFUSO	BOLT	TORNILLO	VIS
11	895-11010	8	ARRUELA	WASHER	ARANDELA	RONDELLE
12	832-10410	4	PORCA	NUT	TUERCA	ÉCROU
13	121856A1	4	PARAFUSO	BOLT	TORNILLO	VIS
14	896-11010	4	ARRUELA	WASHER	ARANDELA	RONDELLE
15	139835A1	1	PLACA pivô LE (Nota 1)	PLATE pivot LH (Note 1)	PLACA Izq. (Nota 1)	PLAQUE Gouche (Note 1)
15	310843A1	1	PLACA pivô LE (Nota 2)	PLATE pivot LH (Note 2)	PLACA Izq. (Nota 2)	PLAQUE Gouche (Note 2)
16	814-12110	2	PARAFUSO (Nota 1)	BOLT (Note 1)	TORNILLO (Nota 1)	VIS (Note 1)
16	814-12120	2	PARAFUSO (Nota 2)	BOLT (Note 2)	TORNILLO (Nota 2)	VIS (Note 2)
17	896-15012	2	ARRUELA	WASHER	ARANDELA	RONDELLE
18	140428A1	2	TUBO (Nota 1)	TUBE - pivot (Note 1)	TUBO (Nota 1)	TUBE (Note 1)
18	299249A1	1	TUBO (Nota 1)	TUBE - pivot (Note 1)	TUBO (Nota 1)	TUBE (Note 1)
19	139834A1	1	PLACA pivô LD (Nota 1)	PLATE pivot RH (Note 1)	PLACA Der. (Nota 1)	PLAQUE Droit (Note 1)
19	310842A1	1	PLACA pivô LD (Nota 2)	PLATE pivot RH (Note 2)	PLACA Der. (Nota 2)	PLAQUE Droit (Note 2)
20	896-15012	2	ARRUELA	WASHER	ARANDELA	RONDELLE
21	829-1412	2	PORCA	NUT	TUERCA	ÉCROU
22	614-10025	1	PARAFUSO	BOLT	TORNILLO	VIS
23	895-11010	1	ARRUELA	WASHER	ARANDELA	RONDELLE
24	144908A1	1	CABO	CABLE	CABLE	CABLE
25	D143417	1	ESPAÇADOR	SPACER	ESPACIADOR	ENTRETOISE
27	825-2410	1	PORCA	NUT	TUERCA	ÉCROU
28	614-10025	1	PARAFUSO	BOLT	TORNILLO	VIS
29	895-11010	1	ARRUELA	WASHER	ARANDELA	RONDELLE
30	D143417	1	ESPAÇADOR	SPACER	ESPACIADOR	ENTRETOISE
31	829-1410	1	PORCA	NUT	TUERCA	ÉCROU
32	D140267	2	BUJÃO	PLUG	TAPÓN	BOUCHON
33	495-11106	2	ARRUELA (Nota 1)	WASHER (Note 1)	ARANDELA (Nota 1)	RONDELLE (Note 1)
34	896-11012	2	ARRUELA (Nota 1)	WASHER (Note 1)	ARANDELA (Nota 1)	RONDELLE (Note 1)
35	297837A1	1	PAINEL-LE	PANEL-LH	PANEL-Izq.	TABLEAU-Gauche
36	297836A1	1	PAINEL-LD	PANEL-RH	PANEL-Der.	TABLEAU-Droit

Nota 1: Até o nº de série / Hasta el nº de série —> JHF0037702 (580L 4x2), —> JHF0027742/744 (580L 4x4)
Note 1: Up to serial nº / Jusq'au nº de série —> JHF0037702 (580L 4x2), —> JHF0027742/744 (580L 4x4)

Nota 2: A partir do nº de série / A partir del nº de série JHF0037703—> (580L 4x2), JHF0027743/745—> (580L 4x4)
Note 2: Starting with serial nº / A partir du nº de série JHF0037703—> (580L 4x2), JHF0027743/745—> (580L 4x4)

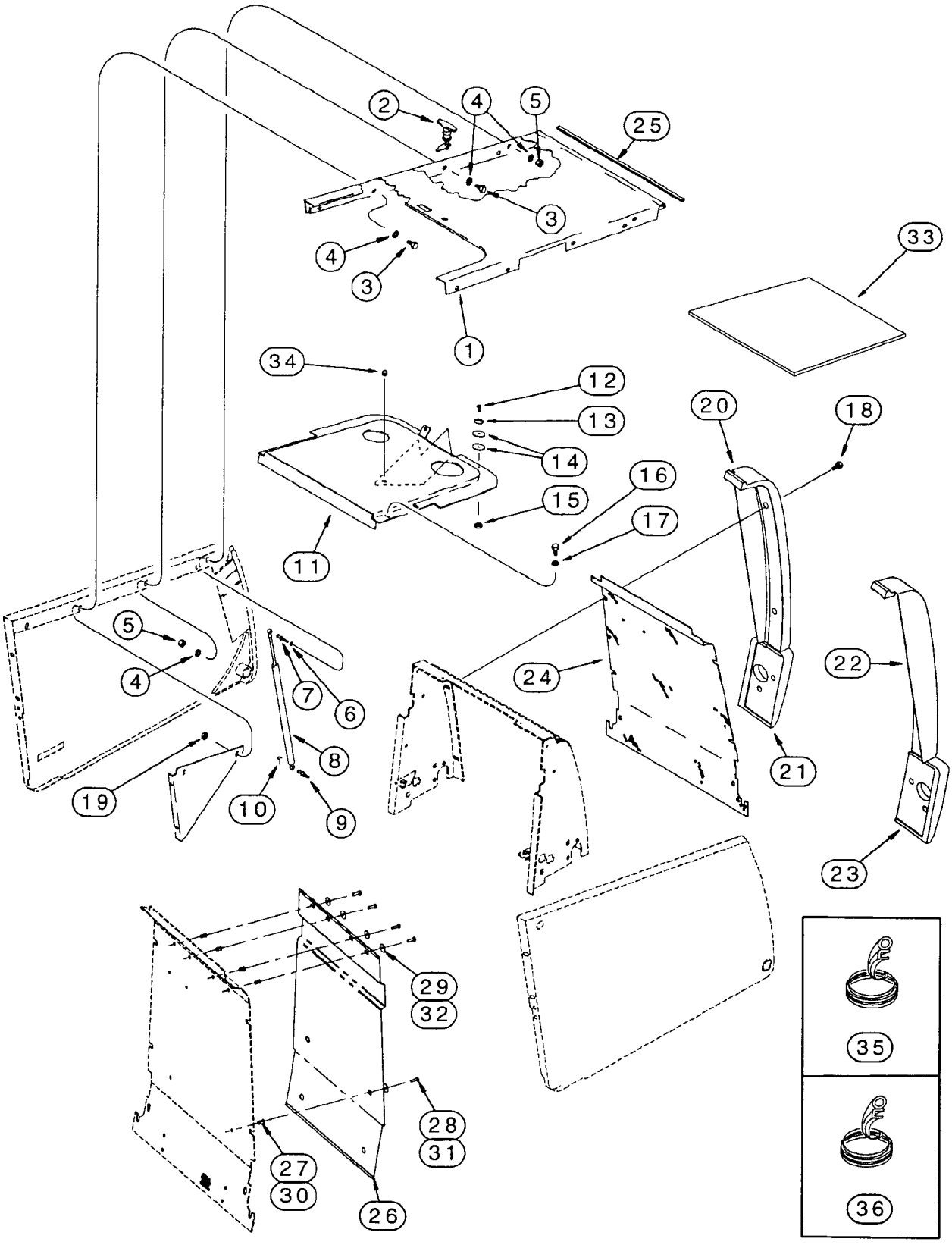
2
4
5
25
3
4
3
1
33
34
12
13
14
20
18
16
15
17
11
5
4
7
6
8
19
10
9
24
22
21
23
29
32
28
31
27
30
26
35
36

ITEM REF.	PEÇA Nº PART Nº PIEZA Nº PIECE Nº	QDE. QTY. CANT. QTE.	DESCRIÇÃO (Português)	DESCRIPTION (English)	DESCRIPCION (Español)	DESCRIPTION (Français)
1	139486A2	1	CAPÔ	HOOD	CAPOT	CAPOT
2	175599A1	1	TRINCO	LATCH	PICAPORTE	VERROU
3	614-10025	6	PARAFUSO	BOLT	TORNILLO	VIS
4	895-11010	14	ARRUELA	WASHER	ARANDELA	RONDELLE
5	829-1410	8	PORCA	NUT	TUERCA	ÉCROU
6	895-11010	2	ARRUELA	WASHER	ARANDELA	RONDELLE
7	139362A1	2	PRISIONEIRO (Nota 1)	STUD (Note 1)	ESPARRAGO (Nota 1)	GOUJON (Note 1)
7	139363A1	2	PRISIONEIRO (Nota 2)	STUD (Note 2)	ESPARRAGO (Nota 2)	GOUJON (Note 2)
8	114980A1	2	CILINDRO	CYLINDER	GATO	VERIM
9	139363A1	2	PRISIONEIRO	STUD	ESPARRAGO	GOUJON
10	F44883	4	RETENTOR	RETAINER	RETENEDOR	RETENTEUR
11	292784A1	1	TAMPA	COVER	TAPA	COUVERCLE
12	440-11012	2	PARAFUSO	SCREW	TORNILLO	VIS
13	109879A1	2	ESPAÇADOR	SPACER	ESPACIADOR	ENTRETOISE
14	185325A1	4	ARRUELA	WASHER	ARANDELA	RONDELLE
15	231-14109	2	PORCA	NUT	TUERCA	ÉCROU
16	614-10025	4	PARAFUSO	BOLT	TORNILLO	VIS
17	895-11010	4	ARRUELA	WASHER	ARANDELA	RONDELLE
18	121856A1	8	PARAFUSO	BOLT	TORNILLO	VIS
19	825-2410	2	PORCA	NUT	TUERCA	ÉCROU
20	139502A1	1	ENCOSTO LE	BUMPER LH	TOPE Izq.	BUTEE Gouche
21	244287A1	1	ENCOSTO LE	BUMPER LH	TOPE Izq.	BUTEE Gouche
22	139500A1	1	ENCOSTO LD	BUMPER RH	TOPE Der.	BUTEE Droit
23	244286A1	1	ENCOSTO LD	BUMPER RH	TOPE Der.	BUTEE Droit
24	229398A2	1	GRADE	GRILLE	PARILLA	GRILLE
25	233262A1	1	VEDAÇÃO (se usado)	SEAL (if used)	SELLO (si usado)	JOINT (si utilisé)
26	253889A1	1	TELA	SCREEN	TELA	GRILLE
27	255447A1	10	INSERTO (se usado)	INSERT (if used)	INSERTO (si usado)	INSERT (si utilisé)
28	257381A1	8	PARAFUSO (se usado)	BOLT (if used)	TORNILLO (si usado)	VIS (si utilisé)
29	257382A1	8	ARRUELA (se usado)	WASHER (if used)	ARANDELA (si usado)	RONDELLE (si utilisé)
30	255687A1	10	INSERTO (se usado)	INSERT (if used)	INSERTO (si usado)	INSERT (si utilisé)
31	140-107	8	PARAFUSO (se usado)	BOLT (if used)	TORNILLO (si usado)	VIS (si utilisé)
32	185325A1	8	ARRUELA (se usado)	WASHER (if used)	ARANDELA (si usado)	RONDELLE (si utilisé)
33	187389A1	1	PAINEL	PANEL	PANEL	TABLEAU
34	353-402	1	BUJÃO (se usado)	PLUG (if used)	TAPÓN (si usado)	BOUCHON (si utilisé)
35	234923A1	2	ACABAMENTO 150mm	TRIM 150mm	ACABADO 150mm	TRIM 150mm
36	246228A1	2	ACABAMENTO 1040mm	TRIM 1040mm	ACABADO 1040mm	TRIM 1040mm

Nota 1: Até o nº de série / Hasta el nº de série —> JHF0037702 (580L 4x2), —> JHF0027742/744 (580L 4x4)
Note 1: Up to serial nº / Jusq'au nº de série —> JHF0037702 (580L 4x2), —> JHF0027742/744 (580L 4x4)

Nota 2: A partir do nº de série / A partir del nº de série JHF0037703—> (580L 4x2), JHF0027743/745—> (580L 4x4)
Note 2: Starting with serial nº / A partir du nº de série JHF0037703—> (580L 4x2), JHF0027743/745—> (580L 4x4)

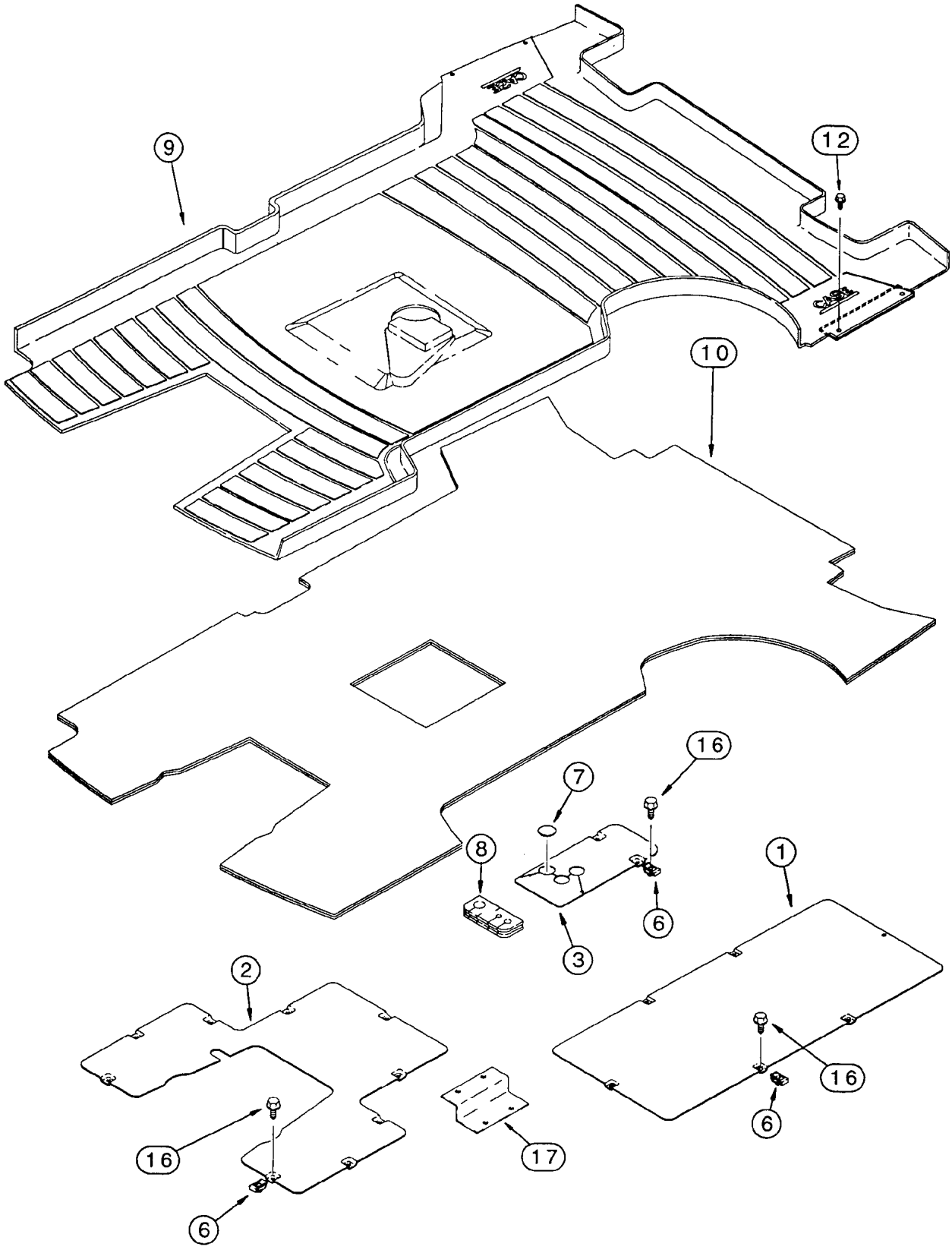
9
12
10
16
7
8
1
6
3
2
16
6
16
17
6

ITEM REF.	PEÇA Nº PART Nº PIEZA Nº PIECE Nº	QDE. QTY. CANT. QTE.	DESCRIÇÃO (Português)	DESCRIPTION (English)	DESCRIPCION (Español)	DESCRIPTION (Français)
1	234913A1	1	PLACA - dianteira	PLATE - front	PLACA - delantera	PLAQUE - avant
2	298449A1	1	PLACA - traseira	PLATE - rear	PLACA - trasera	PLAQUE - arrière
3	127377A1	1	PLACA	PLATE	PLACA	PLAQUE
6	833-40406	16-21	PORCA	NUT	TUERCA	ECROU
7	353-422	1	BUJÃO	PLUG	TAPÓN	BOUCHON
8	127378A3	1	PROTETOR	GROMMET	PROTECTOR	PROTECTEUR
9	243122A1	1	TAPETE cabine (se usado)	FLOORMAT cab (if used)	ALFOMBRA (si usado)	TAPIS (si utilisé)
9	148715A1	1	TAPETE ROPS (Nota 1)	FLOORMAT ROPS (Note 1)	ALFOMBRA (Nota 1)	TAPIS (Note 1)
10	182296A1	1	FORRAÇÃO - espuma (se usado)	PAD - foam (if used)	ALMOHADILLA - espuma (si usado)	COUSSIN - mousse (si utilisé)
12	280-16516	4	PARAFUSO	SCREW	TORNILLO	VIS
16	233724A1	19	PARAFUSO	BOLT	TORNILLO	VIS
17	223199A1	1	SUPORTE - mangueira	BRACKET - hose	SOPORTE - manguera	SUPPORT - tuyau

Nota 1: A partir do nº de série / A partir del nº de série JHF0037650—> (580L 4x2), JHF0027709—> (580L 4x4)
Note 1: Starting with serial nº / A partir du nº de série JHF0037650—> (580L 4x2), JHF0027709—> (580L 4x4)

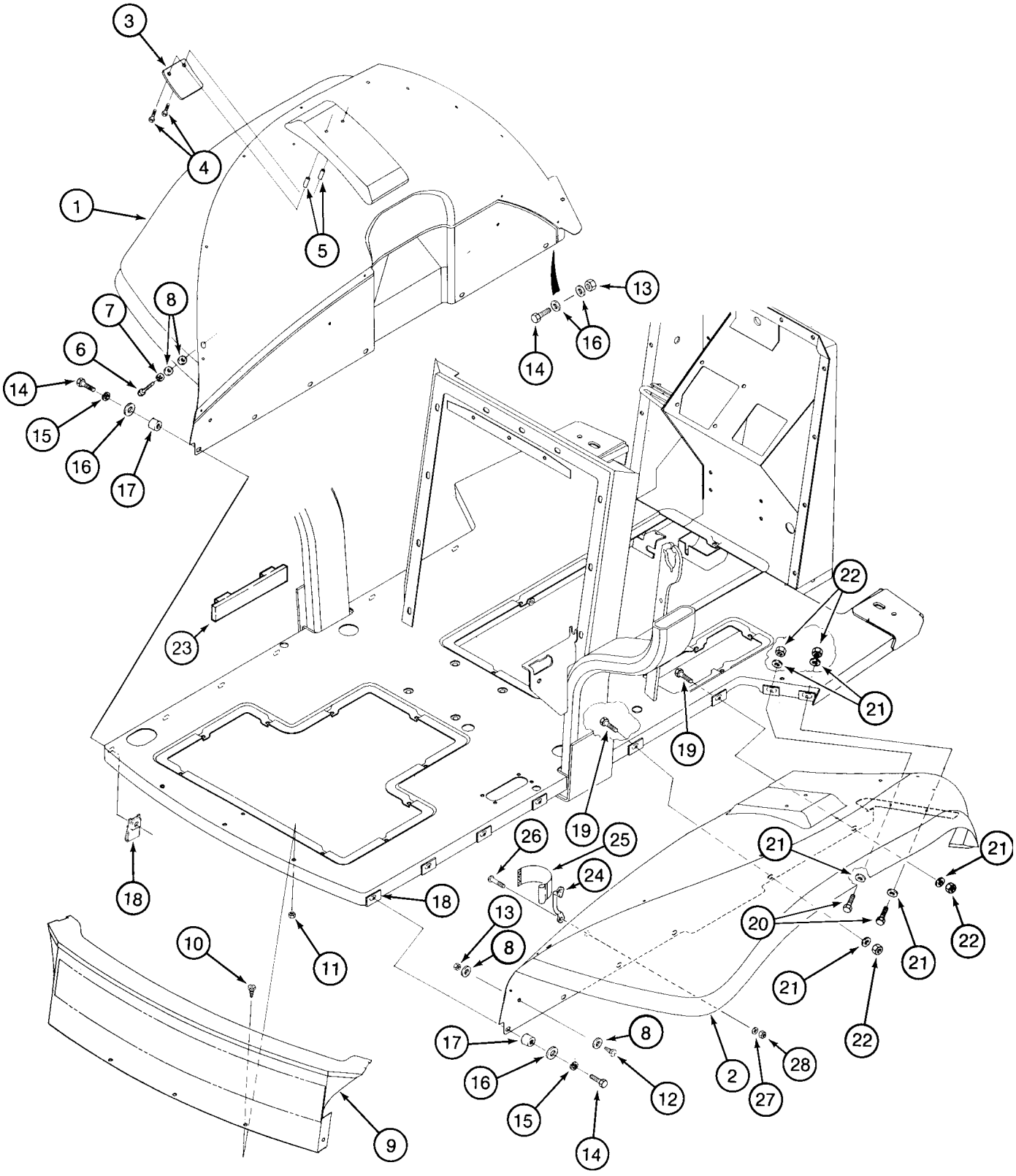
3
4
1
5
7
8
6
14
15
16
17
13
16
14
23
22
21
19
19
26
25
24
18
18
21
21
20
22
21
21
22
13
8
10
11
17
8
16
15
14
12
2
27
28
9

ITEM REF.	PEÇA Nº PART Nº PIEZA Nº PIECE Nº	QDE. QTY. CANT. QTE.	DESCRIÇÃO (Português)	DESCRIPTION (English)	DESCRIPCION (Español)	DESCRIPTION (Français)
1	133025A1	1	PÁRA-LAMA LE	FENDER LH	GUARDABARRO Izq.	AILE Gauche
2	133024A1	1	PÁRA-LAMA LD	FENDER RH	GUARDABARRO Der.	AILE Droit
3	141404A1	2	PLACA	PLATE	PLACA	PLAQUE
4	781-24830	4	PARAFUSO	BOLT	TORNILLO	VIS
5	144282A1	4	ESPAÇADOR - 16x10 mm	SPACER - 16x10 mm	ESPACIADOR - 16x10 mm	ENTRETOISE - 16x10 mm
6	413-516	2	PARAFUSO	BOLT	TORNILLO	VIS
7	492-11031	2	ARRUELA	WASHER	ARANDELA	RONDELLE
8	495-21038	8	ARRUELA	WASHER	ARANDELA	RONDELLE
9	136745A1	1	PAINEL - traseiro	PANEL - rear	TABLERO - trasero	PANNEAU - arrière
10	112865A1	3	PARAFUSO	SCREW	TORNILLO	VIS
11	425-285	3	PORCA	NUT	TUERCA	ÉCROU
12	614-8025	2	PARAFUSO	BOLT	TORNILLO	VIS
13	832-10408	4	PORCA	NUT	TUERCA	ÉCROU
14	614-8030	10–14	PARAFUSO	BOLT	TORNILLO	VIS
15	892-11008	10–12	ARRUELA	WASHER	ARANDELA	RONDELLE
16	495-81001	10–14	ARRUELA	WASHER	ARANDELA	RONDELLE
17	144282A1	10–12	ESPAÇADOR - 16x10 mm	SPACER - 16x10 mm	ESPACIADOR - 16x10 mm	ENTRETOISE - 16x10 mm
18	833-40408	10–16	PORCA	NUT	TUERCA	ÉCROU
19	614-8045	2	PARAFUSO	BOLT	TORNILLO	VIS
20	814-8035	2	PARAFUSO	BOLT	TORNILLO	VIS
21	895-11008	6	ARRUELA	WASHER	ARANDELA	RONDELLE
22	832-10408	4	PORCA	NUT	TUERCA	ÉCROU
23	188482A1	2	VEDADOR	SEAL	VEDADOR	JOINT
24	182594A1	2	SUPORTE	BRACKET	SOPORTE	SUPPORT
25	184726A1	1	CINTA	STRAP	PRECINTA	BANDE
26	842-1425	4	PARAFUSO	SCREW	TORNILLO	VIS
27	895-11004	4	ARRUELA	WASHER	ARANDELA	RONDELLE
28	832-10404	4	PORCA	NUT	TUERCA	ÉCROU

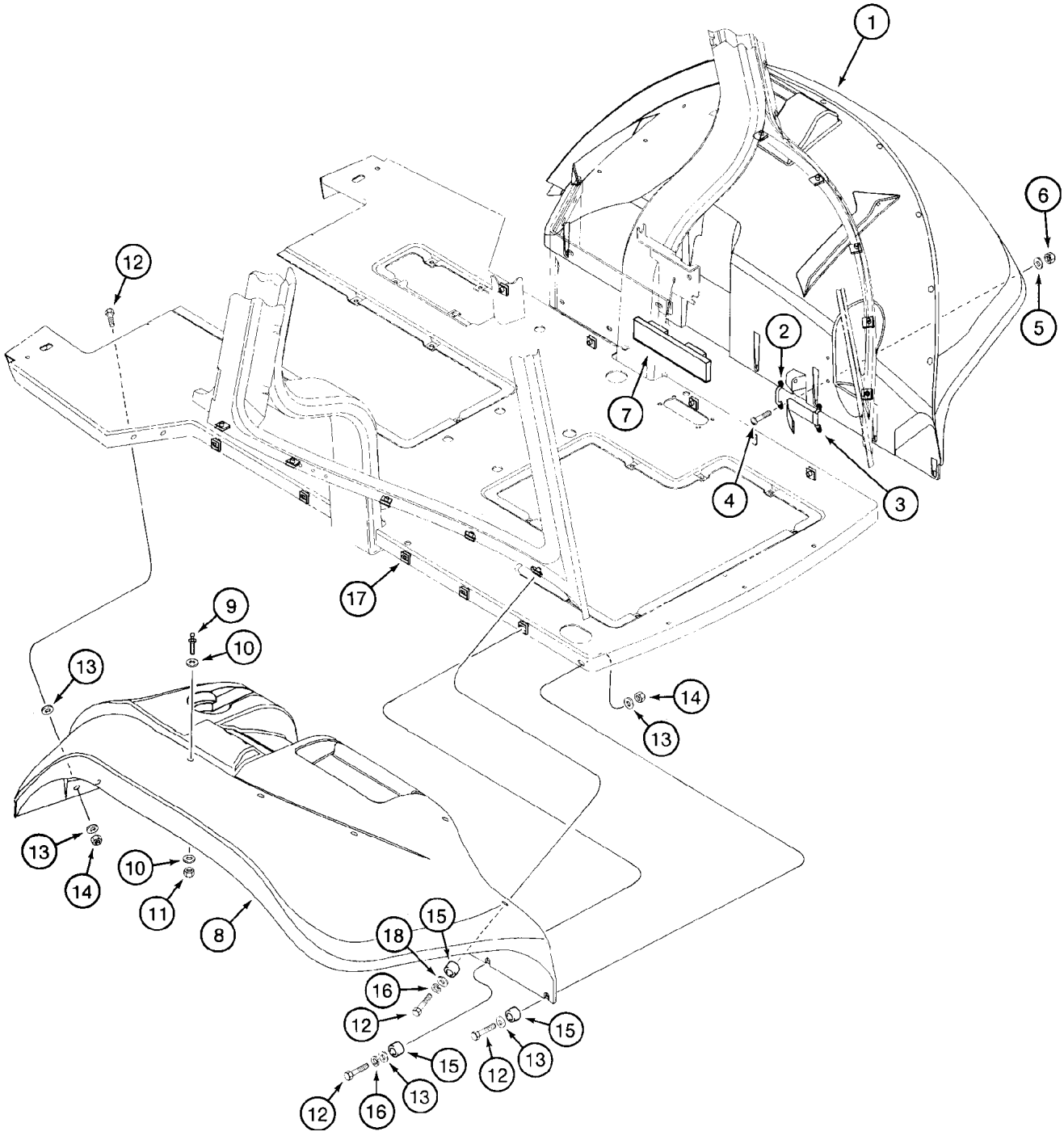
1
6
5
12
2
7
4
3
17
9
10
13
14
13
13
14
10
11
8
15
18
16
12
15
12
13
15
12
16
13

ITEM REF.	PEÇA Nº PART Nº PIEZA Nº PIECE Nº	QDE. QTY. CANT. QTE.	DESCRIÇÃO (Português)	DESCRIPTION (English)	DESCRIPCION (Español)	DESCRIPTION (Français)
1	132134A1	1	PÁRA-LAMA-LD	FENDER-RH	GUARDABARRO-Der.	AILE-Droit
1A	181457A1	1	PAINEL LD (Nota 2)	PANEL RH (Note 2)	PANEL Der. (Nota 2)	TABLEAU Droit (Note 2)
1B	131975A2	1	PAINEL LE (Nota 2)	PANEL LH (Note 2)	PANEL Izq. (Nota 2)	TABLEAU Gauche (Note 2)
2	182594A1	2	SUPORTE (Nota 1)	BRACKET (Note 1)	SOPORTE (Nota 1)	SUPPORT (Note 1)
3	184726A1	1	CINTA (Nota 1)	STRAP (Note 1)	PRECINTA (Nota 1)	BANDE (Note 1)
4	842-1425	4	PARAFUSO (Nota 1)	SCREW (Note 1)	TORNILLO (Nota 1)	VIS (Note 1)
5	895-11004	4	ARRUELA (Nota 1)	WASHER (Note 1)	ARANDELA (Nota 1)	RONDELLE (Note 1)
6	832-10404	4	PORCA (Nota 1)	NUT (Note 1)	TUERCA (Nota 1)	ÉCROU (Note 1)
7	188482A1	2	VEDADOR	SEAL	VEDADOR	JOINT
8	132133A1	1	PÁRA-LAMA-LE	FENDER-LH	GUARDABARRO-Izq.	AILE-Gauche
8A	304390A1	1	PAINEL (Nota 2)	PANEL (Note 2)	TABLERO (Nota 2)	PANNEAU (Note 2)
8B	303022A1	1	INSERTO (Nota 2)	INSERT (Note 2)	INSERTO (Nota 2)	INSERT (Note 2)
8C	188411A3	1	PORTA-COPOS (Nota 2)	CUP-HOLDER (Note 2)	INSERTO (Nota 2)	INSERT (Note 2)
8D	192274A2	1	TAMPA LE (Nota 2)	COVER LH (Note 2)	TAPA Izq. (Nota 2)	COUVERCLE Gauche (Note 2)
9	139362A1	1	PRISIONEIRO	STUD	ESPARRAGO	GOUJON
10	495-81002	2	ARRUELA	WASHER	ARANDELA	RONDELLE
11	832-10410	1	PORCA	NUT	TUERCA	ÉCROU
12	614-8030	22	PARAFUSO	BOLT	TORNILLO	VIS
13	495-81001	16	ARRUELA	WASHER	ARANDELA	RONDELLE
14	832-10408	4	PORCA	NUT	TUERCA	ÉCROU
15	144282A1	22	ESPAÇADOR - 16x10 mm	SPACER - 16x10 mm	ESPACIADOR - 16x10 mm	ENTRETOISE - 16x10 mm
16	892-11008	18	ARRUELA	WASHER	ARANDELA	RONDELLE
17	122158A1	20	PORCA	NUT	TUERCA	ÉCROU
18	495-21038	10	ARRUELA	WASHER	ARANDELA	RONDELLE
19	140-107	7	PARAFUSO	SCREW	TORNILLO	VIS
20	231-14109	7	PORCA	NUT	TUERCA	ÉCROU

Nota 1 : Itens 2, 3, 4, 5, 6 usados somente nos modelos com cabine
Note 1 : Items 2, 3, 4, 5, 6 used only on models with cabin
Nota 1 : Itens 2, 3, 4, 5, 6 usados solamente en los modelos con cabina
Note 1 : Itens 2, 3, 4, 5, 6 utilisé avec cabin

Nota 2 : Não ilustrado e usado somente nos modelos com cabine “de luxe” (OPC)
Note 2 : Not shown and used only on models with cabin “de luxe” (OPT)
Nota 2 : Usado solamente en los modelos con cabina “de luxe” (OPC)
Note 2 : Utilisé avec cabin “de luxe” (OPT)

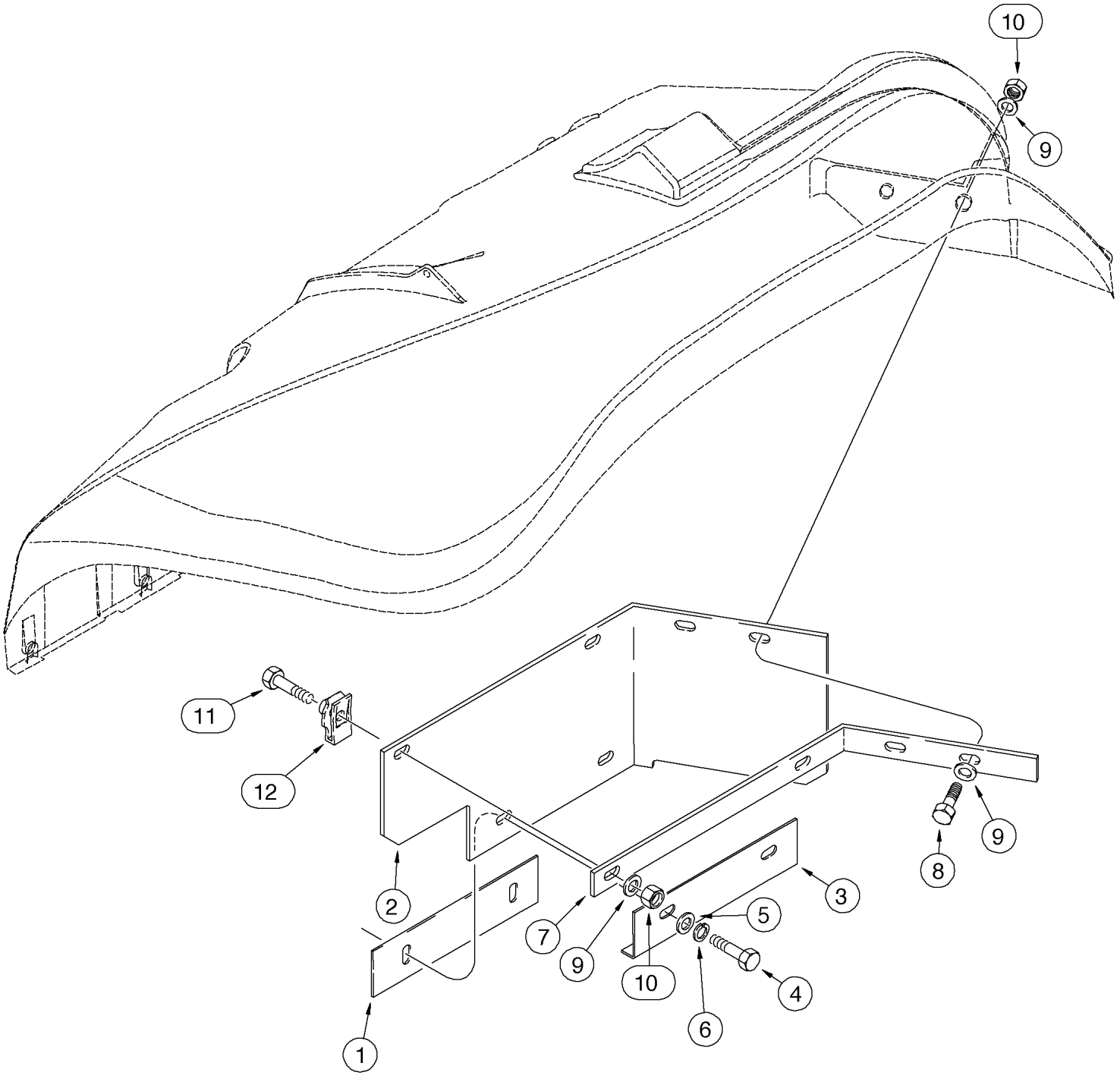
10
9
11
12
2
7
9
10
6
4
1
5
3
8
9

ITEM REF.	PEÇA Nº PART Nº PIEZA Nº PIECE Nº	QDE. QTY. CANT. QTE.	DESCRIÇÃO (Português)	DESCRIPTION (English)	DESCRIPCION (Español)	DESCRIPTION (Français)
1	137655A3	1	PLACA	PLATE	PLACA	PLAQUE
2	182396A2	1	PROTEÇÃO LD	GUARD RH	PROTECTOR	PROTECTEUR
3	136279A2	1	CANTONEIRA	ANGLE PLATE	CANTONERA	SUPPORT
4	614-10030	2	PARAFUSO	SCREW	TORNILLO	VIS
5	895-11010	2	ARRUELA	WASHER	ARANDELA	RONDELLE
6	892-11010	2	ARRUELA	WASHER	ARANDELA	RONDELLE
7	136280A1	1	CANTONEIRA	ANGLE PLATE	CANTONERA	SUPPORT
8	814-8035	2	PARAFUSO	BOLT	TORNILLO	VIS
9	895-11008	6	ARRUELA	WASHER	ARANDELA	RONDELLE
10	832-10408	4	PORCA	NUT	TUERCA	ÉCROU
11	614-8045	1	PARAFUSO	SCREW	TORNILLO	VIS
12	833-40408	2	PORCA	NUT	TUERCA	ÉCROU

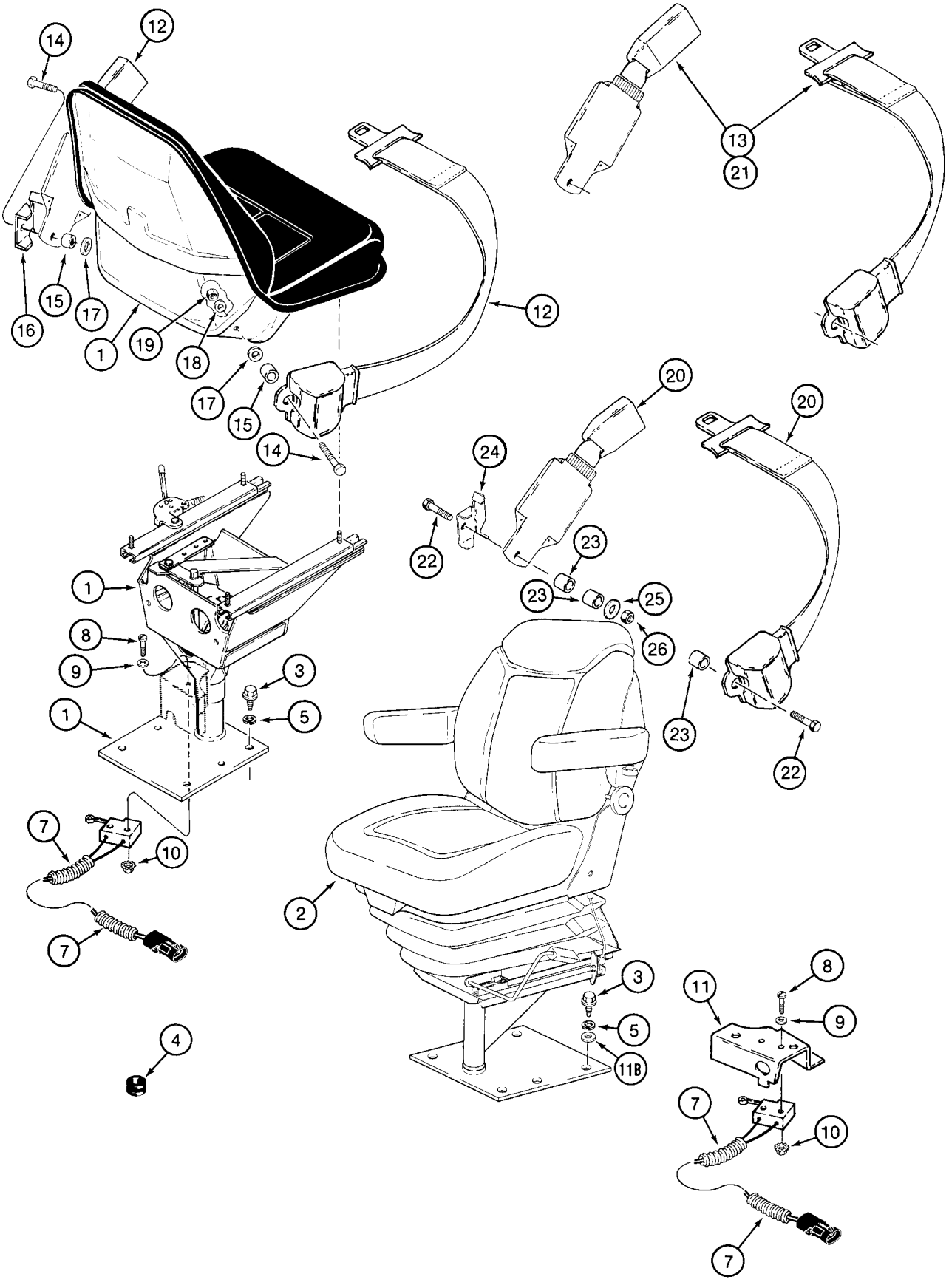
12
14
16
15
17
1
19
18
17
15
14
12
13
21
20
24
22
23
23
25
26
20
23
22
1
8
9
3
5
1
7
10
7
2
3
5
11B
4
11
8
9
7
10
7

ITEM REF.	PEÇA Nº PART Nº PIEZA Nº PIECE Nº	QDE. QTY. CANT. QTE.	DESCRIÇÃO (Português)	DESCRIPTION (English)	DESCRIPCION (Español)	DESCRIPTION (Français)
1	185156A1	1	BANCO - Conj. sem suspensão (P.9-104/106)	SEAT - Assy. without suspension (P.9-104/106)	ASIENTO - Conj. sin suspensión (P.9-104/106)	SIEGE - Ens. sans suspension (P.9-104/106)
2	293022A1	1	BANCO - Conj. com suspensão (OPC-vinil)	SEAT - Assy. with suspension (OPT-vinyl)	ASIENTO - Conj. con suspensión (OPC-vinilo)	SIEGE - Ens. avec suspension (OPT-vynile)
	259071A1	1	BANCO - Conj. com suspensão (P.9-110B/110D)	SEAT - Assy. with suspension (P.9-110B/110D)	ASIENTO - Conj. con suspensión (P.9-110B/110D)	SIEGE - Ens. avec suspension (P.9-110B/110D)
2	293021A1	1	BANCO - Conj. com suspensão (OPC-tecido)	SEAT - Assy. with suspension (OPT-cloth)	ASIENTO - Conj. con suspensión (OPC-tecido)	SIEGE - Ens. avec suspension (OPT-tissu)
	258313A1	1	BANCO - Conj. com suspensão (P.9-110B/110D)	SEAT - Assy. with suspension (P.9-110B/110D)	ASIENTO - Conj. con suspensión (P.9-110B/110D)	SIEGE - Ens. avec suspension (P.9-110B/110D)
3	614-12040	4	PARAFUSO	BOLT	TORNILLO	VIS
4	L77821	1	PROTETOR	GROMMET	PROTECTOR	PROTECTEUR
5	892-11012	4	ARRUELA	WASHER	ARANDELA	RONDELLE
7	118769A1	1	INTERRUPTOR - limite	SWITCH - limit	INTERRUPTOR - límite	INTERRUPTEUR - limite
8	470-10620	2	PARAFUSO	SCREW	TORNILLO	VIS
9	495-31016	2	ARRUELA	WASHER	ARANDELA	RONDELLE
10	193-1003	2	PORCA	NUT	TUERCA	ECROU
11	119211A1	1	SUPORTE interr. (Nota 2)	BRACKET switch (Note 2)	SOPORTE (Nota 2)	SUPPORT (Note 2)
11A	186351A1	1	SUPORTE chicote (somente 580L com ROPS)	BRACKET harness (580L with ROPS only)	SOPORTE (solamente 580L con ROPS)	SUPPORT
11B	896-11012	1	ARRUELA	WASHER	ARANDELA	RONDELLE
12	D150377	1	CINTO segurança (Nota 1)	SEAT BELT (Note 1)	CINTURON (Nota 1)	CEITURE (Note 1)
13	R58418	1	CINTO segurança (Nota 1)	SEAT BELT (Note 1)	CINTURON (Nota 1)	CEITURE (Note 1)
14	414-724	2	PARAFUSO (Nota 1)	BOLT (Note 1)	TORNILLO (Nota 1)	VIS (Note 1)
15	D150391	2	ESPAÇADOR (Nota 1)	SPACER (Note 1)	ESPACIADOR (Nota 1)	ENTRETOISE (Note 1)
16	D150392	1	SUPORTE LE (Nota 1)	BRACKET LH (Note 1)	SOPORTE LI (Nota 1)	SUPPORT gauche (Note 1)
17	495-81169	2	ARRUELA (Nota 1)	WASHER (Note 1)	ARANDELA (Nota 1)	RONDELLE (Note 1)
18	496-81010	2	ARRUELA (Nota 1)	WASHER (Note 1)	ARANDELA (Nota 1)	RONDELLE (Note 1)
19	131-1247	2	PORCA (Nota 1)	NUT (Note 1)	TUERCA (Nota 1)	ECROU (Note 1)
20	D150377	1	CINTO segurança (Nota 2)	SEAT BELT (Note 2)	CINTURON (Nota 2)	CEITURE (Note 2)
21	R58418	1	CINTO segurança (Nota 2)	SEAT BELT (Note 2)	CINTURON (Nota 2)	CEITURE (Note 2)
22	414-728	2	PARAFUSO (Nota 2)	BOLT (Note 2)	TORNILLO (Nota 2)	VIS (Note 2)
23	D150391	4	ESPAÇADOR (Nota 2)	SPACER (Note 2)	ESPACIADOR (Nota 2)	ENTRETOISE (Note 2)
24	D150392	1	SUPORTE LE (Nota 2)	BRACKET LH (Note 2)	SOPORTE LI (Nota 2)	SUPPORT gauche (Note 2)
25	495-81267	2	ARRUELA (Nota 2)	WASHER (Note 2)	ARANDELA (Nota 2)	RONDELLE (Note 2)
26	131-1247	2	PORCA (Nota 2)	NUT (Note 2)	TUERCA (Nota 2)	ECROU (Note 2)

Nota 1 : Banco do Operador sem suspensão e cabine “de luxe” / Asiento sin suspension y cab “de luxe”
Note 1 : Operator’s seat without suspension and cabin “de luxe” / Siége sans suspension et cabine “de luxe”

Nota 2 : Banco do Operador com suspensão / Asiento con suspension
Note 2 : Operator’s seat with suspension / Siége avec suspension

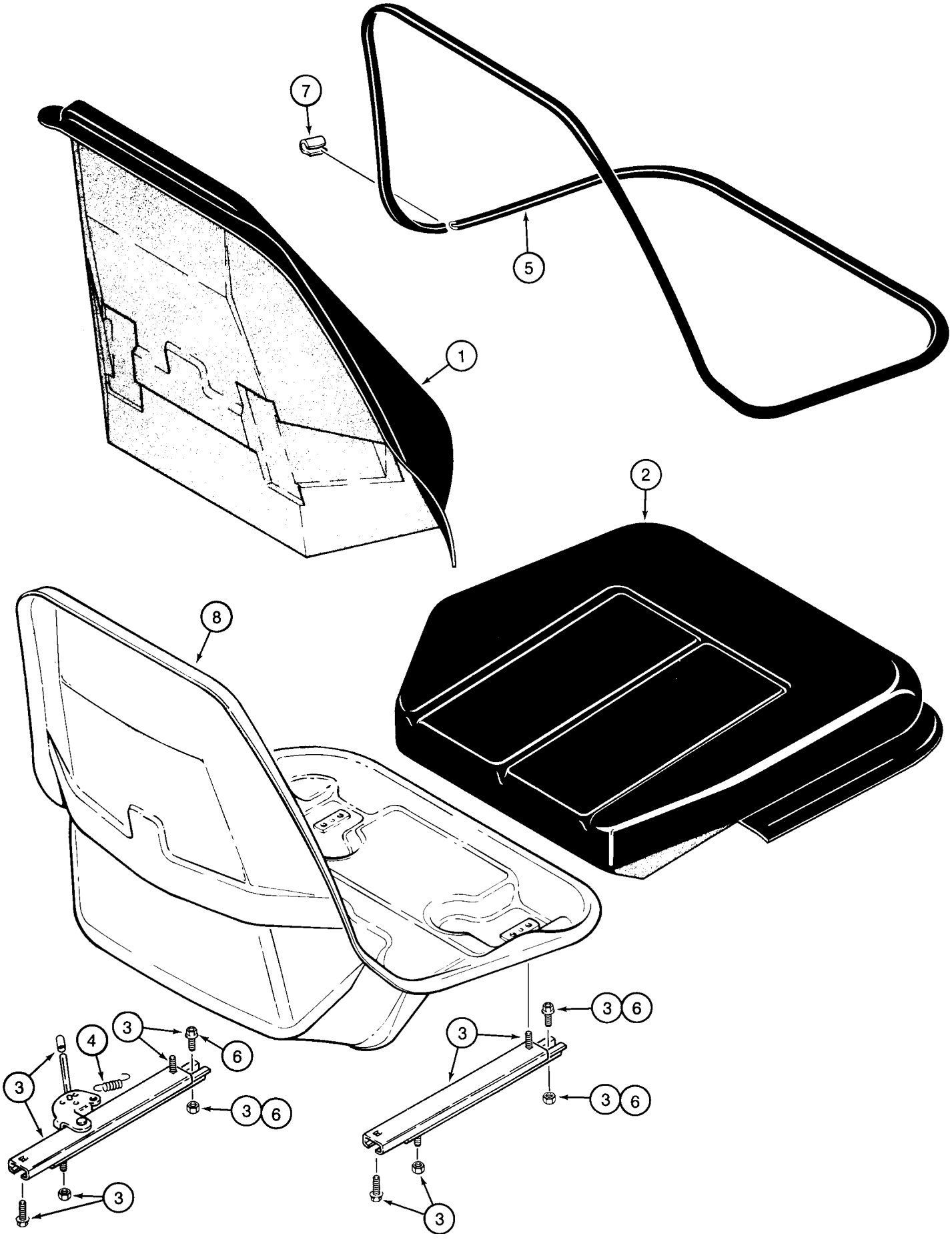
7
5
1
2
8
3
6
4
3
6
3
6
3
3
3
3

ITEM REF.	PEÇA Nº PART Nº PIEZA Nº PIECE Nº	QDE. QTY. CANT. QTE.	DESCRIÇÃO (Português)	DESCRIPTION (English)	DESCRIPCION (Español)	DESCRIPTION (Français)
	185156A1	1	BANCO DO OPERADOR sem suspensão STD	OPERATOR'S SEAT without suspension STD	ASIENTO OPERADOR sin suspensión STD	SIÈGE OPERATEUR sans suspension STD
1	176926A1	1	JOGO - encosto	KIT - backrest cushion	JUEGO	JEU
2	176925A1	1	JOGO - assento	KIT - seat cushion	JUEGO	JEU
3	116760A1	1	JOGO - ajustes	KIT - adjuster	JUEGO	JEU
4	119171A1	1	JOGO - molas	KIT - spring	JUEGO	JEU
5	176924A1	1	ACABAMENTO	TRIM	ACABADO	FINISSAGE
6	181169A1	1	JOGO cabos	KIT - cable	JUEGO	JEU
7	NSS	1	PRESILHA	CLIP	PRESILLA	COLLIER
8	NSS	1	ESTRUTURA DO ASSENTO	SEAT FRAME	ESTRUTURA DEL ASIENTO	STRUCTURE DU SIÈGE
	N7802	1	JOGO clips (Nota 1)	KIT - clip (Note 1)	JUEGO (Nota 1)	JEU (Note 1)

Nota 1 : Jogo clips inclui item 5 (não ilustrado)
Note 1 : Kit clips includes item 5 (not shown)
Nota 1 : Juego clips inlcuye item 5 (no ilustrado)
Note 1 : Jeu clips comprend item 5 (non ilustré)

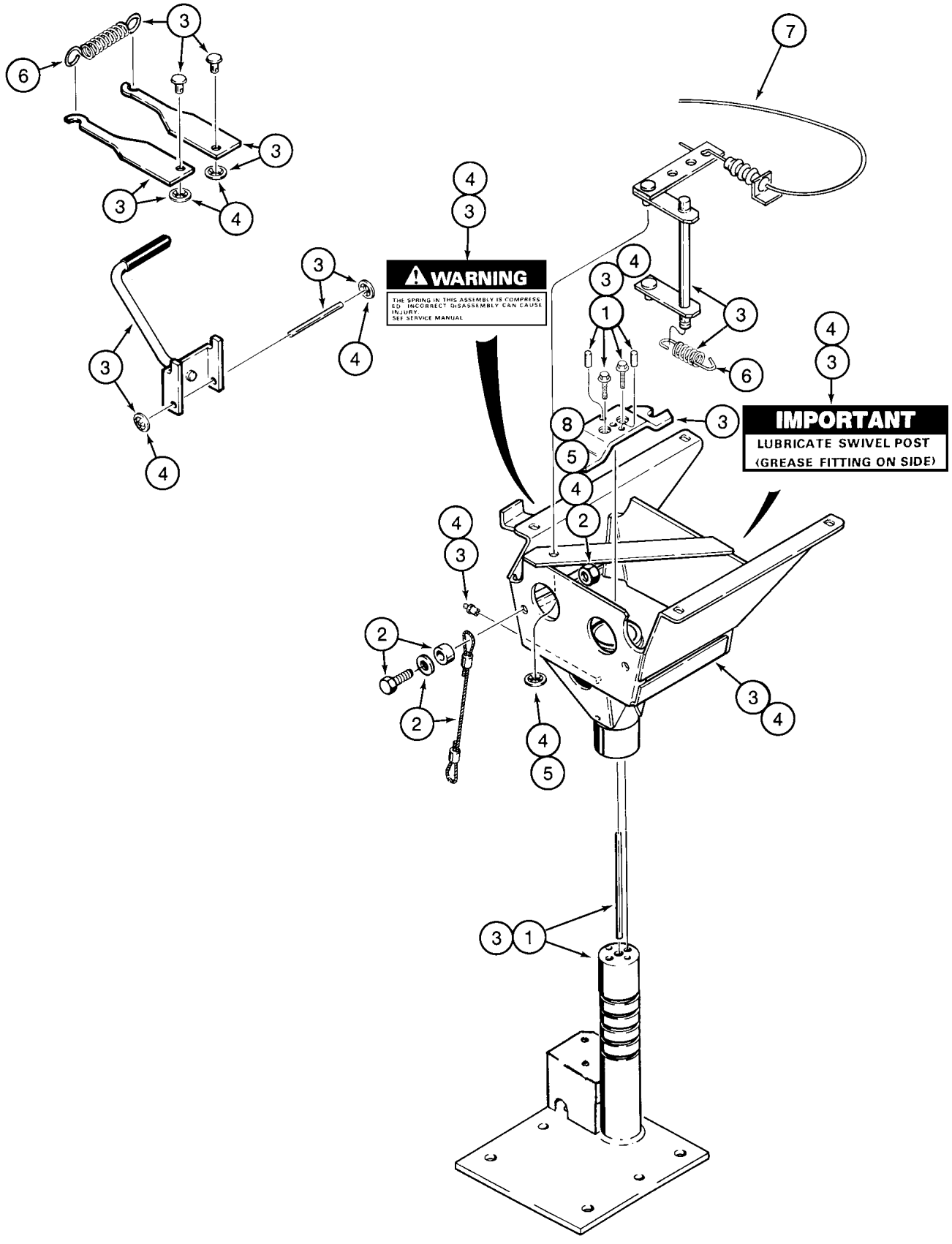
WARNING
THE SPRING IN THIS ASSEMBLY IS COMPRESSED. INCORRECT DISASSEMBLY CAN CAUSE INJURY.
SEE SERVICE MANUAL
IMPORTANT
LUBRICATE SWIVEL POST
(GREASE FITTING ON SIDE)

ITEM REF.	PEÇA Nº PART Nº PIEZA Nº PIECE Nº	QDE. QTY. CANT. QTE.	DESCRIÇÃO (Português)	DESCRIPTION (English)	DESCRIPCION (Español)	DESCRIPTION (Français)
	185156A1	1	BANCO DO OPERADOR sem suspensão STD	OPERATOR'S SEAT without suspension STD	ASIENTO OPERADOR sin suspensión STD	SIÈGE OPERATEUR sans suspension STD
1	116761A2	1	JOGO - suporte	KIT - support	JUEGO	JEU
2	116763A1	1	JOGO - peças	KIT - cable	JUEGO	JEU
3	116764A2	1	JOGO - pedestal	KIT - pedestal	JUEGO	JEU
4	116766A2	1	JOGO - pedestal	KIT - pedestal box	JUEGO	JEU
5	116767A1	1	JOGO - giro	KIT - swivel latch	JUEGO	JEU
6	119171A1	1	JOGO - molas	KIT - spring	JUEGO	JEU
7	181169A1	1	JOGO - peças	KIT - cable	JUEGO	JEU
8	253209A1	1	JOGO - trava giro	KIT - lock	JUEGO	JEU

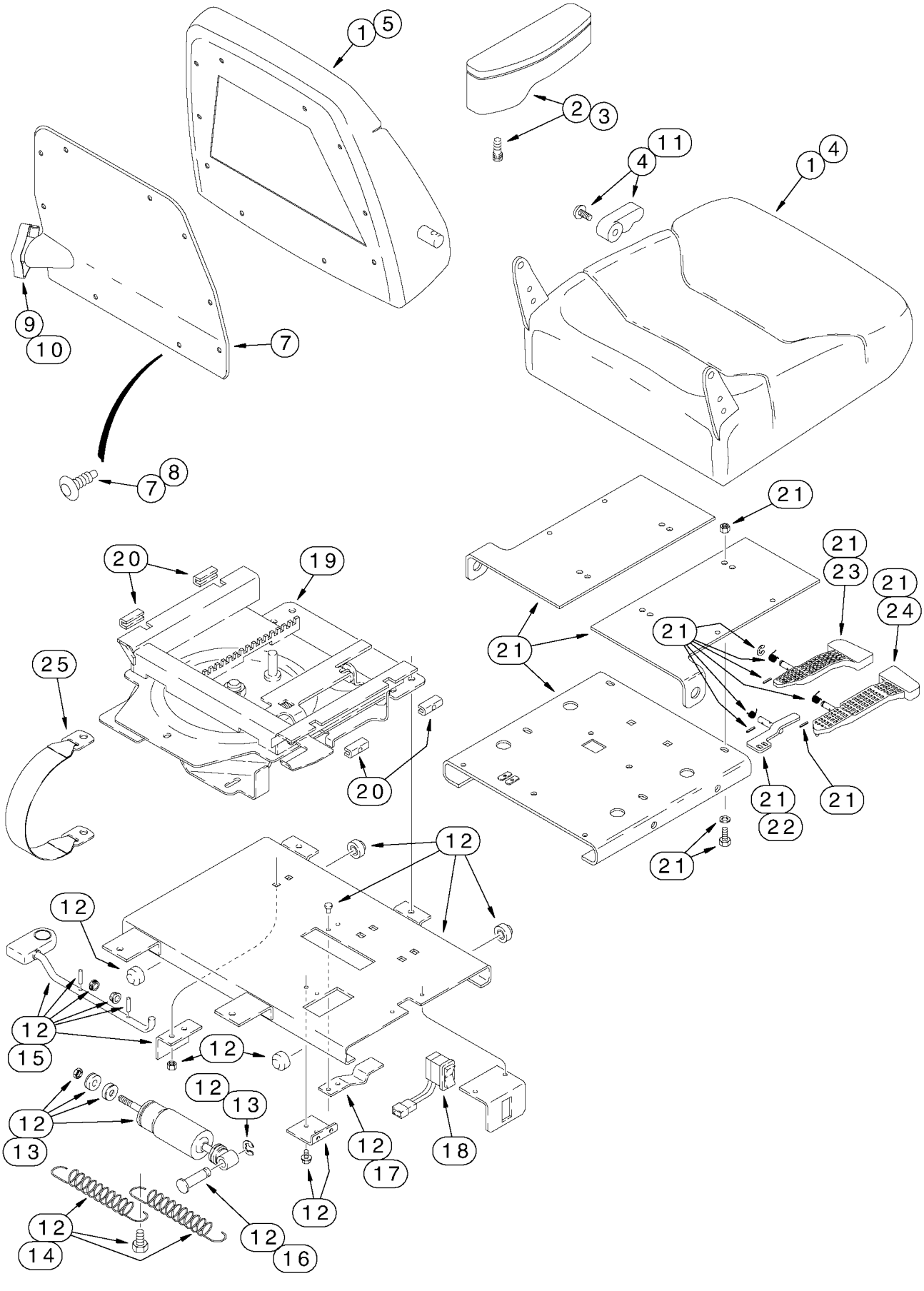
1
5
2
3
11
4
1
4
9
10
7
7
8
21
21
23
21
24
21
21
20
19
20
25
21
21
22
21
12
12
12
15
12
12
13
12
13
12
17
18
12
12
14
12
16

ITEM REF.	PEÇA Nº PART Nº PIEZA Nº PIECE Nº	QDE. QTY. CANT. QTE.	DESCRIÇÃO (Português)	DESCRIPTION (English)	DESCRIPCION (Español)	DESCRIPTION (Français)
	275547A1	1	BANCO DO OPERADOR com suspensão - tecido cinza	OPERATOR'S SEAT with suspension - gray cloth	ASIENTO OPERADOR con suspensión - tecido gris	SIÈGE OPERATEUR avec suspension - tissu gris
1	300657A1	1	JOGO - assento	KIT - seat top	JUEGO	JEU
2	300659A1	1	JOGO - apoio LD	KIT - RH armrest	JUEGO	JEU
3	300661A1	1	JOGO - apoio LE	KIT - LH armrest	JUEGO	JEU
4	300662A1	1	JOGO - assento	KIT - seat cushion	JUEGO	JEU
5	300663A1	1	JOGO - encosto	KIT - backrest cushion	JUEGO	JEU
6	176091A1	1	JOGO - peças	KIT - cable	JUEGO	JEU
7	300664A1	1	JOGO - capa encosto	KIT - backrest cover	JUEGO	JEU
8	1999693C1	1	CLIP	CLIP	CLIP	CLIP
9	300665A1	1	JOGO - apoio lombar	KIT - lumbar	JUEGO	JEU
10	300667A1	1	JOGO - botão apoio	KIT - lumbar knob	JUEGO	JEU
11	1987212C1	1	JOGO - botão inclinação	KIT - tilt knob	JUEGO	JEU
12	300670A1	1	JOGO - isolador (Nota 1)	KIT - isolator (Note 1)	JUEGO (Nota 1)	JEU (Note 1)
13	1987219C2	1	JOGO - amortecedor	KIT - suspension damper	JUEGO	JEU
14	1987290C1	1	JOGO - mola	KIT - latch spring	JUEGO	JEU
15	259054A1	1	JOGO - controle	KIT - control	JUEGO	JEU
16	1344025C1	1	PINO	PIN	PASADOR	CHEVILLE
17	1344026C1	1	MOLA	SPRING	RESORTE	RESSORT
18	300672A1	1	INTERRUPTOR	SWITCH - limit	INTERRUPTOR	INTERRUPTEUR
	300674A1	1	CHICOTE (não ilustrado)	HARNESS (not shown)	HAZ. ELECTRICO (no ilustrado)	FAISCEAU (non ilustré)
19	300675A1	1	JOGO - ajuste	KIT - adjuster latch	JUEGO	JEU
20	300680A1	1	JOGO - ajuste	KIT - adjuster latch	JUEGO	JEU
21	300677A1	1	JOGO - placa ajuste	KIT - adjuster latch	JUEGO	JEU
22	300679A1	1	GUIA	GUIDE	GUIA	GUIDE
23	300681A1	1	ALAVANCA	LEVER	PALANCA	LEVIER
24	300683A1	1	ALAVANCA	LEVER	PALANCA	LEVIER
25	300684A1	1	CINTO	BELT	CINTURÓN	CORROIE

Nota 1: Inclui / Incluye 13,14,15,16,17
Note 1: Includes / Comprend 13,14,15,16,17

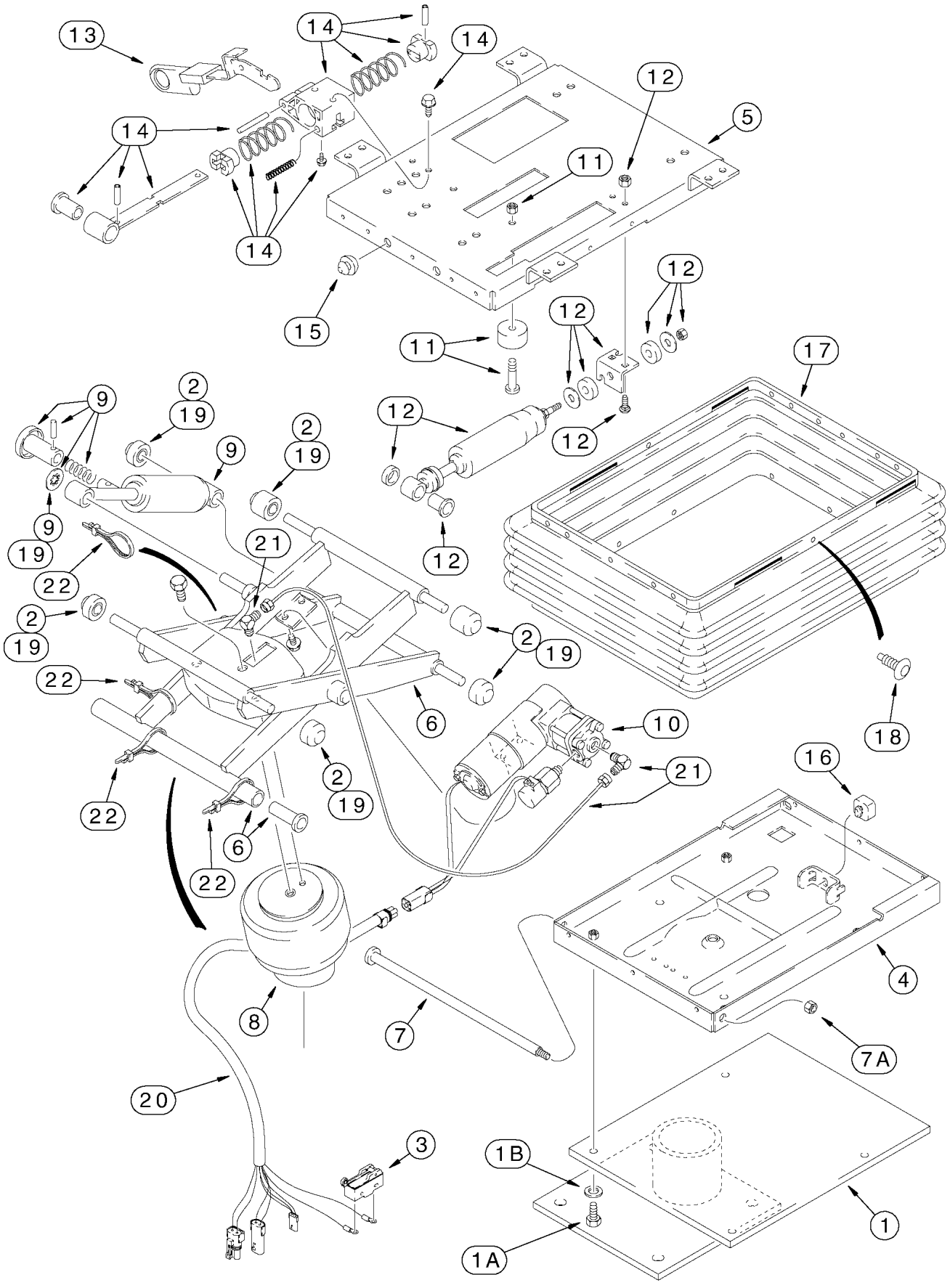
13
14
14
14
14
12
5
11
15
12
12
11
12
17
2
19
9
12
12
2
19
9
12
9
19
21
22
2
19
2
19
22
6
10
18
2
19
21
16
22
6
22
4
8
7
7A
20
3
1B
1
1A

ITEM REF.	PEÇA Nº PART Nº PIEZA Nº PIECE Nº	QDE. QTY. CANT. QTE.	DESCRIÇÃO (Português)	DESCRIPTION (English)	DESCRIPCION (Español)	DESCRIPTION (Français)
	275547A1	1	BANCO DO OPERADOR com suspensão - tecido cinza	OPERATOR'S SEAT with suspension - gray cloth	ASIENTO OPERADOR con suspensión - tecido gris	SIÈGE OPERATEUR avec suspension - tissu gris
1	300669A1	1	PEDESTAL	PEDESTAL	PEDESTAL	PEDESTAL
1A	614-8025	4	PARAFUSO	SCREW	TORNILLO	VIS
1B	NSS	2	ARRUELA	WASHER	ARANDELA	RONDELLE
	300685A1	1	JOGO suspensão (Nota 1)	KIT suspension (Note 1)	JUEGO (Nota 1)	JEU (Note 1)
2	135512A3	1	JOGO rolamento	KIT roller bearing	JUEGO	JEU
3	D137363	1	INTERRUPTOR	SWITCH	INTERRUPTOR	INTERRUPTEUR
4	226560A1	1	CARCAÇA inferior	HOUSING lower	CARCASA	CARCASSE
5	300688A1	1	CARCAÇA superior	HOUSING upper	CARCASA	CARCASSE
6	132862A1	1	BRAÇO	ARM	BRAZO	BRAS
7	143786A1	1	EIXO	SHAFT	EJE	ARBRE
7A	230-4216	1	PORCA	NUT	TUERCA	ÉCROU
8	197793A1	1	JOGO - mola ar	KIT - air spring	JUEGO	JEU
9	132866A1	1	JOGO - amortecedor	KIT - suspension damper	JUEGO	JEU
	132864A1	1	JOGO - compressor	KIT - compressor	JUEGO	JEU
10	300689A1	1	JOGO compressor	KIT compressor	JUEGO	JEU
	300690A1	1	SUPORTE compressor	MOUNT compressor	SOPORTE	SUPPORT
11	180593A1	1	JOGO - amortecedor	KIT - suspension damper	JUEGO	JEU
	231-1444	2	PORCA	NUT	TUERCA	ÉCROU
	340-12520	2	PARAFUSO	SCREW	TORNILLO	VIS
12	300691A1	1	JOGO - isolador	KIT - isolator	JUEGO	JEU
13	1981850C1	1	BOTÃO	KNOB	BOTÓN	KNOB
14	300692A1	1	JOGO - isolador	KIT - isolator	JUEGO	JEU
15	133422A1	2	AMORTECEDOR	BUMPER	AMORTIGUADOR	AMORTISSEUR
16	A45054	1	AMORTECEDOR	BUMPER	AMORTIGUADOR	AMORTISSEUR
	310242A1	1	JOGO - coifas	KIT - boot	JUEGO	JEU
17	133421A1	1	JOGO - coifas	KIT - boot	JUEGO	JEU
18	132872A1	1	JOGO - pinos	KIT - pins	JUEGO	JEU
19	180594A3	1	JOGO rolamentos	KIT bearings	JUEGO	JEU
	131-425	1	PORCA	NUT	TUERCA	ÉCROU
20	300896A1	1	CHICOTE	HARNESS	HAZ. ELECTRICO	FAISCEAU
21	1990548C4	1	JOGO - peças	KIT - cable	JUEGO	JEU
22	L18337	5	CINTA	STRAP	PRECINTA	BANDE

Nota 1: Inclui / Incluye 1a17
Note 1: Includes / Comprend 1 to17

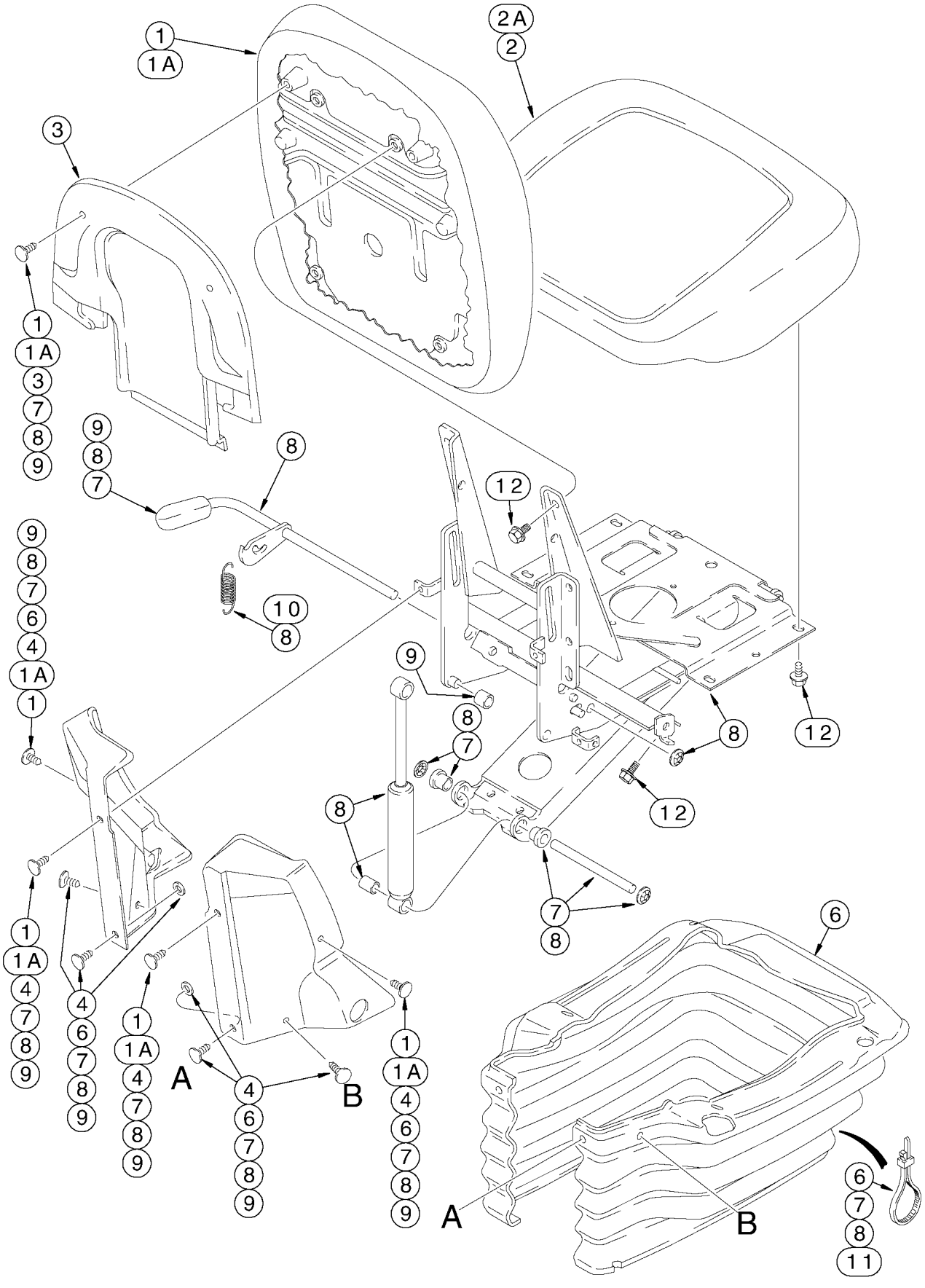
1
1A
2A
2
3
1
1A
3
7
8
9
9
8
7
8
12
9
8
7
6
4
1A
1
10
8
9
8
7
8
12
8
12
1
1A
4
7
8
9
4
6
7
8
9
1
1A
4
7
8
9
A
4
B
1
1A
4
6
7
8
9
A
B
6
6
7
8
11

ITEM REF.	PEÇA Nº PART Nº PIEZA Nº PIECE Nº	QDE. QTY. CANT. QTE.	DESCRIÇÃO (Português)	DESCRIPTION (English)	DESCRIPCION (Español)	DESCRIPTION (Français)
	258313A1	1	BANCO - Conj. (tecido cinza)	SEAT - Assy. (gray cloth)	ASIENTO - Conj. (tecido gris)	SIÈGE - Ens. (tissu gris)
	259071A1	1	BANCO - Conj. (vinil cinza)	SEAT - Assy. (gray vinyl)	ASIENTO - Conj. (vinilo gris)	SIÈGE - Ens. (vynile gris)
	292262A1	1	JOGO - apoia-braço LE	Kit - arm rest LH	JOGO - apoya brazo Izq.	JEU - accoudoir Gauche
	292263A2	1	JOGO - apoia-braço LD	Kit - arm rest RH	JOGO - apoya brazo Der.	JEU - accoudoir Droit
1	307094A1	1	JOGO-encosto (tecido cinza)	KIT-backrest cushion (gray cloth)	JUEGO-respaldo (tecido gris)	JEU-dossier (tissu gris)
1A	307095A1	1	JOGO-encosto (vinil cinza)	KIT-backrest cushion (gray vinyl)	JUEGO-respaldo (vinilo gris)	JEU-dossier (vynile gris)
2	307096A1	1	JOGO-assento (tecido cinza)	KIT-seat cushion (gray cloth)	JUEGO-asiento (tecido gris)	JEU-siège (tissu gris)
2A	307097A1	1	JOGO-assento (vinil cinza)	KIT-seat cushion (gray vinyl)	JUEGO-asiento (vinilo gris)	JEU-siège (vynile gris)
3	307091A1	1	JOGO-proteção encosto	KIT-backrest shroud	JUEGO-protección respaldo	JEU-protection dossier
4	307090A1	1	JOGO-proteção lateral	KIT-side shroud	JUEGO-protección lateral	JEU-protection latéral
6	307098A1	1	JOGO-guarda-pó	KIT-boot	JUEGO-guarda-polvo	JEU-anti-possière
7	176919A1	1	JOGO-eixo pivo	KIT-swing arm pivot shaft	JUEGO-eje pivote	JEU-axe pivot
8	307092A1	1	JOGO-suspensão (cont. P.9-110D, item 1)	KIT-suspension (cont. P.9-110D, item 1)	JUEGO-suspensión (cont. P.9-110D, iten 1)	JEU-suspension (cont. P.9-110D, iten 1)
9	176921A1	1	JOGO-componentes plásticos (cont. P.9-110D, item 2)	KIT-plastic components (cont. P.9-110D, item 2)	JUEGO-componentes plásticos (cont.P.9-110D, iten 2)	JEU-composants plastique (cont. P.9-110D, iten 2)
10	116547A1	1	JOGO-mola ajuste altura (cont. P.9-110D, item 6)	KIT-height adjusting spring (cont. P.9-110D, item 6)	JUEGO-resote ajuste altura (cont. P. 9-110D, iten 6)	JEU-ressort regl. hauteur (cont. P.9-110D, iten 6)
11	181170A1	1	JOGO-cabo	KIT-cable	JUEGO-cable	JEU-cable
12	NSS	8	PARAFUSO (5/16)	BOLT (5/16)	TORNILLO (5/16)	VIS (5/16)

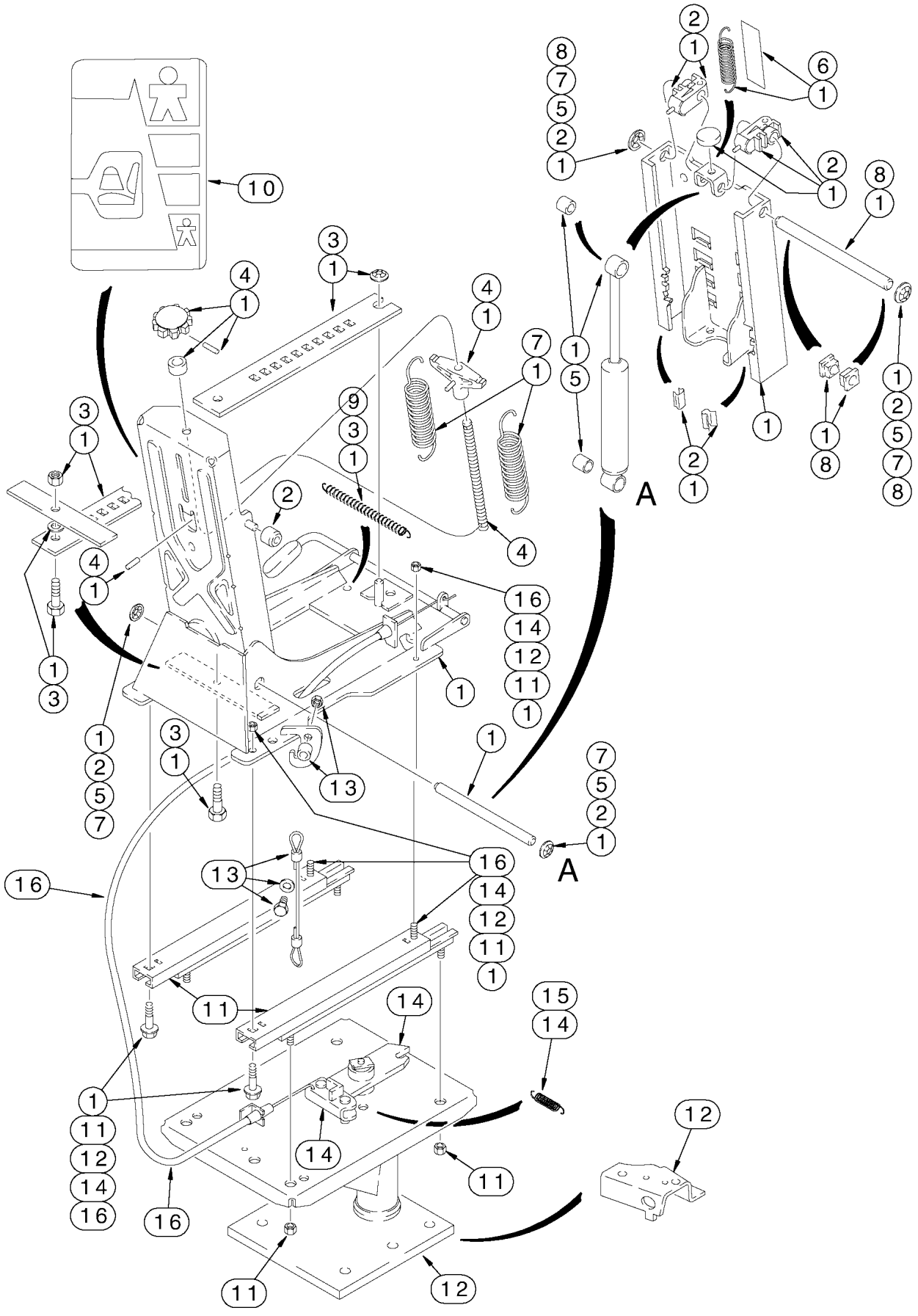
10
A
A
13
16
14
12
11
15
7
5
2
1
3
4
8
6
9

ITEM REF.	PEÇA Nº PART Nº PIEZA Nº PIECE Nº	QDE. QTY. CANT. QTE.	DESCRIÇÃO (Português)	DESCRIPTION (English)	DESCRIPCION (Español)	DESCRIPTION (Français)
	258313A1	1	BANCO - Conj. (tecido cinza)	SEAT - Assy. (gray cloth)	ASIENTO - Conj. (tecido gris)	SIÈGE - Ens. (tissu gris)
	259071A1	1	BANCO - Conj. (vinil cinza)	SEAT - Assy. (gray vinyl)	ASIENTO - Conj. (vinilo gris)	SIÈGE - Ens. (vynile gris)
1	307092A1	1	JOGO-suspensão (cont. P.9-110B, item 8)	KIT-suspension (cont. P.9-110B, item 8)	JUEGO-suspensión (cont. P.9-110B, iten 8)	JEU-suspension (cont. P.9-110B, iten 8)
2	176921A1	1	JOGO-componentes plásticos (cont. P.9-110B, item 9)	KIT-plastic components (cont. P.9-110B, item 9)	JUEGO-componentes plásticos (cont. P.9-110B, item 9)	JEU-composants plastique (cont. P.9-110B, iten 9)
3	116521A1	1	JOGO-ajuste longitudinal	KIT-fore/aft adj.	JUEGO-ajuste longitudinal	JEU-regl. longitudinal
	131-435	UQN	PORCA (3/8)	NUT (3/8)	TUERCA (3/8)	ECROU (3/8)
4	176916A1	1	JOGO-ajuste peso	KIT-weight adjusting	JUEGO-ajuste peso	JEU-reglage poid
5	176914A1	1	JOGO-amortecedor	KIT-suspension damper	JUEGO-amortiguador	JEU-amortisseur
6	116547A1	1	JOGO-mola ajuste altura (cont. P.9-110B, item 10)	KIT-height adjusting spring (cont. P.9-110B, item 10)	JUEGO-resote ajuste altura (cont. P.9-110B, iten 10)	JEU-ressort regl. hauteur (cont. P.9-110B, iten 10)
7	176920A1	1	JOGO-molas	KIT-extension springs	JUEGO-resortes	JEU-ressorts
8	116551A1	1	JOGO-eixo superior	KIT-upper shaft	JUEGO-eje superior	JEU-axe supérior
9	116545A1	1	JOGO-mola trava longitudinal	KIT-fore/aft latch spring	JUEGO-resorte traba longitudinal	JEU-ressort engag. longitudinal
10	116534A1	1	JOGO-decalque	KIT-decal	JUEGO-calcomania	JEU-decalcomanie
11	116522A2	1	JOGO-trilhos ajuste longitudinal	KIT-fore/aft adjuster slides	JUEGO-carril ajuste longitudinal	JEU-rail regl. longitudinal
12	116538A2	1	JOGO-pedestal	KIT-pedestal	JUEGO-pedestal	JEU-pedestal
13	116552A1	1	JOGO-cabo	KIT-cable	JUEGO-cable	JEU-cable
14	116550A1	1	JOGO-barra trava oscilação	KIT-swivel latch bar	JUEGO-barra traba oscilacción	JEU-barre engag. orientat.
14	336375A1	1	JOGO-placa trava oscilação	KIT-swivel latch plate	JUEGO-placa traba oscilacción	JEU-plaque engag. orientat.
15	116548A1	1	JOGO-mola trava oscilação	KIT-swivel latch spring	JUEGO-resorte traba oscilacción	JEU-ressort engag. orientat.
16	181170A1	1	JOGO-cabo ajuste longitudinal	KIT-cable, fore-aft/swivel	JUEGO-cable ajuste longitudinal	JEU-cable regl. longitudinal

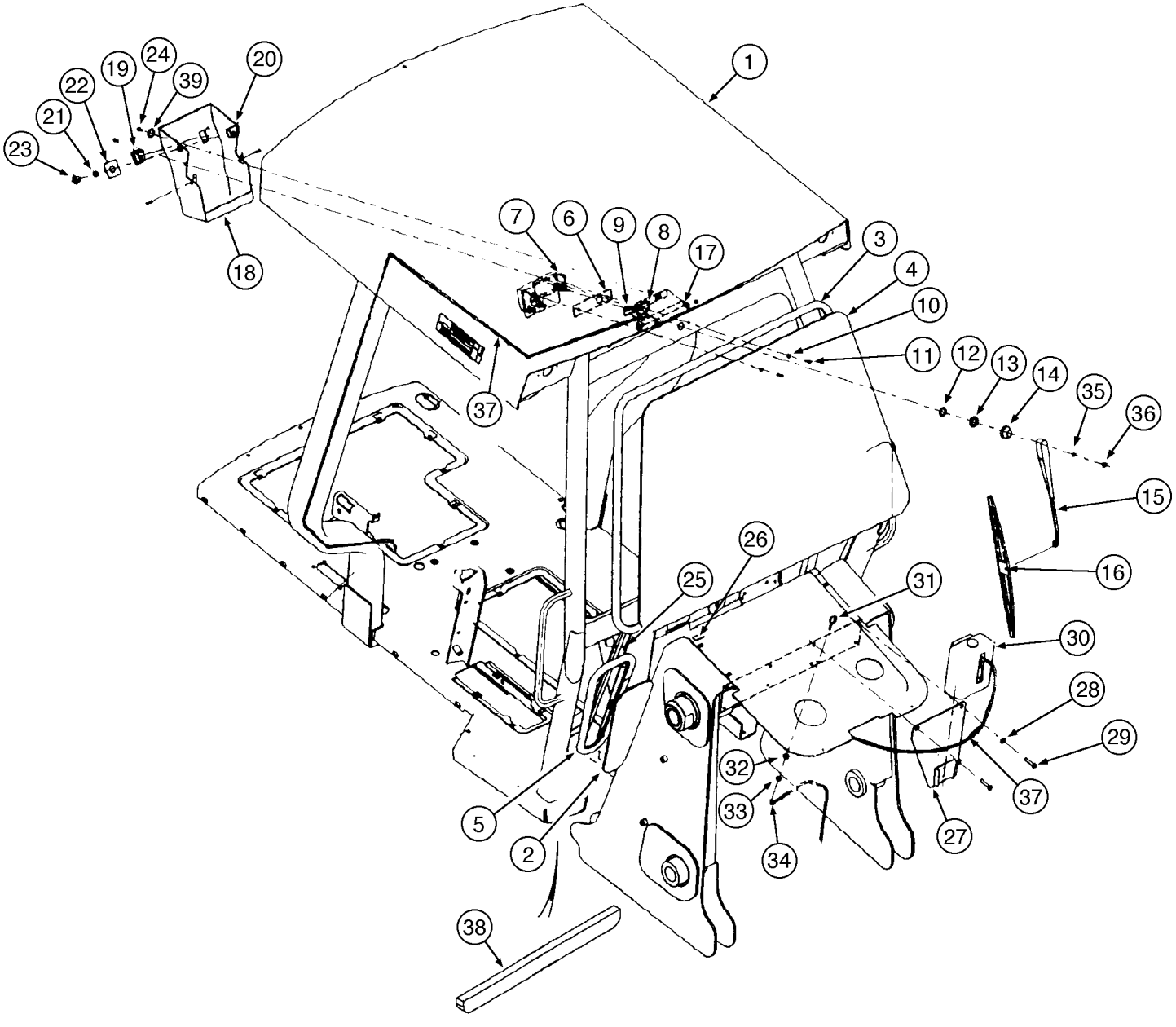
1
2
3
4
5
6
7
8
9
10
11
12
13
14
15
16
17
18
19
20
21
22
23
24
25
26
27
28
29
30
31
32
33
34
35
36
37
38
39

ITEM REF.	PEÇA Nº PART Nº PIEZA Nº PIECE Nº	QDE. QTY. CANT. QTE.	DESCRIÇÃO (Português)	DESCRIPTION (English)	DESCRIPCION (Español)	DESCRIPTION (Français)
1	315174A1	1	ESTRUTURA ROPS com pára-brisa	ROPS CANOPY with windshield	ESTRUCTURA CONTRA VUELCO	STRUCTURE ANTI-RENVERSEMENT
2	148132A1	2	VIDRO inferior	GLASS lower	VIDRIO	VITRE
3	148299A1	1	GUARNIÇÃO	SEAL	VEDADOR	JOINT
4	148131A1	1	VIDRO frontal	GLASS front	VIDRIO	VITRE
5	148300A1	1	GUARNIÇÃO	SEAL	VEDADOR	JOINT
6	R54504	1	ESPAÇADOR	SPACER	ESPACIADOR	ENTRETOISE
7	A186171	1	MOTOR limpador (P.9-130)	MOTOR wiper (P.9-130)	MOTOR (P.9-130)	MOTEUR (P.9-130)
8	145340A1	1	PASSA-FIO	GROMMET	PASADOR	GROMMET
9	148302A1	1	GUARNIÇÃO	SEAL	VEDADOR	JOINT
10	492-11025	2	ARRUELA	WASHER	ARANDELA	RONDELLE
11	414-412	2	PARAFUSO	SCREW	TORNILLO	VIS
12	L112088	1	ARRUELA	WASHER	ARANDELA	RONDELLE
13	L112087	1	PORCA	NUT	TUERCA	ÉCROU
14	L112081	1	PROTEÇÃO	PROTECTOR	PROTECCIÓN	PROTECTION
15	A187712	1	BRAÇO 375mm	ARM 375mm	BRAZO 375mm	BRAS 375mm
16	132024A1	1	PALHETA (500mm)	WIPER BLADE (500mm)	PALHETA (500mm)	BLADE (500mm)
17	131-619	4	PORCA	NUT	TUERCA	ÉCROU
18	148208A1	1	TAMPA	COVER	TAPA	COUVERCLE
19	144900A1	1	INTERRUPTOR lavador	SWITCH washer	INTERRUPTOR	INTERRUPTEUR
20	R52415	1	INTERRUPTOR limpador dianteiro	SWITCH front wiper	INTERRUPTOR Limpiador	INTERRUPTEUR Clignotant
21	A42561	1	PORCA	NUT	TUERCA	ÉCROU
22	238747A1	1	DECALQUE limpador	DECAL wiper	CALCADO	CALQUE
23	111282C1	1	BOTÃO	BUTTON	TAPÓN	BOUCHON
24	140-107	4	PARAFUSO	SCREW	TORNILLO	VIS
25	148301A1	1	VEDADOR	SEAL	VEDADOR	JOINT
26	148305A1	2	VEDADOR	SEAL	VEDADOR	JOINT
27	148206A1	1	SUPORTE	BRACE	SOPORTE	SUPPORT
28	895-15008	2	ARRUELA	WASHER	ARANDELA	RONDELLE
29	806-8040	2	PARAFUSO	SCREW	TORNILLO	VIS
30	148306A1	1	RESERVATÓRIO	RESERVOIR	RESERVATÓRIO	RESERVOIR
31	284154A1	1	ESGICHO água	NOZZLE	BICO agua	NOZZLE
32	492-11038	1	ARRUELA	WASHER	ARANDELA	RONDELLE
33	425-106	1	PORCA	NUT	TUERCA	ÉCROU
34	292408A1	1	MANGUEIRA	HOSE	MANGUERA	TUYAU
35	L112089	1	ARRUELA	WASHER	ARANDELA	RONDELLE
36	825-1408	1	PORCA	NUT	TUERCA	ÉCROU
37	304548A1	1	CHICOTE ROPS (P.4-24)	HARNESS ROPS (P.4-24)	HAZ. ELECTRICO ROPS (P.4-24)	FAISCEAU ROPS (P.4-24)
38	148514A	1	GUARNIÇÃO (1240mm) (se usado)	SEAL (1240mm) (if used)	VEDADOR (1240mm) (si usado)	JOINT (1240mm) (si utilisé)
39	148546A1	4	ARRUELA - especial	WASHER - special	ARANDELA - especial	RONDELLE - spécial

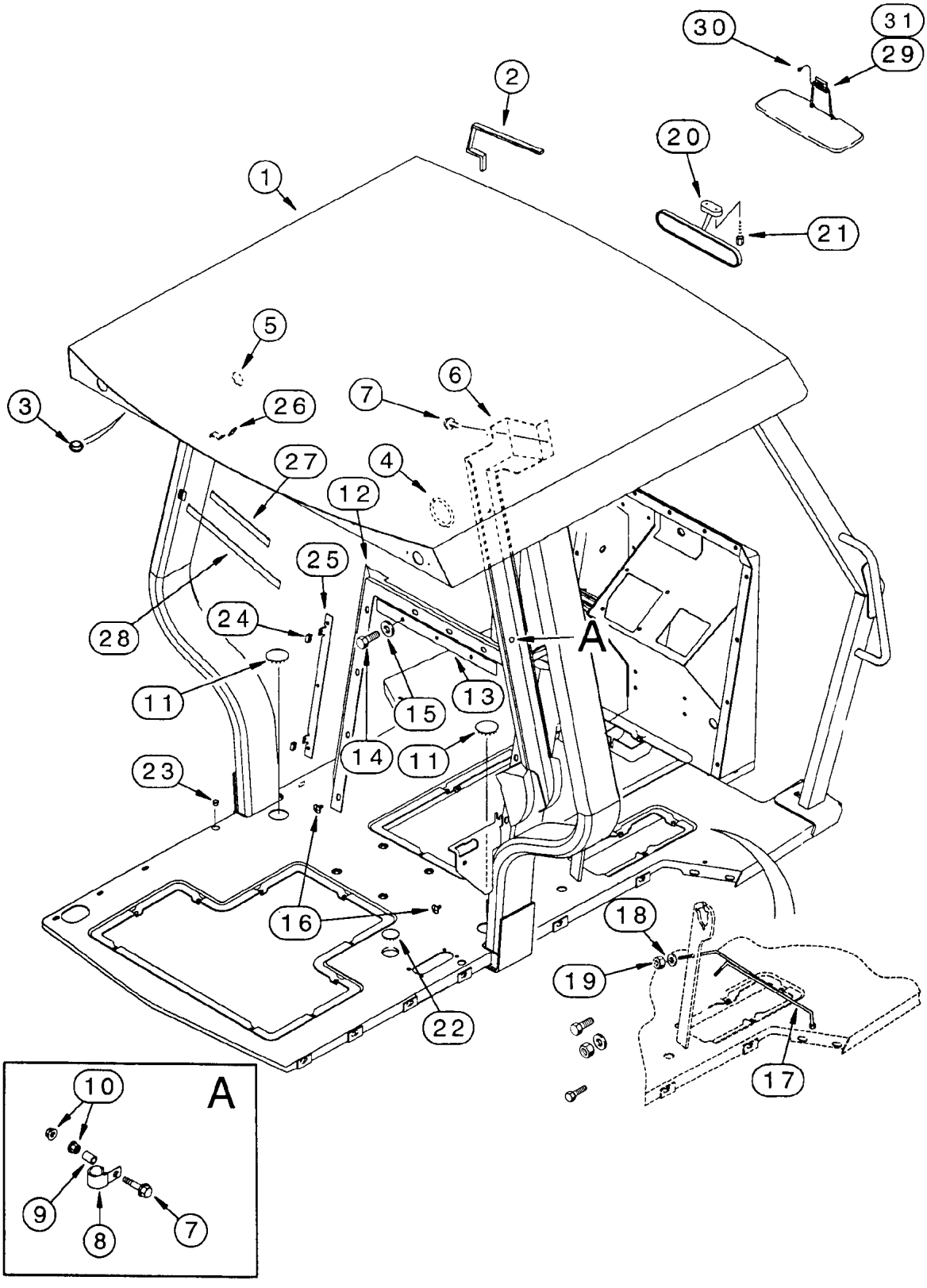
30
31
29
2
20
1
21
5
3
26
7
6
27
4
12
25
28
24
A
11
15
13
14
11
23
16
18
19
22
17
10
A
9
8
7

ITEM REF.	PEÇA Nº PART Nº PIEZA Nº PIECE Nº	QDE. QTY. CANT. QTE.	DESCRIÇÃO (Português)	DESCRIPTION (English)	DESCRIPCION (Español)	DESCRIPTION (Français)
1	281001A1	1	ESTRUTURA ROPS sem pára-brisa	ROPS CANOPY	ESTRUCTURA CONTRA VUELCO	STRUCTURE ANTI-RENVERSEMENT
2	F42827	2	ACABAMENTO	TRIM	ACABADO	FINISSAGE
3	353-405	4–8	BUJÃO	PLUG	TAPÓN	BOUCHON
4	D93716	4	BUJÃO	PLUG	TAPÓN	BOUCHON
5	353-417	8	BUJÃO	PLUG	TAPÓN	BOUCHON
6	127324A1	1	TAMPA	COVER	TAPA	COUVERCLE
7	282-16512	3	PARAFUSO	SCREW	TORNILLO	VIS
8	D147383	2	BRAÇADEIRA	CLAMP	ABRAZADERA	COLLIER
9	128265A1	2	ESPAÇADOR	SPACER - clamp	ESPACIADOR	ENTRETOISE
10	825-2408	4	PORCA	NUT	TUERCA	ÉCROU
11	205-129	2	BUJÃO	PLUG	TAPÓN	BOUCHON
12	143121A1	1	VEDADOR	SEAL	VEDADOR	JOINT
13	143127A1	1	PLACA	PLATE	PLACA	PLAQUE
14	781-24820	9	PARAFUSO	BOLT	TORNILLO	VIS
15	892-11008	9	ARRUELA	WASHER	ARANDELA	RONDELLE
16	D143242	2	RETENTOR	RETAINER	RETENEDOR	RETENTEUR
17	180801A1	1	SUPORTE	BRACE	SOPORTE	SUPPORT
18	495-11041	6	ARRUELA	WASHER	ARANDELA	RONDELLE
19	425-106	6	PORCA	NUT	TUERCA	ÉCROU
20	194513A1	1	RETROVISOR traseiro	REAR VIEW MIRROR	RETROVISOR trasero	RETROVISEUR arrière
21	286-56520	2	PARAFUSO	SCREW	TORNILLO	VIS
22	205-33	1	BUJÃO (não usado)	PLUG (not used)	TAPÓN (no usado)	BOUCHON (non utilisé)
23	353-406	1	BUJÃO	PLUG	TAPÓN	BOUCHON
24	127367A1	4	PORCA	NUT	TUERCA	ÉCROU
25	137851A1	2	PLACA	PLATE	PLACA	PLAQUE
26	294666A1	2	TAMPA	COVER	TAPA	COUVERCLE
27	296367A1	1	FITA VELCRO	VELCRO tape	VELCRO	VELCRO
28	282845A1	1	FITA VELCRO	VELCRO tape	VELCRO	VELCRO
29	E47027	1	PÁRA-SOL	VISOR sun shade	VISOR	VISOR
30	260-14512	3	PARAFUSO	BOLT	TORNILLO	VIS
31	307243A1	1	CALÇO (não ilustrado)	SHIM (not shown)	CALZO (no ilustrado)	CALE (non ilustré)

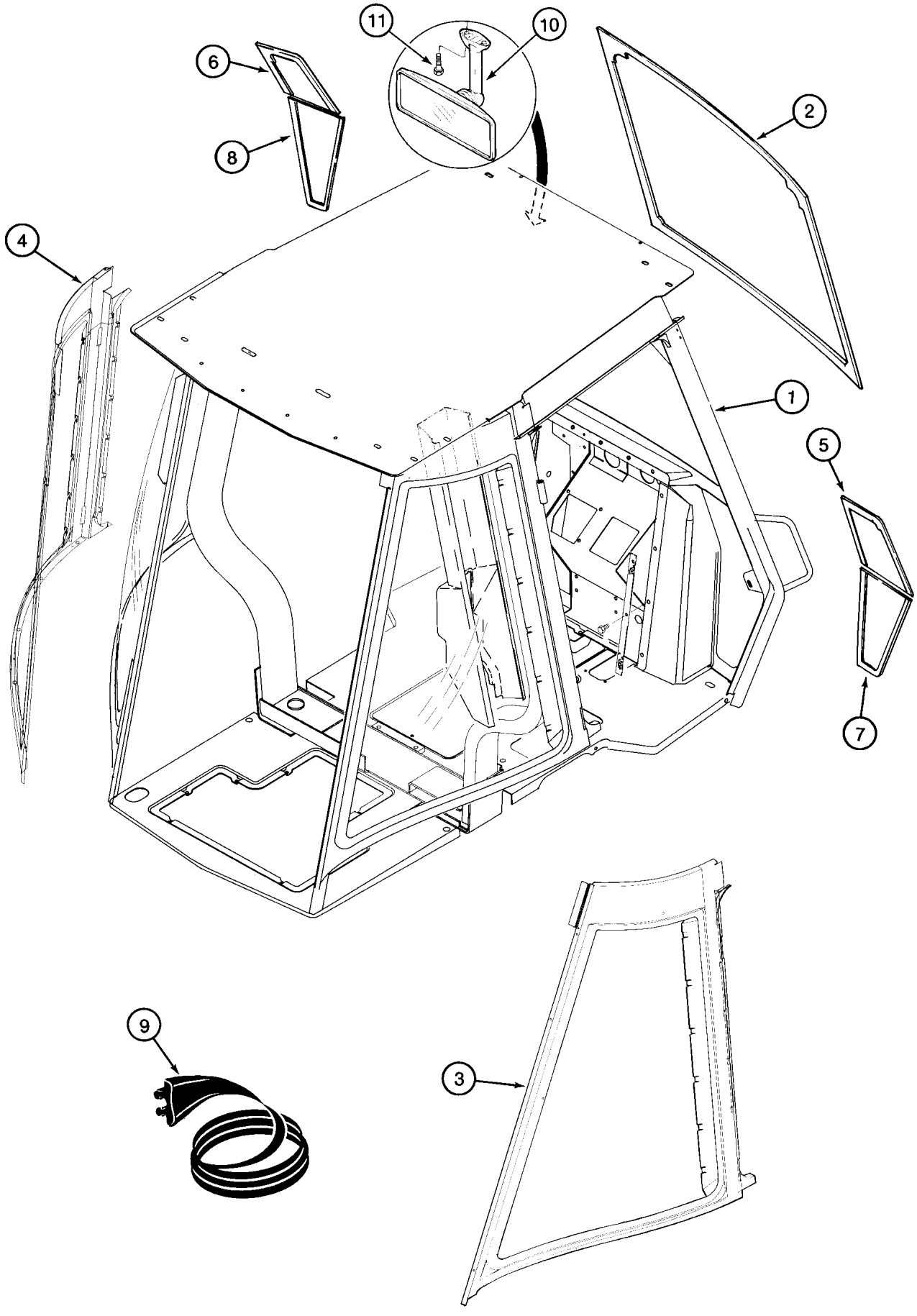
11
10
6
2
8
4
1
5
7
9
3

ITEM REF.	PEÇA Nº PART Nº PIEZA Nº PIECE Nº	QDE. QTY. CANT. QTE.	DESCRIÇÃO (Português)	DESCRIPTION (English)	DESCRIPCION (Español)	DESCRIPTION (Français)
1	280996A2	1	CABINA - Conj. (OPC) (P. 9–114/146) (Nota 1)	CAB - Assy. (OPT) (P. 9–114/146) (Note 1)	CABINA - Conj. (OPC) (P. 9–114/146) (Nota 1)	CABINE - Ens. (OPT) (P. 9–114/146) (Note 1)
1	280999A1		CABINA - Conj. (OPC) (P. 9–114/142) (Nota 2)	CAB - Assy. (OPT) (P. 9–114/142) (Note 2)	CABINA - Conj. (OPC) (P. 9–114/142) (Nota 2)	CABINE - Ens. (OPT) (P. 9–114/142) (Note 2)
2	97290C1	1	VIDRO frontal	GLASS front	VIDRIO	VITRE
3	D126204	1	VIDRO LD	GLASS RH	VIDRIO Der.	VITRE Droit
4	D126205	1	VIDRO LE	GLASS LH	VIDRIO Izq.	VITRE Gouche
5	107230A1	1	VIDRO LD	GLASS RH	VIDRIO Der.	VITRE Droit
6	107233A1	1	VIDRO LE	GLASS LH	VIDRIO Izq.	VITRE Gouche
7	107232A1	1	VIDRO LD	GLASS RH	VIDRIO Der.	VITRE Droit
8	107234A1	1	VIDRO LE	GLASS LH	VIDRIO Izq.	VITRE Gouche
9	108513A1	2	VEDADOR	SEAL	VEDADOR	JOINT
10	143369A2	1	RETROVISOR	REAR VIEW MIRROR	RETROVISOR	RETROVISEUR
11	286-56520	2	PARAFUSO	SCREW	TORNILLO	VIS

Nota 1 : Cabine completa com aquecedor e ar condicionado
Note 1 : Complete cabin with heater and air conditioner
Nota 1 : Cabine completa con calientador y aire acondicionado
Note 1 : Cabin avec chauffeur et climatisateur

Nota 2 : Cabine completa com aquecedor
Note 2 : Complete cabin with heater
Nota 2 : Cabine completa con calientador
Note 2 : Cabin avec chauffeur

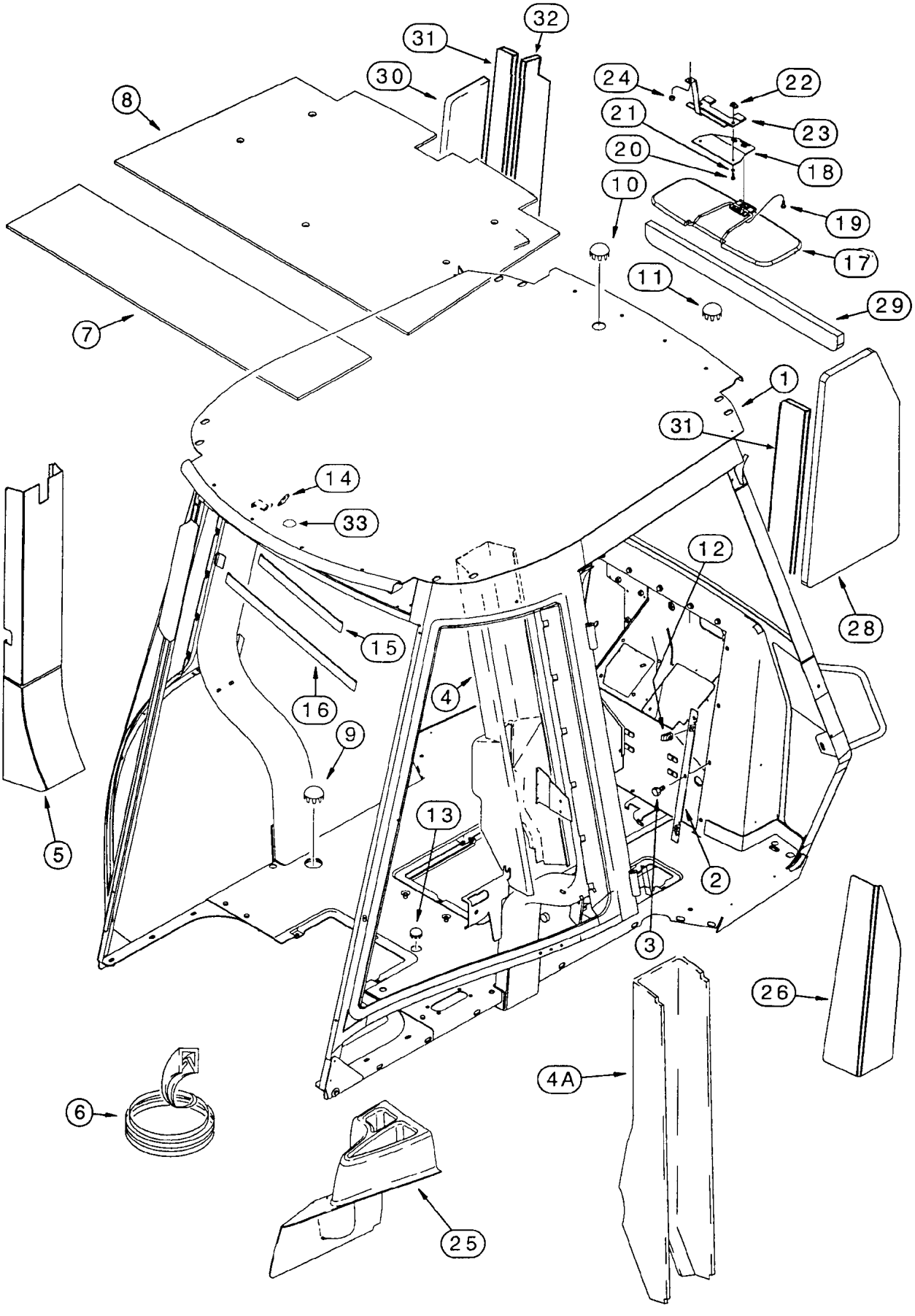
32
31
30
8
24
22
21
23
20
18
10
19
17
11
29
7
1
31
14
33
12
28
15
16
4
9
13
5
2
3
26
4A
6
25

ITEM REF.	PEÇA Nº PART Nº PIEZA Nº PIECE Nº	QDE. QTY. CANT. QTE.	DESCRIÇÃO (Português)	DESCRIPTION (English)	DESCRIPCION (Español)	DESCRIPTION (Français)
1	281009A2	1	ESTRUTURA ROPS	ROPS STRUCTURE	ESTRUCTURA ROPS	STRUCTURE ROPS
2	137851A1	2	PLACA	PLATE	PLACA	PLAQUE
3	844-8020	13	PARAFUSO	BOLT	TORNILLO	VIS
4	126371A1	1	TAMPA LD	COVER RH	TAPA LD	COUVERCLE
4A	131977A2	1	TAMPA vinil LD (Nota 1)	COVER vynil RH (Note 1)	TAPA LD (Nota 1)	COUVERCLE (Note 1)
5	291609A1	1	TAMPA vinil LE (Nota 1)	COVER vynil LH (Note 1)	TAPA LI (Nota 1)	COUVERCLE (Note 1)
6	108963A1	2	VEDADOR LD	SEAL RH	SELLO LD	JOINT
7	108797A1	1	ISOLADOR traseiro	INSULATOR rear	AISLADOR	ISOLATEUR
8	127021A2	1	ISOLADOR diant.	INSULATOR front	AISLADOR	ISOLATEUR
9	205-129	2	BUJÃO	PLUG	TAPÓN	BOUCHON
10	353-415	1	BUJÃO s/ antena	PLUG w/o antenna	TAPÓN s/ antena	BOUCHON
11	353-410	1	BUJÃO s/ antena	PLUG w/o antenna	TAPÓN s/ antena	BOUCHON
12	833-40406	4	PORCA	NUT	TUERCA	ECROU
13	205-33	1	BUJÃO	PLUG	TAPÓN	BOUCHON
14	294666A1	1	TAMPA cabide	COVER	TAPA	COUVERCLE
15	296367A1	1	CINTA velcro	STRAP velcro	PRECINTA	BANDE
16	282845A1	1	CINTA velcro	STRAP velcro	PRECINTA	BANDE
17	E47027	1	PÁRA-SOL	VISOR sun shade	VISOR	VISOR
18	227420A2	1	SUPORTE	BRACKET	SOPORTE	SUPPORT
19	840-1516	3	PARAFUSO	SCREW	TORNILLO	VIS
20	844-6025	2	PARAFUSO	BOLT	TORNILLO	VIS
21	892-11006	2	ARRUELA	WASHER	ARANDELA	RONDELLE
22	833-40406	2	PORCA	NUT	TUERCA	ECROU
23	227178A2	1	SUPORTE	BRACKET	SOPORTE	SUPPORT
24	829-1408	1	PORCA	NUT	TUERCA	ECROU
25	292264A1	1	PORTA ferramentas (Nota 1)	TRAY tools (Note 1)	BANDEJA (Nota 1)	TRAY (Note 1)
26	299001A1	1	TAMPA LD (Nota 1)	COVER RH (Note 1)	TAPA LD (Nota 1)	COUVERCLE (Note 1)
27	300152A1	1	TAMPA LE (Nota 1)	COVER LH (Note 1)	TAPA LI (Nota 1)	COUVERCLE (Note 1)
28	303106A1	1	VEDADOR LD	SEAL RH	SELLO	JOINT
29	297913A1	1	VEDADOR frontal	SEAL front	SELLO	JOINT
30	303108A1	1	VEDADOR LE	SEAL LH	SELLO	JOINT
31	303105A1	1	VEDADOR frontal	SEAL front	SELLO	JOINT
32	303109A1	1	VEDADOR	SEAL	SELLO	JOINT
33	353-407	1	BUJÃO	PLUG	TAPÓN	BOUCHON
	108794A2	1	ISOLANTE 577x813x6.4mm (não ilustrado)	PAD 577x813x6.4mm (not shown)	ISOLANTE 577x813x6.4mm (no ilustrado)	ISOLANTEUR 577x813x6.4mm (non ilustré)

Nota 1: Cabine “de luxe” / Cab “de luxe”
Note 1: Cabin “de luxe” / Cabine “de luxe”

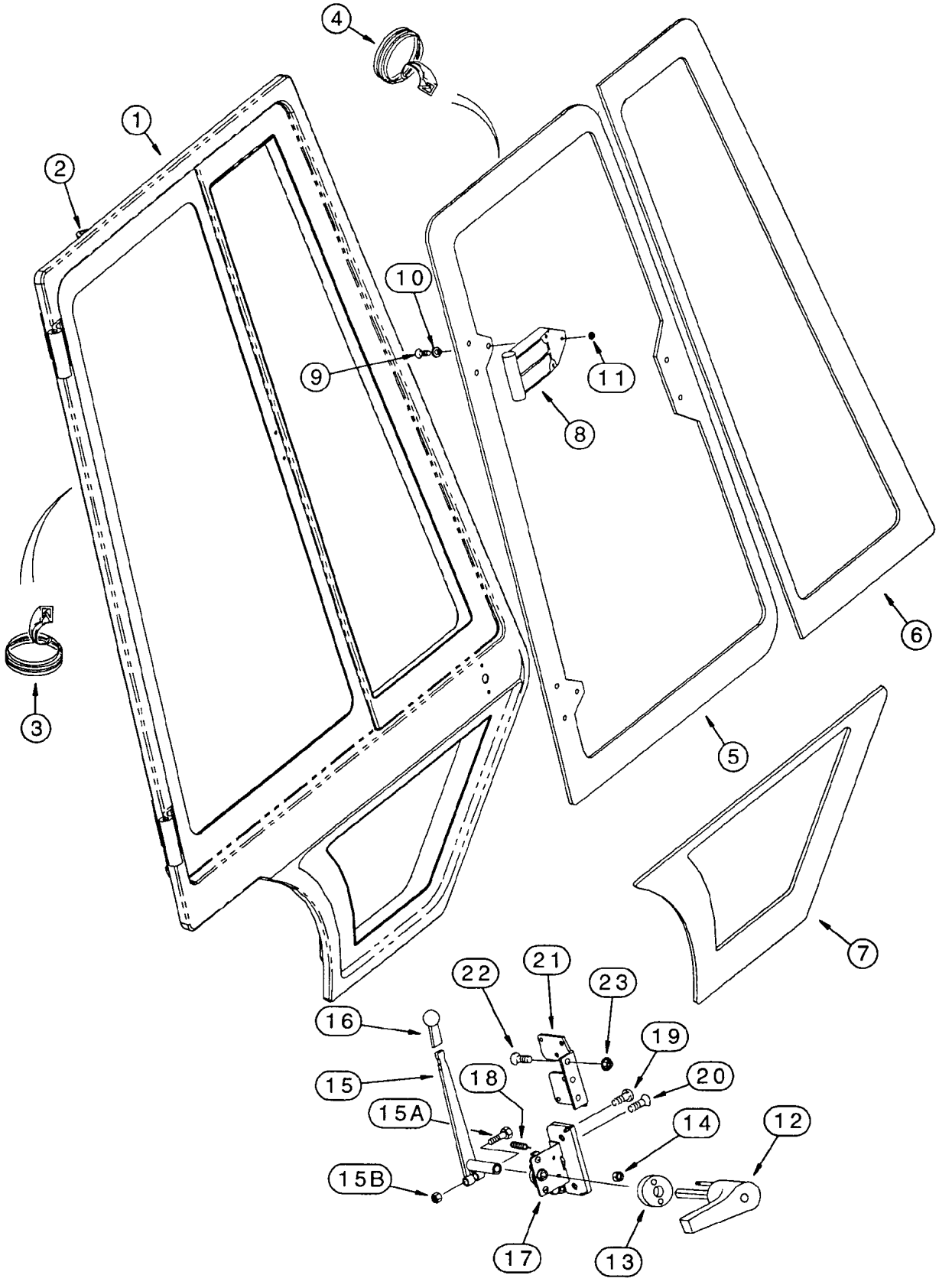
4
1
2
10
9
11
8
6
3
5
7
22
21
23
16
19
15
18
20
15A
14
12
15B
17
13

ITEM REF.	PEÇA Nº PART Nº PIEZA Nº PIECE Nº	QDE. QTY. CANT. QTE.	DESCRIÇÃO (Português)	DESCRIPTION (English)	DESCRIPCION (Español)	DESCRIPTION (Français)
1	137869A3	1	ESTRUTURA porta LD	FRAME RH door	BASTIDOR puerta Der.	CHASSIS Droit
1A	137868A3	1	ESTRUTURA porta LE	FRAME LH door	BASTIDOR puerta Izq.	CHASSIS Gouche
2	R53562	1	SUPORTE	BRACKET	SOPORTE	SUPPORT
3	187582A2	2	VEDADOR	SEAL	SELLO	JOINT
4	R53444	2	VEDADOR	SEAL	SELLO	JOINT
5	R52882	1	VIDRO porta LD	GLASS door RH	CRISTAL	GLASSE
5A	R52881	1	VIDRO porta LE	GLASS door LH	CRISTAL	GLASSE
6	R52880	1	VIDRO porta LD	GLASS door RH	CRISTAL	GLASSE
6A	R52879	1	VIDRO porta LE	GLASS door LH	CRISTAL	GLASSE
7	R52884	1	VIDRO porta LD inf.	GLASS door RH	CRISTAL	GLASSE
7A	R52883	1	VIDRO porta LE inf.	GLASS door LH	CRISTAL	GLASSE
8	R52917	4	DOBRADIÇA	HINGE	BISAGRA	HINGE
9	142-103	12	PARAFUSO	SCREW	TORNILLO	VIS
10	F64198	12	ESPAÇADOR	SPACER	ESPACIADOR	ENTRETOISE
11	F45165	12	PORCA	NUT	TUERCA	ECROU
12	196675A2	1	MAÇANETA LD	HANDLE RH	MANIJA LD	POIGNEE droit
12A	196673A2	1	MAÇANETA LE	HANDLE LH	MANIJA LI	POIGNEE gauche
13	F64342	2	JUNTA	GASKET	JUNTA	JOINT
14	231-14109	4	PORCA	NUT	TUERCA	ECROU
	255450A1	1	JOGO maçaneta	KIT	JUEGO	JEU
15	255453A1	1	ALAVANCA	LEVER	PALANCA	LEVIER
15A	814-8045	1	PARAFUSO	BOLT	TORNILLO	VIS
15B	832-10408	1	PORCA	NUT	TUERCA	ECROU
16	D135387	2	MANOPLA alavanca	KNOB	PERILLA	POMMEAU
17	R55000	1	TRAVA porta LD	LATCH RH	TRABA LD	CERRIEU
17A	R55001	1	TRAVA porta LE	LATCH LH	TRABA LI	CERRIEU
18	A180163	1	MOLA	SPRING	RESORTE	RESSORT
19	265-16512	4	PARAFUSO	SCREW	TORNILLO	VIS
20	137731A1	8	PARAFUSO	SCREW	TORNILLO	VIS
21	1977401C1	1	SUPORTE	BRACKET	SOPORTE	SUPPORT
21A	1977402C1	1	SUPORTE	BRACKET	SOPORTE	SUPPORT
22	443-13112	6	PARAFUSO	SCREW	TORNILLO	VIS
23	231-5145	6	PORCA	NUT	TUERCA	ECROU

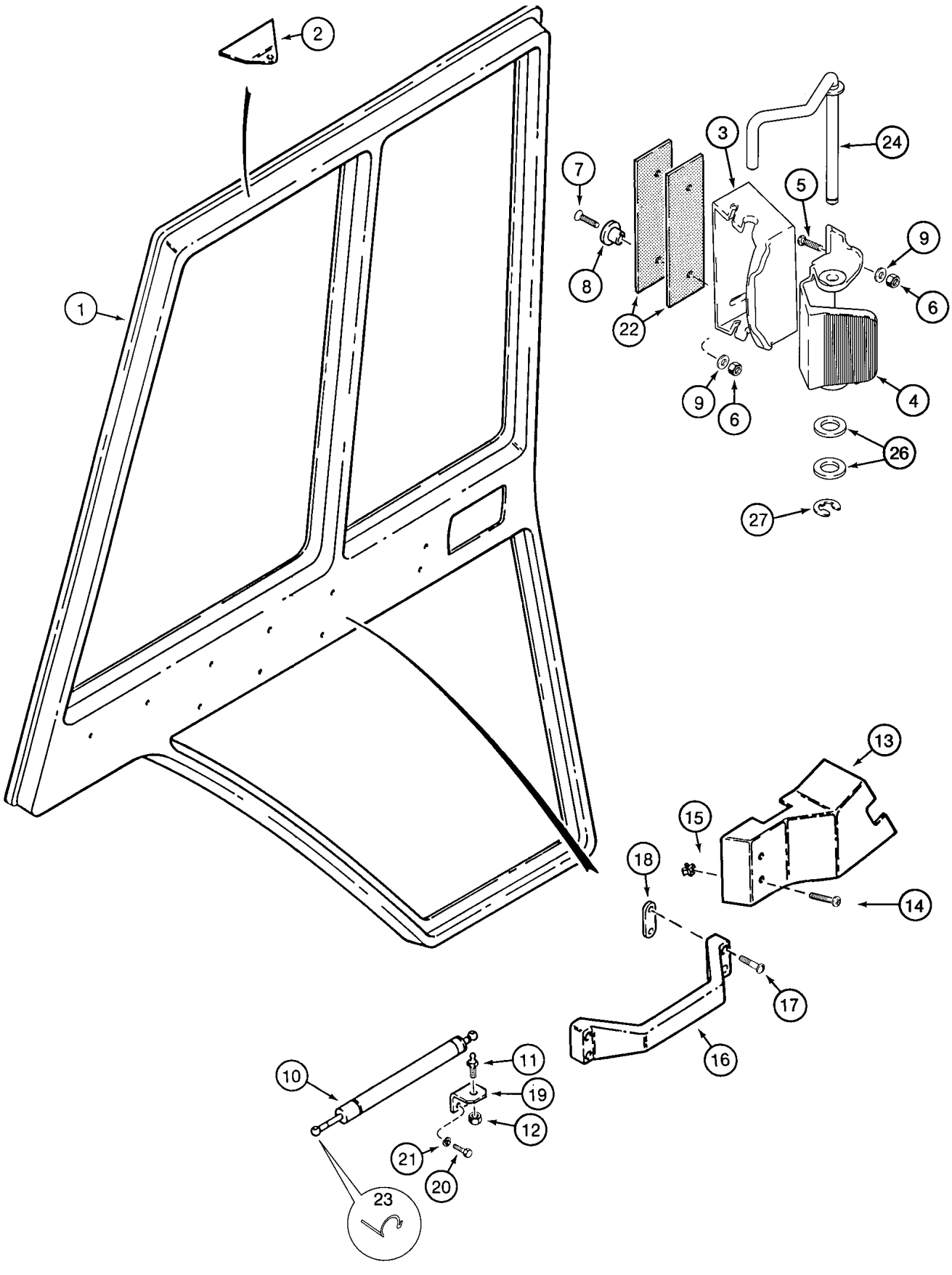
1
2
3
4
5
6
7
8
9
10
11
12
13
14
15
16
17
18
19
20
21
22
23
24
26
27

ITEM REF.	PEÇA Nº PART Nº PIEZA Nº PIECE Nº	QDE. QTY. CANT. QTE.	DESCRIÇÃO (Português)	DESCRIPTION (English)	DESCRIPCION (Español)	DESCRIPTION (Français)
1	137868A3	1	ESTRUTURA porta LE	FRAME LH door	BASTIDOR puerta Izq.	CHASSIS Gouche
1A	137869A3	1	ESTRUTURA porta LD	FRAME RH door	BASTIDOR puerta Der.	CHASSIS Droit
2	R53562	1	SUPORTE	BRACKET	SOPORTE	SUPPORT
3	281069A1	2	MAÇANETA	HANDLE	MANIJA	POMMEAU
4	281068A1	2	TRINCO	LATCH	PICAPORTE	VERROU
5	140-104	4	PARAFUSO	SCREW	TORNILLO	VIS
6	F45165	8	PORCA	NUT	TUERCA	ÉCROU
7	142-103	4	PARAFUSO	SCREW	TORNILLO	VIS
8	F64198	4	ESPAÇADOR	SPACER - nylon	ESPACIADOR	ENTRETOISE
9	195-81023	8	ARRUELA	WASHER	ARANDELA	RONDELLE
10	F44881	2	CILINDRO	CYLINDER	GATO	VERIM
11	1340345C1	2	PRISIONEIRO	STUD	ESPARRAGO	GOUJON
12	230-4215	2	PORCA	NUT	TUERCA	ÉCROU
13	108938A2	1	PAINEL LE	PANEL LH	TABLERO Izq.	PANNEAU Gouche
13A	108936A2	1	PAINEL LD	PANEL RH	TABLERO Der.	PANNEAU Droit
14	260-16524	4	PARAFUSO	SCREW	TORNILLO	VIS
15	R53000	4	RETENTOR	RETAINER	RETENEDOR	RETENTEUR
16	1958970C1	2	MAÇANETA	HANDLE	MANIJA	POMMEAU
17	165-129	8	PARAFUSO	BOLT	TORNILLO	VIS
18	1971368C1	4	PLACA	PLATE	PLACA	PLAQUE
19	1977399C1	2	SUPORTE	BRACKET	SOPORTE	SUPPORT
20	413-48	4	PARAFUSO	BOLT	TORNILLO	VIS
21	492-11025	4	ARRUELA	WASHER	ARANDELA	RONDELLE
22	R54047	4	CALÇO	SHIM	CALZO	CALE
23	F44883	2	RETENTOR	RETAINER	RETENEDOR	RETENTEUR
24	291129A1	1	HASTE	ROD	VASTAGO	TIGE
25	280336A1	1	HASTE	ROD	VASTAGO	TIGE
26	895-11008	4	ARRUELA	WASHER	ARANDELA	RONDELLE
27	100-3331	2	ANEL trava	RING - snap	ANILLO	SEGMENT

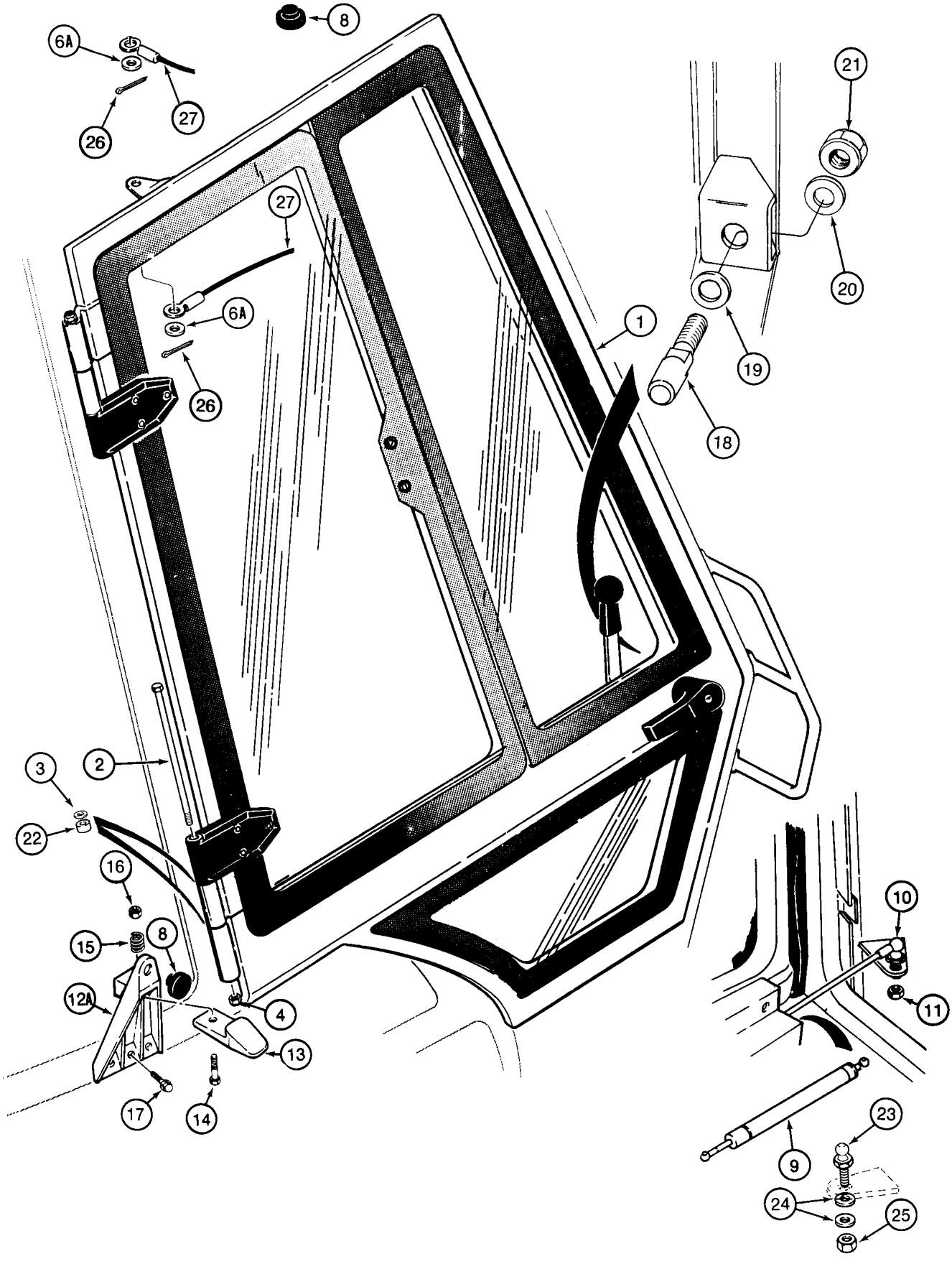
8
6A
27
26
21
20
19
18
1
6A
27
26
3
2
22
16
15
8
12A
4
13
17
14
10
11
9
23
24
25

ITEM REF.	PEÇA Nº PART Nº PIEZA Nº PIECE Nº	QDE. QTY. CANT. QTE.	DESCRIÇÃO (Português)	DESCRIPTION (English)	DESCRIPCION (Español)	DESCRIPTION (Français)
1	REF.	1	PORTA (P. 9–118/120)	DOOR (P. 9–118/120)	PUERTA (P. 9–118/120)	PORTE (P. 9–118/120)
2	413-6152	4	PARAFUSO	BOLT	TORNILLO	VIS
3	F64046	8	ARRUELA	WASHER	ARANDELA	RONDELLE
4	131-203	4	PORCA	NUT	TUERCA	ÉCROU
6A	495-21038	4	ARRUELA	WASHER	ARANDELA	RONDELLE
8	L60224	4	ENCOSTO - borracha	BUMPER	TOPE	BUTEE
9	F44881	2	CILINDRO	CYLINDER	GATO	VERIM
10	1340345C1	1	PRISIONEIRO	STUD	ESPARRAGO	GOUJON
11	230-4215	2	PORCA	NUT	TUERCA	ÉCROU
12	230590A1	1	SUPORTE LE	BRACKET LH	SOPORTE Izq.	SUPPORT Gauche
12A	230589A1	1	SUPORTE LD	BRACKET RH	SOPORTE Der.	SUPPORT Droit
13	230588A1	2	TRINCO	LATCH	PICAPORTE	VERROU
14	413-420	2	PARAFUSO	BOLT	TORNILLO	VIS
15	D36669	2	MOLA	SPRING - compression	RESORTE	RESSORT
16	230-4214	2	PORCA	NUT	TUERCA	ÉCROU
17	281-18712	6	PARAFUSO	SCREW	TORNILLO	VIS
18	R52735	2	BATENTE	STRIKER	TOPE	BUTEE
19	F44748	2	ARRUELA	WASHER	ARANDELA	RONDELLE
20	495-81148	2	ARRUELA	WASHER	ARANDELA	RONDELLE
21	230-4217	2	PORCA	NUT	TUERCA	ÉCROU
22	107949A1	8	BUCHA	BUSHING	BUJE	DOUILLE
23	139362A1	1	PRISIONEIRO	STUD	ESPARRAGO	GOUJON
24	495-71041	2	ARRUELA	WASHER	ARANDELA	RONDELLE
25	832-10410	1	PORCA	NUT	TUERCA	ÉCROU
26	136-154	4	PINO	PIN	PASADOR	PIN
27	225059A1	2	CABO	CABLE	CABLE	CABLE
	228689A1	4	PINO (não ilustrado)	PIN (not shown)	PASADOR (no ilustrado)	PIN (non ilustré)

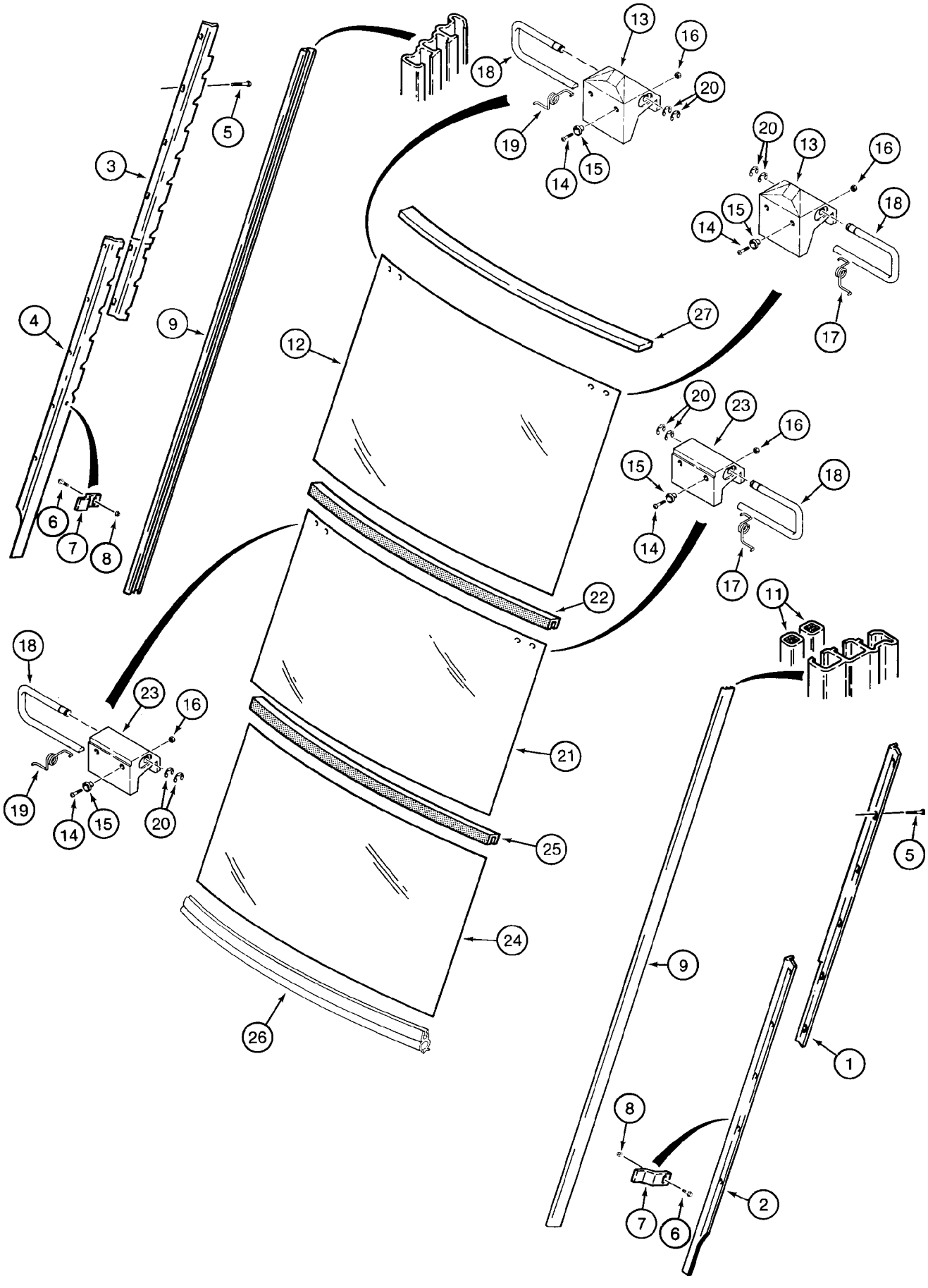
1
2
3
4
5
6
7
8
9
11
12
13
14
15
16
17
18
19
20
21
22
23
24
25
26
27

ITEM REF.	PEÇA Nº PART Nº PIEZA Nº PIECE Nº	QDE. QTY. CANT. QTE.	DESCRIÇÃO (Português)	DESCRIPTION (English)	DESCRIPCION (Español)	DESCRIPTION (Français)
1	97256C3	1	SUPORTE superior LD	BRACKET upper RH	SOPORTE superior	SUPPORT supérieur
2	97257C3	1	SUPORTE inferior LD	BRACKET lower RH	SOPORTE inferior	SUPPORT inférieur
3	97258C3	1	SUPORTE superior LE	BRACKET upper LH	SOPORTE superior	SUPPORT supérieur
4	97259C3	1	SUPORTE inferior LE	BRACKET lower LH	SOPORTE inferior	SUPPORT inférieur
5	281-54512	18	PARAFUSO	SCREW	TORNILLO	VIS
6	458-412	2	PARAFUSO	BOLT	TORNILLO	VIS
7	D129974	2	SUPORTE	BRACKET	SOPORTE	SUPPORT
8	231-5344	2	PORCA	NUT	TUERCA	ÉCROU
9	1989960C1	2	GUIA	CHANNEL	GUIA	GUIDE
11	179355A1	4	VEDADOR	SEAL	VEDADOR	JOINT
12	D129967	1	VIDRO	GLASS	VIDRIO	VITRE
13	97278C1	2	TRINCO	LATCH	PICAPORTE	VERROU
14	442-11016	8	PARAFUSO	SCREW	TORNILLO	VIS
15	F64198	8	ESPAÇADOR	SPACER - nylon	ESPACIADOR	ENTRETOISE
16	230-42409	8	PORCA	NUT	TUERCA	ÉCROU
17	1990727C1	2	MOLA LD	SPRING RH	RESORTE	RESSORT
18	1344232C1	4	ALAVANCA LD/LE	LEVER RH/LH	PALANCA	LEVIER
19	1990728C1	2	MOLA LE	SPRING LH	RESORTE	RESSORT
20	100-3337	8	ANEL	RING - snap	ANILLO	SEGMENT
21	D129968	1	VIDRO	GLASS	VIDRIO	VITRE
22	D126198	1	VEDADOR	SEAL	VEDADOR	JOINT
23	97277C1	2	TRINCO	LATCH	PICAPORTE	VERROU
24	D129969	1	VIDRO	GLASS	VIDRIO	VITRE
25	D126198	1	VEDADOR	SEAL	VEDADOR	JOINT
26	137315A1	1	ACABAMENTO	TRIM	ACABADO	FINISSAGE
27	106974A1	1	VEDADOR	SEAL	VEDADOR	JOINT

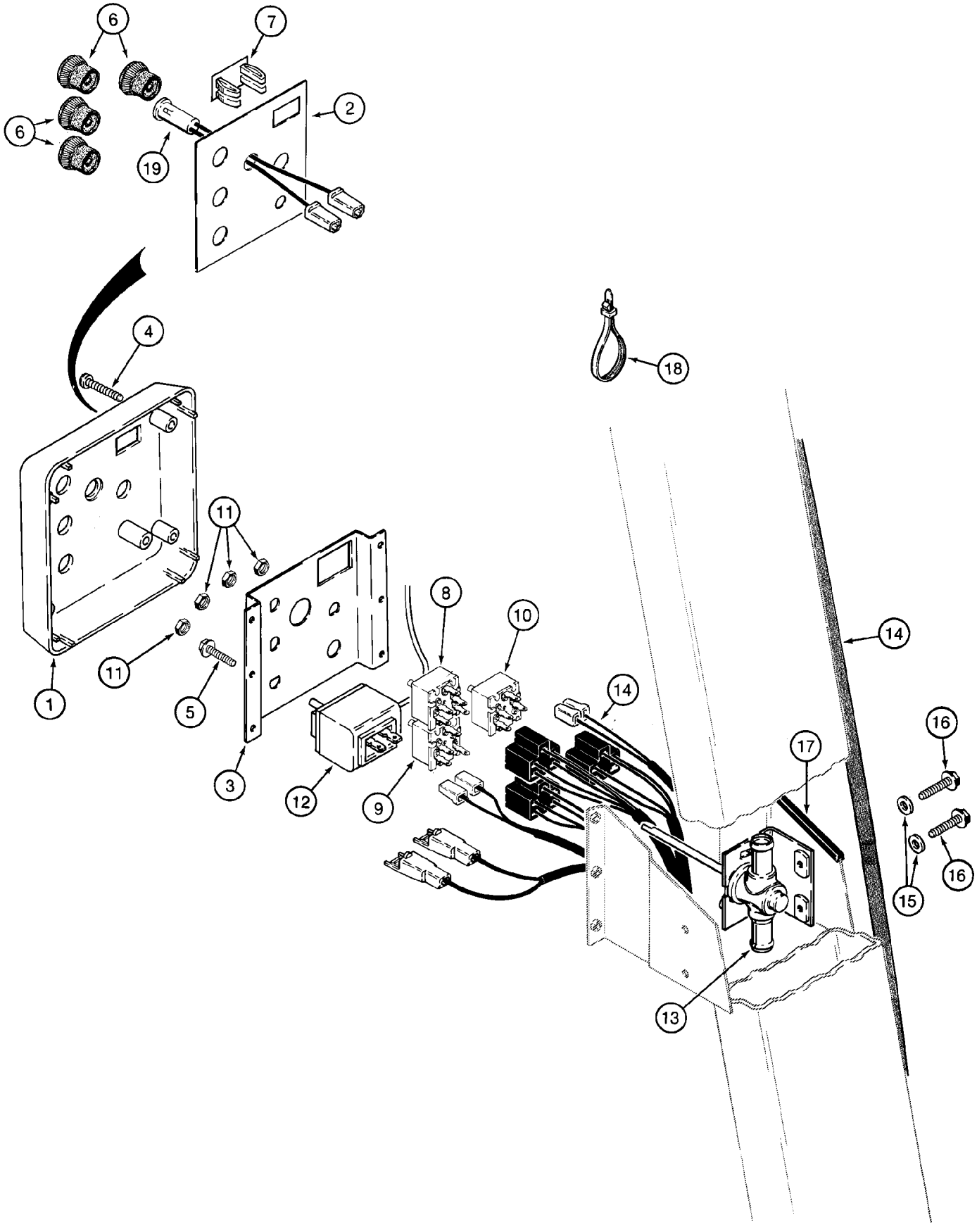
6
7
2
6
19
4
18
11
8
10
14
1
11
5
3
12
9
14
16
17
16
15
13

ITEM REF.	PEÇA Nº PART Nº PIEZA Nº PIECE Nº	QDE. QTY. CANT. QTE.	DESCRIÇÃO (Português)	DESCRIPTION (English)	DESCRIPCION (Español)	DESCRIPTION (Français)
1	135185A1	1	PAINEL	PANEL	TABLERO	PANNEAU
2	REF.	1	DECALQUE	DECAL	CALCOMANIA	DECALCOMANIE
3	136036A1	1	SUPORTE	BRACKET	SOPORTE	SUPPORT
4	286-56520	4	PARAFUSO	SCREW	TORNILLO	VIS
5	281-54512	2	PARAFUSO	SCREW	TORNILLO	VIS
6	111282C1	4–5	MANOPLA	KNOB	PERILLA	BOULE
7	126844A1	1	BUJÃO	PLUG	TAPÓN	BOUCHON
8	245258A1	1	INTERRUPTOR ventilador	SWITCH - blower	INTERRUPTOR ventilador	INTERRUPTEUR ventilateur
9	R52440	1	INTERRUPTOR - limpador traseiro	SWITCH - rear wiper	INTERRUPTOR Limpiador	INTERRUPTEUR Clignotant
10	R52415	1	INTERRUPTOR - limpador dianteiro	SWITCH - front wiper	INTERRUPTOR Limpiador	INTERRUPTEUR Clignotant
11	A42561	4	PORCA	NUT	TUERCA	ÉCROU
12	1340287C1	1	INTERRUPTOR - ar condicionado	SWITCH - air conditioning	INTERRUPTOR	INTERRUPTEUR
13	R52483	1	VÁLVULA - temperatura	VALVE - temperature control	VÁLVULA - temperatura	VALVE
14	REF.	1	CHICOTE	HARNESS	HAZ. ELECTRICO	FAISCEAU
15	895-11008	2	ARRUELA	WASHER	ARANDELA	RONDELLE
16	458-412	2	PARAFUSO	BOLT	TORNILLO	VIS
17	F42827	1	ACABAMENTO	TRIM	ACABADO	FINISSAGE
18	473321C1	4	CINTA	STRAP	PRECINTA	BANDE
19	1964672C1	1	LANTERNA	LIGHT	LINTERNA	LANTERNE

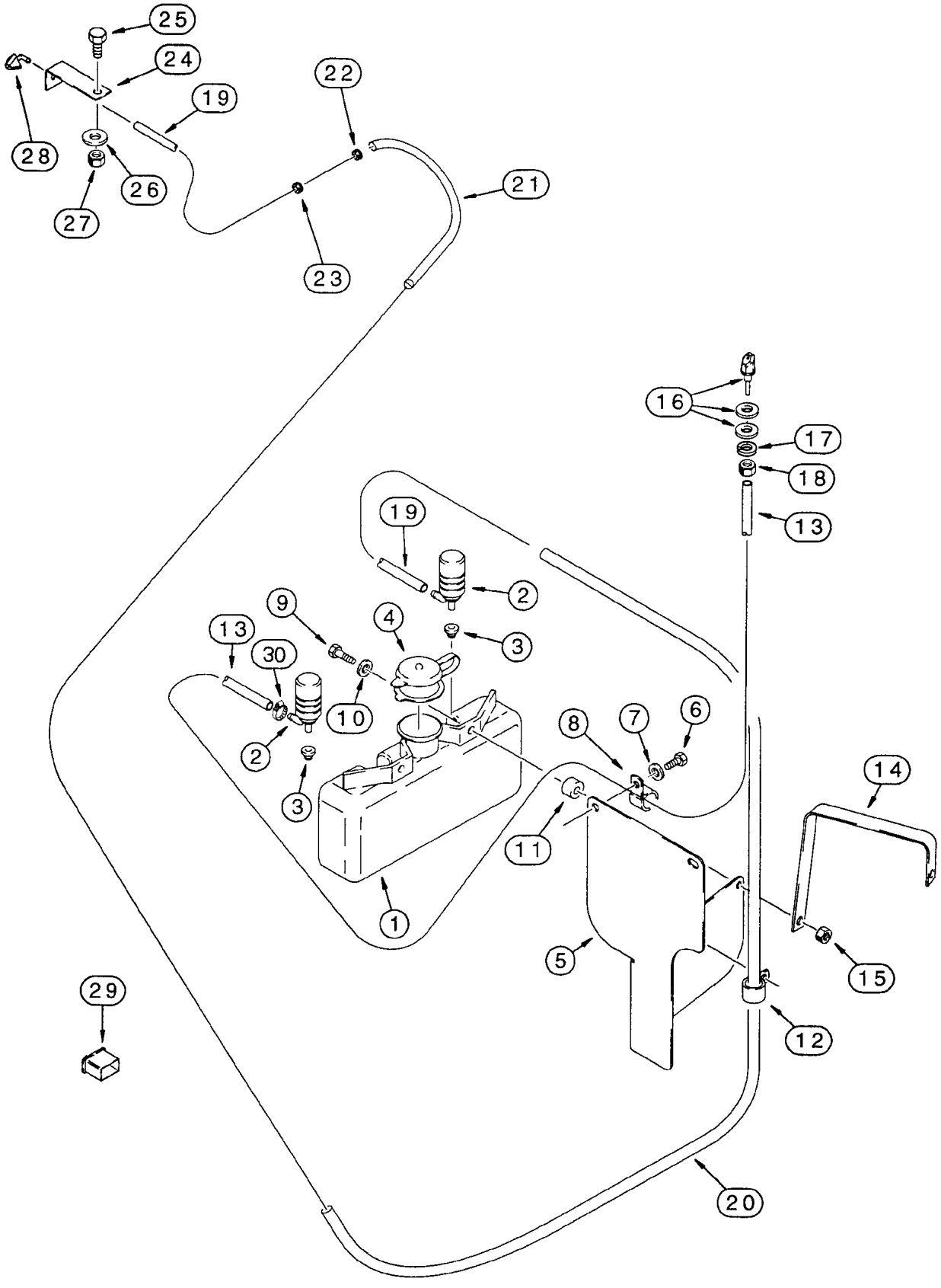
25
24
19
22
28
26
21
27
23
16
17
18
13
19
2
9
4
3
13
30
10
2
3
8
7
6
14
11
1
5
15
29
12
20

ITEM REF.	PEÇA Nº PART Nº PIEZA Nº PIECE Nº	QDE. QTY. CANT. QTE.	DESCRIÇÃO (Português)	DESCRIPTION (English)	DESCRIPCION (Español)	DESCRIPTION (Français)
	E46560	1	RESERVATÓRIO lavador	RESERVOIR	TANQUE	RESERVOIR
1	NSS	1	RESERVATÓRIO	RESERVOIR	TANQUE	RESERVOIR
2	E47238	2	BOMBA lavador	PUMP	BOMBA	POMPE
3	E47239	2	JUNTA	GASKET	JUNTA	JOINT
4	E47240	1	TAMPA	CAP	TAPA	COUVERCLE
5	226376A1	1	SUPORTE reserv.	BRACKET	SOPORTE	SUPPORT
6	806-8040	2	PARAFUSO	BOLT	TORNILLO	VIS
7	895-15008	2	ARRUELA	WASHER	ARANDELA	RONDELLE
8	515-2295	1	BRAÇADEIRA	CLAMP	ABRAZADERA	COLLIER
9	814-10040	2	PARAFUSO	BOLT	TORNILLO	VIS
10	895-11010	2	ARRUELA	WASHER	ARANDELA	RONDELLE
11	E46561	2	ESPAÇADOR	SPACER	ESPACIADOR	ENTRETOISE
12	D147383	1	BRAÇADEIRA	CLAMP	ABRAZADERA	COLLIER
13	292408A1	1	MANGUEIRA 850mm	HOSE 850mm	MANGUERA 850mm	TUYAU 850mm
14	292202A1	1	SUPORTE STD	BRACKET STD	SOPORTE STD	SUPPORT STD
14	295597A1	1	SUPORTE (Nota 1)	BRACKET (Note 1)	SOPORTE (Nota 1)	SUPPORT (Note 1)
15	832-10410	2	PORCA	NUT	TUERCA	ECROU
16	284154A1	1	BICO lavador	NOZZLE	SURTIDOR	GICLEUR
17	492-11038	1	ARRUELA	WASHER	ARANDELA	RONDELLE
18	425-106	1	PORCA	NUT	TUERCA	ECROU
19	226584A1	1	MANGUEIRA 5020mm	HOSE 5020mm	MANGUERA 5020mm	TUYAU 5020mm
20	226582A1	1	LUVA	SLEEVE	MANGUITO	MANCHON
21	226580A1	1	LUVA	SLEEVE	MANGUITO	MANCHON
22	E10160	1	PROTETOR	GROMMET	PROTECTOR	PROTECTEUR
23	E46524	1	PROTETOR	GROMMET	PROTECTOR	PROTECTEUR
24	305818A1	1	SUPORTE traseiro	BRACKET rear	SOPORTE trasero	SUPPORT arrière
25	614-10025	1	PARAFUSO	BOLT	TORNILLO	VIS
26	892-11010	1	ARRUELA	WASHER	ARANDELA	RONDELLE
27	829-1410	1	PORCA	NUT	TUERCA	ECROU
28	E43769	1	BICO lavador	NOZZLE	SURTIDOR	GICLEUR
29	144900A1	1	INTERRUPTOR	SWITCH	INTERRUPTOR	INTERRUPTEUR
30	305578A1	1	BRAÇADEIRA	CLAMP	ABRAZADERA	COLLIER

Nota 1: Para motor turbo (OPC) / Para motor turbo (OPC)
Note 1: For turbo engine (OPC) / Pour moteur turbo (OPC)

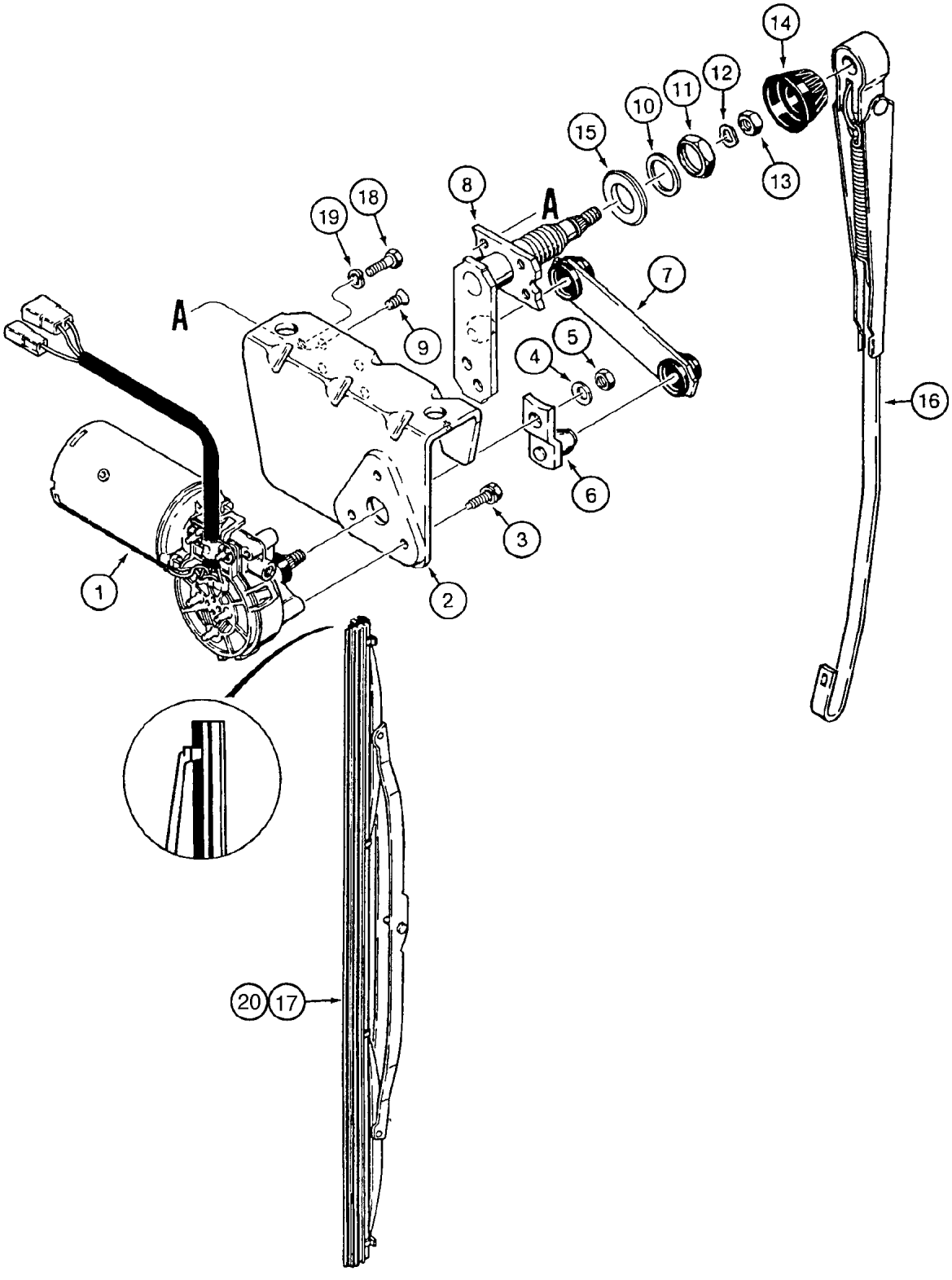
A
A
1
2
3
4
5
6
7
8
9
10
11
12
13
14
15
16
17
18
19
20

ITEM REF.	PEÇA Nº PART Nº PIEZA Nº PIECE Nº	QDE. QTY. CANT. QTE.	DESCRIÇÃO (Português)	DESCRIPTION (English)	DESCRIPCION (Español)	DESCRIPTION (Français)
	A186171	1	LIMPADOR-Conj.	WIPER-Assy.	LIMPIADOR-Conj.	CLIGNOTANT-Ens.
1	A186256	1	MOTOR limpador	MOTOR wiper	MOTOR limpiador	MOTEUR clignotant
2	N8359	1	SUPORTE	BRACKET	SOPORTE	SUPPORT
3	N8362	3	PARAFUSO	SCREW	TORNILLO	VIS
4	N8361	1	ARRUELA	WASHER	ARANDELA	RONDELLE
5	L112090	1	PORCA	NUT	TUERCA	ECROU
6	N8360	1	BRAÇO	ARM	BRAZO	BRAS
7	N8358	1	ARTICULAÇÃO	LINK	ARTICULACION	BIELLETTE
8	N14112	1	EIXO	SHAFT	EJE	ARBRE
9	N8356	4	PARAFUSO	SCREW	TORNILLO	VIS
10	L112088	1	ARRUELA	WASHER	ARANDELA	RONDELLE
11	L112087	1	PORCA	NUT	TUERCA	ECROU
12	L112089	1	ARRUELA	WASHER	ARANDELA	RONDELLE
13	L112090	1	PORCA	NUT	TUERCA	ECROU
14	L112081	1	TAMPA	CAP	TAPA	COUVERCLE
15	R54504	1	ESPAÇADOR	SPACER	ESPACIADOR	ENTRETOISE
16	D128745	1	BRAÇO limpador	ARM wiper	BRAZO limpiador	BRAS clignotant
17	132024A1	1	PALHETA-Conj. com braço	BLADE-Assy. with arm	PALHETA-Conj. con brazo	BLADE-Ens. avec bras
18	414-412	2	PARAFUSO	BOLT	TORNILLO	VIS
19	492-11025	2	ARRUELA	WASHER	ARANDELA	RONDELLE
20	132025A1	1	PALHETA (500mm)	WIPER BLADE (500mm)	PALHETA (500mm)	BLADE (500mm)

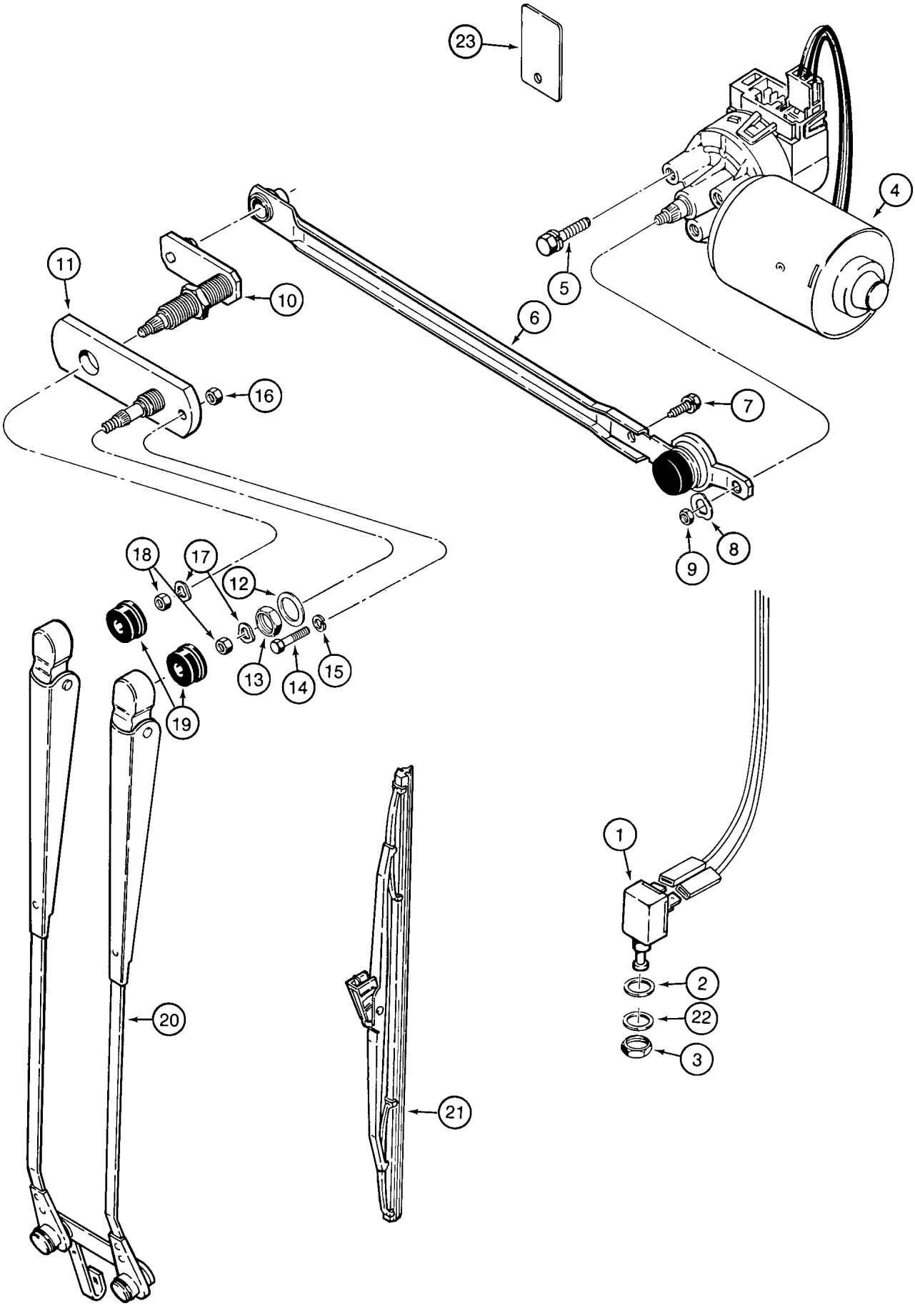
23
4
5
6
11
10
16
7
8
9
18
17
12
13
14
15
19
1
2
22
3
20
21

ITEM REF.	PEÇA Nº PART Nº PIEZA Nº PIECE Nº	QDE. QTY. CANT. QTE.	DESCRIÇÃO (Português)	DESCRIPTION (English)	DESCRIPCION (Español)	DESCRIPTION (Français)
1	A187714	1	INTERRUPTOR	SWITCH - wiper stop	INTERRUPTOR	INTERRUPTEUR
2	A165395	1	ARRUELA	WASHER	ARANDELA	RONDELLE
3	425-157	1	PORCA	NUT	TUERCA	ÉCROU
4	184118A1	1	MOTOR	MOTOR	MOTOR	MOTEUR
5	N8362	3	PARAFUSO	SCREW	TORNILLO	VIS
	D128018	1	ARTICULAÇÃO - Conj.	LINK - Assy	ARTICULACION - Conj.	BIELLETTE - Ens.
6	NSS	1	ARTICULAÇÃO	LINK	ARTICULACION	BIELLETTE
7	N8362	1	PARAFUSO	SCREW	TORNILLO	VIS
8	N8361	1	ARRUELA	WASHER	ARANDELA	RONDELLE
9	L112090	1	PORCA	NUT	TUERCA	ÉCROU
10	D128020	1	EIXO	SHAFT - pivot	EJE	ARBRE
11	D128021	1	EIXO	SHAFT - pivot	EJE	ARBRE
12	L112088	1	ARRUELA	WASHER	ARANDELA	RONDELLE
13	L112087	1	PORCA	NUT	TUERCA	ÉCROU
14	413-416	1	PARAFUSO	BOLT	TORNILLO	VIS
15	492-11025	1	ARRUELA	WASHER	ARANDELA	RONDELLE
16	425-104	1	PORCA	NUT	TUERCA	ÉCROU
17	L112089	2	ARRUELA	WASHER	ARANDELA	RONDELLE
18	L112090	2	PORCA	NUT	TUERCA	ÉCROU
19	L112081	2	TAMPA	CAP	TAPA	COUVERCLE
20	R52408	1	BRAÇO	ARM	BRAZO	BRAS
21	D128022	1	PALHETA	WIPER BLADE	PALHETA	BLADE
22	495-21044	1	ARRUELA	WASHER	ARANDELA	RONDELLE
23	193707A1	1	PLACA	PLATE	PLACA	PLAQUE

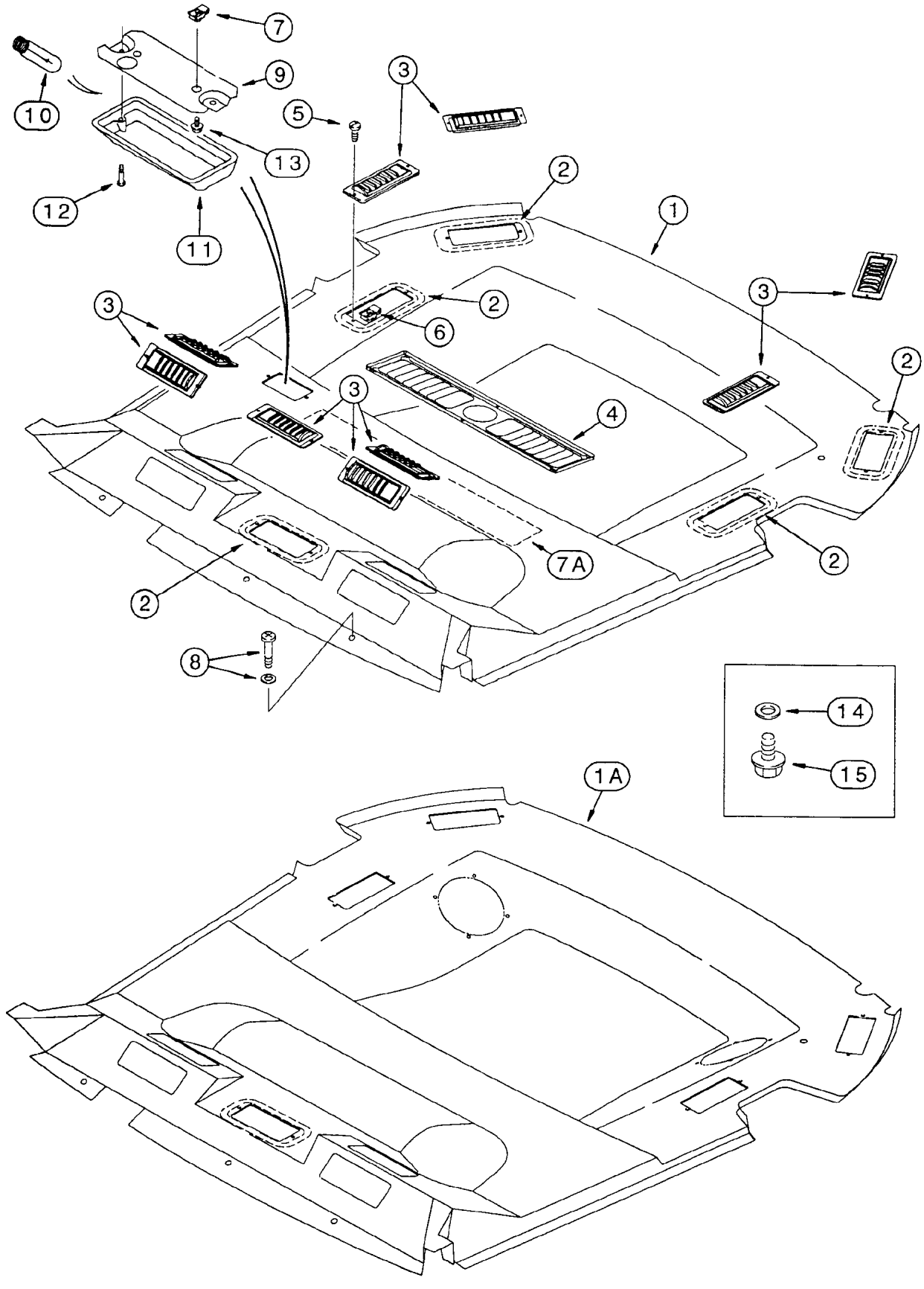
7
9
10
5
3
13
12
11
2
1
6
4
7A
8
14
15
1A

ITEM REF.	PEÇA Nº PART Nº PIEZA Nº PIECE Nº	QDE. QTY. CANT. QTE.	DESCRIÇÃO (Português)	DESCRIPTION (English)	DESCRIPCION (Español)	DESCRIPTION (Français)
	137135A1	1	FORRO-Conj. (Nota 1)	HEADLINER-Assy. (Note 1)	FORRO - Conj. (Nota 1)	DOUBLURE - Ens. (Note 1)
	300157A1	1	FORRO-Conj. (Nota 2)	HEADLINER-Assy. (Note 2)	FORRO - Conj. (Nota 2)	DOUBLURE - Ens. (Note 2)
1	NSS	1	FORRO	HEADLINER	FORRO	DOUBLURE
1A	NSS	1	FORRO	HEADLINER	FORRO	DOUBLURE
2	131973A1	5	VEDADOR	SEAL	VEDADOR	JOINT
3	125688A1	9	DIFUSOR	LOUVER	DIFUSOR	DIFUSOR
4	1331102C2	1	DIFUSOR	LOUVER	DIFUSOR	DIFUSOR
4A	NSS	1	MANOPLA (não ilustrado)	KNOB (not show)	PERILLA (no ilustrado)	POMMEAU (non ilustré)
5	140-103	24	PARAFUSO	SCREW	TORNILLO	VIS
6	125749A1	24	PORCA	NUT	TUERCA	ÉCROU
7	131-861	2	BRAÇADEIRA	CLAMP	ABRAZADERA	COLLIER
7A	186797A1	1	VEDADOR	SEAL	VEDADOR	JOINT
8	F64519	5	PARAFUSO	SCREW	TORNILLO	VIS
	R53755	1	LANTERNA-Conj.	LAMP-Assy.	LINTERNA-Conj.	LAMP-Ens.
9	NSS	1	BASE	BASE	BASE	BASE
10	N14466	1	LÂMPADA	BULB	LÂMPARA	LAMPE
11	N14465	1	LENTE	LENS	LENTE	LENTILLE
12	440-1088	2	PARAFUSO	SCREW	TORNILLO	VIS
13	281-54512	2	PARAFUSO	SCREW	TORNILLO	VIS
14	194858A1	2	ARRUELA	WASHER	ARANDELA	RONDELLE
15	D134923	2	TAMPA	CAP	TAPA	COUVERCLE
	292654A1	1	JOGO rádio (Nota 3)	KIT (Note 3)	JUEGO (Nota 3)	JEU (Note 3)

Nota 1: Usado nos modelos sem alto-falante e rádio / Usado en los modelos sin altavoz y radio
Note 1: Used on models without speaker and radio / Utilisé sans haute-parleur et radio

Nota 2: Usado nos modelos com alto-falante e rádio / Usado en los modelos con altavoz y radio
Note 2: Used on models with speaker and radio / Utilisé avec haute-parleur et radio

Nota 3: Inclui / Incluye 1,2,3,4,5,6,7,8,13,14,15
Note 3: Includes / Comprend 1,2,3,4,5,6,7,8,13,14,15

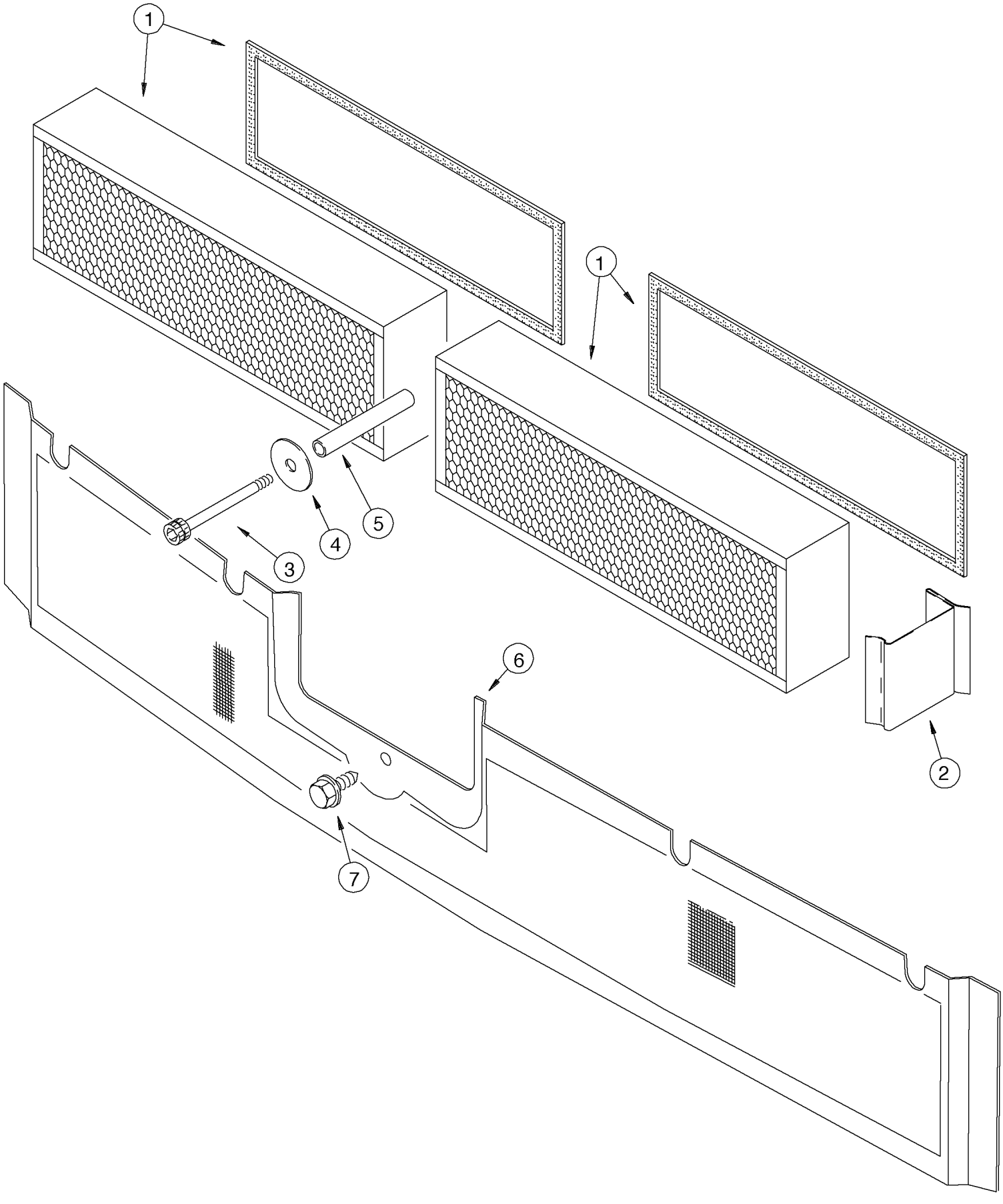
1
1
2
3
4
5
6
7

ITEM REF.	PEÇA Nº PART Nº PIEZA Nº PIECE Nº	QDE. QTY. CANT. QTE.	DESCRIÇÃO (Português)	DESCRIPTION (English)	DESCRIPCION (Español)	DESCRIPTION (Français)
1	139768A1	2	FILTRO	FILTER	FILTRO	FILTRE
2	123206A2	1	SUPORTE	BRACKET	SOPORTE	SUPPORT
3	461-33148	1	PARAFUSO	BOLT	TORNILLO	VIS
4	495-81121	1	ARRUELA	WASHER	ARANDELA	RONDELLE
5	140327A1	1	ESPAÇADOR	SPACER	ESPACIADOR	ENTRETOISE
6	243603A1	1	TELA	SCREEN	TELA	GRILLE
7	281-54712	1	PARAFUSO	SCREW	TORNILLO	VIS

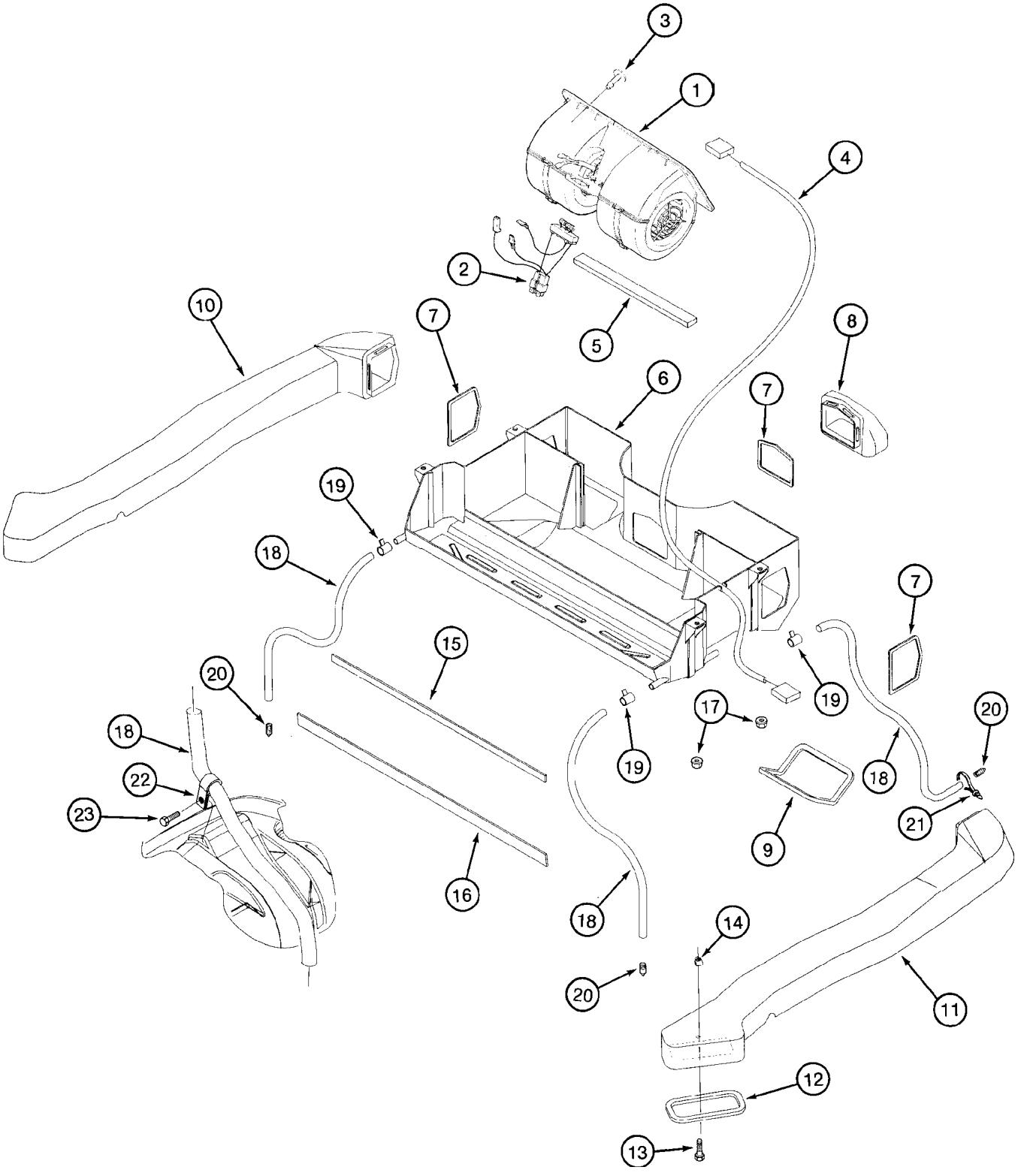
3
1
4
2
5
10
7
8
6
7
19
18
7
15
20
19
17
20
18
22
18
19
9
21
23
16
18
14
20
11
12
13

ITEM REF.	PEÇA Nº PART Nº PIEZA Nº PIECE Nº	QDE. QTY. CANT. QTE.	DESCRIÇÃO (Português)	DESCRIPTION (English)	DESCRIPCION (Español)	DESCRIPTION (Français)
1	1340492C2	1	VENTILADOR (Nota 1)	BLOWER (Note 1)	VENTILADOR (Nota 1)	VENTILATEUR (Note 1)
2	1343938C2	1	RESISTOR	RESISTOR	RESISTOR	RESISTANCE
3	182697A1	5	RETENTOR	RETAINER	RETENEDOR	RETENTEUR
4	189404A1	1	CHICOTE	HARNESS	HAZ. ELECTRICO	FAISCEAU
5	181981A1	1	VEDADOR (355mm)	SEAL (355mm)	VEDADOR (355mm)	JOINT (355mm)
6	134125A1	1	CARCAÇA	HOUSING	CARCASA	CARCASSE
7	128406A1	3	VEDADOR	SEAL	VEDADOR	JOINT
8	131039A1	1	DUTO	DUCT	DUCTO	DUCT
9	131974A1	2	VEDADOR	SEAL	VEDADOR	JOINT
10	131041A1	1	DUTO	DUCT	DUCTO	DUCT
11	131042A1	1	DUTO	DUCT	DUCTO	DUCT
12	131973A1	2	VEDADOR	SEAL	VEDADOR	JOINT
13	845-6020	2	PARAFUSO	BOLT	TORNILLO	VIS
14	127367A1	2	PORCA	NUT	TUERCA	ÉCROU
15	1987097C1	1	VEDADOR (735mm)	SEAL (735mm)	VEDADOR (735mm)	JOINT (735mm)
16	1987096C1	1	VEDADOR (765mm)	SEAL (765mm)	VEDADOR (765mm)	JOINT (765mm)
17	832-10408	4	PORCA	NUT	TUERCA	ÉCROU
18	127073A1	4	MANGUEIRA	HOSE	MANGUERA	TUYAU
19	214-274	4	BRAÇADEIRA	CLAMP	ABRAZADERA	COLLIER
20	109239C2	4	VÁLVULA dreno	VALVE - drain	VÁLVULA	VALVE
21	L18337	2	CINTA	STRAP	PRECINTA	BANDE
22	184289A1	1	BRAÇADEIRA	CLAMP	ABRAZADERA	COLLIER
23	282-16512	1	PARAFUSO	SCREW	TORNILLO	VIS

Nota 1: Para reposição solicitar 1977564C2 e o resistor item (2) 1343938C2
Note 1: For service order 1977564C2 and the resistor item (2) 1343938C2
Nota 1: Para los repuestos pedir 1977564C2 y el resistor item (2) 1343938C2
Note 1: Pour pièce de rechange solicitez 1977564C2 et le resistance item (2) 1343938C2

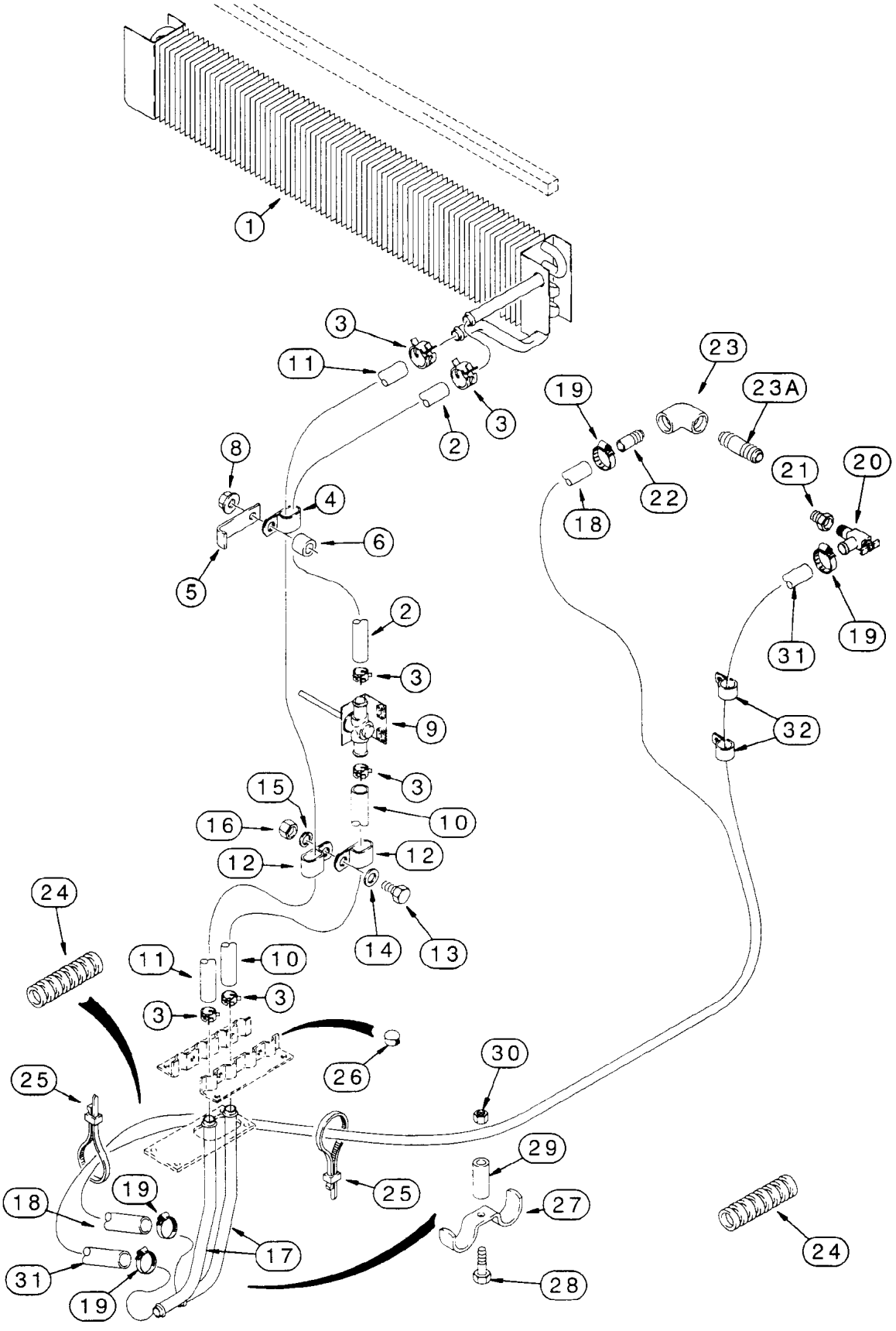
1
3
11
2
3
8
4
6
5
2
3
9
3
15
16
10
12
12
14
13
24
11
10
3
3
26
30
25
29
25
27
18
19
17
31
19
28
24
23
23A
19
22
21
20
18
31
19
32

ITEM REF.	PEÇA Nº PART Nº PIEZA Nº PIECE Nº	QDE. QTY. CANT. QTE.	DESCRIÇÃO (Português)	DESCRIPTION (English)	DESCRIPCION (Español)	DESCRIPTION (Français)
1	131124A1	1	ELEMENTO - aquecedor	CORE - heater	ELEMENTO - calefación	ELEMENT - chauffage
2	128412A1	1	MANGUEIRA	HOSE	MANGUERA	TUYAU
3	1954736C1	6	BRAÇADEIRA	CLAMP	ABRAZADERA	COLLIER
4	L50062	2	BRAÇADEIRA	CLAMP	ABRAZADERA	COLLIER
5	R53634	2	BRAÇADEIRA	CLAMP	ABRAZADERA	COLLIER
6	126907A1	2	ESPAÇADOR	SPACER	ESPACIADOR	ENTRETOISE
8	825-2408	2	PORCA	NUT	TUERCA	ÉCROU
9	R52483	1	VÁLVULA temperatura	VALVE - temperature	VÁLVULA temperatura	VALVE
10	128410A1	1	MANGUEIRA 925mm	HOSE 925mm	MANGUERA 925mm	TUYAU 925mm
11	128411A1	1	MANGUEIRA 2030mm	HOSE 2030mm	MANGUERA 2030mm	TUYAU 2030mm
12	L50062	2	BRAÇADEIRA	CLAMP	ABRAZADERA	COLLIER
13	614-8025	1	PARAFUSO	BOLT	TORNILLO	VIS
14	895-11008	1	ARRUELA	WASHER	ARANDELA	RONDELLE
15	892-11008	1	ARRUELA	WASHER	ARANDELA	RONDELLE
16	829-1408	1	PORCA	NUT	TUERCA	ÉCROU
17	190675A1	2	TUBO aquecedor	TUBE - heater	TUBO - calefación	TUBE - chauffage
18	225713A1	2	MANGUEIRA	HOSE	MANGUERA	TUYAU
19	214-1410	4	BRAÇADEIRA	CLAMP	ABRAZADERA	COLLIER
20	A16764	1	VÁLVULA corte	VALVE - shutoff	VÁLVULA	VALVE
21	221-89	2	REDUTOR	REDUCER	REDUCTOR	REDUCTEUR
22	L17985	1	NIPLE	NIPPLE	NIPLE	RACCORD
23	221-1382	1	COTOVELO	ELBOW	CODO	RACCORD COUDE
23A	221-190	1	CONEXÃO	CONNECTOR	CODO	RACCORD
24	D132982	4	LUVA	SLEEVE - hose guard	MANGUITO	MANCHON
25	L18337	3	CINTA	STRAP	PRECINTA	BANDE
26	353-406	2	BUJÃO	PLUG	TAPÓN	BOUCHON
27	D143427	1	BRAÇADEIRA	CLAMP	ABRAZADERA	COLLIER
28	614-8030	1	PARAFUSO	BOLT	TORNILLO	VIS
29	D143417	1	ESPAÇADOR	SPACER	ESPACIADOR	ENTRETOISE
30	825-2408	1	PORCA	NUT	TUERCA	ÉCROU
31	225714A1	1	MANGUEIRA 3300mm	HOSE 3300mm	MANGUERA 3300mm	TUYAU 3300mm
32	D88052	2	BRAÇADEIRA	CLAMP	ABRAZADERA	COLLIER

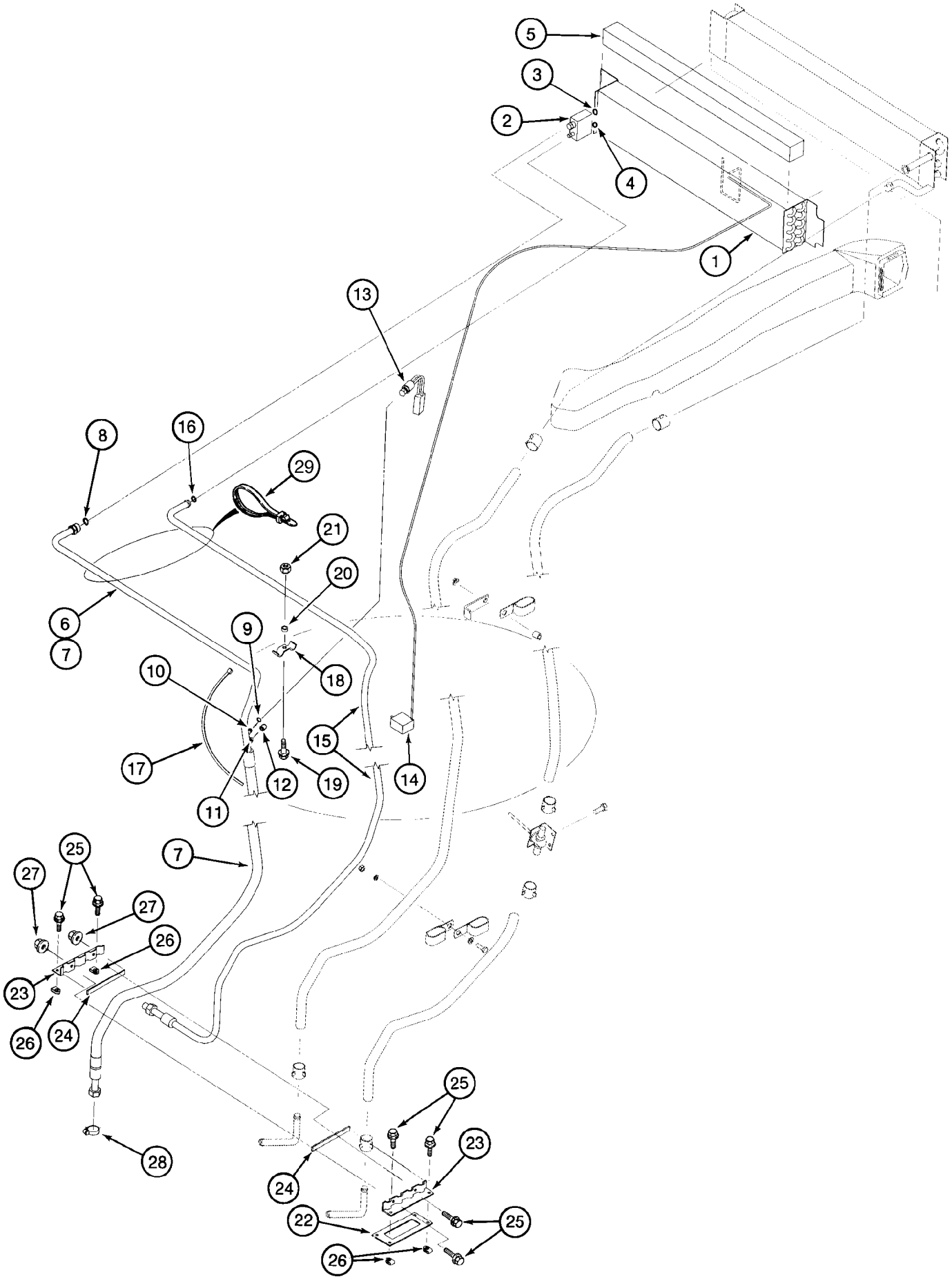
5
3
2
4
1
13
8
16
29
21
20
6
7
9
10
18
15
17
12
19
14
11
7
25
27
27
26
23
26
24
28
25
23
24
22
25
26

ITEM REF.	PEÇA Nº PART Nº PIEZA Nº PIECE Nº	QDE. QTY. CANT. QTE.	DESCRIÇÃO (Português)	DESCRIPTION (English)	DESCRIPCION (Español)	DESCRIPTION (Français)
1	131127A2	1	ELEMENTO - evaporador	CORE - evaporator	ELEMENTO - evaporador	ELEMENT - evaporateur
2	1990756C2	1	VÁLVULA	VALVE - expansion	VÁLVULA	VALVE
3	128485A1	1	ANEL-O	O-RING	ANILLO O	JOINT TORIQUE
4	128484A1	1	ANEL-O	O-RING	ANILLO O	JOINT TORIQUE
5	181980A1	1	VEDADOR	SEAL	VEDADOR	JOINT
6	83822C1	3	FITA	TAPE	FITA	TAPE
7	190599A1	1	MANGUEIRA	HOSE	MANGUERA	TUYAU
8	128485A1	1	ANEL-O	O-RING	ANILLO O	JOINT TORIQUE
9	128483A1	1	ANEL-O	O-RING	ANILLO O	JOINT TORIQUE
10	1250594C1	1	VÁLVULA	VALVE	VÁLVULA	VALVE
11	1250594C1	1	VÁLVULA	VALVE	VÁLVULA	VALVE
12	122553A1	1	TAMPA	CAP	TAPA	COUVERCLE
13	122579A1	1	INTERRUPTOR baixa pressão	SWITCH - low pressure	INTERRUPTOR	INTERRUPTEUR
14	1340287C1	1	INTERRUPTOR ar condicionado	SWITCH - air conditioning	INTERRUPTOR	INTERRUPTEUR
15	124727A1	1	MANGUEIRA	HOSE	MANGUERA	TUYAU
16	128483A1	1	ANEL-O	O-RING	ANILLO O	JOINT TORIQUE
17	L18337		CINTA (UQN)	STRAP (UAR)	PRECINTA (UCN)	BANDE (SB)
18	D143427	1	BRAÇADEIRA	CLAMP	ABRAZADERA	COLLIER
19	614-8030	1	PARAFUSO	BOLT	TORNILLO	VIS
20	D143417	1	ESPAÇADOR	SPACER	ESPACIADOR	ENTRETOISE
21	825-2408	1	PORCA	NUT	TUERCA	ÉCROU
22	124011A1	1	JUNTA	GASKET	JUNTA	JOINT
23	123980A1	2	BRAÇADEIRA	CLAMP	ABRAZADERA	COLLIER
24	181979A1	2	VEDADOR	SEAL	VEDADOR	JOINT
25	845-6020	6	PARAFUSO	BOLT	TORNILLO	VIS
26	833-40406	4	PORCA	NUT	TUERCA	ÉCROU
27	825-2406	2	PORCA	NUT	TUERCA	ÉCROU
28	214-1412	1	BRAÇADEIRA	CLAMP	ABRAZADERA	COLLIER
29	L11541		CINTA (UQN)	STRAP (UAR)	PRECINTA (UCN)	BANDE (SB)

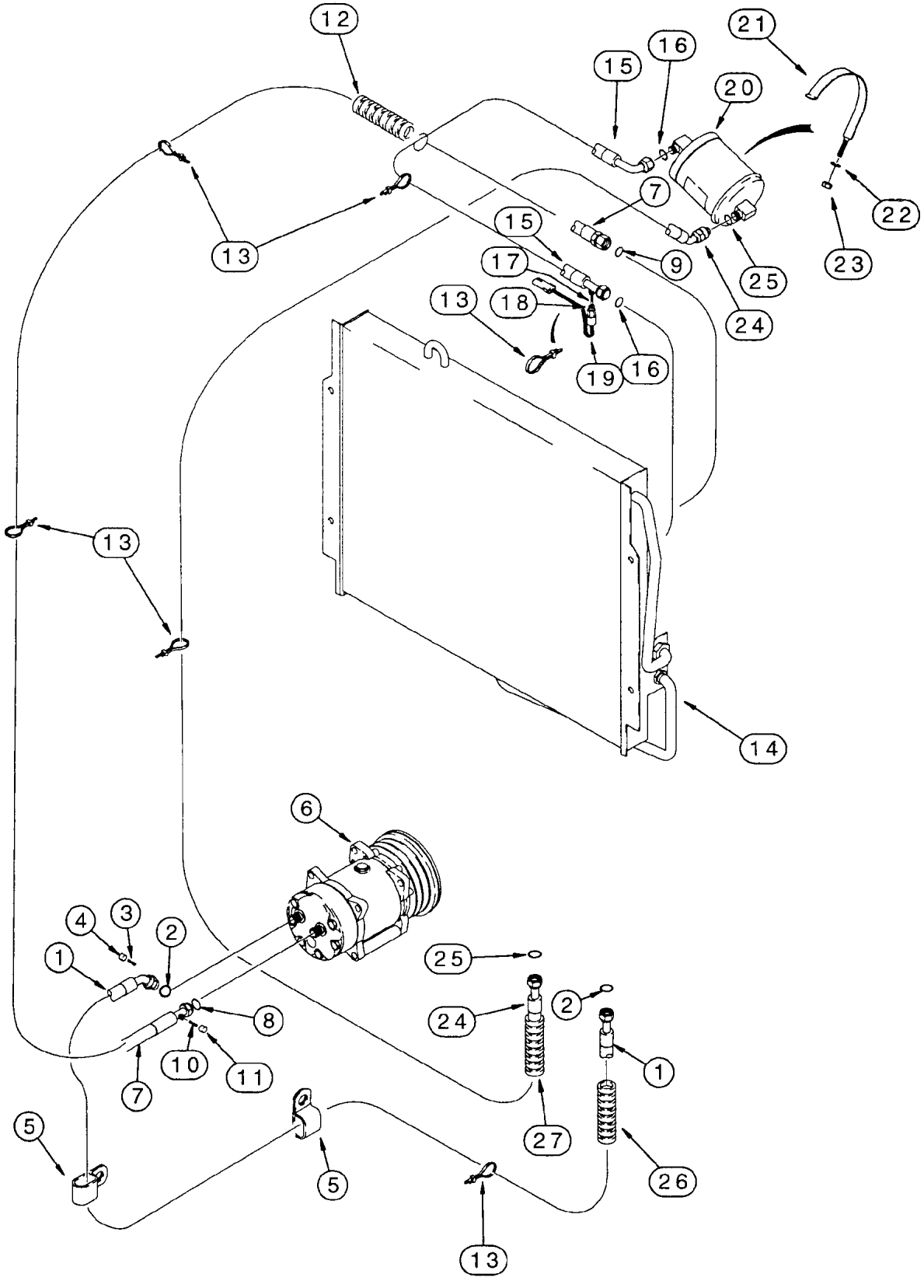
12
21
16
15
20
7
22
15
17
9
25
23
13
18
24
19
16
13
14
6
4
3
2
1
25
24
2
8
10
11
7
1
5
27
26
5
13

ITEM REF.	PEÇA Nº PART Nº PIEZA Nº PIECE Nº	QDE. QTY. CANT. QTE.	DESCRIÇÃO (Português)	DESCRIPTION (English)	DESCRIPCION (Español)	DESCRIPTION (Français)
1	242722A1	1	MANGUEIRA 2930mm	HOSE 2930mm	MANGUERA 2930mm	TUYAU 2930mm
2	128485A1	2	ANEL-O	O-RING	ANILLO O	JOINT TORIQUE
3	1250594C1	1	VÁLVULA	VALVE	VÁLVULA	VALVE
4	122553A1	1	TAMPA	CAP	TAPA	COUVERCLE
5	D88052	1/2	BRAÇADEIRA	CLAMP	ABRAZADERA	COLLIER
6	REF.	1	COMPRESSOR - Conj. (P.146)	COMPRESSOR - Assy. (P.146)	COMPRESOR - Conj. (P.146)	COMPRESSEUR - Ens. (P.146)
7	242724A1	1	MANGUEIRA 2600mm	HOSE 2600mm	MANGUERA 2600mm	TUYAU 2600mm
8	128485A1	1	ANEL-O	O-RING	ANILLO O	JOINT TORIQUE
9	128484A1	1	ANEL-O	O-RING	ANILLO O	JOINT TORIQUE
10	1250594C1	1	VÁLVULA	VALVE	VÁLVULA	VALVE
11	122554A1	1	TAMPA	CAP	TAPA	COUVERCLE
12	193913A1	1	LUVA	SLEEVE	MANGUITO	MANCHON
13	L18337		CINTA (UQN)	STRAP (UAR)	PRECINTA (UCN)	BANDE (SB)
14	246060A1	1	CONDENSADOR - Conj.	CONDENSER - Assy.	CONDENSADOR - Conj.	COMPRESSEUR - Ens.
15	138255A1	1	MANGUEIRA 550mm	HOSE 550mm	MANGUERA 550mm	TUYAU 550mm
16	128483A1	2	ANEL-O	O-RING	ANILLO O	JOINT TORIQUE
17	1250594C1	1	VÁLVULA	VALVE	VÁLVULA	VALVE
18	128483A1	1	ANEL-O	O-RING	ANILLO O	JOINT TORIQUE
19	232948A1	1	INTERRUPTOR	SWITCH	INTERRUPTOR	INTERRUPTEUR
20	1990758C2	1	DESUMIDIFICADOR	RECEIVER-DRIER	SECADOR	DRIIUER
21	253404A1	1	BRAÇADEIRA	CLAMP	ABRAZADERA	COLLIER
22	895-11008	1	ARRUELA	WASHER	ARANDELA	RONDELLE
23	832-10408	1	PORCA	NUT	TUERCA	ECROU
24	138257A2	1	MANGUEIRA 3100mm	HOSE 3100mm	MANGUERA 3100mm	TUYAU 3100mm
25	128483A1	2	ANEL-O	O-RING	ANEL-O	JOINT TORIQUE
26	191703A1	1	LUVA 400mm	SLEEVE 400mm	MANGUITO 400mm	MANCHON 400mm
27	191704A1	1	LUVA 460mm	SLEEVE 460mm	MANGUITO 460mm	MANCHON 460mm

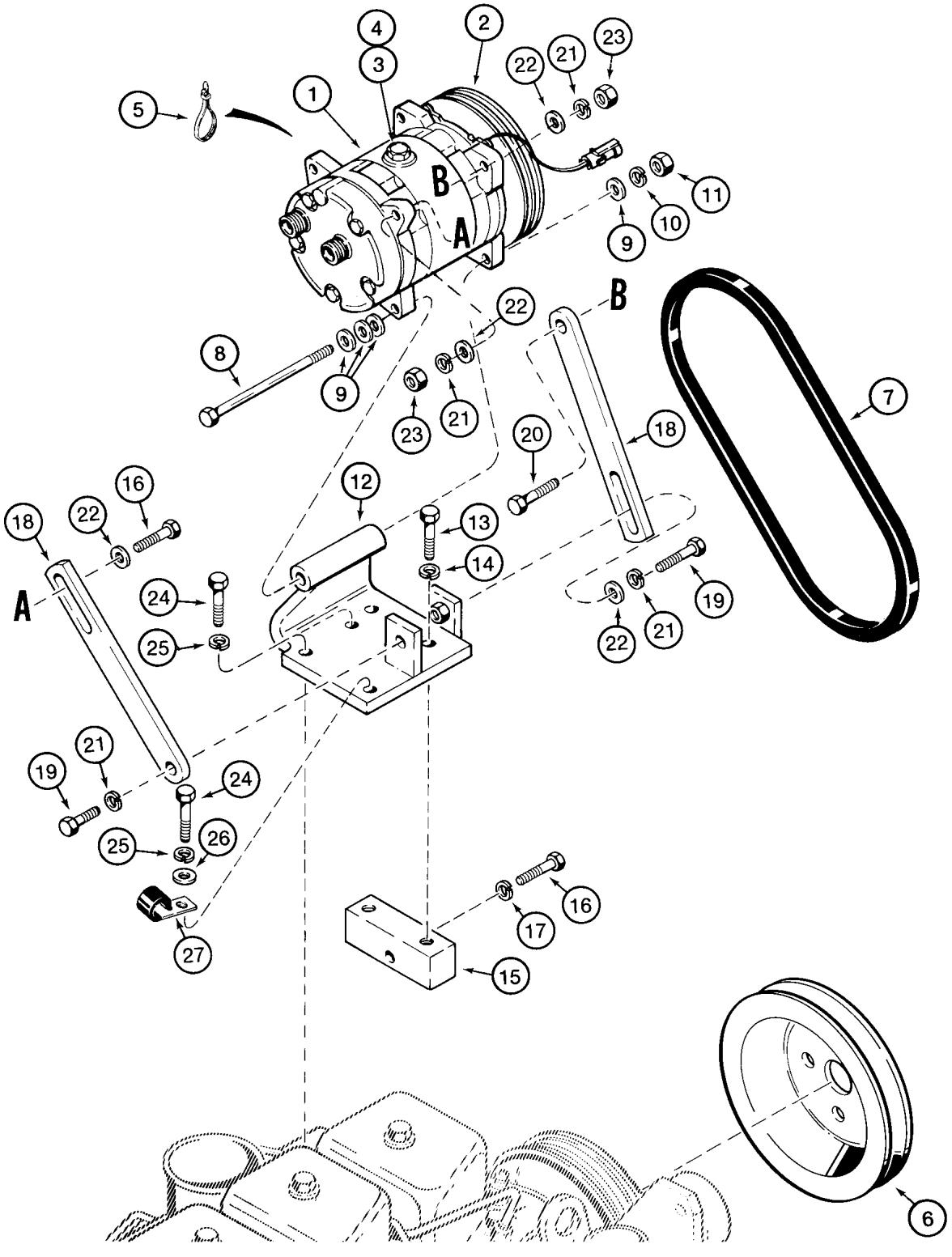
1
2
3
4
5
6
7
8
9
10
11
12
13
14
15
16
17
18
19
20
21
22
23
24
25
26
27
A
B

ITEM REF.	PEÇA Nº PART Nº PIEZA Nº PIECE Nº	QDE. QTY. CANT. QTE.	DESCRIÇÃO (Português)	DESCRIPTION (English)	DESCRIPCION (Español)	DESCRIPTION (Français)
	1999755C2	1	COMPRESSOR - Conj.	COMPRESSOR - Assy.	COMPRESOR - Conj.	COMPRESSEUR - Ens.
1	NSS	1	COMPRESSOR	COMPRESSOR	COMPRESOR	COMPRESSEUR
2	135324A1	1	EMBREAGEM - Conj.	CLUTCH - Assy.	EMBRAGUE - Conj.	EMBRAYAGE - Ens.
3	A49667	1	BUJÃO	PLUG	TAPÓN	BOUCHON
4	128483A1	1	ANEL-O	O-RING	ANILLO O	JOINT TORIQUE
5	L18337	2	CINTA	STRAP	PRECINTA	BANDE
6	A189284	1	POLIA	PULLEY	POLEA	POULIE
7	277546A1	1	CORREIA	BELT	CORREA	COURROIE
8	827-10130	1	PARAFUSO	BOLT	TORNILLO	VIS
9	895-11010	4	ARRUELA	WASHER	ARANDELA	RONDELLE
10	892-11010	1	ARRUELA	WASHER	ARANDELA	RONDELLE
11	829-1410	1	PORCA	NUT	TUERCA	ÉCROU
12	A189274	1	SUPORTE	BRACKET	SOPORTE	SUPPORT
13	627-10030	2	PARAFUSO	BOLT	TORNILLO	VIS
14	892-11010	2	ARRUELA	WASHER	ARANDELA	RONDELLE
15	A184614	1	BLOCO	BLOCK	BLOQUE	BLOC
16	827-10040	2	PARAFUSO	BOLT	TORNILLO	VIS
17	892-11010	1	ARRUELA	WASHER	ARANDELA	RONDELLE
18	A184932	2	CINTA	STRAP	PRECINTA	BANDE
19	627-10030	2	PARAFUSO	BOLT	TORNILLO	VIS
20	627-10035	1	PARAFUSO	BOLT	TORNILLO	VIS
21	892-11010	4	ARRUELA	WASHER	ARANDELA	RONDELLE
22	895-11010	4	ARRUELA	WASHER	ARANDELA	RONDELLE
23	829-1410	2	PORCA	NUT	TUERCA	ÉCROU
24	627-10030	3	PARAFUSO	BOLT	TORNILLO	VIS
25	892-11010	3	ARRUELA	WASHER	ARANDELA	RONDELLE
26	895-11010	1	ARRUELA	WASHER	ARANDELA	RONDELLE
27	D147383	1	BRAÇADEIRA	CLAMP	ABRAZADERA	COLLIER

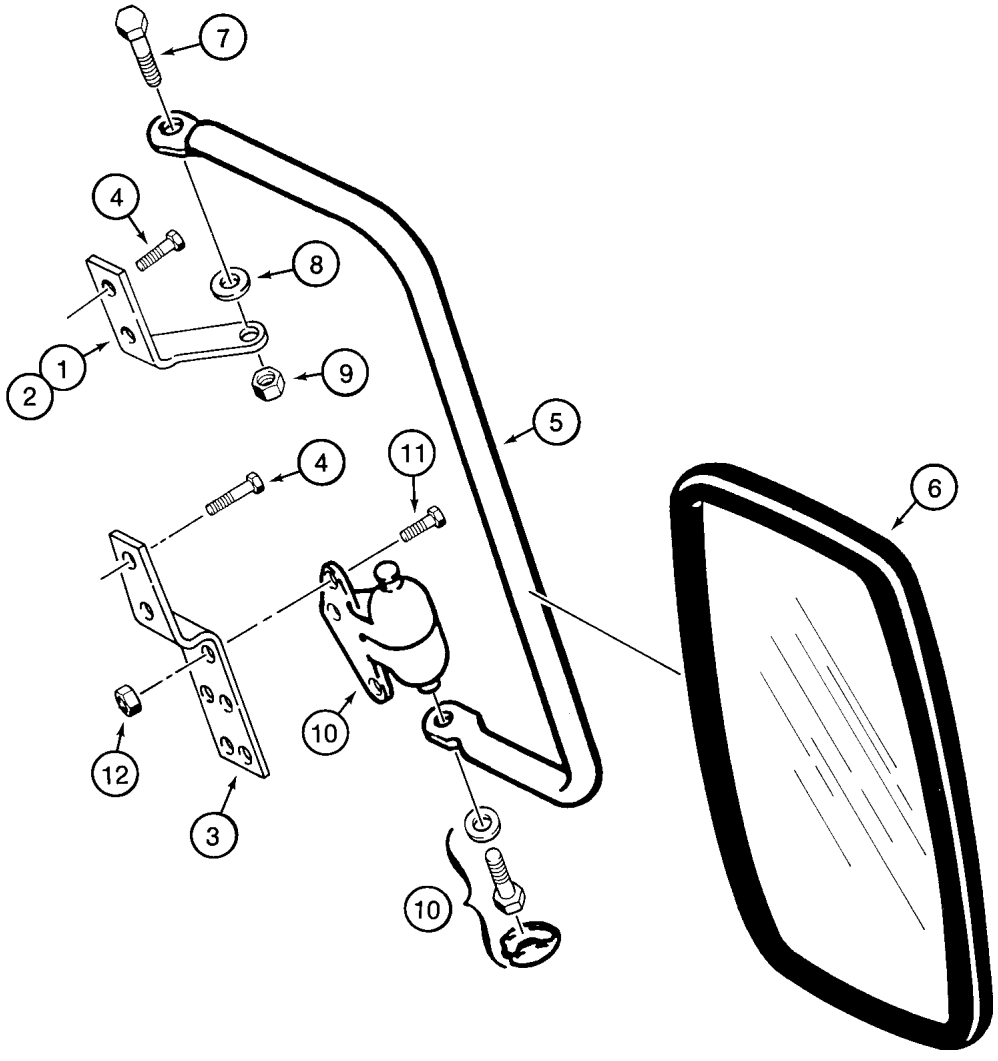
7
4
8
1
2
9
5
4
11
6
12
10
3
10

ITEM REF.	PEÇA Nº PART Nº PIEZA Nº PIECE Nº	QDE. QTY. CANT. QTE.	DESCRIÇÃO (Português)	DESCRIPTION (English)	DESCRIPCION (Español)	DESCRIPTION (Français)
	D102964	1	JOGO - espelho	KIT - mirror	JUEGO - espejo	JEU - miroir
1	D142084	1	SUPORTE LD	BRACKET RH	SOPORTE Der.	SUPPORT Droit
2	D142085	1	SUPORTE LE	BRACKET LH	SOPORTE Izq.	SUPPORT Gauche
3	D142083	2	SUPORTE	BRACKET	SOPORTE	SUPPORT
4	281-54712	8	PARAFUSO	SCREW	TORNILLO	VIS
5	D142086	2	SUPORTE	SUPPORT	SOPORTE	SUPPORT
6	R54682	2	RETROVISOR	REAR VIEW MIRROR	RETROVISOR	RETROVISEUR
7	413-516	2	PARAFUSO	BOLT	TORNILLO	VIS
8	A167037	2	ARRUELA	WASHER	ARANDELA	RONDELLE
9	231-4115	2	PORCA	NUT	TUERCA	ÉCROU
10	D142144	2	MANCAL	KNUCKLE	COJINETE	PALIER
11	413-412	6	PARAFUSO	BOLT	TORNILLO	VIS
12	231-1444	6	PORCA	NUT	TUERCA	ÉCROU

1

PERIGO

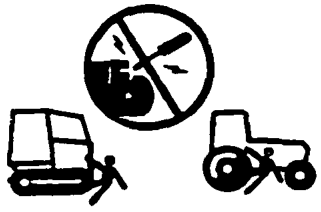

DAR PARTIDA COM A TRASMISSÃO ENGATADA PODE CAUSAR ACIDENTE GRAVE. ACIONE O MOTOR SOMENTE DO ASSENTO DO OPERADOR COM A TRANSMISSÃO EM NEUTRO

2

ATENÇÃO

LIGAÇÃO INCORRETA DOS CABOS DE PARTIDA AOS TERMINAIS DO MOTOR DE ARRANQUE OU INTERLIGAÇÃO DE SEUS TERMINAIS, PODE PROVOCAR O MOVIMENTO REPENTINO E DESCONTROLADO DA MAQUINA E CAUSAR GRAVE ACIDENTE

USE METODO CORRETO MOSTRADO NO MANUAL DO OPERADOR AO CONECTAR CABOS DE PARTIDA PARA ACIONAR O MOTOR

14

HIDRAULICOS AUXILIARES

MOTOR RPM	DEBITO 125 BAR (1800 PSI)
	L/MIN
1500	98
2000	132
2200	144

3

ATENÇÃO

BATERIAS CONTÉM ÁCIDO E GAS EXPLOSIVO EXPLOSOES PODEM OCORRER DEVIDO A FAISCAS, CHAMAS OU LIGAÇÃO INCORRETA DE CABOS. PARA LIGAR OS CABOS AUXILIA - RES OU CARREGADOS DE BATERIAS, VEJA O PROCEDIMENTO NO MANUAL.
O DESRESPEITO ÀS INTRUÇÕES PODE CAUSAR GRAVE ACIDENTE.

147112A1

12

ATENÇÃO

PARA EVITAR MOVIMENTOS REPENTINOS, ANTES DE OPERAR A MÁQUINA SEMPRE POSICIONE A ALAVANCA FRENTE E RÉ DA TRANSMISSÃO DE 4 VELOCIDADES EM NEUTRO E ACIONE O FREIO DE ESTACIONAMENTO.

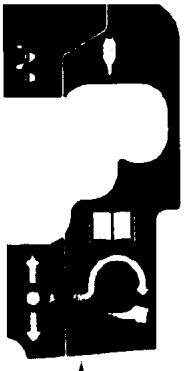

13



11

8

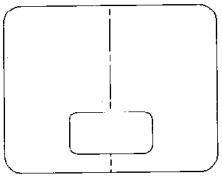

7

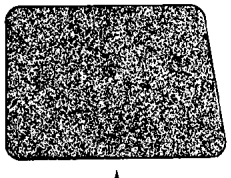

9

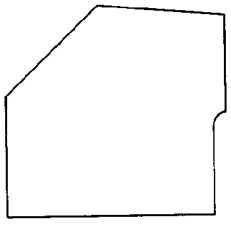

10

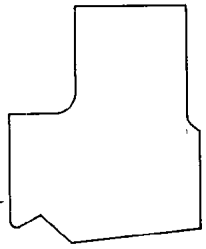

4

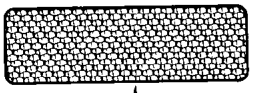

5



6



15

ATENÇÃO

TETO COM SISTEMA DE ISOLAMENTO.

CONSULTE SEU DISTRIBUIDOR ANTES DE EXECUTAR SOLDA NA PARTE SUPERIOR DA CABINE.

ITEM REF.	PEÇA Nº PART Nº PIEZA Nº PIECE Nº	QDE. QTY. CANT. QTE.	DESCRIÇÃO (Português)	DESCRIPTION (English)	DESCRIPCION (Español)	DESCRIPTION (Français)
1	147114A1	1	DECALQUE - PARTIDA (Port)	DECAL - START (Port)	CALCADO - ARRANQUE (Port)	CALQUE - DEMARRAGE (Port)
1	124281A1	1	DECALQUE - PARTIDA (Esp)	DECAL - START (Span)	CALCADO - ARRANQUE (Esp)	CALQUE - DEMARRAGE (Esp)
1	321-7040	1	DECALQUE - PARTIDA (Ing)	DECAL - START (Engl)	CALCADO - ARRANQUE (Ing)	CALQUE - DEMARRAGE (Angl)
2	147111A1	1	DECALQUE - CABOS BATERIA (Port)	DECAL - BATTERY CABLES (Port)	CALCADO - BATERIA (Port)	CALQUE - BATTERIE (Port)
2	E49348	1	DECALQUE - CABOS BATERIA (Esp)	DECAL - BATTERY CABLES (Span)	CALCADO - BATERIA (Esp)	CALQUE - BATTERIE (Esp)
2	321-6872	1	DECALQUE - CABOS BATERIA (Ing)	DECAL - BATTERY CABLES (Engl)	CALCADO - BATERIA (Ing)	CALQUE - BATTERIE (Angl)
3	147112A1	1	DECALQUE - BATERIA (Port)	DECAL - BATTERY (Port)	CALCADO - BATERIA (Port)	CALQUE - BATTERIE (Port)
3	321-6722	1	DECALQUE - BATERIA (Esp)	DECAL - BATTERY (Span)	CALCADO - BATERIA (Esp)	CALQUE - BATTERIE (Esp)
3	321-6714	1	DECALQUE - BATERIA (Ing)	DECAL - BATTERY (Engl)	CALCADO - BATERIA (Ing)	CALQUE - BATTERIE (Angl)
4	D87870	1	REFLETOR vermelho	REFLECTOR red	REFLECTOR rojo	REFLECTEUR rouge
5	D55216	1	ANTI-DERRAPANTE (Nota 1)	ANTI-SKID (Note 1)	ANTI-DESLIZANTE (Nota 1)	ANTI-DERRAPANT (Note 1)
6	D80270	1	ANTI-DERRAPANTE (Nota 1)	ANTI-SKID (Note 1)	ANTI-DESLIZANTE (Nota 1)	ANTI-DERRAPANT (Note 1)
7	128804A1	1	ANTI-DERRAPANTE	ANTI-SKID	ANTI-DESLIZANTE	ANTI-DERRAPANT
8	192450A1	1	DECALQUE	DECAL	CALCADO	CALQUE
9	197345A1	1	ANTI-DERRAPANTE LE (ROPS) (Nota 1)	ANTI-SKID LH (ROPS) (Note 1)	ANTI-DESLIZANTE Izq (ROPS) (Nota 1)	ANTI-DERRAPANT (ROPS) (Note 1)
10	197346A1	1	ANTI-DERRAPANTE LD (ROPS) (Nota 1)	ANTI-SKID RH (ROPS) (Note 1)	ANTI-DESLIZANTE Der (ROPS) (Nota 1)	ANTI-DERRAPANT (ROPS) (Note 1)
11	D137615	1	DECALQUE - ALAVANCA DE CONTROLE	DECAL - CONTROL LEVER	CALCADO - PALANCA DE CONTROL	CALQUE - LEVIER DE CONTROLE
12	147668A1	1	DECALQUE - ATENÇÃO (Port)	DECAL - WARNING (Port)	CALCADO - ATENCIÓN (Port)	CALQUE - ATTENTION (Port)
12	229703A1	1	DECALQUE - ATENÇÃO (Esp)	DECAL - WARNING (Span)	CALCADO - ATENCIÓN (Esp)	CALQUE - ATTENTION (Esp)
12	D150899	1	DECALQUE - ATENÇÃO (Ing)	DECAL - WARNING (Engl)	CALCADO - ATENCIÓN (Ing)	CALQUE - ATTENTION (Angl)
13	299383A1	1	DECALQUE	DECAL	CALCADO	CALQUE
14	243498A1	1	DECALQUE - HIDR. AUX. (Port)	DECAL - HYD. AUX. (Port)	CALCADO (Port)	CALQUE (Port)
14	236130A1	1	DECALQUE - HIDR. AUX. (Esp)	DECAL - HYD. AUX. (Span)	CALCADO (Esp)	CALQUE (Esp)
14	243495A1	1	DECALQUE - HIDR. AUX. (Ing)	DECAL - HYD. AUX. (Engl)	CALCADO (Ing)	CALQUE (Angl)
15	148016A1	1	DECALQUE CAB (Port)	DECAL CAB (Port)	CALCADO (Port)	CALQUE (Port)
15	230724A1	1	DECALQUE CAB (Esp)	DECAL CAB (Span)	CALCADO (Esp)	CALQUE (Esp)

Nota 1: Usado nos modelos com ROPS, sem tapete - Até o nº de série —> JHF0037649 (580L 4x2), —> JHF0027708 (580L 4x4)
Note 1: Used on models with ROPS, without floormat - Up to serial nº —> JHF0037649 (580L 4x2), —> JHF0027708 (580L 4x4)
Nota 1: Usado en los modelos con ROPS, sin alfombra - Hasta el nº de série —> JHF0037649 (580L 4x2), —> JHF0027708 (580L 4x4)
Note 1: Utilisé dans les modèles avec ROPS, sans tapis - Jusq'au nº de série —> JHF0037649 (580L 4x2), —> JHF0027708 (580L 4x4)

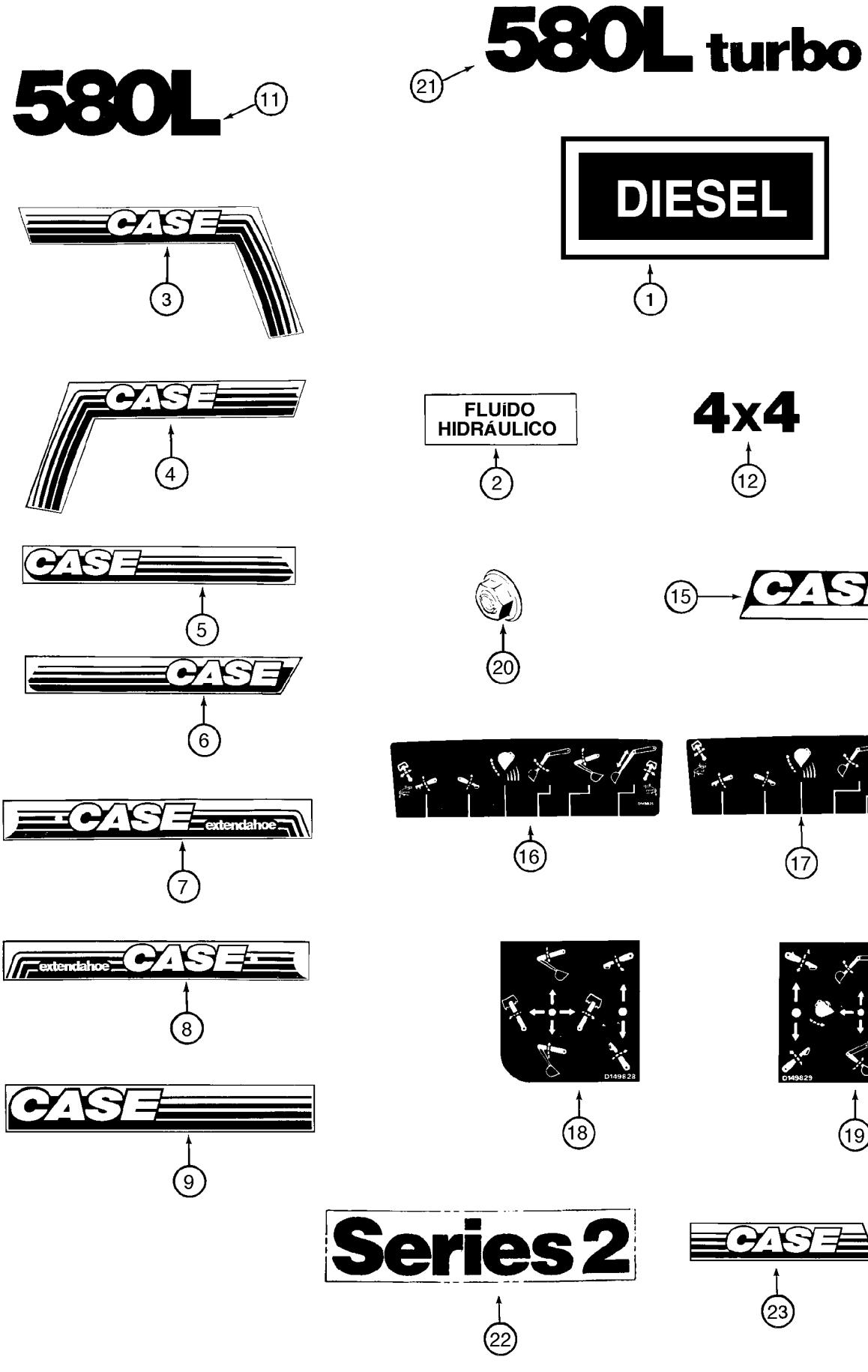
580L turbo
21
580L
11
DIESEL
1
CASE
3
CASE
4
FLUíDO HIDRÁULICO
2
4x4
12
CASE
5
20
15
CASE
CASE
6
16
17
CASE extendahoe
7
extendahoe CASE
8
18
19
CASE
9
Series 2
22
CASE
23

ITEM REF.	PEÇA Nº PART Nº PIEZA Nº PIECE Nº	QDE. QTY. CANT. QTE.	DESCRIÇÃO (Português)	DESCRIPTION (English)	DESCRIPCION (Español)	DESCRIPTION (Français)
1	E155859	1	DECALQUE - COMBUSTÍVEL (Port)	DECAL - FUEL (Port)	CALCADO - COMBUST (Port)	CALQUE - CARB (Port)
1	321-230	1	DECALQUE - COMBUSTÍVEL (Ing)	DECAL - FUEL (Engl)	CALCADO - COMBUST (Ing)	CALQUE - CARB (Angl)
1	321-6150	1	DECALQUE - COMBUSTÍVEL (Esp)	DECAL - FUEL (Span)	CALCADO - COMBUST (Esp)	CALQUE - CARB (Esp)
2	321-2403	1	DECALQUE - FLUIDO HIDRÁULICO (Port)	DECAL - HYDRAULIC FLUID (Port)	CALCADO - FLÚIDO HIDRAULUCO (Port)	CALQUE - FLUIDE HYDRAULIQUE (Port)
2	321-3435	1	DECALQUE - FLUIDO HIDRÁULICO (Esp)	DECAL - HYDRAULIC FLUID (Span)	CALCADO - FLÚIDO HIDRAULUCO (Esp)	CALQUE - FLUIDE HYDRAULIQUE (Esp)
2	321-229	1	DECALQUE - FLUIDO HIDRÁULICO (Ing)	DECAL - HYDRAULIC FLUID (Engl)	CALCADO - FLÚIDO HIDRAULUCO (Ing)	CALQUE - FLUIDE HYDRAULIQUE (Angl)
3	183113A1	1	DECALQUE - CASE LD	DECAL - CASE RH	CALCADO - CASE Der	CALQUE - CASE Droit
4	183112A1	1	DECALQUE - CASE LE	DECAL - CASE LH	CALCADO - CASE Izq	CALQUE - CASE Gauche
5	191096A2	1	DECALQUE - CASE LD	DECAL - CASE RH	CALCADO - CASE Der	CALQUE - CASE Droit
6	191097A2	1	DECALQUE - CASE LE	DECAL - CASE LH	CALCADO - CASE Izq	CALQUE - CASE Gauche
7	192253A1	1	DECALQUE - CASE Extendahoe LD	DECAL - CASE Extendahoe RH	CALCADO - CASE Extendahoe Der	CALQUE - CASE Extendahoe Droit
8	192252A1	1	DECALQUE - CASE Extendahoe LE	DECAL - CASE Extendahoe LH	CALCADO - CASE Extendahoe Izq	CALQUE - CASE Extendahoe Gauche
9	183864A2	1	DECALQUE - TRASEIRO CASE	DECAL - CASE REAR	CALCADO - CASE TRASERO	CALQUE - CASE ARRIÈRRE
11	182367A1	2	DECALQUE - 580L	DECAL - 580L	CALCADO - 580L	CALQUE - 580L
12	182373A1	2	DECALQUE - 4x4	DECAL - 4x4	CALCADO - 4x4	CALQUE - 4x4
15	186989A1	1	EMBLEMA - CASE	EMBLEM - CASE	EMBLEMA - CASE	EMBLEME - CASE
16	D149825	1	DECALQUE - CONTROLE	DECAL - CONTROL	CALCADO - CONTROL	CALQUE - CONTROL
17	D149824	1	DECALQUE - CONTROLE STD	DECAL - CONTROL STD	CALCADO - CONTROL STD	CALQUE - CONTROL STD
18	D149828	1	DECALQUE - CONTROLE LD	DECAL - CONTROL RH	CALCADO - CONTROLE Der	CALQUE - CONTROL Droit
19	D149829	1	DECALQUE - CONTROLE LE	DECAL - CONTROL LH	CALCADO - CONTROLE Izq	CALQUE - CONTROL Gauche
20	131-431	2	PORCA	NUT	TUERCA	ECROU
21	281917A1	1	DECALQUE - 580L Turbo	DECAL - 580L Turbo	CALCADO - 580L Turbo	CALQUE - 580L Turbo
22	301343A1	1	DECALQUE - Série 2	DECAL - Série 2	CALCADO - Série 2	CALQUE - Série 2
23	183864A2	1	DECALQUE - CASE ROPS	DECAL - CASE ROPS	CALCADO - CASE ROPS	CALQUE - CASE ROPS

1

RELÊ REVERSÃO	RELÊ À FRENTE	RELÊ LUZES TRAS.	RELÊ PARTIDA
RELÊ ALARME #1	RELÊ ALARME #2	RELÊ EMBREAGEM	RELÊ NEUTRO
RELÊ AR CONDIC.	RELÊ FORÇA #3	RELÊ FORÇA #2	RELÊ FORÇA #1

RELÉS

PARTIDA CONTROLE TRANSM. 10A	PAINEL DE INSTRUM. 10A	LUZES DE TRABALHO TRASEIRAS 20A	LUZES DE TRABALHO DIANTEIRAS 20A			
RADIO(+) E/OU MOR. AUX. TRAS 15A	FREIO, PISCA & ALERTA 15A	TURBO 25A				
RÁDIO & CABINA (BATERIA) 10A	BUZINA 10A	LUZ DE TETO 10A	RESERVA			
LIMPADOR DE PARABRISA 15A	4 W D 10A	LUZ ROTATIVA 10A	LUZ DE TRAFEGO 15A	RETORNO ESCAVAÇÃO 10A		

FUSÍVEIS

2

⚠ ATENÇÃO

SE VOCÊ UTILIZAR ESCAVADEIRA PARA LEVANTAR ALGO MUITO PESADO, A MÁQUINA PODE GIRAR OU FICAR FORA DE CONTROLE

ANTES DE VOCÊ LEVANTAR OBJETOS COM A ESCAVADEIRA, VEJA O TÓPICO DO MANUAL DO OPERADOR,

"LEVANTANDO COM A CARREGADEIRA"

SE VOCÊ NÃO SEGUIR ESTE PROCEDIMENTO PODE OCORRER GRAVES FERIMENTOS A VOCÊ OU OUTRAS PESSOAS NA ÁREA.

147672A1

3

⚠ ATENÇÃO

OPERE A ESCAVADEIRA SOMENTE SENTADO.

PARA TRANSPORTE, RECOLHA TOTALMENTE A RETRO COM A CAÇAMBA RECOLHIDA PARA TRÁS.

IMPORTANTE DEVIDO A POSSIBILIDADE DE INTERFERÊNCIA COM O ESTABILIZADOR OU COM O TRATOR, TOME CUIDADO AO GIRAR A LANÇA TOTALMENTE PARA ESQUERDA OU DIREITA.

4

⚠ ATENÇÃO

VELOCIDADE EXCESSIVA PODE CAUSAR DANOS AO CONTROLE OU AVARIAR A MÁQUINA.

NÃO TRAFEGUE COM A TRANSMISSÃO EM NEUTRO E NÃO EXCEDA 2500 RPM QUANDO ESTIVER EM DECLIVES.

ANTES DE TRAFEGAR EM DECLIVES, ENGATE UMA MARCHA REDUZIDA E DIRIJA DEVAGAR; VOCÊ OU OUTROS AO SEU REDOR PODEM SE MACHUCAR CASO A MÁQUINA FIQUE FORA DE CONTROLE.

5

⚠ ATENÇÃO

OPERE A ESCAVADEIRA SOMENTE SENTADO. PARA TRANSPORTE, RECOLHA TOTALMENTE A RETRO COM A CAÇAMBA RECOLHIDA PARA TRÁS.

IMPORTANTE DEVIDO A POSSIBILIDADE DE INTERFERÊNCIA COM O ESTABILIZADOR OU COM O TRATOR, TOME CUIDADO AO GIRAR A LANÇA TOTALMENTE PARA ESQUERDA OU DIREITA.

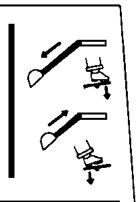

EXTENDAHOE

7

HIDRAULICO AUXILIAR

LIGA

DESL.

6

⚠ ATENÇÃO

SE VOCÊ EFETUAR A MANUTENÇÃO DA MÁQUINA COM O BRAÇO LEVANTADO, USE SEMPRE O SUPORTE ESTRUTURAL.

1– ESVAZIE A CAÇAMBA, LEVANTE O BRAÇO ATE A MÁXIMA ALTURA E DESLIGUE O MOTOR.
2– REMOVA O PINO TRASEIRO DO SUPORTE ESTRUTURAL E ABAIXE O SUPORTE ESTRUTURAL NA HASTE DO CILINDRO.
3– INSTALE O PINO TRASEIRO NO SUPORTE ESTRUTURAL.
4– LENTAMENTE ABAIXE O BRAÇO NO SUPORTE ESTRUTURAL.

NÃO SEGUIR AS INSTRUÇÕES PODE CAUSAR FERIMENTOS OU MORTE SE O BRAÇO ABAIXAR ACIDENTALMENTE.

147671A1

8

BACKHOE AUXILIARY HYDRAULICS

RPM	GPM	LPM
1800	19	72
2000	25	95
2200	28	106

9

OFF ON
FOOT SWITCH

AUX. HYD.

⚠CAUTION

ENGAGE AT LOW IDLE
SET FLOW WITH
HAND THROTTLE

232601A2

ITEM REF.	PEÇA Nº PART Nº PIEZA Nº PIECE Nº	QDE. QTY. CANT. QTE.	DESCRIÇÃO (Português)	DESCRIPTION (English)	DESCRIPCION (Español)	DESCRIPTION (Français)
1	148544A1	1	DECALQUE - FUSÍVEL (Port)	DECAL - FUSE (Port)	CALCADO - FUSIBLE (Port)	CALQUE - FUSE (Port)
1	284482A3	1	DECALQUE - FUSÍVEL (Ing)	DECAL - FUSE (Engl)	CALCADO - FUSIBLE (Ing)	CALQUE - FUSE (Angl)
1	148545A1	1	DECALQUE - FUSÍVEL (Esp)	DECAL - FUSE (Span)	CALCADO - FUSIBLE (Esp)	CALQUE - FUSE (Esp)
2	147672A1	1	DECALQUE (Port)	DECAL (Port)	CALCADO (Port)	CALQUE (Port)
2	321-6109	1	DECALQUE (Esp)	DECAL (Span)	CALCADO (Esp)	CALQUE (Esp)
2	321-6046	1	DECALQUE (Ing)	DECAL (Engl)	CALCADO (Ing)	CALQUE (Angl)
3	147675A1	1	DECALQUE - ATENÇÃO (Port)	DECAL - WARNING (Port)	CALCADO - ATENCIÓN (Port)	CALQUE - ATTENTION (Port)
3	D149826	1	DECALQUE - ATENÇÃO (Ing)	DECAL - WARNING (Engl)	CALCADO - ATENCIÓN (Ing)	CALQUE - ATTENTION (Angl)
3	E49513	1	DECALQUE - ATENÇÃO (Esp)	DECAL - WARNING (Span)	CALCADO - ATENCIÓN (Esp)	CALQUE - ATTENTION (Esp)
4	147670A1	1	DECALQUE - ATENÇÃO (Port)	DECAL - WARNING (Port)	CALCADO - ATENCIÓN (Port)	CALQUE - ATTENTION (Port)
4	109533A1	1	DECALQUE - ATENÇÃO (Esp)	DECAL - WARNING (Span)	CALCADO - ATENCIÓN (Esp)	CALQUE - ATTENTION (Esp)
4	D150900	1	DECALQUE - ATENÇÃO (Ing)	DECAL - WARNING (Engl)	CALCADO - ATENCIÓN (Ing)	CALQUE - ATTENTION (Angl)
5	147679A1	1	DECALQUE - Extendahoe (Port)	DECAL - Extendahoe (Port)	CALCADO - Extendahoe (Port)	CALQUE - Extendahoe (Port)
5	D149827	1	DECALQUE - Extendahoe (Ing)	DECAL - Extendahoe (Engl)	CALCADO - Extendahoe (Ing)	CALQUE - Extendahoe (Angl)
5	148089A1	1	DECALQUE - Extendahoe (Esp)	DECAL - Extendahoe (Span)	CALCADO - Extendahoe (Esp)	CALQUE - Extendahoe (Esp)
6	147671A1	1	DECALQUE - MANUTENÇÃO (Port)	DECAL - MAINTENANCE (Port)	CALCADO - MANUTENCIÓN (Port)	CALQUE - MANUTETION (Port)
6	E49329	1	DECALQUE - MANUTENÇÃO (Esp)	DECAL - MAINTENANCE (Span)	CALCADO - MANUTENCIÓN (Esp)	CALQUE - MANUTETION (Esp)
6	321-6413	1	DECALQUE - MANUTENÇÃO (Ing)	DECAL - MAINTENANCE (Engl)	CALCADO - MANUTENCIÓN (Ing)	CALQUE - MANUTETION (Angl)
7	147676A1	1	DECALQUE - HIDRÁULICO (Port)	DECAL - HYDRÁULIC (Port)	CALCADO - HIDRÁULICO (Port)	CALQUE - HIDRÁULIC (Port)
7	229781A1	1	DECALQUE - HIDRÁULICO (Esp)	DECAL - HYDRÁULIC (Span)	CALCADO - HIDRÁULICO (Esp)	CALQUE - HIDRÁULIC (Esp)
7	192299A1	1	DECALQUE - HIDRÁULICO (Ing)	DECAL - HYDRÁULIC (Engl)	CALCADO - HIDRÁULICO (Ing)	CALQUE - HIDRÁULIC (Angl)
8	148388A1	1	DECALQUE - HIDR. AUX. (Port)	DECAL - HYD. AUX. (Port)	CALCADO (Port)	CALQUE (Port)
8	148387A1	1	DECALQUE - HIDR. AUX. (Esp)	DECAL - HYD. AUX. (Span)	CALCADO (Esp)	CALQUE (Esp)
8	284481A1	1	DECALQUE - HIDR. AUX. (Ing)	DECAL - HYD. AUX. (Engl)	CALCADO (Ing)	CALQUE (Angl)
9	148389A1	1	DECALQUE - HIDR. AUX. (Port)	DECAL - HYD. AUX. (Port)	CALCADO (Port)	CALQUE (Port)
9	234105A1	1	DECALQUE - HIDR. AUX. (Esp)	DECAL - HYD. AUX. (Span)	CALCADO (Esp)	CALQUE (Esp)
9	232501A2	1	DECALQUE - HIDR. AUX. (Ing)	DECAL - HYD. AUX. (Engl)	CALCADO (Ing)	CALQUE (Angl)

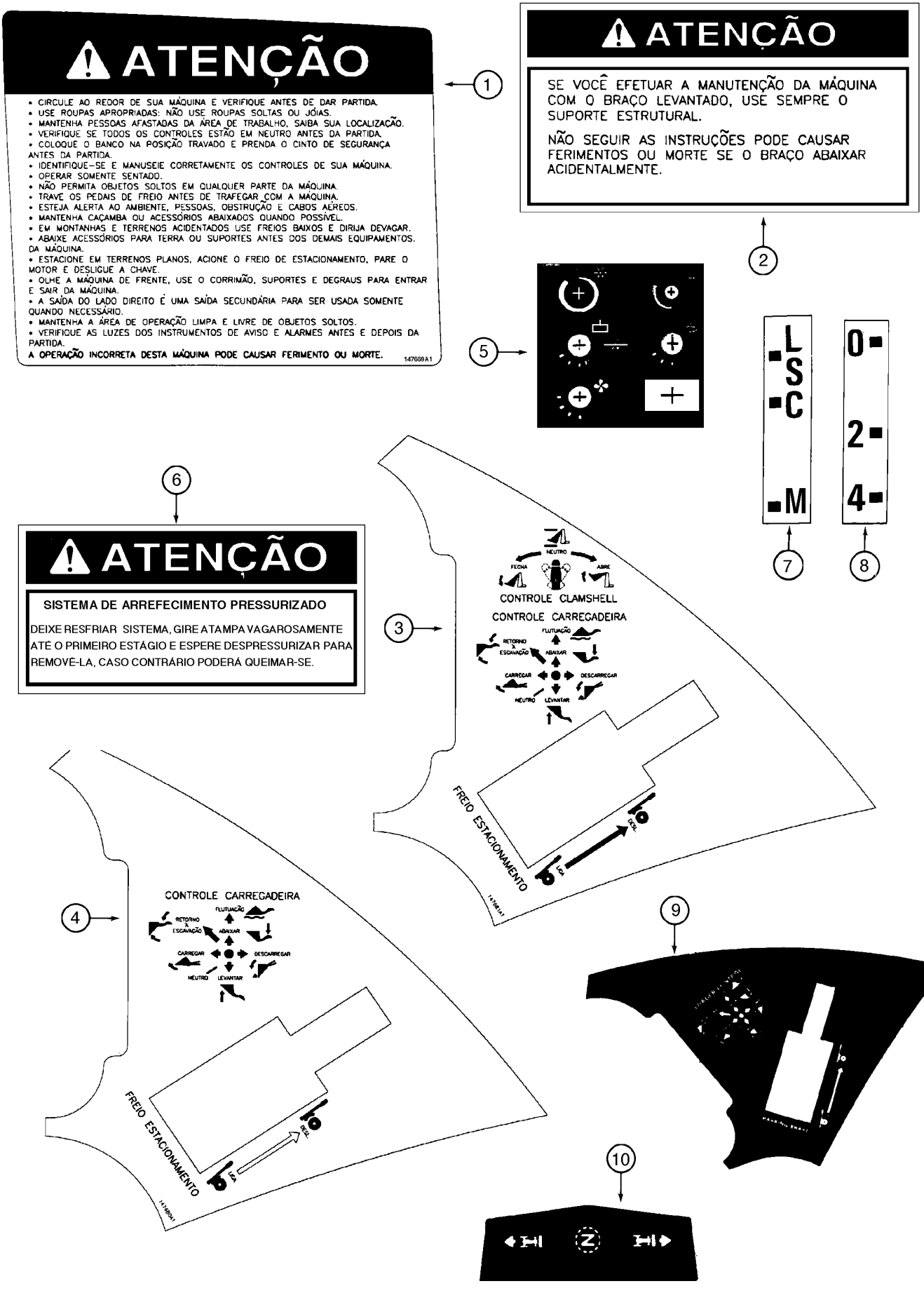
ATENÇÃO
• CIRCULE AO REDOR DE SUA MÁQUINA E VERIFIQUE ANTES DE DAR PARTIDA.
• USE ROUPAS APROPRIADAS: NÃO USE ROUPAS SOLTAS OU JÓIAS.
• MANTENHA PESSOAS AFASTADAS DA ÁREA DE TRABALHO. SAIBA SUA LOCALIZAÇÃO.
• VERIFIQUE SE TODOS OS CONTROLES ESTÃO EM NEUTRO ANTES DA PARTIDA.
• COLOQUE O BANCO NA POSIÇÃO TRAVADO E PRENDA O CINTO DE SEGURANÇA ANTES DA PARTIDA.
• IDENTIFIQUE-SE E MANUSEIE CORRETAMENTE OS CONTROLES DE SUA MÁQUINA.
• OPERAR SOMENTE SENTADO.
• NÃO PERMITA OBJETOS SOLTOS EM QUALQUER PARTE DA MÁQUINA.
• TRAVE OS PEDAIS DE FREIO ANTES DE TRAFEGAR COM A MÁQUINA.
• ESTEJA ALERTA AO AMBIENTE, PESSOAS, OBSTRUÇÃO E CABOS AÉREOS.
• MANTENHA CAÇAMBA OU ACESSÓRIOS ABAIXADOS QUANDO POSSÍVEL.
• EM MONTANHAS E TERRENOS ACIDENTADOS USE FREIOS BAIXOS E DIRIJA DEVAGAR.
• ABAIXE ACESSÓRIOS PARA TERRA OU SUPORTES ANTES DOS DEMAIS EQUIPAMENTOS. DA MÁQUINA.
• ESTACIONE EM TERRENOS PLANOS, ACIONE O FREIO DE ESTACIONAMENTO, PARE O MOTOR E DESLIGUE A CHAVE.
• OLHE A MÁQUINA DE FRENTE, USE O CORRIMÃO, SUPORTES E DEGRAUS PARA ENTRAR E SAIR DA MÁQUINA.
• A SAÍDA DO LADO DIREITO É UMA SAÍDA SECUNDÁRIA PARA SER USADA SOMENTE QUANDO NECESSÁRIO.
• MANTENHA A ÁREA DE OPERAÇÃO LIMPA E LIVRE DE OBJETOS SOLTOS.
• VERIFIQUE AS LUZES DOS INSTRUMENTOS DE AVISO E ALARMES ANTES E DEPOIS DA PARTIDA.
A OPERAÇÃO INCORRETA DESTA MÁQUINA PODE CAUSAR FERIMENTO OU MORTE.
147699A1
1
ATENÇÃO
SE VOCÊ EFETUAR A MANUTENÇÃO DA MÁQUINA COM O BRAÇO LEVANTADO, USE SEMPRE O SUPORTE ESTRUTURAL.
NÃO SEGUIR AS INSTRUÇÕES PODE CAUSAR FERIMENTOS OU MORTE SE O BRAÇO ABAIXAR ACIDENTALMENTE.
2
5
L
S
C
M
0
2
4
7
8
6
ATENÇÃO
SISTEMA DE ARREFECIMENTO PRESSURIZADO
DEIXE RESFRIAR SISTEMA, GIRE A TAMPA VAGAROSAMENTE ATÉ O PRIMEIRO ESTÁGIO E ESPERE DESPRESSURIZAR PARA REMOVÊ-LA, CASO CONTRÁRIO PODERÁ QUEIMAR-SE.
3
NEUTRO
FECHA
ABRE
CONTROLE CLAMSHELL
CONTROLE CARREGADEIRA
FLUTUAÇÃO
RETORNO À ESCAVAÇÃO
ABAIXAR
CARREGAR
DESCARREGAR
NEUTRO
LEVANTAR
FREIO ESTACIONAMENTO
PISE
SOLTE
4
CONTROLE CARREGADEIRA
9
10

ITEM REF.	PEÇA Nº PART Nº PIEZA Nº PIECE Nº	QDE. QTY. CANT. QTE.	DESCRIÇÃO (Português)	DESCRIPTION (English)	DESCRIPCION (Español)	DESCRIPTION (Français)
1	147669A1	1	DECALQUE - ADVERTÊNCIA (Port.)	DECAL - WARNING (Port.)	CALCADO - ADVERTENCIA (Port.)	CALQUE - AVIS (Port.)
1	229748A1	1	DECALQUE - ADVERTÊNCIA (Esp.)	DECAL - WARNING (Span.)	CALCADO - ADVERTENCIA (Esp.)	CALQUE - AVIS (Esp.)
1	144194A1	1	DECALQUE - ADVERTÊNCIA (Ing.)	DECAL - WARNING (Engl.)	CALCADO - ADVERTENCIA (Ing.)	CALQUE - AVIS (Angl.)
2	147673A1	1	DECALQUE - ATENÇÃO (Port.)	DECAL - WARNING (Port.)	CALCADO - ATENCIÓN (Port.)	CALQUE - ATTENTION (Port.)
2	229876A1	1	DECALQUE - ATENÇÃO (Esp.)	DECAL - WARNING (Span.)	CALCADO - ATENCIÓN (Esp.)	CALQUE - ATTENTION (Esp.)
2	321-6671	1	DECALQUE - ATENÇÃO (Ing.)	DECAL - WARNING (Engl.)	CALCADO - ATENCIÓN (Ing.)	CALQUE - ATTENTION (Angl.)
3	147681A1	1	DECALQUE - CONTROLE (Port.)	DECAL - CONTROL (Port.)	CALCADO - CONTROLE (Port.)	CALQUE - CONTROL (Port.)
3	229714A1	1	DECALQUE - CONTROLE (Esp.)	DECAL - CONTROL (Span.)	CALCADO - CONTROLE (Esp.)	CALQUE - CONTROL (Esp.)
3	137289A1	1	DECALQUE - CONTROLE (Ing.)	DECAL - CONTROL (Engl.)	CALCADO - CONTROLE (Ing.)	CALQUE - CONTROL (Angl.)
4	147680A1	1	DECALQUE - CONTROLE (Port.)	DECAL - CONTROL (Port.)	CALCADO - CONTROLE (Port.)	CALQUE - CONTROL (Port.)
4	229725A1	1	DECALQUE - CONTROLE (Esp.)	DECAL - CONTROL (Span.)	CALCADO - CONTROLE (Esp.)	CALQUE - CONTROL (Esp.)
4	137290A1	1	DECALQUE - CONTROLE (Ing.)	DECAL - CONTROL (Engl.)	CALCADO - CONTROLE (Ing.)	CALQUE - CONTROL (Angl.)
5	135183A1	1	DECALQUE - Símbolos	DECAL - Simbols	CALCADO	CALQUE
6	321-5754	1	DECALQUE - RAD. (Port.)	DECAL - RAD. (Port.)	CALCADO - RAD. (Port.)	CALQUE - RAD. (Port.)
6	321-6672	1	DECALQUE - RAD. (Ing.)	DECAL - RAD. (Engl.)	CALCADO - RAD. (Ing.)	CALQUE - RAD. (Angl.)
6	E49338	1	DECALQUE - RAD. (Esp.)	DECAL - RAD. (Span.)	CALCADO - RAD. (Esp.)	CALQUE - RAD. (Esp.)
7	148143A1	1	DECALQUE - CLAMSHELL (Port.)	DECAL - CLAMSHELL (Port.)	CALCADO (Port)	CALQUE (Port)
7	321-1707	1	DECALQUE - CLAMSHELL (Ing.)	DECAL - CLAMSHELL (Engl.)	CALCADO (Ing)	CALQUE (Angl)
8	321-1708	1	DECALQUE - CLAMSHELL (Port.)	DECAL - CLAMSHELL (Port.)	CALCADO (Port)	CALQUE (Port)
9	137290A1	1	DECALQUE - CONTROLE (Ing.)	DECAL - CONTROL (Engl.)	CALCADO - CONTROLE (Ing.)	CALQUE - CONTROL (Angl.)
9	147680A1	1	DECALQUE - CONTROLE (Port.)	DECAL - CONTROL (Port.)	CALCADO - CONTROLE (Port.)	CALQUE - CONTROL (Port.)
9	229725A1	1	DECALQUE - CONTROLE (Esp.)	DECAL - CONTROL (Span.)	CALCADO - CONTROLE (Esp.)	CALQUE - CONTROL (Esp.)
10	D137615	1	DECALQUE - CONTROLE Direção	DECAL - CONTROL Steering	CALCADO - CONTROLE Dirección	CALQUE - CONTROL

1

IMPORTANTE

-MANUAL DO OPERADOR NA CAIXA DEBAIXO DESTA TAMPA NÃO REMOVA.
ANTES DE OPERAR, LEIA TODO O MANUAL DO OPERADOR SINAIS DE INSTRUÇÃO E SEGURANÇA DESTA MÁQUINA.

-É SUA RESPONSABILIDADE SEGUIR TODAS AS NORMAS REGULAMENTOS E INSTRUÇÕES DO MANUAL DO OPERADOR.

-CONSULTE SEU REVENDEDOR CASE PARA MAIORES INFORMAÇÕES SOBRE MANUAL DO OPERADOR, CATÁLOGO DE PEÇAS E MANUAL DE SERVIÇO.

3

⚠ ATENÇÃO

MANTENHA-SE FORA DO ALCANÇE PARA NÃO SE FERIR COM A LANÇA AO GIRAR. SOMENTE OPERE A RETROESCAVADEIRA SENTADO NO BANCO DO OPERADOR.
QUALQUER OUTRO MÉTODO PODE CAUSAR LESÕES GRAVES AO OPERADOR OU A OUTRA PESSOA.

2

⚠ ATENÇÃO

VENTILADOR E CORREIAS
EM MOVIMENTO
O CONTATO PODE MACHUCAR
MANTENHA-SE AFASTADO

6

⚠ ATENÇÃO

NÃO LIGUE O CONTROLE DE TRANSPORTE SE O BRAÇO DA CARREGADEIRA E CAÇAMBA ESTIVER SEGURANDO A FRENTE DA MÁQUINA FORA DO CHÃO.
A MÁQUINA PODE CAIR CAUSANDO SÉRIOS FERIMENTOS OU MORTE.

4

⚠ ADVERTÊNCIA

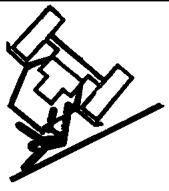

EVITE OS ACIDENTES
NÃO SALTE
SE A MÁQUINA CAPOTAR



USE O CINTO DE SEGURANÇA

5

MAINTENANCE SCHEDULE
"L" MODEL LOADER/BACKHOES

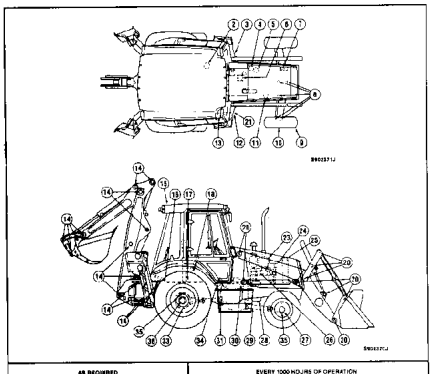

7

⚠ ATENÇÃO

PRESSÃO DO ACUMULADOR
NO SITREMA HIDRÁULICO
DA CARREGADEIRA

DESCARREGUE A PRESSÃO HIDRÁULICA ANTES DE DESCONECTRAR AS LINHAS HIDRÁULICAS. A FUGA DE ÓLEO HIDRÁULICO SOBRE PRESSÃO PODE CAUSAR SÉRIOS FERIMENTOS.

• REFERENTE AO MANUAL DE SERVIÇO
RECARREGUE SOMENTE COM GÁZ INERTE SECO TAL COMO NITROGÊNIO

• REFERENTE AO MANUAL DE SERVIÇO
DESCARREGUE TODA PRESSÃO DO GÁS ANTES DE DESMONTAR O ACUMULADOR.

9

IMPORTANTE

LUBRIFICAÇÃO DA COLUNA DO BANCO.
<LUBRIFICAR GRAXEIRA AO LADO>

8

⚠ ATENÇÃO

A MOLA NESTE CONJUNTO ESTÁ COMPRIMIDA.
A DESMONTAGEM INCORRETA PODE CAUSAR FERIMENTOS.
CONSULTE O MANUAL DE SERVIÇO.

10

⚠ ATENÇÃO

FERRO DUCTIL.
NÃO SOLDAR!

ITEM REF.	PEÇA Nº PART Nº PIEZA Nº PIECE Nº	QDE. QTY. CANT. QTE.	DESCRIÇÃO (Português)	DESCRIPTION (English)	DESCRIPCION (Español)	DESCRIPTION (Français)
1	148554A1	1	DECALQUE - INFORMAÇÃO (Port)	DECAL - INFO (Port)	CALCADO - INFORMACIÓN (Port)	CALQUE - INFORMATION (Port)
1	148553A1	1	DECALQUE - INFORMAÇÃO (Esp)	DECAL - INFO (Span)	CALCADO - INFORMACIÓN (Esp)	CALQUE - INFORMATION (Esp)
1	144193A2	1	DECALQUE - INFORMAÇÃO (Ing)	DECAL - INFO (Engl)	CALCADO - INFORMACIÓN (Ing)	CALQUE - INFORMATION (Angl)
2	321-3916	1	DECALQUE - ATENÇÃO (Port)	DECAL - WARNING (Port)	CALCADO - ATENCIÓN (Port)	CALQUE - ATTENTION (Port)
2	E49358	1	DECALQUE - ATENÇÃO (Esp)	DECAL - WARNING (Span)	CALCADO - ATENCIÓN (Esp)	CALQUE - ATTENTION (Esp)
2	321-3596	1	DECALQUE - ATENÇÃO (Ing)	DECAL - WARNING (Engl)	CALCADO - ATENCIÓN (Ing)	CALQUE - ATTENTION (Angl)
3	321-5758	1	DECALQUE - AVISO (Port)	DECAL - WARNING (Port)	CALCADO - AVISO (Port)	CALQUE - AVIS (Port)
3	321-4535	1	DECALQUE - AVISO (Esp)	DECAL - WARNING (Span)	CALCADO - AVISO (Esp)	CALQUE - AVIS (Esp)
3	321-4481	1	DECALQUE - AVISO (Ing)	DECAL - WARNING (Engl)	CALCADO - AVISO (Ing)	CALQUE - AVIS (Angl)
4	124273A1	1	DECALQUE - ADVERTÊNCIA (Port)	DECAL - WARNING (Port)	CALCADO - ADVERTENCIA (Port)	CALQUE - AVIS (Port)
4	229913A1	1	DECALQUE - ADVERTÊNCIA (Esp)	DECAL - WARNING (Span)	CALCADO - ADVERTENCIA (Esp)	CALQUE - AVIS (Esp)
4	321-7030	1	DECALQUE - ADVERTÊNCIA (Ing)	DECAL - WARNING (Engl)	CALCADO - ADVERTENCIA (Ing)	CALQUE - AVIS (Angl)
5	148290A1	1	DECALQUE - MANUTENÇÃO (Port)	DECAL - MAINTENANCE (Port)	CALCADO - MANUTENCIÓN (Port)	CALQUE - MANUTETION (Port)
5	148289A1	1	DECALQUE - MANUTENÇÃO (Esp)	DECAL - MAINTENANCE (Span)	CALCADO - MANUTENCIÓN (Esp)	CALQUE - MANUTETION (Esp)
5	304940A1	1	DECALQUE - MANUTENÇÃO (Ing)	DECAL - MAINTENANCE (Engl)	CALCADO - MANUTENCIÓN (Ing)	CALQUE - MANUTETION (Angl)
6	147757A1	1	DECALQUE - ADVERTÊNCIA (Port)	DECAL - WARNING (Port)	CALCADO - ADVERTENCIA (Port)	CALQUE - AVIS (Port)
6	255927A1	1	DECALQUE - ADVERTÊNCIA (Ing)	DECAL - WARNING (Engl)	CALCADO - ADVERTENCIA (Ing)	CALQUE - AVIS (Angl)
6	256467A1	1	DECALQUE - ADVERTÊNCIA (Esp)	DECAL - WARNING (Span)	CALCADO - ADVERTENCIA (Esp)	CALQUE - AVIS (Esp)
7	147756A1	1	DECALQUE (Port)	DECAL (Port)	CALCADO (Port)	CALQUE (Port)
7	256318A1	1	DECALQUE (Ing)	DECAL (Engl)	CALCADO (Ing)	CALQUE (Angl)
7	256456A1	1	DECALQUE (Esp)	DECAL (Span)	CALCADO (Esp)	CALQUE (Esp)
8	148092A1	1	DECALQUE Mola (Esp)	DECAL (Span)	CALCADO (Esp)	CALQUE (Esp)
8	148017A1	1	DECALQUE Mola (Port)	DECAL (Port)	CALCADO (Port)	CALQUE (Port)
8	321-6774	1	DECALQUE Mola (Ing)	DECAL (Engl)	CALCADO (Ing)	CALQUE (Angl)
9	148023A1	1	DECALQUE Lub (Port)	DECAL Lub (Port)	CALCADO (Port)	CALQUE (Port)
9	148093A1	1	DECALQUE Lub (Esp)	DECAL Lub (Span)	CALCADO (Esp)	CALQUE (Esp)
10	147773A1	1	DECALQUE (Port)	DECAL (Port)	CALCADO (Port)	CALQUE (Port)
10	148095A1	1	DECALQUE (Ing)	DECAL (Engl)	CALCADO (Ing)	CALQUE (Angl)

ÍNDICE NUMÉRICO
NUMERICAL INDEX
INDICE NUMERICO
INDEX NUMERIQUE

10

PEÇA Nº PART Nº PIEZA Nº PIECE Nº	PÁG. PG. PAG.	ITEM REF.
100-1125	8-56	11
100-1125	8-56B	11
100-1647	8-60	8
100-1647	8-72	9
100-1647	8-74	9
100-1647	8-76	8
100-1647	8-78	9
100-1647	8-82	9
100-1647	8-84	9
100-1647	8-114	9
100-1647	8-60B	8
100-21118	8-88	18
100-21237	5-12	31
100-21250	2-20	9
100-21315	8-102	13A
100-2156	8-88	40
100-3331	9-120	27
100-3337	9-124	20
100520A1	6-4	12
100522A1	6-4	9
100529A1	6-6	4
100532A1	6-6	3
100532A1	6-62B	21
100533A1	6-6	8
100552A1	6-12	5
100553A1	6-12	
100554A1	6-12	
100555A1	6-12	18
100556A1	6-12	4
100557A1	6-12	22
100557A1	6-28	8
100557A1	6-30	8
100557A1	6-54	1
100557A1	6-62	7
100557A1	6-30B	8
100557A1	6-30D	9
100557A1	6-54B	1
100557A1	6-62B	7
100559A1	6-12	6
100561A1	6-12	13
100562A1	6-12	19
100696A1	9-8	3
100747A1	6-42	12
100748A1	6-26	9
100748A1	6-42	14
100748A1	6-26B	9
100753A1	6-42	17
100753A1	6-42B	17
100760A1	6-54	21
101479A1	8-26	24
101531A1	4-42	9
102-1387	5-6	7
102-23283	8-48	7
102761A1	9-2	12
102761A1	9-4	23
102765A1	9-34	19
103-1437	9-4	15
103-1518	3-6	27
103-16175	9-44	4
103-16175	9-44	8
103-16175	9-48	25
103-16175	9-48	33
103-16175	9-52	5
103-16175	9-52	23
103-16175	9-52	27
103-16175	9-52	33
103-16175	9-52	36
103-16175	9-56	14
103-16175	9-56	40
103-16175	9-58	50
103-16200	9-46	18
103-1687	5-12	38
103-3350	9-8	29
103-3350	9-42	8
103670A1	8-40	18
104824A1	9-8	23
106974A1	9-124	27
106989A1	9-34	13
106990A1	9-34	15
107071A1	6-62	17
107071A1	6-62B	17
107124A1	9-78	8
107230A1	9-114	5
107232A1	9-114	7
107233A1	9-114	6
107234A1	9-114	8
107949A1	9-122	22
108088A1	9-2	11
108088A1	9-4	12
108088A1	9-4	21
108366A1	4-42	4
108513A1	9-114	9
108794A2	9-116	
108797A1	9-116	7
108864A1	9-34	1
108923A1	9-34	9
108924A1	9-34	8
108936A2	9-120	13A
108938A2	9-120	13
108963A1	9-116	6
109080A1	4-26	2
109080A1	4-30	
109081A1	4-26	3
109081A1	4-30	
109131A1	9-34	4
109132A1	9-34	5
109239C2	9-138	20
109268A1	9-8	4
109511A1	4-36	8
109533A1	9-154	4
109879A1	9-82	3
109879A1	9-92	13
110307A1	8-98	12
111282C1	9-112	23
111282C1	9-126	6
111589A1	8-48	10
111592A1	8-48	12
112380A1	9-2	14
112380A1	9-4	29
112380A1	9-34	21
112382A1	9-4	25
112486A1	6-14	10
112486A1	6-56	10
112486A1	6-56B	10
112509A1	6-8	3
112517A1	6-42	4
112517A1	6-42B	4
112865A1	9-96	10
112946A1	9-12	8
113248A2	8-66	1
113248A2	8-68	1
113248A2	8-68B	1
113248A2	8-68D	1
113248A2	8-70	
113248A3	8-70B	
113561A1	6-2	1
113561A1	6-4	
113561A1	6-6	
113561A1	6-8	
113561A1	6-10	
113561A1	6-12	
113561A1	6-14	
113561A1	6-16	
113629A1	9-8	25
113785A4	8-12	1
113787A3	8-56	17
113787A3	8-56B	17
113793A4	8-50	3
113793A4	8-52	3
113793A4	8-58	
114295A1	6-12	20
114296A1	6-8	9
114318A1	9-46	12A
114882A1	5-2	2
114903A1	8-54	6
114903A1	8-54B	6
114980A1	9-92	8
115507A1	8-2	28
115507A1	8-4	12
115633A1	8-6	17
116339A1	9-10	21
116423A1	4-36	2
116425A1	6-12	12
116426A1	6-12	7
116427A1	6-12	8
116521A1	9-110D	3
116522A2	9-110D	11
116534A1	9-110D	10
116538A2	9-110D	12
116545A1	9-110D	9
116547A1	9-110B	10
116547A1	9-110D	6
116548A1	9-110D	15
116550A1	9-110D	14
116551A1	9-110D	8
116552A1	9-110D	13
116760A1	9-104	3
116761A2	9-106	1
116763A1	9-106	2
116764A2	9-106	3
116766A2	9-106	4
116767A1	9-106	5
117844A1	2-18	7
117846A1	6-24	33
117933A1	6-50	6
118318A1	8-56	8
118769A1	9-102	7
118900A1	9-8	24
118901A1	9-8	30
118901A1	9-10	3
119129A1	9-8	6
119171A1	9-104	4
119171A1	9-106	6
119211A1	9-102	11
119266A1	4-18	1
119267A2	4-18	6
119268A1	4-18	7
120032A1	4-20	3
120148A2	8-56	13
120148A3	8-56B	13
120204A1	9-2	24
1202956C1	4-26	24
120303A1	8-8	10
120303A1	8-10	8
120303A1	8-10	21
120303A1	8-12	8
120303A1	8-44	31
120303A1	8-46	14
120303A1	9-80B	33
120303A1	9-80	33
120386A1	5-4	13
120388A1	5-4	14
120421A2	5-8	
120943A1	9-80B	23
120943A1	9-80	23
121-145	7-6	20
121335A1	3-4	11
121412A1	4-14	7
121413A1	4-14	9
121413A1	4-16	30
121413A1	4-38	1
121413A1	8-32	40
121413A1	8-42	32
121413A1	8-44	37
121414A1	4-14	8
121415A1	4-14	9A
121421A1	2-12	8
121501A1	2-4	21
121501A2	2-2	21
121519A1	9-28	3
121638A2	8-86	1
121639A2	8-86	4
121658A1	6-24	20
121665A1	9-44	7
121729A1	7-8	8
121730A2	7-8	4
121736A2	8-50	1
121736A2	8-52	1
121736A2	8-54	
121736A2	8-50B	1
121736A2	8-52B	1
121736A2	8-54B	
121741A1	8-32	1
121741A1	8-86	
121778A1	9-46	3
121779A1	9-48	2
121817A1	8-2	5
121856A1	3-2	17

PEÇA Nº PART Nº PIEZA Nº PIECE Nº	PÁG. PG. PAG.	ITEM REF.
121856A1	4-36	14
121856A1	9-84	2
121856A1	9-86	2
121856A1	9-88	2
121856A1	9-90	13
121856A1	9-92	18
121856A1	3-2B	17
121856A1	9-80B	25
121856A1	9-80	25
121920A1	9-20	12
122125A1	8-2	27
122125A1	8-4	11
122140A1	8-54	5
122140A1	8-54B	5
122141A1	8-54	5A
122141A1	8-54B	5A
122158A1	9-98	17
122176A1	8-6	11
122178A2	8-34	20
122264A1	6-6	10
122265A1	6-6	9
122268A1	6-4	13
122270A1	6-4	7
122330A1	8-56	15
122330A1	8-56B	15
122359A1	9-2	23
122503A1	9-56	
122536A1	5-4	18
122536A1	8-6	1
122536A1	8-94	
122553A1	9-142	12
122553A1	9-144	4
122554A1	9-144	11
122579A1	9-142	13
122603A1	9-80B	24
122603A1	9-80	24
122736A1	4-12	5
122740A1	4-12	7
122897A1	9-48	6
122958A1	9-50	13
123097A1	4-8	32
123206A2	9-136	2
123392A1	3-6	13
123493A1	9-4	9
123537A1	8-34	18
123537A1	9-24	
123538A1	4-12	4
123558A1	3-6	12
123615A2	4-20	12
123726A1	8-100	12
123809A2	4-8	31
123815A1	9-4	2
123842A2	6-26	
123842A2	6-28	
123842A2	6-32	
123842A2	6-34	
123842A2	6-36	
123842A2	6-38	
123842A2	6-44	
123842A2	6-40	
123842A3	6-26	
123842A3	6-28	
123842A3	6-32	
123842A3	6-34	
123842A3	6-38	
123842A3	6-36	
123842A3	6-44	
123842A3	6-40	
123843A2	6-26	
123843A2	6-30	
123843A2	6-32	
123843A2	6-34	
123843A2	6-36	
123843A2	6-38	
123843A2	6-42	
123843A2	6-46	
123843A2	6-44	
123843A2	6-40	
123843A3	6-26	
123843A3	6-30	
123843A3	6-32	
123843A3	6-34	
123843A3	6-38	
123843A3	6-42	
123843A3	6-46	
123843A3	6-36	
123843A3	6-44	
123843A3	6-40	
123942A1	8-36	9
123943A1	8-36	27
123980A1	9-142	23
124011A1	9-142	22
124243A1	9-4	8
124273A1	9-158	4
124281A1	9-150	1
124568A2	8-102	3
124646A1	7-12	5
124721A1	9-6	14
124727A1	9-142	15
1250594C1	9-142	10
1250594C1	9-142	11
1250594C1	9-144	3
1250594C1	9-144	10
1250594C1	9-144	17
125113A1	9-34	12
125113A1	9-34	14
125688A1	9-134	3
125749A1	9-134	6
126-116	6-24	12
126155A1	8-34	16
126155A1	9-24	
126371A1	9-116	4
126844A1	4-18	13
126844A1	4-20	15
126844A1	4-20	15A
126844A1	4-20	17
126844A1	4-20	18
126844A1	4-20	30
126844A1	9-126	7
126907A1	9-140	6
126918A1	9-40	2
127009A1	4-20	5
127021A2	9-116	8
127073A1	9-138	18
127158A1	4-42	6
127181A1	2-2	27
127181A1	2-4	27
127324A1	9-112B	6
127367A1	9-112B	24
127367A1	9-138	14
127377A1	9-94	3
127378A3	9-94	8
127862A1	8-104	6
1280055C2	8-36	14
128135A1	8-100	4
128265A1	9-112B	9
128312A1	9-8	19
128376A1	6-60	11
128376A1	6-60B	11
128401A1	9-26	3
128403A1	9-26	1
128406A1	9-138	7
128410A1	9-140	10
128411A1	9-140	11
128412A1	9-140	2
128483A1	9-142	9
128483A1	9-142	16
128483A1	9-144	16
128483A1	9-144	18
128483A1	9-144	25
128483A1	9-146	4
128484A1	9-142	4
128484A1	9-144	9
128485A1	9-142	3
128485A1	9-142	8
128485A1	9-144	2
128485A1	9-144	8
128570A1	6-16	11
128570A1	6-58	9
128570A1	6-58B	9
128580A1	9-6	
128760A1	8-108	1
128761A1	8-108	2
128770A2	8-108	4
128772A1	8-108	16
128781A1	2-10	5
128782A1	2-10	6
128783A1	2-10	
128804A1	9-150	7
128818A1	9-8	11
129-289	9-42	17
129-369	5-10	3
129-667	8-94	2
129015A1	9-30	1
129040A1	9-48	23
129040A1	9-48	26
129041A1	9-48	30
129041A1	9-52	2
129041A1	9-56	12
129391A1	8-88	22
129586A1	4-20	
129698A1	8-56	24
129698A1	8-60	20
129699A1	8-56	27
129699A1	8-60	23
129735A1	8-56	
129735A1	8-60	
129842A2	8-50	5
129842A2	8-52	6
129842A2	8-50B	5
129842A2	8-52B	6
129861A1	8-72	
129864A4	8-66	2
129864A4	8-68	3
129864A4	8-68B	3
129864A4	8-68D	3
129864A4	8-72	
129882A1	9-46	1
129883A1	9-48	10
129884A2	9-52	
129885A1	9-68	1
129893A1	9-64	3
129893A1	9-68	3
129893A1	9-68	3
129894A1	9-64	2
129894A1	9-68	2
129894A1	9-68	2
129914A1	9-4	4
129944A1	9-68	4
13-1638	5-12	14
130047A1	3-2	15
130047A1	3-2B	15
130048A1	3-2	21
130048A1	6-52	7
130048A1	3-2B	21
130049A1	3-2	5
130049A1	3-2B	5
130059A1	8-54	11
130059A1	8-54B	11
130060A2	8-54	
130060A2	8-54B	
130245A1	7-12	32
130479A1	9-26	4
130480A1	9-26	2
130823A1	9-52	39
130876A1	4-14	27
130919A1	8-88	16
130932A1	8-88	10
131-1144	3-12	10
131-1247	9-102	19
131-1247	9-102	26
131-203	9-122	4
131-425	9-110	
131-431	9-152	20
131-435	9-110D	
131-619	4-20	14
131-619	9-112	17
131-623	4-18	9
131-623	4-20	6
131-861	9-2	4
131-861	9-4	33
131-861	9-26	15
131-861	9-134	7
131039A1	9-138	8
131041A1	9-138	10
131042A1	9-138	11
131084A1	2-2	8
131084A1	2-4	8

PEÇA Nº PART Nº PIEZA Nº PIECE Nº	PÁG. PG. PAG.	ITEM REF.
131124A1	9-140	1
131127A2	9-142	1
131196A1	8-88	
131197A1	8-88	
131417A1	8-96	1
131418A1	8-96	2
131586A1	8-2	3
131676A1	7-8	14
131691A1	4-12	6
131750A2	8-108	
131750A2	8-108	
131794A1	4-26	19
131794A1	4-34	
131795A1	4-26	17
131795A1	4-34	
131796A1	4-26	15
131796A1	4-34	
131797A1	4-26	14
131797A1	4-34	
131973A1	9-134	2
131973A1	9-138	12
131974A1	9-138	9
131975A2	9-98	1B
131977A2	9-116	4A
132004A2	8-50	4
132004A2	8-52	5
132004A2	8-62	
132004A2	8-50B	4
132004A2	8-52B	5
132024A1	9-112	16
132024A1	9-130	17
132025A1	9-130	20
132133A1	9-98	8
132134A1	9-98	1
132209A1	3-6	22
132215A1	2-2	12
132215A1	2-4	12
132217A1	2-2	14
132217A1	2-4	14
132218A1	2-4	13
132318A1	2-2	13
132661A1	9-2	5
132716A1	9-56	43
132806A1	3-6	22
132842A1	9-56	45
132844A1	9-56	44
132862A1	9-110	6
132864A1	9-110	
132866A1	9-110	9
132872A1	9-110	18
132873A1	9-4	39
132929A1	5-4	12
132931A1	3-6	2
132931A1	9-2	25
132988A1	9-12	3
133024A1	9-96	2
133025A1	9-96	1
133041A1	4-14	
133083A1	8-96	12
133097A1	8-96	13
1331102C2	9-134	4
133421A1	9-110	17
133422A1	9-110	15
133615A1	9-2	2
133617A1	9-4	18
133711A1	4-16	12
133713A1	4-16	13
133715A1	4-16	15
133716A1	4-16	14
133989A1	9-4	13
1340287C1	9-126	12
1340287C1	9-142	14
1340319C1	4-20	31
1340345C1	9-120	11
1340345C1	9-122	10
1340478C1	8-36	13
1340492C2	9-138	1
1340763C1	8-102	16
1340764C1	8-102	15
1340795C2	8-96	4
1340798C1	8-112	15
1340969C2	8-110	1
1340970C1	8-110	2
134125A1	9-138	6
134167A1	9-46	20
1341975C1	8-88	17
1342054C1	5-2	1
1343658C3	5-8	
1343708C1	8-56	20
1343708C1	8-58	23
1343708C1	8-60	17
1343708C1	8-72	13
1343708C1	8-74	17
1343708C1	8-78	17
1343708C1	8-82	35
1343708C1	8-84	13
1343708C1	8-114	13
1343708C1	8-56B	20
1343708C1	8-58B	23
1343708C1	8-60B	17
1343777C1	8-56	18
1343777C1	8-58	21
1343777C1	8-60	15
1343777C1	8-78	15
1343777C1	8-114	11
1343777C1	8-56B	18
1343777C1	8-58B	21
1343777C1	8-60B	15
1343791C2	8-88	
1343938C2	9-138	2
1344025C1	9-108	16
1344026C1	9-108	17
1344232C1	9-124	18
134437A1	9-52	
1345488C3	4-8	4
1346022C1	5-8B	12
1346105C2	8-56	
1346105C2	8-58	
1346105C2	8-60	
1346105C2	8-72	
1346105C2	8-74	
1346105C2	8-78	
1346105C2	8-82	
1346105C2	8-84	
1346105C2	8-114	
1346105C2	8-80	
1346105C2	8-56B	
1346105C2	8-58B	
1346105C2	8-60B	
1346106C1	8-76	
1346107C2	8-66	
1346107C2	8-68	
1346107C2	8-68B	
1346107C2	8-68D	
1346108C2	8-50	
1346108C2	8-52	
1346108C2	8-50B	
1346108C2	8-52B	
1346128C3	8-86	12
1346129C3	8-86	10
1346175C1	8-56	19
1346175C1	8-58	22
1346175C1	8-60	16
1346175C1	8-72	12
1346175C1	8-74	16
1346175C1	8-78	16
1346175C1	8-82	34
1346175C1	8-84	12
1346175C1	8-114	12
1346175C1	8-56B	19
1346175C1	8-58B	22
1346175C1	8-60B	16
1346189C1	8-112	1
1346190C1	8-112	1
1346191C1	8-112	2
1346192C1	8-112	2
1346195C1	8-112	13
1346219C2	8-56	
1346219C2	8-58	
1346219C2	8-60	
1346219C2	8-82	
1346219C3	8-72	
1346219C3	8-74	
1346219C3	8-78	
1346219C3	8-84	
1346219C3	8-114	
1346219C3	8-56B	
1346219C3	8-58B	
1346219C3	8-60B	
1346221C2	8-74	
1346221C2	8-82	
1346221C3	8-70	
1346221C3	8-78	
1346221C3	8-70B	
1346221C3	8-56B	
1346221C3	8-60B	
1346247C1	5-8B	17
1346312C2	8-88	41
1346476C1	8-108	6
1348264C1	3-2	18
1348264C1	3-2B	18
134844A1	9-16	3
1349058C1	6-16	5
1349059C1	6-16	6
1349059C1	6-58	5
1349059C1	6-58B	5
135183A1	9-156	5
135185A1	9-126	1
135247A1	9-46	16
135248A1	9-46	9
135249A1	9-46	10
135324A1	9-146	2
135512A3	9-110	2
135867A1	5-8	12
135869A1	5-8	17
136-154	9-122	26
136-54	4-42	14
136008A1	8-4	21
136008A1	8-30	15
136008A1	8-32	52
136036A1	9-126	3
136226A1	8-10	26
136261A1	9-30	11
136263A1	9-30	8
136263A1	9-32	2
136267A1	9-30	5
136269A1	9-30	6
136270A1	9-30	40
136271A1	9-30	39
136278A2	6-22	17
136278A2	9-88	3
136279A2	9-100	3
136280A1	9-100	7
136436A1	8-26	34
136450A1	4-18	14
136454A1	4-18	18
136494A1	5-8	9
136610A5	8-66	3
136610A5	8-68	4
136610A5	8-68B	4
136610A5	8-68D	4
136610A5	8-74	
136745A1	9-96	9
136822A1	9-26	11
136824A1	9-26	13
136977A1	8-32	16
136990A1	6-4	8
137012A1	8-32	14
137039A1	8-86	9
137135A1	9-134	
137219A1	4-38	13
137248A1	8-102	13
137283A1	9-6	1
137289A1	9-156	3
137290A1	9-156	4
137290A1	9-156	9
137315A1	9-88	
137315A1	9-124	26
137343A1	8-34	19
137343A1	9-24	
137344A1	8-34	21
137344A1	9-24	
137655A3	9-100	1
137713A1	8-32	15
137731A1	9-118	20
137851A1	4-18	2
137851A1	9-112B	25
137851A1	9-116	2

PEÇA Nº PART Nº PIEZA Nº PIECE Nº	PÁG. PG. PAG.	ITEM REF.
137868A3	9-118	1A
137868A3	9-120	1
137869A3	9-118	1
137869A3	9-120	1A
138255A1	9-144	15
138257A2	9-144	24
138467A1	8-10	12
138467A1	8-12	11
138595A1	9-80B	14
138595A1	9-80	14
138616A1	5-12	8
138616A1	6-2	9
138624A1	9-48	36
139043A1	8-36	8
139180A1	9-10	12
139195A1	9-10	14
139227A1	8-36	1
139230A1	8-36	23
139235A1	9-10	13
139362A1	9-92	7
139362A1	9-98	9
139362A1	9-122	23
139363A1	9-92	9
139363A1	9-92	7
139486A2	9-92	1
139490A1	9-90	4
139492A1	9-90	3
139494A2	9-82	1
139500A1	9-92	22
139502A1	9-92	20
139768A1	9-136	1
139834A1	9-90	19
139835A1	9-90	15
139865A1	9-6	8
140-103	9-134	5
140-104	9-120	5
140-106	4-20	13
140-107	4-18	8
140-107	4-18	11
140-107	4-18	15
140-107	4-22	22
140-107	9-2	3
140-107	9-4	32
140-107	9-26	14
140-107	9-92	31
140-107	9-98	19
140-107	9-112	24
140-119	4-20	24
140327A1	9-136	5
140428A1	9-90	18
140943A1	6-16	7
140944A1	6-16	7
140945A1	6-16	7
140946A1	6-16	7
140947A1	6-16	7
140948A1	6-16	7
140949A1	6-16	7
140951A1	6-16	7
140953A1	6-16	7
140954A1	6-16	7
141057A1	9-50	1
141232A1	9-72	1
141233A1	9-72	3
141234A1	9-72	2
141249A1	9-78	19
141324A1	9-8	1
141404A1	9-96	3
141472A1	9-10	1
141512A1	2-2	16
141513A1	2-2	18
141513A1	2-4	18
142-103	9-118	9
142-103	9-120	7
142003A1	7-8	3
142166A1	9-18	
142300A1	9-20	3
142404A1	9-6	2
142524A1	9-8	12
142538A1	9-12	5
142538A1	9-14	7
142538A1	9-16	8
142538A1	9-18	7
142539A1	2-10	8
142540A1	2-10	7
142842A1	9-48	27
142930A2	5-2	6
142930A2	5-6	
143121A1	9-112B	12
143127A1	9-112B	13
143210A1	9-4	7
143218A1	9-80B	19
143218A1	9-80	19
143219A1	9-80B	20
143219A1	9-80	20
143358A1	8-28	10
143359A1	8-28	11
143369A2	9-114	10
143370A1	6-24	13
143384A1	8-16	19
143400A1	8-26	15
143401A1	8-26	14
143717A1	5-8	11
143721A1	5-8	
143723A1	5-8	13
143786A1	9-110	7
144193A2	9-158	1
144194A1	9-156	1
144214A1	8-6	14
144215A1	8-2	19
144215A1	8-4	3
144219A1	5-4	15
144220A1	8-6	12
144221A1	5-4	6
144221A1	8-30	7
144227A1	8-2	34
144233A1	8-6	6
144240A1	8-4	20
144241A1	8-4	20A
144241A1	8-30	10
144242A1	8-14	5
144243A1	8-14	12
144251A1	8-16	10
144268A1	2-8	8
144269A1	2-8	13
144278A1	6-18	
144278A1	6-64	
144279A1	6-18	7
144279A1	6-64	7
144282A1	9-96	5
144282A1	9-96	17
144282A1	9-98	15
144321A5	8-66	5
144321A5	8-68	6
144321A5	8-68B	6
144321A5	8-68D	6
144321A5	8-78	
144321A5	8-80	
144321A6	8-66	5
144321A6	8-68	6
144321A6	8-68B	6
144321A6	8-68D	6
144321A6	8-78	
144321A6	8-80	
144324A4	8-68	2
144324A4	8-68D	2
144324A4	8-84	
144325A3	8-66	
144325A5	8-66	
144326A3	8-66	
144326A5	8-66	
144331A3	8-68	
144331A5	8-68	
144332A3	8-68	
144332A5	8-68	
144453A1	6-4	1
144454A1	6-4	
144455A1	6-6	1
144456A1	6-6	2
144457A1	6-8	
144458A1	6-8	5
144459A1	6-8	7
144460A1	6-16	
144461A1	6-10	
144462A1	6-10	1
144463A1	6-10	5
144464A1	6-10	2
144465A1	6-10	4
144466A1	6-12	
144477A1	8-4	26
144477A1	8-30	18
144477A1	8-38	32
144477A1	8-38	39
144479A1	8-4	25
144479A1	8-30	17
144479A1	8-38	31
144635A1	2-8	10
144681A5	8-66	6
144681A5	8-68	7
144681A5	8-68B	7
144681A5	8-68D	7
144681A5	8-82	
144681A6	8-66	6
144681A6	8-68	7
144681A6	8-68B	7
144681A6	8-68D	7
144681A6	8-82	
144682A5	8-66	6A
144682A5	8-68	7A
144682A5	8-68B	7A
144682A5	8-68D	7A
144682A5	8-82	
144682A6	8-66	6A
144682A6	8-68	7A
144682A6	8-68B	7A
144682A6	8-68D	7A
144682A6	8-82	
144900A1	9-112	19
144900A1	9-128	29
144908A1	9-90	24
145340A1	9-112	8
147111A1	9-150	2
147112A1	9-150	3
147114A1	9-150	1
147369A1	5-16	1
147380A1	5-16	6
147399A1	5-16	2
147496A1	6-50	2
147496A1	6-48	4
147496A1	6-48	10
147496A1	6-48	4
147496A1	6-48	10
147668A1	9-150	12
147669A1	9-156	1
147670A1	9-154	4
147671A1	9-154	6
147672A1	9-154	2
147673A1	9-156	2
147675A1	9-154	3
147676A1	9-154	7
147679A1	9-154	5
147680A1	9-156	4
147680A1	9-156	9
147681A1	9-156	3
147756A1	9-158	7
147757A1	9-158	6
147764A1	4-10	1
147773A1	9-158	10
148016A1	9-150	15
148017A1	9-158	8
148023A1	9-158	9
148026A1	4-10	4
148031A1	4-2	
148050A1	4-2	27
148051A1	4-2	33
148089A1	9-154	5
148092A1	9-158	8
148093A1	9-158	9
148094A1	8-36	26
148095A1	9-158	10
148096A1	4-2	34
148097A1	4-2	35
148131A1	9-112	4
148132A1	9-112	2
148143A1	9-156	7
148190A1	8-6	28
148192A1	9-44	5
148206A1	9-112	27
148208A1	9-112	18

PEÇA Nº PART Nº PIEZA Nº PIECE Nº	PÁG. PG. PAG.	ITEM REF.
148278A1	5-16	5
148279A1	6-48	1
148281A1	6-48	1
148289A1	9-158	5
148290A1	9-158	5
148299A1	9-112	3
148300A1	9-112	5
148301A1	9-112	25
148302A1	9-112	9
148305A1	9-112	26
148306A1	9-112	30
148346A1	9-44	9
148387A1	9-154	8
148388A1	9-154	8
148389A1	9-154	9
148436A1	5-8B	
148437A1	5-6	
148500A1	3-16	13
148501A1	3-16	19
148502A1	3-2	19
148502A1	3-16	12
148502A1	3-2B	19
148503A1	3-16	
148509A1	5-8B	1
148510A1	5-8B	
148514A	9-112	38
148544A1	9-154	1
148545A1	9-154	1
148546A1	9-112	39
148553A1	9-158	1
148554A1	9-158	1
148556A1	6-64	
148557A1	6-18	
148612A1	9-54	55
148630A1	8-106B	1
148630A2	8-106D	1
148631A1	8-106B	2
148631A2	8-106D	2
148632A1	8-106B	
148632A1	8-106D	3
148637A1	8-106B	
148652A1	6-2	22
148678A1	5-14	4A
148679A1	6-48	
148679A1	6-48	
148680A1	6-48	5
148680A1	6-48	5
148681A1	6-48	6
148681A1	6-48	6
148682A1	6-48	7
148682A1	6-48	7
148687A1	9-46	21
148693A1	9-46	35
148694A1	9-46	29
148714A1	9-8	1
148715A1	9-94	9
148726A1	3-2B	1A
148729A1	9-80B	1C
148731A1	9-80B	1G
148734A1	3-2B	1
148735A1	9-80B	
148822A1	9-46	1
148839A1	9-78	1
149942C1	8-116	
151-522	4-18	20
1530028C1	6-28	2
1530028C1	6-30	2
1530028C1	6-30B	2
1530028C1	6-30D	3
1530431C1	4-4	5
1537663C1	6-6	5
1537664C1	6-6	6
1542563C1	8-88	
1542829C1	8-66	7
1542829C1	8-68	8
1542829C1	8-68B	8
1542829C1	8-68D	8
1542829C1	8-70	
1542829C1	8-70B	
1542877C1	8-106	
1542877C1	8-106B	
1542877C1	8-106D	
1542928C1	8-104	11
1542928C1	8-106	9
1542928C1	8-108	9
1542929C1	8-104	10
1542929C1	8-106	8
1542929C1	8-108	8
1542996C1	8-98	8
1542997C1	8-98	7
1542998C1	8-96	8
1542998C1	8-110	7
1542999C1	8-96	7
1542999C1	8-110	6
1543000C1	8-100	8
1543000C1	8-102	8
1543001C1	8-100	7
1543001C1	8-102	7
1543267C1	8-96	
1543267C1	8-96	
1543267C1	8-110	
1543267C1	8-110	
1543267C1	8-112	
1543269C1	8-100	
1543269C1	8-100	
1543329C1	8-88	29
1547924C1	2-2	9
1547924C1	2-4	9
165-129	9-120	17
168-71	4-42	7
170-104	9-4	3
172599	2-40	11
172599	2-42	11
174-93	2-16	15
175156A1	9-20	
175160A1	9-20	
175161A1	2-6	1
175161A1	2-6	1
175162A1	2-6	4
175162A1	2-6	4
175163A1	2-6	3
175163A1	2-6	3
175164A1	2-6	5
175164A1	2-6	5
175165A1	2-6	6
175165A1	2-6	6
175238A1	8-98	1
175239A1	8-98	2
175247A2	8-98	4
175250A1	8-98	13
175251A1	8-98	
175251A1	8-98	
175599A1	9-92	2
175637A1	2-18	1
175778A1	8-106	14
175778A1	8-106B	14
175955A1	6-54	14
175956A1	6-58	
175956A1	6-58B	
175957A1	6-58	6
175957A1	6-58B	6
175959A1	6-56	11
175959A1	6-56B	11
175961A1	6-56	19
175961A1	6-56B	19
175964A2	6-60	9
175964A2	6-60B	9
175965A1	6-60	10
175965A1	6-60B	10
175966A1	6-60	8
175966A1	6-60B	8
175968A1	6-60	12
175968A1	6-60B	12
175974A1	6-62	1
175974A1	6-62B	1
175976A1	6-62	4
175976A1	6-62B	4
175977A1	6-62	5
175977A1	6-62B	5
175978A1	6-62	10
175978A1	6-62B	10
175979A1	6-62	11
175979A1	6-62B	11
175980A1	6-62	12
175980A1	6-62B	12
175982A1	6-62	14
175982A1	6-62B	14
175984A1	6-62	19
175984A1	6-62B	19
175985A1	6-62	20
175986A1	6-62	23
175987A1	6-62B	22
175988A1	6-62	26
175989A1	6-62	27
175989A1	6-62B	27
175990A1	6-62	28
175990A1	6-62B	28
176091A1	9-108	6
176311A1	9-2	10
176311A1	9-4	20
176328A1	5-4	21
176857A1	4-18	12
176914A1	9-110D	5
176916A1	9-110D	4
176919A1	9-110B	7
176920A1	9-110D	7
176921A1	9-110B	9
176921A1	9-110D	2
176924A1	9-104	5
176925A1	9-104	2
176926A1	9-104	1
176952A1	9-82	5
176957A1	9-82	6
177164A2	4-18	10
177269A1	4-40	9
177518A1	8-102	12
178004A1	9-34	18
178006A1	9-34	17
178015A1	9-68	1
178019A1	9-68	4
178951A1	8-20	12
178951A1	8-22	11
178951A1	8-24	11
178951A1	8-26	10
178952A1	8-20	13
178952A1	8-22	12
178952A1	8-24	12
178952A1	8-26	11
179029A1	9-40	1
179355A1	9-124	11
179683A1	8-36	25
179689A1	6-24	6
179956A1	9-28	6
180376A1	9-28	2
180402A1	9-28	2A
180427A1	9-78	2
180578A1	9-78	27
180593A1	9-110	11
180594A3	9-110	19
1806233C1	3-14	10
1806234C1	3-14	10
1806235C1	3-14	10
1806236C1	3-14	10
1806237C1	3-14	10
1806238C1	3-14	10
1806239C1	3-14	10
1806240C1	3-14	10
1806241C1	3-14	10
1806242C1	3-14	10
1806243C1	3-14	10
1806244C1	3-14	10
1806245C1	3-14	10
1806246C1	3-14	10
1806247C1	3-14	10
1806248C1	3-14	10
1806249C1	3-14	10
1806250C1	3-14	10
1806251C1	3-14	10
1806252C1	3-14	10
1806253C1	3-14	10
1806254C1	3-14	10
1806255C1	3-14	10
1806256C1	3-14	10
1806257C1	3-14	10
1806258C1	3-14	10
1806259C1	3-14	10
1806260C1	3-14	10
1806261C1	3-14	10

PEÇA Nº PART Nº PIEZA Nº PIECE Nº	PÁG. PG. PAG.	ITEM REF.
1806262C1	3-14	10
180801A1	7-12	25
180801A1	9-112B	17
181042A1	9-48	22
181042A1	9-56	8
181100A1	6-28	4
181100A1	6-30	4
181100A1	6-46	5
181100A1	6-44	35
181100A1	6-30B	4
181100A1	6-30D	5
181100A1	6-44D	35
181100A1	6-46B	5
181101A1	6-26	2
181101A1	6-26B	2
181101A1	6-30D	20
181102A1	6-26	12
181102A1	6-26B	12
181103A1	6-44	20
181103A1	6-44D	20
181104A1	6-34	23
181104A1	6-34B	23
181104A1	7-4B	27
181105A1	6-28	12
181105A1	6-30	12
181105A1	6-30B	12
181105A1	6-30D	16
181107A1	6-44	19
181107A1	6-44D	19
181108A1	6-38	19
181108A1	6-38B	24
181108A1	6-40	20
181108A1	6-40B	26
181109A1	6-32	5
181111A1	6-38	13
181111A1	6-38B	13
181114A1	6-40	5
181116A1	6-38	9
181116A1	6-38B	9
181118A1	6-40	1
181118A1	6-40B	1
181120A1	6-42	19
181122A1	6-42	5
181122A1	6-42B	5
181123A1	6-40	25
181123A1	6-40B	31
181126A1	6-38	24
181126A1	6-42	9
181126A1	6-36B	3
181126A1	6-38B	23
181126A1	6-42B	9
181128A1	6-36	7
181128A1	6-38	3
181128A1	6-38B	3
181130A1	6-40	24
181130A1	6-40B	30
181132A1	6-36	12
181132A1	6-36B	5
181132A1	6-40	2
181132A1	6-40B	2
181135A1	6-38	6
181136A1	6-44	5
181136A1	6-44D	5
181137A1	6-44	28
181137A1	6-44D	28
181138A1	6-34	12
181138A1	6-34B	12
181139A1	6-34	5
181139A1	6-34B	5
181141A1	6-26	4
181141A1	6-28	14
181141A1	6-30	15
181141A1	6-30B	14
181141A1	6-30D	19
181142A1	6-32	19
181144A1	6-40	27
181144A1	6-40B	33
181145A1	6-32	9
181146A1	6-44	18
181146A1	6-44D	18
181148A1	2-6	2
181149A1	6-46B	4
181151A1	6-36	2
181152A3	6-38	1
181152A3	6-42	7
181153A1	6-38	4
181154A1	6-36	8
181154A1	6-38	5
181154A1	6-42	10
181154A1	6-40	23
181156A1	6-38	18
181157A3	6-38	17
181158A1	6-38	12
181158A1	6-38B	12
181159A1	6-38	11
181159A1	6-38B	11
181161A1	6-38	14
181161A1	6-38B	14
181162A1	6-38	8
181163A1	6-38	10
181164A1	6-38	23
181165A1	6-40	28
181165A1	6-40B	34
181166A1	6-44	22
181166A1	6-44D	22
181169A1	9-104	6
181169A1	9-106	7
181170A1	9-110B	11
181170A1	9-110D	16
181171A1	6-34	7
181171A1	6-34B	7
181173A1	6-34	16
181173A1	6-34B	16
181175A1	6-34	18
181175A1	6-34B	18
181176A1	6-30	14
181176A1	6-30D	18
181177A1	6-34	11
181177A1	6-34B	11
181179A1	6-28	11
181179A1	6-30	11
181179A1	6-30B	11
181179A1	6-30D	15
181182A1	6-42	13
181183A1	6-40	21
181184A1	6-36	11
181187A1	6-36	10
181188A1	6-36	9
181189A1	6-40	16
181190A1	6-40	4
181191A1	6-40	22
181192A1	6-40	19
181193A1	6-40	3
181194A1	6-42	8
181196A1	6-26	5
181197A1	6-28	6
181197A1	6-30	6
181197A1	6-30B	6
181197A1	6-30D	7
181198A1	6-42	3
181198A1	6-42B	3
181199A4	6-32	1
181200A1	6-30	1
181201A1	6-30	10
181202A1	6-26	13
181202A1	6-26B	13
181203A1	6-34	21
181203A1	6-34B	21
181205A1	6-32	15
181207A1	6-44	23
181207A1	6-44D	23
181208A1	6-44	24
181208A1	6-44D	24
181214A1	6-32	10
181215A1	6-32	12
181216A1	6-32	14
181218A1	6-32	21
181219A1	6-26	10
181219A1	6-26B	10
181223A1	6-42	11
181224A1	6-40	18
181226A1	6-40	17
181227A2	6-38	22
181228A2	6-38	7
181232A1	6-28	13
181232A1	6-30	13
181232A1	6-30B	13
181232A1	6-30D	17
181234A1	6-44	15
181234A2	6-44D	15
181245A2	6-34	19
181245A2	6-34B	1
181248A1	6-42	15
181251A1	6-44	9
181251A1	6-44D	9
181253A1	6-44	31
181253A1	6-44D	31
181254A1	6-44	25
181254A1	6-44D	25
181255A1	6-44	27
181255A2	6-44D	27
181256A1	6-44	10
181256A1	6-44D	10
181258A1	6-44	29
181258A1	6-44D	29
181260A1	6-44	26
181260A1	6-44D	26
181261A1	6-44	17
181261A1	6-44D	17
181267A1	6-28	1
181268A1	6-28	10
181270A1	6-32	3
181272A1	6-44	7
181272A1	6-44D	7
181273A1	6-44	6
181273A1	6-44D	6
181274A1	6-26	3
181274A1	6-26B	3
181275A1	6-34	24
181276A1	6-42	18
181316A1	4-18	1A
181378A3	4-14	3
181385A1	4-20	25
181385A1	4-26	13A
181457A1	9-98	1A
181459A1	4-26	21
181842A1	9-8	7A
181979A1	9-142	24
181980A1	9-142	5
181981A1	9-138	5
182006A1	9-32	4
182109A1	8-104	16
182116A1	8-104	19
182218A1	8-104	
182218A1	8-104	
182222A1	8-18	23
182276A1	4-20	4
182295A1	9-28	10
182296A1	9-94	10
182367A1	9-152	11
182373A1	9-152	12
182396A2	9-100	2
182445A1	7-10	
182594A1	9-96	24
182594A1	9-98	2
182697A1	9-138	3
182721A2	4-40	6
182895A1	9-8	27
183085A2	5-2	9
183112A1	9-152	4
183113A1	9-152	3
183168A1	9-90	7
183243A1	8-18	14
183322A1	8-26	18
183443A1	9-58	51
183504A1	4-26	16
183504A1	4-34	
183505A1	4-26	18
183505A1	4-34	
183509A1	9-58	52
183598A2	4-26	12
183735A1	6-20	13
183736A1	8-26	29
183748A1	4-34	6
183749A1	4-34	3
183808A1	9-64	1
183810A1	9-64	4
183864A2	9-152	9

PEÇA Nº PART Nº PIEZA Nº PIECE Nº	PÁG. PG. PAG.	ITEM REF.
183864A2	9-152	23
183938A1	9-48	37
184118A1	9-132	4
184188A1	4-8	23
184254A1	8-22	10
184277A1	4-14	12
184289A1	9-138	22
184297A1	8-26	22
184505A1	6-52	11
184616A1	8-28	13
184617A1	8-28	12
184695A1	9-28	11
184696A1	9-28	7
184723A1	9-48	35
184726A1	9-96	25
184726A1	9-98	3
184884A1	9-48	34
185156A1	9-102	1
185156A1	9-104	
185156A1	9-106	
185325A1	9-92	14
185325A1	9-92	32
185356A1	9-78	8A
185384A1	2-2	32
185488A1	9-20	
185493A1	9-86	5
185493A1	9-88	7
185497A1	8-22	16
185506A1	9-16	4
185632A2	9-50	9
185926A1	3-2	4
185926A1	3-2B	4
185926A1	9-80B	4
185926A1	9-80	4
185975A1	9-28	1
185976A1	9-40	10
185977A1	9-36	8
185978A1	9-36	10
185979A1	9-36	14
185980A1	9-36	15
185981A1	9-36	1
185982A1	9-36	2
186351A1	9-102	11A
186405A1	9-44	
186433A1	2-2	5
186433A1	2-4	5
186607A1	4-14	28
186756A1	4-26	11
186797A1	9-134	7A
186977A1	9-78	17
186977A1	9-78	24
186977A1	9-78	29
186989A1	9-152	15
187013A1	4-16	28
187021A1	2-14	5
187281A1	4-40	7
187389A1	9-92	33
187438A1	9-4	35
187535A1	8-8	14
187536A1	8-8	15
187582A2	9-118	3
187714A1	6-24	1
187715A1	6-24	2
187778A1	8-20	24
187834A1	4-26	6
187836A1	4-26	7
188008A2	9-80B	26
188008A2	9-80	26
188009A2	3-2	29A
188009A2	3-2B	29A
188027A2	8-102	1
188028A2	8-102	2
188032A1	8-102	4
188034A3	8-102	14
188035A1	8-102	
188036A1	8-102	22
188058A1	8-12	18
188311A2	3-2	11
188311A2	3-2B	11
188411A3	9-98	8C
188482A1	9-96	23
188482A1	9-98	7
188829A1	6-20	5
188830A1	6-20	6
189109A1	3-6	2A
189293A1	9-32	10
189294A1	9-30	32
189295A1	9-30	30
189296A1	9-30	29
189297A1	9-30	28
189298A1	9-30	31
189299A1	9-30	33
189404A1	9-138	4
189602A2	3-2	29
189602A2	3-2B	29
189653A1	8-104	1
189654A1	8-104	2
189657A2	8-104	18
189955A1	9-44	24
189957A1	8-90	
19-488	8-48	8
190-105	4-26	20
190035A1	9-44	26
190036A1	9-44	28
190155A1	4-36	1
190426A1	6-26	6
190427A1	6-40	
190427A1	6-40B	
190428A3	6-34B	8
190429A1	6-46	8
190430A1	6-46	9
190431A1	6-46	10
190431A1	6-46B	10
190432A1	6-46	
190432A1	6-46B	
190433A1	6-26	7
190435A1	6-44	13
190435A1	6-44D	37
190436A1	6-44	37
190436A1	6-44D	13
190437A1	6-44	4
190437A1	6-44D	4
190438A1	6-44	12
190438A2	6-44D	12
190439A1	6-44	11
190439A2	6-44D	11
190440A1	6-44	38
190440A1	6-44D	38
190441A1	6-44	14
190441A1	6-44D	14
190442A1	6-44	2
190442A1	6-44D	2
190443A1	6-44	3
190443A1	6-44D	3
190447A1	7-2	15
190448A1	7-4	12
190449A1	7-2	7
190450A1	7-2	9
190450A1	7-2B	9
190451A1	7-4	1
190451A1	7-4B	1
190452A1	6-56	14
190452A1	6-56B	14
190453A1	7-2	17
190456A1	7-4	9
190457A2	6-54	3
190458A2	6-54	7
190459A1	6-54	8
190460A1	7-2	6
190461A1	7-2	5
190463A1	7-4	2
190463A1	7-4B	2
190468A1	6-56	16
190469A1	6-56	6
190471A1	6-56	4
190473A1	7-4	8
190476A2	7-4	4
190476A2	7-4B	4
190477A2	7-4	4
190477A2	7-4B	4
190492A1	7-2	12
190493A1	7-2	14
190493A1	7-2B	14
190500A1	7-2	20
190500A1	7-2B	20
190502A1	7-2	13
190504A1	7-2	22
190506A1	6-58	7
190506A1	6-58B	7
190508A1	6-58	7
190508A1	6-58B	7
190509A1	6-58	7
190509A1	6-58B	7
190510A1	6-58	7
190510A1	6-58B	7
190511A1	6-58	7
190511A1	6-58B	7
190512A1	6-58	7
190512A1	6-58B	7
190513A1	6-58	7
190513A1	6-58B	7
190514A1	6-58	7
190514A1	6-58B	7
190515A1	6-58	7
190515A1	6-58B	7
190516A1	6-58	7
190516A1	6-58B	7
190599A1	9-142	7
190618A1	6-24	7
190675A1	9-140	17
190682A1	6-12	10
190684A1	6-12	9
190967A1	9-44	27
191046A1	3-2	30
191046A1	3-2B	30
191047A1	9-80B	27
191047A1	9-80	27
191067A1	6-56	15
191067A1	6-56B	15
191076A1	8-36	2
191096A2	9-152	5
191097A2	9-152	6
191239A1	9-24	1
191252A1	8-102	14A
191532A1	4-16	21
191532A1	8-32	38
191703A1	9-144	26
191704A1	5-4	40
191704A1	9-144	27
191747A1	8-102	
191747A1	8-102	
191758A1	8-16	31
191796A1	5-12	5
191796A1	6-2	8
192152A1	8-10	27
192154A1	8-10	31
192156A1	8-10	30
192196A2	4-8	22
192252A1	9-152	8
192253A1	9-152	7
192274A2	9-98	8D
192299A1	4-16	29
192299A1	8-32	39
192299A1	9-154	7
192300A1	8-36	26
192345A1	8-14	4
192352A1	8-14	3
192450A1	9-150	8
192481A1	6-54	19
192481A1	6-54B	19
192483A1	2-14	3
192559A1	9-78	4
192693A1	8-32	23
192815A1	9-8	28
192895A1	8-92	2
192928A1	2-12	3
192971A1	8-18	15
193-1000	4-8	3
193-1000	4-8	18
193-1000	4-14	5
193-1000	4-14	15
193-1003	4-38	12
193-1003	9-8	17
193-1003	9-102	10
193261A1	8-34	19
193262A1	8-34	21
193707A1	9-132	23
193854A1	9-6	3

PEÇA Nº PART Nº PIEZA Nº PIECE Nº	PÁG. PG. PAG.	ITEM REF.
193867A1	2-8	1
193867A1	2-10	
193913A1	9-144	12
194158A1	8-24	10
194159A1	8-24	21
194160A1	8-26	16
194161A1	8-26	17
194199A1	3-2B	43
194513A1	9-112B	20
194520A1	9-76	1
194858A1	9-134	14
195-140	9-26	8
195-81013	9-42	6
195-81023	9-120	9
195030A2	9-38	1
195032A1	9-38	2
1954736C1	9-140	3
195503A1	8-100	1
195504A1	8-100	1
195505A1	8-100	2
195506A1	8-100	2
195615A1	9-2	6
195615A1	9-4	19
1957855C3	8-88	44
1957856C1	8-88	43
1957887C1	8-88	45
1958970C1	9-120	16
1959509C1	5-2	4
1959509C1	5-6	3
1959509C1	5-6	9
195975A2	9-90	1
195976A2	9-90	2
196065A1	6-62	21
196066A1	6-62	22
196085A1	7-4B	9
196087A1	5-8	33
196090A1	6-62B	2
196095A1	8-54	17
196095A1	8-54B	17
196096A1	8-54	18
196096A1	8-54B	18
196247A1	3-2B	45
196252A1	3-2B	44
196278A1	8-18	10
196454A1	6-40B	3A
196466A1	2-42	37
1964672C1	9-126	19
1964964C1	4-4	16
1964966C1	4-4	14
1964968C1	4-4	4
1964969C1	4-4	7
1966136C1	6-4	16
1966138C1	6-4	17
1966149C1	6-4	5
1966149C2	6-54	13
1966149C2	6-54B	13
1966153C1	6-14	9
1966169C1	6-12	2
1966186C1	6-4	10
1966191C1	6-4	11
1966559C1	6-14	11
1966579C1	6-12	16
196673A2	9-118	12A
196675A2	9-118	12
1966835C1	6-34	3
1966835C1	6-34B	3
1966993C1	6-34	4
1966993C1	6-34B	4
1967003C1	6-14	4
1967581C1	6-34B	10
1967585C1	6-34B	9
196803A1	2-42	
196813A1	8-10	25
196815A1	8-10	24
196817A1	8-10	13
196819A1	8-10	14
196821A1	8-12	13
196824A1	8-12	12
1971368C1	9-120	18
1971684C1	5-8B	22
197345A1	9-150	9
197346A1	9-150	10
1976943C1	7-8	13
197718A1	9-46	33
1977399C1	9-120	19
1977401C1	9-118	21
1977402C1	9-118	21A
197745A1	4-40	11
197793A1	9-110	8
1978141C1	8-92	8
1978142C1	8-92	
1978143C1	8-92	5
1978144C1	8-92	6
1978158C1	8-92	7
1980084C3	8-88	12
1980085C1	8-88	8
1980226C1	8-88	35
1980227C1	8-88	33
1980245C1	8-102	17
1980296C1	8-110	11
1980302C2	8-88	30
198033A1	8-108	14
1981850C1	9-110	13
1983233C1	4-8	29
198410A1	9-38	5
1984938C1	6-12	1
198539A1	9-16	
1986568C1	8-58	13
1986568C1	8-58B	13
1986611C1	8-56	7
1986611C1	8-56B	7
1986612C1	8-58	7
1986612C1	8-58B	7
1986628C1	8-88	34
1986722C1	8-82	8
1986754C1	8-76	14
1987096C1	9-138	16
1987097C1	9-138	15
198712A1	6-32	11
198713A1	6-32	4
1987212C1	9-108	11
1987219C2	9-108	13
1987290C1	9-108	14
1989193C2	2-18	10
198976A1	9-46	12
1989960C1	9-124	9
1990548C4	9-110	21
1990727C1	9-124	17
1990728C1	9-124	19
1990756C2	9-142	2
1990758C2	9-144	20
1994581C1	8-88	28
1994596C1	8-60	7
1994596C1	8-72	8
1994596C1	8-74	8
1994596C1	8-78	8
1994596C1	8-82	8A
1994596C1	8-84	8
1994596C1	8-114	8
1994596C1	8-60B	7
1994608C1	8-56	3
1994608C1	8-58	3
1994608C1	8-60	3
1994608C1	8-72	3
1994608C1	8-74	3
1994608C1	8-76	3
1994608C1	8-78	3
1994608C1	8-82	3
1994608C1	8-84	3
1994608C1	8-114	3
1994608C1	8-56B	3
1994608C1	8-58B	3
1994608C1	8-60B	3
1994677C1	8-88	
1995135C1	6-24	21
1999693C1	9-108	8
1999755C2	9-146	
20-21032	9-20	13
20-21232	9-16	5
20-21232	9-20	4
205-129	9-112B	11
205-129	9-116	9
205-33	9-112B	22
205-33	9-116	13
211-1006	5-8	8
211-1007	8-88	14
211-1009	8-58	11
211-1010	5-8	20
211-1109	8-58B	11
213-123	3-4	14
213-126	9-30	22
213-126	9-32	6
213-126	7-12	19
213-41	9-4	34
214-1406	9-80B	18
214-1406	9-80	18
214-1410	9-140	19
214-1412	9-142	28
214-1416	2-26	13
214-1420	8-6	24
214-1428	2-26	3
214-1432	2-2	17
214-1432	2-4	17
214-1440	2-2	19
214-1440	2-4	19
214-1448	2-10	3A
214-1456	2-8	9
214-1456	2-8	16
214-1456	2-8	17
214-1464	8-10	40
214-1464	8-14	21
214-1464	8-24	20
214-1464	8-26	33
214-1464	8-28	22
214-1472	8-8	21
214-1488	8-22	27
214-1704	3-2	8
214-1704	7-8	10
214-1704	3-2	41
214-1704	3-16	6
214-1704	3-16	7
214-1704	3-2B	8
214-1704	3-2B	41
214-1706	7-8	11
214-1708	3-2	7
214-1708	3-2	39
214-1708	3-16	11
214-1708	3-2B	7
214-1708	3-2B	39
214-182	8-16	28
214-273	8-20	25
214-274	9-138	19
214-275	8-18	22
214-3132	8-26	23
214-3132	8-40	19
214-3156	8-40	16
217-1102	9-80B	22
217-1102	9-80	22
217-221	3-2B	46
217-347	3-16	5
217-347	9-80B	16
217-347	9-80	16
217-374	3-16	10
217-380	9-80B	21
217-380	9-80	21
217-436	9-80B	5
217-436	9-80	5
217-77	2-12	3A
217-92	2-2	20
217-92	2-4	20
218-1023	6-30	9
218-1023	6-30D	11
218-1237	8-14	10
218-1251	8-14	11
218-1251	9-24	20
218-1256	8-34	15
218-1256	8-40	22
218-1256	9-24	
218-1279	9-24	
218-335	8-38	43
218-335	8-40	23
218-435	8-8	23
218-435	8-10	41
218-435	8-12	20
218-459	6-24	38
218-5053	5-4	7
218-5053	7-8	19
218-5057	5-4	35

PEÇA Nº PART Nº PIEZA Nº PIECE Nº	PÁG. PG. PAG.	ITEM REF.
218-5057	5-4	43
218-5057	6-52	3
218-5057	8-32	8
218-5057	8-44	5
218-5057	6-52B	2
218-5058	8-32	12
218-5059	5-4	10
218-5059	8-16	11
218-5062	8-10	2
218-5062	8-10	28
218-5062	8-12	2
218-5062	8-28	19
218-5063	8-28	8
218-5064	8-32	47
218-5065	8-22	25
218-5065	8-24	17
218-5065	8-26	31
218-5069	8-2	32
218-5069	8-4	16
218-5069	8-4	18
218-5069	8-6	7
218-5069	8-30	11
218-5069	8-38	20
218-5077	8-2	17
218-5077	8-4	1
218-5086	8-6	20
218-5105	6-52	1
218-5105	8-44	3
218-5105	9-24	14
218-5105	6-52B	6
218-5106	8-16	8
218-5106	8-18	11
218-5106	8-18	16
218-5107	8-8	16
218-5107	8-10	32
218-5107	8-14	18
218-5107	8-20	19
218-5107	8-22	19
218-5107	8-24	22
218-5107	8-26	35
218-5107	8-28	15
218-5107	8-32	27
218-5108	8-38	9
218-5108	8-38	11
218-5117	8-42	3
218-5119	8-18	8
218-5119	8-18	19
218-5121	5-4	37
218-5121	8-16	20
218-5123	8-20	22
218-5128	8-32	21
218-5135	6-52	24
218-5135	6-52B	4
218-5136	5-4	27
218-5136	5-12	12
218-5137	6-20	11
218-5137	6-22	11
218-5137	8-2	6
218-5137	8-6	15
218-5137	8-14	16
218-5137	8-38	17
218-5138	8-38	27
218-5145	8-42	2
218-5156	8-82	38
218-5157	8-66	14
218-5157	8-68	15
218-5157	8-68B	15
218-5157	8-68D	15
218-5158	8-32	32
218-5158	8-86	5
218-5182	9-24	15
218-5185	8-38	14
218-5207	8-50	6
218-5207	8-52	7
218-5207	8-50B	6
218-5207	8-52B	7
218-5210	8-76	24
218-5211	3-2	6
218-5211	8-54	3
218-5211	3-2B	6
218-5211	8-54B	3
218-5211	9-80B	12
218-5211	9-80	12
218-5213	8-70	6
218-5220	8-10	18
218-5220	8-42	15
218-5220	8-42	38
218-5220	8-44	7
218-5241	8-8	2
218-5243	8-30	1
218-5245	8-2	35
218-5245	8-6	4
218-5245	8-6	7A
218-5280	5-4	19
218-5280	6-2	5
218-5351	6-2	4
218-5490	8-38	24
218-5490	8-42	16
218-5576	5-4	4
218-5576	8-30	4
218-5576	8-32	42
218-5577	8-44	10
218-5600	8-42	24
218-587	8-2	20
218-587	8-4	4
218-676	8-40	21
218-693	9-24	19
218-695	9-24	
218-754	5-4	32
218-754	8-30	3
218-756	5-4	33
218-756	8-30	6
218-756	8-32	29
218-756	8-38	25
218-776	8-12	17
219-1	5-12	9
219-1	6-2	6
219-1	8-96	19
219-1	8-100	19
219-1	8-102	20
219-1	8-104	25
219-1	8-106	22
219-1	8-108	22
219-1	8-112	21
219-1	9-8	32
219-1	9-10	5
219-1	9-10	23
219-1	9-20	9
219-1	9-30	41
219-1	9-40	14
219-1	9-46	28
219-1	9-48	3
219-1	9-48	17
219-1	9-52	24
219-1	9-52	37
219-1	9-56	3
219-1	9-56	35
219-1	9-56	41
219-10	6-18	5
219-10	6-18	8
219-10	6-64	5
219-10	6-64	8
219-36	8-98	19
219-36	8-108	23
219-55	8-8	19
219-55	8-102	21
219-55	8-112	22
219-55	9-8	10
219-55	9-46	30
219-55	9-50	2
219-55	9-78	9
219-87	9-24	4
219-89	5-12	21
219-89	5-12	30
220169A1	8-10	5
220413A1	9-78	7
221-1382	9-140	23
221-190	9-140	23A
221-841	3-8	2
221-89	9-140	21
221143A1	8-10	44
221146A1	8-10	45
221158A1	8-8	24
221162A1	8-8	28
221168A1	8-90	15
221418A1	4-40	1
221425R1	4-4	26
221733A1	8-10	19
222-101	3-8	6
222-101	3-8	23
222-103	3-8	10
222-103	3-8	13
222-103	3-8	15
222-103	3-8	21
222-121	3-8	19
222-615	2-16	
222-650	2-16	4
222-660	2-16	5
222-95	3-16	9
222-993	2-26	16
222688A1	6-54	20
222689A1	6-54	4
223199A1	9-94	17
223722A1	7-12	29
224057A1	8-20	27
224057A1	8-22	23
224423A1	5-4	9
224423A1	8-30	8
224788A2	8-32	2
225-14105	9-4	5
225-14106	4-22	20
225-14110	4-18	17
225-14210	3-4	13
225-14210	8-36	29
225059A1	9-122	27
225326A1	8-12	4
225328A1	8-12	5
225330A1	8-8	4
225332A1	8-8	6
225713A1	9-140	18
225714A1	9-140	31
226376A1	9-128	5
226456A1	9-80B	36
226456A1	9-80	36
226560A1	9-110	4
226580A1	9-128	21
226582A1	9-128	20
226584A1	9-128	19
227178A2	9-116	23
227420A2	9-116	18
227504A1	8-20	11
227507A1	8-20	18
227513A1	8-22	21
227514A1	8-22	17
228133A1	2-4	27
228689A1	9-122	
228959A1	8-6	9
229202A3	8-52	4
229202A3	8-60	
229398A2	9-92	24
229676A1	9-84	1
229678A1	8-6	31
229703A1	9-150	12
229714A1	9-156	3
229725A1	9-156	4
229725A1	9-156	9
229748A1	9-156	1
229781A1	9-154	7
229876A1	9-156	2
229913A1	9-158	4
230-4214	9-122	16
230-4215	9-120	12
230-4215	9-122	11
230-4216	9-44	23
230-4216	9-44	30
230-4216	9-110	7A
230-4217	9-122	21
230-42409	9-124	16
230072A1	8-42	19
230073A1	8-42	20
230078A2	8-42	17
230513A1	9-76	1
230588A1	9-122	13
230589A1	9-122	12A
230590A1	9-122	12
230709A1	8-36	25
230724A1	9-150	15
230726A1	8-36	25

PEÇA Nº PART Nº PIEZA Nº PIECE Nº	PÁG. PG. PAG.	ITEM REF.	PEÇA Nº PART Nº PIEZA Nº PIECE Nº	PÁG. PG. PAG.	ITEM REF.	PEÇA Nº PART Nº PIEZA Nº PIECE Nº	PÁG. PG. PAG.	ITEM REF.	PEÇA Nº PART Nº PIEZA Nº PIECE Nº	PÁG. PG. PAG.	ITEM REF.
230857A1	9-80B	1A	233972A1	6-20	16	237-6008	8-18	17	237-6012	8-18	20
230857A1	9-80	1A	233972A1	6-22	13	237-6008	8-32	13	237-6012	8-20	9
230973A1	7-6	26	234105A1	9-154	9	237-6008	8-32	22	237-6012	8-22	9
231-126	9-36	6	234141A2	8-106	4	237-6008	8-42	2A	237-6012	8-24	9
231-14109	9-82	4	234412A1	8-42	23	237-6008	8-42	3A	237-6012	8-26	9
231-14109	9-92	15	234412A1	8-92		237-6008	8-42	24A	237-6012	8-28	9
231-14109	9-98	20	234622A1	7-6	22	237-6008	8-62	3	237-6012	8-32	33
231-14109	9-118	14	234623A1	7-6	18	237-6008	8-76	25	237-6012	8-32	48
231-1444	4-28	6	234719A1	6-20	17	237-6008	8-82	39	237-6012	8-34	17
231-1444	4-28	11	234719A1	6-22	14	237-6008	6-44B	40	237-6012	8-38	9A
231-1444	9-148	12	234844A1	8-106		237-6008	6-44D	40	237-6012	8-38	12
231-1444	9-110		234876A1	2-2	1	237-6008	8-70B	18	237-6012	8-38	15
231-1445	4-28	16	234876A1	2-6		237-6010	3-2	6A	237-6012	8-38	28
231-1446	9-2	18	234888A1	3-2B	19	237-6010	5-4	5	237-6012	8-54	14
231-1446	9-4	28	234892A1	3-2	14	237-6010	6-20	12	237-6012	8-58	19
231-2446	9-36	18	234892A1	3-2B	14	237-6010	6-22	12	237-6012	8-60	13
231-4115	9-148	9	234913A1	9-94	1	237-6010	8-2	7	237-6012	8-64	13
231-4246	9-24	5	234923A1	9-92	35	237-6010	8-6	10	237-6012	8-72	28
231-4247	9-44	21	235002A1	8-42	26	237-6010	8-6	16	237-6012	8-74	32
231-5144	4-30	6	235038A1	2-4	35	237-6010	8-8	3	237-6012	8-76	11
231-5145	9-118	23	235040A1	2-4	34	237-6010	8-8	17	237-6012	8-76	17
231-5344	9-124	8	235369A1	8-42		237-6010	8-10	3	237-6012	8-78	32
231556A1	5-6	2	236130A1	9-150	14	237-6010	8-10	29	237-6012	8-80	45
231656A1	9-80B	6	236231A1	8-6	27	237-6010	8-10	33	237-6012	8-82	32
231656A1	9-80	6	236521A1	4-12	8A	237-6010	8-12	3	237-6012	8-84	17
231982A1	8-8	7	237-6002	8-88	7	237-6010	8-14	17	237-6012	8-86	6
231984A1	8-8	5	237-6004	5-4	8	237-6010	8-14	19	237-6012	8-90	13
232366A1	2-4	16	237-6004	7-8	19A	237-6010	8-20	20	237-6012	8-114	28
232447A1	8-10	4	237-6004	8-50	7	237-6010	8-20	23	237-6012	9-24	
232501A2	9-154	9	237-6004	8-52	8	237-6010	8-22	20	237-6012	8-54	20
232556A1	8-8	22	237-6004	8-50B	7	237-6010	8-22	26	237-6012	8-54B	14
232875A1	9-28	15	237-6004	8-52B	8	237-6010	8-24	18	237-6012	8-54B	20
232929A1	8-8	25	237-6006	5-4	3	237-6010	8-24	23	237-6012	8-58B	19
232931A1	8-8	29	237-6006	5-4	36	237-6010	8-26	32	237-6012	8-60B	13
232934A1	8-10	42	237-6006	6-2	4A	237-6010	8-26	36	237-6014	8-70	7
232936A1	8-10	43	237-6006	6-2	5A	237-6010	8-28	16	237-6014	8-70B	7
232939A1	8-8	26	237-6006	6-52	2	237-6010	8-28	20	237-6014	8-70B	14
232941A1	8-8	27	237-6006	6-52	4	237-6010	8-30	5	237-6016	8-2	18
232945A1	8-12	19	237-6006	6-52	25	237-6010	8-32	28	237-6016	8-2	33
232947A1	8-12	21	237-6006	8-30	2	237-6010	8-32	43	237-6016	8-2	36
232948A1	9-144	19	237-6006	8-32	9	237-6010	8-38	18	237-6016	8-4	2
233104A1	8-106	23	237-6006	8-32	31	237-6010	8-46	22	237-6016	8-4	17
233104A1	8-106B	23	237-6006	8-44	4	237-6010	8-54	4	237-6016	8-4	19
233104A1	8-106D	23	237-6006	8-44	6	237-6010	8-56	26	237-6016	8-6	5
233110A2	8-106	16	237-6006	8-94	4	237-6010	8-60	22	237-6016	8-6	8
233110A2	8-106B	16	237-6006	9-24		237-6010	8-66	15	237-6016	8-30	12
233262A1	9-92	25	237-6006	9-24		237-6010	8-68	16	237-6016	8-38	21
233272A1	2-2	4	237-6006	6-52B	3	237-6010	8-68B	16	237-6016	8-38	23
233272A1	2-4	4	237-6006	6-52B	5	237-6010	8-68D	16	237-6016	8-44	11
233283A1	6-42	1	237-6006	6-52B	7	237-6010	8-70	10	237-6020	8-6	21
233283A1	6-42B	1	237-6006	9-80B	17	237-6010	8-74	12	237021A1	7-2	1
233284A1	6-40	26	237-6006	9-80	17	237-6010	8-78	12	237021A1	7-2B	1
233284A1	6-40B	32	237-6008	5-4	11	237-6010	8-82	12	237022A1	7-2	2
233311A1	6-20	14	237-6008	5-4	20	237-6010	8-88	36	237022A1	7-2B	2
233409A1	2-2	3	237-6008	5-4	28	237-6010	3-2B	6A	237023A1	7-2	3
233426A1	2-42	16	237-6008	5-4	38	237-6010	8-70B	21	237024A1	7-2	16
233724A1	9-94	16	237-6008	5-12	13	237-6010	8-54B	4	237025A1	7-2	21
233749A1	9-88		237-6008	6-52	12	237-6010	8-56B	26	237025A1	7-2B	21
233817A1	6-20	1	237-6008	8-16	9	237-6010	8-60B	22	237026A1	7-2	11
233817A1	8-6	13	237-6008	8-16	12	237-6010	9-80B	13	237026A1	7-2B	11
233970A1	6-22	15	237-6008	8-16	21	237-6010	9-80	13	237896A1	8-42	1C
233971A1	6-22	16	237-6008	8-18	12	237-6012	8-18	9	237948A1	6-24	39

PEÇA Nº PART Nº PIEZA Nº PIECE Nº	PÁG. PG. PAG.	ITEM REF.	PEÇA Nº PART Nº PIEZA Nº PIECE Nº	PÁG. PG. PAG.	ITEM REF.	PEÇA Nº PART Nº PIEZA Nº PIECE Nº	PÁG. PG. PAG.	ITEM REF.	PEÇA Nº PART Nº PIEZA Nº PIECE Nº	PÁG. PG. PAG.	ITEM REF.
238-5005	4-42	8	238-6016	8-58B	24	240693A2	8-42	7	245466A1	9-70	6
238-5011	8-94	5	238-6016	8-60B	18	240703A2	8-42	14	245466A1	9-70	9
238-5012	5-8	23	238-6018	8-54	15	240706A2	8-42	13	245466A1	9-72	6
238-5013	2-26	15	238-6018	8-58	18	240709A4	8-42	11	245466A1	9-72	9
238-5013	2-30	15	238-6018	8-60	12	240711A4	8-42	12	245592A1	9-38	
238-5013	6-52	13	238-6018	8-64	3	241172A1	9-86	1	245891A2	4-20	1
238-5013	6-44B	42	238-6018	8-72	18	241172A3	9-86	1	246060A1	9-144	14
238-5013	6-44D	42	238-6018	8-74	22	242369A1	9-8	21	246063A1	9-88	5
238-5014	6-52	14	238-6018	8-76	12	242459A1	8-40	5	246064A1	9-88	6
238-5014	6-44B	41	238-6018	8-76	15	242459A1	8-40	9	246151A1	8-40	17
238-5014	6-44D	41	238-6018	8-76	18	242561A1	9-54	48	246158A1	8-40	15
238-5040	5-8	18	238-6018	8-78	22	242561A1	9-56	32	246228A1	9-92	36
238-5118	8-70	5	238-6018	8-80	35	242562A1	9-54	46	247550A1	6-62	13
238-5118	8-70B	5	238-6018	8-82	22	242562A1	9-56	30	247550A1	6-62B	13
238-5118	8-70B	12	238-6018	8-84	18	242653A2	8-68B		247570A1	7-8	18
238-5120	8-56	14	238-6018	8-90	3	242690A2	8-68B		247877A1	6-62	24
238-5120	8-56B	14	238-6018	8-114	18	242691A2	8-68D		247877A1	6-62B	24
238-5127	8-56	12	238-6018	8-54	22	242692A2	8-68D		248071A1	7-2	
238-5127	8-56B	12	238-6018	8-54B	15	242722A1	9-144	1	248512A1	8-54	19
238-5139	5-12	33	238-6018	8-54B	22	242724A1	9-144	7	248512A1	8-54B	19
238-5152	6-16	10	238-6018	8-58B	18	243084A1	9-46	19	250648A1	8-10	35
238-5152	6-58	11	238-6018	8-60B	12	243122A1	9-94	9	250851A1	9-10	7
238-5152	6-58B	11	238-6019	8-76	20	243298A1	8-40	4	250851A1	9-20	26
238-5212	2-46	7	238-6112	8-86	8	243300A1	8-40	2	251714A1	8-54	
238-5225	5-8	28	238-6117	8-86	7	243338A1	8-32	44	251714A1	8-54B	
238-5227	5-2	3	238-6119	8-50	8	243398A1	8-40	8	252453A1	9-28	2B
238-5228	8-2	10	238-6119	8-52	9	243404A1	8-40	1	252737A1	8-38	38
238-5228	9-52	38	238-6119	8-66	9	243415A1	8-40	20	252974A2	2-18	10
238-5230	5-10	10	238-6119	8-68	10	243495A1	9-150	14	253125A1	9-12	
238-5230	8-94	9	238-6119	8-68B	10	243498A1	9-150	14	253209A1	9-106	8
238-5230	8-98	9	238-6119	8-68D	10	243517A1	8-36	26	253404A1	9-144	21
238-5231	8-96	9	238-6119	8-50B	8	243603A1	9-136	6	253740A1	8-38	37
238-5231	8-110	8	238-6119	8-52B	9	243679A1	8-40	14	253889A1	9-92	26
238-5231	8-112	10	238-6121	6-28	8A	243804A1	6-22	5	253989A2	8-76	
238-5233	8-108	11	238-6121	6-30	8A	243805A2	6-22	6	253989A3	8-66	4
238-5237	8-102	9	238-6121	6-54	1A	243893A1	7-2		253989A3	8-68	5
238-5239	8-100	9	238-6121	6-62	7A	244109A1	6-40	6	253989A3	8-68B	5
238-5239	8-102	23	238-6121	6-30B	8A	244109A1	6-40B	6	253989A3	8-68D	5
238-5241	8-106	11	238-6121	6-30D	10	244286A1	9-92	23	253989A3	8-76	
238-5243	8-104	13	238-6121	6-54B	1A	244287A1	9-92	21	254686A1	6-26	1
238-5243	8-106B	11	238-6121	6-62B	7A	244790A1	9-54	51	254686A1	6-26B	1
238-5243	8-106D	11	238-6127	8-50	9	244790A1	9-58	46	254729A1	2-16	18
238-5270	6-54	2	238-6127	8-52	10	245011A1	9-88	1A	255291A1	3-6	4
238-5270	6-54B	2	238-6127	8-66	8	245011A3	9-88	1B	255447A1	9-92	27
238-5341	2-20	3	238-6127	8-68	9	245258A1	9-126	8	255450A1	9-118	
238-5341	2-52	24	238-6127	8-68B	9	245287A1	3-6	14	255453A1	9-118	15
238-6011	8-88	20	238-6127	8-68D	9	245423A1	9-24		255659A1	8-18	18
238-6012	8-54	10	238-6127	8-50B	9	245450A1	9-86	3	255687A1	9-92	30
238-6012	8-88	42	238-6127	8-52B	10	245450A1	9-88	4	255927A1	9-158	6
238-6012	8-54B	10	238-6228	8-106D	21	245466A1	9-60	6	256091A1	8-24	16
238-6015	8-88	21	238-8217	6-42	22	245466A1	9-60	9	256210A1	8-40	14A
238-6015	8-88	27	238-8217	6-42B	22	245466A1	9-62	6	256318A1	9-158	7
238-6016	8-56	21	238048A2	9-22	1	245466A1	9-62	9	256347A1	9-2	
238-6016	8-58	24	238565A2	8-42	18	245466A1	9-62	6	256347A1	9-4	
238-6016	8-60	18	238747A1	9-112	22	245466A1	9-62	9	256412A1	8-38	30
238-6016	8-72	14	239306A1	9-4	14	245466A1	9-64	6	256456A1	9-158	7
238-6016	8-74	18	239406A1	3-6	20	245466A1	9-66	6	256467A1	9-158	6
238-6016	8-78	18	239406A1	9-6	7	245466A1	9-66	9	256478A1	7-4	13
238-6016	8-82	36	239606A1	6-30	1A	245466A1	9-66	6	256478A1	7-4B	13
238-6016	8-84	14	239606A1	6-30D	2	245466A1	9-66	9	256481A1	7-4	14
238-6016	8-114	14	239739A1	2-4	1	245466A1	9-68	6	256481A1	7-4B	14
238-6016	8-56B	21	239739A1	2-6		245466A1	9-68	6	256482A1	7-4	17

PEÇA Nº PART Nº PIEZA Nº PIECE Nº	PÁG. PG. PAG.	ITEM REF.	PEÇA Nº PART Nº PIEZA Nº PIECE Nº	PÁG. PG. PAG.	ITEM REF.	PEÇA Nº PART Nº PIEZA Nº PIECE Nº	PÁG. PG. PAG.	ITEM REF.	PEÇA Nº PART Nº PIEZA Nº PIECE Nº	PÁG. PG. PAG.	ITEM REF.
256482A1	7-4B	17	277016A1	4-8	30	281068A1	9-120	4	284723A2	6-24	30
256483A1	7-4	5	277184A2	9-26	16	281069A1	9-120	3	286-56520	9-112B	21
256485A1	7-4	18	277320A1	8-44	2	281185A1	9-54		286-56520	9-114	11
256485A1	7-4B	18	277546A1	9-146	7	281185A1	9-56		286-56520	9-126	4
256776A1	3-6	5	277662A1	9-88	1	281819A4	3-2	1	29-1010	9-20	14
257279A1	4-10	16	277664A1	9-86	4	281917A1	9-152	21	29-1012	9-20	5
257381A1	9-92	28	278328A1	4-12	8	281952A1	7-4		291-1	8-106B	22
257382A1	9-92	29	278532A1	6-34B	14	281952A1	7-4B		291-1	8-106D	22
257387A1	8-70	3	278533A1	6-34B	13	281960A1	7-4	23	291010A1	4-40	13
257434A1	2-6	2	278534A1	6-26	8	281960A1	7-4B	23	291129A1	9-120	24
257810A1	9-42	18	278534A1	6-26B	8	282-16512	9-112B	7	291288A1	6-22	1
257948A1	8-2		278735A1	8-78	14	282-16512	9-138	23	291288A1	8-6	26
257953A1	8-48		278735A1	8-82	14	282-17512	4-40	14	291609A1	9-116	5
258313A1	9-102		279039A1	6-34B	15	282013A3	4-14	1	292202A1	9-128	14
258313A1	9-110B		279172A1	6-50	1	282013A3	4-16	1	292207A1	6-56	12
258313A1	9-110D		279172A1	6-54		282014A2	4-12	1	292207A1	6-56B	12
258616A1	9-2		279172A1	6-56		282015A3	4-8	1	292208A1	6-56	13
258616A1	9-4		279172A1	6-58		282015A5	4-8	1	292208A1	6-56B	13
25863R1	8-98	17	279172A1	6-60		282016A3	4-8	1A	292210A1	6-60	3
25863R1	8-110	16	279172A1	6-62		282016A5	4-8	1A	292210A1	6-60B	3
258746A1	6-20	18	279172A1	7-2		282017A2	4-26	1	292212A1	6-60	4
258747A1	6-20	19	279172A1	7-4		282018A2	4-26	1A	292212A1	6-60B	4
258748A1	6-20	20	279261A2	7-12		282033A1	6-2	19	292213A1	6-60	1
259044A1	8-2	1	279520A1	4-12		282038A2	6-2	18	292213A1	6-60B	1
259054A1	9-108	15	279645A1	7-4B		282242A1	3-6	1	292214A1	6-60	6
259071A1	9-102		28-1664	8-102	18	282428A1	5-4	2	292214A1	6-60B	6
259071A1	9-110B		28-2044	8-100	17	282428A1	8-32	30	292262A1	9-110B	
259071A1	9-110D		28-2048	8-108	20	282496A1	8-2	4	292263A2	9-110B	
259254A1	7-4B	24	28-2052	8-104	23	282497A1	8-2	2	292264A1	9-116	25
259410A1	9-42	16	28-2256	8-106	20	282775A1	4-16		292268A1	6-56	
25974R1	8-96	17	28-2256	8-106B	20	282842A1	8-38	44	292268A1	6-56B	
25974R1	8-112	19	280-16516	6-24	8	282845A1	9-112B	28	292385A1	9-46	29
259777A3	8-44	1	280-16516	9-94	12	282845A1	9-116	16	292408A1	9-112	34
260-14512	9-112B	30	280164A1	9-80B	40	282849A1	6-48	3	292408A1	9-128	13
260-16524	9-120	14	280164A1	9-80	40	282859A1	6-48	3	292436A1	8-44	13
261-14310	4-32	4	280336A1	9-120	25	282931A1	3-6	3	292514A1	6-24	42
261-14310	4-32	11	280436A1	7-4	3	283167A3	4-16	16	292528A1	8-44	9
265-16512	9-118	19	280436A1	7-4B	3	283226A1	9-42	10	292654A1	4-40	
273-10510	4-28	3	280443A1	7-4B	25	283325A3	9-80	1	292654A1	9-134	
273-10510	4-28	9	280450A1	7-4	20	283332A1	9-42	18A	292740A1	2-10	10
273-5048	4-30	3	280450A1	7-4B	20	283417A1	8-62	5	292784A1	9-92	11
275488A2	8-44	36	280452A1	7-4	21	283417A1	8-70B	15	292890A1	6-56	17
275547A1	9-108		280452A1	7-4B	21	283462A1	7-4	6	292902A1	6-60	7
275547A1	9-110		280457A1	7-4	22	283462A1	7-4B	6	292902A1	6-60B	7
275677A1	9-42	3	280457A1	7-4B	22	283466A1	7-4	19	292904A1	9-2	1
275820A3	9-42	1	280681A1	7-12	9	283466A1	7-4B	19	292904A1	9-4	42
275967A2	2-12	1	280886A1	7-12	16	283579A1	6-52	9	292969A2	8-46	4
275967A2	2-14	1	280996A2	9-114	1	283673A1	9-14	1	292969A2	9-24	
276-2446	8-96	11	280999A1	9-114	1	283779A1	4-16	26	293021A1	9-102	2
276-2446	8-98	11	281-14716	9-26	17	283781A1	4-16	27	293022A1	9-102	2
276-2446	8-100	11	281-18712	9-26	7	283856A1	9-80B	1H	293037A1	8-42	39
276-2446	8-102	11	281-18712	9-122	17	284058A1	4-38	3	293037A1	8-44	8
276-2446	8-104	15	281-1878	9-26	6	284154A1	9-112	31	293269A1	8-38	26
276-2446	8-106	13	281-4556	4-14	16	284154A1	9-128	16	293568A1	2-8	2
276-2446	8-108	13	281-4556	4-24	7	284223A1	9-80B	38	293568A1	2-10	
276-2446	8-110	10	281-54512	9-124	5	284223A1	9-80	38	293636A1	9-46	22
276-2446	8-112	12	281-54512	9-126	5	284481A1	4-38	2	293692A1	9-26	4A
276-2446	8-106B	13	281-54512	9-134	13	284481A1	9-154	8	293693A1	9-26	2A
276-2456	8-92	3	281-54712	9-136	7	284482A3	9-154	1	293787A1	8-70B	17
276-24916	2-16	8	281-54712	9-148	4	284549A1	4-40	12	293923A1	8-48	
276070A1	9-42	12	281001A1	9-112B	1	284627A1	4-38	4	293925A1	8-48	11A
276962A1	8-44	12	281009A2	9-116	1	284641A2	6-24	29	293926A1	8-48	11

PEÇA Nº PART Nº PIEZA Nº PIECE Nº	PÁG. PG. PAG.	ITEM REF.
294192A1	6-56	
294198A1	8-68B	2
294198A1	8-68D	1A
294198A1	8-114	
294245A1	6-54B	26
294666A1	9-112B	26
294666A1	9-116	14
294781A1	8-38	40
294792A1	4-20	7A
294838A1	8-38	41
294933A1	6-14	
295032A1	7-2	8
295111A1	7-2	18
295111A1	7-2B	18
295112A1	7-2	23
295112A1	7-2B	23
295113A1	7-2	24
295113A1	7-2B	24
295172A1	8-6	22
295378A1	4-20	7
295573A1	6-54	12
295574A1	6-54	11
295580A1	6-62	18
295597A1	9-128	14
296171A1	7-8	9
296367A1	9-112B	27
296367A1	9-116	15
296508A2	4-14	35
296508A2	4-38	5
296508A2	8-42	27
296508A2	8-44	35
296824A1	5-14	12A
297255A1	6-52	10
297615A1	9-4	1
297836A1	9-90	36
297837A1	9-90	35
297913A1	9-116	29
297977A2	8-42	1
298176A1	9-2	
298176A1	9-4	
298203A1	6-38	20
298228A1	4-40	10
298394A1	6-24	37
298449A1	9-94	2
298463A1	3-2	10
298463A1	3-2B	10
298681A1	4-38	8
299001A1	9-116	26
299249A1	9-90	18
299324A1	6-44	16
299324A1	6-44D	16
299383A1	9-26	18
299383A1	9-150	13
299395A1	9-78	1
300013A1	9-48	18
300030A1	4-38	14
300152A1	9-116	27
300157A1	4-40	5
300157A1	9-134	
300441A1	8-20	8
300441A1	8-20	34
300441A1	8-22	8
300441A1	8-22	29
300441A1	8-24	8
300441A1	8-26	8
300490A1	8-34	9
300580A1	8-38	2
300588A1	9-56	26
300657A1	9-108	1
300659A1	9-108	2
300661A1	9-108	3
300662A1	9-108	4
300663A1	9-108	5
300664A1	9-108	7
300665A1	9-108	9
300667A1	9-108	10
300669A1	9-110	1
300670A1	9-108	12
300672A1	9-108	18
300674A1	9-108	
300675A1	9-108	19
300677A1	9-108	21
300679A1	9-108	22
300680A1	9-108	20
300681A1	9-108	23
300683A1	9-108	24
300684A1	9-108	25
300685A1	9-110	
300688A1	9-110	5
300689A1	9-110	10
300690A1	9-110	
300691A1	9-110	12
300692A1	9-110	14
300840A1	9-28	16
300896A1	9-110	20
300905A1	8-38	10
300906A1	8-38	16
300907A1	8-38	19
300939A1	8-38	42
300983A1	8-32	11
300996A2	8-46	3
301008A2	8-44	21
301009A2	8-44	22
301044A1	9-2	24
301045A1	9-2	23
301132A1	8-38	1
301132A1	8-116	
301343A1	9-152	22
301355A1	8-34	4
301698A1	8-34	3
301700A1	8-34	2
302097A1	8-38	22
302246A1	8-72	11
302246A1	8-74	15
302246A1	8-82	33
302246A1	8-84	11
302358A1	3-2	3
302358A1	3-2B	3
302358A1	9-80B	3
302358A1	9-80	3
302472A1	8-38	29
302474A1	8-32	49
302501A1	8-34	1
302641A1	8-38	6
302803A2	4-14	36
302803A2	4-38	7
302803A2	8-42	37
302803A2	8-44	34
302820A1	8-46	5
302821A1	8-46	9
302846A1	3-6	15
302964A1	8-50	2
302964A1	8-52	2
302964A1	8-56	
302965A1	8-50	
302966A1	8-52	
303022A1	9-98	8B
303105A1	9-116	31
303106A1	9-116	28
303108A1	9-116	30
303109A1	9-116	32
304019A1	6-52	5
304019A1	6-52B	1
304020A1	6-52	21
304390A1	9-98	8A
304424A1	8-46	19
304548A1	4-24	9
304548A1	9-112	37
304572A1	8-46	1
304574A1	8-46	2
304890A1	8-46	17
304940A1	9-158	5
305067A1	3-4	1
305152A1	6-60	2
305152A1	6-60B	2
3053133R1	3-12B	4
305492A1	9-24	16
305493A1	9-24	18
305494A1	9-24	17
305495A1	9-24	9
305496A1	9-24	7
305497A1	9-24	3
305499A1	9-24	8
305508A1	9-24	21
305578A1	9-128	30
3057542R91	4-36	15
305818A1	9-128	24
3059066R1	3-12B	24
30634	8-112	3
30634	8-112	14
307090A1	9-110B	4
307091A1	9-110B	3
307092A1	9-110B	8
307092A1	9-110D	1
307094A1	9-110B	1
307095A1	9-110B	1A
307096A1	9-110B	2
307097A1	9-110B	2A
307098A1	9-110B	6
307186A1	9-56	19
307214A1	8-56B	8
307243A1	9-112B	31
307277A1	8-46	21
307385A1	9-24	
307386A1	9-24	
307387A1	9-24	
307388A1	9-24	
307389A1	9-24	
307577A1	3-2	31
307577A1	3-2B	31
307577A1	9-80B	28
307577A1	9-80	28
3078897R1	4-4	
3079134R1	4-4	6
308029A1	7-2B	3
308030A1	7-2B	16
308036A1	7-2B	12
308038A1	6-54B	3
308039A1	6-54B	7
308040A1	7-4B	5
308042A1	7-2B	17
309673A1	8-46	20
309674A1	8-46	18
309784A1	8-116	7
309785A1	8-116	8
309787A1	8-116	
309788A1	8-116	6
309789A1	8-116	5
309790A1	8-116	3
309791A1	8-116	4
309978A1	7-8	16
309981A1	7-8	17
310242A1	9-110	
310492A1	6-62B	18
310519A1	6-38	8A
310519A1	6-38B	8
310613A1	6-36	
310765A1	6-30	10
310765A1	6-30D	12
310766A1	6-30	1
310766A1	6-30D	1
310767A1	6-28	10
310767A1	6-30B	10
310768A1	6-28	1
310768A1	6-30B	1
310772A1	6-28	10B
310772A1	6-28	
310772A1	6-30	
310772A1	6-30B	
310772A1	6-30B	10B
310772A1	6-30D	
310772A1	6-30D	14
310842A1	9-90	19
310843A1	9-90	15
3112264R1	5-8B	7
3112269R1	5-8B	8
3112270R1	5-8B	3
3112272R1	5-8B	4
3112273R1	5-8B	15
3112278R1	5-8B	18
311808A1	4-20	34
3125705R1	4-42	10
313310A1	8-42	1A
313311A1	8-42	1B
313648A1	8-6	6
313747A1	5-8B	5
313748A1	5-8B	9
313749A1	5-8B	13

PEÇA Nº PART Nº PIEZA Nº PIECE Nº	PÁG. PG. PAG.	ITEM REF.
313750A1	5-8B	20
313752A1	5-8B	23
3141536R1	5-8B	14
3141538R1	5-8B	16
314898A1	8-106	2
314899A1	8-106	1
314964A1	8-22	16
315174A1	9-112	1
315284A1	8-4	28
315785A1	3-2	40
315785A1	3-2B	40
315786A1	3-2	20
315786A1	3-2B	20
319063A1	6-50	1
319063A1	6-54B	
319063A1	6-56B	
319063A1	6-58B	
319063A1	6-60B	
319063A1	6-62B	
319063A1	7-2B	
319063A1	7-4B	
321-1707	9-20	24
321-1707	9-156	7
321-1708	9-20	23
321-1708	9-156	8
321-229	9-152	2
321-230	9-152	1
321-2403	9-152	2
321-3435	9-152	2
321-3596	9-158	2
321-3916	9-158	2
321-4481	9-158	3
321-4535	9-158	3
321-5754	9-156	6
321-5758	9-158	3
321-6046	9-154	2
321-6109	9-154	2
321-6150	9-152	1
321-6413	9-154	6
321-6671	9-156	2
321-6672	9-156	6
321-6714	9-150	3
321-6722	9-150	3
321-6774	9-158	8
321-6872	9-150	2
321-7030	9-158	4
321-7040	9-150	1
321183A1	7-4B	12
321350A1	8-70B	3
321350A1	8-70B	10
321428A1	6-46B	8
321735A1	8-70B	2
321735A1	8-70B	9
322184A1	7-8	18
3223666R2	5-8B	10
322860A1	3-6	26
325662A1	8-4	29
325662A1	8-30	20
326-1080	8-48	9
326-640	9-24	6
326348A1	7-12	16
327148A1	8-70B	4
327148A1	8-70B	11
327150A1	8-70B	6
327150A1	8-70B	13
327867A1	8-66	1
327867A1	8-68	1
327867A1	8-68B	1
327867A1	8-68D	1
327867A1	8-70B	
328418A1	8-70B	
328443A1	8-50B	2
328443A1	8-52B	2
328443A1	8-56B	
328444A1	8-50B	3
328444A1	8-52B	3
328444A1	8-58B	
328495A1	8-52B	
328495A2	8-52B	
328496A1	8-50B	
328496A2	8-50B	
329076A1	6-32	
329076A1	6-26B	
329076A1	6-30B	
329076A1	6-34B	
329076A1	6-36B	
329076A1	6-38B	
329076A1	6-40B	
329076A1	6-44D	
329079A1	6-32	
329079A1	6-26B	
329079A1	6-30D	
329079A1	6-34B	
329079A1	6-36B	
329079A1	6-38B	
329079A1	6-40B	
329079A1	6-42B	
329079A1	6-44D	
329079A1	6-46B	
331630A1	4-8	35
332473A1	8-70	9A
332473A1	8-74	11A
332473A1	8-78	11A
332473A1	8-82	11A
332473A1	8-70B	20A
332473A1	8-56B	27
332473A1	8-60B	23
332753A1	8-78	7A
332753A1	8-82	7A
332753A1	8-60B	9
332754A1	8-52B	4
332754A1	8-60B	
333264A1	6-26	
333417A1	8-68B	2
333417A1	8-68D	1A
333417A1	8-114	
333573A1	8-68B	
333574A1	8-68B	
333575A1	8-68D	
333576A1	8-68D	
333737A1	9-42	18
333739A1	9-42	18A
334558A2	6-44	
334724A1	6-44	30
334724A1	6-44D	30
334725A1	6-44	32
334725A1	6-44D	32
335130A1	5-12	17A
335132A1	5-12	18A
335640A1	6-44	
335640A2	6-44D	
336375A1	9-110D	14
336420A1	3-2	42
336420A1	3-2B	42
337482A1	5-2	12
340-12520	9-110	
345-133	9-2	
345-133	9-4	
345-44	6-22	
346583A1	6-54B	21
346584A1	6-54B	20
347706A2	4-14	26A
347959A1	6-54B	23
347960A1	6-54B	24
349295A1	6-44B	39
349295A1	6-44D	39
352487A3	5-12	
352487A3	5-14	
353-225	2-46	12
353-401	4-20	33
353-402	9-92	34
353-405	9-112B	3
353-406	4-20	16
353-406	9-112B	23
353-406	9-140	26
353-407	9-116	33
353-408	9-26	19
353-410	9-116	11
353-411	9-26	5
353-415	9-116	10
353-417	9-112B	5
353-422	9-94	7
353-429	4-20	32
356162A1	8-106D	16
356163A1	8-106D	14
356588A1	8-106D	24
358212A1	7-2B	
358279A1	6-54B	12
358280A1	6-54B	11
358282A1	6-40B	19
358283A1	6-40B	28
358286A1	6-62B	23
358631A1	6-38B	20
358632A1	6-38B	7
358633A1	6-38B	6
358635A1	6-38B	4
358636A1	6-36B	2
358637A1	6-38B	15
358638A1	6-38B	21
358639A1	6-38B	22
358639A1	6-40B	29
358640A1	6-38B	10
358641A1	6-38B	16
358642A1	6-38B	19
358643A1	6-38B	18
358644A1	6-38B	17
358645A1	6-38B	1
358645A1	6-42B	7
358646A1	6-36B	4
358647A1	6-40B	16
358648A1	6-40B	4
358649A1	6-40B	3
358650A1	6-40B	3A
358651A1	6-40B	3A
358652A1	6-40B	3A
358653A1	6-40B	27
358654A1	6-40B	18A
358655A1	6-40B	18B
358656A1	6-40B	18
359425A1	9-90	1
359426A1	9-90	2
359653A1	7-2B	13
360663A1	2-14	2
360663A1	2-12	2
360821A1	9-56	18
364148A1	8-54	
364148A1	8-54B	
364148A1	8-50B	1
364148A1	8-52B	1
365412R91	2-10	3
365413R1	2-10	2
365750A1	8-70B	
366230A1	6-42B	13
366231A1	6-42B	18
366232A1	6-42B	15
366234A1	6-42B	11
366235A1	6-42B	12
366236A1	6-42B	14
366366A1	6-40B	27
366398A1	6-40B	
366909A1	6-34B	22
366910A1	6-46B	9
367175A1	6-54B	4
367184A1	6-56B	
367259A1	8-106D	
368238A1	4-12	9
368436A1	6-44	16A
368436A1	6-44D	16A
368437A1	6-44D	
368438A1	6-44D	
371-7060	5-16	6
371-8051	6-48	11
371-8051	6-48	11
371-9410	6-48	3
371-9430	6-48	3
371-9520	5-16	2
38-1812	8-88	31
383619R1	4-10	5
396-41028	9-2	16
396-41028	9-2	31
396-41028	9-4	31
396-41028	9-34	23
409-768	4-26	4
41-1616	2-40	8
41-1616	2-42	8
413-1228	9-44	18
413-412	9-148	11
413-416	9-132	14

PEÇA Nº PART Nº PIEZA Nº PIECE Nº	PÁG. PG. PAG.	ITEM REF.	PEÇA Nº PART Nº PIEZA Nº PIECE Nº	PÁG. PG. PAG.	ITEM REF.	PEÇA Nº PART Nº PIEZA Nº PIECE Nº	PÁG. PG. PAG.	ITEM REF.	PEÇA Nº PART Nº PIEZA Nº PIECE Nº	PÁG. PG. PAG.	ITEM REF.
413-420	9-122	14	425-116	9-2	22	432-828	9-4	24	495-11034	2-16	11
413-432	4-28	5A	425-116	9-4	26	432-828	9-34	20	495-11034	9-24	13
413-432	4-28	10A	425-116	9-4	38	435-51652	9-56	4	495-11041	4-10	9
413-432	4-30	5	425-116	9-30	36	438-12040	7-6	24	495-11041	4-16	23
413-48	9-120	20	425-116	9-36	5	439-5436	9-4	6	495-11041	7-12	26
413-516	9-96	6	425-118	5-12	27	440-10616	4-38	10	495-11041	9-4	34A
413-516	9-148	7	425-118	9-30	10	440-10616	9-8	18	495-11041	9-44	29
413-516	9-24	11	425-118	9-32	3	440-1066	9-80B	1B	495-11041	9-112B	18
413-536	4-28	14	425-118	9-34	7	440-1066	9-80	1B	495-11041	3-16	15
413-6152	9-122	2	425-148	4-24	4	440-1088	9-134	12	495-11041	3-2B	1D
413-620	3-2B	1B	425-1510	8-54	8	440-11010	9-82	2	495-11041	9-80B	1F
413-620	9-80B	1D	425-1510	8-54B	8	440-11012	9-92	12	495-11053	6-24	10
413-624	8-16	5	425-1514	5-10	17	442-11016	9-124	14	495-11053	9-8	35
413-624	8-18	5	425-154	3-6	23	443-13112	9-118	22	495-11053	9-42	9
413-624	8-20	5	425-155	3-6	21	458-412	9-124	6	495-11053	9-46	36
413-624	8-22	5	425-155	8-64	12	458-412	9-126	16	495-11081	9-34	10
413-624	8-24	5	425-155	8-72	27	459-11014	6-24	4	495-11094	5-12	37
413-624	8-26	5	425-155	8-74	31	461-33148	9-136	3	495-11106	9-90	33
413-624	8-28	5	425-155	8-78	31	465004R91	9-2	14A	495-21031	4-42	3
413-624	9-36	12	425-155	8-80	44	470-10620	9-102	8	495-21038	7-12	4
413-624	3-16	14	425-155	8-82	31	473321C1	9-126	18	495-21038	9-96	8
413-628	9-2	19	425-155	8-90	12	484-43116	8-64	11	495-21038	9-98	18
413-632	5-12	22	425-155	8-114	27	484-43116	8-72	26	495-21038	9-122	6A
413-632	9-4	10	425-156	7-6	5	484-43116	8-74	30	495-21044	9-4	11
413-632	9-4	27	425-156	7-12	17	484-43116	8-78	30	495-21044	9-132	22
413-632	9-44	22	425-156	9-30	27	484-43116	8-82	30	495-21044	9-80B	8
413-728	8-2	14	425-156	9-30	47	484-43116	8-90	11	495-21044	9-80	8
413-816	9-46	37	425-156	9-32	9	484-43116	8-114	26	495-21056	4-26	13
414-412	9-112	11	425-156	9-40	9	484-43120	8-80	43	495-21056	6-2	15
414-412	9-130	18	425-156	9-42	15	484-6316	6-24	3	495-21056	6-2	20
414-724	9-102	14	425-157	9-132	3	490-11010	3-2	27	495-21056	6-2	23
414-728	9-102	22	425-1918	5-14	7	490-11010	3-2B	27	495-31016	9-102	9
420-21232	9-12	9	425-285	9-96	11	490-1106	4-14	4A	495-31022	3-4	9
425-1012	9-44	19	427-3058	3-4	15	490-1108	4-14	4	495-31022	4-18	16
425-104	9-132	16	427-6088	9-8	33	490-1108	4-14	14	495-31022	4-18	21
425-105	7-6	21	427-6088	9-30	25	492-11025	3-6	19	495-31022	4-24	8
425-106	4-14	13	427-6088	9-32	7	492-11025	9-112	10	495-71041	9-122	24
425-106	4-16	8	427-6088	9-40	7	492-11025	9-120	21	495-81001	4-26	10
425-106	5-10	5	428-510	6-24	22	492-11025	9-130	19	495-81001	9-96	16
425-106	5-12	24	429-1012	9-12	10	492-11025	9-132	15	495-81001	9-98	13
425-106	7-12	27	429-1012	9-16	6	492-11031	9-96	7	495-81002	9-42	13
425-106	8-50	13	432-1232	5-14	6	492-11031	9-24	12	495-81002	9-98	10
425-106	8-52	14	432-1416	2-46	16	492-11038	5-12	23	495-81121	9-136	4
425-106	8-66	13	432-48	3-4	10	492-11038	9-112	32	495-81148	9-122	20
425-106	8-68	14	432-48	3-4	16	492-11038	9-128	17	495-81153	4-12	12
425-106	8-68B	14	432-612	3-6	18	492-11038	3-16	16	495-81169	9-102	17
425-106	8-68D	14	432-612	7-6	8	492-11038	3-2B	1C	495-81184	9-2	9
425-106	9-2	21	432-612	7-12	3	492-11038	9-80B	1E	495-81184	9-4	22
425-106	9-36	13	432-612	7-12	18	492-11044	8-2	15	495-81226	9-48	24
425-106	9-112	33	432-612	9-2	27	492-11050	4-28	6A	495-81226	9-48	32
425-106	9-112B	19	432-612	9-4	37	492-11050	5-12	26	495-81226	9-52	4
425-106	9-128	18	432-612	9-6	5	492-11056	3-12	3	495-81226	9-52	25
425-106	3-16	17	432-612	9-8	34	493-11026	4-42	2	495-81226	9-52	35
425-106	8-50B	13	432-612	9-30	26	493-11039	4-10	12	495-81226	9-56	13
425-106	8-52B	14	432-612	9-30	38	493-11052	4-24	3	495-81226	9-56	42
425-108	4-28	6B	432-612	9-30	49	493-21020	4-8	9	495-81227	9-46	17
425-1110	9-34	16	432-612	9-32	8	493-21020	8-94	3	495-81227	9-48	29
425-1120	8-2	22	432-612	9-36	4	493-21033	4-8	7	495-81227	9-48	40
425-1120	8-4	6	432-612	9-40	8	493-41020	6-24	5	495-81259	9-78	15
425-115	9-6	6	432-612	9-40	12	495-11022	8-88	24	495-81259	9-78	23
425-116	2-36	24	432-612	9-42	20	495-11028	9-2	8	495-81261	7-6	30
425-116	2-36	28	432-828	9-2	13	495-11028	9-4	17	495-81267	9-102	25

PEÇA Nº PART Nº PIEZA Nº PIECE Nº	PÁG. PG. PAG.	ITEM REF.
495-81282	9-8	7
495-81282	9-44	32
495-81282	9-52	21
495-81282	9-56	38
495-81292	9-74	6
496-21041	2-2	29
496-21041	2-4	29
496-21041	6-24	17
496-21041	6-24	25
496-21041	9-2	20
496-41041	9-28	5
496-41041	9-28	9
496-41081	9-48	5
496-8100	5-16	9
496-81000	6-2	3
496-81010	9-102	18
496-81018	2-18	6
496-81018	3-4	7
49773	4-8	24
49773	5-4	42
514-634	7-4B	26
515-22127	5-4	30
515-22127	7-8	12
515-2295	9-4	17A
515-2295	9-128	8
515-23127	3-2	16
515-23127	4-8	5
515-23127	4-8	13
515-23127	4-8	15
515-23127	4-8	26
515-23127	7-8	15
515-23127	3-2B	16
515-23159	5-4	31
515-23190	5-4	29
515-23190	8-16	15A
515-2379	8-32	20
515-25254	8-14	13
555-2	4-18	4
555-2	4-20	2
555-2	4-20	8
608-12025	6-2	12
61-31016	8-88	23
614-10020	2-8	4
614-10020	5-2	7
614-10020	6-20	2
614-10020	6-22	2
614-10020	8-6	2
614-10020	9-50	11
614-10020	9-82	7
614-10020	5-6	10
614-10025	2-12	5
614-10025	4-14	20
614-10025	7-6	10
614-10025	7-12	6
614-10025	7-12	24
614-10025	8-4	24
614-10025	8-6	19
614-10025	8-6	30
614-10025	8-30	16
614-10025	8-32	5A
614-10025	8-34	13
614-10025	8-36	5
614-10025	8-38	47
614-10025	9-22	2
614-10025	9-30	42
614-10025	9-36	16
614-10025	9-40	3
614-10025	9-50	7
614-10025	9-90	5
614-10025	9-90	10
614-10025	9-90	22
614-10025	9-90	28
614-10025	9-92	3
614-10025	9-92	16
614-10025	9-128	25
614-10025	9-80B	7
614-10025	9-80	7
614-10030	2-12	9
614-10030	5-2	8
614-10030	5-4	26
614-10030	6-28	7
614-10030	6-30	7
614-10030	8-16	32
614-10030	8-26	28
614-10030	8-38	33
614-10030	8-40	24
614-10030	9-100	4
614-10030	6-30B	7
614-10030	6-30D	8
614-10035	4-6	2
614-10035	8-20	29
614-10035	9-28	4
614-10035	9-82	8
614-12016	6-34	2
614-12016	6-34B	2
614-12025	6-20	8
614-12035	8-2	9
614-12035	8-4	22
614-12035	8-30	13
614-12040	6-24	27
614-12040	9-102	3
614-16035	8-38	7
614-20040	9-48	4
614-20040	9-82	12
614-5008	3-12	21
614-6016	9-2	7
614-6016	9-2	15
614-6016	9-4	16
614-6016	9-4	30
614-6016	9-8	13
614-6016	9-28	17
614-6016	9-34	22
614-6020	4-42	13
614-6020	8-36	15
614-6020	9-2	30
614-6020	9-34	24
614-6025	9-42	4
614-8012	2-6	7
614-8012	2-6	7
614-8016	2-2	22
614-8016	2-2	33
614-8016	2-4	22
614-8016	2-4	33
614-8016	6-34	25
614-8016	7-8	21
614-8016	6-34B	24
614-8018	6-26	11
614-8018	6-26B	11
614-8020	2-8	18
614-8020	4-6	8
614-8020	5-2	10
614-8020	9-28	12
614-8020	4-36	19
614-8022	6-42	2
614-8022	6-42B	2
614-8025	4-36	9
614-8025	8-16	16
614-8025	8-36	3
614-8025	9-6	15
614-8025	9-30	2
614-8025	9-30	20
614-8025	9-96	12
614-8025	9-140	13
614-8025	9-110	1A
614-8030	6-60	13
614-8030	7-6	2
614-8030	7-8	5
614-8030	9-10	8
614-8030	9-96	14
614-8030	9-98	12
614-8030	9-140	28
614-8030	9-142	19
614-8030	6-60B	13
614-8045	7-6	27
614-8045	9-96	19
614-8045	9-100	11
619387R1	5-14	2
625743C1	5-14	3
626-10016	6-24	26
627-10030	2-14	6
627-10030	2-14	9
627-10030	9-146	13
627-10030	9-146	19
627-10030	9-146	24
627-10035	6-24	16
627-10035	9-146	20
627-12030	9-78	20
627-20040	3-2	2
627-20040	3-2B	2
627-20040	9-80B	2
627-20040	9-80	2
637-62081	2-42	16A
637-62081	4-8	30A
65457C1	8-56	4
65457C1	8-58	4
65457C1	8-60	4
65457C1	8-72	4
65457C1	8-74	4
65457C1	8-76	4
65457C1	8-78	4
65457C1	8-82	4
65457C1	8-84	4
65457C1	8-114	4
697494R91	5-8	30
70-12532	4-28	5
70-12532	4-28	10
711-10030	8-42	30
711-10040	8-44	14
711-6050	8-44	17
71121	8-88	2
712998R91	6-6	7
733-2012	8-36	12
761-17325	4-40	8
781-24613	4-8	34
781-24820	4-12	3
781-24820	9-112B	14
781-24830	9-96	4
800-1134	6-12	17
800-2136	6-62B	26
800-4065	9-46	27
800-4070	9-46	23
800-4070	9-46	31
800-435	3-6	7
800-44040	9-8	26
800-44040	9-8	31
800-44040	9-10	4
800-44040	9-10	22
800-44040	9-50	5
800-44040	9-56	27
800-44050	5-12	4
800-44050	5-12	10
800-44050	6-2	7
800-44050	9-8	8
800-44050	9-48	28
800-5120	6-60	5
800-5120	6-60B	5
800-5145	6-42B	19
806-8016	2-2	6
806-8016	2-4	6
806-8025	2-8	11
806-8040	9-112	29
806-8040	9-128	6
806-8050	2-2	10
806-8050	2-4	10
811-10070	9-80B	39
811-10070	9-80	39
814-10040	3-2	38
814-10040	8-8	9
814-10040	8-10	7
814-10040	8-10	20
814-10040	8-10	36
814-10040	8-12	6
814-10040	8-14	8
814-10040	8-38	34
814-10040	9-2	29
814-10040	9-128	9
814-10040	3-2B	38
814-10045	8-26	25
814-10045	8-36	18
814-10045	9-80B	30
814-10045	9-80	30
814-10050	2-2	23
814-10050	2-4	23
814-10050	8-2	31
814-10050	8-4	15
814-10050	8-32	53
814-10050	8-34	5
814-10050	8-40	10

PEÇA Nº PART Nº PIEZA Nº PIECE Nº	PÁG. PG. PAG.	ITEM REF.
814-10060	4-8	27
814-10060	7-12	30
814-10060	8-40	6
814-10060	9-28	8
814-10065	8-16	22
814-10070	2-2	28
814-10070	2-4	28
814-10070	8-32	5
814-10080	9-20	20
814-10090	8-46	13
814-10090	9-20	16
814-10100	4-6	5
814-10120	8-20	14
814-10120	8-22	13
814-10120	8-24	13
814-10120	8-26	12
814-10140	8-42	4
814-10150	6-28	9
814-10150	6-30B	9
814-10180	8-38	3
814-10245	4-10	6
814-12045	3-4	3
814-12045	8-16	2
814-12045	8-18	2
814-12045	8-20	2
814-12045	8-22	2
814-12045	8-24	2
814-12045	8-26	2
814-12045	8-28	2
814-12050	8-32	3
814-12085	2-18	5
814-12110	2-18	2
814-12110	9-90	16
814-12120	9-90	16
814-14140	6-54	9
814-14140	6-54B	9
814-16110	6-24	31
814-6035	7-2	10
814-6035	7-2B	10
814-6050	6-52	17
814-6060	8-32	17
814-8035	4-10	15
814-8035	4-26	8
814-8035	9-96	20
814-8035	9-100	8
814-8040	7-6	15
814-8045	9-118	15A
814-8050	3-6	9
814-8060	6-32	16
814-8060	6-46	7
814-8060	6-46B	7
814-8075	2-36	29
814-8080	6-60	14
814-8080	6-44	34
814-8080	6-44D	34
814-8080	6-60B	14
814-8110	4-36	4
824-1405	4-8	10
824-1405	4-38	17
825-1106	4-2	30
825-11418	5-16	8
825-11418	6-2	2
825-1408	9-112	36
825-2406	4-16	4
825-2406	9-142	27
825-2408	9-112B	10
825-2408	9-140	8
825-2408	9-140	30
825-2408	9-142	21
825-2410	9-90	6A
825-2410	9-90	27
825-2410	9-92	19
827-10040	9-146	16
827-10070	8-44	25
827-10075	6-14	3
827-10100	8-44	30
827-10130	9-146	8
827-12045	6-2	14
827-12045	6-2	21
827-12045	6-2	24
827-16110	9-78	14
827-16110	9-78	22
827-20075	9-46	13
827-20170	9-76	2
827-20190	9-10	16
827-20230	6-50	4
827-8050	7-12	10
827-8060	7-12	10A
828-12055	6-24	9
828-20160	9-12	4
828-20160	9-14	5
828-20160	9-16	7
828-20160	9-18	5
829-10410	8-26	27
829-1310	8-86	13
829-1312	8-86	11
829-1406	6-52	20
829-1406	8-32	19
829-1406	8-44	20
829-1406	9-2	32
829-1406	9-34	25
829-1406	9-42	5
829-1408	2-8	20
829-1408	4-8	8
829-1408	4-10	14
829-1408	4-16	25
829-1408	4-36	7
829-1408	5-2	11
829-1408	7-6	28
829-1408	7-8	7
829-1408	7-12	15
829-1408	8-16	18
829-1408	9-6	17
829-1408	9-10	11
829-1408	9-116	24
829-1408	9-140	16
829-1408	4-36	16
829-1410	2-8	6
829-1410	2-12	10
829-1410	2-14	10
829-1410	3-2	35
829-1410	4-14	21
829-1410	7-6	12
829-1410	7-12	8
829-1410	7-12	21
829-1410	8-4	27
829-1410	8-8	13
829-1410	8-10	11
829-1410	8-10	17
829-1410	8-10	23
829-1410	8-12	10
829-1410	8-12	15
829-1410	8-16	26
829-1410	8-16	34
829-1410	8-20	32
829-1410	8-30	19
829-1410	8-32	7
829-1410	8-32	57
829-1410	8-34	8
829-1410	8-34	12
829-1410	8-36	7
829-1410	8-38	5
829-1410	8-38	36
829-1410	8-40	7
829-1410	8-40	13
829-1410	8-42	31
829-1410	8-44	16
829-1410	8-44	28
829-1410	8-44	33
829-1410	8-46	7
829-1410	8-46	11
829-1410	8-46	16
829-1410	9-48	39
829-1410	9-50	18
829-1410	9-90	31
829-1410	9-92	5
829-1410	9-128	27
829-1410	9-146	11
829-1410	9-146	23
829-1410	3-2B	35
829-1410	9-80B	34
829-1410	9-80	34
829-1412	6-2	13
829-1412	8-4	23
829-1412	8-16	4
829-1412	8-18	4
829-1412	8-20	4
829-1412	8-22	4
829-1412	8-24	4
829-1412	8-26	4
829-1412	8-28	4
829-1412	8-30	14
829-1412	9-90	21
829-1416	9-78	18
829-1416	9-78	26
829-1416	9-78	30
829-1420	6-50	7
829-1420	9-10	19
829-1420	9-46	15
829-1420	9-76	4
829-1420	9-82	13
829-2410	4-8	20
83-1108	8-36	24
832-10404	9-96	28
832-10404	9-98	6
832-10406	4-14	11
832-10406	4-14	24
832-10406	4-20	11
832-10406	4-40	4
832-10408	4-16	5
832-10408	4-36	11
832-10408	7-6	17
832-10408	9-30	3
832-10408	9-30	21
832-10408	9-96	13
832-10408	9-96	22
832-10408	9-98	14
832-10408	9-100	10
832-10408	9-118	15B
832-10408	9-138	17
832-10408	9-144	23
832-10410	2-2	26
832-10410	2-4	26
832-10410	8-14	15
832-10410	8-20	15
832-10410	8-22	14
832-10410	8-24	14
832-10410	8-26	13
832-10410	8-40	26
832-10410	9-20	8
832-10410	9-20	18
832-10410	9-20	22
832-10410	9-30	44
832-10410	9-36	17
832-10410	9-40	4
832-10410	9-90	12
832-10410	9-98	11
832-10410	9-122	25
832-10410	9-128	15
832-10410	9-80B	41
832-10410	9-80	41
832-10412	2-18	9
832-10412	3-4	8
832-10412	6-24	11
832-10416	6-24	34
832-10420	9-12	6
832-10420	9-14	8
832-10420	9-16	10
832-10420	9-18	8
833-40406	4-18	5
833-40406	9-8	15
833-40406	9-94	6
833-40406	9-116	12
833-40406	9-116	22
833-40406	9-142	26
833-40408	2-8	15
833-40408	9-96	18
833-40408	9-100	12
836-4065	2-38	6
836-4065	3-12	4
836-4065	3-12B	14
838-3640	3-6	16
838-5840	6-56B	20
83822C1	9-142	6
84-2106	8-36	28
840-1516	9-116	19
840-1620	4-40	2
842-1425	9-96	26

PEÇA Nº PART Nº PIEZA Nº PIECE Nº	PÁG. PG. PAG.	ITEM REF.
842-1425	9-98	4
843-1516	4-38	15
844-10020	4-8	16
844-10020	4-10	3
844-10020	4-14	22
844-10020	9-6	9
844-10025	4-8	25
844-10025	4-10	11
844-10110	9-20	6
844-6025	4-14	10
844-6025	4-14	23
844-6025	4-16	2
844-6025	4-20	9
844-6025	9-116	20
844-8020	4-18	3
844-8020	9-116	3
844-8025	4-16	6
845-6015	2-44	10
845-6020	9-138	13
845-6020	9-142	25
845-8016	2-32	5
845-8016	3-8	41
845-8020	2-26	11
845-8020	2-40	20
845-8020	2-42	20
845-8020	3-8	4
845-8020	3-12	29
845-8020	3-12B	32
845-8025	2-20	15
845-8025	2-34	16
845-8030	2-20	13
845-8035	2-30	9
845-8035	2-34	14
845-8040	2-20	12
845-8050	2-22	6
845-8060	2-22	27
854-10065	2-24	3
854-10065	2-24	11
854-10070	2-20	18
854-10075	2-40	32
854-10075	2-42	32
854-12025	2-22	17
854-12025	2-34	8
854-12025	2-40	28
854-12025	2-42	28
854-12040	2-46	2
863-6020	7-2	25
863-6020	7-2B	25
864-10025	6-34	17
864-10025	6-34B	17
864-12130	6-54	10
864-12130	6-54B	10
864-6020	6-44	8
864-6020	6-44D	8
864-6025	6-32	7
864-6035	7-2	19
864-6035	7-2B	19
864-8016	7-2	4
864-8020	6-44	21
864-8020	6-44D	21
864-8025	6-34	6
864-8025	6-34B	6
892-11005	4-38	16
892-11006	6-52	19
892-11006	8-36	17
892-11006	8-44	19
892-11006	9-28	19
892-11006	9-116	21
892-11008	3-6	10
892-11008	4-16	24
892-11008	4-26	9
892-11008	7-6	3
892-11008	7-8	6
892-11008	7-12	14
892-11008	8-16	17
892-11008	9-10	10
892-11008	9-28	14
892-11008	9-96	15
892-11008	9-98	16
892-11008	9-112B	15
892-11008	9-140	15
892-11008	4-36	17
892-11010	4-6	9
892-11010	7-6	11
892-11010	7-12	7
892-11010	7-12	22
892-11010	8-8	12
892-11010	8-10	10
892-11010	8-10	16
892-11010	8-10	22
892-11010	8-10	37
892-11010	8-12	9
892-11010	8-12	16
892-11010	8-14	9
892-11010	8-16	33
892-11010	8-20	31
892-11010	8-26	26
892-11010	8-34	7
892-11010	8-38	35
892-11010	8-40	12
892-11010	8-42	6
892-11010	8-44	15
892-11010	8-44	27
892-11010	8-44	32
892-11010	8-46	6
892-11010	8-46	10
892-11010	8-46	15
892-11010	9-48	38
892-11010	9-50	12
892-11010	9-100	6
892-11010	9-128	26
892-11010	9-146	10
892-11010	9-146	14
892-11010	9-146	17
892-11010	9-146	21
892-11010	9-146	25
892-11010	9-80B	31
892-11010	9-80	31
892-11012	9-102	5
892-11014	3-12B	16
892-11016	8-38	8
893-11005	4-40	15
893-11006	4-16	3
893-11008	4-36	3
895-11004	4-38	11
895-11004	9-96	27
895-11004	9-98	5
895-11005	3-6	6
895-11006	4-40	3
895-11006	6-52	18
895-11006	8-32	18
895-11006	8-36	16
895-11006	8-44	18
895-11006	9-28	18
895-11008	2-2	11
895-11008	2-4	11
895-11008	2-6	8
895-11008	2-6	8
895-11008	2-8	19
895-11008	3-6	11
895-11008	4-36	6
895-11008	4-36	10
895-11008	7-8	20
895-11008	8-36	4
895-11008	9-6	16
895-11008	9-10	9
895-11008	9-28	13
895-11008	9-96	21
895-11008	9-100	9
895-11008	9-120	26
895-11008	9-126	15
895-11008	9-140	14
895-11008	9-144	22
895-11008	4-36	18
895-11010	2-8	5
895-11010	3-2	34
895-11010	6-20	3
895-11010	6-22	3
895-11010	7-12	31
895-11010	8-6	3
895-11010	8-8	11
895-11010	8-10	38
895-11010	8-14	14
895-11010	8-20	30
895-11010	8-20	33
895-11010	8-22	28
895-11010	8-24	25
895-11010	8-26	37
895-11010	8-32	6
895-11010	8-34	14
895-11010	8-36	6
895-11010	8-38	4
895-11010	8-40	11
895-11010	8-42	5
895-11010	9-8	20
895-11010	9-20	17
895-11010	9-20	21
895-11010	9-50	17
895-11010	9-90	6
895-11010	9-90	11
895-11010	9-90	23
895-11010	9-90	29
895-11010	9-92	4
895-11010	9-92	6
895-11010	9-92	17
895-11010	9-100	5
895-11010	9-128	10
895-11010	9-146	9
895-11010	9-146	22
895-11010	9-146	26
895-11010	3-2B	34
895-15006	4-20	10
895-15008	2-2	7
895-15008	2-4	7
895-15008	2-8	12
895-15008	4-10	13
895-15008	9-112	28
895-15008	9-128	7
895-15010	8-42	35
895-18010	9-42	19
896-11010	2-12	7
896-11010	2-14	8
896-11010	8-6	29
896-11010	8-10	9
896-11010	8-40	25
896-11010	9-2	29A
896-11010	9-22	3
896-11010	9-90	14
896-11012	3-4	4
896-11012	6-20	9
896-11012	8-16	3
896-11012	8-18	3
896-11012	8-20	3
896-11012	8-22	3
896-11012	8-24	3
896-11012	8-26	3
896-11012	8-28	3
896-11012	8-32	4
896-11012	9-78	21
896-11012	9-90	34
896-11012	9-102	11B
896-11020	3-2	3A
896-11020	6-50	5
896-11020	9-10	18
896-11020	9-12	7
896-11020	9-14	6
896-11020	9-16	9
896-11020	9-18	6
896-11020	9-42	11
896-11020	9-46	14
896-11020	9-76	3
896-11020	3-2B	3A
896-11020	9-80B	3A
896-11020	9-80	3A
896-15012	2-18	3
896-15012	2-18	8
896-15012	6-24	28
896-15012	9-90	17
896-15012	9-90	20
905794R1	6-34	20
905794R1	6-34B	20
905839R1	6-8	4
905876R1	6-12	23
91946C1	4-28	2
91947C1	4-28	8
934667R1	6-28	3
934667R1	6-30	3
934667R1	6-46	6

PEÇA Nº PART Nº PIEZA Nº PIECE Nº	PÁG. PG. PAG.	ITEM REF.
934667R1	6-44	36
934667R1	6-30B	3
934667R1	6-30D	4
934667R1	6-44D	36
934667R1	6-46B	6
934727R1	6-8	2
96790C2	8-36	10
96846C2	8-36	11
97256C3	9-124	1
97257C3	9-124	2
97258C3	9-124	3
97259C3	9-124	4
97277C1	9-124	23
97278C1	9-124	13
97290C1	9-114	2
A10329	3-6	24
A13240	8-42	25
A13240	2-12	11
A14141	8-2	8
A141451	9-78	28
A15672	6-24	23
A156873	6-4	6
A165395	9-132	2
A166057	4-8	2
A166057	4-8	17
A167037	9-148	8
A16764	9-140	20
A170241	2-2	2
A170241	2-4	2
A170241	2-6	9
A170241	2-6	9
A170309	2-18	4
A170467	2-14	4
A171099	2-2	15
A171099	2-4	15
A171940	2-16	6
A172116	2-16	7
A177435	3-4	2
A178706	6-24	24
A180163	9-118	18
A184545	2-2	30
A184545	2-4	30
A184614	9-146	15
A184932	9-146	18
A186171	9-112	7
A186171	9-130	
A186182	4-4	24
A186183	4-4	18
A186186	4-4	15
A186193	4-4	25
A186256	9-130	1
A187504	4-4	13
A187542	4-42	5
A187575	4-42	11
A187712	9-112	15
A187714	9-132	1
A187873	4-4	
A187899	4-4	12
A187901	4-4	17
A187903	4-4	1
A187904	4-4	9
A187906	4-4	2
A187911	4-30	2A
A187912	4-30	2
A187914	4-30	4
A187917	4-4	11
A187923	2-16	10
A187965	4-22	
A187990	3-12	20
A187990	4-12	11
A187990	7-6	32
A187990	3-12B	19
A188028	7-12	23
A189154	2-16	1
A189274	9-146	12
A189284	9-146	6
A19101	6-48	8
A19101	6-48	8
A191114	4-22	
A20058	6-48	2
A20058	6-48	9
A20058	6-48	2
A20058	6-48	9
A23870	4-42	1
A27602	5-12	28
A28230	5-12	34
A30013	8-2	16
A30881	9-6	11
A30881	9-30	15
A30881	9-32	5
A30881	9-34	26
A32309	8-56B	4
A32309	8-58B	4
A32309	8-60B	4
A33509	9-56	29
A38208	5-14	5
A38208	5-16	4
A38261	5-16	3
A38261	5-16	7
A41264	4-32	9
A41264	4-34	5
A42561	9-112	21
A42561	9-126	11
A45007	4-22	5
A45054	9-110	16
A45093	4-22	15
A47123	4-22	18
A47125	4-22	19
A47688	4-22	8
A48041	6-12	11
A48041	6-36	6
A48041	6-38	2
A48041	6-36B	6
A48041	6-38B	2
A48186	3-14	
A49667	9-146	3
A52216	4-28	13
A52219	4-28	15
A61447	5-14	12
A61448	5-14	11
A61449	5-14	10
A62209	9-8	14
A65544	5-2	5
A66759	5-14	1
A77310	7-6	14
A77401	2-48	
A77405	2-44	12
A77406	2-44	13
A77415	2-24	
A77416	2-24	
A77424	2-40	29
A77424	2-42	29
A77429	2-36	3
A77429	2-40	17
A77429	2-40	33
A77429	2-42	17
A77429	2-42	33
A77463	2-48	
A77464	2-48	
A77465	2-48	11
A77465	2-50	11
A77466	2-48	11
A77466	2-50	11
A77467	2-48	11
A77467	2-50	11
A77468	2-48	11
A77468	2-50	11
A77469	2-48	11
A77469	2-50	11
A77472	2-44	12
A77473	2-44	13
A77474	2-44	12
A77475	2-44	13
A77476	2-44	12
A77477	2-44	13
A77478	2-44	12
A77479	2-44	13
A77490	2-32	
A77505	2-42	6A
A77634	2-40	
A77673	2-32	
A77727	2-50	
A77728	2-50	
A77729	2-50	
A77730	2-50	
A77731	2-50	
A77732	2-50	
A77736	2-34	
A77753	3-12B	8
A77782	2-40	6
A77782	2-42	6
A77783	2-36	2
A77809	2-44	19
A77810	2-44	22
A77817	2-20	19
A77818	2-48	
A77819	2-48	
A77820	2-48	
A77840	2-44	13
A77841	2-44	13
A77858	2-52	1
A77860	2-52	17
B17575	6-4	
B17575	6-6	
B17575	6-8	
B17575	6-12	
B17575	6-14	
B17575	6-16	
B93222	5-14	
D102964	9-148	
D103626	5-12	
D120561	4-14	19
D121047	9-8	22
D121152	4-24	6
D121152	4-32	
D121194	9-10	6
D121608	7-12	12
D123655	5-12	7
D123684	5-12	6
D123684	6-2	10
D123806	5-12	16
D123865	5-12	29
D124528	7-6	19
D124529	7-6	13
D124530	7-6	23
D124857	3-6	8
D125079	4-10	7
D125340	5-12	17
D125341	5-12	18
D126198	9-124	22
D126198	9-124	25
D126204	9-114	3
D126205	9-114	4
D127018	4-10	10
D127167	9-52	13
D127167	9-54	44
D127167	9-56	21
D127168	9-52	11
D127172	9-52	14
D127172	9-52	18
D127172	9-54	45
D127172	9-54	49
D127172	9-56	22
D127172	9-56	33
D127335	4-18	24
D127507	5-12	19
D127542	9-8	2
D127542	9-78	3
D128018	9-132	
D128020	9-132	10
D128021	9-132	11
D128022	9-132	21
D128310	4-14	6
D128402	2-16	9
D128745	9-130	16
D129227	9-50	3
D129264	9-12	2
D129264	9-14	4
D129264	9-16	2
D129264	9-18	4
D129264	9-20	11
D129641	9-50	6
D129747	7-12	13
D129967	9-124	12
D129968	9-124	21
D129969	9-124	24
D129974	9-124	7
D132076	9-10	17

PEÇA Nº PART Nº PIEZA Nº PIECE Nº	PÁG. PG. PAG.	ITEM REF.
D132494	9-48	16
D132494	9-56	2
D132681	4-24	1
D132681	4-28	
D132682	4-24	2
D132682	4-28	
D132895	9-82	10
D132982	5-4	39
D132982	6-52	6
D132982	6-52	22
D132982	7-8	22
D132982	8-32	50
D132982	9-140	24
D133428	9-44	5
D133632	9-48	21
D133632	9-56	7
D133865	9-56	24
D134900	9-40	6
D134923	9-134	15
D135384	4-24	5
D135384	4-32	
D135387	9-118	16
D135557	9-46	5
D135559	9-46	6
D135739	9-48	12
D135741	9-46	4
D136391	9-46	26
D136391	9-48	19
D136391	9-56	5
D136392	9-46	24
D136392	9-48	20
D136392	9-56	6
D136430	7-8	2
D136635	9-42	7
D136700	9-46	25
D136773	9-2	17
D136773	9-36	11
D137077	7-6	6
D137218	9-48	13
D137345	5-12	2
D137363	4-8	12
D137363	4-38	9
D137363	9-8	16
D137363	9-110	3
D137468	4-14	18
D137615	9-150	11
D137615	9-156	10
D137625	8-2	
D137625	8-4	
D137626	6-2	16
D137626	6-18	12
D137626	6-24	40
D137626	6-64	12
D137627	6-2	17
D137627	6-18	13
D137627	6-24	41
D137627	6-64	13
D137820	4-16	20
D138047	5-12	3
D138047	9-52	19
D138047	9-54	40
D138047	9-54	50
D138047	9-54	52
D138047	9-56	34
D138047	9-58	47
D138055	8-8	8
D138055	8-10	6
D138055	8-10	15
D138055	8-12	7
D138055	8-12	14
D138055	8-44	24
D138055	8-44	29
D138055	8-46	8
D138055	8-46	12
D138055	9-80B	32
D138055	9-80	32
D138157	9-60	7
D138157	9-62	7
D138157	9-62	7
D138157	9-66	7
D138157	9-66	7
D138157	9-70	7
D138157	9-72	7
D138565	9-78	16
D138565	9-78	25
D138954	5-12	1
D139175	4-36	12
D139849	9-60	
D139849	9-62	
D139849	9-62	
D139849	9-66	
D139849	9-66	
D139849	9-70	
D139849	9-72	
D139851	9-60	
D139851	9-62	
D139851	9-62	
D139851	9-66	
D139851	9-66	
D139851	9-70	
D139851	9-72	
D140029	8-108	15
D140029	9-52	8
D140035	7-6	9
D140183	8-20	10
D140247	9-56	28
D140267	9-90	32
D140679	9-74	
D140706	8-28	18
D141075	9-54	42
D141076	9-52	36A
D141142	9-52	20
D141142	9-56	37
D141164	9-52	22
D141164	9-56	39
D141666	9-56	11
D142012	9-66	4
D142012	9-72	4
D142083	9-148	3
D142084	9-148	1
D142085	9-148	2
D142086	9-148	5
D142144	9-148	10
D142314	9-44	20
D142519	9-44	15
D142787	8-8	20
D142787	8-16	27
D142787	8-18	21
D142898	6-38	21
D142898	6-42	16
D142898	6-54	22
D142898	6-38B	25
D142898	6-42B	16
D142898	6-54B	22
D142971	6-56	5
D142986	6-62	2
D142986	6-62B	2
D143033	6-56	18
D143033	6-56B	18
D143242	9-112B	16
D143324	9-52	30
D143324	9-54	56
D143405	5-14	4
D143406	9-44	13
D143406	9-44	31
D143406	9-54	57
D143410	8-2	30
D143410	8-4	14
D143411	8-16	14
D143411	8-38	46
D143416	9-40	5
D143417	9-50	8
D143417	9-90	25
D143417	9-90	30
D143417	9-140	29
D143417	9-142	20
D143422	8-32	54
D143427	9-140	27
D143427	9-142	18
D143430	8-6	18
D143591	9-50	14
D143714	9-90	9
D143715	9-90	8
D143723	9-50	10
D143735	9-50	16
D143797	8-32	55
D143830	4-8	6
D143846	5-4	25
D143846	8-16	23
D144423	9-46	34
D144592	9-50	4
D145060	9-62	4
D145061	9-66	4
D145062	9-70	4
D145357	3-16	8
D145767	9-8	5
D145978	9-52	7
D145978	9-56	16
D146035	8-16	24
D146035	9-82	11
D146288	9-52	26
D146288	9-58	49
D146335	4-22	11
D146420	9-62	3
D146420	9-62	3
D146420	9-66	3
D146420	9-66	3
D146420	9-70	3
D146421	9-62	2
D146421	9-62	2
D146421	9-66	2
D146421	9-66	2
D146421	9-70	2
D146588	9-62	1
D146940	5-16	6
D147166	4-14	17
D147247	9-62	1
D147249	9-62	4
D147383	4-8	11
D147383	4-8	14
D147383	4-8	33
D147383	4-12	2
D147383	9-112B	8
D147383	9-128	12
D147383	9-146	27
D147409	9-60	4
D147410	9-60	3
D147411	9-60	2
D147418	9-60	1
D148108	4-12	10
D148108	7-6	31
D148947	9-34	2
D148962	3-4	6
D148992	9-30	7
D148993	9-30	19
D148994	9-30	18
D149033	9-44	25
D149079	8-104	3
D149079	8-104	17
D149079	8-106	15
D149079	9-46	2
D149079	8-106B	15
D149079	8-106D	15
D149239	9-46	32
D149262	9-30	46
D149287	3-6	17
D149287	9-4	36A
D149287	9-6	4
D149287	9-30	37
D149287	9-32	11
D149287	9-36	3
D149287	9-40	11
D149287	9-2	26
D149288	7-12	20
D149288	9-2	26
D149288	9-4	36
D149288	9-30	23
D149288	9-30	48
D149288	9-36	7
D149295	9-30	34
D149295	9-36	9
D149298	9-52	32
D149309	8-40	3
D149725	6-4	2
D149726	6-4	4
D149737	6-8	8
D149738	6-8	6
D149739	6-8	

PEÇA Nº PART Nº PIEZA Nº PIECE Nº	PÁG. PG. PAG.	ITEM REF.	PEÇA Nº PART Nº PIEZA Nº PIECE Nº	PÁG. PG. PAG.	ITEM REF.	PEÇA Nº PART Nº PIEZA Nº PIECE Nº	PÁG. PG. PAG.	ITEM REF.	PEÇA Nº PART Nº PIEZA Nº PIECE Nº	PÁG. PG. PAG.	ITEM REF.
D149824	9-152	17	D30933	9-68	9	D48212	9-70	10	D86664	9-50	15
D149825	9-152	16	D30933	9-68	9	D48212	9-72	10	D87870	9-150	4
D149826	9-154	3	D30933	9-70	12	D50146	9-44	6	D88052	9-140	32
D149827	9-154	5	D30933	9-72	12	D50296	9-44	6	D88052	9-144	5
D149828	9-152	18	D31140	9-20	2	D51391	9-20	7	D88427	9-44	11
D149829	9-152	19	D31140	9-54	41	D51392	9-20	15	D90961	2-16	
D149860	6-18		D31140	9-54	53	D51393	9-20	19	D93716	9-112B	4
D149860	6-64		D31140	9-58	48	D51750	9-60	8	D95096	9-6	13
D149866	9-26	9	D34666	9-30	16	D51750	9-62	8	D95142	5-10	8
D149867	9-26	10	D35009	6-24	32	D51750	9-62	8	D95142	8-98	5
D149868	9-26	12	D36179	9-88	8	D51750	9-66	8	D95143	8-96	5
D150032	9-40	13	D36264	2-10	11	D51750	9-66	8	D95143	8-110	4
D150080	9-52	17	D36505	5-12	15	D51750	9-70	8	D95143	8-112	5
D150099	8-16	25	D36669	9-122	15	D51750	9-72	8	D95144	8-100	5
D150121	9-52	10	D37495	9-62	11	D52275	8-16	6	D95144	8-102	5
D150121	9-56	17	D37495	9-62	11	D52275	8-18	6	D95145	8-104	7
D150122	9-52	16	D37495	9-64	8	D52275	8-20	6	D95145	8-106	5
D150122	9-54	47	D37495	9-66	11	D52275	8-22	6	D95145	8-108	5
D150122	9-56	31	D37495	9-66	11	D52275	8-24	6	D95145	8-106B	5
D150155	5-12	20	D37495	9-68	8	D52275	8-26	6	D95145	8-106D	5
D150348	9-66	1	D37495	9-68	8	D52275	8-28	6	E10160	9-128	22
D150364	9-66	1	D37495	9-70	11	D52276	2-2	25	E135750	6-54	18
D150365	9-70	1	D37495	9-72	11	D52276	2-4	25	E135750	6-54B	18
D150377	9-102	12	D37495	9-74	2	D52276	8-16	7	E135762	6-58	8
D150377	9-102	20	D37614	9-52	29	D52276	8-18	7	E135777	6-56	3
D150391	9-102	15	D38435	8-6	23	D52276	8-20	7	E135777	6-56B	3
D150391	9-102	23	D38648	8-14	20	D52276	8-22	7	E135785	6-56	8
D150392	9-102	16	D38648	8-28	21	D52276	8-24	7	E135785	6-56B	8
D150392	9-102	24	D38907	9-44	3	D52276	8-26	7	E135809	6-26	
D150397	9-30	9	D39093	9-60	5	D52276	8-28	7	E135809	6-28	1A
D150434	9-30	13	D39093	9-62	5	D54218	9-74	5	E135809	6-28	10A
D150435	9-30	12	D39093	9-62	5	D55216	9-150	5	E135809	6-30B	1A
D150486	9-30	17	D39093	9-64	5	D55561	4-10	8	E135809	6-30B	10A
D150493	9-30	24	D39093	9-66	5	D57486	5-12	25	E135809	6-30D	1A
D150503	9-30	45	D39093	9-66	5	D59912	9-30	4	E135809	6-30D	13
D150608	9-52	15	D39093	9-68	5	D59912	9-34	6	E135809	6-52B	9
D150619	9-52	34	D39093	9-68	5	D59912	9-42	2	E135810	7-4	7
D150633	7-12	11	D39093	9-70	5	D61297	5-12	36	E135810	7-4B	7
D150781	8-90		D39093	9-72	5	D61368	9-44	16	E155815	4-2	3
D150899	9-150	12	D39118	9-34	11	D67297	8-2	29	E155816	4-2	29
D150900	9-154	4	D39256	9-44	17	D67297	8-4	13	E155822	4-2	6
D151034	9-10	15	D39696	4-8	19	D71342	4-22	12	E155823	4-2	24
D151065	9-46	21	D39696	6-20	7	D71343	4-22	13	E155859	9-152	1
D151069	9-78	5	D40236	8-14	6	D71344	4-22	14	E155897	3-16	18
D151070	9-78	6	D40243	9-60	11	D71346	4-22	16	E15728	9-14	
D151071	9-48	11	D40442	3-2	37	D72371	5-12	32	E157583	4-2	1
D151073	9-46	7	D40442	3-2B	37	D72372	5-12	35	E158437	3-16	1
D151074	9-46	8	D40442	9-80B	37	D73049	8-44	26	E158457	3-16	3
D25279	9-44	10	D40442	9-80B	42	D73741	2-16	14	E158458	3-16	2
D25279	9-44	14	D40442	9-80	37	D74182	8-38	45	E158459	3-16	4
D25279	9-52	31	D40442	9-80	42	D74949	5-14	8	E158728	9-54	54
D25279	9-74	7	D41659	9-64		D75103	5-14		E158741	4-2	15
D26002	9-44	9	D41659	9-68		D75465	3-2	12	E158742	4-2	12
D26368	9-14	2	D41659	9-68		D75465	3-2B	12	E158744	4-2	7
D27748	9-14	3	D42458	7-12	2	D80270	9-150	6	E43769	9-128	28
D28648	9-44	12	D42833	8-34	6	D82804	5-8	26	E46524	9-128	23
D30933	9-60	12	D43417	9-74	4	D82805	5-8	24	E46560	9-128	
D30933	9-62	12	D48212	9-60	10	D82806	5-8	22	E46561	9-128	11
D30933	9-62	12	D48212	9-62	10	D83306	9-74	3	E46853	9-18	2
D30933	9-64	9	D48212	9-62	10	D83485	4-10	2	E47027	9-112B	29
D30933	9-66	12	D48212	9-66	10	D83885	3-2	28	E47027	9-116	17
D30933	9-66	12	D48212	9-66	10	D83885	3-2B	28	E47238	9-128	2

PEÇA Nº PART Nº PIEZA Nº PIECE Nº	PÁG. PG. PAG.	ITEM REF.
E47239	9-128	3
E47240	9-128	4
E48692	9-18	3
E48696	9-18	
E49329	9-154	6
E49338	9-156	6
E49348	9-150	2
E49358	9-158	2
E49497	9-38	4
E49498	9-38	3
E49513	9-154	3
E67163	4-2	23
E68432	4-2	4
E68435	4-2	8
E68440	4-2	22
E68442	4-2	28
E68444	4-2	13
E68445	4-2	16
E68446	4-2	
E68447	4-2	14
F13537	8-88	38
F22426	4-20	21
F42827	4-20	
F42827	9-88	
F42827	9-112B	2
F42827	9-126	17
F44748	9-122	19
F44881	9-120	10
F44881	9-122	9
F44883	9-92	10
F44883	9-120	23
F45165	9-118	11
F45165	9-120	6
F64046	9-122	3
F64198	9-118	10
F64198	9-120	8
F64198	9-124	15
F64342	9-118	13
F64519	9-134	8
G100440	8-100	15
G100444	8-96	15
G100444	8-110	14
G100444	8-112	17
G100448	8-100	16
G100449	8-96	16
G100449	8-110	15
G100449	8-112	18
G101066	8-88	32
G101533	8-100	6
G101533	8-102	6
G101994	8-104	21
G101995	8-104	20
G101996	8-104	22
G102285	8-100	14
G102287	8-108	17
G102288	8-96	14
G102288	8-110	13
G102288	8-112	16
G102424	8-98	6
G102425	8-96	6
G102425	8-110	5
G102425	8-112	6
G102426	8-104	8
G102426	8-106	6
G102426	8-106B	6
G102426	8-106D	6
G102711	8-56	5
G102711	8-58	5
G102711	8-60	5
G102711	8-72	5
G102711	8-74	5
G102711	8-76	5
G102711	8-78	5
G102711	8-82	5
G102711	8-84	5
G102711	8-114	5
G102711	8-56B	5
G102711	8-58B	5
G102711	8-60B	5
G103862	8-56	22
G103862	8-58	25
G103862	8-60	19
G103862	8-72	15
G103862	8-74	19
G103862	8-78	19
G103862	8-82	37
G103862	8-84	15
G103862	8-114	15
G103862	8-56B	22
G103862	8-58B	25
G103862	8-60B	19
G104439	5-10	15
G104439	8-98	15
G104454	5-10	16
G104454	8-98	14
G104989	8-100	18
G104989	8-104	24
G104989	8-108	21
G105187	5-10	14
G105187	8-98	16
G106395	8-58	8
G106395	8-58B	8
G106396	8-58	9
G106396	8-58B	9
G106398	8-58	12
G106398	8-58B	12
G106409	8-114	29
G106410	8-60	9
G106410	8-72	7
G106410	8-74	7
G106410	8-78	7
G106410	8-82	7
G106410	8-84	7
G106410	8-114	7
G106425	8-58	14
G106425	8-58B	14
G106808	5-10	2
G106810	5-10	7
G106813	5-10	18
G106817	5-10	6
G106832	5-10	4
G107251	8-50	10
G107251	8-52	11
G107251	8-66	10
G107251	8-68	11
G107251	8-68B	11
G107251	8-68D	11
G107251	8-50B	10
G107251	8-52B	11
G107277	8-110	12
G107447	8-56	9
G107447	8-56B	9
G107720	5-10	1
G107721	5-10	
G107780	8-56	16
G107780	8-58	16
G107780	8-88	19
G107780	8-56B	16
G107780	8-58B	16
G107921	5-10	9
G108123	8-100	13
G108512	8-98	3
G108556	8-54	12
G108556	8-54B	12
G108630	8-88	6
G108723	8-88	26
G108805	8-52	13
G108805	8-52B	13
G108866	8-54	7
G108866	8-54B	7
G108867	8-54	9
G108867	8-54B	9
G108870	8-50	12
G108870	8-50B	12
G108899	8-68	13
G108899	8-68B	13
G108899	8-68D	13
G108900	8-66	12
G108902	8-70	2
G108911	8-88	15
G108912	8-88	13
G108913	8-88	11
G108914	8-88	9
G108956	8-88	37
G108957	8-88	39
G109127	8-58	10
G109127	8-58B	10
G109295	8-56	10
G109295	8-56B	10
G109297	8-106D	20
G109298	8-96	10
G109298	8-110	9
G109298	8-112	11
G109299	8-100	10
G109299	8-102	24
G109300	8-104	14
G109300	8-106B	12
G109300	8-106D	12
G109384	8-58	15
G109384	8-58B	15
G109391	8-64	
G109391	8-114	
G109395	8-106D	13
G109448	8-82	
G109449	8-78	
G109449	8-82	
G109449	8-114	
G109627	8-76	
G109630	8-76	23
G109644	8-62	2
G109646	8-62	4
G109884	8-110	3
G109884	8-112	4
G110045	5-10	
G110077	8-74	
G110077	8-80	
G110391	8-88	3
G110391	8-88	5
G110467	8-90	
G110468	8-76	21
G110529	8-106	18
G110529	8-106B	18
G110529	8-106D	18
G110530	8-106	19
G110530	8-106B	19
G110530	8-106D	19
G110531	8-106	17
G110531	8-106B	17
G110531	8-106D	17
G13609	5-8	25
G15215	5-14	9
G32122	8-108	12
G32126	8-102	10
G32129	5-10	11
G32129	8-98	10
G32176	8-106	12
G32303	8-96	18
G32303	8-102	19
G32303	8-112	20
G32559	8-106	21
G32559	8-106B	21
G33075	8-56	6
G33075	8-58	6
G33075	8-60	6
G33075	8-72	6
G33075	8-74	6
G33075	8-76	7
G33075	8-78	6
G33075	8-82	6
G33075	8-84	6
G33075	8-114	6
G33075	8-56B	6
G33075	8-58B	6
G33075	8-60B	6
G33080	8-60	10
G33080	8-72	10
G33080	8-74	10
G33080	8-76	9
G33080	8-78	10
G33080	8-82	10
G33080	8-84	10
G33080	8-114	10
G33080	8-60B	10
G33112	8-70	4
G33122	8-58	
G33122	8-60	
G33122	8-76	
G33122	8-84	

PEÇA Nº PART Nº PIEZA Nº PIECE Nº	PÁG. PG. PAG.	ITEM REF.
G33122	8-58B	
G33122	8-60B	
G33965	8-50	11
G33965	8-52	12
G33965	8-66	11
G33965	8-68	12
G33965	8-68B	12
G33965	8-68D	12
G33965	8-50B	11
G33965	8-52B	12
G34458	8-56	25
G34458	8-60	21
G34458	8-70	11
G34458	8-74	13
G34458	8-78	13
G34458	8-82	13
G34458	8-70B	16
G34458	8-70B	22
G34458	8-56B	25
G34458	8-60B	21
G34463	8-76	6
G34937	8-70	9
G34937	8-74	11
G34937	8-78	11
G34937	8-82	11
G34937	8-70B	20
G34938	8-70	12
G34938	8-74	14
G34938	8-70B	23
G34938	8-56B	24
G34938	8-60B	20
G35540	8-54	16
G35540	8-58	20
G35540	8-60	14
G35540	8-64	4
G35540	8-72	19
G35540	8-74	23
G35540	8-76	13
G35540	8-76	19
G35540	8-78	23
G35540	8-80	36
G35540	8-82	23
G35540	8-84	19
G35540	8-90	4
G35540	8-114	19
G35540	8-54	21
G35540	8-54B	16
G35540	8-54B	21
G35540	8-58B	20
G35540	8-60B	14
H275784	2-16	13
H422758	4-22	3
H422766	4-22	4
H422774	4-22	2
H434163	8-2	26
H434163	8-4	10
H57842-08	4-2	21
H71514	9-48	7
J280911	2-36	11
J283336	2-34	2
J524123	2-28	24
J545652	2-28	
J57842-09	4-2	32
J802290	2-28	1
J802358	2-20	
J802820	2-44	18
J818823	2-26	6
J818824	2-26	7
J823921	2-52	15
J897331	3-10	1
J900068	2-40	3
J900068	2-40	15
J900068	2-42	3
J900068	2-42	15
J900227	2-20	4
J900227	2-38	5
J900242	2-36	19
J900245	2-36	20
J900250	2-36	5
J900257	2-22	9
J900257	2-40	13
J900257	2-42	13
J900267	2-40	19
J900267	3-8	42
J900299	2-36	6
J900360	2-26	17
J900589	3-12	24
J900589	3-12B	28
J900677	2-32	2
J900706	2-36	23
J900706	2-36	27
J900808	2-52	10
J900919	2-48	10
J900919	2-50	10
J900955	2-40	10
J900955	2-42	10
J900956	2-40	7
J900956	2-42	7
J900958	2-40	9
J900958	2-42	9
J900967	2-40	2
J900967	2-42	2
J901049	2-32	6
J901085	2-48	9
J901085	2-50	9
J901097	2-36	8
J901097	2-52	3
J901223	2-24	1
J901356	2-26	5
J901356	2-52	4
J901395	2-46	14
J901706	2-48	6
J901706	2-48	6
J901706	2-48	6
J901706	2-50	6
J901706	2-50	6
J901706	2-50	6
J901793	2-50	5
J901793	2-50	5
J901793	2-50	5
J901919	2-24	9
J902338	2-30	4
J902343	2-40	14
J902343	2-42	14
J902363	2-52	8
J902425	2-32	12
J902425	2-52	30
J902469	4-6	6
J902501	3-12	23
J902501	3-12B	27
J902666	2-34	4
J903035	3-8	7
J903089	4-6	7
J903102	2-40	30
J903102	2-42	30
J903242	2-38	3
J903293	3-10	4
J903380	2-52	11
J903380	3-8	25
J903382	3-12B	18
J903463	2-22	19
J903475	2-22	20
J903475	2-52	18
J903522	3-8	28
J903523	3-8	29
J903524	3-8	30
J903525	3-8	31
J903570	3-12B	2
J903572	3-12B	3
J903577	3-12B	9
J903738	3-12	2
J903738	3-12B	17
J903740	2-26	9
J903745	2-26	12
J903757	2-34	9
J903794	2-22	1
J903857	2-44	8
J903924	2-22	13
J904105	2-36	13
J904166	2-48	7
J904166	2-50	7
J904217	2-40	4
J904230	2-40	35
J904230	2-42	35
J904339	2-24	12
J904340	2-24	4
J904353	2-22	21
J904353	2-44	14
J904361	2-46	13
J904369	2-38	2
J904408	2-36	14
J904409	2-36	15
J904483	2-44	3
J904630	3-12	17
J904635	3-12	18
J904637	3-12	9
J904640	3-12	13
J904641	3-12	11
J904643	3-12	5
J904644	3-12	15
J904646	3-12	14
J904711	3-8	34
J904711	3-8	38
J904777	3-12	19
J904778	3-12	6
J904779	3-12	8
J904780	3-12	7
J904782	3-12B	12
J904783	3-12B	13
J904784	3-12B	6
J904785	3-12B	7
J904786	3-12B	5
J904849	2-22	15
J905113	2-32	14
J905113	2-40	37
J905206	2-32	3
J905307	3-8	24
J905313	3-12B	31
J905353	3-8	11
J905363	3-8	14
J905364	3-8	9
J905375	3-8	12
J905387	3-12	27
J905440	2-40	26
J905440	2-42	26
J905443	2-24	2
J905443	2-24	10
J905443	2-52	5
J905465	3-12B	10
J905595	2-52	21
J905649	3-8	5
J905692	3-8	22
J905696	3-12B	22
J905779	2-40	24
J905779	2-42	24
J905781	2-40	25
J905781	2-42	25
J905820	2-44	7
J905860	3-8	
J906206	2-36	16
J906619	2-30	3
J906619	2-36	4
J906619	2-40	16
J906623	2-26	1
J906659	2-52	12
J906659	3-8	27
J906659	3-14	3
J906694	3-10	2
J906695	3-10	3
J906696	2-40	27
J906696	2-42	27
J906696	2-52	31
J906697	2-40	31
J906697	2-42	31
J906697	2-52	27
J906773	2-24	6
J906773	2-24	14
J906854	2-36	12
J907049	2-34	6
J907185	2-24	5
J907185	2-24	13
J907480	3-12B	21
J907481	3-12B	20
J907586	2-42	23
J907769	2-20	7
J907998	2-22	12
J908118	2-34	7
J908560	4-4	27

PEÇA Nº PART Nº PIEZA Nº PIECE Nº	PÁG. PG. PAG.	ITEM REF.
J908563	4-4	28
J909355	2-30	2
J909356	2-52	13
J909356	3-14	2
J909695	3-8	18
J910248	2-46	6
J910517	2-40	38
J910517	2-42	38
J910739	2-20	10
J910794	3-12B	23
J910795	3-12B	26
J910796	3-12B	25
J910810	2-36	25
J910811	2-36	21
J910824	2-52	16
J911205	2-20	6
J911924	2-20	11
J912072	2-46	4
J912220	2-12	4
J912473	2-46	5
J912473	2-52	33
J912772	2-22	26
J913689	2-46	11
J913759	2-26	8
J913994	2-22	14
J913994	2-52	22
J914383	2-32	4
J914385	2-22	3
J914385	2-52	19
J914386	2-44	11
J914388	2-26	10
J914409	2-34	10
J914462	2-20	5
J914494	2-44	6
J914856	2-52	14
J914868	2-22	18
J915772	2-22	11
J915787	2-30	5
J916131	2-22	5
J916131	2-52	20
J916166	2-26	2
J916254	2-40	1
J916523	3-12	1
J917528	3-12B	1
J917746	3-8	33
J917746	3-8	37
J918109	2-24	8
J918109	2-24	16
J918109	3-8	40
J918191	3-8	8
J918323	2-44	1
J918427	2-30	7
J918428	2-30	8
J918612	2-40	34
J918612	2-42	34
J918944	2-20	17
J918954	2-30	
J919002	2-40	18
J919053	2-48	5
J919053	2-48	5
J919053	2-48	5
J919292	3-8	36
J919294	3-8	32
J919336	3-14	1
J919343	3-14	1
J919683	2-22	10
J919686	2-30	14
J919687	2-26	14
J920005	2-36	1
J920384	2-40	
J920393	3-12B	15
J920399	2-40	
J920400	2-32	10
J920594	3-12	26
J920706	2-40	12
J920706	2-42	12A
J920758	2-22	4
J920773	2-32	9
J920779	2-36	17
J920780	2-36	17
J920781	2-36	30
J920854	3-8	35
J920854	3-8	39
J920867	2-36	9
J920868	2-36	10
J921043	2-44	9
J921395	2-34	2
J921397	2-34	2
J921557	2-30	12
J922488	2-36	18
J922595	2-46	
J923044	2-20	8
J923262	2-36	31
J923331	2-34	11
J923331	2-52	2
J923387	2-34	15
J924147	2-32	8
J924148	2-32	11
J924389	2-26	19
J924962	2-22	7
J924962	2-22	8
J925186	2-20	16
J925195	2-20	14
J925232	2-48	
J925232	2-50	
J925234	2-46	3
J925274	3-10	6
J925680	2-40	21
J925680	2-42	21
J925882	3-8	20
J925953	2-2	31
J925953	2-4	31
J925953	4-6	3
J925955	3-10	5
J925955	3-10	5
J926047	2-42	12
J926430	2-44	5
J926700	2-36	7
J926842	2-26	21
J926972	2-34	13
J927155	2-38	4
J927948	2-42	4
J928143	3-8	1
J928404	2-34	3
J928406	2-34	5
J928493	2-52	26
J928624	2-26	20
J928759	2-42	19
J928759	2-52	35
J928831	2-40	22
J928831	2-42	22
J928831	2-52	25
J929027	2-44	2
J929030	2-38	7
J929039	2-38	1
J929457	2-30	6
J929736	2-36	1
J929751	2-22	16
J929751	2-52	23
J929792	2-30	11
J929792	2-52	29
J930139	2-42	18
J930336	2-32	1
J930886	2-46	1
J930906	2-52	9
J931062	3-10	8
J931063	3-10	7
J931348	2-52	34
J931348	3-8	3
J931350	2-52	7
J931387	3-12B	30
J931602	2-32	7
J931605	2-24	7
J931605	2-24	15
J931605	2-52	6
J931607	2-52	32
J931607	3-12	25
J931607	3-12B	29
J931623	2-36	32
J932012	2-42	1
J933145	2-30	10
J933220	2-42	
J933238	2-42	
J940059	2-38	2
J942725	2-26	18
J942914	2-30	13
J942914	2-52	28
K260177	6-28	5
K260177	6-30	5
K260177	6-30B	5
K260177	6-30D	6
K261014	6-16	4
K261014	6-58	4
K261014	6-58B	4
K261065	6-16	3
K261065	6-58	3
K261065	6-58B	3
K262143	6-16	9
K262143	6-58	12
K262143	6-58B	12
K395027	6-14	12
K395075	6-14	8
K395082	6-62	8
K395082	6-62B	8
K395083	6-12	24
K395086	6-14	13
K395087	6-14	6
K395089	6-12	25
K395090	6-16	8
K395090	6-58	10
K395090	6-58B	10
K395091	6-12	21
K395093	6-62	9
K395093	6-62B	9
K395101	6-62	25
K395101	6-62B	25
K395131	6-62	15
K395131	6-62B	15
K691987	2-2	24
K691987	2-4	24
K691987	9-82	9
K962748	3-12	12
K962755	3-12	22
K963867	3-12	16
K965129	4-2	9
K965142	4-2	2
L11182	7-12	19
L112081	9-112	14
L112081	9-130	14
L112081	9-132	19
L112087	9-112	13
L112087	9-130	11
L112087	9-132	13
L112088	9-112	12
L112088	9-130	10
L112088	9-132	12
L112089	9-112	35
L112089	9-130	12
L112089	9-132	17
L112090	9-130	5
L112090	9-130	13
L112090	9-132	9
L112090	9-132	18
L113178	2-46	15
L113910	2-8	3
L11541	6-52	8
L11541	9-142	29
L11541	4-36	20
L129440	8-92	
L129963	2-12	6
L15401	9-6	12
L17985	9-140	22
L18337	2-8	14
L18337	2-16	17
L18337	3-2	22
L18337	3-4	12
L18337	4-8	28
L18337	4-14	26
L18337	4-26	22
L18337	4-36	5
L18337	4-38	6
L18337	5-4	22
L18337	5-4	34
L18337	5-4	41
L18337	6-20	10
L18337	6-22	10
L18337	6-52	23
L18337	7-8	23

PEÇA Nº PART Nº PIEZA Nº PIECE Nº	PÁG. PG. PAG.	ITEM REF.
L18337	7-12	28
L18337	8-2	37
L18337	8-16	13
L18337	8-20	16
L18337	8-20	26
L18337	8-22	15
L18337	8-22	24
L18337	8-24	15
L18337	8-26	19
L18337	8-28	14
L18337	8-32	51
L18337	8-42	36
L18337	8-44	23
L18337	9-4	41
L18337	9-138	21
L18337	9-140	25
L18337	9-142	17
L18337	9-144	13
L18337	9-146	5
L18337	9-110	22
L18337	3-2B	22
L18337	6-52B	8
L26209	7-6	7
L30338	2-10	9
L30878	5-8	16
L30881	5-6	8
L30888	5-8	6
L30889	5-8	4
L30893	5-8	21
L32318	8-48	2
L35368	5-8	19
L50062	9-140	4
L50062	9-140	12
L54563	9-30	14
L54563	9-32	1
L59682	2-16	16
L60224	4-26	23
L60224	9-122	8
L60539X	2-16	2
L71879	4-8	21
L71879	4-14	2
L77821	9-102	4
L79937	8-10	39
N13505	6-6	11
N13542	4-22	7
N13543	4-22	6
N13545	4-22	1
N13546	4-22	10
N14112	9-130	8
N14218	5-8B	6
N14222	5-8B	21
N14225	4-22	21
N14250	5-8	
N14283	4-32	10
N14284	4-28	4
N14285	4-28	12
N14330	8-2	13
N14367	6-4	3
N14407	6-14	5
N14408	6-14	7
N14410	6-10	3
N14465	9-134	11
N14466	9-134	10
N14763	5-8	10
N14784	7-10	
N6755	8-94	
N6807	4-22	9
N6836	4-32	3
N6941	8-94	
N7802	9-104	
N8356	9-130	9
N8358	9-130	7
N8359	9-130	2
N8360	9-130	6
N8361	9-130	4
N8361	9-132	8
N8362	9-130	3
N8362	9-132	5
N8362	9-132	7
N9025	8-94	
P1139855	6-58B	8
P1630405E	5-8B	11
P2230493	6-54B	25
P2745466	6-42	21
P2745466	6-42B	21
P2745478	6-42B	10
P2930467	6-62	3
P2930467	6-62B	3
P3034505	6-56	9
P3034505	6-56B	9
P3533055	6-42	20
P3533055	6-40	29
P3533055	6-40B	35
P3533055	6-42B	20
R14668	8-16	15
R14668	8-20	28
R24840	8-20	28
R32119	9-48	8
R46465	4-18	19
R46493	8-14	7
R46493	8-32	56
R47941	9-42	14
R52408	9-132	20
R52415	9-112	20
R52415	9-126	10
R52440	9-126	9
R52483	9-126	13
R52483	9-140	9
R52735	9-122	18
R52879	9-118	6A
R52880	9-118	6
R52881	9-118	5A
R52882	9-118	5
R52883	9-118	7A
R52884	9-118	7
R52917	9-118	8
R53000	9-120	15
R53444	9-118	4
R53562	9-118	2
R53562	9-120	2
R53634	9-140	5
R53755	9-134	
R54047	9-120	22
R54504	9-112	6
R54504	9-130	15
R54682	9-148	6
R55000	9-118	17
R55001	9-118	17A
R58418	9-102	13
R58418	9-102	21
S109444	8-108	18
S109445	8-108	19
S110169	5-8	31
S110170	5-8	27
S115351	5-6	5
S300976	6-56	7
S300976	6-56B	7
S301064	6-4	18
S301065	6-4	15
S88754	8-48	6
S94643	8-98	18
S94643	8-110	17
ST205A	6-36	1
ST205A	6-42	6
ST205A	6-36B	1
ST205A	6-42B	6
T34857	4-32	2
T34857	4-34	2
W10478	4-22	17
W16323	8-48	13

Impresso no Brasil

CASE BRASIL & CIA
Av. Jerome Case, 1801
Sorocaba , SP , BRASIL