RUTHZIL TRATOR COMERCIAL DE PEÇAS LTDA 11 97083-6812 ROLANDO CITRANGULO

580M 580 Super M

CASE

CATÁLOGO DE PEÇAS
PARTS CATALOG
CATÁLOGO DE REPUESTOS

RETROESCAVADEIRA
LOADER BACKHOE
RETROEXCAVADORA

AGOSTO 2009

580M / 580 Super M

Edição: Agosto 2009
Impresso no Brasil - 84241553
Copyright © 2009. CNH America, LLC. Todos os Direitos Reservados.

Issued: August 2009
Printed in Brazil - 84241553
Copyright © 2009. CNH America, LLC. All Rights Reserved.

Edición: Agosto 2009
Impreso en Brasil - 84241553
Copyright © 2009. CNH America, LLC. Todos los Derechos Reservados.

CNH Latin América Ltda reserva o direito para efetuar melhorias a qualquer momento no projeto ou mudanças em especificações sem incorrer qualquer obrigação para os instalar em unidades previamente vendidas.
Todo o conteúdo desta publicação está sujeito a variações de produção.
Dimensões e pesos são só aproximados. Ilustrações não mostram necessariamente produtos em condição standard.
Para informação exata sobre qualquer produto em particular, favor consultar seu revendedor.

CNH Latin America reserves the right to make improvements in design or changes in specifications at any time without incurring any obligation to install them on units previously sold.
All data given in this publication is subject to production variations.
Dimensions and weights are only approximate. Illustrations do not necessarily show products in standard condition.
For exact information about any particular product, please consult your Dealer.

CNH America LLC se reserva el derecho a mejorar el diseño o cambiar las especificaciones en cualquier momento sin incurrir por ello en la obligación de actualizar correspondientemente las unidades vendidas previamente.
Todos los datos de esta publicación están sujetos a variaciones en la producción.
Las dimensiones y los pesos son sólo aproximados. Las ilustraciones no muestran necesariamente productos con su dotación estándar.
Para obtener información exacta sobre cualquier producto en particular, ponerse en contacto con el distribuidor.

Edição: Agosto 2009	RETROESCAVADEIRA 580M / 580 Super M	84241553
Issued: August 2009	LOADER BACKHOE 580M / 580 Super M	84241553
Edición: Agosto 2009	RETROEXCAVADORA 580M / 580 Super M	84241553

É estritamente proibido qualquer uso do conteúdo editorial ou ilustrações sem permissão por escrito da CNH Latin América Ltda. - Av. Gal. David Sarnoff, 2237 - 32210-900 - Contagem MG - Brasil

Any use of editorial or pictorial content is strictly prohibited without express written permission from CNH Latin América Ltda. - Av. Gal. David Sarnoff, 2237 - 32210-900 - Contagem MG - Brazil

Se prohíbe terminantemente el uso del contenido editorial o gráfico sin el consentimiento expreso por escrito de CNH Latin América Ltda. - Av. Gal. David Sarnoff, 2237 - 32210-900 - Contagem MG - Brasil

580M /
580 Super M

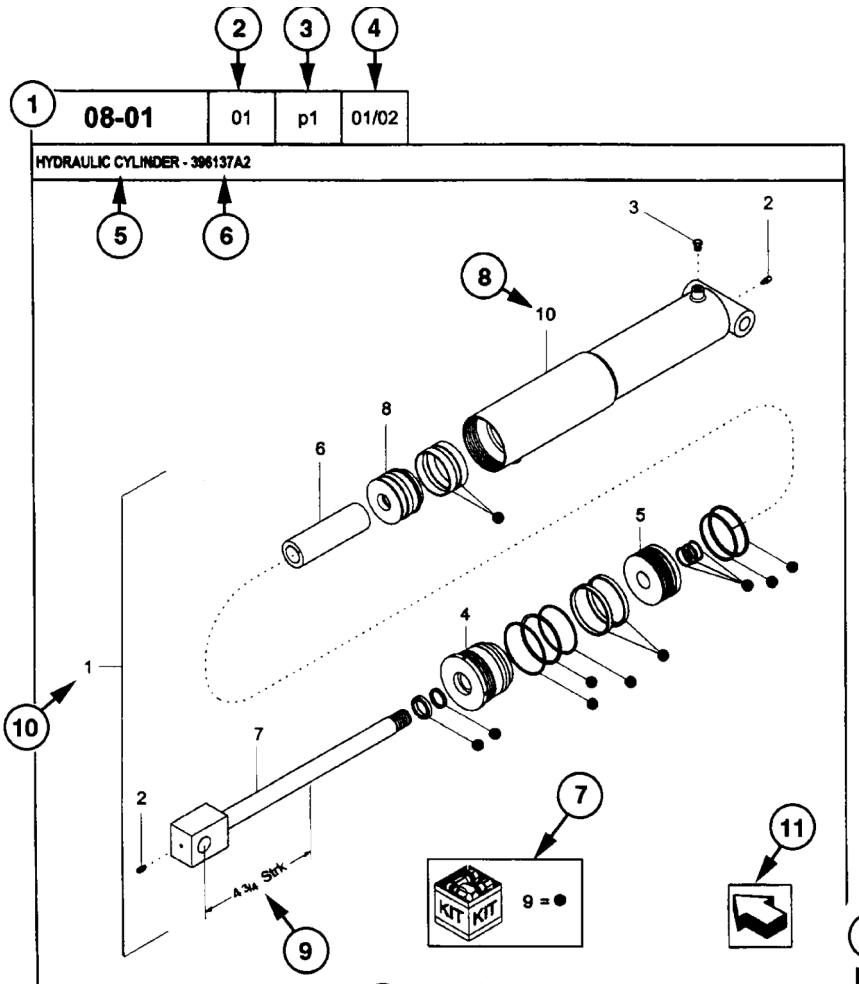

08-01 | 01 | p1 | 01/02

HYDRAULIC CYLINDER - 396137A2

REF	FN	PART NUMBER	YR/SN	QTY	DESCRIPTION
1	1	396137A2	BTW 01/85 & 02/02	1	CYLINDER ASSY. 4-3/4 in strk, Inc 2-10
2		31-95	Before 01/85	2	FITTING
2		219-8	From 01/85	2	NIPPLE, LUBE Grease, 1/4 tpr x 17/32
3		{402475A2}		1	BREATHER
4		402474A1		1	CAP CYLINDER END
5		402468A1	BSN JJC0189199	1	PISTON ROD/GLAND
5		145221C3	ASN JJC0189200	1	PISTON
6		402471A1		1	SPACER
7		402473A1		1	ROD, PISTON
8		402469A1		1	PISTON ROD/GLAND
9		402476A1		1	PACKAGE, SEALS
10		NSS		1	NOT SERVICED SEPARAT CASE ASSEMBLY

(1) 08-20

STANDARD

MODELS

COMO UTILIZAR O CATÁLOGO DE PEÇAS

1 - Número Página
2 - Sequência da Figura
3 - Sequência de Página
4 - Data de impressão (mês/ano)
5 - Descrição da Página
6 - Informações complementares da página
7 - Kits e composições
8 - Sequência de chamada
9 - Característica técnica da peça
10 - Conjunto de peças
11 - Orientação para a frente da máquina
12 - Nota relativa a algum item especifíco
13 - Número de peça
NSS = Não vendido separadamente
14 - Peça não disponível
15 - Ponto de introdução
16 - Quantidade
AR = Conforme necessidade
* = Conforme necessidade
17 - Descrição da peça
18 - Complemento de descrição
19 - Nota da página
20 - Modelo da máquina

DIREITO E ESQUERDO
A referência direito e esquerdo nesse catálogo é baseado pelo operador estando sentado no assento do operador e pronto para operar a máquina standard em condição normal a frente.

HOW TO USE YOUR PARTS CATALOG

1 - Figure Number
2 - Sequence Code within the Figure Number
3 - Page Number within the Sequence Code
4 - Date of Printing (month / year)
5 - Page Description
6 - General information regarding the figure
7 - Parts supplied in repair kits
8 - Figure call-out of the part number (REF)
9 - Technical specifications
10 - Figure call-out includes bracketed items
11 - Orientation - Arrow indicates front
12 - Footnote - Additional information
13 - Part Number
NSS = Not Serviced Separately
14 - Not Available as service part in this market
15 - YR/SN - Introduction
16 - Quantity of the Part referred to in the page.
AR = As Required
* = As required
17 - Part Description
18 - Additional description
19 - Figure Notes
20 - Model Number(s)

RIGHT-HAND AND LEFT-HAND
The reference to right-hand and lefthand in this catalog is identified by the operator standing at the rear of the basic unit (without rear attachment), looking toward the front of the machine (in normal forward travel).

COMO USAR EL CATÁLOGO DE REPUESTOS

1 - Número de figura
2 - Secuencia de figura
3 - Secuencia de página
4 - Fecha de impresión (mes/año)
5 - Descripción de página
6 - Información general sobre la figura
7 - Piezas suministradas en los juegos de reparación
8 - Leyenda de referencia del número de pieza (REF)
9 - Especificaciones técnicas referentes a la pieza indicada
10 - Leyenda de figura que incluye artículos en paréntesis, los artículos incluidos pueden encontrarse también en el descripción adicional
11 - Orientación – parte delantera de la máquina.
12 - Información adicional referente al número de pieza.
13 - Número de pieza
NSS = Piezas que no reciben mantenimiento por separado
14 - No disponibles como piezas de mantenimiento
15 - 15. YR/SN - Introducción
16 - 16. Cantidad total de piezas referidas en la página.
AR = Según se requiera
* = Según se requiera
17 - Descripción de la pieza
18 - Información adicional
19 - Notas de figura
20 - Número(s) de modelo

DERECHO E IZQUIERDO
La referencia al lado derecho e izquierdo en este catálogo se identifica con el operador sentado en la posición correcta de funcionamiento del accesorio.

TABLE OF CONTENTS

02-02	01	ARREFECIMENTO DO MOTOR - STANDARD SEM AR CONDICIONADO
02-04	01	ARREFECIMENTO DO MOTOR - OPCIONAL COM AR CONDICIONADO
02-06	01	RADIADOR E COMPONENTES
02-08	01	FILTRO DE AR - MONTAGEM
02-10	01	FILTRO DE AR - MONTAGEM
02-12	01	SILENCIOSO E TUBO DE ESCAPE - STANDARD (MOTOR ASPIRADO)
02-14	01	SILENCIOSO E TUBO DE ESCAPE - OPCIONAL (MOTOR TURBO)
02-16	01	SISTEMA DE PARTIDA A FRIO
02-18	01	MOTOR - MONTAGEM
02-20	01	BOMBA DÁGUA
02-22	01	CARCAÇA DA DISTRIBUIÇÃO
02-24	01	COLETOR DE ADMISSÃO E ESCAPAMENTO
02-26	01	TURBOCOMPRESSOR - MONTAGEM
02-28	01	TURBOCOMPRESSOR - CONJUNTO
02-30	01	FILTRO E RADIADOR DE ÓLEO LUBRIFICANTE
02-32	01	BOMBA E CÁRTER DE ÓLEO LUBRIFICANTE
02-34	01	TAMPA DAS VÁLVULAS E TERMOSTATO
02-36	01	CABEÇOTE - CONJUNTO
02-38	01	ÁRVORE DE COMANDO DE VÁLVULAS
02-40	01	BLOCO DE CILINDROS
02-42	01	ÁRVORE DE MANIVELAS
02-44	01	CARCAÇA DO VOLANTE
02-46	01	PISTÕES E BIELAS
03-02	01	RESERVATÓRIO DE COMBUSTÍVEL E SENSOR DE NÍVEL
03-04	01	ACELERADOR E ARTICULAÇÕES - CONTROLE MANUAL
03-06	01	ACELERADOR E ARTICULAÇÕES - CONTROLE POR PEDAIS
03-08	01	SISTEMA DE ALIMENTAÇÃO - LINHAS DE COMBUSTÍVEL - MOTOR ECONOMY
03-10	01	SISTEMA DE ALIMENTAÇÃO - LINHAS DE COMBUSTÍVEL - MOTOR PERFORMANCE E TURBO
03-12	01	FILTRO DE COMBUSTÍVEL
03-14	01	BOMBA DE COMBUSTÍVEL E ACIONAMENTO - MOTOR ECONOMY E PERFORMANCE
03-16	01	BOMBA DE COMBUSTÍVEL E ACIONAMENTO - MOTOR TURBO
03-18	01	BOMBA DE COMBUSTÍVEL - MOTOR ECONOMY E PERFORMANCE
03-20	01	BOMBA DE COMBUSTÍVEL - MOTOR ECONOMY E PERFORMANCE
03-24	01	BOMBA DE COMBUSTÍVEL - MOTOR ECONOMY E PERFORMANCE
03-26	01	BOMBA DE COMBUSTÍVEL - MOTOR TURBO
03-28	01	BOMBA DE COMBUSTÍVEL - MOTOR TURBO
03-32	01	BOMBA DE COMBUSTÍVEL - MOTOR TURBO
03-34	01	BICO INJETOR DE COMBUSTÍVEL
03-36	01	FILTRO SEPARADOR DE ÁGUA DO COMBUSTÍVEL
04-02	01	MOTOR DE PARTIDA - CONJUNTO
04-04	01	ALTERNADOR 90A-12V - CONJUNTO
04-06	01	ALTERNADOR E MOTOR DE PARTIDA - MONTAGEM
04-08	01	CIRCUITO ELÉTRICO DO MOTOR E CONEXÕES
04-10	01	BATERIA E CABOS (STANDARD)
04-12	01	CIRCUITO ELÉTRICO DO PAINEL DIANTEIRO - INTERRUPTORES
04-14	01	CIRCUITO ELÉTRICO DO PAINEL DIANTEIRO - MONTAGEM
04-16	01	CIRCUITO ELÉTRICO DO PAINEL LATERAL - INTERRUPTORES
04-18	01	PAINEL DE INSTRUMENTOS DIANTEIRO - COBERTURA
04-20	01	PAINEL DE INSTRUMENTOS LATERAL - COBERTURA
04-22	01	PAINEL DE INSTRUMENTOS
04-24	01	CIRCUITO ELÉTRICO DE ILUMINAÇÃO - STANDARD
04-26	01	CIRCUITO ELÉTRICO DE ILUMINAÇÃO - OPCIONAL
04-28	01	LUZES DE FREIO, LANTERNA E LUZES DE TRABALHO

TABLE OF CONTENTS

04-30	01	BUZINA E ALARME DE RÉ
04-32	01	LUZ ROTATIVA (OPCIONAL)
04-34	01	MONTAGEM DO RÁDIO, ALTO-FALANTES E ANTENA (OPCIONAL)
04-36	01	SISTEMA HIDRÁULICO AUXILIAR DA RETRO - CIRCUTO ELÉTRICO (OPCIONAL)
05-02	01	VOLANTE E COLUNA DE DIREÇÃO
05-04	01	COLUNA DE DIREÇÃO
05-06	01	CIRCUITO HIDRÁULICO - UNIDADE HIDROSTÁTICA
05-08	01	UNIDADE HIDROSTÁTICA - CONJUNTO
05-10	01	CILINDRO DE DIREÇÃO (4X2)
05-12	01	EIXO DIANTEIRO (4X2) E PONTEIRAS
05-14	01	CUBO DA RODA DIANTEIRA E ROLAMENTOS (4X2)
05-16	01	RODAS DIANTEIRAS E PNEUS
06-02	01	EIXO DIANTEIRO (4X4) - MONTAGEM EIXO DIANTEIRO (4X4) - MONTAGEM
06-04	01	EIXO DIANTEIRO (4X4) - CARCAÇA
06-06	01	EIXO DIANTEIRO (4X4) - SUPORTE DO CUBO DE RODA
06-08	01	EIXO DIANTEIRO (4X4) - CILINDRO DA DIREÇÃO
06-10	01	EIXO DIANTEIRO (4X4) - EIXO PROPULSOR DIANTEIRO
06-12	01	EIXO DIANTEIRO (4X4) - REDUTOR PLANETÁRIO
06-14	01	EIXO DIANTEIRO (4X4) - DIFERENCIAL
06-16	01	EIXO DIANTEIRO (4X4) - CORÔA E PINHÃO
06-18	01	EIXO PROPULSOR DIANTEIRO (4X4)
06-20	01	TRANSMISSÃO - SISTEMA DE ARREFECIMENTO (SEM AR CONDICIONADO)
06-22	01	TRANSMISSÃO - SISTEMA DE ARREFECIMENTO (COM AR CONDICIONADO)
06-24	01	ACOPLAMENTO MOTOR/TRANSMISSÃO E MECANISMO SELEÇÃO DE MARCHAS
06-26	01	TRANSMISSÃO CONJUNTO E FILTROS
06-28	01	TRANSMISSÃO - CARCAÇA (4X2)
06-30	01	TRANSMISSÃO - CARCAÇA (4X4)
06-32	01	TRANSMISSÃO - BOMBA DE ÓLEO
06-34	01	TRANSMISSÃO - ALAVANCA E MECANISMO DE ENGATE
06-36	01	TRANSMISSÃO - EIXO PRIMÁRIO
06-38	01	TRANSMISSÃO - EIXO DE ENTRADA
06-40	01	TRANSMISSÃO - EIXO SECUNDÁRIO
06-42	01	TRANSMISSÃO - EIXO DE SAÍDA (4X4)
06-44	01	TRANSMISSÃO - VÁLVULA DE CONTROLE
06-48	01	TRANSMISSÃO - VÁLVULA SOLENÓIDE (4X4)
06-50	01	RODAS TRASEIRAS E PNEUS
06-52	01	EIXO TRASEIRO - MONTAGEM
06-54	01	EIXO TRASEIRO - ACIONAMENTO DO BLOQUEIO DO DIFERENCIAL
06-56	01	EIXO TRASEIRO - CARCAÇA
06-58	01	EIXO TRASEIRO - DIFERENCIAL
06-60	01	EIXO TRASEIRO - COROA E PINHÃO
06-62	01	EIXO TRASEIRO - MECANISMO DE BLOQUEIO DO DIFERENCIAL
06-64	01	EIXO TRASEIRO - REDUTOR PLANETÁRIO
06-66	01	EIXO PROPULSOR TRASEIRO - CONJUNTO
07-02	01	EIXO TRASEIRO - SISTEMA DO FREIO DIFERENCIAL
07-04	01	EIXO TRASEIRO - MECANISMO DO FREIO DE ESTACIONAMENTO
07-06	01	PEDAIS DE FREIO E CILINDRO MESTRE
07-08	01	SISTEMA DE FREIO - TUBULAÇÃO DOS CILINDROS MESTRES AO EIXO TRASEIRO
07-10	01	CILINDRO MESTRE - CONJUNTO
07-12	01	ALAVANCA DO FREIO DE ESTACIONAMENTO E ARTICULAÇÕES
08-02	01	SISTEMA HIDRÁULICO - RESERVATÓRIO, VÁLVULA, BOMBA, FILTRO
08-04	01	SISTEMA HIDRÁULICO - CILINDROS DE LEVANTAMENTO E DA CAÇAMBA
08-06	01	CARREGADEIRA - CIRCUITO DO CILINDRO DA PINÇA (OPCIONAL) - PARTE 1
08-08	01	CARREGADEIRA - CIRCUITO DO CILINDRO DA PINÇA (OPCIONAL) - PARTE 2
08-10	01	RETRO AXIAL - CIRCUITO HIDRÁULICO DOS ESTABILIZADORES

TABLE OF CONTENTS

08-12	01	RETRO AXIAL - CIRCUITO HIDRÁULICO DOS CILINDROS DE OSCILAÇÃO
08-14	01	RETROESCAVADEIRA - CIRCUITO HIDRAULICO DO CILINDRO DA LANÇA
08-16	01	RETROESCAVADEIRA - CIRCUITO HIDRAULICO CILINDRO DO BRAÇO DE PROFUNDIDADE
08-18	01	RETROESCAVADEIRA - CIRCUITO DO CILINDRO DA CAÇAMBA SEM BRAÇO EXTENSÍVEL
08-20	01	RETROESCAVADEIRA - CIRCUITO DO CILINDRO DA CAÇAMBA COM BRAÇO EXTENSÍVEL
08-22	01	RETROESCAVADEIRA - CIRCUITO HIDRAULICO DO BRAÇO EXTENSÍVEL
08-24	01	CIRCUITO DA VÁLVULA DA CARREGADEIRA À VÁLVULA DA RETRO E FILTRO
08-26	01	CIRCUITO DA VÁLVULA DA CARREGADEIRA À VÁLVULA DA RETRO E FILTRO
08-28	01	SISTEMA HIDRÁULICO AUXILIAR DA RETRO
08-30	01	SISTEMA HIDRÁULICO AUXILIAR DA RETRO - LANÇA E BRAÇO
08-32	01	CIRCUITO HIDRÁULICO DO CONTROLE DE CONDUÇÃO (OPCIONAL)
08-34	01	ACUMULADOR CONJUNTO - CONTROLE DE CONDUÇÃO (OPCIONAL)
08-36	01	SISTEMA HIDRÁULICO AUXILIAR - ENGATE RÁPIDO (OPCIONAL) - PARTE 1
08-38	01	SISTEMA HIDRÁULICO AUXILIAR - ENGATE RÁPIDO (OPCIONAL) - PARTE 2
08-40	01	BOMBA HIDRÁULICA DO EQUIPAMENTO (108L) - 580 M
08-42	01	BOMBA HIDRÁULICA DO EQUIPAMENTO (120L) - 580 SUPER M
08-44	01	VÁLVULA DE CONTROLE DA CARREGADEIRA - 2 CARRETÉIS (STANDARD)
08-46	01	VÁLVULA DE CONTROLE DA CARREGADEIRA - 3 CARRETÉIS (OPCIONAL)
08-48	01	VÁLVULA DE CONTROLE DA RETROESCAVADEIRA - 6 CARRETÉIS
08-52	01	VÁLVULA DE CONTROLE DA RETROESCAVADEIRA - 7 CARRETÉIS
08-56	01	VÁLVULA DE CONTROLE DA RETROESCAVADEIRA - 7 CARRETÉIS
08-60	01	VÁLVULA DE CONTROLE DA RETROESCAVADEIRA - 8 CARRETÉIS
08-64	01	FILTRO DO ÓLEO HIDRÁULICO
08-66	01	CARREGADEIRA - CILINDROS DE LEVANTAMENTO
08-68	01	CARREGADEIRA - CILINDROS DE LEVANTAMENTO
08-70	01	CARREGADEIRA - CILINDRO DA CAÇAMBA
08-72	01	CARREGADEIRA - CILINDRO DA CAÇAMBA
08-74	01	CARREGADEIRA - CILINDRO DA PINÇA
08-76	01	RETROESCAVADEIRA - CILINDROS DOS ESTABILIZADORES 7/8
08-78	01	RETROESCAVADEIRA - CILINDRO HIDRÁULICO DE OSCILAÇÃO 3-3/4
08-80	01	RETROESCAVADEIRA - CILINDROS DA LANÇA - 580 M
08-82	01	RETROESCAVADEIRA - CILINDROS DA LANÇA - 580 SUPER
08-84	01	RETROESCAVADEIRA - CILINDRO DO BRAÇO DE PROFUNDIDADE
08-86	01	RETROESCAVADEIRA - CILINDRO DA CAÇAMBA
08-88	01	RETROESCAVADEIRA - CILINDRO DO BRAÇO EXTENSÍVEL
08-90	01	VÁLVULA DE CONTROLE DE FLUXO
09-002	01	CARREGADEIRA - CONTROLES DE LEVANTAMENTO E DA CAÇAMBA
09-004	01	CARREGADEIRA - CONTROLE DA PINÇA
09-006	01	CARREGADEIRA - CONTROLES DE AUTO-NIVELAMENTO
09-008	01	CARREGADEIRA - ESTRUTURA DE LEVANTAMENTO E PEÇAS DE MONTAGEM
09-010	01	CARREGADEIRA - ESTRUTURA, ARTICULAÇÕES E CILINDROS DA CAÇAMBA
09-012	01	CARREGADEIRA - CAÇAMBA 82 & 85 POL (COM LAMINA)
09-014	01	CARREGADEIRA - CAÇAMBA 82 E 85 POL (COM DENTES)
09-016	01	CARREGADEIRA - CAÇAMBA 93 POL (OPC) - 580 SUPER M
09-018	01	CARREGADEIRA - CAÇAMBA 93 POL COM DENTES (OPC) - 580 SUPER M
09-020	01	CARREGADEIRA - PINÇA (OPCIONAL)
09-022	01	PROTETOR DA VÁLVULA DE CONTROLE DA CARREGADEIRA
09-022A	01	PROTETOR PARA O FILTRO HUDRÁULICO - MONTAGEM
09-024	01	ENGATES RÁPIDOS (OPCIONAL)
09-026	01	RETROESCAVADEIRA - TORRE DE CONTROLE
09-028	01	RETROESCAVADEIRA - TORRE DE CONTROLE SUPORTES E VEDAÇÕES

TABLE OF CONTENTS

09-030	01	RETROESCAVADEIRA - CONTROLES COM OSCILAÇÃO POR PEDAIS SEM BRAÇO EXTENSÍVEL
09-032	01	RETROESCAVADEIRA - CONTROLES COM OSCILAÇÃO POR PEDAIS E BRAÇO EXTENSÍVEL
09-034	01	RETROESCAVADEIRA - CONTROLES DE OSCILAÇÃO POR ALAVANCAS (SUPERIOR)
09-036	01	RETROESCAVADEIRA - CONTROLES DE OSCILAÇÃO POR ALAVANCAS (INFERIOR)
09-038	01	RETROESCAVADEIRA - CONTROLES COM OSCILAÇÃO POR PEDAIS(COM BRAÇO EXTENSÍVEL)
09-040	01	RETROESCAVADEIRA - ALAVANCA DE CONTROLE HIDRÁULICO AUXILIAR
09-042	01	RETROESCAVADEIRA - ESTABILIZADORES E COMPONENTES
09-044	01	RETROESCAVADEIRA - TORRE E CILINDROS DE OSCILAÇÃO
09-046	01	RETROESCAVADEIRA - TORRE DE OSCILAÇÃO E LANÇA
09-048	01	RETROESCAVADEIRA - TRAVA DA LANÇA
09-050	01	RETROESCAVADEIRA - BRAÇO E CAÇAMBA
09-052	01	RETROESCAVADEIRA - BRAÇO EXTENSÍVEL (OPCIONAL)
09-054	01	RETROESCAVADEIRA CAÇAMBA UNIVERSAL 305 MM (12 POL) 3 DENTES
09-056	01	RETROESCAVADEIRA - CAÇAMBA UNIVERSAL 406, 457 MM (16, 18 POL) 3 E 4 DENTES
09-058	01	RETROESCAVADEIRA CAÇAMBA 457 MM (18 POL) 4 DENTES
09-060	01	RETROESCAVADEIRA - CAÇAMBA UNIVERSAL 609, 762 MM (24, 30 POL) 5 DENTES
09-062	01	RETROESCAVADEIRA - CAÇAMBA 609, 762 MM (24, 30 POL) 5 E 6 DENTES
09-064	01	RETROESCAVADEIRA - CAÇAMBA UNIVERSAL 762 MM (30 POL) 7 DENTES
09-066	01	RETROESCAVADEIRA - CAÇAMBA UNIVERSAL 609 MM (24 POL) 5 DENTES
09-068	01	PONTA PARA GELO - CONJUNTO (OPCIONAL)
09-070	01	CONTRAPESO DIANTEIRO
09-072	01	CHASSI - MONTAGEM
09-074	01	CAIXA DA BATERIA, TANQUE HIDRÁULICO E DEGRAU DIREITO
09-076	01	COBERTURA DO RADIADOR
09-078	01	PROTEÇÃO DA BOMBA
09-080	01	COBERTURA DIANTEIRA - SEM AR CONDICIONADO
09-082	01	COBERTURA DIANTEIRA - COM AR CONDICIONADO
09-084	01	PAINÉIS LATERAIS DO MOTOR
09-086	01	CAPUZ DO MOTOR - COBERTURA E GRADE
09-088	01	CHAPA DO ASSOALHO E TAPETES
09-090	01	PÁRA-LAMA TRASEIRO E PAINEL DE FECHAMENTO
09-092	01	EXTENÇÃO DO PÁRA-LAMA TRASEIRO
09-094	01	PÁRA-LAMA
09-096	01	BANCO DO OPERADOR SEM SUSPENSÃO - COM APOIO DE BRAÇO (VINIL)
09-098	01	BANCO DO OPERADOR COM SUSPENSÃO - COM APOIO DE BRAÇO (VINIL)
09-100	01	BANCO DO OPERADOR COM SUSPENSÃO - COM APOIO DE BRAÇO (TECIDO)
09-102	01	CABINE - PORTA - MONTAGEM
09-104	01	CABINE - PORTA
09-106	01	CABINE - ESTRUTURA, COBERTURAS E ISOLAMENTO
09-108	01	CABINE - VIDROS E ESPELHO (OPCIONAL COM A/C)
09-110	01	CABINE - VIDROS TRASEIROS
09-112	01	CABINE - LAVADOR DO PÁRA-BRISA
09-114	01	CABINE - LIMPADOR DO PÁRA-BRISA
09-116	01	CABINE - TETO, FILTRO, DIFUSORES E LÂMPADA
09-118	01	CABINE - FILTRO DE AR
09-120	01	CABINE - VENTILADOR, DUTOS DE VENTILAÇÃO E LINHAS DE DRENO
09-122	01	CABINE AQUECEDOR
09-124	01	CABINE - EVAPORADOR E LINHAS DO AR CONDICIONADO
09-126	01	AR CONDICIONADO - CONDENSADOR E RECEPTOR SECADOR

TABLE OF CONTENTS

09-128	01	AR CONDICIONADO - COMPRESSOR MONTAGEM E ACIONAMENTO
09-130	01	ROPS - ESTRUTURA, COBERTURAS E ESPELHO (STANDARD)
09-132	01	ROPS - VIDROS
09-134	01	ROPS - LIMPADOR E LAVADOR DO PÁRA-BRISA
09-136	01	CABINE - ESPELHOS RETROVISORES EXTERNOS
09-138	01	DECALQUES
09-140	01	DECALQUES
09-142	01	DECALQUES (PORTUGUÊS)
09-144	01	DECALQUES (ESPANHOL)
09-146	01	DECALQUES (INGLÊS)
09-148	01	DECALQUES (PORTUGUÊS)
09-150	01	DECALQUES (ESPANHOL)
09-152	01	DECALQUES (INGLÊS)

SECTION INDEX
Motor

02-02	01	ARREFECIMENTO DO MOTOR - STANDARD SEM AR CONDICIONADO
02-04	01	ARREFECIMENTO DO MOTOR - OPCIONAL COM AR CONDICIONADO
02-06	01	RADIADOR E COMPONENTES
02-08	01	FILTRO DE AR - MONTAGEM
02-10	01	FILTRO DE AR - MONTAGEM
02-12	01	SILENCIOSO E TUBO DE ESCAPE - STANDARD (MOTOR ASPIRADO)
02-14	01	SILENCIOSO E TUBO DE ESCAPE - OPCIONAL (MOTOR TURBO)
02-16	01	SISTEMA DE PARTIDA A FRIO
02-18	01	MOTOR - MONTAGEM
02-20	01	BOMBA DÁGUA
02-22	01	CARCAÇA DA DISTRIBUIÇÃO
02-24	01	COLETOR DE ADMISSÃO E ESCAPAMENTO
02-26	01	TURBOCOMPRESSOR - MONTAGEM
02-28	01	TURBOCOMPRESSOR - CONJUNTO
02-30	01	FILTRO E RADIADOR DE ÓLEO LUBRIFICANTE
02-32	01	BOMBA E CÁRTER DE ÓLEO LUBRIFICANTE
02-34	01	TAMPA DAS VÁLVULAS E TERMOSTATO
02-36	01	CABEÇOTE - CONJUNTO
02-38	01	ÁRVORE DE COMANDO DE VÁLVULAS
02-40	01	BLOCO DE CILINDROS
02-42	01	ÁRVORE DE MANIVELAS
02-44	01	CARCAÇA DO VOLANTE
02-46	01	PISTÕES E BIELAS

02-02	01	p1	06/09

ARREFECIMENTO DO MOTOR - STANDARD SEM AR CONDICIONADO
ENFRIAMIENTO DEL MOTOR - STANDARD SIN AIRE CONDICIONADO
ENGINE COOLING - STANDARD WITHOUT AIR CONDITIONER
ENGINE COOLING - STANDARD WITHOUT AIR CONDITIONER

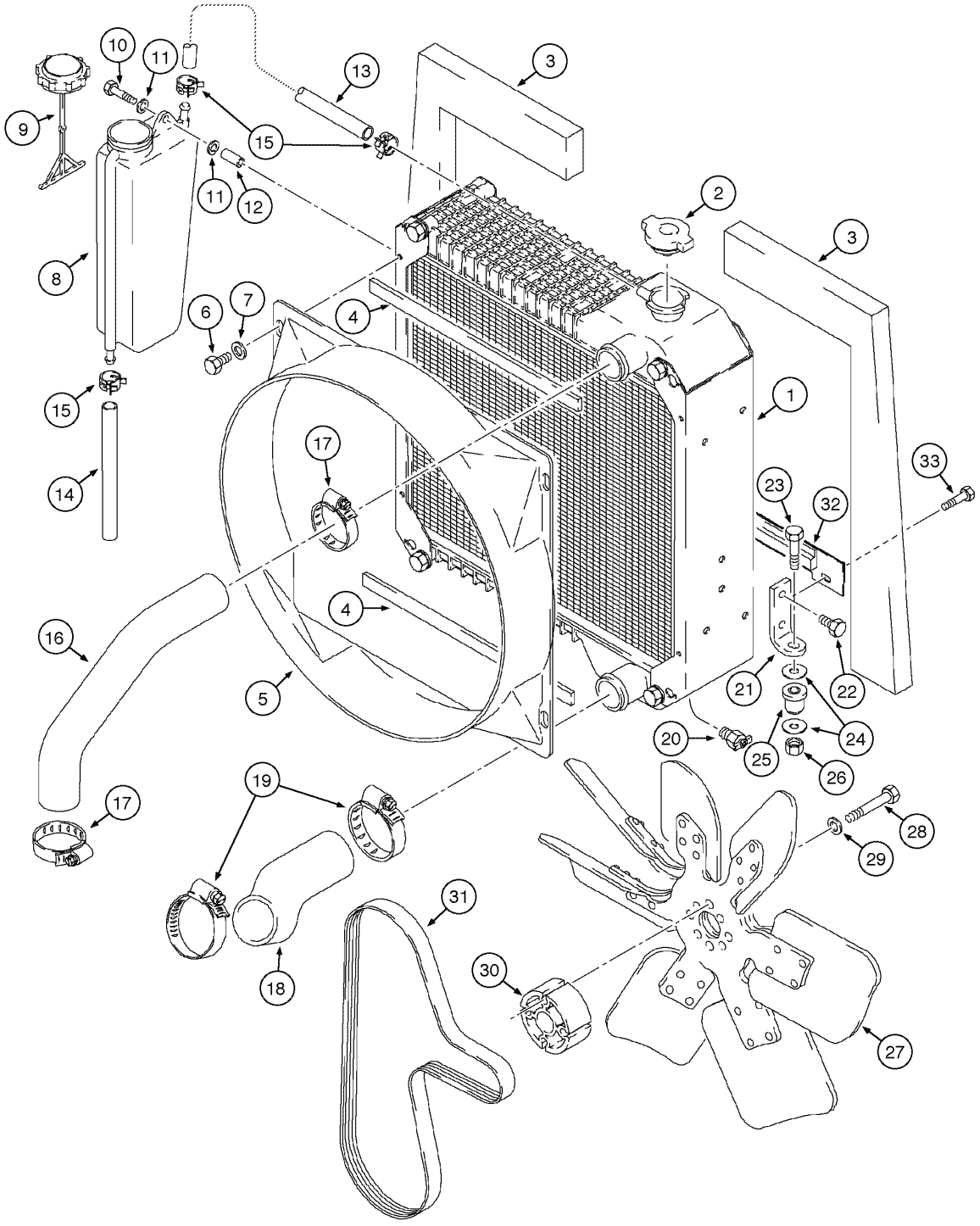

ENGINE COOLING - STANDARD WITHOUT AIR CONDITIONER
ENGINE COOLING - STANDARD WITHOUT AIR CONDITIONER
ENGINE COOLING - STANDARD WITHOUT AIR CONDITIONER
ENGINE COOLING - STANDARD WITHOUT AIR CONDITIONER

R	N	P.N.	MOD	Q	Denominação Bezeichnung	Denominacion Descrizione	Description Beskrivelse	Description Denominação	L.C.
1		{}		1	RADIATOR STD Assy, (p.2-6)				
2		A170241		1	TAMPAO KÜHLERVERSCHLUSSD	TAPON RADIADOR TAPPO RADIATORE	CAP, RADIATOR KOELERDAEKSEL	BOUCHON RADIATEUR TAMPAO	039T
3		233409A1		2	ALOJAMENTO GEHÄUSE	CAVIDAD ALLOGGIAMENTO	HOUSING HUS	CARTER ALOJAMENTO	4540
4		233272A1		2	ANEL DE VEDAÇÃO DICHTUNG	ANILLO DE CIERRE ANELLO DI TENUTA	SEAL PAKNINGSRING	JOINT ANEL DE VEDACAO	7460
5		186433A1		1	COBERTURA ABDECKUNG	BOQUILLA RIPARO	SHROUD DÆKKE	BUSE COBERTURA	7830
6		806-8016		4	PARAFUSO, Hex, Lock, M8 x 16, Cl 10.9 SCHRAUBE	TORNILLO BULLONE	BOLT SKRUE	BOULON PARAFUSO	140B
7		895-15008		4	ARRUELA PLANA, M8 x 20 x 1.6 UNTERLEGSCHEIBE	ARANDELA ROSETTA PIANA	WASHER FLADSKIVE	RONDELLE ANILHA	131R
8		131084A2		1	RESERVATORIO, Includes item 9 VORRATSBEHÄLTER	DEPÓSITO SERBATOIO	RESERVOIR RESERVOIR	RÉSERVOIR RSERVATORIO	7050
9		1547924C1		1	TAMPA DO RESERVATÓRIO ABDECKAPPE	TAPON DEL DEPOSITO TAPPO SERBATOIO	CAP TANKDAEKSEL	CHAPEAU TAMPAO DE RESERVAT	052T
10		806-8050		2	PARAFUSO, Hex, Lock, M8 x 50, Cl 10.9 SCHRAUBE	TORNILLO BULLONE	BOLT SKRUE	BOULON PARAFUSO	140B
11		895-11008		4	ARRUELA PLANA, M8 x 16 x 1.6 UNTERLEGSCHEIBE	ARANDELA ROSETTA PIANA	WASHER FLADSKIVE	RONDELLE ANILHA	131R
12		132215A1		2	ESPAÇADOR, bottle DISTANZSTÜCK	ESPACIADOR DISTANZIALE	SPACER AFSTANDSSTYKKE	ENTRETOISE ESPACADOR	8090
13		132318A1		1	BUJÃO STOPFEN	TAPÓN TAPPO	PLUG PROP	BOUCHON BUJAO	6400
14		132217A1		1	MANGOTE, 2336mm SCHLAUCH, GROSS	MANGUITO TUBO FLESSIBILE,GRDE	HOSE, LARGE SLANGE, STOR	DURITE MANGOTE	Z336
15		A171099		3	BRACADEIRA MANGUEIR SCHLAUCHSCHELLE	ABRAZADERA MANGUEI MORSETTO	CLAMP, HOSE SLANGEKLEMME	BRIDE, FLEXIBLE BRACADEIRA MANGUEII	P729
16		141512A1		1	MANGOTE SCHLAUCH, GROSS	MANGUITO TUBO FLESSIBILE,GRDE	HOSE, LARGE SLANGE, STOR	DURITE MANGOTE	Z336
17		214-1432		2	BRACADEIRA MANGUEIRA, #32, 1.56/2.50 Type F Worm SCHLAUCHSCHELLE	ABRAZADERA MANGUEI MORSETTO	CLAMP, HOSE SLANGEKLEMME	BRIDE, FLEXIBLE BRACADEIRA MANGUEII	P729
18		141513A1		1	MANGOTE SCHLAUCH, GROSS	MANGUITO TUBO FLESSIBILE,GRDE	HOSE, LARGE SLANGE, STOR	DURITE MANGOTE	Z336
19		214-1440		2	BRACADEIRA MANGUEIRA, #40, 2.06/3.00 Type F Worm SCHLAUCHSCHELLE	ABRAZADERA MANGUEI MORSETTO	CLAMP, HOSE SLANGEKLEMME	BRIDE, FLEXIBLE BRACADEIRA MANGUEII	P729
20		217-92		1	DRENO, 1/4PT, drain ABLASSHAHN	LLAVE DE PASO CRICCO	COCK, DRAIN COCK, DRAIN	ROBINET DE VIDANGE DRENO	Z158

02-02	01	p2	06/09

ARREFECIMENTO DO MOTOR - STANDARD SEM AR CONDICIONADO
ENFRIAMIENTO DEL MOTOR - STANDARD SIN AIRE CONDICIONADO
ENGINE COOLING - STANDARD WITHOUT AIR CONDITIONER
ENGINE COOLING - STANDARD WITHOUT AIR CONDITIONER

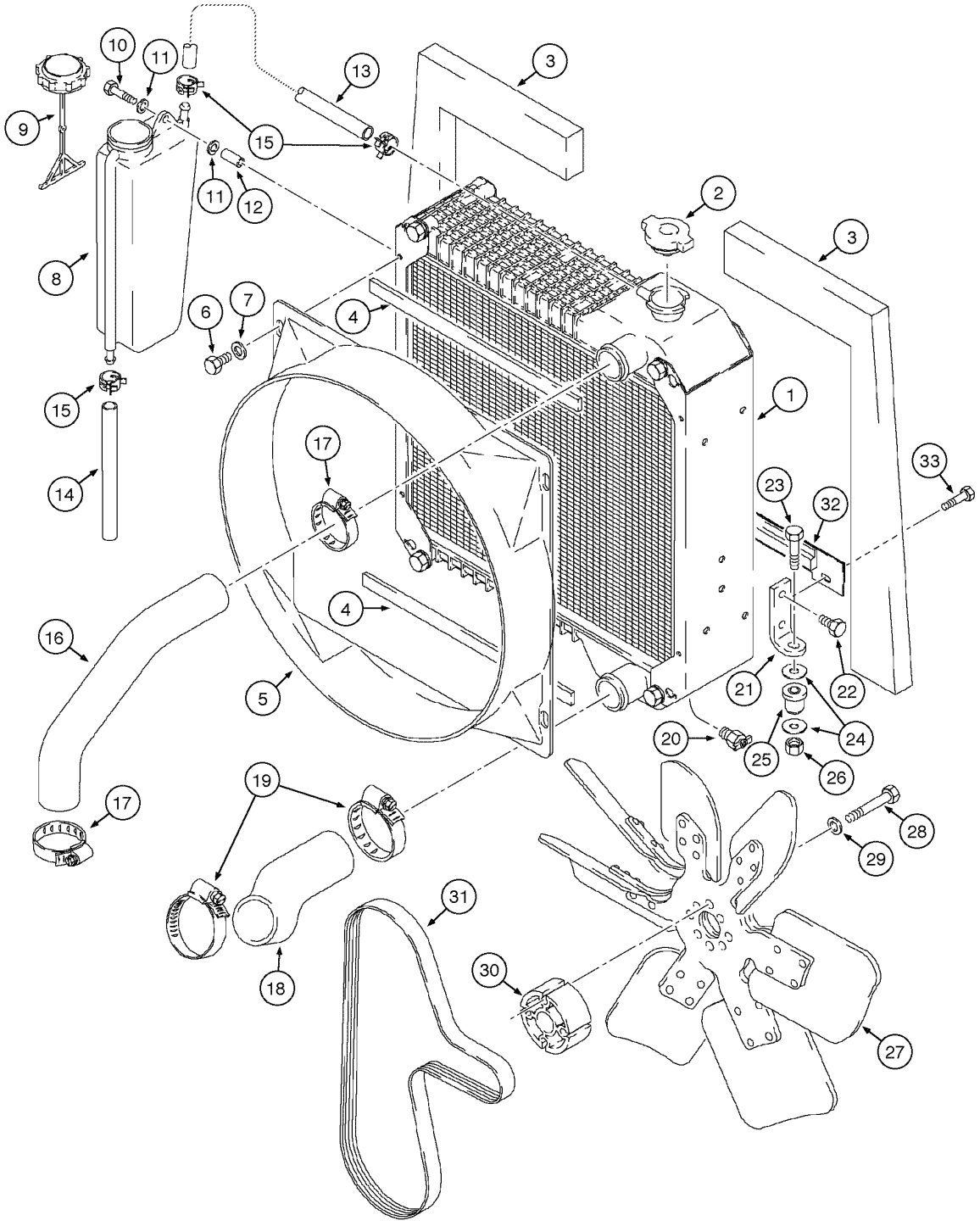

ENGINE COOLING - STANDARD WITHOUT AIR CONDITIONER
ENGINE COOLING - STANDARD WITHOUT AIR CONDITIONER
ENGINE COOLING - STANDARD WITHOUT AIR CONDITIONER
ENGINE COOLING - STANDARD WITHOUT AIR CONDITIONER

R	N	P.N.	MOD	Q	Denominação Bezeichnung	Denominacion Descrizione	Description Beskrivelse	Description Denominação	L.C.
21		121501A2		2	SUPORTE STUETZE	APOYADERO SUPPORTO	SUPPORT SUPPORT	SUPPORT SUPORTE	8790
22		614-8016		4	PARAFUSO, Hex, M8 x 16, 8.8 SCHRAUBE	TORNILLO BULLONE	BOLT SKRUE	BOULON PARAFUSO	140B
23		814-10050		2	PARAFUSO, Hex, M10 x 50, 8.8 SCHRAUBE	TORNILLO BULLONE	BOLT SKRUE	BOULON PARAFUSO	140B
24		K691987		4	ARRUELA PLANA UNTERLEGSCHEIBE	ARANDELA ROSETTA PIANA	WASHER FLADSKIVE	RONDELLE ANILHA	9720
25		D52276		2	ISOLADOR ISOLATOR	AISLADOR DISPOSITIVO ANTIVIB	ISOLATOR ISOLATOR	ISOLATEUR ISOLADOR	Z082
26		832-10410		2	CONTRA PORCA, M10 x 1.5, Cl 8 SICHERUNGSMUTTER	CONTRA TUERCA CONTRODADO	NUT, LOCK LASEMOETRIK	CONTRE-ECROU CONTRA PORCA	P263
27		228133A2		1	VENTILADOR LÜFTER	VENTILADOR VENTILATORE	FAN VENTILATOR	VENTILATEUR VENTOINHA	3140
28		814-10070		4	PARAFUSO, Hex, M10 x 70, 8.8 SCHRAUBE	TORNILLO BULLONE	BOLT SKRUE	BOULON PARAFUSO	140B
29		496-21041		4	ARRUELA PLANA, 13/32" x 13/16" x .089", HDN UNTERLEGSCHEIBE	ARANDELA ROSETTA PIANA	WASHER FLADSKIVE	RONDELLE ANILHA	131R
30		A184545		1	ESPAÇADOR, fan DISTANZSTÜCK	ESPACIADOR DISTANZIALE	SPACER AFSTANDSSTYKKE	ENTRETOISE ESPACADOR	8090
31		75286362		1	CORREIA DE TRANSMISSÃO ANTRIEBS RIEMEN	CORREA DE TRANSMIS CINGHIA DI TRASMISSIC	BELT, TRANSMISSION DRIVREM	COURROIE DE TRANSM CORREIA DE TRANSMIS	173C
32		185384A1		1	PLACA ESPESSA PLATTE, BREIT	PLACA, GRANDE PIASTRA, LARGA	PLATE, LARGE PLADE, STOR	PLAQUE, GRANDE PLACA ESPESSA	Z308
33		614-8016		2	PARAFUSO, Hex, M8 x 16, 8.8 SCHRAUBE	TORNILLO BULLONE	BOLT SKRUE	BOULON PARAFUSO	140B

02-04	01	p1	06/09

ARREFECIMENTO DO MOTOR - OPCIONAL COM AR CONDICIONADO
ENFRIAMIENTO DEL MOTOR - OPCIONAL CON AIRE CONDICIONADO
ENGINE COOLING - OPTIONAL WITH AIR CONDITIONER
ENGINE COOLING - OPTIONAL WITH AIR CONDITIONER

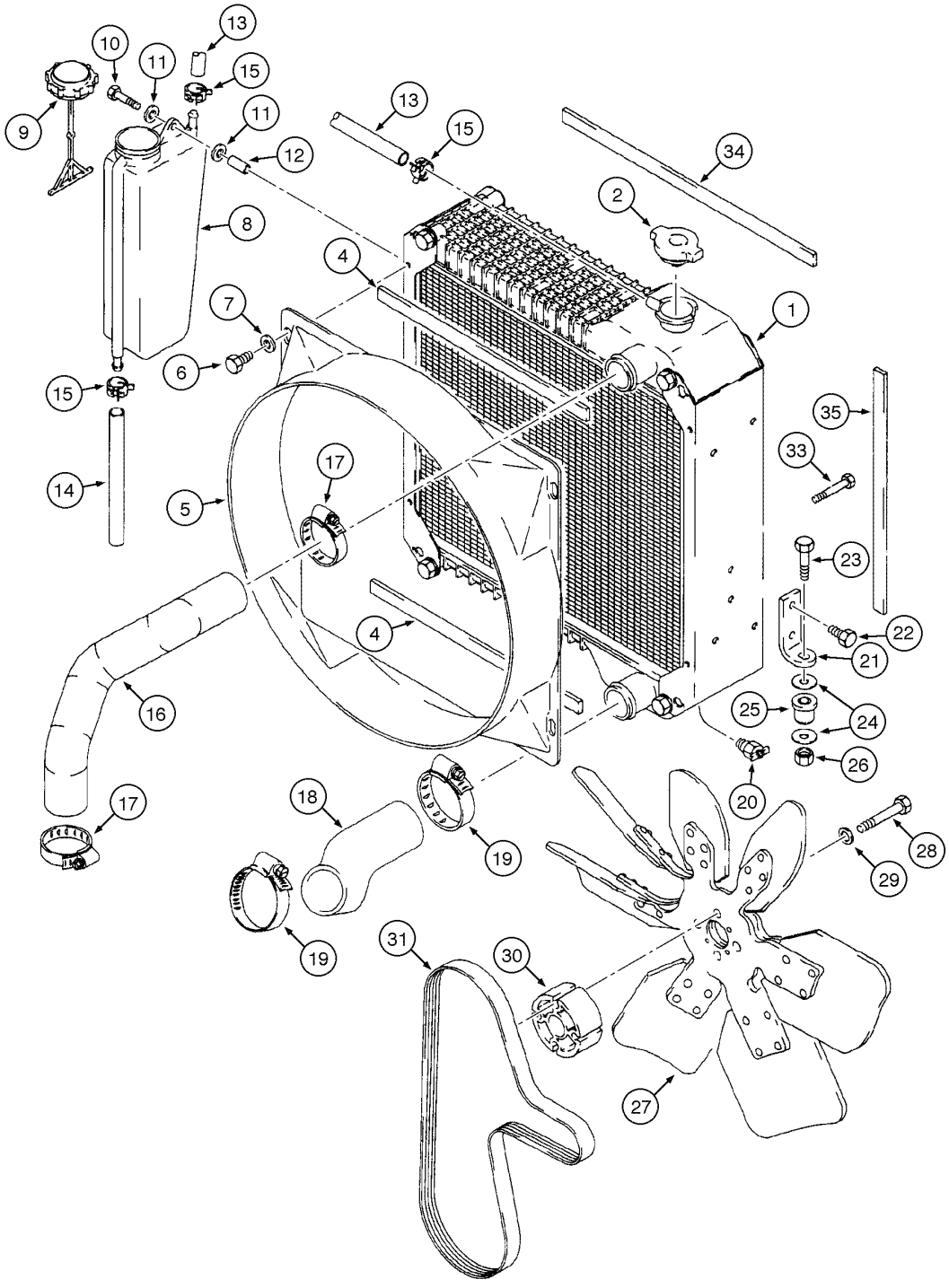

ENGINE COOLING - OPTIONAL WITH AIR CONDITIONER
ENGINE COOLING - OPTIONAL WITH AIR CONDITIONER
ENGINE COOLING - OPTIONAL WITH AIR CONDITIONER

R	N	P.N.	MOD	Q	Denominação Bezeichnung	Denominacion Descrizione	Description Beskrivelse	Description Denominação	L.C.
1		{}		1	RADIATOR (OPT) Assy. (p.2-6), Includes item 2				
2		A170241		1	TAMPAO, 15psi KÜHLERVERSCHLUSSD	TAPON RADIADOR TAPPO RADIATORE	CAP, RADIATOR KOELERDAEKSEL	BOUCHON RADIATEUR TAMPAO	039T
4		233272A1		2	ANEL DE VEDAÇÃO DICHTUNG	ANILLO DE CIERRE ANELLO DI TENUTA	SEAL PAKNINGSRING	JOINT ANEL DE VEDACAO	7460
5		186433A1		1	COBERTURA ABDECKUNG	BOQUILLA RIPARO	SHROUD DÆKKE	BUSE COBERTURA	7830
6		806-8016		4	PARAFUSO, Hex, Lock, M8 x 16, Cl 10.9 SCHRAUBE	TORNILLO BULLONE	BOLT SKRUE	BOULON PARAFUSO	140B
7		895-15008		4	ARRUELA PLANA, M8 x 20 x 1.6 UNTERLEGSCHEIBE	ARANDELA ROSETTA PIANA	WASHER FLADSKIVE	RONDELLE ANILHA	131R
8		131084A2		1	RESERVATORIO, Includes item 9 VORRATSBEHÄLTER	DEPÓSITO SERBATOIO	RESERVOIR RESERVOIR	RÉSERVOIR RSERVATORIO	7050
9		1547924C1		1	TAMPA DO RESERVATÓRIO ABDECKAPPE	TAPON DEL DEPOSITO TAPPO SERBATOIO	CAP TANKDAEKSEL	CHAPEAU TAMPAO DE RESERVAT	052T
10		806-8050		2	PARAFUSO, Hex, Lock, M8 x 50, Cl 10.9 SCHRAUBE	TORNILLO BULLONE	BOLT SKRUE	BOULON PARAFUSO	140B
11		895-11008		4	ARRUELA PLANA, M8 x 16 x 1.6 UNTERLEGSCHEIBE	ARANDELA ROSETTA PIANA	WASHER FLADSKIVE	RONDELLE ANILHA	131R
12		132215A1		2	ESPAÇADOR DISTANZSTÜCK	ESPACIADOR DISTANZIALE	SPACER AFSTANDSSTYKKE	ENTRETOISE ESPACADOR	8090
13		132218A1		1	MANGOTE, 591mm SCHLAUCH, GROSS	MANGUITO TUBO FLESSIBILE,GRDE	HOSE, LARGE SLANGE, STOR	DURITE MANGOTE	Z336
14		132217A1		1	MANGOTE, 125mm SCHLAUCH, GROSS	MANGUITO TUBO FLESSIBILE,GRDE	HOSE, LARGE SLANGE, STOR	DURITE MANGOTE	Z336
15		A171099		3	BRACADEIRA MANGUEIR SCHLAUCHSCHELLE	ABRAZADERA MANGUEI MORSETTO	CLAMP, HOSE SLANGEKLEMME	BRIDE, FLEXIBLE BRACADEIRA MANGUEII	P729
16		232366A1		1	MANGOTE, Radiator SCHLAUCH, GROSS	MANGUITO TUBO FLESSIBILE,GRDE	HOSE, LARGE SLANGE, STOR	DURITE MANGOTE	Z336
17		214-1432		2	BRACADEIRA MANGUEIRA, #32, 1.56/2.50 Type F Worm SCHLAUCHSCHELLE	ABRAZADERA MANGUEI MORSETTO	CLAMP, HOSE SLANGEKLEMME	BRIDE, FLEXIBLE BRACADEIRA MANGUEII	P729
18		141513A1		1	MANGOTE, Radiator SCHLAUCH, GROSS	MANGUITO TUBO FLESSIBILE,GRDE	HOSE, LARGE SLANGE, STOR	DURITE MANGOTE	Z336
19		214-1440		2	BRACADEIRA MANGUEIRA, #40, 2.06/3.00 Type F Worm SCHLAUCHSCHELLE	ABRAZADERA MANGUEI MORSETTO	CLAMP, HOSE SLANGEKLEMME	BRIDE, FLEXIBLE BRACADEIRA MANGUEII	P729
20		217-92		1	DRENO, Drain ABLASSHAHN	LLAVE DE PASO CRICCO	COCK, DRAIN COCK, DRAIN	ROBINET DE VIDANGE DRENO	Z158
21		121501A2		2	SUPORTE, Radiator STUETZE	APOYADERO SUPPORTO	SUPPORT SUPPORT	SUPPORT SUPORTE	8790

02-04	01	p2	06/09

ARREFECIMENTO DO MOTOR - OPCIONAL COM AR CONDICIONADO
ENFRIAMIENTO DEL MOTOR - OPCIONAL CON AIRE CONDICIONADO
ENGINE COOLING - OPTIONAL WITH AIR CONDITIONER
ENGINE COOLING - OPTIONAL WITH AIR CONDITIONER

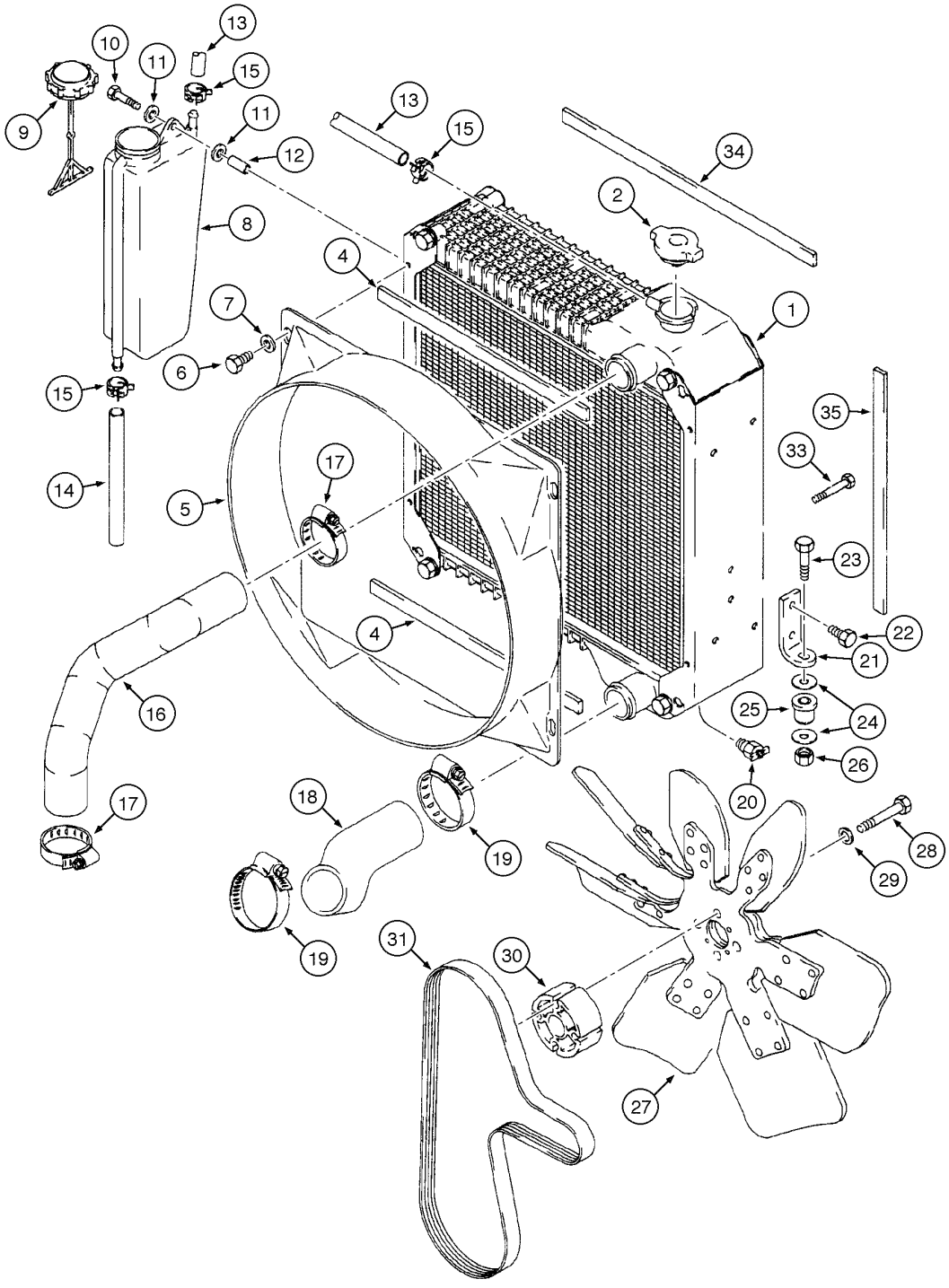

ENGINE COOLING - OPTIONAL WITH AIR CONDITIONER
ENGINE COOLING - OPTIONAL WITH AIR CONDITIONER
ENGINE COOLING - OPTIONAL WITH AIR CONDITIONER

R	N	P.N.	MOD	Q	Denominação Bezeichnung	Denominacion Descrizione	Description Beskrivelse	Description Denominação	L.C.
22		614-8016		4	PARAFUSO, Hex, M8 x 16, 8.8				
						TORNILLO	BOLT	BOULON	140B
					SCHRAUBE	BULLONE	SKRUE	PARAFUSO	
23		814-10050		2	PARAFUSO, Hex, M10 x 50, 8.8				
						TORNILLO	BOLT	BOULON	140B
					SCHRAUBE	BULLONE	SKRUE	PARAFUSO	
24		K691987		4	ARRUELA PLANA	ARANDELA	WASHER	RONDELLE	9720
					UNTERLEGSCHEIBE	ROSETTA PIANA	FLADSKIVE	ANILHA	
25		D52276		2	ISOLADOR	AISLADOR	ISOLATOR	ISOLATEUR	Z082
					ISOLATOR	DISPOSITIVO ANTIVIB	ISOLATOR	ISOLADOR	
26		832-10410		2	CONTRA PORCA, M10 x 1.5, Cl 8				
						CONTRA TUERCA	NUT, LOCK	CONTRE-ECROU	P263
					SICHERUNGSMUTTER	CONTRODADO	LASEMOETRIK	CONTRA PORCA	
27		228133A2		1	VENTILADOR	VENTILADOR	FAN	VENTILATEUR	3140
					LÜFTER	VENTILATORE	VENTILATOR	VENTOINHA	
28		814-10070		4	PARAFUSO, Hex, M10 x 70, 8.8				
						TORNILLO	BOLT	BOULON	140B
					SCHRAUBE	BULLONE	SKRUE	PARAFUSO	
29		496-21041		4	ARRUELA PLANA, 13/32" x 13/16" x .089", HDN				
						ARANDELA	WASHER	RONDELLE	131R
					UNTERLEGSCHEIBE	ROSETTA PIANA	FLADSKIVE	ANILHA	
30		A184545		1	ESPAÇADOR, Fan	ESPACIADOR	SPACER	ENTRETOISE	8090
					DISTANZSTÜCK	DISTANZIALE	AFSTANDSSTYKKE	ESPACADOR	
31		75286362		1	CORREIA DE TRANSMISSÃO				
						CORREA DE TRANSMIS	BELT, TRANSMISSION	COURROIE DE TRANSM	173C
					ANTRIEBS RIEMEN	CINGHIA DI TRASMISSIC	DRIVREM	CORREIA DE TRANSMIS	
33		614-8016		2	PARAFUSO, Hex, M8 x 16, 8.8				
						TORNILLO	BOLT	BOULON	140B
					SCHRAUBE	BULLONE	SKRUE	PARAFUSO	
34		235040A2		2	ANEL DE VEDAÇÃO, Foam	ANILLO DE CIERRE	SEAL	JOINT	7460
					DICHTUNG	ANELLO DI TENUTA	PAKNINGSRING	ANEL DE VEDACAO	
35		235038A2		2	ANEL DE VEDAÇÃO, Foam	ANILLO DE CIERRE	SEAL	JOINT	7460
					DICHTUNG	ANELLO DI TENUTA	PAKNINGSRING	ANEL DE VEDACAO	

02-06	01	p1	06/09

RADIADOR E COMPONENTES
RADIADOR Y COMPONENTES
RADIATOR AND PARTS
RADIATOR AND PARTS

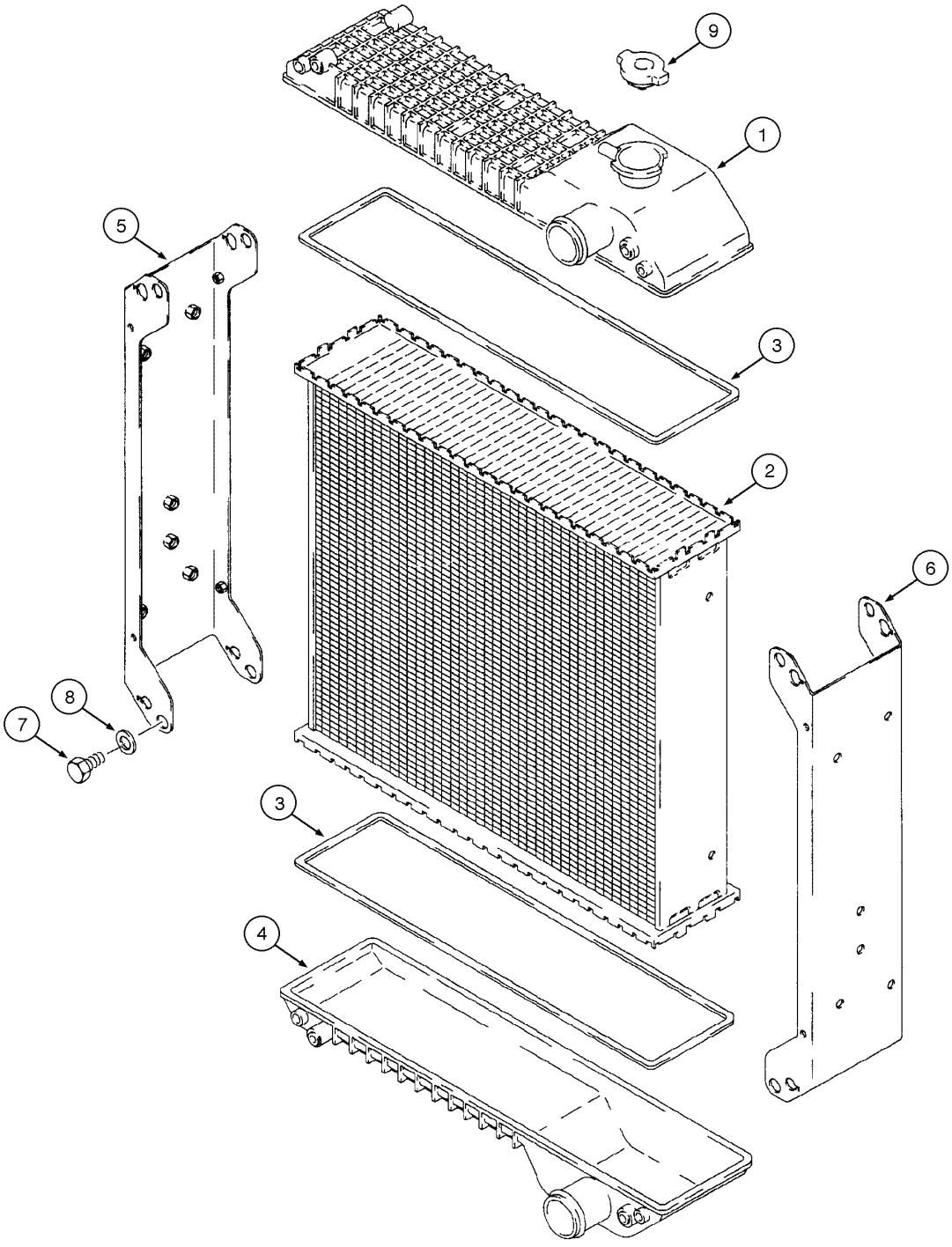

RADIATOR AND PARTS
RADIATOR AND PARTS
RADIATOR AND PARTS
RADIATOR AND PARTS

R	N	P.N.	MOD	Q	Denominação Bezeichnung	Denominacion Descrizione	Description Beskrivelse	Description Denominação	L.C.
	1	**234876A2**		1	RADIADOR ARREFECIMENTO, Upper, Includes items 1 - 9				
						RADIADOR	RADIATOR	RADIATEUR	6755
					WASSERKUEHLER	RADIATORE	KØLER	ARREFECEDOR	
1		**175161A1**		1	TAMPA, Upper	TAPADERA	COVER	COUVERCLE	265C
					ABDECKUNG	COPERCHIO	DÆKSEL	COBERTA	
2		**181148A1**		1	CONJUNTO, 4 rows	CONJUNTO	ASSEMBLY	ENSEMBLE	Z489
					ZUSAMMENBAU	GROUPO	ASSEMBLY	CONJUNTO	
3		**175163A1**		2	JUNTA, Lower	JUNTA HERMETICA	GASKET	JOINT	123G
					DICHTUNG, FLACH	GUARNIZIONE	PAKNING	JUNTA	
4		**175162A1**		1	RESERVATORIO, LH	DEPÓSITO	RESERVOIR	RÉSERVOIR	7050
					VORRATSBEHÄLTER	SERBATOIO	RESERVOIR	RSERVATORIO	
5		**175164A1**		1	SUPORTE, RH	APOYADERO	SUPPORT	SUPPORT	8790
					STUETZE	SUPPORTO	SUPPORT	SUPORTE	
6		**175165A2**		1	SUPORTE	APOYADERO	SUPPORT	SUPPORT	8790
					STUETZE	SUPPORTO	SUPPORT	SUPORTE	
7		**614-8012**		8	PARAFUSO, Hex, M8 x 12, 8.8, Full Thd				
						TORNILLO	BOLT	BOULON	140B
					SCHRAUBE	BULLONE	SKRUE	PARAFUSO	
8		**895-11008**		8	ARRUELA PLANA, M8 x 16 x 1.6				
						ARANDELA	WASHER	RONDELLE	131R
					UNTERLEGSCHEIBE	ROSETTA PIANA	FLADSKIVE	ANILHA	
9		**A170241**		1	TAMPAO, 15psi	TAPON RADIADOR	CAP, RADIATOR	BOUCHON RADIATEUR	039T
					KÜHLERVERSCHLUSSD	TAPPO RADIATORE	KOELERDAEKSEL	TAMPAO	
	2	**239739A2**		1	RADIADOR ARREFECIMENTO, OPT, Includes items 1 - 9				
						RADIADOR	RADIATOR	RADIATEUR	6755
					WASSERKUEHLER	RADIATORE	KØLER	ARREFECEDOR	
1		**175161A1**		1	TAMPA, Upper	TAPADERA	COVER	COUVERCLE	265C
					ABDECKUNG	COPERCHIO	DÆKSEL	COBERTA	
2		**257434A1**		1	CONJUNTO, 5 rows	CONJUNTO	ASSEMBLY	ENSEMBLE	Z489
					ZUSAMMENBAU	GROUPO	ASSEMBLY	CONJUNTO	
3		**175163A1**		2	JUNTA	JUNTA HERMETICA	GASKET	JOINT	123G
					DICHTUNG, FLACH	GUARNIZIONE	PAKNING	JUNTA	
4		**175162A1**		1	RESERVATORIO, Lower	DEPÓSITO	RESERVOIR	RÉSERVOIR	7050
					VORRATSBEHÄLTER	SERBATOIO	RESERVOIR	RSERVATORIO	
5		**175164A1**		1	SUPORTE, LH	APOYADERO	SUPPORT	SUPPORT	8790
					STUETZE	SUPPORTO	SUPPORT	SUPORTE	
6		**175165A2**		1	SUPORTE, RH	APOYADERO	SUPPORT	SUPPORT	8790
					STUETZE	SUPPORTO	SUPPORT	SUPORTE	
7		**614-8012**		8	PARAFUSO, Hex, M8 x 12, 8.8, Full Thd				
						TORNILLO	BOLT	BOULON	140B
					SCHRAUBE	BULLONE	SKRUE	PARAFUSO	
8		**895-11008**		8	ARRUELA PLANA, M8 x 16 x 1.6				
						ARANDELA	WASHER	RONDELLE	131R
					UNTERLEGSCHEIBE	ROSETTA PIANA	FLADSKIVE	ANILHA	
9		**A170241**		1	TAMPAO, 15psi	TAPON RADIADOR	CAP, RADIATOR	BOUCHON RADIATEUR	039T
					KÜHLERVERSCHLUSSD	TAPPO RADIATORE	KOELERDAEKSEL	TAMPAO	

(1) Usado para máquinas sem ar condicionado
(2) Usado para máquinas com ar condicionado

02-08	01	p1	10/08

FILTRO DE AR - MONTAGEM
FILTRO DE AIRE - MONTAJE
AIR CLEANER - ASSEMBLY
AIR CLEANER - ASSEMBLY

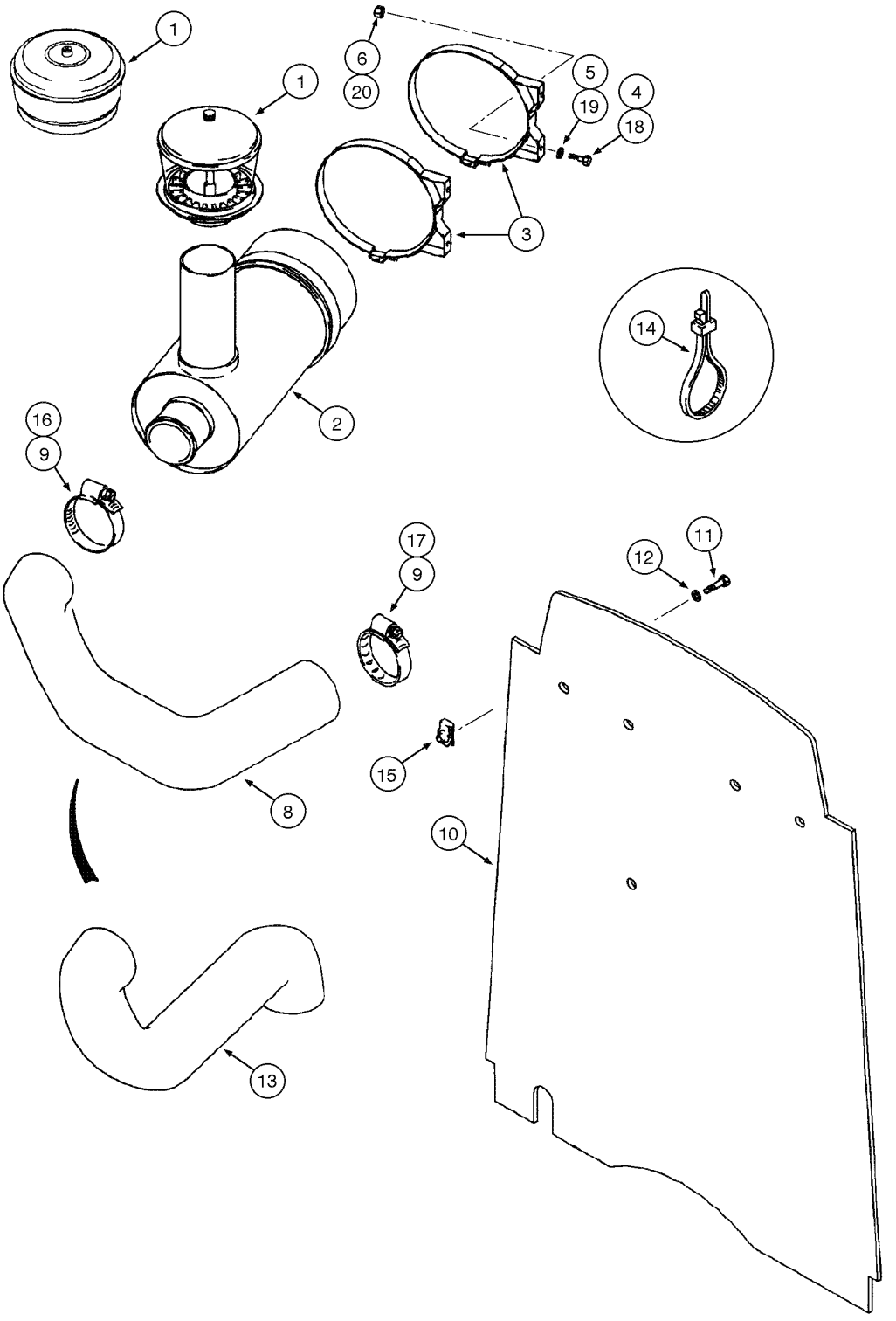

AIR CLEANER - ASSEMBLY
AIR CLEANER - ASSEMBLY
AIR CLEANER - ASSEMBLY
AIR CLEANER - ASSEMBLY

R	N	P.N.	MOD	Q	Denominação Bezeichnung	Denominacion Descrizione	Description Beskrivelse	Description Denominação	L.C.
1	1	{}		1	PRECLEANER (p.2-10)				
1	2	{}		1	PRECLEANER (p.2-10)				
2	1	{}		1	AIR CLEANER (p.2-10)				
2	2	{}		1	AIR CLEANER (p.2-10)				
3	1	L113910		2	BRACADEIRA	COLLAR	CLAMP	COLLIER	1640
					SCHELLE	MORSETTO	CLAMP	BRACADEIRA	
3	2	70973		2	BRACADEIRA	PIEZA DE SOPORTE	BRACKET	PATTE FIXATION	1010
					HALTERUNG	STAFFA	BESLAG	SUPORTE	
4	2	614-10020		4	PARAFUSO, Hex, M10 x 20, 8.8, Full Thd				
						TORNILLO	BOLT	BOULON	140B
					SCHRAUBE	BULLONE	SKRUE	PARAFUSO	
5	2	895-11010		4	ARRUELA PLANA, M10 x 20 x 2				
						ARANDELA	WASHER	RONDELLE	131R
					UNTERLEGSCHEIBE	ROSETTA PIANA	FLADSKIVE	ANILHA	
6	1	829-1410		4	PORCA, M10, Cl 10	TUERCA	NUT	ECROU	010D
					MUTTER	DADO	MØTRIK	PORCA	
8	2	223944A1	a	1	MANGOTE	MANGUITO	HOSE, LARGE	DURITE	Z336
					SCHLAUCH, GROSS	TUBO FLESSIBILE,GRDE	SLANGE, STOR	MANGOTE	
8		87729804	b	1	MANGUEIRA	MANGA	HOSE	FLEXIBLE	030M
					SCHLAUCH	MANICOTTO FLESSIBILE	SLANGE	TUBO FLEXIVEL	
9	1	214-1456		2	BRACADEIRA MANGUEIRA, #56, 3.06/4.00 Type F Worm				
						ABRAZADERA MANGUEI	CLAMP, HOSE	BRIDE, FLEXIBLE	P729
					SCHLAUCHSCHELLE	MORSETTO	SLANGEKLEMME	BRACADEIRA MANGUEII	
10		87434099		1	CORTINA	CORTINA	CURTAIN	RIDEAU	088T
					VORHANG	TENDINA	FORHAENG	CORTINA	
11		806-8025		4	PARAFUSO, Hex, Lock, M8 x 25, Cl 10.9				
						TORNILLO	BOLT	BOULON	140B
					SCHRAUBE	BULLONE	SKRUE	PARAFUSO	
12		895-15008		4	ARRUELA PLANA, M8 x 20 x 1.6				
						ARANDELA	WASHER	RONDELLE	131R
					UNTERLEGSCHEIBE	ROSETTA PIANA	FLADSKIVE	ANILHA	
12		495-81001		4	ARRUELA PLANA, 5/16"	ARANDELA	WASHER	RONDELLE	131R
					UNTERLEGSCHEIBE	ROSETTA PIANA	FLADSKIVE	ANILHA	
13	1	87554006		1	MANGUEIRA	MANGA	HOSE	FLEXIBLE	030M
					SCHLAUCH	MANICOTTO FLESSIBILE	SLANGE	TUBO FLEXIVEL	
14		L18337		2	TIRA DE CABO, 9.95"-12.1" lg				
						CIERRA CABLES	STRAP, CABLE	SERRE-CABLE	P716
					KABELBINDER	CINGHIA, CABLAGGIO	SELEKABEL	APRIETACABLES	
15		833-40408		4	PORCA, M8, U	TUERCA	NUT	ECROU	010D
					MUTTER	DADO	MØTRIK	PORCA	

(1) Usado no Motor naturalmente aspirado 4B-4.5C (Versão Economy) cod. 87553394 e Motor naturalmente aspirado 4B-4.5L (Versão Performance) cod. 87352218
(2) Usado no Motor turbo 4BT-4.5L (Versão Turbo) cod. 87352220
(a) BSN N8AH16318
(b) ASN N8AH16318

02-08	01	p2	10/08

FILTRO DE AR - MONTAGEM
FILTRO DE AIRE - MONTAJE
AIR CLEANER - ASSEMBLY
AIR CLEANER - ASSEMBLY

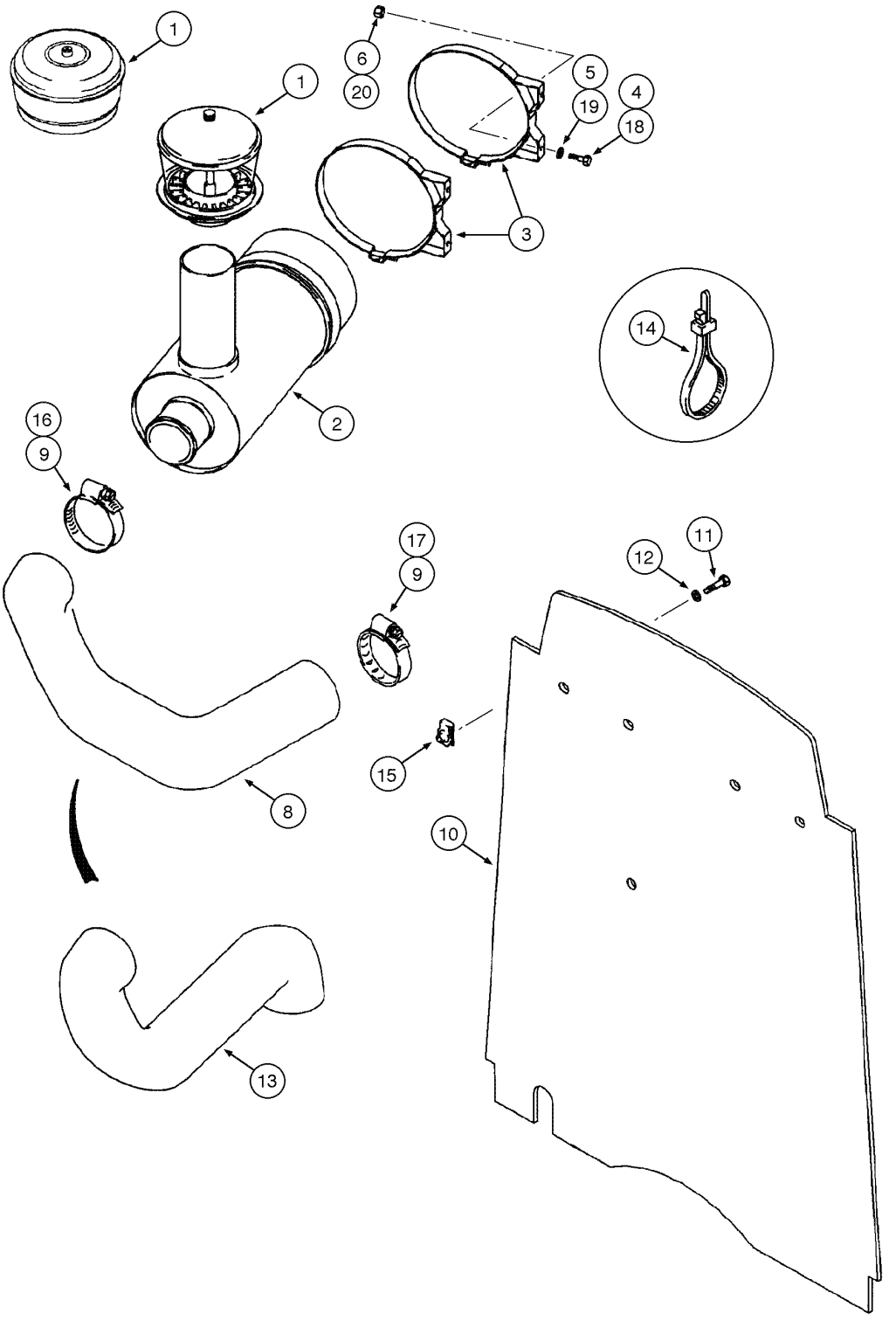

AIR CLEANER - ASSEMBLY
AIR CLEANER - ASSEMBLY
AIR CLEANER - ASSEMBLY
AIR CLEANER - ASSEMBLY

R	N	P.N.	MOD	Q	Denominação Bezeichnung	Denominacion Descrizione	Description Beskrivelse	Description Denominação	L.C.
16	1	**214-1464**		1	BRACADEIRA MANGUEIRA, #64, 3.56/4.50 Type F Worm				
						ABRAZADERA MANGUEI	CLAMP, HOSE	BRIDE, FLEXIBLE	P729
					SCHLAUCHSCHELLE	MORSETTO	SLANGEKLEMME	BRACADEIRA MANGUEII	
17	1	**214-1456**	a	1	BRACADEIRA MANGUEIRA, #56, 3.06/4.00 Type F Worm				
						ABRAZADERA MANGUEI	CLAMP, HOSE	BRIDE, FLEXIBLE	P729
					SCHLAUCHSCHELLE	MORSETTO	SLANGEKLEMME	BRACADEIRA MANGUEII	
17		**L116820**	b	1	BRACADEIRA	COLLAR	CLAMP	COLLIER	1640
					SCHELLE	MORSETTO	CLAMP	BRACADEIRA	
18		**614-8020**		4	PARAFUSO, Hex, M8 x 20, 8.8				
						TORNILLO	BOLT	BOULON	140B
					SCHRAUBE	BULLONE	SKRUE	PARAFUSO	
19	2	**895-11008**		4	ARRUELA PLANA, M8 x 16 x 1.6				
						ARANDELA	WASHER	RONDELLE	131R
					UNTERLEGSCHEIBE	ROSETTA PIANA	FLADSKIVE	ANILHA	
20	2	**829-1408**		4	PORCA, M8, Cl 10	TUERCA	NUT	ECROU	010D
					MUTTER	DADO	MØTRIK	PORCA	

(1) Usado no Motor turbo 4BT-4.5L (Versão Turbo) cod. 87352220
(2) Usado no Motor naturalmente aspirado 4B-4.5C (Versão Economy) cod. 87553394 e Motor naturalmente aspirado 4B-4.5L (Versão Performance) cod. 87352218
(a) BSN N8AH16318
(b) ASN N8AH16318

02-10	01	p1	06/09

FILTRO DE AR - MONTAGEM
FILTRO DE AIRE - MONTAJE
AIR CLEANER - ASSEMBLY
AIR CLEANER - ASSEMBLY

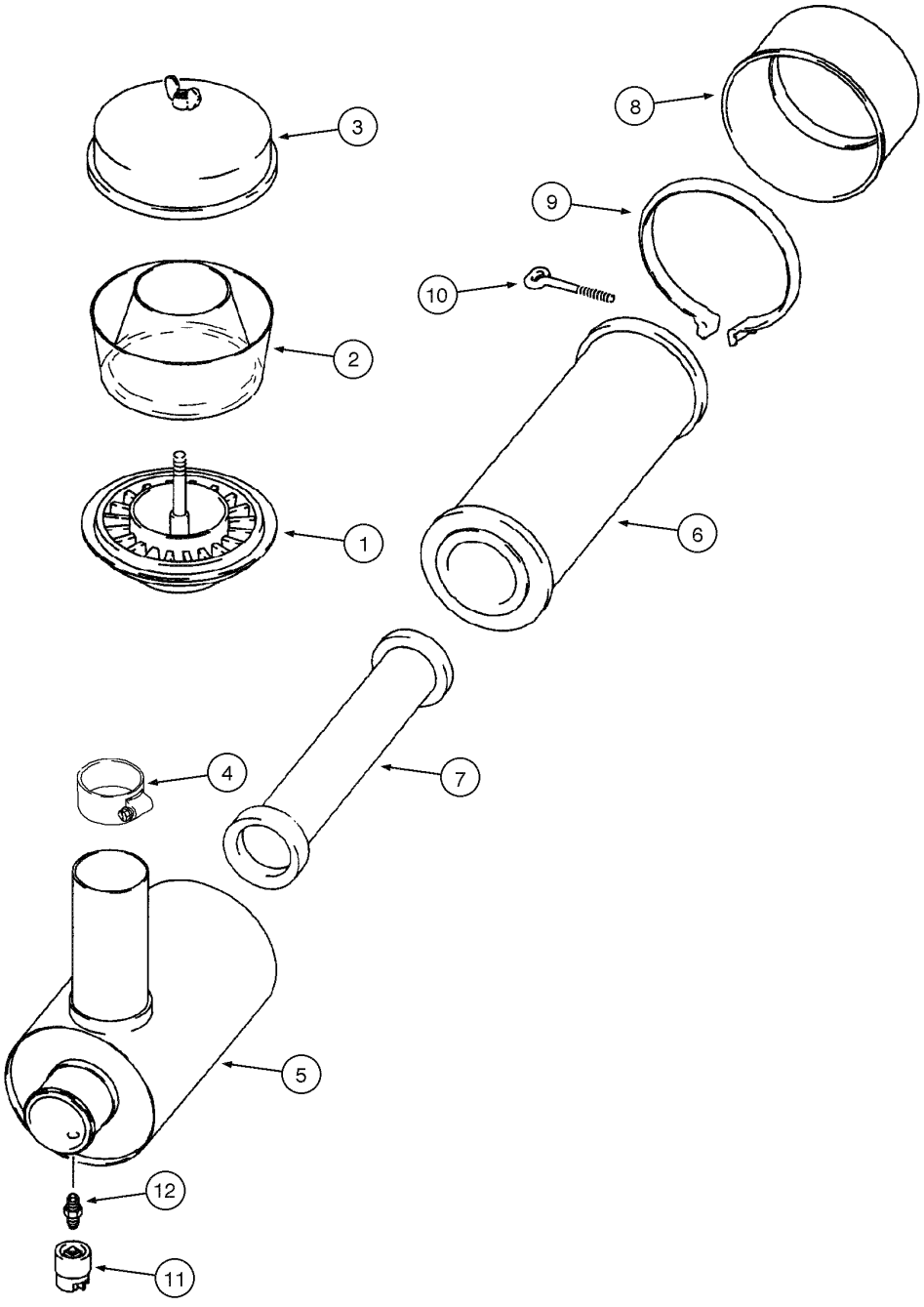

AIR CLEANER - ASSEMBLY
AIR CLEANER - ASSEMBLY
AIR CLEANER - ASSEMBLY
AIR CLEANER - ASSEMBLY

R	N	P.N.	MOD	Q	Denominação Bezeichnung	Denominacion Descrizione	Description Beskrivelse	Description Denominação	L.C.
	1	**193867A1**		1	PRÉ-FILTRO, Includes items 1 - 4				
						PREFILTRO	PRE-CLEANER ASSY, Al	PREFILTRE	P301
					LUFTVORABREINIGER	PREFILTRO	LUFT FOR-FILTER KPL.	PRE-FILTRO	
	2	**228120A1**		1	PRE FILTRO, Assy, Includes items 1 - 4				
						PREFILTRO	PRECLEANER	PRÉFILTRE	P049
					VORABSCHEIDER	PREFILTRO	FORRENSER	PRE FILTRO	
1		**NSS**		1	NÃO FORNECIDO SEPARADAMENTE, BODY				
						NO SE REPARA SEPARA	NOT SERVICED SEPARA	NON FOURNI SEPAREMI	064N
					KEIN ERSATZTEIL	NON FORNITO SEPARAT	NOT SERVICED SEPARA	NOT SERVICED SEPARA	
2	1	**365413R1**		1	CUIA	TAZON	BOWL	BOL/CUVETTE	0940
					SCHALE	RECIPIENTE	BOWL	CUIA	
2	2	**277377R1**		1	ALOJAMENTO	CAVIDAD	HOUSING	CARTER	4540
					GEHÄUSE	ALLOGGIAMENTO	HUS	ALOJAMENTO	
3	1	**365412R91**		1	TAMPA, Precleaner	TAPA	COVER	COUVERCLE	2250
					DECKEL	COPERCHIO	COVER	TAMPA	
3	2	**A42281**		1	TAMPA, Precleaner	TAPA	COVER	COUVERCLE	2250
					DECKEL	COPERCHIO	COVER	TAMPA	
4	1	**214-1448**		1	BRACADEIRA MANGUEIRA, #48, 2.56/3.50 Type F Worm				
						ABRAZADERA MANGUEI	CLAMP, HOSE	BRIDE, FLEXIBLE	P729
					SCHLAUCHSCHELLE	MORSETTO	SLANGEKLEMME	BRACADEIRA MANGUEII	
4	2	**214-1464**		1	BRACADEIRA MANGUEIRA, #64, 3.56/4.50 Type F Worm				
						ABRAZADERA MANGUEI	CLAMP, HOSE	BRIDE, FLEXIBLE	P729
					SCHLAUCHSCHELLE	MORSETTO	SLANGEKLEMME	BRACADEIRA MANGUEII	
	1	**387810A1**		1	FILTRO CONJ, Includes items 5 - 12				
						FILTRO CONJ	FILTER ASSY.	FILTRE ASSY	P496
					FILTER, KOMPLETT	FILTRO, COMPLESSIVO	FILTER	FILTRO CONJ	
	2	**293571A1**		1	DEPURADOR, Assy, Includes items 5 - 12				
						DEPURADOR	AIR CLEANER	FILTER A AIR	P002
					LUFTREINIGER	DEPURATORE	LUFTFILTER	DEPURADOR	
	1	**128783A1**		1	DEPURADOR, Includes items 5 - 10				
						DEPURADOR	AIR CLEANER	FILTER A AIR	P002
					LUFTREINIGER	DEPURATORE	LUFTFILTER	DEPURADOR	
	2	**226378A1**		1	DEPURADOR, Includes items 5 - 10				
						DEPURADOR	AIR CLEANER	FILTER A AIR	P002
					LUFTREINIGER	DEPURATORE	LUFTFILTER	DEPURADOR	
5		**NSS**		1	NÃO FORNECIDO SEPARADAMENTE, HOUSING				
						NO SE REPARA SEPARA	NOT SERVICED SEPARA	NON FOURNI SEPAREMI	064N
					KEIN ERSATZTEIL	NON FORNITO SEPARAT	NOT SERVICED SEPARA	NOT SERVICED SEPARA	
6	1	**128781A1**		1	ELEMENTO FILTRANTE, Primary				
						ELEMENTO DE FILTRAD	FILTER, ELEMENT	ELÉMENT FILTRANT	2960
					FILTERELEMENT	ELEMENTO DEL FILTRO	FILTERELEMENT	ELEMENTO DE FILTRO	
6	2	**222421A1**		1	FILTRO DE AR, Primary	FILTRO DE AIRE	FILTER, AIR	FILTRE A AIR	066F
					LUFTFILTER	FILTRO ARIA	LUFTFILTER	FILTRO DE AR	
7	1	**128782A1**		1	ELEMENTO FILTRANTE, Secondary				
						ELEMENTO DE FILTRAD	FILTER, ELEMENT	ELÉMENT FILTRANT	2960
					FILTERELEMENT	ELEMENTO DEL FILTRO	FILTERELEMENT	ELEMENTO DE FILTRO	

(1) Usado no Motor naturalmente aspirado 4B-4.5C (Versão Economy) cod. 87553394 e Motor naturalmente aspirado 4B-4.5L (Versão Performance) cod. 87352218

(2) Usado no Motor turbo 4BT-4.5L (Versão Turbo) cod. 87352220

02-10	01	p2	06/09

FILTRO DE AR - MONTAGEM
FILTRO DE AIRE - MONTAJE
AIR CLEANER - ASSEMBLY
AIR CLEANER - ASSEMBLY

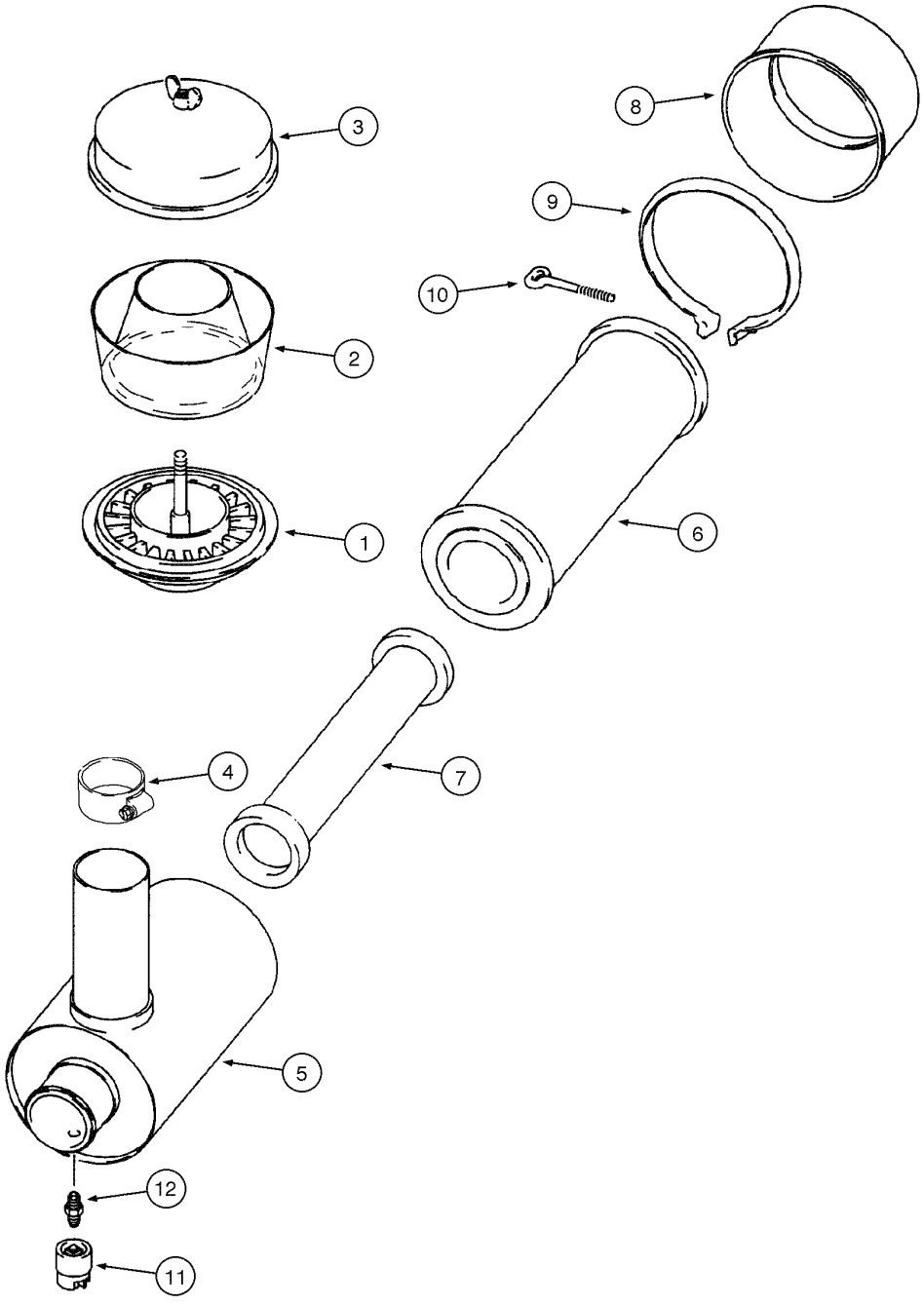

AIR CLEANER - ASSEMBLY
AIR CLEANER - ASSEMBLY
AIR CLEANER - ASSEMBLY
AIR CLEANER - ASSEMBLY

R	N	P.N.	MOD	Q	Denominação Bezeichnung	Denominacion Descrizione	Description Beskrivelse	Description Denominação	L.C.
7	1	**222422A1**		1	ELEMENTO FILTRANTE, Secondary				
						ELEMENTO DE FILTRAD	FILTER, ELEMENT	ELÉMENT FILTRANT	2960
					FILTERELEMENT	ELEMENTO DEL FILTRO	FILTERELEMENT	ELEMENTO DE FILTRO	
8	2	**142540A1**		1	TAMPA FILTRO	TAPA DE FILTRO	COVER, FILTER	COUVERCLE DE FILTRE	Z316
					FILTERGEHÄUSE	COPERCHIO FILTRO	DÆKLAGSFILTER	TAMPA FILTRO	
8	1	**247743A1**		1	TAMPA FILTRO	TAPA DE FILTRO	COVER, FILTER	COUVERCLE DE FILTRE	Z316
					FILTERGEHÄUSE	COPERCHIO FILTRO	DÆKLAGSFILTER	TAMPA FILTRO	
9	2	**142539A1**		1	BRACADEIRA	COLLAR	CLAMP	COLLIER	1640
					SCHELLE	MORSETTO	CLAMP	BRACADEIRA	
9	1	**R21391**		1	BRACADEIRA	GRAPON	CLAMP	CRAMPON	Z458
					KRAMPE	MORSETTO	CLAMP	BRACADEIRA	
10		**L30338**		1	PARAFUSO	TORNILLO	BOLT	BOULON	0810
					SCHAUBENBOLZEN	BULLONE	SKRUE	PARAFUSO	
11		**292740A1**		1	INTERRUPTOR DE RESTRICAO				
						SWITCH, RESTRICTION	SWITCH, RESTRICTION	COMM. RESTRICTION	C037
					SCHALTER, BESCHRÄNI	INTERRUTTORE LIMITA	SWITCH, RESTRICTION	INTERRUPTOR DE RES1	
12		**D36264**		1	CONEXAO	CONEXION	FITTING	RACCORD	3300
					FITTING	RACCORDO	FITTING	CONEXAO	

(1) Usado no Motor turbo 4BT-4.5L (Versão Turbo) cod. 87352220
(2) Usado no Motor naturalmente aspirado 4B-4.5C (Versão Economy) cod. 87553394 e Motor naturalmente aspirado 4B-4.5L (Versão Performance) cod. 87352218

02-12	01	p1	11/07

SILENCIOSO E TUBO DE ESCAPE - STANDARD (MOTOR ASPIRADO)
SILENCIADOR Y TUBO DE ESCAPE - STANDARD (MOTOR ASPIRADO)
MUFFLER AND EXHAUST SYSTEM - STANDARD (ASPIRATED ENGINE)
MUFFLER AND EXHAUST SYSTEM - STANDARD (ASPIRATED ENGINE)

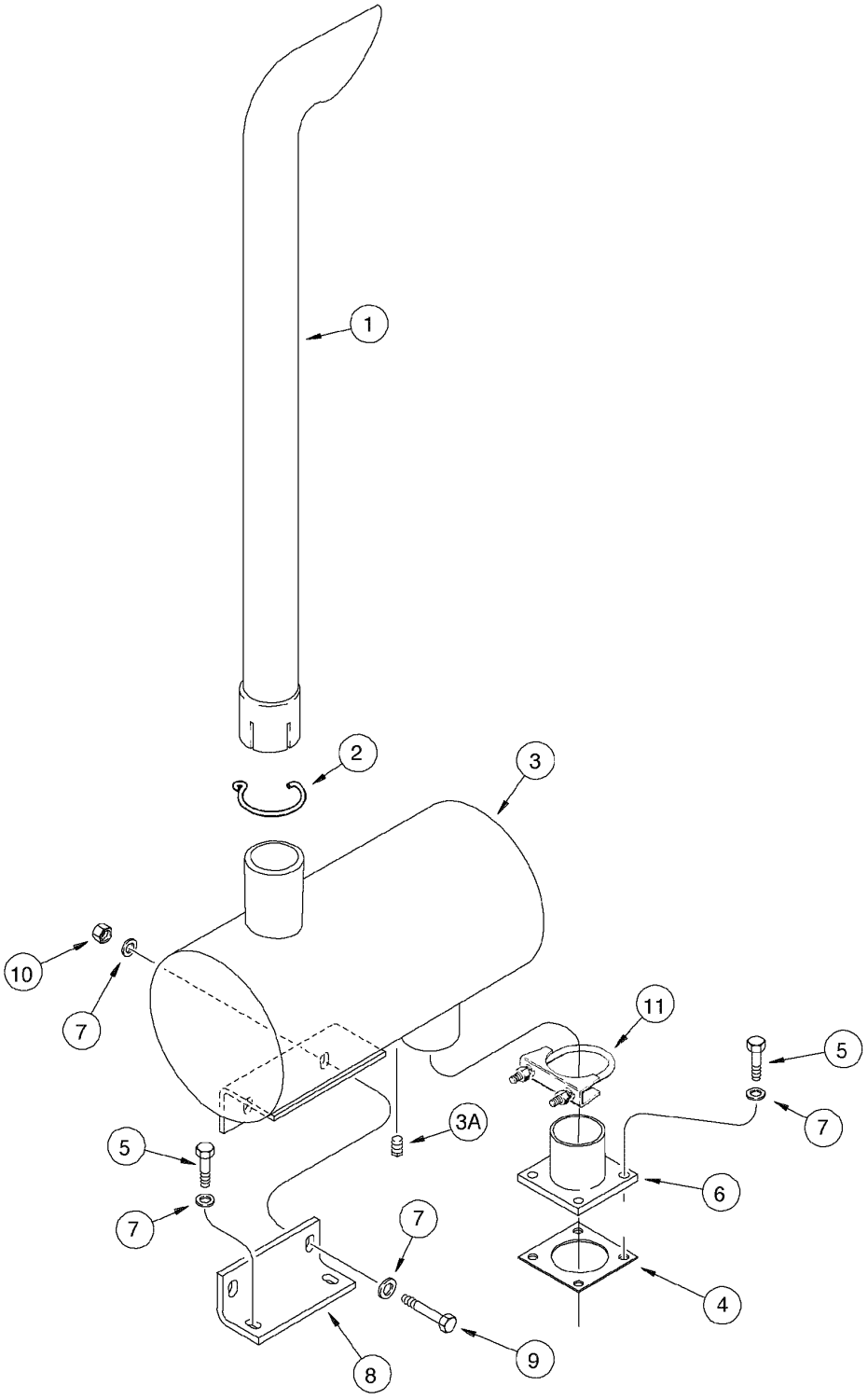

MUFFLER AND EXHAUST SYSTEM - STANDARD (ASPIRATED ENGINE)
MUFFLER AND EXHAUST SYSTEM - STANDARD (ASPIRATED ENGINE)
MUFFLER AND EXHAUST SYSTEM - STANDARD (ASPIRATED ENGINE)
MUFFLER AND EXHAUST SYSTEM - STANDARD (ASPIRATED ENGINE)

R	N	P.N.	MOD	Q	Denominação Bezeichnung	Denominacion Descrizione	Description Beskrivelse	Description Denominação	L.C.
1		392301A1		1	TUBO ESCAPE AUSPUFFROHR	TUBO DE ESCAPE TUBO DI SCARICO	PIPE, EXHAUST SYSTEM RØR, UDSTØDNINGS SY	TUBE ECHAPPEMENT TUBO ESCAPE	Z020
2		401541A1		1	FIXADOR KLEMME	SUJETADOR FERMAGLIO	CLIP KLIPS	CLIP FIXADOR	1700
3		393569A1		1	SILENCIOSO AUSPUFFTOPF	SILENCIADOR SILENZIATORE	MUFFLER LYDDÆMPER	SILENCIEUX SILENCIADOR	5680
3		217-77		1	BUJÃO STOPFEN	TAPÓN TAPPO	PLUG PROP	BOUCHON BUJAO	6400
4		J912220		1	JUNTA DICTHUNG	JUNTA HERMETICA GUARNIZIONE	GASKET PAKNING	JOINT JUNTA	3720
5		614-10025		6	PARAFUSO, Hex, M10 x 25, 8.8, Full Thd SCHRAUBE	TORNILLO BULLONE	BOLT SKRUE	BOULON PARAFUSO	140B
6		L129963		1	ADAPTADOR ADAPTER	ADAPTOR ADATTATORE	ADAPTER ADAPTER	ADAPTEUR ADAPTOR	001A
7		896-11010		10	ARRUELA PLANA, M10 x 21.5 x 2.5, HT UNTERLEGSCHEIBE	ARANDELA ROSETTA PIANA	WASHER FLADSKIVE	RONDELLE ANILHA	131R
8		121421A1		1	SUPORTE STUETZE	APOYADERO SUPPORTO	SUPPORT SUPPORT	SUPPORT SUPORTE	8790
9		614-10030		2	PARAFUSO, Hex, M10 x 30, 8.8 SCHRAUBE	TORNILLO BULLONE	BOLT SKRUE	BOULON PARAFUSO	140B
10		829-1410		2	PORCA, M10, Cl 10 MUTTER	TUERCA DADO	NUT MØTRIK	ECROU PORCA	010D
11		A13240		1	BRACADEIRA SCHELLE	COLLAR MORSETTO	CLAMP CLAMP	COLLIER BRACADEIRA	1640

02-14	01	p1	11/07

SILENCIOSO E TUBO DE ESCAPE - OPCIONAL (MOTOR TURBO)
SILENCIADOR Y TUBO DE ESCAPE - OPCIÓN (MOTOR TURBO)
MUFFLER AND EXHAUST SYSTEM - OPTION (TURBO ENGINE)
MUFFLER AND EXHAUST SYSTEM - OPTION (TURBO ENGINE)

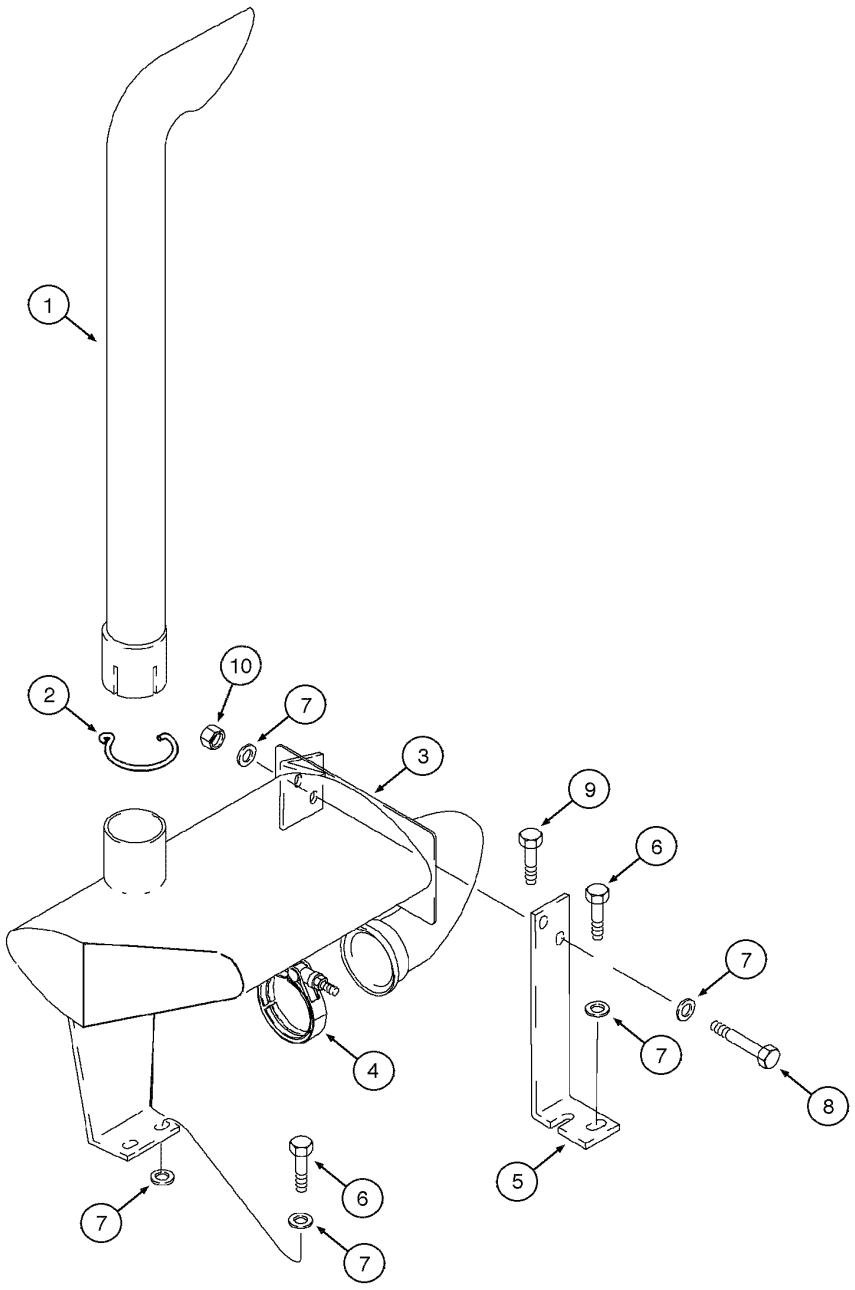

MUFFLER AND EXHAUST SYSTEM - OPTION (TURBO ENGINE)
MUFFLER AND EXHAUST SYSTEM - OPTION (TURBO ENGINE)
MUFFLER AND EXHAUST SYSTEM - OPTION (TURBO ENGINE)
MUFFLER AND EXHAUST SYSTEM - OPTION (TURBO ENGINE)

R	N	P.N.	MOD	Q	Denominação Bezeichnung	Denominacion Descrizione	Description Beskrivelse	Description Denominação	L.C.
1		392301A1		1	TUBO ESCAPE AUSPUFFROHR	TUBO DE ESCAPE TUBO DI SCARICO	PIPE, EXHAUST SYSTEM RØR, UDSTØDNINGS SY	TUBE ECHAPPEMENT TUBO ESCAPE	Z020
2		401541A1		1	FIXADOR KLEMME	SUJETADOR FERMAGLIO	CLIP KLIPS	CLIP FIXADOR	1700
3		392295A2		1	SILENCIOSO SCHALLDÄMPFER	AUSPUFFTOPF SILENZIATORE	MUFFLER LYDDÆMPER	SILENCIEUX SILENCIADOR	160S
4		A170467		1	BRACADEIRA SCHELLE	COLLAR MORSETTO	CLAMP CLAMP	COLLIER BRACADEIRA	1640
5		225033A2		1	BRACADEIRA HALTERUNG	PIEZA DE SOPORTE STAFFA	BRACKET BESLAG	PATTE FIXATION SUPORTE	1010
6		627-10030		3	PARAFUSO, Hex, M10 x 30, 10.9, Full Thd SCHRAUBE	TORNILLO BULLONE	BOLT SKRUE	BOULON PARAFUSO	140B
7		896-11010		10	ARRUELA PLANA, M10 x 21.5 x 2.5, HT UNTERLEGSCHEIBE	ARANDELA ROSETTA PIANA	WASHER FLADSKIVE	RONDELLE ANILHA	131R
8		627-10030		2	PARAFUSO, Hex, M10 x 30, 10.9, Full Thd SCHRAUBE	TORNILLO BULLONE	BOLT SKRUE	BOULON PARAFUSO	140B
9		627-10020		1	PARAFUSO, Hex, M10 x 20, 10.9, Full Thd SCHRAUBE	TORNILLO BULLONE	BOLT SKRUE	BOULON PARAFUSO	140B
10		829-1410		2	PORCA, M10, Cl 10 MUTTER	TUERCA DADO	NUT MØTRIK	ECROU PORCA	010D

02-16	01	p1	06/09

SISTEMA DE PARTIDA A FRIO
SISTEMA DE ARRANQUE EN FRÍO
COLD START SYSTEM
COLD START SYSTEM

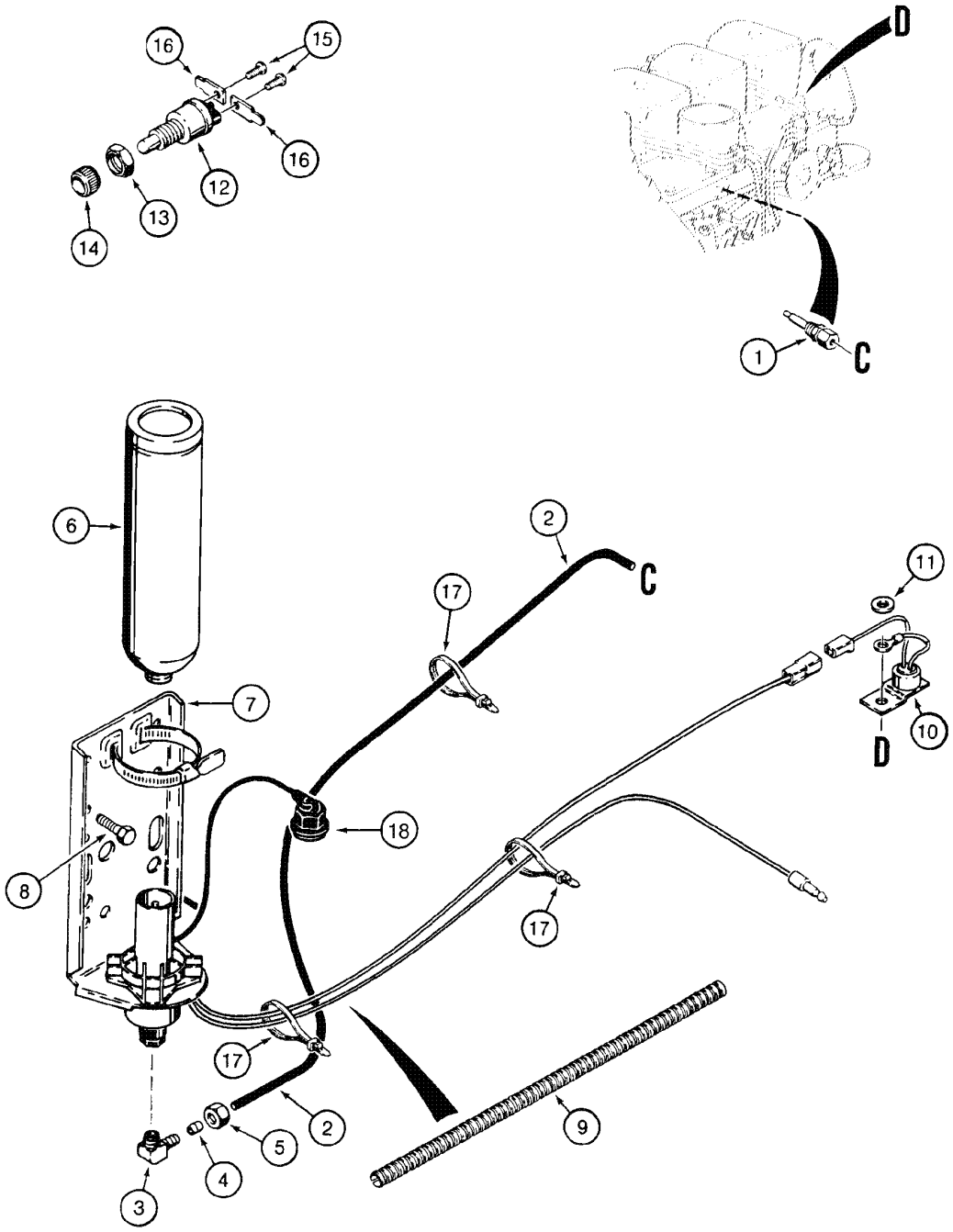

COLD START SYSTEM
COLD START SYSTEM
COLD START SYSTEM
COLD START SYSTEM

R	N	P.N.	MOD	Q	Denominação Bezeichnung	Denominacion Descrizione	Description Beskrivelse	Description Denominação	L.C.
1		A189154		1	JATO, Cold Start, Assy	BOQUILLA	JET	GICLEUR	4740
					DÜSE	UGELLO	JET	JATO	
2		L60539X		1	TUBO, 4267mm	TUBO	TUBE	TUBE	9400
					ROHR	TUBETTO	RØR	TUBO	
		222-615		1	COTOVELO, 90º, 5/16"-24 x 1/8" NPT, Comp, Includes items 3, 4, 5				
						CODO	ELBOW	COUDE	085G
					KNIESTUECK	GOMITO	VINKELROER	JOELHO	
3		NSS		1	NÃO FORNECIDO SEPARADAMENTE, BODY				
						NO SE REPARA SEPARA	NOT SERVICED SEPARA	NON FOURNI SEPAREMI	064N
					KEIN ERSATZTEIL	NON FORNITO SEPARAT	NOT SERVICED SEPARA	NOT SERVICED SEPARA	
4		222-650		1	LUVA DE ACOPLAMENTO, 1/8" Tube, Comp				
						MANGUITO	SLEEVE	MANCHON	031M
					HÜLSE	MANICOTTO	TRYKLEJE, KOBLING	TUBO	
5		222-660		1	TUERCA DE TUBERÍA, 5/16"-24, 45º Fl, Comp				
						TUERCA DE TUBERÍA	NUT, TUBE	ECROU DE TUYAUTERIE	0030
					ROHRMUTTER	DADO, TUBO	SLANGEMØTRIK	TUERCA DE TUBERÍA	
6		A171940		1	CILINDRO	CILINDRO	CYLINDER	VERIN	2480
					ZYLINDER	CILINDRO	CYLINDER	CILINDRO	
7		A172116		1	VALVULA, Assy	VALVULA	VALVE	SOUPAPE	9620
					VENTIL	VALVOLA	VENTIL	VALVULA	
8		276-24916		2	PARAFUSO, Hex Hd, 3/8" x 1"				
						TORNILLO AUTOROSCA	SCREW, SELF TAPPING	VIS AUTO-TARAUDEUSE	062V
					SCHRAUBE, SELBSTSCH	VITE AUTOFILETTANTE	BOLT, SELVLAASENDES	PARAFUSO	
9		D128402		1	TUBO PLASTICO	FUNDA DE PLÁSTICO	TUBE, PLASTIC-RUBBEF	GAINE PLASTIQUE	Z192
					KUNSTSTOPFFSCHLAU(	TUBO, PLASTICA-GOMM	PLASTIKGUMMISLANGE	TUBO PLASTICO	
10		A187923		1	INTERRUPTOR, SWITCH - temperature				
						CONTACTOR	SWITCH	CONTACTEUR	8850
					SCHALTER	INTERRUTTORE	KONTAKT	INTERRUPTOR	
11		495-11034		1	ARRUELA PLANA, 5/16", SAE				
						ARANDELA	WASHER	RONDELLE	131R
					UNTERLEGSCHEIBE	ROSETTA PIANA	FLADSKIVE	ANILHA	
		D90961		1	INTERRUPTOR, Cold Start, Assy, Includes items 12 - 15				
						CONTACTOR	SWITCH	CONTACTEUR	8850
					SCHALTER	INTERRUTTORE	KONTAKT	INTERRUPTOR	
12		NSS		1	NÃO FORNECIDO SEPARADAMENTE, SWITCH				
						NO SE REPARA SEPARA	NOT SERVICED SEPARA	NON FOURNI SEPAREMI	064N
					KEIN ERSATZTEIL	NON FORNITO SEPARAT	NOT SERVICED SEPARA	NOT SERVICED SEPARA	
13		H275784		1	PORCA	TUERCA	NUT	ECROU	5780
					MUTTER	DADO	MØTRIK	PORCA	
14		D73741		1	PORCA	TUERCA	NUT	ECROU	5780
					MUTTER	DADO	MØTRIK	PORCA	
15		174-93		2	PARAFUSO, Sltd Rd Hd, #10-32 x 1/4"				
						TORNILLO	SCREW	VIS	040V
					SCHRAUBE	VITE	SKRUE	PARAFUSO	
16		L59682		2	TERMINAL	TERMINAL	TERMINAL CONNECTOR	COSSE	9060
					ANSCHLUSSSTECKER	TERMINALE	TERMINALSTIK	TERMINAL	
17		L18337		AR	TIRA DE CABO, 9.95"-12.1" lg				
						CIERRA CABLES	STRAP, CABLE	SERRE-CABLE	P716
					KABELBINDER	CINGHIA, CABLAGGIO	SELEKABEL	APRIETACABLES	

02-16	01	p2	06/09

SISTEMA DE PARTIDA A FRIO
SISTEMA DE ARRANQUE EN FRÍO
COLD START SYSTEM
COLD START SYSTEM

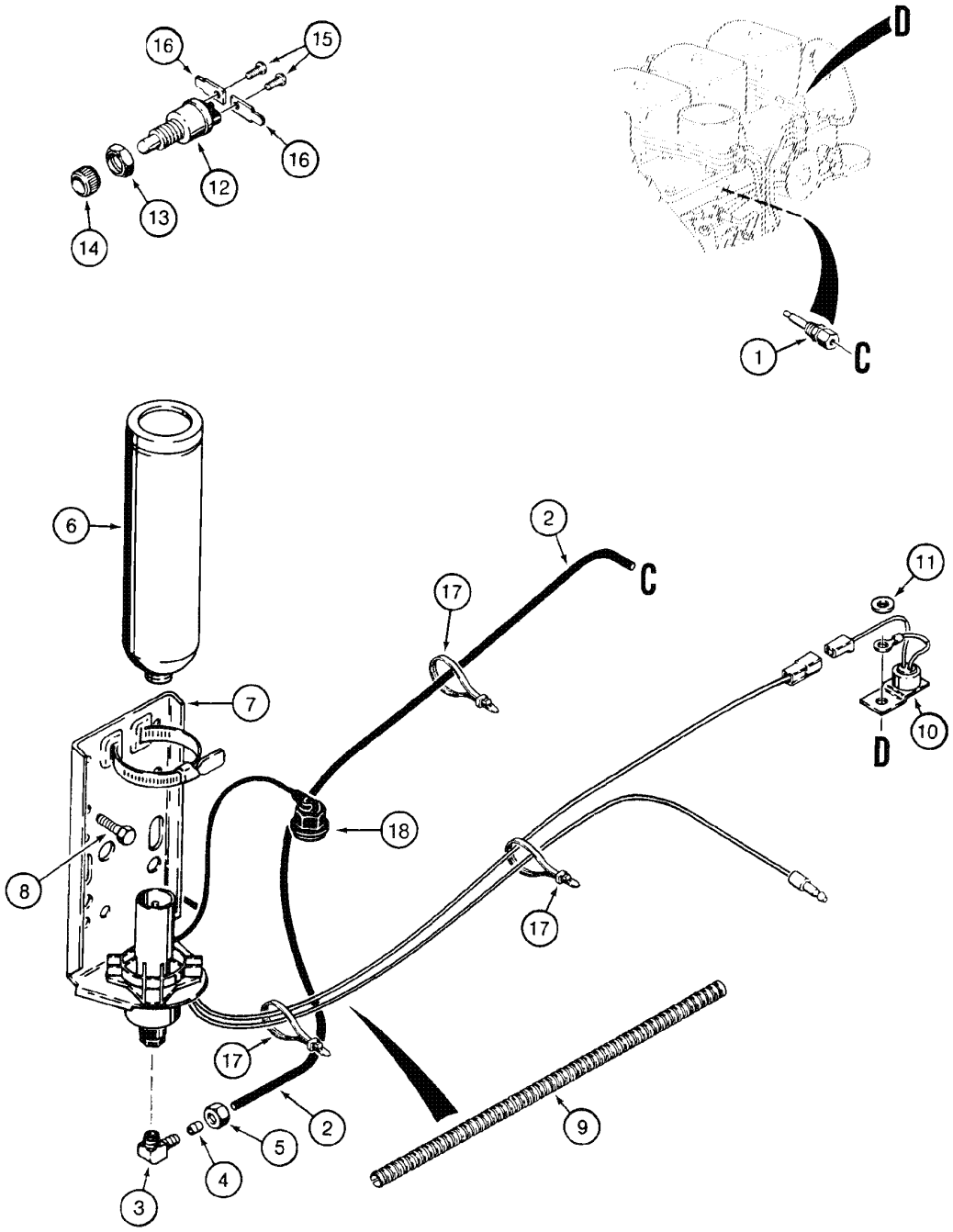

COLD START SYSTEM
COLD START SYSTEM
COLD START SYSTEM
COLD START SYSTEM

R	N	P.N.	MOD	Q	Denominação Bezeichnung	Denominacion Descrizione	Description Beskrivelse	Description Denominação	L.C.
18		**254729A1**		1	JOGO DE PEÇAS, Protection				
						JUEGO DE PIEZAS	SET OF PARTS	LOT DE PIECES	Z545
					TEILESATZ	SERIE PARTICOLARI	RESERVEDELSSAET	CONJUNTO DE PECAS	

02-18	01	p1	07/08

MOTOR - MONTAGEM
MOTOR - MONTAJE
ENGINE - MOUNTING
ENGINE - MOUNTING

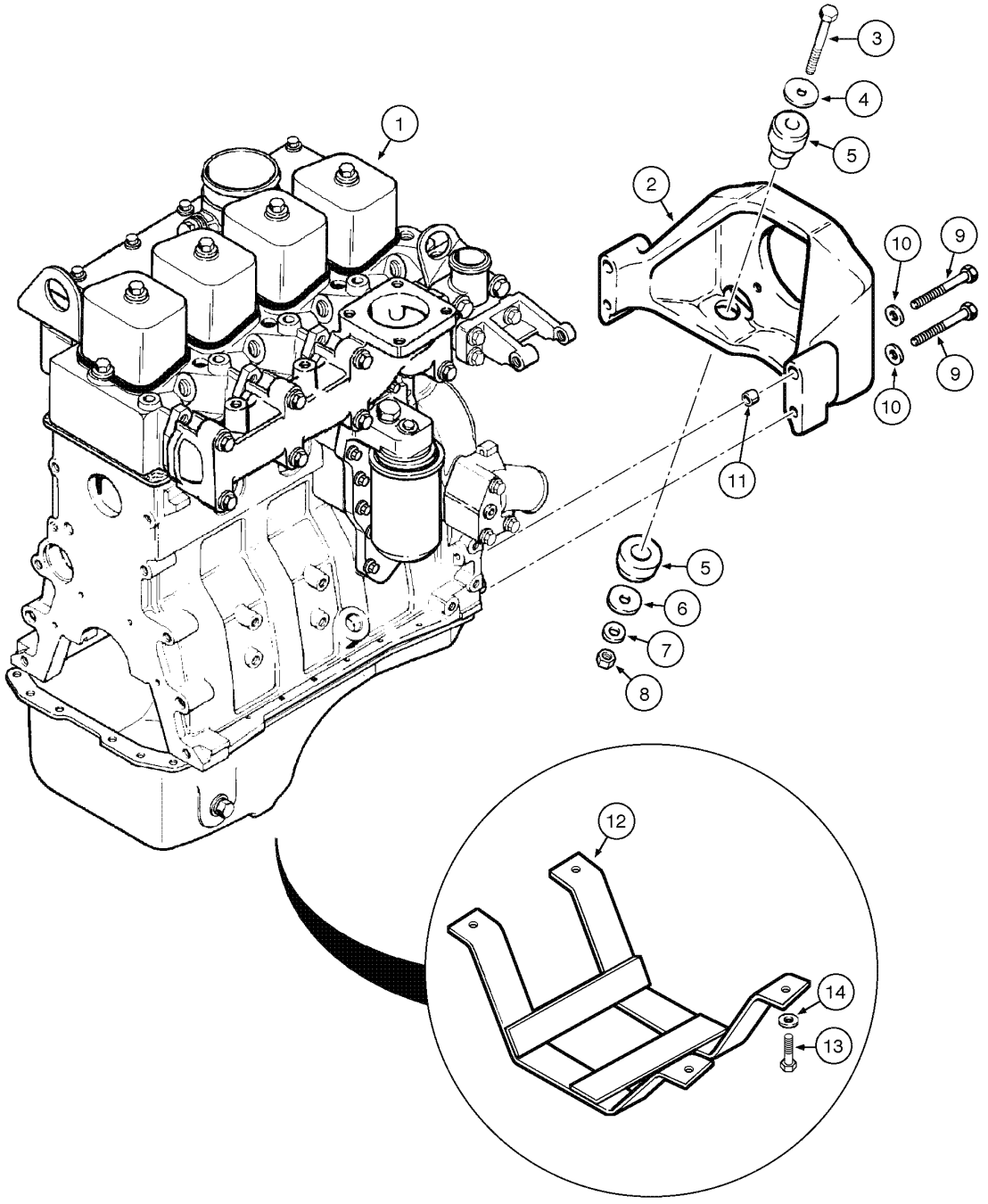

ENGINE - MOUNTING
ENGINE - MOUNTING
ENGINE - MOUNTING
ENGINE - MOUNTING

R	N	P.N.	MOD	Q	Denominação Bezeichnung	Denominacion Descrizione	Description Beskrivelse	Description Denominação	L.C.
1	1	**87553394**		1	MOTOR, aspirated (STD) Assy				
						MOTOR	ENGINE	MOTEUR	130M
					MOTOR	MOTORE	MOTOR	MOTOR	
1	2	**87352218**		1	MOTOR, aspirated (OPT) Assy				
						MOTOR	ENGINE	MOTEUR	130M
					MOTOR	MOTORE	MOTOR	MOTOR	
1	3	**87352220**		1	MOTOR, turbocharged (OPT) Assy				
						MOTOR	ENGINE	MOTEUR	130M
					MOTOR	MOTORE	MOTOR	MOTOR	
1		**87736574**	a	1	MOTOR, turbocharged	MOTOR	ENGINE	MOTEUR	130M
					MOTOR	MOTORE	MOTOR	MOTOR	
2		**175637A1**		1	SUPORTE, Front	APOYADERO	SUPPORT	SUPPORT	8790
					STUETZE	SUPPORTO	SUPPORT	SUPORTE	
3		**86992193**		2	PARAFUSO	TORNILLO	BOLT	BOULON	140B
					SCHRAUBE	BULLONE	SKRUE	PARAFUSO	
4		**195-81030**		4	ARRUELA PLANA	ARANDELA	WASHER	RONDELLE	9720
					UNTERLEGSCHEIBE	ROSETTA PIANA	FLADSKIVE	ANILHA	
5		**117844A1**		2	PIEZAS DE FIJACIÓN	PIEZAS DE FIJACIÓN	MOUNTING PARTS	PIÈCES DE FIXATION	P040
					BEFESTIGUNGSTEILE	STAFFA	OPHÆNGSDELE	PIEZAS DE FIJACIÓN	
6		**496-81018**		2	ARRUELA PLANA	ARANDELA	WASHER	RONDELLE	9720
					UNTERLEGSCHEIBE	ROSETTA PIANA	FLADSKIVE	ANILHA	
7		**896-15012**		2	ARRUELA PLANA, M12 x 28.5 x 4, HT				
						ARANDELA	WASHER	RONDELLE	131R
					UNTERLEGSCHEIBE	ROSETTA PIANA	FLADSKIVE	ANILHA	
8		**832-10412**		2	CONTRA PORCA, M12 x 1.75, Cl 8				
						CONTRA TUERCA	NUT, LOCK	CONTRE-ECROU	P263
					SICHERUNGSMUTTER	CONTRODADO	LASEMOETRIK	CONTRA PORCA	
9		**814-12110**		4	PARAFUSO, Hex, M12 x 110, 8.8				
						TORNILLO	BOLT	BOULON	140B
					SCHRAUBE	BULLONE	SKRUE	PARAFUSO	
10		**896-15012**		4	ARRUELA PLANA, M12 x 28.5 x 4, HT				
						ARANDELA	WASHER	RONDELLE	131R
					UNTERLEGSCHEIBE	ROSETTA PIANA	FLADSKIVE	ANILHA	
11		**A170309**		2	ANEL, Engine Mount	ANILLO	RING	ANNEAU	045A
					RING	ANELLO	RING	ANEL	
12		**148652A1**		1	PROTEÇÃO	DEFENSA	GUARD	GARANT	070R
					SCHUTZEINRICHTUNG	RIPARO	BESKYTTELSESSKAERM	PROTECCAO	
13		**827-12045**		4	PARAFUSO, Hex, M12 x 45, 10.9, Full Thd				
						TORNILLO	BOLT	BOULON	140B
					SCHRAUBE	BULLONE	SKRUE	PARAFUSO	
14		**495-21056**		4	ARRUELA PLANA, 1/2"	ARANDELA	WASHER	RONDELLE	131R
					UNTERLEGSCHEIBE	ROSETTA PIANA	FLADSKIVE	ANILHA	

(1) Motor naturalmente aspirado 4B-4.5C (Versão Economy)
(2) Motor naturalmente aspirado 4B-4.5L (Versão Performance)
(3) Motor turbo 4BT-4.5L (Versão Turbo)
(a) ASN N8AH16318

02-20	01	p1	06/09

BOMBA DÁGUA
BOMBA DAGUA
WATER PUMP
WATER PUMP

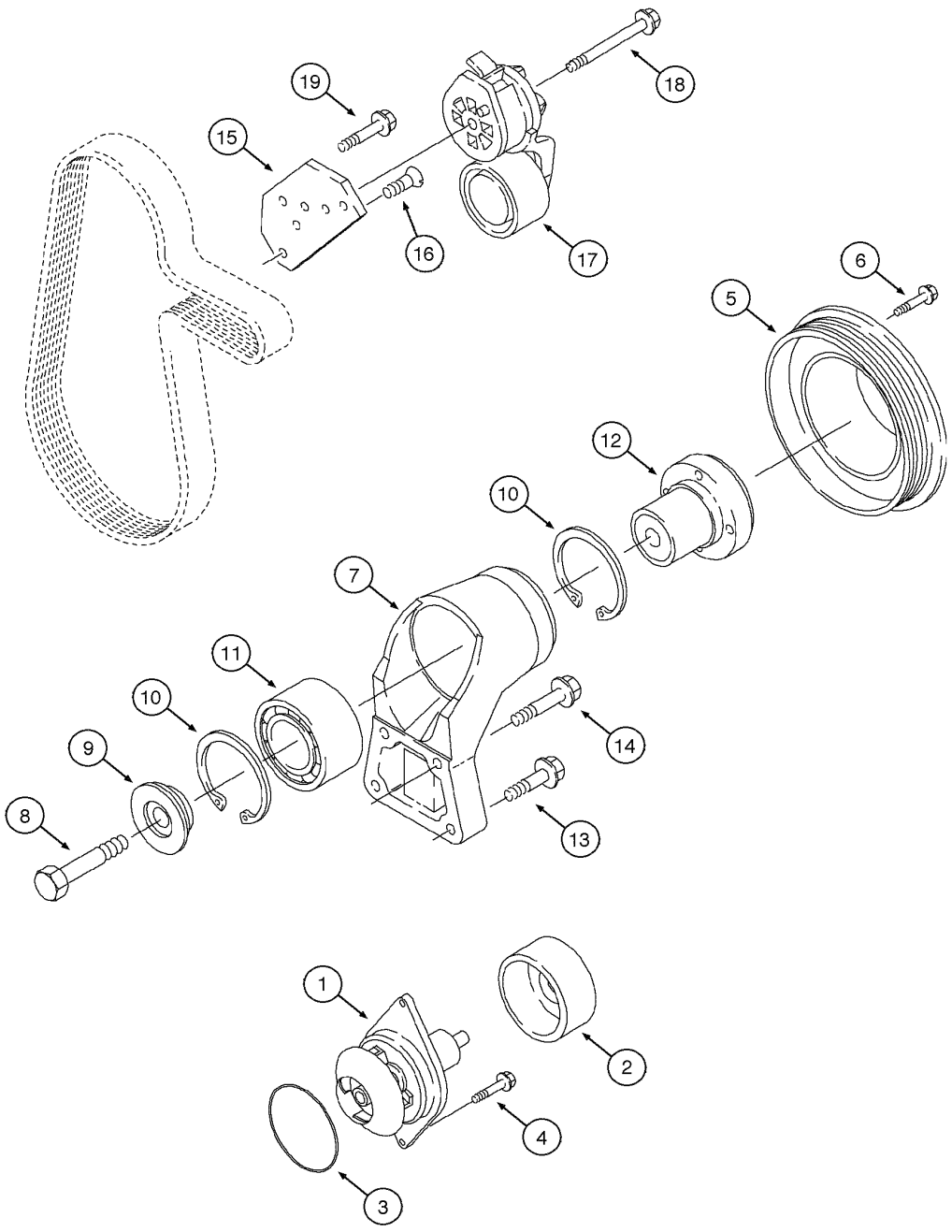

WATER PUMP
WATER PUMP
WATER PUMP
WATER PUMP

R	N	P.N.	MOD	Q	Denominação Bezeichnung	Denominacion Descrizione	Description Beskrivelse	Description Denominação	L.C.
		J286275		1	COLECTOR ELÉCTRICO, Assy, Includes items 1, 2, 3				
						COLECTOR ELÉCTRICO	COMMUTATOR	COLLECTEUR ELECTRIC	P152
					UMSCHALTER	COMMUTATORE	KOMMUTATOR	COLECTOR ELÉCTRICO	
1		**J285414**		1	BOMBA DE ÁGUA	BOMBA DE AGUA	PUMP, WATER	POMPE A EAU	152P
					WASSERPUMPE	POMPA ACQUA	VANDPUMPE	BOMBA DE AGUA	
2		**NSS**		1	NÃO FORNECIDO SEPARADAMENTE, PULLEY				
						NO SE REPARA SEPARA	NOT SERVICED SEPARA	NON FOURNI SEPAREMI	064N
					KEIN ERSATZTEIL	NON FORNITO SEPARAT	NOT SERVICED SEPARA	NOT SERVICED SEPARA	
3		**J906698**		1	JUNTAS	JUNTA DE CAUCHO	SEAL, RUBBER	JOINT, CAOUTCHOUC	122G
					GUMMIDICHTUNG	GUARNIZIONE DI GOMM	GUMMITAETNING	JUNTAS	
4		**J941981**		2	PARAFUSO	TORNILLO	SCREW	VIS	7450
					SCHRAUBE	VITE	SKRUE	PARAFUSO	
5		**J914462**		1	POLIA	POLEA	PULLEY	POULIE	230P
					RILLENSCHEIBE	PULEGGIA	REMSKIVE	POLIE	
6		**J903990**		4	PARAFUSO, Hex Flg, M10 x 20, 10.9				
						TORNILLO	BOLT	BOULON	140B
					SCHRAUBE	BULLONE	SKRUE	PARAFUSO	
		J958412		1	SUPORTE, Fan, Assy, Includes items 7 - 12				
						SOPORTE	SUPPORT	SUPPORT	300S
					HALTERUNG, LAGERBO	SUPPORTO	BESLAG	SUPORTE	
7		**NSS**		1	NÃO FORNECIDO SEPARADAMENTE, SUPPORT				
						NO SE REPARA SEPARA	NOT SERVICED SEPARA	NON FOURNI SEPAREMI	064N
					KEIN ERSATZTEIL	NON FORNITO SEPARAT	NOT SERVICED SEPARA	NOT SERVICED SEPARA	
8		**J907769**		1	PARAFUSO	TORNILLO	BOLT	BOULON	140B
					SCHRAUBE	BULLONE	SKRUE	PARAFUSO	
9		**J923044**		1	PRENDEDOR	RETENEDOR	RETAINER	RETENEUR	109R
					HALTEPLATTE	RITEGNO	HOLDER	RETENTOR	
10		**J035960**		2	ANEL	ANILLO DE RESORTE	RING, SNAP	ANNEAU D'ARRÊT	054A
					SPRENGRING	ANELLO ELASTICO	LÅSERING	ANEL	
11		**J910739**		1	ROLAMENTO	RODAMIENTO DE BOLAS	BEARING, BALL	ROULEMENT A BILLES	343C
					KUGELLAGER	CUSCINETTO A SFERA	KUGLELEJE	ROLAMENTO	
12		**J911924**		1	CUBO	CUBO	HUB	MOYEU	135M
					NABE	MOZZO	NAV	CUBO	
13		**J2830411**		2	PARAFUSO	TORNILLO	SCREW	VIS	040V
					SCHRAUBE	VITE	SKRUE	PARAFUSO	
14		**J928873**		2	PARAFUSO	TORNILLO	BOLT	BOULON	140B
					SCHRAUBE	BULLONE	SKRUE	PARAFUSO	
15		**J925195**		1	SUPORTE	APOYADERO	SUPPORT	SUPPORT	8790
					STUETZE	SUPPORTO	SUPPORT	SUPORTE	
16		**J925186**		1	PARAFUSO, Torx Soc, M8 x 1.25 x 25				
						TORNILLO AVELLANADO	SCREW, COUNTERSUNI	VIS A TETE FRAISEE	044V
					SENKKOPFSCHRAUBE	VITE TESTA SVASATA	SKRUE, UNDERSAENKE	PARAFUSO	
17		**J967188**		1	TENSOR DE CORREIA	TENSOR DE CORREA	TENSIONER, BELT	TENDEUR DE COURROI	087T
					RIEMENSPANNER	TENDICINGHIA	REMSTRAMMER	TENSOR DE CORREIA	
18		**J904446**		1	PARAFUSO, Hex Flg, M10 x 70, 10.9				
						TORNILLO	BOLT	BOULON	140B
					SCHRAUBE	BULLONE	SKRUE	PARAFUSO	

02-20	01	p2	06/09

BOMBA DÁGUA
BOMBA DAGUA
WATER PUMP
WATER PUMP

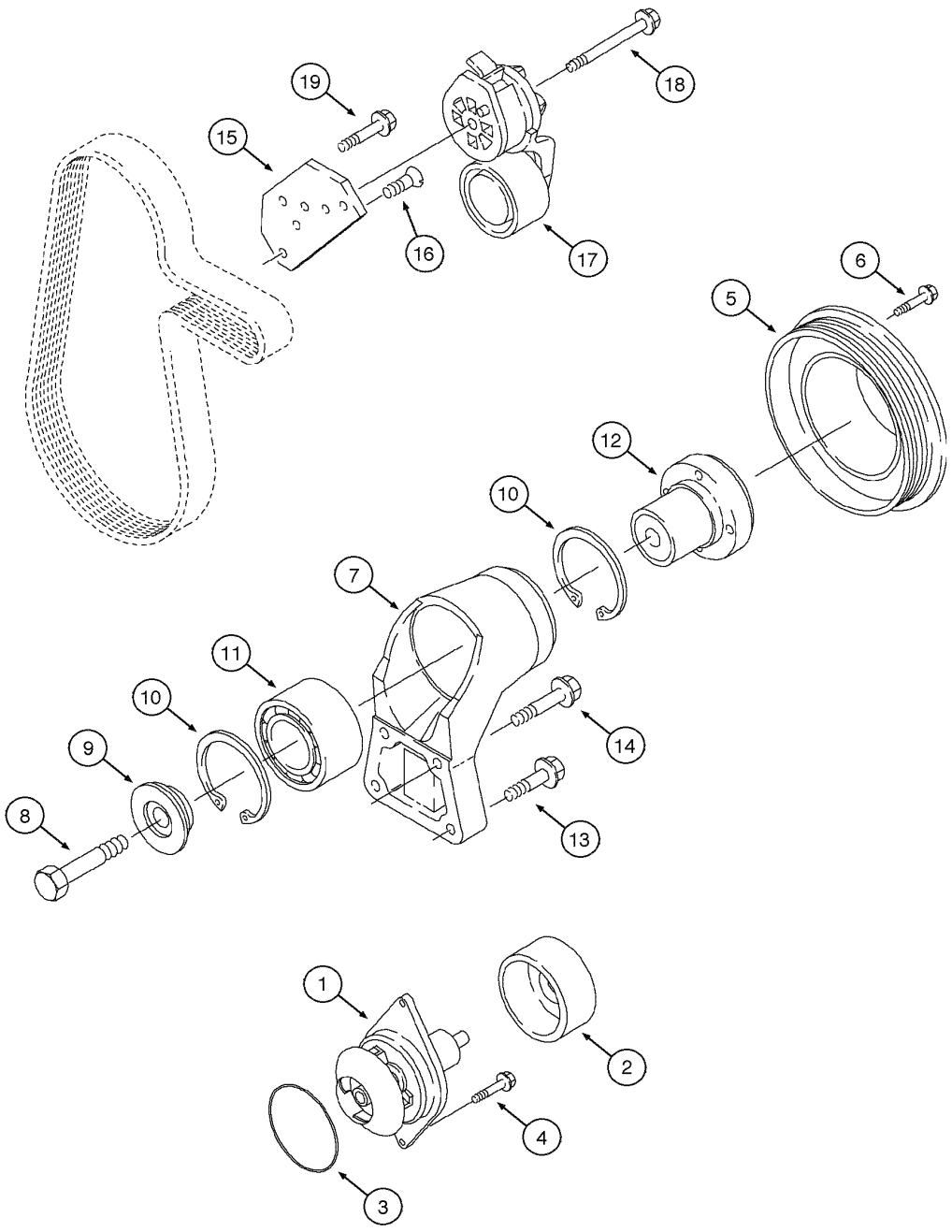

WATER PUMP
WATER PUMP
WATER PUMP
WATER PUMP

R	N	P.N.	MOD	Q	Denominação Bezeichnung	Denominacion Descrizione	Description Beskrivelse	Description Denominação	L.C.
19		**J900631**		1	PARAFUSO, Hex Flg, M8 x 25, 8.8				
						TORNILLO	BOLT	BOULON	140B
					SCHRAUBE	BULLONE	SKRUE	PARAFUSO	

02-22	01	p1	06/09

CARCAÇA DA DISTRIBUIÇÃO
CARCASA DE LA DISTRIBUCIÓN
TIMING GEAR HOUSING
TIMING GEAR HOUSING

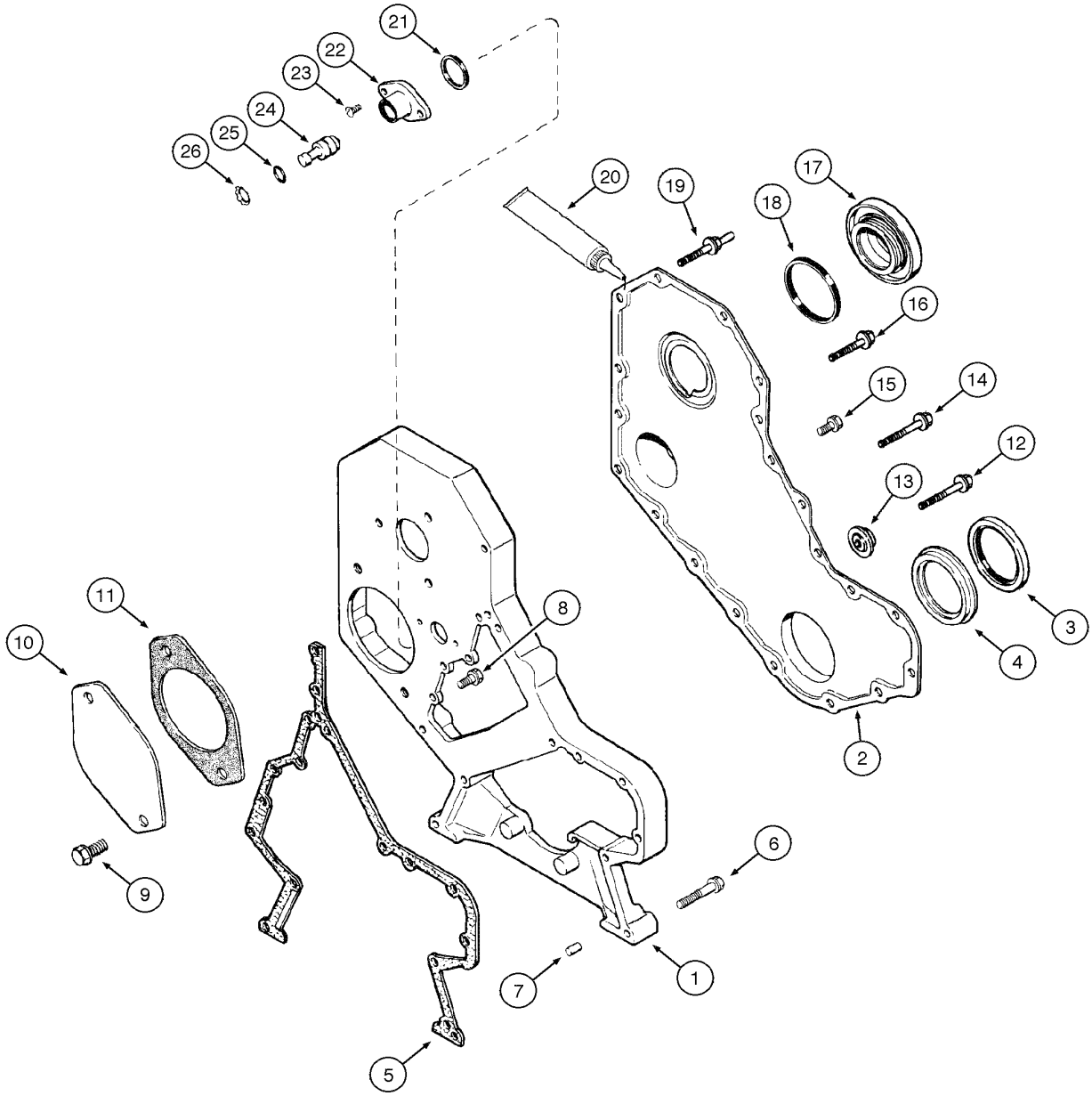

TIMING GEAR HOUSING
TIMING GEAR HOUSING
TIMING GEAR HOUSING
TIMING GEAR HOUSING

R	N	P.N.	MOD	Q	Denominação Bezeichnung	Denominacion Descrizione	Description Beskrivelse	Description Denominação	L.C.
1		**J920758**		1	ALOJAMENTO GEHÄUSE	CAVIDAD ALLOGGIAMENTO	HOUSING HUS	CARTER ALOJAMENTO	4540
2		**J969976**		1	TAMPA ABDECKUNG	TAPADERA COPERCHIO	COVER DÆKSEL	COUVERCLE COBERTA	265C
		{J804899}		1	Front Retaining, Includes items 3, 4				
3		**J933261**		1	PROTEÇÃO, dust ABSCHERMEN	PROTECCION PROTEZIONE	SHIELD BESKYTTELSESKÆRM	PROTECTION PROTECCAO	7740
4		**J935959**		1	JOGOS, Retaining SATZ	JUEGO SET PARAOLIO	SET SÆT	JEU JOGOS	Z518
5		**J938156**		1	JUNTA, Housing DICHTUNG, FLACH	JUNTA HERMETICA GUARNIZIONE	GASKET PAKNING	JOINT JUNTA	123G
6		**J900633**		8	PARAFUSO, Hex Flg, M8 x 50, 8.8 SCHRAUBE	TORNILLO BULLONE	BOLT SKRUE	BOULON PARAFUSO	140B
7		**J900257**		2	PINO, Dowel BOLZEN	PERNO PERNO	PIN STIFT	AXE PERNO	080P
8		**J926846**		5	PARAFUSO SCHRAUBE	TORNILLO BULLONE	BOLT SKRUE	BOULON PARAFUSO	140B
9		**J901249**		2	PARAFUSO, Hex Flg, M12 x 25, 10.9 SCHRAUBE	TORNILLO BULLONE	BOLT SKRUE	BOULON PARAFUSO	140B
10		**J914868**		1	TAMPA ABDECKUNG	TAPADERA COPERCHIO	COVER DÆKSEL	COUVERCLE COBERTA	265C
11		**J938655**		1	JUNTA DICHTUNG, FLACH	JUNTA HERMETICA GUARNIZIONE	GASKET PAKNING	JOINT JUNTA	123G
12		**J901446**		1	PARAFUSO, Hex Flg, M8 x 60, 8.8 SCHRAUBE	TORNILLO BULLONE	BOLT SKRUE	BOULON PARAFUSO	140B
13		**J912772**		1	PRENDEDOR HALTEVORRICHTUNG	RETENEDOR RITEGNO	RETAINER HOLDER	RETENEUR RETENTOR	7125
14		**J900633**		8	PARAFUSO, Hex Flg, M8 x 50, 8.8 SCHRAUBE	TORNILLO BULLONE	BOLT SKRUE	BOULON PARAFUSO	140B
15		**J924962**		9	PARAFUSO SCHRAUBE	TORNILLO BULLONE	BOLT SKRUE	BOULON PARAFUSO	140B
16		**J921816**		2	PARAFUSO ESPECIAL SPEZIALSCHRAUBE	PERNO ESPECIAL BULLONE SPECIALE	BOLT, SPECIAL SPECIALBOLT	BOULON SPECIAL PARAFUSO ESPECIAL	P698
17		**J968355**		1	TAMPA ABDECKUNG	TAPADERA COPERCHIO	COVER DÆKSEL	COUVERCLE COBERTA	265C
18		**J903475**		1	ANEL DE VEDACAO DICHTUNG	ANILLO DE CIERRE ANELLO DI TENUTA	SEAL PAKNINGSRING	JOINT ANEL DE VEDACAO	132A
19		**J944816**		1	PARAFUSO SCHRAUBE	TORNILLO VITE	SCREW SKRUE	VIS PARAFUSO	7450
20		**87463446**		1	JUNTA, Liquid DICHTUNG, FLACH	JUNTA HERMETICA GUARNIZIONE	GASKET PAKNING	JOINT JUNTA	123G

02-22	01	p2	06/09

CARCAÇA DA DISTRIBUIÇÃO
CARCASA DE LA DISTRIBUCIÓN
TIMING GEAR HOUSING
TIMING GEAR HOUSING

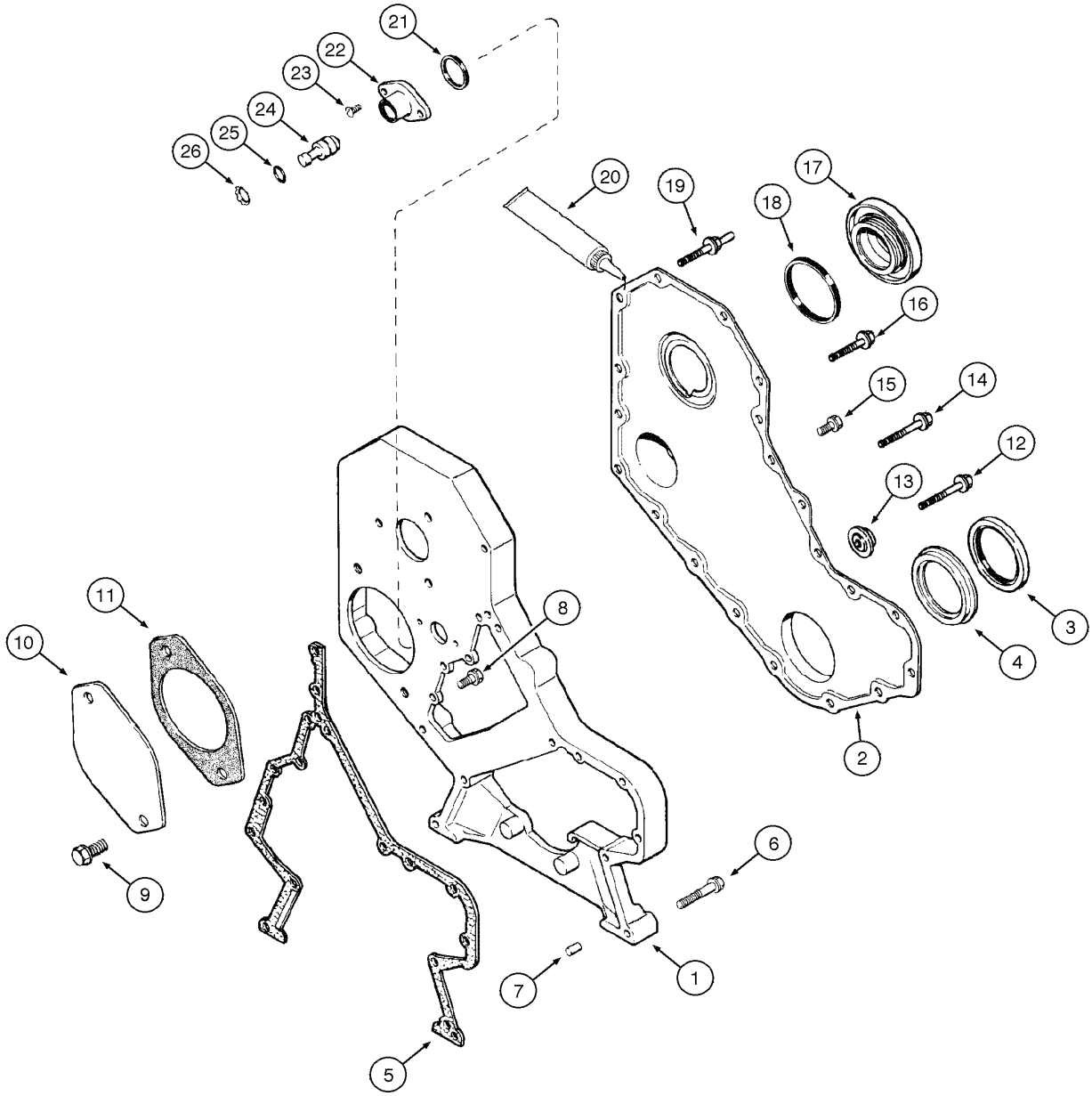

TIMING GEAR HOUSING
TIMING GEAR HOUSING
TIMING GEAR HOUSING
TIMING GEAR HOUSING

R	N	P.N.	MOD	Q	Denominação Bezeichnung	Denominacion Descrizione	Description Beskrivelse	Description Denominação	L.C.
21		**J915772**		1	ANEL VEDADOR, Rectangular				
						RETEN	SEALRING	JOINT ANNULAIRE	Z125
					DICHTRING	ANELLO, GUARNIZIONE	PAKNINGSRING	ANEL VEDADOR	
22		**J919683**		1	ALOJAMENTO, Timing Pin	CAVIDAD	HOUSING	CARTER	014V
					GEHÄUSE	ALLOGGIAMENTO	HUS	ALOJAMENTO	
23		**J907998**		2	PORCA DE TRAVA, Spc Rd Torx Hd, M5 x 17				
						TUERCA DE FRENO	SCREW, LOCK	FREIN-D'ECROU	Z505
					SICHERUNGSSCHRAUB	SERRATURA DELLA VITI	SKRUELÅS	PORCA DE TRAVA	
24		**J903924**		1	PINO, Timing	PERNO	PIN	AXE	080P
					BOLZEN	PERNO	STIFT	PERNO	
25		**J913994**		1	ANEL "O"	JUNTA HERMETICA	O-RING	JOINT THORIQUE	055A
					DICHTRING	ANELLO TOROIDALE	O-RING	O-RING	
26		**J904849**		1	ANEL, 0.875", Int, #87, Retaining				
						ANILLO DE RESORTE	RING, SNAP	ANNEAU D'ARRÊT	054A
					SPRENGRING	ANELLO ELASTICO	LÅSERING	ANEL	

02-24	01	p1	06/09

COLETOR DE ADMISSÃO E ESCAPAMENTO
MULTIPLE DE ADMISIÓN Y ESCAPAMIENTO
INTAKE AND EXHAUST MANIFOLD
INTAKE AND EXHAUST MANIFOLD

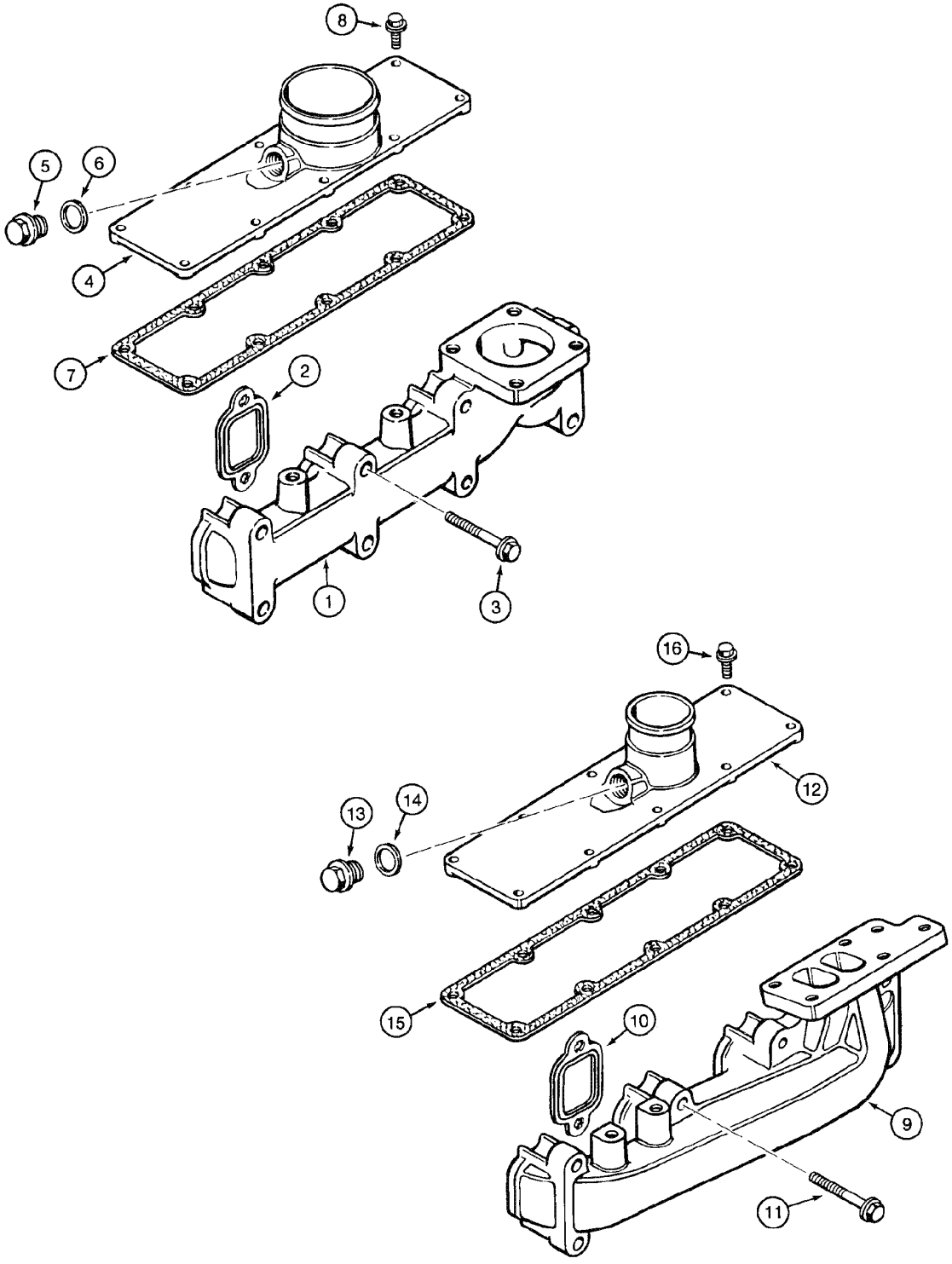

INTAKE AND EXHAUST MANIFOLD
INTAKE AND EXHAUST MANIFOLD
INTAKE AND EXHAUST MANIFOLD
INTAKE AND EXHAUST MANIFOLD

R	N	P.N.	MOD	Q	Denominação Bezeichnung	Denominacion Descrizione	Description Beskrivelse	Description Denominação	L.C.
1	1	**J901223**		1	COLECTOR, Exhaust	COLECTOR	MANIFOLD	COLLECTEUR	5450
					KRUEMMER	COLLETTORE	MANIFOLD	COLECTOR	
2	1	**J927154**		4	JUNTA	JUNTA HERMETICA	GASKET	JOINT	3720
					DICTHUNG	GUARNIZIONE	PAKNING	JUNTA	
3	1	**J930249**		8	PARAFUSO	TORNILLO	SCREW	VIS	7450
					SCHRAUBE	VITE	SKRUE	PARAFUSO	
4	1	**J908083**		1	TAMPA, Includes items 5, 6, 7				
						TAPA	COVER	COUVERCLE	2250
					DECKEL	COPERCHIO	COVER	TAMPA	
5	1	**J907185**		1	BUJÃO	TAPÓN	PLUG	BOUCHON	6400
					STOPFEN	TAPPO	PROP	BUJAO	
6	1	**J906773**		1	ARRUELA PLANA	ARANDELA	WASHER	RONDELLE	9720
					UNTERLEGSCHEIBE	ROSETTA PIANA	FLADSKIVE	ANILHA	
7	1	**J938153**		1	JUNTA	JUNTA HERMETICA	GASKET	JOINT	3720
					DICTHUNG	GUARNIZIONE	PAKNING	JUNTA	
8	1	**J918109**		10	PARAFUSO, Hex Flg Hd, M8 x 1.25 x 25				
						TORNILLO	SCREW	VIS	040V
					SCHRAUBE	VITE	SKRUE	PARAFUSO	
9	2	**J901919**		1	COLECTOR, Exhaust	COLECTOR	MANIFOLD	COLLECTEUR	5450
					KRUEMMER	COLLETTORE	MANIFOLD	COLECTOR	
10	2	**J905443**		4	JUNTA	JUNTA HERMETICA	GASKET	JOINT	3720
					DICTHUNG	GUARNIZIONE	PAKNING	JUNTA	
11	2	**J944593**		8	PARAFUSO	TORNILLO	BOLT	BOULON	140B
					SCHRAUBE	BULLONE	SKRUE	PARAFUSO	
12	2	**J908082**		1	TAMPA, Includes items 13, 14, 15				
						TAPADERA	COVER	COUVERCLE	265C
					ABDECKUNG	COPERCHIO	DÆKSEL	COBERTA	
13	2	**J907185**		1	BUJÃO	TAPÓN	PLUG	BOUCHON	6400
					STOPFEN	TAPPO	PROP	BUJAO	
14	2	**J906773**		1	ARRUELA PLANA	ARANDELA	WASHER	RONDELLE	9720
					UNTERLEGSCHEIBE	ROSETTA PIANA	FLADSKIVE	ANILHA	
15	2	**J938153**		1	JUNTA	JUNTA HERMETICA	GASKET	JOINT	3720
					DICTHUNG	GUARNIZIONE	PAKNING	JUNTA	
16	2	**J918109**		8	PARAFUSO, Hex Flg Hd, M8 x 1.25 x 25				
						TORNILLO	SCREW	VIS	040V
					SCHRAUBE	VITE	SKRUE	PARAFUSO	

(1) Motor Aspirado
(2) Motor Turbo

02-26	01	p1	06/09

TURBOCOMPRESSOR - MONTAGEM
TURBOCOMPRESOR - MONTAJE
TURBOCHARGER - MOUNTING
TURBOCHARGER - MOUNTING

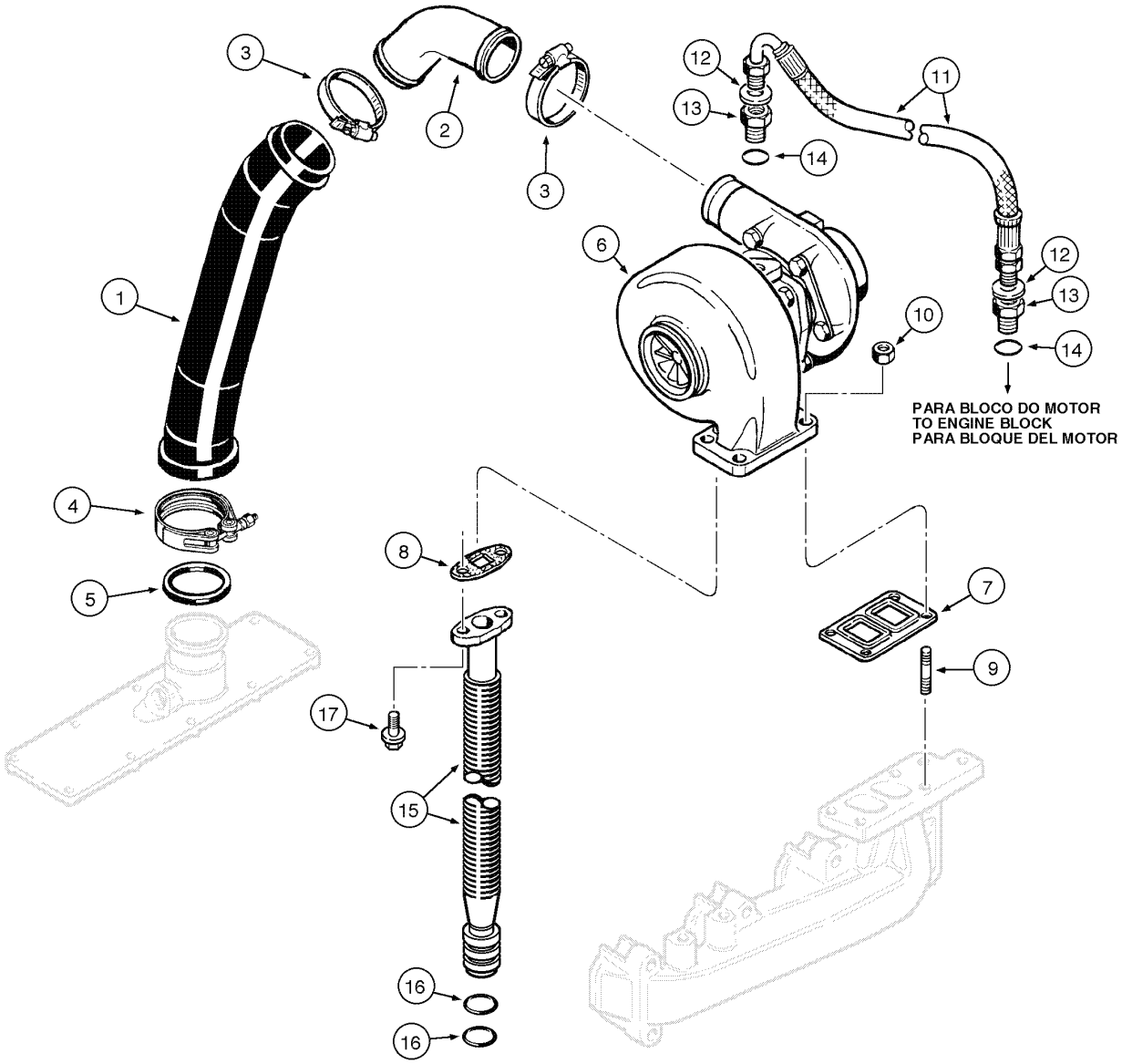

TURBOCHARGER - MOUNTING
TURBOCHARGER - MOUNTING
TURBOCHARGER - MOUNTING
TURBOCHARGER - MOUNTING

R	N	P.N.	MOD	Q	Denominação Bezeichnung	Denominacion Descrizione	Description Beskrivelse	Description Denominação	L.C.
1		J4934912		1	TUBO, Connector	TUBO	TUBE	TUBE	195T
					ROHR	TUBETTO	RØR	TUBO	
2		J933026		1	PARAFUSO	TORNILLO	SCREW	VIS	7450
					SCHRAUBE	VITE	SKRUE	PARAFUSO	
3		J033033		2	PRENDEDOR	BORNE	CLAMP	BRIDE	120M
					KLEMME	MORSETTO	SPÆNDEBÅND	BORNE	
4		J918951		1	PRENDEDOR, V	BORNE	CLAMP	BRIDE	120M
					KLEMME	MORSETTO	SPÆNDEBÅND	BORNE	
5		J918952		1	ANEL "O"	JUNTA HERMETICA	O-RING	JOINT THORIQUE	055A
					DICHTRING	ANELLO TOROIDALE	O-RING	O-RING	
6		REF		1	INSTRUCAO, Assy, (p.2-28), Includes items 7, 8				
						MANUAL	INSTRUCTION	NOTICE	Z571
					HINWEIS	ISTRUZIONI	SKO, INDRE	INSTRUCAO	
7		J901356		1	JUNTA	JUNTA HERMETICA	GASKET	JOINT	3720
					DICTHUNG	GUARNIZIONE	PAKNING	JUNTA	
8		J931350		1	JUNTA	JUNTA HERMETICA	GASKET	JOINT	3720
					DICTHUNG	GUARNIZIONE	PAKNING	JUNTA	
9		J818823		1	PRISIONEIRO	PRISIONERO	STUD	GOUJON	210P
					GEWINDEBOLZEN	PRIGIONIERO	STOETTEBOLT	PERNE	
10		J818824		4	PORCA	TUERCA	NUT	ECROU	010D
					MUTTER	DADO	MØTRIK	PORCA	
11		J913759		1	MANGUEIRA, Lubrication	MANGA	HOSE	FLEXIBLE	4480
					SCHLAUCHMUFFE	MANICOTTO FLESSIBILE	SLANGE	TUBO FLEXIVEL	
12		J924389		2	ARRUELA DE VEDAÇÃO	JUNTA HERMETICA	WASHER, SEALING	RONDELLE D'ETANCHEI	133R
					DICHTSCHEIBE	ROSETTA DI TENUTA	TAETNINGSSKIVE	JUNTA HERMETICA	
		J037236		2	ANEL "O", Female, Assy, Includes items 13, 14				
						JUNTA HERMETICA	O-RING	JOINT THORIQUE	055A
					DICHTRING	ANELLO TOROIDALE	O-RING	O-RING	
13		NSS		2	NÃO FORNECIDO SEPARADAMENTE, ADAPTER				
						NO SE REPARA SEPARA	NOT SERVICED SEPARA	NON FOURNI SEPAREM	064N
					KEIN ERSATZTEIL	NON FORNITO SEPARAT	NOT SERVICED SEPARA	NOT SERVICED SEPARA	
14		J037236		2	ANEL "O"	JUNTA HERMETICA	O-RING	JOINT THORIQUE	055A
					DICHTRING	ANELLO TOROIDALE	O-RING	O-RING	
		J934085		1	MANGUEIRA, Turbo Drain, Assy, Includes items 15, 16				
						MANGA	HOSE	FLEXIBLE	030M
					SCHLAUCH	MANICOTTO FLESSIBILE	SLANGE	TUBO FLEXIVEL	
15		J934092		1	TUBO RÍGIDO, Turbo Drain	TUBO RIGIDO	TUBE, RIGID	TUYAU RIGIDE	193T
					LEITUNG	TUBO RIGIDO	RØR	TUBO RIGIDO	
16		J928624		2	ANEL VEDADOR	RETEN	SEALRING	JOINT ANNULAIRE	Z125
					DICHTRING	ANELLO, GUARNIZIONE	PAKNINGSRING	ANEL VEDADOR	
17		J900630		2	PARAFUSO, Hex Flg, M8 x 20, 8.8, Full Thd				
						TORNILLO	BOLT	BOULON	140B
					SCHRAUBE	BULLONE	SKRUE	PARAFUSO	

02-28	01	p1	06/09

TURBOCOMPRESSOR - CONJUNTO
TURBOCOMPRESOR - CONJUNTO
TURBOCHARGER - ASSEMBLY
TURBOCHARGER - ASSEMBLY

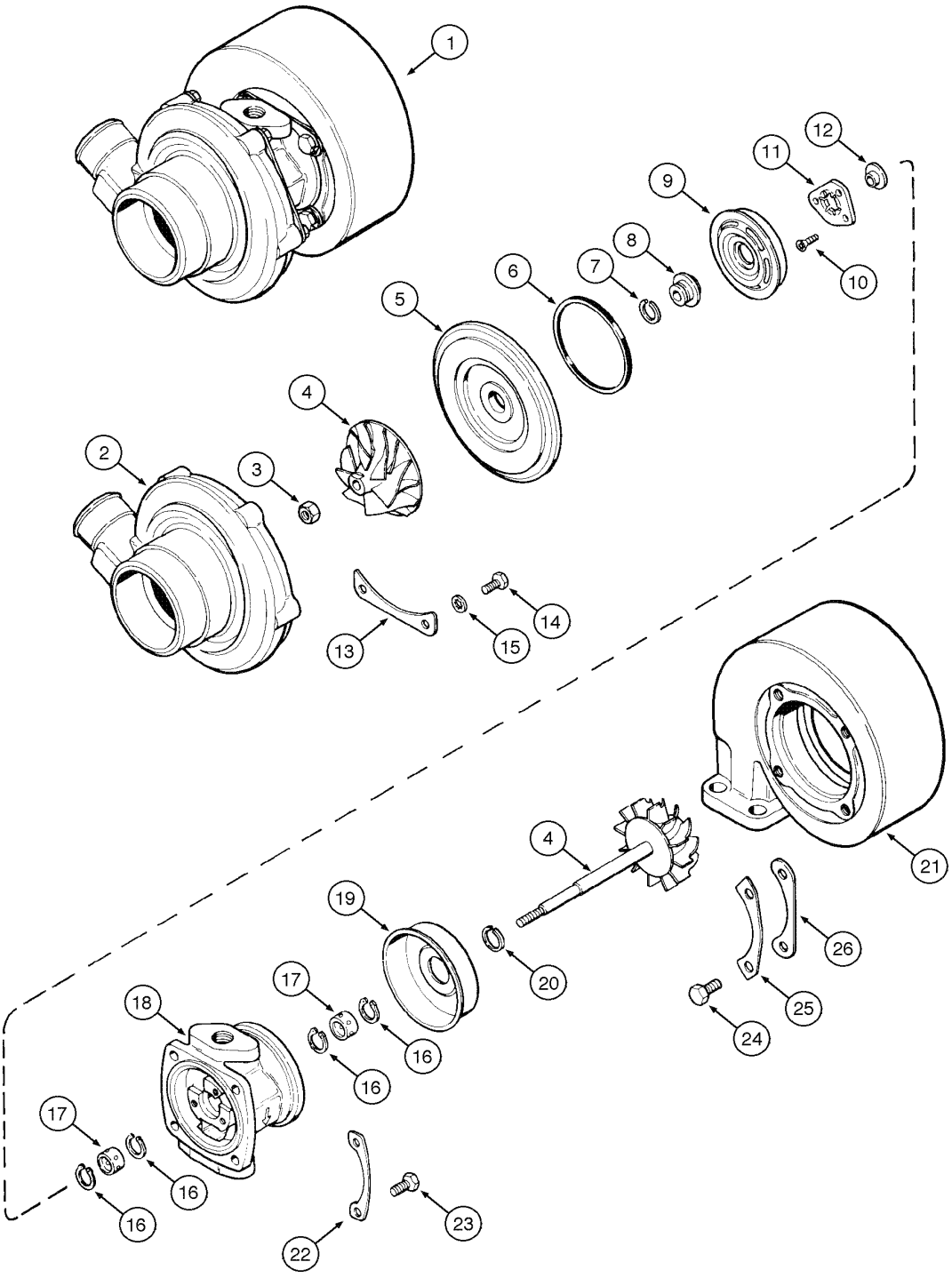

TURBOCHARGER - ASSEMBLY
TURBOCHARGER - ASSEMBLY
TURBOCHARGER - ASSEMBLY
TURBOCHARGER - ASSEMBLY

R	N	P.N.	MOD	Q	Denominação Bezeichnung	Denominacion Descrizione	Description Beskrivelse	Description Denominação	L.C.
1		J4039339	a	1	TURBOCOMPRESSOR, Assy, Includes items 2 - 26				
					TURBOCOMPRESOR	TURBOCHARGER	TURBOCOMPRESSEUR		210T
					ABGASTURBOLADER	TURBOCOMPRESSORE	TURBOLADER	TURBOCOMPRESSOR	
1		87730260	b	1	TURBOCOMPRESSOR, Assy, Includes items 2 - 26				
					TURBOCOMPRESOR	TURBOCHARGER	TURBOCOMPRESSEUR		210T
					ABGASTURBOLADER	TURBOCOMPRESSORE	TURBOLADER	TURBOCOMPRESSOR	
2		NSS		1	NÃO FORNECIDO SEPARADAMENTE, HOUSING				
						NO SE REPARA SEPARA	NOT SERVICED SEPARA	NON FOURNI SEPAREMI	064N
					KEIN ERSATZTEIL	NON FORNITO SEPARAT	NOT SERVICED SEPARA	NOT SERVICED SEPARA	
3		NSS		1	NÃO FORNECIDO SEPARADAMENTE, NUT				
						NO SE REPARA SEPARA	NOT SERVICED SEPARA	NON FOURNI SEPAREMI	064N
					KEIN ERSATZTEIL	NON FORNITO SEPARAT	NOT SERVICED SEPARA	NOT SERVICED SEPARA	
4		NSS		1	NÃO FORNECIDO SEPARADAMENTE, ROTOR Turbo				
						NO SE REPARA SEPARA	NOT SERVICED SEPARA	NON FOURNI SEPAREMI	064N
					KEIN ERSATZTEIL	NON FORNITO SEPARAT	NOT SERVICED SEPARA	NOT SERVICED SEPARA	
5		NSS		1	NÃO FORNECIDO SEPARADAMENTE, DIFFUSER				
						NO SE REPARA SEPARA	NOT SERVICED SEPARA	NON FOURNI SEPAREMI	064N
					KEIN ERSATZTEIL	NON FORNITO SEPARAT	NOT SERVICED SEPARA	NOT SERVICED SEPARA	
6		NSS		1	NÃO FORNECIDO SEPARADAMENTE, SEAL				
						NO SE REPARA SEPARA	NOT SERVICED SEPARA	NON FOURNI SEPAREMI	064N
					KEIN ERSATZTEIL	NON FORNITO SEPARAT	NOT SERVICED SEPARA	NOT SERVICED SEPARA	
7		NSS		1	NÃO FORNECIDO SEPARADAMENTE, SEAL				
						NO SE REPARA SEPARA	NOT SERVICED SEPARA	NON FOURNI SEPAREMI	064N
					KEIN ERSATZTEIL	NON FORNITO SEPARAT	NOT SERVICED SEPARA	NOT SERVICED SEPARA	
8		NSS		1	NÃO FORNECIDO SEPARADAMENTE, SLINGER				
						NO SE REPARA SEPARA	NOT SERVICED SEPARA	NON FOURNI SEPAREMI	064N
					KEIN ERSATZTEIL	NON FORNITO SEPARAT	NOT SERVICED SEPARA	NOT SERVICED SEPARA	
9		NSS		1	NÃO FORNECIDO SEPARADAMENTE, BAFFLE				
						NO SE REPARA SEPARA	NOT SERVICED SEPARA	NON FOURNI SEPAREMI	064N
					KEIN ERSATZTEIL	NON FORNITO SEPARAT	NOT SERVICED SEPARA	NOT SERVICED SEPARA	
10		NSS		3	NÃO FORNECIDO SEPARADAMENTE, SCREW				
						NO SE REPARA SEPARA	NOT SERVICED SEPARA	NON FOURNI SEPAREMI	064N
					KEIN ERSATZTEIL	NON FORNITO SEPARAT	NOT SERVICED SEPARA	NOT SERVICED SEPARA	
11		NSS		1	NÃO FORNECIDO SEPARADAMENTE, BEARING Thrust				
						NO SE REPARA SEPARA	NOT SERVICED SEPARA	NON FOURNI SEPAREMI	064N
					KEIN ERSATZTEIL	NON FORNITO SEPARAT	NOT SERVICED SEPARA	NOT SERVICED SEPARA	
12		NSS		1	NÃO FORNECIDO SEPARADAMENTE, COLLAR				
						NO SE REPARA SEPARA	NOT SERVICED SEPARA	NON FOURNI SEPAREMI	064N
					KEIN ERSATZTEIL	NON FORNITO SEPARAT	NOT SERVICED SEPARA	NOT SERVICED SEPARA	
13		NSS		3	NÃO FORNECIDO SEPARADAMENTE, PLATE				
						NO SE REPARA SEPARA	NOT SERVICED SEPARA	NON FOURNI SEPAREMI	064N
					KEIN ERSATZTEIL	NON FORNITO SEPARAT	NOT SERVICED SEPARA	NOT SERVICED SEPARA	
14		NSS		4	NÃO FORNECIDO SEPARADAMENTE, SCREW				
						NO SE REPARA SEPARA	NOT SERVICED SEPARA	NON FOURNI SEPAREMI	064N
					KEIN ERSATZTEIL	NON FORNITO SEPARAT	NOT SERVICED SEPARA	NOT SERVICED SEPARA	

(a) BSN N8AH16318
(b) ASN N8AH16318

02-28	01	p2	06/09

TURBOCOMPRESSOR - CONJUNTO
TURBOCOMPRESOR - CONJUNTO
TURBOCHARGER - ASSEMBLY
TURBOCHARGER - ASSEMBLY

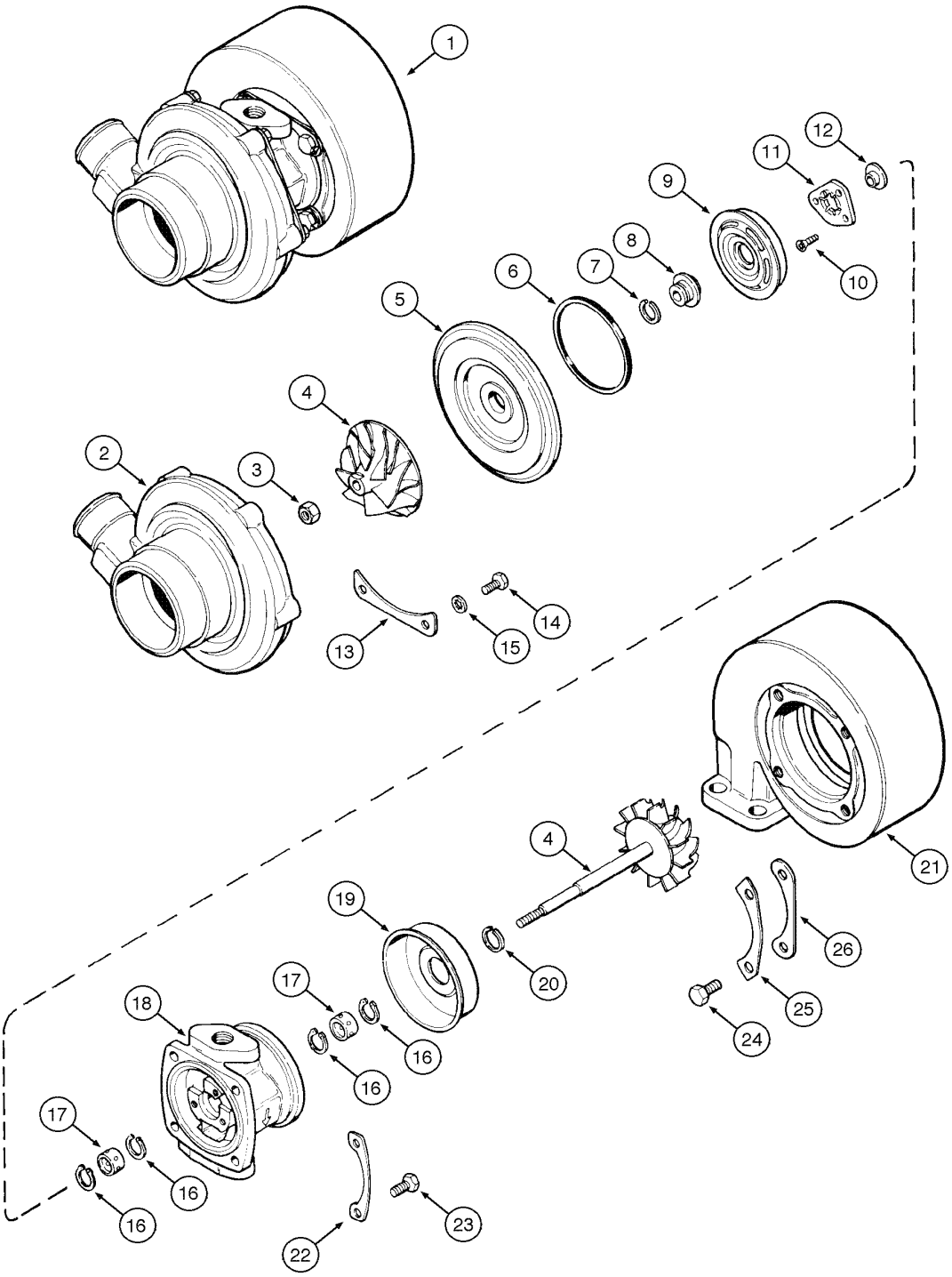

TURBOCHARGER - ASSEMBLY
TURBOCHARGER - ASSEMBLY
TURBOCHARGER - ASSEMBLY
TURBOCHARGER - ASSEMBLY

R	N	P.N.	MOD	Q	Denominação Bezeichnung	Denominacion Descrizione	Description Beskrivelse	Description Denominação	L.C.
15		**NSS**		8	NÃO FORNECIDO SEPARADAMENTE, WASHER				
						NO SE REPARA SEPARA	NOT SERVICED SEPARA	NON FOURNI SEPAREMI	064N
					KEIN ERSATZTEIL	NON FORNITO SEPARAT	NOT SERVICED SEPARA	NOT SERVICED SEPARA	
16		**NSS**		4	NÃO FORNECIDO SEPARADAMENTE, RING Snap				
						NO SE REPARA SEPARA	NOT SERVICED SEPARA	NON FOURNI SEPAREMI	064N
					KEIN ERSATZTEIL	NON FORNITO SEPARAT	NOT SERVICED SEPARA	NOT SERVICED SEPARA	
17		**NSS**		2	NÃO FORNECIDO SEPARADAMENTE, BEARING				
						NO SE REPARA SEPARA	NOT SERVICED SEPARA	NON FOURNI SEPAREMI	064N
					KEIN ERSATZTEIL	NON FORNITO SEPARAT	NOT SERVICED SEPARA	NOT SERVICED SEPARA	
18		**NSS**		1	NÃO FORNECIDO SEPARADAMENTE, HOUSING				
						NO SE REPARA SEPARA	NOT SERVICED SEPARA	NON FOURNI SEPAREMI	064N
					KEIN ERSATZTEIL	NON FORNITO SEPARAT	NOT SERVICED SEPARA	NOT SERVICED SEPARA	
19		**NSS**		1	NÃO FORNECIDO SEPARADAMENTE, SHIELD				
						NO SE REPARA SEPARA	NOT SERVICED SEPARA	NON FOURNI SEPAREMI	064N
					KEIN ERSATZTEIL	NON FORNITO SEPARAT	NOT SERVICED SEPARA	NOT SERVICED SEPARA	
20		**NSS**		1	NÃO FORNECIDO SEPARADAMENTE, SEAL				
						NO SE REPARA SEPARA	NOT SERVICED SEPARA	NON FOURNI SEPAREMI	064N
					KEIN ERSATZTEIL	NON FORNITO SEPARAT	NOT SERVICED SEPARA	NOT SERVICED SEPARA	
21		**NSS**		1	NÃO FORNECIDO SEPARADAMENTE, HOUSING				
						NO SE REPARA SEPARA	NOT SERVICED SEPARA	NON FOURNI SEPAREMI	064N
					KEIN ERSATZTEIL	NON FORNITO SEPARAT	NOT SERVICED SEPARA	NOT SERVICED SEPARA	
22		**NSS**		2	NÃO FORNECIDO SEPARADAMENTE, PLATE Lock				
						NO SE REPARA SEPARA	NOT SERVICED SEPARA	NON FOURNI SEPAREMI	064N
					KEIN ERSATZTEIL	NON FORNITO SEPARAT	NOT SERVICED SEPARA	NOT SERVICED SEPARA	
23		**NSS**		4	NÃO FORNECIDO SEPARADAMENTE, BOLT				
						NO SE REPARA SEPARA	NOT SERVICED SEPARA	NON FOURNI SEPAREMI	064N
					KEIN ERSATZTEIL	NON FORNITO SEPARAT	NOT SERVICED SEPARA	NOT SERVICED SEPARA	
24		**NSS**		4	NÃO FORNECIDO SEPARADAMENTE, BOLT				
						NO SE REPARA SEPARA	NOT SERVICED SEPARA	NON FOURNI SEPAREMI	064N
					KEIN ERSATZTEIL	NON FORNITO SEPARAT	NOT SERVICED SEPARA	NOT SERVICED SEPARA	
25		**NSS**		2	NÃO FORNECIDO SEPARADAMENTE, PLATE Lock				
						NO SE REPARA SEPARA	NOT SERVICED SEPARA	NON FOURNI SEPAREMI	064N
					KEIN ERSATZTEIL	NON FORNITO SEPARAT	NOT SERVICED SEPARA	NOT SERVICED SEPARA	
26		**NSS**		2	NÃO FORNECIDO SEPARADAMENTE, PLATE				
						NO SE REPARA SEPARA	NOT SERVICED SEPARA	NON FOURNI SEPAREMI	064N
					KEIN ERSATZTEIL	NON FORNITO SEPARAT	NOT SERVICED SEPARA	NOT SERVICED SEPARA	

02-30	01	p1	06/09

FILTRO E RADIADOR DE ÓLEO LUBRIFICANTE
FILTRO Y RADIADOR DE ACEITE
LUBRICATING OIL FILTER AND COOLER
LUBRICATING OIL FILTER AND COOLER

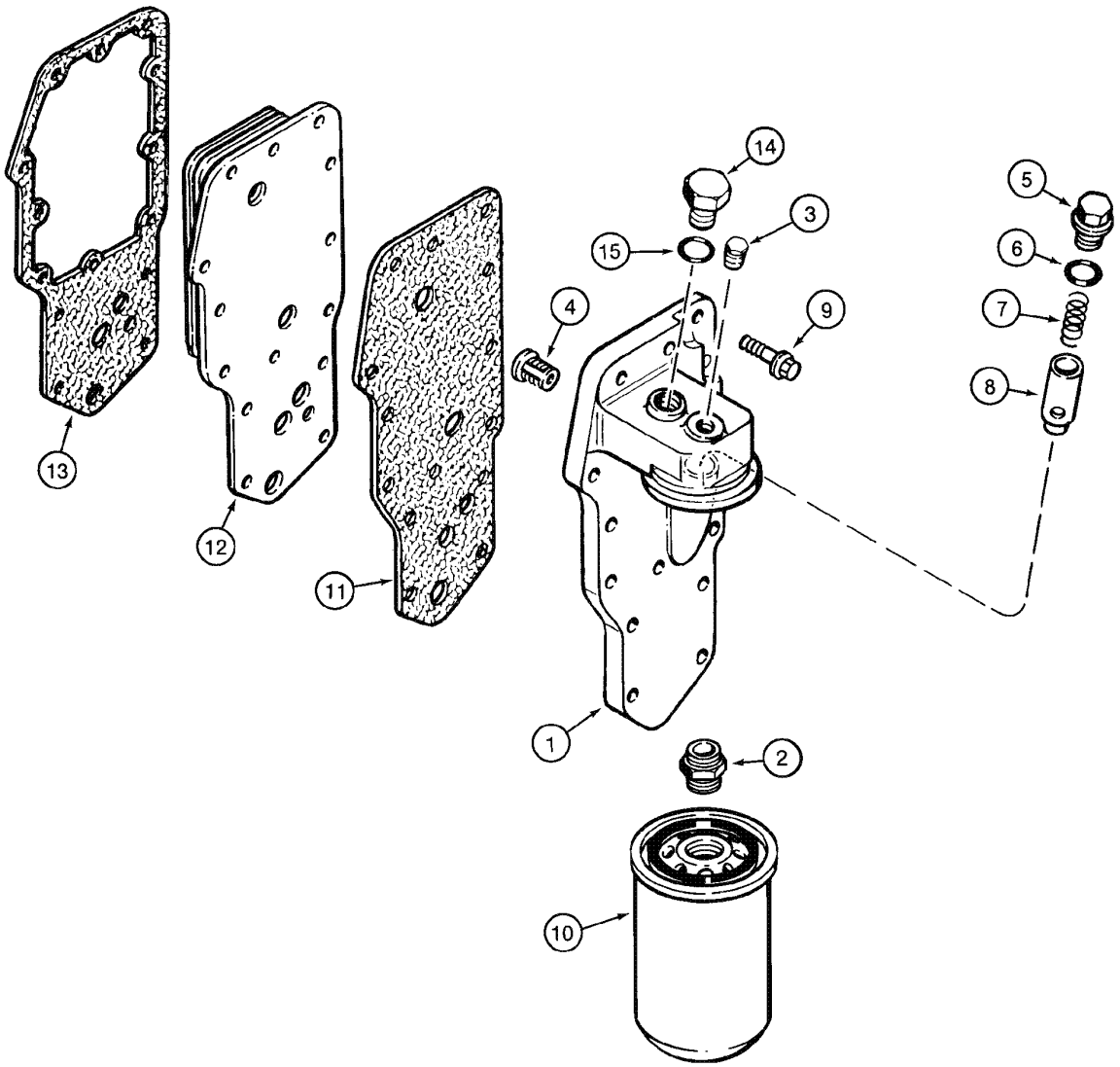

LUBRICATING OIL FILTER AND COOLER
LUBRICATING OIL FILTER AND COOLER
LUBRICATING OIL FILTER AND COOLER
LUBRICATING OIL FILTER AND COOLER

R	N	P.N.	MOD	Q	Denominação Bezeichnung	Denominacion Descrizione	Description Beskrivelse	Description Denominação	L.C.
1		J918954		1	CABECA, Assy, Includes items 1, 2				
						CULATA	HEAD	TÊTE	4180
					KOPF	TESTA	HOVED	CABECA	
1		NSS		1	NÃO FORNECIDO SEPARADAMENTE, HEAD AND FILTER				
						NO SE REPARA SEPARA	NOT SERVICED SEPARA	NON FOURNI SEPAREMI	064N
					KEIN ERSATZTEIL	NON FORNITO SEPARAT	NOT SERVICED SEPARA	NOT SERVICED SEPARA	
2		J909355		1	ADAPTADOR	ADAPTOR	ADAPTER	ADAPTEUR	0031
					ADAPTER	ADATTATORE	ADAPTER	ADAPTADOR	
3		J906619		1	BUJÃO	TAPÓN	PLUG	BOUCHON	050T
					STOPFEN	TAPPO	PROP	BUJÃO	
4		J936365		1	VÁLVULA DE SOBRE-PRESSÃO				
						VÁLVULA, DESCARGA	VALVE, PRESSURE RELI	SOUPAPE, DÉCHARGE	007V
					DRUCKENTLASTUNGSV	VALVOLA, DI SICUREZZA	SIKKERHEDSVENTIL	VÁLVULA, DESCARGA	
5		J915787		1	BUJÃO	TAPÓN	PLUG	BOUCHON	6400
					STOPFEN	TAPPO	PROP	BUJAO	
6		J929457		1	ANEL O	JUNTA HERMETICA	O-RING	JOINT TORIQUE	7176
					O-RING	ANELLO TOROIDALE	O-RING	ANEL O	
7		J918427		1	MOLA, Compression	RESORTE	SPRING	RESSORT	8315
					FEDER	MOLLA	FJEDER	MOLA	
8		J918428		1	ÊMBOLO	EMBOLO	PLUNGER	PLONGEUR	6420
					KOLBENSTEMPEL	STANTUFFO	STEMPEL	EMBOLO	
9		J900632		14	PARAFUSO, Hex Flg, M8 x 35, 8.8				
						TORNILLO	BOLT	BOULON	140B
					SCHRAUBE	BULLONE	SKRUE	PARAFUSO	
10		J934429		1	FILTRO	FILTRO	FILTER	FILTRE	3240
					FILTER	FILTRO	FILTER	FILTRO	
11		J942915		1	JUNTA	JUNTA HERMETICA	GASKET	JOINT	3720
					DICTHUNG	GUARNIZIONE	PAKNING	JUNTA	
12		J957543		1	TROCADOR DE CALOR, Oil Cooler				
						CAMBIADOR DE CALOR	HEAT EXCHANGER	ECHANGEUR DE CHALE	025S
					WÄRMETAUSCHER	SCAMBIATORE DI CALO	VARMEVEKSLER	PERMUTADOR DE CALC	
13	1	71103674		1	JUNTA	JUNTA HERMETICA	GASKET	JOINT	123G
					DICHTUNG, FLACH	GUARNIZIONE	PAKNING	JUNTA	
13	2	J942914		1	JUNTA	JUNTA HERMETICA	GASKET	JOINT	3720
					DICTHUNG	GUARNIZIONE	PAKNING	JUNTA	
14		J919686		1	BUJÃO, Includes items 15	TAPÓN	PLUG	BOUCHON	6400
					STOPFEN	TAPPO	PROP	BUJAO	
15	1	75286174		1	ANEL "O"	JUNTA HERMETICA	O-RING	JOINT THORIQUE	055A
					DICHTRING	ANELLO TOROIDALE	O-RING	O-RING	
15	2	238-5013		1	ANEL "O", -013, 70 Duro, .426" ID x .070" Thk				
						JUNTA HERMETICA	O-RING	JOINT THORIQUE	055A
					DICHTRING	ANELLO TOROIDALE	O-RING	O-RING	

(1) Usado no Motor naturalmente aspirado 4B-4.5C (Versão Economy) cod. 87553394
(2) Usado no Motor naturalmente aspirado 4B-4.5L (Versão Performance) cod. 87352218 e Motor turbo 4BT-4.5L (Versão Turbo) cod. 87352220

02-32	01	p1	06/09

BOMBA E CÁRTER DE ÓLEO LUBRIFICANTE
BOMBA Y CARTER DEL ACEITE DE LUBRICACIÓN
LUBRICATING OIL PUMP AND PAN
LUBRICATING OIL PUMP AND PAN

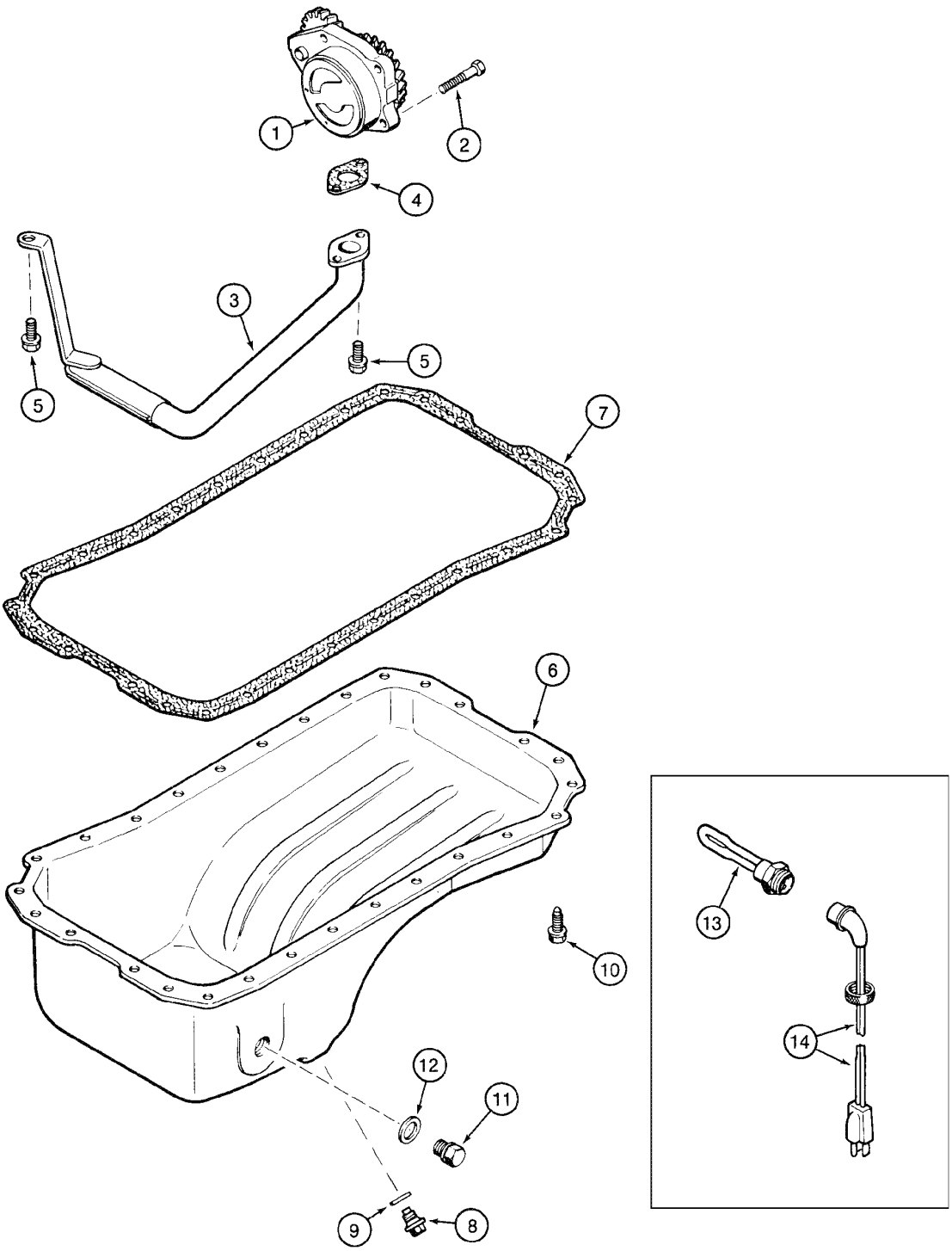

LUBRICATING OIL PUMP AND PAN
LUBRICATING OIL PUMP AND PAN
LUBRICATING OIL PUMP AND PAN
LUBRICATING OIL PUMP AND PAN

R	N	P.N.	MOD	Q	Denominação Bezeichnung	Denominacion Descrizione	Description Beskrivelse	Description Denominação	L.C.
1	1	**71103675**		1	BOMBA, Assy PUMPE	BOMBA POMPA	PUMP PUMPE	POMPE BOMBA	6570
1	2	**J937028**		1	CANTONEIRA, Assy WINKEL	PIEZA ANGULAR CANTONALE	ANGLE VINKELSTYKKE	CORNIERE ESQUADRO	0150
1	3	**J937027**		1	BOMBA DE ÓLEO, Assy MOTORÖLPUMPE	BOMBA DE ACEITE POMPA OLIO MOTORE	PUMP, ENGINE OIL MOTOROLIEPUMPE	POMPE A HUILE BOMBA DE OLEO	Z103
2		**J900677**		4	PARAFUSO SCHRAUBE	TORNILLO BULLONE	BOLT SKRUE	BOULON PARAFUSO	140B
3		**J905206**		1	TUBO, Suction ROHR	TUBO TUBETTO	TUBE RØR	TUBE TUBO	9400
4		**J938157**		1	JUNTA DICTHUNG	JUNTA HERMETICA GUARNIZIONE	GASKET PAKNING	JOINT JUNTA	3720
5		**J900630**		3	PARAFUSO, Hex Flg, M8 x 20, 8.8, Full Thd SCHRAUBE	TORNILLO BULLONE	BOLT SKRUE	BOULON PARAFUSO	140B
6		**J901049**		1	CÁRTER DE ÓLEO MOTORÖLWANNE	CARTER DE ACEITE COPPA OLIO	PAN, ENGINE OIL BUNDKAR	CARTER D'HUILE CARTER DE OLEO	Z105
7		**J938162**		1	JUNTA DICTHUNG	JUNTA HERMETICA GUARNIZIONE	GASKET PAKNING	JOINT JUNTA	3720
8		**J924147**		1	BUJÃO STOPFEN	TAPÓN TAPPO	PLUG PROP	BOUCHON BUJÃO	050T
9		**J920773**		1	ARRUELA DE VEDAÇÃO DICHTSCHEIBE	JUNTA HERMETICA ROSETTA DI TENUTA	WASHER, SEALING TAETNINGSSKIVE	RONDELLE D'ETANCHEI JUNTA HERMETICA	133R
10		**J920400**		28	PARAFUSO, Hex, Flg Hd, M8 x 21, Spcl SCHRAUBE	TORNILLO BULLONE	BOLT SKRUE	BOULON PARAFUSO	140B
11		**J924148**		1	BUJÃO STOPFEN	TAPÓN TAPPO	PLUG PROP	BOUCHON BUJÃO	050T
		A77490		1	JOGO, Heater, Includes items 12, 13, 14 PACKUNG	JEUGO KIT	KIT KIT	POCHETTE JOGO	4830
12		**J902425**		1	ARRUELA PLANA UNTERLEGSCHEIBE	ARANDELA ROSETTA PIANA	WASHER FLADSKIVE	RONDELLE ANILHA	131R
13		**NSS**		1	NÃO FORNECIDO SEPARADAMENTE, ELEMENT KEIN ERSATZTEIL	NO SE REPARA SEPARA NON FORNITO SEPARAT	NOT SERVICED SEPARA NOT SERVICED SEPARA	NON FOURNI SEPAREMI NOT SERVICED SEPARA	064N
14		**J905113**		1	CABO KABEL	CABLE CAVO	CABLE KABEL	CABLE CABO	1240

(1) Usado no Motor naturalmente aspirado 4B-4.5C (Versão Economy) cod. 87553394
(2) Usado no Motor naturalmente aspirado 4B-4.5L (Versão Performance) cod. 87352218
(3) Usado no Motor turbo 4BT-4.5L (Versão Turbo) cod. 87352220

02-34	01	p1	06/09

TAMPA DAS VÁLVULAS E TERMOSTATO
TAPA DE LAS VÁLVULAS DE LA CULATA Y TERMOSTATO
CYLINDER HEAD VALVES COVER AND THERMOSTAT
CYLINDER HEAD VALVES COVER AND THERMOSTAT

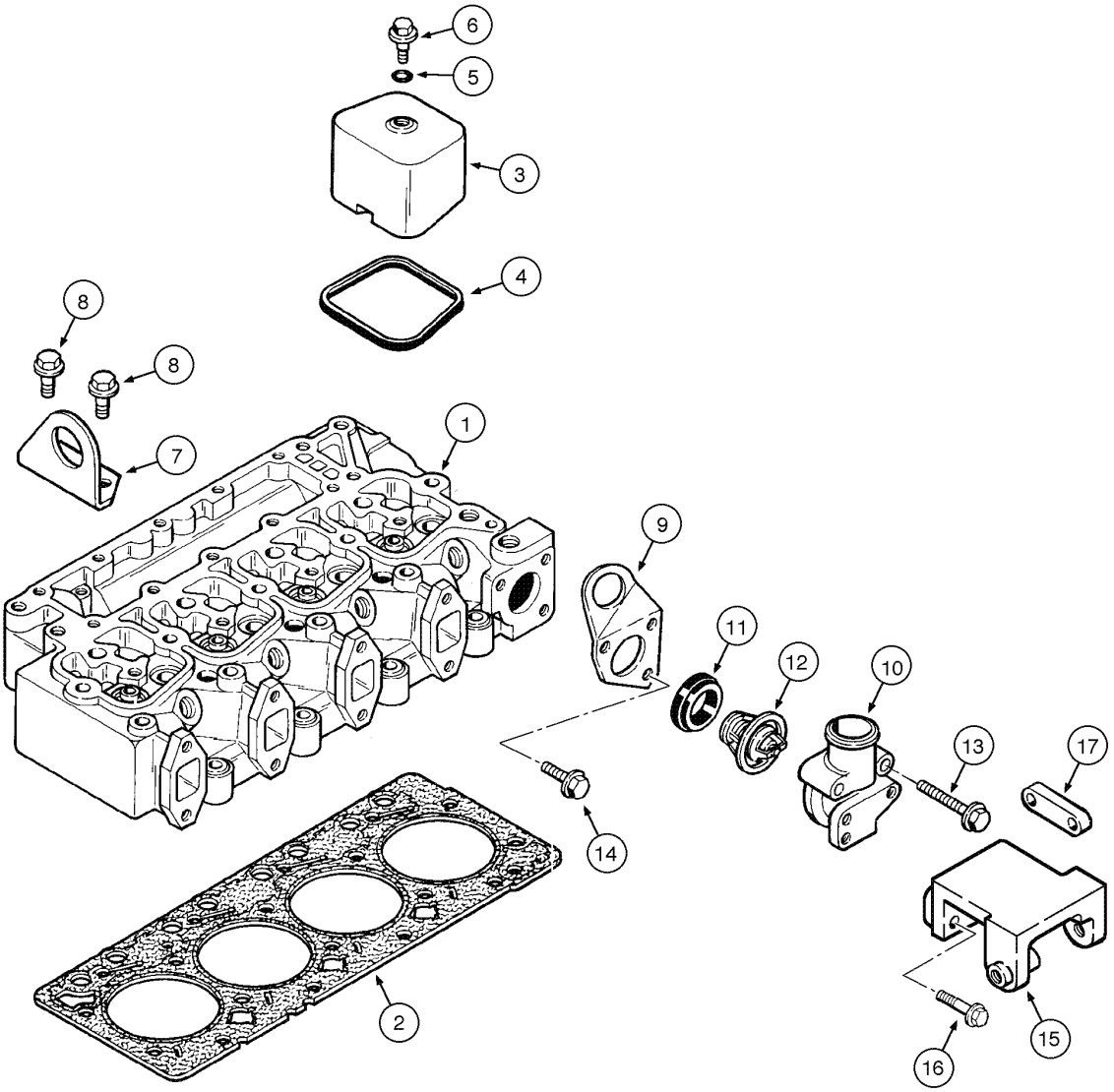

CYLINDER HEAD VALVES COVER AND THERMOSTAT
CYLINDER HEAD VALVES COVER AND THERMOSTAT
CYLINDER HEAD VALVES COVER AND THERMOSTAT
CYLINDER HEAD VALVES COVER AND THERMOSTAT

R	N	P.N.	MOD	Q	Denominação Bezeichnung	Denominacion Descrizione	Description Beskrivelse	Description Denominação	L.C.
1		{}		1	HEAD Assy (p.2-36)				
2		J283569		1	JUNTA DO CABEÇOTE, STD				
						JUNTA DE CULATA	GASKET, CYLINDER HE/	JOINT DE CULASSE	129G
					ZYLINDERKOPFDICHTUI	GUARNIZIONE TESTA CI	TOPPAKNING	JUNTA DA CABECA	
2		J921395		1	JUNTA, 0,25mm	JUNTA HERMETICA	GASKET	JOINT	3720
					DICHTUNG	GUARNIZIONE	PAKNING	JUNTA	
2		J921397		1	JUNTA, 0,50mm	JUNTA HERMETICA	GASKET	JOINT	3720
					DICHTUNG	GUARNIZIONE	PAKNING	JUNTA	
3		J928404		4	TAMPA	TAPA	COVER	COUVERCLE	2250
					DECKEL	COPERCHIO	COVER	TAMPA	
4		J930906		4	JUNTA	JUNTA HERMETICA	GASKET	JOINT	3720
					DICHTUNG	GUARNIZIONE	PAKNING	JUNTA	
5		J967202		4	JUNTAS	JUNTA DE CAUCHO	SEAL, RUBBER	JOINT, CAOUTCHOUC	122G
					GUMMIDICHTUNG	GUARNIZIONE DI GOMM	GUMMITAETNING	JUNTAS	
6		J907049		4	PARAFUSO	TORNILLO	BOLT	BOULON	0810
					SCHAUBENBOLZEN	BULLONE	SKRUE	PARAFUSO	
7		J908118		1	SUPORTE	PIEZA DE SOPORTE	BRACKET	PATTE FIXATION	225S
					KONSOLE	STAFFA	BESLAG	BRACADEIRA	
8		J910495		1	PARAFUSO	TORNILLO	SCREW	VIS	7450
					SCHRAUBE	VITE	SKRUE	PARAFUSO	
8		J944061		1	PARAFUSO	TORNILLO	SCREW	VIS	7450
					SCHRAUBE	VITE	SKRUE	PARAFUSO	
9		J903757		1	BRACADEIRA, 0.25mm	PIEZA DE SOPORTE	BRACKET	PATTE FIXATION	1010
					HALTERUNG	STAFFA	BESLAG	SUPORTE	
10		J285102		1	ALOJAMENTO, Thermostat	CAVIDAD	HOUSING	CARTER	4540
					GEHÄUSE	ALLOGGIAMENTO	HUS	ALOJAMENTO	
		J356651		1	KIT DE REVISÃO, Thermostat, Includes items 11, 12				
						JUEGO DE REVISION	KIT, ENGINE OVERHAUL	KIT REVISION MOTEUR	002K
					SATZ, MOTORÜBERHOL	KIT REVISIONE MOTORE	REVISIONSSAET	KIT DE REVISÃO	
11		J923331		1	JUNTA	JUNTA HERMETICA	GASKET	JOINT	3720
					DICHTUNG	GUARNIZIONE	PAKNING	JUNTA	
12		J972071		1	VALVULA	VALVULA	VALVE	SOUPAPE	9620
					VENTIL	VALVOLA	VENTIL	VALVULA	
13		J926972		2	PARAFUSO	TORNILLO	SCREW	VIS	7450
					SCHRAUBE	VITE	SKRUE	PARAFUSO	
14		J900632		1	PARAFUSO, Hex Flg, M8 x 35, 8.8				
						TORNILLO	BOLT	BOULON	140B
					SCHRAUBE	BULLONE	SKRUE	PARAFUSO	
15		J354335		1	SUPORTE, Alternator	PIEZA DE SOPORTE	BRACKET	PATTE FIXATION	225S
					KONSOLE	STAFFA	BESLAG	BRACADEIRA	
16		J900631		4	PARAFUSO, Hex Flg, M8 x 25, 8.8				
						TORNILLO	BOLT	BOULON	140B
					SCHRAUBE	BULLONE	SKRUE	PARAFUSO	
17		J353972		1	BRAÇO, Alterbator	BRAZO	ARM	BRAS	130B
					AUSLEGER	BRACCIO	ARM	BRAÇO	

02-36	01	p1	06/09

CABEÇOTE - CONJUNTO
CULATA - CONJUNTO
CYLINDER HEAD ASSEMBLY
CYLINDER HEAD ASSEMBLY

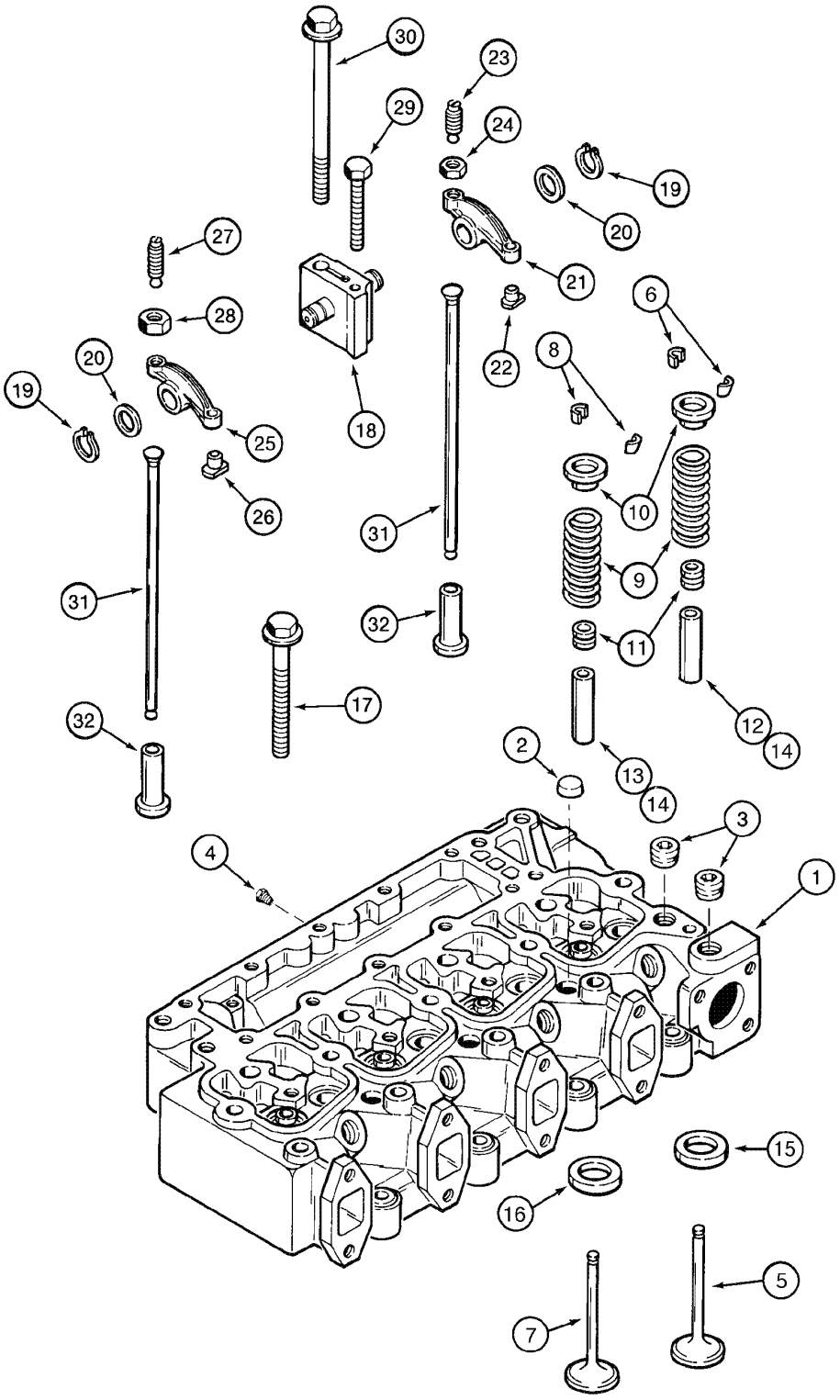

CYLINDER HEAD ASSEMBLY
CYLINDER HEAD ASSEMBLY
CYLINDER HEAD ASSEMBLY
CYLINDER HEAD ASSEMBLY

R	N	P.N.	MOD	Q	Denominação Bezeichnung	Denominacion Descrizione	Description Beskrivelse	Description Denominação	L.C.
		J967460		1	CABEÇOTE, Assy, Includes items 1 - 11				
						CULATA	CYLINDER HEAD	CULASSE	113T
					ZYLINDERKOPF	TESTA CILINDRI	CYLINDERHOVED	CABECA DE MOTOR	
1		**J966448**		1	CABEÇOTE, Includes item 2				
						CULATA	CYLINDER HEAD	CULASSE	113T
					ZYLINDERKOPF	TESTA CILINDRI	CYLINDERHOVED	CABECA DE MOTOR	
2		**J812092**		3	BUJÃO, Expansion	TAPÓN	PLUG	BOUCHON	050T
					STOPFEN	TAPPO	PROP	BUJÃO	
3		**J008468**		2	BUJÃO	TAPÓN	PLUG	BOUCHON	050T
					STOPFEN	TAPPO	PROP	BUJÃO	
4		**J906619**		1	BUJÃO	TAPÓN	PLUG	BOUCHON	050T
					STOPFEN	TAPPO	PROP	BUJÃO	
		J802355		4	VÁLVULA DE ADMISSÃO, Intake, Assy, Includes items 5, 6				
						VÁLVULA DE ADMISIÓN	VALVE, ENGINE, INLET,	SOUPAPE D'ADMISSION	111V
					EINLASSVENTIL, STAND	VALVOLA DI ASPIRAZIOI	INDSUGNINGSVENTIL	VALVULA DE ADMISSAO	
5		**J920867**		4	VALVULA, Intake	VALVULA	VALVE	SOUPAPE	9620
					VENTIL	VALVOLA	VENTIL	VALVULA	
6		**J900250**		8	PARAFUSO	TORNILLO	SCREW	VIS	040V
					SCHRAUBE	VITE	SKRUE	PARAFUSO	
		J802356		4	KIT DE REVISÃO, Exhaust, Assy, Includes items 7, 8				
						JUEGO DE REVISION	KIT, ENGINE OVERHAUL	KIT REVISION MOTEUR	002K
					SATZ, MOTORÜBERHOL	KIT REVISIONE MOTORE	REVISIONSSAET	KIT DE REVISÃO	
7		**J920868**		4	VALVULA, Exhaust	VALVULA	VALVE	SOUPAPE	9620
					VENTIL	VALVOLA	VENTIL	VALVULA	
8		**J900250**		8	PARAFUSO	TORNILLO	SCREW	VIS	040V
					SCHRAUBE	VITE	SKRUE	PARAFUSO	
9		**J932453**		8	MOLA, valve	RESORTE	SPRING	RESSORT	8315
					FEDER	MOLLA	FJEDER	MOLA	
10		**J957913**		8	LIMITADOR	TOPE DE CARRERA	LIMITER, TRAVEL	LIMITEUR	056L
					WEGBEGRENZER	LIMITATORE	HASTIGHEDSBEGRAENS	BATENTE	
11		**J957912**		8	JUNTAS	JUNTA DE CAUCHO	SEAL, RUBBER	JOINT, CAOUTCHOUC	122G
					GUMMIDICHTUNG	GUARNIZIONE DI GOMM	GUMMITAETNING	JUNTAS	
12		**J904408**		4	GUIA, 60,50mm	GUIA	GUIDE	GUIDE	4060
					FUEHRUNG	GUIDA	STYR	GUIA	
13		**J904409**		4	GUIA, 51,75mm	GUIA	GUIDE	GUIDE	4060
					FUEHRUNG	GUIDA	STYR	GUIA	
14		**J906206**		8	GUIA	GUIA	GUIDE	GUIDE	4060
					FUEHRUNG	GUIDA	STYR	GUIA	
15		**J906854**		4	ASSENTO VALVULA, Valve Intake				
						ASIENTO DE VALVULA	SEAT, VALVE	SIEGE DE SOUPAPE	P839
					VENTILSITZ	ALLOGGIAMENTO, VALV	SEAT, VALVE	ASSENTO VALVULA	
16		**J904105**		4	ASSENTO VALVULA, Valve Exhaust				
						ASIENTO DE VALVULA	SEAT, VALVE	SIEGE DE SOUPAPE	P839
					VENTILSITZ	ALLOGGIAMENTO, VALV	SEAT, VALVE	ASSENTO VALVULA	
17		**J920779**		4	PARAFUSO ESPECIAL	PERNO ESPECIAL	BOLT, SPECIAL	BOULON SPECIAL	P698
					SPEZIALSCHRAUBE	BULLONE SPECIALE	SPECIALBOLT	PARAFUSO ESPECIAL	
17		**J920780**		10	PARAFUSO	TORNILLO	SCREW	VIS	040V
					SCHRAUBE	VITE	SKRUE	PARAFUSO	

02-36	01	p2	06/09

CABEÇOTE - CONJUNTO
CULATA - CONJUNTO
CYLINDER HEAD ASSEMBLY
CYLINDER HEAD ASSEMBLY

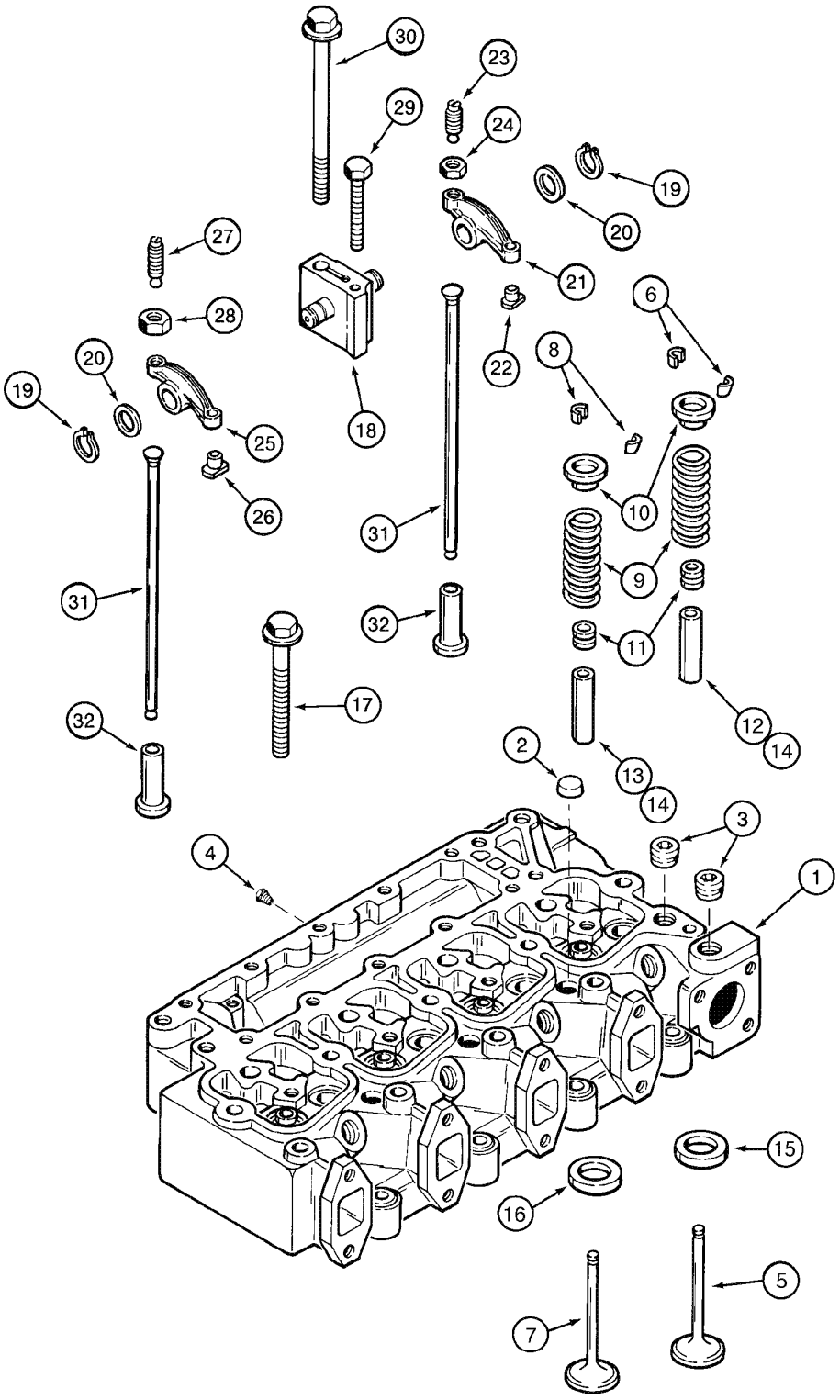

CYLINDER HEAD ASSEMBLY
CYLINDER HEAD ASSEMBLY
CYLINDER HEAD ASSEMBLY
CYLINDER HEAD ASSEMBLY

R	N	P.N.	MOD	Q	Denominação Bezeichnung	Denominacion Descrizione	Description Beskrivelse	Description Denominação	L.C.
		J934920		4	SUPORTE, Rocker Arm, Assy, Includes item 18				
						SOPORTE	SUPPORT	SUPPORT	300S
					HALTERUNG, LAGERBO	SUPPORTO	BESLAG	SUPORTE	
18		**J922488**		1	SUPORTE, Rocker Arm	APOYADERO	SUPPORT	SUPPORT	8790
					STUETZE	SUPPORTO	SUPPORT	SUPORTE	
19		**J900242**		8	ANEL	ANILLO DE RESORTE	RING, SNAP	ANNEAU D'ARRÊT	054A
					SPRENGRING	ANELLO ELASTICO	LÅSERING	ANEL	
20		**J900245**		8	ARRUELA PLANA	ARANDELA	WASHER	RONDELLE	9720
					UNTERLEGSCHEIBE	ROSETTA PIANA	FLADSKIVE	ANILHA	
		J910811		4	BASCULHADOR, Intake, Assy, Includes items 21 - 24				
						BASCULADOR	ROCKER	CULBUTEUR	P055
					KIPPHEBEL	ATTUATORE	ROCKER	BASCULHADOR	
21		**J910809**		1	BALANCIM, Intake	BALANCIN	ROCKER ARM	CULBUTEUR	055B
					KIPPHEBEL	BILANCIERE	VENTILARM	MARTELO DE VALVULA	
22		**J900705**		1	PINO	PERNO	PIN	AXE	080P
					BOLZEN	PERNO	STIFT	PERNO	
23		**J937438**		1	JOGO PARAFUSO, Hex Skt, 3/8"-24 x 33mm, Adj, Ball Point				
						TORNILLO DE AJUSTE	SET SCREW	VIS DE RÉGLAGE	P327
					GEWINDESTIFT	VITE DI FERMO	PINOLSKRUE	TORNILLO DE AJUSTE	
24		**J927692**		1	PORCA	TUERCA	NUT	ECROU	5780
					MUTTER	DADO	MØTRIK	PORCA	
		J910810		4	BASCULHADOR, Exhaust, Assy, Includes items 25 - 28				
						BASCULADOR	ROCKER	CULBUTEUR	P055
					KIPPHEBEL	ATTUATORE	ROCKER	BASCULHADOR	
25		**J910808**		1	BALANCIM, Exhaust	BALANCIN	ROCKER ARM	CULBUTEUR	055B
					KIPPHEBEL	BILANCIERE	VENTILARM	MARTELO DE VALVULA	
26		**J900705**		1	PINO	PERNO	PIN	AXE	080P
					BOLZEN	PERNO	STIFT	PERNO	
27		**J937438**		1	JOGO PARAFUSO, Hex Skt, 3/8"-24 x 33mm, Adj, Ball Point				
						TORNILLO DE AJUSTE	SET SCREW	VIS DE RÉGLAGE	P327
					GEWINDESTIFT	VITE DI FERMO	PINOLSKRUE	TORNILLO DE AJUSTE	
28		**J927692**		1	PORCA	TUERCA	NUT	ECROU	5780
					MUTTER	DADO	MØTRIK	PORCA	
29		**J901221**		4	PARAFUSO	TORNILLO	BOLT	BOULON	0810
					SCHAUBENBOLZEN	BULLONE	SKRUE	PARAFUSO	
30		**J920781**		4	PARAFUSO ESPECIAL	PERNO ESPECIAL	BOLT, SPECIAL	BOULON SPECIAL	P698
					SPEZIALSCHRAUBE	BULLONE SPECIALE	SPECIALBOLT	PARAFUSO ESPECIAL	
31		**J284377**		8	HASTE DE IMPULSO	VARILLA DE EMPUJE	ROD, PUSH	TIGE DE CULBUTEUR	P307
					STÖSSELSTANGE	ASTA, SPINTA	SKUBBESTANG	HASTE DE IMPULSO	
32		**J931623**		8	TUCHO, Valve	EMPUJADOR	TAPPET	POUSSOIR	240P
					STÖSSELEINSTELLSCHI	PUNTERIA	VENTILLOEFTER	IMPULSOR	

02-38	01	p1	11/07

ÁRVORE DE COMANDO DE VÁLVULAS
ÁRBOL DE LEVAS
CAMSHAFT
CAMSHAFT

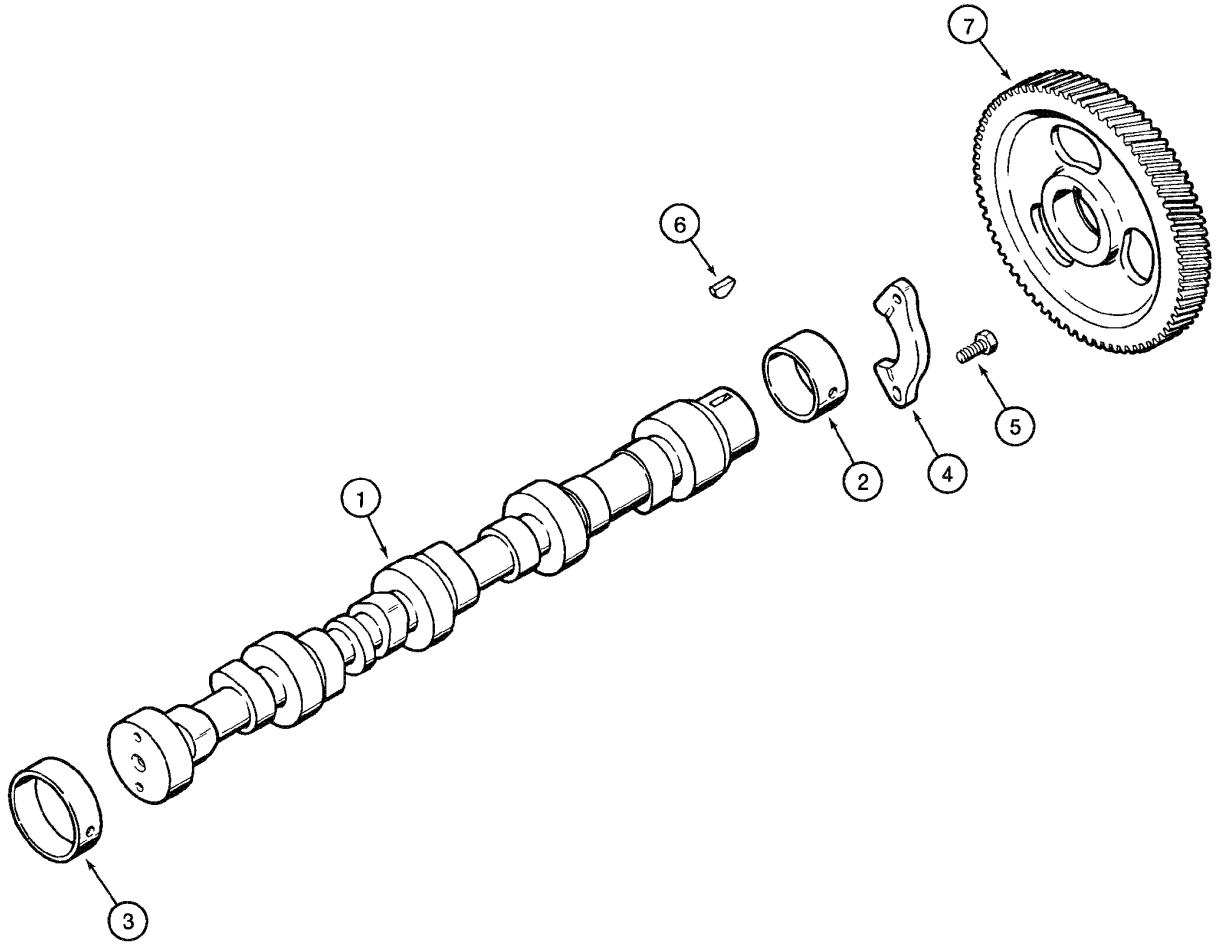

CAMSHAFT
CAMSHAFT
CAMSHAFT
CAMSHAFT

R	N	P.N.	MOD	Q	Denominação Bezeichnung	Denominacion Descrizione	Description Beskrivelse	Description Denominação	L.C.
1		J968381		1	EIXO EXCÊNTRICO NOCKENWELLE	ARBOL DE LEVAS ALBERO A CAMME	CAMSHAFT KNASTAKSEL	ARBRE A CAMES VEIO DE EXCENTRICOS	017A
2		J940059		1	BUCHA, STD BUECHSE	CASQUILLO BOCCOLA	BUSHING BOESNING	BAGUE CASQUILHO	095B
2		J904369		1	BUCHA, 58mm BUECHSE	CASQUILLO BOCCOLA	BUSHING BOESNING	BAGUE CASQUILHO	1140
3		J903242		4	BUCHA BUECHSE	CASQUILLO BOCCOLA	BUSHING BOESNING	BAGUE CASQUILHO	095B
4		J927155		1	SUPORTE HALTERUNG, LAGERBO	SOPORTE SUPPORTO	SUPPORT BESLAG	SUPPORT SUPORTE	300S
5		J900227		2	PARAFUSO, Hex, M8 x 1.25 x 22 SCHRAUBE	TORNILLO VITE	SCREW SKRUE	VIS PARAFUSO	040V
6		J902332		1	CHAVETA, 4.0mm KEIL	CHAVETA LINGUETTA	KEY KILE	CLAVETTE CHAVETA	4820
7		J929028		1	PINHAO, camshaft RITZEL	PINON PIGNONE	PINION SPIDSHJUL	PIGNON PINHAO	P045

02-40	01	p1	06/09

BLOCO DE CILINDROS
BLOQUE DE CILINDROS
CYLINDER BLOCK
CYLINDER BLOCK

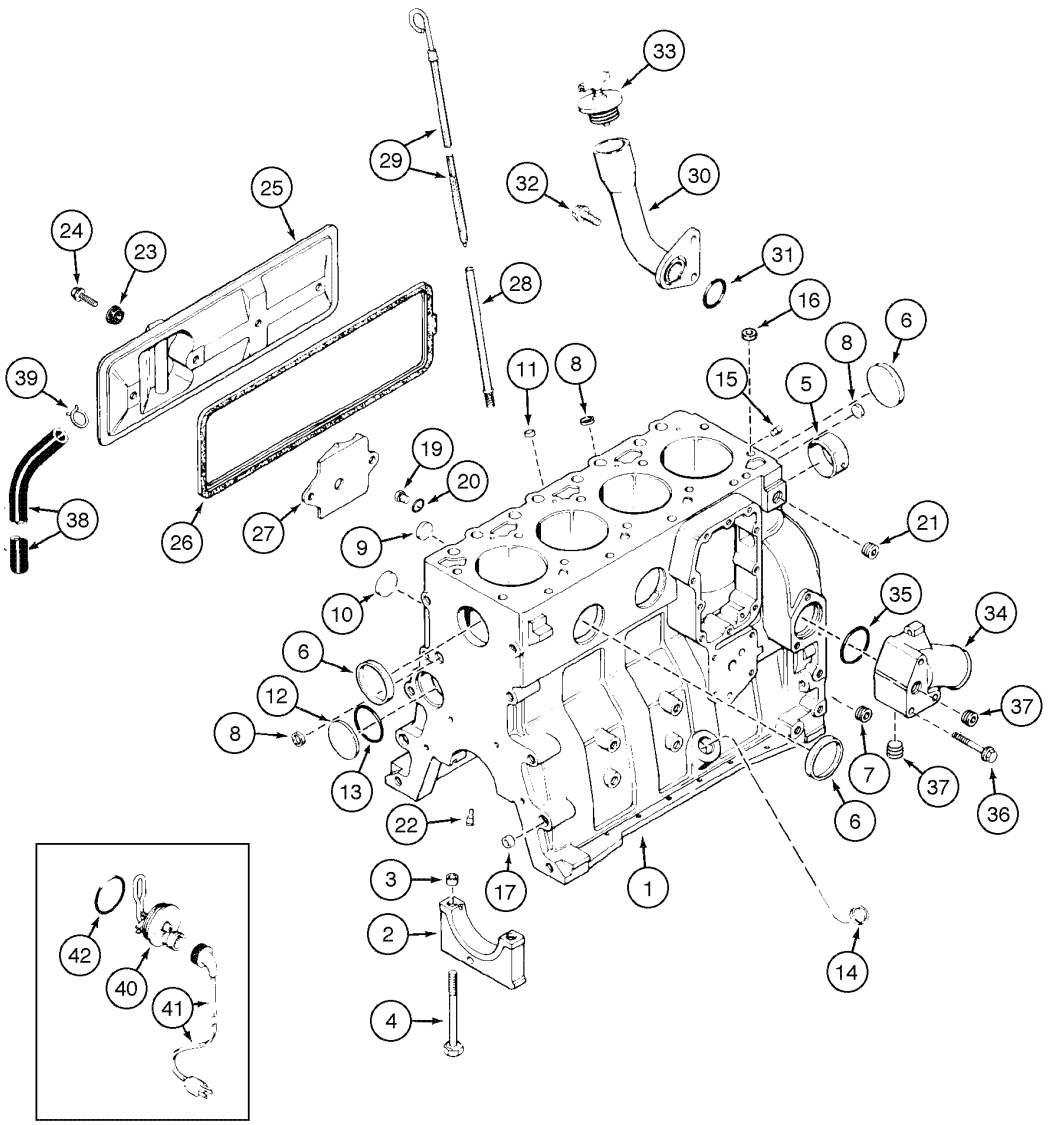

CYLINDER BLOCK
CYLINDER BLOCK
CYLINDER BLOCK
CYLINDER BLOCK

R	N	P.N.	MOD	Q	Denominação Bezeichnung	Denominacion Descrizione	Description Beskrivelse	Description Denominação	L.C.
		J938366		1	CILINDRO, Assy, Includes items 1 - 9				
						CILINDRO	CYLINDER	VERIN	164C
					ZYLINDER	CILINDRO	CYLINDER	CILINDRO	
1		**J938364**		1	BLOCO DE CILINDROS, Assy, Includes items 2 - 9				
						BLOQUE DE CILINDROS	CYLINDER BLOCK	BLOC MOTEUR	020B
					KURBELGEHÄUSE	BASAMENTO MOTORE	KRUMTAPHUS	BLOCO DE MOTOR	
2	1	**J932451**		5	ROLAMENTO	COJINETE	BEARING	ROULEMENT	0600
					WÄLZLAGER	CUSCINETTO	LEJE	ROLAMENTO	
2	2	**J936791**		5	ALOJAMENTO ROLAMENTO				
						TEJUELO DE COJINETTI	CARRIER, BEARING	PALIER DE ROULEMENT	P647
					TRAGLAGER	PORTATORE,CUSC	LADETS LEJE	ALOJAMENTO ROLAMEN	
3		**J900068**		10	ESPAÇADOR	ESPACIADOR	SPACER	ENTRETOISE	8090
					DISTANZSTÜCK	DISTANZIALE	AFSTANDSSTYKKE	ESPACADOR	
4		**J927948**		10	PARAFUSO, Hex Flg Hd, M12 x 1.5 x 119				
						TORNILLO	SCREW	VIS	040V
					SCHRAUBE	VITE	SKRUE	PARAFUSO	
5		**J940059**		1	BUCHA	CASQUILLO	BUSHING	BAGUE	095B
					BUECHSE	BOCCOLA	BOESNING	CASQUILHO	
6		**J900965**		3	BUJÃO	TAPÓN	PLUG	BOUCHON	6400
					STOPFEN	TAPPO	PROP	BUJAO	
7	2	**A77505**		1	BUJÃO	TAPÓN	PLUG	BOUCHON	050T
					STOPFEN	TAPPO	PROP	BUJÃO	
8		**J900956**		3	BUJÃO	TAPÓN	PLUG	BOUCHON	6400
					STOPFEN	TAPPO	PROP	BUJAO	
9		**J914035**		2	PASTILHA	PASTILLA	BUTTON, HOLE PLUG	PASTILLE	Z355
					VERSCHLUSSSTOPFEN	SPINA DEL FORO	KNAP, STIK	PASTILHA	
		J933224		1	JOGO DE SERVICO(PACO, Includes items 10 - 22				
						EMPAQUETADURA	PACKAGE,SERVICE	COLIS POUR RECHANGI	P663
					ERSATZPACKUNG	CONFEZIONE, MANUT.	PACKAGE,SERVICE	JOGO DE SERVICO(PAC	
10	2	**J900958**		2	BUJÃO	TAPÓN	PLUG	BOUCHON	6400
					STOPFEN	TAPPO	PROP	BUJAO	
11	2	**J900955**		1	BUJÃO	TAPÓN	PLUG	BOUCHON	050T
					STOPFEN	TAPPO	PROP	BUJÃO	
12		**J900687**		1	BUJÃO	TAPÓN	PLUG	BOUCHON	6400
					STOPFEN	TAPPO	PROP	BUJAO	
13		**J926047**		1	ANEL "O"	JUNTA HERMETICA	O-RING	JOINT THORIQUE	055A
					DICHTRING	ANELLO TOROIDALE	O-RING	O-RING	
14		**J920706**		3	BUJÃO	TAPÓN	PLUG	BOUCHON	050T
					STOPFEN	TAPPO	PROP	BUJÃO	
15		**J900257**		2	PINO	PERNO	PIN	AXE	080P
					BOLZEN	PERNO	STIFT	PERNO	
16		**J902343**		2	GRÃO	PITON	DOWEL	PION	P176
					PAßTIFT	GRANO	DYVEL	GUIA	
17		**J900068**		3	ESPAÇADOR, Dowel	ESPACIADOR	SPACER	ENTRETOISE	8090
					DISTANZSTÜCK	DISTANZIALE	AFSTANDSSTYKKE	ESPACADOR	

(1) Usado no Motor naturalmente aspirado 4B-4.5C (Versão Economy) cod. 87553394
(2) Usado no Motor naturalmente aspirado 4B-4.5L (Versão Performance) cod. 87352218 e Motor turbo 4BT-4.5L (Versão Turbo) cod. 87352220

02-40	01	p2	06/09

BLOCO DE CILINDROS
BLOQUE DE CILINDROS
CYLINDER BLOCK
CYLINDER BLOCK

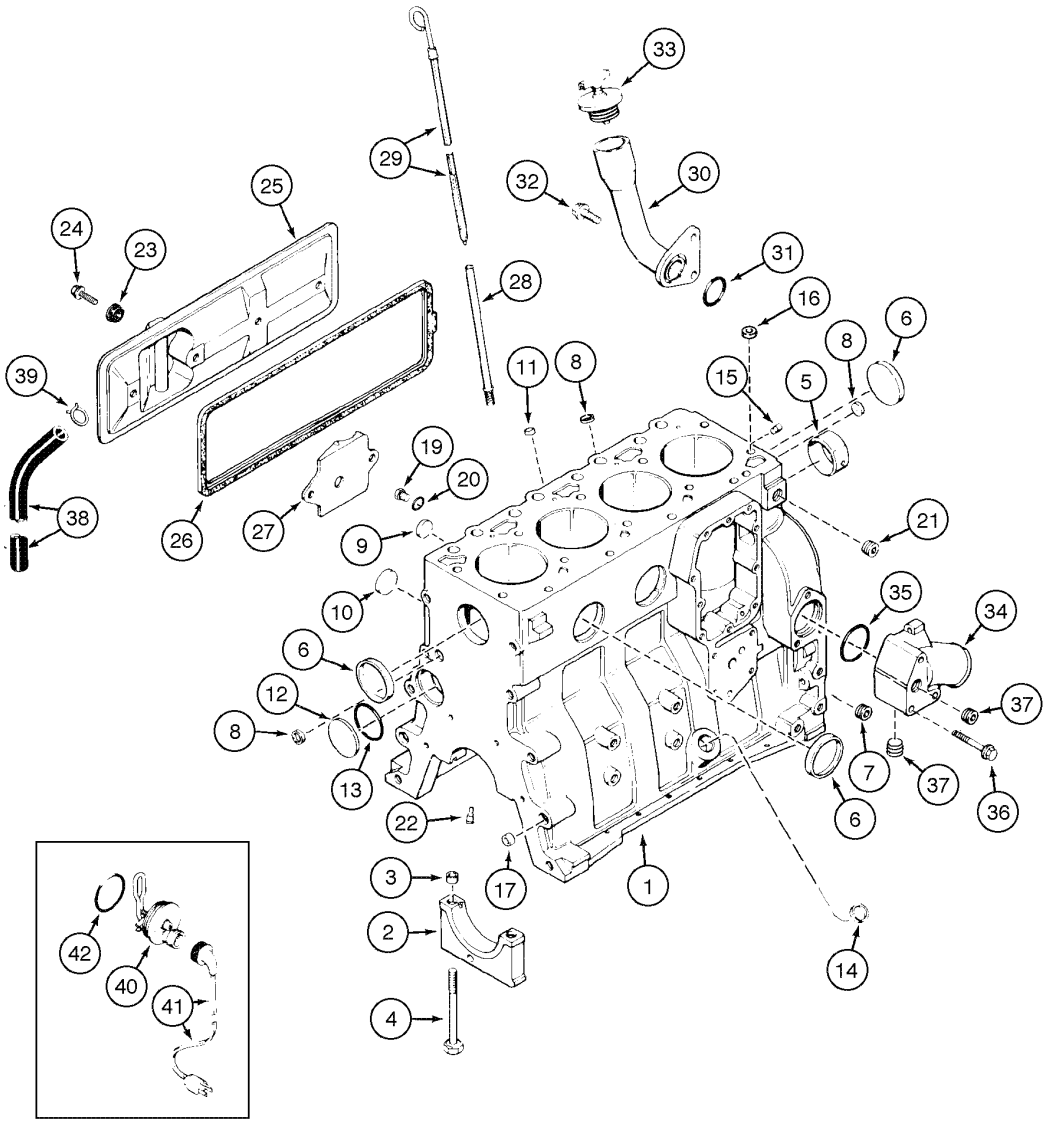

CYLINDER BLOCK
CYLINDER BLOCK
CYLINDER BLOCK
CYLINDER BLOCK

R	N	P.N.	MOD	Q	Denominação Bezeichnung	Denominacion Descrizione	Description Beskrivelse	Description Denominação	L.C.
18	1, 2	**75208320**		1	BUJÃO, Tube	TAPÓN	PLUG	BOUCHON	050T
					STOPFEN	TAPPO	PROP	BUJÃO	
		J678923		2	BUJÃO, Includes items 19, 20				
						TAPÓN	PLUG	BOUCHON	050T
					STOPFEN	TAPPO	PROP	BUJÃO	
19		**J678924**		1	BUJÃO	TAPÓN	PLUG	BOUCHON	050T
					STOPFEN	TAPPO	PROP	BUJÃO	
20		**J678925**		1	ANEL "O"	JUNTA HERMETICA	O-RING	JOINT THORIQUE	055A
					DICHTRING	ANELLO TOROIDALE	O-RING	O-RING	
21	1	**J008468**		1	BUJÃO	TAPÓN	PLUG	BOUCHON	050T
					STOPFEN	TAPPO	PROP	BUJÃO	
21	3	**A77429**		1	BUJÃO	TAPÓN	PLUG	BOUCHON	050T
					STOPFEN	TAPPO	PROP	BUJÃO	
22		**J937214**		4	INJETOR, Piston Cooling	TOBERA	NOZZLE CAP	BEC INJECTEUR	5770
					DÜSENKAPPE	UGELLO	DYSEHÆTTE	INJETOR	
23		**J928759**		4	ANEL DE VEDAÇÃO	ANILLO DE CIERRE	SEAL	JOINT	7460
					DICHTUNG	ANELLO DI TENUTA	PAKNINGSRING	ANEL DE VEDACAO	
24		**J900629**		4	PARAFUSO, Hex Flg, M8 x 16, 8.8, Full Thd				
						TORNILLO	BOLT	BOULON	140B
					SCHRAUBE	BULLONE	SKRUE	PARAFUSO	
25		**J936188**		1	TAMPA DO RESERVATÓRIO				
						TAPON DEL DEPOSITO	CAP	CHAPEAU	052T
					ABDECKAPPE	TAPPO SERBATOIO	TANKDAEKSEL	TAMPAO DE RESERVAT	
26		**J283767**		1	JUNTA	JUNTA HERMETICA	GASKET	JOINT	3720
					DICTHUNG	GUARNIZIONE	PAKNING	JUNTA	
27		**NSS**		1	NÃO FORNECIDO SEPARADAMENTE, BAFFLE				
						NO SE REPARA SEPARA	NOT SERVICED SEPARA	NON FOURNI SEPAREMI	064N
					KEIN ERSATZTEIL	NON FORNITO SEPARAT	NOT SERVICED SEPARA	NOT SERVICED SEPARA	
28		**J357072**		1	TUBO RÍGIDO, Dipstick	TUBO RIGIDO	TUBE, RIGID	TUYAU RIGIDE	193T
					LEITUNG	TUBO RIGIDO	RØR	TUBO RIGIDO	
29		**J357056**		1	HASTE DE IMPULSO	VARILLA DE EMPUJE	ROD, PUSH	TIGE DE CULBUTEUR	P307
					STÖSSELSTANGE	ASTA, SPINTA	SKUBBESTANG	HASTE DE IMPULSO	
30		**J905440**		1	TUBO, Oil Fill	TUBO	TUBE	TUBE	9400
					ROHR	TUBETTO	RØR	TUBO	
31		**J906696**		1	ANEL DE VEDAÇÃO	ANILLO DE CIERRE	SEAL	JOINT	7460
					DICHTUNG	ANELLO DI TENUTA	PAKNINGSRING	ANEL DE VEDACAO	
32		**J901249**		2	PARAFUSO, Hex Flg, M12 x 25, 10.9				
						TORNILLO	BOLT	BOULON	140B
					SCHRAUBE	BULLONE	SKRUE	PARAFUSO	
33	1	**75208372**		1	TAMPA	TAPADERA	COVER	COUVERCLE	265C
					ABDECKUNG	COPERCHIO	DÆKSEL	COBERTA	
33	3	**J101322**		1	TAMPA DO RESERVATÓRIO				
						TAPON DEL DEPOSITO	CAP	CHAPEAU	052T
					ABDECKAPPE	TAPPO SERBATOIO	TANKDAEKSEL	TAMPAO DE RESERVAT	
34		**J934877**		1	CONEXÃO, Inlet	RACOR	CONNECTOR, HYD.	RACCORD	020R
					HYDRAULIKKUPPLUNG	RACCORDO IDRAULICO	FORSKRUNING	CONECTOR	

(1) Usado no Motor naturalmente aspirado 4B-4.5C (Versão Economy) cod. 87553394
(2) Não ilustrado
(3) Usado no Motor naturalmente aspirado 4B-4.5L (Versão Performance) cod. 87352218 e Motor turbo 4BT-4.5L (Versão Turbo) cod. 87352220

02-40	01	p3	06/09

BLOCO DE CILINDROS
BLOQUE DE CILINDROS
CYLINDER BLOCK
CYLINDER BLOCK

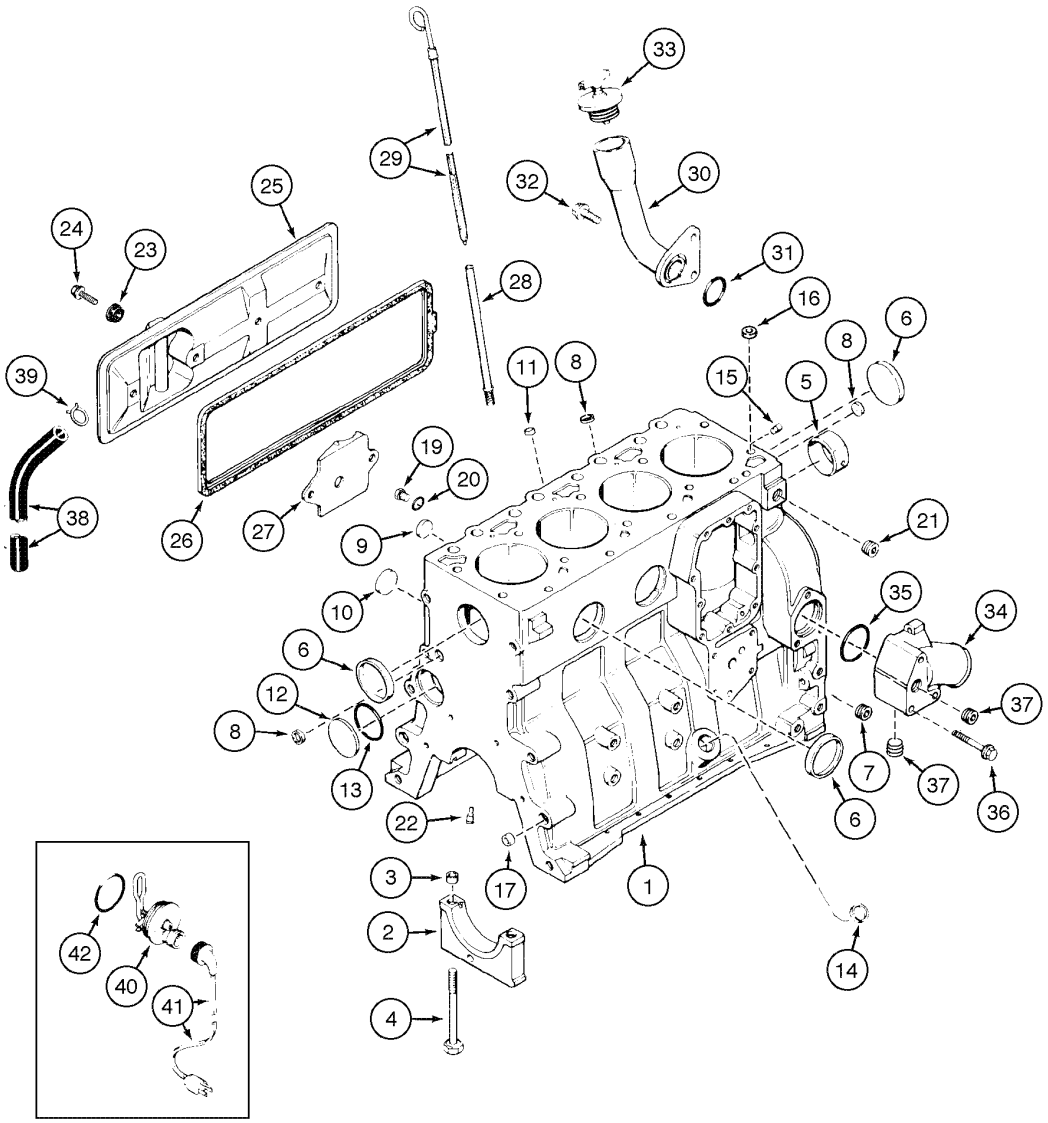

CYLINDER BLOCK
CYLINDER BLOCK
CYLINDER BLOCK
CYLINDER BLOCK

R	N	P.N.	MOD	Q	Denominação Bezeichnung	Denominacion Descrizione	Description Beskrivelse	Description Denominação	L.C.
35		**J906697**		1	ANEL DE VEDAÇÃO DICHTUNG	ANILLO DE CIERRE ANELLO DI TENUTA	SEAL PAKNINGSRING	JOINT ANEL DE VEDACAO	7460
36		**J901757**		3	PARAFUSO SCHRAUBE	TORNILLO VITE	SCREW SKRUE	VIS PARAFUSO	7450
37	1	**75208117**		2	BUJÃO STOPFEN	TAPÓN TAPPO	PLUG PROP	BOUCHON BUJÃO	050T
37	2	**A77429**		2	BUJÃO STOPFEN	TAPÓN TAPPO	PLUG PROP	BOUCHON BUJÃO	050T
38		**J918612**		1	MANGUEIRA SCHLAUCH	MANGA MANICOTTO FLESSIBILE	HOSE SLANGE	FLEXIBLE TUBO FLEXIVEL	030M
39		**J904230**		1	BRACADEIRA SCHELLE	COLLAR MORSETTO	CLAMP CLAMP	COLLIER BRACADEIRA	1640
		A77634		1	JOGO, Block Heater, Includes items 40, 41, 42 PACKUNG	JEUGO KIT	KIT KIT	POCHETTE JOGO	4830
40		**NSS**		1	NÃO FORNECIDO SEPARADAMENTE, ELEMENT KEIN ERSATZTEIL	NO SE REPARA SEPARA NON FORNITO SEPARAT	NOT SERVICED SEPARA NOT SERVICED SEPARA	NON FOURNI SEPAREMI NOT SERVICED SEPARA	064N
41		**J905113**		1	CABO KABEL	CABLE CAVO	CABLE KABEL	CABLE CABO	1240
42		**J910517**		1	ANEL "O" DICHTRING	JUNTA HERMETICA ANELLO TOROIDALE	O-RING O-RING	JOINT THORIQUE O-RING	055A

(1) Usado no Motor naturalmente aspirado 4B-4.5C (Versão Economy) cod. 87553394
(2) Usado no Motor naturalmente aspirado 4B-4.5L (Versão Performance) cod. 87352218 e Motor turbo 4BT-4.5L (Versão Turbo) cod. 87352220

02-42	01	p1	06/09

ÁRVORE DE MANIVELAS
CIGUEÑAL
CRANKSHAFT
CRANKSHAFT

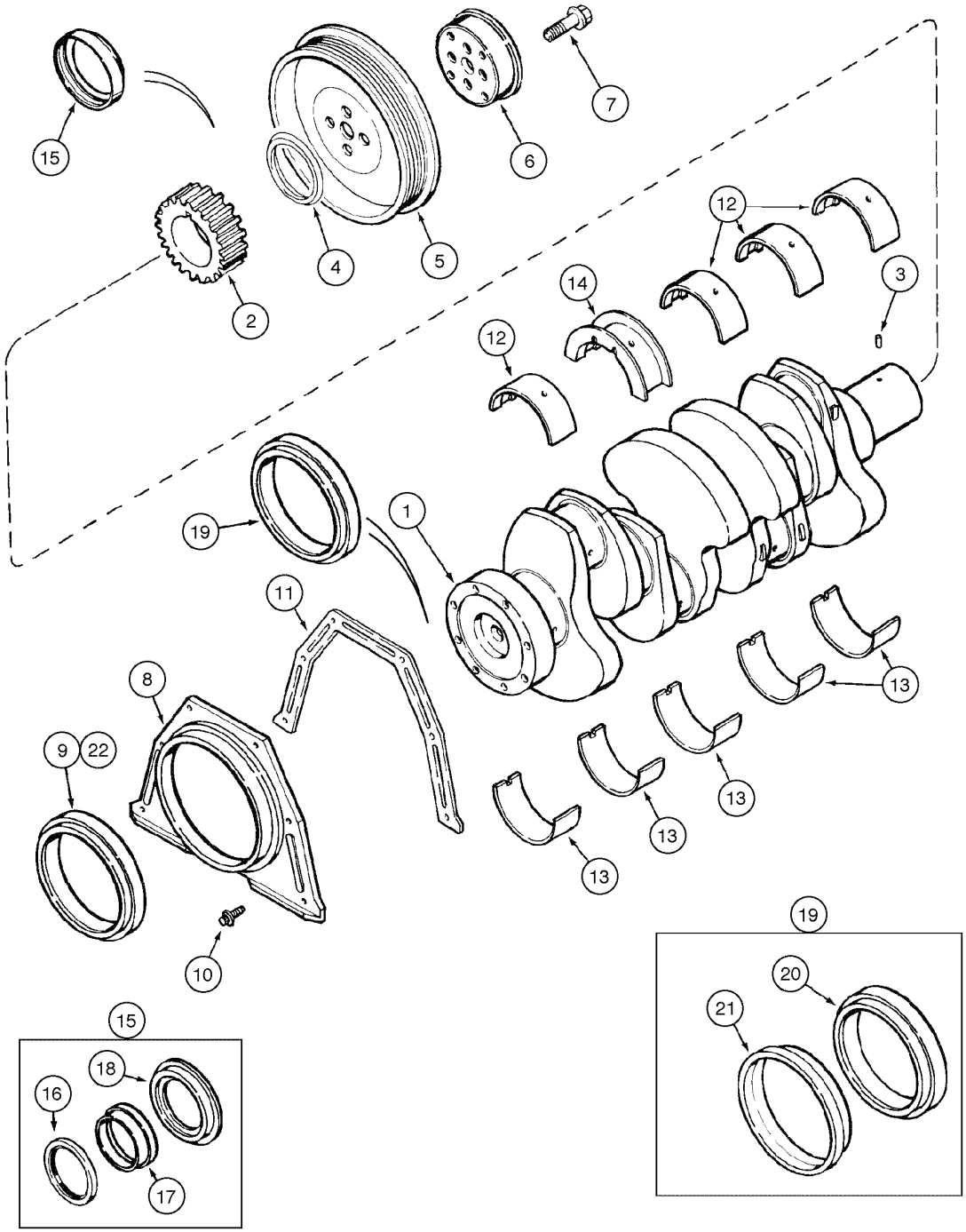

CRANKSHAFT
CRANKSHAFT
CRANKSHAFT
CRANKSHAFT

R	N	P.N.	MOD	Q	Denominação Bezeichnung	Denominacion Descrizione	Description Beskrivelse	Description Denominação	L.C.
1		**J939367**		1	VIRABREQUIM, Assy, Includes items 2, 3				
						CIGÜEÑAL	CRANKSHAFT	VILEBREQUIN	018A
					KURBELWELLE	ALBERO MOTORE	KRUMTAPAKSEL	CAMBOTA	
2		**J929027**		1	PINHAO, crankshaft	PINON	PINION	PIGNON	P045
					RITZEL	PIGNONE	SPIDSHJUL	PINHAO	
3		**J904483**		1	PINO	PERNO	PIN	AXE	080P
					BOLZEN	PERNO	STIFT	PERNO	
4		**J937111**		1	KIT DE REVISÃO, Front	JUEGO DE REVISION	KIT, ENGINE OVERHAUL	KIT REVISION MOTEUR	002K
					SATZ, MOTORÜBERHOL	KIT REVISIONE MOTORE	REVISIONSSAET	KIT DE REVISÃO	
5		**J914494**		1	POLIA	POLEA	PULLEY	POULIE	6560
					RIEMENSCHEIBE	PULEGGIA	REMSKIVE	POLIE	
6		**J905820**		1	ESPAÇADOR	ESPACIADOR	SPACER	ENTRETOISE	8090
					DISTANZSTÜCK	DISTANZIALE	AFSTANDSSTYKKE	ESPACADOR	
7		**J903857**		4	PARAFUSO	TORNILLO	BOLT	BOULON	0810
					SCHAUBENBOLZEN	BULLONE	SKRUE	PARAFUSO	
	1	**71103670**		1	TAMPA, Rear, Assy, Includes items 8, 9				
						TAPADERA	COVER	COUVERCLE	265C
					ABDECKUNG	COPERCHIO	DÆKSEL	COBERTA	
8		**NSS**		1	NÃO FORNECIDO SEPARADAMENTE, COVER Rear				
						NO SE REPARA SEPARA	NOT SERVICED SEPARA	NON FOURNI SEPAREMI	064N
					KEIN ERSATZTEIL	NON FORNITO SEPARAT	NOT SERVICED SEPARA	NOT SERVICED SEPARA	
9		**{J970548}**		1	Rear				
8	2	**J936895**		1	TAMPA, Rear	TAPADERA	COVER	COUVERCLE	265C
					ABDECKUNG	COPERCHIO	DÆKSEL	COBERTA	
9	2	**J921043**		1	TAMPA TRASEIRA, Rear	TRASERA TAPA	COVER, REAR	COUVERCLE ARRIERE	P775
					DECKEL, HINTEN	COPERCHIO, POST	BAGDÆKSEL	TAMPA TRASEIRA	
10		**J991306**		6	PARAFUSO	TORNILLO	BOLT	BOULON	140B
					SCHRAUBE	BULLONE	SKRUE	PARAFUSO	
11		**J938159**		1	JUNTA	JUNTA HERMETICA	GASKET	JOINT	3720
					DICTHUNG	GUARNIZIONE	PAKNING	JUNTA	
		J802010		1	JOGO DE ROLAMENTOS, STD, Includes items 12, 13, 14				
						JUEGO DE CODINETES	BEARING SET	JEU DE ROULEMENTS	0620
					LAGERSATZ	CONFEZIONE, CUSCINE	LEJESÆT	JOGO DE ROLAMENTOS	
12		**J929016**		4	ROLAMENTO, Upper	COJINETE	BEARING	ROULEMENT	0600
					WÄLZLAGER	CUSCINETTO	LEJE	ROLAMENTO	
13		**J929021**		5	ROLAMENTO, Lower	COJINETE	BEARING	ROULEMENT	0600
					WÄLZLAGER	CUSCINETTO	LEJE	ROLAMENTO	
14		**J927772**		1	ROLAMENTO, Thrust	COJINETE	BEARING	ROULEMENT	0600
					WÄLZLAGER	CUSCINETTO	LEJE	ROLAMENTO	
		J802011		1	JOGO DE ROLAMENTOS, 0.25mm, Includes items 12, 13, 14				
						JUEGO DE CODINETES	BEARING SET	JEU DE ROULEMENTS	0620
					LAGERSATZ	CONFEZIONE, CUSCINE	LEJESÆT	JOGO DE ROLAMENTOS	
12		**J929017**		4	BUCHA, Upper	CASQUILLO	BUSHING	BAGUE	095B
					BUECHSE	BOCCOLA	BOESNING	CASQUILHO	
13		**J929022**		5	BUCHA, Lower	CASQUILLO	BUSHING	BAGUE	095B
					BUECHSE	BOCCOLA	BOESNING	CASQUILHO	

(1) Usado no Motor naturalmente aspirado 4B-4.5C (Versão Economy) cod. 87553394
(2) Usado no Motor naturalmente aspirado 4B-4.5L (Versão Performance) cod. 87352218 e Motor turbo 4BT-4.5L (Versão Turbo) cod. 87352220

ÁRVORE DE MANIVELAS
CIGUEÑAL
CRANKSHAFT
CRANKSHAFT

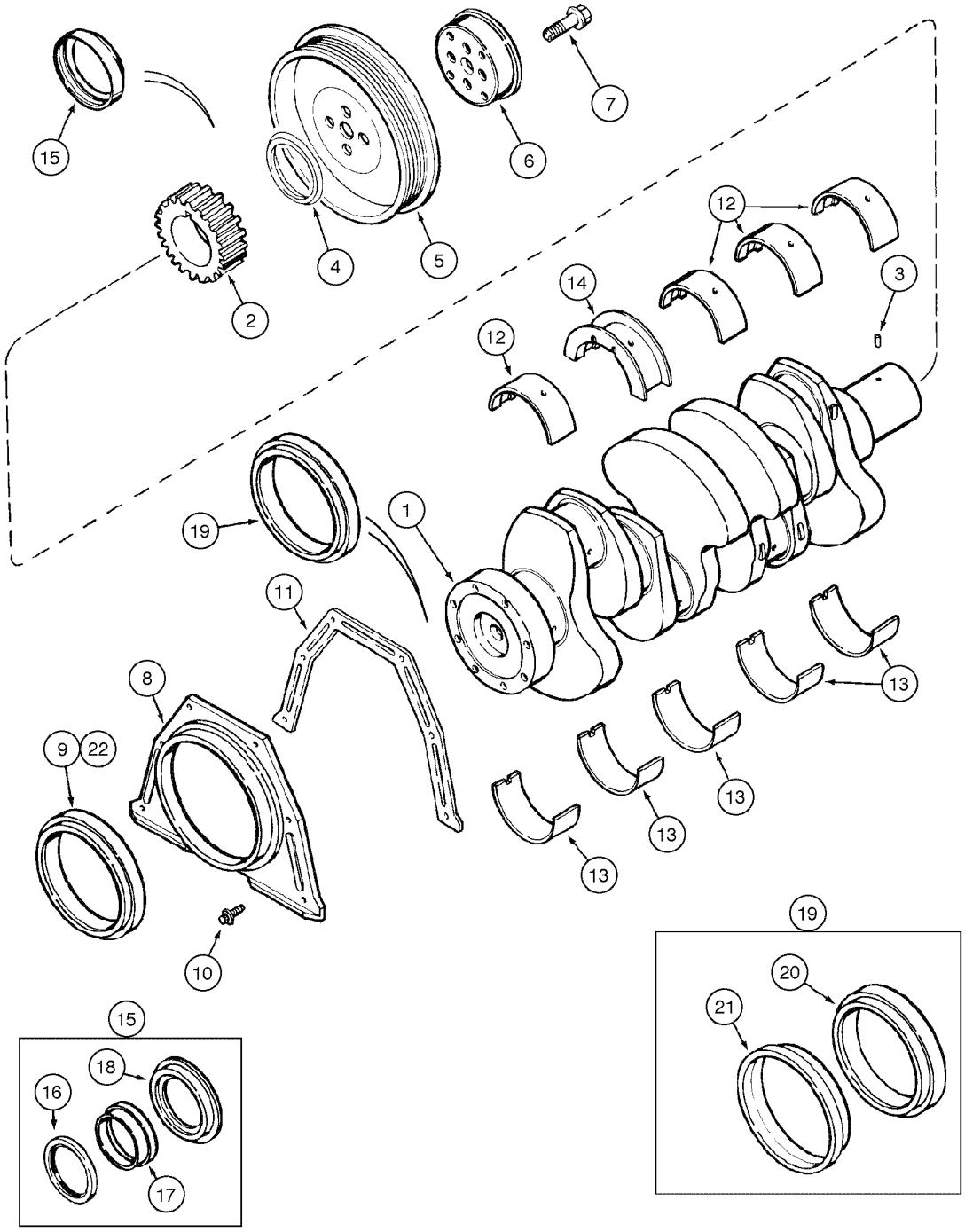

CRANKSHAFT
CRANKSHAFT
CRANKSHAFT
CRANKSHAFT

R	N	P.N.	MOD	Q	Denominação Bezeichnung	Denominacion Descrizione	Description Beskrivelse	Description Denominação	L.C.
14		**J927773**		1	BUCHA, Thrust	CASQUILLO	BUSHING	BAGUE	095B
					BUECHSE	BOCCOLA	BOESNING	CASQUILHO	
		J802012		1	JOGO DE ROLAMENTOS, 0.50mm, Includes items 12, 13, 14				
						JUEGO DE CODINETES	BEARING SET	JEU DE ROULEMENTS	0620
					LAGERSATZ	CONFEZIONE, CUSCINE	LEJESÆT	JOGO DE ROLAMENTOS	
12		**J929018**		4	BUCHA, Upper	CASQUILLO	BUSHING	BAGUE	095B
					BUECHSE	BOCCOLA	BOESNING	CASQUILHO	
13		**J929023**		5	BUCHA, Lower	CASQUILLO	BUSHING	BAGUE	095B
					BUECHSE	BOCCOLA	BOESNING	CASQUILHO	
14		**J927774**		1	ROLAMENTO, Thrust	COJINETE	BEARING	ROULEMENT	0600
					WÄLZLAGER	CUSCINETTO	LEJE	ROLAMENTO	
		J802013		1	JOGO DE ROLAMENTOS, 0.75mm, Includes items 12, 13, 14				
						JUEGO DE CODINETES	BEARING SET	JEU DE ROULEMENTS	0620
					LAGERSATZ	CONFEZIONE, CUSCINE	LEJESÆT	JOGO DE ROLAMENTOS	
12		**J929019**		4	BUCHA, Upper	CASQUILLO	BUSHING	BAGUE	095B
					BUECHSE	BOCCOLA	BOESNING	CASQUILHO	
13		**J929024**		5	BUCHA, Lower	CASQUILLO	BUSHING	BAGUE	095B
					BUECHSE	BOCCOLA	BOESNING	CASQUILHO	
14		**J927775**		1	ROLAMENTO, Thrust	COJINETE	BEARING	ROULEMENT	0600
					WÄLZLAGER	CUSCINETTO	LEJE	ROLAMENTO	
		J802014		1	JOGO DE ROLAMENTOS, 1.0mm, Includes items 12, 13, 14				
						JUEGO DE CODINETES	BEARING SET	JEU DE ROULEMENTS	0620
					LAGERSATZ	CONFEZIONE, CUSCINE	LEJESÆT	JOGO DE ROLAMENTOS	
12		**J929020**		4	BUCHA, Upper	CASQUILLO	BUSHING	BAGUE	095B
					BUECHSE	BOCCOLA	BOESNING	CASQUILHO	
13		**J929025**		5	BUCHA, Lower	CASQUILLO	BUSHING	BAGUE	095B
					BUECHSE	BOCCOLA	BOESNING	CASQUILHO	
14		**J927776**		1	ROLAMENTO, Thrust	COJINETE	BEARING	ROULEMENT	0600
					WÄLZLAGER	CUSCINETTO	LEJE	ROLAMENTO	
		J800330		1	KIT DE REVISÃO, Thrust 0.50mm, Includes items 13, 14				
						JUEGO DE REVISION	KIT, ENGINE OVERHAUL	KIT REVISION MOTEUR	002K
					SATZ, MOTORÜBERHOL	KIT REVISIONE MOTORE	REVISIONSSAET	KIT DE REVISÃO	
13		**J929023**		1	BUCHA, Lower	CASQUILLO	BUSHING	BAGUE	095B
					BUECHSE	BOCCOLA	BOESNING	CASQUILHO	
14		**NSS**		1	NÃO FORNECIDO SEPARADAMENTE, BEARING Thrust				
						NO SE REPARA SEPARA	NOT SERVICED SEPARA	NON FOURNI SEPAREM	064N
					KEIN ERSATZTEIL	NON FORNITO SEPARAT	NOT SERVICED SEPARA	NOT SERVICED SEPARA	
		J800331		1	KIT DE REVISÃO, Thrust 1.0mm, Includes items 13, 14				
						JUEGO DE REVISION	KIT, ENGINE OVERHAUL	KIT REVISION MOTEUR	002K
					SATZ, MOTORÜBERHOL	KIT REVISIONE MOTORE	REVISIONSSAET	KIT DE REVISÃO	
13		**J929025**		1	BUCHA, Lower	CASQUILLO	BUSHING	BAGUE	095B
					BUECHSE	BOCCOLA	BOESNING	CASQUILHO	
14		**NSS**		1	NÃO FORNECIDO SEPARADAMENTE, BEARING Thrust				
						NO SE REPARA SEPARA	NOT SERVICED SEPARA	NON FOURNI SEPAREM	064N
					KEIN ERSATZTEIL	NON FORNITO SEPARAT	NOT SERVICED SEPARA	NOT SERVICED SEPARA	
15		**J802820**		1	JOGO DE REPARO, wear front, Includes items 16, 17, 18				
						JEUGO REPARACION	PACKAGE, REPAIR	COLIS DE REPARATION	P704
					REPARATURPACKUNG	CONFEZIONE, FRENI	PACKAGE, REPAIR	JOGO DE REPARO	

ÁRVORE DE MANIVELAS
CIGUEÑAL
CRANKSHAFT
CRANKSHAFT

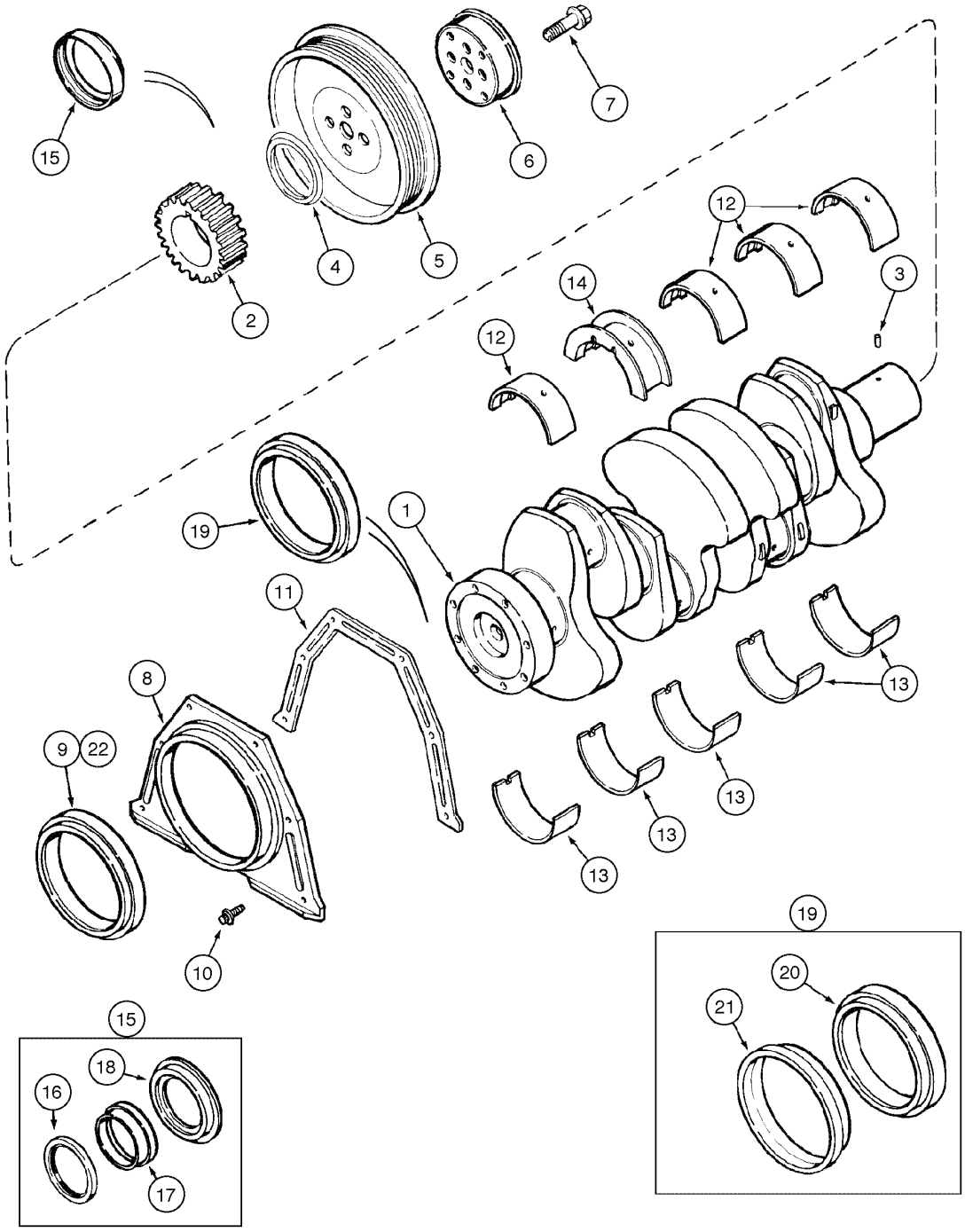

CRANKSHAFT
CRANKSHAFT
CRANKSHAFT
CRANKSHAFT

R	N	P.N.	MOD	Q	Denominação Bezeichnung	Denominacion Descrizione	Description Beskrivelse	Description Denominação	L.C.
16		**NSS**		1	NÃO FORNECIDO SEPARADAMENTE, SEAL Front				
						NO SE REPARA SEPARA	NOT SERVICED SEPARA	NON FOURNI SEPAREM	064N
					KEIN ERSATZTEIL	NON FORNITO SEPARAT	NOT SERVICED SEPARA	NOT SERVICED SEPARA	
17		**NSS**		1	NÃO FORNECIDO SEPARADAMENTE, SLEEVE wear				
						NO SE REPARA SEPARA	NOT SERVICED SEPARA	NON FOURNI SEPAREM	064N
					KEIN ERSATZTEIL	NON FORNITO SEPARAT	NOT SERVICED SEPARA	NOT SERVICED SEPARA	
18		**NSS**		1	NÃO FORNECIDO SEPARADAMENTE, TOOL istallation				
						NO SE REPARA SEPARA	NOT SERVICED SEPARA	NON FOURNI SEPAREM	064N
					KEIN ERSATZTEIL	NON FORNITO SEPARAT	NOT SERVICED SEPARA	NOT SERVICED SEPARA	
19		**J926126**		1	FERRAMENTA, wear Rear, Includes items 20, 21				
						HERRAMIENTA	TOOL	OUTIL	9120
					WERKZEUG	UTENSILE	VÆRKTØJ	FERRAMENTA	
20		**NSS**		1	NÃO FORNECIDO SEPARADAMENTE, SEAL rear				
						NO SE REPARA SEPARA	NOT SERVICED SEPARA	NON FOURNI SEPAREM	064N
					KEIN ERSATZTEIL	NON FORNITO SEPARAT	NOT SERVICED SEPARA	NOT SERVICED SEPARA	
21		**NSS**		1	NÃO FORNECIDO SEPARADAMENTE, SLEEVE wear				
						NO SE REPARA SEPARA	NOT SERVICED SEPARA	NON FOURNI SEPAREM	064N
					KEIN ERSATZTEIL	NON FORNITO SEPARAT	NOT SERVICED SEPARA	NOT SERVICED SEPARA	
22	1	**75208110**			ANEL DE VEDACAO, Seal Rear				
						ANILLO DE CIERRE	SEAL	JOINT	132A
					DICHTUNG	ANELLO DI TENUTA	PAKNINGSRING	ANEL DE VEDACAO	
		{J970548}		1	Rear				
		J909409		1	AJUSTADOR, Istallation Seal Rear				
						REGULADOR	ADJUSTER	REGLEUR	118A
					EINSTELLVORRICHTUN(	REGOLATORE	JUSTERER	REGULADOR	
		{71103671}		1	Istallation Seal Rear				
		{71103672}		1	Istallation Seal Rear				

(1) Usado no Motor naturalmente aspirado 4B-4.5C (Versão Economy) cod. 87553394

02-44	01	p1	06/09

CARCAÇA DO VOLANTE
CARCASA DEL VOLANTE
FLYWHEEL HOUSING
FLYWHEEL HOUSING

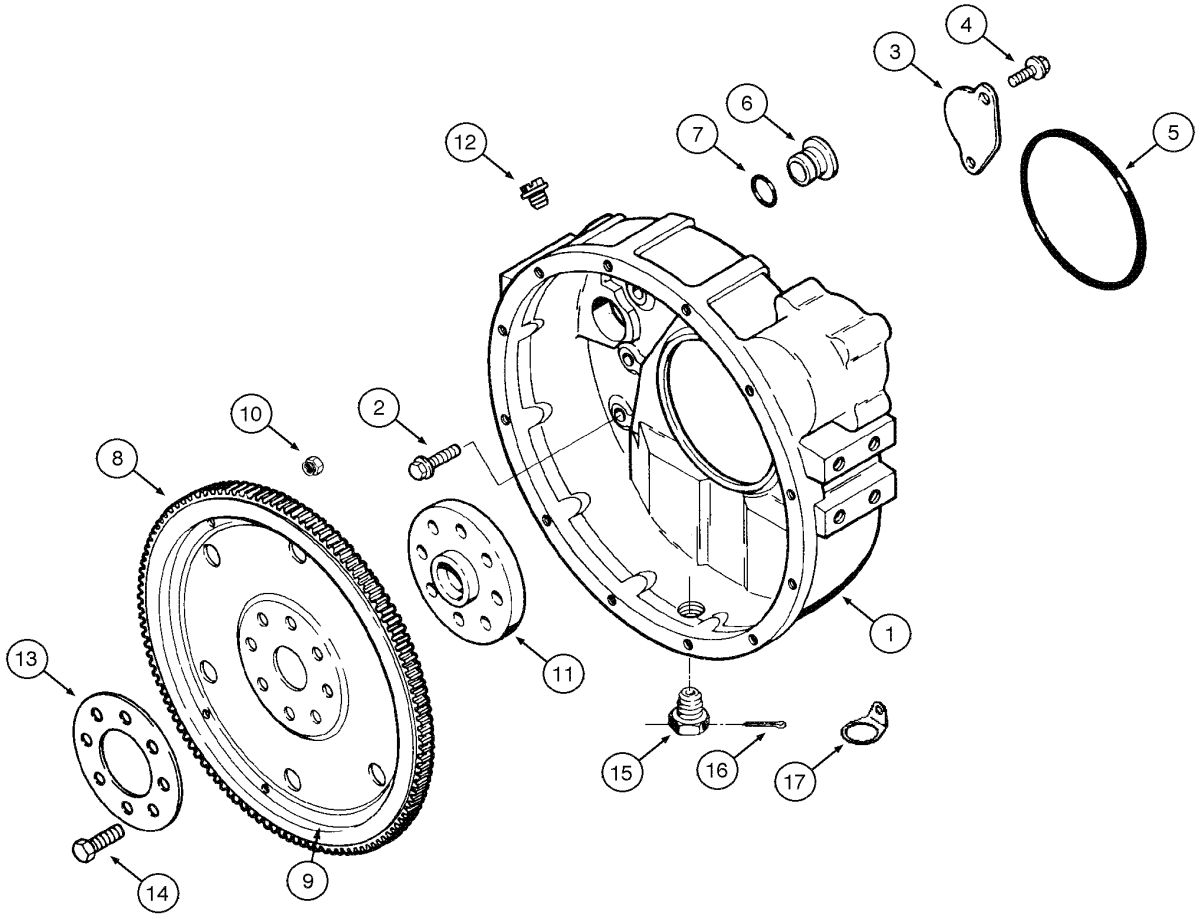

FLYWHEEL HOUSING
FLYWHEEL HOUSING
FLYWHEEL HOUSING
FLYWHEEL HOUSING

R	N	P.N.	MOD	Q	Denominação Bezeichnung	Denominacion Descrizione	Description Beskrivelse	Description Denominação	L.C.
1		J930886		1	CARCAÇA CONJUNTO	CUBIERTA PRINCIPAL	HOUSING ASSY.	CARTER (ASSEMBLE)	P479
					GEHAEUSE (KPLT.)	ALLOGGIAM., COMPL.	HOUSING ASSY.	CARCAÇA CONJUNTO	
2		J920447		8	PARAFUSO	TORNILLO	SCREW	VIS	040V
					SCHRAUBE	VITE	SKRUE	PARAFUSO	
3		J925234		1	PLACA	PLACA	PLATE	PLAQUE	6360
					PLATTE	PIASTRA	PLADE	CHAPA	
4		J900225		2	PLAQUETA	PLAQUITA	PLATE, COVER	PLAQUETTE	110P
					ABDECKPLATTE	PIASTRINA	PLADE	CHAPA PEQUENA	
5		J912473		1	ANEL VEDADOR	RETEN	SEALRING	JOINT ANNULAIRE	Z125
					DICHTRING	ANELLO, GUARNIZIONE	PAKNINGSRING	ANEL VEDADOR	
6		J910248		1	BUJÃO	TAPÓN	PLUG	BOUCHON	050T
					STOPFEN	TAPPO	PROP	BUJÃO	
7		J910260		1	ANEL "O"	JUNTA HERMETICA	O-RING	JOINT THORIQUE	055A
					DICHTRING	ANELLO TOROIDALE	O-RING	O-RING	
		J934937		1	VOLANTE, Assy, Includes items 8, 9, 10				
						VOLANTE	FLYWHEEL	VOLANT MOTEUR	3570
					SCHWUNGRAD	VOLANO	SVINGHJUL	VOLANTE	
8		NSS		1	NÃO FORNECIDO SEPARADAMENTE, RACK				
						NO SE REPARA SEPARA	NOT SERVICED SEPARA	NON FOURNI SEPAREMI	064N
					KEIN ERSATZTEIL	NON FORNITO SEPARAT	NOT SERVICED SEPARA	NOT SERVICED SEPARA	
9		NSS		1	NÃO FORNECIDO SEPARADAMENTE, FLEXPLATE				
						NO SE REPARA SEPARA	NOT SERVICED SEPARA	NON FOURNI SEPAREMI	064N
					KEIN ERSATZTEIL	NON FORNITO SEPARAT	NOT SERVICED SEPARA	NOT SERVICED SEPARA	
10		NSS		6	NÃO FORNECIDO SEPARADAMENTE, NUT				
						NO SE REPARA SEPARA	NOT SERVICED SEPARA	NON FOURNI SEPAREMI	064N
					KEIN ERSATZTEIL	NON FORNITO SEPARAT	NOT SERVICED SEPARA	NOT SERVICED SEPARA	
11		J913689		1	FLANGE	TAPA	FLANGE	FLASQUE	3360
					FLANSCH	FLANGIA	FLANGE	FALANGE	
12		J904181		1	BUJÃO	TAPÓN	PLUG	BOUCHON	050T
					STOPFEN	TAPPO	PROP	BUJÃO	
13		J923049		1	PLACA	PLACA	PLATE	PLAQUE	105P
					BLECH, PLATTE	PIASTRA	PLADE	CHAPA	
14		J901395		8	PARAFUSO, Hex, M12 x 1.25 x 32, Spc				
						TORNILLO	SCREW	VIS	040V
					SCHRAUBE	VITE	SKRUE	PARAFUSO	
15		L113178		1	BUJÃO	TAPÓN	PLUG	BOUCHON	6400
					STOPFEN	TAPPO	PROP	BUJAO	
16		432-1416		1	GRAMPO, 7/32" x 1"	PASADOR ABIERTO	PIN, SPLIT (COTTER)	GOUPILLE	270C
					SPLINT	COPPIGLIA	SPLITBOLT	TROCO DE ABRIR	
17		J928989		1	FIXADOR	SUJETADOR	CLIP	CLIP	1700
					KLEMME	FERMAGLIO	KLIPS	FIXADOR	

PISTÕES E BIELAS
EMBOLOS Y BIELAS
PISTONS AND CONNECTING RODS
PISTONS AND CONNECTING RODS

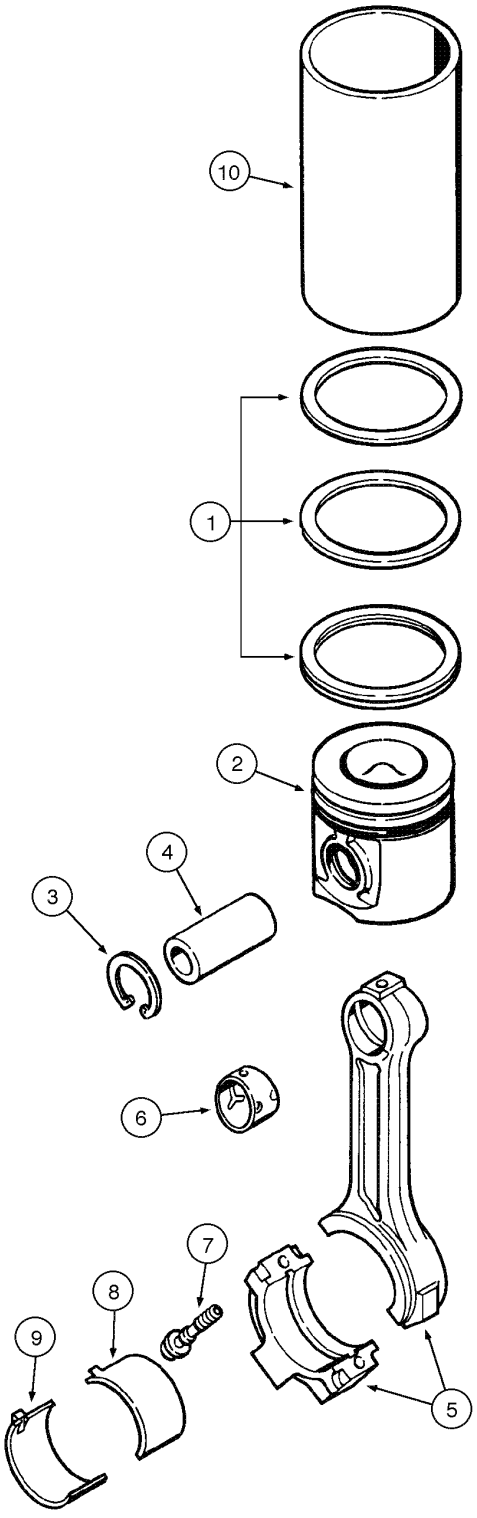

PISTONS AND CONNECTING RODS
PISTONS AND CONNECTING RODS
PISTONS AND CONNECTING RODS
PISTONS AND CONNECTING RODS

R	N	P.N.	MOD	Q	Denominação Bezeichnung	Denominacion Descrizione	Description Beskrivelse	Description Denominação	L.C.
	1	**71101709**		4	PISTÃO, STD, Includes items 1, 2, 3				
						EMBOLO	PISTON	PISTON	235S
					KOLBEN	STANTUFFO	STEMPEL	PISTAO	
1		**71101708**		1	JOGO DE ANÉIS, STD	SERIE DE ANILLOS	SET OF RINGS	POCHET. SEGMENTS	340S
					SATZ RINGE	SERIE ANELLI	RINGSAET	CONJUNTO DE ANILHAS	
2		**NSS**		1	NÃO FORNECIDO SEPARADAMENTE, PISTON, STD				
						NO SE REPARA SEPARA	NOT SERVICED SEPARA	NON FOURNI SEPAREMI	064N
					KEIN ERSATZTEIL	NON FORNITO SEPARAT	NOT SERVICED SEPARA	NOT SERVICED SEPARA	
3		**J939375**		2	ANEL	ANILLO DE RESORTE	RING, SNAP	ANNEAU D'ARRÊT	054A
					SPRENGRING	ANELLO ELASTICO	LÅSERING	ANEL	
	1	**71102591**		4	KIT DE REVISÃO, 0.5mm, Includes items 1, 2, 3				
						JUEGO DE REVISION	KIT, ENGINE OVERHAUL	KIT REVISION MOTEUR	002K
					SATZ, MOTORÜBERHOL	KIT REVISIONE MOTORE	REVISIONSSAET	KIT DE REVISÃO	
1		**J804931**		1	JOGO DE PISTAO, 0.5mm	JUEGO DE SEGMENTOS	RING SET, PISTON	JEU DE SEGMENTS	Z307
					KOLBENRINGSATZ	SET PARAOLIO	STEMPELRINGSSÆT	JOGO DE PISTAO	
2		**NSS**		1	NÃO FORNECIDO SEPARADAMENTE, PISTON, 0.5mm				
						NO SE REPARA SEPARA	NOT SERVICED SEPARA	NON FOURNI SEPAREMI	064N
					KEIN ERSATZTEIL	NON FORNITO SEPARAT	NOT SERVICED SEPARA	NOT SERVICED SEPARA	
3		**J939375**		2	ANEL	ANILLO DE RESORTE	RING, SNAP	ANNEAU D'ARRÊT	054A
					SPRENGRING	ANELLO ELASTICO	LÅSERING	ANEL	
	1	**71102593**		4	KIT DE REVISÃO, 1.0mm, Includes items 1, 2, 3				
						JUEGO DE REVISION	KIT, ENGINE OVERHAUL	KIT REVISION MOTEUR	002K
					SATZ, MOTORÜBERHOL	KIT REVISIONE MOTORE	REVISIONSSAET	KIT DE REVISÃO	
1		**J804932**		1	JOGO DE PISTAO, 1.0mm	JUEGO DE SEGMENTOS	RING SET, PISTON	JEU DE SEGMENTS	Z307
					KOLBENRINGSATZ	SET PARAOLIO	STEMPELRINGSSÆT	JOGO DE PISTAO	
2		**NSS**		1	NÃO FORNECIDO SEPARADAMENTE, PISTON, 1.0mm				
						NO SE REPARA SEPARA	NOT SERVICED SEPARA	NON FOURNI SEPAREMI	064N
					KEIN ERSATZTEIL	NON FORNITO SEPARAT	NOT SERVICED SEPARA	NOT SERVICED SEPARA	
3		**J939375**		2	ANEL	ANILLO DE RESORTE	RING, SNAP	ANNEAU D'ARRÊT	054A
					SPRENGRING	ANELLO ELASTICO	LÅSERING	ANEL	
	2	**J4089726**		4	JOGO, STD, Includes items 1, 2, 3				
						JEUGO	KIT	POCHETTE	4830
					PACKUNG	KIT	KIT	JOGO	
1		**J089724**		1	ANEL, STD	ANILLO DE RESORTE	RING, SNAP	ANNEAU D'ARRÊT	054A
					SPRENGRING	ANELLO ELASTICO	LÅSERING	ANEL	
2		**NSS**		1	NÃO FORNECIDO SEPARADAMENTE, PISTON, STD				
						NO SE REPARA SEPARA	NOT SERVICED SEPARA	NON FOURNI SEPAREMI	064N
					KEIN ERSATZTEIL	NON FORNITO SEPARAT	NOT SERVICED SEPARA	NOT SERVICED SEPARA	
3		**J939375**		2	ANEL	ANILLO DE RESORTE	RING, SNAP	ANNEAU D'ARRÊT	054A
					SPRENGRING	ANELLO ELASTICO	LÅSERING	ANEL	
	2	**J4089737**		4	JOGO, 0.5mm, Includes items 1, 2, 3				
						JEUGO	KIT	POCHETTE	4830
					PACKUNG	KIT	KIT	JOGO	
1		**J804931**		1	JOGO DE PISTAO, 0.5mm	JUEGO DE SEGMENTOS	RING SET, PISTON	JEU DE SEGMENTS	Z307
					KOLBENRINGSATZ	SET PARAOLIO	STEMPELRINGSSÆT	JOGO DE PISTAO	

(1) Usado no Motor naturalmente aspirado 4B-4.5C (Versão Economy) cod. 87553394
(2) Usado no Motor naturalmente aspirado 4B-4.5L (Versão Performance) cod. 87352218

PISTÕES E BIELAS
EMBOLOS Y BIELAS
PISTONS AND CONNECTING RODS
PISTONS AND CONNECTING RODS

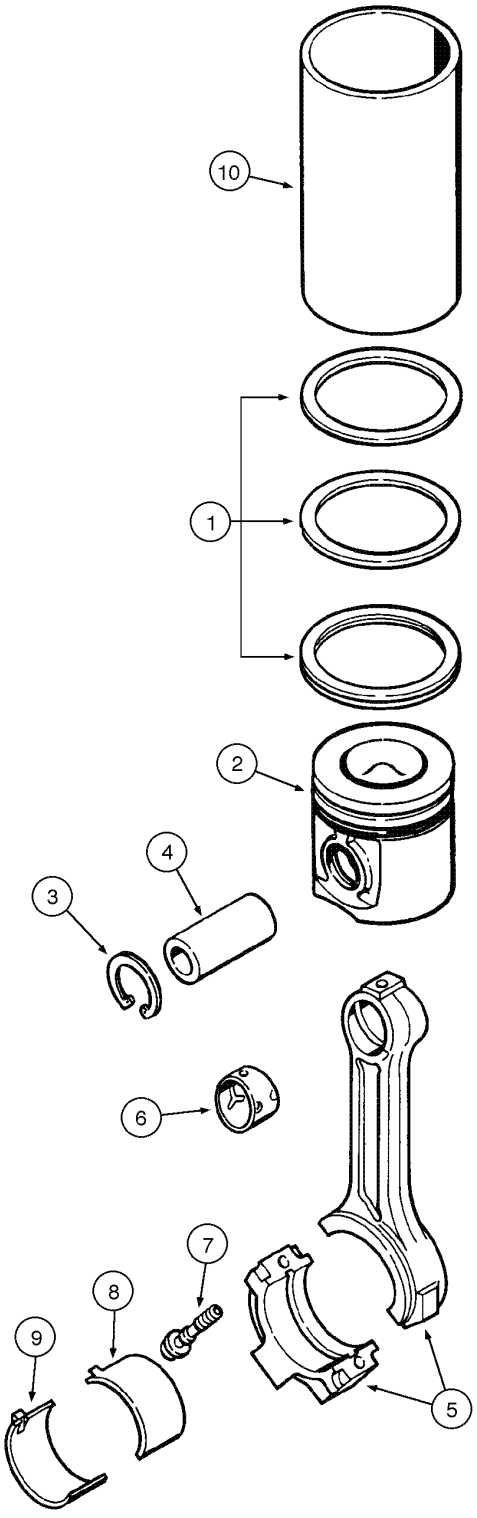

PISTONS AND CONNECTING RODS
PISTONS AND CONNECTING RODS
PISTONS AND CONNECTING RODS
PISTONS AND CONNECTING RODS

R	N	P.N.	MOD	Q	Denominação Bezeichnung	Denominacion Descrizione	Description Beskrivelse	Description Denominação	L.C.
2		**NSS**		1	NÃO FORNECIDO SEPARADAMENTE, PISTON, 0.5mm				
						NO SE REPARA SEPARA	NOT SERVICED SEPARA	NON FOURNI SEPAREM	064N
					KEIN ERSATZTEIL	NON FORNITO SEPARAT	NOT SERVICED SEPARA	NOT SERVICED SEPARA	
3		**J939375**		2	ANEL	ANILLO DE RESORTE	RING, SNAP	ANNEAU D'ARRÊT	054A
					SPRENGRING	ANELLO ELASTICO	LÅSERING	ANEL	
	1	**J4089738**		4	JOGO, 1.0mm, Includes items 1, 2, 3				
						JEUGO	KIT	POCHETTE	4830
					PACKUNG	KIT	KIT	JOGO	
1		**J089932**		1	JOGO, 1.0mm	JEUGO	KIT	POCHETTE	4830
					PACKUNG	KIT	KIT	JOGO	
2		**NSS**		1	NÃO FORNECIDO SEPARADAMENTE, PISTON, 1.0mm				
						NO SE REPARA SEPARA	NOT SERVICED SEPARA	NON FOURNI SEPAREM	064N
					KEIN ERSATZTEIL	NON FORNITO SEPARAT	NOT SERVICED SEPARA	NOT SERVICED SEPARA	
3		**J939375**		2	ANEL	ANILLO DE RESORTE	RING, SNAP	ANNEAU D'ARRÊT	054A
					SPRENGRING	ANELLO ELASTICO	LÅSERING	ANEL	
	2	**J4089725**		4	JOGO, STD, Includes items 1, 2, 3				
						JEUGO	KIT	POCHETTE	4830
					PACKUNG	KIT	KIT	JOGO	
1		**J089460**		1	JOGO, STD	JEUGO	KIT	POCHETTE	4830
					PACKUNG	KIT	KIT	JOGO	
2		**NSS**		1	NÃO FORNECIDO SEPARADAMENTE, PISTON, STD				
						NO SE REPARA SEPARA	NOT SERVICED SEPARA	NON FOURNI SEPAREM	064N
					KEIN ERSATZTEIL	NON FORNITO SEPARAT	NOT SERVICED SEPARA	NOT SERVICED SEPARA	
3		**J939375**		2	ANEL	ANILLO DE RESORTE	RING, SNAP	ANNEAU D'ARRÊT	054A
					SPRENGRING	ANELLO ELASTICO	LÅSERING	ANEL	
	2	**J4089735**		4	JOGO, 0.5mm, Includes items 1, 2, 3				
						JEUGO	KIT	POCHETTE	4830
					PACKUNG	KIT	KIT	JOGO	
1		**J4089614**		1	JOGO, 0.5mm	JEUGO	KIT	POCHETTE	4830
					PACKUNG	KIT	KIT	JOGO	
2		**NSS**		1	NÃO FORNECIDO SEPARADAMENTE, PISTON, 0.5mm				
						NO SE REPARA SEPARA	NOT SERVICED SEPARA	NON FOURNI SEPAREM	064N
					KEIN ERSATZTEIL	NON FORNITO SEPARAT	NOT SERVICED SEPARA	NOT SERVICED SEPARA	
3		**J939375**		2	ANEL	ANILLO DE RESORTE	RING, SNAP	ANNEAU D'ARRÊT	054A
					SPRENGRING	ANELLO ELASTICO	LÅSERING	ANEL	
	2	**J4089736**		4	JOGO, 1.0mm, Includes items 1, 2, 3				
						JEUGO	KIT	POCHETTE	4830
					PACKUNG	KIT	KIT	JOGO	
1		**J089615**		1	JOGO, 1.0mm	JEUGO	KIT	POCHETTE	4830
					PACKUNG	KIT	KIT	JOGO	
2		**NSS**		1	NÃO FORNECIDO SEPARADAMENTE, PISTON, 1.0mm				
						NO SE REPARA SEPARA	NOT SERVICED SEPARA	NON FOURNI SEPAREM	064N
					KEIN ERSATZTEIL	NON FORNITO SEPARAT	NOT SERVICED SEPARA	NOT SERVICED SEPARA	
3		**J939375**		2	ANEL	ANILLO DE RESORTE	RING, SNAP	ANNEAU D'ARRÊT	054A
					SPRENGRING	ANELLO ELASTICO	LÅSERING	ANEL	
4		**J939374**		4	PINO, Piston	PERNO	PIN	AXE	080P
					BOLZEN	PERNO	STIFT	PERNO	

(1) Usado no Motor naturalmente aspirado 4B-4.5L (Versão Performance) cod. 87352218
(2) Usado no Motor turbo 4BT-4.5L (Versão Turbo) cod. 87352220

PISTÕES E BIELAS
EMBOLOS Y BIELAS
PISTONS AND CONNECTING RODS
PISTONS AND CONNECTING RODS

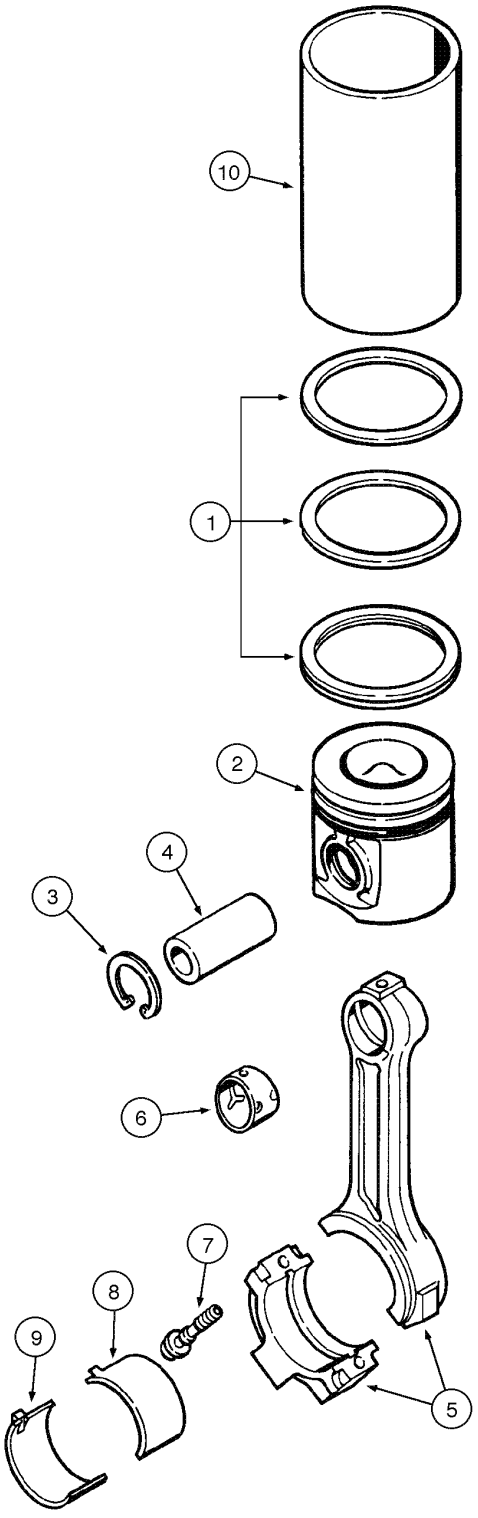

PISTONS AND CONNECTING RODS
PISTONS AND CONNECTING RODS
PISTONS AND CONNECTING RODS
PISTONS AND CONNECTING RODS

R	N	P.N.	MOD	Q	Denominação Bezeichnung	Denominacion Descrizione	Description Beskrivelse	Description Denominação	L.C.
		J939407		4	BIELA DE PISTÃO, Assy, Includes items 5, 6, 7				
						BIELA DE EMBOLO	ROD, CONNECTING	BIELLE	051B
					PLEUEL	BIELLA STANTUFFO	STEMPELSTANG	BIELA DE EMBOLO	
5		**NSS**		1	NÃO FORNECIDO SEPARADAMENTE, CONNECTING ROD				
						NO SE REPARA SEPARA	NOT SERVICED SEPARA	NON FOURNI SEPAREM	064N
					KEIN ERSATZTEIL	NON FORNITO SEPARAT	NOT SERVICED SEPARA	NOT SERVICED SEPARA	
6		**J939371**		1	BUCHA	CASQUILLO	BUSHING	BAGUE	095B
					BUECHSE	BOCCOLA	BOESNING	CASQUILHO	
7		**J939409**		2	PARAFUSO	TORNILLO	BOLT	BOULON	140B
					SCHRAUBE	BULLONE	SKRUE	PARAFUSO	
8		**J939390**		4	JOGO, STD	JEUGO	KIT	POCHETTE	4830
					PACKUNG	KIT	KIT	JOGO	
8		**J939391**		AR	JOGO, 0.25mm	JEUGO	KIT	POCHETTE	4830
					PACKUNG	KIT	KIT	JOGO	
8		**J939392**		AR	JOGO, 0.50mm	JEUGO	KIT	POCHETTE	4830
					PACKUNG	KIT	KIT	JOGO	
8		**J939393**		AR	JOGO, 0.75mm	JEUGO	KIT	POCHETTE	4830
					PACKUNG	KIT	KIT	JOGO	
8		**J939394**		AR	JOGO, 1.00mm	JEUGO	KIT	POCHETTE	4830
					PACKUNG	KIT	KIT	JOGO	
9		**J939380**		4	JOGO, STD	JEUGO	KIT	POCHETTE	4830
					PACKUNG	KIT	KIT	JOGO	
9		**J939381**		AR	JOGO, 0.25mm	JEUGO	KIT	POCHETTE	4830
					PACKUNG	KIT	KIT	JOGO	
9		**J939382**		AR	JOGO, 0.50mm	JEUGO	KIT	POCHETTE	4830
					PACKUNG	KIT	KIT	JOGO	
9		**J939383**		AR	JOGO, 0.75mm	JEUGO	KIT	POCHETTE	4830
					PACKUNG	KIT	KIT	JOGO	
9		**J939384**		AR	JOGO, 1.00mm	JEUGO	KIT	POCHETTE	4830
					PACKUNG	KIT	KIT	JOGO	
10		**J904166**		AR	MANGUEIRA RÍGIDA	MANGUITO	SLEEVE	MANCHON	8000
					MUFFE	MANICOTTO	TRYKLEJE, KOBLING	TUBO	

SECTION INDEX
Sistema de Combustível

03-02	01	RESERVATÓRIO DE COMBUSTÍVEL E SENSOR DE NÍVEL
03-04	01	ACELERADOR E ARTICULAÇÕES - CONTROLE MANUAL
03-06	01	ACELERADOR E ARTICULAÇÕES - CONTROLE POR PEDAIS
03-08	01	SISTEMA DE ALIMENTAÇÃO - LINHAS DE COMBUSTÍVEL - MOTOR ECONOMY
03-10	01	SISTEMA DE ALIMENTAÇÃO - LINHAS DE COMBUSTÍVEL - MOTOR PERFORMANCE E TURBO
03-12	01	FILTRO DE COMBUSTÍVEL
03-14	01	BOMBA DE COMBUSTÍVEL E ACIONAMENTO - MOTOR ECONOMY E PERFORMANCE
03-16	01	BOMBA DE COMBUSTÍVEL E ACIONAMENTO - MOTOR TURBO
03-18	01	BOMBA DE COMBUSTÍVEL - MOTOR ECONOMY E PERFORMANCE
03-20	01	BOMBA DE COMBUSTÍVEL - MOTOR ECONOMY E PERFORMANCE
03-24	01	BOMBA DE COMBUSTÍVEL - MOTOR ECONOMY E PERFORMANCE
03-26	01	BOMBA DE COMBUSTÍVEL - MOTOR TURBO
03-28	01	BOMBA DE COMBUSTÍVEL - MOTOR TURBO
03-32	01	BOMBA DE COMBUSTÍVEL - MOTOR TURBO
03-34	01	BICO INJETOR DE COMBUSTÍVEL
03-36	01	FILTRO SEPARADOR DE ÁGUA DO COMBUSTÍVEL

03-02	01	p1	06/09

RESERVATÓRIO DE COMBUSTÍVEL E SENSOR DE NÍVEL
TANQUE DE COMBUSTIBLE Y FLOTATOR
FUEL RESERVOIR AND FUEL LEVEL SENSOR
FUEL RESERVOIR AND FUEL LEVEL SENSOR

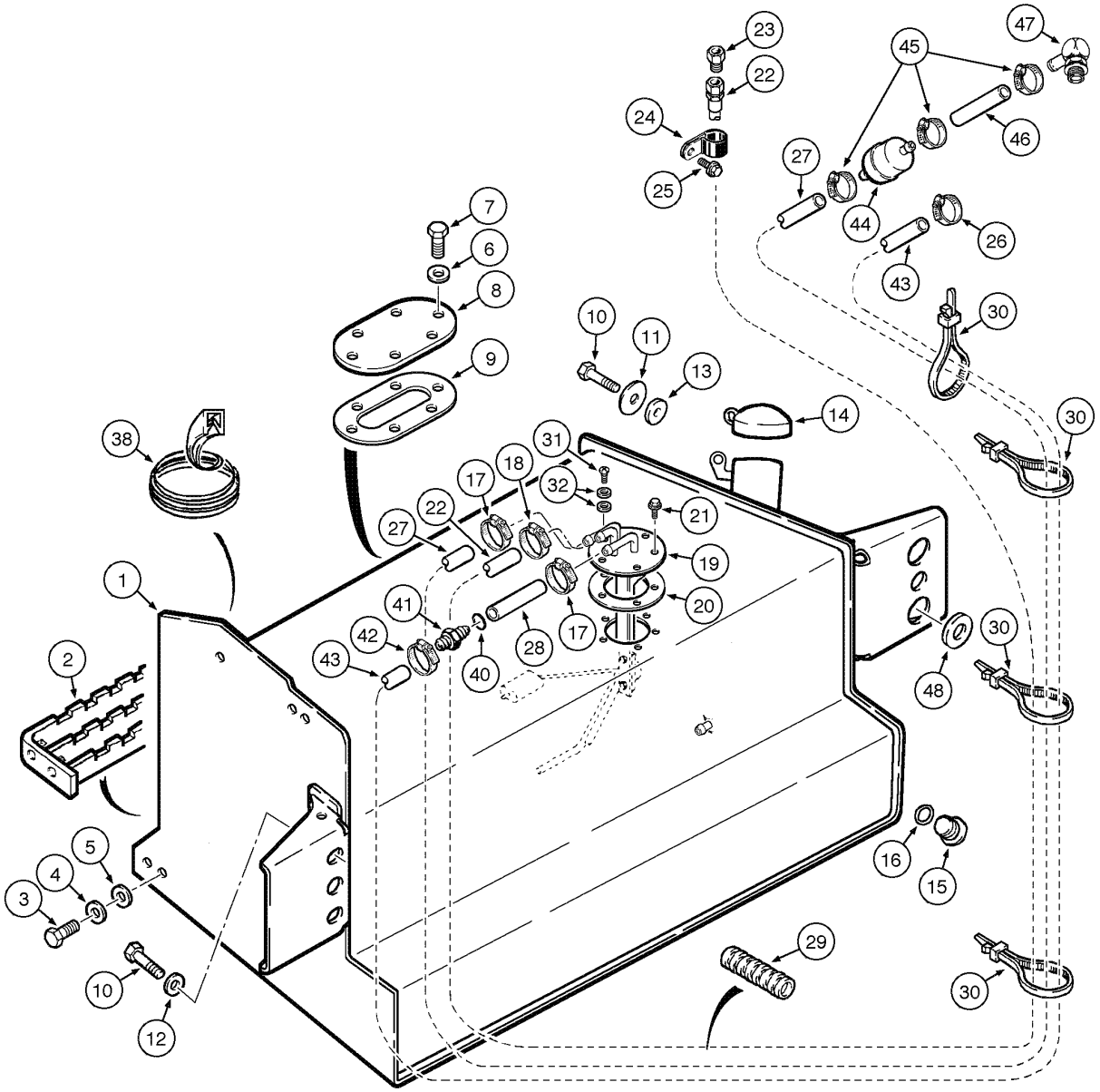

FUEL RESERVOIR AND FUEL LEVEL SENSOR
FUEL RESERVOIR AND FUEL LEVEL SENSOR
FUEL RESERVOIR AND FUEL LEVEL SENSOR
FUEL RESERVOIR AND FUEL LEVEL SENSOR

R	N	P.N.	MOD	Q	Denominação Bezeichnung	Denominacion Descrizione	Description Beskrivelse	Description Denominação	L.C.
1		87570938		1	DEPOSITO, 152 liters, 40 gallons, Includes items 2 - 9				
						DEPOSITO	TANK	RESERVOIR	115S
					TANK	SERBATOIO	TANK	DEPOSITO	
2		148726A1		1	ESCADA	ESCALERA	LADDER	ECHELLE	033S
					LEITER	SCALA	STIGE	ESCADA	
3		413-620		4	PARAFUSO, Hex, 3/8"-16 x 1 1/4", G5, Full Thd				
						TORNILLO	BOLT	BOULON	140B
					SCHRAUBE	BULLONE	SKRUE	PARAFUSO	
4		492-11038		4	ARRUELA-TRAVA, 3/8"	ARANDELA DE FRENO	WASHER, LOCK	RONDELLE FREIN	132R
					SICHERUNGSSCHEIBE	ROSETTA DI SICUREZZA	LAASESKIVE	ANILHA DE FIXACAO	
5		495-11041		4	ARRUELA PLANA, 3/8", SAE				
						ARANDELA	WASHER	RONDELLE	131R
					UNTERLEGSCHEIBE	ROSETTA PIANA	FLADSKIVE	ANILHA	
6		627-6020		12	PARAFUSO, Hex, M6 x 20, 10.9				
						TORNILLO	BOLT	BOULON	140B
					SCHRAUBE	BULLONE	SKRUE	PARAFUSO	
7		895-11006		12	ARRUELA PLANA, M6	ARANDELA	WASHER	RONDELLE	131R
					UNTERLEGSCHEIBE	ROSETTA PIANA	FLADSKIVE	ANILHA	
8		149900A1		2	TAMPA DO RESERVATÓRIO				
						TAPON DEL DEPOSITO	CAP	CHAPEAU	052T
					ABDECKAPPE	TAPPO SERBATOIO	TANKDAEKSEL	TAMPAO DE RESERVAT	
9		149899A1		2	JUNTA	JUNTA HERMETICA	GASKET	JOINT	123G
					DICHTUNG, FLACH	GUARNIZIONE	PAKNING	JUNTA	
10		11124931		4	PARAFUSO, Hex, M20 x 60, 10.9				
						TORNILLO	BOLT	BOULON	140B
					SCHRAUBE	BULLONE	SKRUE	PARAFUSO	
11		302358A1		2	ARRUELA PLANA	ARANDELA	WASHER	RONDELLE	9720
					UNTERLEGSCHEIBE	ROSETTA PIANA	FLADSKIVE	ANILHA	
12		896-11020		2	ARRUELA PLANA, M20 x 37.5 x 4, HT				
						ARANDELA	WASHER	RONDELLE	131R
					UNTERLEGSCHEIBE	ROSETTA PIANA	FLADSKIVE	ANILHA	
13		185926A1		2	ESPAÇADOR	ESPACIADOR	SPACER	ENTRETOISE	8090
					DISTANZSTÜCK	DISTANZIALE	AFSTANDSSTYKKE	ESPACADOR	
14		87335469		1	TAMPAO C/CHIAVE, Tank	TAPON DISPOSIT. CON I	CAP, FUEL, LOCKABLE	BOUCHON DE RESERVC	080T
					TANKDECKEL, ABSCHLI	TAPPO SERBATOIO, C/C	BR. DAEKSEL,AFLAASEL	TAMPAO C/CHIAVE	
15		218-5211		1	BUJÃO, Hex Soc, 7/8"-14 ORB, Includes item 16				
						TAPÓN	PLUG	BOUCHON	050T
					STOPFEN	TAPPO	PROP	BUJÃO	
16		237-6010		1	ANEL "O", 10-1, 90 Duro, .755" ID x .097" Thk				
						JUNTA HERMETICA	O-RING	JOINT THORIQUE	055A
					DICHTRING	ANELLO TOROIDALE	O-RING	O-RING	
17		214-1708		2	BRACADEIRA MANGUEIRA, #8, 0.50/0.91 Type M Worm				
						ABRAZADERA MANGUEI	CLAMP, HOSE	BRIDE, FLEXIBLE	P729
					SCHLAUCHSCHELLE	MORSETTO	SLANGEKLEMME	BRACADEIRA MANGUEII	
18		214-1704		1	BRACADEIRA MANGUEIRA, #4, 0.25/0.62 Type M Worm				
						ABRAZADERA MANGUEI	CLAMP, HOSE	BRIDE, FLEXIBLE	P729
					SCHLAUCHSCHELLE	MORSETTO	SLANGEKLEMME	BRACADEIRA MANGUEII	
19		380442A1		1	TRANSMISSOR, Fuel	CONTACTOR	SENDER UNIT	TRANSMETTEUR ASSY	Z133
					SENDER-EINHEIT	TRASMETTITORE	SENDER	TRANSMISSOR	

03-02	01	p2	06/09

RESERVATÓRIO DE COMBUSTÍVEL E SENSOR DE NÍVEL
TANQUE DE COMBUSTIBLE Y FLOTATOR
FUEL RESERVOIR AND FUEL LEVEL SENSOR
FUEL RESERVOIR AND FUEL LEVEL SENSOR

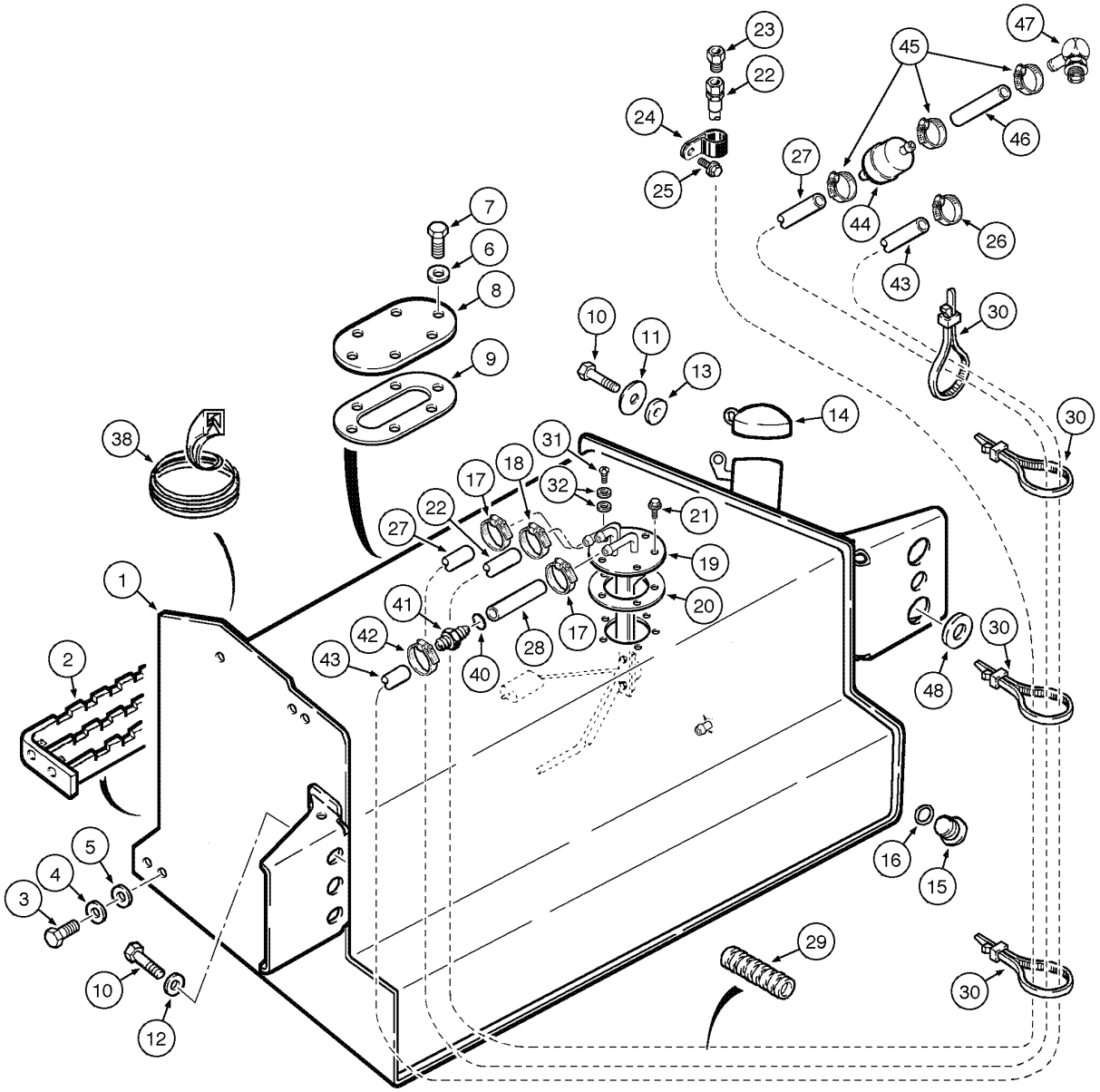

FUEL RESERVOIR AND FUEL LEVEL SENSOR
FUEL RESERVOIR AND FUEL LEVEL SENSOR
FUEL RESERVOIR AND FUEL LEVEL SENSOR
FUEL RESERVOIR AND FUEL LEVEL SENSOR

R	N	P.N.	MOD	Q	Denominação Bezeichnung	Denominacion Descrizione	Description Beskrivelse	Description Denominação	L.C.
20		188311A2		1	JUNTA	JUNTA HERMETICA	GASKET	JOINT	3720
					DICHTUNG	GUARNIZIONE	PAKNING	JUNTA	
21		D75465		4	PARAFUSO	TORNILLO	SCREW	VIS	7450
					SCHRAUBE	VITE	SKRUE	PARAFUSO	
22		234892A1		1	MANGOTE, 1100mm, ø1/4	MANGUITO	HOSE, LARGE	DURITE	Z336
					SCHLAUCH, GROSS	TUBO FLESSIBILE,GRDE	SLANGE, STOR	MANGOTE	
23		130047A1		1	RESPIRO CONJUNTO	RESPIRADERO (CONJUI	BREATHER ASSY.	RENIFLARD (ASSEMBLE	P466
					BELUEFTER (KPLT.)	SFIATATOIO,COMPLESS	BREATHER ASSY.	RESPIRO CONJUNTO	
24		515-23127		1	PRENDEDOR, 1/2", Insul, 3/8" Bolt				
						BORNE	CLAMP	BRIDE	120M
					KLEMME	MORSETTO	SPÆNDEBÅND	BORNE	
25		121856A1		1	PARAFUSO, Hex Wash Hd, M10 x 1.5 x 30, 10.9				
						TORNILLO	SCREW	VIS	040V
					SCHRAUBE	VITE	SKRUE	PARAFUSO	
26		1348264C1		1	BRACADEIRA MANGUEIR/	ABRAZADERA MANGUEI	CLAMP, HOSE	BRIDE, FLEXIBLE	P729
					SCHLAUCHSCHELLE	MORSETTO	SLANGEKLEMME	BRACADEIRA MANGUEII	
27	1	148502A1		1	MANGUEIRA	MANGA	HOSE	FLEXIBLE	4480
					SCHLAUCHMUFFE	MANICOTTO FLESSIBILE	SLANGE	TUBO FLEXIVEL	
27	2	234888A1		1	MANGUEIRA	MANGA	HOSE	FLEXIBLE	4480
					SCHLAUCHMUFFE	MANICOTTO FLESSIBILE	SLANGE	TUBO FLEXIVEL	
28		315786A1		1	MANGUEIRA	MANGA	HOSE	FLEXIBLE	030M
					SCHLAUCH	MANICOTTO FLESSIBILE	SLANGE	TUBO FLEXIVEL	
29		130048A1		1	PROTETOR	PROTECTOR	PROTECTOR	PROTECTEUR	6540
					SCHUTZVORRICHTUNG	PROTETTORE	PROTECTOR	PROTETOR	
30		L11541		AR	TIRA DE CABO	CIERRA CABLES	STRAP, CABLE	SERRE-CABLE	P716
					KABELBINDER	CINGHIA, CABLAGGIO	SELEKABEL	APRIETACABLES	
31		490-11010		1	PARAFUSO, Cross Pan Hd, #10-32 x 5/8"				
						TORNILLO	SCREW	VIS	040V
					SCHRAUBE	VITE	SKRUE	PARAFUSO	
32		D83885		2	ARRUELA PLANA	ARANDELA	WASHER	RONDELLE	9720
					UNTERLEGSCHEIBE	ROSETTA PIANA	FLADSKIVE	ANILHA	
38		D40442		1	MOLDURA, 305mm	MOLDURA	MOLDING	MOULURE	5650
					ZIERLEISTE	MODANATURA	STØBNING	MOLDURA	
40		214-1708		1	BRACADEIRA MANGUEIRA, #8, 0.50/0.91 Type M Worm				
						ABRAZADERA MANGUEI	CLAMP, HOSE	BRIDE, FLEXIBLE	P729
					SCHLAUCHSCHELLE	MORSETTO	SLANGEKLEMME	BRACADEIRA MANGUEII	
41		315785A1		1	CONEXAO, 9,5x6mm	CONEXION	FITTING	RACCORD	3300
					FITTING	RACCORDO	FITTING	CONEXAO	
42		214-1704		1	BRACADEIRA MANGUEIRA, #4, 0.25/0.62 Type M Worm				
						ABRAZADERA MANGUEI	CLAMP, HOSE	BRIDE, FLEXIBLE	P729
					SCHLAUCHSCHELLE	MORSETTO	SLANGEKLEMME	BRACADEIRA MANGUEII	
43		336420A1		1	MANGUEIRA, 1385mm	MANGA	HOSE	FLEXIBLE	030M
					SCHLAUCH	MANICOTTO FLESSIBILE	SLANGE	TUBO FLEXIVEL	
44	2	194199A1		1	REDE PARA FILTROS, in Line				
						REJILLA DEL FILTRO	FILTER, STRAINER	CREPINE DE FILTRE	043R
					SIEBFILTER	RETICELLA DEL FILTRO	FILTERNET	REDE DE FILTRO	

(1) Ver página 3-36 para filtro separador
(2) Modelos sem filtro separador de água

03-02	01	p3	06/09

RESERVATÓRIO DE COMBUSTÍVEL E SENSOR DE NÍVEL
TANQUE DE COMBUSTIBLE Y FLOTATOR
FUEL RESERVOIR AND FUEL LEVEL SENSOR
FUEL RESERVOIR AND FUEL LEVEL SENSOR

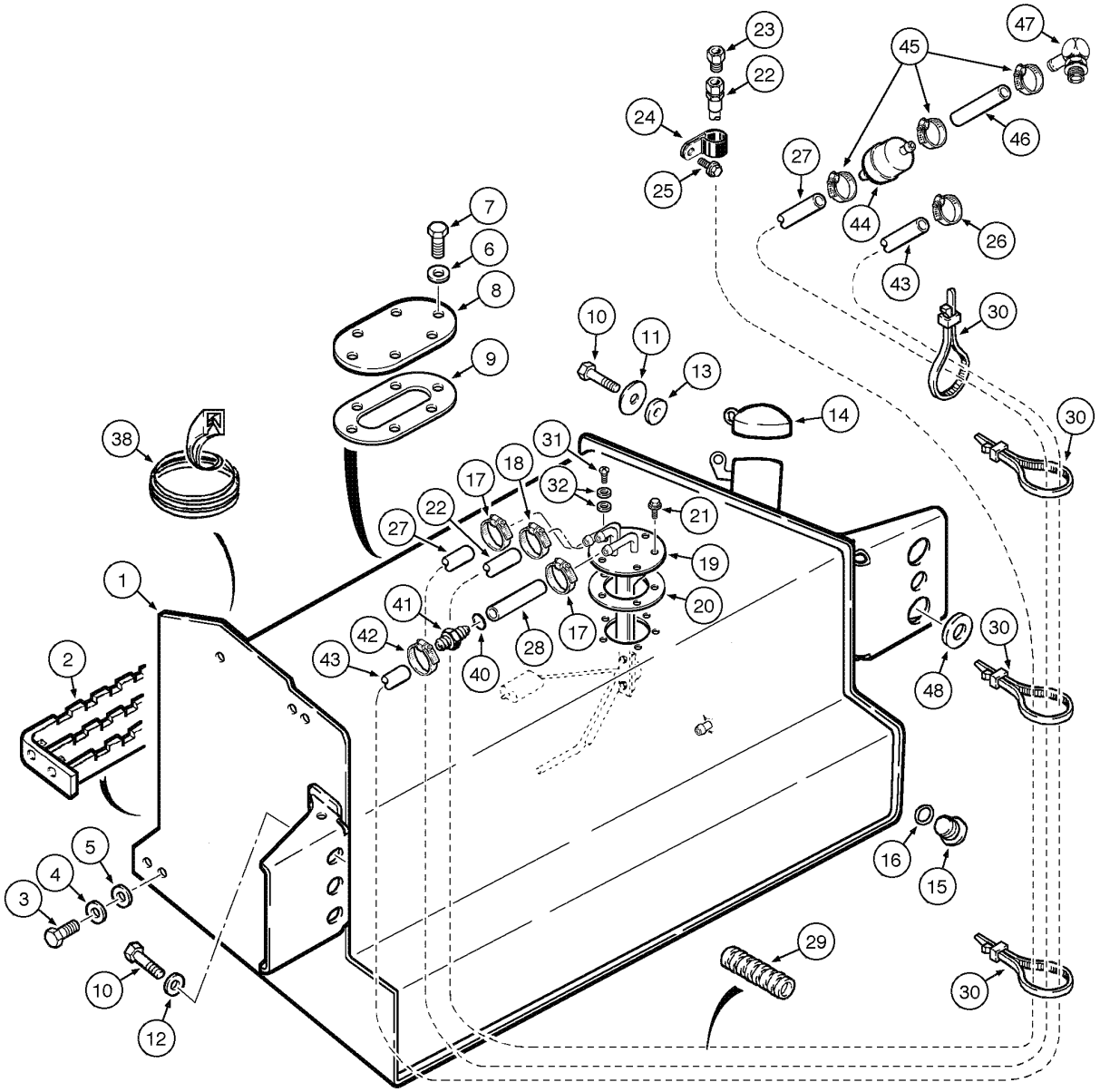

FUEL RESERVOIR AND FUEL LEVEL SENSOR
FUEL RESERVOIR AND FUEL LEVEL SENSOR
FUEL RESERVOIR AND FUEL LEVEL SENSOR
FUEL RESERVOIR AND FUEL LEVEL SENSOR

R	N	P.N.	MOD	Q	Denominação Bezeichnung	Denominacion Descrizione	Description Beskrivelse	Description Denominação	L.C.
45	1	**196252A1**		3	PRENDEDOR KLEMME	BORNE MORSETTO	CLAMP SPÆNDEBÅND	BRIDE BORNE	120M
46	1	**196247A1**		1	MANGUEIRA SCHLAUCHMUFFE	MANGA MANICOTTO FLESSIBILE	HOSE SLANGE	FLEXIBLE TUBO FLEXIVEL	4480
47	1	**217-221**		1	CONEXAO, 45º, 1/2" Hose x 1/4" NPTF Beaded FITTING	CONEXION RACCORDO	FITTING FITTING	RACCORD CONEXAO	3300
48		**87360280**		1	ESPAÇADOR DISTANZSTÜCK	SEPARADOR DISTANZIALE	SPACER AFSTANDSSTYKKE	ENTRETOISE ESPACADOR	075D

(1) Modelos sem filtro separador de água

03-04	01	p1	11/07

ACELERADOR E ARTICULAÇÕES - CONTROLE MANUAL
ACELERADOR Y ARTICULACIÓN - CONTROLE MANUAL
THROTTLE CONTROL LINKAGE - HAND CONTROL
THROTTLE CONTROL LINKAGE - HAND CONTROL

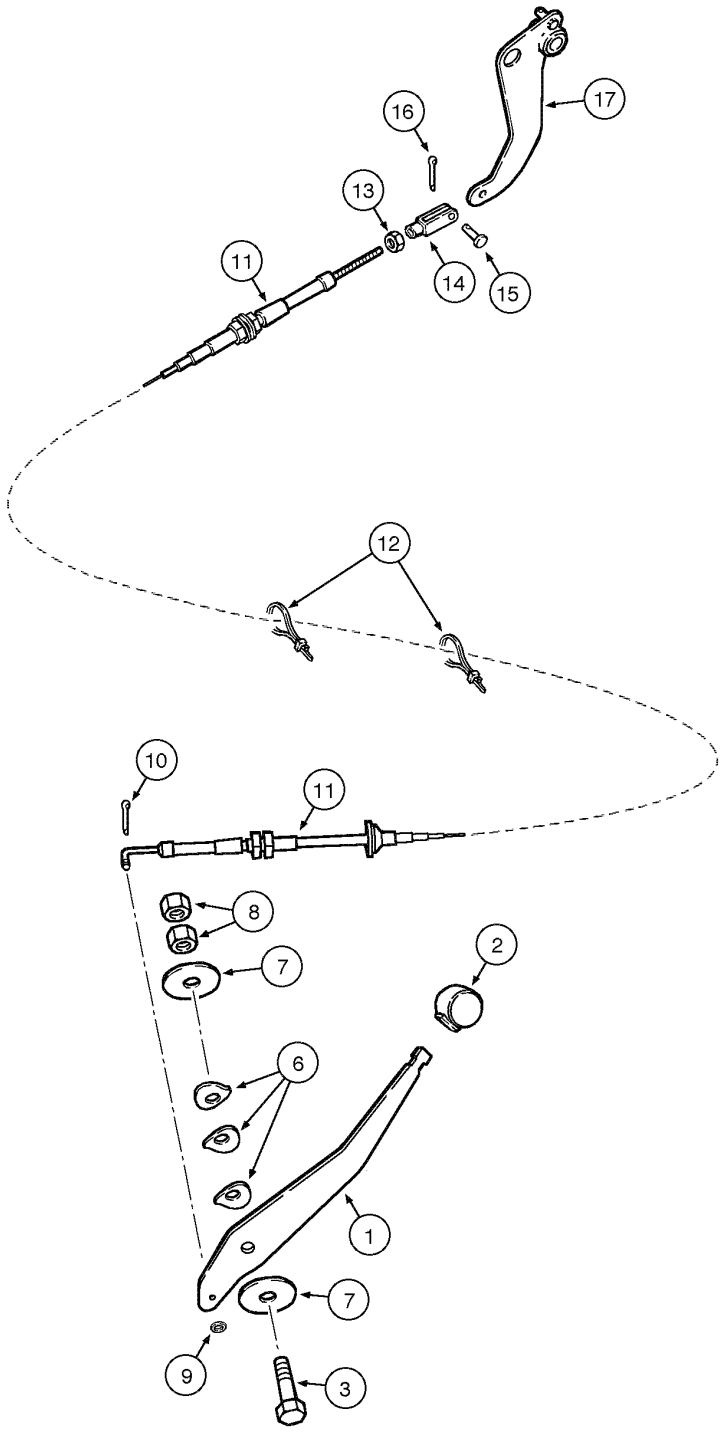

THROTTLE CONTROL LINKAGE - HAND CONTROL
THROTTLE CONTROL LINKAGE - HAND CONTROL
THROTTLE CONTROL LINKAGE - HAND CONTROL
THROTTLE CONTROL LINKAGE - HAND CONTROL

R	N	P.N.	MOD	Q	Denominação Bezeichnung	Denominacion Descrizione	Description Beskrivelse	Description Denominação	L.C.
1		395189A2		1	ALAVANCA HEBEL	PALANCA LEVA	LEVER HAANDTAG	LEVIER ALAVANCA	5110
2		A177435		1	MANOPLA ESFERICA, Lever KUGELKNOPF	BOLA MANOPOLA	KNOB,BALL KNAP, KUGLE	BOULE MANOPLA ESFERICA	Z314
3		514-847		1	PARAFUSO, Hex, M12 x 1.25 x 50, 8.8 SCHRAUBE	TORNILLO BULLONE	BOLT SKRUE	BOULON PARAFUSO	140B
6		D148962		3	ARRUELA PLANA UNTERLEGSCHEIBE	ARANDELA ROSETTA PIANA	WASHER FLADSKIVE	RONDELLE ANILHA	9720
7		496-81018		2	ARRUELA PLANA UNTERLEGSCHEIBE	ARANDELA ROSETTA PIANA	WASHER FLADSKIVE	RONDELLE ANILHA	9720
8		825-11412		2	PORCA, M12 x 1.25, Cl 8 MUTTER	TUERCA DADO	NUT MØTRIK	ECROU PORCA	010D
9		495-31022		1	ARRUELA PLANA, #10 UNTERLEGSCHEIBE	ARANDELA ROSETTA PIANA	WASHER FLADSKIVE	RONDELLE ANILHA	131R
10		432-48		1	GRAMPO, 1/16" x 1/2" SPLINT	PASADOR ABIERTO COPPIGLIA	PIN, SPLIT (COTTER) SPLITBOLT	GOUPILLE TROCO DE ABRIR	270C
11		87340753		1	CABO KABEL	CABLE CAVO	CABLE KABEL	CABLE CABO	650C
12		L18337		4	TIRA DE CABO, 9.95"-12.1" lg KABELBINDER	CIERRA CABLES CINGHIA, CABLAGGIO	STRAP, CABLE SELEKABEL	SERRE-CABLE APRIETACABLES	P716
13		225-14210		1	PORCA, #10-32 MUTTER	TUERCA DADO	NUT MØTRIK	ECROU PORCA	010D
14		213-123		1	BRACADEIRA, #10-32 x 1 9/16" VERSTELLBARER SCHÄ	HORQUILLA DE AJUSTE MANIGL .PERNO, REGOI	CLEVIS, ADJUSTABLE TRÆKBØJLE, JUSTERBA	CHAPE DE RÉGLAGE BRACADEIRA	1680
15		427-3058		1	CUPILHA, 3/16" x .580" GABELBOLZEN	PASADOR DE HORQUILI SPINA, PER FORCELLA	PIN, CLEVIS GAFFELBOLT	AXE DE CHAPE CUPILHA	P694
16		432-48		1	GRAMPO, 1/16" x 1/2" SPLINT	PASADOR ABIERTO COPPIGLIA	PIN, SPLIT (COTTER) SPLITBOLT	GOUPILLE TROCO DE ABRIR	270C
17		378957A3		1	ALAVANCA CONJUNTO HEBEL (KPLT.)	PALANCA (CONJUNTO) LEVA, COMPLESSIVO	LEVER ASSY. LEVER ASSY.	LEVIER (ASSEMBLE) ALAVANCA CONJUNTO	P520

03-06	01	p1	07/09

ACELERADOR E ARTICULAÇÕES - CONTROLE POR PEDAIS
ACELERADOR Y ARTICULACIÓN - PEDALES DE MANDO
THROTTLE CONTROL LINKAGE - FOOT CONTROLS
THROTTLE CONTROL LINKAGE - FOOT CONTROLS

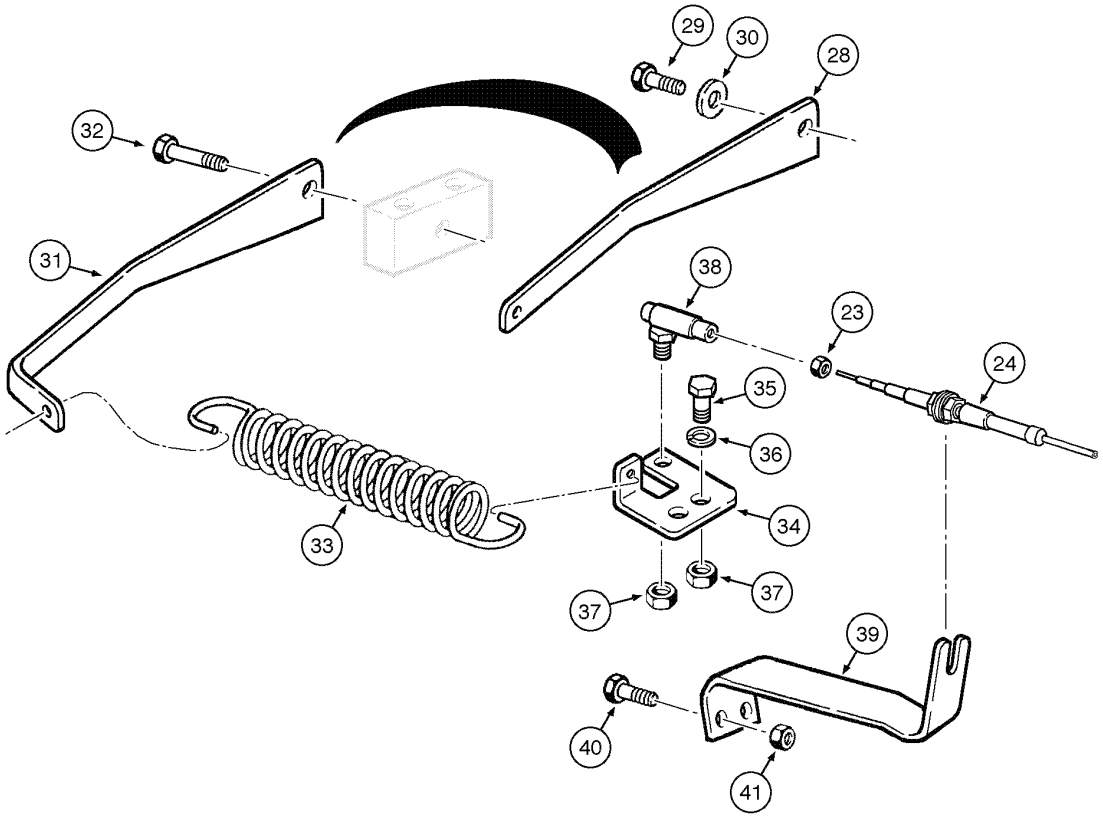

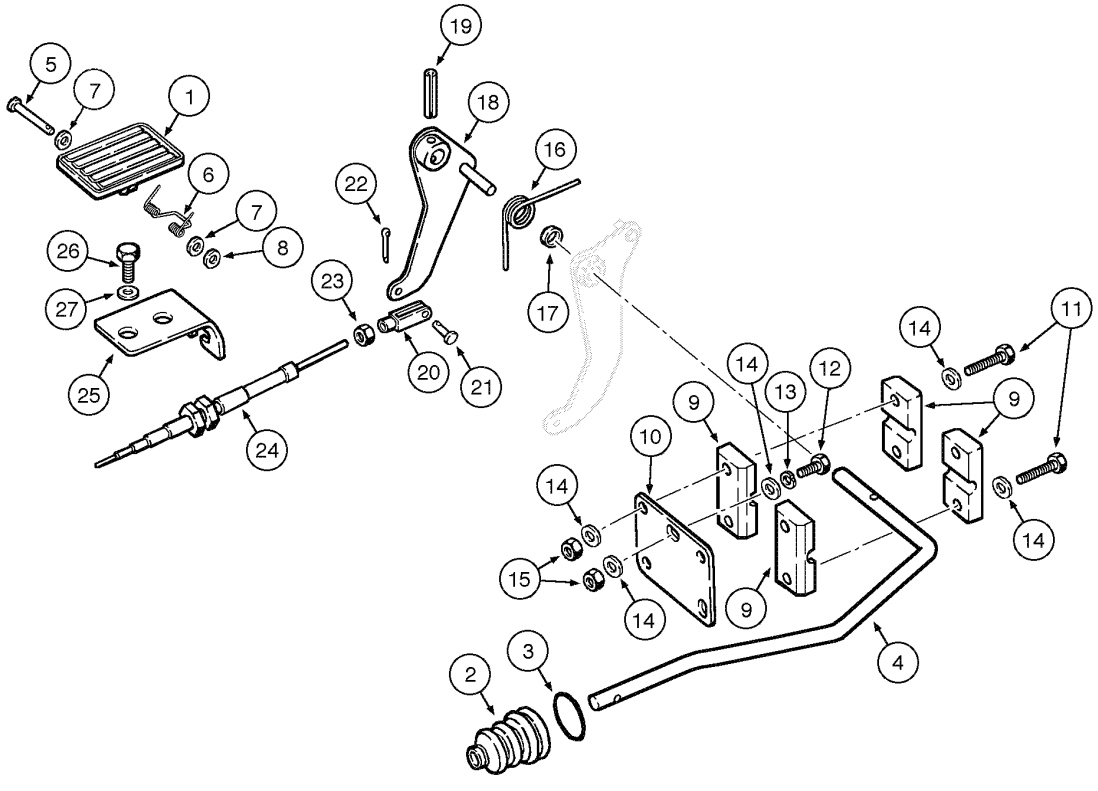

THROTTLE CONTROL LINKAGE - FOOT CONTROLS
THROTTLE CONTROL LINKAGE - FOOT CONTROLS
THROTTLE CONTROL LINKAGE - FOOT CONTROLS
THROTTLE CONTROL LINKAGE - FOOT CONTROLS

R	N	P.N.	MOD	Q	Denominação Bezeichnung	Denominacion Descrizione	Description Beskrivelse	Description Denominação	L.C.
1		282242A1		1	PEDAL PEDAL	PEDAL PEDALE	PEDAL PEDAL	PEDALE PEDAL	6130
2		132931A1		1	FOLE FEDERBALG	FUELLE SOFFIETTO	BELLOWS BLÆSEBÆLG	SOUFFLET FOLE	P012
3		189109A1		1	MOLA FEDER	RESORTE MOLLA	SPRING FJEDER	RESSORT MOLA	8315
4		87593642		1	HASTE STAB	VARILLA ASTA	ROD STANG	TRINGLE HASTE	090A
5		322860A1		1	PINO LARGO BOLZEN, GROSS	BULON/PIN, LARGO SPINA, GRANDE	PIN, LARGE STOR PIND	AXE, GROS PINO LARGO	Z009
6		256776A1		1	MOLA FEDER	RESORTE MOLLA	SPRING FJEDER	RESSORT MOLA	100M
7		895-11005		2	ARRUELA PLANA, M5 x 10 x 1 UNTERLEGSCHEIBE	ARANDELA ROSETTA PIANA	WASHER FLADSKIVE	RONDELLE ANILHA	131R
8		103-1518		1	ANEL, #18, Ext SPRENGRING	ANILLO DE RESORTE ANELLO ELASTICO	RING, SNAP LÅSERING	ANNEAU D'ARRÊT ANEL	054A
9		D124857		4	BRACADEIRA SCHELLE	COLLAR MORSETTO	CLAMP CLAMP	COLLIER BRACADEIRA	1640
10		378955A1		1	PLACA PLATTE	PLACA PIASTRA	PLATE PLADE	PLAQUE CHAPA	6360
11		604-8050		4	PARAFUSO, Hex, Lock, M8 x 50, Cl 10.9 SCHRAUBE	TORNILLO BULLONE	BOLT SKRUE	BOULON PARAFUSO	140B
12		614-8020		1	PARAFUSO, Hex, M8 x 20, 8.8 SCHRAUBE	TORNILLO BULLONE	BOLT SKRUE	BOULON PARAFUSO	140B
13		892-11008		1	ARRUELA-TRAVA, M8 SICHERUNGSSCHEIBE	ARANDELA DE FRENO ROSETTA DI SICUREZZ/	WASHER, LOCK LAASESKIVE	RONDELLE FREIN ANILHA DE FIXACAO	132R
14		895-11008		7	ARRUELA PLANA, M8 x 16 x 1.6 UNTERLEGSCHEIBE	ARANDELA ROSETTA PIANA	WASHER FLADSKIVE	RONDELLE ANILHA	131R
15		829-1408		2	PORCA, M8, Cl 10 MUTTER	TUERCA DADO	NUT MØTRIK	ECROU PORCA	010D
16		380483A2		1	MOLA FEDER	RESORTE MOLLA	SPRING FJEDER	RESSORT MOLA	8315
17		378958A1		1	ANEL ESPACADOR ZWISCHENRING	CASQUILLO ESPACIADC ANELLO, DISTANZIALE	SPACER, RING SPACER, RING	BAGUE D'EPAISSEUR ANEL ESPACADOR	Z296
18		378956A3		1	ALAVANCA CONJUNTO HEBEL (KPLT.)	PALANCA (CONJUNTO) LEVA, COMPLESSIVO	LEVER ASSY. LEVER ASSY.	LEVIER (ASSEMBLE) ALAVANCA CONJUNTO	P520
19		838-3640		1	PINO, M6 x 40, Coiled BOLZEN	PERNO PERNO	PIN STIFT	AXE PERNO	080P
20		213-123		1	BRACADEIRA, #10-32 x 1 9/16" VERSTELLBARER SCHÄ	HORQUILLA DE AJUSTE MANIGL .PERNO, REGOI	CLEVIS, ADJUSTABLE TRÆKBØJLE, JUSTERBA	CHAPE DE RÉGLAGE BRACADEIRA	1680
21		427-3058		1	CUPILHA, 3/16" x .580" GABELBOLZEN	PASADOR DE HORQUILL SPINA, PER FORCELLA	PIN, CLEVIS GAFFELBOLT	AXE DE CHAPE CUPILHA	P694
22		432-48		1	GRAMPO, 1/16" x 1/2" SPLINT	PASADOR ABIERTO COPPIGLIA	PIN, SPLIT (COTTER) SPLITBOLT	GOUPILLE TROCO DE ABRIR	270C

03-06	01	p2	07/09

ACELERADOR E ARTICULAÇÕES - CONTROLE POR PEDAIS
ACELERADOR Y ARTICULACIÓN - PEDALES DE MANDO
THROTTLE CONTROL LINKAGE - FOOT CONTROLS
THROTTLE CONTROL LINKAGE - FOOT CONTROLS

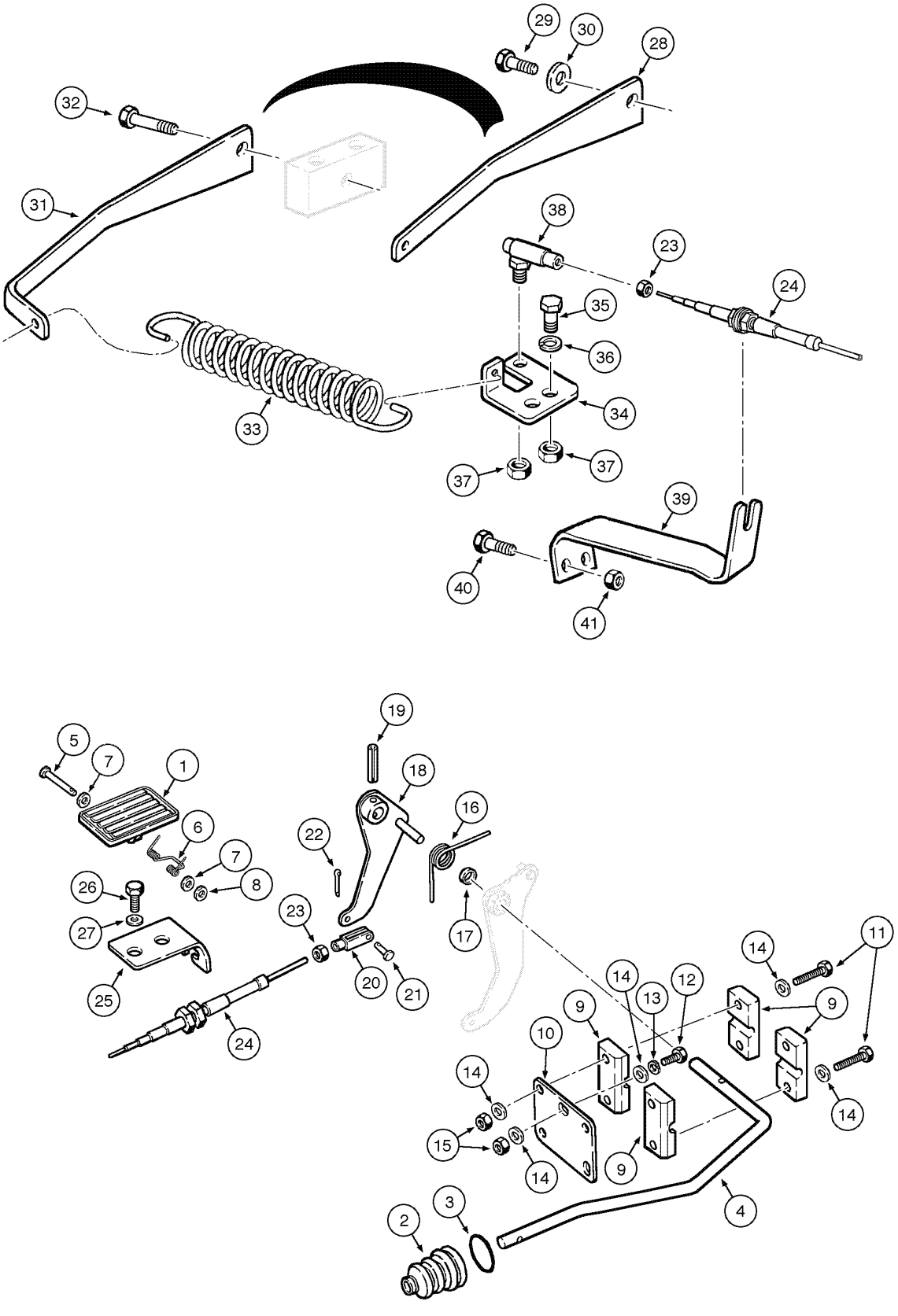

THROTTLE CONTROL LINKAGE - FOOT CONTROLS
THROTTLE CONTROL LINKAGE - FOOT CONTROLS
THROTTLE CONTROL LINKAGE - FOOT CONTROLS
THROTTLE CONTROL LINKAGE - FOOT CONTROLS

R	N	P.N.	MOD	Q	Denominação Bezeichnung	Denominacion Descrizione	Description Beskrivelse	Description Denominação	L.C.
23		225-14210		2–3	PORCA, #10-32 MUTTER	TUERCA DADO	NUT MØTRIK	ECROU PORCA	010D
24		87340754		1	CABO KABEL	CABLE CAVO	CABLE KABEL	CABLE CABO	650C
25		397065A2		1	BRACADEIRA HALTERUNG	PIEZA DE SOPORTE STAFFA	BRACKET BESLAG	PATTE FIXATION SUPORTE	1010
26		614-10035		2	PARAFUSO, Hex, M10 x 35, 8.8, Full Thd SCHRAUBE	TORNILLO BULLONE	BOLT SKRUE	BOULON PARAFUSO	140B
27		892-11010		2	ARRUELA-TRAVA, M10 SICHERUNGSSCHEIBE	ARANDELA DE FRENO ROSETTA DI SICUREZZA	WASHER, LOCK LAASESKIVE	RONDELLE FREIN ANILHA DE FIXACAO	132R
28		75264317		1	SUPORTE HALTERUNG, LAGERBO	SOPORTE SUPPORTO	SUPPORT BESLAG	SUPPORT SUPORTE	300S
29		614-10025		1	PARAFUSO, Hex, M10 x 25, 8.8, Full Thd SCHRAUBE	TORNILLO BULLONE	BOLT SKRUE	BOULON PARAFUSO	140B
30		895-11010		1	ARRUELA PLANA, M10 x 20 x 2 UNTERLEGSCHEIBE	ARANDELA ROSETTA PIANA	WASHER FLADSKIVE	RONDELLE ANILHA	131R
31		87639920		1	SUPORTE HALTERUNG, LAGERBO	SOPORTE SUPPORTO	SUPPORT BESLAG	SUPPORT SUPORTE	300S
32		827-10040		1	PARAFUSO, Hex, M10 x 40, 10.9, Full Thd SCHRAUBE	TORNILLO BULLONE	BOLT SKRUE	BOULON PARAFUSO	140B
33		L78607		1	MOLA FEDER	RESORTE MOLLA	SPRING FJEDER	RESSORT MOLA	8315
34		87634725		1	COMANDO BEDIENELEMENT	MANDO COMANDO	CONTROL KONTROL	COMMANDE COMANDO	189C
35		10977821		2	PARAFUSO, Hex, M5 x 16, 8.8, Full Thd SCHRAUBE	TORNILLO BULLONE	BOLT SKRUE	BOULON PARAFUSO	140B
36		895-11005		2	ARRUELA PLANA, M5 x 10 x 1 UNTERLEGSCHEIBE	ARANDELA ROSETTA PIANA	WASHER FLADSKIVE	RONDELLE ANILHA	131R
37		832-10405		3	CONTRA PORCA, M5 x .8, Cl 8 SICHERUNGSMUTTER	CONTRA TUERCA CONTRODADO	NUT, LOCK LASEMOETRIK	CONTRE-ECROU CONTRA PORCA	P263
38		84211753		1	JUNTA, Cable DICHTUNG, FLACH	JUNTA HERMETICA GUARNIZIONE	GASKET PAKNING	JOINT JUNTA	123G
39		87583696		1	SUPORTE HALTERUNG, LAGERBO	SOPORTE SUPPORTO	SUPPORT BESLAG	SUPPORT SUPORTE	300S
40		844-6025		2	PARAFUSO, Hex Flg, M6 x 25, 8.8 SCHRAUBE	TORNILLO BULLONE	BOLT SKRUE	BOULON PARAFUSO	140B
41		832-10406		2	CONTRA PORCA, M6 x 1, Cl 8 SICHERUNGSMUTTER	CONTRA TUERCA CONTRODADO	NUT, LOCK LASEMOETRIK	CONTRE-ECROU CONTRA PORCA	P263

SISTEMA DE ALIMENTAÇÃO - LINHAS DE COMBUSTÍVEL - MOTOR ECONOMY
SISTEMA DE ALIMENTACIÓN - TUBERIAS DEL COMBUSTIBLE - MOTOR ECONOMY
FUEL INJECTION SYSTEM - FUEL LINES - ECONOMY ENGINE
FUEL INJECTION SYSTEM - FUEL LINES - ECONOMY ENGINE

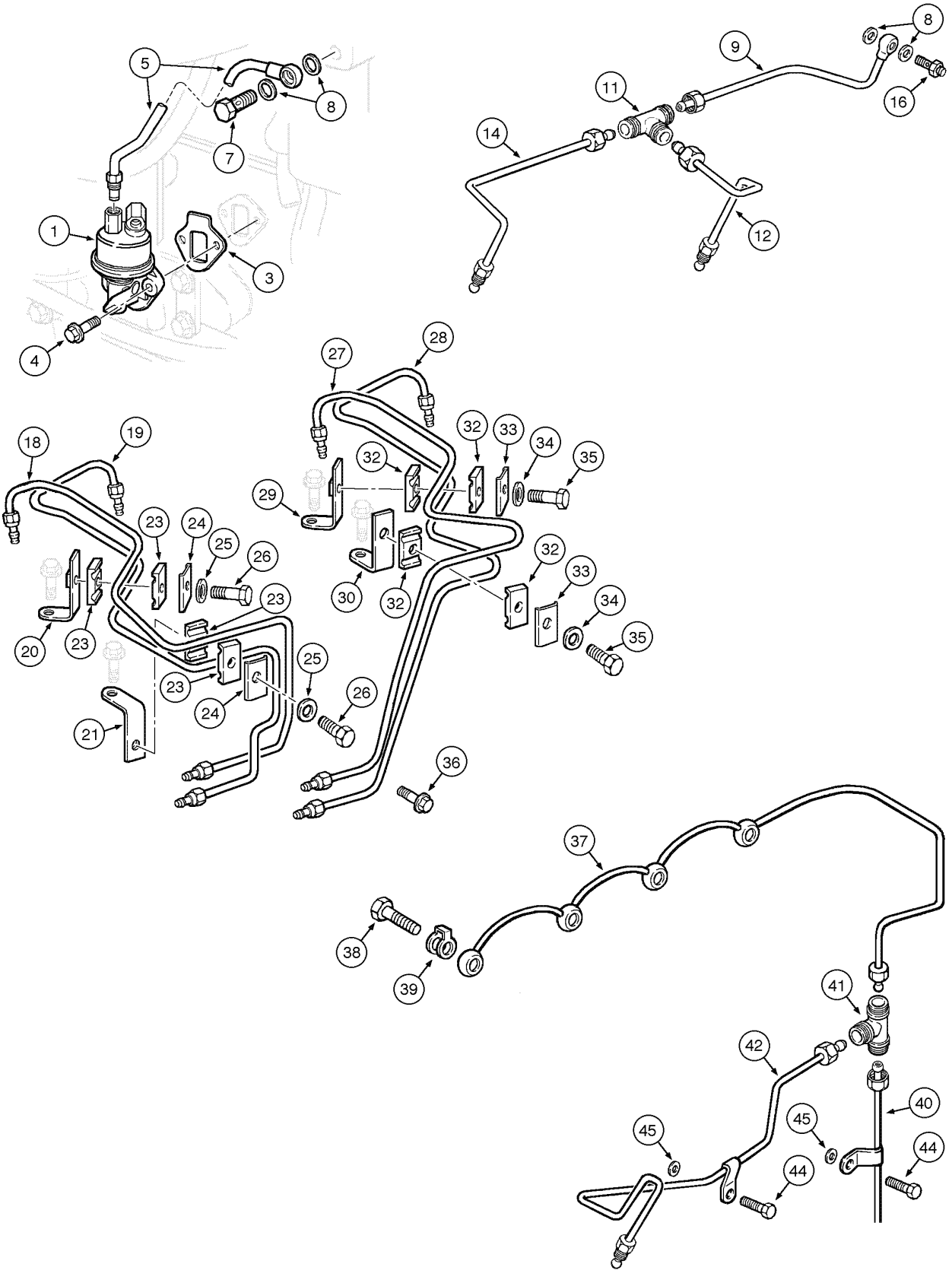

FUEL INJECTION SYSTEM - FUEL LINES - ECONOMY ENGINE
FUEL INJECTION SYSTEM - FUEL LINES - ECONOMY ENGINE
FUEL INJECTION SYSTEM - FUEL LINES - ECONOMY ENGINE
FUEL INJECTION SYSTEM - FUEL LINES - ECONOMY ENGINE

R	N	P.N.	MOD	Q	Denominação Bezeichnung	Denominacion Descrizione	Description Beskrivelse	Description Denominação	L.C.
1		J970880		1	BOMBA DE ALIMENTAÇÃ KRAFTSTOFFPUMPE	BOMBA DE ALIMENTACI POMPA DI ALIMENTAZIC	PUMP, FUEL BRAENDSTOFPUMPE	POMPE D'ALIMENTATIOI BOMBA DE COMBUSTIVI	154P
3		J939258		1	JUNTA DICHTUNG, FLACH	JUNTA HERMETICA GUARNIZIONE	GASKET PAKNING	JOINT JUNTA	123G
4		J900631		2	PARAFUSO, Hex Flg, M8 x 25, 8.8 SCHRAUBE	TORNILLO BULLONE	BOLT SKRUE	BOULON PARAFUSO	140B
5		J905649		1	TUBO, Assy ROHR	TUBO TUBETTO	TUBE RØR	TUBE TUBO	9400
7		J903035		1	BANJO RINGSCHLAUCHNIPPEL	BOQUILLA BOCCHETTONE	BOLT, BANJO BANJOBOLT	VIS-RACCORD PARAFUSO RACCORD	090B
8		J963983		4	ARRUELA PLANA UNTERLEGSCHEIBE	ARANDELA ROSETTA PIANA	WASHER FLADSKIVE	RONDELLE ANILHA	131R
		J905432		1	TUBO, Combustible, Assy, Includes items 9 - 14 ROHR	TUBO TUBETTO	TUBE RØR	TUBE TUBO	9400
9		J905364		1	TUBO, Assy ROHR	TUBO TUBETTO	TUBE RØR	TUBE TUBO	9400
11		J905353		1	TEE T-STÜCK	RACOR-T PEZZO A T	TEE T-STYKKE	TE-DE-TUYAUTERIE TE	9020
12		J905375		1	TUBO CONJUNTO ROHRLEITUNG	TUBO (CONJUNTO) TUBO, COMPLESSIVO	TUBE ASSY. TUBE ASSY.	TUYAUTERIE TUBO CONJUNTO	P465
14		J905363		1	TUBO CONJUNTO ROHRLEITUNG	TUBO (CONJUNTO) TUBO, COMPLESSIVO	TUBE ASSY. TUBE ASSY.	TUYAUTERIE TUBO CONJUNTO	P465
		J905860		1	PARAFUSO, Includes items 16, 17 SCHRAUBE	TORNILLO VITE	SCREW SKRUE	VIS PARAFUSO	7450
16		NSS		1	NÃO FORNECIDO SEPARADAMENTE, BOLT KEIN ERSATZTEIL	NO SE REPARA SEPARA NON FORNITO SEPARAT	NOT SERVICED SEPARA NOT SERVICED SEPARA	NON FOURNI SEPAREMI NOT SERVICED SEPARA	064N
17		NSS		1	NÃO FORNECIDO SEPARADAMENTE, SCREW KEIN ERSATZTEIL	NO SE REPARA SEPARA NON FORNITO SEPARAT	NOT SERVICED SEPARA NOT SERVICED SEPARA	NON FOURNI SEPAREMI NOT SERVICED SEPARA	064N
		{J911740}		1	Combustible, Assy, Includes items 18 - 26				
18		NSS		1	NÃO FORNECIDO SEPARADAMENTE, TUBE KEIN ERSATZTEIL	NO SE REPARA SEPARA NON FORNITO SEPARAT	NOT SERVICED SEPARA NOT SERVICED SEPARA	NON FOURNI SEPAREMI NOT SERVICED SEPARA	064N
19		NSS		1	NÃO FORNECIDO SEPARADAMENTE, TUBE KEIN ERSATZTEIL	NO SE REPARA SEPARA NON FORNITO SEPARAT	NOT SERVICED SEPARA NOT SERVICED SEPARA	NON FOURNI SEPAREMI NOT SERVICED SEPARA	064N
20		{J918296}		1					
21		J930689		1	SUPORTE STUETZE	APOYADERO SUPPORTO	SUPPORT SUPPORT	SUPPORT SUPORTE	8790
23		J917746		4	PRENDEDOR KLEMME	BORNE MORSETTO	CLAMP SPÆNDEBÅND	BRIDE BORNE	120M

SISTEMA DE ALIMENTAÇÃO - LINHAS DE COMBUSTÍVEL - MOTOR ECONOMY
SISTEMA DE ALIMENTACIÓN - TUBERIAS DEL COMBUSTIBLE - MOTOR ECONOMY
FUEL INJECTION SYSTEM - FUEL LINES - ECONOMY ENGINE
FUEL INJECTION SYSTEM - FUEL LINES - ECONOMY ENGINE

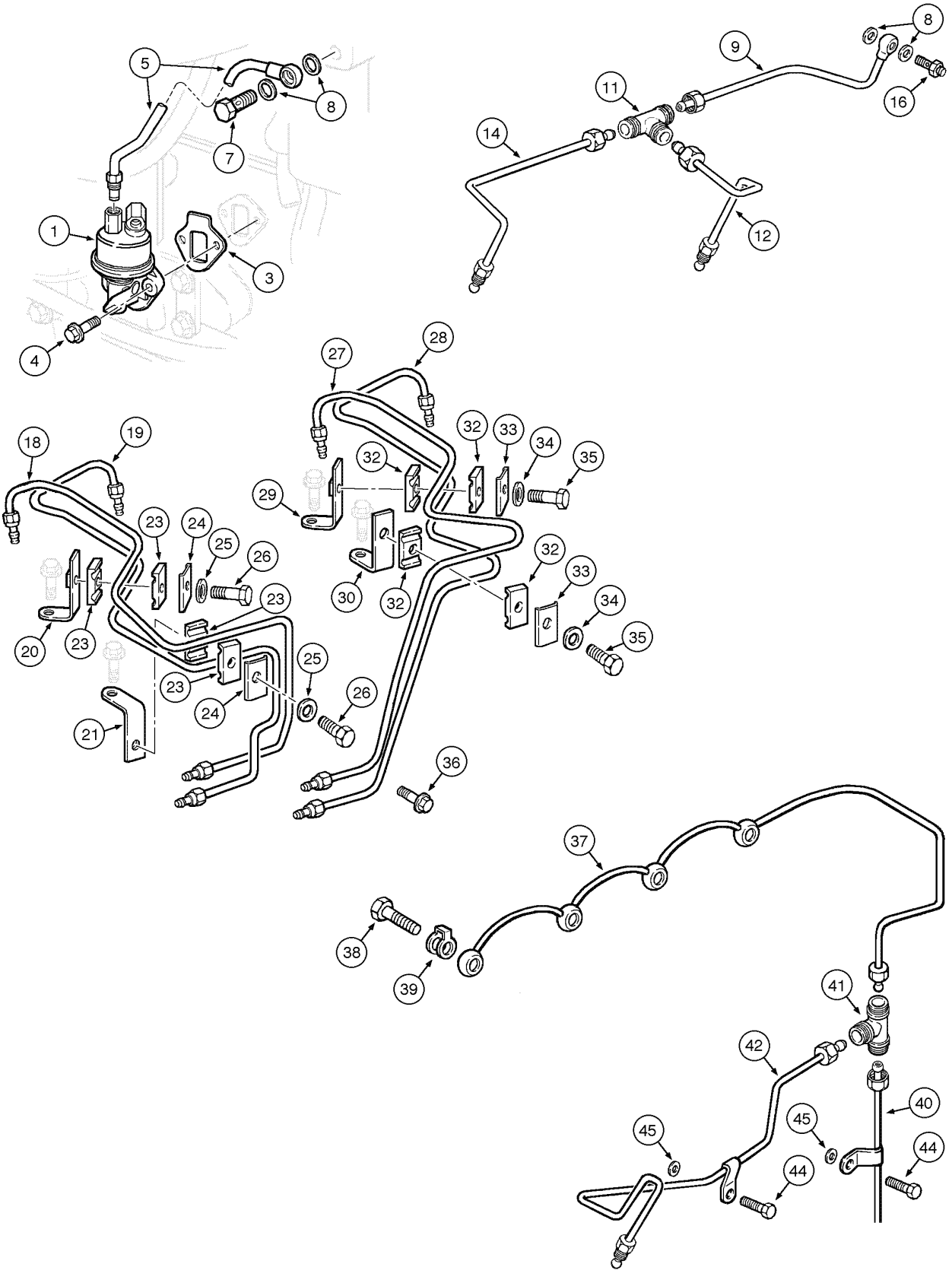

FUEL INJECTION SYSTEM - FUEL LINES - ECONOMY ENGINE
FUEL INJECTION SYSTEM - FUEL LINES - ECONOMY ENGINE
FUEL INJECTION SYSTEM - FUEL LINES - ECONOMY ENGINE
FUEL INJECTION SYSTEM - FUEL LINES - ECONOMY ENGINE

R	N	P.N.	MOD	Q	Denominação Bezeichnung	Denominacion Descrizione	Description Beskrivelse	Description Denominação	L.C.
24		J904711		2	BRACADEIRA SCHELLE	COLLAR MORSETTO	CLAMP CLAMP	COLLIER BRACADEIRA	1640
25		J903723		2	ARRUELA PLANA UNTERLEGSCHEIBE	ARANDELA ROSETTA PIANA	WASHER FLADSKIVE	RONDELLE ANILHA	9720
26		J917712		2	PARAFUSO SCHRAUBE	TORNILLO VITE	SCREW SKRUE	VIS PARAFUSO	P136
		{J911741}		1	Combustible, Assy, Includes items 27 - 35				
27		{J906031}		1					
28		{J906032}		1					
29		J930688		1	SUPORTE HALTERUNG, LAGERBO	SOPORTE SUPPORTO	SUPPORT BESLAG	SUPPORT SUPORTE	300S
30		J919381		1	TENSOR STREBE	TENSOR MENARUOLA	BRACE BRACE	JAMBE-DE-FORCE TENSOR	0990
32		J917746		4	PRENDEDOR KLEMME	BORNE MORSETTO	CLAMP SPÆNDEBÅND	BRIDE BORNE	120M
33		J904711		2	BRACADEIRA SCHELLE	COLLAR MORSETTO	CLAMP CLAMP	COLLIER BRACADEIRA	1640
34		J903723		2	ARRUELA PLANA UNTERLEGSCHEIBE	ARANDELA ROSETTA PIANA	WASHER FLADSKIVE	RONDELLE ANILHA	9720
35		J917712		2	PARAFUSO SCHRAUBE	TORNILLO VITE	SCREW SKRUE	VIS PARAFUSO	P136
36		J918109		2	PARAFUSO, Hex Flg Hd, M8 x 1.25 x 25 SCHRAUBE	TORNILLO VITE	SCREW SKRUE	VIS PARAFUSO	040V
37		J909695		1	LINHA, Drain LEITUNG	TUBERIA CONDOTTO	LINE RØR	CONDUITE LINHA	P258
38		J903380		4	ANEL DE VEDACAO DICHTUNG	ANILLO DE CIERRE ANELLO DI TENUTA	SEAL PAKNINGSRING	JOINT ANEL DE VEDACAO	132A
39		J905307		4	BANJO, M6 x 1 x 14.3 RINGSCHLAUCHNIPPEL	BOQUILLA BOCCHETTONE	BOLT, BANJO BANJOBOLT	VIS-RACCORD PARAFUSO RACCORD	090B
		J922064		1	TUBO, Return, Assy, Includes items 40, 41 ROHR	TUBO TUBETTO	TUBE RØR	TUBE TUBO	195T
40		J905692		1	TUBO, Return ROHR	TUBO TUBETTO	TUBE RØR	TUBE TUBO	9400
41		J905388		1	TEE T-STÜCK	RACOR-T PEZZO A T	TEE T-STYKKE	TE-DE-TUYAUTERIE TE	9020
42		J925882		1	TUBO CONJUNTO ROHRLEITUNG	TUBO (CONJUNTO) TUBO, COMPLESSIVO	TUBE ASSY. TUBE ASSY.	TUYAUTERIE TUBO CONJUNTO	P465
44		J900629		2	PARAFUSO, Hex Flg, M8 x 16, 8.8, Full Thd SCHRAUBE	TORNILLO BULLONE	BOLT SKRUE	BOULON PARAFUSO	140B
45		J928759		4	ANEL DE VEDAÇÃO DICHTUNG	ANILLO DE CIERRE ANELLO DI TENUTA	SEAL PAKNINGSRING	JOINT ANEL DE VEDACAO	7460

03-10	01	p1	06/09

SISTEMA DE ALIMENTAÇÃO - LINHAS DE COMBUSTÍVEL - MOTOR PERFORMANCE E TURBO
SISTEMA DE ALIMENTACIÓN - TUBERIAS DEL COMBUSTIBLE - MOTOR PERFORMANCE Y TURBO
FUEL INJECTION SYSTEM - FUEL LINES - PERFORMANCE AND TURBO ENGINE
FUEL INJECTION SYSTEM - FUEL LINES - PERFORMANCE AND TURBO ENGINE

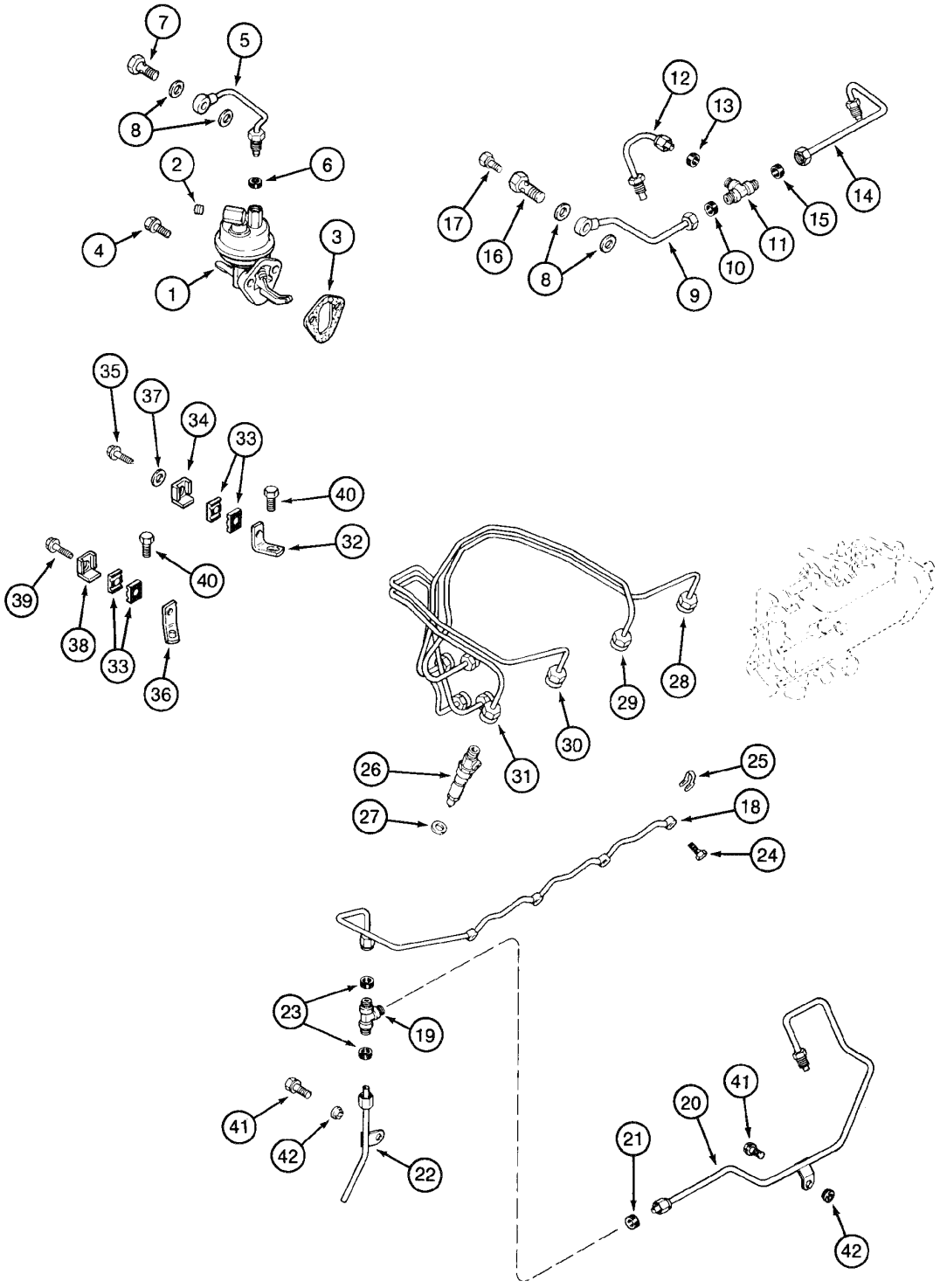

FUEL INJECTION SYSTEM - FUEL LINES - PERFORMANCE AND TURBO ENGINE
FUEL INJECTION SYSTEM - FUEL LINES - PERFORMANCE AND TURBO ENGINE
FUEL INJECTION SYSTEM - FUEL LINES - PERFORMANCE AND TURBO ENGINE
FUEL INJECTION SYSTEM - FUEL LINES - PERFORMANCE AND TURBO ENGINE

R	N	P.N.	MOD	Q	Denominação Bezeichnung	Denominacion Descrizione	Description Beskrivelse	Description Denominação	L.C.
1		J970880		1	BOMBA DE ALIMENTAÇÃ	BOMBA DE ALIMENTACI	PUMP, FUEL	POMPE D'ALIMENTATIOI	154P
					KRAFTSTOFFPUMPE	POMPA DI ALIMENTAZIC	BRAENDSTOFPUMPE	BOMBA DE COMBUSTIVI	
2		221-841		1	BUJÃO	TAPÓN	PLUG	BOUCHON	6400
					STOPFEN	TAPPO	PROP	BUJAO	
3		J939258		1	JUNTA	JUNTA HERMETICA	GASKET	JOINT	123G
					DICHTUNG, FLACH	GUARNIZIONE	PAKNING	JUNTA	
4		J900631		2	PARAFUSO, Hex Flg, M8 x 25, 8.8				
						TORNILLO	BOLT	BOULON	140B
					SCHRAUBE	BULLONE	SKRUE	PARAFUSO	
5		J905649		1	TUBO, Assy, Includes item 6				
						TUBO	TUBE	TUBE	9400
					ROHR	TUBETTO	RØR	TUBO	
6		222-101		1	LUVA DE ACOPLAMENTO, 3/16" Tube				
						MANGUITO	SLEEVE	MANCHON	031M
					HÜLSE	MANICOTTO	TRYKLEJE, KOBLING	TUBO	
7		J903035		1	BANJO	BOQUILLA	BOLT, BANJO	VIS-RACCORD	090B
					RINGSCHLAUCHNIPPEL	BOCCHETTONE	BANJOBOLT	PARAFUSO RACCORD	
8		J963983		4	ARRUELA PLANA	ARANDELA	WASHER	RONDELLE	131R
					UNTERLEGSCHEIBE	ROSETTA PIANA	FLADSKIVE	ANILHA	
		J905432		1	TUBO, Assy, Includes items 9 - 15				
						TUBO	TUBE	TUBE	9400
					ROHR	TUBETTO	RØR	TUBO	
9		J905364		1	TUBO, Assy, Includes item 10				
						TUBO	TUBE	TUBE	9400
					ROHR	TUBETTO	RØR	TUBO	
10		222-103		1	LUVA DE ACOPLAMENTO, 5/16" Tube				
						MANGUITO	SLEEVE	MANCHON	031M
					HÜLSE	MANICOTTO	TRYKLEJE, KOBLING	TUBO	
11		J905353		1	TEE	RACOR-T	TEE	TE-DE-TUYAUTERIE	9020
					T-STÜCK	PEZZO A T	T-STYKKE	TE	
12		J905375		1	TUBO CONJUNTO, Includes item 13				
						TUBO (CONJUNTO)	TUBE ASSY.	TUYAUTERIE	P465
					ROHRLEITUNG	TUBO, COMPLESSIVO	TUBE ASSY.	TUBO CONJUNTO	
13		222-103		1	LUVA DE ACOPLAMENTO, 5/16" Tube				
						MANGUITO	SLEEVE	MANCHON	031M
					HÜLSE	MANICOTTO	TRYKLEJE, KOBLING	TUBO	
14		J905363		1	TUBO CONJUNTO, Includes item 15				
						TUBO (CONJUNTO)	TUBE ASSY.	TUYAUTERIE	P465
					ROHRLEITUNG	TUBO, COMPLESSIVO	TUBE ASSY.	TUBO CONJUNTO	
15		222-103		1	LUVA DE ACOPLAMENTO, 5/16" Tube				
						MANGUITO	SLEEVE	MANCHON	031M
					HÜLSE	MANICOTTO	TRYKLEJE, KOBLING	TUBO	
		J905860		1	PARAFUSO, Includes items 16, 17				
						TORNILLO	SCREW	VIS	7450
					SCHRAUBE	VITE	SKRUE	PARAFUSO	
16		NSS		1	NÃO FORNECIDO SEPARA	DAMENTE, BOLT			
						NO SE REPARA SEPARA	NOT SERVICED SEPARA	NON FOURNI SEPAREM	064N
					KEIN ERSATZTEIL	NON FORNITO SEPARA	NOT SERVICED SEPARA	NOT SERVICED SEPARA	

03-10	01	p2	06/09

SISTEMA DE ALIMENTAÇÃO - LINHAS DE COMBUSTÍVEL - MOTOR PERFORMANCE E TURBO
SISTEMA DE ALIMENTACIÓN - TUBERIAS DEL COMBUSTIBLE - MOTOR PERFORMANCE Y TURBO
FUEL INJECTION SYSTEM - FUEL LINES - PERFORMANCE AND TURBO ENGINE
FUEL INJECTION SYSTEM - FUEL LINES - PERFORMANCE AND TURBO ENGINE

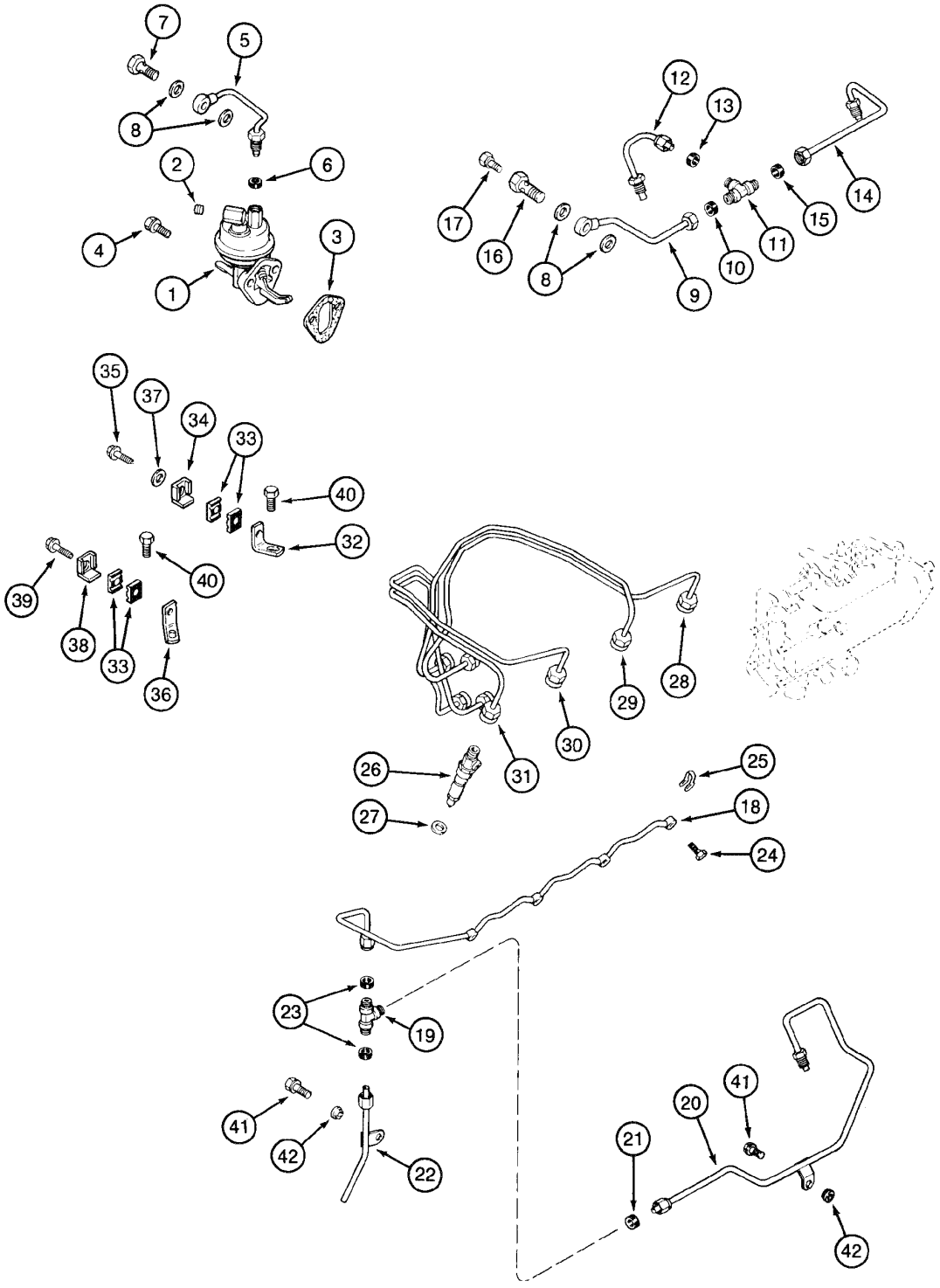

FUEL INJECTION SYSTEM - FUEL LINES - PERFORMANCE AND TURBO ENGINE
FUEL INJECTION SYSTEM - FUEL LINES - PERFORMANCE AND TURBO ENGINE
FUEL INJECTION SYSTEM - FUEL LINES - PERFORMANCE AND TURBO ENGINE
FUEL INJECTION SYSTEM - FUEL LINES - PERFORMANCE AND TURBO ENGINE

R	N	P.N.	MOD	Q	Denominação Bezeichnung	Denominacion Descrizione	Description Beskrivelse	Description Denominação	L.C.
17		NSS		1	NÃO FORNECIDO SEPARADAMENTE, SCREW				
						NO SE REPARA SEPARA	NOT SERVICED SEPARA	NON FOURNI SEPAREM	064N
					KEIN ERSATZTEIL	NON FORNITO SEPARAT	NOT SERVICED SEPARA	NOT SERVICED SEPARA	
18		J909695		1	LINHA, Drain	TUBERIA	LINE	CONDUITE	P258
					LEITUNG	CONDOTTO	RØR	LINHA	
19		J905388		1	TEE	RACOR-T	TEE	TE-DE-TUYAUTERIE	9020
					T-STÜCK	PEZZO A T	T-STYKKE	TE	
20		J925882		1	TUBO CONJUNTO, Includes item 21				
						TUBO (CONJUNTO)	TUBE ASSY.	TUYAUTERIE	P465
					ROHRLEITUNG	TUBO, COMPLESSIVO	TUBE ASSY.	TUBO CONJUNTO	
21		222-103		1	LUVA DE ACOPLAMENTO, 5/16" Tube				
						MANGUITO	SLEEVE	MANCHON	031M
					HÜLSE	MANICOTTO	TRYKLEJE, KOBLING	TUBO	
22		J922064		1	TUBO, Return, Includes item 23				
						TUBO	TUBE	TUBE	195T
					ROHR	TUBETTO	RØR	TUBO	
23		222-101		2	LUVA DE ACOPLAMENTO, 3/16" Tube				
						MANGUITO	SLEEVE	MANCHON	031M
					HÜLSE	MANICOTTO	TRYKLEJE, KOBLING	TUBO	
24		J905307		4	BANJO, M6 x 1 x 14.3	BOQUILLA	BOLT, BANJO	VIS-RACCORD	090B
					RINGSCHLAUCHNIPPEL	BOCCHETTONE	BANJOBOLT	PARAFUSO RACCORD	
25		J903380		4	ANEL DE VEDACAO	ANILLO DE CIERRE	SEAL	JOINT	132A
					DICHTUNG	ANELLO DI TENUTA	PAKNINGSRING	ANEL DE VEDACAO	
26		{}		4	INJECTOR Assy (p.3-34)				
27		J906659		1	ANEL DE VEDACAO	ANILLO DE CIERRE	SEAL	JOINT	132A
					DICHTUNG	ANELLO DI TENUTA	PAKNINGSRING	ANEL DE VEDACAO	
28		J903522		1	TUBO, cyl. nº1	TUBO	TUBE	TUBE	9400
					ROHR	TUBETTO	RØR	TUBO	
29		J903523		1	TUBO INJECAO, cyl. nº2	MANGUERA INJECCION	PIPE INJECTION	TUBE D'INJECTION	Z050
					EINSPRITZLEITUNG	TUBO, INIEZIONE	INDSPRØJTNINGSRØR	TUBO INJECAO	
30		J903524		1	TUBO, cyl. nº3	TUBO	TUBE	TUBE	9400
					ROHR	TUBETTO	RØR	TUBO	
31		J903525		1	TUBO, cyl. nº4	TUBO	TUBE	TUBE	9400
					ROHR	TUBETTO	RØR	TUBO	
32		J930689		1	SUPORTE	APOYADERO	SUPPORT	SUPPORT	8790
					STUETZE	SUPPORTO	SUPPORT	SUPORTE	
33		J917746		4	PRENDEDOR	BORNE	CLAMP	BRIDE	120M
					KLEMME	MORSETTO	SPÆNDEBÅND	BORNE	
34		J904711		1	BRACADEIRA	COLLAR	CLAMP	COLLIER	1640
					SCHELLE	MORSETTO	CLAMP	BRACADEIRA	
35		J917712		1	PARAFUSO	TORNILLO	SCREW	VIS	P136
					SCHRAUBE	VITE	SKRUE	PARAFUSO	
36		J930688		1	SUPORTE	SOPORTE	SUPPORT	SUPPORT	300S
					HALTERUNG, LAGERBO	SUPPORTO	BESLAG	SUPORTE	
37		J903723		2	ARRUELA PLANA	ARANDELA	WASHER	RONDELLE	9720
					UNTERLEGSCHEIBE	ROSETTA PIANA	FLADSKIVE	ANILHA	
38		J904711		1	BRACADEIRA	COLLAR	CLAMP	COLLIER	1640
					SCHELLE	MORSETTO	CLAMP	BRACADEIRA	

SISTEMA DE ALIMENTAÇÃO - LINHAS DE COMBUSTÍVEL - MOTOR PERFORMANCE E TURBO
SISTEMA DE ALIMENTACIÓN - TUBERIAS DEL COMBUSTIBLE - MOTOR PERFORMANCE Y TURBO
FUEL INJECTION SYSTEM - FUEL LINES - PERFORMANCE AND TURBO ENGINE
FUEL INJECTION SYSTEM - FUEL LINES - PERFORMANCE AND TURBO ENGINE

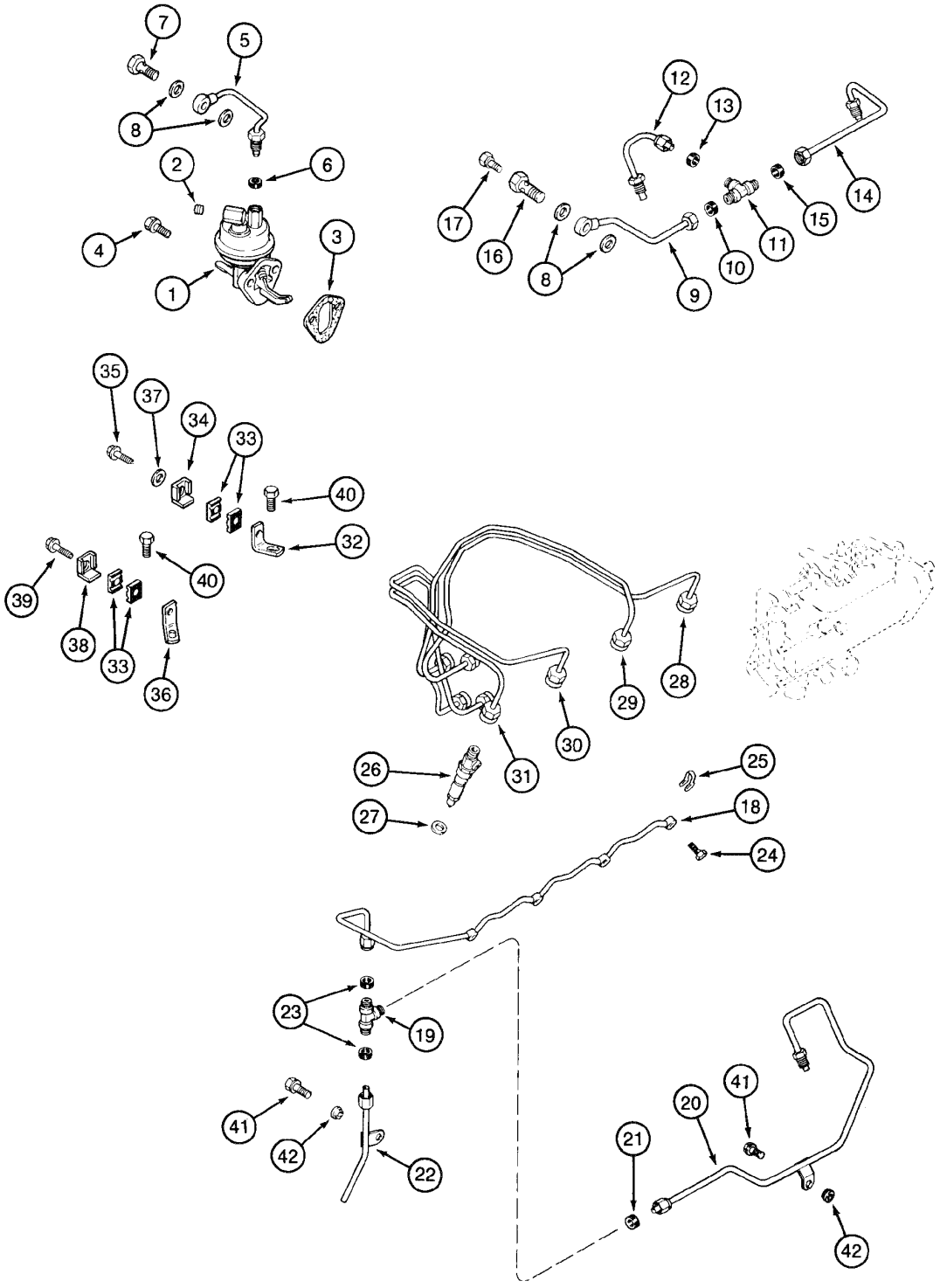

FUEL INJECTION SYSTEM - FUEL LINES - PERFORMANCE AND TURBO ENGINE
FUEL INJECTION SYSTEM - FUEL LINES - PERFORMANCE AND TURBO ENGINE
FUEL INJECTION SYSTEM - FUEL LINES - PERFORMANCE AND TURBO ENGINE
FUEL INJECTION SYSTEM - FUEL LINES - PERFORMANCE AND TURBO ENGINE

R	N	P.N.	MOD	Q	Denominação Bezeichnung	Denominacion Descrizione	Description Beskrivelse	Description Denominação	L.C.
39		**J917712**		1	PARAFUSO SCHRAUBE	TORNILLO VITE	SCREW SKRUE	VIS PARAFUSO	P136
40		**J918109**		2	PARAFUSO, Hex Flg Hd, M8 x 1.25 x 25 SCHRAUBE	TORNILLO VITE	SCREW SKRUE	VIS PARAFUSO	040V
41		**J900629**		2	PARAFUSO, Hex Flg, M8 x 16, 8.8, Full Thd SCHRAUBE	TORNILLO BULLONE	BOLT SKRUE	BOULON PARAFUSO	140B
42		**J928759**		2	ANEL DE VEDAÇÃO DICHTUNG	ANILLO DE CIERRE ANELLO DI TENUTA	SEAL PAKNINGSRING	JOINT ANEL DE VEDACAO	7460

03-12	01	p1	11/07

FILTRO DE COMBUSTÍVEL
FILTRO DE COMBUSTIBLE
FUEL FILTER
FUEL FILTER

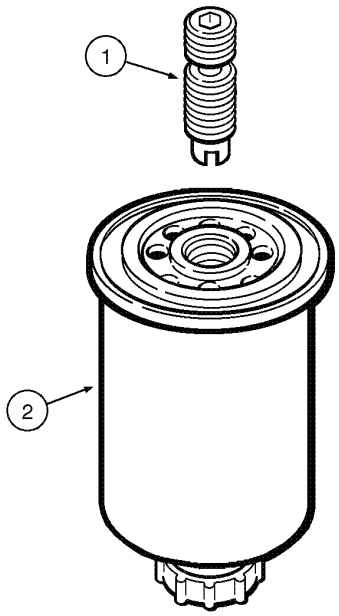

FUEL FILTER
FUEL FILTER
FUEL FILTER
FUEL FILTER

R	N	P.N.	MOD	Q	Denominação Bezeichnung	Denominacion Descrizione	Description Beskrivelse	Description Denominação	L.C.
1		**J925954**		1	ADAPTADOR ADAPTER	ADAPTOR ADATTATORE	ADAPTER ADAPTER	ADAPTEUR ADAPTOR	001A
2		**J286503**		1	FILTRO DE COMBUSTÍVEL, Single pkg qty. For multi pkg [qty.12] order J286503MP FILTRO DE COMBUSTIBI KRAFTSTOFFFILTER	FILTRO COMBUSTIBILE	FILTER, FUEL BRAENDSTOFFILTER	FILTRE A COMBUSTIBLE FILTRO DE COMBUSTIVI	064F

580 SUPER M
580M

03-14	01	p1	06/09

BOMBA DE COMBUSTÍVEL E ACIONAMENTO - MOTOR ECONOMY E PERFORMANCE
BOMBA DEL COMBUSTIBLE Y MANDO - MOTOR ECONOMY Y PERFORMANCE
FUEL INJECTION PUMP AND DRIVE - ECONOMY AND PERFORMANCE ENGINE
FUEL INJECTION PUMP AND DRIVE - ECONOMY AND PERFORMANCE ENGINE

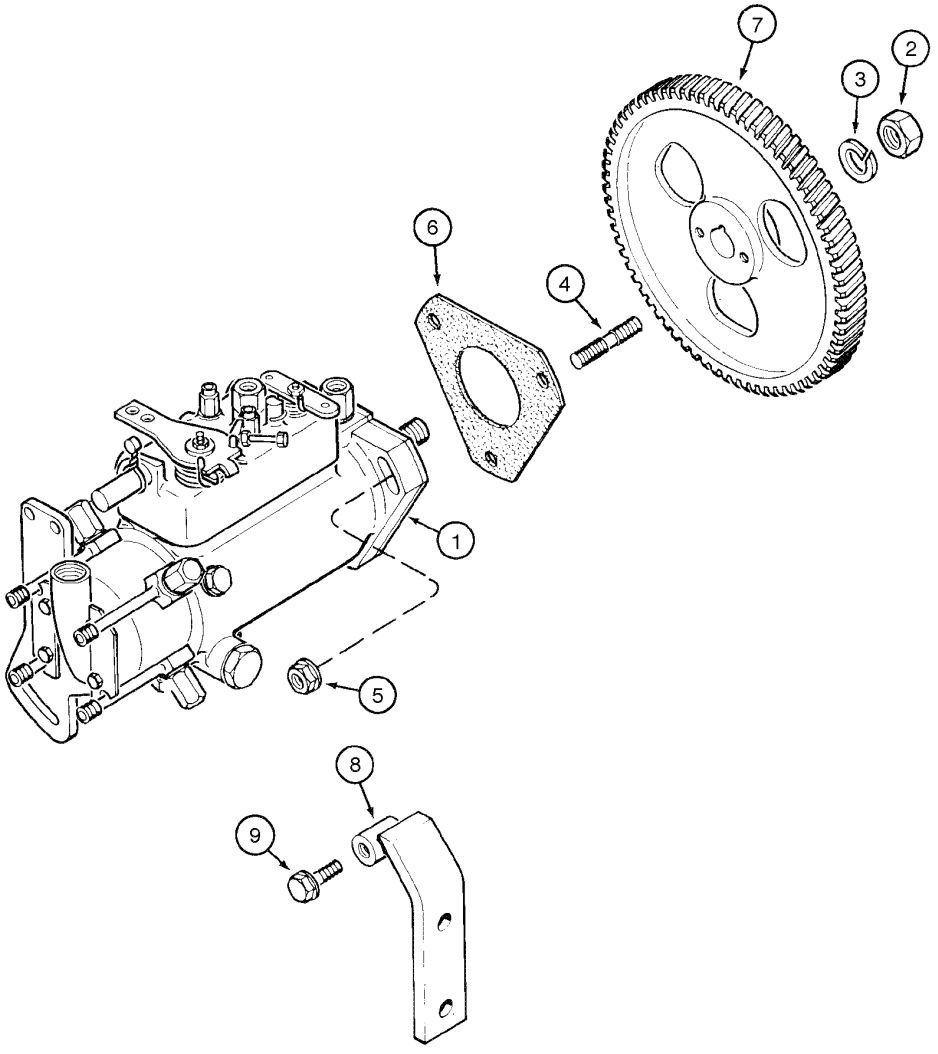

FUEL INJECTION PUMP AND DRIVE - ECONOMY AND PERFORMANCE ENGINE
FUEL INJECTION PUMP AND DRIVE - ECONOMY AND PERFORMANCE ENGINE
FUEL INJECTION PUMP AND DRIVE - ECONOMY AND PERFORMANCE ENGINE
FUEL INJECTION PUMP AND DRIVE - ECONOMY AND PERFORMANCE ENGINE

R	N	P.N.	MOD	Q	Denominação Bezeichnung	Denominacion Descrizione	Description Beskrivelse	Description Denominação	L.C.
1	1	71103676		1	BOMBA, Assy, STD, Includes items 2 - 9				
						BOMBA	PUMP	POMPE	6570
					PUMPE	POMPA	PUMPE	BOMBA	
1	2	87463445		1	BOMBA INJETORA, Assy, OPT, Includes items 2 - 9				
						BOMBA DE INYECCION	PUMP, FUEL INJECTION	POMPE INJECTION	158P
					KRAFTSTOFFEINSPRITZ	POMPA INIEZIONE	INDSPROEJTNINGSPUM	BOMBA DE INJECCAO	
2		J903738		1	PORCA	TUERCA	NUT	ECROU	5780
					MUTTER	DADO	MØTRIK	PORCA	
3		492-11056		1	ARRUELA-TRAVA, 9/16"	ARANDELA DE FRENO	WASHER, LOCK	RONDELLE FREIN	132R
					SICHERUNGSSCHEIBE	ROSETTA DI SICUREZZA	LAASESKIVE	ANILHA DE FIXACAO	
4		J902501		3	PRISIONEIRO	PRISIONERO	STUD	GOUJON	210P
					GEWINDEBOLZEN	PRIGIONIERO	STOETTEBOLT	PERNE	
5		J900589		3	PORCA	TUERCA	NUT	ECROU	010D
					MUTTER	DADO	MØTRIK	PORCA	
6		J939355		1	JUNTA	JUNTA HERMETICA	GASKET	JOINT	123G
					DICHTUNG, FLACH	GUARNIZIONE	PAKNING	JUNTA	
7		71103673		1	ENGRENAGEM, Pump Drive				
						ENGRANAJE	GEAR	PIGNON	050I
					ZAHNRAD	INGRANAGGIO	TANDHJUL	CARRETO	
8		J974891		1	SUPORTE	SOPORTE	SUPPORT	SUPPORT	300S
					HALTERUNG, LAGERBO	SUPPORTO	BESLAG	SUPORTE	
9		J900630		3	PARAFUSO, Hex Flg, M8 x 20, 8.8, Full Thd				
						TORNILLO	BOLT	BOULON	140B
					SCHRAUBE	BULLONE	SKRUE	PARAFUSO	

(1) Usado no Motor naturalmente aspirado 4B-4.5C (Versão Economy) cod. 87553394
(2) Usado no Motor naturalmente aspirado 4B-4.5L (Versão Performance) cod. 87352218

03-16	01	p1	06/09

BOMBA DE COMBUSTÍVEL E ACIONAMENTO - MOTOR TURBO
BOMBA DEL COMBUSTIBLE Y MANDO - MOTOR TURBO
FUEL INJECTION PUMP AND DRIVE - ENGINE TURBO
FUEL INJECTION PUMP AND DRIVE - ENGINE TURBO

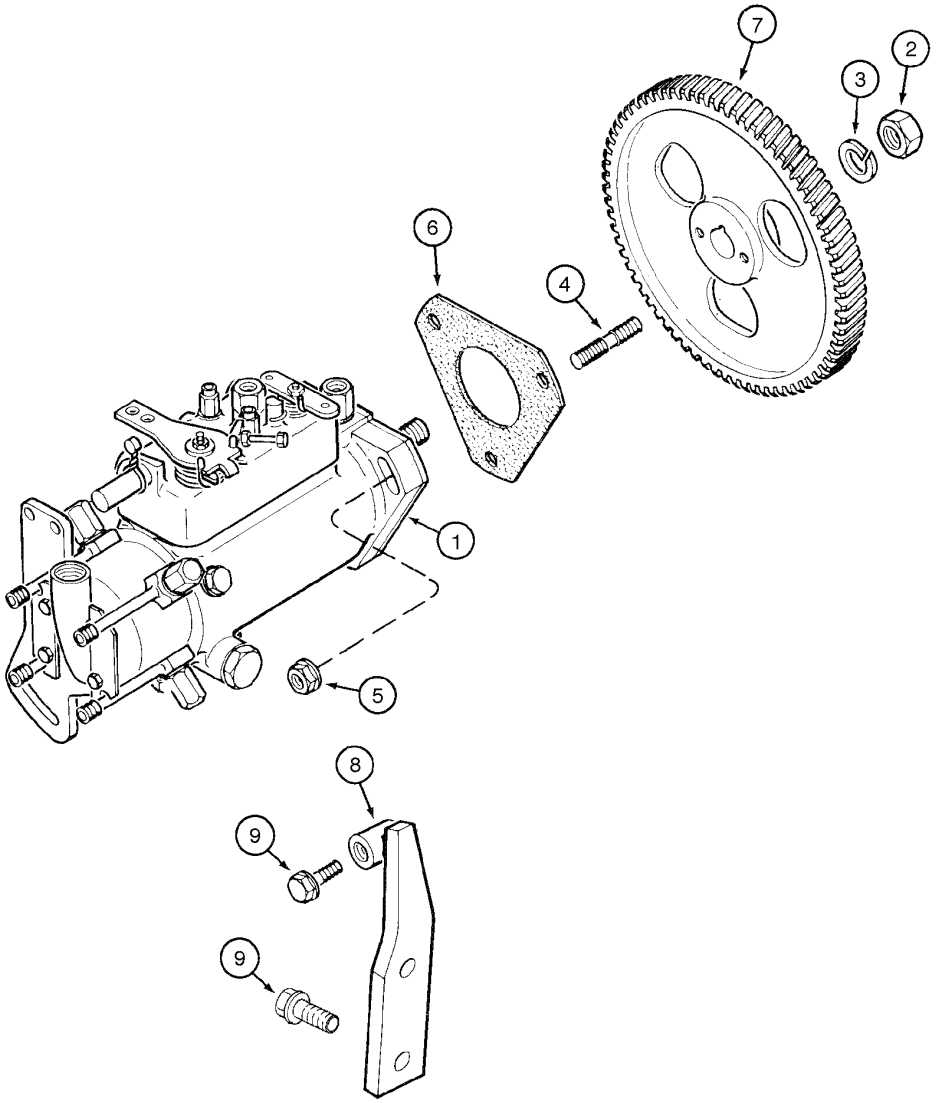

FUEL INJECTION PUMP AND DRIVE - ENGINE TURBO
FUEL INJECTION PUMP AND DRIVE - ENGINE TURBO
FUEL INJECTION PUMP AND DRIVE - ENGINE TURBO
FUEL INJECTION PUMP AND DRIVE - ENGINE TURBO

R	N	P.N.	MOD	Q	Denominação Bezeichnung	Denominacion Descrizione	Description Beskrivelse	Description Denominação	L.C.
1		87463444		1	BOMBA INJETORA, Assy, Includes items 2 - 9				
						BOMBA DE INYECCION	PUMP, FUEL INJECTION	POMPE INJECTION	158P
					KRAFTSTOFFEINSPRITZ	POMPA INIEZIONE	INDSPROEJTNINGSPUM	BOMBA DE INJECCAO	
2		J903738		1	PORCA	TUERCA	NUT	ECROU	5780
					MUTTER	DADO	MØTRIK	PORCA	
3		892-11014		1	ARRUELA-TRAVA, M14	ARANDELA DE FRENO	WASHER, LOCK	RONDELLE FREIN	132R
					SICHERUNGSSCHEIBE	ROSETTA DI SICUREZZ/	LAASESKIVE	ANILHA DE FIXACAO	
4		J902501		3	PRISIONEIRO	PRISIONERO	STUD	GOUJON	210P
					GEWINDEBOLZEN	PRIGIONIERO	STOETTEBOLT	PERNE	
5		J900589		3	PORCA	TUERCA	NUT	ECROU	010D
					MUTTER	DADO	MØTRIK	PORCA	
6		J939355		1	JUNTA	JUNTA HERMETICA	GASKET	JOINT	123G
					DICHTUNG, FLACH	GUARNIZIONE	PAKNING	JUNTA	
7		{J-4932713}		1	Pump Drive				
8		J974891		1	SUPORTE	SOPORTE	SUPPORT	SUPPORT	300S
					HALTERUNG, LAGERBO	SUPPORTO	BESLAG	SUPORTE	
9		J900630		3	PARAFUSO, Hex Flg, M8 x 20, 8.8, Full Thd				
						TORNILLO	BOLT	BOULON	140B
					SCHRAUBE	BULLONE	SKRUE	PARAFUSO	

03-18	01	p1	06/09

BOMBA DE COMBUSTÍVEL - MOTOR ECONOMY E PERFORMANCE
BOMBA DEL COMBUSTIBLE - MOTOR ECONOMY E PERFORMANCE
FUEL INJECTION PUMP - ECONOMY AND PERFORMANCE ENGINE
FUEL INJECTION PUMP - ECONOMY AND PERFORMANCE ENGINE

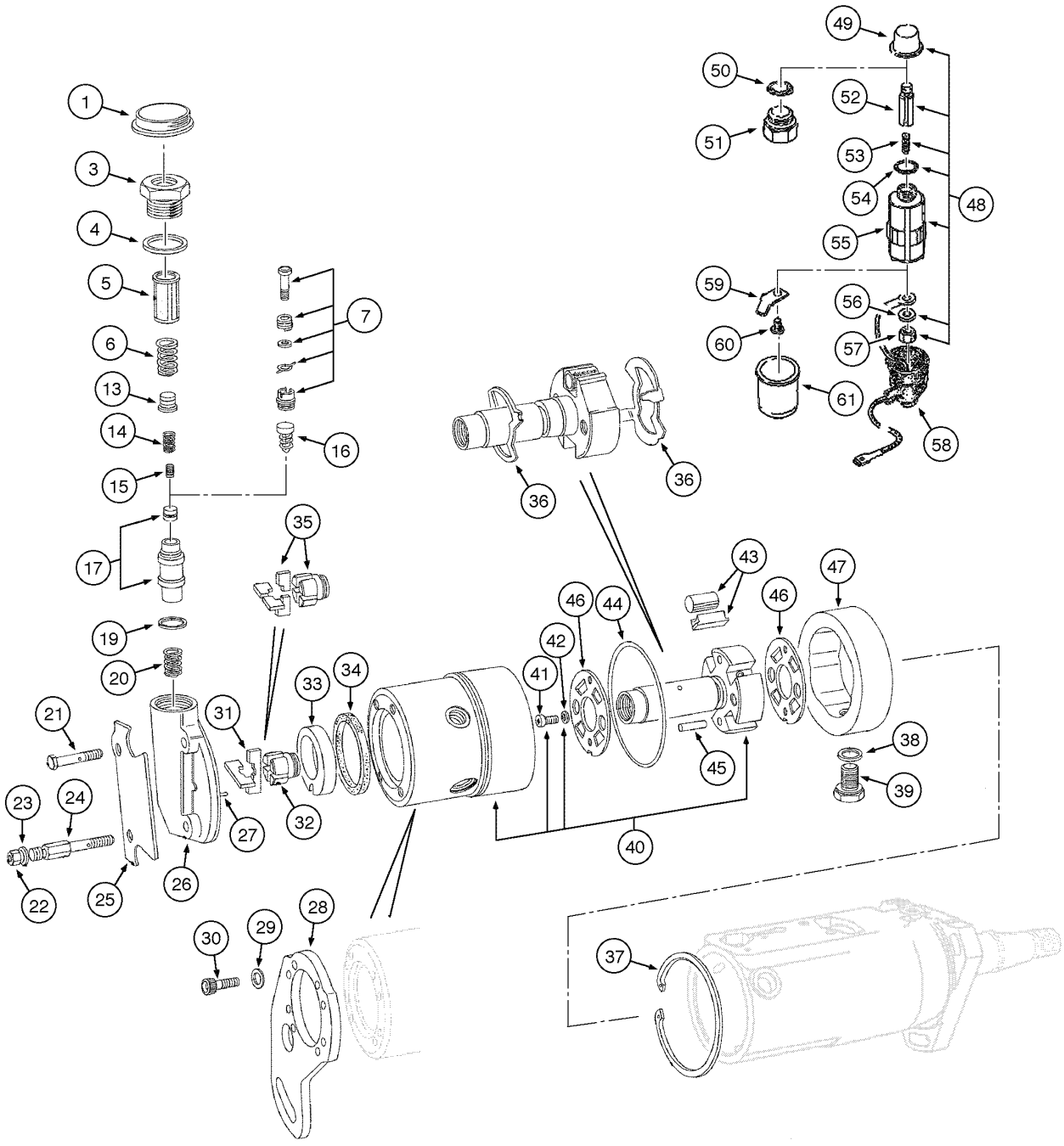

FUEL INJECTION PUMP - ECONOMY AND PERFORMANCE ENGINE
FUEL INJECTION PUMP - ECONOMY AND PERFORMANCE ENGINE
FUEL INJECTION PUMP - ECONOMY AND PERFORMANCE ENGINE
FUEL INJECTION PUMP - ECONOMY AND PERFORMANCE ENGINE

R	N	P.N.	MOD	Q	Denominação Bezeichnung	Denominacion Descrizione	Description Beskrivelse	Description Denominação	L.C.
	1	**71103676**		1	BOMBA, Assy, Includes items 1 - 59				
						BOMBA	PUMP	POMPE	6570
					PUMPE	POMPA	PUMPE	BOMBA	
	2	**87463445**		1	BOMBA INJETORA, Assy, Includes items 1 - 59				
						BOMBA DE INYECCION	PUMP, FUEL INJECTION	POMPE INJECTION	158P
					KRAFTSTOFFEINSPRITZ	POMPA INIEZIONE	INDSPROEJTNINGSPUM	BOMBA DE INJECCAO	
1		**71103271**		1	PROTEÇÃO	DEFENSA	GUARD	GARANT	070R
					SCHUTZEINRICHTUNG	RIPARO	BESKYTTELSESSKAERM	PROTECCAO	
3	1	**71103680**		1	BUJÃO	TAPÓN	PLUG	BOUCHON	050T
					STOPFEN	TAPPO	PROP	BUJÃO	
3	2	**71103272**		1	CONEXÃO ORIENTÁVEL	RACOR ORIENTABLE	CONNECTION, SWIVEL	RACCORD REGLABLE	021R
					SCHWENKVERSCHRAUI	RACCORDO ORIENTABI	DREJELIG FORSKRUNIN	CONECTOR ORIENTAVE	
4		**71103273**		1	ANEL	ANILLO	RING	ANNEAU	045A
					RING	ANELLO	RING	ANEL	
5		**71103274**		1	FILTRO	FILTRO	FILTER	FILTRE	065F
					FILTER	FILTRO	FILTER	FILTRO	
6		**71103275**		1	MOLA	RESORTE	SPRING	RESSORT	100M
					FEDER	MOLLA	FJEDER	MOLA	
7		**71103276**		1	REGULADOR, Assy	REGULADOR	REGULATOR, VOLTAGE	REGULATEUR TENSION	169R
					SPANNUNGSREGLER	REGOLATORE DI TENSI	REGULATOR	REGULADOR	
16		**71103277**		1	MOLA	RESORTE	SPRING	RESSORT	100M
					FEDER	MOLLA	FJEDER	MOLA	
17		**71103278**		1	KIT, SLEEVE and PISTON	EQUIPO	KIT	KIT	305C
					SATZ	CORREDO	UDSTYR	KIT	
19		**71103279**		1	ARRUELA PLANA	ARANDELA	WASHER	RONDELLE	131R
					UNTERLEGSCHEIBE	ROSETTA PIANA	FLADSKIVE	ANILHA	
20		**71103280**		1	MOLA	RESORTE	SPRING	RESSORT	100M
					FEDER	MOLLA	FJEDER	MOLA	
21		**71103281**		4	PARAFUSO	TORNILLO	SCREW	VIS	040V
					SCHRAUBE	VITE	SKRUE	PARAFUSO	
26		**71103282**		1	PENTE	RASTRILLO	RAKE	RÂTEAU	100P
					RASTE	PETTINE	KAM	LIMA DE CORTE	
28		**71103283**		1	SUPORTE	SOPORTE	SUPPORT	SUPPORT	300S
					HALTERUNG, LAGERBO	SUPPORTO	BESLAG	SUPORTE	
30		**71103284**		4	PARAFUSO	TORNILLO	SCREW	VIS	040V
					SCHRAUBE	VITE	SKRUE	PARAFUSO	
31		**71103285**		2	PALHETA	ALABE	BLADE, TILLAGE	AILETTE	023P
					SCHEIBENSECH	PALETTA	KLINGE	LAMINA	
32		**71103286**		1	IMPULSOR	IMPULSOR	IMPELLER	COURONNE MOBILE	060G
					LAUFRAD	GIRANTE	PUMPEVINGE	IMPULSOR	
33		**71103287**		1	ANEL	ANILLO	RING	ANNEAU	045A
					RING	ANELLO	RING	ANEL	
34		**71103288**		1	ANEL	ANILLO	RING	ANNEAU	045A
					RING	ANELLO	RING	ANEL	
37		**71103298**		1	ANEL, Synchronizing	ANILLO	RING	ANNEAU	045A
					RING	ANELLO	RING	ANEL	

(1) Usado no Motor naturalmente aspirado 4B-4.5C (Versão Economy) cod. 87553394
(2) Usado no Motor naturalmente aspirado 4B-4.5L (Versão Performance) cod. 87352218

03-18	01	p2	06/09

BOMBA DE COMBUSTÍVEL - MOTOR ECONOMY E PERFORMANCE
BOMBA DEL COMBUSTIBLE - MOTOR ECONOMY E PERFORMANCE
FUEL INJECTION PUMP - ECONOMY AND PERFORMANCE ENGINE
FUEL INJECTION PUMP - ECONOMY AND PERFORMANCE ENGINE

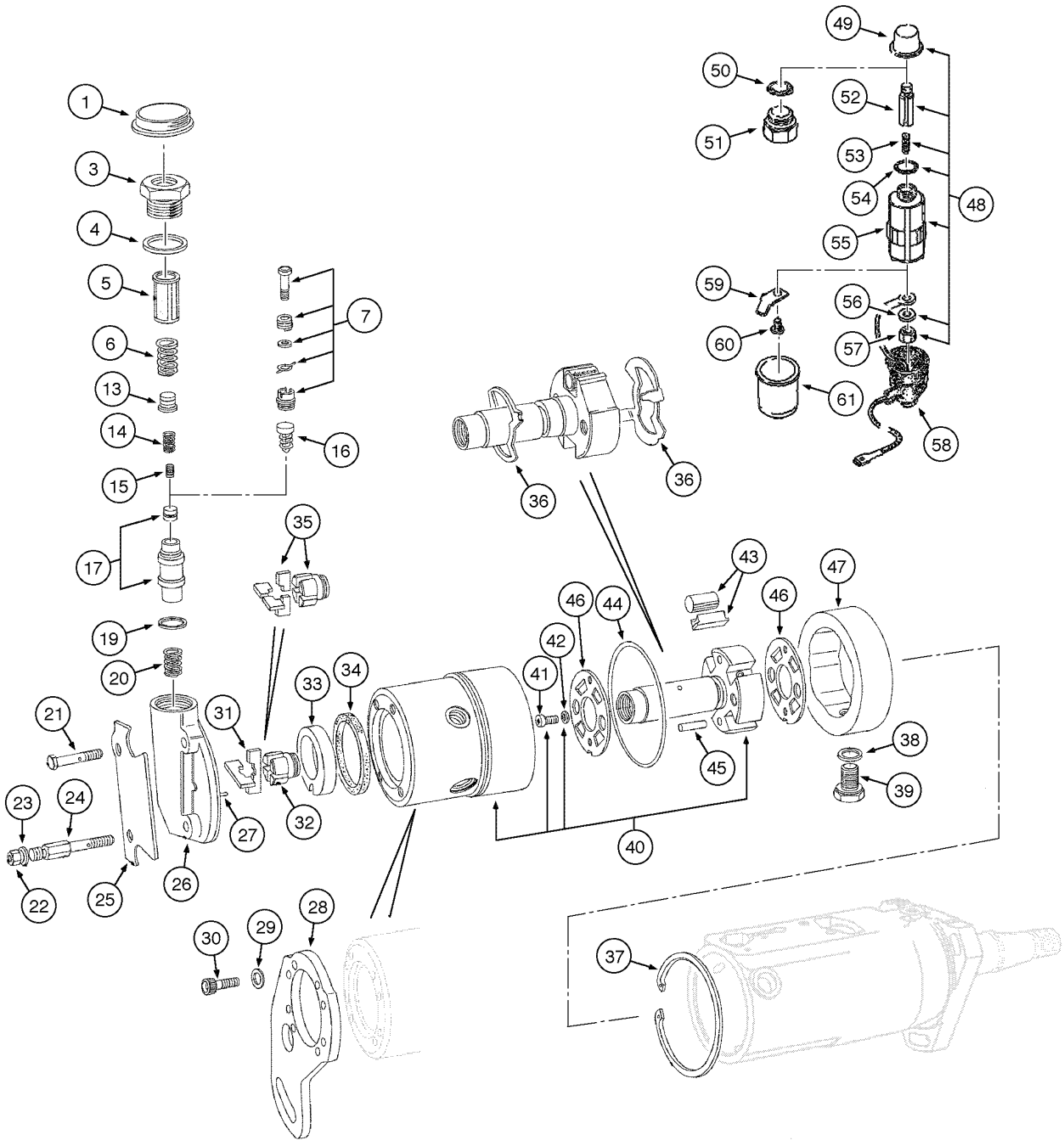

FUEL INJECTION PUMP - ECONOMY AND PERFORMANCE ENGINE
FUEL INJECTION PUMP - ECONOMY AND PERFORMANCE ENGINE
FUEL INJECTION PUMP - ECONOMY AND PERFORMANCE ENGINE
FUEL INJECTION PUMP - ECONOMY AND PERFORMANCE ENGINE

R	N	P.N.	MOD	Q	Denominação Bezeichnung	Denominacion Descrizione	Description Beskrivelse	Description Denominação	L.C.
40		**71103292**		1	CABEÇOTE, Hydraulic, Includes items 41, 42				
						CULATA	CYLINDER HEAD	CULASSE	113T
					ZYLINDERKOPF	TESTA CILINDRI	CYLINDERHOVED	CABECA DE MOTOR	
41		**NSS**		1	NÃO FORNECIDO SEPARADAMENTE, BOLT				
						NO SE REPARA SEPARA	NOT SERVICED SEPARA	NON FOURNI SEPAREMI	064N
					KEIN ERSATZTEIL	NON FORNITO SEPARAT	NOT SERVICED SEPARA	NOT SERVICED SEPARA	
42		**NSS**		1	NÃO FORNECIDO SEPARADAMENTE, WASHER				
						NO SE REPARA SEPARA	NOT SERVICED SEPARA	NON FOURNI SEPAREMI	064N
					KEIN ERSATZTEIL	NON FORNITO SEPARAT	NOT SERVICED SEPARA	NOT SERVICED SEPARA	
43		**71103295**		1	KIT, SHOES and ROLLERS	EQUIPO	KIT	KIT	305C
					SATZ	CORREDO	UDSTYR	KIT	
44		**71103296**		1	ANEL	ANILLO	RING	ANNEAU	045A
					RING	ANELLO	RING	ANEL	
45		**71103294**		2	PINO	PERNO	PIN	AXE	080P
					BOLZEN	PERNO	STIFT	PERNO	
46		**71103293**		1	KIT	EQUIPO	KIT	KIT	305C
					SATZ	CORREDO	UDSTYR	KIT	
47	1	**71103682**		1	ANEL	ANILLO	RING	ANNEAU	045A
					RING	ANELLO	RING	ANEL	
47	2	**71103297**		1	ANEL	ANILLO	RING	ANNEAU	045A
					RING	ANELLO	RING	ANEL	
48		**449679A1**		1	SOLEMOID, Includes item 54				
						SOLENOIDE	SOLENOID	SOLENOIDE	168S
					MAGNETSPULE, MECH.	SOLENOIDE	MAGNETVENTIL	SOLEMOID	
54		**71103289**		1	ANEL	ANILLO	RING	ANNEAU	045A
					RING	ANELLO	RING	ANEL	
58		**71103290**		1	ANEL	ANILLO	RING	ANNEAU	045A
					RING	ANELLO	RING	ANEL	
59		**71103291**		1	TERMINAL	CONECTOR TERMINAL	CABLE TERMINAL	COSSE	060C
					KABELKLEMME	CAPOCORDA	KABELSKO	CONECTOR TERMINAL	
	3	**71103374**		1	KIT DE REVISÃO	JUEGO DE REVISION	KIT, ENGINE OVERHAUL	KIT REVISION MOTEUR	002K
					SATZ, MOTORÜBERHOL	KIT REVISIONE MOTORE	REVISIONSSAET	KIT DE REVISÃO	
		71103375		1	JOGO	JEUGO	KIT	POCHETTE	4830
					PACKUNG	KIT	KIT	JOGO	

(1) Usado no Motor naturalmente aspirado 4B-4.5C (Versão Economy) cod. 87553394
(2) Usado no Motor naturalmente aspirado 4B-4.5L (Versão Performance) cod. 87352218
(3) Inclui 1, 4, 5, 19, 31, 34, 44

03-20	01	p1	06/09

BOMBA DE COMBUSTÍVEL - MOTOR ECONOMY E PERFORMANCE
BOMBA DEL COMBUSTIBLE - MOTOR ECONOMY Y PERFORMANCE
FUEL INJECTION PUMP - ECONOMY AND PERFORMANCE ENGINE
FUEL INJECTION PUMP - ECONOMY AND PERFORMANCE ENGINE

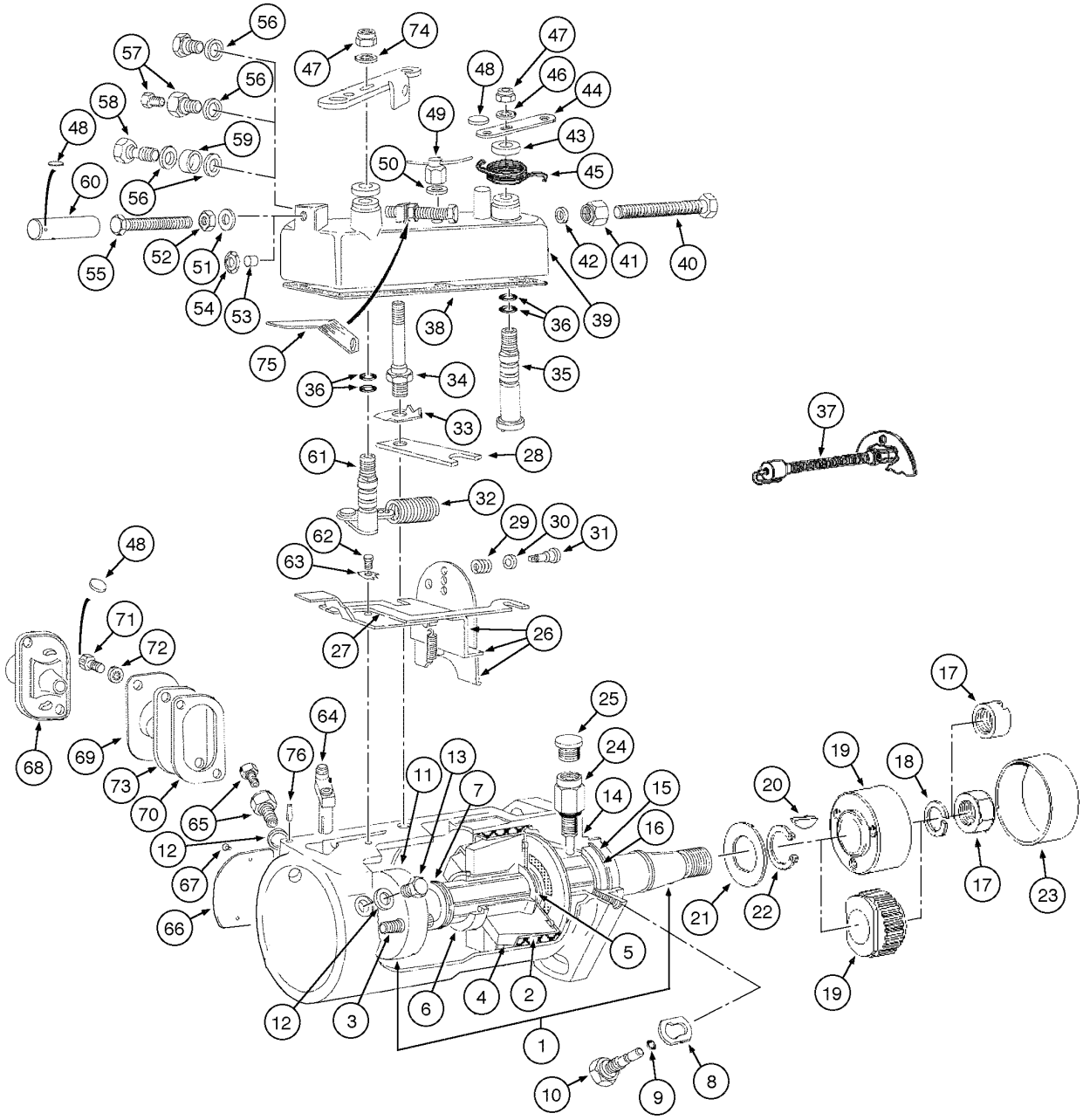

FUEL INJECTION PUMP - ECONOMY AND PERFORMANCE ENGINE
FUEL INJECTION PUMP - ECONOMY AND PERFORMANCE ENGINE
FUEL INJECTION PUMP - ECONOMY AND PERFORMANCE ENGINE
FUEL INJECTION PUMP - ECONOMY AND PERFORMANCE ENGINE

R	N	P.N.	MOD	Q	Denominação Bezeichnung	Denominacion Descrizione	Description Beskrivelse	Description Denominação	L.C.
		87463445		1	BOMBA INJETORA, Assy,	Includes items 1 - 72			
						BOMBA DE INYECCION	PUMP, FUEL INJECTION	POMPE INJECTION	158P
					KRAFTSTOFFEINSPRITZ	POMPA INIEZIONE	INDSPROEJTNINGSPUM	BOMBA DE INJECCAO	
1		**71103303**		1	EIXO, and CAGE Assy	EJE	SHAFT	ARBRE	016A
					WELLE	ALBERO	AKSEL	VEIO	
3		**71103299**		2	PARAFUSO	TORNILLO	SCREW	VIS	040V
					SCHRAUBE	VITE	SKRUE	PARAFUSO	
4		**71103300**		6	LASTRO	LASTRE	WEIGHT	POIDS	010Z
					GEWICHT	ZAVORRA	FRONTVAEGT	BALASTRO	
5		**71103301**		1	ARRUELA PLANA	ARANDELA	WASHER	RONDELLE	131R
					UNTERLEGSCHEIBE	ROSETTA PIANA	FLADSKIVE	ANILHA	
6		**71103302**		1	MANGUEIRA	MANGA	HOSE	FLEXIBLE	030M
					SCHLAUCH	MANICOTTO FLESSIBILE	SLANGE	TUBO FLEXIVEL	
8		**71103304**		1	ARRUELA PLANA	ARANDELA	WASHER	RONDELLE	131R
					UNTERLEGSCHEIBE	ROSETTA PIANA	FLADSKIVE	ANILHA	
9		**71103305**		1	ANEL	ANILLO	RING	ANNEAU	045A
					RING	ANELLO	RING	ANEL	
10		**71103306**		1	PARAFUSO	TORNILLO	SCREW	VIS	040V
					SCHRAUBE	VITE	SKRUE	PARAFUSO	
12		**71103307**		1	ARRUELA PLANA	ARANDELA	WASHER	RONDELLE	131R
					UNTERLEGSCHEIBE	ROSETTA PIANA	FLADSKIVE	ANILHA	
13		**71103308**		1	PARAFUSO	TORNILLO	SCREW	VIS	040V
					SCHRAUBE	VITE	SKRUE	PARAFUSO	
14		**71103309**		1	CAIXA/CARCAÇA	CAJA	BOX	BOÎTIER	035S
					KASTEN; LADERAUMBO	SCATOLA	KASSE	CAIXA	
15		**71103310**		2	JUNTAS	JUNTA DE CAUCHO	SEAL, RUBBER	JOINT, CAOUTCHOUC	122G
					GUMMIDICHTUNG	GUARNIZIONE DI GOMM	GUMMITAETNING	JUNTAS	
16		**71103311**		1	ANEL	ANILLO	RING	ANNEAU	045A
					RING	ANELLO	RING	ANEL	
17		**71103312**		1	PORCA	TUERCA	NUT	ECROU	010D
					MUTTER	DADO	MØTRIK	PORCA	
18		**71103313**		1	ARRUELA PLANA	ARANDELA	WASHER	RONDELLE	131R
					UNTERLEGSCHEIBE	ROSETTA PIANA	FLADSKIVE	ANILHA	
20		**71103314**		1	CHAVETA	CHAVETA	KEY	CLAVETTE	060L
					FEDERKEIL	LINGUETTA	KILE	CHAVETA	
21		**71103315**		1	ARRUELA PLANA	ARANDELA	WASHER	RONDELLE	131R
					UNTERLEGSCHEIBE	ROSETTA PIANA	FLADSKIVE	ANILHA	
21		**71103316**		1	ARRUELA PLANA	ARANDELA	WASHER	RONDELLE	131R
					UNTERLEGSCHEIBE	ROSETTA PIANA	FLADSKIVE	ANILHA	
21		**71103317**		1	ARRUELA PLANA	ARANDELA	WASHER	RONDELLE	131R
					UNTERLEGSCHEIBE	ROSETTA PIANA	FLADSKIVE	ANILHA	
22		**71103318**		1	ANEL	ANILLO	RING	ANNEAU	045A
					RING	ANELLO	RING	ANEL	
24		**71103319**		1	CONEXÃO	RACOR	CONNECTOR, HYD.	RACCORD	020R
					HYDRAULIKKUPPLUNG	RACCORDO IDRAULICO	FORSKRUNING	CONECTOR	
25		**71103271**		1	PROTEÇÃO	DEFENSA	GUARD	GARANT	070R
					SCHUTZEINRICHTUNG	RIPARO	BESKYTTELSESSKAERM	PROTECCAO	
26		**71103321**		1	KIT DE REVISÃO	JUEGO DE REVISION	KIT, ENGINE OVERHAUL	KIT REVISION MOTEUR	002K
					SATZ, MOTORÜBERHOL	KIT REVISIONE MOTORE	REVISIONSSAET	KIT DE REVISÃO	

03-20	01	p2	06/09

BOMBA DE COMBUSTÍVEL - MOTOR ECONOMY E PERFORMANCE
BOMBA DEL COMBUSTIBLE - MOTOR ECONOMY Y PERFORMANCE
FUEL INJECTION PUMP - ECONOMY AND PERFORMANCE ENGINE
FUEL INJECTION PUMP - ECONOMY AND PERFORMANCE ENGINE

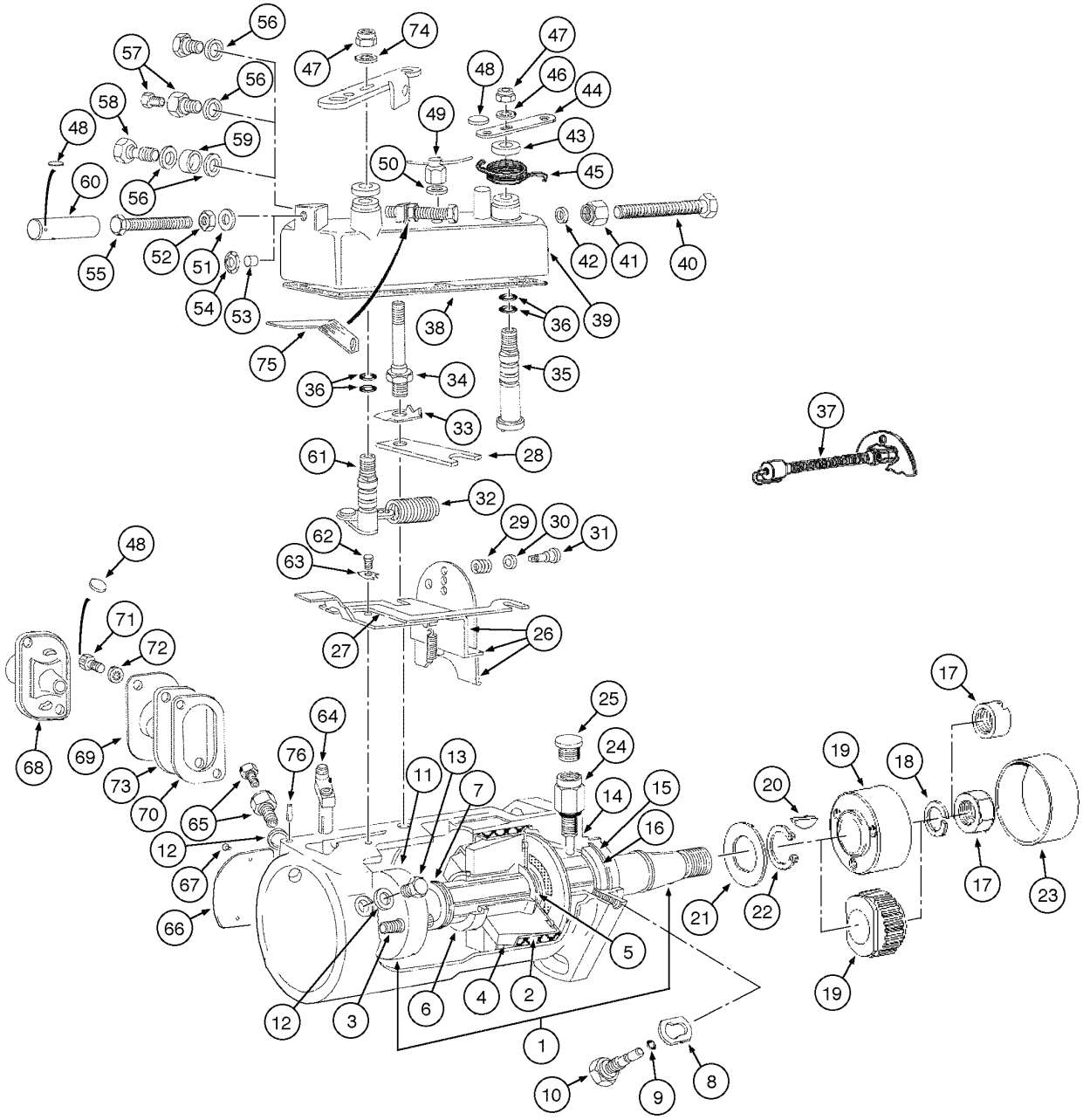

FUEL INJECTION PUMP - ECONOMY AND PERFORMANCE ENGINE
FUEL INJECTION PUMP - ECONOMY AND PERFORMANCE ENGINE
FUEL INJECTION PUMP - ECONOMY AND PERFORMANCE ENGINE
FUEL INJECTION PUMP - ECONOMY AND PERFORMANCE ENGINE

R	N	P.N.	MOD	Q	Denominação Bezeichnung	Denominacion Descrizione	Description Beskrivelse	Description Denominação	L.C.
27		71103322		1	BARRA DE TORÇÃO, Shutdown				
						BARRA DE FLEXION	TORSION BAR	BARRE DE TORSION	012B
					TORSIONSSTAB	BARRA DI TORSIONE	TORSIONSSTANG	BARRA DE TORCAO	
28		71103323		1	TRAVESSA	TRAVESANO	CROSSRAIL	TRAVERSE	180T
					QUERTRÄGER	TRAVERSA	TRAVERS	TRAVESSA	
29		71103324		1	MOLA	RESORTE	SPRING	RESSORT	100M
					FEDER	MOLLA	FJEDER	MOLA	
31		71103325		1	SAPATA	PATIN	PAD, SLIDING	PATIN	045P
					GLEITSTÜCK	PATTINO	GLIDESTYKKE	PATIM	
32		71103326		1	MOLA	RESORTE	SPRING	RESSORT	100M
					FEDER	MOLLA	FJEDER	MOLA	
33		71103327		2	TRINCO	TRINQUETE	PAWL	CLIQUET	050N
					KLINKE	NOTTOLINO	PAL	TRINQUETE	
34		71103328		2	PRISIONEIRO	PRISIONERO	STUD	GOUJON	210P
					GEWINDEBOLZEN	PRIGIONIERO	STOETTEBOLT	PERNE	
35		71103329		1	EIXO, Shutdown, Assy	EJE	SHAFT	ARBRE	016A
					WELLE	ALBERO	AKSEL	VEIO	
36		71103330		4	ANEL	ANILLO	RING	ANNEAU	045A
					RING	ANELLO	RING	ANEL	
37		71103331		1	KIT DE REVISÃO	JUEGO DE REVISION	KIT, ENGINE OVERHAUL	KIT REVISION MOTEUR	002K
					SATZ, MOTORÜBERHOL	KIT REVISIONE MOTORE	REVISIONSSAET	KIT DE REVISÃO	
38		71103332		1	GUARNIÇÃO PARA SAPATAS				
						JUNTA ZAPATA FRENO	BRAKE LINING	GARNITURE DE FREINS	120G
					BREMSBELAG	GUARNIZIONE CEPPI	BREMSEBAKKER M/BEL	REVESTIMENTO DE TRA	
39		71103333		1	TAMPA	TAPADERA	COVER	COUVERCLE	265C
					ABDECKUNG	COPERCHIO	DÆKSEL	COBERTA	
43		J904781		1	GUIA	GUIA	GUIDE	GUIDE	4060
					FUEHRUNG	GUIDA	STYR	GUIA	
44		3043103R1		1	ALAVANCA	PALANCA	LEVER	LEVIER	5110
					HEBEL	LEVA	HAANDTAG	ALAVANCA	
45		71103334		1	MOLA	RESORTE	SPRING	RESSORT	100M
					FEDER	MOLLA	FJEDER	MOLA	
46		71103335		1	ARRUELA PLANA	ARANDELA	WASHER	RONDELLE	131R
					UNTERLEGSCHEIBE	ROSETTA PIANA	FLADSKIVE	ANILHA	
47		71103336		2	PORCA	TUERCA	NUT	ECROU	010D
					MUTTER	DADO	MØTRIK	PORCA	
48		71103337		1	LACRE	PRECINTO	SEAL, LEAD	JOINT EN PLOMB	127P
					PLOMBE	GUARNIZIONE DI PIOMB	PLOMBE	VEDANTE	
49		3043101R1		2	PORCA	TUERCA	NUT	ECROU	010D
					MUTTER	DADO	MØTRIK	PORCA	
50		3043102R1		2	ARRUELA PLANA	ARANDELA	WASHER	RONDELLE	9720
					UNTERLEGSCHEIBE	ROSETTA PIANA	FLADSKIVE	ANILHA	
51	1	71103683		2	ARRUELA PLANA	ARANDELA	WASHER	RONDELLE	131R
					UNTERLEGSCHEIBE	ROSETTA PIANA	FLADSKIVE	ANILHA	
51	2	71103339		2	ARRUELA PLANA	ARANDELA	WASHER	RONDELLE	131R
					UNTERLEGSCHEIBE	ROSETTA PIANA	FLADSKIVE	ANILHA	

(1) Usado no Motor naturalmente aspirado 4B-4.5C (Versão Economy) cod. 87553394
(2) Usado no Motor naturalmente aspirado 4B-4.5L (Versão Performance) cod. 87352218

03-20	01	p3	06/09

BOMBA DE COMBUSTÍVEL - MOTOR ECONOMY E PERFORMANCE
BOMBA DEL COMBUSTIBLE - MOTOR ECONOMY Y PERFORMANCE
FUEL INJECTION PUMP - ECONOMY AND PERFORMANCE ENGINE
FUEL INJECTION PUMP - ECONOMY AND PERFORMANCE ENGINE

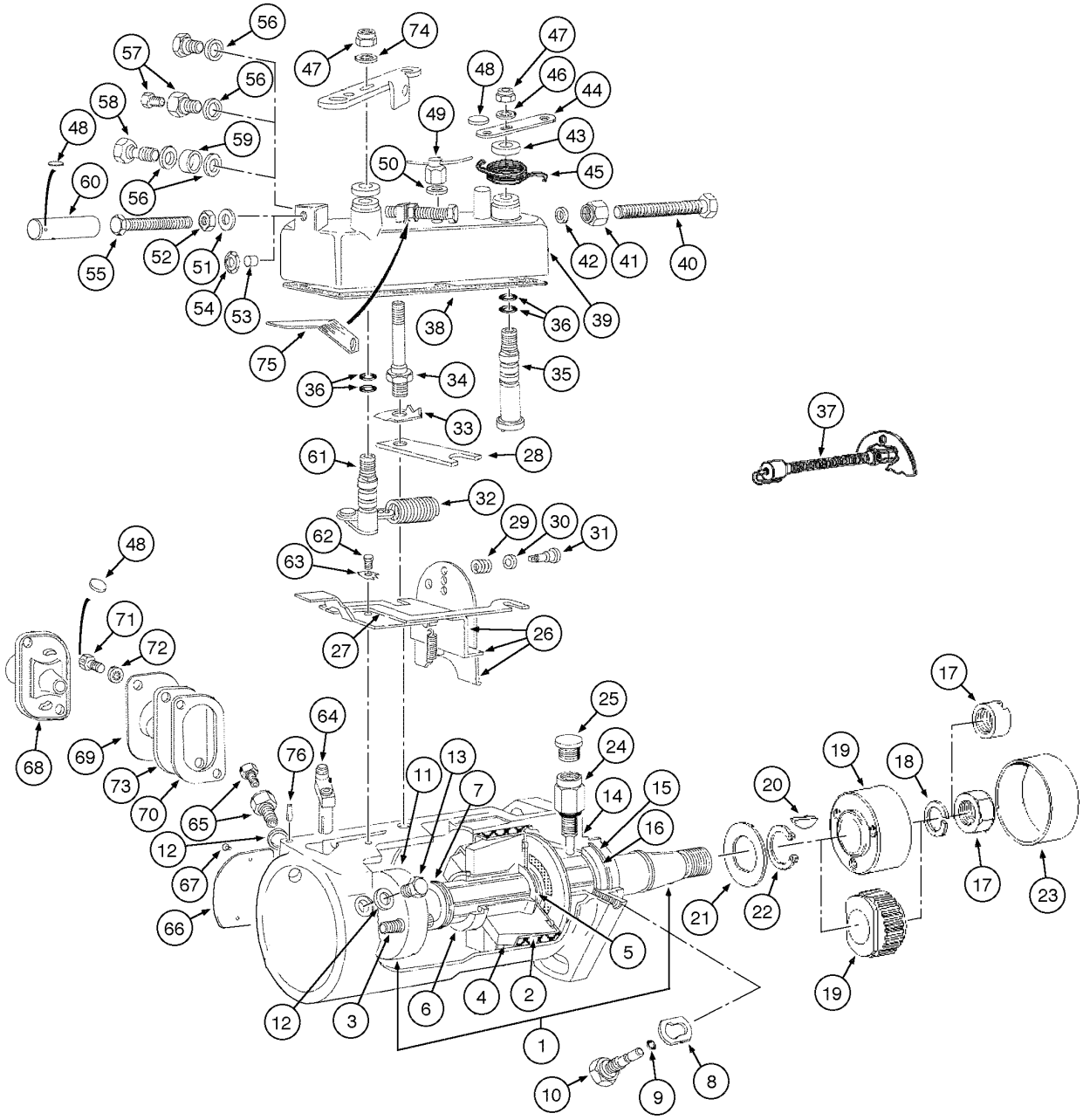

FUEL INJECTION PUMP - ECONOMY AND PERFORMANCE ENGINE
FUEL INJECTION PUMP - ECONOMY AND PERFORMANCE ENGINE
FUEL INJECTION PUMP - ECONOMY AND PERFORMANCE ENGINE
FUEL INJECTION PUMP - ECONOMY AND PERFORMANCE ENGINE

R	N	P.N.	MOD	Q	Denominação Bezeichnung	Denominacion Descrizione	Description Beskrivelse	Description Denominação	L.C.
52		71103340		2	PORCA MUTTER	TUERCA DADO	NUT MØTRIK	ECROU PORCA	010D
55		71103341		2	PARAFUSO SCHRAUBE	TORNILLO VITE	SCREW SKRUE	VIS PARAFUSO	040V
56		71103342		1	ARRUELA PLANA UNTERLEGSCHEIBE	ARANDELA ROSETTA PIANA	WASHER FLADSKIVE	RONDELLE ANILHA	131R
57		71103343		1	CONEXÃO ORIENTÁVEL SCHWENKVERSCHRAUI	RACOR ORIENTABLE RACCORDO ORIENTABI	CONNECTION, SWIVEL DREJELIG FORSKRUNIN	RACCORD REGLABLE CONECTOR ORIENTAVE	021R
60		3064263R1		1	MANGUEIRA RÍGIDA, Lock MUFFE	MANGUITO MANICOTTO	SLEEVE TRYKLEJE, KOBLING	MANCHON TUBO	8000
61		71103344		1	EIXO, Throttle, Assy WELLE	EJE ALBERO	SHAFT AKSEL	ARBRE VEIO	016A
62		71103345		1	PARAFUSO SCHRAUBE	TORNILLO VITE	SCREW SKRUE	VIS PARAFUSO	040V
63		71103346		1	TRINCO KLINKE	TRINQUETE NOTTOLINO	PAWL PAL	CLIQUET TRINQUETE	050N
64		71103347		1	VÁLVULA HYDRAULICA HYDRAULIKVENTIL	VALVULA HIDRAULICA VALVOLA IDRAULICA	VALVE, HYDRAULIC VENTIL HYDRAULIK	SOUPAPE HYDRAULIQU VALVULA HIDRAULICA	010V
64		71103348		1	VÁLVULA HYDRAULICA HYDRAULIKVENTIL	VALVULA HIDRAULICA VALVOLA IDRAULICA	VALVE, HYDRAULIC VENTIL HYDRAULIK	SOUPAPE HYDRAULIQU VALVULA HIDRAULICA	010V
65		71103349		1	CONEXÃO ORIENTÁVEL SCHWENKVERSCHRAUI	RACOR ORIENTABLE RACCORDO ORIENTABI	CONNECTION, SWIVEL DREJELIG FORSKRUNIN	RACCORD REGLABLE CONECTOR ORIENTAVE	021R
66		71103350		1	PLAQUETA ABDECKPLATTE	PLAQUITA PIASTRINA	PLATE, COVER PLADE	PLAQUETTE CHAPA PEQUENA	110P
67		71103351		2	REBITE NIETE	REMACHE RIBATTINO	RIVET NITTE	RIVET REBITE	055R
68		71103352		1	TAMPA ABDECKUNG	TAPADERA COPERCHIO	COVER DÆKSEL	COUVERCLE COBERTA	265C
69		71103353		1	PLAQUETA ABDECKPLATTE	PLAQUITA PIASTRINA	PLATE, COVER PLADE	PLAQUETTE CHAPA PEQUENA	110P
70		71103354		1	GUARNIÇÃO PARA SAPATAS BREMSBELAG	JUNTA ZAPATA FRENO GUARNIZIONE CEPPI	BRAKE LINING BREMSEBAKKER M/BEL	GARNITURE DE FREINS REVESTIMENTO DE TRA	120G
71		3043111R1		2	PARAFUSO SCHRAUBE	TORNILLO VITE	SCREW SKRUE	VIS PARAFUSO	7450
72		71103355		2	ARRUELA PLANA UNTERLEGSCHEIBE	ARANDELA ROSETTA PIANA	WASHER FLADSKIVE	RONDELLE ANILHA	131R
	1	71103374		1	KIT DE REVISÃO SATZ, MOTORÜBERHOL	JUEGO DE REVISION KIT REVISIONE MOTORE	KIT, ENGINE OVERHAUL REVISIONSSAET	KIT REVISION MOTEUR KIT DE REVISÃO	002K
		71103375		1	JOGO PACKUNG	JEUGO KIT	KIT KIT	POCHETTE JOGO	4830

(1) Inclui 12, 15, 25, 33, 36, 38, 48, 50, 51, 60, 63, 70, 72

03-24	01	p1	06/09

BOMBA DE COMBUSTÍVEL - MOTOR ECONOMY E PERFORMANCE
BOMBA DEL COMBUSTIBLE - MOTOR ECONOMY Y PERFORMANCE
FUEL INJECTION PUMP - ECONOMY AND PERFORMANCE ENGINE
FUEL INJECTION PUMP - ECONOMY AND PERFORMANCE ENGINE

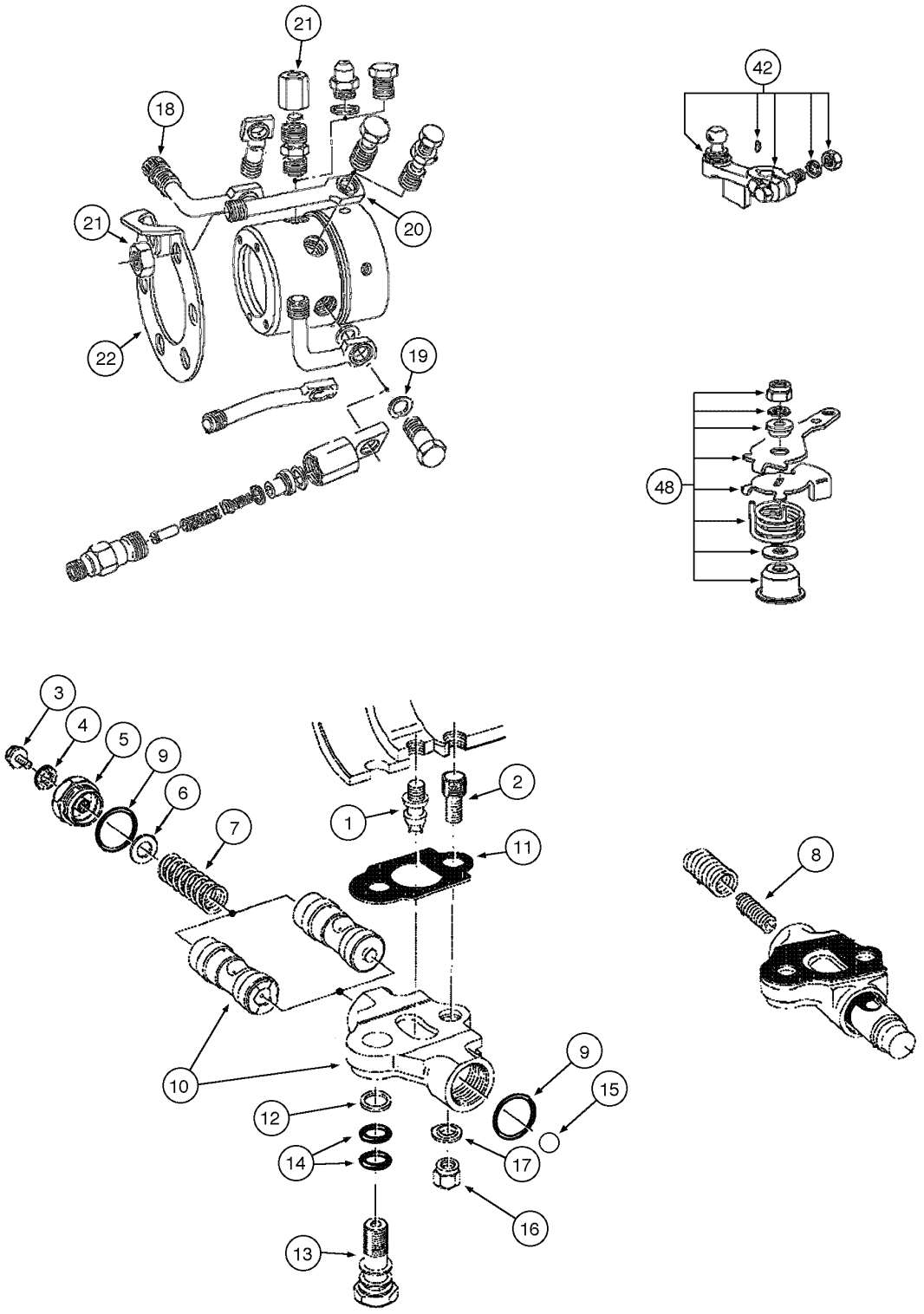

FUEL INJECTION PUMP - ECONOMY AND PERFORMANCE ENGINE
FUEL INJECTION PUMP - ECONOMY AND PERFORMANCE ENGINE
FUEL INJECTION PUMP - ECONOMY AND PERFORMANCE ENGINE
FUEL INJECTION PUMP - ECONOMY AND PERFORMANCE ENGINE

R	N	P.N.	MOD	Q	Denominação Bezeichnung	Denominacion Descrizione	Description Beskrivelse	Description Denominação	L.C.
		87463445		1	BOMBA INJETORA, Assy, Includes items 1 - 50				
						BOMBA DE INYECCION	PUMP, FUEL INJECTION	POMPE INJECTION	158P
					KRAFTSTOFFEINSPRITZ	POMPA INIEZIONE	INDSPROEJTNINGSPUM	BOMBA DE INJECCAO	
1		**71103356**		1	PARAFUSO	TORNILLO	SCREW	VIS	040V
					SCHRAUBE	VITE	SKRUE	PARAFUSO	
2		**K963918**		1	PRISIONEIRO	PRISIONERO	STUD	GOUJON	210P
					GEWINDEBOLZEN	PRIGIONIERO	STOETTEBOLT	PERNE	
3		**71103357**		1	PARAFUSO	TORNILLO	SCREW	VIS	040V
					SCHRAUBE	VITE	SKRUE	PARAFUSO	
4		**71103358**		1	ARRUELA PLANA	ARANDELA	WASHER	RONDELLE	131R
					UNTERLEGSCHEIBE	ROSETTA PIANA	FLADSKIVE	ANILHA	
5		**71103359**		1	BUJÃO DE ENCHIMENTO	TAPON DE LLENADO	CAP, INTRODUCTION	BOUCHON DE REMPLIS	054T
					EINLASSKAPPE	TAPPO DI INTRODUZION	PAAFYLDNINGSPROP	BUJAO DE ENCHIMENTO	
5		**71103360**		1	BUJÃO DE ENCHIMENTO	TAPON DE LLENADO	CAP, INTRODUCTION	BOUCHON DE REMPLIS	054T
					EINLASSKAPPE	TAPPO DI INTRODUZION	PAAFYLDNINGSPROP	BUJAO DE ENCHIMENTO	
6		**3078668R1**		1	CALCO DE AFINACAO	SUPLEMENTO	SHIM	CALE D'EPAISSEUR	198S
					UNTERLEGSCHEIBE	SPESSORE	MELLEMLAEG	CALCO DE AFINACAO	
7		**71103361**		1	MOLA, External	RESORTE	SPRING	RESSORT	100M
					FEDER	MOLLA	FJEDER	MOLA	
8	1	**71103681**		1	MOLA, Internal	RESORTE	SPRING	RESSORT	100M
					FEDER	MOLLA	FJEDER	MOLA	
8	2	**895991H1**		1	MOLA, Internal	RESORTE	SPRING	RESSORT	100M
					FEDER	MOLLA	FJEDER	MOLA	
9		**71103362**		2	ANEL	ANILLO	RING	ANNEAU	045A
					RING	ANELLO	RING	ANEL	
10	1	**{71103376}**		1					
10	2	**71103363**		1	BOMBA LUBRIFICACAO AUTOMA				
						BOMBA ENGRASADO AU	AUTOMATIC GREASING	POMPE GRAISSAGE AU	D011
					AUTOMATISCHE SCHMI	POMPA LUBRIFICAZION	AUTOMATISK SMØREPU	BOMBA LUBRIFICACAO	
11		**71103364**		1	GUARNIÇÃO PARA SAPATAS				
						JUNTA ZAPATA FRENO	BRAKE LINING	GARNITURE DE FREINS	120G
					BREMSBELAG	GUARNIZIONE CEPPI	BREMSEBAKKER M/BEL	REVESTIMENTO DE TRA	
13		**3078672R1**		1	PARAFUSO	TORNILLO	SCREW	VIS	040V
					SCHRAUBE	VITE	SKRUE	PARAFUSO	
14		**71103289**		2	ANEL	ANILLO	RING	ANNEAU	045A
					RING	ANELLO	RING	ANEL	
15		**71103366**		1	ESFERA	BOLA	BALL	BILLE	140S
					BALL	SFERA	KUGLE	ESFERA	
16		**K963916**		1	PORCA	TUERCA	NUT	ECROU	010D
					MUTTER	DADO	MØTRIK	PORCA	
17		**71103367**		1	ARRUELA PLANA	ARANDELA	WASHER	RONDELLE	131R
					UNTERLEGSCHEIBE	ROSETTA PIANA	FLADSKIVE	ANILHA	
18		**71103370**		4	PROTEÇÃO	DEFENSA	GUARD	GARANT	070R
					SCHUTZEINRICHTUNG	RIPARO	BESKYTTELSESSKAERM	PROTECCAO	
19		**71103371**		9	ARRUELA PLANA	ARANDELA	WASHER	RONDELLE	131R
					UNTERLEGSCHEIBE	ROSETTA PIANA	FLADSKIVE	ANILHA	

(1) Usado no Motor naturalmente aspirado 4B-4.5C (Versão Economy) cod. 87553394
(2) Usado no Motor naturalmente aspirado 4B-4.5L (Versão Performance) cod. 87352218

03-24	01	p2	06/09

BOMBA DE COMBUSTÍVEL - MOTOR ECONOMY E PERFORMANCE
BOMBA DEL COMBUSTIBLE - MOTOR ECONOMY Y PERFORMANCE
FUEL INJECTION PUMP - ECONOMY AND PERFORMANCE ENGINE
FUEL INJECTION PUMP - ECONOMY AND PERFORMANCE ENGINE

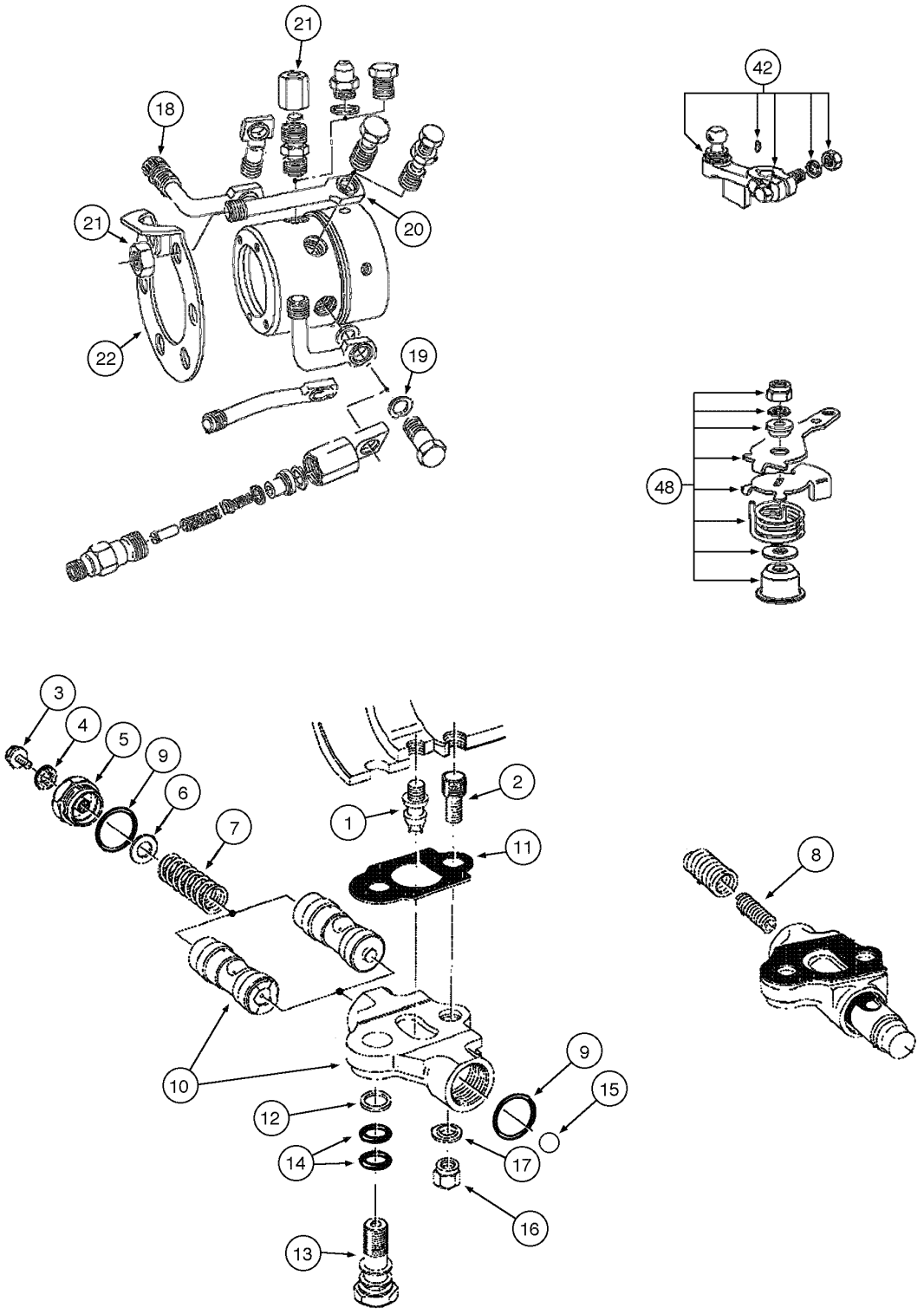

FUEL INJECTION PUMP - ECONOMY AND PERFORMANCE ENGINE
FUEL INJECTION PUMP - ECONOMY AND PERFORMANCE ENGINE
FUEL INJECTION PUMP - ECONOMY AND PERFORMANCE ENGINE
FUEL INJECTION PUMP - ECONOMY AND PERFORMANCE ENGINE

R	N	P.N.	MOD	Q	Denominação Bezeichnung	Denominacion Descrizione	Description Beskrivelse	Description Denominação	L.C.
20		**71103372**		4	ALAVANCA HEBEL	PALANCA LEVA	LEVER HAANDTAG	LEVIER ALAVANCA	045L
21		**701419R1**		4	PORCA MUTTER	TUERCA DADO	NUT MØTRIK	ECROU PORCA	010D
22		**71103373**		1	PLAQUETA ABDECKPLATTE	PLAQUITA PIASTRINA	PLATE, COVER PLADE	PLAQUETTE CHAPA PEQUENA	110P
42		**71103335**		2	ARRUELA PLANA UNTERLEGSCHEIBE	ARANDELA ROSETTA PIANA	WASHER FLADSKIVE	RONDELLE ANILHA	131R
48		**71103369**		1	JOGO PACKUNG	JEUGO KIT	KIT KIT	POCHETTE JOGO	4830
50		**71103368**		4	VÁLVULA HYDRAULICA, Pressure HYDRAULIKVENTIL	VALVULA HIDRAULICA VALVOLA IDRAULICA	VALVE, HYDRAULIC VENTIL HYDRAULIK	SOUPAPE HYDRAULIQU VALVULA HIDRAULICA	010V
	1	**71103374**		1	KIT DE REVISÃO SATZ, MOTORÜBERHOL	JUEGO DE REVISION KIT REVISIONE MOTORE	KIT, ENGINE OVERHAUL REVISIONSSAET	KIT REVISION MOTEUR KIT DE REVISÃO	002K
		71103375		1	JOGO, repair PACKUNG	JEUGO KIT	KIT KIT	POCHETTE JOGO	4830

(1) Inclui 4, 9, 11, 14, 17, 18, 19

03-26	01	p1	06/09

BOMBA DE COMBUSTÍVEL - MOTOR TURBO
BOMBA DEL COMBUSTIBLE - MOTOR TURBO
FUEL INJECTION PUMP - ENGINE TURBO
FUEL INJECTION PUMP - ENGINE TURBO

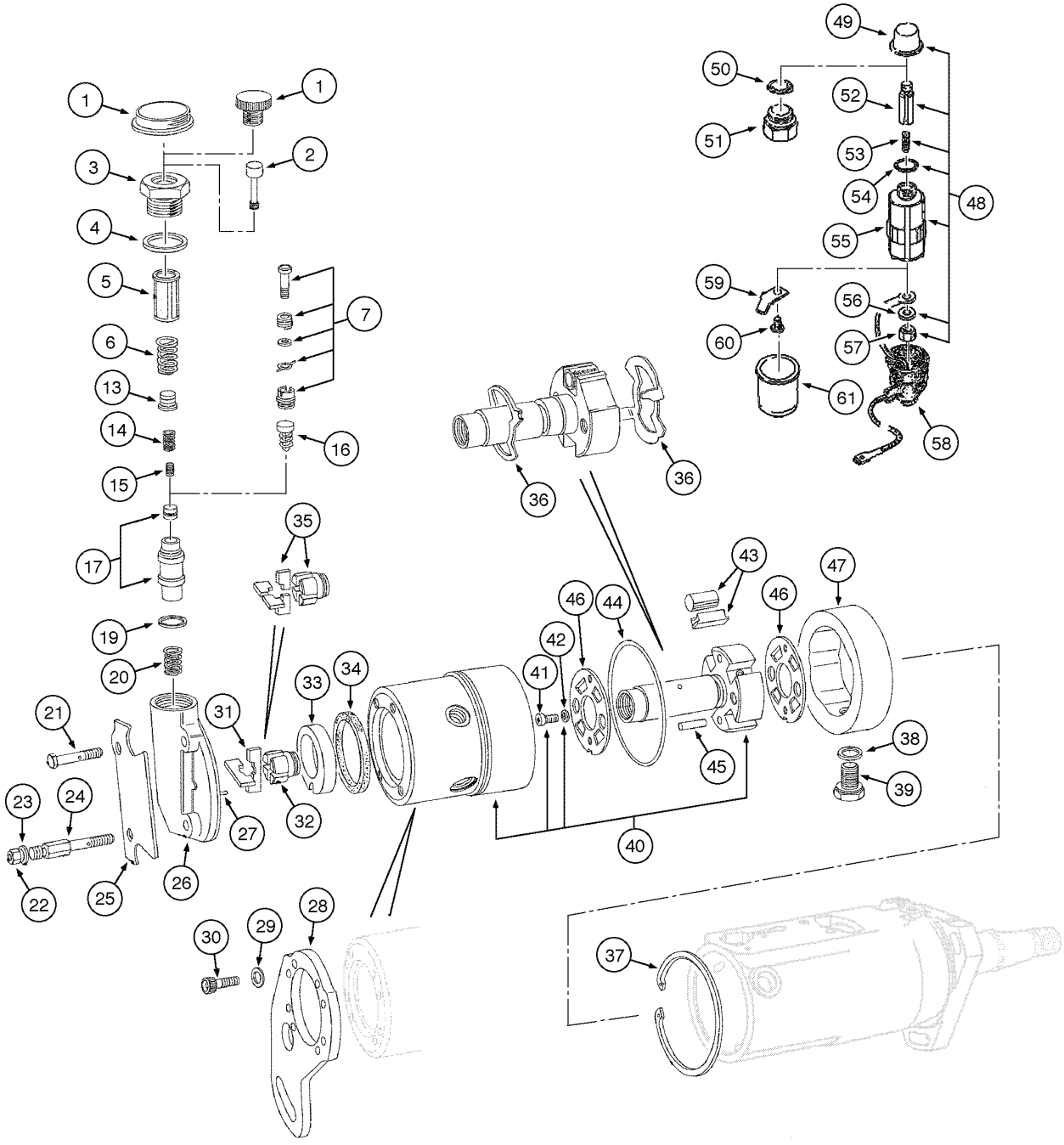

FUEL INJECTION PUMP - ENGINE TURBO
FUEL INJECTION PUMP - ENGINE TURBO
FUEL INJECTION PUMP - ENGINE TURBO
FUEL INJECTION PUMP - ENGINE TURBO

R	N	P.N.	MOD	Q	Denominação Bezeichnung	Denominacion Descrizione	Description Beskrivelse	Description Denominação	L.C.
		87463444		1	BOMBA INJETORA, Assy, Includes items 1 - 59				
						BOMBA DE INYECCION	PUMP, FUEL INJECTION	POMPE INJECTION	158P
					KRAFTSTOFFEINSPRITZ	POMPA INIEZIONE	INDSPROEJTNINGSPUM	BOMBA DE INJECCAO	
1		**71103271**		1	PROTEÇÃO	DEFENSA	GUARD	GARANT	070R
					SCHUTZEINRICHTUNG	RIPARO	BESKYTTELSESSKAERM	PROTECCAO	
3		**71103272**		1	CONEXÃO ORIENTÁVEL	RACOR ORIENTABLE	CONNECTION, SWIVEL	RACCORD REGLABLE	021R
					SCHWENKVERSCHRAUI	RACCORDO ORIENTABI	DREJELIG FORSKRUNIN	CONECTOR ORIENTAVE	
4		**71103273**		1	ANEL	ANILLO	RING	ANNEAU	045A
					RING	ANELLO	RING	ANEL	
5		**71103274**		1	FILTRO	FILTRO	FILTER	FILTRE	065F
					FILTER	FILTRO	FILTER	FILTRO	
6		**71103275**		1	MOLA	RESORTE	SPRING	RESSORT	100M
					FEDER	MOLLA	FJEDER	MOLA	
7		**71103276**		1	REGULADOR, Assy	REGULADOR	REGULATOR, VOLTAGE	REGULATEUR TENSION	169R
					SPANNUNGSREGLER	REGOLATORE DI TENSI	REGULATOR	REGULADOR	
16		**71103277**		1	MOLA	RESORTE	SPRING	RESSORT	100M
					FEDER	MOLLA	FJEDER	MOLA	
17		**71103278**		1	KIT, SLEEVE and PISTON	EQUIPO	KIT	KIT	305C
					SATZ	CORREDO	UDSTYR	KIT	
19		**71103279**		1	ARRUELA PLANA	ARANDELA	WASHER	RONDELLE	131R
					UNTERLEGSCHEIBE	ROSETTA PIANA	FLADSKIVE	ANILHA	
20		**71103280**		1	MOLA	RESORTE	SPRING	RESSORT	100M
					FEDER	MOLLA	FJEDER	MOLA	
21		**71103281**		4	PARAFUSO	TORNILLO	SCREW	VIS	040V
					SCHRAUBE	VITE	SKRUE	PARAFUSO	
25		**71103282**		1	PENTE	RASTRILLO	RAKE	RÂTEAU	100P
					RASTE	PETTINE	KAM	LIMA DE CORTE	
28		**71103283**		1	SUPORTE	SOPORTE	SUPPORT	SUPPORT	300S
					HALTERUNG, LAGERBO	SUPPORTO	BESLAG	SUPORTE	
30		**71103284**		4	PARAFUSO	TORNILLO	SCREW	VIS	040V
					SCHRAUBE	VITE	SKRUE	PARAFUSO	
31		**71103285**		2	PALHETA	ALABE	BLADE, TILLAGE	AILETTE	023P
					SCHEIBENSECH	PALETTA	KLINGE	LAMINA	
32		**71103286**		1	IMPULSOR	IMPULSOR	IMPELLER	COURONNE MOBILE	060G
					LAUFRAD	GIRANTE	PUMPEVINGE	IMPULSOR	
33		**71103287**		1	ANEL	ANILLO	RING	ANNEAU	045A
					RING	ANELLO	RING	ANEL	
34		**71103288**		1	ANEL	ANILLO	RING	ANNEAU	045A
					RING	ANELLO	RING	ANEL	
37		**71103298**		1	ANEL, Synchronizing	ANILLO	RING	ANNEAU	045A
					RING	ANELLO	RING	ANEL	
40		**71103292**		1	CABEÇOTE, Includes items 41, 42				
						CULATA	CYLINDER HEAD	CULASSE	113T
					ZYLINDERKOPF	TESTA CILINDRI	CYLINDERHOVED	CABECA DE MOTOR	
41		**NSS**		1	NÃO FORNECIDO SEPARADAMENTE, BOLT				
						NO SE REPARA SEPARA	NOT SERVICED SEPARA	NON FOURNI SEPAREM	064N
					KEIN ERSATZTEIL	NON FORNITO SEPARA	NOT SERVICED SEPARA	NOT SERVICED SEPARA	

03-26	01	p2	06/09

BOMBA DE COMBUSTÍVEL - MOTOR TURBO
BOMBA DEL COMBUSTIBLE - MOTOR TURBO
FUEL INJECTION PUMP - ENGINE TURBO
FUEL INJECTION PUMP - ENGINE TURBO

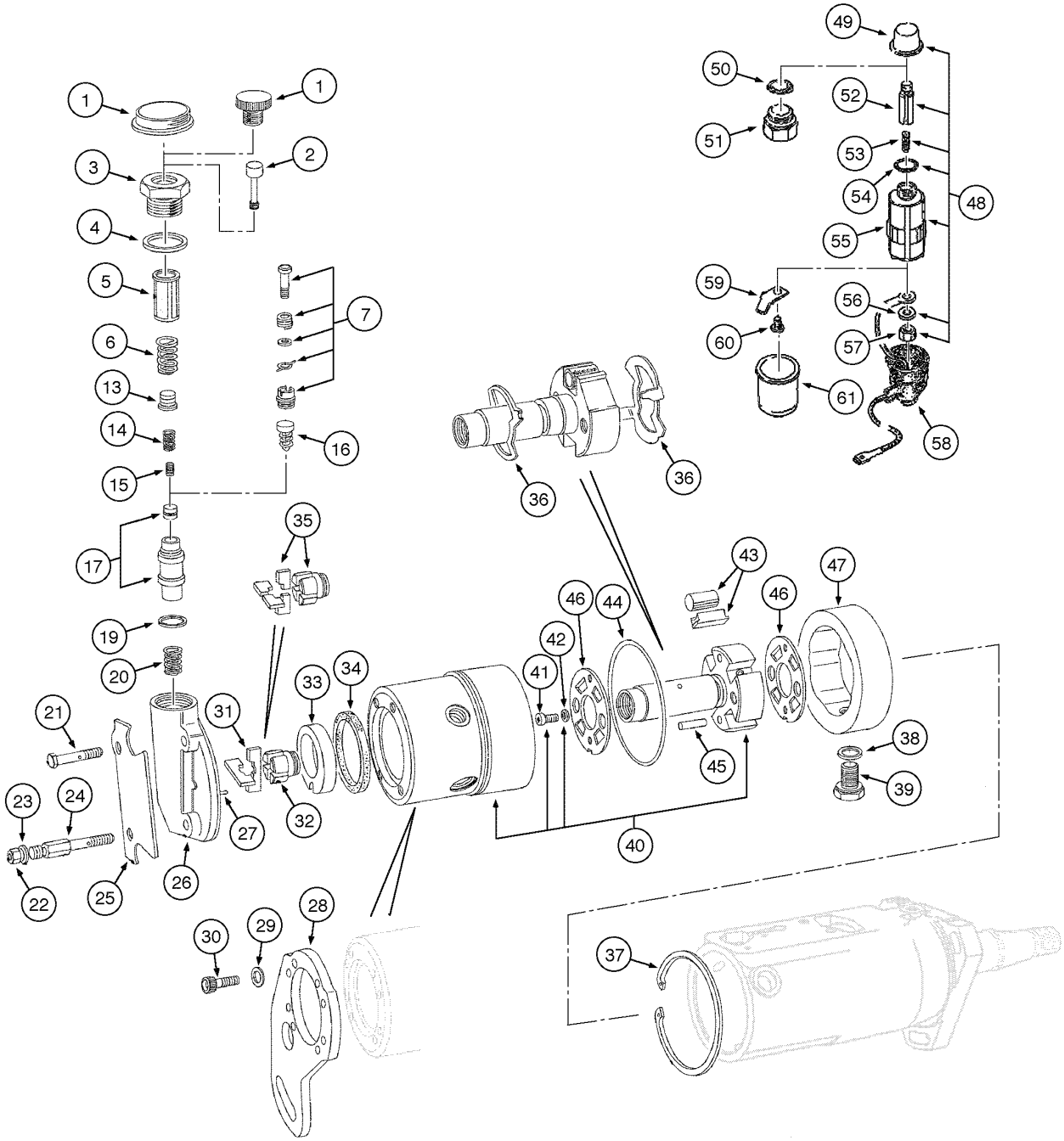

FUEL INJECTION PUMP - ENGINE TURBO
FUEL INJECTION PUMP - ENGINE TURBO
FUEL INJECTION PUMP - ENGINE TURBO
FUEL INJECTION PUMP - ENGINE TURBO

R	N	P.N.	MOD	Q	Denominação Bezeichnung	Denominacion Descrizione	Description Beskrivelse	Description Denominação	L.C.
42		**NSS**		1	NÃO FORNECIDO SEPARADAMENTE, WASHER				
						NO SE REPARA SEPARA	NOT SERVICED SEPARA	NON FOURNI SEPAREM	064N
					KEIN ERSATZTEIL	NON FORNITO SEPARAT	NOT SERVICED SEPARA	NOT SERVICED SEPARA	
43		**71103295**		1	KIT, SHOES and ROLLERS	EQUIPO	KIT	KIT	305C
					SATZ	CORREDO	UDSTYR	KIT	
44		**71103296**		1	ANEL	ANILLO	RING	ANNEAU	045A
					RING	ANELLO	RING	ANEL	
45		**71103294**		2	PINO	PERNO	PIN	AXE	080P
					BOLZEN	PERNO	STIFT	PERNO	
46		**71103293**		1	KIT	EQUIPO	KIT	KIT	305C
					SATZ	CORREDO	UDSTYR	KIT	
47		**71103320**		1	ANEL	ANILLO	RING	ANNEAU	045A
					RING	ANELLO	RING	ANEL	
48		**449679A1**		1	SOLEMOID, Includes item 54				
						SOLENOIDE	SOLENOID	SOLENOIDE	168S
					MAGNETSPULE, MECH.	SOLENOIDE	MAGNETVENTIL	SOLEMOID	
54		**71103289**		1	ANEL	ANILLO	RING	ANNEAU	045A
					RING	ANELLO	RING	ANEL	
58		**71103290**		1	ANEL	ANILLO	RING	ANNEAU	045A
					RING	ANELLO	RING	ANEL	
59		**71103291**		1	TERMINAL	CONECTOR TERMINAL	CABLE TERMINAL	COSSE	060C
					KABELKLEMME	CAPOCORDA	KABELSKO	CONECTOR TERMINAL	
	1	**71103374**		1	KIT DE REVISÃO	JUEGO DE REVISION	KIT, ENGINE OVERHAUL	KIT REVISION MOTEUR	002K
					SATZ, MOTORÜBERHOL	KIT REVISIONE MOTORE	REVISIONSSAET	KIT DE REVISÃO	
		71103375		1	JOGO, repair	JEUGO	KIT	POCHETTE	4830
					PACKUNG	KIT	KIT	JOGO	

(1) Inclui 1, 4, 5, 19, 31, 34, 44

03-28	01	p1	06/09

BOMBA DE COMBUSTÍVEL - MOTOR TURBO
BOMBA DEL COMBUSTIBLE - MOTOR TURBO
FUEL INJECTION PUMP - ENGINE TURBO
FUEL INJECTION PUMP - ENGINE TURBO

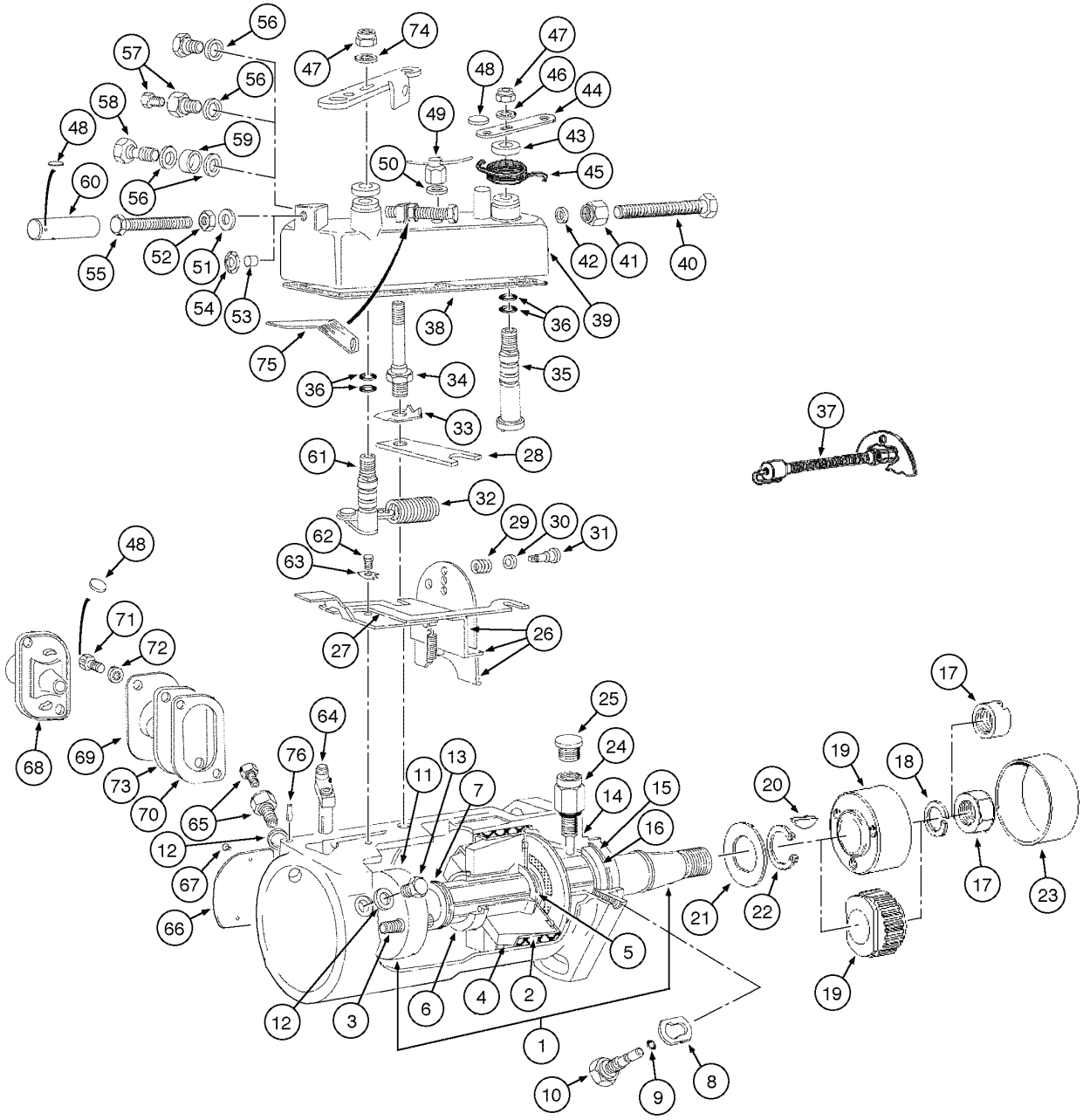

FUEL INJECTION PUMP - ENGINE TURBO
FUEL INJECTION PUMP - ENGINE TURBO
FUEL INJECTION PUMP - ENGINE TURBO
FUEL INJECTION PUMP - ENGINE TURBO

R	N	P.N.	MOD	Q	Denominação Bezeichnung	Denominacion Descrizione	Description Beskrivelse	Description Denominação	L.C.
		87463444		1	BOMBA INJETORA, Assy, Includes items 1 - 72				
						BOMBA DE INYECCION	PUMP, FUEL INJECTION	POMPE INJECTION	158P
					KRAFTSTOFFEINSPRITZ	POMPA INIEZIONE	INDSPROEJTNINGSPUM	BOMBA DE INJECCAO	
1		**71103303**		1	EIXO, and CAGE Assy	EJE	SHAFT	ARBRE	016A
					WELLE	ALBERO	AKSEL	VEIO	
3		**71103299**		2	PARAFUSO	TORNILLO	SCREW	VIS	040V
					SCHRAUBE	VITE	SKRUE	PARAFUSO	
4		**71103300**		6	LASTRO	LASTRE	WEIGHT	POIDS	010Z
					GEWICHT	ZAVORRA	FRONTVAEGT	BALASTRO	
5		**71103301**		1	ARRUELA PLANA	ARANDELA	WASHER	RONDELLE	131R
					UNTERLEGSCHEIBE	ROSETTA PIANA	FLADSKIVE	ANILHA	
6		**71103302**		1	MANGUEIRA	MANGA	HOSE	FLEXIBLE	030M
					SCHLAUCH	MANICOTTO FLESSIBILE	SLANGE	TUBO FLEXIVEL	
8		**71103304**		1	ARRUELA PLANA	ARANDELA	WASHER	RONDELLE	131R
					UNTERLEGSCHEIBE	ROSETTA PIANA	FLADSKIVE	ANILHA	
9		**71103304**		1	ARRUELA PLANA	ARANDELA	WASHER	RONDELLE	131R
					UNTERLEGSCHEIBE	ROSETTA PIANA	FLADSKIVE	ANILHA	
10		**71103306**		1	PARAFUSO	TORNILLO	SCREW	VIS	040V
					SCHRAUBE	VITE	SKRUE	PARAFUSO	
12		**71103307**		1	ARRUELA PLANA	ARANDELA	WASHER	RONDELLE	131R
					UNTERLEGSCHEIBE	ROSETTA PIANA	FLADSKIVE	ANILHA	
13		**71103308**		1	PARAFUSO	TORNILLO	SCREW	VIS	040V
					SCHRAUBE	VITE	SKRUE	PARAFUSO	
14		**71103309**		1	CAIXA/CARCAÇA	CAJA	BOX	BOÎTIER	035S
					KASTEN; LADERAUMBO.	SCATOLA	KASSE	CAIXA	
15		**71103310**		2	JUNTAS	JUNTA DE CAUCHO	SEAL, RUBBER	JOINT, CAOUTCHOUC	122G
					GUMMIDICHTUNG	GUARNIZIONE DI GOMM	GUMMITAETNING	JUNTAS	
16		**71103311**		1	ANEL	ANILLO	RING	ANNEAU	045A
					RING	ANELLO	RING	ANEL	
17		**71103312**		1	PORCA	TUERCA	NUT	ECROU	010D
					MUTTER	DADO	MØTRIK	PORCA	
18		**71103313**		1	ARRUELA PLANA	ARANDELA	WASHER	RONDELLE	131R
					UNTERLEGSCHEIBE	ROSETTA PIANA	FLADSKIVE	ANILHA	
20		**71103314**		1	CHAVETA	CHAVETA	KEY	CLAVETTE	060L
					FEDERKEIL	LINGUETTA	KILE	CHAVETA	
21		**71103315**		1	ARRUELA PLANA	ARANDELA	WASHER	RONDELLE	131R
					UNTERLEGSCHEIBE	ROSETTA PIANA	FLADSKIVE	ANILHA	
21		**71103316**		1	ARRUELA PLANA	ARANDELA	WASHER	RONDELLE	131R
					UNTERLEGSCHEIBE	ROSETTA PIANA	FLADSKIVE	ANILHA	
21		**71103317**		1	ARRUELA PLANA	ARANDELA	WASHER	RONDELLE	131R
					UNTERLEGSCHEIBE	ROSETTA PIANA	FLADSKIVE	ANILHA	
22		**71103318**		1	ANEL	ANILLO	RING	ANNEAU	045A
					RING	ANELLO	RING	ANEL	
24		**71103319**		1	CONEXÃO	RACOR	CONNECTOR, HYD.	RACCORD	020R
					HYDRAULIKKUPPLUNG	RACCORDO IDRAULICO	FORSKRUNING	CONECTOR	
25		**71103271**		1	PROTEÇÃO	DEFENSA	GUARD	GARANT	070R
					SCHUTZEINRICHTUNG	RIPARO	BESKYTTELSESSKAERM	PROTECCAO	
26		**71103321**		1	KIT DE REVISÃO	JUEGO DE REVISION	KIT, ENGINE OVERHAUL	KIT REVISION MOTEUR	002K
					SATZ, MOTORÜBERHOL	KIT REVISIONE MOTORE	REVISIONSSAET	KIT DE REVISÃO	

03-28	01	p2	06/09

BOMBA DE COMBUSTÍVEL - MOTOR TURBO
BOMBA DEL COMBUSTIBLE - MOTOR TURBO
FUEL INJECTION PUMP - ENGINE TURBO
FUEL INJECTION PUMP - ENGINE TURBO

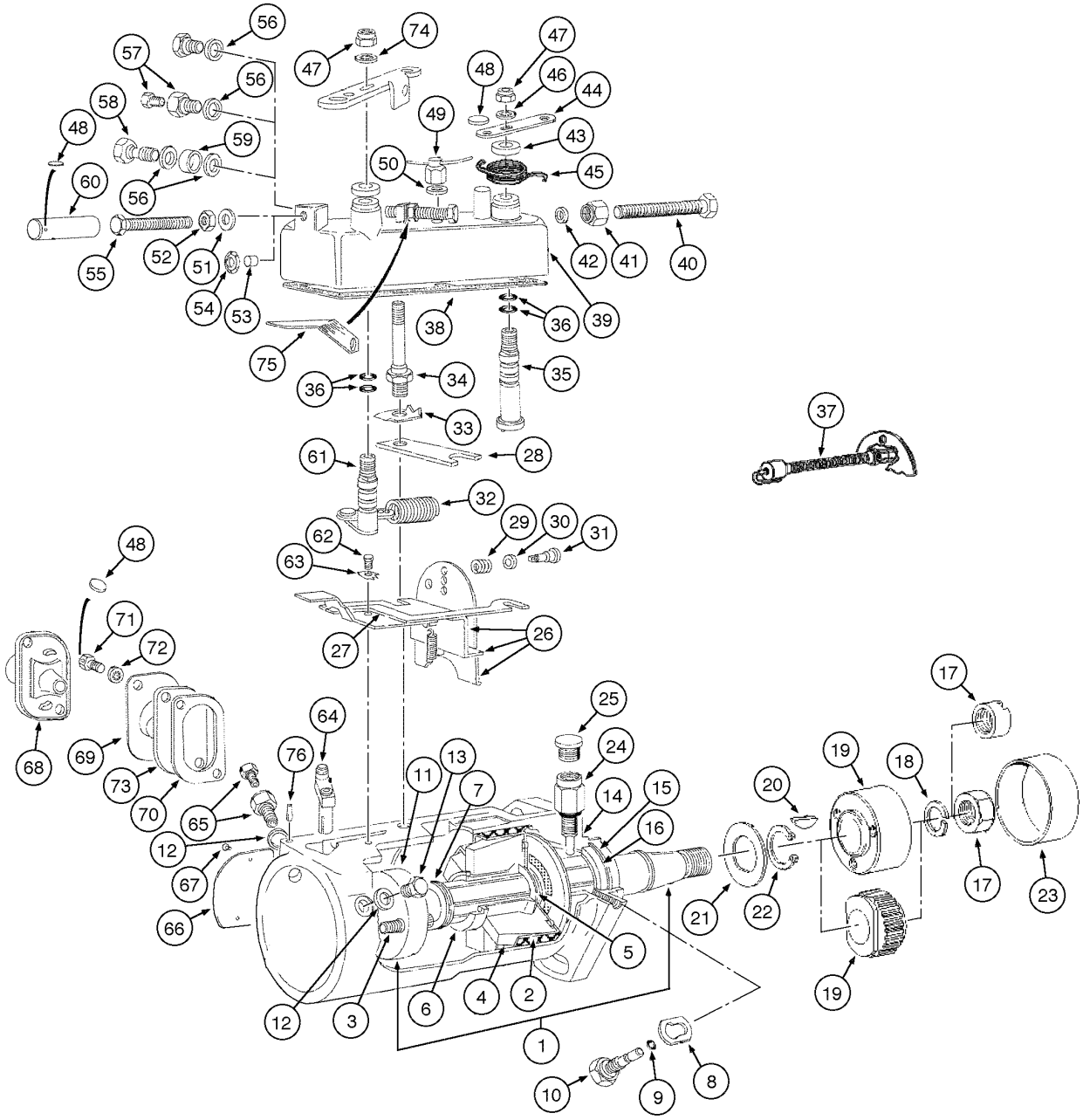

FUEL INJECTION PUMP - ENGINE TURBO
FUEL INJECTION PUMP - ENGINE TURBO
FUEL INJECTION PUMP - ENGINE TURBO
FUEL INJECTION PUMP - ENGINE TURBO

R	N	P.N.	MOD	Q	Denominação Bezeichnung	Denominacion Descrizione	Description Beskrivelse	Description Denominação	L.C.
27		**71103322**		1	BARRA DE TORÇÃO, Shutdown				
						BARRA DE FLEXION	TORSION BAR	BARRE DE TORSION	012B
					TORSIONSSTAB	BARRA DI TORSIONE	TORSIONSSTANG	BARRA DE TORCAO	
28		**71103323**		1	TRAVESSA	TRAVESANO	CROSSRAIL	TRAVERSE	180T
					QUERTRÄGER	TRAVERSA	TRAVERS	TRAVESSA	
29		**71103324**		1	MOLA	RESORTE	SPRING	RESSORT	100M
					FEDER	MOLLA	FJEDER	MOLA	
31		**71103325**		1	SAPATA	PATIN	PAD, SLIDING	PATIN	045P
					GLEITSTÜCK	PATTINO	GLIDESTYKKE	PATIM	
32		**895985H1**		1	MOLA	RESORTE	SPRING	RESSORT	8315
					FEDER	MOLLA	FJEDER	MOLA	
33		**71103327**		2	TRINCO	TRINQUETE	PAWL	CLIQUET	050N
					KLINKE	NOTTOLINO	PAL	TRINQUETE	
34		**71103328**		2	PRISIONEIRO	PRISIONERO	STUD	GOUJON	210P
					GEWINDEBOLZEN	PRIGIONIERO	STOETTEBOLT	PERNE	
35		**71103329**		1	EIXO, Shutdown, Assy	EJE	SHAFT	ARBRE	016A
					WELLE	ALBERO	AKSEL	VEIO	
36		**71103330**		4	ANEL	ANILLO	RING	ANNEAU	045A
					RING	ANELLO	RING	ANEL	
37		**71103331**		1	KIT DE REVISÃO	JUEGO DE REVISION	KIT, ENGINE OVERHAUL	KIT REVISION MOTEUR	002K
					SATZ, MOTORÜBERHOL	KIT REVISIONE MOTORE	REVISIONSSAET	KIT DE REVISÃO	
38		**71103332**		1	GUARNIÇÃO PARA SAPATAS				
						JUNTA ZAPATA FRENO	BRAKE LINING	GARNITURE DE FREINS	120G
					BREMSBELAG	GUARNIZIONE CEPPI	BREMSEBAKKER M/BEL	REVESTIMENTO DE TRA	
39		**71103333**		1	TAMPA	TAPADERA	COVER	COUVERCLE	265C
					ABDECKUNG	COPERCHIO	DÆKSEL	COBERTA	
43		**J904781**		1	GUIA	GUIA	GUIDE	GUIDE	4060
					FUEHRUNG	GUIDA	STYR	GUIA	
44		**3043103R1**		1	ALAVANCA	PALANCA	LEVER	LEVIER	5110
					HEBEL	LEVA	HAANDTAG	ALAVANCA	
45		**71103334**		1	MOLA	RESORTE	SPRING	RESSORT	100M
					FEDER	MOLLA	FJEDER	MOLA	
46		**71103335**		1	ARRUELA PLANA	ARANDELA	WASHER	RONDELLE	131R
					UNTERLEGSCHEIBE	ROSETTA PIANA	FLADSKIVE	ANILHA	
47		**71103336**		2	PORCA	TUERCA	NUT	ECROU	010D
					MUTTER	DADO	MØTRIK	PORCA	
48		**71103337**		1	LACRE	PRECINTO	SEAL, LEAD	JOINT EN PLOMB	127P
					PLOMBE	GUARNIZIONE DI PIOMB	PLOMBE	VEDANTE	
49		**3043101R1**		2	PORCA	TUERCA	NUT	ECROU	010D
					MUTTER	DADO	MØTRIK	PORCA	
50		**3043102R1**		2	ARRUELA PLANA	ARANDELA	WASHER	RONDELLE	9720
					UNTERLEGSCHEIBE	ROSETTA PIANA	FLADSKIVE	ANILHA	
51		**71103339**		2	ARRUELA PLANA	ARANDELA	WASHER	RONDELLE	131R
					UNTERLEGSCHEIBE	ROSETTA PIANA	FLADSKIVE	ANILHA	
52		**71103340**		2	PORCA	TUERCA	NUT	ECROU	010D
					MUTTER	DADO	MØTRIK	PORCA	
55		**71103341**		2	PARAFUSO	TORNILLO	SCREW	VIS	040V
					SCHRAUBE	VITE	SKRUE	PARAFUSO	

03-28	01	p3	06/09

BOMBA DE COMBUSTÍVEL - MOTOR TURBO
BOMBA DEL COMBUSTIBLE - MOTOR TURBO
FUEL INJECTION PUMP - ENGINE TURBO
FUEL INJECTION PUMP - ENGINE TURBO

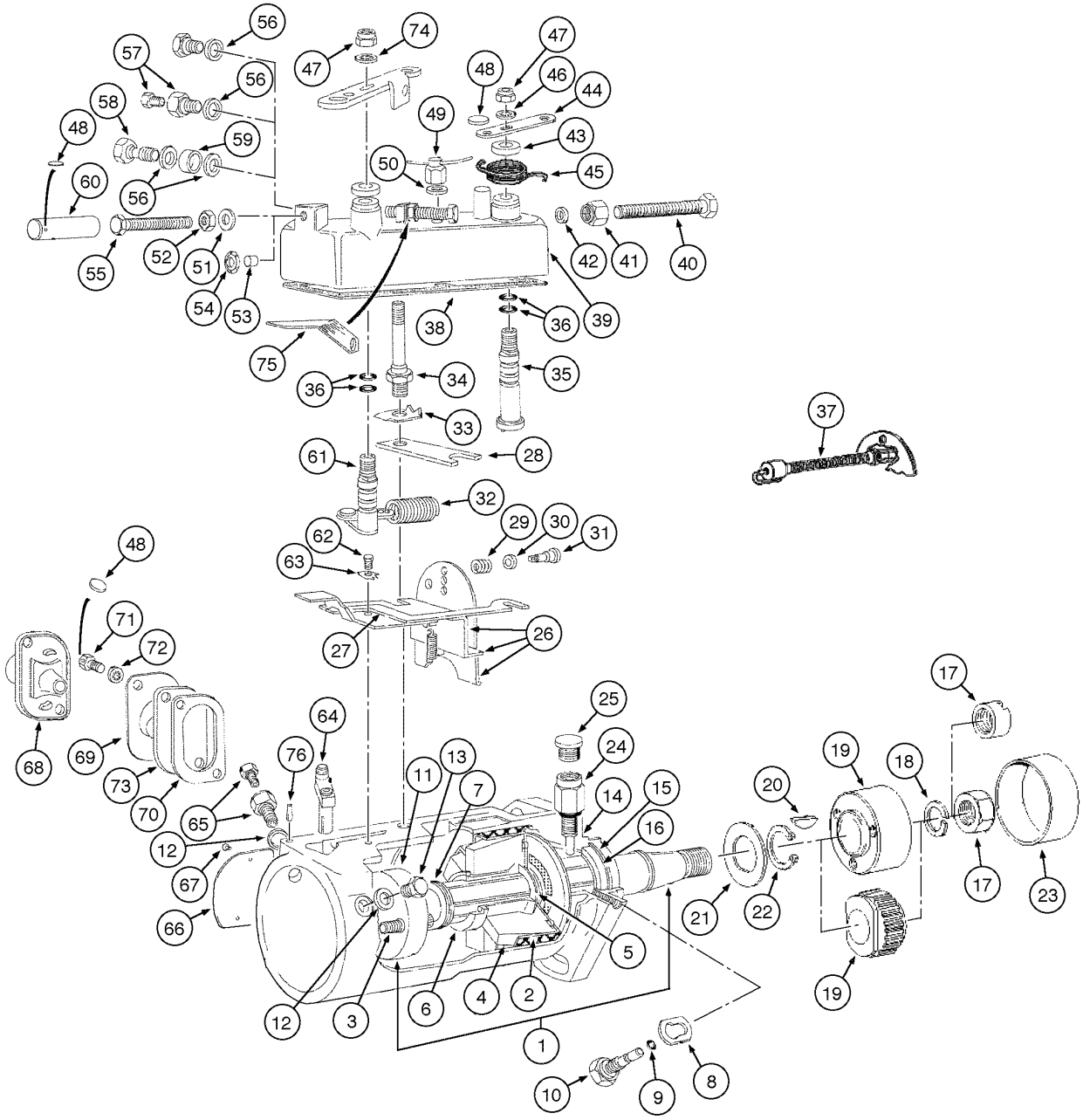

FUEL INJECTION PUMP - ENGINE TURBO
FUEL INJECTION PUMP - ENGINE TURBO
FUEL INJECTION PUMP - ENGINE TURBO
FUEL INJECTION PUMP - ENGINE TURBO

R	N	P.N.	MOD	Q	Denominação Bezeichnung	Denominacion Descrizione	Description Beskrivelse	Description Denominação	L.C.
56		**71103342**		1	ARRUELA PLANA UNTERLEGSCHEIBE	ARANDELA ROSETTA PIANA	WASHER FLADSKIVE	RONDELLE ANILHA	131R
57		**71103343**		1	CONEXÃO ORIENTÁVEL SCHWENKVERSCHRAUI	RACOR ORIENTABLE RACCORDO ORIENTABI	CONNECTION, SWIVEL DREJELIG FORSKRUNIN	RACCORD REGLABLE CONECTOR ORIENTAVE	021R
60		**3064263R1**		1	MANGUEIRA RÍGIDA, Lock MUFFE	MANGUITO MANICOTTO	SLEEVE TRYKLEJE, KOBLING	MANCHON TUBO	8000
61		**71103344**		1	EIXO, Throttle, Assy WELLE	EJE ALBERO	SHAFT AKSEL	ARBRE VEIO	016A
62		**71103345**		1	PARAFUSO SCHRAUBE	TORNILLO VITE	SCREW SKRUE	VIS PARAFUSO	040V
63		**71103346**		1	TRINCO KLINKE	TRINQUETE NOTTOLINO	PAWL PAL	CLIQUET TRINQUETE	050N
64		**71103347**		1	VÁLVULA HYDRAULICA HYDRAULIKVENTIL	VALVULA HIDRAULICA VALVOLA IDRAULICA	VALVE, HYDRAULIC VENTIL HYDRAULIK	SOUPAPE HYDRAULIQU VALVULA HIDRAULICA	010V
64		**71103348**		1	VÁLVULA HYDRAULICA HYDRAULIKVENTIL	VALVULA HIDRAULICA VALVOLA IDRAULICA	VALVE, HYDRAULIC VENTIL HYDRAULIK	SOUPAPE HYDRAULIQU VALVULA HIDRAULICA	010V
65		**71103349**		1	CONEXÃO ORIENTÁVEL SCHWENKVERSCHRAUI	RACOR ORIENTABLE RACCORDO ORIENTABI	CONNECTION, SWIVEL DREJELIG FORSKRUNIN	RACCORD REGLABLE CONECTOR ORIENTAVE	021R
66		**71103350**		1	PLAQUETA ABDECKPLATTE	PLAQUITA PIASTRINA	PLATE, COVER PLADE	PLAQUETTE CHAPA PEQUENA	110P
67		**71103351**		2	REBITE NIETE	REMACHE RIBATTINO	RIVET NITTE	RIVET REBITE	055R
68		**71103352**		1	TAMPA ABDECKUNG	TAPADERA COPERCHIO	COVER DÆKSEL	COUVERCLE COBERTA	265C
69		**71103353**		1	PLAQUETA, Identification ABDECKPLATTE	PLAQUITA PIASTRINA	PLATE, COVER PLADE	PLAQUETTE CHAPA PEQUENA	110P
70		**71103354**		1	GUARNIÇÃO PARA SAPATAS BREMSBELAG	JUNTA ZAPATA FRENO GUARNIZIONE CEPPI	BRAKE LINING BREMSEBAKKER M/BEL	GARNITURE DE FREINS REVESTIMENTO DE TRA	120G
71		**3043111R1**		2	PARAFUSO SCHRAUBE	TORNILLO VITE	SCREW SKRUE	VIS PARAFUSO	7450
72		**71103355**		2	ARRUELA PLANA UNTERLEGSCHEIBE	ARANDELA ROSETTA PIANA	WASHER FLADSKIVE	RONDELLE ANILHA	131R
	1	**71103374**		1	KIT DE REVISÃO SATZ, MOTORÜBERHOL	JUEGO DE REVISION KIT REVISIONE MOTORE	KIT, ENGINE OVERHAUL REVISIONSSAET	KIT REVISION MOTEUR KIT DE REVISÃO	002K
		71103375		0	JOGO, repair PACKUNG	JEUGO KIT	KIT KIT	POCHETTE JOGO	4830

(1) Inclui 12, 15, 25, 33, 36, 38, 48, 50, 51, 60, 63, 70, 72

03-32	01	p1	06/09

BOMBA DE COMBUSTÍVEL - MOTOR TURBO
BOMBA DEL COMBUSTIBLE - MOTOR TURBO
FUEL INJECTION PUMP - ENGINE TURBO
FUEL INJECTION PUMP - ENGINE TURBO

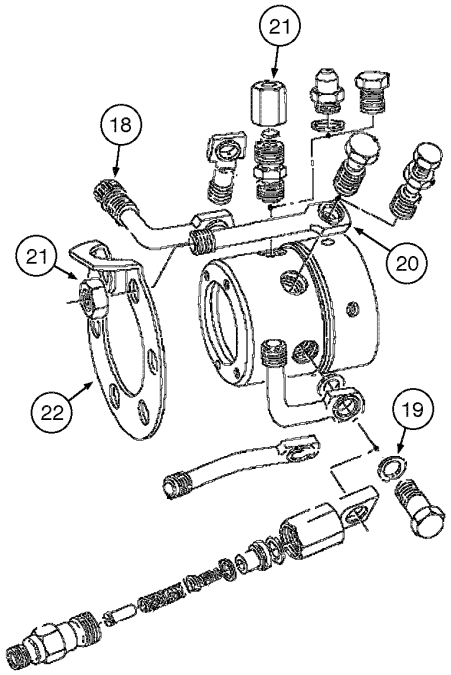

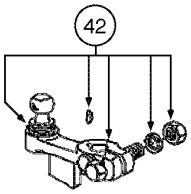

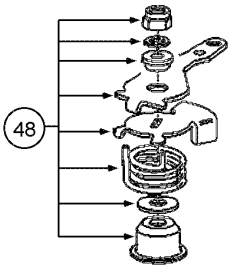

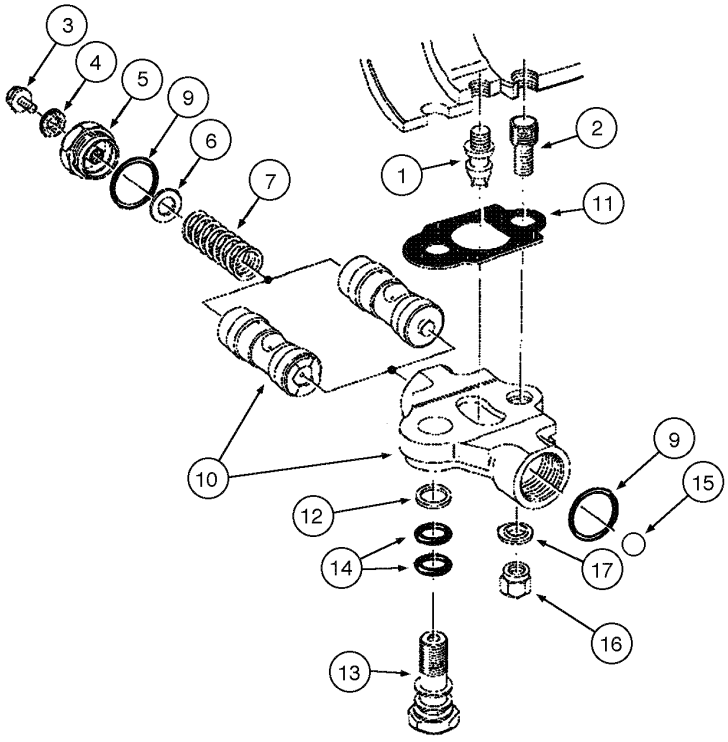

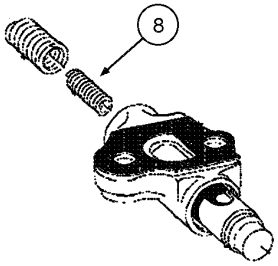

FUEL INJECTION PUMP - ENGINE TURBO
FUEL INJECTION PUMP - ENGINE TURBO
FUEL INJECTION PUMP - ENGINE TURBO
FUEL INJECTION PUMP - ENGINE TURBO

R	N	P.N.	MOD	Q	Denominação Bezeichnung	Denominacion Descrizione	Description Beskrivelse	Description Denominação	L.C.
		87463444		1	BOMBA INJETORA, Assy, Includes items 1 - 50				
						BOMBA DE INYECCION	PUMP, FUEL INJECTION	POMPE INJECTION	158P
					KRAFTSTOFFEINSPRITZ	POMPA INIEZIONE	INDSPROEJTNINGSPUM	BOMBA DE INJECCAO	
1		**71103356**		1	PARAFUSO	TORNILLO	SCREW	VIS	040V
					SCHRAUBE	VITE	SKRUE	PARAFUSO	
2		**K963918**		1	PRISIONEIRO	PRISIONERO	STUD	GOUJON	210P
					GEWINDEBOLZEN	PRIGIONIERO	STOETTEBOLT	PERNE	
3		**71103357**		1	PARAFUSO	TORNILLO	SCREW	VIS	040V
					SCHRAUBE	VITE	SKRUE	PARAFUSO	
4		**71103358**		1	ARRUELA PLANA	ARANDELA	WASHER	RONDELLE	131R
					UNTERLEGSCHEIBE	ROSETTA PIANA	FLADSKIVE	ANILHA	
5		**71103359**		1	BUJÃO DE ENCHIMENTO	TAPON DE LLENADO	CAP, INTRODUCTION	BOUCHON DE REMPLIS	054T
					EINLASSKAPPE	TAPPO DI INTRODUZION	PAAFYLDNINGSPROP	BUJAO DE ENCHIMENTO	
5		**71103360**		1	BUJÃO DE ENCHIMENTO	TAPON DE LLENADO	CAP, INTRODUCTION	BOUCHON DE REMPLIS	054T
					EINLASSKAPPE	TAPPO DI INTRODUZION	PAAFYLDNINGSPROP	BUJAO DE ENCHIMENTO	
6		**3078668R1**		1	CALCO DE AFINACAO	SUPLEMENTO	SHIM	CALE D'EPAISSEUR	198S
					UNTERLEGSCHEIBE	SPESSORE	MELLEMLAEG	CALCO DE AFINACAO	
7		**71103338**		1	MOLA, External	RESORTE	SPRING	RESSORT	100M
					FEDER	MOLLA	FJEDER	MOLA	
8		**71103365**		1	MOLA, Internal	RESORTE	SPRING	RESSORT	100M
					FEDER	MOLLA	FJEDER	MOLA	
9		**71103362**		2	ANEL	ANILLO	RING	ANNEAU	045A
					RING	ANELLO	RING	ANEL	
10		**{71103376}**		1					
11		**71103364**		1	GUARNIÇÃO PARA SAPATAS				
						JUNTA ZAPATA FRENO	BRAKE LINING	GARNITURE DE FREINS	120G
					BREMSBELAG	GUARNIZIONE CEPPI	BREMSEBAKKER M/BEL	REVESTIMENTO DE TRA	
13		**3078672R1**		1	PARAFUSO	TORNILLO	SCREW	VIS	040V
					SCHRAUBE	VITE	SKRUE	PARAFUSO	
14		**71103289**		2	ANEL	ANILLO	RING	ANNEAU	045A
					RING	ANELLO	RING	ANEL	
15		**71103366**		1	ESFERA	BOLA	BALL	BILLE	140S
					BALL	SFERA	KUGLE	ESFERA	
16		**K963916**		1	PORCA	TUERCA	NUT	ECROU	010D
					MUTTER	DADO	MØTRIK	PORCA	
17		**71103367**		1	ARRUELA PLANA	ARANDELA	WASHER	RONDELLE	131R
					UNTERLEGSCHEIBE	ROSETTA PIANA	FLADSKIVE	ANILHA	
18		**71103370**		4	PROTEÇÃO	DEFENSA	GUARD	GARANT	070R
					SCHUTZEINRICHTUNG	RIPARO	BESKYTTELSESSKAERM	PROTECCAO	
19		**71103371**		9	ARRUELA PLANA	ARANDELA	WASHER	RONDELLE	131R
					UNTERLEGSCHEIBE	ROSETTA PIANA	FLADSKIVE	ANILHA	
20		**71103372**		4	ALAVANCA	PALANCA	LEVER	LEVIER	045L
					HEBEL	LEVA	HAANDTAG	ALAVANCA	
21		**701419R1**		4	PORCA	TUERCA	NUT	ECROU	010D
					MUTTER	DADO	MØTRIK	PORCA	
22		**71103373**		1	PLAQUETA	PLAQUITA	PLATE, COVER	PLAQUETTE	110P
					ABDECKPLATTE	PIASTRINA	PLADE	CHAPA PEQUENA	

03-32	01	p2	06/09

BOMBA DE COMBUSTÍVEL - MOTOR TURBO
BOMBA DEL COMBUSTIBLE - MOTOR TURBO
FUEL INJECTION PUMP - ENGINE TURBO
FUEL INJECTION PUMP - ENGINE TURBO

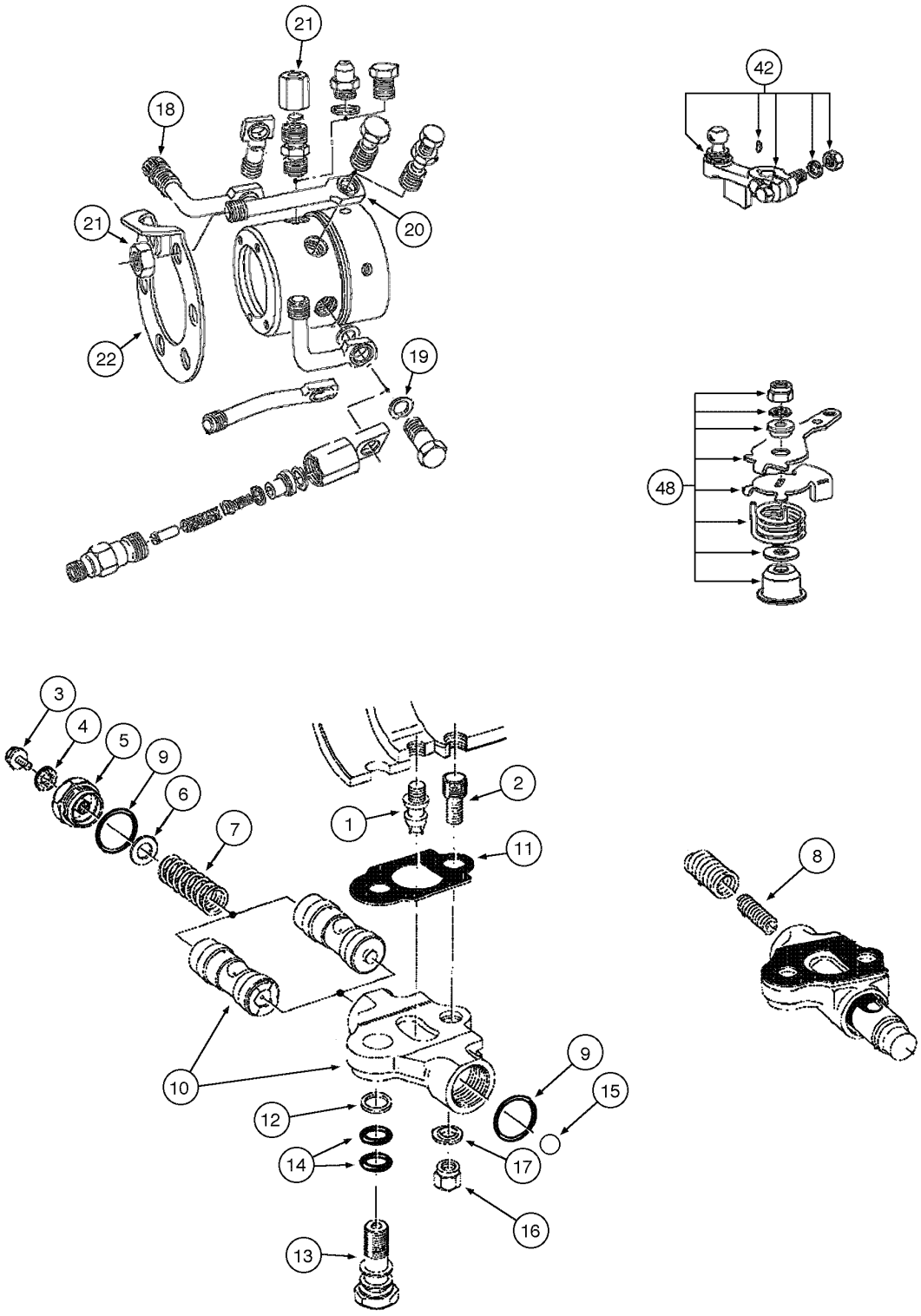

FUEL INJECTION PUMP - ENGINE TURBO
FUEL INJECTION PUMP - ENGINE TURBO
FUEL INJECTION PUMP - ENGINE TURBO
FUEL INJECTION PUMP - ENGINE TURBO

R	N	P.N.	MOD	Q	Denominação Bezeichnung	Denominacion Descrizione	Description Beskrivelse	Description Denominação	L.C.
42		**71103335**		2	ARRUELA PLANA UNTERLEGSCHEIBE	ARANDELA ROSETTA PIANA	WASHER FLADSKIVE	RONDELLE ANILHA	131R
48		**71103369**		1	JOGO PACKUNG	JEUGO KIT	KIT KIT	POCHETTE JOGO	4830
50		**71103368**		4	VÁLVULA HYDRAULICA, Pressure HYDRAULIKVENTIL	VALVULA HIDRAULICA VALVOLA IDRAULICA	VALVE, HYDRAULIC VENTIL HYDRAULIK	SOUPAPE HYDRAULIQU VALVULA HIDRAULICA	010V
	1	**71103374**		1	KIT DE REVISÃO SATZ, MOTORÜBERHOL	JUEGO DE REVISION KIT REVISIONE MOTORE	KIT, ENGINE OVERHAUL REVISIONSSAET	KIT REVISION MOTEUR KIT DE REVISÃO	002K
		71103375		1	JOGO, repair PACKUNG	JEUGO KIT	KIT KIT	POCHETTE JOGO	4830

(1) Inclui 4, 9, 11, 14, 17, 18, 19

03-34	01	p1	06/09

BICO INJETOR DE COMBUSTÍVEL
BICO INYECTOR DEL COMBUSTIBLE
FUEL INJECTION NOZZLE
FUEL INJECTION NOZZLE

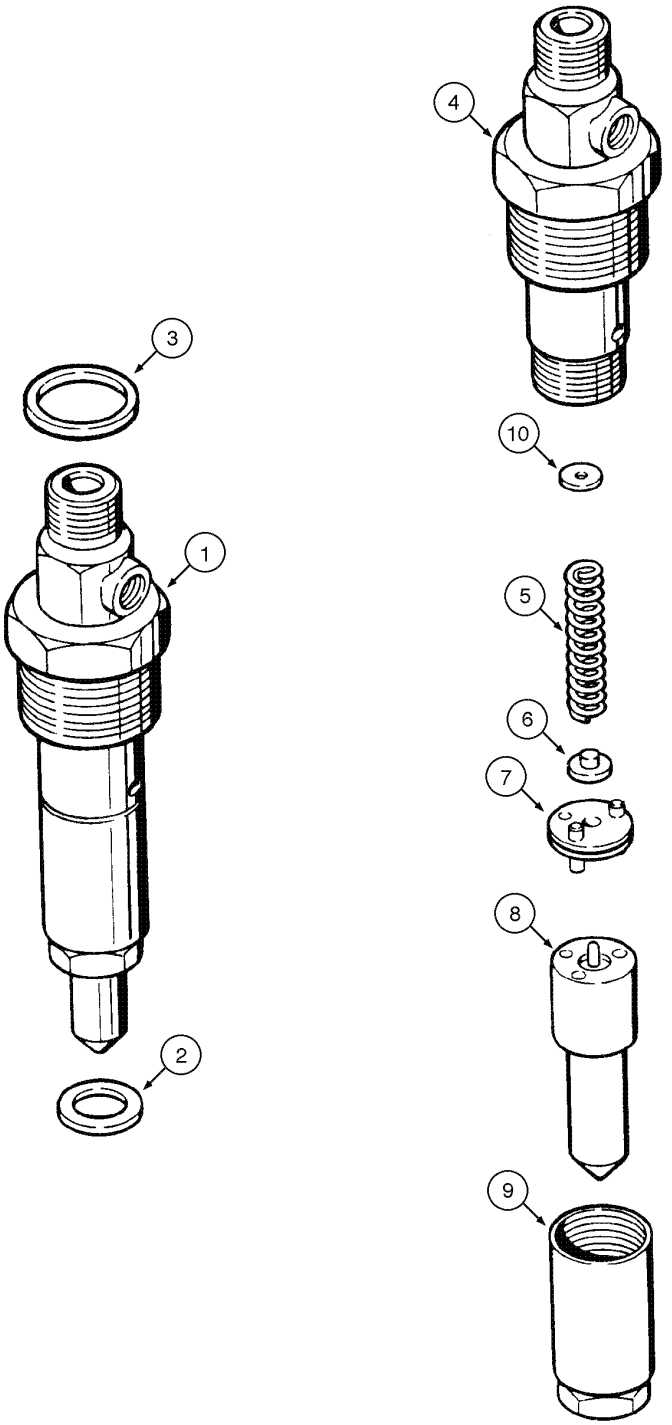

FUEL INJECTION NOZZLE
FUEL INJECTION NOZZLE
FUEL INJECTION NOZZLE
FUEL INJECTION NOZZLE

R	N	P.N.	MOD	Q	Denominação Bezeichnung	Denominacion Descrizione	Description Beskrivelse	Description Denominação	L.C.
1	1	**71103677**		1	INJETOR, Assy	INYECTOR	INJECTOR, FUEL SYSTE	INJECTEUR	089I
					KRAFTSTOFFEINSPRITZ	INIETTORE	DYSE, BRAENDSTOF	INJECTOR	
2	1	**J906659**		1	ANEL DE VEDACAO	ANILLO DE CIERRE	SEAL	JOINT	132A
					DICHTUNG	ANELLO DI TENUTA	PAKNINGSRING	ANEL DE VEDACAO	
1	2	**J919333**		1	JATO, Assy, Includes items 2 - 9				
						BOQUILLA	JET	GICLEUR	4740
					DÜSE	UGELLO	JET	JATO	
2		**J906659**		1	ANEL DE VEDACAO	ANILLO DE CIERRE	SEAL	JOINT	132A
					DICHTUNG	ANELLO DI TENUTA	PAKNINGSRING	ANEL DE VEDACAO	
3		**J909356**		1	ANEL DE VEDAÇÃO	ANILLO DE CIERRE	SEAL	JOINT	7460
					DICHTUNG	ANELLO DI TENUTA	PAKNINGSRING	ANEL DE VEDACAO	
4		**NSS**		1	NÃO FORNECIDO SEPARADAMENTE, BODY				
						NO SE REPARA SEPARA	NOT SERVICED SEPARA	NON FOURNI SEPAREMI	064N
					KEIN ERSATZTEIL	NON FORNITO SEPARAT	NOT SERVICED SEPARA	NOT SERVICED SEPARA	
5		**NSS**		1	NÃO FORNECIDO SEPARADAMENTE, SPRING nozzle				
						NO SE REPARA SEPARA	NOT SERVICED SEPARA	NON FOURNI SEPAREMI	064N
					KEIN ERSATZTEIL	NON FORNITO SEPARAT	NOT SERVICED SEPARA	NOT SERVICED SEPARA	
6		**NSS**		1	NÃO FORNECIDO SEPARADAMENTE, SEAT				
						NO SE REPARA SEPARA	NOT SERVICED SEPARA	NON FOURNI SEPAREMI	064N
					KEIN ERSATZTEIL	NON FORNITO SEPARAT	NOT SERVICED SEPARA	NOT SERVICED SEPARA	
7		**NSS**		1	NÃO FORNECIDO SEPARADAMENTE, STOP nozzle valve				
						NO SE REPARA SEPARA	NOT SERVICED SEPARA	NON FOURNI SEPAREMI	064N
					KEIN ERSATZTEIL	NON FORNITO SEPARAT	NOT SERVICED SEPARA	NOT SERVICED SEPARA	
8		**NSS**		1	NÃO FORNECIDO SEPARADAMENTE, TIP				
						NO SE REPARA SEPARA	NOT SERVICED SEPARA	NON FOURNI SEPAREMI	064N
					KEIN ERSATZTEIL	NON FORNITO SEPARAT	NOT SERVICED SEPARA	NOT SERVICED SEPARA	
9		**NSS**		1	NÃO FORNECIDO SEPARADAMENTE, NUT				
						NO SE REPARA SEPARA	NOT SERVICED SEPARA	NON FOURNI SEPAREMI	064N
					KEIN ERSATZTEIL	NON FORNITO SEPARAT	NOT SERVICED SEPARA	NOT SERVICED SEPARA	
	2	**A48186**		1	JOGO, Includes items 10	JEUGO	KIT	POCHETTE	4830
					PACKUNG	KIT	KIT	JOGO	
10		**1806233C1**		5	CALCO DE AFINACAO, 1.00mm Thk, Nozzle				
						SUPLEMENTO	SHIM	CALE D'EPAISSEUR	198S
					UNTERLEGSCHEIBE	SPESSORE	MELLEMLAEG	CALCO DE AFINACAO	
10		**1806234C1**		5	CALCO DE AFINACAO, 1.04mm Thk, Nozzle				
						SUPLEMENTO	SHIM	CALE D'EPAISSEUR	198S
					UNTERLEGSCHEIBE	SPESSORE	MELLEMLAEG	CALCO DE AFINACAO	
10		**1806235C1**		5	CALCO DE AFINACAO, 1.08mm Thk, Nozzle				
						SUPLEMENTO	SHIM	CALE D'EPAISSEUR	198S
					UNTERLEGSCHEIBE	SPESSORE	MELLEMLAEG	CALCO DE AFINACAO	
10		**1806236C1**		5	CALCO DE AFINACAO, 1.10mm Thk, Nozzle				
						SUPLEMENTO	SHIM	CALE D'EPAISSEUR	198S
					UNTERLEGSCHEIBE	SPESSORE	MELLEMLAEG	CALCO DE AFINACAO	
10		**1806237C1**		5	CALCO DE AFINACAO, 1.14mm Thk, Nozzle				
						SUPLEMENTO	SHIM	CALE D'EPAISSEUR	198S
					UNTERLEGSCHEIBE	SPESSORE	MELLEMLAEG	CALCO DE AFINACAO	

(1) Usado no Motor naturalmente aspirado 4B-4.5C (Versão Economy) cod. 87553394
(2) Usado no Motor naturalmente aspirado 4B-4.5L (Versão Performance) cod. 87352218 e Motor turbo 4BT-4.5L (Versão Turbo) cod. 87352220

03-34	01	p2	06/09

BICO INJETOR DE COMBUSTÍVEL
BICO INYECTOR DEL COMBUSTIBLE
FUEL INJECTION NOZZLE
FUEL INJECTION NOZZLE

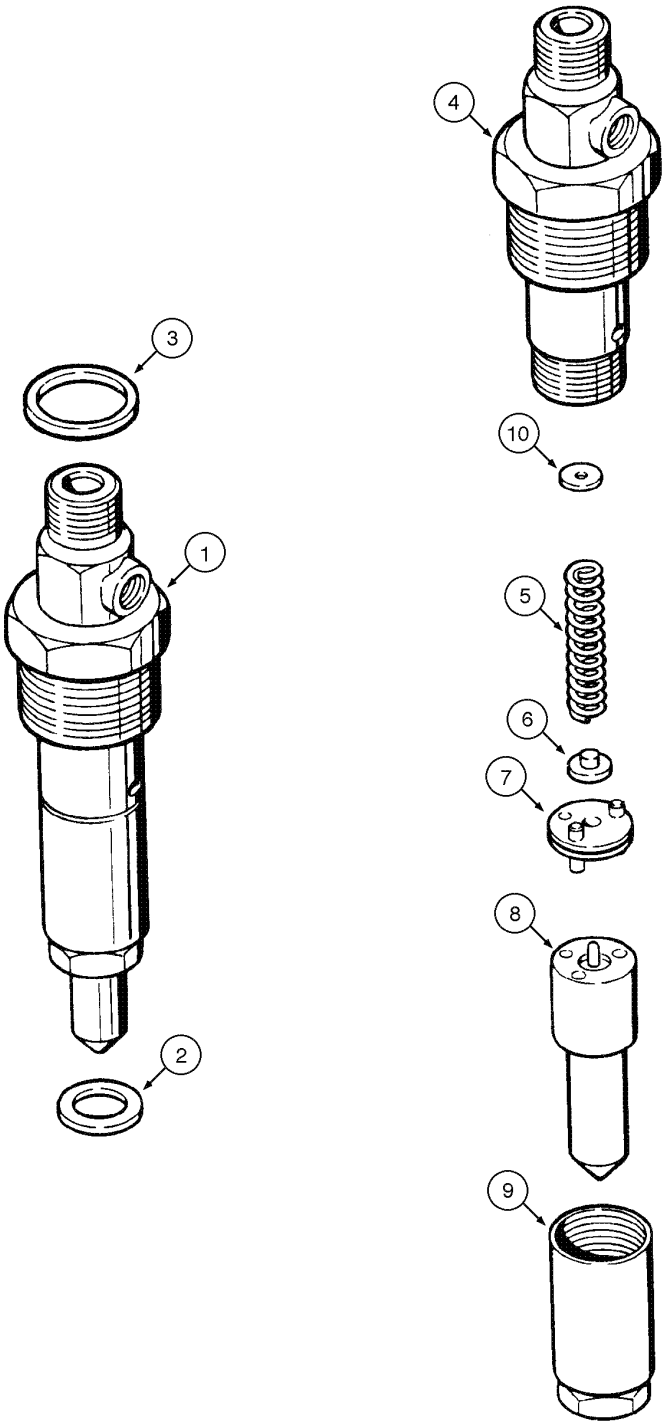

FUEL INJECTION NOZZLE
FUEL INJECTION NOZZLE
FUEL INJECTION NOZZLE
FUEL INJECTION NOZZLE

R	N	P.N.	MOD	Q	Denominação Bezeichnung	Denominacion Descrizione	Description Beskrivelse	Description Denominação	L.C.
10		**1806238C1**		5	CALCO DE AFINACAO, 1.18mm Thk, Nozzle SUPLEMENTO UNTERLEGSCHEIBE	 SPESSORE	 SHIM MELLEMLAEG	 CALE D'EPAISSEUR CALCO DE AFINACAO	198S
10		**1806239C1**		5	CALCO DE AFINACAO, 1.20mm Thk, Nozzle SUPLEMENTO UNTERLEGSCHEIBE	 SPESSORE	 SHIM MELLEMLAEG	 CALE D'EPAISSEUR CALCO DE AFINACAO	198S
10		**1806240C1**		5	CALCO DE AFINACAO, 1.24mm Thk, Nozzle SUPLEMENTO UNTERLEGSCHEIBE	 SPESSORE	 SHIM MELLEMLAEG	 CALE D'EPAISSEUR CALCO DE AFINACAO	198S
10		**1806241C1**		5	CALCO DE AFINACAO, 1.28mm Thk, Nozzle SUPLEMENTO UNTERLEGSCHEIBE	 SPESSORE	 SHIM MELLEMLAEG	 CALE D'EPAISSEUR CALCO DE AFINACAO	198S
10		**1806242C1**		5	CALCO DE AFINACAO, 1.30mm Thk, Nozzle SUPLEMENTO UNTERLEGSCHEIBE	 SPESSORE	 SHIM MELLEMLAEG	 CALE D'EPAISSEUR CALCO DE AFINACAO	198S
10		**1806243C1**		5	CALCO DE AFINACAO, 1.34mm Thk, Nozzle SUPLEMENTO UNTERLEGSCHEIBE	 SPESSORE	 SHIM MELLEMLAEG	 CALE D'EPAISSEUR CALCO DE AFINACAO	198S
10		**1806244C1**		5	CALCO DE AFINACAO, 1.38mm Thk, Nozzle SUPLEMENTO UNTERLEGSCHEIBE	 SPESSORE	 SHIM MELLEMLAEG	 CALE D'EPAISSEUR CALCO DE AFINACAO	198S
10		**1806245C1**		5	CALCO DE AFINACAO, 1.40mm Thk, Nozzle SUPLEMENTO UNTERLEGSCHEIBE	 SPESSORE	 SHIM MELLEMLAEG	 CALE D'EPAISSEUR CALCO DE AFINACAO	198S
10		**1806246C1**		5	CALCO DE AFINACAO, 1.44mm Thk, Nozzle SUPLEMENTO UNTERLEGSCHEIBE	 SPESSORE	 SHIM MELLEMLAEG	 CALE D'EPAISSEUR CALCO DE AFINACAO	198S
10		**1806247C1**		5	CALCO DE AFINACAO, 1.48mm Thk, Nozzle SUPLEMENTO UNTERLEGSCHEIBE	 SPESSORE	 SHIM MELLEMLAEG	 CALE D'EPAISSEUR CALCO DE AFINACAO	198S
10		**1806248C1**		5	CALCO DE AFINACAO, 1.50mm Thk, Nozzle SUPLEMENTO UNTERLEGSCHEIBE	 SPESSORE	 SHIM MELLEMLAEG	 CALE D'EPAISSEUR CALCO DE AFINACAO	198S
10		**1806249C1**		5	CALCO DE AFINACAO, 1.54mm Thk, Nozzle SUPLEMENTO UNTERLEGSCHEIBE	 SPESSORE	 SHIM MELLEMLAEG	 CALE D'EPAISSEUR CALCO DE AFINACAO	198S
10		**1806250C1**		5	CALCO DE AFINACAO, 1.58mm Thk, Nozzle SUPLEMENTO UNTERLEGSCHEIBE	 SPESSORE	 SHIM MELLEMLAEG	 CALE D'EPAISSEUR CALCO DE AFINACAO	198S
10		**1806251C1**		5	CALCO DE AFINACAO, 1.60mm Thk, Nozzle SUPLEMENTO UNTERLEGSCHEIBE	 SPESSORE	 SHIM MELLEMLAEG	 CALE D'EPAISSEUR CALCO DE AFINACAO	198S
10		**1806252C1**		5	CALCO DE AFINACAO, 1.64mm Thk, Nozzle SUPLEMENTO UNTERLEGSCHEIBE	 SPESSORE	 SHIM MELLEMLAEG	 CALE D'EPAISSEUR CALCO DE AFINACAO	198S
10		**1806253C1**		5	CALCO DE AFINACAO, 1.68mm Thk SUPLEMENTO UNTERLEGSCHEIBE	 SPESSORE	 SHIM MELLEMLAEG	 CALE D'EPAISSEUR CALCO DE AFINACAO	198S

BICO INJETOR DE COMBUSTÍVEL
BICO INYECTOR DEL COMBUSTIBLE
FUEL INJECTION NOZZLE
FUEL INJECTION NOZZLE

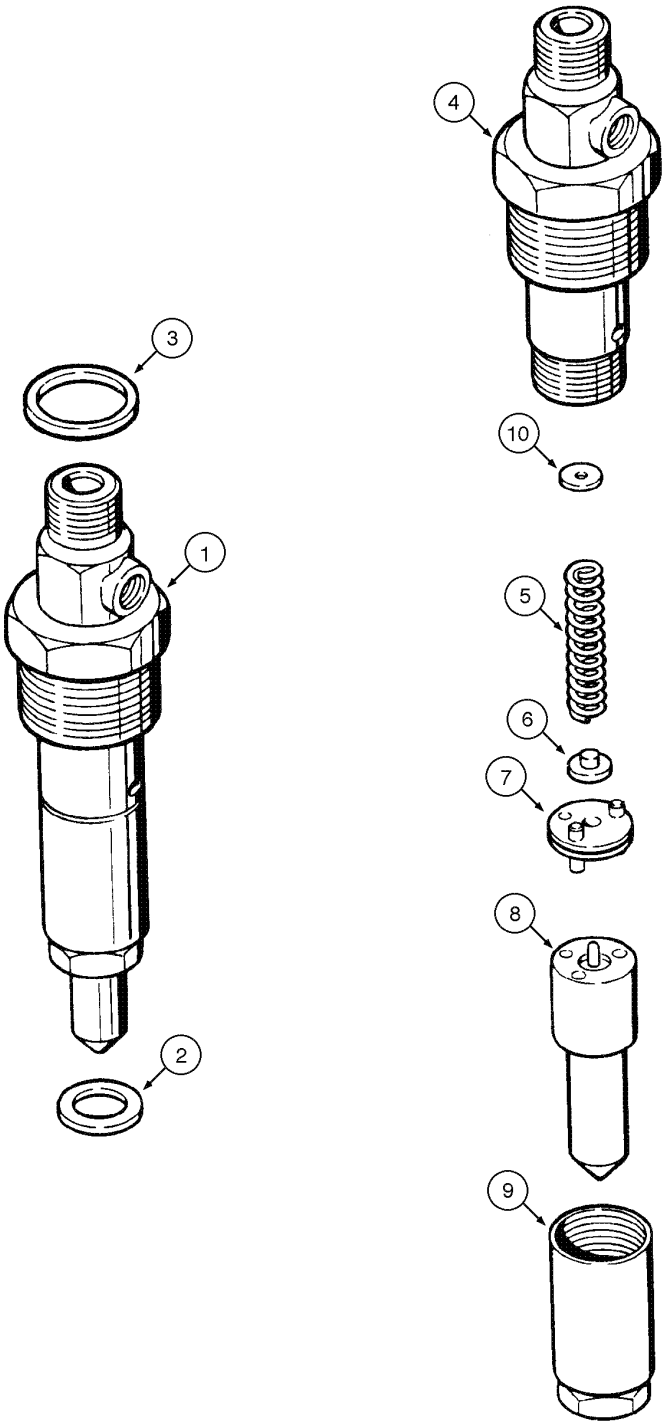

FUEL INJECTION NOZZLE
FUEL INJECTION NOZZLE
FUEL INJECTION NOZZLE
FUEL INJECTION NOZZLE

R	N	P.N.	MOD	Q	Denominação Bezeichnung	Denominacion Descrizione	Description Beskrivelse	Description Denominação	L.C.
10		**1806254C1**		5	CALCO DE AFINACAO, 1.70mm Thk, Nozzle UNTERLEGSCHEIBE	SUPLEMENTO SPESSORE	SHIM MELLEMLAEG	CALE D'EPAISSEUR CALCO DE AFINACAO	198S
10		**1806255C1**		5	CALCO DE AFINACAO, 1.74mm Thk, Nozzle UNTERLEGSCHEIBE	SUPLEMENTO SPESSORE	SHIM MELLEMLAEG	CALE D'EPAISSEUR CALCO DE AFINACAO	198S
10		**1806256C1**		5	CALCO DE AFINACAO, 1.78mm Thk, Nozzle UNTERLEGSCHEIBE	SUPLEMENTO SPESSORE	SHIM MELLEMLAEG	CALE D'EPAISSEUR CALCO DE AFINACAO	198S
10		**1806257C1**		5	CALCO DE AFINACAO, 1.80mm Thk, Nozzle UNTERLEGSCHEIBE	SUPLEMENTO SPESSORE	SHIM MELLEMLAEG	CALE D'EPAISSEUR CALCO DE AFINACAO	198S
10		**1806258C1**		5	CALCO DE AFINACAO, 1.84mm Thk, Nozzle UNTERLEGSCHEIBE	SUPLEMENTO SPESSORE	SHIM MELLEMLAEG	CALE D'EPAISSEUR CALCO DE AFINACAO	198S
10		**1806259C1**		5	CALCO DE AFINACAO, 1.88mm Thk, Nozzle UNTERLEGSCHEIBE	SUPLEMENTO SPESSORE	SHIM MELLEMLAEG	CALE D'EPAISSEUR CALCO DE AFINACAO	198S
10		**1806260C1**		5	CALCO DE AFINACAO, 1.90mm Thk, Nozzle UNTERLEGSCHEIBE	SUPLEMENTO SPESSORE	SHIM MELLEMLAEG	CALE D'EPAISSEUR CALCO DE AFINACAO	198S
10		**1806261C1**		5	CALCO DE AFINACAO, 1.94mm Thk, Nozzle UNTERLEGSCHEIBE	SUPLEMENTO SPESSORE	SHIM MELLEMLAEG	CALE D'EPAISSEUR CALCO DE AFINACAO	198S
10		**1806262C1**		5	CALCO DE AFINACAO, 1.98mm Thk, Nozzle UNTERLEGSCHEIBE	SUPLEMENTO SPESSORE	SHIM MELLEMLAEG	CALE D'EPAISSEUR CALCO DE AFINACAO	198S
11	1	**J903380**		1	ANEL DE VEDACAO DICHTUNG	ANILLO DE CIERRE ANELLO DI TENUTA	SEAL PAKNINGSRING	JOINT ANEL DE VEDACAO	132A

(1) Não ilustrado

03-36	01	p1	06/09

FILTRO SEPARADOR DE ÁGUA DO COMBUSTÍVEL
FILTRO SEPARADOR DE AGUA DEL COMBUSTIBLE
FUEL WATER SEPARATOR FILTER
FUEL WATER SEPARATOR FILTER

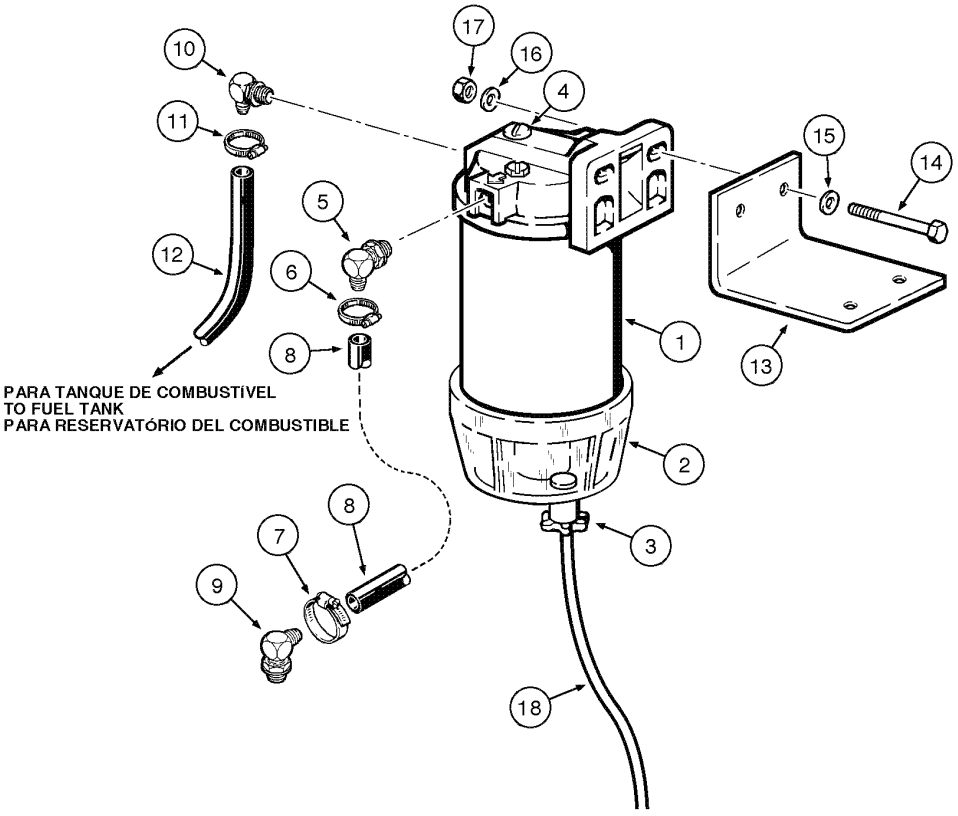

FUEL WATER SEPARATOR FILTER
FUEL WATER SEPARATOR FILTER
FUEL WATER SEPARATOR FILTER
FUEL WATER SEPARATOR FILTER

R	N	P.N.	MOD	Q	Denominação Bezeichnung	Denominacion Descrizione	Description Beskrivelse	Description Denominação	L.C.
	1	**87439243**		1	FILTRO, separator, Assy, Includes items 1 - 4				
						FILTRO	FILTER	FILTRE	065F
					FILTER	FILTRO	FILTER	FILTRO	
1		**E158437**		1	ELEMENTO FILTRANTE, element				
						ELEMENTO DE FILTRAD	FILTER, ELEMENT	ELÉMENT FILTRANT	020E
					FILTERELEMENT	ELEMENTO DEL FILTRO	FILTERELEMENT	ELEMENTO DE FILTRO	
2		**149948A1**		1	RECIPIENTE, cup	RECIPIENTE	CONTAINER	CONTENEUR	254C
					BEHÄLTER	CONTENITORE	BEHOLDER	RECIPIENTE	
3		**E158457**		1	BUJÃO, drain	TAPÓN	PLUG	BOUCHON	050T
					STOPFEN	TAPPO	PROP	BUJÃO	
4		**E158459**		1	CONEXAO, breather	CONEXION	FITTING	RACCORD	3300
					FITTING	RACCORDO	FITTING	CONEXAO	
5		**217-347**		1	CONEXAO, 90º, 3/8" Hose x 9/16"-18 ORB Beaded				
						CONEXION	FITTING	RACCORD	3300
					FITTING	RACCORDO	FITTING	CONEXAO	
6		**214-1704**		1	BRACADEIRA MANGUEIRA, #4, 0.25/0.62 Type M Worm				
						ABRAZADERA MANGUEI	CLAMP, HOSE	BRIDE, FLEXIBLE	P729
					SCHLAUCHSCHELLE	MORSETTO	SLANGEKLEMME	BRACADEIRA MANGUEII	
7		**214-1704**		1	BRACADEIRA MANGUEIRA, #4, 0.25/0.62 Type M Worm				
						ABRAZADERA MANGUEI	CLAMP, HOSE	BRIDE, FLEXIBLE	P729
					SCHLAUCHSCHELLE	MORSETTO	SLANGEKLEMME	BRACADEIRA MANGUEII	
8		**148501A2**		1	MANGUEIRA, filter-pump	MANGA	HOSE	FLEXIBLE	030M
					SCHLAUCH	MANICOTTO FLESSIBILE	SLANGE	TUBO FLEXIVEL	
9		**217-151**		1	CONEXAO, 3/8" Hose X 1/4" NPTF Beaded				
						CONEXION	FITTING	RACCORD	3300
					FITTING	RACCORDO	FITTING	CONEXAO	
10		**217-374**		1	CONEXAO, 90º, 1/2" Hose x 9/16"-18 ORB Beaded				
						CONEXION	FITTING	RACCORD	3300
					FITTING	RACCORDO	FITTING	CONEXAO	
11		**214-1708**		1	BRACADEIRA MANGUEIRA, #8, 0.50/0.91 Type M Worm				
						ABRAZADERA MANGUEI	CLAMP, HOSE	BRIDE, FLEXIBLE	P729
					SCHLAUCHSCHELLE	MORSETTO	SLANGEKLEMME	BRACADEIRA MANGUEII	
12		**{}**		1	HOSE fuel tank (p.3-2)				
13		**148500A1**		1	SUPORTE	SOPORTE	SUPPORT	SUPPORT	300S
					HALTERUNG, LAGERBO	SUPPORTO	BESLAG	SUPORTE	
14		**413-624**		2	PARAFUSO, Hex, 3/8"-16 x 1 1/2", G5				
						TORNILLO	BOLT	BOULON	140B
					SCHRAUBE	BULLONE	SKRUE	PARAFUSO	
15		**495-11041**		4	ARRUELA PLANA, 3/8", SAE				
						ARANDELA	WASHER	RONDELLE	131R
					UNTERLEGSCHEIBE	ROSETTA PIANA	FLADSKIVE	ANILHA	
16		**492-11038**		2	ARRUELA-TRAVA, 3/8"	ARANDELA DE FRENO	WASHER, LOCK	RONDELLE FREIN	132R
					SICHERUNGSSCHEIBE	ROSETTA DI SICUREZZA	LAASESKIVE	ANILHA DE FIXACAO	
17		**425-106**		2	PORCA, 3/8"-16, G5	TUERCA	NUT	ECROU	010D
					MUTTER	DADO	MØTRIK	PORCA	
18		**E155897**		1	MANGUEIRA, drain	MANGA	HOSE	FLEXIBLE	030M
					SCHLAUCH	MANICOTTO FLESSIBILE	SLANGE	TUBO FLEXIVEL	

(1) Se equipado

SECTION INDEX
Sistema Elétrico

04-02	01	MOTOR DE PARTIDA - CONJUNTO
04-04	01	ALTERNADOR 90A-12V - CONJUNTO
04-06	01	ALTERNADOR E MOTOR DE PARTIDA - MONTAGEM
04-08	01	CIRCUITO ELÉTRICO DO MOTOR E CONEXÕES
04-10	01	BATERIA E CABOS (STANDARD)
04-12	01	CIRCUITO ELÉTRICO DO PAINEL DIANTEIRO - INTERRUPTORES
04-14	01	CIRCUITO ELÉTRICO DO PAINEL DIANTEIRO - MONTAGEM
04-16	01	CIRCUITO ELÉTRICO DO PAINEL LATERAL - INTERRUPTORES
04-18	01	PAINEL DE INSTRUMENTOS DIANTEIRO - COBERTURA
04-20	01	PAINEL DE INSTRUMENTOS LATERAL - COBERTURA
04-22	01	PAINEL DE INSTRUMENTOS
04-24	01	CIRCUITO ELÉTRICO DE ILUMINAÇÃO - STANDARD
04-26	01	CIRCUITO ELÉTRICO DE ILUMINAÇÃO - OPCIONAL
04-28	01	LUZES DE FREIO, LANTERNA E LUZES DE TRABALHO
04-30	01	BUZINA E ALARME DE RÉ
04-32	01	LUZ ROTATIVA (OPCIONAL)
04-34	01	MONTAGEM DO RÁDIO, ALTO-FALANTES E ANTENA (OPCIONAL)
04-36	01	SISTEMA HIDRÁULICO AUXILIAR DA RETRO - CIRCUTO ELÉTRICO (OPCIONAL)

04-02	01	p1	06/09

MOTOR DE PARTIDA - CONJUNTO
MOTOR DE ARRANQUE - CONJUNTO
STARTER - ASSEMBLY
STARTER - ASSEMBLY

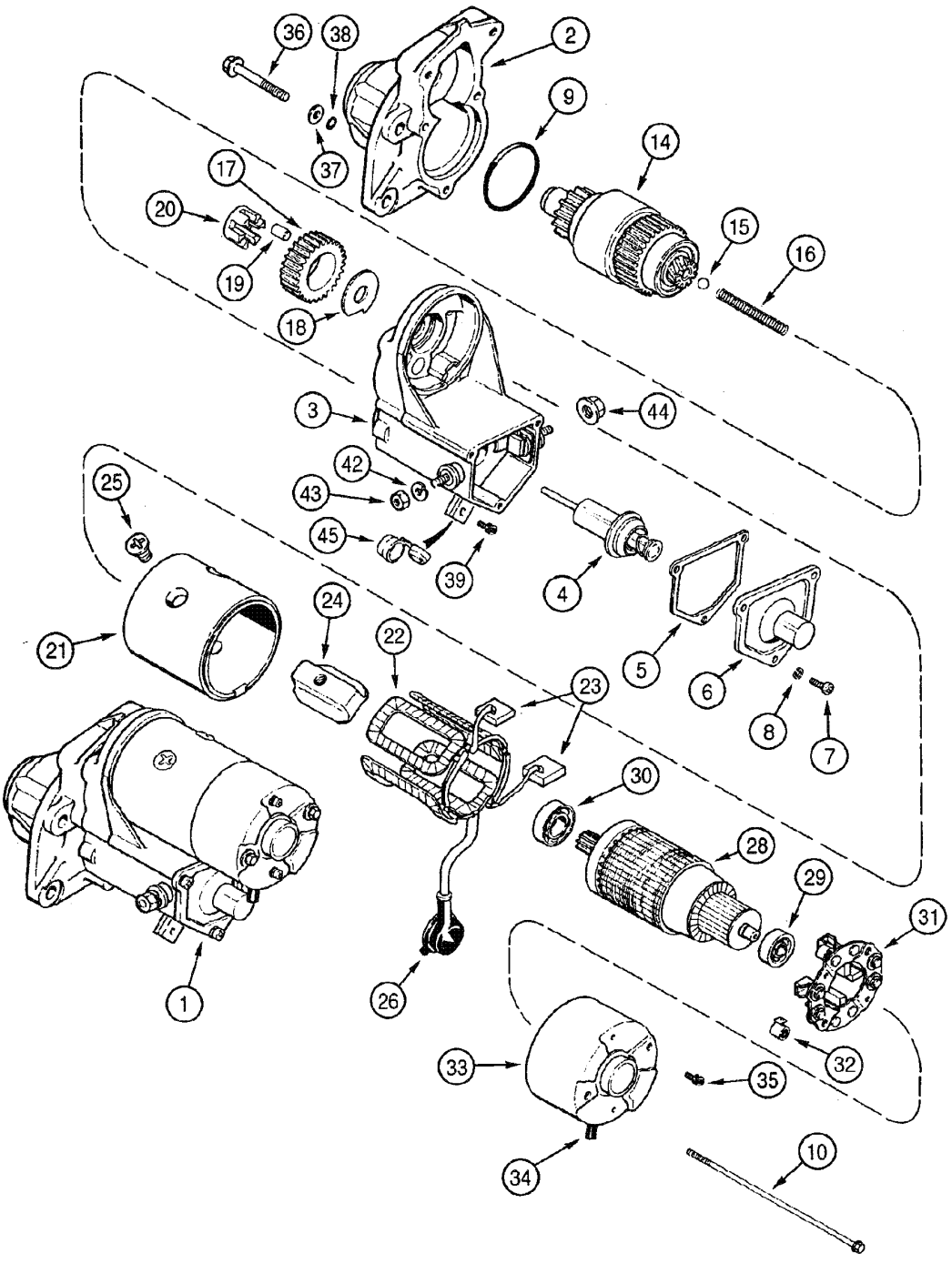

STARTER - ASSEMBLY
STARTER - ASSEMBLY
STARTER - ASSEMBLY
STARTER - ASSEMBLY

R	N	P.N.	MOD	Q	Denominação Bezeichnung	Denominacion Descrizione	Description Beskrivelse	Description Denominação	L.C.
1		86982709		1	MOTOR DE PARTIDA, Includes items 2 - 45				
						MOTOR DE ARRANQUE	MOTOR, STARTER	DEMARREUR	133M
					STARTERMOTOR	MOTORINO DI AVVIAME	STARTMOTOR	MOTOR ARRANQUE RE(	
2		A46948		1	ALOJAMENTO	CAVIDAD	HOUSING	CARTER	4540
					GEHÄUSE	ALLOGGIAMENTO	HUS	ALOJAMENTO	
3		104588A1		1	SOLEMOID, Includes items 4 - 8				
						SOLENOIDE	SOLENOID	SOLENOIDE	168S
					MAGNETSPULE, MECH.	SOLENOIDE	MAGNETVENTIL	SOLEMOID	
4		NSS		1	NÃO FORNECIDO SEPARADAMENTE, SOLENOID				
						NO SE REPARA SEPARA	NOT SERVICED SEPARA	NON FOURNI SEPAREMI	064N
					KEIN ERSATZTEIL	NON FORNITO SEPARAT	NOT SERVICED SEPARA	NOT SERVICED SEPARA	
5		NSS		1	NÃO FORNECIDO SEPARADAMENTE, GASKET				
						NO SE REPARA SEPARA	NOT SERVICED SEPARA	NON FOURNI SEPAREMI	064N
					KEIN ERSATZTEIL	NON FORNITO SEPARAT	NOT SERVICED SEPARA	NOT SERVICED SEPARA	
6		NSS		1	NÃO FORNECIDO SEPARADAMENTE, COVER				
						NO SE REPARA SEPARA	NOT SERVICED SEPARA	NON FOURNI SEPAREMI	064N
					KEIN ERSATZTEIL	NON FORNITO SEPARAT	NOT SERVICED SEPARA	NOT SERVICED SEPARA	
7		NSS		3	NÃO FORNECIDO SEPARADAMENTE, BOLT				
						NO SE REPARA SEPARA	NOT SERVICED SEPARA	NON FOURNI SEPAREMI	064N
					KEIN ERSATZTEIL	NON FORNITO SEPARAT	NOT SERVICED SEPARA	NOT SERVICED SEPARA	
8		NSS		3	NÃO FORNECIDO SEPARADAMENTE, WASHER				
						NO SE REPARA SEPARA	NOT SERVICED SEPARA	NON FOURNI SEPAREMI	064N
					KEIN ERSATZTEIL	NON FORNITO SEPARAT	NOT SERVICED SEPARA	NOT SERVICED SEPARA	
9		1546500C1		1	ANEL DE VEDACAO	ANILLO DE CIERRE	SEAL	JOINT	132A
					DICHTUNG	ANELLO DI TENUTA	PAKNINGSRING	ANEL DE VEDACAO	
10		332467A1		2	PARAFUSO	TORNILLO	SCREW	VIS	7450
					SCHRAUBE	VITE	SKRUE	PARAFUSO	
14		104587A1		1	EMBREAGEM	EMBRAGUE	CLUTCH	EMBRAYAGE	095F
					KUPPLUNG	FRIZIONE	KOBLING	EMBRAIAGEM	
15		211-1011		1	ESFERA, 11/32" Dia	BOLA	BALL	BILLE	140S
					BALL	SFERA	KUGLE	ESFERA	
16		A47232		1	MOLA, Includes item 17	RESORTE	SPRING	RESSORT	100M
					FEDER	MOLLA	FJEDER	MOLA	
17		A47233		1	ENGRENAGEM	ENGRANAJE	GEAR	PIGNON	3820
					ZAHNRAD	INGRANAGGIO	TANDHJUL	CARRETO	
18		141360A1		1	PRENDEDOR	RETENEDOR	RETAINER	RETENEUR	109R
					HALTEPLATTE	RITEGNO	HOLDER	RETENTOR	
19		A47235		5	ROLO	RODILLO	ROLLER	ROULEAU	500R
					ROLLE	RULLO	VALSE	ROLETE	
20		A47236		1	PRENDEDOR	RETENEDOR	RETAINER	RETENEUR	109R
					HALTEPLATTE	RITEGNO	HOLDER	RETENTOR	
		A47240		1	ALOJAMENTO, Assy, Includes items 21 - 26				
						CAVIDAD	HOUSING	CARTER	4540
					GEHÄUSE	ALLOGGIAMENTO	HUS	ALOJAMENTO	
21		NSS		1	NÃO FORNECIDO SEPARADAMENTE, HOUSING				
						NO SE REPARA SEPARA	NOT SERVICED SEPARA	NON FOURNI SEPAREMI	064N
					KEIN ERSATZTEIL	NON FORNITO SEPARAT	NOT SERVICED SEPARA	NOT SERVICED SEPARA	

04-02	01	p2	06/09

MOTOR DE PARTIDA - CONJUNTO
MOTOR DE ARRANQUE - CONJUNTO
STARTER - ASSEMBLY
STARTER - ASSEMBLY

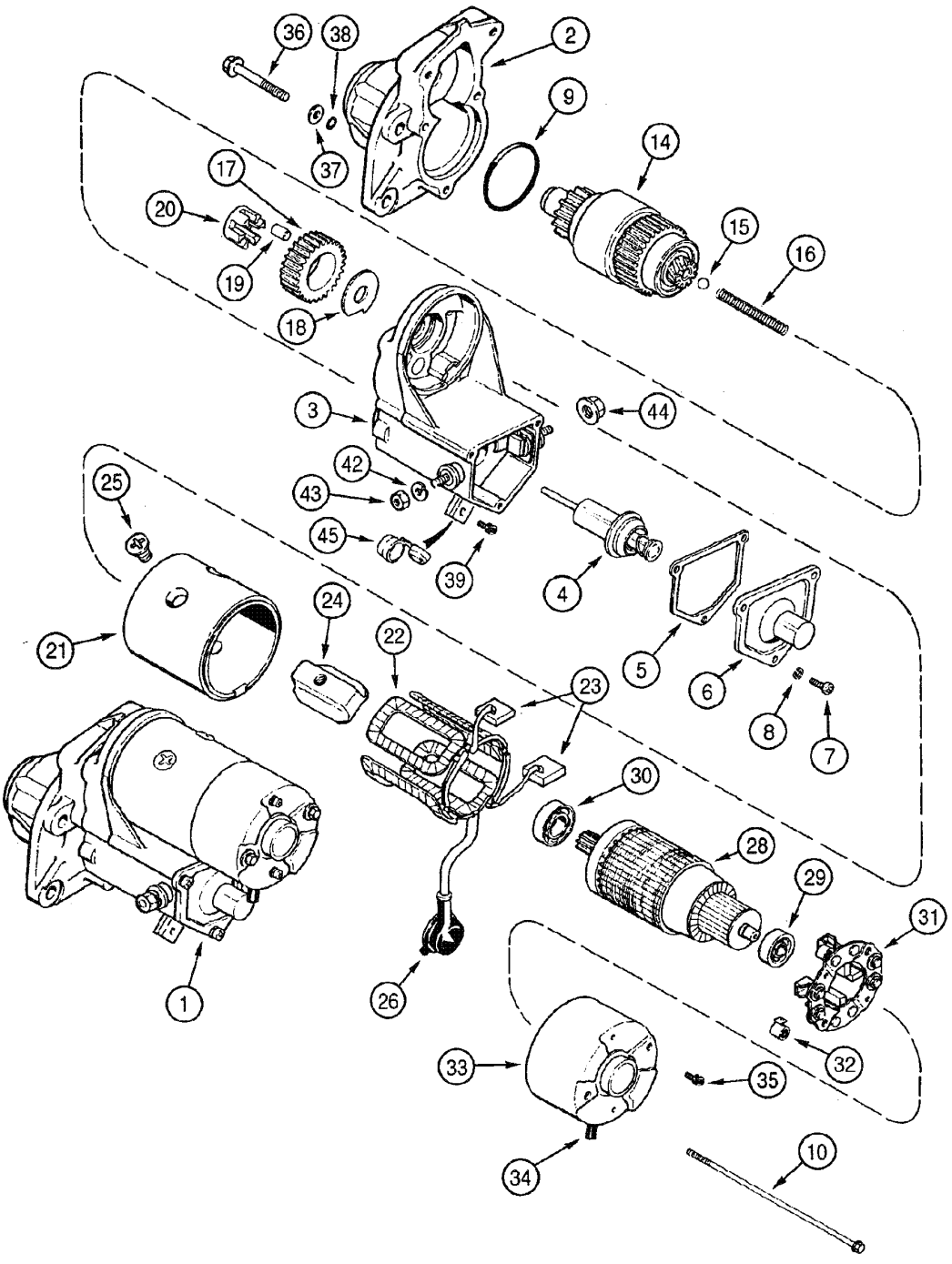

STARTER - ASSEMBLY
STARTER - ASSEMBLY
STARTER - ASSEMBLY
STARTER - ASSEMBLY

R	N	P.N.	MOD	Q	Denominação Bezeichnung	Denominacion Descrizione	Description Beskrivelse	Description Denominação	L.C.
22		**NSS**		1	NÃO FORNECIDO SEPARADAMENTE, FIELD COIL				
						NO SE REPARA SEPARA	NOT SERVICED SEPARA	NON FOURNI SEPAREMI	064N
					KEIN ERSATZTEIL	NON FORNITO SEPARAT	NOT SERVICED SEPARA	NOT SERVICED SEPARA	
23		**NSS**		2	NÃO FORNECIDO SEPARADAMENTE, BRUSH				
						NO SE REPARA SEPARA	NOT SERVICED SEPARA	NON FOURNI SEPAREMI	064N
					KEIN ERSATZTEIL	NON FORNITO SEPARAT	NOT SERVICED SEPARA	NOT SERVICED SEPARA	
24		**NSS**		4	NÃO FORNECIDO SEPARADAMENTE, SHOE				
						NO SE REPARA SEPARA	NOT SERVICED SEPARA	NON FOURNI SEPAREMI	064N
					KEIN ERSATZTEIL	NON FORNITO SEPARAT	NOT SERVICED SEPARA	NOT SERVICED SEPARA	
25		**NSS**		4	NÃO FORNECIDO SEPARADAMENTE, BOLT				
						NO SE REPARA SEPARA	NOT SERVICED SEPARA	NON FOURNI SEPAREMI	064N
					KEIN ERSATZTEIL	NON FORNITO SEPARAT	NOT SERVICED SEPARA	NOT SERVICED SEPARA	
26		**NSS**		1	NÃO FORNECIDO SEPARADAMENTE, PROTECTION				
						NO SE REPARA SEPARA	NOT SERVICED SEPARA	NON FOURNI SEPAREMI	064N
					KEIN ERSATZTEIL	NON FORNITO SEPARAT	NOT SERVICED SEPARA	NOT SERVICED SEPARA	
28		**A47242**		1	INDUZIDO, Includes items 29, 30				
						INDUCIDO	ARMATURE	INDUIT	0300
					ANKER, ELEKTRISCH	INDOTTO	DYNAMOANKER	INDUZIDO	
29		**452698C1**		1	ROLAMENTO	RODAMIENTO DE BOLAS	BEARING, BALL	ROULEMENT A BILLES	343C
					KUGELLAGER	CUSCINETTO A SFERA	KUGLELEJE	ROLAMENTO	
30		**A47247**		1	ROLAMENTO	COJINETE	BEARING	ROULEMENT	0600
					WÄLZLAGER	CUSCINETTO	LEJE	ROLAMENTO	
31		**A47239**		1	SUPORTE, Includes item 32	SOPORTE	HOLDER	SUPPORT	4330
					HALTER	SOSTEGNO	HOLDER	SUPORTE	
32		**A47249**		4	MOLA	RESORTE	SPRING	RESSORT	8315
					FEDER	MOLLA	FJEDER	MOLA	
33		**401106A1**		1	CHASSI	BASTIDOR	FRAME	CHASSIS	3620
					GESTELL	TELAIO	RAMME	ESTRUTURA	
34		**141355A1**		1	TAMPA	TAPA	COVER	COUVERCLE	2250
					DECKEL	COPERCHIO	COVER	TAMPA	
35		**141361A1**		2	PARAFUSO	TORNILLO	SCREW	VIS	040V
					SCHRAUBE	VITE	SKRUE	PARAFUSO	
		A47230		3	PARAFUSO, Assy, Includes items 36, 37, 38				
						TORNILLO	BOLT	BOULON	140B
					SCHRAUBE	BULLONE	SKRUE	PARAFUSO	
36		**332475A1**		1	PARAFUSO	TORNILLO	BOLT	BOULON	0810
					SCHAUBENBOLZEN	BULLONE	SKRUE	PARAFUSO	
37		**495-81252**		1	ARRUELA PLANA, #12	ARANDELA	WASHER	RONDELLE	131R
					UNTERLEGSCHEIBE	ROSETTA PIANA	FLADSKIVE	ANILHA	
38		**332476A1**		1	ANEL O	JUNTA HERMETICA	O-RING	JOINT TORIQUE	7176
					O-RING	ANELLO TOROIDALE	O-RING	ANEL O	
39		**401126A1**		1	PARAFUSO	TORNILLO	SCREW	VIS	7450
					SCHRAUBE	VITE	SKRUE	PARAFUSO	
42		**892-11010**		1	ARRUELA-TRAVA, M10	ARANDELA DE FRENO	WASHER, LOCK	RONDELLE FREIN	132R
					SICHERUNGSSCHEIBE	ROSETTA DI SICUREZZA	LAASESKIVE	ANILHA DE FIXACAO	
43		**825-1410**		1	PORCA, M10, Cl 8	TUERCA	NUT	ECROU	010D
					MUTTER	DADO	MØTRIK	PORCA	
44		**332468A1**		1	PORCA	TUERCA	NUT	ECROU	5780
					MUTTER	DADO	MØTRIK	PORCA	

04-02	01	p3	06/09

MOTOR DE PARTIDA - CONJUNTO
MOTOR DE ARRANQUE - CONJUNTO
STARTER - ASSEMBLY
STARTER - ASSEMBLY

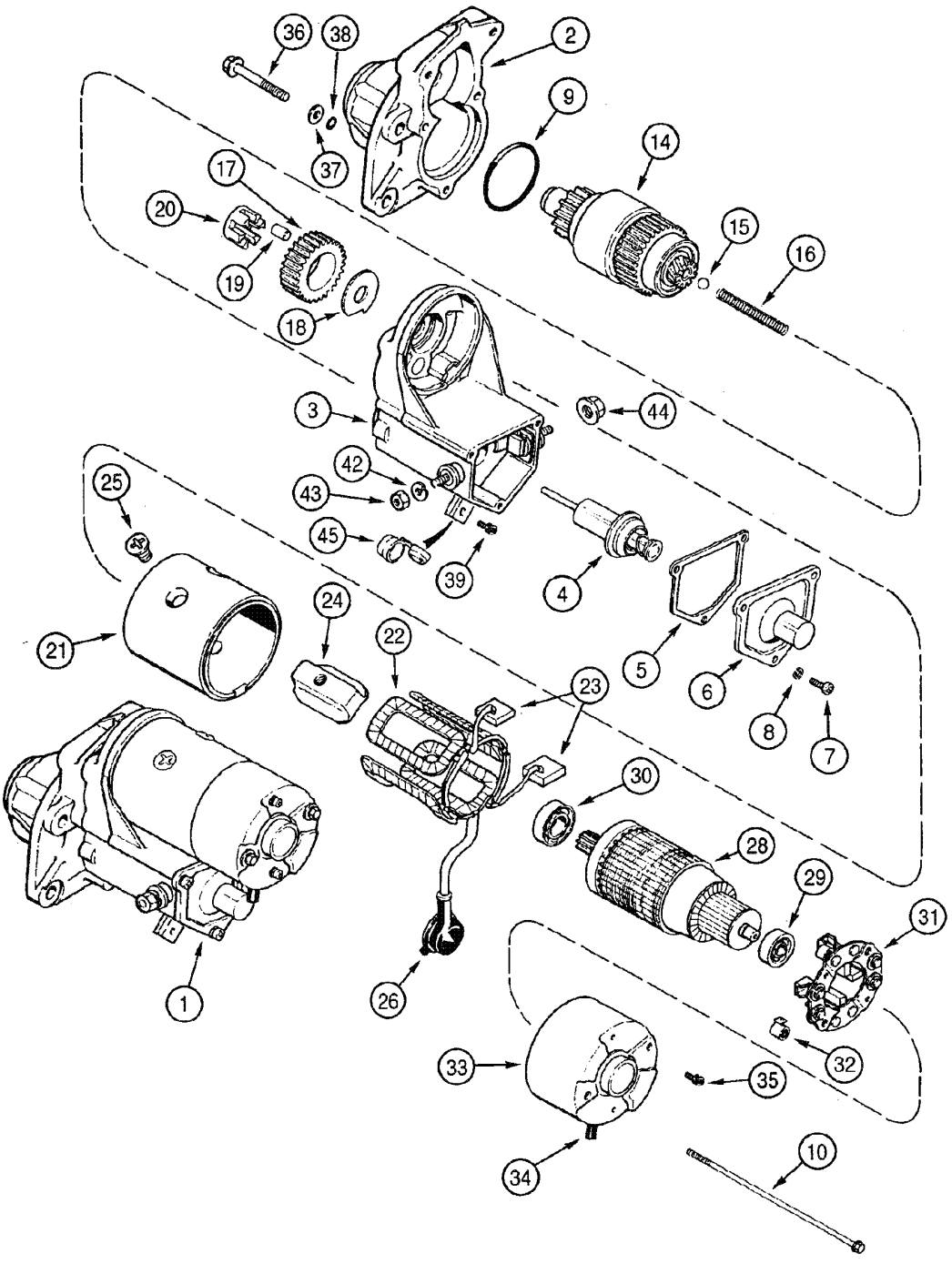

STARTER - ASSEMBLY
STARTER - ASSEMBLY
STARTER - ASSEMBLY
STARTER - ASSEMBLY

R	N	P.N.	MOD	Q	Denominação Bezeichnung	Denominacion Descrizione	Description Beskrivelse	Description Denominação	L.C.
45		**141354A1**		1	ANEL RING	ANILLO ANELLO	RING RING	ANNEAU ANEL	7175

04-04	01	p1	06/09

ALTERNADOR 90A-12V - CONJUNTO
ALTERNADOR 90A-12V - CONJUNTO
ALTERNATOR 90A-12V - ASSEMBLY
ALTERNATOR 90A-12V - ASSEMBLY

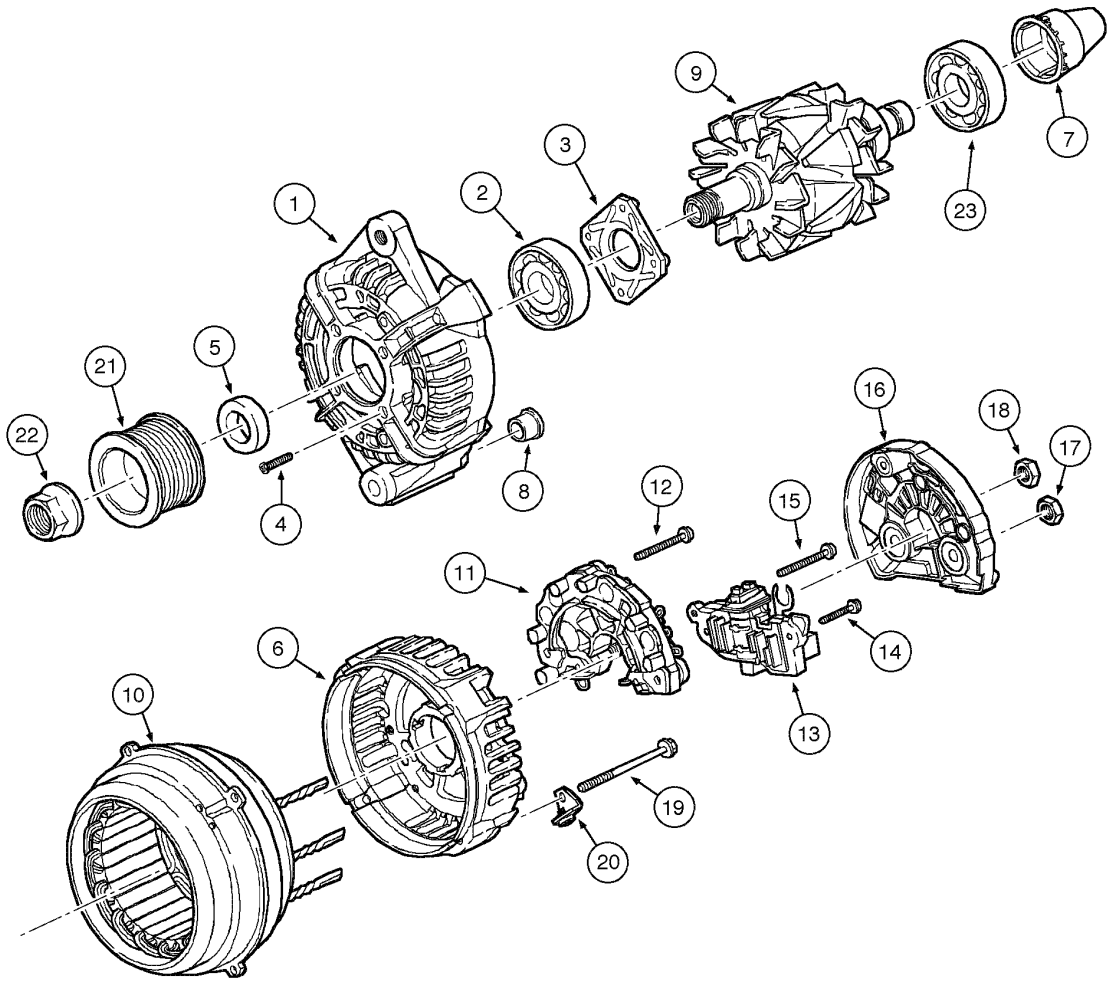

ALTERNATOR 90A-12V - ASSEMBLY
ALTERNATOR 90A-12V - ASSEMBLY
ALTERNATOR 90A-12V - ASSEMBLY
ALTERNATOR 90A-12V - ASSEMBLY

R	N	P.N.	MOD	Q	Denominação Bezeichnung	Denominacion Descrizione	Description Beskrivelse	Description Denominação	L.C.
		87424024			ALTERNADOR, 12V, Assy, Includes items 1 - 23				
						ALTERNADOR	ALTERNATOR	ALTERNATEUR	025A
					DREHSTROMGENERAT(	ALTERNATORE	VEKSELSTRØMSGENER	ALTERNADOR	
1		**87458810**		1	SUPORTE	SOPORTE	SUPPORT	SUPPORT	300S
					HALTERUNG, LAGERBO(	SUPPORTO	BESLAG	SUPORTE	
2		**87458811**		1	ROLAMENTO	COJINETE	BEARING	ROULEMENT	0600
					WÄLZLAGER	CUSCINETTO	LEJE	ROLAMENTO	
3		**87458812**		1	PLACA	PLACA	PLATE	PLAQUE	105P
					BLECH, PLATTE	PIASTRA	PLADE	CHAPA	
4		**87458813**		4	PARAFUSO	TORNILLO	SCREW	VIS	040V
					SCHRAUBE	VITE	SKRUE	PARAFUSO	
5		**87458814**		1	ESPAÇADOR	SEPARADOR	SPACER	ENTRETOISE	075D
					DISTANZSTÜCK	DISTANZIALE	AFSTANDSSTYKKE	ESPACADOR	
6		**87458815**		1	SUPORTE	SOPORTE	SUPPORT	SUPPORT	300S
					HALTERUNG, LAGERBO(	SUPPORTO	BESLAG	SUPORTE	
7		**87458816**		1	TAMPA	TAPADERA	COVER	COUVERCLE	265C
					ABDECKUNG	COPERCHIO	DÆKSEL	COBERTA	
8		**87458817**		1	BUCHA, Backup	CASQUILLO	BUSHING	BAGUE	095B
					BUECHSE	BOCCOLA	BOESNING	CASQUILHO	
9		**87458818**		1	ROTOR, Alternator	ROTOR	ROTOR	ROTOR	145R
					ROTOR	ROTORE	ROTOR	ROTOR	
10		**87458819**		1	ESTATOR	ESTATOR	STATOR, ALTERNATOR	STATOR, ALTERNATEUF	271S
					LICHTMASCHINEN-STAT	STATORE, ALTERNATOF	STATOR, ALTERNATOR	ESTATOR	
11		**87458820**		1	RECTIFICADOR	RECTIFICADOR	RECTIFIER	REDRESSEUR	032R
					GLEICHRICHTER	RADDRIZZATORE	ENSRETTER	RECTIFICADOR	
12		**87458821**		3	PARAFUSO	TORNILLO	SCREW	VIS	040V
					SCHRAUBE	VITE	SKRUE	PARAFUSO	
13		**87458822**		1	REGULADOR	REGULADOR	REGULATOR	REGULATEUR	6795
					REGLER	REGOLATORE	REGULATOR	REGULADOR	
14		**87458823**		2	PARAFUSO	TORNILLO	SCREW	VIS	040V
					SCHRAUBE	VITE	SKRUE	PARAFUSO	
15		**87458824**		1	PARAFUSO	TORNILLO	SCREW	VIS	040V
					SCHRAUBE	VITE	SKRUE	PARAFUSO	
16		**87458825**		1	PROTEÇÃO, Protector	DEFENSA	GUARD	GARANT	070R
					SCHUTZEINRICHTUNG	RIPARO	BESKYTTELSESSKAERM	PROTECCAO	
17		**87458826**		1	PORCA	TUERCA	NUT	ECROU	010D
					MUTTER	DADO	MØTRIK	PORCA	
18		**87458827**		2	PORCA	TUERCA	NUT	ECROU	010D
					MUTTER	DADO	MØTRIK	PORCA	
19		**87458828**		4	PARAFUSO	TORNILLO	SCREW	VIS	040V
					SCHRAUBE	VITE	SKRUE	PARAFUSO	
20		**87458829**		2	SUPORTE	SOPORTE	SUPPORT	SUPPORT	300S
					HALTERUNG, LAGERBO(	SUPPORTO	BESLAG	SUPORTE	
21		**87458830**		1	POLIA	POLEA	PULLEY	POULIE	230P
					RILLENSCHEIBE	PULEGGIA	REMSKIVE	POLIE	
22		**87458831**		1	ARRUELA PLANA	ARANDELA	WASHER	RONDELLE	131R
					UNTERLEGSCHEIBE	ROSETTA PIANA	FLADSKIVE	ANILHA	
23		**87458832**		1	ROLAMENTO	COJINETE	BEARING	ROULEMENT	0600
					WÄLZLAGER	CUSCINETTO	LEJE	ROLAMENTO	

04-06	01	p1	10/08

ALTERNADOR E MOTOR DE PARTIDA - MONTAGEM
ALTERNADOR Y MOTOR DE ARRANQUE - MONTAJE
STARTER AND ALTERNATOR - MOUNTING
STARTER AND ALTERNATOR - MOUNTING

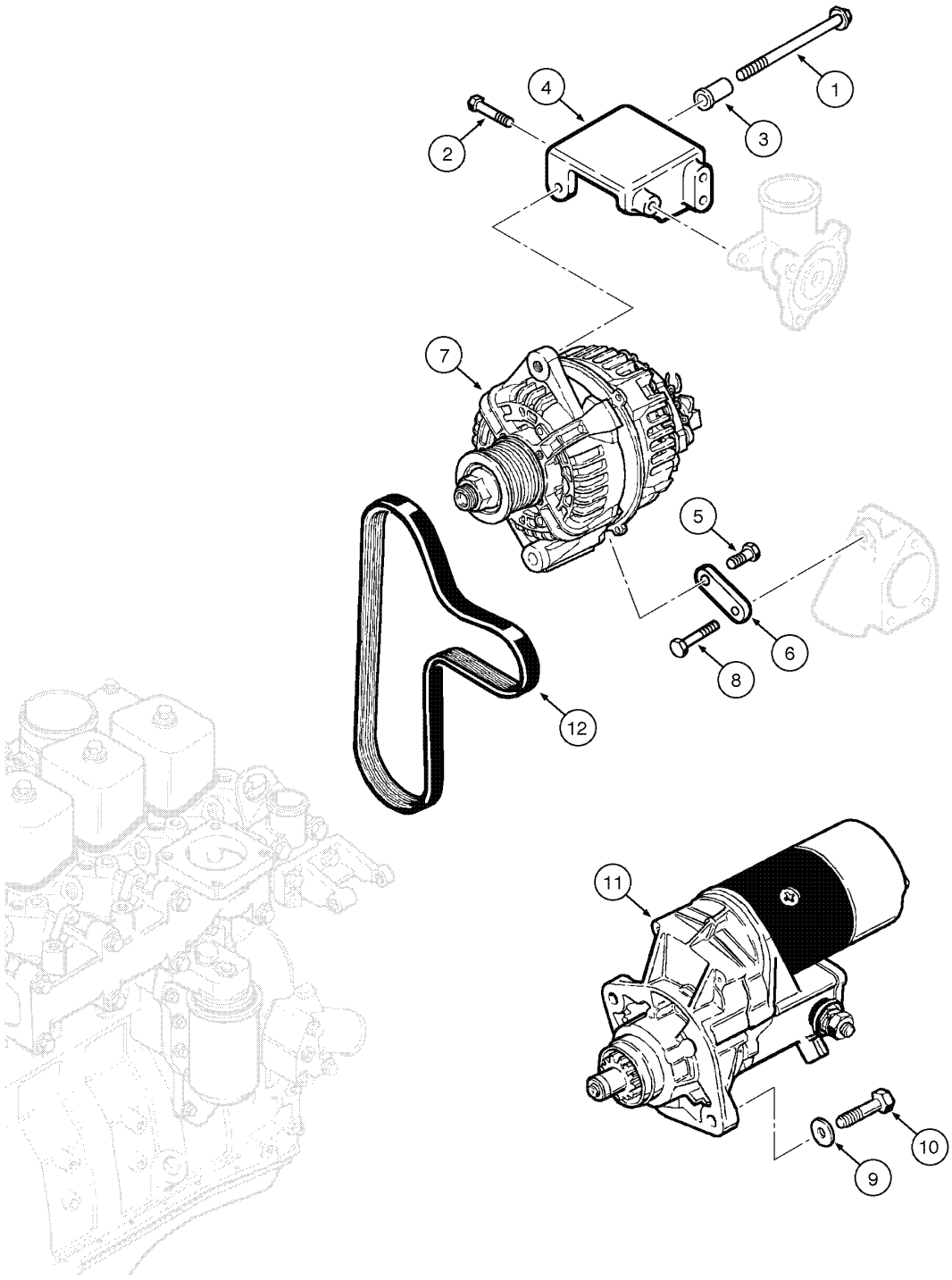

STARTER AND ALTERNATOR - MOUNTING
STARTER AND ALTERNATOR - MOUNTING
STARTER AND ALTERNATOR - MOUNTING
STARTER AND ALTERNATOR - MOUNTING

R	N	P.N.	MOD	Q	Denominação Bezeichnung	Denominacion Descrizione	Description Beskrivelse	Description Denominação	L.C.
1		75286629		1	PARAFUSO, Hex Flg, M10 x 1.5 x 125				
						TORNILLO	SCREW	VIS	040V
					SCHRAUBE	VITE	SKRUE	PARAFUSO	
2		J900631		4	PARAFUSO, Hex Flg, M8 x 25, 8.8				
						TORNILLO	BOLT	BOULON	140B
					SCHRAUBE	BULLONE	SKRUE	PARAFUSO	
3		75206635		1	ESPAÇADOR	SEPARADOR	SPACER	ENTRETOISE	075D
					DISTANZSTÜCK	DISTANZIALE	AFSTANDSSTYKKE	ESPACADOR	
4		J354335		1	SUPORTE	PIEZA DE SOPORTE	BRACKET	PATTE FIXATION	225S
					KONSOLE	STAFFA	BESLAG	BRACADEIRA	
5		75286109		1	PARAFUSO	TORNILLO	SCREW	VIS	040V
					SCHRAUBE	VITE	SKRUE	PARAFUSO	
6		J353972		1	BRAÇO	BRAZO	ARM	BRAS	130B
					AUSLEGER	BRACCIO	ARM	BRAÇO	
7		{}		1	ALTERNATOR Assy (p.4-4)				
8		75208388		1	PARAFUSO	TORNILLO	SCREW	VIS	040V
					SCHRAUBE	VITE	SKRUE	PARAFUSO	
9		892-11010		2	ARRUELA-TRAVA, M10	ARANDELA DE FRENO	WASHER, LOCK	RONDELLE FREIN	132R
					SICHERUNGSSCHEIBE	ROSETTA DI SICUREZZA	LAASESKIVE	ANILHA DE FIXACAO	
10		614-10040		2	PARAFUSO, Hex, M10 x 40, 8.8, Full Thd				
						TORNILLO	BOLT	BOULON	140B
					SCHRAUBE	BULLONE	SKRUE	PARAFUSO	
11		{}		1	STARTER Assy (p.4-2)				
12		75286362		1	CORREIA DE TRANSMISSÃO				
						CORREA DE TRANSMIS	BELT, TRANSMISSION	COURROIE DE TRANSM	173C
					ANTRIEBS RIEMEN	CINGHIA DI TRASMISSIC	DRIVREM	CORREIA DE TRANSMIS	

04-08	01	p1	06/09

CIRCUITO ELÉTRICO DO MOTOR E CONEXÕES
CIRCUITO ELECTRICO DEL MOTOR Y CONEXIONES
ENGINE WIRING HARNESS AND CONNECTIONS
ENGINE WIRING HARNESS AND CONNECTIONS

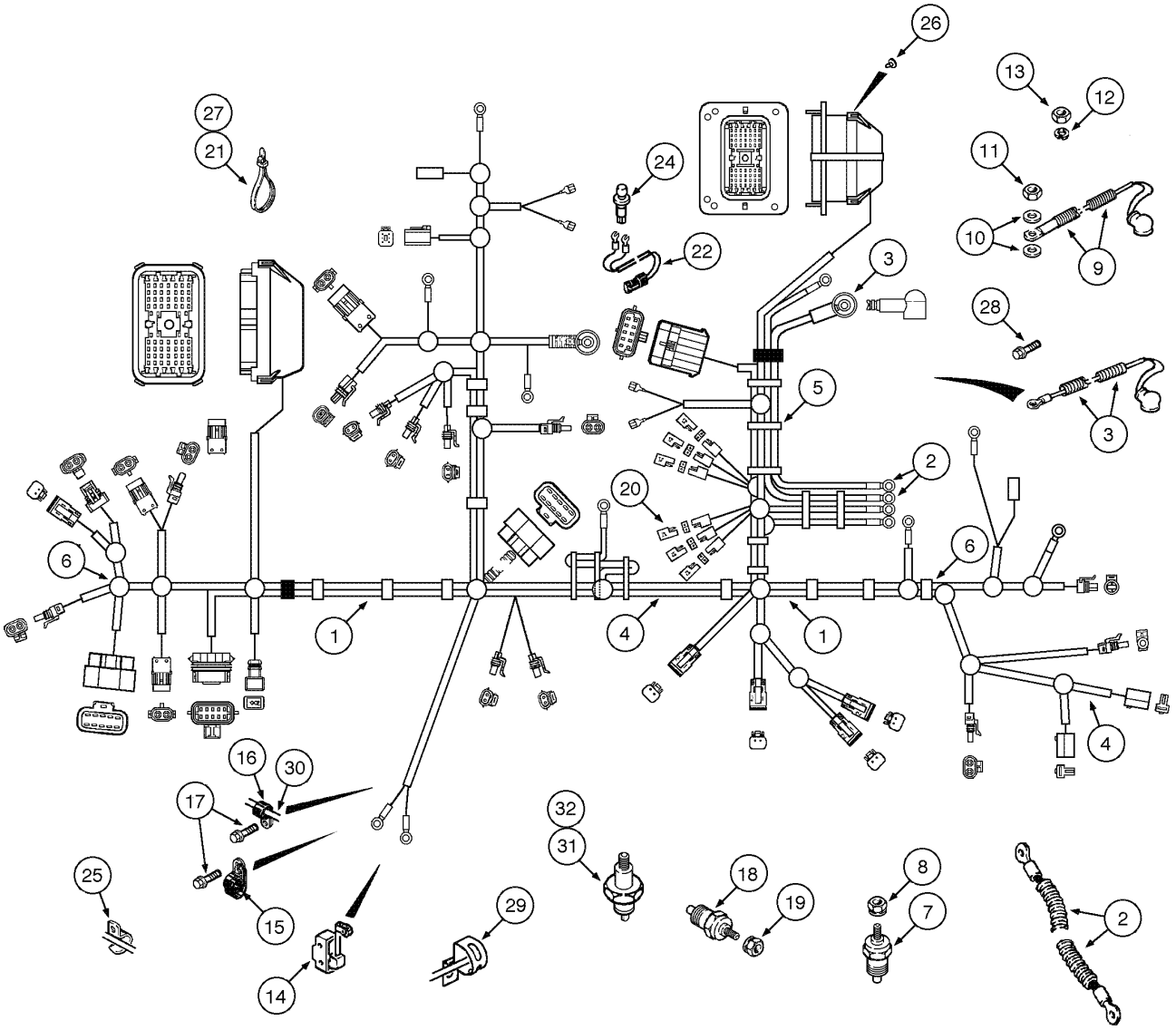

ENGINE WIRING HARNESS AND CONNECTIONS
ENGINE WIRING HARNESS AND CONNECTIONS
ENGINE WIRING HARNESS AND CONNECTIONS

R	N	P.N.	MOD	Q	Denominação Bezeichnung	Denominacion Descrizione	Description Beskrivelse	Description Denominação	L.C.
1		87593585		1	CHICOTE, Main and Engine	HAZ	HARNESS	FAISCEAU	4160
					KABELBAUM	CABLAGGIO	HARNESS	CHICOTE	
2		381261A1		1	FIO, Ground	HILO	WIRE	FIL	9880
					KABEL	FERRAMENTA	STAALTRAAD	FIO DE ACO	
3		87419229		1	CHICOTE DE FIOS, Positive				
						GRUPO DE CABLES	HARNESS, WIRE	FAISCEAU COMPLET	070I
					KABELBAUM	INSIEME CAVI	KABELNET	CABLAGEM	
4		87587148		1	CHICOTE, Chassi (Optional)				
						HAZ	HARNESS	FAISCEAU	4160
					KABELBAUM	CABLAGGIO	HARNESS	CHICOTE	
5		L11541		20	TIRA DE CABO	CIERRA CABLES	STRAP, CABLE	SERRE-CABLE	P716
					KABELBINDER	CINGHIA, CABLAGGIO	SELEKABEL	APRIETACABLES	
6		87587070		1	CHICOTE, Main	HAZ	HARNESS	FAISCEAU	4160
					KABELBAUM	CABLAGGIO	HARNESS	CHICOTE	
7		A166057		1	INTERRUPTOR SONDA, Water				
						TERMOSONDA	SENDER, TEMPERATUR	THERMO SONDE	Z366
					TEMPERATURGEBER	TRASMETTITORE, TEMP	SENDER, TEMPERATUR	TERMOSONDA	
8		193-1000		1	PORCA, Keps, w/LW,#10-32				
						TUERCA	NUT	ECROU	010D
					MUTTER	DADO	MØTRIK	PORCA	
9		87423926		1	CABO, Alternator	CABLE	CABLE	CABLE	650C
					KABEL	CAVO	KABEL	CABO	
10		493-21033		2	ARRUELA-TRAVA, Int Tooth, 5/16"				
						ARANDELA DE FRENO	WASHER, LOCK	RONDELLE FREIN	132R
					SICHERUNGSSCHEIBE	ROSETTA DI SICUREZZA	LAASESKIVE	ANILHA DE FIXACAO	
11		829-1408		1	PORCA, M8, Cl 10	TUERCA	NUT	ECROU	010D
					MUTTER	DADO	MØTRIK	PORCA	
12		493-21020		1	ARRUELA-TRAVA, Int Tooth, #10				
						ARANDELA DE FRENO	WASHER, LOCK	RONDELLE FREIN	132R
					SICHERUNGSSCHEIBE	ROSETTA DI SICUREZZA	LAASESKIVE	ANILHA DE FIXACAO	
13		824-1405		1	PORCA, M5, Cl 5	TUERCA	NUT	ECROU	010D
					MUTTER	DADO	MØTRIK	PORCA	
14		D137363		1	INTERRUPTOR, Return To Dig				
						CONTACTOR	SWITCH	CONTACTEUR	8850
					SCHALTER	INTERRUTTORE	KONTAKT	INTERRUPTOR	
15		515-23127		1	PRENDEDOR, 1/2", Insul, 3/8" Bolt				
						BORNE	CLAMP	BRIDE	120M
					KLEMME	MORSETTO	SPÆNDEBÅND	BORNE	
16		515-23127		1	PRENDEDOR, 1/2", Insul, 3/8" Bolt				
						BORNE	CLAMP	BRIDE	120M
					KLEMME	MORSETTO	SPÆNDEBÅND	BORNE	
17		844-10020		2	PARAFUSO, Hex Flg, M10 x 20, 8.8				
						TORNILLO	BOLT	BOULON	140B
					SCHRAUBE	BULLONE	SKRUE	PARAFUSO	
18		A166057		1	INTERRUPTOR SONDA	TERMOSONDA	SENDER, TEMPERATUR	THERMO SONDE	Z366
					TEMPERATURGEBER	TRASMETTITORE, TEMP	SENDER, TEMPERATUR	TERMOSONDA	
19		193-1000		1	PORCA, Keps, w/LW,#10-32				
						TUERCA	NUT	ECROU	010D
					MUTTER	DADO	MØTRIK	PORCA	

04-08	01	p2	06/09

CIRCUITO ELÉTRICO DO MOTOR E CONEXÕES
CIRCUITO ELECTRICO DEL MOTOR Y CONEXIONES
ENGINE WIRING HARNESS AND CONNECTIONS
ENGINE WIRING HARNESS AND CONNECTIONS

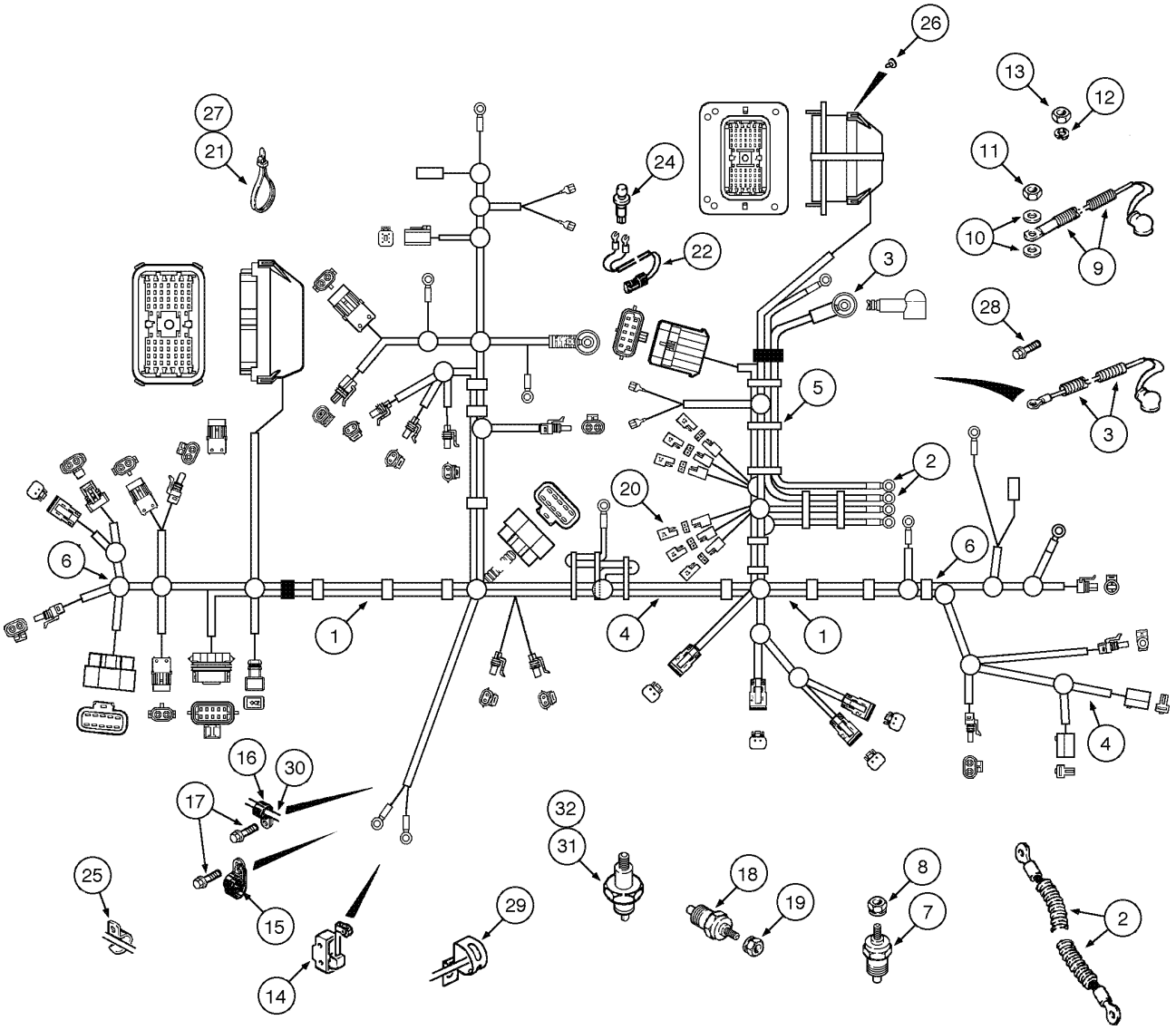

ENGINE WIRING HARNESS AND CONNECTIONS
ENGINE WIRING HARNESS AND CONNECTIONS
ENGINE WIRING HARNESS AND CONNECTIONS

R	N	P.N.	MOD	Q	Denominação Bezeichnung	Denominacion Descrizione	Description Beskrivelse	Description Denominação	L.C.
20		**L71879**		3	ELEMENTO DE DÍODO	SOPORTE DE DIODO	DIODE-ELEMENT	SUPPORT-DE-DIODES	Z628
					DIODE	ELEMENTO DEL DIODO	DIODEELEMENT	ELEMENTO DE DÍODO	
21		**L18337**		29	TIRA DE CABO, 9.95"-12.1" lg				
						CIERRA CABLES	STRAP, CABLE	SERRE-CABLE	P716
					KABELBINDER	CINGHIA, CABLAGGIO	SELEKABEL	APRIETACABLES	
		123809A2		1	CHICOTE, Clutch Cutout, Includes items 22, 23				
						HAZ	HARNESS	FAISCEAU	4160
					KABELBAUM	CABLAGGIO	HARNESS	CHICOTE	
22		**246526A1**		1	CONECTOR	CONECTOR	CONNECTOR	CONNECTEUR	1950
					STECKVERBINDUNG EL	CONNESSIONE	STIK	CONECTOR	
23	1	**NSS**		2	NÃO FORNECIDO SEPARADAMENTE, EYE				
						NO SE REPARA SEPARA	NOT SERVICED SEPARA	NON FOURNI SEPAREM	064N
					KEIN ERSATZTEIL	NON FORNITO SEPARAT	NOT SERVICED SEPARA	NOT SERVICED SEPARA	
24		**87312712**		1	INTERRUPTOR, Clutch Cutout				
						CONTACTOR	SWITCH	CONTACTEUR	075I
					SCHALTER	INTERRUTTORE	KONTAKT	INTERRUPTOR	
25		**D147383**		1	FIXADOR	SUJETADOR	CLIP	CLIP	1700
					KLEMME	FERMAGLIO	KLIPS	FIXADOR	
26		**781-24613**		4	PARAFUSO, Hex Flg Hd, M6 x 13				
						TORNILLO AUTOROSCA	SCREW, SELF TAPPING	VIS AUTO-TARAUDEUSE	062V
					SCHRAUBE, SELBSTSCH	VITE AUTOFILETTANTE	BOLT, SELVLAASENDES	PARAFUSO	
27		**L18331**		1	TIRA DE CABO, Air Filter Restriction (450mm)				
						CIERRA CABLES	STRAP, CABLE	SERRE-CABLE	P716
					KABELBINDER	CINGHIA, CABLAGGIO	SELEKABEL	APRIETACABLES	
28		**128312A1**		1	PARAFUSO, Firewall Ground (M10x15)				
						TORNILLO	BOLT	BOULON	140B
					SCHRAUBE	BULLONE	SKRUE	PARAFUSO	
29		**192196A2**		1	BRACADEIRA	COLLAR	CLAMP	COLLIER	1640
					SCHELLE	MORSETTO	CLAMP	BRACADEIRA	
30		**49773**		1	BRACADEIRA	COLLAR	CLAMP	COLLIER	1640
					SCHELLE	MORSETTO	CLAMP	BRACADEIRA	
31		**277016A1**		1	INTERRUPTOR DE PRESSÃO, Engine Oil, Includes item 32				
						INTERRUPTOR DE PRES	SWITCH, PRESSURE	PRESSOSTAT	079I
					DRUCKSCHALTER	INTERRUTTORE PRESSI	TRYKKONTAKT	INTERRUPTOR DE PRES	
32		**637-62081**		1	ANEL "O", CI 6, 8.1MM ID x 1.6 Thk				
						JUNTA HERMETICA	O-RING	JOINT THORIQUE	055A
					DICHTRING	ANELLO TOROIDALE	O-RING	O-RING	

(1) Não ilustrado

04-10	01	p1	12/07

BATERIA E CABOS (STANDARD)
BATERIA Y CABOS (STANDARD)
BATTERY AND CABLES (STANDARD)
BATTERY AND CABLES (STANDARD)

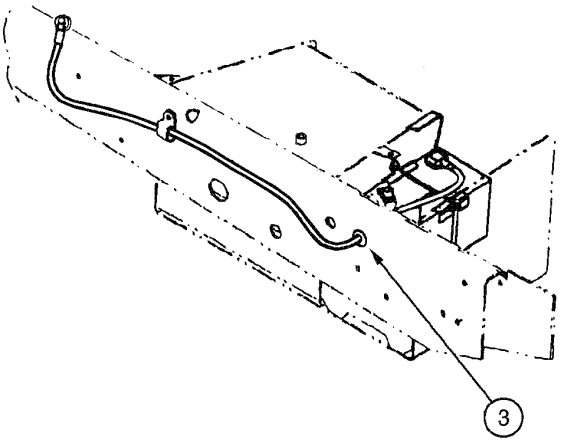

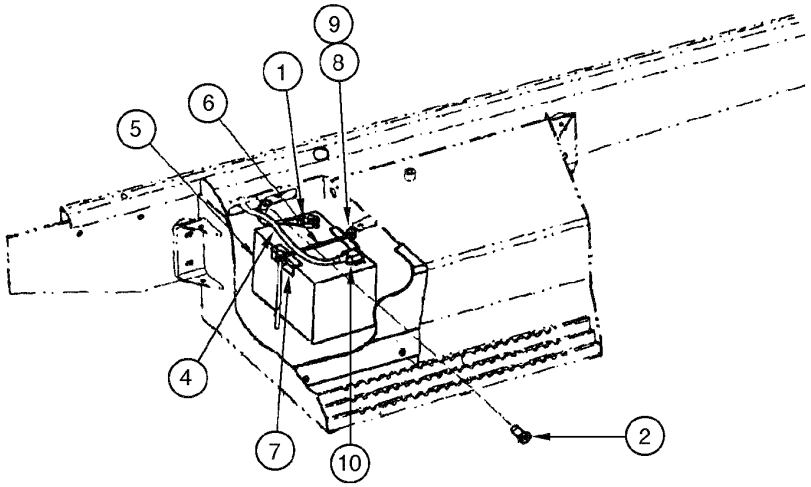

BATTERY AND CABLES (STANDARD)
BATTERY AND CABLES (STANDARD)
BATTERY AND CABLES (STANDARD)
BATTERY AND CABLES (STANDARD)

R	N	P.N.	MOD	Q	Denominação Bezeichnung	Denominacion Descrizione	Description Beskrivelse	Description Denominação	L.C.
1		D83485		1	CABO KABEL	CABLE CAVO	CABLE KABEL	CABLE CABO	1240
2		844-10020		1	PARAFUSO, Hex Flg, M10 x 20, 8.8 SCHRAUBE	TORNILLO BULLONE	BOLT SKRUE	BOULON PARAFUSO	140B
3		257279A1		2	CASQUILHO ISOLADOR TÜLLE	PASACABLES ANELLO PASSACAVO	GROMMET RING	PASSE-FIL CASQUILHO ISOLADOR	4020
4		87419257		1	CABO ELÉTRICO, Positive STROMKABEL	CABLE ELECTRICO CAVO ELETTRICO	CABLE, ELECTRIC EL-KABEL	CABLE ELECTRIQUE CABO ELECTRICO	111C
5		75327662		1	BATERIA, 12V BATTERIE	BATERIA BATTERIA	BATTERY BATTERI	BATTERIE BATERIA	0560
6		75259613		2	SUPORTE HALTERUNG, LAGERBO	SOPORTE SUPPORTO	SUPPORT BESLAG	SUPPORT SUPORTE	300S
7		75248827		2	PARAFUSO SCHRAUBE	TORNILLO VITE	SCREW SKRUE	VIS PARAFUSO	040V
8		895-11008		2	ARRUELA PLANA, M8 x 16 x 1.6 UNTERLEGSCHEIBE	ARANDELA ROSETTA PIANA	WASHER FLADSKIVE	RONDELLE ANILHA	131R
9		825-1408		2	PORCA, M8, Cl 8 MUTTER	TUERCA DADO	NUT MØTRIK	ECROU PORCA	010D
10		70076572		1	CAPA MANSCHETTE	CASQUETE CUFFIA	BOOT MANCHET	COIFFE FOLE	330C
11	1	87423926		1	CABO KABEL	CABLE CAVO	CABLE KABEL	CABLE CABO	650C

(1) Não ilustrado

04-12	01	p1	03/09

CIRCUITO ELÉTRICO DO PAINEL DIANTEIRO - INTERRUPTORES
CIRCUITO ELÉCTRICO DEL TABLERO DELANTERO - INTERRUPTORES
FRONT CONSOLE WIRING HARNESS - SWITCHES
FRONT CONSOLE WIRING HARNESS - SWITCHES

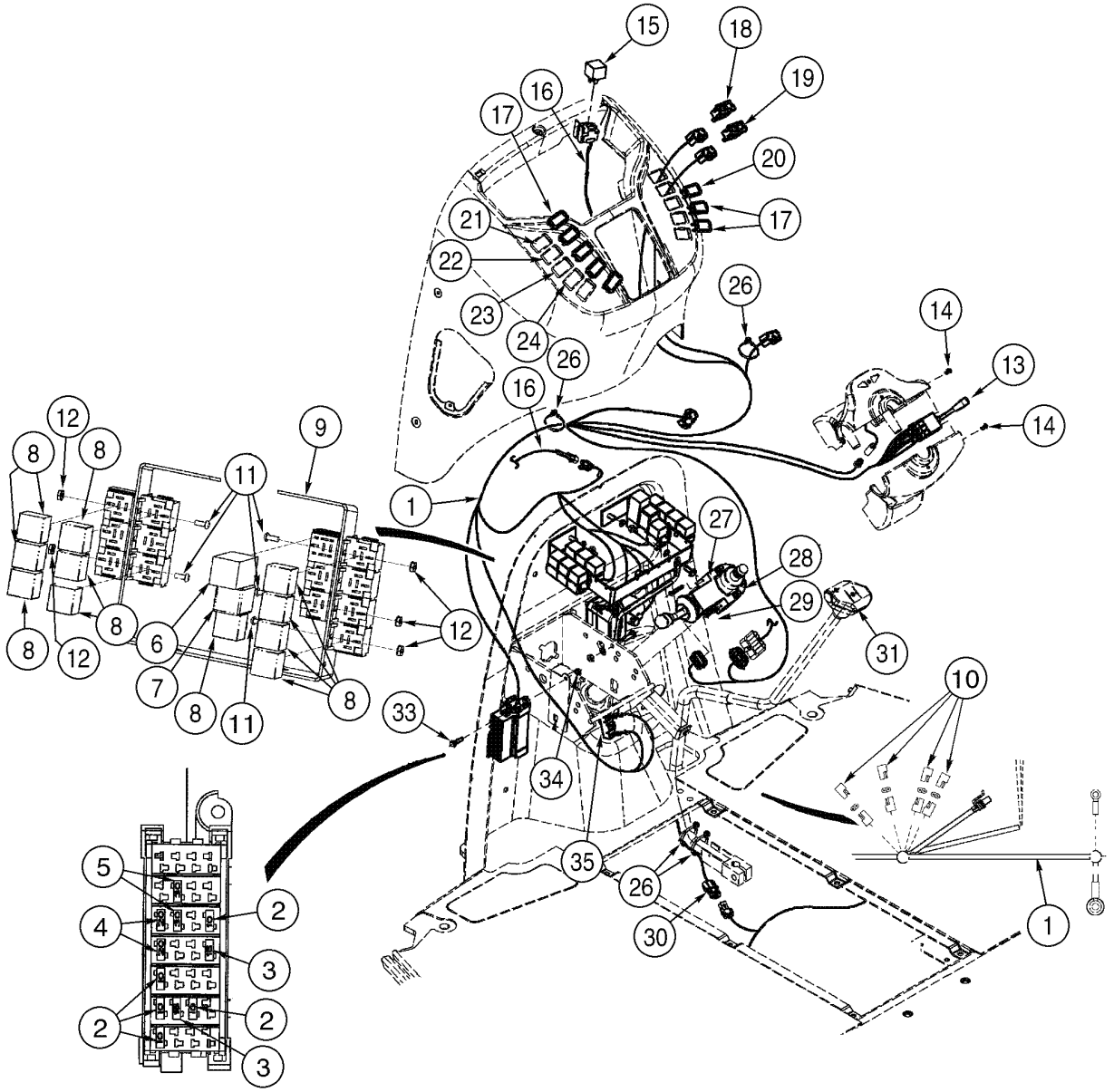

FRONT CONSOLE WIRING HARNESS - SWITCHES
FRONT CONSOLE WIRING HARNESS - SWITCHES
FRONT CONSOLE WIRING HARNESS - SWITCHES
FRONT CONSOLE WIRING HARNESS - SWITCHES

R	N	P.N.	MOD	Q	Denominação Bezeichnung	Denominacion Descrizione	Description Beskrivelse	Description Denominação	L.C.
1	1	87584546		1	CHICOTE DE FIOS, Front Console				
						GRUPO DE CABLES	HARNESS, WIRE	FAISCEAU COMPLET	070I
					KABELBAUM	INSIEME CAVI	KABELNET	CABLAGEM	
2		121412A1		5–6	FUSÍVEL, 10 Amp, Mini, Red				
						FUSIBLE	FUSE	FUSIBLE	110F
					SICHERUNG	FUSIBILE	SIKRING	FUSIVEL	
3		121413A1		2–3	FUSÍVEL, 15 Amp, Mini, Blue				
						FUSIBLE	FUSE	FUSIBLE	110F
					SICHERUNG	FUSIBILE	SIKRING	FUSIVEL	
4		121414A1		2	FUSÍVEL, 20 Amp, Mini, Yellow				
						FUSIBLE	FUSE	FUSIBLE	110F
					SICHERUNG	FUSIBILE	SIKRING	FUSIVEL	
5		121416A1		2	FUSÍVEL, 30 Amp, Mini, Green				
						FUSIBLE	FUSE	FUSIBLE	110F
					SICHERUNG	FUSIBILE	SIKRING	FUSIVEL	
6		D147166		1	LAMPADA INTERMITENTE	CONJUNTO INTERMITEN	UNIT, FLASHER	CENTRALE CLIGNOTAN	P655
					BLINKER	UNITA, LAMPEGGIANTE	OVERSLAGSENHED	LAMPADA INTERMITENT	
7		347706A3		1	CONECTADOR, Time Delay				
						CONECTADOR	RELAY	RELAIS	7025
					RELAIS	RELE'	RELAE	CONECTADOR	
8		87436836		11	CONECTADOR, 40A-12V	CONECTADOR	RELAY	RELAIS	7025
					RELAIS	RELE'	RELAE	CONECTADOR	
9		361900A1		1	BRACADEIRA, Relays	PIEZA DE SOPORTE	BRACKET	PATTE FIXATION	1010
					HALTERUNG	STAFFA	BESLAG	SUPORTE	
10		L71879		4	ELEMENTO DE DÍODO	SOPORTE DE DIODO	DIODE-ELEMENT	SUPPORT-DE-DIODES	Z628
					DIODE	ELEMENTO DEL DIODO	DIODEELEMENT	ELEMENTO DE DÍODO	
11		87301687		6–7	PARAFUSO, Hex Wash Hd, #10-32 x 1/2"				
						TORNILLO	SCREW	VIS	040V
					SCHRAUBE	VITE	SKRUE	PARAFUSO	
12		231-24409		7	CONTRA PORCA, #10-32	CONTRA TUERCA	NUT, LOCK	CONTRE-ECROU	P263
					SICHERUNGSMUTTER	CONTRODADO	LASEMOETRIK	CONTRA PORCA	
13		389487A1		1	INTERRUPTOR, Turn Signal				
						INTERRUPTOR	SWITCH, LIGHTS	COMM. LUMIERES	228S
					LICHTSCHALTER	INTERRUTTORE, LUCI	LYSKONTAKT	INTERRUPTOR	
14		404816A1		2	PARAFUSO	TORNILLO	SCREW	VIS	7450
					SCHRAUBE	VITE	SKRUE	PARAFUSO	
15		87436836		1	CONECTADOR, 40A-12V	CONECTADOR	RELAY	RELAIS	7025
					RELAIS	RELE'	RELAE	CONECTADOR	
16		87537153		1	CHICOTE DE FIOS, Front Console				
						GRUPO DE CABLES	HARNESS, WIRE	FAISCEAU COMPLET	070I
					KABELBAUM	INSIEME CAVI	KABELNET	CABLAGEM	
17	2	126844A1		2–8	BUJÃO	TAPÓN	PLUG	BOUCHON	050T
					STOPFEN	TAPPO	PROP	BUJÃO	
18		386849A1		1	INTERRUPTOR, Front Lamp				
						CONTACTOR	SWITCH	CONTACTEUR	8850
					SCHALTER	INTERRUTTORE	KONTAKT	INTERRUPTOR	

(1) Inclui item 13
(2) Se usado

04-12	01	p2	03/09

CIRCUITO ELÉTRICO DO PAINEL DIANTEIRO - INTERRUPTORES
CIRCUITO ELÉCTRICO DEL TABLERO DELANTERO - INTERRUPTORES
FRONT CONSOLE WIRING HARNESS - SWITCHES
FRONT CONSOLE WIRING HARNESS - SWITCHES

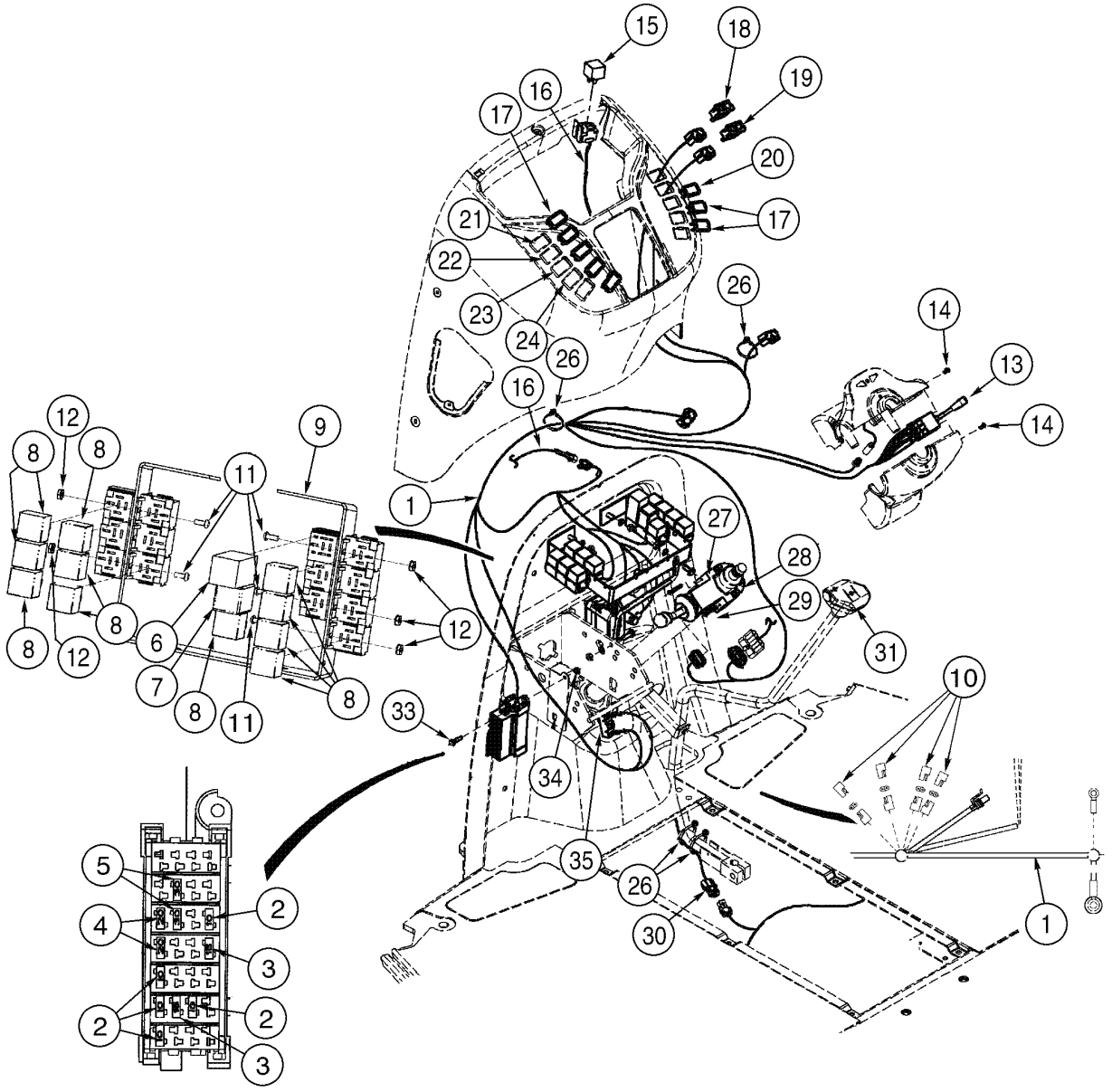

FRONT CONSOLE WIRING HARNESS - SWITCHES
FRONT CONSOLE WIRING HARNESS - SWITCHES
FRONT CONSOLE WIRING HARNESS - SWITCHES
FRONT CONSOLE WIRING HARNESS - SWITCHES

R	N	P.N.	MOD	Q	Denominação Bezeichnung	Denominacion Descrizione	Description Beskrivelse	Description Denominação	L.C.
19		386850A1		1	INTERRUPTOR, Hazard Lamp				
						CONTACTOR	SWITCH	CONTACTEUR	8850
					SCHALTER	INTERRUTTORE	KONTAKT	INTERRUPTOR	
20	1	386851A1		1	INTERRUPTOR LUZ DE ALERTA, Rotating Beacon				
						SWITCH, BEACON	SWITCH, BEACON	COMM. BALISE	N23S
					SCHALTER RUNDUMLEU	INTERRUTTORE LAMPA	SWITCH, BEACON	INTERRUPTOR LUZ DE A	
21	1	126844A1		1	BUJÃO	TAPÓN	PLUG	BOUCHON	050T
					STOPFEN	TAPPO	PROP	BUJÃO	
22	1	386785A1		1	INTERRUPTOR, Front Wiper				
						CONTACTOR	SWITCH	CONTACTEUR	8850
					SCHALTER	INTERRUTTORE	KONTAKT	INTERRUPTOR	
23	1	386787A1		1	INTERRUPTOR, Front Washer				
						CONTACTOR	SWITCH	CONTACTEUR	8850
					SCHALTER	INTERRUTTORE	KONTAKT	INTERRUPTOR	
24	1	398675A2		1	INTERRUPTOR, Quick Coupler				
						CONTACTOR	SWITCH	CONTACTEUR	8850
					SCHALTER	INTERRUTTORE	KONTAKT	INTERRUPTOR	
26		L18337		4	TIRA DE CABO, 9.95"-12.1" lg				
						CIERRA CABLES	STRAP, CABLE	SERRE-CABLE	P716
					KABELBINDER	CINGHIA, CABLAGGIO	SELEKABEL	APRIETACABLES	
27		278328A1		1	INTERRUPTOR, Shuttle Shift				
						CONTACTOR	SWITCH	CONTACTEUR	8850
					SCHALTER	INTERRUTTORE	KONTAKT	INTERRUPTOR	
28		366889A2		1	SEMI BRACADEIRA	MEDIA ABRAZADERA	HALF COLLAR	DEMI-COLLIER	Z465
					HALBSCHELLE	COLLARE, MEZZO	HALF COLLAR	SEMI BRACADEIRA	
29		397990A1		2	PARAFUSO	TORNILLO	SCREW	VIS	7450
					SCHRAUBE	VITE	SKRUE	PARAFUSO	
30		{}		1	HARNESS Clutch Cutout (p.4-8)				
31		{}		1	SWITCH Clutch Cutout (p.4-8)				
33		844-6025		1	PARAFUSO, Hex Flg, M6 x 25, 8.8				
						TORNILLO	BOLT	BOULON	140B
					SCHRAUBE	BULLONE	SKRUE	PARAFUSO	
34		832-10406		1	CONTRA PORCA, M6 x 1, Cl 8				
						CONTRA TUERCA	NUT, LOCK	CONTRE-ECROU	P263
					SICHERUNGSMUTTER	CONTRODADO	LASEMOETRIK	CONTRA PORCA	
35		D148108		1	INTERRUPTOR, Brake Lamp				
						CONTACTOR	SWITCH	CONTACTEUR	8850
					SCHALTER	INTERRUTTORE	KONTAKT	INTERRUPTOR	
36	2	490-1108		1	PARAFUSO, Cross Pan Hd, #10-32 x 1/2", Relay Mount				
						TORNILLO	SCREW	VIS	040V
					SCHRAUBE	VITE	SKRUE	PARAFUSO	

(1) Se usado
(2) Não ilustrado

04-12	01	p3	03/09

CIRCUITO ELÉTRICO DO PAINEL DIANTEIRO - INTERRUPTORES
CIRCUITO ELÉCTRICO DEL TABLERO DELANTERO - INTERRUPTORES
FRONT CONSOLE WIRING HARNESS - SWITCHES
FRONT CONSOLE WIRING HARNESS - SWITCHES

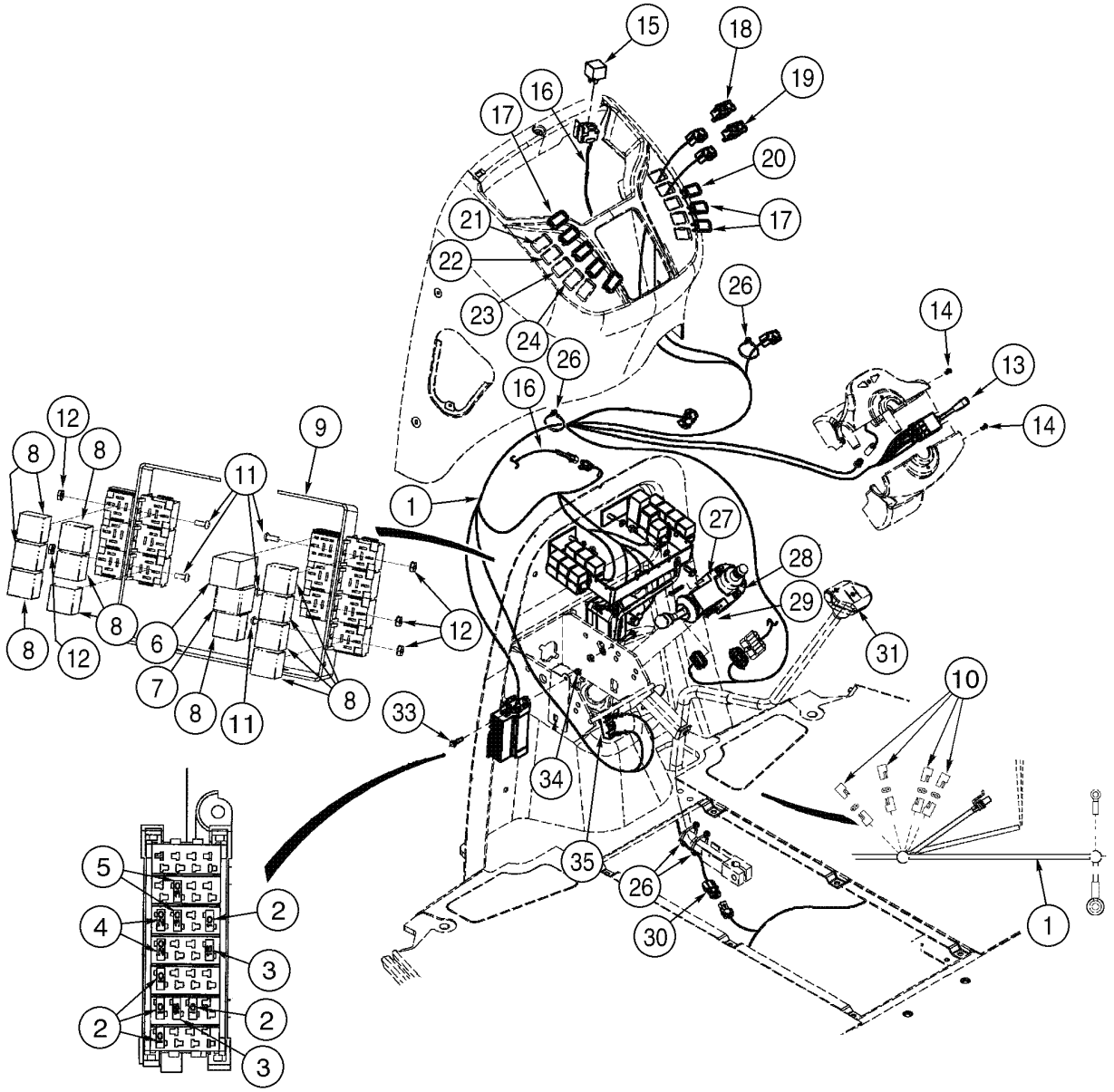

FRONT CONSOLE WIRING HARNESS - SWITCHES
FRONT CONSOLE WIRING HARNESS - SWITCHES
FRONT CONSOLE WIRING HARNESS - SWITCHES
FRONT CONSOLE WIRING HARNESS - SWITCHES

R	N	P.N.	MOD	Q	Denominação Bezeichnung	Denominacion Descrizione	Description Beskrivelse	Description Denominação	L.C.
37	1	**193-1000**		1	PORCA, Keps, w/LW,#10-32, Relay Mount				
						TUERCA	NUT	ECROU	010D
					MUTTER	DADO	MØTRIK	PORCA	

(1) Não ilustrado

04-14	01	p1	11/07

CIRCUITO ELÉTRICO DO PAINEL DIANTEIRO - MONTAGEM
CIRCUITO ELÉCTRICO DEL TABLERO DELANTERO - MONTAJE
FRONT CONSOLE WIRING HARNESS - MOUNTING
FRONT CONSOLE WIRING HARNESS - MOUNTING

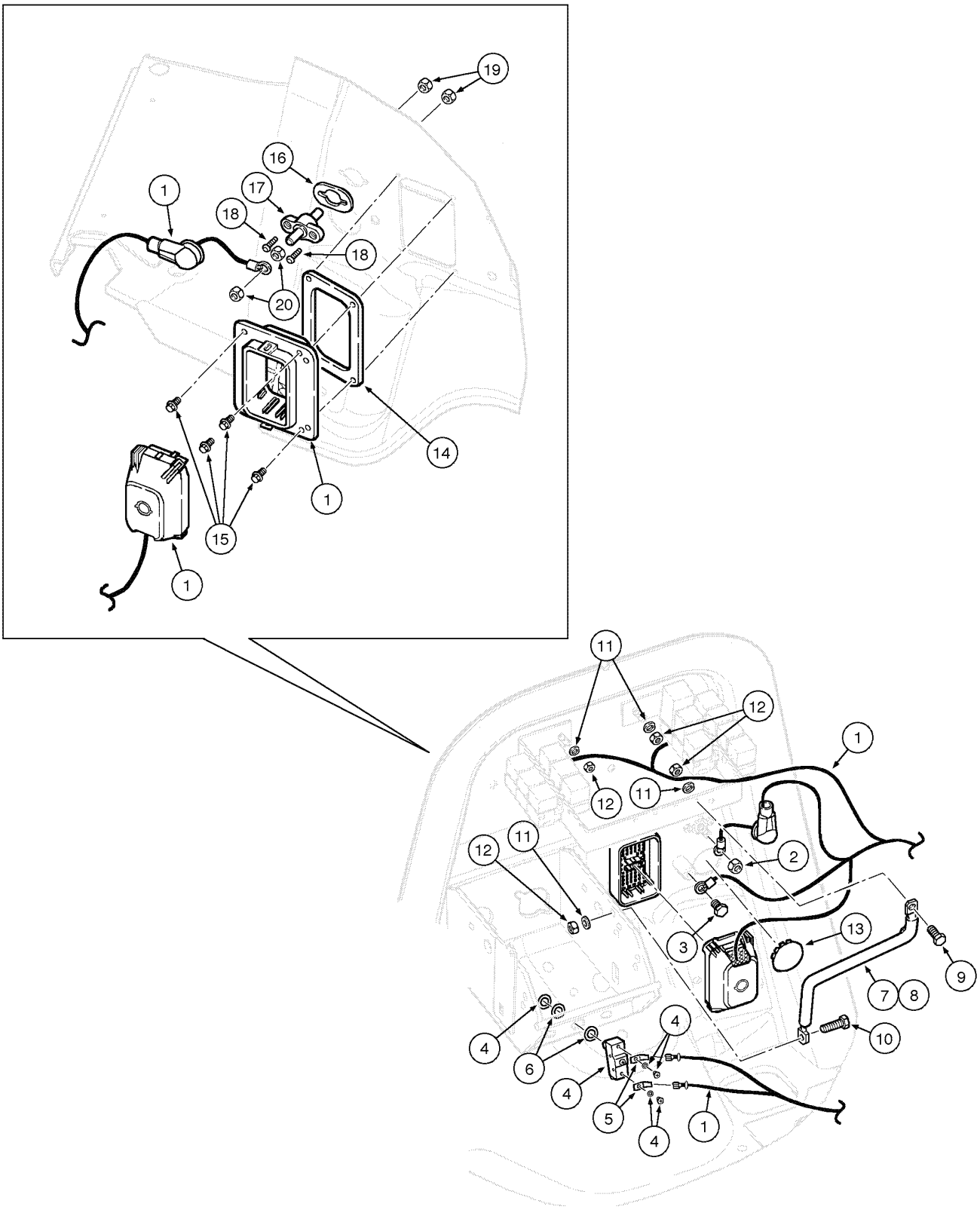

FRONT CONSOLE WIRING HARNESS - MOUNTING
FRONT CONSOLE WIRING HARNESS - MOUNTING
FRONT CONSOLE WIRING HARNESS - MOUNTING
FRONT CONSOLE WIRING HARNESS - MOUNTING

R	N	P.N.	MOD	Q	Denominação Bezeichnung	Denominacion Descrizione	Description Beskrivelse	Description Denominação	L.C.
1		87418541		1	CHICOTE DE FIOS, Front Console				
						GRUPO DE CABLES	HARNESS, WIRE	FAISCEAU COMPLET	070I
					KABELBAUM	INSIEME CAVI	KABELNET	CABLAGEM	
2		425-106		1	PORCA, 3/8"-16, G5	TUERCA	NUT	ECROU	010D
					MUTTER	DADO	MØTRIK	PORCA	
3		128312A1		1	PARAFUSO	TORNILLO	BOLT	BOULON	140B
					SCHRAUBE	BULLONE	SKRUE	PARAFUSO	
4		D148108		1	INTERRUPTOR	CONTACTOR	SWITCH	CONTACTEUR	8850
					SCHALTER	INTERRUTTORE	KONTAKT	INTERRUPTOR	
5		A187990		2	TERMINAL	TERMINAL	TERMINAL CONNECTOR	COSSE	9060
					ANSCHLUSSSTECKER	TERMINALE	TERMINALSTIK	TERMINAL	
6		495-81153		2	ARRUELA PLANA, .469" x 3/4" x .030"				
						ARANDELA	WASHER	RONDELLE	131R
					UNTERLEGSCHEIBE	ROSETTA PIANA	FLADSKIVE	ANILHA	
7		362930A2		1	TENSOR, Relay	TENSOR	BRACE	JAMBE-DE-FORCE	0990
					STREBE	MENARUOLA	BRACE	TENSOR	
8		392353A1		1	CONDUITE	TUBERIA	CONDUIT	CONDUIT	1920
					LEITUNGLEITUNG	CONDOTTA	RENDE	CONDUITE	
9		614-8020		1	PARAFUSO, Hex, M8 x 20, 8.8				
						TORNILLO	BOLT	BOULON	140B
					SCHRAUBE	BULLONE	SKRUE	PARAFUSO	
10		614-8025		1	PARAFUSO, Hex, M8 x 25, 8.8				
						TORNILLO	BOLT	BOULON	140B
					SCHRAUBE	BULLONE	SKRUE	PARAFUSO	
11		892-11008		4	ARRUELA-TRAVA, M8	ARANDELA DE FRENO	WASHER, LOCK	RONDELLE FREIN	132R
					SICHERUNGSSCHEIBE	ROSETTA DI SICUREZZA	LAASESKIVE	ANILHA DE FIXACAO	
12		829-1408		4	PORCA, M8, Cl 10	TUERCA	NUT	ECROU	010D
					MUTTER	DADO	MØTRIK	PORCA	
13		397876A1		1	BUJÃO	TAPÓN	PLUG	BOUCHON	6400
					STOPFEN	TAPPO	PROP	BUJAO	
14		414174A1		1	JUNTA	JUNTA HERMETICA	GASKET	JOINT	3720
					DICTHUNG	GUARNIZIONE	PAKNING	JUNTA	
15		781-24613		4	PARAFUSO, Hex Flg Hd, M6 x 13				
						TORNILLO AUTOROSCA	SCREW, SELF TAPPING	VIS AUTO-TARAUDEUSE	062V
					SCHRAUBE, SELBSTSCH	VITE AUTOFILETTANTE	BOLT, SELVLAASENDES	PARAFUSO	
16		357966A1		1	JUNTA	JUNTA HERMETICA	GASKET	JOINT	3720
					DICTHUNG	GUARNIZIONE	PAKNING	JUNTA	
17		357278A1		1	BLOCK JUNCAO, Junction	RACOR	JUNCTION BLOCK	BLOC-CROIX	Z398
					ANSCHLUSSBLOCK	BOZZELLO, CONNESS	FORBINDELSESBLOK	BLOCK JUNCAO	
18		490-11012		2	PARAFUSO, Cross Pan Hd, #10-32 x 3/4"				
						TORNILLO	SCREW	VIS	040V
					SCHRAUBE	VITE	SKRUE	PARAFUSO	
19		231-24409		2	CONTRA PORCA, #10-32	CONTRA TUERCA	NUT, LOCK	CONTRE-ECROU	P263
					SICHERUNGSMUTTER	CONTRODADO	LASEMOETRIK	CONTRA PORCA	
20		425-106		2	PORCA, 3/8"-16, G5	TUERCA	NUT	ECROU	010D
					MUTTER	DADO	MØTRIK	PORCA	

04-16	01	p1	06/09

CIRCUITO ELÉTRICO DO PAINEL LATERAL - INTERRUPTORES
CIRCUITO ELÉCTRICO DEL TABLERO LATERAL - INTERRUPTORES
SIDE CONSOLE INSTRUMENT HARNESS - SWITCHES
SIDE CONSOLE INSTRUMENT HARNESS - SWITCHES

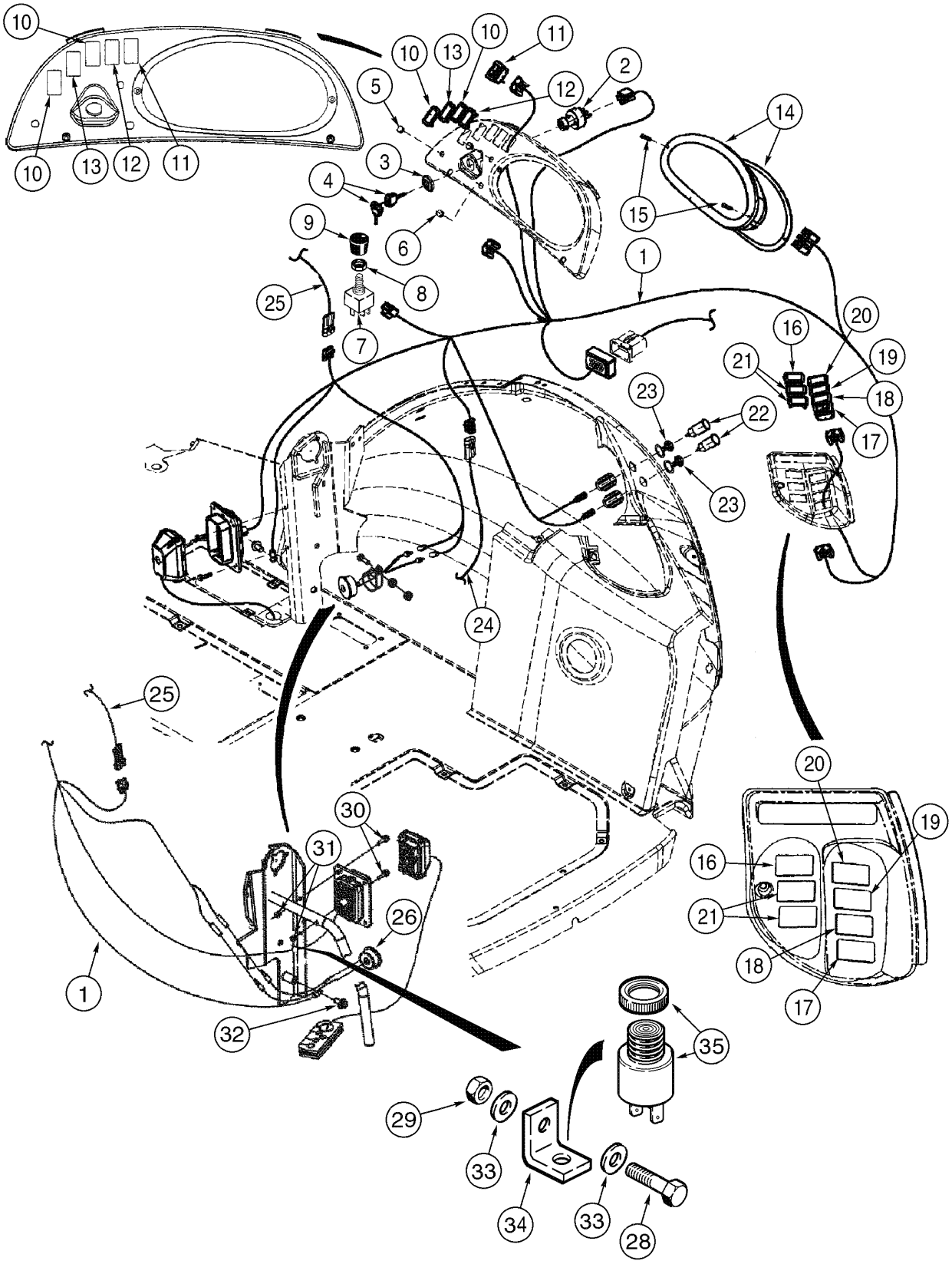

SIDE CONSOLE INSTRUMENT HARNESS - SWITCHES
SIDE CONSOLE INSTRUMENT HARNESS - SWITCHES
SIDE CONSOLE INSTRUMENT HARNESS - SWITCHES
SIDE CONSOLE INSTRUMENT HARNESS - SWITCHES

R	N	P.N.	MOD	Q	Denominação Bezeichnung	Denominacion Descrizione	Description Beskrivelse	Description Denominação	L.C.
1		87587068		1	CHICOTE, Lateral Console	HAZ	HARNESS	FAISCEAU	4160
					KABELBAUM	CABLAGGIO	HARNESS	CHICOTE	
		282775A1		1	COMUTADOR, Includes items 2, 3, 4				
						CONMUTADOR DE ARR/	SWITCH, IGNITION	COMMUTATEUR, DEM.	P654
					ZÜNDSCHALTER	INTERRUTTORE ACCEN	TÆNDINGSKONTAKT	COMUTADOR	
2		NSS		1	NÃO FORNECIDO SEPARADAMENTE, SWITCH				
						NO SE REPARA SEPARA	NOT SERVICED SEPARA	NON FOURNI SEPAREMI	064N
					KEIN ERSATZTEIL	NON FORNITO SEPARAT	NOT SERVICED SEPARA	NOT SERVICED SEPARA	
3		NSS		1	NÃO FORNECIDO SEPARADAMENTE, NUT				
						NO SE REPARA SEPARA	NOT SERVICED SEPARA	NON FOURNI SEPAREMI	064N
					KEIN ERSATZTEIL	NON FORNITO SEPARAT	NOT SERVICED SEPARA	NOT SERVICED SEPARA	
4		1964831C2		1	JOGO 2 CHAVES	JUEGO DE 2 LLAVES	SET OF 2 KEYS	JEU DE 2 CLES	Z524
					SATZ AUS 2 SCHLÜSSEI	KIT,DUE TASTI	SKRUENØGLESÆT	JOGO 2 CHAVES	
5		397569A1		2	BUJÃO	TAPÓN	PLUG	BOUCHON	6400
					STOPFEN	TAPPO	PROP	BUJAO	
6		397570A1		1	BUJÃO	TAPÓN	PLUG	BOUCHON	6400
					STOPFEN	TAPPO	PROP	BUJAO	
7		245258A1		1	INTERRUPTOR, Blower	CONTACTOR	SWITCH	CONTACTEUR	8850
					SCHALTER	INTERRUTTORE	KONTAKT	INTERRUPTOR	
		121415A1		1	FUSÍVEL, 25 Amp, Mini	FUSIBLE	FUSE	FUSIBLE	110F
					SICHERUNG	FUSIBILE	SIKRING	FUSIVEL	
8		A42561		1	PORCA	TUERCA	NUT	ECROU	5780
					MUTTER	DADO	MØTRIK	PORCA	
9		400379A1		1	PLACA	PLACA	KNOB	PLAQUE	4850
					PLATTE	PIASTRAPLADE	KNOB	CHAPA	
10	1	126844A1		1–4	BUJÃO	TAPÓN	PLUG	BOUCHON	050T
					STOPFEN	TAPPO	PROP	BUJÃO	
11		133715A1		1	INTERRUPTOR, Rear Lamps				
						INTERRUPTOR	SWITCH, LIGHTS	COMM. LUMIERES	228S
					LICHTSCHALTER	INTERRUTTORE, LUCI	LYSKONTAKT	INTERRUPTOR	
12		235002A1		1	INTERRUPTOR, Ride Control				
						CONTACTOR	SWITCH	CONTACTEUR	8850
					SCHALTER	INTERRUTTORE	KONTAKT	INTERRUPTOR	
13	1	133716A1		1	INTERRUPTOR, 4WD	CONTACTOR	SWITCH	CONTACTEUR	8850
					SCHALTER	INTERRUTTORE	KONTAKT	INTERRUPTOR	
14		{}		1	INSTRUMENT CLUSTER (p.4-22)				
15		140-119		2	PARAFUSO, Cross Pan Hd, #10-24 x 1 1/4"				
						TORNILLO	SCREW	VIS	040V
					SCHRAUBE	VITE	SKRUE	PARAFUSO	
16	1	126844A1		1–6	BUJÃO	TAPÓN	PLUG	BOUCHON	050T
					STOPFEN	TAPPO	PROP	BUJÃO	
17		386852A2		1	INTERRUPTOR, Horn	CONTACTOR	SWITCH	CONTACTEUR	8850
					SCHALTER	INTERRUTTORE	KONTAKT	INTERRUPTOR	
18	1	386788A1		1	INTERRUPTOR, Rear Washer				
						CONTACTOR	SWITCH	CONTACTEUR	8850
					SCHALTER	INTERRUTTORE	KONTAKT	INTERRUPTOR	

(1) Se usado

04-16	01	p2	06/09

CIRCUITO ELÉTRICO DO PAINEL LATERAL - INTERRUPTORES
CIRCUITO ELÉCTRICO DEL TABLERO LATERAL - INTERRUPTORES
SIDE CONSOLE INSTRUMENT HARNESS - SWITCHES
SIDE CONSOLE INSTRUMENT HARNESS - SWITCHES

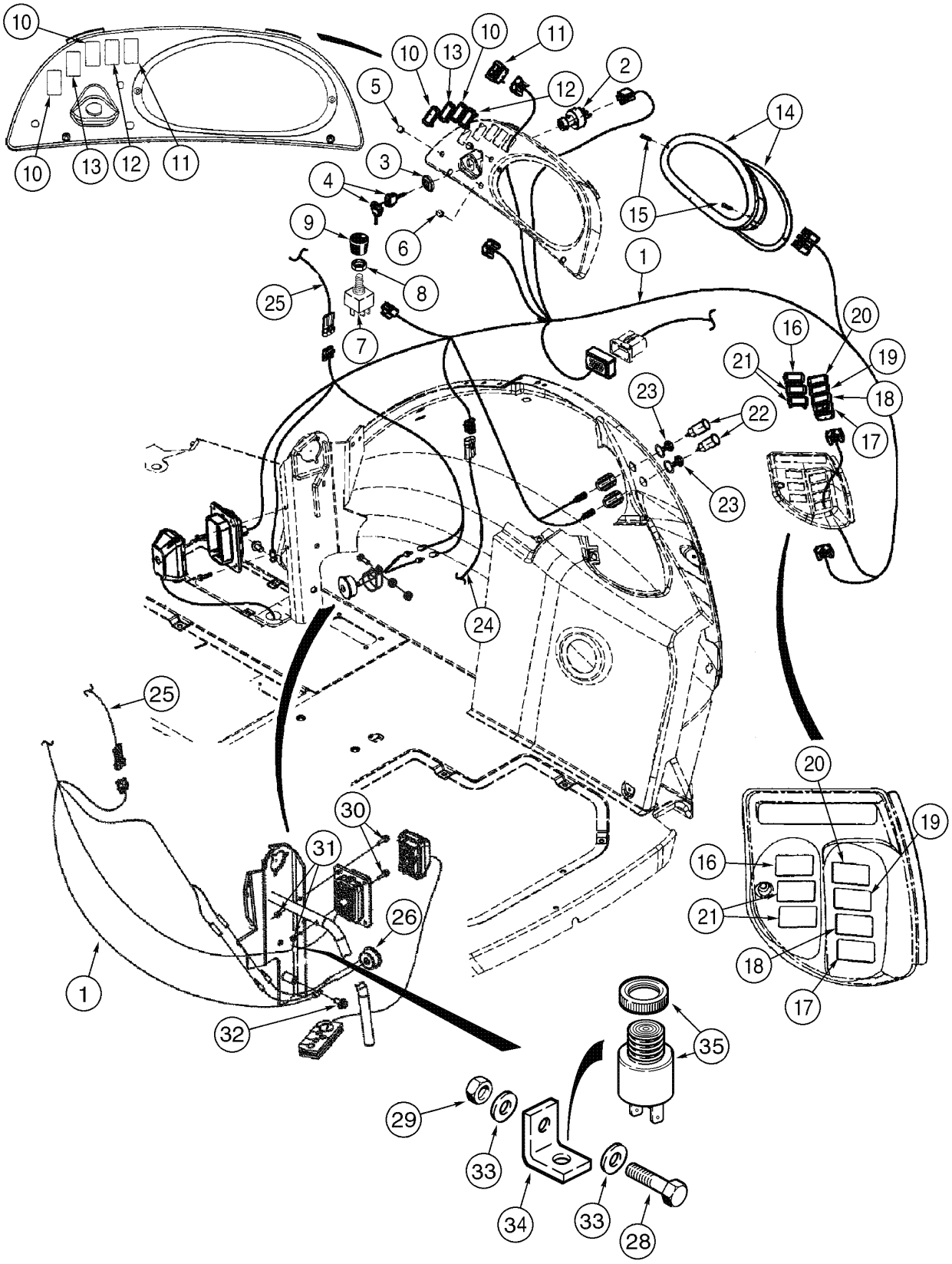

SIDE CONSOLE INSTRUMENT HARNESS - SWITCHES
SIDE CONSOLE INSTRUMENT HARNESS - SWITCHES
SIDE CONSOLE INSTRUMENT HARNESS - SWITCHES
SIDE CONSOLE INSTRUMENT HARNESS - SWITCHES

R	N	P.N.	MOD	Q	Denominação Bezeichnung	Denominacion Descrizione	Description Beskrivelse	Description Denominação	L.C.
19	1	**386786A1**		1	INTERRUPTOR, Rear Wiper				
						CONTACTOR	SWITCH	CONTACTEUR	8850
					SCHALTER	INTERRUTTORE	KONTAKT	INTERRUPTOR	
20	1	**126844A1**		1	BUJÃO	TAPÓN	PLUG	BOUCHON	050T
					STOPFEN	TAPPO	PROP	BUJÃO	
21	1	**386789A2**		2	INTERRUPTOR, Backhoe	CONTACTOR	SWITCH	CONTACTEUR	8850
					SCHALTER	INTERRUTTORE	KONTAKT	INTERRUPTOR	
22		**283779A1**		2	ESCAPE, power	SALIDA	OUTLET	SORTIE	P284
					AUSTRITT	USCITA	UDLØB	ESCAPE	
23		**283781A1**		2	TAMPA DO RESERVATÓRIO				
						TAPON DEL DEPOSITO	CAP	CHAPEAU	1380
					ABDECKAPPE	TAPPO SERBATOIO	TANKDAEKSEL	TAMPAO DE RESERVAT(	
25		**NSS**		1	NÃO FORNECIDO SEPARADAMENTE, HARNESS Loader Control				
						NO SE REPARA SEPARA	NOT SERVICED SEPARA	NON FOURNI SEPAREMI	064N
					KEIN ERSATZTEIL	NON FORNITO SEPARAT	NOT SERVICED SEPARA	NOT SERVICED SEPARA	
26		**75241340**		1	BUZINA, Park Brake	BOCINA	HORN	AVERTISSEUR	105A
					WARNHORN	AVVISATORE	HORN	BUZINA	
27	2	**87593773**		1	SUPORTE, Buzzer	SOPORTE	SUPPORT	SUPPORT	300S
					HALTERUNG, LAGERBO(	SUPPORTO	BESLAG	SUPORTE	
28		**614-10025**		1	PARAFUSO, Hex, M10 x 25, 8.8, Full Thd				
						TORNILLO	BOLT	BOULON	140B
					SCHRAUBE	BULLONE	SKRUE	PARAFUSO	
29		**829-1410**		2	PORCA, M10, Cl 10	TUERCA	NUT	ECROU	010D
					MUTTER	DADO	MØTRIK	PORCA	
30		**844-6025**		2	PARAFUSO, Hex Flg, M6 x 25, 8.8				
						TORNILLO	BOLT	BOULON	140B
					SCHRAUBE	BULLONE	SKRUE	PARAFUSO	
31		**832-10406**		2	CONTRA PORCA, M6 x 1, Cl 8				
						CONTRA TUERCA	NUT, LOCK	CONTRE-ECROU	P263
					SICHERUNGSMUTTER	CONTRODADO	LASEMOETRIK	CONTRA PORCA	
32		**844-10020**		1	PARAFUSO, Hex Flg, M10 x 20, 8.8				
						TORNILLO	BOLT	BOULON	140B
					SCHRAUBE	BULLONE	SKRUE	PARAFUSO	
33		**895-11010**		2	ARRUELA PLANA, M10 x 20 x 2				
						ARANDELA	WASHER	RONDELLE	131R
					UNTERLEGSCHEIBE	ROSETTA PIANA	FLADSKIVE	ANILHA	
34		**87593773**		1	SUPORTE	SOPORTE	SUPPORT	SUPPORT	300S
					HALTERUNG, LAGERBO(	SUPPORTO	BESLAG	SUPORTE	
35		**75241340**		1	BUZINA, Parking Brake	BOCINA	HORN	AVERTISSEUR	105A
					WARNHORN	AVVISATORE	HORN	BUZINA	

(1) Se usado
(2) Não ilustrado

04-18	01	p1	08/08

PAINEL DE INSTRUMENTOS DIANTEIRO - COBERTURA
TABLERO DE INSTRUMENTOS DELANTERO - CUBIERTA
FRONT INSTRUMENT PANEL - COVERS
FRONT INSTRUMENT PANEL - COVERS

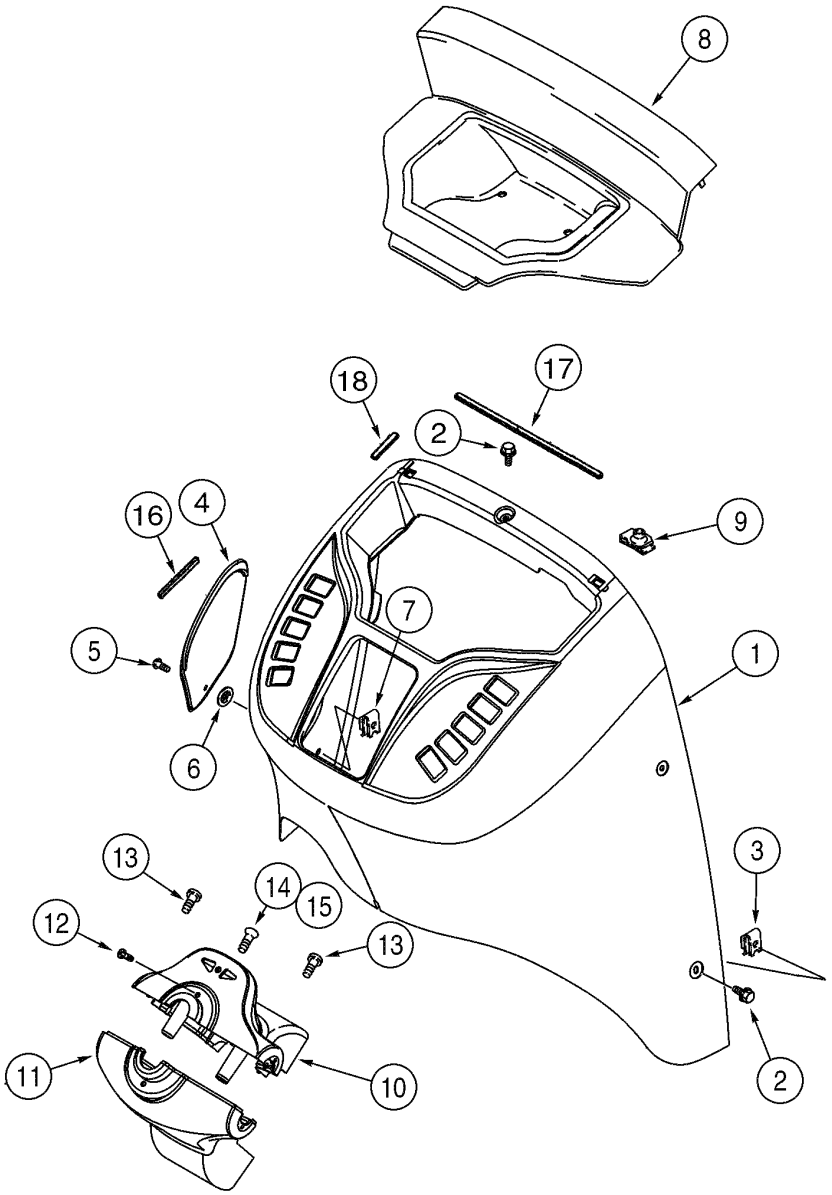

FRONT INSTRUMENT PANEL - COVERS
FRONT INSTRUMENT PANEL - COVERS
FRONT INSTRUMENT PANEL - COVERS
FRONT INSTRUMENT PANEL - COVERS

R	N	P.N.	MOD	Q	Denominação Bezeichnung	Denominacion Descrizione	Description Beskrivelse	Description Denominação	L.C.
1		355827A2		1	TAMPA, Front DECKEL	TAPA COPERCHIO	COVER COVER	COUVERCLE TAMPA	2250
2		87310152		6	PARAFUSO SCHRAUBE	TORNILLO BULLONE	BOLT SKRUE	BOULON PARAFUSO	140B
3		833-40406		6	PORCA, M6, U MUTTER	TUERCA DADO	NUT MØTRIK	ECROU PORCA	010D
4		360244A1		1	TAMPA, Fuses DECKEL	TAPA COPERCHIO	COVER COVER	COUVERCLE TAMPA	2250
5		87310086		1	PARAFUSO SCHRAUBE	TORNILLO VITE	SCREW SKRUE	VIS PARAFUSO	040V
6		127009A1		1	GRAMPO, Electrical KABELSTECKSCHUH	CLIP ELECTRICO FERMAGLIO, ELETTR.	CLIP, ELECTRICAL CLIP, ELECTRICAL	CLIP GRAMPO	Z327
7		131-861		1	PORCA, Tinn, U, #10-24 MUTTER	TUERCA DADO	NUT MØTRIK	ECROU PORCA	010D
8		360245A2		1	TAMPA, Relay DECKEL	TAPA COPERCHIO	COVER COVER	COUVERCLE TAMPA	2250
9		278316A2		2	FIXADOR KLEMME	SUJETADOR FERMAGLIO	CLIP KLIPS	CLIP FIXADOR	045F
10		373689A2		1	TAMPA CONJUNTO, Column Upper DECKEL (KPLT.)	TABA (CONJUNTO) COPERCHIO, COMPL	COVER ASSY COVER ASSY	COUVERCLE (ASSEMBLI TAMPA CONJUNTO	P426
10		360242A2		1	TAMPA DECKEL	TAPA COPERCHIO	COVER COVER	COUVERCLE TAMPA	2250
10		303465A2		1	FAROL, Blinker LEUCHTE	FARO FANALE	LAMP LYGTE	LAMPE FAROL	009F
10		303466A1		1	SÍMBOLO, RH Flasher SYMBOLE	IDEOGRAMA IDEOGRAMMI	SYMBOLS SYMBOLER	SYMBOLE SIMBOLOS	P829
10		303467A1		1	SÍMBOLO, LH Flasher SYMBOLE	IDEOGRAMA IDEOGRAMMI	SYMBOLS SYMBOLER	SYMBOLE SIMBOLOS	P829
10		373693A1		1	PARAFUSO SCHRAUBE	TORNILLO VITE	SCREW SKRUE	VIS PARAFUSO	040V
11		360243A2		1	TAMPA, Column Lower DECKEL	TAPA COPERCHIO	COVER COVER	COUVERCLE TAMPA	2250
12		140-107		2	PARAFUSO, Cross Pan Hd, #10-24 x 3/4" SCHRAUBE	TORNILLO VITE	SCREW SKRUE	VIS PARAFUSO	040V
13		140-107		2	PARAFUSO, Cross Pan Hd, #10-24 x 3/4" SCHRAUBE	TORNILLO VITE	SCREW SKRUE	VIS PARAFUSO	040V
14		87310142		1	PARAFUSO SCHRAUBE	TORNILLO VITE	SCREW SKRUE	VIS PARAFUSO	040V
15		131-121		1	PORCA, Tinn, U, #10-24 MUTTER	TUERCA DADO	NUT MØTRIK	ECROU PORCA	010D
16		414572A1		1	CINTA, Adhesive (110mm) STREIFEN	CINTA STRISCIA	STRIP LISTE	RUBAN CINTA	8660
17		414034A1		1	CINTA, Adhesive (330mm) STREIFEN	CINTA STRISCIA	STRIP LISTE	RUBAN CINTA	8660
18		414033A1		4	CINTA, Adhesive (60mm) STREIFEN	CINTA STRISCIA	STRIP LISTE	RUBAN CINTA	8660

04-20	01	p1	11/07

PAINEL DE INSTRUMENTOS LATERAL - COBERTURA
TABLERO DE INSTRUMENTOS LATERAL - CUBIERTA
SIDE INSTRUMENT PANEL - COVERS
SIDE INSTRUMENT PANEL - COVERS

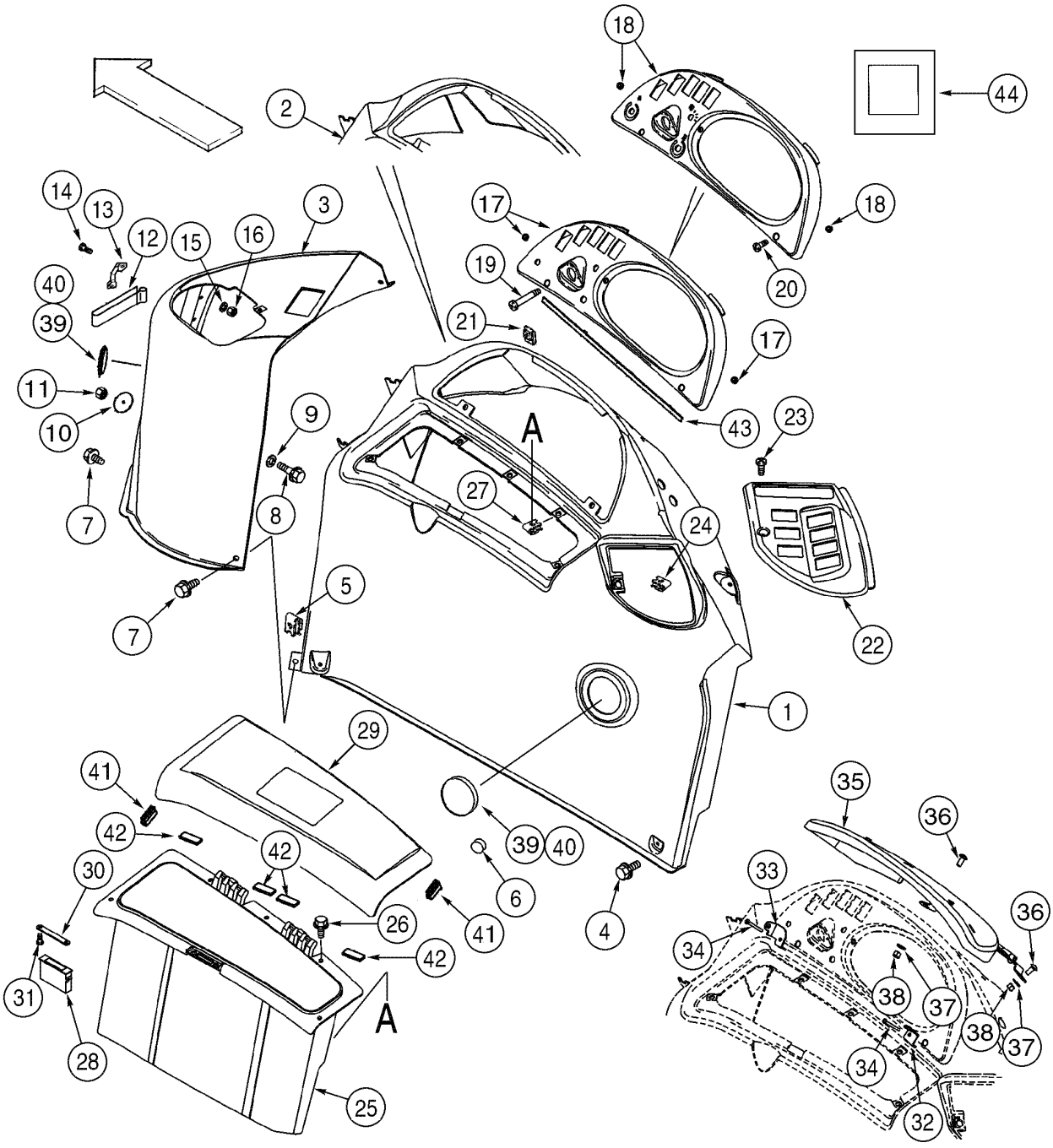

SIDE INSTRUMENT PANEL - COVERS
SIDE INSTRUMENT PANEL - COVERS
SIDE INSTRUMENT PANEL - COVERS
SIDE INSTRUMENT PANEL - COVERS

R	N	P.N.	MOD	Q	Denominação Bezeichnung	Denominacion Descrizione	Description Beskrivelse	Description Denominação	L.C.
1		360250A2		1	PRATELEIRA, ROPS KONSOLE	REPISA MENSOLA	CONSOLE KONSOL	CONSOLE CONSOLA	Z607
2		355198A2		1	PRATELEIRA, Cab Single Door KONSOLE	REPISA MENSOLA	CONSOLE KONSOL	CONSOLE CONSOLA	Z607
3		355197A2		1	PRATELEIRA, Loader Control KONSOLE	REPISA MENSOLA	CONSOLE KONSOL	CONSOLE CONSOLA	Z607
4		87310098		6	PARAFUSO SCHRAUBE	TORNILLO BULLONE	BOLT SKRUE	BOULON PARAFUSO	140B
5		833-40406		5	PORCA, M6, U MUTTER	TUERCA DADO	NUT MØTRIK	ECROU PORCA	010D
6		L60224		1	PÁRA-CHOQUE, Rubber PUFFER	PARACHOQUES PARAURTI	BUMPER KOFANGER	PARE-CHOCS PARACHOQUES	036P
7		87310152		2	PARAFUSO SCHRAUBE	TORNILLO BULLONE	BOLT SKRUE	BOULON PARAFUSO	140B
8		844-6025		1	PARAFUSO, Hex Flg, M6 x 25, 8.8 SCHRAUBE	TORNILLO BULLONE	BOLT SKRUE	BOULON PARAFUSO	140B
9		895-15006		1	ARRUELA PLANA, M6 x 25 x 1.6 UNTERLEGSCHEIBE	ARANDELA ROSETTA PIANA	WASHER FLADSKIVE	RONDELLE ANILHA	131R
10		407660A1		1	ARRUELA PLANA UNTERLEGSCHEIBE	ARANDELA ROSETTA PIANA	WASHER FLADSKIVE	RONDELLE ANILHA	9720
11		832-10406		1	CONTRA PORCA, M6 x 1, Cl 8 SICHERUNGSMUTTER	CONTRA TUERCA CONTRODADO	NUT, LOCK LASEMOETRIK	CONTRE-ECROU CONTRA PORCA	P263
12		184726A1		1	TIRA DE FIXACAO, Velcro BEFESTIGUNGSSTREIFI	BANDA DE FIJACTION PIATTINA DI FISSAGGIO	STRIP, FIXING LISTEFASTGØRELSE	BANDE DE FIXATION TIRA DE FIXACAO	P812
13		182594A1		2	MANILHA, Velcro GRIFF	MANECILLA MANIGLIA	HANDLE HAANDTAG	POIGNÉE MANIPULO	4120
14		87310184		4	PARAFUSO SCHRAUBE	TORNILLO VITE	SCREW SKRUE	VIS PARAFUSO	040V
15		895-11004		4	ARRUELA PLANA, M4 UNTERLEGSCHEIBE	ARANDELA ROSETTA PIANA	WASHER FLADSKIVE	RONDELLE ANILHA	131R
16		832-10404		4	CONTRA PORCA, M4 x .7, Cl 8 SICHERUNGSMUTTER	CONTRA TUERCA CONTRODADO	NUT, LOCK LASEMOETRIK	CONTRE-ECROU CONTRA PORCA	P263
17		391818A2		1	AMOSTRA (PLACA), Cluster ROPS DECKRING	MARCO MOSTRINA	BEZEL ORNAMENTERING	ENCADREMENT CHAPA DE ORNAMENTC	0680
17		390258A1		2	INSERTO EINSATZ	INTRODUCTOR INSERTO	INSERT INDSATS	INSERT POSTICO	4675
18		390255A2		1	AMOSTRA (PLACA), Cluster Cab DECKRING	MARCO MOSTRINA	BEZEL ORNAMENTERING	ENCADREMENT CHAPA DE ORNAMENTC	0680
18		390258A1		2	INSERTO EINSATZ	INTRODUCTOR INSERTO	INSERT INDSATS	INSERT POSTICO	4675

04-20	01	p2	11/07

PAINEL DE INSTRUMENTOS LATERAL - COBERTURA
TABLERO DE INSTRUMENTOS LATERAL - CUBIERTA
SIDE INSTRUMENT PANEL - COVERS
SIDE INSTRUMENT PANEL - COVERS

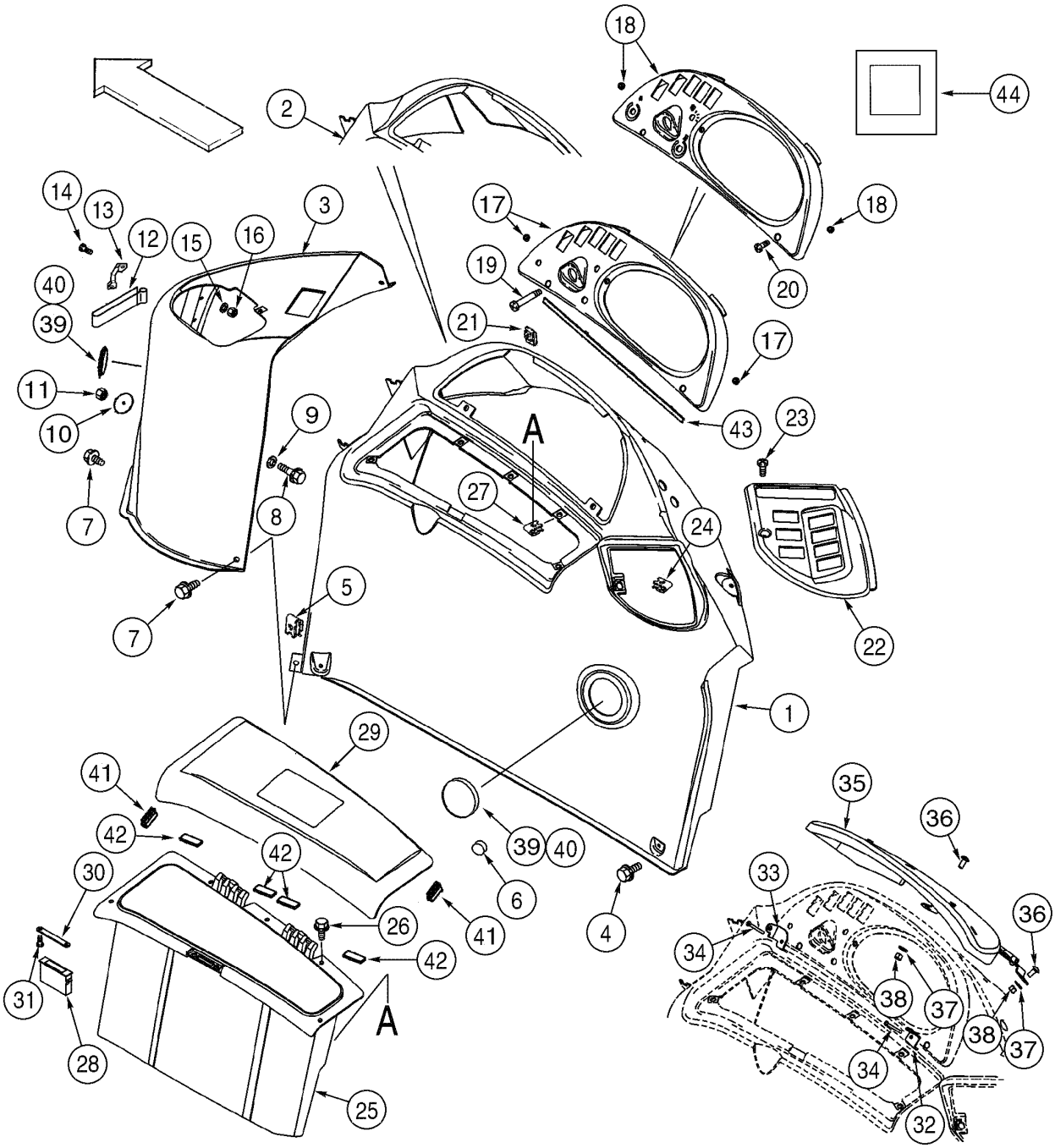

SIDE INSTRUMENT PANEL - COVERS
SIDE INSTRUMENT PANEL - COVERS
SIDE INSTRUMENT PANEL - COVERS
SIDE INSTRUMENT PANEL - COVERS

R	N	P.N.	MOD	Q	Denominação Bezeichnung	Denominacion Descrizione	Description Beskrivelse	Description Denominação	L.C.
19		87310128		2	PARAFUSO	TORNILLO	SCREW	VIS	040V
					SCHRAUBE	VITE	SKRUE	PARAFUSO	
20		87310126		2	PARAFUSO	TORNILLO	SCREW	VIS	040V
					SCHRAUBE	VITE	SKRUE	PARAFUSO	
21		131-619		2	PORCA, J, Ret, #10-24	TUERCA	NUT	ECROU	010D
					MUTTER	DADO	MØTRIK	PORCA	
22		353068A2		1	AMOSTRA (PLACA), Rear Switches				
						MARCO	BEZEL	ENCADREMENT	0680
					DECKRING	MOSTRINA	ORNAMENTERING	CHAPA DE ORNAMENTC	
23		87310126		1	PARAFUSO	TORNILLO	SCREW	VIS	040V
					SCHRAUBE	VITE	SKRUE	PARAFUSO	
24		131-619		1	PORCA, J, Ret, #10-24	TUERCA	NUT	ECROU	010D
					MUTTER	DADO	MØTRIK	PORCA	
25		366632A2		1	CAIXA DE FERRAMENTAS, RH				
						CAJA HERRAMIENTAS	BOX, TOOL	CAISSE A OUTILS	P638
					WERKZEUGKASTEN	CASSETTA ATTREZZI	VÆRKTOEJSKASSE	CAIXA DE FERRAMENTA	
26		87310098		5	PARAFUSO	TORNILLO	BOLT	BOULON	140B
					SCHRAUBE	BULLONE	SKRUE	PARAFUSO	
27		833-40406		5	PORCA, M6, U	TUERCA	NUT	ECROU	010D
					MUTTER	DADO	MØTRIK	PORCA	
28		D127335		1	PRENDEDOR, Magnetic	RETENEDOR	RETAINER	RETENEUR	7125
					HALTEVORRICHTUNG	RITEGNO	HOLDER	RETENTOR	
29		366633A3		1	JANELA (TAMPA), Storage Box				
						TAPA	LID	VOLET	P256
					DECKEL	SPORTELLO	LAAG	TAMPA	
30		375112A1		1	SUPORTE, Catch	CERRADERO	PLATE, CATCH	GÂCHE	Z343
					SCHNAPP-PLATTE	PIASTRA, FERMO	INDGREBSPLADE	SUPORTE	
31		440-1066		2	PARAFUSO, Cross Pan Hd, #6-32 x 3/8"				
						TORNILLO	SCREW	VIS	040V
					SCHRAUBE	VITE	SKRUE	PARAFUSO	
32		386369A2		1	BRACADEIRA	PIEZA DE SOPORTE	BRACKET	PATTE FIXATION	1010
					HALTERUNG	STAFFA	BESLAG	SUPORTE	
33		386368A2		1	BRACADEIRA	PIEZA DE SOPORTE	BRACKET	PATTE FIXATION	1010
					HALTERUNG	STAFFA	BESLAG	SUPORTE	
34		87310128		2	PARAFUSO	TORNILLO	SCREW	VIS	040V
					SCHRAUBE	VITE	SKRUE	PARAFUSO	
35		385614A4		1	TAMPA CONJUNTO, Anti-Vandalism				
						TABA (CONJUNTO)	COVER ASSY	COUVERCLE (ASSEMBL	P426
					DECKEL (KPLT.)	COPERCHIO, COMPL	COVER ASSY	TAMPA CONJUNTO	
35		386502A1		2	PÁRA-CHOQUE	PARACHOQUES	BUMPER	PARE-CHOCS	1120
					STOSSTANGE	PARAURTI	KOFANGER	PARACHOQUES	
35		F22426		3	BATENTE	DISPOSITIVO DE TOPE	STOP	BUTÉE	8570
					ANSCHLAG	ARRESTO	STOP	BATENTE	
36		87310176		2	PARAFUSO	TORNILLO	BOLT	BOULON	140B
					SCHRAUBE	BULLONE	SKRUE	PARAFUSO	
37		87310185		2	ARRUELA PLANA	ARANDELA	WASHER	RONDELLE	131R
					UNTERLEGSCHEIBE	ROSETTA PIANA	FLADSKIVE	ANILHA	

04-20	01	p3	11/07

PAINEL DE INSTRUMENTOS LATERAL - COBERTURA
TABLERO DE INSTRUMENTOS LATERAL - CUBIERTA
SIDE INSTRUMENT PANEL - COVERS
SIDE INSTRUMENT PANEL - COVERS

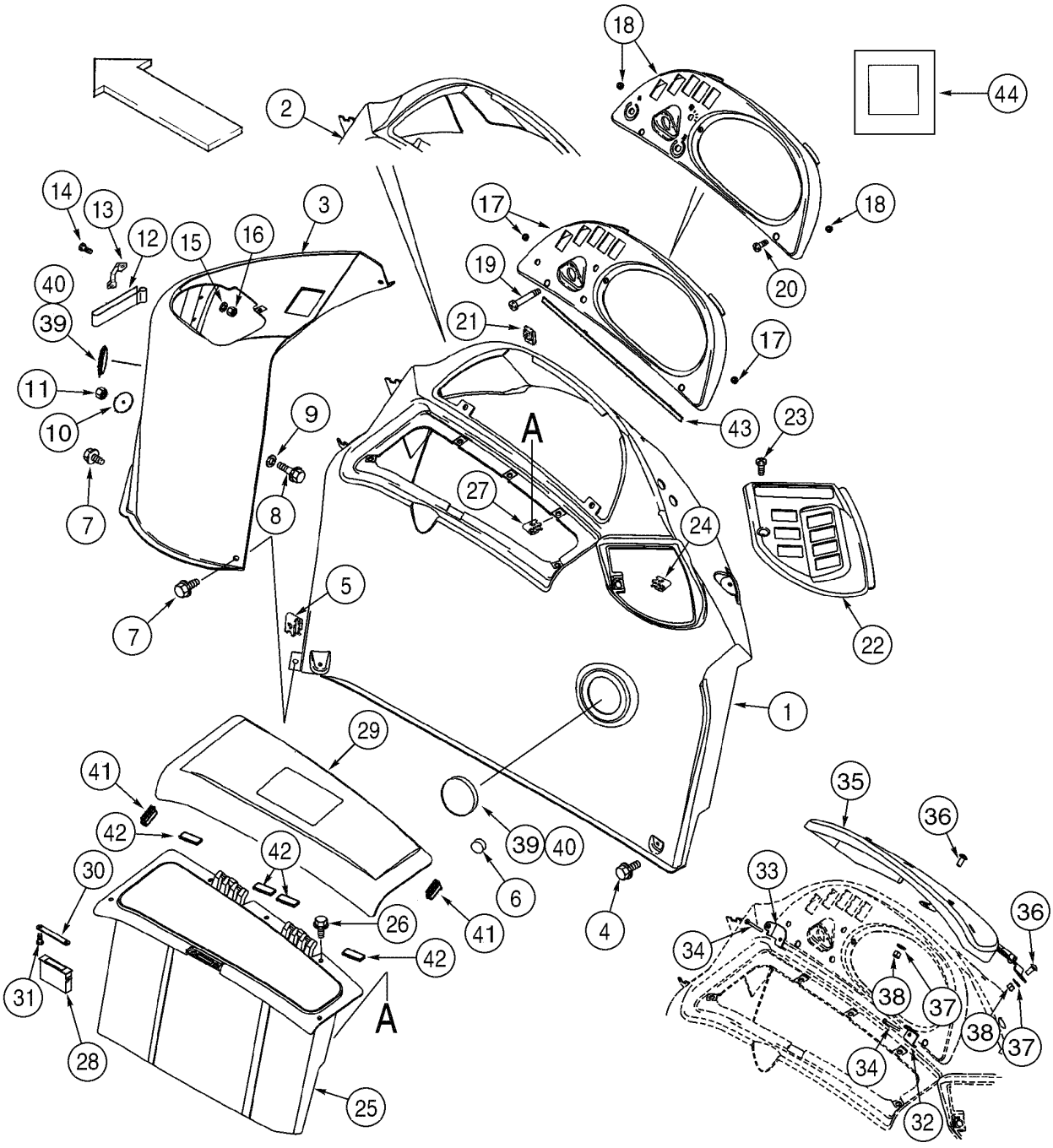

SIDE INSTRUMENT PANEL - COVERS
SIDE INSTRUMENT PANEL - COVERS
SIDE INSTRUMENT PANEL - COVERS
SIDE INSTRUMENT PANEL - COVERS

R	N	P.N.	MOD	Q	Denominação Bezeichnung	Denominacion Descrizione	Description Beskrivelse	Description Denominação	L.C.
38		**832-10408**		2	CONTRA PORCA, M8 x 1.25, Cl 8				
						CONTRA TUERCA	NUT, LOCK	CONTRE-ECROU	P263
					SICHERUNGSMUTTER	CONTRODADO	LASEMOETRIK	CONTRA PORCA	
39		**1302758C1**		2	BUJÃO	TAPÓN	PLUG	BOUCHON	6400
					STOPFEN	TAPPO	PROP	BUJAO	
40		**87310144**		4	PARAFUSO	TORNILLO AUTOROSCA	SCREW, SELF TAPPING	VIS AUTO-TARAUDEUSE	062V
					SCHRAUBE, SELBSTSCH	VITE AUTOFILETTANTE	BOLT, SELVLAASENDES	PARAFUSO	
41		**430471A1**		2	ANEL DE VEDAÇÃO	ANILLO DE CIERRE	SEAL	JOINT	7460
					DICHTUNG	ANELLO DI TENUTA	PAKNINGSRING	ANEL DE VEDACAO	
42		**414092A1**		4	CINTA, Adhesive	CINTA	STRIP	RUBAN	8660
					STREIFEN	STRISCIA	LISTE	CINTA	
43		**414071A1**		1	TIRA VEDADORA, Adhesive				
						BANDA HERMETICIDAD	STRIP, SEALING	BANDE D'ETANCHEITE	P679
					DICHTSTREIFEN	STRISCIA, DI TENUTA	TÆTNINGSLISTE	TIRA VEDADORA	
44		**412510A1**		1	ANEL DE VEDAÇÃO	ANILLO DE CIERRE	SEAL	JOINT	7460
					DICHTUNG	ANELLO DI TENUTA	PAKNINGSRING	ANEL DE VEDACAO	

04-22	01	p1	06/09

PAINEL DE INSTRUMENTOS
TABLERO DE INSTRUMENTOS
INSTRUMENT CLUSTER
INSTRUMENT CLUSTER

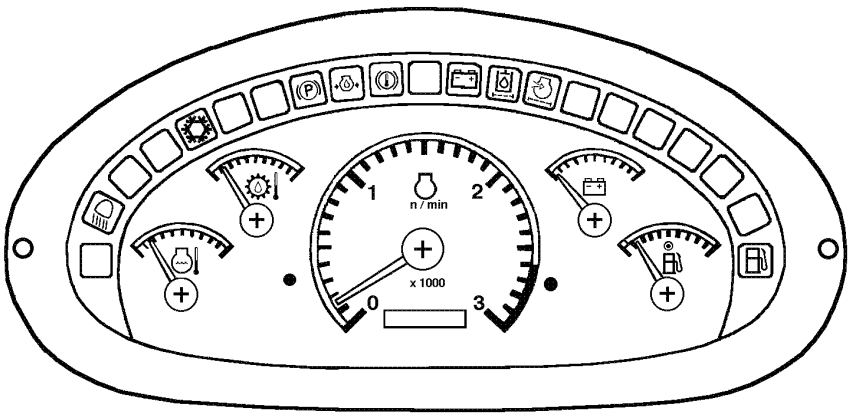

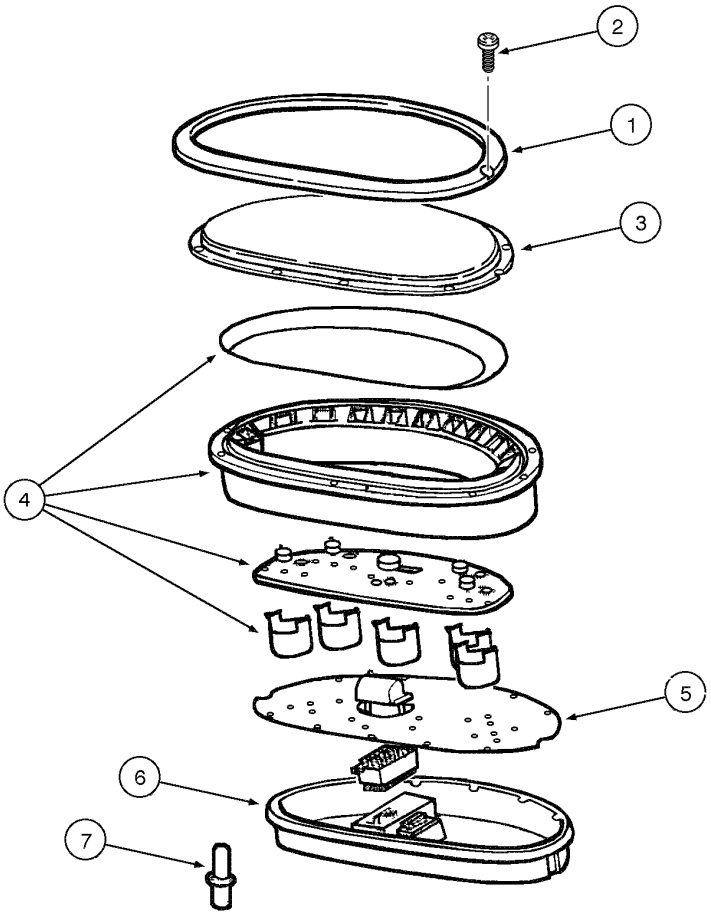

INSTRUMENT CLUSTER
INSTRUMENT CLUSTER
INSTRUMENT CLUSTER
INSTRUMENT CLUSTER

R	N	P.N.	MOD	Q	Denominação Bezeichnung	Denominacion Descrizione	Description Beskrivelse	Description Denominação	L.C.
		87339012		1	INSTRUMENTO COMBINAD, Includes items 1 - 7				
						VELOCIMETRO COMBIN	CLUSTER, INSTRUMENT	COMBINE DE BORD	P224
					KOMBIINSTRUMENT	QUADRO STRUMENTI	KLYNGE, INSTR.	INSTRUMENTO COMBIN	
1		**370755A1**		1	AMOSTRA (PLACA)	MARCO	BEZEL	ENCADREMENT	123M
					EINFASSUNG	MOSTRINA	ORNAMENTERING	CHAPA DE ORNAMENTO	
2		**NSS**		2	NÃO FORNECIDO SEPARADAMENTE, SCREW (No.6x1/4)				
						NO SE REPARA SEPARA	NOT SERVICED SEPARA	NON FOURNI SEPAREMI	064N
					KEIN ERSATZTEIL	NON FORNITO SEPARAT	NOT SERVICED SEPARA	NOT SERVICED SEPARA	
3		**370756A1**		1	ELEMENTO TRANSPARENT				
						TAPA TRANSLUCIDA	LENS	CABOCHON	170T
					STREUSCHEIBE	TRASPARENTE	LYGTEGLAS	ELEMENTO TRANSPARE	
4		**370758A1**		1	GABARITO	CALIBRE	GAUGE	JAUGE	Z211
					MESSGERÄT	CALIBRO	MANOMETER	MANOMETRO	
5		**87346725**		1	HORÍMETRO	CUENTAHORAS	HOURMETER	HORAMETRE	P215
					STUNDENZÄHLER	CONTAORE	TIMETAELLER	HORIMETRO	
6		**370760A1**		1	TAMPA TRASEIRA	TRASERA TAPA	COVER, REAR	COUVERCLE ARRIERE	P775
					DECKEL, HINTEN	COPERCHIO, POST	BAGDÆKSEL	TAMPA TRASEIRA	
7		**388053A2**		1	LÂMPADA, 14V1W	AMPOLLA	BULB	AMPOULE	P904
					GLÜHBIRNE	LAMPADINA	PAERE	LAMPADA	

04-24	01	p1	06/09

CIRCUITO ELÉTRICO DE ILUMINAÇÃO - STANDARD
CIRCUITO ELÉCTRICO DE ILUMINACIÓN - STANDARD
TRACTOR LAMP ELECTRICAL CIRCUIT
TRACTOR LAMP ELECTRICAL CIRCUIT

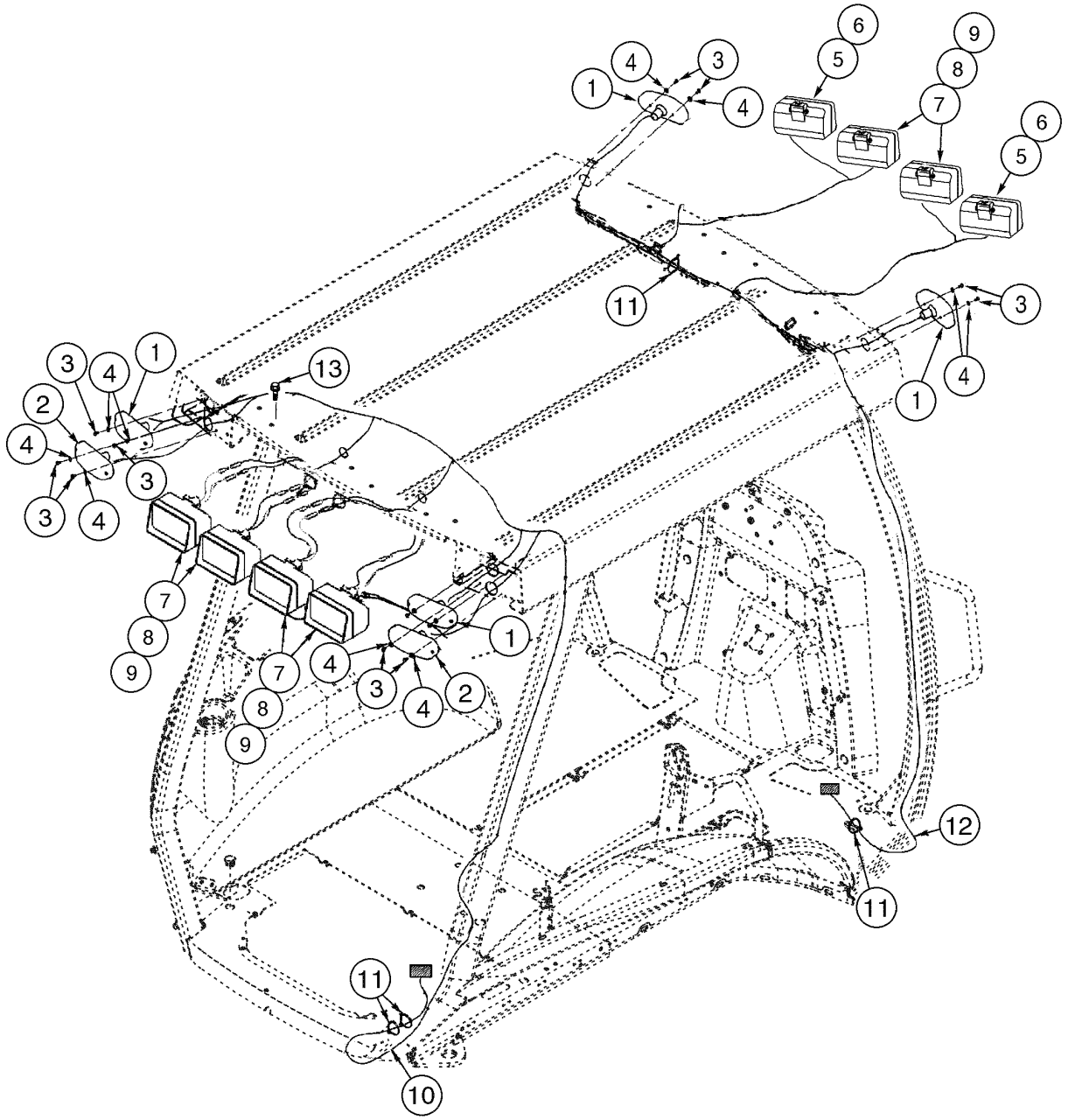

TRACTOR LAMP ELECTRICAL CIRCUIT
TRACTOR LAMP ELECTRICAL CIRCUIT
TRACTOR LAMP ELECTRICAL CIRCUIT
TRACTOR LAMP ELECTRICAL CIRCUIT

R	N	P.N.	MOD	Q	Denominação Bezeichnung	Denominacion Descrizione	Description Beskrivelse	Description Denominação	L.C.
1		{}		4	LAMP Turn Signal (p.4-28)				
2		{}		2	LAMP Stop/Tail (p.4-28)				
3		329032A1		12	PARAFUSO	TORNILLO	SCREW	VIS	7450
					SCHRAUBE	VITE	SKRUE	PARAFUSO	
4		495-31022		12	ARRUELA PLANA, #10	ARANDELA	WASHER	RONDELLE	131R
					UNTERLEGSCHEIBE	ROSETTA PIANA	FLADSKIVE	ANILHA	
5		398846A3		2	FAROL CONJUNTO, Includes item 6				
						FARO (CONJ)	LIGHT ASSY.	FEU (ASSEMBLE)	P478
					LAMPE (KPLT.)	LUCE, COMPLESSIVO	LIGHT ASSY.	FAROL CONJUNTO	
6		1312210C2		1	LÂMPADA, 12V, 55W	BOMBILLA	BULB	AMPOULE	030L
					GLÜHLAMPE	LAMPADA	PÆRE	LAMPADA	
7		398847A3		6	FAROL CONJUNTO, ABL	FARO (CONJ)	LIGHT ASSY.	FEU (ASSEMBLE)	P478
					LAMPE (KPLT.)	LUCE, COMPLESSIVO	LIGHT ASSY.	FAROL CONJUNTO	
7		87443080		6	FAROL CONJUNTO, Cobo, Includes items 8, 9				
						FARO (CONJ)	LIGHT ASSY.	FEU (ASSEMBLE)	P478
					LAMPE (KPLT.)	LUCE, COMPLESSIVO	LIGHT ASSY.	FAROL CONJUNTO	
8		1312210C2		1	LÂMPADA, 12V, 55W	BOMBILLA	BULB	AMPOULE	030L
					GLÜHLAMPE	LAMPADA	PÆRE	LAMPADA	
9		276498A1		1	ELEMENTO TRANSPARENT				
						TAPA TRANSLUCIDA	LENS	CABOCHON	170T
					STREUSCHEIBE	TRASPARENTE	LYGTEGLAS	ELEMENTO TRANSPARE	
10		396023A2		1	CHICOTE, ROPS Rear	HAZ	HARNESS	FAISCEAU	4160
					KABELBAUM	CABLAGGIO	HARNESS	CHICOTE	
11		L18337		AR	TIRA DE CABO, 9.95"-12.1" lg				
						CIERRA CABLES	STRAP, CABLE	SERRE-CABLE	P716
					KABELBINDER	CINGHIA, CABLAGGIO	SELEKABEL	APRIETACABLES	
12		404617A1		1	CHICOTE, ROPS Front	HAZ	HARNESS	FAISCEAU	4160
					KABELBAUM	CABLAGGIO	HARNESS	CHICOTE	
13		128312A1		8	PARAFUSO	TORNILLO	BOLT	BOULON	140B
					SCHRAUBE	BULLONE	SKRUE	PARAFUSO	

04-26	01	p1	06/09

CIRCUITO ELÉTRICO DE ILUMINAÇÃO - OPCIONAL
CIRCUITO ELÉCTRICO DE ILUMINACIÓN - OPCIONAL
TRACTOR LAMP ELECTRICAL CIRCUIT - OPTIONAL
TRACTOR LAMP ELECTRICAL CIRCUIT - OPTIONAL

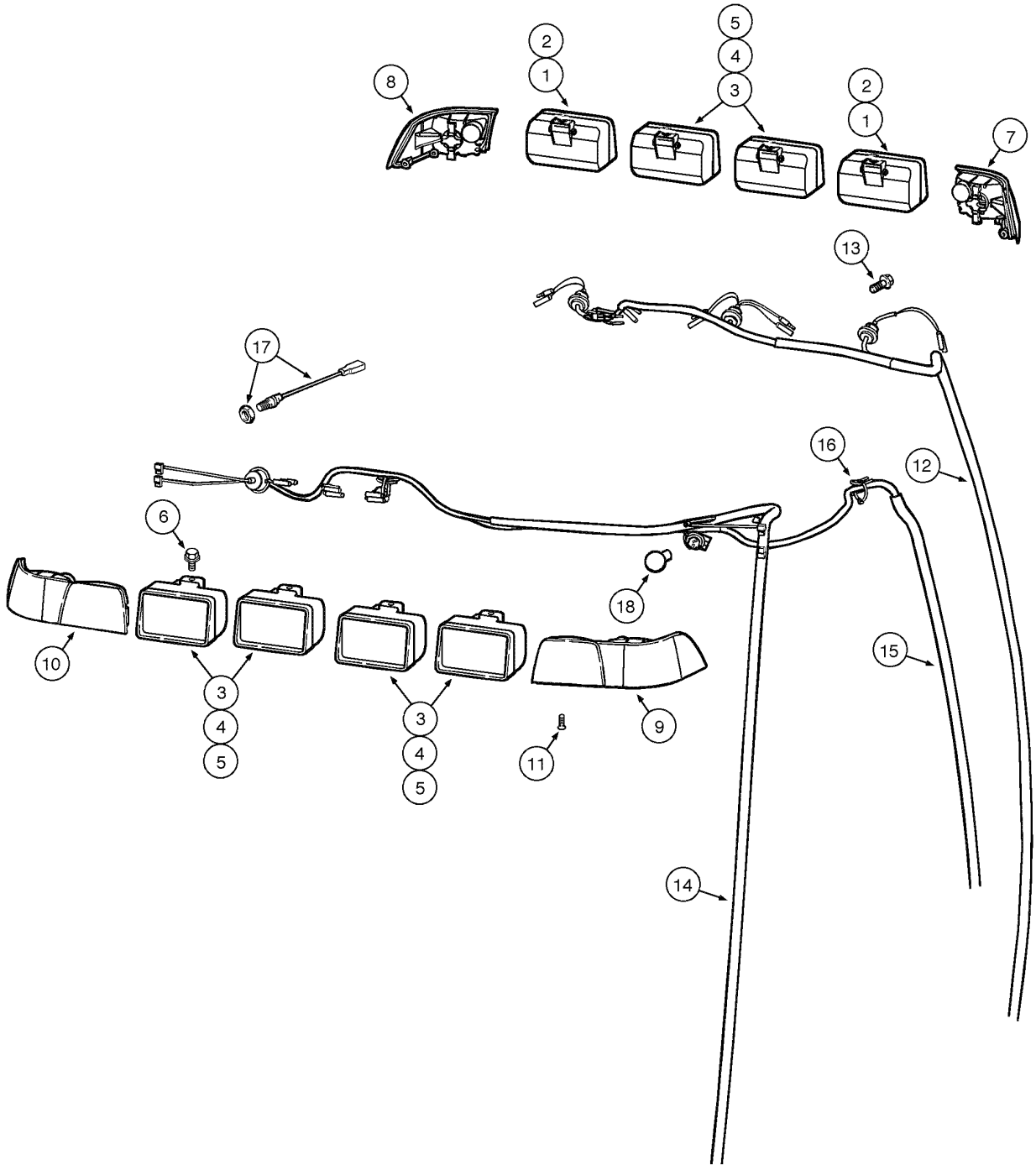

TRACTOR LAMP ELECTRICAL CIRCUIT - OPTIONAL
TRACTOR LAMP ELECTRICAL CIRCUIT - OPTIONAL
TRACTOR LAMP ELECTRICAL CIRCUIT - OPTIONAL
TRACTOR LAMP ELECTRICAL CIRCUIT - OPTIONAL

R	N	P.N.	MOD	Q	Denominação Bezeichnung	Denominacion Descrizione	Description Beskrivelse	Description Denominação	L.C.
1		398846A3		2	FAROL CONJUNTO, Includes item 2				
						FARO (CONJ)	LIGHT ASSY.	FEU (ASSEMBLE)	P478
					LAMPE (KPLT.)	LUCE, COMPLESSIVO	LIGHT ASSY.	FAROL CONJUNTO	
2		1312210C2		1	LÂMPADA, 12V, 55W	BOMBILLA	BULB	AMPOULE	030L
					GLÜHLAMPE	LAMPADA	PÆRE	LAMPADA	
3		398847A3		6	FAROL CONJUNTO, ABL	FARO (CONJ)	LIGHT ASSY.	FEU (ASSEMBLE)	P478
					LAMPE (KPLT.)	LUCE, COMPLESSIVO	LIGHT ASSY.	FAROL CONJUNTO	
3		87443080		6	FAROL CONJUNTO, Cobo, Includes item 4, 5				
						FARO (CONJ)	LIGHT ASSY.	FEU (ASSEMBLE)	P478
					LAMPE (KPLT.)	LUCE, COMPLESSIVO	LIGHT ASSY.	FAROL CONJUNTO	
4		1312210C2		1	LÂMPADA, 12V, 55W	BOMBILLA	BULB	AMPOULE	030L
					GLÜHLAMPE	LAMPADA	PÆRE	LAMPADA	
5		276498A1		1	ELEMENTO TRANSPARENT				
						TAPA TRANSLUCIDA	LENS	CABOCHON	170T
					STREUSCHEIBE	TRASPARENTE	LYGTEGLAS	ELEMENTO TRANSPARE	
6		128312A1		8	PARAFUSO	TORNILLO	BOLT	BOULON	140B
					SCHRAUBE	BULLONE	SKRUE	PARAFUSO	
7		279224A1		1	LAMPADA INDICADORA□, Front, RH; Lens NSS				
						LAMPARA TESTIGO	LIGHT, WARNING	LAMPE-ADVERTISSEMEI	035I
					WARNLEUCHTE	INDICATORE OTTICO	KONTROLLAMPE	LUZ INDICADORA	
8		279223A1		1	LAMPADA INDICADORA□, Front, LH; Lens NSS				
						LAMPARA TESTIGO	LIGHT, WARNING	LAMPE-ADVERTISSEMEI	035I
					WARNLEUCHTE	INDICATORE OTTICO	KONTROLLAMPE	LUZ INDICADORA	
9		357540A1		1	FAROL TRASEIRO, Rear, RH				
						LUZ POSTERIOR	LAMP, TAIL	FEU ARRIERE	013F
					SCHLUSSLEUCHTE	FANALE POSTERIORE	BAGLYGTE	LUZ POSTERIOR	
10		357541A1		1	FAROL TRASEIRO, Rear LH				
						LUZ POSTERIOR	LAMP, TAIL	FEU ARRIERE	013F
					SCHLUSSLEUCHTE	FANALE POSTERIORE	BAGLYGTE	LUZ POSTERIOR	
11		394863A1		10	PARAFUSO	TORNILLO	SCREW	VIS	7450
					SCHRAUBE	VITE	SKRUE	PARAFUSO	
12		404617A1		1	CHICOTE, front	HAZ	HARNESS	FAISCEAU	4160
					KABELBAUM	CABLAGGIO	HARNESS	CHICOTE	
13		844-10020		2	PARAFUSO, Hex Flg, M10 x 20, 8.8				
						TORNILLO	BOLT	BOULON	140B
					SCHRAUBE	BULLONE	SKRUE	PARAFUSO	
14		398380A3		1	CHICOTE, Rear	HAZ	HARNESS	FAISCEAU	4160
					KABELBAUM	CABLAGGIO	HARNESS	CHICOTE	
15		396018A3		1	CHICOTE, B-Post	HAZ	HARNESS	FAISCEAU	4160
					KABELBAUM	CABLAGGIO	HARNESS	CHICOTE	
16		L18337		5	TIRA DE CABO, 9.95"-12.1" lg				
						CIERRA CABLES	STRAP, CABLE	SERRE-CABLE	P716
					KABELBINDER	CINGHIA, CABLAGGIO	SELEKABEL	APRIETACABLES	
17		279265A2		1	INTERRUPTOR, Dome Lamp				
						CONTACTOR	SWITCH	CONTACTEUR	075I
					SCHALTER	INTERRUTTORE	KONTAKT	INTERRUPTOR	
18		279916A1		2	LÂMPADA	BOMBILLA	BULB	AMPOULE	030L
					GLÜHLAMPE	LAMPADA	PÆRE	LAMPADA	

04-28	01	p1	06/09

LUZES DE FREIO, LANTERNA E LUZES DE TRABALHO
FRENO, LINTERNAS Y LUCES DE TRABAJO
BRAKE, TAIL AND WORKING LIGHTS
BRAKE, TAIL AND WORKING LIGHTS

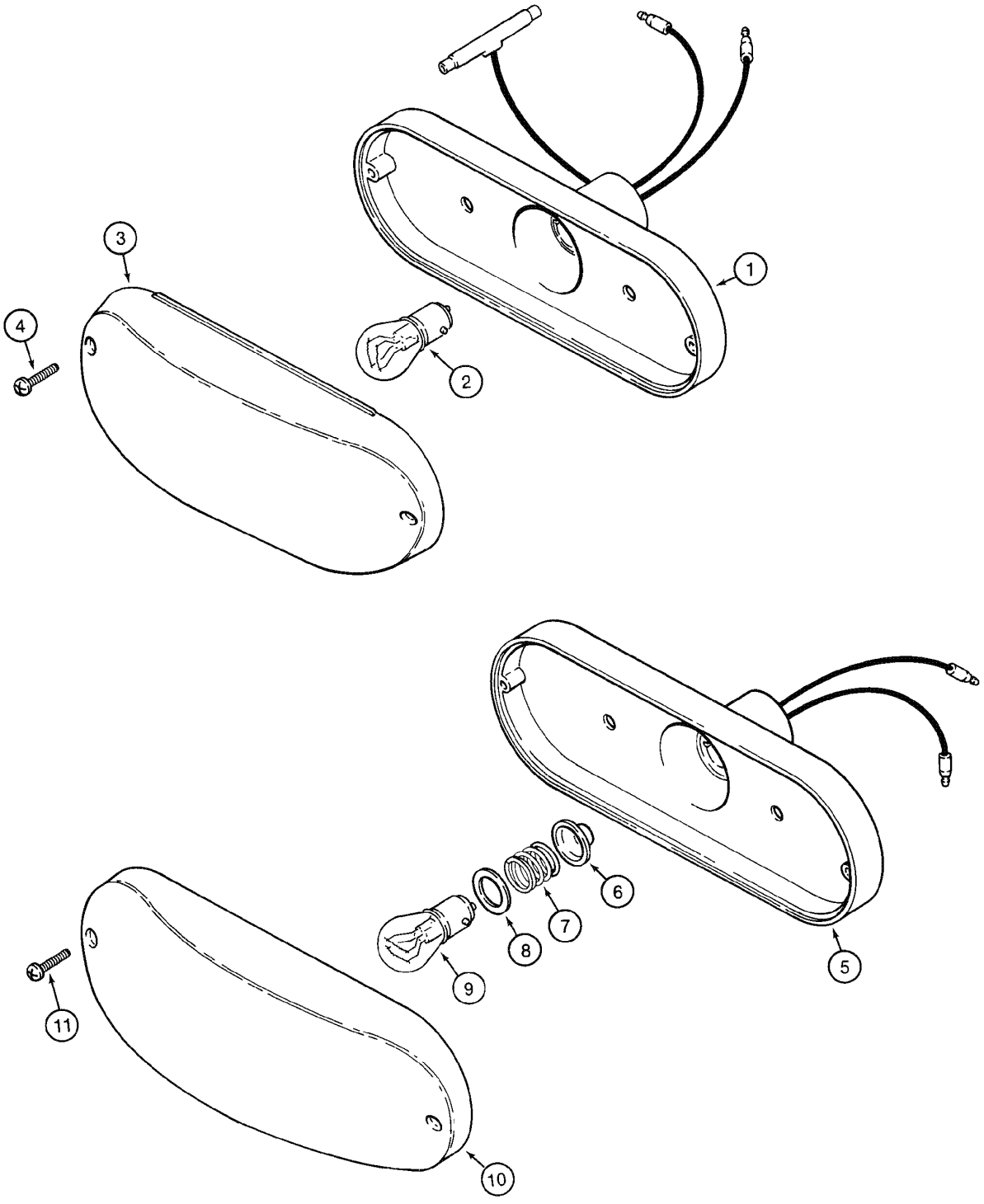

BRAKE, TAIL AND WORKING LIGHTS
BRAKE, TAIL AND WORKING LIGHTS
BRAKE, TAIL AND WORKING LIGHTS
BRAKE, TAIL AND WORKING LIGHTS

R	N	P.N.	MOD	Q	Denominação Bezeichnung	Denominacion Descrizione	Description Beskrivelse	Description Denominação	L.C.
		D121152		2	LAMPADA, Stop/Tail, Includes items 1 - 4				
						LAMPARA	LAMP	LAMPE	4960
					LEUCHTE	LAMPADA	LAMP	LAMPADA	
1		**NSS**		1	NÃO FORNECIDO SEPARADAMENTE, HOUSING				
						NO SE REPARA SEPARA	NOT SERVICED SEPARA	NON FOURNI SEPAREMI	064N
					KEIN ERSATZTEIL	NON FORNITO SEPARAT	NOT SERVICED SEPARA	NOT SERVICED SEPARA	
2		**T34857**		1	LÂMPADA, C6, #1157, 12.8V				
						BOMBILLA	BULB	AMPOULE	030L
					GLÜHLAMPE	LAMPADA	PÆRE	LAMPADA	
3		**N6836**		1	ELEMENTO TRANSPARENT, Red				
						TAPA TRANSLUCIDA	LENS	CABOCHON	170T
					STREUSCHEIBE	TRASPARENTE	LYGTEGLAS	ELEMENTO TRANSPARE	
4		**261-14310**		2	PARAFUSO, Cross Pan Hd, #6 x 5/8"				
						TORNILLO AUTOROSCA	SCREW, SELF TAPPING	VIS AUTO-TARAUDEUSE	062V
					SCHRAUBE, SELBSTSCH	VITE AUTOFILETTANTE	BOLT, SELVLAASENDES	PARAFUSO	
		D135384		4	LANTERNA, Turn Signal, Includes items 5 - 11				
						LAMPARA	LAMP	LANTERNE	Z535
					LATERNE	LAMPADA	LAMP	LANTERNA	
5		**NSS**		1	NÃO FORNECIDO SEPARADAMENTE, HOUSING				
						NO SE REPARA SEPARA	NOT SERVICED SEPARA	NON FOURNI SEPAREMI	064N
					KEIN ERSATZTEIL	NON FORNITO SEPARAT	NOT SERVICED SEPARA	NOT SERVICED SEPARA	
6		**NSS**		1	NÃO FORNECIDO SEPARADAMENTE, SEAL				
						NO SE REPARA SEPARA	NOT SERVICED SEPARA	NON FOURNI SEPAREMI	064N
					KEIN ERSATZTEIL	NON FORNITO SEPARAT	NOT SERVICED SEPARA	NOT SERVICED SEPARA	
7		**NSS**		1	NÃO FORNECIDO SEPARADAMENTE, SPRING				
						NO SE REPARA SEPARA	NOT SERVICED SEPARA	NON FOURNI SEPAREMI	064N
					KEIN ERSATZTEIL	NON FORNITO SEPARAT	NOT SERVICED SEPARA	NOT SERVICED SEPARA	
8		**NSS**		1	NÃO FORNECIDO SEPARADAMENTE, INSULATOR				
						NO SE REPARA SEPARA	NOT SERVICED SEPARA	NON FOURNI SEPAREMI	064N
					KEIN ERSATZTEIL	NON FORNITO SEPARAT	NOT SERVICED SEPARA	NOT SERVICED SEPARA	
9		**A41264**		1	LÂMPADA, #1156, 12V	BOMBILLA	BULB	AMPOULE	030L
					GLÜHLAMPE	LAMPADA	PÆRE	LAMPADA	
10		**N14283**		1	TRANSPARENTE, Amber	TAPA TRANSLUCIDA	LENS	CABOCHON	5080
					STREUSCHEIBE	TRASPARENTE	LYGTEGLAS	ELEMENTO TRANSPARE	
11		**261-14310**		2	PARAFUSO, Cross Pan Hd, #6 x 5/8"				
						TORNILLO AUTOROSCA	SCREW, SELF TAPPING	VIS AUTO-TARAUDEUSE	062V
					SCHRAUBE, SELBSTSCH	VITE AUTOFILETTANTE	BOLT, SELVLAASENDES	PARAFUSO	

04-30	01	p1	10/08

BUZINA E ALARME DE RÉ
BOCINE Y ALARMA DE MARCHA ATRÁS
HORN AND BACKUP ALARM
HORN AND BACKUP ALARM

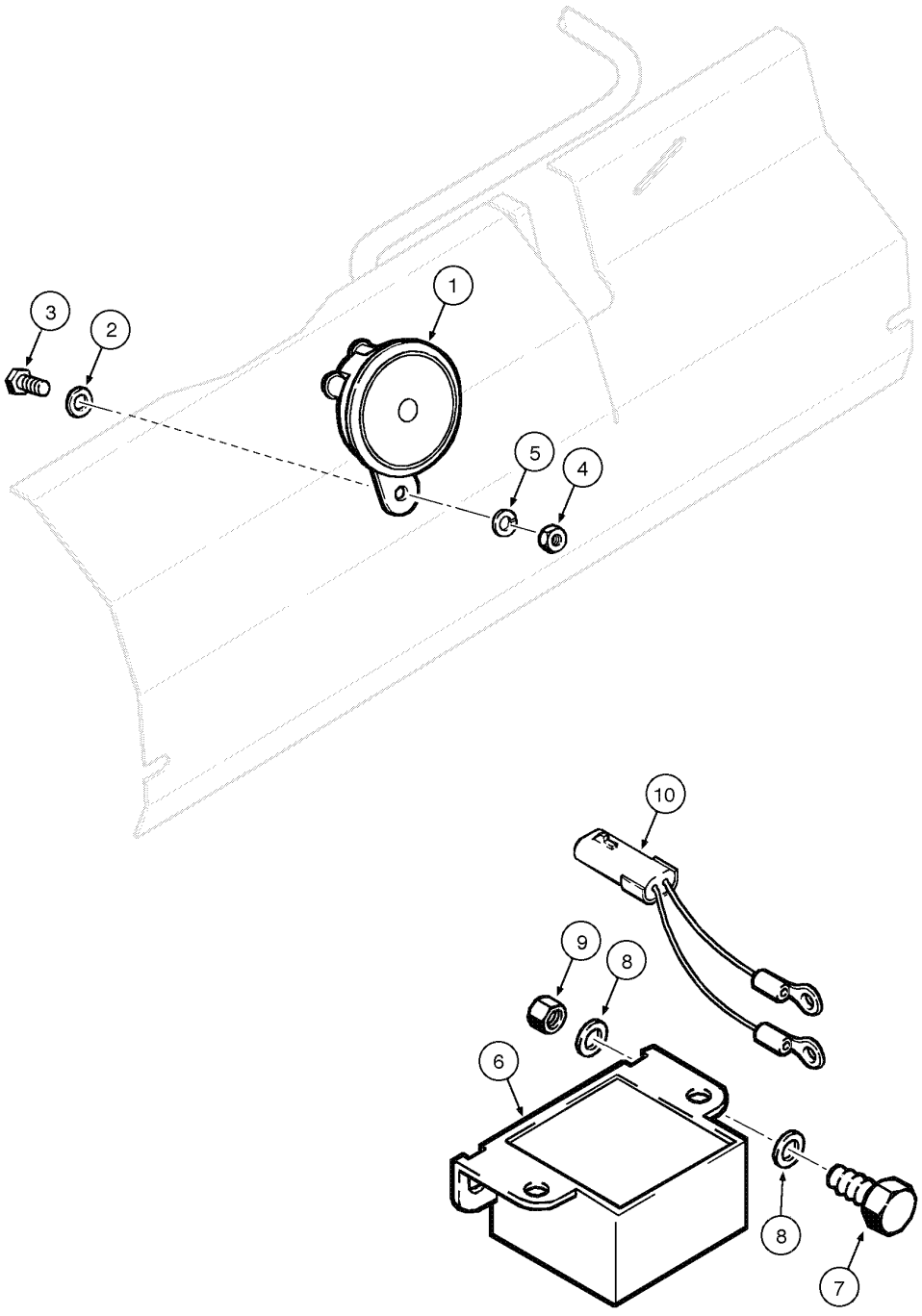

HORN AND BACKUP ALARM
HORN AND BACKUP ALARM
HORN AND BACKUP ALARM
HORN AND BACKUP ALARM

R	N	P.N.	MOD	Q	Denominação Bezeichnung	Denominacion Descrizione	Description Beskrivelse	Description Denominação	L.C.
1		87049215		1	BUZINA WARNHORN	BOCINA AVVISATORE	HORN HORN	AVERTISSEUR BUZINA	105A
2		895-11008		1	ARRUELA PLANA, M8 x 16 x 1.6 UNTERLEGSCHEIBE	ARANDELA ROSETTA PIANA	WASHER FLADSKIVE	RONDELLE ANILHA	131R
3		614-8020		1	PARAFUSO, Hex, M8 x 20, 8.8 SCHRAUBE	TORNILLO BULLONE	BOLT SKRUE	BOULON PARAFUSO	140B
4		829-1408		1	PORCA, M8, Cl 10 MUTTER	TUERCA DADO	NUT MØTRIK	ECROU PORCA	010D
5		892-11008		4	ARRUELA-TRAVA, M8 SICHERUNGSSCHEIBE	ARANDELA DE FRENO ROSETTA DI SICUREZZA	WASHER, LOCK LAASESKIVE	RONDELLE FREIN ANILHA DE FIXACAO	132R
6		109511A1		1	ALARME, Backup WARNVORRICHTUNG	ALARMA ALLARME	ALARM ALARM	ALARME ALARME	002A
7		614-8025		2	PARAFUSO, Hex, M8 x 25, 8.8 SCHRAUBE	TORNILLO BULLONE	BOLT SKRUE	BOULON PARAFUSO	140B
8		895-11008		4	ARRUELA PLANA, M8 x 16 x 1.6 UNTERLEGSCHEIBE	ARANDELA ROSETTA PIANA	WASHER FLADSKIVE	RONDELLE ANILHA	131R
9		832-10408		2	CONTRA PORCA, M8 x 1.25, Cl 8 SICHERUNGSMUTTER	CONTRA TUERCA CONTRODADO	NUT, LOCK LASEMOETRIK	CONTRE-ECROU CONTRA PORCA	P263
10		87425869		1	CHICOTE DE FIOS, Backup KABELBAUM	GRUPO DE CABLES INSIEME CAVI	HARNESS, WIRE KABELNET	FAISCEAU COMPLET CABLAGEM	070I

04-32	01	p1	06/09

LUZ ROTATIVA (OPCIONAL)
LUCE ROTACTIVA (OPCIONAL)
ROTATING BEACON (OPTIONAL)
ROTATING BEACON (OPTIONAL)

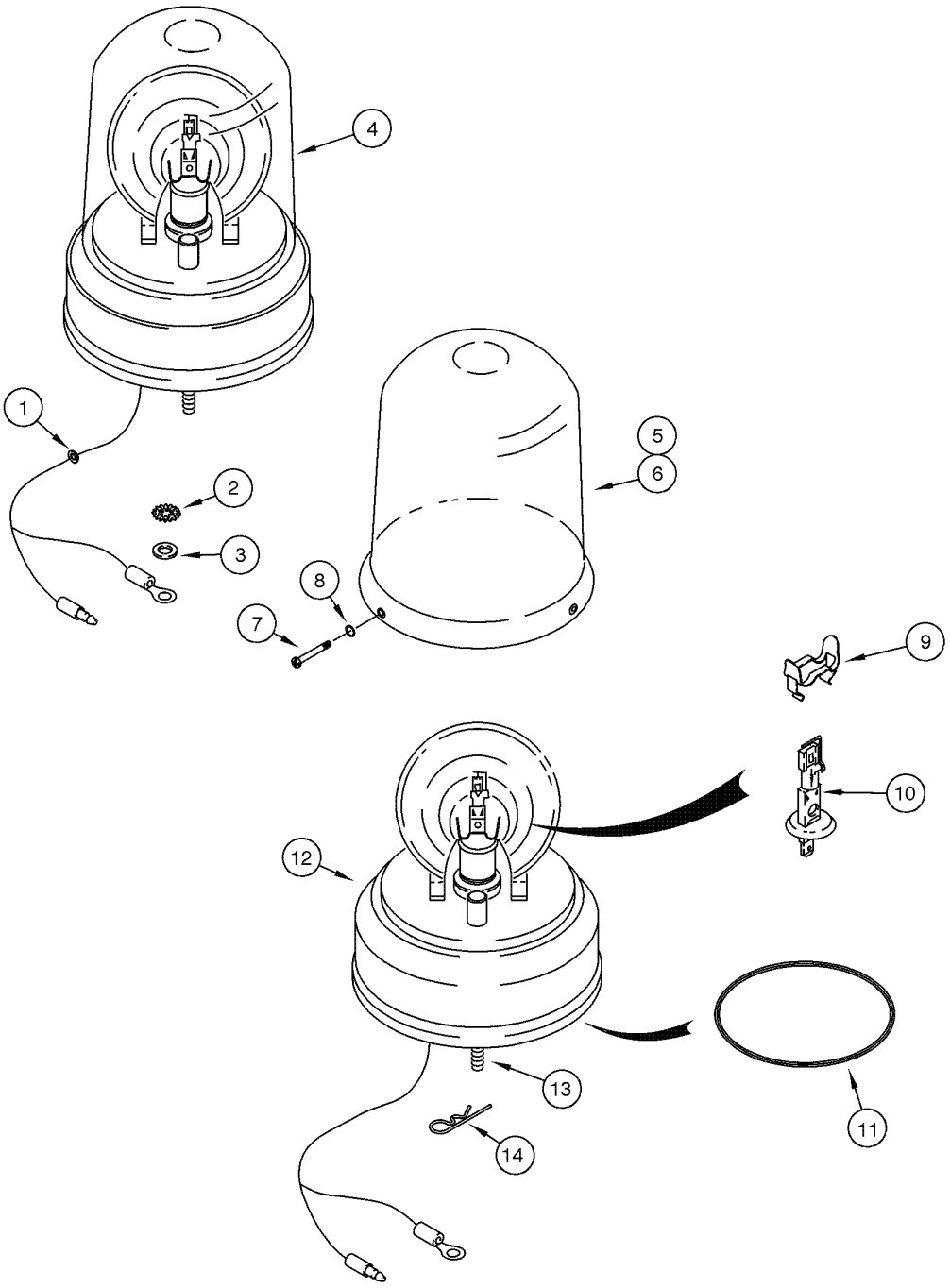

ROTATING BEACON (OPTIONAL)
ROTATING BEACON (OPTIONAL)
ROTATING BEACON (OPTIONAL)
ROTATING BEACON (OPTIONAL)

R	N	P.N.	MOD	Q	Denominação Bezeichnung	Denominacion Descrizione	Description Beskrivelse	Description Denominação	L.C.
		387940A1		1	JOGO, 12V Assy, Includes items 1 - 16				
						JEUGO	KIT	POCHETTE	4830
					PACKUNG	KIT	KIT	JOGO	
1		**A23870**		1	CASQUILHO ISOLADOR	PASACABLES	GROMMET	PASSE-FIL	4020
					TÜLLE	ANELLO PASSACAVO	RING	CASQUILHO ISOLADOR	
2		**493-11026**		1	ARRUELA-TRAVA, Ext-Int Tooth, 1/4"				
						ARANDELA DE FRENO	WASHER, LOCK	RONDELLE FREIN	132R
					SICHERUNGSSCHEIBE	ROSETTA DI SICUREZZA	LAASESKIVE	ANILHA DE FIXACAO	
3		**495-21031**		1	ARRUELA PLANA, 1/4"	ARANDELA	WASHER	RONDELLE	131R
					UNTERLEGSCHEIBE	ROSETTA PIANA	FLADSKIVE	ANILHA	
4		**108366A1**		1	LAMPADA ADVERTENCIA, Assy, Includes items 5 - 16				
						LAMPARA DE SENALES	LIGHT, WARNING	FEU DE SIGNALISATION	3420
					WARNLEUCHTE	LAMPEGGIATORI	LIGHT, WARNING	LAMPADA ADVERTENCIA	
5		**A187542**		1	TRANSPARENTE, Amber	TAPA TRANSLUCIDA	LENS	CABOCHON	5080
					STREUSCHEIBE	TRASPARENTE	LYGTEGLAS	ELEMENTO TRANSPARE	
6	1	**127158A1**		1	TRANSPARENTE, Blue (OPT)				
						TAPA TRANSLUCIDA	LENS	CABOCHON	5080
					STREUSCHEIBE	TRASPARENTE	LYGTEGLAS	ELEMENTO TRANSPARE	
7		**168-71**		3	PARAFUSO, Drive, #8 x 1/2"				
						TORNILLO	SCREW	VIS	040V
					SCHRAUBE	VITE	SKRUE	PARAFUSO	
8		**238-5005**		3	ANEL "O", -005, 70 Duro, .101" ID x .070" Thk				
						JUNTA HERMETICA	O-RING	JOINT THORIQUE	055A
					DICHTRING	ANELLO TOROIDALE	O-RING	O-RING	
9		**101531A1**		1	FIXADOR	SUJETADOR	CLIP	CLIP	1700
					KLEMME	FERMAGLIO	KLIPS	FIXADOR	
10		**3125705R1**		1	LÂMPADA, 12V 55W	BOMBILLA	BULB	AMPOULE	030L
					GLÜHLAMPE	LAMPADA	PÆRE	LAMPADA	
11		**A187575**		1	CORREIAS	CORREA	BELT	COURROIE	0660
					RIEMEN	CINGHIA	REM	CORREIA	
12		**NSS**		1	NÃO FORNECIDO SEPARADAMENTE, BASE				
						NO SE REPARA SEPARA	NOT SERVICED SEPARA	NON FOURNI SEPAREM	064N
					KEIN ERSATZTEIL	NON FORNITO SEPARAT	NOT SERVICED SEPARA	NOT SERVICED SEPARA	
13		**614-6020**		3	PARAFUSO, Hex, M6 x 20, 8.8				
						TORNILLO	BOLT	BOULON	140B
					SCHRAUBE	BULLONE	SKRUE	PARAFUSO	
14		**136-54**		3	PINO	PERNO	PIN	AXE	6200
					BOLZEN	PERNO	STIFT	PERNO	
15	2	**386851A1**		1	INTERRUPTOR LUZ DE ALERTA				
						SWITCH, BEACON	SWITCH, BEACON	COMM. BALISE	N23S
					SCHALTER RUNDUMLEU	INTERRUTTORE LAMPAI	SWITCH, BEACON	INTERRUPTOR LUZ DE A	
16	2	**121412A1**		1	FUSÍVEL, 10 Amp, Mini	FUSIBLE	FUSE	FUSIBLE	110F
					SICHERUNG	FUSIBILE	SIKRING	FUSIVEL	

(1) Se usado
(2) Não ilustrado

04-34	01	p1	06/09

MONTAGEM DO RÁDIO, ALTO-FALANTES E ANTENA (OPCIONAL)
MONTAJE DEL RADIO, ALTAVOCES Y ANTENA (OPCIONAL)
RADIO MOUNTING, SPEAKERS AND ANTENNA (OPTIONAL)
RADIO MOUNTING, SPEAKERS AND ANTENNA (OPTIONAL)

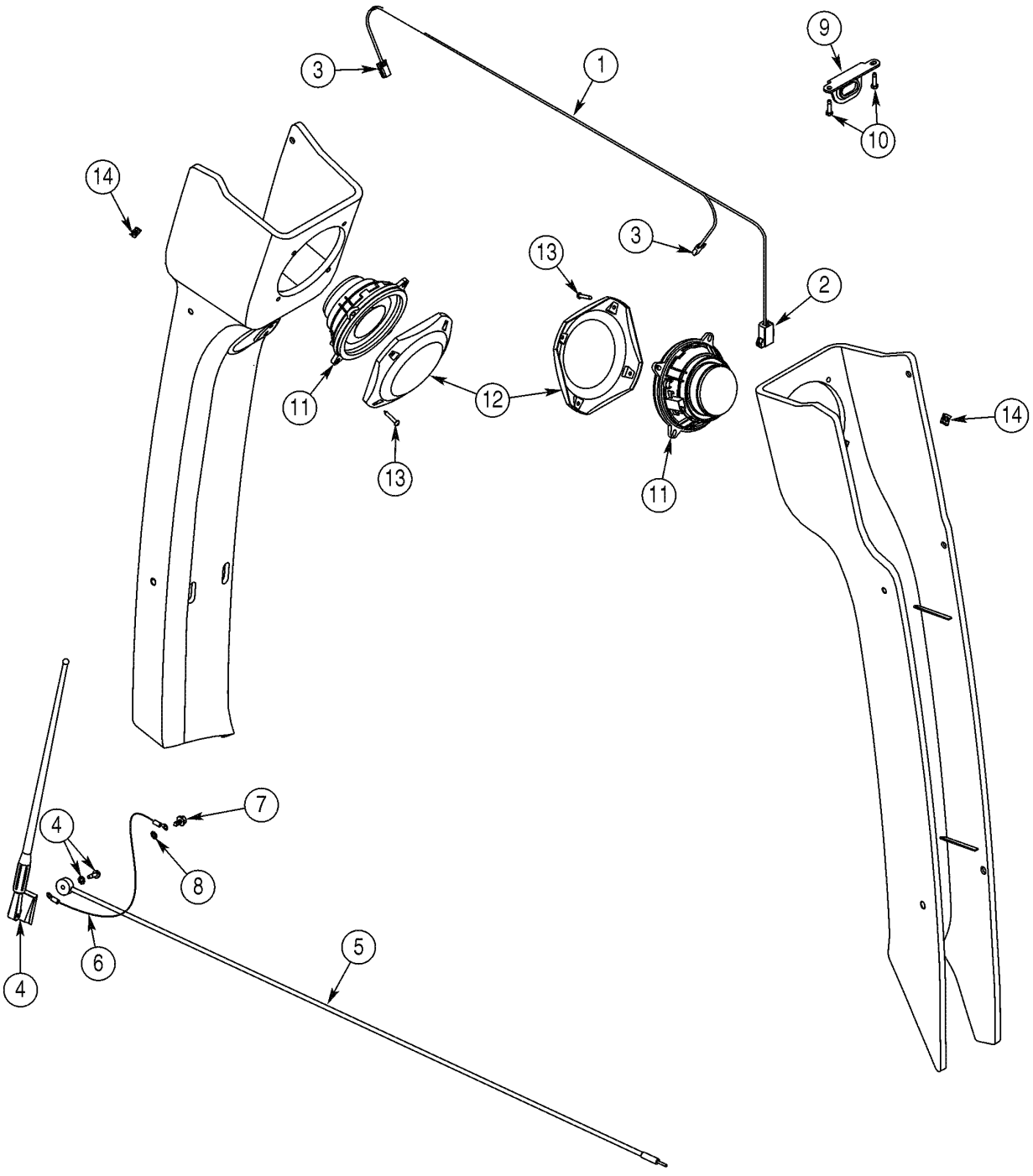

RADIO MOUNTING, SPEAKERS AND ANTENNA (OPTIONAL)
RADIO MOUNTING, SPEAKERS AND ANTENNA (OPTIONAL)
RADIO MOUNTING, SPEAKERS AND ANTENNA (OPTIONAL)
RADIO MOUNTING, SPEAKERS AND ANTENNA (OPTIONAL)

R	N	P.N.	MOD	Q	Denominação Bezeichnung	Denominacion Descrizione	Description Beskrivelse	Description Denominação	L.C.
		404471A1		1	JOGO, Speakers/Antenna, Includes items 1 - 15				
						JEUGO	KIT	POCHETTE	4830
					PACKUNG	KIT	KIT	JOGO	
1		**382664A2**		1	CHICOTE, speakers, Includes items 2, 3				
						HAZ	HARNESS	FAISCEAU	4160
					KABELBAUM	CABLAGGIO	HARNESS	CHICOTE	
2		**227389A1**		1	CONECTOR, Cab Harness	CONECTOR	CONNECTOR	CONNECTEUR	1950
					STECKVERBINDUNG EL	CONNESSIONE	STIK	CONECTOR	
3		**195552A1**		2	CONECTOR, Speaker	CONECTOR	CONNECTOR, ELEC	CONNECTEUR	235C
					ELEKTRISCHER VERBIN	CONNESSIONE	STIK	CONECTOR	
4		**197745A1**		1	ANTENA ELÉTRICA	ANTENA ELECTRICA	ANTENNA	ANTENNE	064A
					ANTENNE	ANTENNA	ELEKTRISK ANTENNE	ANTENA ELECTRICA	
5		**381659A1**		1	CABO CONJUNTO	CABLE (CONJUNTO)	CABLE ASSY.	CABLE (ASSEMBLE)	P494
					KABEL (KPLT.)	CAVO, COMPLESSIVO	CABLE ASSY.	CABO CONJUNTO	
6		**291010A1**		1	FIO, Ground	HILO	WIRE	FIL	9880
					KABEL	FERRAMENTA	STAALTRAAD	FIO DE ACO	
7		**282-16512**		2	PARAFUSO, Hex Wash Hd, #10-16 x 3/4"				
						TORNILLO	SCREW	VIS	040V
					SCHRAUBE	VITE	SKRUE	PARAFUSO	
8		**893-11005**		1	ARRUELA-TRAVA, Ext Tooth, M5				
						ARANDELA DE FRENO	WASHER, LOCK	RONDELLE FREIN	132R
					SICHERUNGSSCHEIBE	ROSETTA DI SICUREZZA	LAASESKIVE	ANILHA DE FIXACAO	
9		**386927A1**		1	BRACADEIRA	PIEZA DE SOPORTE	BRACKET	PATTE FIXATION	1010
					HALTERUNG	STAFFA	BESLAG	SUPORTE	
10		**276-26512**		2	PARAFUSO, Hex Hd, #10 x 3/4"				
						TORNILLO AUTOROSCA	SCREW, SELF TAPPING	VIS AUTO-TARAUDEUSE	062V
					SCHRAUBE, SELBSTSCH	VITE AUTOFILETTANTE	BOLT, SELVLAASENDES	PARAFUSO	
11		**182721A2**		2	ALTO-FALANTE	ALTAVOZ	SPEAKER	HAUT-PARLEUR	8135
					LAUTSPRECHER	ALTOPARLANTE	HOEJTALER	ALTIFALANTE	
12		**187281A1**		2	TAMPA	TAPA	COVER	COUVERCLE	2250
					DECKEL	COPERCHIO	COVER	TAMPA	
13		**761-17325**		8	PARAFUSO, Pan Hd, M4.2 x 25				
						TORNILLO AUTOROSCA	SCREW, SELF TAPPING	VIS AUTO-TARAUDEUSE	062V
					SCHRAUBE, SELBSTSCH	VITE AUTOFILETTANTE	BOLT, SELVLAASENDES	PARAFUSO	
14		**177269A1**		8	PORCA-MOLA, M4.2	NUT, SPRING	NUT, SPRING	ECROU RESSORT	A074
					FEDERMUTTER	DADO ELASTICO	NUT, SPRING	PORCA-MOLA	
15	1	**L18331**		1	TIRA DE CABO	CIERRA CABLES	STRAP, CABLE	SERRE-CABLE	P716
					KABELBINDER	CINGHIA, CABLAGGIO	SELEKABEL	APRIETACABLES	

(1) Não ilustrado

04-36	01	p1	02/09

SISTEMA HIDRÁULICO AUXILIAR DA RETRO - CIRCUTO ELÉTRICO (OPCIONAL)
SISTEMA HIDRAULICO AUXILIAR - CIRCUITO ELECTRO (OPCIONAL)
BACKHOE AUXILIARY HYDRAULIC SYSTEM - ELECTRICAL CIRCUIT (OPTIONAL)
BACKHOE AUXILIARY HYDRAULIC SYSTEM - ELECTRICAL CIRCUIT (OPTIONAL)

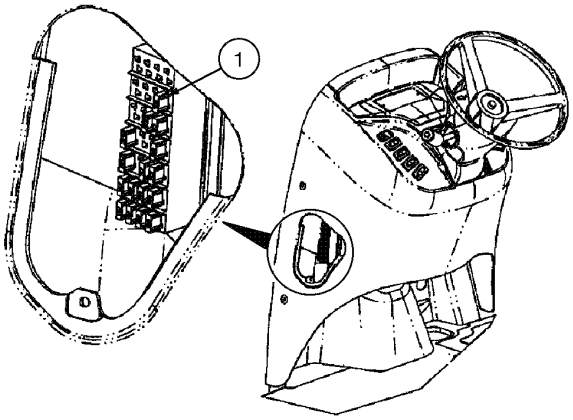

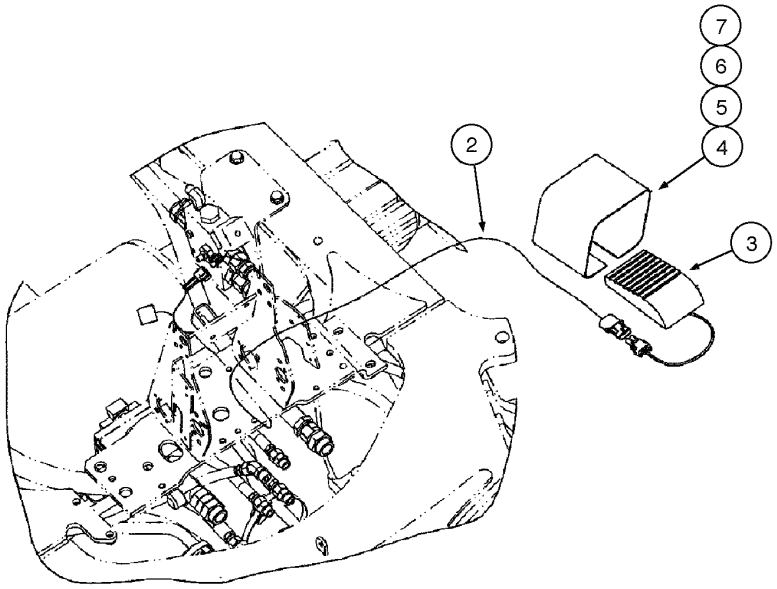

BACKHOE AUXILIARY HYDRAULIC SYSTEM - ELECTRICAL CIRCUIT (OPTIONAL)
BACKHOE AUXILIARY HYDRAULIC SYSTEM - ELECTRICAL CIRCUIT (OPTIONAL)
BACKHOE AUXILIARY HYDRAULIC SYSTEM - ELECTRICAL CIRCUIT (OPTIONAL)
BACKHOE AUXILIARY HYDRAULIC SYSTEM - ELECTRICAL CIRCUIT (OPTIONAL)

R	N	P.N.	MOD	Q	Denominação Bezeichnung	Denominacion Descrizione	Description Beskrivelse	Description Denominação	L.C.
1		121413A1		1	FUSÍVEL, 15 Amp, Mini SICHERUNG	FUSIBLE FUSIBILE	FUSE SIKRING	FUSIBLE FUSIVEL	110F
2		87425631		1	CHICOTE DE FIOS, Auxiliary Hydraulic KABELBAUM	GRUPO DE CABLES INSIEME CAVI	HARNESS, WIRE KABELNET	FAISCEAU COMPLET CABLAGEM	070I
3		137219A1		1	INTERRUPTOR, Foot SCHALTER	CONTACTOR INTERRUTTORE	SWITCH KONTAKT	CONTACTEUR INTERRUPTOR	8850
4		300030A1		1	TAMPA DECKEL	TAPA COPERCHIO	COVER COVER	COUVERCLE TAMPA	2250
5		843-1516		2	PARAFUSO, Hex Flat Hd, M5 x 16, 4.8 SCHRAUBE	TORNILLO VITE	SCREW SKRUE	VIS PARAFUSO	040V
6		892-11005		2	ARRUELA-TRAVA, M5 SICHERUNGSSCHEIBE	ARANDELA DE FRENO ROSETTA DI SICUREZZ/	WASHER, LOCK LAASESKIVE	RONDELLE FREIN ANILHA DE FIXACAO	132R
7		824-1405		2	PORCA, M5, Cl 5 MUTTER	TUERCA DADO	NUT MØTRIK	ECROU PORCA	010D

SECTION INDEX
Direção

05-02	01	VOLANTE E COLUNA DE DIREÇÃO
05-04	01	COLUNA DE DIREÇÃO
05-06	01	CIRCUITO HIDRÁULICO - UNIDADE HIDROSTÁTICA
05-08	01	UNIDADE HIDROSTÁTICA - CONJUNTO
05-10	01	CILINDRO DE DIREÇÃO (4X2)
05-12	01	EIXO DIANTEIRO (4X2) E PONTEIRAS
05-14	01	CUBO DA RODA DIANTEIRA E ROLAMENTOS (4X2)
05-16	01	RODAS DIANTEIRAS E PNEUS

05-02	01	p1	10/08

VOLANTE E COLUNA DE DIREÇÃO
VOLANTE Y COLUMNA DE DIRECCIÓN
STEERING WHEEL AND COLUMN
STEERING WHEEL AND COLUMN

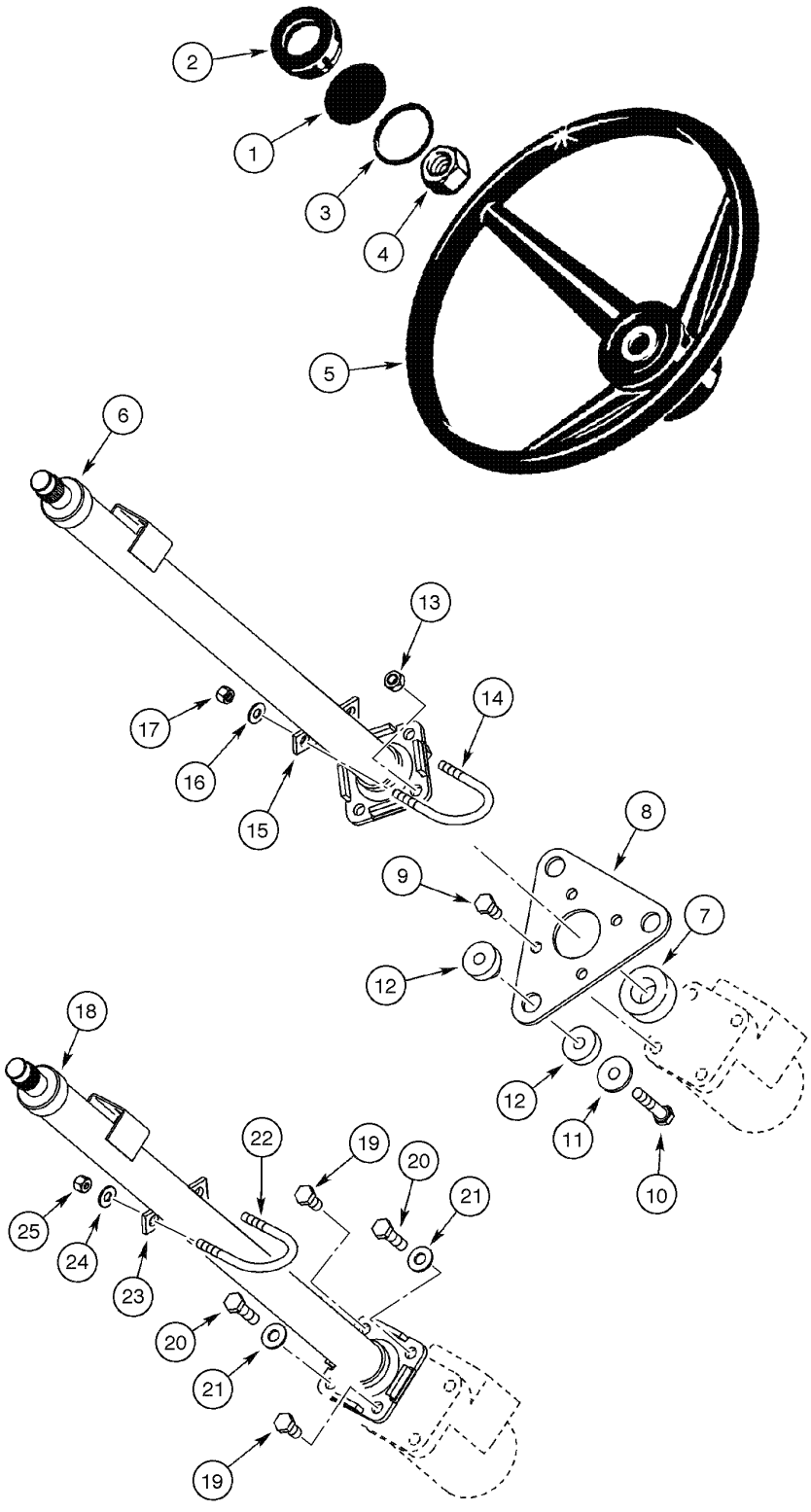

STEERING WHEEL AND COLUMN
STEERING WHEEL AND COLUMN
STEERING WHEEL AND COLUMN
STEERING WHEEL AND COLUMN

R	N	P.N.	MOD	Q	Denominação Bezeichnung	Denominacion Descrizione	Description Beskrivelse	Description Denominação	L.C.
1		87435569		1	SÍMBOLO, Case EMBLEM	SIMBOLO EMBLEMA	EMBLEM EMBLEM	EMBLÈME EMBLEMA	157S
1		87598654	a	1	SÍMBOLO, Case 50 Years EMBLEM	SIMBOLO EMBLEMA	EMBLEM EMBLEM	EMBLÈME EMBLEMA	157S
1		87435569	b	1	SÍMBOLO, Case 50 Years EMBLEM	SIMBOLO EMBLEMA	EMBLEM EMBLEM	EMBLÈME EMBLEMA	157S
2		114882A2		1	TAMPA DO RESERVATÓRIO ABDECKAPPE	TAPON DEL DEPOSITO TAPPO SERBATOIO	CAP TANKDAEKSEL	CHAPEAU TAMPAO DE RESERVAT	1380
3		238-5227		1	ANEL "O", -227, 70 Duro, 2.109" ID x .139" Thk DICHTRING	JUNTA HERMETICA ANELLO TOROIDALE	O-RING O-RING	JOINT THORIQUE O-RING	055A
4		1959509C1		1	PORCA MUTTER	TUERCA DADO	NUT MØTRIK	ECROU PORCA	5780
5		A65544		1	VOLANTE DE DIRECAO LENKRAD	VOLANTE DIRECCION RUOTE DI STERZO	WHEEL (STEERING) WHEEL (STEERING)	VOLANT-DE-DIRECTION VOLANTE DE DIRECAO	P409
6		{}		1	STEERING COLUMN cab (p.5-4)				
7		352401A1		1	ANEL DE VEDAÇÃO DICHTUNG	ANILLO DE CIERRE ANELLO DI TENUTA	SEAL PAKNINGSRING	JOINT ANEL DE VEDACAO	7460
8		388116A2		1	PLACA PLATTE	PLACA PIASTRA	PLATE PLADE	PLAQUE CHAPA	6360
9		614-10020		4	PARAFUSO, Hex, M10 x 20, 8.8, Full Thd SCHRAUBE	TORNILLO BULLONE	BOLT SKRUE	BOULON PARAFUSO	140B
10		814-10050		3	PARAFUSO, Hex, M10 x 50, 8.8 SCHRAUBE	TORNILLO BULLONE	BOLT SKRUE	BOULON PARAFUSO	140B
11		496-81028		3	ARRUELA PLANA, 13/32" x 1 1/4" x .134", HDN UNTERLEGSCHEIBE	ARANDELA ROSETTA PIANA	WASHER FLADSKIVE	RONDELLE ANILHA	131R
12		87447450		3	ISOLADOR ISOLATOR	AISLADOR DISPOSITIVO ANTIVIB	ISOLATOR ISOLATOR	ISOLATEUR ISOLADOR	Z082
13		832-10410		2	CONTRA PORCA, M10 x 1.5, Cl 8 SICHERUNGSMUTTER	CONTRA TUERCA CONTRODADO	NUT, LOCK LASEMOETRIK	CONTRE-ECROU CONTRA PORCA	P263
14		379846A1		1	MOLA-TRAVA U-BOLZEN	HORQUILLA CAVALLOTTO	U-BOLT HAARNAAL	CAVALIER MOLA DE ENGATE	P611
15		352727A1		1	ESPAÇADOR DISTANZSTÜCK	ESPACIADOR DISTANZIALE	SPACER AFSTANDSSTYKKE	ENTRETOISE ESPACADOR	8090
16		895-15008		2	ARRUELA PLANA, M8 x 20 x 1.6 UNTERLEGSCHEIBE	ARANDELA ROSETTA PIANA	WASHER FLADSKIVE	RONDELLE ANILHA	131R
17		832-10408		2	CONTRA PORCA, M8 x 1.25, Cl 8 SICHERUNGSMUTTER	CONTRA TUERCA CONTRODADO	NUT, LOCK LASEMOETRIK	CONTRE-ECROU CONTRA PORCA	P263

(a) BSN N8AH14047
(b) ASN N8AH14047

05-02	01	p2	10/08

VOLANTE E COLUNA DE DIREÇÃO
VOLANTE Y COLUMNA DE DIRECCIÓN
STEERING WHEEL AND COLUMN
STEERING WHEEL AND COLUMN

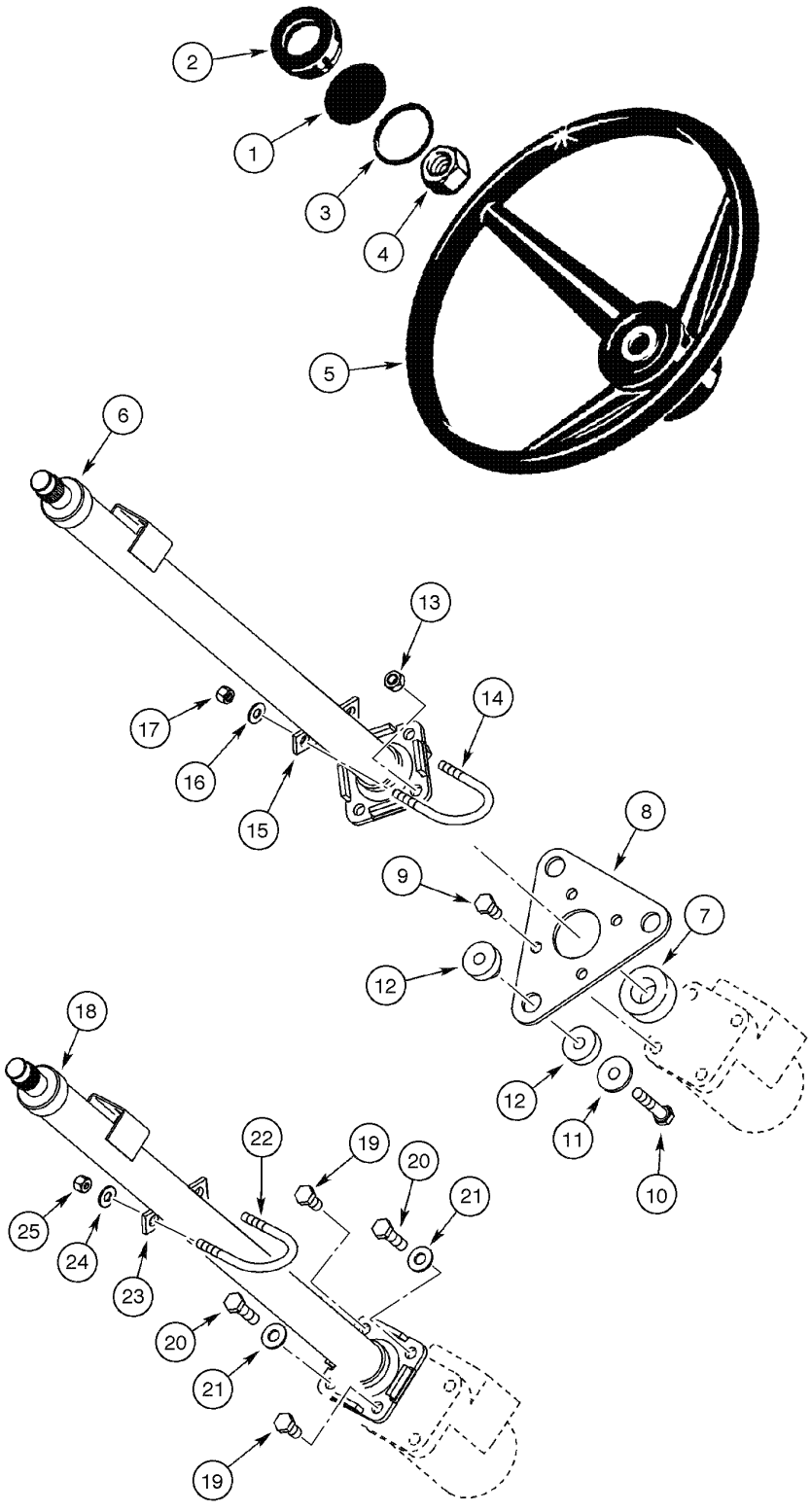

STEERING WHEEL AND COLUMN
STEERING WHEEL AND COLUMN
STEERING WHEEL AND COLUMN
STEERING WHEEL AND COLUMN

R	N	P.N.	MOD	Q	Denominação Bezeichnung	Denominacion Descrizione	Description Beskrivelse	Description Denominação	L.C.
18		{}		1	STEERING COLUMN Rops (p.5-4)				
19		614-10020		2	PARAFUSO, Hex, M10 x 20, 8.8, Full Thd				
						TORNILLO	BOLT	BOULON	140B
					SCHRAUBE	BULLONE	SKRUE	PARAFUSO	
20		614-10035		2	PARAFUSO, Hex, M10 x 35, 8.8, Full Thd				
						TORNILLO	BOLT	BOULON	140B
					SCHRAUBE	BULLONE	SKRUE	PARAFUSO	
21		895-15010		2	ARRUELA PLANA, M11 x 24 x 2				
						ARANDELA	WASHER	RONDELLE	131R
					UNTERLEGSCHEIBE	ROSETTA PIANA	FLADSKIVE	ANILHA	
22		379846A1		1	MOLA-TRAVA	HORQUILLA	U-BOLT	CAVALIER	P611
					U-BOLZEN	CAVALLOTTO	HAARNAAL	MOLA DE ENGATE	
23		352727A1		1	ESPAÇADOR	ESPACIADOR	SPACER	ENTRETOISE	8090
					DISTANZSTÜCK	DISTANZIALE	AFSTANDSSTYKKE	ESPACADOR	
24		895-15008		2	ARRUELA PLANA, M8 x 20 x 1.6				
						ARANDELA	WASHER	RONDELLE	131R
					UNTERLEGSCHEIBE	ROSETTA PIANA	FLADSKIVE	ANILHA	
25		832-10408		2	CONTRA PORCA, M8 x 1.25, Cl 8				
						CONTRA TUERCA	NUT, LOCK	CONTRE-ECROU	P263
					SICHERUNGSMUTTER	CONTRODADO	LASEMOETRIK	CONTRA PORCA	

05-04	01	p1	06/09

COLUNA DE DIREÇÃO
COLUMNA DE LA DIRECCIÓN
STEERING COLUMN
STEERING COLUMN

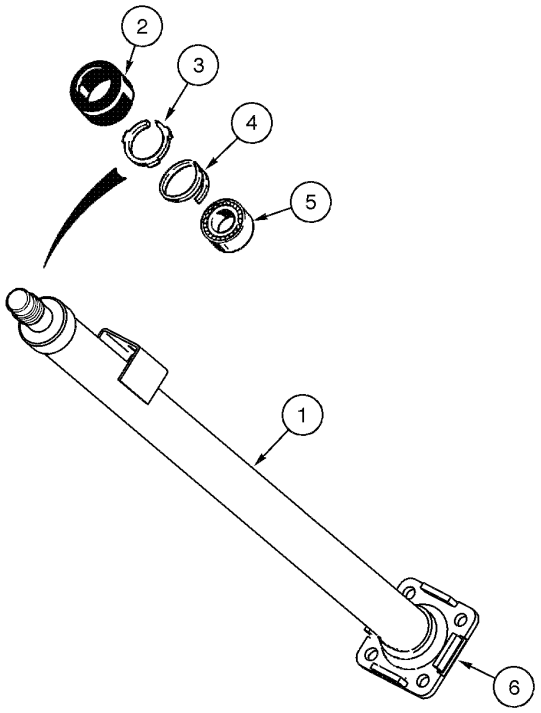

STEERING COLUMN
STEERING COLUMN
STEERING COLUMN
STEERING COLUMN

R	N	P.N.	MOD	Q	Denominação Bezeichnung	Denominacion Descrizione	Description Beskrivelse	Description Denominação	L.C.
		348794A1		1	COLUNA DE DIREÇÃO, Rops, Includes items 1 - 6				
						COLUMNA DE DIRECCIC	STEERING COLUMN	COLONNE DE DIRECTIO	P021
					LENKSAEULE	PIANTONE DELLA GUIDA	RATSTAMME	COLUNA DE DIRECCAO	
		352568A1		1	COLUNA DE DIREÇÃO, Cab, Includes items 1 - 6				
						COLUMNA DE DIRECCIC	STEERING COLUMN	COLONNE DE DIRECTIO	P021
					LENKSAEULE	PIANTONE DELLA GUIDA	RATSTAMME	COLUNA DE DIRECCAO	
1		**NSS**		1	NÃO FORNECIDO SEPARADAMENTE, COLUMN				
						NO SE REPARA SEPARA	NOT SERVICED SEPARA	NON FOURNI SEPAREMI	064N
					KEIN ERSATZTEIL	NON FORNITO SEPARAT	NOT SERVICED SEPARA	NOT SERVICED SEPARA	
2		**S115351**		1	TAMPA DO RESERVATÓRIO				
						TAPON DEL DEPOSITO	CAP	CHAPEAU	1380
					ABDECKAPPE	TAPPO SERBATOIO	TANKDAEKSEL	TAMPAO DE RESERVAT	
3		**NSS**		1	NÃO FORNECIDO SEPARADAMENTE, RETAINER				
						NO SE REPARA SEPARA	NOT SERVICED SEPARA	NON FOURNI SEPAREMI	064N
					KEIN ERSATZTEIL	NON FORNITO SEPARAT	NOT SERVICED SEPARA	NOT SERVICED SEPARA	
4		**102-1387**		1	ANEL, #87, Ext, Spiral	ANILLO DE RESORTE	RING, SNAP	ANNEAU D'ARRÊT	054A
					SPRENGRING	ANELLO ELASTICO	LÅSERING	ANEL	
5		**NSS**		1	NÃO FORNECIDO SEPARADAMENTE, BEARING				
						NO SE REPARA SEPARA	NOT SERVICED SEPARA	NON FOURNI SEPAREMI	064N
					KEIN ERSATZTEIL	NON FORNITO SEPARAT	NOT SERVICED SEPARA	NOT SERVICED SEPARA	
6		**NSS**		1	NÃO FORNECIDO SEPARADAMENTE, FLANGE				
						NO SE REPARA SEPARA	NOT SERVICED SEPARA	NON FOURNI SEPAREMI	064N
					KEIN ERSATZTEIL	NON FORNITO SEPARAT	NOT SERVICED SEPARA	NOT SERVICED SEPARA	

05-06	01	p1	06/09

CIRCUITO HIDRÁULICO - UNIDADE HIDROSTÁTICA
CIRCUITO HIDRÁULICO - UNIDAD HIDROSTATICA
HYDRAULIC CIRCUIT - HYDROSTATIC UNIT

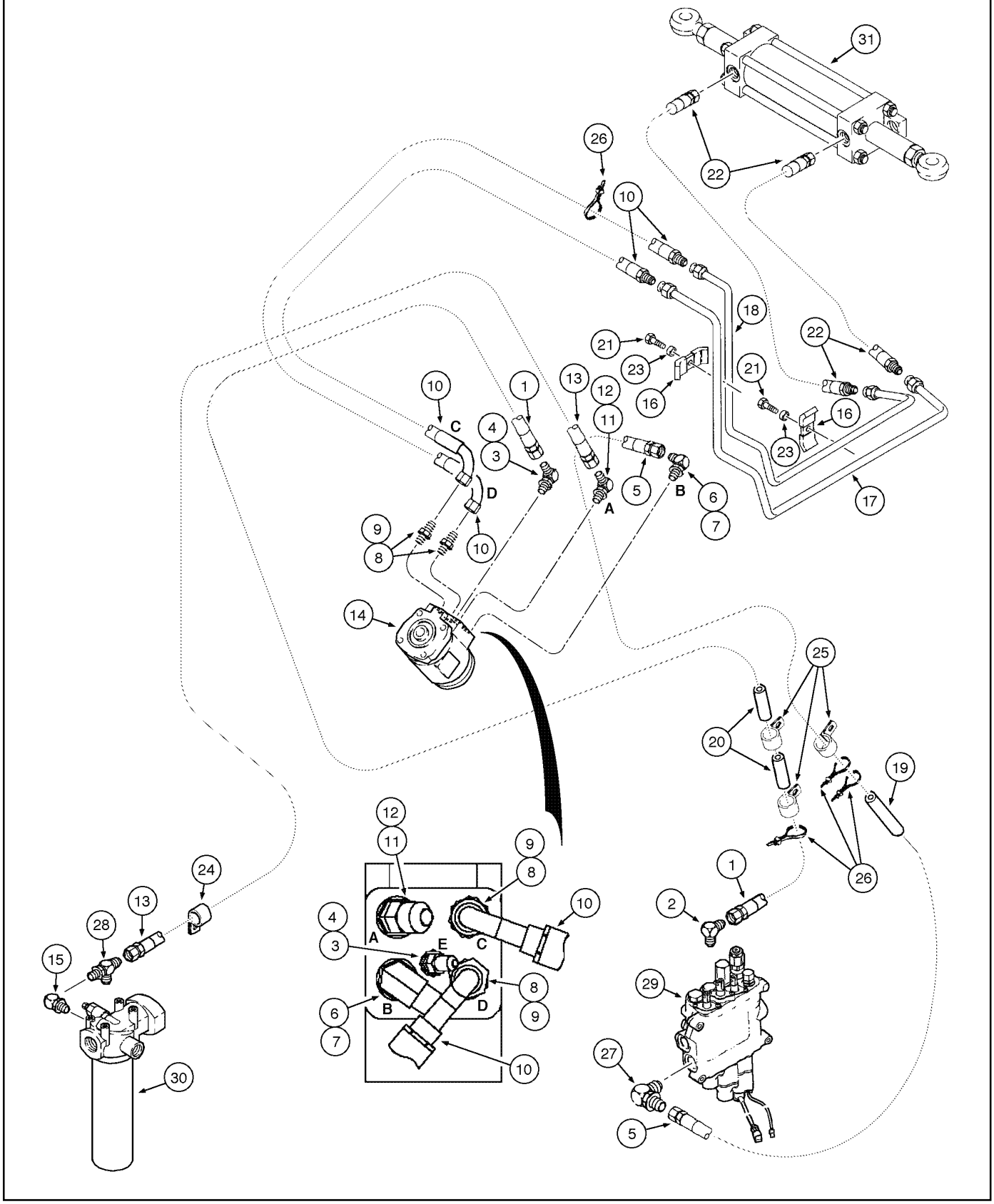

HYDRAULIC CIRCUIT - HYDROSTATIC UNIT
HYDRAULIC CIRCUIT - HYDROSTATIC UNIT
HYDRAULIC CIRCUIT - HYDROSTATIC UNIT

R	N	P.N.	MOD	Q	Denominação Bezeichnung	Denominacion Descrizione	Description Beskrivelse	Description Denominação	L.C.
1		87452272		1	MANGUEIRA CONJUNTO, 1675mm				
						MANGUERA (CONJUNTC	HOSE ASSY.	FLEXIBLE (ASSEMBLE)	P457
					SCHLAUCH (KPLT.)	GRUPPO TUBO FLESS	HOSE ASSY.	MANGUEIRA CONJUNTC	
2		218-5103		1	COTOVELO, 90º, 7/16"-20, 37º x 7/16"-20, O-Ring				
						CODO	ELBOW	COUDE	085G
					KNIESTUECK	GOMITO	VINKELROER	JOELHO	
3		218-5027		1	CONEXÃO, 1/4", Tube x 1/4", NPTF, 37º, Includes item 4				
						RACOR	CONNECTOR, HYD.	RACCORD	020R
					HYDRAULIKKUPPLUNG	RACCORDO IDRAULICO	FORSKRUNING	CONECTOR	
4		237-6004		1	ANEL "O", 4-1, 90 Duro, .351" ID x .072" Thk				
						JUNTA HERMETICA	O-RING	JOINT THORIQUE	055A
					DICHTRING	ANELLO TOROIDALE	O-RING	O-RING	
5		224423A2		1	MANGUEIRA CONJUNTO, 1600mm				
						MANGUERA (CONJUNTC	HOSE ASSY.	FLEXIBLE (ASSEMBLE)	P457
					SCHLAUCH (KPLT.)	GRUPPO TUBO FLESS	HOSE ASSY.	MANGUEIRA CONJUNTC	
6		218-5106		2	COTOVELO, 90º, 3/4"-16, 37º x 3/4"-16, O-Ring				
						CODO	ELBOW	COUDE	085G
					KNIESTUECK	GOMITO	VINKELROER	JOELHO	
7		237-6008		1	ANEL "O", 8-1, 90 Duro, .644" ID x .087" Thk				
						JUNTA HERMETICA	O-RING	JOINT THORIQUE	055A
					DICHTRING	ANELLO TOROIDALE	O-RING	O-RING	
8		218-5059		2	CONEXÃO, 3/4"-16, 37º x 3/4"-16, O-Ring, Includes item 9				
						RACOR	CONNECTOR, HYD.	RACCORD	020R
					HYDRAULIKKUPPLUNG	RACCORDO IDRAULICO	FORSKRUNING	CONECTOR	
9		237-6008		1	ANEL "O", 8-1, 90 Duro, .644" ID x .087" Thk				
						JUNTA HERMETICA	O-RING	JOINT THORIQUE	055A
					DICHTRING	ANELLO TOROIDALE	O-RING	O-RING	
10		409402A1		2	MANGUEIRA CONJUNTO, 1520mm				
						MANGUERA (CONJUNTC	HOSE ASSY.	FLEXIBLE (ASSEMBLE)	P457
					SCHLAUCH (KPLT.)	GRUPPO TUBO FLESS	HOSE ASSY.	MANGUEIRA CONJUNTC	
11		218-5136		1	COTOVELO, 45º, 3/4"-16, 37º x 3/4"-16, O-Ring, Includes item 11				
						CODO	ELBOW	COUDE	085G
					KNIESTUECK	GOMITO	VINKELROER	JOELHO	
12		237-6008		1	ANEL "O", 8-1, 90 Duro, .644" ID x .087" Thk				
						JUNTA HERMETICA	O-RING	JOINT THORIQUE	055A
					DICHTRING	ANELLO TOROIDALE	O-RING	O-RING	
13		409404A1		1	MANGUEIRA CONJUNTO, 1550mm				
						MANGUERA (CONJUNTC	HOSE ASSY.	FLEXIBLE (ASSEMBLE)	P457
					SCHLAUCH (KPLT.)	GRUPPO TUBO FLESS	HOSE ASSY.	MANGUEIRA CONJUNTC	
14		{}		1	VALVE Steering (p.5-8)				
15		218-5280		1	COTOVELO, 90º, 3/4"-16, 37º x 9/16"-18, O-Ring				
						CODO	ELBOW	COUDE	085G
					KNIESTUECK	GOMITO	VINKELROER	JOELHO	
16		D14846		1	PRENDEDOR	BORNE	CLAMP	BRIDE	120M
					KLEMME	MORSETTO	SPÆNDEBÅND	BORNE	
17		414753A1		1	TUBO CONJUNTO, sterring, RH				
						TUBO (CONJUNTO)	TUBE ASSY.	TUYAUTERIE	P465
					ROHRLEITUNG	TUBO, COMPLESSIVO	TUBE ASSY.	TUBO CONJUNTO	

05-06	01	p2	06/09

CIRCUITO HIDRÁULICO - UNIDADE HIDROSTÁTICA
CIRCUITO HIDRÁULICO - UNIDAD HIDROSTATICA
HYDRAULIC CIRCUIT - HYDROSTATIC UNIT

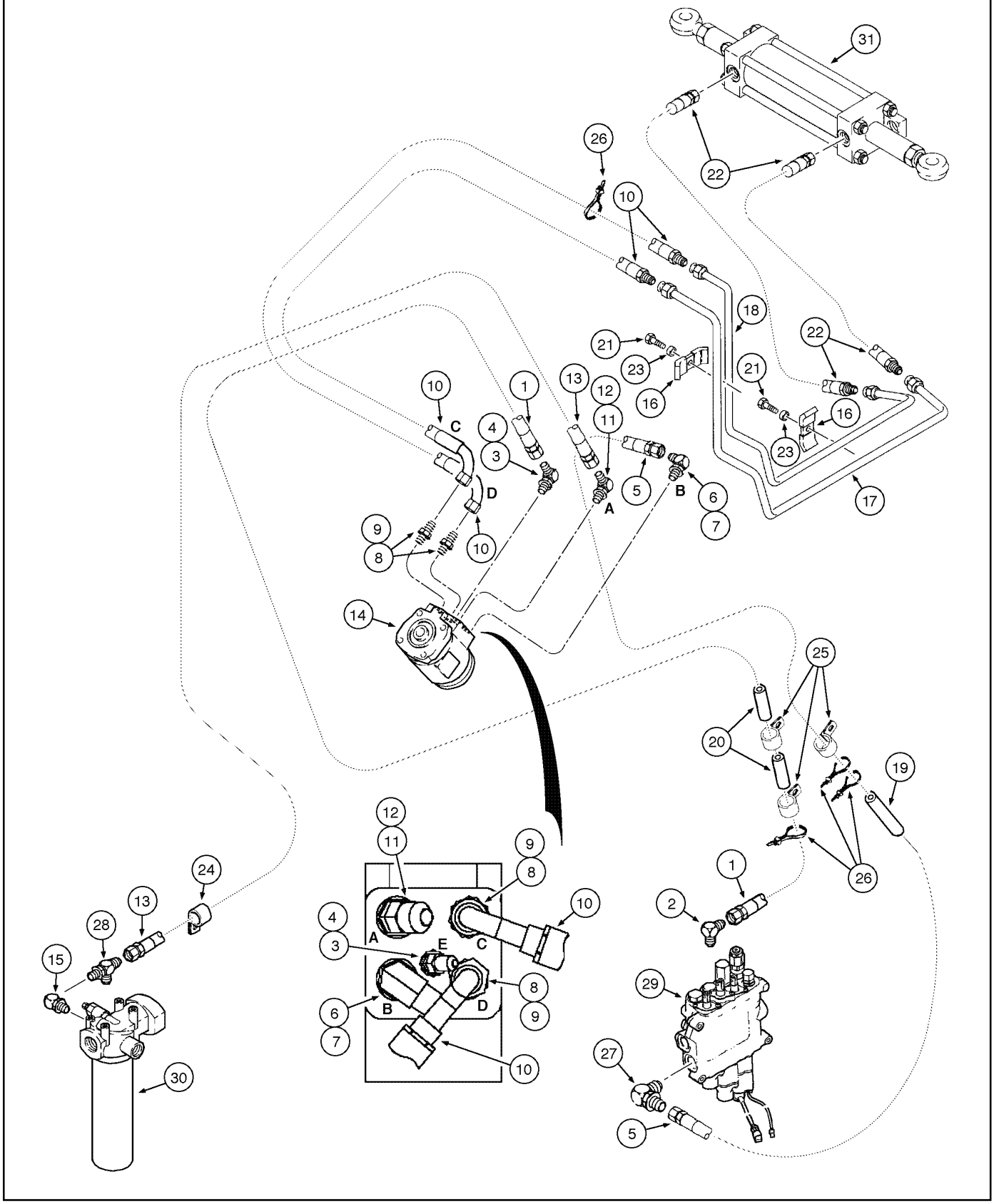

HYDRAULIC CIRCUIT - HYDROSTATIC UNIT
HYDRAULIC CIRCUIT - HYDROSTATIC UNIT
HYDRAULIC CIRCUIT - HYDROSTATIC UNIT

R	N	P.N.	MOD	Q	Denominação Bezeichnung	Denominacion Descrizione	Description Beskrivelse	Description Denominação	L.C.
18		414755A1		1	TUBO CONJUNTO, sterring, LH				
						TUBO (CONJUNTO)	TUBE ASSY.	TUYAUTERIE	P465
					ROHRLEITUNG	TUBO, COMPLESSIVO	TUBE ASSY.	TUBO CONJUNTO	
19		D132982		1	TUBO ISOLANTE, hose	TUBO AISLANTE	LOOM	GAINE	5340
					FUTTERAL	TUBO	LOOM	TUBO ISOLANTE	
20		191704A1		1	TUBO ISOLANTE, hose	TUBO AISLANTE	LOOM	GAINE	5340
					FUTTERAL	TUBO	LOOM	TUBO ISOLANTE	
21		614-10030		1	PARAFUSO, Hex, M10 x 30, 8.8				
						TORNILLO	BOLT	BOULON	140B
					SCHRAUBE	BULLONE	SKRUE	PARAFUSO	
22		144219A1		1	MANGUEIRA, steering cylinder				
						MANGA	HOSE	FLEXIBLE	4480
					SCHLAUCHMUFFE	MANICOTTO FLESSIBILE	SLANGE	TUBO FLEXIVEL	
23		892-11010		1	ARRUELA-TRAVA, M10	ARANDELA DE FRENO	WASHER, LOCK	RONDELLE FREIN	132R
					SICHERUNGSSCHEIBE	ROSETTA DI SICUREZZA	LAASESKIVE	ANILHA DE FIXACAO	
24		515-23190		1	PRENDEDOR, 3/4", Insul, 3/8" Bolt				
						BORNE	CLAMP	BRIDE	120M
					KLEMME	MORSETTO	SPÆNDEBÅND	BORNE	
25		49773		1	BRACADEIRA	COLLAR	CLAMP	COLLIER	1640
					SCHELLE	MORSETTO	CLAMP	BRACADEIRA	
26		L18331		1	TIRA DE CABO	CIERRA CABLES	STRAP, CABLE	SERRE-CABLE	P716
					KABELBINDER	CINGHIA, CABLAGGIO	SELEKABEL	APRIETACABLES	
27		218-5106		1	COTOVELO, 90º, 3/4"-16, 37º x 3/4"-16, O-Ring				
						CODO	ELBOW	COUDE	085G
					KNIESTUECK	GOMITO	VINKELROER	JOELHO	
28		218-845		1	TEE, 37º, 3/4"-16 x 3/4"-16, Fem Sw Run				
						RACOR-T	TEE	TE-DE-TUYAUTERIE	9020
					T-STÜCK	PEZZO A T	T-STYKKE	TE	
29		{}		1	VALVE Assy (p.8-44/46)				
30		{}		1	FILTER (p.8-64)				
31		{}		1	CYLINDER steering (p.5-10)				

05-08	01	p1	06/09

UNIDADE HIDROSTÁTICA - CONJUNTO
UNIDAD HIDROSTATICA - CONJUNTO
HYDROSTATIC UNIT - ASSEMBLY
HYDROSTATIC UNIT - ASSEMBLY

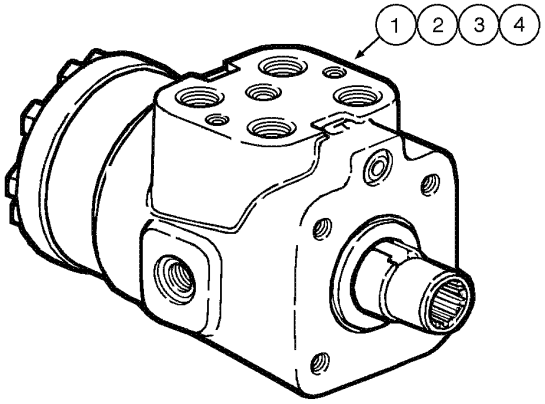

HYDROSTATIC UNIT - ASSEMBLY
HYDROSTATIC UNIT - ASSEMBLY
HYDROSTATIC UNIT - ASSEMBLY
HYDROSTATIC UNIT - ASSEMBLY

R	N	P.N.	MOD	Q	Denominação Bezeichnung	Denominacion Descrizione	Description Beskrivelse	Description Denominação	L.C.
1		**87419634**		1	BOMBA, Steering, Includes items 2, 3, 4				
						BOMBA	PUMP	POMPE	6570
					PUMPE	POMPA	PUMPE	BOMBA	
2		**87454545**		1	JOGO DE JUNTAS	SERIE DE JUNTAS	KIT, SEALS	POCHETTE DE JOINTS	630S
					DICHTUNGSSATZ	SERIE GUARNIZIONI	PAKNINGSSAET	CONJUNTO DE JUNTAS	
3		**396592A1**		1	JOGO, anti-cavitation valve	JEUGO	KIT	POCHETTE	4830
					PACKUNG	KIT	KIT	JOGO	
4		**396593A1**		1	JOGO, hardware	JEUGO	KIT	POCHETTE	4830
					PACKUNG	KIT	KIT	JOGO	

05-10	01	p1	06/09

CILINDRO DE DIREÇÃO (4X2)
GATO DE DIRECCIÓN (4X2)
STEERING CYLINDER (4x2)
STEERING CYLINDER (4x2)

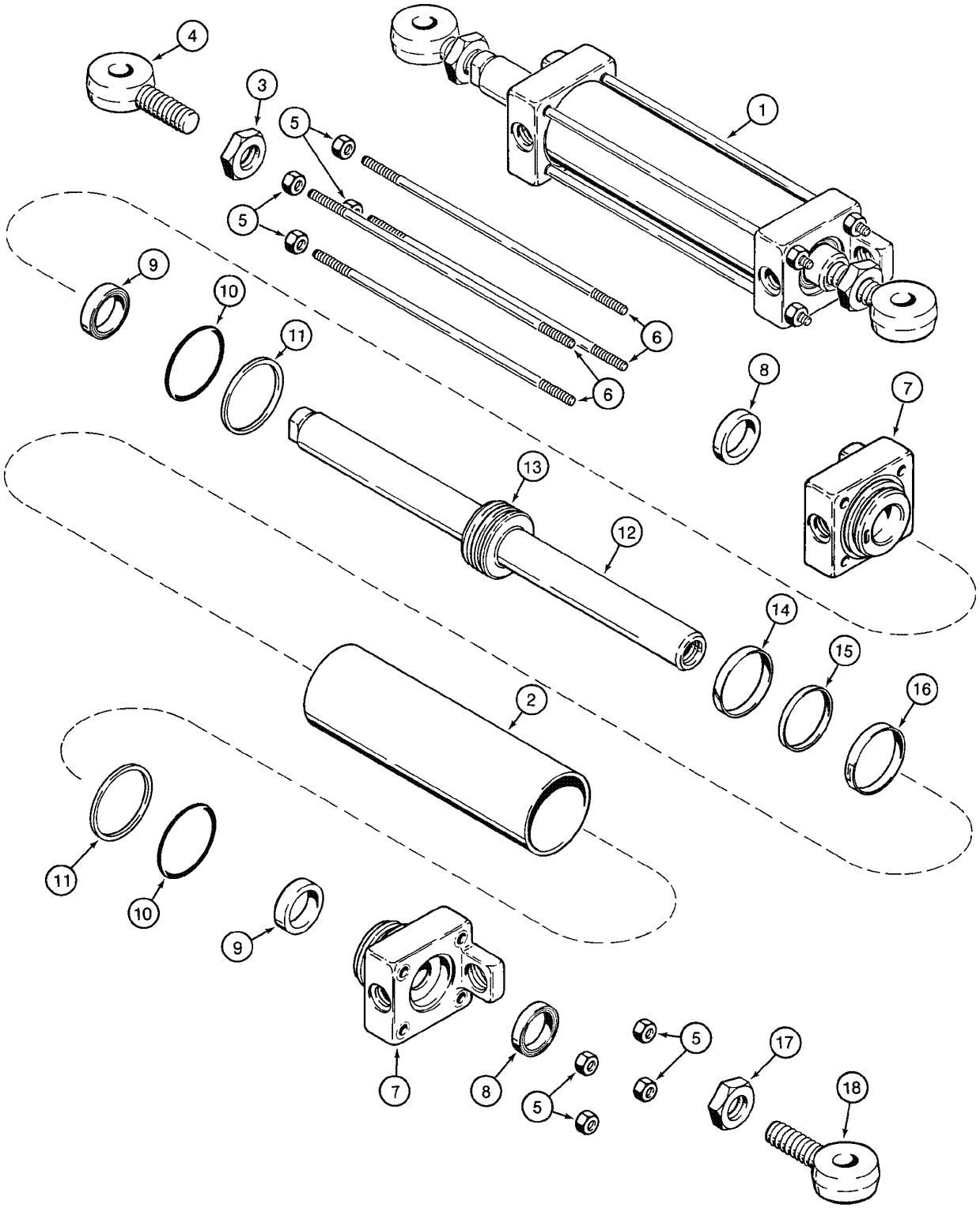

STEERING CYLINDER (4x2)
STEERING CYLINDER (4x2)
STEERING CYLINDER (4x2)
STEERING CYLINDER (4x2)

R	N	P.N.	MOD	Q	Denominação Bezeichnung	Denominacion Descrizione	Description Beskrivelse	Description Denominação	L.C.
1	1	**G107720**		1	CILINDRO, Assy, Includes items 1 - 18				
						CILINDRO	CYLINDER	VERIN	2480
					ZYLINDER	CILINDRO	CYLINDER	CILINDRO	
2		**G106808**		1	CORPO MACACO, cylinder	CILINDRO DE GATO	JACK BODY	CYLINDRE-DE-VERIN	Z461
					WAGENHEBER, KÖRPEF	CORPO DEL CYLINDRO	DONKRAFT	CORPO MACACO	
3		**129-369**		1	PORCA, Jam, 7/8"-14, G5	TUERCA	NUT	ECROU	010D
					MUTTER	DADO	MØTRIK	PORCA	
4		**G106832**		1	JUNTA ESFÉRICA, LH	JUNTA DE ROTULA	BALL JOINT	ROTULE	P009
					KUGELGELENK	GIUNTO SFERICO	KUGLELED	JUNTA ESFÉRICA	
5		**425-106**		8	PORCA, 3/8"-16, G5	TUERCA	NUT	ECROU	010D
					MUTTER	DADO	MØTRIK	PORCA	
6		**G106817**		4	TIRANTE	TIRANTE	TIE ROD	TIRANT	P374
					ZUGSTREBE	TIRANTE	TRÆKSTANG	TIRANTE	
7		**G106810**		1	TAMPA CILINDRO	PALIER	CAP CYLINDER END	PALIER DE VERIN	Z364
					ZYLINDERKAPPE	CUSCIN.,GHIANDOLA	HÆTTE, CYLINDERENDI	TAMPA CILINDRO	
8		**D95142**		1	ANEL DE VEDACAO	ANILLO DE CIERRE	SEAL	JOINT	132A
					DICHTUNG	ANELLO DI TENUTA	PAKNINGSRING	ANEL DE VEDACAO	
9		**G107921**		1	ANEL DE VEDAÇÃO	ANILLO DE CIERRE	SEAL	JOINT	7460
					DICHTUNG	ANELLO DI TENUTA	PAKNINGSRING	ANEL DE VEDACAO	
10		**238-5230**		1	ANEL "O", -230, 70 Duro, 2.484" ID x .139" Thk				
						JUNTA HERMETICA	O-RING	JOINT THORIQUE	055A
					DICHTRING	ANELLO TOROIDALE	O-RING	O-RING	
11		**G32129**		1	ANEL	ANILLO	RING	ANNEAU	7175
					RING	ANELLO	RING	ANEL	
		G107721		1	HASTE CONJUNTO, Includes items 12, 13				
						VARILLA (CONJUNTO)	ROD ASSY.	TRINGLE (ASSEMBLEE)	P473
					STANGE (KPLT.)	ASTA, COMPLESSIVO	ROD ASSY.	HASTE CONJUNTO	
12		**NSS**		1	NÃO FORNECIDO SEPARADAMENTE, ROD piston				
						NO SE REPARA SEPARA	NOT SERVICED SEPARA	NON FOURNI SEPAREMI	064N
					KEIN ERSATZTEIL	NON FORNITO SEPARAT	NOT SERVICED SEPARA	NOT SERVICED SEPARA	
13		**NSS**		1	NÃO FORNECIDO SEPARADAMENTE, PISTON cylinder				
						NO SE REPARA SEPARA	NOT SERVICED SEPARA	NON FOURNI SEPAREMI	064N
					KEIN ERSATZTEIL	NON FORNITO SEPARAT	NOT SERVICED SEPARA	NOT SERVICED SEPARA	
14		**G105187**		1	ANEL	ANILLO	RING	ANNEAU	7175
					RING	ANELLO	RING	ANEL	
15		**G104439**		1	ANEL	ANILLO	RING	ANNEAU	7175
					RING	ANELLO	RING	ANEL	
16		**G104454**		1	ANEL DE VEDAÇÃO	ANILLO DE CIERRE	SEAL	JOINT	7460
					DICHTUNG	ANELLO DI TENUTA	PAKNINGSRING	ANEL DE VEDACAO	
17		**425-1514**		1	PORCA, Jam, 7/8"-14, G5	TUERCA	NUT	ECROU	010D
					MUTTER	DADO	MØTRIK	PORCA	
18		**G106813**		1	JUNTA ESFÉRICA, RH	JUNTA DE ROTULA	BALL JOINT	ROTULE	P009
					KUGELGELENK	GIUNTO SFERICO	KUGLELED	JUNTA ESFÉRICA	
	2	**G110045**		1	JOGO	JEUGO	KIT	POCHETTE	4830
					PACKUNG	KIT	KIT	JOGO	

(1) Cilindro G107720 contido no KIT EIXO COMPLETO (4x2) Case 197948A4 (p.5-12)
(2) Inclui 8, 9, 10, 11, 14, 15, 16

05-12	01	p1	06/09

EIXO DIANTEIRO (4X2) E PONTEIRAS
EJE DELANTERO (4X2) Y MANGUETAS
FRONT AXLE (4X2) AND SPINDLES
FRONT AXLE (4X2) AND SPINDLES

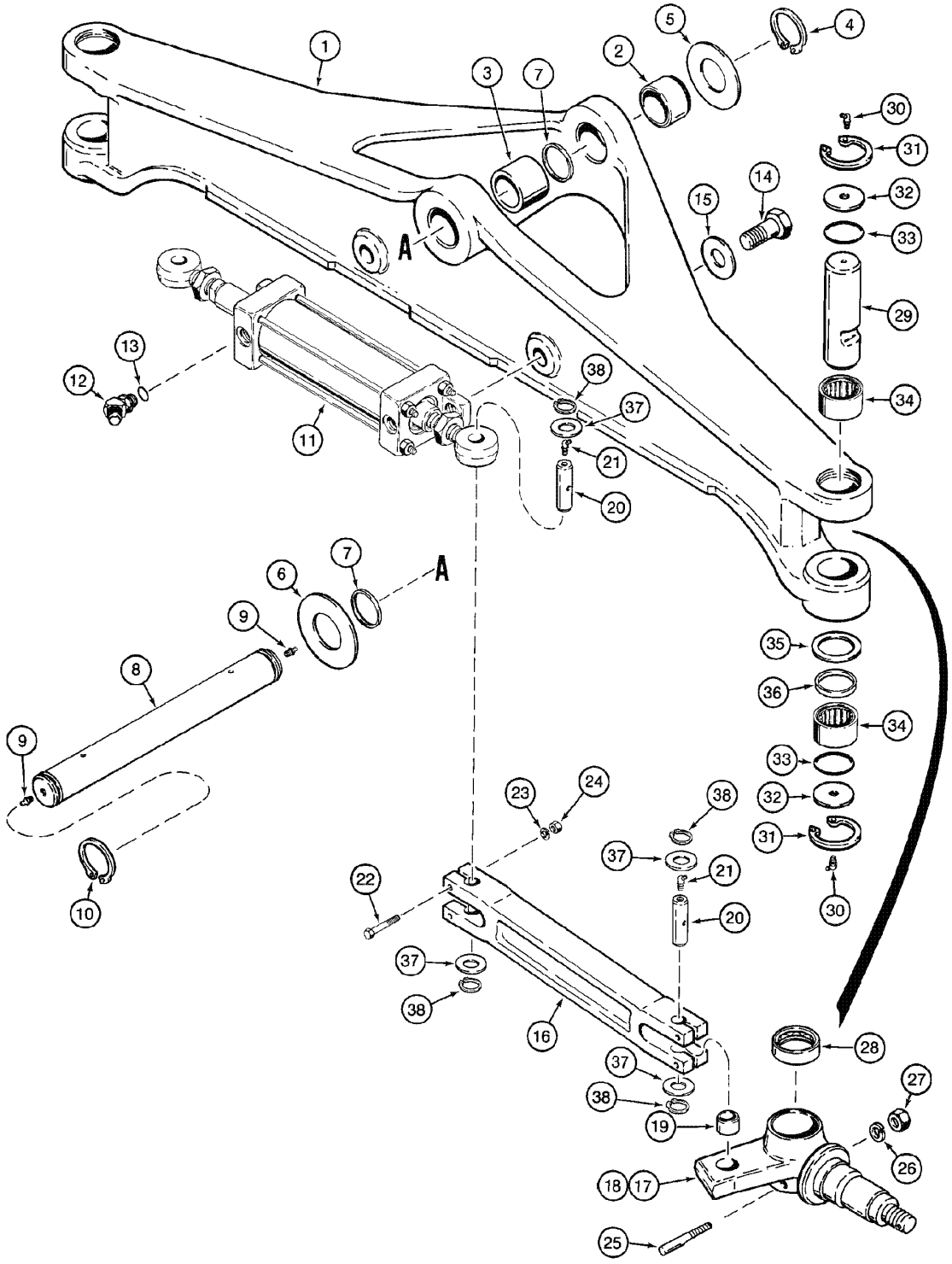

FRONT AXLE (4X2) AND SPINDLES
FRONT AXLE (4X2) AND SPINDLES
FRONT AXLE (4X2) AND SPINDLES
FRONT AXLE (4X2) AND SPINDLES

R	N	P.N.	MOD	Q	Denominação Bezeichnung	Denominacion Descrizione	Description Beskrivelse	Description Denominação	L.C.
		197948A4		1	KIT DE REVISÃO SATZ, MOTORÜBERHOL	JUEGO DE REVISION KIT REVISIONE MOTORE	KIT, ENGINE OVERHAUL REVISIONSSAET	KIT REVISION MOTEUR KIT DE REVISÃO	002K
1		**D138954**		1	EIXO DIANTEIRO, Includes items 2, 3 VORDERACHSE	EJE DE LAS RUEDAS ASSALE ANTERIORE	AXLE, FRONT FORAKSEL	ESSIEU AVANT EIXO DIANTEIRO	P097
2		**D137345**		1	BUCHA BUECHSE	CASQUILLO BOCCOLA	BUSHING BOESNING	BAGUE CASQUILHO	1140
3		**D138047**		1	BUCHA, 54mm BUECHSE	CASQUILLO BOCCOLA	BUSHING BOESNING	BAGUE CASQUILHO	1140
4		**800-44050**		1	ANEL, M50, Ext SPRENGRING	ANILLO DE RESORTE ANELLO ELASTICO	RING, SNAP LÅSERING	ANNEAU D'ARRÊT ANEL	054A
5		**191796A1**		AR	ARRUELA PLANA UNTERLEGSCHEIBE	ARANDELA ROSETTA PIANA	WASHER FLADSKIVE	RONDELLE ANILHA	9720
6		**D123684**		1	ARRUELA PLANA UNTERLEGSCHEIBE	ARANDELA ROSETTA PIANA	WASHER FLADSKIVE	RONDELLE ANILHA	9720
7		**D123655**		2	ANEL DE VEDAÇÃO DICHTUNG	ANILLO DE CIERRE ANELLO DI TENUTA	SEAL PAKNINGSRING	JOINT ANEL DE VEDACAO	7460
8		**138616A1**		1	PINO LARGO, axle pivot BOLZEN, GROSS	BULON/PIN, LARGO SPINA, GRANDE	PIN, LARGE STOR PIND	AXE, GROS PINO LARGO	Z009
9		**219-1**		2	GRAXEIRA, 1/8"-27 x .66 lg SCHMIERNIPPEL	ENGRASADOR INGRASSATORE	NIPPLE, LUBE SMØRENIPPEL	GRAISSEUR LUBRIFICADOR	060I
10		**800-44050**		1	ANEL, M50, Ext SPRENGRING	ANILLO DE RESORTE ANELLO ELASTICO	RING, SNAP LÅSERING	ANNEAU D'ARRÊT ANEL	054A
11		**{}**		1	CYLINDER Assy (p.5-10)				
12		**218-5136**		2	COTOVELO, 45º, 3/4"-16, 37º x 3/4"-16, O-Ring, Includes item 13 KNIESTUECK	CODO GOMITO	ELBOW VINKELROER	COUDE JOELHO	085G
13		**237-6008**		1	ANEL "O", 8-1, 90 Duro, .644" ID x .087" Thk DICHTRING	JUNTA HERMETICA ANELLO TOROIDALE	O-RING O-RING	JOINT THORIQUE O-RING	055A
14		**13-1638**		2	PARAFUSO, Hex, 1"-8 x 2 3/8", G5, Full Thd SCHRAUBE	TORNILLO BULLONE	BOLT SKRUE	BOULON PARAFUSO	140B
15		**D36505**		2	ARRUELA PLANA UNTERLEGSCHEIBE	ARANDELA ROSETTA PIANA	WASHER FLADSKIVE	RONDELLE ANILHA	9720
16		**D123806**		2	ELO DE UNIÃO VERBINDUNGSGLIED	ESLABÓN DE CONEXIÓN MAGLIA GIUNZIONE	LINK, CONNECTING KAEDSAMLELED	MAILLON DE RACCORD LIGADOR	P751
17		**335130A1**		1	BOBINA, RH, Assy SPINDEL	HUSILLO CONTRALBERO	SPINDLE SPINDLE	BOBINE BOBINA	8215
18		**335132A1**		1	BOBINA, LH, Assy, Includes item 19 SPINDEL	HUSILLO CONTRALBERO	SPINDLE SPINDLE	BOBINE BOBINA	8215
19		**D127507**		1	BUCHA BUECHSE	CASQUILLO BOCCOLA	BUSHING BOESNING	BAGUE CASQUILHO	1140
20		**D150155**		4	PINO LARGO, steering link BOLZEN, GROSS	BULON/PIN, LARGO SPINA, GRANDE	PIN, LARGE STOR PIND	AXE, GROS PINO LARGO	Z009

05-12	01	p2	06/09

EIXO DIANTEIRO (4X2) E PONTEIRAS
EJE DELANTERO (4X2) Y MANGUETAS
FRONT AXLE (4X2) AND SPINDLES
FRONT AXLE (4X2) AND SPINDLES

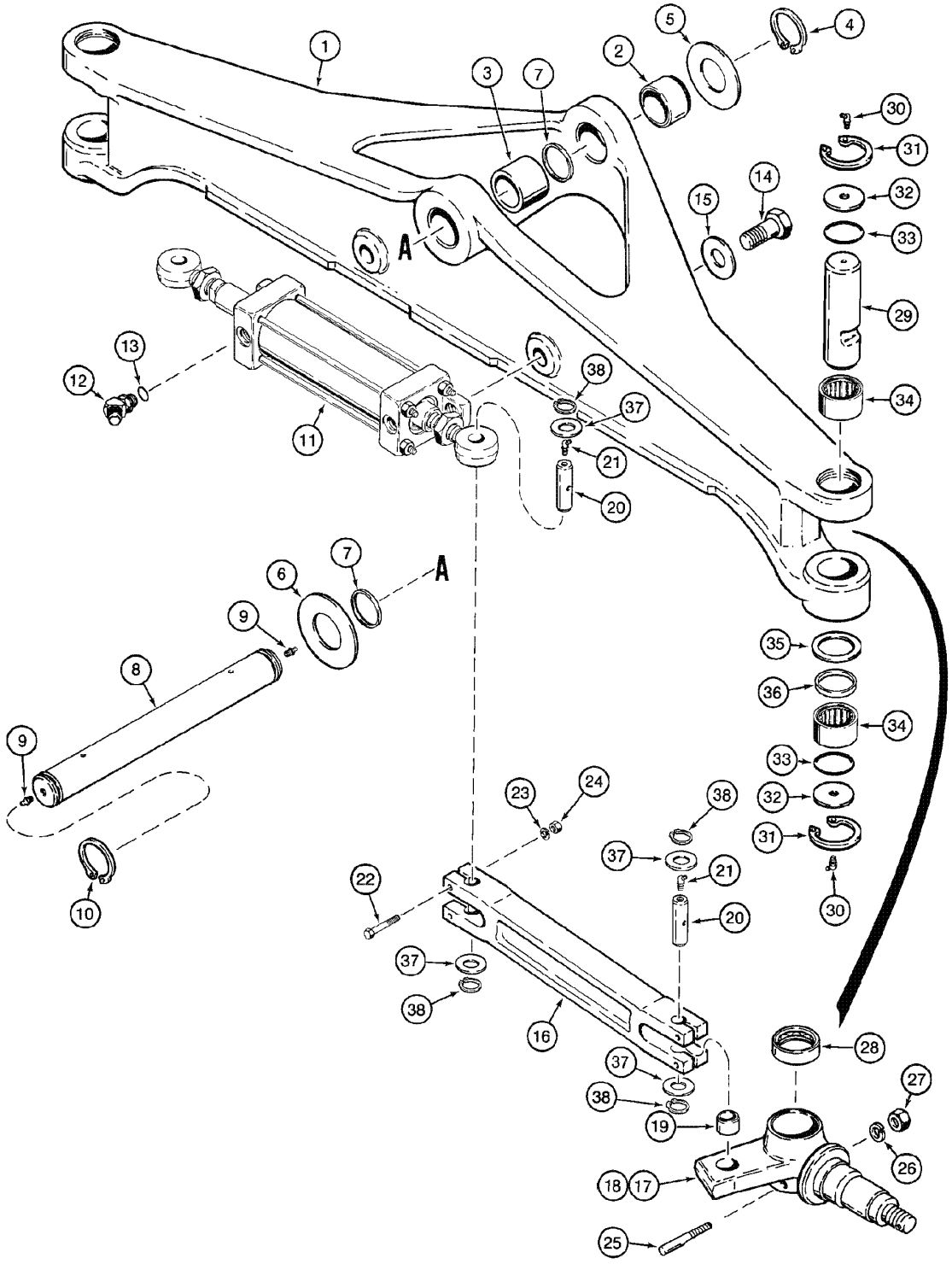

FRONT AXLE (4X2) AND SPINDLES
FRONT AXLE (4X2) AND SPINDLES
FRONT AXLE (4X2) AND SPINDLES
FRONT AXLE (4X2) AND SPINDLES

R	N	P.N.	MOD	Q	Denominação Bezeichnung	Denominacion Descrizione	Description Beskrivelse	Description Denominação	L.C.
21		219-89		4	GRAXEIRA, 45º, 1/8" NPT x .78" lg, Drive				
						ENGRASADOR	NIPPLE, LUBE	GRAISSEUR	060I
					SCHMIERNIPPEL	INGRASSATORE	SMØRENIPPEL	LUBRIFICADOR	
22		413-632		8	PARAFUSO, Hex, 3/8"-16 x 2", G5				
						TORNILLO	BOLT	BOULON	140B
					SCHRAUBE	BULLONE	SKRUE	PARAFUSO	
23		492-11038		8	ARRUELA-TRAVA, 3/8"	ARANDELA DE FRENO	WASHER, LOCK	RONDELLE FREIN	132R
					SICHERUNGSSCHEIBE	ROSETTA DI SICUREZZA	LAASESKIVE	ANILHA DE FIXACAO	
24		425-106		8	PORCA, 3/8"-16, G5	TUERCA	NUT	ECROU	010D
					MUTTER	DADO	MØTRIK	PORCA	
25		D57486		2	PINO LARGO, kingpin lock	BULON/PIN, LARGO	PIN, LARGE	AXE, GROS	Z009
					BOLZEN, GROSS	SPINA, GRANDE	STOR PIND	PINO LARGO	
26		492-11050		2	ARRUELA-TRAVA, 1/2"	ARANDELA DE FRENO	WASHER, LOCK	RONDELLE FREIN	132R
					SICHERUNGSSCHEIBE	ROSETTA DI SICUREZZA	LAASESKIVE	ANILHA DE FIXACAO	
27		425-118		2	PORCA, 1/2"-20, G5	TUERCA	NUT	ECROU	010D
					MUTTER	DADO	MØTRIK	PORCA	
28		A27602		2	ROL. ENCOSTO	COJINETE DE EMBRAGU	BEARING, THRUST	BUTÉE A BILLES	342C
					DRUCKLAGER; AXIALLA	CUSCINETTO, REGGISP	KUGLELEJE	ROL. ENCOSTO	
29		D123865		2	PINO PIVO	PERNO DE PIVOTE	PIN, PIVOT	CHEVILLE PIVOT	P719
					GELENKBOLZEN	PERNO	OMDREJNINGSBOLT	PERNO DE PIVOTE	
30		219-89		4	GRAXEIRA, 45º, 1/8" NPT x .78" lg, Drive				
						ENGRASADOR	NIPPLE, LUBE	GRAISSEUR	060I
					SCHMIERNIPPEL	INGRASSATORE	SMØRENIPPEL	LUBRIFICADOR	
31		100-21237		4	ANEL, 2.375", Int, #237	ANILLO DE RESORTE	RING, SNAP	ANNEAU D'ARRÊT	054A
					SPRENGRING	ANELLO ELASTICO	LÅSERING	ANEL	
32		D72371		4	ARRUELA PLANA	ARANDELA	WASHER	RONDELLE	9720
					UNTERLEGSCHEIBE	ROSETTA PIANA	FLADSKIVE	ANILHA	
33		238-5139		4	ANEL "O", -139, 90 Duro, 2.175" ID x .103" Thk				
						JUNTA HERMETICA	O-RING	JOINT THORIQUE	055A
					DICHTRING	ANELLO TOROIDALE	O-RING	O-RING	
34		A28230		4	ROLAMENTO	COJINETE	BEARING	ROULEMENT	0600
					WÄLZLAGER	CUSCINETTO	LEJE	ROLAMENTO	
35		D72372		2	ARRUELA PLANA	ARANDELA	WASHER	RONDELLE	9720
					UNTERLEGSCHEIBE	ROSETTA PIANA	FLADSKIVE	ANILHA	
36		D61297		2	ANEL DE VEDAÇÃO	ANILLO DE CIERRE	SEAL	JOINT	7460
					DICHTUNG	ANELLO DI TENUTA	PAKNINGSRING	ANEL DE VEDACAO	
37		495-11094		8	ARRUELA PLANA, 7/8", SAE				
						ARANDELA	WASHER	RONDELLE	131R
					UNTERLEGSCHEIBE	ROSETTA PIANA	FLADSKIVE	ANILHA	
38		103-1687		8	ANEL, #87, Ext	ANILLO DE RESORTE	RING, SNAP	ANNEAU D'ARRÊT	054A
					SPRENGRING	ANELLO ELASTICO	LÅSERING	ANEL	
	1	D103626		1	PACOTE, repair	PAQUETE	PACKAGE	COLIS	5920
					PACKUNG	CONFEZIONE	PAKNING	PACOTE	
	2	352487A3		1	KIT DE REVISÃO, axle service				
						JUEGO DE REVISION	KIT, ENGINE OVERHAUL	KIT REVISION MOTEUR	002K
					SATZ, MOTORÜBERHOL	KIT REVISIONE MOTORE	REVISIONSSAET	KIT DE REVISÃO	

(1) Inclui 25, 28, 29, 30, 31, 32, 33, 34, 35, 36
(2) Inclui 7, 14, 15, 17A, 18A, 19, 20, 21, 23, 24 e itens (p.5-14)

05-14	01	p1	06/09

CUBO DA RODA DIANTEIRA E ROLAMENTOS (4X2)
CUBO DE LA RUEDA DELANTERA Y RODAMIENTOS (4X2)
FRONT WHEEL HUB AND BEARINGS (4x2)
FRONT WHEEL HUB AND BEARINGS (4x2)

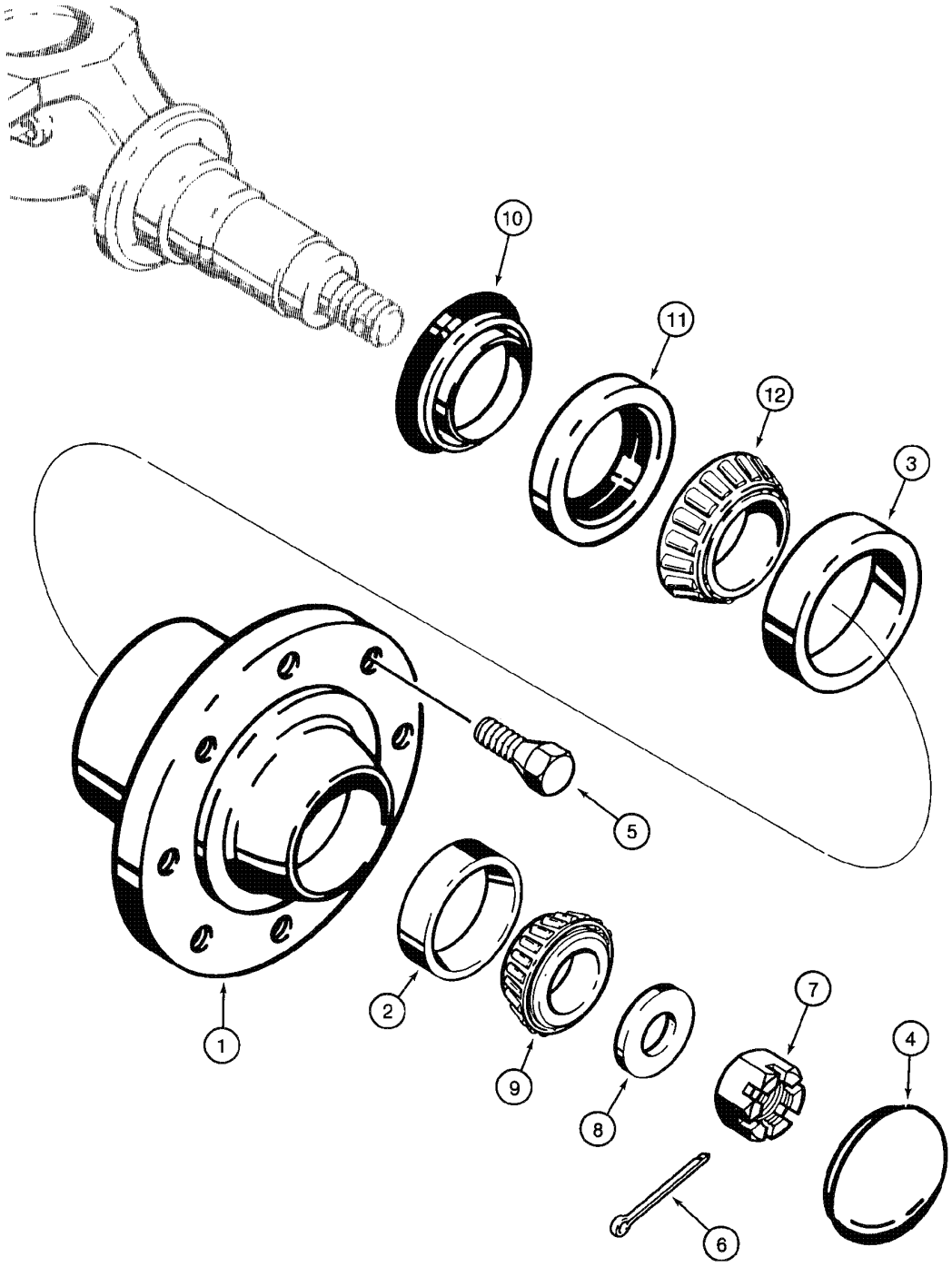

FRONT WHEEL HUB AND BEARINGS (4x2)
FRONT WHEEL HUB AND BEARINGS (4x2)
FRONT WHEEL HUB AND BEARINGS (4x2)
FRONT WHEEL HUB AND BEARINGS (4x2)

R	N	P.N.	MOD	Q	Denominação Bezeichnung	Denominacion Descrizione	Description Beskrivelse	Description Denominação	L.C.
		D75103		2	CUBO, Assy, Includes items 1, 2, 3				
						CUBO	HUB	MOYEU	4560
					NABE	MOZZO	NAV	CUBO	
1		**A66759**		1	CUBO	CUBO	HUB	MOYEU	4560
					NABE	MOZZO	NAV	CUBO	
2		**619387R1**		1	ANEL ONDULADO	PISTA DE RODAMIENTO	BEARING, CUP	CUVETTE ROULEMENT	062A
					LAGERSCHALE	ANELLO CUSCINETTO	LEJERING	ANILHA ROLAMENTO	
3		**625743C1**		1	ANEL ONDULADO	PISTA DE RODAMIENTO	BEARING, CUP	CUVETTE ROULEMENT	062A
					LAGERSCHALE	ANELLO CUSCINETTO	LEJERING	ANILHA ROLAMENTO	
4		**148678A1**		1	TAMPA DO RESERVATÓRIO				
						TAPON DEL DEPOSITO	CAP	CHAPEAU	052T
					ABDECKAPPE	TAPPO SERBATOIO	TANKDAEKSEL	TAMPAO DE RESERVAT	
5		**A38208**		16	PARAFUSO	TORNILLO	BOLT	BOULON	0810
					SCHAUBENBOLZEN	BULLONE	SKRUE	PARAFUSO	
6		**432-1232**		2	GRAMPO, 3/16" x 2"	PASADOR ABIERTO	PIN, SPLIT (COTTER)	GOUPILLE	270C
					SPLINT	COPPIGLIA	SPLITBOLT	TROCO DE ABRIR	
7		**425-1918**		2	PORCA ENTALHADA, 1 1/8"-12, G5, Thk				
						TUERCA ENTALLADA	NUT, SLOTTED	ECROU A ENCOCHES	Z477
					KRONENMUTTER	DADO SCANALATO	KÆRVMØTRIK	PORCA ENTALHADA	
8		**D74949**		2	ARRUELA PLANA	ARANDELA	WASHER	RONDELLE	9720
					UNTERLEGSCHEIBE	ROSETTA PIANA	FLADSKIVE	ANILHA	
9		**G15215**		2	CONE	CONO	BEARING, CONE	CONE DE ROULEMENT	237C
					LAGERKEGEL	CONO DEL CUSCINETT(	LEJEKONUS	CONE	
10		**A61449**		2	ANEL DE VEDAÇÃO	ANILLO DE CIERRE	SEAL	JOINT	7460
					DICHTUNG	ANELLO DI TENUTA	PAKNINGSRING	ANEL DE VEDACAO	
11		**A61448**		2	ANEL DE VEDAÇÃO	ANILLO DE CIERRE	SEAL	JOINT	7460
					DICHTUNG	ANELLO DI TENUTA	PAKNINGSRING	ANEL DE VEDACAO	
12		**296824A1**		1	ROLAMENTO	COJINETE	BEARING	ROULEMENT	0600
					WÄLZLAGER	CUSCINETTO	LEJE	ROLAMENTO	
	1	**B93222**		1	JOGO, repair	JEUGO	KIT	POCHETTE	4830
					PACKUNG	KIT	KIT	JOGO	
	2	**352487A3**		1	KIT DE REVISÃO, axle service				
						JUEGO DE REVISION	KIT, ENGINE OVERHAUL	KIT REVISION MOTEUR	002K
					SATZ, MOTORÜBERHOL	KIT REVISIONE MOTORE	REVISIONSSAET	KIT DE REVISÃO	

(1) Inclui 2, 3, 9, 10, 11, 12
(2) Inclui 2, 3, 4, 6, 7, 8, 9, 10, 11 e itens (p.5.12)

RODAS DIANTEIRAS E PNEUS
RUEDAS Y NEUMATICOS DELANTEROS
FRONT WHEELS AND TIRES
FRONT WHEELS AND TIRES



FRONT WHEELS AND TIRES
FRONT WHEELS AND TIRES
FRONT WHEELS AND TIRES
FRONT WHEELS AND TIRES

R	N	P.N.	MOD	Q	Denominação Bezeichnung	Denominacion Descrizione	Description Beskrivelse	Description Denominação	L.C.
1	1	75248059		2	PNEU, 10,5/65x16-R28-10PR (STD)				
						NEUMÁTICO	TYRE/TIRE	PNEUMATIQUE	269C
					REIFEN	PNEUMATICO	DÆK	PNEU	
	1	148480A1		2	ARO, W8Lx16 (STD) Assy,	Includes item 2			
						RIN	RIM	JANTE	135C
					FELGE	CERCHIONE	RIFLE	JANTE	
2	1	147369A1		1	RODA VEICULAR, W8Lx16	RUEDA	WHEEL	ROUE	160R
					RAD	RUOTA VEICOLO	HJUL	RODA	
	2, 1	148025A1		1	CÂMARA DE AR	CAMARA DE AIRE	TUBE, TYRE/TIRE	CHAMBRE A AIR	032C
					REIFENSCHLAUCH	CAMERA D'ARIA	LUFTSLANGE	CAMERA DE AR	
3	1	148506A1		2	VALVULA	VALVULA	VALVE	SOUPAPE	9620
					VENTIL	VALVOLA	VENTIL	VALVULA	
4	1	A38208		16	PARAFUSO	TORNILLO	BOLT	BOULON	0810
					SCHAUBENBOLZEN	BULLONE	SKRUE	PARAFUSO	
1	1	75260222		2	PNEU, 11Lx16-F3-12PR (OPT)				
						NEUMÁTICO	TYRE/TIRE	PNEUMATIQUE	269C
					REIFEN	PNEUMATICO	DÆK	PNEU	
	1	148517A1		2	ARO, W8Lx16 (OPT) Assy,	Includes items 2, 3			
						RIN	RIM	JANTE	135C
					FELGE	CERCHIONE	RIFLE	JANTE	
2	1	147369A1		1	RODA VEICULAR, W8Lx16	RUEDA	WHEEL	ROUE	160R
					RAD	RUOTA VEICOLO	HJUL	RODA	
3	1	148506A1		1	VALVULA	VALVULA	VALVE	SOUPAPE	9620
					VENTIL	VALVOLA	VENTIL	VALVULA	
4	1	A38208		16	PARAFUSO	TORNILLO	BOLT	BOULON	0810
					SCHAUBENBOLZEN	BULLONE	SKRUE	PARAFUSO	
5	3	371-7060		2	PNEU, 12x16.5-8 (GOODYEAR)				
						NEUMATICO	TIRE, RUBBER	PNEU	9090
					GUMMIRAD	PNEUMATICO, GOMMA	DÆK	PNEU	
5	3	87393270		2	PNEU, 12x16,5-R4-10PR (GALAXY)				
						NEUMÁTICO	TYRE/TIRE	PNEUMATIQUE	269C
					REIFEN	PNEUMATICO	DÆK	PNEU	
	3	{148482A1}		2	9.75x16.5 Assy,	Includes items 6, 7, 8			
6	3	148278A1		1	RODA VEICULAR, 9.75x16.5				
						RUEDA	WHEEL	ROUE	160R
					RAD	RUOTA VEICOLO	HJUL	RODA	
7	3	148506A1		1	VALVULA	VALVULA	VALVE	SOUPAPE	9620
					VENTIL	VALVOLA	VENTIL	VALVULA	
8	3	148507A1		8	PORCA	TUERCA	NUT	ECROU	010D
					MUTTER	DADO	MØTRIK	PORCA	

(1) 4x2
(2) Não ilustrado
(3) 4x4

SECTION INDEX
Trem de Potência

06-02	01	EIXO DIANTEIRO (4X4) - MONTAGEM EIXO DIANTEIRO (4X4) - MONTAGEM
06-04	01	EIXO DIANTEIRO (4X4) - CARCAÇA
06-06	01	EIXO DIANTEIRO (4X4) - SUPORTE DO CUBO DE RODA
06-08	01	EIXO DIANTEIRO (4X4) - CILINDRO DA DIREÇÃO
06-10	01	EIXO DIANTEIRO (4X4) - EIXO PROPULSOR DIANTEIRO
06-12	01	EIXO DIANTEIRO (4X4) - REDUTOR PLANETÁRIO
06-14	01	EIXO DIANTEIRO (4X4) - DIFERENCIAL
06-16	01	EIXO DIANTEIRO (4X4) - CORÔA E PINHÃO
06-18	01	EIXO PROPULSOR DIANTEIRO (4X4)
06-20	01	TRANSMISSÃO - SISTEMA DE ARREFECIMENTO (SEM AR CONDICIONADO)
06-22	01	TRANSMISSÃO - SISTEMA DE ARREFECIMENTO (COM AR CONDICIONADO)
06-24	01	ACOPLAMENTO MOTOR/TRANSMISSÃO E MECANISMO SELEÇÃO DE MARCHAS
06-26	01	TRANSMISSÃO CONJUNTO E FILTROS
06-28	01	TRANSMISSÃO - CARCAÇA (4X2)
06-30	01	TRANSMISSÃO - CARCAÇA (4X4)
06-32	01	TRANSMISSÃO - BOMBA DE ÓLEO
06-34	01	TRANSMISSÃO - ALAVANCA E MECANISMO DE ENGATE
06-36	01	TRANSMISSÃO - EIXO PRIMÁRIO
06-38	01	TRANSMISSÃO - EIXO DE ENTRADA
06-40	01	TRANSMISSÃO - EIXO SECUNDÁRIO
06-42	01	TRANSMISSÃO - EIXO DE SAÍDA (4X4)
06-44	01	TRANSMISSÃO - VÁLVULA DE CONTROLE
06-48	01	TRANSMISSÃO - VÁLVULA SOLENÓIDE (4X4)
06-50	01	RODAS TRASEIRAS E PNEUS
06-52	01	EIXO TRASEIRO - MONTAGEM
06-54	01	EIXO TRASEIRO - ACIONAMENTO DO BLOQUEIO DO DIFERENCIAL
06-56	01	EIXO TRASEIRO - CARCAÇA
06-58	01	EIXO TRASEIRO - DIFERENCIAL
06-60	01	EIXO TRASEIRO - COROA E PINHÃO
06-62	01	EIXO TRASEIRO - MECANISMO DE BLOQUEIO DO DIFERENCIAL
06-64	01	EIXO TRASEIRO - REDUTOR PLANETÁRIO
06-66	01	EIXO PROPULSOR TRASEIRO - CONJUNTO

06-02	01	p1	06/09

EIXO DIANTEIRO (4X4) - MONTAGEM EIXO DIANTEIRO (4X4) - MONTAGEM
EJE DELANTERO (4X4) - MONTAJE
FRONT AXLE (4X4) - MOUNTING
FRONT AXLE (4X4) - MOUNTING

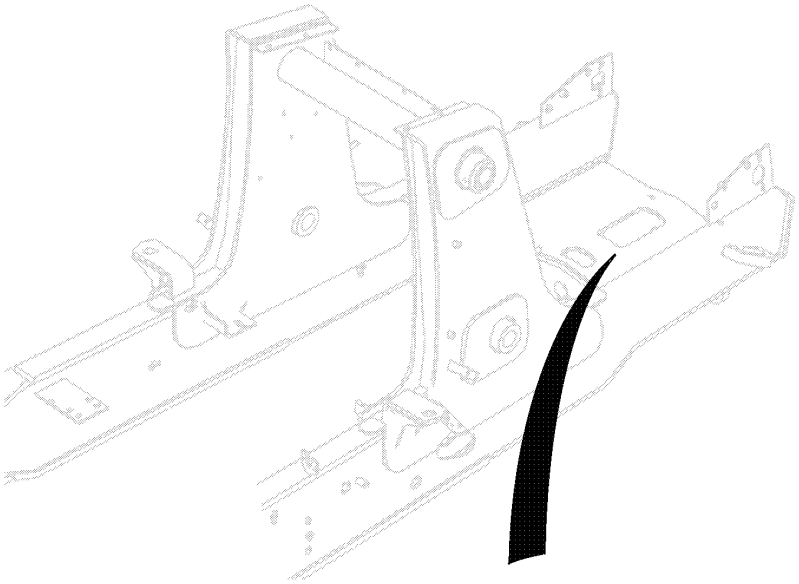

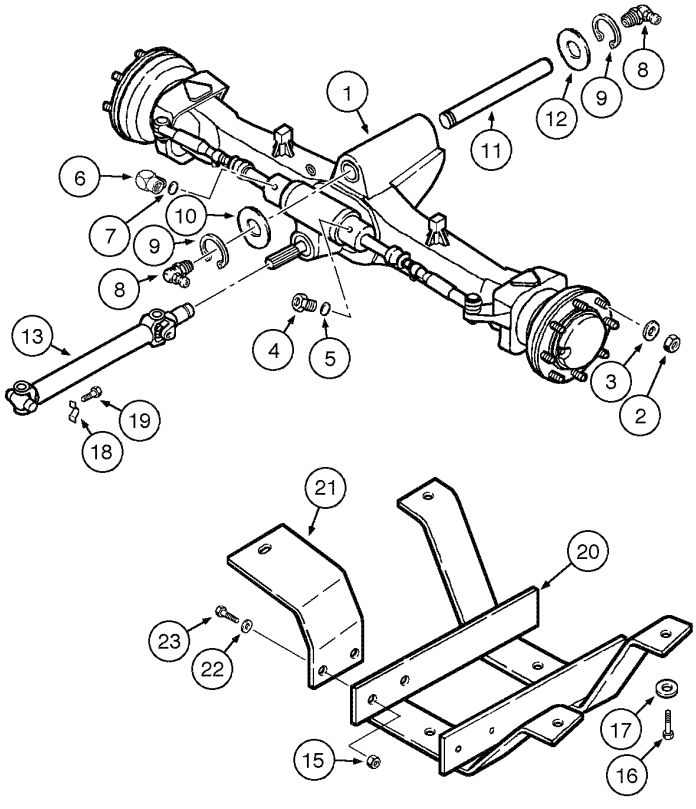

FRONT AXLE (4X4) - MOUNTING
FRONT AXLE (4X4) - MOUNTING
FRONT AXLE (4X4) - MOUNTING
FRONT AXLE (4X4) - MOUNTING

R	N	P.N.	MOD	Q	Denominação Bezeichnung	Denominacion Descrizione	Description Beskrivelse	Description Denominação	L.C.
1		{}		1	AXLE Assy (p.6-4)				
2		825-11418		16	PORCA, M18 x 1.5, Cl 8	TUERCA	NUT	ECROU	010D
					MUTTER	DADO	MØTRIK	PORCA	
3		496-81000		16	ARRUELA PLANA, 25/32" x 1 3/8" x .134", HDN				
						ARANDELA	WASHER	RONDELLE	131R
					UNTERLEGSCHEIBE	ROSETTA PIANA	FLADSKIVE	ANILHA	
4		218-5351		1	CONEXÃO, 3/4"-16, 37º x 9/16"-18, O-Ring, Includes item 5				
						RACOR	CONNECTOR, HYD.	RACCORD	020R
					HYDRAULIKKUPPLUNG	RACCORDO IDRAULICO	FORSKRUNING	CONECTOR	
5		237-6006		1	ANEL "O", 6-1, 90 Duro, .468" ID x .078" Thk				
						JUNTA HERMETICA	O-RING	JOINT THORIQUE	055A
					DICHTRING	ANELLO TOROIDALE	O-RING	O-RING	
6		218-5280		1	COTOVELO, 90º, 3/4"-16, 37º x 9/16"-18, O-Ring, Includes item 7				
						CODO	ELBOW	COUDE	085G
					KNIESTUECK	GOMITO	VINKELROER	JOELHO	
7		237-6006		1	ANEL "O", 6-1, 90 Duro, .468" ID x .078" Thk				
						JUNTA HERMETICA	O-RING	JOINT THORIQUE	055A
					DICHTRING	ANELLO TOROIDALE	O-RING	O-RING	
8		219-1		2	GRAXEIRA, 1/8"-27 x .66 lg	ENGRASADOR	NIPPLE, LUBE	GRAISSEUR	060I
					SCHMIERNIPPEL	INGRASSATORE	SMØRENIPPEL	LUBRIFICADOR	
9		800-44050		2	ANEL, M50, Ext	ANILLO DE RESORTE	RING, SNAP	ANNEAU D'ARRÊT	054A
					SPRENGRING	ANELLO ELASTICO	LÅSERING	ANEL	
10		191796A1		1	ARRUELA PLANA	ARANDELA	WASHER	RONDELLE	9720
					UNTERLEGSCHEIBE	ROSETTA PIANA	FLADSKIVE	ANILHA	
11		138616A1		1	PINO LARGO, axle pivot	BULON/PIN, LARGO	PIN, LARGE	AXE, GROS	Z009
					BOLZEN, GROSS	SPINA, GRANDE	STOR PIND	PINO LARGO	
12		D123684		1	ARRUELA PLANA	ARANDELA	WASHER	RONDELLE	9720
					UNTERLEGSCHEIBE	ROSETTA PIANA	FLADSKIVE	ANILHA	
13		{}		1	SHAFT ASSEMBLY front axle (p.6-18)				
14	1	608-12025		4	PARAFUSO, Hex, Lock, M12 x 25, Cl 10.9				
						TORNILLO	BOLT	BOULON	140B
					SCHRAUBE	BULLONE	SKRUE	PARAFUSO	
15		829-1412		2	PORCA, M12, Cl 10	TUERCA	NUT	ECROU	010D
					MUTTER	DADO	MØTRIK	PORCA	
16		827-12045		4	PARAFUSO, Hex, M12 x 45, 10.9, Full Thd				
						TORNILLO	BOLT	BOULON	140B
					SCHRAUBE	BULLONE	SKRUE	PARAFUSO	
17		495-21056		4	ARRUELA PLANA, 1/2"	ARANDELA	WASHER	RONDELLE	131R
					UNTERLEGSCHEIBE	ROSETTA PIANA	FLADSKIVE	ANILHA	
18		D137626		2	BRACADEIRA	COLLAR	CLAMP	COLLIER	1640
					SCHELLE	MORSETTO	CLAMP	BRACADEIRA	
19		D137627		4	PARAFUSO	TORNILLO	BOLT	BOULON	0810
					SCHAUBENBOLZEN	BULLONE	SKRUE	PARAFUSO	
20		282038A2		1	PROTECTOR CONJUNTO	GUARDA (CONJUNTO)	GUARD ASSY.	GARANT (ASSEMBLE)	P539
					SCHUTZ (KPLT.)	GRUPPO PROTEZIONE	GUARD ASSY.	PROTECTOR CONJUNT(	

(1) Não ilustrado

EIXO DIANTEIRO (4X4) - MONTAGEM EIXO DIANTEIRO (4X4) - MONTAGEM
EJE DELANTERO (4X4) - MONTAJE
FRONT AXLE (4X4) - MOUNTING
FRONT AXLE (4X4) - MOUNTING

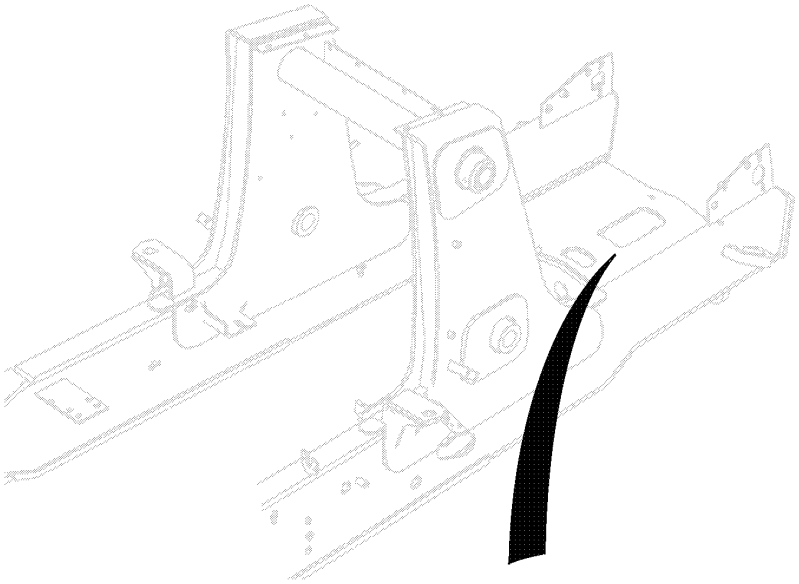

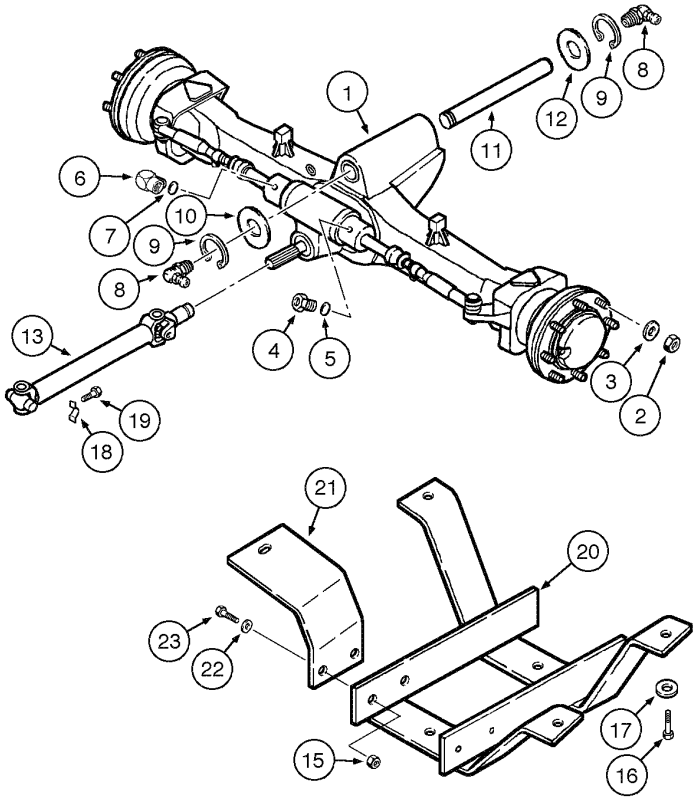

FRONT AXLE (4X4) - MOUNTING
FRONT AXLE (4X4) - MOUNTING
FRONT AXLE (4X4) - MOUNTING
FRONT AXLE (4X4) - MOUNTING

R	N	P.N.	MOD	Q	Denominação Bezeichnung	Denominacion Descrizione	Description Beskrivelse	Description Denominação	L.C.
21		**282033A1**		1	BRACADEIRA HALTERUNG	PIEZA DE SOPORTE STAFFA	BRACKET BESLAG	PATTE FIXATION SUPORTE	1010
22		**495-21056**		8	ARRUELA PLANA, 1/2" UNTERLEGSCHEIBE	ARANDELA ROSETTA PIANA	WASHER FLADSKIVE	RONDELLE ANILHA	131R
23		**827-12045**		6	PARAFUSO, Hex, M12 x 45, 10.9, Full Thd SCHRAUBE	TORNILLO BULLONE	BOLT SKRUE	BOULON PARAFUSO	140B

06-04	01	p1	06/09

EIXO DIANTEIRO (4X4) - CARCAÇA
EJE DELANTERO (4X4) - CARCASA
FRONT DRIVE AXLE (4X4) - AXLE HOUSING
FRONT DRIVE AXLE (4X4) - AXLE HOUSING

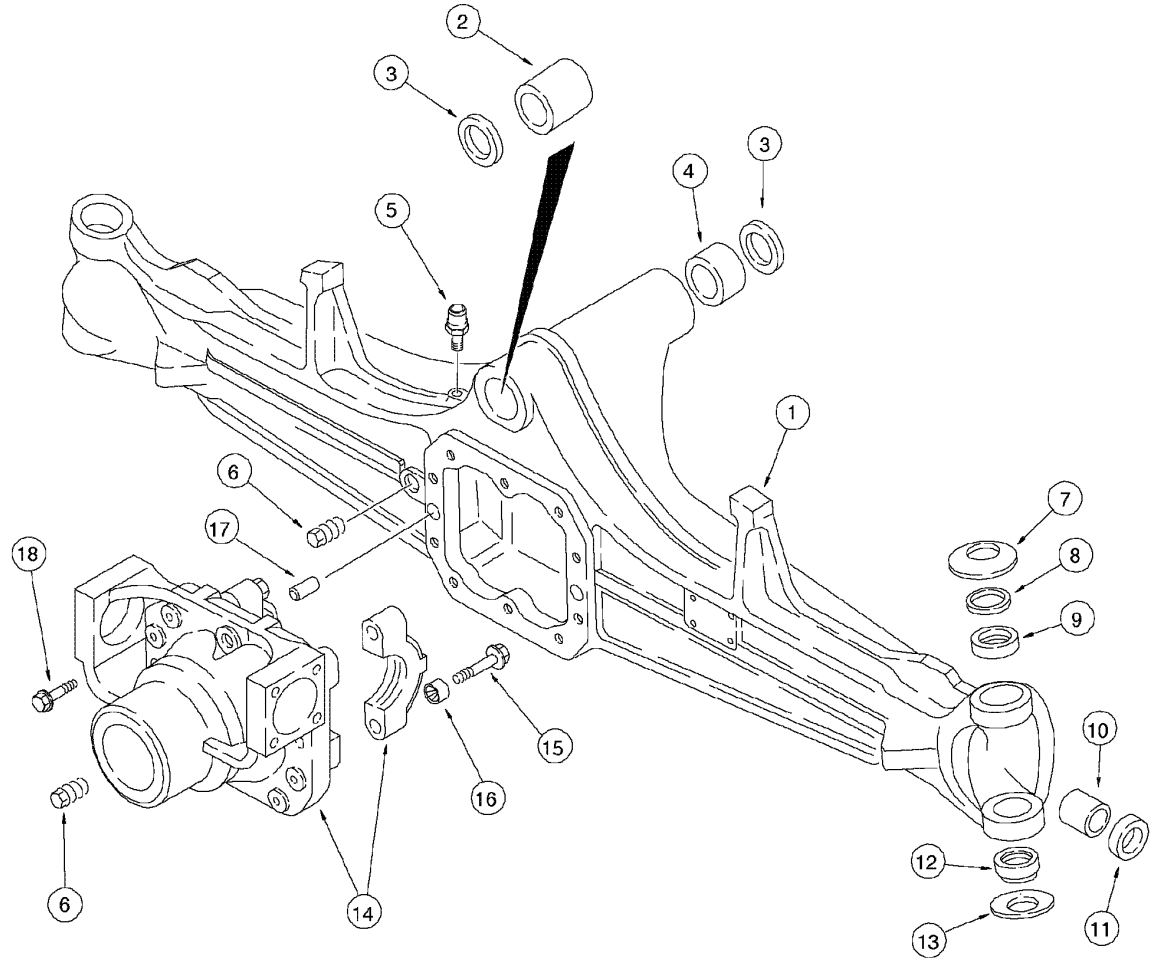

FRONT DRIVE AXLE (4X4) - AXLE HOUSING
FRONT DRIVE AXLE (4X4) - AXLE HOUSING
FRONT DRIVE AXLE (4X4) - AXLE HOUSING
FRONT DRIVE AXLE (4X4) - AXLE HOUSING

R	N	P.N.	MOD	Q	Denominação Bezeichnung	Denominacion Descrizione	Description Beskrivelse	Description Denominação	L.C.
		113561A3		1	EIXO, Assy, Includes items 1 - 18				
						EJE	AXLE	ESSIEU	0380
					ACHSE	ASSALE	AKSEL	EIXO	
1		**427107A1**		1	ESTRUTURA DO EIXO	CÁRTER DE PUENTE	HOUSING, AXLE	CARTER DE PONT	Z161
					ACHSGEHÄUSE	ALLOGG, ASSALE	AKSELHUS	CÁRTER DE PUENTE	
2		**D149725**		1	BUCHA	CASQUILLO	BUSHING	BAGUE	1140
					BUECHSE	BOCCOLA	BOESNING	CASQUILHO	
3		**N14367**		2	ANEL DE VEDAÇÃO	ANILLO DE CIERRE	SEAL	JOINT	7460
					DICHTUNG	ANELLO DI TENUTA	PAKNINGSRING	ANEL DE VEDACAO	
4		**D149726**		1	BUCHA	CASQUILLO	BUSHING	BAGUE	1140
					BUECHSE	BOCCOLA	BOESNING	CASQUILHO	
5		**1966149C2**		1	RESPIRO	RESPIRADERO	BREATHER	RENIFLARD	1070
					ENTLÜFTUNG	SFIATATOIO	UDLUFTNINGSSKRUE	RESPIRADOR	
6		**A156873**		2	BUJÃO DE DRENO, M22 x 1.5				
						TAPON DE VIACIADO	PLUG, DRAIN	BOUCHON DE VIDANGE	P644
					ABLASSSTOPFEN	TAPPO DI SCARICO	AFTAPNINGSPROP	BUJAO DE DESCARGA	
7		**122270A1**		2	ARRUELA PLANA	ARANDELA	WASHER	RONDELLE	131R
					UNTERLEGSCHEIBE	ROSETTA PIANA	FLADSKIVE	ANILHA	
8		**136990A1**		2	ESPAÇADOR	SEPARADOR	SPACER	ENTRETOISE	075D
					DISTANZSTÜCK	DISTANZIALE	AFSTANDSSTYKKE	ESPACADOR	
9		**100522A1**		2	BUCHA	CASQUILLO	BUSHING	BAGUE	095B
					BUECHSE	BOCCOLA	BOESNING	CASQUILHO	
10		**1966186C1**		2	BUCHA	CASQUILLO	BUSHING	BAGUE	095B
					BUECHSE	BOCCOLA	BOESNING	CASQUILHO	
11		**311565A1**		2	ANEL DE VEDAÇÃO	ANILLO DE CIERRE	SEAL	JOINT	7460
					DICHTUNG	ANELLO DI TENUTA	PAKNINGSRING	ANEL DE VEDACAO	
12		**100520A1**		2	JUNTA ESFÉRICA	JUNTA DE ROTULA	BALL JOINT	ROTULE	P009
					KUGELGELENK	GIUNTO SFERICO	KUGLELED	JUNTA ESFÉRICA	
13		**122268A1**		2	ARRUELA PLANA	ARANDELA	WASHER	RONDELLE	9720
					UNTERLEGSCHEIBE	ROSETTA PIANA	FLADSKIVE	ANILHA	
		144454A1		1	SUPORTE CONJUNTO, differentail Assy, Includes items 14, 15, 16				
						APOYADERO (CONJUNT	SUPPORT ASSY.	SUPPORT (ASSEMBLE)	P427
					STUETZE (KPLT.)	SUPPORTO, COMPLESS	SUPPORT ASSY.	SUPORTE CONJUNTO	
14		**NSS**		1	NÃO FORNECIDO SEPARADAMENTE, CARRIER differentail				
						NO SE REPARA SEPARA	NOT SERVICED SEPARA	NON FOURNI SEPAREM	064N
					KEIN ERSATZTEIL	NON FORNITO SEPARAT	NOT SERVICED SEPARA	NOT SERVICED SEPARA	
15		**S301065**		4	PARAFUSO, Hex Flg, M14 x 75, 12.9				
						TORNILLO	SCREW	VIS	040V
					SCHRAUBE	VITE	SKRUE	PARAFUSO	
16		**1966136C1**		4	BUCHA	CASQUILLO	BUSHING	BAGUE	095B
					BUECHSE	BOCCOLA	BOESNING	CASQUILHO	
17		**1966138C1**		2	GUIA	PITON	DOWEL	PION	090G
					ZENTRIERBOLZEN	GRANO	DYVEL	GUIA	
18		**S301064**		10	PARAFUSO	TORNILLO	SCREW	VIS	7450
					SCHRAUBE	VITE	SKRUE	PARAFUSO	
		B17575		AR	FLUIDO	FLÚIDO	FLUID	FLUIDE	3540
					FLÜSSIGKEIT	FLUIDO	VÆSKE	FLUIDO	

06-06	01	p1	06/09

EIXO DIANTEIRO (4X4) - SUPORTE DO CUBO DE RODA
EJE DELANTERO (4X4) - SOPORTE DEL CUBO DE LA RUEDA
FRONT AXLE (4X4) - WHEEL HUB SUPPORT
FRONT AXLE (4X4) - WHEEL HUB SUPPORT

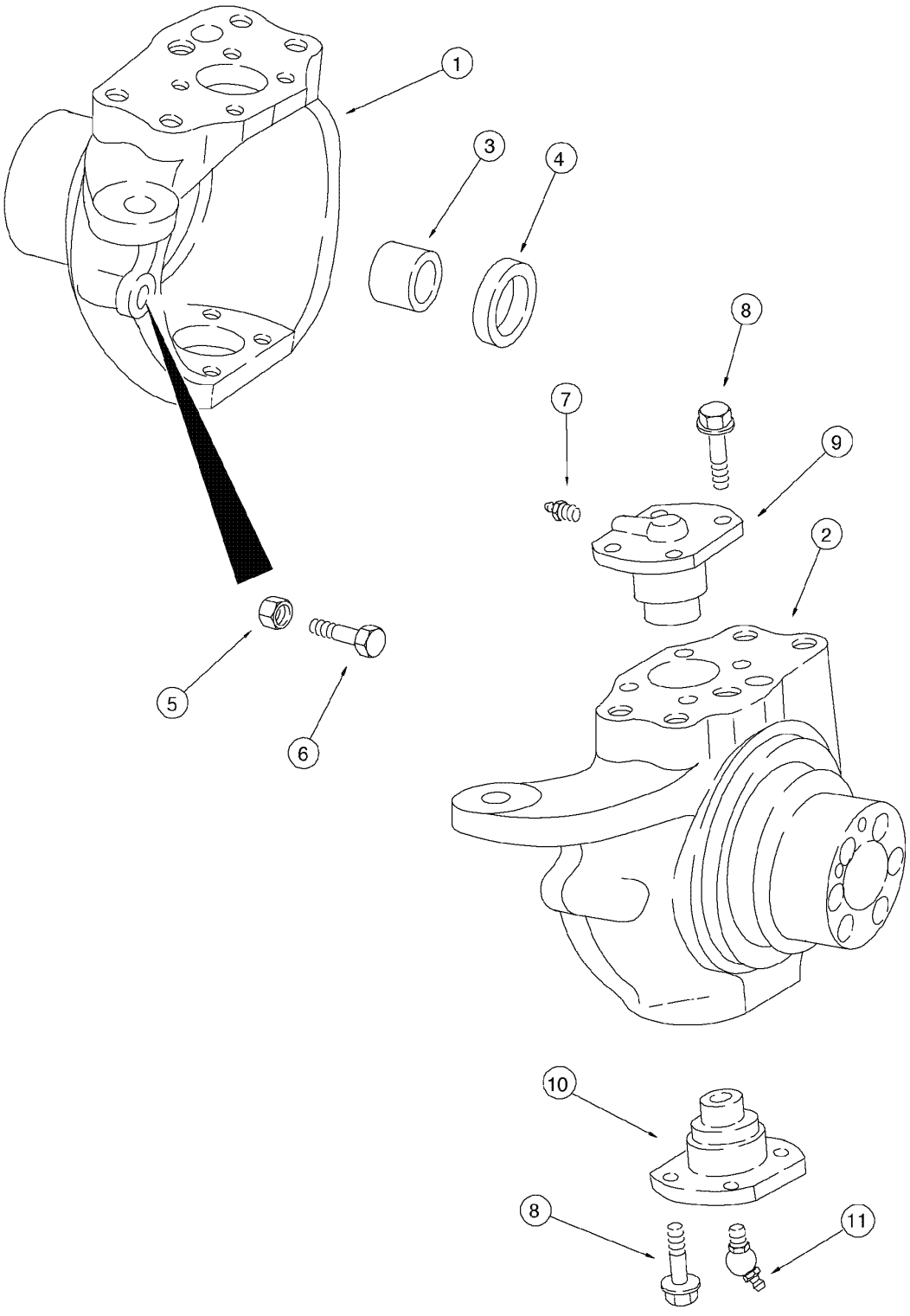

FRONT AXLE (4X4) - WHEEL HUB SUPPORT
FRONT AXLE (4X4) - WHEEL HUB SUPPORT
FRONT AXLE (4X4) - WHEEL HUB SUPPORT
FRONT AXLE (4X4) - WHEEL HUB SUPPORT

R	N	P.N.	MOD	Q	Denominação Bezeichnung	Denominacion Descrizione	Description Beskrivelse	Description Denominação	L.C.
		{}		1	AXLE Assy (p.6-4), Includes items 1 - 11				
1		397653A1		1	ESTRUTURA DO EIXO, LH ACHSGEHÄUSE	CÁRTER DE PUENTE ALLOGG, ASSALE	HOUSING, AXLE AKSELHUS	CARTER DE PONT CÁRTER DE PUENTE	Z161
2		397654A1		1	ESTRUTURA DO EIXO, RH ACHSGEHÄUSE	CÁRTER DE PUENTE ALLOGG, ASSALE	HOUSING, AXLE AKSELHUS	CARTER DE PONT CÁRTER DE PUENTE	Z161
3		100532A1		1	BUCHA BUECHSE	CASQUILLO BOCCOLA	BUSHING BOESNING	BAGUE CASQUILHO	095B
4		402359A1		2	ANEL DE VEDAÇÃO DICHTUNG	ANILLO DE CIERRE ANELLO DI TENUTA	SEAL PAKNINGSRING	JOINT ANEL DE VEDACAO	7460
5		1537663C1		2	PORCA MUTTER	TUERCA DADO	NUT MØTRIK	ECROU PORCA	010D
6		1537664C1		2	PARAFUSO SCHRAUBE	TORNILLO VITE	SCREW SKRUE	VIS PARAFUSO	040V
7		712998R91		2	GRAXEIRA, M6 x 1, 16mm lg SCHMIERNIPPEL	ENGRASADOR INGRASSATORE	NIPPLE, LUBE SMØRENIPPEL	GRAISSEUR LUBRIFICADOR	060I
8		100533A1		16	PARAFUSO SCHRAUBE	TORNILLO BULLONE	BOLT SKRUE	BOULON PARAFUSO	140B
9		122265A1		2	PINO LARGO, upper BOLZEN, GROSS	BULON/PIN, LARGO SPINA, GRANDE	PIN, LARGE STOR PIND	AXE, GROS PINO LARGO	Z009
10		122264A1		2	PINO LARGO, lower BOLZEN, GROSS	BULON/PIN, LARGO SPINA, GRANDE	PIN, LARGE STOR PIND	AXE, GROS PINO LARGO	Z009
11		N13505		2	GRAXEIRA, 45º, M6 x 1 SCHMIERNIPPEL	ENGRASADOR INGRASSATORE	NIPPLE, LUBE SMØRENIPPEL	GRAISSEUR LUBRIFICADOR	060I
		B17575		AR	FLUIDO FLÜSSIGKEIT	FLÚIDO FLUIDO	FLUID VÆSKE	FLUIDE FLUIDO	3540

06-08	01	p1	06/09

EIXO DIANTEIRO (4X4) - CILINDRO DA DIREÇÃO
EJE DELANTERO (4X4) - GATO DE DIRECCIÓN
FRONT AXLE (4X4) - STEERING CYLINDER
FRONT AXLE (4X4) - STEERING CYLINDER

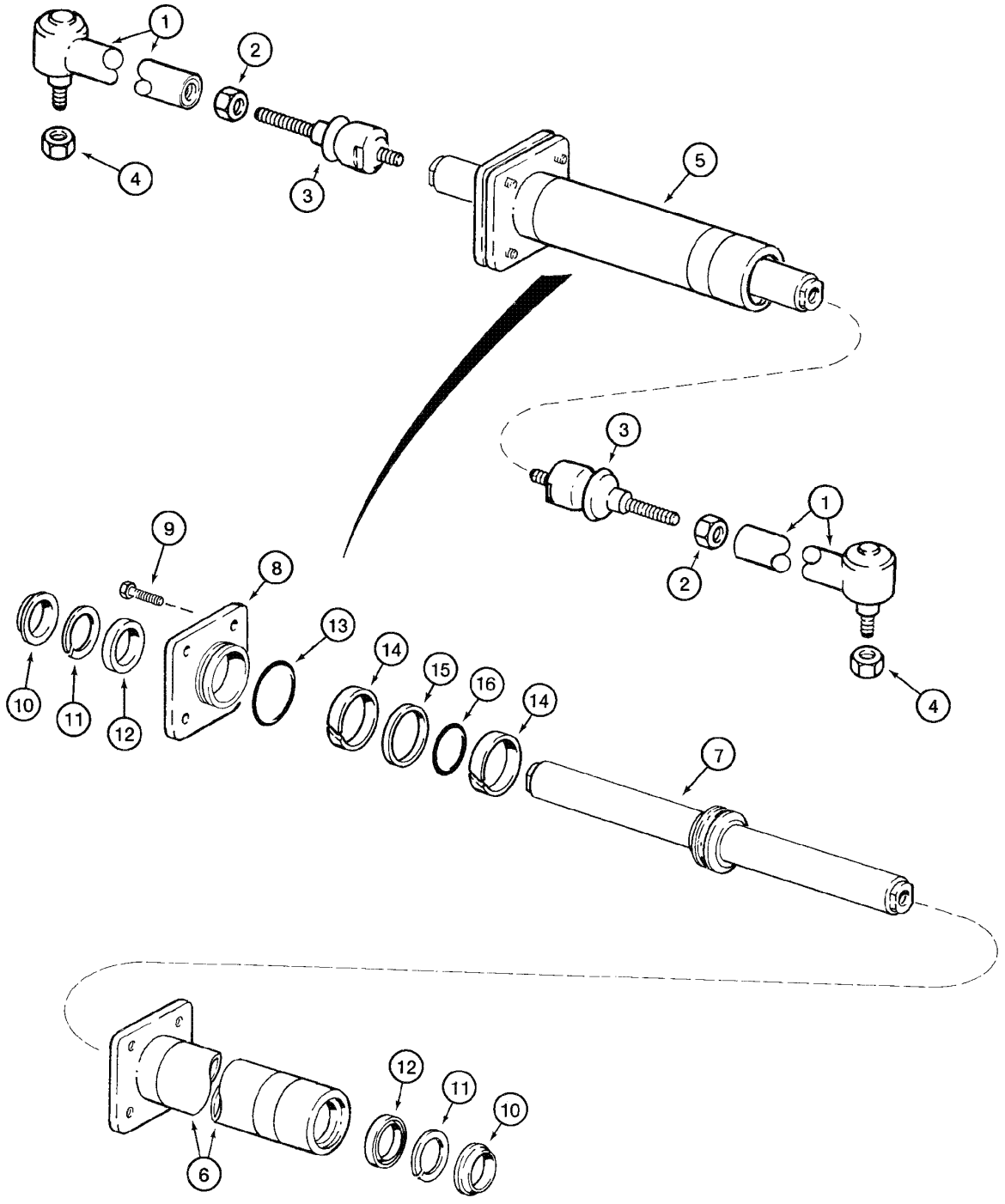

FRONT AXLE (4X4) - STEERING CYLINDER
FRONT AXLE (4X4) - STEERING CYLINDER
FRONT AXLE (4X4) - STEERING CYLINDER
FRONT AXLE (4X4) - STEERING CYLINDER

R	N	P.N.	MOD	Q	Denominação Bezeichnung	Denominacion Descrizione	Description Beskrivelse	Description Denominação	L.C.
		{}		1	AXLE Assy (p.6-4), Includes items 1 - 16				
		144457A1		2	BRAÇO, Assy, Includes items 1, 2, 3				
					BRAZO	BRAZO	ARM	BRAS	0280
					ARM	BRACCIO	ARM	BRAÇO	
1		**NSS**		1	NÃO FORNECIDO SEPARADAMENTE, BALL JOINT				
					NO SE REPARA SEPARA	NO SE REPARA SEPARA	NOT SERVICED SEPARA	NON FOURNI SEPAREMI	064N
					KEIN ERSATZTEIL	NON FORNITO SEPARAT	NOT SERVICED SEPARA	NOT SERVICED SEPARA	
2		**934727R1**		1	PORCA, Thin, M18 x 1.5, Cl 04				
					TUERCA	TUERCA	NUT	ECROU	010D
					MUTTER	DADO	MØTRIK	PORCA	
3		**112509A1**		1	JUNTA ESFÉRICA	JUNTA DE ROTULA	BALL JOINT	ROTULE	P009
					KUGELGELENK	GIUNTO SFERICO	KUGLELED	JUNTA ESFÉRICA	
4		**905839R1**		2	CONTRA PORCA, M18 x 1.5, Thin				
					CONTRA TUERCA	CONTRA TUERCA	NUT, LOCK	CONTRE-ECROU	P263
					SICHERUNGSMUTTER	CONTRODADO	LASEMOETRIK	CONTRA PORCA	
5		**144458A1**		1	CILINDRO, Assy, Includes items 6 - 16				
					CILINDRO	CILINDRO	CYLINDER	VERIN	2480
					ZYLINDER	CILINDRO	CYLINDER	CILINDRO	
6		**D149738**		1	CILINDRO DE DIRECAO	CILINDRO DIRECTION	CYLINDER STEERING	VÉRIN DE DIRECTION	Z217
					LENKZYLINDER	CILINDRO, STERZO	STYRECYLINDER	CILINDRO DE DIRECAO	
7		**144459A1**		1	HASTE, piston	VARILLA	ROD	TRINGLE	7250
					STANGE	ASTA	STANG	HASTE	
8		**D149737**		1	PACOTE DE ESTOPA	EMPAQUETADURA	GLAND	PRESSE-ETOUPE	3880
					STOPFBUCHSE	GHIANDOLA	DÅSE, PAKNING	PACOTE DE ESTOPA	
9		**114296A1**		4	PARAFUSO	TORNILLO	SCREW	VIS	040V
					SCHRAUBE	VITE	SKRUE	PARAFUSO	
10		**NSS**		2	NÃO FORNECIDO SEPARADAMENTE, WIPER				
					NO SE REPARA SEPARA	NO SE REPARA SEPARA	NOT SERVICED SEPARA	NON FOURNI SEPAREMI	064N
					KEIN ERSATZTEIL	NON FORNITO SEPARAT	NOT SERVICED SEPARA	NOT SERVICED SEPARA	
11		**NSS**		2	NÃO FORNECIDO SEPARADAMENTE, RING backup				
					NO SE REPARA SEPARA	NO SE REPARA SEPARA	NOT SERVICED SEPARA	NON FOURNI SEPAREMI	064N
					KEIN ERSATZTEIL	NON FORNITO SEPARAT	NOT SERVICED SEPARA	NOT SERVICED SEPARA	
12		**NSS**		2	NÃO FORNECIDO SEPARADAMENTE, SEAL				
					NO SE REPARA SEPARA	NO SE REPARA SEPARA	NOT SERVICED SEPARA	NON FOURNI SEPAREMI	064N
					KEIN ERSATZTEIL	NON FORNITO SEPARAT	NOT SERVICED SEPARA	NOT SERVICED SEPARA	
13		**NSS**		1	NÃO FORNECIDO SEPARADAMENTE, O-RING				
					NO SE REPARA SEPARA	NO SE REPARA SEPARA	NOT SERVICED SEPARA	NON FOURNI SEPAREMI	064N
					KEIN ERSATZTEIL	NON FORNITO SEPARAT	NOT SERVICED SEPARA	NOT SERVICED SEPARA	
14		**NSS**		2	NÃO FORNECIDO SEPARADAMENTE, RING wear				
					NO SE REPARA SEPARA	NO SE REPARA SEPARA	NOT SERVICED SEPARA	NON FOURNI SEPAREMI	064N
					KEIN ERSATZTEIL	NON FORNITO SEPARAT	NOT SERVICED SEPARA	NOT SERVICED SEPARA	
15		**NSS**		1	NÃO FORNECIDO SEPARADAMENTE, SEAL				
					NO SE REPARA SEPARA	NO SE REPARA SEPARA	NOT SERVICED SEPARA	NON FOURNI SEPAREMI	064N
					KEIN ERSATZTEIL	NON FORNITO SEPARAT	NOT SERVICED SEPARA	NOT SERVICED SEPARA	

06-08	01	p2	06/09

EIXO DIANTEIRO (4X4) - CILINDRO DA DIREÇÃO
EJE DELANTERO (4X4) - GATO DE DIRECCIÓN
FRONT AXLE (4X4) - STEERING CYLINDER
FRONT AXLE (4X4) - STEERING CYLINDER

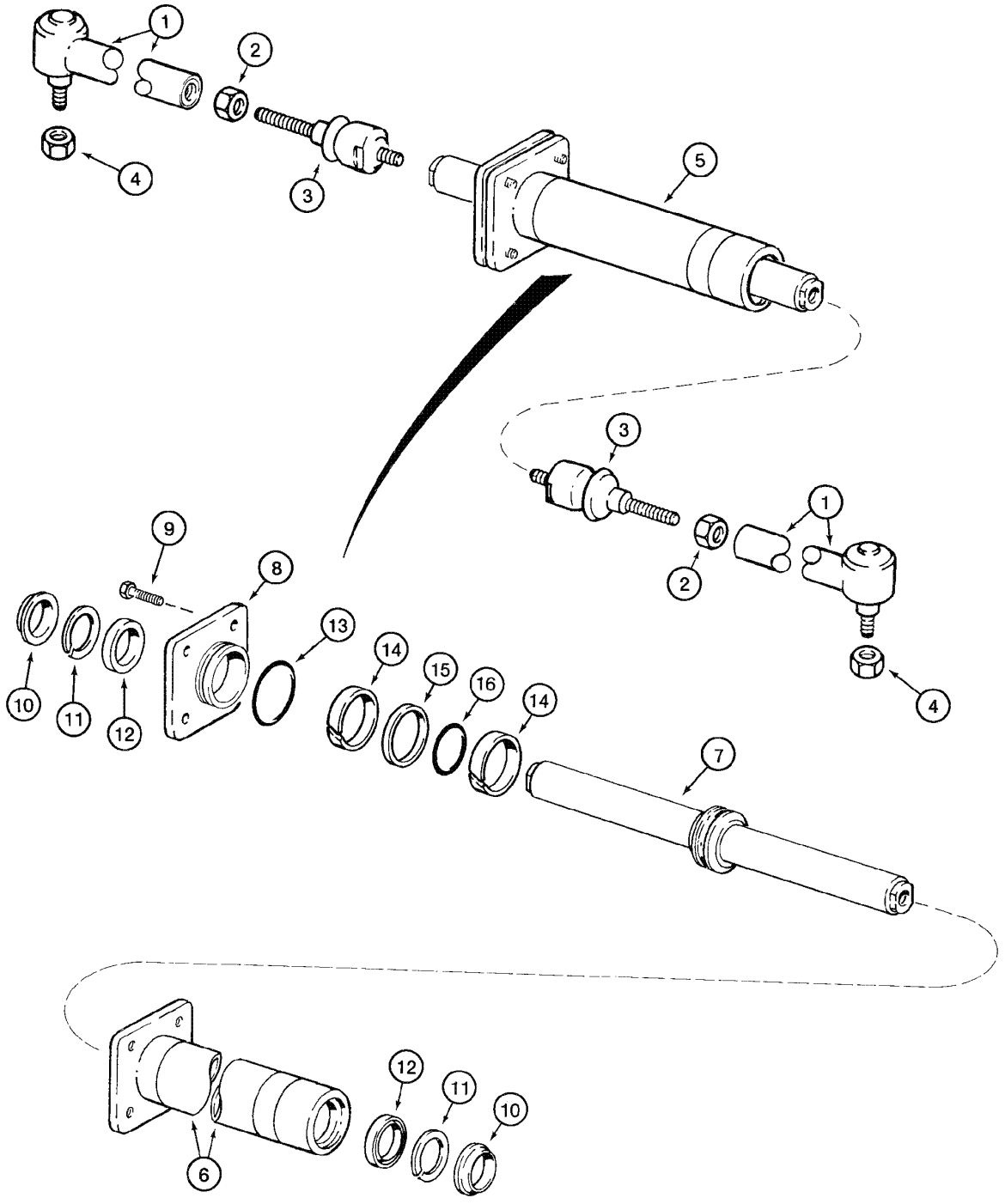

FRONT AXLE (4X4) - STEERING CYLINDER
FRONT AXLE (4X4) - STEERING CYLINDER
FRONT AXLE (4X4) - STEERING CYLINDER
FRONT AXLE (4X4) - STEERING CYLINDER

R	N	P.N.	MOD	Q	Denominação Bezeichnung	Denominacion Descrizione	Description Beskrivelse	Description Denominação	L.C.
16		**NSS**		1	NÃO FORNECIDO SEPARADAMENTE, O-RING				
						NO SE REPARA SEPARA	NOT SERVICED SEPARA	NON FOURNI SEPAREM	064N
					KEIN ERSATZTEIL	NON FORNITO SEPARAT	NOT SERVICED SEPARA	NOT SERVICED SEPARA	
	1	**D149739**		1	JOGO DE JUNTAS, repair	JUEGO JUNTAS	PACKAGE, SEALS	POCHETTE-JOINTS	P755
					DICHTRINGPACKUNG	CONF.,GUARN.TENUTA	PACKAGE, SEALS	JOGO DE JUNTAS	
		B17575		AR	FLUIDO	FLÚIDO	FLUID	FLUIDE	3540
					FLÜSSIGKEIT	FLUIDO	VÆSKE	FLUIDO	

(1) Inclui 10, 11, 12, 13, 14, 15, 16

06-10	01	p1	06/09

EIXO DIANTEIRO (4X4) - EIXO PROPULSOR DIANTEIRO
EJE DELANTERO (4X4) - EJE PROPULSOR DELANTERO
FRONTAXLE (4X4) - FRONT PROPELLER SHAFT
FRONTAXLE (4X4) - FRONT PROPELLER SHAFT

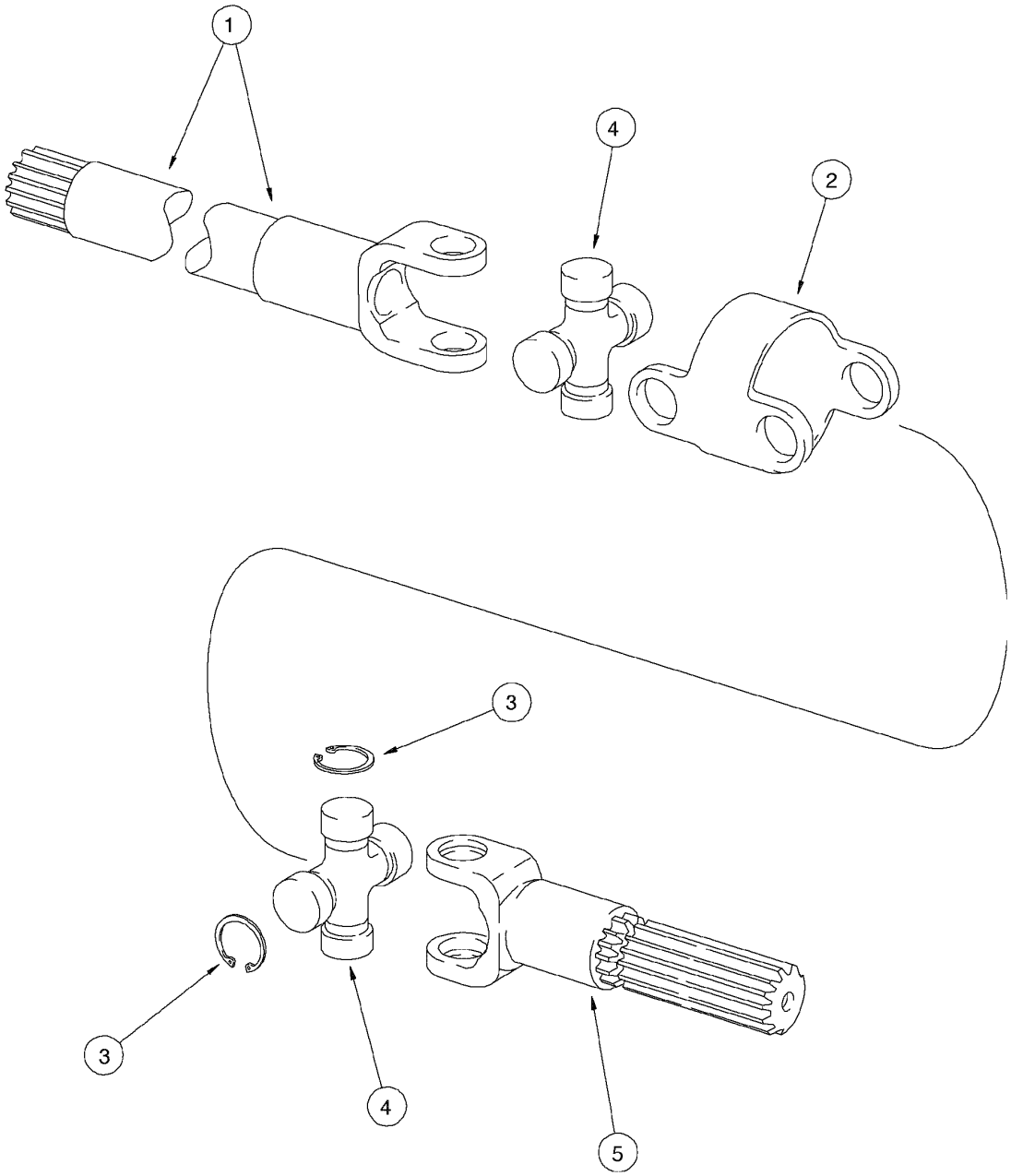

FRONTAXLE (4X4) - FRONT PROPELLER SHAFT
FRONTAXLE (4X4) - FRONT PROPELLER SHAFT
FRONTAXLE (4X4) - FRONT PROPELLER SHAFT
FRONTAXLE (4X4) - FRONT PROPELLER SHAFT

R	N	P.N.	MOD	Q	Denominação Bezeichnung	Denominacion Descrizione	Description Beskrivelse	Description Denominação	L.C.
		{}		1	AXLE Assy (p.6-4)				
		144461A1		2	SEMI-EIXO, Assy, Includes items 1 - 5				
						SEMIEJE	HALF SHAFT	DEMI-ARBRE	092S
					HALBACHSE	SEMIALBERO	BAGAKSEL	SEMIEIXO	
1		**144462A1**		2	GARFO, differential side	HORQUETA	FORK	FOURCHE	3600
					GABEL	FORCA	FORK	FORQUETA	
2		**390029A1**		2	CORPO	CUERPO	BODY	CORPS	300C
					KOERPER	CORPO	HUS	CORPO	
3		**N14410**		16	ANEL	ANILLO	RING	ANNEAU	7175
					RING	ANELLO	RING	ANEL	
4		**144465A1**		4	CRUZETA DO CARDAN	CRUCETA DE CARDÁN	SPIDER, U-JOINT	CROISILLON DE CARDA	8165
					KARDANGELENKKREUZ	STELLA	U-DIFFERENTIALEKRYD	CRUCETA DE CARDÁN	
5		**144463A1**		2	EIXO, wheel side	EJE	SHAFT	ARBRE	7590
					WELLE	ALBERO	AKSEL	VEIO	

EIXO DIANTEIRO (4X4) - REDUTOR PLANETÁRIO
EJE DELANTERO (4X4) - ENGRENAJE PLANETARIA
FRONT AXLE (4X4) - PLANETARY GEAR
FRONT AXLE (4X4) - PLANETARY GEAR

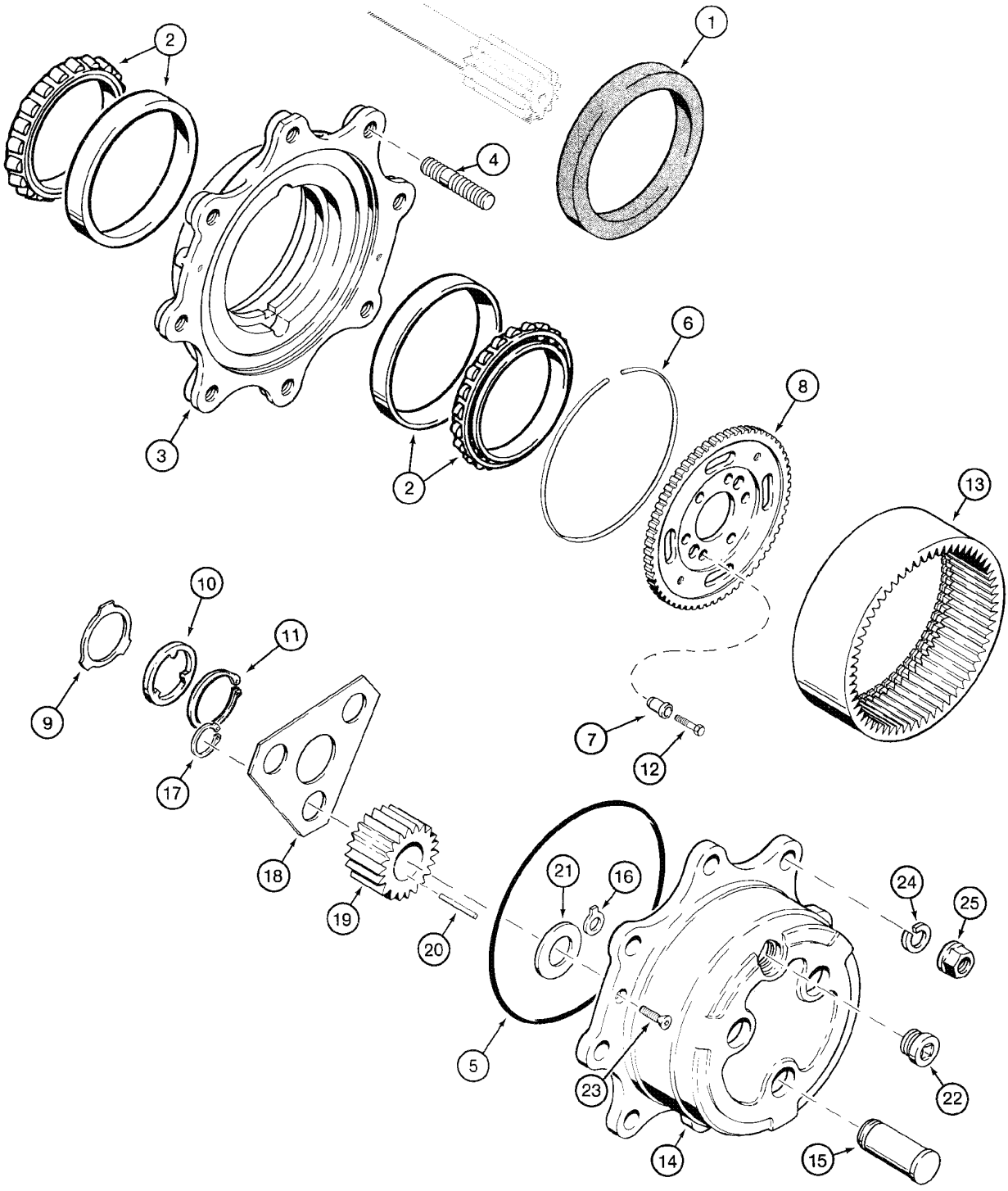

FRONT AXLE (4X4) - PLANETARY GEAR
FRONT AXLE (4X4) - PLANETARY GEAR
FRONT AXLE (4X4) - PLANETARY GEAR
FRONT AXLE (4X4) - PLANETARY GEAR

R	N	P.N.	MOD	Q	Denominação Bezeichnung	Denominacion Descrizione	Description Beskrivelse	Description Denominação	L.C.
		{}		1	AXLE Assy (p.6-4), Includes items 1 - 25				
1		**311569A1**		2	VEDADOR DE OLEO ÖLDICHTUNG	JUNTA DE ACEITE PARAOLIO	SEAL, OIL OLIESEGL	JOINT D'HUILE VEDADOR DE OLEO	P278
2		**1966169C1**		2	CONE LAGERKEGEL	CONO CONO DEL CUSCINETTO	BEARING, CONE LEJEKONUS	CONE DE ROULEMENT CONE	237C
		144466A1		2	CUBO, Assy, Includes items 3, 4				
					NABE	CUBO MOZZO	HUB NAV	MOYEU CUBO	4560
3		**NSS**		1	NÃO FORNECIDO SEPARADAMENTE, HUB KEIN ERSATZTEIL	NO SE REPARA SEPARA NON FORNITO SEPARAT	NOT SERVICED SEPARA NOT SERVICED SEPARA	NON FOURNI SEPAREMI NOT SERVICED SEPARA	064N
4		**100556A1**		8	PRISIONEIRO STIFTSCHRAUBE	PRISIONERO PRIGIONIERO	STUD STOETTEBOLT	GOUJON PERNE	8720
5		**100552A1**		2	ANEL O O-RING	JUNTA HERMETICA ANELLO TOROIDALE	O-RING O-RING	JOINT TORIQUE ANEL O	7176
6		**100559A1**		2	ANEL ESPECIAL SPEZIALRING	JUNQUILLO ANELLO, SPECIALE	RING, SPECIAL RING, SPECIAL	JONC ANEL ESPECIAL	Z309
7		**116426A1**		12	BUCHA BUECHSE	CASQUILLO BOCCOLA	BUSHING BOESNING	BAGUE CASQUILHO	095B
8		**116427A1**		2	ENGRENAGEM, ring gear ZAHNRAD	ENGRANAJE INGRANAGGIO	GEAR TANDHJUL	PIGNON CARRETO	050I
9		**190684A1**		2	ARRUELA PLANA UNTERLEGSCHEIBE	ARANDELA ROSETTA PIANA	WASHER FLADSKIVE	RONDELLE ANILHA	9720
10		**190682A1**		2	ARRUELA PLANA UNTERLEGSCHEIBE	ARANDELA ROSETTA PIANA	WASHER FLADSKIVE	RONDELLE ANILHA	9720
11		**A48041**		2	ANEL-ELÁSTICO HALTERING	RETENEDOR ANELLO DI RITEGNO	CIRCLIP LÃSERING	CIRCLIP FREIO DE MOLA	P019
12		**116425A1**		12	PARAFUSO SCHRAUBE	TORNILLO VITE	SCREW SKRUE	VIS PARAFUSO	7450
13		**100561A1**		2	ENGRENAGEM ZAHNRAD	ENGRANAJE INGRANAGGIO	GEAR TANDHJUL	PIGNON CARRETO	3820
		100554A1		2	PORTA SATELITES, Assy, Includes items 14 - 22				
					PLANETENRADTRÄGER	PORTA SATELITES PIGNONE TRASPORT	PINION CARRIER SPIDSHJULSSTØTTE	PORTE-SATELLITES SUPORTE DO PINHÃO	Z599
		100553A1		2	CARCAÇA CONJUNTO, planetary, Includes items 14, 15, 16				
					GEHAEUSE (KPLT.)	CUBIERTA PRINCIPAL ALLOGGIAM., COMPL.	HOUSING ASSY. HOUSING ASSY.	CARTER (ASSEMBLE) CARCAÇA CONJUNTO	P479
14		**NSS**		1	NÃO FORNECIDO SEPARADAMENTE, CARRIER planetary KEIN ERSATZTEIL	NO SE REPARA SEPARA NON FORNITO SEPARAT	NOT SERVICED SEPARA NOT SERVICED SEPARA	NON FOURNI SEPAREMI NOT SERVICED SEPARA	064N
15		**NSS**		3	NÃO FORNECIDO SEPARADAMENTE, SHAFT pinion gear KEIN ERSATZTEIL	NO SE REPARA SEPARA NON FORNITO SEPARAT	NOT SERVICED SEPARA NOT SERVICED SEPARA	NON FOURNI SEPAREMI NOT SERVICED SEPARA	064N
16		**1966579C1**		2	ARRUELA PLANA UNTERLEGSCHEIBE	ARANDELA ROSETTA PIANA	WASHER FLADSKIVE	RONDELLE ANILHA	9720
17		**800-1134**		6	ANEL, M34, Ext SPRENGRING	ANILLO DE RESORTE ANELLO ELASTICO	RING, SNAP LÅSERING	ANNEAU D'ARRÊT ANEL	054A

EIXO DIANTEIRO (4X4) - REDUTOR PLANETÁRIO
EJE DELANTERO (4X4) - ENGRENAJE PLANETARIA
FRONT AXLE (4X4) - PLANETARY GEAR
FRONT AXLE (4X4) - PLANETARY GEAR

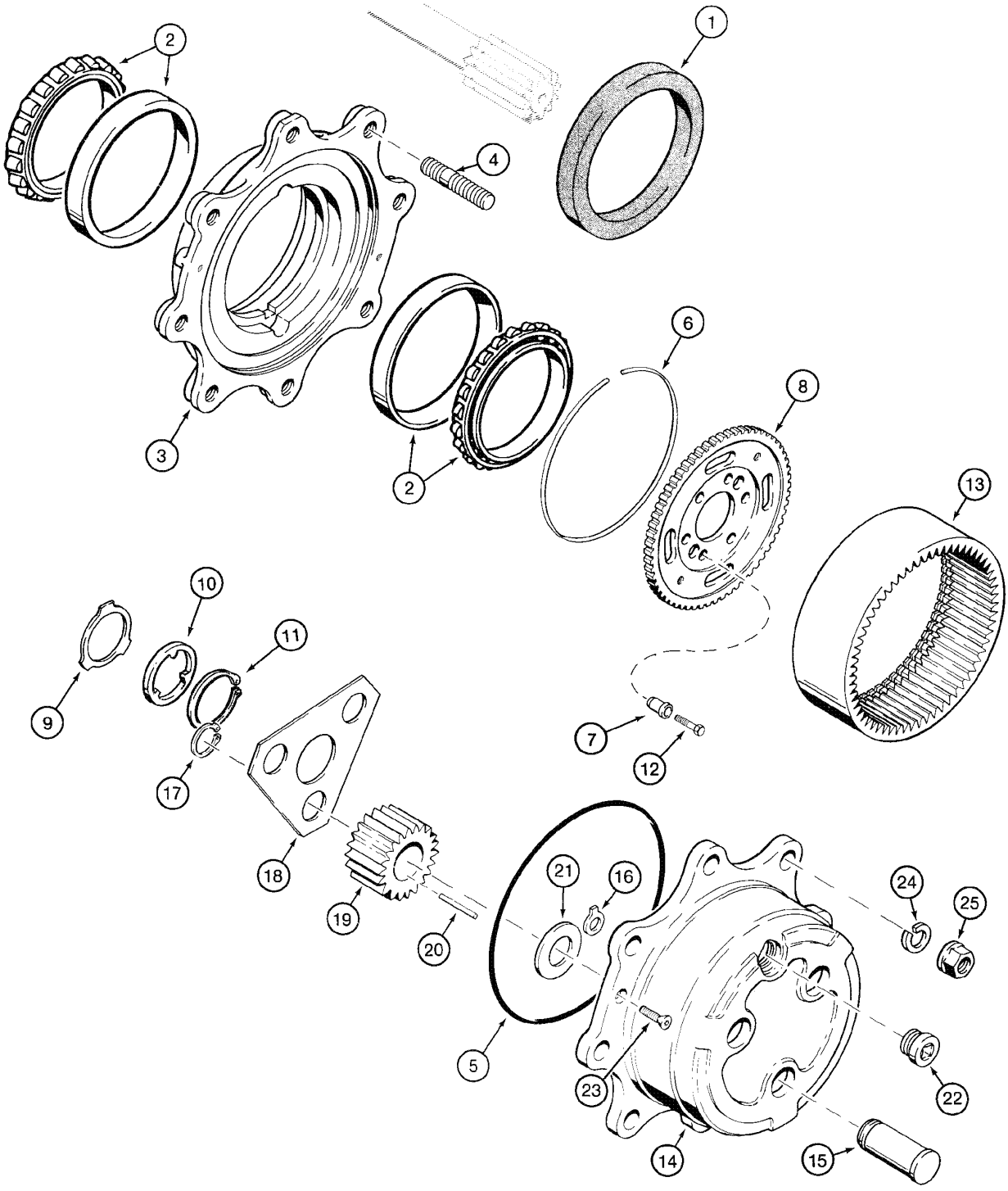

FRONT AXLE (4X4) - PLANETARY GEAR
FRONT AXLE (4X4) - PLANETARY GEAR
FRONT AXLE (4X4) - PLANETARY GEAR
FRONT AXLE (4X4) - PLANETARY GEAR

R	N	P.N.	MOD	Q	Denominação Bezeichnung	Denominacion Descrizione	Description Beskrivelse	Description Denominação	L.C.
18		**100555A1**		2	PLACA ESPESSA PLATTE, BREIT	PLACA, GRANDE PIASTRA, LARGA	PLATE, LARGE PLADE, STOR	PLAQUE, GRANDE PLACA ESPESSA	Z308
19		**100562A1**		6	PLANETÁRIO PLANETENRAD	PINON PLANETARIO PLANETARIO	GEAR, PLANETARY KRONHJUL	PLANETAIRE PLANETARIO	P295
20		**114295A1**		18	JOGO 10 AGULHAS SATZ, 10 NADELLAGER	KIT, 10 NEEDLE BRGS KIT A 10 DENTI	KIT, 10 NEEDLE BRGS SÆT, 10 NÅLE	JEU DE 10 AIGUILLES JOGO 10 AGULHAS	T010
21		**K395091**		6	ARRUELA PLANA UNTERLEGSCHEIBE	ARANDELA ROSETTA PIANA	WASHER FLADSKIVE	RONDELLE ANILHA	131R
22		**100557A1**		2	BUJÃO DE DRENO ABLASSSTOPFEN	TAPON DE VIACIADO TAPPO DI SCARICO	PLUG, DRAIN AFTAPNINGSPROP	BOUCHON DE VIDANGE BUJAO DE DESCARGA	P644
23		**905876R1**		4	PARAFUSO, Hex Soc Flat Hd, M8 x 20, 10.9 SCHRAUBE	TORNILLO VITE	SCREW SKRUE	VIS PARAFUSO	040V
24		**K395083**		16	ARRUELA PLANA UNTERLEGSCHEIBE	ARANDELA ROSETTA PIANA	WASHER FLADSKIVE	RONDELLE ANILHA	9720
25		**K395089**		16	PORCA MUTTER	TUERCA DADO	NUT MØTRIK	ECROU PORCA	5780
		B17575		AR	FLUIDO FLÜSSIGKEIT	FLÚIDO FLUIDO	FLUID VÆSKE	FLUIDE FLUIDO	3540

06-14	01	p1	06/09

EIXO DIANTEIRO (4X4) - DIFERENCIAL
EJE DELANTERO (4X4) - DIFERENCIAL
FRONT AXLE (4X4) - DIFFERENTIAL
FRONT AXLE (4X4) - DIFFERENTIAL

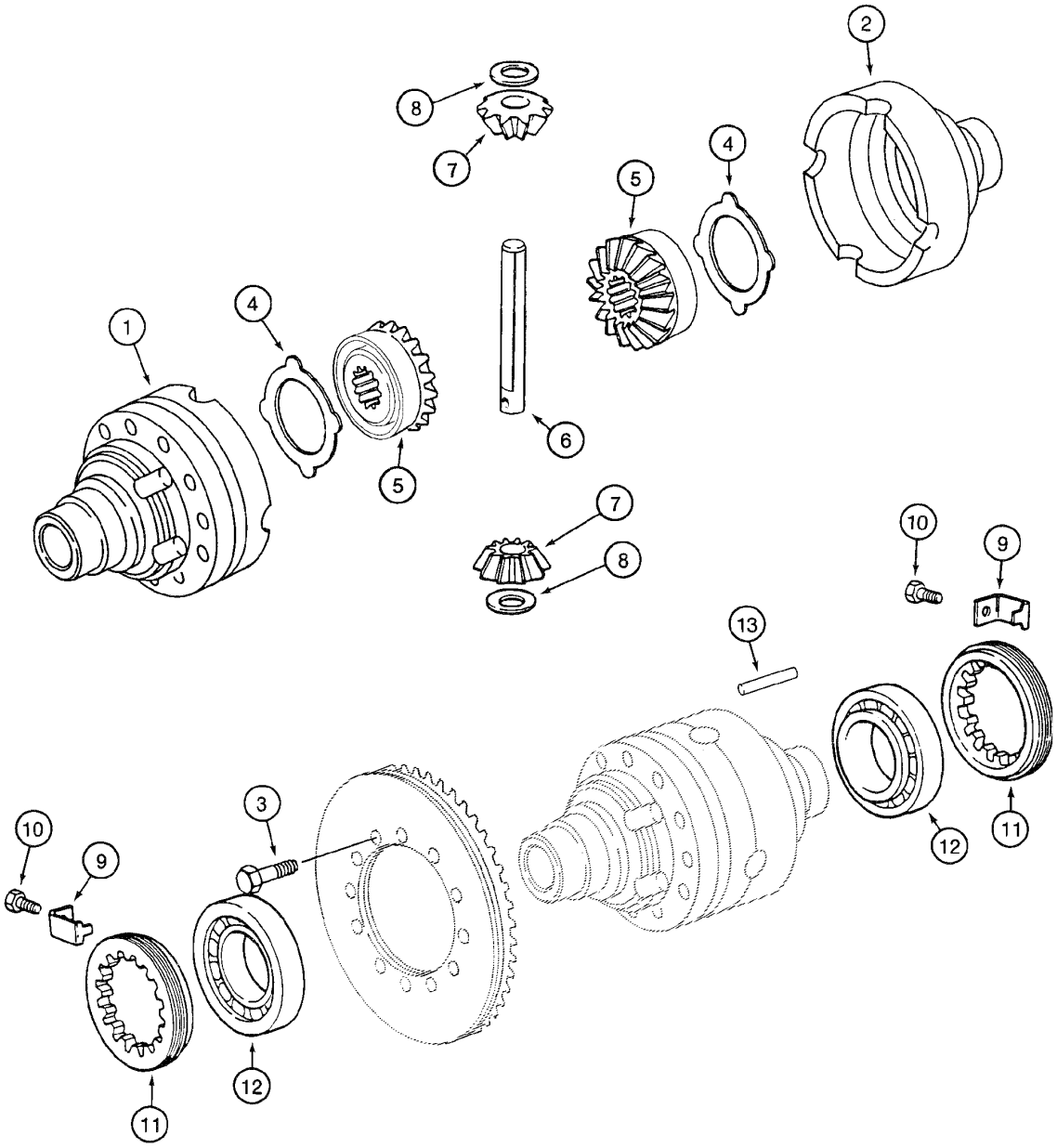

FRONT AXLE (4X4) - DIFFERENTIAL
FRONT AXLE (4X4) - DIFFERENTIAL
FRONT AXLE (4X4) - DIFFERENTIAL
FRONT AXLE (4X4) - DIFFERENTIAL

R	N	P.N.	MOD	Q	Denominação Bezeichnung	Denominacion Descrizione	Description Beskrivelse	Description Denominação	L.C.
		{}		1	AXLE Assy (p.6-4), Includes items 1 - 13				
		294933A1		1	SUPORTE CONJUNTO, Includes items 1, 2				
						APOYADERO (CONJUNT	SUPPORT ASSY.	SUPPORT (ASSEMBLE)	P427
					STUETZE (KPLT.)	SUPPORTO, COMPLESS	SUPPORT ASSY.	SUPORTE CONJUNTO	
1		**NSS**		1	NÃO FORNECIDO SEPARADAMENTE, HOUSING				
						NO SE REPARA SEPARA	NOT SERVICED SEPARA	NON FOURNI SEPAREMI	064N
					KEIN ERSATZTEIL	NON FORNITO SEPARAT	NOT SERVICED SEPARA	NOT SERVICED SEPARA	
2		**NSS**		1	NÃO FORNECIDO SEPARADAMENTE, HOUSING				
						NO SE REPARA SEPARA	NOT SERVICED SEPARA	NON FOURNI SEPAREMI	064N
					KEIN ERSATZTEIL	NON FORNITO SEPARAT	NOT SERVICED SEPARA	NOT SERVICED SEPARA	
3		**827-10075**		12	PARAFUSO, Hex, M10 x 75, 10.9				
						TORNILLO	BOLT	BOULON	140B
					SCHRAUBE	BULLONE	SKRUE	PARAFUSO	
4		**1967003C1**		2	ANEL DE ENCOSTO	ANILLO DE APOYO	WASHER, THRUST	RONDELLE DE BUTEE	046A
					ANLAUFSCHEIBE	ANELLO APPOGGIO	TRYKSKIVE	ANEL DE ENCOSTO	
5		**N14407**		2	ENGRENAGEM	ENGRANAJE	GEAR	PIGNON	3820
					ZAHNRAD	INGRANAGGIO	TANDHJUL	CARRETO	
6		**K395087**		1	PINO LARGO	BULON/PIN, LARGO	PIN, LARGE	AXE, GROS	Z009
					BOLZEN, GROSS	SPINA, GRANDE	STOR PIND	PINO LARGO	
7		**N14408**		2	ENGRENAGEM SOLAR	PIÑÓN SOLAR	SUN GEAR	PIGNON SOLAIRE	P365
					SONNENRAD	INGRANAGGIO, SOLE	SOLGEAR	PIÑÓN SOLAR	
8		**K395075**		2	ARRUELA PLANA	ARANDELA	WASHER	RONDELLE	131R
					UNTERLEGSCHEIBE	ROSETTA PIANA	FLADSKIVE	ANILHA	
9		**1966153C1**		2	PLAQUETA DE TRAVA	PLACA DE FRENO	PLATE, LOCKING	PLAQUE D'ARRÊT	113P
					SICHERUNGSPLATTE	PIASTRINA DI SICUREZZ	LÅSEPLADE	CHAPA DE SEGURANCA	
10		**112486A1**		2	PORCA DE TRAVA, Hex, M6 x 12				
						TUERCA DE FRENO	SCREW, LOCK	FREIN-D'ECROU	Z505
					SICHERUNGSSCHRAUB	SERRATURA DELLA VITI	SKRUELÅS	PORCA DE TRAVA	
11		**1966559C1**		2	PORCA	TUERCA	NUT	ECROU	010D
					MUTTER	DADO	MØTRIK	PORCA	
12		**K395027**		2	ROLAMENTO	COJINETE	BEARING	ROULEMENT	0600
					WÄLZLAGER	CUSCINETTO	LEJE	ROLAMENTO	
13		**K395086**		1	PINO	PERNO	PIN	AXE	080P
					BOLZEN	PERNO	STIFT	PERNO	
		B17575		AR	FLUIDO	FLÚIDO	FLUID	FLUIDE	3540
					FLÜSSIGKEIT	FLUIDO	VÆSKE	FLUIDO	

06-16	01	p1	06/09

EIXO DIANTEIRO (4X4) - CORÔA E PINHÃO
EJE DELANTERO (4X4) - CORONA Y PIÑÓN
FRONT AXLE (4X4) - RING GEAR AND DRIVE PINION
FRONT AXLE (4X4) - RING GEAR AND DRIVE PINION

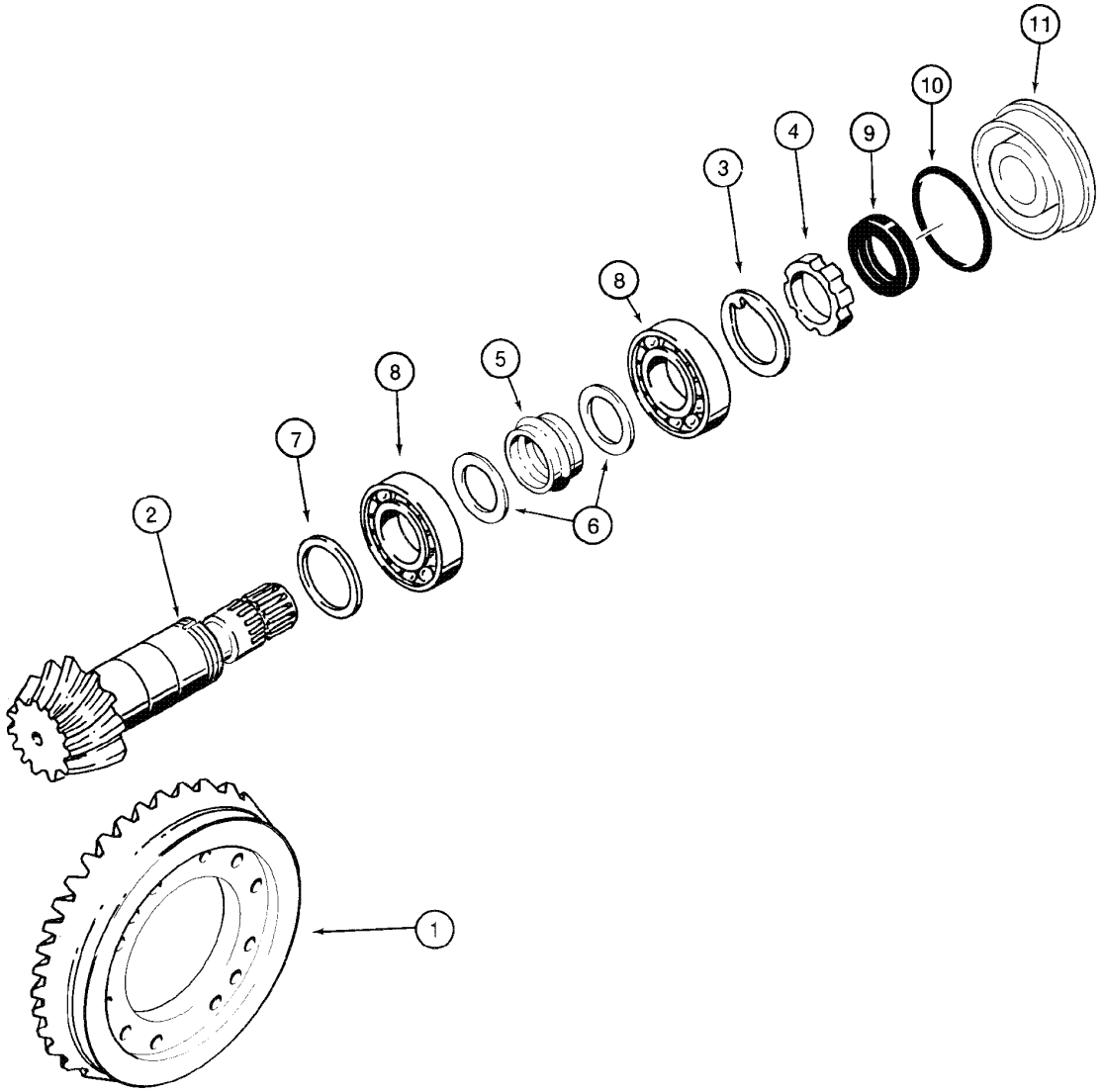

FRONT AXLE (4X4) - RING GEAR AND DRIVE PINION
FRONT AXLE (4X4) - RING GEAR AND DRIVE PINION
FRONT AXLE (4X4) - RING GEAR AND DRIVE PINION
FRONT AXLE (4X4) - RING GEAR AND DRIVE PINION

R	N	P.N.	MOD	Q	Denominação Bezeichnung	Denominacion Descrizione	Description Beskrivelse	Description Denominação	L.C.
		{}		1	AXLE Assy (p.6-4), Includes items 1 - 11				
		144460A1		1	PAR CÔNICO, GEAR & PINION Assy, Includes items 1 - 6				
					PAR CONICO	GEAR, BEVEL	COUPLE CONIQUE	285C
					KEGELRAD	COPPIA CONICA	KRON- OG SPIDSHJUL	GRUPO CONICO	
1		**NSS**		1	NÃO FORNECIDO SEPARADAMENTE, RING GEAR				
					NO SE REPARA SEPARA	NOT SERVICED SEPARA	NON FOURNI SEPAREM	064N	
					KEIN ERSATZTEIL	NON FORNITO SEPARAT	NOT SERVICED SEPARA	NOT SERVICED SEPARA	
2		**NSS**		1	NÃO FORNECIDO SEPARADAMENTE, PINION				
					NO SE REPARA SEPARA	NOT SERVICED SEPARA	NON FOURNI SEPAREM	064N	
					KEIN ERSATZTEIL	NON FORNITO SEPARAT	NOT SERVICED SEPARA	NOT SERVICED SEPARA	
3		**K261065**		1	ARRUELA PLANA	ARANDELA	WASHER	RONDELLE	131R
					UNTERLEGSCHEIBE	ROSETTA PIANA	FLADSKIVE	ANILHA	
4		**K261014**		1	PORCA	TUERCA	NUT	ECROU	010D
					MUTTER	DADO	MØTRIK	PORCA	
5		**1349058C1**		1	ESPAÇADOR, collapsible	SEPARADOR	SPACER	ENTRETOISE	075D
					DISTANZSTÜCK	DISTANZIALE	AFSTANDSSTYKKE	ESPACADOR	
6		**1349059C1**		2	ARRUELA PLANA	ARANDELA	WASHER	RONDELLE	131R
					UNTERLEGSCHEIBE	ROSETTA PIANA	FLADSKIVE	ANILHA	
7		**140954A1**		AR	CALCO DE AFINACAO, 2.50mm Thk, (0.098")				
					SUPLEMENTO	SHIM	CALE D'EPAISSEUR	7770	
					EINSTELLSCHEIBCHEN	SPESSORE	MELLEMLÆG	CALCO DE AFINACAO	
7		**140953A1**		AR	CALCO DE AFINACAO, 2.60mm Thk, (0.102")				
					SUPLEMENTO	SHIM	CALE D'EPAISSEUR	7770	
					EINSTELLSCHEIBCHEN	SPESSORE	MELLEMLÆG	CALCO DE AFINACAO	
7		**140951A1**		AR	CALCO DE AFINACAO, 2.70mm Thk, (0.106")				
					SUPLEMENTO	SHIM	CALE D'EPAISSEUR	7770	
					EINSTELLSCHEIBCHEN	SPESSORE	MELLEMLÆG	CALCO DE AFINACAO	
7		**140949A1**		AR	CALCO DE AFINACAO, 2.80mm Thk, (0.110")				
					SUPLEMENTO	SHIM	CALE D'EPAISSEUR	7770	
					EINSTELLSCHEIBCHEN	SPESSORE	MELLEMLÆG	CALCO DE AFINACAO	
7		**140948A1**		AR	CALCO DE AFINACAO, 2.90mm Thk, (0.114")				
					SUPLEMENTO	SHIM	CALE D'EPAISSEUR	7770	
					EINSTELLSCHEIBCHEN	SPESSORE	MELLEMLÆG	CALCO DE AFINACAO	
7		**140943A1**		AR	CALCO DE AFINACAO, 3.00mm Thk, (0.118")				
					SUPLEMENTO	SHIM	CALE D'EPAISSEUR	7770	
					EINSTELLSCHEIBCHEN	SPESSORE	MELLEMLÆG	CALCO DE AFINACAO	
7		**140944A1**		AR	CALCO DE AFINACAO, 3.10mm Thk, (0.122")				
					SUPLEMENTO	SHIM	CALE D'EPAISSEUR	7770	
					EINSTELLSCHEIBCHEN	SPESSORE	MELLEMLÆG	CALCO DE AFINACAO	
7		**140945A1**		AR	CALCO DE AFINACAO, 3.20mm Thk, (0.125")				
					SUPLEMENTO	SHIM	CALE D'EPAISSEUR	7770	
					EINSTELLSCHEIBCHEN	SPESSORE	MELLEMLÆG	CALCO DE AFINACAO	
7		**140946A1**		AR	CALCO DE AFINACAO, 3.30mm Thk, (0.129")				
					SUPLEMENTO	SHIM	CALE D'EPAISSEUR	7770	
					EINSTELLSCHEIBCHEN	SPESSORE	MELLEMLÆG	CALCO DE AFINACAO	

EIXO DIANTEIRO (4X4) - CORÔA E PINHÃO
EJE DELANTERO (4X4) - CORONA Y PIÑÓN
FRONT AXLE (4X4) - RING GEAR AND DRIVE PINION
FRONT AXLE (4X4) - RING GEAR AND DRIVE PINION

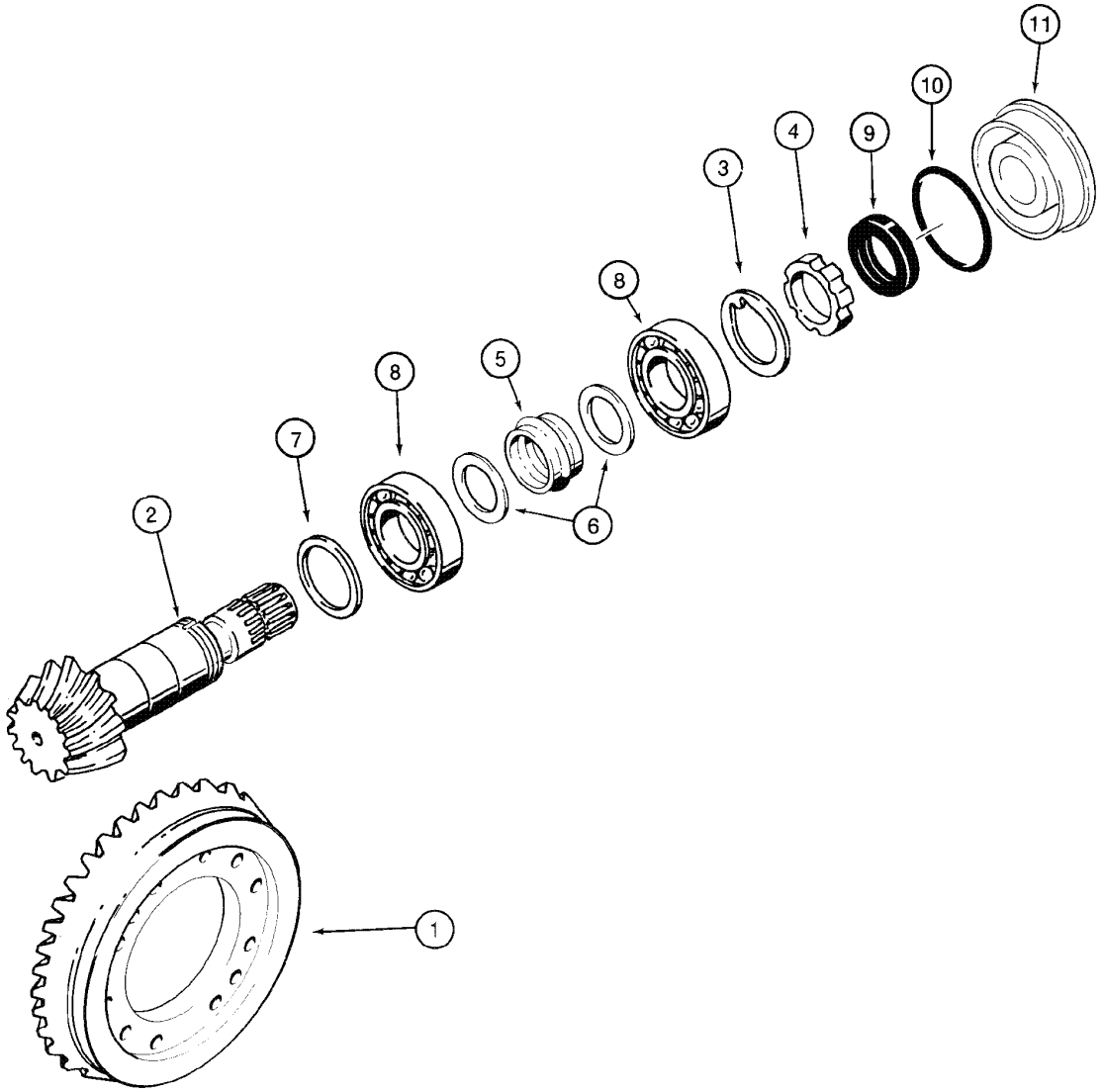

FRONT AXLE (4X4) - RING GEAR AND DRIVE PINION
FRONT AXLE (4X4) - RING GEAR AND DRIVE PINION
FRONT AXLE (4X4) - RING GEAR AND DRIVE PINION
FRONT AXLE (4X4) - RING GEAR AND DRIVE PINION

R	N	P.N.	MOD	Q	Denominação Bezeichnung	Denominacion Descrizione	Description Beskrivelse	Description Denominação	L.C.
7		140947A1		AR	CALCO DE AFINACAO, 3.40mm Thk, (0.133")				
						SUPLEMENTO	SHIM	CALE D'EPAISSEUR	7770
					EINSTELLSCHEIBCHEN	SPESSORE	MELLEMLÆG	CALCO DE AFINACAO	
8		K395090		2	ROLAMENTO	RODAMIENTO DE BOLA	BEARING, BALL	ROULEMENT A BILLES	343C
					KUGELLAGER	CUSCINETTO A SFERA	KUGLELEJE	ROLAMENTO	
9		K262143		1	ANEL DE VEDAÇÃO	ANILLO DE CIERRE	SEAL	JOINT	7460
					DICHTUNG	ANELLO DI TENUTA	PAKNINGSRING	ANEL DE VEDACAO	
10		238-5152		1	ANEL "O", -152, 70 Duro, 3.237" ID x .103" Thk				
						JUNTA HERMETICA	O-RING	JOINT THORIQUE	055A
					DICHTRING	ANELLO TOROIDALE	O-RING	O-RING	
11		128570A1		1	FLANGE	TAPA	FLANGE	FLASQUE	3360
					FLANSCH	FLANGIA	FLANGE	FALANGE	
		B17575		AR	FLUIDO	FLÚIDO	FLUID	FLUIDE	3540
					FLÜSSIGKEIT	FLUIDO	VÆSKE	FLUIDO	

06-18	01	p1	06/09

EIXO PROPULSOR DIANTEIRO (4X4)
EJE PROPULSOR DELANTERO (4X4)
FRONT PROPELLER SHAFT (4X4)
FRONT PROPELLER SHAFT (4X4)

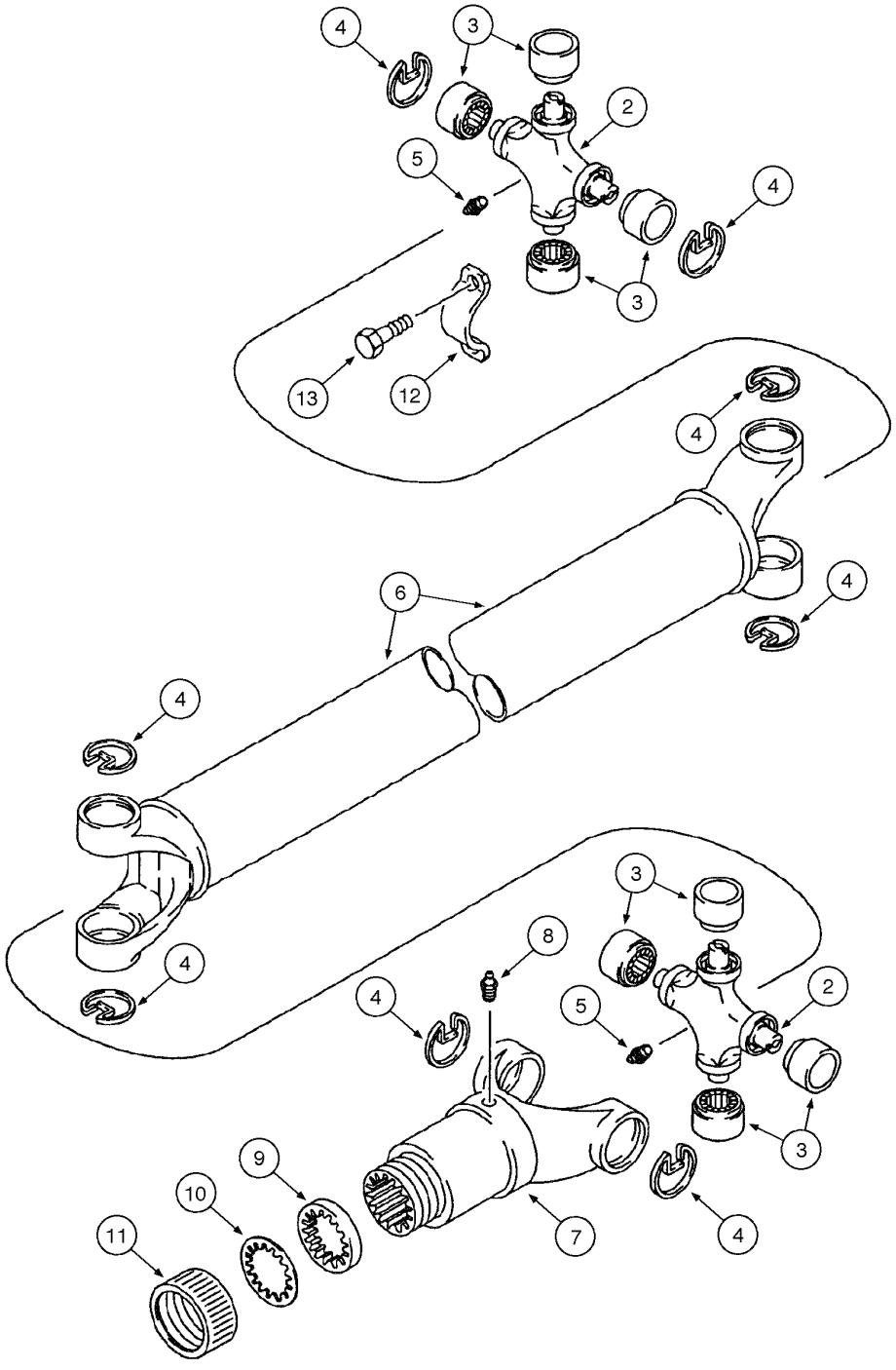

FRONT PROPELLER SHAFT (4X4)
FRONT PROPELLER SHAFT (4X4)
FRONT PROPELLER SHAFT (4X4)
FRONT PROPELLER SHAFT (4X4)

R	N	P.N.	MOD	Q	Denominação Bezeichnung	Denominacion Descrizione	Description Beskrivelse	Description Denominação	L.C.
		148557A1		1	EIXO COMANDO, front axle, Includes items 2 - 13				
						ARBOL DE MANDO	SHAFT, DRIVE	ARBRE D'ENTRAINEMEN	P754
					ANTRIEBSWELLE	ALBERO MOTORE	DRIVAKSEL	EIXO COMANDO	
		144278A1		2	JOGO DE SERVICO(PACO, universal joint, Includes items 2, 3, 4				
						EMPAQUETADURA	PACKAGE,SERVICE	COLIS POUR RECHANGI	P663
					ERSATZPACKUNG	CONFEZIONE, MANUT.	PACKAGE,SERVICE	JOGO DE SERVICO(PAC	
2		**NSS**		1	NÃO FORNECIDO SEPARADAMENTE, JOINT				
						NO SE REPARA SEPARA	NOT SERVICED SEPARA	NON FOURNI SEPAREMI	064N
					KEIN ERSATZTEIL	NON FORNITO SEPARAT	NOT SERVICED SEPARA	NOT SERVICED SEPARA	
3		**NSS**		4	NÃO FORNECIDO SEPARADAMENTE, BEARING				
						NO SE REPARA SEPARA	NOT SERVICED SEPARA	NON FOURNI SEPAREMI	064N
					KEIN ERSATZTEIL	NON FORNITO SEPARAT	NOT SERVICED SEPARA	NOT SERVICED SEPARA	
4		**NSS**		4	NÃO FORNECIDO SEPARADAMENTE, RING retaining				
						NO SE REPARA SEPARA	NOT SERVICED SEPARA	NON FOURNI SEPAREMI	064N
					KEIN ERSATZTEIL	NON FORNITO SEPARAT	NOT SERVICED SEPARA	NOT SERVICED SEPARA	
5		**219-10**		2	GRAXEIRA, 1/4"-28 NPT x .68" lg				
						ENGRASADOR	NIPPLE, LUBE	GRAISSEUR	060I
					SCHMIERNIPPEL	INGRASSATORE	SMØRENIPPEL	LUBRIFICADOR	
6		**NSS**		1	NÃO FORNECIDO SEPARADAMENTE, SHAFT				
						NO SE REPARA SEPARA	NOT SERVICED SEPARA	NON FOURNI SEPAREMI	064N
					KEIN ERSATZTEIL	NON FORNITO SEPARAT	NOT SERVICED SEPARA	NOT SERVICED SEPARA	
7		**144279A1**		1	GARFO	HORQUILLA	YOKE	MACHOIRE	9940
					GELENKGABEL	FORCELLA	KRAFTOVERFØRINGSG/	GARFO	
8		**219-10**		1	GRAXEIRA, 1/4"-28 NPT x .68" lg				
						ENGRASADOR	NIPPLE, LUBE	GRAISSEUR	060I
					SCHMIERNIPPEL	INGRASSATORE	SMØRENIPPEL	LUBRIFICADOR	
		D149860		1	JOGO DE SERVICO(PACO, dust cap, Includes items 9, 10, 11				
						EMPAQUETADURA	PACKAGE,SERVICE	COLIS POUR RECHANGI	P663
					ERSATZPACKUNG	CONFEZIONE, MANUT.	PACKAGE,SERVICE	JOGO DE SERVICO(PAC	
9		**NSS**		1	NÃO FORNECIDO SEPARADAMENTE, WASHER				
						NO SE REPARA SEPARA	NOT SERVICED SEPARA	NON FOURNI SEPAREMI	064N
					KEIN ERSATZTEIL	NON FORNITO SEPARAT	NOT SERVICED SEPARA	NOT SERVICED SEPARA	
10		**NSS**		1	NÃO FORNECIDO SEPARADAMENTE, WASHER				
						NO SE REPARA SEPARA	NOT SERVICED SEPARA	NON FOURNI SEPAREMI	064N
					KEIN ERSATZTEIL	NON FORNITO SEPARAT	NOT SERVICED SEPARA	NOT SERVICED SEPARA	
11		**NSS**		1	NÃO FORNECIDO SEPARADAMENTE, CAP				
						NO SE REPARA SEPARA	NOT SERVICED SEPARA	NON FOURNI SEPAREMI	064N
					KEIN ERSATZTEIL	NON FORNITO SEPARAT	NOT SERVICED SEPARA	NOT SERVICED SEPARA	
12		**D137626**		2	BRACADEIRA	COLLAR	CLAMP	COLLIER	1640
					SCHELLE	MORSETTO	CLAMP	BRACADEIRA	
13		**D137627**		4	PARAFUSO	TORNILLO	BOLT	BOULON	0810
					SCHAUBENBOLZEN	BULLONE	SKRUE	PARAFUSO	

06-20	01	p1	06/09

TRANSMISSÃO - SISTEMA DE ARREFECIMENTO (SEM AR CONDICIONADO)
TRANSMISIÓN - SITEMA DE ENFRIAMENTO (SIN AIRE ACONDICIONADO)
TRANSMISSION - COOLING SYSTEM (WITHOUT AIR CONDITIONER)
TRANSMISSION - COOLING SYSTEM (WITHOUT AIR CONDITIONER)

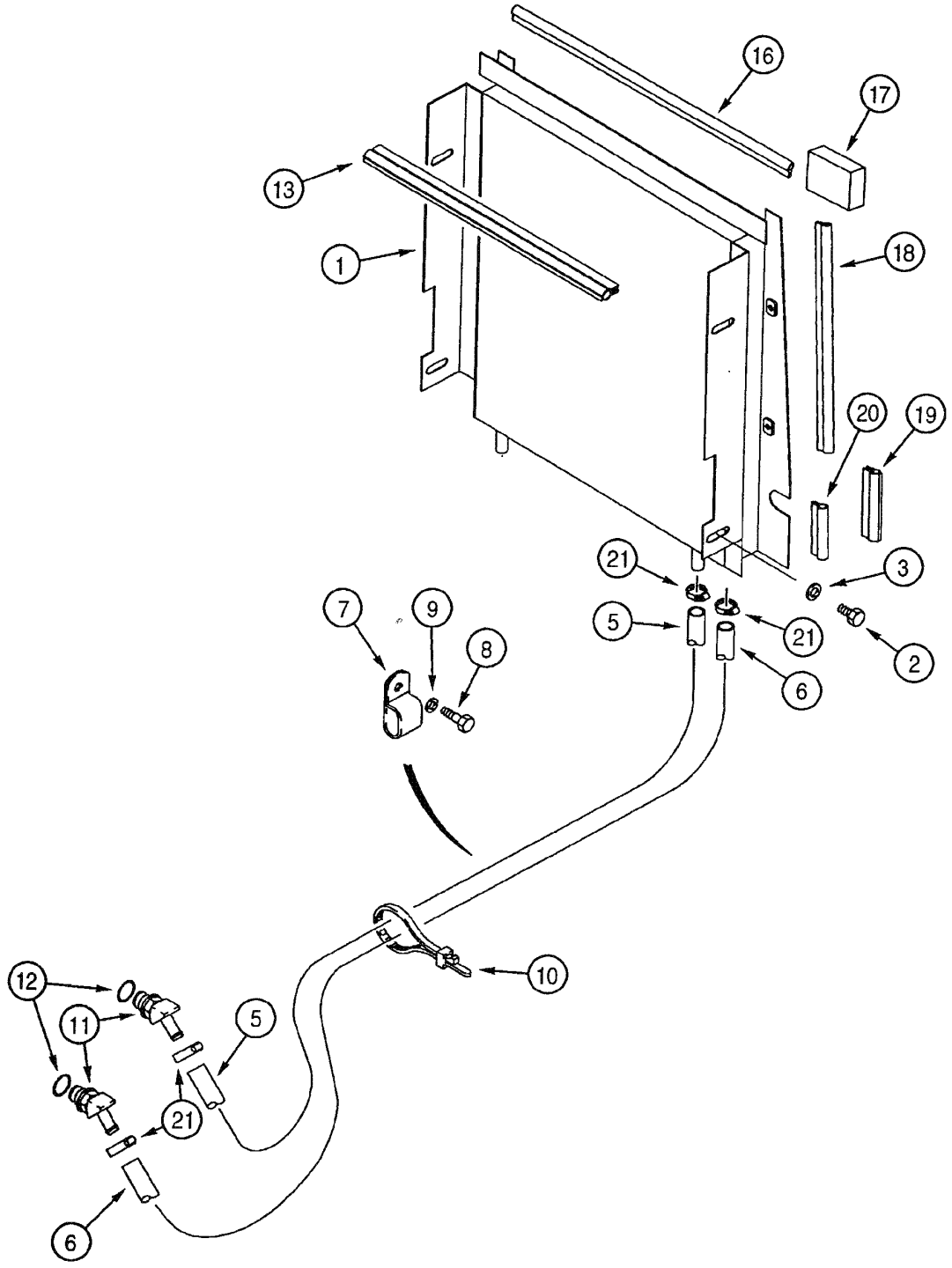

TRANSMISSION - COOLING SYSTEM (WITHOUT AIR CONDITIONER)
TRANSMISSION - COOLING SYSTEM (WITHOUT AIR CONDITIONER)
TRANSMISSION - COOLING SYSTEM (WITHOUT AIR CONDITIONER)
TRANSMISSION - COOLING SYSTEM (WITHOUT AIR CONDITIONER)

R	N	P.N.	MOD	Q	Denominação Bezeichnung	Denominacion Descrizione	Description Beskrivelse	Description Denominação	L.C.
1		320877A1		1	ARREFECEDOR ÖLKÜHLER	RADIADOR ACEITE RADIATORE OLIO	COOLER, OIL OLIEKØLER	REFROIDISSEUR D'HUIL ARREFECEDOR	Z229
2		614-10020		2	PARAFUSO, Hex, M10 x 20, 8.8, Full Thd SCHRAUBE	TORNILLO BULLONE	BOLT SKRUE	BOULON PARAFUSO	140B
3		895-11010		2	ARRUELA PLANA, M10 x 20 x 2 UNTERLEGSCHEIBE	ARANDELA ROSETTA PIANA	WASHER FLADSKIVE	RONDELLE ANILHA	131R
5		319889A2		1	MANGUEIRA, 1360mm SCHLAUCHMUFFE	MANGA MANICOTTO FLESSIBILE	HOSE SLANGE	FLEXIBLE TUBO FLEXIVEL	4480
6		319888A2		1	MANGUEIRA, 1630mm SCHLAUCHMUFFE	MANGA MANICOTTO FLESSIBILE	HOSE SLANGE	FLEXIBLE TUBO FLEXIVEL	4480
7		D39696		1	BRACADEIRA SCHELLE	COLLAR MORSETTO	CLAMP CLAMP	COLLIER BRACADEIRA	1640
8		614-12025		1	PARAFUSO, Hex, M12 x 25, 8.8 SCHRAUBE	TORNILLO BULLONE	BOLT SKRUE	BOULON PARAFUSO	140B
9		896-11012		1	ARRUELA PLANA, M13.5 x 24.5 x 3, HT UNTERLEGSCHEIBE	ARANDELA ROSETTA PIANA	WASHER FLADSKIVE	RONDELLE ANILHA	131R
10		L18337		2	TIRA DE CABO, 9.95"-12.1" lg KABELBINDER	CIERRA CABLES CINGHIA, CABLAGGIO	STRAP, CABLE SELEKABEL	SERRE-CABLE APRIETACABLES	P716
11		217-314		2	CONEXAO, 45º, 5/8" Hose x 7/8"-14 ORB Beaded, Includes item 12 FITTING	CONEXION RACCORDO	FITTING FITTING	RACCORD CONEXAO	3300
12		237-6010		1	ANEL "O", 10-1, 90 Duro, .755" ID x .097" Thk DICHTRING	JUNTA HERMETICA ANELLO TOROIDALE	O-RING O-RING	JOINT THORIQUE O-RING	055A
13		183735A1		1	ANEL DE VEDAÇÃO DICHTUNG	ANILLO DE CIERRE ANELLO DI TENUTA	SEAL PAKNINGSRING	JOINT ANEL DE VEDACAO	7460
16		233972A1		2	ANEL DE VEDAÇÃO, 564mm DICHTUNG	ANILLO DE CIERRE ANELLO DI TENUTA	SEAL PAKNINGSRING	JOINT ANEL DE VEDACAO	7460
17		234719A1		2	ESPUMA SCHAUM	ESPUMA GOMMA PIUMA	FOAM SKUM	MOUSSE ESPUMA	P033
18		258746A1		2	ANEL DE VEDAÇÃO, 390mm DICHTUNG	ANILLO DE CIERRE ANELLO DI TENUTA	SEAL PAKNINGSRING	JOINT ANEL DE VEDACAO	7460
19		258747A1		2	ANEL DE VEDAÇÃO, 132mm DICHTUNG	ANILLO DE CIERRE ANELLO DI TENUTA	SEAL PAKNINGSRING	JOINT ANEL DE VEDACAO	7460
20		258748A1		2	ANEL DE VEDAÇÃO, 100mm DICHTUNG	ANILLO DE CIERRE ANELLO DI TENUTA	SEAL PAKNINGSRING	JOINT ANEL DE VEDACAO	7460
21		328186A1		4	BRACADEIRA MANGUEIR/ SCHLAUCHSCHELLE	ABRAZADERA MANGUEI MORSETTO	CLAMP, HOSE SLANGEKLEMME	BRIDE, FLEXIBLE BRACADEIRA MANGUEII	P729

06-22	01	p1	12/07

TRANSMISSÃO - SISTEMA DE ARREFECIMENTO (COM AR CONDICIONADO)
TRANSMISIÓN - SITEMA DE ENFRIAMENTO (CON AIRE ACONDICIONADO)
TRANSMISSION - COOLING SYSTEM (WITH AIR CONDITIONER)
TRANSMISSION - COOLING SYSTEM (WITH AIR CONDITIONER)

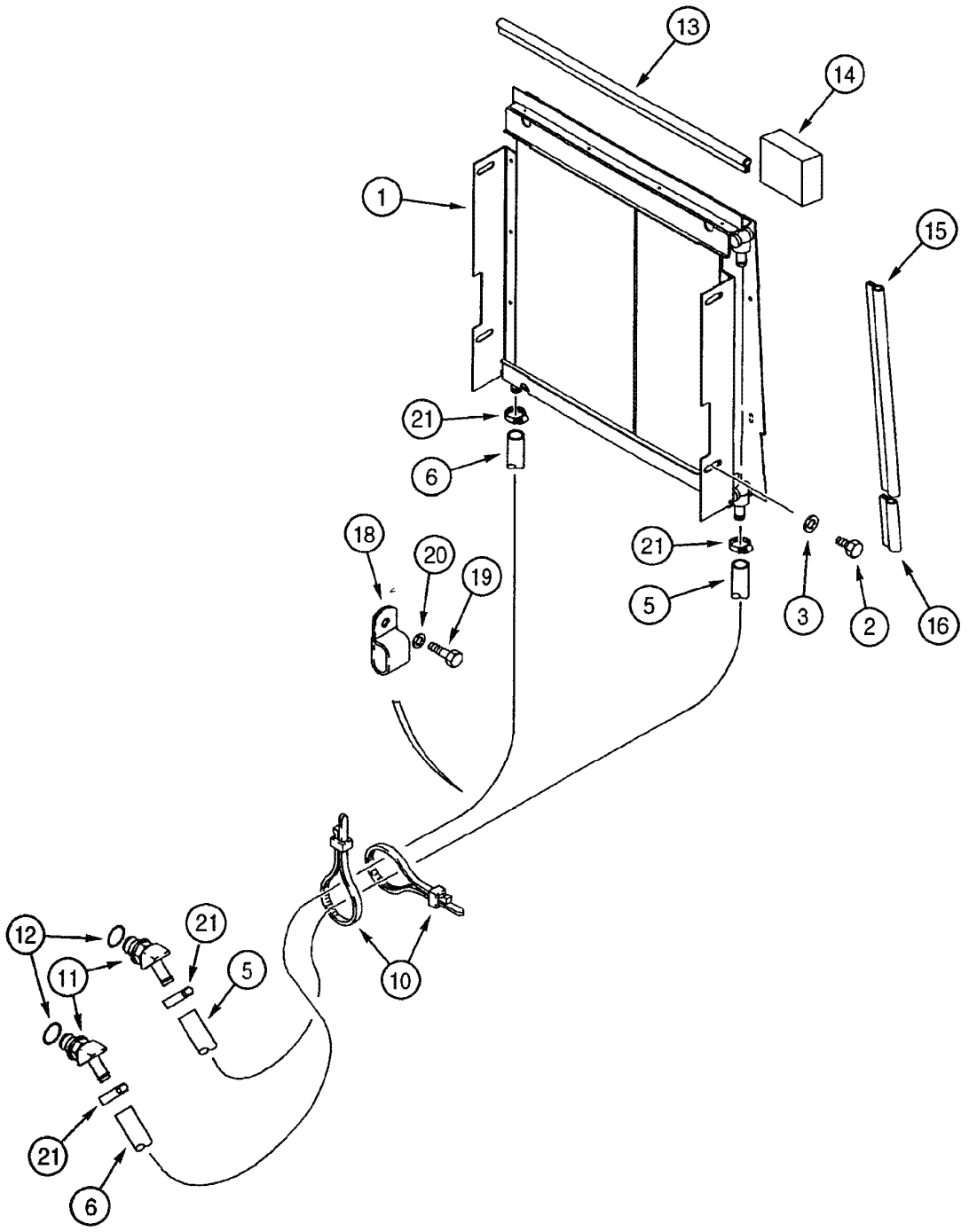

TRANSMISSION - COOLING SYSTEM (WITH AIR CONDITIONER)
TRANSMISSION - COOLING SYSTEM (WITH AIR CONDITIONER)
TRANSMISSION - COOLING SYSTEM (WITH AIR CONDITIONER)

R	N	P.N.	MOD	Q	Denominação Bezeichnung	Denominacion Descrizione	Description Beskrivelse	Description Denominação	L.C.
1		301239A1		1	ARREFECEDOR ÖLKÜHLER	RADIADOR ACEITE RADIATORE OLIO	COOLER, OIL OLIEKØLER	REFROIDISSEUR D'HUIL ARREFECEDOR	Z229
2		614-10020		2	PARAFUSO, Hex, M10 x 20, 8.8, Full Thd SCHRAUBE	TORNILLO BULLONE	BOLT SKRUE	BOULON PARAFUSO	140B
3		896-11010		2	ARRUELA PLANA, M10 x 21.5 x 2.5, HT UNTERLEGSCHEIBE	ARANDELA ROSETTA PIANA	WASHER FLADSKIVE	RONDELLE ANILHA	131R
5		319889A2		1	MANGUEIRA, 1360mm SCHLAUCHMUFFE	MANGA MANICOTTO FLESSIBILE	HOSE SLANGE	FLEXIBLE TUBO FLEXIVEL	4480
6		301340A2		1	MANGUEIRA, 2000mm SCHLAUCHMUFFE	MANGA MANICOTTO FLESSIBILE	HOSE SLANGE	FLEXIBLE TUBO FLEXIVEL	4480
10		L18337		3	TIRA DE CABO, 9.95"-12.1" lg KABELBINDER	CIERRA CABLES CINGHIA, CABLAGGIO	STRAP, CABLE SELEKABEL	SERRE-CABLE APRIETACABLES	P716
11		214-314		2	CONEXÃO HYDRAULIKKUPPLUNG	RACOR RACCORDO IDRAULICO	CONNECTOR, HYD. FORSKRUNING	RACCORD CONECTOR	020R
12		237-6010		1	ANEL "O", 10-1, 90 Duro, .755" ID x .097" Thk DICHTRING	JUNTA HERMETICA ANELLO TOROIDALE	O-RING O-RING	JOINT THORIQUE O-RING	055A
13		233972A1		1	ANEL DE VEDAÇÃO, 564mm DICHTUNG	ANILLO DE CIERRE ANELLO DI TENUTA	SEAL PAKNINGSRING	JOINT ANEL DE VEDACAO	7460
14		234719A1		2	ESPUMA SCHAUM	ESPUMA GOMMA PIUMA	FOAM SKUM	MOUSSE ESPUMA	P033
		345-44		AR	ADESIVO KLEBSTOFF	ADHESIVO ADESIVO	ADHESIVE SELVKLÆBENDE	ADHESIF ADESIVO	P001
15		233970A1		2	ANEL DE VEDAÇÃO, 472mm DICHTUNG	ANILLO DE CIERRE ANELLO DI TENUTA	SEAL PAKNINGSRING	JOINT ANEL DE VEDACAO	7460
16		233971A1		2	ANEL DE VEDAÇÃO, 103mm DICHTUNG	ANILLO DE CIERRE ANELLO DI TENUTA	SEAL PAKNINGSRING	JOINT ANEL DE VEDACAO	7460
18		D39696		1	BRACADEIRA SCHELLE	COLLAR MORSETTO	CLAMP CLAMP	COLLIER BRACADEIRA	1640
19		614-12025		1	PARAFUSO, Hex, M12 x 25, 8.8 SCHRAUBE	TORNILLO BULLONE	BOLT SKRUE	BOULON PARAFUSO	140B
20		895-11012		1	ARRUELA PLANA, M13.5 x 24 x 2.5 UNTERLEGSCHEIBE	ARANDELA ROSETTA PIANA	WASHER FLADSKIVE	RONDELLE ANILHA	131R
21		328186A1		4	BRACADEIRA MANGUEIR SCHLAUCHSCHELLE	ABRAZADERA MANGUEI MORSETTO	CLAMP, HOSE SLANGEKLEMME	BRIDE, FLEXIBLE BRACADEIRA MANGUEII	P729

06-24	01	p1	07/09

ACOPLAMENTO MOTOR/TRANSMISSÃO E MECANISMO SELEÇÃO DE MARCHAS
ACOPLAMIENTO MOTOR/TRANSMISION Y MECANISMO SELECTOR DE MARCHAS
ENGINE/TRANSMISSION COUPLING AND GEAR SHIFT SELECTING MECHANISM
ENGINE/TRANSMISSION COUPLING AND GEAR SHIFT SELECTING MECHANISM

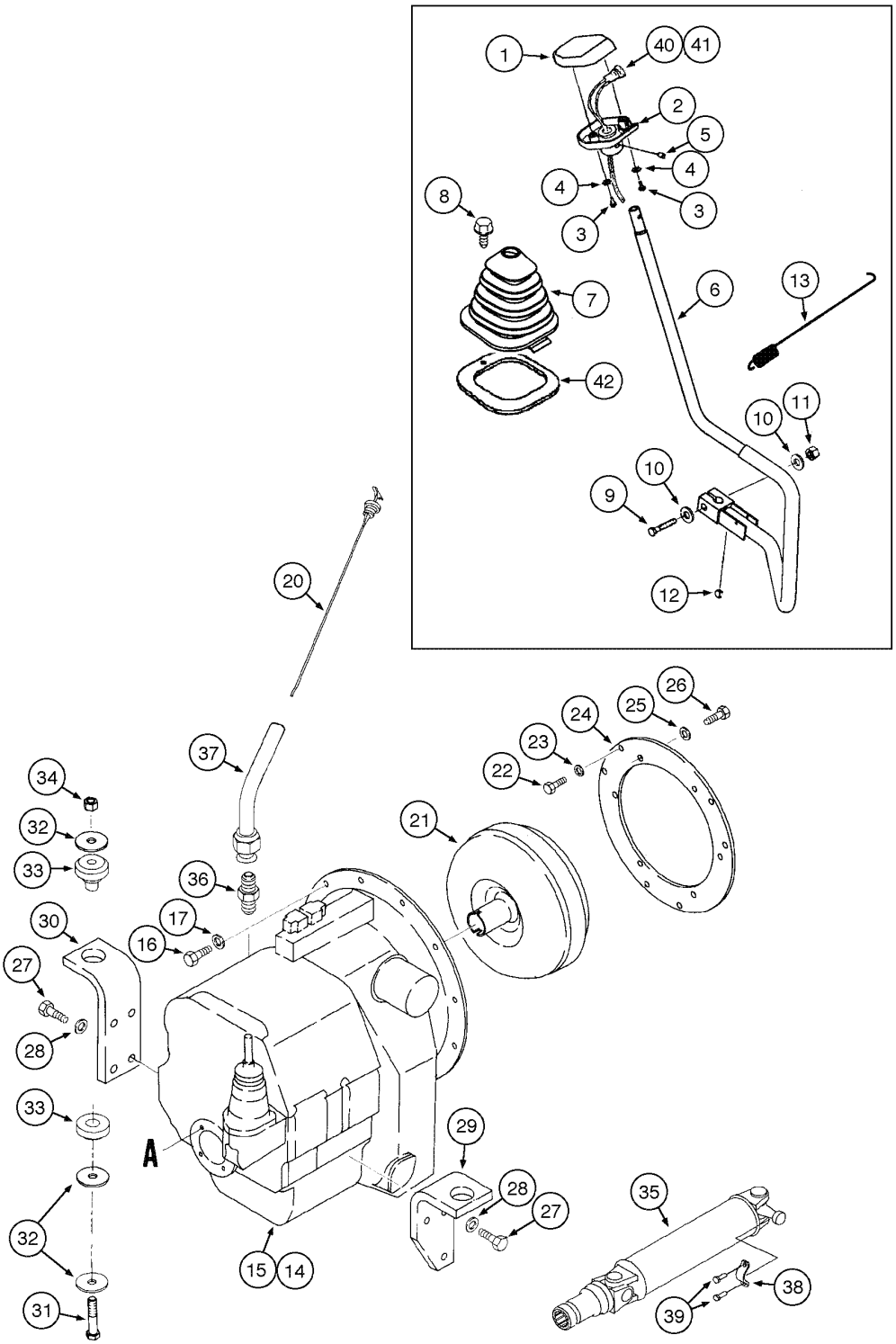

ENGINE/TRANSMISSION COUPLING AND GEAR SHIFT SELECTING MECHANISM
ENGINE/TRANSMISSION COUPLING AND GEAR SHIFT SELECTING MECHANISM
ENGINE/TRANSMISSION COUPLING AND GEAR SHIFT SELECTING MECHANISM
ENGINE/TRANSMISSION COUPLING AND GEAR SHIFT SELECTING MECHANISM

R	N	P.N.	MOD	Q	Denominação Bezeichnung	Denominacion Descrizione	Description Beskrivelse	Description Denominação	L.C.
		1995135C1R		1	CONVERSOR DO BINÁRIO RENO, REMAN - Torque Converter				
						CONVERTIDOR RENOVA	REMAN-TORQUE CONVI	CONVERTISSEUR RENC	T081
					DREHMOMENTWANDLE	CONVERTITORE DI COP	OPD-MOMENTOMFORMI	CONVERSOR DO BINÁR	
		309747A1		1	PLACA, Shift Lever, Includes items 1 - 4				
						PLACA	KNOB	PLAQUE	4850
					PLATTE	PIASTRAPLADE	KNOB	CHAPA	
1		**187714A1**		1	BOTÃO, upper	BOTON	BUTTON	BOUTON	1160
					KNOPF	BOTTONE	KNAP	BOTAO	
2		**187715A1**		1	BOTÃO, lower	BOTON	BUTTON	BOUTON	1160
					KNOPF	BOTTONE	KNAP	BOTAO	
3		**87020181**		2	PARAFUSO	TORNILLO	SCREW	VIS	040V
					SCHRAUBE	VITE	SKRUE	PARAFUSO	
4		**493-41020**		2	ARRUELA-TRAVA, Ext Tooth, #10				
						ARANDELA DE FRENO	WASHER, LOCK	RONDELLE FREIN	132R
					SICHERUNGSSCHEIBE	ROSETTA DI SICUREZZA	LAASESKIVE	ANILHA DE FIXACAO	
5		**484-6316**		1	JOGO PARAFUSO, Hex Soc, 5/16"-24 x 3/8"				
						TORNILLO DE AJUSTE	SET SCREW	VIS DE RÉGLAGE	P327
					GEWINDESTIFT	VITE DI FERMO	PINOLSKRUE	TORNILLO DE AJUSTE	
6		**379314A4**		1	ALAVANCA CONJUNTO, shift				
						PALANCA (CONJUNTO)	LEVER ASSY.	LEVIER (ASSEMBLE)	P520
					HEBEL (KPLT.)	LEVA, COMPLESSIVO	LEVER ASSY.	ALAVANCA CONJUNTO	
7		**400588A2**		1	COIFA	PROTECTOR	BOOT	MANCHETTE	0860
					MANSCHETTE/TUELLE	CUFFIA	BOOT	COIFA	
8		**87310096**		1	PARAFUSO	TORNILLO	BOLT	BOULON	140B
					SCHRAUBE	BULLONE	SKRUE	PARAFUSO	
9		**827-12065**		1	PARAFUSO, Hex, M12 x 65, 10.9				
						TORNILLO	BOLT	BOULON	140B
					SCHRAUBE	BULLONE	SKRUE	PARAFUSO	
10		**896-11012**		2	ARRUELA PLANA, M13.5 x 24.5 x 3, HT				
						ARANDELA	WASHER	RONDELLE	131R
					UNTERLEGSCHEIBE	ROSETTA PIANA	FLADSKIVE	ANILHA	
11		**832-10412**		1	CONTRA PORCA, M12 x 1.75, Cl 8				
						CONTRA TUERCA	NUT, LOCK	CONTRE-ECROU	P263
					SICHERUNGSMUTTER	CONTRODADO	LASEMOETRIK	CONTRA PORCA	
12		**126-116**		1	CHAVETA MEIA LUA, #9, 3/16" x 3/4", HT				
						CHAVETA MEDIA-LUNA	KEY, WOODRUFF	CLAVETTE DEMI-LUNE	P412
					FEDERKEIL	LINGUETTA AMERICANA	SKIVEFEDER	CHAVETA MEIA LUA	
13		**380537A2**		1	MOLA	RESORTE	SPRING	RESSORT	8315
					FEDER	MOLLA	FJEDER	MOLA	
14		**{}**		1	TRANSMISSION (4x2) Assy (p.6-26)				
15		**{}**		1	TRANSMISSION (4x4) Assy (p.6-26)				
16		**627-10030**		12	PARAFUSO, Hex, M10 x 30, 10.9, Full Thd				
						TORNILLO	BOLT	BOULON	140B
					SCHRAUBE	BULLONE	SKRUE	PARAFUSO	

06-24	01	p2	07/09

ACOPLAMENTO MOTOR/TRANSMISSÃO E MECANISMO SELEÇÃO DE MARCHAS
ACOPLAMIENTO MOTOR/TRANSMISION Y MECANISMO SELECTOR DE MARCHAS
ENGINE/TRANSMISSION COUPLING AND GEAR SHIFT SELECTING MECHANISM
ENGINE/TRANSMISSION COUPLING AND GEAR SHIFT SELECTING MECHANISM

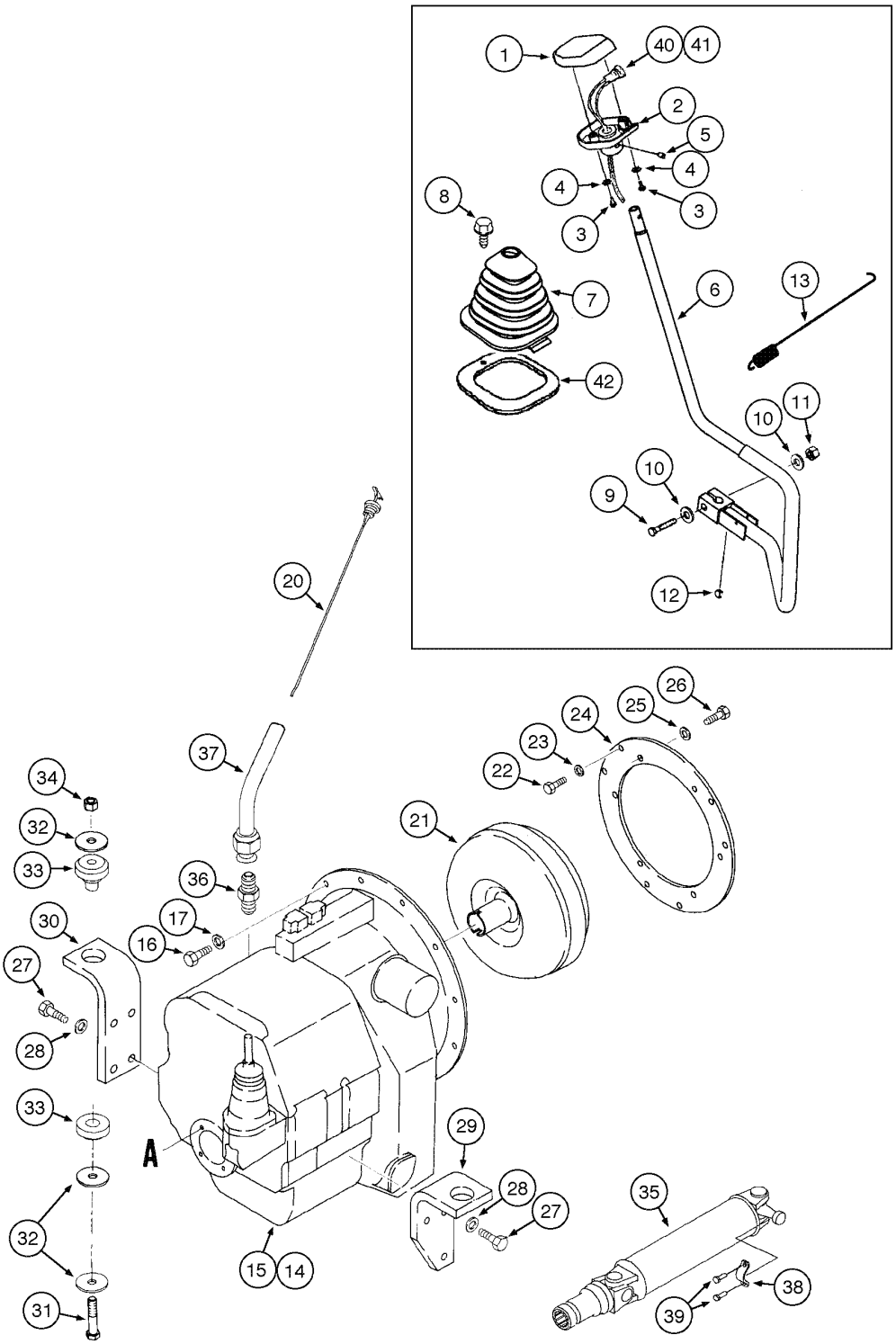

ENGINE/TRANSMISSION COUPLING AND GEAR SHIFT SELECTING MECHANISM
ENGINE/TRANSMISSION COUPLING AND GEAR SHIFT SELECTING MECHANISM
ENGINE/TRANSMISSION COUPLING AND GEAR SHIFT SELECTING MECHANISM
ENGINE/TRANSMISSION COUPLING AND GEAR SHIFT SELECTING MECHANISM

R	N	P.N.	MOD	Q	Denominação Bezeichnung	Denominacion Descrizione	Description Beskrivelse	Description Denominação	L.C.
17		496-21041		12	ARRUELA PLANA, 13/32" x 13/16" x .089", HDN				
						ARANDELA	WASHER	RONDELLE	131R
					UNTERLEGSCHEIBE	ROSETTA PIANA	FLADSKIVE	ANILHA	
20		87430618		1	HASTE DE NÍVEL	VARILLA DE NIVEL	DIPSTICK	JAUGE DE NIVEAU	091A
					PEILSTAB	ASTA DI LIVELLO	MAALEPIND	VARETA DE NIVEL	
21		1995135C1		1	CONVERSOR	CONVERTIDOR	CONVERTER	CONVERTISSEUR	2070
					WANDLER	CONVERTITORE	OMSKIFTER	CONVERSOR	
22		428-510		6	PARAFUSO, Hex, 5/16"-24 x 5/8", G8, Full Thd				
						TORNILLO	BOLT	BOULON	140B
					SCHRAUBE	BULLONE	SKRUE	PARAFUSO	
23		A15672		6	ARRUELA PLANA	ARANDELA	WASHER	RONDELLE	9720
					UNTERLEGSCHEIBE	ROSETTA PIANA	FLADSKIVE	ANILHA	
24		A178706		1	PLACA	PLACA	PLATE	PLAQUE	6360
					PLATTE	PIASTRA	PLADE	CHAPA	
25		496-21041		6	ARRUELA PLANA, 13/32" x 13/16" x .089", HDN				
						ARANDELA	WASHER	RONDELLE	131R
					UNTERLEGSCHEIBE	ROSETTA PIANA	FLADSKIVE	ANILHA	
26		626-10016		6	PARAFUSO, Hex, M10 x 16, 10.9, Full Thd				
						TORNILLO	BOLT	BOULON	140B
					SCHRAUBE	BULLONE	SKRUE	PARAFUSO	
27		614-12035		7	PARAFUSO, Hex, M12 x 35, 8.8, Full Thd				
						TORNILLO	BOLT	BOULON	140B
					SCHRAUBE	BULLONE	SKRUE	PARAFUSO	
28		896-15012		7	ARRUELA PLANA, M12 x 28.5 x 4, HT				
						ARANDELA	WASHER	RONDELLE	131R
					UNTERLEGSCHEIBE	ROSETTA PIANA	FLADSKIVE	ANILHA	
29		284641A2		1	SUPORTE, RH	APOYADERO	SUPPORT	SUPPORT	8790
					STUETZE	SUPPORTO	SUPPORT	SUPORTE	
30		284723A2		1	SUPORTE, LH	APOYADERO	SUPPORT	SUPPORT	8790
					STUETZE	SUPPORTO	SUPPORT	SUPORTE	
31		814-16110		2	PARAFUSO, Hex, M16 x 110, 8.8				
						TORNILLO	BOLT	BOULON	140B
					SCHRAUBE	BULLONE	SKRUE	PARAFUSO	
32		413460A1		2	ARRUELA PLANA	ARANDELA	WASHER	RONDELLE	9720
					UNTERLEGSCHEIBE	ROSETTA PIANA	FLADSKIVE	ANILHA	
33		117846A1		2	BLOCO CONJUNTO	BLOQUE CAUCHO	RUBBER BLOCK	PLOT-CAOUTCHOUC	Z592
					GUMMIPFLOCK	BLOCCO, GOMMA	RUBBER BLOCK	BLOCO CONJUNTO	
34		832-10416		2	CONTRA PORCA, M16 x 2, Cl 8				
						CONTRA TUERCA	NUT, LOCK	CONTRE-ECROU	P263
					SICHERUNGSMUTTER	CONTRODADO	LASEMOETRIK	CONTRA PORCA	
35		{}		1	DRIVE SHAFT rear Assy (p.6-64)				
36		218-459		1	CONEXÃO, 1 5/16"-12, 37º x 3/4"-14, NPTF				
						RACOR	CONNECTOR, HYD.	RACCORD	020R
					HYDRAULIKKUPPLUNG	RACCORDO IDRAULICO	FORSKRUNING	CONECTOR	
37		395344A1		1	TUBO CONJUNTO, dipstick	TUBO (CONJUNTO)	TUBE ASSY.	TUYAUTERIE	P465
					ROHRLEITUNG	TUBO, COMPLESSIVO	TUBE ASSY.	TUBO CONJUNTO	

06-24	01	p3	07/09

ACOPLAMENTO MOTOR/TRANSMISSÃO E MECANISMO SELEÇÃO DE MARCHAS
ACOPLAMIENTO MOTOR/TRANSMISION Y MECANISMO SELECTOR DE MARCHAS
ENGINE/TRANSMISSION COUPLING AND GEAR SHIFT SELECTING MECHANISM
ENGINE/TRANSMISSION COUPLING AND GEAR SHIFT SELECTING MECHANISM

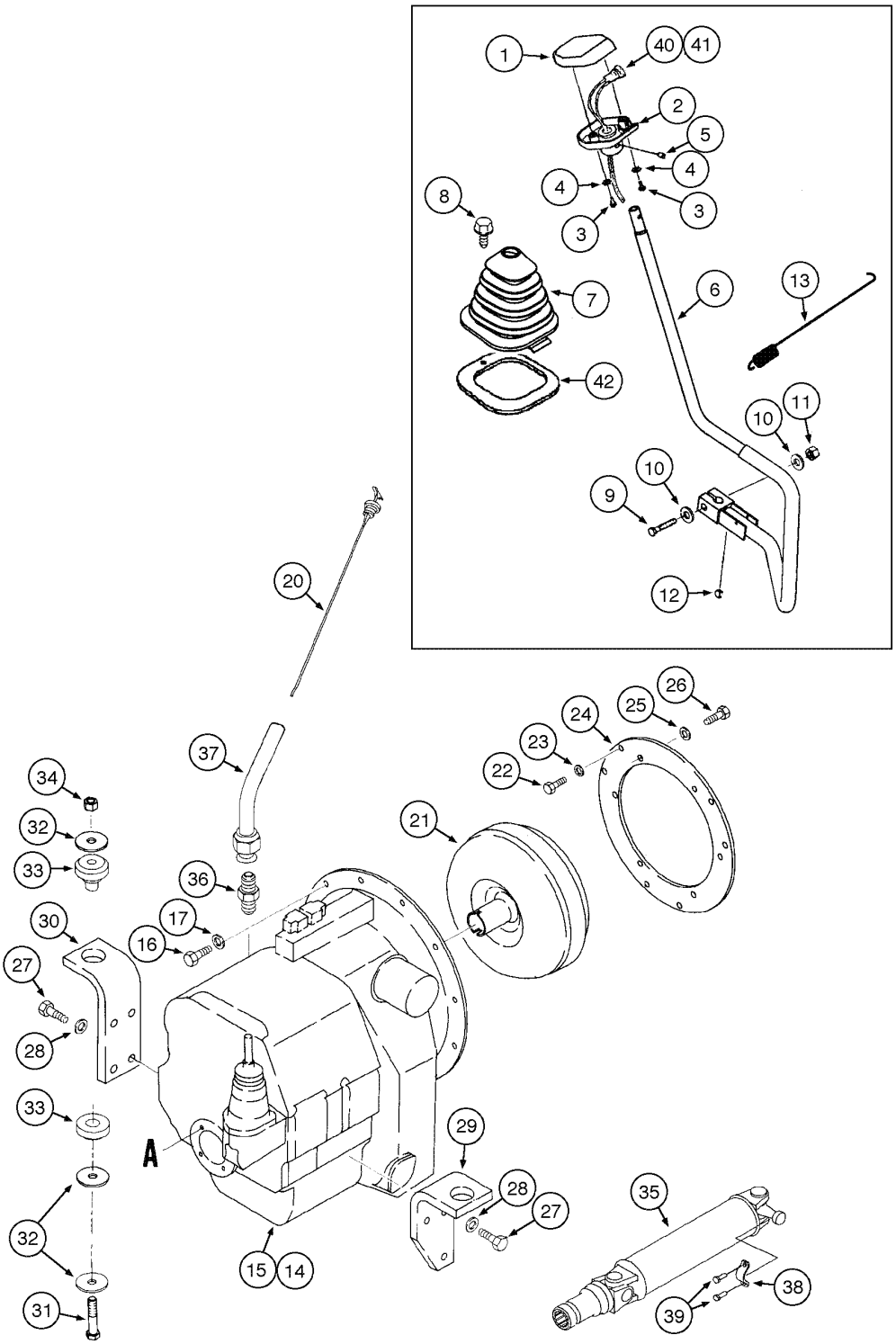

ENGINE/TRANSMISSION COUPLING AND GEAR SHIFT SELECTING MECHANISM
ENGINE/TRANSMISSION COUPLING AND GEAR SHIFT SELECTING MECHANISM
ENGINE/TRANSMISSION COUPLING AND GEAR SHIFT SELECTING MECHANISM
ENGINE/TRANSMISSION COUPLING AND GEAR SHIFT SELECTING MECHANISM

R	N	P.N.	MOD	Q	Denominação Bezeichnung	Denominacion Descrizione	Description Beskrivelse	Description Denominação	L.C.
38		**D137626**		2	BRACADEIRA SCHELLE	COLLAR MORSETTO	CLAMP CLAMP	COLLIER BRACADEIRA	1640
39		**D137627**		4	PARAFUSO SCHAUBENBOLZEN	TORNILLO BULLONE	BOLT SKRUE	BOULON PARAFUSO	0810
40		**{}**		1	SWITCH Clutch Cutout (p.4-8)				
41		**{}**		1	HARNESS Clutch Cutout (p.4-8)				
42		**410561A1**		1	ANEL DE VEDAÇÃO, Shift Lever DICHTUNG	ANILLO DE CIERRE ANELLO DI TENUTA	SEAL PAKNINGSRING	JOINT ANEL DE VEDACAO	7460

06-26	01	p1	06/09

TRANSMISSÃO CONJUNTO E FILTROS
TRANSMISIÓN CONJUNTO Y FILTROS
TRANSMISSION ASSEMBLY AND FILTERS
TRANSMISSION ASSEMBLY AND FILTERS

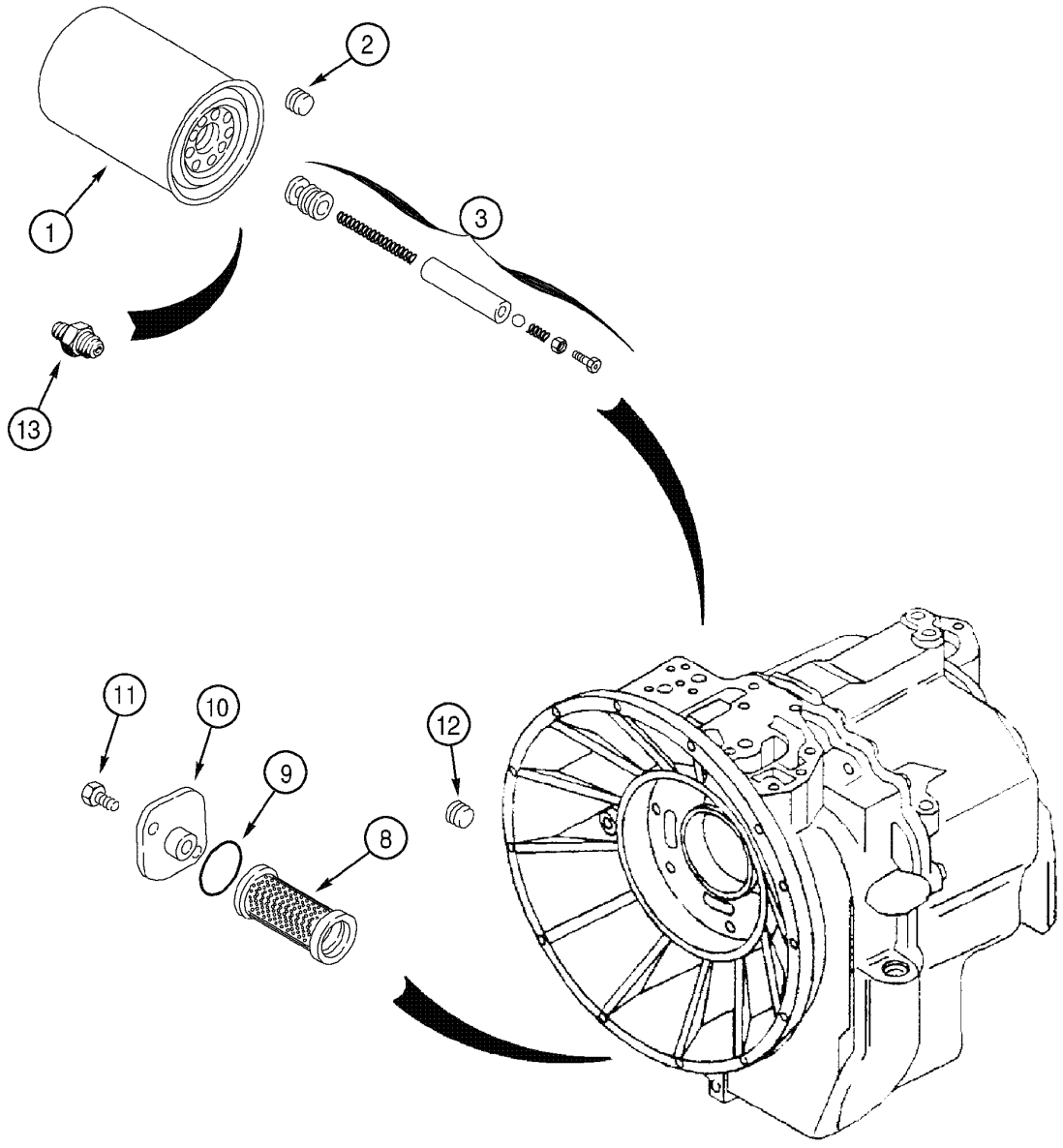

TRANSMISSION ASSEMBLY AND FILTERS
TRANSMISSION ASSEMBLY AND FILTERS
TRANSMISSION ASSEMBLY AND FILTERS
TRANSMISSION ASSEMBLY AND FILTERS

R	N	P.N.	MOD	Q	Denominação Bezeichnung	Denominacion Descrizione	Description Beskrivelse	Description Denominação	L.C.
		87396488		1	TRANSMISSÃO, 4x2 Assy, Includes items 1 - 13				
					CAMBIO DE VELOCIDAD	TRANSMISSION	TRANSMISSION	TRANSMISSION	030C
					GETRIEBE	TRASMISSIONE	TRANSMISSION	TRANSMISSAO	
		87396489		1	TRANSMISSÃO, 4x4 Assy, Includes items 1 - 13				
					CAMBIO DE VELOCIDAD	TRANSMISSION	TRANSMISSION	TRANSMISSION	030C
					GETRIEBE	TRASMISSIONE	TRANSMISSION	TRANSMISSAO	
1		**254686A2**		1	FILTRO	FILTRO	FILTER	FILTRE	065F
					FILTER	FILTRO	FILTER	FILTRO	
2	1	**181101A1**		1	BUJÃO	TAPÓN	PLUG	BOUCHON	6400
					STOPFEN	TAPPO	PROP	BUJAO	
3	1	**181274A1**		1	JOGO DE PEÇAS, valve	JUEGO DE PIEZAS	SET OF PARTS	LOT DE PIECES	Z545
					TEILESATZ	SERIE PARTICOLARI	RESERVEDELSSAET	CONJUNTO DE PECAS	
8		**278534A1**		1	FILTRO TELA	REJILLA	SCREEN, FILTER	TAMIS-FILTRE	7440
					FILTERSIEB	VAGLIO, FILTRO	FILTERSI	FILTRO TELA	
9		**100748A1**		1	ANEL O	JUNTA HERMETICA	O-RING	JOINT TORIQUE	7176
					O-RING	ANELLO TOROIDALE	O-RING	ANEL O	
10		**181219A1**		1	TAMPA	TAPA	COVER	COUVERCLE	2250
					DECKEL	COPERCHIO	COVER	TAMPA	
11		**614-8018**		2	PARAFUSO, Hex, M8 x 18, 8.8, Full Thd				
					TORNILLO		BOLT	BOULON	140B
					SCHRAUBE	BULLONE	SKRUE	PARAFUSO	
12	1	**181102A1**		1	BUJÃO	TAPÓN	PLUG	BOUCHON	6400
					STOPFEN	TAPPO	PROP	BUJAO	
13		**181202A1**		1	CONEXAO	CONEXION	FITTING	RACCORD	3300
					FITTING	RACCORDO	FITTING	CONEXAO	

(1) Usado somente nos modelos (4x4)

06-28	01	p1	06/09

TRANSMISSÃO - CARCAÇA (4X2)
TRANSMISIÓN - CARCASA (4X2)
TRANSMISSION - HOUSING (4X2)
TRANSMISSION - HOUSING (4X2)

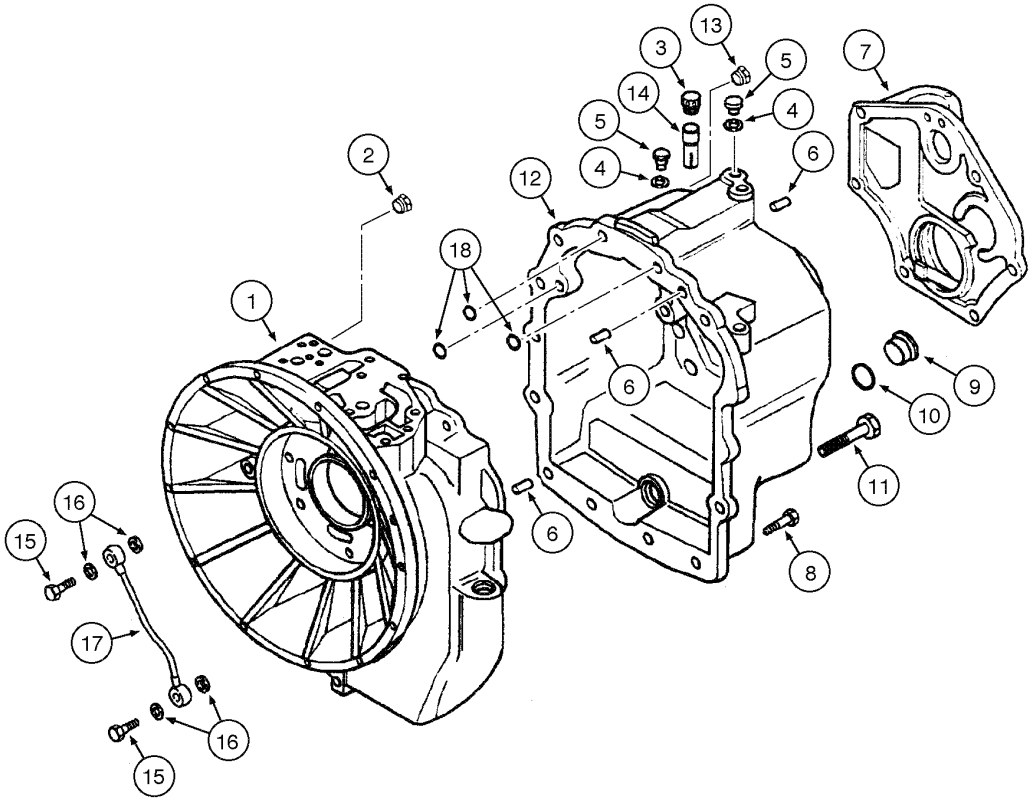

TRANSMISSION - HOUSING (4X2)
TRANSMISSION - HOUSING (4X2)
TRANSMISSION - HOUSING (4X2)
TRANSMISSION - HOUSING (4X2)

R	N	P.N.	MOD	Q	Denominação Bezeichnung	Denominacion Descrizione	Description Beskrivelse	Description Denominação	L.C.
		{}		1	TRANSMISSION (4x2) Assy(p.6-26), Includes items 1 - 18				
1		**310768A1**		1	ALOJAMENTO, front, Includes item 2				
						CAVIDAD	HOUSING	CARTER	014V
					GEHÄUSE	ALLOGGIAMENTO	HUS	ALOJAMENTO	
2	1	**E135809**		1	BUJÃO, housing	TAPÓN	PLUG	BOUCHON	6400
					STOPFEN	TAPPO	PROP	BUJAO	
3		**1530028C1**		1	RESPIRO CONJUNTO	RESPIRADERO (CONJUI	BREATHER ASSY.	RENIFLARD (ASSEMBLE	P466
					BELUEFTER (KPLT.)	SFIATATOIO,COMPLESS	BREATHER ASSY.	RESPIRO CONJUNTO	
	2	**310772A1**		1	TUBO DE INTRODUÇÃO, breather				
						CUELLO DE CARGA	PIPE	TUYAU	6240
					ROHR	TUBO	PAAFYLDNINGSSTUDS	TUBO DE ENCHIMENTO	
4		**934667R1**		3	ARRUELA DE VEDAÇÃO, M10 x 14 x 1				
						JUNTA HERMETICA	WASHER, SEALING	RONDELLE D'ETANCHEI	133R
					DICHTSCHEIBE	ROSETTA DI TENUTA	TAETNINGSSKIVE	JUNTA HERMETICA	
5		**181100A1**		3	BUJÃO	TAPÓN	PLUG	BOUCHON	6400
					STOPFEN	TAPPO	PROP	BUJAO	
6		**K260177**		3	PINO	PERNO	PIN	AXE	6200
					BOLZEN	PERNO	STIFT	PERNO	
7		**181197A1**		1	TAMPA, rear	TAPA	COVER	COUVERCLE	2250
					DECKEL	COPERCHIO	COVER	TAMPA	
8		**614-10030**		19	PARAFUSO, Hex, M10 x 30, 8.8				
						TORNILLO	BOLT	BOULON	140B
					SCHRAUBE	BULLONE	SKRUE	PARAFUSO	
9		**100557A1**		1	BUJÃO DE DRENO, Includes items 10 - 14				
						TAPON DE VIACIADO	PLUG, DRAIN	BOUCHON DE VIDANGE	P644
					ABLASSSTOPFEN	TAPPO DI SCARICO	AFTAPNINGSPROP	BUJAO DE DESCARGA	
10		**238-6121**		1	ANEL "O", -121, 90 Duro, 1.049" ID x .103" Thk				
						JUNTA HERMETICA	O-RING	JOINT THORIQUE	055A
					DICHTRING	ANELLO TOROIDALE	O-RING	O-RING	
11		**814-10150**		2	PARAFUSO, Hex, M10 x 150, 8.8				
						TORNILLO	BOLT	BOULON	140B
					SCHRAUBE	BULLONE	SKRUE	PARAFUSO	
12		**310767A1**		1	ALOJAMENTO, rear	CAVIDAD	HOUSING	CARTER	014V
					GEHÄUSE	ALLOGGIAMENTO	HUS	ALOJAMENTO	
13	2, 1	**E135809**		1	BUJÃO	TAPÓN	PLUG	BOUCHON	6400
					STOPFEN	TAPPO	PROP	BUJAO	
14		**310772A1**		1	TUBO DE INTRODUÇÃO, breather				
						CUELLO DE CARGA	PIPE	TUYAU	6240
					ROHR	TUBO	PAAFYLDNINGSSTUDS	TUBO DE ENCHIMENTO	
15		**181179A1**		2	TORNILLO HUECO	TORNILLO HUECO	JACK SCREW	VIS CREUSE	Z663
					WAGENHEBER, SPINDEI	LA VITE SCAVA	LØFTESKRUE	TORNILLO HUECO	
16		**181105A1**		4	ARRUELA DE COBRE	ARANDELA DE COBRE	WASHER, COPPER	RONDELLE CUIVRE	P674
					BEILAGSCHEIBE, KUPFE	RONDELLA, RAME	VASKER, KOBBER	ARRUELA DE COBRE	
17		**181232A1**		1	TUBO DE INTRODUÇÃO	CUELLO DE CARGA	PIPE	TUYAU	6240
					ROHR	TUBO	PAAFYLDNINGSSTUDS	TUBO DE ENCHIMENTO	

(1) Se usado
(2) Não ilustrado

TRANSMISSÃO - CARCAÇA (4X2)
TRANSMISIÓN - CARCASA (4X2)
TRANSMISSION - HOUSING (4X2)
TRANSMISSION - HOUSING (4X2)

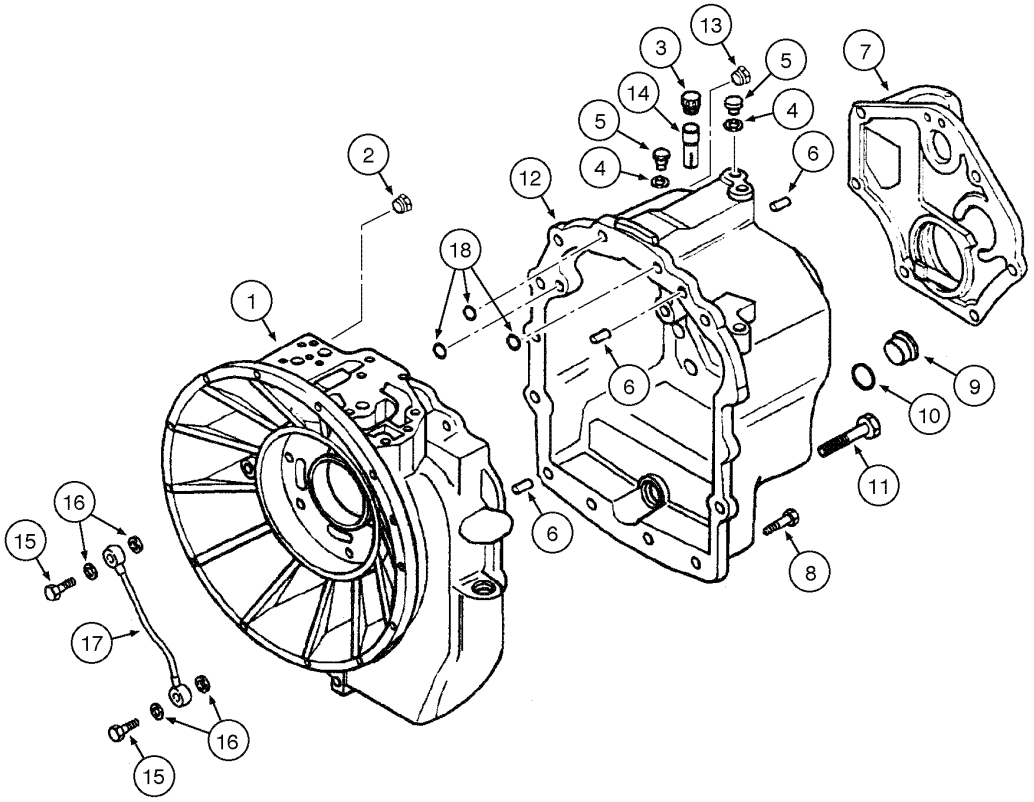

TRANSMISSION - HOUSING (4X2)
TRANSMISSION - HOUSING (4X2)
TRANSMISSION - HOUSING (4X2)
TRANSMISSION - HOUSING (4X2)

R	N	P.N.	MOD	Q	Denominação Bezeichnung	Denominacion Descrizione	Description Beskrivelse	Description Denominação	L.C.
18		181141A1		3	ANEL O O-RING	JUNTA HERMETICA ANELLO TOROIDALE	O-RING O-RING	JOINT TORIQUE ANEL O	7176

06-30	01	p1	06/09

TRANSMISSÃO - CARCAÇA (4X4)
TRANSMISIÓN - CARCASA (4X4)
TRANSMISSION - HOUSING (4X4)
TRANSMISSION - HOUSING (4X4)

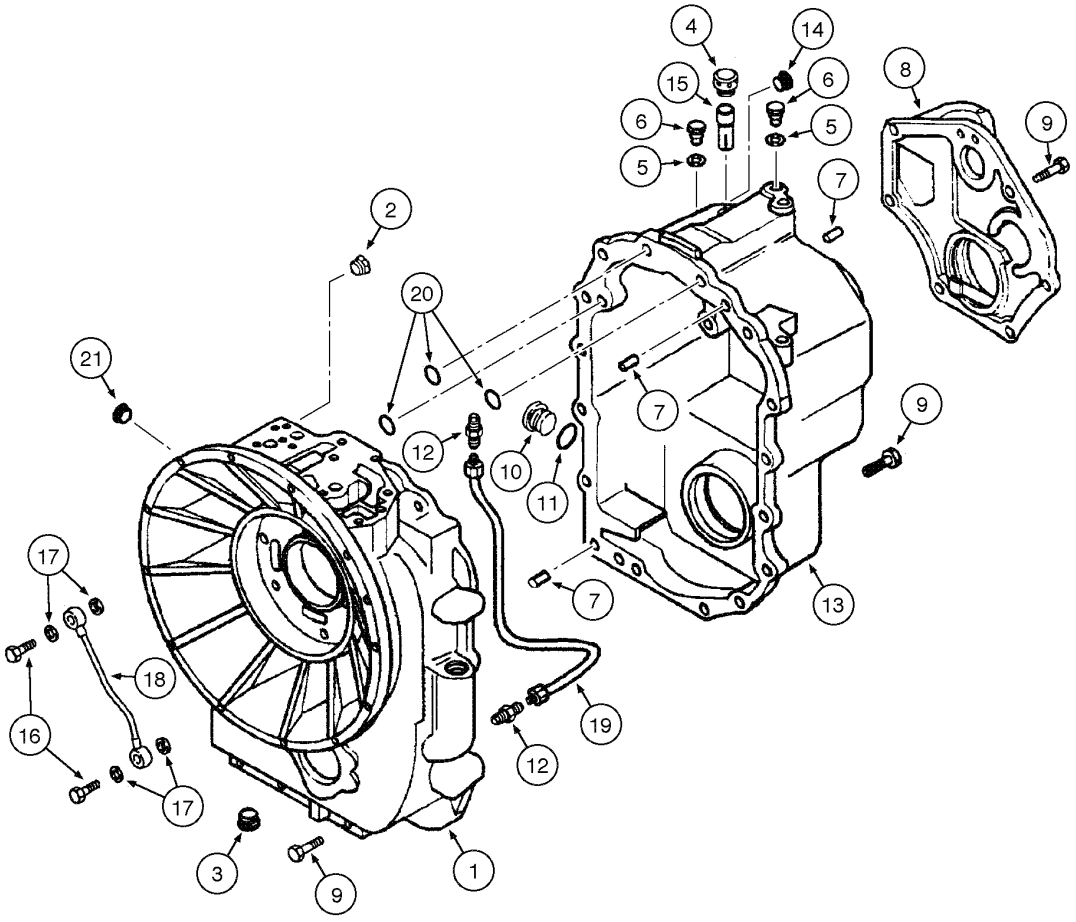

TRANSMISSION - HOUSING (4X4)
TRANSMISSION - HOUSING (4X4)
TRANSMISSION - HOUSING (4X4)
TRANSMISSION - HOUSING (4X4)

R	N	P.N.	MOD	Q	Denominação Bezeichnung	Denominacion Descrizione	Description Beskrivelse	Description Denominação	L.C.
		{}		1	TRANSMISSION (4x4) Assy (p.6-26), Includes items 1 - 21				
1		**310766A1**		1	ALOJAMENTO, front, Includes item 2				
						CAVIDAD	HOUSING	CARTER	014V
					GEHÄUSE	ALLOGGIAMENTO	HUS	ALOJAMENTO	
2		**E135809**		1	BUJÃO	TAPÓN	PLUG	BOUCHON	6400
					STOPFEN	TAPPO	PROP	BUJAO	
3		**239606A1**		1	BUJÃO	TAPÓN	PLUG	BOUCHON	6400
					STOPFEN	TAPPO	PROP	BUJAO	
4		**1530028C1**		1	RESPIRO CONJUNTO, housing				
						RESPIRADERO (CONJUI	BREATHER ASSY.	RENIFLARD (ASSEMBLE	P466
					BELUEFTER (KPLT.)	SFIATATOIO,COMPLESS	BREATHER ASSY.	RESPIRO CONJUNTO	
	1	**310772A1**		1	TUBO DE INTRODUÇÃO, breather				
						CUELLO DE CARGA	PIPE	TUYAU	6240
					ROHR	TUBO	PAAFYLDNINGSSTUDS	TUBO DE ENCHIMENTO	
5		**934667R1**		3	ARRUELA DE VEDAÇÃO, M10 x 14 x 1				
						JUNTA HERMETICA	WASHER, SEALING	RONDELLE D'ETANCHEI	133R
					DICHTSCHEIBE	ROSETTA DI TENUTA	TAETNINGSSKIVE	JUNTA HERMETICA	
6		**181100A1**		3	BUJÃO	TAPÓN	PLUG	BOUCHON	6400
					STOPFEN	TAPPO	PROP	BUJAO	
7		**K260177**		3	PINO	PERNO	PIN	AXE	6200
					BOLZEN	PERNO	STIFT	PERNO	
8		**181197A1**		1	TAMPA, rear	TAPA	COVER	COUVERCLE	2250
					DECKEL	COPERCHIO	COVER	TAMPA	
9		**614-10030**		23	PARAFUSO, Hex, M10 x 30, 8.8				
						TORNILLO	BOLT	BOULON	140B
					SCHRAUBE	BULLONE	SKRUE	PARAFUSO	
10		**100557A1**		1	BUJÃO DE DRENO, Includes items 11, 12				
						TAPON DE VIACIADO	PLUG, DRAIN	BOUCHON DE VIDANGE	P644
					ABLASSSTOPFEN	TAPPO DI SCARICO	AFTAPNINGSPROP	BUJAO DE DESCARGA	
11		**238-6121**		1	ANEL "O", -121, 90 Duro, 1.049" ID x .103" Thk				
						JUNTA HERMETICA	O-RING	JOINT THORIQUE	055A
					DICHTRING	ANELLO TOROIDALE	O-RING	O-RING	
12		**218-1023**		2	CONEXÃO, 1/2"-20, 37º x 1/4"-18, NPTF				
						RACOR	CONNECTOR, HYD.	RACCORD	020R
					HYDRAULIKKUPPLUNG	RACCORDO IDRAULICO	FORSKRUNING	CONECTOR	
13		**310765A1**		1	ALOJAMENTO, rear, Includes items 14, 15				
						CAVIDAD	HOUSING	CARTER	014V
					GEHÄUSE	ALLOGGIAMENTO	HUS	ALOJAMENTO	
14	2	**E135809**		1	BUJÃO	TAPÓN	PLUG	BOUCHON	6400
					STOPFEN	TAPPO	PROP	BUJAO	
15		**310772A1**		1	TUBO DE INTRODUÇÃO, breather				
						CUELLO DE CARGA	PIPE	TUYAU	6240
					ROHR	TUBO	PAAFYLDNINGSSTUDS	TUBO DE ENCHIMENTO	
16		**181179A1**		2	TORNILLO HUECO	TORNILLO HUECO	JACK SCREW	VIS CREUSE	Z663
					WAGENHEBER, SPINDEI	LA VITE SCAVA	LØFTESKRUE	TORNILLO HUECO	

(1) Não ilustrado
(2) Se usado

TRANSMISSÃO - CARCAÇA (4X4)
TRANSMISIÓN - CARCASA (4X4)
TRANSMISSION - HOUSING (4X4)
TRANSMISSION - HOUSING (4X4)

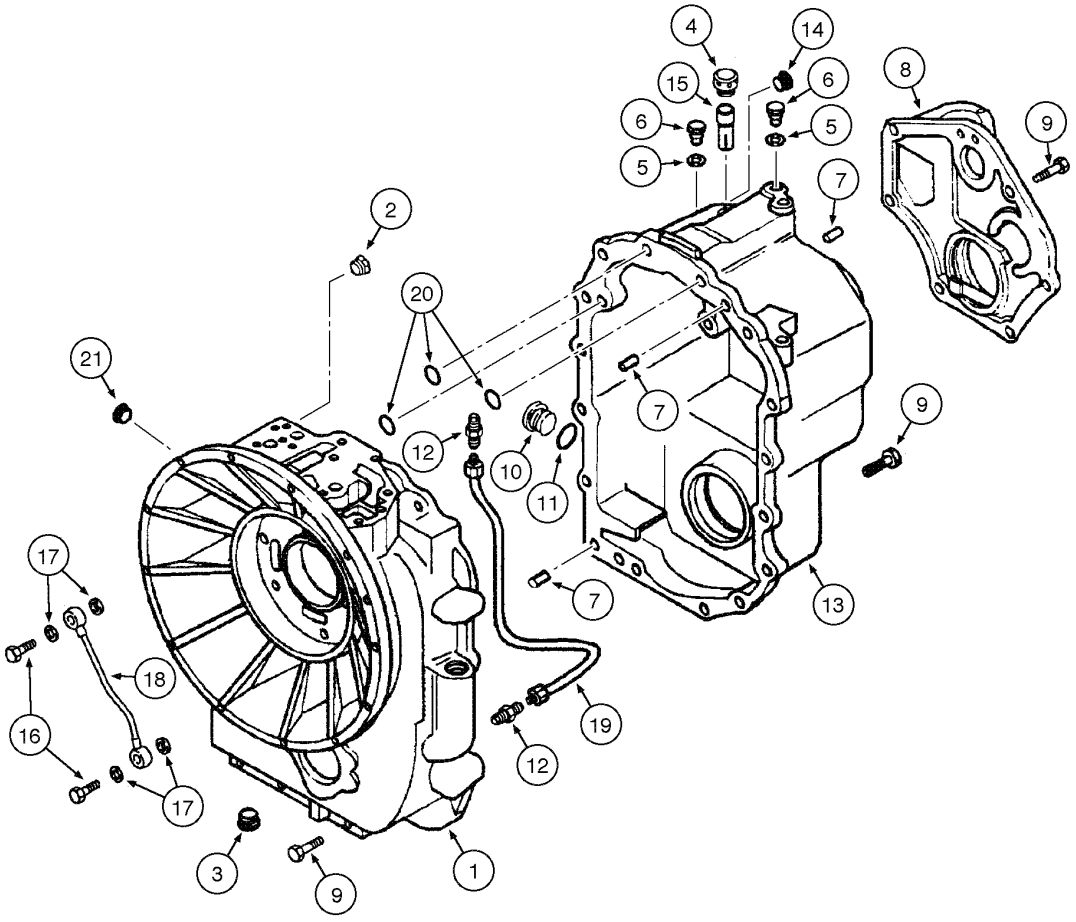

TRANSMISSION - HOUSING (4X4)
TRANSMISSION - HOUSING (4X4)
TRANSMISSION - HOUSING (4X4)
TRANSMISSION - HOUSING (4X4)

R	N	P.N.	MOD	Q	Denominação Bezeichnung	Denominacion Descrizione	Description Beskrivelse	Description Denominação	L.C.
17		181105A1		4	ARRUELA DE COBRE BEILAGSCHEIBE, KUPFE	ARANDELA DE COBRE RONDELLA, RAME	WASHER, COPPER VASKER, KOBBER	RONDELLE CUIVRE ARRUELA DE COBRE	P674
18		181232A1		1	TUBO DE INTRODUÇÃO ROHR	CUELLO DE CARGA TUBO	PIPE PAAFYLDNINGSSTUDS	TUYAU TUBO DE ENCHIMENTO	6240
19		181176A1		1	TUBO DE INTRODUÇÃO ROHR	CUELLO DE CARGA TUBO	PIPE PAAFYLDNINGSSTUDS	TUYAU TUBO DE ENCHIMENTO	6240
20		181141A1		3	ANEL O O-RING	JUNTA HERMETICA ANELLO TOROIDALE	O-RING O-RING	JOINT TORIQUE ANEL O	7176
21		181101A1		1	BUJÃO STOPFEN	TAPÓN TAPPO	PLUG PROP	BOUCHON BUJAO	6400

06-32	01	p1	06/09

TRANSMISSÃO - BOMBA DE ÓLEO
TRANSMISIÓN - BOMBA DE ACEITE
TRANSMISSION - OIL PUMP
TRANSMISSION - OIL PUMP

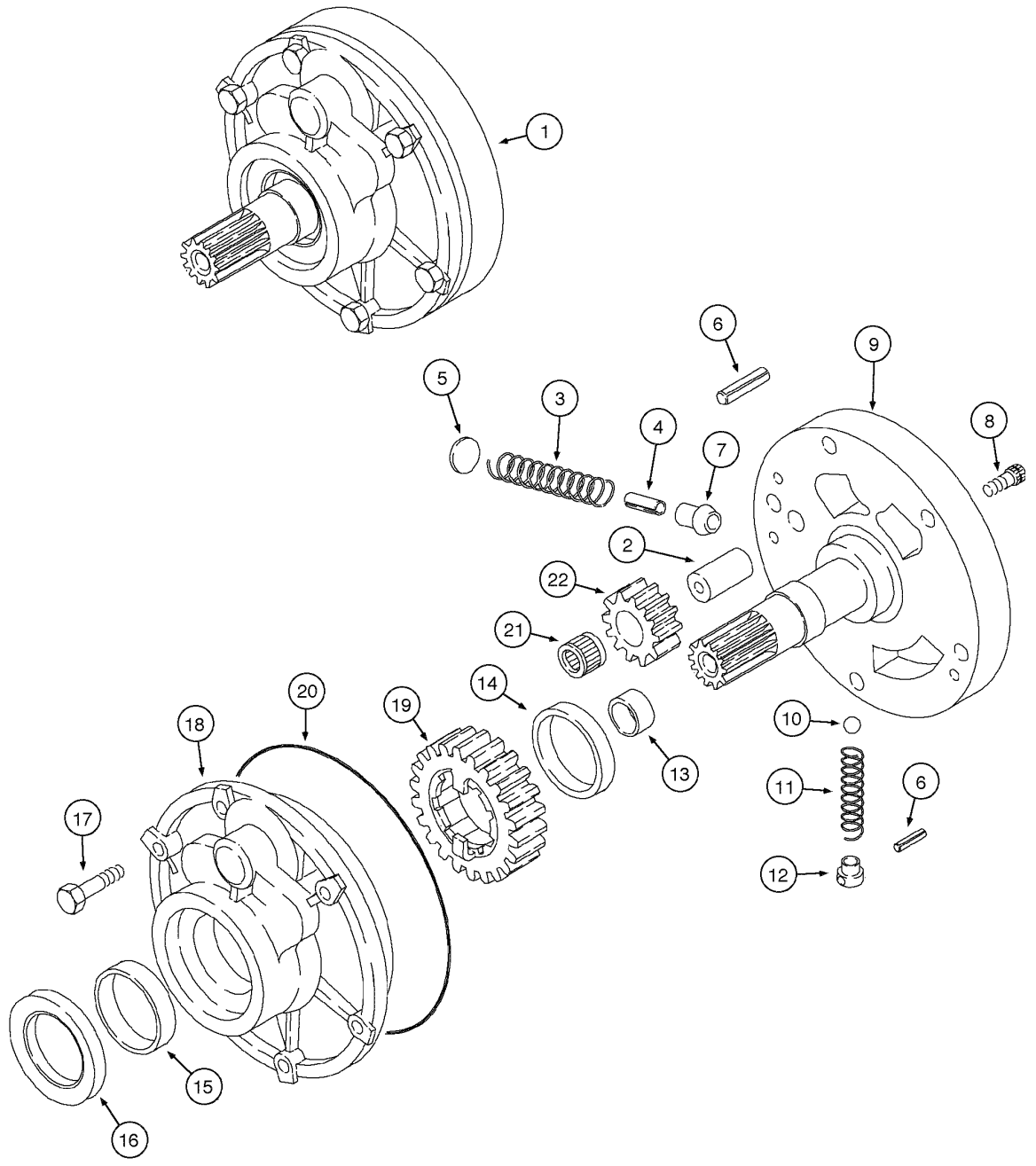

TRANSMISSION - OIL PUMP
TRANSMISSION - OIL PUMP
TRANSMISSION - OIL PUMP
TRANSMISSION - OIL PUMP

R	N	P.N.	MOD	Q	Denominação Bezeichnung	Denominacion Descrizione	Description Beskrivelse	Description Denominação	L.C.
		{}		1	TRANSMISSION (4x2) Assy (p.6-26), Includes items 1 - 22				
		{}		1	TRANSMISSION (4x2) Assy (p.6-26), Includes items 1 - 22				
1		181199A4		1	BOMBA, Assy PUMPE	BOMBA POMPA	PUMP PUMPE	POMPE BOMBA	6570
2		NSS		1	NÃO FORNECIDO SEPARADAMENTE, SHAFT KEIN ERSATZTEIL	NO SE REPARA SEPARA NON FORNITO SEPARAT	NOT SERVICED SEPARA NOT SERVICED SEPARA	NON FOURNI SEPAREMI NOT SERVICED SEPARA	064N
3		181270A1		1	MOLA FEDER	RESORTE MOLLA	SPRING FJEDER	RESSORT MOLA	8315
4		NSS		1	NÃO FORNECIDO SEPARADAMENTE, PIN valve KEIN ERSATZTEIL	NO SE REPARA SEPARA NON FORNITO SEPARAT	NOT SERVICED SEPARA NOT SERVICED SEPARA	NON FOURNI SEPAREMI NOT SERVICED SEPARA	064N
5		198713A1		1	ARRUELA PLANA UNTERLEGSCHEIBE	ARANDELA ROSETTA PIANA	WASHER FLADSKIVE	RONDELLE ANILHA	9720
6		181109A1		2	ANEL ELASTICO SPLINT	ANILLO ELASTICO PERNO DIVISO	SPLIT PIN SPLIT	GOUPILLE-V ANEL ELASTICO	Z512
7		NSS		1	NÃO FORNECIDO SEPARADAMENTE, VALVE piston KEIN ERSATZTEIL	NO SE REPARA SEPARA NON FORNITO SEPARAT	NOT SERVICED SEPARA NOT SERVICED SEPARA	NON FOURNI SEPAREMI NOT SERVICED SEPARA	064N
8		864-6025		2	PARAFUSO, Hex Soc Hd, M6 x 25, 8.8 SCHRAUBE	TORNILLO VITE	SCREW SKRUE	VIS PARAFUSO	040V
9		NSS		1	NÃO FORNECIDO SEPARADAMENTE, SUPPORT KEIN ERSATZTEIL	NO SE REPARA SEPARA NON FORNITO SEPARAT	NOT SERVICED SEPARA NOT SERVICED SEPARA	NON FOURNI SEPAREMI NOT SERVICED SEPARA	064N
10		181145A1		1	ESFERA KUGEL	BOLA SFERA	BALL KUGLE	BILLE ESFERA	0460
11		181214A1		1	MOLA FEDER	RESORTE MOLLA	SPRING FJEDER	RESSORT MOLA	8315
12		198712A1		1	PINO SICHERUNGSSPLINT	PASADOR PERNO DIVISO	SPLIT PIN/SAFETY PIN SPLIT/SIKKERHEDSBOL	GOUPILLE PINO	Z510
13		181215A1		1	BUCHA BUCHSE, GROSS	CASQUILLO ANELLO	BUSHING, LARGE BUSHING, LARGE	BAGUE BUCHA	Z312
14		NSS		1	NÃO FORNECIDO SEPARADAMENTE, BUSHING KEIN ERSATZTEIL	NO SE REPARA SEPARA NON FORNITO SEPARAT	NOT SERVICED SEPARA NOT SERVICED SEPARA	NON FOURNI SEPAREMI NOT SERVICED SEPARA	064N
15		181216A1		1	BUCHA BUCHSE, GROSS	CASQUILLO ANELLO	BUSHING, LARGE BUSHING, LARGE	BAGUE BUCHA	Z312
16		181205A1		1	VEDADOR DE OLEO ÖLDICHTUNG	JUNTA DE ACEITE PARAOLIO	SEAL, OIL OLIESEGL	JOINT D'HUILE VEDADOR DE OLEO	P278
17		814-8060		6	PARAFUSO, Hex, M8 x 60, 8.8 SCHRAUBE	TORNILLO BULLONE	BOLT SKRUE	BOULON PARAFUSO	140B

06-32	01	p2	06/09

TRANSMISSÃO - BOMBA DE ÓLEO
TRANSMISIÓN - BOMBA DE ACEITE
TRANSMISSION - OIL PUMP
TRANSMISSION - OIL PUMP

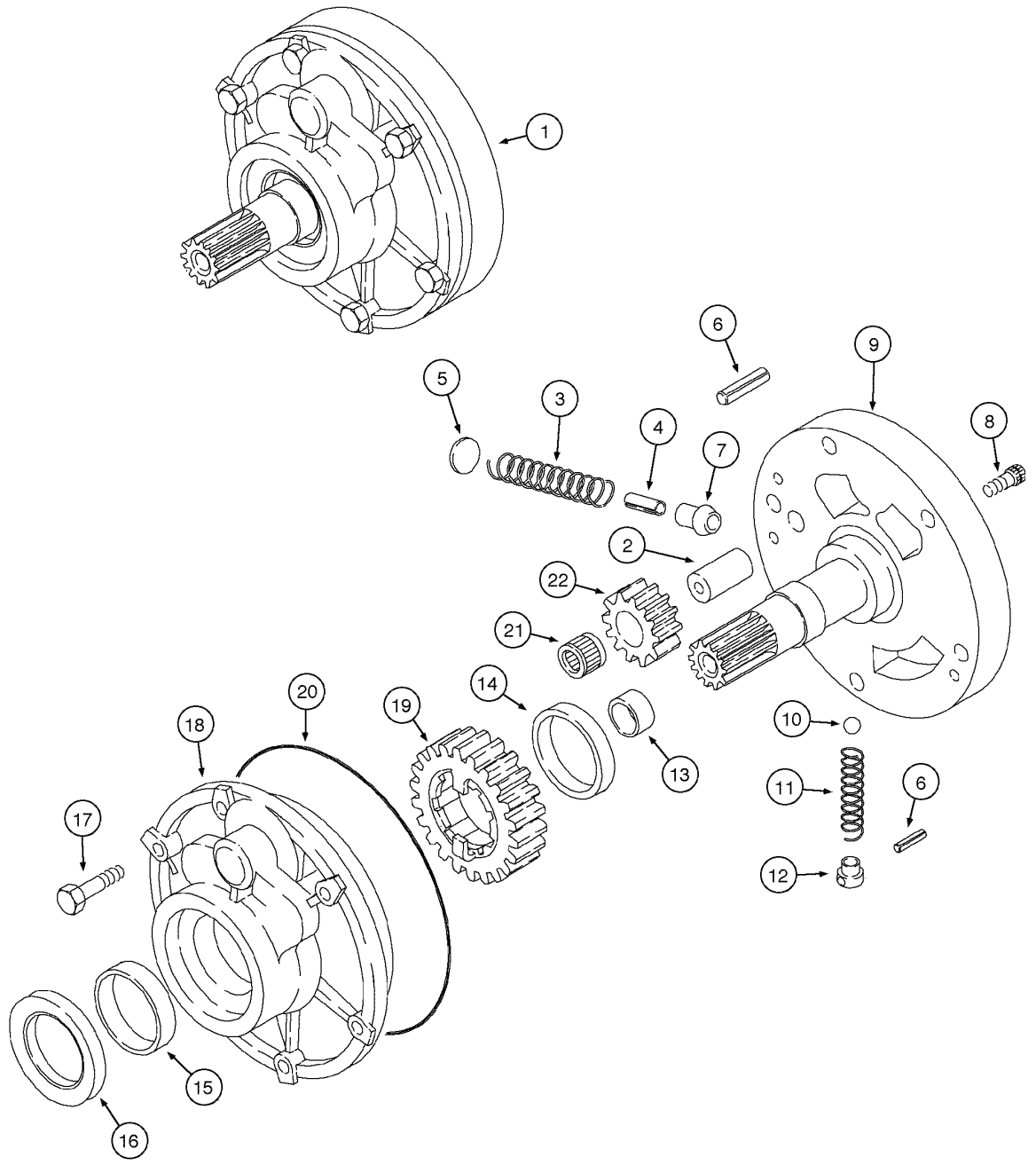

TRANSMISSION - OIL PUMP
TRANSMISSION - OIL PUMP
TRANSMISSION - OIL PUMP
TRANSMISSION - OIL PUMP

R	N	P.N.	MOD	Q	Denominação Bezeichnung	Denominacion Descrizione	Description Beskrivelse	Description Denominação	L.C.
18		**NSS**		1	NÃO FORNECIDO SEPARADAMENTE, HOUSING				
						NO SE REPARA SEPARA	NOT SERVICED SEPARA	NON FOURNI SEPAREMI	064N
					KEIN ERSATZTEIL	NON FORNITO SEPARAT	NOT SERVICED SEPARA	NOT SERVICED SEPARA	
19		**NSS**		1	NÃO FORNECIDO SEPARADAMENTE, GEAR large (z=23)				
						NO SE REPARA SEPARA	NOT SERVICED SEPARA	NON FOURNI SEPAREMI	064N
					KEIN ERSATZTEIL	NON FORNITO SEPARAT	NOT SERVICED SEPARA	NOT SERVICED SEPARA	
20		**181142A1**		1	ANEL O	JUNTA HERMETICA	O-RING	JOINT TORIQUE	7176
					O-RING	ANELLO TOROIDALE	O-RING	ANEL O	
21		**NSS**		1	NÃO FORNECIDO SEPARADAMENTE, BEARING				
						NO SE REPARA SEPARA	NOT SERVICED SEPARA	NON FOURNI SEPAREMI	064N
					KEIN ERSATZTEIL	NON FORNITO SEPARAT	NOT SERVICED SEPARA	NOT SERVICED SEPARA	
22		**181218A1**		1	PINHAO, small (z=12)	PINON	PINION	PIGNON	P045
					RITZEL	PIGNONE	SPIDSHJUL	PINHAO	

TRANSMISSÃO - ALAVANCA E MECANISMO DE ENGATE
TRANSMISIÓN - PALANCA DE MUDANZA Y MECANISMO DE ENGANCHE
TRANSMISSION - GEAR SHIFT LEVER AND ENGAGING MECHANISM
TRANSMISSION - GEAR SHIFT LEVER AND ENGAGING MECHANISM

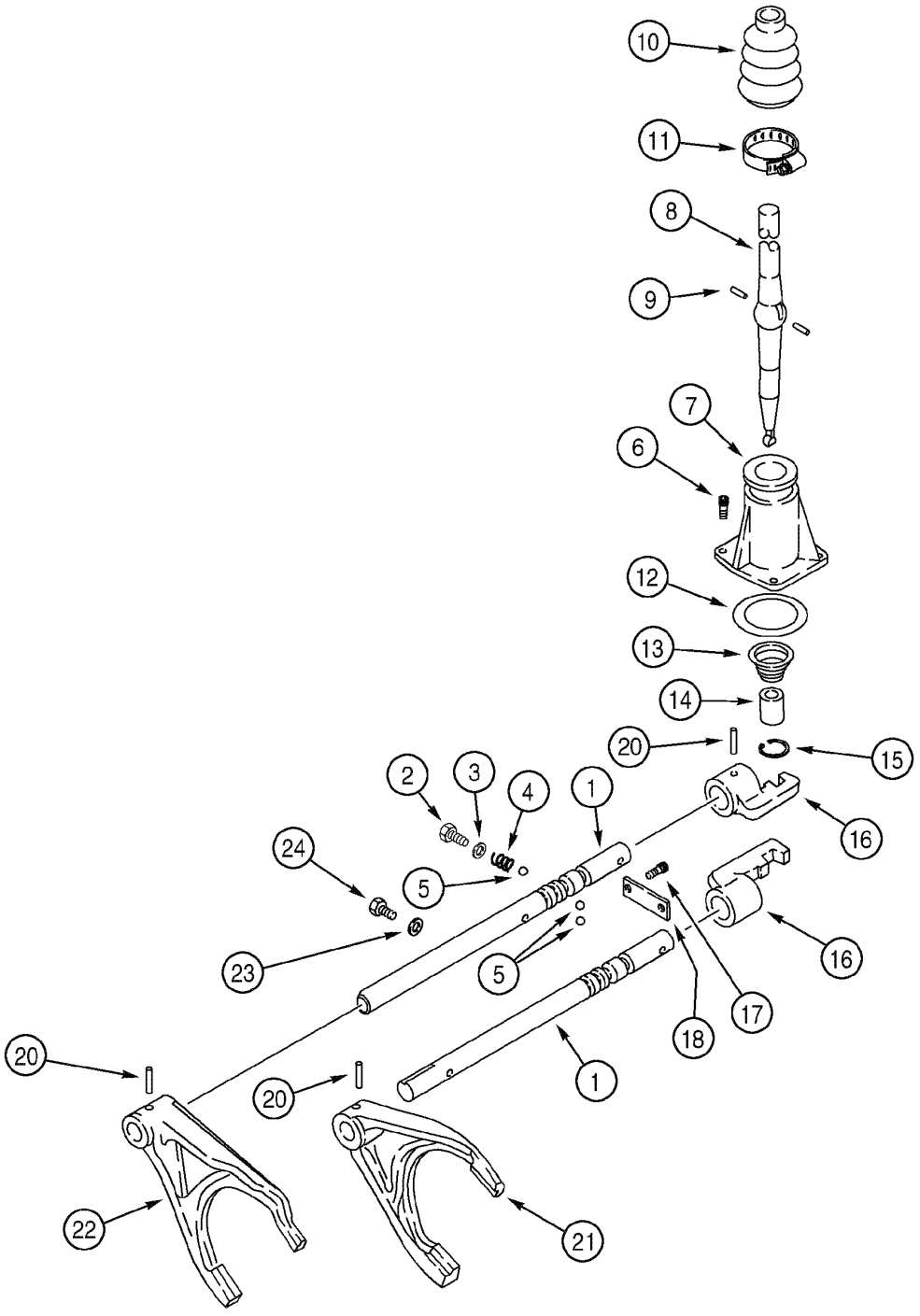

TRANSMISSION - GEAR SHIFT LEVER AND ENGAGING MECHANISM
TRANSMISSION - GEAR SHIFT LEVER AND ENGAGING MECHANISM
TRANSMISSION - GEAR SHIFT LEVER AND ENGAGING MECHANISM
TRANSMISSION - GEAR SHIFT LEVER AND ENGAGING MECHANISM

R	N	P.N.	MOD	Q	Denominação Bezeichnung	Denominacion Descrizione	Description Beskrivelse	Description Denominação	L.C.
		{}		1	TRANSMISSION (4x2) Assy (p.6-26), Includes items 1 - 24				
		{}		1	TRANSMISSION (4x4) Assy (p.6-26), Includes items 1 - 24				
1		181245A2		2	HASTE, shifter (1st, 2nd, 3rd, 4th)				
						VARILLA	ROD	TRINGLE	7250
					STANGE	ASTA	STANG	HASTE	
2		614-12016		2	PARAFUSO, Hex, M12 x 16, 8.8, Full Thd				
						TORNILLO	BOLT	BOULON	140B
					SCHRAUBE	BULLONE	SKRUE	PARAFUSO	
3		1966835C1		2	ARRUELA PLANA	ARANDELA	WASHER	RONDELLE	9720
					UNTERLEGSCHEIBE	ROSETTA PIANA	FLADSKIVE	ANILHA	
4		1966993C1		2	MOLA	RESORTE	SPRING	RESSORT	100M
					FEDER	MOLLA	FJEDER	MOLA	
5		181139A1		4	ESFERA	BOLA	BALL	BILLE	0460
					KUGEL	SFERA	KUGLE	ESFERA	
6		864-8025		3	PARAFUSO, Hex Soc Hd, M8 x 25, 8.8				
						TORNILLO	SCREW	VIS	040V
					SCHRAUBE	VITE	SKRUE	PARAFUSO	
7		181171A1		1	TAMPA	TAPA	COVER	COUVERCLE	2250
					DECKEL	COPERCHIO	COVER	TAMPA	
8		190428A3		1	ALAVANCA DE CONTROLE, shift				
						PALANCA MANDO	LEVER, CONTROL	LEVIER DE COMMANDE	P155
					BEDIENHEBEL	LEVA, COMANDO	STYRESTANG	ALAVANCA DE CONTRO	
9		1967585C1		2	PINO	PERNO	PIN	AXE	080P
					BOLZEN	PERNO	STIFT	PERNO	
10		1967581C1		1	CAPA, dust	CASQUETE	BOOT	COIFFE	330C
					MANSCHETTE	CUFFIA	MANCHET	FOLE	
11		181177A1		1	BRACADEIRA, adjustable	COLLAR	CLAMP	COLLIER	1640
					SCHELLE	MORSETTO	CLAMP	BRACADEIRA	
12		181138A1		1	ANEL O	JUNTA HERMETICA	O-RING	JOINT TORIQUE	7176
					O-RING	ANELLO TOROIDALE	O-RING	ANEL O	
13		278533A1		1	MOLA	RESORTE	SPRING	RESSORT	8315
					FEDER	MOLLA	FJEDER	MOLA	
14		278532A1		1	BUCHA	CASQUILLO	BUSHING, LARGE	BAGUE	Z312
					BUCHSE, GROSS	ANELLO	BUSHING, LARGE	BUCHA	
15		279039A1		1	ANEL TRAVA	ANILLO DE CIERRE	SNAP RING	ANNEAU-D'ARRET	P345
					SICHERUNGSRING	ANELLO ELASTICO	SNAP RING	ANEL TRAVA	
16		181173A1		2	SELETOR, rail	SELECTOR	SELECTOR	SÉLECTEUR	P326
					WAHLSCHALTER	SELETTORE	GEARVAELGER	SELECTOR	
17		864-10025		2	PARAFUSO, Hex Soc Hd, M10 x 25, 8.8				
						TORNILLO	SCREW	VIS	040V
					SCHRAUBE	VITE	SKRUE	PARAFUSO	
18		181175A1		1	PLACA ESPESSA, retainer	PLACA, GRANDE	PLATE, LARGE	PLAQUE, GRANDE	Z308
					PLATTE, BREIT	PIASTRA, LARGA	PLADE, STOR	PLACA ESPESSA	
20		905794R1		4	PINO, M6 x 30, Coiled	PERNO	PIN	AXE	080P
					BOLZEN	PERNO	STIFT	PERNO	

TRANSMISSÃO - ALAVANCA E MECANISMO DE ENGATE
TRANSMISIÓN - PALANCA DE MUDANZA Y MECANISMO DE ENGANCHE
TRANSMISSION - GEAR SHIFT LEVER AND ENGAGING MECHANISM
TRANSMISSION - GEAR SHIFT LEVER AND ENGAGING MECHANISM

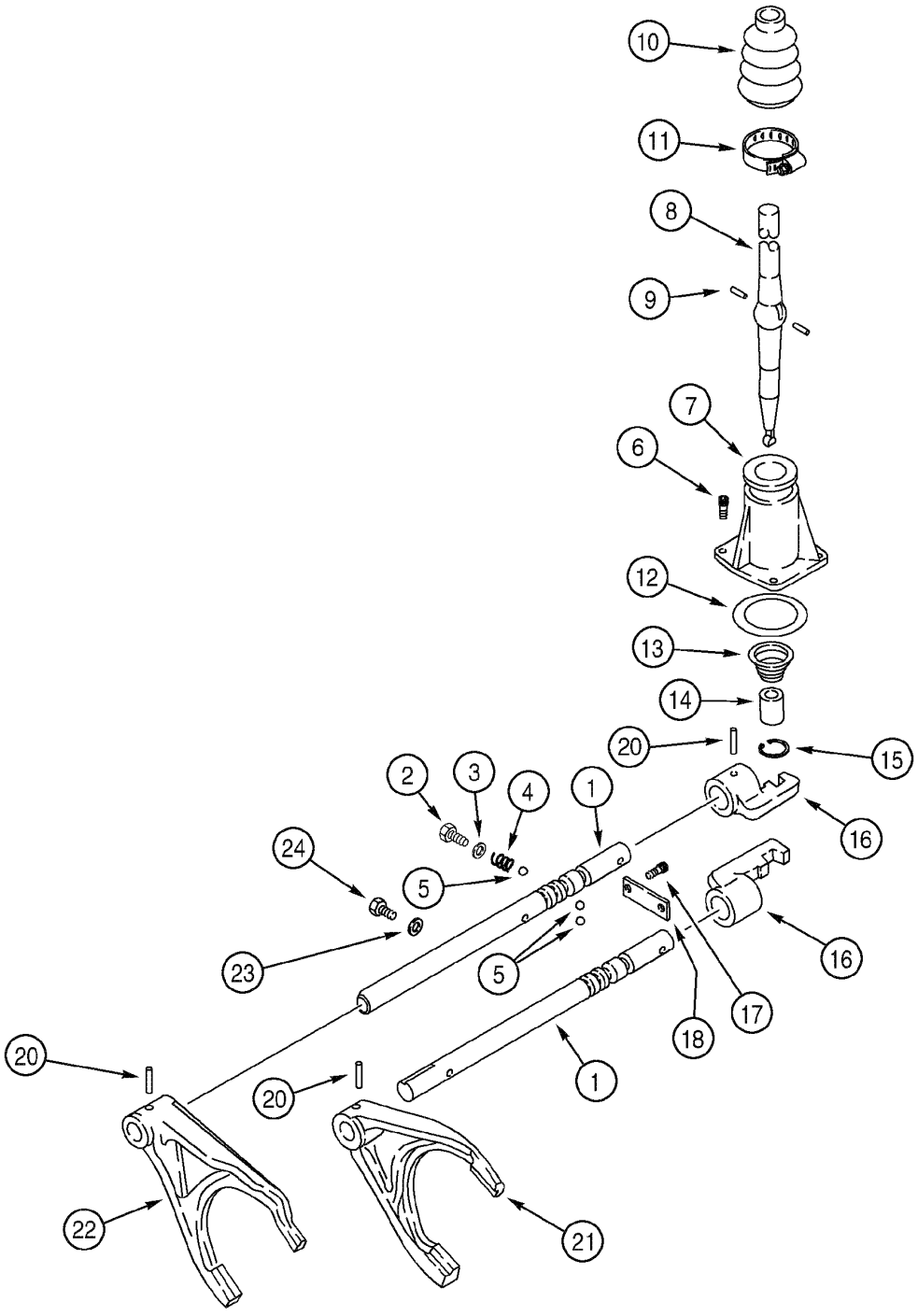

TRANSMISSION - GEAR SHIFT LEVER AND ENGAGING MECHANISM
TRANSMISSION - GEAR SHIFT LEVER AND ENGAGING MECHANISM
TRANSMISSION - GEAR SHIFT LEVER AND ENGAGING MECHANISM
TRANSMISSION - GEAR SHIFT LEVER AND ENGAGING MECHANISM

R	N	P.N.	MOD	Q	Denominação Bezeichnung	Denominacion Descrizione	Description Beskrivelse	Description Denominação	L.C.
21		181203A1		1	FORQUILHA, gear shift (1st, 2nd)				
						HORQUILLA	FORK, SHIFTER	FOURCHETTE	Z116
					SCHALTGABEL	FORCELLA INNESTO	GAFFEL, SKIFTER	GARFO	
22		366909A1		1	FORQUILHA, gear shift (3rd, 4th)				
						HORQUILLA	FORK, SHIFTER	FOURCHETTE	Z116
					SCHALTGABEL	FORCELLA INNESTO	GAFFEL, SKIFTER	GARFO	
23		181104A1		1	ARRUELA DE COBRE	ARANDELA DE COBRE	WASHER, COPPER	RONDELLE CUIVRE	P674
					BEILAGSCHEIBE, KUPFE	RONDELLA, RAME	VASKER, KOBBER	ARRUELA DE COBRE	
24		614-8016		1	PARAFUSO, Hex, M8 x 16, 8.8				
						TORNILLO	BOLT	BOULON	140B
					SCHRAUBE	BULLONE	SKRUE	PARAFUSO	

TRANSMISSÃO - EIXO PRIMÁRIO
TRANSMISIÓN - EJE PRIMARIO
TRANSMISSION - PRIMARY SHAFT
TRANSMISSION - PRIMARY SHAFT

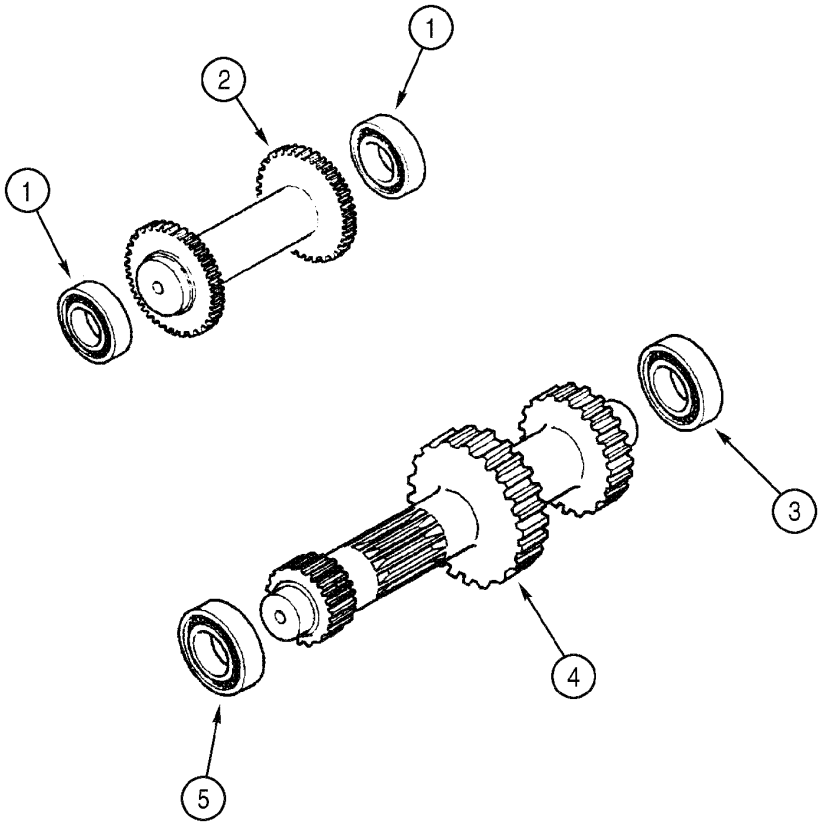

TRANSMISSION - PRIMARY SHAFT
TRANSMISSION - PRIMARY SHAFT
TRANSMISSION - PRIMARY SHAFT
TRANSMISSION - PRIMARY SHAFT

R	N	P.N.	MOD	Q	Denominação Bezeichnung	Denominacion Descrizione	Description Beskrivelse	Description Denominação	L.C.
		{}		1	TRANSMISSION (4x2) Assy (p.6-26), Includes items 1 - 6				
		{}		1	TRANSMISSION (4x4) Assy (p.6-26), Includes items 1 - 6				
1		ST205A		2	ROLAMENTO KUGELLAGER	RODAMIENTO DE BOLAS CUSCINETTO A SFERA	BEARING, BALL KUGLELEJE	ROULEMENT A BILLES ROLAMENTO ESFERAS	P108
2		358636A1		1	EIXO, idler WELLE	EJE ALBERO	SHAFT AKSEL	ARBRE VEIO	7590
3		181126A1		1	ROLAMENTO KUGELLAGER	RODAMIENTO DE BOLAS CUSCINETTO A SFERA	BEARING, BALL KUGLELEJE	ROULEMENT A BILLES ROLAMENTO ESFERAS	P108
4		358646A1		1	EIXO, primary WELLE	EJE ALBERO	SHAFT AKSEL	ARBRE VEIO	016A
5		181132A1		1	ROLAMENTO, roller KUGELLAGER	RODAMIENTO DE BOLAS CUSCINETTO A SFERA	BEARING, BALL KUGLELEJE	ROULEMENT A BILLES ROLAMENTO ESFERAS	P108
6		A48041		1	ANEL-ELÁSTICO HALTERING	RETENEDOR ANELLO DI RITEGNO	CIRCLIP LÃSERING	CIRCLIP FREIO DE MOLA	P019

TRANSMISSÃO - EIXO DE ENTRADA
TRANSMISIÓN - EJE DE ENTRADA
TRANSMISSION - INPUT SHAFT
TRANSMISSION - INPUT SHAFT

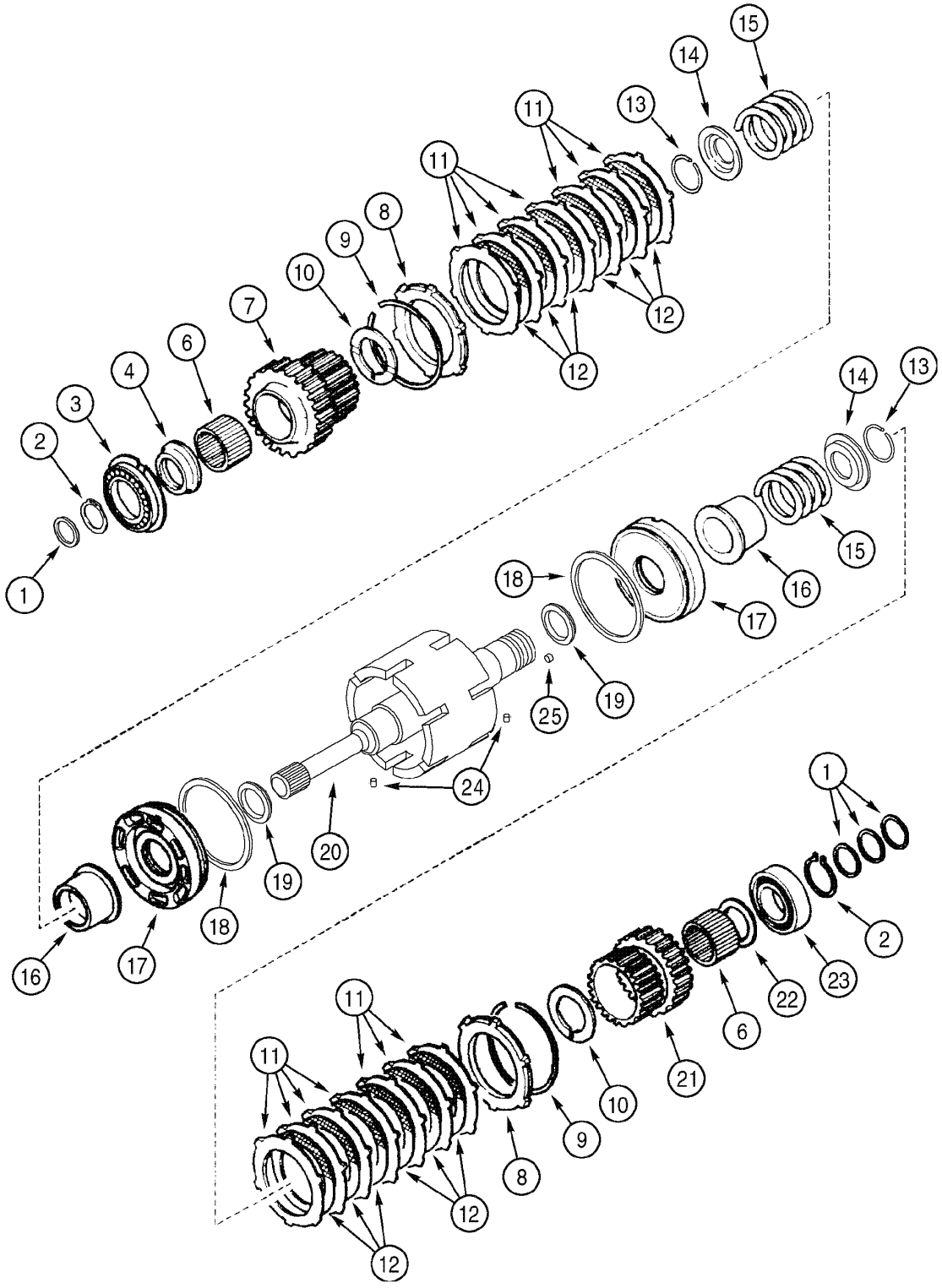

TRANSMISSION - INPUT SHAFT
TRANSMISSION - INPUT SHAFT
TRANSMISSION - INPUT SHAFT
TRANSMISSION - INPUT SHAFT

R	N	P.N.	MOD	Q	Denominação Bezeichnung	Denominacion Descrizione	Description Beskrivelse	Description Denominação	L.C.
		{}		1	TRANSMISSION (4x2) Assy (p.6-26), Includes items 1 - 25				
		{}		1	TRANSMISSION (4x4) Assy (p.6-26), Includes items 1 - 25				
1		358645A1		4	VEDADOR DE OLEO ÖLDICHTUNG	JUNTA DE ACEITE PARAOLIO	SEAL, OIL OLIESEGL	JOINT D'HUILE VEDADOR DE OLEO	P278
2		A48041		2	ANEL-ELÁSTICO HALTERING	RETENEDOR ANELLO DI RITEGNO	CIRCLIP LÃSERING	CIRCLIP FREIO DE MOLA	P019
3		181128A1		1	ROLAMENTO KUGELLAGER	RODAMIENTO DE BOLA CUSCINETTO A SFERA	BEARING, BALL KUGLELEJE	ROULEMENT A BILLES ROLAMENTO ESFERAS	P108
4		358635A1		1	ESPAÇADOR, bearing DISTANZSTÜCK	ESPACIADOR DISTANZIALE	SPACER AFSTANDSSTYKKE	ENTRETOISE ESPACADOR	8090
6		358633A1		2	ROLAMENTO NADELLAGER	RODAMIENTO DE AGUJ CUSCINETTO A RULLINI	BEARING, NEEDLE NAALELEJE	ROULEMENT A AIGUILL ROLAMENTO	P111
7		358632A1		1	PINHAO, input shaft (Z=35) RITZEL	PINON PIGNONE	PINION SPIDSHJUL	PIGNON PINHAO	P045
8		310519A1		2	PLACA, thrust PLATTE	PLACA PIASTRA	PLATE PLADE	PLAQUE CHAPA	6360
9		181116A1		2	ANEL-TRAVA SICHERUNGSRING	ANILLO DE FRENO ANELLO DI SICUREZZA	RING, LOCKING LAASESKIVE	JONC D'ARRET ANEL DE SEGURANCA	P622
10		358640A1		2	ARRUELA PLANA UNTERLEGSCHEIBE	ARANDELA ROSETTA PIANA	WASHER FLADSKIVE	RONDELLE ANILHA	9720
11		181159A1		14	DISCO, intermediate SCHEIBE	DISCO DISCO	DISC NAV	DISQUE DISCO	2700
12		181158A1		12	DISCO CONJUNTO KUPPLUNGSCHEIBE	DISCO (CONJUNTO) DISCO, FRIZIONE	DISC, CLUTCH SKIVE, KOBLING	DISQUE-D'EMBRAYAGE DISCO CONJUNTO	P485
13		181111A1		2	ANEL-TRAVA SICHERUNGSRING	ANILLO DE FRENO ANELLO DI SICUREZZA	RING, LOCKING LAASESKIVE	JONC D'ARRET ANEL DE SEGURANCA	P622
14		181161A1		2	PLACA ENCOSTO, pressure DRUCKPLATTE	PLACA DE APOYO SPALLAMENTO	PLATE, THRUST TRYKPLADE	PLATEAU DE PRESSION CHAPA DE ENCOSTO	P624
15		358637A1		2	MOLA FEDER	RESORTE MOLLA	SPRING FJEDER	RESSORT MOLA	8315
16		358641A1		2	ACOPLAMENTO, clutch SCHALTMUFFE	ACOPLAMIENTO MANICOTTO	SLEEVE, TRANSMISSIO MOTORKRAVE	MANCHON ACOPLAMENTO	Z341
17		358644A1		2	PISTÃO KOLBEN	EMBOLO STANTUFFO	PISTON STEMPEL	PISTON PISTAO	6270
18		358643A1		2	ANEL TRAVA SICHERUNGSRING	ANILLO DE CIERRE ANELLO ELASTICO	SNAP RING SNAP RING	ANNEAU-D'ARRET ANEL TRAVA	P345
19		358642A1		2	ANEL VEDADOR DICHTRING	RETEN ANELLO, GUARNIZIONE	SEALRING PAKNINGSRING	JOINT ANNULAIRE ANEL VEDADOR	Z125
20		358631A1		1	EIXO, input WELLE	EJE ALBERO	SHAFT AKSEL	ARBRE VEIO	7590
21		358638A1		1	PINHAO, shaft (Z=29) RITZEL	PINON PIGNONE	PINION SPIDSHJUL	PIGNON PINHAO	P045
22		358639A1		1	ARRUELA PLANA UNTERLEGSCHEIBE	ARANDELA ROSETTA PIANA	WASHER FLADSKIVE	RONDELLE ANILHA	9720

TRANSMISSÃO - EIXO DE ENTRADA
TRANSMISIÓN - EJE DE ENTRADA
TRANSMISSION - INPUT SHAFT
TRANSMISSION - INPUT SHAFT

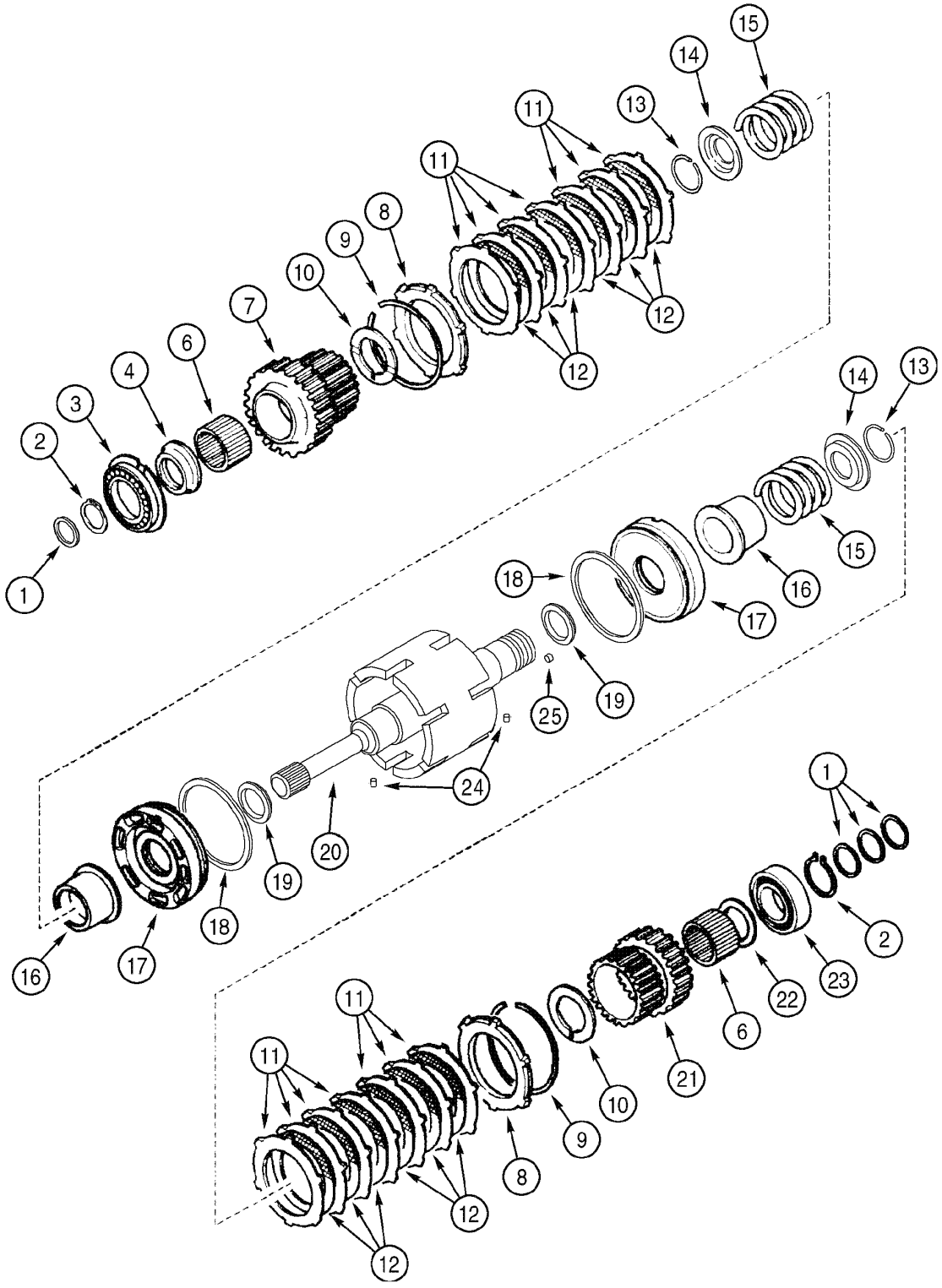

TRANSMISSION - INPUT SHAFT
TRANSMISSION - INPUT SHAFT
TRANSMISSION - INPUT SHAFT
TRANSMISSION - INPUT SHAFT

R	N	P.N.	MOD	Q	Denominação Bezeichnung	Denominacion Descrizione	Description Beskrivelse	Description Denominação	L.C.
23		**181126A1**		1	ROLAMENTO KUGELLAGER	RODAMIENTO DE BOLAS CUSCINETTO A SFERA	BEARING, BALL KUGLELEJE	ROULEMENT A BILLES ROLAMENTO ESFERAS	P108
24		**181108A1**		2	ANEL ELASTICO SPLINT	ANILLO ELASTICO PERNO DIVISO	SPLIT PIN SPLIT	GOUPILLE-V ANEL ELASTICO	Z512
25		**D142898**		2	BUJÃO, shaft STOPFEN	TAPÓN TAPPO	PLUG PROP	BOUCHON BUJAO	6400

06-40	01	p1	06/09

TRANSMISSÃO - EIXO SECUNDÁRIO
TRANSMISIÓN - EJE SECUNDARIO
TRANSMISSION - SECONDARY SHAFT
TRANSMISSION - SECONDARY SHAFT

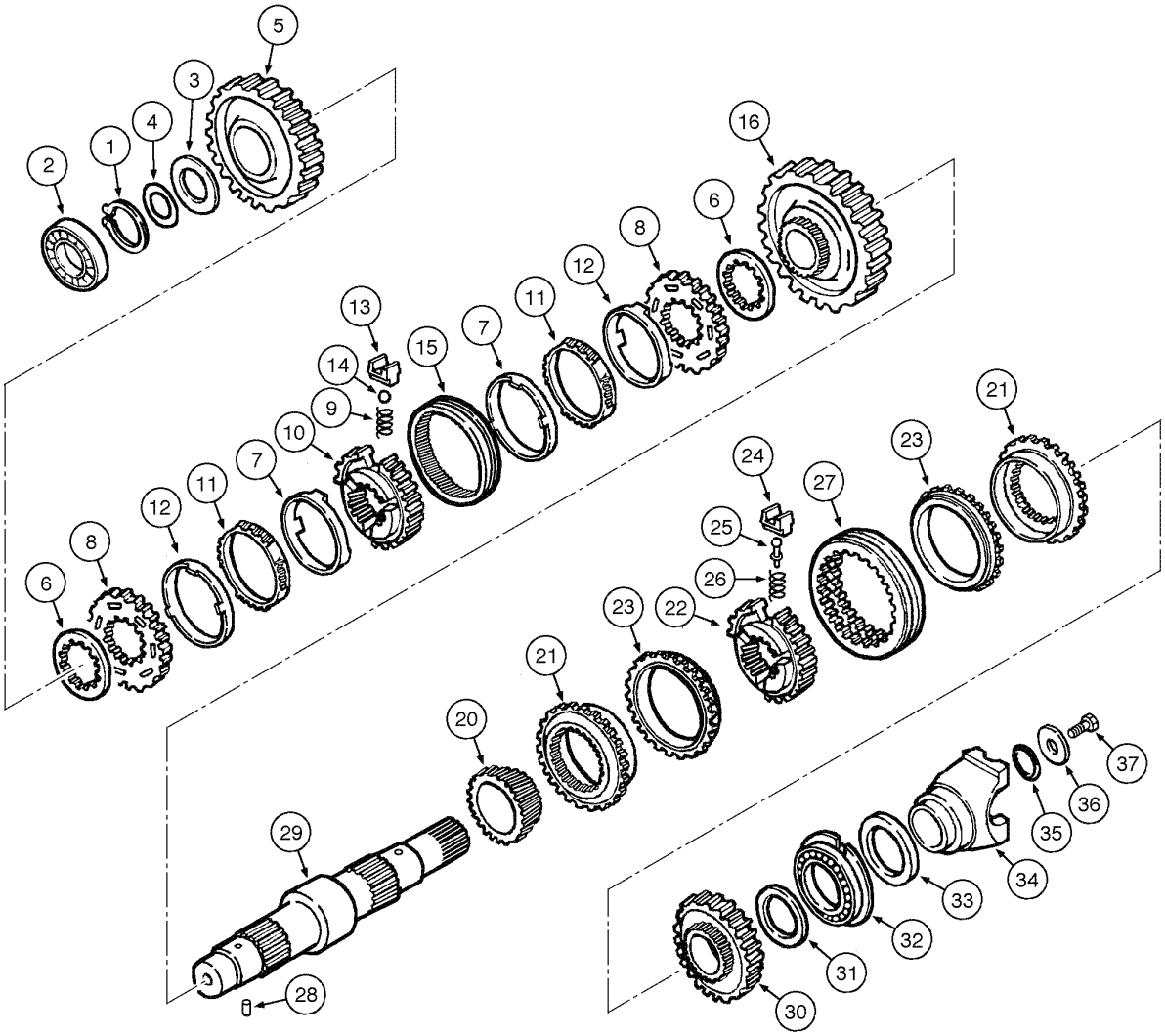

TRANSMISSION - SECONDARY SHAFT
TRANSMISSION - SECONDARY SHAFT
TRANSMISSION - SECONDARY SHAFT
TRANSMISSION - SECONDARY SHAFT

R	N	P.N.	MOD	Q	Denominação Bezeichnung	Denominacion Descrizione	Description Beskrivelse	Description Denominação	L.C.
		{}		1	TRANSMISSION (4x2) Assy (p.6-26), Includes items 1 - 37				
		{}		1	TRANSMISSION (4x4) Assy (p.6-26), Includes items 1 - 37				
1		181118A1		1	ANEL-TRAVA SICHERUNGSRING	ANILLO DE FRENO ANELLO DI SICUREZZA	RING, LOCKING LAASESKIVE	JONC D'ARRET ANEL DE SEGURANCA	P622
2		181132A1		1	ROLAMENTO KUGELLAGER	RODAMIENTO DE BOLA CUSCINETTO A SFERA	BEARING, BALL KUGLELEJE	ROULEMENT A BILLES ROLAMENTO ESFERAS	P108
3		358649A1		1	ARRUELA PLANA UNTERLEGSCHEIBE	ARANDELA ROSETTA PIANA	WASHER FLADSKIVE	RONDELLE ANILHA	9720
4		358650A1		AR	CALCO DE AFINACAO, (0.05 mm) SUPLEMENTO EINSTELLSCHEIBCHEN	SUPLEMENTO SPESSORE	SHIM MELLEMLÆG	CALE D'EPAISSEUR CALCO DE AFINACAO	7770
4		358651A1		AR	CALCO DE AFINACAO, (0.10 mm) SUPLEMENTO EINSTELLSCHEIBCHEN	SUPLEMENTO SPESSORE	SHIM MELLEMLÆG	CALE D'EPAISSEUR CALCO DE AFINACAO	7770
4		358652A1		AR	CALCO DE AFINACAO, (0.30 mm) SUPLEMENTO EINSTELLSCHEIBCHEN	SUPLEMENTO SPESSORE	SHIM MELLEMLÆG	CALE D'EPAISSEUR CALCO DE AFINACAO	7770
4		196454A1		AR	CALCO DE AFINACAO, (0.50 mm) SUPLEMENTO EINSTELLSCHEIBCHEN	SUPLEMENTO SPESSORE	SHIM MELLEMLÆG	CALE D'EPAISSEUR CALCO DE AFINACAO	7770
5		358648A1		1	PINHAO, (2nd) (Z=43) RITZEL	PINON PIGNONE	PINION SPIDSHJUL	PIGNON PINHAO	P045
6		244109A1		4	ESPAÇADOR DISTANZSTÜCK	ESPACIADOR DISTANZIALE	SPACER AFSTANDSSTYKKE	ENTRETOISE ESPACADOR	8090
		190427A1		1	SINCRONIZADOR, Includes items 7 - 15 SINCRONIZADOR SYNCHRONISIERUNG	SINCRONIZADOR SINCRONIZZATORE	SYNCHRONIZER SYNCHRONIZER	SYNCHRO SINCRONIZADOR	8870
7		NSS		2	NÃO FORNECIDO SEPARADAMENTE, RING friction NO SE REPARA SEPARA KEIN ERSATZTEIL	NON FORNITO SEPARAT	NOT SERVICED SEPARA NOT SERVICED SEPARA	NON FOURNI SEPAREMI NOT SERVICED SEPARA	064N
8		NSS		2	NÃO FORNECIDO SEPARADAMENTE, RING synchronizer NO SE REPARA SEPARA KEIN ERSATZTEIL	NON FORNITO SEPARAT	NOT SERVICED SEPARA NOT SERVICED SEPARA	NON FOURNI SEPAREMI NOT SERVICED SEPARA	064N
9		NSS		3	NÃO FORNECIDO SEPARADAMENTE, SPRING NO SE REPARA SEPARA KEIN ERSATZTEIL	NON FORNITO SEPARAT	NOT SERVICED SEPARA NOT SERVICED SEPARA	NON FOURNI SEPAREMI NOT SERVICED SEPARA	064N
10		NSS		1	NÃO FORNECIDO SEPARADAMENTE, HUB synchronizer NO SE REPARA SEPARA KEIN ERSATZTEIL	NON FORNITO SEPARAT	NOT SERVICED SEPARA NOT SERVICED SEPARA	NON FOURNI SEPAREMI NOT SERVICED SEPARA	064N
11		NSS		2	NÃO FORNECIDO SEPARADAMENTE, RING synchronizer NO SE REPARA SEPARA KEIN ERSATZTEIL	NON FORNITO SEPARAT	NOT SERVICED SEPARA NOT SERVICED SEPARA	NON FOURNI SEPAREMI NOT SERVICED SEPARA	064N
12		NSS		2	NÃO FORNECIDO SEPARADAMENTE, RING NO SE REPARA SEPARA KEIN ERSATZTEIL	NON FORNITO SEPARAT	NOT SERVICED SEPARA NOT SERVICED SEPARA	NON FOURNI SEPAREMI NOT SERVICED SEPARA	064N

TRANSMISSÃO - EIXO SECUNDÁRIO
TRANSMISIÓN - EJE SECUNDARIO
TRANSMISSION - SECONDARY SHAFT
TRANSMISSION - SECONDARY SHAFT

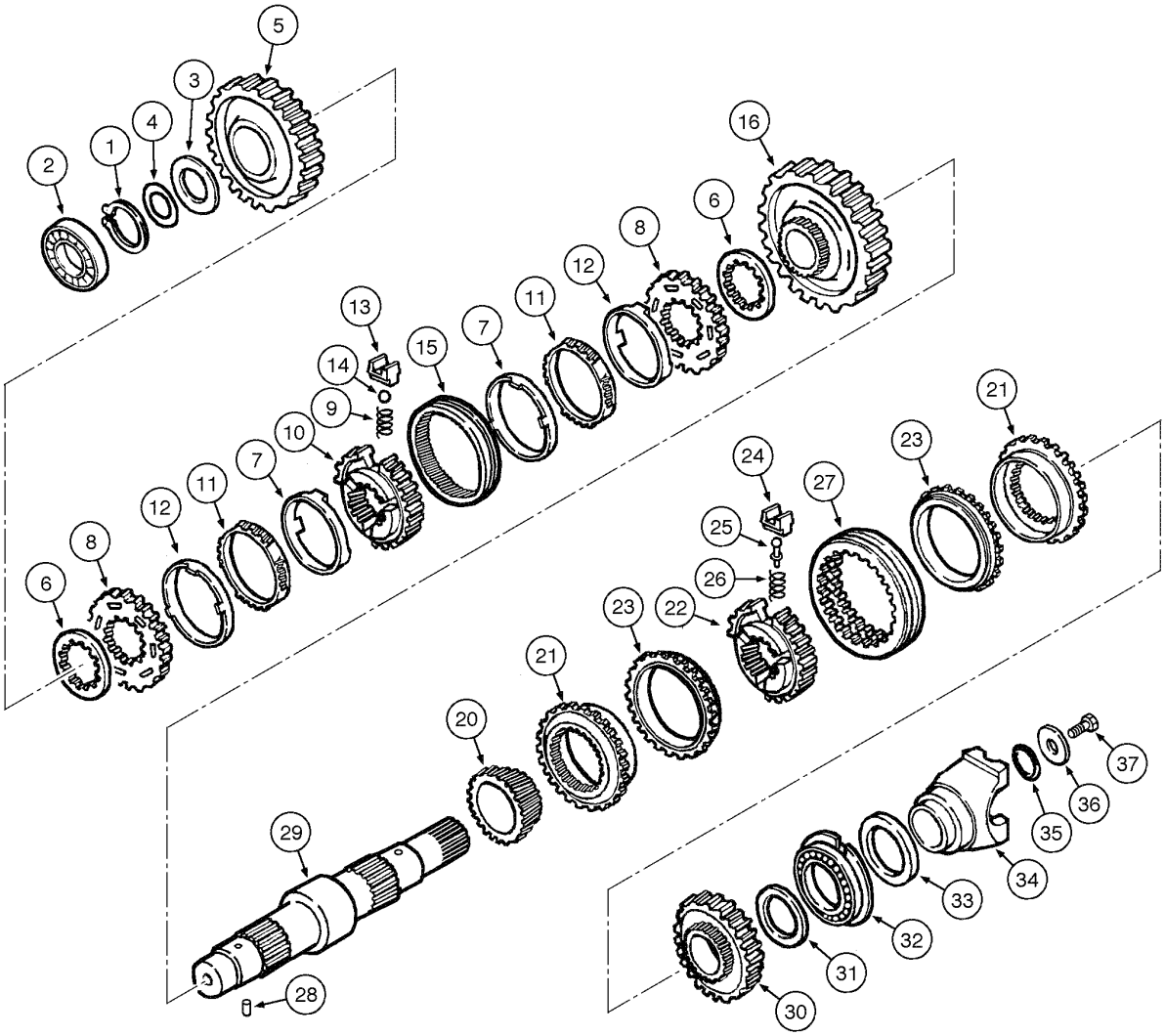

TRANSMISSION - SECONDARY SHAFT
TRANSMISSION - SECONDARY SHAFT
TRANSMISSION - SECONDARY SHAFT
TRANSMISSION - SECONDARY SHAFT

R	N	P.N.	MOD	Q	Denominação Bezeichnung	Denominacion Descrizione	Description Beskrivelse	Description Denominação	L.C.
13		**NSS**		3	NÃO FORNECIDO SEPARADAMENTE, PLATE spring				
						NO SE REPARA SEPARA	NOT SERVICED SEPARA	NON FOURNI SEPAREMI	064N
					KEIN ERSATZTEIL	NON FORNITO SEPARAT	NOT SERVICED SEPARA	NOT SERVICED SEPARA	
14		**NSS**		3	NÃO FORNECIDO SEPARADAMENTE, BALL				
						NO SE REPARA SEPARA	NOT SERVICED SEPARA	NON FOURNI SEPAREMI	064N
					KEIN ERSATZTEIL	NON FORNITO SEPARAT	NOT SERVICED SEPARA	NOT SERVICED SEPARA	
15		**NSS**		1	NÃO FORNECIDO SEPARADAMENTE, SLEEVE				
						NO SE REPARA SEPARA	NOT SERVICED SEPARA	NON FOURNI SEPAREMI	064N
					KEIN ERSATZTEIL	NON FORNITO SEPARAT	NOT SERVICED SEPARA	NOT SERVICED SEPARA	
16		**358647A1**		1	PINHAO, (1st) (Z=49)	PINON	PINION	PIGNON	P045
					RITZEL	PIGNONE	SPIDSHJUL	PINHAO	
20		**358282A1**		1	ENGRENAGEM, (4th) (Z=23)				
						ENGRANAJE	GEAR	PIGNON	3820
					ZAHNRAD	INGRANAGGIO	TANDHJUL	CARRETO	
		366398A1		1	SINCRONIZADOR, Includes items 21 - 27				
						SINCRONIZADOR	SYNCHRONIZER	SYNCHRO	8870
					SYNCHRONISIERUNG	SINCRONIZZATORE	SYNCHRONIZER	SINCRONIZADOR	
21		**NSS**		2	NÃO FORNECIDO SEPARADAMENTE, RING clutch				
						NO SE REPARA SEPARA	NOT SERVICED SEPARA	NON FOURNI SEPAREMI	064N
					KEIN ERSATZTEIL	NON FORNITO SEPARAT	NOT SERVICED SEPARA	NOT SERVICED SEPARA	
22		**NSS**		1	NÃO FORNECIDO SEPARADAMENTE, HUB synchronizer				
						NO SE REPARA SEPARA	NOT SERVICED SEPARA	NON FOURNI SEPAREMI	064N
					KEIN ERSATZTEIL	NON FORNITO SEPARAT	NOT SERVICED SEPARA	NOT SERVICED SEPARA	
23		**NSS**		2	NÃO FORNECIDO SEPARADAMENTE, RING friction				
						NO SE REPARA SEPARA	NOT SERVICED SEPARA	NON FOURNI SEPAREMI	064N
					KEIN ERSATZTEIL	NON FORNITO SEPARAT	NOT SERVICED SEPARA	NOT SERVICED SEPARA	
24		**NSS**		3	NÃO FORNECIDO SEPARADAMENTE, PLATE spring				
						NO SE REPARA SEPARA	NOT SERVICED SEPARA	NON FOURNI SEPAREMI	064N
					KEIN ERSATZTEIL	NON FORNITO SEPARAT	NOT SERVICED SEPARA	NOT SERVICED SEPARA	
25		**NSS**		3	NÃO FORNECIDO SEPARADAMENTE, PIN				
						NO SE REPARA SEPARA	NOT SERVICED SEPARA	NON FOURNI SEPAREMI	064N
					KEIN ERSATZTEIL	NON FORNITO SEPARAT	NOT SERVICED SEPARA	NOT SERVICED SEPARA	
26		**NSS**		3	NÃO FORNECIDO SEPARADAMENTE, SPRING				
						NO SE REPARA SEPARA	NOT SERVICED SEPARA	NON FOURNI SEPAREMI	064N
					KEIN ERSATZTEIL	NON FORNITO SEPARAT	NOT SERVICED SEPARA	NOT SERVICED SEPARA	
27		**NSS**		1	NÃO FORNECIDO SEPARADAMENTE, SLEEVE				
						NO SE REPARA SEPARA	NOT SERVICED SEPARA	NON FOURNI SEPAREMI	064N
					KEIN ERSATZTEIL	NON FORNITO SEPARAT	NOT SERVICED SEPARA	NOT SERVICED SEPARA	
28		**181108A1**		1	ANEL ELASTICO	ANILLO ELASTICO	SPLIT PIN	GOUPILLE-V	Z512
					SPLINT	PERNO DIVISO	SPLIT	ANEL ELASTICO	
29		**366366A1**		1	EIXO, secondary (4x2)	EJE	SHAFT	ARBRE	7590
					WELLE	ALBERO	AKSEL	VEIO	
29		**358653A1**		1	EIXO, secondary (4x4)	EJE	SHAFT	ARBRE	7590
					WELLE	ALBERO	AKSEL	VEIO	
30		**358283A1**		1	PINHAO, (3rd) (Z=33)	PINON	PINION	PIGNON	P045
					RITZEL	PIGNONE	SPIDSHJUL	PINHAO	
31		**358639A1**		1	ARRUELA PLANA	ARANDELA	WASHER	RONDELLE	9720
					UNTERLEGSCHEIBE	ROSETTA PIANA	FLADSKIVE	ANILHA	

TRANSMISSÃO - EIXO SECUNDÁRIO
TRANSMISIÓN - EJE SECUNDARIO
TRANSMISSION - SECONDARY SHAFT
TRANSMISSION - SECONDARY SHAFT

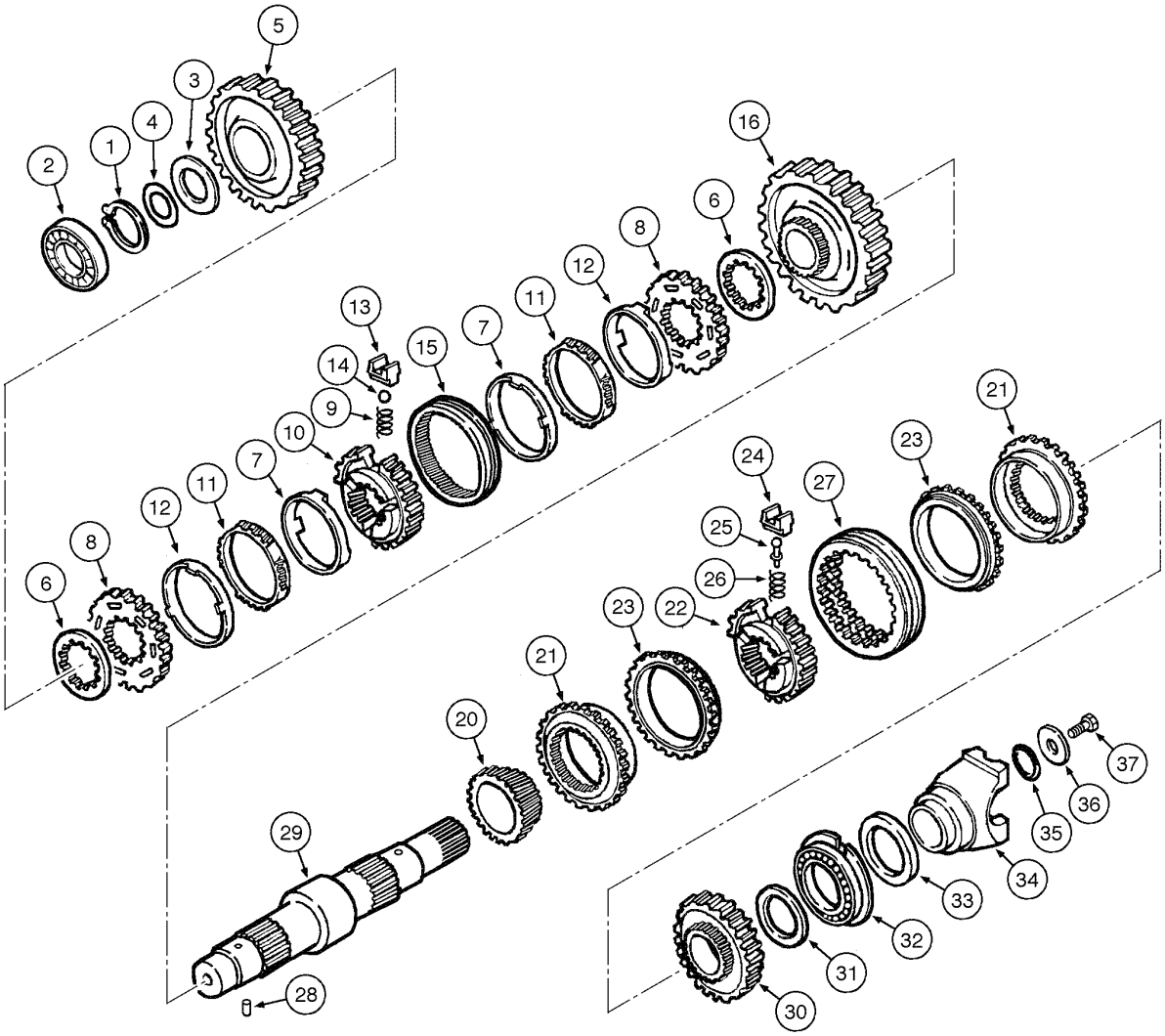

TRANSMISSION - SECONDARY SHAFT
TRANSMISSION - SECONDARY SHAFT
TRANSMISSION - SECONDARY SHAFT
TRANSMISSION - SECONDARY SHAFT

R	N	P.N.	MOD	Q	Denominação Bezeichnung	Denominacion Descrizione	Description Beskrivelse	Description Denominação	L.C.
32		**181130A1**		1	ROLAMENTO KUGELLAGER	RODAMIENTO DE BOLA CUSCINETTO A SFERA	BEARING, BALL KUGLELEJE	ROULEMENT A BILLES ROLAMENTO ESFERAS	P108
33		**181123A1**		1	VEDADOR DE OLEO ÖLDICHTUNG	JUNTA DE ACEITE PARAOLIO	SEAL, OIL OLIESEGL	JOINT D'HUILE VEDADOR DE OLEO	P278
34		**233284A1**		1	GARFO, rear GABEL	HORQUETA FORCA	FORK FORK	FOURCHE FORQUETA	3600
35		**181144A1**		1	ANEL O O-RING	JUNTA HERMETICA ANELLO TOROIDALE	O-RING O-RING	JOINT TORIQUE ANEL O	7176
36		**181165A1**		1	ARRUELA PLANA UNTERLEGSCHEIBE	ARANDELA ROSETTA PIANA	WASHER FLADSKIVE	RONDELLE ANILHA	9720
37		**P3533055**		1	PARAFUSO SCHRAUBE	TORNILLO VITE	SCREW SKRUE	VIS PARAFUSO	7450

06-42	01	p1	06/09

TRANSMISSÃO - EIXO DE SAÍDA (4X4)
TRANSMISIÓN - EJE DE SALIDA (4X4)
TRANSMISSION - OUTPUT SHAFT (4X4)
TRANSMISSION - OUTPUT SHAFT (4X4)

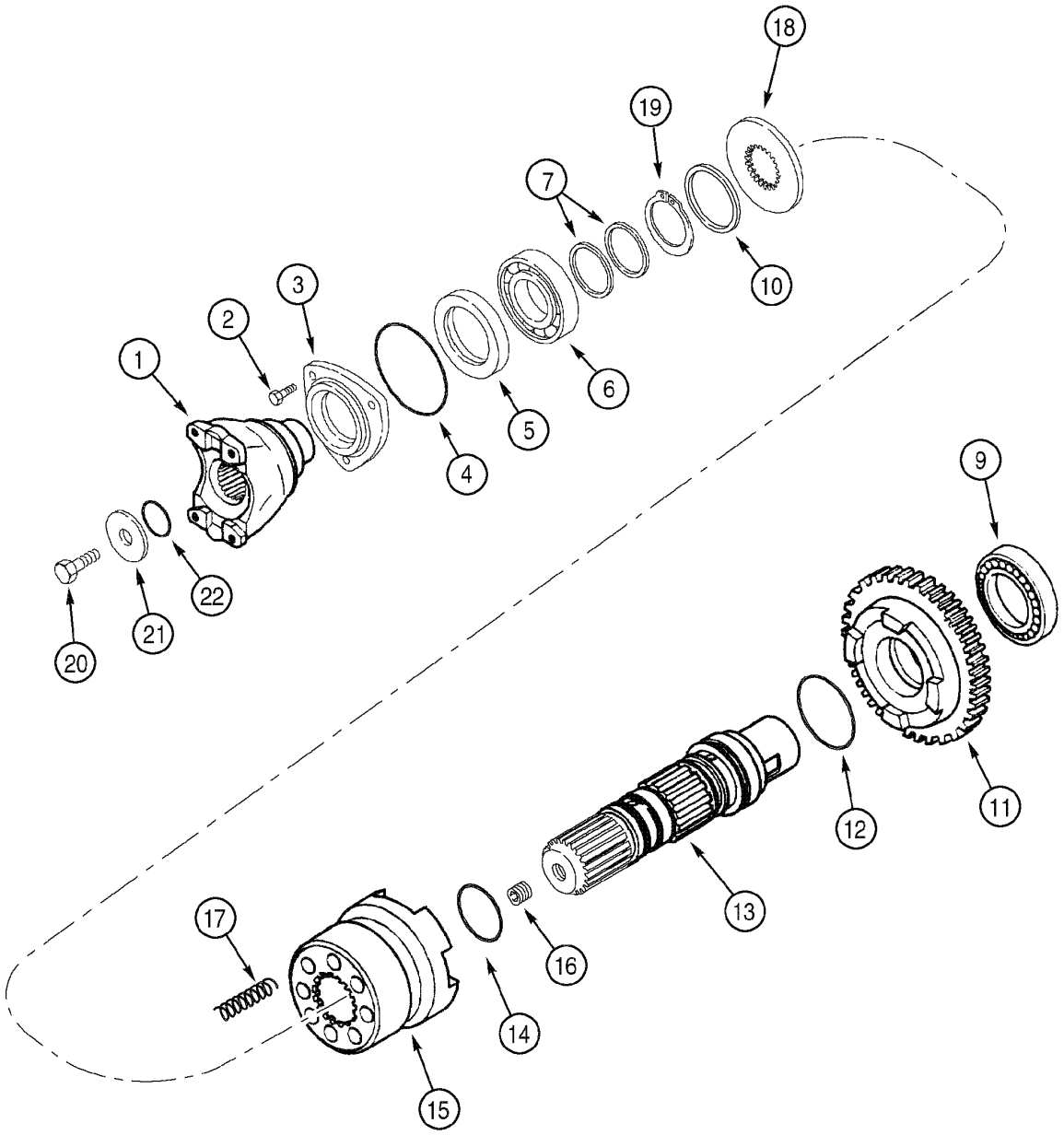

TRANSMISSION - OUTPUT SHAFT (4X4)
TRANSMISSION - OUTPUT SHAFT (4X4)
TRANSMISSION - OUTPUT SHAFT (4X4)
TRANSMISSION - OUTPUT SHAFT (4X4)

R	N	P.N.	MOD	Q	Denominação Bezeichnung	Denominacion Descrizione	Description Beskrivelse	Description Denominação	L.C.
		{}		1	TRANSMISSION (4x4) Assy. (p.6-26), Includes items 1 - 22				
1		233283A1		1	GARFO, front GELENKGABEL	HORQUILLA FORCELLA	YOKE KRAFTOVERFOERINGS(	MACHOIRE GARFO	085F
2		614-8022		3	PARAFUSO, Hex, M8 x 22, 8.8, Full Thd SCHRAUBE	TORNILLO BULLONE	BOLT SKRUE	BOULON PARAFUSO	140B
3		181198A1		1	TAMPA, front DECKEL	TAPA COPERCHIO	COVER COVER	COUVERCLE TAMPA	2250
4		112517A1		1	ANEL O O-RING	JUNTA HERMETICA ANELLO TOROIDALE	O-RING O-RING	JOINT TORIQUE ANEL O	7176
5		181122A1		1	VEDADOR DE OLEO ÖLDICHTUNG	JUNTA DE ACEITE PARAOLIO	SEAL, OIL OLIESEGL	JOINT D'HUILE VEDADOR DE OLEO	P278
6		ST205A		1	ROLAMENTO KUGELLAGER	RODAMIENTO DE BOLA CUSCINETTO A SFERA	BEARING, BALL KUGLELEJE	ROULEMENT A BILLES ROLAMENTO ESFERAS	P108
7		358645A1		2	VEDADOR DE OLEO ÖLDICHTUNG	JUNTA DE ACEITE PARAOLIO	SEAL, OIL OLIESEGL	JOINT D'HUILE VEDADOR DE OLEO	P278
9		181126A1		1	ROLAMENTO KUGELLAGER	RODAMIENTO DE BOLA CUSCINETTO A SFERA	BEARING, BALL KUGLELEJE	ROULEMENT A BILLES ROLAMENTO ESFERAS	P108
10		P2745478		1	ARRUELA PLANA UNTERLEGSCHEIBE	ARANDELA ROSETTA PIANA	WASHER FLADSKIVE	RONDELLE ANILHA	9720
11		366234A1		1	PINHAO, driven (Z=36) RITZEL	PINON PIGNONE	PINION SPIDSHJUL	PIGNON PINHAO	P045
12		366235A1		1	ANEL O, large O-RING	JUNTA HERMETICA ANELLO TOROIDALE	O-RING O-RING	JOINT TORIQUE ANEL O	7176
13		366230A1		1	EIXO, output WELLE	EJE ALBERO	SHAFT AKSEL	ARBRE VEIO	7590
14		366236A1		2	ANEL O, small O-RING	JUNTA HERMETICA ANELLO TOROIDALE	O-RING O-RING	JOINT TORIQUE ANEL O	7176
15		366232A1		1	ACOPLAMENTO, shaft SCHALTMUFFE	ACOPLAMIENTO MANICOTTO	SLEEVE, TRANSMISSIOI MOTORKRAVE	MANCHON ACOPLAMENTO	Z341
16		D142898		1	BUJÃO STOPFEN	TAPÓN TAPPO	PLUG PROP	BOUCHON BUJAO	6400
17		100753A1		8	MOLA FEDER	RESORTE MOLLA	SPRING FJEDER	RESSORT MOLA	8315
18		366231A1		1	ARRUELA PLANA UNTERLEGSCHEIBE	ARANDELA ROSETTA PIANA	WASHER FLADSKIVE	RONDELLE ANILHA	9720
19		800-5145		1	ANEL, M45, Ext SPRENGRING	ANILLO DE RESORTE ANELLO ELASTICO	RING, SNAP LÅSERING	ANNEAU D'ARRÊT ANEL	054A
20		P3533055		1	PARAFUSO SCHRAUBE	TORNILLO VITE	SCREW SKRUE	VIS PARAFUSO	7450
21		P2745466		1	ARRUELA PLANA UNTERLEGSCHEIBE	ARANDELA ROSETTA PIANA	WASHER FLADSKIVE	RONDELLE ANILHA	9720
22		238-8217		1	ANEL "O", -217, Cl 8, 1.171" ID x .139" Thk DICHTRING	JUNTA HERMETICA ANELLO TOROIDALE	O-RING O-RING	JOINT THORIQUE O-RING	055A

06-44	01	p1	06/09

TRANSMISSÃO - VÁLVULA DE CONTROLE
TRANSMISIÓN - VÁLVULA DE CONTROL
TRANSMISSION - CONTROL VALVE
TRANSMISSION - CONTROL VALVE

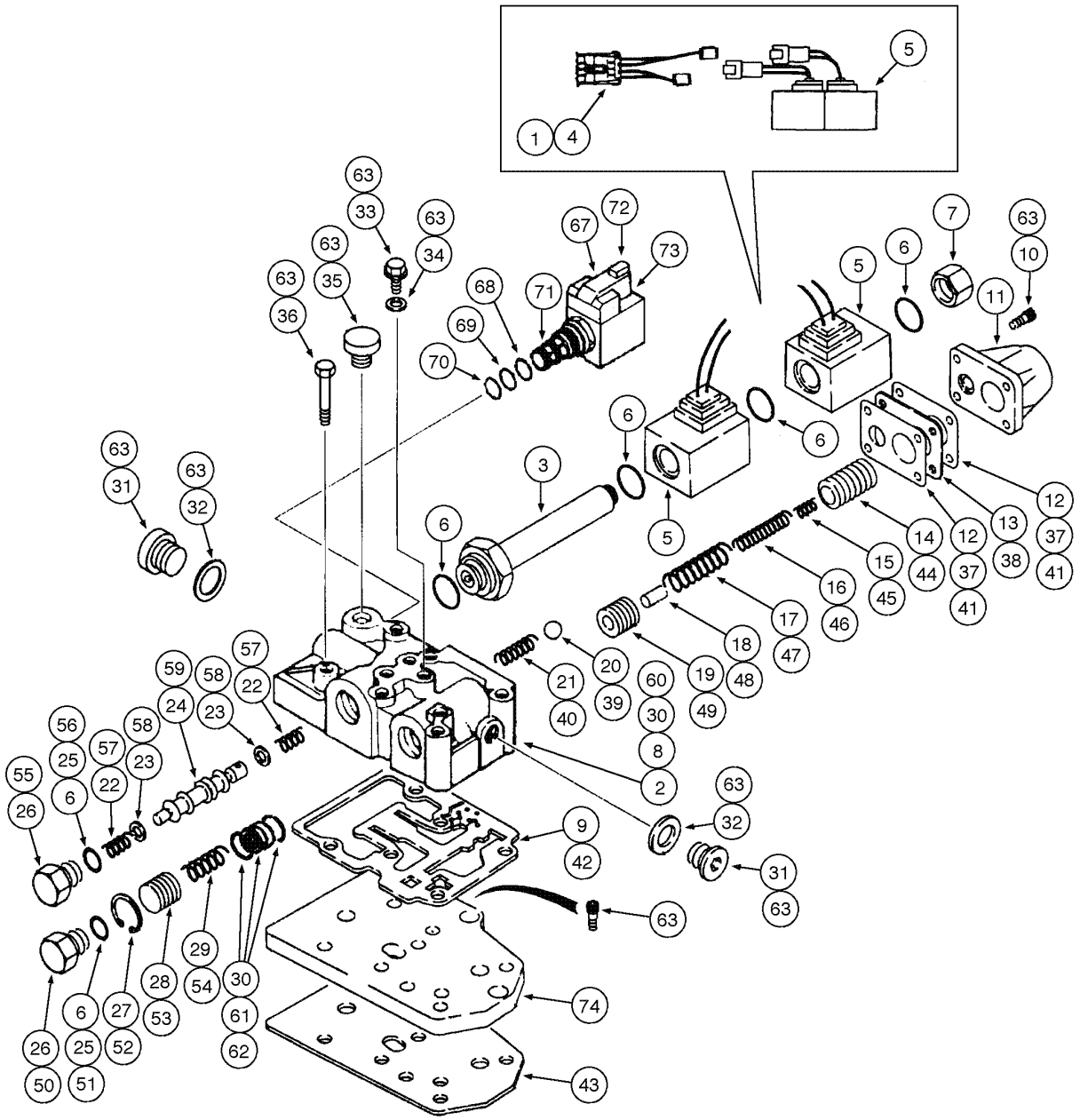

TRANSMISSION - CONTROL VALVE
TRANSMISSION - CONTROL VALVE
TRANSMISSION - CONTROL VALVE
TRANSMISSION - CONTROL VALVE

R	N	P.N.	MOD	Q	Denominação Bezeichnung	Denominacion Descrizione	Description Beskrivelse	Description Denominação	L.C.
		{}		1	TRANSMISSION (4x2) Assy (p.6-26), Includes items 1 - 73				
		{}		1	TRANSMISSION (4x4) Assy. (p.6-26), Includes items 1 - 73				
		87525756		1	KIT DE REPARO, TRANSMISSION VALVE CONTROL				
						JUEGO DE REPARACION	KIT, REPAIR	COLIS DE RÉPARATION	003K
					REPARATURSATZ	KIT RIPARAZIONE	REPARATIONSSAET	KIT REPARACAO	
1		**87456968**		1	CHICOTE DE FIOS	GRUPO DE CABLES	HARNESS, WIRE	FAISCEAU COMPLET	070I
					KABELBAUM	INSIEME CAVI	KABELNET	CABLAGEM	
		87524409		1	DISTRIBUIDOR, Assy, Includes items 2, 3				
						VALVULA DISTRIBUIDOR	VALVE, CONTROL	DISTRIBUTEUR	083D
					REGELVENTIL	DISTRIBUTORE	STYREVENTIL	VALVULA DE CONTROLE	
2		**NSS**		1	NÃO FORNECIDO SEPARADAMENTE, HOUSING				
						NO SE REPARA SEPARA	NOT SERVICED SEPARA	NON FOURNI SEPAREM	064N
					KEIN ERSATZTEIL	NON FORNITO SEPARAT	NOT SERVICED SEPARA	NOT SERVICED SEPARA	
3		**190442A1**		1	ÊMBOLO, solenoid	EMBOLO	PLUNGER	PLONGEUR	130P
					TAUCHKOLBEN	STANTUFFO	STEMPEL	EMBOLO	
		87456900		1	KIT, SERVICE, Repair Solenoid, Includes items 4, 5				
						KIT, SERVICE	KIT, SERVICE	KIT ASSISTANCE	021K
					SERVICE-KIT	KIT ASSISTENZIALE	SERVICE SAET	KIT, SERVICE	
4		**NSS**		1	NÃO FORNECIDO SEPARADAMENTE, HARNESS Wire				
						NO SE REPARA SEPARA	NOT SERVICED SEPARA	NON FOURNI SEPAREM	064N
					KEIN ERSATZTEIL	NON FORNITO SEPARAT	NOT SERVICED SEPARA	NOT SERVICED SEPARA	
5		**NSS**		2	NÃO FORNECIDO SEPARADAMENTE, SOLENOID				
						NO SE REPARA SEPARA	NOT SERVICED SEPARA	NON FOURNI SEPAREM	064N
					KEIN ERSATZTEIL	NON FORNITO SEPARAT	NOT SERVICED SEPARA	NOT SERVICED SEPARA	
6		**87524436**		1	KIT DE REPARO, Seals	JUEGO DE REPARACION	KIT, REPAIR	COLIS DE RÉPARATION	003K
					REPARATURSATZ	KIT RIPARAZIONE	REPARATIONSSAET	KIT REPARACAO	
7		**87530365**		1	BUJÃO	TAPÓN	PLUG	BOUCHON	050T
					STOPFEN	TAPPO	PROP	BUJÃO	
		87524441		1	CONJUNTO, CONTROL VALVE, Includes items 8 - 36				
						CONJUNTO	ASSEMBLY	ENSEMBLE	Z488
					KOMPLETTTEIL	GROUPO	ASSEMBLY	CONJUNTO	
8		**NSS**		1	NÃO FORNECIDO SEPARADAMENTE, BODY Control Valve				
						NO SE REPARA SEPARA	NOT SERVICED SEPARA	NON FOURNI SEPAREM	064N
					KEIN ERSATZTEIL	NON FORNITO SEPARAT	NOT SERVICED SEPARA	NOT SERVICED SEPARA	
9		**NSS**		1	NÃO FORNECIDO SEPARADAMENTE, GASKET				
						NO SE REPARA SEPARA	NOT SERVICED SEPARA	NON FOURNI SEPAREM	064N
					KEIN ERSATZTEIL	NON FORNITO SEPARAT	NOT SERVICED SEPARA	NOT SERVICED SEPARA	
10		**NSS**		4	NÃO FORNECIDO SEPARADAMENTE, BOLT				
						NO SE REPARA SEPARA	NOT SERVICED SEPARA	NON FOURNI SEPAREM	064N
					KEIN ERSATZTEIL	NON FORNITO SEPARAT	NOT SERVICED SEPARA	NOT SERVICED SEPARA	
11		**181251A1**		1	TAMPA, Modulation	TAPA	COVER	COUVERCLE	2250
					DECKEL	COPERCHIO	COVER	TAMPA	

06-44	01	p2	06/09

TRANSMISSÃO - VÁLVULA DE CONTROLE
TRANSMISIÓN - VÁLVULA DE CONTROL
TRANSMISSION - CONTROL VALVE
TRANSMISSION - CONTROL VALVE

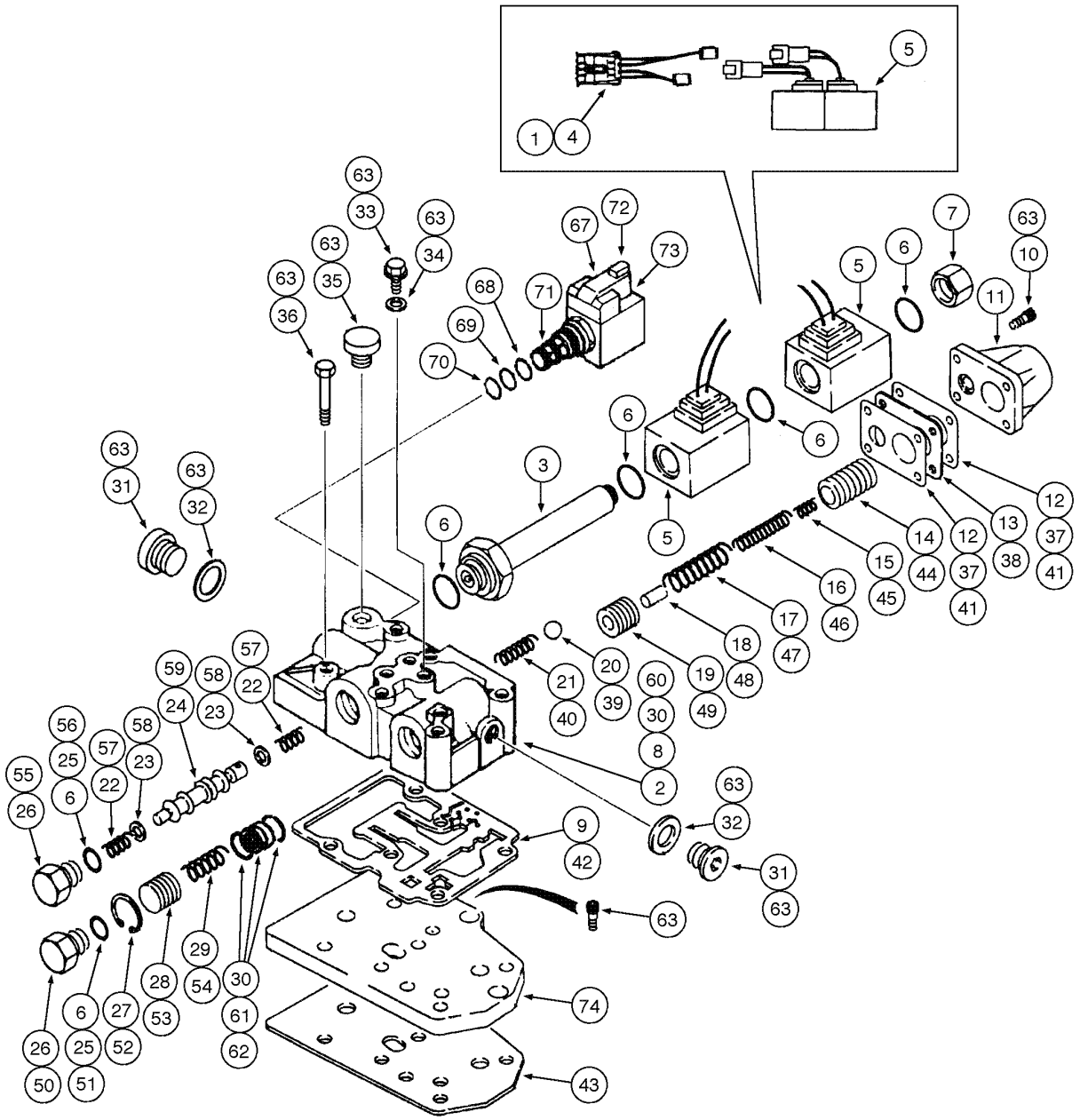

TRANSMISSION - CONTROL VALVE
TRANSMISSION - CONTROL VALVE
TRANSMISSION - CONTROL VALVE
TRANSMISSION - CONTROL VALVE

R	N	P.N.	MOD	Q	Denominação Bezeichnung	Denominacion Descrizione	Description Beskrivelse	Description Denominação	L.C.
12		NSS		2	NÃO FORNECIDO SEPARADAMENTE, GASKET				
						NO SE REPARA SEPARA	NOT SERVICED SEPARA	NON FOURNI SEPAREMI	064N
					KEIN ERSATZTEIL	NON FORNITO SEPARAT	NOT SERVICED SEPARA	NOT SERVICED SEPARA	
13		NSS		1	NÃO FORNECIDO SEPARADAMENTE, SPACER				
						NO SE REPARA SEPARA	NOT SERVICED SEPARA	NON FOURNI SEPAREMI	064N
					KEIN ERSATZTEIL	NON FORNITO SEPARAT	NOT SERVICED SEPARA	NOT SERVICED SEPARA	
14		NSS		1	NÃO FORNECIDO SEPARADAMENTE, PISTON, outer				
						NO SE REPARA SEPARA	NOT SERVICED SEPARA	NON FOURNI SEPAREMI	064N
					KEIN ERSATZTEIL	NON FORNITO SEPARAT	NOT SERVICED SEPARA	NOT SERVICED SEPARA	
15		NSS		1	NÃO FORNECIDO SEPARADAMENTE, SPRING modulation				
						NO SE REPARA SEPARA	NOT SERVICED SEPARA	NON FOURNI SEPAREMI	064N
					KEIN ERSATZTEIL	NON FORNITO SEPARAT	NOT SERVICED SEPARA	NOT SERVICED SEPARA	
16		NSS		1	NÃO FORNECIDO SEPARADAMENTE, SPRING				
						NO SE REPARA SEPARA	NOT SERVICED SEPARA	NON FOURNI SEPAREMI	064N
					KEIN ERSATZTEIL	NON FORNITO SEPARAT	NOT SERVICED SEPARA	NOT SERVICED SEPARA	
17		NSS		1	NÃO FORNECIDO SEPARADAMENTE, SPRING				
						NO SE REPARA SEPARA	NOT SERVICED SEPARA	NON FOURNI SEPAREMI	064N
					KEIN ERSATZTEIL	NON FORNITO SEPARAT	NOT SERVICED SEPARA	NOT SERVICED SEPARA	
18		NSS		1	NÃO FORNECIDO SEPARADAMENTE, PIN				
						NO SE REPARA SEPARA	NOT SERVICED SEPARA	NON FOURNI SEPAREMI	064N
					KEIN ERSATZTEIL	NON FORNITO SEPARAT	NOT SERVICED SEPARA	NOT SERVICED SEPARA	
19		NSS		1	NÃO FORNECIDO SEPARADAMENTE, PISTON, inner				
						NO SE REPARA SEPARA	NOT SERVICED SEPARA	NON FOURNI SEPAREMI	064N
					KEIN ERSATZTEIL	NON FORNITO SEPARAT	NOT SERVICED SEPARA	NOT SERVICED SEPARA	
20		NSS		1	NÃO FORNECIDO SEPARADAMENTE, BALL				
						NO SE REPARA SEPARA	NOT SERVICED SEPARA	NON FOURNI SEPAREMI	064N
					KEIN ERSATZTEIL	NON FORNITO SEPARAT	NOT SERVICED SEPARA	NOT SERVICED SEPARA	
21		NSS		1	NÃO FORNECIDO SEPARADAMENTE, SPRING				
						NO SE REPARA SEPARA	NOT SERVICED SEPARA	NON FOURNI SEPAREMI	064N
					KEIN ERSATZTEIL	NON FORNITO SEPARAT	NOT SERVICED SEPARA	NOT SERVICED SEPARA	
22		NSS		2	NÃO FORNECIDO SEPARADAMENTE, SPRING				
						NO SE REPARA SEPARA	NOT SERVICED SEPARA	NON FOURNI SEPAREMI	064N
					KEIN ERSATZTEIL	NON FORNITO SEPARAT	NOT SERVICED SEPARA	NOT SERVICED SEPARA	
23		NSS		2	NÃO FORNECIDO SEPARADAMENTE, SPACER				
						NO SE REPARA SEPARA	NOT SERVICED SEPARA	NON FOURNI SEPAREMI	064N
					KEIN ERSATZTEIL	NON FORNITO SEPARAT	NOT SERVICED SEPARA	NOT SERVICED SEPARA	
24		NSS		1	NÃO FORNECIDO SEPARADAMENTE, SPOOL forward/reverse				
						NO SE REPARA SEPARA	NOT SERVICED SEPARA	NON FOURNI SEPAREMI	064N
					KEIN ERSATZTEIL	NON FORNITO SEPARAT	NOT SERVICED SEPARA	NOT SERVICED SEPARA	
25		NSS		2	NÃO FORNECIDO SEPARADAMENTE, O-RING				
						NO SE REPARA SEPARA	NOT SERVICED SEPARA	NON FOURNI SEPAREMI	064N
					KEIN ERSATZTEIL	NON FORNITO SEPARAT	NOT SERVICED SEPARA	NOT SERVICED SEPARA	
26		NSS		2	NÃO FORNECIDO SEPARADAMENTE, PLUG				
						NO SE REPARA SEPARA	NOT SERVICED SEPARA	NON FOURNI SEPAREMI	064N
					KEIN ERSATZTEIL	NON FORNITO SEPARAT	NOT SERVICED SEPARA	NOT SERVICED SEPARA	
27		NSS		1	NÃO FORNECIDO SEPARADAMENTE, RING snap				
						NO SE REPARA SEPARA	NOT SERVICED SEPARA	NON FOURNI SEPAREMI	064N
					KEIN ERSATZTEIL	NON FORNITO SEPARAT	NOT SERVICED SEPARA	NOT SERVICED SEPARA	

06-44	01	p3	06/09

TRANSMISSÃO - VÁLVULA DE CONTROLE
TRANSMISIÓN - VÁLVULA DE CONTROL
TRANSMISSION - CONTROL VALVE
TRANSMISSION - CONTROL VALVE

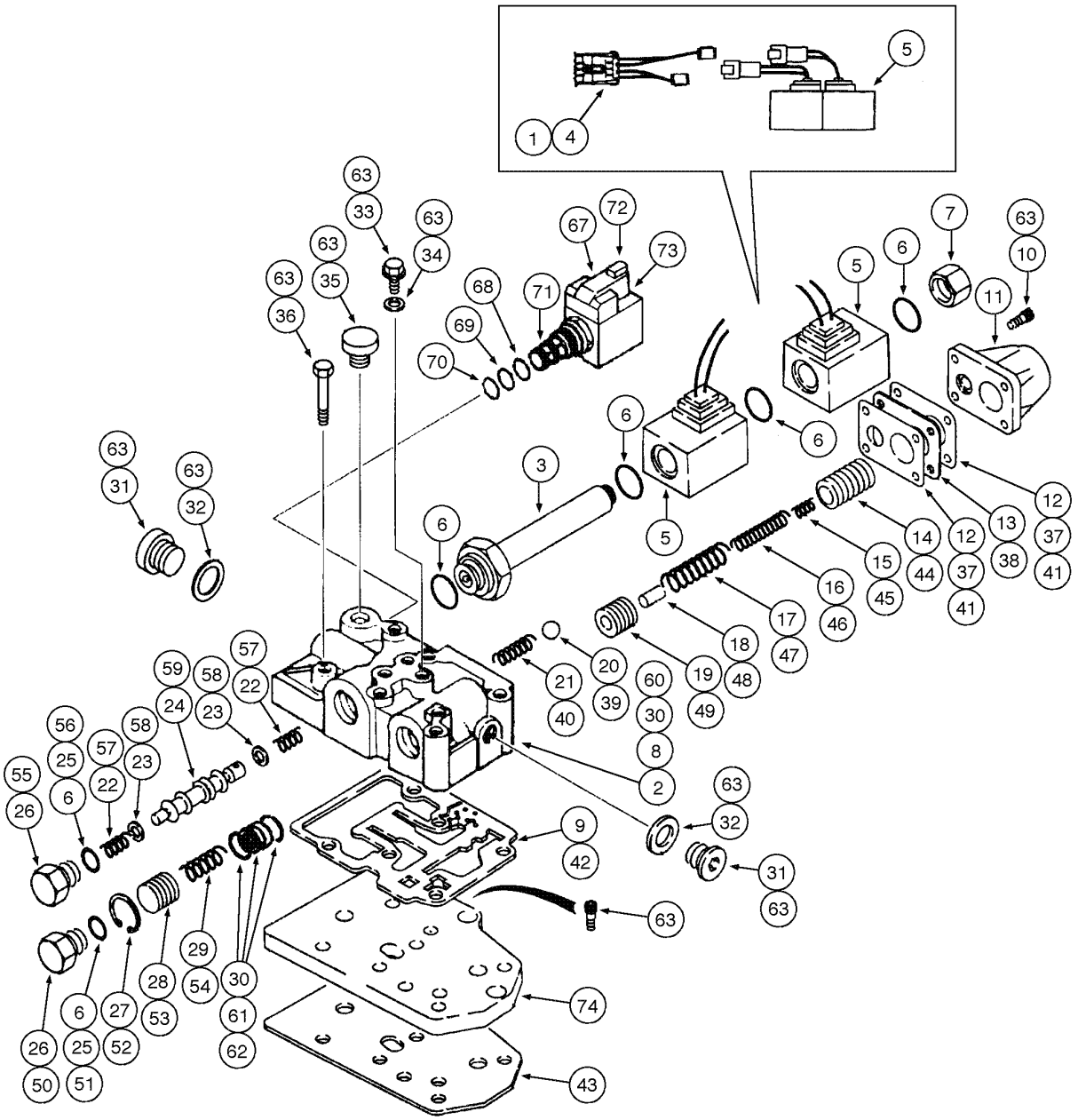

TRANSMISSION - CONTROL VALVE
TRANSMISSION - CONTROL VALVE
TRANSMISSION - CONTROL VALVE
TRANSMISSION - CONTROL VALVE

R	N	P.N.	MOD	Q	Denominação Bezeichnung	Denominacion Descrizione	Description Beskrivelse	Description Denominação	L.C.
28		**NSS**		1	NÃO FORNECIDO SEPARADAMENTE, PISTON flow divider				
						NO SE REPARA SEPARA	NOT SERVICED SEPARA	NON FOURNI SEPAREMI	064N
					KEIN ERSATZTEIL	NON FORNITO SEPARAT	NOT SERVICED SEPARA	NOT SERVICED SEPARA	
29		**NSS**		1	NÃO FORNECIDO SEPARADAMENTE, SPRING				
						NO SE REPARA SEPARA	NOT SERVICED SEPARA	NON FOURNI SEPAREMI	064N
					KEIN ERSATZTEIL	NON FORNITO SEPARAT	NOT SERVICED SEPARA	NOT SERVICED SEPARA	
30		**NSS**		1	NÃO FORNECIDO SEPARADAMENTE, BODY Control Valve				
						NO SE REPARA SEPARA	NOT SERVICED SEPARA	NON FOURNI SEPAREMI	064N
					KEIN ERSATZTEIL	NON FORNITO SEPARAT	NOT SERVICED SEPARA	NOT SERVICED SEPARA	
30		**NSS**		2	NÃO FORNECIDO SEPARADAMENTE, RING snap				
						NO SE REPARA SEPARA	NOT SERVICED SEPARA	NON FOURNI SEPAREMI	064N
					KEIN ERSATZTEIL	NON FORNITO SEPARAT	NOT SERVICED SEPARA	NOT SERVICED SEPARA	
30		**NSS**		1	NÃO FORNECIDO SEPARADAMENTE, BUSHING				
						NO SE REPARA SEPARA	NOT SERVICED SEPARA	NON FOURNI SEPAREMI	064N
					KEIN ERSATZTEIL	NON FORNITO SEPARAT	NOT SERVICED SEPARA	NOT SERVICED SEPARA	
31		**NSS**		2	NÃO FORNECIDO SEPARADAMENTE, PLUG				
						NO SE REPARA SEPARA	NOT SERVICED SEPARA	NON FOURNI SEPAREMI	064N
					KEIN ERSATZTEIL	NON FORNITO SEPARAT	NOT SERVICED SEPARA	NOT SERVICED SEPARA	
32		**NSS**		2	NÃO FORNECIDO SEPARADAMENTE, WASHER				
						NO SE REPARA SEPARA	NOT SERVICED SEPARA	NON FOURNI SEPAREMI	064N
					KEIN ERSATZTEIL	NON FORNITO SEPARAT	NOT SERVICED SEPARA	NOT SERVICED SEPARA	
33		**NSS**		4	NÃO FORNECIDO SEPARADAMENTE, PLUG				
						NO SE REPARA SEPARA	NOT SERVICED SEPARA	NON FOURNI SEPAREMI	064N
					KEIN ERSATZTEIL	NON FORNITO SEPARAT	NOT SERVICED SEPARA	NOT SERVICED SEPARA	
34		**NSS**		4	NÃO FORNECIDO SEPARADAMENTE, WASHER special				
						NO SE REPARA SEPARA	NOT SERVICED SEPARA	NON FOURNI SEPAREMI	064N
					KEIN ERSATZTEIL	NON FORNITO SEPARAT	NOT SERVICED SEPARA	NOT SERVICED SEPARA	
35		**NSS**		1	NÃO FORNECIDO SEPARADAMENTE, PLUG				
						NO SE REPARA SEPARA	NOT SERVICED SEPARA	NON FOURNI SEPAREMI	064N
					KEIN ERSATZTEIL	NON FORNITO SEPARAT	NOT SERVICED SEPARA	NOT SERVICED SEPARA	
36		**NSS**		6	NÃO FORNECIDO SEPARADAMENTE, BOLT				
						NO SE REPARA SEPARA	NOT SERVICED SEPARA	NON FOURNI SEPAREMI	064N
					KEIN ERSATZTEIL	NON FORNITO SEPARAT	NOT SERVICED SEPARA	NOT SERVICED SEPARA	
		87524439		1	KIT DE REPARO, Plate, Includes items 37 - 40				
						JUEGO DE REPARACION	KIT, REPAIR	COLIS DE RÉPARATION	003K
					REPARATURSATZ	KIT RIPARAZIONE	REPARATIONSSAET	KIT REPARACAO	
37		**NSS**		2	NÃO FORNECIDO SEPARADAMENTE, GASKET				
						NO SE REPARA SEPARA	NOT SERVICED SEPARA	NON FOURNI SEPAREMI	064N
					KEIN ERSATZTEIL	NON FORNITO SEPARAT	NOT SERVICED SEPARA	NOT SERVICED SEPARA	
38		**NSS**		1	NÃO FORNECIDO SEPARADAMENTE, SPACER				
						NO SE REPARA SEPARA	NOT SERVICED SEPARA	NON FOURNI SEPAREMI	064N
					KEIN ERSATZTEIL	NON FORNITO SEPARAT	NOT SERVICED SEPARA	NOT SERVICED SEPARA	
39		**NSS**		1	NÃO FORNECIDO SEPARADAMENTE, BALL				
						NO SE REPARA SEPARA	NOT SERVICED SEPARA	NON FOURNI SEPAREMI	064N
					KEIN ERSATZTEIL	NON FORNITO SEPARAT	NOT SERVICED SEPARA	NOT SERVICED SEPARA	
40		**NSS**		1	NÃO FORNECIDO SEPARADAMENTE, SPRING				
						NO SE REPARA SEPARA	NOT SERVICED SEPARA	NON FOURNI SEPAREMI	064N
					KEIN ERSATZTEIL	NON FORNITO SEPARAT	NOT SERVICED SEPARA	NOT SERVICED SEPARA	

06-44	01	p4	06/09

TRANSMISSÃO - VÁLVULA DE CONTROLE
TRANSMISIÓN - VÁLVULA DE CONTROL
TRANSMISSION - CONTROL VALVE
TRANSMISSION - CONTROL VALVE

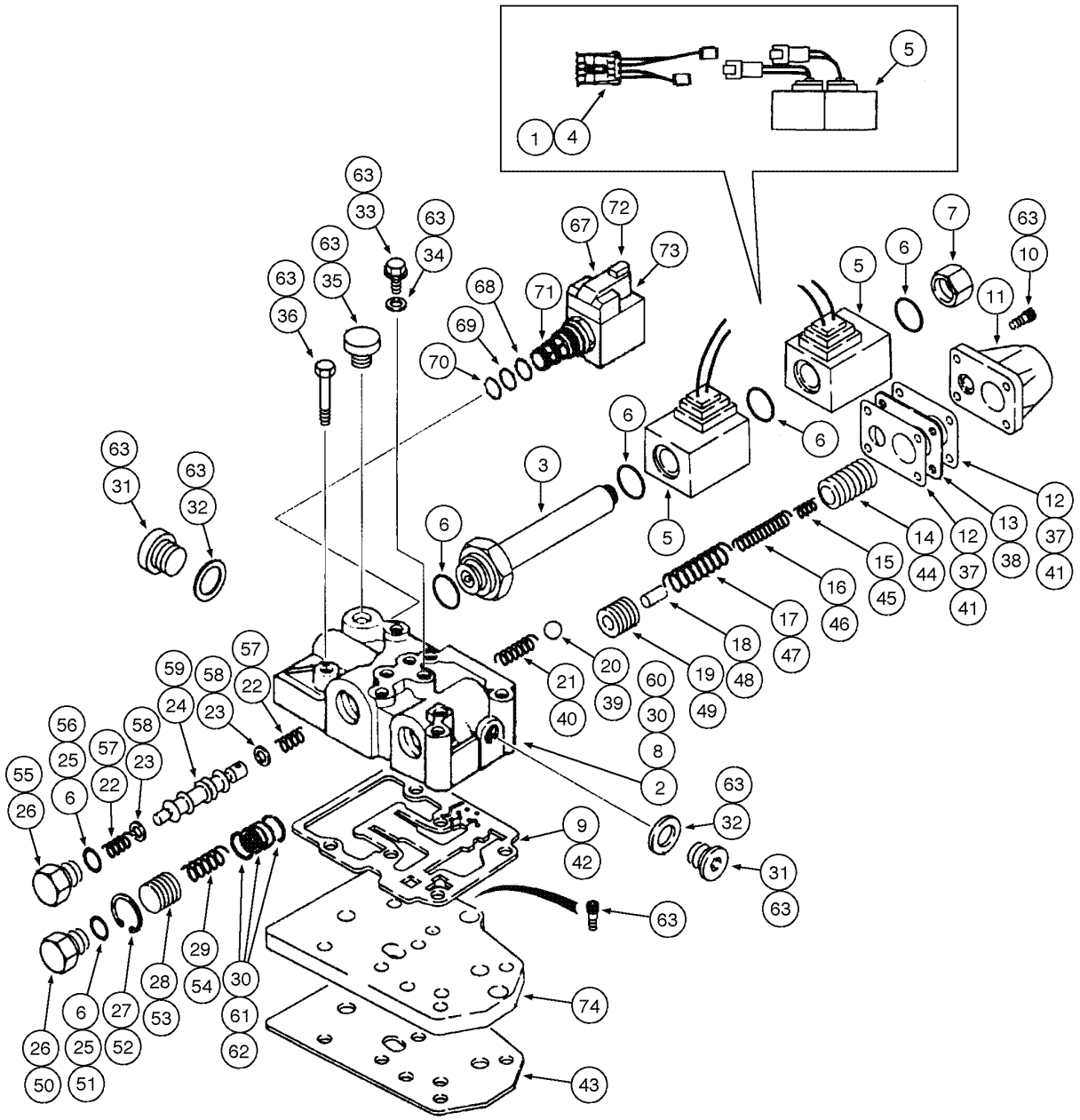

TRANSMISSION - CONTROL VALVE
TRANSMISSION - CONTROL VALVE
TRANSMISSION - CONTROL VALVE
TRANSMISSION - CONTROL VALVE

R	N	P.N.	MOD	Q	Denominação Bezeichnung	Denominacion Descrizione	Description Beskrivelse	Description Denominação	L.C.
		87524437		1	KIT DE REPARO, Gasket, Includes items 41, 42, 43				
						JUEGO DE REPARACION	KIT, REPAIR	COLIS DE RÉPARATION	003K
					REPARATURSATZ	KIT RIPARAZIONE	REPARATIONSSAET	KIT REPARACAO	
41		**NSS**		2	NÃO FORNECIDO SEPARADAMENTE, GASKET				
						NO SE REPARA SEPARA	NOT SERVICED SEPARA	NON FOURNI SEPAREMI	064N
					KEIN ERSATZTEIL	NON FORNITO SEPARAT	NOT SERVICED SEPARA	NOT SERVICED SEPARA	
42		**NSS**		1	NÃO FORNECIDO SEPARADAMENTE, GASKET				
						NO SE REPARA SEPARA	NOT SERVICED SEPARA	NON FOURNI SEPAREMI	064N
					KEIN ERSATZTEIL	NON FORNITO SEPARAT	NOT SERVICED SEPARA	NOT SERVICED SEPARA	
43		**NSS**		1	NÃO FORNECIDO SEPARADAMENTE, GASKET				
						NO SE REPARA SEPARA	NOT SERVICED SEPARA	NON FOURNI SEPAREMI	064N
					KEIN ERSATZTEIL	NON FORNITO SEPARAT	NOT SERVICED SEPARA	NOT SERVICED SEPARA	
		87524438		1	KIT DE REPARO, Modulation, Includes items 44 - 49				
						JUEGO DE REPARACION	KIT, REPAIR	COLIS DE RÉPARATION	003K
					REPARATURSATZ	KIT RIPARAZIONE	REPARATIONSSAET	KIT REPARACAO	
44		**NSS**		1	NÃO FORNECIDO SEPARADAMENTE, PISTON, outer				
						NO SE REPARA SEPARA	NOT SERVICED SEPARA	NON FOURNI SEPAREMI	064N
					KEIN ERSATZTEIL	NON FORNITO SEPARAT	NOT SERVICED SEPARA	NOT SERVICED SEPARA	
45		**NSS**		1	NÃO FORNECIDO SEPARADAMENTE, SPRING modulation				
						NO SE REPARA SEPARA	NOT SERVICED SEPARA	NON FOURNI SEPAREMI	064N
					KEIN ERSATZTEIL	NON FORNITO SEPARAT	NOT SERVICED SEPARA	NOT SERVICED SEPARA	
46		**NSS**		1	NÃO FORNECIDO SEPARADAMENTE, SPRING				
						NO SE REPARA SEPARA	NOT SERVICED SEPARA	NON FOURNI SEPAREMI	064N
					KEIN ERSATZTEIL	NON FORNITO SEPARAT	NOT SERVICED SEPARA	NOT SERVICED SEPARA	
47		**NSS**		1	NÃO FORNECIDO SEPARADAMENTE, SPRING				
						NO SE REPARA SEPARA	NOT SERVICED SEPARA	NON FOURNI SEPAREMI	064N
					KEIN ERSATZTEIL	NON FORNITO SEPARAT	NOT SERVICED SEPARA	NOT SERVICED SEPARA	
48		**NSS**		1	NÃO FORNECIDO SEPARADAMENTE, PIN				
						NO SE REPARA SEPARA	NOT SERVICED SEPARA	NON FOURNI SEPAREMI	064N
					KEIN ERSATZTEIL	NON FORNITO SEPARAT	NOT SERVICED SEPARA	NOT SERVICED SEPARA	
49		**NSS**		1	NÃO FORNECIDO SEPARADAMENTE, PISTON inner				
						NO SE REPARA SEPARA	NOT SERVICED SEPARA	NON FOURNI SEPAREMI	064N
					KEIN ERSATZTEIL	NON FORNITO SEPARAT	NOT SERVICED SEPARA	NOT SERVICED SEPARA	
		87524433		1	KIT DE REPARO, Flow Divider, Includes items 50 - 54				
						JUEGO DE REPARACION	KIT, REPAIR	COLIS DE RÉPARATION	003K
					REPARATURSATZ	KIT RIPARAZIONE	REPARATIONSSAET	KIT REPARACAO	
50		**NSS**		1	NÃO FORNECIDO SEPARADAMENTE, PLUG				
						NO SE REPARA SEPARA	NOT SERVICED SEPARA	NON FOURNI SEPAREMI	064N
					KEIN ERSATZTEIL	NON FORNITO SEPARAT	NOT SERVICED SEPARA	NOT SERVICED SEPARA	
51		**NSS**		1	NÃO FORNECIDO SEPARADAMENTE, O-RING				
						NO SE REPARA SEPARA	NOT SERVICED SEPARA	NON FOURNI SEPAREMI	064N
					KEIN ERSATZTEIL	NON FORNITO SEPARAT	NOT SERVICED SEPARA	NOT SERVICED SEPARA	
52		**NSS**		1	NÃO FORNECIDO SEPARADAMENTE, RING snap				
						NO SE REPARA SEPARA	NOT SERVICED SEPARA	NON FOURNI SEPAREMI	064N
					KEIN ERSATZTEIL	NON FORNITO SEPARAT	NOT SERVICED SEPARA	NOT SERVICED SEPARA	
53		**NSS**		1	NÃO FORNECIDO SEPARADAMENTE, PISTON flow divider				
						NO SE REPARA SEPARA	NOT SERVICED SEPARA	NON FOURNI SEPAREMI	064N
					KEIN ERSATZTEIL	NON FORNITO SEPARAT	NOT SERVICED SEPARA	NOT SERVICED SEPARA	

06-44	01	p5	06/09

TRANSMISSÃO - VÁLVULA DE CONTROLE
TRANSMISIÓN - VÁLVULA DE CONTROL
TRANSMISSION - CONTROL VALVE
TRANSMISSION - CONTROL VALVE

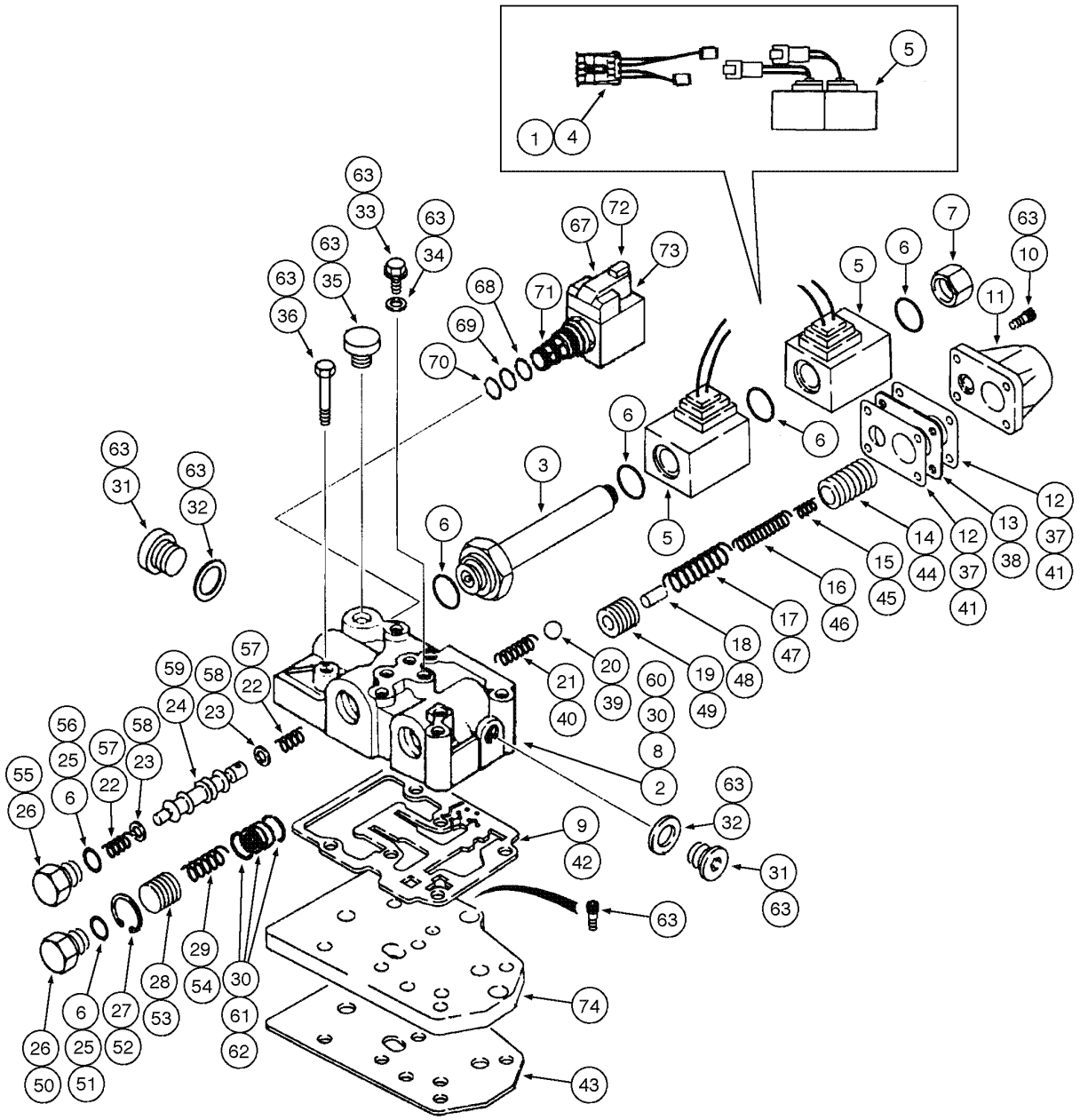

TRANSMISSION - CONTROL VALVE
TRANSMISSION - CONTROL VALVE
TRANSMISSION - CONTROL VALVE
TRANSMISSION - CONTROL VALVE

R	N	P.N.	MOD	Q	Denominação Bezeichnung	Denominacion Descrizione	Description Beskrivelse	Description Denominação	L.C.
54		**NSS**		1	NÃO FORNECIDO SEPARADAMENTE, SPRING				
						NO SE REPARA SEPARA	NOT SERVICED SEPARA	NON FOURNI SEPAREMI	064N
					KEIN ERSATZTEIL	NON FORNITO SEPARAT	NOT SERVICED SEPARA	NOT SERVICED SEPARA	
		87524432		1	KIT DE REPARO, Forward/Reverse Spool, Includes items 55 - 59				
						JUEGO DE REPARACION	KIT, REPAIR	COLIS DE RÉPARATION	003K
					REPARATURSATZ	KIT RIPARAZIONE	REPARATIONSSAET	KIT REPARACAO	
55		**NSS**		1	NÃO FORNECIDO SEPARADAMENTE, PLUG				
						NO SE REPARA SEPARA	NOT SERVICED SEPARA	NON FOURNI SEPAREMI	064N
					KEIN ERSATZTEIL	NON FORNITO SEPARAT	NOT SERVICED SEPARA	NOT SERVICED SEPARA	
56		**NSS**		1	NÃO FORNECIDO SEPARADAMENTE, O-RING				
						NO SE REPARA SEPARA	NOT SERVICED SEPARA	NON FOURNI SEPAREMI	064N
					KEIN ERSATZTEIL	NON FORNITO SEPARAT	NOT SERVICED SEPARA	NOT SERVICED SEPARA	
57		**NSS**		2	NÃO FORNECIDO SEPARADAMENTE, SPRING				
						NO SE REPARA SEPARA	NOT SERVICED SEPARA	NON FOURNI SEPAREMI	064N
					KEIN ERSATZTEIL	NON FORNITO SEPARAT	NOT SERVICED SEPARA	NOT SERVICED SEPARA	
58		**NSS**		2	NÃO FORNECIDO SEPARADAMENTE, SPACER				
						NO SE REPARA SEPARA	NOT SERVICED SEPARA	NON FOURNI SEPAREMI	064N
					KEIN ERSATZTEIL	NON FORNITO SEPARAT	NOT SERVICED SEPARA	NOT SERVICED SEPARA	
59		**NSS**		1	NÃO FORNECIDO SEPARADAMENTE, SPOOL Forward/Reverse				
						NO SE REPARA SEPARA	NOT SERVICED SEPARA	NON FOURNI SEPAREMI	064N
					KEIN ERSATZTEIL	NON FORNITO SEPARAT	NOT SERVICED SEPARA	NOT SERVICED SEPARA	
		87524440		1	KIT DE REPARO, Valve Housing, Includes items 60, 61, 62				
						JUEGO DE REPARACION	KIT, REPAIR	COLIS DE RÉPARATION	003K
					REPARATURSATZ	KIT RIPARAZIONE	REPARATIONSSAET	KIT REPARACAO	
60		**NSS**		1	NÃO FORNECIDO SEPARADAMENTE, BODY Control Valve				
						NO SE REPARA SEPARA	NOT SERVICED SEPARA	NON FOURNI SEPAREMI	064N
					KEIN ERSATZTEIL	NON FORNITO SEPARAT	NOT SERVICED SEPARA	NOT SERVICED SEPARA	
61		**NSS**		2	NÃO FORNECIDO SEPARADAMENTE, RING snap				
						NO SE REPARA SEPARA	NOT SERVICED SEPARA	NON FOURNI SEPAREMI	064N
					KEIN ERSATZTEIL	NON FORNITO SEPARAT	NOT SERVICED SEPARA	NOT SERVICED SEPARA	
62		**NSS**		1	NÃO FORNECIDO SEPARADAMENTE, BUSHING				
						NO SE REPARA SEPARA	NOT SERVICED SEPARA	NON FOURNI SEPAREMI	064N
					KEIN ERSATZTEIL	NON FORNITO SEPARAT	NOT SERVICED SEPARA	NOT SERVICED SEPARA	
63		**87524435**		1	KIT DE REPARO, Bolts	JUEGO DE REPARACION	KIT, REPAIR	COLIS DE RÉPARATION	003K
					REPARATURSATZ	KIT RIPARAZIONE	REPARATIONSSAET	KIT REPARACAO	
64		**NSS**		13	NÃO FORNECIDO SEPARADAMENTE, BOLT				
						NO SE REPARA SEPARA	NOT SERVICED SEPARA	NON FOURNI SEPAREMI	064N
					KEIN ERSATZTEIL	NON FORNITO SEPARAT	NOT SERVICED SEPARA	NOT SERVICED SEPARA	
65		**NSS**		7	NÃO FORNECIDO SEPARADAMENTE, PLUG				
						NO SE REPARA SEPARA	NOT SERVICED SEPARA	NON FOURNI SEPAREMI	064N
					KEIN ERSATZTEIL	NON FORNITO SEPARAT	NOT SERVICED SEPARA	NOT SERVICED SEPARA	
66		**NSS**		6	NÃO FORNECIDO SEPARADAMENTE, WASHER				
						NO SE REPARA SEPARA	NOT SERVICED SEPARA	NON FOURNI SEPAREMI	064N
					KEIN ERSATZTEIL	NON FORNITO SEPARAT	NOT SERVICED SEPARA	NOT SERVICED SEPARA	
67		**349295A1**		1	ELETRO VALVULA, Diff. Lock, Includes items 68 - 73				
						ELECTROVÁLVULA	VALVE, SOLENOID	ELECTRO-VALVE	Z337
					MAGNETVENTIL	ELETTROVALVOLA	MAGNETVENTIL	ELECTROVÁLVULA	

TRANSMISSÃO - VÁLVULA DE CONTROLE
TRANSMISIÓN - VÁLVULA DE CONTROL
TRANSMISSION - CONTROL VALVE
TRANSMISSION - CONTROL VALVE

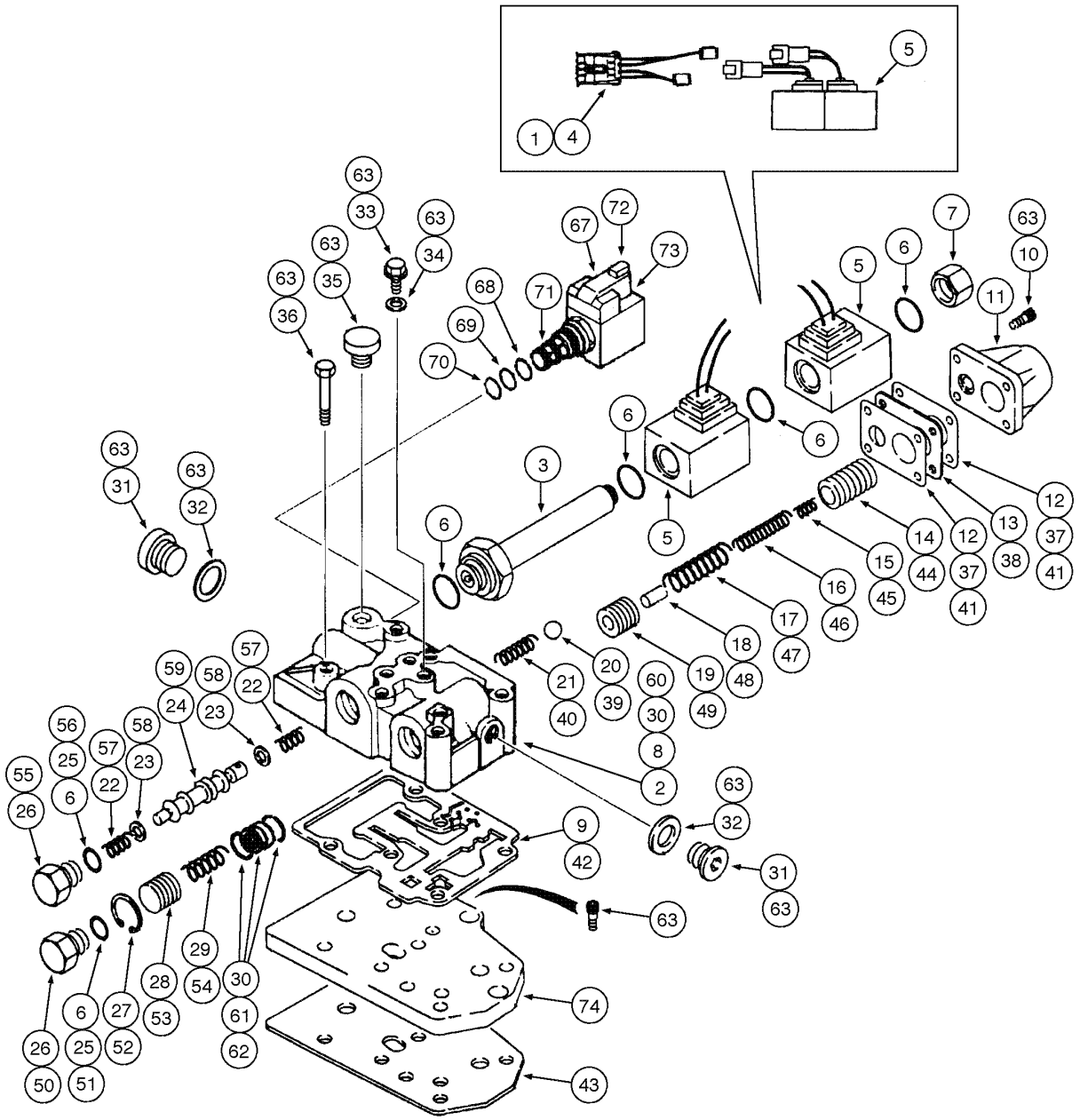

TRANSMISSION - CONTROL VALVE
TRANSMISSION - CONTROL VALVE
TRANSMISSION - CONTROL VALVE
TRANSMISSION - CONTROL VALVE

R	N	P.N.	MOD	Q	Denominação Bezeichnung	Denominacion Descrizione	Description Beskrivelse	Description Denominação	L.C.
68		**237-6008**		1	ANEL "O", 8-1, 90 Duro, .644" ID x .087" Thk				
						JUNTA HERMETICA	O-RING	JOINT THORIQUE	055A
					DICHTRING	ANELLO TOROIDALE	O-RING	O-RING	
69		**238-5014**		1	ANEL "O", -014, 70 Duro, .489" ID x .070" Thk				
						JUNTA HERMETICA	O-RING	JOINT THORIQUE	055A
					DICHTRING	ANELLO TOROIDALE	O-RING	O-RING	
70		**238-5013**		1	ANEL "O", -013, 70 Duro, .426" ID x .070" Thk				
						JUNTA HERMETICA	O-RING	JOINT THORIQUE	055A
					DICHTRING	ANELLO TOROIDALE	O-RING	O-RING	
71		**349291A1**		1	CARTUCHO	CARTUCHO	CARTRIDGE	CARTOUCHE	P016
					PATRONE	CARTUCCIA	INDSATS	CARTUCHO	
72		**298614A1**		1	SOLEMOID	SOLENOIDE	SOLENOID	SOLENOIDE	168S
					MAGNETSPULE, MECH.	SOLENOIDE	MAGNETVENTIL	SOLEMOID	
73		**349292A1**		1	PORCA	TUERCA	NUT	ECROU	010D
					MUTTER	DADO	MØTRIK	PORCA	
74		**181207A1**		1	PLACA ESPESSA, Feeding	PLACA, GRANDE	PLATE, LARGE	PLAQUE, GRANDE	Z308
					PLATTE, BREIT	PIASTRA, LARGA	PLADE, STOR	PLACA ESPESSA	

06-48	01	p1	06/09

TRANSMISSÃO - VÁLVULA SOLENÓIDE (4X4)
TRANSMISIÓN - VÁLVULA SOLENOIDE (4X4)
TRANSMISSION - SOLENOID VALVE (4X4)
TRANSMISSION - SOLENOID VALVE (4X4)

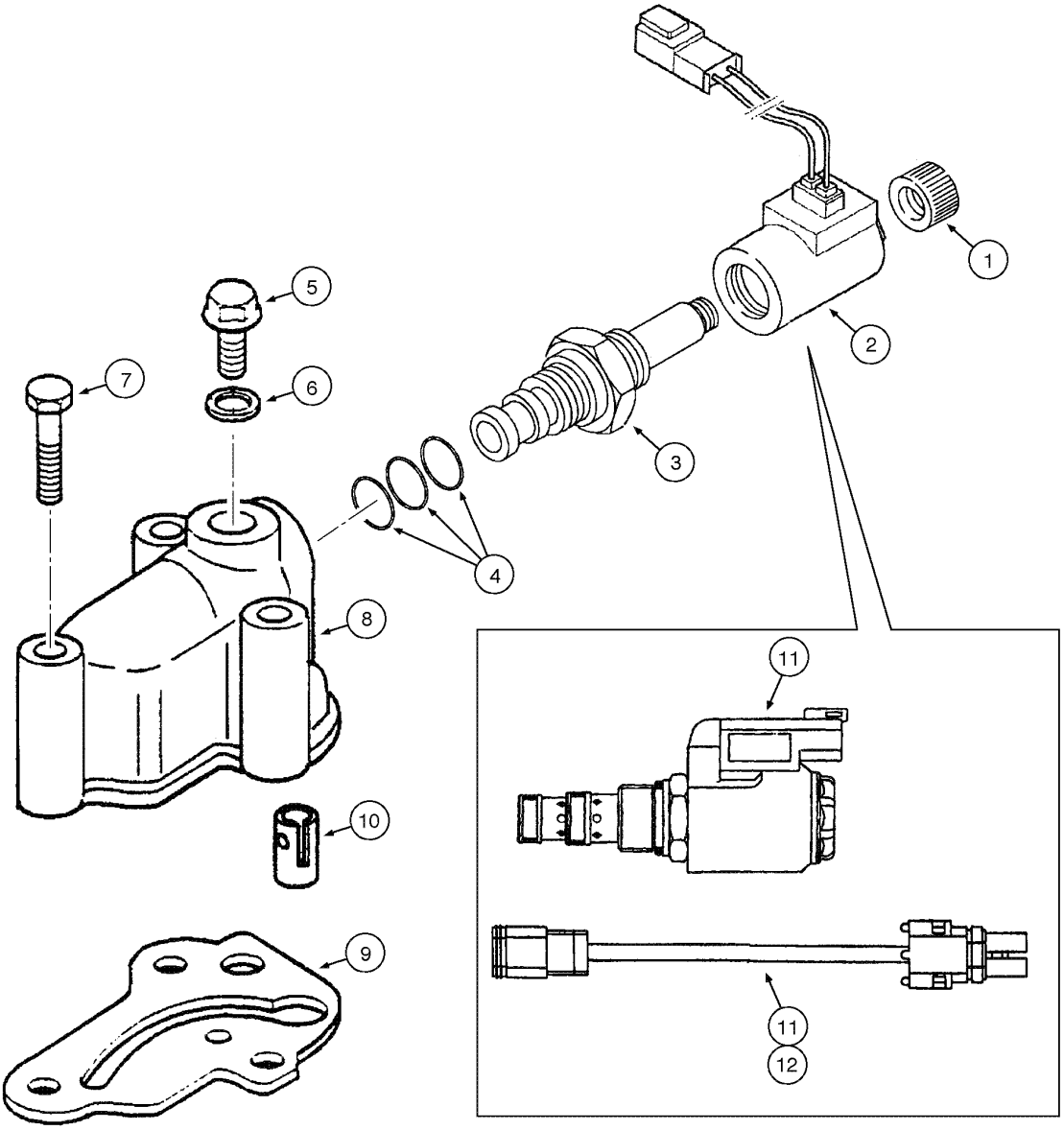

TRANSMISSION - SOLENOID VALVE (4X4)
TRANSMISSION - SOLENOID VALVE (4X4)
TRANSMISSION - SOLENOID VALVE (4X4)
TRANSMISSION - SOLENOID VALVE (4X4)

R	N	P.N.	MOD	Q	Denominação Bezeichnung	Denominacion Descrizione	Description Beskrivelse	Description Denominação	L.C.
		{}		1	TRANSMISSION (4x4) Assy (p.6-26), Includes items 1 - 10				
		87429978		1	ELETRO VALVULA, Assy, Includes items 1 - 4				
						ELECTROVÁLVULA	VALVE, SOLENOID	ELECTRO-VALVE	Z337
					MAGNETVENTIL	ELETTROVALVOLA	MAGNETVENTIL	ELECTROVÁLVULA	
1		**NSS**		1	NÃO FORNECIDO SEPARADAMENTE, NUT				
						NO SE REPARA SEPARA	NOT SERVICED SEPARA	NON FOURNI SEPAREMI	064N
					KEIN ERSATZTEIL	NON FORNITO SEPARAT	NOT SERVICED SEPARA	NOT SERVICED SEPARA	
2		**NSS**		1	NÃO FORNECIDO SEPARADAMENTE, COIL				
						NO SE REPARA SEPARA	NOT SERVICED SEPARA	NON FOURNI SEPAREMI	064N
					KEIN ERSATZTEIL	NON FORNITO SEPARAT	NOT SERVICED SEPARA	NOT SERVICED SEPARA	
3		**NSS**		1	NÃO FORNECIDO SEPARADAMENTE, VALVE Solenoide				
						NO SE REPARA SEPARA	NOT SERVICED SEPARA	NON FOURNI SEPAREMI	064N
					KEIN ERSATZTEIL	NON FORNITO SEPARAT	NOT SERVICED SEPARA	NOT SERVICED SEPARA	
4	1	**NSS**		1	NÃO FORNECIDO SEPARADAMENTE, KIT Seal				
						NO SE REPARA SEPARA	NOT SERVICED SEPARA	NON FOURNI SEPAREMI	064N
					KEIN ERSATZTEIL	NON FORNITO SEPARAT	NOT SERVICED SEPARA	NOT SERVICED SEPARA	
5		**181100A1**		1	BUJÃO	TAPÓN	PLUG	BOUCHON	6400
					STOPFEN	TAPPO	PROP	BUJAO	
6		**934667R1**		1	ARRUELA DE VEDAÇÃO, M10 x 14 x 1				
						JUNTA HERMETICA	WASHER, SEALING	RONDELLE D'ETANCHEI	133R
					DICHTSCHEIBE	ROSETTA DI TENUTA	TAETNINGSSKIVE	JUNTA HERMETICA	
7		**814-8060**		3	PARAFUSO, Hex, M8 x 60, 8.8				
						TORNILLO	BOLT	BOULON	140B
					SCHRAUBE	BULLONE	SKRUE	PARAFUSO	
8		**321428A1**		1	ALOJAMENTO	CAVIDAD	HOUSING	CARTER	4540
					GEHÄUSE	ALLOGGIAMENTO	HUS	ALOJAMENTO	
9		**366910A1**		1	ANEL DE VEDAÇÃO	ANILLO DE CIERRE	SEAL	JOINT	7460
					DICHTUNG	ANELLO DI TENUTA	PAKNINGSRING	ANEL DE VEDACAO	
10		**190431A1**		1	VALVULA	VALVULA	VALVE	VALVE	P468
					VENTIL	VALVOLA	VALVE	VALVULA	
11	2	**87456901**		1	ELETRO VALVULA, Includes item 12				
						ELECTROVÁLVULA	VALVE, SOLENOID	ELECTRO-VALVE	Z337
					MAGNETVENTIL	ELETTROVALVOLA	MAGNETVENTIL	ELECTROVÁLVULA	
12		**87456969**		1	CHICOTE DE FIOS	GRUPO DE CABLES	HARNESS, WIRE	FAISCEAU COMPLET	070I
					KABELBAUM	INSIEME CAVI	KABELNET	CABLAGEM	

(1) Jogo de anéis composto por anéis 238-5014 (1), 238-5015 (1) e 237-6010 (1)
(2) Se usado

06-50	01	p1	06/09

RODAS TRASEIRAS E PNEUS
RUEDAS TRASERAS Y NEUMÁTICOS
REAR WHEELS AND TIRES
REAR WHEELS AND TIRES

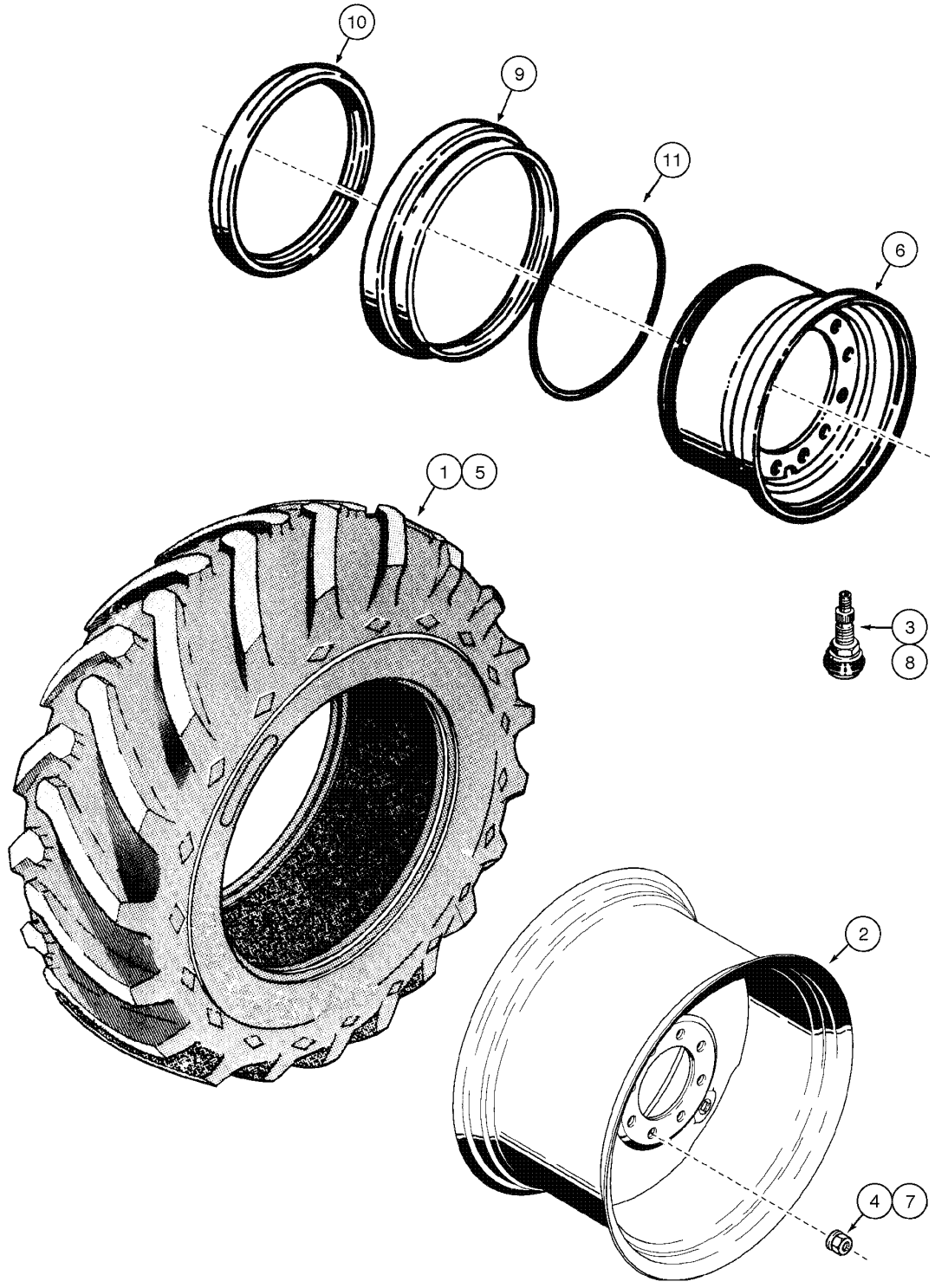

REAR WHEELS AND TIRES
REAR WHEELS AND TIRES
REAR WHEELS AND TIRES
REAR WHEELS AND TIRES

R	N	P.N.	MOD	Q	Denominação Bezeichnung	Denominacion Descrizione	Description Beskrivelse	Description Denominação	L.C.
1	1	**70097578**		2	PNEU, 14Lx24-G2-10PR (STD) Assy				
						NEUMÁTICO	TYRE/TIRE	PNEUMATIQUE	269C
					REIFEN	PNEUMATICO	DÆK	PNEU	
	1	**75260148**		2	RODA VEICULAR, 9,00DCx24/1.4L (STD) Assy, Includes items 2, 3, 4				
						RUEDA	WHEEL	ROUE	160R
					RAD	RUOTA VEICOLO	HJUL	RODA	
2	1	**75259889**		1	RODA VEICULAR, 9,00DCx24/1.4L				
						RUEDA	WHEEL	ROUE	160R
					RAD	RUOTA VEICOLO	HJUL	RODA	
3	1	**{70096481-2}**		1					
4	1	**147496A1**		10	PORCA	TUERCA	NUT	ECROU	010D
					MUTTER	DADO	MØTRIK	PORCA	
1	1	**85801444**		2	PNEU, 19,5Lx24-10PR (Goodyear) (OPT)				
						NEUMÁTICO	TYRE/TIRE	PNEUMATIQUE	269C
					REIFEN	PNEUMATICO	DÆK	PNEU	
	1	**148483A1**		2	ARO, DW16Lx24 (OPT), Includes items 2, 3, 4				
						RIN	RIM	JANTE	135C
					FELGE	CERCHIONE	RIFLE	JANTE	
2	1	**148281A1**		1	RODA VEICULAR, DW16Lx24				
						RUEDA	WHEEL	ROUE	160R
					RAD	RUOTA VEICOLO	HJUL	RODA	
3	1	**A20058**		1	HASTE DA VALVULA	VASTAGO DE VALVULA	VALVE STEM	TIGE DE SOUPAPE	P397
					VENTILSCHIEBER	STELO DELLA VALVOLA	STILKVENTIL	HASTE DA VALVULA	
4	1	**147496A1**		10	PORCA	TUERCA	NUT	ECROU	010D
					MUTTER	DADO	MØTRIK	PORCA	
1	1	**75260416**		2	PNEU, 16,9Lx24-10PR (Goodyear) (OPT)				
						NEUMÁTICO	TYRE/TIRE	PNEUMATIQUE	269C
					REIFEN	PNEUMATICO	DÆK	PNEU	
	1	**148481A1**		2	ARO, DW15Lx24 (OPT) Assy, Includes items 2, 3, 4				
						RIN	RIM	JANTE	135C
					FELGE	CERCHIONE	RIFLE	JANTE	
2	1	**148279A1**		1	RODA VEICULAR, DW15Lx24				
						RUEDA	WHEEL	ROUE	160R
					RAD	RUOTA VEICOLO	HJUL	RODA	
3	1	**A20058**		1	HASTE DA VALVULA	VASTAGO DE VALVULA	VALVE STEM	TIGE DE SOUPAPE	P397
					VENTILSCHIEBER	STELO DELLA VALVOLA	STILKVENTIL	HASTE DA VALVULA	
4	1	**147496A1**		10	PORCA	TUERCA	NUT	ECROU	010D
					MUTTER	DADO	MØTRIK	PORCA	
5	1	**8320758**		2	PNEU, 17,5x25-12P (Firestone) (OPT)				
						NEUMÁTICO	TYRE/TIRE	PNEUMATIQUE	269C
					REIFEN	PNEUMATICO	DÆK	PNEU	
	1	**148679A1**		2	KIT DE REVISÃO, 14x25/1,5 (OPT) Assy, Includes items 6 - 11				
						JUEGO DE REVISION	KIT, ENGINE OVERHAUL	KIT REVISION MOTEUR	002K
					SATZ, MOTORÜBERHOL	KIT REVISIONE MOTORE	REVISIONSSAET	KIT DE REVISÃO	
6	1	**148680A1**		1	RODA VEICULAR, 14x25/1,5				
						RUEDA	WHEEL	ROUE	160R
					RAD	RUOTA VEICOLO	HJUL	RODA	

(1) 4x2

RODAS TRASEIRAS E PNEUS
RUEDAS TRASERAS Y NEUMÁTICOS
REAR WHEELS AND TIRES
REAR WHEELS AND TIRES

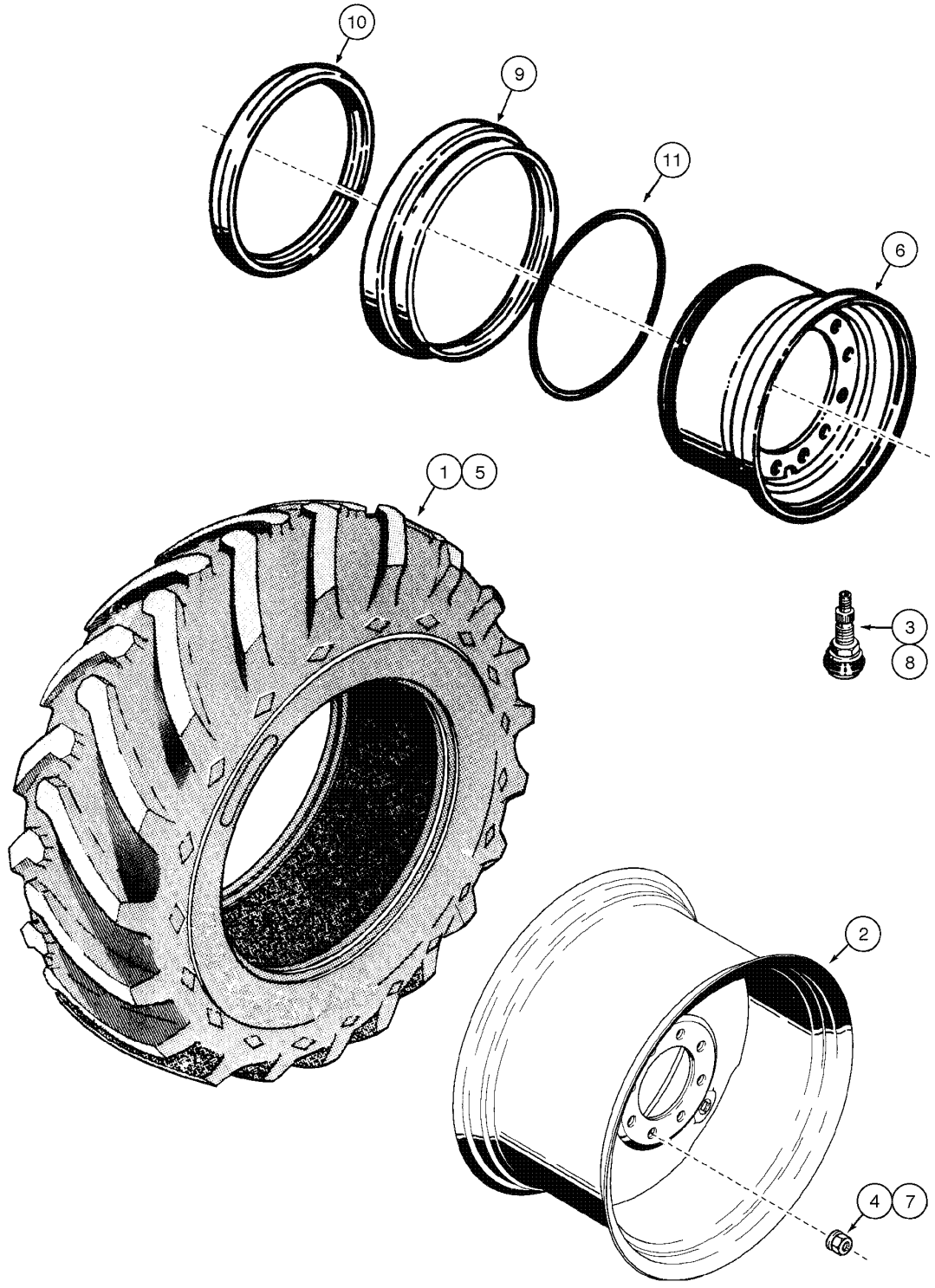

REAR WHEELS AND TIRES
REAR WHEELS AND TIRES
REAR WHEELS AND TIRES
REAR WHEELS AND TIRES

R	N	P.N.	MOD	Q	Denominação Bezeichnung	Denominacion Descrizione	Description Beskrivelse	Description Denominação	L.C.
7	1	**147496A1**		10	PORCA MUTTER	TUERCA DADO	NUT MØTRIK	ECROU PORCA	010D
8	1	**A20058**		1	HASTE DA VALVULA VENTILSCHIEBER	VASTAGO DE VALVULA STELO DELLA VALVOLA	VALVE STEM STILKVENTIL	TIGE DE SOUPAPE HASTE DA VALVULA	P397
9	1	**148681A1**		1	ANEL, side RING	ANILLO ANELLO	RING RING	ANNEAU ANEL	045A
10	1	**148682A1**		1	ANEL, safety RING	ANILLO ANELLO	RING RING	ANNEAU ANEL	045A
11	1	**A19101**		1	ANEL O O-RING	JUNTA HERMETICA ANELLO TOROIDALE	O-RING O-RING	JOINT TORIQUE ANEL O	7176
1	2	**85801444**		2	PNEU, 19,5Lx24-10PR (Goodyear) (OPT)				
						NEUMÁTICO	TYRE/TIRE	PNEUMATIQUE	269C
					REIFEN	PNEUMATICO	DÆK	PNEU	
	2	**148483A1**		2	ARO, DW16Lx24 (OPT), Includes items 2, 3, 4				
						RIN	RIM	JANTE	135C
					FELGE	CERCHIONE	RIFLE	JANTE	
2	2	**148281A1**		1	RODA VEICULAR, DW16Lx24				
						RUEDA	WHEEL	ROUE	160R
					RAD	RUOTA VEICOLO	HJUL	RODA	
3	2	**A20058**		1	HASTE DA VALVULA VENTILSCHIEBER	VASTAGO DE VALVULA STELO DELLA VALVOLA	VALVE STEM STILKVENTIL	TIGE DE SOUPAPE HASTE DA VALVULA	P397
4	2	**147496A1**		10	PORCA MUTTER	TUERCA DADO	NUT MØTRIK	ECROU PORCA	010D
1	2	**75260416**		2	PNEU, 16,9Lx24-10PR (Goodyear) (OPT)				
						NEUMÁTICO	TYRE/TIRE	PNEUMATIQUE	269C
					REIFEN	PNEUMATICO	DÆK	PNEU	
	2	**148481A1**		2	ARO, DW15Lx24 (OPT) Assy, Includes items 2, 3, 4				
						RIN	RIM	JANTE	135C
					FELGE	CERCHIONE	RIFLE	JANTE	
2	2	**148279A1**		1	RODA VEICULAR, DW15Lx24				
						RUEDA	WHEEL	ROUE	160R
					RAD	RUOTA VEICOLO	HJUL	RODA	
3	2	**A20058**		1	HASTE DA VALVULA VENTILSCHIEBER	VASTAGO DE VALVULA STELO DELLA VALVOLA	VALVE STEM STILKVENTIL	TIGE DE SOUPAPE HASTE DA VALVULA	P397
4	2	**147496A1**		10	PORCA MUTTER	TUERCA DADO	NUT MØTRIK	ECROU PORCA	010D
5	2	**8320758**		2	PNEU, 17,5x25-12P (Firestone) (STD)				
						NEUMÁTICO	TYRE/TIRE	PNEUMATIQUE	269C
					REIFEN	PNEUMATICO	DÆK	PNEU	
	2	**148679A1**		2	KIT DE REVISÃO, 14x25/1,5 (STD) Assy, Includes items 6 - 11				
						JUEGO DE REVISION	KIT, ENGINE OVERHAUL	KIT REVISION MOTEUR	002K
					SATZ, MOTORÜBERHOL	KIT REVISIONE MOTORE	REVISIONSSAET	KIT DE REVISÃO	
6	2	**148680A1**		1	RODA VEICULAR, 14x25/1,5				
						RUEDA	WHEEL	ROUE	160R
					RAD	RUOTA VEICOLO	HJUL	RODA	
7	2	**147496A1**		10	PORCA MUTTER	TUERCA DADO	NUT MØTRIK	ECROU PORCA	010D

(1) 4x2
(2) 4x4

RODAS TRASEIRAS E PNEUS
RUEDAS TRASERAS Y NEUMÁTICOS
REAR WHEELS AND TIRES
REAR WHEELS AND TIRES

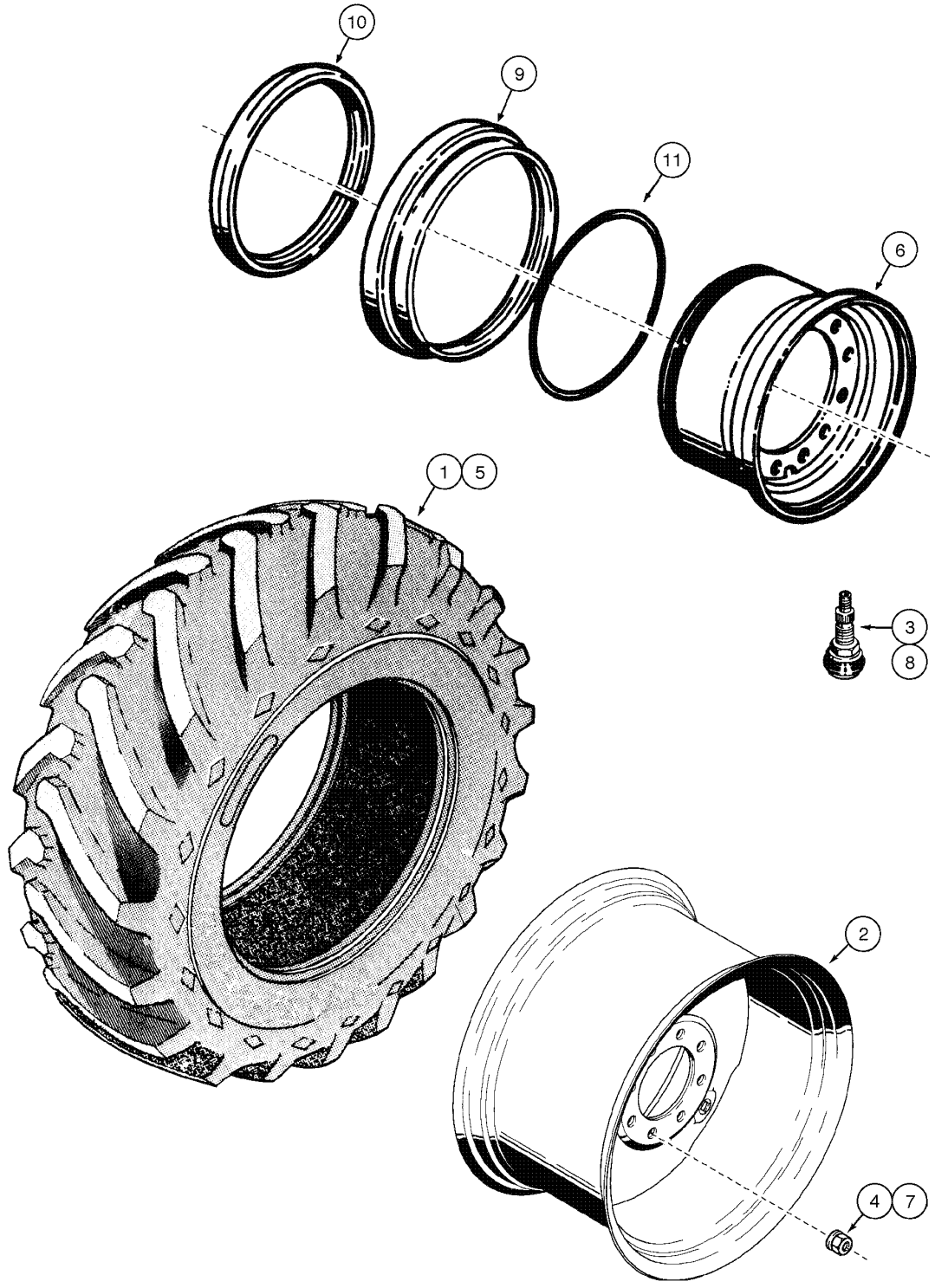

REAR WHEELS AND TIRES
REAR WHEELS AND TIRES
REAR WHEELS AND TIRES
REAR WHEELS AND TIRES

R	N	P.N.	MOD	Q	Denominação Bezeichnung	Denominacion Descrizione	Description Beskrivelse	Description Denominação	L.C.
8	1	**A20058**		1	HASTE DA VALVULA VENTILSCHIEBER	VASTAGO DE VALVULA STELO DELLA VALVOLA	VALVE STEM STILKVENTIL	TIGE DE SOUPAPE HASTE DA VALVULA	P397
9	1	**148681A1**		1	ANEL, side RING	ANILLO ANELLO	RING RING	ANNEAU ANEL	045A
10	1	**148682A1**		1	ANEL, safety RING	ANILLO ANELLO	RING RING	ANNEAU ANEL	045A
11	1	**A19101**		1	ANEL O O-RING	JUNTA HERMETICA ANELLO TOROIDALE	O-RING O-RING	JOINT TORIQUE ANEL O	7176

(1) 4x4

06-52	01	p1	10/08

EIXO TRASEIRO - MONTAGEM
EJE TRASERO - CONJUNTO
REAR AXLE - MOUNTING
REAR AXLE - MOUNTING

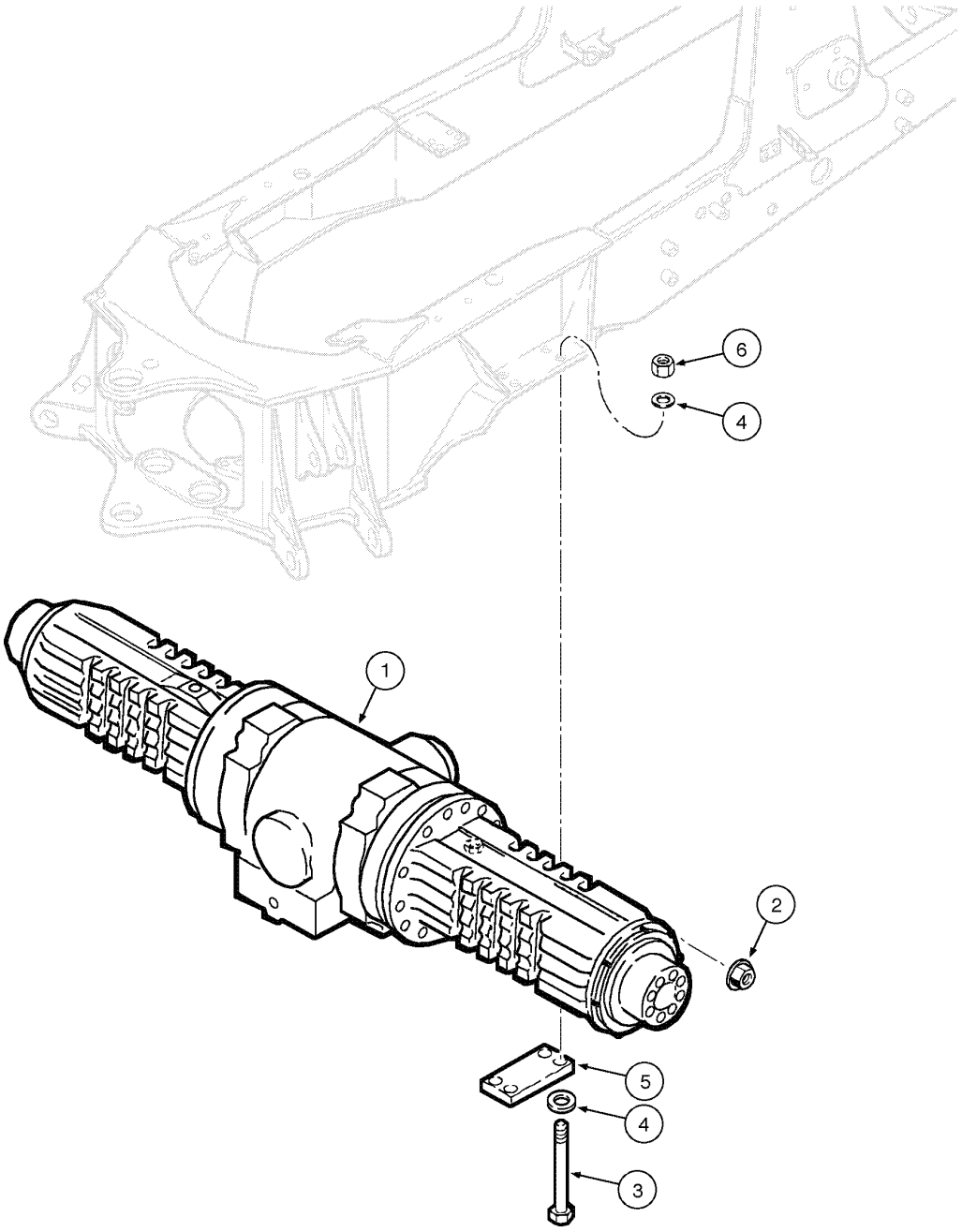

REAR AXLE - MOUNTING
REAR AXLE - MOUNTING
REAR AXLE - MOUNTING
REAR AXLE - MOUNTING

R	N	P.N.	MOD	Q	Denominação Bezeichnung	Denominacion Descrizione	Description Beskrivelse	Description Denominação	L.C.
1		**{}**		1	REAR AXLE Assy (p.6-54)				
2		**147496A1**		20	PORCA MUTTER	TUERCA DADO	NUT MØTRIK	ECROU PORCA	010D
3		**827-20230**		8	PARAFUSO, Hex, M20 x 230, 10.9 SCHRAUBE	TORNILLO BULLONE	BOLT SKRUE	BOULON PARAFUSO	140B
4		**896-11020**		16	ARRUELA PLANA, M20 x 37.5 x 4, HT UNTERLEGSCHEIBE	ARANDELA ROSETTA PIANA	WASHER FLADSKIVE	RONDELLE ANILHA	131R
5		**117933A1**		2	PLACA ESPESSA PLATTE, BREIT	PLACA, GRANDE PIASTRA, LARGA	PLATE, LARGE PLADE, STOR	PLAQUE, GRANDE PLACA ESPESSA	Z308
6		**829-1420**		8	PORCA, M20, Cl 10 MUTTER	TUERCA DADO	NUT MØTRIK	ECROU PORCA	010D

06-54	01	p1	07/08

EIXO TRASEIRO - ACIONAMENTO DO BLOQUEIO DO DIFERENCIAL
EJE TRASERO - MECANISMO DE BLOQUEO DEL DIFERENCIAL
REAR AXLE - DIFFERENTIAL LOCK MECHANISM
REAR AXLE - DIFFERENTIAL LOCK MECHANISM

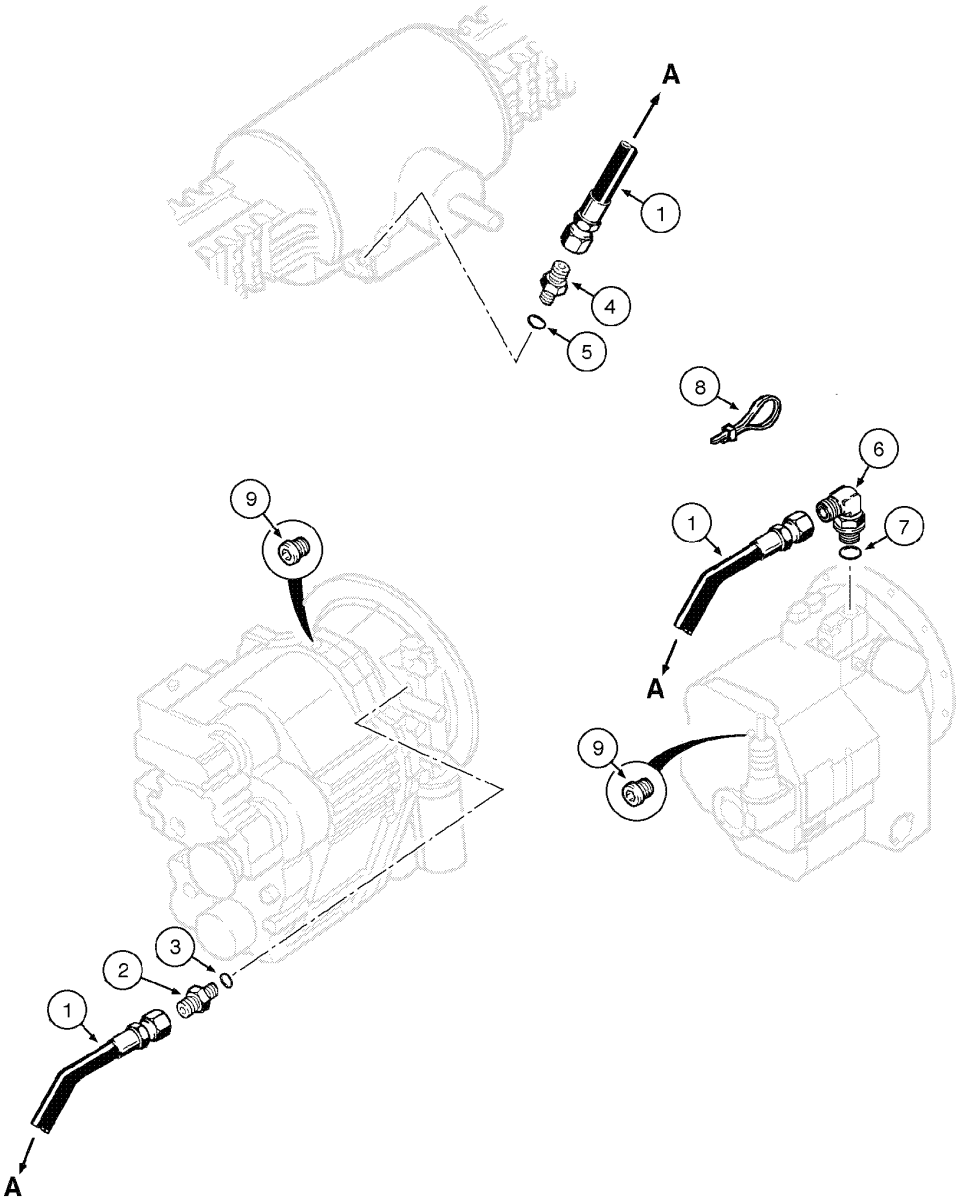

REAR AXLE - DIFFERENTIAL LOCK MECHANISM
REAR AXLE - DIFFERENTIAL LOCK MECHANISM
REAR AXLE - DIFFERENTIAL LOCK MECHANISM
REAR AXLE - DIFFERENTIAL LOCK MECHANISM

R	N	P.N.	MOD	Q	Denominação Bezeichnung	Denominacion Descrizione	Description Beskrivelse	Description Denominação	L.C.
1		87431701		1	MANGUEIRA CONJUNTO, 1350 mm (53-1/8 in)				
						MANGUERA (CONJUNTO	HOSE ASSY.	FLEXIBLE (ASSEMBLE)	P457
					SCHLAUCH (KPLT.)	GRUPPO TUBO FLESS	HOSE ASSY.	MANGUEIRA CONJUNTO	
2		218-5057		1	CONEXÃO, 9/16"-18, 37º x 9/16"-18, O-Ring				
						RACOR	CONNECTOR, HYD.	RACCORD	020R
					HYDRAULIKKUPPLUNG	RACCORDO IDRAULICO	FORSKRUNING	CONECTOR	
3		237-6006		1	ANEL "O", 6-1, 90 Duro, .468" ID x .078" Thk				
						JUNTA HERMETICA	O-RING	JOINT THORIQUE	055A
					DICHTRING	ANELLO TOROIDALE	O-RING	O-RING	
4		218-5057		1	CONEXÃO, 9/16"-18, 37º x 9/16"-18, O-Ring				
						RACOR	CONNECTOR, HYD.	RACCORD	020R
					HYDRAULIKKUPPLUNG	RACCORDO IDRAULICO	FORSKRUNING	CONECTOR	
5		237-6006		1	ANEL "O", 6-1, 90 Duro, .468" ID x .078" Thk				
						JUNTA HERMETICA	O-RING	JOINT THORIQUE	055A
					DICHTRING	ANELLO TOROIDALE	O-RING	O-RING	
6		218-5105		1	COTOVELO, 90º, 9/16"-18, 37º x 9/16"-18, O-Ring				
						CODO	ELBOW	COUDE	085G
					KNIESTUECK	GOMITO	VINKELROER	JOELHO	
7		237-6006		1	ANEL "O", 6-1, 90 Duro, .468" ID x .078" Thk				
						JUNTA HERMETICA	O-RING	JOINT THORIQUE	055A
					DICHTRING	ANELLO TOROIDALE	O-RING	O-RING	
8		L18337		1	TIRA DE CABO, 9.95"-12.1" lg				
						CIERRA CABLES	STRAP, CABLE	SERRE-CABLE	P716
					KABELBINDER	CINGHIA, CABLAGGIO	SELEKABEL	APRIETACABLES	
9		E135809		1	BUJÃO	TAPÓN	PLUG	BOUCHON	6400
					STOPFEN	TAPPO	PROP	BUJAO	

06-56	01	p1	06/09

EIXO TRASEIRO - CARCAÇA
EJE TRASERO - CARCASA
REAR AXLE - HOUSING
REAR AXLE - HOUSING

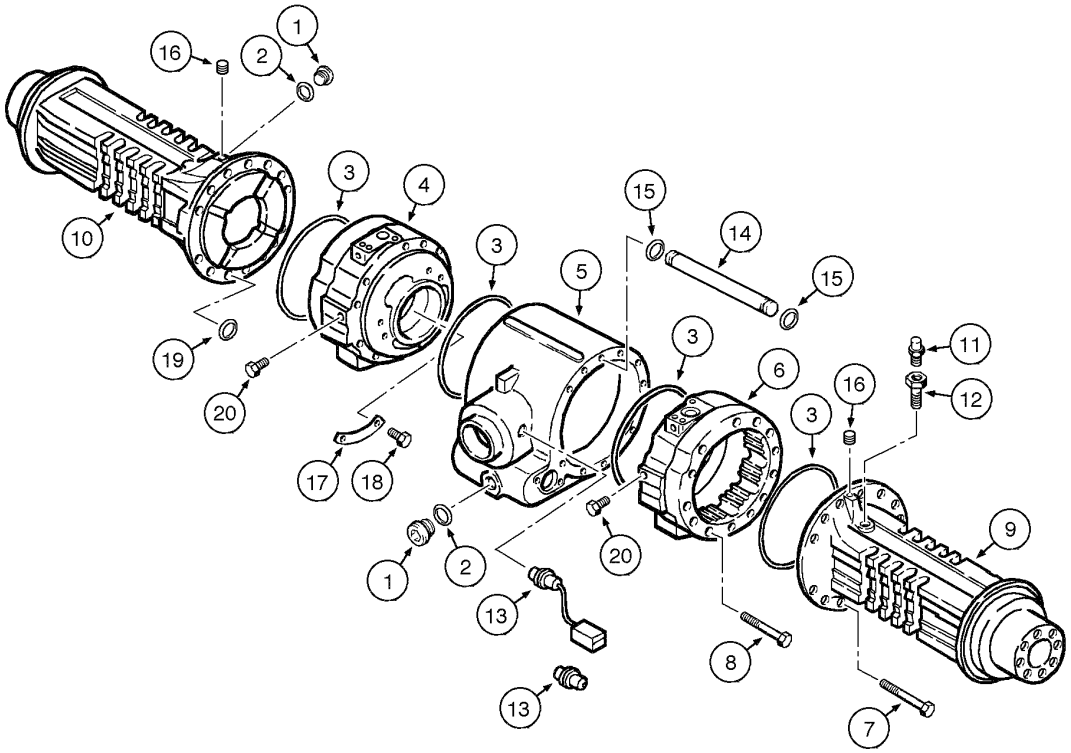

REAR AXLE - HOUSING
REAR AXLE - HOUSING
REAR AXLE - HOUSING
REAR AXLE - HOUSING

R	N	P.N.	MOD	Q	Denominação Bezeichnung	Denominacion Descrizione	Description Beskrivelse	Description Denominação	L.C.
		87422891		1	EIXO TRASEIRO, Assy, Four Spider Differential, Includes items 1 - 12				
						PUENTE POSTERIOR	AXLE, REAR	PONT ARRIERE	P098
					HINTERACHSE	PONTE POSTERIORE	BAGAKSEL	EIXO TRASEIRO	
		87422891R		1	EIXO RENOVADO, Rear, 4 Spider Diff.				
						EJE RENOVADO	REMAN-AXLE	PONT RENOVE	T087
					ACHSE, REMANUFACTU	ASSE REVISIONATO	OPD-AKSEL	EIXO RENOVADO	
		87422891C		1	EIXO A RENOVAR, Rear, 4 Spider Diff.				
						EJE A RENOVAR	CORE-AXLE	PONT A RENOVER	T086
					KERNBAUTEIL ACHSE	ASSE DA REVISIONARE	KERNE-AKSEL	EIXO A RENOVAR	
		384952A1C		1	EIXO A RENOVAR, Four Spider Differential				
						EJE A RENOVAR	CORE-AXLE	PONT A RENOVER	T086
					KERNBAUTEIL ACHSE	ASSE DA REVISIONARE	KERNE-AKSEL	EIXO A RENOVAR	
1		**100557A1**		2	BUJÃO DE DRENO, drain, Includes item 2				
						TAPON DE VIACIADO	PLUG, DRAIN	BOUCHON DE VIDANGE	P644
					ABLASSSTOPFEN	TAPPO DI SCARICO	AFTAPNINGSPROP	BUJAO DE DESCARGA	
2		**238-6121**		1	ANEL "O", -121, 90 Duro, 1.049" ID x .103" Thk				
						JUNTA HERMETICA	O-RING	JOINT THORIQUE	055A
					DICHTRING	ANELLO TOROIDALE	O-RING	O-RING	
3		**238-5270**		6	ANEL "O", -270, 70 Duro, 8.984" ID x .139" Thk				
						JUNTA HERMETICA	O-RING	JOINT THORIQUE	055A
					DICHTRING	ANELLO TOROIDALE	O-RING	O-RING	
4		**308038A1**		1	ALOJAMENTO, brake, RH	CAVIDAD	HOUSING	CARTER	4540
					GEHÄUSE	ALLOGGIAMENTO	HUS	ALOJAMENTO	
5		**367175A1**		1	CUBO, center	CUBO	HUB	MOYEU	135M
					NABE	MOZZO	NAV	CUBO	
6		**308039A1**		1	ALOJAMENTO, brake LH	CAVIDAD	HOUSING	CARTER	4540
					GEHÄUSE	ALLOGGIAMENTO	HUS	ALOJAMENTO	
7		**814-14140**		22	PARAFUSO, Hex, M14 x 140, 8.8				
						TORNILLO	BOLT	BOULON	140B
					SCHRAUBE	BULLONE	SKRUE	PARAFUSO	
8		**864-12130**		4	PARAFUSO, Hex Soc Hd, M12 x 130, 8.8				
						TORNILLO	SCREW	VIS	040V
					SCHRAUBE	VITE	SKRUE	PARAFUSO	
9		**358280A1**		1	CUBO, LH	CUBO	HUB	MOYEU	4560
					NABE	MOZZO	NAV	CUBO	
10		**358279A1**		1	CUBO, RH	CUBO	HUB	MOYEU	135M
					NABE	MOZZO	NAV	CUBO	
11		**1966149C2**		1	RESPIRO	RESPIRADERO	BREATHER	RENIFLARD	1070
					ENTLÜFTUNG	SFIATATOIO	UDLUFTNINGSSKRUE	RESPIRADOR	
12		**E135750**		1	PINO DO FREIO	PIVOTE DE EJE	PIN, AXLE	PIVOT D'ESSIEU	Z160
					ACHSZAPFEN	PERNO DELL'ASSALE	AKSELPIND	PIVOTE DE EJE	
13		**393826A1**		1	TRANSMISSOR, oil temp, Includes items 14 - 20				
						CONTACTOR	SENDER UNIT	TRANSMETTEUR ASSY	Z133
					SENDER-EINHEIT	TRASMETTITORE	SENDER	TRANSMISSOR	
14		**346584A1**		1	TUBO	TUBO	TUBE	TUBE	9400
					ROHR	TUBETTO	RØR	TUBO	
15		**346583A1**		2	ANEL O	JUNTA HERMETICA	O-RING	JOINT TORIQUE	7176
					O-RING	ANELLO TOROIDALE	O-RING	ANEL O	

EIXO TRASEIRO - CARCAÇA
EJE TRASERO - CARCASA
REAR AXLE - HOUSING
REAR AXLE - HOUSING

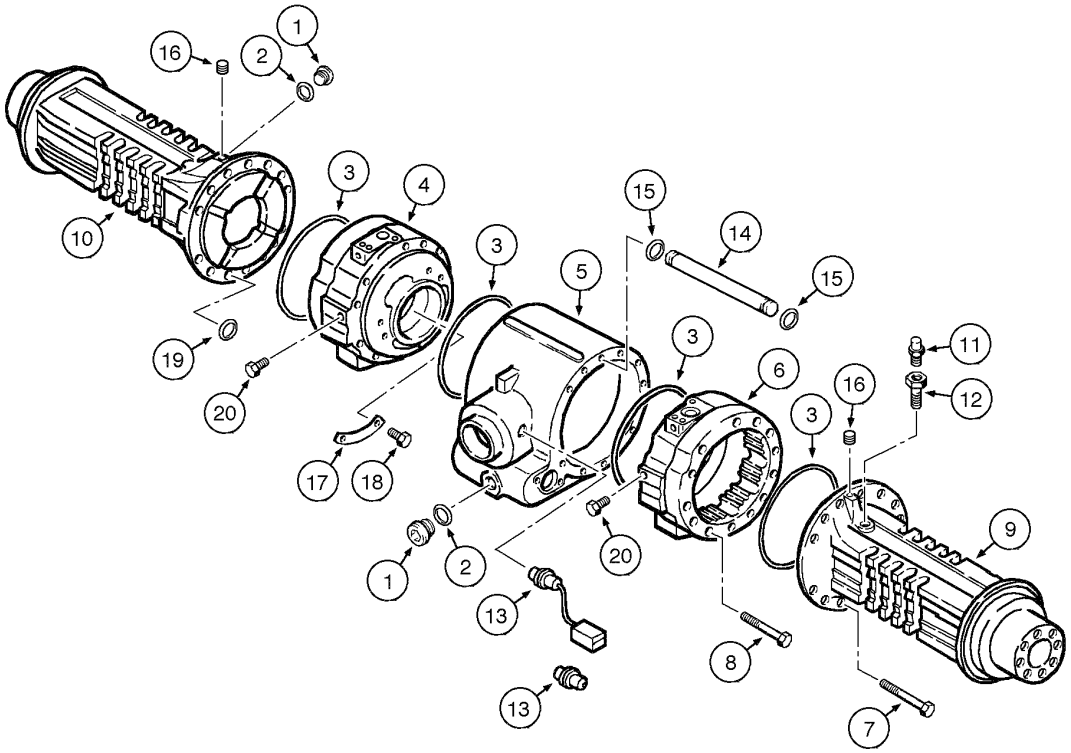

REAR AXLE - HOUSING
REAR AXLE - HOUSING
REAR AXLE - HOUSING
REAR AXLE - HOUSING

R	N	P.N.	MOD	Q	Denominação Bezeichnung	Denominacion Descrizione	Description Beskrivelse	Description Denominação	L.C.
16	1	**D142898**		2	BUJÃO STOPFEN	TAPÓN TAPPO	PLUG PROP	BOUCHON BUJAO	6400
17		**347959A1**		1	PLACA, brake cylinder PLATTE	PLACA PIASTRA	PLATE PLADE	PLAQUE CHAPA	6360
18		**347960A1**		1	REBITE NIET	REMACHE RIBATTINO	RIVET NITTE	RIVET REBITE	7220
19		**P2230493**		1	ANEL DE VEDACAO DICHTUNG	ANILLO DE CIERRE ANELLO DI TENUTA	SEAL PAKNINGSRING	JOINT ANEL DE VEDACAO	132A
20	1	**294245A1**		1	TAMPA DO RESERVATÓRIO ABDECKAPPE	TAPON DEL DEPOSITO TAPPO SERBATOIO	CAP TANKDAEKSEL	CHAPEAU TAMPAO DE RESERVAT	052T

(1) Se usado

EIXO TRASEIRO - DIFERENCIAL
EJE TRASERO - DIFERENCIAL
REAR AXLE - DIFFERENTIAL
REAR AXLE - DIFFERENTIAL

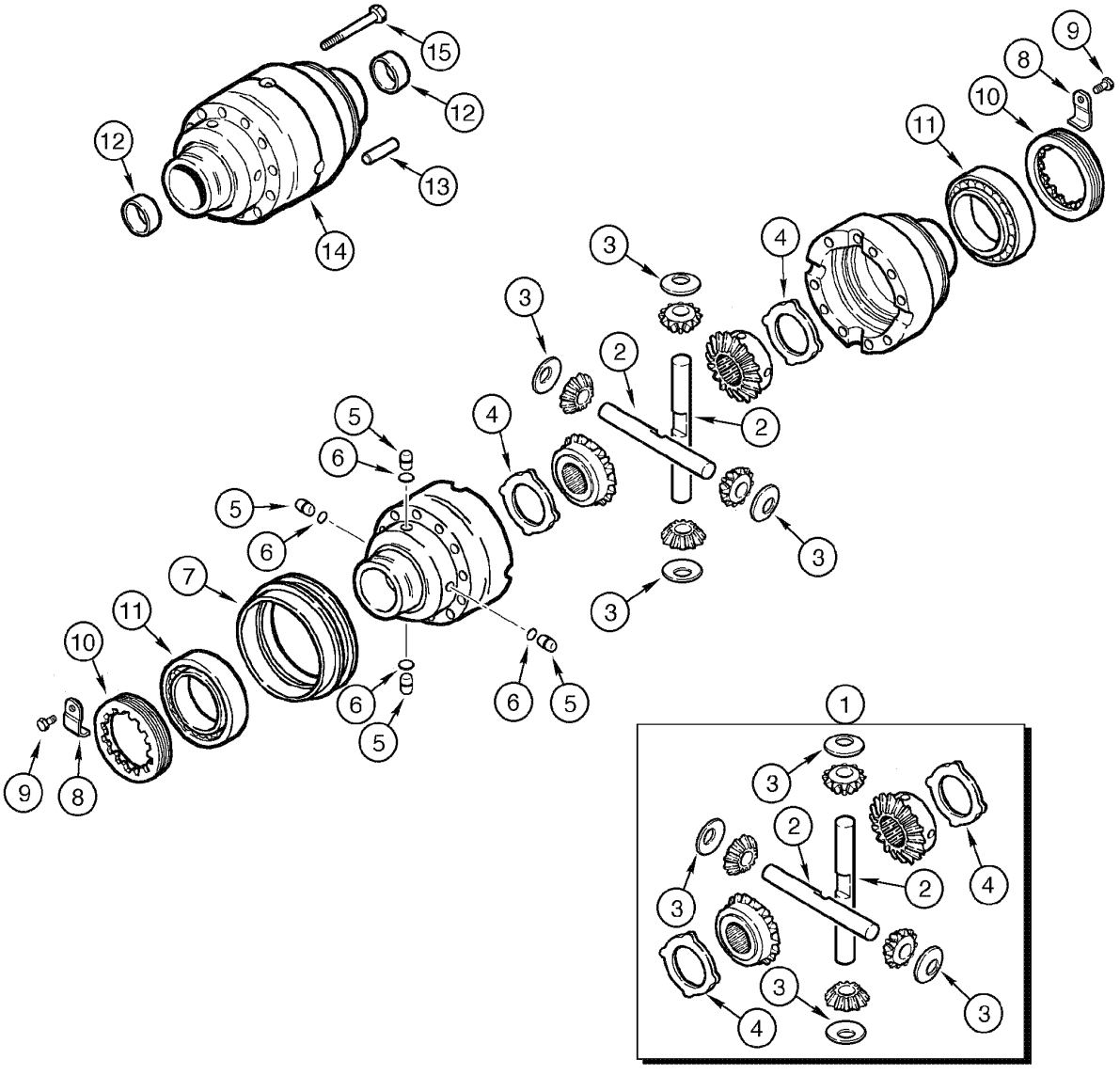

REAR AXLE - DIFFERENTIAL
REAR AXLE - DIFFERENTIAL
REAR AXLE - DIFFERENTIAL
REAR AXLE - DIFFERENTIAL

R	N	P.N.	MOD	Q	Denominação Bezeichnung	Denominacion Descrizione	Description Beskrivelse	Description Denominação	L.C.
		87422891		1	EIXO TRASEIRO, Assy, Four Spider Differential, Includes items 1 - 7				
						PUENTE POSTERIOR	AXLE, REAR	PONT ARRIERE	P098
					HINTERACHSE	PONTE POSTERIORE	BAGAKSEL	EIXO TRASEIRO	
		87422891R		1	EIXO RENOVADO, Rear, 4 Spider Diff.				
						EJE RENOVADO	REMAN-AXLE	PONT RENOVE	T087
					ACHSE, REMANUFACTU	ASSE REVISIONATO	OPD-AKSEL	EIXO RENOVADO	
		87422891C		1	EIXO A RENOVAR, Rear, 4 Spider Diff.				
						EJE A RENOVAR	CORE-AXLE	PONT A RENOVER	T086
					KERNBAUTEIL ACHSE	ASSE DA REVISIONARE	KERNE-AKSEL	EIXO A RENOVAR	
		384952A1C		1	EIXO A RENOVAR, Four Spider Differential				
						EJE A RENOVAR	CORE-AXLE	PONT A RENOVER	T086
					KERNBAUTEIL ACHSE	ASSE DA REVISIONARE	KERNE-AKSEL	EIXO A RENOVAR	
1		**294192A1**		2	JOGOS, gears, Includes items 2, 3, 4				
						JUEGO	SET	JEU	Z518
					SATZ	SET PARAOLIO	SÆT	JOGOS	
2		**190468A1**		3	EIXO	EJE	SHAFT	ARBRE	7590
					WELLE	ALBERO	AKSEL	VEIO	
3		**E135777**		3	ARRUELA PLANA	ARANDELA	WASHER	RONDELLE	9720
					UNTERLEGSCHEIBE	ROSETTA PIANA	FLADSKIVE	ANILHA	
4		**190469A1**		3	ARRUELA	ARANDELA	WASHER, THRUST	RONDELLE DE BUTEE	P621
					ANLAUFSCHEIBE	RONDELLA, DI SPINTA	WASHER, THRUST	ARRUELA	
5		**292207A1**		4	PINO LARGO	BULON/PIN, LARGO	PIN, LARGE	AXE, GROS	Z009
					BOLZEN, GROSS	SPINA, GRANDE	STOR PIND	PINO LARGO	
6		**292208A1**		4	ANEL O	JUNTA HERMETICA	O-RING	JOINT TORIQUE	7176
					O-RING	ANELLO TOROIDALE	O-RING	ANEL O	
7		**191067A1**		1	MANGUEIRA RÍGIDA, housing				
						MANGUITO	SLEEVE	MANCHON	8000
					MUFFE	MANICOTTO	TRYKLEJE, KOBLING	TUBO	
8		**175959A1**		2	SUPORTE, lock	PIEZA DE SOPORTE	BRACKET	PATTE FIXATION	225S
					KONSOLE	STAFFA	BESLAG	BRACADEIRA	
9		**112486A1**		2	PORCA DE TRAVA, Hex, M6 x 12				
						TUERCA DE FRENO	SCREW, LOCK	FREIN-D'ECROU	Z505
					SICHERUNGSSCHRAUB	SERRATURA DELLA VITI	SKRUELÅS	PORCA DE TRAVA	
10		**P3034505A**		2	PORCA	TUERCA	NUT	ECROU	010D
					MUTTER	DADO	MØTRIK	PORCA	
11		**E135785**		2	ROLAMENTO	COJINETE	BEARING	ROULEMENT	0600
					WÄLZLAGER	CUSCINETTO	LEJE	ROLAMENTO	
12		**190452A1**		2	BUCHA	CASQUILLO	BUSHING	BAGUE	1140
					BUECHSE	BOCCOLA	BOESNING	CASQUILHO	
13		**D143033**		2	GRÃO	PITON	DOWEL	PION	P176
					PAßTIFT	GRANO	DYVEL	GUIA	
14		**292268A1**		1	ALOJAMENTO, differential, Includes item 15				
						CAVIDAD	HOUSING	CARTER	4540
					GEHÄUSE	ALLOGGIAMENTO	HUS	ALOJAMENTO	
15		**S300976**		10	PARAFUSO	TORNILLO	SCREW	VIS	7450
					SCHRAUBE	VITE	SKRUE	PARAFUSO	

06-60	01	p1	06/09

EIXO TRASEIRO - COROA E PINHÃO
EJE TRASERO - CORONA Y PIÑÓN
REAR AXLE - RING GEAR AND DRIVE PINION
REAR AXLE - RING GEAR AND DRIVE PINION

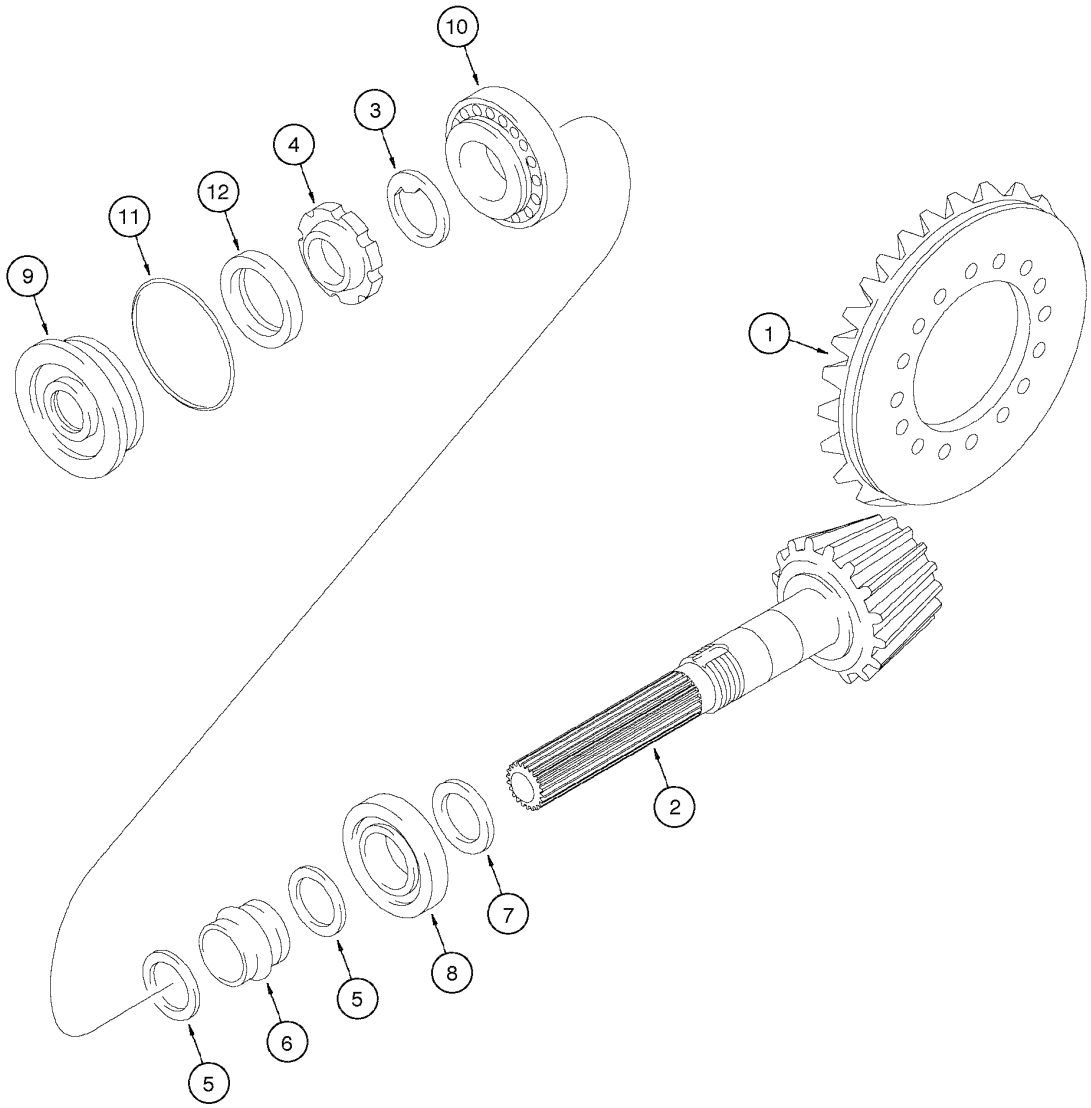

REAR AXLE - RING GEAR AND DRIVE PINION
REAR AXLE - RING GEAR AND DRIVE PINION
REAR AXLE - RING GEAR AND DRIVE PINION
REAR AXLE - RING GEAR AND DRIVE PINION

R	N	P.N.	MOD	Q	Denominação Bezeichnung	Denominacion Descrizione	Description Beskrivelse	Description Denominação	L.C.
		87422891		1	EIXO TRASEIRO, Assy, Four Spider Differential, Includes items 1 - 12				
						PUENTE POSTERIOR	AXLE, REAR	PONT ARRIERE	P098
					HINTERACHSE	PONTE POSTERIORE	BAGAKSEL	EIXO TRASEIRO	
		87422891R		1	EIXO RENOVADO, Rear, 4 Spider Diff.				
						EJE RENOVADO	REMAN-AXLE	PONT RENOVE	T087
					ACHSE, REMANUFACTU	ASSE REVISIONATO	OPD-AKSEL	EIXO RENOVADO	
		87422891C		1	EIXO A RENOVAR, Rear, 4 Spider Diff.				
						EJE A RENOVAR	CORE-AXLE	PONT A RENOVER	T086
					KERNBAUTEIL ACHSE	ASSE DA REVISIONARE	KERNE-AKSEL	EIXO A RENOVAR	
		384952A1C		1	EIXO A RENOVAR, Four Spider Differential				
						EJE A RENOVAR	CORE-AXLE	PONT A RENOVER	T086
					KERNBAUTEIL ACHSE	ASSE DA REVISIONARE	KERNE-AKSEL	EIXO A RENOVAR	
		175956A1		1	JOGO ENGRENAGENS, Includes items 1 - 6				
						JUEGO DE PINONES	GEAR-SET	JEU-DE-PIGNONS	3840
					ZAHNRADSATZ	INGRANAGGIO, SET DI	GEAR-SET	JOGO ENGRENAGENS	
1		**NSS**		1	NÃO FORNECIDO SEPARADAMENTE, GEAR				
						NO SE REPARA SEPARA	NOT SERVICED SEPARA	NON FOURNI SEPAREMI	064N
					KEIN ERSATZTEIL	NON FORNITO SEPARAT	NOT SERVICED SEPARA	NOT SERVICED SEPARA	
2		**NSS**		1	NÃO FORNECIDO SEPARADAMENTE, PINION				
						NO SE REPARA SEPARA	NOT SERVICED SEPARA	NON FOURNI SEPAREMI	064N
					KEIN ERSATZTEIL	NON FORNITO SEPARAT	NOT SERVICED SEPARA	NOT SERVICED SEPARA	
3		**K261065**		1	ARRUELA PLANA	ARANDELA	WASHER	RONDELLE	131R
					UNTERLEGSCHEIBE	ROSETTA PIANA	FLADSKIVE	ANILHA	
4		**K261014**		1	PORCA	TUERCA	NUT	ECROU	010D
					MUTTER	DADO	MØTRIK	PORCA	
5		**1349059C1**		2	ARRUELA PLANA	ARANDELA	WASHER	RONDELLE	131R
					UNTERLEGSCHEIBE	ROSETTA PIANA	FLADSKIVE	ANILHA	
6		**175957A1**		1	ESPAÇADOR, collapsible	ESPACIADOR	SPACER	ENTRETOISE	8090
					DISTANZSTÜCK	DISTANZIALE	AFSTANDSSTYKKE	ESPACADOR	
7		**190506A1**		AR	CALCO DE AFINACAO, 2.5mm Thk				
						SUPLEMENTO	SHIM	CALE D'EPAISSEUR	7770
					EINSTELLSCHEIBCHEN	SPESSORE	MELLEMLÆG	CALCO DE AFINACAO	
7		**190508A1**		AR	CALCO DE AFINACAO, 2.6mm Thk				
						SUPLEMENTO	SHIM	CALE D'EPAISSEUR	7770
					EINSTELLSCHEIBCHEN	SPESSORE	MELLEMLÆG	CALCO DE AFINACAO	
7		**190509A1**		AR	CALCO DE AFINACAO, 2.7mm Thk				
						SUPLEMENTO	SHIM	CALE D'EPAISSEUR	7770
					EINSTELLSCHEIBCHEN	SPESSORE	MELLEMLÆG	CALCO DE AFINACAO	
7		**190510A1**		AR	CALCO DE AFINACAO, 2.8mm Thk				
						SUPLEMENTO	SHIM	CALE D'EPAISSEUR	7770
					EINSTELLSCHEIBCHEN	SPESSORE	MELLEMLÆG	CALCO DE AFINACAO	
7		**190511A1**		AR	CALCO DE AFINACAO, 2.9mm Thk				
						SUPLEMENTO	SHIM	CALE D'EPAISSEUR	7770
					EINSTELLSCHEIBCHEN	SPESSORE	MELLEMLÆG	CALCO DE AFINACAO	
7		**190512A1**		AR	CALCO DE AFINACAO, 3.0mm Thk				
						SUPLEMENTO	SHIM	CALE D'EPAISSEUR	7770
					EINSTELLSCHEIBCHEN	SPESSORE	MELLEMLÆG	CALCO DE AFINACAO	

EIXO TRASEIRO - COROA E PINHÃO
EJE TRASERO - CORONA Y PIÑÓN
REAR AXLE - RING GEAR AND DRIVE PINION
REAR AXLE - RING GEAR AND DRIVE PINION

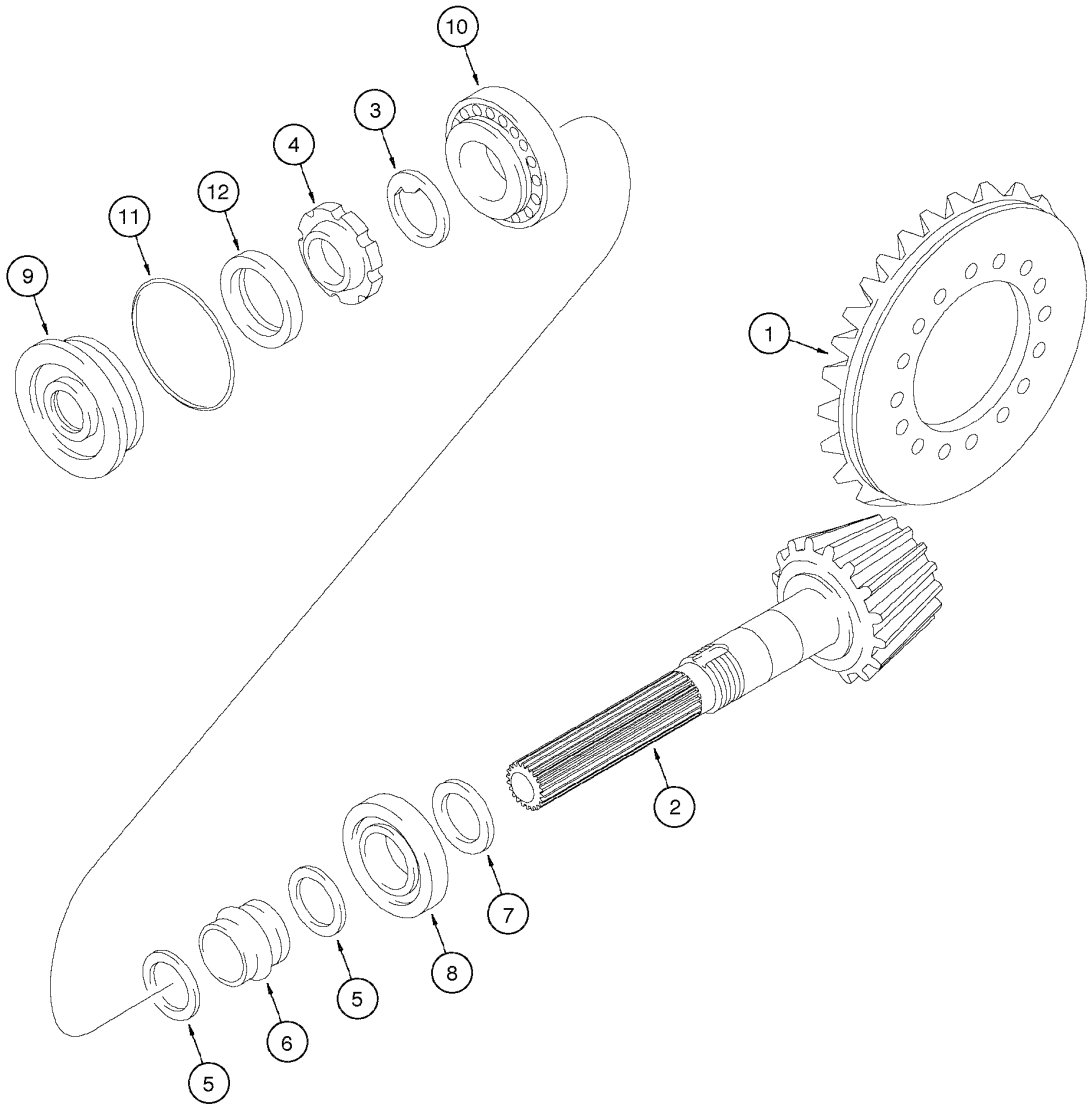

REAR AXLE - RING GEAR AND DRIVE PINION
REAR AXLE - RING GEAR AND DRIVE PINION
REAR AXLE - RING GEAR AND DRIVE PINION
REAR AXLE - RING GEAR AND DRIVE PINION

R	N	P.N.	MOD	Q	Denominação Bezeichnung	Denominacion Descrizione	Description Beskrivelse	Description Denominação	L.C.
7		190513A1		AR	CALCO DE AFINACAO, 3.1mm Thk				
						SUPLEMENTO	SHIM	CALE D'EPAISSEUR	7770
					EINSTELLSCHEIBCHEN	SPESSORE	MELLEMLÆG	CALCO DE AFINACAO	
7		190514A1		AR	CALCO DE AFINACAO, 3.2mm Thk				
						SUPLEMENTO	SHIM	CALE D'EPAISSEUR	7770
					EINSTELLSCHEIBCHEN	SPESSORE	MELLEMLÆG	CALCO DE AFINACAO	
7		190515A1		AR	CALCO DE AFINACAO, 3.3mm Thk				
						SUPLEMENTO	SHIM	CALE D'EPAISSEUR	7770
					EINSTELLSCHEIBCHEN	SPESSORE	MELLEMLÆG	CALCO DE AFINACAO	
7		190516A1		AR	CALCO DE AFINACAO, 3.4mm Thk				
						SUPLEMENTO	SHIM	CALE D'EPAISSEUR	7770
					EINSTELLSCHEIBCHEN	SPESSORE	MELLEMLÆG	CALCO DE AFINACAO	
8		P1139855		1	ROLAMENTO, pinion	COJINETE	BEARING	ROULEMENT	0600
					WÄLZLAGER	CUSCINETTO	LEJE	ROLAMENTO	
9		128570A1		1	FLANGE, differential	TAPA	FLANGE	FLASQUE	3360
					FLANSCH	FLANGIA	FLANGE	FALANGE	
10		K395090		1	ROLAMENTO	RODAMIENTO DE BOLA	BEARING, BALL	ROULEMENT A BILLES	343C
					KUGELLAGER	CUSCINETTO A SFERA	KUGLELEJE	ROLAMENTO	
11		238-5152		1	ANEL "O", -152, 70 Duro, 3.237" ID x .103" Thk				
						JUNTA HERMETICA	O-RING	JOINT THORIQUE	055A
					DICHTRING	ANELLO TOROIDALE	O-RING	O-RING	
12		K262143		1	ANEL DE VEDAÇÃO, oil	ANILLO DE CIERRE	SEAL	JOINT	7460
					DICHTUNG	ANELLO DI TENUTA	PAKNINGSRING	ANEL DE VEDACAO	

06-62	01	p1	06/09

EIXO TRASEIRO - MECANISMO DE BLOQUEIO DO DIFERENCIAL
EJE TRASERO - MECANISMO DE BLOQUEO DEL DIFERENCIAL
REAR AXLE - DIFFERENTIAL LOCK MECHANISM
REAR AXLE - DIFFERENTIAL LOCK MECHANISM

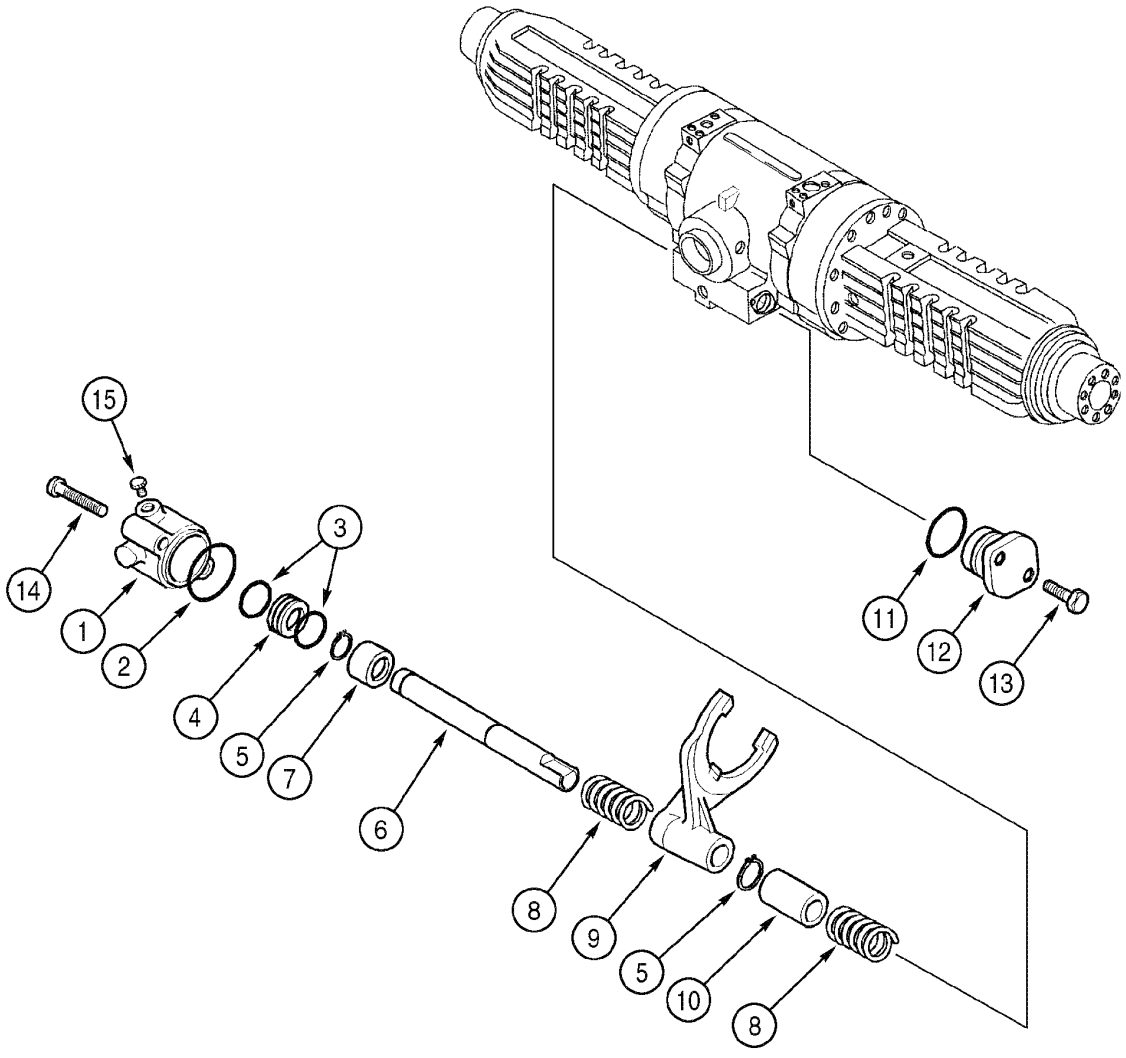

REAR AXLE - DIFFERENTIAL LOCK MECHANISM
REAR AXLE - DIFFERENTIAL LOCK MECHANISM
REAR AXLE - DIFFERENTIAL LOCK MECHANISM
REAR AXLE - DIFFERENTIAL LOCK MECHANISM

R	N	P.N.	MOD	Q	Denominação Bezeichnung	Denominacion Descrizione	Description Beskrivelse	Description Denominação	L.C.
		87422891		1	EIXO TRASEIRO, Assy, Four Spider Differential, Includes items 1 - 15				
						PUENTE POSTERIOR	AXLE, REAR	PONT ARRIERE	P098
					HINTERACHSE	PONTE POSTERIORE	BAGAKSEL	EIXO TRASEIRO	
		87422891R		1	EIXO RENOVADO, Rear, 4 Spider Diff.				
						EJE RENOVADO	REMAN-AXLE	PONT RENOVE	T087
					ACHSE, REMANUFACTU	ASSE REVISIONATO	OPD-AKSEL	EIXO RENOVADO	
		87422891C		1	EIXO A RENOVAR, Rear, 4 Spider Diff.				
						EJE A RENOVAR	CORE-AXLE	PONT A RENOVER	T086
					KERNBAUTEIL ACHSE	ASSE DA REVISIONARE	KERNE-AKSEL	EIXO A RENOVAR	
		384952A1C		1	EIXO A RENOVAR, Four Spider Differential				
						EJE A RENOVAR	CORE-AXLE	PONT A RENOVER	T086
					KERNBAUTEIL ACHSE	ASSE DA REVISIONARE	KERNE-AKSEL	EIXO A RENOVAR	
1		**292213A1**		2	CILINDRO, differential lock	CILINDRO	CYLINDER	VERIN	164C
					ZYLINDER	CILINDRO	CYLINDER	CILINDRO	
2		**305152A1**		3	ANEL O	JUNTA HERMETICA	O-RING	JOINT TORIQUE	7176
					O-RING	ANELLO TOROIDALE	O-RING	ANEL O	
3		**292210A1**		4	ANEL DE VEDAÇÃO, external				
						ANILLO DE CIERRE	SEAL	JOINT	7460
					DICHTUNG	ANELLO DI TENUTA	PAKNINGSRING	ANEL DE VEDACAO	
4		**292212A1**		5	PISTÃO, differential lock	EMBOLO	PISTON	PISTON	6270
					KOLBEN	STANTUFFO	STEMPEL	PISTAO	
5		**800-5120**		6	ANEL, M20, Ext	ANILLO DE RESORTE	RING, SNAP	ANNEAU D'ARRÊT	054A
					SPRENGRING	ANELLO ELASTICO	LÅSERING	ANEL	
6		**292214A1**		7	EIXO, rail, shifter fork	EJE	SHAFT	ARBRE	7590
					WELLE	ALBERO	AKSEL	VEIO	
7		**292902A1**		8	ANEL	ANILLO	RING	ANNEAU	7175
					RING	ANELLO	RING	ANEL	
8		**175966A1**		9	MOLA	RESORTE	SPRING	RESSORT	8315
					FEDER	MOLLA	FJEDER	MOLA	
9		**175964A2**		10	GARFO, shift	HORQUETA	FORK	FOURCHE	3600
					GABEL	FORCA	FORK	FORQUETA	
10		**175965A1**		11	BUCHA, rail	CASQUILLO	BUSHING, LARGE	BAGUE	Z312
					BUCHSE, GROSS	ANELLO	BUSHING, LARGE	BUCHA	
11		**128376A1**		12	ANEL O	JUNTA HERMETICA	O-RING	JOINT TORIQUE	7176
					O-RING	ANELLO TOROIDALE	O-RING	ANEL O	
12		**175968A1**		13	SUPORTE	APOYADERO	SUPPORT	SUPPORT	8790
					STUETZE	SUPPORTO	SUPPORT	SUPORTE	
13		**614-8030**		14	PARAFUSO, Hex, M8 x 30, 8.8				
						TORNILLO	BOLT	BOULON	140B
					SCHRAUBE	BULLONE	SKRUE	PARAFUSO	
14		**814-8080**		15	PARAFUSO, Hex, M8 x 80, 8.8				
						TORNILLO	BOLT	BOULON	140B
					SCHRAUBE	BULLONE	SKRUE	PARAFUSO	
15		**NSS**			NÃO FORNECIDO SEPARADAMENTE, PLUG cylinder				
						NO SE REPARA SEPARA	NOT SERVICED SEPARA	NON FOURNI SEPAREMI	064N
					KEIN ERSATZTEIL	NON FORNITO SEPARAT	NOT SERVICED SEPARA	NOT SERVICED SEPARA	

06-64	01	p1	06/09

EIXO TRASEIRO - REDUTOR PLANETÁRIO
EJE TRASERO - REDUCCIÓN PLANETARIA
REAR AXLE - PLANETARY GEAR
REAR AXLE - PLANETARY GEAR

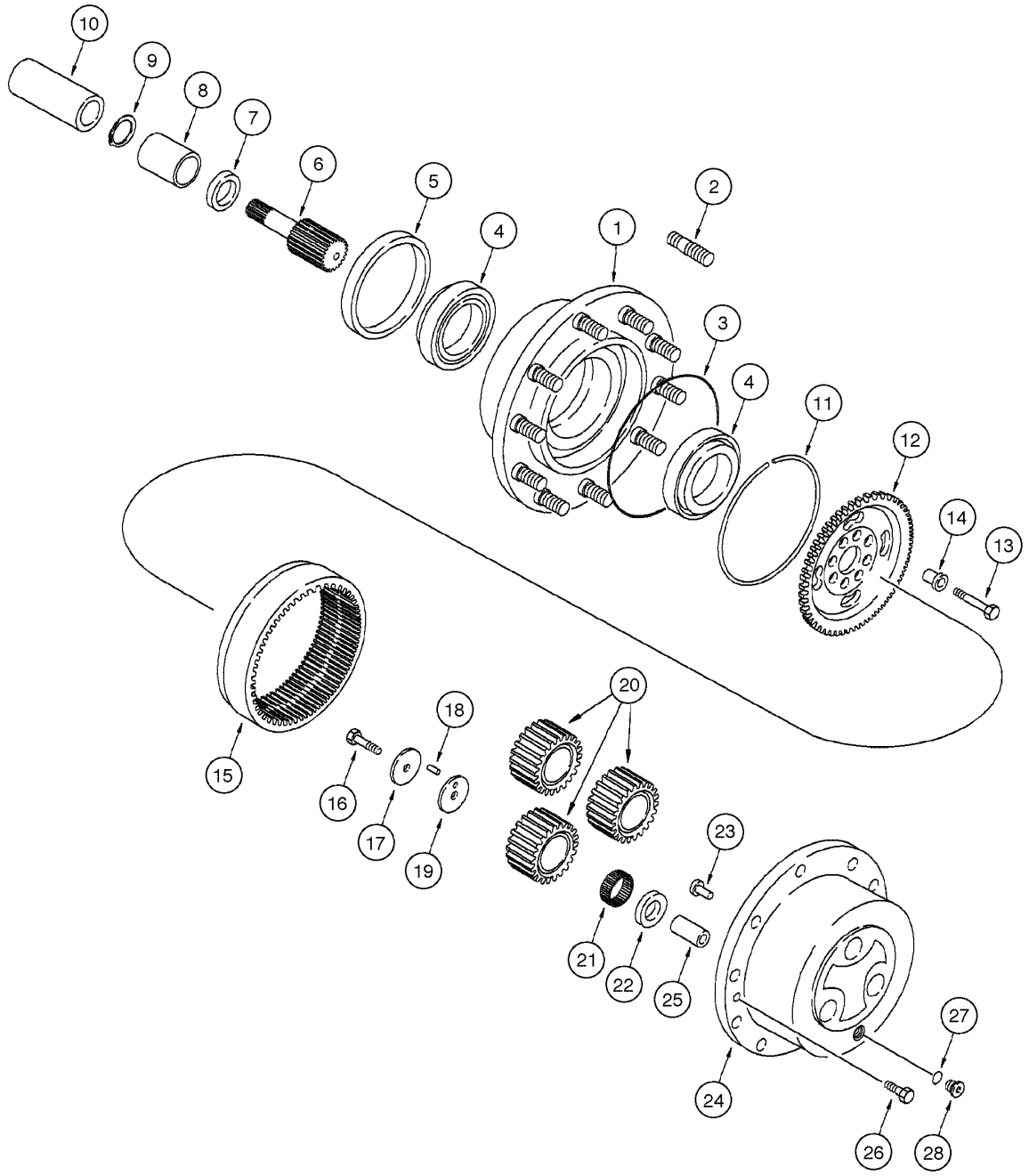

REAR AXLE - PLANETARY GEAR
REAR AXLE - PLANETARY GEAR
REAR AXLE - PLANETARY GEAR
REAR AXLE - PLANETARY GEAR

R	N	P.N.	MOD	Q	Denominação Bezeichnung	Denominacion Descrizione	Description Beskrivelse	Description Denominação	L.C.
		87422891		1	EIXO TRASEIRO, Assy, Four Spider Differential, Includes item 1				
						PUENTE POSTERIOR	AXLE, REAR	PONT ARRIERE	P098
					HINTERACHSE	PONTE POSTERIORE	BAGAKSEL	EIXO TRASEIRO	
		87422891R		1	EIXO RENOVADO, Rear, 4 Spider Diff.				
						EJE RENOVADO	REMAN-AXLE	PONT RENOVE	T087
					ACHSE, REMANUFACTU	ASSE REVISIONATO	OPD-AKSEL	EIXO RENOVADO	
		87422891C		1	EIXO A RENOVAR, Rear, 4 Spider Diff.				
						EJE A RENOVAR	CORE-AXLE	PONT A RENOVER	T086
					KERNBAUTEIL ACHSE	ASSE DA REVISIONARE	KERNE-AKSEL	EIXO A RENOVAR	
		384952A1C		1	EIXO A RENOVAR, Four Spider Differential				
						EJE A RENOVAR	CORE-AXLE	PONT A RENOVER	T086
					KERNBAUTEIL ACHSE	ASSE DA REVISIONARE	KERNE-AKSEL	EIXO A RENOVAR	
1	1	**175974A1**		2	CUBO, Assy	CUBO	HUB	MOYEU	4560
					NABE	MOZZO	NAV	CUBO	
1	2	**87416108**		2	KIT, SERVICE, Assy (kit service), Includes items 2 - 28				
						KIT, SERVICE	KIT, SERVICE	KIT ASSISTANCE	021K
					SERVICE-KIT	KIT ASSISTENZIALE	SERVICE SAET	KIT, SERVICE	
2		**D142986**		10	PRISIONEIRO, without collar				
						PRISIONERO	STUD	GOUJON	8720
					STIFTSCHRAUBE	PRIGIONIERO	STOETTEBOLT	PERNE	
2		**196090A1**		10	PRISIONEIRO, with collar	PRISIONERO	STUD	GOUJON	8720
					STIFTSCHRAUBE	PRIGIONIERO	STOETTEBOLT	PERNE	
3		**P2930467**		2	ANEL DE VEDAÇÃO	ANILLO DE CIERRE	SEAL	JOINT	7460
					DICHTUNG	ANELLO DI TENUTA	PAKNINGSRING	ANEL DE VEDACAO	
4		**K395101**		4	TUCHO COM ROLETE	EMPUJADOR DE RODILL	BEARING, ROLLER, TAP	POUSSOIR A GALET	241P
					KEGELROLLENLAGER	PUNTERIA A RULLO	RULLELEJEKNAST	IMPULSOR DE ROLETE	
5	1	**1349265C1**		2	ANEL DE VEDAÇÃO	ANILLO DE CIERRE	SEAL	JOINT	7460
					DICHTUNG	ANELLO DI TENUTA	PAKNINGSRING	ANEL DE VEDACAO	
5	2	**87415728**		2	VEDADOR DE OLEO	JUNTA DE ACEITE	SEAL, OIL	JOINT D'HUILE	P278
					ÖLDICHTUNG	PARAOLIO	OLIESEGL	VEDADOR DE OLEO	
6		**358286A1**		2	ENGRENAGEM, drive	ENGRANAJE	GEAR	PIGNON	050I
					ZAHNRAD	INGRANAGGIO	TANDHJUL	CARRETO	
7		**175987A1**		2	ANEL DE VEDAÇÃO, oil	ANILLO DE CIERRE	SEAL	JOINT	7460
					DICHTUNG	ANELLO DI TENUTA	PAKNINGSRING	ANEL DE VEDACAO	
8		**100532A1**		2	BUCHA	CASQUILLO	BUSHING	BAGUE	095B
					BUECHSE	BOCCOLA	BOESNING	CASQUILHO	
9		**800-2136**		2	ANEL, M36, Ext	ANILLO DE RESORTE	RING, SNAP	ANNEAU D'ARRÊT	054A
					SPRENGRING	ANELLO ELASTICO	LÅSERING	ANEL	
10		**NSS**		2	NÃO FORNECIDO SEPARADAMENTE, COUPLING				
						NO SE REPARA SEPARA	NOT SERVICED SEPARA	NON FOURNI SEPAREM	064N
					KEIN ERSATZTEIL	NON FORNITO SEPARAT	NOT SERVICED SEPARA	NOT SERVICED SEPARA	
11		**175984A1**		2	ANEL-TRAVA	ANILLO DE FRENO	RING, LOCKING	JONC D'ARRET	P622
					SICHERUNGSRING	ANELLO DI SICUREZZA	LAASESKIVE	ANEL DE SEGURANCA	
12		**310492A1**		2	PORTA SATELITES, ring gear				
						PORTA SATELITE	CARRIER, GEARS	PORTE-PLANETAIRE	P732
					PLANETENRADTRÄGER	PIGNONE TRASPORT	PLANETHJUL	PORTA SATELITES	

(1) Vedador 1349265C1 Øext 176mm usado no cubo 175974A1
(2) Vedador 87415728 Øext 180mm usado no cubo 87416108

06-64	01	p2	06/09

EIXO TRASEIRO - REDUTOR PLANETÁRIO
EJE TRASERO - REDUCCIÓN PLANETARIA
REAR AXLE - PLANETARY GEAR
REAR AXLE - PLANETARY GEAR

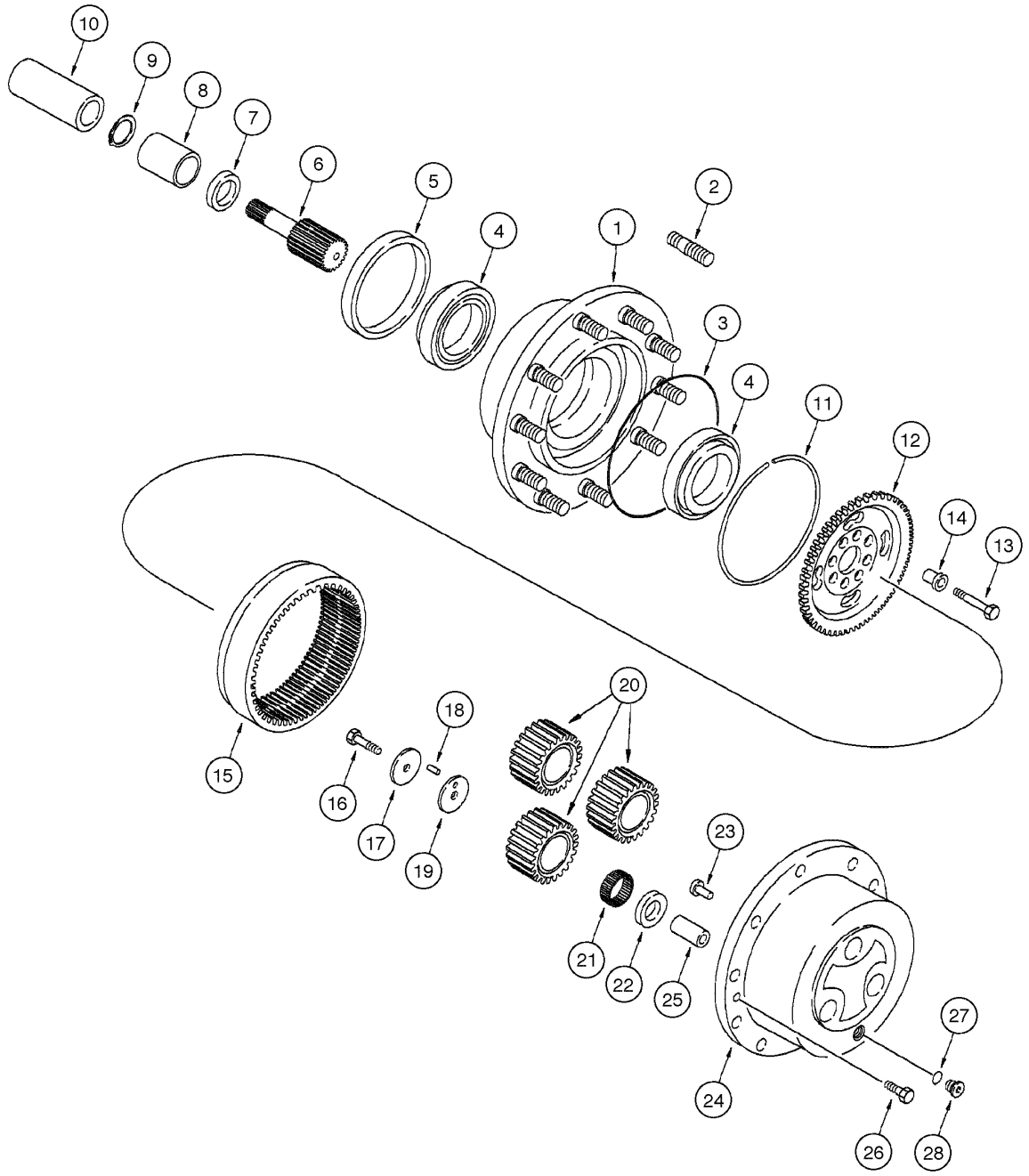

REAR AXLE - PLANETARY GEAR
REAR AXLE - PLANETARY GEAR
REAR AXLE - PLANETARY GEAR
REAR AXLE - PLANETARY GEAR

R	N	P.N.	MOD	Q	Denominação Bezeichnung	Denominacion Descrizione	Description Beskrivelse	Description Denominação	L.C.
13		K395131		16	PARAFUSO, Hex, M14 x 65, Cl 10.9, Self-locking				
						TORNILLO	SCREW	VIS	040V
					SCHRAUBE	VITE	SKRUE	PARAFUSO	
14		107071A1		16	BUCHA	CASQUILLO	BUSHING	BAGUE	095B
					BUECHSE	BOCCOLA	BOESNING	CASQUILHO	
15		175976A1		2	PINHAO, planetary	PINON	PINION	PIGNON	P045
					RITZEL	PIGNONE	SPIDSHJUL	PINHAO	
16		175982A1		6	PARAFUSO, self-locking	TORNILLO	SCREW	VIS	040V
					SCHRAUBE	VITE	SKRUE	PARAFUSO	
17		175990A1		6	ANEL DE ENCOSTO, inner	ANILLO DE APOYO	WASHER, THRUST	RONDELLE DE BUTEE	046A
					ANLAUFSCHEIBE	ANELLO APPOGGIO	TRYKSKIVE	ANEL DE ENCOSTO	
18		247550A1		1	JOGO 10 AGULHAS	KIT, 10 NEEDLE BRGS	KIT, 10 NEEDLE BRGS	JEU DE 10 AIGUILLES	T010
					SATZ, 10 NADELLAGER	KIT A 10 DENTI	SÆT, 10 NÅLE	JOGO 10 AGULHAS	
19		175980A1		6	ARRUELA	ARANDELA	WASHER, THRUST	RONDELLE DE BUTEE	P621
					ANLAUFSCHEIBE	RONDELLA, DI SPINTA	WASHER, THRUST	ARRUELA	
20		175979A1		6	ENGRENAGEM SOLAR, satelite				
						PIÑÓN SOLAR	SUN GEAR	PIGNON SOLAIRE	P365
					SONNENRAD	INGRANAGGIO, SOLE	SOLGEAR	PIÑÓN SOLAR	
21		175978A1		17	JOGOS	JUEGO	SET	JEU	Z518
					SATZ	SET PARAOLIO	SÆT	JOGOS	
22		175989A1		6	ARRUELA, outer	ARANDELA	WASHER, THRUST	RONDELLE DE BUTEE	P621
					ANLAUFSCHEIBE	RONDELLA, DI SPINTA	WASHER, THRUST	ARRUELA	
23		K395093		2	PINO COM CABECA	EJE CON CABEZA	PIN, HEADED	AXE A TÊTE	P888
					STIFT MIT KOPF	PERNO CON TESTA	SPLIT MED HOVED	PINO COM CABECA	
24		175977A1		2	PORTA-SATÉLITE, Assy, Includes item 25				
						EJE DE SATELITE	CARRIER	PILIER, SOUTIEN	1440
					TRÄGER	PORTASATELLITI	SPIDSHJULSHOLDER	PORTA-SATELITES	
25		NSS		6	NÃO FORNECIDO SEPARADAMENTE, SHAFT pinion gear				
						NO SE REPARA SEPARA	NOT SERVICED SEPARA	NON FOURNI SEPAREMI	064N
					KEIN ERSATZTEIL	NON FORNITO SEPARAT	NOT SERVICED SEPARA	NOT SERVICED SEPARA	
26		K395082		4	PARAFUSO	TORNILLO	SCREW	VIS	7450
					SCHRAUBE	VITE	SKRUE	PARAFUSO	
27		100557A1		2	BUJÃO DE DRENO, Includes item 28				
						TAPON DE VIACIADO	PLUG, DRAIN	BOUCHON DE VIDANGE	P644
					ABLASSSTOPFEN	TAPPO DI SCARICO	AFTAPNINGSPROP	BUJAO DE DESCARGA	
28		238-6121		1	ANEL "O", -121, 90 Duro, 1.049" ID x .103" Thk				
						JUNTA HERMETICA	O-RING	JOINT THORIQUE	055A
					DICHTRING	ANELLO TOROIDALE	O-RING	O-RING	

06-66	01	p1	06/09

EIXO PROPULSOR TRASEIRO - CONJUNTO
EJE PROPULSOR TRASERO - CONJUNTO
REAR PROPELLER SHAFT - ASSEMBLY
REAR PROPELLER SHAFT - ASSEMBLY

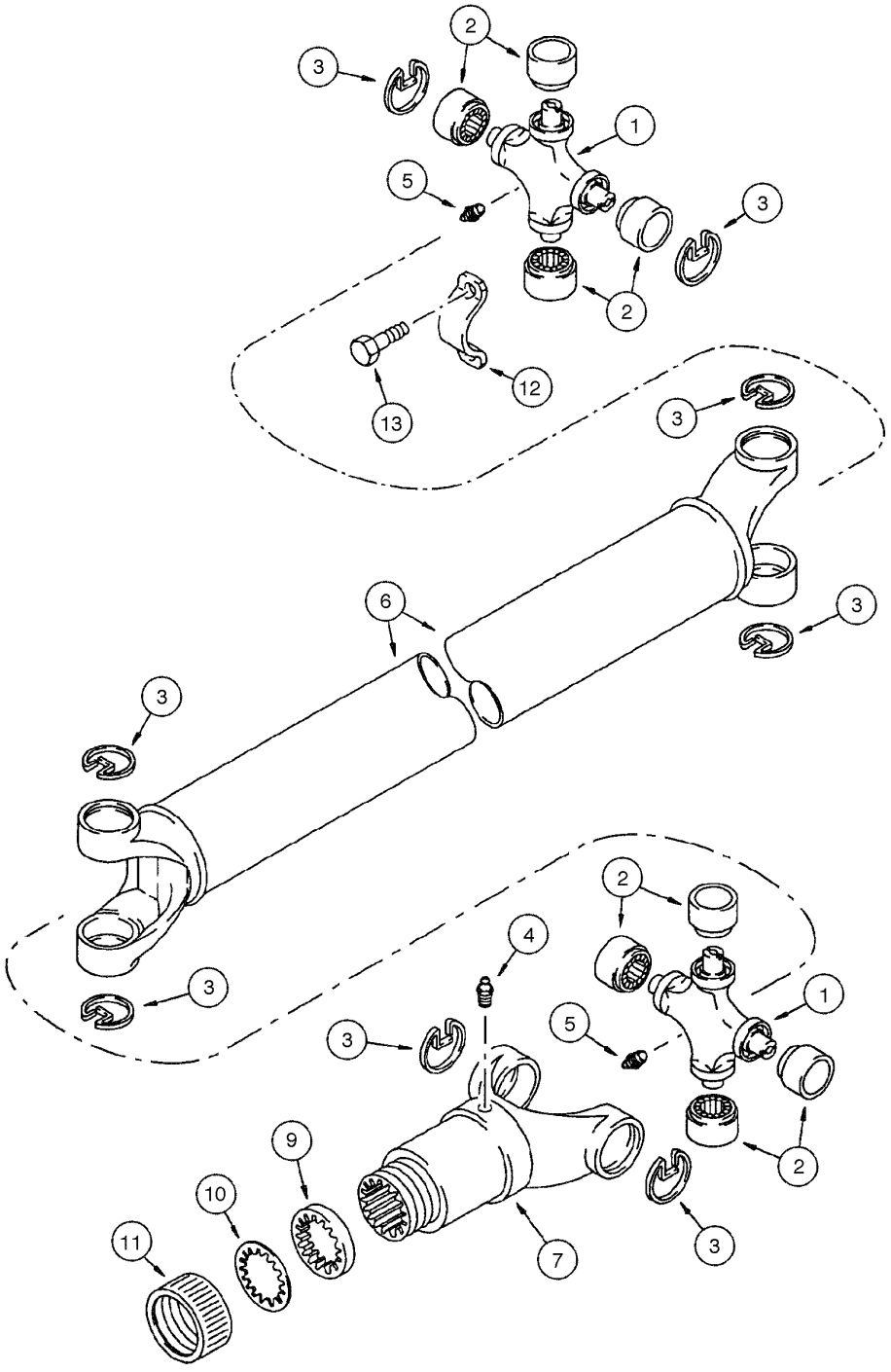

REAR PROPELLER SHAFT - ASSEMBLY
REAR PROPELLER SHAFT - ASSEMBLY
REAR PROPELLER SHAFT - ASSEMBLY
REAR PROPELLER SHAFT - ASSEMBLY

R	N	P.N.	MOD	Q	Denominação Bezeichnung	Denominacion Descrizione	Description Beskrivelse	Description Denominação	L.C.
		148556A1		1	ACOPLAMENTO, drive, Includes items 1 - 11				
						CARDÁN	JOINT, UNIVERSAL	CARDAN	067G
					KREUZGELENK	GIUNTO CARDANICO	LED, UNIVERSAL	CARDÁN	
		144278A1		2	JOGO DE SERVICO(PACO, universal joint, Includes items 1, 2, 3				
						EMPAQUETADURA	PACKAGE,SERVICE	COLIS POUR RECHANGI	P663
					ERSATZPACKUNG	CONFEZIONE, MANUT.	PACKAGE,SERVICE	JOGO DE SERVICO(PAC	
1		**NSS**		1	NÃO FORNECIDO SEPARADAMENTE, UNIVERSAL JOINT				
						NO SE REPARA SEPARA	NOT SERVICED SEPARA	NON FOURNI SEPAREMI	064N
					KEIN ERSATZTEIL	NON FORNITO SEPARAT	NOT SERVICED SEPARA	NOT SERVICED SEPARA	
2		**NSS**		4	NÃO FORNECIDO SEPARADAMENTE, BEARING				
						NO SE REPARA SEPARA	NOT SERVICED SEPARA	NON FOURNI SEPAREMI	064N
					KEIN ERSATZTEIL	NON FORNITO SEPARAT	NOT SERVICED SEPARA	NOT SERVICED SEPARA	
3		**NSS**		4	NÃO FORNECIDO SEPARADAMENTE, RING retaining				
						NO SE REPARA SEPARA	NOT SERVICED SEPARA	NON FOURNI SEPAREMI	064N
					KEIN ERSATZTEIL	NON FORNITO SEPARAT	NOT SERVICED SEPARA	NOT SERVICED SEPARA	
4		**219-10**		1	GRAXEIRA, 1/4"-28 NPT x .68" lg				
						ENGRASADOR	NIPPLE, LUBE	GRAISSEUR	060I
					SCHMIERNIPPEL	INGRASSATORE	SMØRENIPPEL	LUBRIFICADOR	
5		**219-10**		2	GRAXEIRA, 1/4"-28 NPT x .68" lg				
						ENGRASADOR	NIPPLE, LUBE	GRAISSEUR	060I
					SCHMIERNIPPEL	INGRASSATORE	SMØRENIPPEL	LUBRIFICADOR	
6		**NSS**		1	NÃO FORNECIDO SEPARADAMENTE, SHAFT drive				
						NO SE REPARA SEPARA	NOT SERVICED SEPARA	NON FOURNI SEPAREMI	064N
					KEIN ERSATZTEIL	NON FORNITO SEPARAT	NOT SERVICED SEPARA	NOT SERVICED SEPARA	
7		**144279A1**		1	GARFO	HORQUILLA	YOKE	MACHOIRE	9940
					GELENKGABEL	FORCELLA	KRAFTOVERFØRINGSG/	GARFO	
		D149860		1	JOGO DE SERVICO(PACO, dust cap, Includes items 9, 10, 11				
						EMPAQUETADURA	PACKAGE,SERVICE	COLIS POUR RECHANGI	P663
					ERSATZPACKUNG	CONFEZIONE, MANUT.	PACKAGE,SERVICE	JOGO DE SERVICO(PAC	
9		**NSS**		1	NÃO FORNECIDO SEPARADAMENTE, WASHER				
						NO SE REPARA SEPARA	NOT SERVICED SEPARA	NON FOURNI SEPAREMI	064N
					KEIN ERSATZTEIL	NON FORNITO SEPARAT	NOT SERVICED SEPARA	NOT SERVICED SEPARA	
10		**NSS**		1	NÃO FORNECIDO SEPARADAMENTE, WASHER				
						NO SE REPARA SEPARA	NOT SERVICED SEPARA	NON FOURNI SEPAREMI	064N
					KEIN ERSATZTEIL	NON FORNITO SEPARAT	NOT SERVICED SEPARA	NOT SERVICED SEPARA	
11		**NSS**		1	NÃO FORNECIDO SEPARADAMENTE, CAP				
						NO SE REPARA SEPARA	NOT SERVICED SEPARA	NON FOURNI SEPAREMI	064N
					KEIN ERSATZTEIL	NON FORNITO SEPARAT	NOT SERVICED SEPARA	NOT SERVICED SEPARA	
12		**D137626**		2	BRACADEIRA	COLLAR	CLAMP	COLLIER	1640
					SCHELLE	MORSETTO	CLAMP	BRACADEIRA	
13		**D137627**		4	PARAFUSO	TORNILLO	BOLT	BOULON	0810
					SCHAUBENBOLZEN	BULLONE	SKRUE	PARAFUSO	

SECTION INDEX
Freios

07-02	01	EIXO TRASEIRO - SISTEMA DO FREIO DIFERENCIAL
07-04	01	EIXO TRASEIRO - MECANISMO DO FREIO DE ESTACIONAMENTO
07-06	01	PEDAIS DE FREIO E CILINDRO MESTRE
07-08	01	SISTEMA DE FREIO - TUBULAÇÃO DOS CILINDROS MESTRES AO EIXO TRASEIRO
07-10	01	CILINDRO MESTRE - CONJUNTO
07-12	01	ALAVANCA DO FREIO DE ESTACIONAMENTO E ARTICULAÇÕES

07-02	01	p1	06/09

EIXO TRASEIRO - SISTEMA DO FREIO DIFERENCIAL
EJE TRASERO - SISTEMA DEL FRENO DIFERENCIAL
REAR AXLE - BRAKE SYSTEM DIFFERENTIAL
REAR AXLE - BRAKE SYSTEM DIFFERENTIAL

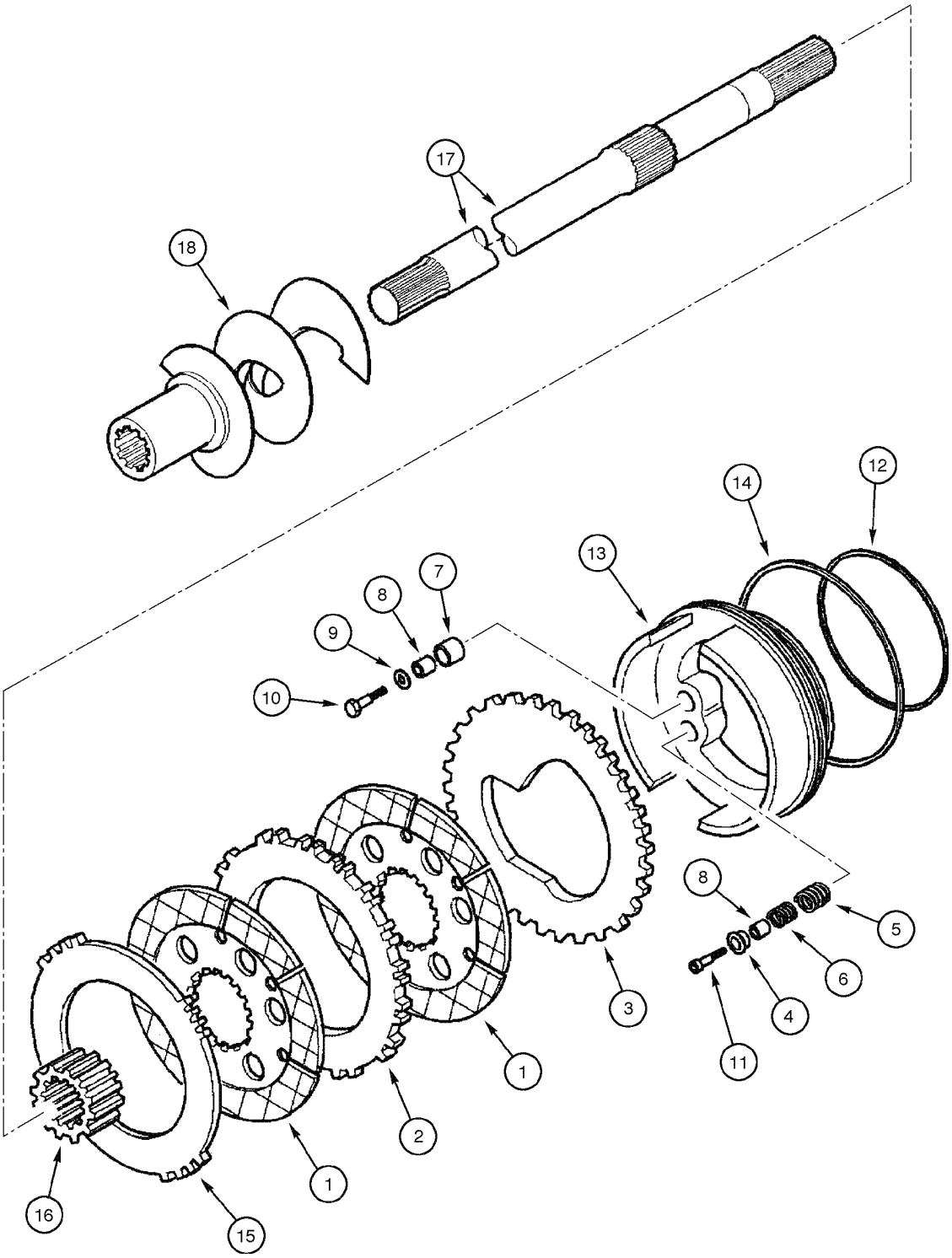

REAR AXLE - BRAKE SYSTEM DIFFERENTIAL
REAR AXLE - BRAKE SYSTEM DIFFERENTIAL
REAR AXLE - BRAKE SYSTEM DIFFERENTIAL
REAR AXLE - BRAKE SYSTEM DIFFERENTIAL

R	N	P.N.	MOD	Q	Denominação Bezeichnung	Denominacion Descrizione	Description Beskrivelse	Description Denominação	L.C.
		87422891		1	EIXO TRASEIRO, Assy, Four Spider Differential, Includes items 1 - 18				
						PUENTE POSTERIOR	AXLE, REAR	PONT ARRIERE	P098
					HINTERACHSE	PONTE POSTERIORE	BAGAKSEL	EIXO TRASEIRO	
		87422891R		1	EIXO RENOVADO, Rear, 4 Spider Diff.				
						EJE RENOVADO	REMAN-AXLE	PONT RENOVE	T087
					ACHSE, REMANUFACTU	ASSE REVISIONATO	OPD-AKSEL	EIXO RENOVADO	
		87422891C		1	EIXO A RENOVAR, Rear, 4 Spider Diff.				
						EJE A RENOVAR	CORE-AXLE	PONT A RENOVER	T086
					KERNBAUTEIL ACHSE	ASSE DA REVISIONARE	KERNE-AKSEL	EIXO A RENOVAR	
		384952A1C		1	EIXO A RENOVAR, Four Spider Differential				
						EJE A RENOVAR	CORE-AXLE	PONT A RENOVER	T086
					KERNBAUTEIL ACHSE	ASSE DA REVISIONARE	KERNE-AKSEL	EIXO A RENOVAR	
1		**237021A1**		4	PLACA ESPESSA, brake	PLACA, GRANDE	PLATE, LARGE	PLAQUE, GRANDE	Z308
					PLATTE, BREIT	PIASTRA, LARGA	PLADE, STOR	PLACA ESPESSA	
2		**237022A1**		2	PLACA ESPESSA, friction, inner				
						PLACA, GRANDE	PLATE, LARGE	PLAQUE, GRANDE	Z308
					PLATTE, BREIT	PIASTRA, LARGA	PLADE, STOR	PLACA ESPESSA	
3		**308029A1**		2	PLACA, piston	PLACA	PLATE	PLAQUE	6360
					PLATTE	PIASTRA	PLADE	CHAPA	
4		**190500A1**		6	TAMPA	TAPA	COVER	COUVERCLE	2250
					DECKEL	COPERCHIO	COVER	TAMPA	
5		**237025A1**		6	MOLA, inner	RESORTE	SPRING	RESSORT	8315
					FEDER	MOLLA	FJEDER	MOLA	
6		**237026A1**		6	MOLA, outer	RESORTE	SPRING	RESSORT	8315
					FEDER	MOLLA	FJEDER	MOLA	
7		**NSS**		6	NÃO FORNECIDO SEPARADAMENTE, SPACER				
						NO SE REPARA SEPARA	NOT SERVICED SEPARA	NON FOURNI SEPAREMI	064N
					KEIN ERSATZTEIL	NON FORNITO SEPARAT	NOT SERVICED SEPARA	NOT SERVICED SEPARA	
8		**NSS**		12	NÃO FORNECIDO SEPARADAMENTE, BUSHING				
						NO SE REPARA SEPARA	NOT SERVICED SEPARA	NON FOURNI SEPAREMI	064N
					KEIN ERSATZTEIL	NON FORNITO SEPARAT	NOT SERVICED SEPARA	NOT SERVICED SEPARA	
9		**190450A1**		6	ARRUELA PLANA	ARANDELA	WASHER	RONDELLE	9720
					UNTERLEGSCHEIBE	ROSETTA PIANA	FLADSKIVE	ANILHA	
10		**814-6035**		6	PARAFUSO, Hex, M6 x 35, 8.8				
						TORNILLO	BOLT	BOULON	140B
					SCHRAUBE	BULLONE	SKRUE	PARAFUSO	
11		**864-6035**		6	PARAFUSO, Hex Soc Hd, M6 x 35, 8.8				
						TORNILLO	SCREW	VIS	040V
					SCHRAUBE	VITE	SKRUE	PARAFUSO	
12		**308036A1**		2	ANEL O, small	JUNTA HERMETICA	O-RING	JOINT TORIQUE	7176
					O-RING	ANELLO TOROIDALE	O-RING	ANEL O	
13		**359653A1**		2	PISTÃO, brake	EMBOLO	PISTON	PISTON	6270
					KOLBEN	STANTUFFO	STEMPEL	PISTAO	
14		**190493A1**		2	ANEL O, large	JUNTA HERMETICA	O-RING	JOINT TORIQUE	7176
					O-RING	ANELLO TOROIDALE	O-RING	ANEL O	
15		**308030A1**		2	PLACA, friction, outer	PLACA	PLATE	PLAQUE	6360
					PLATTE	PIASTRA	PLADE	CHAPA	
16		**308042A1**		2	SUPORTE, SLEEVE	APOYADERO	SUPPORT	SUPPORT	8790
					STUETZE	SUPPORTO	SUPPORT	SUPORTE	

EIXO TRASEIRO - SISTEMA DO FREIO DIFERENCIAL
EJE TRASERO - SISTEMA DEL FRENO DIFERENCIAL
REAR AXLE - BRAKE SYSTEM DIFFERENTIAL
REAR AXLE - BRAKE SYSTEM DIFFERENTIAL

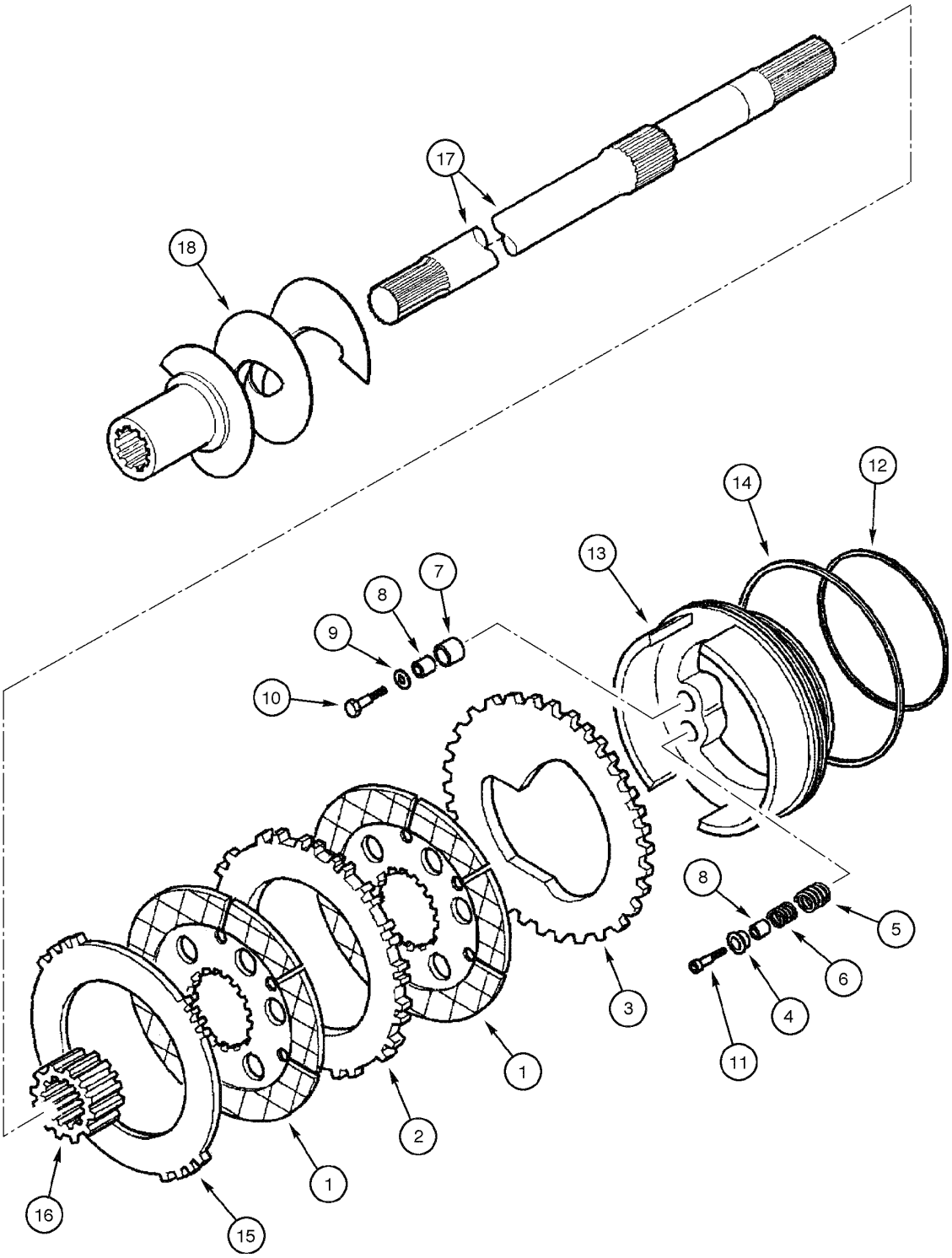

REAR AXLE - BRAKE SYSTEM DIFFERENTIAL
REAR AXLE - BRAKE SYSTEM DIFFERENTIAL
REAR AXLE - BRAKE SYSTEM DIFFERENTIAL
REAR AXLE - BRAKE SYSTEM DIFFERENTIAL

R	N	P.N.	MOD	Q	Denominação Bezeichnung	Denominacion Descrizione	Description Beskrivelse	Description Denominação	L.C.
17		**295111A1**		2	EIXO WELLE	EJE ALBERO	SHAFT AKSEL	ARBRE VEIO	7590
18		**295112A1**		1	SEM-FIM, RH (29 teeth) FÖRDERSCHNECKE	SINFIN COCLEA	AUGER SNEGL	VIS SANS FIN-ALIMENTA SEM-FIM	183C
18		**295113A1**		1	SEM-FIM, LH (29 teeth) FÖRDERSCHNECKE	SINFIN COCLEA	AUGER SNEGL	VIS SANS FIN-ALIMENTA SEM-FIM	183C
	1	**358212A1**		1	JOGO, brake PACKUNG	JEUGO KIT	KIT KIT	POCHETTE JOGO	4830

(1) Inclui 7 e 8

07-04	01	p1	06/09

EIXO TRASEIRO - MECANISMO DO FREIO DE ESTACIONAMENTO
EJE TRASERO - MECANISMO DEL FRENO DE ESTACIONAMIENTO
REAR AXLE - PARKING BRAKE MECHANISM
REAR AXLE - PARKING BRAKE MECHANISM

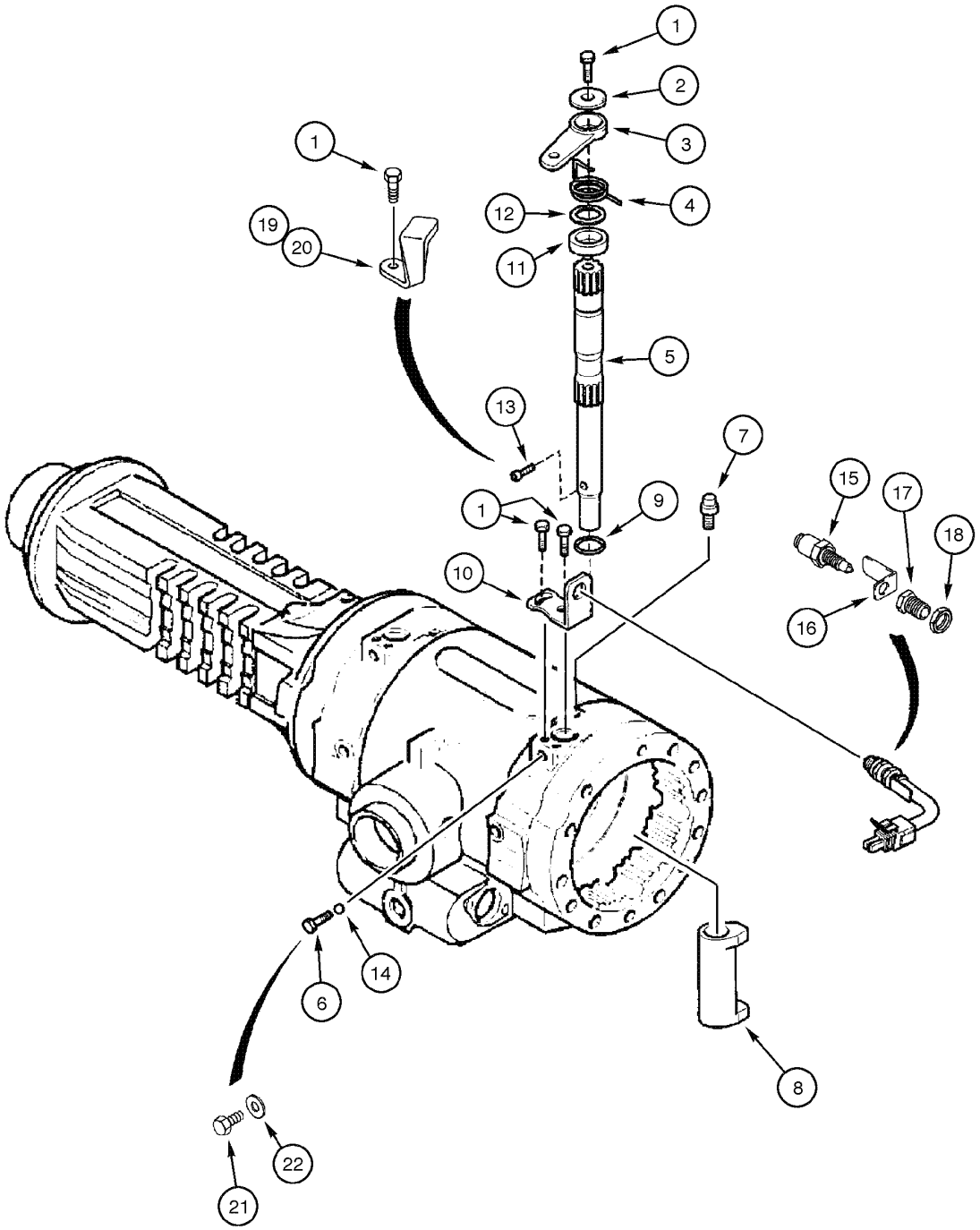

REAR AXLE - PARKING BRAKE MECHANISM
REAR AXLE - PARKING BRAKE MECHANISM
REAR AXLE - PARKING BRAKE MECHANISM
REAR AXLE - PARKING BRAKE MECHANISM

R	N	P.N.	MOD	Q	Denominação Bezeichnung	Denominacion Descrizione	Description Beskrivelse	Description Denominação	L.C.
		87422891		1	EIXO TRASEIRO, Assy, Four Spider Differential, Includes items 1 - 22				
						PUENTE POSTERIOR	AXLE, REAR	PONT ARRIERE	P098
					HINTERACHSE	PONTE POSTERIORE	BAGAKSEL	EIXO TRASEIRO	
		87422891R		1	EIXO RENOVADO, Rear, 4 Spider Diff.				
						EJE RENOVADO	REMAN-AXLE	PONT RENOVE	T087
					ACHSE, REMANUFACTU	ASSE REVISIONATO	OPD-AKSEL	EIXO RENOVADO	
		87422891C		1	EIXO A RENOVAR, Rear, 4 Spider Diff.				
						EJE A RENOVAR	CORE-AXLE	PONT A RENOVER	T086
					KERNBAUTEIL ACHSE	ASSE DA REVISIONARE	KERNE-AKSEL	EIXO A RENOVAR	
		384952A1C		1	EIXO A RENOVAR, Four Spider Differential				
						EJE A RENOVAR	CORE-AXLE	PONT A RENOVER	T086
					KERNBAUTEIL ACHSE	ASSE DA REVISIONARE	KERNE-AKSEL	EIXO A RENOVAR	
1		**190451A1**		6	PARAFUSO	TORNILLO	SCREW	VIS	7450
					SCHRAUBE	VITE	SKRUE	PARAFUSO	
2		**190463A1**		2	ARRUELA PLANA	ARANDELA	WASHER	RONDELLE	9720
					UNTERLEGSCHEIBE	ROSETTA PIANA	FLADSKIVE	ANILHA	
3		**280436A1**		2	ALAVANCA, brake	PALANCA	LEVER	LEVIER	5110
					HEBEL	LEVA	HAANDTAG	ALAVANCA	
4		**190477A2**		1	MOLA, RH	RESORTE	SPRING	RESSORT	8315
					FEDER	MOLLA	FJEDER	MOLA	
4		**190476A2**		1	MOLA, LH	RESORTE	SPRING	RESSORT	8315
					FEDER	MOLLA	FJEDER	MOLA	
5		**308040A1**		2	EIXO, brake control	EJE	SHAFT	ARBRE	7590
					WELLE	ALBERO	AKSEL	VEIO	
6		**283462A1**		2	PARAFUSO	TORNILLO	SCREW	VIS	7450
					SCHRAUBE	VITE	SKRUE	PARAFUSO	
7		**E135810**		2	PARAFUSO-RESPIRO, bleeder				
						TORNILLO RESPIRADER	SCREW, VENTING	VIS D'EVENT	045V
					BELÜFTUNGSSCHRAUB	VITE DI SFIATO	UDLUFTNINGSSKRUE	PARAFUSO DE VENTILA	
8		**196085A1**		2	CAME	LEVA	CAM	CAME	1290
					NOCKEN	CAMMA	KAM	EXCENTRICO	
9		**321183A1**		2	ANEL O	JUNTA HERMETICA	O-RING	JOINT TORIQUE	7176
					O-RING	ANELLO TOROIDALE	O-RING	ANEL O	
10		**256478A1**		2	SUPORTE	APOYADERO	SUPPORT	SUPPORT	8790
					STUETZE	SUPPORTO	SUPPORT	SUPORTE	
11		**256481A1**		2	ESPAÇADOR	ESPACIADOR	SPACER	ENTRETOISE	8090
					DISTANZSTÜCK	DISTANZIALE	AFSTANDSSTYKKE	ESPACADOR	
12		**256482A1**		2	CALCO DE AFINACAO	SUPLEMENTO	SHIM	CALE D'EPAISSEUR	198S
					UNTERLEGSCHEIBE	SPESSORE	MELLEMLAEG	CALCO DE AFINACAO	
13		**256485A1**		2	PARAFUSO	TORNILLO	SCREW	VIS	7450
					SCHRAUBE	VITE	SKRUE	PARAFUSO	
14		**283466A1**		2	ESFERA, 6.5mm	BOLA	BALL	BILLE	0460
					KUGEL	SFERA	KUGLE	ESFERA	
		281952A1		2	KIT, switch, Includes items 15 - 18				
						EQUIPO	KIT	KIT	305C
					SATZ	CORREDO	UDSTYR	KIT	
15		**280450A1**		1	COMUTADOR, brake	CONMUTADOR DE ARR/	SWITCH, IGNITION	COMMUTATEUR, DEM.	P654
					ZÜNDSCHALTER	INTERRUTTORE ACCEN	TÆNDINGSKONTAKT	COMUTADOR	

07-04	01	p2	06/09

EIXO TRASEIRO - MECANISMO DO FREIO DE ESTACIONAMENTO
EJE TRASERO - MECANISMO DEL FRENO DE ESTACIONAMIENTO
REAR AXLE - PARKING BRAKE MECHANISM
REAR AXLE - PARKING BRAKE MECHANISM

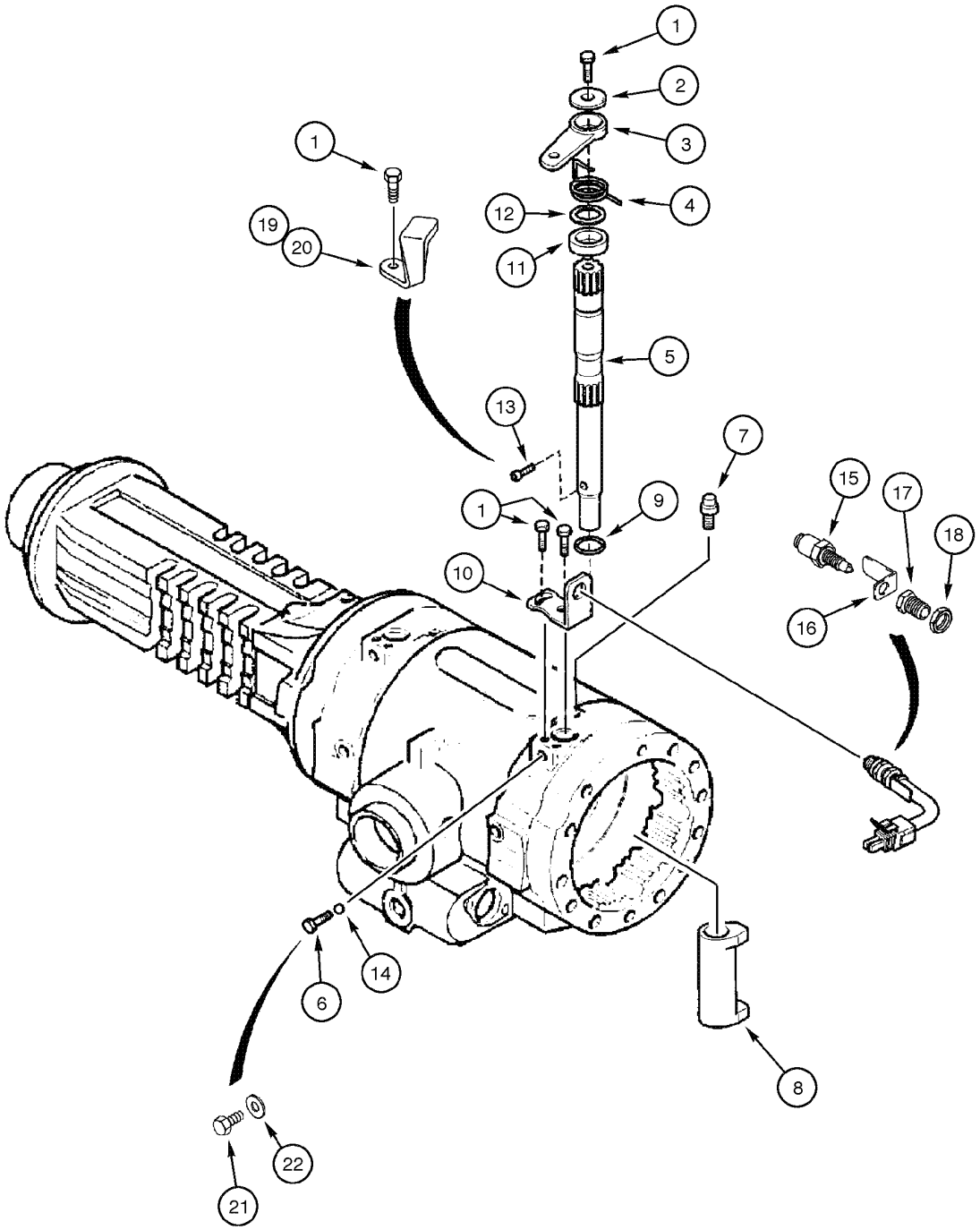

REAR AXLE - PARKING BRAKE MECHANISM
REAR AXLE - PARKING BRAKE MECHANISM
REAR AXLE - PARKING BRAKE MECHANISM
REAR AXLE - PARKING BRAKE MECHANISM

R	N	P.N.	MOD	Q	Denominação Bezeichnung	Denominacion Descrizione	Description Beskrivelse	Description Denominação	L.C.
16		**280452A1**		1	BRACADEIRA, switch	PIEZA DE SOPORTE	BRACKET	PATTE FIXATION	1010
					HALTERUNG	STAFFA	BESLAG	SUPORTE	
17		**280457A1**		1	ALAVANCA	PALANCA	LEVER	LEVIER	5110
					HEBEL	LEVA	HAANDTAG	ALAVANCA	
18		**281960A1**		1	PORCA	TUERCA	NUT	ECROU	5780
					MUTTER	DADO	MØTRIK	PORCA	
	1	**279645A1**			JOGO DE REPARO, parking brake, Includes items 19 - 22				
						JEUGO REPARACION	PACKAGE, REPAIR	COLIS DE REPARATION	P704
					REPARATURPACKUNG	CONFEZIONE, FRENI	PACKAGE, REPAIR	JOGO DE REPARO	
19		**259254A1**		1	PRENDEDOR, LH	RETENEDOR	RETAINER	RETENEUR	7125
					HALTEVORRICHTUNG	RITEGNO	HOLDER	RETENTOR	
20		**280443A1**		1	PRENDEDOR, RH	RETENEDOR	RETAINER	RETENEUR	7125
					HALTEVORRICHTUNG	RITEGNO	HOLDER	RETENTOR	
21		**514-634**		2	PARAFUSO, Hex, M8 x 1 x 16, 8.8, Full Thd				
						TORNILLO	BOLT	BOULON	140B
					SCHRAUBE	BULLONE	SKRUE	PARAFUSO	
22		**181104A1**		2	ARRUELA DE COBRE	ARANDELA DE COBRE	WASHER, COPPER	RONDELLE CUIVRE	P674
					BEILAGSCHEIBE, KUPFE	RONDELLA, RAME	VASKER, KOBBER	ARRUELA DE COBRE	

(1) Inclui 1, 9, 10, 11, 12, 15, 16, 17, 18, 19, 20, 21, 22

07-06	01	p1	10/08

PEDAIS DE FREIO E CILINDRO MESTRE
PEDALES DEL FRENO Y CILINDRO MAESTRO
BRAKE PEDALS AND MASTER CYLINDER
BRAKE PEDALS AND MASTER CYLINDER

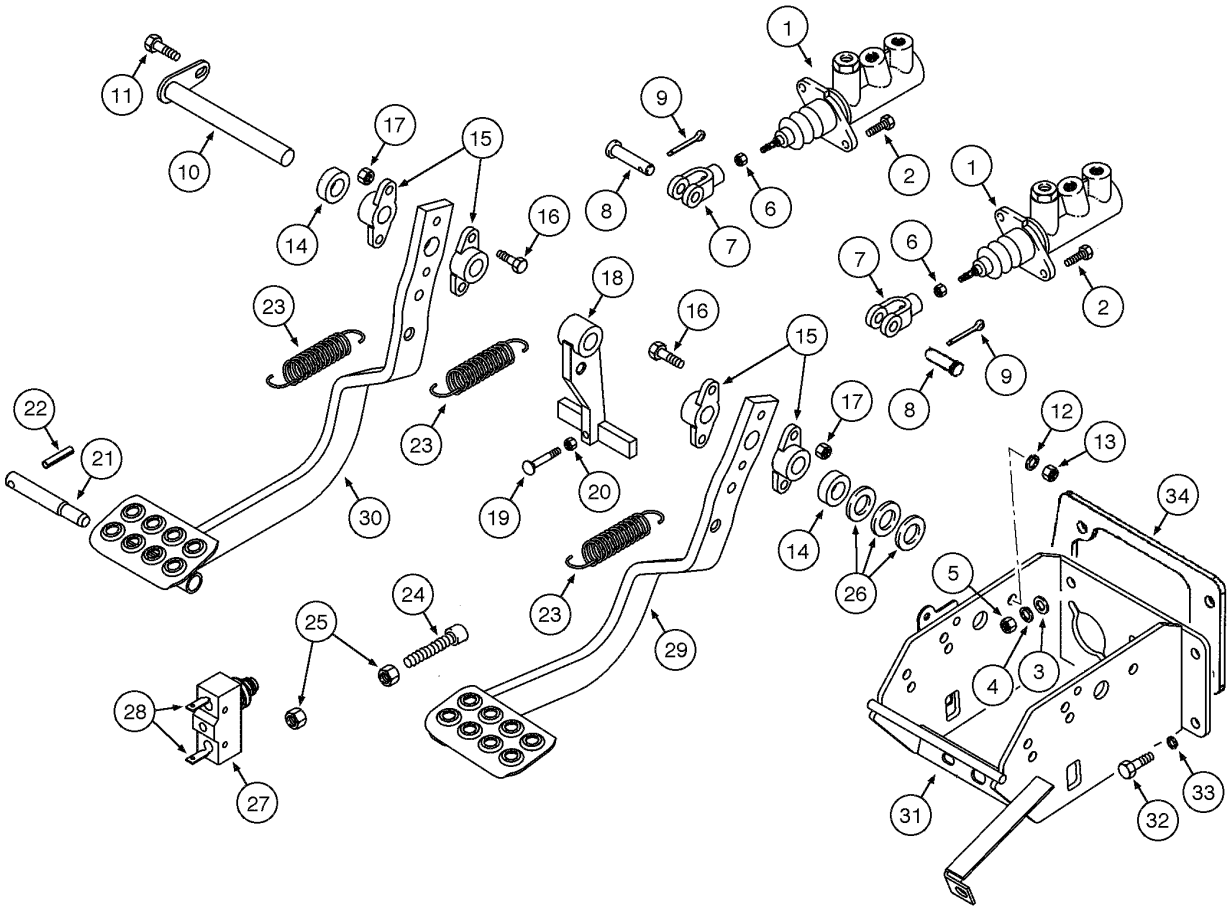

BRAKE PEDALS AND MASTER CYLINDER
BRAKE PEDALS AND MASTER CYLINDER
BRAKE PEDALS AND MASTER CYLINDER
BRAKE PEDALS AND MASTER CYLINDER

R	N	P.N.	MOD	Q	Denominação Bezeichnung	Denominacion Descrizione	Description Beskrivelse	Description Denominação	L.C.
1		{}		2	MASTER CYLINDER (p.7-10)				
2		614-8030		4	PARAFUSO, Hex, M8 x 30, 8.8				
						TORNILLO	BOLT	BOULON	140B
					SCHRAUBE	BULLONE	SKRUE	PARAFUSO	
3		895-11008		4	ARRUELA PLANA, M8 x 16 x 1.6				
						ARANDELA	WASHER	RONDELLE	131R
					UNTERLEGSCHEIBE	ROSETTA PIANA	FLADSKIVE	ANILHA	
4		892-11008		4	ARRUELA-TRAVA, M8	ARANDELA DE FRENO	WASHER, LOCK	RONDELLE FREIN	132R
					SICHERUNGSSCHEIBE	ROSETTA DI SICUREZZA	LAASESKIVE	ANILHA DE FIXACAO	
5		829-1408		4	PORCA, M8, Cl 10	TUERCA	NUT	ECROU	010D
					MUTTER	DADO	MØTRIK	PORCA	
6		425-156		2	PORCA, Jam, 3/8"-24, G5	TUERCA	NUT	ECROU	010D
					MUTTER	DADO	MØTRIK	PORCA	
7		D137077		2	GARFO	HORQUILLA PEQUENA	CLEVIS	FOURCHETTE	P472
					GABEL	FORCELLINO	GAFFELBOLT	FORQUILHA	
8		L26209		2	PINO	PERNO	PIN	AXE	6200
					BOLZEN	PERNO	STIFT	PERNO	
9		432-612		2	GRAMPO, 3/32" x 3/4"	PASADOR ABIERTO	PIN, SPLIT (COTTER)	GOUPILLE	270C
					SPLINT	COPPIGLIA	SPLITBOLT	TROCO DE ABRIR	
10		D140035		1	PINO LARGO	BULON/PIN, LARGO	PIN, LARGE	AXE, GROS	Z009
					BOLZEN, GROSS	SPINA, GRANDE	STOR PIND	PINO LARGO	
11		614-10025		1	PARAFUSO, Hex, M10 x 25, 8.8, Full Thd				
						TORNILLO	BOLT	BOULON	140B
					SCHRAUBE	BULLONE	SKRUE	PARAFUSO	
12		892-11010		1	ARRUELA-TRAVA, M10	ARANDELA DE FRENO	WASHER, LOCK	RONDELLE FREIN	132R
					SICHERUNGSSCHEIBE	ROSETTA DI SICUREZZA	LAASESKIVE	ANILHA DE FIXACAO	
13		829-1410		1	PORCA, M10, Cl 10	TUERCA	NUT	ECROU	010D
					MUTTER	DADO	MØTRIK	PORCA	
14		D124529		2	ESPAÇADOR	ESPACIADOR	SPACER	ENTRETOISE	8090
					DISTANZSTÜCK	DISTANZIALE	AFSTANDSSTYKKE	ESPACADOR	
15		A77310		4	PIVO	PIVOTE	PIVOT	PIVOT	6330
					WELLENZAPFEN	ARTICOLAZIONE	TAP	PIVOTE	
16		814-8040		4	PARAFUSO, Hex, M8 x 40, 8.8				
						TORNILLO	BOLT	BOULON	140B
					SCHRAUBE	BULLONE	SKRUE	PARAFUSO	
17		832-10408		4	CONTRA PORCA, M8 x 1.25, Cl 8				
						CONTRA TUERCA	NUT, LOCK	CONTRE-ECROU	P263
					SICHERUNGSMUTTER	CONTRODADO	LASEMOETRIK	CONTRA PORCA	
18		D124528		1	ALAVANCA	PALANCA	LEVER	LEVIER	5110
					HEBEL	LEVA	HAANDTAG	ALAVANCA	
19		121-145		1	PARAFUSO, Csk Fl Hd, 5/16"-18 x 2 1/2"				
						TORNILLO	BOLT	BOULON	140B
					SCHRAUBE	BULLONE	SKRUE	PARAFUSO	
20		425-105		1	PORCA, 5/16"-18, G5	TUERCA	NUT	ECROU	010D
					MUTTER	DADO	MØTRIK	PORCA	
21		D124530		1	PINO	PERNO	PIN	AXE	6200
					BOLZEN	PERNO	STIFT	PERNO	

07-06	01	p2	10/08

PEDAIS DE FREIO E CILINDRO MESTRE
PEDALES DEL FRENO Y CILINDRO MAESTRO
BRAKE PEDALS AND MASTER CYLINDER
BRAKE PEDALS AND MASTER CYLINDER

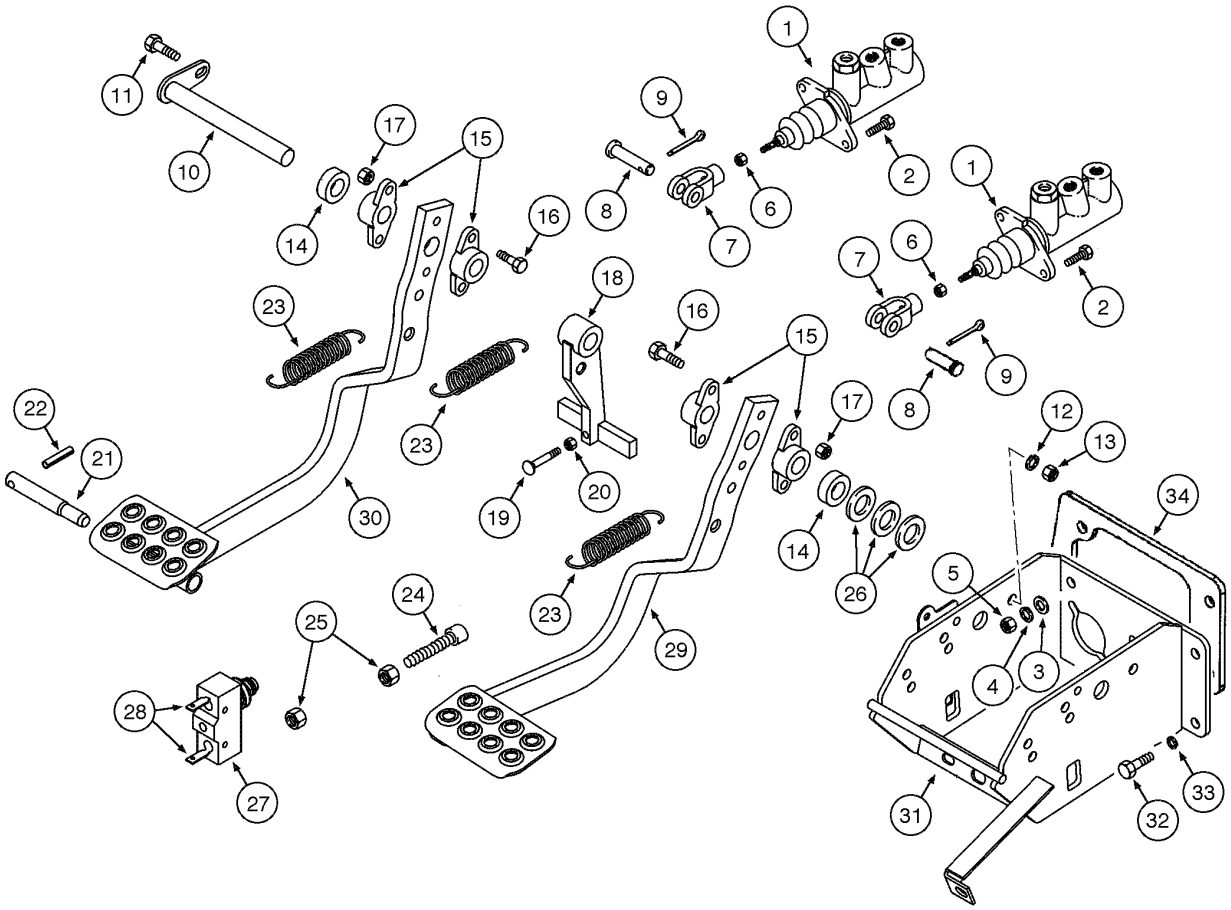

BRAKE PEDALS AND MASTER CYLINDER
BRAKE PEDALS AND MASTER CYLINDER
BRAKE PEDALS AND MASTER CYLINDER
BRAKE PEDALS AND MASTER CYLINDER

R	N	P.N.	MOD	Q	Denominação Bezeichnung	Denominacion Descrizione	Description Beskrivelse	Description Denominação	L.C.
22		438-12040		1	PINO DE FIXAÇÃO, 5/16" x 2 1/2", Slotted				
						PASADOR DE FIJACION	PIN, LOCK	CHEVILLE	081P
					SICHERUNGSSTIFT	PERNO DI FISSAGGIO	LAASETAP	PERNO DE FIXACAO	
23		230973A1		3	MOLA	RESORTE	SPRING	RESSORT	8315
					FEDER	MOLLA	FJEDER	MOLA	
24		413870A1		2	ISOLADOR	AISLADOR	ISOLATOR	ISOLATEUR	Z082
					ISOLATOR	DISPOSITIVO ANTIVIB	ISOLATOR	ISOLADOR	
25		829-1408		4	PORCA, M8, Cl 10	TUERCA	NUT	ECROU	010D
					MUTTER	DADO	MØTRIK	PORCA	
26		495-81261			ARRUELA PLANA, 13/16" x 1 1/2" x .067", HDN				
						ARANDELA	WASHER	RONDELLE	131R
					UNTERLEGSCHEIBE	ROSETTA PIANA	FLADSKIVE	ANILHA	
27		D148108		1	INTERRUPTOR, stop light	CONTACTOR	SWITCH	CONTACTEUR	8850
					SCHALTER	INTERRUTTORE	KONTAKT	INTERRUPTOR	
28		A187990		2	TERMINAL	TERMINAL	TERMINAL CONNECTOR	COSSE	9060
					ANSCHLUSSSTECKER	TERMINALE	TERMINALSTIK	TERMINAL	
29		339047A3		1	PEDAL CONJUNTO, RH	PEDAL (CONJUNTO)	PEDAL ASSY.	PEDALE (ASSEMBLEE)	P523
					PEDAL (KPLT.)	GRUPPO PEDALE	PEDAL ASSY.	PEDAL CONJUNTO	
30		339046A3		1	PEDAL CONJUNTO, LH	PEDAL (CONJUNTO)	PEDAL ASSY.	PEDALE (ASSEMBLEE)	P523
					PEDAL (KPLT.)	GRUPPO PEDALE	PEDAL ASSY.	PEDAL CONJUNTO	
31		338886A4		1	BRACADEIRA	PIEZA DE SOPORTE	BRACKET	PATTE FIXATION	1010
					HALTERUNG	STAFFA	BESLAG	SUPORTE	
32		614-8020		4	PARAFUSO, Hex, M8 x 20, 8.8				
						TORNILLO	BOLT	BOULON	140B
					SCHRAUBE	BULLONE	SKRUE	PARAFUSO	
33		892-11008		4	ARRUELA-TRAVA, M8	ARANDELA DE FRENO	WASHER, LOCK	RONDELLE FREIN	132R
					SICHERUNGSSCHEIBE	ROSETTA DI SICUREZZA	LAASESKIVE	ANILHA DE FIXACAO	
34		430916A1		1	JOGO DE JUNTAS	EMPAQUE DE JUNTAS	KIT, GASKET	JEU JOINTS ETANCHEIT	3740
					DICHTUNGSSATZ	CONFEZIONE, GUARNIZ	PAKNINGS PAKKE	JOGO DE JUNTAS	

07-08	01	p1	06/09

SISTEMA DE FREIO - TUBULAÇÃO DOS CILINDROS MESTRES AO EIXO TRASEIRO
SISTEMA DE FRENOS - TUBERÍAS DEL CILINDRO MAESTRO AL EJE TRASERO
BRAKE SYSTEM - MASTER CYLINDERS TO REAR AXLE PIPING
BRAKE SYSTEM - MASTER CYLINDERS TO REAR AXLE PIPING

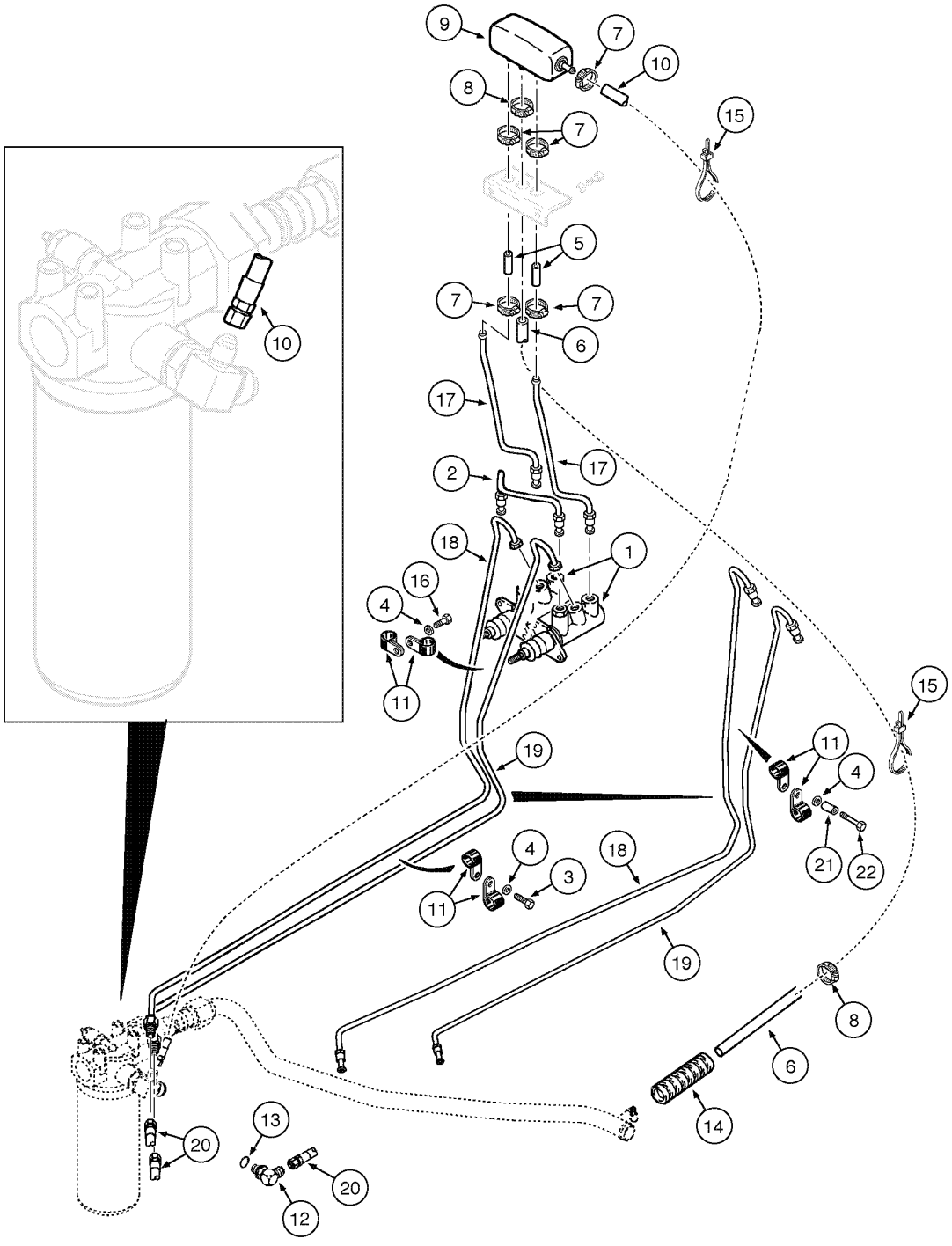

BRAKE SYSTEM - MASTER CYLINDERS TO REAR AXLE PIPING
BRAKE SYSTEM - MASTER CYLINDERS TO REAR AXLE PIPING
BRAKE SYSTEM - MASTER CYLINDERS TO REAR AXLE PIPING
BRAKE SYSTEM - MASTER CYLINDERS TO REAR AXLE PIPING

R	N	P.N.	MOD	Q	Denominação Bezeichnung	Denominacion Descrizione	Description Beskrivelse	Description Denominação	L.C.
1		{}		2	MASTER CYLINDER (p.7-10)				
2		345061A2		1	TUBO CONJUNTO ROHRLEITUNG	TUBO (CONJUNTO) TUBO, COMPLESSIVO	TUBE ASSY. TUBE ASSY.	TUYAUTERIE TUBO CONJUNTO	P465
3		614-8020		1	PARAFUSO, Hex, M8 x 20, 8.8 SCHRAUBE	TORNILLO BULLONE	BOLT SKRUE	BOULON PARAFUSO	140B
4		892-11008		2	ARRUELA-TRAVA, M8 SICHERUNGSSCHEIBE	ARANDELA DE FRENO ROSETTA DI SICUREZZA	WASHER, LOCK LAASESKIVE	RONDELLE FREIN ANILHA DE FIXACAO	132R
5		121729A1		2	MANGUEIRA, 52mm SCHLAUCHMUFFE	MANGA MANICOTTO FLESSIBILE	HOSE SLANGE	FLEXIBLE TUBO FLEXIVEL	4480
6		397076A1		1	MANGUEIRA, 1500mm SCHLAUCHMUFFE	MANGA MANICOTTO FLESSIBILE	HOSE SLANGE	FLEXIBLE TUBO FLEXIVEL	4480
7		214-1704		5	BRACADEIRA MANGUEIRA, #4, 0.25/0.62 Type M Worm SCHLAUCHSCHELLE	ABRAZADERA MANGUEI MORSETTO	CLAMP, HOSE SLANGEKLEMME	BRIDE, FLEXIBLE BRACADEIRA MANGUEII	P729
8		214-1706		2	BRACADEIRA MANGUEIRA, #6, 0.44/0.78 Type M Worm SCHLAUCHSCHELLE	ABRAZADERA MANGUEI MORSETTO	CLAMP, HOSE SLANGEKLEMME	BRIDE, FLEXIBLE BRACADEIRA MANGUEII	P729
9		184627A2		1	RESERVATÓRIO, brake fluid BREMSFLÜSSIKKEITSBE	CUBA RECIPIENTE	RESERVOIR, BRAKE FLU BREMSEVAESKEBEHOLI	RESERVOIR, LIQUIDE FI RESERVATORIO	036R
10		86991496		1	MANGUEIRA CONJUNTO, 1666mm SCHLAUCH (KPLT.)	MANGUERA (CONJUNTO GRUPPO TUBO FLESS	HOSE ASSY. HOSE ASSY.	FLEXIBLE (ASSEMBLE) MANGUEIRA CONJUNTO	P457
11		515-2379		4	PRENDEDOR, 5/16", Insul, 3/8" Bolt KLEMME	BORNE MORSETTO	CLAMP SPÆNDEBÅND	BRIDE BORNE	120M
12		218-5103		2	COTOVELO, 90º, 7/16"-20, 37º x 7/16"-20, O-Ring, Includes item 13 KNIESTUECK	CODO GOMITO	ELBOW VINKELROER	COUDE JOELHO	085G
13		237-6004		1	ANEL "O", 4-1, 90 Duro, .351" ID x .072" Thk DICHTRING	JUNTA HERMETICA ANELLO TOROIDALE	O-RING O-RING	JOINT THORIQUE O-RING	055A
14		D132982		1	TUBO ISOLANTE, 400mm FUTTERAL	TUBO AISLANTE TUBO	LOOM LOOM	GAINE TUBO ISOLANTE	5340
15		L18337		3	TIRA DE CABO, 9.95"-12.1" lg KABELBINDER	CIERRA CABLES CINGHIA, CABLAGGIO	STRAP, CABLE SELEKABEL	SERRE-CABLE APRIETACABLES	P716
16	1	614-8030		1	PARAFUSO, Hex, M8 x 30, 8.8 SCHRAUBE	TORNILLO BULLONE	BOLT SKRUE	BOULON PARAFUSO	140B
17		87448661		2	TUBO CONJUNTO ROHRLEITUNG	TUBO (CONJUNTO) TUBO, COMPLESSIVO	TUBE ASSY. TUBE ASSY.	TUYAUTERIE TUBO CONJUNTO	P465
18		87450910		1	TUBO CONJUNTO, LH ROHRLEITUNG	TUBO (CONJUNTO) TUBO, COMPLESSIVO	TUBE ASSY. TUBE ASSY.	TUYAUTERIE TUBO CONJUNTO	P465

(1) Se usado

SISTEMA DE FREIO - TUBULAÇÃO DOS CILINDROS MESTRES AO EIXO TRASEIRO
SISTEMA DE FRENOS - TUBERÍAS DEL CILINDRO MAESTRO AL EJE TRASERO
BRAKE SYSTEM - MASTER CYLINDERS TO REAR AXLE PIPING
BRAKE SYSTEM - MASTER CYLINDERS TO REAR AXLE PIPING

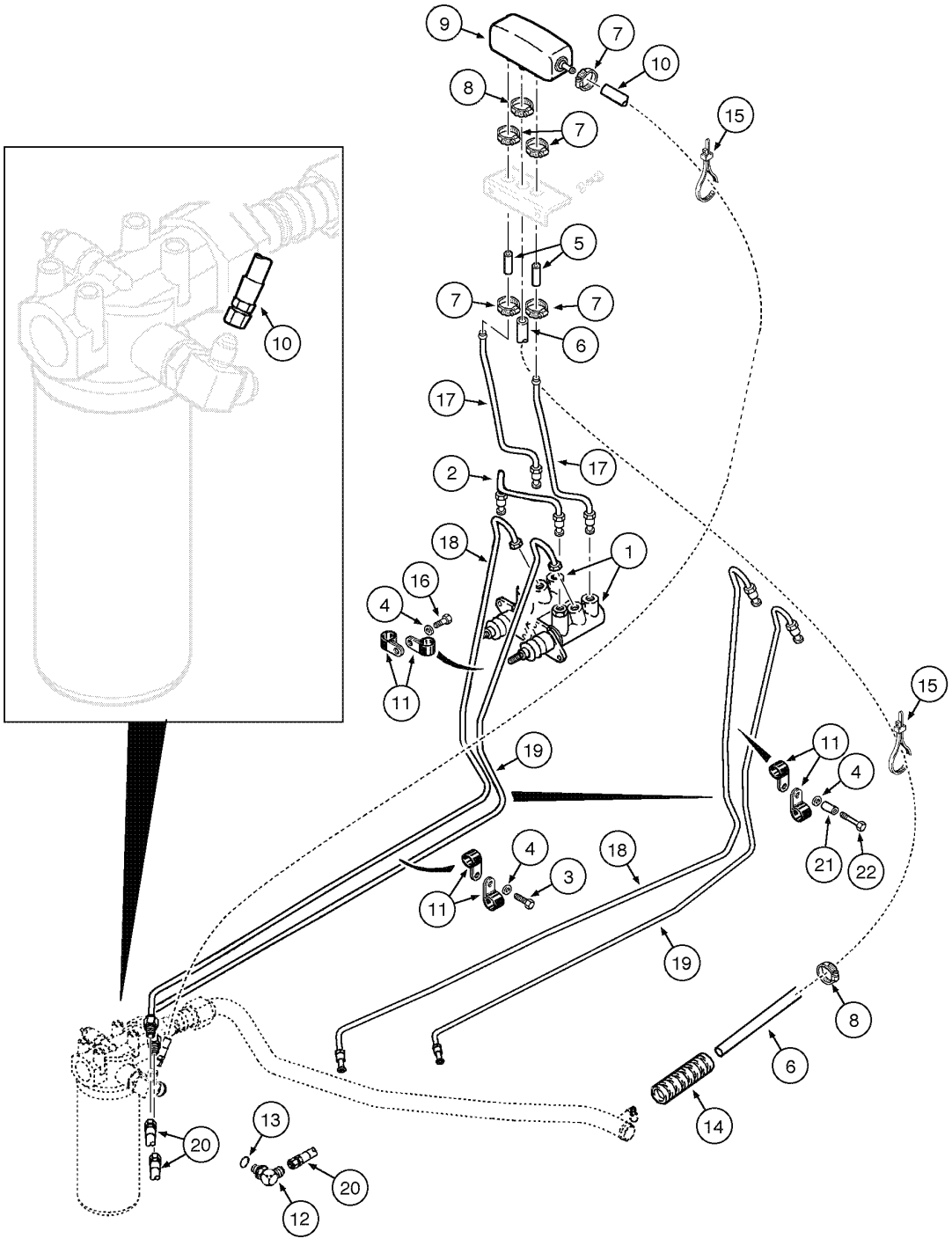

BRAKE SYSTEM - MASTER CYLINDERS TO REAR AXLE PIPING
BRAKE SYSTEM - MASTER CYLINDERS TO REAR AXLE PIPING
BRAKE SYSTEM - MASTER CYLINDERS TO REAR AXLE PIPING
BRAKE SYSTEM - MASTER CYLINDERS TO REAR AXLE PIPING

R	N	P.N.	MOD	Q	Denominação Bezeichnung	Denominacion Descrizione	Description Beskrivelse	Description Denominação	L.C.
19		87448658		1	TUBO CONJUNTO, RH ROHRLEITUNG	TUBO (CONJUNTO) TUBO, COMPLESSIVO	TUBE ASSY. TUBE ASSY.	TUYAUTERIE TUBO CONJUNTO	P465
20		87451751		2	MANGUEIRA CONJUNTO, 520mm SCHLAUCH (KPLT.)	MANGUERA (CONJUNTO GRUPPO TUBO FLESS	HOSE ASSY. HOSE ASSY.	FLEXIBLE (ASSEMBLE) MANGUEIRA CONJUNTO	P457
21		87449579		1	ESPAÇADOR DISTANZSTÜCK	SEPARADOR DISTANZIALE	SPACER AFSTANDSSTYKKE	ENTRETOISE ESPACADOR	075D
22		814-8060		1	PARAFUSO, Hex, M8 x 60, 8.8 SCHRAUBE	TORNILLO BULLONE	BOLT SKRUE	BOULON PARAFUSO	140B

07-10	01	p1	11/07

CILINDRO MESTRE - CONJUNTO
CILINDRO MAESTRO - CONJUNTO
MASTER CYLINDER - ASSEMBLY
MASTER CYLINDER - ASSEMBLY

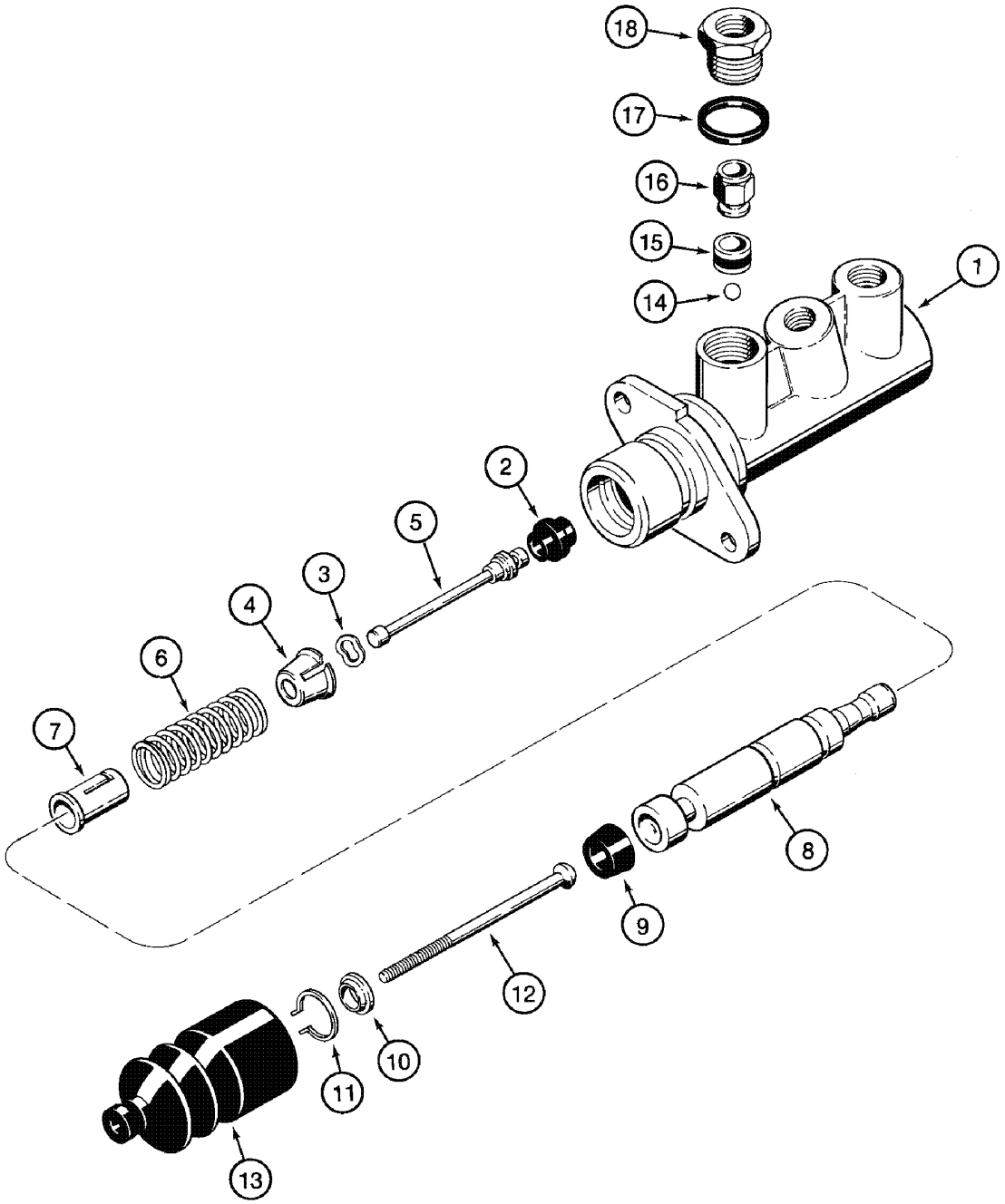

MASTER CYLINDER - ASSEMBLY
MASTER CYLINDER - ASSEMBLY
MASTER CYLINDER - ASSEMBLY
MASTER CYLINDER - ASSEMBLY

R	N	P.N.	MOD	Q	Denominação Bezeichnung	Denominacion Descrizione	Description Beskrivelse	Description Denominação	L.C.
		182445A1		2	CILINDRO MESTRE, Assy HAUPTBREMSZYLINDEF	CILINDRO PRINCIPAL CILINDRO, PRINC	CYLINDER, MASTER CYLINDER,MASTER	MAITRE-CYLINDRE CILINDRO MESTRE	P696
1		**NSS**		1	NÃO FORNECIDO SEPARADAMENTE, BODY				
						NO SE REPARA SEPARA	NOT SERVICED SEPARA	NON FOURNI SEPAREMI	064N
					KEIN ERSATZTEIL	NON FORNITO SEPARAT	NOT SERVICED SEPARA	NOT SERVICED SEPARA	
2		**NSS**		1	NÃO FORNECIDO SEPARADAMENTE, SEAL				
						NO SE REPARA SEPARA	NOT SERVICED SEPARA	NON FOURNI SEPAREMI	064N
					KEIN ERSATZTEIL	NON FORNITO SEPARAT	NOT SERVICED SEPARA	NOT SERVICED SEPARA	
3		**NSS**		1	NÃO FORNECIDO SEPARADAMENTE, WASHER				
						NO SE REPARA SEPARA	NOT SERVICED SEPARA	NON FOURNI SEPAREMI	064N
					KEIN ERSATZTEIL	NON FORNITO SEPARAT	NOT SERVICED SEPARA	NOT SERVICED SEPARA	
4		**NSS**		1	NÃO FORNECIDO SEPARADAMENTE, SEAT				
						NO SE REPARA SEPARA	NOT SERVICED SEPARA	NON FOURNI SEPAREMI	064N
					KEIN ERSATZTEIL	NON FORNITO SEPARAT	NOT SERVICED SEPARA	NOT SERVICED SEPARA	
5		**NSS**		1	NÃO FORNECIDO SEPARADAMENTE, PLUNGER				
						NO SE REPARA SEPARA	NOT SERVICED SEPARA	NON FOURNI SEPAREMI	064N
					KEIN ERSATZTEIL	NON FORNITO SEPARAT	NOT SERVICED SEPARA	NOT SERVICED SEPARA	
6		**NSS**		1	NÃO FORNECIDO SEPARADAMENTE, SPRING return				
						NO SE REPARA SEPARA	NOT SERVICED SEPARA	NON FOURNI SEPAREMI	064N
					KEIN ERSATZTEIL	NON FORNITO SEPARAT	NOT SERVICED SEPARA	NOT SERVICED SEPARA	
7		**NSS**		1	NÃO FORNECIDO SEPARADAMENTE, SEAT				
						NO SE REPARA SEPARA	NOT SERVICED SEPARA	NON FOURNI SEPAREMI	064N
					KEIN ERSATZTEIL	NON FORNITO SEPARAT	NOT SERVICED SEPARA	NOT SERVICED SEPARA	
8		**NSS**		1	NÃO FORNECIDO SEPARADAMENTE, PISTON				
						NO SE REPARA SEPARA	NOT SERVICED SEPARA	NON FOURNI SEPAREMI	064N
					KEIN ERSATZTEIL	NON FORNITO SEPARAT	NOT SERVICED SEPARA	NOT SERVICED SEPARA	
9		**NSS**		1	NÃO FORNECIDO SEPARADAMENTE, SEAL				
						NO SE REPARA SEPARA	NOT SERVICED SEPARA	NON FOURNI SEPAREMI	064N
					KEIN ERSATZTEIL	NON FORNITO SEPARAT	NOT SERVICED SEPARA	NOT SERVICED SEPARA	
10		**NSS**		1	NÃO FORNECIDO SEPARADAMENTE, WASHER				
						NO SE REPARA SEPARA	NOT SERVICED SEPARA	NON FOURNI SEPAREMI	064N
					KEIN ERSATZTEIL	NON FORNITO SEPARAT	NOT SERVICED SEPARA	NOT SERVICED SEPARA	
11		**NSS**		1	NÃO FORNECIDO SEPARADAMENTE, RING retaining				
						NO SE REPARA SEPARA	NOT SERVICED SEPARA	NON FOURNI SEPAREMI	064N
					KEIN ERSATZTEIL	NON FORNITO SEPARAT	NOT SERVICED SEPARA	NOT SERVICED SEPARA	
12		**NSS**		1	NÃO FORNECIDO SEPARADAMENTE, ROD push				
						NO SE REPARA SEPARA	NOT SERVICED SEPARA	NON FOURNI SEPAREMI	064N
					KEIN ERSATZTEIL	NON FORNITO SEPARAT	NOT SERVICED SEPARA	NOT SERVICED SEPARA	
13		**NSS**		1	NÃO FORNECIDO SEPARADAMENTE, BOOT				
						NO SE REPARA SEPARA	NOT SERVICED SEPARA	NON FOURNI SEPAREMI	064N
					KEIN ERSATZTEIL	NON FORNITO SEPARAT	NOT SERVICED SEPARA	NOT SERVICED SEPARA	
14		**NSS**		1	NÃO FORNECIDO SEPARADAMENTE, BALL				
						NO SE REPARA SEPARA	NOT SERVICED SEPARA	NON FOURNI SEPAREMI	064N
					KEIN ERSATZTEIL	NON FORNITO SEPARAT	NOT SERVICED SEPARA	NOT SERVICED SEPARA	
15		**NSS**		1	NÃO FORNECIDO SEPARADAMENTE, SEAL				
						NO SE REPARA SEPARA	NOT SERVICED SEPARA	NON FOURNI SEPAREMI	064N
					KEIN ERSATZTEIL	NON FORNITO SEPARAT	NOT SERVICED SEPARA	NOT SERVICED SEPARA	

07-10	01	p2	11/07

CILINDRO MESTRE - CONJUNTO
CILINDRO MAESTRO - CONJUNTO
MASTER CYLINDER - ASSEMBLY
MASTER CYLINDER - ASSEMBLY

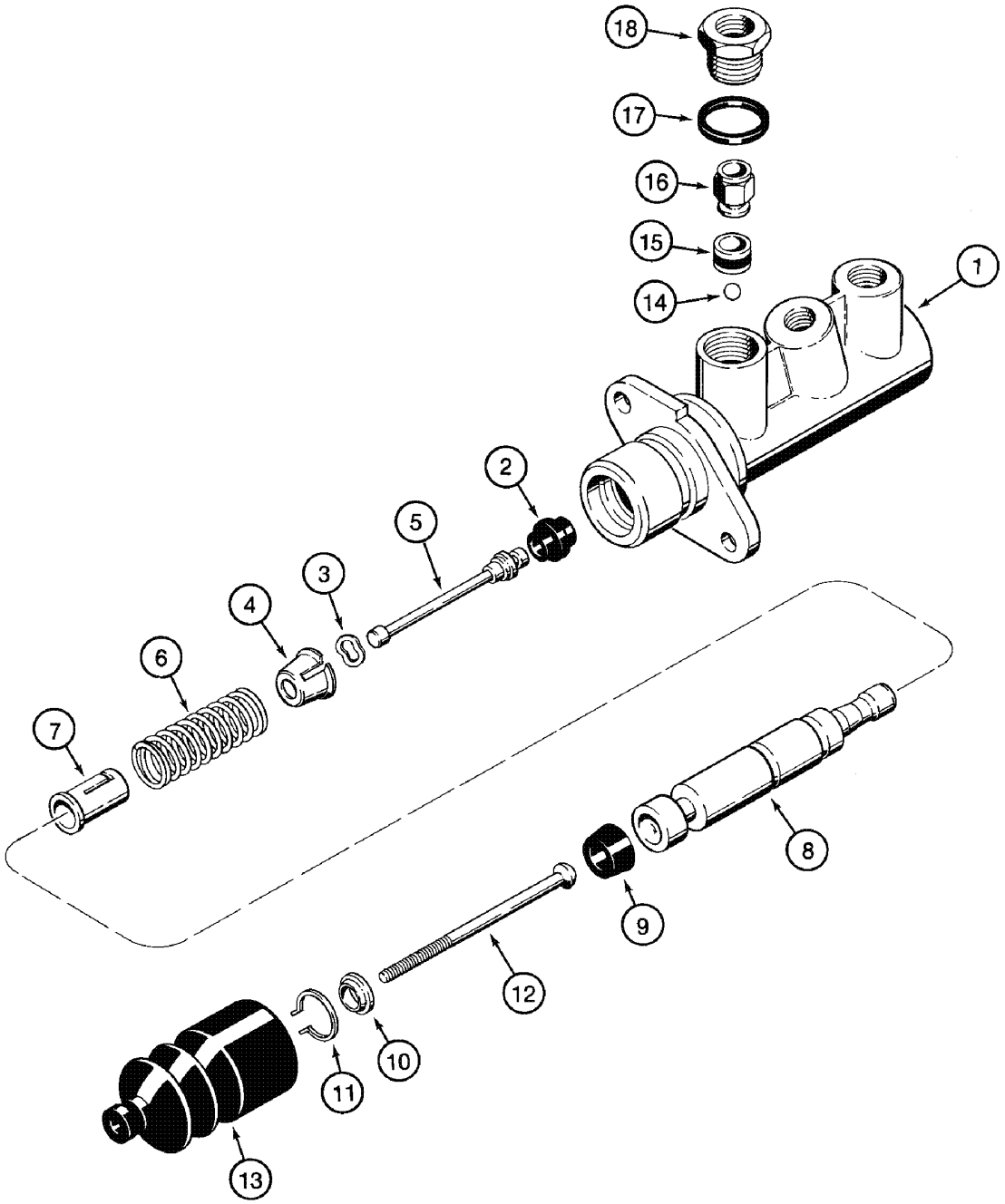

MASTER CYLINDER - ASSEMBLY
MASTER CYLINDER - ASSEMBLY
MASTER CYLINDER - ASSEMBLY
MASTER CYLINDER - ASSEMBLY

R	N	P.N.	MOD	Q	Denominação Bezeichnung	Denominacion Descrizione	Description Beskrivelse	Description Denominação	L.C.
16		**NSS**		1	NÃO FORNECIDO SEPARADAMENTE, VALVE flow				
						NO SE REPARA SEPARA	NOT SERVICED SEPARA	NON FOURNI SEPAREM	064N
					KEIN ERSATZTEIL	NON FORNITO SEPARAT	NOT SERVICED SEPARA	NOT SERVICED SEPARA	
17		**NSS**		1	NÃO FORNECIDO SEPARADAMENTE, GASKET				
						NO SE REPARA SEPARA	NOT SERVICED SEPARA	NON FOURNI SEPAREM	064N
					KEIN ERSATZTEIL	NON FORNITO SEPARAT	NOT SERVICED SEPARA	NOT SERVICED SEPARA	
18		**NSS**		1	NÃO FORNECIDO SEPARADAMENTE, ADAPTER				
						NO SE REPARA SEPARA	NOT SERVICED SEPARA	NON FOURNI SEPAREM	064N
					KEIN ERSATZTEIL	NON FORNITO SEPARAT	NOT SERVICED SEPARA	NOT SERVICED SEPARA	
	1	**N14784**		1	JOGO, repair	JEUGO	KIT	POCHETTE	4830
					PACKUNG	KIT	KIT	JOGO	

(1) Inclui 2, 3, 9, 11, 13, 14, 15, 17

07-12	01	p1	06/09

ALAVANCA DO FREIO DE ESTACIONAMENTO E ARTICULAÇÕES
PALANCA DEL FRENO DE ESTACIONAMIENTO Y ARTICULACIONES
PARKING BRAKE LEVER AND LINKAGE
PARKING BRAKE LEVER AND LINKAGE

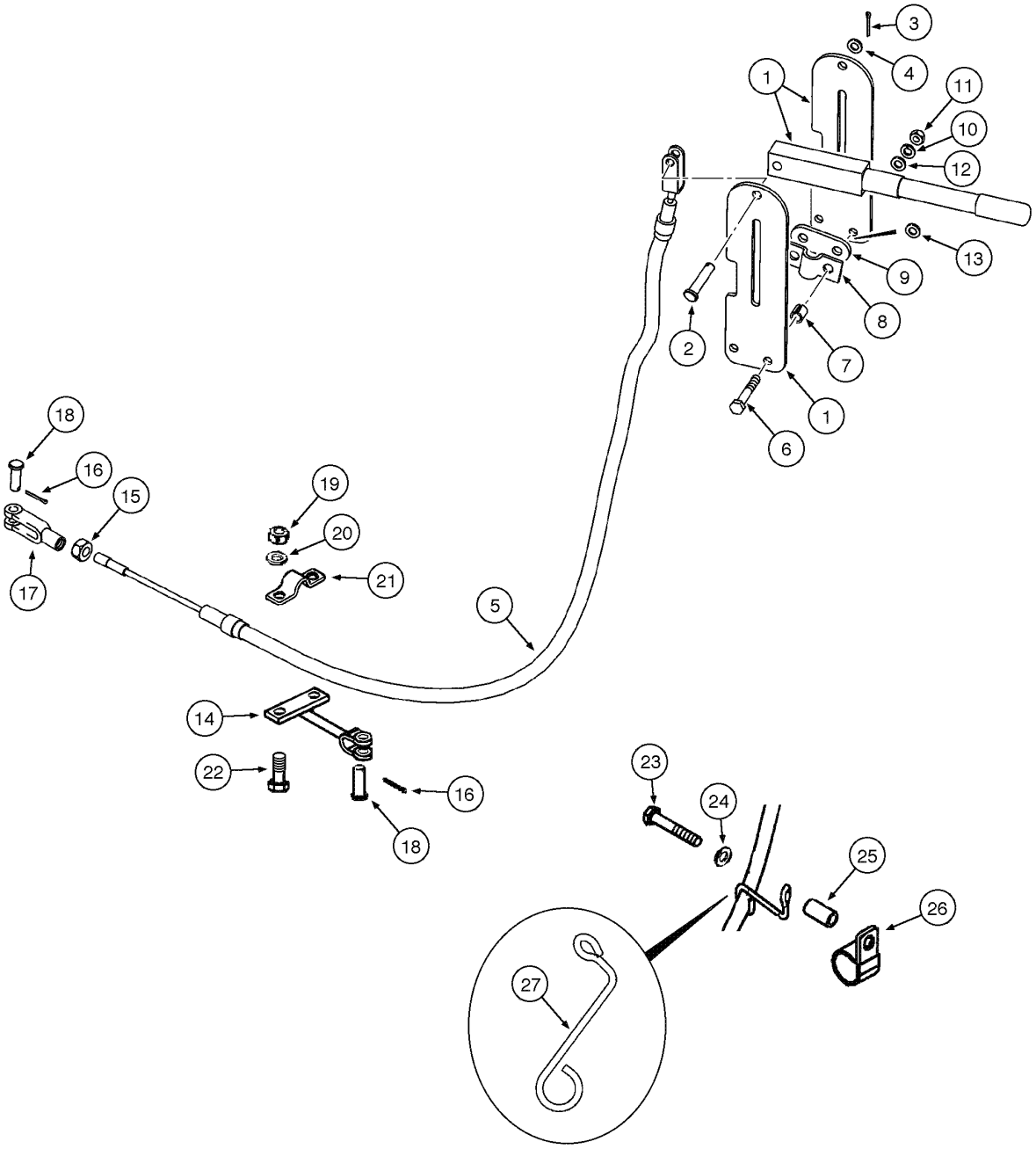

PARKING BRAKE LEVER AND LINKAGE
PARKING BRAKE LEVER AND LINKAGE
PARKING BRAKE LEVER AND LINKAGE
PARKING BRAKE LEVER AND LINKAGE

R	N	P.N.	MOD	Q	Denominação Bezeichnung	Denominacion Descrizione	Description Beskrivelse	Description Denominação	L.C.
		367977A1		1	ALAVANCA, Includes items 1 - 4				
						PALANCA	LEVER	LEVIER	5110
					HEBEL	LEVA	HAANDTAG	ALAVANCA	
1		**NSS**		1	NÃO FORNECIDO SEPARADAMENTE, LEVER				
						NO SE REPARA SEPARA	NOT SERVICED SEPARA	NON FOURNI SEPAREMI	064N
					KEIN ERSATZTEIL	NON FORNITO SEPARAT	NOT SERVICED SEPARA	NOT SERVICED SEPARA	
2		**NSS**		1	NÃO FORNECIDO SEPARADAMENTE, PIN clevis				
						NO SE REPARA SEPARA	NOT SERVICED SEPARA	NON FOURNI SEPAREMI	064N
					KEIN ERSATZTEIL	NON FORNITO SEPARAT	NOT SERVICED SEPARA	NOT SERVICED SEPARA	
3		**432-612**		1	GRAMPO, 3/32" x 3/4"	PASADOR ABIERTO	PIN, SPLIT (COTTER)	GOUPILLE	270C
					SPLINT	COPPIGLIA	SPLITBOLT	TROCO DE ABRIR	
4		**495-21038**		1	ARRUELA PLANA, 5/16"	ARANDELA	WASHER	RONDELLE	131R
					UNTERLEGSCHEIBE	ROSETTA PIANA	FLADSKIVE	ANILHA	
5		**87331077**		1	CABO CONJUNTO, 1262mm				
						CABLE (CONJUNTO)	CABLE ASSY.	CABLE (ASSEMBLE)	P494
					KABEL (KPLT.)	CAVO, COMPLESSIVO	CABLE ASSY.	CABO CONJUNTO	
6		**827-8050**		2	PARAFUSO, Hex, M8 x 50, 10.9				
						TORNILLO	BOLT	BOULON	140B
					SCHRAUBE	BULLONE	SKRUE	PARAFUSO	
7		**D150633**		2	ESPAÇADOR	ESPACIADOR	SPACER	ENTRETOISE	8090
					DISTANZSTÜCK	DISTANZIALE	AFSTANDSSTYKKE	ESPACADOR	
8		**D121608**		1	BRACADEIRA	COLLAR	CLAMP	COLLIER	1640
					SCHELLE	MORSETTO	CLAMP	BRACADEIRA	
9		**D129747**		1	PLACA	PLACA	PLATE	PLAQUE	6360
					PLATTE	PIASTRA	PLADE	CHAPA	
10		**892-11008**		2	ARRUELA-TRAVA, M8	ARANDELA DE FRENO	WASHER, LOCK	RONDELLE FREIN	132R
					SICHERUNGSSCHEIBE	ROSETTA DI SICUREZZA	LAASESKIVE	ANILHA DE FIXACAO	
11		**829-1408**		2	PORCA, M8, Cl 10	TUERCA	NUT	ECROU	010D
					MUTTER	DADO	MØTRIK	PORCA	
12		**896-15008**		2	ARRUELA PLANA, M8 x 21.5 x 2.5, HT				
						ARANDELA	WASHER	RONDELLE	131R
					UNTERLEGSCHEIBE	ROSETTA PIANA	FLADSKIVE	ANILHA	
13		**895-11008**		AR	ARRUELA PLANA, M8 x 16 x 1.6				
						ARANDELA	WASHER	RONDELLE	131R
					UNTERLEGSCHEIBE	ROSETTA PIANA	FLADSKIVE	ANILHA	
14		**87596773**		1	GARFO	HORQUETA	FORK	FOURCHE	125F
					HEUGABEL	FORCA	FORK	FORQUETA	
15		**425-156**		1	PORCA, Jam, 3/8"-24, G5	TUERCA	NUT	ECROU	010D
					MUTTER	DADO	MØTRIK	PORCA	
16		**432-612**		2	GRAMPO, 3/32" x 3/4"	PASADOR ABIERTO	PIN, SPLIT (COTTER)	GOUPILLE	270C
					SPLINT	COPPIGLIA	SPLITBOLT	TROCO DE ABRIR	
17		**213-126**		1	BRACADEIRA, 3/8"-24 x 2 1/2"				
						HORQUILLA DE AJUSTE	CLEVIS, ADJUSTABLE	CHAPE DE RÉGLAGE	1680
					VERSTELLBARER SCHÄ	MANIGL .PERNO, REGOI	TRÆKBØJLE, JUSTERBA	BRACADEIRA	
18		**D149288**		2	PINO LARGO	BULON/PIN, LARGO	PIN, LARGE	AXE, GROS	Z009
					BOLZEN, GROSS	SPINA, GRANDE	STOR PIND	PINO LARGO	
19		**829-1410**		2	PORCA, M10, Cl 10	TUERCA	NUT	ECROU	010D
					MUTTER	DADO	MØTRIK	PORCA	

07-12	01	p2	06/09

ALAVANCA DO FREIO DE ESTACIONAMENTO E ARTICULAÇÕES
PALANCA DEL FRENO DE ESTACIONAMIENTO Y ARTICULACIONES
PARKING BRAKE LEVER AND LINKAGE
PARKING BRAKE LEVER AND LINKAGE

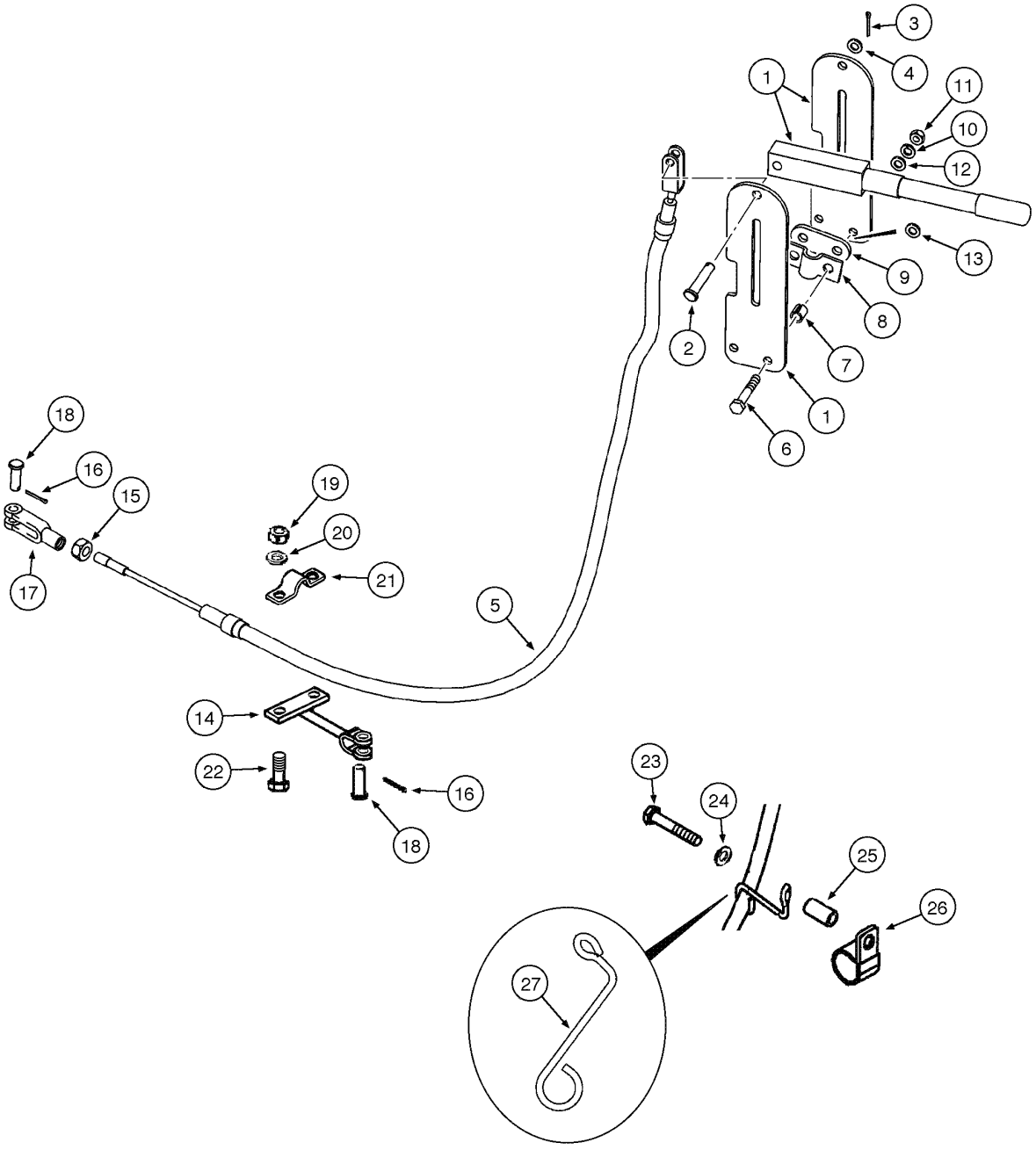

PARKING BRAKE LEVER AND LINKAGE
PARKING BRAKE LEVER AND LINKAGE
PARKING BRAKE LEVER AND LINKAGE
PARKING BRAKE LEVER AND LINKAGE

R	N	P.N.	MOD	Q	Denominação Bezeichnung	Denominacion Descrizione	Description Beskrivelse	Description Denominação	L.C.
20		**892-11010**		2	ARRUELA-TRAVA, M10	ARANDELA DE FRENO	WASHER, LOCK	RONDELLE FREIN	132R
					SICHERUNGSSCHEIBE	ROSETTA DI SICUREZZA	LAASESKIVE	ANILHA DE FIXACAO	
21		**A188028**		1	BRACADEIRA	COLLAR	CLAMP	COLLIER	1640
					SCHELLE	MORSETTO	CLAMP	BRACADEIRA	
22		**614-10025**		2	PARAFUSO, Hex, M10 x 25, 8.8, Full Thd				
						TORNILLO	BOLT	BOULON	140B
					SCHRAUBE	BULLONE	SKRUE	PARAFUSO	
23		**814-10060**		1	PARAFUSO, Hex, M10 x 60, 8.8				
						TORNILLO	BOLT	BOULON	140B
					SCHRAUBE	BULLONE	SKRUE	PARAFUSO	
24	1	**895-11010**		1	ARRUELA PLANA, M10 x 20 x 2				
						ARANDELA	WASHER	RONDELLE	131R
					UNTERLEGSCHEIBE	ROSETTA PIANA	FLADSKIVE	ANILHA	
24	1	**895-15010**		1	ARRUELA PLANA, M11 x 24 x 2				
						ARANDELA	WASHER	RONDELLE	131R
					UNTERLEGSCHEIBE	ROSETTA PIANA	FLADSKIVE	ANILHA	
25		**130245A1**		1	ESPAÇADOR	ESPACIADOR	SPACER	ENTRETOISE	8090
					DISTANZSTÜCK	DISTANZIALE	AFSTANDSSTYKKE	ESPACADOR	
26		**9827902**		1	PRENDEDOR, 1", Insul, 3/8" Bolt				
						BORNE	CLAMP	BRIDE	120M
					KLEMME	MORSETTO	SPÆNDEBÅND	BORNE	
27		**87327489**		1	SUPORTE	SOPORTE	SUPPORT	SUPPORT	300S
					HALTERUNG, LAGERBO	SUPPORTO	BESLAG	SUPORTE	

(1) Se usado

SECTION INDEX
Sistema Hidráulico

08-02	01	SISTEMA HIDRÁULICO - RESERVATÓRIO, VÁLVULA, BOMBA, FILTRO
08-04	01	SISTEMA HIDRÁULICO - CILINDROS DE LEVANTAMENTO E DA CAÇAMBA
08-06	01	CARREGADEIRA - CIRCUITO DO CILINDRO DA PINÇA (OPCIONAL) - PARTE 1
08-08	01	CARREGADEIRA - CIRCUITO DO CILINDRO DA PINÇA (OPCIONAL) - PARTE 2
08-10	01	RETRO AXIAL - CIRCUITO HIDRÁULICO DOS ESTABILIZADORES
08-12	01	RETRO AXIAL - CIRCUITO HIDRÁULICO DOS CILINDROS DE OSCILAÇÃO
08-14	01	RETROESCAVADEIRA - CIRCUITO HIDRAULICO DO CILINDRO DA LANÇA
08-16	01	RETROESCAVADEIRA - CIRCUITO HIDRAULICO CILINDRO DO BRAÇO DE PROFUNDIDADE
08-18	01	RETROESCAVADEIRA - CIRCUITO DO CILINDRO DA CAÇAMBA SEM BRAÇO EXTENSÍVEL
08-20	01	RETROESCAVADEIRA - CIRCUITO DO CILINDRO DA CAÇAMBA COM BRAÇO EXTENSÍVEL
08-22	01	RETROESCAVADEIRA - CIRCUITO HIDRAULICO DO BRAÇO EXTENSÍVEL
08-24	01	CIRCUITO DA VÁLVULA DA CARREGADEIRA À VÁLVULA DA RETRO E FILTRO
08-26	01	CIRCUITO DA VÁLVULA DA CARREGADEIRA À VÁLVULA DA RETRO E FILTRO
08-28	01	SISTEMA HIDRÁULICO AUXILIAR DA RETRO
08-30	01	SISTEMA HIDRÁULICO AUXILIAR DA RETRO - LANÇA E BRAÇO
08-32	01	CIRCUITO HIDRÁULICO DO CONTROLE DE CONDUÇÃO (OPCIONAL)
08-34	01	ACUMULADOR CONJUNTO - CONTROLE DE CONDUÇÃO (OPCIONAL)
08-36	01	SISTEMA HIDRÁULICO AUXILIAR - ENGATE RÁPIDO (OPCIONAL) - PARTE 1
08-38	01	SISTEMA HIDRÁULICO AUXILIAR - ENGATE RÁPIDO (OPCIONAL) - PARTE 2
08-40	01	BOMBA HIDRÁULICA DO EQUIPAMENTO (108L) - 580 M
08-42	01	BOMBA HIDRÁULICA DO EQUIPAMENTO (120L) - 580 SUPER M
08-44	01	VÁLVULA DE CONTROLE DA CARREGADEIRA - 2 CARRETÉIS (STANDARD)
08-46	01	VÁLVULA DE CONTROLE DA CARREGADEIRA - 3 CARRETÉIS (OPCIONAL)
08-48	01	VÁLVULA DE CONTROLE DA RETROESCAVADEIRA - 6 CARRETÉIS
08-52	01	VÁLVULA DE CONTROLE DA RETROESCAVADEIRA - 7 CARRETÉIS
08-56	01	VÁLVULA DE CONTROLE DA RETROESCAVADEIRA - 7 CARRETÉIS
08-60	01	VÁLVULA DE CONTROLE DA RETROESCAVADEIRA - 8 CARRETÉIS
08-64	01	FILTRO DO ÓLEO HIDRÁULICO
08-66	01	CARREGADEIRA - CILINDROS DE LEVANTAMENTO
08-68	01	CARREGADEIRA - CILINDROS DE LEVANTAMENTO
08-70	01	CARREGADEIRA - CILINDRO DA CAÇAMBA
08-72	01	CARREGADEIRA - CILINDRO DA CAÇAMBA
08-74	01	CARREGADEIRA - CILINDRO DA PINÇA
08-76	01	RETROESCAVADEIRA - CILINDROS DOS ESTABILIZADORES 7/8
08-78	01	RETROESCAVADEIRA - CILINDRO HIDRÁULICO DE OSCILAÇÃO 3-3/4
08-80	01	RETROESCAVADEIRA - CILINDROS DA LANÇA - 580 M
08-82	01	RETROESCAVADEIRA - CILINDROS DA LANÇA - 580 SUPER
08-84	01	RETROESCAVADEIRA - CILINDRO DO BRAÇO DE PROFUNDIDADE
08-86	01	RETROESCAVADEIRA - CILINDRO DA CAÇAMBA
08-88	01	RETROESCAVADEIRA - CILINDRO DO BRAÇO EXTENSÍVEL
08-90	01	VÁLVULA DE CONTROLE DE FLUXO

08-02	01	p1	10/08

SISTEMA HIDRÁULICO - RESERVATÓRIO, VÁLVULA, BOMBA, FILTRO
SISTEMA HIDRAULICO - RESERVATORIO, VÁLVULA, BOMBA, FILTRO
HYDRAULIC SYSTEM - RESERVOIR, VALVE, PUMP, FILTER
HYDRAULIC SYSTEM - RESERVOIR, VALVE, PUMP, FILTER

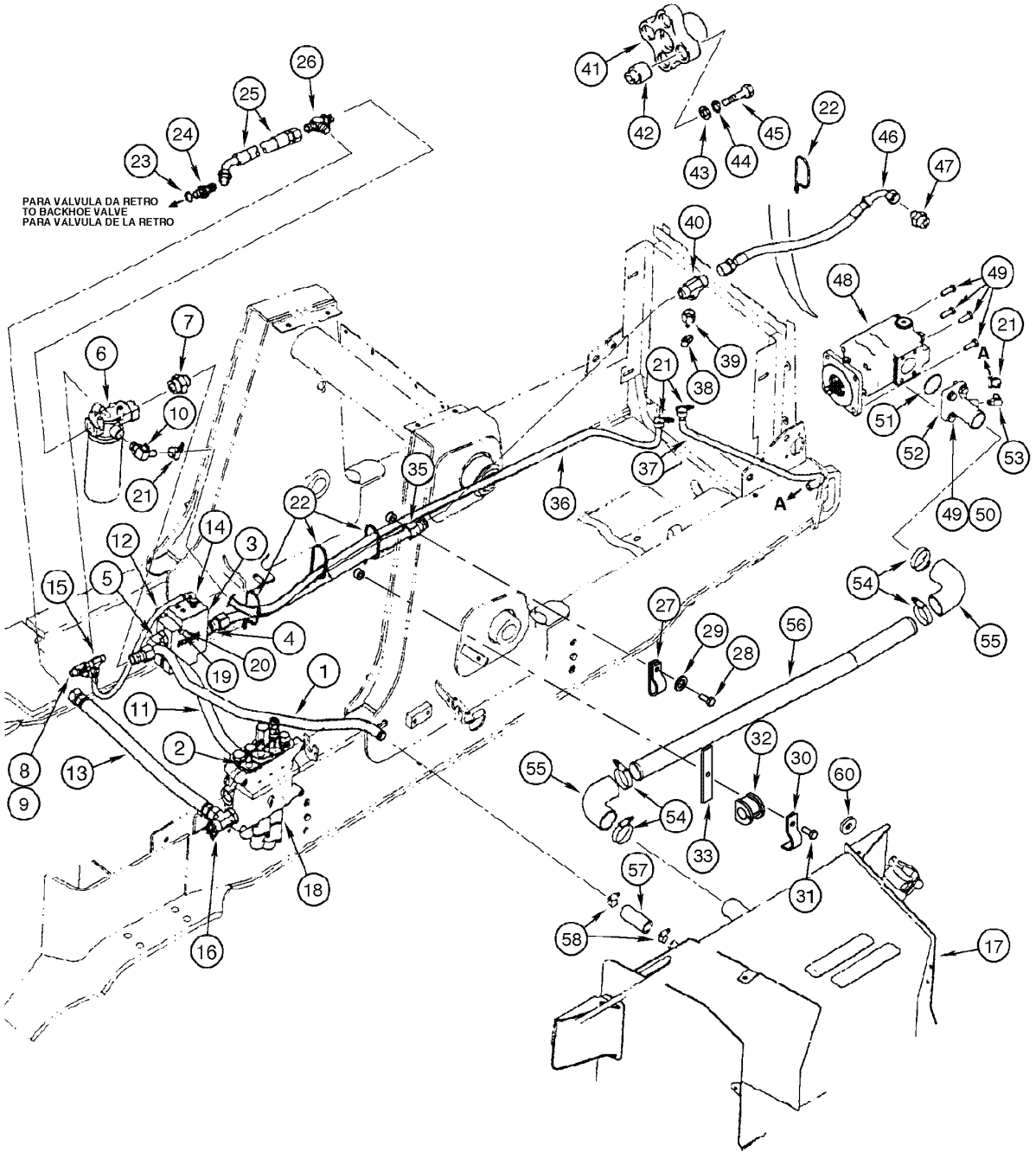

HYDRAULIC SYSTEM - RESERVOIR, VALVE, PUMP, FILTER
HYDRAULIC SYSTEM - RESERVOIR, VALVE, PUMP, FILTER
HYDRAULIC SYSTEM - RESERVOIR, VALVE, PUMP, FILTER
HYDRAULIC SYSTEM - RESERVOIR, VALVE, PUMP, FILTER

R	N	P.N.	MOD	Q	Denominação Bezeichnung	Denominacion Descrizione	Description Beskrivelse	Description Denominação	L.C.
1		295172A1		1	TUBO DE INTRODUÇÃO, filtro to tank				
						CUELLO DE CARGA	PIPE	TUYAU	6240
					ROHR	TUBO	PAAFYLDNINGSSTUDS	TUBO DE ENCHIMENTO	
2		218-5064		1	CONEXÃO, 1 1/16"-12, 37º x 1 1/16"-12, O-Ring				
						RACOR	CONNECTOR, HYD.	RACCORD	020R
					HYDRAULIKKUPPLUNG	RACCORDO IDRAULICO	FORSKRUNING	CONECTOR	
3		{}		1	VALVE flow control (p.8-90)				
4		218-5059		1	CONEXÃO, 3/4"-16, 37º x 3/4"-16, O-Ring				
						RACOR	CONNECTOR, HYD.	RACCORD	020R
					HYDRAULIKKUPPLUNG	RACCORDO IDRAULICO	FORSKRUNING	CONECTOR	
5		218-5118		1	COTOVELO, 90º, 1 1/16"-12, 37º x 1 5/16"-12, O-Ring				
						CODO	ELBOW	COUDE	085G
					KNIESTUECK	GOMITO	VINKELROER	JOELHO	
6		{}		1	FILTER hydraulic oil (p.8-64)				
7		218-5086		1	CONEXÃO, 1 5/16"-12, 37º x 1 5/8"-12, O-Ring				
						RACOR	CONNECTOR, HYD.	RACCORD	020R
					HYDRAULIKKUPPLUNG	RACCORDO IDRAULICO	FORSKRUNING	CONECTOR	
8		218-5511		1	TEE, 37º, 3/4"-16 x 9/16"-18, O-Ring Br				
						RACOR-T	TEE	TE-DE-TUYAUTERIE	9020
					T-STÜCK	PEZZO A T	T-STYKKE	TE	
9		218-5280		1	COTOVELO, 90º, 3/4"-16, 37º x 9/16"-18, O-Ring				
						CODO	ELBOW	COUDE	085G
					KNIESTUECK	GOMITO	VINKELROER	JOELHO	
10		301104A1		1	CONEXAO	CONEXION	FITTING	RACCORD	3300
					FITTING	RACCORDO	FITTING	CONEXAO	
11		87447958		1	MANGUEIRA CONJUNTO	MANGUERA (CONJUNTO	HOSE ASSY.	FLEXIBLE (ASSEMBLE)	P457
					SCHLAUCH (KPLT.)	GRUPPO TUBO FLESS	HOSE ASSY.	MANGUEIRA CONJUNTO	
12		87453752		1	MANGUEIRA	MANGA	HOSE	FLEXIBLE	030M
					SCHLAUCH	MANICOTTO FLESSIBILE	SLANGE	TUBO FLEXIVEL	
13		87448681		1	MANGUEIRA CONJUNTO	MANGUERA (CONJUNTO	HOSE ASSY.	FLEXIBLE (ASSEMBLE)	P457
					SCHLAUCH (KPLT.)	GRUPPO TUBO FLESS	HOSE ASSY.	MANGUEIRA CONJUNTO	
14		218-5352		1	CONEXÃO, 9/16"-18, 37º x 7/16"-20, O-Ring				
						RACOR	CONNECTOR, HYD.	RACCORD	020R
					HYDRAULIKKUPPLUNG	RACCORDO IDRAULICO	FORSKRUNING	CONECTOR	
15		218-845		1	TEE, 37º, 3/4"-16 x 3/4"-16, Fem Sw Run				
						RACOR-T	TEE	TE-DE-TUYAUTERIE	9020
					T-STÜCK	PEZZO A T	T-STYKKE	TE	
16		218-5110		1	COTOVELO, 90º, 1 5/16"-12, 37º x 1 5/16"-12, O-Ring				
						CODO	ELBOW	COUDE	085G
					KNIESTUECK	GOMITO	VINKELROER	JOELHO	
17		{}		1	HIDRAULIC oil tank (p.9-74)				
18		{}		1	VALVE loader (p.8-44/46)				

08-02	01	p2	10/08

SISTEMA HIDRÁULICO - RESERVATÓRIO, VÁLVULA, BOMBA, FILTRO
SISTEMA HIDRAULICO - RESERVATORIO, VÁLVULA, BOMBA, FILTRO
HYDRAULIC SYSTEM - RESERVOIR, VALVE, PUMP, FILTER
HYDRAULIC SYSTEM - RESERVOIR, VALVE, PUMP, FILTER

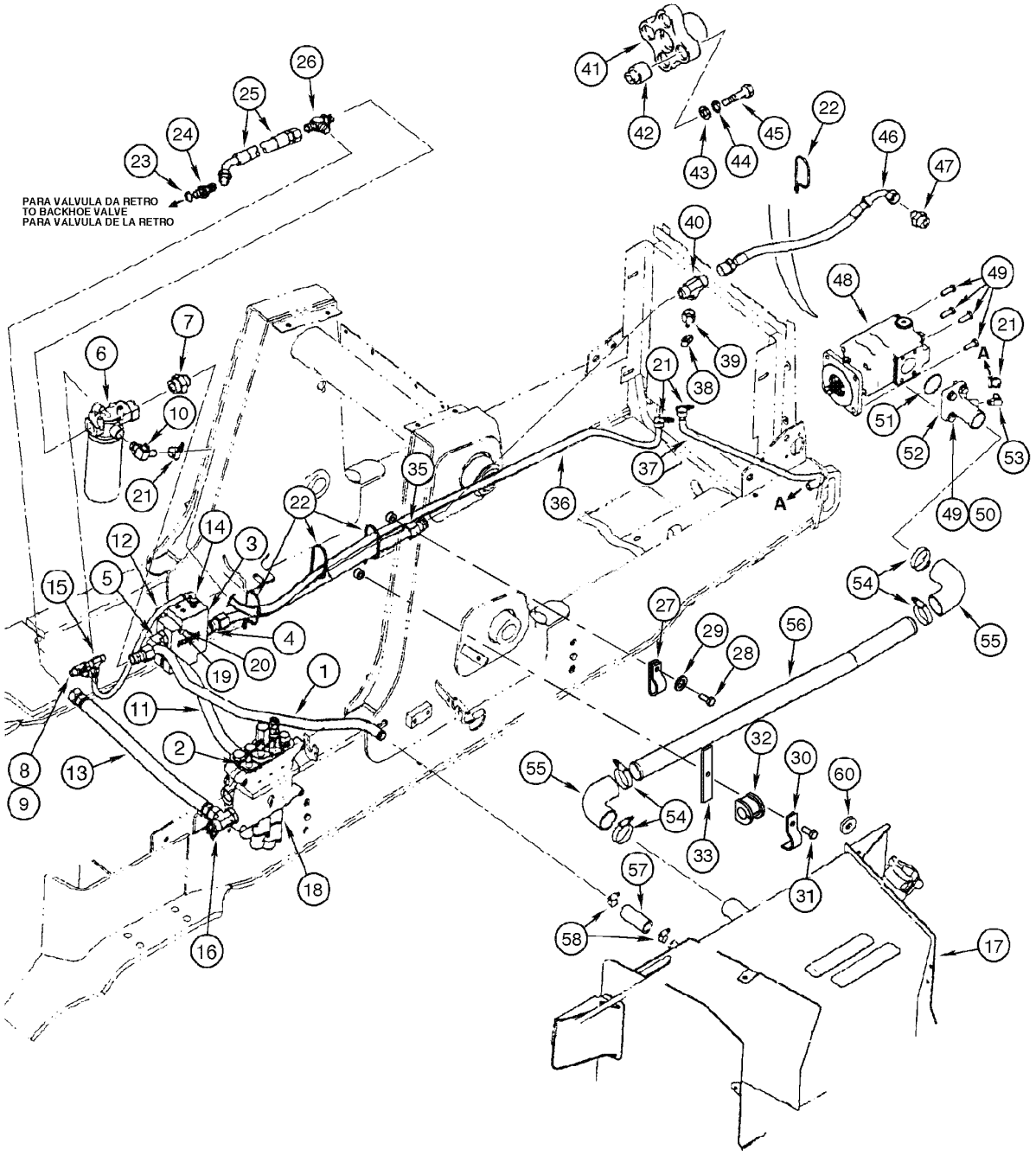

HYDRAULIC SYSTEM - RESERVOIR, VALVE, PUMP, FILTER
HYDRAULIC SYSTEM - RESERVOIR, VALVE, PUMP, FILTER
HYDRAULIC SYSTEM - RESERVOIR, VALVE, PUMP, FILTER
HYDRAULIC SYSTEM - RESERVOIR, VALVE, PUMP, FILTER

R	N	P.N.	MOD	Q	Denominação Bezeichnung	Denominacion Descrizione	Description Beskrivelse	Description Denominação	L.C.
19		87306050		2	PARAFUSO	TORNILLO	BOLT	BOULON	140B
					SCHRAUBE	BULLONE	SKRUE	PARAFUSO	
20		895-11008		2	ARRUELA PLANA, M8 x 16 x 1.6				
						ARANDELA	WASHER	RONDELLE	131R
					UNTERLEGSCHEIBE	ROSETTA PIANA	FLADSKIVE	ANILHA	
21		328186A1		4	BRACADEIRA MANGUEIR	ABRAZADERA MANGUEI	CLAMP, HOSE	BRIDE, FLEXIBLE	P729
					SCHLAUCHSCHELLE	MORSETTO	SLANGEKLEMME	BRACADEIRA MANGUEII	
22		L18331		4	TIRA DE CABO	CIERRA CABLES	STRAP, CABLE	SERRE-CABLE	P716
					KABELBINDER	CINGHIA, CABLAGGIO	SELEKABEL	APRIETACABLES	
23		237-6016		1	ANEL "O", 16-1, 90 Duro, 1.171" ID x .118" Thk				
						JUNTA HERMETICA	O-RING	JOINT THORIQUE	055A
					DICHTRING	ANELLO TOROIDALE	O-RING	O-RING	
24		218-5069		1	CONEXÃO, 1 5/16"-12, 37º x 1 5/16"-12, O-Ring				
						RACOR	CONNECTOR, HYD.	RACCORD	020R
					HYDRAULIKKUPPLUNG	RACCORDO IDRAULICO	FORSKRUNING	CONECTOR	
25		313648A1		1	MANGUEIRA	MANGA	HOSE	FLEXIBLE	4480
					SCHLAUCHMUFFE	MANICOTTO FLESSIBILE	SLANGE	TUBO FLEXIVEL	
26		218-5245		1	TEE, 1 5/16"-12, 37º x 1 5/16"-12, O-Ring run				
						RACOR-T	TEE	TE-DE-TUYAUTERIE	9020
					T-STÜCK	PEZZO A T	T-STYKKE	TE	
27		515-25238		2	PRENDEDOR, 15/16", Insul, 1/2" Bolt				
						BORNE	CLAMP	BRIDE	120M
					KLEMME	MORSETTO	SPÆNDEBÅND	BORNE	
28		218-5245		1	TEE, 1 5/16"-12, 37º x 1 5/16"-12, O-Ring run				
						RACOR-T	TEE	TE-DE-TUYAUTERIE	9020
					T-STÜCK	PEZZO A T	T-STYKKE	TE	
29		895-11010		6	ARRUELA PLANA, M10 x 20 x 2				
						ARANDELA	WASHER	RONDELLE	131R
					UNTERLEGSCHEIBE	ROSETTA PIANA	FLADSKIVE	ANILHA	
30		D143410		1	BRACADEIRA	COLLAR	CLAMP	COLLIER	1640
					SCHELLE	MORSETTO	CLAMP	BRACADEIRA	
31		814-10050		1	PARAFUSO, Hex, M10 x 50, 8.8				
						TORNILLO	BOLT	BOULON	140B
					SCHRAUBE	BULLONE	SKRUE	PARAFUSO	
32		D67297		1	BLOCO	BLOQUE MOTOR	BLOCK	BLOC	0710
					BLOCK	BLOCCHETTO	STOPKLODS	BLOCO	
33		115507A1		1	SUPORTE	APOYADERO	SUPPORT	SUPPORT	8790
					STUETZE	SUPPORTO	SUPPORT	SUPORTE	
35		87447434		1	TUBO CONJUNTO, supply	TUBO (CONJUNTO)	TUBE ASSY.	TUYAUTERIE	P465
					ROHRLEITUNG	TUBO, COMPLESSIVO	TUBE ASSY.	TUBO CONJUNTO	
36		325489A2		1	MANGUEIRA	MANGA	HOSE	FLEXIBLE	4480
					SCHLAUCHMUFFE	MANICOTTO FLESSIBILE	SLANGE	TUBO FLEXIVEL	
37		301342A2		1	MANGUEIRA	MANGA	HOSE	FLEXIBLE	4480
					SCHLAUCHMUFFE	MANICOTTO FLESSIBILE	SLANGE	TUBO FLEXIVEL	
38		H434163		1	GUARDA-PÓ	CAPUCHON GUARDA-PO	DUST CAP	CACHE-POUSSIERE	066C
					STAUBSCHUTZKAPPE	CAPPUCCIO PARAPOLV	STOEVHAETTE	RESGUARDO DE PO	
39		D137625		1	ACOPLAMENTO, quick coupler				
						ACOPLAMIENTO	COUPLING, BREAK AWA	ACCOUPLEMENT HYDR.	2220
					ABREISSKUPPLUNG	ATTACCO, CONTROFAS	COUPLING, BREAK AWA	ACOPLAMENTO	

08-02	01	p3	10/08

SISTEMA HIDRÁULICO - RESERVATÓRIO, VÁLVULA, BOMBA, FILTRO
SISTEMA HIDRAULICO - RESERVATORIO, VÁLVULA, BOMBA, FILTRO
HYDRAULIC SYSTEM - RESERVOIR, VALVE, PUMP, FILTER
HYDRAULIC SYSTEM - RESERVOIR, VALVE, PUMP, FILTER

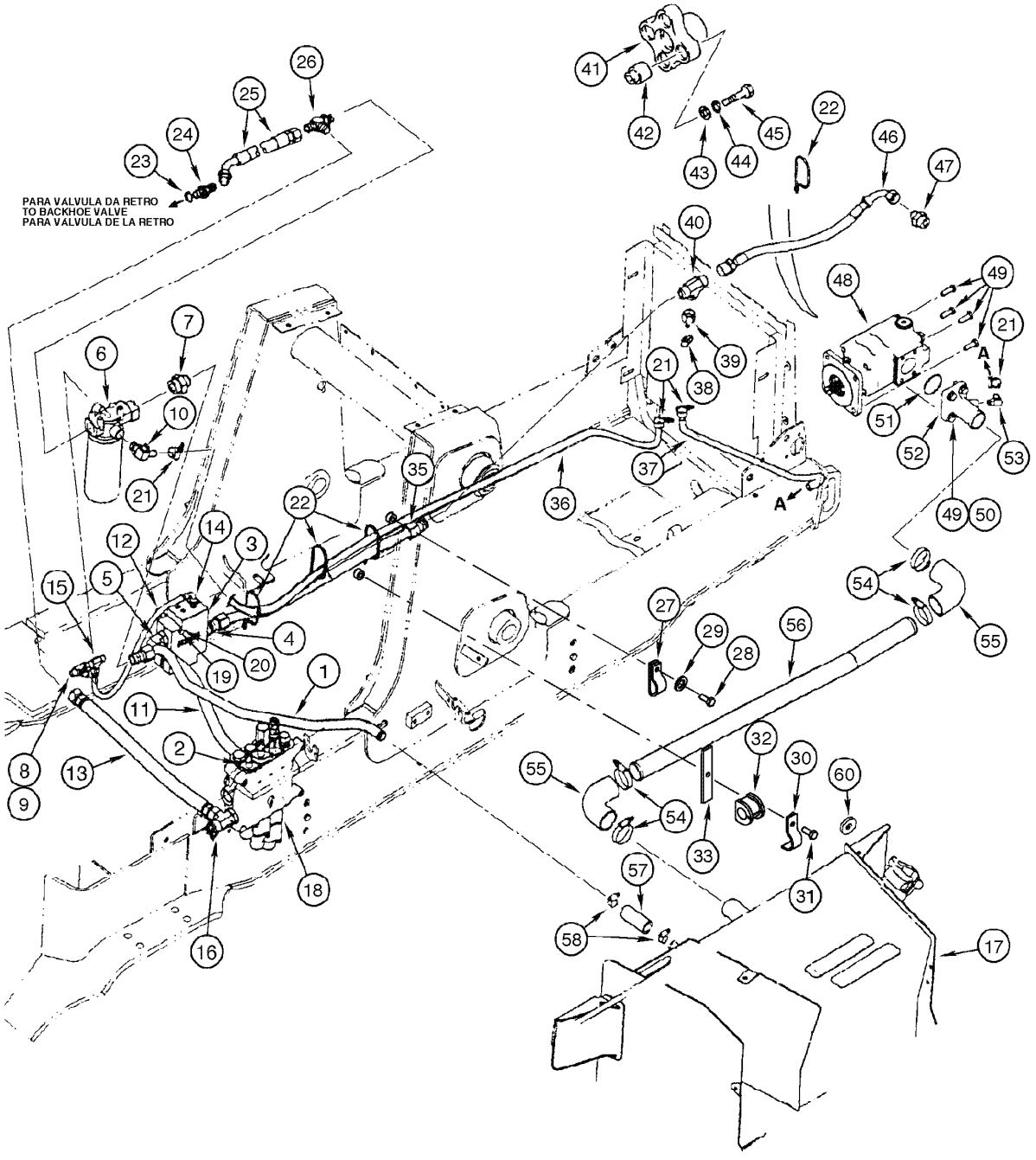

HYDRAULIC SYSTEM - RESERVOIR, VALVE, PUMP, FILTER
HYDRAULIC SYSTEM - RESERVOIR, VALVE, PUMP, FILTER
HYDRAULIC SYSTEM - RESERVOIR, VALVE, PUMP, FILTER
HYDRAULIC SYSTEM - RESERVOIR, VALVE, PUMP, FILTER

R	N	P.N.	MOD	Q	Denominação Bezeichnung	Denominacion Descrizione	Description Beskrivelse	Description Denominação	L.C.
40		218-587		1	TEE, 37º, 1 5/16"-12 x 1 1/16"-12, Br				
						RACOR-T	TEE	TE-DE-TUYAUTERIE(1)	9020
					T-STÜCK	PEZZO A T	T-STYKKE	TE	
41		257948A1		1	CABEÇA DE SINO	ELEMENTO DE ACOPLAI	COUPLING	CHAPE	P529
					ANKOPPLUNG	TESTA A CAMPANA	KOBLING	ELEMENTO DE ACOPLAI	
42		N14330		4	BUCHA	CASQUILLO	BUSHING	BAGUE	1140
					BUECHSE	BOCCOLA	BOESNING	CASQUILHO	
43		A30013		4	ARRUELA PLANA	ARANDELA	WASHER	RONDELLE	9720
					UNTERLEGSCHEIBE	ROSETTA PIANA	FLADSKIVE	ANILHA	
44		492-11044		4	ARRUELA-TRAVA, 7/16"	ARANDELA DE FRENO	WASHER, LOCK	RONDELLE FREIN	132R
					SICHERUNGSSCHEIBE	ROSETTA DI SICUREZZA	LAASESKIVE	ANILHA DE FIXACAO	
45		413-728		4	PARAFUSO, Hex, 7/16"-14 x 1 3/4", G5				
						TORNILLO	BOLT	BOULON	140B
					SCHRAUBE	BULLONE	SKRUE	PARAFUSO	
46		144215A1		1	MANGUEIRA	MANGA	HOSE	FLEXIBLE	4480
					SCHLAUCHMUFFE	MANICOTTO FLESSIBILE	SLANGE	TUBO FLEXIVEL	
47		218-5077		1	CONEXÃO, 1 1/16"-12, 37º x 1 5/16"-12, O-Ring				
						RACOR	CONNECTOR, HYD.	RACCORD	020R
					HYDRAULIKKUPPLUNG	RACCORDO IDRAULICO	FORSKRUNING	CONECTOR	
48		{}		1	PUMP Assy (p.8-40/42)				
49		614-12035		8	PARAFUSO, Hex, M12 x 35, 8.8, Full Thd				
						TORNILLO	BOLT	BOULON	140B
					SCHRAUBE	BULLONE	SKRUE	PARAFUSO	
50		895-15012		4	ARRUELA PLANA, M12 x 28 x 2.5				
						ARANDELA	WASHER	RONDELLE	131R
					UNTERLEGSCHEIBE	ROSETTA PIANA	FLADSKIVE	ANILHA	
51		14464680		1	ANEL "O", -228, 70 Duro, 2.234" ID x .139" Thk				
						JUNTA HERMETICA	O-RING	JOINT THORIQUE	055A
					DICHTRING	ANELLO TOROIDALE	O-RING	O-RING	
52		308441A1		1	BRACADEIRA	COLLAR	CLAMP	COLLIER	1640
					SCHELLE	MORSETTO	CLAMP	BRACADEIRA	
53		217-342		1	CONEXAO, 90º, 5/8" Hose x 9/16"-18 ORB Beaded				
						CONEXION	FITTING	RACCORD	3300
					FITTING	RACCORDO	FITTING	CONEXAO	
54		259044A1		4	BRACADEIRA	COLLAR	CLAMP	COLLIER	1640
					SCHELLE	MORSETTO	CLAMP	BRACADEIRA	
55		282497A1		2	MANGUEIRA	MANGA	HOSE	FLEXIBLE	4480
					SCHLAUCHMUFFE	MANICOTTO FLESSIBILE	SLANGE	TUBO FLEXIVEL	
56		346198A1		1	TUBO DE INTRODUÇÃO	CUELLO DE CARGA	PIPE	TUYAU	6240
					ROHR	TUBO	PAAFYLDNINGSSTUDS	TUBO DE ENCHIMENTO	
57		D38435		1	MANGOTE	MANGUITO	HOSE, LARGE	DURITE	Z336
					SCHLAUCH, GROSS	TUBO FLESSIBILE,GRDE	SLANGE, STOR	MANGOTE	
58		214-1420		2	BRACADEIRA MANGUEIRA, #20, 0.81/1.75 Type F Worm				
						ABRAZADERA MANGUEI	CLAMP, HOSE	BRIDE, FLEXIBLE	P729
					SCHLAUCHSCHELLE	MORSETTO	SLANGEKLEMME	BRACADEIRA MANGUEII	
59	1	443375A1		4	PARAFUSO	TORNILLO	BOLT	BOULON	140B
					SCHRAUBE	BULLONE	SKRUE	PARAFUSO	

(1) Não ilustrado

08-02	01	p4	10/08

SISTEMA HIDRÁULICO - RESERVATÓRIO, VÁLVULA, BOMBA, FILTRO
SISTEMA HIDRAULICO - RESERVATORIO, VÁLVULA, BOMBA, FILTRO
HYDRAULIC SYSTEM - RESERVOIR, VALVE, PUMP, FILTER
HYDRAULIC SYSTEM - RESERVOIR, VALVE, PUMP, FILTER

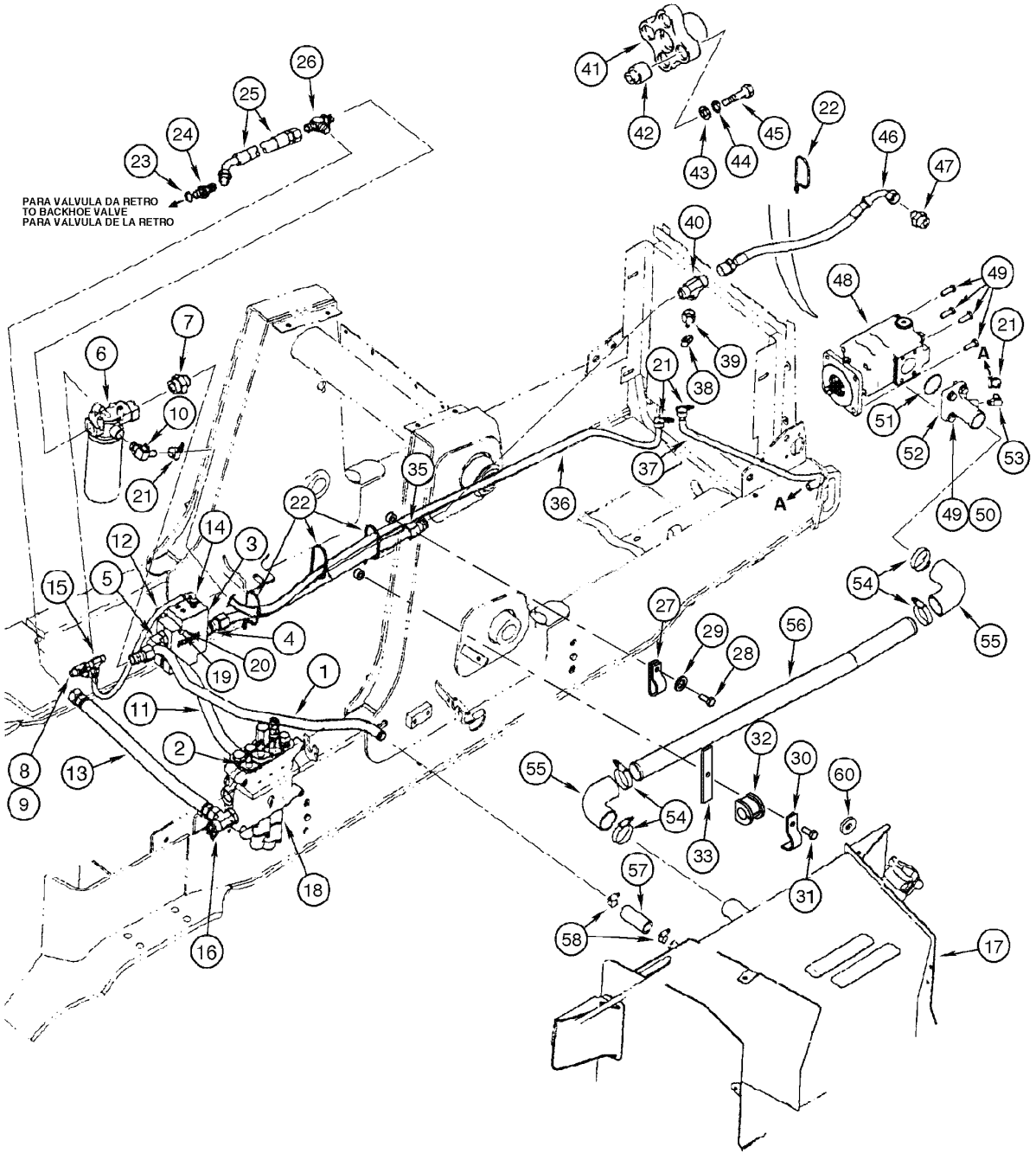

HYDRAULIC SYSTEM - RESERVOIR, VALVE, PUMP, FILTER
HYDRAULIC SYSTEM - RESERVOIR, VALVE, PUMP, FILTER
HYDRAULIC SYSTEM - RESERVOIR, VALVE, PUMP, FILTER
HYDRAULIC SYSTEM - RESERVOIR, VALVE, PUMP, FILTER

R	N	P.N.	MOD	Q	Denominação Bezeichnung	Denominacion Descrizione	Description Beskrivelse	Description Denominação	L.C.
60		**87360280**		1	ESPAÇADOR DISTANZSTÜCK	SEPARADOR DISTANZIALE	SPACER AFSTANDSSTYKKE	ENTRETOISE ESPACADOR	075D

08-04	01	p1	10/08

SISTEMA HIDRÁULICO - CILINDROS DE LEVANTAMENTO E DA CAÇAMBA
SISTEMA HIDRAULICO - GATOS DE ELEVACIÓN Y DE LA CUCHARA
HYDRAULIC SYSTEM - BUCKET AND LIFT CYLINDERS
HYDRAULIC SYSTEM - BUCKET AND LIFT CYLINDERS

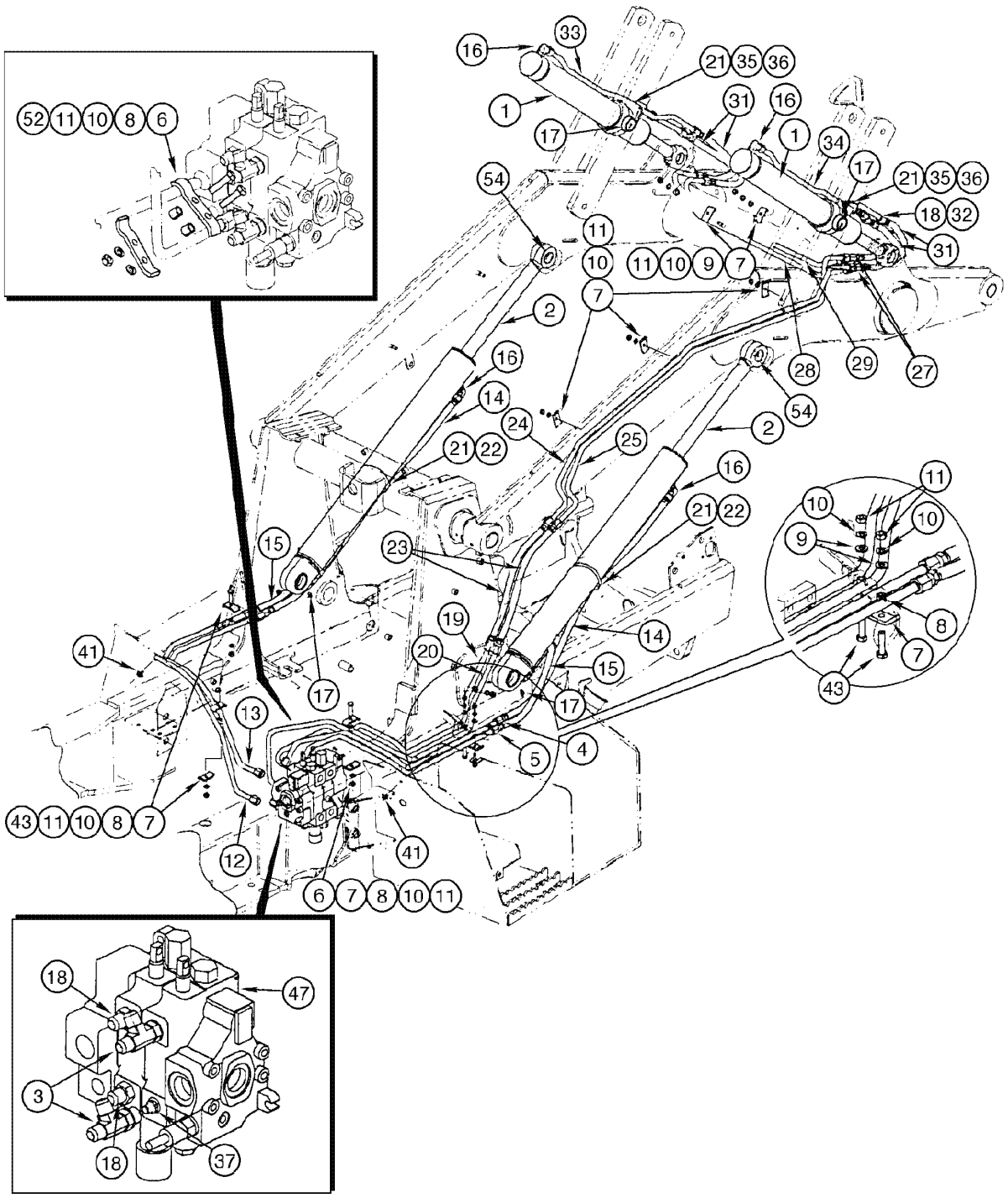

HYDRAULIC SYSTEM - BUCKET AND LIFT CYLINDERS
HYDRAULIC SYSTEM - BUCKET AND LIFT CYLINDERS
HYDRAULIC SYSTEM - BUCKET AND LIFT CYLINDERS
HYDRAULIC SYSTEM - BUCKET AND LIFT CYLINDERS

R	N	P.N.	MOD	Q	Denominação Bezeichnung	Denominacion Descrizione	Description Beskrivelse	Description Denominação	L.C.
1		{}		2	CYLINDER bucket (p.8-70/72)				
2		{}		2	CYLINDER lift (p.8-66/68)				
3		218-5241		2	TEE, 7/8"-14, 37º x 7/8"-14, O-Ring Run				
						RACOR-T	TEE	TE-DE-TUYAUTERIE	9020
					T-STÜCK	PEZZO A T	T-STYKKE	TE	
4		87447345		1	TUBO CONJUNTO, RH (port A)				
						TUBO (CONJUNTO)	TUBE ASSY.	TUYAUTERIE	P465
					ROHRLEITUNG	TUBO, COMPLESSIVO	TUBE ASSY.	TUBO CONJUNTO	
5		87447348		1	TUBO CONJUNTO, RH (port B)				
						TUBO (CONJUNTO)	TUBE ASSY.	TUYAUTERIE	P465
					ROHRLEITUNG	TUBO, COMPLESSIVO	TUBE ASSY.	TUBO CONJUNTO	
6		614-10040		3	PARAFUSO, Hex, M10 x 40, 8.8, Full Thd				
						TORNILLO	BOLT	BOULON	140B
					SCHRAUBE	BULLONE	SKRUE	PARAFUSO	
7		D138055		11	BRACADEIRA	COLLAR	CLAMP	COLLIER	1640
					SCHELLE	MORSETTO	CLAMP	BRACADEIRA	
8		120303A1		6	ESPAÇADOR	ESPACIADOR	SPACER	ENTRETOISE	8090
					DISTANZSTÜCK	DISTANZIALE	AFSTANDSSTYKKE	ESPACADOR	
9		895-11010		5	ARRUELA PLANA, M10 x 20 x 2				
						ARANDELA	WASHER	RONDELLE	131R
					UNTERLEGSCHEIBE	ROSETTA PIANA	FLADSKIVE	ANILHA	
10		892-11010		13	ARRUELA-TRAVA, M10	ARANDELA DE FRENO	WASHER, LOCK	RONDELLE FREIN	132R
					SICHERUNGSSCHEIBE	ROSETTA DI SICUREZZA	LAASESKIVE	ANILHA DE FIXACAO	
11		829-1410		13	PORCA, M10, Cl 10	TUERCA	NUT	ECROU	010D
					MUTTER	DADO	MØTRIK	PORCA	
12		87447356		1	TUBO CONJUNTO, LH (port B)				
						TUBO (CONJUNTO)	TUBE ASSY.	TUYAUTERIE	P465
					ROHRLEITUNG	TUBO, COMPLESSIVO	TUBE ASSY.	TUBO CONJUNTO	
13		87447354		1	TUBO CONJUNTO, LH (port A)				
						TUBO (CONJUNTO)	TUBE ASSY.	TUYAUTERIE	P465
					ROHRLEITUNG	TUBO, COMPLESSIVO	TUBE ASSY.	TUBO CONJUNTO	
14		378173A1		2	MANGUEIRA CONJUNTO	MANGUERA (CONJUNTO	HOSE ASSY.	FLEXIBLE (ASSEMBLE)	P457
					SCHLAUCH (KPLT.)	GRUPPO TUBO FLESS	HOSE ASSY.	MANGUEIRA CONJUNTO	
15		378172A1		2	MANGUEIRA CONJUNTO	MANGUERA (CONJUNTO	HOSE ASSY.	FLEXIBLE (ASSEMBLE)	P457
					SCHLAUCH (KPLT.)	GRUPPO TUBO FLESS	HOSE ASSY.	MANGUEIRA CONJUNTO	
16		218-5107		6	COTOVELO, 90º, 7/8"-14, 37º x 7/8"-14, O-Ring				
						CODO	ELBOW	COUDE	085G
					KNIESTUECK	GOMITO	VINKELROER	JOELHO	
17		219-55		4	GRAXEIRA, 90º, 1/8" NPT x .84" lg				
						ENGRASADOR	NIPPLE, LUBE	GRAISSEUR	060I
					SCHMIERNIPPEL	INGRASSATORE	SMØRENIPPEL	LUBRIFICADOR	
18		218-5062		4	CONEXÃO, 7/8"-14, 37º x 7/8"-14, O-Ring				
						RACOR	CONNECTOR, HYD.	RACCORD	020R
					HYDRAULIKKUPPLUNG	RACCORDO IDRAULICO	FORSKRUNING	CONECTOR	
19		87452253		1	TUBO CONJUNTO	TUBO (CONJUNTO)	TUBE ASSY.	TUYAUTERIE	P465
					ROHRLEITUNG	TUBO, COMPLESSIVO	TUBE ASSY.	TUBO CONJUNTO	

08-04	01	p2	10/08

SISTEMA HIDRÁULICO - CILINDROS DE LEVANTAMENTO E DA CAÇAMBA
SISTEMA HIDRAULICO - GATOS DE ELEVACIÓN Y DE LA CUCHARA
HYDRAULIC SYSTEM - BUCKET AND LIFT CYLINDERS
HYDRAULIC SYSTEM - BUCKET AND LIFT CYLINDERS

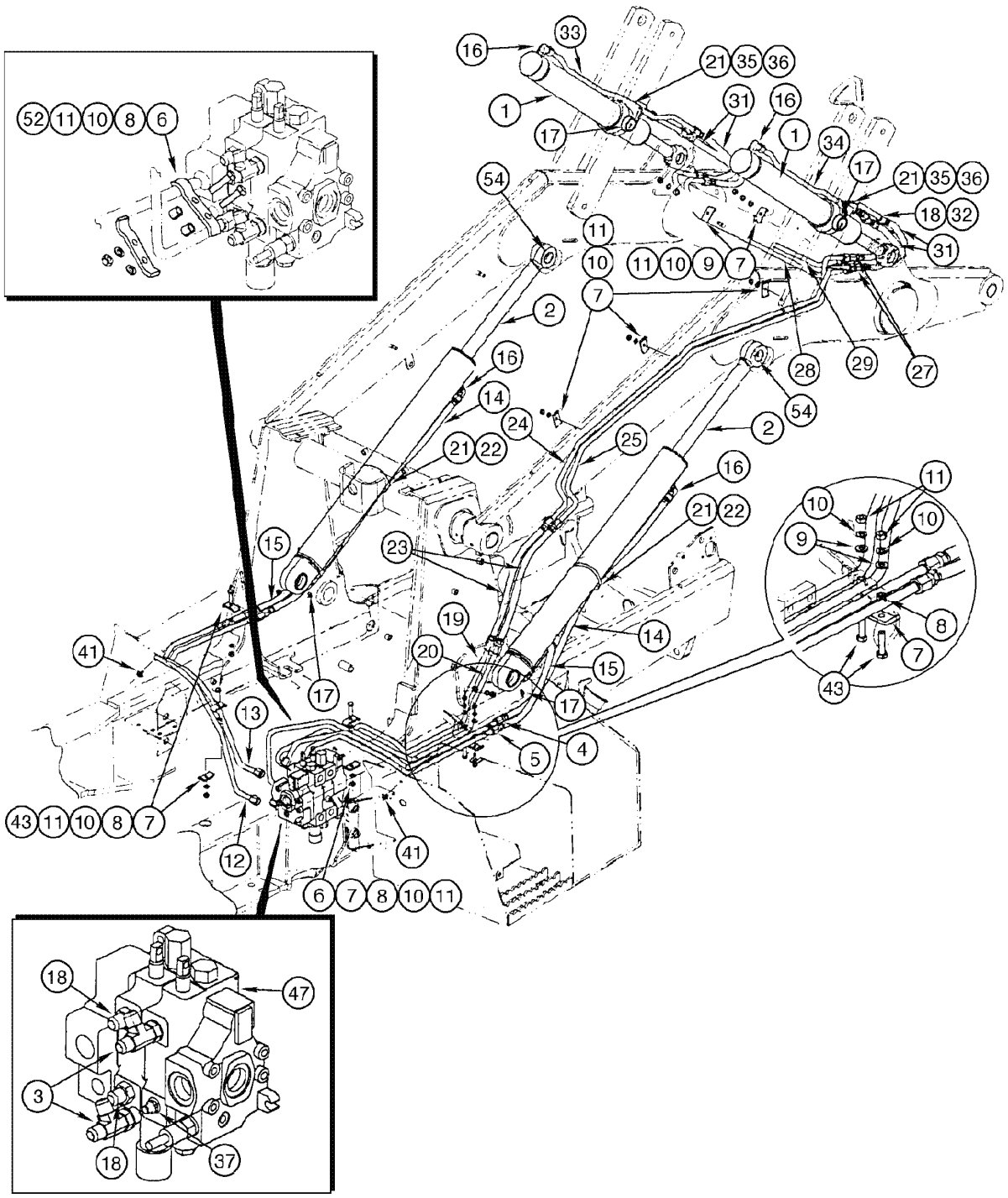

HYDRAULIC SYSTEM - BUCKET AND LIFT CYLINDERS
HYDRAULIC SYSTEM - BUCKET AND LIFT CYLINDERS
HYDRAULIC SYSTEM - BUCKET AND LIFT CYLINDERS
HYDRAULIC SYSTEM - BUCKET AND LIFT CYLINDERS

R	N	P.N.	MOD	Q	Denominação Bezeichnung	Denominacion Descrizione	Description Beskrivelse	Description Denominação	L.C.
20		87452255		1	TUBO CONJUNTO ROHRLEITUNG	TUBO (CONJUNTO) TUBO, COMPLESSIVO	TUBE ASSY. TUBE ASSY.	TUYAUTERIE TUBO CONJUNTO	P465
21		214-1472		4	BRACADEIRA MANGUEIRA, #72, 4.06/5.00 Type F Worm				
						ABRAZADERA MANGUEI	CLAMP, HOSE	BRIDE, FLEXIBLE	P729
					SCHLAUCHSCHELLE	MORSETTO	SLANGEKLEMME	BRACADEIRA MANGUEII	
22		D142787		2	ESPAÇADOR DISTANZSTÜCK	ESPACIADOR DISTANZIALE	SPACER AFSTANDSSTYKKE	ENTRETOISE ESPACADOR	8090
23		138467A1		2	MANGUEIRA SCHLAUCHMUFFE	MANGA MANICOTTO FLESSIBILE	HOSE SLANGE	FLEXIBLE TUBO FLEXIVEL	4480
24		418791A1		1	TUBO CONJUNTO ROHRLEITUNG	TUBO (CONJUNTO) TUBO, COMPLESSIVO	TUBE ASSY. TUBE ASSY.	TUYAUTERIE TUBO CONJUNTO	P465
25		418789A1		1	TUBO CONJUNTO ROHRLEITUNG	TUBO (CONJUNTO) TUBO, COMPLESSIVO	TUBE ASSY. TUBE ASSY.	TUYAUTERIE TUBO CONJUNTO	P465
27		218-5220		2	TEE, 37º, 7/8"-14 x 7/8"-14, Fem Sw Run				
						RACOR-T	TEE	TE-DE-TUYAUTERIE	9020
					T-STÜCK	PEZZO A T	T-STYKKE	TE	
28		196815A1		1	TUBO DE INTRODUÇÃO ROHR	CUELLO DE CARGA TUBO	PIPE PAAFYLDNINGSSTUDS	TUYAU TUBO DE ENCHIMENTO	6240
29		196813A1		1	TUBO DE INTRODUÇÃO ROHR	CUELLO DE CARGA TUBO	PIPE PAAFYLDNINGSSTUDS	TUYAU TUBO DE ENCHIMENTO	6240
31		371031A1		4	MANGUEIRA CONJUNTO SCHLAUCH (KPLT.)	MANGUERA (CONJUNTO GRUPPO TUBO FLESS	HOSE ASSY. HOSE ASSY.	FLEXIBLE (ASSEMBLE) MANGUEIRA CONJUNTO	P457
32		192152A1		2	TUBO DE INTRODUÇÃO ROHR	CUELLO DE CARGA TUBO	PIPE PAAFYLDNINGSSTUDS	TUYAU TUBO DE ENCHIMENTO	6240
33		192154A1		1	TUBO DE INTRODUÇÃO ROHR	CUELLO DE CARGA TUBO	PIPE PAAFYLDNINGSSTUDS	TUYAU TUBO DE ENCHIMENTO	6240
34		192156A1		1	TUBO DE INTRODUÇÃO ROHR	CUELLO DE CARGA TUBO	PIPE PAAFYLDNINGSSTUDS	TUYAU TUBO DE ENCHIMENTO	6240
35		L79937		2	ASSENTO SATTEL	SILLA STAFFA	SADDLE SADDEL	SELLE ASSENTO	7420
36		214-1464		2	BRACADEIRA MANGUEIRA, #64, 3.56/4.50 Type F Worm				
						ABRAZADERA MANGUEI	CLAMP, HOSE	BRIDE, FLEXIBLE	P729
					SCHLAUCHSCHELLE	MORSETTO	SLANGEKLEMME	BRACADEIRA MANGUEII	
37		232556A1		1	RESISTÊNCIA WIDERSTAND	RESISTENCIA RESISTENZA	RESISTOR MODSTAND	RESISTANCE RESISTENCIA	7075
41		307577A1		2	PARAFUSO SCHAUBENBOLZEN	TORNILLO BULLONE	BOLT SKRUE	BOULON PARAFUSO	0810
43		814-10045		4	PARAFUSO, Hex, M10 x 45, 8.8				
						TORNILLO	BOLT	BOULON	140B
					SCHRAUBE	BULLONE	SKRUE	PARAFUSO	
47		{}		1	VALVE loader (p.8-44/46)				
52		221733A1		2	FREIO STREICHBLECHKANTE	BRIDA SOMMITA	SHIN LASK	BRIDE FREIO	7775
54		219-1		2	GRAXEIRA, 1/8"-27 x .66 lg SCHMIERNIPPEL	ENGRASADOR INGRASSATORE	NIPPLE, LUBE SMØRENIPPEL	GRAISSEUR LUBRIFICADOR	060I

08-06	01	p1	10/08

CARREGADEIRA - CIRCUITO DO CILINDRO DA PINÇA (OPCIONAL) - PARTE 1
CARGADORA - CIRCUITO HIDR. DEL GATO DE LA PINZA (OPCIONAL) - PARTE 1
LOADER - CLAM CYLINDER HYDRAULIC CIRCUIT (OPTIONAL) - PART 1
LOADER - CLAM CYLINDER HYDRAULIC CIRCUIT (OPTIONAL) - PART 1



LOADER - CLAM CYLINDER HYDRAULIC CIRCUIT (OPTIONAL) - PART 1
LOADER - CLAM CYLINDER HYDRAULIC CIRCUIT (OPTIONAL) - PART 1
LOADER - CLAM CYLINDER HYDRAULIC CIRCUIT (OPTIONAL) - PART 1
LOADER - CLAM CYLINDER HYDRAULIC CIRCUIT (OPTIONAL) - PART 1

R	N	P.N.	MOD	Q	Denominação Bezeichnung	Denominacion Descrizione	Description Beskrivelse	Description Denominação	L.C.
1		{}		1	VALVE loader Assy (p.8-44/46)				
2		218-5107		2	COTOVELO, 90º, 7/8"-14, 37º x 7/8"-14, O-Ring				
					CODO	ELBOW	COUDE		085G
					KNIESTUECK	GOMITO	VINKELROER	JOELHO	
3		237-6010		1	ANEL "O", 10-1, 90 Duro, .755" ID x .097" Thk				
					JUNTA HERMETICA	O-RING	JOINT THORIQUE		055A
					DICHTRING	ANELLO TOROIDALE	O-RING	O-RING	
4		87447352		1	TUBO CONJUNTO, upper port				
					TUBO (CONJUNTO)	TUBE ASSY.	TUYAUTERIE		P465
					ROHRLEITUNG	TUBO, COMPLESSIVO	TUBE ASSY.	TUBO CONJUNTO	
5		87447350		1	TUBO CONJUNTO, lower port				
					TUBO (CONJUNTO)	TUBE ASSY.	TUYAUTERIE		P465
					ROHRLEITUNG	TUBO, COMPLESSIVO	TUBE ASSY.	TUBO CONJUNTO	
6		814-10040		2	PARAFUSO, Hex, M10 x 40, 8.8, Full Thd				
					TORNILLO	BOLT	BOULON		140B
					SCHRAUBE	BULLONE	SKRUE	PARAFUSO	
7		D138055		2	BRACADEIRA	COLLAR	CLAMP	COLLIER	1640
					SCHELLE	MORSETTO	CLAMP	BRACADEIRA	
8		120303A1		2	ESPAÇADOR	ESPACIADOR	SPACER	ENTRETOISE	8090
					DISTANZSTÜCK	DISTANZIALE	AFSTANDSSTYKKE	ESPACADOR	
9		892-11010		2	ARRUELA-TRAVA, M10	ARANDELA DE FRENO	WASHER, LOCK	RONDELLE FREIN	132R
					SICHERUNGSSCHEIBE	ROSETTA DI SICUREZZA	LAASESKIVE	ANILHA DE FIXACAO	
10		829-1410		2	PORCA, M10, Cl 10	TUERCA	NUT	ECROU	010D
					MUTTER	DADO	MØTRIK	PORCA	
11		138467A1		2	MANGUEIRA, Assy	MANGA	HOSE	FLEXIBLE	4480
					SCHLAUCHMUFFE	MANICOTTO FLESSIBILE	SLANGE	TUBO FLEXIVEL	
12		196824A1		1	TUBO DE INTRODUÇÃO, upper port				
						CUELLO DE CARGA	PIPE	TUYAU	6240
					ROHR	TUBO	PAAFYLDNINGSSTUDS	TUBO DE ENCHIMENTO	
13		196821A1		1	TUBO DE INTRODUÇÃO, lower port				
						CUELLO DE CARGA	PIPE	TUYAU	6240
					ROHR	TUBO	PAAFYLDNINGSSTUDS	TUBO DE ENCHIMENTO	
14		D138055		4	BRACADEIRA	COLLAR	CLAMP	COLLIER	1640
					SCHELLE	MORSETTO	CLAMP	BRACADEIRA	
15		829-1410		4	PORCA, M10, Cl 10	TUERCA	NUT	ECROU	010D
					MUTTER	DADO	MØTRIK	PORCA	
16		892-11010		4	ARRUELA-TRAVA, M10	ARANDELA DE FRENO	WASHER, LOCK	RONDELLE FREIN	132R
					SICHERUNGSSCHEIBE	ROSETTA DI SICUREZZA	LAASESKIVE	ANILHA DE FIXACAO	
17	1	218-776		2	BUJÃO, 7/8"-14, 37º	TAPÓN	PLUG	BOUCHON	050T
					STOPFEN	TAPPO	PROP	BUJÃO	

(1) Se usado

08-08	01	p1	10/08

CARREGADEIRA - CIRCUITO DO CILINDRO DA PINÇA (OPCIONAL) - PARTE 2
CARGADORA - CIRCUITO HIDR. DEL GATO DE LA PINZA (OPCIONAL) - PARTE 2
LOADER - CLAM CYLINDER HYDRAULIC CIRCUIT (OPTIONAL) - PART 2
LOADER - CLAM CYLINDER HYDRAULIC CIRCUIT (OPTIONAL) - PART 2

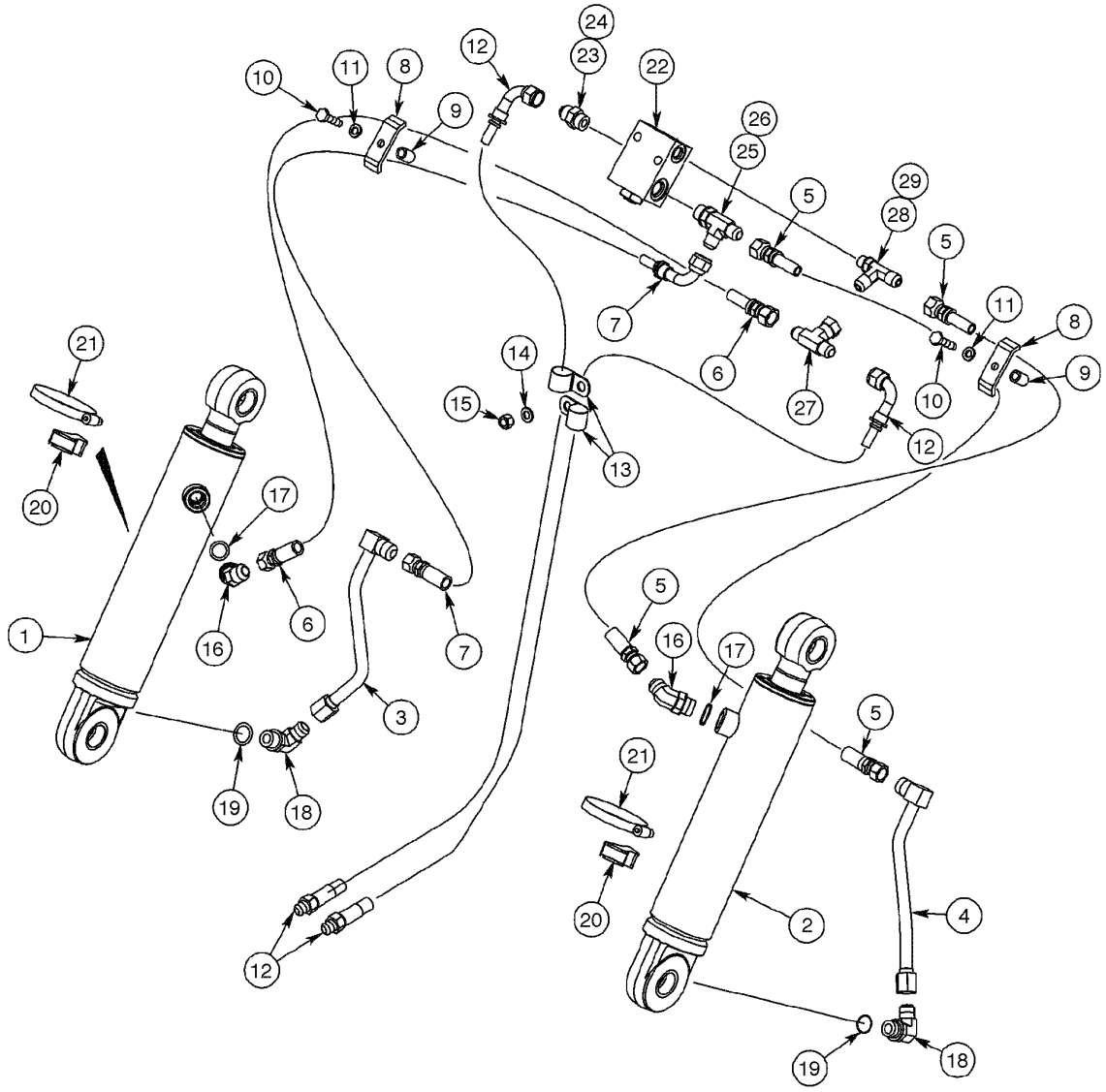

LOADER - CLAM CYLINDER HYDRAULIC CIRCUIT (OPTIONAL) - PART 2
LOADER - CLAM CYLINDER HYDRAULIC CIRCUIT (OPTIONAL) - PART 2
LOADER - CLAM CYLINDER HYDRAULIC CIRCUIT (OPTIONAL) - PART 2
LOADER - CLAM CYLINDER HYDRAULIC CIRCUIT (OPTIONAL) - PART 2

R	N	P.N.	MOD	Q	Denominação Bezeichnung	Denominacion Descrizione	Description Beskrivelse	Description Denominação	L.C.
1		{}		1	CYLINDER clam LH (p.8-74)				
2		{}		1	CYLINDER clam LH (p.8-74)				
3		192352A1		1	TUBO DE INTRODUÇÃO, LH				
						CUELLO DE CARGA	PIPE	TUYAU	6240
					ROHR	TUBO	PAAFYLDNINGSSTUDS	TUBO DE ENCHIMENTO	
4		192345A1		1	TUBO DE INTRODUÇÃO, RH				
						CUELLO DE CARGA	PIPE	TUYAU	6240
					ROHR	TUBO	PAAFYLDNINGSSTUDS	TUBO DE ENCHIMENTO	
5		353167A1		2	MANGUEIRA CONJUNTO, 1100mm				
						MANGUERA (CONJUNTO	HOSE ASSY.	FLEXIBLE (ASSEMBLE)	P457
					SCHLAUCH (KPLT.)	GRUPPO TUBO FLESS	HOSE ASSY.	MANGUEIRA CONJUNTO	
6		353103A1		1	MANGUEIRA CONJUNTO, 1200mm				
						MANGUERA (CONJUNTO	HOSE ASSY.	FLEXIBLE (ASSEMBLE)	P457
					SCHLAUCH (KPLT.)	GRUPPO TUBO FLESS	HOSE ASSY.	MANGUEIRA CONJUNTO	
7		367352A1		1	MANGUEIRA CONJUNTO, 1200mm				
						MANGUERA (CONJUNTO	HOSE ASSY.	FLEXIBLE (ASSEMBLE)	P457
					SCHLAUCH (KPLT.)	GRUPPO TUBO FLESS	HOSE ASSY.	MANGUEIRA CONJUNTO	
8		D143846		2	FREIO	BRIDA	SHIN	BRIDE	7775
					STREICHBLECHKANTE	SOMMITA	LASK	FREIO	
9		R46493		2	ESPAÇADOR	ESPACIADOR	SPACER	ENTRETOISE	8090
					DISTANZSTÜCK	DISTANZIALE	AFSTANDSSTYKKE	ESPACADOR	
10		814-10040		2	PARAFUSO, Hex, M10 x 40, 8.8, Full Thd				
						TORNILLO	BOLT	BOULON	140B
					SCHRAUBE	BULLONE	SKRUE	PARAFUSO	
11		892-11010		2	ARRUELA-TRAVA, M10	ARANDELA DE FRENO	WASHER, LOCK	RONDELLE FREIN	132R
					SICHERUNGSSCHEIBE	ROSETTA DI SICUREZZA	LAASESKIVE	ANILHA DE FIXACAO	
12		356743A1		2	MANGUEIRA CONJUNTO, 1170mm				
						MANGUERA (CONJUNTO	HOSE ASSY.	FLEXIBLE (ASSEMBLE)	P457
					SCHLAUCH (KPLT.)	GRUPPO TUBO FLESS	HOSE ASSY.	MANGUEIRA CONJUNTO	
13		515-25254		2	PRENDEDOR, 1", Insul, 1/2" Bolt				
						BORNE	CLAMP	BRIDE	120M
					KLEMME	MORSETTO	SPÆNDEBÅND	BORNE	
14		895-11010		1	ARRUELA PLANA, M10 x 20 x 2				
						ARANDELA	WASHER	RONDELLE	131R
					UNTERLEGSCHEIBE	ROSETTA PIANA	FLADSKIVE	ANILHA	
15		832-10410		1	CONTRA PORCA, M10 x 1.5, Cl 8				
						CONTRA TUERCA	NUT, LOCK	CONTRE-ECROU	P263
					SICHERUNGSMUTTER	CONTRODADO	LASEMOETRIK	CONTRA PORCA	
16		218-5137		2	COTOVELO, 45º, 7/8"-14 x 7/8"-14, O-Ring				
						CODO	ELBOW	COUDE	085G
					KNIESTUECK	GOMITO	VINKELROER	JOELHO	
17		237-6010		1	ANEL "O", 10-1, 90 Duro, .755" ID x .097" Thk				
						JUNTA HERMETICA	O-RING	JOINT THORIQUE	055A
					DICHTRING	ANELLO TOROIDALE	O-RING	O-RING	

08-08	01	p2	10/08

CARREGADEIRA - CIRCUITO DO CILINDRO DA PINÇA (OPCIONAL) - PARTE 2
CARGADORA - CIRCUITO HIDR. DEL GATO DE LA PINZA (OPCIONAL) - PARTE 2
LOADER - CLAM CYLINDER HYDRAULIC CIRCUIT (OPTIONAL) - PART 2
LOADER - CLAM CYLINDER HYDRAULIC CIRCUIT (OPTIONAL) - PART 2

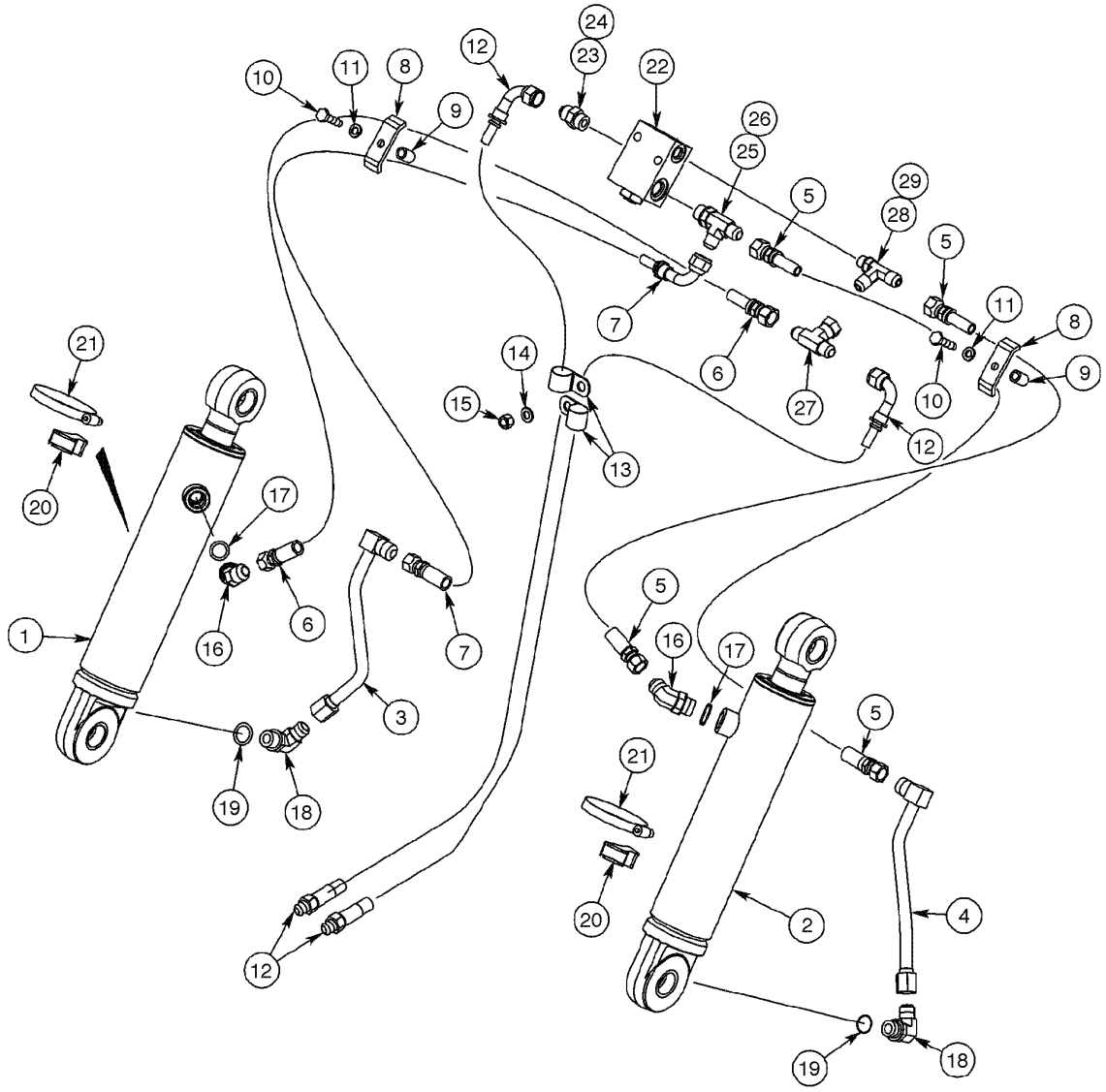

LOADER - CLAM CYLINDER HYDRAULIC CIRCUIT (OPTIONAL) - PART 2
LOADER - CLAM CYLINDER HYDRAULIC CIRCUIT (OPTIONAL) - PART 2
LOADER - CLAM CYLINDER HYDRAULIC CIRCUIT (OPTIONAL) - PART 2
LOADER - CLAM CYLINDER HYDRAULIC CIRCUIT (OPTIONAL) - PART 2

R	N	P.N.	MOD	Q	Denominação Bezeichnung	Denominacion Descrizione	Description Beskrivelse	Description Denominação	L.C.
18		218-5107		2	COTOVELO, 90º, 7/8"-14, 37º x 7/8"-14, O-Ring				
						CODO	ELBOW	COUDE	085G
					KNIESTUECK	GOMITO	VINKELROER	JOELHO	
19		237-6010		1	ANEL "O", 10-1, 90 Duro, .755" ID x .097" Thk				
						JUNTA HERMETICA	O-RING	JOINT THORIQUE	055A
					DICHTRING	ANELLO TOROIDALE	O-RING	O-RING	
20		D38648		2	BLOCO	BLOQUE MOTOR	BLOCK	BLOC	0710
					BLOCK	BLOCCHETTO	STOPKLODS	BLOCO	
21		214-1464		2	BRACADEIRA MANGUEIRA, #64, 3.56/4.50 Type F Worm				
						ABRAZADERA MANGUEI	CLAMP, HOSE	BRIDE, FLEXIBLE	P729
					SCHLAUCHSCHELLE	MORSETTO	SLANGEKLEMME	BRACADEIRA MANGUEII	
22		325465A2		1	VALVULA CHECAGEM	VALVULA ANTIRRETORN	VALVE, CHECK	SOUPAPE ANTI RETOUR	P140
					RUECKSCHLAGVENTIL	VALVOLA, DI RITEGNO	VALVE, CHECK	VALVULA CHECAGEM	
		399963A1		1	JOGO, seals	JEUGO	KIT	POCHETTE	4830
					PACKUNG	KIT	KIT	JOGO	
23		218-5059		1	CONEXÃO, 3/4"-16, 37º x 3/4"-16, O-Ring				
						RACOR	CONNECTOR, HYD.	RACCORD	020R
					HYDRAULIKKUPPLUNG	RACCORDO IDRAULICO	FORSKRUNING	CONECTOR	
24		237-6008		1	ANEL "O", 8-1, 90 Duro, .644" ID x .087" Thk				
						JUNTA HERMETICA	O-RING	JOINT THORIQUE	055A
					DICHTRING	ANELLO TOROIDALE	O-RING	O-RING	
25		218-5242		1	TEE, 3/4"-16, 37º x 3/4"-18, O-Ring Run				
						RACOR-T	TEE	TE-DE-TUYAUTERIE	9020
					T-STÜCK	PEZZO A T	T-STYKKE	TE	
26		237-6008		1	ANEL "O", 8-1, 90 Duro, .644" ID x .087" Thk				
						JUNTA HERMETICA	O-RING	JOINT THORIQUE	055A
					DICHTRING	ANELLO TOROIDALE	O-RING	O-RING	
27		218-840		1	TEE, 37º, 3/4"-16 x 3/4"-16, Fem Sw Br				
						RACOR-T	TEE	TE-DE-TUYAUTERIE	9020
					T-STÜCK	PEZZO A T	T-STYKKE	TE	
28		218-5650		1	TEE, 37º, 3/4"-16, 9/16"-18 O-Ring Run, 3/4"-16				
						RACOR-T	TEE	TE-DE-TUYAUTERIE	9020
					T-STÜCK	PEZZO A T	T-STYKKE	TE	
29		237-6006		1	ANEL "O", 6-1, 90 Duro, .468" ID x .078" Thk				
						JUNTA HERMETICA	O-RING	JOINT THORIQUE	055A
					DICHTRING	ANELLO TOROIDALE	O-RING	O-RING	

08-10	01	p1	10/08

RETRO AXIAL - CIRCUITO HIDRÁULICO DOS ESTABILIZADORES
RETRO AXIAL - CIRCUITO HIDRAULICO DE LOS ESTABILIZADORES
AXIAL BACKHOE - STABILIZERS HYDRAULIC CIRCUIT
AXIAL BACKHOE - STABILIZERS HYDRAULIC CIRCUIT

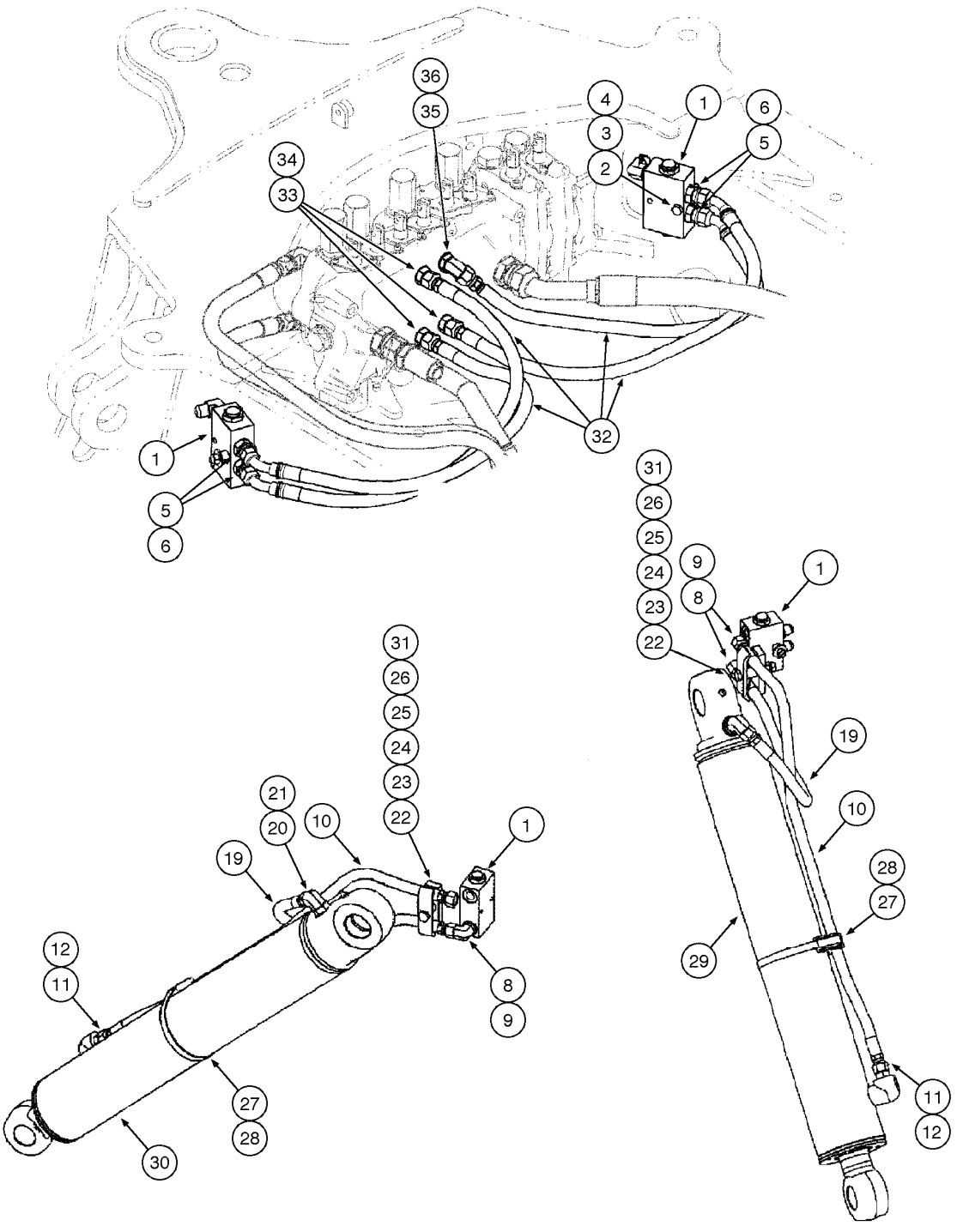

AXIAL BACKHOE - STABILIZERS HYDRAULIC CIRCUIT
AXIAL BACKHOE - STABILIZERS HYDRAULIC CIRCUIT
AXIAL BACKHOE - STABILIZERS HYDRAULIC CIRCUIT
AXIAL BACKHOE - STABILIZERS HYDRAULIC CIRCUIT

R	N	P.N.	MOD	Q	Denominação Bezeichnung	Denominacion Descrizione	Description Beskrivelse	Description Denominação	L.C.
1		85802820		2	VALVULA CHECAGEM RÜCKSCHLAGVENTIL	VALVULA DE CIERRE VALVOLA, DI RITEGNO	VALVE, CHECK KONTRAVENTIL	CLAPET ANTI-RETOUR VALVULA CHECAGEM	P394
2		814-8060		2	PARAFUSO, Hex, M8 x 60, 8.8 SCHRAUBE	TORNILLO BULLONE	BOLT SKRUE	BOULON PARAFUSO	140B
3		496-41041		2	ARRUELA PLANA, 13/32" x 1 1/8" x .134" UNTERLEGSCHEIBE	ARANDELA ROSETTA PIANA	WASHER FLADSKIVE	RONDELLE ANILHA	131R
		87437840		2	ESPAÇADOR DISTANZSTÜCK	SEPARADOR DISTANZIALE	SPACER AFSTANDSSTYKKE	ENTRETOISE ESPACADOR	075D
4		829-1408		2	PORCA, M8, Cl 10 MUTTER	TUERCA DADO	NUT MØTRIK	ECROU PORCA	010D
5		218-5057		4	CONEXÃO, 9/16"-18, 37º x 9/16"-18, O-Ring HYDRAULIKKUPPLUNG	RACOR RACCORDO IDRAULICO	CONNECTOR, HYD. FORSKRUNING	RACCORD CONECTOR	020R
6		237-6006		1	ANEL "O", 6-1, 90 Duro, .468" ID x .078" Thk DICHTRING	JUNTA HERMETICA ANELLO TOROIDALE	O-RING O-RING	JOINT THORIQUE O-RING	055A
8		218-5105		4	COTOVELO, 90º, 9/16"-18, 37º x 9/16"-18, O-Ring KNIESTUECK	CODO GOMITO	ELBOW VINKELROER	COUDE JOELHO	085G
9		237-6006		1	ANEL "O", 6-1, 90 Duro, .468" ID x .078" Thk DICHTRING	JUNTA HERMETICA ANELLO TOROIDALE	O-RING O-RING	JOINT THORIQUE O-RING	055A
10		87439306		2	MANGUEIRA CONJUNTO SCHLAUCH (KPLT.)	MANGUERA (CONJUNTC GRUPPO TUBO FLESS	HOSE ASSY. HOSE ASSY.	FLEXIBLE (ASSEMBLE) MANGUEIRA CONJUNTC	P457
11		218-5059		2	CONEXÃO, 3/4"-16, 37º x 3/4"-16, O-Ring HYDRAULIKKUPPLUNG	RACOR RACCORDO IDRAULICO	CONNECTOR, HYD. FORSKRUNING	RACCORD CONECTOR	020R
12		237-6008		1	ANEL "O", 8-1, 90 Duro, .644" ID x .087" Thk DICHTRING	JUNTA HERMETICA ANELLO TOROIDALE	O-RING O-RING	JOINT THORIQUE O-RING	055A
19		87429584		2	MANGUEIRA CONJUNTO SCHLAUCH (KPLT.)	MANGUERA (CONJUNTC GRUPPO TUBO FLESS	HOSE ASSY. HOSE ASSY.	FLEXIBLE (ASSEMBLE) MANGUEIRA CONJUNTC	P457
20		218-5121		2	COTOVELO, 90º, 3/4"-16, 37º x 7/8"-14, O-Ring KNIESTUECK	CODO GOMITO	ELBOW VINKELROER	COUDE JOELHO	085G
21		237-6008		1	ANEL "O", 8-1, 90 Duro, .644" ID x .087" Thk DICHTRING	JUNTA HERMETICA ANELLO TOROIDALE	O-RING O-RING	JOINT THORIQUE O-RING	055A
22		814-10070		2	PARAFUSO, Hex, M10 x 70, 8.8 SCHRAUBE	TORNILLO BULLONE	BOLT SKRUE	BOULON PARAFUSO	140B
23		87420673		2	BRACADEIRA MANGUEIR/ SCHLAUCHSCHELLE	ABRAZADERA MANGUEI MORSETTO	CLAMP, HOSE SLANGEKLEMME	BRIDE, FLEXIBLE BRACADEIRA MANGUEII	P729
		496-41041		2	ARRUELA PLANA, 13/32" x 1 1/8" x .134" UNTERLEGSCHEIBE	ARANDELA ROSETTA PIANA	WASHER FLADSKIVE	RONDELLE ANILHA	131R

08-10	01	p2	10/08

RETRO AXIAL - CIRCUITO HIDRÁULICO DOS ESTABILIZADORES
RETRO AXIAL - CIRCUITO HIDRAULICO DE LOS ESTABILIZADORES
AXIAL BACKHOE - STABILIZERS HYDRAULIC CIRCUIT
AXIAL BACKHOE - STABILIZERS HYDRAULIC CIRCUIT

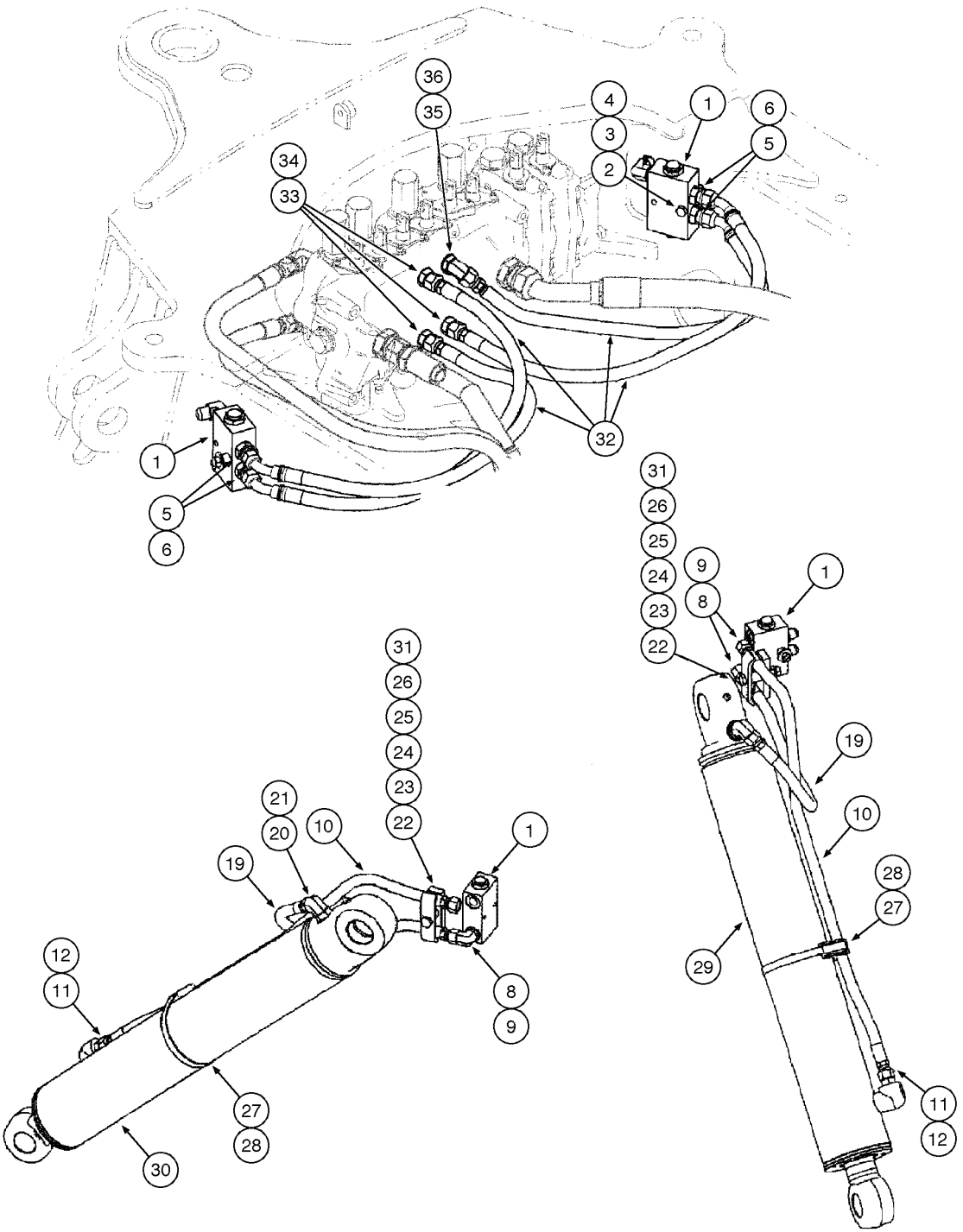

AXIAL BACKHOE - STABILIZERS HYDRAULIC CIRCUIT
AXIAL BACKHOE - STABILIZERS HYDRAULIC CIRCUIT
AXIAL BACKHOE - STABILIZERS HYDRAULIC CIRCUIT
AXIAL BACKHOE - STABILIZERS HYDRAULIC CIRCUIT

R	N	P.N.	MOD	Q	Denominação Bezeichnung	Denominacion Descrizione	Description Beskrivelse	Description Denominação	L.C.
24		87439665		2	ESPAÇADOR DISTANZSTÜCK	SEPARADOR DISTANZIALE	SPACER AFSTANDSSTYKKE	ENTRETOISE ESPACADOR	075D
25		87420672		2	ESPAÇADOR DISTANZSTÜCK	SEPARADOR DISTANZIALE	SPACER AFSTANDSSTYKKE	ENTRETOISE ESPACADOR	075D
26		829-1410		2	PORCA, M10, Cl 10 MUTTER	TUERCA DADO	NUT MØTRIK	ECROU PORCA	010D
27		D142787		2	ESPAÇADOR DISTANZSTÜCK	ESPACIADOR DISTANZIALE	SPACER AFSTANDSSTYKKE	ENTRETOISE ESPACADOR	8090
28		214-3188		2	BRACADEIRA MANGUEIRA, 4.75/5.625 HD Worm SCHLAUCHSCHELLE	ABRAZADERA MANGUEI MORSETTO	CLAMP, HOSE SLANGEKLEMME	BRIDE, FLEXIBLE BRACADEIRA MANGUEII	P729
29		{}		1	CYLINDER stabilizer LH (p.8-76)				
30		{}		1	CYLINDER stabilizer RH (p.8-76)				
31		895-11010		2	ARRUELA PLANA, M10 x 20 x 2 UNTERLEGSCHEIBE	ARANDELA ROSETTA PIANA	WASHER FLADSKIVE	RONDELLE ANILHA	131R
32		87429654		4	MANGUEIRA CONJUNTO SCHLAUCH (KPLT.)	MANGUERA (CONJUNTO GRUPPO TUBO FLESS	HOSE ASSY. HOSE ASSY.	FLEXIBLE (ASSEMBLE) MANGUEIRA CONJUNTO	P457
33		218-5059		3	CONEXÃO, 3/4"-16, 37º x 3/4"-16, O-Ring HYDRAULIKKUPPLUNG	RACOR RACCORDO IDRAULICO	CONNECTOR, HYD. FORSKRUNING	RACCORD CONECTOR	020R
34		237-6008		1	ANEL "O", 8-1, 90 Duro, .644" ID x .087" Thk DICHTRING	JUNTA HERMETICA ANELLO TOROIDALE	O-RING O-RING	JOINT THORIQUE O-RING	055A
35		218-5136		1	COTOVELO, 45º, 3/4"-16, 37º x 3/4"-16, O-Ring KNIESTUECK	CODO GOMITO	ELBOW VINKELROER	COUDE JOELHO	085G
36		237-6008		1	ANEL "O", 8-1, 90 Duro, .644" ID x .087" Thk DICHTRING	JUNTA HERMETICA ANELLO TOROIDALE	O-RING O-RING	JOINT THORIQUE O-RING	055A

08-12	01	p1	10/08

RETRO AXIAL - CIRCUITO HIDRÁULICO DOS CILINDROS DE OSCILAÇÃO
RETRO AXIAL - CIRCUITO HIDRAULICO DE LOS GATOS DE OSCILACIÓN
AXIAL BACKHOE - HYDRAULIC SWING CYLINDERS CIRCUIT
AXIAL BACKHOE - HYDRAULIC SWING CYLINDERS CIRCUIT

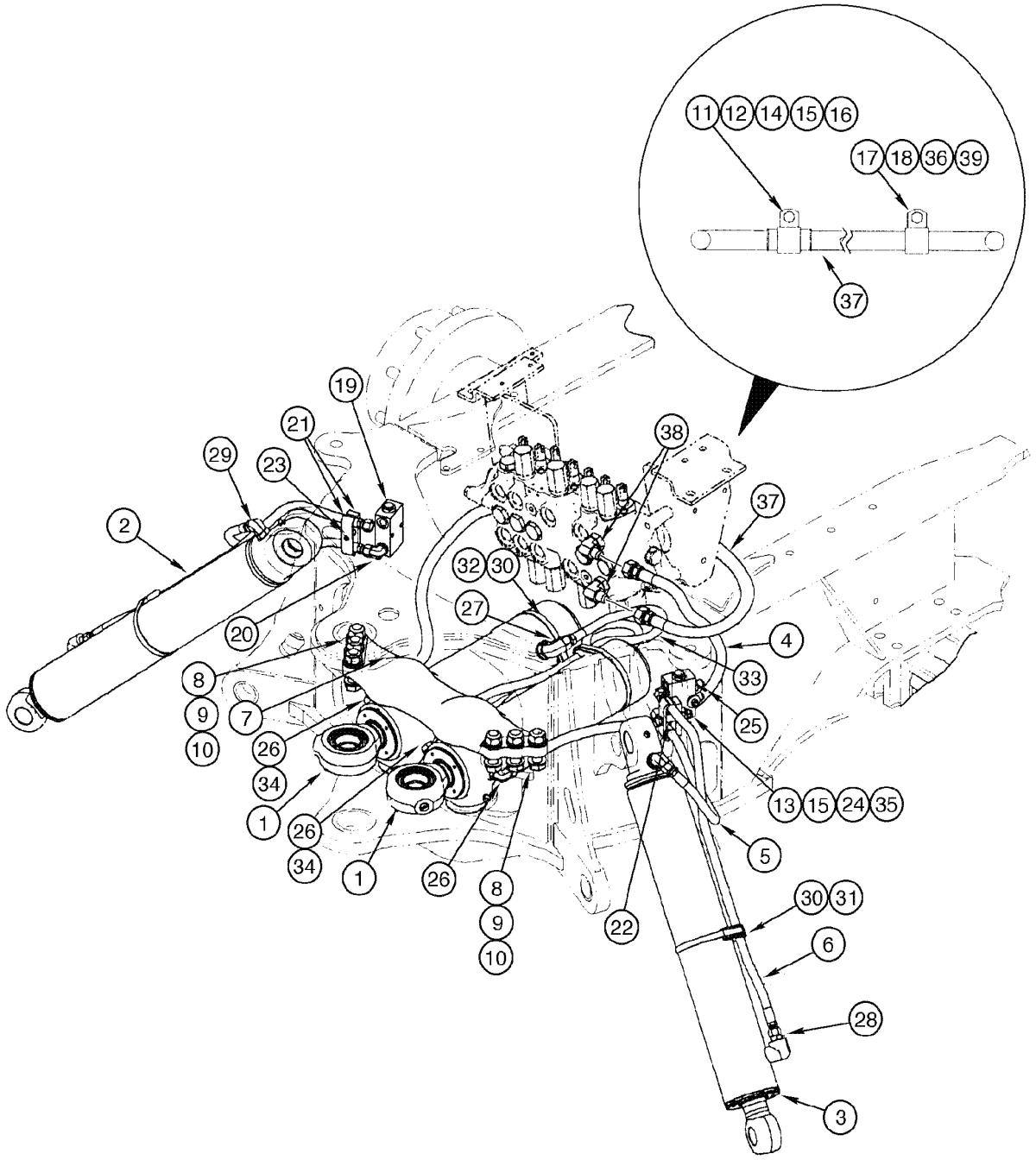

AXIAL BACKHOE - HYDRAULIC SWING CYLINDERS CIRCUIT
AXIAL BACKHOE - HYDRAULIC SWING CYLINDERS CIRCUIT
AXIAL BACKHOE - HYDRAULIC SWING CYLINDERS CIRCUIT
AXIAL BACKHOE - HYDRAULIC SWING CYLINDERS CIRCUIT

R	N	P.N.	MOD	Q	Denominação Bezeichnung	Denominacion Descrizione	Description Beskrivelse	Description Denominação	L.C.
1		{}		2	CYLINDER swing (p.8-78)				
2		{}		1	CYLINDER stabilizer LH (p.8-76)				
3		{}		1	CYLINDER stabilizer RH (p.8-76)				
4		196278A1		1	MANGUEIRA SCHLAUCHMUFFE	MANGA MANICOTTO FLESSIBILE	HOSE SLANGE	FLEXIBLE TUBO FLEXIVEL	4480
5		87429584		2	MANGUEIRA CONJUNTO SCHLAUCH (KPLT.)	MANGUERA (CONJUNTO GRUPPO TUBO FLESS	HOSE ASSY. HOSE ASSY.	FLEXIBLE (ASSEMBLE) MANGUEIRA CONJUNTO	P457
6		87439306		2	MANGUEIRA CONJUNTO SCHLAUCH (KPLT.)	MANGUERA (CONJUNTO GRUPPO TUBO FLESS	HOSE ASSY. HOSE ASSY.	FLEXIBLE (ASSEMBLE) MANGUEIRA CONJUNTO	P457
7		198976A1		1	PLACA ESPESSA PLATTE, BREIT	PLACA, GRANDE PIASTRA, LARGA	PLATE, LARGE PLADE, STOR	PLAQUE, GRANDE PLACA ESPESSA	Z308
8		827-20075		6	PARAFUSO, Hex, M20 x 75, 10.9, Full Thd SCHRAUBE	TORNILLO BULLONE	BOLT SKRUE	BOULON PARAFUSO	140B
9		896-11020		12	ARRUELA PLANA, M20 x 37.5 x 4, HT UNTERLEGSCHEIBE	ARANDELA ROSETTA PIANA	WASHER FLADSKIVE	RONDELLE ANILHA	131R
10		829-1420		6	PORCA, M20, Cl 10 MUTTER	TUERCA DADO	NUT MØTRIK	ECROU PORCA	010D
11		D143411		1	BRACADEIRA SCHELLE	COLLAR MORSETTO	CLAMP CLAMP	COLLIER BRACADEIRA	1640
12		191758A1		1	PLACA PLATTE	PLACA PIASTRA	PLATE PLADE	PLAQUE CHAPA	6360
13		895-11010		1	ARRUELA PLANA, M10 x 20 x 2 UNTERLEGSCHEIBE	ARANDELA ROSETTA PIANA	WASHER FLADSKIVE	RONDELLE ANILHA	131R
14		614-10030		1	PARAFUSO, Hex, M10 x 30, 8.8 SCHRAUBE	TORNILLO BULLONE	BOLT SKRUE	BOULON PARAFUSO	140B
15		829-1410		1	PORCA, M10, Cl 10 MUTTER	TUERCA DADO	NUT MØTRIK	ECROU PORCA	010D
16		892-11010		1	ARRUELA-TRAVA, M10 SICHERUNGSSCHEIBE	ARANDELA DE FRENO ROSETTA DI SICUREZZA	WASHER, LOCK LAASESKIVE	RONDELLE FREIN ANILHA DE FIXACAO	132R
17		R14668		1	BRACADEIRA SCHELLE	COLLAR MORSETTO	CLAMP CLAMP	COLLIER BRACADEIRA	1640
18		614-8025		1	PARAFUSO, Hex, M8 x 25, 8.8 SCHRAUBE	TORNILLO BULLONE	BOLT SKRUE	BOULON PARAFUSO	140B
19		85802820		2	VALVULA CHECAGEM RÜCKSCHLAGVENTIL	VALVULA DE CIERRE VALVOLA, DI RITEGNO	VALVE, CHECK KONTRAVENTIL	CLAPET ANTI-RETOUR VALVULA CHECAGEM	P394
20		218-5105		4	COTOVELO, 90º, 9/16"-18, 37º x 9/16"-18, O-Ring KNIESTUECK	CODO GOMITO	ELBOW VINKELROER	COUDE JOELHO	085G

08-12	01	p2	10/08

RETRO AXIAL - CIRCUITO HIDRÁULICO DOS CILINDROS DE OSCILAÇÃO
RETRO AXIAL - CIRCUITO HIDRAULICO DE LOS GATOS DE OSCILACIÓN
AXIAL BACKHOE - HYDRAULIC SWING CYLINDERS CIRCUIT
AXIAL BACKHOE - HYDRAULIC SWING CYLINDERS CIRCUIT

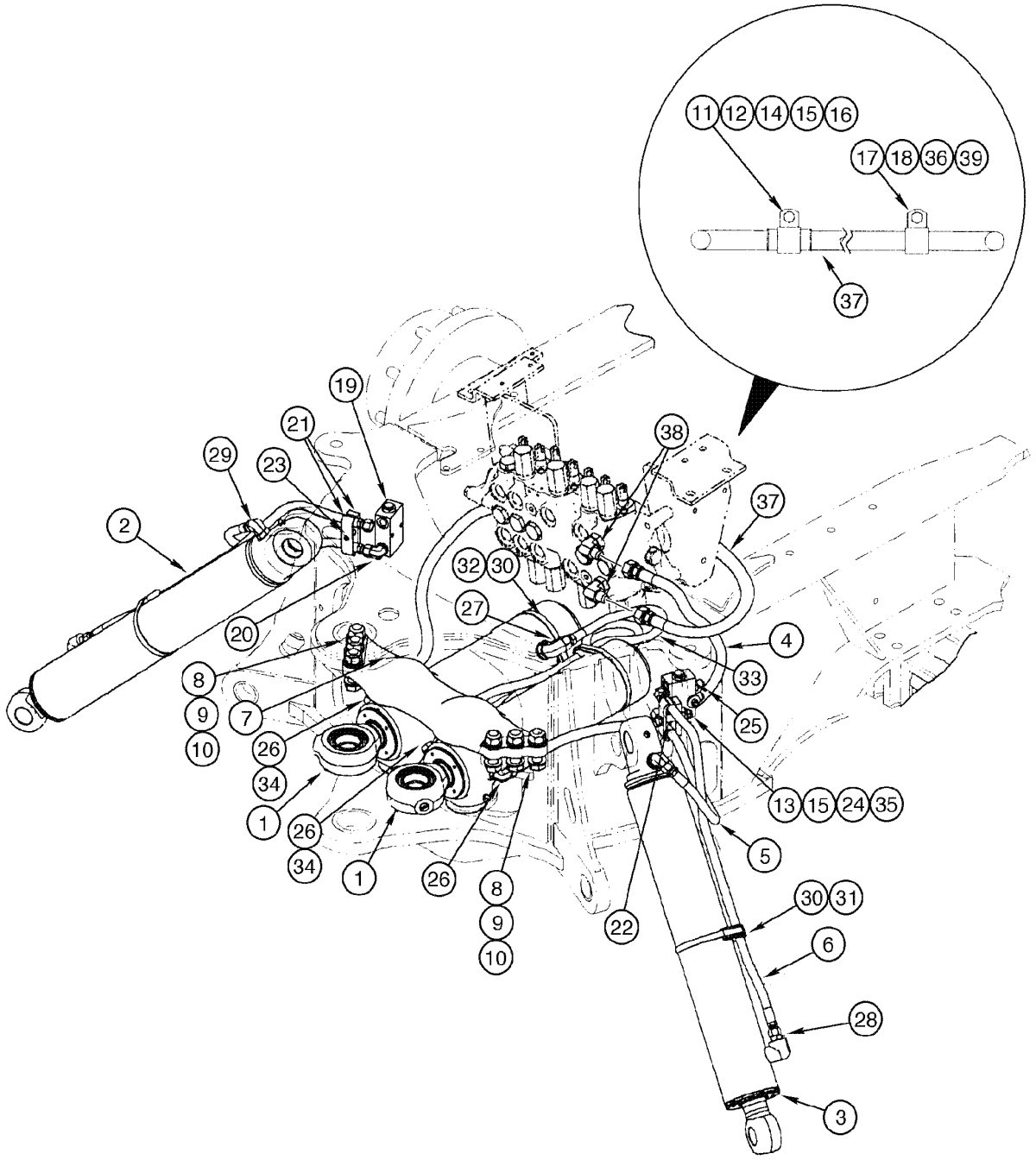

AXIAL BACKHOE - HYDRAULIC SWING CYLINDERS CIRCUIT
AXIAL BACKHOE - HYDRAULIC SWING CYLINDERS CIRCUIT
AXIAL BACKHOE - HYDRAULIC SWING CYLINDERS CIRCUIT
AXIAL BACKHOE - HYDRAULIC SWING CYLINDERS CIRCUIT

R	N	P.N.	MOD	Q	Denominação Bezeichnung	Denominacion Descrizione	Description Beskrivelse	Description Denominação	L.C.
21		87420672		2	ESPAÇADOR DISTANZSTÜCK	SEPARADOR DISTANZIALE	SPACER AFSTANDSSTYKKE	ENTRETOISE ESPACADOR	075D
22		87439665		2	ESPAÇADOR DISTANZSTÜCK	SEPARADOR DISTANZIALE	SPACER AFSTANDSSTYKKE	ENTRETOISE ESPACADOR	075D
23		87420673		2	BRACADEIRA MANGUEIR SCHLAUCHSCHELLE	ABRAZADERA MANGUEI MORSETTO	CLAMP, HOSE SLANGEKLEMME	BRIDE, FLEXIBLE BRACADEIRA MANGUEII	P729
24		814-10070		2	PARAFUSO, Hex, M10 x 70, 8.8 SCHRAUBE	TORNILLO BULLONE	BOLT SKRUE	BOULON PARAFUSO	140B
25		218-5057		4	CONEXÃO, 9/16"-18, 37º x 9/16"-18, O-Ring HYDRAULIKKUPPLUNG	RACOR RACCORDO IDRAULICO	CONNECTOR, HYD. FORSKRUNING	RACCORD CONECTOR	020R
26		218-5106		4	COTOVELO, 90º, 3/4"-16, 37º x 3/4"-16, O-Ring KNIESTUECK	CODO GOMITO	ELBOW VINKELROER	COUDE JOELHO	085G
27		218-5119		2	COTOVELO, 90º, 7/8"-14, 37º x 1 1/16"-12, O-Ring KNIESTUECK	CODO GOMITO	ELBOW VINKELROER	COUDE JOELHO	085G
28		218-5059		2	CONEXÃO, 3/4"-16, 37º x 3/4"-16, O-Ring HYDRAULIKKUPPLUNG	RACOR RACCORDO IDRAULICO	CONNECTOR, HYD. FORSKRUNING	RACCORD CONECTOR	020R
29		218-5121		2	COTOVELO, 90º, 3/4"-16, 37º x 7/8"-14, O-Ring KNIESTUECK	CODO GOMITO	ELBOW VINKELROER	COUDE JOELHO	085G
30		D142787		4	ESPAÇADOR DISTANZSTÜCK	ESPACIADOR DISTANZIALE	SPACER AFSTANDSSTYKKE	ENTRETOISE ESPACADOR	8090
31		214-3188		2	BRACADEIRA MANGUEIRA, 4.75/5.625 HD Worm SCHLAUCHSCHELLE	ABRAZADERA MANGUEI MORSETTO	CLAMP, HOSE SLANGEKLEMME	BRIDE, FLEXIBLE BRACADEIRA MANGUEII	P729
32		214-1492		2	BRACADEIRA MANGUEIRA, #92, 5.38/6.25 Type F Worm, W/liner SCHLAUCHSCHELLE	ABRAZADERA MANGUEI MORSETTO	CLAMP, HOSE SLANGEKLEMME	BRIDE, FLEXIBLE BRACADEIRA MANGUEII	P729
33		255659A1		2	MANGUEIRA SCHLAUCHMUFFE	MANGA MANICOTTO FLESSIBILE	HOSE SLANGE	FLEXIBLE TUBO FLEXIVEL	4480
34		192971A1		2	ORIFICIO BLENDE	ORIFICIO ORIFIZIO	ORIFICE PROP	ORIFICE ORIFICIO	Z184
35		496-41041		2	ARRUELA PLANA, 13/32" x 1 1/8" x .134" UNTERLEGSCHEIBE	ARANDELA ROSETTA PIANA	WASHER FLADSKIVE	RONDELLE ANILHA	131R
36		892-1108		1	ARRUELA-TRAVA, M8 SICHERUNGSSCHEIBE	ARANDELA DE FRENO ROSETTA DI SICUREZZA	WASHER, LOCK LAASESKIVE	RONDELLE FREIN ANILHA DE FIXACAO	132R
37		183243A1		1	MANGUEIRA SCHLAUCHMUFFE	MANGA MANICOTTO FLESSIBILE	HOSE SLANGE	FLEXIBLE TUBO FLEXIVEL	4480
38		218-5107		1	COTOVELO, 90º, 7/8"-14, 37º x 7/8"-14, O-Ring KNIESTUECK	CODO GOMITO	ELBOW VINKELROER	COUDE JOELHO	085G
39		829-1408		1	PORCA, M8, Cl 10 MUTTER	TUERCA DADO	NUT MØTRIK	ECROU PORCA	010D

08-14	01	p1	06/09

RETROESCAVADEIRA - CIRCUITO HIDRAULICO DO CILINDRO DA LANÇA
RETROEXCAVADORA - CIRCUITO HIDRAULICO DEL GATO DE LA LANZA
BACKHOE - BOOM CYLINDER HYDRAULIC CIRCUIT
BACKHOE - BOOM CYLINDER HYDRAULIC CIRCUIT

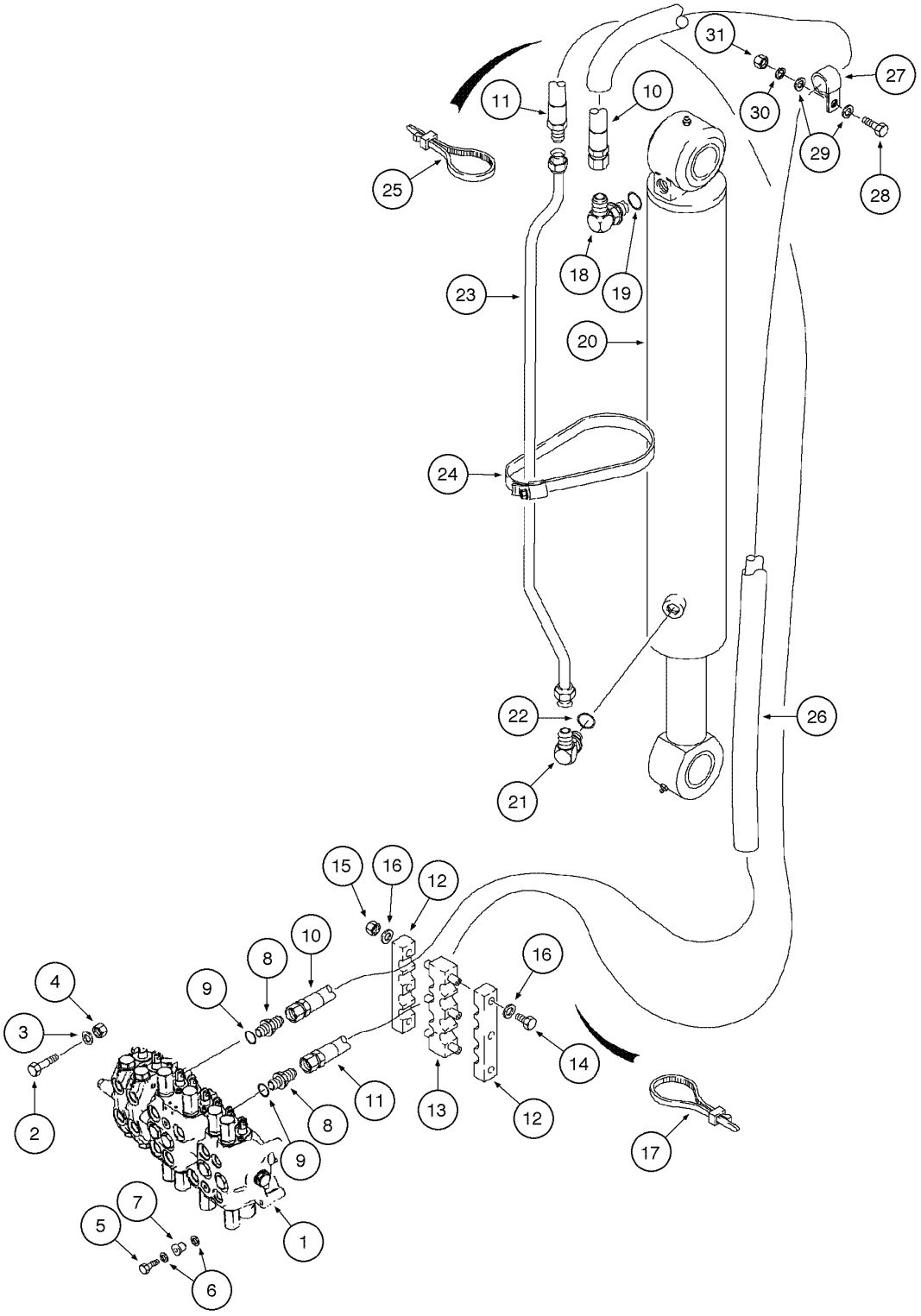

BACKHOE - BOOM CYLINDER HYDRAULIC CIRCUIT
BACKHOE - BOOM CYLINDER HYDRAULIC CIRCUIT
BACKHOE - BOOM CYLINDER HYDRAULIC CIRCUIT
BACKHOE - BOOM CYLINDER HYDRAULIC CIRCUIT

R	N	P.N.	MOD	Q	Denominação Bezeichnung	Denominacion Descrizione	Description Beskrivelse	Description Denominação	L.C.
1		{}		1	VALVE Assy (p.8-48/62)				
2		814-10080		2	PARAFUSO, Hex, M10 x 80, 8.8				
						TORNILLO	BOLT	BOULON	140B
					SCHRAUBE	BULLONE	SKRUE	PARAFUSO	
3		896-11010		2	ARRUELA PLANA, M10 x 21.5 x 2.5, HT				
						ARANDELA	WASHER	RONDELLE	131R
					UNTERLEGSCHEIBE	ROSETTA PIANA	FLADSKIVE	ANILHA	
4		829-1410		2	PORCA, M10, Cl 10	TUERCA	NUT	ECROU	010D
					MUTTER	DADO	MØTRIK	PORCA	
5		614-10040		1	PARAFUSO, Hex, M10 x 40, 8.8, Full Thd				
						TORNILLO	BOLT	BOULON	140B
					SCHRAUBE	BULLONE	SKRUE	PARAFUSO	
6		496-41041		2	ARRUELA PLANA, 13/32" x 1 1/8" x .134"				
						ARANDELA	WASHER	RONDELLE	131R
					UNTERLEGSCHEIBE	ROSETTA PIANA	FLADSKIVE	ANILHA	
7		D52276		1	ISOLADOR	AISLADOR	ISOLATOR	ISOLATEUR	Z082
					ISOLATOR	DISPOSITIVO ANTIVIB	ISOLATOR	ISOLADOR	
8		218-5063		1	CONEXÃO, 7/8"-14, 37º x 1 1/16"-12, O-Ring, Includes item 9				
						RACOR	CONNECTOR, HYD.	RACCORD	020R
					HYDRAULIKKUPPLUNG	RACCORDO IDRAULICO	FORSKRUNING	CONECTOR	
9		237-6012		1	ANEL "O", 12-1, 90 Duro, .924 ID x .118" Thk				
						JUNTA HERMETICA	O-RING	JOINT THORIQUE	055A
					DICHTRING	ANELLO TOROIDALE	O-RING	O-RING	
10		227507A1		1	MANGUEIRA	MANGA	HOSE	FLEXIBLE	4480
					SCHLAUCHMUFFE	MANICOTTO FLESSIBILE	SLANGE	TUBO FLEXIVEL	
11		227504A1		1	MANGUEIRA	MANGA	HOSE	FLEXIBLE	4480
					SCHLAUCHMUFFE	MANICOTTO FLESSIBILE	SLANGE	TUBO FLEXIVEL	
12		178951A1		2	BRACADEIRA	TORNILLO DE SUJECTIC	CLAMP	ATTACHE ASSEMBLEE	P489
					KLEMME	MORSETTO	CLAMP	BRACADEIRA	
13		178952A1		1	BRACADEIRA	TORNILLO DE SUJECTIC	CLAMP	ATTACHE ASSEMBLEE	P489
					KLEMME	MORSETTO	CLAMP	BRACADEIRA	
14		814-10120		3	PARAFUSO, Hex, M10 x 120, 8.8				
						TORNILLO	BOLT	BOULON	140B
					SCHRAUBE	BULLONE	SKRUE	PARAFUSO	
15		832-10410		3	CONTRA PORCA, M10 x 1.5, Cl 8				
						CONTRA TUERCA	NUT, LOCK	CONTRE-ECROU	P263
					SICHERUNGSMUTTER	CONTRODADO	LASEMOETRIK	CONTRA PORCA	
16		895-11010		6	ARRUELA PLANA, M10 x 20 x 2				
						ARANDELA	WASHER	RONDELLE	131R
					UNTERLEGSCHEIBE	ROSETTA PIANA	FLADSKIVE	ANILHA	
17		L18337		4	TIRA DE CABO, 9.95"-12.1" lg				
						CIERRA CABLES	STRAP, CABLE	SERRE-CABLE	P716
					KABELBINDER	CINGHIA, CABLAGGIO	SELEKABEL	APRIETACABLES	
18		218-5107		1	COTOVELO, 90º, 7/8"-14, 37º x 7/8"-14, O-Ring, Includes item 19				
						CODO	ELBOW	COUDE	085G
					KNIESTUECK	GOMITO	VINKELROER	JOELHO	

08-14	01	p2	06/09

RETROESCAVADEIRA - CIRCUITO HIDRAULICO DO CILINDRO DA LANÇA
RETROEXCAVADORA - CIRCUITO HIDRAULICO DEL GATO DE LA LANZA
BACKHOE - BOOM CYLINDER HYDRAULIC CIRCUIT
BACKHOE - BOOM CYLINDER HYDRAULIC CIRCUIT

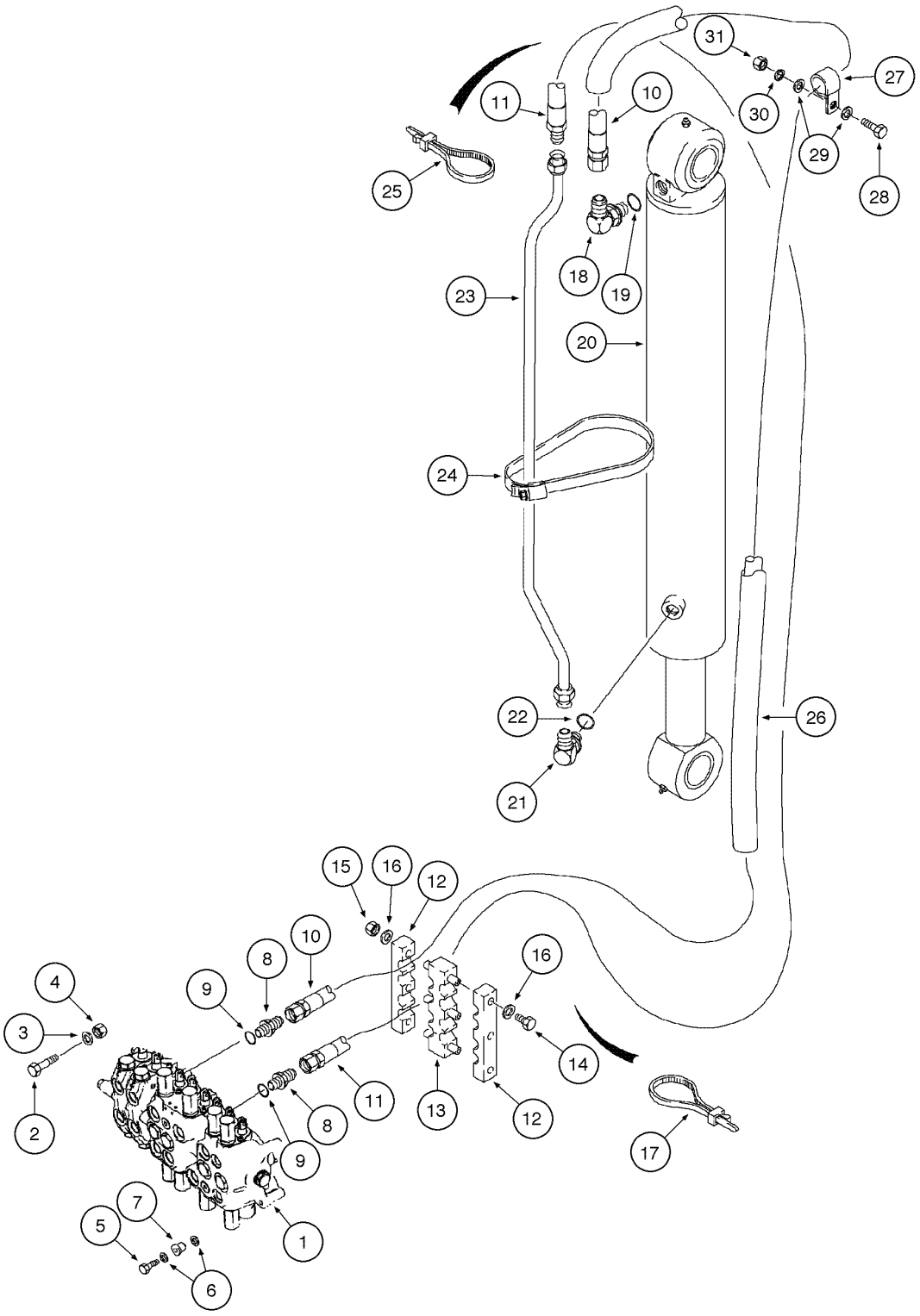

BACKHOE - BOOM CYLINDER HYDRAULIC CIRCUIT
BACKHOE - BOOM CYLINDER HYDRAULIC CIRCUIT
BACKHOE - BOOM CYLINDER HYDRAULIC CIRCUIT
BACKHOE - BOOM CYLINDER HYDRAULIC CIRCUIT

R	N	P.N.	MOD	Q	Denominação Bezeichnung	Denominacion Descrizione	Description Beskrivelse	Description Denominação	L.C.
19		237-6010		1	ANEL "O", 10-1, 90 Duro, .755" ID x .097" Thk				
					JUNTA HERMETICA	O-RING	JOINT THORIQUE	055A	
					DICHTRING	ANELLO TOROIDALE	O-RING	O-RING	
20		{}		1	CYLINDER boom Assy (p.8-80/82)				
21		218-5123		1	COTOVELO, 90º, 1 1/16"-12, 37º x 7/8"-14, O-Ring, Includes item 22				
					CODO	ELBOW	COUDE	085G	
					KNIESTUECK	GOMITO	VINKELROER	JOELHO	
22		237-6010		1	ANEL "O", 10-1, 90 Duro, .755" ID x .097" Thk				
					JUNTA HERMETICA	O-RING	JOINT THORIQUE	055A	
					DICHTRING	ANELLO TOROIDALE	O-RING	O-RING	
23		187778A1		1	TUBO DE INTRODUÇÃO	CUELLO DE CARGA	PIPE	TUYAU	6240
					ROHR	TUBO	PAAFYLDNINGSSTUDS	TUBO DE ENCHIMENTO	
24		214-273		2	BRACADEIRA MANGUEIRA, #88, 5.12/6.00 Type F Worm				
						ABRAZADERA MANGUEI	CLAMP, HOSE	BRIDE, FLEXIBLE	P729
					SCHLAUCHSCHELLE	MORSETTO	SLANGEKLEMME	BRACADEIRA MANGUEII	
25		L18337		4	TIRA DE CABO, 9.95"-12.1" lg				
						CIERRA CABLES	STRAP, CABLE	SERRE-CABLE	P716
					KABELBINDER	CINGHIA, CABLAGGIO	SELEKABEL	APRIETACABLES	
26		224057A1		2	MANGUEIRA RÍGIDA	MANGUITO	SLEEVE	MANCHON	8000
					MUFFE	MANICOTTO	TRYKLEJE, KOBLING	TUBO	
27		R14668		1	BRACADEIRA	COLLAR	CLAMP	COLLIER	1640
					SCHELLE	MORSETTO	CLAMP	BRACADEIRA	
27		R24840		1	BRACADEIRA	COLLAR	CLAMP	COLLIER	1640
					SCHELLE	MORSETTO	CLAMP	BRACADEIRA	
28		614-10035		2	PARAFUSO, Hex, M10 x 35, 8.8, Full Thd				
						TORNILLO	BOLT	BOULON	140B
					SCHRAUBE	BULLONE	SKRUE	PARAFUSO	
29		895-11010		2/4	ARRUELA PLANA, M10 x 20 x 2				
						ARANDELA	WASHER	RONDELLE	131R
					UNTERLEGSCHEIBE	ROSETTA PIANA	FLADSKIVE	ANILHA	
30		892-11010		2	ARRUELA-TRAVA, M10	ARANDELA DE FRENO	WASHER, LOCK	RONDELLE FREIN	132R
					SICHERUNGSSCHEIBE	ROSETTA DI SICUREZZA	LAASESKIVE	ANILHA DE FIXACAO	
31		829-1410		2	PORCA, M10, Cl 10	TUERCA	NUT	ECROU	010D
					MUTTER	DADO	MØTRIK	PORCA	

08-16	01	p1	06/09

RETROESCAVADEIRA - CIRCUITO HIDRAULICO CILINDRO DO BRAÇO DE PROFUNDIDADE
RETROEXCAVADORA - CIRCUITO HIDRAULICO DEL GATO DEL BRAZO DE PROFUNDIDAD
BACKHOE - DIPPER CYLINDER HYDRAULIC CIRCUIT
BACKHOE - DIPPER CYLINDER HYDRAULIC CIRCUIT

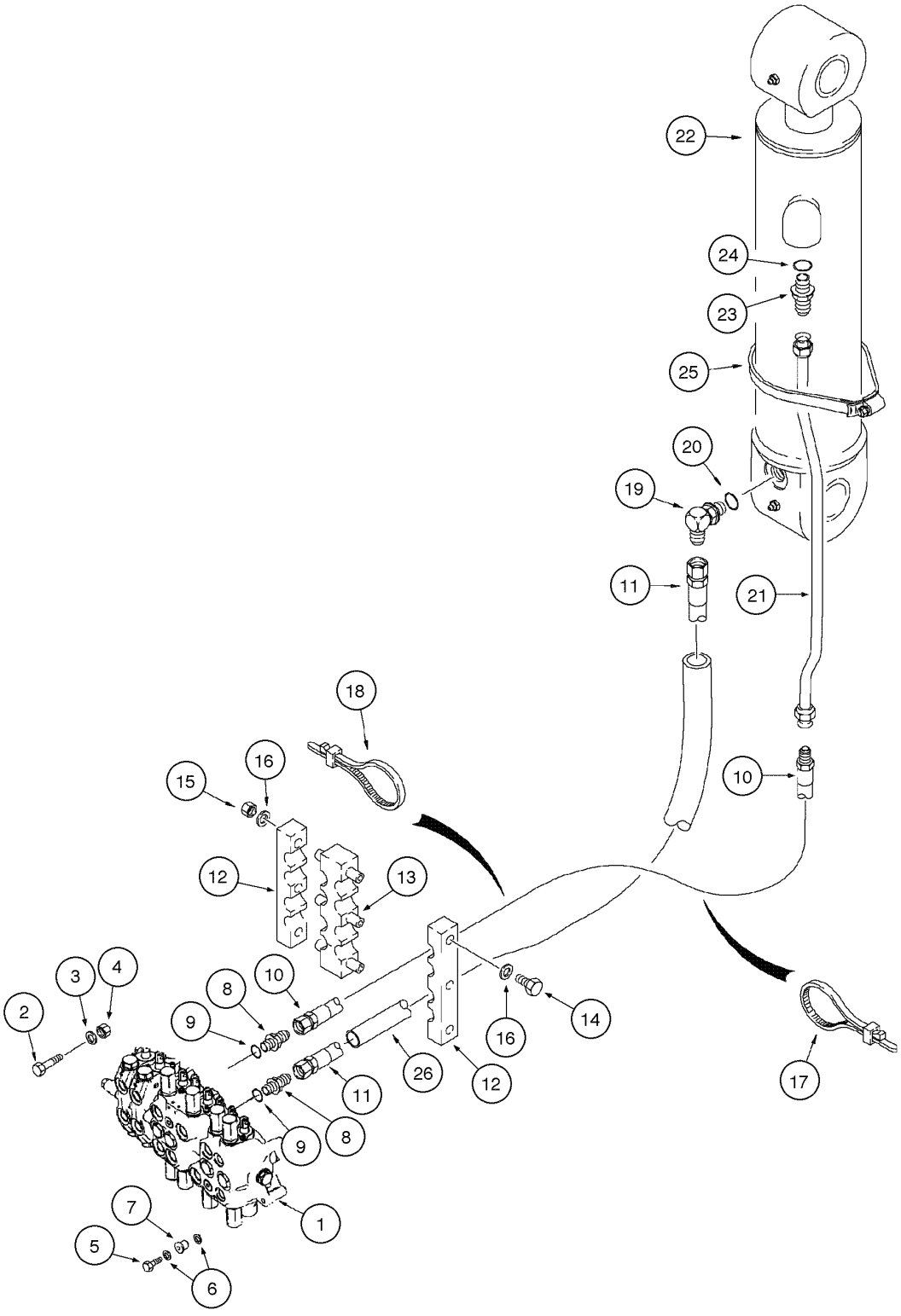

BACKHOE - DIPPER CYLINDER HYDRAULIC CIRCUIT
BACKHOE - DIPPER CYLINDER HYDRAULIC CIRCUIT
BACKHOE - DIPPER CYLINDER HYDRAULIC CIRCUIT
BACKHOE - DIPPER CYLINDER HYDRAULIC CIRCUIT

R	N	P.N.	MOD	Q	Denominação Bezeichnung	Denominacion Descrizione	Description Beskrivelse	Description Denominação	L.C.
1		{}		1	VALVE Assy (p.8-48/62)				
2		814-10080		2	PARAFUSO, Hex, M10 x 80, 8.8				
						TORNILLO	BOLT	BOULON	140B
					SCHRAUBE	BULLONE	SKRUE	PARAFUSO	
3		896-11010		2	ARRUELA PLANA, M10 x 21.5 x 2.5, HT				
						ARANDELA	WASHER	RONDELLE	131R
					UNTERLEGSCHEIBE	ROSETTA PIANA	FLADSKIVE	ANILHA	
4		829-1410		2	PORCA, M10, Cl 10	TUERCA	NUT	ECROU	010D
					MUTTER	DADO	MØTRIK	PORCA	
5		614-10040		1	PARAFUSO, Hex, M10 x 40, 8.8, Full Thd				
						TORNILLO	BOLT	BOULON	140B
					SCHRAUBE	BULLONE	SKRUE	PARAFUSO	
6		496-41041		2	ARRUELA PLANA, 13/32" x 1 1/8" x .134"				
						ARANDELA	WASHER	RONDELLE	131R
					UNTERLEGSCHEIBE	ROSETTA PIANA	FLADSKIVE	ANILHA	
7		D52276		1	ISOLADOR	AISLADOR	ISOLATOR	ISOLATEUR	Z082
					ISOLATOR	DISPOSITIVO ANTIVIB	ISOLATOR	ISOLADOR	
8		218-5063		1	CONEXÃO, 7/8"-14, 37º x 1 1/16"-12, O-Ring, Includes item 9				
						RACOR	CONNECTOR, HYD.	RACCORD	020R
					HYDRAULIKKUPPLUNG	RACCORDO IDRAULICO	FORSKRUNING	CONECTOR	
9		237-6012		1	ANEL "O", 12-1, 90 Duro, .924 ID x .118" Thk				
						JUNTA HERMETICA	O-RING	JOINT THORIQUE	055A
					DICHTRING	ANELLO TOROIDALE	O-RING	O-RING	
10		227513A1		1	MANGUEIRA	MANGA	HOSE	FLEXIBLE	030M
					SCHLAUCH	MANICOTTO FLESSIBILE	SLANGE	TUBO FLEXIVEL	
11		227514A1		1	MANGUEIRA	MANGA	HOSE	FLEXIBLE	4480
					SCHLAUCHMUFFE	MANICOTTO FLESSIBILE	SLANGE	TUBO FLEXIVEL	
12		178951A1		2	BRACADEIRA	TORNILLO DE SUJECTIC	CLAMP	ATTACHE ASSEMBLEE	P489
					KLEMME	MORSETTO	CLAMP	BRACADEIRA	
13		178952A1		1	BRACADEIRA	TORNILLO DE SUJECTIC	CLAMP	ATTACHE ASSEMBLEE	P489
					KLEMME	MORSETTO	CLAMP	BRACADEIRA	
14		814-10120		3	PARAFUSO, Hex, M10 x 120, 8.8				
						TORNILLO	BOLT	BOULON	140B
					SCHRAUBE	BULLONE	SKRUE	PARAFUSO	
15		832-10410		3	CONTRA PORCA, M10 x 1.5, Cl 8				
						CONTRA TUERCA	NUT, LOCK	CONTRE-ECROU	P263
					SICHERUNGSMUTTER	CONTRODADO	LASEMOETRIK	CONTRA PORCA	
16		895-11010		6	ARRUELA PLANA, M10 x 20 x 2				
						ARANDELA	WASHER	RONDELLE	131R
					UNTERLEGSCHEIBE	ROSETTA PIANA	FLADSKIVE	ANILHA	
17		L18337		4	TIRA DE CABO, 9.95"-12.1" lg				
						CIERRA CABLES	STRAP, CABLE	SERRE-CABLE	P716
					KABELBINDER	CINGHIA, CABLAGGIO	SELEKABEL	APRIETACABLES	
18		L18337		2-4	TIRA DE CABO, 9.95"-12.1" lg				
						CIERRA CABLES	STRAP, CABLE	SERRE-CABLE	P716
					KABELBINDER	CINGHIA, CABLAGGIO	SELEKABEL	APRIETACABLES	

08-16	01	p2	06/09

RETROESCAVADEIRA - CIRCUITO HIDRAULICO CILINDRO DO BRAÇO DE PROFUNDIDADE
RETROEXCAVADORA - CIRCUITO HIDRAULICO DEL GATO DEL BRAZO DE PROFUNDIDAD
BACKHOE - DIPPER CYLINDER HYDRAULIC CIRCUIT
BACKHOE - DIPPER CYLINDER HYDRAULIC CIRCUIT

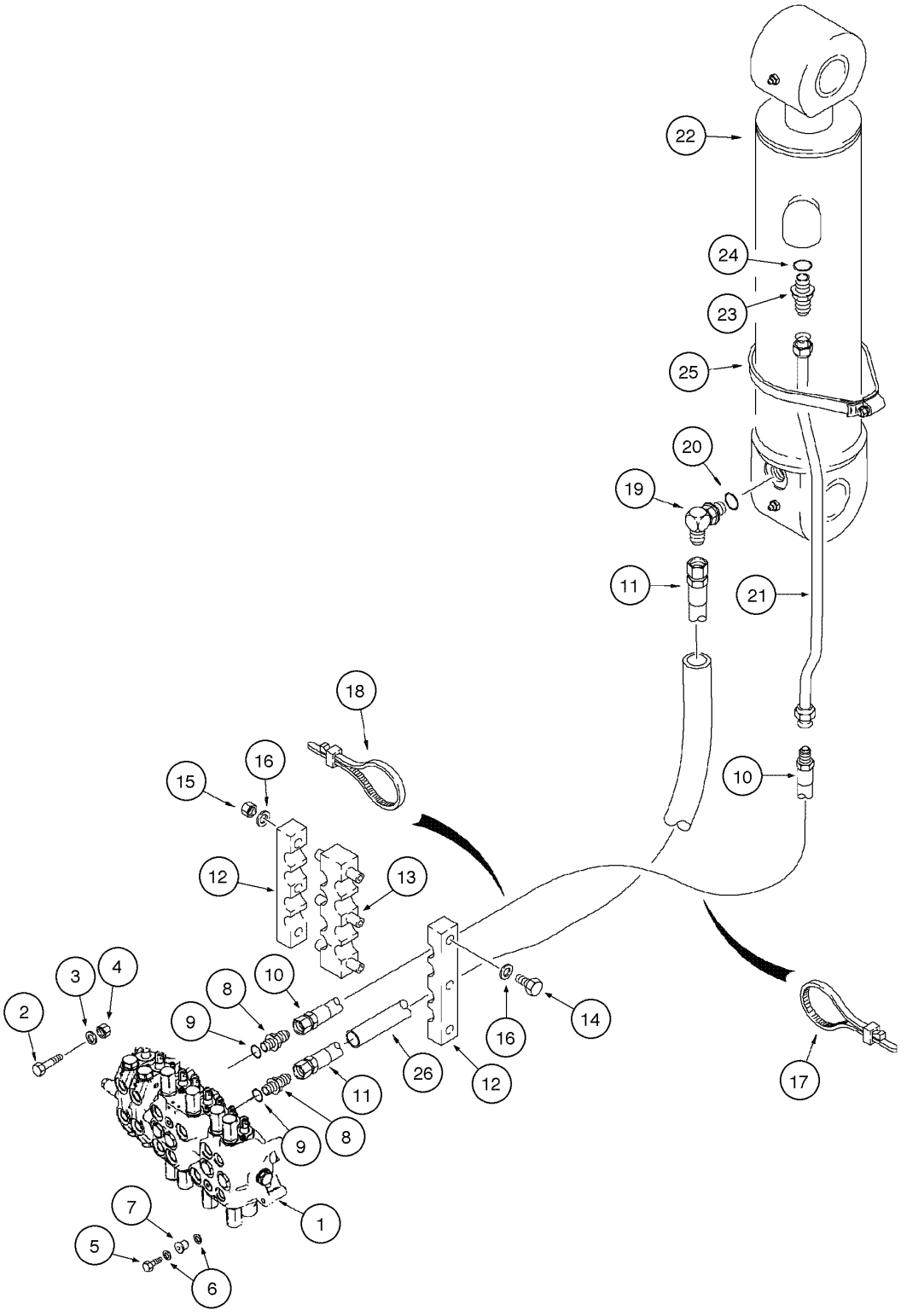

BACKHOE - DIPPER CYLINDER HYDRAULIC CIRCUIT
BACKHOE - DIPPER CYLINDER HYDRAULIC CIRCUIT
BACKHOE - DIPPER CYLINDER HYDRAULIC CIRCUIT
BACKHOE - DIPPER CYLINDER HYDRAULIC CIRCUIT

R	N	P.N.	MOD	Q	Denominação Bezeichnung	Denominacion Descrizione	Description Beskrivelse	Description Denominação	L.C.
19		**218-5107**		1	COTOVELO, 90º, 7/8"-14, 37º x 7/8"-14, O-Ring, Includes item 20				
						CODO	ELBOW	COUDE	085G
					KNIESTUECK	GOMITO	VINKELROER	JOELHO	
20		**237-6010**		1	ANEL "O", 10-1, 90 Duro, .755" ID x .097" Thk				
						JUNTA HERMETICA	O-RING	JOINT THORIQUE	055A
					DICHTRING	ANELLO TOROIDALE	O-RING	O-RING	
21		**185497A1**		1	TUBO DE INTRODUÇÃO	CUELLO DE CARGA	PIPE	TUYAU	6240
					ROHR	TUBO	PAAFYLDNINGSSTUDS	TUBO DE ENCHIMENTO	
22		**{}**		1	CYLINDER dipper Assy (p.8-84)				
23		**218-5065**		1	CONEXÃO, 1 1/16"-12, 37º x 7/8"-14, O-Ring, Includes item 24				
						RACOR	CONNECTOR, HYD.	RACCORD	020R
					HYDRAULIKKUPPLUNG	RACCORDO IDRAULICO	FORSKRUNING	CONECTOR	
24		**237-6010**		1	ANEL "O", 10-1, 90 Duro, .755" ID x .097" Thk				
						JUNTA HERMETICA	O-RING	JOINT THORIQUE	055A
					DICHTRING	ANELLO TOROIDALE	O-RING	O-RING	
25		**214-273**		3	BRACADEIRA MANGUEIRA, #88, 5.12/6.00 Type F Worm				
						ABRAZADERA MANGUEI	CLAMP, HOSE	BRIDE, FLEXIBLE	P729
					SCHLAUCHSCHELLE	MORSETTO	SLANGEKLEMME	BRACADEIRA MANGUEII	
26		**224057A1**		2	MANGUEIRA RÍGIDA	MANGUITO	SLEEVE	MANCHON	8000
					MUFFE	MANICOTTO	TRYKLEJE, KOBLING	TUBO	
27	1	**184254A1**		1	ORIFICIO	ORIFICIO	ORIFICE	ORIFICE	Z184
					BLENDE	ORIFIZIO	PROP	ORIFICIO	

(1) Não ilustrado

08-18	01	p1	06/09

RETROESCAVADEIRA - CIRCUITO DO CILINDRO DA CAÇAMBA SEM BRAÇO EXTENSÍVEL
RETROEXCAVADORA - CIRCUITO DEL GATO DE LA CUCHARA SIN BRAZO EXTENSIBLE
BACKHOE - BUCKET CYLINDER HYDRAULIC CIRCUIT WITHOUT EXTENDABLE DIPPER
BACKHOE - BUCKET CYLINDER HYDRAULIC CIRCUIT WITHOUT EXTENDABLE DIPPER

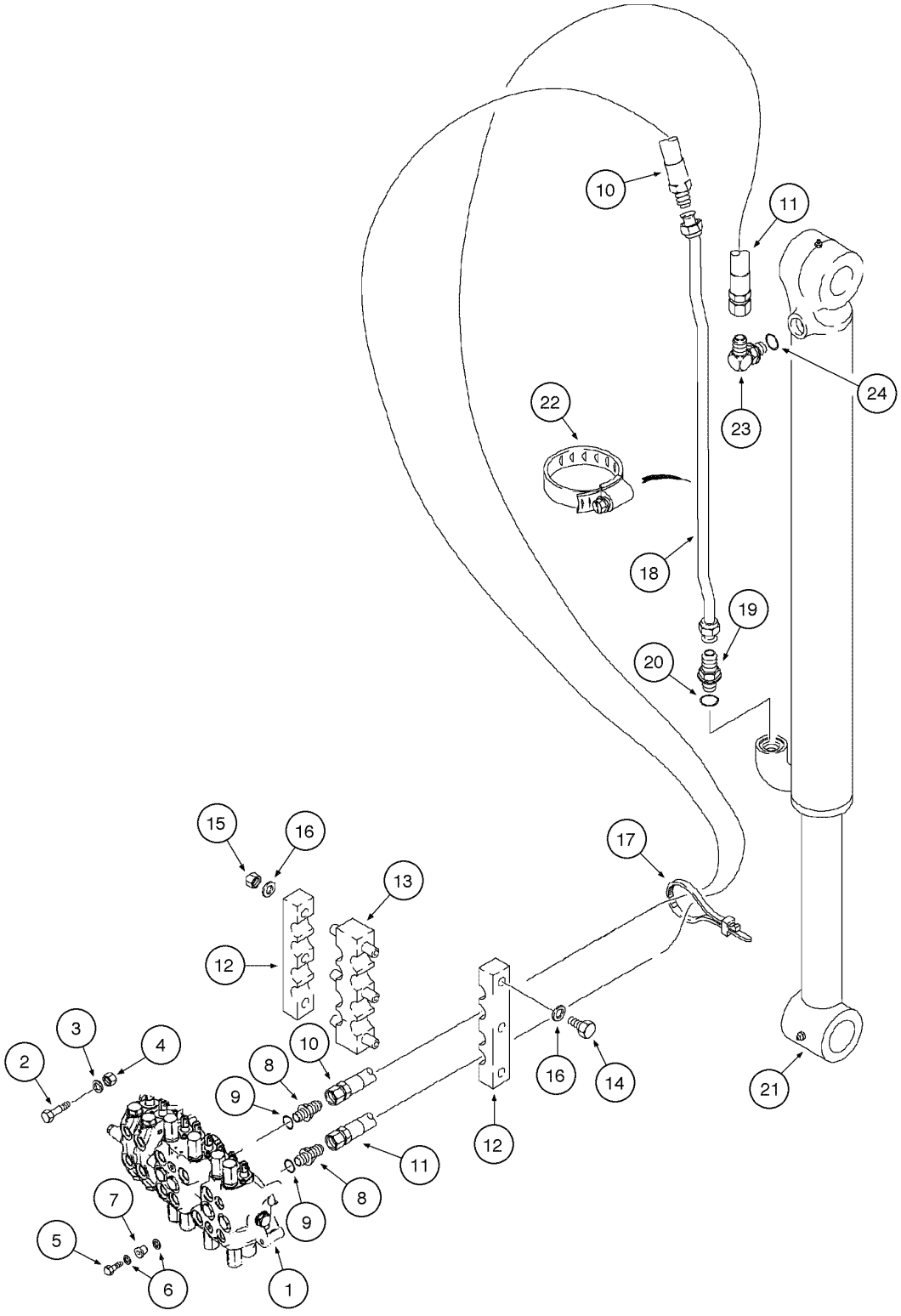

BACKHOE - BUCKET CYLINDER HYDRAULIC CIRCUIT WITHOUT EXTENDABLE DIPPER
BACKHOE - BUCKET CYLINDER HYDRAULIC CIRCUIT WITHOUT EXTENDABLE DIPPER
BACKHOE - BUCKET CYLINDER HYDRAULIC CIRCUIT WITHOUT EXTENDABLE DIPPER
BACKHOE - BUCKET CYLINDER HYDRAULIC CIRCUIT WITHOUT EXTENDABLE DIPPER

R	N	P.N.	MOD	Q	Denominação Bezeichnung	Denominacion Descrizione	Description Beskrivelse	Description Denominação	L.C.
1		{}		1	VALVE Assy (p.8-48/62)				
2		814-10080		2	PARAFUSO, Hex, M10 x 80, 8.8				
						TORNILLO	BOLT	BOULON	140B
					SCHRAUBE	BULLONE	SKRUE	PARAFUSO	
3		896-11010		2	ARRUELA PLANA, M10 x 21.5 x 2.5, HT				
						ARANDELA	WASHER	RONDELLE	131R
					UNTERLEGSCHEIBE	ROSETTA PIANA	FLADSKIVE	ANILHA	
4		829-1410		2	PORCA, M10, Cl 10	TUERCA	NUT	ECROU	010D
					MUTTER	DADO	MØTRIK	PORCA	
5		614-10040		1	PARAFUSO, Hex, M10 x 40, 8.8, Full Thd				
						TORNILLO	BOLT	BOULON	140B
					SCHRAUBE	BULLONE	SKRUE	PARAFUSO	
6		496-41041		2	ARRUELA PLANA, 13/32" x 1 1/8" x .134"				
						ARANDELA	WASHER	RONDELLE	131R
					UNTERLEGSCHEIBE	ROSETTA PIANA	FLADSKIVE	ANILHA	
7		D52276		1	ISOLADOR	AISLADOR	ISOLATOR	ISOLATEUR	Z082
					ISOLATOR	DISPOSITIVO ANTIVIB	ISOLATOR	ISOLADOR	
8		218-5063		1	CONEXÃO, 7/8"-14, 37º x 1 1/16"-12, O-Ring, Includes item 9				
						RACOR	CONNECTOR, HYD.	RACCORD	020R
					HYDRAULIKKUPPLUNG	RACCORDO IDRAULICO	FORSKRUNING	CONECTOR	
9		237-6012		1	ANEL "O", 12-1, 90 Duro, .924 ID x .118" Thk				
						JUNTA HERMETICA	O-RING	JOINT THORIQUE	055A
					DICHTRING	ANELLO TOROIDALE	O-RING	O-RING	
10		75260974		1	MANGUEIRA, 3860mm	MANGA	HOSE	FLEXIBLE	030M
					SCHLAUCH	MANICOTTO FLESSIBILE	SLANGE	TUBO FLEXIVEL	
11		75260975		1	MANGUEIRA, 3860mm	MANGA	HOSE	FLEXIBLE	030M
					SCHLAUCH	MANICOTTO FLESSIBILE	SLANGE	TUBO FLEXIVEL	
12		178951A1		2	BRACADEIRA	TORNILLO DE SUJECTIC	CLAMP	ATTACHE ASSEMBLEE	P489
					KLEMME	MORSETTO	CLAMP	BRACADEIRA	
13		178952A1		1	BRACADEIRA	TORNILLO DE SUJECTIC	CLAMP	ATTACHE ASSEMBLEE	P489
					KLEMME	MORSETTO	CLAMP	BRACADEIRA	
14		814-10120		3	PARAFUSO, Hex, M10 x 120, 8.8				
						TORNILLO	BOLT	BOULON	140B
					SCHRAUBE	BULLONE	SKRUE	PARAFUSO	
15		832-10410		3	CONTRA PORCA, M10 x 1.5, Cl 8				
						CONTRA TUERCA	NUT, LOCK	CONTRE-ECROU	P263
					SICHERUNGSMUTTER	CONTRODADO	LASEMOETRIK	CONTRA PORCA	
16		895-11010		6	ARRUELA PLANA, M10 x 20 x 2				
						ARANDELA	WASHER	RONDELLE	131R
					UNTERLEGSCHEIBE	ROSETTA PIANA	FLADSKIVE	ANILHA	
17		L18337		2-4	TIRA DE CABO, 9.95"-12.1" lg				
						CIERRA CABLES	STRAP, CABLE	SERRE-CABLE	P716
					KABELBINDER	CINGHIA, CABLAGGIO	SELEKABEL	APRIETACABLES	
18		75260977		1	TUBO	TUBO	TUBE	TUBE	195T
					ROHR	TUBETTO	RØR	TUBO	

08-18	01	p2	06/09

RETROESCAVADEIRA - CIRCUITO DO CILINDRO DA CAÇAMBA SEM BRAÇO EXTENSÍVEL
RETROEXCAVADORA - CIRCUITO DEL GATO DE LA CUCHARA SIN BRAZO EXTENSIBLE
BACKHOE - BUCKET CYLINDER HYDRAULIC CIRCUIT WITHOUT EXTENDABLE DIPPER
BACKHOE - BUCKET CYLINDER HYDRAULIC CIRCUIT WITHOUT EXTENDABLE DIPPER

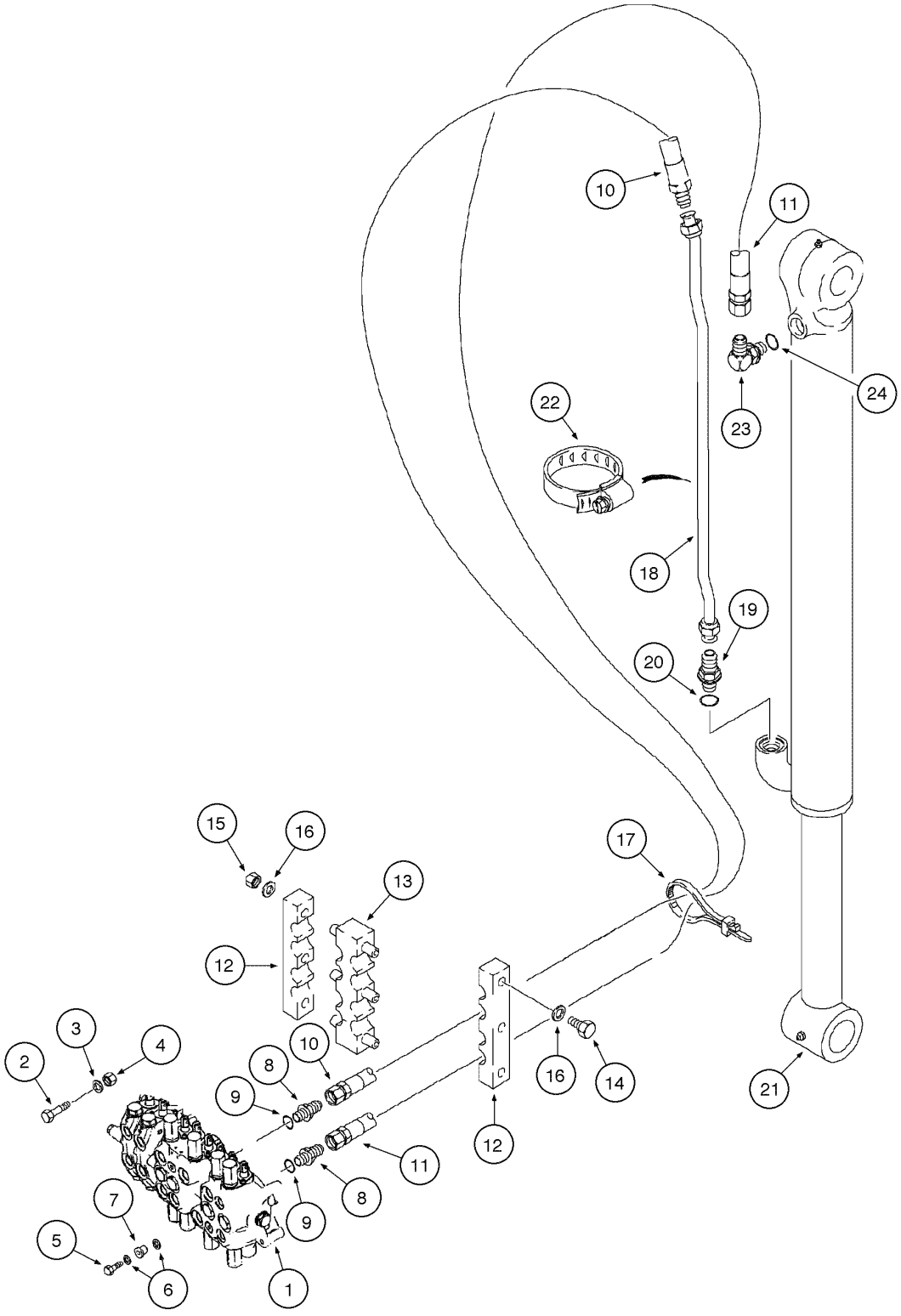

BACKHOE - BUCKET CYLINDER HYDRAULIC CIRCUIT WITHOUT EXTENDABLE DIPPER
BACKHOE - BUCKET CYLINDER HYDRAULIC CIRCUIT WITHOUT EXTENDABLE DIPPER
BACKHOE - BUCKET CYLINDER HYDRAULIC CIRCUIT WITHOUT EXTENDABLE DIPPER
BACKHOE - BUCKET CYLINDER HYDRAULIC CIRCUIT WITHOUT EXTENDABLE DIPPER

R	N	P.N.	MOD	Q	Denominação Bezeichnung	Denominacion Descrizione	Description Beskrivelse	Description Denominação	L.C.
19		**218-5065**		1	CONEXÃO, 1 1/16"-12, 37º x 7/8"-14, O-Ring, Includes item 20				
						RACOR	CONNECTOR, HYD.	RACCORD	020R
					HYDRAULIKKUPPLUNG	RACCORDO IDRAULICO	FORSKRUNING	CONECTOR	
20		**237-6010**		1	ANEL "O", 10-1, 90 Duro, .755" ID x .097" Thk				
						JUNTA HERMETICA	O-RING	JOINT THORIQUE	055A
					DICHTRING	ANELLO TOROIDALE	O-RING	O-RING	
21		**{}**		1	CYLINDER bucket Assy (p.8-86)				
22		**214-1464**		2	BRACADEIRA MANGUEIRA, #64, 3.56/4.50 Type F Worm				
						ABRAZADERA MANGUEI	CLAMP, HOSE	BRIDE, FLEXIBLE	P729
					SCHLAUCHSCHELLE	MORSETTO	SLANGEKLEMME	BRACADEIRA MANGUEII	
23		**218-5107**		1	COTOVELO, 90º, 7/8"-14, 37º x 7/8"-14, O-Ring, Includes item 24				
						CODO	ELBOW	COUDE	085G
					KNIESTUECK	GOMITO	VINKELROER	JOELHO	
24		**237-6010**		1	ANEL "O", 10-1, 90 Duro, .755" ID x .097" Thk				
						JUNTA HERMETICA	O-RING	JOINT THORIQUE	055A
					DICHTRING	ANELLO TOROIDALE	O-RING	O-RING	

08-20	01	p1	06/09

RETROESCAVADEIRA - CIRCUITO DO CILINDRO DA CAÇAMBA COM BRAÇO EXTENSÍVEL
RETROEXCAVADORA - CIRCUITO DEL GATO DE LA CUCHARA CON BRAZO EXTENSIBLE
BACKHOE - BUCKET CYLINDER HYDRAULIC CIRCUIT WITH EXTENDABLE DIPPER
BACKHOE - BUCKET CYLINDER HYDRAULIC CIRCUIT WITH EXTENDABLE DIPPER

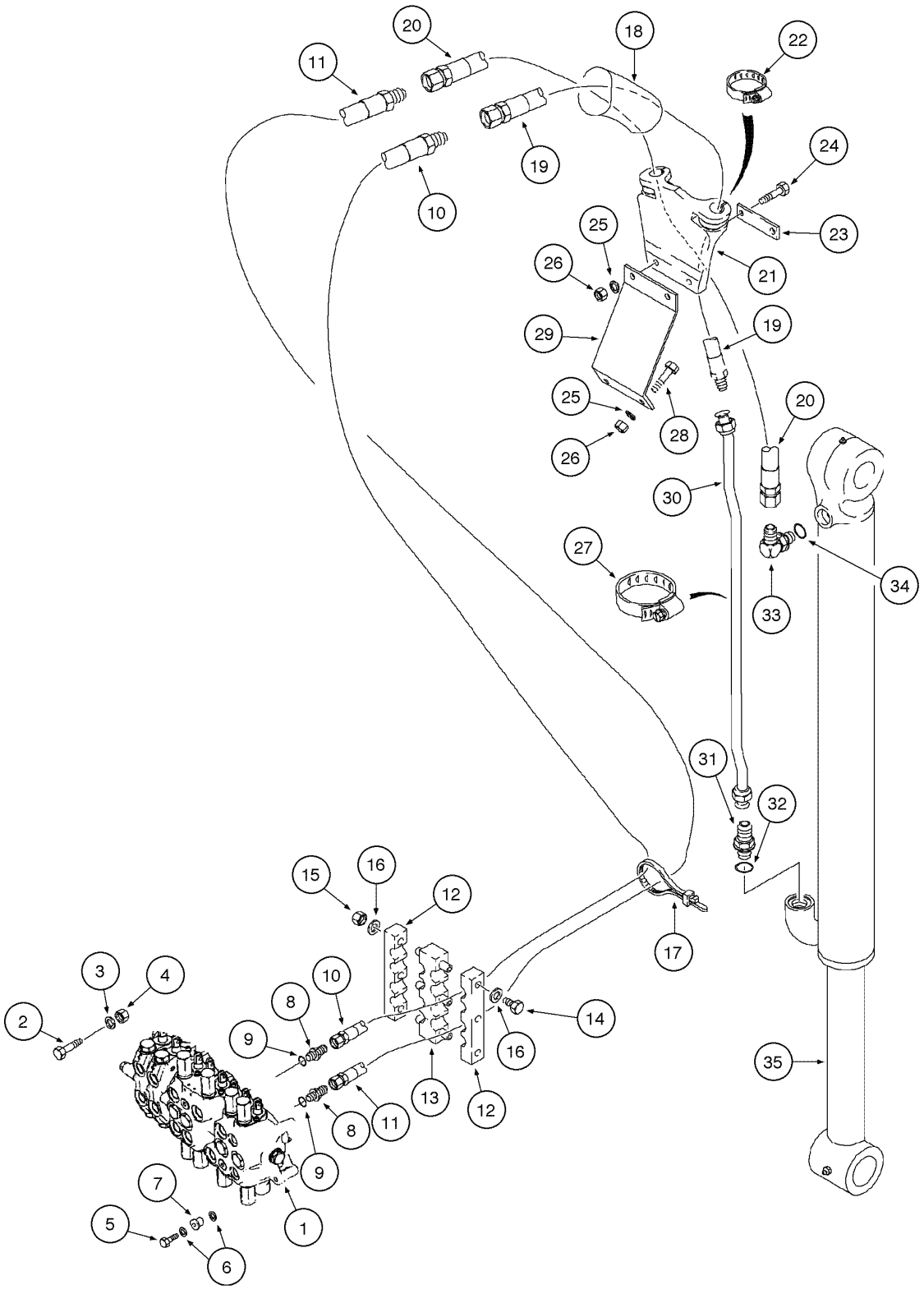

BACKHOE - BUCKET CYLINDER HYDRAULIC CIRCUIT WITH EXTENDABLE DIPPER
BACKHOE - BUCKET CYLINDER HYDRAULIC CIRCUIT WITH EXTENDABLE DIPPER
BACKHOE - BUCKET CYLINDER HYDRAULIC CIRCUIT WITH EXTENDABLE DIPPER
BACKHOE - BUCKET CYLINDER HYDRAULIC CIRCUIT WITH EXTENDABLE DIPPER

R	N	P.N.	MOD	Q	Denominação Bezeichnung	Denominacion Descrizione	Description Beskrivelse	Description Denominação	L.C.
1		{}		1	VALVE Assy (p.8-48/62)				
2		814-10080		2	PARAFUSO, Hex, M10 x 80, 8.8				
						TORNILLO	BOLT	BOULON	140B
					SCHRAUBE	BULLONE	SKRUE	PARAFUSO	
3		896-11010		2	ARRUELA PLANA, M10 x 21.5 x 2.5, HT				
						ARANDELA	WASHER	RONDELLE	131R
					UNTERLEGSCHEIBE	ROSETTA PIANA	FLADSKIVE	ANILHA	
4		829-1410		2	PORCA, M10, Cl 10	TUERCA	NUT	ECROU	010D
					MUTTER	DADO	MØTRIK	PORCA	
5		614-10040		1	PARAFUSO, Hex, M10 x 40, 8.8, Full Thd				
						TORNILLO	BOLT	BOULON	140B
					SCHRAUBE	BULLONE	SKRUE	PARAFUSO	
6		496-41041		2	ARRUELA PLANA, 13/32" x 1 1/8" x .134"				
						ARANDELA	WASHER	RONDELLE	131R
					UNTERLEGSCHEIBE	ROSETTA PIANA	FLADSKIVE	ANILHA	
7		D52276		1	ISOLADOR	AISLADOR	ISOLATOR	ISOLATEUR	Z082
					ISOLATOR	DISPOSITIVO ANTIVIB	ISOLATOR	ISOLADOR	
8		218-5063		1	CONEXÃO, 7/8"-14, 37º x 1 1/16"-12, O-Ring, Includes item 9				
						RACOR	CONNECTOR, HYD.	RACCORD	020R
					HYDRAULIKKUPPLUNG	RACCORDO IDRAULICO	FORSKRUNING	CONECTOR	
9		237-6012		1	ANEL "O", 12-1, 90 Duro, .924 ID x .118" Thk				
						JUNTA HERMETICA	O-RING	JOINT THORIQUE	055A
					DICHTRING	ANELLO TOROIDALE	O-RING	O-RING	
10		194160A1		1	MANGUEIRA, 3048mm	MANGA	HOSE	FLEXIBLE	4480
					SCHLAUCHMUFFE	MANICOTTO FLESSIBILE	SLANGE	TUBO FLEXIVEL	
11		194161A1		1	MANGUEIRA, 3048mm	MANGA	HOSE	FLEXIBLE	4480
					SCHLAUCHMUFFE	MANICOTTO FLESSIBILE	SLANGE	TUBO FLEXIVEL	
12		178951A1		2	BRACADEIRA	TORNILLO DE SUJECTIC	CLAMP	ATTACHE ASSEMBLEE	P489
					KLEMME	MORSETTO	CLAMP	BRACADEIRA	
13		178952A1		1	BRACADEIRA	TORNILLO DE SUJECTIC	CLAMP	ATTACHE ASSEMBLEE	P489
					KLEMME	MORSETTO	CLAMP	BRACADEIRA	
14		814-10120		3	PARAFUSO, Hex, M10 x 120, 8.8				
						TORNILLO	BOLT	BOULON	140B
					SCHRAUBE	BULLONE	SKRUE	PARAFUSO	
15		832-10410		3	CONTRA PORCA, M10 x 1.5, Cl 8				
						CONTRA TUERCA	NUT, LOCK	CONTRE-ECROU	P263
					SICHERUNGSMUTTER	CONTRODADO	LASEMOETRIK	CONTRA PORCA	
16		895-11010		6	ARRUELA PLANA, M10 x 20 x 2				
						ARANDELA	WASHER	RONDELLE	131R
					UNTERLEGSCHEIBE	ROSETTA PIANA	FLADSKIVE	ANILHA	
17		L18337		2-5	TIRA DE CABO, 9.95"-12.1" lg				
						CIERRA CABLES	STRAP, CABLE	SERRE-CABLE	P716
					KABELBINDER	CINGHIA, CABLAGGIO	SELEKABEL	APRIETACABLES	
18		183322A1		1	PROTETOR	PROTECTOR	PROTECTOR	PROTECTEUR	6540
					SCHUTZVORRICHTUNG	PROTETTORE	PROTECTOR	PROTETOR	
19		143401A1		1	MANGUEIRA, 2052mm	MANGA	HOSE	FLEXIBLE	4480
					SCHLAUCHMUFFE	MANICOTTO FLESSIBILE	SLANGE	TUBO FLEXIVEL	

08-20	01	p2	06/09

RETROESCAVADEIRA - CIRCUITO DO CILINDRO DA CAÇAMBA COM BRAÇO EXTENSÍVEL
RETROEXCAVADORA - CIRCUITO DEL GATO DE LA CUCHARA CON BRAZO EXTENSIBLE
BACKHOE - BUCKET CYLINDER HYDRAULIC CIRCUIT WITH EXTENDABLE DIPPER
BACKHOE - BUCKET CYLINDER HYDRAULIC CIRCUIT WITH EXTENDABLE DIPPER

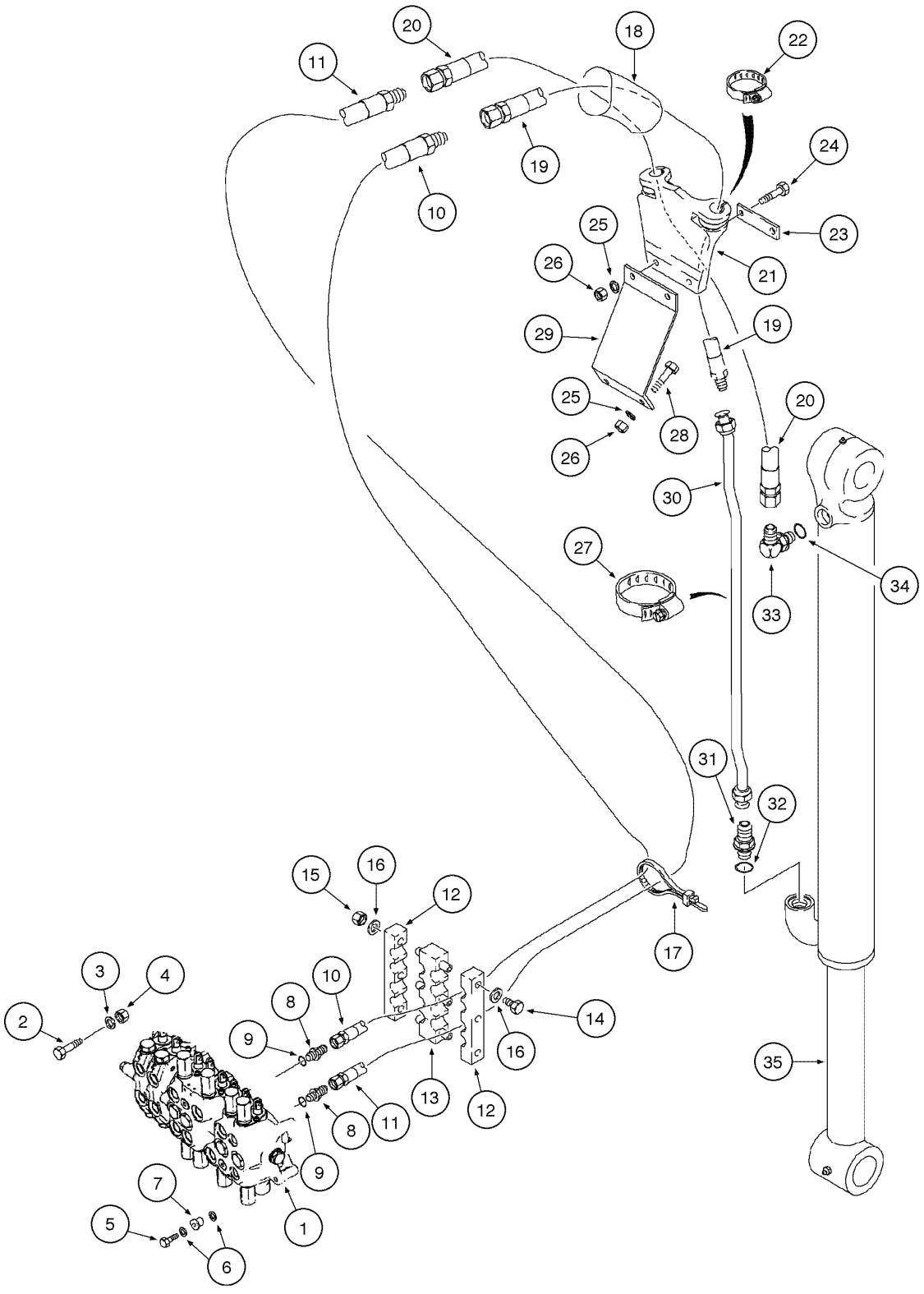

BACKHOE - BUCKET CYLINDER HYDRAULIC CIRCUIT WITH EXTENDABLE DIPPER
BACKHOE - BUCKET CYLINDER HYDRAULIC CIRCUIT WITH EXTENDABLE DIPPER
BACKHOE - BUCKET CYLINDER HYDRAULIC CIRCUIT WITH EXTENDABLE DIPPER
BACKHOE - BUCKET CYLINDER HYDRAULIC CIRCUIT WITH EXTENDABLE DIPPER

R	N	P.N.	MOD	Q	Denominação Bezeichnung	Denominacion Descrizione	Description Beskrivelse	Description Denominação	L.C.
20		143400A1		1	MANGUEIRA, 2052mm	MANGA	HOSE	FLEXIBLE	4480
					SCHLAUCHMUFFE	MANICOTTO FLESSIBILE	SLANGE	TUBO FLEXIVEL	
21		184297A1		1	SUPORTE	APOYADERO	SUPPORT	SUPPORT	8790
					STUETZE	SUPPORTO	SUPPORT	SUPORTE	
22		214-3132		2	BRACADEIRA MANGUEIRA, 1.25/2.125 HD Worm				
						ABRAZADERA MANGUEI	CLAMP, HOSE	BRIDE, FLEXIBLE	P729
					SCHLAUCHSCHELLE	MORSETTO	SLANGEKLEMME	BRACADEIRA MANGUEII	
23		101479A1		1	SUPORTE	APOYADERO	SUPPORT	SUPPORT	8790
					STUETZE	SUPPORTO	SUPPORT	SUPORTE	
24		814-10045		2	PARAFUSO, Hex, M10 x 45, 8.8				
						TORNILLO	BOLT	BOULON	140B
					SCHRAUBE	BULLONE	SKRUE	PARAFUSO	
25		892-11010		4	ARRUELA-TRAVA, M10	ARANDELA DE FRENO	WASHER, LOCK	RONDELLE FREIN	132R
					SICHERUNGSSCHEIBE	ROSETTA DI SICUREZZA	LAASESKIVE	ANILHA DE FIXACAO	
26		829-10410		4	PORCA	TUERCA	NUT	ECROU	010D
					MUTTER	DADO	MØTRIK	PORCA	
27		85803008		2	BRACADEIRA MANGUEIRA	ABRAZADERA MANGUEI	CLAMP, HOSE	BRIDE, FLEXIBLE	P729
					SCHLAUCHSCHELLE	MORSETTO	SLANGEKLEMME	BRACADEIRA MANGUEII	
28		614-10030		2	PARAFUSO, Hex, M10 x 30, 8.8				
						TORNILLO	BOLT	BOULON	140B
					SCHRAUBE	BULLONE	SKRUE	PARAFUSO	
29		183736A1		1	SUPORTE	APOYADERO	SUPPORT	SUPPORT	8790
					STUETZE	SUPPORTO	SUPPORT	SUPORTE	
30		136436A1		1	TUBO DE INTRODUÇÃO	CUELLO DE CARGA	PIPE	TUYAU	6240
					ROHR	TUBO	PAAFYLDNINGSSTUDS	TUBO DE ENCHIMENTO	
31		218-5065		1	CONEXÃO, 1 1/16"-12, 37º x 7/8"-14, O-Ring, Includes item 32				
						RACOR	CONNECTOR, HYD.	RACCORD	020R
					HYDRAULIKKUPPLUNG	RACCORDO IDRAULICO	FORSKRUNING	CONECTOR	
32		237-6010		1	ANEL "O", 10-1, 90 Duro, .755" ID x .097" Thk				
						JUNTA HERMETICA	O-RING	JOINT THORIQUE	055A
					DICHTRING	ANELLO TOROIDALE	O-RING	O-RING	
33		218-5107		1	COTOVELO, 90º, 7/8"-14, 37º x 7/8"-14, O-Ring, Includes item 34				
						CODO	ELBOW	COUDE	085G
					KNIESTUECK	GOMITO	VINKELROER	JOELHO	
34		237-6010		1	ANEL "O", 10-1, 90 Duro, .755" ID x .097" Thk				
						JUNTA HERMETICA	O-RING	JOINT THORIQUE	055A
					DICHTRING	ANELLO TOROIDALE	O-RING	O-RING	
35		{}		1	CYLINDER bucket Assy (p.8-86)				

08-22	01	p1	06/09

RETROESCAVADEIRA - CIRCUITO HIDRAULICO DO BRAÇO EXTENSÍVEL
RETROEXCAVADORA - CIRCUITO HIDRAULICO DU BRAZO EXTENSIBLE
BACKHOE - EXTENDABLE DIPPER HYDRAULIC CIRCUIT
BACKHOE - EXTENDABLE DIPPER HYDRAULIC CIRCUIT

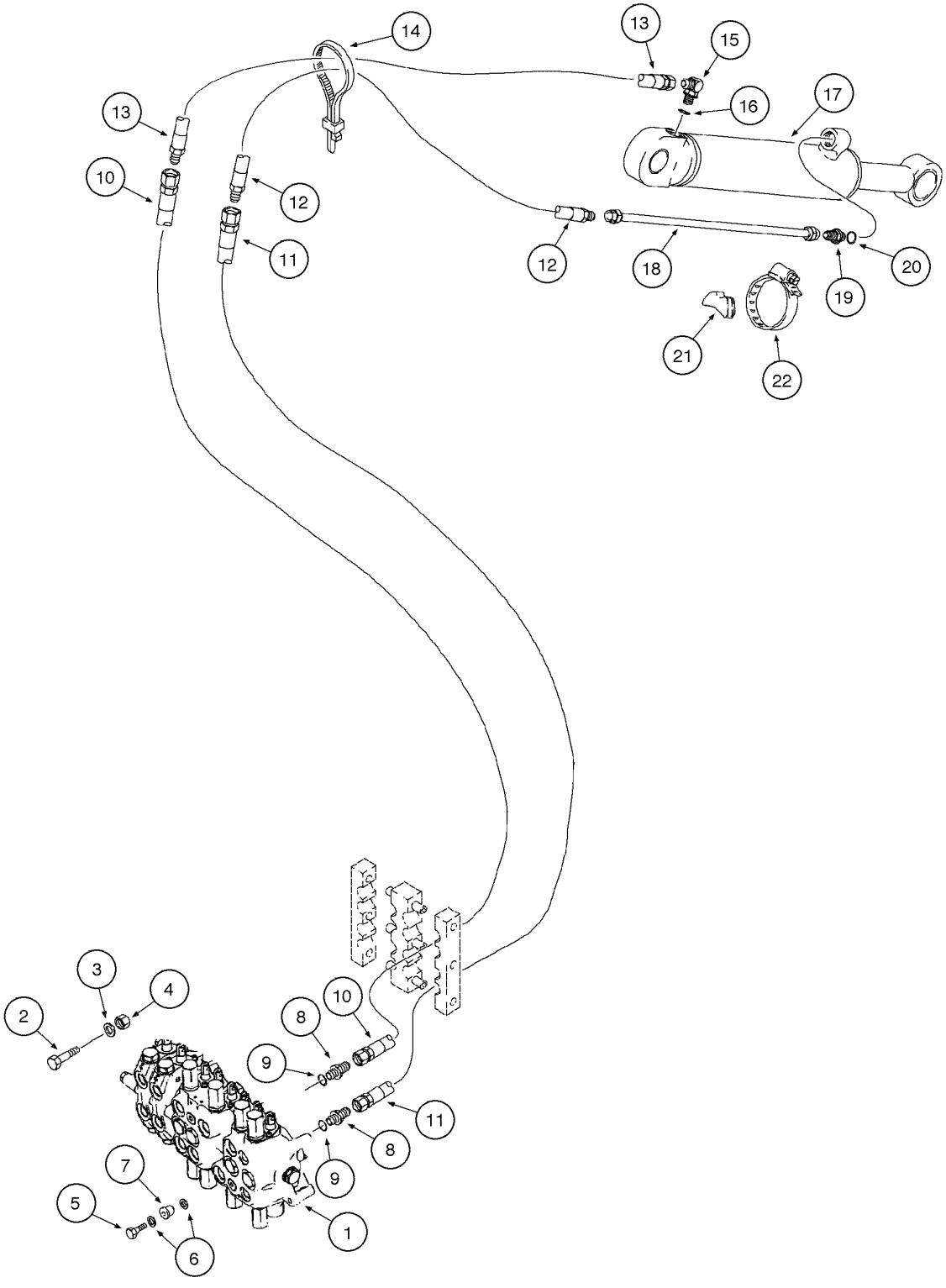

BACKHOE - EXTENDABLE DIPPER HYDRAULIC CIRCUIT
BACKHOE - EXTENDABLE DIPPER HYDRAULIC CIRCUIT
BACKHOE - EXTENDABLE DIPPER HYDRAULIC CIRCUIT
BACKHOE - EXTENDABLE DIPPER HYDRAULIC CIRCUIT

R	N	P.N.	MOD	Q	Denominação Bezeichnung	Denominacion Descrizione	Description Beskrivelse	Description Denominação	L.C.
1		{}		1	VALVE Assy (p.8-48/62)				
2		814-10080		2	PARAFUSO, Hex, M10 x 80, 8.8				
						TORNILLO	BOLT	BOULON	140B
					SCHRAUBE	BULLONE	SKRUE	PARAFUSO	
3		896-11010		2	ARRUELA PLANA, M10 x 21.5 x 2.5, HT				
						ARANDELA	WASHER	RONDELLE	131R
					UNTERLEGSCHEIBE	ROSETTA PIANA	FLADSKIVE	ANILHA	
4		829-1410		2	PORCA, M10, Cl 10	TUERCA	NUT	ECROU	010D
					MUTTER	DADO	MØTRIK	PORCA	
5		614-10040		1	PARAFUSO, Hex, M10 x 40, 8.8, Full Thd				
						TORNILLO	BOLT	BOULON	140B
					SCHRAUBE	BULLONE	SKRUE	PARAFUSO	
6		496-41041		2	ARRUELA PLANA, 13/32" x 1 1/8" x .134"				
						ARANDELA	WASHER	RONDELLE	131R
					UNTERLEGSCHEIBE	ROSETTA PIANA	FLADSKIVE	ANILHA	
7		D52276		1	ISOLADOR	AISLADOR	ISOLATOR	ISOLATEUR	Z082
					ISOLATOR	DISPOSITIVO ANTIVIB	ISOLATOR	ISOLADOR	
8		218-5063		1	CONEXÃO, 7/8"-14, 37º x 1 1/16"-12, O-Ring, Includes item 9				
						RACOR	CONNECTOR, HYD.	RACCORD	020R
					HYDRAULIKKUPPLUNG	RACCORDO IDRAULICO	FORSKRUNING	CONECTOR	
9		237-6012		1	ANEL "O", 12-1, 90 Duro, .924 ID x .118" Thk				
						JUNTA HERMETICA	O-RING	JOINT THORIQUE	055A
					DICHTRING	ANELLO TOROIDALE	O-RING	O-RING	
10		393357A1		1	MANGUEIRA CONJUNTO, 3073mm				
						MANGUERA (CONJUNTO	HOSE ASSY.	FLEXIBLE (ASSEMBLE)	P457
					SCHLAUCH (KPLT.)	GRUPPO TUBO FLESS	HOSE ASSY.	MANGUEIRA CONJUNTO	
11		393354A1		1	MANGUEIRA CONJUNTO, 3073mm				
						MANGUERA (CONJUNTO	HOSE ASSY.	FLEXIBLE (ASSEMBLE)	P457
					SCHLAUCH (KPLT.)	GRUPPO TUBO FLESS	HOSE ASSY.	MANGUEIRA CONJUNTO	
12		184617A1		1	MANGUEIRA, 850mm	MANGA	HOSE	FLEXIBLE	4480
					SCHLAUCHMUFFE	MANICOTTO FLESSIBILE	SLANGE	TUBO FLEXIVEL	
13		184616A1		1	MANGUEIRA, 700mm	MANGA	HOSE	FLEXIBLE	4480
					SCHLAUCHMUFFE	MANICOTTO FLESSIBILE	SLANGE	TUBO FLEXIVEL	
14		L18337		2-4	TIRA DE CABO, 9.95"-12.1" lg				
						CIERRA CABLES	STRAP, CABLE	SERRE-CABLE	P716
					KABELBINDER	CINGHIA, CABLAGGIO	SELEKABEL	APRIETACABLES	
15		218-5107		1	COTOVELO, 90º, 7/8"-14, 37º x 7/8"-14, O-Ring, Includes item 16				
						CODO	ELBOW	COUDE	085G
					KNIESTUECK	GOMITO	VINKELROER	JOELHO	
16		237-6010		1	ANEL "O", 10-1, 90 Duro, .755" ID x .097" Thk				
						JUNTA HERMETICA	O-RING	JOINT THORIQUE	055A
					DICHTRING	ANELLO TOROIDALE	O-RING	O-RING	
17		{}		1	CYLINDER extendable dipper Assy (p.8-88)				
18		D140706		1	TUBO DE INTRODUÇÃO	CUELLO DE CARGA	PIPE	TUYAU	6240
					ROHR	TUBO	PAAFYLDNINGSSTUDS	TUBO DE ENCHIMENTO	

08-22	01	p2	06/09

RETROESCAVADEIRA - CIRCUITO HIDRAULICO DO BRAÇO EXTENSÍVEL
RETROEXCAVADORA - CIRCUITO HIDRAULICO DU BRAZO EXTENSIBLE
BACKHOE - EXTENDABLE DIPPER HYDRAULIC CIRCUIT
BACKHOE - EXTENDABLE DIPPER HYDRAULIC CIRCUIT

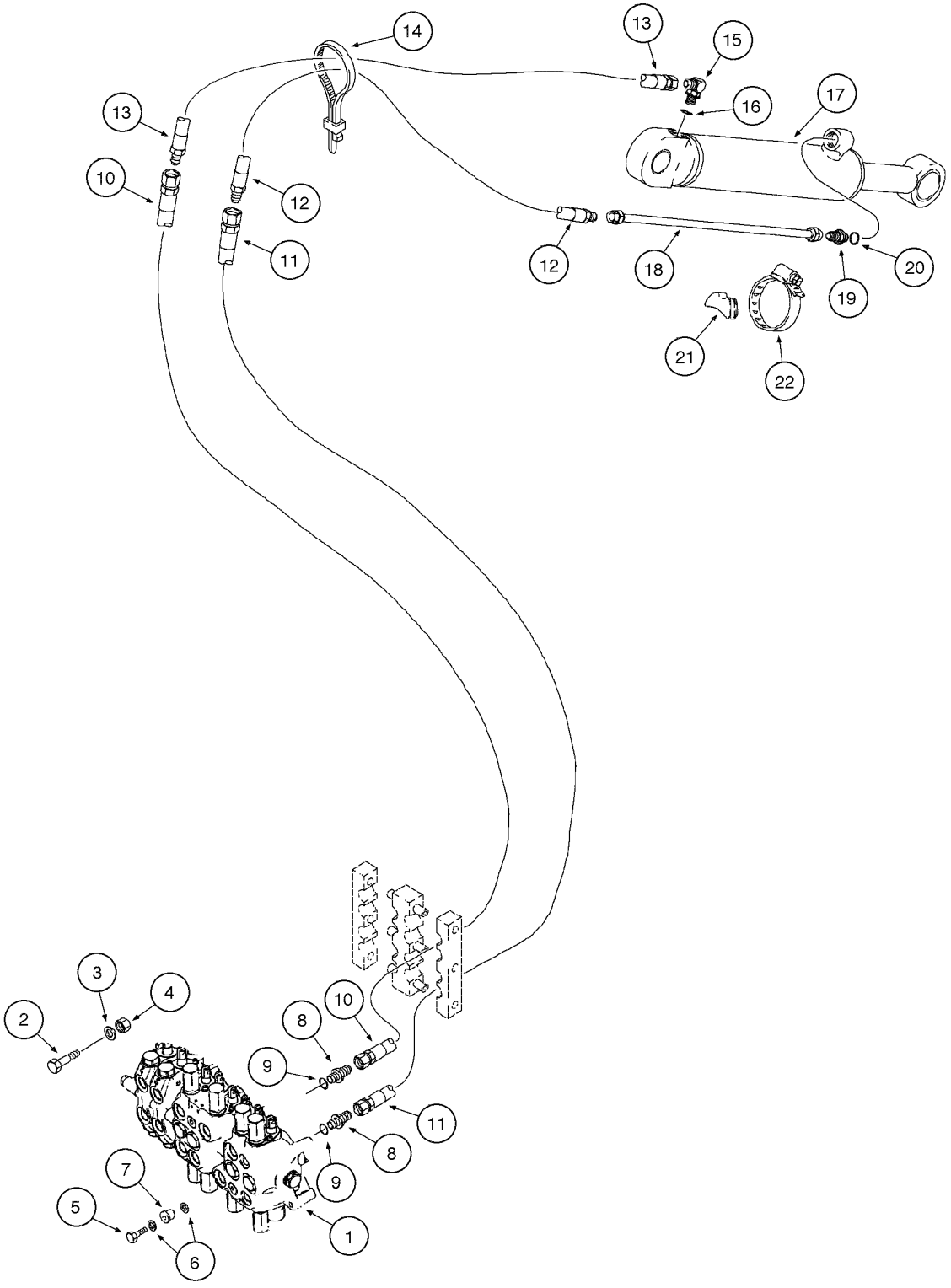

BACKHOE - EXTENDABLE DIPPER HYDRAULIC CIRCUIT
BACKHOE - EXTENDABLE DIPPER HYDRAULIC CIRCUIT
BACKHOE - EXTENDABLE DIPPER HYDRAULIC CIRCUIT
BACKHOE - EXTENDABLE DIPPER HYDRAULIC CIRCUIT

R	N	P.N.	MOD	Q	Denominação Bezeichnung	Denominacion Descrizione	Description Beskrivelse	Description Denominação	L.C.
18		87439537	a	1	TUBO CONJUNTO ROHRLEITUNG	TUBO (CONJUNTO) TUBO, COMPLESSIVO	TUBE ASSY. TUBE ASSY.	TUYAUTERIE TUBO CONJUNTO	P465
19		218-5062		1	CONEXÃO, 7/8"-14, 37º x 7/8"-14, O-Ring, Includes item 20 RACOR HYDRAULIKKUPPLUNG	RACCORDO IDRAULICO	CONNECTOR, HYD. FORSKRUNING	RACCORD CONECTOR	020R
20		237-6010		1	ANEL "O", 10-1, 90 Duro, .755" ID x .097" Thk JUNTA HERMETICA DICHTRING	ANELLO TOROIDALE	O-RING O-RING	JOINT THORIQUE O-RING	055A
21		D38648		1	BLOCO, rubber BLOCK	BLOQUE MOTOR BLOCCHETTO	BLOCK STOPKLODS	BLOC BLOCO	0710
22		214-1464		1	BRACADEIRA MANGUEIRA, #64, 3.56/4.50 Type F Worm ABRAZADERA MANGUEI SCHLAUCHSCHELLE	MORSETTO	CLAMP, HOSE SLANGEKLEMME	BRIDE, FLEXIBLE BRACADEIRA MANGUEII	P729

(a) ASN N8AH16194

08-24	01	p1	10/08

CIRCUITO DA VÁLVULA DA CARREGADEIRA À VÁLVULA DA RETRO E FILTRO
CIRCUITO DA VÁLVULA DA CARGADORA A LA VÁLVULA DE LA RETRO Y FILTRO
LOADER VALVE TO BACKHOE VALVE AND FILTER HYDRAULIC CIRCUIT
LOADER VALVE TO BACKHOE VALVE AND FILTER HYDRAULIC CIRCUIT

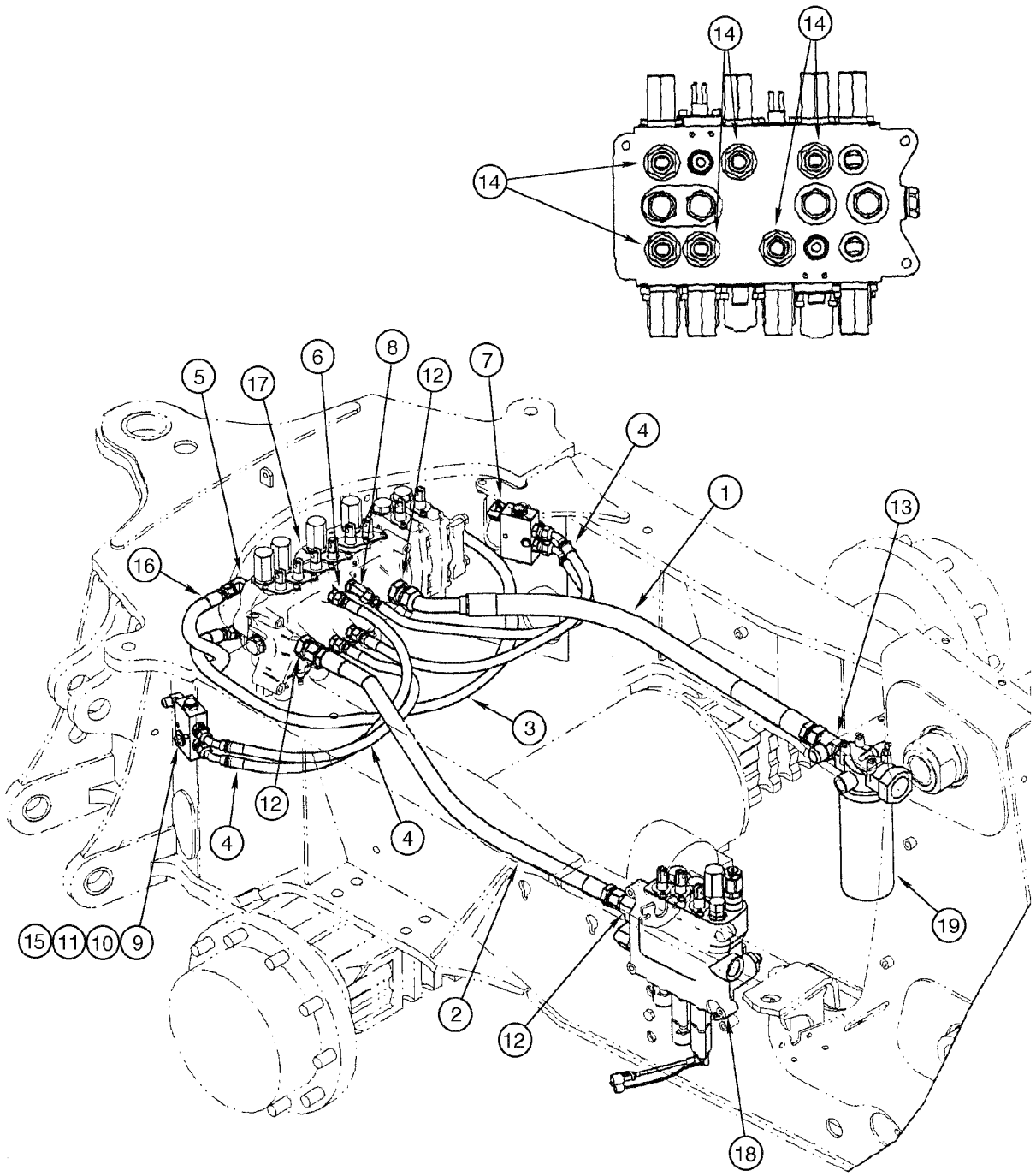

LOADER VALVE TO BACKHOE VALVE AND FILTER HYDRAULIC CIRCUIT
LOADER VALVE TO BACKHOE VALVE AND FILTER HYDRAULIC CIRCUIT
LOADER VALVE TO BACKHOE VALVE AND FILTER HYDRAULIC CIRCUIT
LOADER VALVE TO BACKHOE VALVE AND FILTER HYDRAULIC CIRCUIT

R	N	P.N.	MOD	Q	Denominação Bezeichnung	Denominacion Descrizione	Description Beskrivelse	Description Denominação	L.C.
1		313648A1		1	MANGUEIRA SCHLAUCHMUFFE	MANGA MANICOTTO FLESSIBILE	HOSE SLANGE	FLEXIBLE TUBO FLEXIVEL	4480
2		87437441		1	MANGUEIRA CONJUNTO SCHLAUCH (KPLT.)	MANGUERA (CONJUNTO GRUPPO TUBO FLESS	HOSE ASSY. HOSE ASSY.	FLEXIBLE (ASSEMBLE) MANGUEIRA CONJUNTO	P457
3		183243A1		1	MANGUEIRA SCHLAUCHMUFFE	MANGA MANICOTTO FLESSIBILE	HOSE SLANGE	FLEXIBLE TUBO FLEXIVEL	4480
4		87429654		4	MANGUEIRA CONJUNTO SCHLAUCH (KPLT.)	MANGUERA (CONJUNTO GRUPPO TUBO FLESS	HOSE ASSY. HOSE ASSY.	FLEXIBLE (ASSEMBLE) MANGUEIRA CONJUNTO	P457
5		218-5107		2	COTOVELO, 90º, 7/8"-14, 37º x 7/8"-14, O-Ring CODO KNIESTUECK	GOMITO	ELBOW VINKELROER	COUDE JOELHO	085G
6		218-5059		3	CONEXÃO, 3/4"-16, 37º x 3/4"-16, O-Ring RACOR HYDRAULIKKUPPLUNG	RACCORDO IDRAULICO	CONNECTOR, HYD. FORSKRUNING	RACCORD CONECTOR	020R
7		218-5280		2	COTOVELO, 90º, 3/4"-16, 37º x 9/16"-18, O-Ring CODO KNIESTUECK	GOMITO	ELBOW VINKELROER	COUDE JOELHO	085G
8		218-5136		1	COTOVELO, 45º, 3/4"-16, 37º x 3/4"-16, O-Ring CODO KNIESTUECK	GOMITO	ELBOW VINKELROER	COUDE JOELHO	085G
9		814-8060		2	PARAFUSO, Hex, M8 x 60, 8.8 TORNILLO SCHRAUBE	BULLONE	BOLT SKRUE	BOULON PARAFUSO	140B
10		496-41041		2	ARRUELA PLANA, 13/32" x 1 1/8" x .134" ARANDELA UNTERLEGSCHEIBE	ROSETTA PIANA	WASHER FLADSKIVE	RONDELLE ANILHA	131R
11		829-1408		2	PORCA, M8, Cl 10 MUTTER	TUERCA DADO	NUT MØTRIK	ECROU PORCA	010D
12		218-5069		3	CONEXÃO, 1 5/16"-12, 37º x 1 5/16"-12, O-Ring RACOR HYDRAULIKKUPPLUNG	RACCORDO IDRAULICO	CONNECTOR, HYD. FORSKRUNING	RACCORD CONECTOR	020R
13		218-5584		1	TEE, 37º, 1 5/16"-12, 1 5/16"-12 O-Ring Run, 1 1/16"-12 RACOR-T T-STÜCK	PEZZO A T	TEE T-STYKKE	TE-DE-TUYAUTERIE TE	9020
14		218-5063		6	CONEXÃO, 7/8"-14, 37º x 1 1/16"-12, O-Ring RACOR HYDRAULIKKUPPLUNG	RACCORDO IDRAULICO	CONNECTOR, HYD. FORSKRUNING	RACCORD CONECTOR	020R
15		87437840		2	ESPAÇADOR DISTANZSTÜCK	SEPARADOR DISTANZIALE	SPACER AFSTANDSSTYKKE	ENTRETOISE ESPACADOR	075D
16		196278A1		1	MANGUEIRA SCHLAUCHMUFFE	MANGA MANICOTTO FLESSIBILE	HOSE SLANGE	FLEXIBLE TUBO FLEXIVEL	4480
17		{}		1	VALVE backhoe (p.8-48/62)				
18		{}		1	VALVE loader (p.8-44/46)				
19		{}		1	FILTER hydraulic oil (p.8-64)				

08-26	01	p1	10/08

CIRCUITO DA VÁLVULA DA CARREGADEIRA À VÁLVULA DA RETRO E FILTRO
CIRCUITO DA VÁLVULA DA CARGADORA A LA VÁLVULA DE LA RETRO Y FILTRO
LOADER VALVE TO BACKHOE VALVE AND FILTER HYDRAULIC CIRCUIT
LOADER VALVE TO BACKHOE VALVE AND FILTER HYDRAULIC CIRCUIT

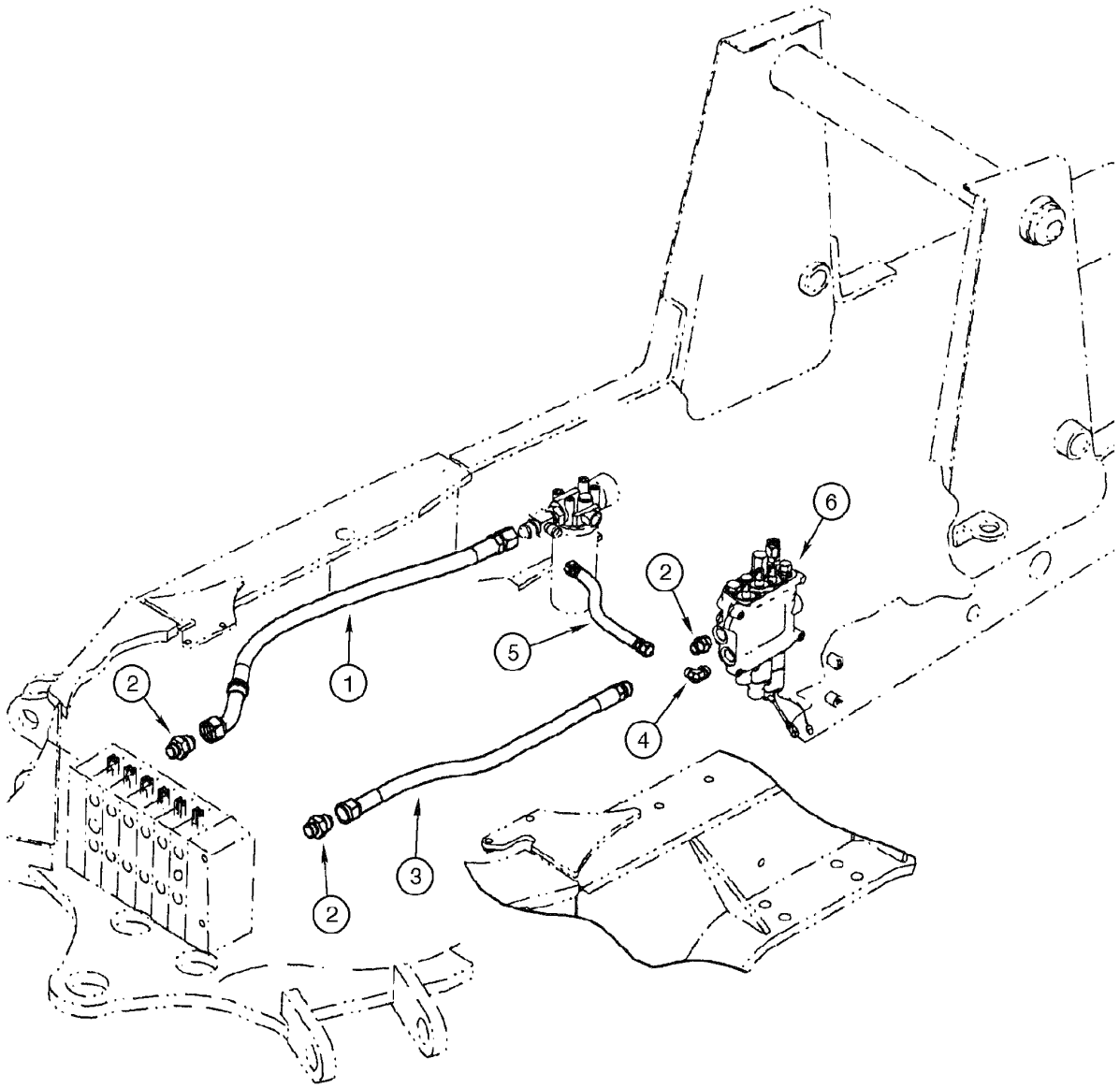

LOADER VALVE TO BACKHOE VALVE AND FILTER HYDRAULIC CIRCUIT
LOADER VALVE TO BACKHOE VALVE AND FILTER HYDRAULIC CIRCUIT
LOADER VALVE TO BACKHOE VALVE AND FILTER HYDRAULIC CIRCUIT
LOADER VALVE TO BACKHOE VALVE AND FILTER HYDRAULIC CIRCUIT

R	N	P.N.	MOD	Q	Denominação Bezeichnung	Denominacion Descrizione	Description Beskrivelse	Description Denominação	L.C.
1		313648A1		1	MANGUEIRA, return SCHLAUCHMUFFE	MANGA MANICOTTO FLESSIBILE	HOSE SLANGE	FLEXIBLE TUBO FLEXIVEL	4480
2		218-5069		3	CONEXÃO, 1 5/16"-12, 37º x 1 5/16"-12, O-Ring HYDRAULIKKUPPLUNG	RACOR RACCORDO IDRAULICO	CONNECTOR, HYD. FORSKRUNING	RACCORD CONECTOR	020R
3		87437441		1	MANGUEIRA CONJUNTO SCHLAUCH (KPLT.)	MANGUERA (CONJUNTO GRUPPO TUBO FLESS	HOSE ASSY. HOSE ASSY.	FLEXIBLE (ASSEMBLE) MANGUEIRA CONJUNTO	P457
4		218-5110		1	COTOVELO, 90º, 1 5/16"-12, 37º x 1 5/16"-12, O-Ring KNIESTUECK	CODO GOMITO	ELBOW VINKELROER	COUDE JOELHO	085G
5		87448681		1	MANGUEIRA CONJUNTO SCHLAUCH (KPLT.)	MANGUERA (CONJUNTO GRUPPO TUBO FLESS	HOSE ASSY. HOSE ASSY.	FLEXIBLE (ASSEMBLE) MANGUEIRA CONJUNTO	P457
6		{}		1	VALVE loader (p.8-44/46)				

08-28	01	p1	11/07

SISTEMA HIDRÁULICO AUXILIAR DA RETRO
SISTEMA HIDRAULICO AUXILIAR DE LA RETRO
BACKHOE AUXILIARY HYDRAULIC SYSTEM
BACKHOE AUXILIARY HYDRAULIC SYSTEM

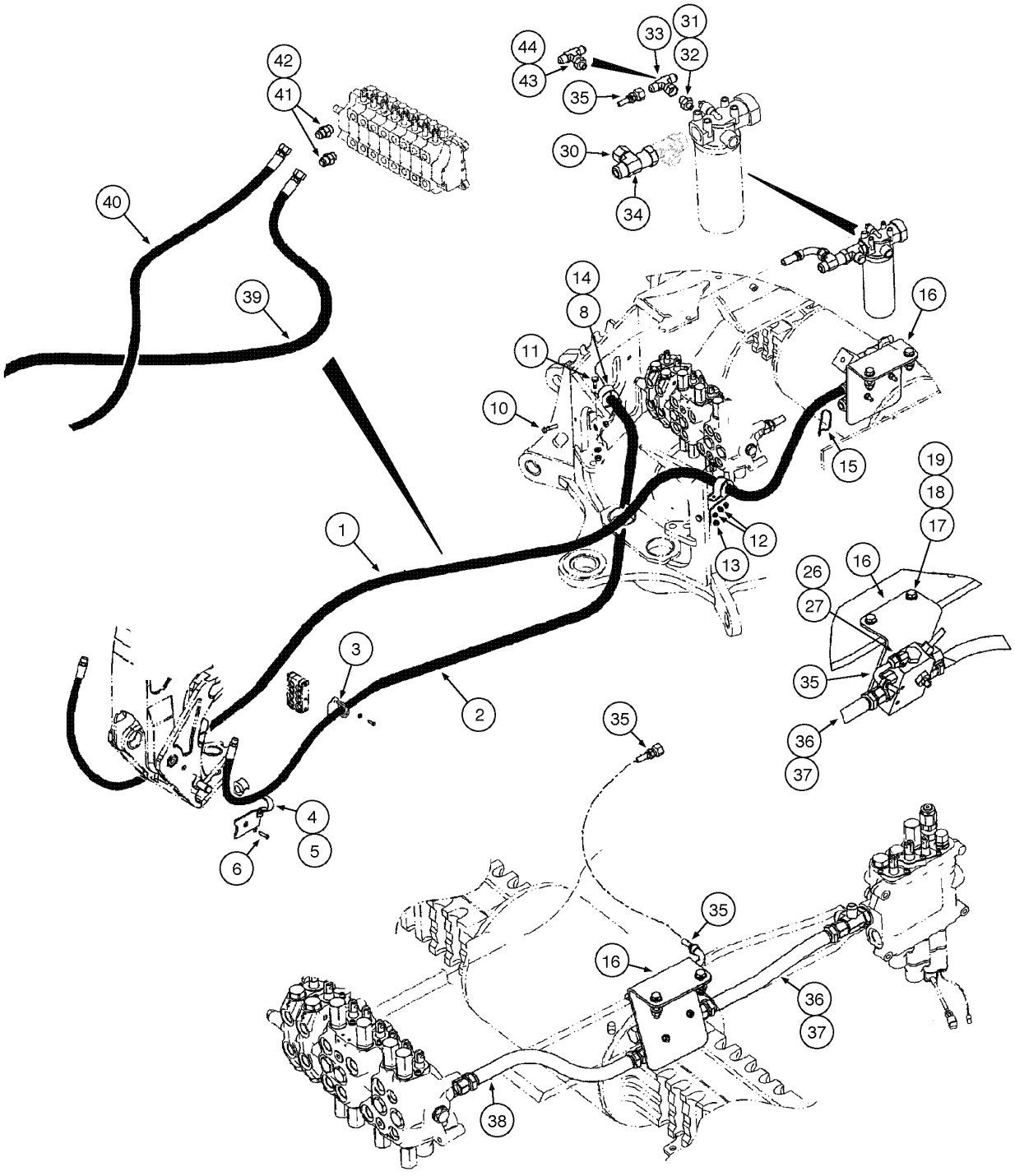

BACKHOE AUXILIARY HYDRAULIC SYSTEM
BACKHOE AUXILIARY HYDRAULIC SYSTEM
BACKHOE AUXILIARY HYDRAULIC SYSTEM
BACKHOE AUXILIARY HYDRAULIC SYSTEM

R	N	P.N.	MOD	Q	Denominação Bezeichnung	Denominacion Descrizione	Description Beskrivelse	Description Denominação	L.C.
1		87430972		1	MANGUEIRA CONJUNTO, 2467mm				
						MANGUERA (CONJUNTC	HOSE ASSY.	FLEXIBLE (ASSEMBLE)	P457
					SCHLAUCH (KPLT.)	GRUPPO TUBO FLESS	HOSE ASSY.	MANGUEIRA CONJUNTC	
2		87429387		1	MANGUEIRA CONJUNTO, 2890mm				
						MANGUERA (CONJUNTC	HOSE ASSY.	FLEXIBLE (ASSEMBLE)	P457
					SCHLAUCH (KPLT.)	GRUPPO TUBO FLESS	HOSE ASSY.	MANGUEIRA CONJUNTC	
3		252737A1		2	BRACADEIRA	PIEZA DE SOPORTE	BRACKET	PATTE FIXATION	1010
					HALTERUNG	STAFFA	BESLAG	SUPORTE	
4		329799A1		1	SUPORTE, LH	APOYADERO	SUPPORT	SUPPORT	8790
					STUETZE	SUPPORTO	SUPPORT	SUPORTE	
5		329797A1		1	SUPORTE, RH	APOYADERO	SUPPORT	SUPPORT	8790
					STUETZE	SUPPORTO	SUPPORT	SUPORTE	
6		604-20045		2	PARAFUSO, Hex, Lock, M20 x 45, Cl 8.8				
						TORNILLO	BOLT	BOULON	140B
					SCHRAUBE	BULLONE	SKRUE	PARAFUSO	
7		144477A1		2	AMORTECEDOR DE CHO(	AMORTIGUADOR	SHOCK ABSORBER	SILENTBLOC	P334
					STOSSDAEMPFER	AMMORTIZZATORE	SHOCK ABSORBER	AMORTECEDOR DE CH(	
8		144479A1		2	BRACADEIRA	COLLAR	CLAMP	COLLIER	1640
					SCHELLE	MORSETTO	CLAMP	BRACADEIRA	
9		413778A1		2	BRACADEIRA	PIEZA DE SOPORTE	BRACKET	PATTE FIXATION	1010
					HALTERUNG	STAFFA	BESLAG	SUPORTE	
10		814-10040		2	PARAFUSO, Hex, M10 x 40, 8.8, Full Thd				
						TORNILLO	BOLT	BOULON	140B
					SCHRAUBE	BULLONE	SKRUE	PARAFUSO	
11		614-10025		2	PARAFUSO, Hex, M10 x 25, 8.8, Full Thd				
						TORNILLO	BOLT	BOULON	140B
					SCHRAUBE	BULLONE	SKRUE	PARAFUSO	
12		892-11010		4	ARRUELA-TRAVA, M10	ARANDELA DE FRENO	WASHER, LOCK	RONDELLE FREIN	132R
					SICHERUNGSSCHEIBE	ROSETTA DI SICUREZZ/	LAASESKIVE	ANILHA DE FIXACAO	
13		829-1410		4	PORCA, M10, Cl 10	TUERCA	NUT	ECROU	010D
					MUTTER	DADO	MØTRIK	PORCA	
14		144477A1		2	AMORTECEDOR DE CHO(	AMORTIGUADOR	SHOCK ABSORBER	SILENTBLOC	P334
					STOSSDAEMPFER	AMMORTIZZATORE	SHOCK ABSORBER	AMORTECEDOR DE CH(	
15		L18337		1	TIRA DE CABO, 9.95"-12.1" lg				
						CIERRA CABLES	STRAP, CABLE	SERRE-CABLE	P716
					KABELBINDER	CINGHIA, CABLAGGIO	SELEKABEL	APRIETACABLES	
16		87454392		1	SUPORTE	PIEZA DE SOPORTE	BRACKET	PATTE FIXATION	225S
					KONSOLE	STAFFA	BESLAG	BRACADEIRA	
17		814-12050		2	PARAFUSO, Hex, M12 x 50, 8.8				
						TORNILLO	BOLT	BOULON	140B
					SCHRAUBE	BULLONE	SKRUE	PARAFUSO	
18		896-11012		4	ARRUELA PLANA, M13.5 x 24.5 x 3, HT				
						ARANDELA	WASHER	RONDELLE	131R
					UNTERLEGSCHEIBE	ROSETTA PIANA	FLADSKIVE	ANILHA	
19		829-1412		2	PORCA, M12, Cl 10	TUERCA	NUT	ECROU	010D
					MUTTER	DADO	MØTRIK	PORCA	
20		87421836		1	VÁLVULA HYDRAULICA, auxiliary				
						VALVULA HIDRAULICA	VALVE, HYDRAULIC	SOUPAPE HYDRAULIQU	010V
					HYDRAULIKVENTIL	VALVOLA IDRAULICA	VENTIL HYDRAULIK	VALVULA HIDRAULICA	

08-28	01	p2	11/07

SISTEMA HIDRÁULICO AUXILIAR DA RETRO
SISTEMA HIDRAULICO AUXILIAR DE LA RETRO
BACKHOE AUXILIARY HYDRAULIC SYSTEM
BACKHOE AUXILIARY HYDRAULIC SYSTEM

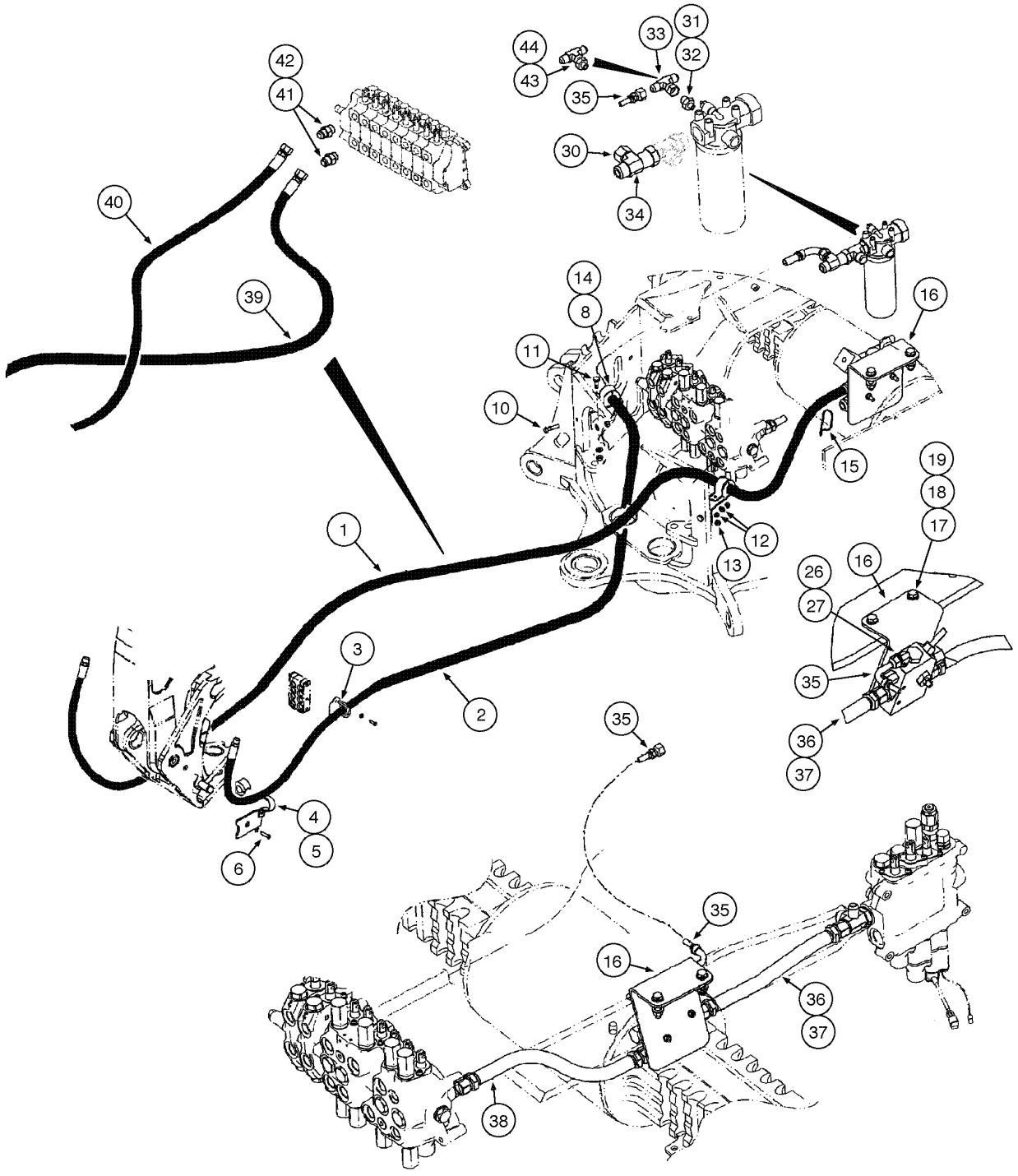

BACKHOE AUXILIARY HYDRAULIC SYSTEM
BACKHOE AUXILIARY HYDRAULIC SYSTEM
BACKHOE AUXILIARY HYDRAULIC SYSTEM
BACKHOE AUXILIARY HYDRAULIC SYSTEM

R	N	P.N.	MOD	Q	Denominação Bezeichnung	Denominacion Descrizione	Description Beskrivelse	Description Denominação	L.C.
21		814-8070		2	PARAFUSO, Hex, M8 x 70, 8.8				
						TORNILLO	BOLT	BOULON	140B
					SCHRAUBE	BULLONE	SKRUE	PARAFUSO	
22		892-11008		2	ARRUELA-TRAVA, M8	ARANDELA DE FRENO	WASHER, LOCK	RONDELLE FREIN	132R
					SICHERUNGSSCHEIBE	ROSETTA DI SICUREZZA	LAASESKIVE	ANILHA DE FIXACAO	
23		829-1408		2	PORCA, M8, Cl 10	TUERCA	NUT	ECROU	010D
					MUTTER	DADO	MØTRIK	PORCA	
24		218-5050		2	CONEXÃO, 1 5/16"-12, 37º x 1 1/16"-12, O-Ring				
						RACOR	CONNECTOR, HYD.	RACCORD	020R
					HYDRAULIKKUPPLUNG	RACCORDO IDRAULICO	FORSKRUNING	CONECTOR	
25		237-6012		1	ANEL "O", 12-1, 90 Duro, .924 ID x .118" Thk				
						JUNTA HERMETICA	O-RING	JOINT THORIQUE	055A
					DICHTRING	ANELLO TOROIDALE	O-RING	O-RING	
26		218-5280		1	COTOVELO, 90º, 3/4"-16, 37º x 9/16"-18, O-Ring				
						CODO	ELBOW	COUDE	085G
					KNIESTUECK	GOMITO	VINKELROER	JOELHO	
27		237-6006		1	ANEL "O", 6-1, 90 Duro, .468" ID x .078" Thk				
						JUNTA HERMETICA	O-RING	JOINT THORIQUE	055A
					DICHTRING	ANELLO TOROIDALE	O-RING	O-RING	
28		218-5064		1	CONEXÃO, 1 1/16"-12, 37º x 1 1/16"-12, O-Ring				
						RACOR	CONNECTOR, HYD.	RACCORD	020R
					HYDRAULIKKUPPLUNG	RACCORDO IDRAULICO	FORSKRUNING	CONECTOR	
29		237-6012		1	ANEL "O", 12-1, 90 Duro, .924 ID x .118" Thk				
						JUNTA HERMETICA	O-RING	JOINT THORIQUE	055A
					DICHTRING	ANELLO TOROIDALE	O-RING	O-RING	
30		218-335		2	TAMPA DO RESERVATÓRIO, 37º, 1 1/16"-12				
						TAPON DEL DEPOSITO	CAP	CHAPEAU	052T
					ABDECKAPPE	TAPPO SERBATOIO	TANKDAEKSEL	TAMPAO DE RESERVAT	
31		218-5351		1	CONEXÃO, 3/4"-16, 37º x 9/16"-18, O-Ring				
						RACOR	CONNECTOR, HYD.	RACCORD	020R
					HYDRAULIKKUPPLUNG	RACCORDO IDRAULICO	FORSKRUNING	CONECTOR	
32		237-6006		1	ANEL "O", 6-1, 90 Duro, .468" ID x .078" Thk				
						JUNTA HERMETICA	O-RING	JOINT THORIQUE	055A
					DICHTRING	ANELLO TOROIDALE	O-RING	O-RING	
33		218-840		1	TEE, 37º, 3/4"-16 x 3/4"-16, Fem Sw Br				
						RACOR-T	TEE	TE-DE-TUYAUTERIE	9020
					T-STÜCK	PEZZO A T	T-STYKKE	TE	
34		218-5216		1	TEE, 37º, 1 1/16"-12x1 1/16"-12, Fem Sw Runx1 1/16"-12				
						RACOR-T	TEE	TE-DE-TUYAUTERIE	9020
					T-STÜCK	PEZZO A T	T-STYKKE	TE	
35		87422948		1	MANGUEIRA CONJUNTO, 930mm				
						MANGUERA (CONJUNTO	HOSE ASSY.	FLEXIBLE (ASSEMBLE)	P457
					SCHLAUCH (KPLT.)	GRUPPO TUBO FLESS	HOSE ASSY.	MANGUEIRA CONJUNTO	
36		87437232		1	MANGUEIRA CONJUNTO, 420mm				
						MANGUERA (CONJUNTO	HOSE ASSY.	FLEXIBLE (ASSEMBLE)	P457
					SCHLAUCH (KPLT.)	GRUPPO TUBO FLESS	HOSE ASSY.	MANGUEIRA CONJUNTO	
37		87437231		1	MANGUEIRA CONJUNTO, 370mm				
						MANGUERA (CONJUNTO	HOSE ASSY.	FLEXIBLE (ASSEMBLE)	P457
					SCHLAUCH (KPLT.)	GRUPPO TUBO FLESS	HOSE ASSY.	MANGUEIRA CONJUNTO	

08-28	01	p3	11/07

SISTEMA HIDRÁULICO AUXILIAR DA RETRO
SISTEMA HIDRAULICO AUXILIAR DE LA RETRO
BACKHOE AUXILIARY HYDRAULIC SYSTEM
BACKHOE AUXILIARY HYDRAULIC SYSTEM

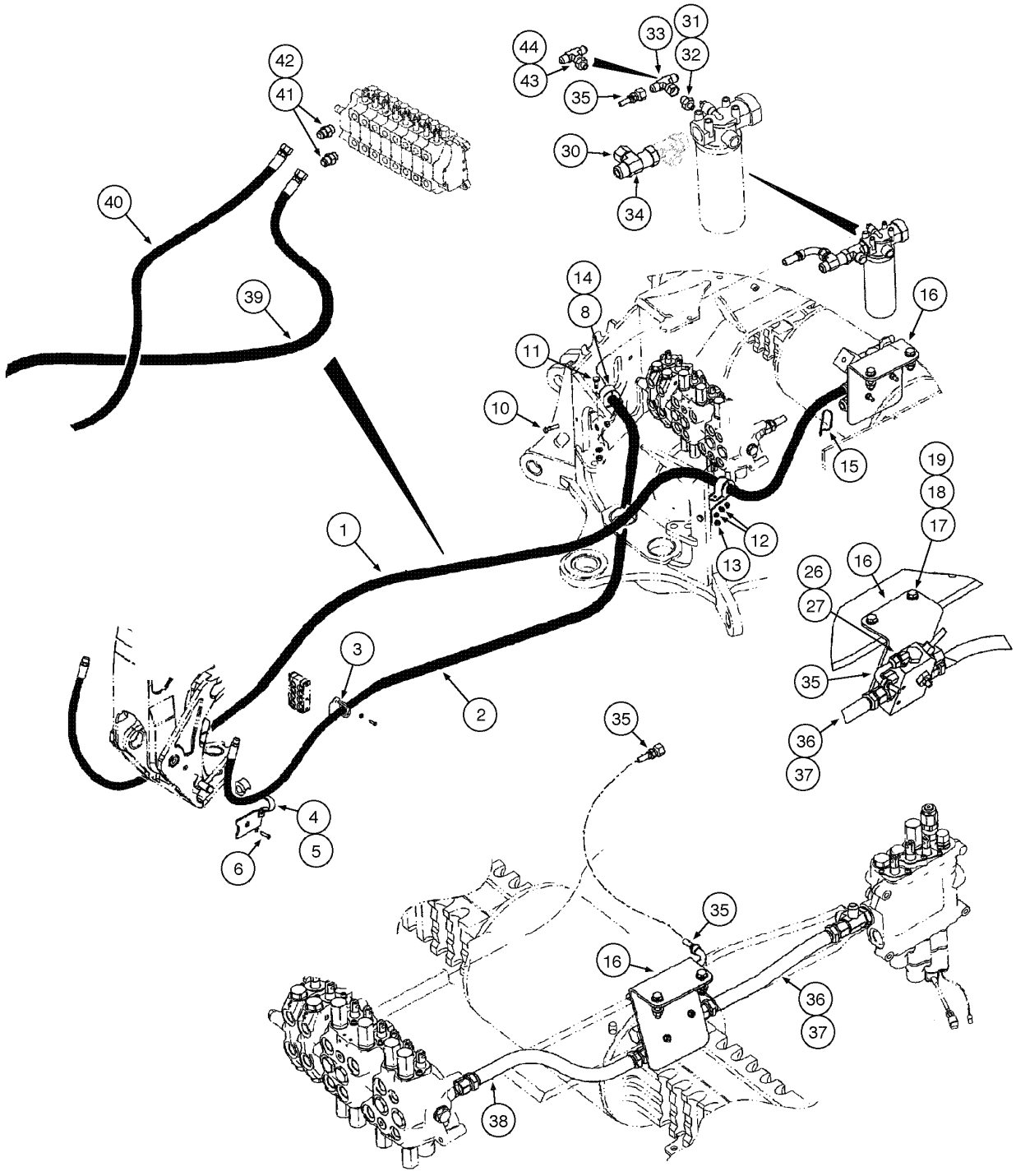

BACKHOE AUXILIARY HYDRAULIC SYSTEM
BACKHOE AUXILIARY HYDRAULIC SYSTEM
BACKHOE AUXILIARY HYDRAULIC SYSTEM
BACKHOE AUXILIARY HYDRAULIC SYSTEM

R	N	P.N.	MOD	Q	Denominação Bezeichnung	Denominacion Descrizione	Description Beskrivelse	Description Denominação	L.C.
38		87422977		1	MANGUEIRA CONJUNTO, 465mm				
						MANGUERA (CONJUNTC	HOSE ASSY.	FLEXIBLE (ASSEMBLE)	P457
					SCHLAUCH (KPLT.)	GRUPPO TUBO FLESS	HOSE ASSY.	MANGUEIRA CONJUNTC	
39		87423969		1	MANGUEIRA CONJUNTO, 1500mm				
						MANGUERA (CONJUNTC	HOSE ASSY.	FLEXIBLE (ASSEMBLE)	P457
					SCHLAUCH (KPLT.)	GRUPPO TUBO FLESS	HOSE ASSY.	MANGUEIRA CONJUNTC	
40		87423970		1	MANGUEIRA CONJUNTO, 1725mm				
						MANGUERA (CONJUNTC	HOSE ASSY.	FLEXIBLE (ASSEMBLE)	P457
					SCHLAUCH (KPLT.)	GRUPPO TUBO FLESS	HOSE ASSY.	MANGUEIRA CONJUNTC	
41		218-5064		2	CONEXÃO, 1 1/16"-12, 37º x 1 1/16"-12, O-Ring				
						RACOR	CONNECTOR, HYD.	RACCORD	020R
					HYDRAULIKKUPPLUNG	RACCORDO IDRAULICO	FORSKRUNING	CONECTOR	
42		237-6012		1	ANEL "O", 12-1, 90 Duro, .924 ID x .118" Thk				
						JUNTA HERMETICA	O-RING	JOINT THORIQUE	055A
					DICHTRING	ANELLO TOROIDALE	O-RING	O-RING	
43		218-5511		1	TEE, 37º, 3/4"-16 x 9/16"-18, O-Ring Br				
						RACOR-T	TEE	TE-DE-TUYAUTERIE	9020
					T-STÜCK	PEZZO A T	T-STYKKE	TE	
44		237-6006		1	ANEL "O", 6-1, 90 Duro, .468" ID x .078" Thk				
						JUNTA HERMETICA	O-RING	JOINT THORIQUE	055A
					DICHTRING	ANELLO TOROIDALE	O-RING	O-RING	

08-30	01	p1	11/07

SISTEMA HIDRÁULICO AUXILIAR DA RETRO - LANÇA E BRAÇO
SISTEMA HIDRAULICO AUXILIAR DE LA RETRO - LANZA Y BRAZO
BACKHOE AUXILIARY HYDRAULIC SYSTEM - BOOM AND DIPPER
BACKHOE AUXILIARY HYDRAULIC SYSTEM - BOOM AND DIPPER

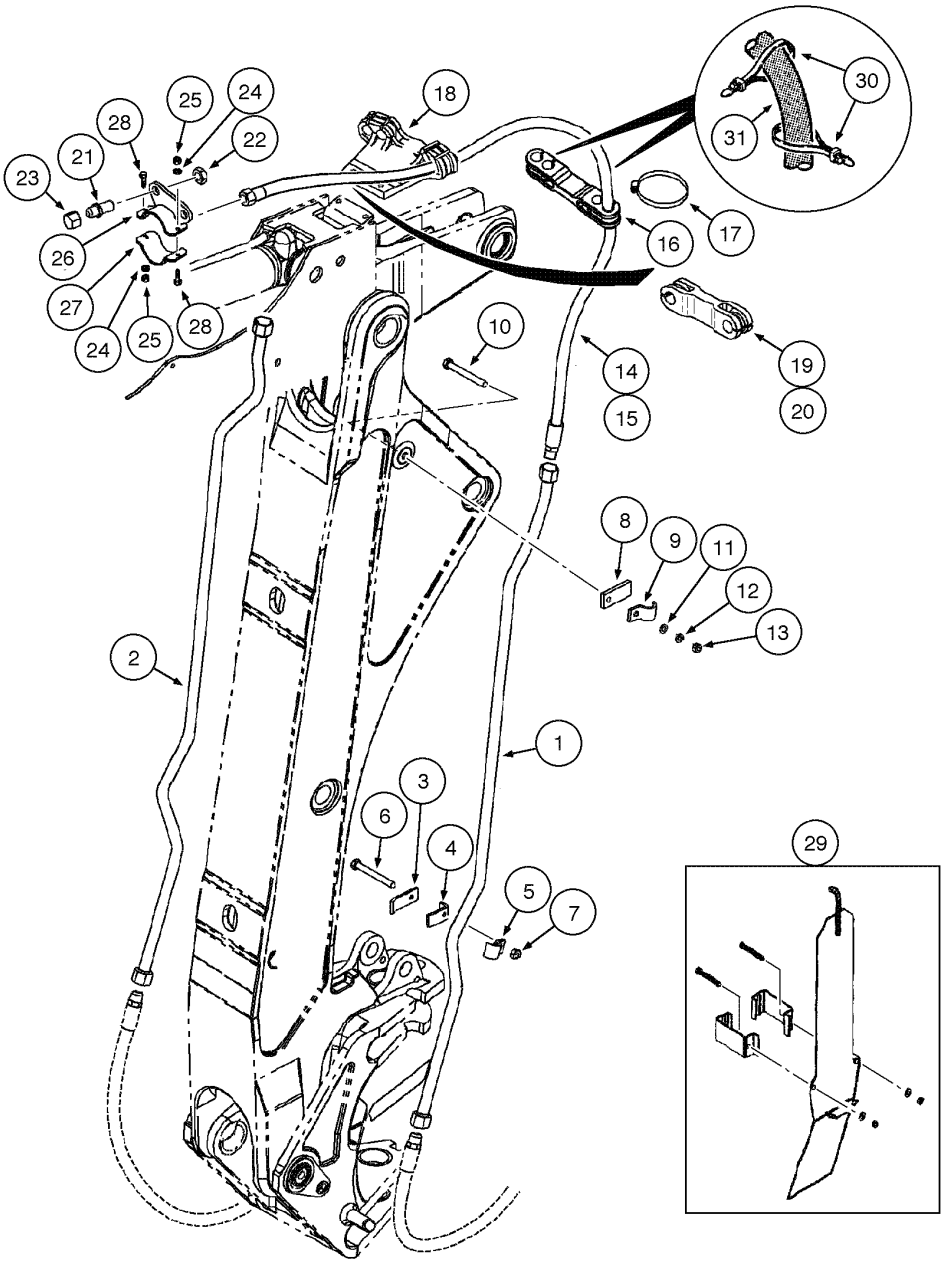

BACKHOE AUXILIARY HYDRAULIC SYSTEM - BOOM AND DIPPER
BACKHOE AUXILIARY HYDRAULIC SYSTEM - BOOM AND DIPPER
BACKHOE AUXILIARY HYDRAULIC SYSTEM - BOOM AND DIPPER
BACKHOE AUXILIARY HYDRAULIC SYSTEM - BOOM AND DIPPER

R	N	P.N.	MOD	Q	Denominação Bezeichnung	Denominacion Descrizione	Description Beskrivelse	Description Denominação	L.C.
1		243300A1		1	TUBO DE INTRODUÇÃO, RH				
						CUELLO DE CARGA	PIPE	TUYAU	6240
					ROHR	TUBO	PAAFYLDNINGSSTUDS	TUBO DE ENCHIMENTO	
2		243404A1		1	TUBO DE INTRODUÇÃO, LH				
						CUELLO DE CARGA	PIPE	TUYAU	6240
					ROHR	TUBO	PAAFYLDNINGSSTUDS	TUBO DE ENCHIMENTO	
3		D149309		2	BRACADEIRA	COLLAR	CLAMP	COLLIER	1640
					SCHELLE	MORSETTO	CLAMP	BRACADEIRA	
4		243298A1		2	BRACADEIRA	COLLAR	CLAMP	COLLIER	1640
					SCHELLE	MORSETTO	CLAMP	BRACADEIRA	
5		242459A1		2	FREIO	BRIDA	SHIN	BRIDE	7775
					STREICHBLECHKANTE	SOMMITA	LASK	FREIO	
6		814-10060		2	PARAFUSO, Hex, M10 x 60, 8.8				
						TORNILLO	BOLT	BOULON	140B
					SCHRAUBE	BULLONE	SKRUE	PARAFUSO	
7		829-1410		2	PORCA, M10, Cl 10	TUERCA	NUT	ECROU	010D
					MUTTER	DADO	MØTRIK	PORCA	
8		243398A1		2	SUPORTE	APOYADERO	SUPPORT	SUPPORT	8790
					STUETZE	SUPPORTO	SUPPORT	SUPORTE	
9		242459A1		2	FREIO	BRIDA	SHIN	BRIDE	7775
					STREICHBLECHKANTE	SOMMITA	LASK	FREIO	
10		814-10040		2	PARAFUSO, Hex, M10 x 40, 8.8, Full Thd				
						TORNILLO	BOLT	BOULON	140B
					SCHRAUBE	BULLONE	SKRUE	PARAFUSO	
11		895-11010		2	ARRUELA PLANA, M10 x 20 x 2				
						ARANDELA	WASHER	RONDELLE	131R
					UNTERLEGSCHEIBE	ROSETTA PIANA	FLADSKIVE	ANILHA	
12		892-11010		2	ARRUELA-TRAVA, M10	ARANDELA DE FRENO	WASHER, LOCK	RONDELLE FREIN	132R
					SICHERUNGSSCHEIBE	ROSETTA DI SICUREZZA	LAASESKIVE	ANILHA DE FIXACAO	
13		829-1410		2	PORCA, M10, Cl 10	TUERCA	NUT	ECROU	010D
					MUTTER	DADO	MØTRIK	PORCA	
14	1	243679A2		2	MANGUEIRA, 2665mm	MANGA	HOSE	FLEXIBLE	4480
					SCHLAUCHMUFFE	MANICOTTO FLESSIBILE	SLANGE	TUBO FLEXIVEL	
15	2	256210A2		2	MANGUEIRA, 1285mm	MANGA	HOSE	FLEXIBLE	4480
					SCHLAUCHMUFFE	MANICOTTO FLESSIBILE	SLANGE	TUBO FLEXIVEL	
16	2	246158A1		1	BRACADEIRA MANGUEIR	ABRAZADERA MANGUEI	CLAMP, HOSE	BRIDE, FLEXIBLE	P729
					SCHLAUCHSCHELLE	MORSETTO	SLANGEKLEMME	BRACADEIRA MANGUEII	
17		214-3156		2	BRACADEIRA MANGUEIRA, 2.75/3.625 HD Worm				
						ABRAZADERA MANGUEI	CLAMP, HOSE	BRIDE, FLEXIBLE	P729
					SCHLAUCHSCHELLE	MORSETTO	SLANGEKLEMME	BRACADEIRA MANGUEII	
18	1	246151A1		1	SUPORTE	APOYADERO	SUPPORT	SUPPORT	8790
					STUETZE	SUPPORTO	SUPPORT	SUPORTE	
19		103670A1		2	BRACADEIRA MANGUEIR	ABRAZADERA MANGUEI	CLAMP, HOSE	BRIDE, FLEXIBLE	P729
					SCHLAUCHSCHELLE	MORSETTO	SLANGEKLEMME	BRACADEIRA MANGUEII	

(1) Modelos com Extendahoe
(2) Modelos sem Extendahoe

08-30	01	p2	11/07

SISTEMA HIDRÁULICO AUXILIAR DA RETRO - LANÇA E BRAÇO
SISTEMA HIDRAULICO AUXILIAR DE LA RETRO - LANZA Y BRAZO
BACKHOE AUXILIARY HYDRAULIC SYSTEM - BOOM AND DIPPER
BACKHOE AUXILIARY HYDRAULIC SYSTEM - BOOM AND DIPPER

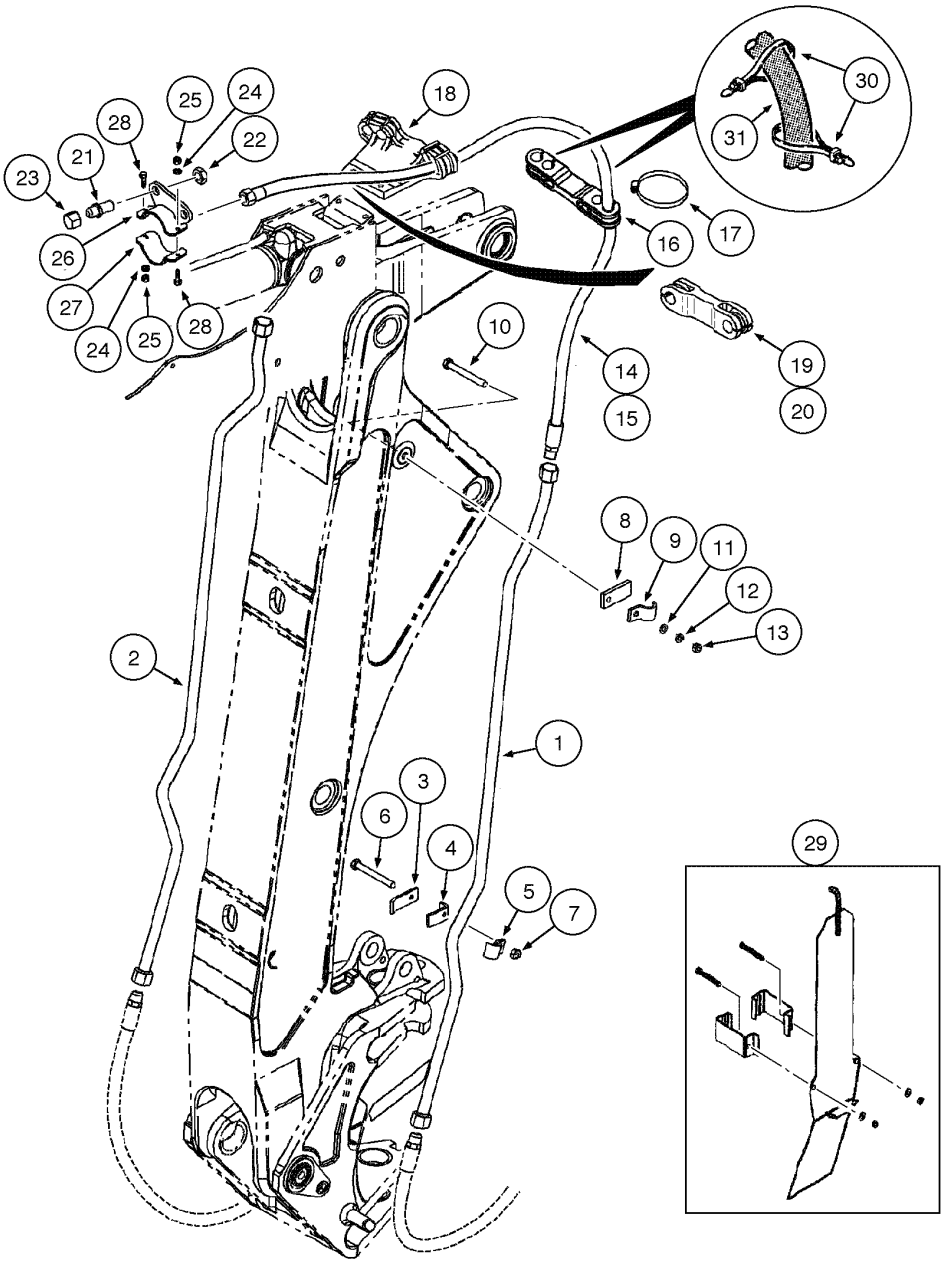

BACKHOE AUXILIARY HYDRAULIC SYSTEM - BOOM AND DIPPER
BACKHOE AUXILIARY HYDRAULIC SYSTEM - BOOM AND DIPPER
BACKHOE AUXILIARY HYDRAULIC SYSTEM - BOOM AND DIPPER
BACKHOE AUXILIARY HYDRAULIC SYSTEM - BOOM AND DIPPER

R	N	P.N.	MOD	Q	Denominação Bezeichnung	Denominacion Descrizione	Description Beskrivelse	Description Denominação	L.C.
20		214-3132		4	BRACADEIRA MANGUEIRA, 1.25/2.125 HD Worm				
						ABRAZADERA MANGUEI	CLAMP, HOSE	BRIDE, FLEXIBLE	P729
					SCHLAUCHSCHELLE	MORSETTO	SLANGEKLEMME	BRACADEIRA MANGUEII	
21		218-676		2	CONEXAO, Blkhd, 1 1/16"-12, 37º x 1 1/16"-12, 37º				
						CONEXION	FITTING	RACCORD	3300
					FITTING	RACCORDO	FITTING	CONEXAO	
22		218-1256		2	CONTRA PORCA, Blkhd, 1 1/16"-12				
						CONTRA TUERCA	NUT, LOCK	CONTRE-ECROU	P263
					SICHERUNGSMUTTER	CONTRODADO	LASEMOETRIK	CONTRA PORCA	
23		218-335		2	TAMPA DO RESERVATÓRIO, 37º, 1 1/16"-12				
						TAPON DEL DEPOSITO	CAP	CHAPEAU	052T
					ABDECKAPPE	TAPPO SERBATOIO	TANKDAEKSEL	TAMPAO DE RESERVAT	
24		896-11010		2	ARRUELA PLANA, M10 x 21.5 x 2.5, HT				
						ARANDELA	WASHER	RONDELLE	131R
					UNTERLEGSCHEIBE	ROSETTA PIANA	FLADSKIVE	ANILHA	
25		832-10410		2	CONTRA PORCA, M10 x 1.5, Cl 8				
						CONTRA TUERCA	NUT, LOCK	CONTRE-ECROU	P263
					SICHERUNGSMUTTER	CONTRODADO	LASEMOETRIK	CONTRA PORCA	
26		314319A1		1	BRACADEIRA	ABRAZADERA	CLAMP, SPECIAL	PONTET	Z359
					SPEZIALSCHELLE	MORSETTO	SPECIALKLEMME	BRACADEIRA	
27		314320A1		1	BRACADEIRA	ABRAZADERA	CLAMP, SPECIAL	PONTET	Z359
					SPEZIALSCHELLE	MORSETTO	SPECIALKLEMME	BRACADEIRA	
28		614-10040		2	PARAFUSO, Hex, M10 x 40, 8.8, Full Thd				
						TORNILLO	BOLT	BOULON	140B
					SCHRAUBE	BULLONE	SKRUE	PARAFUSO	
		370914A1		1	JOGO, guard	JEUGO	KIT	POCHETTE	4830
					PACKUNG	KIT	KIT	JOGO	
29		NSS		1	NÃO FORNECIDO SEPARADAMENTE, GUARD boom				
						NO SE REPARA SEPARA	NOT SERVICED SEPARA	NON FOURNI SEPAREM	064N
					KEIN ERSATZTEIL	NON FORNITO SEPARAT	NOT SERVICED SEPARA	NOT SERVICED SEPARA	
30		87441372		2	MANGUEIRA RÍGIDA	MANGUITO	SLEEVE	MANCHON	8000
					MUFFE	MANICOTTO	TRYKLEJE, KOBLING	TUBO	
31		L18337		4	TIRA DE CABO, 9.95"-12.1" lg				
						CIERRA CABLES	STRAP, CABLE	SERRE-CABLE	P716
					KABELBINDER	CINGHIA, CABLAGGIO	SELEKABEL	APRIETACABLES	

08-32	01	p1	06/09

CIRCUITO HIDRÁULICO DO CONTROLE DE CONDUÇÃO (OPCIONAL)
CIRCUITO HIDRAULICO DEL CONTROL DE CONDUCCIÓN (OPCIONAL)
RIDE CONTROL HYDRAULIC CIRCUIT (OPTIONAL)
RIDE CONTROL HYDRAULIC CIRCUIT (OPTIONAL)

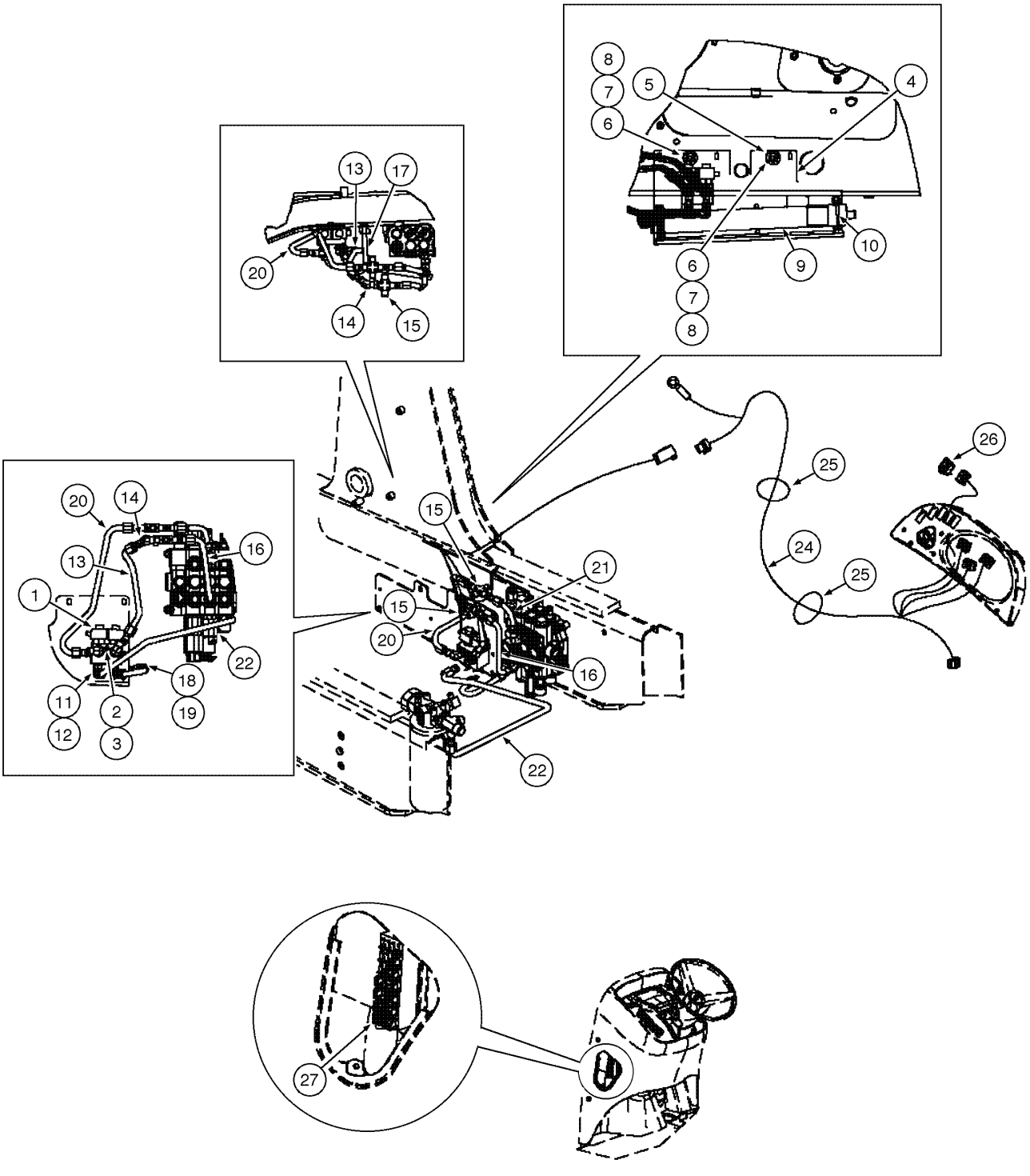

RIDE CONTROL HYDRAULIC CIRCUIT (OPTIONAL)
RIDE CONTROL HYDRAULIC CIRCUIT (OPTIONAL)
RIDE CONTROL HYDRAULIC CIRCUIT (OPTIONAL)
RIDE CONTROL HYDRAULIC CIRCUIT (OPTIONAL)

R	N	P.N.	MOD	Q	Denominação Bezeichnung	Denominacion Descrizione	Description Beskrivelse	Description Denominação	L.C.
1		87433240		1	ELETRO VALVULA MAGNETVENTIL	ELECTROVÁLVULA ELETTROVALVOLA	VALVE, SOLENOID MAGNETVENTIL	ELECTRO-VALVE ELECTROVÁLVULA	Z337
2		814-10080		1	PARAFUSO, Hex, M10 x 80, 8.8 SCHRAUBE	TORNILLO BULLONE	BOLT SKRUE	BOULON PARAFUSO	140B
3		895-11010		1	ARRUELA PLANA, M10 x 20 x 2 UNTERLEGSCHEIBE	ARANDELA ROSETTA PIANA	WASHER FLADSKIVE	RONDELLE ANILHA	131R
4		87421213		1	SUPORTE KONSOLE	PIEZA DE SOPORTE STAFFA	BRACKET BESLAG	PATTE FIXATION BRACADEIRA	225S
5		87423067		2	ESPAÇADOR DISTANZSTÜCK	SEPARADOR DISTANZIALE	SPACER AFSTANDSSTYKKE	ENTRETOISE ESPACADOR	075D
6		814-10040		2	PARAFUSO, Hex, M10 x 40, 8.8, Full Thd SCHRAUBE	TORNILLO BULLONE	BOLT SKRUE	BOULON PARAFUSO	140B
7		895-15010		2	ARRUELA PLANA, M11 x 24 x 2 UNTERLEGSCHEIBE	ARANDELA ROSETTA PIANA	WASHER FLADSKIVE	RONDELLE ANILHA	131R
8		87417721		2	ROSCA POSTIÇA GEWINDEEINSATZ	ROSCA POSTIZA INSERTO FILETTATO	INSERT, THREADED GEVINDINDSATS	INSERT FILETE POSTICO ROSCADO	054I
9		{}		1	ACCUMULATOR Ride Control (p.8-34)				
10		A13240		2	BRACADEIRA SCHELLE	COLLAR MORSETTO	CLAMP CLAMP	COLLIER BRACADEIRA	1640
11		218-5117		4	COTOVELO, 90º, 7/8"-14, 37º x 3/4"-16, O-Ring, Includes item 12 KNIESTUECK	CODO GOMITO	ELBOW VINKELROER	COUDE JOELHO	085G
12		237-6008		1	ANEL "O", 8-1, 90 Duro, .644" ID x .087" Thk DICHTRING	JUNTA HERMETICA ANELLO TOROIDALE	O-RING O-RING	JOINT THORIQUE O-RING	055A
13		87421938		1	TUBO CONJUNTO ROHRLEITUNG	TUBO (CONJUNTO) TUBO, COMPLESSIVO	TUBE ASSY. TUBE ASSY.	TUYAUTERIE TUBO CONJUNTO	P465
14		218-5174		1	COTOVELO, 45º, 7/8"-14, 37º x 7/8"-14, 37º Fem Sw KNIESTUECK	CODO GOMITO	ELBOW VINKELROER	COUDE JOELHO	085G
15		218-655		2	CONEXÃO DE QUATRO VIAS, 7/8"-14, 37º VIERWEG-VERTEILERST	RACOR DE 4 BOCAS RACCORDO A 4 VIE	CONNECTION, 4 WAY FIRE-VEJS FORSKRUNI	RACCORD A 4 VOIES CONECTOR DE QUATRO	017R
16		87437108		1	TUBO CONJUNTO ROHRLEITUNG	TUBO (CONJUNTO) TUBO, COMPLESSIVO	TUBE ASSY. TUBE ASSY.	TUYAUTERIE TUBO CONJUNTO	P465
17		87420696		1	TUBO CONJUNTO ROHRLEITUNG	TUBO (CONJUNTO) TUBO, COMPLESSIVO	TUBE ASSY. TUBE ASSY.	TUYAUTERIE TUBO CONJUNTO	P465
18		218-5600		1	COTOVELO, 90º, 7/8"-14, 37º x 3/4"-16, O-Ring, Includes item 19 KNIESTUECK	CODO GOMITO	ELBOW VINKELROER	COUDE JOELHO	085G
19		237-6008		1	ANEL "O", 8-1, 90 Duro, .644" ID x .087" Thk DICHTRING	JUNTA HERMETICA ANELLO TOROIDALE	O-RING O-RING	JOINT THORIQUE O-RING	055A

CIRCUITO HIDRÁULICO DO CONTROLE DE CONDUÇÃO (OPCIONAL)
CIRCUITO HIDRAULICO DEL CONTROL DE CONDUCCIÓN (OPCIONAL)
RIDE CONTROL HYDRAULIC CIRCUIT (OPTIONAL)
RIDE CONTROL HYDRAULIC CIRCUIT (OPTIONAL)

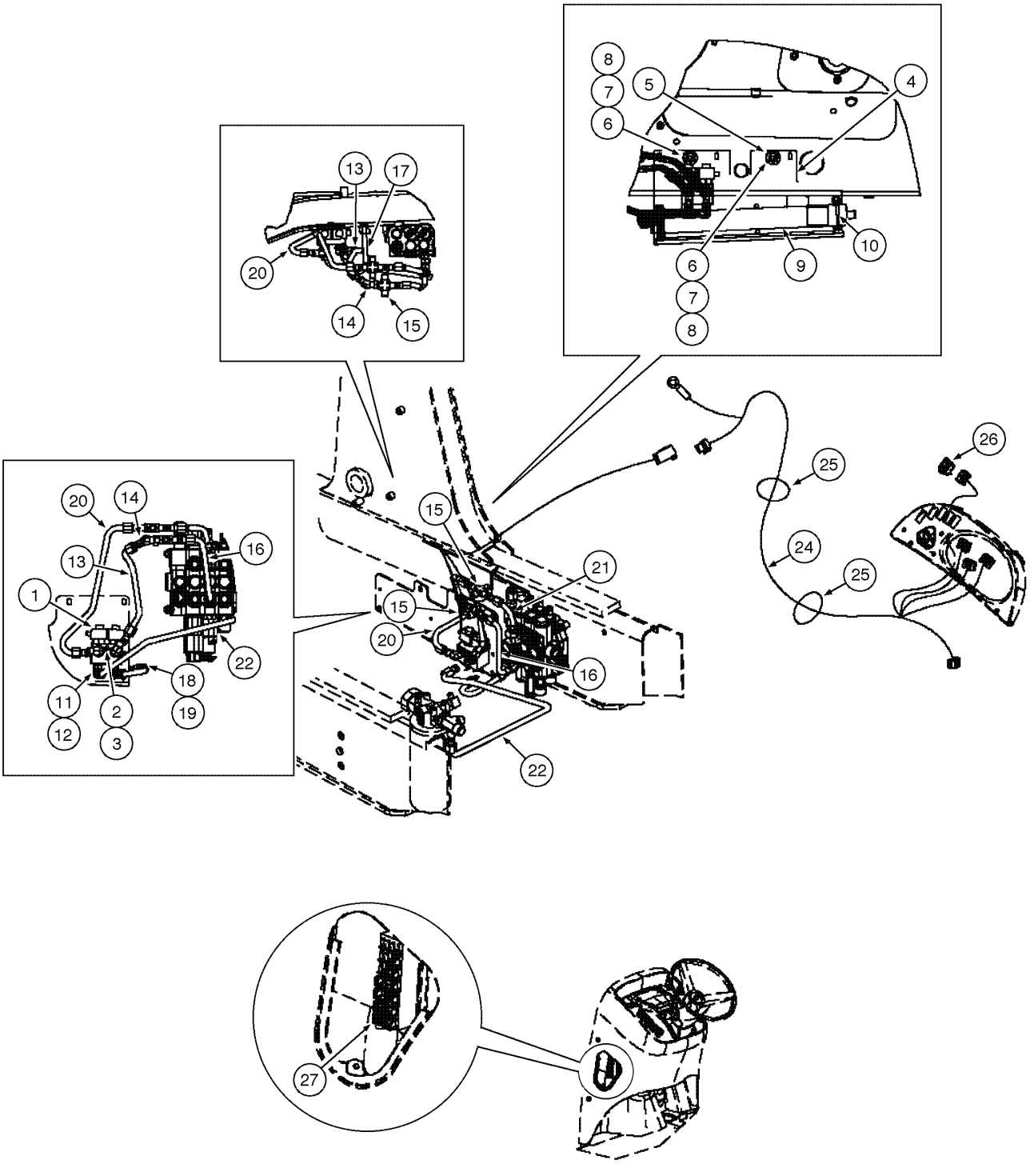

RIDE CONTROL HYDRAULIC CIRCUIT (OPTIONAL)
RIDE CONTROL HYDRAULIC CIRCUIT (OPTIONAL)
RIDE CONTROL HYDRAULIC CIRCUIT (OPTIONAL)
RIDE CONTROL HYDRAULIC CIRCUIT (OPTIONAL)

R	N	P.N.	MOD	Q	Denominação Bezeichnung	Denominacion Descrizione	Description Beskrivelse	Description Denominação	L.C.
20		**87435923**		1	TUBO CONJUNTO ROHRLEITUNG	TUBO (CONJUNTO) TUBO, COMPLESSIVO	TUBE ASSY. TUBE ASSY.	TUYAUTERIE TUBO CONJUNTO	P465
21		**87416024**		1	TUBO CONJUNTO ROHRLEITUNG	TUBO (CONJUNTO) TUBO, COMPLESSIVO	TUBE ASSY. TUBE ASSY.	TUYAUTERIE TUBO CONJUNTO	P465
22		**87437265**		1	TUBO CONJUNTO ROHRLEITUNG	TUBO (CONJUNTO) TUBO, COMPLESSIVO	TUBE ASSY. TUBE ASSY.	TUYAUTERIE TUBO CONJUNTO	P465
24		**87419256**		1	CHICOTE DE FIOS, side console KABELBAUM	GRUPO DE CABLES INSIEME CAVI	HARNESS, WIRE KABELNET	FAISCEAU COMPLET CABLAGEM	070I
25		**L18337**		2	TIRA DE CABO, 9.95"-12.1" lg KABELBINDER	CIERRA CABLES CINGHIA, CABLAGGIO	STRAP, CABLE SELEKABEL	SERRE-CABLE APRIETACABLES	P716
26		**235002A1**		1	INTERRUPTOR, Ride Control SCHALTER	CONTACTOR INTERRUTTORE	SWITCH KONTAKT	CONTACTEUR INTERRUPTOR	8850
27		**121413A1**		1	FUSÍVEL, 15 Amp, Mini, Blue SICHERUNG	FUSIBLE FUSIBILE	FUSE SIKRING	FUSIBLE FUSIVEL	110F

08-34	01	p1	06/09

ACUMULADOR CONJUNTO - CONTROLE DE CONDUÇÃO (OPCIONAL)
ACUMULADOR CONJUNTO - CONTROLE DE CONDUCCIÓN (OPCIONAL)
ACCUMULATOR ASSEMBLY - RIDE CONTROL (OPTIONAL)
ACCUMULATOR ASSEMBLY - RIDE CONTROL (OPTIONAL)

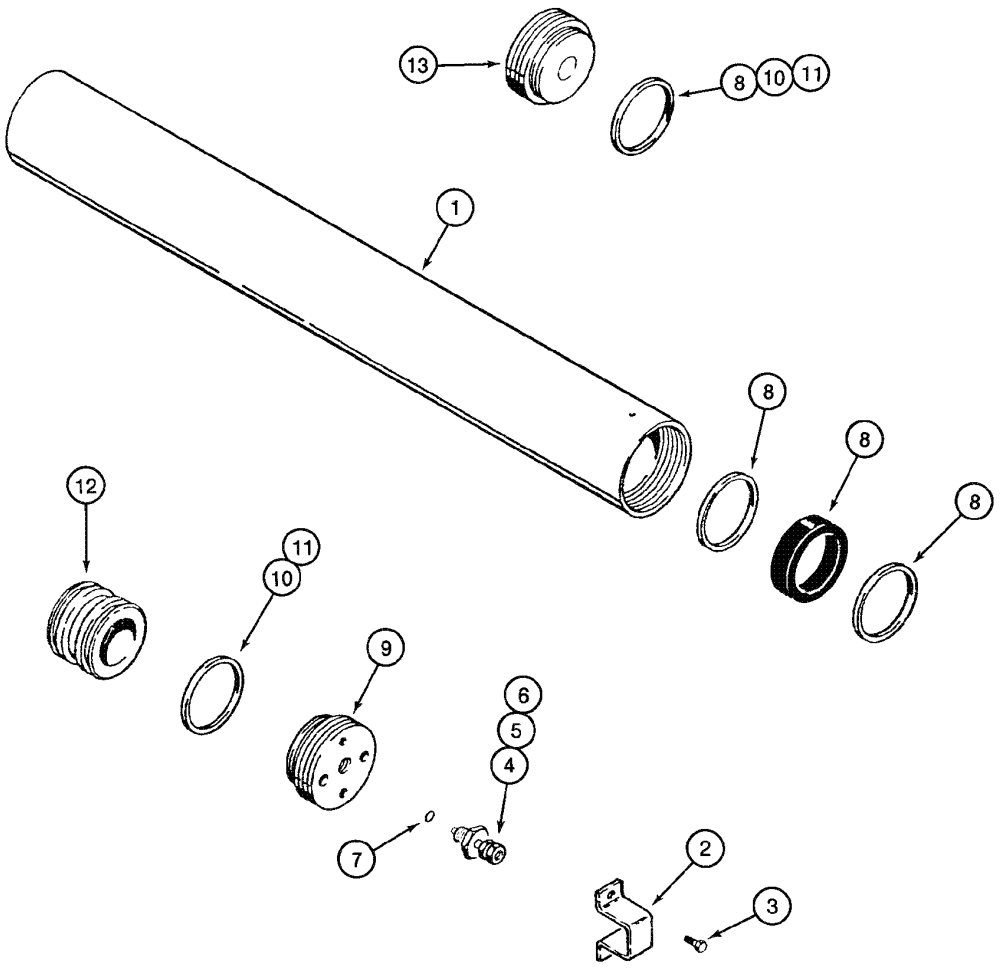

ACCUMULATOR ASSEMBLY - RIDE CONTROL (OPTIONAL)
ACCUMULATOR ASSEMBLY - RIDE CONTROL (OPTIONAL)
ACCUMULATOR ASSEMBLY - RIDE CONTROL (OPTIONAL)
ACCUMULATOR ASSEMBLY - RIDE CONTROL (OPTIONAL)

R	N	P.N.	MOD	Q	Denominação Bezeichnung	Denominacion Descrizione	Description Beskrivelse	Description Denominação	L.C.
		234412A1		1	ACUMULADOR, Assy, Includes items 1 - 13				
						ACUMULADOR	ACCUMULATOR	ACCUMULATEUR	Z128
					DRUCKSPEICHER	ACCUMULATORE	AKKUMULATOR	ACUMULADOR	
1		**NSS**		1	NÃO FORNECIDO SEPARADAMENTE, BODY				
						NO SE REPARA SEPARA	NOT SERVICED SEPARA	NON FOURNI SEPAREMI	064N
					KEIN ERSATZTEIL	NON FORNITO SEPARAT	NOT SERVICED SEPARA	NOT SERVICED SEPARA	
2		**192895A1**		1	PROTETOR	PROTECTOR	PROTECTOR	PROTECTEUR	6540
					SCHUTZVORRICHTUNG	PROTETTORE	PROTECTOR	PROTETOR	
3		**276-2456**		2	PARAFUSO, Hex Hd, #10 x 3/8"				
						TORNILLO AUTOROSCA	SCREW, SELF TAPPING	VIS AUTO-TARAUDEUSE	062V
					SCHRAUBE, SELBSTSCH	VITE AUTOFILETTANTE	BOLT, SELVLAASENDES	PARAFUSO	
		1978142C1		1	VALVULA, Assy, Includes items 4 - 7				
						VALVULA	VALVE	VALVE	P468
					VENTIL	VALVOLA	VALVE	VALVULA	
4		**NSS**		1	NÃO FORNECIDO SEPARADAMENTE, VALVE				
						NO SE REPARA SEPARA	NOT SERVICED SEPARA	NON FOURNI SEPAREMI	064N
					KEIN ERSATZTEIL	NON FORNITO SEPARAT	NOT SERVICED SEPARA	NOT SERVICED SEPARA	
5		**1978143C1**		1	PISTÃO	EMBOLO	PISTON	PISTON	6270
					KOLBEN	STANTUFFO	STEMPEL	PISTAO	
6		**1978144C1**		1	TAMPA DO RESERVATÓRIO				
						TAPON DEL DEPOSITO	CAP	CHAPEAU	1380
					ABDECKAPPE	TAPPO SERBATOIO	TANKDAEKSEL	TAMPAO DE RESERVAT	
7		**1978158C1**		1	ANEL "O"	JUNTA HERMETICA	O-RING	JOINT THORIQUE	055A
					DICHTRING	ANELLO TOROIDALE	O-RING	O-RING	
8		**1978141C1**		1	JOGO DE JUNTAS	JUEGO JUNTAS	PACKAGE, SEALS	POCHETTE-JOINTS	P755
					DICHTRINGPACKUNG	CONF.,GUARN.TENUTA	PACKAGE, SEALS	JOGO DE JUNTAS	
9		**NSS**		1	NÃO FORNECIDO SEPARADAMENTE, CAP				
						NO SE REPARA SEPARA	NOT SERVICED SEPARA	NON FOURNI SEPAREMI	064N
					KEIN ERSATZTEIL	NON FORNITO SEPARAT	NOT SERVICED SEPARA	NOT SERVICED SEPARA	
10		**NSS**		2	NÃO FORNECIDO SEPARADAMENTE, O-RING				
						NO SE REPARA SEPARA	NOT SERVICED SEPARA	NON FOURNI SEPAREMI	064N
					KEIN ERSATZTEIL	NON FORNITO SEPARAT	NOT SERVICED SEPARA	NOT SERVICED SEPARA	
11		**NSS**		2	NÃO FORNECIDO SEPARADAMENTE, RING				
						NO SE REPARA SEPARA	NOT SERVICED SEPARA	NON FOURNI SEPAREMI	064N
					KEIN ERSATZTEIL	NON FORNITO SEPARAT	NOT SERVICED SEPARA	NOT SERVICED SEPARA	
12		**NSS**		1	NÃO FORNECIDO SEPARADAMENTE, PISTON accumulator				
						NO SE REPARA SEPARA	NOT SERVICED SEPARA	NON FOURNI SEPAREMI	064N
					KEIN ERSATZTEIL	NON FORNITO SEPARAT	NOT SERVICED SEPARA	NOT SERVICED SEPARA	
13		**NSS**		1	NÃO FORNECIDO SEPARADAMENTE, CAP				
						NO SE REPARA SEPARA	NOT SERVICED SEPARA	NON FOURNI SEPAREMI	064N
					KEIN ERSATZTEIL	NON FORNITO SEPARAT	NOT SERVICED SEPARA	NOT SERVICED SEPARA	
	1	**L129440**		1	DECALCOMANIA	CALCOMANIA	DECAL	DECALCOMANIE	012D
					AUFKLEBER	DECALCOMANIA	TRANSFER	DECALCOMANIA	

(1) Não ilustrado

08-36	01	p1	02/09

SISTEMA HIDRÁULICO AUXILIAR - ENGATE RÁPIDO (OPCIONAL) - PARTE 1
SISTEMA HIDRAULICO AUXILIAR - ENGANCHE RÁPIDO (OPCIONAL) - PARTE 1
AUXILIARY HYDRAULIC SYSTEM - QUICK COUPLING (OPTIONAL) - PART 1
AUXILIARY HYDRAULIC SYSTEM - QUICK COUPLING (OPTIONAL) - PART 1

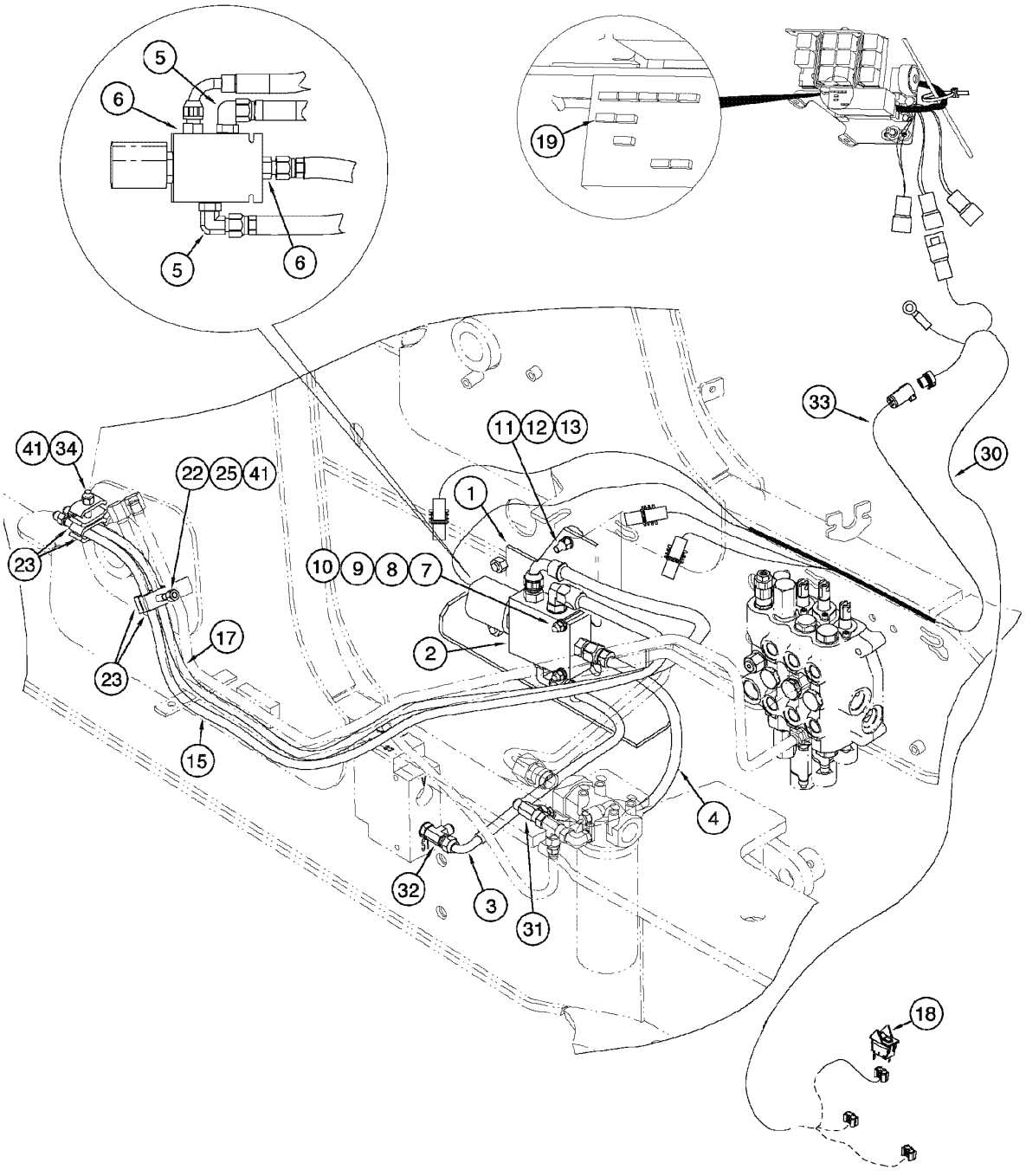

AUXILIARY HYDRAULIC SYSTEM - QUICK COUPLING (OPTIONAL) - PART 1
AUXILIARY HYDRAULIC SYSTEM - QUICK COUPLING (OPTIONAL) - PART 1
AUXILIARY HYDRAULIC SYSTEM - QUICK COUPLING (OPTIONAL) - PART 1
AUXILIARY HYDRAULIC SYSTEM - QUICK COUPLING (OPTIONAL) - PART 1

R	N	P.N.	MOD	Q	Denominação Bezeichnung	Denominacion Descrizione	Description Beskrivelse	Description Denominação	L.C.
1		277320A1		1	VALVULA, Coupler Assy VENTIL	VALVULA VALVOLA	VALVE VENTIL	SOUPAPE VALVULA	9620
2		259773A3		1	PLACA BLECH, PLATTE	PLACA PIASTRA	PLATE PLADE	PLAQUE CHAPA	105P
3		87454056		1	MANGUEIRA CONJUNTO, pressure SCHLAUCH (KPLT.)	MANGUERA (CONJUNTO GRUPPO TUBO FLESS	HOSE ASSY. HOSE ASSY.	FLEXIBLE (ASSEMBLE) MANGUEIRA CONJUNTO	P457
4		87307689		1	TUBO FLEXÍVEL, return BIEGSAMER SCHLAUCH	MANGA FLEXIBLE TUBO FLESSIBILE	HOSE, FLEXIBLE FLEKSIBEL SLANGE	TUYAU FLEXIBLE TUBO FLEXIVEL	192T
5		218-5105		2	COTOVELO, 90º, 9/16"-18, 37º x 9/16"-18, O-Ring KNIESTUECK	CODO GOMITO	ELBOW VINKELROER	COUDE JOELHO	085G
6		218-5057		2	CONEXÃO, 9/16"-18, 37º x 9/16"-18, O-Ring HYDRAULIKKUPPLUNG	RACOR RACCORDO IDRAULICO	CONNECTOR, HYD. FORSKRUNING	RACCORD CONECTOR	020R
7		711-6050		2	PARAFUSO, M6 x 50, 8.8 FLACHRUNDSCHRAUBE	PERNO, CABEZA RONDA BULLONE TESTA TONDA	BOLT, CARRIAGE BOLT, CARRIAGE	BOULON TETE BOMBEE PARAFUSO	P123
8		895-11006		2	ARRUELA PLANA, M6 UNTERLEGSCHEIBE	ARANDELA ROSETTA PIANA	WASHER FLADSKIVE	RONDELLE ANILHA	131R
9		892-11006		2	ARRUELA-TRAVA, M6 SICHERUNGSSCHEIBE	ARANDELA DE FRENO ROSETTA DI SICUREZZA	WASHER, LOCK LAASESKIVE	RONDELLE FREIN ANILHA DE FIXACAO	132R
10		829-1406		2	PORCA, M6, Cl 10 MUTTER	TUERCA DADO	NUT MØTRIK	ECROU PORCA	010D
11		711-10040		2	PARAFUSO, Short NK, M10 x 40, Cl8.8, Full Thd FLACHRUNDSCHRAUBE	PERNO, CABEZA RONDA BULLONE TESTA TONDA	BOLT, CARRIAGE BOLT, CARRIAGE	BOULON TETE BOMBEE PARAFUSO	P123
12		892-11010		8	ARRUELA-TRAVA, M10 SICHERUNGSSCHEIBE	ARANDELA DE FRENO ROSETTA DI SICUREZZA	WASHER, LOCK LAASESKIVE	RONDELLE FREIN ANILHA DE FIXACAO	132R
13		829-1410		8	PORCA, M10, Cl 10 MUTTER	TUERCA DADO	NUT MØTRIK	ECROU PORCA	010D
15		301008A2		1	MANGUEIRA, (port C1) SCHLAUCHMUFFE	MANGA MANICOTTO FLESSIBILE	HOSE SLANGE	FLEXIBLE TUBO FLEXIVEL	4480
17		301009A2		1	MANGUEIRA, (port C2) SCHLAUCHMUFFE	MANGA MANICOTTO FLESSIBILE	HOSE SLANGE	FLEXIBLE TUBO FLEXIVEL	4480
18		275488A2		1	INTERRUPTOR, quick coupler SCHALTER	CONTACTOR INTERRUTTORE	SWITCH KONTAKT	CONTACTEUR INTERRUPTOR	8850
19		121413A1		1	FUSÍVEL, 15 Amp, Mini SICHERUNG	FUSIBLE FUSIBILE	FUSE SIKRING	FUSIBLE FUSIVEL	110F
22		814-10070		1	PARAFUSO, Hex, M10 x 70, 8.8 SCHRAUBE	TORNILLO BULLONE	BOLT SKRUE	BOULON PARAFUSO	140B
23		D138055		9	BRACADEIRA SCHELLE	COLLAR MORSETTO	CLAMP CLAMP	COLLIER BRACADEIRA	1640
25		120303A1		2	ESPAÇADOR DISTANZSTÜCK	ESPACIADOR DISTANZIALE	SPACER AFSTANDSSTYKKE	ENTRETOISE ESPACADOR	8090
30		87452480		1	CABO ELÉTRICO STROMKABEL	CABLE ELECTRICO CAVO ELETTRICO	CABLE, ELECTRIC EL-KABEL	CABLE ELECTRIQUE CABO ELECTRICO	111C

08-36	01	p2	02/09

SISTEMA HIDRÁULICO AUXILIAR - ENGATE RÁPIDO (OPCIONAL) - PARTE 1
SISTEMA HIDRAULICO AUXILIAR - ENGANCHE RÁPIDO (OPCIONAL) - PARTE 1
AUXILIARY HYDRAULIC SYSTEM - QUICK COUPLING (OPTIONAL) - PART 1
AUXILIARY HYDRAULIC SYSTEM - QUICK COUPLING (OPTIONAL) - PART 1

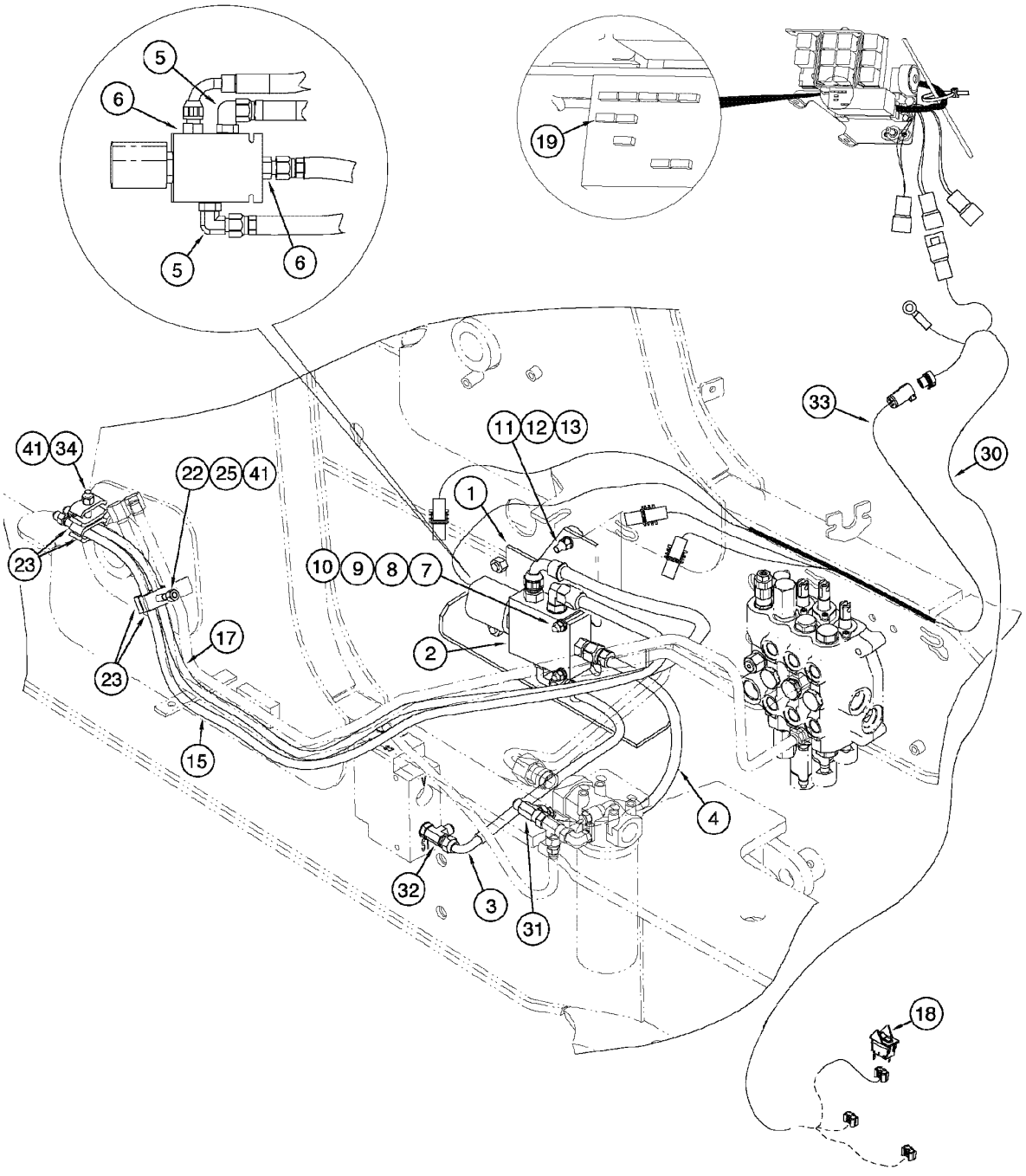

AUXILIARY HYDRAULIC SYSTEM - QUICK COUPLING (OPTIONAL) - PART 1
AUXILIARY HYDRAULIC SYSTEM - QUICK COUPLING (OPTIONAL) - PART 1
AUXILIARY HYDRAULIC SYSTEM - QUICK COUPLING (OPTIONAL) - PART 1
AUXILIARY HYDRAULIC SYSTEM - QUICK COUPLING (OPTIONAL) - PART 1

R	N	P.N.	MOD	Q	Denominação Bezeichnung	Denominacion Descrizione	Description Beskrivelse	Description Denominação	L.C.
31		218-845		1	TEE, 37º, 3/4"-16 x 3/4"-16, Fem Sw Run				
						RACOR-T	TEE	TE-DE-TUYAUTERIE	9020
					T-STÜCK	PEZZO A T	T-STYKKE	TE	
32		218-5242		1	TEE, 3/4"-16, 37º x 3/4"-18, O-Ring Run				
						RACOR-T	TEE	TE-DE-TUYAUTERIE	9020
					T-STÜCK	PEZZO A T	T-STYKKE	TE	
33		87452478		1	CABO ELÉTRICO	CABLE ELECTRICO	CABLE, ELECTRIC	CABLE ELECTRIQUE	111C
					STROMKABEL	CAVO ELETTRICO	EL-KABEL	CABO ELECTRICO	
34		814-10080		1	PARAFUSO, Hex, M10 x 80, 8.8				
						TORNILLO	BOLT	BOULON	140B
					SCHRAUBE	BULLONE	SKRUE	PARAFUSO	
41		832-10410		2	CONTRA PORCA, M10 x 1.5, Cl 8				
						CONTRA TUERCA	NUT, LOCK	CONTRE-ECROU	P263
					SICHERUNGSMUTTER	CONTRODADO	LASEMOETRIK	CONTRA PORCA	

08-38	01	p1	10/08

SISTEMA HIDRÁULICO AUXILIAR - ENGATE RÁPIDO (OPCIONAL) - PARTE 2
SISTEMA HIDRAULICO AUXILIAR - ENGANCHE RÁPIDO (OPCIONAL) - PARTE 2
AUXILIARY HYDRAULIC SYSTEM - QUICK COUPLING (OPTIONAL) - PART 2
AUXILIARY HYDRAULIC SYSTEM - QUICK COUPLING (OPTIONAL) - PART 2

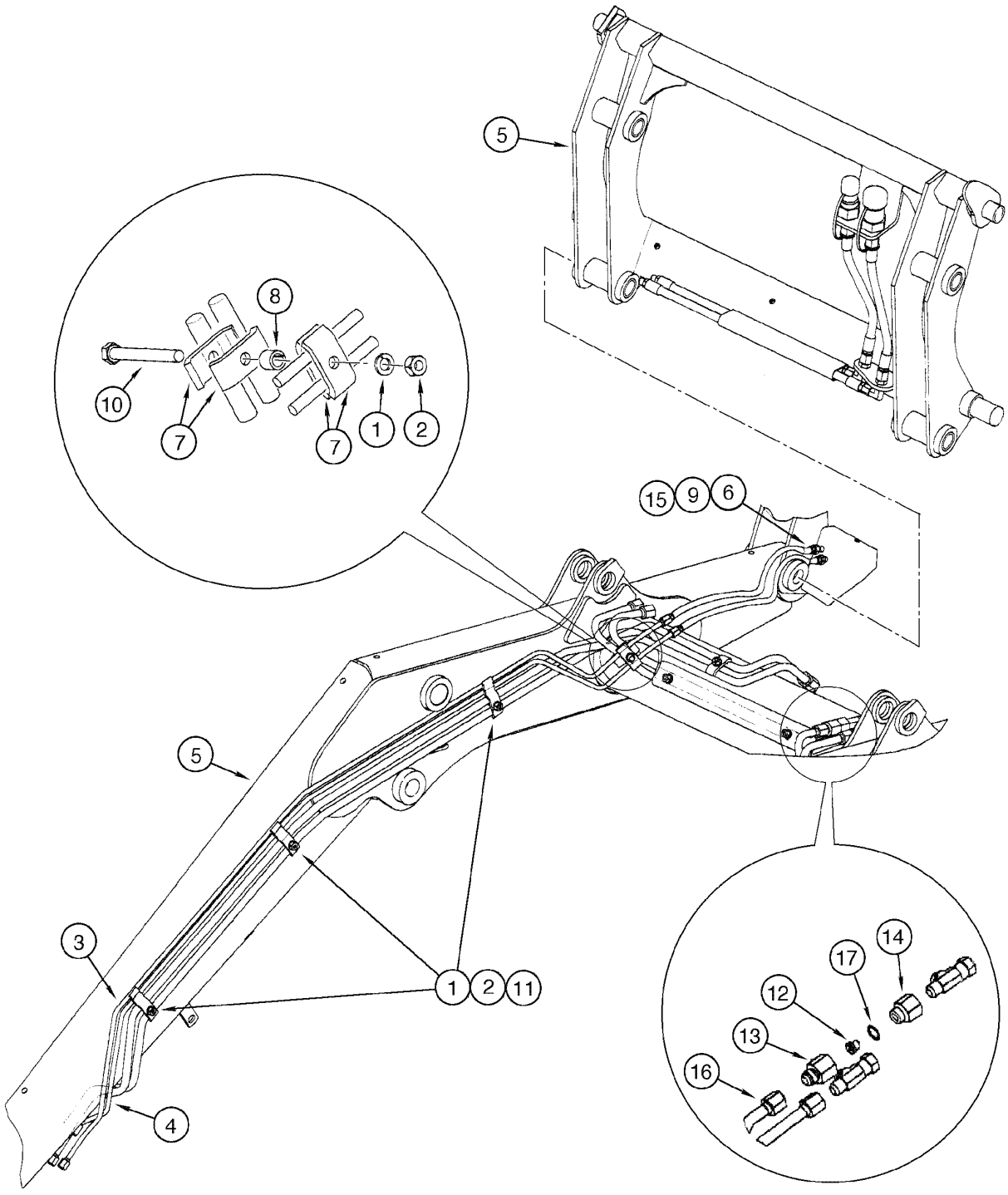

AUXILIARY HYDRAULIC SYSTEM - QUICK COUPLING (OPTIONAL) - PART 2
AUXILIARY HYDRAULIC SYSTEM - QUICK COUPLING (OPTIONAL) - PART 2
AUXILIARY HYDRAULIC SYSTEM - QUICK COUPLING (OPTIONAL) - PART 2
AUXILIARY HYDRAULIC SYSTEM - QUICK COUPLING (OPTIONAL) - PART 2

R	N	P.N.	MOD	Q	Denominação Bezeichnung	Denominacion Descrizione	Description Beskrivelse	Description Denominação	L.C.
1		892-11010		8	ARRUELA-TRAVA, M10 SICHERUNGSSCHEIBE	ARANDELA DE FRENO ROSETTA DI SICUREZZA	WASHER, LOCK LAASESKIVE	RONDELLE FREIN ANILHA DE FIXACAO	132R
2		829-1410		8	PORCA, M10, Cl 10 MUTTER	TUERCA DADO	NUT MØTRIK	ECROU PORCA	010D
3		308255A1		1	TUBO CONJUNTO ROHRLEITUNG	TUBO (CONJUNTO) TUBO, COMPLESSIVO	TUBE ASSY. TUBE ASSY.	TUYAUTERIE TUBO CONJUNTO	P465
4		308254A1		1	TUBO CONJUNTO ROHRLEITUNG	TUBO (CONJUNTO) TUBO, COMPLESSIVO	TUBE ASSY. TUBE ASSY.	TUYAUTERIE TUBO CONJUNTO	P465
5		{}		1	QUICK-COUPLER (p.9-24)				
6		L11541		16	TIRA DE CABO, nylon KABELBINDER	CIERRA CABLES CINGHIA, CABLAGGIO	STRAP, CABLE SELEKABEL	SERRE-CABLE APRIETACABLES	P716
7		D138005		4	TUBO ROHR	TUBO TUBETTO	TUBE RØR	TUBE TUBO	9400
8		120303A1		1	ESPAÇADOR DISTANZSTÜCK	ESPACIADOR DISTANZIALE	SPACER AFSTANDSSTYKKE	ENTRETOISE ESPACADOR	8090
9		300996A3		2	MANGUEIRA CONJUNTO, 772mm SCHLAUCH (KPLT.)	MANGUERA (CONJUNTO GRUPPO TUBO FLESS	HOSE ASSY. HOSE ASSY.	FLEXIBLE (ASSEMBLE) MANGUEIRA CONJUNTO	P457
10		814-10090		1	PARAFUSO, Hex, M10 x 90, 8.8 SCHRAUBE	TORNILLO BULLONE	BOLT SKRUE	BOULON PARAFUSO	140B
11		302820A2		3	BRACADEIRA SCHELLE	COLLAR MORSETTO	CLAMP CLAMP	COLLIER BRACADEIRA	1640
12		304890A1		1	REDUTOR DROSSEL	UNION REDUCCION RESTRITTORE	RESTRICTOR INDSKRÆNKER	RÉDUCTION REDUTOR	Z611
13		304424A1		1	CONECTOR ELEKTRISCHER VERBIN	CONECTOR CONNESSIONE	CONNECTOR, ELEC STIK	CONNECTEUR CONECTOR	235C
14		309674A1		1	CONECTOR ELEKTRISCHER VERBIN	CONECTOR CONNESSIONE	CONNECTOR, ELEC STIK	CONNECTEUR CONECTOR	235C
15		307277A1		1	BUCHA BUCHSE	BUJE BUSSOLA	SLEEVE BOESNING	DOUILLE CANHAO	145B
16		434605A1		1	TUBO CONJUNTO ROHRLEITUNG	TUBO (CONJUNTO) TUBO, COMPLESSIVO	TUBE ASSY. TUBE ASSY.	TUYAUTERIE TUBO CONJUNTO	P465
17		237-6010		1	ANEL "O", 10-1, 90 Duro, .755" ID x .097" Thk DICHTRING	JUNTA HERMETICA ANELLO TOROIDALE	O-RING O-RING	JOINT THORIQUE O-RING	055A

08-40	01	p1	06/09

BOMBA HIDRÁULICA DO EQUIPAMENTO (108L) - 580 M
BOMBA HIDRÁULICA DEL EQUIPAMIENTO (108L) - 580 M
EQUIPMENT HYDRAULIC PUMP (108L) - 580 M
EQUIPMENT HYDRAULIC PUMP (108L) - 580 M

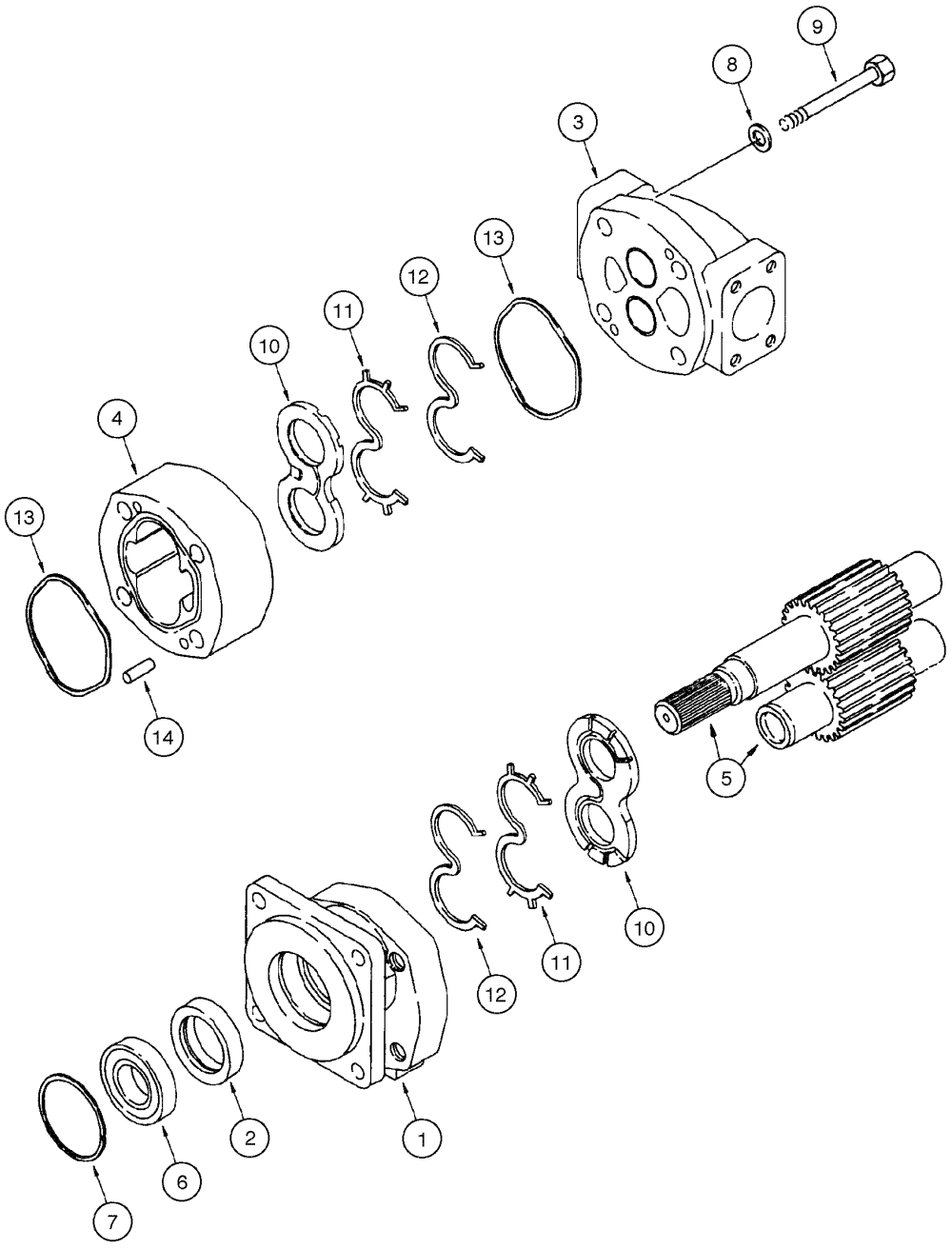

EQUIPMENT HYDRAULIC PUMP (108L) - 580 M
EQUIPMENT HYDRAULIC PUMP (108L) - 580 M
EQUIPMENT HYDRAULIC PUMP (108L) - 580 M
EQUIPMENT HYDRAULIC PUMP (108L) - 580 M

R	N	P.N.	MOD	Q	Denominação Bezeichnung	Denominacion Descrizione	Description Beskrivelse	Description Denominação	L.C.
		257953A1		1	BOMBA HIDRÁULICA, 108L Assy, Includes items 1 - 14				
						BOMBA HIDRÁULICA	PUMP, HYDRAULIC	POMPE HYDRAULIQUE	P467
					PUMPE, HYDRAULISCH	POMPA IDRAULICA	HYDRAULIKPUMPE	BOMBA HIDRÁULICA	
1		**NSS**		1	NÃO FORNECIDO SEPARADAMENTE, COVER				
						NO SE REPARA SEPARA	NOT SERVICED SEPARA	NON FOURNI SEPAREMI	064N
					KEIN ERSATZTEIL	NON FORNITO SEPARAT	NOT SERVICED SEPARA	NOT SERVICED SEPARA	
2		**L32318**		1	ANEL DE VEDAÇÃO	ANILLO DE CIERRE	SEAL	JOINT	7460
					DICHTUNG	ANELLO DI TENUTA	PAKNINGSRING	ANEL DE VEDACAO	
3		**NSS**		1	NÃO FORNECIDO SEPARADAMENTE, COVER				
						NO SE REPARA SEPARA	NOT SERVICED SEPARA	NON FOURNI SEPAREMI	064N
					KEIN ERSATZTEIL	NON FORNITO SEPARAT	NOT SERVICED SEPARA	NOT SERVICED SEPARA	
4		**NSS**		1	NÃO FORNECIDO SEPARADAMENTE, HOUSING				
						NO SE REPARA SEPARA	NOT SERVICED SEPARA	NON FOURNI SEPAREMI	064N
					KEIN ERSATZTEIL	NON FORNITO SEPARAT	NOT SERVICED SEPARA	NOT SERVICED SEPARA	
5		**NSS**		1	NÃO FORNECIDO SEPARADAMENTE, SET gears (Z=17)				
						NO SE REPARA SEPARA	NOT SERVICED SEPARA	NON FOURNI SEPAREMI	064N
					KEIN ERSATZTEIL	NON FORNITO SEPARAT	NOT SERVICED SEPARA	NOT SERVICED SEPARA	
6		**S88754**		1	ROLAMENTO	RODAMIENTO DE BOLAS	BEARING, BALL	ROULEMENT A BILLES	343C
					KUGELLAGER	CUSCINETTO A SFERA	KUGLELEJE	ROLAMENTO	
7		**102-23283**		1	ANEL, #283, 3.009", Int, Spiral				
						ANILLO DE RESORTE	RING, SNAP	ANNEAU D'ARRÊT	054A
					SPRENGRING	ANELLO ELASTICO	LÅSERING	ANEL	
8		**19-488**		4	ARRUELA PLANA	ARANDELA	WASHER	RONDELLE	9720
					UNTERLEGSCHEIBE	ROSETTA PIANA	FLADSKIVE	ANILHA	
9		**326-1080**		4	PARAFUSO, Hex, 5/8"-11 x 5", G8				
						TORNILLO	BOLT	BOULON	140B
					SCHRAUBE	BULLONE	SKRUE	PARAFUSO	
10		**111589A1**		2	PLACA ESPESSA	PLACA, GRANDE	PLATE, LARGE	PLAQUE, GRANDE	Z308
					PLATTE, BREIT	PIASTRA, LARGA	PLADE, STOR	PLACA ESPESSA	
11		**293926A1**		2	ANEL DE VEDAÇÃO	ANILLO DE CIERRE	SEAL	JOINT	7460
					DICHTUNG	ANELLO DI TENUTA	PAKNINGSRING	ANEL DE VEDACAO	
12		**293925A1**		2	ANEL DE VEDAÇÃO	ANILLO DE CIERRE	SEAL	JOINT	7460
					DICHTUNG	ANELLO DI TENUTA	PAKNINGSRING	ANEL DE VEDACAO	
13		**111592A1**		2	ANEL DE VEDAÇÃO	ANILLO DE CIERRE	SEAL	JOINT	7460
					DICHTUNG	ANELLO DI TENUTA	PAKNINGSRING	ANEL DE VEDACAO	
14		**W16323**		4	GRÃO	PITON	DOWEL	PION	P176
					PAßTIFT	GRANO	DYVEL	GUIA	
	1	**293923A1**		1	JOGO DE JUNTAS	JUEGO JUNTAS	PACKAGE, SEALS	POCHETTE-JOINTS	P755
					DICHTRINGPACKUNG	CONF.,GUARN.TENUTA	PACKAGE, SEALS	JOGO DE JUNTAS	

(1) Inclui 2, 10, 11, 12, 13

08-42	01	p1	06/09

BOMBA HIDRÁULICA DO EQUIPAMENTO (120L) - 580 SUPER M
BOMBA HIDRÁULICA DEL EQUIPAMIENTO (120L) - 580 SUPER M
EQUIPMENT HYDRAULIC PUMP (120L) - 580 SUPER M
EQUIPMENT HYDRAULIC PUMP (120L) - 580 SUPER M

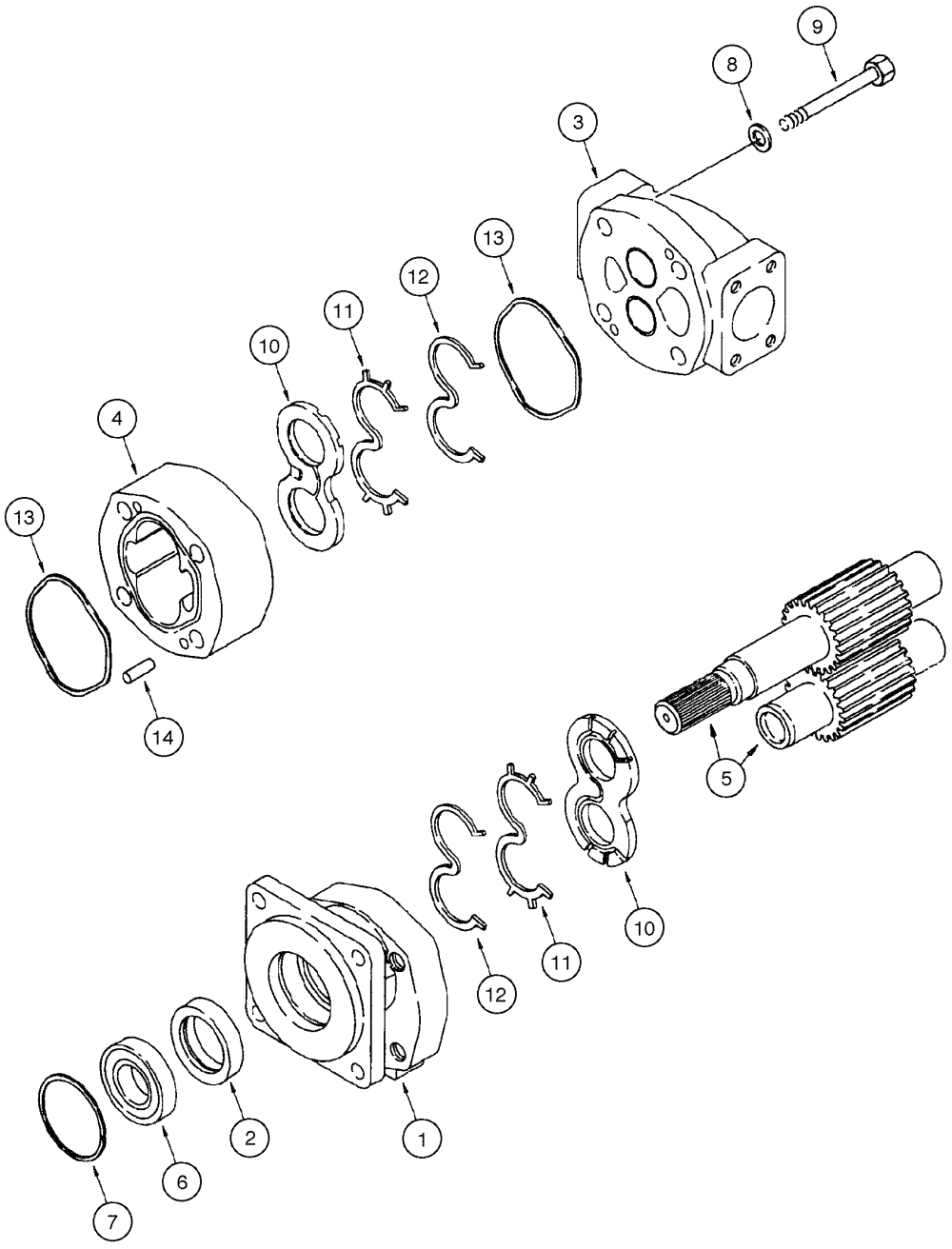

EQUIPMENT HYDRAULIC PUMP (120L) - 580 SUPER M
EQUIPMENT HYDRAULIC PUMP (120L) - 580 SUPER M
EQUIPMENT HYDRAULIC PUMP (120L) - 580 SUPER M
EQUIPMENT HYDRAULIC PUMP (120L) - 580 SUPER M

R	N	P.N.	MOD	Q	Denominação Bezeichnung	Denominacion Descrizione	Description Beskrivelse	Description Denominação	L.C.
		87415585		1	BOMBA HIDRÁULICA, 120L Assy, Includes items 1 - 14				
						BOMBA HIDRÁULICA	PUMP, HYDRAULIC	POMPE HYDRAULIQUE	155P
					HYRAULIKPUMPE	POMPA IDRAULICA	HYDRAULIKPUMPE	BOMBA HIDRÁULICA	
1		**71100483**		1	TAMPA	TAPADERA	COVER	COUVERCLE	265C
					ABDECKUNG	COPERCHIO	DÆKSEL	COBERTA	
2		**L32318**		1	ANEL DE VEDAÇÃO	ANILLO DE CIERRE	SEAL	JOINT	7460
					DICHTUNG	ANELLO DI TENUTA	PAKNINGSRING	ANEL DE VEDACAO	
3		**71100484**		1	TAMPA	TAPADERA	COVER	COUVERCLE	265C
					ABDECKUNG	COPERCHIO	DÆKSEL	COBERTA	
4		**111580A1**		1	ALOJAMENTO	CAVIDAD	HOUSING	CARTER	4540
					GEHÄUSE	ALLOGGIAMENTO	HUS	ALOJAMENTO	
5		**NSS**		1	NÃO FORNECIDO SEPARADAMENTE, SET gears (Z=17)				
						NO SE REPARA SEPARA	NOT SERVICED SEPARA	NON FOURNI SEPAREM	064N
					KEIN ERSATZTEIL	NON FORNITO SEPARAT	NOT SERVICED SEPARA	NOT SERVICED SEPARA	
6		**S88754**		1	ROLAMENTO	RODAMIENTO DE BOLAS	BEARING, BALL	ROULEMENT A BILLES	343C
					KUGELLAGER	CUSCINETTO A SFERA	KUGLELEJE	ROLAMENTO	
7		**S88756**		1	ANEL, #283, 3.009", Int, Spiral				
						ANILLO DE RESORTE	RING, SNAP	ANNEAU D'ARRÊT	054A
					SPRENGRING	ANELLO ELASTICO	LÅSERING	ANEL	
8		**3031159R1**		4	ARRUELA PLANA	ARANDELA	WASHER	RONDELLE	9720
					UNTERLEGSCHEIBE	ROSETTA PIANA	FLADSKIVE	ANILHA	
9		**326-1080**		4	PARAFUSO, Hex, 5/8"-11 x 5", G8				
						TORNILLO	BOLT	BOULON	140B
					SCHRAUBE	BULLONE	SKRUE	PARAFUSO	
10		**111589A1**		2	PLACA ESPESSA	PLACA, GRANDE	PLATE, LARGE	PLAQUE, GRANDE	Z308
					PLATTE, BREIT	PIASTRA, LARGA	PLADE, STOR	PLACA ESPESSA	
11		**293926A1**		2	ANEL DE VEDAÇÃO	ANILLO DE CIERRE	SEAL	JOINT	7460
					DICHTUNG	ANELLO DI TENUTA	PAKNINGSRING	ANEL DE VEDACAO	
12		**293925A1**		2	ANEL DE VEDAÇÃO	ANILLO DE CIERRE	SEAL	JOINT	7460
					DICHTUNG	ANELLO DI TENUTA	PAKNINGSRING	ANEL DE VEDACAO	
13		**111592A1**		2	ANEL DE VEDAÇÃO	ANILLO DE CIERRE	SEAL	JOINT	7460
					DICHTUNG	ANELLO DI TENUTA	PAKNINGSRING	ANEL DE VEDACAO	
14		**W16323**		2	GRÃO	PITON	DOWEL	PION	P176
					PAßTIFT	GRANO	DYVEL	GUIA	
	1	**71100485**		1	KIT DE REVISÃO	JUEGO DE REVISION	KIT, ENGINE OVERHAUL	KIT REVISION MOTEUR	002K
					SATZ, MOTORÜBERHOL	KIT REVISIONE MOTORE	REVISIONSSAET	KIT DE REVISÃO	

(1) Inclui 2, 10, 11, 12, 13

08-44	01	p1	06/09

VÁLVULA DE CONTROLE DA CARREGADEIRA - 2 CARRETÉIS (STANDARD)
VÁLVULA DE CONTROL DE LA CARGADORA - 2 CARRETES (STANDARD)
LOADER CONTROL VALVE - 2 SPOOL (STANDARD)
LOADER CONTROL VALVE - 2 SPOOL (STANDARD)

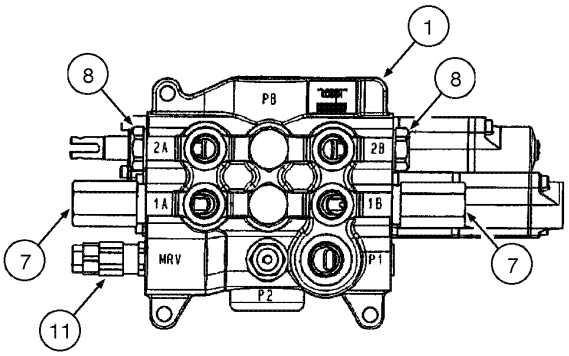

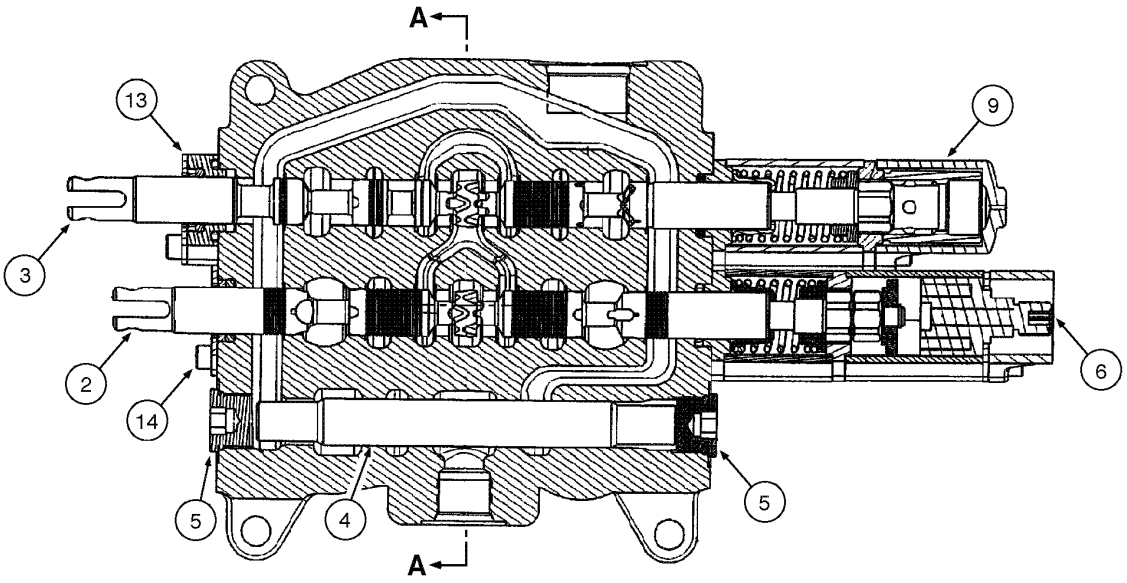

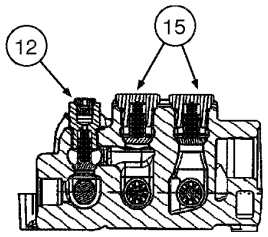

A - A

LOADER CONTROL VALVE - 2 SPOOL (STANDARD)
LOADER CONTROL VALVE - 2 SPOOL (STANDARD)
LOADER CONTROL VALVE - 2 SPOOL (STANDARD)
LOADER CONTROL VALVE - 2 SPOOL (STANDARD)

R	N	P.N.	MOD	Q	Denominação Bezeichnung	Denominacion Descrizione	Description Beskrivelse	Description Denominação	L.C.
		87554105		1	DISTRIBUIDOR, (2 spool) Assy, Includes items 1 - 15				
						VALVULA DISTRIBUIDOF	VALVE, CONTROL	DISTRIBUTEUR	083D
					REGELVENTIL	DISTRIBUTORE	STYREVENTIL	VALVULA DE CONTROLE	
1		**NSS**		1	NÃO FORNECIDO SEPARADAMENTE, HOUSING				
						NO SE REPARA SEPARA	NOT SERVICED SEPARA	NON FOURNI SEPAREMI	064N
					KEIN ERSATZTEIL	NON FORNITO SEPARAT	NOT SERVICED SEPARA	NOT SERVICED SEPARA	
2		**NSS**		1	NÃO FORNECIDO SEPARADAMENTE, SPOOL bucket				
						NO SE REPARA SEPARA	NOT SERVICED SEPARA	NON FOURNI SEPAREMI	064N
					KEIN ERSATZTEIL	NON FORNITO SEPARAT	NOT SERVICED SEPARA	NOT SERVICED SEPARA	
3		**NSS**		1	NÃO FORNECIDO SEPARADAMENTE, SPOOL lift				
						NO SE REPARA SEPARA	NOT SERVICED SEPARA	NON FOURNI SEPAREMI	064N
					KEIN ERSATZTEIL	NON FORNITO SEPARAT	NOT SERVICED SEPARA	NOT SERVICED SEPARA	
4		**NSS**		1	NÃO FORNECIDO SEPARADAMENTE, SPOOL				
						NO SE REPARA SEPARA	NOT SERVICED SEPARA	NON FOURNI SEPAREMI	064N
					KEIN ERSATZTEIL	NON FORNITO SEPARAT	NOT SERVICED SEPARA	NOT SERVICED SEPARA	
5		**87426233**		2	BUJÃO	TAPÓN	PLUG	BOUCHON	050T
					STOPFEN	TAPPO	PROP	BUJÃO	
6		**87426221**		1	DETENTE, magnetic	TRINQUETE	DETENT	DÉTENTE	P169
					RASTVORRICHTUNG	FERMO	UDLØSER	DETENTE	
7		**87426232**		2	VÁLVULA DE SOBRE-PRESSÃO				
						VÁLVULA, DESCARGA	VALVE, PRESSURE RELI	SOUPAPE, DÉCHARGE	007V
					DRUCKENTLASTUNGSV	VALVOLA, DI SICUREZZA	SIKKERHEDSVENTIL	VÁLVULA, DESCARGA	
8		**81868381**		2	VALVULA CHECAGEM, anti-void Assy				
						VALVULA ANTIRRETORN	VALVE, CHECK	SOUPAPE ANTI RETOUR	P140
					RUECKSCHLAGVENTIL	VALVOLA, DI RITEGNO	VALVE, CHECK	VALVULA CHECAGEM	
8	1	**87455580**		1	JOGO DE JUNTAS	SERIE DE JUNTAS	KIT, SEALS	POCHETTE DE JOINTS	630S
					DICHTUNGSSATZ	SERIE GUARNIZIONI	PAKNINGSSAET	CONJUNTO DE JUNTAS	
9		**87426227**		1	DETENTE, manual	TRINQUETE	DETENT	DÉTENTE	P169
					RASTVORRICHTUNG	FERMO	UDLØSER	DETENTE	
11		**87426717**		1	VÁLVULA DE SOBRE-PRESSÃO				
						VÁLVULA, DESCARGA	VALVE, PRESSURE RELI	SOUPAPE, DÉCHARGE	007V
					DRUCKENTLASTUNGSV	VALVOLA, DI SICUREZZA	SIKKERHEDSVENTIL	VÁLVULA, DESCARGA	
11	1	**87455551**		1	KIT, SERVICE, ring	KIT, SERVICE	KIT, SERVICE	KIT ASSISTANCE	021K
					SERVICE-KIT	KIT ASSISTENZIALE	SERVICE SAET	KIT, SERVICE	
12		**87426716**		1	VALVULA CHECAGEM	VALVULA ANTIRRETORN	VALVE, CHECK	SOUPAPE ANTI RETOUR	P140
					RUECKSCHLAGVENTIL	VALVOLA, DI RITEGNO	VALVE, CHECK	VALVULA CHECAGEM	
13		**87541940**		1	JOGO DE JUNTAS, lift spool Assy				
						SERIE DE JUNTAS	KIT, SEALS	POCHETTE DE JOINTS	630S
					DICHTUNGSSATZ	SERIE GUARNIZIONI	PAKNINGSSAET	CONJUNTO DE JUNTAS	
13	1	**85999136**		1	VEDADOR CILINDRO	JUNTA GANCHO	SEAL, HYD-CYLINDER	JOINT-RACLEUR	Z350
					DICHTUNG, HYDR. ZYLII	RUSPA	PAKNING, HYD CYLINDE	VEDADOR CILINDRO	
13	1	**71103058**		1	ANEL "O"	JUNTA HERMETICA	O-RING	JOINT THORIQUE	055A
					DICHTRING	ANELLO TOROIDALE	O-RING	O-RING	
13	1	**87455538**		1	ANEL "O"	JUNTA HERMETICA	O-RING	JOINT THORIQUE	055A
					DICHTRING	ANELLO TOROIDALE	O-RING	O-RING	
13	1	**87455534**		2	PARAFUSO	TORNILLO	SCREW	VIS	040V
					SCHRAUBE	VITE	SKRUE	PARAFUSO	

(1) Não ilustrado

VÁLVULA DE CONTROLE DA CARREGADEIRA - 2 CARRETÉIS (STANDARD)
VÁLVULA DE CONTROL DE LA CARGADORA - 2 CARRETES (STANDARD)
LOADER CONTROL VALVE - 2 SPOOL (STANDARD)
LOADER CONTROL VALVE - 2 SPOOL (STANDARD)

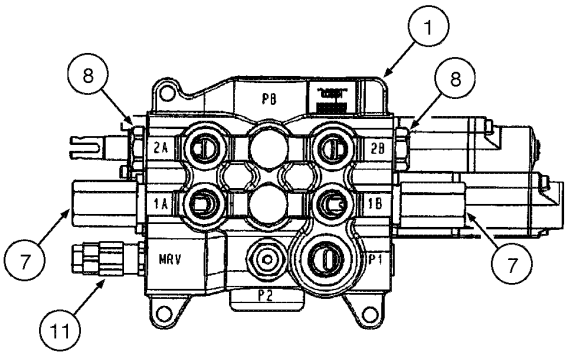

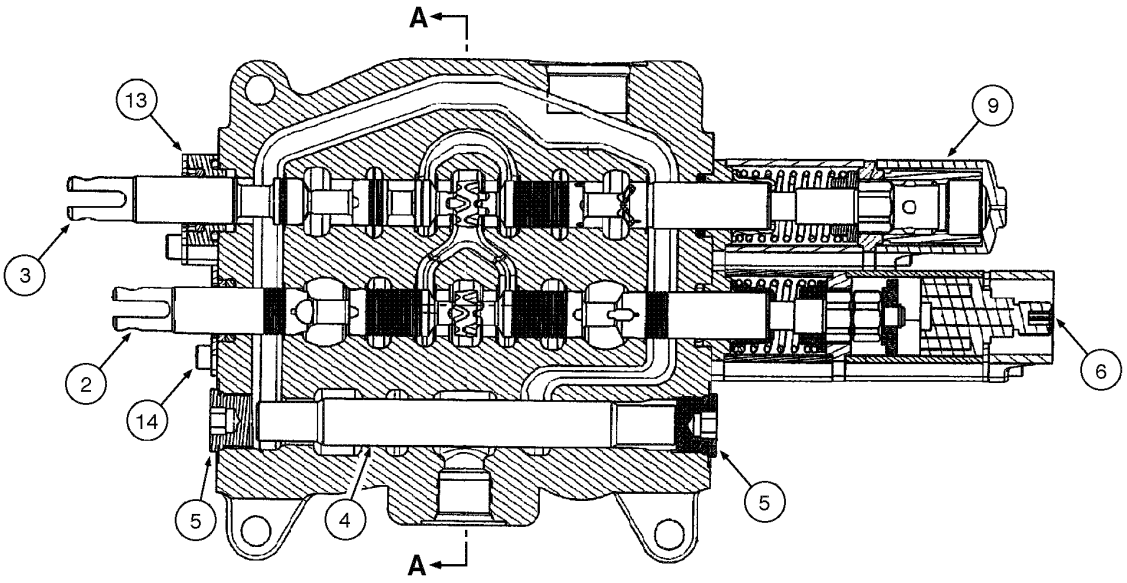

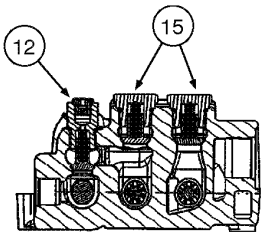

A - A

LOADER CONTROL VALVE - 2 SPOOL (STANDARD)
LOADER CONTROL VALVE - 2 SPOOL (STANDARD)
LOADER CONTROL VALVE - 2 SPOOL (STANDARD)
LOADER CONTROL VALVE - 2 SPOOL (STANDARD)

R	N	P.N.	MOD	Q	Denominação Bezeichnung	Denominacion Descrizione	Description Beskrivelse	Description Denominação	L.C.
13	1	**87455539**		1	ESPAÇADOR DISTANZSTÜCK	SEPARADOR DISTANZIALE	SPACER AFSTANDSSTYKKE	ENTRETOISE ESPACADOR	075D
13	1	**87455536**		2	PLACA DE FIXAÇÃO HALTEPLATTE	PLACA DE SUJECION PIASTRA DI FISSAGGIO	PLATE, RETAINING FASTSPAENDINGSPLAD	PLAQUE DE SERRAGE PLACA DE FIXACAO	114P
14		**87541939**		1	JOGO DE JUNTAS, bucket spool Assy				
					DICHTUNGSSATZ	SERIE DE JUNTAS SERIE GUARNIZIONI	KIT, SEALS PAKNINGSSAET	POCHETTE DE JOINTS CONJUNTO DE JUNTAS	630S
14	1	**85999136**		1	VEDADOR CILINDRO DICHTUNG, HYDR. ZYLI	JUNTA GANCHO RUSPA	SEAL, HYD-CYLINDER PAKNING, HYD CYLINDE	JOINT-RACLEUR VEDADOR CILINDRO	Z350
14	1	**71103058**		1	ANEL "O" DICHTRING	JUNTA HERMETICA ANELLO TOROIDALE	O-RING O-RING	JOINT THORIQUE O-RING	055A
14	1	**87455540**		2	PARAFUSO SCHRAUBE	TORNILLO VITE	SCREW SKRUE	VIS PARAFUSO	040V
14	1	**87455536**		2	PLACA DE FIXAÇÃO HALTEPLATTE	PLACA DE SUJECION PIASTRA DI FISSAGGIO	PLATE, RETAINING FASTSPAENDINGSPLAD	PLAQUE DE SERRAGE PLACA DE FIXACAO	114P
15		**87426238**		2	VALVULA CHECAGEM RUECKSCHLAGVENTIL	VALVULA ANTIRRETORN VALVOLA, DI RITEGNO	VALVE, CHECK VALVE, CHECK	SOUPAPE ANTI RETOUR VALVULA CHECAGEM	P140
15	1	**87455975**		1	ANEL "O" DICHTRING	JUNTA HERMETICA ANELLO TOROIDALE	O-RING O-RING	JOINT THORIQUE O-RING	055A

(1) Não ilustrado

VÁLVULA DE CONTROLE DA CARREGADEIRA - 3 CARRETÉIS (OPCIONAL)
VÁLVULA DE CONTROL DE LA CARGADORA - 3 CARRETES (OPCIONAL)
LOADER CONTROL VALVE - 3 SPOOL (OPTIONAL)
LOADER CONTROL VALVE - 3 SPOOL (OPTIONAL)

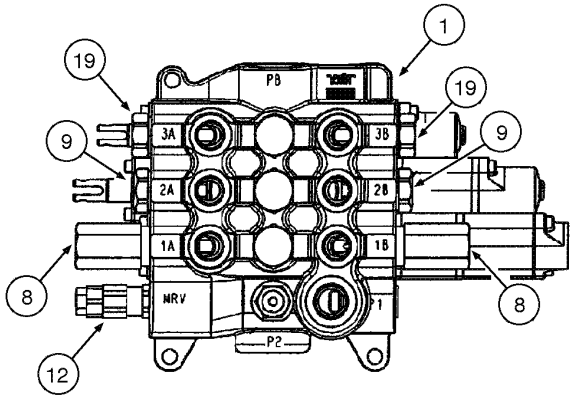

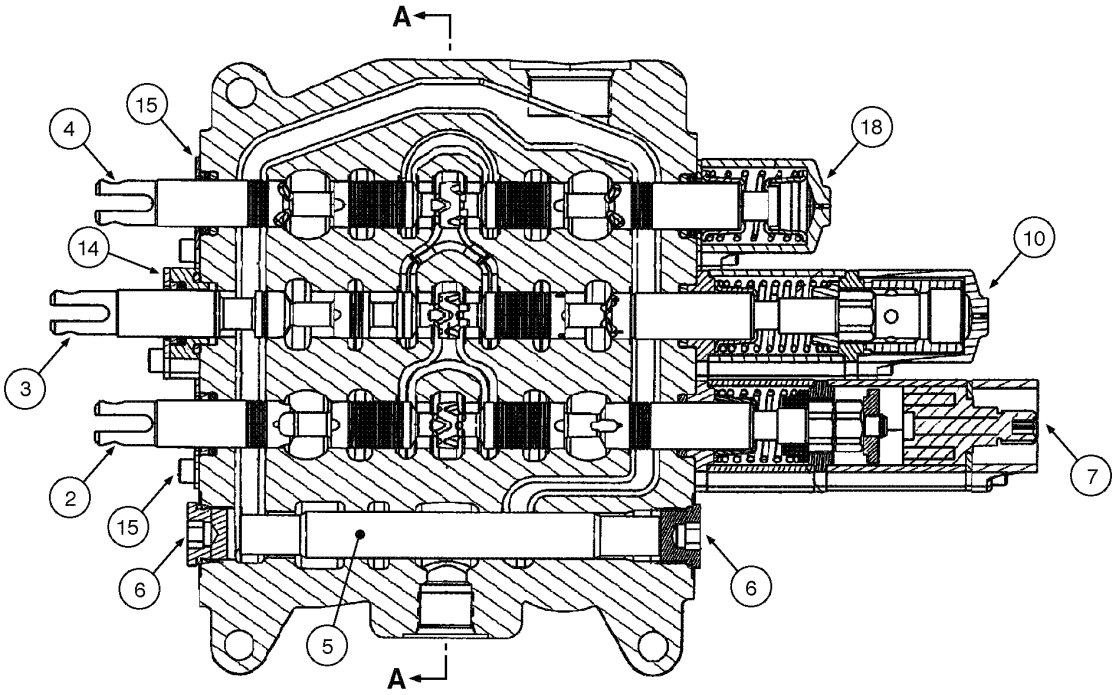

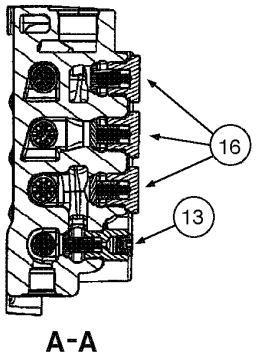

A-A

LOADER CONTROL VALVE - 3 SPOOL (OPTIONAL)
LOADER CONTROL VALVE - 3 SPOOL (OPTIONAL)
LOADER CONTROL VALVE - 3 SPOOL (OPTIONAL)
LOADER CONTROL VALVE - 3 SPOOL (OPTIONAL)

R	N	P.N.	MOD	Q	Denominação Bezeichnung	Denominacion Descrizione	Description Beskrivelse	Description Denominação	L.C.
		87554106		1	DISTRIBUIDOR, (3 spool) Assy, Includes items 1 - 19				
						VALVULA DISTRIBUIDOF	VALVE, CONTROL	DISTRIBUTEUR	083D
					REGELVENTIL	DISTRIBUTORE	STYREVENTIL	VALVULA DE CONTROLE	
1		**NSS**		1	NÃO FORNECIDO SEPARADAMENTE, HOUSING				
						NO SE REPARA SEPARA	NOT SERVICED SEPARA	NON FOURNI SEPAREMI	064N
					KEIN ERSATZTEIL	NON FORNITO SEPARAT	NOT SERVICED SEPARA	NOT SERVICED SEPARA	
2		**NSS**		1	NÃO FORNECIDO SEPARADAMENTE, SPOOL bucket				
						NO SE REPARA SEPARA	NOT SERVICED SEPARA	NON FOURNI SEPAREMI	064N
					KEIN ERSATZTEIL	NON FORNITO SEPARAT	NOT SERVICED SEPARA	NOT SERVICED SEPARA	
3		**NSS**		1	NÃO FORNECIDO SEPARADAMENTE, SPOOL lift				
						NO SE REPARA SEPARA	NOT SERVICED SEPARA	NON FOURNI SEPAREMI	064N
					KEIN ERSATZTEIL	NON FORNITO SEPARAT	NOT SERVICED SEPARA	NOT SERVICED SEPARA	
4		**NSS**		1	NÃO FORNECIDO SEPARADAMENTE, SPOOL clam				
						NO SE REPARA SEPARA	NOT SERVICED SEPARA	NON FOURNI SEPAREMI	064N
					KEIN ERSATZTEIL	NON FORNITO SEPARAT	NOT SERVICED SEPARA	NOT SERVICED SEPARA	
5		**NSS**		1	NÃO FORNECIDO SEPARADAMENTE, SPOOL				
						NO SE REPARA SEPARA	NOT SERVICED SEPARA	NON FOURNI SEPAREMI	064N
					KEIN ERSATZTEIL	NON FORNITO SEPARAT	NOT SERVICED SEPARA	NOT SERVICED SEPARA	
6		**87426233**		2	BUJÃO	TAPÓN	PLUG	BOUCHON	050T
					STOPFEN	TAPPO	PROP	BUJÃO	
6	1	**NSS**		1	NÃO FORNECIDO SEPARADAMENTE, O-RING				
						NO SE REPARA SEPARA	NOT SERVICED SEPARA	NON FOURNI SEPAREMI	064N
					KEIN ERSATZTEIL	NON FORNITO SEPARAT	NOT SERVICED SEPARA	NOT SERVICED SEPARA	
7		**87426221**		1	DETENTE, magnetic	TRINQUETE	DETENT	DÉTENTE	P169
					RASTVORRICHTUNG	FERMO	UDLØSER	DETENTE	
8		**87426232**		2	VÁLVULA DE SOBRE-PRESSÃO				
						VÁLVULA, DESCARGA	VALVE, PRESSURE RELI	SOUPAPE, DÉCHARGE	007V
					DRUCKENTLASTUNGSV	VALVOLA, DI SICUREZZA	SIKKERHEDSVENTIL	VÁLVULA, DESCARGA	
9		**81868381**		2	VALVULA CHECAGEM, anti-void Assy				
						VALVULA ANTIRRETORN	VALVE, CHECK	SOUPAPE ANTI RETOUR	P140
					RUECKSCHLAGVENTIL	VALVOLA, DI RITEGNO	VALVE, CHECK	VALVULA CHECAGEM	
9	1	**87455580**		1	JOGO DE JUNTAS, ring	SERIE DE JUNTAS	KIT, SEALS	POCHETTE DE JOINTS	630S
					DICHTUNGSSATZ	SERIE GUARNIZIONI	PAKNINGSSAET	CONJUNTO DE JUNTAS	
10		**87426227**		1	DETENTE, manual	TRINQUETE	DETENT	DÉTENTE	P169
					RASTVORRICHTUNG	FERMO	UDLØSER	DETENTE	
12		**87426717**		1	VÁLVULA DE SOBRE-PRESSÃO				
						VÁLVULA, DESCARGA	VALVE, PRESSURE RELI	SOUPAPE, DÉCHARGE	007V
					DRUCKENTLASTUNGSV	VALVOLA, DI SICUREZZA	SIKKERHEDSVENTIL	VÁLVULA, DESCARGA	
12	1	**87455551**		1	KIT, SERVICE, ring	KIT, SERVICE	KIT, SERVICE	KIT ASSISTANCE	021K
					SERVICE-KIT	KIT ASSISTENZIALE	SERVICE SAET	KIT, SERVICE	
13		**87426716**		1	VALVULA CHECAGEM	VALVULA ANTIRRETORN	VALVE, CHECK	SOUPAPE ANTI RETOUR	P140
					RUECKSCHLAGVENTIL	VALVOLA, DI RITEGNO	VALVE, CHECK	VALVULA CHECAGEM	
14		**87541940**		1	JOGO DE JUNTAS, lift spool Assy				
						SERIE DE JUNTAS	KIT, SEALS	POCHETTE DE JOINTS	630S
					DICHTUNGSSATZ	SERIE GUARNIZIONI	PAKNINGSSAET	CONJUNTO DE JUNTAS	
14	1	**85999136**		1	VEDADOR CILINDRO	JUNTA GANCHO	SEAL, HYD-CYLINDER	JOINT-RACLEUR	Z350
					DICHTUNG, HYDR. ZYLII	RUSPA	PAKNING, HYD CYLINDE	VEDADOR CILINDRO	

(1) Não ilustrado

VÁLVULA DE CONTROLE DA CARREGADEIRA - 3 CARRETÉIS (OPCIONAL)
VÁLVULA DE CONTROL DE LA CARGADORA - 3 CARRETES (OPCIONAL)
LOADER CONTROL VALVE - 3 SPOOL (OPTIONAL)
LOADER CONTROL VALVE - 3 SPOOL (OPTIONAL)

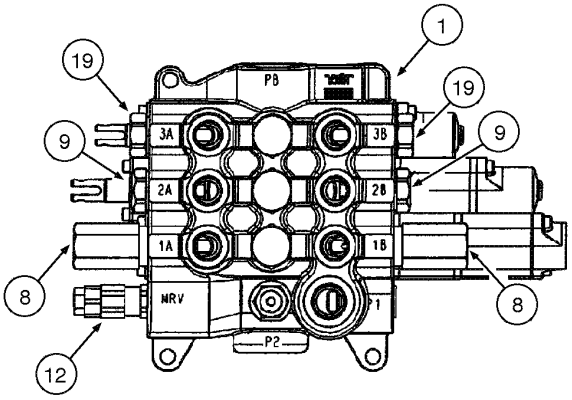

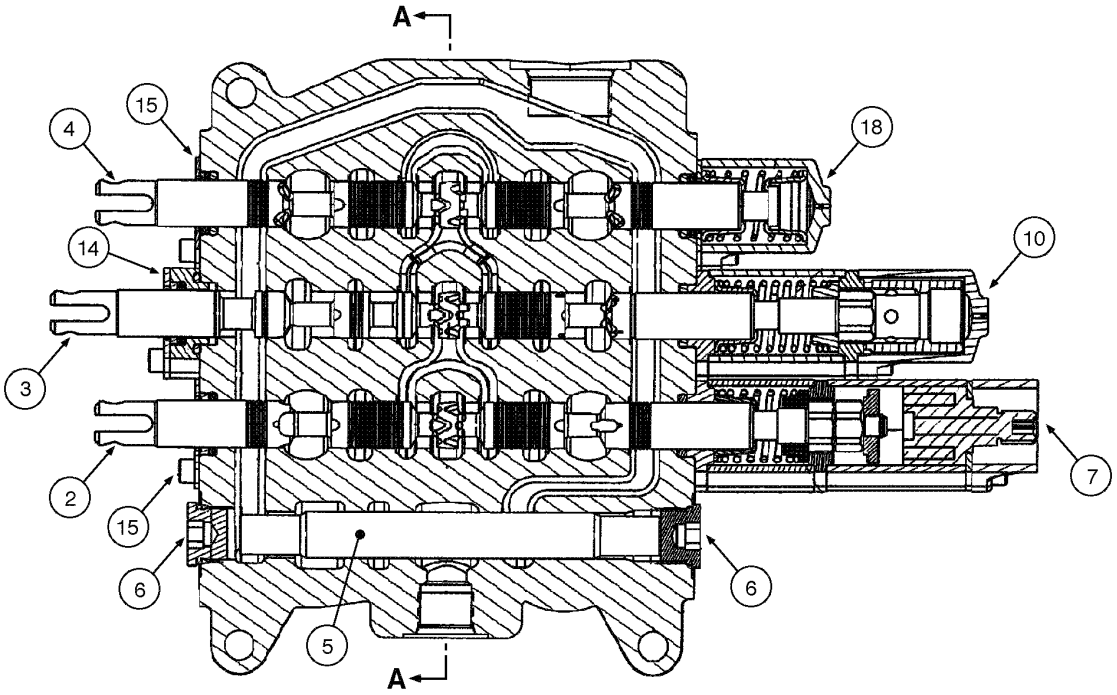

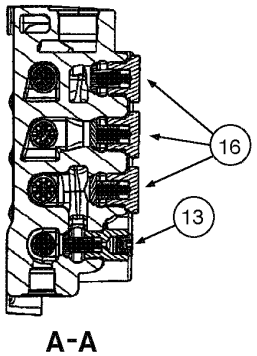

A-A

LOADER CONTROL VALVE - 3 SPOOL (OPTIONAL)
LOADER CONTROL VALVE - 3 SPOOL (OPTIONAL)
LOADER CONTROL VALVE - 3 SPOOL (OPTIONAL)
LOADER CONTROL VALVE - 3 SPOOL (OPTIONAL)

R	N	P.N.	MOD	Q	Denominação Bezeichnung	Denominacion Descrizione	Description Beskrivelse	Description Denominação	L.C.
14	1	**71103058**		1	ANEL "O"	JUNTA HERMETICA	O-RING	JOINT THORIQUE	055A
					DICHTRING	ANELLO TOROIDALE	O-RING	O-RING	
14	1	**87455538**		1	ANEL "O"	JUNTA HERMETICA	O-RING	JOINT THORIQUE	055A
					DICHTRING	ANELLO TOROIDALE	O-RING	O-RING	
14	1	**87455534**		2	PARAFUSO	TORNILLO	SCREW	VIS	040V
					SCHRAUBE	VITE	SKRUE	PARAFUSO	
14	1	**87455539**		1	ESPAÇADOR	SEPARADOR	SPACER	ENTRETOISE	075D
					DISTANZSTÜCK	DISTANZIALE	AFSTANDSSTYKKE	ESPACADOR	
14	1	**87455536**		2	PLACA DE FIXAÇÃO	PLACA DE SUJECION	PLATE, RETAINING	PLAQUE DE SERRAGE	114P
					HALTEPLATTE	PIASTRA DI FISSAGGIO	FASTSPAENDINGSPLAD	PLACA DE FIXACAO	
15		**87541939**		1	JOGO DE JUNTAS, bucket spool Assy				
						SERIE DE JUNTAS	KIT, SEALS	POCHETTE DE JOINTS	630S
					DICHTUNGSSATZ	SERIE GUARNIZIONI	PAKNINGSSAET	CONJUNTO DE JUNTAS	
15	1	**85999136**		1	VEDADOR CILINDRO	JUNTA GANCHO	SEAL, HYD-CYLINDER	JOINT-RACLEUR	Z350
					DICHTUNG, HYDR. ZYLI	RUSPA	PAKNING, HYD CYLINDE	VEDADOR CILINDRO	
15	1	**71103058**		1	ANEL "O"	JUNTA HERMETICA	O-RING	JOINT THORIQUE	055A
					DICHTRING	ANELLO TOROIDALE	O-RING	O-RING	
15	1	**87455540**		2	PARAFUSO	TORNILLO	SCREW	VIS	040V
					SCHRAUBE	VITE	SKRUE	PARAFUSO	
15	1	**87455536**		2	PLACA DE FIXAÇÃO	PLACA DE SUJECION	PLATE, RETAINING	PLAQUE DE SERRAGE	114P
					HALTEPLATTE	PIASTRA DI FISSAGGIO	FASTSPAENDINGSPLAD	PLACA DE FIXACAO	
16		**87426238**		3	VALVULA CHECAGEM	VALVULA ANTIRRETORN	VALVE, CHECK	SOUPAPE ANTI RETOUR	P140
					RUECKSCHLAGVENTIL	VALVOLA, DI RITEGNO	VALVE, CHECK	VALVULA CHECAGEM	
16	1	**87455975**		1	ANEL "O"	JUNTA HERMETICA	O-RING	JOINT THORIQUE	055A
					DICHTRING	ANELLO TOROIDALE	O-RING	O-RING	
18		**87426241**		1	EXTREMIDADE FINAL	FINAL(CONJ)	END ASSY.	EXTREMITE ASSEMBLEE	P517
					ENDSTUECK (BAUGRUP	PARTE FINALE, COMPL	END ASSY.	EXTREMIDADE FINAL	
18	1	**87454547**		1	ANEL "O"	JUNTA HERMETICA	O-RING	JOINT THORIQUE	055A
					DICHTRING	ANELLO TOROIDALE	O-RING	O-RING	
18	1	**87454548**		1	ANEL DE VEDACAO	ANILLO DE CIERRE	SEAL	JOINT	132A
					DICHTUNG	ANELLO DI TENUTA	PAKNINGSRING	ANEL DE VEDACAO	
18		**87444567**		1	MOLA VALVULA	MUELLE, VALVULA	SPRING, VALVE	RESSORT, SOUPAPE	P463
					VENTILFEDER	MOLLA, VALVOLA	VENTILFJEDER	MUELLE, VÁLVULA	
18	1	**87455541**		2	PARAFUSO	TORNILLO	SCREW	VIS	040V
					SCHRAUBE	VITE	SKRUE	PARAFUSO	
19		**83981068**		2	CONECTOR DE FECHAMENTO				
						CILINDROS DE CERRAD	PLUG, STOP	BOUCHON DE FERMETU	071B
					VERSCHLUSSSTOPFEN	BLOCCHETTO CHIUSUR	LAASECYLINDER	CILINDROS DE FECHO	
19	1	**NSS**		2	NÃO FORNECIDO SEPARADAMENTE, SEAL				
						NO SE REPARA SEPARA	NOT SERVICED SEPARA	NON FOURNI SEPAREM	064N
					KEIN ERSATZTEIL	NON FORNITO SEPARAT	NOT SERVICED SEPARA	NOT SERVICED SEPARA	

(1) Não ilustrado

08-48	01	p1	06/09

VÁLVULA DE CONTROLE DA RETROESCAVADEIRA - 6 CARRETÉIS
VÁLVULA DE CONTROL DE LA RETRO - 6 CARRETES
BACKHOE CONTROL VALVE - 6 SPOOL
BACKHOE CONTROL VALVE - 6 SPOOL

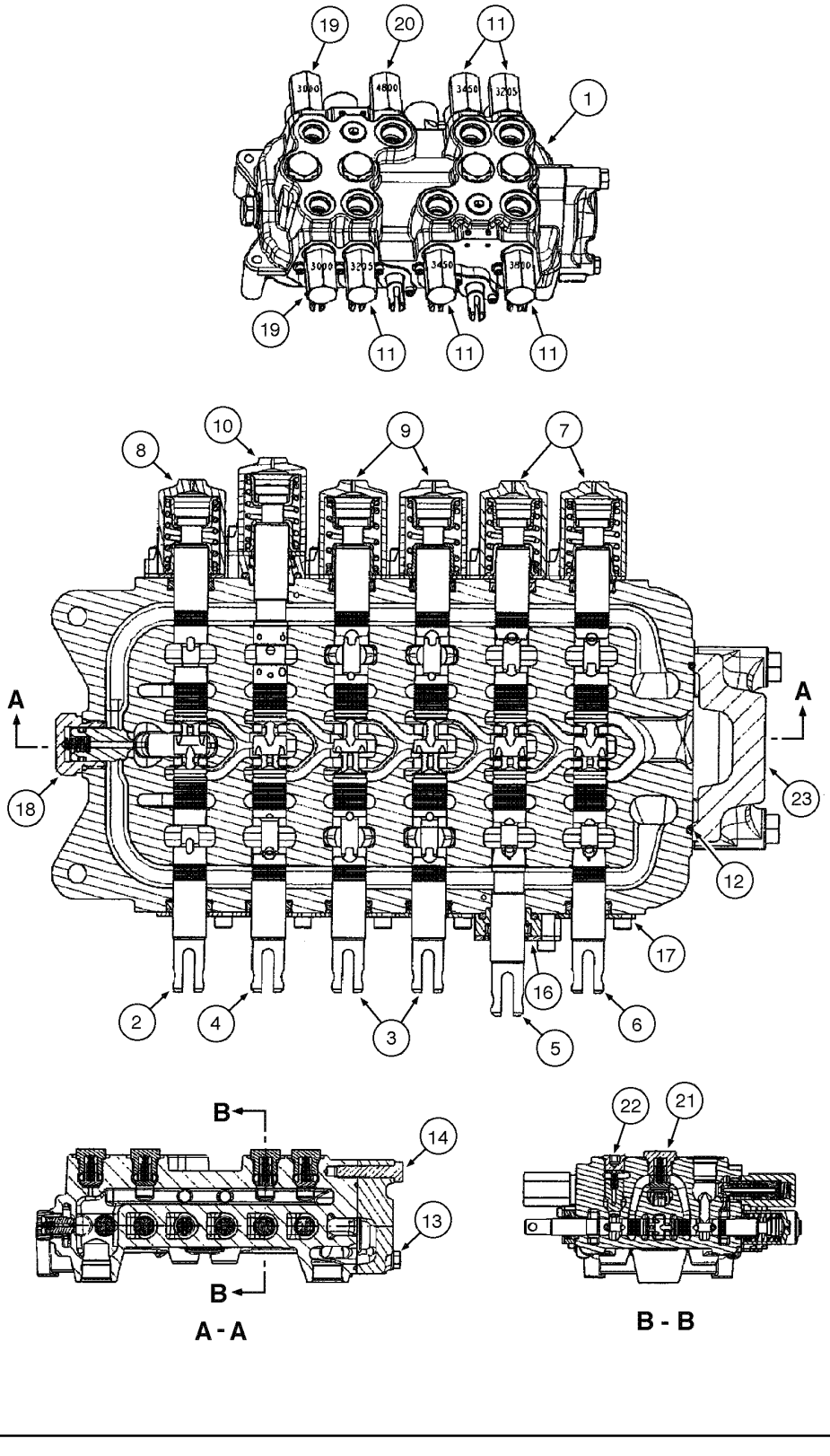

BACKHOE CONTROL VALVE - 6 SPOOL
BACKHOE CONTROL VALVE - 6 SPOOL
BACKHOE CONTROL VALVE - 6 SPOOL
BACKHOE CONTROL VALVE - 6 SPOOL

R	N	P.N.	MOD	Q	Denominação Bezeichnung	Denominacion Descrizione	Description Beskrivelse	Description Denominação	L.C.
	1	**87541852**		1	DISTRIBUIDOR, (6 spool) Assy, Includes items 1 - 23				
						VALVULA DISTRIBUIDOF	VALVE, CONTROL	DISTRIBUTEUR	083D
					REGELVENTIL	DISTRIBUTORE	STYREVENTIL	VALVULA DE CONTROLE	
	2	**87541853**		1	VÁLVULA HYDRAULICA, (6 spool) Assy, Includes items 1 - 23				
						VALVULA HIDRAULICA	VALVE, HYDRAULIC	SOUPAPE HYDRAULIQU	010V
					HYDRAULIKVENTIL	VALVOLA IDRAULICA	VENTIL HYDRAULIK	VALVULA HIDRAULICA	
1		**NSS**		1	NÃO FORNECIDO SEPARADAMENTE, HOUSING				
						NO SE REPARA SEPARA	NOT SERVICED SEPARA	NON FOURNI SEPAREMI	064N
					KEIN ERSATZTEIL	NON FORNITO SEPARAT	NOT SERVICED SEPARA	NOT SERVICED SEPARA	
2		**NSS**		1	NÃO FORNECIDO SEPARADAMENTE, SPOOL swing				
						NO SE REPARA SEPARA	NOT SERVICED SEPARA	NON FOURNI SEPAREMI	064N
					KEIN ERSATZTEIL	NON FORNITO SEPARAT	NOT SERVICED SEPARA	NOT SERVICED SEPARA	
3		**NSS**		2	NÃO FORNECIDO SEPARADAMENTE, SPOOL stabilizer				
						NO SE REPARA SEPARA	NOT SERVICED SEPARA	NON FOURNI SEPAREMI	064N
					KEIN ERSATZTEIL	NON FORNITO SEPARAT	NOT SERVICED SEPARA	NOT SERVICED SEPARA	
4		**NSS**		1	NÃO FORNECIDO SEPARADAMENTE, SPOOL boom				
						NO SE REPARA SEPARA	NOT SERVICED SEPARA	NON FOURNI SEPAREMI	064N
					KEIN ERSATZTEIL	NON FORNITO SEPARAT	NOT SERVICED SEPARA	NOT SERVICED SEPARA	
5		**NSS**		1	NÃO FORNECIDO SEPARADAMENTE, SPOOL dipper				
						NO SE REPARA SEPARA	NOT SERVICED SEPARA	NON FOURNI SEPAREMI	064N
					KEIN ERSATZTEIL	NON FORNITO SEPARAT	NOT SERVICED SEPARA	NOT SERVICED SEPARA	
6		**NSS**		1	NÃO FORNECIDO SEPARADAMENTE, SPOOL bucket				
						NO SE REPARA SEPARA	NOT SERVICED SEPARA	NON FOURNI SEPAREMI	064N
					KEIN ERSATZTEIL	NON FORNITO SEPARAT	NOT SERVICED SEPARA	NOT SERVICED SEPARA	
7		**87426241**		2	EXTREMIDADE FINAL	FINAL(CONJ)	END ASSY.	EXTREMITE ASSEMBLEE	P517
					ENDSTUECK (BAUGRUP	PARTE FINALE, COMPL	END ASSY.	EXTREMIDADE FINAL	
7	3	**87454547**		1	ANEL "O"	JUNTA HERMETICA	O-RING	JOINT THORIQUE	055A
					DICHTRING	ANELLO TOROIDALE	O-RING	O-RING	
7	3	**87454548**		1	ANEL DE VEDACAO	ANILLO DE CIERRE	SEAL	JOINT	132A
					DICHTUNG	ANELLO DI TENUTA	PAKNINGSRING	ANEL DE VEDACAO	
7	3	**87444567**		1	MOLA VALVULA	MUELLE, VALVULA	SPRING, VALVE	RESSORT, SOUPAPE	P463
					VENTILFEDER	MOLLA, VALVOLA	VENTILFJEDER	MUELLE, VÁLVULA	
7	3	**87455541**		2	PARAFUSO	TORNILLO	SCREW	VIS	040V
					SCHRAUBE	VITE	SKRUE	PARAFUSO	
8		**87428500**		1	EXTREMIDADE FINAL, (valve 87541852)				
						FINAL(CONJ)	END ASSY.	EXTREMITE ASSEMBLEE	P517
					ENDSTUECK (BAUGRUP	PARTE FINALE, COMPL	END ASSY.	EXTREMIDADE FINAL	
8	3	**87454547**		1	ANEL "O"	JUNTA HERMETICA	O-RING	JOINT THORIQUE	055A
					DICHTRING	ANELLO TOROIDALE	O-RING	O-RING	
8	3	**87454548**		1	ANEL DE VEDACAO	ANILLO DE CIERRE	SEAL	JOINT	132A
					DICHTUNG	ANELLO DI TENUTA	PAKNINGSRING	ANEL DE VEDACAO	
8	3	**87429151**		1	MOLA VALVULA	MUELLE, VALVULA	SPRING, VALVE	RESSORT, SOUPAPE	P463
					VENTILFEDER	MOLLA, VALVOLA	VENTILFJEDER	MUELLE, VÁLVULA	
8	3	**87455541**		2	PARAFUSO	TORNILLO	SCREW	VIS	040V
					SCHRAUBE	VITE	SKRUE	PARAFUSO	

(1) Comando por pedais
(2) Comando por alavancas
(3) Não ilustrado

PARA MÁQUINAS SEM BRAÇO EXTENSÍVEL, SEM SIST. HIDRÁULICO AUXILIAR E SEM CONTROLE PILOTO

580 SUPER M
580M

VÁLVULA DE CONTROLE DA RETROESCAVADEIRA - 6 CARRETÉIS
VÁLVULA DE CONTROL DE LA RETRO - 6 CARRETES
BACKHOE CONTROL VALVE - 6 SPOOL
BACKHOE CONTROL VALVE - 6 SPOOL

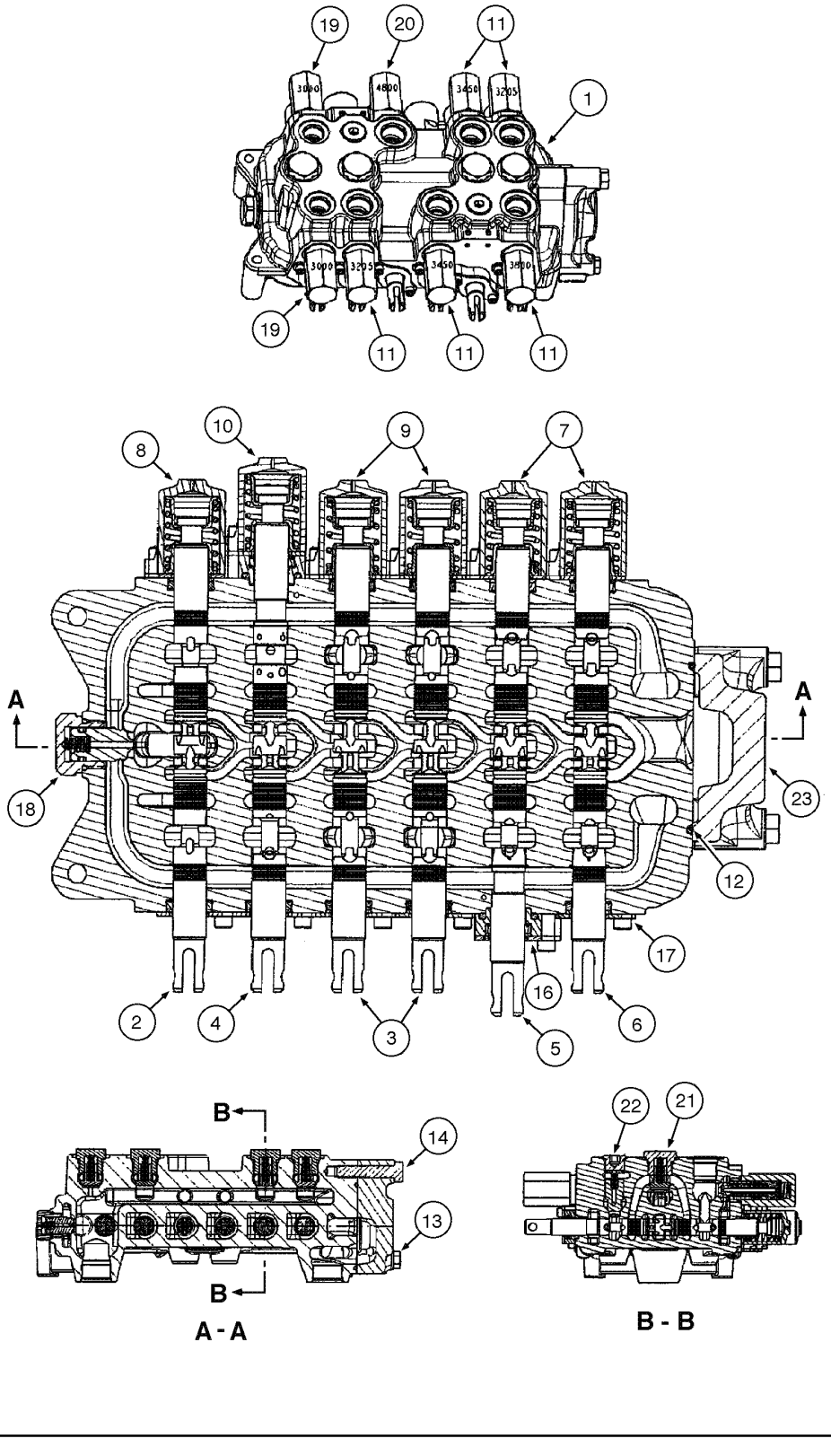

BACKHOE CONTROL VALVE - 6 SPOOL
BACKHOE CONTROL VALVE - 6 SPOOL
BACKHOE CONTROL VALVE - 6 SPOOL
BACKHOE CONTROL VALVE - 6 SPOOL

R	N	P.N.	MOD	Q	Denominação Bezeichnung	Denominacion Descrizione	Description Beskrivelse	Description Denominação	L.C.
8		**87426241**		1	EXTREMIDADE FINAL, valve 87541853)				
						FINAL(CONJ)	END ASSY.	EXTREMITE ASSEMBLEI	P517
					ENDSTUECK (BAUGRUP	PARTE FINALE, COMPL	END ASSY.	EXTREMIDADE FINAL	
8	1	**87454547**		1	ANEL "O"	JUNTA HERMETICA	O-RING	JOINT THORIQUE	055A
					DICHTRING	ANELLO TOROIDALE	O-RING	O-RING	
8	1	**87454548**		1	ANEL DE VEDACAO	ANILLO DE CIERRE	SEAL	JOINT	132A
					DICHTUNG	ANELLO DI TENUTA	PAKNINGSRING	ANEL DE VEDACAO	
8	1	**87444567**		1	MOLA VALVULA	MUELLE, VALVULA	SPRING, VALVE	RESSORT, SOUPAPE	P463
					VENTILFEDER	MOLLA, VALVOLA	VENTILFJEDER	MUELLE, VÁLVULA	
8	1	**87455541**		2	PARAFUSO	TORNILLO	SCREW	VIS	040V
					SCHRAUBE	VITE	SKRUE	PARAFUSO	
9		**87428497**		2	EXTREMIDADE FINAL	FINAL(CONJ)	END ASSY.	EXTREMITE ASSEMBLEI	P517
					ENDSTUECK (BAUGRUP	PARTE FINALE, COMPL	END ASSY.	EXTREMIDADE FINAL	
9	1	**87454547**		2	ANEL "O"	JUNTA HERMETICA	O-RING	JOINT THORIQUE	055A
					DICHTRING	ANELLO TOROIDALE	O-RING	O-RING	
9	1	**87454548**		1	ANEL DE VEDACAO	ANILLO DE CIERRE	SEAL	JOINT	132A
					DICHTUNG	ANELLO DI TENUTA	PAKNINGSRING	ANEL DE VEDACAO	
9	1	**87455533**		1	MOLA VALVULA	MUELLE, VALVULA	SPRING, VALVE	RESSORT, SOUPAPE	P463
					VENTILFEDER	MOLLA, VALVOLA	VENTILFJEDER	MUELLE, VÁLVULA	
9	1	**87455541**		2	PARAFUSO	TORNILLO	SCREW	VIS	040V
					SCHRAUBE	VITE	SKRUE	PARAFUSO	
10		**87433029**		1	EXTREMIDADE FINAL	FINAL(CONJ)	END ASSY.	EXTREMITE ASSEMBLEI	P517
					ENDSTUECK (BAUGRUP	PARTE FINALE, COMPL	END ASSY.	EXTREMIDADE FINAL	
10	1	**87454547**		1	ANEL "O"	JUNTA HERMETICA	O-RING	JOINT THORIQUE	055A
					DICHTRING	ANELLO TOROIDALE	O-RING	O-RING	
10	1	**87454548**		1	ANEL DE VEDACAO	ANILLO DE CIERRE	SEAL	JOINT	132A
					DICHTUNG	ANELLO DI TENUTA	PAKNINGSRING	ANEL DE VEDACAO	
10	1	**87444567**		1	MOLA VALVULA	MUELLE, VALVULA	SPRING, VALVE	RESSORT, SOUPAPE	P463
					VENTILFEDER	MOLLA, VALVOLA	VENTILFJEDER	MUELLE, VÁLVULA	
10	1	**87455538**		1	ANEL "O"	JUNTA HERMETICA	O-RING	JOINT THORIQUE	055A
					DICHTRING	ANELLO TOROIDALE	O-RING	O-RING	
10	1	**87455545**		2	PARAFUSO	TORNILLO	SCREW	VIS	040V
					SCHRAUBE	VITE	SKRUE	PARAFUSO	
11		**NSS**		5	NÃO FORNECIDO SEPARADAMENTE, VALVE relief				
						NO SE REPARA SEPARA	NOT SERVICED SEPARA	NON FOURNI SEPAREMI	064N
					KEIN ERSATZTEIL	NON FORNITO SEPARAT	NOT SERVICED SEPARA	NOT SERVICED SEPARA	
11	1	**87450978**		2	VÁLVULA DE SOBRE-PRESSÃO, (3205 psi)				
						VÁLVULA, DESCARGA	VALVE, PRESSURE RELI	SOUPAPE, DÉCHARGE	007V
					DRUCKENTLASTUNGSV	VALVOLA, DI SICUREZZA	SIKKERHEDSVENTIL	VÁLVULA, DESCARGA	
11	1	**87450979**		2	VÁLVULA DE SOBRE-PRESSÃO, (3450 psi)				
						VÁLVULA, DESCARGA	VALVE, PRESSURE RELI	SOUPAPE, DÉCHARGE	007V
					DRUCKENTLASTUNGSV	VALVOLA, DI SICUREZZA	SIKKERHEDSVENTIL	VÁLVULA, DESCARGA	
11	1	**87450980**		1	VÁLVULA DE SOBRE-PRESSÃO, (3800 psi)				
						VÁLVULA, DESCARGA	VALVE, PRESSURE RELI	SOUPAPE, DÉCHARGE	007V
					DRUCKENTLASTUNGSV	VALVOLA, DI SICUREZZA	SIKKERHEDSVENTIL	VÁLVULA, DESCARGA	
11	1	**87455549**		1	JOGO DE JUNTAS, ring	SERIE DE JUNTAS	KIT, SEALS	POCHETTE DE JOINTS	630S
					DICHTUNGSSATZ	SERIE GUARNIZIONI	PAKNINGSSAET	CONJUNTO DE JUNTAS	

(1) Não ilustrado

PARA MÁQUINAS SEM BRAÇO EXTENSÍVEL, SEM SIST. HIDRÁULICO AUXILIAR E SEM CONTROLE PILOTO

580 SUPER M
580M

VÁLVULA DE CONTROLE DA RETROESCAVADEIRA - 6 CARRETÉIS
VÁLVULA DE CONTROL DE LA RETRO - 6 CARRETES
BACKHOE CONTROL VALVE - 6 SPOOL
BACKHOE CONTROL VALVE - 6 SPOOL

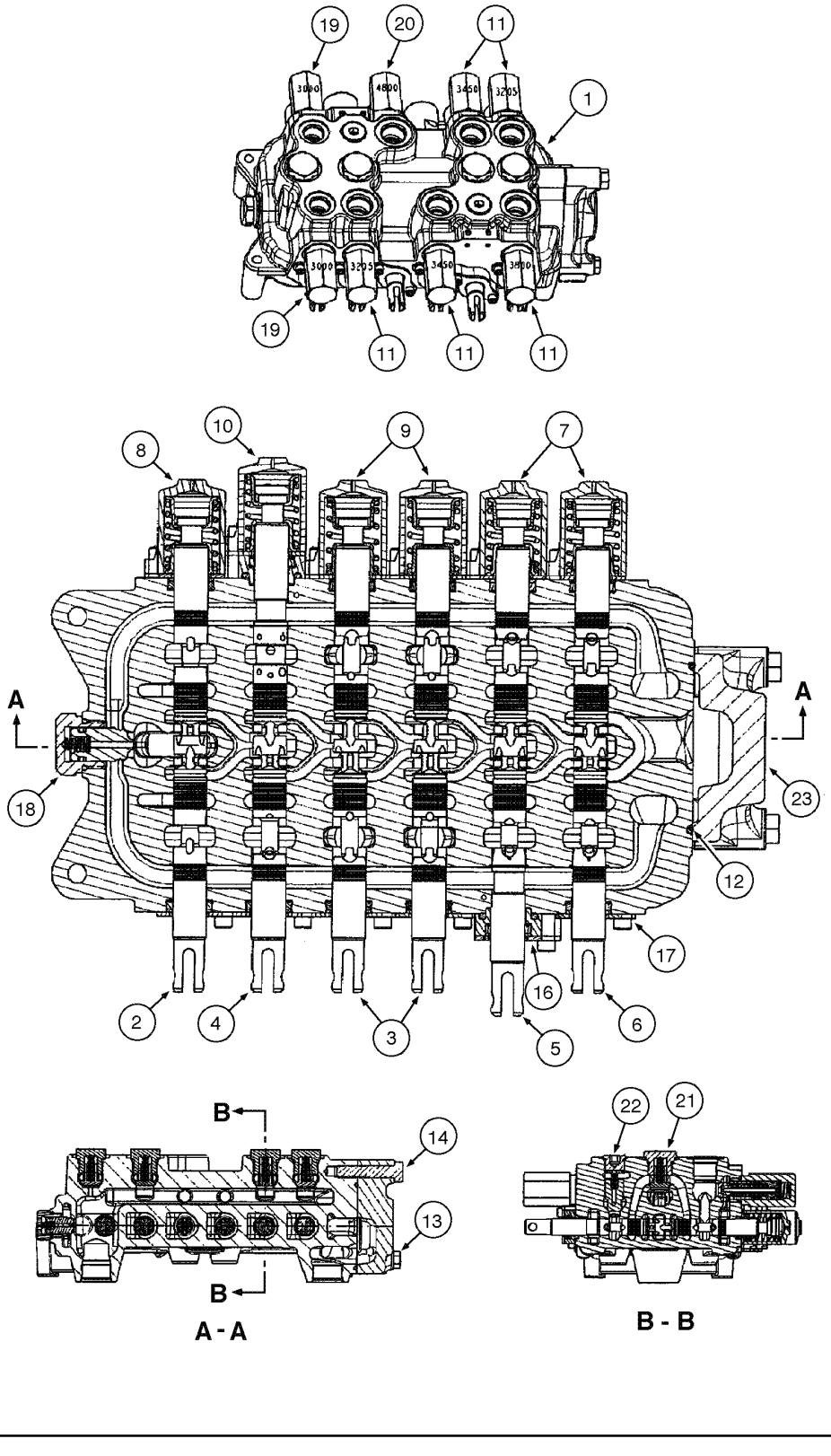

BACKHOE CONTROL VALVE - 6 SPOOL
BACKHOE CONTROL VALVE - 6 SPOOL
BACKHOE CONTROL VALVE - 6 SPOOL
BACKHOE CONTROL VALVE - 6 SPOOL

R	N	P.N.	MOD	Q	Denominação Bezeichnung	Denominacion Descrizione	Description Beskrivelse	Description Denominação	L.C.
12		**87428495**		1	ANEL "O"	JUNTA HERMETICA	O-RING	JOINT THORIQUE	055A
					DICHTRING	ANELLO TOROIDALE	O-RING	O-RING	
13		**87428491**		2	PARAFUSO	TORNILLO	SCREW	VIS	040V
					SCHRAUBE	VITE	SKRUE	PARAFUSO	
14		**87428492**		1	PARAFUSO	TORNILLO	SCREW	VIS	040V
					SCHRAUBE	VITE	SKRUE	PARAFUSO	
16		**87541940**		1	JOGO DE JUNTAS, dipper spool Assy				
						SERIE DE JUNTAS	KIT, SEALS	POCHETTE DE JOINTS	630S
					DICHTUNGSSATZ	SERIE GUARNIZIONI	PAKNINGSSAET	CONJUNTO DE JUNTAS	
16	1	**85999136**		1	VEDADOR CILINDRO	JUNTA GANCHO	SEAL, HYD-CYLINDER	JOINT-RACLEUR	Z350
					DICHTUNG, HYDR. ZYLII	RUSPA	PAKNING, HYD CYLINDE	VEDADOR CILINDRO	
16	1	**71103058**		1	ANEL "O"	JUNTA HERMETICA	O-RING	JOINT THORIQUE	055A
					DICHTRING	ANELLO TOROIDALE	O-RING	O-RING	
16	1	**87455538**		1	ANEL "O"	JUNTA HERMETICA	O-RING	JOINT THORIQUE	055A
					DICHTRING	ANELLO TOROIDALE	O-RING	O-RING	
16	1	**87455534**		2	PARAFUSO	TORNILLO	SCREW	VIS	040V
					SCHRAUBE	VITE	SKRUE	PARAFUSO	
16	1	**87455539**		1	ESPAÇADOR	SEPARADOR	SPACER	ENTRETOISE	075D
					DISTANZSTÜCK	DISTANZIALE	AFSTANDSSTYKKE	ESPACADOR	
16	1	**87455536**		2	PLACA DE FIXAÇÃO	PLACA DE SUJECION	PLATE, RETAINING	PLAQUE DE SERRAGE	114P
					HALTEPLATTE	PIASTRA DI FISSAGGIO	FASTSPAENDINGSPLAD	PLACA DE FIXACAO	
17		**87541939**		5	JOGO DE JUNTAS, spool	SERIE DE JUNTAS	KIT, SEALS	POCHETTE DE JOINTS	630S
					DICHTUNGSSATZ	SERIE GUARNIZIONI	PAKNINGSSAET	CONJUNTO DE JUNTAS	
17	1	**85999136**		1	VEDADOR CILINDRO	JUNTA GANCHO	SEAL, HYD-CYLINDER	JOINT-RACLEUR	Z350
					DICHTUNG, HYDR. ZYLII	RUSPA	PAKNING, HYD CYLINDE	VEDADOR CILINDRO	
17	1	**71103058**		1	ANEL "O"	JUNTA HERMETICA	O-RING	JOINT THORIQUE	055A
					DICHTRING	ANELLO TOROIDALE	O-RING	O-RING	
17	1	**87455540**		2	PARAFUSO	TORNILLO	SCREW	VIS	040V
					SCHRAUBE	VITE	SKRUE	PARAFUSO	
17	1	**87455536**		2	PLACA DE FIXAÇÃO	PLACA DE SUJECION	PLATE, RETAINING	PLAQUE DE SERRAGE	114P
					HALTEPLATTE	PIASTRA DI FISSAGGIO	FASTSPAENDINGSPLAD	PLACA DE FIXACAO	
18		**81868381**		1	VALVULA CHECAGEM, anti-void				
						VALVULA ANTIRRETORN	VALVE, CHECK	SOUPAPE ANTI RETOUR	P140
					RUECKSCHLAGVENTIL	VALVOLA, DI RITEGNO	VALVE, CHECK	VALVULA CHECAGEM	
18	1	**87455580**		1	JOGO DE JUNTAS	SERIE DE JUNTAS	KIT, SEALS	POCHETTE DE JOINTS	630S
					DICHTUNGSSATZ	SERIE GUARNIZIONI	PAKNINGSSAET	CONJUNTO DE JUNTAS	
19		**87428490**		2	VÁLVULA DE SOBRE-PRESSÃO, (3000psi)				
						VÁLVULA, DESCARGA	VALVE, PRESSURE RELI	SOUPAPE, DÉCHARGE	007V
					DRUCKENTLASTUNGSV	VALVOLA, DI SICUREZZA	SIKKERHEDSVENTIL	VÁLVULA, DESCARGA	
19	1	**87455549**		1	JOGO DE JUNTAS, ring	SERIE DE JUNTAS	KIT, SEALS	POCHETTE DE JOINTS	630S
					DICHTUNGSSATZ	SERIE GUARNIZIONI	PAKNINGSSAET	CONJUNTO DE JUNTAS	
20		**87428488**		1	VÁLVULA DE SOBRE-PRESSÃO, (4800psi)				
						VÁLVULA, DESCARGA	VALVE, PRESSURE RELI	SOUPAPE, DÉCHARGE	007V
					DRUCKENTLASTUNGSV	VALVOLA, DI SICUREZZA	SIKKERHEDSVENTIL	VÁLVULA, DESCARGA	
20	1	**87455549**		1	JOGO DE JUNTAS, ring	SERIE DE JUNTAS	KIT, SEALS	POCHETTE DE JOINTS	630S
					DICHTUNGSSATZ	SERIE GUARNIZIONI	PAKNINGSSAET	CONJUNTO DE JUNTAS	
21		**87426238**		4	VALVULA CHECAGEM	VALVULA ANTIRRETORN	VALVE, CHECK	SOUPAPE ANTI RETOUR	P140
					RUECKSCHLAGVENTIL	VALVOLA, DI RITEGNO	VALVE, CHECK	VALVULA CHECAGEM	

(1) Não ilustrado

VÁLVULA DE CONTROLE DA RETROESCAVADEIRA - 6 CARRETÉIS
VÁLVULA DE CONTROL DE LA RETRO - 6 CARRETES
BACKHOE CONTROL VALVE - 6 SPOOL
BACKHOE CONTROL VALVE - 6 SPOOL

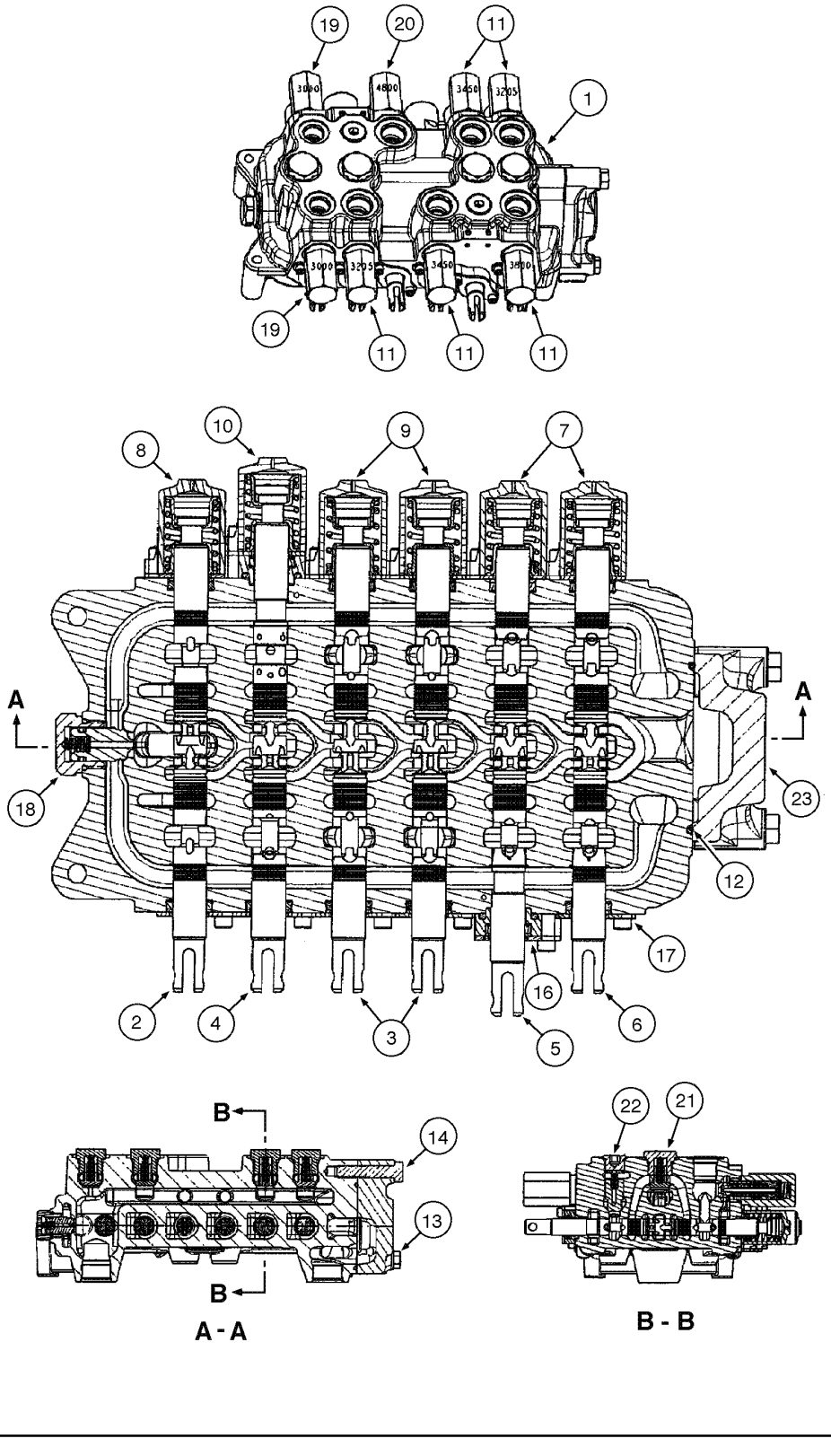

BACKHOE CONTROL VALVE - 6 SPOOL
BACKHOE CONTROL VALVE - 6 SPOOL
BACKHOE CONTROL VALVE - 6 SPOOL
BACKHOE CONTROL VALVE - 6 SPOOL

R	N	P.N.	MOD	Q	Denominação Bezeichnung	Denominacion Descrizione	Description Beskrivelse	Description Denominação	L.C.
21	1	**87455975**		1	ANEL "O" DICHTRING	JUNTA HERMETICA ANELLO TOROIDALE	O-RING O-RING	JOINT THORIQUE O-RING	055A
22		**87428486**		2	VALVULA CHECAGEM RUECKSCHLAGVENTIL	VALVULA ANTIRRETORN VALVOLA, DI RITEGNO	VALVE, CHECK VALVE, CHECK	SOUPAPE ANTI RETOUR VALVULA CHECAGEM	P140
22	1	**87455974**		1	ANEL "O" DICHTRING	JUNTA HERMETICA ANELLO TOROIDALE	O-RING O-RING	JOINT THORIQUE O-RING	055A
23		**87433030**		1	VALVULA HYDR CONTROL HYDRAULIKVENTILSEGM	DISTRIBUIDOR HYDR VALVOLA DI COMANDO	VALVE SECTION, HYD VENTILDEL, HYD	ELEMENT DISTR HYDR VALVULA HYDR CONTR	T098

(1) Não ilustrado

PARA MÁQUINAS SEM BRAÇO EXTENSÍVEL, SEM SIST. HIDRÁULICO AUXILIAR E SEM CONTROLE PILOTO

580 SUPER M
580M

08-52	01	p1	06/09

VÁLVULA DE CONTROLE DA RETROESCAVADEIRA - 7 CARRETÉIS
VÁLVULA DE CONTROL DE LA RETRO - 7 CARRETES
BACKHOE CONTROL VALVE - 7 SPOOL
BACKHOE CONTROL VALVE - 7 SPOOL

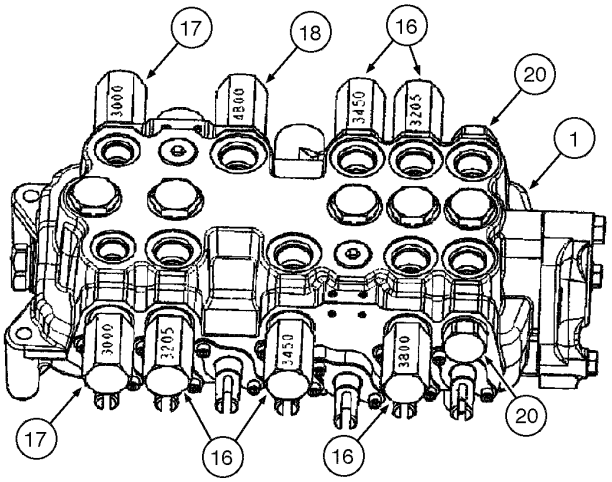

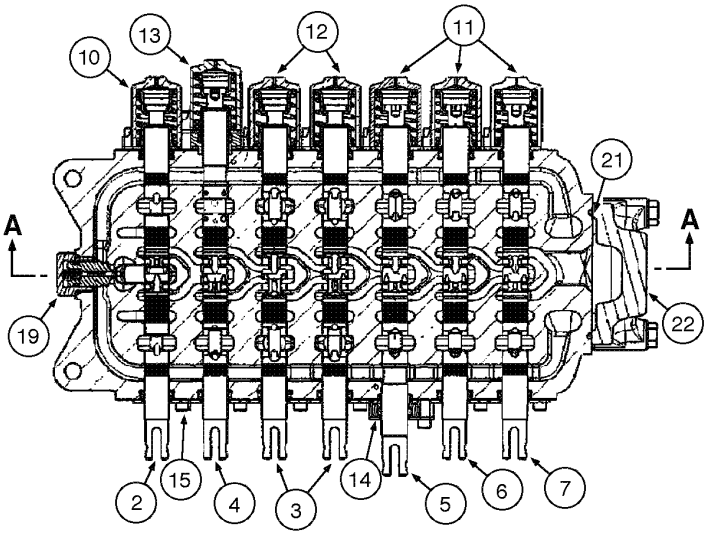

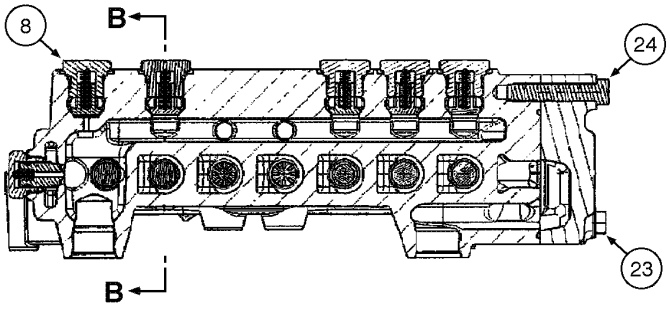

A - A

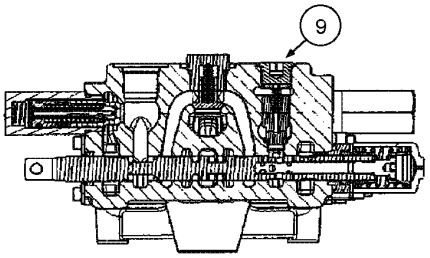

B - B

BACKHOE CONTROL VALVE - 7 SPOOL
BACKHOE CONTROL VALVE - 7 SPOOL
BACKHOE CONTROL VALVE - 7 SPOOL
BACKHOE CONTROL VALVE - 7 SPOOL

R	N	P.N.	MOD	Q	Denominação Bezeichnung	Denominacion Descrizione	Description Beskrivelse	Description Denominação	L.C.
	1	**87541855**		1	DISTRIBUIDOR, (7 spool) Assy, Includes items 1 - 24				
						VALVULA DISTRIBUIDOF	VALVE, CONTROL	DISTRIBUTEUR	083D
					REGELVENTIL	DISTRIBUTORE	STYREVENTIL	VALVULA DE CONTROLE	
	2	**87541854**		1	DISTRIBUIDOR, (7 spool) Assy, Includes items 1 - 24				
						VALVULA DISTRIBUIDOF	VALVE, CONTROL	DISTRIBUTEUR	083D
					REGELVENTIL	DISTRIBUTORE	STYREVENTIL	VALVULA DE CONTROLE	
1		**NSS**		1	NÃO FORNECIDO SEPARADAMENTE, HOUSING				
						NO SE REPARA SEPARA	NOT SERVICED SEPARA	NON FOURNI SEPAREMI	064N
					KEIN ERSATZTEIL	NON FORNITO SEPARAT	NOT SERVICED SEPARA	NOT SERVICED SEPARA	
2		**NSS**		1	NÃO FORNECIDO SEPARADAMENTE, SPOOL swing				
						NO SE REPARA SEPARA	NOT SERVICED SEPARA	NON FOURNI SEPAREMI	064N
					KEIN ERSATZTEIL	NON FORNITO SEPARAT	NOT SERVICED SEPARA	NOT SERVICED SEPARA	
3		**NSS**		2	NÃO FORNECIDO SEPARADAMENTE, SPOOL stabilizer				
						NO SE REPARA SEPARA	NOT SERVICED SEPARA	NON FOURNI SEPAREMI	064N
					KEIN ERSATZTEIL	NON FORNITO SEPARAT	NOT SERVICED SEPARA	NOT SERVICED SEPARA	
4		**NSS**		1	NÃO FORNECIDO SEPARADAMENTE, SPOOL boom				
						NO SE REPARA SEPARA	NOT SERVICED SEPARA	NON FOURNI SEPAREMI	064N
					KEIN ERSATZTEIL	NON FORNITO SEPARAT	NOT SERVICED SEPARA	NOT SERVICED SEPARA	
5		**NSS**		1	NÃO FORNECIDO SEPARADAMENTE, SPOOL dipper				
						NO SE REPARA SEPARA	NOT SERVICED SEPARA	NON FOURNI SEPAREMI	064N
					KEIN ERSATZTEIL	NON FORNITO SEPARAT	NOT SERVICED SEPARA	NOT SERVICED SEPARA	
6		**NSS**		1	NÃO FORNECIDO SEPARADAMENTE, SPOOL bucket				
						NO SE REPARA SEPARA	NOT SERVICED SEPARA	NON FOURNI SEPAREMI	064N
					KEIN ERSATZTEIL	NON FORNITO SEPARAT	NOT SERVICED SEPARA	NOT SERVICED SEPARA	
7		**NSS**		1	NÃO FORNECIDO SEPARADAMENTE, SPOOL ext.dipper				
						NO SE REPARA SEPARA	NOT SERVICED SEPARA	NON FOURNI SEPAREMI	064N
					KEIN ERSATZTEIL	NON FORNITO SEPARAT	NOT SERVICED SEPARA	NOT SERVICED SEPARA	
8		**87426238**		5	VALVULA CHECAGEM	VALVULA ANTIRRETORN	VALVE, CHECK	SOUPAPE ANTI RETOUR	P140
					RUECKSCHLAGVENTIL	VALVOLA, DI RITEGNO	VALVE, CHECK	VALVULA CHECAGEM	
8	3	**87455975**		1	ANEL "O"	JUNTA HERMETICA	O-RING	JOINT THORIQUE	055A
					DICHTRING	ANELLO TOROIDALE	O-RING	O-RING	
9		**87428486**		1	VALVULA CHECAGEM	VALVULA ANTIRRETORN	VALVE, CHECK	SOUPAPE ANTI RETOUR	P140
					RUECKSCHLAGVENTIL	VALVOLA, DI RITEGNO	VALVE, CHECK	VALVULA CHECAGEM	
9	3	**87455974**		1	ANEL "O"	JUNTA HERMETICA	O-RING	JOINT THORIQUE	055A
					DICHTRING	ANELLO TOROIDALE	O-RING	O-RING	
10		**87428500**		1	EXTREMIDADE FINAL, (valve 87541855)				
						FINAL(CONJ)	END ASSY.	EXTREMITE ASSEMBLEE	P517
					ENDSTUECK (BAUGRUP	PARTE FINALE, COMPL	END ASSY.	EXTREMIDADE FINAL	
10	3	**87454547**		1	ANEL "O"	JUNTA HERMETICA	O-RING	JOINT THORIQUE	055A
					DICHTRING	ANELLO TOROIDALE	O-RING	O-RING	
10	3	**87454548**		1	ANEL DE VEDACAO	ANILLO DE CIERRE	SEAL	JOINT	132A
					DICHTUNG	ANELLO DI TENUTA	PAKNINGSRING	ANEL DE VEDACAO	
10	3	**87429151**		1	MOLA VALVULA	MUELLE, VALVULA	SPRING, VALVE	RESSORT, SOUPAPE	P463
					VENTILFEDER	MOLLA, VALVOLA	VENTILFJEDER	MUELLE, VÁLVULA	
10	3	**87455541**		2	PARAFUSO	TORNILLO	SCREW	VIS	040V
					SCHRAUBE	VITE	SKRUE	PARAFUSO	

(1) Comando por pedais
(2) Comando por alavancas
(3) Não ilustrado

PARA MÁQUINAS COM BRAÇO EXTENSÍVEL, SEM SIST. HIDRÁULICO AUXILIAR E SEM CONTROLE PILOTO

580 SUPER M
580M

VÁLVULA DE CONTROLE DA RETROESCAVADEIRA - 7 CARRETÉIS
VÁLVULA DE CONTROL DE LA RETRO - 7 CARRETES
BACKHOE CONTROL VALVE - 7 SPOOL
BACKHOE CONTROL VALVE - 7 SPOOL

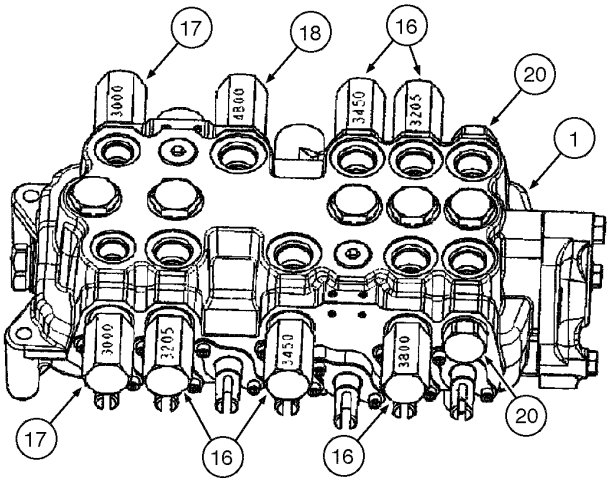

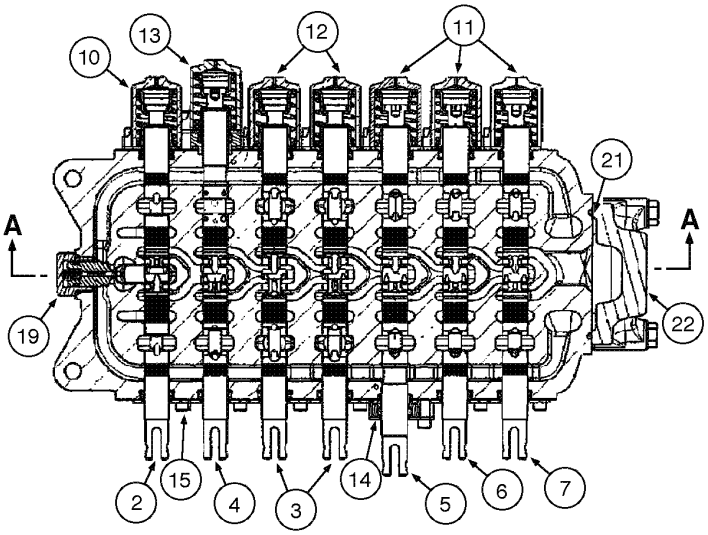

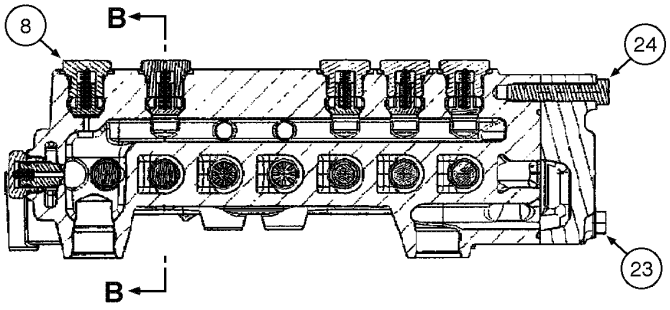

A - A

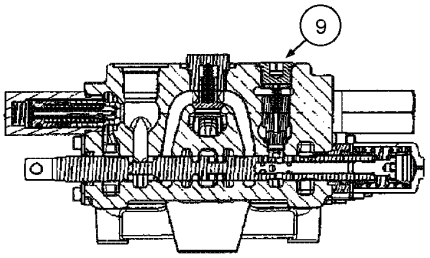

B - B

BACKHOE CONTROL VALVE - 7 SPOOL
BACKHOE CONTROL VALVE - 7 SPOOL
BACKHOE CONTROL VALVE - 7 SPOOL
BACKHOE CONTROL VALVE - 7 SPOOL

R	N	P.N.	MOD	Q	Denominação Bezeichnung	Denominacion Descrizione	Description Beskrivelse	Description Denominação	L.C.
10		**87426241**		1	EXTREMIDADE FINAL, (valve 87541854)				
						FINAL(CONJ)	END ASSY.	EXTREMITE ASSEMBLEI	P517
					ENDSTUECK (BAUGRUP	PARTE FINALE, COMPL	END ASSY.	EXTREMIDADE FINAL	
10	1	**87454547**		1	ANEL "O"	JUNTA HERMETICA	O-RING	JOINT THORIQUE	055A
					DICHTRING	ANELLO TOROIDALE	O-RING	O-RING	
10	1	**87454548**		1	ANEL DE VEDACAO	ANILLO DE CIERRE	SEAL	JOINT	132A
					DICHTUNG	ANELLO DI TENUTA	PAKNINGSRING	ANEL DE VEDACAO	
10	1	**87444567**		1	MOLA VALVULA	MUELLE, VALVULA	SPRING, VALVE	RESSORT, SOUPAPE	P463
					VENTILFEDER	MOLLA, VALVOLA	VENTILFJEDER	MUELLE, VÁLVULA	
10	1	**87455541**		2	PARAFUSO	TORNILLO	SCREW	VIS	040V
					SCHRAUBE	VITE	SKRUE	PARAFUSO	
11		**87426241**		3	EXTREMIDADE FINAL	FINAL(CONJ)	END ASSY.	EXTREMITE ASSEMBLEI	P517
					ENDSTUECK (BAUGRUP	PARTE FINALE, COMPL	END ASSY.	EXTREMIDADE FINAL	
11	1	**87454547**		2	ANEL "O"	JUNTA HERMETICA	O-RING	JOINT THORIQUE	055A
					DICHTRING	ANELLO TOROIDALE	O-RING	O-RING	
11	1	**87454548**		1	ANEL DE VEDACAO	ANILLO DE CIERRE	SEAL	JOINT	132A
					DICHTUNG	ANELLO DI TENUTA	PAKNINGSRING	ANEL DE VEDACAO	
11	1	**87444567**		1	MOLA VALVULA	MUELLE, VALVULA	SPRING, VALVE	RESSORT, SOUPAPE	P463
					VENTILFEDER	MOLLA, VALVOLA	VENTILFJEDER	MUELLE, VÁLVULA	
11	1	**87455541**		2	PARAFUSO	TORNILLO	SCREW	VIS	040V
					SCHRAUBE	VITE	SKRUE	PARAFUSO	
12		**87428497**		2	EXTREMIDADE FINAL	FINAL(CONJ)	END ASSY.	EXTREMITE ASSEMBLEI	P517
					ENDSTUECK (BAUGRUP	PARTE FINALE, COMPL	END ASSY.	EXTREMIDADE FINAL	
12	1	**87454547**		2	ANEL "O"	JUNTA HERMETICA	O-RING	JOINT THORIQUE	055A
					DICHTRING	ANELLO TOROIDALE	O-RING	O-RING	
12	1	**87454548**		1	ANEL DE VEDACAO	ANILLO DE CIERRE	SEAL	JOINT	132A
					DICHTUNG	ANELLO DI TENUTA	PAKNINGSRING	ANEL DE VEDACAO	
12	1	**87455533**		1	MOLA VALVULA	MUELLE, VALVULA	SPRING, VALVE	RESSORT, SOUPAPE	P463
					VENTILFEDER	MOLLA, VALVOLA	VENTILFJEDER	MUELLE, VÁLVULA	
12	1	**87455541**		2	PARAFUSO	TORNILLO	SCREW	VIS	040V
					SCHRAUBE	VITE	SKRUE	PARAFUSO	
13		**87433029**		1	EXTREMIDADE FINAL	FINAL(CONJ)	END ASSY.	EXTREMITE ASSEMBLEI	P517
					ENDSTUECK (BAUGRUP	PARTE FINALE, COMPL	END ASSY.	EXTREMIDADE FINAL	
13	1	**87454547**		1	ANEL "O"	JUNTA HERMETICA	O-RING	JOINT THORIQUE	055A
					DICHTRING	ANELLO TOROIDALE	O-RING	O-RING	
13	1	**87454548**		1	ANEL DE VEDACAO	ANILLO DE CIERRE	SEAL	JOINT	132A
					DICHTUNG	ANELLO DI TENUTA	PAKNINGSRING	ANEL DE VEDACAO	
13	1	**87444567**		1	MOLA VALVULA	MUELLE, VALVULA	SPRING, VALVE	RESSORT, SOUPAPE	P463
					VENTILFEDER	MOLLA, VALVOLA	VENTILFJEDER	MUELLE, VÁLVULA	
13	1	**87455538**		1	ANEL "O"	JUNTA HERMETICA	O-RING	JOINT THORIQUE	055A
					DICHTRING	ANELLO TOROIDALE	O-RING	O-RING	
13	1	**87455541**		2	PARAFUSO	TORNILLO	SCREW	VIS	040V
					SCHRAUBE	VITE	SKRUE	PARAFUSO	
14		**87541940**		1	JOGO DE JUNTAS, dipper spool				
						SERIE DE JUNTAS	KIT, SEALS	POCHETTE DE JOINTS	630S
					DICHTUNGSSATZ	SERIE GUARNIZIONI	PAKNINGSSAET	CONJUNTO DE JUNTAS	
14	1	**85999136**		1	VEDADOR CILINDRO	JUNTA GANCHO	SEAL, HYD-CYLINDER	JOINT-RACLEUR	Z350
					DICHTUNG, HYDR. ZYLII	RUSPA	PAKNING, HYD CYLINDE	VEDADOR CILINDRO	

(1) Não ilustrado

PARA MÁQUINAS COM BRAÇO EXTENSÍVEL, SEM SIST. HIDRÁULICO AUXILIAR E SEM CONTROLE PILOTO

580 SUPER M
580M

VÁLVULA DE CONTROLE DA RETROESCAVADEIRA - 7 CARRETÉIS
VÁLVULA DE CONTROL DE LA RETRO - 7 CARRETES
BACKHOE CONTROL VALVE - 7 SPOOL
BACKHOE CONTROL VALVE - 7 SPOOL

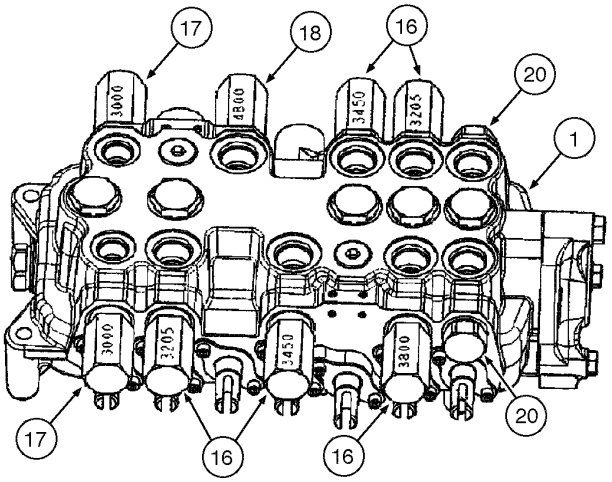

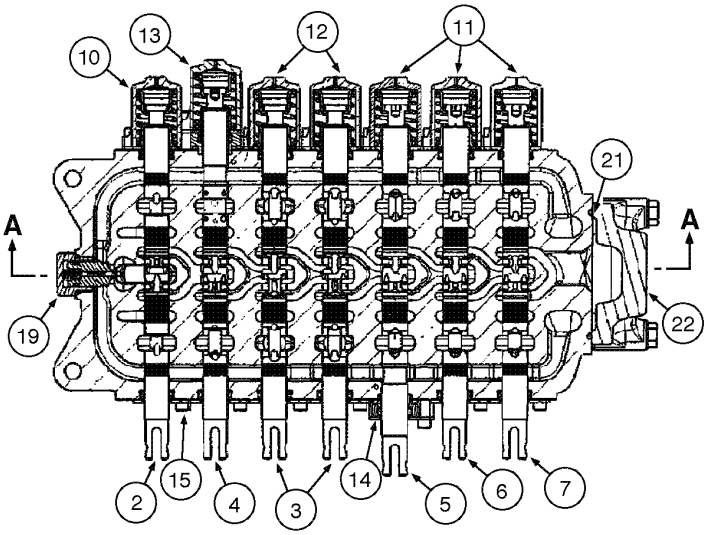

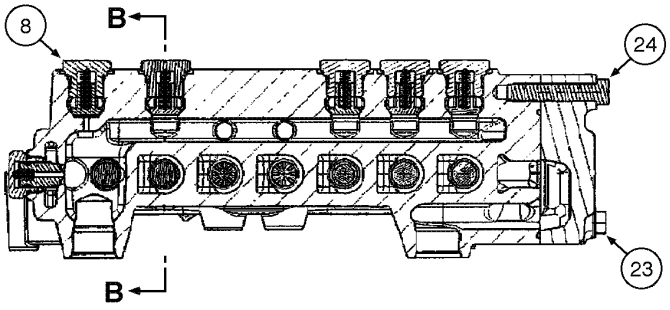

A - A

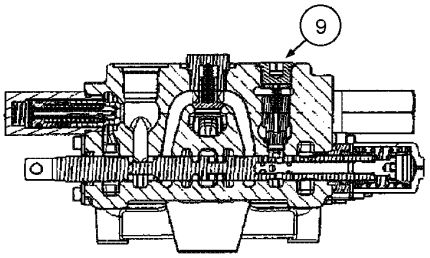

B - B

BACKHOE CONTROL VALVE - 7 SPOOL
BACKHOE CONTROL VALVE - 7 SPOOL
BACKHOE CONTROL VALVE - 7 SPOOL
BACKHOE CONTROL VALVE - 7 SPOOL

R	N	P.N.	MOD	Q	Denominação Bezeichnung	Denominacion Descrizione	Description Beskrivelse	Description Denominação	L.C.
14	1	**71103058**		1	ANEL "O"	JUNTA HERMETICA	O-RING	JOINT THORIQUE	055A
					DICHTRING	ANELLO TOROIDALE	O-RING	O-RING	
14	1	**87455538**		1	ANEL "O"	JUNTA HERMETICA	O-RING	JOINT THORIQUE	055A
					DICHTRING	ANELLO TOROIDALE	O-RING	O-RING	
14	1	**87455534**		2	PARAFUSO	TORNILLO	SCREW	VIS	040V
					SCHRAUBE	VITE	SKRUE	PARAFUSO	
14	1	**87455539**		1	ESPAÇADOR	SEPARADOR	SPACER	ENTRETOISE	075D
					DISTANZSTÜCK	DISTANZIALE	AFSTANDSSTYKKE	ESPACADOR	
14	1	**87455536**		2	PLACA DE FIXAÇÃO	PLACA DE SUJECION	PLATE, RETAINING	PLAQUE DE SERRAGE	114P
					HALTEPLATTE	PIASTRA DI FISSAGGIO	FASTSPAENDINGSPLAD	PLACA DE FIXACAO	
15		**87541939**		6	JOGO DE JUNTAS, spool	SERIE DE JUNTAS	KIT, SEALS	POCHETTE DE JOINTS	630S
					DICHTUNGSSATZ	SERIE GUARNIZIONI	PAKNINGSSAET	CONJUNTO DE JUNTAS	
15	1	**85999136**		1	VEDADOR CILINDRO	JUNTA GANCHO	SEAL, HYD-CYLINDER	JOINT-RACLEUR	Z350
					DICHTUNG, HYDR. ZYLI	RUSPA	PAKNING, HYD CYLINDE	VEDADOR CILINDRO	
15	1	**71103058**		1	ANEL "O"	JUNTA HERMETICA	O-RING	JOINT THORIQUE	055A
					DICHTRING	ANELLO TOROIDALE	O-RING	O-RING	
15	1	**87455540**		2	PARAFUSO	TORNILLO	SCREW	VIS	040V
					SCHRAUBE	VITE	SKRUE	PARAFUSO	
15	1	**87455536**		2	PLACA DE FIXAÇÃO	PLACA DE SUJECION	PLATE, RETAINING	PLAQUE DE SERRAGE	114P
					HALTEPLATTE	PIASTRA DI FISSAGGIO	FASTSPAENDINGSPLAD	PLACA DE FIXACAO	
16		**NSS**		5	NÃO FORNECIDO SEPARADAMENTE, VALVE relief				
						NO SE REPARA SEPARA	NOT SERVICED SEPARA	NON FOURNI SEPAREM	064N
					KEIN ERSATZTEIL	NON FORNITO SEPARAT	NOT SERVICED SEPARA	NOT SERVICED SEPARA	
16		**87450978**		2	VÁLVULA DE SOBRE-PRESSÃO, (3205psi)				
						VÁLVULA, DESCARGA	VALVE, PRESSURE RELI	SOUPAPE, DÉCHARGE	007V
					DRUCKENTLASTUNGSV	VALVOLA, DI SICUREZZA	SIKKERHEDSVENTIL	VÁLVULA, DESCARGA	
16		**87450979**		2	VÁLVULA DE SOBRE-PRESSÃO, (3450psi)				
						VÁLVULA, DESCARGA	VALVE, PRESSURE RELI	SOUPAPE, DÉCHARGE	007V
					DRUCKENTLASTUNGSV	VALVOLA, DI SICUREZZA	SIKKERHEDSVENTIL	VÁLVULA, DESCARGA	
16		**87450980**		1	VÁLVULA DE SOBRE-PRESSÃO, (3800psi)				
						VÁLVULA, DESCARGA	VALVE, PRESSURE RELI	SOUPAPE, DÉCHARGE	007V
					DRUCKENTLASTUNGSV	VALVOLA, DI SICUREZZA	SIKKERHEDSVENTIL	VÁLVULA, DESCARGA	
16		**87455549**		1	JOGO DE JUNTAS	SERIE DE JUNTAS	KIT, SEALS	POCHETTE DE JOINTS	630S
					DICHTUNGSSATZ	SERIE GUARNIZIONI	PAKNINGSSAET	CONJUNTO DE JUNTAS	
17		**87428490**		2	VÁLVULA DE SOBRE-PRESSÃO, (3000psi)				
						VÁLVULA, DESCARGA	VALVE, PRESSURE RELI	SOUPAPE, DÉCHARGE	007V
					DRUCKENTLASTUNGSV	VALVOLA, DI SICUREZZA	SIKKERHEDSVENTIL	VÁLVULA, DESCARGA	
17		**87455549**		1	JOGO DE JUNTAS	SERIE DE JUNTAS	KIT, SEALS	POCHETTE DE JOINTS	630S
					DICHTUNGSSATZ	SERIE GUARNIZIONI	PAKNINGSSAET	CONJUNTO DE JUNTAS	
18		**87428488**		1	VÁLVULA DE SOBRE-PRESSÃO, (4800psi)				
						VÁLVULA, DESCARGA	VALVE, PRESSURE RELI	SOUPAPE, DÉCHARGE	007V
					DRUCKENTLASTUNGSV	VALVOLA, DI SICUREZZA	SIKKERHEDSVENTIL	VÁLVULA, DESCARGA	
18		**87455549**		1	JOGO DE JUNTAS	SERIE DE JUNTAS	KIT, SEALS	POCHETTE DE JOINTS	630S
					DICHTUNGSSATZ	SERIE GUARNIZIONI	PAKNINGSSAET	CONJUNTO DE JUNTAS	
19		**81868381**		1	VALVULA CHECAGEM, anti-void				
						VALVULA ANTIRRETORN	VALVE, CHECK	SOUPAPE ANTI RETOUR	P140
					RUECKSCHLAGVENTIL	VALVOLA, DI RITEGNO	VALVE, CHECK	VALVULA CHECAGEM	

(1) Não ilustrado

PARA MÁQUINAS COM BRAÇO EXTENSÍVEL, SEM SIST. HIDRÁULICO AUXILIAR E SEM CONTROLE PILOTO

580 SUPER M
580M

VÁLVULA DE CONTROLE DA RETROESCAVADEIRA - 7 CARRETÉIS
VÁLVULA DE CONTROL DE LA RETRO - 7 CARRETES
BACKHOE CONTROL VALVE - 7 SPOOL
BACKHOE CONTROL VALVE - 7 SPOOL

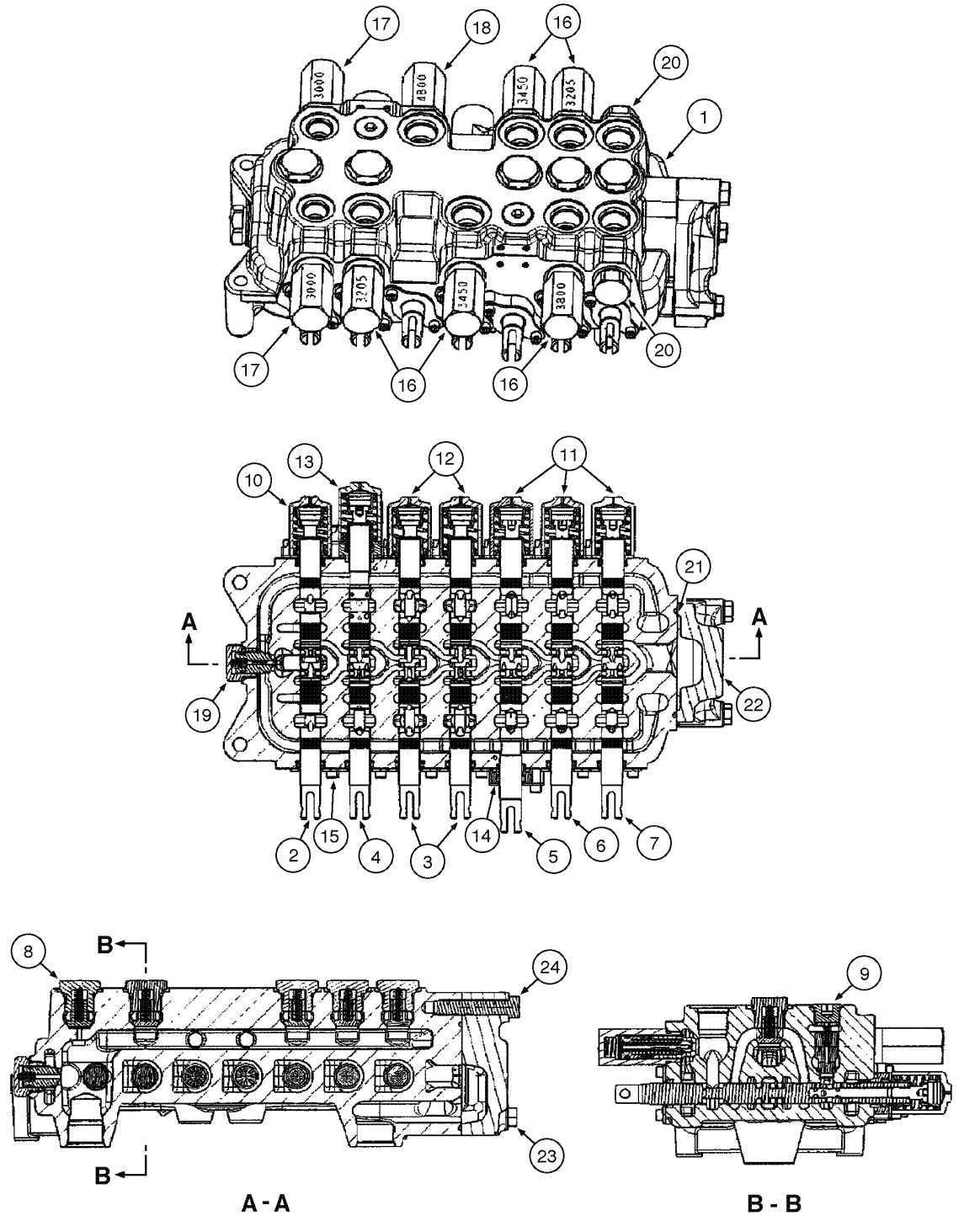

BACKHOE CONTROL VALVE - 7 SPOOL
BACKHOE CONTROL VALVE - 7 SPOOL
BACKHOE CONTROL VALVE - 7 SPOOL
BACKHOE CONTROL VALVE - 7 SPOOL

R	N	P.N.	MOD	Q	Denominação Bezeichnung	Denominacion Descrizione	Description Beskrivelse	Description Denominação	L.C.
19		**87455580**		1	JOGO DE JUNTAS DICHTUNGSSATZ	SERIE DE JUNTAS SERIE GUARNIZIONI	KIT, SEALS PAKNINGSSAET	POCHETTE DE JOINTS CONJUNTO DE JUNTAS	630S
20		**83981068**		2	CONECTOR DE FECHAMENTO VERSCHLUSSSTOPFEN	CILINDROS DE CERRAD BLOCCHETTO CHIUSUR	PLUG, STOP LAASECYLINDER	BOUCHON DE FERMETU CILINDROS DE FECHO	071B
21		**87428495**		1	ANEL "O" DICHTRING	JUNTA HERMETICA ANELLO TOROIDALE	O-RING O-RING	JOINT THORIQUE O-RING	055A
22		**87433030**		1	VALVULA HYDR CONTROL HYDRAULIKVENTILSEGI	DISTRIBUIDOR HYDR VALVOLA DI COMANDO	VALVE SECTION, HYD VENTILDEL, HYD	ELEMENT DISTR HYDR VALVULA HYDR CONTR(	T098
23		**87428491**		2	PARAFUSO SCHRAUBE	TORNILLO VITE	SCREW SKRUE	VIS PARAFUSO	040V
24		**87428492**		1	PARAFUSO SCHRAUBE	TORNILLO VITE	SCREW SKRUE	VIS PARAFUSO	040V

PARA MÁQUINAS COM BRAÇO EXTENSÍVEL, SEM SIST. HIDRÁULICO AUXILIAR E SEM CONTROLE PILOTO

580 SUPER M
580M

VÁLVULA DE CONTROLE DA RETROESCAVADEIRA - 7 CARRETÉIS
VÁLVULA DE CONTROL DE LA RETRO - 7 CARRETES
BACKHOE CONTROL VALVE - 7 SPOOL
BACKHOE CONTROL VALVE - 7 SPOOL

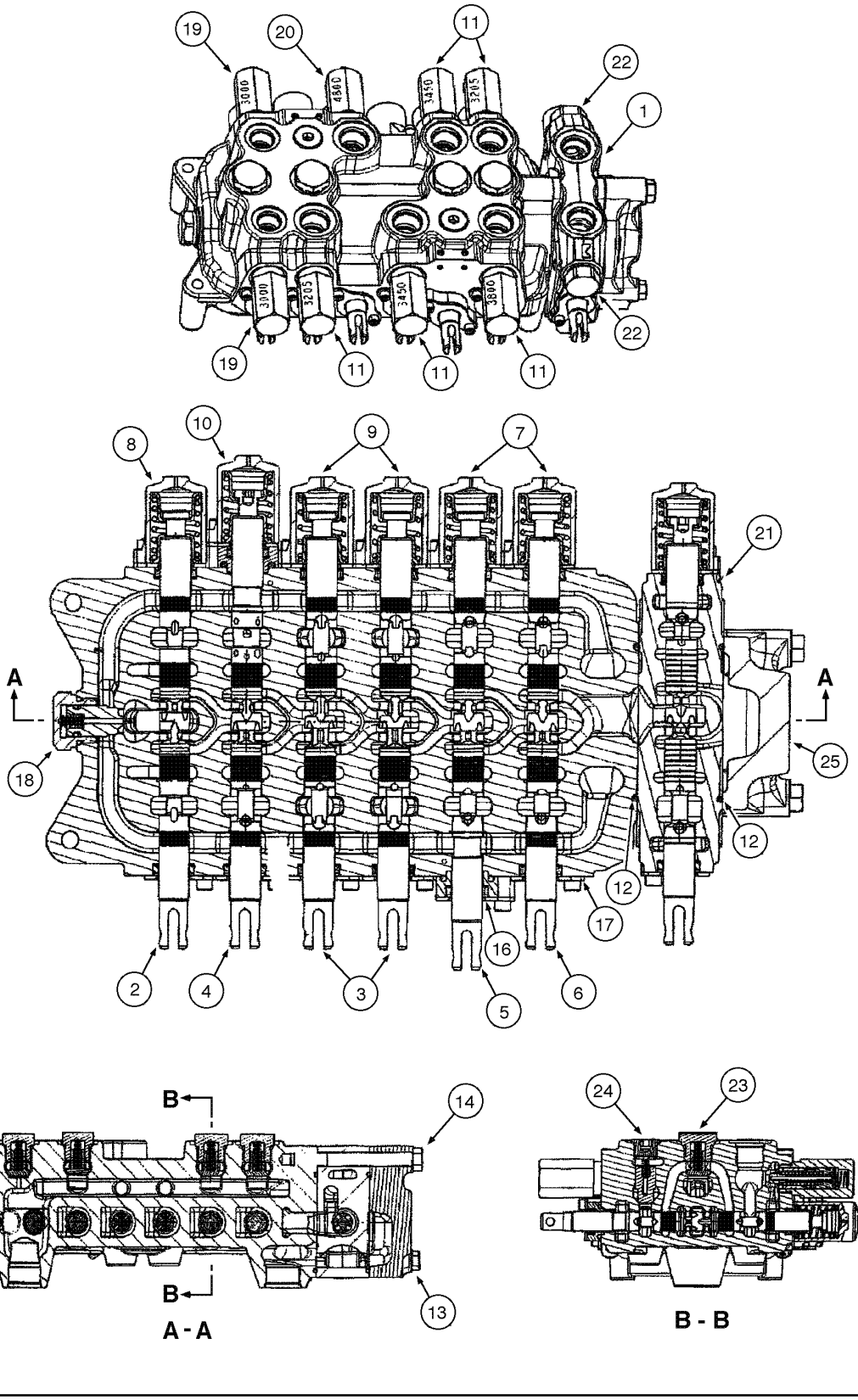

BACKHOE CONTROL VALVE - 7 SPOOL
BACKHOE CONTROL VALVE - 7 SPOOL
BACKHOE CONTROL VALVE - 7 SPOOL
BACKHOE CONTROL VALVE - 7 SPOOL

R	N	P.N.	MOD	Q	Denominação Bezeichnung	Denominacion Descrizione	Description Beskrivelse	Description Denominação	L.C.
	1	**87541862**		1	DISTRIBUIDOR, (7 spool) Assy, Includes items 1 - 25				
						VALVULA DISTRIBUIDOF	VALVE, CONTROL	DISTRIBUTEUR	083D
					REGELVENTIL	DISTRIBUTORE	STYREVENTIL	VALVULA DE CONTROLE	
	2	**87541860**		1	DISTRIBUIDOR, (7 spool) Assy, Includes items 1 - 25				
						VALVULA DISTRIBUIDOF	VALVE, CONTROL	DISTRIBUTEUR	083D
					REGELVENTIL	DISTRIBUTORE	STYREVENTIL	VALVULA DE CONTROLE	
1		**NSS**		1	NÃO FORNECIDO SEPARADAMENTE, HOUSING				
						NO SE REPARA SEPARA	NOT SERVICED SEPARA	NON FOURNI SEPAREMI	064N
					KEIN ERSATZTEIL	NON FORNITO SEPARAT	NOT SERVICED SEPARA	NOT SERVICED SEPARA	
2		**NSS**		1	NÃO FORNECIDO SEPARADAMENTE, SPOOL swing				
						NO SE REPARA SEPARA	NOT SERVICED SEPARA	NON FOURNI SEPAREMI	064N
					KEIN ERSATZTEIL	NON FORNITO SEPARAT	NOT SERVICED SEPARA	NOT SERVICED SEPARA	
3		**NSS**		1	NÃO FORNECIDO SEPARADAMENTE, SPOOL stabilizer				
						NO SE REPARA SEPARA	NOT SERVICED SEPARA	NON FOURNI SEPAREMI	064N
					KEIN ERSATZTEIL	NON FORNITO SEPARAT	NOT SERVICED SEPARA	NOT SERVICED SEPARA	
4		**NSS**		1	NÃO FORNECIDO SEPARADAMENTE, SPOOL boom				
						NO SE REPARA SEPARA	NOT SERVICED SEPARA	NON FOURNI SEPAREMI	064N
					KEIN ERSATZTEIL	NON FORNITO SEPARAT	NOT SERVICED SEPARA	NOT SERVICED SEPARA	
5		**NSS**		1	NÃO FORNECIDO SEPARADAMENTE, SPOOL dipper				
						NO SE REPARA SEPARA	NOT SERVICED SEPARA	NON FOURNI SEPAREMI	064N
					KEIN ERSATZTEIL	NON FORNITO SEPARAT	NOT SERVICED SEPARA	NOT SERVICED SEPARA	
6		**NSS**		1	NÃO FORNECIDO SEPARADAMENTE, SPOOL bucket				
						NO SE REPARA SEPARA	NOT SERVICED SEPARA	NON FOURNI SEPAREMI	064N
					KEIN ERSATZTEIL	NON FORNITO SEPARAT	NOT SERVICED SEPARA	NOT SERVICED SEPARA	
7		**87426241**		2	EXTREMIDADE FINAL	FINAL(CONJ)	END ASSY.	EXTREMITE ASSEMBLEE	P517
					ENDSTUECK (BAUGRUP	PARTE FINALE, COMPL	END ASSY.	EXTREMIDADE FINAL	
7	3	**87454547**		1	ANEL "O"	JUNTA HERMETICA	O-RING	JOINT THORIQUE	055A
					DICHTRING	ANELLO TOROIDALE	O-RING	O-RING	
7	3	**87454548**		1	ANEL DE VEDACAO	ANILLO DE CIERRE	SEAL	JOINT	132A
					DICHTUNG	ANELLO DI TENUTA	PAKNINGSRING	ANEL DE VEDACAO	
7	3	**87444567**		1	MOLA VALVULA	MUELLE, VALVULA	SPRING, VALVE	RESSORT, SOUPAPE	P463
					VENTILFEDER	MOLLA, VALVOLA	VENTILFJEDER	MUELLE, VÁLVULA	
7	3	**87455541**		2	PARAFUSO	TORNILLO	SCREW	VIS	040V
					SCHRAUBE	VITE	SKRUE	PARAFUSO	
8		**87428500**		1	EXTREMIDADE FINAL, (valve 87541862)				
						FINAL(CONJ)	END ASSY.	EXTREMITE ASSEMBLEE	P517
					ENDSTUECK (BAUGRUP	PARTE FINALE, COMPL	END ASSY.	EXTREMIDADE FINAL	
8	3	**87454547**		1	ANEL "O"	JUNTA HERMETICA	O-RING	JOINT THORIQUE	055A
					DICHTRING	ANELLO TOROIDALE	O-RING	O-RING	
8	3	**87454548**		1	ANEL DE VEDACAO	ANILLO DE CIERRE	SEAL	JOINT	132A
					DICHTUNG	ANELLO DI TENUTA	PAKNINGSRING	ANEL DE VEDACAO	
8	3	**87429151**		1	MOLA VALVULA	MUELLE, VALVULA	SPRING, VALVE	RESSORT, SOUPAPE	P463
					VENTILFEDER	MOLLA, VALVOLA	VENTILFJEDER	MUELLE, VÁLVULA	
8	3	**87455541**		2	PARAFUSO	TORNILLO	SCREW	VIS	040V
					SCHRAUBE	VITE	SKRUE	PARAFUSO	

(1) Comando por pedais
(2) Comando por alavancas
(3) Não ilustrado

PARA MÁQUINAS SEM BRAÇO EXTENSÍVEL, COM SIST. HIDRÁULICO AUXILIAR E SEM CONTROLE PILOTO

580 SUPER M
580M

VÁLVULA DE CONTROLE DA RETROESCAVADEIRA - 7 CARRETÉIS
VÁLVULA DE CONTROL DE LA RETRO - 7 CARRETES
BACKHOE CONTROL VALVE - 7 SPOOL
BACKHOE CONTROL VALVE - 7 SPOOL

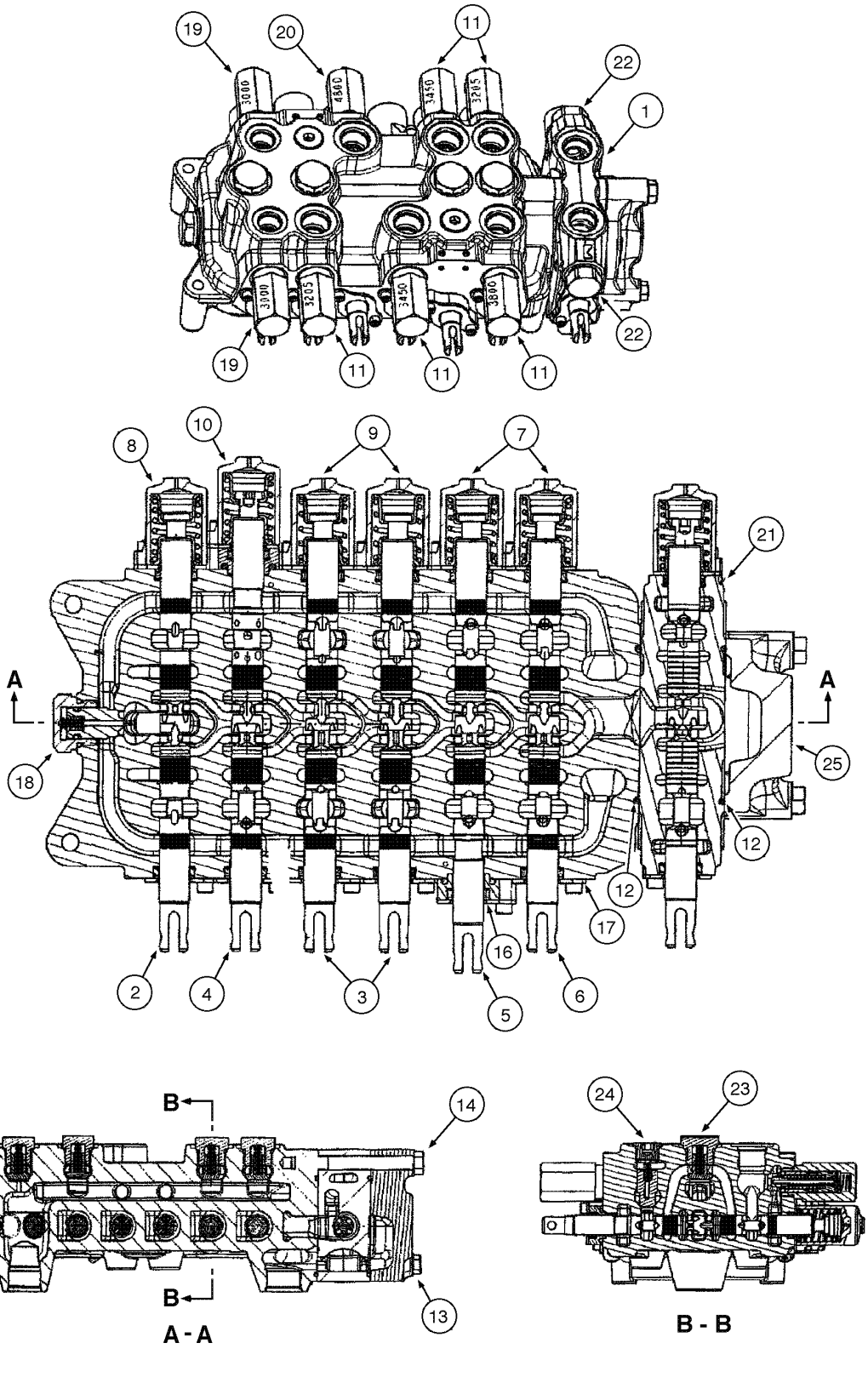

BACKHOE CONTROL VALVE - 7 SPOOL
BACKHOE CONTROL VALVE - 7 SPOOL
BACKHOE CONTROL VALVE - 7 SPOOL
BACKHOE CONTROL VALVE - 7 SPOOL

R	N	P.N.	MOD	Q	Denominação Bezeichnung	Denominacion Descrizione	Description Beskrivelse	Description Denominação	L.C.
8		**87426241**		1	EXTREMIDADE FINAL, (valve 87541860)				
						FINAL(CONJ)	END ASSY.	EXTREMITE ASSEMBLEI	P517
					ENDSTUECK (BAUGRUP	PARTE FINALE, COMPL	END ASSY.	EXTREMIDADE FINAL	
8	1	**87454547**		1	ANEL "O"	JUNTA HERMETICA	O-RING	JOINT THORIQUE	055A
					DICHTRING	ANELLO TOROIDALE	O-RING	O-RING	
8	1	**87454548**		1	ANEL DE VEDACAO	ANILLO DE CIERRE	SEAL	JOINT	132A
					DICHTUNG	ANELLO DI TENUTA	PAKNINGSRING	ANEL DE VEDACAO	
8	1	**87444567**		1	MOLA VALVULA	MUELLE, VALVULA	SPRING, VALVE	RESSORT, SOUPAPE	P463
					VENTILFEDER	MOLLA, VALVOLA	VENTILFJEDER	MUELLE, VÁLVULA	
8	1	**87455541**		2	PARAFUSO	TORNILLO	SCREW	VIS	040V
					SCHRAUBE	VITE	SKRUE	PARAFUSO	
9		**87428497**		2	EXTREMIDADE FINAL	FINAL(CONJ)	END ASSY.	EXTREMITE ASSEMBLEI	P517
					ENDSTUECK (BAUGRUP	PARTE FINALE, COMPL	END ASSY.	EXTREMIDADE FINAL	
9	1	**87454547**		2	ANEL "O"	JUNTA HERMETICA	O-RING	JOINT THORIQUE	055A
					DICHTRING	ANELLO TOROIDALE	O-RING	O-RING	
9	1	**87454548**		1	ANEL DE VEDACAO	ANILLO DE CIERRE	SEAL	JOINT	132A
					DICHTUNG	ANELLO DI TENUTA	PAKNINGSRING	ANEL DE VEDACAO	
9	1	**87455533**		1	MOLA VALVULA	MUELLE, VALVULA	SPRING, VALVE	RESSORT, SOUPAPE	P463
					VENTILFEDER	MOLLA, VALVOLA	VENTILFJEDER	MUELLE, VÁLVULA	
9	1	**87455541**		2	PARAFUSO	TORNILLO	SCREW	VIS	040V
					SCHRAUBE	VITE	SKRUE	PARAFUSO	
10		**87433029**		1	EXTREMIDADE FINAL	FINAL(CONJ)	END ASSY.	EXTREMITE ASSEMBLEI	P517
					ENDSTUECK (BAUGRUP	PARTE FINALE, COMPL	END ASSY.	EXTREMIDADE FINAL	
10	1	**87454547**		1	ANEL "O"	JUNTA HERMETICA	O-RING	JOINT THORIQUE	055A
					DICHTRING	ANELLO TOROIDALE	O-RING	O-RING	
10	1	**87454548**		1	ANEL DE VEDACAO	ANILLO DE CIERRE	SEAL	JOINT	132A
					DICHTUNG	ANELLO DI TENUTA	PAKNINGSRING	ANEL DE VEDACAO	
10	1	**87444567**		1	MOLA VALVULA	MUELLE, VALVULA	SPRING, VALVE	RESSORT, SOUPAPE	P463
					VENTILFEDER	MOLLA, VALVOLA	VENTILFJEDER	MUELLE, VÁLVULA	
10	1	**87455538**		1	ANEL "O"	JUNTA HERMETICA	O-RING	JOINT THORIQUE	055A
					DICHTRING	ANELLO TOROIDALE	O-RING	O-RING	
10	1	**87455545**		2	PARAFUSO	TORNILLO	SCREW	VIS	040V
					SCHRAUBE	VITE	SKRUE	PARAFUSO	
11		**NSS**		5	NÃO FORNECIDO SEPARADAMENTE, VALVE relief				
						NO SE REPARA SEPARA	NOT SERVICED SEPARA	NON FOURNI SEPAREMI	064N
					KEIN ERSATZTEIL	NON FORNITO SEPARAT	NOT SERVICED SEPARA	NOT SERVICED SEPARA	
11		**87450978**		2	VÁLVULA DE SOBRE-PRESSÃO, (3205psi)				
						VÁLVULA, DESCARGA	VALVE, PRESSURE RELI	SOUPAPE, DÉCHARGE	007V
					DRUCKENTLASTUNGSV	VALVOLA, DI SICUREZZA	SIKKERHEDSVENTIL	VÁLVULA, DESCARGA	
11		**87450979**		2	VÁLVULA DE SOBRE-PRESSÃO, (3450psi)				
						VÁLVULA, DESCARGA	VALVE, PRESSURE RELI	SOUPAPE, DÉCHARGE	007V
					DRUCKENTLASTUNGSV	VALVOLA, DI SICUREZZA	SIKKERHEDSVENTIL	VÁLVULA, DESCARGA	
11		**87450980**		1	VÁLVULA DE SOBRE-PRESSÃO, (3800psi)				
						VÁLVULA, DESCARGA	VALVE, PRESSURE RELI	SOUPAPE, DÉCHARGE	007V
					DRUCKENTLASTUNGSV	VALVOLA, DI SICUREZZA	SIKKERHEDSVENTIL	VÁLVULA, DESCARGA	
11		**87455549**		2	JOGO DE JUNTAS	SERIE DE JUNTAS	KIT, SEALS	POCHETTE DE JOINTS	630S
					DICHTUNGSSATZ	SERIE GUARNIZIONI	PAKNINGSSAET	CONJUNTO DE JUNTAS	

(1) Não ilustrado

PARA MÁQUINAS SEM BRAÇO EXTENSÍVEL, COM SIST. HIDRÁULICO AUXILIAR E SEM CONTROLE PILOTO

580 SUPER M
580M

VÁLVULA DE CONTROLE DA RETROESCAVADEIRA - 7 CARRETÉIS
VÁLVULA DE CONTROL DE LA RETRO - 7 CARRETES
BACKHOE CONTROL VALVE - 7 SPOOL
BACKHOE CONTROL VALVE - 7 SPOOL

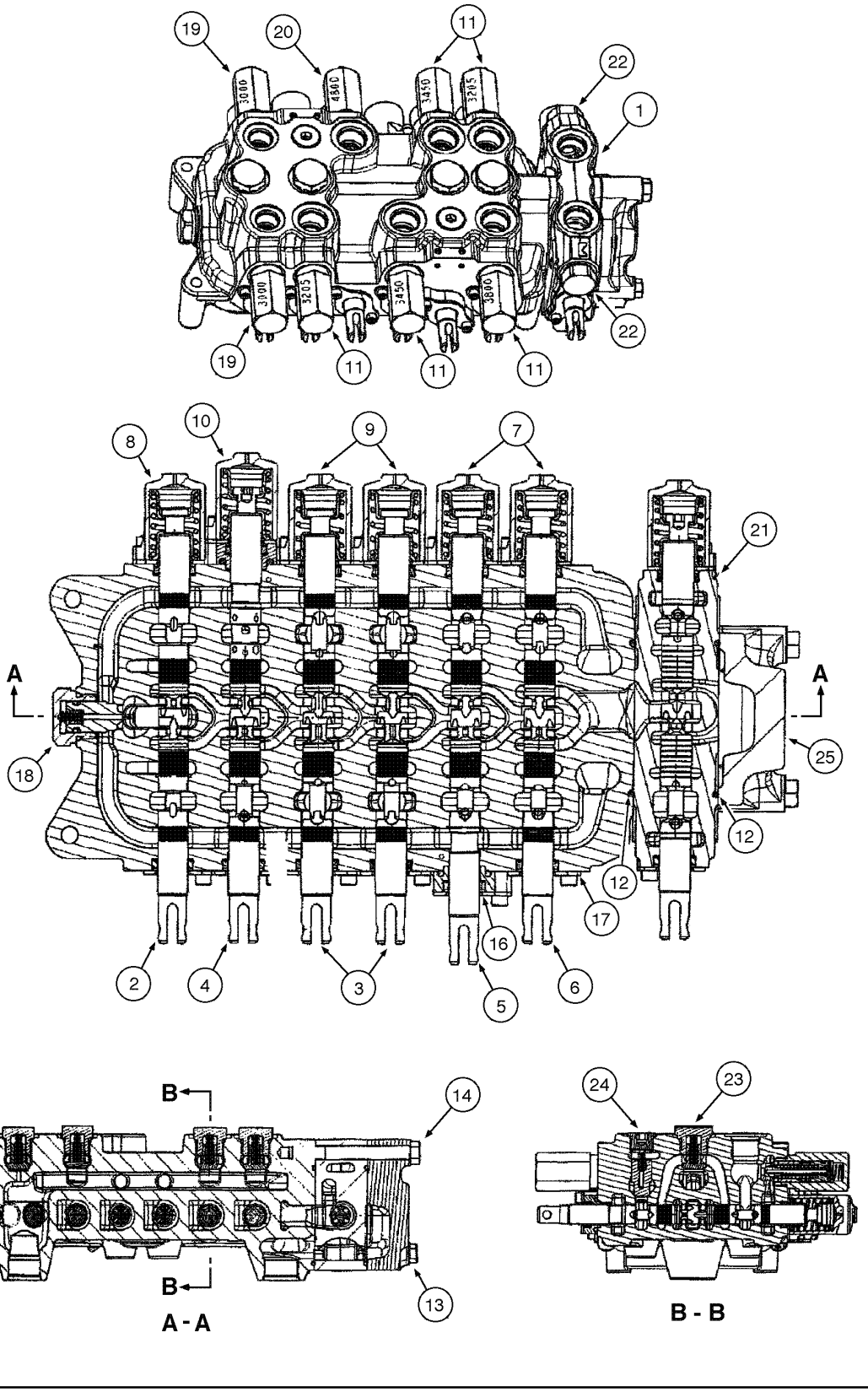

BACKHOE CONTROL VALVE - 7 SPOOL
BACKHOE CONTROL VALVE - 7 SPOOL
BACKHOE CONTROL VALVE - 7 SPOOL
BACKHOE CONTROL VALVE - 7 SPOOL

R	N	P.N.	MOD	Q	Denominação Bezeichnung	Denominacion Descrizione	Description Beskrivelse	Description Denominação	L.C.
12		**87428495**		1	ANEL "O"	JUNTA HERMETICA	O-RING	JOINT THORIQUE	055A
					DICHTRING	ANELLO TOROIDALE	O-RING	O-RING	
13		**87428476**		1	PARAFUSO	TORNILLO	SCREW	VIS	040V
					SCHRAUBE	VITE	SKRUE	PARAFUSO	
14		**87428477**		1	PARAFUSO	TORNILLO	SCREW	VIS	040V
					SCHRAUBE	VITE	SKRUE	PARAFUSO	
16		**87541940**		1	JOGO DE JUNTAS, dipper spool				
						SERIE DE JUNTAS	KIT, SEALS	POCHETTE DE JOINTS	630S
					DICHTUNGSSATZ	SERIE GUARNIZIONI	PAKNINGSSAET	CONJUNTO DE JUNTAS	
16	1	**85999136**		1	VEDADOR CILINDRO	JUNTA GANCHO	SEAL, HYD-CYLINDER	JOINT-RACLEUR	Z350
					DICHTUNG, HYDR. ZYLII	RUSPA	PAKNING, HYD CYLINDE	VEDADOR CILINDRO	
16	1	**71103058**		1	ANEL "O"	JUNTA HERMETICA	O-RING	JOINT THORIQUE	055A
					DICHTRING	ANELLO TOROIDALE	O-RING	O-RING	
16	1	**87455538**		1	ANEL "O"	JUNTA HERMETICA	O-RING	JOINT THORIQUE	055A
					DICHTRING	ANELLO TOROIDALE	O-RING	O-RING	
16	1	**87455534**		2	PARAFUSO	TORNILLO	SCREW	VIS	040V
					SCHRAUBE	VITE	SKRUE	PARAFUSO	
16	1	**87455539**		1	ESPAÇADOR	SEPARADOR	SPACER	ENTRETOISE	075D
					DISTANZSTÜCK	DISTANZIALE	AFSTANDSSTYKKE	ESPACADOR	
16	1	**87455536**		2	PLACA DE FIXAÇÃO	PLACA DE SUJECION	PLATE, RETAINING	PLAQUE DE SERRAGE	114P
					HALTEPLATTE	PIASTRA DI FISSAGGIO	FASTSPAENDINGSPLAD	PLACA DE FIXACAO	
17		**87541939**		5	JOGO DE JUNTAS, spool	SERIE DE JUNTAS	KIT, SEALS	POCHETTE DE JOINTS	630S
					DICHTUNGSSATZ	SERIE GUARNIZIONI	PAKNINGSSAET	CONJUNTO DE JUNTAS	
17	1	**85999136**		1	VEDADOR CILINDRO	JUNTA GANCHO	SEAL, HYD-CYLINDER	JOINT-RACLEUR	Z350
					DICHTUNG, HYDR. ZYLII	RUSPA	PAKNING, HYD CYLINDE	VEDADOR CILINDRO	
17	1	**71103058**		1	ANEL "O"	JUNTA HERMETICA	O-RING	JOINT THORIQUE	055A
					DICHTRING	ANELLO TOROIDALE	O-RING	O-RING	
17	1	**87455540**		2	PARAFUSO	TORNILLO	SCREW	VIS	040V
					SCHRAUBE	VITE	SKRUE	PARAFUSO	
17	1	**87455536**		2	PLACA DE FIXAÇÃO	PLACA DE SUJECION	PLATE, RETAINING	PLAQUE DE SERRAGE	114P
					HALTEPLATTE	PIASTRA DI FISSAGGIO	FASTSPAENDINGSPLAD	PLACA DE FIXACAO	
18		**81868381**		1	VALVULA CHECAGEM, anti-void				
						VALVULA ANTIRRETORN	VALVE, CHECK	SOUPAPE ANTI RETOUR	P140
					RUECKSCHLAGVENTIL	VALVOLA, DI RITEGNO	VALVE, CHECK	VALVULA CHECAGEM	
18	1	**87455580**		1	JOGO DE JUNTAS	SERIE DE JUNTAS	KIT, SEALS	POCHETTE DE JOINTS	630S
					DICHTUNGSSATZ	SERIE GUARNIZIONI	PAKNINGSSAET	CONJUNTO DE JUNTAS	
19		**87428490**		2	VÁLVULA DE SOBRE-PRESSÃO, (3000psi)				
						VÁLVULA, DESCARGA	VALVE, PRESSURE RELI	SOUPAPE, DÉCHARGE	007V
					DRUCKENTLASTUNGSV	VALVOLA, DI SICUREZZA	SIKKERHEDSVENTIL	VÁLVULA, DESCARGA	
19	1	**87455549**		1	JOGO DE JUNTAS, ring	SERIE DE JUNTAS	KIT, SEALS	POCHETTE DE JOINTS	630S
					DICHTUNGSSATZ	SERIE GUARNIZIONI	PAKNINGSSAET	CONJUNTO DE JUNTAS	
20		**87428488**		1	VÁLVULA DE SOBRE-PRESSÃO, (4800psi)				
						VÁLVULA, DESCARGA	VALVE, PRESSURE RELI	SOUPAPE, DÉCHARGE	007V
					DRUCKENTLASTUNGSV	VALVOLA, DI SICUREZZA	SIKKERHEDSVENTIL	VÁLVULA, DESCARGA	
20	1	**87455549**		1	JOGO DE JUNTAS, ring	SERIE DE JUNTAS	KIT, SEALS	POCHETTE DE JOINTS	630S
					DICHTUNGSSATZ	SERIE GUARNIZIONI	PAKNINGSSAET	CONJUNTO DE JUNTAS	

(1) Não ilustrado

VÁLVULA DE CONTROLE DA RETROESCAVADEIRA - 7 CARRETÉIS
VÁLVULA DE CONTROL DE LA RETRO - 7 CARRETES
BACKHOE CONTROL VALVE - 7 SPOOL
BACKHOE CONTROL VALVE - 7 SPOOL

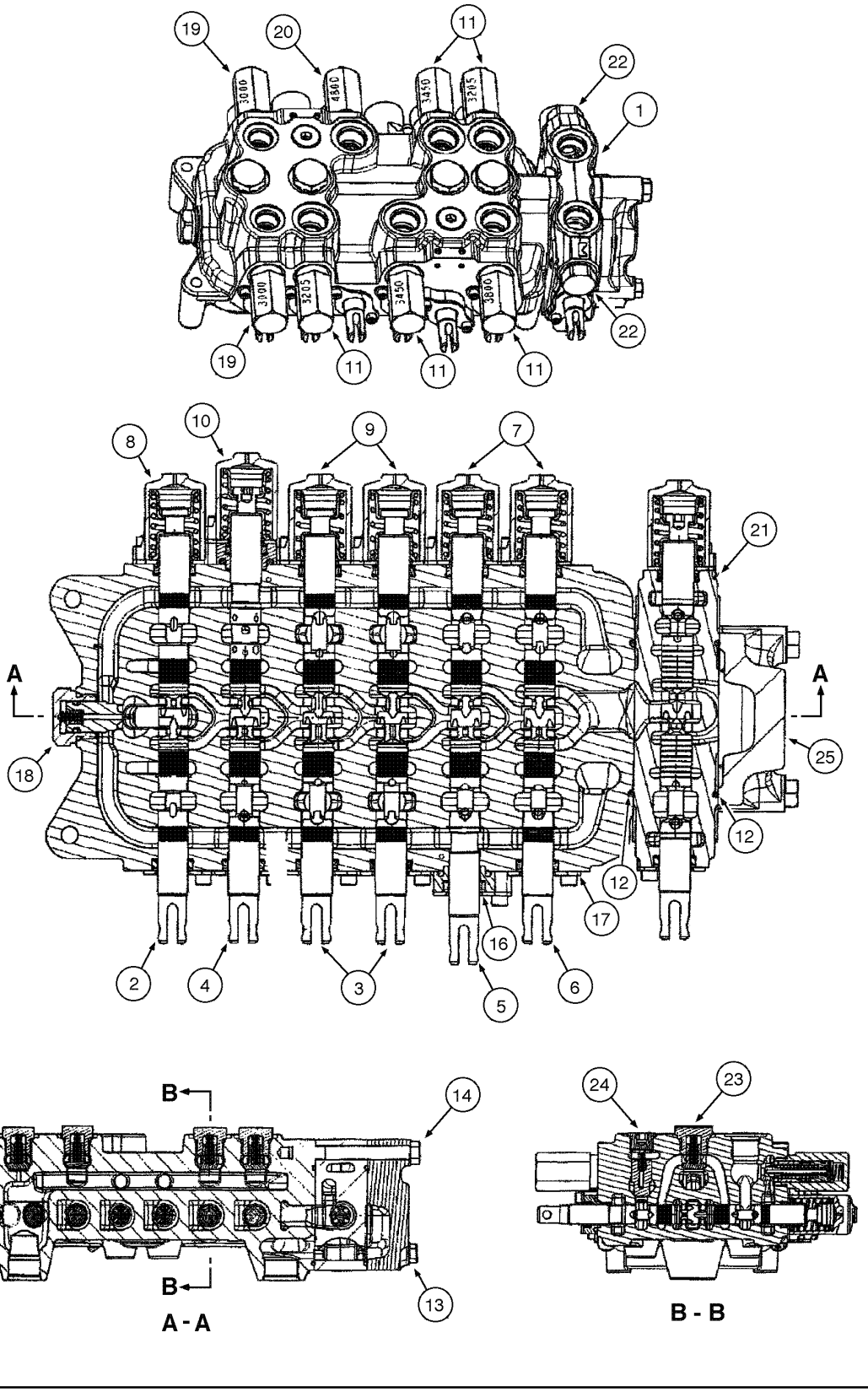

BACKHOE CONTROL VALVE - 7 SPOOL
BACKHOE CONTROL VALVE - 7 SPOOL
BACKHOE CONTROL VALVE - 7 SPOOL
BACKHOE CONTROL VALVE - 7 SPOOL

R	N	P.N.	MOD	Q	Denominação Bezeichnung	Denominacion Descrizione	Description Beskrivelse	Description Denominação	L.C.
21		87428501		1	VALVULA HYDR CONTROL				
						DISTRIBUIDOR HYDR	VALVE SECTION, HYD	ELEMENT DISTR HYDR	T098
					HYDRAULIKVENTILSEGM	VALVOLA DI COMANDO	VENTILDEL, HYD	VALVULA HYDR CONTR(	
21	1	87433028		2	EXTREMIDADE FINAL	FINAL(CONJ)	END ASSY.	EXTREMITE ASSEMBLEE	P517
					ENDSTUECK (BAUGRUP	PARTE FINALE, COMPL	END ASSY.	EXTREMIDADE FINAL	
21	1	87454547		1	ANEL "O"	JUNTA HERMETICA	O-RING	JOINT THORIQUE	055A
					DICHTRING	ANELLO TOROIDALE	O-RING	O-RING	
21	1	87454548		1	ANEL DE VEDACAO	ANILLO DE CIERRE	SEAL	JOINT	132A
					DICHTUNG	ANELLO DI TENUTA	PAKNINGSRING	ANEL DE VEDACAO	
21	1	87429150		1	MOLA VALVULA	MUELLE, VALVULA	SPRING, VALVE	RESSORT, SOUPAPE	P463
					VENTILFEDER	MOLLA, VALVOLA	VENTILFJEDER	MUELLE, VÁLVULA	
21	1	87455541		2	PARAFUSO	TORNILLO	SCREW	VIS	040V
					SCHRAUBE	VITE	SKRUE	PARAFUSO	
21	1	87428495		1	ANEL "O"	JUNTA HERMETICA	O-RING	JOINT THORIQUE	055A
					DICHTRING	ANELLO TOROIDALE	O-RING	O-RING	
21	1	87455564		1	VALVULA	VÁLVULA DE PASO	POPPET, VALVE	CLAPET	P048
					VENTILKEGEL	VALVOLA A FUNGO	DOKVENTIL	VALVULA	
21	1	87455565		1	MOLA VALVULA	MUELLE, VALVULA	SPRING, VALVE	RESSORT, SOUPAPE	P463
					VENTILFEDER	MOLLA, VALVOLA	VENTILFJEDER	MUELLE, VÁLVULA	
21	1	83981068		2	CONECTOR DE FECHAMENTO				
						CILINDROS DE CERRAD	PLUG, STOP	BOUCHON DE FERMETU	071B
					VERSCHLUSSSTOPFEN	BLOCCHETTO CHIUSUR	LAASECYLINDER	CILINDROS DE FECHO	
22	1	83981068		2	CONECTOR DE FECHAMENTO				
						CILINDROS DE CERRAD	PLUG, STOP	BOUCHON DE FERMETU	071B
					VERSCHLUSSSTOPFEN	BLOCCHETTO CHIUSUR	LAASECYLINDER	CILINDROS DE FECHO	
23		87426238		4	VALVULA CHECAGEM	VALVULA ANTIRRETORN	VALVE, CHECK	SOUPAPE ANTI RETOUR	P140
					RUECKSCHLAGVENTIL	VALVOLA, DI RITEGNO	VALVE, CHECK	VALVULA CHECAGEM	
23		87455975		1	ANEL "O"	JUNTA HERMETICA	O-RING	JOINT THORIQUE	055A
					DICHTRING	ANELLO TOROIDALE	O-RING	O-RING	
24		87428486		2	VALVULA CHECAGEM	VALVULA ANTIRRETORN	VALVE, CHECK	SOUPAPE ANTI RETOUR	P140
					RUECKSCHLAGVENTIL	VALVOLA, DI RITEGNO	VALVE, CHECK	VALVULA CHECAGEM	
24		87455974		1	ANEL "O"	JUNTA HERMETICA	O-RING	JOINT THORIQUE	055A
					DICHTRING	ANELLO TOROIDALE	O-RING	O-RING	
25		87433030		1	VALVULA HYDR CONTROL				
						DISTRIBUIDOR HYDR	VALVE SECTION, HYD	ELEMENT DISTR HYDR	T098
					HYDRAULIKVENTILSEGM	VALVOLA DI COMANDO	VENTILDEL, HYD	VALVULA HYDR CONTR(	

(1) Não ilustrado

PARA MÁQUINAS SEM BRAÇO EXTENSÍVEL, COM SIST. HIDRÁULICO AUXILIAR E SEM CONTROLE PILOTO

580 SUPER M
580M

VÁLVULA DE CONTROLE DA RETROESCAVADEIRA - 8 CARRETÉIS
VÁLVULA DE CONTROL DE LA RETRO - 8 CARRETES
BACKHOE CONTROL VALVE - 8 SPOOL
BACKHOE CONTROL VALVE - 8 SPOOL

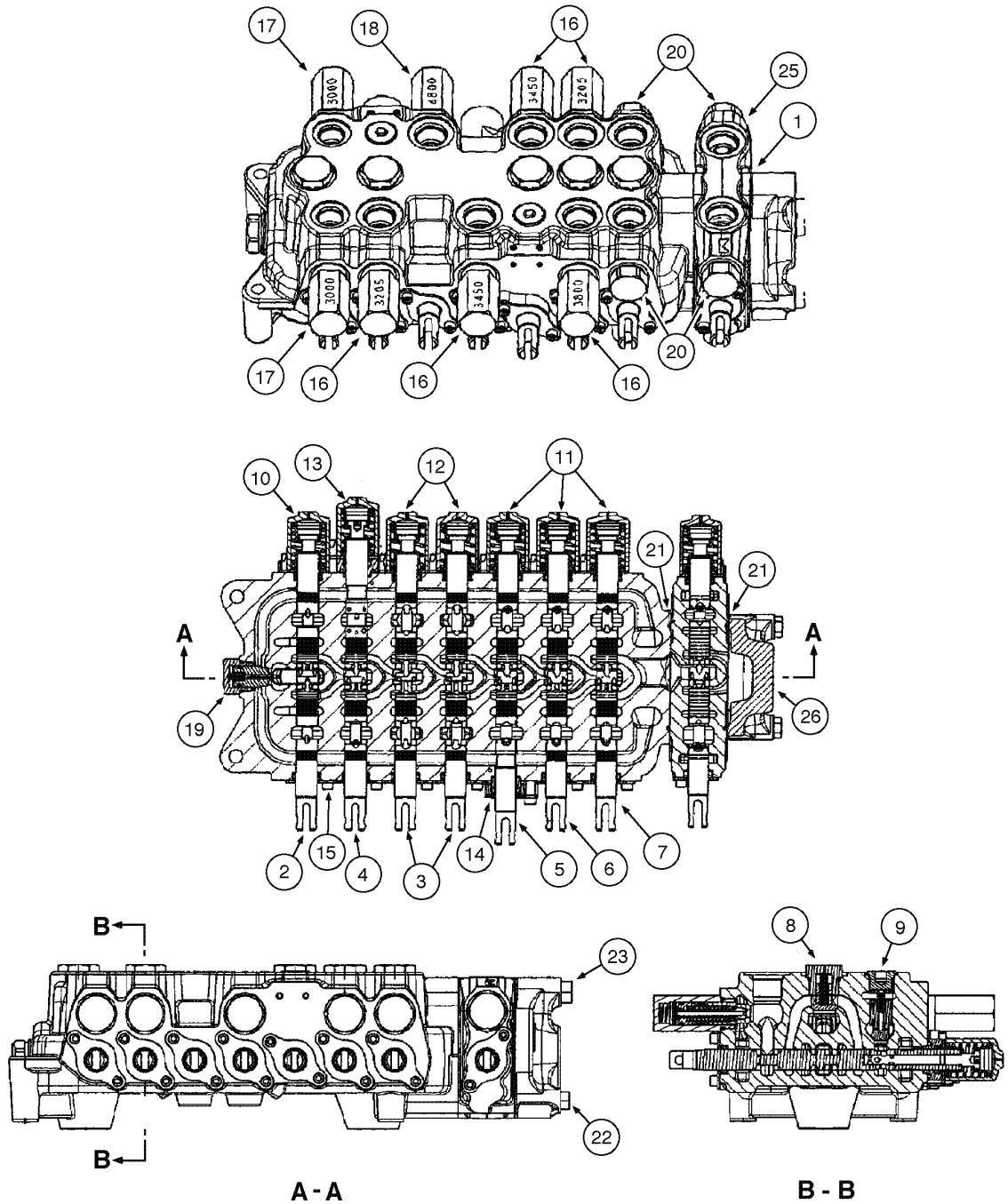

BACKHOE CONTROL VALVE - 8 SPOOL
BACKHOE CONTROL VALVE - 8 SPOOL
BACKHOE CONTROL VALVE - 8 SPOOL
BACKHOE CONTROL VALVE - 8 SPOOL

R	N	P.N.	MOD	Q	Denominação Bezeichnung	Denominacion Descrizione	Description Beskrivelse	Description Denominação	L.C.
	1	**87541871**		1	DISTRIBUIDOR, (8 spool) Assy, Includes items 1 - 26				
						VALVULA DISTRIBUIDOF	VALVE, CONTROL	DISTRIBUTEUR	083D
					REGELVENTIL	DISTRIBUTORE	STYREVENTIL	VALVULA DE CONTROLE	
	2	**87541867**		1	DISTRIBUIDOR, (8 spool) Assy, Includes items 1 - 26				
						VALVULA DISTRIBUIDOF	VALVE, CONTROL	DISTRIBUTEUR	083D
					REGELVENTIL	DISTRIBUTORE	STYREVENTIL	VALVULA DE CONTROLE	
1		**NSS**		1	NÃO FORNECIDO SEPARADAMENTE, HOUSING				
						NO SE REPARA SEPARA	NOT SERVICED SEPARA	NON FOURNI SEPAREMI	064N
					KEIN ERSATZTEIL	NON FORNITO SEPARAT	NOT SERVICED SEPARA	NOT SERVICED SEPARA	
2		**NSS**		1	NÃO FORNECIDO SEPARADAMENTE, SPOOL swing				
						NO SE REPARA SEPARA	NOT SERVICED SEPARA	NON FOURNI SEPAREMI	064N
					KEIN ERSATZTEIL	NON FORNITO SEPARAT	NOT SERVICED SEPARA	NOT SERVICED SEPARA	
3		**NSS**		1	NÃO FORNECIDO SEPARADAMENTE, SPOOL stabilizer				
						NO SE REPARA SEPARA	NOT SERVICED SEPARA	NON FOURNI SEPAREMI	064N
					KEIN ERSATZTEIL	NON FORNITO SEPARAT	NOT SERVICED SEPARA	NOT SERVICED SEPARA	
4		**NSS**		1	NÃO FORNECIDO SEPARADAMENTE, SPOOL boom				
						NO SE REPARA SEPARA	NOT SERVICED SEPARA	NON FOURNI SEPAREMI	064N
					KEIN ERSATZTEIL	NON FORNITO SEPARAT	NOT SERVICED SEPARA	NOT SERVICED SEPARA	
5		**NSS**		1	NÃO FORNECIDO SEPARADAMENTE, SPOOL dipper				
						NO SE REPARA SEPARA	NOT SERVICED SEPARA	NON FOURNI SEPAREMI	064N
					KEIN ERSATZTEIL	NON FORNITO SEPARAT	NOT SERVICED SEPARA	NOT SERVICED SEPARA	
6		**NSS**		1	NÃO FORNECIDO SEPARADAMENTE, SPOOL bucket				
						NO SE REPARA SEPARA	NOT SERVICED SEPARA	NON FOURNI SEPAREMI	064N
					KEIN ERSATZTEIL	NON FORNITO SEPARAT	NOT SERVICED SEPARA	NOT SERVICED SEPARA	
7		**NSS**		1	NÃO FORNECIDO SEPARADAMENTE, SPOOL ext.dipper				
						NO SE REPARA SEPARA	NOT SERVICED SEPARA	NON FOURNI SEPAREMI	064N
					KEIN ERSATZTEIL	NON FORNITO SEPARAT	NOT SERVICED SEPARA	NOT SERVICED SEPARA	
8		**87426238**		5	VALVULA CHECAGEM	VALVULA ANTIRRETORN	VALVE, CHECK	SOUPAPE ANTI RETOUR	P140
					RUECKSCHLAGVENTIL	VALVOLA, DI RITEGNO	VALVE, CHECK	VALVULA CHECAGEM	
8		**87455975**		1	ANEL "O"	JUNTA HERMETICA	O-RING	JOINT THORIQUE	055A
					DICHTRING	ANELLO TOROIDALE	O-RING	O-RING	
9		**87428486**		2	VALVULA CHECAGEM	VALVULA ANTIRRETORN	VALVE, CHECK	SOUPAPE ANTI RETOUR	P140
					RUECKSCHLAGVENTIL	VALVOLA, DI RITEGNO	VALVE, CHECK	VALVULA CHECAGEM	
9		**87455974**		1	ANEL "O"	JUNTA HERMETICA	O-RING	JOINT THORIQUE	055A
					DICHTRING	ANELLO TOROIDALE	O-RING	O-RING	
10		**87428500**		1	EXTREMIDADE FINAL, (valve 87541871)				
						FINAL(CONJ)	END ASSY.	EXTREMITE ASSEMBLEE	P517
					ENDSTUECK (BAUGRUP	PARTE FINALE, COMPL	END ASSY.	EXTREMIDADE FINAL	
10	3	**87454547**		1	ANEL "O"	JUNTA HERMETICA	O-RING	JOINT THORIQUE	055A
					DICHTRING	ANELLO TOROIDALE	O-RING	O-RING	
10	3	**87454548**		1	ANEL DE VEDACAO	ANILLO DE CIERRE	SEAL	JOINT	132A
					DICHTUNG	ANELLO DI TENUTA	PAKNINGSRING	ANEL DE VEDACAO	
10	3	**87429151**		1	MOLA VALVULA	MUELLE, VALVULA	SPRING, VALVE	RESSORT, SOUPAPE	P463
					VENTILFEDER	MOLLA, VALVOLA	VENTILFJEDER	MUELLE, VÁLVULA	
10	3	**87455541**		2	PARAFUSO	TORNILLO	SCREW	VIS	040V
					SCHRAUBE	VITE	SKRUE	PARAFUSO	

(1) Comando por pedais
(2) Comando por alavancas
(3) Não ilustrado

PARA MÁQUINAS COM BRAÇO EXTENSÍVEL, COM SIST. HIDRÁULICO AUXILIAR E SEM CONTROLE PILOTO

580 SUPER M
580M

VÁLVULA DE CONTROLE DA RETROESCAVADEIRA - 8 CARRETÉIS
VÁLVULA DE CONTROL DE LA RETRO - 8 CARRETES
BACKHOE CONTROL VALVE - 8 SPOOL
BACKHOE CONTROL VALVE - 8 SPOOL

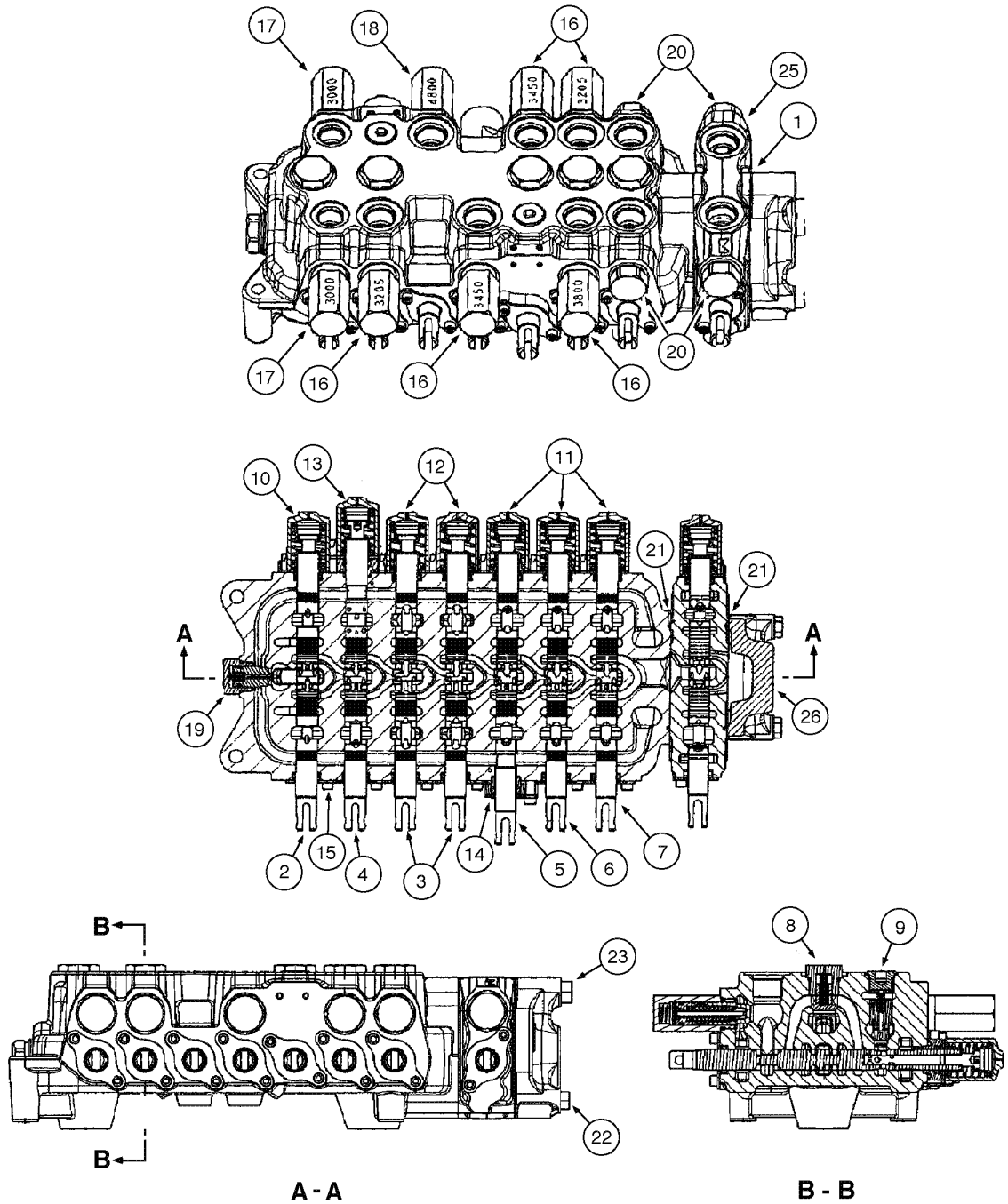

BACKHOE CONTROL VALVE - 8 SPOOL
BACKHOE CONTROL VALVE - 8 SPOOL
BACKHOE CONTROL VALVE - 8 SPOOL
BACKHOE CONTROL VALVE - 8 SPOOL

R	N	P.N.	MOD	Q	Denominação Bezeichnung	Denominacion Descrizione	Description Beskrivelse	Description Denominação	L.C.
10		**87426241**		1	EXTREMIDADE FINAL, (valve 87541867)				
						FINAL(CONJ)	END ASSY.	EXTREMITE ASSEMBLEI	P517
					ENDSTUECK (BAUGRUP	PARTE FINALE, COMPL	END ASSY.	EXTREMIDADE FINAL	
10	1	**87454547**		1	ANEL "O"	JUNTA HERMETICA	O-RING	JOINT THORIQUE	055A
					DICHTRING	ANELLO TOROIDALE	O-RING	O-RING	
10	1	**87454548**		1	ANEL DE VEDACAO	ANILLO DE CIERRE	SEAL	JOINT	132A
					DICHTUNG	ANELLO DI TENUTA	PAKNINGSRING	ANEL DE VEDACAO	
10	1	**87444567**		1	MOLA VALVULA	MUELLE, VALVULA	SPRING, VALVE	RESSORT, SOUPAPE	P463
					VENTILFEDER	MOLLA, VALVOLA	VENTILFJEDER	MUELLE, VÁLVULA	
10	1	**87455541**		2	PARAFUSO	TORNILLO	SCREW	VIS	040V
					SCHRAUBE	VITE	SKRUE	PARAFUSO	
11		**87426241**		3	EXTREMIDADE FINAL	FINAL(CONJ)	END ASSY.	EXTREMITE ASSEMBLEI	P517
					ENDSTUECK (BAUGRUP	PARTE FINALE, COMPL	END ASSY.	EXTREMIDADE FINAL	
11	1	**87454547**		1	ANEL "O"	JUNTA HERMETICA	O-RING	JOINT THORIQUE	055A
					DICHTRING	ANELLO TOROIDALE	O-RING	O-RING	
11	1	**87454548**		1	ANEL DE VEDACAO	ANILLO DE CIERRE	SEAL	JOINT	132A
					DICHTUNG	ANELLO DI TENUTA	PAKNINGSRING	ANEL DE VEDACAO	
11	1	**87444567**		1	MOLA VALVULA	MUELLE, VALVULA	SPRING, VALVE	RESSORT, SOUPAPE	P463
					VENTILFEDER	MOLLA, VALVOLA	VENTILFJEDER	MUELLE, VÁLVULA	
11	1	**87455541**		2	PARAFUSO	TORNILLO	SCREW	VIS	040V
					SCHRAUBE	VITE	SKRUE	PARAFUSO	
12		**87428497**		2	EXTREMIDADE FINAL	FINAL(CONJ)	END ASSY.	EXTREMITE ASSEMBLEI	P517
					ENDSTUECK (BAUGRUP	PARTE FINALE, COMPL	END ASSY.	EXTREMIDADE FINAL	
12	1	**87454547**		2	ANEL "O"	JUNTA HERMETICA	O-RING	JOINT THORIQUE	055A
					DICHTRING	ANELLO TOROIDALE	O-RING	O-RING	
12	1	**87454548**		1	ANEL DE VEDACAO	ANILLO DE CIERRE	SEAL	JOINT	132A
					DICHTUNG	ANELLO DI TENUTA	PAKNINGSRING	ANEL DE VEDACAO	
12	1	**87455533**		1	MOLA VALVULA	MUELLE, VALVULA	SPRING, VALVE	RESSORT, SOUPAPE	P463
					VENTILFEDER	MOLLA, VALVOLA	VENTILFJEDER	MUELLE, VÁLVULA	
12	1	**87455541**		2	PARAFUSO	TORNILLO	SCREW	VIS	040V
					SCHRAUBE	VITE	SKRUE	PARAFUSO	
13		**87433029**		1	EXTREMIDADE FINAL	FINAL(CONJ)	END ASSY.	EXTREMITE ASSEMBLEI	P517
					ENDSTUECK (BAUGRUP	PARTE FINALE, COMPL	END ASSY.	EXTREMIDADE FINAL	
13	1	**87454547**		1	ANEL "O"	JUNTA HERMETICA	O-RING	JOINT THORIQUE	055A
					DICHTRING	ANELLO TOROIDALE	O-RING	O-RING	
13	1	**87454548**		1	ANEL DE VEDACAO	ANILLO DE CIERRE	SEAL	JOINT	132A
					DICHTUNG	ANELLO DI TENUTA	PAKNINGSRING	ANEL DE VEDACAO	
13	1	**87444567**		1	MOLA VALVULA	MUELLE, VALVULA	SPRING, VALVE	RESSORT, SOUPAPE	P463
					VENTILFEDER	MOLLA, VALVOLA	VENTILFJEDER	MUELLE, VÁLVULA	
13	1	**87455538**		1	ANEL "O"	JUNTA HERMETICA	O-RING	JOINT THORIQUE	055A
					DICHTRING	ANELLO TOROIDALE	O-RING	O-RING	
13	1	**87455545**		2	PARAFUSO	TORNILLO	SCREW	VIS	040V
					SCHRAUBE	VITE	SKRUE	PARAFUSO	
14		**87541940**		1	JOGO DE JUNTAS, dipper spool				
						SERIE DE JUNTAS	KIT, SEALS	POCHETTE DE JOINTS	630S
					DICHTUNGSSATZ	SERIE GUARNIZIONI	PAKNINGSSAET	CONJUNTO DE JUNTAS	
14	1	**85999136**		1	VEDADOR CILINDRO	JUNTA GANCHO	SEAL, HYD-CYLINDER	JOINT-RACLEUR	Z350
					DICHTUNG, HYDR. ZYLII	RUSPA	PAKNING, HYD CYLINDE	VEDADOR CILINDRO	

(1) Não ilustrado

PARA MÁQUINAS COM BRAÇO EXTENSÍVEL, COM SIST. HIDRÁULICO AUXILIAR E SEM CONTROLE PILOTO

580 SUPER M
580M

VÁLVULA DE CONTROLE DA RETROESCAVADEIRA - 8 CARRETÉIS
VÁLVULA DE CONTROL DE LA RETRO - 8 CARRETES
BACKHOE CONTROL VALVE - 8 SPOOL
BACKHOE CONTROL VALVE - 8 SPOOL

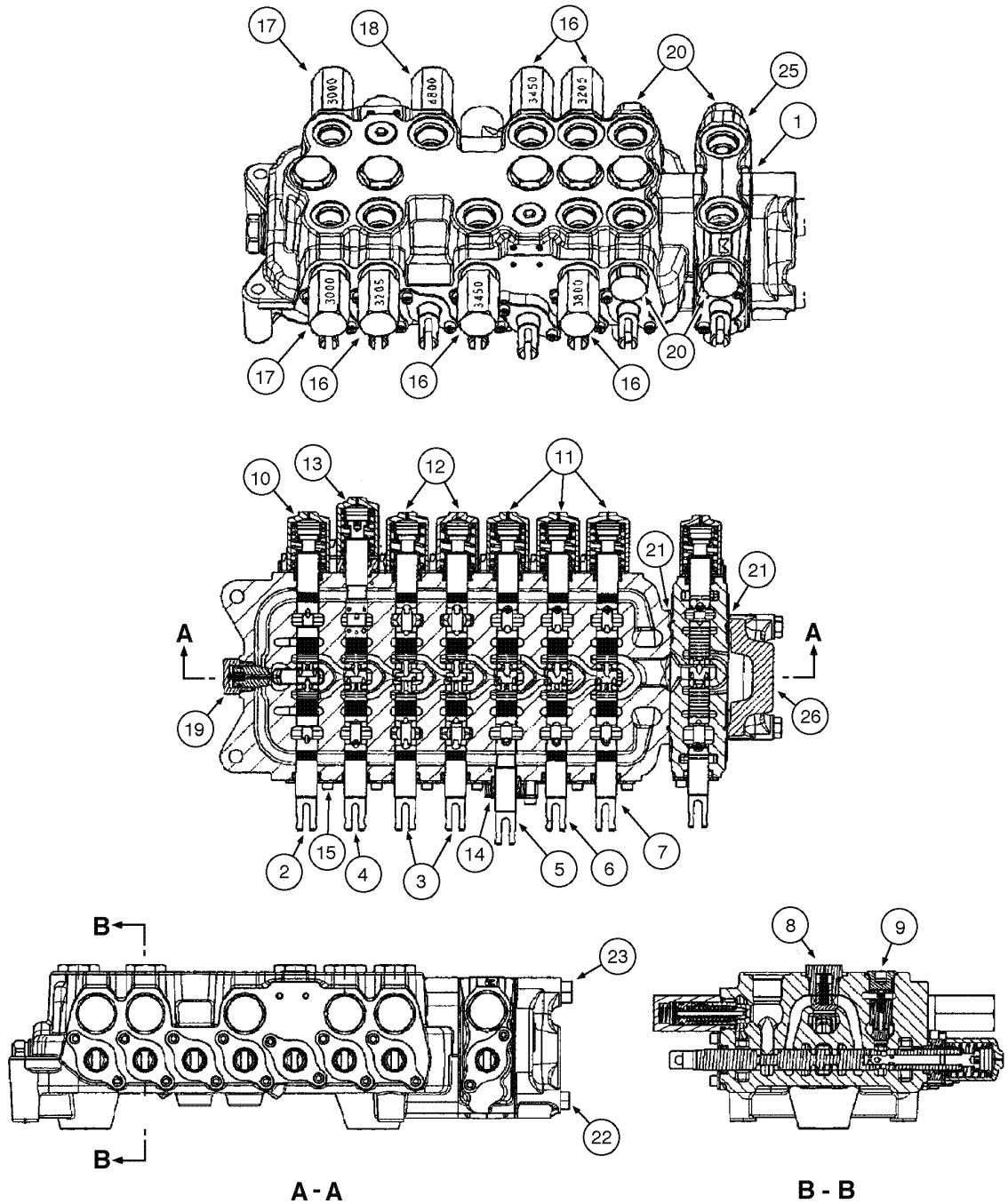

BACKHOE CONTROL VALVE - 8 SPOOL
BACKHOE CONTROL VALVE - 8 SPOOL
BACKHOE CONTROL VALVE - 8 SPOOL
BACKHOE CONTROL VALVE - 8 SPOOL

R	N	P.N.	MOD	Q	Denominação Bezeichnung	Denominacion Descrizione	Description Beskrivelse	Description Denominação	L.C.
14	1	**71103058**		1	ANEL "O"	JUNTA HERMETICA	O-RING	JOINT THORIQUE	055A
					DICHTRING	ANELLO TOROIDALE	O-RING	O-RING	
14	1	**87455538**		1	ANEL "O"	JUNTA HERMETICA	O-RING	JOINT THORIQUE	055A
					DICHTRING	ANELLO TOROIDALE	O-RING	O-RING	
14	1	**87455534**		2	PARAFUSO	TORNILLO	SCREW	VIS	040V
					SCHRAUBE	VITE	SKRUE	PARAFUSO	
14	1	**87455539**		1	ESPAÇADOR	SEPARADOR	SPACER	ENTRETOISE	075D
					DISTANZSTÜCK	DISTANZIALE	AFSTANDSSTYKKE	ESPACADOR	
14	1	**87455536**		2	PLACA DE FIXAÇÃO	PLACA DE SUJECION	PLATE, RETAINING	PLAQUE DE SERRAGE	114P
					HALTEPLATTE	PIASTRA DI FISSAGGIO	FASTSPAENDINGSPLAD	PLACA DE FIXACAO	
15		**87541939**		6	JOGO DE JUNTAS, spool	SERIE DE JUNTAS	KIT, SEALS	POCHETTE DE JOINTS	630S
					DICHTUNGSSATZ	SERIE GUARNIZIONI	PAKNINGSSAET	CONJUNTO DE JUNTAS	
15	1	**85999136**		1	VEDADOR CILINDRO	JUNTA GANCHO	SEAL, HYD-CYLINDER	JOINT-RACLEUR	Z350
					DICHTUNG, HYDR. ZYLI	RUSPA	PAKNING, HYD CYLINDE	VEDADOR CILINDRO	
15	1	**71103058**		1	ANEL "O"	JUNTA HERMETICA	O-RING	JOINT THORIQUE	055A
					DICHTRING	ANELLO TOROIDALE	O-RING	O-RING	
15	1	**87455540**		2	PARAFUSO	TORNILLO	SCREW	VIS	040V
					SCHRAUBE	VITE	SKRUE	PARAFUSO	
15	1	**87455536**		2	PLACA DE FIXAÇÃO	PLACA DE SUJECION	PLATE, RETAINING	PLAQUE DE SERRAGE	114P
					HALTEPLATTE	PIASTRA DI FISSAGGIO	FASTSPAENDINGSPLAD	PLACA DE FIXACAO	
16		**NSS**		5	NÃO FORNECIDO SEPARADAMENTE, VALVE relief				
						NO SE REPARA SEPARA	NOT SERVICED SEPARA	NON FOURNI SEPAREM	064N
					KEIN ERSATZTEIL	NON FORNITO SEPARAT	NOT SERVICED SEPARA	NOT SERVICED SEPARA	
16		**87450978**		2	VÁLVULA DE SOBRE-PRESSÃO, (3205psi)				
						VÁLVULA, DESCARGA	VALVE, PRESSURE RELI	SOUPAPE, DÉCHARGE	007V
					DRUCKENTLASTUNGSV	VALVOLA, DI SICUREZZA	SIKKERHEDSVENTIL	VÁLVULA, DESCARGA	
16		**87450979**		2	VÁLVULA DE SOBRE-PRESSÃO, (3450psi)				
						VÁLVULA, DESCARGA	VALVE, PRESSURE RELI	SOUPAPE, DÉCHARGE	007V
					DRUCKENTLASTUNGSV	VALVOLA, DI SICUREZZA	SIKKERHEDSVENTIL	VÁLVULA, DESCARGA	
16		**87450980**		1	VÁLVULA DE SOBRE-PRESSÃO, (3800psi)				
						VÁLVULA, DESCARGA	VALVE, PRESSURE RELI	SOUPAPE, DÉCHARGE	007V
					DRUCKENTLASTUNGSV	VALVOLA, DI SICUREZZA	SIKKERHEDSVENTIL	VÁLVULA, DESCARGA	
16		**87455549**		1	JOGO DE JUNTAS	SERIE DE JUNTAS	KIT, SEALS	POCHETTE DE JOINTS	630S
					DICHTUNGSSATZ	SERIE GUARNIZIONI	PAKNINGSSAET	CONJUNTO DE JUNTAS	
17		**87428490**		2	VÁLVULA DE SOBRE-PRESSÃO, (3000psi)				
						VÁLVULA, DESCARGA	VALVE, PRESSURE RELI	SOUPAPE, DÉCHARGE	007V
					DRUCKENTLASTUNGSV	VALVOLA, DI SICUREZZA	SIKKERHEDSVENTIL	VÁLVULA, DESCARGA	
17	1	**87455549**		1	JOGO DE JUNTAS	SERIE DE JUNTAS	KIT, SEALS	POCHETTE DE JOINTS	630S
					DICHTUNGSSATZ	SERIE GUARNIZIONI	PAKNINGSSAET	CONJUNTO DE JUNTAS	
18		**87428488**		1	VÁLVULA DE SOBRE-PRESSÃO, (4800psi)				
						VÁLVULA, DESCARGA	VALVE, PRESSURE RELI	SOUPAPE, DÉCHARGE	007V
					DRUCKENTLASTUNGSV	VALVOLA, DI SICUREZZA	SIKKERHEDSVENTIL	VÁLVULA, DESCARGA	
18	1	**87455549**		1	JOGO DE JUNTAS	SERIE DE JUNTAS	KIT, SEALS	POCHETTE DE JOINTS	630S
					DICHTUNGSSATZ	SERIE GUARNIZIONI	PAKNINGSSAET	CONJUNTO DE JUNTAS	
19		**81868381**		1	VALVULA CHECAGEM, anti-void				
						VALVULA ANTIRRETORN	VALVE, CHECK	SOUPAPE ANTI RETOUR	P140
					RUECKSCHLAGVENTIL	VALVOLA, DI RITEGNO	VALVE, CHECK	VALVULA CHECAGEM	

(1) Não ilustrado

PARA MÁQUINAS COM BRAÇO EXTENSÍVEL, COM SIST. HIDRÁULICO AUXILIAR E SEM CONTROLE PILOTO

580 SUPER M
580M

VÁLVULA DE CONTROLE DA RETROESCAVADEIRA - 8 CARRETÉIS
VÁLVULA DE CONTROL DE LA RETRO - 8 CARRETES
BACKHOE CONTROL VALVE - 8 SPOOL
BACKHOE CONTROL VALVE - 8 SPOOL

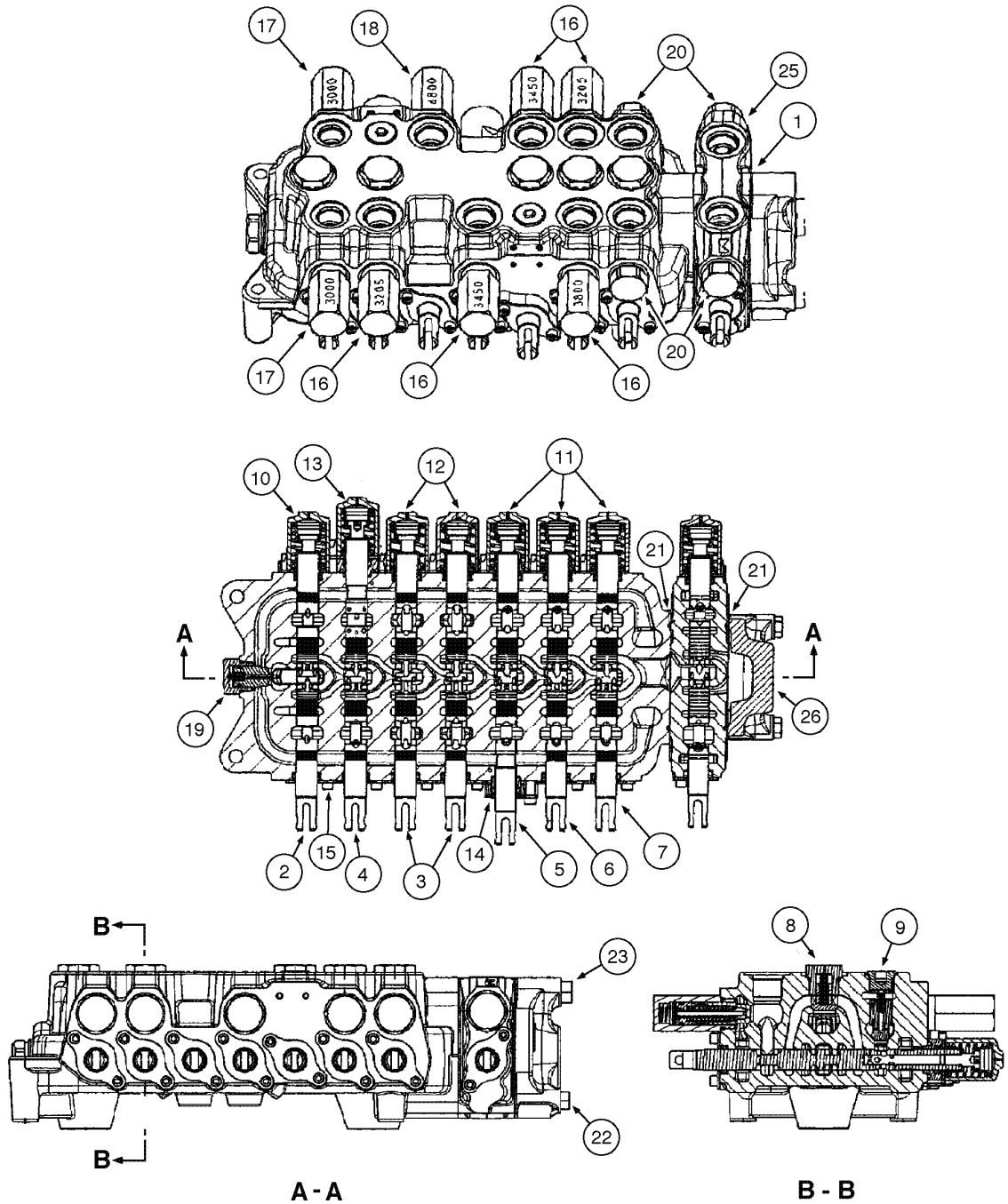

BACKHOE CONTROL VALVE - 8 SPOOL
BACKHOE CONTROL VALVE - 8 SPOOL
BACKHOE CONTROL VALVE - 8 SPOOL
BACKHOE CONTROL VALVE - 8 SPOOL

R	N	P.N.	MOD	Q	Denominação Bezeichnung	Denominacion Descrizione	Description Beskrivelse	Description Denominação	L.C.
19	1	**87455580**		1	JOGO DE JUNTAS DICHTUNGSSATZ	SERIE DE JUNTAS SERIE GUARNIZIONI	KIT, SEALS PAKNINGSSAET	POCHETTE DE JOINTS CONJUNTO DE JUNTAS	630S
20		**83981068**		4	CONECTOR DE FECHAMENTO VERSCHLUSSSTOPFEN	CILINDROS DE CERRAD BLOCCHETTO CHIUSUR	PLUG, STOP LAASECYLINDER	BOUCHON DE FERMETU CILINDROS DE FECHO	071B
21		**87428495**		2	ANEL "O" DICHTRING	JUNTA HERMETICA ANELLO TOROIDALE	O-RING O-RING	JOINT THORIQUE O-RING	055A
22		**87428476**		2	PARAFUSO SCHRAUBE	TORNILLO VITE	SCREW SKRUE	VIS PARAFUSO	040V
23		**87428477**		1	PARAFUSO SCHRAUBE	TORNILLO VITE	SCREW SKRUE	VIS PARAFUSO	040V
25		**87428501**		1	VALVULA HYDR CONTROL HYDRAULIKVENTILSEGI	DISTRIBUIDOR HYDR VALVOLA DI COMANDO	VALVE SECTION, HYD VENTILDEL, HYD	ELEMENT DISTR HYDR VALVULA HYDR CONTR(	T098
25		**87433028**		3	EXTREMIDADE FINAL ENDSTUECK (BAUGRUP	FINAL(CONJ) PARTE FINALE, COMPL	END ASSY. END ASSY.	EXTREMITE ASSEMBLEI EXTREMIDADE FINAL	P517
25		**87454547**		1	ANEL "O" DICHTRING	JUNTA HERMETICA ANELLO TOROIDALE	O-RING O-RING	JOINT THORIQUE O-RING	055A
25		**87454548**		1	ANEL DE VEDACAO DICHTUNG	ANILLO DE CIERRE ANELLO DI TENUTA	SEAL PAKNINGSRING	JOINT ANEL DE VEDACAO	132A
25		**87429150**		1	MOLA VALVULA VENTILFEDER	MUELLE, VALVULA MOLLA, VALVOLA	SPRING, VALVE VENTILFJEDER	RESSORT, SOUPAPE MUELLE, VÁLVULA	P463
25		**87455541**		2	PARAFUSO SCHRAUBE	TORNILLO VITE	SCREW SKRUE	VIS PARAFUSO	040V
25		**87428495**		1	ANEL "O" DICHTRING	JUNTA HERMETICA ANELLO TOROIDALE	O-RING O-RING	JOINT THORIQUE O-RING	055A
25		**87455564**		1	VALVULA VENTILKEGEL	VÁLVULA DE PASO VALVOLA A FUNGO	POPPET, VALVE DOKVENTIL	CLAPET VALVULA	P048
25		**87455565**		1	MOLA VALVULA VENTILFEDER	MUELLE, VALVULA MOLLA, VALVOLA	SPRING, VALVE VENTILFJEDER	RESSORT, SOUPAPE MUELLE, VÁLVULA	P463
26		**87433030**		1	VALVULA HYDR CONTROL HYDRAULIKVENTILSEGI	DISTRIBUIDOR HYDR VALVOLA DI COMANDO	VALVE SECTION, HYD VENTILDEL, HYD	ELEMENT DISTR HYDR VALVULA HYDR CONTR(	T098

(1) Não ilustrado

PARA MÁQUINAS COM BRAÇO EXTENSÍVEL, COM SIST. HIDRÁULICO AUXILIAR E SEM CONTROLE PILOTO

580 SUPER M
580M

08-64	01	p1	06/09

FILTRO DO ÓLEO HIDRÁULICO
FILTRO DEL ACEITE HIDRÁULICO
HYDRAULIC OIL FILTER
HYDRAULIC OIL FILTER

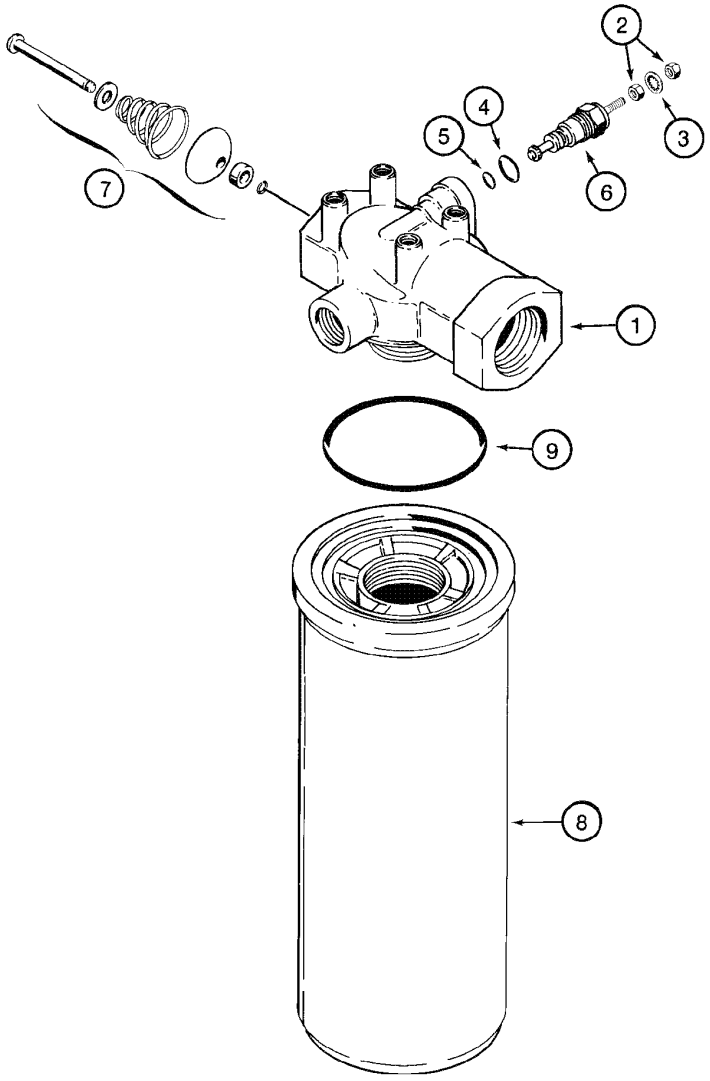

HYDRAULIC OIL FILTER
HYDRAULIC OIL FILTER
HYDRAULIC OIL FILTER
HYDRAULIC OIL FILTER

R	N	P.N.	MOD	Q	Denominação Bezeichnung	Denominacion Descrizione	Description Beskrivelse	Description Denominação	L.C.
		87440045		1	FILTRO CONJ, hydraulic oil, Includes items 1 - 9				
						FILTRO CONJ	FILTER ASSY.	FILTRE ASSY	P496
					FILTER, KOMPLETT	FILTRO, COMPLESSIVO	FILTER	FILTRO CONJ	
1		**NSS**		1	NÃO FORNECIDO SEPARADAMENTE, HEAD filter (70 psi)				
						NO SE REPARA SEPARA	NOT SERVICED SEPARA	NON FOURNI SEPAREM	064N
					KEIN ERSATZTEIL	NON FORNITO SEPARAT	NOT SERVICED SEPARA	NOT SERVICED SEPARA	
		N6755		1	SINALIZADOR, restriction Assy, Includes items 2 - 6				
						TESTIGO	INDICATOR	INDICATEUR	4630
					ANZEIGE	SEGNALATORE	INDIKATOR	INDICADOR	
		N6941		1	JOGO, repair, Includes items 2 - 5				
						JEUGO	KIT	POCHETTE	4830
					PACKUNG	KIT	KIT	JOGO	
2		**129-667**		2	PORCA, #10-32, LH	TUERCA	NUT	ECROU	010D
					MUTTER	DADO	MØTRIK	PORCA	
3		**493-21020**		1	ARRUELA-TRAVA, Int Tooth, #10				
						ARANDELA DE FRENO	WASHER, LOCK	RONDELLE FREIN	132R
					SICHERUNGSSCHEIBE	ROSETTA DI SICUREZZA	LAASESKIVE	ANILHA DE FIXACAO	
4		**237-6006**		1	ANEL "O", 6-1, 90 Duro, .468" ID x .078" Thk, outer				
						JUNTA HERMETICA	O-RING	JOINT THORIQUE	055A
					DICHTRING	ANELLO TOROIDALE	O-RING	O-RING	
5		**238-5011**		1	ANEL "O", -011, 70 Duro, .301" ID x .070" Thk, inner				
						JUNTA HERMETICA	O-RING	JOINT THORIQUE	055A
					DICHTRING	ANELLO TOROIDALE	O-RING	O-RING	
6		**NSS**		1	NÃO FORNECIDO SEPARADAMENTE, INDICATOR restriction				
						NO SE REPARA SEPARA	NOT SERVICED SEPARA	NON FOURNI SEPAREM	064N
					KEIN ERSATZTEIL	NON FORNITO SEPARAT	NOT SERVICED SEPARA	NOT SERVICED SEPARA	
7		**NSS**		1	NÃO FORNECIDO SEPARADAMENTE, VALVE bypass				
						NO SE REPARA SEPARA	NOT SERVICED SEPARA	NON FOURNI SEPAREM	064N
					KEIN ERSATZTEIL	NON FORNITO SEPARAT	NOT SERVICED SEPARA	NOT SERVICED SEPARA	
		N9025		1	ELEMENTO FILTRANTE, Assy, Includes items 8, 9				
						ELEMENTO DE FILTRAD	FILTER, ELEMENT	ELÉMENT FILTRANT	2960
					FILTERELEMENT	ELEMENTO DEL FILTRO	FILTERELEMENT	ELEMENTO DE FILTRO	
8		**NSS**		1	NÃO FORNECIDO SEPARADAMENTE, ELEMENT filter				
						NO SE REPARA SEPARA	NOT SERVICED SEPARA	NON FOURNI SEPAREM	064N
					KEIN ERSATZTEIL	NON FORNITO SEPARAT	NOT SERVICED SEPARA	NOT SERVICED SEPARA	
9		**238-5230**		1	ANEL "O", -230, 70 Duro, 2.484" ID x .139" Thk				
						JUNTA HERMETICA	O-RING	JOINT THORIQUE	055A
					DICHTRING	ANELLO TOROIDALE	O-RING	O-RING	

08-66	01	p1	06/09

CARREGADEIRA - CILINDROS DE LEVANTAMENTO
CARGADORA - GATOS DE ELEVACIÓN
LOADER - LIFT CYLINDERS
LOADER - LIFT CYLINDERS

LEVANTAMENTO PÁ

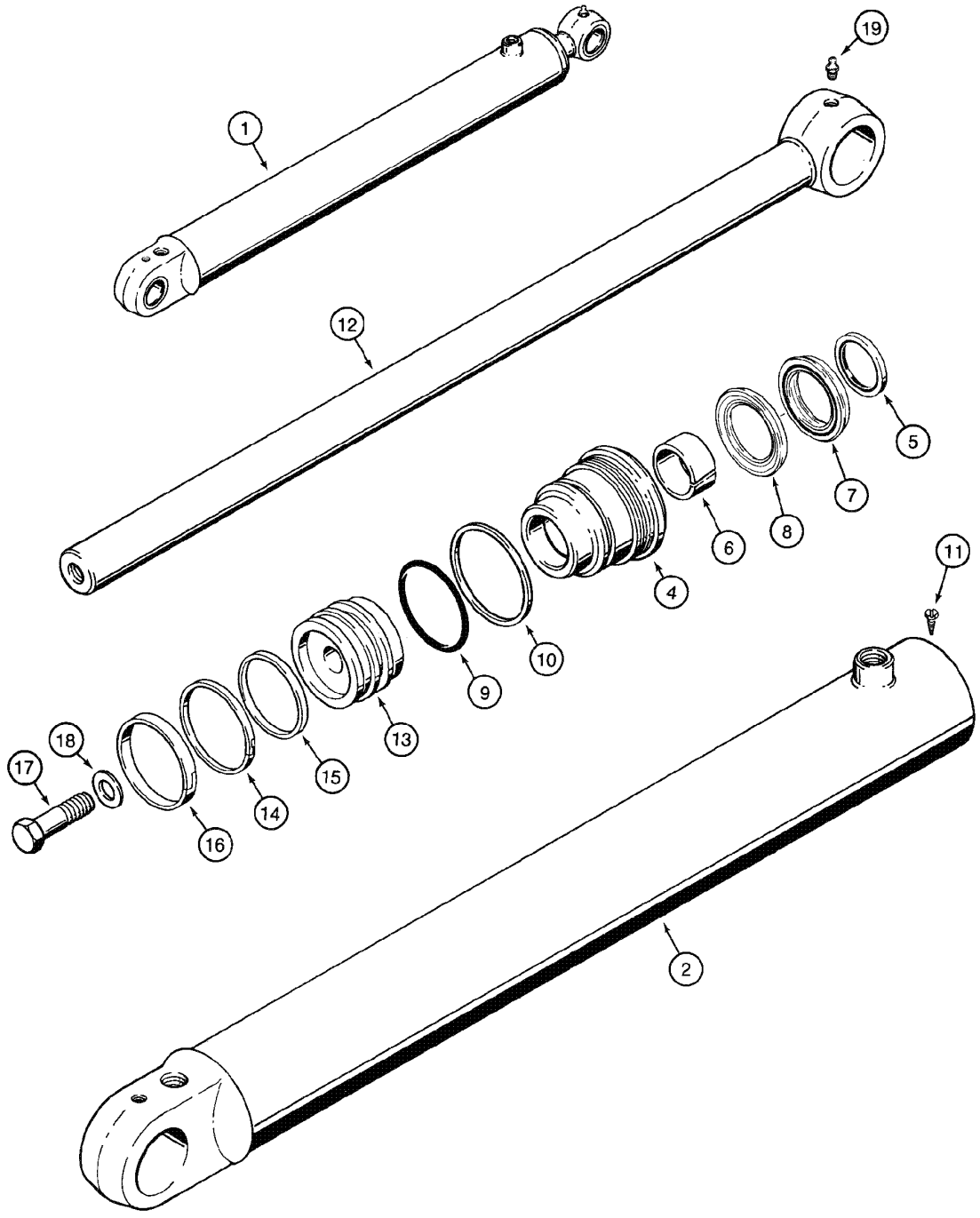

LOADER - LIFT CYLINDERS
LOADER - LIFT CYLINDERS
LOADER - LIFT CYLINDERS
LOADER - LIFT CYLINDERS

LEVANTAMENTO PÁ

R	N	P.N.	MOD	Q	Denominação Bezeichnung	Denominacion Descrizione	Description Beskrivelse	Description Denominação	L.C.
1		131417A1		2	CILINDRO, Assy, Includes items 2 - 19				
						CILINDRO	CYLINDER	VERIN	2480
					ZYLINDER	CILINDRO	CYLINDER	CILINDRO	
2		131418A1		1	TUBO	TUBO	TUBE	TUBE	9400
					ROHR	TUBETTO	RØR	TUBO	
		NSS		1	NÃO FORNECIDO SEPARADAMENTE, GLAND Assy, Includes items 4 - 10				
						NO SE REPARA SEPARA	NOT SERVICED SEPARA	NON FOURNI SEPAREMI	064N
					KEIN ERSATZTEIL	NON FORNITO SEPARAT	NOT SERVICED SEPARA	NOT SERVICED SEPARA	
4		1340795C2		1	TAMPA CILINDRO	PALIER	CAP CYLINDER END	PALIER DE VERIN	Z364
					ZYLINDERKAPPE	CUSCIN.,GHIANDOLA	HÆTTE, CYLINDERENDI	TAMPA CILINDRO	
5		D95143		1	ANEL DE VEDACAO	ANILLO DE CIERRE	SEAL	JOINT	132A
					DICHTUNG	ANELLO DI TENUTA	PAKNINGSRING	ANEL DE VEDACAO	
6		G102425		1	BUCHA	CASQUILLO	BUSHING	BAGUE	095B
					BUECHSE	BOCCOLA	BOESNING	CASQUILHO	
		1543267C1		1	JOGO DE JUNTAS, Includes items 7, 8				
						EMPAQUE DE JUNTAS	KIT, GASKET	JEU JOINTS ETANCHEIT	3740
					DICHTUNGSSATZ	CONFEZIONE, GUARNIZ	PAKNINGS PAKKE	JOGO DE JUNTAS	
7		1542999C1		1	ANEL DE VEDAÇÃO	ANILLO DE CIERRE	SEAL	JOINT	7460
					DICHTUNG	ANELLO DI TENUTA	PAKNINGSRING	ANEL DE VEDACAO	
8		1542998C1		1	ANEL DE VEDAÇÃO	ANILLO DE CIERRE	SEAL	JOINT	7460
					DICHTUNG	ANELLO DI TENUTA	PAKNINGSRING	ANEL DE VEDACAO	
9		238-5231		1	ANEL "O", -231, 70 Duro, 2.609" ID x .139" Thk				
						JUNTA HERMETICA	O-RING	JOINT THORIQUE	055A
					DICHTRING	ANELLO TOROIDALE	O-RING	O-RING	
10		G109298		1	ANEL	ANILLO	RING	ANNEAU	7175
					RING	ANELLO	RING	ANEL	
11		276-2446		1	PARAFUSO, Hex Hd, #8 x 3/8"				
						TORNILLO AUTOROSCA	SCREW, SELF TAPPING	VIS AUTO-TARAUDEUSE	062V
					SCHRAUBE, SELBSTSCH	VITE AUTOFILETTANTE	BOLT, SELVLAASENDES	PARAFUSO	
12		133083A1		1	HASTE CILINDRO	VASTAGO CILINDRO	ROD, PISTON	TIGE DE VERIN	Z093
					KOLBENSTANGE	ASTA DEL PISTONE	PLEJLSTANG	HASTE CILINDRO	
13		133097A1		1	PISTÃO, cylinder	EMBOLO	PISTON	PISTON	6270
					KOLBEN	STANTUFFO	STEMPEL	PISTAO	
14		G102288		1	VEDADOR CONJUNTO	SELLO (CONJUNTO)	SEAL ASSY.	JOINT-D'ETANCH. ASS.	P558
					DICHTRING (KPLT.)	GRUPPO TENUTA	SEAL ASSY.	VEDADOR CONJUNTO	
15		G100444		1	ANEL DE VEDAÇÃO	ANILLO DE CIERRE	SEAL	JOINT	7460
					DICHTUNG	ANELLO DI TENUTA	PAKNINGSRING	ANEL DE VEDACAO	
16		G100449		1	ANILLO DE DESGASTE	ANILLO DE DESGASTE	RING, WEAR	BAGUE D"USURE	A012
					VERSCHLEISSRING	ANELLO ANTIUSURA	SLIDRING	ANILLO DE DESGASTE	
17		25974R1		1	PARAFUSO, Hex, 1"-14 x 2 1/2", G8, Full Thd				
						TORNILLO	BOLT	BOULON	140B
					SCHRAUBE	BULLONE	SKRUE	PARAFUSO	
18		G32303		1	ARRUELA PLANA	ARANDELA	WASHER	RONDELLE	131R
					UNTERLEGSCHEIBE	ROSETTA PIANA	FLADSKIVE	ANILHA	
19	*	219-1		1	GRAXEIRA, 1/8"-27 x .66 lg	ENGRASADOR	NIPPLE, LUBE	GRAISSEUR	060I
					SCHMIERNIPPEL	INGRASSATORE	SMØRENIPPEL	LUBRIFICADOR	
	1	1543267C1		1	JOGO DE JUNTAS, repair	EMPAQUE DE JUNTAS	KIT, GASKET	JEU JOINTS ETANCHEIT	3740
					DICHTUNGSSATZ	CONFEZIONE, GUARNIZ	PAKNINGS PAKKE	JOGO DE JUNTAS	

(1) Inclui 5, 6, 7, 8, 9, 10, 14, 15, 16

Até chassi N8AH16762

580M

08-68	01	p1	06/09

CARREGADEIRA - CILINDROS DE LEVANTAMENTO
CARGADORA - GATOS DE ELEVACIÓN
LOADER - LIFT CYLINDERS
LOADER - LIFT CYLINDERS

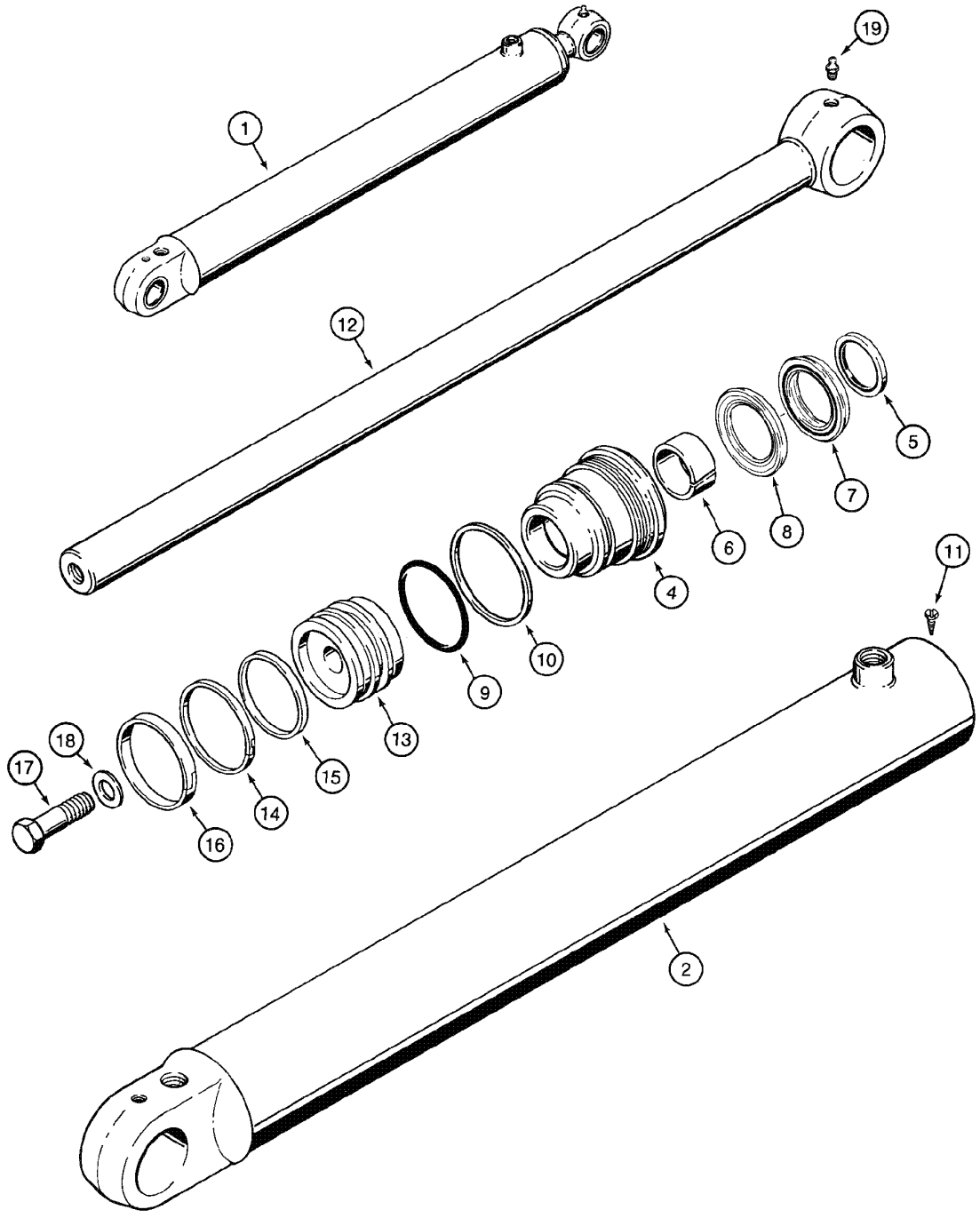

LOADER - LIFT CYLINDERS
LOADER - LIFT CYLINDERS
LOADER - LIFT CYLINDERS
LOADER - LIFT CYLINDERS

LEVANTAMENTO PÁ

R	N	P.N.	MOD	Q	Denominação Bezeichnung	Denominacion Descrizione	Description Beskrivelse	Description Denominação	L.C.
1		384240A1		2	CILINDRO CONJUNTO, Includes items 2 - 19				
						CILINDRO (CONJUNTO)	CYLINDER ASSY.	VERIN	P477
					ZYLINDER (KPLT.)	CILINDRO, COMPLESS.	CYLINDER ASSY.	CILINDRO CONJUNTO	
2		384240A1		1	CILINDRO CONJUNTO	CILINDRO (CONJUNTO)	CYLINDER ASSY.	VERIN	P477
					ZYLINDER (KPLT.)	CILINDRO, COMPLESS.	CYLINDER ASSY.	CILINDRO CONJUNTO	
		NSS		1	NÃO FORNECIDO SEPARADAMENTE, GLAND Assy, Includes items 4 - 10				
						NO SE REPARA SEPARA	NOT SERVICED SEPARA	NON FOURNI SEPAREMI	064N
					KEIN ERSATZTEIL	NON FORNITO SEPARAT	NOT SERVICED SEPARA	NOT SERVICED SEPARA	
4		1980321C3		1	PACOTE DE ESTOPA	EMPAQUETADURA	GLAND	PRESSE-ETOUPE	3880
					STOPFBUCHSE	GHIANDOLA	DÅSE, PAKNING	PACOTE DE ESTOPA	
5		D95143		1	ANEL DE VEDACAO	ANILLO DE CIERRE	SEAL	JOINT	132A
					DICHTUNG	ANELLO DI TENUTA	PAKNINGSRING	ANEL DE VEDACAO	
6		G102425		1	BUCHA, Includes items 7, 8	CASQUILLO	BUSHING	BAGUE	095B
					BUECHSE	BOCCOLA	BOESNING	CASQUILHO	
7		NSS		1	NÃO FORNECIDO SEPARADAMENTE, SEAL				
						NO SE REPARA SEPARA	NOT SERVICED SEPARA	NON FOURNI SEPAREMI	064N
					KEIN ERSATZTEIL	NON FORNITO SEPARAT	NOT SERVICED SEPARA	NOT SERVICED SEPARA	
8		NSS		1	NÃO FORNECIDO SEPARADAMENTE, SEAL				
						NO SE REPARA SEPARA	NOT SERVICED SEPARA	NON FOURNI SEPAREMI	064N
					KEIN ERSATZTEIL	NON FORNITO SEPARAT	NOT SERVICED SEPARA	NOT SERVICED SEPARA	
9		238-5233		1	ANEL "O", -233, 70 Duro, 2.859" ID x .139" Thk				
						JUNTA HERMETICA	O-RING	JOINT THORIQUE	055A
					DICHTRING	ANELLO TOROIDALE	O-RING	O-RING	
10		G32122		1	ANEL	ANILLO	RING	ANNEAU	7175
					RING	ANELLO	RING	ANEL	
11		276-2446		1	PARAFUSO, Hex Hd, #8 x 3/8"				
						TORNILLO AUTOROSCA	SCREW, SELF TAPPING	VIS AUTO-TARAUDEUSE	062V
					SCHRAUBE, SELBSTSCH	VITE AUTOFILETTANTE	BOLT, SELVLAASENDES	PARAFUSO	
12		133083A1		1	HASTE CILINDRO	VASTAGO CILINDRO	ROD, PISTON	TIGE DE VERIN	Z093
					KOLBENSTANGE	ASTA DEL PISTONE	PLEJLSTANG	HASTE CILINDRO	
13		135161A1		1	PISTÃO, cylinder	EMBOLO	PISTON	PISTON	6270
					KOLBEN	STANTUFFO	STEMPEL	PISTAO	
14		G102287		1	ANEL DE VEDAÇÃO	ANILLO DE CIERRE	SEAL	JOINT	7460
					DICHTUNG	ANELLO DI TENUTA	PAKNINGSRING	ANEL DE VEDACAO	
15		S109444		1	ANEL	ANILLO	RING	ANNEAU	7175
					RING	ANELLO	RING	ANEL	
16		S109445		1	ANEL	ANILLO	RING	ANNEAU	7175
					RING	ANELLO	RING	ANEL	
17		25974R1		1	PARAFUSO, Hex, 1"-14 x 2 1/2", G8, Full Thd				
						TORNILLO	BOLT	BOULON	140B
					SCHRAUBE	BULLONE	SKRUE	PARAFUSO	
18		G32303		1	ARRUELA PLANA	ARANDELA	WASHER	RONDELLE	131R
					UNTERLEGSCHEIBE	ROSETTA PIANA	FLADSKIVE	ANILHA	
19	*	219-1		1	GRAXEIRA, 1/8"-27 x .66 lg	ENGRASADOR	NIPPLE, LUBE	GRAISSEUR	060I
					SCHMIERNIPPEL	INGRASSATORE	SMØRENIPPEL	LUBRIFICADOR	
	1	1543260C1		1	JOGO DE JUNTAS, repair	EMPAQUE DE JUNTAS	KIT, GASKET	JEU JOINTS ETANCHEIT	3740
					DICHTUNGSSATZ	CONFEZIONE, GUARNIZ	PAKNINGS PAKKE	JOGO DE JUNTAS	

(1) Inclui 5, 6, 7, 8, 9, 10, 14, 15, 16

A partir do chassi N8AH16763

580 SUPER M
580M

08-70	01	p1	06/09

CARREGADEIRA - CILINDRO DA CAÇAMBA
CARGADORA - GATO DE LA CUCHARA
LOADER - BUCKET CYLINDER
LOADER - BUCKET CYLINDER

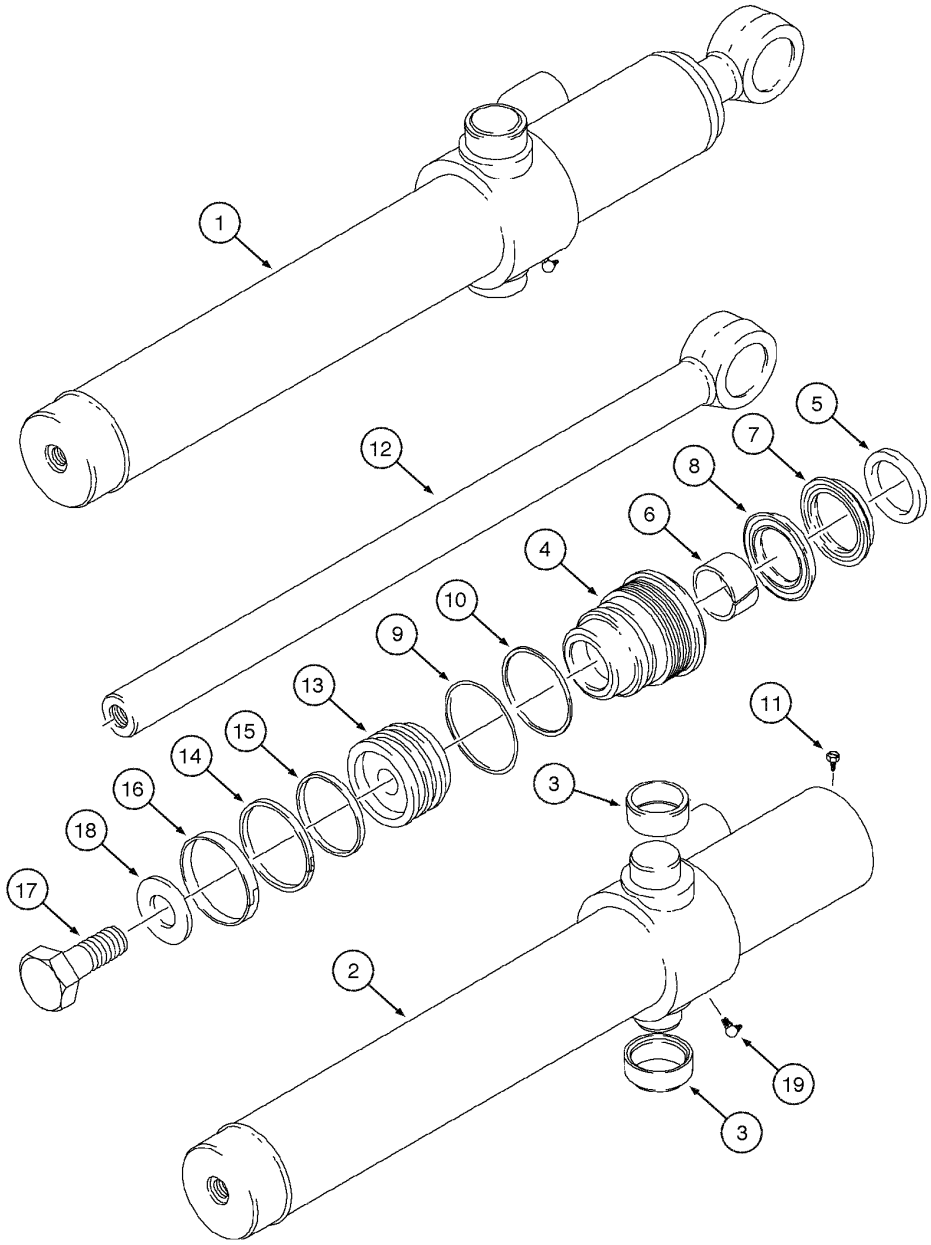

LOADER - BUCKET CYLINDER
LOADER - BUCKET CYLINDER
LOADER - BUCKET CYLINDER
LOADER - BUCKET CYLINDER

CAÇAMBA PÁ

R	N	P.N.	MOD	Q	Denominação Bezeichnung	Denominacion Descrizione	Description Beskrivelse	Description Denominação	L.C.
1		175238A1		2	CILINDRO, LH, Assy, Includes items 2 - 19				
						CILINDRO	CYLINDER	VERIN	2480
					ZYLINDER	CILINDRO	CYLINDER	CILINDRO	
2		175239A1		1	TUBO CONJUNTO, Includes item 3				
						TUBO (CONJUNTO)	PIPE ASSY.	TUBE (ASSEMBLE)	P563
					ROHR (KPLT.)	TUBO, GROUPO	PIPE ASSY.	TUBO CONJUNTO	
3	*	G108512		2	BUCHA	CASQUILLO	BUSHING	BAGUE	095B
					BUECHSE	BOCCOLA	BOESNING	CASQUILHO	
		NSS		1	NÃO FORNECIDO SEPARADAMENTE, GLAND Assy, Includes items 4 - 10				
						NO SE REPARA SEPARA	NOT SERVICED SEPARA	NON FOURNI SEPAREMI	064N
					KEIN ERSATZTEIL	NON FORNITO SEPARAT	NOT SERVICED SEPARA	NOT SERVICED SEPARA	
4		175247A2		1	PACOTE DE ESTOPA	EMPAQUETADURA	GLAND	PRESSE-ETOUPE	3880
					STOPFBUCHSE	GHIANDOLA	DÅSE, PAKNING	PACOTE DE ESTOPA	
5		D95142		1	ANEL DE VEDACAO	ANILLO DE CIERRE	SEAL	JOINT	132A
					DICHTUNG	ANELLO DI TENUTA	PAKNINGSRING	ANEL DE VEDACAO	
6		G102424		1	BUCHA	CASQUILLO	BUSHING, LARGE	BAGUE	Z312
					BUCHSE, GROSS	ANELLO	BUSHING, LARGE	BUCHA	
		175251A1		1	JOGO DE JUNTAS, Includes items 7, 8				
						EMPAQUE DE JUNTAS	KIT, GASKET	JEU JOINTS ETANCHEIT	3740
					DICHTUNGSSATZ	CONFEZIONE, GUARNIZ	PAKNINGS PAKKE	JOGO DE JUNTAS	
7		1542997C1		1	ANEL DE VEDAÇÃO	ANILLO DE CIERRE	SEAL	JOINT	7460
					DICHTUNG	ANELLO DI TENUTA	PAKNINGSRING	ANEL DE VEDACAO	
8		1542996C1		1	ANEL DE VEDACAO	ANILLO DE CIERRE	SEAL	JOINT	132A
					DICHTUNG	ANELLO DI TENUTA	PAKNINGSRING	ANEL DE VEDACAO	
9		238-5230		1	ANEL "O", -230, 70 Duro, 2.484" ID x .139" Thk				
						JUNTA HERMETICA	O-RING	JOINT THORIQUE	055A
					DICHTRING	ANELLO TOROIDALE	O-RING	O-RING	
10		G32129		1	ANEL	ANILLO	RING	ANNEAU	7175
					RING	ANELLO	RING	ANEL	
11		276-2446		1	PARAFUSO, Hex Hd, #8 x 3/8"				
						TORNILLO AUTOROSCA	SCREW, SELF TAPPING	VIS AUTO-TARAUDEUSE	062V
					SCHRAUBE, SELBSTSCH	VITE AUTOFILETTANTE	BOLT, SELVLAASENDES	PARAFUSO	
12		110307A1		1	HASTE CILINDRO	VASTAGO CILINDRO	ROD, PISTON	TIGE DE VERIN	Z093
					KOLBENSTANGE	ASTA DEL PISTONE	PLEJLSTANG	HASTE CILINDRO	
13		175250A1		1	PISTÃO, cylinder	EMBOLO	PISTON	PISTON	6270
					KOLBEN	STANTUFFO	STEMPEL	PISTAO	
14		G104454		1	ANEL DE VEDAÇÃO	ANILLO DE CIERRE	SEAL	JOINT	7460
					DICHTUNG	ANELLO DI TENUTA	PAKNINGSRING	ANEL DE VEDACAO	
15		G104439		1	ANEL	ANILLO	RING	ANNEAU	7175
					RING	ANELLO	RING	ANEL	
16		G105187		1	ANEL	ANILLO	RING	ANNEAU	7175
					RING	ANELLO	RING	ANEL	
17		25863R1		1	PARAFUSO, Hex, 3/4-16 x 2 1/2", G8				
						TORNILLO	BOLT	BOULON	140B
					SCHRAUBE	BULLONE	SKRUE	PARAFUSO	
18		S94643		1	ARRUELA PLANA	ARANDELA	WASHER	RONDELLE	9720
					UNTERLEGSCHEIBE	ROSETTA PIANA	FLADSKIVE	ANILHA	

Até chassi N8AH16762

580M

08-70	01	p2	06/09

CARREGADEIRA - CILINDRO DA CAÇAMBA
CARGADORA - GATO DE LA CUCHARA
LOADER - BUCKET CYLINDER
LOADER - BUCKET CYLINDER

CAÇAMBA PÁ

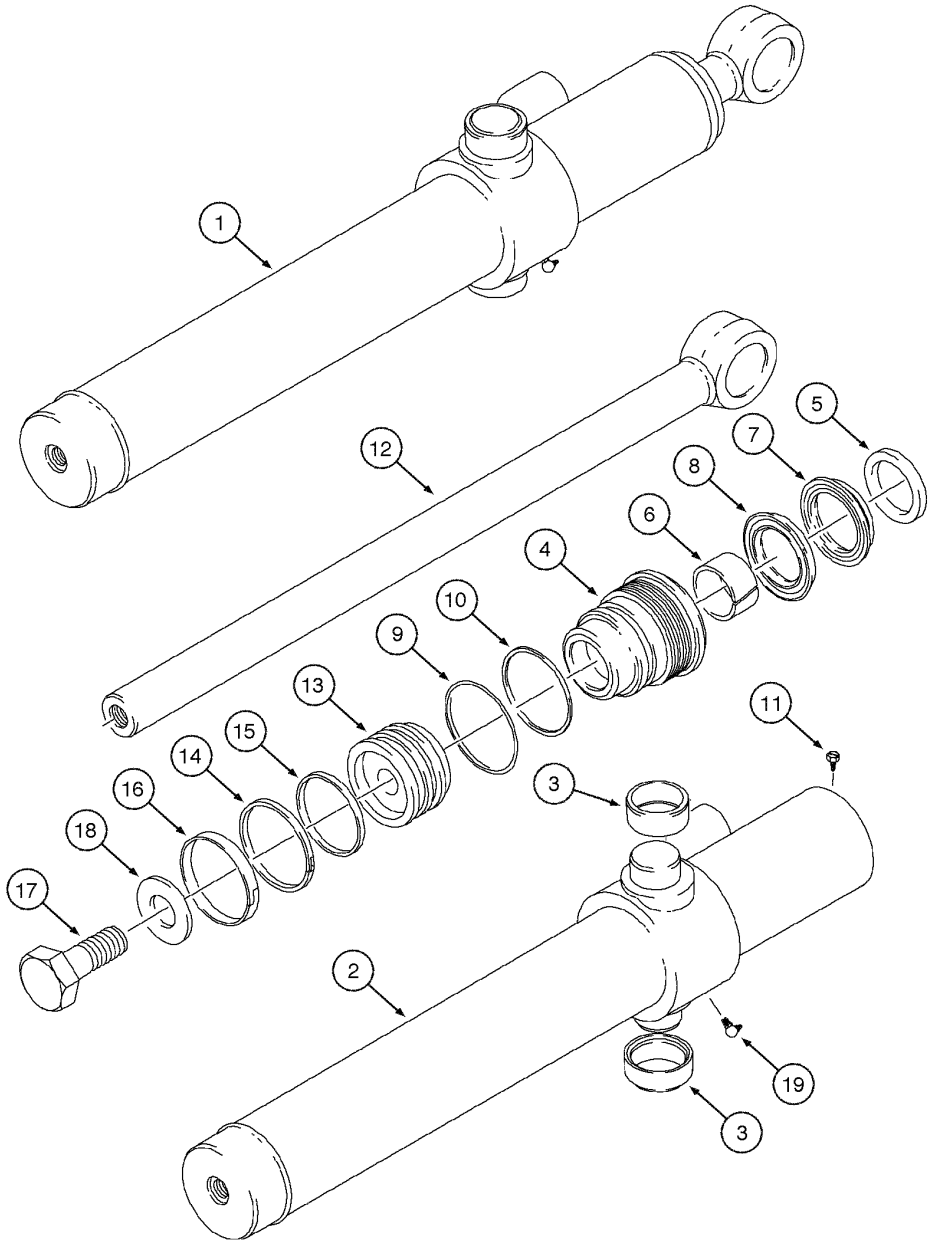

LOADER - BUCKET CYLINDER
LOADER - BUCKET CYLINDER
LOADER - BUCKET CYLINDER
LOADER - BUCKET CYLINDER

CAÇAMBA PÁ

R	N	P.N.	MOD	Q	Denominação Bezeichnung	Denominacion Descrizione	Description Beskrivelse	Description Denominação	L.C.
19	*	**219-36**		1	GRAXEIRA, 45º, 1/8" NPT x 7/8" lg ENGRASADOR SCHMIERNIPPEL	 INGRASSATORE	 NIPPLE, LUBE SMØRENIPPEL	 GRAISSEUR LUBRIFICADOR	060I
	1	**175251A1**		1	JOGO DE JUNTAS, repair DICHTUNGSSATZ	EMPAQUE DE JUNTAS CONFEZIONE, GUARNIZ	KIT, GASKET PAKNINGS PAKKE	JEU JOINTS ETANCHEIT JOGO DE JUNTAS	3740

(1) Inclui 5, 6, 7, 8, 9, 10, 14, 15, 16

Até chassi N8AH16762

580M

08-72	01	p1	06/09

CARREGADEIRA - CILINDRO DA CAÇAMBA
CARGADORA - GATO DE LA CUCHARA
LOADER - BUCKET CYLINDER
LOADER - BUCKET CYLINDER

CAÇAMBA PÁ

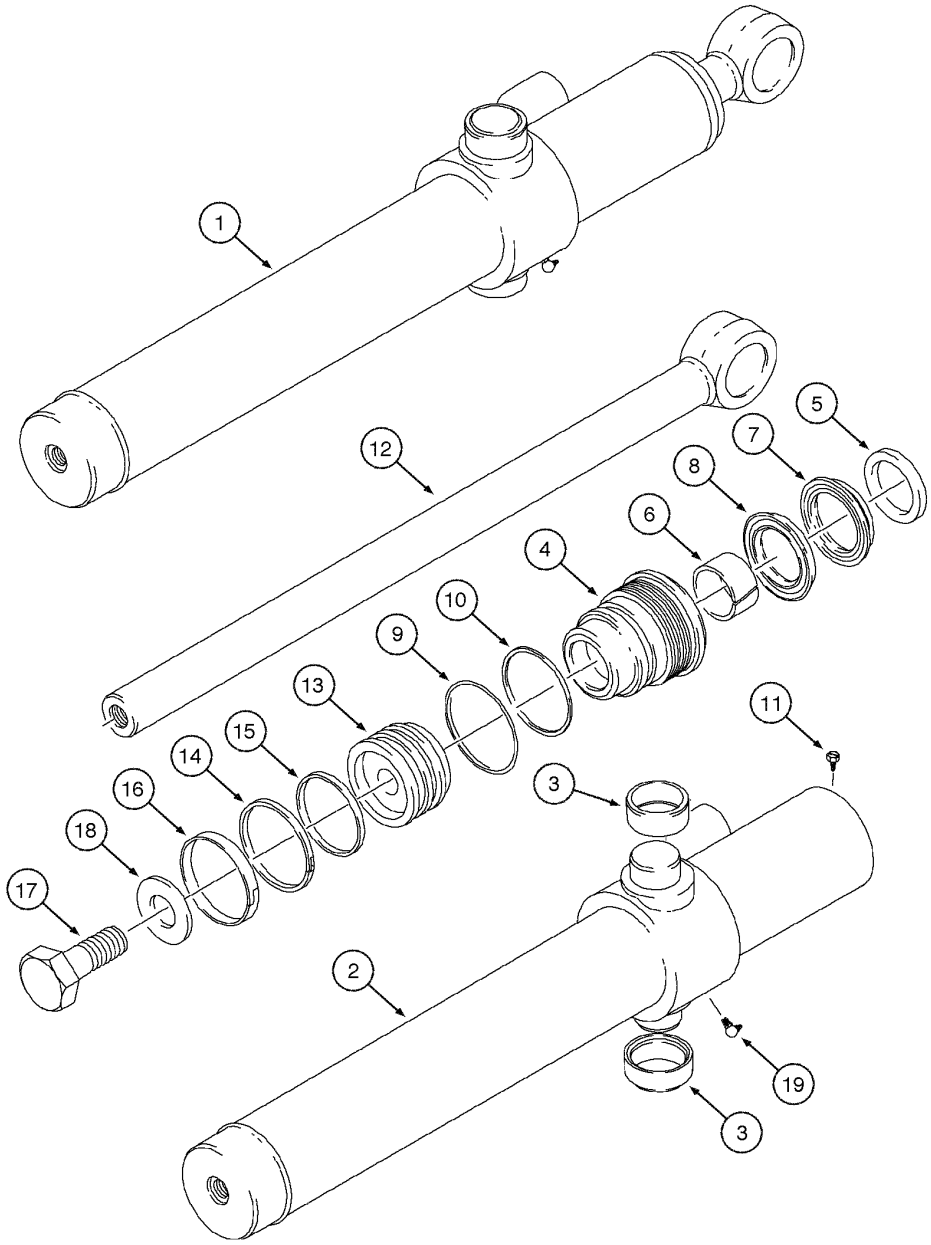

LOADER - BUCKET CYLINDER
LOADER - BUCKET CYLINDER
LOADER - BUCKET CYLINDER
LOADER - BUCKET CYLINDER

CAÇAMBA PÁ

R	N	P.N.	MOD	Q	Denominação Bezeichnung	Denominacion Descrizione	Description Beskrivelse	Description Denominação	L.C.
1		113133A2		1	CILINDRO CONJUNTO, LH, Assy, Includes items 2 - 19				
						CILINDRO (CONJUNTO)	CYLINDER ASSY.	VERIN	P477
					ZYLINDER (KPLT.)	CILINDRO, COMPLESS.	CYLINDER ASSY.	CILINDRO CONJUNTO	
2		113135A2		1	LUVO CILINDRO, LH, Includes item 3				
						CILINDRO DE GATO	SLEEVE, HYD CYL	TUBE DE VERIN	Z299
					HYDRAULIKZYLINDERR(	MANICOTTO, CILINDRO	MANCHET, HYD CYL	LUVO CILINDRO	
3	*	G108512		2	BUCHA	CASQUILLO	BUSHING	BAGUE	095B
					BUECHSE	BOCCOLA	BOESNING	CASQUILHO	
4		G109881		1	PACOTE DE ESTOPA	EMPAQUETADURA	GLAND	PRESSE-ETOUPE	3880
					STOPFBUCHSE	GHIANDOLA	DÅSE, PAKNING	PACOTE DE ESTOPA	
5		D95142		1	ANEL DE VEDACAO	ANILLO DE CIERRE	SEAL	JOINT	132A
					DICHTUNG	ANELLO DI TENUTA	PAKNINGSRING	ANEL DE VEDACAO	
6		G102424		1	BUCHA	CASQUILLO	BUSHING, LARGE	BAGUE	Z312
					BUCHSE, GROSS	ANELLO	BUSHING, LARGE	BUCHA	
7		NSS		1	NÃO FORNECIDO SEPARADAMENTE, SEAL				
						NO SE REPARA SEPARA	NOT SERVICED SEPARA	NON FOURNI SEPAREMI	064N
					KEIN ERSATZTEIL	NON FORNITO SEPARAT	NOT SERVICED SEPARA	NOT SERVICED SEPARA	
8		NSS		1	NÃO FORNECIDO SEPARADAMENTE, SEAL				
						NO SE REPARA SEPARA	NOT SERVICED SEPARA	NON FOURNI SEPAREMI	064N
					KEIN ERSATZTEIL	NON FORNITO SEPARAT	NOT SERVICED SEPARA	NOT SERVICED SEPARA	
9		238-5231		1	ANEL "O", -231, 70 Duro, 2.609" ID x .139" Thk				
						JUNTA HERMETICA	O-RING	JOINT THORIQUE	055A
					DICHTRING	ANELLO TOROIDALE	O-RING	O-RING	
10		G109298		1	ANEL	ANILLO	RING	ANNEAU	7175
					RING	ANELLO	RING	ANEL	
11		276-2446		1	PARAFUSO, Hex Hd, #8 x 3/8"				
						TORNILLO AUTOROSCA	SCREW, SELF TAPPING	VIS AUTO-TARAUDEUSE	062V
					SCHRAUBE, SELBSTSCH	VITE AUTOFILETTANTE	BOLT, SELVLAASENDES	PARAFUSO	
12		110307A1		1	HASTE CILINDRO	VASTAGO CILINDRO	ROD, PISTON	TIGE DE VERIN	Z093
					KOLBENSTANGE	ASTA DEL PISTONE	PLEJLSTANG	HASTE CILINDRO	
13		G108518		1	PISTÃO, cylinder	EMBOLO	PISTON	PISTON	6270
					KOLBEN	STANTUFFO	STEMPEL	PISTAO	
14		G102288		1	VEDADOR CONJUNTO	SELLO (CONJUNTO)	SEAL ASSY.	JOINT-D'ETANCH. ASS.	P558
					DICHTRING (KPLT.)	GRUPPO TENUTA	SEAL ASSY.	VEDADOR CONJUNTO	
15		G100444		1	ANEL DE VEDAÇÃO	ANILLO DE CIERRE	SEAL	JOINT	7460
					DICHTUNG	ANELLO DI TENUTA	PAKNINGSRING	ANEL DE VEDACAO	
16		G100449		1	ANILLO DE DESGASTE	ANILLO DE DESGASTE	RING, WEAR	BAGUE D"USURE	A012
					VERSCHLEISSRING	ANELLO ANTIUSURA	SLIDRING	ANILLO DE DESGASTE	
17		25863R1		1	PARAFUSO, Hex, 3/4-16 x 2 1/2", G8				
						TORNILLO	BOLT	BOULON	140B
					SCHRAUBE	BULLONE	SKRUE	PARAFUSO	
18		S94643		1	ARRUELA PLANA	ARANDELA	WASHER	RONDELLE	9720
					UNTERLEGSCHEIBE	ROSETTA PIANA	FLADSKIVE	ANILHA	
19	*	219-36		1	GRAXEIRA, 45º, 1/8" NPT x 7/8" lg				
						ENGRASADOR	NIPPLE, LUBE	GRAISSEUR	060I
					SCHMIERNIPPEL	INGRASSATORE	SMØRENIPPEL	LUBRIFICADOR	
	1	1543256C1		1	JOGO DE JUNTAS	EMPAQUE DE JUNTAS	KIT, GASKET	JEU JOINTS ETANCHEIT	3740
					DICHTUNGSSATZ	CONFEZIONE, GUARNIZ	PAKNINGS PAKKE	JOGO DE JUNTAS	

(1) Inclui 5, 6, 7, 8, 9, 10, 14, 15, 16

A partir do chassi N8AH16763

580 SUPER M
580M

08-74	01	p1	06/09

CARREGADEIRA - CILINDRO DA PINÇA
CARGADORA - GATO DE LA PINZA
LOADER - CLAM CYLINDER
LOADER - CLAM CYLINDER

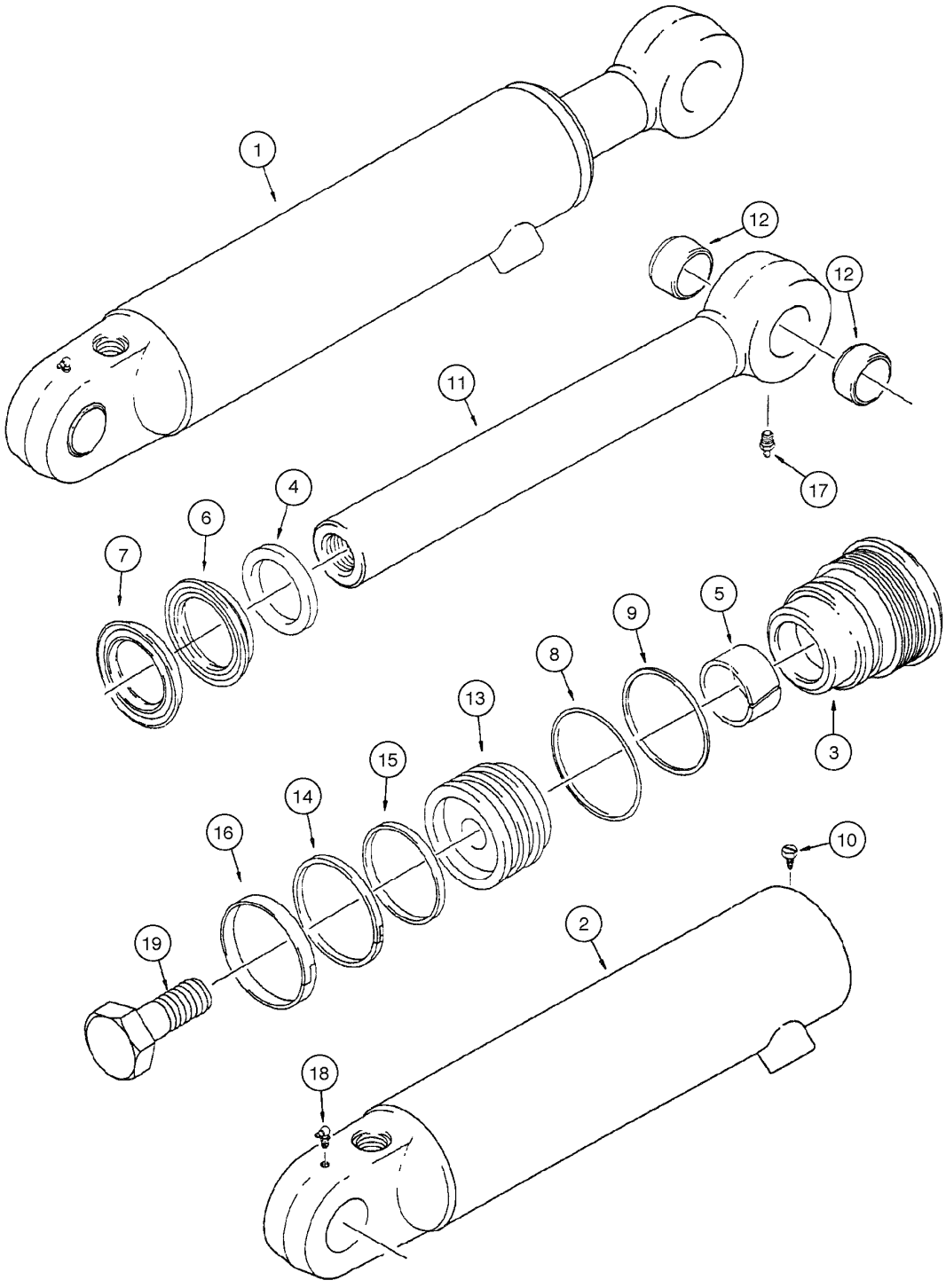

LOADER - CLAM CYLINDER
LOADER - CLAM CYLINDER
LOADER - CLAM CYLINDER
LOADER - CLAM CYLINDER

PINÇA

R	N	P.N.	MOD	Q	Denominação Bezeichnung	Denominacion Descrizione	Description Beskrivelse	Description Denominação	L.C.
1		1346189C1		1	CILINDRO CONJUNTO, RH, Includes items 2 - 19				
						CILINDRO (CONJUNTO)	CYLINDER ASSY.	VERIN	P477
					ZYLINDER (KPLT.)	CILINDRO, COMPLESS.	CYLINDER ASSY.	CILINDRO CONJUNTO	
1		1346190C1		1	CILINDRO CONJUNTO, LH, Includes items 2 - 19				
						CILINDRO (CONJUNTO)	CYLINDER ASSY.	VERIN	P477
					ZYLINDER (KPLT.)	CILINDRO, COMPLESS.	CYLINDER ASSY.	CILINDRO CONJUNTO	
2		1346191C1		1	LUVO CILINDRO, RH	CILINDRO DE GATO	SLEEVE, HYD CYL	TUBE DE VERIN	Z299
					HYDRAULIKZYLINDERR(	MANICOTTO, CILINDRO	MANCHET, HYD CYL	LUVO CILINDRO	
2		1346192C1		1	LUVO CILINDRO, LH	CILINDRO DE GATO	SLEEVE, HYD CYL	TUBE DE VERIN	Z299
					HYDRAULIKZYLINDERR(	MANICOTTO, CILINDRO	MANCHET, HYD CYL	LUVO CILINDRO	
		NSS		1	NÃO FORNECIDO SEPARADAMENTE, GLAND Assy, Includes items 3 - 9				
						NO SE REPARA SEPARA	NOT SERVICED SEPARA	NON FOURNI SEPAREMI	064N
					KEIN ERSATZTEIL	NON FORNITO SEPARAT	NOT SERVICED SEPARA	NOT SERVICED SEPARA	
3		297281A1		1	TAMPA CILINDRO	PALIER	CAP CYLINDER END	PALIER DE VERIN	Z364
					ZYLINDERKAPPE	CUSCIN.,GHIANDOLA	HÆTTE, CYLINDERENDI	TAMPA CILINDRO	
4		D95143		1	ANEL DE VEDACAO	ANILLO DE CIERRE	SEAL	JOINT	132A
					DICHTUNG	ANELLO DI TENUTA	PAKNINGSRING	ANEL DE VEDACAO	
5		G102425		1	BUCHA	CASQUILLO	BUSHING	BAGUE	095B
					BUECHSE	BOCCOLA	BOESNING	CASQUILHO	
6		NSS		1	NÃO FORNECIDO SEPARADAMENTE, SEAL				
						NO SE REPARA SEPARA	NOT SERVICED SEPARA	NON FOURNI SEPAREMI	064N
					KEIN ERSATZTEIL	NON FORNITO SEPARAT	NOT SERVICED SEPARA	NOT SERVICED SEPARA	
7		NSS		1	NÃO FORNECIDO SEPARADAMENTE, SEAL				
						NO SE REPARA SEPARA	NOT SERVICED SEPARA	NON FOURNI SEPAREMI	064N
					KEIN ERSATZTEIL	NON FORNITO SEPARAT	NOT SERVICED SEPARA	NOT SERVICED SEPARA	
8		238-5231		1	ANEL "O", -231, 70 Duro, 2.609" ID x .139" Thk				
						JUNTA HERMETICA	O-RING	JOINT THORIQUE	055A
					DICHTRING	ANELLO TOROIDALE	O-RING	O-RING	
9		G109298		1	ANEL	ANILLO	RING	ANNEAU	7175
					RING	ANELLO	RING	ANEL	
10		276-2446		1	PARAFUSO, Hex Hd, #8 x 3/8"				
						TORNILLO AUTOROSCA	SCREW, SELF TAPPING	VIS AUTO-TARAUDEUSE	062V
					SCHRAUBE, SELBSTSCH	VITE AUTOFILETTANTE	BOLT, SELVLAASENDES	PARAFUSO	
11		1346195C1		1	HASTE CILINDRO, Includes item 12				
						VASTAGO CILINDRO	ROD, PISTON	TIGE DE VERIN	Z093
					KOLBENSTANGE	ASTA DEL PISTONE	PLEJLSTANG	HASTE CILINDRO	
12		30634		2	BUCHA	CASQUILLO	BUSHING	BAGUE	095B
					BUECHSE	BOCCOLA	BOESNING	CASQUILHO	
13		1340798C1		1	PISTÃO, cylinder	EMBOLO	PISTON	PISTON	6270
					KOLBEN	STANTUFFO	STEMPEL	PISTAO	
14		G102288		1	VEDADOR CONJUNTO	SELLO (CONJUNTO)	SEAL ASSY.	JOINT-D'ETANCH. ASS.	P558
					DICHTRING (KPLT.)	GRUPPO TENUTA	SEAL ASSY.	VEDADOR CONJUNTO	
15		G100444		1	ANEL DE VEDAÇÃO	ANILLO DE CIERRE	SEAL	JOINT	7460
					DICHTUNG	ANELLO DI TENUTA	PAKNINGSRING	ANEL DE VEDACAO	
16		G100449		1	ANILLO DE DESGASTE	ANILLO DE DESGASTE	RING, WEAR	BAGUE D"USURE	A012
					VERSCHLEISSRING	ANELLO ANTIUSURA	SLIDRING	ANILLO DE DESGASTE	
17		219-1		1	GRAXEIRA, 1/8"-27 x .66 lg	ENGRASADOR	NIPPLE, LUBE	GRAISSEUR	060I
					SCHMIERNIPPEL	INGRASSATORE	SMØRENIPPEL	LUBRIFICADOR	

580 SUPER M
580M

08-74	01	p2	06/09

CARREGADEIRA - CILINDRO DA PINÇA
CARGADORA - GATO DE LA PINZA
LOADER - CLAM CYLINDER
LOADER - CLAM CYLINDER

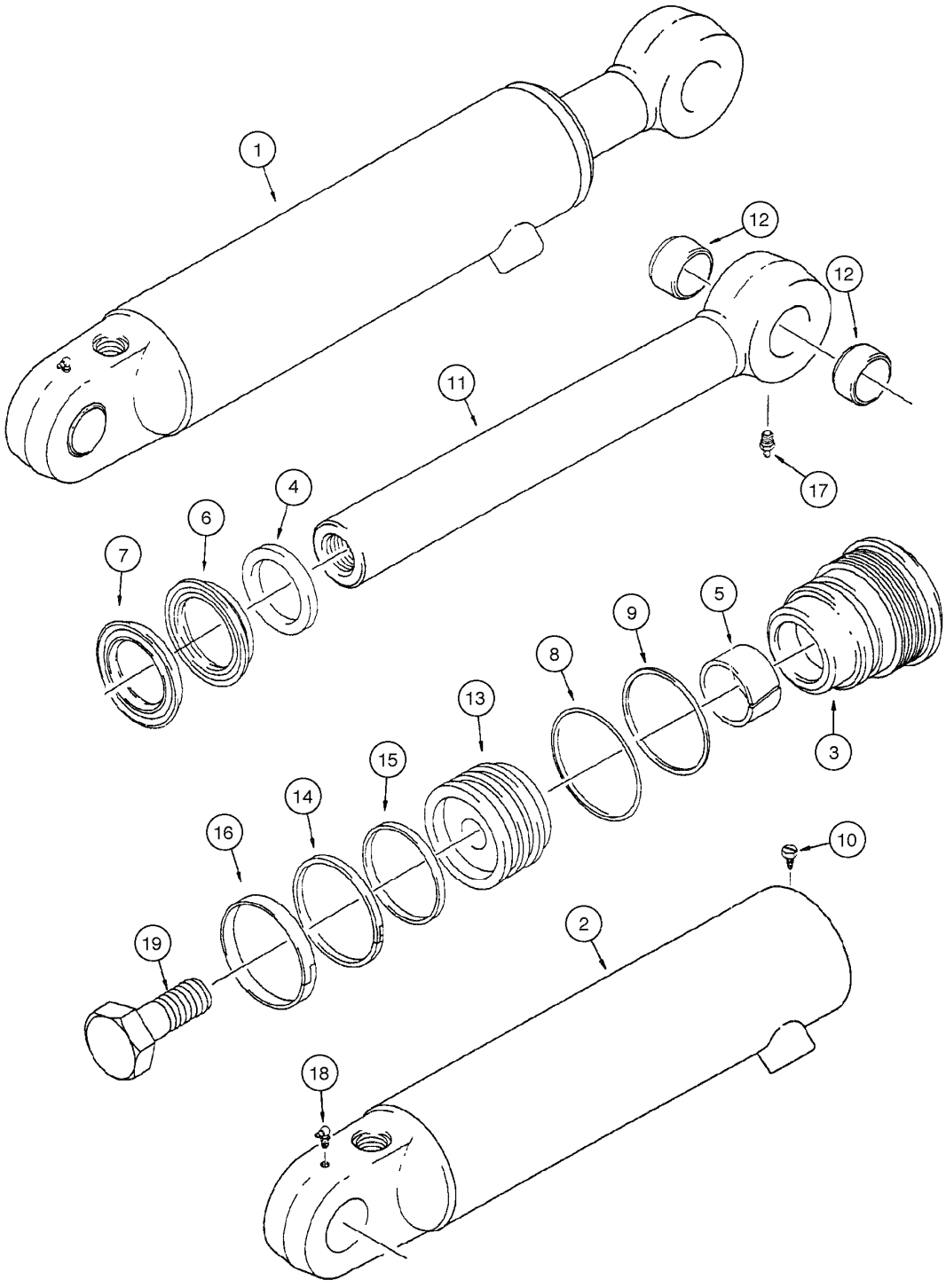

LOADER - CLAM CYLINDER
LOADER - CLAM CYLINDER
LOADER - CLAM CYLINDER
LOADER - CLAM CYLINDER

PINÇA

R	N	P.N.	MOD	Q	Denominação Bezeichnung	Denominacion Descrizione	Description Beskrivelse	Description Denominação	L.C.
18		**219-55**		1	GRAXEIRA, 90º, 1/8" NPT x .84" lg SCHMIERNIPPEL	ENGRASADOR INGRASSATORE	NIPPLE, LUBE SMØRENIPPEL	GRAISSEUR LUBRIFICADOR	060I
19		**86982437**		1	PARAFUSO ESPECIAL SPEZIALSCHRAUBE	PERNO ESPECIAL BULLONE SPECIALE	BOLT, SPECIAL SPECIALBOLT	BOULON SPECIAL PARAFUSO ESPECIAL	P698
	1	**1543267C1**		1	JOGO DE JUNTAS, repair DICHTUNGSSATZ	EMPAQUE DE JUNTAS CONFEZIONE, GUARNIZ	KIT, GASKET PAKNINGS PAKKE	JEU JOINTS ETANCHEIT JOGO DE JUNTAS	3740

(1) Inclui 4, 5, 6, 7, 8, 9, 14, 15, 16

08-76	01	p1	06/09

RETROESCAVADEIRA - CILINDROS DOS ESTABILIZADORES 7/8
RETROEXCAVADORA - GATOS DE LOS ESTABILIZADORES 7/8
BACKHOE - STABILIZER CYLINDERS 7/8
BACKHOE - STABILIZER CYLINDERS 7/8

ESTABILIZADOR

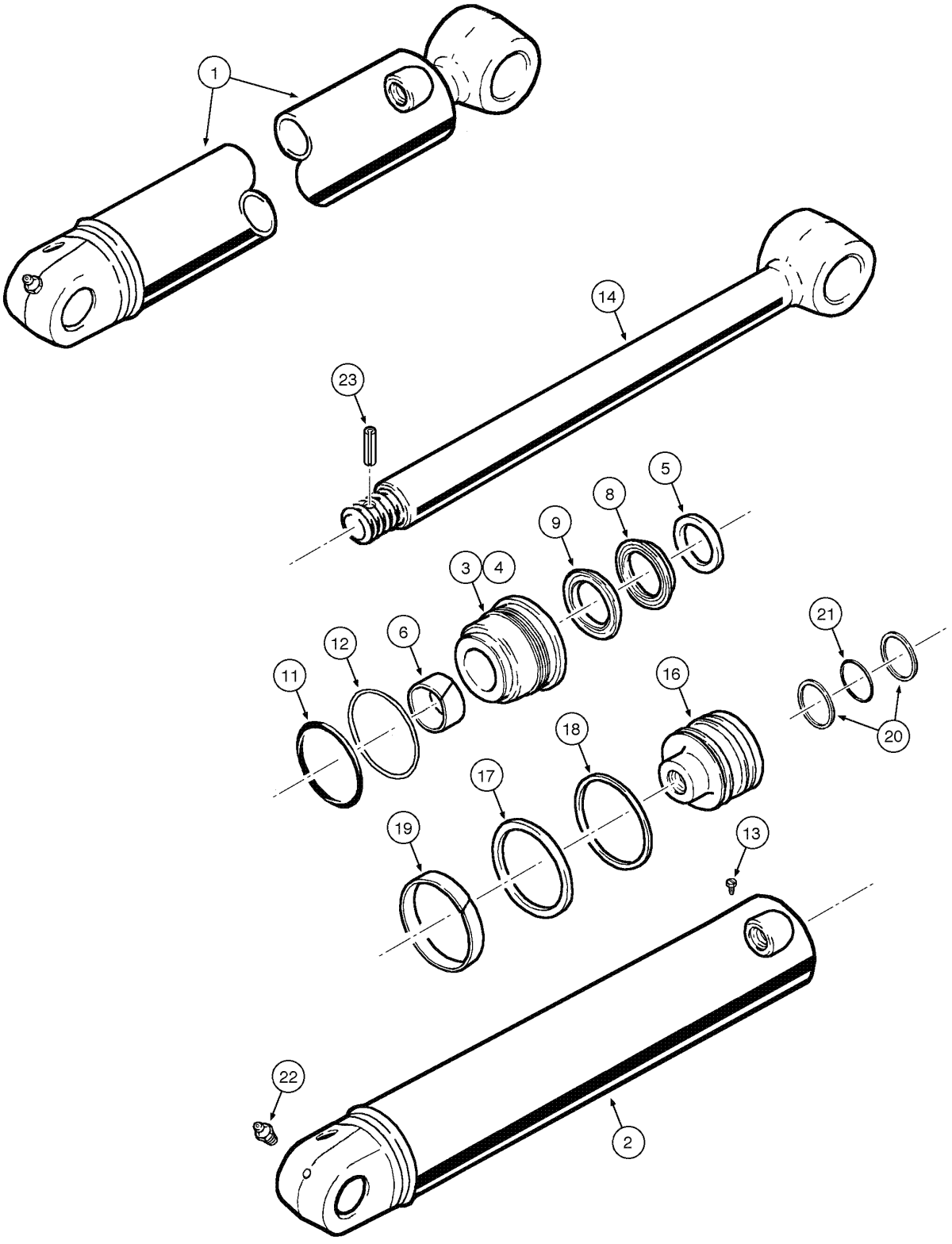

BACKHOE - STABILIZER CYLINDERS 7/8
BACKHOE - STABILIZER CYLINDERS 7/8
BACKHOE - STABILIZER CYLINDERS 7/8
BACKHOE - STABILIZER CYLINDERS 7/8

ESTABILIZADOR

R	N	P.N.	MOD	Q	Denominação Bezeichnung	Denominacion Descrizione	Description Beskrivelse	Description Denominação	L.C.
1		148796A1		1	CILINDRO, RH, Assy, Includes items 2 - 23				
						CILINDRO	CYLINDER	VERIN	164C
					ZYLINDER	CILINDRO	CYLINDER	CILINDRO	
1		148797A1		1	CILINDRO, LH, Assy, Includes items 2 - 23				
						CILINDRO	CYLINDER	VERIN	164C
					ZYLINDER	CILINDRO	CYLINDER	CILINDRO	
2		148798A1		1	CAMISA, RH	CAMISA	LINER, ENGINE CYLINDE	CHEMISE DE CYLINDRE	035C
					ZYLINDERLAUFBUCHSE	CANNA CILINDRI	CYLINDERFORING	CAMISA DE CILINDRO	
2		148799A1		1	CAMISA, LH	CAMISA	LINER, ENGINE CYLINDE	CHEMISE DE CYLINDRE	035C
					ZYLINDERLAUFBUCHSE	CANNA CILINDRI	CYLINDERFORING	CAMISA DE CILINDRO	
		NSS		1	NÃO FORNECIDO SEPARADAMENTE, GLAND Assy, Includes items 4 - 12				
						NO SE REPARA SEPARA	NOT SERVICED SEPARA	NON FOURNI SEPAREMI	064N
					KEIN ERSATZTEIL	NON FORNITO SEPARAT	NOT SERVICED SEPARA	NOT SERVICED SEPARA	
4		148803A1		1	TAMPA	TAPADERA	COVER	COUVERCLE	265C
					ABDECKUNG	COPERCHIO	DÆKSEL	COBERTA	
5		D95144		1	ANEL VEDADOR	RETEN	SEALRING	JOINT ANNULAIRE	Z125
					DICHTRING	ANELLO, GUARNIZIONE	PAKNINGSRING	ANEL VEDADOR	
6		G101533		1	ANILLO DE DESGASTE	ANILLO DE DESGASTE	RING, WEAR	BAGUE D"USURE	A012
					VERSCHLEISSRING	ANELLO ANTIUSURA	SLIDRING	ANILLO DE DESGASTE	
		1542876C1		1	JOGO DE SERVICO(PACO, Includes items 8, 9				
						EMPAQUETADURA	PACKAGE,SERVICE	COLIS POUR RECHANGI	P663
					ERSATZPACKUNG	CONFEZIONE, MANUT.	PACKAGE,SERVICE	JOGO DE SERVICO(PAC	
8		NSS		1	NÃO FORNECIDO SEPARADAMENTE, SEAL				
						NO SE REPARA SEPARA	NOT SERVICED SEPARA	NON FOURNI SEPAREMI	064N
					KEIN ERSATZTEIL	NON FORNITO SEPARAT	NOT SERVICED SEPARA	NOT SERVICED SEPARA	
9		NSS		1	NÃO FORNECIDO SEPARADAMENTE, SEAL				
						NO SE REPARA SEPARA	NOT SERVICED SEPARA	NON FOURNI SEPAREMI	064N
					KEIN ERSATZTEIL	NON FORNITO SEPARAT	NOT SERVICED SEPARA	NOT SERVICED SEPARA	
11		238-5241		1	ANEL "O", -241, 70 Duro, 3.859" ID x .139" Thk				
						JUNTA HERMETICA	O-RING	JOINT THORIQUE	055A
					DICHTRING	ANELLO TOROIDALE	O-RING	O-RING	
12		G32176		1	ANEL	ANILLO	RING	ANNEAU	7175
					RING	ANELLO	RING	ANEL	
13		G109395		1	PARAFUSO	TORNILLO AUTOROSCA	SCREW, SELF TAPPING	VIS AUTO-TARAUDEUSE	062V
					SCHRAUBE, SELBSTSCH	VITE AUTOFILETTANTE	BOLT, SELVLAASENDES	PARAFUSO	
14		148800A1		1	HASTE, piston	VARILLA	ROD	TRINGLE	090A
					STAB	ASTA	STANG	HASTE	
16		148805A1		1	ÊMBOLO, cylinder	EMBOLO	PLUNGER	PLONGEUR	130P
					TAUCHKOLBEN	STANTUFFO	STEMPEL	EMBOLO	
17		G100439		1	ANEL DE VEDAÇÃO	ANILLO DE CIERRE	SEAL	JOINT	7460
					DICHTUNG	ANELLO DI TENUTA	PAKNINGSRING	ANEL DE VEDACAO	
18		G100440		1	ANEL	ANILLO	RING	ANNEAU	7175
					RING	ANELLO	RING	ANEL	
19		G100448		1	ANEL	ANILLO	RING	ANNEAU	7175
					RING	ANELLO	RING	ANEL	
20		189122A1		2	VEDADOR ESPECIAL	JUNTA	BACK-UP RING	CONTRE-JOINT	P658
					DICHTUNGSCHALTER	TENUTA, TAPPET SPEC	STØTTERING	VEDADOR ESPECIAL	

08-76	01	p2	06/09

RETROESCAVADEIRA - CILINDROS DOS ESTABILIZADORES 7/8
RETROEXCAVADORA - GATOS DE LOS ESTABILIZADORES 7/8
BACKHOE - STABILIZER CYLINDERS 7/8
BACKHOE - STABILIZER CYLINDERS 7/8

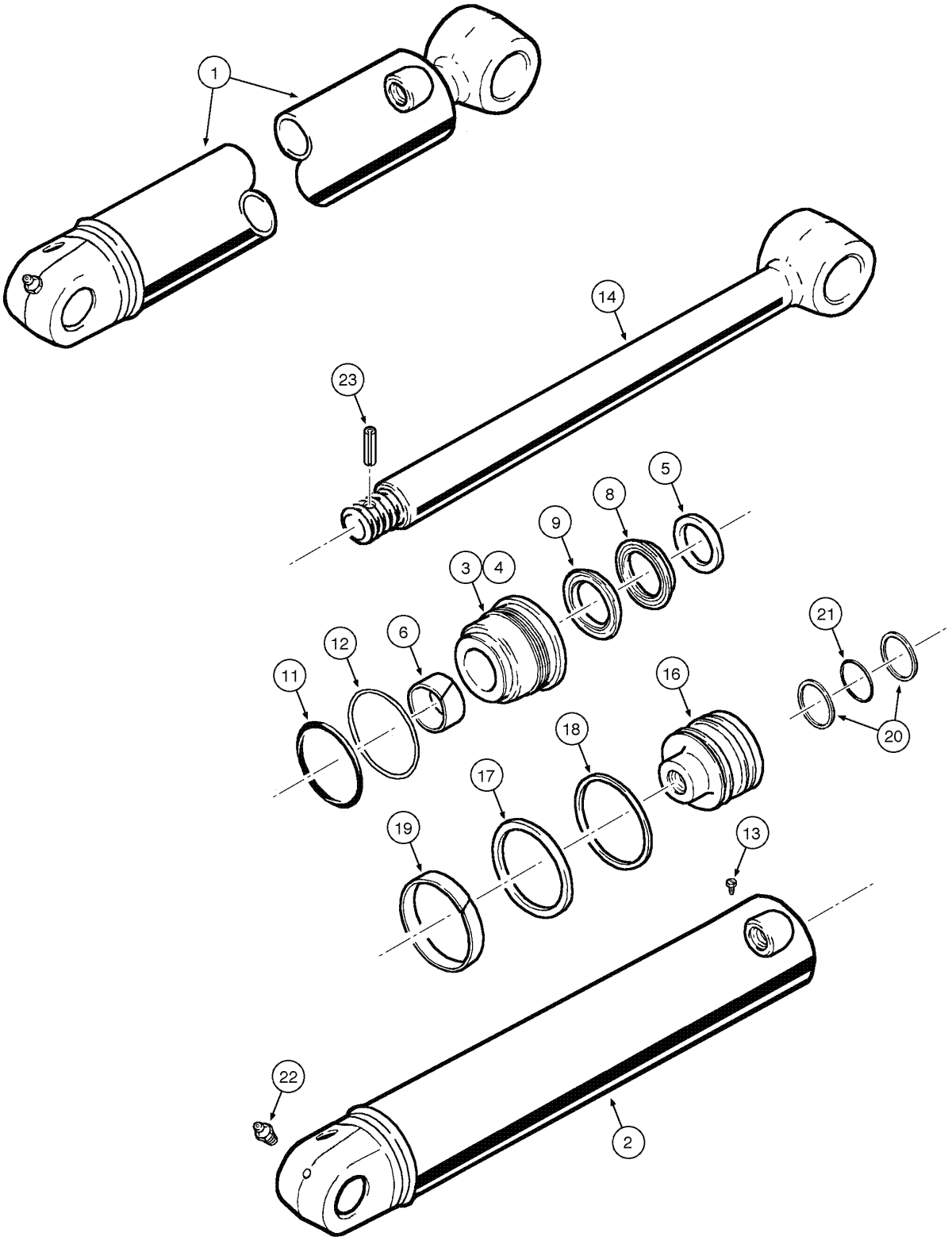

BACKHOE - STABILIZER CYLINDERS 7/8
BACKHOE - STABILIZER CYLINDERS 7/8
BACKHOE - STABILIZER CYLINDERS 7/8
BACKHOE - STABILIZER CYLINDERS 7/8

ESTABILIZADOR

R	N	P.N.	MOD	Q	Denominação Bezeichnung	Denominacion Descrizione	Description Beskrivelse	Description Denominação	L.C.
21		238-6226		1	ANEL "O", -226, 90 Duro, 1.984" ID x .139" Thk DICHTRING	JUNTA HERMETICA ANELLO TOROIDALE	O-RING O-RING	JOINT THORIQUE O-RING	055A
22		* 219-1		1	GRAXEIRA, 1/8"-27 x .66 lg SCHMIERNIPPEL	ENGRASADOR INGRASSATORE	NIPPLE, LUBE SMØRENIPPEL	GRAISSEUR LUBRIFICADOR	060I
23		356588A1		1	GUIA ZENTRIERBOLZEN	PITON GRANO	DOWEL DYVEL	PION GUIA	090G
	1	149582A1		1	KIT DECALCOMANIA SATZ AUFKLEBER	JUEGO CALCOMANIAS KIT DECALCOMANIE	KIT, DECALS TRANSFERSAET	JEU D'ADHÉSIFS KIT DECALCOMANIA	010K

(1) Inclui 5, 6, 8, 9, 11, 12, 17, 18, 19, 20, 21, 23

08-78	01	p1	06/09

RETROESCAVADEIRA - CILINDRO HIDRÁULICO DE OSCILAÇÃO 3-3/4
RETROEXCAVADORA - GATO HIDRAULICO DE OSCILACIÓN 3-3/4
BACKHOE - HYDRAULIC SWING CYLINDER 3-3/4
BACKHOE - HYDRAULIC SWING CYLINDER 3-3/4

OCILAÇÃO GIRO

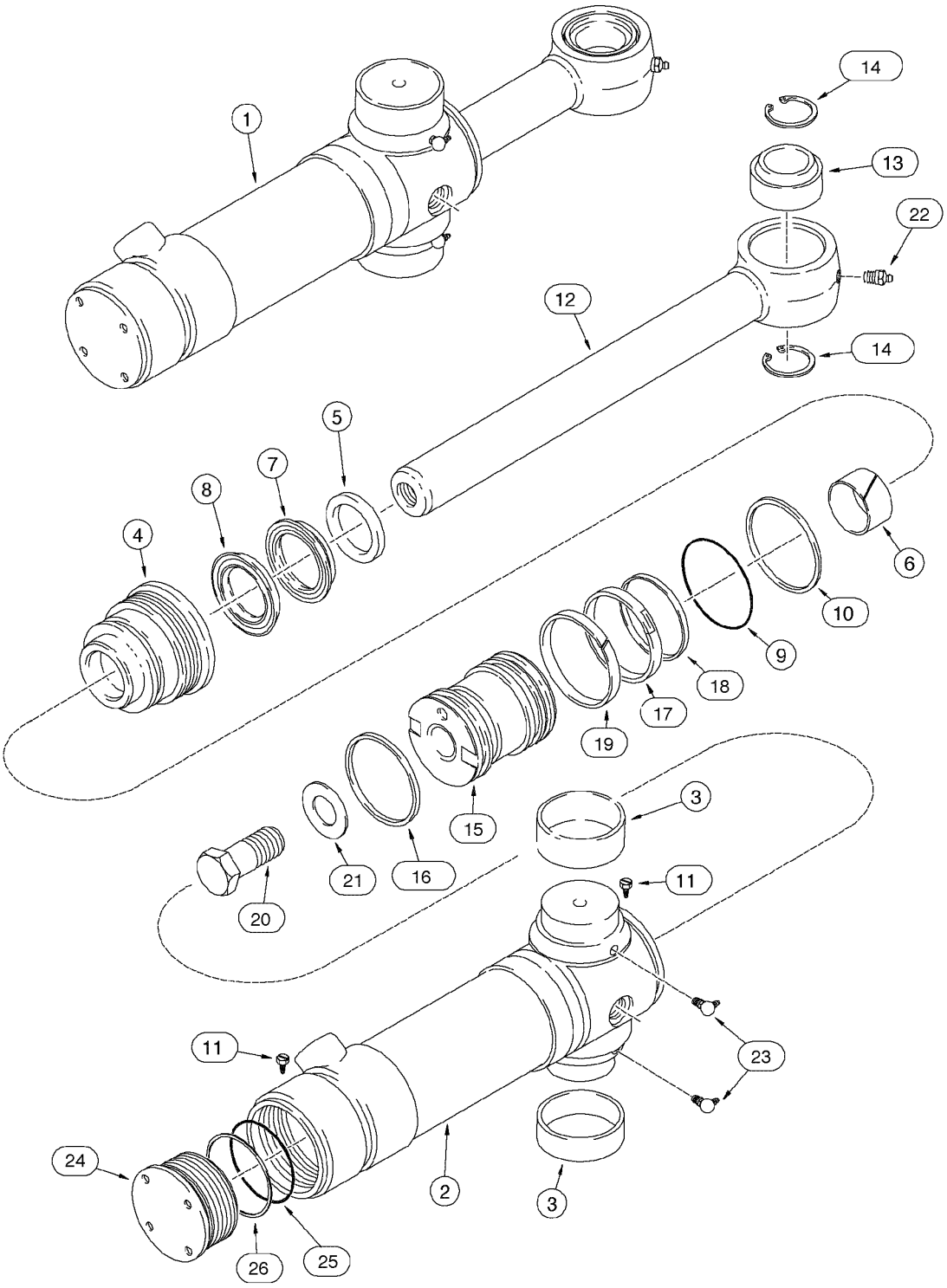

BACKHOE - HYDRAULIC SWING CYLINDER 3-3/4
BACKHOE - HYDRAULIC SWING CYLINDER 3-3/4
BACKHOE - HYDRAULIC SWING CYLINDER 3-3/4
BACKHOE - HYDRAULIC SWING CYLINDER 3-3/4

OCILAÇÃO GIRO

R	N	P.N.	MOD	Q	Denominação Bezeichnung	Denominacion Descrizione	Description Beskrivelse	Description Denominação	L.C.
1		188027A2		2	CILINDRO CONJUNTO, swing, Includes items 2 - 26				
					CILINDRO (CONJUNTO)	CILINDRO (CONJUNTO)	CYLINDER ASSY.	VERIN	P477
					ZYLINDER (KPLT.)	CILINDRO, COMPLESS.	CYLINDER ASSY.	CILINDRO CONJUNTO	
2		188028A2		1	TUBO CONJUNTO, cylinder, Includes item 3				
					TUBO (CONJUNTO)	TUBO (CONJUNTO)	TUBE ASSY.	TUYAUTERIE	P465
					ROHRLEITUNG	TUBO, COMPLESSIVO	TUBE ASSY.	TUBO CONJUNTO	
3	*	124568A2		2	ANEL BUCHA	ANILLO	RING	ANNEAU	7175
					RING	ANELLO	RING	ANEL	
		NSS		1	NÃO FORNECIDO SEPARADAMENTE, GLAND Assy, Includes items 4 - 10				
					NO SE REPARA SEPARA	NO SE REPARA SEPARA	NOT SERVICED SEPARA	NON FOURNI SEPAREMI	064N
					KEIN ERSATZTEIL	NON FORNITO SEPARAT	NOT SERVICED SEPARA	NOT SERVICED SEPARA	
4		188032A1		1	PACOTE DE ESTOPA	EMPAQUETADURA	GLAND	PRESSE-ETOUPE	3880
					STOPFBUCHSE	GHIANDOLA	DÅSE, PAKNING	PACOTE DE ESTOPA	
5		D95144		1	ANEL VEDADOR	RETEN	SEALRING	JOINT ANNULAIRE	Z125
					DICHTRING	ANELLO, GUARNIZIONE	PAKNINGSRING	ANEL VEDADOR	
6		G101533		1	ANILLO DE DESGASTE	ANILLO DE DESGASTE	RING, WEAR	BAGUE D"USURE	A012
					VERSCHLEISSRING	ANELLO ANTIUSURA	SLIDRING	ANILLO DE DESGASTE	
		191747A1		1	ANEL DE VEDAÇÃO, Includes items 7, 8				
						ANILLO DE CIERRE	SEAL	JOINT	7460
					DICHTUNG	ANELLO DI TENUTA	PAKNINGSRING	ANEL DE VEDACAO	
7		1543001C1		1	ANEL DE VEDACAO	ANILLO DE CIERRE	SEAL	JOINT	132A
					DICHTUNG	ANELLO DI TENUTA	PAKNINGSRING	ANEL DE VEDACAO	
8		1543000C1		1	ANEL DE VEDACAO	ANILLO DE CIERRE	SEAL	JOINT	132A
					DICHTUNG	ANELLO DI TENUTA	PAKNINGSRING	ANEL DE VEDACAO	
9		238-5237		1	ANEL "O", -237, 70 Duro, 3.359" ID x .139" Thk				
						JUNTA HERMETICA	O-RING	JOINT THORIQUE	055A
					DICHTRING	ANELLO TOROIDALE	O-RING	O-RING	
10		G32126		1	ANEL	ANILLO	RING	ANNEAU	045A
					RING	ANELLO	RING	ANEL	
11		276-2446		2	PARAFUSO, Hex Hd, #8 x 3/8"				
						TORNILLO AUTOROSCA	SCREW, SELF TAPPING	VIS AUTO-TARAUDEUSE	062V
					SCHRAUBE, SELBSTSCH	VITE AUTOFILETTANTE	BOLT, SELVLAASENDES	PARAFUSO	
12		177518A1		1	HASTE CILINDRO, Assy, Includes items 13, 14				
						VASTAGO CILINDRO	ROD, PISTON	TIGE DE VERIN	Z093
					KOLBENSTANGE	ASTA DEL PISTONE	PLEJLSTANG	HASTE CILINDRO	
13	*	137248A1		1	ANEL ROTULA	ANILLO	RING	ANNEAU	7175
					RING	ANELLO	RING	ANEL	
14	*	100-21315		2	ANEL, 3.156", Int, #315	ANILLO DE RESORTE	RING, SNAP	ANNEAU D'ARRÊT	054A
					SPRENGRING	ANELLO ELASTICO	LÅSERING	ANEL	
15		188034A3		1	PISTÃO, cylinder	EMBOLO	PISTON	PISTON	6270
					KOLBEN	STANTUFFO	STEMPEL	PISTAO	
16		191252A1		1	VEDADOR DE OLEO	JUNTA DE ACEITE	SEAL, OIL	JOINT D'HUILE	P278
					ÖLDICHTUNG	PARAOLIO	OLIESEGL	VEDADOR DE OLEO	
17		1340764C1		1	JUNTA	JUNTA HERMETICA	GASKET	JOINT	123G
					DICHTUNG, FLACH	GUARNIZIONE	PAKNING	JUNTA	
18		1340763C1		1	ANEL	ANILLO	RING	ANNEAU	045A
					RING	ANELLO	RING	ANEL	
19		1980245C1		1	VEDADOR DE OLEO	JUNTA DE ACEITE	SEAL, OIL	JOINT D'HUILE	P278
					ÖLDICHTUNG	PARAOLIO	OLIESEGL	VEDADOR DE OLEO	

580 SUPER M
580M

08-78	01	p2	06/09

RETROESCAVADEIRA - CILINDRO HIDRÁULICO DE OSCILAÇÃO 3-3/4
RETROEXCAVADORA - GATO HIDRAULICO DE OSCILACIÓN 3-3/4
BACKHOE - HYDRAULIC SWING CYLINDER 3-3/4
BACKHOE - HYDRAULIC SWING CYLINDER 3-3/4

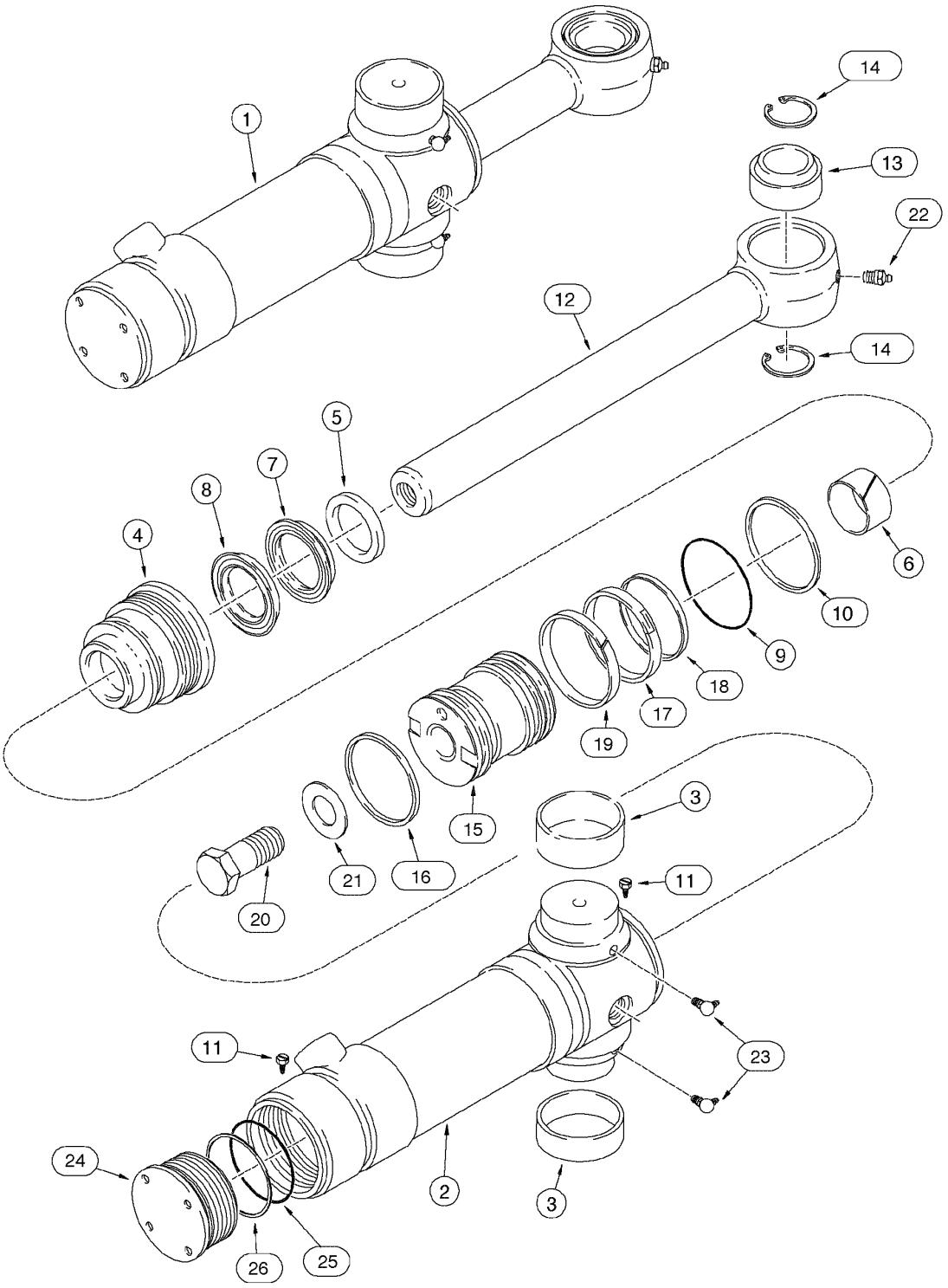

BACKHOE - HYDRAULIC SWING CYLINDER 3-3/4
BACKHOE - HYDRAULIC SWING CYLINDER 3-3/4
BACKHOE - HYDRAULIC SWING CYLINDER 3-3/4
BACKHOE - HYDRAULIC SWING CYLINDER 3-3/4

OCILAÇÃO GIRO

R	N	P.N.	MOD	Q	Denominação Bezeichnung	Denominacion Descrizione	Description Beskrivelse	Description Denominação	L.C.
20		28-1664		1	PARAFUSO, Hex, 1"-14 x 4", G8				
						TORNILLO	BOLT	BOULON	140B
					SCHRAUBE	BULLONE	SKRUE	PARAFUSO	
21		G32303		1	ARRUELA PLANA	ARANDELA	WASHER	RONDELLE	131R
					UNTERLEGSCHEIBE	ROSETTA PIANA	FLADSKIVE	ANILHA	
22		* 219-1		1	GRAXEIRA, 1/8"-27 x .66 lg	ENGRASADOR	NIPPLE, LUBE	GRAISSEUR	060I
					SCHMIERNIPPEL	INGRASSATORE	SMØRENIPPEL	LUBRIFICADOR	
23		* 219-55		2	GRAXEIRA, 90º, 1/8" NPT x .84" lg				
						ENGRASADOR	NIPPLE, LUBE	GRAISSEUR	060I
					SCHMIERNIPPEL	INGRASSATORE	SMØRENIPPEL	LUBRIFICADOR	
		188035A1		1	TAMPA CILINDRO, Assy, Includes items 24, 25, 26				
						PALIER	CAP CYLINDER END	PALIER DE VERIN	Z364
					ZYLINDERKAPPE	CUSCIN.,GHIANDOLA	HÆTTE, CYLINDEREND	TAMPA CILINDRO	
24		188036A1		1	TAMPA DO RESERVATÓRIO				
						TAPON DEL DEPOSITO	CAP	CHAPEAU	1380
					ABDECKAPPE	TAPPO SERBATOIO	TANKDAEKSEL	TAMPAO DE RESERVAT	
25		238-5239		1	ANEL "O", -239, 70 Duro, 3.609" ID x .139" Thk				
						JUNTA HERMETICA	O-RING	JOINT THORIQUE	055A
					DICHTRING	ANELLO TOROIDALE	O-RING	O-RING	
26		G109299		1	ANEL	ANILLO	RING	ANNEAU	045A
					RING	ANELLO	RING	ANEL	
	1	191747A1		1	ANEL DE VEDAÇÃO	ANILLO DE CIERRE	SEAL	JOINT	7460
					DICHTUNG	ANELLO DI TENUTA	PAKNINGSRING	ANEL DE VEDACAO	

(1) Inclui 5, 6, 7, 8, 9, 10, 16, 17, 18, 19, 25, 26

08-80	01	p1	06/09

RETROESCAVADEIRA - CILINDROS DA LANÇA - 580 M
RETROEXCAVADORA - GATOS DE LA LANZA - 580 M
BACKHOE - BOOM CYLINDERS - 580 M
BACKHOE - BOOM CYLINDERS - 580 M

LANÇA

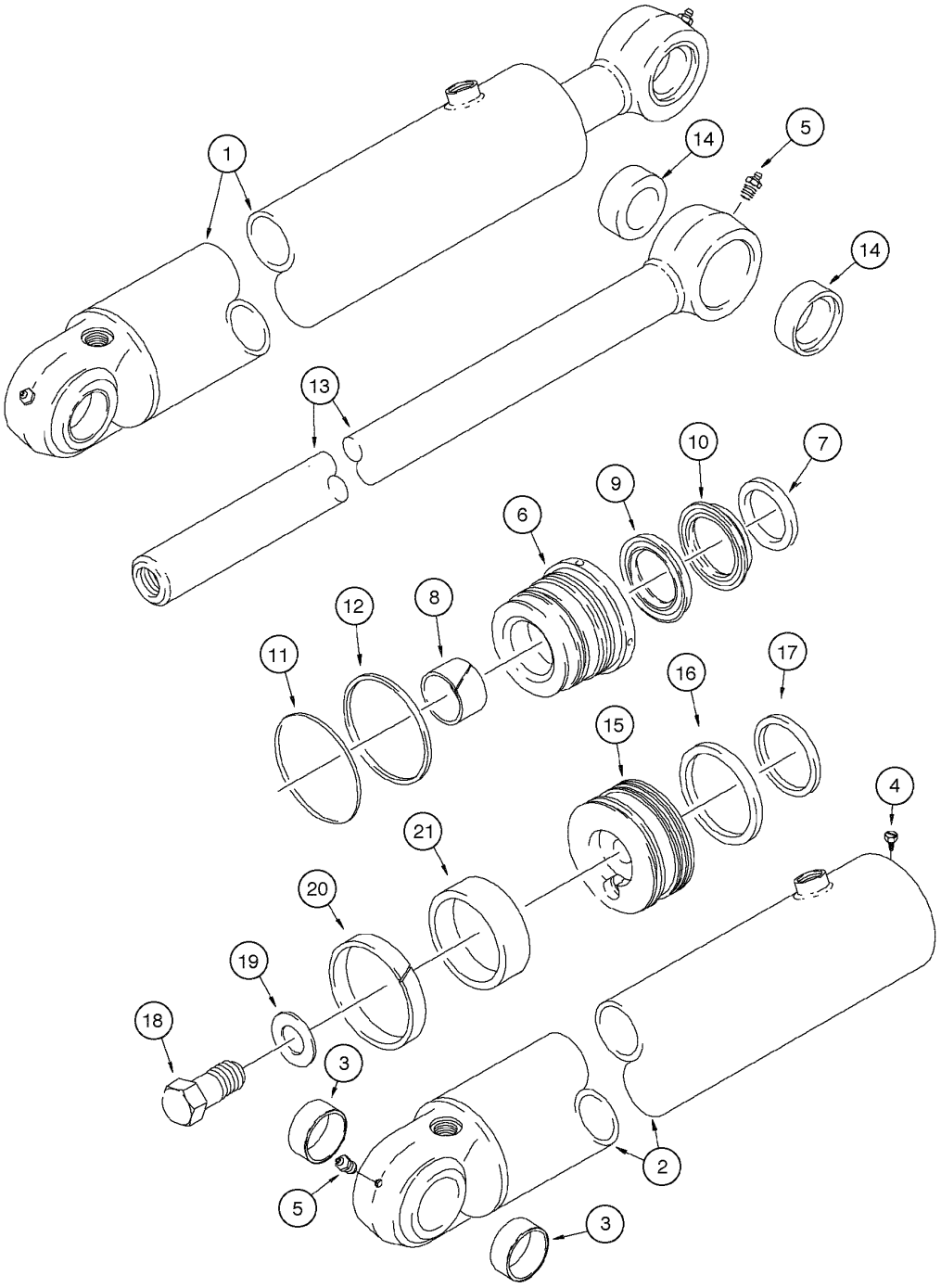

BACKHOE - BOOM CYLINDERS - 580 M
BACKHOE - BOOM CYLINDERS - 580 M
BACKHOE - BOOM CYLINDERS - 580 M
BACKHOE - BOOM CYLINDERS - 580 M

LANÇA

R	N	P.N.	MOD	Q	Denominação Bezeichnung	Denominacion Descrizione	Description Beskrivelse	Description Denominação	L.C.
1		189653A2		1	CILINDRO CONJUNTO, Includes items 2 - 21				
						CILINDRO (CONJUNTO)	CYLINDER ASSY.	VERIN	P477
					ZYLINDER (KPLT.)	CILINDRO, COMPLESS.	CYLINDER ASSY.	CILINDRO CONJUNTO	
2		189654A1		1	LUVO CILINDRO, Includes item 3				
						CILINDRO DE GATO	SLEEVE, HYD CYL	TUBE DE VERIN	Z299
					HYDRAULIKZYLINDERR(	MANICOTTO, CILINDRO	MANCHET, HYD CYL	LUVO CILINDRO	
3	*	D149079		2	BUCHA	CASQUILLO	BUSHING	BAGUE	1140
					BUECHSE	BOCCOLA	BOESNING	CASQUILHO	
4		276-2446		1	PARAFUSO, Hex Hd, #8 x 3/8"				
						TORNILLO AUTOROSCA	SCREW, SELF TAPPING	VIS AUTO-TARAUDEUSE	062V
					SCHRAUBE, SELBSTSCH	VITE AUTOFILETTANTE	BOLT, SELVLAASENDES	PARAFUSO	
5	*	219-1		2	GRAXEIRA, 1/8"-27 x .66 lg	ENGRASADOR	NIPPLE, LUBE	GRAISSEUR	060I
					SCHMIERNIPPEL	INGRASSATORE	SMØRENIPPEL	LUBRIFICADOR	
		NSS		1	NÃO FORNECIDO SEPARADAMENTE, GLAND Assy, Includes items 6 - 12				
						NO SE REPARA SEPARA	NOT SERVICED SEPARA	NON FOURNI SEPAREM	064N
					KEIN ERSATZTEIL	NON FORNITO SEPARAT	NOT SERVICED SEPARA	NOT SERVICED SEPARA	
6		127862A1		1	TAMPA CILINDRO	PALIER	CAP CYLINDER END	PALIER DE VERIN	Z364
					ZYLINDERKAPPE	CUSCIN.,GHIANDOLA	HÆTTE, CYLINDERENDE	TAMPA CILINDRO	
7		D95145		1	ANEL DE VEDACAO	ANILLO DE CIERRE	SEAL	JOINT	132A
					DICHTUNG	ANELLO DI TENUTA	PAKNINGSRING	ANEL DE VEDACAO	
8		G102426		1	BUCHA	CASQUILLO	BUSHING, LARGE	BAGUE	Z312
					BUCHSE, GROSS	ANELLO	BUSHING, LARGE	BUCHA	
		182218A1		1	JOGO DE JUNTAS, Includes items 9, 10				
						JUEGO JUNTAS	PACKAGE, SEALS	POCHETTE-JOINTS	P755
					DICHTRINGPACKUNG	CONF.,GUARN.TENUTA	PACKAGE, SEALS	JOGO DE JUNTAS	
9		1542928C1		1	ANEL DE VEDACAO	ANILLO DE CIERRE	SEAL	JOINT	132A
					DICHTUNG	ANELLO DI TENUTA	PAKNINGSRING	ANEL DE VEDACAO	
10		1542929C1		1	ANEL DE VEDACAO	ANILLO DE CIERRE	SEAL	JOINT	132A
					DICHTUNG	ANELLO DI TENUTA	PAKNINGSRING	ANEL DE VEDACAO	
11		238-5243		1	ANEL "O", -243, 70 Duro, 4.109" ID x .139" Thk				
						JUNTA HERMETICA	O-RING	JOINT THORIQUE	055A
					DICHTRING	ANELLO TOROIDALE	O-RING	O-RING	
12		G109300		1	ANEL	ANILLO	RING	ANNEAU	7175
					RING	ANELLO	RING	ANEL	
13		182109A1		1	HASTE CILINDRO, Includes item 14				
						VASTAGO CILINDRO	ROD, PISTON	TIGE DE VERIN	Z093
					KOLBENSTANGE	ASTA DEL PISTONE	PLEJLSTANG	HASTE CILINDRO	
14	*	D149079		2	BUCHA	CASQUILLO	BUSHING	BAGUE	1140
					BUECHSE	BOCCOLA	BOESNING	CASQUILHO	
15		189657A2		1	PISTAO DO CILINDRO, cylinder				
						PISTON CILINDRO	JACK PISTON	PISTON-DE-VERIN	Z586
					WAGENHEBER, KOLBEN	PISTONE, CILINDRO	DONKRAFT, STEMPEL	PISTAO DO CILINDRO	
16		G101994		2	ANEL DE VEDAÇÃO	ANILLO DE CIERRE	SEAL	JOINT	7460
					DICHTUNG	ANELLO DI TENUTA	PAKNINGSRING	ANEL DE VEDACAO	
17		G101995		1	ANEL VEDADOR	RETEN	SEALRING	JOINT ANNULAIRE	Z125
					DICHTRING	ANELLO, GUARNIZIONE	PAKNINGSRING	ANEL VEDADOR	
18		28-2052		1	PARAFUSO, Hex, 1 1/4"-12 x 3 1/4", G8				
						TORNILLO	BOLT	BOULON	140B
					SCHRAUBE	BULLONE	SKRUE	PARAFUSO	

08-80	01	p2	06/09

RETROESCAVADEIRA - CILINDROS DA LANÇA - 580 M
RETROEXCAVADORA - GATOS DE LA LANZA - 580 M
BACKHOE - BOOM CYLINDERS - 580 M
BACKHOE - BOOM CYLINDERS - 580 M

LANÇA LEVANTAMENTO

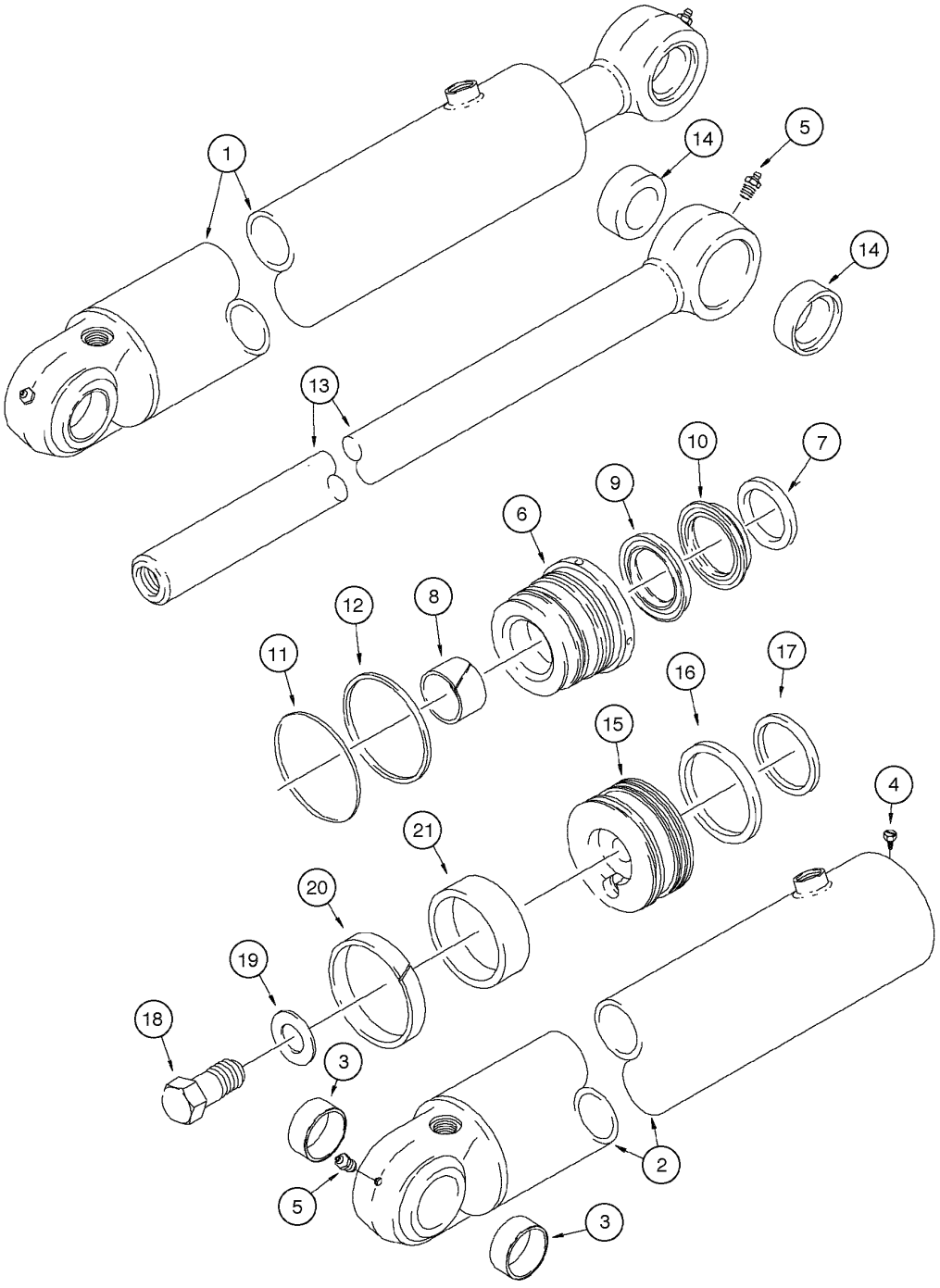

BACKHOE - BOOM CYLINDERS - 580 M
BACKHOE - BOOM CYLINDERS - 580 M
BACKHOE - BOOM CYLINDERS - 580 M
BACKHOE - BOOM CYLINDERS - 580 M

LANÇA LEVANTAMENTO

R	N	P.N.	MOD	Q	Denominação Bezeichnung	Denominacion Descrizione	Description Beskrivelse	Description Denominação	L.C.
19		**G104989**		1	ARRUELA PLANA UNTERLEGSCHEIBE	ARANDELA ROSETTA PIANA	WASHER FLADSKIVE	RONDELLE ANILHA	9720
20		**182116A1**		1	ANEL RING	ANILLO ANELLO	RING RING	ANNEAU ANEL	045A
21		**G101996**		1	ANILLO DE DESGASTE VERSCHLEISSRING	ANILLO DE DESGASTE ANELLO ANTIUSURA	RING, WEAR SLIDRING	BAGUE D"USURE ANILLO DE DESGASTE	A012
	1	**182218A1**		1	JOGO DE JUNTAS, repair DICHTRINGPACKUNG	JUEGO JUNTAS CONF.,GUARN.TENUTA	PACKAGE, SEALS PACKAGE, SEALS	POCHETTE-JOINTS JOGO DE JUNTAS	P755

(1) Inclui 7, 8, 9, 10, 11, 12, 16, 17, 20, 21

08-82	01	p1	06/09

RETROESCAVADEIRA - CILINDROS DA LANÇA - 580 SUPER
RETROEXCAVADORA - GATOS DE LA LANZA - 580 SUPER M
BACKHOE - BOOM CYLINDERS - 580 SUPER M
BACKHOE - BOOM CYLINDERS - 580 SUPER M

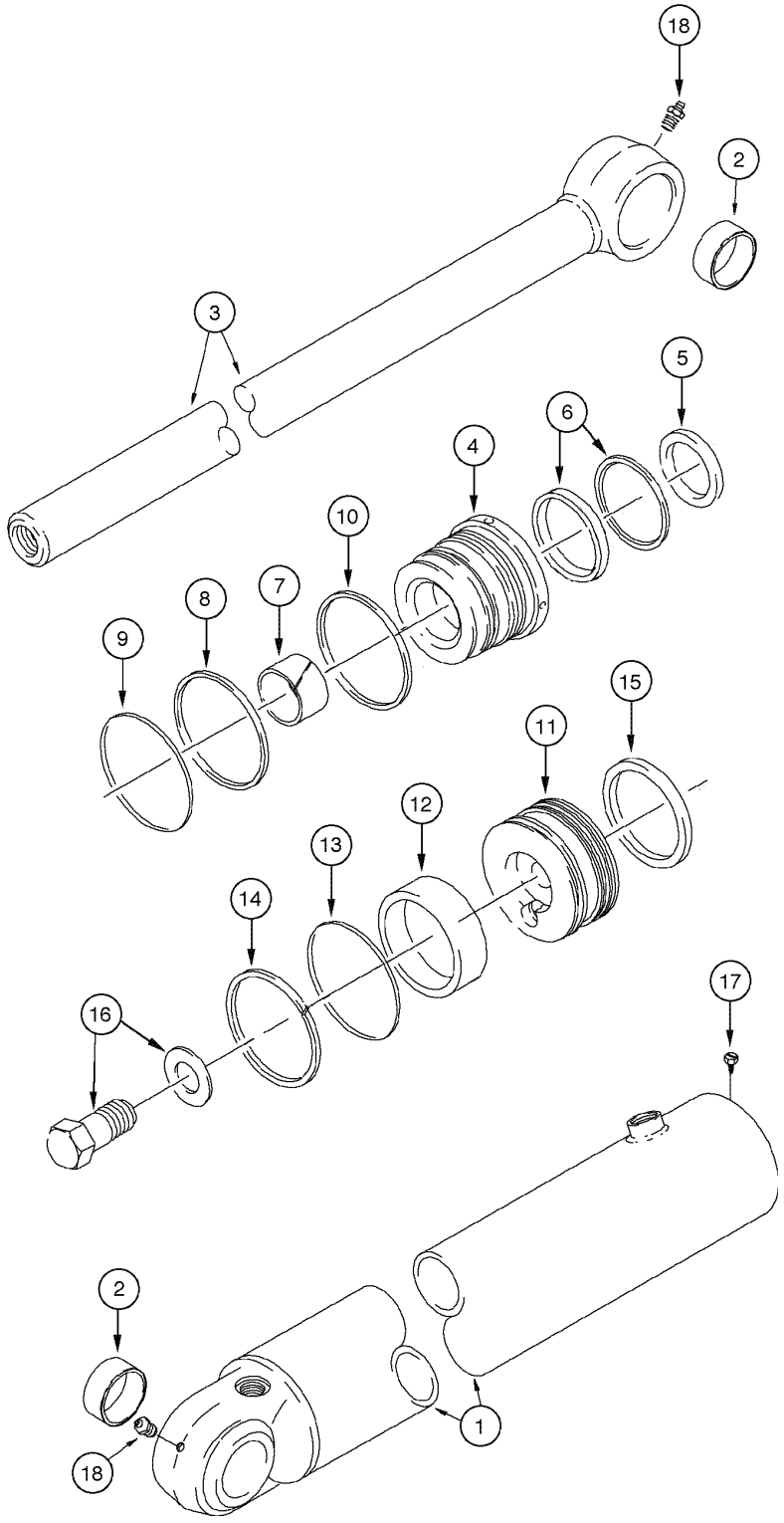

BACKHOE - BOOM CYLINDERS - 580 SUPER M
BACKHOE - BOOM CYLINDERS - 580 SUPER M
BACKHOE - BOOM CYLINDERS - 580 SUPER M
BACKHOE - BOOM CYLINDERS - 580 SUPER M

LANÇA LEVANTAMENTO

R	N	P.N.	MOD	Q	Denominação Bezeichnung	Denominacion Descrizione	Description Beskrivelse	Description Denominação	L.C.
		87410634		1	CILINDRO, Assy, Includes items 1 - 18				
						CILINDRO	CYLINDER	VERIN	164C
					ZYLINDER	CILINDRO	CYLINDER	CILINDRO	
1		87402553		1	TUBO, Includes item 2	TUBO	TUBE	TUBE	195T
					ROHR	TUBETTO	RØR	TUBO	
2		D149079		2	BUCHA	CASQUILLO	BUSHING	BAGUE	1140
					BUECHSE	BOCCOLA	BOESNING	CASQUILHO	
3		87410635		1	HASTE, piston	VARILLA	ROD	TRINGLE	090A
					STAB	ASTA	STANG	HASTE	
		NSS		1	NÃO FORNECIDO SEPARADAMENTE, GLAND Assy, Includes items 4 - 10				
						NO SE REPARA SEPARA	NOT SERVICED SEPARA	NON FOURNI SEPAREMI	064N
					KEIN ERSATZTEIL	NON FORNITO SEPARAT	NOT SERVICED SEPARA	NOT SERVICED SEPARA	
4		87410652		1	PACOTE DE ESTOPA	EMPAQUETADURA	GLAND	PRESSE-ETOUPE	3880
					STOPFBUCHSE	GHIANDOLA	DÅSE, PAKNING	PACOTE DE ESTOPA	
5		D95146		1	VEDADOR CILINDRO	JUNTA GANCHO	SEAL, HYD-CYLINDER	JOINT-RACLEUR	Z350
					DICHTUNG, HYDR. ZYLII	RUSPA	PAKNING, HYD CYLINDE	VEDADOR CILINDRO	
6		1542879C1		1	JOGO DE JUNTAS	SERIE DE JUNTAS	KIT, SEALS	POCHETTE DE JOINTS	630S
					DICHTUNGSSATZ	SERIE GUARNIZIONI	PAKNINGSSAET	CONJUNTO DE JUNTAS	
7		G102427		1	BUCHA	CASQUILLO	BUSHING	BAGUE	095B
					BUECHSE	BOCCOLA	BOESNING	CASQUILHO	
8		446178A1		1	ANEL DE VEDACAO	ANILLO DE CIERRE	SEAL	JOINT	132A
					DICHTUNG	ANELLO DI TENUTA	PAKNINGSRING	ANEL DE VEDACAO	
9		238-5245		1	ANEL "O", -245, 70 Duro, 4.359" ID x .139" Thk				
						JUNTA HERMETICA	O-RING	JOINT THORIQUE	055A
					DICHTRING	ANELLO TOROIDALE	O-RING	O-RING	
10		238-5246		1	ANEL "O", -246, 70 Duro, 4.484" ID x .139" Thk				
						JUNTA HERMETICA	O-RING	JOINT THORIQUE	055A
					DICHTRING	ANELLO TOROIDALE	O-RING	O-RING	
		NSS		1	NÃO FORNECIDO SEPARADAMENTE, PISTON Assy, Includes items 11 - 15				
						NO SE REPARA SEPARA	NOT SERVICED SEPARA	NON FOURNI SEPAREMI	064N
					KEIN ERSATZTEIL	NON FORNITO SEPARAT	NOT SERVICED SEPARA	NOT SERVICED SEPARA	
11		87410690		1	PISTÃO	EMBOLO	PISTON	PISTON	235S
					KOLBEN	STANTUFFO	STEMPEL	PISTAO	
12		446195A1		1	ANEL DE VEDACAO	ANILLO DE CIERRE	SEAL	JOINT	132A
					DICHTUNG	ANELLO DI TENUTA	PAKNINGSRING	ANEL DE VEDACAO	
13		87403649		1	ANEL DE VEDACAO	ANILLO DE CIERRE	SEAL	JOINT	132A
					DICHTUNG	ANELLO DI TENUTA	PAKNINGSRING	ANEL DE VEDACAO	
14		446481A1		1	ANEL DE VEDACAO	ANILLO DE CIERRE	SEAL	JOINT	132A
					DICHTUNG	ANELLO DI TENUTA	PAKNINGSRING	ANEL DE VEDACAO	
15		87402621		1	ANEL "O"	JUNTA HERMETICA	O-RING	JOINT THORIQUE	055A
					DICHTRING	ANELLO TOROIDALE	O-RING	O-RING	
16		86982443		1	PARAFUSO ESPECIAL	PERNO ESPECIAL	BOLT, SPECIAL	BOULON SPECIAL	P698
					SPEZIALSCHRAUBE	BULLONE SPECIALE	SPECIALBOLT	PARAFUSO ESPECIAL	
17		G109395		1	PARAFUSO	TORNILLO AUTOROSCA	SCREW, SELF TAPPING	VIS AUTO-TARAUDEUSE	062V
					SCHRAUBE, SELBSTSCH	VITE AUTOFILETTANTE	BOLT, SELVLAASENDES	PARAFUSO	
18	*	219-1		2	GRAXEIRA, 1/8"-27 x .66 lg	ENGRASADOR	NIPPLE, LUBE	GRAISSEUR	060I
					SCHMIERNIPPEL	INGRASSATORE	SMØRENIPPEL	LUBRIFICADOR	

08-82	01	p2	06/09

RETROESCAVADEIRA - CILINDROS DA LANÇA - 580 SUPER
RETROEXCAVADORA - GATOS DE LA LANZA - 580 SUPER M
BACKHOE - BOOM CYLINDERS - 580 SUPER M
BACKHOE - BOOM CYLINDERS - 580 SUPER M

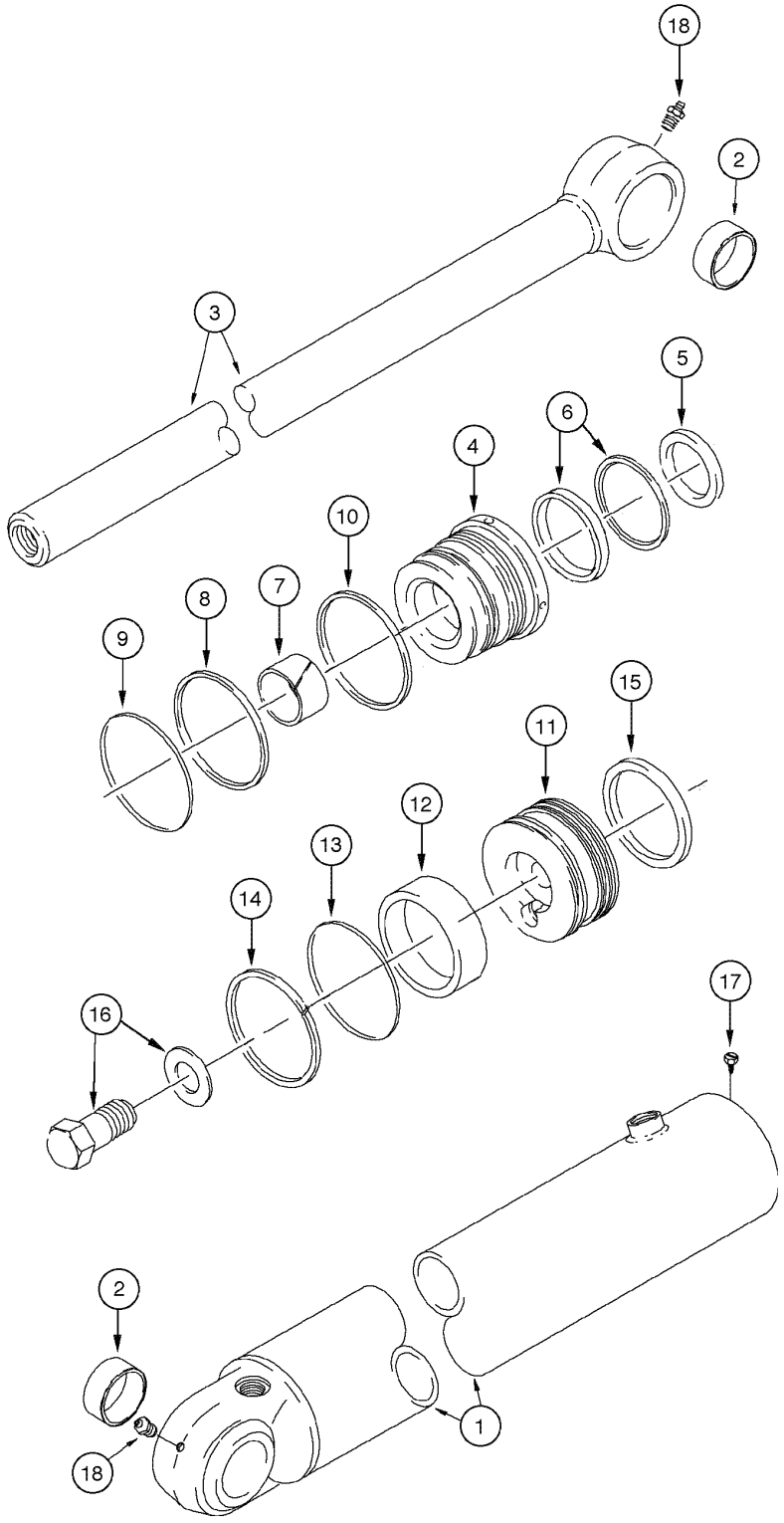

BACKHOE - BOOM CYLINDERS - 580 SUPER M
BACKHOE - BOOM CYLINDERS - 580 SUPER M
BACKHOE - BOOM CYLINDERS - 580 SUPER M
BACKHOE - BOOM CYLINDERS - 580 SUPER M

LANÇA LEVANTAMENTO

R	N	P.N.	MOD	Q	Denominação Bezeichnung	Denominacion Descrizione	Description Beskrivelse	Description Denominação	L.C.
	1	**87411002**		1	KIT DE REVISÃO, repair SATZ, MOTORÜBERHOL	JUEGO DE REVISION KIT REVISIONE MOTORE	KIT, ENGINE OVERHAUL REVISIONSSAET	KIT REVISION MOTEUR KIT DE REVISÃO	002K

(1) Inclui 5, 6, 7, 8, 9, 10, 12, 13, 14, 15

08-84	01	p1	06/09

RETROESCAVADEIRA - CILINDRO DO BRAÇO DE PROFUNDIDADE
RETROEXCAVADORA - GATO DEL BRAZO PROFUNDIDAD
BACKHOE - DIPPER CYLINDER
BACKHOE - DIPPER CYLINDER

PROFUNDIDADE

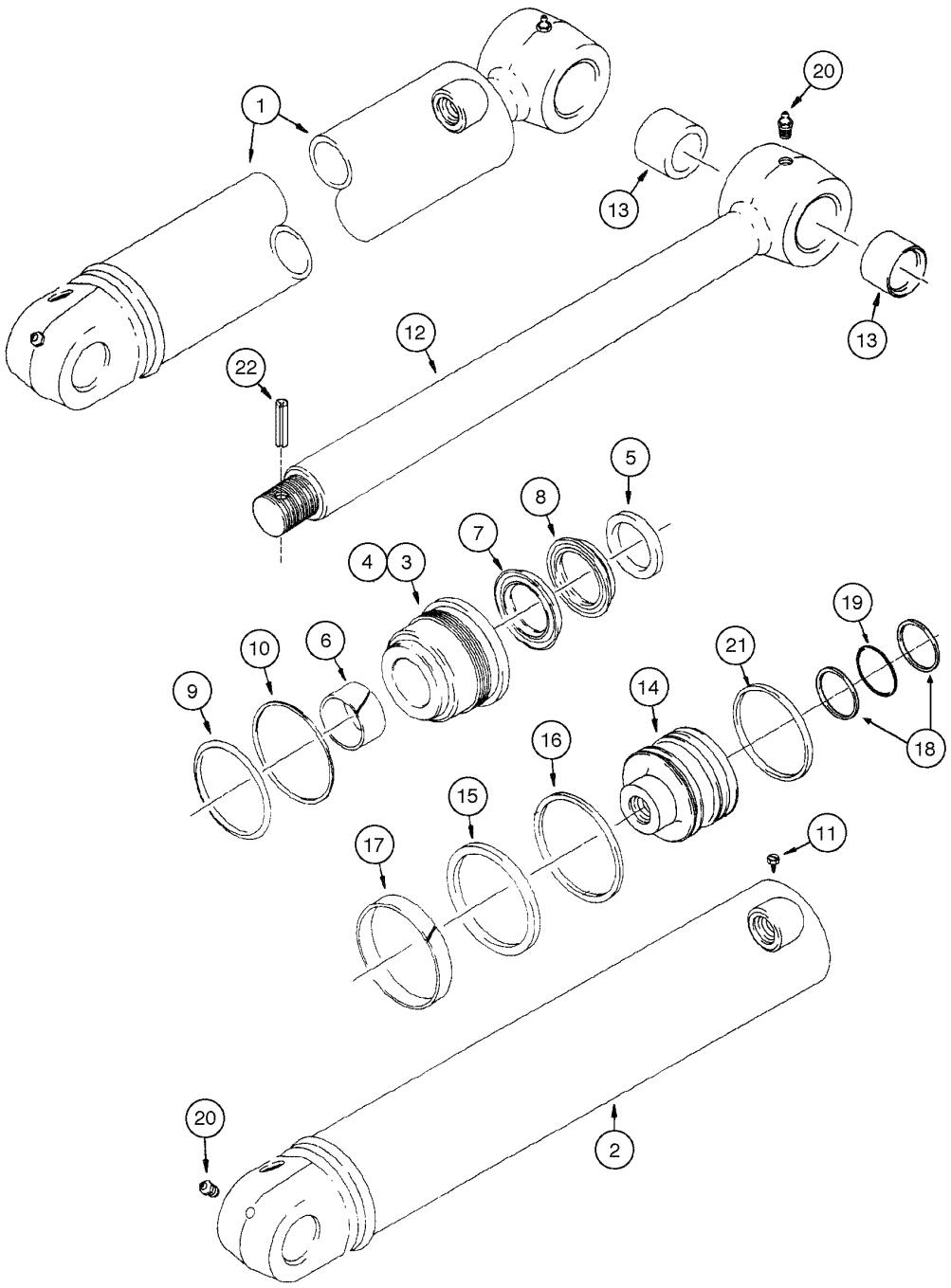

BACKHOE - DIPPER CYLINDER
BACKHOE - DIPPER CYLINDER
BACKHOE - DIPPER CYLINDER
BACKHOE - DIPPER CYLINDER

PROFUNDIDADE

R	N	P.N.	MOD	Q	Denominação Bezeichnung	Denominacion Descrizione	Description Beskrivelse	Description Denominação	L.C.
1		148630A2		1	CILINDRO, Assy, Includes items 2 - 22				
						CILINDRO	CYLINDER	VERIN	164C
					ZYLINDER	CILINDRO	CYLINDER	CILINDRO	
2		148631A2		1	TUBO	TUBO	TUBE	TUBE	195T
					ROHR	TUBETTO	RØR	TUBO	
3		148632A1		1	TAMPA, Assy, Includes items 4 - 10				
						TAPADERA	COVER	COUVERCLE	265C
					ABDECKUNG	COPERCHIO	DÆKSEL	COBERTA	
4		NSS		1	NÃO FORNECIDO SEPARADAMENTE, GLAND				
						NO SE REPARA SEPARA	NOT SERVICED SEPARA	NON FOURNI SEPAREMI	064N
					KEIN ERSATZTEIL	NON FORNITO SEPARAT	NOT SERVICED SEPARA	NOT SERVICED SEPARA	
5		D95145		1	ANEL DE VEDACAO	ANILLO DE CIERRE	SEAL	JOINT	132A
					DICHTUNG	ANELLO DI TENUTA	PAKNINGSRING	ANEL DE VEDACAO	
6		G102426		1	BUCHA	CASQUILLO	BUSHING, LARGE	BAGUE	Z312
					BUCHSE, GROSS	ANELLO	BUSHING, LARGE	BUCHA	
		1542877C1		1	JOGO DE JUNTAS, Includes items 7, 8				
						SERIE DE JUNTAS	KIT, SEALS	POCHETTE DE JOINTS	630S
					DICHTUNGSSATZ	SERIE GUARNIZIONI	PAKNINGSSAET	CONJUNTO DE JUNTAS	
7		NSS		1	NÃO FORNECIDO SEPARADAMENTE, SEAL				
						NO SE REPARA SEPARA	NOT SERVICED SEPARA	NON FOURNI SEPAREMI	064N
					KEIN ERSATZTEIL	NON FORNITO SEPARAT	NOT SERVICED SEPARA	NOT SERVICED SEPARA	
8		NSS		1	NÃO FORNECIDO SEPARADAMENTE, SEAL				
						NO SE REPARA SEPARA	NOT SERVICED SEPARA	NON FOURNI SEPAREMI	064N
					KEIN ERSATZTEIL	NON FORNITO SEPARAT	NOT SERVICED SEPARA	NOT SERVICED SEPARA	
9		238-5243		1	ANEL "O", -243, 70 Duro, 4.109" ID x .139" Thk				
						JUNTA HERMETICA	O-RING	JOINT THORIQUE	055A
					DICHTRING	ANELLO TOROIDALE	O-RING	O-RING	
10		G109300		1	ANEL	ANILLO	RING	ANNEAU	7175
					RING	ANELLO	RING	ANEL	
11		G109395		1	PARAFUSO	TORNILLO AUTOROSCA	SCREW, SELF TAPPING	VIS AUTO-TARAUDEUSE	062V
					SCHRAUBE, SELBSTSCH	VITE AUTOFILETTANTE	BOLT, SELVLAASENDES	PARAFUSO	
12		356163A1		1	HASTE, Assy, Includes item 13				
						VARILLA	ROD	TRINGLE	090A
					STAB	ASTA	STANG	HASTE	
13		*D149079		2	BUCHA	CASQUILLO	BUSHING	BAGUE	1140
					BUECHSE	BOCCOLA	BOESNING	CASQUILHO	
14		356162A1		1	PISTÃO, Cylinder	EMBOLO	PISTON	PISTON	235S
					KOLBEN	STANTUFFO	STEMPEL	PISTAO	
15		G110531		1	ANEL DE VEDAÇÃO	ANILLO DE CIERRE	SEAL	JOINT	7460
					DICHTUNG	ANELLO DI TENUTA	PAKNINGSRING	ANEL DE VEDACAO	
16		G110529		1	ANEL, Inner	ANILLO	RING	ANNEAU	7175
					RING	ANELLO	RING	ANEL	
17		G110530		1	ANEL	ANILLO	RING	ANNEAU	7175
					RING	ANELLO	RING	ANEL	
18		G109297		2	VEDADOR ESPECIAL	JUNTA	BACK-UP RING	CONTRE-JOINT	Z334
					STÜTZRING	TENUTA, TAPPET SPEC	STØTTERING	VEDADOR ESPECIAL	
19		238-6228		1	ANEL "O", -228, 90 Duro, 2.234" ID x .139" Thk				
						JUNTA HERMETICA	O-RING	JOINT THORIQUE	055A
					DICHTRING	ANELLO TOROIDALE	O-RING	O-RING	

08-84	01	p2	06/09

RETROESCAVADEIRA - CILINDRO DO BRAÇO DE PROFUNDIDADE
RETROEXCAVADORA - GATO DEL BRAZO PROFUNDIDAD
BACKHOE - DIPPER CYLINDER
BACKHOE - DIPPER CYLINDER

PROFUNDIDADE

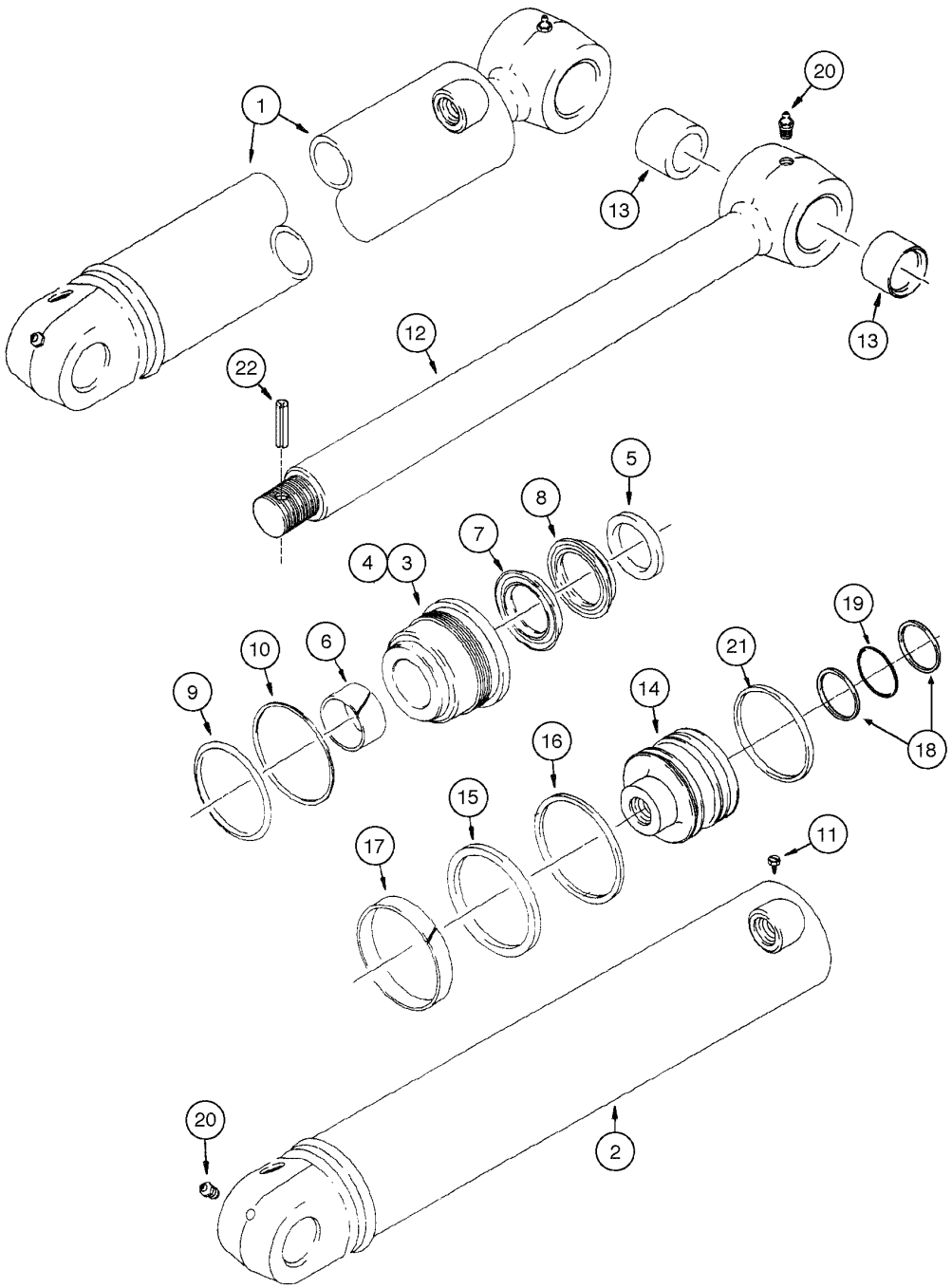

BACKHOE - DIPPER CYLINDER
BACKHOE - DIPPER CYLINDER
BACKHOE - DIPPER CYLINDER
BACKHOE - DIPPER CYLINDER

PROFUNDIDADE

R	N	P.N.	MOD	Q	Denominação Bezeichnung	Denominacion Descrizione	Description Beskrivelse	Description Denominação	L.C.
20	*	291-1	219-1	2	CONEXAO FITTING	CONEXION RACCORDO	FITTING FITTING	RACCORD CONEXAO	3300
21		233104A1		1	ANEL RING	ANILLO ANELLO	RING RING	ANNEAU ANEL	7175
22		356588A1		1	GUIA ZENTRIERBOLZEN	PITON GRANO	DOWEL DYVEL	PION GUIA	090G
	1	367259A1		1	KIT DE REVISÃO, repair SATZ, MOTORÜBERHOL	JUEGO DE REVISION KIT REVISIONE MOTORE	KIT, ENGINE OVERHAUL REVISIONSSAET	KIT REVISION MOTEUR KIT DE REVISÃO	002K

(1) Inclui 5, 6, 7, 8, 9, 10, 15, 16, 17, 18, 19, 21, 22

08-86	01	p1	06/09

RETROESCAVADEIRA - CILINDRO DA CAÇAMBA
RETROEXCAVADORA - GATO DE LA CUCHARA
BACKHOE - BUCKET CYLINDER
BACKHOE - BUCKET CYLINDER

BASCULAMENTO RETRO

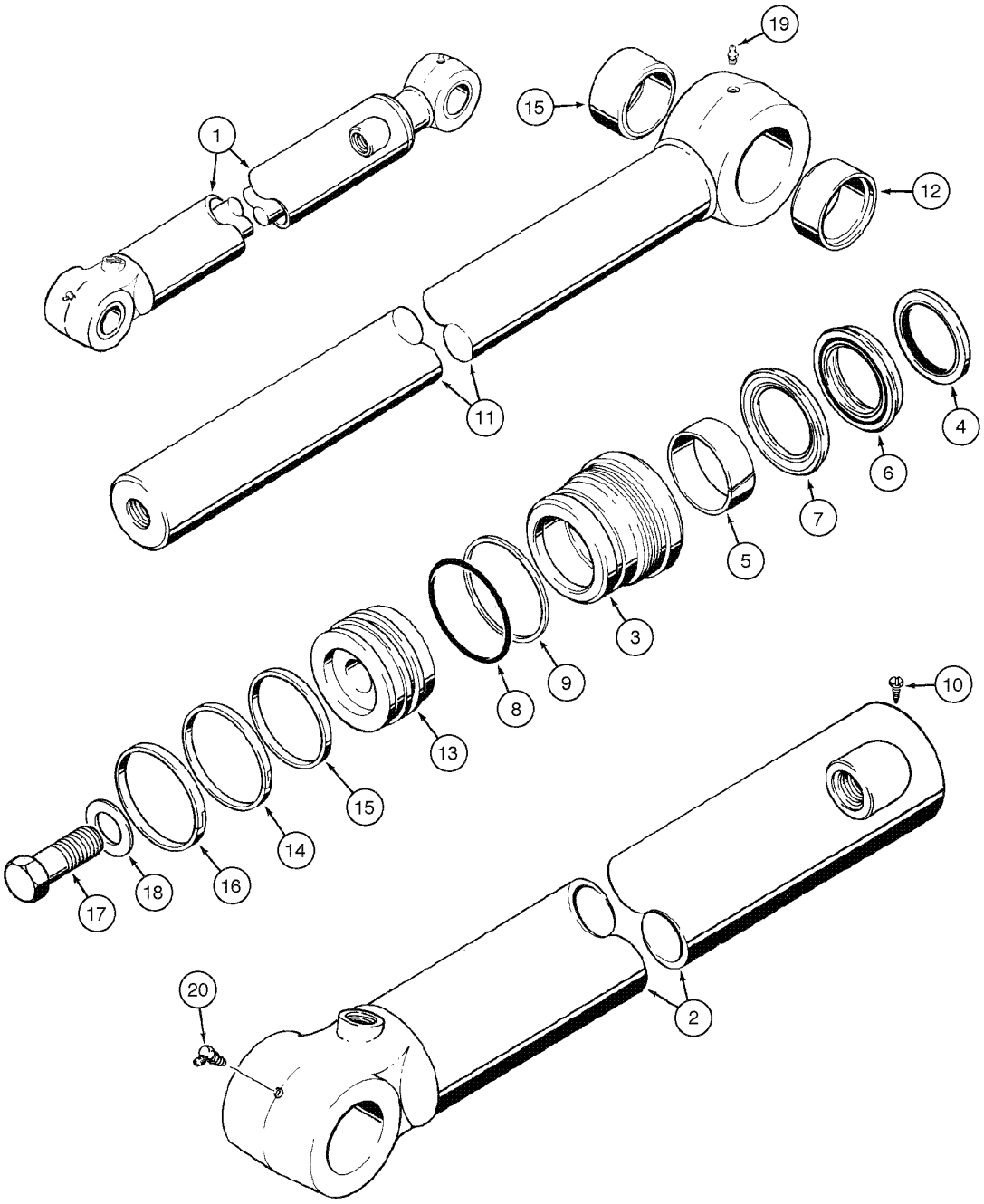

BACKHOE - BUCKET CYLINDER
BACKHOE - BUCKET CYLINDER
BACKHOE - BUCKET CYLINDER
BACKHOE - BUCKET CYLINDER

BASCULAMENTO RETRO

R	N	P.N.	MOD	Q	Denominação Bezeichnung	Denominacion Descrizione	Description Beskrivelse	Description Denominação	L.C.
1		75260710		1	CILINDRO, Assy, Includes items 2 - 20				
						CILINDRO	CYLINDER	VERIN	164C
					ZYLINDER	CILINDRO	CYLINDER	CILINDRO	
2		75260711		1	CAMISA	CAMISA	LINER, ENGINE CYLINDE	CHEMISE DE CYLINDRE	035C
					ZYLINDERLAUFBUCHSE	CANNA CILINDRI	CYLINDERFORING	CAMISA DE CILINDRO	
		NSS		1	NÃO FORNECIDO SEPARADAMENTE, GLAND Assy, Includes items 3 - 9				
						NO SE REPARA SEPARA	NOT SERVICED SEPARA	NON FOURNI SEPAREMI	064N
					KEIN ERSATZTEIL	NON FORNITO SEPARAT	NOT SERVICED SEPARA	NOT SERVICED SEPARA	
3		128770A2		1	TAMPA CILINDRO	PALIER	CAP CYLINDER END	PALIER DE VERIN	Z364
					ZYLINDERKAPPE	CUSCIN.,GHIANDOLA	HÆTTE, CYLINDERENDI	TAMPA CILINDRO	
4		D95145		1	ANEL DE VEDACAO	ANILLO DE CIERRE	SEAL	JOINT	132A
					DICHTUNG	ANELLO DI TENUTA	PAKNINGSRING	ANEL DE VEDACAO	
5		1346476C1		1	ANEL	ANILLO	RING	ANNEAU	7175
					RING	ANELLO	RING	ANEL	
		131750A2		1	JOGO DE JUNTAS, Includes items 6, 7				
						EMPAQUE DE JUNTAS	KIT, GASKET	JEU JOINTS ETANCHEIT	3740
					DICHTUNGSSATZ	CONFEZIONE, GUARNIZ	PAKNINGS PAKKE	JOGO DE JUNTAS	
6		1542929C1		1	ANEL DE VEDACAO	ANILLO DE CIERRE	SEAL	JOINT	132A
					DICHTUNG	ANELLO DI TENUTA	PAKNINGSRING	ANEL DE VEDACAO	
7		1542928C1		1	ANEL DE VEDACAO	ANILLO DE CIERRE	SEAL	JOINT	132A
					DICHTUNG	ANELLO DI TENUTA	PAKNINGSRING	ANEL DE VEDACAO	
8		238-5233		1	ANEL "O", -233, 70 Duro, 2.859" ID x .139" Thk				
						JUNTA HERMETICA	O-RING	JOINT THORIQUE	055A
					DICHTRING	ANELLO TOROIDALE	O-RING	O-RING	
9		G32122		1	ANEL	ANILLO	RING	ANNEAU	7175
					RING	ANELLO	RING	ANEL	
10		276-2446		1	PARAFUSO, Hex Hd, #8 x 3/8"				
						TORNILLO AUTOROSCA	SCREW, SELF TAPPING	VIS AUTO-TARAUDEUSE	062V
					SCHRAUBE, SELBSTSCH	VITE AUTOFILETTANTE	BOLT, SELVLAASENDES	PARAFUSO	
11		75260713		1	HASTE, Assy, Includes item 12				
						VARILLA	ROD	TRINGLE	090A
					STAB	ASTA	STANG	HASTE	
12	*	D140029		2	BUCHA	CASQUILLO	BUSHING, LARGE	BAGUE	Z312
					BUCHSE, GROSS	ANELLO	BUSHING, LARGE	BUCHA	
13		128772A1		1	PISTÃO, cylinder	EMBOLO	PISTON	PISTON	6270
					KOLBEN	STANTUFFO	STEMPEL	PISTAO	
14		G102287		1	ANEL DE VEDAÇÃO	ANILLO DE CIERRE	SEAL	JOINT	7460
					DICHTUNG	ANELLO DI TENUTA	PAKNINGSRING	ANEL DE VEDACAO	
15		S109444		1	ANEL	ANILLO	RING	ANNEAU	7175
					RING	ANELLO	RING	ANEL	
16		S109445		1	ANEL	ANILLO	RING	ANNEAU	7175
					RING	ANELLO	RING	ANEL	
17		28-2048		1	PARAFUSO, Hex, 1 1/4"-12 x 3", G8				
						TORNILLO	BOLT	BOULON	140B
					SCHRAUBE	BULLONE	SKRUE	PARAFUSO	
18		G104989		1	ARRUELA PLANA	ARANDELA	WASHER	RONDELLE	9720
					UNTERLEGSCHEIBE	ROSETTA PIANA	FLADSKIVE	ANILHA	
19	*	219-1		2	GRAXEIRA, 1/8"-27 x .66 lg	ENGRASADOR	NIPPLE, LUBE	GRAISSEUR	060I
					SCHMIERNIPPEL	INGRASSATORE	SMØRENIPPEL	LUBRIFICADOR	

580 SUPER M
580M

08-86	01	p2	06/09

RETROESCAVADEIRA - CILINDRO DA CAÇAMBA
RETROEXCAVADORA - GATO DE LA CUCHARA
BACKHOE - BUCKET CYLINDER
BACKHOE - BUCKET CYLINDER

BASCULAMENTO RETRO

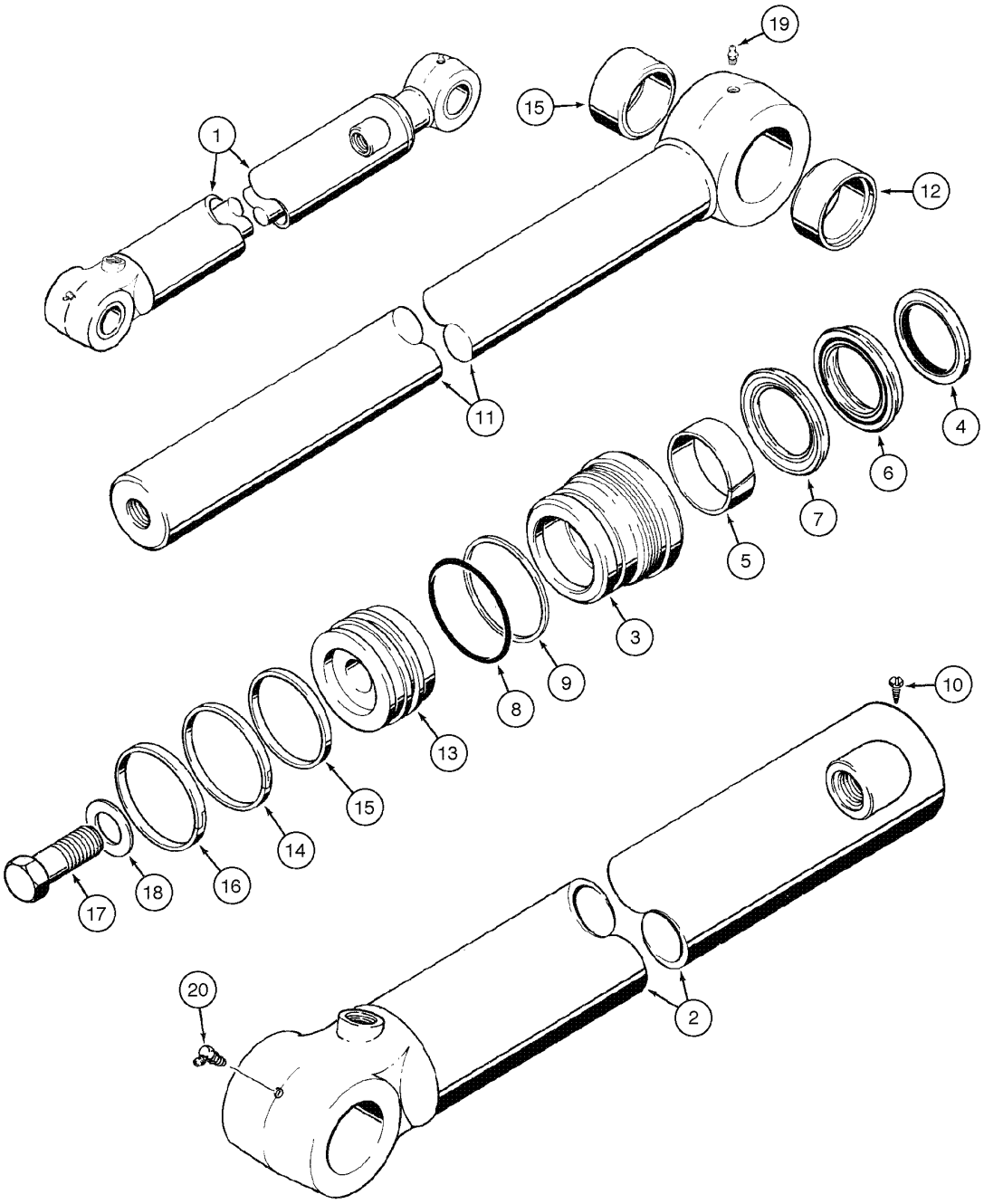

BACKHOE - BUCKET CYLINDER
BACKHOE - BUCKET CYLINDER
BACKHOE - BUCKET CYLINDER
BACKHOE - BUCKET CYLINDER

BASCULAMENTO RETRO

R	N	P.N.	MOD	Q	Denominação Bezeichnung	Denominacion Descrizione	Description Beskrivelse	Description Denominação	L.C.
20	*	219-36		1	GRAXEIRA, 45º, 1/8" NPT x 7/8" lg ENGRASADOR SCHMIERNIPPEL	NIPPLE, LUBE INGRASSATORE SMØRENIPPEL	GRAISSEUR LUBRIFICADOR	060I
	1	131750A2			JOGO DE JUNTAS, repair DICHTUNGSSATZ	EMPAQUE DE JUNTAS CONFEZIONE, GUARNIZ	KIT, GASKET PAKNINGS PAKKE	JEU JOINTS ETANCHEIT JOGO DE JUNTAS	3740

(1) Inclui 4, 5, 6, 7, 8, 9, 14, 15, 16

08-88	01	p1	06/09

RETROESCAVADEIRA - CILINDRO DO BRAÇO EXTENSÍVEL
RETROEXCAVADORA - GATO DEL BRAZO EXTENSIBLE
BACKHOE DIPPER EXTENSION CYLINDER
BACKHOE DIPPER EXTENSION CYLINDER

BRAÇO EXTENSÍVEL

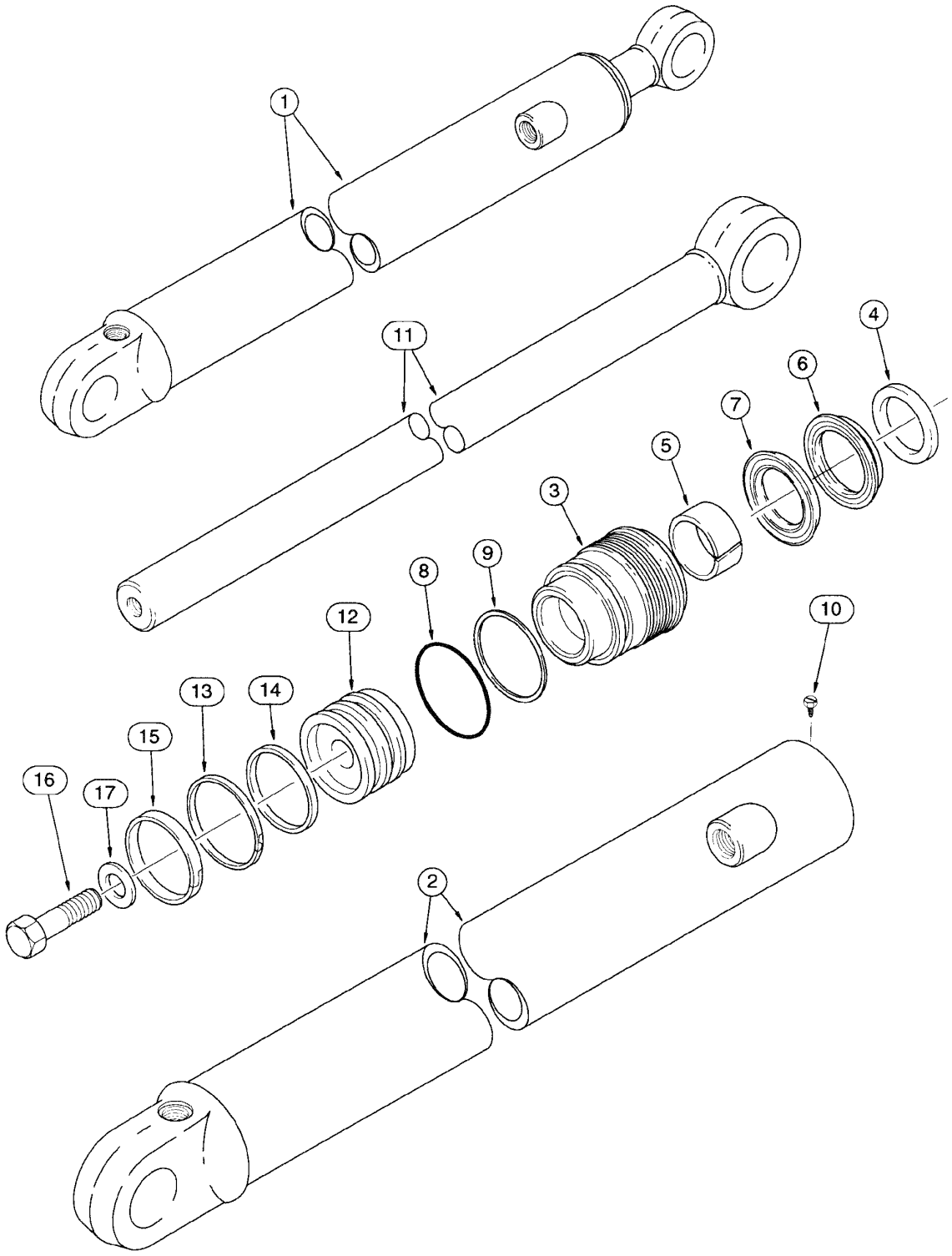

BACKHOE DIPPER EXTENSION CYLINDER
BACKHOE DIPPER EXTENSION CYLINDER
BACKHOE DIPPER EXTENSION CYLINDER
BACKHOE DIPPER EXTENSION CYLINDER

BRAÇO EXTENSIVEL

R	N	P.N.	MOD	Q	Denominação Bezeichnung	Denominacion Descrizione	Description Beskrivelse	Description Denominação	L.C.
1		1340969C2		1	CILINDRO CONJUNTO, Includes items 2 - 17				
						CILINDRO (CONJUNTO)	CYLINDER ASSY.	VERIN	P477
					ZYLINDER (KPLT.)	CILINDRO, COMPLESS.	CYLINDER ASSY.	CILINDRO CONJUNTO	
2		1340970C1		1	LUVO CILINDRO	CILINDRO DE GATO	SLEEVE, HYD CYL	TUBE DE VERIN	Z299
					HYDRAULIKZYLINDERR(	MANICOTTO, CILINDRO	MANCHET, HYD CYL	LUVO CILINDRO	
		NSS		1	NÃO FORNECIDO SEPARADAMENTE, GLAND Assy, Includes items 3 - 9				
						NO SE REPARA SEPARA	NOT SERVICED SEPARA	NON FOURNI SEPAREMI	064N
					KEIN ERSATZTEIL	NON FORNITO SEPARAT	NOT SERVICED SEPARA	NOT SERVICED SEPARA	
3		G109884		1	TAMPA CILINDRO	PALIER	CAP CYLINDER END	PALIER DE VERIN	Z364
					ZYLINDERKAPPE	CUSCIN.,GHIANDOLA	HÆTTE, CYLINDERENDI	TAMPA CILINDRO	
4		D95143		1	ANEL DE VEDACAO	ANILLO DE CIERRE	SEAL	JOINT	132A
					DICHTUNG	ANELLO DI TENUTA	PAKNINGSRING	ANEL DE VEDACAO	
5		G102425		1	BUCHA	CASQUILLO	BUSHING	BAGUE	095B
					BUECHSE	BOCCOLA	BOESNING	CASQUILHO	
		1543267C1		1	JOGO DE JUNTAS, Includes items 6, 7				
						EMPAQUE DE JUNTAS	KIT, GASKET	JEU JOINTS ETANCHEIT	3740
					DICHTUNGSSATZ	CONFEZIONE, GUARNIZ	PAKNINGS PAKKE	JOGO DE JUNTAS	
6		1542999C1		1	ANEL DE VEDAÇÃO	ANILLO DE CIERRE	SEAL	JOINT	7460
					DICHTUNG	ANELLO DI TENUTA	PAKNINGSRING	ANEL DE VEDACAO	
7		1542998C1		1	ANEL DE VEDAÇÃO	ANILLO DE CIERRE	SEAL	JOINT	7460
					DICHTUNG	ANELLO DI TENUTA	PAKNINGSRING	ANEL DE VEDACAO	
8		238-5231		1	ANEL "O", -231, 70 Duro, 2.609" ID x .139" Thk				
						JUNTA HERMETICA	O-RING	JOINT THORIQUE	055A
					DICHTRING	ANELLO TOROIDALE	O-RING	O-RING	
9		G109298		1	ANEL	ANILLO	RING	ANNEAU	7175
					RING	ANELLO	RING	ANEL	
10		276-2446		1	PARAFUSO, Hex Hd, #8 x 3/8"				
						TORNILLO AUTOROSCA	SCREW, SELF TAPPING	VIS AUTO-TARAUDEUSE	062V
					SCHRAUBE, SELBSTSCH	VITE AUTOFILETTANTE	BOLT, SELVLAASENDES	PARAFUSO	
11		1980296C1		1	HASTE CILINDRO	VASTAGO CILINDRO	ROD, PISTON	TIGE DE VERIN	Z093
					KOLBENSTANGE	ASTA DEL PISTONE	PLEJLSTANG	HASTE CILINDRO	
12		G107277		1	PISTÃO, cylinder	EMBOLO	PISTON	PISTON	6270
					KOLBEN	STANTUFFO	STEMPEL	PISTAO	
13		G102288		1	VEDADOR CONJUNTO	SELLO (CONJUNTO)	SEAL ASSY.	JOINT-D'ETANCH. ASS.	P558
					DICHTRING (KPLT.)	GRUPPO TENUTA	SEAL ASSY.	VEDADOR CONJUNTO	
14		G100444		1	ANEL DE VEDAÇÃO	ANILLO DE CIERRE	SEAL	JOINT	7460
					DICHTUNG	ANELLO DI TENUTA	PAKNINGSRING	ANEL DE VEDACAO	
15		G100449		1	ANILLO DE DESGASTE	ANILLO DE DESGASTE	RING, WEAR	BAGUE D"USURE	A012
					VERSCHLEISSRING	ANELLO ANTIUSURA	SLIDRING	ANILLO DE DESGASTE	
16		25863R1		1	PARAFUSO, Hex, 3/4-16 x 2 1/2", G8				
						TORNILLO	BOLT	BOULON	140B
					SCHRAUBE	BULLONE	SKRUE	PARAFUSO	
17		S94643		1	ARRUELA PLANA	ARANDELA	WASHER	RONDELLE	9720
					UNTERLEGSCHEIBE	ROSETTA PIANA	FLADSKIVE	ANILHA	
	1	1543267C1		1	JOGO DE JUNTAS, repair	EMPAQUE DE JUNTAS	KIT, GASKET	JEU JOINTS ETANCHEIT	3740
					DICHTUNGSSATZ	CONFEZIONE, GUARNIZ	PAKNINGS PAKKE	JOGO DE JUNTAS	

(1) Inclui 4, 5, 6, 7, 8, 9, 13, 14, 15

08-90	01	p1	11/07

VÁLVULA DE CONTROLE DE FLUXO
VÁLVULA DE CONTROL DE FLUJO
VALVE ASSEMBLY - FLOW CONTROL
VALVE ASSEMBLY - FLOW CONTROL

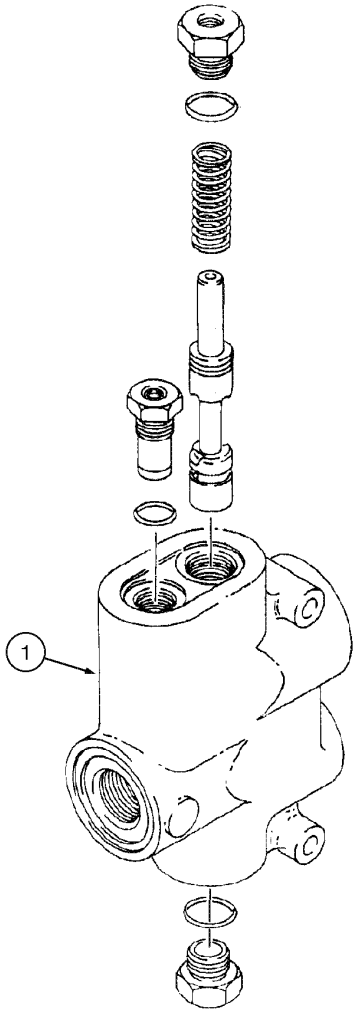

VALVE ASSEMBLY - FLOW CONTROL
VALVE ASSEMBLY - FLOW CONTROL
VALVE ASSEMBLY - FLOW CONTROL
VALVE ASSEMBLY - FLOW CONTROL

R	N	P.N.	MOD	Q	Denominação Bezeichnung	Denominacion Descrizione	Description Beskrivelse	Description Denominação	L.C.
		87598995		1	VÁLVULA HYDRAULICA, flow control Assy				
						VALVULA HIDRAULICA	VALVE, HYDRAULIC	SOUPAPE HYDRAULIQU	010V
					HYDRAULIKVENTIL	VALVOLA IDRAULICA	VENTIL HYDRAULIK	VALVULA HIDRAULICA	

SECTION INDEX
Chassi

09-002	01	CARREGADEIRA - CONTROLES DE LEVANTAMENTO E DA CAÇAMBA
09-004	01	CARREGADEIRA - CONTROLE DA PINÇA
09-006	01	CARREGADEIRA - CONTROLES DE AUTO-NIVELAMENTO
09-008	01	CARREGADEIRA - ESTRUTURA DE LEVANTAMENTO E PEÇAS DE MONTAGEM
09-010	01	CARREGADEIRA - ESTRUTURA, ARTICULAÇÕES E CILINDROS DA CAÇAMBA
09-012	01	CARREGADEIRA - CAÇAMBA 82 & 85 POL (COM LAMINA)
09-014	01	CARREGADEIRA - CAÇAMBA 82 E 85 POL (COM DENTES)
09-016	01	CARREGADEIRA - CAÇAMBA 93 POL (OPC) - 580 SUPER M
09-018	01	CARREGADEIRA - CAÇAMBA 93 POL COM DENTES (OPC) - 580 SUPER M
09-020	01	CARREGADEIRA - PINÇA (OPCIONAL)
09-022	01	PROTETOR DA VÁLVULA DE CONTROLE DA CARREGADEIRA
09-022A	01	PROTETOR PARA O FILTRO HUDRÁULICO - MONTAGEM
09-024	01	ENGATES RÁPIDOS (OPCIONAL)
09-026	01	RETROESCAVADEIRA - TORRE DE CONTROLE
09-028	01	RETROESCAVADEIRA - TORRE DE CONTROLE SUPORTES E VEDAÇÕES
09-030	01	RETROESCAVADEIRA - CONTROLES COM OSCILAÇÃO POR PEDAIS SEM BRAÇO EXTENSÍVEL
09-032	01	RETROESCAVADEIRA - CONTROLES COM OSCILAÇÃO POR PEDAIS E BRAÇO EXTENSÍVEL
09-034	01	RETROESCAVADEIRA - CONTROLES DE OSCILAÇÃO POR ALAVANCAS (SUPERIOR)
09-036	01	RETROESCAVADEIRA - CONTROLES DE OSCILAÇÃO POR ALAVANCAS (INFERIOR)
09-038	01	RETROESCAVADEIRA - CONTROLES COM OSCILAÇÃO POR PEDAIS(COM BRAÇO EXTENSÍVEL)
09-040	01	RETROESCAVADEIRA - ALAVANCA DE CONTROLE HIDRÁULICO AUXILIAR
09-042	01	RETROESCAVADEIRA - ESTABILIZADORES E COMPONENTES
09-044	01	RETROESCAVADEIRA - TORRE E CILINDROS DE OSCILAÇÃO
09-046	01	RETROESCAVADEIRA - TORRE DE OSCILAÇÃO E LANÇA
09-048	01	RETROESCAVADEIRA - TRAVA DA LANÇA
09-050	01	RETROESCAVADEIRA - BRAÇO E CAÇAMBA
09-052	01	RETROESCAVADEIRA - BRAÇO EXTENSÍVEL (OPCIONAL)
09-054	01	RETROESCAVADEIRA CAÇAMBA UNIVERSAL 305 MM (12 POL) 3 DENTES
09-056	01	RETROESCAVADEIRA - CAÇAMBA UNIVERSAL 406, 457 MM (16, 18 POL) 3 E 4 DENTES
09-058	01	RETROESCAVADEIRA CAÇAMBA 457 MM (18 POL) 4 DENTES
09-060	01	RETROESCAVADEIRA - CAÇAMBA UNIVERSAL 609, 762 MM (24, 30 POL) 5 DENTES
09-062	01	RETROESCAVADEIRA - CAÇAMBA 609, 762 MM (24, 30 POL) 5 E 6 DENTES
09-064	01	RETROESCAVADEIRA - CAÇAMBA UNIVERSAL 762 MM (30 POL) 7 DENTES
09-066	01	RETROESCAVADEIRA - CAÇAMBA UNIVERSAL 609 MM (24 POL) 5 DENTES
09-068	01	PONTA PARA GELO - CONJUNTO (OPCIONAL)
09-070	01	CONTRAPESO DIANTEIRO
09-072	01	CHASSI - MONTAGEM
09-074	01	CAIXA DA BATERIA, TANQUE HIDRÁULICO E DEGRAU DIREITO
09-076	01	COBERTURA DO RADIADOR
09-078	01	PROTEÇÃO DA BOMBA
09-080	01	COBERTURA DIANTEIRA - SEM AR CONDICIONADO
09-082	01	COBERTURA DIANTEIRA - COM AR CONDICIONADO
09-084	01	PAINÉIS LATERAIS DO MOTOR
09-086	01	CAPUZ DO MOTOR - COBERTURA E GRADE
09-088	01	CHAPA DO ASSOALHO E TAPETES
09-090	01	PÁRA-LAMA TRASEIRO E PAINEL DE FECHAMENTO
09-092	01	EXTENÇÃO DO PÁRA-LAMA TRASEIRO
09-094	01	PÁRA-LAMA
09-096	01	BANCO DO OPERADOR SEM SUSPENSÃO - COM APOIO DE BRAÇO (VINIL)

SECTION INDEX
Chassi

09-098	01	BANCO DO OPERADOR COM SUSPENSÃO - COM APOIO DE BRAÇO (VINIL)
09-100	01	BANCO DO OPERADOR COM SUSPENSÃO - COM APOIO DE BRAÇO (TECIDO)
09-102	01	CABINE - PORTA - MONTAGEM
09-104	01	CABINE - PORTA
09-106	01	CABINE - ESTRUTURA, COBERTURAS E ISOLAMENTO
09-108	01	CABINE - VIDROS E ESPELHO (OPCIONAL COM A/C)
09-110	01	CABINE - VIDROS TRASEIROS
09-112	01	CABINE - LAVADOR DO PÁRA-BRISA
09-114	01	CABINE - LIMPADOR DO PÁRA-BRISA
09-116	01	CABINE - TETO, FILTRO, DIFUSORES E LÂMPADA
09-118	01	CABINE - FILTRO DE AR
09-120	01	CABINE - VENTILADOR, DUTOS DE VENTILAÇÃO E LINHAS DE DRENO
09-122	01	CABINE AQUECEDOR
09-124	01	CABINE - EVAPORADOR E LINHAS DO AR CONDICIONADO
09-126	01	AR CONDICIONADO - CONDENSADOR E RECEPTOR SECADOR
09-128	01	AR CONDICIONADO - COMPRESSOR MONTAGEM E ACIONAMENTO
09-130	01	ROPS - ESTRUTURA, COBERTURAS E ESPELHO (STANDARD)
09-132	01	ROPS - VIDROS
09-134	01	ROPS - LIMPADOR E LAVADOR DO PÁRA-BRISA
09-136	01	CABINE - ESPELHOS RETROVISORES EXTERNOS
09-138	01	DECALQUES
09-140	01	DECALQUES
09-142	01	DECALQUES (PORTUGUÊS)
09-144	01	DECALQUES (ESPANHOL)
09-146	01	DECALQUES (INGLÊS)
09-148	01	DECALQUES (PORTUGUÊS)
09-150	01	DECALQUES (ESPANHOL)
09-152	01	DECALQUES (INGLÊS)

09-002	01	p1	05/09

CARREGADEIRA - CONTROLES DE LEVANTAMENTO E DA CAÇAMBA
CARGADORA CONTROL DE ELEVECCIÓN Y CUCHARA
LOADER LIFT AND BUCKET CONTROLS
LOADER LIFT AND BUCKET CONTROLS

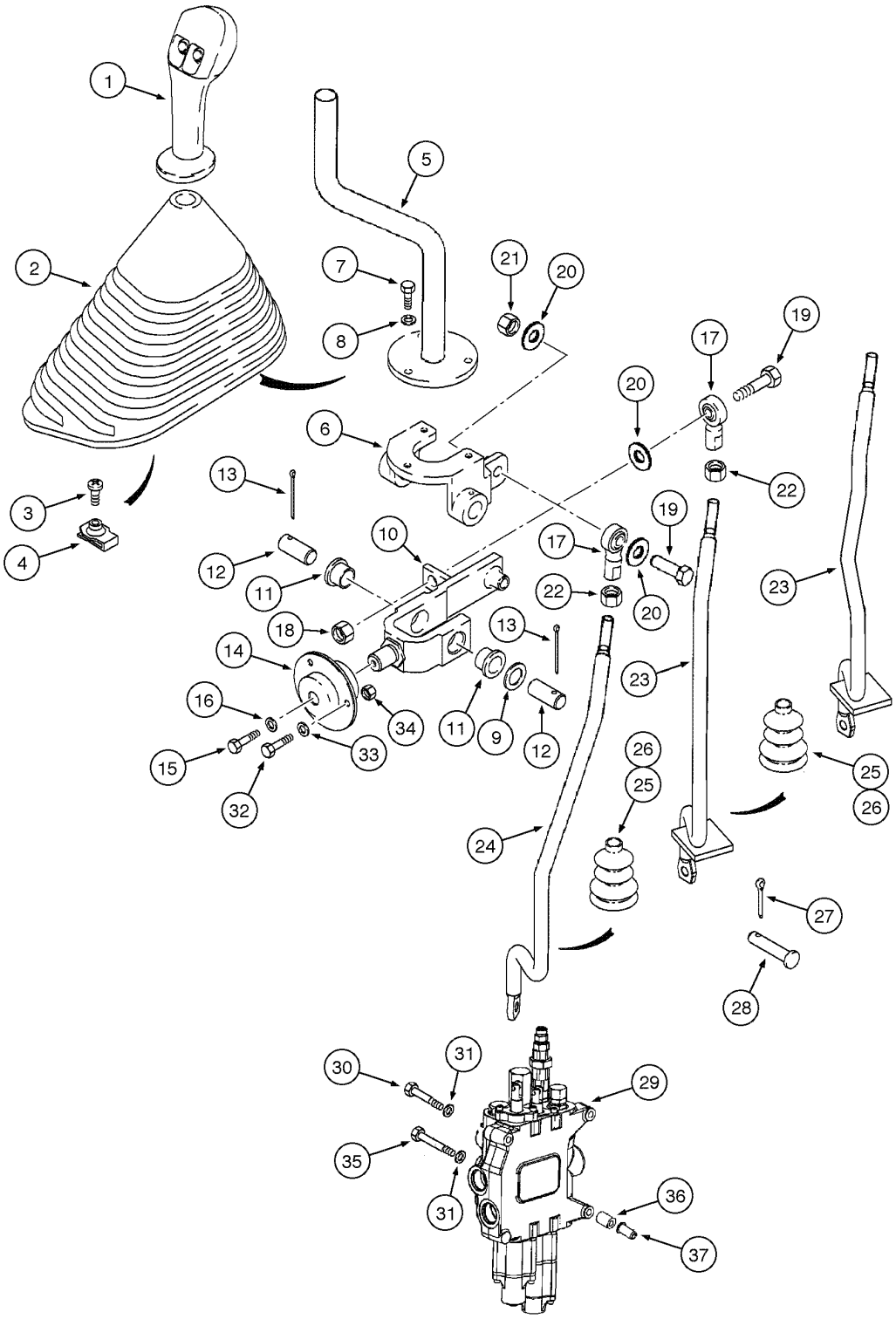

LOADER LIFT AND BUCKET CONTROLS
LOADER LIFT AND BUCKET CONTROLS
LOADER LIFT AND BUCKET CONTROLS
LOADER LIFT AND BUCKET CONTROLS

R	N	P.N.	MOD	Q	Denominação Bezeichnung	Denominacion Descrizione	Description Beskrivelse	Description Denominação	L.C.
1		87412687		1	MANILHA, loader control GRIFF	MANECILLA MANIGLIA	HANDLE HAANDTAG	POIGNÉE MANIPULO	020M
1		256347A1		1	CONECTOR STECKVERBINDUNG EL	CONECTOR CONNESSIONE	CONNECTOR STIK	CONNECTEUR CONECTOR	1950
1		258616A1		1	FECHADURA SCHLOSS	CERRADURA SERRATURA	LOCK LAAS	SERRURE FECHADURA	120S
1		298176A1		1	BUJÃO STOPFEN	TAPÓN TAPPO	PLUG PROP	BOUCHON BUJÃO	050T
1		87301351			RESINA KLEBSTOFF	MASILLA MASTICE	ADHESIVE LIM	MASTIC COLA	009M
2		133615A1		1	CAPA MANSCHETTE	CASQUETE CUFFIA	BOOT MANCHET	COIFFE FOLE	330C
3		87310126		1	PARAFUSO SCHRAUBE	TORNILLO VITE	SCREW SKRUE	VIS PARAFUSO	040V
4		131-861		1	PORCA, Tinn, U, #10-24 MUTTER	TUERCA DADO	NUT MØTRIK	ECROU PORCA	010D
5		132661A1		1	ALAVANCA HEBEL	PALANCA LEVA	LEVER HAANDTAG	LEVIER ALAVANCA	045L
6		195615A1		1	SUPORTE STUETZE	APOYADERO SUPPORTO	SUPPORT SUPPORT	SUPPORT SUPORTE	8790
7		614-6020		3	PARAFUSO, Hex, M6 x 20, 8.8 SCHRAUBE	TORNILLO BULLONE	BOLT SKRUE	BOULON PARAFUSO	140B
8		495-11028		3	ARRUELA PLANA, 1/4", SAE UNTERLEGSCHEIBE	ARANDELA ROSETTA PIANA	WASHER FLADSKIVE	RONDELLE ANILHA	131R
9		495-81184		1	ARRUELA PLANA, 21/32" x 1 1/2" x .030" UNTERLEGSCHEIBE	ARANDELA ROSETTA PIANA	WASHER FLADSKIVE	RONDELLE ANILHA	131R
10		176311A1		1	CODO DE PALANCA KNIEHEBEL	CODO DE PALANCA LEVA A SQUADRA	BELLCRANK VINKELARM	LEVIER DE RENVOI CODO DE PALANCA	048L
11		108088A1		2	BUCHA BUECHSE	CASQUILLO BOCCOLA	BUSHING BOESNING	BAGUE CASQUILHO	095B
12		102761A1		2	PINO LARGO BOLZEN, GROSS	BULON/PIN, LARGO SPINA, GRANDE	PIN, LARGE STOR PIND	AXE, GROS PINO LARGO	Z009
13		432-828		2	GRAMPO, 1/8" x 1 3/4" SPLINT	PASADOR ABIERTO COPPIGLIA	PIN, SPLIT (COTTER) SPLITBOLT	GOUPILLE TROCO DE ABRIR	270C
14		112380A1		2	ROLAMENTO WÄLZLAGER	COJINETE CUSCINETTO	BEARING LEJE	ROULEMENT ROLAMENTO	0600
14	1	465004R91		1	ROLAMENTO WÄLZLAGER	COJINETE CUSCINETTO	BEARING LEJE	ROULEMENT ROLAMENTO	0600
15		614-6016		1	PARAFUSO, Hex, M6 x 16, 8.8 SCHRAUBE	TORNILLO BULLONE	BOLT SKRUE	BOULON PARAFUSO	140B
16		396-41028		1	ARRUELA PLANA, .281" x 7/8" x .098", HDN UNTERLEGSCHEIBE	ARANDELA ROSETTA PIANA	WASHER FLADSKIVE	RONDELLE ANILHA	131R

(1) Não ilustrado

09-002	01	p2	05/09

CARREGADEIRA - CONTROLES DE LEVANTAMENTO E DA CAÇAMBA
CARGADORA CONTROL DE ELEVECCIÓN Y CUCHARA
LOADER LIFT AND BUCKET CONTROLS
LOADER LIFT AND BUCKET CONTROLS

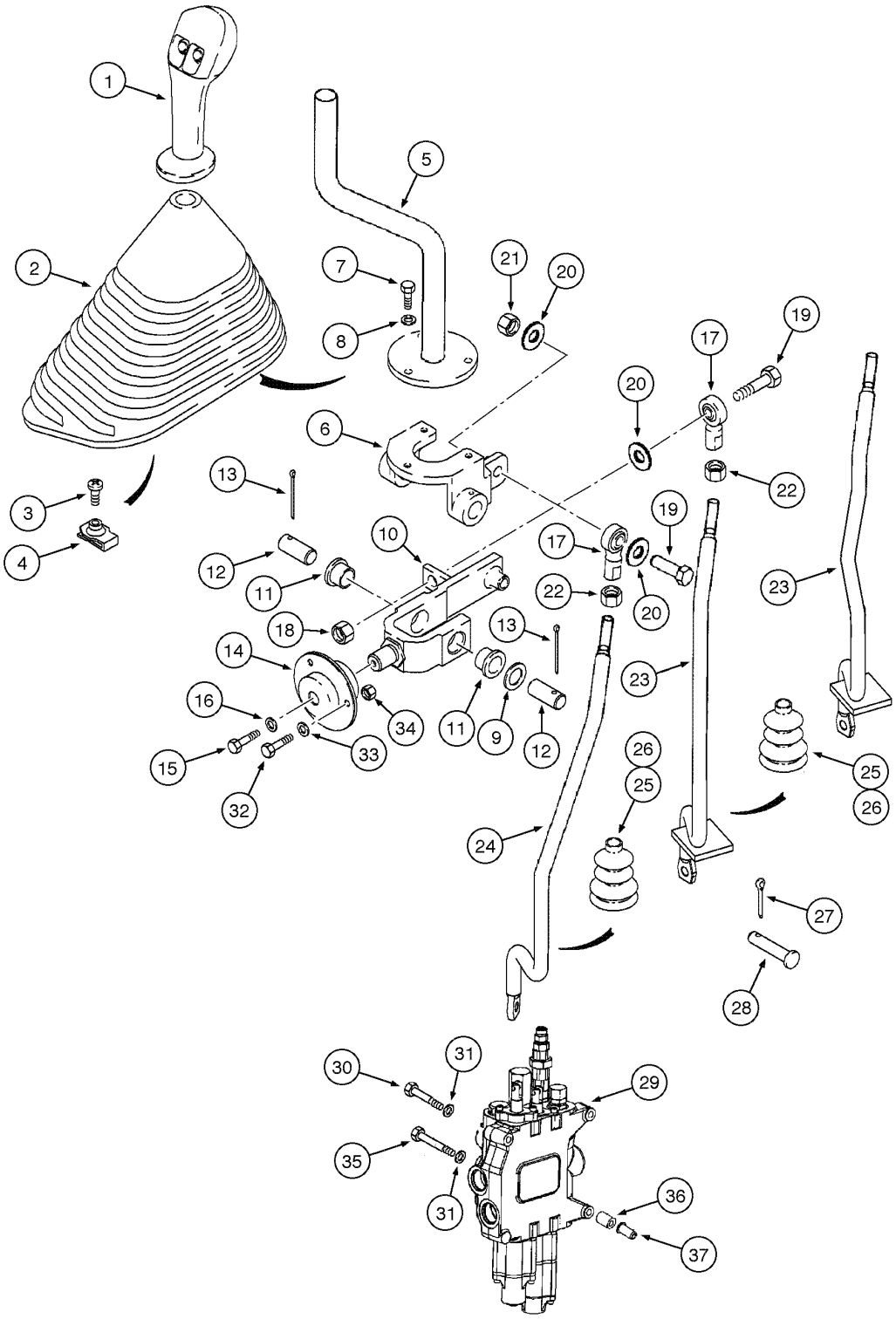

LOADER LIFT AND BUCKET CONTROLS
LOADER LIFT AND BUCKET CONTROLS
LOADER LIFT AND BUCKET CONTROLS
LOADER LIFT AND BUCKET CONTROLS

R	N	P.N.	MOD	Q	Denominação Bezeichnung	Denominacion Descrizione	Description Beskrivelse	Description Denominação	L.C.
17		87382812		2	ROLAMENTO LAGER, KOMPLETT	COJINETE CUSCINETTO	BEARING ASSY LEJE	ROULEMENT ROLAMENTO	341C
18		231-1446		1	CONTRA PORCA, 3/8"-16, GB SICHERUNGSMUTTER	CONTRA TUERCA CONTRODADO	NUT, LOCK LASEMOETRIK	CONTRE-ECROU CONTRA PORCA	P263
19		413-628		2	PARAFUSO, Hex, 3/8"-16 x 1 3/4", G5 SCHRAUBE	TORNILLO BULLONE	BOLT SKRUE	BOULON PARAFUSO	140B
20		496-21041		3	ARRUELA PLANA, 13/32" x 13/16" x .089", HDN UNTERLEGSCHEIBE	ARANDELA ROSETTA PIANA	WASHER FLADSKIVE	RONDELLE ANILHA	131R
21		425-106		1	PORCA, 3/8"-16, G5 MUTTER	TUERCA DADO	NUT MØTRIK	ECROU PORCA	010D
22		425-116		2	PORCA, 3/8"-24, G5 MUTTER	TUERCA DADO	NUT MØTRIK	ECROU PORCA	010D
23		87446596		1	HASTE ROSCADA GEWINDESTAB	VARILLA ROSCADA ASTA FILETTATA	ROD, THREADED GEVINDSTANG	TIGE FILETÉE HASTE ROSCADA	095A
24		87428152		1	HASTE ROSCADA GEWINDESTAB	VARILLA ROSCADA ASTA FILETTATA	ROD, THREADED GEVINDSTANG	TIGE FILETÉE HASTE ROSCADA	095A
24		87663804	a	1	HASTE ROSCADA GEWINDESTAB	VARILLA ROSCADA ASTA FILETTATA	ROD, THREADED GEVINDSTANG	TIGE FILETÉE HASTE ROSCADA	095A
25		132931A1		2	FOLE FEDERBALG	FUELLE SOFFIETTO	BELLOWS BLÆSEBÆLG	SOUFFLET FOLE	P012
26		189109A1		2	MOLA FEDER	RESORTE MOLLA	SPRING FJEDER	RESSORT MOLA	8315
27		432-612		2	GRAMPO, 3/32" x 3/4" SPLINT	PASADOR ABIERTO COPPIGLIA	PIN, SPLIT (COTTER) SPLITBOLT	GOUPILLE TROCO DE ABRIR	270C
28		D149287		2	PINO LARGO BOLZEN, GROSS	BULON/PIN, LARGO SPINA, GRANDE	PIN, LARGE STOR PIND	AXE, GROS PINO LARGO	Z009
29		REF		1	INSTRUCAO, VALVE Loader Control 2 Spool (p.8-44) HINWEIS	MANUAL ISTRUZIONI	INSTRUCTION SKO, INDRE	NOTICE INSTRUCAO	Z571
30		814-10090		2	PARAFUSO, Hex, M10 x 90, 8.8 SCHRAUBE	TORNILLO BULLONE	BOLT SKRUE	BOULON PARAFUSO	140B
31		896-11010		3	ARRUELA PLANA, M10 x 21.5 x 2.5, HT UNTERLEGSCHEIBE	ARANDELA ROSETTA PIANA	WASHER FLADSKIVE	RONDELLE ANILHA	131R
32		614-6020		3	PARAFUSO, Hex, M6 x 20, 8.8 SCHRAUBE	TORNILLO BULLONE	BOLT SKRUE	BOULON PARAFUSO	140B
33		396-41028		3	ARRUELA PLANA, .281" x 7/8" x .098", HDN UNTERLEGSCHEIBE	ARANDELA ROSETTA PIANA	WASHER FLADSKIVE	RONDELLE ANILHA	131R
34		829-1406		3	PORCA, M6, Cl 10 MUTTER	TUERCA DADO	NUT MØTRIK	ECROU PORCA	010D

(a) ASN N8AH16694

09-002	01	p3	05/09

CARREGADEIRA - CONTROLES DE LEVANTAMENTO E DA CAÇAMBA
CARGADORA CONTROL DE ELEVECCIÓN Y CUCHARA
LOADER LIFT AND BUCKET CONTROLS
LOADER LIFT AND BUCKET CONTROLS

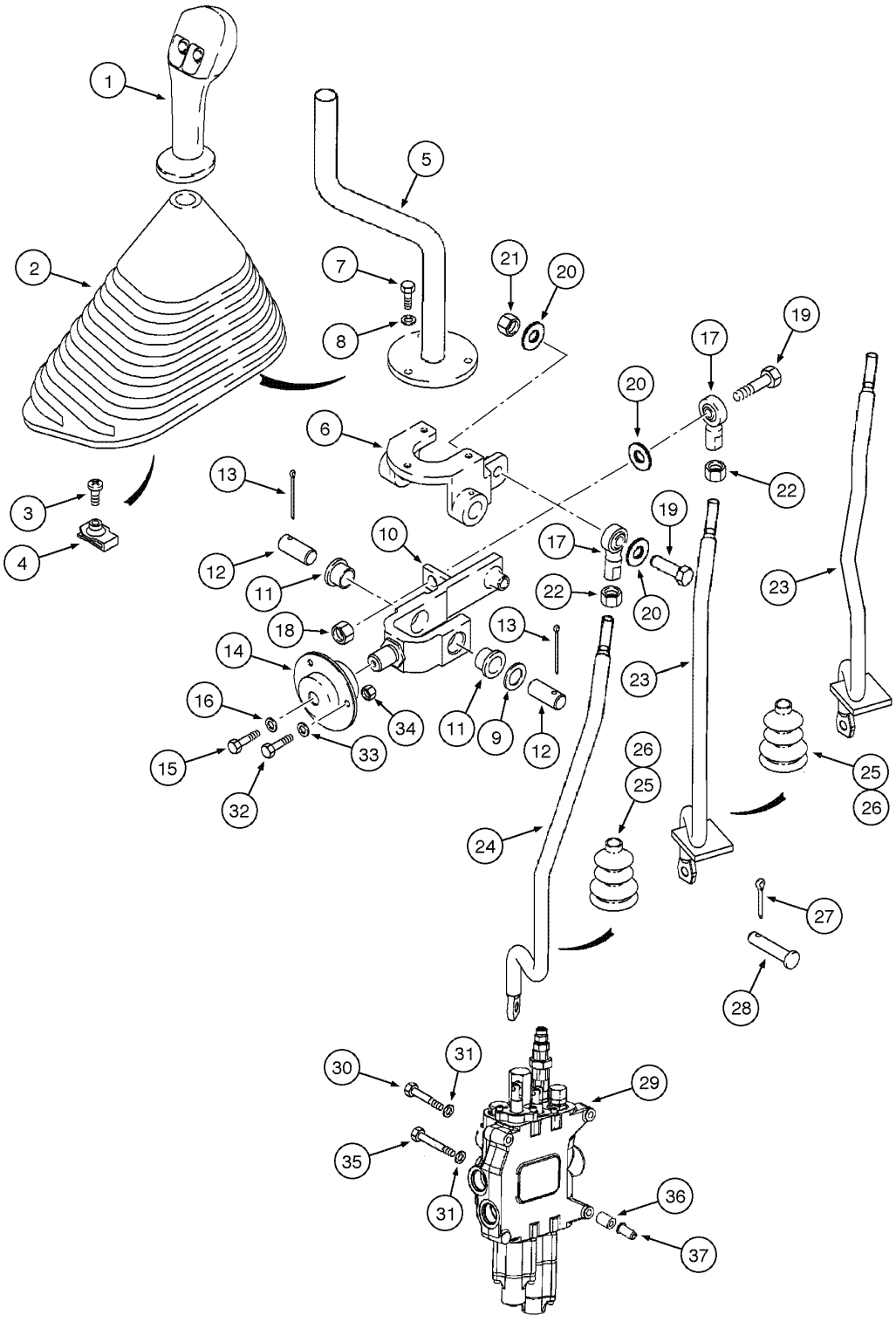

LOADER LIFT AND BUCKET CONTROLS
LOADER LIFT AND BUCKET CONTROLS
LOADER LIFT AND BUCKET CONTROLS
LOADER LIFT AND BUCKET CONTROLS

R	N	P.N.	MOD	Q	Denominação Bezeichnung	Denominacion Descrizione	Description Beskrivelse	Description Denominação	L.C.
35		**814-10110**		1	PARAFUSO, Hex, M10 x 110, 8.8 TORNILLO SCHRAUBE	BOLT BULLONE	BOULON SKRUE	PARAFUSO	140B
36		**87417599**		3	ESPAÇADOR DISTANZSTÜCK	SEPARADOR DISTANZIALE	SPACER AFSTANDSSTYKKE	ENTRETOISE ESPACADOR	075D
37		**87417721**		3	ROSCA POSTIÇA GEWINDEEINSATZ	ROSCA POSTIZA INSERTO FILETTATO	INSERT, THREADED GEVINDINDSATS	INSERT FILETE POSTICO ROSCADO	054I

09-004	01	p1	06/09

CARREGADEIRA - CONTROLE DA PINÇA
CARGADORA CONTROL DE LA PINZA
LOADER CLAM CONTROL
LOADER CLAM CONTROL

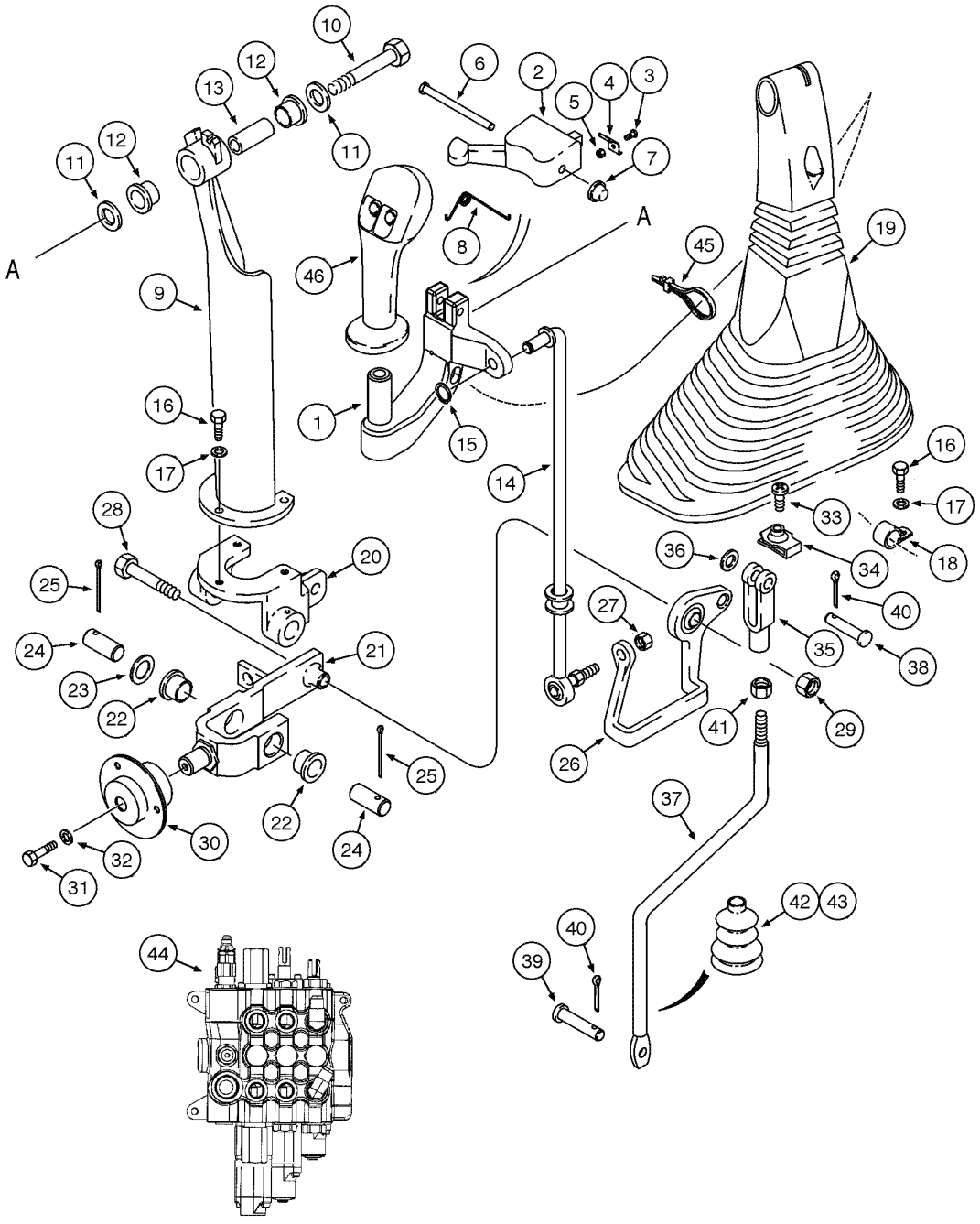

LOADER CLAM CONTROL
LOADER CLAM CONTROL
LOADER CLAM CONTROL
LOADER CLAM CONTROL

R	N	P.N.	MOD	Q	Denominação Bezeichnung	Denominacion Descrizione	Description Beskrivelse	Description Denominação	L.C.
1		297615A1		1	MANILHA	MANECILLA	HANDLE	POIGNÉE	020M
					GRIFF	MANIGLIA	HAANDTAG	MANIPULO	
2		123815A1		1	TRINCO	PESTILLO	LATCH	LOQUET	156C
					KLINKE	CHIAVISTELLO	PAL	TRINCO	
3		170-104		2	PARAFUSO, Sltd Pan Hd, #5-40 x 3/8"				
						TORNILLO	SCREW	VIS	040V
					SCHRAUBE	VITE	SKRUE	PARAFUSO	
4		129914A1		2	MOLA	RESORTE	SPRING	RESSORT	100M
					FEDER	MOLLA	FJEDER	MOLA	
5		225-14105		2	PORCA, #5-40	TUERCA	NUT	ECROU	010D
					MUTTER	DADO	MØTRIK	PORCA	
6		439-5436		1	PINO COM CABECA, 1/4" x 2 1/4", G5, Includes item 7				
						EJE CON CABEZA	PIN, HEADED	AXE A TÊTE	P888
					STIFT MIT KOPF	PERNO CON TESTA	SPLIT MED HOVED	PINO COM CABECA	
7		143210A1		1	OBTURADOR	OBTURADOR	BLANK-OFF PLUG	OBTURATEUR	Z572
					VERSCHLUSSSTOPFEN	OTTURATORE	BLINDPROP	OBTURADOR	
8		124243A1		1	MOLA	RESORTE	SPRING	RESSORT	100M
					FEDER	MOLLA	FJEDER	MOLA	
9		123493A1		1	SUPORTE	APOYADERO	SUPPORT	SUPPORT	8790
					STUETZE	SUPPORTO	SUPPORT	SUPORTE	
10		413-632		1	PARAFUSO, Hex, 3/8"-16 x 2", G5				
						TORNILLO	BOLT	BOULON	140B
					SCHRAUBE	BULLONE	SKRUE	PARAFUSO	
11		495-21044		2	ARRUELA PLANA, 3/8"	ARANDELA	WASHER	RONDELLE	131R
					UNTERLEGSCHEIBE	ROSETTA PIANA	FLADSKIVE	ANILHA	
12		108088A1		2	BUCHA	CASQUILLO	BUSHING	BAGUE	095B
					BUECHSE	BOCCOLA	BOESNING	CASQUILHO	
13		133989A1		1	PINO LARGO	BULON/PIN, LARGO	PIN, LARGE	AXE, GROS	Z009
					BOLZEN, GROSS	SPINA, GRANDE	STOR PIND	PINO LARGO	
14		239306A1		1	ALAVANCA DE CONTROLE	PALANCA MANDO	THREADED ROD	TIGE-DE-COMMANDE	Z644
					BETAETIGUNGSSTANGE	ASTA, CONTROLLO	THREADED ROD	ALAVANCA DE CONTRO	
15		103-1437		1	ANEL, #37, Ext	ANILLO DE RESORTE	RING, SNAP	ANNEAU D'ARRÊT	054A
					SPRENGRING	ANELLO ELASTICO	LÅSERING	ANEL	
16		614-6020		3	PARAFUSO, Hex, M6 x 20, 8.8				
						TORNILLO	BOLT	BOULON	140B
					SCHRAUBE	BULLONE	SKRUE	PARAFUSO	
17		495-11028		3	ARRUELA PLANA, 1/4", SAE				
						ARANDELA	WASHER	RONDELLE	131R
					UNTERLEGSCHEIBE	ROSETTA PIANA	FLADSKIVE	ANILHA	
18		515-2295		1	PRENDEDOR, 3/8", Insul, 5/16" Bolt				
						BORNE	CLAMP	BRIDE	120M
					KLEMME	MORSETTO	SPÆNDEBÅND	BORNE	
19		133617A1		1	CAPA	CASQUETE	BOOT	COIFFE	330C
					MANSCHETTE	CUFFIA	MANCHET	FOLE	
20		195615A1		1	SUPORTE	APOYADERO	SUPPORT	SUPPORT	8790
					STUETZE	SUPPORTO	SUPPORT	SUPORTE	
21		176311A1		1	CODO DE PALANCA	CODO DE PALANCA	BELLCRANK	LEVIER DE RENVOI	048L
					KNIEHEBEL	LEVA A SQUADRA	VINKELARM	CODO DE PALANCA	

09-004	01	p2	06/09

CARREGADEIRA - CONTROLE DA PINÇA
CARGADORA CONTROL DE LA PINZA
LOADER CLAM CONTROL
LOADER CLAM CONTROL

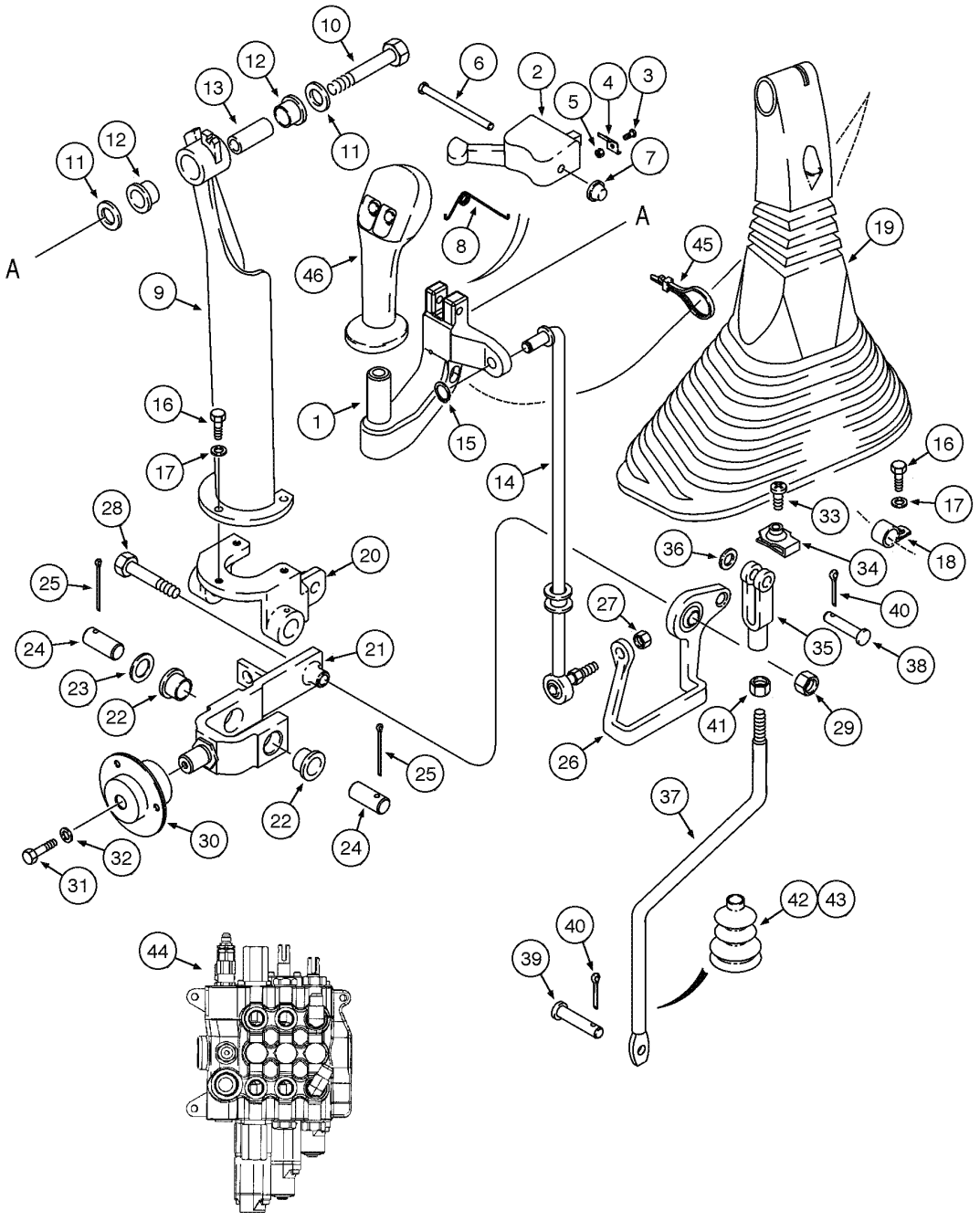

LOADER CLAM CONTROL
LOADER CLAM CONTROL
LOADER CLAM CONTROL
LOADER CLAM CONTROL

R	N	P.N.	MOD	Q	Denominação Bezeichnung	Denominacion Descrizione	Description Beskrivelse	Description Denominação	L.C.
22		108088A1		2	BUCHA BUECHSE	CASQUILLO BOCCOLA	BUSHING BOESNING	BAGUE CASQUILHO	095B
23		495-81184		1	ARRUELA PLANA, 21/32" x 1 1/2" x .030" UNTERLEGSCHEIBE	ARANDELA ROSETTA PIANA	WASHER FLADSKIVE	RONDELLE ANILHA	131R
24		102761A1		2	PINO LARGO BOLZEN, GROSS	BULON/PIN, LARGO SPINA, GRANDE	PIN, LARGE STOR PIND	AXE, GROS PINO LARGO	Z009
25		432-828		2	GRAMPO, 1/8" x 1 3/4" SPLINT	PASADOR ABIERTO COPPIGLIA	PIN, SPLIT (COTTER) SPLITBOLT	GOUPILLE TROCO DE ABRIR	270C
26		112382A1		1	CODO DE PALANCA KNIEHEBEL	CODO DE PALANCA LEVA A SQUADRA	BELLCRANK VINKELARM	LEVIER DE RENVOI CODO DE PALANCA	048L
27		425-116		1	PORCA, 3/8"-24, G5 MUTTER	TUERCA DADO	NUT MØTRIK	ECROU PORCA	010D
28		413-632		1	PARAFUSO, Hex, 3/8"-16 x 2", G5 SCHRAUBE	TORNILLO BULLONE	BOLT SKRUE	BOULON PARAFUSO	140B
29		231-1446		1	CONTRA PORCA, 3/8"-16, GB SICHERUNGSMUTTER	CONTRA TUERCA CONTRODADO	NUT, LOCK LASEMOETRIK	CONTRE-ECROU CONTRA PORCA	P263
30		112380A1		2	ROLAMENTO WÄLZLAGER	COJINETE CUSCINETTO	BEARING LEJE	ROULEMENT ROLAMENTO	0600
30		465004R91		1	ROLAMENTO WÄLZLAGER	COJINETE CUSCINETTO	BEARING LEJE	ROULEMENT ROLAMENTO	0600
31		614-6016		1	PARAFUSO, Hex, M6 x 16, 8.8 SCHRAUBE	TORNILLO BULLONE	BOLT SKRUE	BOULON PARAFUSO	140B
32		396-41028		1	ARRUELA PLANA, .281" x 7/8" x .098", HDN UNTERLEGSCHEIBE	ARANDELA ROSETTA PIANA	WASHER FLADSKIVE	RONDELLE ANILHA	131R
33		87310126		1	PARAFUSO SCHRAUBE	TORNILLO VITE	SCREW SKRUE	VIS PARAFUSO	040V
34		131-121		1	PORCA, Tinn, U, #10-24 MUTTER	TUERCA DADO	NUT MØTRIK	ECROU PORCA	010D
35		213-126		1	BRACADEIRA, 3/8"-24 x 2 1/2" VERSTELLBARER SCHÄ	HORQUILLA DE AJUSTE MANIGL .PERNO, REGOI	CLEVIS, ADJUSTABLE TRÆKBØJLE, JUSTERBA	CHAPE DE RÉGLAGE BRACADEIRA	1680
36		495-11041		1	ARRUELA PLANA, 3/8", SAE UNTERLEGSCHEIBE	ARANDELA ROSETTA PIANA	WASHER FLADSKIVE	RONDELLE ANILHA	131R
37		87428153		1	HASTE ROSCADA GEWINDESTAB	VARILLA ROSCADA ASTA FILETTATA	ROD, THREADED GEVINDSTANG	TIGE FILETÉE HASTE ROSCADA	095A
38		D149288		1	PINO LARGO BOLZEN, GROSS	BULON/PIN, LARGO SPINA, GRANDE	PIN, LARGE STOR PIND	AXE, GROS PINO LARGO	Z009
39		D149287		1	PINO LARGO BOLZEN, GROSS	BULON/PIN, LARGO SPINA, GRANDE	PIN, LARGE STOR PIND	AXE, GROS PINO LARGO	Z009
40		432-612		2	GRAMPO, 3/32" x 3/4" SPLINT	PASADOR ABIERTO COPPIGLIA	PIN, SPLIT (COTTER) SPLITBOLT	GOUPILLE TROCO DE ABRIR	270C
41		425-116		1	PORCA, 3/8"-24, G5 MUTTER	TUERCA DADO	NUT MØTRIK	ECROU PORCA	010D

09-004	01	p3	06/09

CARREGADEIRA - CONTROLE DA PINÇA
CARGADORA CONTROL DE LA PINZA
LOADER CLAM CONTROL
LOADER CLAM CONTROL

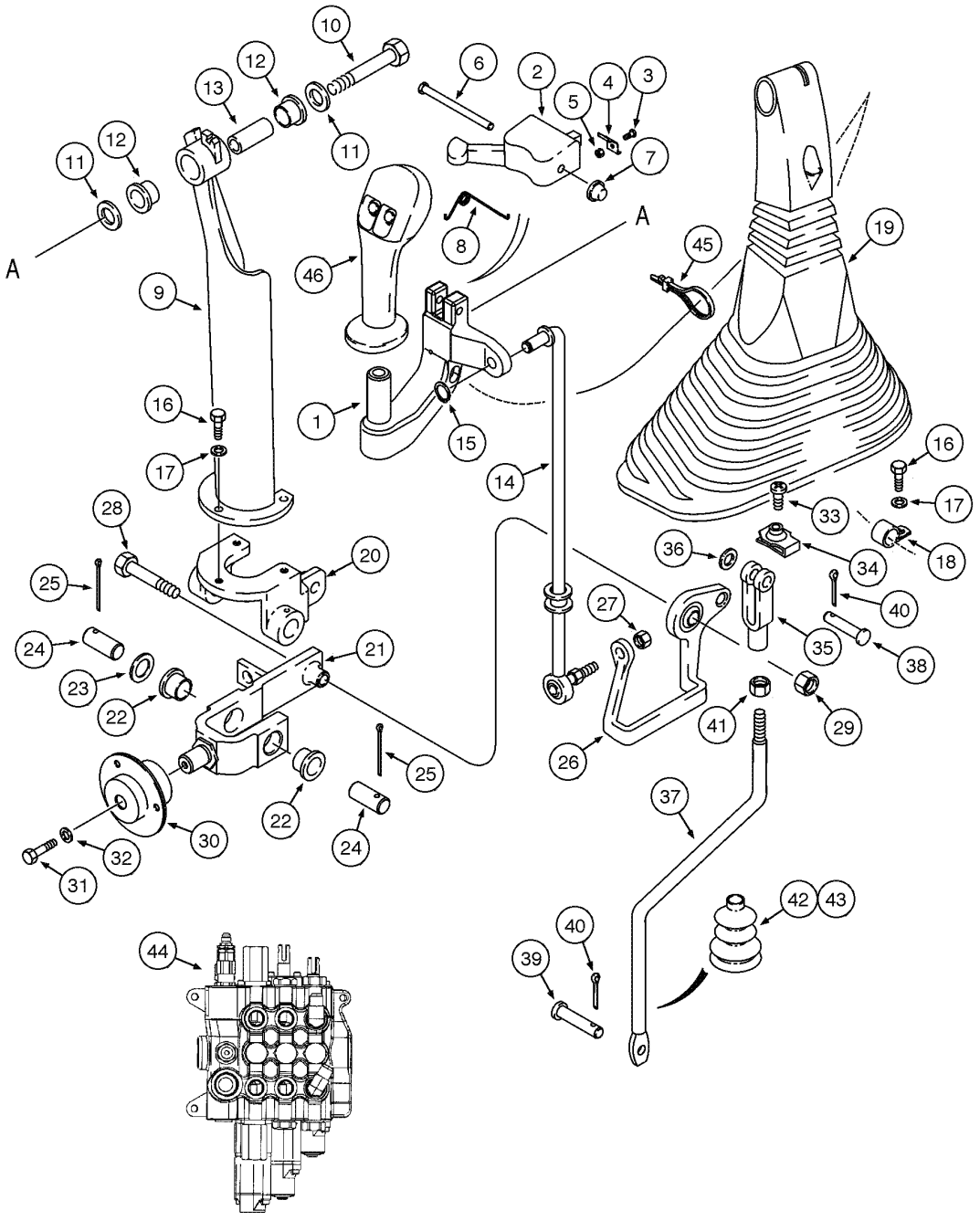

LOADER CLAM CONTROL
LOADER CLAM CONTROL
LOADER CLAM CONTROL
LOADER CLAM CONTROL

R	N	P.N.	MOD	Q	Denominação Bezeichnung	Denominacion Descrizione	Description Beskrivelse	Description Denominação	L.C.
42		**132873A1**		1	FOLE FEDERBALG	FUELLE SOFFIETTO	BELLOWS BLÆSEBÆLG	SOUFFLET FOLE	P012
43		**189109A1**		1	MOLA FEDER	RESORTE MOLLA	SPRING FJEDER	RESSORT MOLA	8315
44		**{}**		1	VALVE Loader Control 3 Spool (p.8-46)				
45		**L18337**		1	TIRA DE CABO, 9.95"-12.1" lg KABELBINDER	CIERRA CABLES CINGHIA, CABLAGGIO	STRAP, CABLE SELEKABEL	SERRE-CABLE APRIETACABLES	P716
46		**87412687**		1	MANILHA, loader control, Includes items 47 - 50 GRIFF	MANECILLA MANIGLIA	HANDLE HAANDTAG	POIGNÉE MANIPULO	020M
47		**256347A1**		1	CONECTOR STECKVERBINDUNG EL	CONECTOR CONNESSIONE	CONNECTOR STIK	CONNECTEUR CONECTOR	1950
48		**258616A1**		1	FECHADURA SCHLOSS	CERRADURA SERRATURA	LOCK LAAS	SERRURE FECHADURA	120S
49		**298176A1**		1	BUJÃO STOPFEN	TAPÓN TAPPO	PLUG PROP	BOUCHON BUJÃO	050T
50		**87301351**		-	RESINA KLEBSTOFF	MASILLA MASTICE	ADHESIVE LIM	MASTIC COLA	009M

09-006	01	p1	06/09

CARREGADEIRA - CONTROLES DE AUTO-NIVELAMENTO
CARGADORA CONTROL DE AUTO-NIVELACIÓN
LOADER SELF-LEVELING CONTROL
LOADER SELF-LEVELING CONTROL

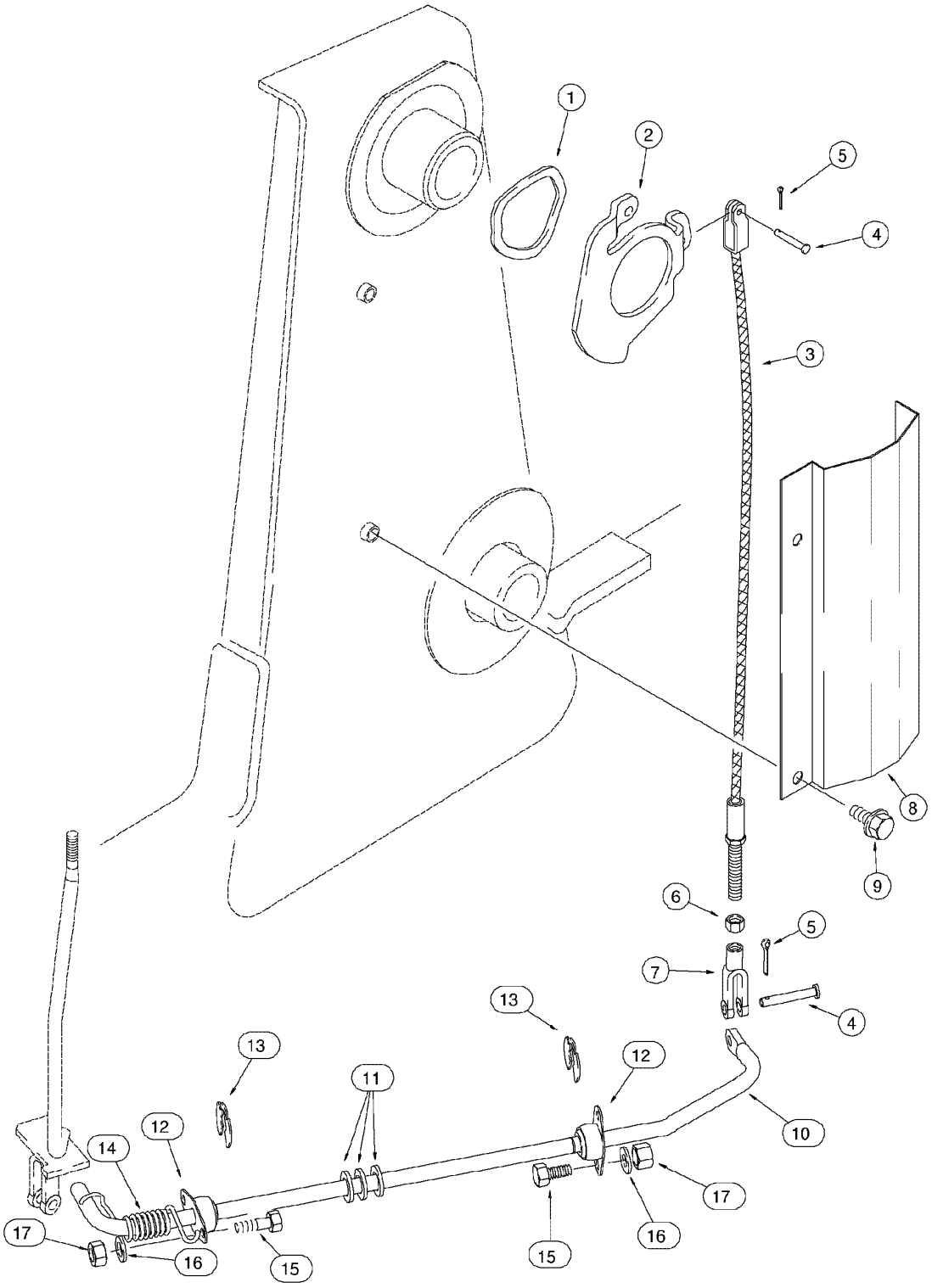

LOADER SELF-LEVELING CONTROL
LOADER SELF-LEVELING CONTROL
LOADER SELF-LEVELING CONTROL
LOADER SELF-LEVELING CONTROL

R	N	P.N.	MOD	Q	Denominação Bezeichnung	Denominacion Descrizione	Description Beskrivelse	Description Denominação	L.C.
1		137283A1		1	ARRUELA PLANA UNTERLEGSCHEIBE	ARANDELA ROSETTA PIANA	WASHER FLADSKIVE	RONDELLE ANILHA	9720
2		142404A1		1	CAME NOCKEN	LEVA CAMMA	CAM KAM	CAME EXCENTRICO	1290
3		87313378		1	FLEXÍVEL BIEGSAME WELLE	CABLE FLEXIBLE FLESSIBILE	CABLE, FLEXIBLE FLEKSIBELT KABEL	CABLE FLEXIBLE CABO FLEXIVEL	073F
4		D149287		2	PINO LARGO BOLZEN, GROSS	BULON/PIN, LARGO SPINA, GRANDE	PIN, LARGE STOR PIND	AXE, GROS PINO LARGO	Z009
5		432-612		2	GRAMPO, 3/32" x 3/4" SPLINT	PASADOR ABIERTO COPPIGLIA	PIN, SPLIT (COTTER) SPLITBOLT	GOUPILLE TROCO DE ABRIR	270C
6		425-115		1	PORCA, 5/16"-24, G5 MUTTER	TUERCA DADO	NUT MØTRIK	ECROU PORCA	010D
7		239406A1		1	GARFO GABEL	HORQUILLA PEQUENA FORCELLINO	CLEVIS GAFFELBOLT	FOURCHETTE FORQUILHA	P472
8		139865A1		1	PROTETOR SCHUTZVORRICHTUNG	PROTECTOR PROTETTORE	PROTECTOR PROTECTOR	PROTECTEUR PROTETOR	6540
9		844-10020		2	PARAFUSO, Hex Flg, M10 x 20, 8.8 SCHRAUBE	TORNILLO BULLONE	BOLT SKRUE	BOULON PARAFUSO	140B
		87417601		1	HASTE CONJUNTO, Includes items 10, 11, 12 STANGE (KPLT.)	VARILLA (CONJUNTO) ASTA, COMPLESSIVO	ROD ASSY. ROD ASSY.	TRINGLE (ASSEMBLEE) HASTE CONJUNTO	P473
10		NSS		1	NÃO FORNECIDO SEPARADAMENTE, ROD bucket level KEIN ERSATZTEIL	NO SE REPARA SEPARA NON FORNITO SEPARAT	NOT SERVICED SEPARA NOT SERVICED SEPARA	NON FOURNI SEPAREM NOT SERVICED SEPARA	064N
11		A30881		3	ARRUELA PLANA UNTERLEGSCHEIBE	ARANDELA ROSETTA PIANA	WASHER FLADSKIVE	RONDELLE ANILHA	9720
12		L15401		2	ROLAMENTO WÄLZLAGER	COJINETE CUSCINETTO	BEARING LEJE	ROULEMENT ROLAMENTO	0600
13		D143591		2	ANEL TRAVA SICHERUNGSRING	ANILLO DE CIERRE ANELLO ELASTICO	SNAP RING SNAP RING	ANNEAU-D'ARRET ANEL TRAVA	P345
14		124721A1		1	MOLA FEDER	RESORTE MOLLA	SPRING FJEDER	RESSORT MOLA	8315
15		614-8025		4	PARAFUSO, Hex, M8 x 25, 8.8 SCHRAUBE	TORNILLO BULLONE	BOLT SKRUE	BOULON PARAFUSO	140B
16		895-11008		4	ARRUELA PLANA, M8 x 16 x 1.6 UNTERLEGSCHEIBE	ARANDELA ROSETTA PIANA	WASHER FLADSKIVE	RONDELLE ANILHA	131R
17		829-1408		4	PORCA, M8, Cl 10 MUTTER	TUERCA DADO	NUT MØTRIK	ECROU PORCA	010D

09-008	01	p1	06/09

CARREGADEIRA - ESTRUTURA DE LEVANTAMENTO E PEÇAS DE MONTAGEM
CARGADORA - ESTRUCTURA DE ELEVAIÓN Y PIEZAS DE MONTAJE
LOADER - LIFT FRAME AND MOUNTING PARTS
LOADER - LIFT FRAME AND MOUNTING PARTS

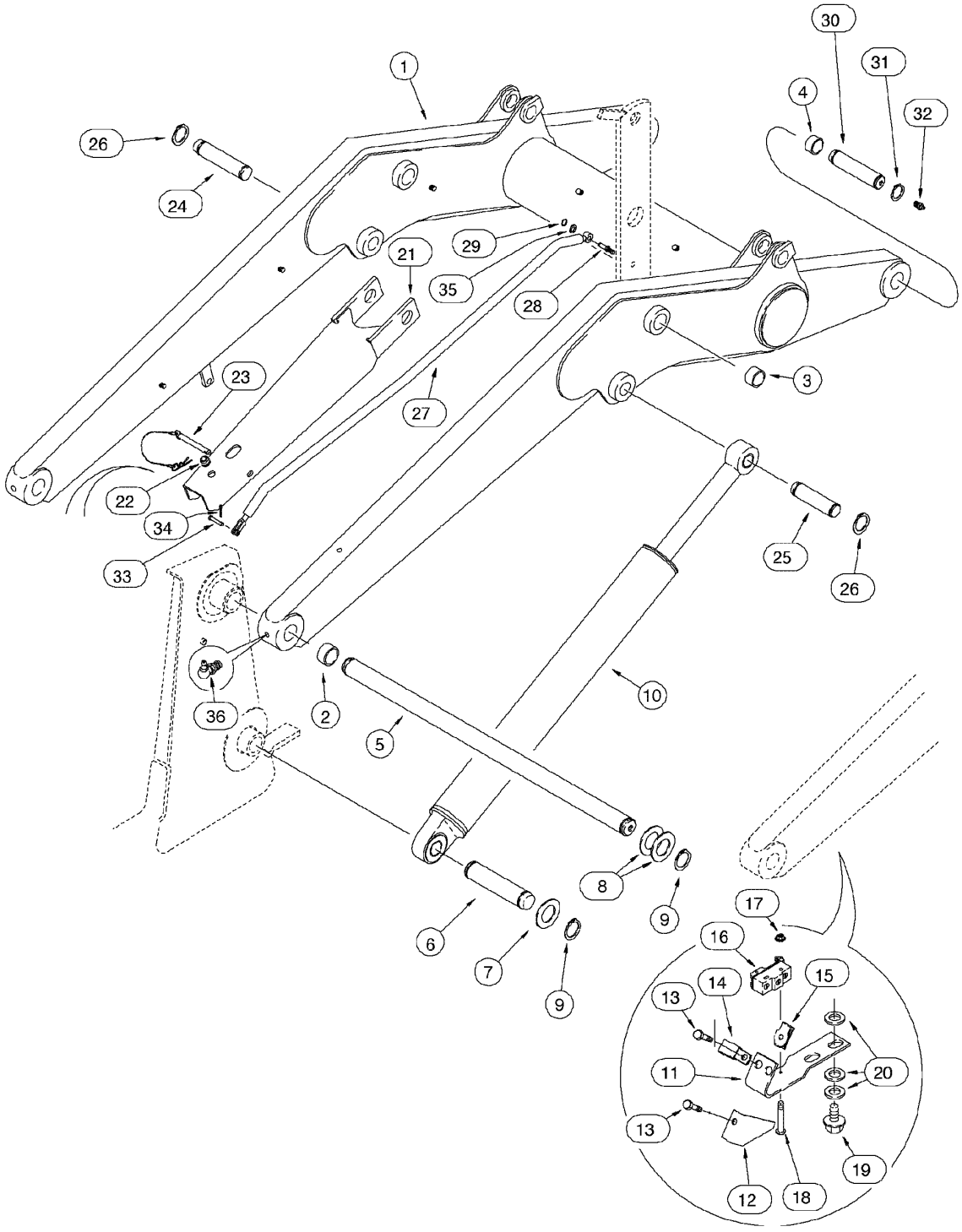

LOADER - LIFT FRAME AND MOUNTING PARTS
LOADER - LIFT FRAME AND MOUNTING PARTS
LOADER - LIFT FRAME AND MOUNTING PARTS
LOADER - LIFT FRAME AND MOUNTING PARTS

R	N	P.N.	MOD	Q	Denominação Bezeichnung	Denominacion Descrizione	Description Beskrivelse	Description Denominação	L.C.
1	1	148714A1		1	BRAÇO, loader, Includes items 2, 3, 4				
						BRAZO	ARM	BRAS	130B
					AUSLEGER	BRACCIO	ARM	BRAÇO	
1	2	141324A1		1	BRAÇO, loader, Includes items 2, 3, 4				
						BRAZO	ARM	BRAS	0280
					ARM	BRACCIO	ARM	BRAÇO	
2		* D127542		4	BUCHA	CASQUILLO	BUSHING	BAGUE	1140
					BUECHSE	BOCCOLA	BOESNING	CASQUILHO	
3		*100696A1		4	BUCHA	CASQUILLO	BUSHING, LARGE	BAGUE	Z312
					BUCHSE, GROSS	ANELLO	BUSHING, LARGE	BUCHA	
4		* 109268A1		4	BUCHA	CASQUILLO	BUSHING	BAGUE	095B
					BUECHSE	BOCCOLA	BOESNING	CASQUILHO	
5		D145767		1	EIXO	EJE	SHAFT	ARBRE	7590
					WELLE	ALBERO	AKSEL	VEIO	
6		* 335177A1		2	PINO	PERNO	PIN	AXE	6200
					BOLZEN	PERNO	STIFT	PERNO	
7		* 495-81282		4	ARRUELA PLANA, 2 1/16" x 3" x .109"				
						ARANDELA	WASHER	RONDELLE	131R
					UNTERLEGSCHEIBE	ROSETTA PIANA	FLADSKIVE	ANILHA	
8		* 181842A1		AR	ARRUELA PLANA	ARANDELA	WASHER	RONDELLE	9720
					UNTERLEGSCHEIBE	ROSETTA PIANA	FLADSKIVE	ANILHA	
9		* 800-44050		6	ANEL, M50, Ext	ANILLO DE RESORTE	RING, SNAP	ANNEAU D'ARRÊT	054A
					SPRENGRING	ANELLO ELASTICO	LÅSERING	ANEL	
10		{}		2	CYLINDER lift Assy (p.8-66/68)				
11		128818A1		1	SUPORTE	APOYADERO	SUPPORT	SUPPORT	8790
					STUETZE	SUPPORTO	SUPPORT	SUPORTE	
12		142524A1		1	PROTETOR	PROTECTOR	PROTECTOR	PROTECTEUR	6540
					SCHUTZVORRICHTUNG	PROTETTORE	PROTECTOR	PROTETOR	
13		614-6016		2	PARAFUSO, Hex, M6 x 16, 8.8				
						TORNILLO	BOLT	BOULON	140B
					SCHRAUBE	BULLONE	SKRUE	PARAFUSO	
14		A62209		1	PRENDEDOR, 5/16", Insul, 1/4" Bolt				
						BORNE	CLAMP	BRIDE	120M
					KLEMME	MORSETTO	SPÆNDEBÅND	BORNE	
15		833-40406		2	PORCA, M6, U	TUERCA	NUT	ECROU	010D
					MUTTER	DADO	MØTRIK	PORCA	
16		D137363		1	INTERRUPTOR	CONTACTOR	SWITCH	CONTACTEUR	8850
					SCHALTER	INTERRUTTORE	KONTAKT	INTERRUPTOR	
17		193-1003		2	PORCA, Keps, w/LW,#6-32	TUERCA	NUT	ECROU	010D
					MUTTER	DADO	MØTRIK	PORCA	
18		440-10616		2	PARAFUSO, Cross Pan Hd, #6-32 x 1"				
						TORNILLO	SCREW	VIS	040V
					SCHRAUBE	VITE	SKRUE	PARAFUSO	
19		128312A1		2	PARAFUSO	TORNILLO	BOLT	BOULON	140B
					SCHRAUBE	BULLONE	SKRUE	PARAFUSO	

NVT071 EMBUCHAMENTO DE PÁ 580M

(1) Braço 148714A1 STD
(2) Braço 141324A1 OPC, montado com caçamba 4 em 1 e engate rápido

09-008	01	p2	06/09

CARREGADEIRA - ESTRUTURA DE LEVANTAMENTO E PEÇAS DE MONTAGEM
CARGADORA - ESTRUCTURA DE ELEVAIÓN Y PIEZAS DE MONTAJE
LOADER - LIFT FRAME AND MOUNTING PARTS
LOADER - LIFT FRAME AND MOUNTING PARTS

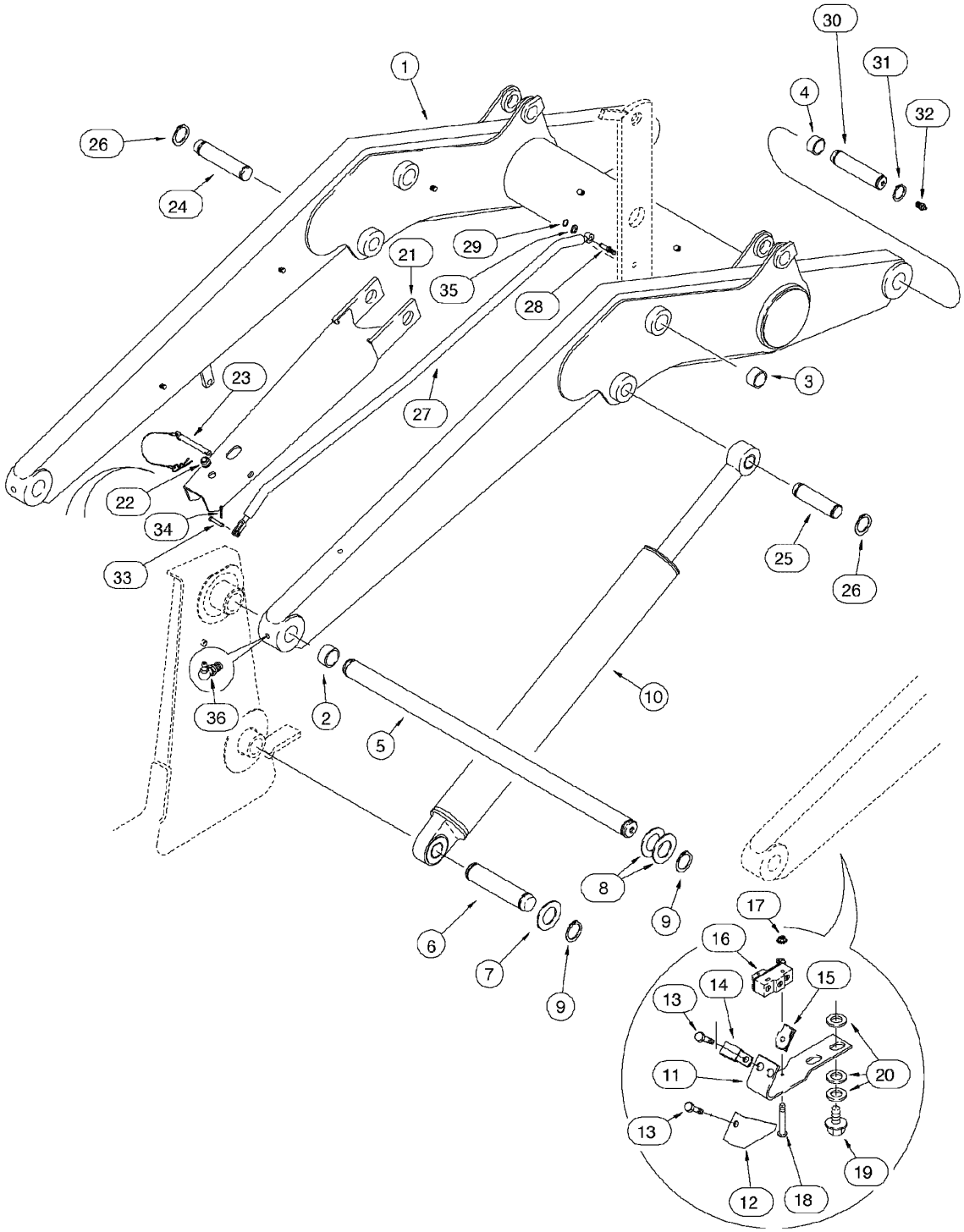

LOADER - LIFT FRAME AND MOUNTING PARTS
LOADER - LIFT FRAME AND MOUNTING PARTS
LOADER - LIFT FRAME AND MOUNTING PARTS
LOADER - LIFT FRAME AND MOUNTING PARTS

R	N	P.N.	MOD	Q	Denominação Bezeichnung	Denominacion Descrizione	Description Beskrivelse	Description Denominação	L.C.
20		895-11010		6	ARRUELA PLANA, M10 x 20 x 2				
						ARANDELA	WASHER	RONDELLE	131R
					UNTERLEGSCHEIBE	ROSETTA PIANA	FLADSKIVE	ANILHA	
21		341564A2		1	SUPORTE, LH	RESISTIDOR DE PRESIC	STRUT	PILIER-SUPPORT	8690
					VERSTREBUNG	MONTANTE	STRUT	SUPORTE	
22		344892A1		1	CASQUILHO ISOLADOR	PASACABLES	GROMMET	PASSE-FIL	131A
					TÜLLE	ANELLO PASSACAVO	RING	CASQUILHO ISOLADOR	
23		104824A1		1	PINO LARGO	BULON/PIN, LARGO	PIN, LARGE	AXE, GROS	Z009
					BOLZEN, GROSS	SPINA, GRANDE	STOR PIND	PINO LARGO	
24	*	118900A1		1	PINO LARGO, LH	BULON/PIN, LARGO	PIN, LARGE	AXE, GROS	Z009
					BOLZEN, GROSS	SPINA, GRANDE	STOR PIND	PINO LARGO	
25	*	113629A1		1	PINO LARGO, RH	BULON/PIN, LARGO	PIN, LARGE	AXE, GROS	Z009
					BOLZEN, GROSS	SPINA, GRANDE	STOR PIND	PINO LARGO	
26	*	800-44040		4	ANEL, M40, Ext	ANILLO DE RESORTE	RING, SNAP	ANNEAU D'ARRÊT	054A
					SPRENGRING	ANELLO ELASTICO	LÅSERING	ANEL	
27		182895A1		1	ALAVANCA DE CONTROLE, antirollback				
						PALANCA MANDO	THREADED ROD	TIGE-DE-COMMANDE	Z644
					BETAETIGUNGSSTANGE	ASTA, CONTROLLO	THREADED ROD	ALAVANCA DE CONTRO	
28		192815A1		1	PINO	PERNO	PIN	AXE	6200
					BOLZEN	PERNO	STIFT	PERNO	
29		103-3350		1	ANEL-TRAVA, #50, .392" Dia, E-Type				
						ANILLO DE FRENO	RING, LOCKING	JONC D'ARRET	051A
					SICHERUNGSRING	ANELLO DI SICUREZZA	LAASESKIVE	ANEL DE SEGURANCA	
30	*	118901A1		2	PINO LARGO	BULON/PIN, LARGO	PIN, LARGE	AXE, GROS	Z009
					BOLZEN, GROSS	SPINA, GRANDE	STOR PIND	PINO LARGO	
31	*	800-44040		4	ANEL, M40, Ext	ANILLO DE RESORTE	RING, SNAP	ANNEAU D'ARRÊT	054A
					SPRENGRING	ANELLO ELASTICO	LÅSERING	ANEL	
32	*	219-1		2	GRAXEIRA, 1/8"-27 x .66 lg	ENGRASADOR	NIPPLE, LUBE	GRAISSEUR	060I
					SCHMIERNIPPEL	INGRASSATORE	SMØRENIPPEL	LUBRIFICADOR	
33		427-6088		1	CUPILHA, 3/8" x 3/4"	PASADOR DE HORQUILI	PIN, CLEVIS	AXE DE CHAPE	P694
					GABELBOLZEN	SPINA, PER FORCELLA	GAFFELBOLT	CUPILHA	
34		432-612		1	GRAMPO, 3/32" x 3/4"	PASADOR ABIERTO	PIN, SPLIT (COTTER)	GOUPILLE	270C
					SPLINT	COPPIGLIA	SPLITBOLT	TROCO DE ABRIR	
35		495-11053		1	ARRUELA PLANA, 1/2", SAE				
						ARANDELA	WASHER	RONDELLE	131R
					UNTERLEGSCHEIBE	ROSETTA PIANA	FLADSKIVE	ANILHA	
36	*	219-55		2	GRAXEIRA, 90º, 1/8" NPT x .84" lg				
						ENGRASADOR	NIPPLE, LUBE	GRAISSEUR	060I
					SCHMIERNIPPEL	INGRASSATORE	SMØRENIPPEL	LUBRIFICADOR	

NVT071 EMBUCHAMENTO DE PÁ 580M

09-010	01	p1	06/09

CARREGADEIRA - ESTRUTURA, ARTICULAÇÕES E CILINDROS DA CAÇAMBA
CARGADORA - ESTRUCTURA, ARTICULACIONES Y GATOS DE LA CUCHARA
LOADER - BUCKET FRAME LINKS AND BUCKET CYLINDER LINKS
LOADER - BUCKET FRAME LINKS AND BUCKET CYLINDER LINKS

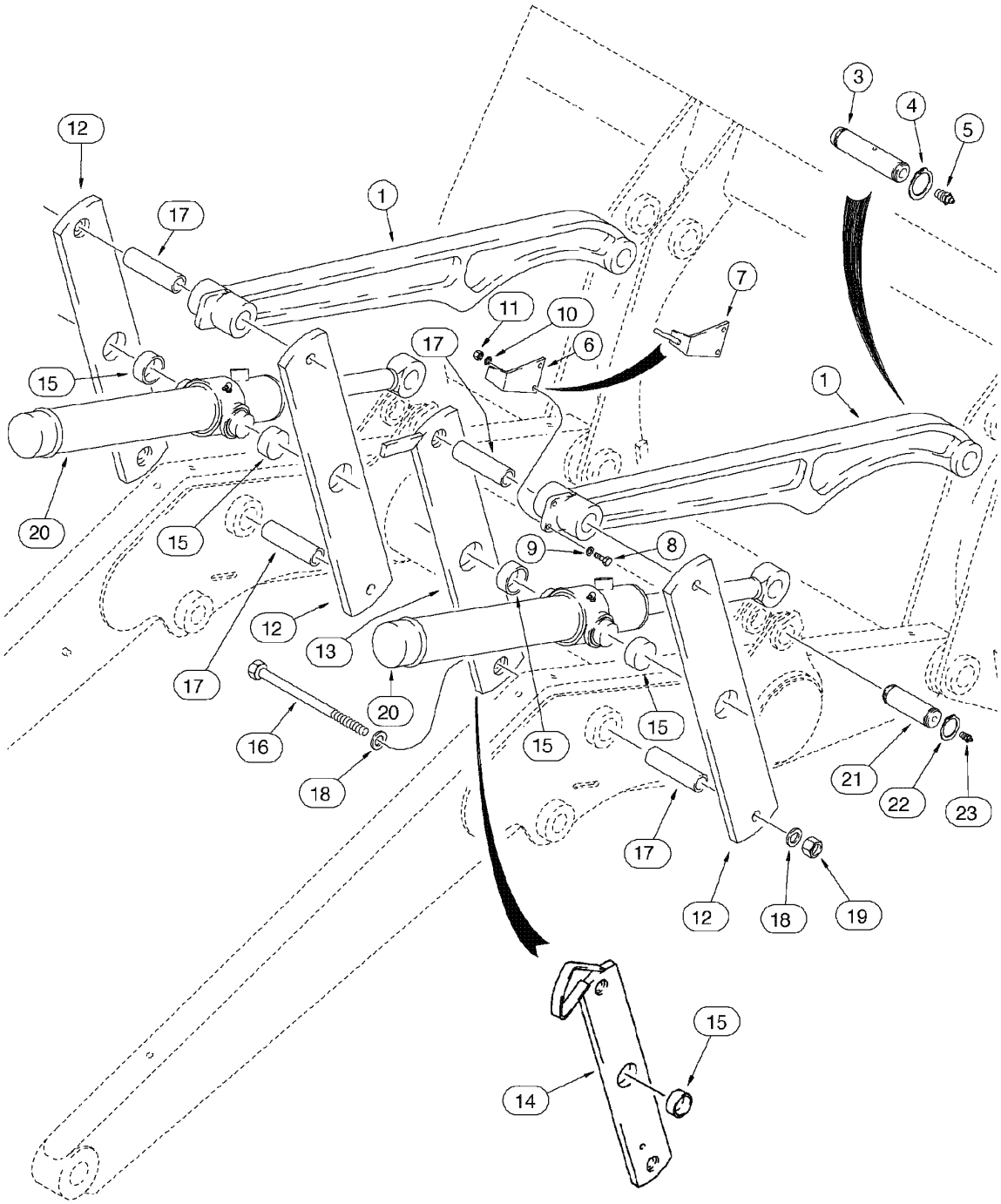

LOADER - BUCKET FRAME LINKS AND BUCKET CYLINDER LINKS
LOADER - BUCKET FRAME LINKS AND BUCKET CYLINDER LINKS
LOADER - BUCKET FRAME LINKS AND BUCKET CYLINDER LINKS
LOADER - BUCKET FRAME LINKS AND BUCKET CYLINDER LINKS

R	N	P.N.	MOD	Q	Denominação Bezeichnung	Denominacion Descrizione	Description Beskrivelse	Description Denominação	L.C.
1		331620A1		2	BIELA DE CONEXAO, RH TRIEBSTANGE	BIELA DE CONEXION LEVA DI RINVIO	PITMAN PITMAN	BIELLETTE BIELA DE CONEXAO	6300
1		331621A1		2	BIELA DE CONEXAO, LH TRIEBSTANGE	BIELA DE CONEXION LEVA DI RINVIO	PITMAN PITMAN	BIELLETTE BIELA DE CONEXAO	6300
3	*	118901A1		2	PINO LARGO BOLZEN, GROSS	BULON/PIN, LARGO SPINA, GRANDE	PIN, LARGE STOR PIND	AXE, GROS PINO LARGO	Z009
4	*	800-44040		4	ANEL, M40, Ext SPRENGRING	ANILLO DE RESORTE ANELLO ELASTICO	RING, SNAP LÅSERING	ANNEAU D'ARRÊT ANEL	054A
5	*	219-1		2	GRAXEIRA, 1/8"-27 x .66 lg SCHMIERNIPPEL	ENGRASADOR INGRASSATORE	NIPPLE, LUBE SMØRENIPPEL	GRAISSEUR LUBRIFICADOR	060I
6		D121194		1	INDICADOR, bucket position ZEIGER	INDICADOR INDICATORE	POINTER VISER	PALPEUR INDICADOR	P047
7	1	250851A1		1	INDICADOR, bucket position ZEIGER	INDICADOR INDICATORE	POINTER VISER	PALPEUR INDICADOR	P047
8		614-8030		2	PARAFUSO, Hex, M8 x 30, 8.8 SCHRAUBE	TORNILLO BULLONE	BOLT SKRUE	BOULON PARAFUSO	140B
9		895-11008		2	ARRUELA PLANA, M8 x 16 x 1.6 UNTERLEGSCHEIBE	ARANDELA ROSETTA PIANA	WASHER FLADSKIVE	RONDELLE ANILHA	131R
10		892-11008		2	ARRUELA-TRAVA, M8 SICHERUNGSSCHEIBE	ARANDELA DE FRENO ROSETTA DI SICUREZZA	WASHER, LOCK LAASESKIVE	RONDELLE FREIN ANILHA DE FIXACAO	132R
11		829-1408		2	PORCA, M8, Cl 10 MUTTER	TUERCA DADO	NUT MØTRIK	ECROU PORCA	010D
12		139180A1		3	ELO CONJUNTO GLIED (KPLT.)	ESLABON (CONJUNTO) MAGLIA, COMPLESSIVO	LINK ASSY. LINK ASSY.	MAILLON (ASSEMBLE) ELO CONJUNTO	P488
13		139235A1		1	BIELA DE CONEXAO TRIEBSTANGE	BIELA DE CONEXION LEVA DI RINVIO	PITMAN PITMAN	BIELLETTE BIELA DE CONEXAO	6300
14	1	139195A1		1	BIELA DE CONEXAO TRIEBSTANGE	BIELA DE CONEXION LEVA DI RINVIO	PITMAN PITMAN	BIELLETTE BIELA DE CONEXAO	6300
15	*	D151034		4 1	BUCHA BUCHSE, GROSS	CASQUILLO ANELLO	BUSHING, LARGE BUSHING, LARGE	BAGUE BUCHA	Z312
16		827-20190		4	PARAFUSO, Hex, M20 x 190, 10.9, Includes item 17 SCHRAUBE	TORNILLO BULLONE	BOLT SKRUE	BOULON PARAFUSO	140B
17	*	D132076		4	ESPAÇADOR DISTANZSTÜCK	ESPACIADOR DISTANZIALE	SPACER AFSTANDSSTYKKE	ENTRETOISE ESPACADOR	8090
18		896-11020		8	ARRUELA PLANA, M20 x 37.5 x 4, HT UNTERLEGSCHEIBE	ARANDELA ROSETTA PIANA	WASHER FLADSKIVE	RONDELLE ANILHA	131R
19		829-1420		4	PORCA, M20, Cl 10 MUTTER	TUERCA DADO	NUT MØTRIK	ECROU PORCA	010D
20		{}		2	CYLINDER bucket Assy (p.8-70/72)				

NVT071 EMBUCHAMENTO DE PÁ 580M

(1) Usado somente nos modelos com pinça

09-010	01	p2	06/09

CARREGADEIRA - ESTRUTURA, ARTICULAÇÕES E CILINDROS DA CAÇAMBA
CARGADORA - ESTRUCTURA, ARTICULACIONES Y GATOS DE LA CUCHARA
LOADER - BUCKET FRAME LINKS AND BUCKET CYLINDER LINKS
LOADER - BUCKET FRAME LINKS AND BUCKET CYLINDER LINKS

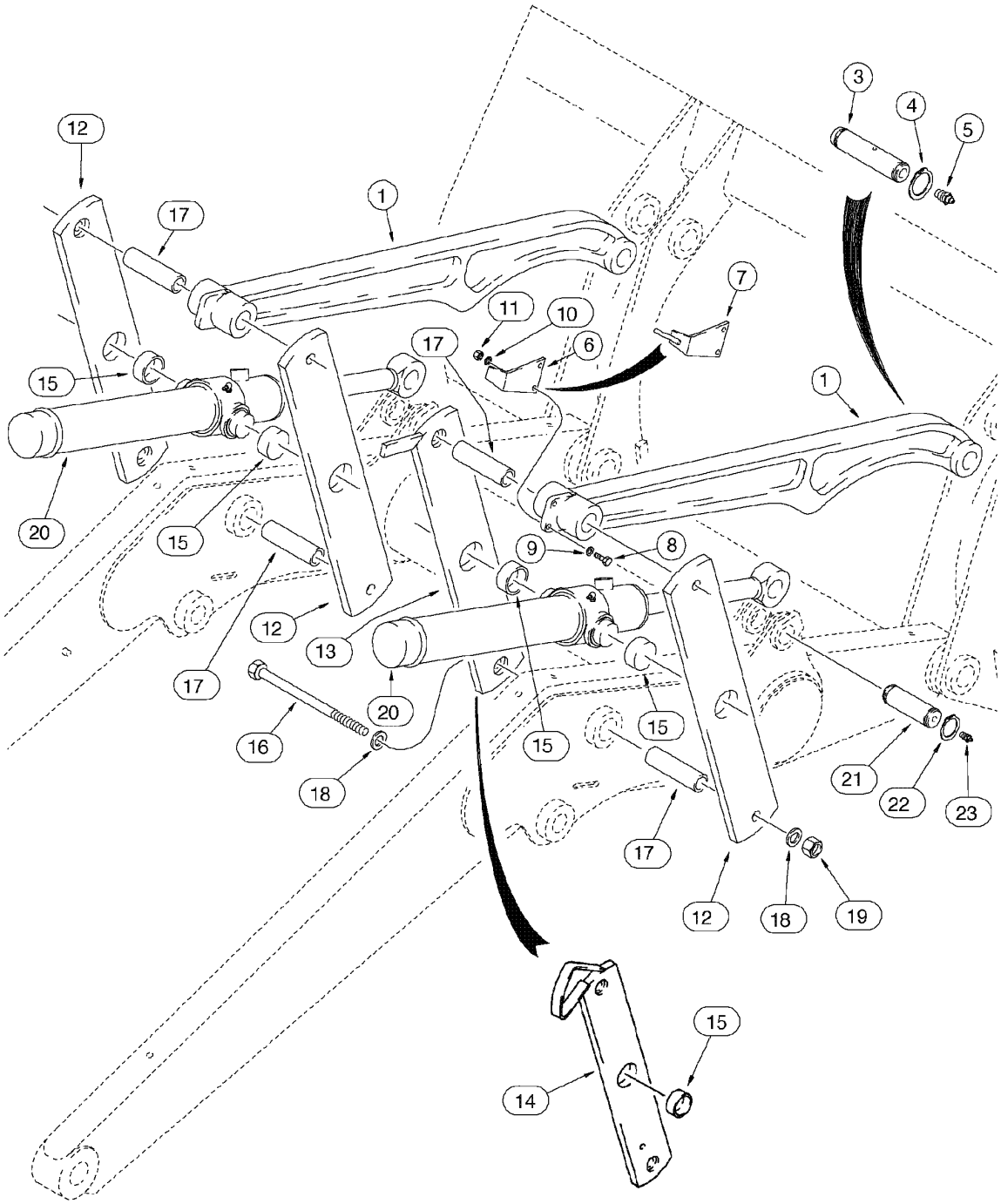

LOADER - BUCKET FRAME LINKS AND BUCKET CYLINDER LINKS
LOADER - BUCKET FRAME LINKS AND BUCKET CYLINDER LINKS
LOADER - BUCKET FRAME LINKS AND BUCKET CYLINDER LINKS
LOADER - BUCKET FRAME LINKS AND BUCKET CYLINDER LINKS

R	N	P.N.	MOD	Q	Denominação Bezeichnung	Denominacion Descrizione	Description Beskrivelse	Description Denominação	L.C.
21	*	116339A1		2	PINO LARGO BOLZEN, GROSS	BULON/PIN, LARGO SPINA, GRANDE	PIN, LARGE STOR PIND	AXE, GROS PINO LARGO	Z009
22	*	800-44040		4	ANEL, M40, Ext SPRENGRING	ANILLO DE RESORTE ANELLO ELASTICO	RING, SNAP LÅSERING	ANNEAU D'ARRÊT ANEL	054A
23	*	219-1		2	GRAXEIRA, 1/8"-27 x .66 lg SCHMIERNIPPEL	ENGRASADOR INGRASSATORE	NIPPLE, LUBE SMØRENIPPEL	GRAISSEUR LUBRIFICADOR	060I

NVT71 EMBUCHAMENTO DE PÁ 580M

09-012	01	p1	06/09

CARREGADEIRA - CAÇAMBA 82 & 85 POL (COM LAMINA)
CARGADORA - CUCHARA 82 & 85 PUL (CON BORDE)
LOADER - BUCKET 82 & 85 in (WITH CUTTING EDGE)
LOADER - BUCKET 82 & 85 in (WITH CUTTING EDGE)

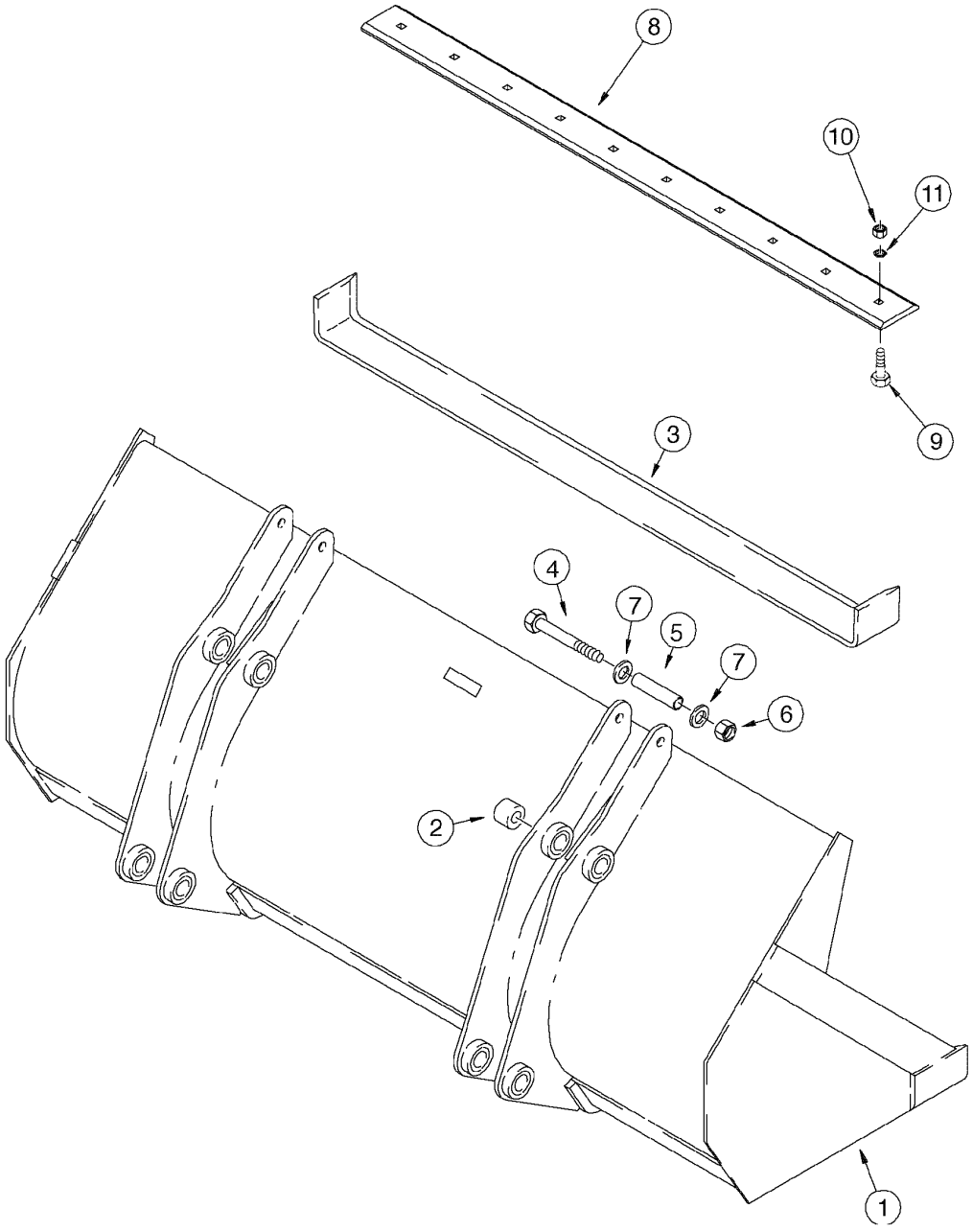

LOADER - BUCKET 82 & 85 in (WITH CUTTING EDGE)
LOADER - BUCKET 82 & 85 in (WITH CUTTING EDGE)
LOADER - BUCKET 82 & 85 in (WITH CUTTING EDGE)
LOADER - BUCKET 82 & 85 in (WITH CUTTING EDGE)

R	N	P.N.	MOD	Q	Denominação Bezeichnung	Denominacion Descrizione	Description Beskrivelse	Description Denominação	L.C.
		253125A1		1	CAÇAMBA, (82) Assy, Includes items 1, 2, 3				
						CUCHARA	BUCKET	GODET	035B
					BAGGERSCHAUFEL	BENNA	SKOVL	BALDE	
1		**NSS**		1	NÃO FORNECIDO SEPARADAMENTE, BUCKET				
						NO SE REPARA SEPARA	NOT SERVICED SEPARA	NON FOURNI SEPAREMI	064N
					KEIN ERSATZTEIL	NON FORNITO SEPARAT	NOT SERVICED SEPARA	NOT SERVICED SEPARA	
2	*	**D129264**		8	BUCHA	CASQUILLO	BUSHING	BAGUE	1140
					BUECHSE	BOCCOLA	BOESNING	CASQUILHO	
3		**132988A1**		1	BORDA, (82)	BORDE	EDGE	BORD	Z085
					RAND; KANTE	BORDO	KANT	BORDA	
4		**828-20160**		2	PARAFUSO, Hex, M20 x 160, 10.9				
						TORNILLO	BOLT	BOULON	140B
					SCHRAUBE	BULLONE	SKRUE	PARAFUSO	
5		**142538A1**		2	ESPAÇADOR	ESPACIADOR	SPACER	ENTRETOISE	8090
					DISTANZSTÜCK	DISTANZIALE	AFSTANDSSTYKKE	ESPACADOR	
6		**832-10420**		2	CONTRA PORCA, M20 x 2.5, Cl 8				
						CONTRA TUERCA	NUT, LOCK	CONTRE-ECROU	P263
					SICHERUNGSMUTTER	CONTRODADO	LASEMOETRIK	CONTRA PORCA	
7		**896-11020**		4	ARRUELA PLANA, M20 x 37.5 x 4, HT				
						ARANDELA	WASHER	RONDELLE	131R
					UNTERLEGSCHEIBE	ROSETTA PIANA	FLADSKIVE	ANILHA	
8		**112946A1**		1	LAMINA DE CORTE, (82)	CUCHILLA DE ATAQUE	EDGE, CUTTING	LAME D'ATTAQUE	Z114
					SCHNEIDE	TAGLIENTE	SKÆREKANT	CUCHILLA DE ATAQUE	
9		**75262140**		9	PARAFUSO	TORNILLO	SCREW	VIS	040V
					SCHRAUBE	VITE	SKRUE	PARAFUSO	
10		**12164121**		9	PORCA, M16 x 1.5, Cl 10	TUERCA	NUT	ECROU	010D
					MUTTER	DADO	MØTRIK	PORCA	
11		**10520221**		9	ARRUELA PLANA, M16 x 28 x 3				
						ARANDELA	WASHER	RONDELLE	131R
					UNTERLEGSCHEIBE	ROSETTA PIANA	FLADSKIVE	ANILHA	
		87429816		1	CAÇAMBA, (85) Assy, Includes items 1, 2, 3				
						CUCHARA	BUCKET	GODET	035B
					BAGGERSCHAUFEL	BENNA	SKOVL	BALDE	
1		**NSS**		1	NÃO FORNECIDO SEPARADAMENTE, BUCKET				
						NO SE REPARA SEPARA	NOT SERVICED SEPARA	NON FOURNI SEPAREMI	064N
					KEIN ERSATZTEIL	NON FORNITO SEPARAT	NOT SERVICED SEPARA	NOT SERVICED SEPARA	
2		**D129264**		8	BUCHA	CASQUILLO	BUSHING	BAGUE	1140
					BUECHSE	BOCCOLA	BOESNING	CASQUILHO	
3		**87429818**		1	LAMINA DE CORTE, (85)	CUCHILLA DE ATAQUE	EDGE, CUTTING	LAME D'ATTAQUE	018T
					SCHNEIDE	TAGLIENTE	SKAER	CUCHILLA DE ATAQUE	
4		**828-20160**		2	PARAFUSO, Hex, M20 x 160, 10.9				
						TORNILLO	BOLT	BOULON	140B
					SCHRAUBE	BULLONE	SKRUE	PARAFUSO	
5		**142538A1**		2	ESPAÇADOR	ESPACIADOR	SPACER	ENTRETOISE	8090
					DISTANZSTÜCK	DISTANZIALE	AFSTANDSSTYKKE	ESPACADOR	
6		**832-10420**		2	CONTRA PORCA, M20 x 2.5, Cl 8				
						CONTRA TUERCA	NUT, LOCK	CONTRE-ECROU	P263
					SICHERUNGSMUTTER	CONTRODADO	LASEMOETRIK	CONTRA PORCA	

09-012	01	p2	06/09

CARREGADEIRA - CAÇAMBA 82 & 85 POL (COM LAMINA)
CARGADORA - CUCHARA 82 & 85 PUL (CON BORDE)
LOADER - BUCKET 82 & 85 in (WITH CUTTING EDGE)
LOADER - BUCKET 82 & 85 in (WITH CUTTING EDGE)

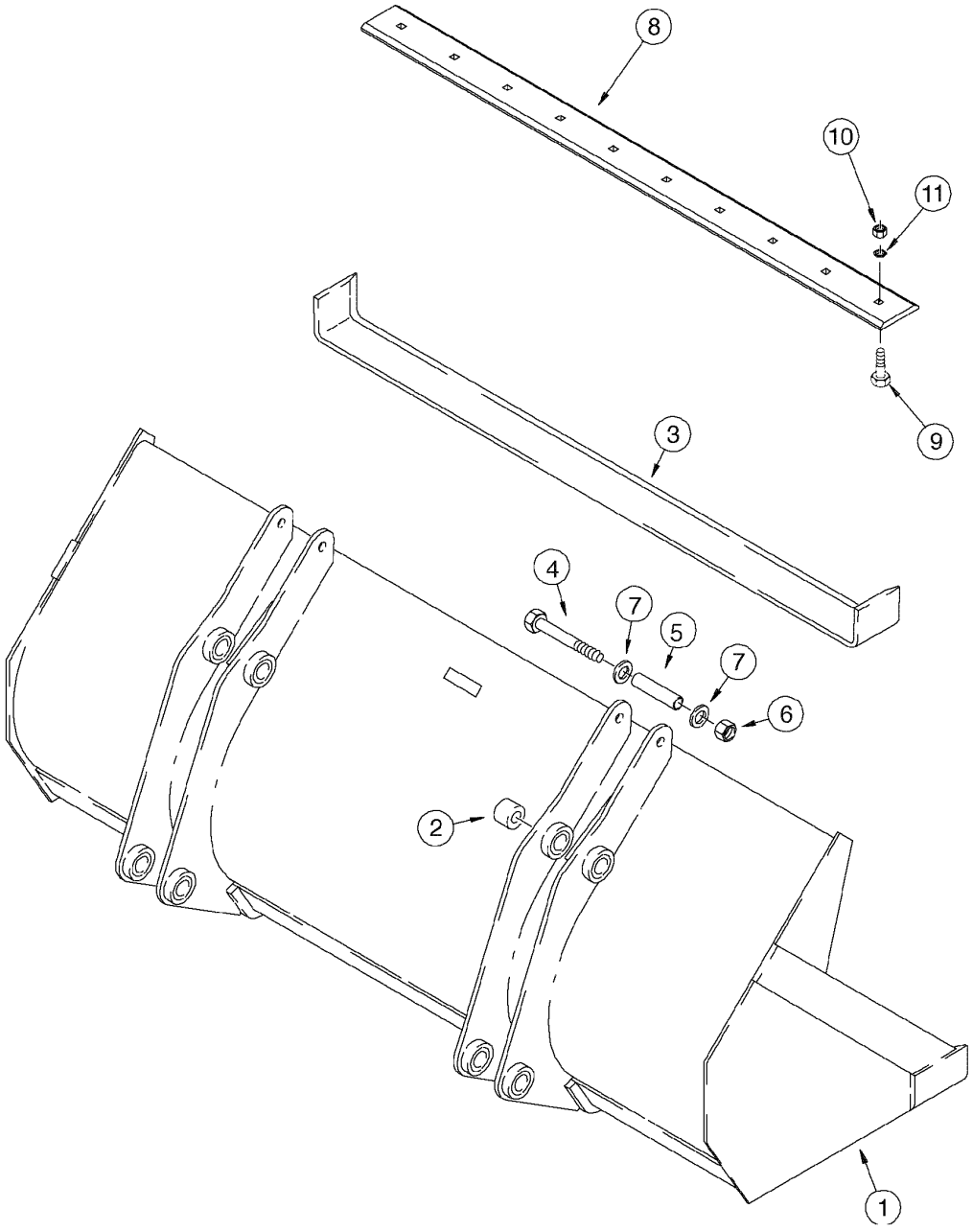

LOADER - BUCKET 82 & 85 in (WITH CUTTING EDGE)
LOADER - BUCKET 82 & 85 in (WITH CUTTING EDGE)
LOADER - BUCKET 82 & 85 in (WITH CUTTING EDGE)
LOADER - BUCKET 82 & 85 in (WITH CUTTING EDGE)

R	N	P.N.	MOD	Q	Denominação Bezeichnung	Denominacion Descrizione	Description Beskrivelse	Description Denominação	L.C.
7		896-11020		4	ARRUELA PLANA, M20 x 37.5 x 4, HT				
						ARANDELA	WASHER	RONDELLE	131R
					UNTERLEGSCHEIBE	ROSETTA PIANA	FLADSKIVE	ANILHA	
8		87429817		1	ARADO PRINCIPAL, (85)	ARADO DE VERTEDERA	MOLDBOARD	VERSOIR	5600
					STREICHBLECH	VERSOIO	FORMBRÆT	ARADO PRINCIPAL	
9		75262140		9	PARAFUSO	TORNILLO	SCREW	VIS	040V
					SCHRAUBE	VITE	SKRUE	PARAFUSO	
10		12164121		9	PORCA, M16 x 1.5, Cl 10	TUERCA	NUT	ECROU	010D
					MUTTER	DADO	MØTRIK	PORCA	
11		10520221		9	ARRUELA PLANA, M16 x 28 x 3				
						ARANDELA	WASHER	RONDELLE	131R
					UNTERLEGSCHEIBE	ROSETTA PIANA	FLADSKIVE	ANILHA	

09-014	01	p1	06/09

CARREGADEIRA - CAÇAMBA 82 E 85 POL (COM DENTES)
CARGADORA CUCHARA 82 Y 85 PUL (CON DIENTES)
LOADER - BUCKET 82 & 85 in (WITH TEETH)
LOADER - BUCKET 82 & 85 in (WITH TEETH)

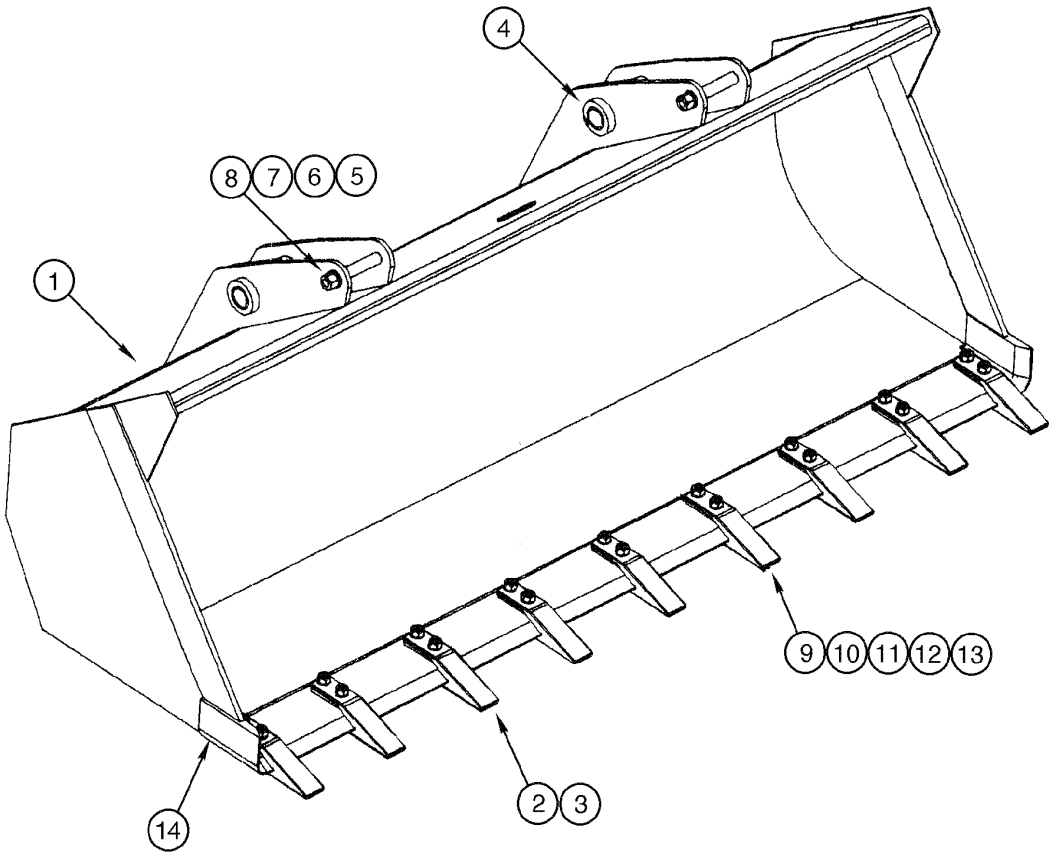

LOADER - BUCKET 82 & 85 in (WITH TEETH)
LOADER - BUCKET 82 & 85 in (WITH TEETH)
LOADER - BUCKET 82 & 85 in (WITH TEETH)
LOADER - BUCKET 82 & 85 in (WITH TEETH)

R	N	P.N.	MOD	Q	Denominação Bezeichnung	Denominacion Descrizione	Description Beskrivelse	Description Denominação	L.C.
1		283673A1		1	CAÇAMBA, (82) Assy, Includes items 2, 3, 4				
						CUCHARA	BUCKET	GODET	035B
					BAGGERSCHAUFEL	BENNA	SKOVL	BALDE	
		E15728		9	DENTE, Assy, Includes items 2, 3				
						DIENTE	TOOTH	DENT	9130
					ZAHN	DENTE	TAND	DIENTE	
2		D26368		1	SUPORTE, tooth	APOYADERO	SUPPORT	SUPPORT	8790
					STUETZE	SUPPORTO	SUPPORT	SUPORTE	
3		D27748		1	DENTE	DIENTE	TOOTH	DENT	9130
					ZAHN	DENTE	TAND	DIENTE	
4		D129264		2	BUCHA	CASQUILLO	BUSHING	BAGUE	1140
					BUECHSE	BOCCOLA	BOESNING	CASQUILHO	
5		828-20160		2	PARAFUSO, Hex, M20 x 160, 10.9				
						TORNILLO	BOLT	BOULON	140B
					SCHRAUBE	BULLONE	SKRUE	PARAFUSO	
6		896-11020		4	ARRUELA PLANA, M20 x 37.5 x 4, HT				
						ARANDELA	WASHER	RONDELLE	131R
					UNTERLEGSCHEIBE	ROSETTA PIANA	FLADSKIVE	ANILHA	
7		142538A1		2	ESPAÇADOR	ESPACIADOR	SPACER	ENTRETOISE	8090
					DISTANZSTÜCK	DISTANZIALE	AFSTANDSSTYKKE	ESPACADOR	
8		832-10420		2	CONTRA PORCA, M20 x 2.5, Cl 8				
						CONTRA TUERCA	NUT, LOCK	CONTRE-ECROU	P263
					SICHERUNGSMUTTER	CONTRODADO	LASEMOETRIK	CONTRA PORCA	
1		87429816		1	CAÇAMBA, (85) Assy	CUCHARA	BUCKET	GODET	035B
					BAGGERSCHAUFEL	BENNA	SKOVL	BALDE	
4		D129264		2	BUCHA	CASQUILLO	BUSHING	BAGUE	1140
					BUECHSE	BOCCOLA	BOESNING	CASQUILHO	
5		828-20160		2	PARAFUSO, Hex, M20 x 160, 10.9				
						TORNILLO	BOLT	BOULON	140B
					SCHRAUBE	BULLONE	SKRUE	PARAFUSO	
6		896-11020		4	ARRUELA PLANA, M20 x 37.5 x 4, HT				
						ARANDELA	WASHER	RONDELLE	131R
					UNTERLEGSCHEIBE	ROSETTA PIANA	FLADSKIVE	ANILHA	
7		142538A1		2	ESPAÇADOR	ESPACIADOR	SPACER	ENTRETOISE	8090
					DISTANZSTÜCK	DISTANZIALE	AFSTANDSSTYKKE	ESPACADOR	
8		832-10420		2	CONTRA PORCA, M20 x 2.5, Cl 8				
						CONTRA TUERCA	NUT, LOCK	CONTRE-ECROU	P263
					SICHERUNGSMUTTER	CONTRODADO	LASEMOETRIK	CONTRA PORCA	
9		75238350		9	HASTE, Assy	PIE	SHANK	JAMBE	024G
					SCHAFT	GAMBO	FÆSTE	HASTE	
10		75238351		18	PARAFUSO	TORNILLO	SCREW	VIS	040V
					SCHRAUBE	VITE	SKRUE	PARAFUSO	
11		10520221		18	ARRUELA PLANA, M16 x 28 x 3				
						ARANDELA	WASHER	RONDELLE	131R
					UNTERLEGSCHEIBE	ROSETTA PIANA	FLADSKIVE	ANILHA	
12		12164121		18	PORCA, M16 x 1.5, Cl 10	TUERCA	NUT	ECROU	010D
					MUTTER	DADO	MØTRIK	PORCA	
13		87429819		9	FREIO	BRIDA	SHIN	BRIDE	7775
					STREICHBLECHKANTE	SOMMITA	LASK	FREIO	

09-014	01	p2	06/09

CARREGADEIRA - CAÇAMBA 82 E 85 POL (COM DENTES)
CARGADORA CUCHARA 82 Y 85 PUL (CON DIENTES)
LOADER - BUCKET 82 & 85 in (WITH TEETH)
LOADER - BUCKET 82 & 85 in (WITH TEETH)

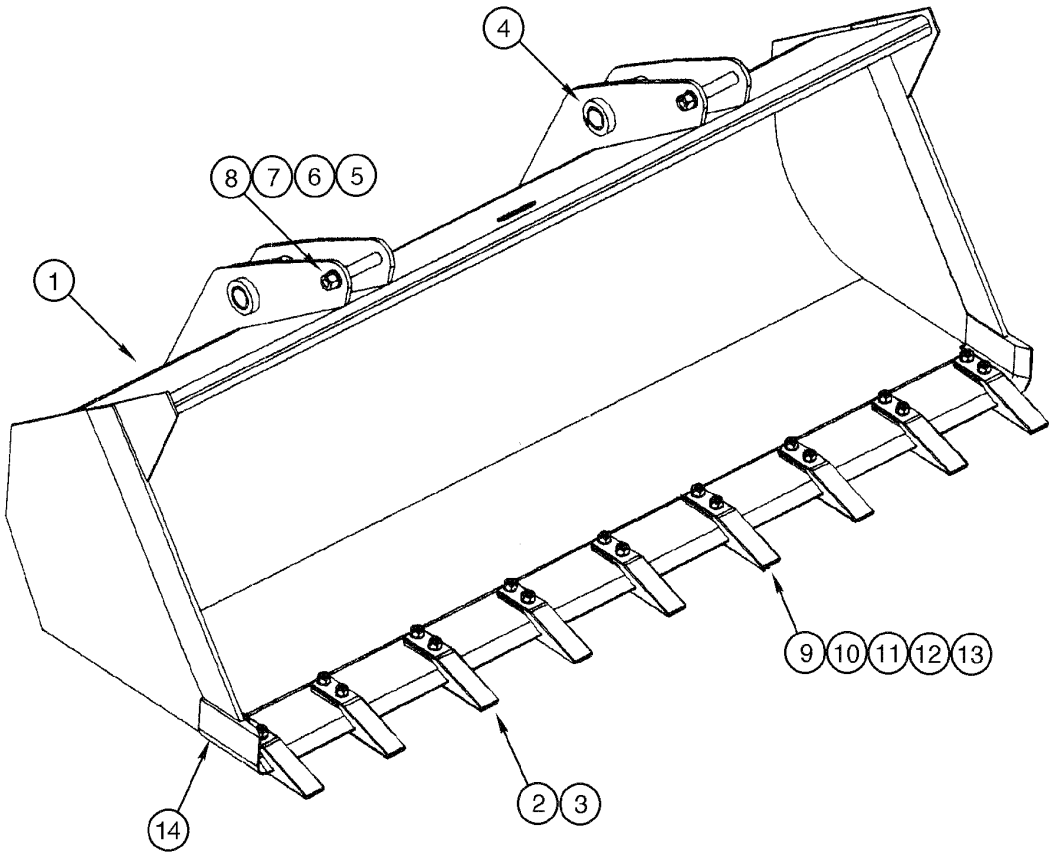

LOADER - BUCKET 82 & 85 in (WITH TEETH)
LOADER - BUCKET 82 & 85 in (WITH TEETH)
LOADER - BUCKET 82 & 85 in (WITH TEETH)
LOADER - BUCKET 82 & 85 in (WITH TEETH)

R	N	P.N.	MOD	Q	Denominação Bezeichnung	Denominacion Descrizione	Description Beskrivelse	Description Denominação	L.C.
14		87429818		1	LAMINA DE CORTE, welded SCHNEIDE	CUCHILLA DE ATAQUE TAGLIENTE	EDGE, CUTTING SKAER	LAME D'ATTAQUE CUCHILLA DE ATAQUE	018T

09-016	01	p1	06/09

CARREGADEIRA - CAÇAMBA 93 POL (OPC) - 580 SUPER M
CARGADORA - CUCHARA 93 (OPC) - 580 SUPER M
LOADER - BUCKET 93 (OPT) - 580 SUPER M
LOADER - BUCKET 93 (OPT) - 580 SUPER M

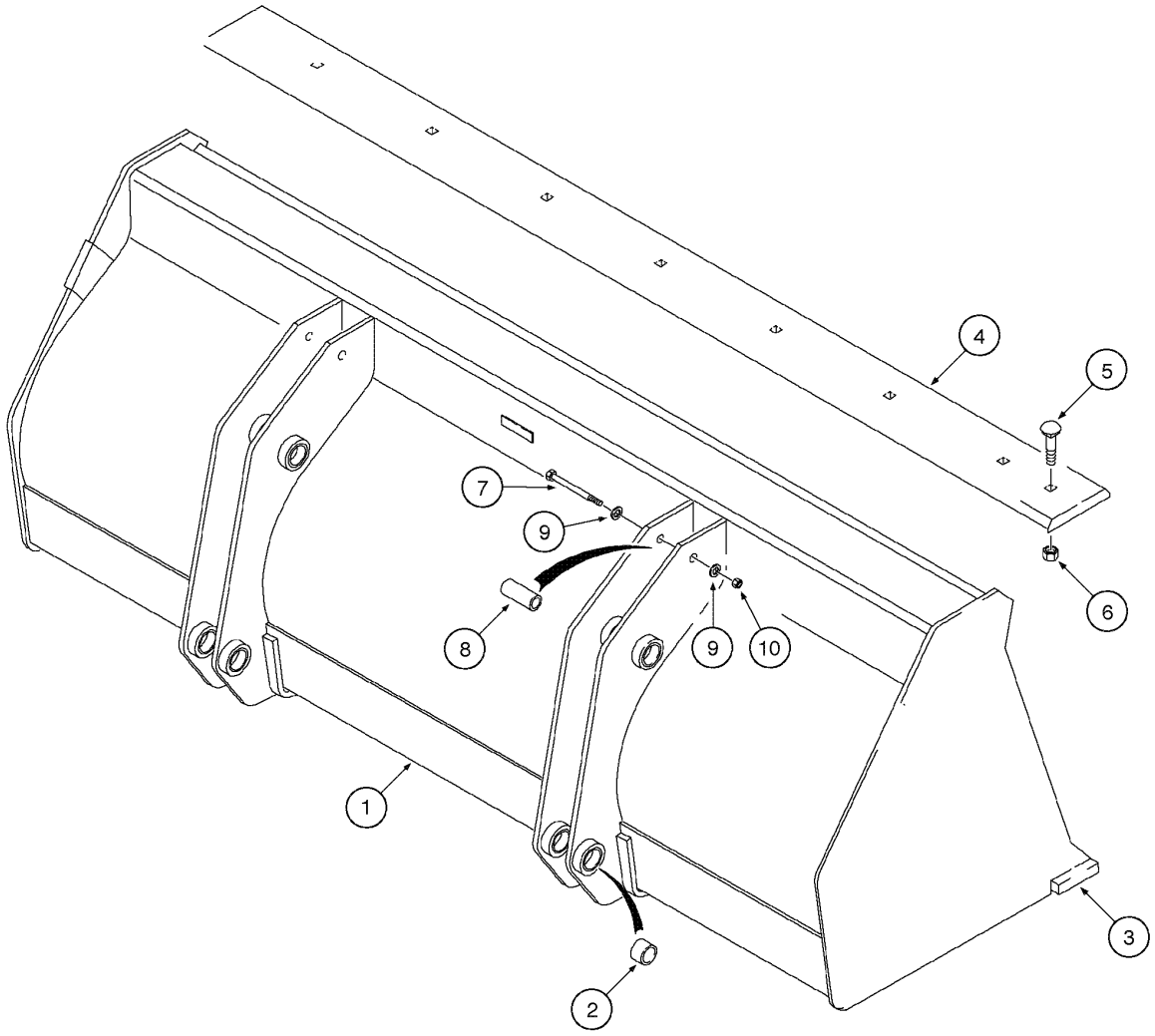

LOADER - BUCKET 93 (OPT) - 580 SUPER M
LOADER - BUCKET 93 (OPT) - 580 SUPER M
LOADER - BUCKET 93 (OPT) - 580 SUPER M
LOADER - BUCKET 93 (OPT) - 580 SUPER M

R	N	P.N.	MOD	Q	Denominação Bezeichnung	Denominacion Descrizione	Description Beskrivelse	Description Denominação	L.C.
		198539A1		1	CAÇAMBA, (93) (OPT) Assy, Includes items 1 - 10				
						CUCHARA	BUCKET	GODET	1100
					KUEBEL	BENNA	SKOVL	BALDE	
1		**NSS**		1	NÃO FORNECIDO SEPARADAMENTE, BUCKET				
						NO SE REPARA SEPARA	NOT SERVICED SEPARA	NON FOURNI SEPAREM	064N
					KEIN ERSATZTEIL	NON FORNITO SEPARAT	NOT SERVICED SEPARA	NOT SERVICED SEPARA	
2		**D129264**		8	BUCHA	CASQUILLO	BUSHING	BAGUE	1140
					BUECHSE	BOCCOLA	BOESNING	CASQUILHO	
3		**134844A1**		1	PLACA ESPESSA	PLACA, GRANDE	PLATE, LARGE	PLAQUE, GRANDE	Z308
					PLATTE, BREIT	PIASTRA, LARGA	PLADE, STOR	PLACA ESPESSA	
4		**185506A1**		1	BORDA	BORDE	EDGE	BORD	Z085
					RAND; KANTE	BORDO	KANT	BORDA	
5		**20-21232**		10	PARAFUSO DO ARADO, 3/4"-10 x 2", G8, Full Thd				
						PERNO DE ARADO	BOLT, PLOW	BOULON CHARRUE	P128
					PFLUGSCHRAUBE	BULLONE, ARATRO	PLOVRIGEL	PERNO DE ARADO	
6		**429-1012**		10	PORCA, 3/4"-10, G8	TUERCA	NUT	ECROU	010D
					MUTTER	DADO	MØTRIK	PORCA	
7		**828-20160**		2	PARAFUSO, Hex, M20 x 160, 10.9				
						TORNILLO	BOLT	BOULON	140B
					SCHRAUBE	BULLONE	SKRUE	PARAFUSO	
8		**142538A1**		2	ESPAÇADOR, chain hook	ESPACIADOR	SPACER	ENTRETOISE	8090
					DISTANZSTÜCK	DISTANZIALE	AFSTANDSSTYKKE	ESPACADOR	
9		**896-11020**		4	ARRUELA PLANA, M20 x 37.5 x 4, HT				
						ARANDELA	WASHER	RONDELLE	131R
					UNTERLEGSCHEIBE	ROSETTA PIANA	FLADSKIVE	ANILHA	
10		**832-10420**		2	CONTRA PORCA, M20 x 2.5, Cl 8				
						CONTRA TUERCA	NUT, LOCK	CONTRE-ECROU	P263
					SICHERUNGSMUTTER	CONTRODADO	LASEMOETRIK	CONTRA PORCA	

09-018	01	p1	06/09

CARREGADEIRA - CAÇAMBA 93 POL COM DENTES (OPC) - 580 SUPER M
CARGADORA - CUCHARA 93 CON DIENTES (OPC) - 580 SUPER M
LOADER - BUCKET 93 WITH TEETH (OPT) - 580 SUPER M
LOADER - BUCKET 93 WITH TEETH (OPT) - 580 SUPER M

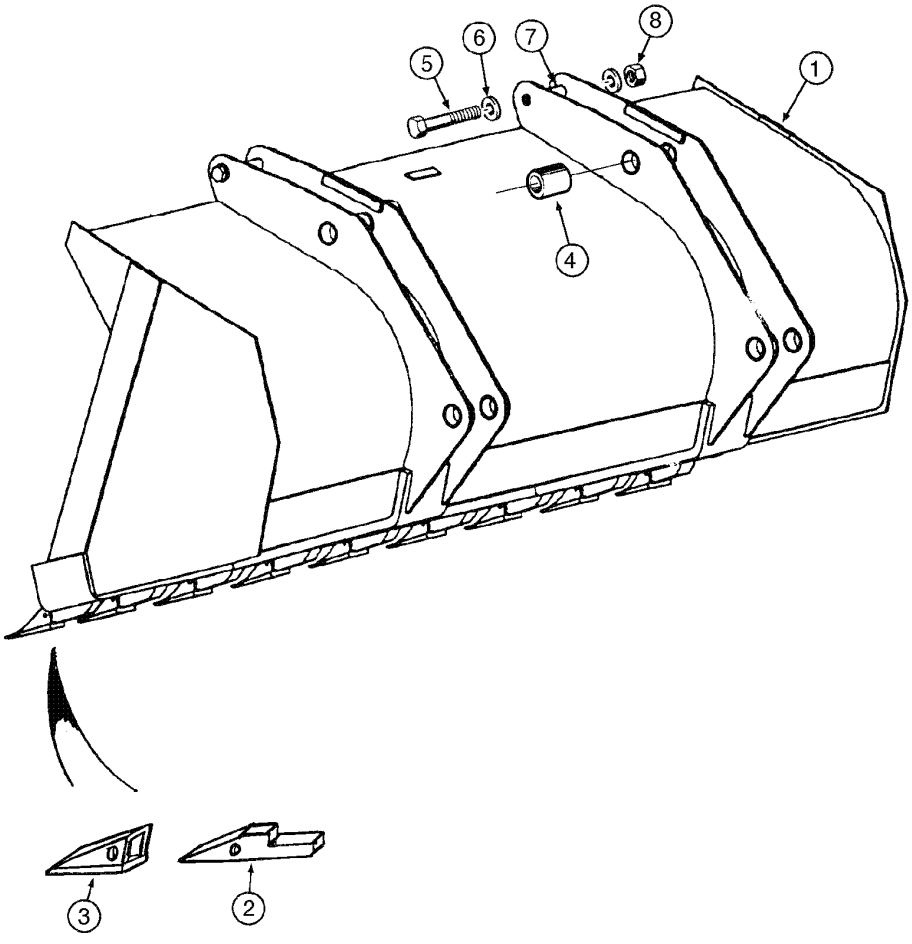

LOADER - BUCKET 93 WITH TEETH (OPT) - 580 SUPER M
LOADER - BUCKET 93 WITH TEETH (OPT) - 580 SUPER M
LOADER - BUCKET 93 WITH TEETH (OPT) - 580 SUPER M
LOADER - BUCKET 93 WITH TEETH (OPT) - 580 SUPER M

R	N	P.N.	MOD	Q	Denominação Bezeichnung	Denominacion Descrizione	Description Beskrivelse	Description Denominação	L.C.
		142166A1		1	CAÇAMBA, (93) (OPT) Assy, Includes items 1 - 4				
						CUCHARA	BUCKET	GODET	1100
					KUEBEL	BENNA	SKOVL	BALDE	
1		**NSS**		1	NÃO FORNECIDO SEPARADAMENTE, BUCKET Assy				
						NO SE REPARA SEPARA	NOT SERVICED SEPARA	NON FOURNI SEPAREM	064N
					KEIN ERSATZTEIL	NON FORNITO SEPARAT	NOT SERVICED SEPARA	NOT SERVICED SEPARA	
		E48696		7	CONJUNTO, TOOTH, Includes items 2, 3				
						CONJUNTO	ASSEMBLY	ENSEMBLE	Z489
					ZUSAMMENBAU	GROUPO	ASSEMBLY	CONJUNTO	
2		**E46853**		1	SUPORTE	APOYADERO	SUPPORT	SUPPORT	8790
					STUETZE	SUPPORTO	SUPPORT	SUPORTE	
3		**E48692**		1	DENTE	DIENTE	TOOTH	DENT	9130
					ZAHN	DENTE	TAND	DIENTE	
4		**D129264**		8	BUCHA	CASQUILLO	BUSHING	BAGUE	1140
					BUECHSE	BOCCOLA	BOESNING	CASQUILHO	
5		**828-20160**		2	PARAFUSO, Hex, M20 x 160, 10.9				
						TORNILLO	BOLT	BOULON	140B
					SCHRAUBE	BULLONE	SKRUE	PARAFUSO	
6		**896-11020**		4	ARRUELA PLANA, M20 x 37.5 x 4, HT				
						ARANDELA	WASHER	RONDELLE	131R
					UNTERLEGSCHEIBE	ROSETTA PIANA	FLADSKIVE	ANILHA	
7		**142538A1**		2	ESPAÇADOR	ESPACIADOR	SPACER	ENTRETOISE	8090
					DISTANZSTÜCK	DISTANZIALE	AFSTANDSSTYKKE	ESPACADOR	
8		**832-10420**		2	CONTRA PORCA, M20 x 2.5, Cl 8				
						CONTRA TUERCA	NUT, LOCK	CONTRE-ECROU	P263
					SICHERUNGSMUTTER	CONTRODADO	LASEMOETRIK	CONTRA PORCA	

09-020	01	p1	06/09

CARREGADEIRA - PINÇA (OPCIONAL)
CARGADORA - PINZA (OPCIONAL)
LOADER - CLAM BUCKET (OPTIONAL)
LOADER - CLAM BUCKET (OPTIONAL)

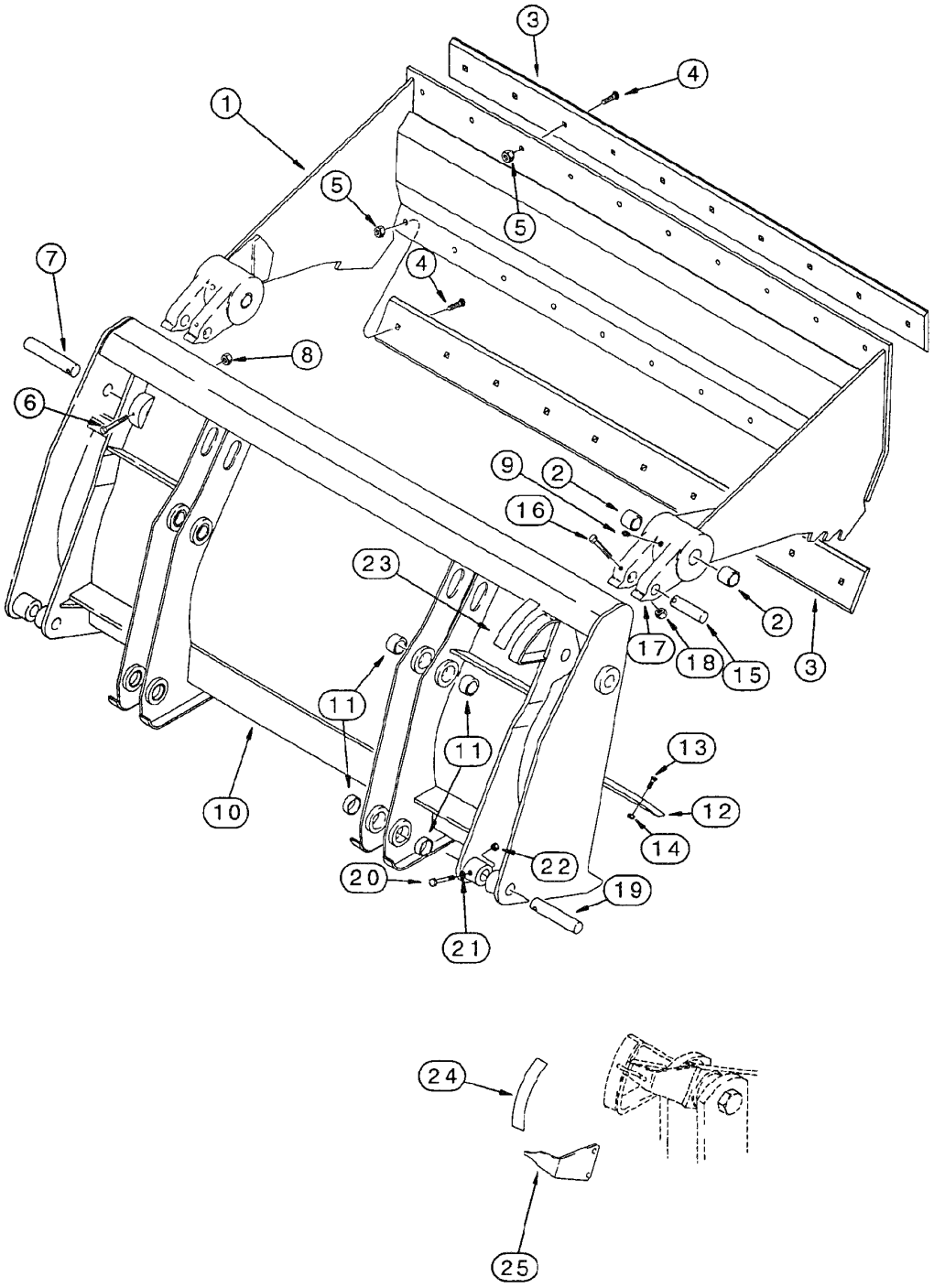

LOADER - CLAM BUCKET (OPTIONAL)
LOADER - CLAM BUCKET (OPTIONAL)
LOADER - CLAM BUCKET (OPTIONAL)
LOADER - CLAM BUCKET (OPTIONAL)

R	N	P.N.	MOD	Q	Denominação Bezeichnung	Denominacion Descrizione	Description Beskrivelse	Description Denominação	L.C.
		185488A1		1	CAÇAMBA, (82) Assy, Includes items 1 - 14				
						CUCHARA	BUCKET	GODET	1100
					KUEBEL	BENNA	SKOVL	BALDE	
		175156A1		1	CONCHA, Assy, Includes items 1, 2				
						COQUILLA	SHELL	COQUILLE	7710
					SCHALE	GUSCIO	SHELL	CONCHA	
1		**NSS**		1	NÃO FORNECIDO SEPARADAMENTE, BUCKET				
						NO SE REPARA SEPARA	NOT SERVICED SEPARA	NON FOURNI SEPAREMI	064N
					KEIN ERSATZTEIL	NON FORNITO SEPARAT	NOT SERVICED SEPARA	NOT SERVICED SEPARA	
2		**D31140**		4	BUCHA	CASQUILLO	BUSHING	BAGUE	1140
					BUECHSE	BOCCOLA	BOESNING	CASQUILHO	
3		**142300A1**		2	LAMINA	MADIA HOJA	BLADE, HALF	DEMI-LAME	Z467
					PLANIERSCHILD	LAMIERINA, MEZZO	KNIV, SEMI	LAMINA	
4		**20-21232**		20	PARAFUSO DO ARADO, 3/4"-10 x 2", G8, Full Thd				
						PERNO DE ARADO	BOLT, PLOW	BOULON CHARRUE	P128
					PFLUGSCHRAUBE	BULLONE, ARATRO	PLOVRIGEL	PERNO DE ARADO	
5		**29-1012**		20	PORCA, 3/4"-10, G8	TUERCA	NUT	ECROU	010D
					MUTTER	DADO	MØTRIK	PORCA	
6		**844-10110**		2	PARAFUSO, Hex Flg, M10 x 110, 8.8				
						TORNILLO	BOLT	BOULON	140B
					SCHRAUBE	BULLONE	SKRUE	PARAFUSO	
7		**D51391**		2	PINO LARGO	BULON/PIN, LARGO	PIN, LARGE	AXE, GROS	Z009
					BOLZEN, GROSS	SPINA, GRANDE	STOR PIND	PINO LARGO	
8		**832-10410**		2	CONTRA PORCA, M10 x 1.5, Cl 8				
						CONTRA TUERCA	NUT, LOCK	CONTRE-ECROU	P263
					SICHERUNGSMUTTER	CONTRODADO	LASEMOETRIK	CONTRA PORCA	
9		**219-1**		2	GRAXEIRA, 1/8"-27 x .66 lg	ENGRASADOR	NIPPLE, LUBE	GRAISSEUR	060I
					SCHMIERNIPPEL	INGRASSATORE	SMØRENIPPEL	LUBRIFICADOR	
		175160A1		1	CAÇAMBA 4 EM 1, Assy, Includes items 10, 11				
						CUCHARA MULTI USO	BUCKET, 4 IN 1	GODET 4 EN 1	157B
					SCHAUFEL, 4 IN 1	BENNA 4 IN 1	SKOVL, 4 I 1	BALDE MULTIUSO	
10		**NSS**		1	NÃO FORNECIDO SEPARADAMENTE, BLADE				
						NO SE REPARA SEPARA	NOT SERVICED SEPARA	NON FOURNI SEPAREMI	064N
					KEIN ERSATZTEIL	NON FORNITO SEPARAT	NOT SERVICED SEPARA	NOT SERVICED SEPARA	
11		**D129264**		8	BUCHA	CASQUILLO	BUSHING	BAGUE	1140
					BUECHSE	BOCCOLA	BOESNING	CASQUILHO	
12		**121920A1**		1	BORDA	BORDE	EDGE	BORD	Z085
					RAND; KANTE	BORDO	KANT	BORDA	
13		**20-21032**		10	PARAFUSO DO ARADO, 5/8"-11 x 2", G8, Full Thd				
						PERNO DE ARADO	BOLT, PLOW	BOULON CHARRUE	P128
					PFLUGSCHRAUBE	BULLONE, ARATRO	PLOVRIGEL	PERNO DE ARADO	
14		**29-1010**		10	PORCA, 5/8"-11, G8	TUERCA	NUT	ECROU	010D
					MUTTER	DADO	MØTRIK	PORCA	
15		**D51392**		2	PINO	PERNO	PIN	AXE	6200
					BOLZEN	PERNO	STIFT	PERNO	
16		**814-10090**		2	PARAFUSO, Hex, M10 x 90, 8.8				
						TORNILLO	BOLT	BOULON	140B
					SCHRAUBE	BULLONE	SKRUE	PARAFUSO	

09-020	01	p2	06/09

CARREGADEIRA - PINÇA (OPCIONAL)
CARGADORA - PINZA (OPCIONAL)
LOADER - CLAM BUCKET (OPTIONAL)
LOADER - CLAM BUCKET (OPTIONAL)

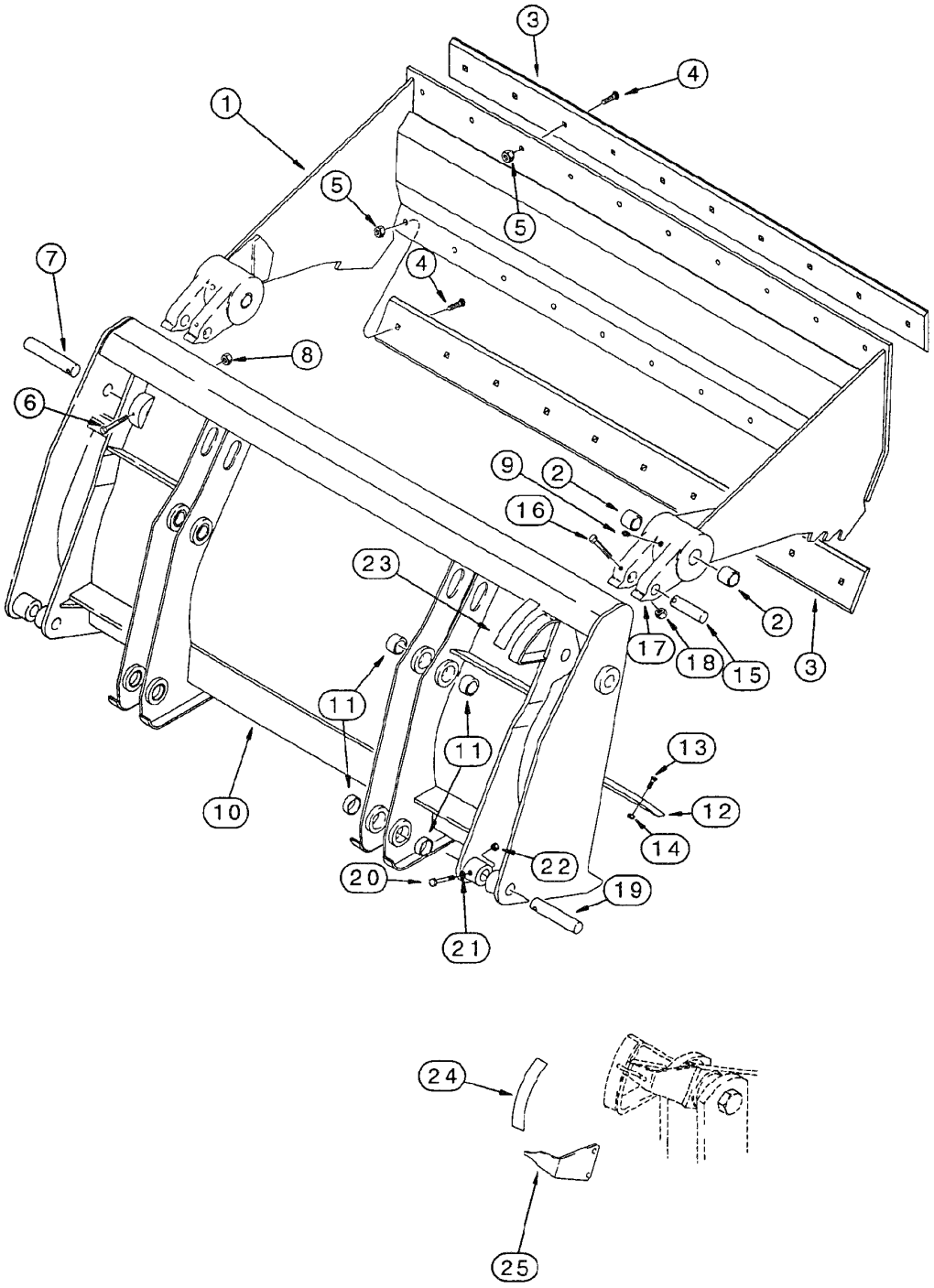

LOADER - CLAM BUCKET (OPTIONAL)
LOADER - CLAM BUCKET (OPTIONAL)
LOADER - CLAM BUCKET (OPTIONAL)
LOADER - CLAM BUCKET (OPTIONAL)

R	N	P.N.	MOD	Q	Denominação Bezeichnung	Denominacion Descrizione	Description Beskrivelse	Description Denominação	L.C.
17		895-11010		2	ARRUELA PLANA, M10 x 20 x 2				
						ARANDELA	WASHER	RONDELLE	131R
					UNTERLEGSCHEIBE	ROSETTA PIANA	FLADSKIVE	ANILHA	
18		832-10410		2	CONTRA PORCA, M10 x 1.5, Cl 8				
						CONTRA TUERCA	NUT, LOCK	CONTRE-ECROU	P263
					SICHERUNGSMUTTER	CONTRODADO	LASEMOETRIK	CONTRA PORCA	
19		D51393		2	PINO LARGO	BULON/PIN, LARGO	PIN, LARGE	AXE, GROS	Z009
					BOLZEN, GROSS	SPINA, GRANDE	STOR PIND	PINO LARGO	
20		814-10080		2	PARAFUSO, Hex, M10 x 80, 8.8				
						TORNILLO	BOLT	BOULON	140B
					SCHRAUBE	BULLONE	SKRUE	PARAFUSO	
21		895-11010		2	ARRUELA PLANA, M10 x 20 x 2				
						ARANDELA	WASHER	RONDELLE	131R
					UNTERLEGSCHEIBE	ROSETTA PIANA	FLADSKIVE	ANILHA	
22		832-10410		2	CONTRA PORCA, M10 x 1.5, Cl 8				
						CONTRA TUERCA	NUT, LOCK	CONTRE-ECROU	P263
					SICHERUNGSMUTTER	CONTRODADO	LASEMOETRIK	CONTRA PORCA	
23		321-1708		1	DECALCOMANIA, indicator	CALCOMANIA	DECAL	DECALCOMANIE	P903
					ABZIEHBILD	DECALCOMANIA	TRANSFER	DECALCOMANIA	
24		321-1707		1	DECALCOMANIA, position	CALCOMANIA	DECAL	DECALCOMANIE	P903
					ABZIEHBILD	DECALCOMANIA	TRANSFER	DECALCOMANIA	
25		250851A1		1	INDICADOR	INDICADOR	POINTER	PALPEUR	P047
					ZEIGER	INDICATORE	VISER	INDICADOR	

09-022	01	p1	11/07

PROTETOR DA VÁLVULA DE CONTROLE DA CARREGADEIRA
PROTECTOR DE LA VALVULA DE CONTROL
LOADER VALVE GUARD
LOADER VALVE GUARD

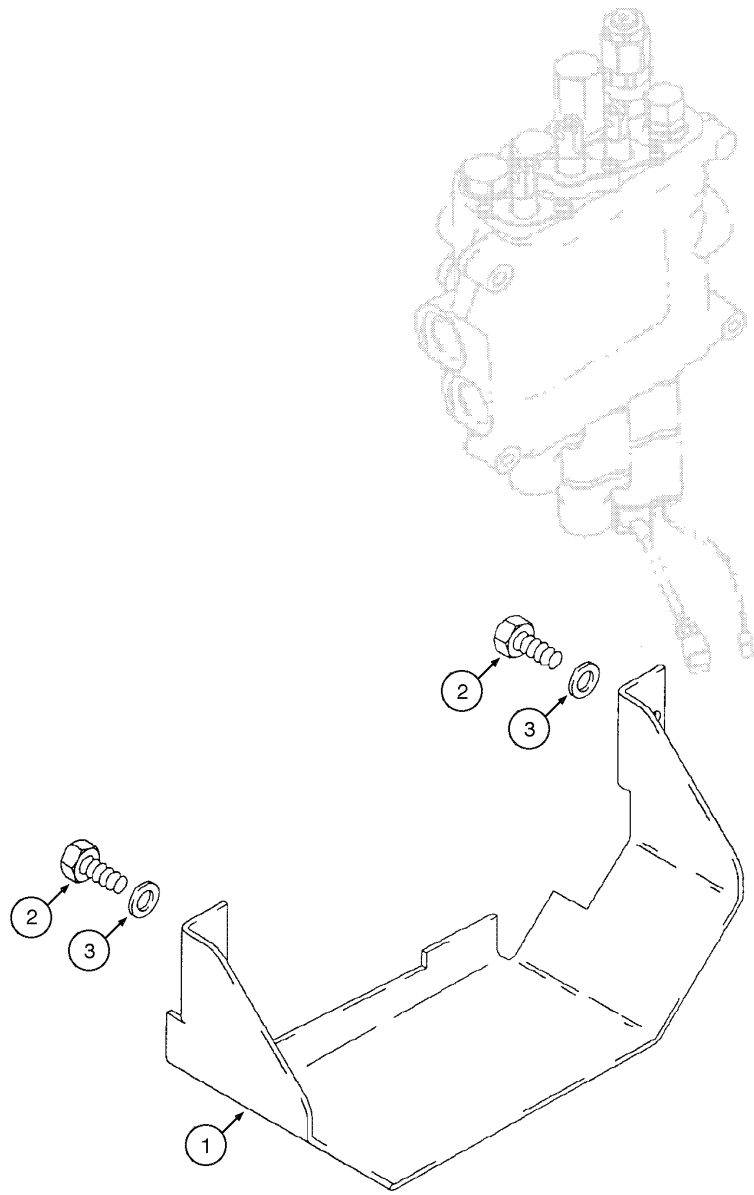

LOADER VALVE GUARD
LOADER VALVE GUARD
LOADER VALVE GUARD
LOADER VALVE GUARD

R	N	P.N.	MOD	Q	Denominação Bezeichnung	Denominacion Descrizione	Description Beskrivelse	Description Denominação	L.C.
1		87453392		1	PROTEÇÃO SCHILD	PROTECCION PROTEZIONE	SHIELD BESKYTTELSESKÆRM	PROTECTION PROTECCAO	224P
2		614-10025		2	PARAFUSO, Hex, M10 x 25, 8.8, Full Thd SCHRAUBE	TORNILLO BULLONE	BOLT SKRUE	BOULON PARAFUSO	140B
3		896-15010		2	ARRUELA PLANA, M10 x 24.5 x 3, HT UNTERLEGSCHEIBE	ARANDELA ROSETTA PIANA	WASHER FLADSKIVE	RONDELLE ANILHA	131R

09-022A	01	p1	10/08

PROTETOR PARA O FILTRO HUDRÁULICO - MONTAGEM
PROTECTOR PARA EL FILTRO HIDRAULICO - MONTAJE
HYDRAULIC FILTER GUARD - MOUNTING
HYDRAULIC FILTER GUARD - MOUNTING

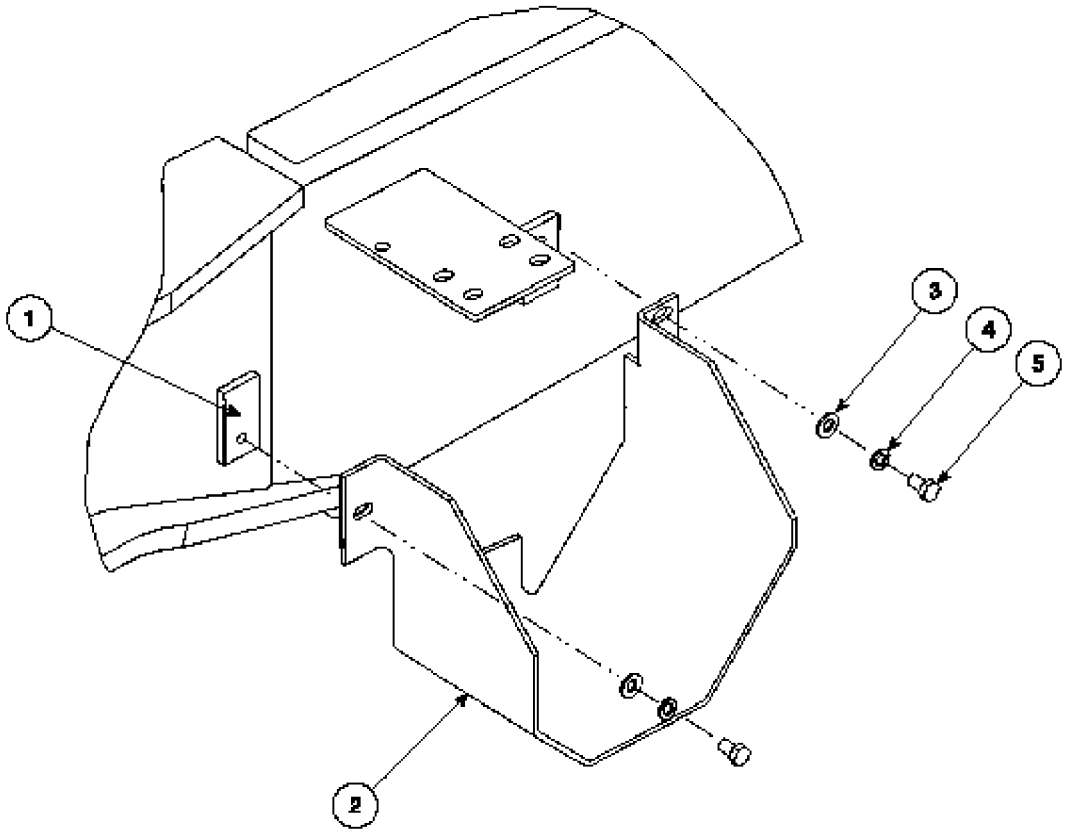

HYDRAULIC FILTER GUARD - MOUNTING
HYDRAULIC FILTER GUARD - MOUNTING
HYDRAULIC FILTER GUARD - MOUNTING
HYDRAULIC FILTER GUARD - MOUNTING

R	N	P.N.	MOD	Q	Denominação Bezeichnung	Denominacion Descrizione	Description Beskrivelse	Description Denominação	L.C.
1		229678A1		2	BLOCO KLOTZ	BLOQUE MOTOR BLOCCHETTO	BLOCK STOPKLODS	BLOC BLOCO	074B
2		148190A1		1	PROTEÇÃO SCHUTZEINRICHTUNG	DEFENSA RIPARO	GUARD BESKYTTELSESSKAERM	GARANT PROTECCAO	070R
3		896-11010		2	ARRUELA PLANA, M10 x 21.5 x 2.5, HT UNTERLEGSCHEIBE	ARANDELA ROSETTA PIANA	WASHER FLADSKIVE	RONDELLE ANILHA	131R
4		892-11010		2	ARRUELA-TRAVA, M10 SICHERUNGSSCHEIBE	ARANDELA DE FRENO ROSETTA DI SICUREZZA	WASHER, LOCK LAASESKIVE	RONDELLE FREIN ANILHA DE FIXACAO	132R
5		614-10016		2	PARAFUSO, Hex, M10 x 16, 8.8, Full Thd SCHRAUBE	TORNILLO BULLONE	BOLT SKRUE	BOULON PARAFUSO	140B

09-024	01	p1	06/09

ENGATES RÁPIDOS (OPCIONAL)
ENGANCHES RÁPIDOS (OPCIONAL)
TOOL QUICK COUPLERS (OPTIONAL)
TOOL QUICK COUPLERS (OPTIONAL)

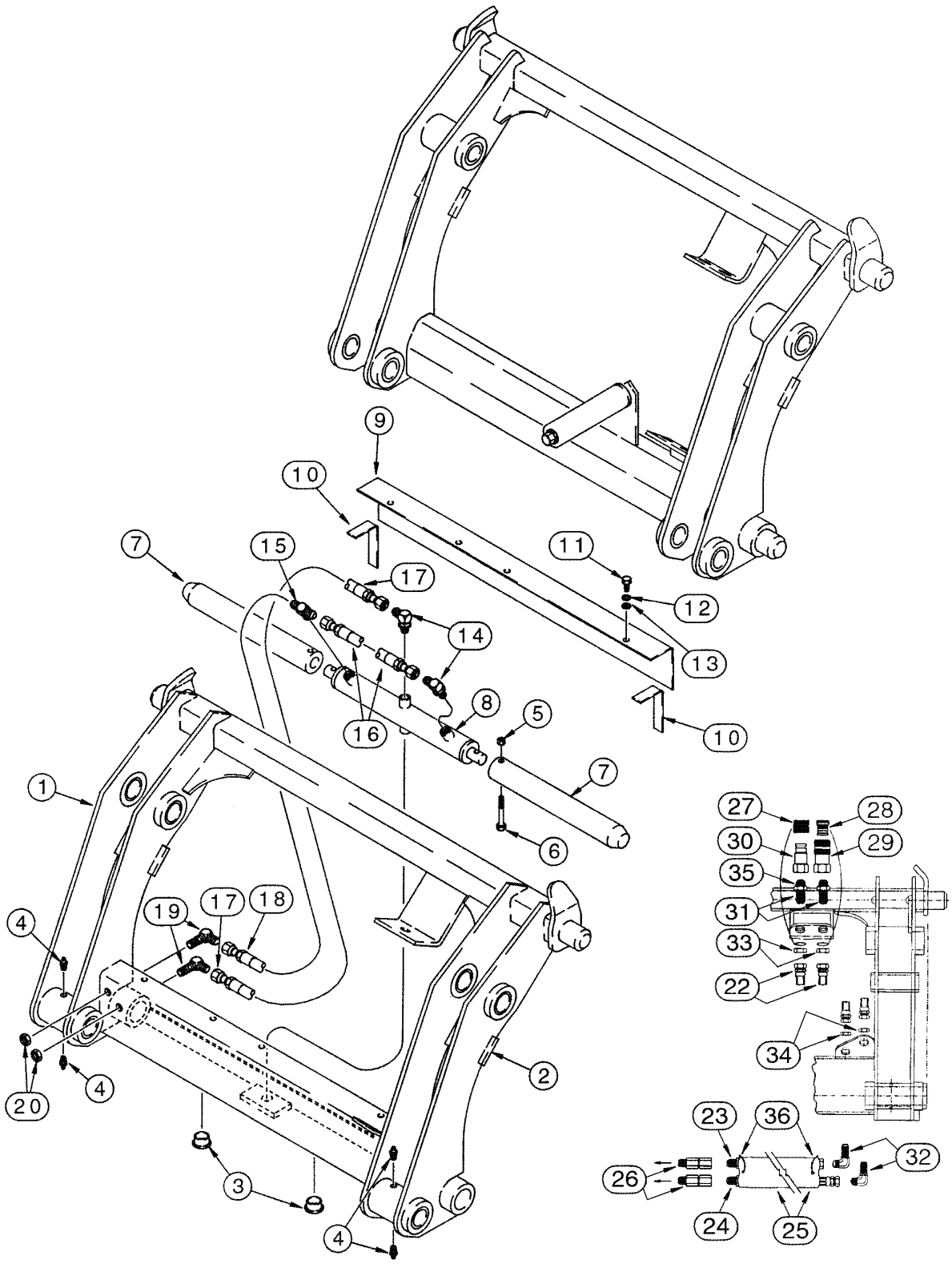

TOOL QUICK COUPLERS (OPTIONAL)
TOOL QUICK COUPLERS (OPTIONAL)
TOOL QUICK COUPLERS (OPTIONAL)
TOOL QUICK COUPLERS (OPTIONAL)

R	N	P.N.	MOD	Q	Denominação Bezeichnung	Denominacion Descrizione	Description Beskrivelse	Description Denominação	L.C.
		191239A1		1	CABEÇA DE SINO, Loader Assy, Includes items 1 - 36				
						ELEMENTO DE ACOPLAI	COUPLING	CHAPE	P529
					ANKOPPLUNG	TESTA A CAMPANA	KOBLING	ELEMENTO DE ACOPLAI	
1		**292969A2**		1	CABEÇA DE SINO, Loader, Includes items 2 - 36				
						ELEMENTO DE ACOPLAI	COUPLING	CHAPE	P529
					ANKOPPLUNG	TESTA A CAMPANA	KOBLING	ELEMENTO DE ACOPLAI	
2		**NSS**		1	NÃO FORNECIDO SEPARADAMENTE, FRAME				
						NO SE REPARA SEPARA	NOT SERVICED SEPARA	NON FOURNI SEPAREMI	064N
					KEIN ERSATZTEIL	NON FORNITO SEPARAT	NOT SERVICED SEPARA	NOT SERVICED SEPARA	
3		**305497A1**		2	BUJÃO	TAPÓN	PLUG	BOUCHON	6400
					STOPFEN	TAPPO	PROP	BUJAO	
4		**219-87**		4	GRAXEIRA, 1/4"-28 x .56" lg, Self-Tap				
						ENGRASADOR	NIPPLE, LUBE	GRAISSEUR	060I
					SCHMIERNIPPEL	INGRASSATORE	SMØRENIPPEL	LUBRIFICADOR	
5		**231-4246**		2	CONTRA PORCA, 3/8"-16, GB				
						CONTRA TUERCA	NUT, LOCK	CONTRE-ECROU	P263
					SICHERUNGSMUTTER	CONTRODADO	LASEMOETRIK	CONTRA PORCA	
6		**326-640**		2	PARAFUSO, Hex, 3/8"-16 x 2 1/2", G8				
						TORNILLO	BOLT	BOULON	140B
					SCHRAUBE	BULLONE	SKRUE	PARAFUSO	
7		**305496A1**		2	PINO	PERNO	PIN	AXE	080P
					BOLZEN	PERNO	STIFT	PERNO	
8		**305499A1**		1	CILINDRO	CILINDRO	CYLINDER	VERIN	164C
					ZYLINDER	CILINDRO	CYLINDER	CILINDRO	
9		**305495A1**		1	TAMPA	TAPADERA	COVER	COUVERCLE	265C
					ABDECKUNG	COPERCHIO	DÆKSEL	COBERTA	
10		**NSS**		2	NÃO FORNECIDO SEPARADAMENTE, SEAL				
						NO SE REPARA SEPARA	NOT SERVICED SEPARA	NON FOURNI SEPAREMI	064N
					KEIN ERSATZTEIL	NON FORNITO SEPARAT	NOT SERVICED SEPARA	NOT SERVICED SEPARA	
11		**413-516**		3	PARAFUSO, Hex, 5/16"-18 x 1", G5, Full Thd				
						TORNILLO	BOLT	BOULON	140B
					SCHRAUBE	BULLONE	SKRUE	PARAFUSO	
12		**492-11031**		3	ARRUELA-TRAVA, 5/16"	ARANDELA DE FRENO	WASHER, LOCK	RONDELLE FREIN	132R
					SICHERUNGSSCHEIBE	ROSETTA DI SICUREZZA	LAASESKIVE	ANILHA DE FIXACAO	
13		**495-11034**		3	ARRUELA PLANA, 5/16", SAE				
						ARANDELA	WASHER	RONDELLE	131R
					UNTERLEGSCHEIBE	ROSETTA PIANA	FLADSKIVE	ANILHA	
14		**218-5105**		2	COTOVELO, 90º, 9/16"-18, 37º x 9/16"-18, O-Ring				
						CODO	ELBOW	COUDE	085G
					KNIESTUECK	GOMITO	VINKELROER	JOELHO	
14		**237-6006**		1	ANEL "O", 6-1, 90 Duro, .468" ID x .078" Thk				
						JUNTA HERMETICA	O-RING	JOINT THORIQUE	055A
					DICHTRING	ANELLO TOROIDALE	O-RING	O-RING	
15		**218-5182**		1	TEE, 9/16"-18, 37º x 9/16"-18, O-Ring Br				
						RACOR-T	TEE	TE-DE-TUYAUTERIE	9020
					T-STÜCK	PEZZO A T	T-STYKKE	TE	
15		**237-6006**		1	ANEL "O", 6-1, 90 Duro, .468" ID x .078" Thk				
						JUNTA HERMETICA	O-RING	JOINT THORIQUE	055A
					DICHTRING	ANELLO TOROIDALE	O-RING	O-RING	

09-024	01	p2	06/09

ENGATES RÁPIDOS (OPCIONAL)
ENGANCHES RÁPIDOS (OPCIONAL)
TOOL QUICK COUPLERS (OPTIONAL)
TOOL QUICK COUPLERS (OPTIONAL)

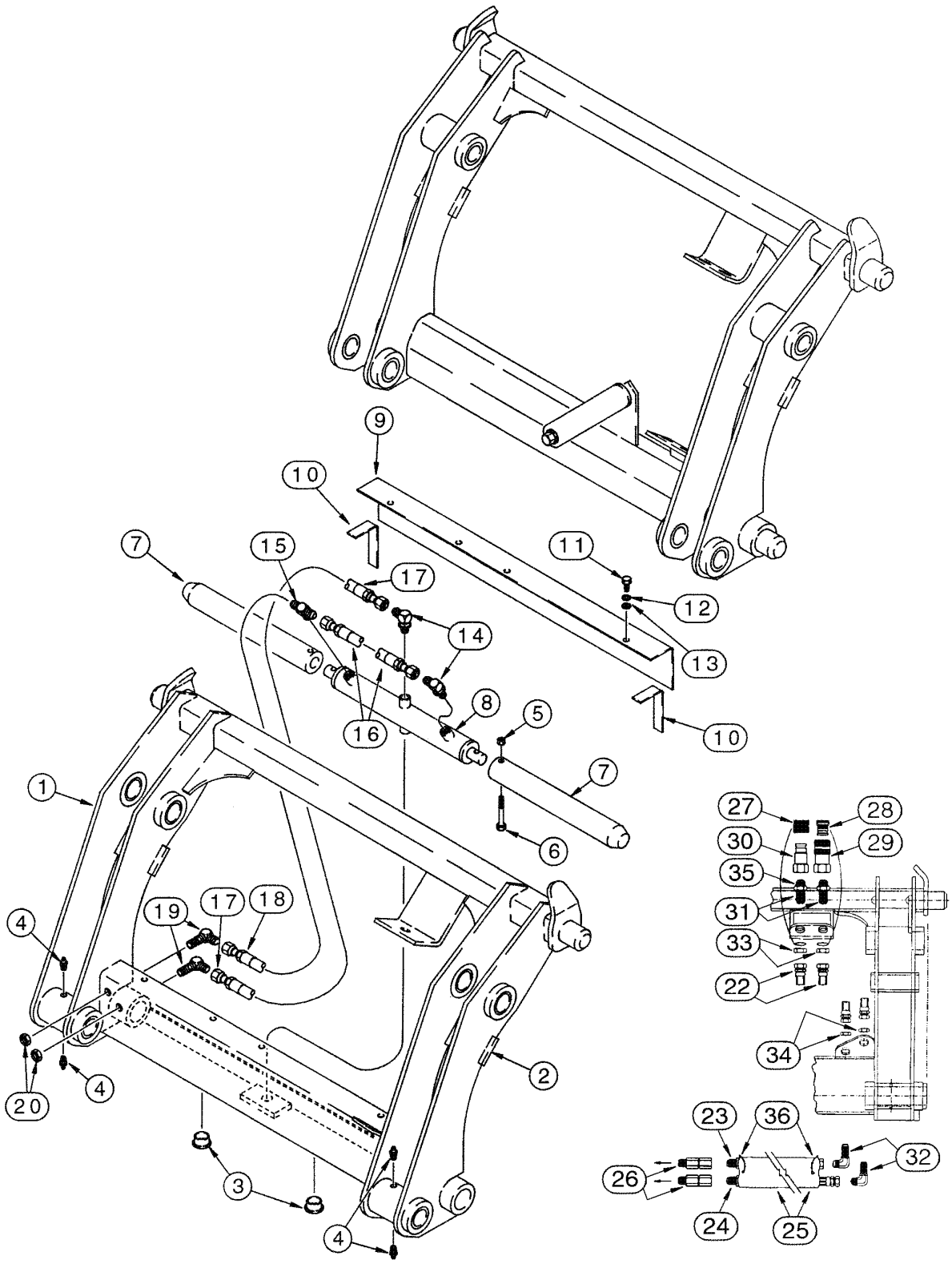

TOOL QUICK COUPLERS (OPTIONAL)
TOOL QUICK COUPLERS (OPTIONAL)
TOOL QUICK COUPLERS (OPTIONAL)
TOOL QUICK COUPLERS (OPTIONAL)

R	N	P.N.	MOD	Q	Denominação Bezeichnung	Denominacion Descrizione	Description Beskrivelse	Description Denominação	L.C.
16		305492A1		1	MANGUEIRA CONJUNTO, 260mm				
						MANGUERA (CONJUNTC	HOSE ASSY.	FLEXIBLE (ASSEMBLE)	P457
					SCHLAUCH (KPLT.)	GRUPPO TUBO FLESS	HOSE ASSY.	MANGUEIRA CONJUNTC	
17		305494A1		1	MANGUEIRA CONJUNTO, 387mm				
						MANGUERA (CONJUNTC	HOSE ASSY.	FLEXIBLE (ASSEMBLE)	P457
					SCHLAUCH (KPLT.)	GRUPPO TUBO FLESS	HOSE ASSY.	MANGUEIRA CONJUNTC	
18		305493A1		1	MANGUEIRA CONJUNTO, 235mm				
						MANGUERA (CONJUNTC	HOSE ASSY.	FLEXIBLE (ASSEMBLE)	P457
					SCHLAUCH (KPLT.)	GRUPPO TUBO FLESS	HOSE ASSY.	MANGUEIRA CONJUNTC	
19		218-693		2	COTOVELO, 90º Blkhd, 9/16"-18, 37º x 9/16"-18, 37º				
						CODO	ELBOW	COUDE	085G
					KNIESTUECK	GOMITO	VINKELROER	JOELHO	
20		218-1254		2	CONTRA PORCA, Blkhd, 9/16"-18				
						CONTRA TUERCA	NUT, LOCK	CONTRE-ECROU	P263
					SICHERUNGSMUTTER	CONTRODADO	LASEMOETRIK	CONTRA PORCA	
21		305508A1		1	JOGO, decal	JEUGO	KIT	POCHETTE	4830
					PACKUNG	KIT	KIT	JOGO	
22		307385A1		2	MANGUEIRA CONJUNTO, 387mm				
						MANGUERA (CONJUNTC	HOSE ASSY.	FLEXIBLE (ASSEMBLE)	P457
					SCHLAUCH (KPLT.)	GRUPPO TUBO FLESS	HOSE ASSY.	MANGUEIRA CONJUNTC	
23		307386A1		1	MANGUEIRA CONJUNTO, 629mm				
						MANGUERA (CONJUNTC	HOSE ASSY.	FLEXIBLE (ASSEMBLE)	P457
					SCHLAUCH (KPLT.)	GRUPPO TUBO FLESS	HOSE ASSY.	MANGUEIRA CONJUNTC	
24		307387A1		1	MANGUEIRA CONJUNTO, 718mm				
						MANGUERA (CONJUNTC	HOSE ASSY.	FLEXIBLE (ASSEMBLE)	P457
					SCHLAUCH (KPLT.)	GRUPPO TUBO FLESS	HOSE ASSY.	MANGUEIRA CONJUNTC	
25		307388A1		1	MANGUEIRA, 660mm	MANGA	HOSE	FLEXIBLE	030M
					SCHLAUCH	MANICOTTO FLESSIBILE	SLANGE	TUBO FLEXIVEL	
26		307389A1		2	PIVOTE, swivel	PIVOTE	PIVOT	PIVOT	093A
					DREHPUNKT	ARTICOLAZIONE	TAP	PIVOTE	
27		137344A1		1	BUJÃO, male	TAPÓN	PLUG	BOUCHON	6400
					STOPFEN	TAPPO	PROP	BUJAO	
28		137343A1		1	BUJÃO, female	TAPÓN	PLUG	BOUCHON	6400
					STOPFEN	TAPPO	PROP	BUJAO	
29		123537A1		1	CONEXAO	CONEXION	FITTING	RACCORD	3300
					FITTING	RACCORDO	FITTING	CONEXAO	
30		245423A1		1	CONEXAO	CONEXION	FITTING	RACCORD	3300
					FITTING	RACCORDO	FITTING	CONEXAO	
31		126155A1		2	CONEXAO	CONEXION	FITTING	RACCORD	3300
					FITTING	RACCORDO	FITTING	CONEXAO	
32		218-695		2	COTOVELO, 90º Blkhd, 7/8"-14, 37º x 7/8"-14, 37º				
						CODO	ELBOW	COUDE	085G
					KNIESTUECK	GOMITO	VINKELROER	JOELHO	
33		218-1256		2	CONTRA PORCA, Blkhd, 1 1/16"-12				
						CONTRA TUERCA	NUT, LOCK	CONTRE-ECROU	P263
					SICHERUNGSMUTTER	CONTRODADO	LASEMOETRIK	CONTRA PORCA	
34		218-1279		2	CONTRA PORCA, Blkhd, 7/8"-14				
						CONTRA TUERCA	NUT, LOCK	CONTRE-ECROU	P263
					SICHERUNGSMUTTER	CONTRODADO	LASEMOETRIK	CONTRA PORCA	

09-024	01	p3	06/09

ENGATES RÁPIDOS (OPCIONAL)
ENGANCHES RÁPIDOS (OPCIONAL)
TOOL QUICK COUPLERS (OPTIONAL)
TOOL QUICK COUPLERS (OPTIONAL)

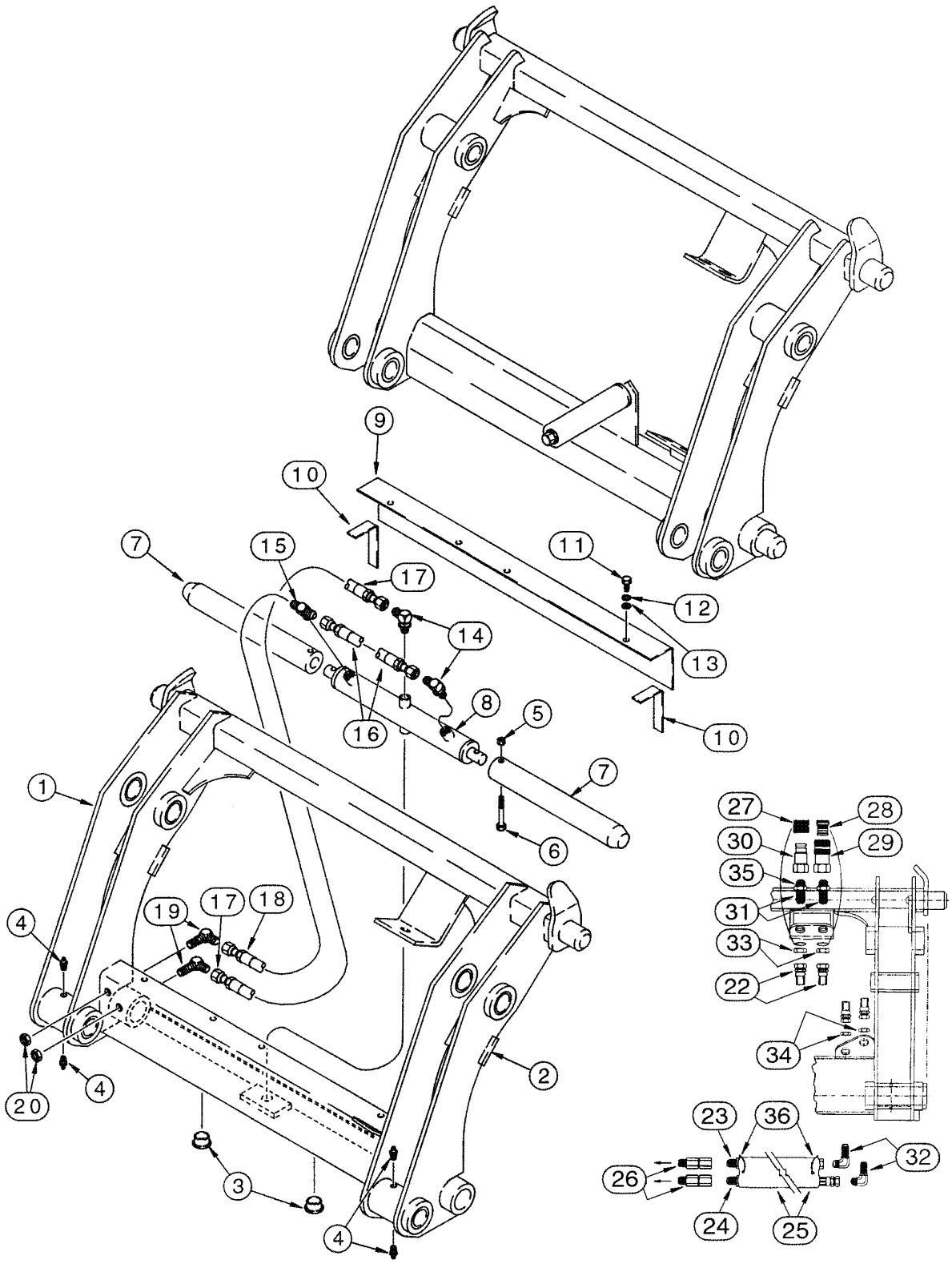

TOOL QUICK COUPLERS (OPTIONAL)
TOOL QUICK COUPLERS (OPTIONAL)
TOOL QUICK COUPLERS (OPTIONAL)
TOOL QUICK COUPLERS (OPTIONAL)

R	N	P.N.	MOD	Q	Denominação Bezeichnung	Denominacion Descrizione	Description Beskrivelse	Description Denominação	L.C.
35		**237-6012**		2	ANEL "O", 12-1, 90 Duro, .924 ID x .118" Thk				
						JUNTA HERMETICA	O-RING	JOINT THORIQUE	055A
					DICHTRING	ANELLO TOROIDALE	O-RING	O-RING	
36		**L18337**		2	TIRA DE CABO, 9.95"-12.1" lg				
						CIERRA CABLES	STRAP, CABLE	SERRE-CABLE	P716
					KABELBINDER	CINGHIA, CABLAGGIO	SELEKABEL	APRIETACABLES	

09-026	01	p1	06/08

RETROESCAVADEIRA - TORRE DE CONTROLE
RETROEXCAVADORA - TORRE DE CONTROL
BACKHOE - CONTROL TOWER
BACKHOE - CONTROL TOWER

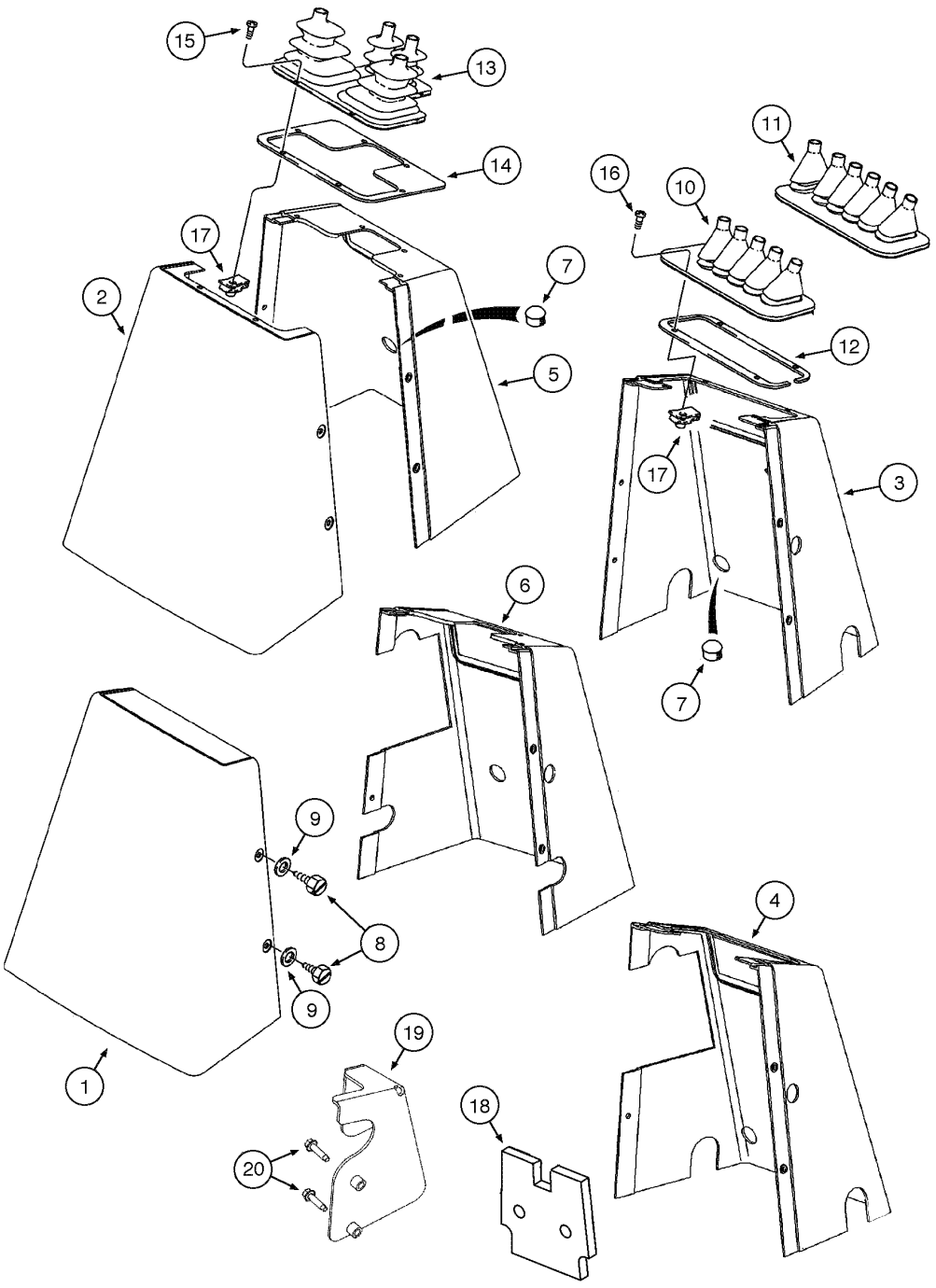

BACKHOE - CONTROL TOWER
BACKHOE - CONTROL TOWER
BACKHOE - CONTROL TOWER
BACKHOE - CONTROL TOWER

R	N	P.N.	MOD	Q	Denominação Bezeichnung	Denominacion Descrizione	Description Beskrivelse	Description Denominação	L.C.
1		390759A1		1	TAMPA DE PROTECAO, foot swing				
						PROTECTOR	COVER, PROTECTIVE	RECOUVREMENT	Z156
					SCHUTZABDECKUNG	COPERCHIO, PROTETT	BESKYTTELSESDÆKSEI	TAMPA DE PROTECAO	
2		390758A1		1	TAMPA DE PROTECAO, hand swing				
						PROTECTOR	COVER, PROTECTIVE	RECOUVREMENT	Z156
					SCHUTZABDECKUNG	COPERCHIO, PROTETT	BESKYTTELSESDÆKSEI	TAMPA DE PROTECAO	
3		390760A1		1	TAMPA DE PROTECAO, foot swing				
						PROTECTOR	COVER, PROTECTIVE	RECOUVREMENT	Z156
					SCHUTZABDECKUNG	COPERCHIO, PROTETT	BESKYTTELSESDÆKSEI	TAMPA DE PROTECAO	
4		87411083		1	TAMPA DE PROTECAO, foot swing auxiliary hidraulic				
						PROTECTOR	COVER, PROTECTIVE	RECOUVREMENT	Z156
					SCHUTZABDECKUNG	COPERCHIO, PROTETT	BESKYTTELSESDÆKSEI	TAMPA DE PROTECAO	
5		390690A1		1	TAMPA DE PROTECAO, hand swing				
						PROTECTOR	COVER, PROTECTIVE	RECOUVREMENT	Z156
					SCHUTZABDECKUNG	COPERCHIO, PROTETT	BESKYTTELSESDÆKSEI	TAMPA DE PROTECAO	
6		87411084		1	TAMPA DE PROTECAO, hand swing auxiliary hidraulic				
						PROTECTOR	COVER, PROTECTIVE	RECOUVREMENT	Z156
					SCHUTZABDECKUNG	COPERCHIO, PROTETT	BESKYTTELSESDÆKSEI	TAMPA DE PROTECAO	
7		353-411		1–2	BUJÃO, Dome, 1.000" hole, Nylon				
						TAPÓN	PLUG	BOUCHON	050T
					STOPFEN	TAPPO	PROP	BUJÃO	
8		87310156		5	PARAFUSO	TORNILLO	SCREW	VIS	040V
					SCHRAUBE	VITE	SKRUE	PARAFUSO	
9		87310139		5	ARRUELA PLANA	ARANDELA	WASHER	RONDELLE	131R
					UNTERLEGSCHEIBE	ROSETTA PIANA	FLADSKIVE	ANILHA	
10		D149866		1	COIFA, (5 levers)	PROTECTOR	BOOT	MANCHETTE	0860
					MANSCHETTE/TUELLE	CUFFIA	BOOT	COIFA	
11		D149867		1	COIFA, (6 levers)	PROTECTOR	BOOT	MANCHETTE	0860
					MANSCHETTE/TUELLE	CUFFIA	BOOT	COIFA	
12		136822A1		1	PRENDEDOR	RETENEDOR	RETAINER	RETENEUR	109R
					HALTEPLATTE	RITEGNO	HOLDER	RETENTOR	
13		D149868		1	FOLE, (4 levers)	FUELLE	BELLOWS	SOUFFLET	P012
					FEDERBALG	SOFFIETTO	BLÆSEBÆLG	FOLE	
14		136824A1		1	PLACA ESPESSA	PLACA, GRANDE	PLATE, LARGE	PLAQUE, GRANDE	Z308
					PLATTE, BREIT	PIASTRA, LARGA	PLADE, STOR	PLACA ESPESSA	
15		140-107		4	PARAFUSO, Cross Pan Hd, #10-24 x 3/4"				
						TORNILLO	SCREW	VIS	040V
					SCHRAUBE	VITE	SKRUE	PARAFUSO	
16		87310126		6	PARAFUSO	TORNILLO	SCREW	VIS	040V
					SCHRAUBE	VITE	SKRUE	PARAFUSO	
17		131-861		4–6	PORCA, Tinn, U, #10-24	TUERCA	NUT	ECROU	010D
					MUTTER	DADO	MØTRIK	PORCA	
18		397870A3		2	ANEL DE VEDAÇÃO, noise	ANILLO DE CIERRE	SEAL	JOINT	7460
					DICHTUNG	ANELLO DI TENUTA	PAKNINGSRING	ANEL DE VEDACAO	
19		87425122		1	BRACADEIRA, auxiliary hydraulics				
						PIEZA DE SOPORTE	BRACKET	PATTE FIXATION	1010
					HALTERUNG	STAFFA	BESLAG	SUPORTE	

09-026	01	p2	06/08

RETROESCAVADEIRA - TORRE DE CONTROLE
RETROEXCAVADORA - TORRE DE CONTROL
BACKHOE - CONTROL TOWER
BACKHOE - CONTROL TOWER

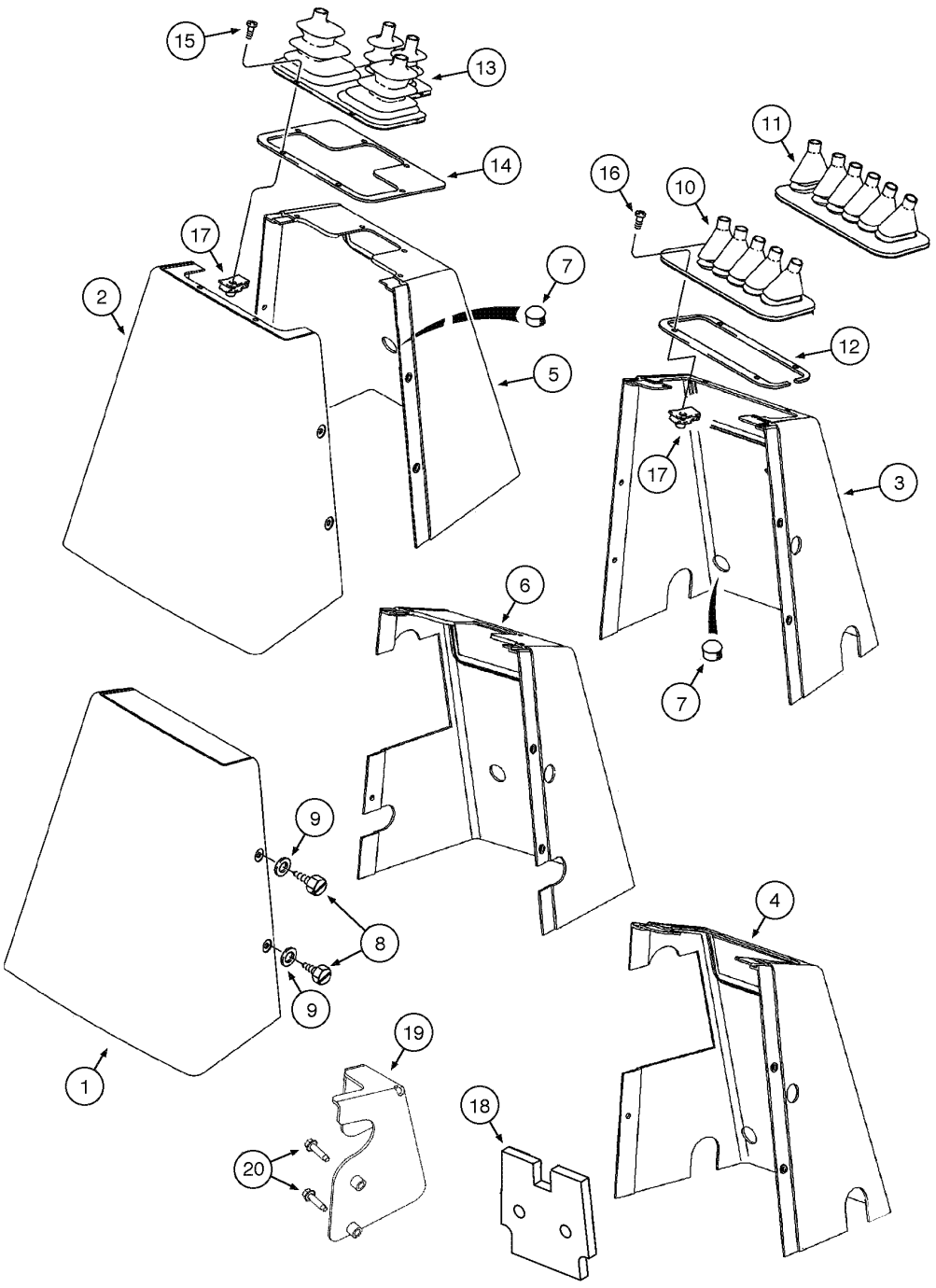

BACKHOE - CONTROL TOWER
BACKHOE - CONTROL TOWER
BACKHOE - CONTROL TOWER
BACKHOE - CONTROL TOWER

R	N	P.N.	MOD	Q	Denominação Bezeichnung	Denominacion Descrizione	Description Beskrivelse	Description Denominação	L.C.
20		**281-14716**		2	PARAFUSO, Hex Wash Hd, 1/4" x 1"				
						TORNILLO AUTOROSCA	SCREW, SELF TAPPING	VIS AUTO-TARAUDEUSE	062V
					SCHRAUBE, SELBSTSCH	VITE AUTOFILETTANTE	BOLT, SELVLAASENDES	PARAFUSO	
21	1	**87430677**		1	DECALCOMANIA, auxiliary hydraulics				
						CALCOMANIA	DECAL	DECALCOMANIE	012D
					AUFKLEBER	DECALCOMANIA	TRANSFER	DECALCOMANIA	

(1) Não ilustrado

09-028	01	p1	11/07

RETROESCAVADEIRA - TORRE DE CONTROLE SUPORTES E VEDAÇÕES
RETROEXCAVADORA - TORRE DE CONTROL SOPORTES Y VEDACIONES
BACKHOE - CONTROL TOWER SUPPORT AND SEALS
BACKHOE - CONTROL TOWER SUPPORT AND SEALS

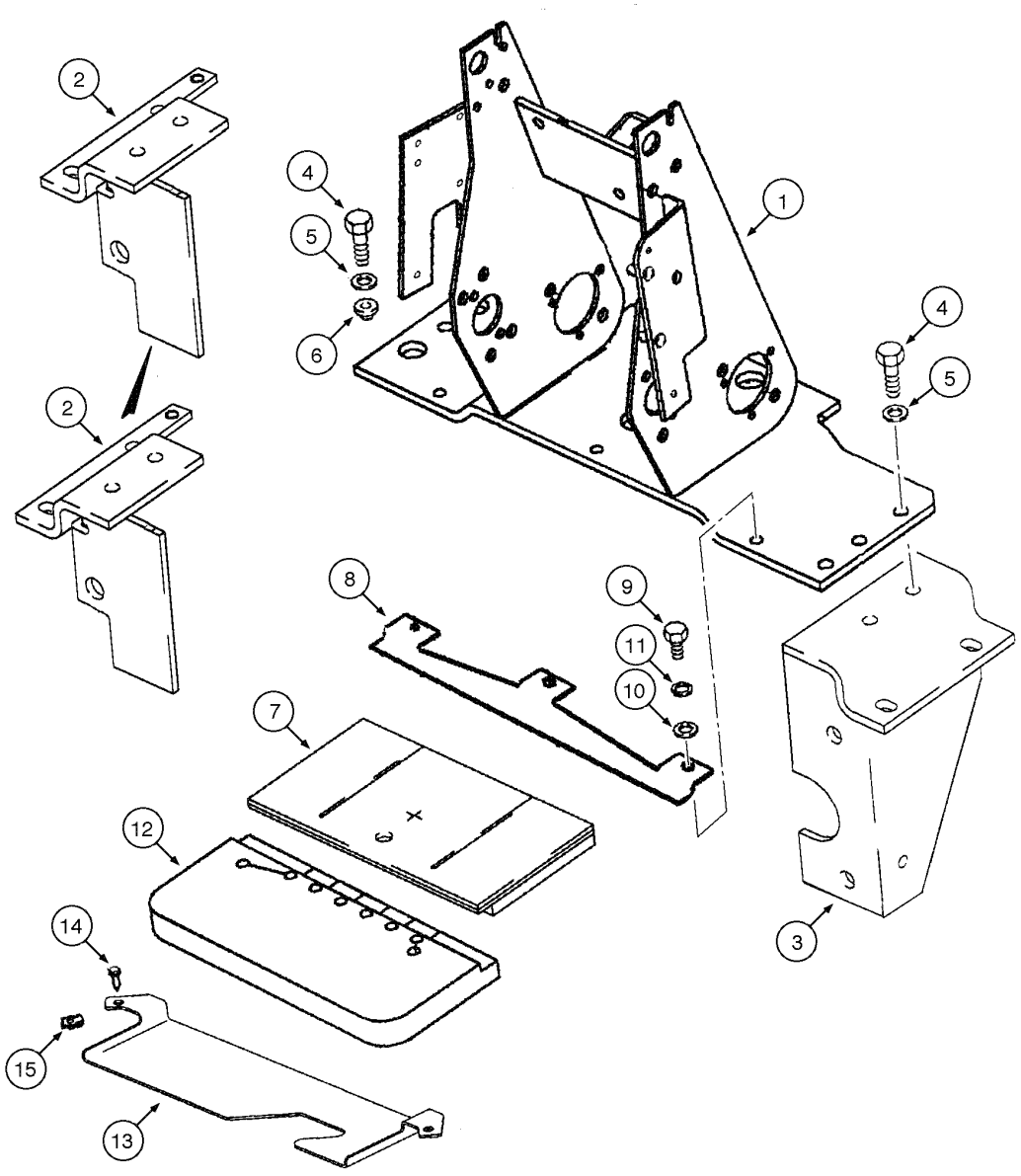

BACKHOE - CONTROL TOWER SUPPORT AND SEALS
BACKHOE - CONTROL TOWER SUPPORT AND SEALS
BACKHOE - CONTROL TOWER SUPPORT AND SEALS
BACKHOE - CONTROL TOWER SUPPORT AND SEALS

R	N	P.N.	MOD	Q	Denominação Bezeichnung	Denominacion Descrizione	Description Beskrivelse	Description Denominação	L.C.
1		87418516		1	SUPORTE SCHALTER, AUTOM. AU	PIEZA DE APOYO SQUADRETTA	BRACKET, SUPPORTINC STOETTEBESLAG	EQUERRE PECA DE SUPORTE	215S
2		87455874		1	SUPORTE, LH HALTERUNG, LAGERBO	SOPORTE SUPPORTO	SUPPORT BESLAG	SUPPORT SUPORTE	300S
3		87455876		1	SUPORTE, RH HALTERUNG, LAGERBO	SOPORTE SUPPORTO	SUPPORT BESLAG	SUPPORT SUPORTE	300S
4		614-10035		8	PARAFUSO, Hex, M10 x 35, 8.8, Full Thd SCHRAUBE	TORNILLO BULLONE	BOLT SKRUE	BOULON PARAFUSO	140B
5		496-41041		8	ARRUELA PLANA, 13/32" x 1 1/8" x .134" UNTERLEGSCHEIBE	ARANDELA ROSETTA PIANA	WASHER FLADSKIVE	RONDELLE ANILHA	131R
6		179956A1		2	AMORTECEDOR DE CHO STOSSDAEMPFER	AMORTIGUADOR AMMORTIZZATORE	SHOCK ABSORBER SHOCK ABSORBER	SILENTBLOC AMORTECEDOR DE CH	P334
7		400069A1		1	ESPUMA SCHAUM	ESPUMA GOMMA PIUMA	FOAM SKUM	MOUSSE ESPUMA	P033
8		87418518		1	SUPORTE SCHALTER, AUTOM. AU	PIEZA DE APOYO SQUADRETTA	BRACKET, SUPPORTINC STOETTEBESLAG	EQUERRE PECA DE SUPORTE	215S
9		614-8020		3	PARAFUSO, Hex, M8 x 20, 8.8 SCHRAUBE	TORNILLO BULLONE	BOLT SKRUE	BOULON PARAFUSO	140B
10		895-11008		3	ARRUELA PLANA, M8 x 16 x 1.6 UNTERLEGSCHEIBE	ARANDELA ROSETTA PIANA	WASHER FLADSKIVE	RONDELLE ANILHA	131R
11		892-11008		3	ARRUELA-TRAVA, M8 SICHERUNGSSCHEIBE	ARANDELA DE FRENO ROSETTA DI SICUREZZ	WASHER, LOCK LAASESKIVE	RONDELLE FREIN ANILHA DE FIXACAO	132R
12		87439210		1	ESPUMA SCHAUM	ESPUMA GOMMA PIUMA	FOAM SKUM	MOUSSE ESPUMA	P033
13		397911A1		1	BRACADEIRA HALTERUNG	PIEZA DE SOPORTE STAFFA	BRACKET BESLAG	PATTE FIXATION SUPORTE	1010
14		87310096		2	PARAFUSO SCHRAUBE	TORNILLO BULLONE	BOLT SKRUE	BOULON PARAFUSO	140B
15		833-40406		2	PORCA, M6, U MUTTER	TUERCA DADO	NUT MØTRIK	ECROU PORCA	010D

09-030	01	p1	06/09

RETROESCAVADEIRA - CONTROLES COM OSCILAÇÃO POR PEDAIS SEM BRAÇO EXTENSÍVEL
RETROEXCAVADORA - CONTROL CON PEDALES DE OSCILACIÓN SIN BRAZO ESTENSIBLE
BACKHOE - CONTROLS WITH FOOT SWING WITH NON-EXTENDABLE DIPPER
BACKHOE - CONTROLS WITH FOOT SWING WITH NON-EXTENDABLE DIPPER

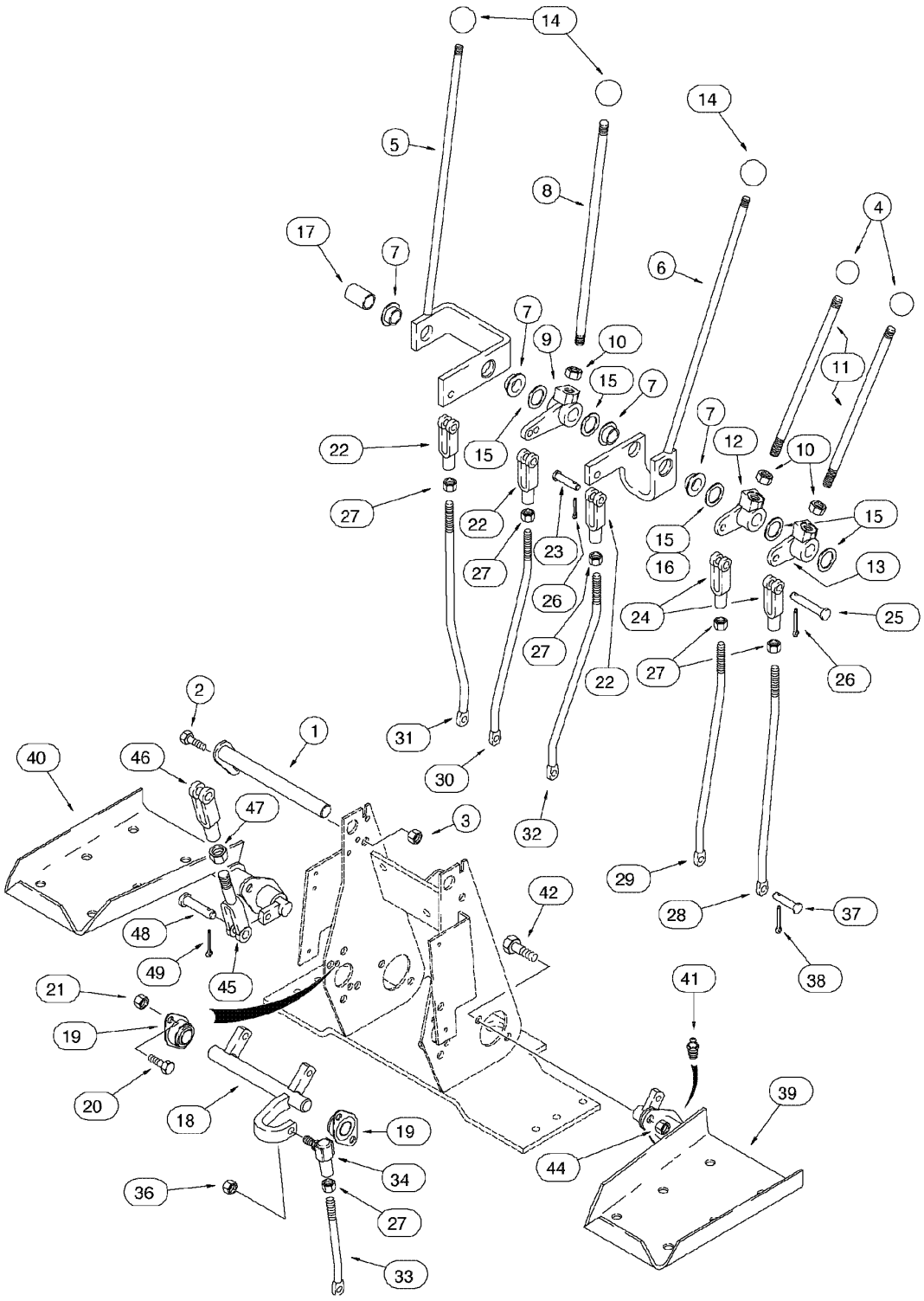

BACKHOE - CONTROLS WITH FOOT SWING WITH NON-EXTENDABLE DIPPER
BACKHOE - CONTROLS WITH FOOT SWING WITH NON-EXTENDABLE DIPPER
BACKHOE - CONTROLS WITH FOOT SWING WITH NON-EXTENDABLE DIPPER
BACKHOE - CONTROLS WITH FOOT SWING WITH NON-EXTENDABLE DIPPER

R	N	P.N.	MOD	Q	Denominação Bezeichnung	Denominacion Descrizione	Description Beskrivelse	Description Denominação	L.C.
1		129015A1		1	EIXO	EJE	SHAFT	ARBRE	7590
					WELLE	ALBERO	AKSEL	VEIO	
2		614-8025		1	PARAFUSO, Hex, M8 x 25, 8.8				
						TORNILLO	BOLT	BOULON	140B
					SCHRAUBE	BULLONE	SKRUE	PARAFUSO	
3		832-10408		1	CONTRA PORCA, M8 x 1.25, Cl 8				
						CONTRA TUERCA	NUT, LOCK	CONTRE-ECROU	P263
					SICHERUNGSMUTTER	CONTRODADO	LASEMOETRIK	CONTRA PORCA	
4		D59912		2	PLACA, stabilizer levers	PLACA	KNOB	PLAQUE	4850
					PLATTE	PIASTRAPLADE	KNOB	CHAPA	
5		136267A1		1	ALAVANCA, boom	PALANCA	LEVER	LEVIER	5110
					HEBEL	LEVA	HAANDTAG	ALAVANCA	
6		136269A1		1	ALAVANCA, bucket, Includes item 7				
						PALANCA	LEVER	LEVIER	5110
					HEBEL	LEVA	HAANDTAG	ALAVANCA	
7		D148992		2	BUCHA	CASQUILLO	BUSHING, LARGE	BAGUE	Z312
					BUCHSE, GROSS	ANELLO	BUSHING, LARGE	BUCHA	
8		136263A1		1	HASTE, dipper	VARILLA	ROD	TRINGLE	7250
					STANGE	ASTA	STANG	HASTE	
9		D150397		1	ALAVANCA	PALANCA-REENVIO	LEVER, CRANK	RENVOI	Z362
					WINKELHEBEL	LEVA, MANOVELLA	GREB, KRUMTAP	ALAVANCA	
10		425-118		3	PORCA, 1/2"-20, G5	TUERCA	NUT	ECROU	010D
					MUTTER	DADO	MØTRIK	PORCA	
11		136261A1		2	ALAVANCA DE CONTROLE, stabilizer				
						PALANCA MANDO	THREADED ROD	TIGE-DE-COMMANDE	Z644
					BETAETIGUNGSSTANGE	ASTA, CONTROLLO	THREADED ROD	ALAVANCA DE CONTRO	
12		D150435		1	ALAVANCA, RH	PALANCA-REENVIO	LEVER, CRANK	RENVOI	Z362
					WINKELHEBEL	LEVA, MANOVELLA	GREB, KRUMTAP	ALAVANCA	
13		D150434		1	ALAVANCA, LH	PALANCA-REENVIO	LEVER, CRANK	RENVOI	Z362
					WINKELHEBEL	LEVA, MANOVELLA	GREB, KRUMTAP	ALAVANCA	
14		L54563		3	PLACA, control levers	PLACA	KNOB	PLAQUE	4850
					PLATTE	PIASTRAPLADE	KNOB	CHAPA	
15		A30881		AR	ARRUELA PLANA	ARANDELA	WASHER	RONDELLE	9720
					UNTERLEGSCHEIBE	ROSETTA PIANA	FLADSKIVE	ANILHA	
16		D34666		1	ARRUELA PLANA	ARANDELA	WASHER	RONDELLE	9720
					UNTERLEGSCHEIBE	ROSETTA PIANA	FLADSKIVE	ANILHA	
17		D150486		1	ESPAÇADOR	ESPACIADOR	SPACER	ENTRETOISE	8090
					DISTANZSTÜCK	DISTANZIALE	AFSTANDSSTYKKE	ESPACADOR	
18		D148994		1	EIXO	EJE	SHAFT	ARBRE	7590
					WELLE	ALBERO	AKSEL	VEIO	
19		D139039		2	ROLAMENTO	COJINETE	BEARING	ROULEMENT	0600
					WÄLZLAGER	CUSCINETTO	LEJE	ROLAMENTO	
20		614-8025		4	PARAFUSO, Hex, M8 x 25, 8.8				
						TORNILLO	BOLT	BOULON	140B
					SCHRAUBE	BULLONE	SKRUE	PARAFUSO	
21		832-10408		4	CONTRA PORCA, M8 x 1.25, Cl 8				
						CONTRA TUERCA	NUT, LOCK	CONTRE-ECROU	P263
					SICHERUNGSMUTTER	CONTRODADO	LASEMOETRIK	CONTRA PORCA	

09-030	01	p2	06/09

RETROESCAVADEIRA - CONTROLES COM OSCILAÇÃO POR PEDAIS SEM BRAÇO EXTENSÍVEL
RETROEXCAVADORA - CONTROL CON PEDALES DE OSCILACIÓN SIN BRAZO ESTENSIBLE
BACKHOE - CONTROLS WITH FOOT SWING WITH NON-EXTENDABLE DIPPER
BACKHOE - CONTROLS WITH FOOT SWING WITH NON-EXTENDABLE DIPPER

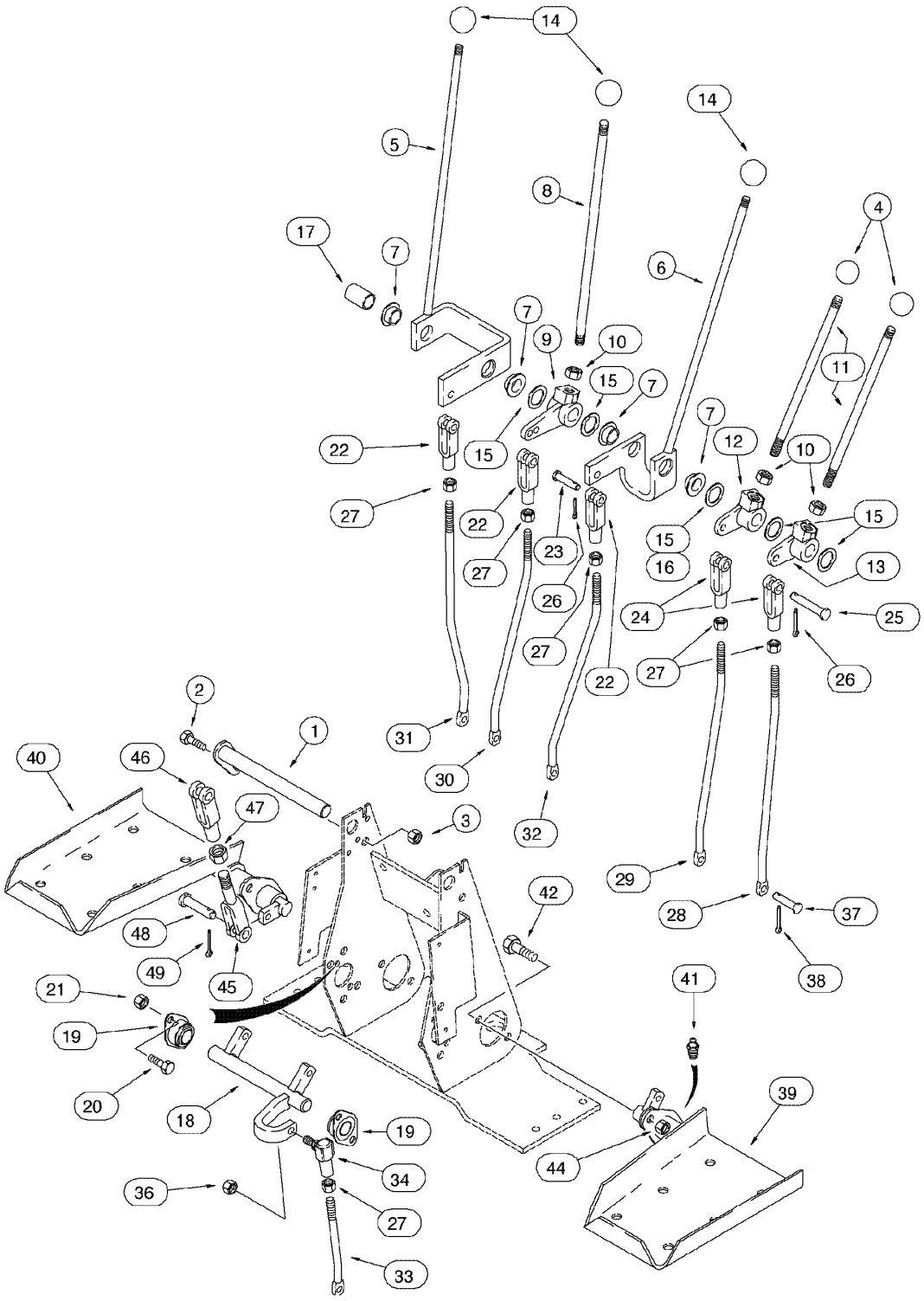

BACKHOE - CONTROLS WITH FOOT SWING WITH NON-EXTENDABLE DIPPER
BACKHOE - CONTROLS WITH FOOT SWING WITH NON-EXTENDABLE DIPPER
BACKHOE - CONTROLS WITH FOOT SWING WITH NON-EXTENDABLE DIPPER
BACKHOE - CONTROLS WITH FOOT SWING WITH NON-EXTENDABLE DIPPER

R	N	P.N.	MOD	Q	Denominação Bezeichnung	Denominacion Descrizione	Description Beskrivelse	Description Denominação	L.C.
22		213-126		3	BRACADEIRA, 3/8"-24 x 2 1/2"				
						HORQUILLA DE AJUSTE	CLEVIS, ADJUSTABLE	CHAPE DE RÉGLAGE	1680
					VERSTELLBARER SCHÄ	MANIGL .PERNO, REGOI	TRÆKBØJLE, JUSTERBA	BRACADEIRA	
23		D149288		3	PINO LARGO	BULON/PIN, LARGO	PIN, LARGE	AXE, GROS	Z009
					BOLZEN, GROSS	SPINA, GRANDE	STOR PIND	PINO LARGO	
24		D150493		2	GARFO	HORQUILLA PEQUENA	CLEVIS	FOURCHETTE	P472
					GABEL	FORCELLINO	GAFFELBOLT	FORQUILHA	
25		427-6088		2	CUPILHA, 3/8" x 3/4"	PASADOR DE HORQUILI	PIN, CLEVIS	AXE DE CHAPE	P694
					GABELBOLZEN	SPINA, PER FORCELLA	GAFFELBOLT	CUPILHA	
26		432-612		5	GRAMPO, 3/32" x 3/4"	PASADOR ABIERTO	PIN, SPLIT (COTTER)	GOUPILLE	270C
					SPLINT	COPPIGLIA	SPLITBOLT	TROCO DE ABRIR	
27		425-156		6	PORCA, Jam, 3/8"-24, G5	TUERCA	NUT	ECROU	010D
					MUTTER	DADO	MØTRIK	PORCA	
28		87422243		1	HASTE ROSCADA, LH stabilizer control				
						VARILLA ROSCADA	ROD, THREADED	TIGE FILETÉE	095A
					GEWINDESTAB	ASTA FILETTATA	GEVINDSTANG	HASTE ROSCADA	
29		87422245		1	HASTE ROSCADA, RH, stabilizer control				
						VARILLA ROSCADA	ROD, THREADED	TIGE FILETÉE	095A
					GEWINDESTAB	ASTA FILETTATA	GEVINDSTANG	HASTE ROSCADA	
30		87422247		1	HASTE ROSCADA, dipper	VARILLA ROSCADA	ROD, THREADED	TIGE FILETÉE	095A
					GEWINDESTAB	ASTA FILETTATA	GEVINDSTANG	HASTE ROSCADA	
31		87422241		1	HASTE ROSCADA, boom	VARILLA ROSCADA	ROD, THREADED	TIGE FILETÉE	095A
					GEWINDESTAB	ASTA FILETTATA	GEVINDSTANG	HASTE ROSCADA	
32		87422249		1	HASTE ROSCADA, bucket	VARILLA ROSCADA	ROD, THREADED	TIGE FILETÉE	095A
					GEWINDESTAB	ASTA FILETTATA	GEVINDSTANG	HASTE ROSCADA	
33		87422239		1	HASTE ROSCADA, swing	VARILLA ROSCADA	ROD, THREADED	TIGE FILETÉE	095A
					GEWINDESTAB	ASTA FILETTATA	GEVINDSTANG	HASTE ROSCADA	
34		D149295		1	JUNTA ESFÉRICA	JUNTA DE ROTULA	BALL JOINT	ROTULE	070G
					KUGELKOPFGELENK	GIUNTO SFERICO	KUGLELED	JUNTA ESFÉRICA	
36		425-116		1	PORCA, 3/8"-24, G5	TUERCA	NUT	ECROU	010D
					MUTTER	DADO	MØTRIK	PORCA	
37		D149287		6	PINO LARGO	BULON/PIN, LARGO	PIN, LARGE	AXE, GROS	Z009
					BOLZEN, GROSS	SPINA, GRANDE	STOR PIND	PINO LARGO	
38		432-612		6	GRAMPO, 3/32" x 3/4"	PASADOR ABIERTO	PIN, SPLIT (COTTER)	GOUPILLE	270C
					SPLINT	COPPIGLIA	SPLITBOLT	TROCO DE ABRIR	
39		136271A2		1	PEDAL CONJUNTO, LH, swing				
						PEDAL (CONJUNTO)	PEDAL ASSY.	PEDALE (ASSEMBLEE)	P523
					PEDAL (KPLT.)	GRUPPO PEDALE	PEDAL ASSY.	PEDAL CONJUNTO	
40		136270A2		1	PEDAL CONJUNTO, RH, swing				
						PEDAL (CONJUNTO)	PEDAL ASSY.	PEDALE (ASSEMBLEE)	P523
					PEDAL (KPLT.)	GRUPPO PEDALE	PEDAL ASSY.	PEDAL CONJUNTO	
41		219-1		2	GRAXEIRA, 1/8"-27 x .66 lg	ENGRASADOR	NIPPLE, LUBE	GRAISSEUR	060I
					SCHMIERNIPPEL	INGRASSATORE	SMØRENIPPEL	LUBRIFICADOR	
42		614-10025		4	PARAFUSO, Hex, M10 x 25, 8.8, Full Thd				
						TORNILLO	BOLT	BOULON	140B
					SCHRAUBE	BULLONE	SKRUE	PARAFUSO	
44		832-10410		4	CONTRA PORCA, M10 x 1.5, Cl 8				
						CONTRA TUERCA	NUT, LOCK	CONTRE-ECROU	P263
					SICHERUNGSMUTTER	CONTRODADO	LASEMOETRIK	CONTRA PORCA	

09-030	01	p3	06/09

RETROESCAVADEIRA - CONTROLES COM OSCILAÇÃO POR PEDAIS SEM BRAÇO EXTENSÍVEL
RETROEXCAVADORA - CONTROL CON PEDALES DE OSCILACIÓN SIN BRAZO ESTENSIBLE
BACKHOE - CONTROLS WITH FOOT SWING WITH NON-EXTENDABLE DIPPER
BACKHOE - CONTROLS WITH FOOT SWING WITH NON-EXTENDABLE DIPPER

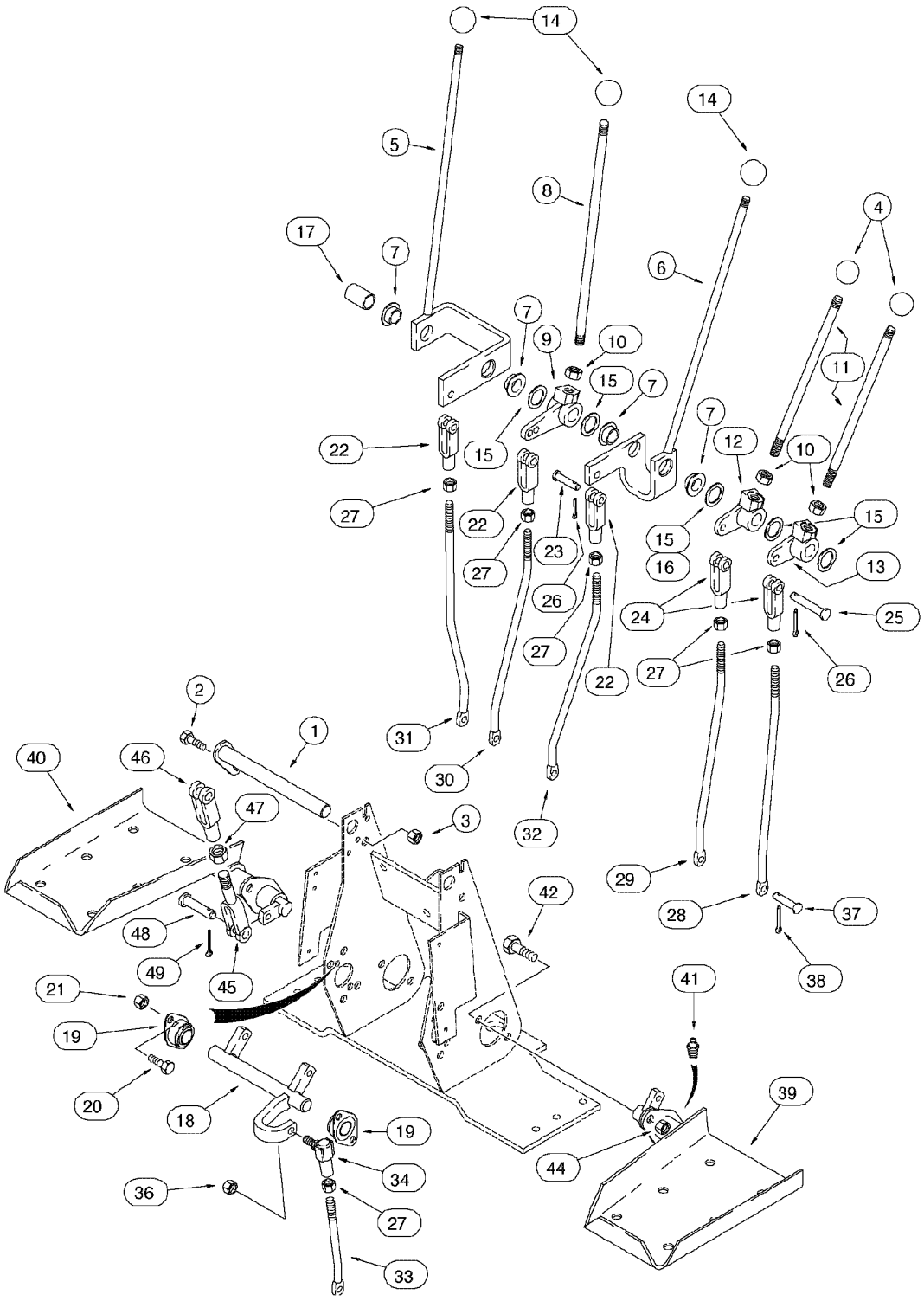

BACKHOE - CONTROLS WITH FOOT SWING WITH NON-EXTENDABLE DIPPER
BACKHOE - CONTROLS WITH FOOT SWING WITH NON-EXTENDABLE DIPPER
BACKHOE - CONTROLS WITH FOOT SWING WITH NON-EXTENDABLE DIPPER
BACKHOE - CONTROLS WITH FOOT SWING WITH NON-EXTENDABLE DIPPER

R	N	P.N.	MOD	Q	Denominação Bezeichnung	Denominacion Descrizione	Description Beskrivelse	Description Denominação	L.C.
45		D150503		2	EXTREMIDADE, with clevis ENDE	EXTREMIDAD PARTE FINALE	END ENDE	EXTRÉMITÉ EXTREMIDADE	3010
46		D149262		2	GARFO GABEL	HORQUILLA PEQUENA FORCELLINO	CLEVIS GAFFELBOLT	FOURCHETTE FORQUILHA	P472
47		425-156		2	PORCA, Jam, 3/8"-24, G5 MUTTER	TUERCA DADO	NUT MØTRIK	ECROU PORCA	010D
48		D149288		4	PINO LARGO BOLZEN, GROSS	BULON/PIN, LARGO SPINA, GRANDE	PIN, LARGE STOR PIND	AXE, GROS PINO LARGO	Z009
49		432-612		4	GRAMPO, 3/32" x 3/4" SPLINT	PASADOR ABIERTO COPPIGLIA	PIN, SPLIT (COTTER) SPLITBOLT	GOUPILLE TROCO DE ABRIR	270C

09-032	01	p1	11/07

RETROESCAVADEIRA - CONTROLES COM OSCILAÇÃO POR PEDAIS E BRAÇO EXTENSÍVEL
RETROEXCAVADORA - CONTROLES PEDALES DE OSCILACIÓN Y BRAZO EXTENSIBLE
BACKHOE - CONTROLS WITH FOOT SWING PARTS USED WITH EXTENDABLE DIPPER
BACKHOE - CONTROLS WITH FOOT SWING PARTS USED WITH EXTENDABLE DIPPER

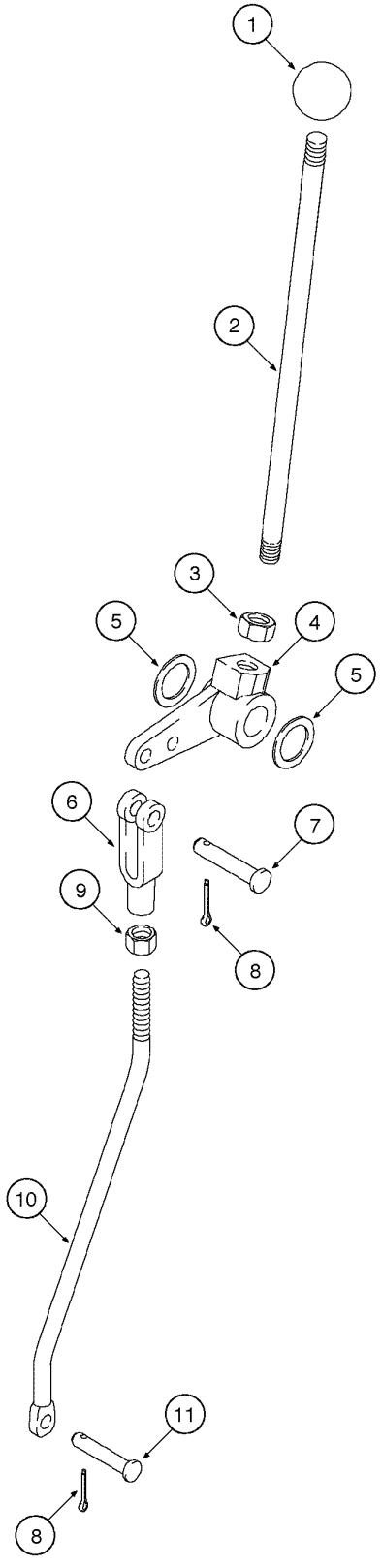

BACKHOE - CONTROLS WITH FOOT SWING PARTS USED WITH EXTENDABLE DIPPER
BACKHOE - CONTROLS WITH FOOT SWING PARTS USED WITH EXTENDABLE DIPPER
BACKHOE - CONTROLS WITH FOOT SWING PARTS USED WITH EXTENDABLE DIPPER
BACKHOE - CONTROLS WITH FOOT SWING PARTS USED WITH EXTENDABLE DIPPER

R	N	P.N.	MOD	Q	Denominação Bezeichnung	Denominacion Descrizione	Description Beskrivelse	Description Denominação	L.C.
1		L54563		1	PLACA, extendahoe lever PLATTE	PLACA PIASTRAPLADE	KNOB KNOB	PLAQUE CHAPA	4850
2		136263A1		1	HASTE STANGE	VARILLA ASTA	ROD STANG	TRINGLE HASTE	7250
3		425-118		1	PORCA, 1/2"-20, G5 MUTTER	TUERCA DADO	NUT MØTRIK	ECROU PORCA	010D
4		182006A1		1	ALAVANCA HEBEL	PALANCA LEVA	LEVER HAANDTAG	LEVIER ALAVANCA	5110
5		A30881		AR	ARRUELA PLANA UNTERLEGSCHEIBE	ARANDELA ROSETTA PIANA	WASHER FLADSKIVE	RONDELLE ANILHA	9720
6		213-126		1	BRACADEIRA, 3/8"-24 x 2 1/2" VERSTELLBARER SCHÄ	HORQUILLA DE AJUSTE MANIGL .PERNO, REGOI	CLEVIS, ADJUSTABLE TRÆKBØJLE, JUSTERBA	CHAPE DE RÉGLAGE BRACADEIRA	1680
7		427-6088		1	CUPILHA, 3/8" x 3/4" GABELBOLZEN	PASADOR DE HORQUILI SPINA, PER FORCELLA	PIN, CLEVIS GAFFELBOLT	AXE DE CHAPE CUPILHA	P694
8		432-612		2	GRAMPO, 3/32" x 3/4" SPLINT	PASADOR ABIERTO COPPIGLIA	PIN, SPLIT (COTTER) SPLITBOLT	GOUPILLE TROCO DE ABRIR	270C
9		425-156		1	PORCA, Jam, 3/8"-24, G5 MUTTER	TUERCA DADO	NUT MØTRIK	ECROU PORCA	010D
10		87440076		1	HASTE ROSCADA, (for outer hole) GEWINDESTAB	VARILLA ROSCADA ASTA FILETTATA	ROD, THREADED GEVINDSTANG	TIGE FILETÉE HASTE ROSCADA	095A
10		87446113		1	HASTE ROSCADA, (for inner hole) GEWINDESTAB	VARILLA ROSCADA ASTA FILETTATA	ROD, THREADED GEVINDSTANG	TIGE FILETÉE HASTE ROSCADA	095A
11		D149287		1	PINO LARGO BOLZEN, GROSS	BULON/PIN, LARGO SPINA, GRANDE	PIN, LARGE STOR PIND	AXE, GROS PINO LARGO	Z009

09-034	01	p1	11/07

RETROESCAVADEIRA - CONTROLES DE OSCILAÇÃO POR ALAVANCAS (SUPERIOR)
RETROEXCAVADORA - CONTROLES DE OSCILACIÓN POR PALANCAS (SUPERIOR)
BACKHOE - CONTROLS WITH HAND SWING UPPER CONTROL LEVERS
BACKHOE - CONTROLS WITH HAND SWING UPPER CONTROL LEVERS

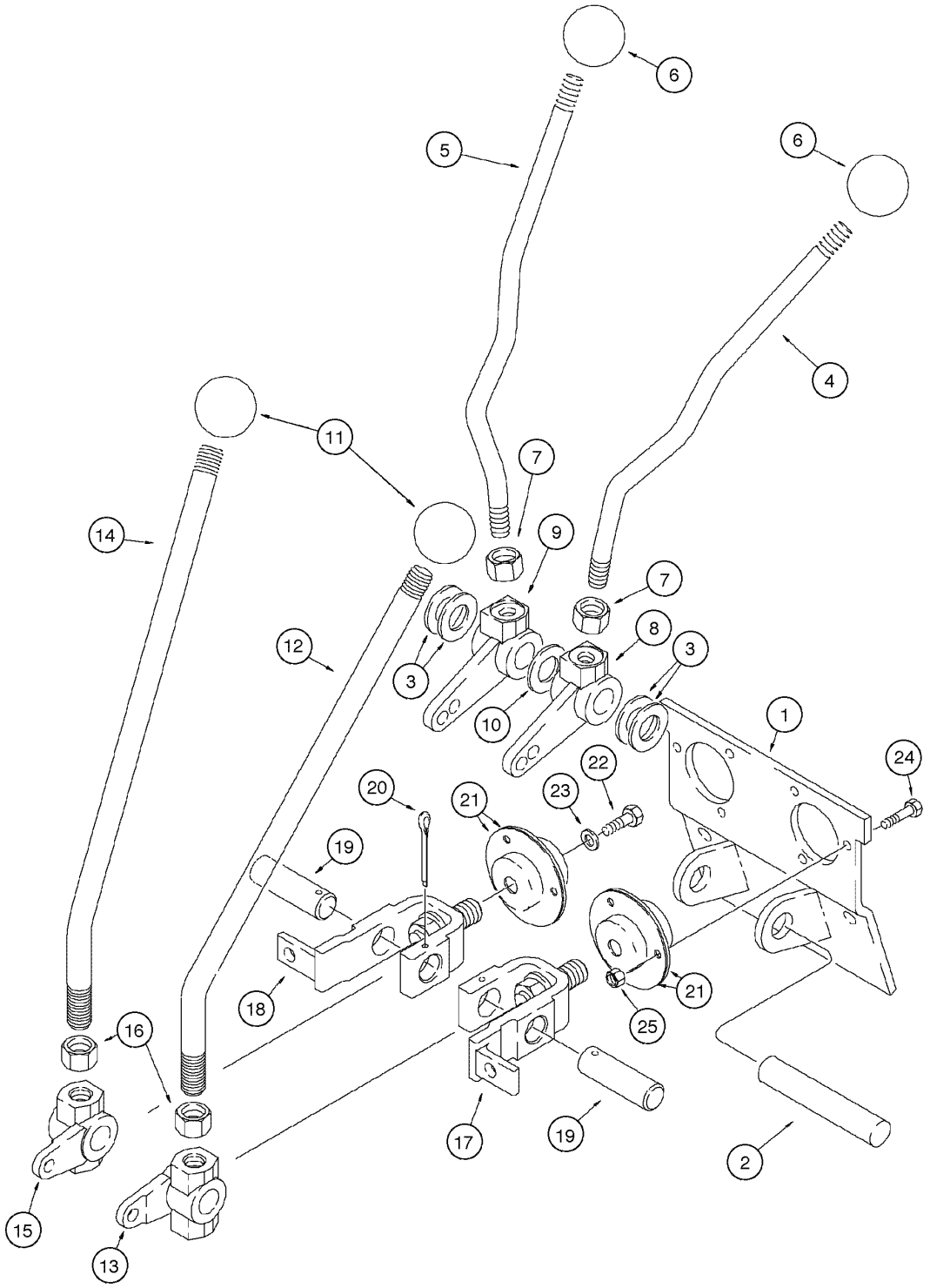

BACKHOE - CONTROLS WITH HAND SWING UPPER CONTROL LEVERS
BACKHOE - CONTROLS WITH HAND SWING UPPER CONTROL LEVERS
BACKHOE - CONTROLS WITH HAND SWING UPPER CONTROL LEVERS
BACKHOE - CONTROLS WITH HAND SWING UPPER CONTROL LEVERS

R	N	P.N.	MOD	Q	Denominação Bezeichnung	Denominacion Descrizione	Description Beskrivelse	Description Denominação	L.C.
1		108864A1		1	SUPORTE STUETZE	APOYADERO SUPPORTO	SUPPORT SUPPORT	SUPPORT SUPORTE	8790
2		D148947		1	PINO LARGO BOLZEN, GROSS	BULON/PIN, LARGO SPINA, GRANDE	PIN, LARGE STOR PIND	AXE, GROS PINO LARGO	Z009
3		A30881		AR	ARRUELA PLANA UNTERLEGSCHEIBE	ARANDELA ROSETTA PIANA	WASHER FLADSKIVE	RONDELLE ANILHA	9720
4		409672A1		1	ALAVANCA, stabilizer LH HEBEL	PALANCA LEVA	LEVER HAANDTAG	LEVIER ALAVANCA	5110
5		409673A1		1	ALAVANCA, stabilizer RH HEBEL	PALANCA LEVA	LEVER HAANDTAG	LEVIER ALAVANCA	5110
6		D59912		2	PLACA, levers PLATTE	PLACA PIASTRAPLADE	KNOB KNOB	PLAQUE CHAPA	4850
7		425-118		2	PORCA, 1/2"-20, G5 MUTTER	TUERCA DADO	NUT MØTRIK	ECROU PORCA	010D
8		108924A1		1	ALAVANCA, LH HEBEL	PALANCA LEVA	LEVER HAANDTAG	LEVIER ALAVANCA	5110
9		108923A1		1	ALAVANCA, RH HEBEL	PALANCA LEVA	LEVER HAANDTAG	LEVIER ALAVANCA	5110
10		495-11081		1	ARRUELA PLANA, 3/4", SAE UNTERLEGSCHEIBE	ARANDELA ROSETTA PIANA	WASHER FLADSKIVE	RONDELLE ANILHA	131R
11		D39118		2	PLACA, control lever PLATTE	PLACA PIASTRAPLADE	KNOB KNOB	PLAQUE CHAPA	4850
12		125113A1		1	ALAVANCA, boom and swing HEBEL	PALANCA LEVA	LEVER HAANDTAG	LEVIER ALAVANCA	5110
13		106989A1		1	ALAVANCA, LH HEBEL	PALANCA LEVA	LEVER HAANDTAG	LEVIER ALAVANCA	5110
14		125113A1		1	ALAVANCA, bucket and dipper HEBEL	PALANCA LEVA	LEVER HAANDTAG	LEVIER ALAVANCA	5110
15		106990A1		1	ALAVANCA, RH HEBEL	PALANCA LEVA	LEVER HAANDTAG	LEVIER ALAVANCA	5110
16		425-1110		2	PORCA, 5/8"-18, G5 MUTTER	TUERCA DADO	NUT MØTRIK	ECROU PORCA	010D
17		178006A1		1	ALAVANCA HEBEL	PALANCA LEVA	LEVER HAANDTAG	LEVIER ALAVANCA	5110
18		178004A1		1	ALAVANCA HEBEL	PALANCA LEVA	LEVER HAANDTAG	LEVIER ALAVANCA	5110
19		102765A1		2	PINO LARGO BOLZEN, GROSS	BULON/PIN, LARGO SPINA, GRANDE	PIN, LARGE STOR PIND	AXE, GROS PINO LARGO	Z009
20		432-828		2	GRAMPO, 1/8" x 1 3/4" SPLINT	PASADOR ABIERTO COPPIGLIA	PIN, SPLIT (COTTER) SPLITBOLT	GOUPILLE TROCO DE ABRIR	270C
21		112380A1		4	ROLAMENTO WÄLZLAGER	COJINETE CUSCINETTO	BEARING LEJE	ROULEMENT ROLAMENTO	0600
22		614-6016		2	PARAFUSO, Hex, M6 x 16, 8.8 SCHRAUBE	TORNILLO BULLONE	BOLT SKRUE	BOULON PARAFUSO	140B

09-034	01	p2	11/07

RETROESCAVADEIRA - CONTROLES DE OSCILAÇÃO POR ALAVANCAS (SUPERIOR)
RETROEXCAVADORA - CONTROLES DE OSCILACIÓN POR PALANCAS (SUPERIOR)
BACKHOE - CONTROLS WITH HAND SWING UPPER CONTROL LEVERS
BACKHOE - CONTROLS WITH HAND SWING UPPER CONTROL LEVERS

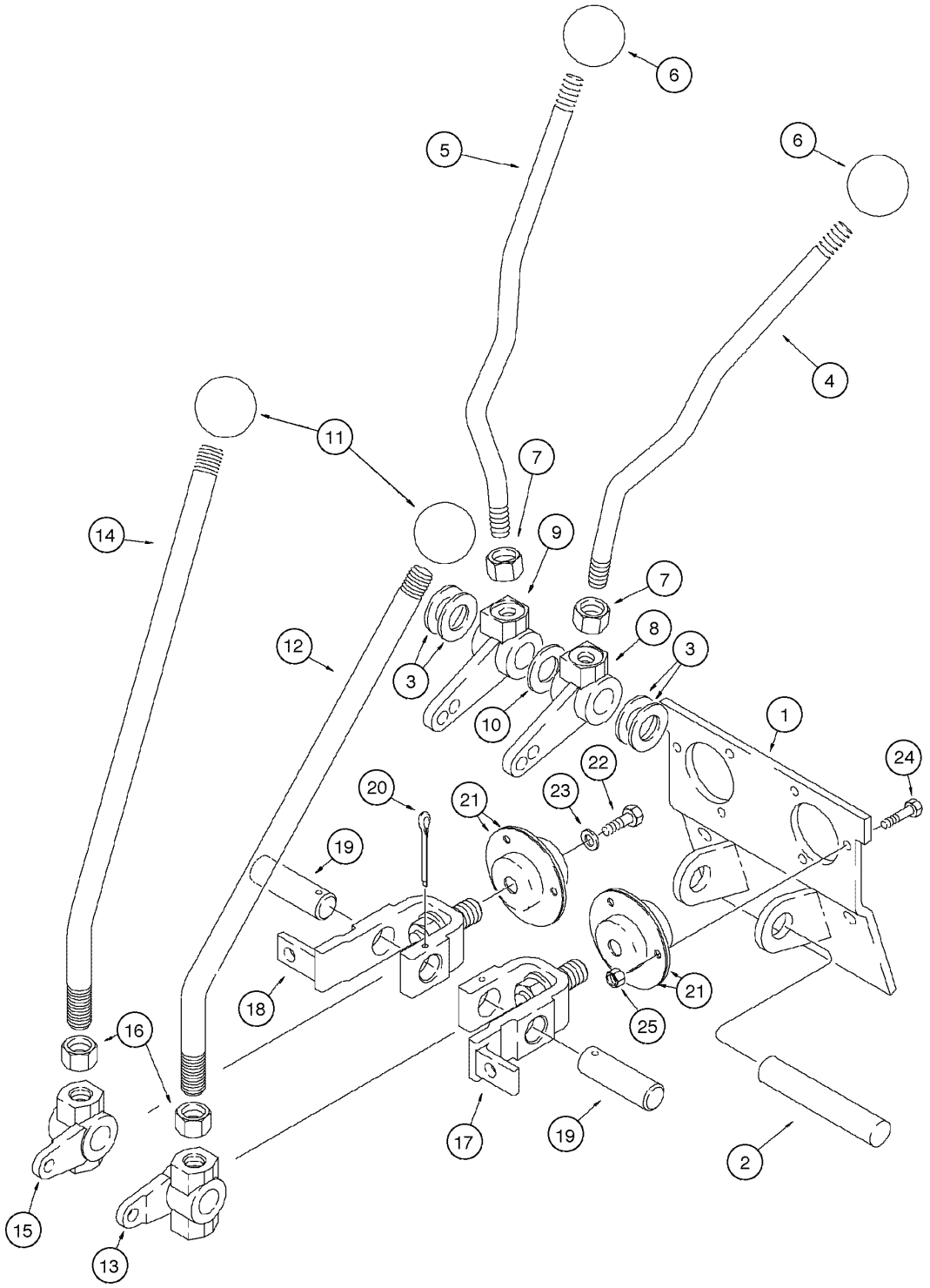

BACKHOE - CONTROLS WITH HAND SWING UPPER CONTROL LEVERS
BACKHOE - CONTROLS WITH HAND SWING UPPER CONTROL LEVERS
BACKHOE - CONTROLS WITH HAND SWING UPPER CONTROL LEVERS
BACKHOE - CONTROLS WITH HAND SWING UPPER CONTROL LEVERS

R	N	P.N.	MOD	Q	Denominação Bezeichnung	Denominacion Descrizione	Description Beskrivelse	Description Denominação	L.C.
23		**396-41028**		2	ARRUELA PLANA, .281" x 7/8" x .098", HDN				
						ARANDELA	WASHER	RONDELLE	131R
					UNTERLEGSCHEIBE	ROSETTA PIANA	FLADSKIVE	ANILHA	
24		**614-6020**		6	PARAFUSO, Hex, M6 x 20, 8.8				
						TORNILLO	BOLT	BOULON	140B
					SCHRAUBE	BULLONE	SKRUE	PARAFUSO	
25		**829-1406**		6	PORCA, M6, Cl 10	TUERCA	NUT	ECROU	010D
					MUTTER	DADO	MØTRIK	PORCA	

09-036	01	p1	09/08

RETROESCAVADEIRA - CONTROLES DE OSCILAÇÃO POR ALAVANCAS (INFERIOR)
RETROEXCAVADORA - CONTROLES DE OSCILACIÓN POR PALANCAS (INFERIOR)
BACKHOE - WITH HAND SWING LOWER CONTROL LEVERS
BACKHOE - WITH HAND SWING LOWER CONTROL LEVERS

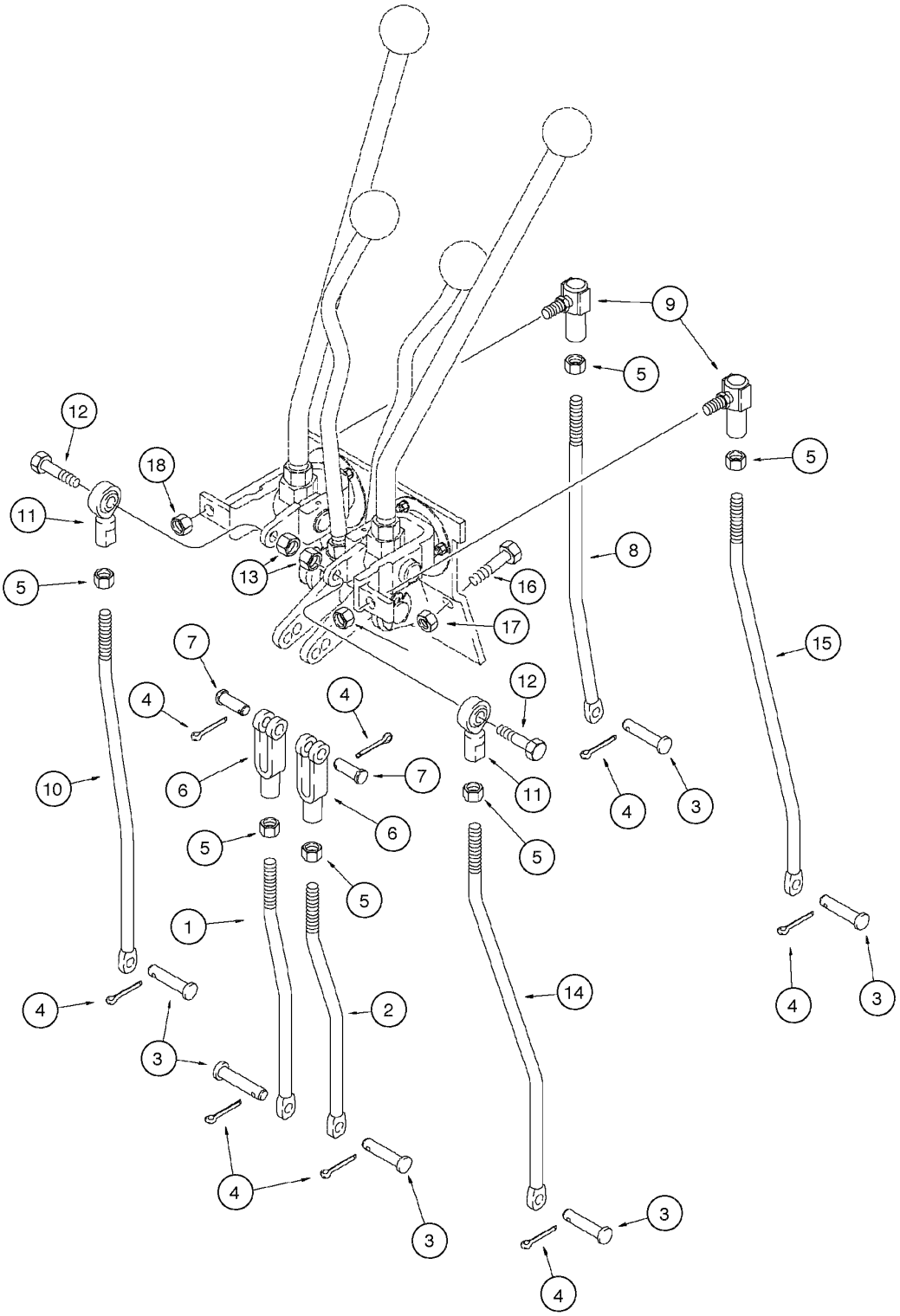

BACKHOE - WITH HAND SWING LOWER CONTROL LEVERS
BACKHOE - WITH HAND SWING LOWER CONTROL LEVERS
BACKHOE - WITH HAND SWING LOWER CONTROL LEVERS
BACKHOE - WITH HAND SWING LOWER CONTROL LEVERS

R	N	P.N.	MOD	Q	Denominação Bezeichnung	Denominacion Descrizione	Description Beskrivelse	Description Denominação	L.C.
1		87452406		1	HASTE ROSCADA, RH Stabilizer				
						VARILLA ROSCADA	ROD, THREADED	TIGE FILETÉE	095A
					GEWINDESTAB	ASTA FILETTATA	GEVINDSTANG	HASTE ROSCADA	
2		87452404		1	HASTE ROSCADA, LH Stabilizer				
						VARILLA ROSCADA	ROD, THREADED	TIGE FILETÉE	095A
					GEWINDESTAB	ASTA FILETTATA	GEVINDSTANG	HASTE ROSCADA	
3		D149287		6	PINO LARGO	BULON/PIN, LARGO	PIN, LARGE	AXE, GROS	Z009
					BOLZEN, GROSS	SPINA, GRANDE	STOR PIND	PINO LARGO	
4		432-612		8	GRAMPO, 3/32" x 3/4"	PASADOR ABIERTO	PIN, SPLIT (COTTER)	GOUPILLE	270C
					SPLINT	COPPIGLIA	SPLITBOLT	TROCO DE ABRIR	
5		425-116		6	PORCA, 3/8"-24, G5	TUERCA	NUT	ECROU	010D
					MUTTER	DADO	MØTRIK	PORCA	
6		231-126		2	GARFO	HORQUILLA	YOKE	MACHOIRE	085F
					GELENKGABEL	FORCELLA	KRAFTOVERFOERINGS(	GARFO	
7		D149288		2	PINO LARGO	BULON/PIN, LARGO	PIN, LARGE	AXE, GROS	Z009
					BOLZEN, GROSS	SPINA, GRANDE	STOR PIND	PINO LARGO	
8		87422264		1	HASTE ROSCADA	VARILLA ROSCADA	ROD, THREADED	TIGE FILETÉE	095A
					GEWINDESTAB	ASTA FILETTATA	GEVINDSTANG	HASTE ROSCADA	
9		D149295		2	JUNTA ESFÉRICA	JUNTA DE ROTULA	BALL JOINT	ROTULE	070G
					KUGELKOPFGELENK	GIUNTO SFERICO	KUGLELED	JUNTA ESFÉRICA	
10		87422262		1	HASTE ROSCADA, dipper	VARILLA ROSCADA	ROD, THREADED	TIGE FILETÉE	095A
					GEWINDESTAB	ASTA FILETTATA	GEVINDSTANG	HASTE ROSCADA	
11		87382812		2	ROLAMENTO	COJINETE	BEARING ASSY	ROULEMENT	341C
					LAGER, KOMPLETT	CUSCINETTO	LEJE	ROLAMENTO	
12		413-624		2	PARAFUSO, Hex, 3/8"-16 x 1 1/2", G5				
						TORNILLO	BOLT	BOULON	140B
					SCHRAUBE	BULLONE	SKRUE	PARAFUSO	
13		425-106		2	PORCA, 3/8"-16, G5	TUERCA	NUT	ECROU	010D
					MUTTER	DADO	MØTRIK	PORCA	
14		87422256		1	HASTE ROSCADA, boom	VARILLA ROSCADA	ROD, THREADED	TIGE FILETÉE	095A
					GEWINDESTAB	ASTA FILETTATA	GEVINDSTANG	HASTE ROSCADA	
15		87422253		1	HASTE ROSCADA, swing	VARILLA ROSCADA	ROD, THREADED	TIGE FILETÉE	095A
					GEWINDESTAB	ASTA FILETTATA	GEVINDSTANG	HASTE ROSCADA	
16		614-10025		2	PARAFUSO, Hex, M10 x 25, 8.8, Full Thd				
						TORNILLO	BOLT	BOULON	140B
					SCHRAUBE	BULLONE	SKRUE	PARAFUSO	
17		832-10410		2	CONTRA PORCA, M10 x 1.5, Cl 8				
						CONTRA TUERCA	NUT, LOCK	CONTRE-ECROU	P263
					SICHERUNGSMUTTER	CONTRODADO	LASEMOETRIK	CONTRA PORCA	
18		231-2446		2	CONTRA PORCA, 3/8"-24, GB				
						CONTRA TUERCA	NUT, LOCK	CONTRE-ECROU	P263
					SICHERUNGSMUTTER	CONTRODADO	LASEMOETRIK	CONTRA PORCA	

09-038	01	p1	11/07

RETROESCAVADEIRA - CONTROLES COM OSCILAÇÃO POR PEDAIS(COM BRAÇO EXTENSÍVEL)
RETROEXCAVADORA - CONTROLES PEDALES DE OSCILACIÓN (CON BRAZO EXTENSIBLE)
BACKHOE - CONTROLS WITH HAND SWING (WITH EXTENDABLE DIPPER)
BACKHOE - CONTROLS WITH HAND SWING (WITH EXTENDABLE DIPPER)

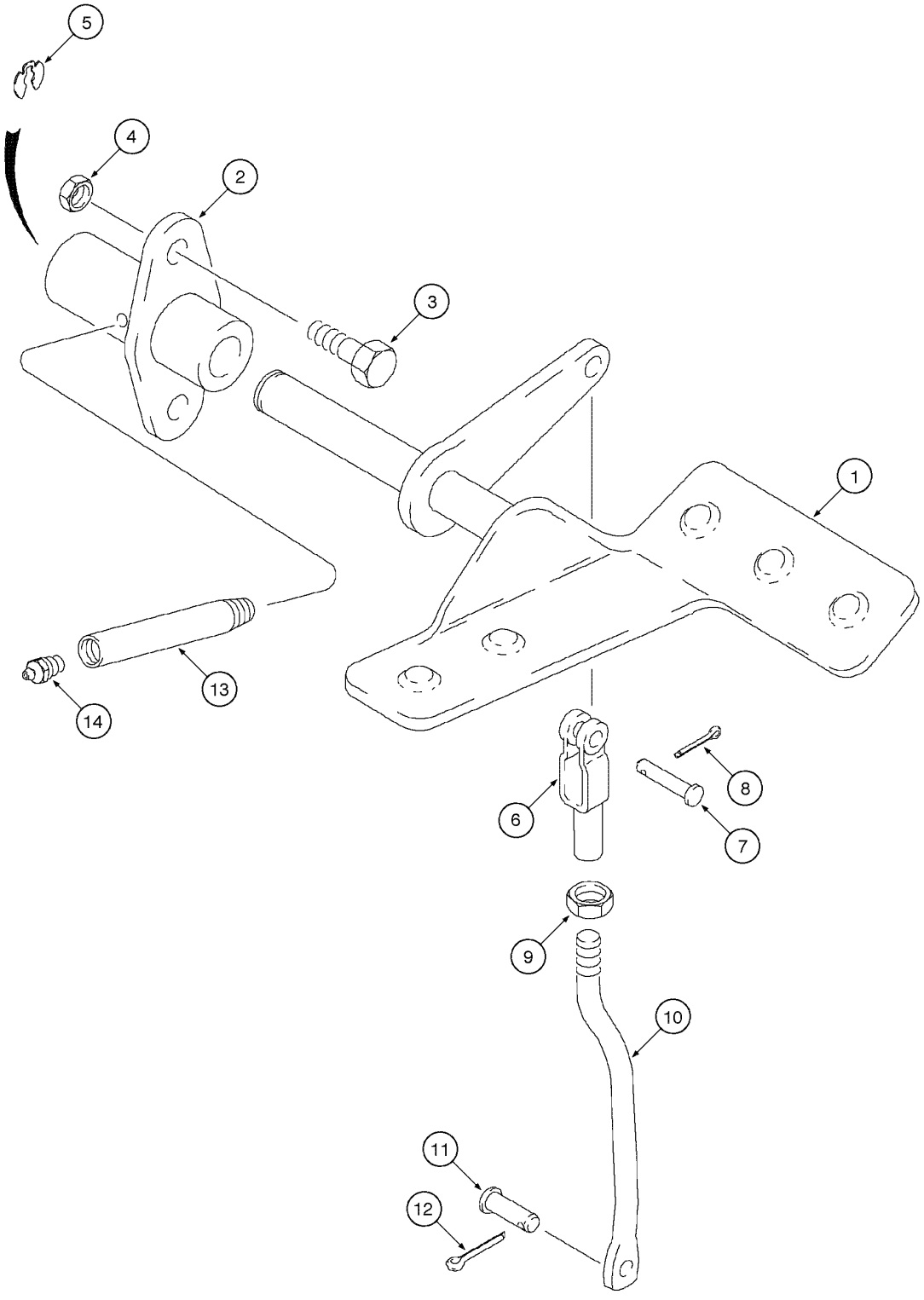

BACKHOE - CONTROLS WITH HAND SWING (WITH EXTENDABLE DIPPER)
BACKHOE - CONTROLS WITH HAND SWING (WITH EXTENDABLE DIPPER)
BACKHOE - CONTROLS WITH HAND SWING (WITH EXTENDABLE DIPPER)
BACKHOE - CONTROLS WITH HAND SWING (WITH EXTENDABLE DIPPER)

R	N	P.N.	MOD	Q	Denominação Bezeichnung	Denominacion Descrizione	Description Beskrivelse	Description Denominação	L.C.
1		179029A1		1	PEDAL, RH, extendahoe PEDAL	PEDAL PEDALE	PEDAL PEDAL	PEDALE PEDAL	6130
2		126918A1		1	SUPORTE CONJUNTO STUETZE (KPLT.)	APOYADERO (CONJUNT SUPPORTO, COMPLESS	SUPPORT ASSY. SUPPORT ASSY.	SUPPORT (ASSEMBLE) SUPORTE CONJUNTO	P427
3		614-10025		2	PARAFUSO, Hex, M10 x 25, 8.8, Full Thd SCHRAUBE	TORNILLO BULLONE	BOLT SKRUE	BOULON PARAFUSO	140B
4		832-10410		2	CONTRA PORCA, M10 x 1.5, Cl 8 SICHERUNGSMUTTER	CONTRA TUERCA CONTRODADO	NUT, LOCK LASEMOETRIK	CONTRE-ECROU CONTRA PORCA	P263
5		D143416		1	ANEL-ELÁSTICO SPRENGRING	RETENEDOR ANELLO DI RITEGNO	CIRCLIP LAASERING	CIRCLIP FREIO DE MOLA	056A
6		D134900		1	GARFO GABEL	HORQUILLA PEQUENA FORCELLINO	CLEVIS GAFFELBOLT	FOURCHETTE FORQUILHA	P472
7		427-6088		1	CUPILHA, 3/8" x 3/4" GABELBOLZEN	PASADOR DE HORQUILI SPINA, PER FORCELLA	PIN, CLEVIS GAFFELBOLT	AXE DE CHAPE CUPILHA	P694
8		432-612		1	GRAMPO, 3/32" x 3/4" SPLINT	PASADOR ABIERTO COPPIGLIA	PIN, SPLIT (COTTER) SPLITBOLT	GOUPILLE TROCO DE ABRIR	270C
9		425-156		1	PORCA, Jam, 3/8"-24, G5 MUTTER	TUERCA DADO	NUT MØTRIK	ECROU PORCA	010D
10		87440058		1	HASTE ROSCADA, extendahoe GEWINDESTAB	VARILLA ROSCADA ASTA FILETTATA	ROD, THREADED GEVINDSTANG	TIGE FILETÉE HASTE ROSCADA	095A
11		D149287		1	PINO LARGO BOLZEN, GROSS	BULON/PIN, LARGO SPINA, GRANDE	PIN, LARGE STOR PIND	AXE, GROS PINO LARGO	Z009
12		432-612		1	GRAMPO, 3/32" x 3/4" SPLINT	PASADOR ABIERTO COPPIGLIA	PIN, SPLIT (COTTER) SPLITBOLT	GOUPILLE TROCO DE ABRIR	270C
13		D150032		1	TUBO ROHR	TUBO TUBETTO	TUBE RØR	TUBE TUBO	9400
14		219-1		1	GRAXEIRA, 1/8"-27 x .66 lg SCHMIERNIPPEL	ENGRASADOR INGRASSATORE	NIPPLE, LUBE SMØRENIPPEL	GRAISSEUR LUBRIFICADOR	060I

09-040	01	p1	11/07

RETROESCAVADEIRA - ALAVANCA DE CONTROLE HIDRÁULICO AUXILIAR
RETROEXCAVADORA - PALANCA DE CONTROL DEL HIDRAULICO AUXILIAR
BACKHOE - AUXILIARY HYDRAULIC CONTROL LEVER
BACKHOE - AUXILIARY HYDRAULIC CONTROL LEVER

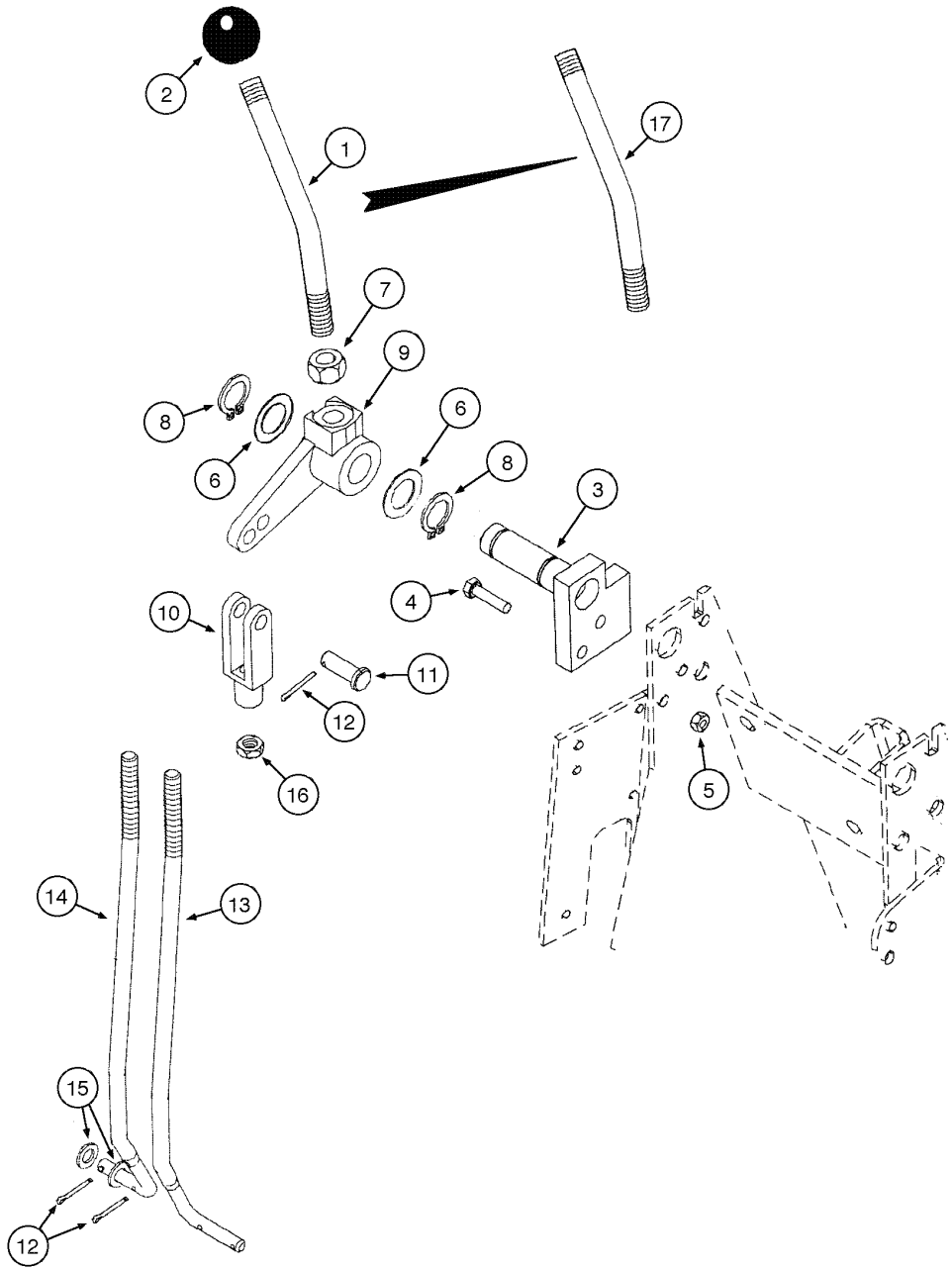

BACKHOE - AUXILIARY HYDRAULIC CONTROL LEVER
BACKHOE - AUXILIARY HYDRAULIC CONTROL LEVER
BACKHOE - AUXILIARY HYDRAULIC CONTROL LEVER
BACKHOE - AUXILIARY HYDRAULIC CONTROL LEVER

R	N	P.N.	MOD	Q	Denominação Bezeichnung	Denominacion Descrizione	Description Beskrivelse	Description Denominação	L.C.
1		87425118		1	HASTE ROSCADA, auxiliary control				
						VARILLA ROSCADA	ROD, THREADED	TIGE FILETÉE	095A
					GEWINDESTAB	ASTA FILETTATA	GEVINDSTANG	HASTE ROSCADA	
2		D59912		1	PLACA	PLACA	KNOB	PLAQUE	4850
					PLATTE	PIASTRAPLADE	KNOB	CHAPA	
3		87425117		1	PIVO CONJUNTO, 7/8 spool valve				
						PIVOTE (CONJUNTO)	PIVOT ASSY.	PIVOT (ASSEMBLE)	P438
					DREHZAPFEN (KPLT.)	PERNO, COMPLESSIVO	PIVOT ASSY.	PIVO CONJUNTO	
4		614-6025		2	PARAFUSO, Hex, M6 x 25, 8.8, Full Thd				
						TORNILLO	BOLT	BOULON	140B
					SCHRAUBE	BULLONE	SKRUE	PARAFUSO	
5		829-1406		2	PORCA, M6, Cl 10	TUERCA	NUT	ECROU	010D
					MUTTER	DADO	MØTRIK	PORCA	
6		A30881		2	ARRUELA PLANA	ARANDELA	WASHER	RONDELLE	9720
					UNTERLEGSCHEIBE	ROSETTA PIANA	FLADSKIVE	ANILHA	
7		425-118		1	PORCA, 1/2"-20, G5	TUERCA	NUT	ECROU	010D
					MUTTER	DADO	MØTRIK	PORCA	
8		103-1475		2	ANEL, #75, Ext	ANILLO DE RESORTE	RING, SNAP	ANNEAU D'ARRÊT	054A
					SPRENGRING	ANELLO ELASTICO	LÅSERING	ANEL	
9		182006A1		1	ALAVANCA	PALANCA	LEVER	LEVIER	5110
					HEBEL	LEVA	HAANDTAG	ALAVANCA	
10		213-126		1	BRACADEIRA, 3/8"-24 x 2 1/2"				
						HORQUILLA DE AJUSTE	CLEVIS, ADJUSTABLE	CHAPE DE RÉGLAGE	1680
					VERSTELLBARER SCHÄ	MANIGL .PERNO, REGOI	TRÆKBØJLE, JUSTERBA	BRACADEIRA	
11		D149288		1	PINO LARGO	BULON/PIN, LARGO	PIN, LARGE	AXE, GROS	Z009
					BOLZEN, GROSS	SPINA, GRANDE	STOR PIND	PINO LARGO	
12		432-612		3	GRAMPO, 3/32" x 3/4"	PASADOR ABIERTO	PIN, SPLIT (COTTER)	GOUPILLE	270C
					SPLINT	COPPIGLIA	SPLITBOLT	TROCO DE ABRIR	
13		87439135		1	HASTE ROSCADA, 7 spool valve				
						VARILLA ROSCADA	ROD, THREADED	TIGE FILETÉE	095A
					GEWINDESTAB	ASTA FILETTATA	GEVINDSTANG	HASTE ROSCADA	
14		87438157		1	HASTE ROSCADA, 8 spool valve				
						VARILLA ROSCADA	ROD, THREADED	TIGE FILETÉE	095A
					GEWINDESTAB	ASTA FILETTATA	GEVINDSTANG	HASTE ROSCADA	
15		895-11008		2	ARRUELA PLANA, M8 x 16 x 1.6				
						ARANDELA	WASHER	RONDELLE	131R
					UNTERLEGSCHEIBE	ROSETTA PIANA	FLADSKIVE	ANILHA	
16		425-156		1	PORCA, Jam, 3/8"-24, G5	TUERCA	NUT	ECROU	010D
					MUTTER	DADO	MØTRIK	PORCA	
17		221477A1		1	ALAVANCA DE CONTROLE, auxiliary control (OPT)				
						PALANCA MANDO	THREADED ROD	TIGE-DE-COMMANDE	Z644
					BETAETIGUNGSSTANGE	ASTA, CONTROLLO	THREADED ROD	ALAVANCA DE CONTRO	

09-042	01	p1	06/09

RETROESCAVADEIRA - ESTABILIZADORES E COMPONENTES
RETROEXCAVADORA - ESTABILIZADORES Y COMPONENTES
BACKHOE - STABILIZERS, PLATES AND PADS
BACKHOE - STABILIZERS, PLATES AND PADS

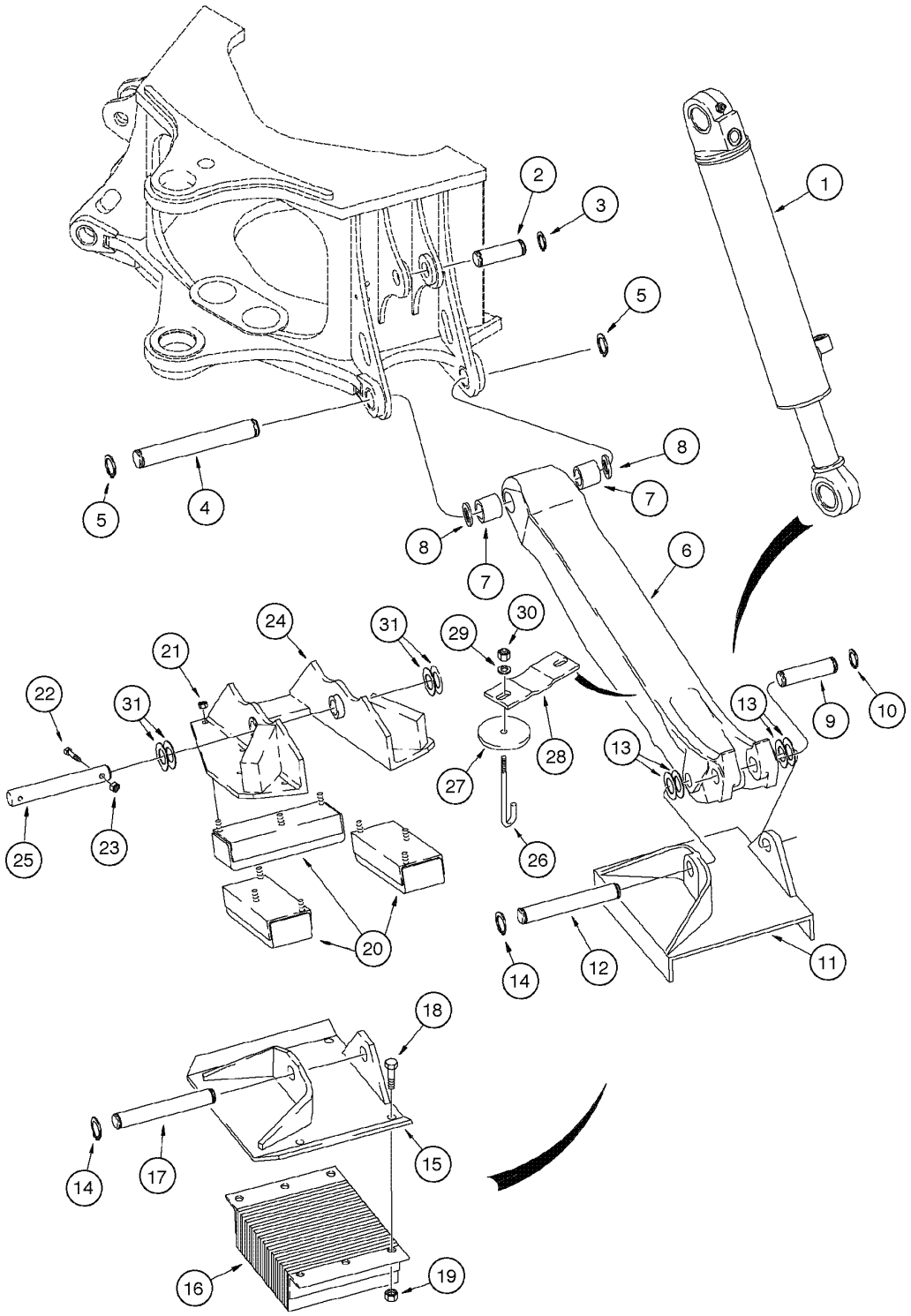

BACKHOE - STABILIZERS, PLATES AND PADS
BACKHOE - STABILIZERS, PLATES AND PADS
BACKHOE - STABILIZERS, PLATES AND PADS
BACKHOE - STABILIZERS, PLATES AND PADS

R	N	P.N.	MOD	Q	Denominação Bezeichnung	Denominacion Descrizione	Description Beskrivelse	Description Denominação	L.C.
1		{}		1	CYLINDER stabilizer Assy (p.8-76)				
2	*	D38907		2	PINO BOLZEN	PERNO PERNO	PIN STIFT	AXE PERNO	6200
3	*	103-16175		4	ANEL, #175, Ext SPRENGRING	ANILLO DE RESORTE ANELLO ELASTICO	RING, SNAP LÅSERING	ANNEAU D'ARRÊT ANEL	054A
4	*	121665A1		2	PINO LARGO BOLZEN, GROSS	BULON/PIN, LARGO SPINA, GRANDE	PIN, LARGE STOR PIND	AXE, GROS PINO LARGO	Z009
5	*	103-16175		4	ANEL, #175, Ext SPRENGRING	ANILLO DE RESORTE ANELLO ELASTICO	RING, SNAP LÅSERING	ANNEAU D'ARRÊT ANEL	054A
6		148192A1		2	ESTABILIZADOR, Includes item 7 STABILISATOR	ESTABILIZADOR STABILIZZATORE	STABILIZER STABILISATOR	STABILISATEUR ESTABILIZADOR	220S
7	*	D50296		2	BUCHA BUECHSE	CASQUILLO BOCCOLA	BUSHING BOESNING	BAGUE CASQUILHO	095B
8	*	495-81282		AR	ARRUELA PLANA, 2 1/16" x 3" x .109" UNTERLEGSCHEIBE	ARANDELA ROSETTA PIANA	WASHER FLADSKIVE	RONDELLE ANILHA	131R
9	*	148346A1		2	PINO BOLZEN	PERNO PERNO	PIN STIFT	AXE PERNO	080P
10	*	D25279		4	ANEL SPRENGRING	ANILLO DE RESORTE ANELLO ELASTICO	RING, SNAP LÅSERING	ANNEAU D'ARRÊT ANEL	054A
11		87535244		2	PLACA BLECH, PLATTE	PLACA PIASTRA	PLATE PLADE	PLAQUE CHAPA	105P
12	*	D28648		2	PINO BOLZEN	PERNO PERNO	PIN STIFT	AXE PERNO	6200
13	*	D143406		AR	ARRUELA PLANA UNTERLEGSCHEIBE	ARANDELA ROSETTA PIANA	WASHER FLADSKIVE	RONDELLE ANILHA	9720
14	*	D25279		4	ANEL SPRENGRING	ANILLO DE RESORTE ANELLO ELASTICO	RING, SNAP LÅSERING	ANNEAU D'ARRÊT ANEL	054A
15	1	D142519		2	SAPATA CONJUNTO SCHUH (KPLT.)	ZAPATA (CONJUNTO) GRUPPO CRIVELLO INF	SHOE (ASSY) SHOE (ASSY)	SABOT (ASSEMBLE) SAPATA CONJUNTO	P802
16		D61368		2	AMORTECEDOR DE CHO STOSSDAEMPFER	AMORTIGUADOR AMMORTIZZATORE	SHOCK ABSORBER SHOCK ABSORBER	SILENTBLOC AMORTECEDOR DE CH(	P334
17		D39256		2	PINO DO FREIO ACHSZAPFEN	PIVOTE DE EJE PERNO DELL'ASSALE	PIN, AXLE AKSELPIND	PIVOT D'ESSIEU PIVOTE DE EJE	Z160
18		413-1228		8	PARAFUSO, Hex, 3/4"-10 x 1 3/4", G5 SCHRAUBE	TORNILLO BULLONE	BOLT SKRUE	BOULON PARAFUSO	140B
19		425-1012		8	PORCA, 3/4"-10, G5 MUTTER	TUERCA DADO	NUT MØTRIK	ECROU PORCA	010D
	1	186405A1		2	PATIM/SAPATA, Assy, Includes items 20 - 30 KUFE	MORDAZA CRIVELLO INFERIORE	SKID/SHOE SLÆBESKO	PATIN PATIM/SAPATA	Z578
20		D142314		3	PATIM/SAPATA KUFE	MORDAZA CRIVELLO INFERIORE	SKID/SHOE SLÆBESKO	PATIN PATIM/SAPATA	Z578

(1) Se usado

NVT515 EMBUCHAMENTO RETRO 580M MESA GIRO E ESTABLIZADOR

09-042	01	p2	06/09

RETROESCAVADEIRA - ESTABILIZADORES E COMPONENTES
RETROEXCAVADORA - ESTABILIZADORES Y COMPONENTES
BACKHOE - STABILIZERS, PLATES AND PADS
BACKHOE - STABILIZERS, PLATES AND PADS

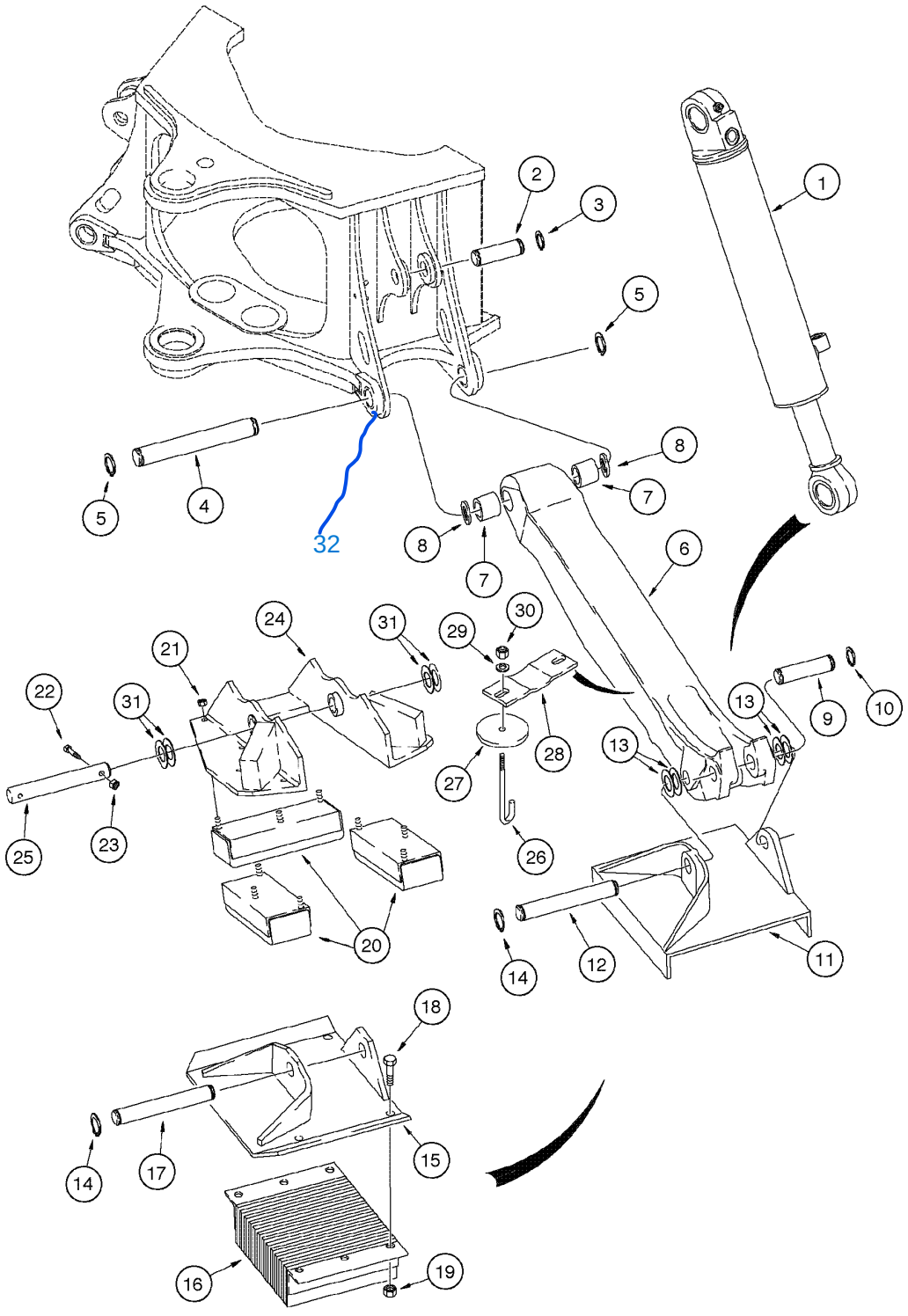

BACKHOE - STABILIZERS, PLATES AND PADS
BACKHOE - STABILIZERS, PLATES AND PADS
BACKHOE - STABILIZERS, PLATES AND PADS
BACKHOE - STABILIZERS, PLATES AND PADS

R	N	P.N.	MOD	Q	Denominação Bezeichnung	Denominacion Descrizione	Description Beskrivelse	Description Denominação	L.C.
21		231-4247		9	CONTRA PORCA, 7/16"-14, GB				
						CONTRA TUERCA	NUT, LOCK	CONTRE-ECROU	P263
					SICHERUNGSMUTTER	CONTRODADO	LASEMOETRIK	CONTRA PORCA	
22		413-632		2	PARAFUSO, Hex, 3/8"-16 x 2", G5				
						TORNILLO	BOLT	BOULON	140B
					SCHRAUBE	BULLONE	SKRUE	PARAFUSO	
23		230-4216		2	CONTRA PORCA, 3/8"-16, GA				
						CONTRA TUERCA	NUT, LOCK	CONTRE-ECROU	P263
					SICHERUNGSMUTTER	CONTRODADO	LASEMOETRIK	CONTRA PORCA	
24		189955A1		1	FUNDO DESLIZADOR	FONDO DESLIZADOR	SOLE	SEMELLE	8070
					GLEITKUFE	VASO	SOLE	FUNDO DESLIZADOR	
25		D149033		1	PINO LARGO	BULON/PIN, LARGO	PIN, LARGE	AXE, GROS	Z009
					BOLZEN, GROSS	SPINA, GRANDE	STOR PIND	PINO LARGO	
26		190035A1		2	PARAFUSO	TORNILLO	SCREW	VIS	7450
					SCHRAUBE	VITE	SKRUE	PARAFUSO	
27		190967A1		2	PLACA ESPESSA	PLACA, GRANDE	PLATE, LARGE	PLAQUE, GRANDE	Z308
					PLATTE, BREIT	PIASTRA, LARGA	PLADE, STOR	PLACA ESPESSA	
28		190036A1		1	PLACA ESPESSA	PLACA, GRANDE	PLATE, LARGE	PLAQUE, GRANDE	Z308
					PLATTE, BREIT	PIASTRA, LARGA	PLADE, STOR	PLACA ESPESSA	
29		495-11041		2	ARRUELA PLANA, 3/8", SAE				
						ARANDELA	WASHER	RONDELLE	131R
					UNTERLEGSCHEIBE	ROSETTA PIANA	FLADSKIVE	ANILHA	
30		230-4216		2	CONTRA PORCA, 3/8"-16, GA				
						CONTRA TUERCA	NUT, LOCK	CONTRE-ECROU	P263
					SICHERUNGSMUTTER	CONTRODADO	LASEMOETRIK	CONTRA PORCA	
31		D143406		AR	ARRUELA PLANA	ARANDELA	WASHER	RONDELLE	9720
					UNTERLEGSCHEIBE	ROSETTA PIANA	FLADSKIVE	ANILHA	
32		* 107124A1		4	BUCHA DO ESTABILIZADOR				

NVT515 EMBUCHAMENTO RETRO 580M MESA GIRO ESTABLIZADOR

09-044	01	p1	06/09

RETROESCAVADEIRA - TORRE E CILINDROS DE OSCILAÇÃO
RETROEXCAVADORA - TORRE Y GATOS DE OSCILACIÓN
BACKHOE - SWING CYLINDERS AND SWING TOWER
BACKHOE - SWING CYLINDERS AND SWING TOWER

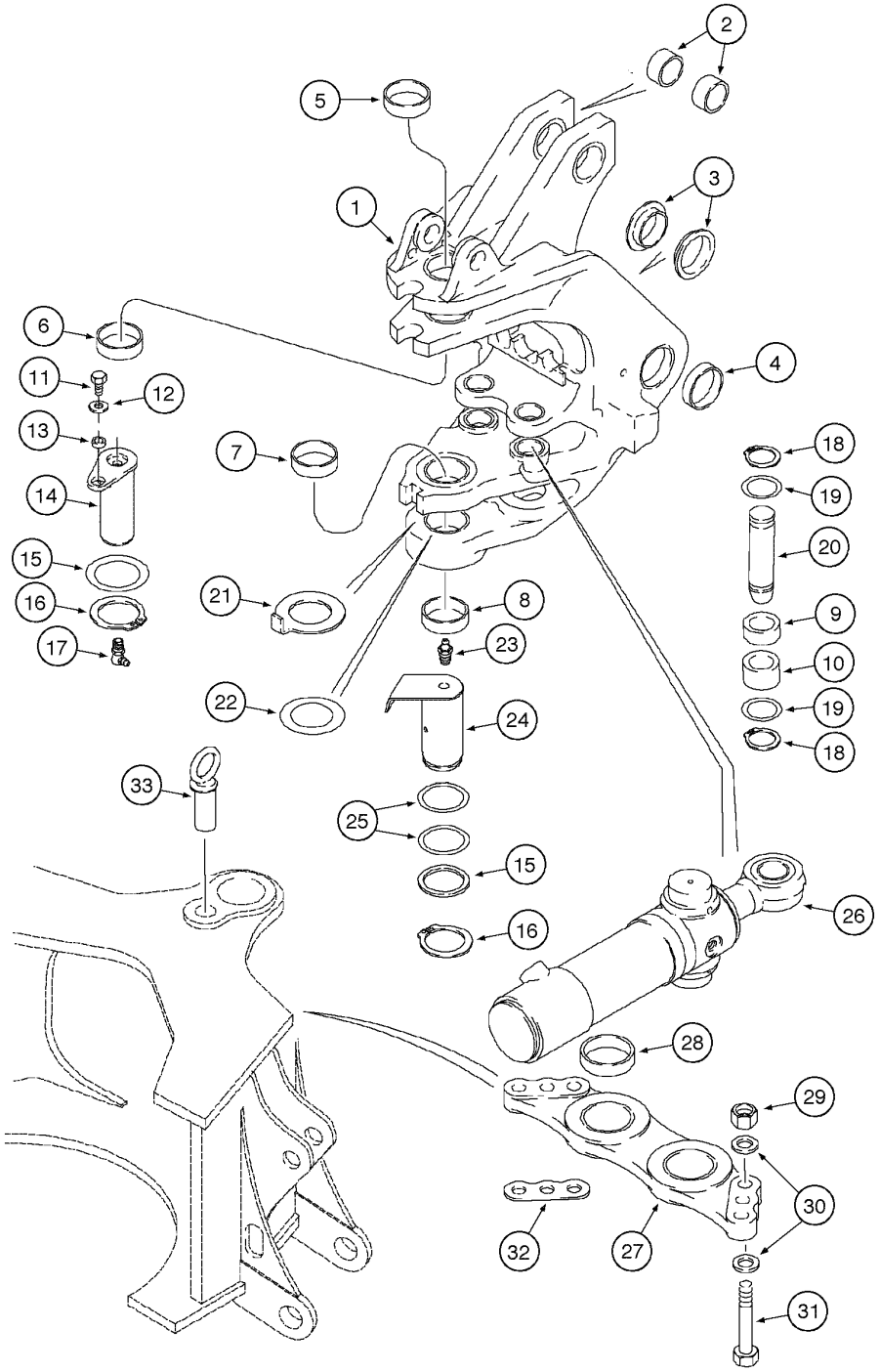

BACKHOE - SWING CYLINDERS AND SWING TOWER
BACKHOE - SWING CYLINDERS AND SWING TOWER
BACKHOE - SWING CYLINDERS AND SWING TOWER
BACKHOE - SWING CYLINDERS AND SWING TOWER

R	N	P.N.	MOD	Q	Denominação Bezeichnung	Denominacion Descrizione	Description Beskrivelse	Description Denominação	L.C.
1		148822A1		1	TORRE PEQUENA, swing Assy, Includes items 2 - 10				
						TORRE	TURRET	TOURELLE	148T
					REVOLVERKOPF	TORRETTA	OVERVOGN	CABECOTE	
2	*	D149079		2	BUCHA	CASQUILLO	BUSHING	BAGUE	1140
					BUECHSE	BOCCOLA	BOESNING	CASQUILHO	
3	*	121778A1		2	BUCHA	CASQUILLO	BUSHING	BAGUE	1140
					BUECHSE	BOCCOLA	BOESNING	CASQUILHO	
4	*	D135741		2	BUCHA	CASQUILLO	BUSHING	BAGUE	1140
					BUECHSE	BOCCOLA	BOESNING	CASQUILHO	
5	*	D135557		1	BUCHA	CASQUILLO	BUSHING	BAGUE	1140
					BUECHSE	BOCCOLA	BOESNING	CASQUILHO	
6	*	D135559		1	BUCHA	CASQUILLO	BUSHING	BAGUE	1140
					BUECHSE	BOCCOLA	BOESNING	CASQUILHO	
7	*	D151073		1	BUCHA	CASQUILLO	BUSHING	BAGUE	1140
					BUECHSE	BOCCOLA	BOESNING	CASQUILHO	
8	*	D151074		1	BUCHA	CASQUILLO	BUSHING	BAGUE	1140
					BUECHSE	BOCCOLA	BOESNING	CASQUILHO	
9	*	135248A1		2	BUCHA	CASQUILLO	BUSHING	BAGUE	1140
					BUECHSE	BOCCOLA	BOESNING	CASQUILHO	
10	*	135249A1		2	BUCHA	CASQUILLO	BUSHING	BAGUE	1140
					BUECHSE	BOCCOLA	BOESNING	CASQUILHO	
11		413-816		1	PARAFUSO, Hex, 1/2"-13 x 1", G5, Full Thd				
						TORNILLO	BOLT	BOULON	140B
					SCHRAUBE	BULLONE	SKRUE	PARAFUSO	
12		495-11053		1	ARRUELA PLANA, 1/2", SAE				
						ARANDELA	WASHER	RONDELLE	131R
					UNTERLEGSCHEIBE	ROSETTA PIANA	FLADSKIVE	ANILHA	
13	*	148693A1		1	BUCHA, guide	CASQUILLO	BUSHING	BAGUE	095B
					BUECHSE	BOCCOLA	BOESNING	CASQUILHO	
14	*	148694A1		1	PINO	PERNO	PIN	AXE	080P
					BOLZEN	PERNO	STIFT	PERNO	
15	*	D136700		1	CALCO DE AFINACAO, 1.57mm Thk, 67x83x2mm, lower				
						SUPLEMENTO	SHIM	CALE D'EPAISSEUR	7770
					EINSTELLSCHEIBCHEN	SPESSORE	MELLEMLÆG	CALCO DE AFINACAO	
16	*	800-4065		1	ANEL	ANILLO DE RESORTE	RING, SNAP	ANNEAU D'ARRÊT	054A
					SPRENGRING	ANELLO ELASTICO	LÅSERING	ANEL	
17	*	219-55		1	GRAXEIRA, 90º, 1/8" NPT x .84" lg				
						ENGRASADOR	NIPPLE, LUBE	GRAISSEUR	060I
					SCHMIERNIPPEL	INGRASSATORE	SMØRENIPPEL	LUBRIFICADOR	
18	*	103-16200		4	ANEL, #200, Ext	ANILLO DE RESORTE	RING, SNAP	ANNEAU D'ARRÊT	054A
					SPRENGRING	ANELLO ELASTICO	LÅSERING	ANEL	
19	*	495-81227		4	ARRUELA PLANA, 2 1/16" x 2 15/16" x .060"				
						ARANDELA	WASHER	RONDELLE	131R
					UNTERLEGSCHEIBE	ROSETTA PIANA	FLADSKIVE	ANILHA	
20	*	386092A2		2	PINO LARGO	BULON/PIN, LARGO	PIN, LARGE	AXE, GROS	Z009
					BOLZEN, GROSS	SPINA, GRANDE	STOR PIND	PINO LARGO	
21	*	243084A1		1	ARRUELA PLANA	ARANDELA	WASHER	RONDELLE	9720
					UNTERLEGSCHEIBE	ROSETTA PIANA	FLADSKIVE	ANILHA	

NVT515 EMBUCHAMENTO 580M RETRO MESA E ESTABLIZADOR

09-044	01	p2	06/09

RETROESCAVADEIRA - TORRE E CILINDROS DE OSCILAÇÃO
RETROEXCAVADORA - TORRE Y GATOS DE OSCILACIÓN
BACKHOE - SWING CYLINDERS AND SWING TOWER
BACKHOE - SWING CYLINDERS AND SWING TOWER

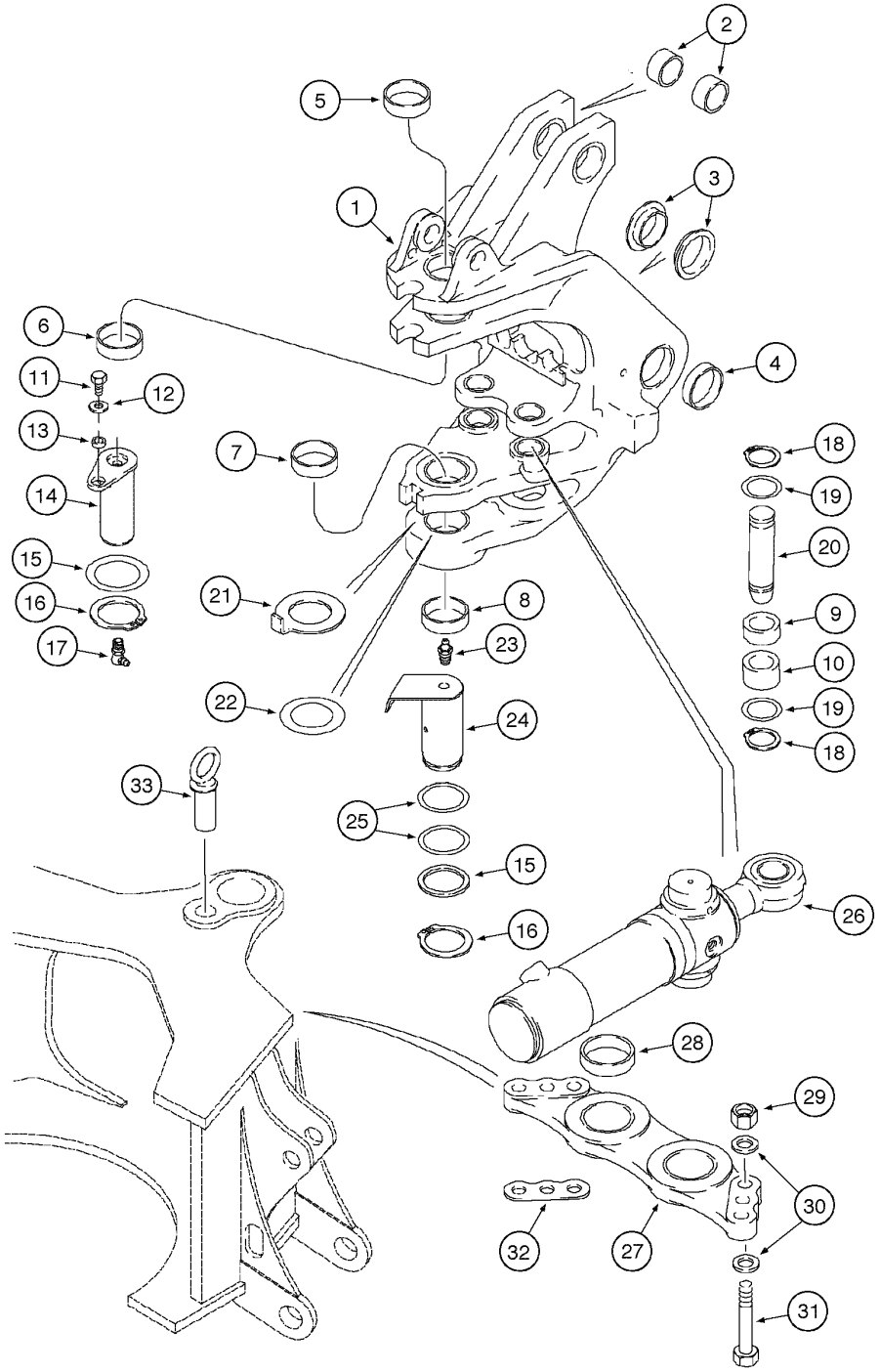

BACKHOE - SWING CYLINDERS AND SWING TOWER
BACKHOE - SWING CYLINDERS AND SWING TOWER
BACKHOE - SWING CYLINDERS AND SWING TOWER
BACKHOE - SWING CYLINDERS AND SWING TOWER

R	N	P.N.	MOD	Q	Denominação Bezeichnung	Denominacion Descrizione	Description Beskrivelse	Description Denominação	L.C.
22	*	134167A1		AR	CALCO DE AFINACAO, 0.080 (2.05mm)				
						SUPLEMENTO	SHIM	CALE D'EPAISSEUR	7770
					EINSTELLSCHEIBCHEN	SPESSORE	MELLEMLÆG	CALCO DE AFINACAO	
23	*	219-1		1	GRAXEIRA, 1/8"-27 x .66 lg	ENGRASADOR	NIPPLE, LUBE	GRAISSEUR	060I
					SCHMIERNIPPEL	INGRASSATORE	SMØRENIPPEL	LUBRIFICADOR	
24	*	148687A1		1	PINO	PERNO	PIN	AXE	080P
					BOLZEN	PERNO	STIFT	PERNO	
25	*	D136391		AR	CALCO DE AFINACAO, 1.57mm Thk, (M72 ID x 89 OD)				
						SUPLEMENTO	SHIM	CALE D'EPAISSEUR	7770
					EINSTELLSCHEIBCHEN	SPESSORE	MELLEMLÆG	CALCO DE AFINACAO	
26		{}		2	CYLINDER swing Assy (p.8-78)				
27		198976A1		1	PLACA ESPESSA, Includes item 28				
						PLACA, GRANDE	PLATE, LARGE	PLAQUE, GRANDE	Z308
					PLATTE, BREIT	PIASTRA, LARGA	PLADE, STOR	PLACA ESPESSA	
28	*	114318A1		2	BUCHA	CASQUILLO	BUSHING	BAGUE	1140
					BUECHSE	BOCCOLA	BOESNING	CASQUILHO	
29		829-1420		6	PORCA, M20, Cl 10	TUERCA	NUT	ECROU	010D
					MUTTER	DADO	MØTRIK	PORCA	
30		896-11020		12	ARRUELA PLANA, M20 x 37.5 x 4, HT				
						ARANDELA	WASHER	RONDELLE	131R
					UNTERLEGSCHEIBE	ROSETTA PIANA	FLADSKIVE	ANILHA	
31		827-20075		6	PARAFUSO, Hex, M20 x 75, 10.9, Full Thd				
						TORNILLO	BOLT	BOULON	140B
					SCHRAUBE	BULLONE	SKRUE	PARAFUSO	
32	*	197718A1		AR	CALCO DE AFINACAO	SUPLEMENTO	SHIM	CALE D'EPAISSEUR	7770
					EINSTELLSCHEIBCHEN	SPESSORE	MELLEMLÆG	CALCO DE AFINACAO	
33		D149239		1	PINO LARGO	BULON/PIN, LARGO	PIN, LARGE	AXE, GROS	Z009
					BOLZEN, GROSS	SPINA, GRANDE	STOR PIND	PINO LARGO	

NVT515 EMBUCHAMENTO 580M RETRO MESA GIRO ESTABLIZADOR

09-046	01	p1	06/09

RETROESCAVADEIRA - TORRE DE OSCILAÇÃO E LANÇA
RETROEXCAVADORA - TORRE DE OSCILACIÓN Y LANZA
BACKHOE - SWING TOWER AND BOOM
BACKHOE - SWING TOWER AND BOOM

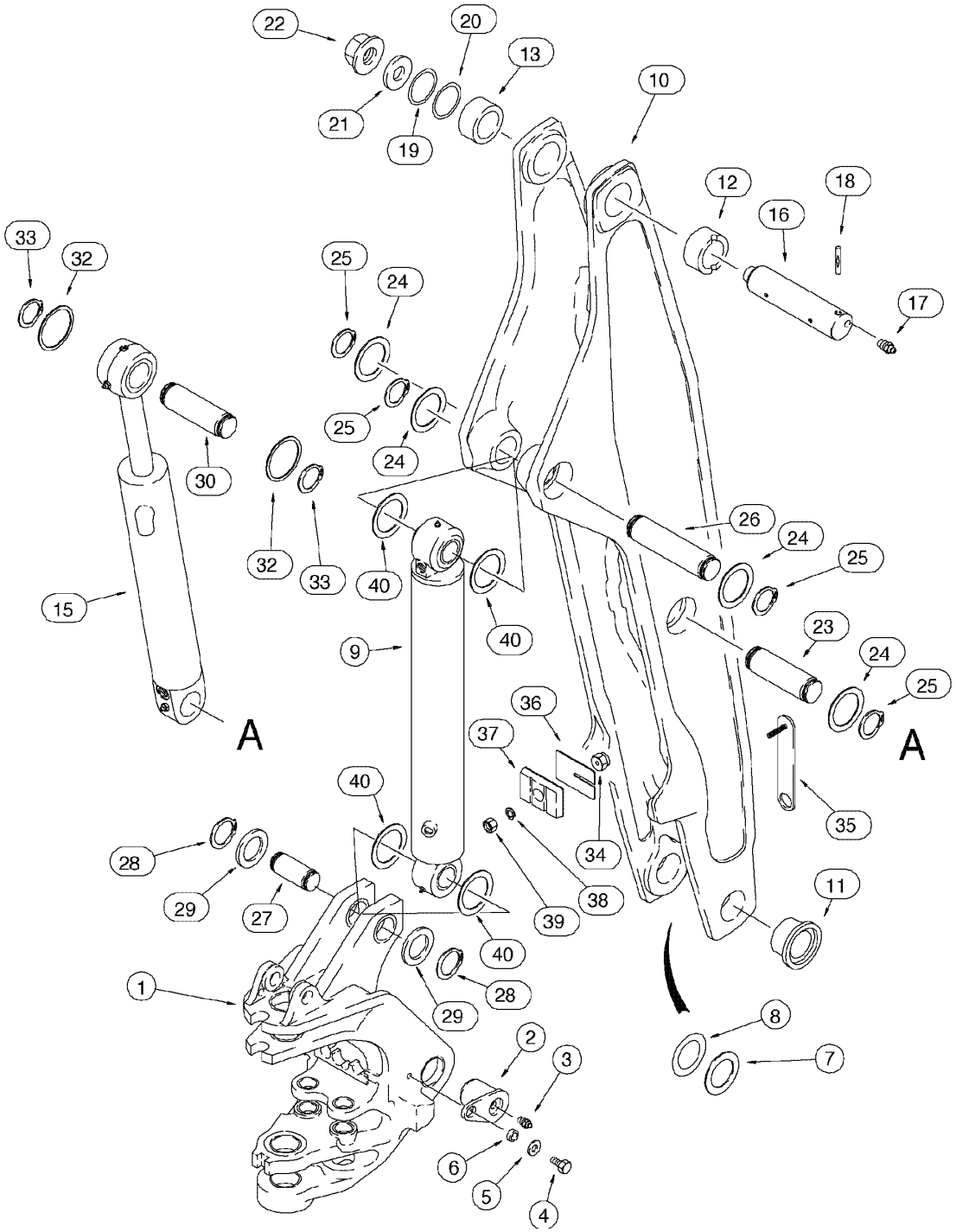

BACKHOE - SWING TOWER AND BOOM
BACKHOE - SWING TOWER AND BOOM
BACKHOE - SWING TOWER AND BOOM
BACKHOE - SWING TOWER AND BOOM

R	N	P.N.	MOD	Q	Denominação Bezeichnung	Denominacion Descrizione	Description Beskrivelse	Description Denominação	L.C.
1		{}		1	TOWER swing (p.9-44)				
2	*	121779A1		2	PINO LARGO BOLZEN, GROSS	BULON/PIN, LARGO SPINA, GRANDE	PIN, LARGE STOR PIND	AXE, GROS PINO LARGO	Z009
3	*	219-1		2	GRAXEIRA, 1/8"-27 x .66 lg SCHMIERNIPPEL	ENGRASADOR INGRASSATORE	NIPPLE, LUBE SMØRENIPPEL	GRAISSEUR LUBRIFICADOR	060I
4		614-20040		2	PARAFUSO, Hex, M20 x 40, 8.8 SCHRAUBE	TORNILLO BULLONE	BOLT SKRUE	BOULON PARAFUSO	140B
5		496-41081		2	ARRUELA PLANA, 13/16" x 1 3/4" x .219", HDN UNTERLEGSCHEIBE	ARANDELA ROSETTA PIANA	WASHER FLADSKIVE	RONDELLE ANILHA	131R
6		122897A1		2	ESPAÇADOR DISTANZSTÜCK	ESPACIADOR DISTANZIALE	SPACER AFSTANDSSTYKKE	ENTRETOISE ESPACADOR	8090
7	*	H71514		AR	ARRUELA PLANA UNTERLEGSCHEIBE	ARANDELA ROSETTA PIANA	WASHER FLADSKIVE	RONDELLE ANILHA	9720
8	*	R32119		AR	ARRUELA PLANA, 71 x 114mm UNTERLEGSCHEIBE	ARANDELA ROSETTA PIANA	WASHER FLADSKIVE	RONDELLE ANILHA	9720
9		{}		1	CYLINDER SWING Assy (p.8-80/82)				
10		87442062		1	BRACO LANCA, Includes items 11, 12, 13 AUSLEGER	BRAZO AGILON BRACCIO GRU	BOOM GRAVEARM	FLÈCHE BRACO LANCA	136B
11	*	D151071		2	BUCHA BUECHSE	CASQUILLO BOCCOLA	BUSHING BOESNING	BAGUE CASQUILHO	1140
12	*	D135739		1	BUCHA BUECHSE	CASQUILLO BOCCOLA	BUSHING BOESNING	BAGUE CASQUILHO	1140
13	*	D137218		1	BUCHA BUECHSE	CASQUILLO BOCCOLA	BUSHING BOESNING	BAGUE CASQUILHO	1140
15		{}		1	CYLINDER ARM Assy (p.8-84)				
16	*	D132494		1	PINO LARGO BOLZEN, GROSS	BULON/PIN, LARGO SPINA, GRANDE	PIN, LARGE STOR PIND	AXE, GROS PINO LARGO	Z009
17	*	219-1		2	GRAXEIRA, 1/8"-27 x .66 lg SCHMIERNIPPEL	ENGRASADOR INGRASSATORE	NIPPLE, LUBE SMØRENIPPEL	GRAISSEUR LUBRIFICADOR	060I
18	*	300013A1		1	PINO SICHERUNGSSPLINT	PASADOR PERNO DIVISO	SPLIT PIN/SAFETY PIN SPLIT/SIKKERHEDSBOL	GOUPILLE PINO	Z510
19	*	D136391		AR	CALCO DE AFINACAO, 1.57mm Thk, (M72 ID x 89 OD) EINSTELLSCHEIBCHEN	SUPLEMENTO SPESSORE	SHIM MELLEMLÆG	CALE D'EPAISSEUR CALCO DE AFINACAO	7770
20	*	D136392		AR	CALCO DE AFINACAO, 3.05mm Thk, (M72 ID x 89 OD) EINSTELLSCHEIBCHEN	SUPLEMENTO SPESSORE	SHIM MELLEMLÆG	CALE D'EPAISSEUR CALCO DE AFINACAO	7770
21		D133632		1	ARRUELA PLANA UNTERLEGSCHEIBE	ARANDELA ROSETTA PIANA	WASHER FLADSKIVE	RONDELLE ANILHA	9720

09-046	01	p2	06/09

RETROESCAVADEIRA - TORRE DE OSCILAÇÃO E LANÇA
RETROEXCAVADORA - TORRE DE OSCILACIÓN Y LANZA
BACKHOE - SWING TOWER AND BOOM
BACKHOE - SWING TOWER AND BOOM

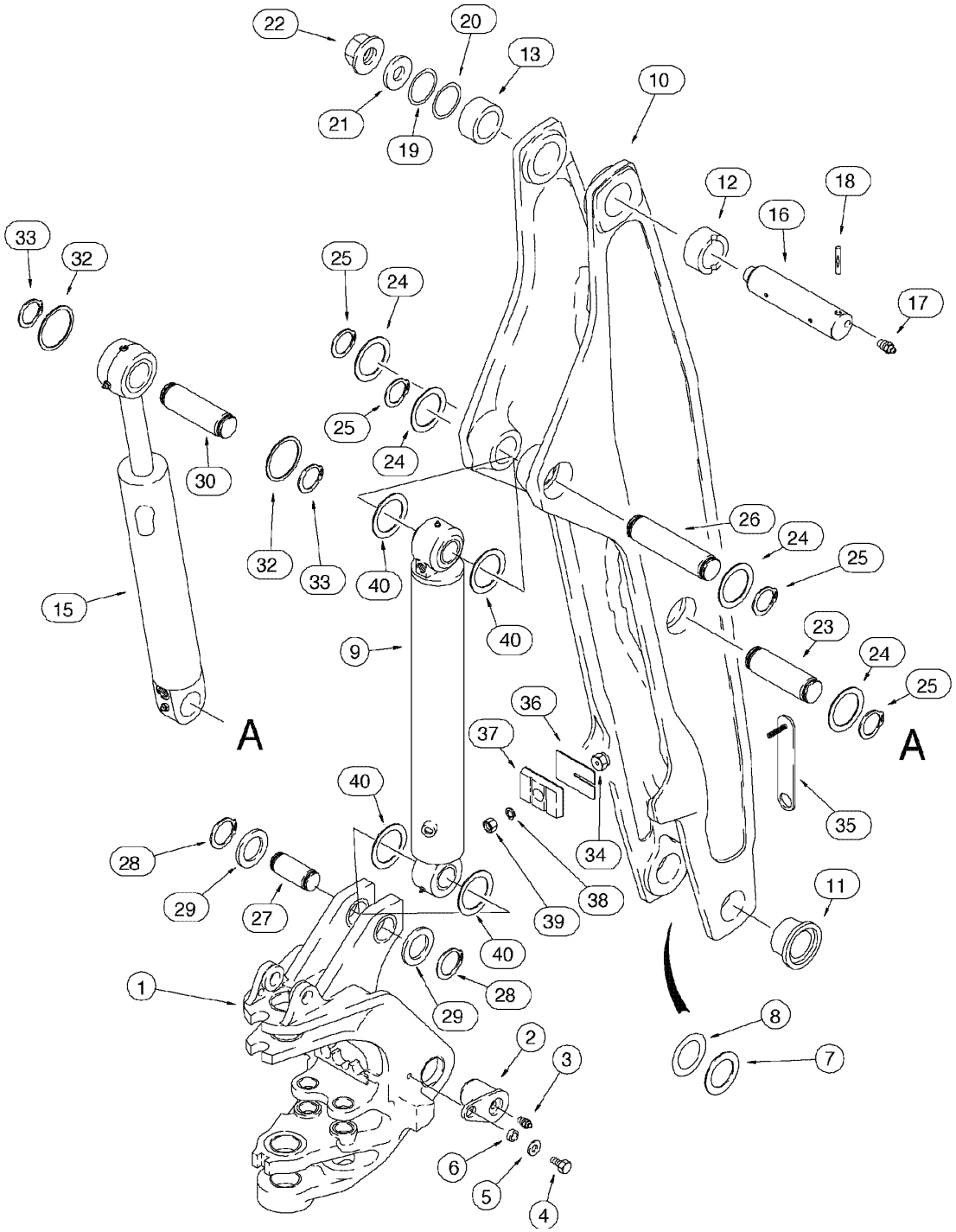

BACKHOE - SWING TOWER AND BOOM
BACKHOE - SWING TOWER AND BOOM
BACKHOE - SWING TOWER AND BOOM
BACKHOE - SWING TOWER AND BOOM

R	N	P.N.	MOD	Q	Denominação Bezeichnung	Denominacion Descrizione	Description Beskrivelse	Description Denominação	L.C.
22		181042A1		1	PORCA MUTTER	TUERCA DADO	NUT MØTRIK	ECROU PORCA	5780
23	*	129040A1		1	PINO LARGO BOLZEN, GROSS	BULON/PIN, LARGO SPINA, GRANDE	PIN, LARGE STOR PIND	AXE, GROS PINO LARGO	Z009
24	*	495-81226		4	ARRUELA PLANA, 1 13/16" x 2 1/2" x .109" UNTERLEGSCHEIBE	ARANDELA ROSETTA PIANA	WASHER FLADSKIVE	RONDELLE ANILHA	131R
25	*	103-16175		4	ANEL, #175, Ext SPRENGRING	ANILLO DE RESORTE ANELLO ELASTICO	RING, SNAP LÅSERING	ANNEAU D'ARRÊT ANEL	054A
26	*	129040A1		1	PINO LARGO BOLZEN, GROSS	BULON/PIN, LARGO SPINA, GRANDE	PIN, LARGE STOR PIND	AXE, GROS PINO LARGO	Z009
27	*	142842A1		1	PINO LARGO BOLZEN, GROSS	BULON/PIN, LARGO SPINA, GRANDE	PIN, LARGE STOR PIND	AXE, GROS PINO LARGO	Z009
28	*	800-44050		2	ANEL, M50, Ext SPRENGRING	ANILLO DE RESORTE ANELLO ELASTICO	RING, SNAP LÅSERING	ANNEAU D'ARRÊT ANEL	054A
29	*	495-81227		AR	ARRUELA PLANA, 2 1/16" x 2 15/16" x .060" UNTERLEGSCHEIBE	ARANDELA ROSETTA PIANA	WASHER FLADSKIVE	RONDELLE ANILHA	131R
30	*	129041A1		1	PINO LARGO BOLZEN, GROSS	BULON/PIN, LARGO SPINA, GRANDE	PIN, LARGE STOR PIND	AXE, GROS PINO LARGO	Z009
32	*	495-81226		AR	ARRUELA PLANA, 1 13/16" x 2 1/2" x .109" UNTERLEGSCHEIBE	ARANDELA ROSETTA PIANA	WASHER FLADSKIVE	RONDELLE ANILHA	131R
33	*	103-16175		2	ANEL, #175, Ext SPRENGRING	ANILLO DE RESORTE ANELLO ELASTICO	RING, SNAP LÅSERING	ANNEAU D'ARRÊT ANEL	054A
34		184884A1		1	BUJÃO STOPFEN	TAPÓN TAPPO	PLUG PROP	BOUCHON BUJAO	6400
35		184723A1		1	SUPORTE SCHALTER, AUTOM. AU	PIEZA DE APOYO SQUADRETTA	BRACKET, SUPPORTING STOETTEBESLAG	EQUERRE PECA DE SUPORTE	215S
36		138624A1		AR	BLOCO, 1.5mm BLOCK	BLOQUE MOTOR BLOCCHETTO	BLOCK STOPKLODS	BLOC BLOCO	0710
37		87491322		1	PÁRA-CHOQUE, Replaces 87371132 PUFFER	PARACHOQUES PARAURTI	BUMPER KOFANGER	PARE-CHOCS PARACHOQUES	036P
38	*	892-11010		1	ARRUELA-TRAVA, M10 SICHERUNGSSCHEIBE	ARANDELA DE FRENO ROSETTA DI SICUREZZA	WASHER, LOCK LAASESKIVE	RONDELLE FREIN ANILHA DE FIXACAO	132R
39		829-1410		1	PORCA, M10, Cl 10 MUTTER	TUERCA DADO	NUT MØTRIK	ECROU PORCA	010D
40	*	495-81227		4	ARRUELA PLANA, 2 1/16" x 2 15/16" x .060" UNTERLEGSCHEIBE	ARANDELA ROSETTA PIANA	WASHER FLADSKIVE	RONDELLE ANILHA	131R

09-048	01	p1	11/07

RETROESCAVADEIRA - TRAVA DA LANÇA
RETROEXCAVADORA - TRABA DE LA LANZA
BACKHOE - SWING TOWER AND BOOMBOOM LATCH
BACKHOE - SWING TOWER AND BOOMBOOM LATCH

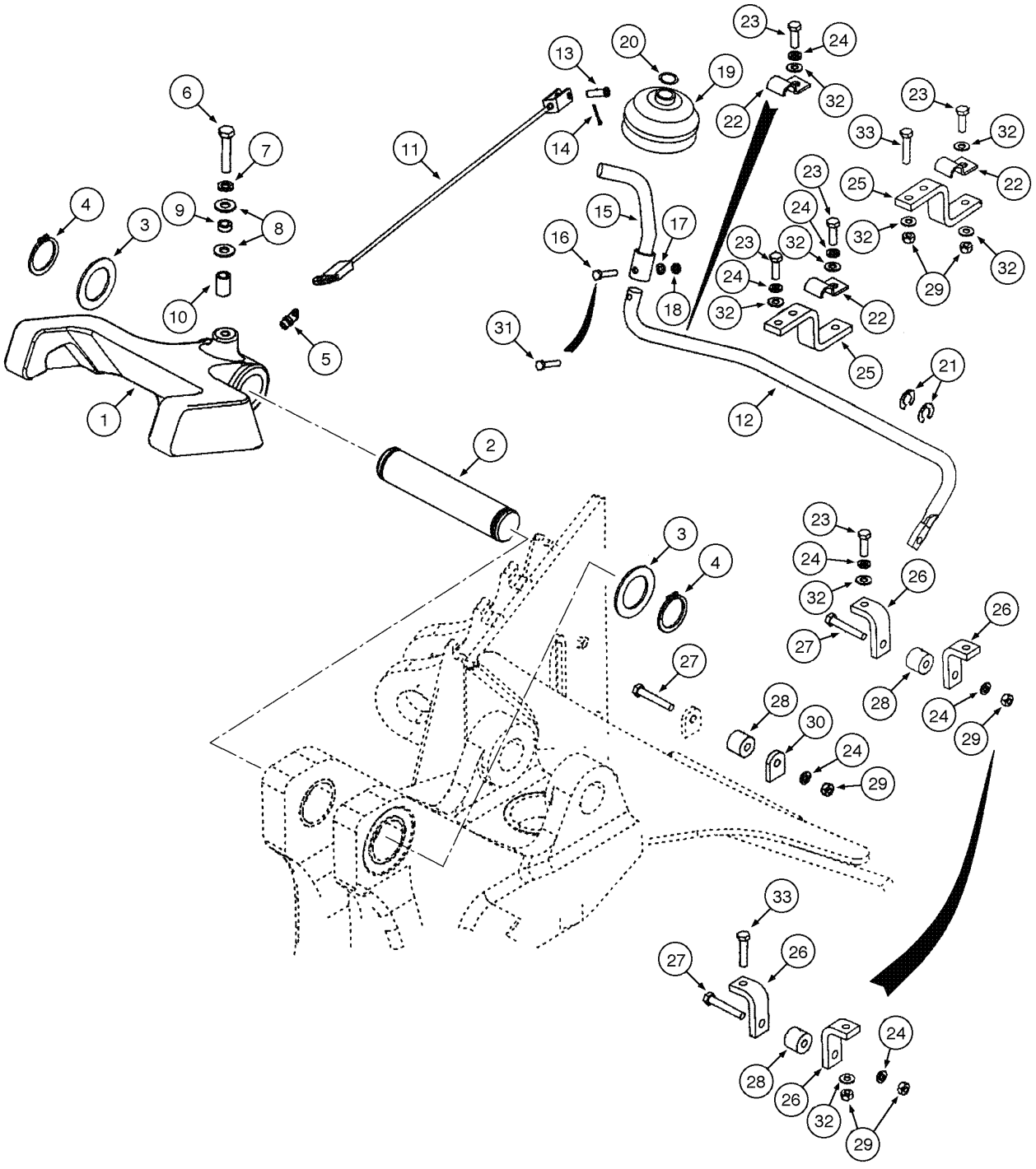

BACKHOE - SWING TOWER AND BOOMBOOM LATCH
BACKHOE - SWING TOWER AND BOOMBOOM LATCH
BACKHOE - SWING TOWER AND BOOMBOOM LATCH
BACKHOE - SWING TOWER AND BOOMBOOM LATCH

R	N	P.N.	MOD	Q	Denominação Bezeichnung	Denominacion Descrizione	Description Beskrivelse	Description Denominação	L.C.
1		379941A1		1	TRINCO KLINKE	PESTILLO CHIAVISTELLO	LATCH PAL	LOQUET TRINCO	5020
2		D129227		1	PINO LARGO BOLZEN, GROSS	BULON/PIN, LARGO SPINA, GRANDE	PIN, LARGE STOR PIND	AXE, GROS PINO LARGO	Z009
3		D144592		2	ARRUELA PLANA UNTERLEGSCHEIBE	ARANDELA ROSETTA PIANA	WASHER FLADSKIVE	RONDELLE ANILHA	9720
4		800-44040		2	ANEL, M40, Ext SPRENGRING	ANILLO DE RESORTE ANELLO ELASTICO	RING, SNAP LÅSERING	ANNEAU D'ARRÊT ANEL	054A
5		219-55		1	GRAXEIRA, 90º, 1/8" NPT x .84" lg SCHMIERNIPPEL	ENGRASADOR INGRASSATORE	NIPPLE, LUBE SMØRENIPPEL	GRAISSEUR LUBRIFICADOR	060I
6		614-10050		1	PARAFUSO, Hex, M10 x 50, 8.8, Full Thd SCHRAUBE	TORNILLO BULLONE	BOLT SKRUE	BOULON PARAFUSO	140B
7		892-11010		1	ARRUELA-TRAVA, M10 SICHERUNGSSCHEIBE	ARANDELA DE FRENO ROSETTA DI SICUREZZA	WASHER, LOCK LAASESKIVE	RONDELLE FREIN ANILHA DE FIXACAO	132R
8		895-15010		2	ARRUELA PLANA, M11 x 24 x 2 UNTERLEGSCHEIBE	ARANDELA ROSETTA PIANA	WASHER FLADSKIVE	RONDELLE ANILHA	131R
9		87445245		1	ESPAÇADOR DISTANZSTÜCK	SEPARADOR DISTANZIALE	SPACER AFSTANDSSTYKKE	ENTRETOISE ESPACADOR	075D
10		396092A1		1	ESPAÇADOR DISTANZSTÜCK	ESPACIADOR DISTANZIALE	SPACER AFSTANDSSTYKKE	ENTRETOISE ESPACADOR	8090
11		87435924		1	CABO KABEL	CABLE CAVO	CABLE KABEL	CABLE CABO	650C
12		87441850		1	HASTE STAB	VARILLA ASTA	ROD STANG	TRINGLE HASTE	090A
13		427-5094		1	CUPILHA, 5/16" x .940" GABELBOLZEN	PASADOR DE HORQUILL SPINA, PER FORCELLA	PIN, CLEVIS GAFFELBOLT	AXE DE CHAPE CUPILHA	P694
14		432-612		1	GRAMPO, 3/32" x 3/4" SPLINT	PASADOR ABIERTO COPPIGLIA	PIN, SPLIT (COTTER) SPLITBOLT	GOUPILLE TROCO DE ABRIR	270C
15		87444149		1	HASTE CONJUNTO STANGE (KPLT.)	VARILLA (CONJUNTO) ASTA, COMPLESSIVO	ROD ASSY. ROD ASSY.	TRINGLE (ASSEMBLEE) HASTE CONJUNTO	P473
16	1	814-6030		1	PARAFUSO, Hex, M6 x 30, 8.8 SCHRAUBE	TORNILLO BULLONE	BOLT SKRUE	BOULON PARAFUSO	140B
17	1	892-11006		1	ARRUELA-TRAVA, M6 SICHERUNGSSCHEIBE	ARANDELA DE FRENO ROSETTA DI SICUREZZA	WASHER, LOCK LAASESKIVE	RONDELLE FREIN ANILHA DE FIXACAO	132R
18		829-1406		1	PORCA, M6, Cl 10 MUTTER	TUERCA DADO	NUT MØTRIK	ECROU PORCA	010D
19		D86664		1	COIFA MANSCHETTE/TUELLE	PROTECTOR CUFFIA	BOOT BOOT	MANCHETTE COIFA	0860
20		D143735		1	BRACADEIRA SCHELLE	COLLAR MORSETTO	CLAMP CLAMP	COLLIER BRACADEIRA	1640
21		D143591		2	ANEL TRAVA SICHERUNGSRING	ANILLO DE CIERRE ANELLO ELASTICO	SNAP RING SNAP RING	ANNEAU-D'ARRET ANEL TRAVA	P345
22		D143723		2	FREIO STREICHBLECHKANTE	BRIDA SOMMITA	SHIN LASK	BRIDE FREIO	7775

(1) Se usado

09-048	01	p2	11/07

RETROESCAVADEIRA - TRAVA DA LANÇA
RETROEXCAVADORA - TRABA DE LA LANZA
BACKHOE - SWING TOWER AND BOOMBOOM LATCH
BACKHOE - SWING TOWER AND BOOMBOOM LATCH

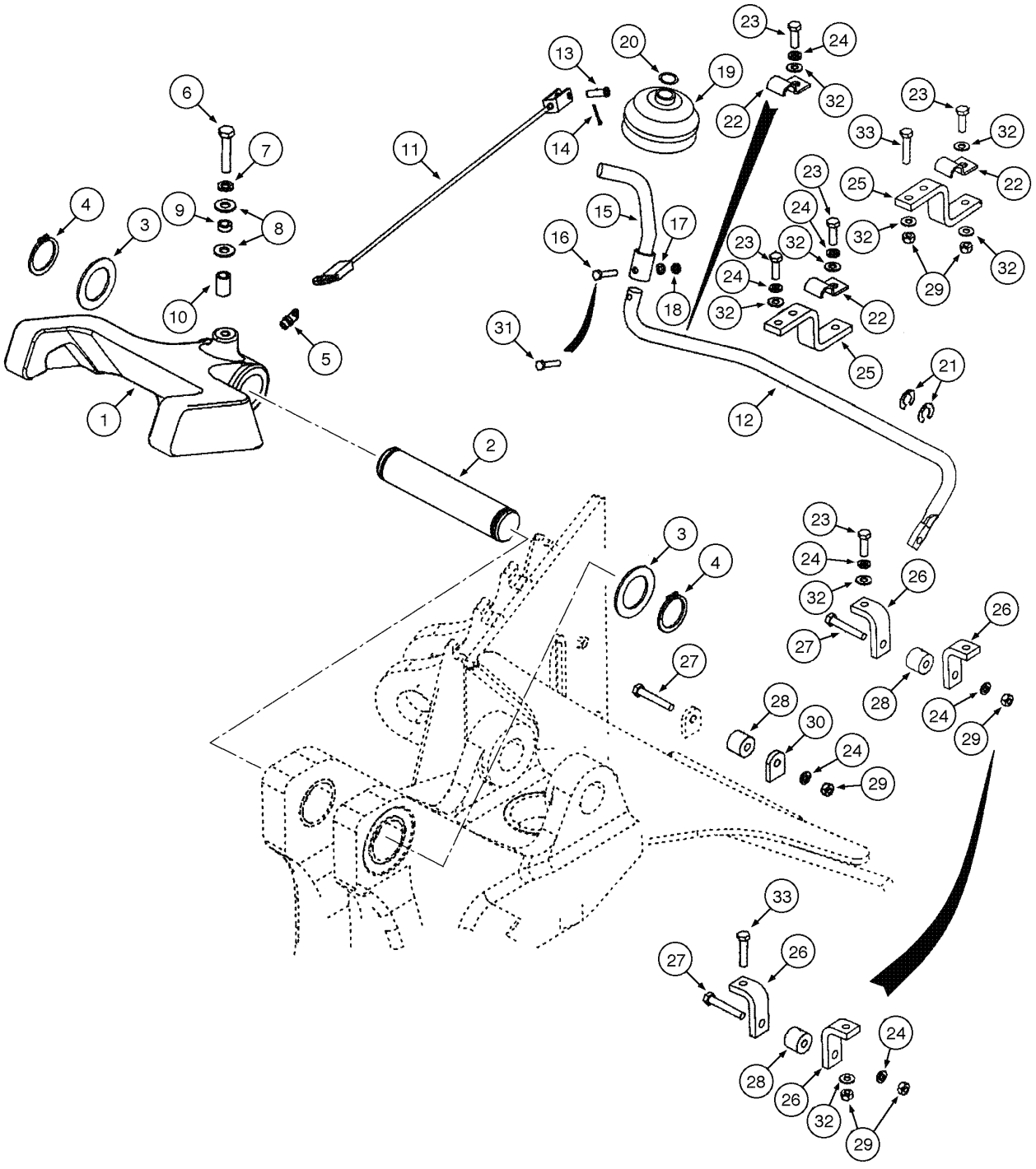

BACKHOE - SWING TOWER AND BOOMBOOM LATCH
BACKHOE - SWING TOWER AND BOOMBOOM LATCH
BACKHOE - SWING TOWER AND BOOMBOOM LATCH
BACKHOE - SWING TOWER AND BOOMBOOM LATCH

R	N	P.N.	MOD	Q	Denominação Bezeichnung	Denominacion Descrizione	Description Beskrivelse	Description Denominação	L.C.
23		614-8025		2–6	PARAFUSO, Hex, M8 x 25, 8.8				
						TORNILLO	BOLT	BOULON	140B
					SCHRAUBE	BULLONE	SKRUE	PARAFUSO	
24		892-11008		3–8	ARRUELA-TRAVA, M8	ARANDELA DE FRENO	WASHER, LOCK	RONDELLE FREIN	132R
					SICHERUNGSSCHEIBE	ROSETTA DI SICUREZZA	LAASESKIVE	ANILHA DE FIXACAO	
25		87449995		1	SUPORTE	PIEZA DE SOPORTE	BRACKET	PATTE FIXATION	225S
					KONSOLE	STAFFA	BESLAG	BRACADEIRA	
26		87449996		2	SUPORTE	PIEZA DE SOPORTE	BRACKET	PATTE FIXATION	225S
					KONSOLE	STAFFA	BESLAG	BRACADEIRA	
27		814-8050		2	PARAFUSO, Hex, M8 x 50, 8.8				
						TORNILLO	BOLT	BOULON	140B
					SCHRAUBE	BULLONE	SKRUE	PARAFUSO	
28		86984547		2	GUIA	GUIA	GUIDE	GUIDE	145G
					FÜHRUNG	GUIDA	STYR	GUIA	
29		829-1408		2–7	PORCA, M8, Cl 10	TUERCA	NUT	ECROU	010D
					MUTTER	DADO	MØTRIK	PORCA	
30		87432811		1	SUPORTE	PIEZA DE SOPORTE	BRACKET	PATTE FIXATION	225S
					KONSOLE	STAFFA	BESLAG	BRACADEIRA	
31		87041331		1	PARAFUSO, Hex, Lock, M6 x 16, Cl 8.8				
						TORNILLO	BOLT	BOULON	140B
					SCHRAUBE	BULLONE	SKRUE	PARAFUSO	
32		895-11008		3	ARRUELA PLANA, M8 x 16 x 1.6				
						ARANDELA	WASHER	RONDELLE	131R
					UNTERLEGSCHEIBE	ROSETTA PIANA	FLADSKIVE	ANILHA	
33		614-8030		3	PARAFUSO, Hex, M8 x 30, 8.8				
						TORNILLO	BOLT	BOULON	140B
					SCHRAUBE	BULLONE	SKRUE	PARAFUSO	

09-050	01	p1	06/09

RETROESCAVADEIRA - BRAÇO E CAÇAMBA
RETROEXCAVADORA - BRAZO Y CUCHARA
BACKHOE - DIPPER AND BUCKET
BACKHOE - DIPPER AND BUCKET

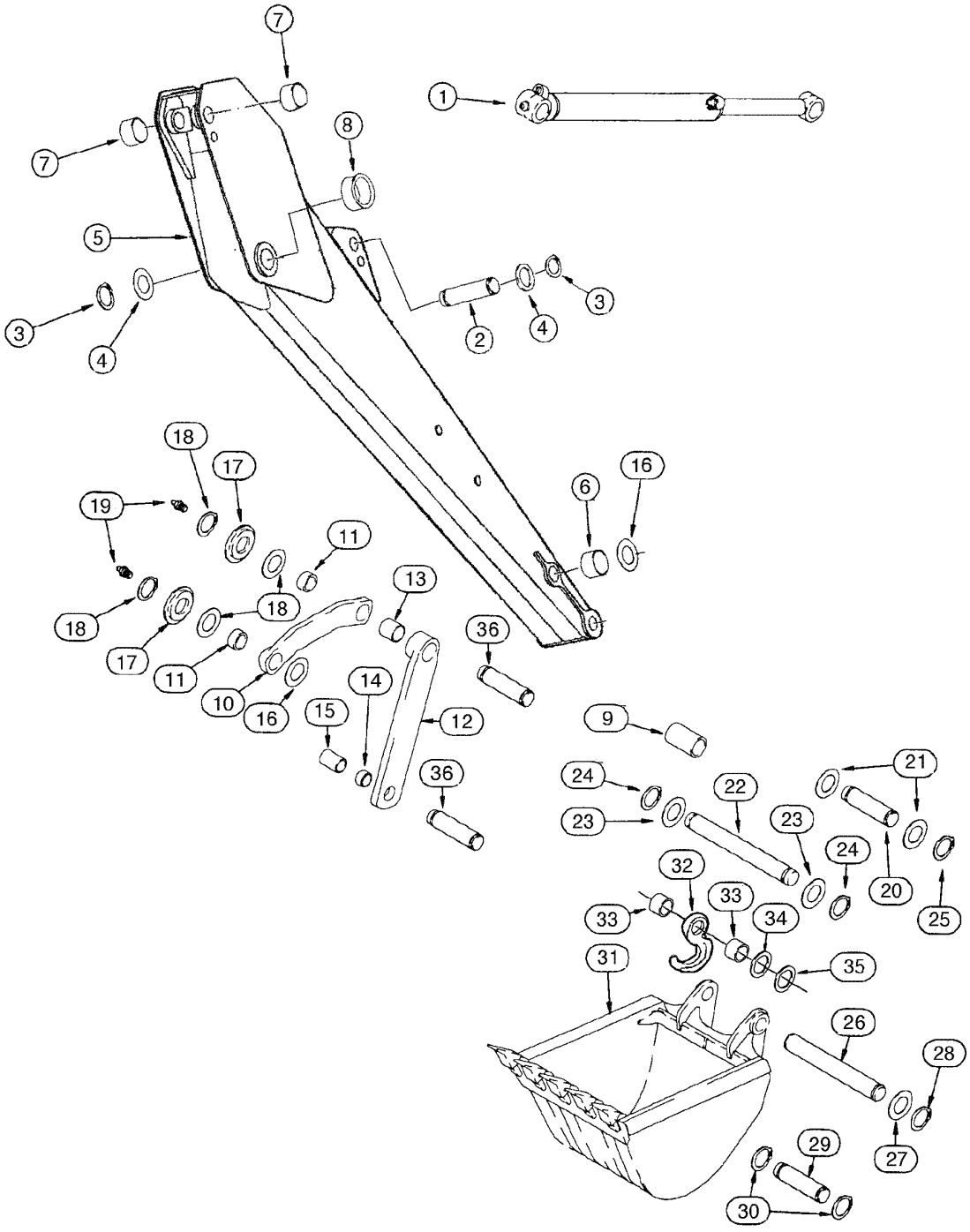

BACKHOE - DIPPER AND BUCKET
BACKHOE - DIPPER AND BUCKET
BACKHOE - DIPPER AND BUCKET
BACKHOE - DIPPER AND BUCKET

R	N	P.N.	MOD	Q	Denominação Bezeichnung	Denominacion Descrizione	Description Beskrivelse	Description Denominação	L.C.
1		{}		1	CYLINDER BUCKET Assy (p.8-86)				
2	*	129041A1		1	PINO LARGO BOLZEN, GROSS	BULON/PIN, LARGO SPINA, GRANDE	PIN, LARGE STOR PIND	AXE, GROS PINO LARGO	Z009
3	*	103-16175		2	ANEL, #175, Ext SPRENGRING	ANILLO DE RESORTE ANELLO ELASTICO	RING, SNAP LÅSERING	ANNEAU D'ARRÊT ANEL	054A
4	*	495-81226		AR	ARRUELA PLANA, 1 13/16" x 2 1/2" x .109" UNTERLEGSCHEIBE	ARANDELA ROSETTA PIANA	WASHER FLADSKIVE	RONDELLE ANILHA	131R
		75260699		1	BRAÇO, Assy, Includes items 5 - 8 AUSLEGER	BRAZO BRACCIO	ARM ARM	BRAS BRAÇO	130B
5		75260685		1	BRAÇO AUSLEGER	BRAZO BRACCIO	ARM ARM	BRAS BRAÇO	130B
6	*	75261188		2	BUCHA BUECHSE	CASQUILLO BOCCOLA	BUSHING BOESNING	BAGUE CASQUILHO	095B
7	*	D145978		2	BUCHA BUCHSE, GROSS	CASQUILLO ANELLO	BUSHING, LARGE BUSHING, LARGE	BAGUE BUCHA	Z312
8	*	75261187		2	BUCHA BUECHSE	CASQUILLO BOCCOLA	BUSHING BOESNING	BAGUE CASQUILHO	095B
9	*	75260976		2	BUCHA BUECHSE	CASQUILLO BOCCOLA	BUSHING BOESNING	BAGUE CASQUILHO	095B
10		D150608		2	BIELA DE CONEXAO, Includes item 11 TRIEBSTANGE	BIELA DE CONEXION LEVA DI RINVIO	PITMAN PITMAN	BIELLETTE BIELA DE CONEXAO	6300
11	*	D149079		2	BUCHA BUECHSE	CASQUILLO BOCCOLA	BUSHING BOESNING	BAGUE CASQUILHO	1140
12		75260700		2	ARTICULACÂO, cast (STD) GELENK	ARTICULACIÓN SNODO	ARTICULATION LED	ROTULE ARTICULACÂO	165S
12		75260870		2	ARTICULACÂO, steel (OPT), Includes item 13 - 14 GELENK	ARTICULACIÓN SNODO	ARTICULATION LED	ROTULE ARTICULACÂO	165S
13	*	D138047		2	BUCHA, 54mm BUECHSE	CASQUILLO BOCCOLA	BUSHING BOESNING	BAGUE CASQUILHO	1140
14	*	D31140		2	BUCHA, 25mm BUECHSE	CASQUILLO BOCCOLA	BUSHING BOESNING	BAGUE CASQUILHO	1140
15	*	D141075		1	ESPAÇADOR, 71mm DISTANZSTÜCK	ESPACIADOR DISTANZIALE	SPACER AFSTANDSSTYKKE	ENTRETOISE ESPACADOR	8090
16	*	495-81282		AR	ARRUELA PLANA, 2 1/16" x 3" x .109" UNTERLEGSCHEIBE	ARANDELA ROSETTA PIANA	WASHER FLADSKIVE	RONDELLE ANILHA	131R
17	*	D141164		4	ESPAÇADOR DISTANZSTÜCK	ESPACIADOR DISTANZIALE	SPACER AFSTANDSSTYKKE	ENTRETOISE ESPACADOR	8090
18	*	103-16175		4	ANEL, #175, Ext SPRENGRING	ANILLO DE RESORTE ANELLO ELASTICO	RING, SNAP LÅSERING	ANNEAU D'ARRÊT ANEL	054A
19	*	219-1		6	GRAXEIRA, 1/8"-27 x .66 lg SCHMIERNIPPEL	ENGRASADOR INGRASSATORE	NIPPLE, LUBE SMØRENIPPEL	GRAISSEUR LUBRIFICADOR	060I

09-050	01	p2	06/09

RETROESCAVADEIRA - BRAÇO E CAÇAMBA
RETROEXCAVADORA - BRAZO Y CUCHARA
BACKHOE - DIPPER AND BUCKET
BACKHOE - DIPPER AND BUCKET

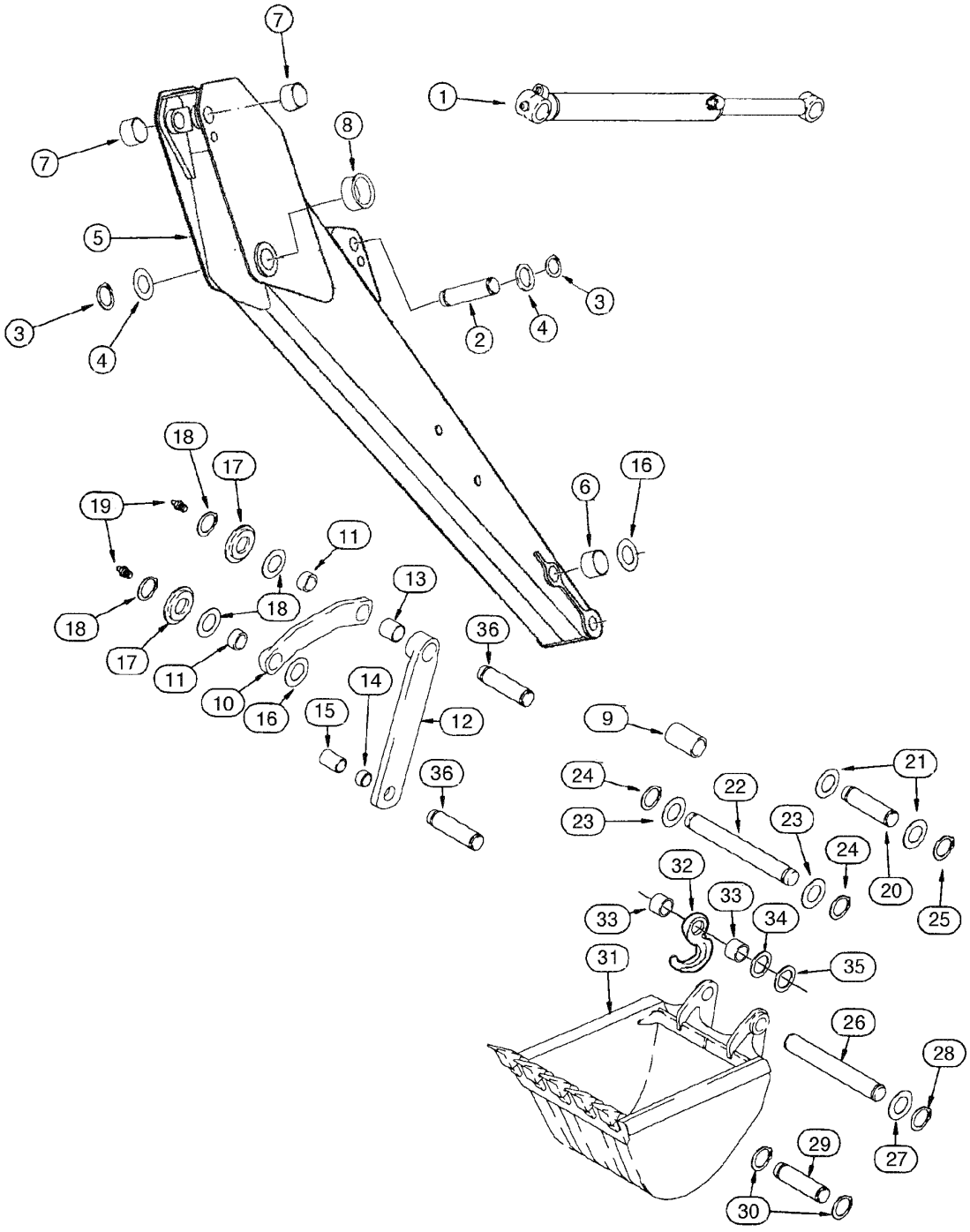

BACKHOE - DIPPER AND BUCKET
BACKHOE - DIPPER AND BUCKET
BACKHOE - DIPPER AND BUCKET
BACKHOE - DIPPER AND BUCKET

R	N	P.N.	MOD	Q	Denominação Bezeichnung	Denominacion Descrizione	Description Beskrivelse	Description Denominação	L.C.
20	*	D146288		1	PINO LARGO BOLZEN, GROSS	BULON/PIN, LARGO SPINA, GRANDE	PIN, LARGE STOR PIND	AXE, GROS PINO LARGO	Z009
21	*	495-81226		2	ARRUELA PLANA, 1 13/16" x 2 1/2" x .109" UNTERLEGSCHEIBE	ARANDELA ROSETTA PIANA	WASHER FLADSKIVE	RONDELLE ANILHA	131R
22	*	D37614		1	PINO BOLZEN	PERNO PERNO	PIN STIFT	AXE PERNO	080P
23	*	D143324		2	ARRUELA PLANA UNTERLEGSCHEIBE	ARANDELA ROSETTA PIANA	WASHER FLADSKIVE	RONDELLE ANILHA	9720
24	*	D25279		2	ANEL SPRENGRING	ANILLO DE RESORTE ANELLO ELASTICO	RING, SNAP LÅSERING	ANNEAU D'ARRÊT ANEL	054A
25	*	103-16175		2	ANEL, #175, Ext SPRENGRING	ANILLO DE RESORTE ANELLO ELASTICO	RING, SNAP LÅSERING	ANNEAU D'ARRÊT ANEL	054A
26	*	D150619		1	PINO LARGO, except 12 bucket BOLZEN, GROSS	BULON/PIN, LARGO SPINA, GRANDE	PIN, LARGE STOR PIND	AXE, GROS PINO LARGO	Z009
27	*	495-81226		AR	ARRUELA PLANA, 1 13/16" x 2 1/2" x .109" UNTERLEGSCHEIBE	ARANDELA ROSETTA PIANA	WASHER FLADSKIVE	RONDELLE ANILHA	131R
28	*	103-16175		2	ANEL, #175, Ext SPRENGRING	ANILLO DE RESORTE ANELLO ELASTICO	RING, SNAP LÅSERING	ANNEAU D'ARRÊT ANEL	054A
29	*	D149298		1	PINO, 12 universal bucket BOLZEN	PERNO PERNO	PIN STIFT	AXE PERNO	6200
30	*	103-16175		2	ANEL, #175, Ext SPRENGRING	ANILLO DE RESORTE ANELLO ELASTICO	RING, SNAP LÅSERING	ANNEAU D'ARRÊT ANEL	054A
31		{}		1	BUCKET (p.9-54/66)				
32		E158728		1	GANCHO, lifting HAKEN	GANCHO GANCIO	HOOK KROG	CROCHET GANCHO	030G
33	*	148612A1		2	ESPAÇADOR DISTANZSTÜCK	SEPARADOR DISTANZIALE	SPACER AFSTANDSSTYKKE	ENTRETOISE ESPACADOR	075D
34	*	D143324		4	ARRUELA PLANA, 1.6mm UNTERLEGSCHEIBE	ARANDELA ROSETTA PIANA	WASHER FLADSKIVE	RONDELLE ANILHA	9720
35	*	D143406		4	ARRUELA PLANA, 2.8mm UNTERLEGSCHEIBE	ARANDELA ROSETTA PIANA	WASHER FLADSKIVE	RONDELLE ANILHA	9720
36	*	D141142		2	PINO LARGO BOLZEN, GROSS	BULON/PIN, LARGO SPINA, GRANDE	PIN, LARGE STOR PIND	AXE, GROS PINO LARGO	Z009

09-052	01	p1	06/09

RETROESCAVADEIRA - BRAÇO EXTENSÍVEL (OPCIONAL)
RETROEXCAVADORA - BRAZO EXTENSIBLE (OPCIONAL)
EXTENDABLE - DIPPER (OPTIONAL)
EXTENDABLE - DIPPER (OPTIONAL)

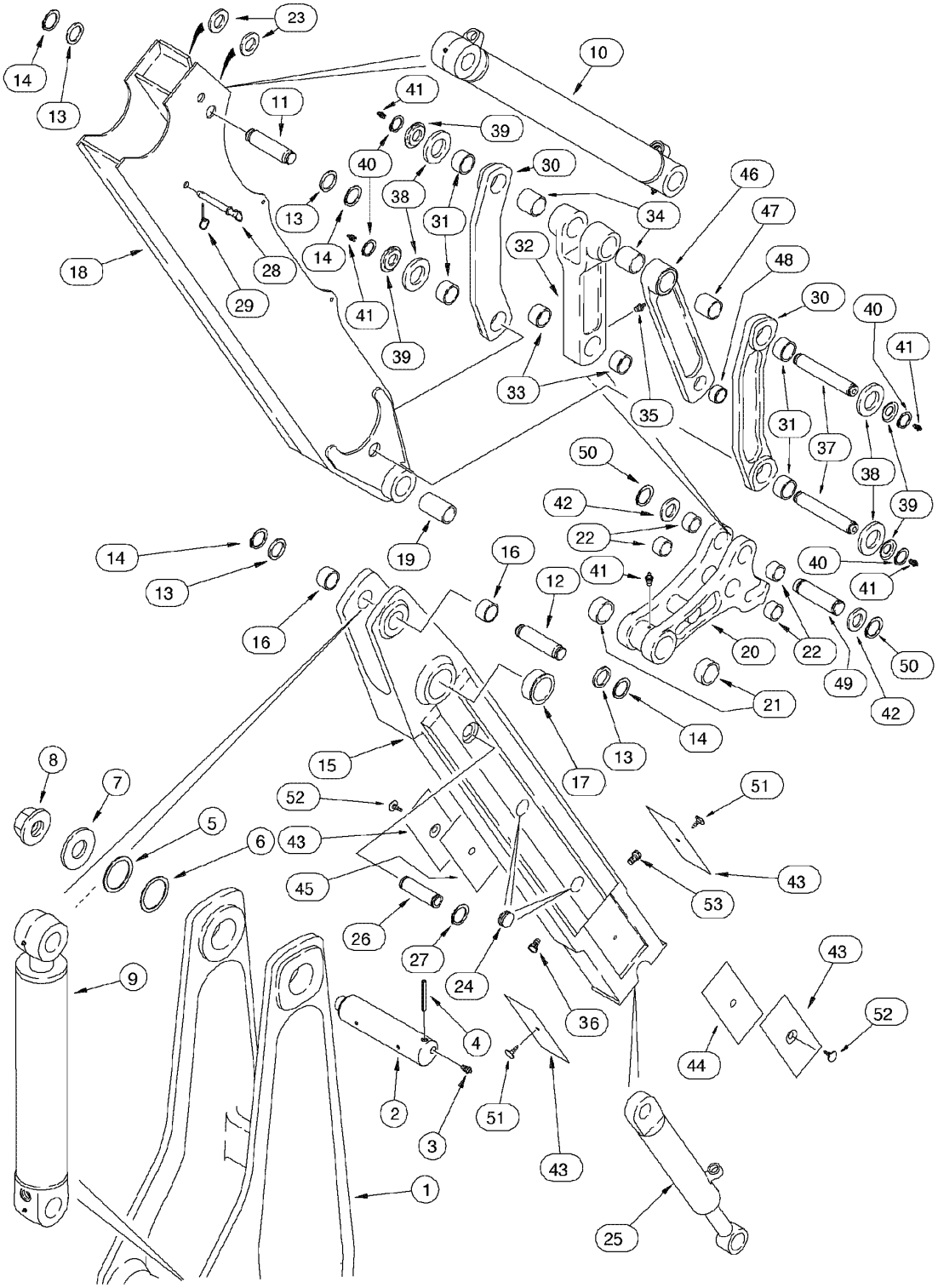

EXTENDABLE - DIPPER (OPTIONAL)
EXTENDABLE - DIPPER (OPTIONAL)
EXTENDABLE - DIPPER (OPTIONAL)
EXTENDABLE - DIPPER (OPTIONAL)

R	N	P.N.	MOD	Q	Denominação Bezeichnung	Denominacion Descrizione	Description Beskrivelse	Description Denominação	L.C.
1		{}		1	BOOM (p.8-46)				
2		D132494		1	PINO LARGO	BULON/PIN, LARGO	PIN, LARGE	AXE, GROS	Z009
					BOLZEN, GROSS	SPINA, GRANDE	STOR PIND	PINO LARGO	
3		219-1		2	GRAXEIRA, 1/8"-27 x .66 lg	ENGRASADOR	NIPPLE, LUBE	GRAISSEUR	060I
					SCHMIERNIPPEL	INGRASSATORE	SMØRENIPPEL	LUBRIFICADOR	
4		435-51652		1	PERNO ESTRIADO, 1/2" x 3 1/4", Type E, Hardened				
						PASADOR RANURADO	PIN, GROOVED	GOUPILLE CANNELÉES	086P
					KERBSTIFT	PERNO SCANALATO	TAP M/NOT	PERNO ESTRIADO	
5		D136391		AR	CALCO DE AFINACAO, 1.57mm Thk, (M72 ID x 89 OD)				
						SUPLEMENTO	SHIM	CALE D'EPAISSEUR	7770
					EINSTELLSCHEIBCHEN	SPESSORE	MELLEMLÆG	CALCO DE AFINACAO	
6		D136392		AR	CALCO DE AFINACAO, 3.05mm Thk, (M72 ID x 89 OD)				
						SUPLEMENTO	SHIM	CALE D'EPAISSEUR	7770
					EINSTELLSCHEIBCHEN	SPESSORE	MELLEMLÆG	CALCO DE AFINACAO	
7		D133632		1	ARRUELA PLANA	ARANDELA	WASHER	RONDELLE	9720
					UNTERLEGSCHEIBE	ROSETTA PIANA	FLADSKIVE	ANILHA	
8		181042A1		1	PORCA	TUERCA	NUT	ECROU	5780
					MUTTER	DADO	MØTRIK	PORCA	
9		{}		1	CYLINDER ARM Assy (p.8-84)				
10		{}		1	CYLINDER BUCKET Assy (p.8-86)				
11		D141666		1	PINO LARGO	BULON/PIN, LARGO	PIN, LARGE	AXE, GROS	Z009
					BOLZEN, GROSS	SPINA, GRANDE	STOR PIND	PINO LARGO	
12		129041A1		1	PINO LARGO	BULON/PIN, LARGO	PIN, LARGE	AXE, GROS	Z009
					BOLZEN, GROSS	SPINA, GRANDE	STOR PIND	PINO LARGO	
13		495-81226		AR	ARRUELA PLANA, 1 13/16" x 2 1/2" x .109"				
						ARANDELA	WASHER	RONDELLE	131R
					UNTERLEGSCHEIBE	ROSETTA PIANA	FLADSKIVE	ANILHA	
14		103-16175		4	ANEL, #175, Ext	ANILLO DE RESORTE	RING, SNAP	ANNEAU D'ARRÊT	054A
					SPRENGRING	ANELLO ELASTICO	LÅSERING	ANEL	
		122503A1		1	BALANCÍN, Assy, Includes items 15, 16, 17				
						ESCUADRA DE TRANSM	DIPPER	BALANCÍN	P011
					LÖFFELSTIEL	LEVA A SQUADRA	ARM	BALANCÍN	
15		NSS		1	NÃO FORNECIDO SEPARADAMENTE, DIPPER				
						NO SE REPARA SEPARA	NOT SERVICED SEPARA	NON FOURNI SEPAREMI	064N
					KEIN ERSATZTEIL	NON FORNITO SEPARAT	NOT SERVICED SEPARA	NOT SERVICED SEPARA	
16		D145978		2	BUCHA	CASQUILLO	BUSHING, LARGE	BAGUE	Z312
					BUCHSE, GROSS	ANELLO	BUSHING, LARGE	BUCHA	
17		75261188		2	BUCHA	CASQUILLO	BUSHING	BAGUE	095B
					BUECHSE	BOCCOLA	BOESNING	CASQUILHO	
18		87436235	a	1	BALANCÍN, extendable dipper				
						ESCUADRA DE TRANSM	DIPPER	BALANCÍN	P011
					LÖFFELSTIEL	LEVA A SQUADRA	ARM	BALANCÍN	

(a) BSN N7AH15964

09-052	01	p2	06/09

RETROESCAVADEIRA - BRAÇO EXTENSÍVEL (OPCIONAL)
RETROEXCAVADORA - BRAZO EXTENSIBLE (OPCIONAL)
EXTENDABLE - DIPPER (OPTIONAL)
EXTENDABLE - DIPPER (OPTIONAL)

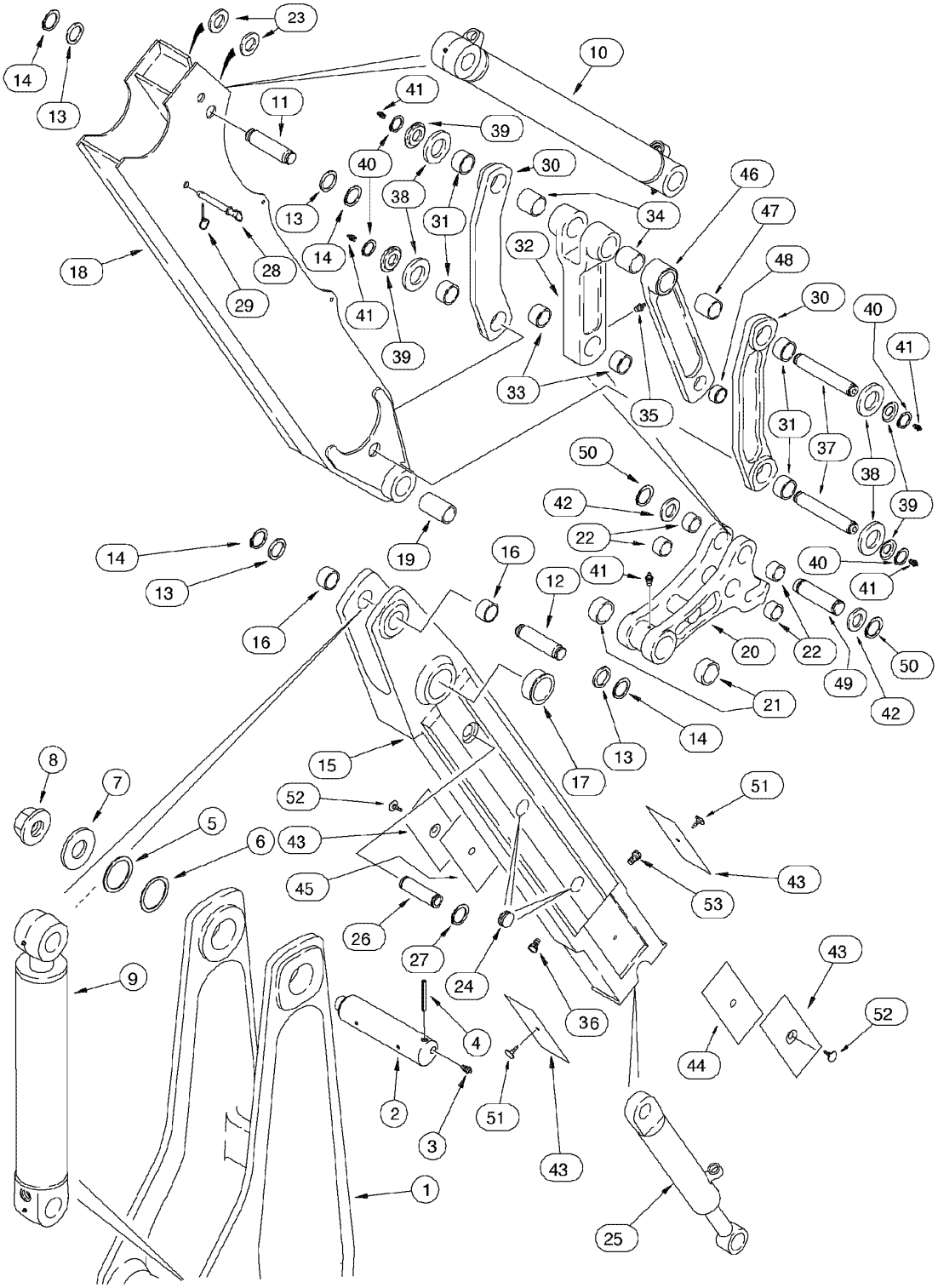

EXTENDABLE - DIPPER (OPTIONAL)
EXTENDABLE - DIPPER (OPTIONAL)
EXTENDABLE - DIPPER (OPTIONAL)
EXTENDABLE - DIPPER (OPTIONAL)

R	N	P.N.	MOD	Q	Denominação Bezeichnung	Denominacion Descrizione	Description Beskrivelse	Description Denominação	L.C.
18		87619781	a	1	BALANCÍN, extendable dipper				
						ESCUADRA DE TRANSM	DIPPER	BALANCÍN	P011
					LÖFFELSTIEL	LEVA A SQUADRA	ARM	BALANCÍN	
19		D127168		2	BUCHA	CASQUILLO	BUSHING	BAGUE	1140
					BUECHSE	BOCCOLA	BOESNING	CASQUILHO	
		281185A1		1	CABEÇA DE SINO, Assy, Includes items 20, 21, 22				
						ELEMENTO DE ACOPLAI	COUPLING	CHAPE	P529
					ANKOPPLUNG	TESTA A CAMPANA	KOBLING	ELEMENTO DE ACOPLAI	
20		NSS		1	NÃO FORNECIDO SEPARADAMENTE, COUPLING				
						NO SE REPARA SEPARA	NOT SERVICED SEPARA	NON FOURNI SEPAREMI	064N
					KEIN ERSATZTEIL	NON FORNITO SEPARAT	NOT SERVICED SEPARA	NOT SERVICED SEPARA	
21		D127167		2	BUCHA	CASQUILLO	BUSHING	BAGUE	1140
					BUECHSE	BOCCOLA	BOESNING	CASQUILHO	
22		D127172		4	BUCHA	CASQUILLO	BUSHING	BAGUE	1140
					BUECHSE	BOCCOLA	BOESNING	CASQUILHO	
23		396483A1		2	ESPAÇADOR	ESPACIADOR	SPACER	ENTRETOISE	8090
					DISTANZSTÜCK	DISTANZIALE	AFSTANDSSTYKKE	ESPACADOR	
24		D133865		4	BUJÃO	TAPÓN	PLUG	BOUCHON	6400
					STOPFEN	TAPPO	PROP	BUJAO	
25		{}		1	CYLINDER extendable dipper (p.8-88)				
26		300588A1		1	PINO LARGO	BULON/PIN, LARGO	PIN, LARGE	AXE, GROS	Z009
					BOLZEN, GROSS	SPINA, GRANDE	STOR PIND	PINO LARGO	
27		800-44040		2	ANEL, M40, Ext	ANILLO DE RESORTE	RING, SNAP	ANNEAU D'ARRÊT	054A
					SPRENGRING	ANELLO ELASTICO	LÅSERING	ANEL	
28		D140247		1	PINO LARGO	BULON/PIN, LARGO	PIN, LARGE	AXE, GROS	Z009
					BOLZEN, GROSS	SPINA, GRANDE	STOR PIND	PINO LARGO	
29		A33509		1	PINO LARGO	BULON/PIN, LARGO	PIN, LARGE	AXE, GROS	Z009
					BOLZEN, GROSS	SPINA, GRANDE	STOR PIND	PINO LARGO	
30		242562A1		2	ELO CONJUNTO, Includes item 31				
						ESLABON (CONJUNTO)	LINK ASSY.	MAILLON (ASSEMBLE)	P488
					GLIED (KPLT.)	MAGLIA, COMPLESSIVO	LINK ASSY.	ELO CONJUNTO	
31		D150122		2	BUCHA	CASQUILLO	BUSHING	BAGUE	1140
					BUECHSE	BOCCOLA	BOESNING	CASQUILHO	
32		242561A1		1	BIELA DE CONEXAO	BIELA DE CONEXION	PITMAN	BIELLETTE	6300
					TRIEBSTANGE	LEVA DI RINVIO	PITMAN	BIELA DE CONEXAO	
32		400398A1		1	ELO CONJUNTO, Includes items 33, 34				
						ESLABON (CONJUNTO)	LINK ASSY.	MAILLON (ASSEMBLE)	P488
					GLIED (KPLT.)	MAGLIA, COMPLESSIVO	LINK ASSY.	ELO CONJUNTO	
33		D127172		2	BUCHA	CASQUILLO	BUSHING	BAGUE	1140
					BUECHSE	BOCCOLA	BOESNING	CASQUILHO	
33		107124A1		2	BUCHA	CASQUILLO	BUSHING	BAGUE	1140
					BUECHSE	BOCCOLA	BOESNING	CASQUILHO	
34		D138047		2	BUCHA	CASQUILLO	BUSHING	BAGUE	1140
					BUECHSE	BOCCOLA	BOESNING	CASQUILHO	
35		219-1		1	GRAXEIRA, 1/8"-27 x .66 lg	ENGRASADOR	NIPPLE, LUBE	GRAISSEUR	060I
					SCHMIERNIPPEL	INGRASSATORE	SMØRENIPPEL	LUBRIFICADOR	

(a) ASN N7AH15965

09-052	01	p3	06/09

RETROESCAVADEIRA - BRAÇO EXTENSÍVEL (OPCIONAL)
RETROEXCAVADORA - BRAZO EXTENSIBLE (OPCIONAL)
EXTENDABLE - DIPPER (OPTIONAL)
EXTENDABLE - DIPPER (OPTIONAL)

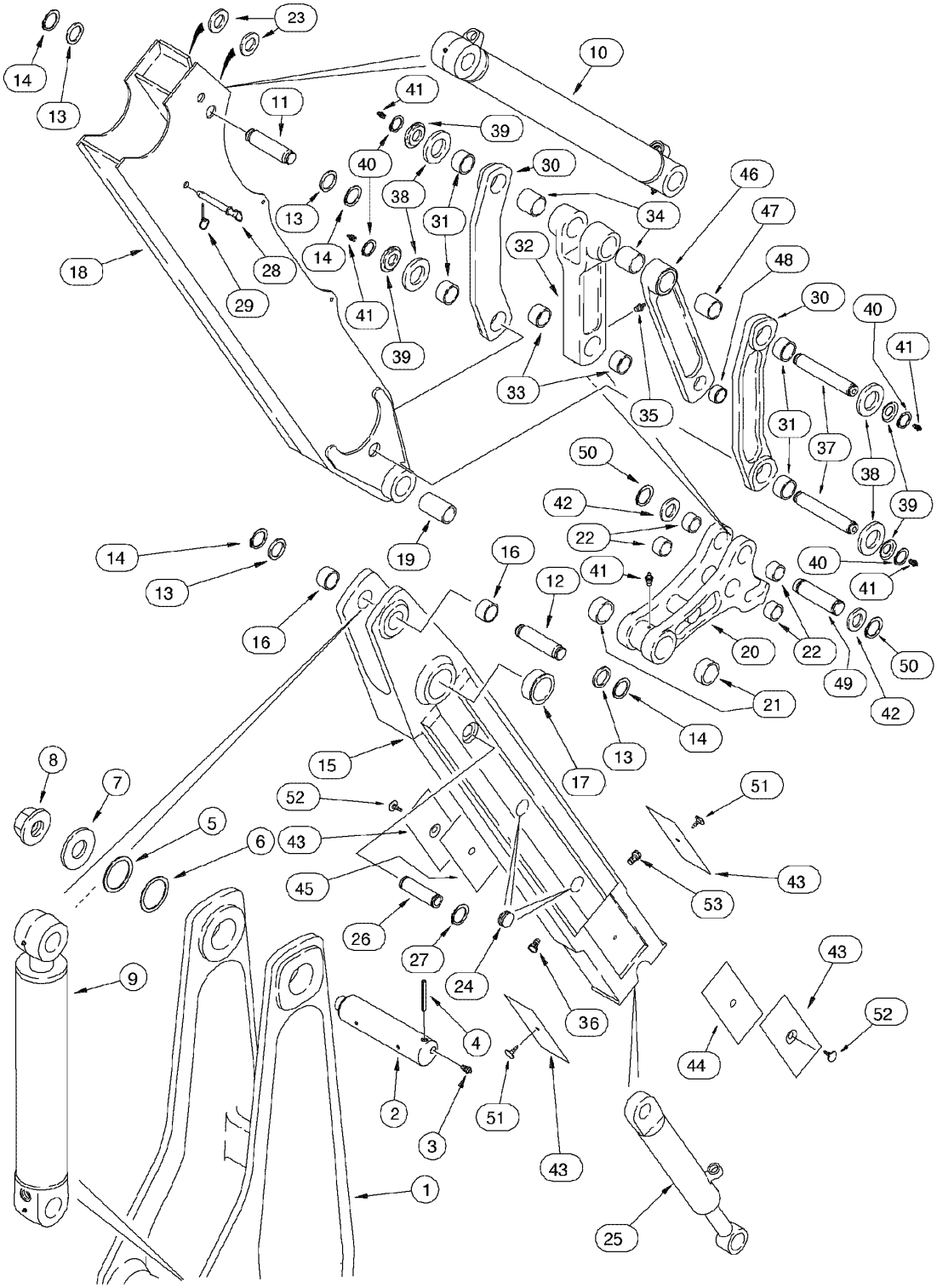

EXTENDABLE - DIPPER (OPTIONAL)
EXTENDABLE - DIPPER (OPTIONAL)
EXTENDABLE - DIPPER (OPTIONAL)
EXTENDABLE - DIPPER (OPTIONAL)

R	N	P.N.	MOD	Q	Denominação Bezeichnung	Denominacion Descrizione	Description Beskrivelse	Description Denominação	L.C.
36		**219-86**		1	GRAXEIRA, 1/8" x .62" lg, Drive				
						ENGRASADOR	NIPPLE, LUBE	GRAISSEUR	060I
					SCHMIERNIPPEL	INGRASSATORE	SMØRENIPPEL	LUBRIFICADOR	
37		**D141142**		2	PINO LARGO	BULON/PIN, LARGO	PIN, LARGE	AXE, GROS	Z009
					BOLZEN, GROSS	SPINA, GRANDE	STOR PIND	PINO LARGO	
38		**495-81282**		4	ARRUELA PLANA, 2 1/16" x 3" x .109"				
						ARANDELA	WASHER	RONDELLE	131R
					UNTERLEGSCHEIBE	ROSETTA PIANA	FLADSKIVE	ANILHA	
39		**D141164**		4	ESPAÇADOR	ESPACIADOR	SPACER	ENTRETOISE	8090
					DISTANZSTÜCK	DISTANZIALE	AFSTANDSSTYKKE	ESPACADOR	
40		**103-16175**		4	ANEL, #175, Ext	ANILLO DE RESORTE	RING, SNAP	ANNEAU D'ARRÊT	054A
					SPRENGRING	ANELLO ELASTICO	LÅSERING	ANEL	
41		**219-1**		5	GRAXEIRA, 1/8"-27 x .66 lg	ENGRASADOR	NIPPLE, LUBE	GRAISSEUR	060I
					SCHMIERNIPPEL	INGRASSATORE	SMØRENIPPEL	LUBRIFICADOR	
42		**495-81226**		2	ARRUELA PLANA, 1 13/16" x 2 1/2" x .109"				
						ARANDELA	WASHER	RONDELLE	131R
					UNTERLEGSCHEIBE	ROSETTA PIANA	FLADSKIVE	ANILHA	
43		**451384A1**		4	PLACA	PLACA DE DESGASTE	PLATE, WEAR	PLAQUE D'USURE	P241
					VERSCHLEISSPLATTE	PIASTRA, PARAOLIO	SLIDPLADE	PLACA	
44		**132844A1**		AR	CALCO DE AFINACAO, 0.8mm				
						SUPLEMENTO	SHIM	CALE D'EPAISSEUR	198S
					UNTERLEGSCHEIBE	SPESSORE	MELLEMLAEG	CALCO DE AFINACAO	
45		**132842A1**		AR	CALCO DE AFINACAO, 1.6mm				
						SUPLEMENTO	SHIM	CALE D'EPAISSEUR	198S
					UNTERLEGSCHEIBE	SPESSORE	MELLEMLAEG	CALCO DE AFINACAO	
46		**244790A1**		2	ELO CONJUNTO, cast (STD)				
						ESLABON (CONJUNTO)	LINK ASSY.	MAILLON (ASSEMBLE)	P488
					GLIED (KPLT.)	MAGLIA, COMPLESSIVO	LINK ASSY.	ELO CONJUNTO	
46		**75261195**		2	ARTICULACÂO, steel (OPT), Includes items 47, 48				
						ARTICULACIÓN	ARTICULATION	ROTULE	165S
					GELENK	SNODO	LED	ARTICULACÂO	
47		**D138047**		1	BUCHA	CASQUILLO	BUSHING	BAGUE	1140
					BUECHSE	BOCCOLA	BOESNING	CASQUILHO	
48		**D31140**		1	BUCHA	CASQUILLO	BUSHING	BAGUE	1140
					BUECHSE	BOCCOLA	BOESNING	CASQUILHO	
49		**D146288**		1	PINO LARGO	BULON/PIN, LARGO	PIN, LARGE	AXE, GROS	Z009
					BOLZEN, GROSS	SPINA, GRANDE	STOR PIND	PINO LARGO	
50	1	**103-16175**		2	ANEL, #175, Ext	ANILLO DE RESORTE	RING, SNAP	ANNEAU D'ARRÊT	054A
					SPRENGRING	ANELLO ELASTICO	LÅSERING	ANEL	
51		**183443A1**		2	PINO LARGO, pine tree long				
						BULON/PIN, LARGO	PIN, LARGE	AXE, GROS	Z009
					BOLZEN, GROSS	SPINA, GRANDE	STOR PIND	PINO LARGO	
52		**183509A1**		2	PINO LARGO, pine tree short				
						BULON/PIN, LARGO	PIN, LARGE	AXE, GROS	Z009
					BOLZEN, GROSS	SPINA, GRANDE	STOR PIND	PINO LARGO	
53		**219-89**		1	GRAXEIRA, 45º, 1/8" NPT x .78" lg, Drive				
						ENGRASADOR	NIPPLE, LUBE	GRAISSEUR	060I
					SCHMIERNIPPEL	INGRASSATORE	SMØRENIPPEL	LUBRIFICADOR	

(1) Se usado

09-054	01	p1	06/09

RETROESCAVADEIRA CAÇAMBA UNIVERSAL 305 MM (12 POL) 3 DENTES
RETROEXCAVADORA CUCHARA UNIVERSAL 305MM (12 PUL) 3 DIENTES
BACKHOE - UNIVERSAL BUCKET 305 MM (12 in) 3 TEETH
BACKHOE - UNIVERSAL BUCKET 305 MM (12 in) 3 TEETH

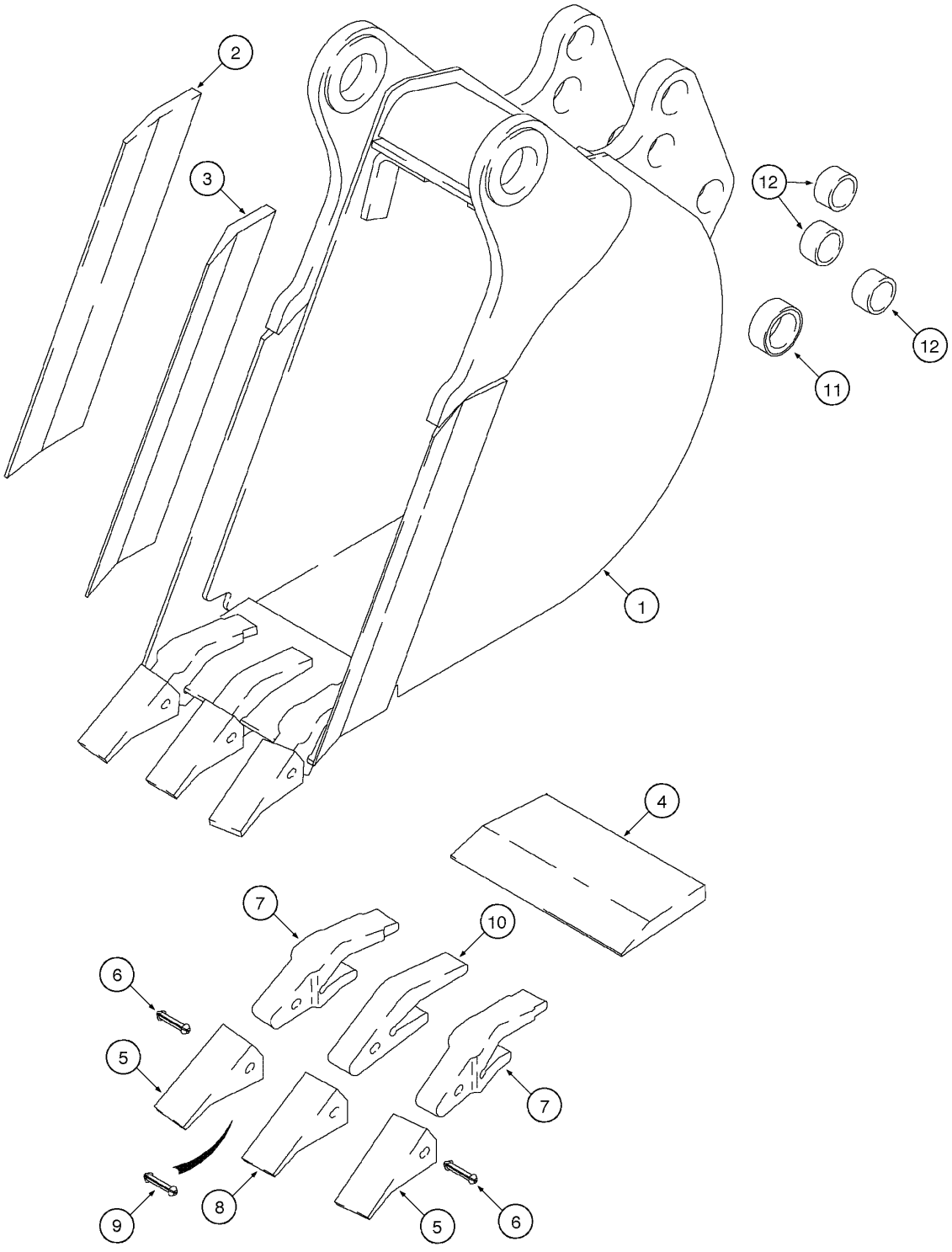

BACKHOE - UNIVERSAL BUCKET 305 MM (12 in) 3 TEETH
BACKHOE - UNIVERSAL BUCKET 305 MM (12 in) 3 TEETH
BACKHOE - UNIVERSAL BUCKET 305 MM (12 in) 3 TEETH
BACKHOE - UNIVERSAL BUCKET 305 MM (12 in) 3 TEETH

R	N	P.N.	MOD	Q	Denominação Bezeichnung	Denominacion Descrizione	Description Beskrivelse	Description Denominação	L.C.
1		D147418		1	CAÇAMBA, Assy (12) HD (OPT), Includes items 2 - 12				
					CUCHARA	BUCKET	GODET		1100
					KUEBEL	BENNA	SKOVL	BALDE	
2		D147411		1	LAMINA DE CORTE, RH	CUCHILLA DE ATAQUE	EDGE, CUTTING	LAME D'ATTAQUE	Z114
					SCHNEIDE	TAGLIENTE	SKÆREKANT	CUCHILLA DE ATAQUE	
3		D147410		1	BORDA, LH	BORDE	EDGE	BORD	Z085
					RAND; KANTE	BORDO	KANT	BORDA	
4		D147409		1	LAMINA DE CORTE, (12)	CUCHILLA DE ATAQUE	EDGE, CUTTING	LAME D'ATTAQUE	Z114
					SCHNEIDE	TAGLIENTE	SKÆREKANT	CUCHILLA DE ATAQUE	
		D139851		2	DENTE, Assy, Includes items 5, 6, 7				
					DIENTE		TOOTH	DENT	9130
					ZAHN	DENTE	TAND	DIENTE	
5		D39093		1	DENTE	DIENTE	TOOTH	DENT	9130
					ZAHN	DENTE	TAND	DIENTE	
6		245466A1		1	PINO	PASADOR	SPLIT PIN/SAFETY PIN	GOUPILLE	Z510
					SICHERUNGSSPLINT	PERNO DIVISO	SPLIT/SIKKERHEDSBOL	PINO	
7		D138157		1	HASTE	PIE	SHANK	JAMBE	7620
					SCHAFT	GAMBO	FÆSTE	HASTE	
		D139849		1	DENTE, Assy, Includes items 8, 9, 10				
					DIENTE		TOOTH	DENT	9130
					ZAHN	DENTE	TAND	DIENTE	
8		D51750		1	PONTA, tooth	PUNTA	POINT	POINTE	6460
					PUNKT	PUNTA	PUNKT	PONTA	
9		245466A1		1	PINO	PASADOR	SPLIT PIN/SAFETY PIN	GOUPILLE	Z510
					SICHERUNGSSPLINT	PERNO DIVISO	SPLIT/SIKKERHEDSBOL	PINO	
10		D48212		1	HASTE	PIE	SHANK	JAMBE	7620
					SCHAFT	GAMBO	FÆSTE	HASTE	
11	*	D40243		2	BUCHA	CASQUILLO	BUSHING	BAGUE	1140
					BUECHSE	BOCCOLA	BOESNING	CASQUILHO	
12	*	D30933		6	BUCHA	CASQUILLO	BUSHING	BAGUE	1140
					BUECHSE	BOCCOLA	BOESNING	CASQUILHO	

09-056	01	p1	06/09

RETROESCAVADEIRA - CAÇAMBA UNIVERSAL 406, 457 MM (16, 18 POL) 3 E 4 DENTES
RETROEXCAVADORA - CUCHARA UNIVERSAL 406, 457 MM (16, 18 PUL) 3 Y 4 DIENTES
BACKHOE - UNIVERSAL BUCKET 406, 457 mm (16, 18 in) 3 AND 4 TEETH
BACKHOE - UNIVERSAL BUCKET 406, 457 mm (16, 18 in) 3 AND 4 TEETH

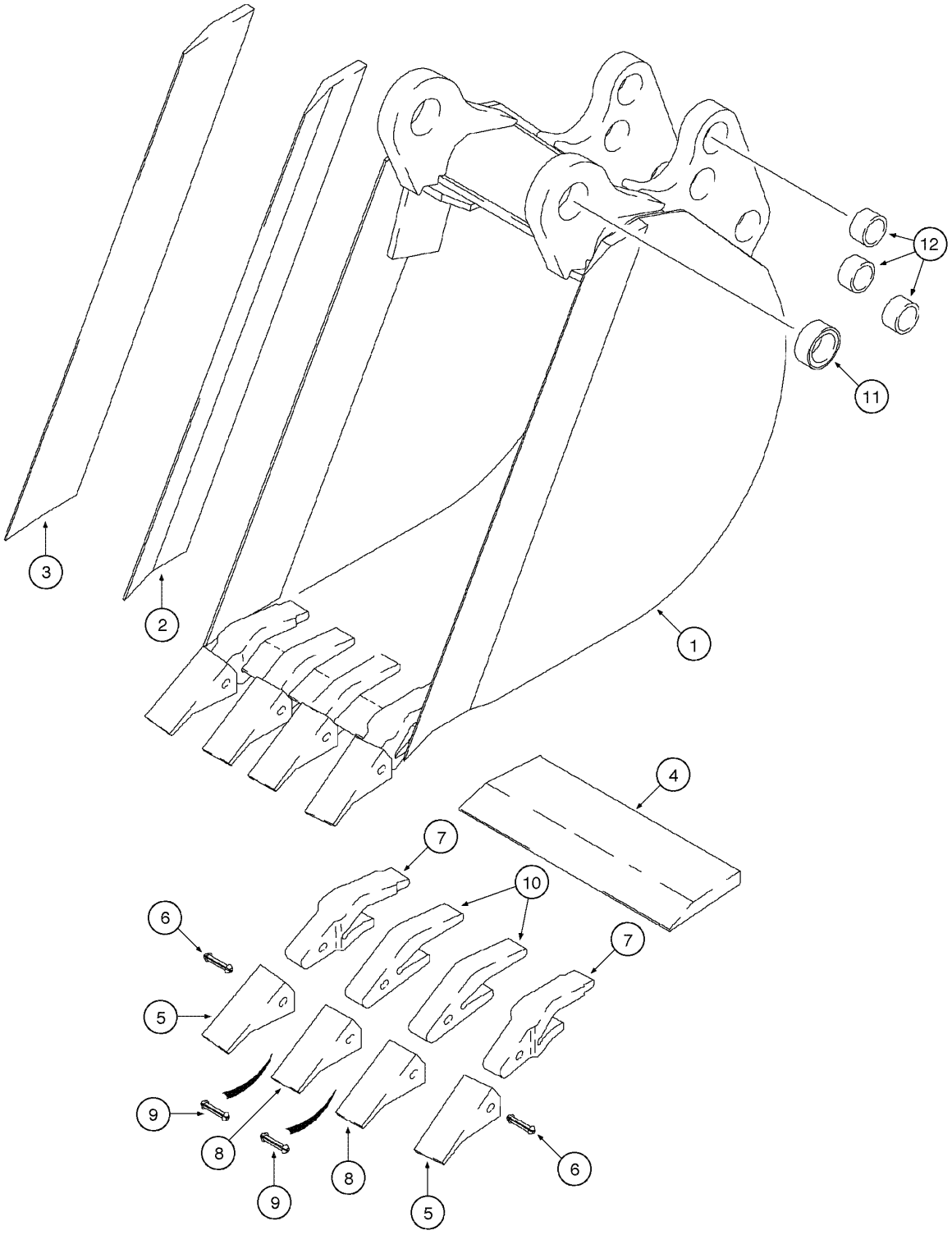

BACKHOE - UNIVERSAL BUCKET 406, 457 mm (16, 18 in) 3 AND 4 TEETH
BACKHOE - UNIVERSAL BUCKET 406, 457 mm (16, 18 in) 3 AND 4 TEETH
BACKHOE - UNIVERSAL BUCKET 406, 457 mm (16, 18 in) 3 AND 4 TEETH
BACKHOE - UNIVERSAL BUCKET 406, 457 mm (16, 18 in) 3 AND 4 TEETH

R	N	P.N.	MOD	Q	Denominação Bezeichnung	Denominacion Descrizione	Description Beskrivelse	Description Denominação	L.C.
1		D147247		1	CAÇAMBA, (16) HD (OPT) Assy, Includes items 2 - 12				
						CUCHARA	BUCKET	GODET	1100
					KUEBEL	BENNA	SKOVL	BALDE	
2		D146421		1	LAMINA DE CORTE, RH	CUCHILLA DE ATAQUE	EDGE, CUTTING	LAME D'ATTAQUE	Z114
					SCHNEIDE	TAGLIENTE	SKÆREKANT	CUCHILLA DE ATAQUE	
3		D146420		1	LAMINA DE CORTE, LH	CUCHILLA DE ATAQUE	EDGE, CUTTING	LAME D'ATTAQUE	Z114
					SCHNEIDE	TAGLIENTE	SKÆREKANT	CUCHILLA DE ATAQUE	
4		D147249		1	BORDA, (16)	BORDE	EDGE	BORD	Z085
					RAND; KANTE	BORDO	KANT	BORDA	
		D139851		2	DENTE, Assy, Includes items 5, 6, 7				
						DIENTE	TOOTH	DENT	9130
					ZAHN	DENTE	TAND	DIENTE	
5		D39093		1	DENTE	DIENTE	TOOTH	DENT	9130
					ZAHN	DENTE	TAND	DIENTE	
6		245466A1		1	PINO	PASADOR	SPLIT PIN/SAFETY PIN	GOUPILLE	Z510
					SICHERUNGSSPLINT	PERNO DIVISO	SPLIT/SIKKERHEDSBOL	PINO	
7		D138157		1	HASTE	PIE	SHANK	JAMBE	7620
					SCHAFT	GAMBO	FÆSTE	HASTE	
		D139849		1	DENTE, Assy, Includes items 8, 9, 10				
						DIENTE	TOOTH	DENT	9130
					ZAHN	DENTE	TAND	DIENTE	
8		D51750		1	PONTA, tooth	PUNTA	POINT	POINTE	6460
					PUNKT	PUNTA	PUNKT	PONTA	
9		245466A1		1	PINO	PASADOR	SPLIT PIN/SAFETY PIN	GOUPILLE	Z510
					SICHERUNGSSPLINT	PERNO DIVISO	SPLIT/SIKKERHEDSBOL	PINO	
10		D48212		1	HASTE	PIE	SHANK	JAMBE	7620
					SCHAFT	GAMBO	FÆSTE	HASTE	
11		D37495		2	BUCHA	CASQUILLO	BUSHING	BAGUE	1140
					BUECHSE	BOCCOLA	BOESNING	CASQUILHO	
12		D30933		6	BUCHA	CASQUILLO	BUSHING	BAGUE	1140
					BUECHSE	BOCCOLA	BOESNING	CASQUILHO	
1		D146588		1	CAÇAMBA, (18) HD (OPT) Assy, Includes items 2 - 12				
						CUCHARA	BUCKET	GODET	1100
					KUEBEL	BENNA	SKOVL	BALDE	
2		D146421		1	LAMINA DE CORTE, RH	CUCHILLA DE ATAQUE	EDGE, CUTTING	LAME D'ATTAQUE	Z114
					SCHNEIDE	TAGLIENTE	SKÆREKANT	CUCHILLA DE ATAQUE	
3		D146420		1	LAMINA DE CORTE, LH	CUCHILLA DE ATAQUE	EDGE, CUTTING	LAME D'ATTAQUE	Z114
					SCHNEIDE	TAGLIENTE	SKÆREKANT	CUCHILLA DE ATAQUE	
4		D145060		1	LAMINA DE CORTE, (18)	CUCHILLA DE ATAQUE	EDGE, CUTTING	LAME D'ATTAQUE	Z114
					SCHNEIDE	TAGLIENTE	SKÆREKANT	CUCHILLA DE ATAQUE	
		D139851		2	DENTE, Assy, Includes items 5, 6, 7				
						DIENTE	TOOTH	DENT	9130
					ZAHN	DENTE	TAND	DIENTE	
5		D39093		1	DENTE	DIENTE	TOOTH	DENT	9130
					ZAHN	DENTE	TAND	DIENTE	
6		245466A1		1	PINO	PASADOR	SPLIT PIN/SAFETY PIN	GOUPILLE	Z510
					SICHERUNGSSPLINT	PERNO DIVISO	SPLIT/SIKKERHEDSBOL	PINO	
7		D138157		1	HASTE	PIE	SHANK	JAMBE	7620
					SCHAFT	GAMBO	FÆSTE	HASTE	

09-056	01	p2	06/09

RETROESCAVADEIRA - CAÇAMBA UNIVERSAL 406, 457 MM (16, 18 POL) 3 E 4 DENTES
RETROEXCAVADORA - CUCHARA UNIVERSAL 406, 457 MM (16, 18 PUL) 3 Y 4 DIENTES
BACKHOE - UNIVERSAL BUCKET 406, 457 mm (16, 18 in) 3 AND 4 TEETH
BACKHOE - UNIVERSAL BUCKET 406, 457 mm (16, 18 in) 3 AND 4 TEETH

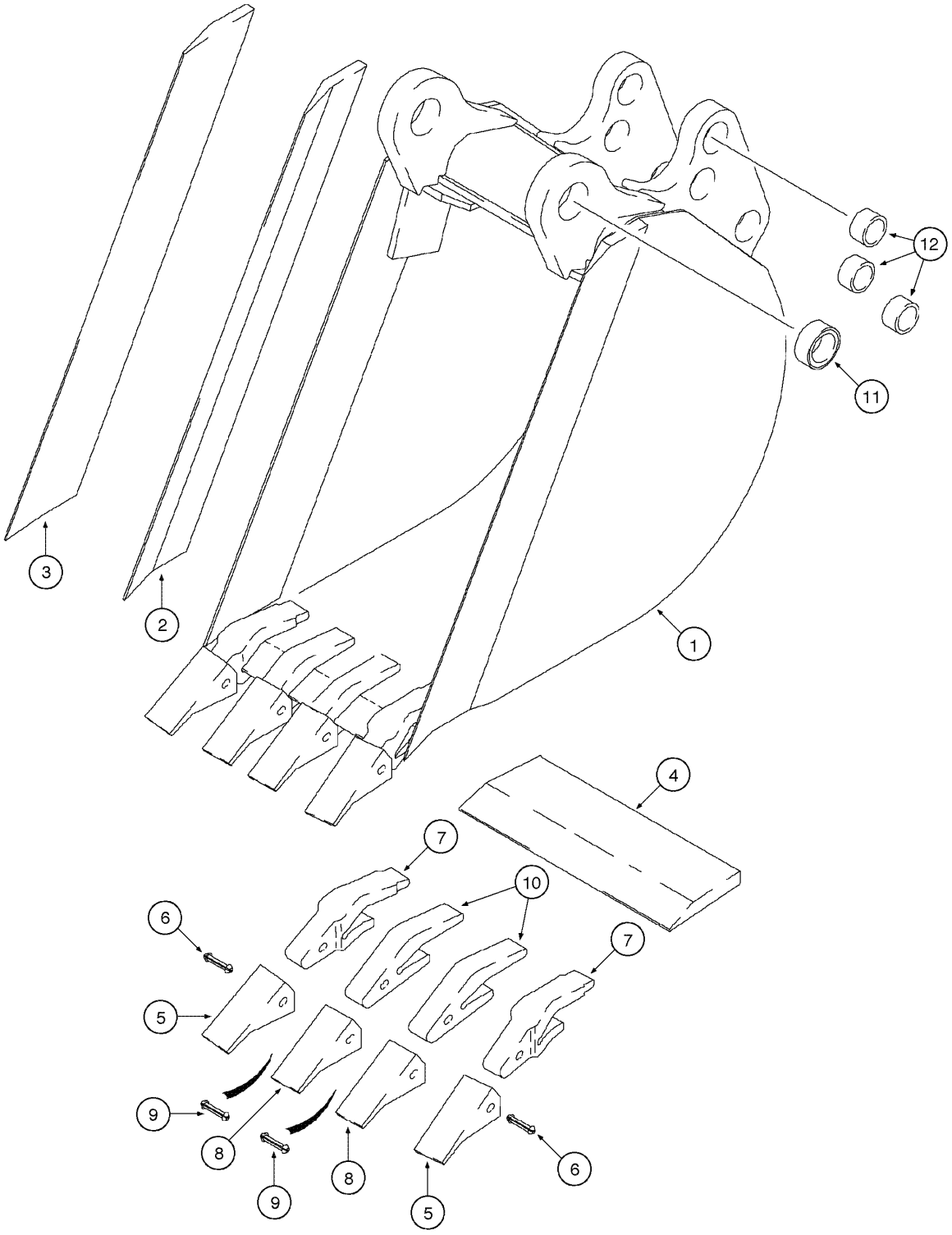

BACKHOE - UNIVERSAL BUCKET 406, 457 mm (16, 18 in) 3 AND 4 TEETH
BACKHOE - UNIVERSAL BUCKET 406, 457 mm (16, 18 in) 3 AND 4 TEETH
BACKHOE - UNIVERSAL BUCKET 406, 457 mm (16, 18 in) 3 AND 4 TEETH
BACKHOE - UNIVERSAL BUCKET 406, 457 mm (16, 18 in) 3 AND 4 TEETH

R	N	P.N.	MOD	Q	Denominação Bezeichnung	Denominacion Descrizione	Description Beskrivelse	Description Denominação	L.C.
		D139849		2	DENTE, Assy, Includes items 8, 9, 10				
						DIENTE	TOOTH	DENT	9130
					ZAHN	DENTE	TAND	DIENTE	
8		**D51750**		1	PONTA, tooth	PUNTA	POINT	POINTE	6460
					PUNKT	PUNTA	PUNKT	PONTA	
9		**245466A1**		1	PINO	PASADOR	SPLIT PIN/SAFETY PIN	GOUPILLE	Z510
					SICHERUNGSSPLINT	PERNO DIVISO	SPLIT/SIKKERHEDSBOL	PINO	
10		**D48212**		1	HASTE	PIE	SHANK	JAMBE	7620
					SCHAFT	GAMBO	FÆSTE	HASTE	
11		**D37495**		2	BUCHA	CASQUILLO	BUSHING	BAGUE	1140
					BUECHSE	BOCCOLA	BOESNING	CASQUILHO	
12		**D30933**		6	BUCHA	CASQUILLO	BUSHING	BAGUE	1140
					BUECHSE	BOCCOLA	BOESNING	CASQUILHO	

09-058	01	p1	06/09

RETROESCAVADEIRA CAÇAMBA 457 MM (18 POL) 4 DENTES
RETROEXCAVADORA CUCHARA 457 MM (18 PUL) 4 DIENTES
BACKHOE - BUCKET 457 mm (18 in) 4 TEETH
BACKHOE - BUCKET 457 mm (18 in) 4 TEETH

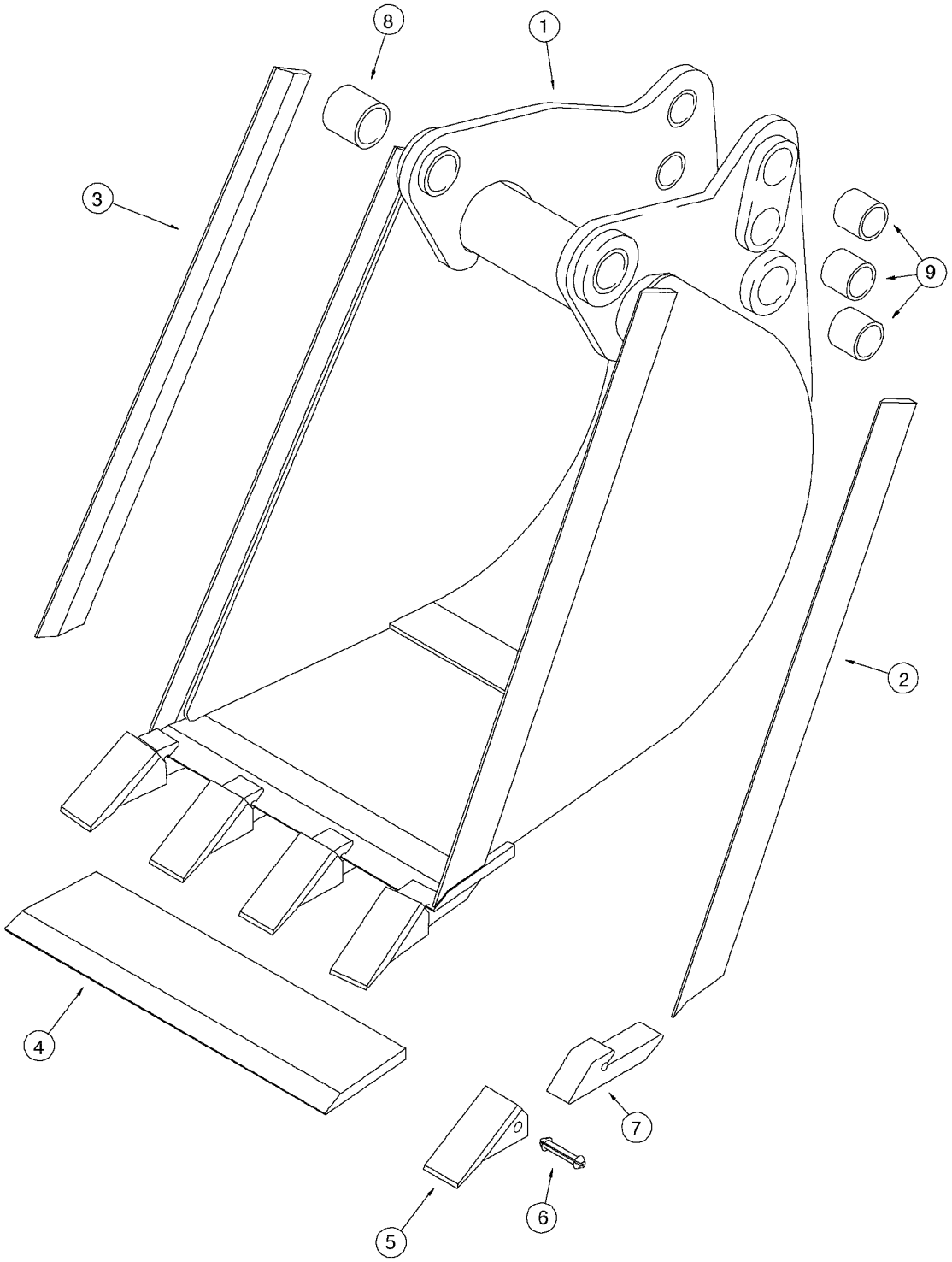

BACKHOE - BUCKET 457 mm (18 in) 4 TEETH
BACKHOE - BUCKET 457 mm (18 in) 4 TEETH
BACKHOE - BUCKET 457 mm (18 in) 4 TEETH
BACKHOE - BUCKET 457 mm (18 in) 4 TEETH

R	N	P.N.	MOD	Q	Denominação Bezeichnung	Denominacion Descrizione	Description Beskrivelse	Description Denominação	L.C.
1		183808A1		1	CAÇAMBA, (18) (OPT) Assy, Includes items 2 - 9				
						CUCHARA	BUCKET	GODET	1100
					KUEBEL	BENNA	SKOVL	BALDE	
2		129894A1		1	BORDA, RH	BORDE	EDGE	BORD	Z085
					RAND; KANTE	BORDO	KANT	BORDA	
3		129893A1		1	BORDA, LH	BORDE	EDGE	BORD	Z085
					RAND; KANTE	BORDO	KANT	BORDA	
4		183810A1		1	BORDA, (18)	BORDE	EDGE	BORD	Z085
					RAND; KANTE	BORDO	KANT	BORDA	
		D41659		4	DENTE, Assy, Includes items 5, 6, 7				
						DIENTE	TOOTH	DENT	9130
					ZAHN	DENTE	TAND	DIENTE	
5		D39093		1	DENTE	DIENTE	TOOTH	DENT	9130
					ZAHN	DENTE	TAND	DIENTE	
6		245466A1		1	PINO	PASADOR	SPLIT PIN/SAFETY PIN	GOUPILLE	Z510
					SICHERUNGSSPLINT	PERNO DIVISO	SPLIT/SIKKERHEDSBOL	PINO	
7		NSS		1	NÃO FORNECIDO SEPARADAMENTE, SHANK				
						NO SE REPARA SEPARA	NOT SERVICED SEPARA	NON FOURNI SEPAREM	064N
					KEIN ERSATZTEIL	NON FORNITO SEPARAT	NOT SERVICED SEPARA	NOT SERVICED SEPARA	
8		D37495		2	BUCHA	CASQUILLO	BUSHING	BAGUE	1140
					BUECHSE	BOCCOLA	BOESNING	CASQUILHO	
9		D30933		6	BUCHA	CASQUILLO	BUSHING	BAGUE	1140
					BUECHSE	BOCCOLA	BOESNING	CASQUILHO	

09-060	01	p1	06/09

RETROESCAVADEIRA - CAÇAMBA UNIVERSAL 609, 762 MM (24, 30 POL) 5 DENTES
RETROEXCAVADORA - CUCHARA UNIVERSAL 609, 762 MM (24, 30 PUL) 5 DIENTES
BACKHOE - UNIVERSAL BUCKET 609, 762 mm (24, 30 in) 5 TEETH
BACKHOE - UNIVERSAL BUCKET 609, 762 mm (24, 30 in) 5 TEETH

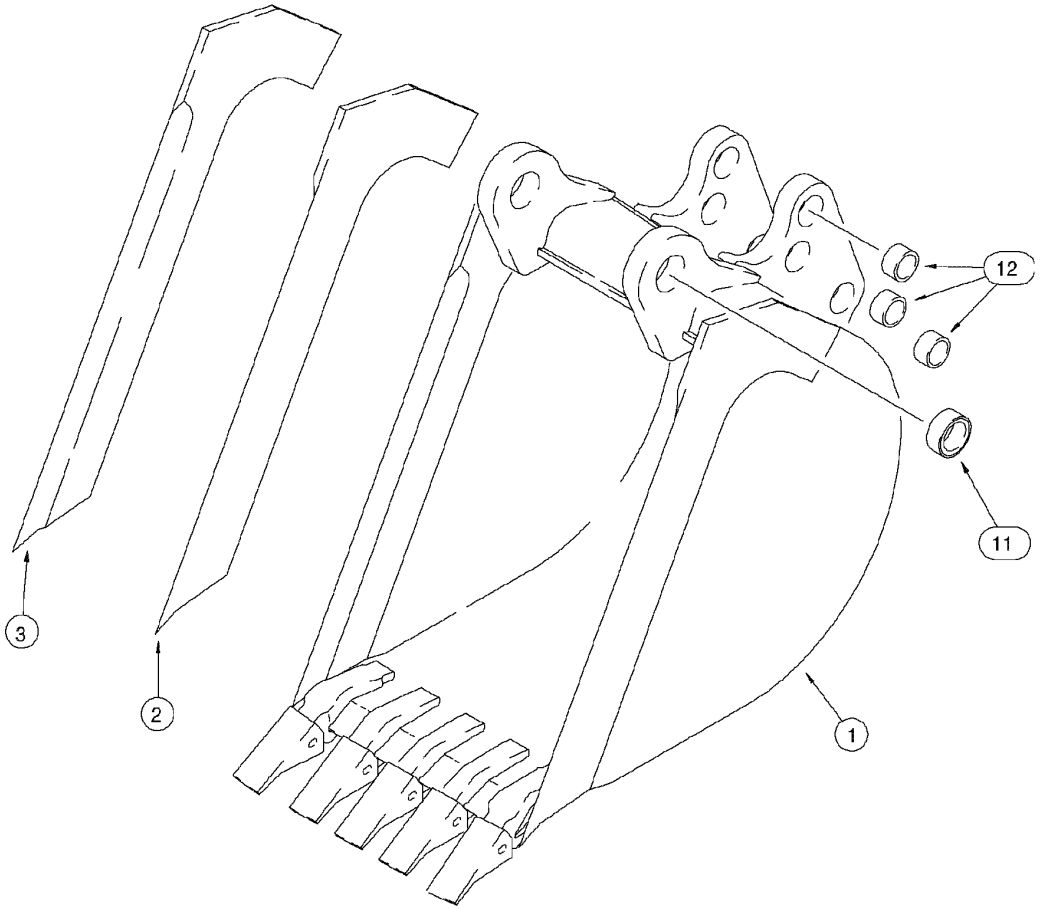

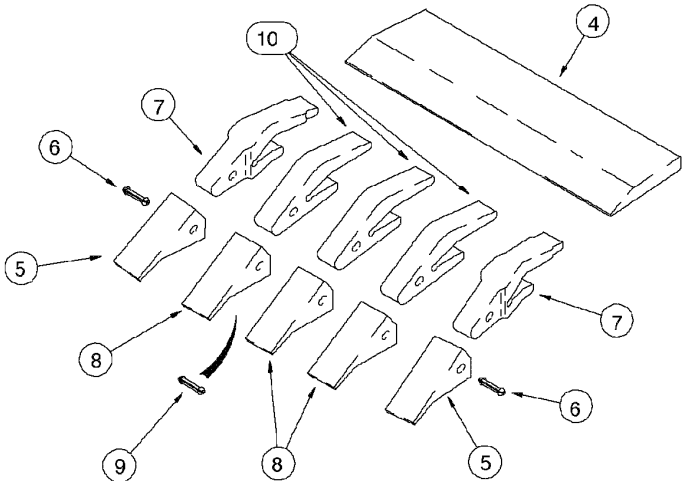

BACKHOE - UNIVERSAL BUCKET 609, 762 mm (24, 30 in) 5 TEETH
BACKHOE - UNIVERSAL BUCKET 609, 762 mm (24, 30 in) 5 TEETH
BACKHOE - UNIVERSAL BUCKET 609, 762 mm (24, 30 in) 5 TEETH
BACKHOE - UNIVERSAL BUCKET 609, 762 mm (24, 30 in) 5 TEETH

R	N	P.N.	MOD	Q	Denominação Bezeichnung	Denominacion Descrizione	Description Beskrivelse	Description Denominação	L.C.
1		D150348		1	CAÇAMBA, (24) HD (OPT) Assy, Includes items 2 - 12				
					KUEBEL	CUCHARA BENNA	BUCKET SKOVL	GODET BALDE	1100
2		D146421		1	LAMINA DE CORTE, RH SCHNEIDE	CUCHILLA DE ATAQUE TAGLIENTE	EDGE, CUTTING SKÆREKANT	LAME D'ATTAQUE CUCHILLA DE ATAQUE	Z114
3		D146420		1	LAMINA DE CORTE, LH SCHNEIDE	CUCHILLA DE ATAQUE TAGLIENTE	EDGE, CUTTING SKÆREKANT	LAME D'ATTAQUE CUCHILLA DE ATAQUE	Z114
4		D142012		1	LAMINA DE CORTE, (24) SCHNEIDE	CUCHILLA DE ATAQUE TAGLIENTE	EDGE, CUTTING SKÆREKANT	LAME D'ATTAQUE CUCHILLA DE ATAQUE	Z114
		D139851		2	DENTE, Assy, Includes items 5, 6, 7				
					ZAHN	DIENTE DENTE	TOOTH TAND	DENT DIENTE	9130
5		D39093		1	DENTE ZAHN	DIENTE DENTE	TOOTH TAND	DENT DIENTE	9130
6		245466A1		1	PINO SICHERUNGSSPLINT	PASADOR PERNO DIVISO	SPLIT PIN/SAFETY PIN SPLIT/SIKKERHEDSBOL	GOUPILLE PINO	Z510
7		D138157		1	HASTE SCHAFT	PIE GAMBO	SHANK FÆSTE	JAMBE HASTE	7620
		D139849		3	DENTE, Assy, Includes items 8, 9, 10				
					ZAHN	DIENTE DENTE	TOOTH TAND	DENT DIENTE	9130
8		D51750		1	PONTA, tooth PUNKT	PUNTA PUNTA	POINT PUNKT	POINTE PONTA	6460
9		245466A1		1	PINO SICHERUNGSSPLINT	PASADOR PERNO DIVISO	SPLIT PIN/SAFETY PIN SPLIT/SIKKERHEDSBOL	GOUPILLE PINO	Z510
10		D48212		1	HASTE SCHAFT	PIE GAMBO	SHANK FÆSTE	JAMBE HASTE	7620
11		D37495		2	BUCHA BUECHSE	CASQUILLO BOCCOLA	BUSHING BOESNING	BAGUE CASQUILHO	1140
12		D30933		6	BUCHA BUECHSE	CASQUILLO BOCCOLA	BUSHING BOESNING	BAGUE CASQUILHO	1140
1		D150364		1	CAÇAMBA, (30) HD (STD) Assy, Includes items 2 - 12				
					KUEBEL	CUCHARA BENNA	BUCKET SKOVL	GODET BALDE	1100
2		D146421		1	LAMINA DE CORTE, RH SCHNEIDE	CUCHILLA DE ATAQUE TAGLIENTE	EDGE, CUTTING SKÆREKANT	LAME D'ATTAQUE CUCHILLA DE ATAQUE	Z114
3		D146420		1	LAMINA DE CORTE, LH SCHNEIDE	CUCHILLA DE ATAQUE TAGLIENTE	EDGE, CUTTING SKÆREKANT	LAME D'ATTAQUE CUCHILLA DE ATAQUE	Z114
4		D145061		1	LAMINA DE CORTE, (30) SCHNEIDE	CUCHILLA DE ATAQUE TAGLIENTE	EDGE, CUTTING SKÆREKANT	LAME D'ATTAQUE CUCHILLA DE ATAQUE	Z114
		D139851		2	DENTE, Assy, Includes items 5, 6, 7				
					ZAHN	DIENTE DENTE	TOOTH TAND	DENT DIENTE	9130
5		D39093		1	DENTE ZAHN	DIENTE DENTE	TOOTH TAND	DENT DIENTE	9130
6		245466A1		1	PINO SICHERUNGSSPLINT	PASADOR PERNO DIVISO	SPLIT PIN/SAFETY PIN SPLIT/SIKKERHEDSBOL	GOUPILLE PINO	Z510
7		D138157		1	HASTE SCHAFT	PIE GAMBO	SHANK FÆSTE	JAMBE HASTE	7620

09-060	01	p2	06/09

RETROESCAVADEIRA - CAÇAMBA UNIVERSAL 609, 762 MM (24, 30 POL) 5 DENTES
RETROEXCAVADORA - CUCHARA UNIVERSAL 609, 762 MM (24, 30 PUL) 5 DIENTES
BACKHOE - UNIVERSAL BUCKET 609, 762 mm (24, 30 in) 5 TEETH
BACKHOE - UNIVERSAL BUCKET 609, 762 mm (24, 30 in) 5 TEETH

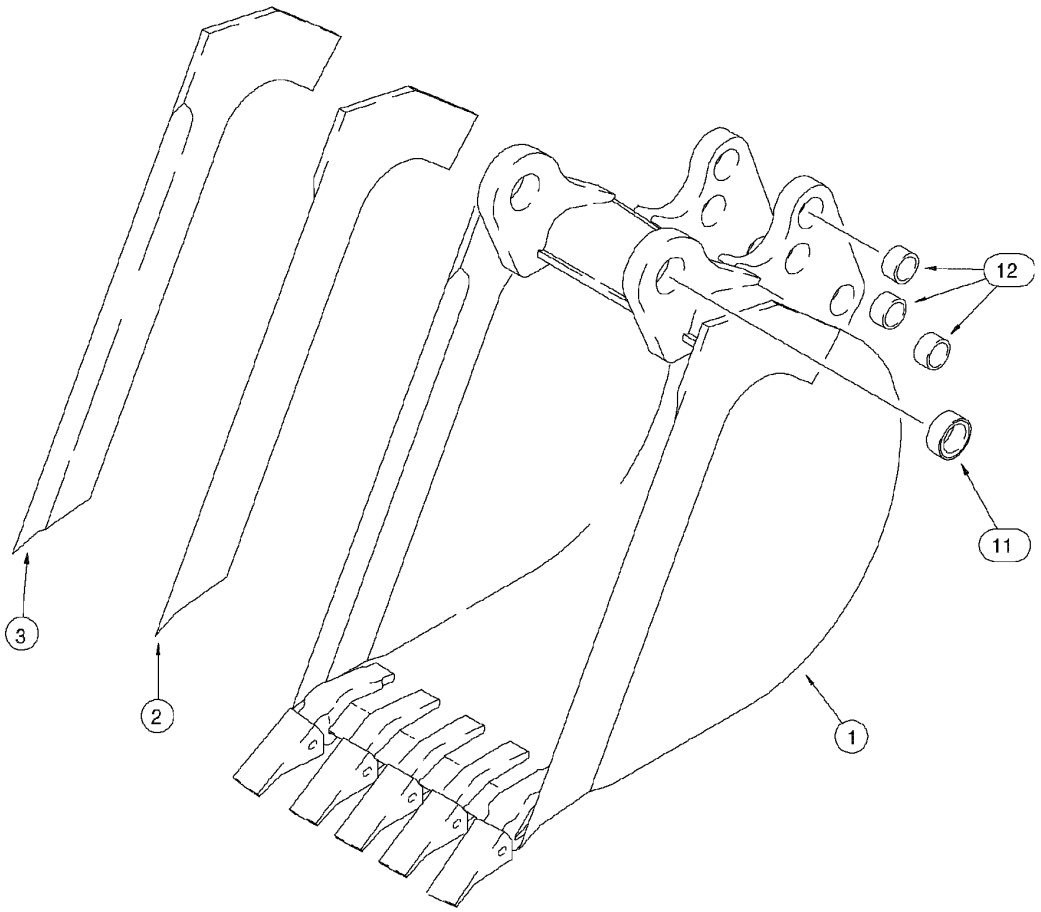

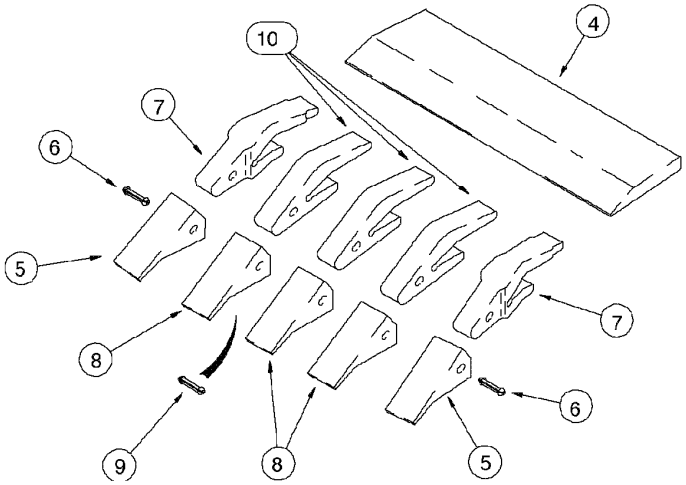

BACKHOE - UNIVERSAL BUCKET 609, 762 mm (24, 30 in) 5 TEETH
BACKHOE - UNIVERSAL BUCKET 609, 762 mm (24, 30 in) 5 TEETH
BACKHOE - UNIVERSAL BUCKET 609, 762 mm (24, 30 in) 5 TEETH
BACKHOE - UNIVERSAL BUCKET 609, 762 mm (24, 30 in) 5 TEETH

R	N	P.N.	MOD	Q	Denominação Bezeichnung	Denominacion Descrizione	Description Beskrivelse	Description Denominação	L.C.
		D139849		3	DENTE, Assy, Includes items 8, 9, 10				
						DIENTE	TOOTH	DENT	9130
					ZAHN	DENTE	TAND	DIENTE	
8		**D51750**		1	PONTA, tooth	PUNTA	POINT	POINTE	6460
					PUNKT	PUNTA	PUNKT	PONTA	
9		**245466A1**		1	PINO	PASADOR	SPLIT PIN/SAFETY PIN	GOUPILLE	Z510
					SICHERUNGSSPLINT	PERNO DIVISO	SPLIT/SIKKERHEDSBOL	PINO	
10		**D48212**		1	HASTE	PIE	SHANK	JAMBE	7620
					SCHAFT	GAMBO	FÆSTE	HASTE	
11		**D37495**		2	BUCHA	CASQUILLO	BUSHING	BAGUE	1140
					BUECHSE	BOCCOLA	BOESNING	CASQUILHO	
12		**D30933**		6	BUCHA	CASQUILLO	BUSHING	BAGUE	1140
					BUECHSE	BOCCOLA	BOESNING	CASQUILHO	

09-062	01	p1	06/09

RETROESCAVADEIRA - CAÇAMBA 609, 762 MM (24, 30 POL) 5 E 6 DENTES
RETROEXCAVADORA - CUCHARA 609, 762 MM (24, 30 PUL) 5 Y 6 DIENTES
BACKHOE - BUCKET 609, 762 mm (24, 30 in) 5 E 6 TEETH
BACKHOE - BUCKET 609, 762 mm (24, 30 in) 5 E 6 TEETH

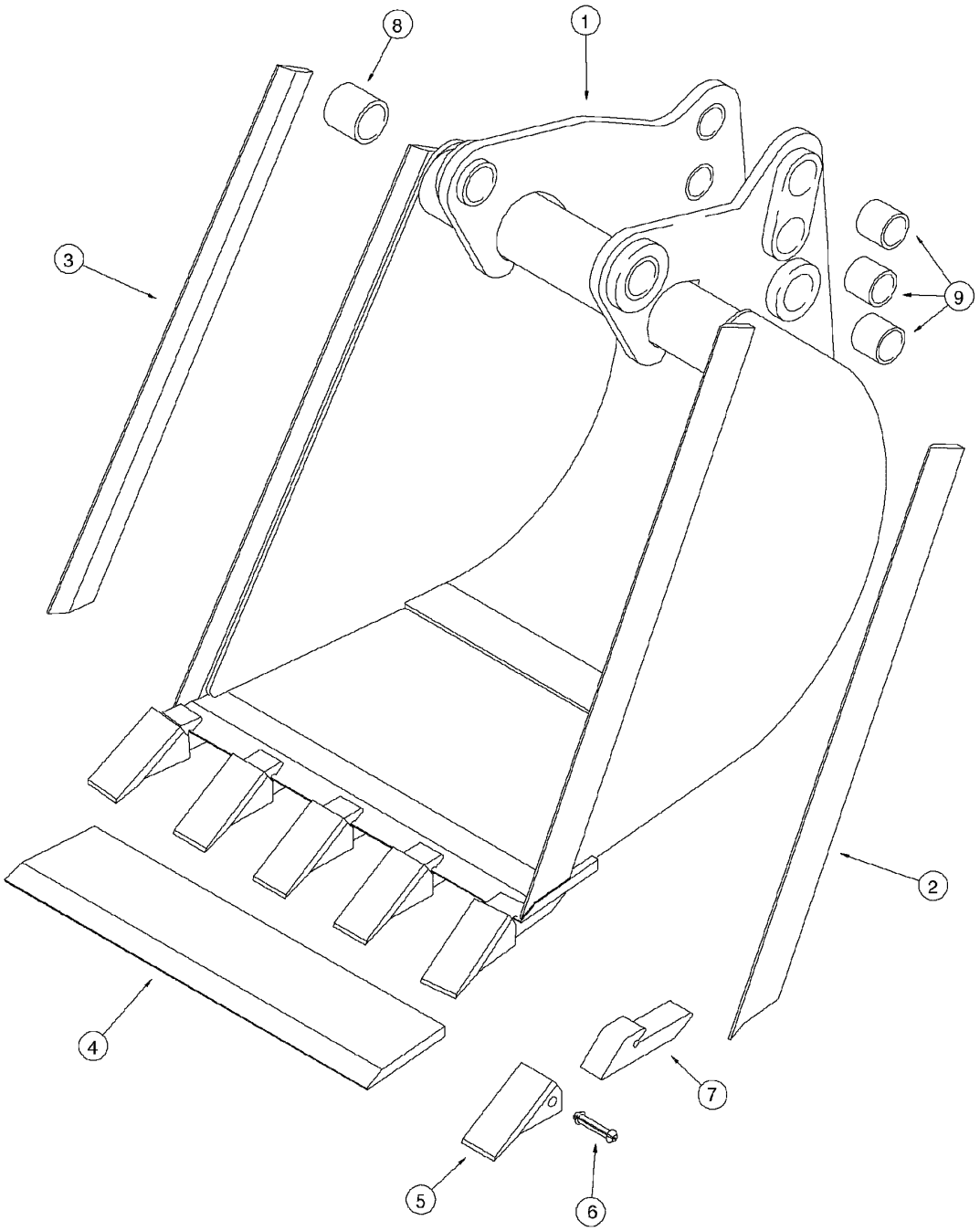

BACKHOE - BUCKET 609, 762 mm (24, 30 in) 5 E 6 TEETH
BACKHOE - BUCKET 609, 762 mm (24, 30 in) 5 E 6 TEETH
BACKHOE - BUCKET 609, 762 mm (24, 30 in) 5 E 6 TEETH
BACKHOE - BUCKET 609, 762 mm (24, 30 in) 5 E 6 TEETH

R	N	P.N.	MOD	Q	Denominação Bezeichnung	Denominacion Descrizione	Description Beskrivelse	Description Denominação	L.C.
1		129885A1		1	CAÇAMBA, (24) (OPT) Assy, Includes items 2 - 9				
						CUCHARA	BUCKET	GODET	1100
					KUEBEL	BENNA	SKOVL	BALDE	
2		129894A1		1	BORDA, RH	BORDE	EDGE	BORD	Z085
					RAND; KANTE	BORDO	KANT	BORDA	
3		129893A1		1	BORDA, LH	BORDE	EDGE	BORD	Z085
					RAND; KANTE	BORDO	KANT	BORDA	
4		129944A1		1	SUPORTE, (24)	APOYADERO	SUPPORT	SUPPORT	8790
					STUETZE	SUPPORTO	SUPPORT	SUPORTE	
		D41659		5	DENTE, Assy, Includes items 5, 6, 7				
						DIENTE	TOOTH	DENT	9130
					ZAHN	DENTE	TAND	DIENTE	
5		D39093		1	DENTE	DIENTE	TOOTH	DENT	9130
					ZAHN	DENTE	TAND	DIENTE	
6		245466A1		1	PINO	PASADOR	SPLIT PIN/SAFETY PIN	GOUPILLE	Z510
					SICHERUNGSSPLINT	PERNO DIVISO	SPLIT/SIKKERHEDSBOL	PINO	
7		NSS		1	NÃO FORNECIDO SEPARADAMENTE, SHANK				
						NO SE REPARA SEPARA	NOT SERVICED SEPARA	NON FOURNI SEPAREM	064N
					KEIN ERSATZTEIL	NON FORNITO SEPARAT	NOT SERVICED SEPARA	NOT SERVICED SEPARA	
8		D37495		2	BUCHA	CASQUILLO	BUSHING	BAGUE	1140
					BUECHSE	BOCCOLA	BOESNING	CASQUILHO	
9		D30933		6	BUCHA	CASQUILLO	BUSHING	BAGUE	1140
					BUECHSE	BOCCOLA	BOESNING	CASQUILHO	
1		178015A1		1	CAÇAMBA, (30) (OPT) Assy, Includes items 2 - 9				
						CUCHARA	BUCKET	GODET	1100
					KUEBEL	BENNA	SKOVL	BALDE	
2		129894A1		1	BORDA, RH	BORDE	EDGE	BORD	Z085
					RAND; KANTE	BORDO	KANT	BORDA	
3		129893A1		1	BORDA, LH	BORDE	EDGE	BORD	Z085
					RAND; KANTE	BORDO	KANT	BORDA	
4		178019A1		1	BORDA, (30)	BORDE	EDGE	BORD	Z085
					RAND; KANTE	BORDO	KANT	BORDA	
		D41659		6	DENTE, Assy, Includes items 5, 6, 7				
						DIENTE	TOOTH	DENT	9130
					ZAHN	DENTE	TAND	DIENTE	
5		D39093		1	DENTE	DIENTE	TOOTH	DENT	9130
					ZAHN	DENTE	TAND	DIENTE	
6		245466A1		1	PINO	PASADOR	SPLIT PIN/SAFETY PIN	GOUPILLE	Z510
					SICHERUNGSSPLINT	PERNO DIVISO	SPLIT/SIKKERHEDSBOL	PINO	
7		NSS		1	NÃO FORNECIDO SEPARADAMENTE, SHANK				
						NO SE REPARA SEPARA	NOT SERVICED SEPARA	NON FOURNI SEPAREM	064N
					KEIN ERSATZTEIL	NON FORNITO SEPARAT	NOT SERVICED SEPARA	NOT SERVICED SEPARA	
8		D37495		2	BUCHA	CASQUILLO	BUSHING	BAGUE	1140
					BUECHSE	BOCCOLA	BOESNING	CASQUILHO	
9		D30933		6	BUCHA	CASQUILLO	BUSHING	BAGUE	1140
					BUECHSE	BOCCOLA	BOESNING	CASQUILHO	

09-064	01	p1	06/09

RETROESCAVADEIRA - CAÇAMBA UNIVERSAL 762 MM (30 POL) 7 DENTES
RETROEXCAVADORA - CUCHARA UNIVERSAL 762 MM (30 PUL) 7 DIENTES
BACKHOE - UNIVERSAL BUCKET 762 mm (30 in) 7 TEETH
BACKHOE - UNIVERSAL BUCKET 762 mm (30 in) 7 TEETH

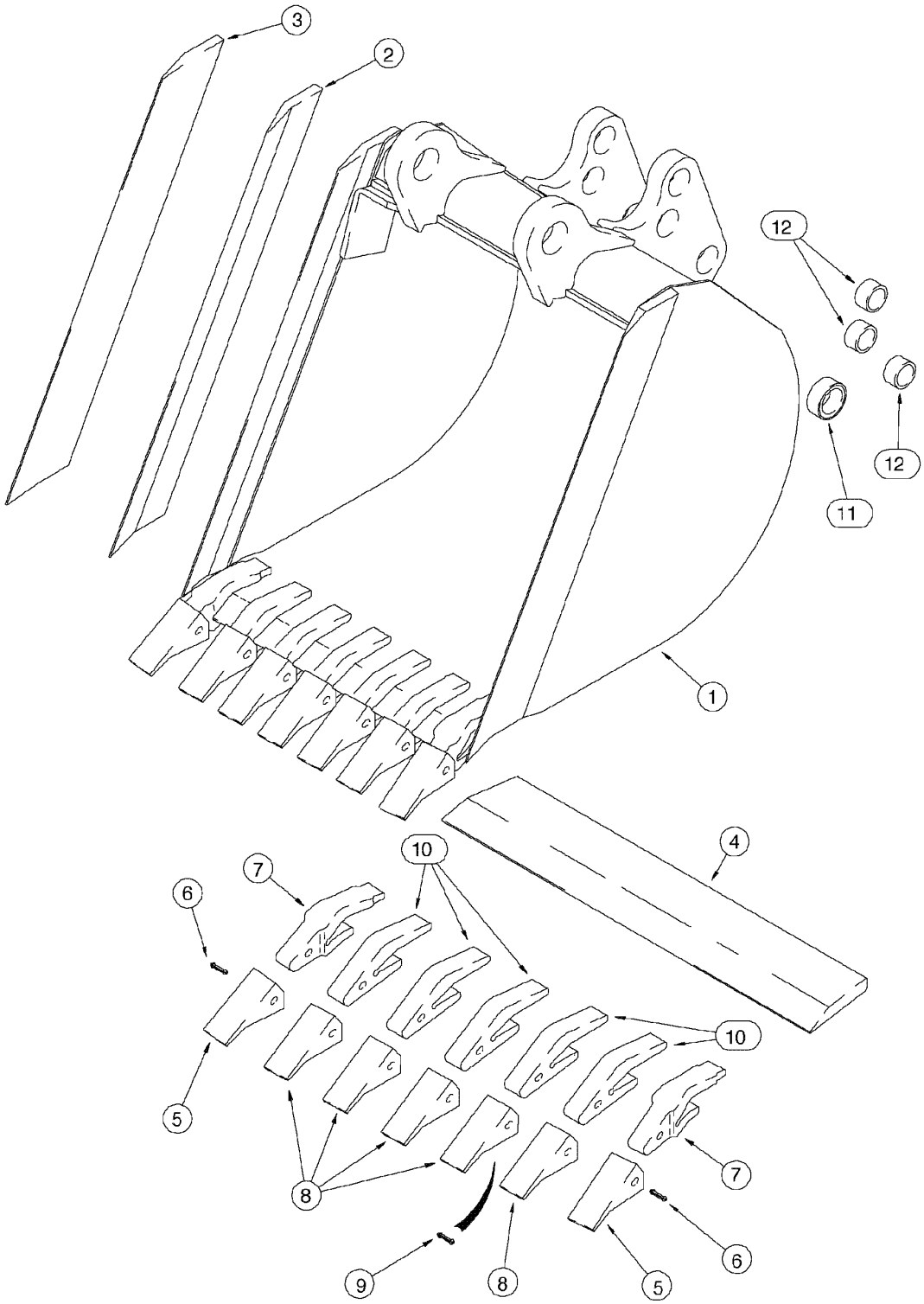

BACKHOE - UNIVERSAL BUCKET 762 mm (30 in) 7 TEETH
BACKHOE - UNIVERSAL BUCKET 762 mm (30 in) 7 TEETH
BACKHOE - UNIVERSAL BUCKET 762 mm (30 in) 7 TEETH
BACKHOE - UNIVERSAL BUCKET 762 mm (30 in) 7 TEETH

R	N	P.N.	MOD	Q	Denominação Bezeichnung	Denominacion Descrizione	Description Beskrivelse	Description Denominação	L.C.
1		D150365		1	CAÇAMBA, (30) HD (OPT) Assy, Includes items 2 - 12				
						CUCHARA	BUCKET	GODET	1100
					KUEBEL	BENNA	SKOVL	BALDE	
2		D146421		1	LAMINA DE CORTE, RH	CUCHILLA DE ATAQUE	EDGE, CUTTING	LAME D'ATTAQUE	Z114
					SCHNEIDE	TAGLIENTE	SKÆREKANT	CUCHILLA DE ATAQUE	
3		D146420		1	LAMINA DE CORTE, LH	CUCHILLA DE ATAQUE	EDGE, CUTTING	LAME D'ATTAQUE	Z114
					SCHNEIDE	TAGLIENTE	SKÆREKANT	CUCHILLA DE ATAQUE	
4		D145062		1	LAMINA DE CORTE, (36)	CUCHILLA DE ATAQUE	EDGE, CUTTING	LAME D'ATTAQUE	Z114
					SCHNEIDE	TAGLIENTE	SKÆREKANT	CUCHILLA DE ATAQUE	
		D139851		2	DENTE, Assy, Includes items 5, 6, 7				
						DIENTE	TOOTH	DENT	9130
					ZAHN	DENTE	TAND	DIENTE	
5		D39093		1	DENTE	DIENTE	TOOTH	DENT	9130
					ZAHN	DENTE	TAND	DIENTE	
6		245466A1		1	PINO	PASADOR	SPLIT PIN/SAFETY PIN	GOUPILLE	Z510
					SICHERUNGSSPLINT	PERNO DIVISO	SPLIT/SIKKERHEDSBOL	PINO	
7		D138157		1	HASTE	PIE	SHANK	JAMBE	7620
					SCHAFT	GAMBO	FÆSTE	HASTE	
		D139849		5	DENTE, Assy, Includes items 8, 9, 10				
						DIENTE	TOOTH	DENT	9130
					ZAHN	DENTE	TAND	DIENTE	
8		D51750		1	PONTA, tooth	PUNTA	POINT	POINTE	6460
					PUNKT	PUNTA	PUNKT	PONTA	
9		245466A1		1	PINO	PASADOR	SPLIT PIN/SAFETY PIN	GOUPILLE	Z510
					SICHERUNGSSPLINT	PERNO DIVISO	SPLIT/SIKKERHEDSBOL	PINO	
10		D48212		1	HASTE	PIE	SHANK	JAMBE	7620
					SCHAFT	GAMBO	FÆSTE	HASTE	
11		D37495		2	BUCHA	CASQUILLO	BUSHING	BAGUE	1140
					BUECHSE	BOCCOLA	BOESNING	CASQUILHO	
12		D30933		6	BUCHA	CASQUILLO	BUSHING	BAGUE	1140
					BUECHSE	BOCCOLA	BOESNING	CASQUILHO	

09-066	01	p1	06/09

RETROESCAVADEIRA - CAÇAMBA UNIVERSAL 609 MM (24 POL) 5 DENTES
RETROEXCAVADORA - CUCHARA UNIVERSAL 609 MM (24 PUL) 5 DIENTES
BACKHOE - UNIVERSAL BUCKET 609 mm (24 in) 5 TEETH
BACKHOE - UNIVERSAL BUCKET 609 mm (24 in) 5 TEETH

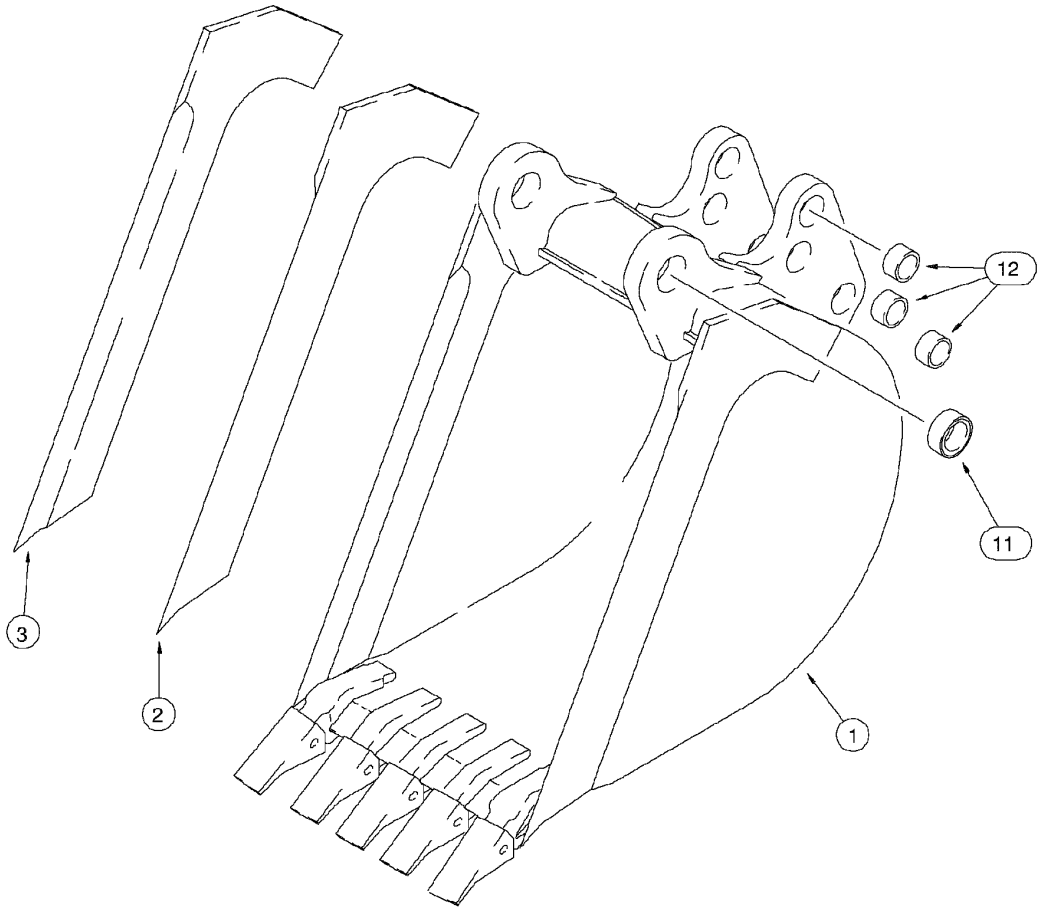

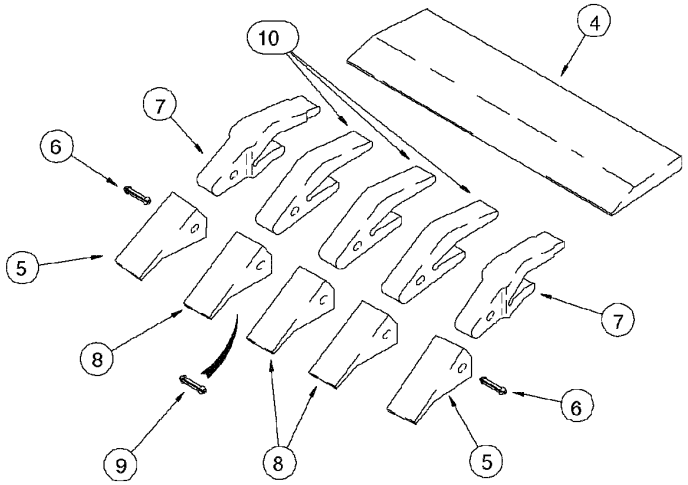

BACKHOE - UNIVERSAL BUCKET 609 mm (24 in) 5 TEETH
BACKHOE - UNIVERSAL BUCKET 609 mm (24 in) 5 TEETH
BACKHOE - UNIVERSAL BUCKET 609 mm (24 in) 5 TEETH
BACKHOE - UNIVERSAL BUCKET 609 mm (24 in) 5 TEETH

R	N	P.N.	MOD	Q	Denominação Bezeichnung	Denominacion Descrizione	Description Beskrivelse	Description Denominação	L.C.
1		141232A1		1	CAÇAMBA, (24) (OPT) Assy, Includes items 2 - 12				
						CUCHARA	BUCKET	GODET	1100
					KUEBEL	BENNA	SKOVL	BALDE	
2		141234A1		1	LAMINA DE CORTE, RH	CUCHILLA DE ATAQUE	EDGE, CUTTING	LAME D'ATTAQUE	Z114
					SCHNEIDE	TAGLIENTE	SKÆREKANT	CUCHILLA DE ATAQUE	
3		141233A1		1	LAMINA DE CORTE, LH	CUCHILLA DE ATAQUE	EDGE, CUTTING	LAME D'ATTAQUE	Z114
					SCHNEIDE	TAGLIENTE	SKÆREKANT	CUCHILLA DE ATAQUE	
4		D142012		1	LAMINA DE CORTE, (24)	CUCHILLA DE ATAQUE	EDGE, CUTTING	LAME D'ATTAQUE	Z114
					SCHNEIDE	TAGLIENTE	SKÆREKANT	CUCHILLA DE ATAQUE	
		D139851		2	DENTE, Assy, Includes items 5, 6, 7				
						DIENTE	TOOTH	DENT	9130
					ZAHN	DENTE	TAND	DIENTE	
5		D39093		1	DENTE	DIENTE	TOOTH	DENT	9130
					ZAHN	DENTE	TAND	DIENTE	
6		245466A1		1	PINO	PASADOR	SPLIT PIN/SAFETY PIN	GOUPILLE	Z510
					SICHERUNGSSPLINT	PERNO DIVISO	SPLIT/SIKKERHEDSBOL	PINO	
7		D138157		1	HASTE	PIE	SHANK	JAMBE	7620
					SCHAFT	GAMBO	FÆSTE	HASTE	
		D139849		3	DENTE, Assy, Includes items 8, 9, 10				
						DIENTE	TOOTH	DENT	9130
					ZAHN	DENTE	TAND	DIENTE	
8		D51750		1	PONTA, tooth	PUNTA	POINT	POINTE	6460
					PUNKT	PUNTA	PUNKT	PONTA	
9		245466A1		1	PINO	PASADOR	SPLIT PIN/SAFETY PIN	GOUPILLE	Z510
					SICHERUNGSSPLINT	PERNO DIVISO	SPLIT/SIKKERHEDSBOL	PINO	
10		D48212		1	HASTE	PIE	SHANK	JAMBE	7620
					SCHAFT	GAMBO	FÆSTE	HASTE	
11		D37495		2	BUCHA	CASQUILLO	BUSHING	BAGUE	1140
					BUECHSE	BOCCOLA	BOESNING	CASQUILHO	
12		D30933		6	BUCHA	CASQUILLO	BUSHING	BAGUE	1140
					BUECHSE	BOCCOLA	BOESNING	CASQUILHO	

09-068	01	p1	06/09

PONTA PARA GELO - CONJUNTO (OPCIONAL)
PONTA PARA HIELO - CONJUNTO (OPCIONAL)
FROST POINT - ASSEMBLY (OPTIONAL)
FROST POINT - ASSEMBLY (OPTIONAL)

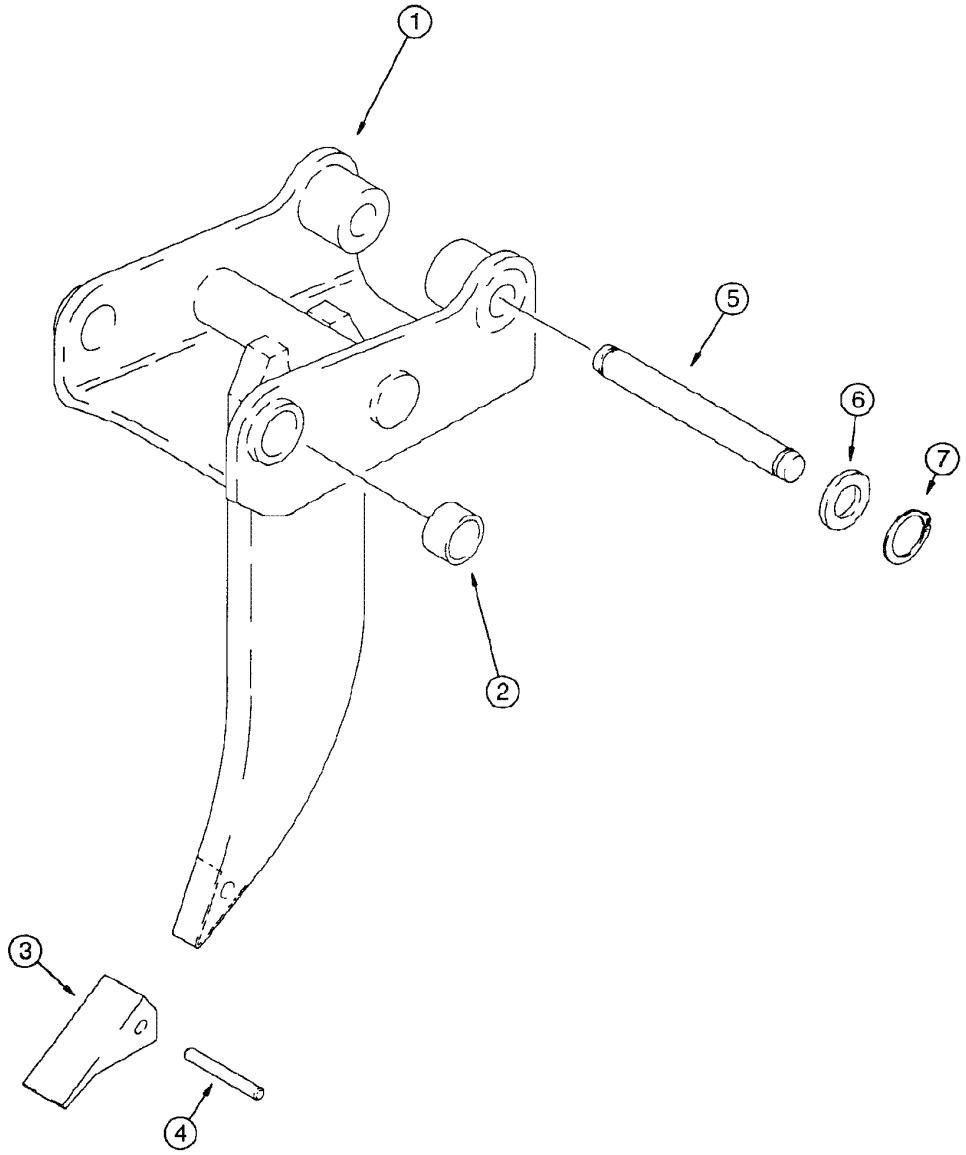

FROST POINT - ASSEMBLY (OPTIONAL)
FROST POINT - ASSEMBLY (OPTIONAL)
FROST POINT - ASSEMBLY (OPTIONAL)
FROST POINT - ASSEMBLY (OPTIONAL)

R	N	P.N.	MOD	Q	Denominação Bezeichnung	Denominacion Descrizione	Description Beskrivelse	Description Denominação	L.C.
		D140679		1	BRACADEIRA, Assy, Includes items 1 - 4				
						PIEZA DE SOPORTE	BRACKET	PATTE FIXATION	1010
					HALTERUNG	STAFFA	BESLAG	SUPORTE	
1		**NSS**		1	NÃO FORNECIDO SEPARADAMENTE, BODY				
						NO SE REPARA SEPARA	NOT SERVICED SEPARA	NON FOURNI SEPAREM	064N
					KEIN ERSATZTEIL	NON FORNITO SEPARAT	NOT SERVICED SEPARA	NOT SERVICED SEPARA	
2		**D37495**		2	BUCHA	CASQUILLO	BUSHING	BAGUE	1140
					BUECHSE	BOCCOLA	BOESNING	CASQUILHO	
3		**D83306**		1	PONTA, tooth	PUNTA	POINT	POINTE	6460
					PUNKT	PUNTA	PUNKT	PONTA	
4		**D43417**		1	PINO	PERNO	PIN	AXE	6200
					BOLZEN	PERNO	STIFT	PERNO	
5		**D54218**		1	PINO LARGO	BULON/PIN, LARGO	PIN, LARGE	AXE, GROS	Z009
					BOLZEN, GROSS	SPINA, GRANDE	STOR PIND	PINO LARGO	
6		**495-81292**		2	ARRUELA PLANA, 1 5/8" x 3 1/4" x .180"				
						ARANDELA	WASHER	RONDELLE	131R
					UNTERLEGSCHEIBE	ROSETTA PIANA	FLADSKIVE	ANILHA	
7		**D25279**		2	ANEL	ANILLO DE RESORTE	RING, SNAP	ANNEAU D'ARRÊT	054A
					SPRENGRING	ANELLO ELASTICO	LÅSERING	ANEL	

09-070	01	p1	11/07

CONTRAPESO DIANTEIRO
CONTRAPESO DELANTERO
FRONT COUNTERWEIGHT
FRONT COUNTERWEIGHT

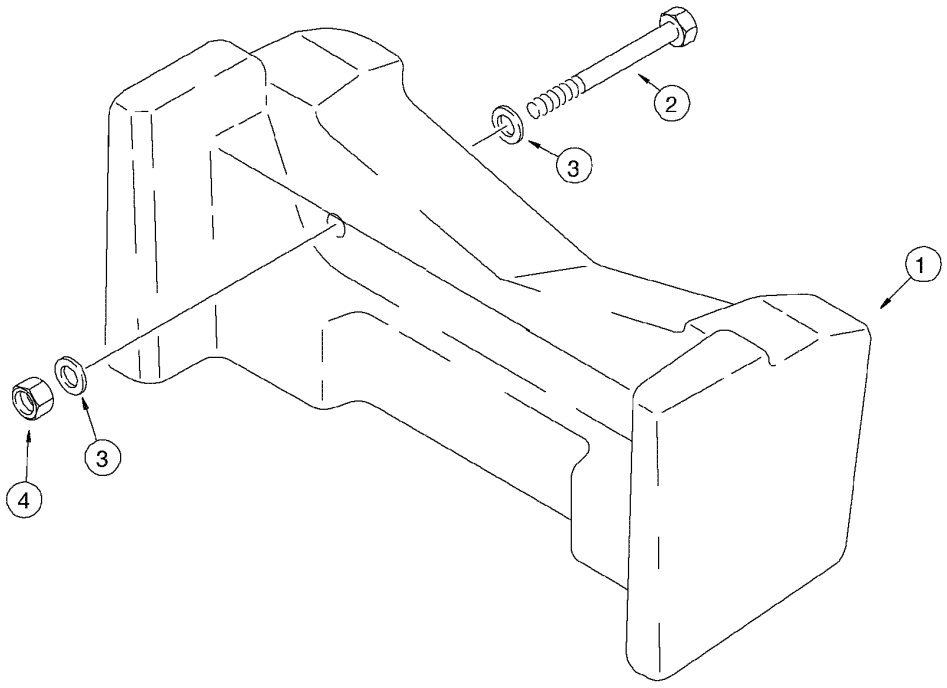

FRONT COUNTERWEIGHT
FRONT COUNTERWEIGHT
FRONT COUNTERWEIGHT
FRONT COUNTERWEIGHT

R	N	P.N.	MOD	Q	Denominação Bezeichnung	Denominacion Descrizione	Description Beskrivelse	Description Denominação	L.C.
1		230513A1		1	BALANCIM, 400kg MASSENAUSGLEICH	EQUILIBRADOR BILANCIERE	BALANCER BALANCEAKSEL	MASSELOTTE BALANCIM	0440
1		194520A1		1	BALANCIM, 200kg MASSENAUSGLEICH	EQUILIBRADOR BILANCIERE	BALANCER BALANCEAKSEL	MASSELOTTE BALANCIM	0440
2		827-20170		2	PARAFUSO, Hex, M20 x 170, 10.9 SCHRAUBE	TORNILLO BULLONE	BOLT SKRUE	BOULON PARAFUSO	140B
3		896-11020		4	ARRUELA PLANA, M20 x 37.5 x 4, HT UNTERLEGSCHEIBE	ARANDELA ROSETTA PIANA	WASHER FLADSKIVE	RONDELLE ANILHA	131R
4		829-1420		2	PORCA, M20, Cl 10 MUTTER	TUERCA DADO	NUT MØTRIK	ECROU PORCA	010D

09-072	01	p1	06/09

CHASSI - MONTAGEM
BASTIDOR - MONTAJE
CHASSIS - ASSEMBLY
CHASSIS - ASSEMBLY

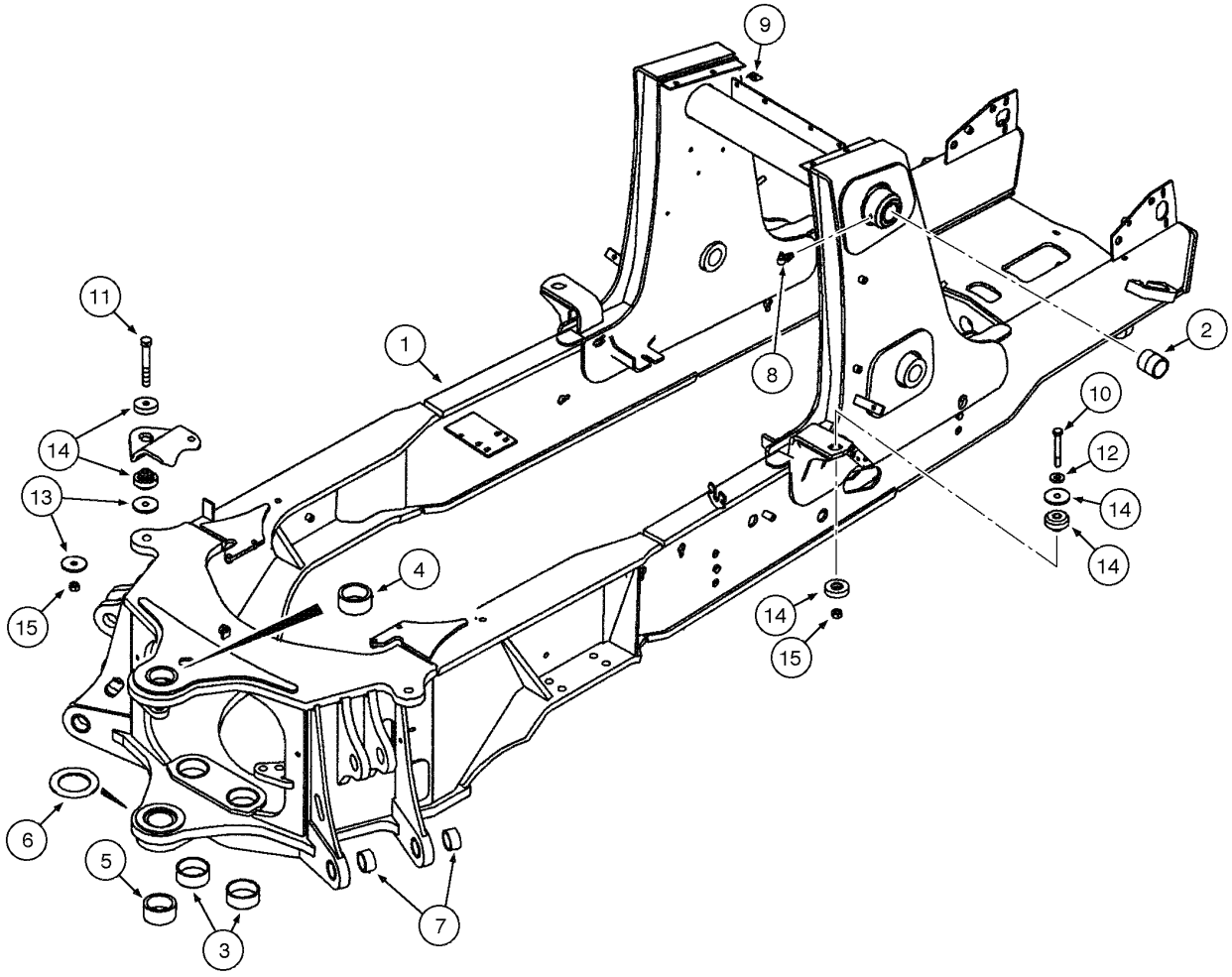

CHASSIS - ASSEMBLY
CHASSIS - ASSEMBLY
CHASSIS - ASSEMBLY
CHASSIS - ASSEMBLY

R	N	P.N.	MOD	Q	Denominação Bezeichnung	Denominacion Descrizione	Description Beskrivelse	Description Denominação	L.C.
1		87537247		1	CHASSI, Includes items 2 - 7				
						BASTIDOR	FRAME	CHASSIS	077T
					GESTELL	TELAIO	RAMME	ESTRUTURA	
2	*	180427A1		2	BUCHA	CASQUILLO	BUSHING	BAGUE	1140
					BUECHSE	BOCCOLA	BOESNING	CASQUILHO	
3	*	114318A1		2	BUCHA, 80x5x28.8	CASQUILLO	BUSHING	BAGUE	1140
					BUECHSE	BOCCOLA	BOESNING	CASQUILHO	
4	*	D151069		1	BUCHA, 70x10x32	CASQUILLO	BUSHING	BAGUE	1140
					BUECHSE	BOCCOLA	BOESNING	CASQUILHO	
5	*	D151070		1	BUCHA, 70x10x38	CASQUILLO	BUSHING	BAGUE	1140
					BUECHSE	BOCCOLA	BOESNING	CASQUILHO	
6	*	220413A1		1	ESPAÇADOR, 93x135x5	ESPACIADOR	SPACER	ENTRETOISE	8090
					DISTANZSTÜCK	DISTANZIALE	AFSTANDSSTYKKE	ESPACADOR	
7	*	107124A1		4	BUCHA	CASQUILLO	BUSHING	BAGUE	1140
					BUECHSE	BOCCOLA	BOESNING	CASQUILHO	
8	*	219-55		2	GRAXEIRA, 90º, 1/8" NPT x .84" lg				
						ENGRASADOR	NIPPLE, LUBE	GRAISSEUR	060I
					SCHMIERNIPPEL	INGRASSATORE	SMØRENIPPEL	LUBRIFICADOR	
9		833-40310		4	PORCA, M10, U	TUERCA	NUT	ECROU	010D
					MUTTER	DADO	MØTRIK	PORCA	
10		827-16085		2	PARAFUSO, Hex, M16 x 85, 10.9				
						TORNILLO	BOLT	BOULON	140B
					SCHRAUBE	BULLONE	SKRUE	PARAFUSO	
11		827-16100		2	PARAFUSO, Hex, M16 x 100, 10.9				
						TORNILLO	BOLT	BOULON	140B
					SCHRAUBE	BULLONE	SKRUE	PARAFUSO	
12		896-11016		2	ARRUELA PLANA, M17.5 x 30 x 4, HT				
						ARANDELA	WASHER	RONDELLE	131R
					UNTERLEGSCHEIBE	ROSETTA PIANA	FLADSKIVE	ANILHA	
13		186977A1		6	ARRUELA PLANA	ARANDELA	WASHER	RONDELLE	9720
					UNTERLEGSCHEIBE	ROSETTA PIANA	FLADSKIVE	ANILHA	
14		411892A1		4	MONTAGEM DE BORRACHA				
						TEJUELO, GOMA	MOUNT, RUBBER	PALIER CAOUTCHOUC	P777
					GUMMIHALTERUNG	SUPPORTO, DI GOMMA	MONTERINGSGUMMIBØ	MONTAGEM DE BORRA(	
15		829-1416		4	PORCA, M16, Cl 10	TUERCA	NUT	ECROU	010D
					MUTTER	DADO	MØTRIK	PORCA	

09-074	01	p1	06/09

CAIXA DA BATERIA, TANQUE HIDRÁULICO E DEGRAU DIREITO
CAJA DE LA BATERIA, RESERVATORIO HIDRÁULICO Y GUARDABARRO DERECHO
BATTERY BOX, HYDRAULIC OIL TANK AND RIGHT HAND STEP
BATTERY BOX, HYDRAULIC OIL TANK AND RIGHT HAND STEP

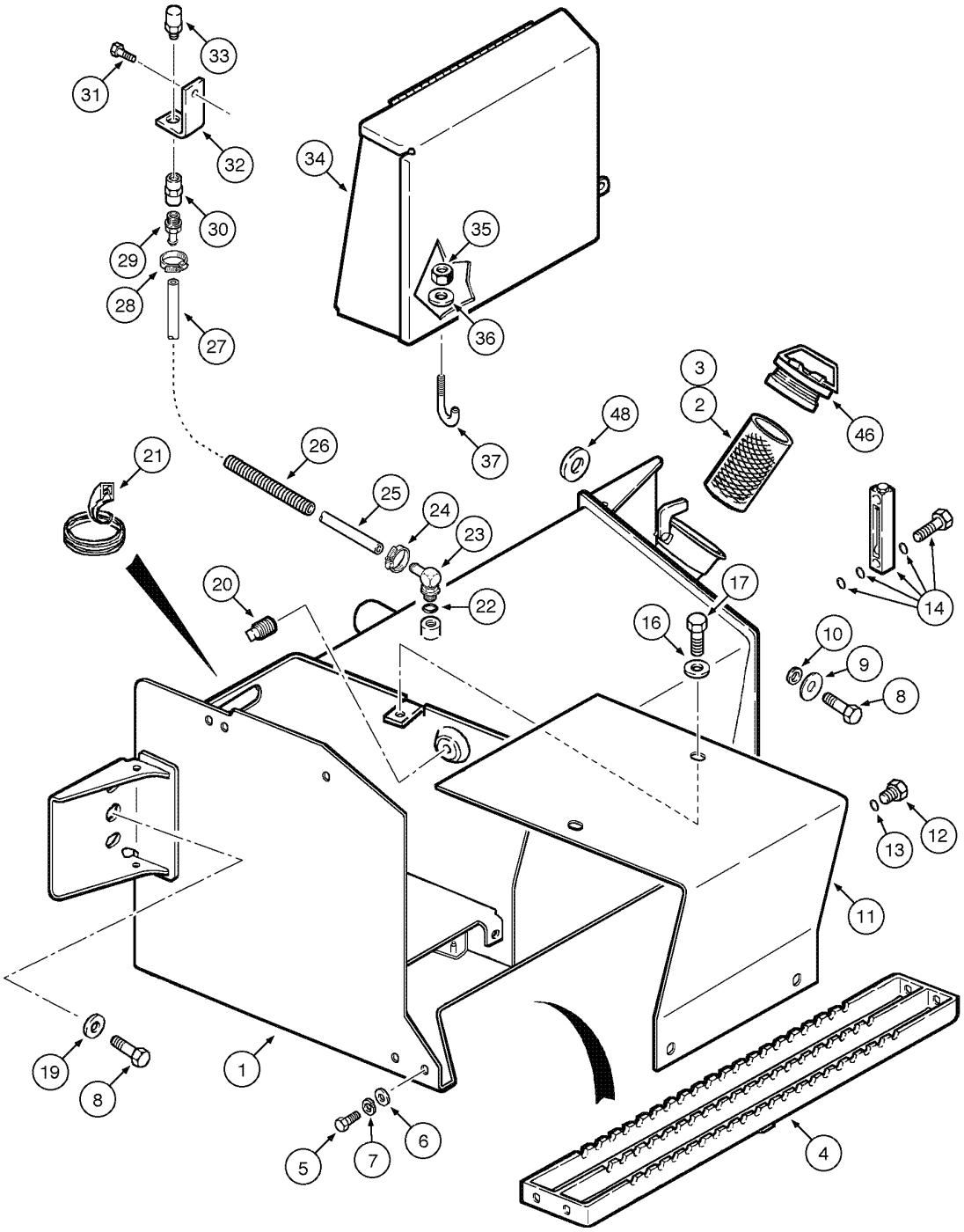

BATTERY BOX, HYDRAULIC OIL TANK AND RIGHT HAND STEP
BATTERY BOX, HYDRAULIC OIL TANK AND RIGHT HAND STEP
BATTERY BOX, HYDRAULIC OIL TANK AND RIGHT HAND STEP
BATTERY BOX, HYDRAULIC OIL TANK AND RIGHT HAND STEP

R	N	P.N.	MOD	Q	Denominação Bezeichnung	Denominacion Descrizione	Description Beskrivelse	Description Denominação	L.C.
		87571522		1	DEPOSITO, oil tank Assy, Includes items 1 - 7				
						DEPOSITO	TANK	RESERVOIR	115S
					TANK	SERBATOIO	TANK	DEPOSITO	
1		**NSS**		1	NÃO FORNECIDO SEPARADAMENTE, TANK				
						NO SE REPARA SEPARA	NOT SERVICED SEPARA	NON FOURNI SEPAREMI	064N
					KEIN ERSATZTEIL	NON FORNITO SEPARAT	NOT SERVICED SEPARA	NOT SERVICED SEPARA	
2		**230857A1**		1	FILTRO TELA	REJILLA	SCREEN, FILTER	TAMIS-FILTRE	7440
					FILTERSIEB	VAGLIO, FILTRO	FILTERSI	FILTRO TELA	
3		**440-1066**		2	PARAFUSO, Cross Pan Hd, #6-32 x 3/8"				
						TORNILLO	SCREW	VIS	040V
					SCHRAUBE	VITE	SKRUE	PARAFUSO	
4		**148729A1**		1	ESCADA	ESCALERA	LADDER	ECHELLE	033S
					LEITER	SCALA	STIGE	ESCADA	
5		**413-620**		4	PARAFUSO, Hex, 3/8"-16 x 1 1/4", G5, Full Thd				
						TORNILLO	BOLT	BOULON	140B
					SCHRAUBE	BULLONE	SKRUE	PARAFUSO	
6		**492-11038**		4	ARRUELA-TRAVA, 3/8"	ARANDELA DE FRENO	WASHER, LOCK	RONDELLE FREIN	132R
					SICHERUNGSSCHEIBE	ROSETTA DI SICUREZZA	LAASESKIVE	ANILHA DE FIXACAO	
7		**495-11041**		4	ARRUELA PLANA, 3/8", SAE				
						ARANDELA	WASHER	RONDELLE	131R
					UNTERLEGSCHEIBE	ROSETTA PIANA	FLADSKIVE	ANILHA	
8		**11124931**		4	PARAFUSO, Hex, M20 x 60, 10.9				
						TORNILLO	BOLT	BOULON	140B
					SCHRAUBE	BULLONE	SKRUE	PARAFUSO	
9		**302358A1**		2	ARRUELA PLANA	ARANDELA	WASHER	RONDELLE	9720
					UNTERLEGSCHEIBE	ROSETTA PIANA	FLADSKIVE	ANILHA	
10		**185926A1**		2	ESPAÇADOR	ESPACIADOR	SPACER	ENTRETOISE	8090
					DISTANZSTÜCK	DISTANZIALE	AFSTANDSSTYKKE	ESPACADOR	
11		**231656A1**		1	TAMPA, battery	TAPA	COVER	COUVERCLE	2250
					DECKEL	COPERCHIO	COVER	TAMPA	
12		**218-5211**		1	BUJÃO, Hex Soc, 7/8"-14 ORB				
						TAPÓN	PLUG	BOUCHON	050T
					STOPFEN	TAPPO	PROP	BUJÃO	
13		**237-6010**		1	ANEL "O", 10-1, 90 Duro, .755" ID x .097" Thk				
						JUNTA HERMETICA	O-RING	JOINT THORIQUE	055A
					DICHTRING	ANELLO TOROIDALE	O-RING	O-RING	
14	1	**226456A1**		1	GABARITO, Includes item 15				
						CALIBRE	GAUGE	JAUGE	Z211
					MESSGERÄT	CALIBRO	MANOMETER	MANOMETRO	
15		**NSS**		2	NÃO FORNECIDO SEPARADAMENTE, BOLT				
						NO SE REPARA SEPARA	NOT SERVICED SEPARA	NON FOURNI SEPAREMI	064N
					KEIN ERSATZTEIL	NON FORNITO SEPARAT	NOT SERVICED SEPARA	NOT SERVICED SEPARA	
16		**495-21044**		4	ARRUELA PLANA, 3/8"	ARANDELA	WASHER	RONDELLE	131R
					UNTERLEGSCHEIBE	ROSETTA PIANA	FLADSKIVE	ANILHA	
17		**614-10020**		4	PARAFUSO, Hex, M10 x 20, 8.8, Full Thd				
						TORNILLO	BOLT	BOULON	140B
					SCHRAUBE	BULLONE	SKRUE	PARAFUSO	

(1) Medidor 226456A1 incluye 2 tornillos y 4 anillos, montar con selante B17576

09-074	01	p2	06/09

CAIXA DA BATERIA, TANQUE HIDRÁULICO E DEGRAU DIREITO
CAJA DE LA BATERIA, RESERVATORIO HIDRÁULICO Y GUARDABARRO DERECHO
BATTERY BOX, HYDRAULIC OIL TANK AND RIGHT HAND STEP
BATTERY BOX, HYDRAULIC OIL TANK AND RIGHT HAND STEP

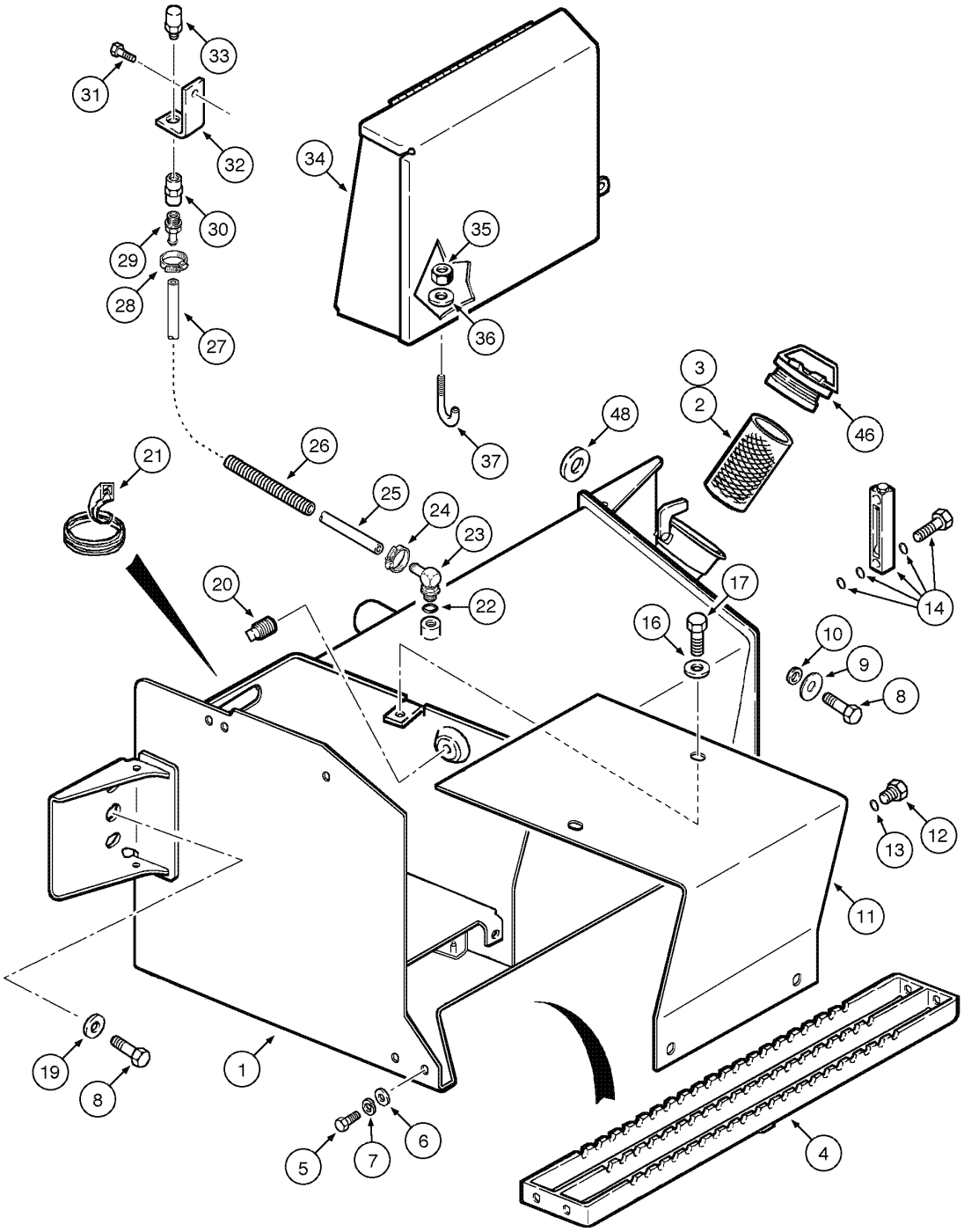

BATTERY BOX, HYDRAULIC OIL TANK AND RIGHT HAND STEP
BATTERY BOX, HYDRAULIC OIL TANK AND RIGHT HAND STEP
BATTERY BOX, HYDRAULIC OIL TANK AND RIGHT HAND STEP
BATTERY BOX, HYDRAULIC OIL TANK AND RIGHT HAND STEP

R	N	P.N.	MOD	Q	Denominação Bezeichnung	Denominacion Descrizione	Description Beskrivelse	Description Denominação	L.C.
19		**896-11020**		2	ARRUELA PLANA, M20 x 37.5 x 4, HT				
						ARANDELA	WASHER	RONDELLE	131R
					UNTERLEGSCHEIBE	ROSETTA PIANA	FLADSKIVE	ANILHA	
20		**217-436**		1	BUJÃO, Hex Soc, 3/8"-18	TAPÓN	PLUG	BOUCHON	050T
					STOPFEN	TAPPO	PROP	BUJÃO	
21		**D40442**		1	MOLDURA, 305mm	MOLDURA	MOLDING	MOULURE	5650
					ZIERLEISTE	MODANATURA	STØBNING	MOLDURA	
22		**237-6006**		1	ANEL "O", 6-1, 90 Duro, .468" ID x .078" Thk				
						JUNTA HERMETICA	O-RING	JOINT THORIQUE	055A
					DICHTRING	ANELLO TOROIDALE	O-RING	O-RING	
23		**217-347**		1	CONEXAO, 90º, 3/8" Hose x 9/16"-18 ORB Beaded				
						CONEXION	FITTING	RACCORD	3300
					FITTING	RACCORDO	FITTING	CONEXAO	
24		**214-1406**		2	BRACADEIRA MANGUEIRA, #06, .44/.78 Type F Worm				
						ABRAZADERA MANGUEI	CLAMP, HOSE	BRIDE, FLEXIBLE	P729
					SCHLAUCHSCHELLE	MORSETTO	SLANGEKLEMME	BRACADEIRA MANGUEII	
25		**143218A1**		1	MANGUEIRA	MANGA	HOSE	FLEXIBLE	4480
					SCHLAUCHMUFFE	MANICOTTO FLESSIBILE	SLANGE	TUBO FLEXIVEL	
26		**191704A1**		1	TUBO ISOLANTE	TUBO AISLANTE	LOOM	GAINE	5340
					FUTTERAL	TUBO	LOOM	TUBO ISOLANTE	
29		**217-380**		1	CONEXAO, 3/8" Hose X 3/8" NPTF Beaded				
						CONEXION	FITTING	RACCORD	3300
					FITTING	RACCORDO	FITTING	CONEXAO	
30		**217-1102**		1	CONEXÃO, 3/8"-18 NPTF, Female				
						RACOR	CONNECTOR, HYD.	RACCORD	020R
					HYDRAULIKKUPPLUNG	RACCORDO IDRAULICO	FORSKRUNING	CONECTOR	
31		**121856A1**		1	PARAFUSO, Hex Wash Hd, M10 x 1.5 x 30, 10.9				
						TORNILLO	SCREW	VIS	040V
					SCHRAUBE	VITE	SKRUE	PARAFUSO	
32		**122603A1**		1	SUPORTE, breather	APOYADERO	SUPPORT	SUPPORT	8790
					STUETZE	SUPPORTO	SUPPORT	SUPORTE	
33		**361776A1**		1	RESPIRO	RESPIRADERO	BREATHER	RENIFLARD	1070
					ENTLÜFTUNG	SFIATATOIO	UDLUFTNINGSSKRUE	RESPIRADOR	
34		**284223A1**		1	CAIXA DE FERRAMENTAS	CAJA HERRAMIENTAS	BOX, TOOL	CAISSE A OUTILS	P638
					WERKZEUGKASTEN	CASSETTA ATTREZZI	VÆRKTOEJSKASSE	CAIXA DE FERRAMENTA	
35		**832-10410**		4	CONTRA PORCA, M10 x 1.5, Cl 8				
						CONTRA TUERCA	NUT, LOCK	CONTRE-ECROU	P263
					SICHERUNGSMUTTER	CONTRODADO	LASEMOETRIK	CONTRA PORCA	
36		**280164A1**		2	PLACA ESPESSA	PLACA, GRANDE	PLATE, LARGE	PLAQUE, GRANDE	Z308
					PLATTE, BREIT	PIASTRA, LARGA	PLADE, STOR	PLACA ESPESSA	
37		**811-10070**		4	PARAFUSO, Short NK, M10 x 70, Cl8.8				
						PERNO, CABEZA RONDA	BOLT, CARRIAGE	BOULON TETE BOMBEE	P123
					FLACHRUNDSCHRAUBE	BULLONE TESTA TONDA	BOLT, CARRIAGE	PARAFUSO	
46		**138595A1**		1	TAMPA RESERVATORIO	TAPA DE DEPOSITO	CAP, FILLER	BOUCHON DE REMPL.	P676
					EINFÜLLVERSCHLUSS	TAPPO DI RIEMPIMENTO	DÆKSELPÅFYLDER	TAMPA RESERVATORIO	
47	1	**D40442**		1	MOLDURA, 305mm	MOLDURA	MOLDING	MOULURE	5650
					ZIERLEISTE	MODANATURA	STØBNING	MOLDURA	

(1) Não ilustrado

09-074	01	p3	06/09

CAIXA DA BATERIA, TANQUE HIDRÁULICO E DEGRAU DIREITO
CAJA DE LA BATERIA, RESERVATORIO HIDRÁULICO Y GUARDABARRO DERECHO
BATTERY BOX, HYDRAULIC OIL TANK AND RIGHT HAND STEP
BATTERY BOX, HYDRAULIC OIL TANK AND RIGHT HAND STEP

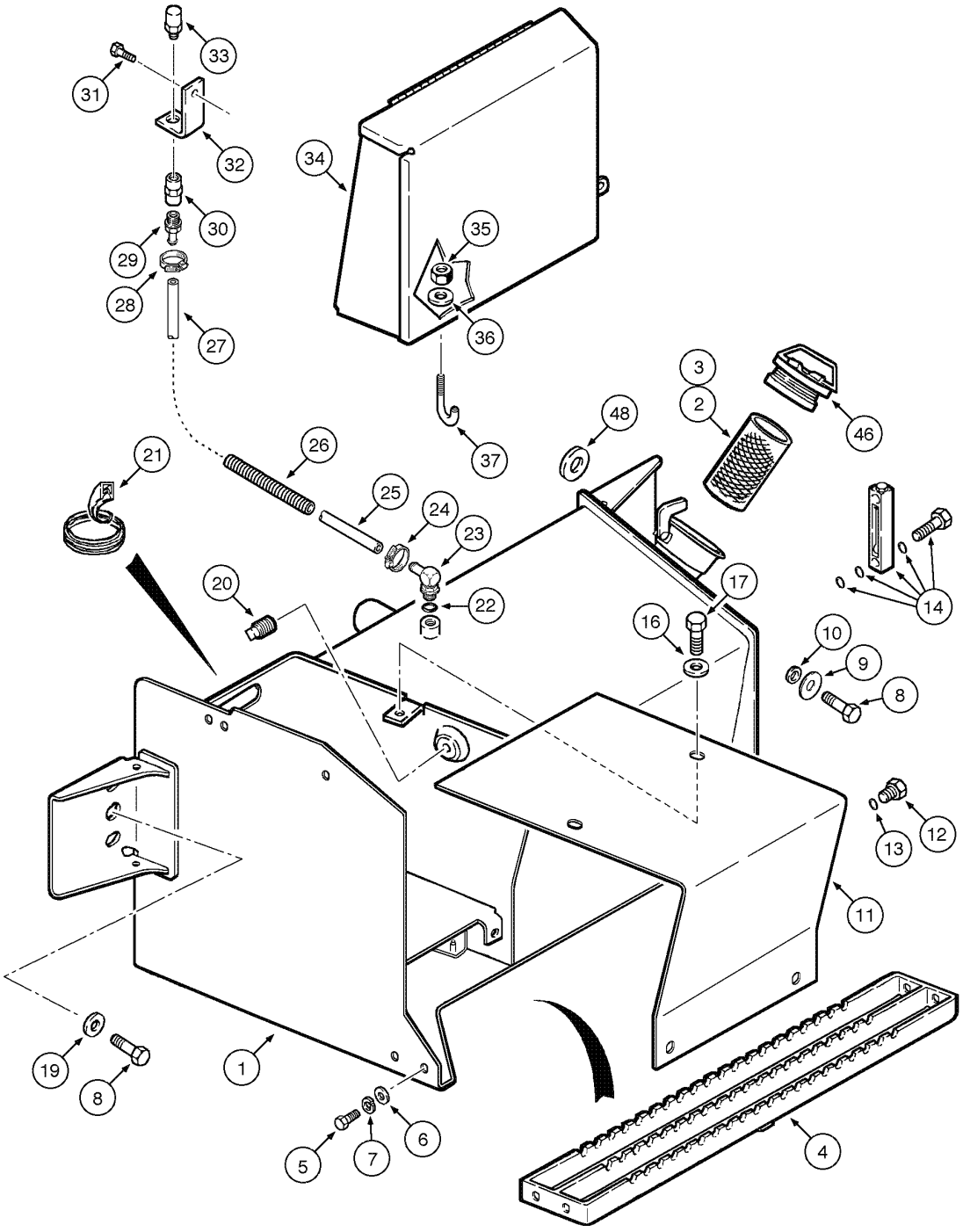

BATTERY BOX, HYDRAULIC OIL TANK AND RIGHT HAND STEP
BATTERY BOX, HYDRAULIC OIL TANK AND RIGHT HAND STEP
BATTERY BOX, HYDRAULIC OIL TANK AND RIGHT HAND STEP
BATTERY BOX, HYDRAULIC OIL TANK AND RIGHT HAND STEP

R	N	P.N.	MOD	Q	Denominação Bezeichnung	Denominacion Descrizione	Description Beskrivelse	Description Denominação	L.C.
48		**87360280**		1	ESPAÇADOR DISTANZSTÜCK	SEPARADOR DISTANZIALE	SPACER AFSTANDSSTYKKE	ENTRETOISE ESPACADOR	075D

09-076	01	p1	11/07

COBERTURA DO RADIADOR
CUBIERTA DEL RADIADOR
RADIATOR WRAPPER
RADIATOR WRAPPER

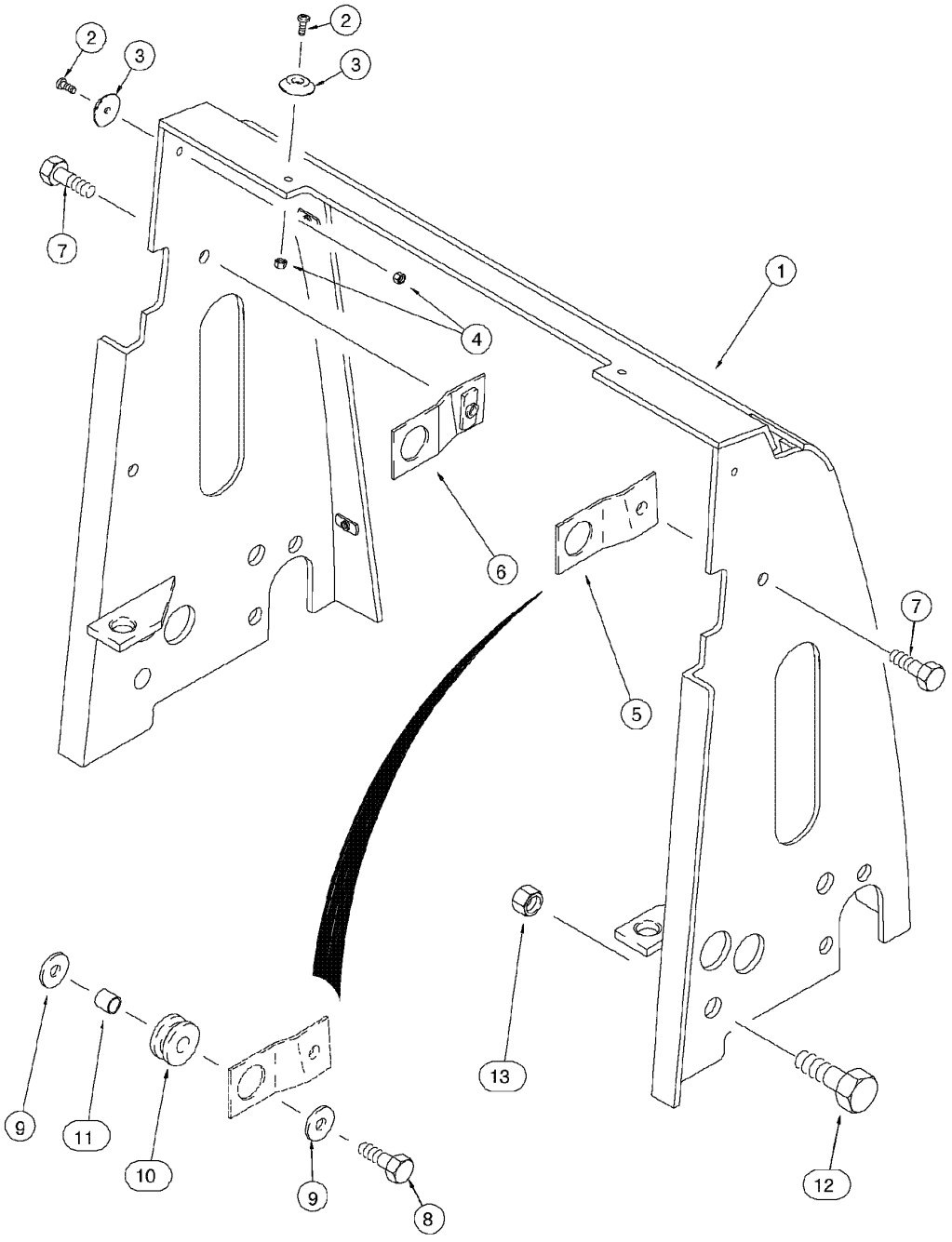

RADIATOR WRAPPER
RADIATOR WRAPPER
RADIATOR WRAPPER
RADIATOR WRAPPER

R	N	P.N.	MOD	Q	Denominação Bezeichnung	Denominacion Descrizione	Description Beskrivelse	Description Denominação	L.C.
1		301322A1		1	ALOJAMENTO, radiator GEHÄUSE	CAVIDAD ALLOGGIAMENTO	HOUSING HUS	CARTER ALOJAMENTO	4540
2		440-11010		4	PARAFUSO, Cross Pan Hd, #10-24 x 5/8"				
						TORNILLO	SCREW	VIS	040V
					SCHRAUBE	VITE	SKRUE	PARAFUSO	
3		109879A1		4	ESPAÇADOR DISTANZSTÜCK	ESPACIADOR DISTANZIALE	SPACER AFSTANDSSTYKKE	ENTRETOISE ESPACADOR	8090
4		231-14109		4	CONTRA PORCA, #10-24, GB				
						CONTRA TUERCA	NUT, LOCK	CONTRE-ECROU	P263
					SICHERUNGSMUTTER	CONTRODADO	LASEMOETRIK	CONTRA PORCA	
5		176952A1		1	PLACA ESPESSA, RH PLATTE, BREIT	PLACA, GRANDE PIASTRA, LARGA	PLATE, LARGE PLADE, STOR	PLAQUE, GRANDE PLACA ESPESSA	Z308
6		176957A1		1	PLACA ESPESSA, LH PLATTE, BREIT	PLACA, GRANDE PIASTRA, LARGA	PLATE, LARGE PLADE, STOR	PLAQUE, GRANDE PLACA ESPESSA	Z308
7		614-10020		2	PARAFUSO, Hex, M10 x 20, 8.8, Full Thd				
						TORNILLO	BOLT	BOULON	140B
					SCHRAUBE	BULLONE	SKRUE	PARAFUSO	
8		614-10035		2	PARAFUSO, Hex, M10 x 35, 8.8, Full Thd				
						TORNILLO	BOLT	BOULON	140B
					SCHRAUBE	BULLONE	SKRUE	PARAFUSO	
9		K691987		4	ARRUELA PLANA UNTERLEGSCHEIBE	ARANDELA ROSETTA PIANA	WASHER FLADSKIVE	RONDELLE ANILHA	9720
10		D132895		2	CASQUILHO ISOLADOR TÜLLE	PASACABLES ANELLO PASSACAVO	GROMMET RING	PASSE-FIL CASQUILHO ISOLADOR	4020
11		D76209		2	ESPAÇADOR DISTANZSTÜCK	ESPACIADOR DISTANZIALE	SPACER AFSTANDSSTYKKE	ENTRETOISE ESPACADOR	8090
12		614-20035		4	PARAFUSO, Hex, M20 x 35, 8.8, Full Thd				
						TORNILLO	BOLT	BOULON	140B
					SCHRAUBE	BULLONE	SKRUE	PARAFUSO	
13		829-1420		4	PORCA, M20, Cl 10 MUTTER	TUERCA DADO	NUT MØTRIK	ECROU PORCA	010D

09-078	01	p1	11/07

PROTEÇÃO DA BOMBA
PROTECCIÓN DE LA BOMBA
PUMP GUARD
PUMP GUARD

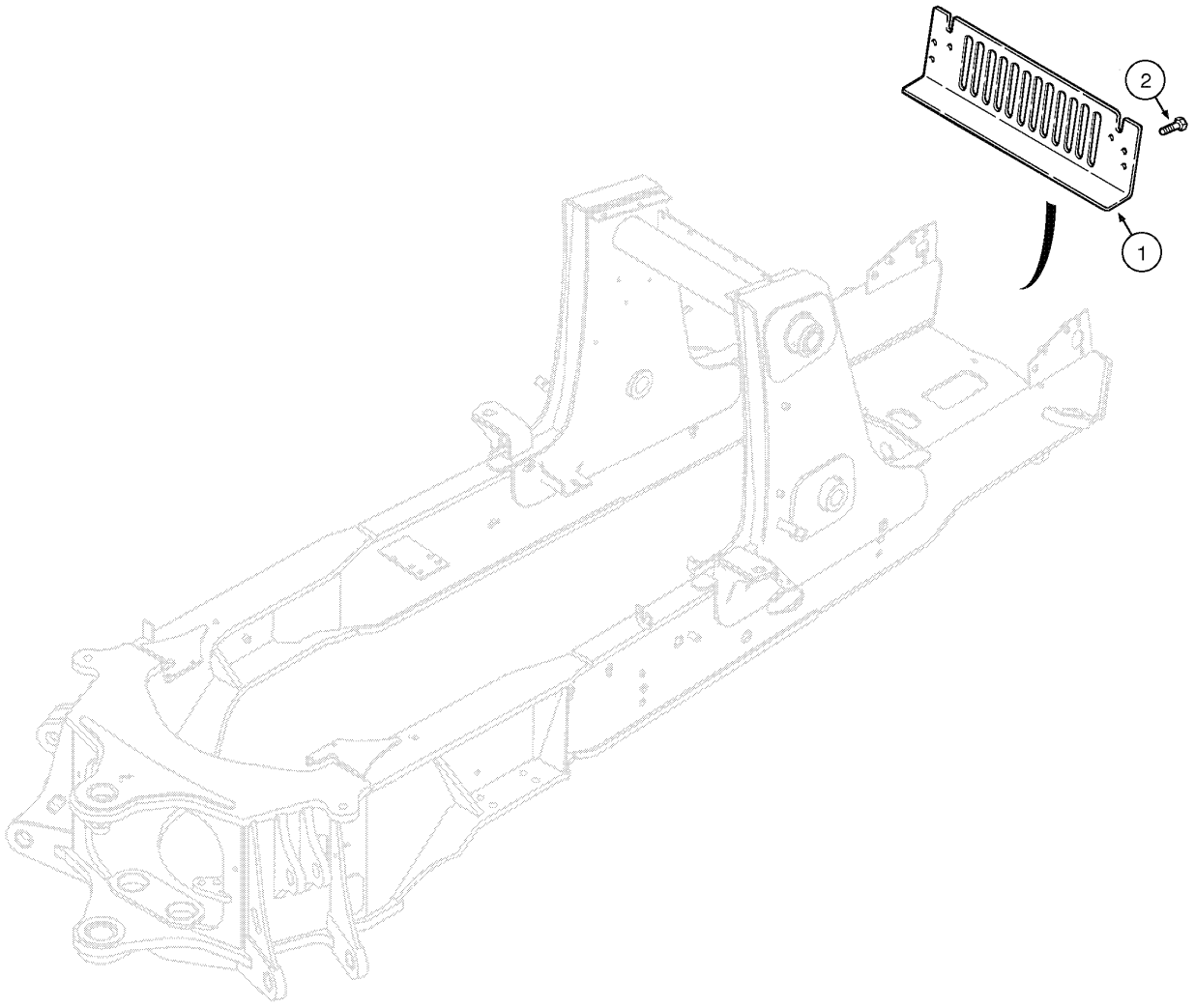

PUMP GUARD
PUMP GUARD
PUMP GUARD
PUMP GUARD

R	N	P.N.	MOD	Q	Denominação Bezeichnung	Denominacion Descrizione	Description Beskrivelse	Description Denominação	L.C.
1	1	**229676A1**		1	PLACA ESPESSA PLATTE, BREIT	PLACA, GRANDE PIASTRA, LARGA	PLATE, LARGE PLADE, STOR	PLAQUE, GRANDE PLACA ESPESSA	Z308
2		**121856A1**		2	PARAFUSO, Hex Wash Hd, M10 x 1.5 x 30, 10.9 SCHRAUBE	TORNILLO VITE	SCREW SKRUE	VIS PARAFUSO	040V

(1) Se usado

580 SUPER M
580M

09-080	01	p1	11/07

COBERTURA DIANTEIRA - SEM AR CONDICIONADO
CUBIERTA DELANTERA - SIN AIRE ACONDICIONADO
FRONT COVERS - WITHOUT AIR CONDITIONER
FRONT COVERS - WITHOUT AIR CONDITIONER

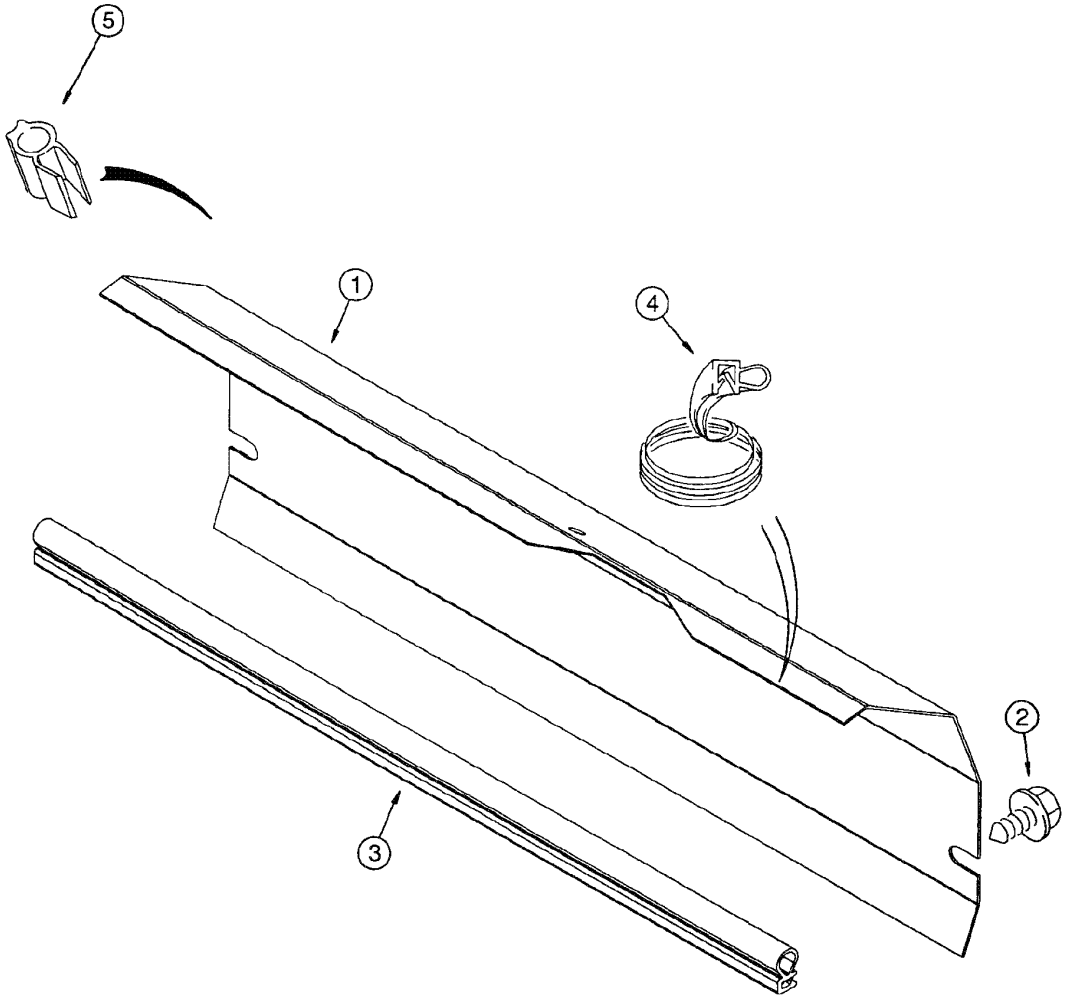

FRONT COVERS - WITHOUT AIR CONDITIONER
FRONT COVERS - WITHOUT AIR CONDITIONER
FRONT COVERS - WITHOUT AIR CONDITIONER
FRONT COVERS - WITHOUT AIR CONDITIONER

R	N	P.N.	MOD	Q	Denominação Bezeichnung	Denominacion Descrizione	Description Beskrivelse	Description Denominação	L.C.
1	1	**241172A3**		1	DEFLETOR LEITBLECH	DEFLECTOR DEFLETTORE	BAFFLE SKÆRMPLADE	CHICANE DEFLETOR	0420
2		**121856A1**		2	PARAFUSO, Hex Wash Hd, M10 x 1.5 x 30, 10.9 SCHRAUBE	TORNILLO VITE	SCREW SKRUE	VIS PARAFUSO	040V
3		**245450A1**		1	ANEL DE VEDAÇÃO, 571mm DICHTUNG	ANILLO DE CIERRE ANELLO DI TENUTA	SEAL PAKNINGSRING	JOINT ANEL DE VEDACAO	7460
4		**277664A1**		1	ANEL DE VEDAÇÃO, 575mm DICHTUNG	ANILLO DE CIERRE ANELLO DI TENUTA	SEAL PAKNINGSRING	JOINT ANEL DE VEDACAO	7460
5		**185493A1**		2	ANEL DE VEDAÇÃO, 160mm DICHTUNG	ANILLO DE CIERRE ANELLO DI TENUTA	SEAL PAKNINGSRING	JOINT ANEL DE VEDACAO	7460

(1) Usado para máquinas com radiador standard e sem ar condicionado

09-082	01	p1	11/07

COBERTURA DIANTEIRA - COM AR CONDICIONADO
CUBIERTA DELANTERA - CON AIRE ACONDICIONADO
FRONT COVERS - WITH AIR CONDITIONER
FRONT COVERS - WITH AIR CONDITIONER

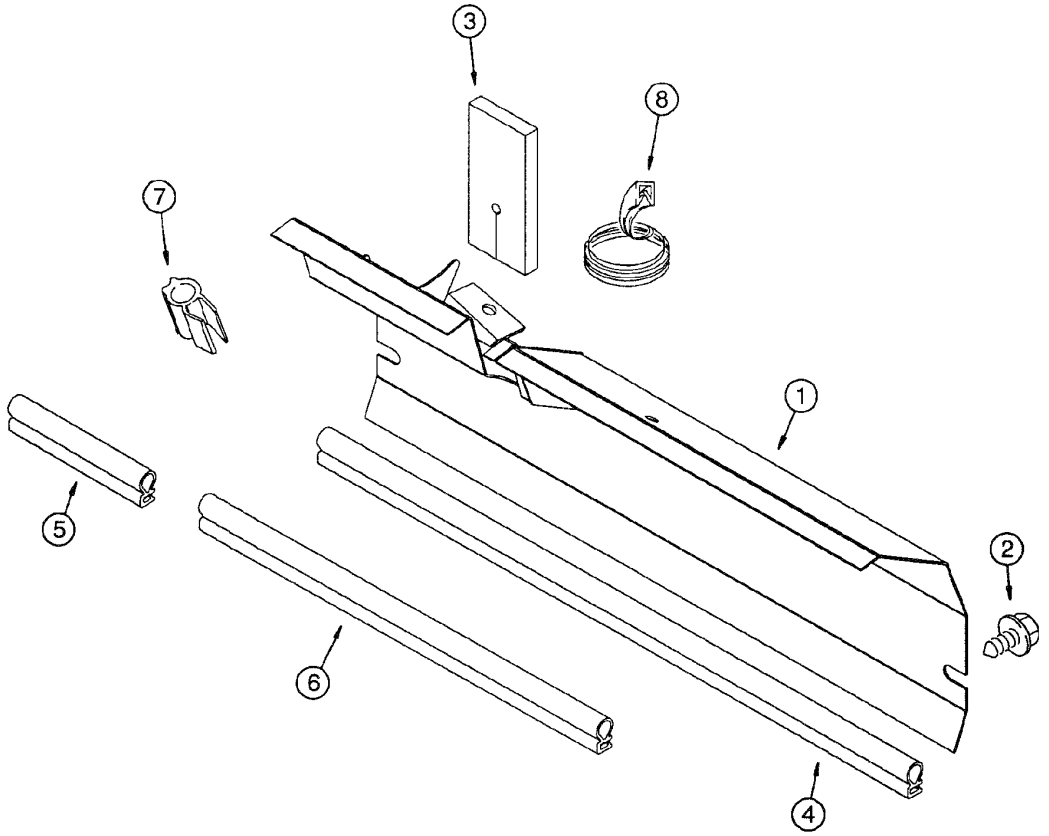

FRONT COVERS - WITH AIR CONDITIONER
FRONT COVERS - WITH AIR CONDITIONER
FRONT COVERS - WITH AIR CONDITIONER
FRONT COVERS - WITH AIR CONDITIONER

R	N	P.N.	MOD	Q	Denominação Bezeichnung	Denominacion Descrizione	Description Beskrivelse	Description Denominação	L.C.
1		245011A3		1	DEFLETOR, radiator HD LEITBLECH	DEFLECTOR DEFLETTORE	BAFFLE SKÆRMPLADE	CHICANE DEFLETOR	0420
2		121856A1		2	PARAFUSO, Hex Wash Hd, M10 x 1.5 x 30, 10.9 SCHRAUBE	TORNILLO VITE	SCREW SKRUE	VIS PARAFUSO	040V
3		136278A2		1	PLACA ESPESSA PLATTE, BREIT	PLACA, GRANDE PIASTRA, LARGA	PLATE, LARGE PLADE, STOR	PLAQUE, GRANDE PLACA ESPESSA	Z308
4		245450A1		1	ANEL DE VEDAÇÃO, 571mm DICHTUNG	ANILLO DE CIERRE ANELLO DI TENUTA	SEAL PAKNINGSRING	JOINT ANEL DE VEDACAO	7460
5	1	246063A1		1	ANEL DE VEDAÇÃO, 170mm DICHTUNG	ANILLO DE CIERRE ANELLO DI TENUTA	SEAL PAKNINGSRING	JOINT ANEL DE VEDACAO	7460
6	1	246064A1		1	ANEL DE VEDAÇÃO, 365mm DICHTUNG	ANILLO DE CIERRE ANELLO DI TENUTA	SEAL PAKNINGSRING	JOINT ANEL DE VEDACAO	7460
7	2	185493A1		2	ANEL DE VEDAÇÃO, 160mm DICHTUNG	ANILLO DE CIERRE ANELLO DI TENUTA	SEAL PAKNINGSRING	JOINT ANEL DE VEDACAO	7460
8	3	D36179		1	REVESTIMENTO, 108mm BELAG	REVESTEMIENTO RIVESTIMENTO	LINING FORING	GARNITURE REVESTIMENTO	5260
		F42827		1	TIRA DE BORRACHA, bulk GUMMISTREIFEN	PORCION DE GOMMA GUARNIZIONE IN GOMM	STRIP, RUBBER GUMMILISTE	PROFILE CAOUTCHOUC TIRA DE BORRACHA	P768
		137315A1		1	ANEL DE VEDAÇÃO, bulk DICHTUNG	ANILLO DE CIERRE ANELLO DI TENUTA	SEAL PAKNINGSRING	JOINT ANEL DE VEDACAO	7460
		233749A1		1	ANEL DE VEDAÇÃO, bulk DICHTUNG	ANILLO DE CIERRE ANELLO DI TENUTA	SEAL PAKNINGSRING	JOINT ANEL DE VEDACAO	7460

(1) Cortar de 233749A1
(2) Cortar de 137315A1
(3) Cortar de F42827

09-084	01	p1	11/07

PAINÉIS LATERAIS DO MOTOR
PANEL LATERAL DEL MOTOR
ENGINE SIDE PANELS
ENGINE SIDE PANELS

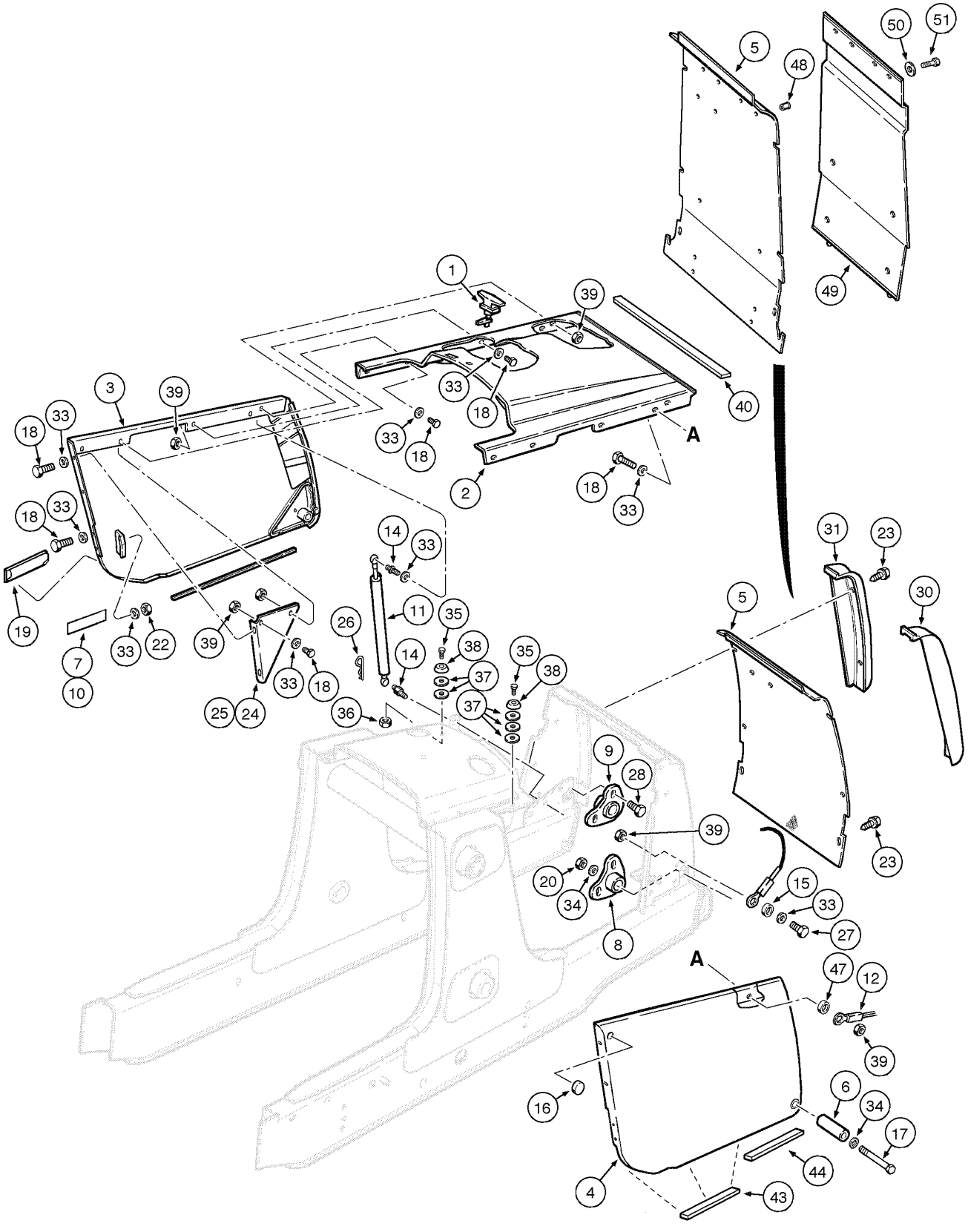

ENGINE SIDE PANELS
ENGINE SIDE PANELS
ENGINE SIDE PANELS
ENGINE SIDE PANELS

R	N	P.N.	MOD	Q	Denominação Bezeichnung	Denominacion Descrizione	Description Beskrivelse	Description Denominação	L.C.
1		175599A1		1	TRINCO, Assy KLINKE	PESTILLO CHIAVISTELLO	LATCH PAL	LOQUET TRINCO	5020
2		362340A6		1	CAPO HAUBE	CAPO COFANO	HOOD HJELMPLADE	TÔLE DE FERMETURE CAPO	4360
3		87444148		1	PAINEL LATERAL, LH SEITENBLECH	PANEL LATERAL FIANCHETTO	PANEL, SIDE SIDEPANEL	PANNEAU LATÉRAL PAINEL LATERAL	P772
4		87444147		1	PAINEL LATERAL, RH SEITENBLECH	PANEL LATERAL FIANCHETTO	PANEL, SIDE SIDEPANEL	PANNEAU LATÉRAL PAINEL LATERAL	P772
5		229398A2		1	PENEIRA SIEB	CRIBA VAGLIO	SIEVE SOLD	GRILLE CRIVO	7930
6		299249A1		2	ESPAÇADOR DISTANZSTÜCK	ESPACIADOR DISTANZIALE	SPACER AFSTANDSSTYKKE	ENTRETOISE ESPACADOR	8090
7		D143715		1	SUPORTE STUETZE	APOYADERO SUPPORTO	SUPPORT SUPPORT	SUPPORT SUPORTE	8790
8		310842A1		1	PIVO, RH WELLENZAPFEN	PIVOTE ARTICOLAZIONE	PIVOT TAP	PIVOT PIVOTE	6330
9		310843A1		1	PIVO, LH WELLENZAPFEN	PIVOTE ARTICOLAZIONE	PIVOT TAP	PIVOT PIVOTE	6330
10		D143714		1	SUPORTE STUETZE	APOYADERO SUPPORTO	SUPPORT SUPPORT	SUPPORT SUPORTE	8790
11		114980A1		2	AMORTECEDOR STOSSDAEMPFER	AMORTIGUADOR AMMORTIZZATORE	SHOCK ABSORBER STOEDDAEMPER	AMORTISSEUR AMORTECEDOR	0020
12		144908A2		1	CABO, hood KABEL	CABLE CAVO	CABLE KABEL	CABLE CABO	1240
14		139363A1		4	JUNTA ESFÉRICA KUGELGELENK	JUNTA DE ROTULA GIUNTO SFERICO	BALL JOINT KUGLELED	ROTULE JUNTA ESFÉRICA	P009
15		396605A1		1	ESPAÇADOR DISTANZSTÜCK	ESPACIADOR DISTANZIALE	SPACER AFSTANDSSTYKKE	ENTRETOISE ESPACADOR	8090
16		D140267		2	BUJÃO STOPFEN	TAPÓN TAPPO	PLUG PROP	BOUCHON BUJAO	6400
17		814-12120		2	PARAFUSO, Hex, M12 x 120, 8.8 SCHRAUBE	TORNILLO BULLONE	BOLT SKRUE	BOULON PARAFUSO	140B
18		614-10025		16	PARAFUSO, Hex, M10 x 25, 8.8, Full Thd SCHRAUBE	TORNILLO BULLONE	BOLT SKRUE	BOULON PARAFUSO	140B
19		183168A1		1	MANILHA, side panel GRIFF	MANECILLA MANIGLIA	HANDLE HAANDTAG	POIGNÉE MANIPULO	4120
20		829-1412		2	PORCA, M12, Cl 10 MUTTER	TUERCA DADO	NUT MØTRIK	ECROU PORCA	010D
22		832-10410		4	CONTRA PORCA, M10 x 1.5, Cl 8 SICHERUNGSMUTTER	CONTRA TUERCA CONTRODADO	NUT, LOCK LASEMOETRIK	CONTRE-ECROU CONTRA PORCA	P263
23		392828A2		8	PARAFUSO SCHAUBENBOLZEN	TORNILLO BULLONE	BOLT SKRUE	BOULON PARAFUSO	0810
24		362607A1		1	TENSOR, side panel RH STREBE	TENSOR MENARUOLA	BRACE BRACE	JAMBE-DE-FORCE TENSOR	0990
25		362609A1		1	TENSOR, side panel LH STREBE	TENSOR MENARUOLA	BRACE BRACE	JAMBE-DE-FORCE TENSOR	0990

580M
580 SUPER M

09-084	01	p2	11/07

PAINÉIS LATERAIS DO MOTOR
PANEL LATERAL DEL MOTOR
ENGINE SIDE PANELS
ENGINE SIDE PANELS

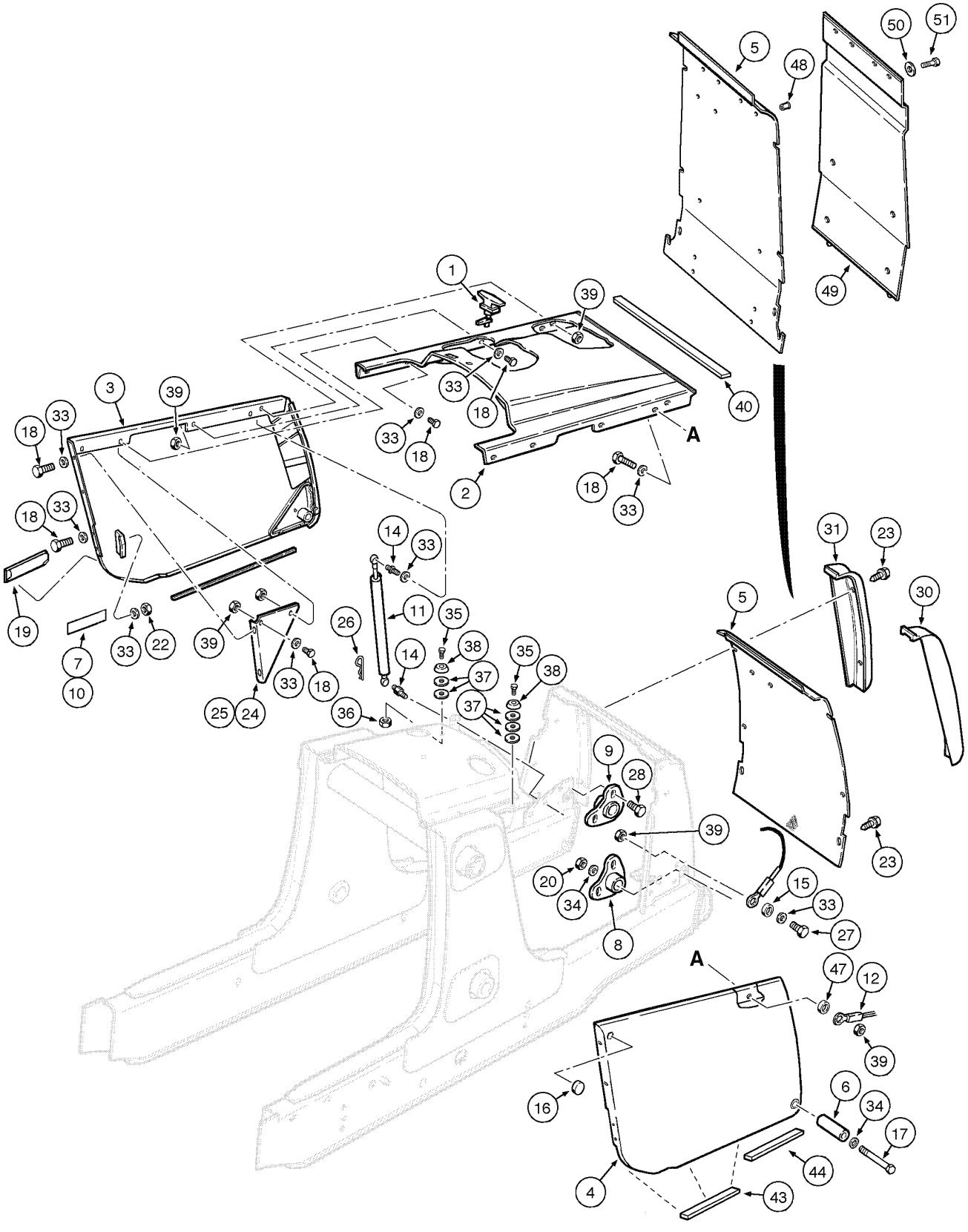

ENGINE SIDE PANELS
ENGINE SIDE PANELS
ENGINE SIDE PANELS
ENGINE SIDE PANELS

R	N	P.N.	MOD	Q	Denominação Bezeichnung	Denominacion Descrizione	Description Beskrivelse	Description Denominação	L.C.
26		**F44883**		4	FIXADOR	SUJETADOR	CLIP	CLIP	045F
					KLEMME	FERMAGLIO	KLIPS	FIXADOR	
27		**614-10030**		1	PARAFUSO, Hex, M10 x 30, 8.8				
						TORNILLO	BOLT	BOULON	140B
					SCHRAUBE	BULLONE	SKRUE	PARAFUSO	
28		**121856A1**		4	PARAFUSO, Hex Wash Hd, M10 x 1.5 x 30, 10.9				
						TORNILLO	SCREW	VIS	040V
					SCHRAUBE	VITE	SKRUE	PARAFUSO	
30		**381926A1**		1	PÁRA-CHOQUE, upper LH	PARACHOQUES	BUMPER	PARE-CHOCS	1120
					STOSSTANGE	PARAURTI	KOFANGER	PARACHOQUES	
31		**381927A1**		1	PÁRA-CHOQUE, lower LH	PARACHOQUES	BUMPER	PARE-CHOCS	1120
					STOSSTANGE	PARAURTI	KOFANGER	PARACHOQUES	
33		**895-11010**		23	ARRUELA PLANA, M10 x 20 x 2				
						ARANDELA	WASHER	RONDELLE	131R
					UNTERLEGSCHEIBE	ROSETTA PIANA	FLADSKIVE	ANILHA	
34		**896-15012**		4	ARRUELA PLANA, M12 x 28.5 x 4, HT				
						ARANDELA	WASHER	RONDELLE	131R
					UNTERLEGSCHEIBE	ROSETTA PIANA	FLADSKIVE	ANILHA	
35		**440-11012**		3	PARAFUSO, Cross Pan Hd, #10-24 x 3/4"				
						TORNILLO	SCREW	VIS	040V
					SCHRAUBE	VITE	SKRUE	PARAFUSO	
36		**231-14109**		3	CONTRA PORCA, #10-24, GB				
						CONTRA TUERCA	NUT, LOCK	CONTRE-ECROU	P263
					SICHERUNGSMUTTER	CONTRODADO	LASEMOETRIK	CONTRA PORCA	
37		**185325A1**		8	ESPAÇADOR	ESPACIADOR	SPACER	ENTRETOISE	8090
					DISTANZSTÜCK	DISTANZIALE	AFSTANDSSTYKKE	ESPACADOR	
38		**109879A1**		3	ESPAÇADOR	ESPACIADOR	SPACER	ENTRETOISE	8090
					DISTANZSTÜCK	DISTANZIALE	AFSTANDSSTYKKE	ESPACADOR	
39		**825-2410**		11	PORCA, M10 x 1.5, Flg, Cl 8				
						TUERCA	NUT	ECROU	010D
					MUTTER	DADO	MØTRIK	PORCA	
40		**233262A1**		1	ANEL DE VEDAÇÃO	ANILLO DE CIERRE	SEAL	JOINT	7460
					DICHTUNG	ANELLO DI TENUTA	PAKNINGSRING	ANEL DE VEDACAO	
43		**233262A1**		1	ANEL DE VEDAÇÃO	ANILLO DE CIERRE	SEAL	JOINT	7460
					DICHTUNG	ANELLO DI TENUTA	PAKNINGSRING	ANEL DE VEDACAO	
44		**233262A1**		1	ANEL DE VEDAÇÃO	ANILLO DE CIERRE	SEAL	JOINT	7460
					DICHTUNG	ANELLO DI TENUTA	PAKNINGSRING	ANEL DE VEDACAO	
47		**D143417**		1	ESPAÇADOR	ESPACIADOR	SPACER	ENTRETOISE	8090
					DISTANZSTÜCK	DISTANZIALE	AFSTANDSSTYKKE	ESPACADOR	
48		**255447A1**		8	REBITE	REMACHE	RIVET	RIVET	7220
					NIET	RIBATTINO	NITTE	REBITE	
49		**253889A1**		1	TELA, (OPT)	CERNIDOR (CONJUNTO	SCREEN	TAMIS	P584
					SIEB	VAGLIO	SCREEN	TELA	
50		**257382A1**		8	ARRUELA PLANA	ARANDELA	WASHER	RONDELLE	9720
					UNTERLEGSCHEIBE	ROSETTA PIANA	FLADSKIVE	ANILHA	
51		**257381A1**		8	PARAFUSO	TORNILLO	SCREW	VIS	7450
					SCHRAUBE	VITE	SKRUE	PARAFUSO	

09-086	01	p1	11/07

CAPUZ DO MOTOR - COBERTURA E GRADE
CAPOT DEL MOTOR - CUBIERTA Y PARILLA
HOOD COVER - AND GRILLE UNIT
HOOD COVER - AND GRILLE UNIT

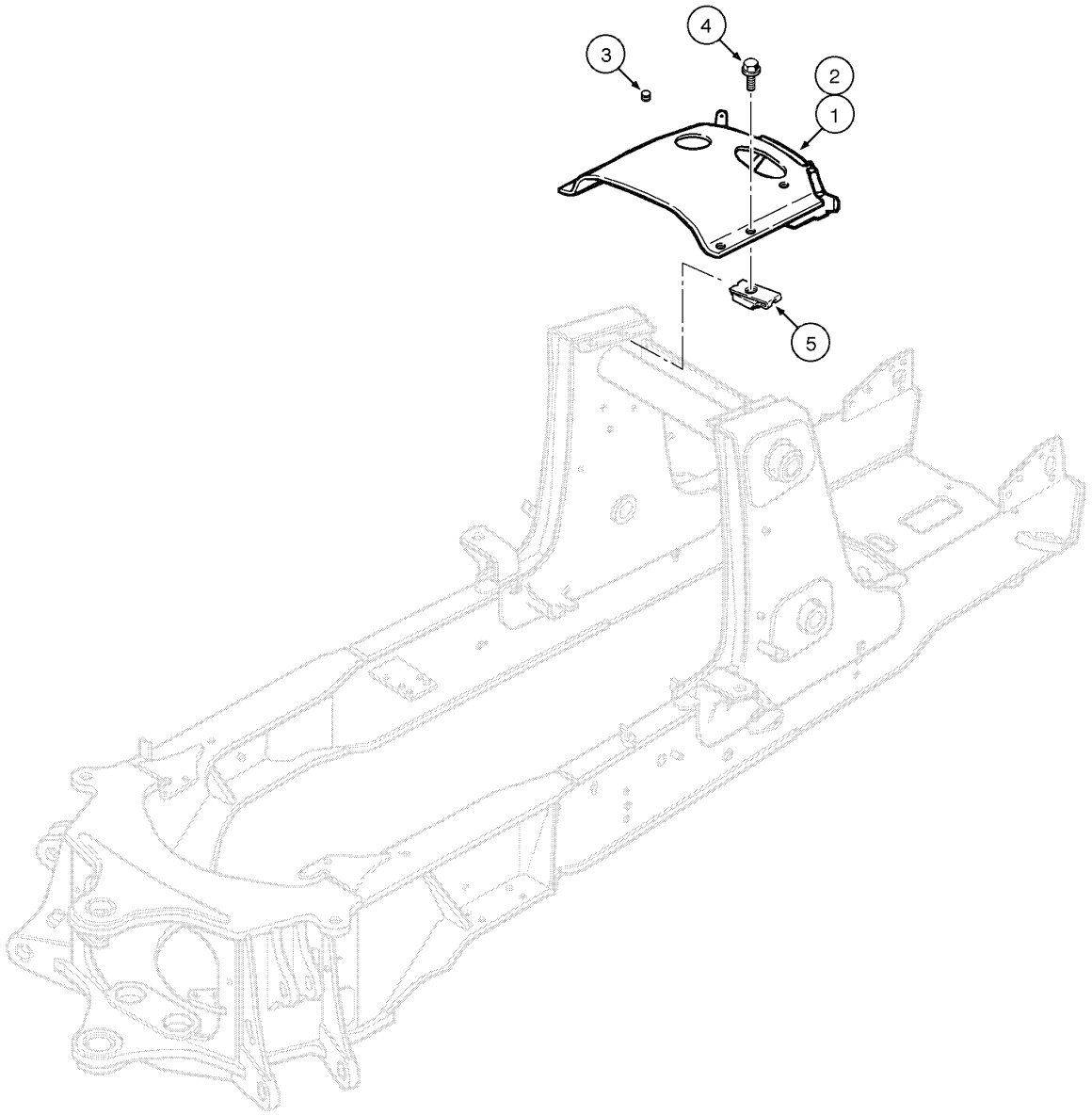

HOOD COVER - AND GRILLE UNIT
HOOD COVER - AND GRILLE UNIT
HOOD COVER - AND GRILLE UNIT
HOOD COVER - AND GRILLE UNIT

R	N	P.N.	MOD	Q	Denominação Bezeichnung	Denominacion Descrizione	Description Beskrivelse	Description Denominação	L.C.
1		337927A8		1	CAPO, engine (STD) HAUBE	CAPO COFANO	HOOD HJELMPLADE	TÔLE DE FERMETURE CAPO	4360
2		356800A8		1	CAPO, turbo engine (OPT) HAUBE	CAPO COFANO	HOOD HJELMPLADE	TÔLE DE FERMETURE CAPO	4360
3		353-402		1	BUJÃO, Dome, .375" hole, Nylon STOPFEN	TAPÓN TAPPO	PLUG PROP	BOUCHON BUJÃO	050T
4		392828A2		4	PARAFUSO SCHAUBENBOLZEN	TORNILLO BULLONE	BOLT SKRUE	BOULON PARAFUSO	0810
5		833-40310		4	PORCA, M10, U MUTTER	TUERCA DADO	NUT MØTRIK	ECROU PORCA	010D

09-088	01	p1	11/07

CHAPA DO ASSOALHO E TAPETES
PLACA DEL SUELO Y ALFOMBRAS
FLOOR PLATES AND FLOORMATS
FLOOR PLATES AND FLOORMATS

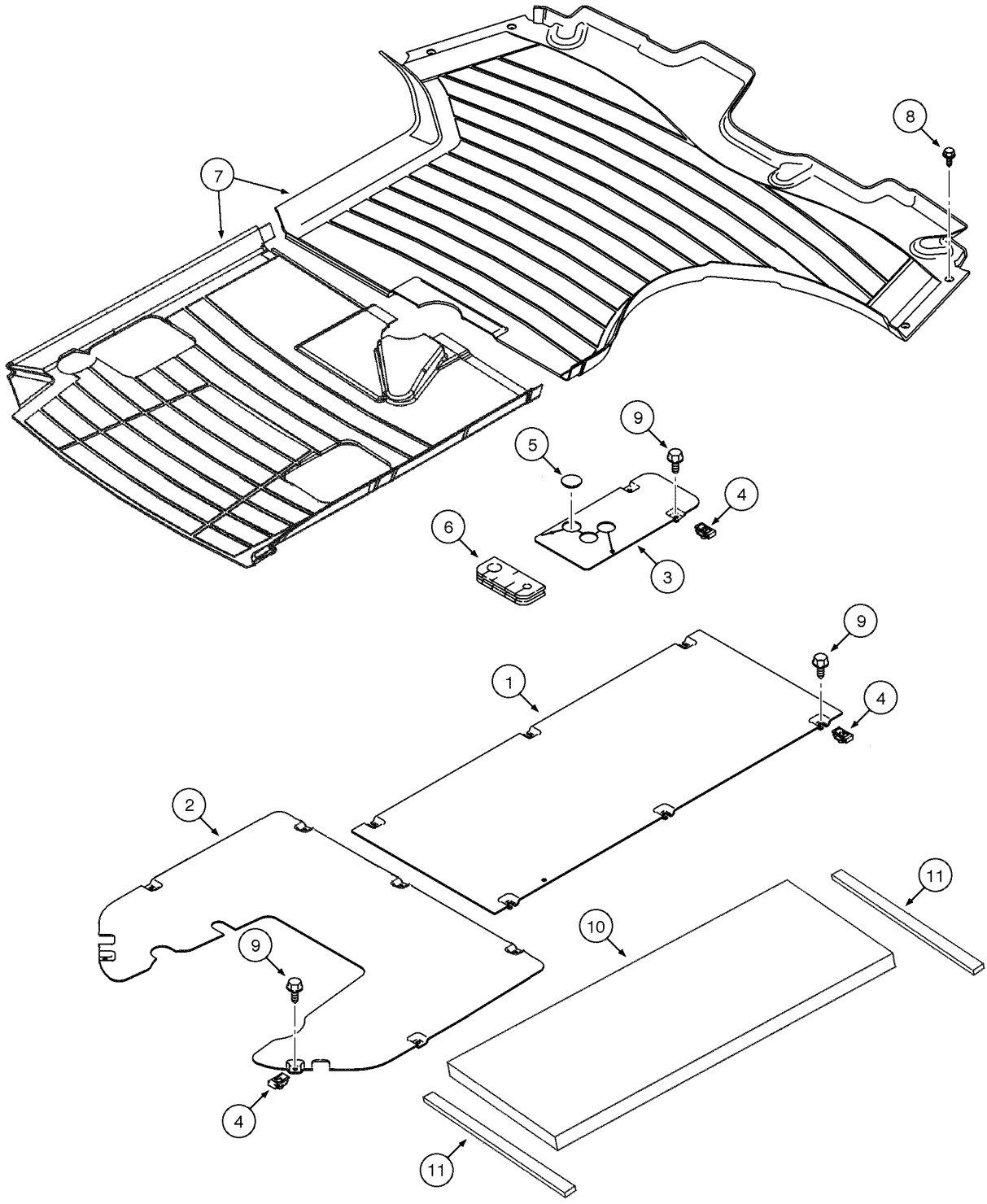

FLOOR PLATES AND FLOORMATS
FLOOR PLATES AND FLOORMATS
FLOOR PLATES AND FLOORMATS
FLOOR PLATES AND FLOORMATS

R	N	P.N.	MOD	Q	Denominação Bezeichnung	Denominacion Descrizione	Description Beskrivelse	Description Denominação	L.C.
1		355984A2		1	PLACA ESPESSA, front PLATTE, BREIT	PLACA, GRANDE PIASTRA, LARGA	PLATE, LARGE PLADE, STOR	PLAQUE, GRANDE PLACA ESPESSA	Z308
2		86983190		1	PLAQUETA, rear ABDECKPLATTE	PLAQUITA PIASTRINA	PLATE, COVER PLADE	PLAQUETTE CHAPA PEQUENA	110P
3		87436076		1	PLAQUETA, control lever ABDECKPLATTE	PLAQUITA PIASTRINA	PLATE, COVER PLADE	PLAQUETTE CHAPA PEQUENA	110P
4		833-40406		16–17	PORCA, M6, U MUTTER	TUERCA DADO	NUT MØTRIK	ECROU PORCA	010D
5		353-422		1	BUJÃO, Dome, 1.250" hole, Nylon STOPFEN	TAPÓN TAPPO	PLUG PROP	BOUCHON BUJÃO	050T
6		393623A1		1	BLOCO, floor BLOCK	BLOQUE MOTOR BLOCCHETTO	BLOCK STOPKLODS	BLOC BLOCO	0710
7		390551A2		1	TAPETE DE ASSOALHO BODENMATTE	TAPETE DE SUELO TAPPETINO	MAT, FLOOR GULVMÅTTE	TAPIS DE PLANCHER TAPETE DE SUELO	Z068
8		87310085		4	PARAFUSO SCHRAUBE, SELBSTSCH	TORNILLO AUTOROSCA VITE AUTOFILETTANTE	SCREW, SELF TAPPING BOLT, SELVLAASENDES	VIS AUTO-TARAUDEUSE PARAFUSO	062V
9		87310096		16–17	PARAFUSO SCHRAUBE	TORNILLO BULLONE	BOLT SKRUE	BOULON PARAFUSO	140B
10	1	411074A1		1	ANEL DE VEDAÇÃO, cab models DICHTUNG	ANILLO DE CIERRE ANELLO DI TENUTA	SEAL PAKNINGSRING	JOINT ANEL DE VEDACAO	7460
11	1	181981A1		2	TIRA VEDADORA, cab models DICHTSTREIFEN	BANDA HERMETICIDAD STRISCIA, DI TENUTA	STRIP, SEALING TÆTNINGSLISTE	BANDE D'ETANCHEITE TIRA VEDADORA	P679

(1) Se usado

09-090	01	p1	06/09

PÁRA-LAMA TRASEIRO E PAINEL DE FECHAMENTO
GUARDABARROS TRASEROS Y PAINEL DE CERRAMIENTO
REAR FENDERS AND REAR CLOSURE PANEL
REAR FENDERS AND REAR CLOSURE PANEL

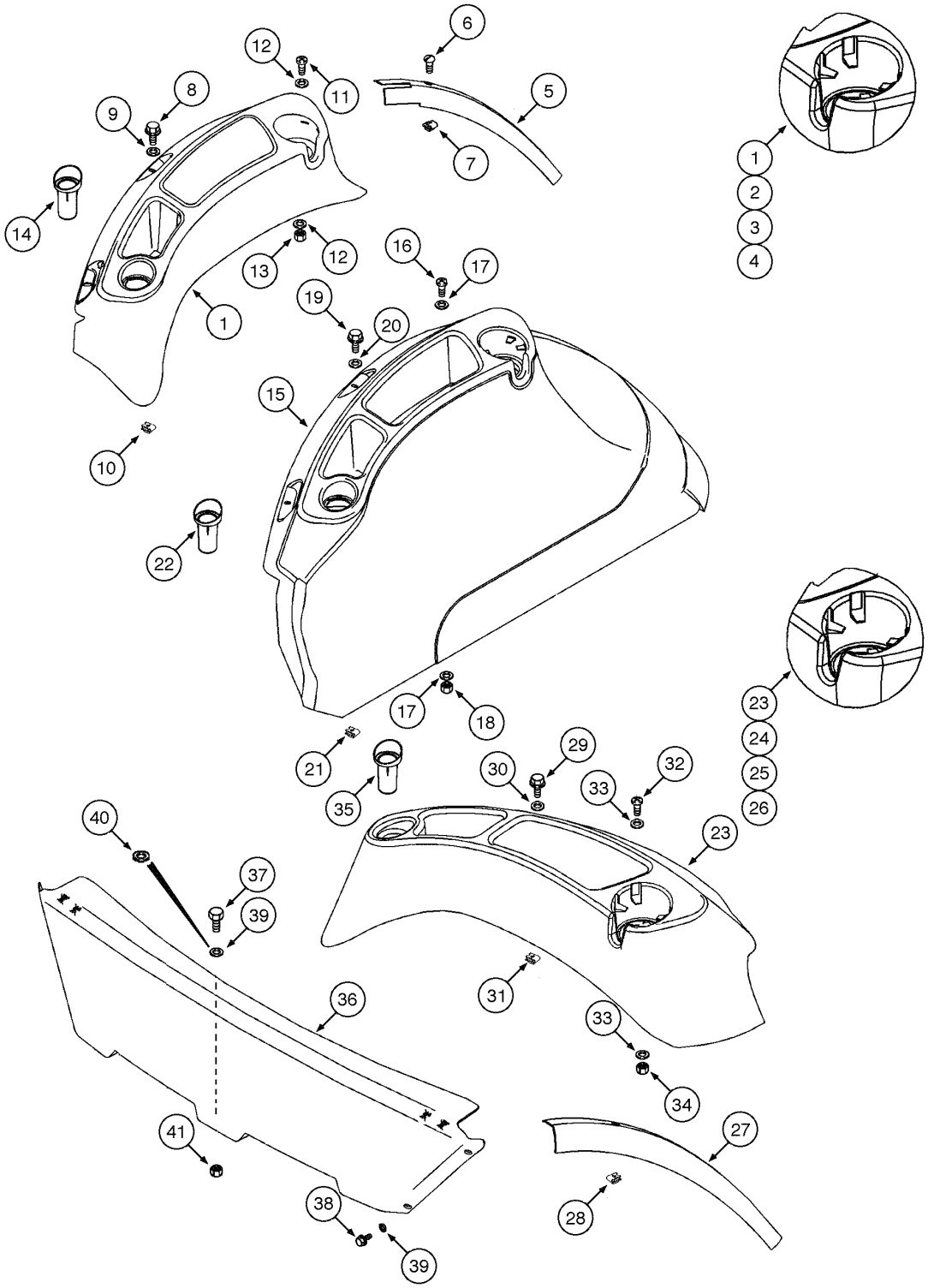

REAR FENDERS AND REAR CLOSURE PANEL
REAR FENDERS AND REAR CLOSURE PANEL
REAR FENDERS AND REAR CLOSURE PANEL
REAR FENDERS AND REAR CLOSURE PANEL

R	N	P.N.	MOD	Q	Denominação Bezeichnung	Denominacion Descrizione	Description Beskrivelse	Description Denominação	L.C.
1		86992247		1	BANDEJA, cab models Assy, Includes items 2, 3, 4				
						BANDEJA	TRAY	PLATEAU	9310
					WANNE	VASCHETTA	BAKKE	BANDEJA	
2		NSS		1	NÃO FORNECIDO SEPARADAMENTE, TRAY				
						NO SE REPARA SEPARA	NOT SERVICED SEPARA	NON FOURNI SEPAREMI	064N
					KEIN ERSATZTEIL	NON FORNITO SEPARAT	NOT SERVICED SEPARA	NOT SERVICED SEPARA	
3		86992284		4	PÁRA-CHOQUE	PARACHOQUES	BUMPER	PARE-CHOCS	036P
					PUFFER	PARAURTI	KOFANGER	PARACHOQUES	
4		400077A1		1	TIRA DE METRO, 1300mm	BANDA POR METRO	STRIP, METRES	MARCHANDISE AU METI	P876
					STREIFEN, METERWARI	MERCI CON IL TESTER	LISTE, MÅLERE	TIRA DE METRO	
5		397026A3		1	TIRA DE PROTECAO	BANDA DE PROTECCIÓN	STRIP, PROTECTION	PROFIL PROTECTEUR	P737
					SCHUTZSTREIFEN	PROTEZIONE PIASTRINA	BESKYTTELSESLISTE	TIRA DE PROTECAO	
6		87310088		3	PARAFUSO	TORNILLO	SCREW	VIS	040V
					SCHRAUBE	VITE	SKRUE	PARAFUSO	
7		131-869		3	PORCA, Ret, J, #10-24	TUERCA	NUT	ECROU	010D
					MUTTER	DADO	MØTRIK	PORCA	
8		87310098		2	PARAFUSO	TORNILLO	BOLT	BOULON	140B
					SCHRAUBE	BULLONE	SKRUE	PARAFUSO	
9		87310186		2	ARRUELA PLANA	ARANDELA	WASHER	RONDELLE	131R
					UNTERLEGSCHEIBE	ROSETTA PIANA	FLADSKIVE	ANILHA	
10		833-40406		2	PORCA, M6, U	TUERCA	NUT	ECROU	010D
					MUTTER	DADO	MØTRIK	PORCA	
11		87310127		2	PARAFUSO	TORNILLO	SCREW	VIS	040V
					SCHRAUBE	VITE	SKRUE	PARAFUSO	
12		87310146		4	ARRUELA PLANA	ARANDELA	WASHER	RONDELLE	131R
					UNTERLEGSCHEIBE	ROSETTA PIANA	FLADSKIVE	ANILHA	
13		231-14109		2	CONTRA PORCA, #10-24, GB				
						CONTRA TUERCA	NUT, LOCK	CONTRE-ECROU	P263
					SICHERUNGSMUTTER	CONTRODADO	LASEMOETRIK	CONTRA PORCA	
14		378742A3		1	INSERTO	INTRODUCTOR	INSERT	INSERT	4675
					EINSATZ	INSERTO	INDSATS	POSTICO	
15		86992245		1	TAMPA CONJUNTO, cab models				
						TABA (CONJUNTO)	COVER ASSY	COUVERCLE (ASSEMBLI	P426
					DECKEL (KPLT.)	COPERCHIO, COMPL	COVER ASSY	TAMPA CONJUNTO	
16		87310127		2	PARAFUSO	TORNILLO	SCREW	VIS	040V
					SCHRAUBE	VITE	SKRUE	PARAFUSO	
17		87310146		4	ARRUELA PLANA	ARANDELA	WASHER	RONDELLE	131R
					UNTERLEGSCHEIBE	ROSETTA PIANA	FLADSKIVE	ANILHA	
18		231-14109		2	CONTRA PORCA, #10-24, GB				
						CONTRA TUERCA	NUT, LOCK	CONTRE-ECROU	P263
					SICHERUNGSMUTTER	CONTRODADO	LASEMOETRIK	CONTRA PORCA	
19		87310098		2	PARAFUSO	TORNILLO	BOLT	BOULON	140B
					SCHRAUBE	BULLONE	SKRUE	PARAFUSO	
20		87310186		2	ARRUELA PLANA	ARANDELA	WASHER	RONDELLE	131R
					UNTERLEGSCHEIBE	ROSETTA PIANA	FLADSKIVE	ANILHA	
21		833-40406		2	PORCA, M6, U	TUERCA	NUT	ECROU	010D
					MUTTER	DADO	MØTRIK	PORCA	
22		378742A3		1	INSERTO	INTRODUCTOR	INSERT	INSERT	4675
					EINSATZ	INSERTO	INDSATS	POSTICO	

09-090	01	p2	06/09

PÁRA-LAMA TRASEIRO E PAINEL DE FECHAMENTO
GUARDABARROS TRASEROS Y PAINEL DE CERRAMIENTO
REAR FENDERS AND REAR CLOSURE PANEL
REAR FENDERS AND REAR CLOSURE PANEL

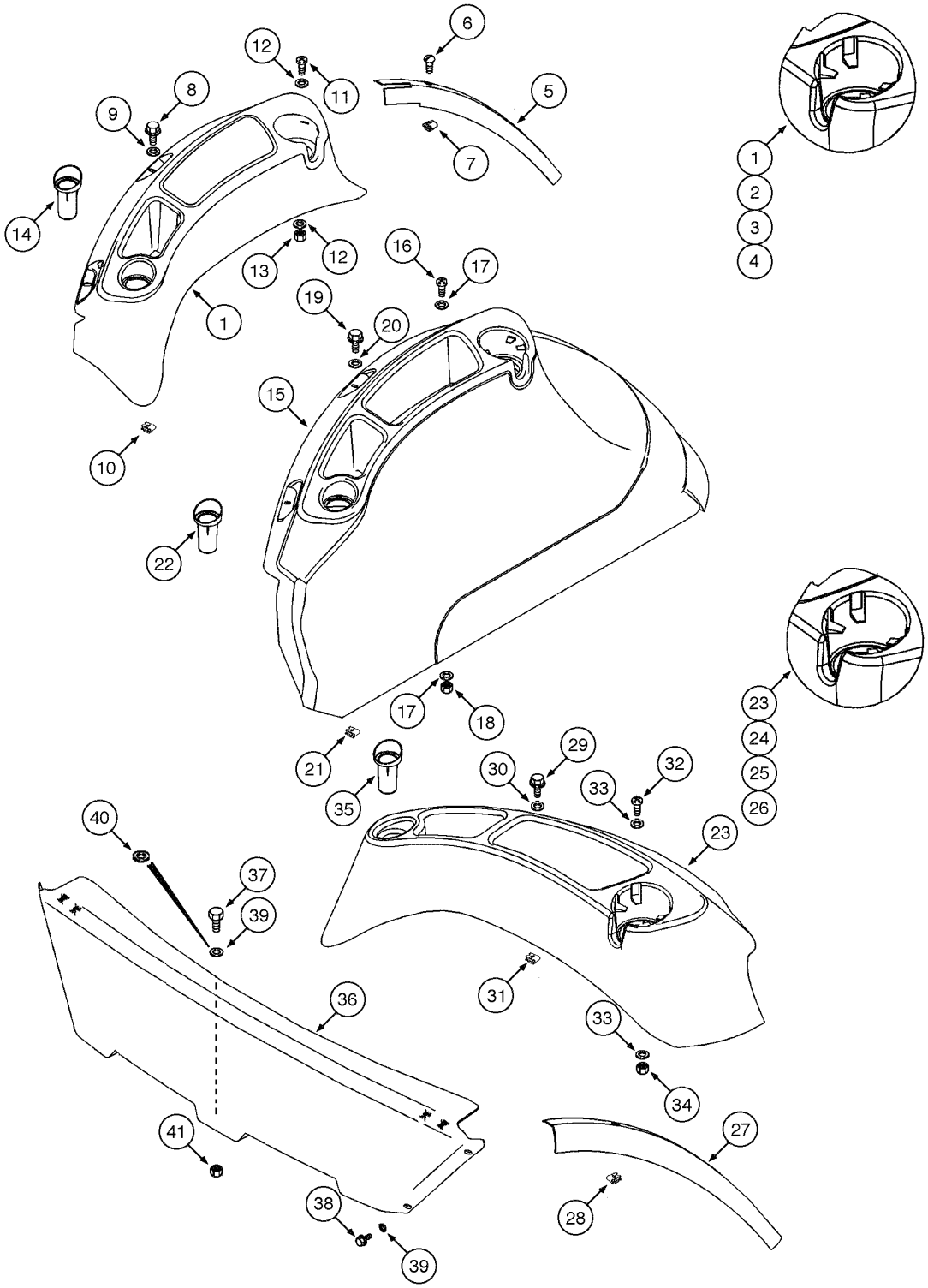

REAR FENDERS AND REAR CLOSURE PANEL
REAR FENDERS AND REAR CLOSURE PANEL
REAR FENDERS AND REAR CLOSURE PANEL
REAR FENDERS AND REAR CLOSURE PANEL

R	N	P.N.	MOD	Q	Denominação Bezeichnung	Denominacion Descrizione	Description Beskrivelse	Description Denominação	L.C.
23		86992243		1	BANDEJA CONJUNTO, ROPS models, Includes items 24, 25, 26				
						BANDEJA (CONJUNTO)	TRAY ASSY.	PLATEAU (ASSEMBLE)	P537
					TABLETT (KPLT.)	GRUPPO VASCHETTA	TRAY ASSY.	BANDEJA CONJUNTO	
24		NSS		1	NÃO FORNECIDO SEPARADAMENTE, TRAY				
						NO SE REPARA SEPARA	NOT SERVICED SEPARA	NON FOURNI SEPAREM	064N
					KEIN ERSATZTEIL	NON FORNITO SEPARAT	NOT SERVICED SEPARA	NOT SERVICED SEPARA	
25		86992284		4	PÁRA-CHOQUE	PARACHOQUES	BUMPER	PARE-CHOCS	036P
					PUFFER	PARAURTI	KOFANGER	PARACHOQUES	
26		400077A1		1	TIRA DE METRO, 1300mm	BANDA POR METRO	STRIP, METRES	MARCHANDISE AU METI	P876
					STREIFEN, METERWARI	MERCI CON IL TESTER	LISTE, MÅLERE	TIRA DE METRO	
27		397025A2		1	TIRA DE PROTECAO	BANDA DE PROTECCIÓN	STRIP, PROTECTION	PROFIL PROTECTEUR	P737
					SCHUTZSTREIFEN	PROTEZIONE PIASTRINA	BESKYTTELSESLISTE	TIRA DE PROTECAO	
28		131-869		3	PORCA, Ret, J, #10-24	TUERCA	NUT	ECROU	010D
					MUTTER	DADO	MØTRIK	PORCA	
29		87310098		2	PARAFUSO	TORNILLO	BOLT	BOULON	140B
					SCHRAUBE	BULLONE	SKRUE	PARAFUSO	
30		87310186		2	ARRUELA PLANA	ARANDELA	WASHER	RONDELLE	131R
					UNTERLEGSCHEIBE	ROSETTA PIANA	FLADSKIVE	ANILHA	
31		833-40406		2	PORCA, M6, U	TUERCA	NUT	ECROU	010D
					MUTTER	DADO	MØTRIK	PORCA	
32		87310127		2	PARAFUSO	TORNILLO	SCREW	VIS	040V
					SCHRAUBE	VITE	SKRUE	PARAFUSO	
33		87310146		4	ARRUELA PLANA	ARANDELA	WASHER	RONDELLE	131R
					UNTERLEGSCHEIBE	ROSETTA PIANA	FLADSKIVE	ANILHA	
34		231-14109		2	CONTRA PORCA, #10-24, GB				
						CONTRA TUERCA	NUT, LOCK	CONTRE-ECROU	P263
					SICHERUNGSMUTTER	CONTRODADO	LASEMOETRIK	CONTRA PORCA	
35		378742A3		1	INSERTO	INTRODUCTOR	INSERT	INSERT	4675
					EINSATZ	INSERTO	INDSATS	POSTICO	
36		86992977		1	PAINEL, ROPS models	CONTRAPANEL	PANEL	PANNEAU	025P
					TAFEL	PANNELLO	PANEL	PAINEL	
37		614-8025		1	PARAFUSO, Hex, M8 x 25, 8.8				
						TORNILLO	BOLT	BOULON	140B
					SCHRAUBE	BULLONE	SKRUE	PARAFUSO	
38		781-24820		4	PARAFUSO, Hex Flg Hd, M8 x 20				
						TORNILLO AUTOROSCA	SCREW, SELF TAPPING	VIS AUTO-TARAUDEUSE	062V
					SCHRAUBE, SELBSTSCH	VITE AUTOFILETTANTE	BOLT, SELVLAASENDES	PARAFUSO	
39		895-15008		4–5	ARRUELA PLANA, M8 x 20 x 1.6				
						ARANDELA	WASHER	RONDELLE	131R
					UNTERLEGSCHEIBE	ROSETTA PIANA	FLADSKIVE	ANILHA	
40		87310185		1	ARRUELA PLANA	ARANDELA	WASHER	RONDELLE	131R
					UNTERLEGSCHEIBE	ROSETTA PIANA	FLADSKIVE	ANILHA	
41		832-10408		1	CONTRA PORCA, M8 x 1.25, Cl 8				
						CONTRA TUERCA	NUT, LOCK	CONTRE-ECROU	P263
					SICHERUNGSMUTTER	CONTRODADO	LASEMOETRIK	CONTRA PORCA	

09-092	01	p1	11/07

EXTENÇÃO DO PÁRA-LAMA TRASEIRO
EXTENSIONES DEL GUARDABARRO TRASERO
REAR FENDER EXTENSION
REAR FENDER EXTENSION

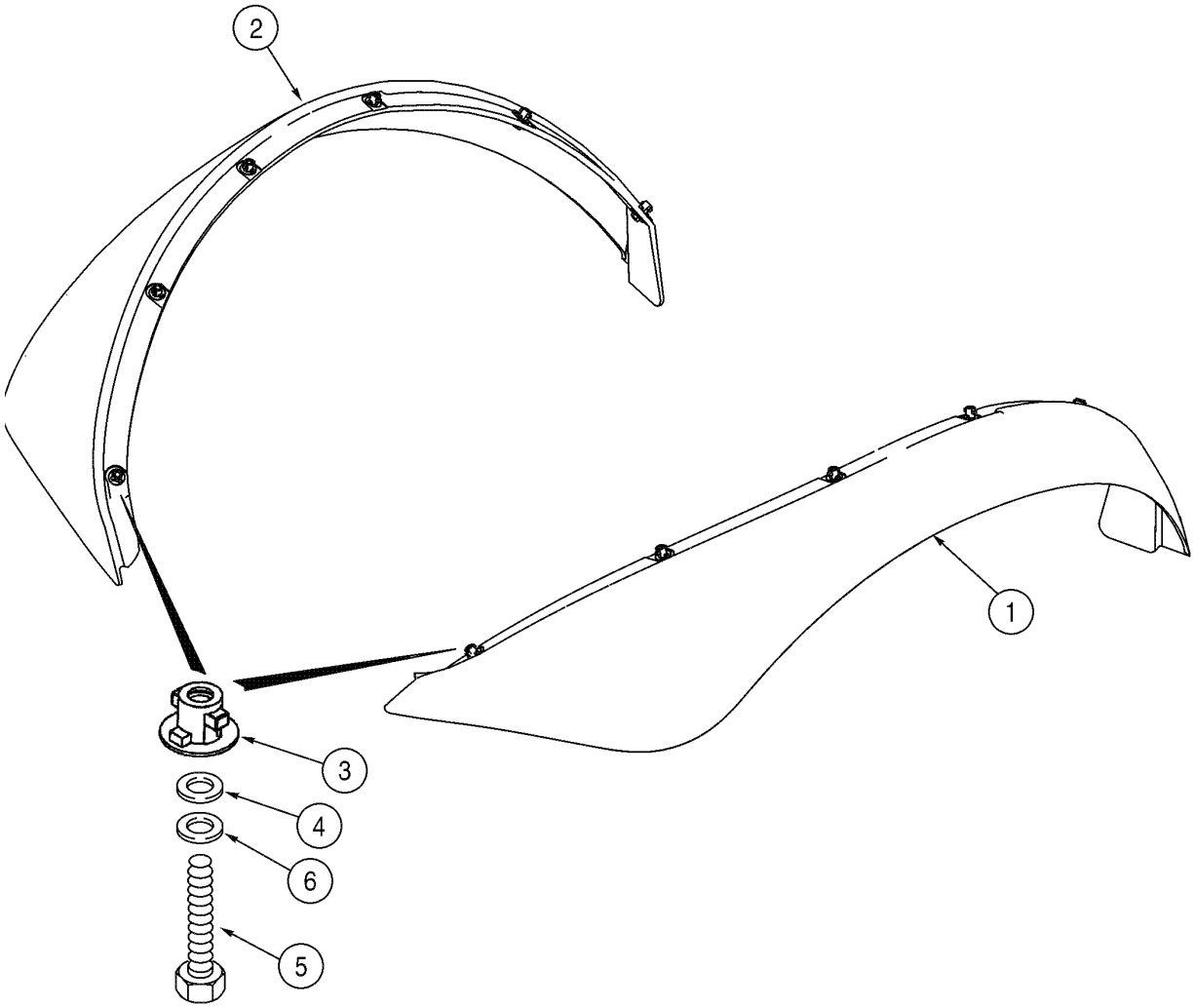

REAR FENDER EXTENSION
REAR FENDER EXTENSION
REAR FENDER EXTENSION
REAR FENDER EXTENSION

R	N	P.N.	MOD	Q	Denominação Bezeichnung	Denominacion Descrizione	Description Beskrivelse	Description Denominação	L.C.
1		340998A3		1	PÁRA-LAMA, RH KOTFLÜGEL	GUARDABARROS PARAFANGO	FENDER SKÆRM	GARDE-BOUE GUARDA LAMAS	3180
2		340997A3		1	PÁRA-LAMA, LH KOTFLÜGEL	GUARDABARROS PARAFANGO	FENDER SKÆRM	GARDE-BOUE GUARDA LAMAS	3180
3		345231A1		12	BOTÃO DE IMPULSO SCHALTKNOPF	BOTON DE RESORTE BOTTONE A SCATTO	FASTENER UDLØSERKNAP	ATTACHE PARAFUSO	3160
4		496-41041		12	ARRUELA PLANA, 13/32" x 1 1/8" x .134" UNTERLEGSCHEIBE	ARANDELA ROSETTA PIANA	WASHER FLADSKIVE	RONDELLE ANILHA	131R
5		614-8030		12	PARAFUSO, Hex, M8 x 30, 8.8 SCHRAUBE	TORNILLO BULLONE	BOLT SKRUE	BOULON PARAFUSO	140B
6		892-11008		12	ARRUELA-TRAVA, M8 SICHERUNGSSCHEIBE	ARANDELA DE FRENO ROSETTA DI SICUREZZA	WASHER, LOCK LAASESKIVE	RONDELLE FREIN ANILHA DE FIXACAO	132R

09-094	01	p1	11/07

PÁRA-LAMA
GUARDABARRO
MUD GUARD
MUD GUARD

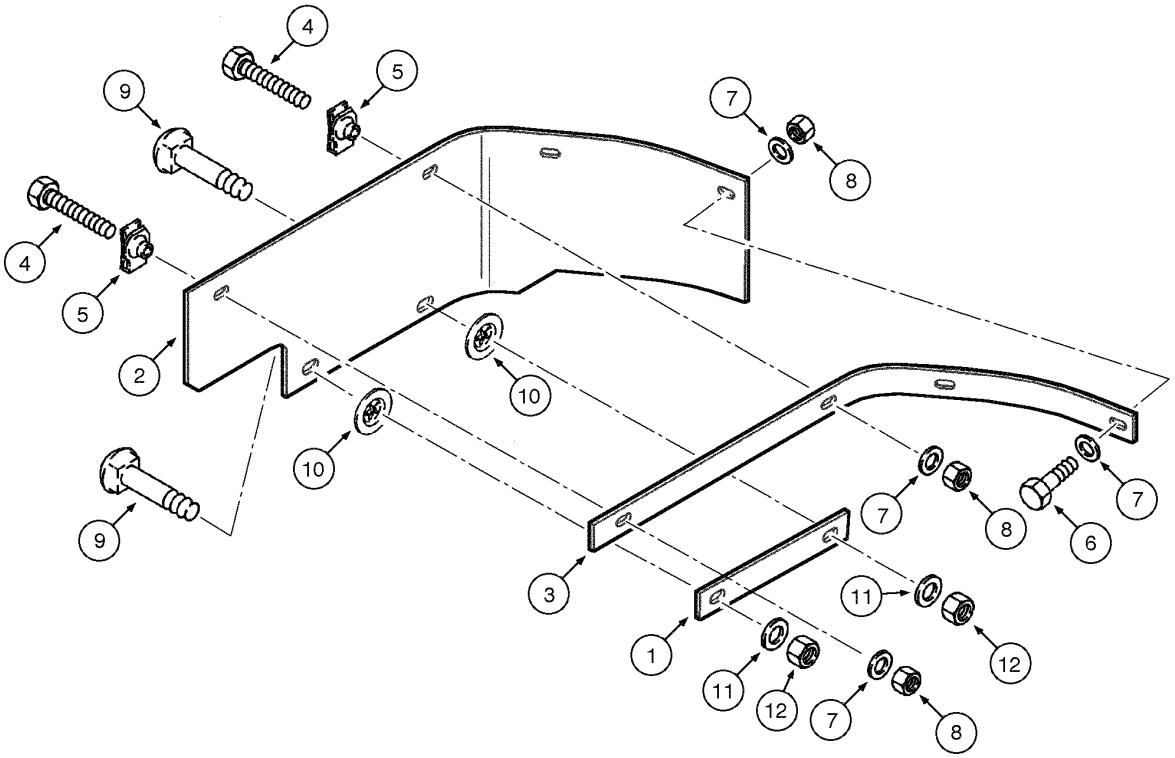

MUD GUARD
MUD GUARD
MUD GUARD
MUD GUARD

R	N	P.N.	MOD	Q	Denominação Bezeichnung	Denominacion Descrizione	Description Beskrivelse	Description Denominação	L.C.
1		362557A1		1	CINTA, angle STREIFEN	CINTA STRISCIA	STRIP LISTE	RUBAN CINTA	8660
2		362556A2		1	PROTEÇÃO SCHUTZBLECH	DEFENSA RIPARO	GUARD BESKYTTELSESSKÆRM	GARANT PROTECCAO	4040
3		362558A1		1	CINTA, straight STREIFEN	CINTA STRISCIA	STRIP LISTE	RUBAN CINTA	8660
4		614-8040		2	PARAFUSO, Hex, M8 x 40, 8.8, Full Thd SCHRAUBE	TORNILLO BULLONE	BOLT SKRUE	BOULON PARAFUSO	140B
5		833-40408		2	PORCA, M8, U MUTTER	TUERCA DADO	NUT MØTRIK	ECROU PORCA	010D
6		614-8030		2	PARAFUSO, Hex, M8 x 30, 8.8 SCHRAUBE	TORNILLO BULLONE	BOLT SKRUE	BOULON PARAFUSO	140B
7		495-21038		6	ARRUELA PLANA, 5/16" UNTERLEGSCHEIBE	ARANDELA ROSETTA PIANA	WASHER FLADSKIVE	RONDELLE ANILHA	131R
8		832-10408		4	CONTRA PORCA, M8 x 1.25, Cl 8 SICHERUNGSMUTTER	CONTRA TUERCA CONTRODADO	NUT, LOCK LASEMOETRIK	CONTRE-ECROU CONTRA PORCA	P263
9		711-10040		2	PARAFUSO, Short NK, M10 x 40, Cl8.8, Full Thd FLACHRUNDSCHRAUBE	PERNO, CABEZA RONDA BULLONE TESTA TONDA	BOLT, CARRIAGE BOLT, CARRIAGE	BOULON TETE BOMBEE PARAFUSO	P123
10		368417A1		2	ARRUELA PLANA UNTERLEGSCHEIBE	ARANDELA ROSETTA PIANA	WASHER FLADSKIVE	RONDELLE ANILHA	9720
11		895-11010		2	ARRUELA PLANA, M10 x 20 x 2 UNTERLEGSCHEIBE	ARANDELA ROSETTA PIANA	WASHER FLADSKIVE	RONDELLE ANILHA	131R
12		832-10410		2	CONTRA PORCA, M10 x 1.5, Cl 8 SICHERUNGSMUTTER	CONTRA TUERCA CONTRODADO	NUT, LOCK LASEMOETRIK	CONTRE-ECROU CONTRA PORCA	P263

09-096	01	p1	10/08

BANCO DO OPERADOR SEM SUSPENSÃO - COM APOIO DE BRAÇO (VINIL)
ASIENTO OPERADOR SIN SUSPENSIÓN - CON APOYABRAZOS (VINIL)
OPERATORS SEAT WITHOUT SUSPENSION - WITH ARMREST (VINYL)
OPERATORS SEAT WITHOUT SUSPENSION - WITH ARMREST (VINYL)

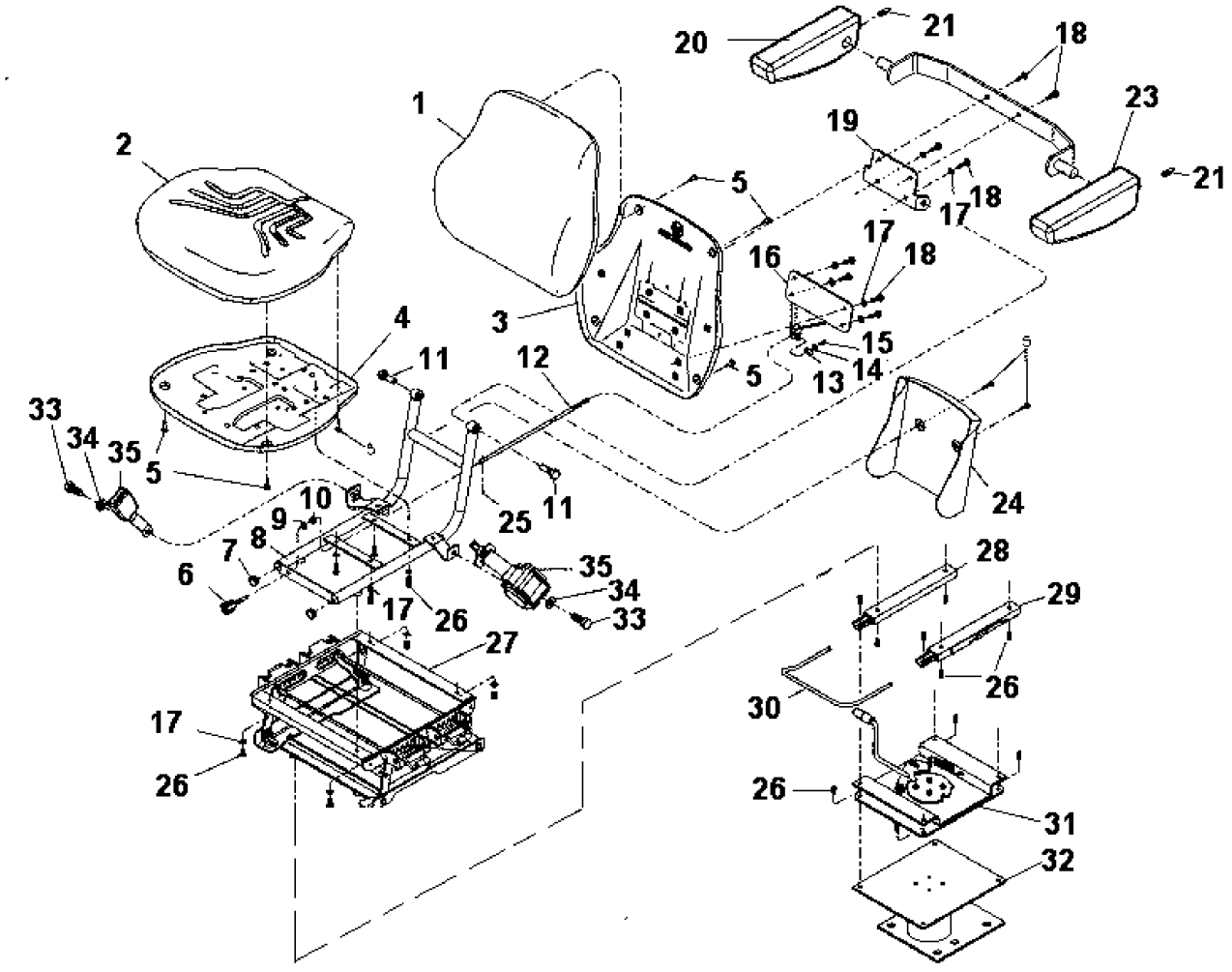

OPERATORS SEAT WITHOUT SUSPENSION - WITH ARMREST (VINYL)
OPERATORS SEAT WITHOUT SUSPENSION - WITH ARMREST (VINYL)
OPERATORS SEAT WITHOUT SUSPENSION - WITH ARMREST (VINYL)
OPERATORS SEAT WITHOUT SUSPENSION - WITH ARMREST (VINYL)

R	N	P.N.	MOD	Q	Denominação Bezeichnung	Denominacion Descrizione	Description Beskrivelse	Description Denominação	L.C.
		87604194		1	ASSENTO/POLTRONA, Assy				
						BUTACA	SEAT, DRIVER	SIEGE CONDUCTEUR	080S
					FAHRERSITZ	SEDILE GUIDATORE	FOERERSAEDE	BANCO	
1	1	**71103440**		1	DISPOS. REGUL. ENCOSTO				
						DISP. REGULACION RES	SEAT BACK ADJUST. DE	DISP.DE REGLAGE DOS	067D
					SITZLEHNENVERSTELLU	DISP.REGOLAZ.SCHIEN/	RYGL/ENSJUSTERING	DISP. AJUSTE DE ENCO	
2	2	**71103441**		1	ACCESORIO BANCOS	ACCESORIOS ASIENTO	SEAT ACCESSORY	SIEGE, ACCESSOIRES	022A
					SITZZUBEHÖR	ACCESSORI SEDILE	SAEDETILBEHOR	ACCESORIO BANCOS	
3	3	**71103442**		1	ASSENTO	ASIENTO	SEAT	SIÈGE	7480
					SITZ	SEDILE	SÆDE	ASSENTO	
4	4	**71103443**		1	ACCESORIO BANCOS	ACCESORIOS ASIENTO	SEAT ACCESSORY	SIEGE, ACCESSOIRES	022A
					SITZZUBEHÖR	ACCESSORI SEDILE	SAEDETILBEHOR	ACCESORIO BANCOS	
5	5	**71104027**		1	JOGO	JEUGO	KIT	POCHETTE	4830
					PACKUNG	KIT	KIT	JOGO	
6	6	**71103445**		1	ACCESORIO BANCOS	ACCESORIOS ASIENTO	SEAT ACCESSORY	SIEGE, ACCESSOIRES	022A
					SITZZUBEHÖR	ACCESSORI SEDILE	SAEDETILBEHOR	ACCESORIO BANCOS	
7	7	**71103449**		1	CUNHA	TACO	PAD	TAMPON	060T
					UNTERLAGE, POLSTER	TASSELLO	DYVEL	ESPACADOR	
8		**71103452**		1	SUPORTE, Rear	SOPORTE	SUPPORT	SUPPORT	300S
					HALTERUNG, LAGERBO	SUPPORTO	BESLAG	SUPORTE	
9	8	**71103454**		1	TAMPA	TAPADERA	COVER	COUVERCLE	265C
					ABDECKUNG	COPERCHIO	DÆKSEL	COBERTA	
10	9	**71103453**		1	SUPORTE	SOPORTE	SUPPORT	SUPPORT	300S
					HALTERUNG, LAGERBO	SUPPORTO	BESLAG	SUPORTE	
11		**71104153**		1	SUPORTE	SOPORTE	SUPPORT	SUPPORT	300S
					HALTERUNG, LAGERBO	SUPPORTO	BESLAG	SUPORTE	
12		**71103458**		1	PEDAL	PEDAL	PEDAL	PEDALE	060P
					PEDAL	PEDALE	PEDAL	PEDAL	
13		**71104459**		1	REGULADOR	REGULADOR	REGULATOR	REGULATEUR	6795
					REGLER	REGOLATORE	REGULATOR	REGULADOR	
14	10	**71104028**		1	JOGO	JEUGO	KIT	POCHETTE	4830
					PACKUNG	KIT	KIT	JOGO	
15	11	**71104029**		1	CINTO DE SEGURANÇA	CINTURÓN, SEGURIDAD	SEAT BELT	CEINTURE DE SÉCURITI	182C
					SITZGURT	CINTURA DI SICUREZZA	SIKKERHEDSSELE	CINTO DE SEGURANCA	

(1) Inclui itens 1, 3, 5, 17, 18
(2) Inclui item 1
(3) Inclui itens 2, 4, 5, 17, 26
(4) Inclui item 2
(5) Inclui itens 7, 8, 11, 17, 26
(6) Inclui itens 6, 9, 10, 12-15, 25
(7) Inclui itens 26, 28, 29, 30
(8) Inclui itens 17, 18, 19
(9) Inclui itens 5, 24
(10) Inclui itens 20, 21, 22, 23
(11) Inclui itens 33, 34, 35

09-098	01	p1	10/08

BANCO DO OPERADOR COM SUSPENSÃO - COM APOIO DE BRAÇO (VINIL)
ASIENTO OPERADOR CON SUSPENSIÓN - CON APOYABRAZOS (VINIL)
OPERATORS SEAT WITH SUSPENSION - WITH ARMREST (VINYL)
OPERATORS SEAT WITH SUSPENSION - WITH ARMREST (VINYL)

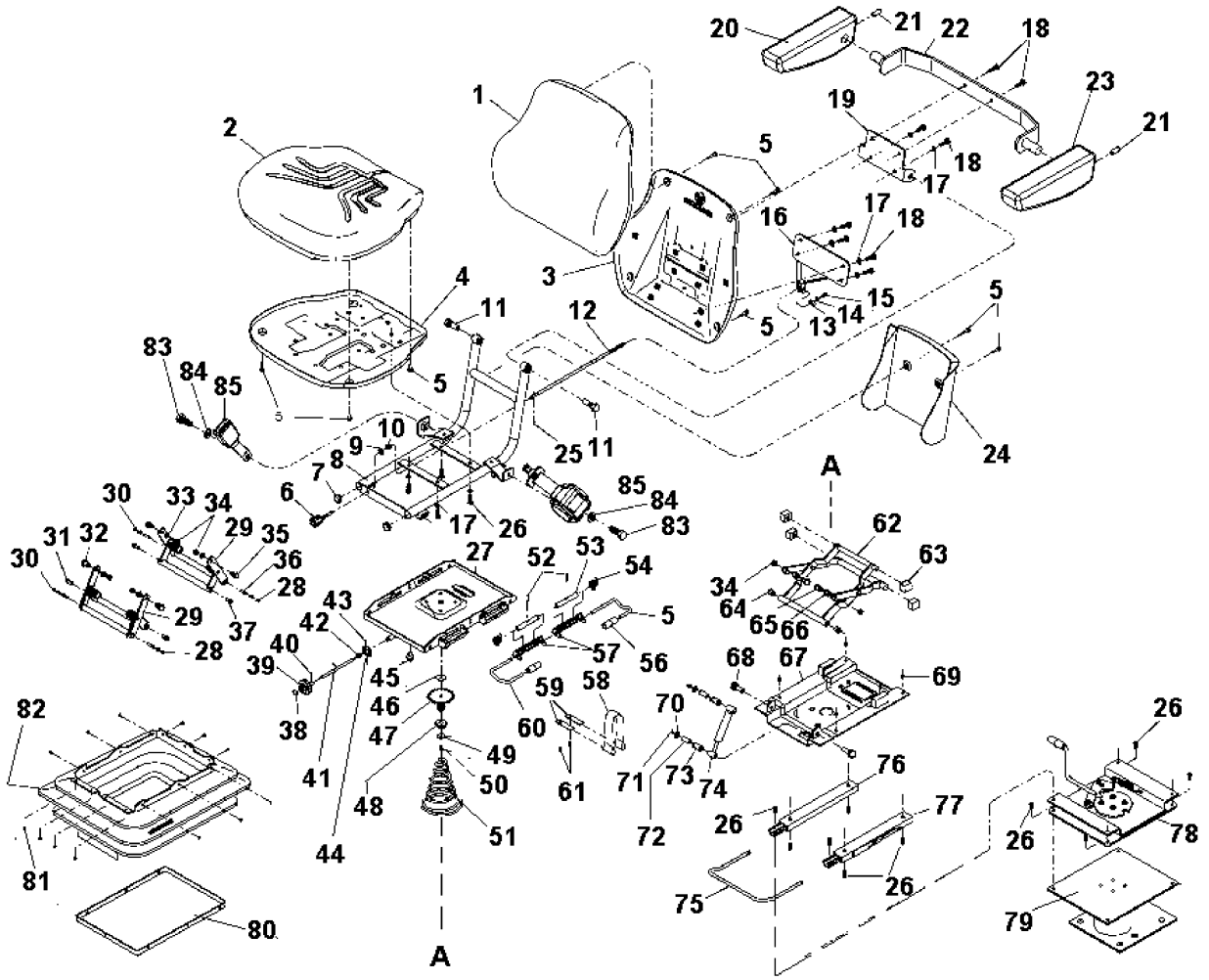

OPERATORS SEAT WITH SUSPENSION - WITH ARMREST (VINYL)
OPERATORS SEAT WITH SUSPENSION - WITH ARMREST (VINYL)
OPERATORS SEAT WITH SUSPENSION - WITH ARMREST (VINYL)
OPERATORS SEAT WITH SUSPENSION - WITH ARMREST (VINYL)

R	N	P.N.	MOD	Q	Denominação Bezeichnung	Denominacion Descrizione	Description Beskrivelse	Description Denominação	L.C.
		87604195		1	ASSENTO/POLTRONA, Assy				
						BUTACA	SEAT, DRIVER	SIEGE CONDUCTEUR	080S
					FAHRERSITZ	SEDILE GUIDATORE	FOERERSAEDE	BANCO	
1	1	**71103440**		1	DISPOS. REGUL. ENCOSTO				
						DISP. REGULACION RES	SEAT BACK ADJUST. DE	DISP.DE REGLAGE DOS	067D
					SITZLEHNENVERSTELLU	DISP.REGOLAZ.SCHIEN/	RYGL/ENSJUSTERING	DISP. AJUSTE DE ENCO	
2	2	**71103441**		1	ACCESORIO BANCOS	ACCESORIOS ASIENTO	SEAT ACCESSORY	SIEGE, ACCESSOIRES	022A
					SITZZUBEHÖR	ACCESSORI SEDILE	SAEDETILBEHOR	ACCESORIO BANCOS	
3	3	**71103442**		1	ASSENTO	ASIENTO	SEAT	SIÈGE	7480
					SITZ	SEDILE	SÆDE	ASSENTO	
4	4	**71103443**		1	ACCESORIO BANCOS	ACCESORIOS ASIENTO	SEAT ACCESSORY	SIEGE, ACCESSOIRES	022A
					SITZZUBEHÖR	ACCESSORI SEDILE	SAEDETILBEHOR	ACCESORIO BANCOS	
5	5	**71103444**		1	JOGO	JEUGO	KIT	POCHETTE	4830
					PACKUNG	KIT	KIT	JOGO	
6	6	**71103445**		1	ACCESORIO BANCOS	ACCESORIOS ASIENTO	SEAT ACCESSORY	SIEGE, ACCESSOIRES	022A
					SITZZUBEHÖR	ACCESSORI SEDILE	SAEDETILBEHOR	ACCESORIO BANCOS	
7	7	**75313886**		1	KIT DE REVISÃO	JUEGO DE REVISION	KIT, ENGINE OVERHAUL	KIT REVISION MOTEUR	002K
					SATZ, MOTORÜBERHOL	KIT REVISIONE MOTORE	REVISIONSSAET	KIT DE REVISÃO	
8	8	**71103446**		1	BRAÇO	BRAZO	ARM	BRAS	130B
					AUSLEGER	BRACCIO	ARM	BRAÇO	
9	9	**71103447**		1	PROTEÇÃO	DEFENSA	GUARD	GARANT	070R
					SCHUTZEINRICHTUNG	RIPARO	BESKYTTELSESSKAERM	PROTECCAO	
10	10	**71103448**		1	SUPORTE	SOPORTE	SUPPORT	SUPPORT	300S
					HALTERUNG, LAGERBO	SUPPORTO	BESLAG	SUPORTE	
11	11	**71102984**		1	KIT DE REVISÃO	JUEGO DE REVISION	KIT, ENGINE OVERHAUL	KIT REVISION MOTEUR	002K
					SATZ, MOTORÜBERHOL	KIT REVISIONE MOTORE	REVISIONSSAET	KIT DE REVISÃO	
12	12	**71105449**		1	JOGO	JEUGO	KIT	POCHETTE	4830
					PACKUNG	KIT	KIT	JOGO	
13		**71103450**		1	BASE PARA CILINDRO, Upper				
						APOYO	BASE	SOCLE	021B
					SOCKEL	BASE	BUNDPLADE	BASE	
14		**71103451**		1	BASE PARA CILINDRO, Lower				
						APOYO	BASE	SOCLE	021B
					SOCKEL	BASE	BUNDPLADE	BASE	
15		**71103452**		1	SUPORTE, Rear	SOPORTE	SUPPORT	SUPPORT	300S
					HALTERUNG, LAGERBO	SUPPORTO	BESLAG	SUPORTE	

(1) Inclui itens 1, 3, 5, 17, 18
(2) Inclui item 1
(3) Inclui itens 2, 4, 5, 17, 26
(4) Inclui item 2
(5) Inclui itens 7, 8, 11, 17, 26
(6) Inclui itens 6, 9, 10, 12-15, 25
(7) Inclui itens 38-44, 46-51
(8) Inclui itens 34, 45, 62-66, 68
(9) Inclui itens 80, 81, 82
(10) Incluye itens 58, 59, 61
(11) Inclui itens 70-74
(12) Inclui itens 26, 34, 75-77

09-098	01	p2	10/08

BANCO DO OPERADOR COM SUSPENSÃO - COM APOIO DE BRAÇO (VINIL)
ASIENTO OPERADOR CON SUSPENSIÓN - CON APOYABRAZOS (VINIL)
OPERATORS SEAT WITH SUSPENSION - WITH ARMREST (VINYL)
OPERATORS SEAT WITH SUSPENSION - WITH ARMREST (VINYL)

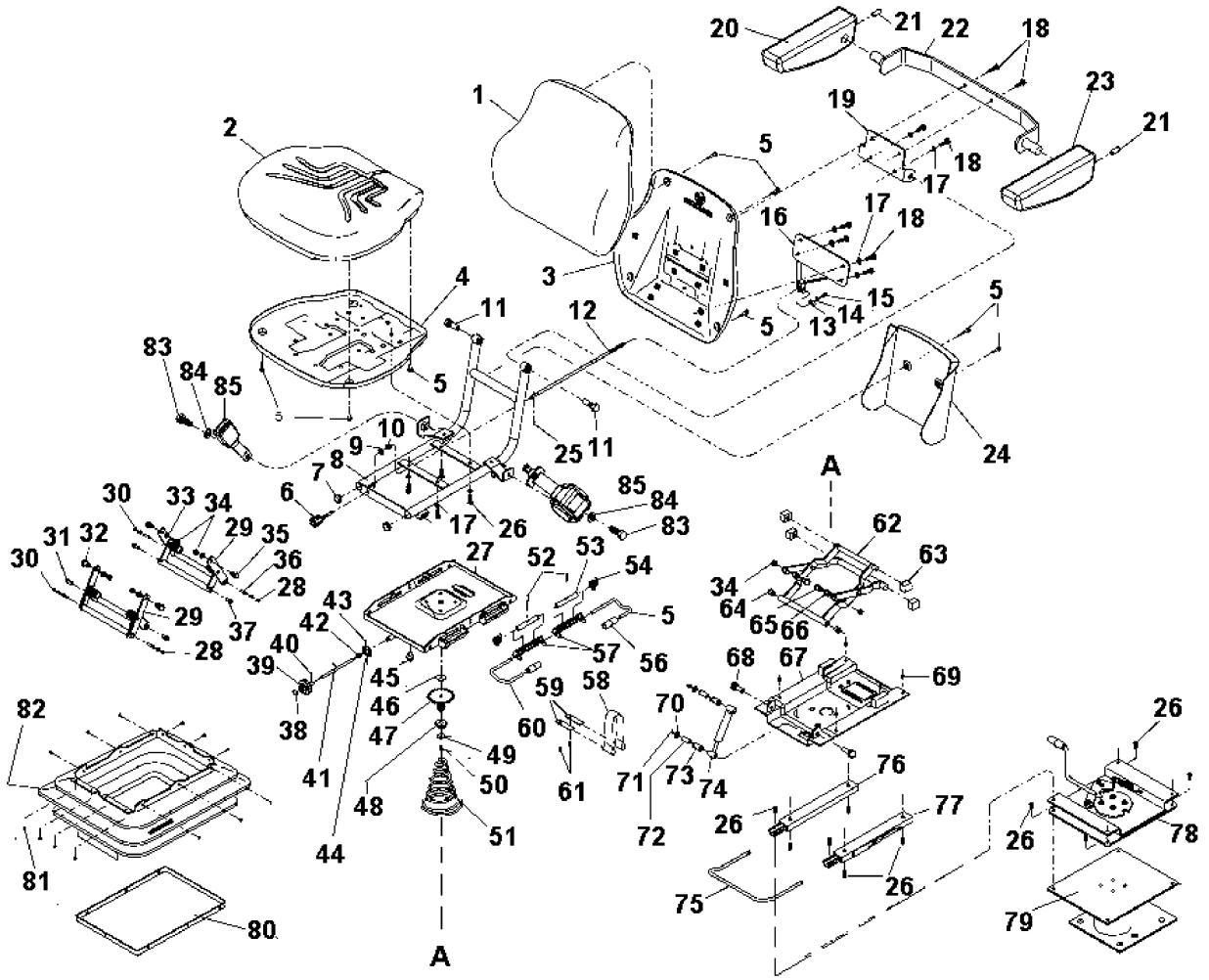

OPERATORS SEAT WITH SUSPENSION - WITH ARMREST (VINYL)
OPERATORS SEAT WITH SUSPENSION - WITH ARMREST (VINYL)
OPERATORS SEAT WITH SUSPENSION - WITH ARMREST (VINYL)
OPERATORS SEAT WITH SUSPENSION - WITH ARMREST (VINYL)

R	N	P.N.	MOD	Q	Denominação Bezeichnung	Denominacion Descrizione	Description Beskrivelse	Description Denominação	L.C.
16	1	**71103453**		1	SUPORTE HALTERUNG, LAGERBO	SOPORTE SUPPORTO	SUPPORT BESLAG	SUPPORT SUPORTE	300S
17	2	**71103455**		1	REGULADOR REGLER	REGULADOR REGOLATORE	REGULATOR REGULATOR	REGULATEUR REGULADOR	6795
18	3	**71103455**		1	REGULADOR REGLER	REGULADOR REGOLATORE	REGULATOR REGULATOR	REGULATEUR REGULADOR	6795
19		**71104153**		1	SUPORTE HALTERUNG, LAGERBO	SOPORTE SUPPORTO	SUPPORT BESLAG	SUPPORT SUPORTE	300S
20		**71103457**		1	PEDAL, Assy PEDAL	PEDAL PEDALE	PEDAL PEDAL	PEDALE PEDAL	060P
21	4	**71104029**		1	CINTO DE SEGURANÇA SITZGURT	CINTURÓN, SEGURIDAD CINTURA DI SICUREZZA	SEAT BELT SIKKERHEDSSELE	CEINTURE DE SÉCURIT CINTO DE SEGURANCA	182C
22	5	**71104028**		1	JOGO PACKUNG	JEUGO KIT	KIT KIT	POCHETTE JOGO	4830

(1) Inclui itens 17, 18, 19
(2) Inclui itens 5, 24
(3) Inclui itens 29-37, 52-55, 57, 60
(4) Inclui itens 83, 84, 85
(5) Inclui itens 20-23

09-100	01	p1	10/08

BANCO DO OPERADOR COM SUSPENSÃO - COM APOIO DE BRAÇO (TECIDO)
ASIENTO OPERADOR CON SUSPENSIÓN - CON APOYABRAZOS (TEJIDO)
OPERATORS SEAT WITH SUSPENSION - WITH ARMREST (FABRIC)
OPERATORS SEAT WITH SUSPENSION - WITH ARMREST (FABRIC)

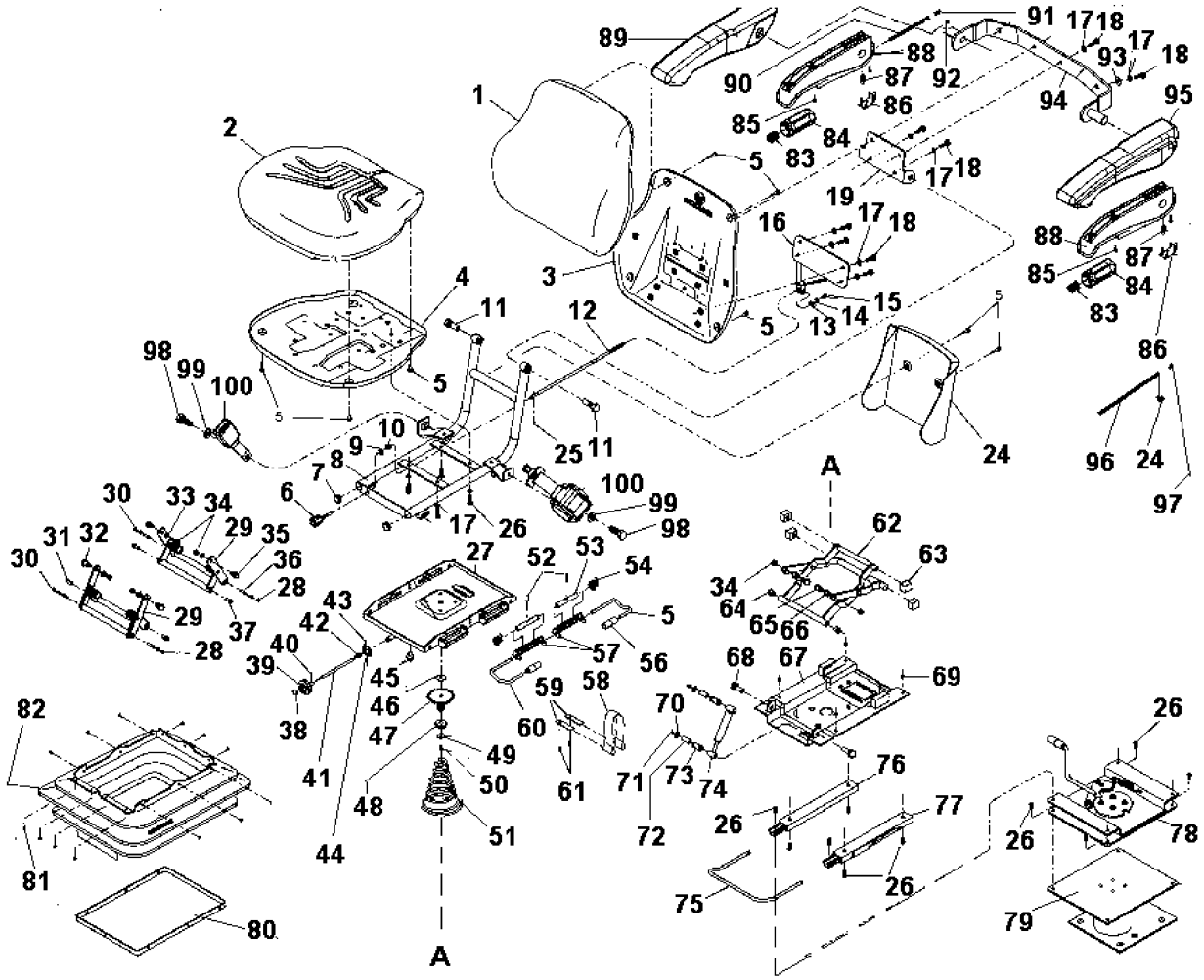

OPERATORS SEAT WITH SUSPENSION - WITH ARMREST (FABRIC)
OPERATORS SEAT WITH SUSPENSION - WITH ARMREST (FABRIC)
OPERATORS SEAT WITH SUSPENSION - WITH ARMREST (FABRIC)
OPERATORS SEAT WITH SUSPENSION - WITH ARMREST (FABRIC)

R	N	P.N.	MOD	Q	Denominação Bezeichnung	Denominacion Descrizione	Description Beskrivelse	Description Denominação	L.C.
		87604196		1	ASSENTO, Assy SITZ	ASIENTO SEDILE	SEAT SÆDE	SIÈGE ASSENTO	7480
1	1	**71104030**		1	JOGO PACKUNG	JEUGO KIT	KIT KIT	POCHETTE JOGO	4830
2	2	**71104031**		1	JOGO PACKUNG	JEUGO KIT	KIT KIT	POCHETTE JOGO	4830
3	3	**71104032**		1	JOGO PACKUNG	JEUGO KIT	KIT KIT	POCHETTE JOGO	4830
4	4	**71104033**		1	JOGO PACKUNG	JEUGO KIT	KIT KIT	POCHETTE JOGO	4830
5	5	**71103444**		1	JOGO PACKUNG	JEUGO KIT	KIT KIT	POCHETTE JOGO	4830
6	6	**71103445**		1	ACCESORIO BANCOS SITZZUBEHÖR	ACCESORIOS ASIENTO ACCESSORI SEDILE	SEAT ACCESSORY SAEDETILBEHOR	SIEGE, ACCESSOIRES ACCESORIO BANCOS	022A
7	7	**75313886**		1	KIT DE REVISÃO SATZ, MOTORÜBERHOL	JUEGO DE REVISION KIT REVISIONE MOTORE	KIT, ENGINE OVERHAUL REVISIONSSAET	KIT REVISION MOTEUR KIT DE REVISÃO	002K
8	8	**71103446**		1	BRAÇO AUSLEGER	BRAZO BRACCIO	ARM ARM	BRAS BRAÇO	130B
9	9	**71103447**		1	PROTEÇÃO SCHUTZEINRICHTUNG	DEFENSA RIPARO	GUARD BESKYTTELSESSKAERM	GARANT PROTECCAO	070R
10	10	**71103448**		1	SUPORTE HALTERUNG, LAGERBO	SOPORTE SUPPORTO	SUPPORT BESLAG	SUPPORT SUPORTE	300S
11	11	**71102984**		1	KIT DE REVISÃO SATZ, MOTORÜBERHOL	JUEGO DE REVISION KIT REVISIONE MOTORE	KIT, ENGINE OVERHAUL REVISIONSSAET	KIT REVISION MOTEUR KIT DE REVISÃO	002K
12	12	**71105449**		1	JOGO PACKUNG	JEUGO KIT	KIT KIT	POCHETTE JOGO	4830
13		**71103450**		1	BASE PARA CILINDRO, Upper APOYO SOCKEL	BASE BASE	BASE BUNDPLADE	SOCLE BASE	021B
14		**71103451**		1	BASE PARA CILINDRO, Lower APOYO SOCKEL	BASE BASE	BASE BUNDPLADE	SOCLE BASE	021B
15		**71103452**		1	SUPORTE, Rear HALTERUNG, LAGERBO	SOPORTE SUPPORTO	SUPPORT BESLAG	SUPPORT SUPORTE	300S
16	13	**71103453**		1	SUPORTE HALTERUNG, LAGERBO	SOPORTE SUPPORTO	SUPPORT BESLAG	SUPPORT SUPORTE	300S

(1) Inclui itens 1, 3, 5, 17, 18
(2) Inclui item 1
(3) Inclui itens 2, 4, 5, 17, 26
(4) Inclui item 2
(5) Inclui itens 7, 8, 11, 17, 26
(6) Inclui itens 6, 9, 10, 12-15, 25
(7) Inclui itens 38-44, 46-51
(8) Inclui itens 34, 45, 62-66, 68
(9) Inclui itens 80, 81, 82
(10) Inclui itens 58, 59, 61
(11) Inclui itens 70-74
(12) Inclui itens 26, 34, 75-77
(13) Inclui itens 17, 18, 19

09-100	01	p2	10/08

BANCO DO OPERADOR COM SUSPENSÃO - COM APOIO DE BRAÇO (TECIDO)
ASIENTO OPERADOR CON SUSPENSIÓN - CON APOYABRAZOS (TEJIDO)
OPERATORS SEAT WITH SUSPENSION - WITH ARMREST (FABRIC)
OPERATORS SEAT WITH SUSPENSION - WITH ARMREST (FABRIC)

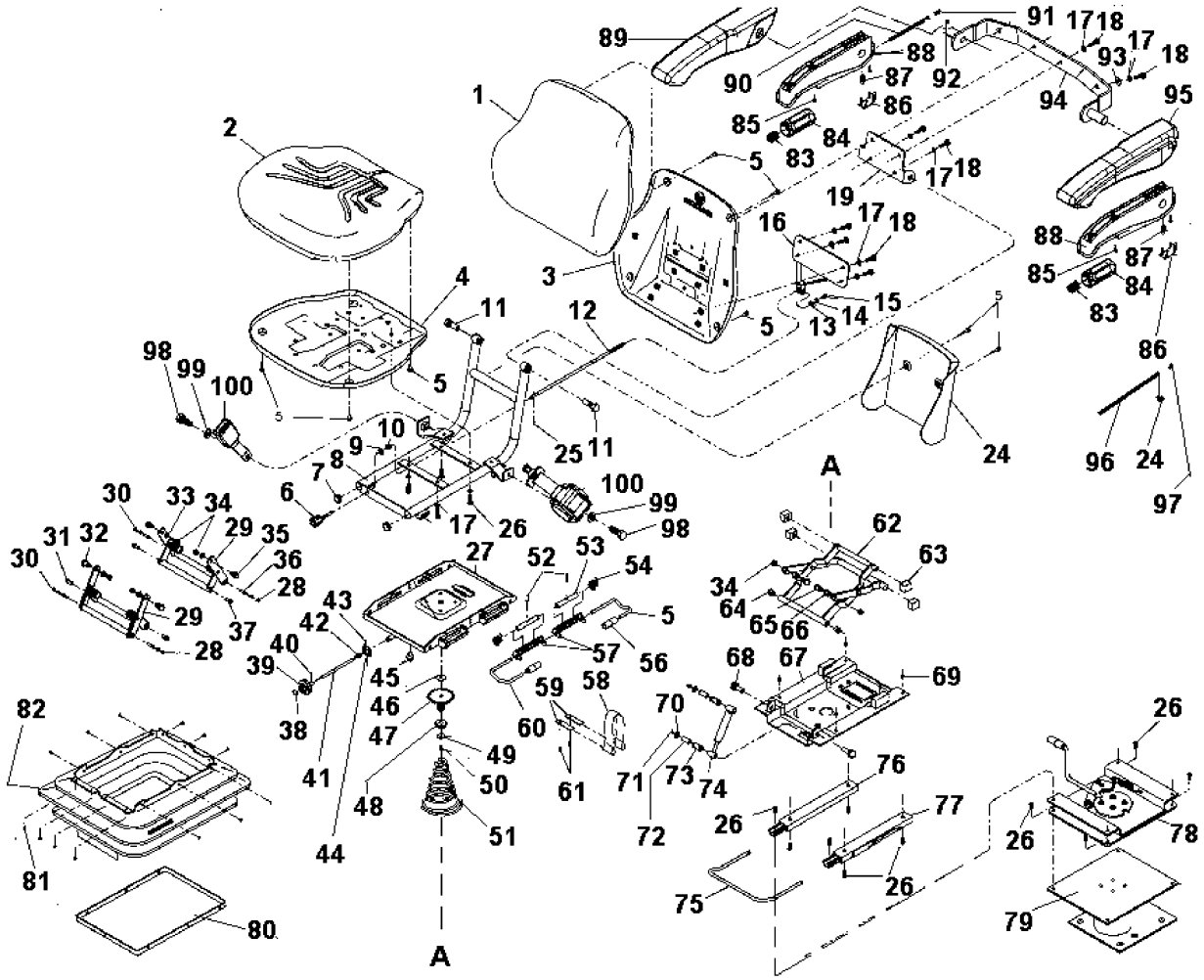

OPERATORS SEAT WITH SUSPENSION - WITH ARMREST (FABRIC)
OPERATORS SEAT WITH SUSPENSION - WITH ARMREST (FABRIC)
OPERATORS SEAT WITH SUSPENSION - WITH ARMREST (FABRIC)
OPERATORS SEAT WITH SUSPENSION - WITH ARMREST (FABRIC)

R	N	P.N.	MOD	Q	Denominação Bezeichnung	Denominacion Descrizione	Description Beskrivelse	Description Denominação	L.C.
17	1	**71103454**		1	TAMPA ABDECKUNG	TAPADERA COPERCHIO	COVER DÆKSEL	COUVERCLE COBERTA	265C
18	2	**71103455**		1	REGULADOR REGLER	REGULADOR REGOLATORE	REGULATOR REGULATOR	REGULATEUR REGULADOR	6795
19		**71104153**		1	SUPORTE HALTERUNG, LAGERBO	SOPORTE SUPPORTO	SUPPORT BESLAG	SUPPORT SUPORTE	300S
20		**71103457**		1	PEDAL, Assy PEDAL	PEDAL PEDALE	PEDAL PEDAL	PEDALE PEDAL	060P
21	3	**71104029**		1	CINTO DE SEGURANÇA SITZGURT	CINTURÓN, SEGURIDAD CINTURA DI SICUREZZA	SEAT BELT SIKKERHEDSSELE	CEINTURE DE SÉCURITI CINTO DE SEGURANCA	182C
22	4	**71104176**		1	JOGO PACKUNG	JEUGO KIT	KIT KIT	POCHETTE JOGO	4830
23	5	**71104177**		1	JOGO PACKUNG	JEUGO KIT	KIT KIT	POCHETTE JOGO	4830
24	6	**71104178**		1	SUPORTE HALTERUNG, LAGERBO	SOPORTE SUPPORTO	SUPPORT BESLAG	SUPPORT SUPORTE	300S

(1) Inclui itens 5, 24
(2) Inclui itens 29-37, 52-55, 57, 60
(3) Inclui itens 98, 99, 100
(4) Inclui itens 83-88, 92, 95-97
(5) Inclui itens 83-92
(6) Inclui itens 17, 18, 93, 94

09-102	01	p1	10/08

CABINE - PORTA - MONTAGEM
CABINA - PUERTA - MONTAJE
CAB - DOOR - MOUNTING
CAB - DOOR - MOUNTING

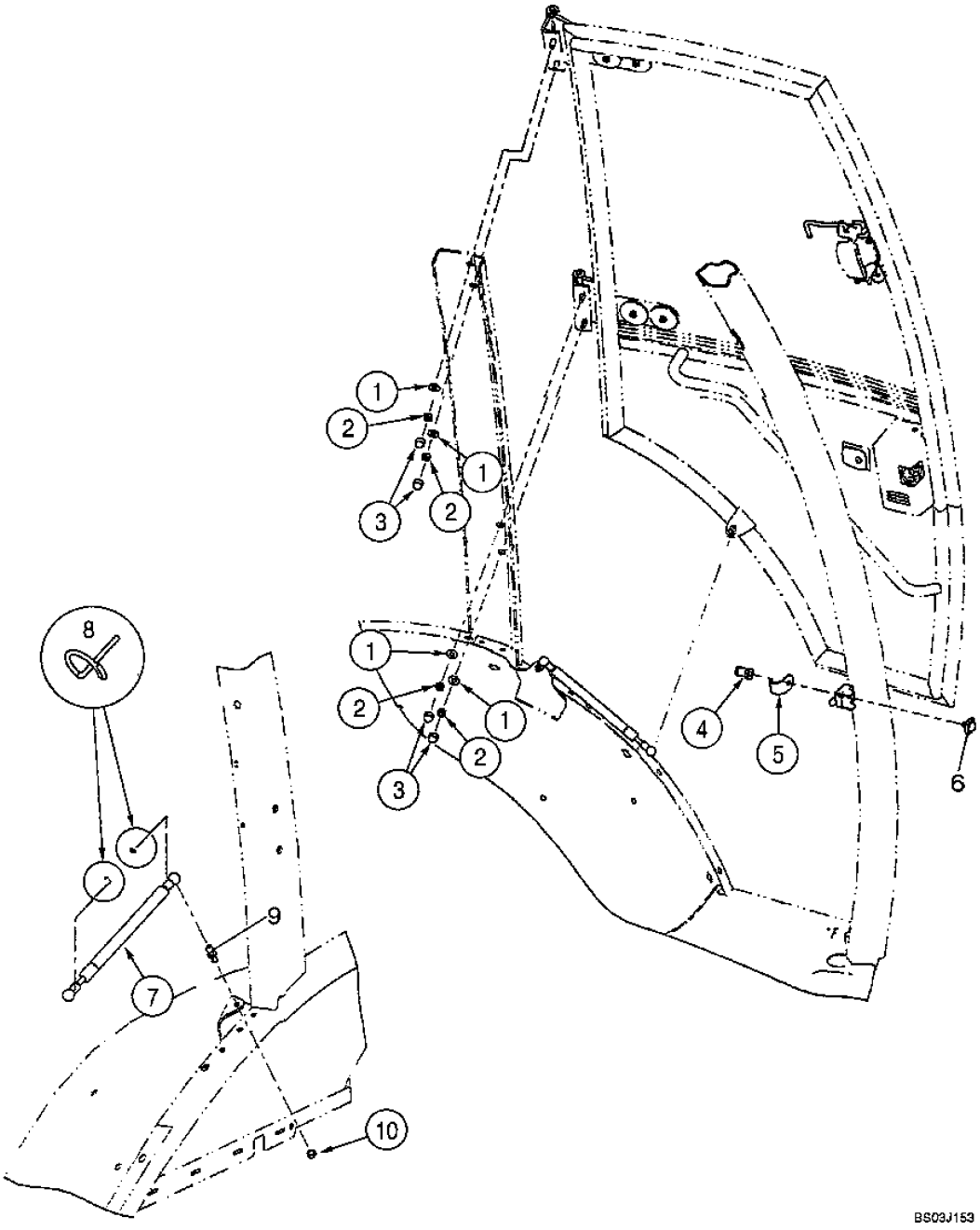

CAB - DOOR - MOUNTING
CAB - DOOR - MOUNTING
CAB - DOOR - MOUNTING
CAB - DOOR - MOUNTING

R	N	P.N.	MOD	Q	Denominação Bezeichnung	Denominacion Descrizione	Description Beskrivelse	Description Denominação	L.C.
1		397064A1		4	ARRUELA ESPECIAL SPEZIALSCHEIBE	ARANDELA FRENO RONDELLA SPECIALE	WASHER, SPECIAL SPECIALSKIVE	RONDELLE SPÉCIALE ARRUELA ESPECIAL	Z333
2		232-1446		4	CONTRA PORCA, 3/8"-16, GC SICHERUNGSMUTTER	CONTRA TUERCA CONTRODADO	NUT, LOCK LASEMOETRIK	CONTRE-ECROU CONTRA PORCA	P263
3		396841A1		4	TAMPA DO RESERVATÓRIO ABDECKAPPE	TAPON DEL DEPOSITO TAPPO SERBATOIO	CAP TANKDAEKSEL	CHAPEAU TAMPAO DE RESERVAT	1380
4		87411108		1	PARAFUSO ESPECIAL SPEZIALSCHRAUBE	PERNO ESPECIAL BULLONE SPECIALE	BOLT, SPECIAL SPECIALBOLT	BOULON SPECIAL PARAFUSO ESPECIAL	P698
5		393211A1		1	PROTEÇÃO SCHUTZBLECH	DEFENSA RIPARO	GUARD BESKYTTELSESSKÆRM	GARANT PROTECCAO	4040
6		442842A1		1	BLOCO CONJUNTO BLOCK (KPLT.)	BLOQUE (CONJUNTO) BOZZELLO, COMPL.	BLOCK ASSY. BLOCK ASSY.	BLOC (ASSEMBLE) BLOCO CONJUNTO	P503
7		394800A1		1	MOLA FEDER	RESORTE MOLLA	SPRING FJEDER	RESSORT MOLA	8315
8		3233348R1		2	FIXADOR KLEMME	SUJETADOR FERMAGLIO	CLIP KLIPS	CLIP FIXADOR	045F
9		432431A1		1	PRISIONEIRO STIFTSCHRAUBE	PRISIONERO PRIGIONIERO	STUD STOETTEBOLT	GOUJON PERNE	8720
10		832-10408		1	CONTRA PORCA, M8 x 1.25, Cl 8 SICHERUNGSMUTTER	CONTRA TUERCA CONTRODADO	NUT, LOCK LASEMOETRIK	CONTRE-ECROU CONTRA PORCA	P263

09-104	01	p1	11/08

CABINE - PORTA
CABINA - PUERTA
CAB - DOOR
CAB - DOOR

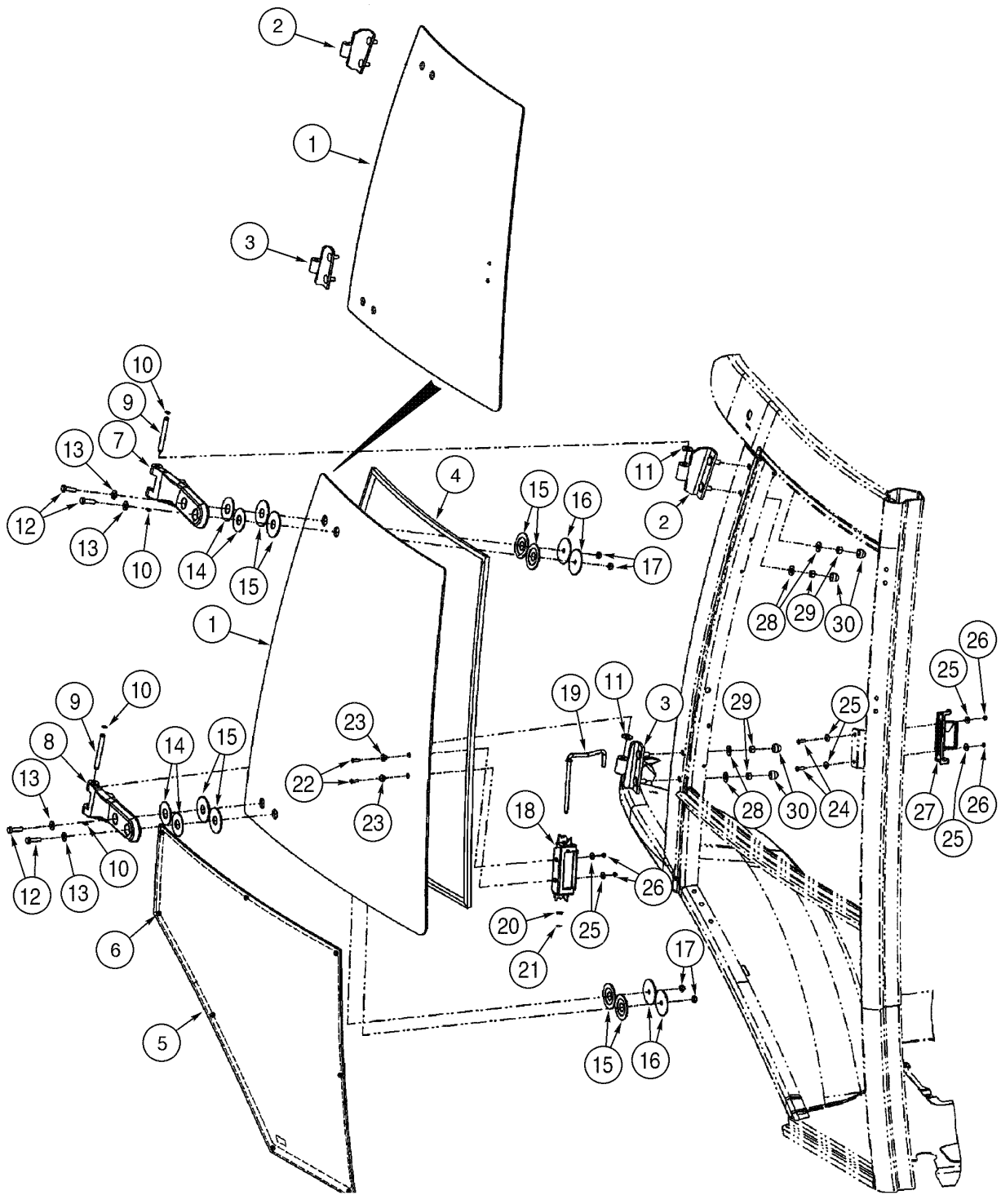

CAB - DOOR
CAB - DOOR
CAB - DOOR
CAB - DOOR

R	N	P.N.	MOD	Q	Denominação Bezeichnung	Denominacion Descrizione	Description Beskrivelse	Description Denominação	L.C.
		87442204		1	ESTRUTURA PARA-BRISA, RH				
						CUADRO DE VENTANA	FRAME, WINDOW	CADRE DE FENETRE	Z317
					FENSTERRAHMEN	TELAIO DEL FINESTRIN(	VINDUESRAMME	ESTRUTURA PARA-BRIS	
		87448198		1	JANELA CONJUNTO, RH	VENTANA (CJTO)	WINDOW ASSY	FENETRE (ASSEMBLEE)	P662
					FENSTER KPLT	GRUPPO FINESTRINO	WINDOW ASSY	JANELA CONJUNTO	
1		**87439724**		1	JANELA	VENTANA	GLASS, CAB	VITRE DE CABINE	Z344
					KABINENGLAS	VETRO CABINA	KABINERUDE	JANELA	
2		**87439722**		1	DOBRADIÇA, upper	BISAGRA	HINGE	CHARNIERE	4260
					SCHARNIER	CERNIERA	HÆNGSEL	DOBRADICA	
3		**87439723**		1	DOBRADIÇA, lower	BISAGRA	HINGE	CHARNIERE	4260
					SCHARNIER	CERNIERA	HÆNGSEL	DOBRADICA	
4		**394864A1**		1	VEDADOR	JUNTA DE CRISTAL	SEAL, WINDOW	JOINT-DE-GLACE	Z349
					FENSTERABDICHTUNG	TENUTA, FINESTRINO	SEAL, WINDOW	VEDADOR	
5		**338428A1**		1	JANELA CONJUNTO, lower				
						VENTANA (CJTO)	WINDOW ASSY	FENETRE (ASSEMBLEE)	P662
					FENSTER KPLT	GRUPPO FINESTRINO	WINDOW ASSY	JANELA CONJUNTO	
6		**391827A1**		4	ESPAÇADOR	ESPACIADOR	SPACER	ENTRETOISE	8090
					DISTANZSTÜCK	DISTANZIALE	AFSTANDSSTYKKE	ESPACADOR	
7		**364134A2**		1	DOBRADIÇA, plastic upper	BISAGRA	HINGE	CHARNIERE	140C
					SCHARNIER	CERNIERA	HAENGSEL	DOBRADICA	
8		**364135A2**		1	DOBRADIÇA, plastic lower	BISAGRA	HINGE	CHARNIERE	140C
					SCHARNIER	CERNIERA	HAENGSEL	DOBRADICA	
9		**394865A1**		2	PINO	PERNO	PIN	AXE	6200
					BOLZEN	PERNO	STIFT	PERNO	
10		**393330A1**		4	ANEL	ANILLO DE RESORTE	RING, SNAP	ANNEAU D'ARRÊT	054A
					SPRENGRING	ANELLO ELASTICO	LÅSERING	ANEL	
11		**391845A1**		4	ARRUELA PLANA	ARANDELA	WASHER	RONDELLE	9720
					UNTERLEGSCHEIBE	ROSETTA PIANA	FLADSKIVE	ANILHA	
12		**514-633**		4	PARAFUSO, Hex, M8 x 30, 8.8, Full Thd				
						TORNILLO	BOLT	BOULON	140B
					SCHRAUBE	BULLONE	SKRUE	PARAFUSO	
13		**895-30107**		4	ARRUELA PLANA, M8 x 20 x 2				
						ARANDELA	WASHER	RONDELLE	131R
					UNTERLEGSCHEIBE	ROSETTA PIANA	FLADSKIVE	ANILHA	
14		**376334A1**		4	ARRUELA PLANA	ARANDELA	WASHER	RONDELLE	9720
					UNTERLEGSCHEIBE	ROSETTA PIANA	FLADSKIVE	ANILHA	
15		**376336A1**		8	ARRUELA DE BORRACHA	ARANDELA ELASTICA	WASHER, RUBBER	RONDELLE ELASTIQUE	Z363
					GUMMISCHEIBE	RONDELLA IN GOMMA	VISKER, GUMMI	ARRUELA DE BORRACH	
16		**376332A1**		4	ARRUELA PLANA	ARANDELA	WASHER	RONDELLE	9720
					UNTERLEGSCHEIBE	ROSETTA PIANA	FLADSKIVE	ANILHA	
17		**832-10508**		4	CONTRA PORCA, M8 x 1.25, Cl 8				
						CONTRA TUERCA	NUT, LOCK	CONTRE-ECROU	P263
					SICHERUNGSMUTTER	CONTRODADO	LASEMOETRIK	CONTRA PORCA	
18		**368147A1**		1	MANILHA, Latch	MANECILLA	HANDLE	POIGNÉE	4120
					GRIFF	MANIGLIA	HAANDTAG	MANIPULO	
19		**391849A1**		1	HASTE	VARILLA	ROD	TRINGLE	7250
					STANGE	ASTA	STANG	HASTE	

09-104	01	p2	11/08

CABINE - PORTA
CABINA - PUERTA
CAB - DOOR
CAB - DOOR

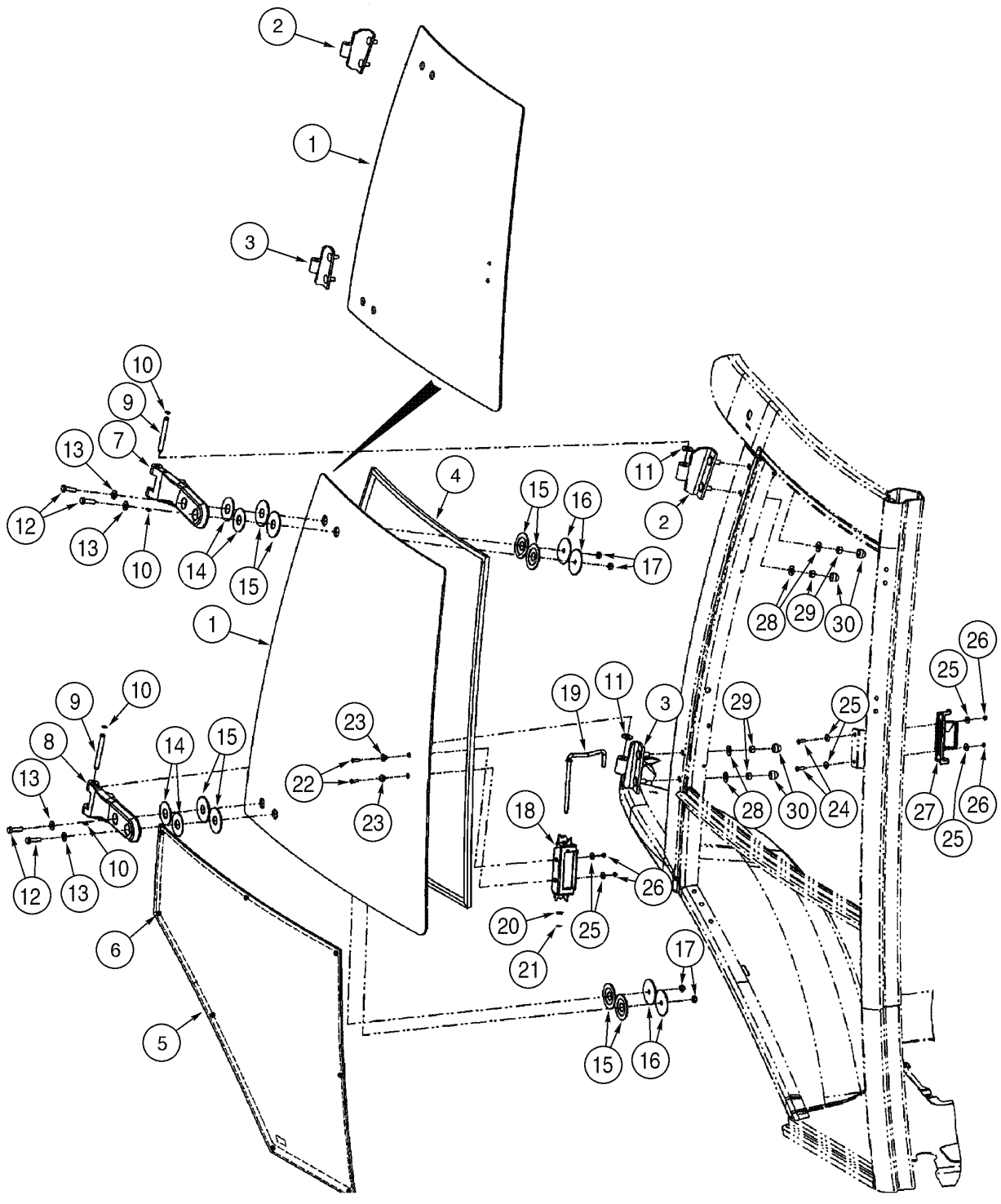

CAB - DOOR
CAB - DOOR
CAB - DOOR
CAB - DOOR

R	N	P.N.	MOD	Q	Denominação Bezeichnung	Denominacion Descrizione	Description Beskrivelse	Description Denominação	L.C.
20		**906086R1**		1	ARRUELA PLANA, M8.4 ID x 16 OD x 1.6 Thk				
						ARANDELA	WASHER	RONDELLE	131R
					UNTERLEGSCHEIBE	ROSETTA PIANA	FLADSKIVE	ANILHA	
21		**100-39001**		1	ANEL-TRAVA, #X31, Ext, E-Type				
						ANILLO DE FRENO	RING, LOCKING	JONC D'ARRET	051A
					SICHERUNGSRING	ANELLO DI SICUREZZA	LAASESKIVE	ANEL DE SEGURANCA	
22		**140-107**		2	PARAFUSO, Cross Pan Hd, #10-24 x 3/4"				
						TORNILLO	SCREW	VIS	040V
					SCHRAUBE	VITE	SKRUE	PARAFUSO	
23		**F64198**		2	ESPAÇADOR	SEPARADOR	SPACER	ENTRETOISE	075D
					DISTANZSTÜCK	DISTANZIALE	AFSTANDSSTYKKE	ESPACADOR	
24		**142-103**		2	PARAFUSO, Cross Oval Hd, #10-24 x 3/4"				
						TORNILLO	SCREW	VIS	040V
					SCHRAUBE	VITE	SKRUE	PARAFUSO	
25		**195-81023**		6	ARRUELA PLANA, #12	ARANDELA	WASHER	RONDELLE	131R
					UNTERLEGSCHEIBE	ROSETTA PIANA	FLADSKIVE	ANILHA	
26		**F45165**		4	PORCA SEGURANCA	TUERCA SEGURIDAD	SAFETY NUT	ECROU-DE-SECURITE	Z479
					SICHERUNGSMUTTER	CONTRODADO	SIKKERHEDSMØTRIK	PORCA SEGURANCA	
27		**368146A1**		1	TRINCO	PESTILLO	LATCH	LOQUET	5020
					KLINKE	CHIAVISTELLO	PAL	TRINCO	
28		**397064A1**		4	ARRUELA ESPECIAL	ARANDELA FRENO	WASHER, SPECIAL	RONDELLE SPÉCIALE	Z333
					SPEZIALSCHEIBE	RONDELLA SPECIALE	SPECIALSKIVE	ARRUELA ESPECIAL	
29		**232-1446**		4	CONTRA PORCA, 3/8"-16, GC				
						CONTRA TUERCA	NUT, LOCK	CONTRE-ECROU	P263
					SICHERUNGSMUTTER	CONTRODADO	LASEMOETRIK	CONTRA PORCA	
30		**396841A1**		4	TAMPA DO RESERVATÓRIO				
						TAPON DEL DEPOSITO	CAP	CHAPEAU	1380
					ABDECKAPPE	TAPPO SERBATOIO	TANKDAEKSEL	TAMPAO DE RESERVAT	

09-106	01	p1	12/08

CABINE - ESTRUTURA, COBERTURAS E ISOLAMENTO
CABINA - ESTRUCTURA, CUBIERTAS Y AISLAMIENTO
CAB - FRAME, COVERS AND INSULATION
CAB - FRAME, COVERS AND INSULATION

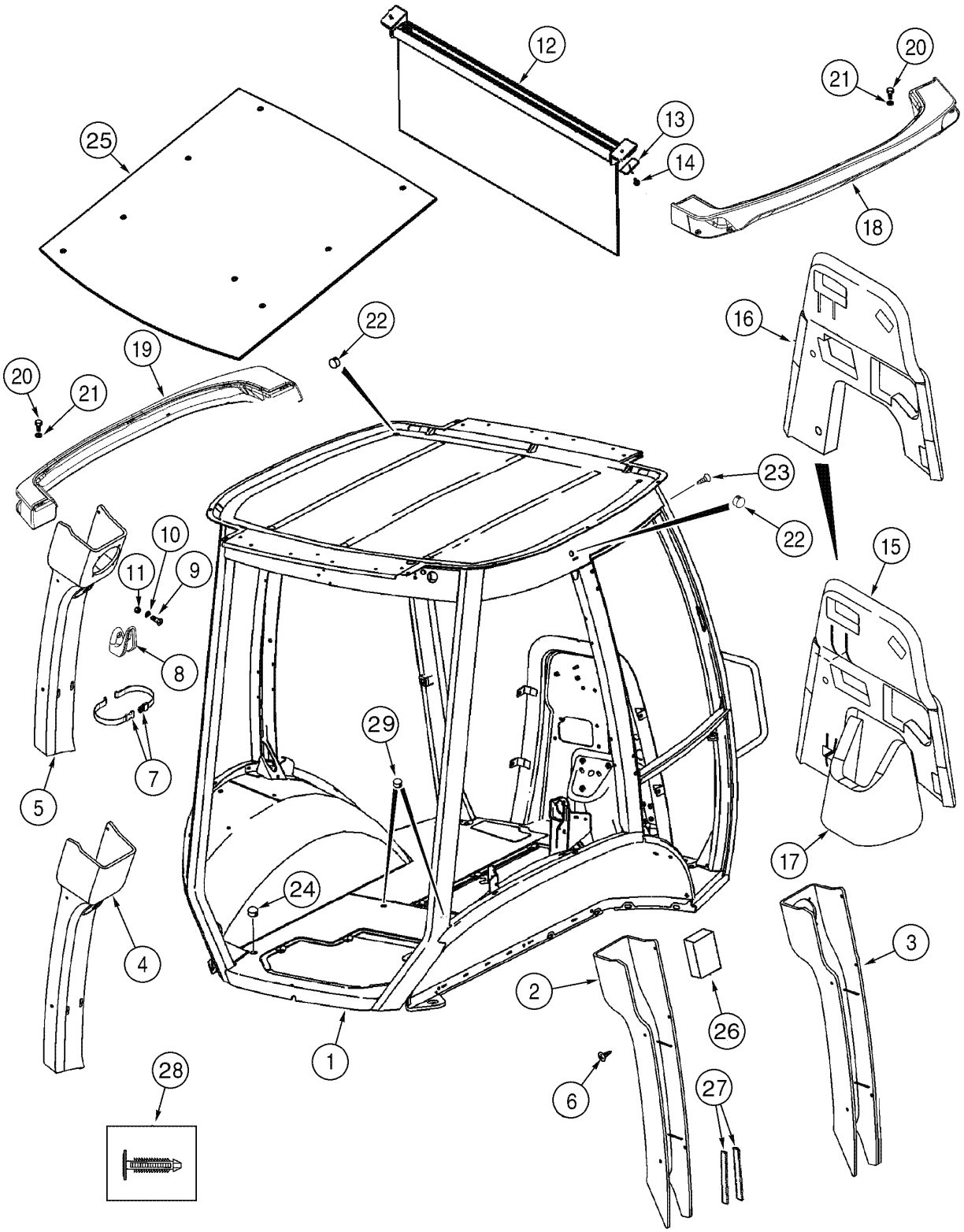

CAB - FRAME, COVERS AND INSULATION
CAB - FRAME, COVERS AND INSULATION
CAB - FRAME, COVERS AND INSULATION
CAB - FRAME, COVERS AND INSULATION

R	N	P.N.	MOD	Q	Denominação Bezeichnung	Denominacion Descrizione	Description Beskrivelse	Description Denominação	L.C.
1		NSS		1	NÃO FORNECIDO SEPARADAMENTE, FRAME CAB				
						NO SE REPARA SEPARA	NOT SERVICED SEPARA	NON FOURNI SEPAREM	064N
					KEIN ERSATZTEIL	NON FORNITO SEPARAT	NOT SERVICED SEPARA	NOT SERVICED SEPARA	
2		360267A3		1	TAMPA, Plastic RH	TAPA	COVER	COUVERCLE	2250
					DECKEL	COPERCHIO	COVER	TAMPA	
3		379425A3		1	TAMPA, Vinyl RH Deluxe	TAPA	COVER	COUVERCLE	2250
					DECKEL	COPERCHIO	COVER	TAMPA	
4		360266A2		1	TAMPA, Plastic LH	TAPA	COVER	COUVERCLE	2250
					DECKEL	COPERCHIO	COVER	TAMPA	
5		379424A2		1	TAMPA, Vinyl LH Deluxe	TAPA	COVER	COUVERCLE	2250
					DECKEL	COPERCHIO	COVER	TAMPA	
6		401949A1		10	BOTÃO DE IMPULSO	BOTON DE RESORTE	FASTENER	ATTACHE	3160
					SCHALTKNOPF	BOTTONE A SCATTO	UDLØSERKNAP	PARAFUSO	
7		378227A1		1	TIRA	BANDA	STRAP	SANGLE	8630
					GURT	BANDELLA	STROP	BANDA	
8		114549A1		1	CABIDE	PERCHA	COAT HOOK	PORTE-MANTEAU	Z600
					KLEIDERHAKEN	GANCIO	COAT HOOK	CABIDE	
9		87310147		2	PARAFUSO	TORNILLO	SCREW	VIS	040V
					SCHRAUBE	VITE	SKRUE	PARAFUSO	
10		895-11004		2	ARRUELA PLANA, M4	ARANDELA	WASHER	RONDELLE	131R
					UNTERLEGSCHEIBE	ROSETTA PIANA	FLADSKIVE	ANILHA	
11		832-10404		2	CONTRA PORCA, M4 x .7, Cl 8				
						CONTRA TUERCA	NUT, LOCK	CONTRE-ECROU	P263
					SICHERUNGSMUTTER	CONTRODADO	LASEMOETRIK(1)	CONTRA PORCA	
12		364180A1		1	PARA-SOL	PARASOL	VISOR, SUN	PARE-SOLEIL	P680
					SONNENBLENDE	PARASOLE	VISOR, SUN	PARA-SOL	
13		409618A1		2	PLACA	PLACA	PLATE	PLAQUE	6360
					PLATTE	PIASTRA	PLADE	CHAPA	
14		396516A1		3	PARAFUSO DE PONTA	PUNZON VALVULA	SCREW, POINTED	POINTEAU	Z358
					NADELVENTIL	VITE, A PUNTA	SCREW, POINTED	PARAFUSO DE PONTA	
15	1	87440282		1	TAMPA DE PROTECAO, Firewall				
						PROTECTOR	COVER, PROTECTIVE	RECOUVREMENT	Z156
					SCHUTZABDECKUNG	COPERCHIO, PROTETT	BESKYTTELSESDÆKSEL	TAMPA DE PROTECAO	
16	1	87451021		1	TAMPA DE PROTECAO, Firewall				
						PROTECTOR	COVER, PROTECTIVE	RECOUVREMENT	Z156
					SCHUTZABDECKUNG	COPERCHIO, PROTETT	BESKYTTELSESDÆKSEL	TAMPA DE PROTECAO	
17		87440283		1	TAMPA DE PROTECAO, Firewall lower				
						PROTECTOR	COVER, PROTECTIVE	RECOUVREMENT	Z156
					SCHUTZABDECKUNG	COPERCHIO, PROTETT	BESKYTTELSESDÆKSEL	TAMPA DE PROTECAO	
18		360247A3		1	FAROL CONJUNTO, RH	FARO (CONJ)	LIGHT ASSY.	FEU (ASSEMBLE)	P478
					LAMPE (KPLT.)	LUCE, COMPLESSIVO	LIGHT ASSY.	FAROL CONJUNTO	
19		360246A3		1	FAROL CONJUNTO, LH	FARO (CONJ)	LIGHT ASSY.	FEU (ASSEMBLE)	P478
					LAMPE (KPLT.)	LUCE, COMPLESSIVO	LIGHT ASSY.	FAROL CONJUNTO	
20		394863A1		10	PARAFUSO	TORNILLO	SCREW	VIS	7450
					SCHRAUBE	VITE	SKRUE	PARAFUSO	
21		395387A1		10	ARRUELA PLANA	ARANDELA	WASHER	RONDELLE	9720
					UNTERLEGSCHEIBE	ROSETTA PIANA	FLADSKIVE	ANILHA	

(1) Se usado

09-106	01	p2	12/08

CABINE - ESTRUTURA, COBERTURAS E ISOLAMENTO
CABINA - ESTRUCTURA, CUBIERTAS Y AISLAMIENTO
CAB - FRAME, COVERS AND INSULATION
CAB - FRAME, COVERS AND INSULATION

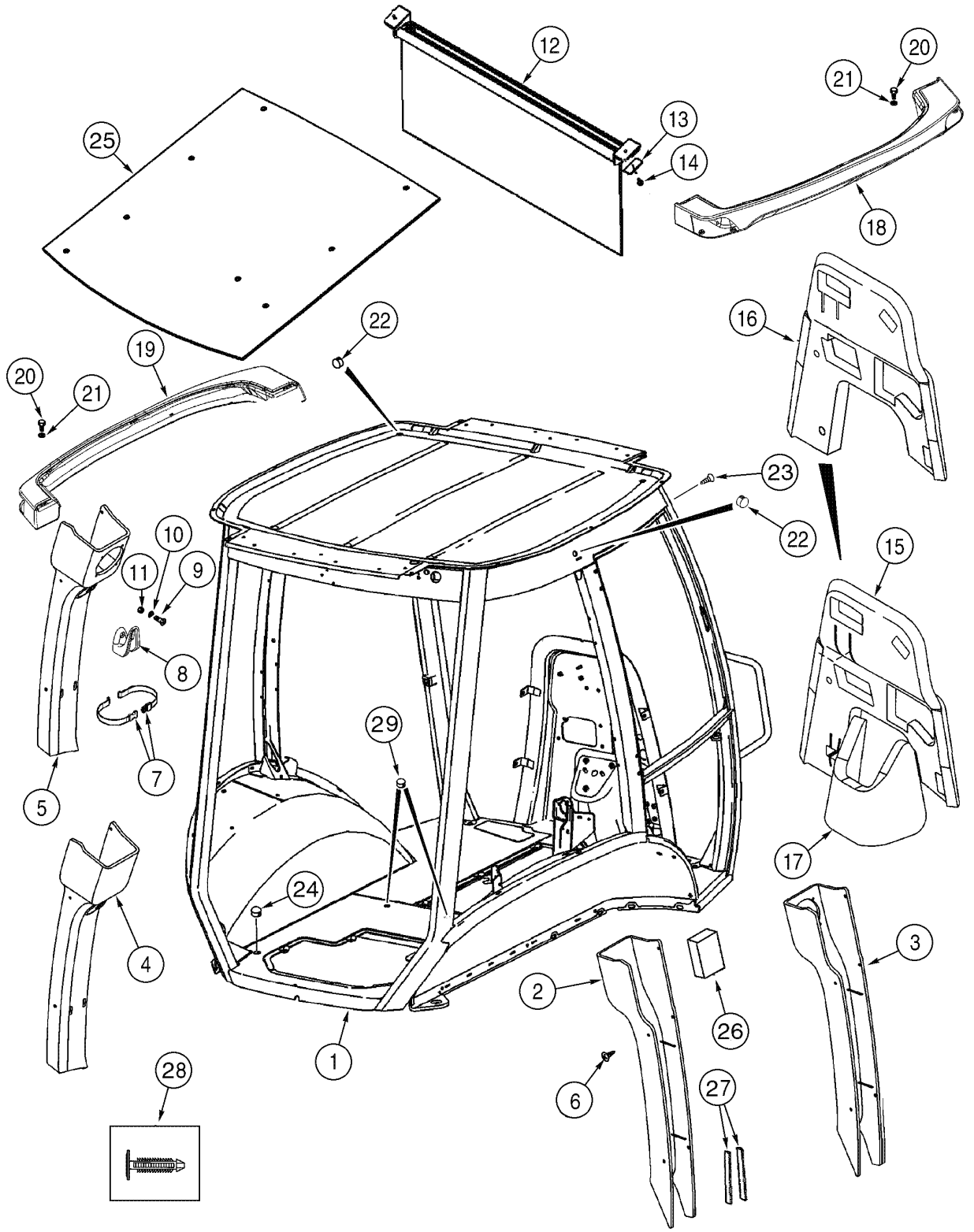

CAB - FRAME, COVERS AND INSULATION
CAB - FRAME, COVERS AND INSULATION
CAB - FRAME, COVERS AND INSULATION
CAB - FRAME, COVERS AND INSULATION

R	N	P.N.	MOD	Q	Denominação Bezeichnung	Denominacion Descrizione	Description Beskrivelse	Description Denominação	L.C.
22		**395388A1**		3	BUJÃO	TAPÓN	PLUG	BOUCHON	6400
					STOPFEN	TAPPO	PROP	BUJAO	
		353-415		1	BUJÃO, Dome, 1.500" hole, Nylon, Cab Roof				
						TAPÓN	PLUG	BOUCHON	050T
					STOPFEN	TAPPO	PROP	BUJÃO	
		353-410		1	BUJÃO, Dome, .875" hole, Nylon, Windshield Upper				
						TAPÓN	PLUG	BOUCHON	050T
					STOPFEN	TAPPO	PROP	BUJÃO	
		353-407		1	BUJÃO, Dome, .687" hole, Nylon, rear filter				
						TAPÓN	PLUG	BOUCHON	050T
					STOPFEN	TAPPO	PROP	BUJÃO	
		353-425		2	BUJÃO	TAPÓN	PLUG	BOUCHON	6400
					STOPFEN	TAPPO	PROP	BUJAO	
		353-421		1	BUJÃO, Dome, .187" hole, Nylon				
						TAPÓN	PLUG	BOUCHON	050T
					STOPFEN	TAPPO	PROP	BUJÃO	
		353-405		1	BUJÃO, Dome, .562" hole, Nylon				
						TAPÓN	PLUG	BOUCHON	050T
					STOPFEN	TAPPO	PROP	BUJÃO	
		353-408		1	BUJÃO, Dome, .750" hole, Nylon				
						TAPÓN	PLUG	BOUCHON	050T
					STOPFEN	TAPPO	PROP	BUJÃO	
23		**402610A1**		8	BOTÃO DE IMPULSO, w/o mirror				
						BOTON DE RESORTE	FASTENER	ATTACHE	3160
					SCHALTKNOPF	BOTTONE A SCATTO	UDLØSERKNAP	PARAFUSO	
24		**382298A1**		2	BUJÃO	TAPÓN	PLUG	BOUCHON	6400
					STOPFEN	TAPPO	PROP	BUJAO	
25		**368809A1**		1	ISOLANTE	AISLADOR	INSULATOR	ISOLANT	4680
					ISOLATOR	ISOLANTE	ISOLATOR	ISOLADOR	
26		**412285A1**		1	CINTA, Foam B-Post	CINTA	STRIP	RUBAN	8660
					STREIFEN	STRISCIA	LISTE	CINTA	
27		**414939A1**		2	TIRA VEDADORA, Seal B-Post				
						BANDA HERMETICIDAD	STRIP, SEALING	BANDE D'ETANCHEITE	P679
					DICHTSTREIFEN	STRISCIA, DI TENUTA	TÆTNINGSLISTE	TIRA VEDADORA	
28		**411399A1**		1	BOTÃO DE IMPULSO	BOTON DE RESORTE	FASTENER	ATTACHE	3160
					SCHALTKNOPF	BOTTONE A SCATTO	UDLØSERKNAP	PARAFUSO	
29		**87301515**		2	TAPÓN PLÁSTICO, Brake Bleeder				
						TAPÓN PLÁSTICO	PLASTIC PLUG	BOUCHON PLASTIQUE	Z412
					KUNSTSTOFFSTOPFEN	TAPPO IN PLASTICA	PLASTICTÆNDRØR	TAPÓN PLÁSTICO	

09-108	01	p1	10/08

CABINE - VIDROS E ESPELHO (OPCIONAL COM A/C)
CABINA - VIDRIOS Y ESPEJO (OPCIONAL CON A/A)
CAB - GLASS AND REAR VIEW MIRROR (OPTIONAL WITH A/C)
CAB - GLASS AND REAR VIEW MIRROR (OPTIONAL WITH A/C)

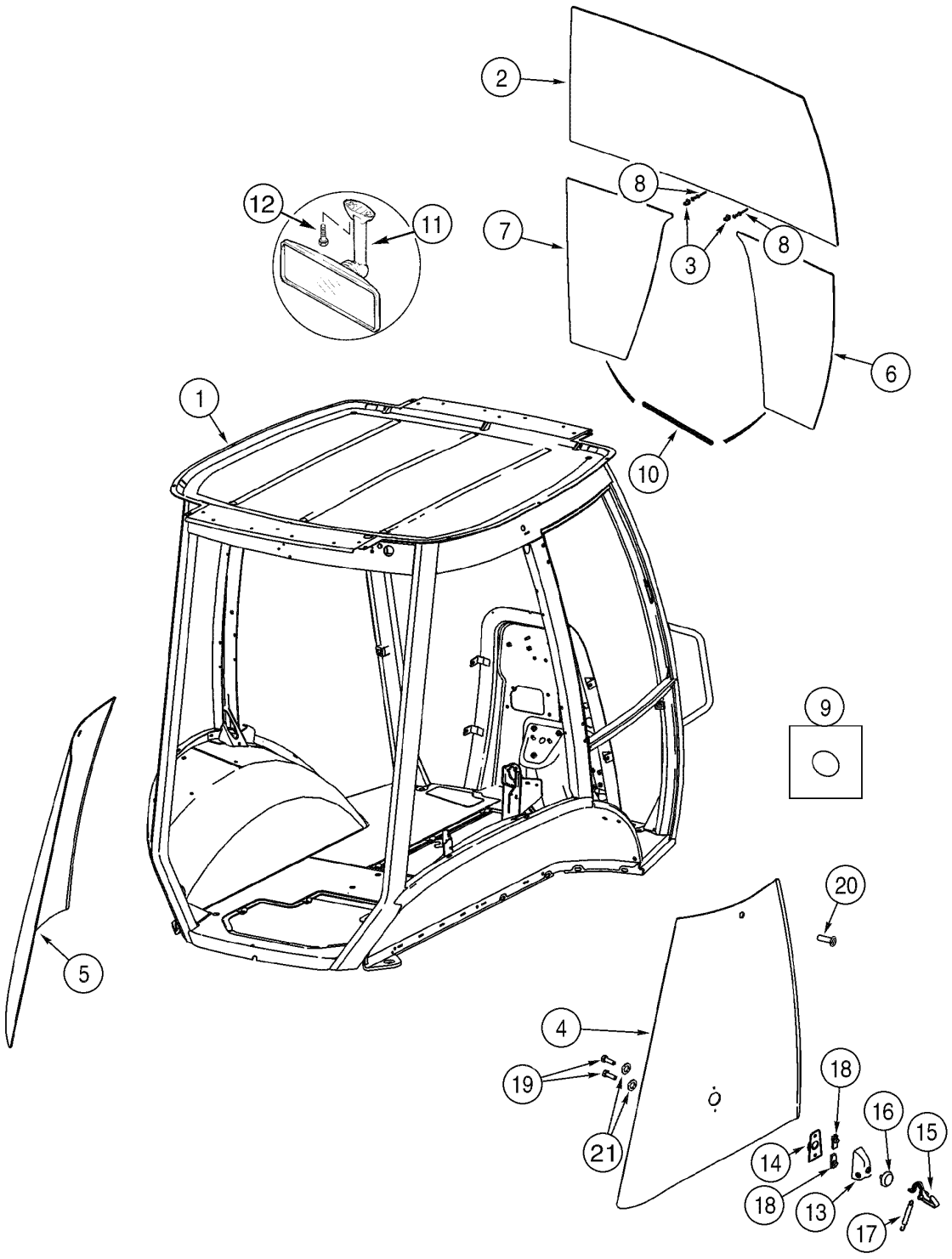

CAB - GLASS AND REAR VIEW MIRROR (OPTIONAL WITH A/C)
CAB - GLASS AND REAR VIEW MIRROR (OPTIONAL WITH A/C)
CAB - GLASS AND REAR VIEW MIRROR (OPTIONAL WITH A/C)
CAB - GLASS AND REAR VIEW MIRROR (OPTIONAL WITH A/C)

R	N	P.N.	MOD	Q	Denominação Bezeichnung	Denominacion Descrizione	Description Beskrivelse	Description Denominação	L.C.
1		87448272		1	CABINE KABINE	CABINA CABINA	CAB KABINE	CABINE CABINE	008C
2		448607A1		1	PARA-BRISA WINDSCHUTZSCHEIBE	PARABRISAS PARABRISA	WINDSHIELD FORRUDE	PARE-BRISE PARA-BRISA	P081
3		279482A1		2	BRACADEIRA KLEMME	TORNILLO DE SUJECTIC MORSETTO	CLAMP CLAMP	ATTACHE ASSEMBLEE BRACADEIRA	P489
4		338425A1		1	JANELA, rear RH FENSTER	VENTANILLA FINESTRINO	WINDOW VINDUE	FENETRE JANELA	9810
5		338424A1		1	JANELA, rear LH FENSTER	VENTANILLA FINESTRINO	WINDOW VINDUE	FENETRE JANELA	9810
6		448609A1		1	PARA-BRISA, lower RH WINDSCHUTZSCHEIBE	PARABRISAS PARABRISA	WINDSHIELD FORRUDE	PARE-BRISE PARA-BRISA	P081
7		448608A1		1	PARA-BRISA, lower LH WINDSCHUTZSCHEIBE	PARABRISAS PARABRISA	WINDSHIELD FORRUDE	PARE-BRISE PARA-BRISA	P081
8		151-516		2	REBITE, Pop, 1/8" x .775" NIETE	REMACHE RIBATTINO	RIVET NITTE	RIVET REBITE	055R
9		391827A1		36	ESPAÇADOR DISTANZSTÜCK	ESPACIADOR DISTANZIALE	SPACER AFSTANDSSTYKKE	ENTRETOISE ESPACADOR	8090
10		395793A1		2	TIRA DE PROTECAO SCHUTZSTREIFEN	BANDA DE PROTECCIÓI PROTEZIONE PIASTRIN/	STRIP, PROTECTION BESKYTTELSESLISTE	PROFIL PROTECTEUR TIRA DE PROTECAO	P737
11		87406924		1	ESPELHO RETROVISOR, interior RÜCKSPIEGEL	ESPEJO RETROVISOR SPECCHIO RETROVISOI	MIRROR, REAR-VIEW SIDESPEJL	RÉTROVISEUR ESPELHO RETROVISOR	185S
12		286-56520		2	PARAFUSO, Cross Fil Hd, #10-24 x 1 1/4" SCHRAUBE	TORNILLO VITE	SCREW SKRUE	VIS PARAFUSO	040V
13		405740A1		2	TAMPA DECKEL	TAPA COPERCHIO	COVER COVER	COUVERCLE TAMPA	2250
14		405739A1		2	CORPO KÖRPER	CUERPO CORPO	BODY HUS	CORPS CORPO	0780
15		405738A1		2	ALAVANCA HEBEL	PALANCA LEVA	LEVER HAANDTAG	LEVIER ALAVANCA	5110
16		400573A1		2	CASQUILHO ISOLADOR TÜLLE	PASACABLES ANELLO PASSACAVO	GROMMET RING	PASSE-FIL CASQUILHO ISOLADOR	4020
17		405741A1		2	MOLA DE TRACAO, latch SCHRAUBENFEDER	MUELLE HELICOIDAL MOLLA, ELECOIDALE	SPRING, COIL SPOLEFJEDER	RESSORT HÉLICOÏDAL MUELLE HELICOIDAL	P352
18		405742A1		4	PORCA MUTTER	TUERCA DADO	NUT MØTRIK	ECROU PORCA	5780
19		400572A1		4	PARAFUSO SCHAUBENBOLZEN	TORNILLO BULLONE	BOLT SKRUE	BOULON PARAFUSO	0810
20		400571A2		2	PÁRA-CHOQUE STOSSTANGE	PARACHOQUES PARAURTI	BUMPER KOFANGER	PARE-CHOCS PARACHOQUES	1120
21		431801A1		4	ARRUELA PLANA UNTERLEGSCHEIBE	ARANDELA ROSETTA PIANA	WASHER FLADSKIVE	RONDELLE ANILHA	9720

09-110	01	p1	06/09

CABINE - VIDROS TRASEIROS
CABINA - VIDRIOS TRASEROS
CAB - REAR WINDOW
CAB - REAR WINDOW

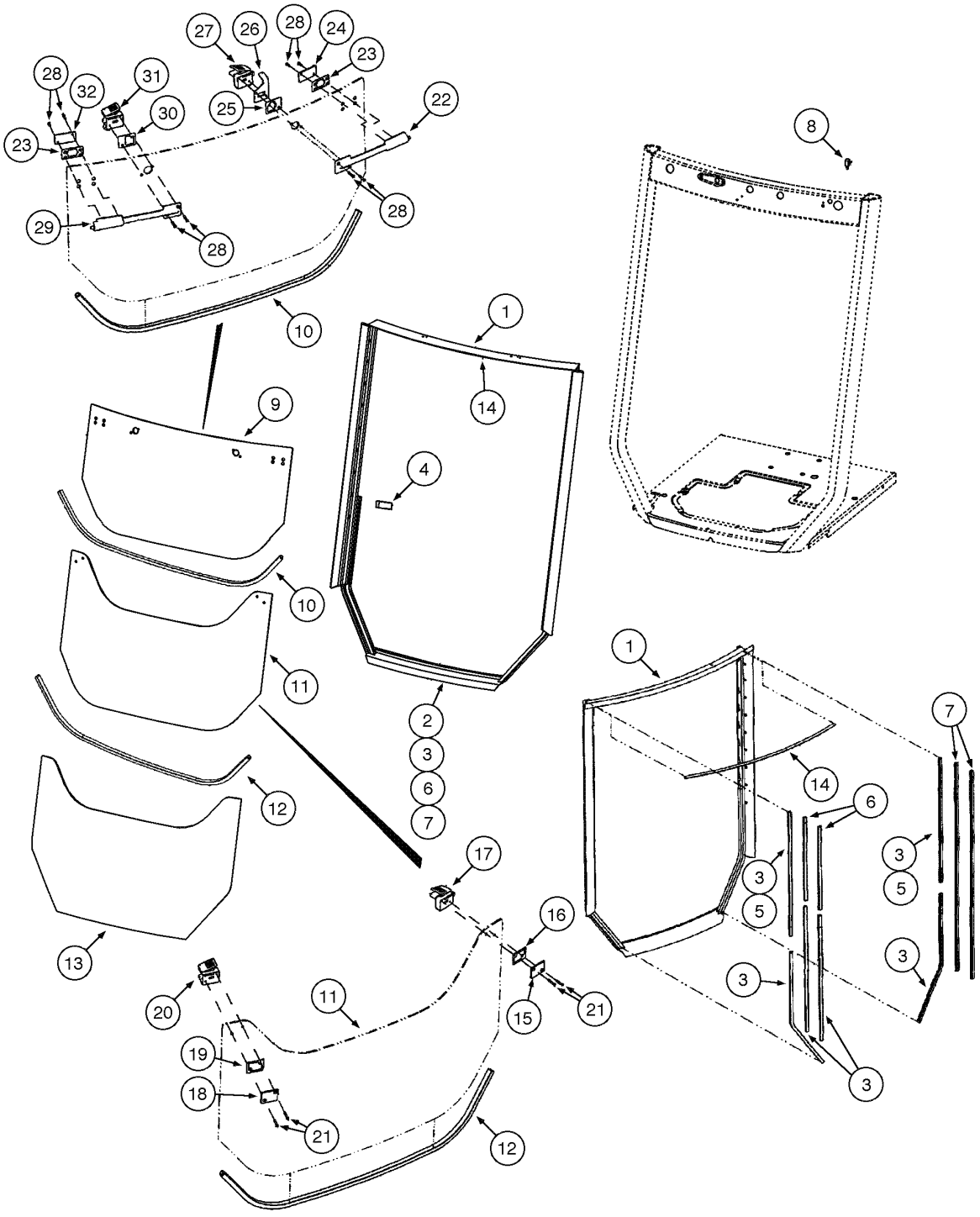

CAB - REAR WINDOW
CAB - REAR WINDOW
CAB - REAR WINDOW
CAB - REAR WINDOW

R	N	P.N.	MOD	Q	Denominação Bezeichnung	Denominacion Descrizione	Description Beskrivelse	Description Denominação	L.C.
		411850A1		1	JOGO, Frame and Seal, Includes items 1, 2				
						JEUGO	KIT	POCHETTE	4830
					PACKUNG	KIT	KIT	JOGO	
1		**87435929**		1	ESTRUTURA CONJUNTO	BASTIDOR (CONJUNTO)	FRAME ASSY	BATI (ASSEMBLE)	P432
					RAHMEN (KPLT.)	GRUPPO TELAIO	FRAME ASSY	ESTRUTURA CONJUNTO	
2		**410867A1**		1	JUNTA, Rubber	JUNTA HERMETICA	GASKET	JOINT	3720
					DICTHUNG	GUARNIZIONE	PAKNING	JUNTA	
		411851A1		1	JOGO, Seal	JEUGO	KIT	POCHETTE	4830
					PACKUNG	KIT	KIT	JOGO	
3		**404228A1**		6	ANEL DE VEDAÇÃO, 760mm				
						ANILLO DE CIERRE	SEAL	JOINT	7460
					DICHTUNG	ANELLO DI TENUTA	PAKNINGSRING	ANEL DE VEDACAO	
4		**400200A1**		2	TIRA DE BORRACHA	PORCION DE GOMMA	STRIP, RUBBER	PROFILE CAOUTCHOUC	P768
					GUMMISTREIFEN	GUARNIZIONE IN GOMM	GUMMILISTE	TIRA DE BORRACHA	
5		**404226A1**		2	ANEL DE VEDAÇÃO, 787mm				
						ANILLO DE CIERRE	SEAL	JOINT	7460
					DICHTUNG	ANELLO DI TENUTA	PAKNINGSRING	ANEL DE VEDACAO	
6		**404229A1**		2	ANEL DE VEDAÇÃO, 508mm				
						ANILLO DE CIERRE	SEAL	JOINT	7460
					DICHTUNG	ANELLO DI TENUTA	PAKNINGSRING	ANEL DE VEDACAO	
7		**404227A1**		2	ANEL DE VEDAÇÃO, 1270mm				
						ANILLO DE CIERRE	SEAL	JOINT	7460
					DICHTUNG	ANELLO DI TENUTA	PAKNINGSRING	ANEL DE VEDACAO	
8		**A187714**		1	INTERRUPTOR, SWITCH - rear wiper				
						CONTACTOR	SWITCH	CONTACTEUR	8850
					SCHALTER	INTERRUTTORE	KONTAKT	INTERRUPTOR	
		495-11047		2	ARRUELA PLANA, 7/16", SAE				
						ARANDELA	WASHER	RONDELLE	131R
					UNTERLEGSCHEIBE	ROSETTA PIANA	FLADSKIVE	ANILHA	
		425-147		1	PORCA, Jam, 7/16"-14, G5	TUERCA	NUT	ECROU	010D
					MUTTER	DADO	MØTRIK	PORCA	
9		**352208A1**		1	JANELA	VENTANA	GLASS, CAB	VITRE DE CABINE	Z344
					KABINENGLAS	VETRO CABINA	KABINERUDE	JANELA	
10		**395348A1**		1	TIRA ORNAMENTAL	CINTA DE ADEREZO	STRIP, ORNAMENTAL	BANDE, ENJOLIVEUR	P779
					ZIERSTREIFEN	RIVESTIMENTO	UDSMYKNINGSLISTE	TIRA ORNAMENTAL	
		87434783		1	JANELA CONJUNTO	VENTANA (CJTO)	WINDOW ASSY	FENETRE (ASSEMBLEE)	P662
					FENSTER KPLT	GRUPPO FINESTRINO	WINDOW ASSY	JANELA CONJUNTO	
11		**352209A1**		1	JANELA	VENTANA	GLASS, CAB	VITRE DE CABINE	Z344
					KABINENGLAS	VETRO CABINA	KABINERUDE	JANELA	
12		**395348A1**		1	TIRA ORNAMENTAL	CINTA DE ADEREZO	STRIP, ORNAMENTAL	BANDE, ENJOLIVEUR	P779
					ZIERSTREIFEN	RIVESTIMENTO	UDSMYKNINGSLISTE	TIRA ORNAMENTAL	
13		**352210A1**		1	JANELA	VENTANA	GLASS, CAB	VITRE DE CABINE	Z344
					KABINENGLAS	VETRO CABINA	KABINERUDE	JANELA	
14		**400494A1**		1	ANEL DE VEDAÇÃO, 1095mm				
						ANILLO DE CIERRE	SEAL	JOINT	7460
					DICHTUNG	ANELLO DI TENUTA	PAKNINGSRING	ANEL DE VEDACAO	
15		**411917A1**		1	PLACA TRASEIRA	PLACA DORSAL	PLATE, BACK	PLAQUE DORSALE	P641
					RÜCKBLECH	PIASTRA, POSTERIORE	BAGPLADE	PLACA DORSAL	

09-110	01	p2	06/09

CABINE - VIDROS TRASEIROS
CABINA - VIDRIOS TRASEROS
CAB - REAR WINDOW
CAB - REAR WINDOW

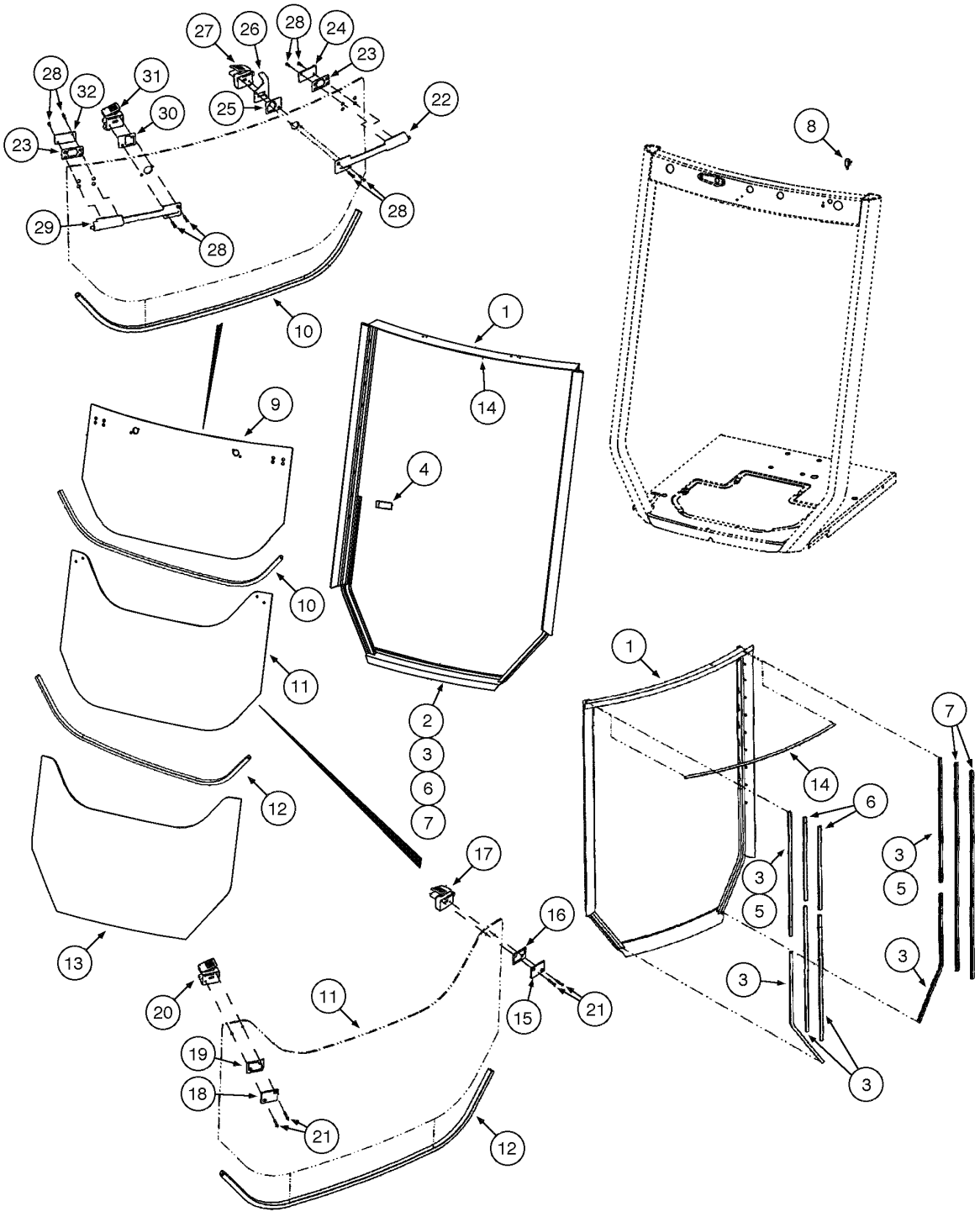

CAB - REAR WINDOW
CAB - REAR WINDOW
CAB - REAR WINDOW
CAB - REAR WINDOW

R	N	P.N.	MOD	Q	Denominação Bezeichnung	Denominacion Descrizione	Description Beskrivelse	Description Denominação	L.C.
16		**402847A1**		1	PLACA PLASTICA KUNSTSTOFFPLATTE	PLACA PLASTICA PIASTRA, PLASTICA	PLATE, PLASTIC PLASTIKPLADE	PLAQUE PLASTIQUE PLACA PLASTICA	P778
17		**411909A1**		1	TRINCO KLINKE	PESTILLO CHIAVISTELLO	LATCH PAL	LOQUET TRINCO	5020
18		**411916A1**		1	PLACA TRASEIRA RÜCKBLECH	PLACA DORSAL PIASTRA, POSTERIORE	PLATE, BACK BAGPLADE	PLAQUE DORSALE PLACA DORSAL	P641
19		**402846A1**		1	PLACA PLASTICA KUNSTSTOFFPLATTE	PLACA PLASTICA PIASTRA, PLASTICA	PLATE, PLASTIC PLASTIKPLADE	PLAQUE PLASTIQUE PLACA PLASTICA	P778
20		**411908A1**		1	TRINCO KLINKE	PESTILLO CHIAVISTELLO	LATCH PAL	LOQUET TRINCO	5020
21		**87435453**		4	PARAFUSO SCHRAUBE	TORNILLO VITE	SCREW SKRUE	VIS PARAFUSO	040V
22		**411910A1**		1	TRINCO KLINKE	PESTILLO CHIAVISTELLO	LATCH PAL	LOQUET TRINCO	5020
23		**402843A1**		2	PLACA PLASTICA KUNSTSTOFFPLATTE	PLACA PLASTICA PIASTRA, PLASTICA	PLATE, PLASTIC PLASTIKPLADE	PLAQUE PLASTIQUE PLACA PLASTICA	P778
24		**87423503**		1	PLACA TRASEIRA RÜCKBLECH	PLACA DORSAL PIASTRA, POSTERIORE	PLATE, BACK BAGPLADE	PLAQUE DORSALE PLACA DORSAL	P641
25		**402844A1**		1	PLACA PLASTICA KUNSTSTOFFPLATTE	PLACA PLASTICA PIASTRA, PLASTICA	PLATE, PLASTIC PLASTIKPLADE	PLAQUE PLASTIQUE PLACA PLASTICA	P778
26		**402836A1**		1	BRACADEIRA HALTERUNG	PIEZA DE SOPORTE STAFFA	BRACKET BESLAG	PATTE FIXATION SUPORTE	1010
27		**411914A1**		1	TRINCO KLINKE	PESTILLO CHIAVISTELLO	LATCH PAL	LOQUET TRINCO	5020
28		**87445051**		8	PARAFUSO SCHRAUBE	TORNILLO VITE	SCREW SKRUE	VIS PARAFUSO	040V
29		**411911A1**		1	TRINCO KLINKE	PESTILLO CHIAVISTELLO	LATCH PAL	LOQUET TRINCO	5020
30		**402845A1**		1	PLACA PLASTICA KUNSTSTOFFPLATTE	PLACA PLASTICA PIASTRA, PLASTICA	PLATE, PLASTIC PLASTIKPLADE	PLAQUE PLASTIQUE PLACA PLASTICA	P778
31		**411912A1**		1	TRINCO KLINKE	PESTILLO CHIAVISTELLO	LATCH PAL	LOQUET TRINCO	5020
32		**87423502**		1	PLACA TRASEIRA RÜCKBLECH	PLACA DORSAL PIASTRA, POSTERIORE	PLATE, BACK BAGPLADE	PLAQUE DORSALE PLACA DORSAL	P641
	1	**411844A1**		1	JOGO PACKUNG	JEUGO KIT	KIT KIT	POCHETTE JOGO	4830
	2	**411845A1**		1	JOGO PACKUNG	JEUGO KIT	KIT KIT	POCHETTE JOGO	4830
	3	**411846A1**		1	JOGO PACKUNG	JEUGO KIT	KIT KIT	POCHETTE JOGO	4830
	4	**411847A1**		1	JOGO PACKUNG	JEUGO KIT	KIT KIT	POCHETTE JOGO	4830
	5	**411848A1**		1	JOGO PACKUNG	JEUGO KIT	KIT KIT	POCHETTE JOGO	4830

(1) Inclui itens 22, 23, 24, 32
(2) Inclui itens 23, 24, 29, 32
(3) Inclui itens 18, 19, 20
(4) Inclui itens 15, 16, 17
(5) Inclui itens 30, 31

09-110	01	p3	06/09

CABINE - VIDROS TRASEIROS
CABINA - VIDRIOS TRASEROS
CAB - REAR WINDOW
CAB - REAR WINDOW

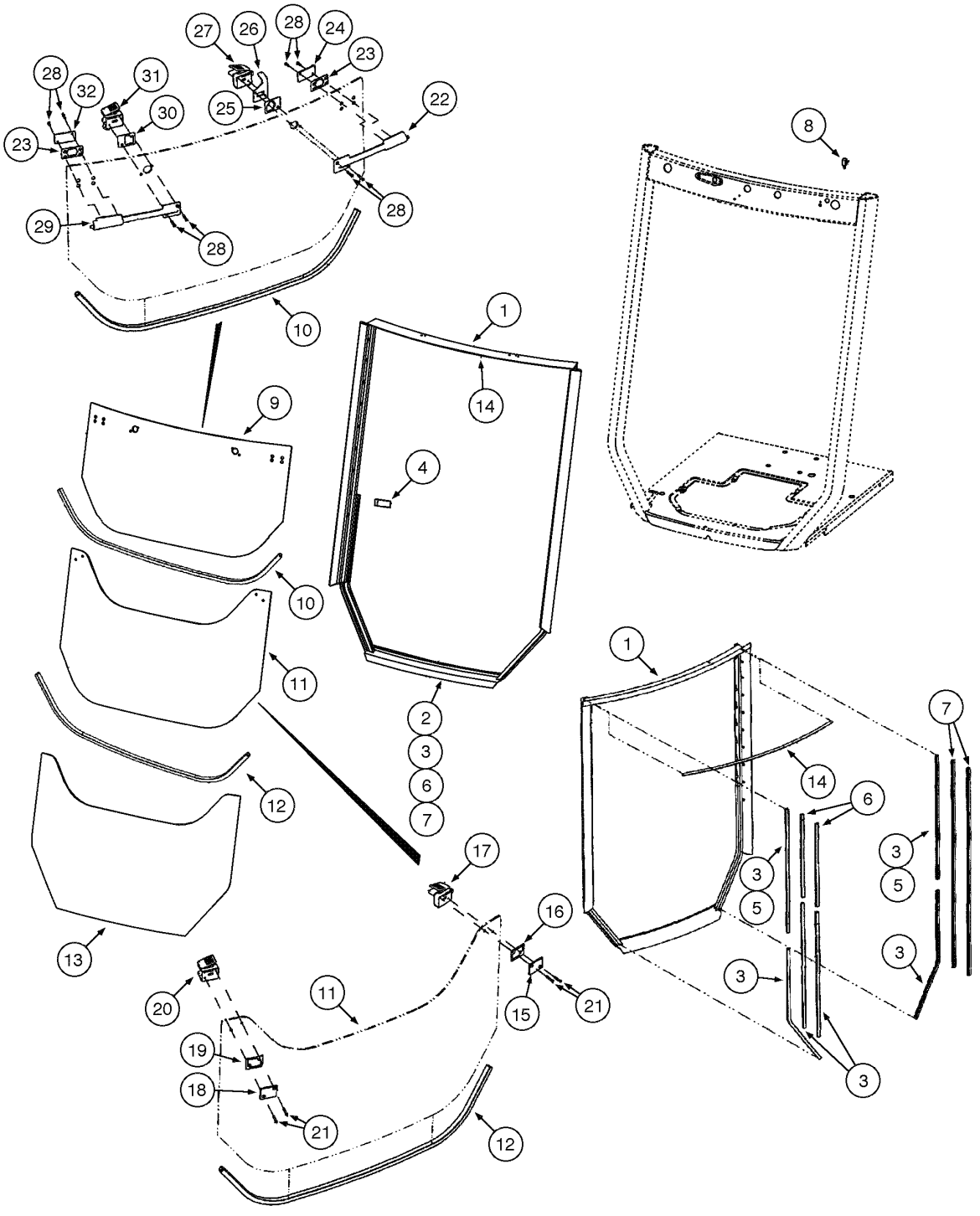

CAB - REAR WINDOW
CAB - REAR WINDOW
CAB - REAR WINDOW
CAB - REAR WINDOW

R	N	P.N.	MOD	Q	Denominação Bezeichnung	Denominacion Descrizione	Description Beskrivelse	Description Denominação	L.C.
	1	**411849A1**		1	JOGO PACKUNG	JEUGO KIT	KIT KIT	POCHETTE JOGO	4830

(1) Inclui itens 25, 27

09-112	01	p1	06/09

CABINE - LAVADOR DO PÁRA-BRISA
CABINA - LAVADOR DEL PARABRISA
CAB - WINDSHIELD WASHER
CAB - WINDSHIELD WASHER

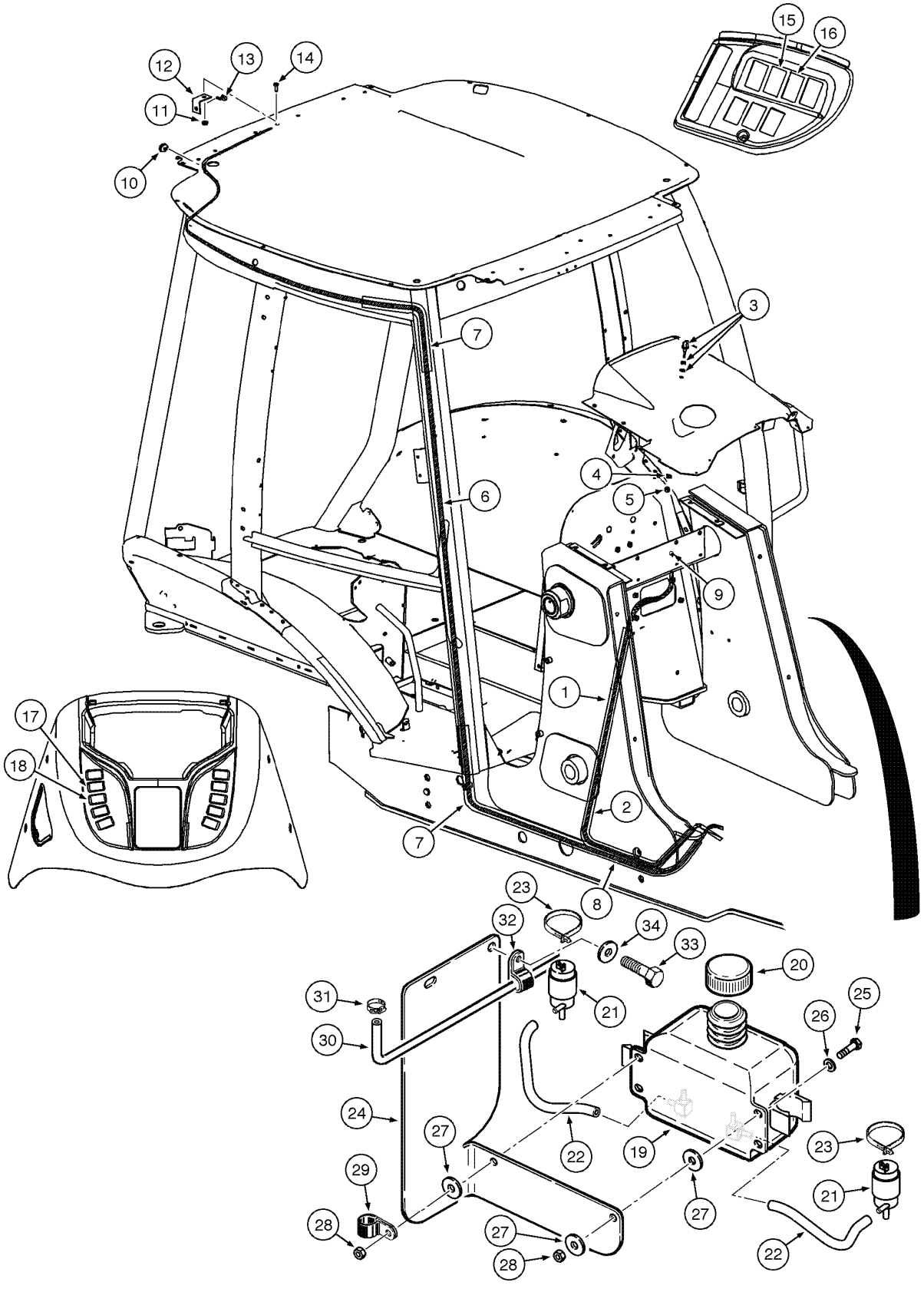

CAB - WINDSHIELD WASHER
CAB - WINDSHIELD WASHER
CAB - WINDSHIELD WASHER
CAB - WINDSHIELD WASHER

R	N	P.N.	MOD	Q	Denominação Bezeichnung	Denominacion Descrizione	Description Beskrivelse	Description Denominação	L.C.
1		87428316		1	MANGUEIRA EM METRO, 3150mm				
						TUBO (METROS)	HOSE (METRES)	FLEXIBLE AU METRE	Z303
					SCHLAUCH, METERWAF	TUBO FLESSIBILE	SLANGE, MÅLERE	MANGUEIRA EM METRO	
2		386718A3		1	PROTEÇÃO, 1630mm	DEFENSA	GUARD	GARANT	4040
					SCHUTZBLECH	RIPARO	BESKYTTELSESSKÆRM	PROTECCAO	
3		284154A1		1	INJECTOR	INYECTOR	NOZZLE INJECTION	INJECTEUR	4640
					EINSPRITZDUESE	UGELLO	NOZZLE INJECTION	INJECTOR	
4		492-11038		1	ARRUELA-TRAVA, 3/8"	ARANDELA DE FRENO	WASHER, LOCK	RONDELLE FREIN	132R
					SICHERUNGSSCHEIBE	ROSETTA DI SICUREZZA	LAASESKIVE	ANILHA DE FIXACAO	
5		425-106		1	PORCA, 3/8"-16, G5	TUERCA	NUT	ECROU	010D
					MUTTER	DADO	MØTRIK	PORCA	
6		87423346		1	MANGUEIRA, 6325mm	MANGA	HOSE	FLEXIBLE	030M
					SCHLAUCH	MANICOTTO FLESSIBILE	SLANGE	TUBO FLEXIVEL	
7		408965A1		1	PROTEÇÃO, 550mm	DEFENSA	GUARD	GARANT	4040
					SCHUTZBLECH	RIPARO	BESKYTTELSESSKÆRM	PROTECCAO	
8		L18337		6	TIRA DE CABO, 9.95"-12.1" lg				
						CIERRA CABLES	STRAP, CABLE	SERRE-CABLE	P716
					KABELBINDER	CINGHIA, CABLAGGIO	SELEKABEL	APRIETACABLES	
9		87444176		1	COLAR	COLLAR	CLIP, HOSE	COLLIER	180C
					SCHLAUCHKLEMME	COLLARE	KRAVE	COLAR	
10		87442441		1	CASQUILHO ISOLADOR	PASACABLES	GROMMET	PASSE-FIL	4020
					TÜLLE	ANELLO PASSACAVO	RING	CASQUILHO ISOLADOR	
11		825-2408		1	PORCA, M8 x 1.25, Flg, Cl 8				
						TUERCA	NUT	ECROU	010D
					MUTTER	DADO	MØTRIK	PORCA	
12		386720A1		1	BRACADEIRA	PIEZA DE SOPORTE	BRACKET	PATTE FIXATION	1010
					HALTERUNG	STAFFA	BESLAG	SUPORTE	
13		E43769		1	VAPORIZADOR	VAPORIZADOR	SPRAY	VAPORISATEUR	P460
					SPRAY	SPRUZZATORE	SPRAY	VAPORIZADOR	
14		614-8020		1	PARAFUSO, Hex, M8 x 20, 8.8				
						TORNILLO	BOLT	BOULON	140B
					SCHRAUBE	BULLONE	SKRUE	PARAFUSO	
15		386786A1		1	INTERRUPTOR, rear wiper	CONTACTOR	SWITCH	CONTACTEUR	8850
					SCHALTER	INTERRUTTORE	KONTAKT	INTERRUPTOR	
16		386788A1		1	INTERRUPTOR, rear washer				
						CONTACTOR	SWITCH	CONTACTEUR	8850
					SCHALTER	INTERRUTTORE	KONTAKT	INTERRUPTOR	
17		386785A1		1	INTERRUPTOR, front wiper	CONTACTOR	SWITCH	CONTACTEUR	8850
					SCHALTER	INTERRUTTORE	KONTAKT	INTERRUPTOR	
18		386787A1		1	INTERRUPTOR, front washer				
						CONTACTOR	SWITCH	CONTACTEUR	8850
					SCHALTER	INTERRUTTORE	KONTAKT	INTERRUPTOR	
		87448685		1	LIMPADOR PARABRISA,	Includes items 19 - 23			
						LIMPIAPARABRISAS	WASHER, WINDSHIELD	LAVE-GLACE	Z537
					FRONTSCHEIBENWASC	PILITORE DEL TERGICR	FORRUDEVISKER	LIMPADOR PARABRISA	
19		87449514		1	RESERV. LAV. PÁRA-BRISA				
						DEPOSITO LAVACRIST.	RESERVOIR, WINDSH. V	RESERVOIR DE LAVE-GI	114S
					SCHEIBENWASCHBEHÄ	SERBATOIO LAVACRIST	SPRINKLERBEHOLDER	RESERVAT. DE LIMPA-V	

09-112	01	p2	06/09

CABINE - LAVADOR DO PÁRA-BRISA
CABINA - LAVADOR DEL PARABRISA
CAB - WINDSHIELD WASHER
CAB - WINDSHIELD WASHER

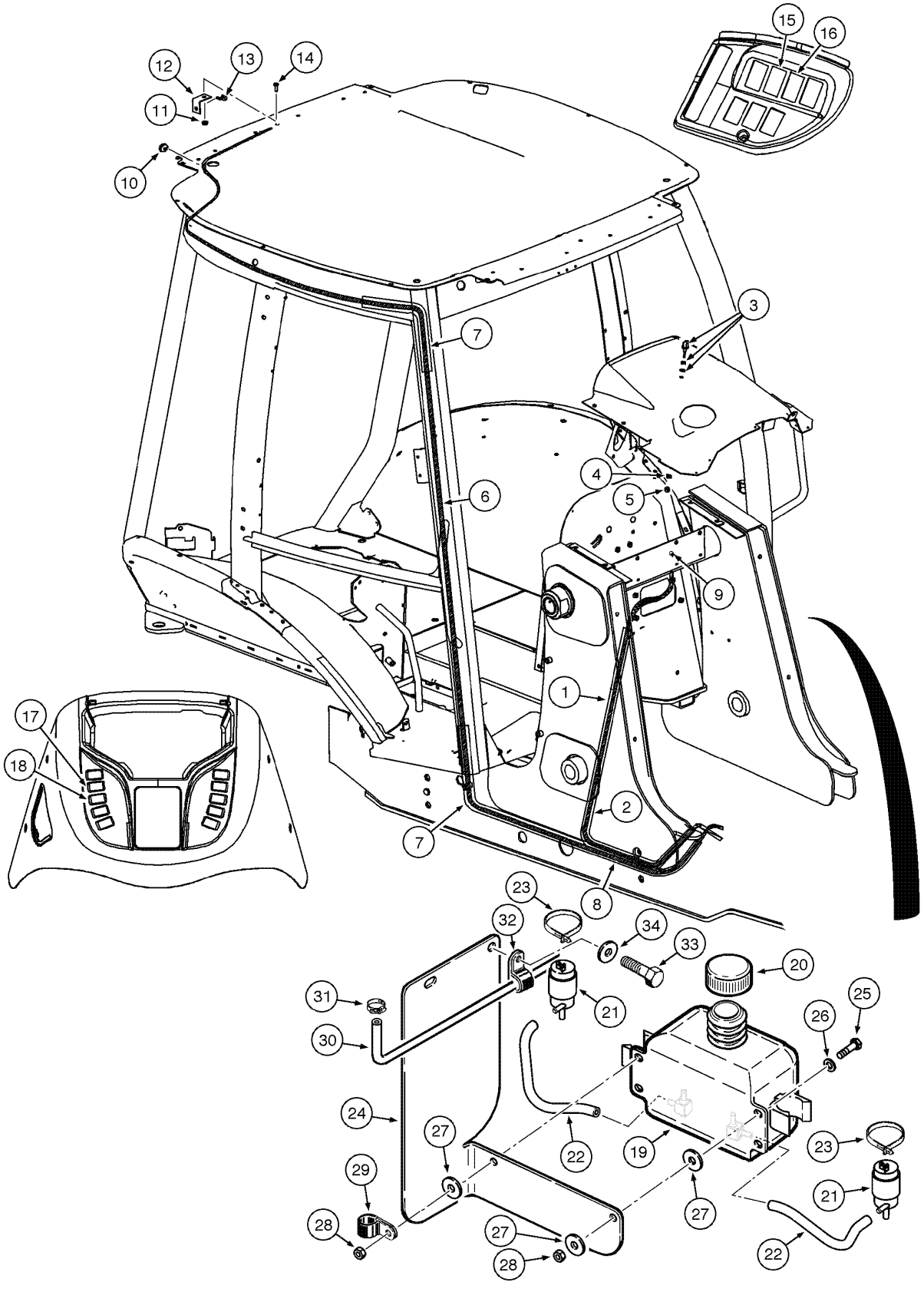

CAB - WINDSHIELD WASHER
CAB - WINDSHIELD WASHER
CAB - WINDSHIELD WASHER
CAB - WINDSHIELD WASHER

R	N	P.N.	MOD	Q	Denominação Bezeichnung	Denominacion Descrizione	Description Beskrivelse	Description Denominação	L.C.
20		9841626		1	PROTETOR DE BUJÃO DECKEL	CAPUCHA DE TAPON COPRITAPPO	COVER, CAP PROPDÆKSEL	CACHE-BOUCHON TAMPA DE COBERTURA	293C
21		86507198		2	BOMBINHA, 12V PUMPE, KLEIN	POMPILLA POMPETTA	PUMP, SMALL PUMPE, LILLE	POMPE-PETITE BOMBA PEQUENA	169P
22		87449517		2	MANGUEIRA EM METRO, 203mm SCHLAUCH, METERWAF	TUBO (METROS) TUBO FLESSIBILE	HOSE (METRES) SLANGE, MÅLERE	FLEXIBLE AU METRE MANGUEIRA EM METRO	Z303
23		L11541		2	TIRA DE CABO KABELBINDER	CIERRA CABLES CINGHIA, CABLAGGIO	STRAP, CABLE SELEKABEL	SERRE-CABLE APRIETACABLES	P716
24		87556670		1	SUPORTE HALTERUNG, LAGERBO	SOPORTE SUPPORTO	SUPPORT BESLAG	SUPPORT SUPORTE	300S
25		614-8030		2	PARAFUSO, Hex, M8 x 30, 8.8 SCHRAUBE	TORNILLO BULLONE	BOLT SKRUE	BOULON PARAFUSO	140B
26		896-11008		4	ARRUELA PLANA, M8 x 17.5 x 2, HT UNTERLEGSCHEIBE	ARANDELA ROSETTA PIANA	WASHER FLADSKIVE	RONDELLE ANILHA	131R
27		496-41041		4	ARRUELA PLANA, 13/32" x 1 1/8" x .134" UNTERLEGSCHEIBE	ARANDELA ROSETTA PIANA	WASHER FLADSKIVE	RONDELLE ANILHA	131R
28		829-1408		2	PORCA, M8, Cl 10 MUTTER	TUERCA DADO	NUT MØTRIK	ECROU PORCA	010D
29		D147383		1	FIXADOR KLEMME	SUJETADOR FERMAGLIO	CLIP KLIPS	CLIP FIXADOR	1700
30		87326726		1	MANGUEIRA EM METRO SCHLAUCH, METERWAF	TUBO (METROS) TUBO FLESSIBILE	HOSE (METRES) SLANGE, MÅLERE	FLEXIBLE AU METRE MANGUEIRA EM METRO	Z303
31		87444176		1	COLAR SCHLAUCHKLEMME	COLLAR COLLARE	CLIP, HOSE KRAVE	COLLIER COLAR	180C
32		49852		1	BRACADEIRA SCHELLE	COLLAR MORSETTO	CLAMP CLAMP	COLLIER BRACADEIRA	1640
33		806-8025		2	PARAFUSO, Hex, Lock, M8 x 25, Cl 10.9 SCHRAUBE	TORNILLO BULLONE	BOLT SKRUE	BOULON PARAFUSO	140B
34		895-15008		2	ARRUELA PLANA, M8 x 20 x 1.6 UNTERLEGSCHEIBE	ARANDELA ROSETTA PIANA	WASHER FLADSKIVE	RONDELLE ANILHA	131R

09-114	01	p1	05/09

CABINE - LIMPADOR DO PÁRA-BRISA
CABINA - LIMPIADOR DEL PARABRISA
CAB - WINDSHIELD WIPER
CAB - WINDSHIELD WIPER

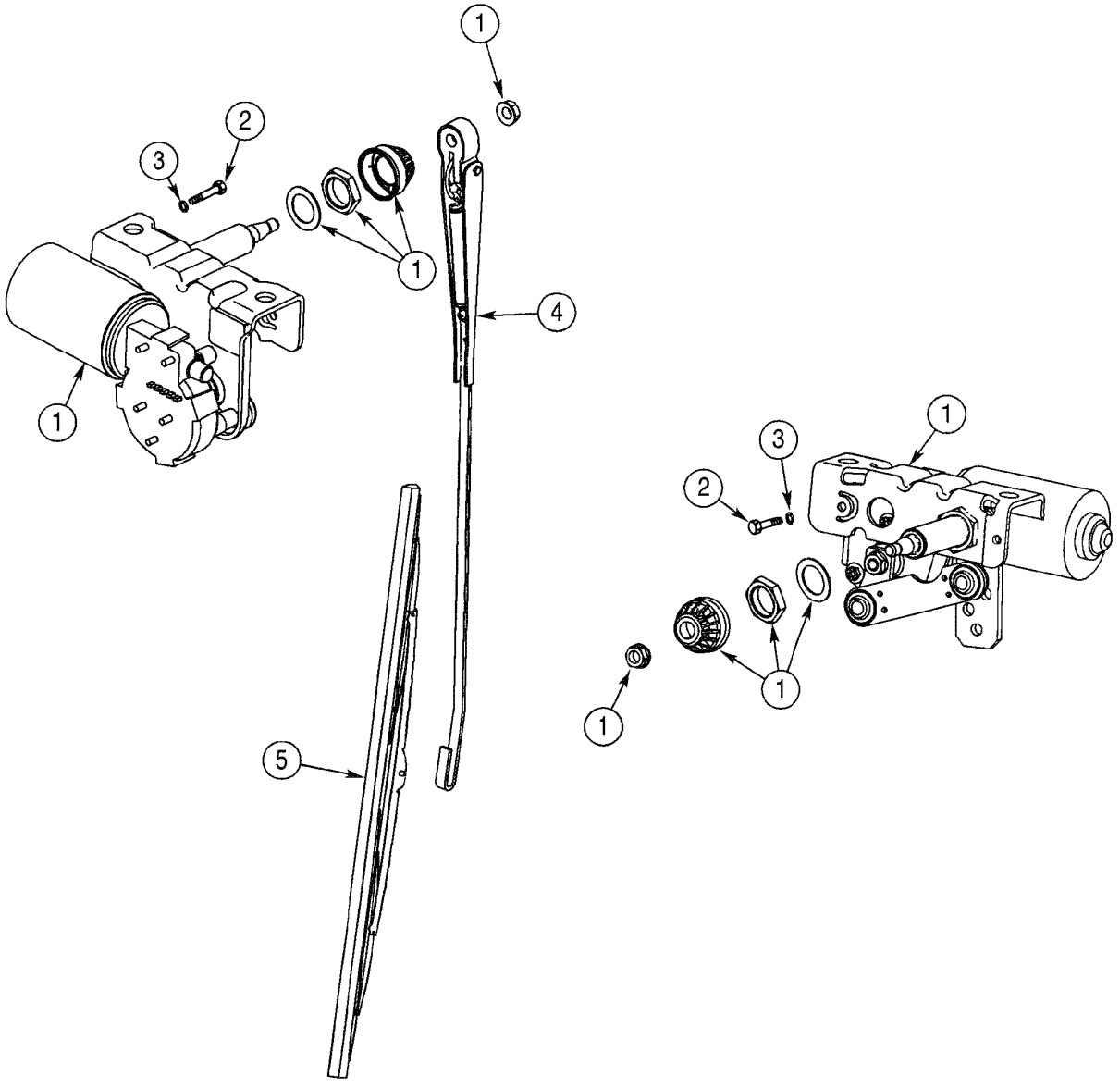

CAB - WINDSHIELD WIPER
CAB - WINDSHIELD WIPER
CAB - WINDSHIELD WIPER
CAB - WINDSHIELD WIPER

R	N	P.N.	MOD	Q	Denominação Bezeichnung	Denominacion Descrizione	Description Beskrivelse	Description Denominação	L.C.
1		450037A1		2	LIMPADOR DE PÁRA-BRISA				
						LIMPIA-PARABRISAS	WIPER MOTOR	MOTEUR ESSUIE-GLACE	Z152
					WISCHERMOTOR	MOTORINO TERGICRIST	VISKERMOTOR	ESCOVA DE LIMPA-VIDR	
2		814-6050		4	PARAFUSO, Hex, M6 x 50, 8.8				
						TORNILLO	BOLT	BOULON	140B
					SCHRAUBE	BULLONE	SKRUE	PARAFUSO	
3		892-11006		4	ARRUELA-TRAVA, M6	ARANDELA DE FRENO	WASHER, LOCK	RONDELLE FREIN	132R
					SICHERUNGSSCHEIBE	ROSETTA DI SICUREZZA	LAASESKIVE	ANILHA DE FIXACAO	
4		D128745		1	BRACO LIMPADOR, front	BRAZO DE ESCOBILLAS	WIPER ARM	BRAS D'ESSUIE-GLACE	Z151
					WISCHERARM	SPAZZOLA TERGICR	WIPER ARM	BRACO LIMPADOR	
5		414426A1		1	PALHETA	ESCOBILLA	BLADE, WIPER	BALAI D'ESSUIE-GLACE	P796
					WISCHERBLATT	RACCHETTA TERGICR	BLADE, WIPER	PALHETA	
6		395136A1		1	BRACO LIMPADOR, rear	BRAZO DE ESCOBILLAS	WIPER ARM	BRAS D'ESSUIE-GLACE	Z151
					WISCHERARM	SPAZZOLA TERGICR	WIPER ARM	BRACO LIMPADOR	
7		404617A1		1	CHICOTE, front lamp	HAZ	HARNESS	FAISCEAU	4160
					KABELBAUM	CABLAGGIO	HARNESS	CHICOTE	
8		396018A3		1	CHICOTE, cab B-post	HAZ	HARNESS	FAISCEAU	4160
					KABELBAUM	CABLAGGIO	HARNESS	CHICOTE	
9		386786A1		1	INTERRUPTOR, rear wiper	CONTACTOR	SWITCH	CONTACTEUR	8850
					SCHALTER	INTERRUTTORE	KONTAKT	INTERRUPTOR	
10		386785A1		1	INTERRUPTOR, front wiper	CONTACTOR	SWITCH	CONTACTEUR	8850
					SCHALTER	INTERRUTTORE	KONTAKT	INTERRUPTOR	
11		A187714		1	INTERRUPTOR, SWITCH - rear wiper				
						CONTACTOR	SWITCH	CONTACTEUR	8850
					SCHALTER	INTERRUTTORE	KONTAKT	INTERRUPTOR	
12		495-11047		2	ARRUELA PLANA, 7/16", SAE				
						ARANDELA	WASHER	RONDELLE	131R
					UNTERLEGSCHEIBE	ROSETTA PIANA	FLADSKIVE	ANILHA	
13		425-147		1	PORCA, Jam, 7/16"-14, G5	TUERCA	NUT	ECROU	010D
					MUTTER	DADO	MØTRIK	PORCA	

09-116	01	p1	06/09

CABINE - TETO, FILTRO, DIFUSORES E LÂMPADA
CABINA - TECHO, FILTRO, DIFUSOR Y LÂMPARA
CAB - HEADLINER, FILTER, LOUVERS AND DOME LAMP
CAB - HEADLINER, FILTER, LOUVERS AND DOME LAMP

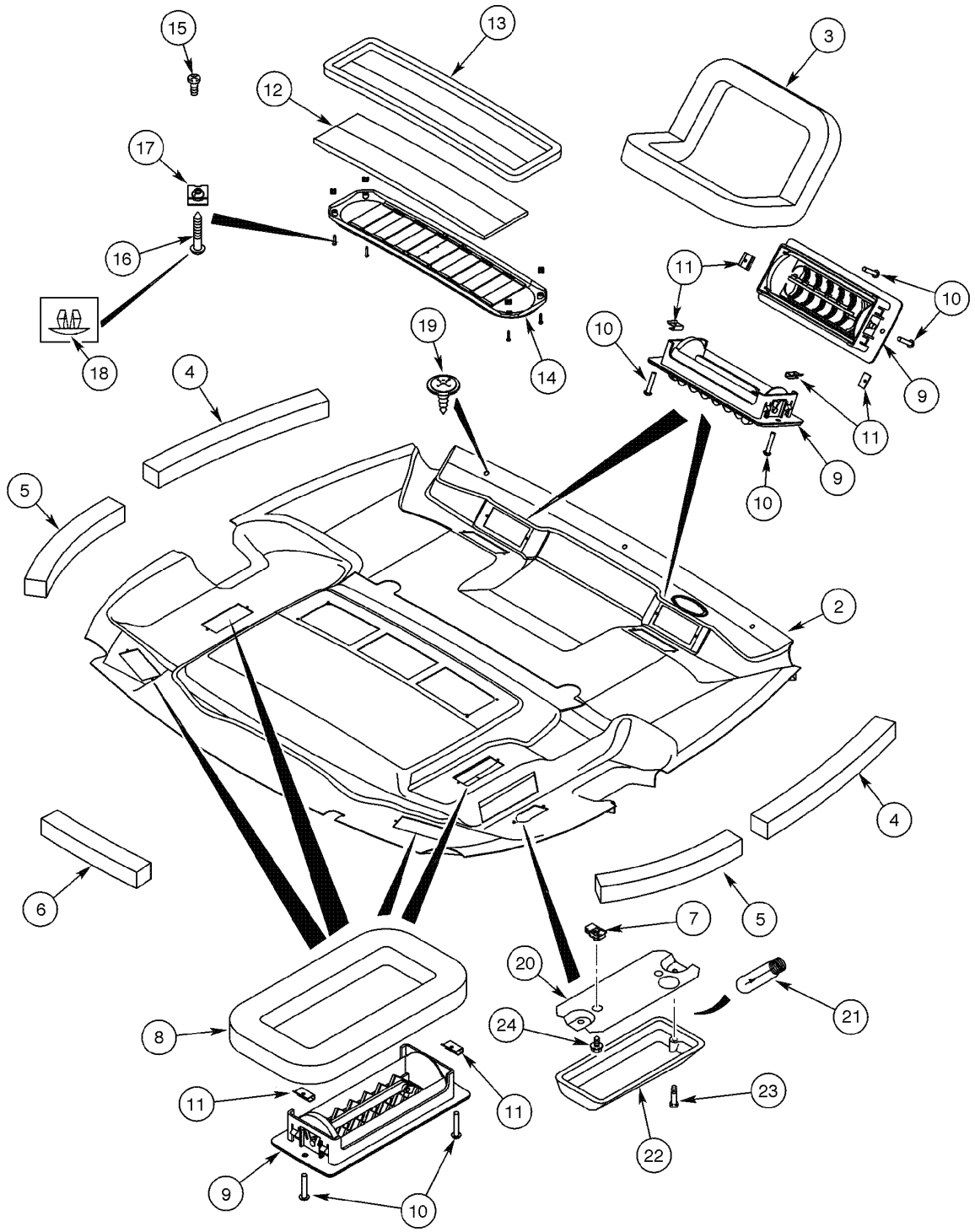

CAB - HEADLINER, FILTER, LOUVERS AND DOME LAMP
CAB - HEADLINER, FILTER, LOUVERS AND DOME LAMP
CAB - HEADLINER, FILTER, LOUVERS AND DOME LAMP
CAB - HEADLINER, FILTER, LOUVERS AND DOME LAMP

R	N	P.N.	MOD	Q	Denominação Bezeichnung	Denominacion Descrizione	Description Beskrivelse	Description Denominação	L.C.
		367705A6		1	REVESTIMENTO TETO, (STD) Assy				
						REVESTIMIENTO/TECHO	LINING, ROOF	HABILLEMENT DE TOIT	P791
					DACHAUSKLEIDUNG	RIVESTIMENTO	HEADLINER	REVESTIMENTO TETO	
		360272A6		1	REVESTIMENTO TETO, (Deluxe) Assy				
						REVESTIMIENTO/TECHO	LINING, ROOF	HABILLEMENT DE TOIT	P791
					DACHAUSKLEIDUNG	RIVESTIMENTO	HEADLINER	REVESTIMENTO TETO	
1		**367704A4**		1	REVESTIMENTO TETO, (STD)				
						REVESTIMIENTO/TECHO	LINING, ROOF	HABILLEMENT DE TOIT	P791
					DACHAUSKLEIDUNG	RIVESTIMENTO	HEADLINER	REVESTIMENTO TETO	
2		**381696A5**		1	REVESTIMENTO TETO, (Deluxe)				
						REVESTIMIENTO/TECHO	LINING, ROOF	HABILLEMENT DE TOIT	P791
					DACHAUSKLEIDUNG	RIVESTIMENTO	HEADLINER	REVESTIMENTO TETO	
3		**368813A2**		2	ANEL DE VEDAÇÃO, Defrost				
						ANILLO DE CIERRE	SEAL	JOINT	7460
					DICHTUNG	ANELLO DI TENUTA	PAKNINGSRING	ANEL DE VEDACAO	
4		**379160A1**		2	ANEL DE VEDACAO, Front (494mm)				
						ANILLO DE CIERRE	SEAL	JOINT	132A
					DICHTUNG	ANELLO DI TENUTA	PAKNINGSRING	ANEL DE VEDACAO	
5		**379161A1**		2	ANEL DE VEDACAO, Rear (379mm)				
						ANILLO DE CIERRE	SEAL	JOINT	132A
					DICHTUNG	ANELLO DI TENUTA	PAKNINGSRING	ANEL DE VEDACAO	
6		**379209A1**		1	ANEL DE VEDACAO, Center (303mm)				
						ANILLO DE CIERRE	SEAL	JOINT	132A
					DICHTUNG	ANELLO DI TENUTA	PAKNINGSRING	ANEL DE VEDACAO	
7		**131-861**		2	PORCA, Tinn, U, #10-24	TUERCA	NUT	ECROU	010D
					MUTTER	DADO	MØTRIK	PORCA	
8		**377194A1**		4	ANEL DE VEDACAO	ANILLO DE CIERRE	SEAL	JOINT	132A
					DICHTUNG	ANELLO DI TENUTA	PAKNINGSRING	ANEL DE VEDACAO	
9		**363883A1**		8	GRELHA	CALANDRIA	GRILLE	CALANDRE	101G
					GRILL	MASCHERINA	GITTER	GRELHA	
10		**140-103**		16	PARAFUSO, Cross Pan Hd, #6-32 x 3/4"				
						TORNILLO	SCREW	VIS	040V
					SCHRAUBE	VITE	SKRUE	PARAFUSO	
11		**125749A1**		16	PORCA	TUERCA	NUT	ECROU	5780
					MUTTER	DADO	MØTRIK	PORCA	
12		**377594A5**		1	FILTRO	FILTRO	FILTER	FILTRE	3240
					FILTER	FILTRO	FILTER	FILTRO	
13		**381972A1**		1	ANEL DE VEDAÇÃO	ANILLO DE CIERRE	SEAL	JOINT	7460
					DICHTUNG	ANELLO DI TENUTA	PAKNINGSRING	ANEL DE VEDACAO	
14		**369450A1**		1	GRELHA, Includes item 15	CALANDRIA	GRILLE	CALANDRE	101G
					GRILL	MASCHERINA	GITTER	GRELHA	
15		**260-1436**		2	PARAFUSO, Cross Pan Hd, #6 x 3/8"				
						TORNILLO AUTOROSCA	SCREW, SELF TAPPING	VIS AUTO-TARAUDEUSE	062V
					SCHRAUBE, SELBSTSCH	VITE AUTOFILETTANTE	BOLT, SELVLAASENDES	PARAFUSO	
16		**414600A1**		4	PARAFUSO	TORNILLO	SCREW	VIS	7450
					SCHRAUBE	VITE	SKRUE	PARAFUSO	
17		**177269A1**		4	PORCA-MOLA, M4.2	NUT, SPRING	NUT, SPRING	ECROU RESSORT	A074
					FEDERMUTTER	DADO ELASTICO	NUT, SPRING	PORCA-MOLA	

09-116	01	p2	06/09

CABINE - TETO, FILTRO, DIFUSORES E LÂMPADA
CABINA - TECHO, FILTRO, DIFUSOR Y LÂMPARA
CAB - HEADLINER, FILTER, LOUVERS AND DOME LAMP
CAB - HEADLINER, FILTER, LOUVERS AND DOME LAMP

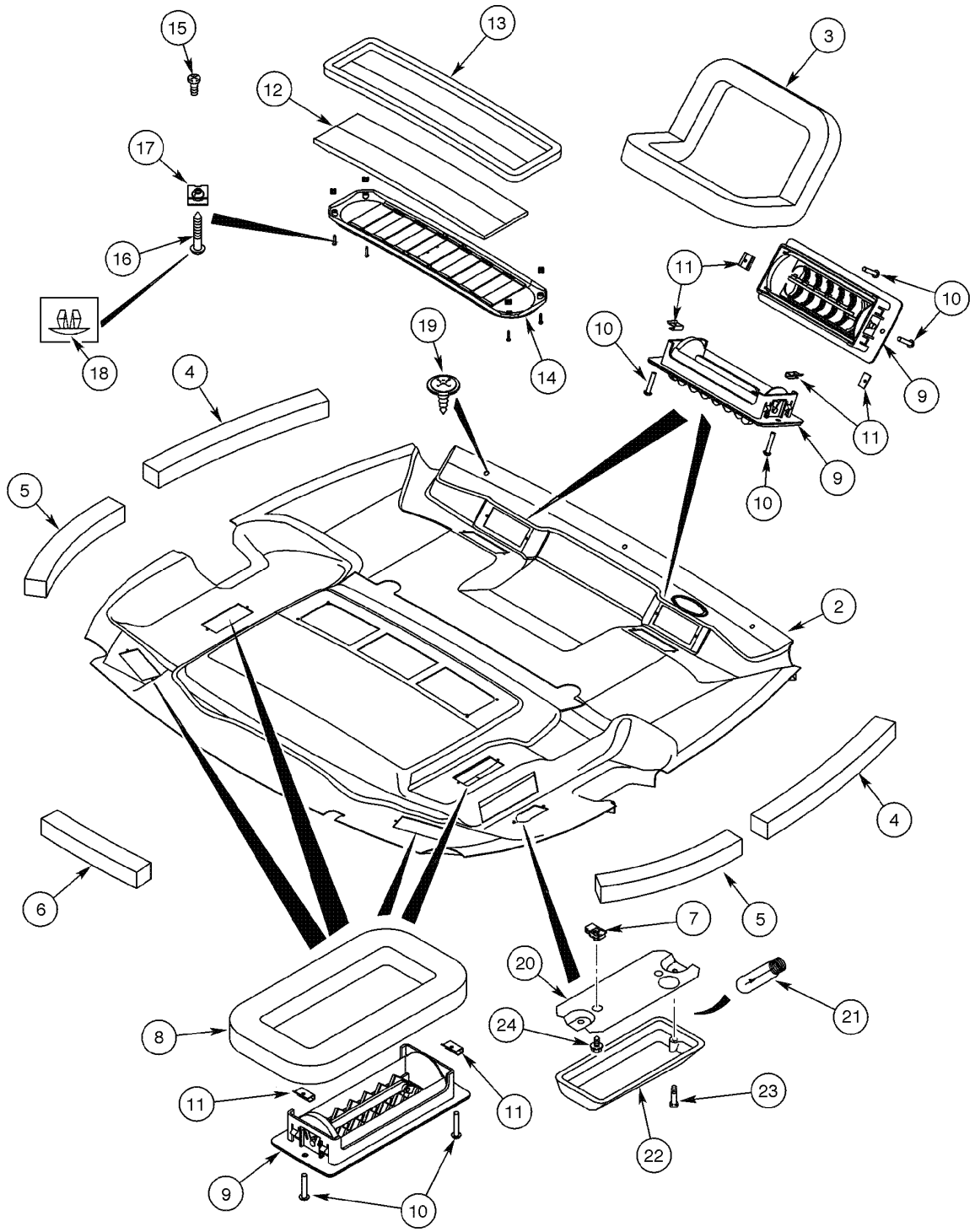

CAB - HEADLINER, FILTER, LOUVERS AND DOME LAMP
CAB - HEADLINER, FILTER, LOUVERS AND DOME LAMP
CAB - HEADLINER, FILTER, LOUVERS AND DOME LAMP
CAB - HEADLINER, FILTER, LOUVERS AND DOME LAMP

R	N	P.N.	MOD	Q	Denominação Bezeichnung	Denominacion Descrizione	Description Beskrivelse	Description Denominação	L.C.
18		409723A1		4	BUJÃO, plastic (5,5mm)	TAPÓN	PLUG	BOUCHON	6400
					STOPFEN	TAPPO	PROP	BUJAO	
19		396516A1		3	PARAFUSO DE PONTA	PUNZON VALVULA	SCREW, POINTED	POINTEAU	Z358
					NADELVENTIL	VITE, A PUNTA	SCREW, POINTED	PARAFUSO DE PONTA	
		380719A2		1	FAROL, Includes items 20, 21, 22				
						FARO	LIGHT, INTERIOR	ECLAIRAGE INTERIEUR	5200
					INNENLEUCHTE	SPIA,INTERNO	LYS, INDVENDIG	FAROL	
20		NSS		1	NÃO FORNECIDO SEPARADAMENTE, BASE				
						NO SE REPARA SEPARA	NOT SERVICED SEPARA	NON FOURNI SEPAREMI	064N
					KEIN ERSATZTEIL	NON FORNITO SEPARAT	NOT SERVICED SEPARA	NOT SERVICED SEPARA	
21		N14466		1	LÂMPADA	AMPOLLA	BULB	AMPOULE	P904
					GLÜHBIRNE	LAMPADINA	PAERE	LAMPADA	
22		NSS		1	NÃO FORNECIDO SEPARADAMENTE, LENS w/ switch				
						NO SE REPARA SEPARA	NOT SERVICED SEPARA	NON FOURNI SEPAREMI	064N
					KEIN ERSATZTEIL	NON FORNITO SEPARAT	NOT SERVICED SEPARA	NOT SERVICED SEPARA	
23		440-1088		2	PARAFUSO, Cross Pan Hd, #8-32 x 1/2"				
						TORNILLO	SCREW	VIS	040V
					SCHRAUBE	VITE	SKRUE	PARAFUSO	
24		281-54512		2	PARAFUSO, Hex Wash Hd, #10-24 x 3/4"				
						TORNILLO	SCREW	VIS	040V
					SCHRAUBE	VITE	SKRUE	PARAFUSO	

09-118	01	p1	11/07

CABINE - FILTRO DE AR
CABINA - FILTRO DE AIRE
CAB - AIR FILTER
CAB - AIR FILTER

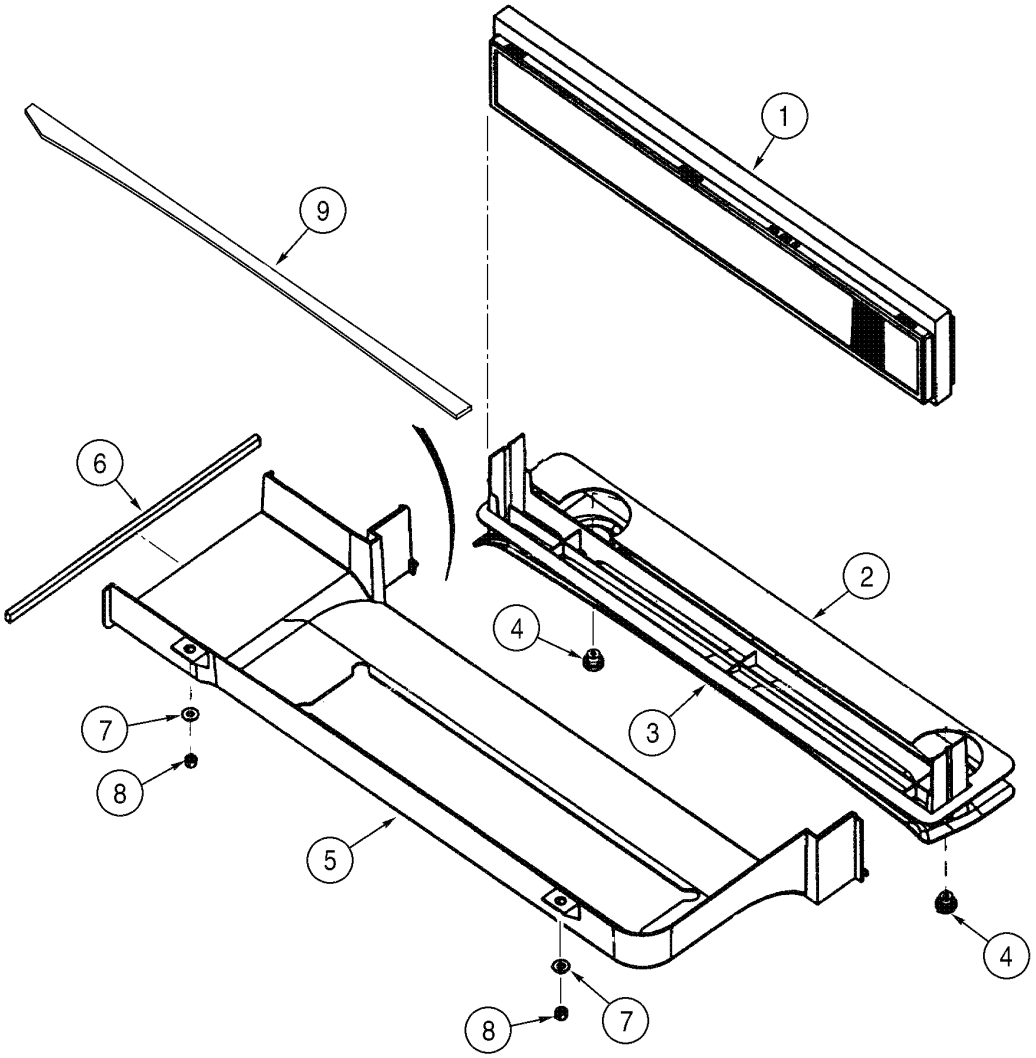

CAB - AIR FILTER
CAB - AIR FILTER
CAB - AIR FILTER
CAB - AIR FILTER

R	N	P.N.	MOD	Q	Denominação Bezeichnung	Denominacion Descrizione	Description Beskrivelse	Description Denominação	L.C.
1		360260A2		1	ELEMENTO FILTRANTE, Filter				
						ELEMENTO DE FILTRAD	FILTER, ELEMENT	ELÉMENT FILTRANT	2960
					FILTERELEMENT	ELEMENTO DEL FILTRO	FILTERELEMENT	ELEMENTO DE FILTRO	
2		382770A2		1	ANEL DE VEDAÇÃO	ANILLO DE CIERRE	SEAL	JOINT	7460
					DICHTUNG	ANELLO DI TENUTA	PAKNINGSRING	ANEL DE VEDACAO	
3		360261A1		1	BANDEJA	BANDEJA	TRAY	PLATEAU	9310
					WANNE	VASCHETTA	BAKKE	BANDEJA	
4		398738A1		2	PLACA	PLACA	KNOB	PLAQUE	4850
					PLATTE	PIASTRAPLADE	KNOB	CHAPA	
5		360252A2		1	CONDUTO, fresh air	CONDUCTO	DUCT	CONDUIT	2880
					LEITUNG	CONDOTTO	KANAL	COLECTOR	
6		368990A1		1	ANEL DE VEDAÇÃO	ANILLO DE CIERRE	SEAL	JOINT	7460
					DICHTUNG	ANELLO DI TENUTA	PAKNINGSRING	ANEL DE VEDACAO	
7		895-15008		2	ARRUELA PLANA, M8 x 20 x 1.6				
						ARANDELA	WASHER	RONDELLE	131R
					UNTERLEGSCHEIBE	ROSETTA PIANA	FLADSKIVE	ANILHA	
8		832-10408		2	CONTRA PORCA, M8 x 1.25, Cl 8				
						CONTRA TUERCA	NUT, LOCK	CONTRE-ECROU	P263
					SICHERUNGSMUTTER	CONTRODADO	LASEMOETRIK	CONTRA PORCA	
9		403271A1		1	ANEL DE VEDAÇÃO, Adhesive (882mm)				
						ANILLO DE CIERRE	SEAL	JOINT	7460
					DICHTUNG	ANELLO DI TENUTA	PAKNINGSRING	ANEL DE VEDACAO	

09-120	01	p1	04/09

CABINE - VENTILADOR, DUTOS DE VENTILAÇÃO E LINHAS DE DRENO
CABINA - VENTILADOR, DUCTOS DE VENTILACIÓN Y TUBERIAS DE DRENAJE
CAB - BLOWER HOUSING, AIR VENTILATION DUCTS AND DRAIN LINES
CAB - BLOWER HOUSING, AIR VENTILATION DUCTS AND DRAIN LINES

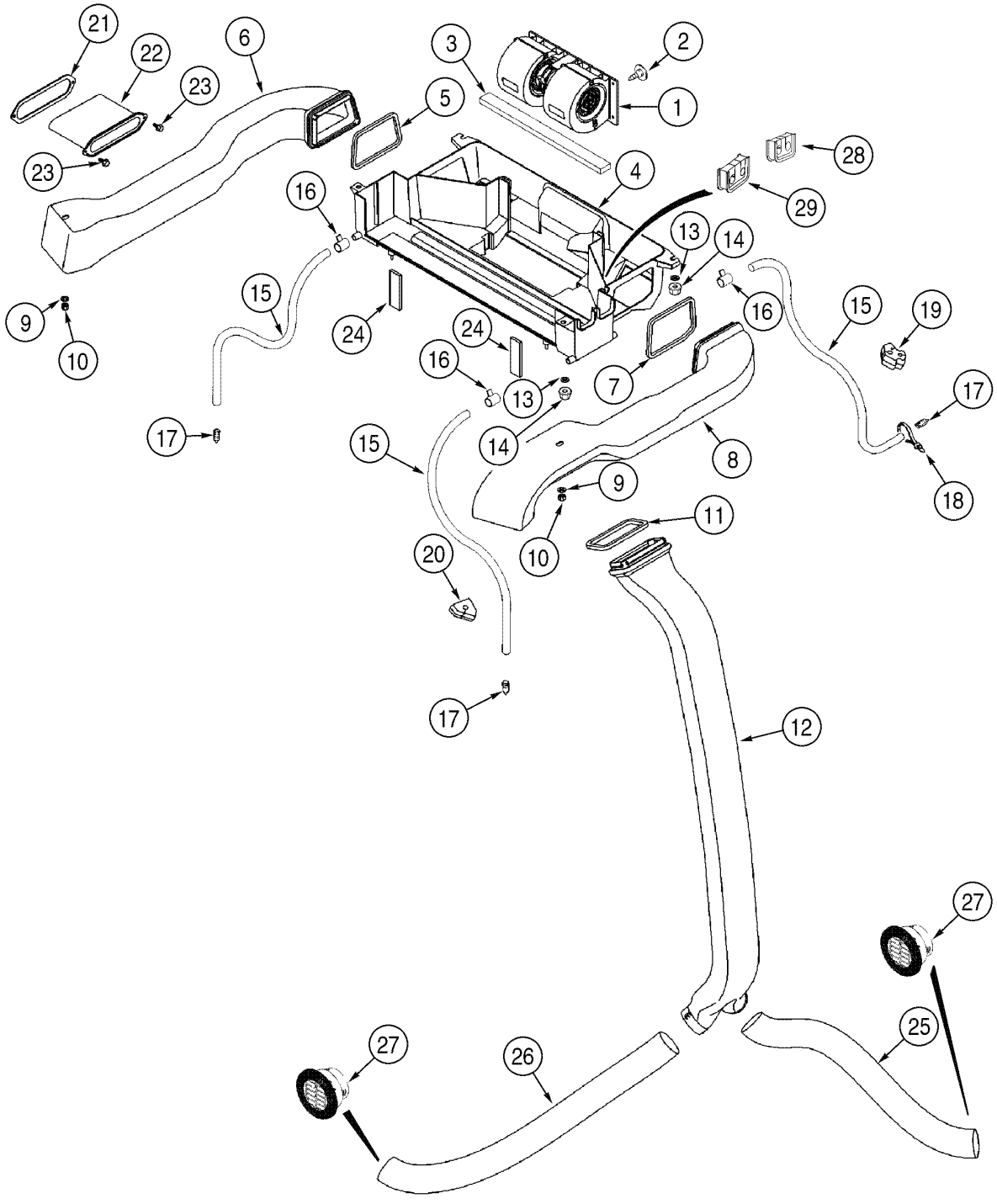

CAB - BLOWER HOUSING, AIR VENTILATION DUCTS AND DRAIN LINES
CAB - BLOWER HOUSING, AIR VENTILATION DUCTS AND DRAIN LINES
CAB - BLOWER HOUSING, AIR VENTILATION DUCTS AND DRAIN LINES
CAB - BLOWER HOUSING, AIR VENTILATION DUCTS AND DRAIN LINES

R	N	P.N.	MOD	Q	Denominação Bezeichnung	Denominacion Descrizione	Description Beskrivelse	Description Denominação	L.C.
1		377220A2		1	VENTILADOR CONJUNTO GEBLAESE (KPLT.)	VENTILADOR (CONJUNT VENTOLA, COMPLESSIV	BLOWER ASSY. BLOWER ASSY.	SOUFFLERIE ASSEMBLE VENTILADOR CONJUNT(	P582
1		377241A2		1	VENTILADOR CONJUNTO GEBLAESE (KPLT.)	VENTILADOR (CONJUNT VENTOLA, COMPLESSIV	BLOWER ASSY. BLOWER ASSY.	SOUFFLERIE ASSEMBLE VENTILADOR CONJUNT(	P582
2		182697A1		1	FECHO SCHNALLE	GRAPA FERMO	CLASP LÅS	AGRAFE FECHO	Z373
3		181981A1		1	TIRA VEDADORA, Adhesive (6x20x355)				
					DICHTSTREIFEN	BANDA HERMETICIDAD STRISCIA, DI TENUTA	STRIP, SEALING TÆTNINGSLISTE	BANDE D'ETANCHEITE TIRA VEDADORA	P679
4		360251A3		1	CARCAÇA CONJUNTO GEHAEUSE (KPLT.)	CUBIERTA PRINCIPAL ALLOGGIAM., COMPL.	HOUSING ASSY. HOUSING ASSY.	CARTER (ASSEMBLE) CARCAÇA CONJUNTO	P479
		373995A1		2	INSERTO EINSATZ	INTRODUCTOR INSERTO	INSERT INDSATS	INSERT POSTICO	4675
5		368805A1		1	ANEL DE VEDAÇÃO, Duct LH				
					DICHTUNG	ANILLO DE CIERRE ANELLO DI TENUTA	SEAL PAKNINGSRING	JOINT ANEL DE VEDACAO	7460
6		360253A3		1	CONDUTO, LH LEITUNG	CONDUCTO CONDOTTO	DUCT KANAL	CONDUIT COLECTOR	2880
7		369249A1		1	ANEL DE VEDAÇÃO, Duct RH				
					DICHTUNG	ANILLO DE CIERRE ANELLO DI TENUTA	SEAL PAKNINGSRING	JOINT ANEL DE VEDACAO	7460
8		360254A3		1	CONDUTO, RH LEITUNG	CONDUCTO CONDOTTO	DUCT KANAL	CONDUIT COLECTOR	2880
9		895-15010		2	ARRUELA PLANA, M11 x 24 x 2				
					UNTERLEGSCHEIBE	ARANDELA ROSETTA PIANA	WASHER FLADSKIVE	RONDELLE ANILHA	131R
10		832-10408		2	CONTRA PORCA, M8 x 1.25, Cl 8				
					SICHERUNGSMUTTER	CONTRA TUERCA CONTRODADO	NUT, LOCK LASEMOETRIK	CONTRE-ECROU CONTRA PORCA	P263
11		368807A1		1	ANEL DE VEDAÇÃO DICHTUNG	ANILLO DE CIERRE ANELLO DI TENUTA	SEAL PAKNINGSRING	JOINT ANEL DE VEDACAO	7460
12		360255A1		1	CONDUTO LEITUNG	CONDUCTO CONDOTTO	DUCT KANAL	CONDUIT COLECTOR	2880
13		895-15008		4	ARRUELA PLANA, M8 x 20 x 1.6				
					UNTERLEGSCHEIBE	ARANDELA ROSETTA PIANA	WASHER FLADSKIVE	RONDELLE ANILHA	131R
14		832-10408		4	CONTRA PORCA, M8 x 1.25, Cl 8				
					SICHERUNGSMUTTER	CONTRA TUERCA CONTRODADO	NUT, LOCK LASEMOETRIK	CONTRE-ECROU CONTRA PORCA	P263
15		87615800		4	MANGUEIRA, 3050mm SCHLAUCH	MANGA MANICOTTO FLESSIBILE	HOSE SLANGE	FLEXIBLE TUBO FLEXIVEL	030M
16		214-1406		4	BRACADEIRA MANGUEIRA, #06, .44/.78 Type F Worm				
					SCHLAUCHSCHELLE	ABRAZADERA MANGUEI MORSETTO	CLAMP, HOSE SLANGEKLEMME	BRIDE, FLEXIBLE BRACADEIRA MANGUEII	P729
17		365789A1		4	VALVULA DE DRENO ABLASSVENTIL	GRIFO DE VACIADO VALVOLA, DI SCARICO	VALVE, DRAIN AFTAPNINGSVENTIL	SOUPAPE DE VIDANGE VALVULA DE DRENO	P700
18		L18337		2	TIRA DE CABO, 9.95"-12.1" lg, 15in				
					KABELBINDER	CIERRA CABLES CINGHIA, CABLAGGIO	STRAP, CABLE SELEKABEL	SERRE-CABLE APRIETACABLES	P716

09-120	01	p2	04/09

CABINE - VENTILADOR, DUTOS DE VENTILAÇÃO E LINHAS DE DRENO
CABINA - VENTILADOR, DUCTOS DE VENTILACIÓN Y TUBERIAS DE DRENAJE
CAB - BLOWER HOUSING, AIR VENTILATION DUCTS AND DRAIN LINES
CAB - BLOWER HOUSING, AIR VENTILATION DUCTS AND DRAIN LINES

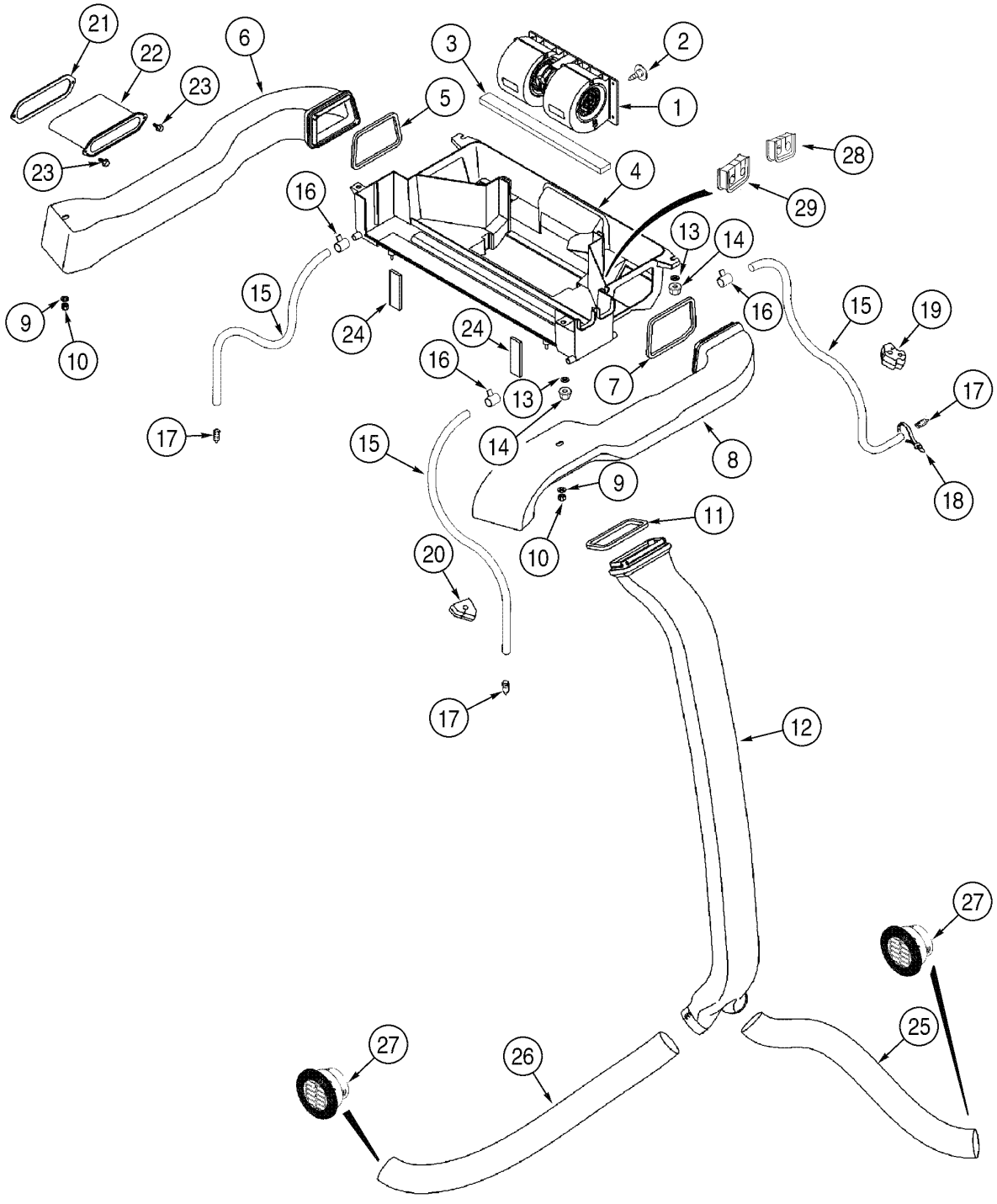

CAB - BLOWER HOUSING, AIR VENTILATION DUCTS AND DRAIN LINES
CAB - BLOWER HOUSING, AIR VENTILATION DUCTS AND DRAIN LINES
CAB - BLOWER HOUSING, AIR VENTILATION DUCTS AND DRAIN LINES
CAB - BLOWER HOUSING, AIR VENTILATION DUCTS AND DRAIN LINES

R	N	P.N.	MOD	Q	Denominação Bezeichnung	Denominacion Descrizione	Description Beskrivelse	Description Denominação	L.C.
19		383794A2		2	BUJÃO STOPFEN	TAPÓN TAPPO	PLUG PROP	BOUCHON BUJAO	6400
20		383795A2		2	BUJÃO STOPFEN	TAPÓN TAPPO	PLUG PROP	BOUCHON BUJAO	6400
21		381113A2		1	ANEL DE VEDAÇÃO DICHTUNG	ANILLO DE CIERRE ANELLO DI TENUTA	SEAL PAKNINGSRING	JOINT ANEL DE VEDACAO	7460
22		381111A2		1	MANGUEIRA RÍGIDA MUFFE	MANGUITO MANICOTTO	SLEEVE TRYKLEJE, KOBLING	MANCHON TUBO	8000
23		281-18712		2	PARAFUSO, Hex Wash Hd, 1/4" x 3/4" SCHRAUBE, SELBSTSCH	TORNILLO AUTOROSCA VITE AUTOFILETTANTE	SCREW, SELF TAPPING BOLT, SELVLAASENDES	VIS AUTO-TARAUDEUSE PARAFUSO	062V
24		377230A3		2	ANEL DE VEDAÇÃO, 16mm DICHTUNG	ANILLO DE CIERRE ANELLO DI TENUTA	SEAL PAKNINGSRING	JOINT ANEL DE VEDACAO	7460
25		375392A1		1	MANGOTE, 750mm SCHLAUCH, GROSS	MANGUITO TUBO FLESSIBILE,GRDE	HOSE, LARGE SLANGE, STOR	DURITE MANGOTE	Z336
26		368818A1		1	MANGOTE, 1015mm SCHLAUCH, GROSS	MANGUITO TUBO FLESSIBILE,GRDE	HOSE, LARGE SLANGE, STOR	DURITE MANGOTE	Z336
27		398986A1		2	RESPIRO AUSSTRÖMER	RESPIRADERO BOCCHETTA	VENT UDLUFTNINGSDYSE	BUSE D'AÉRATION RESPIRO	P079
28		403225A1		1	ANEL DE VEDAÇÃO, Heater DICHTUNG	ANILLO DE CIERRE ANELLO DI TENUTA	SEAL PAKNINGSRING	JOINT ANEL DE VEDACAO	7460
29		403193A1		1	ANEL DE VEDAÇÃO, Air Conditioning DICHTUNG	ANILLO DE CIERRE ANELLO DI TENUTA	SEAL PAKNINGSRING	JOINT ANEL DE VEDACAO	7460

09-122	01	p1	06/09

CABINE AQUECEDOR
CABINA CALENTADOR
CAB - HEATER
CAB - HEATER

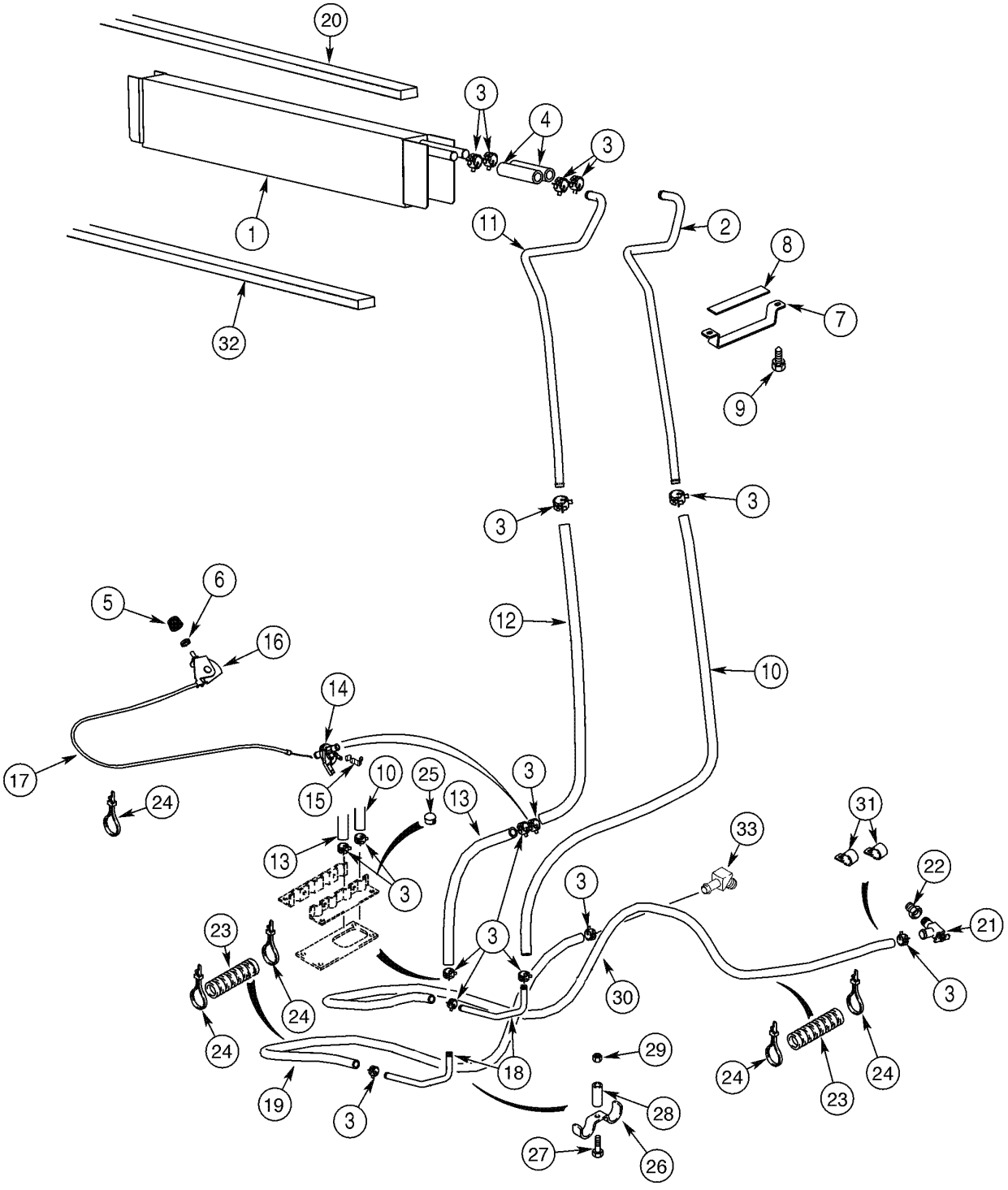

CAB - HEATER
CAB - HEATER
CAB - HEATER
CAB - HEATER

R	N	P.N.	MOD	Q	Denominação Bezeichnung	Denominacion Descrizione	Description Beskrivelse	Description Denominação	L.C.
1		360262A2		1	INTERCAMBIADOR	INTERCAMBIADOR/CALC	HEAT-EXCHANGER	ECHANGEUR DE CHALE	P038
					WÅRMETAUSCHER	CALORE, SCAMBIATORE	HEAT-EXCHANGER	INTERCAMBIADOR	
2		400282A1		1	TUBO, front	TUBO	TUBE	TUBE	9400
					ROHR	TUBETTO	RØR	TUBO	
3		1954736C1		14	BRACADEIRA MANGUEIRA, #24				
						ABRAZADERA MANGUEI	CLAMP, HOSE	BRIDE, FLEXIBLE	P729
					SCHLAUCHSCHELLE	MORSETTO	SLANGEKLEMME	BRACADEIRA MANGUEII	
4		377222A1		2	MANGUEIRA, 100mm	MANGA	HOSE	FLEXIBLE	4480
					SCHLAUCHMUFFE	MANICOTTO FLESSIBILE	SLANGE	TUBO FLEXIVEL	
5		400379A1		1	PLACA, 23mm	PLACA	KNOB	PLAQUE	4850
					PLATTE	PIASTRAPLADE	KNOB	CHAPA	
6		A42561		1	PORCA	TUERCA	NUT	ECROU	5780
					MUTTER	DADO	MØTRIK	PORCA	
7		388762A1		1	BRACADEIRA	PIEZA DE SOPORTE	BRACKET	PATTE FIXATION	1010
					HALTERUNG	STAFFA	BESLAG	SUPORTE	
8		389402A1		1	ANEL DE VEDAÇÃO	ANILLO DE CIERRE	SEAL	JOINT	7460
					DICHTUNG	ANELLO DI TENUTA	PAKNINGSRING	ANEL DE VEDACAO	
9		281-14520		2	PARAFUSO, Hex Wash Hd, #10 x 1/4"				
						TORNILLO AUTOROSCA	SCREW, SELF TAPPING	VIS AUTO-TARAUDEUSE	062V
					SCHRAUBE, SELBSTSCH	VITE AUTOFILETTANTE	BOLT, SELVLAASENDES	PARAFUSO	
10		368801A2		1	MANGUEIRA, 1361mm	MANGA	HOSE	FLEXIBLE	4480
					SCHLAUCHMUFFE	MANICOTTO FLESSIBILE	SLANGE	TUBO FLEXIVEL	
11		400280A1		1	TUBO, rear	TUBO	TUBE	TUBE	9400
					ROHR	TUBETTO	RØR	TUBO	
12		448428A1		1	MANGUEIRA EM METRO, 1175mm				
						TUBO (METROS)	HOSE (METRES)	FLEXIBLE AU METRE	Z303
					SCHLAUCH, METERWAF	TUBO FLESSIBILE	SLANGE, MÅLERE	MANGUEIRA EM METRO	
13		448429A1		1	MANGUEIRA EM METRO, 150mm				
						TUBO (METROS)	HOSE (METRES)	FLEXIBLE AU METRE	Z303
					SCHLAUCH, METERWAF	TUBO FLESSIBILE	SLANGE, MÅLERE	MANGUEIRA EM METRO	
14		1331087C1		1	SECÇÃO DE VÁLVULAS, heater				
						SECCIÓN DE LA VÁLVUL	VALVE SECTION	SECTION DE VANNE	025V
					VENTILSEGMENT	SEZIONE VALVOLA	VENTIL	SECÇÃO DE VÁLVULAS	
15		1954626C1		1	BRACADEIRA	COLLAR	CLAMP	COLLIER	1640
					SCHELLE	MORSETTO	CLAMP	BRACADEIRA	
		1999666C1		1	CONTROLE, Heater, Includes items 16, 17, 18				
						MANDO	CONTROL	COMMANDE	2040
					MONITOR	COMANDO	KONTROL	COMANDO	
16		1999667C1		1	CONTROLE	MANDO	CONTROL	COMMANDE	2040
					MONITOR	COMANDO	KONTROL	COMANDO	
17		1999668C1		1	CABO	CABLE	CABLE	CABLE	1240
					KABEL	CAVO	KABEL	CABO	
18		190675A1		2	TUBO DE INTRODUÇÃO	CUELLO DE CARGA	PIPE	TUYAU	6240
					ROHR	TUBO	PAAFYLDNINGSSTUDS	TUBO DE ENCHIMENTO	
19		377232A2		1	MANGOTE, 2650mm	MANGUITO	HOSE, LARGE	DURITE	Z336
					SCHLAUCH, GROSS	TUBO FLESSIBILE,GRDE	SLANGE, STOR	MANGOTE	
20		406287A1		1	ANEL DE VEDAÇÃO	ANILLO DE CIERRE	SEAL	JOINT	7460
					DICHTUNG	ANELLO DI TENUTA	PAKNINGSRING	ANEL DE VEDACAO	

09-122	01	p2	06/09

CABINE AQUECEDOR
CABINA CALENTADOR
CAB - HEATER
CAB - HEATER

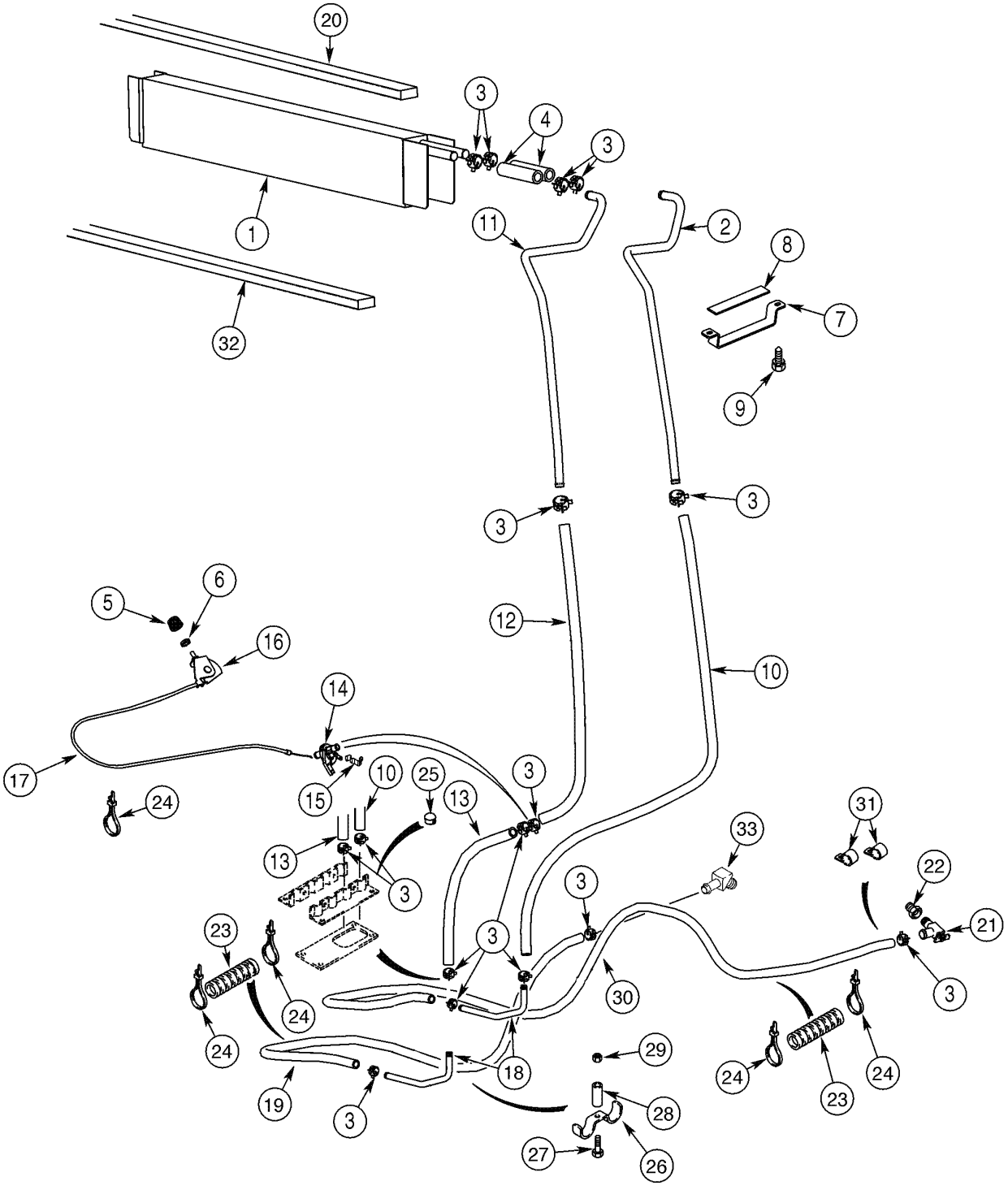

CAB - HEATER
CAB - HEATER
CAB - HEATER
CAB - HEATER

R	N	P.N.	MOD	Q	Denominação Bezeichnung	Denominacion Descrizione	Description Beskrivelse	Description Denominação	L.C.
21		301803R1		1	VALVULA DE PARADA ABSPERRVENTIL	VALVULA DE CIERRE VALVOLA DI ARRESTO	VALVE, SHUT-OFF AFSPÆRRINGSVENTIL	VALVE D'ARRET VALVULA DE PARADA	P337
22		221-89		1	REDUÇÃO, Hex, 1/2" x 3/8" NPT REDUZIERSTÜCK	REDUCTOR RIDUZIONE	REDUCER REDUKTION	REDUCTEUR REDUTOR	056R
23		D132982		7	TUBO ISOLANTE, 400mm FUTTERAL	TUBO AISLANTE TUBO	LOOM LOOM	GAINE TUBO ISOLANTE	5340
24		L18337		6	TIRA DE CABO, 9.95"-12.1" lg KABELBINDER	CIERRA CABLES CINGHIA, CABLAGGIO	STRAP, CABLE SELEKABEL	SERRE-CABLE APRIETACABLES	P716
25		353-410		2	BUJÃO, Dome, .875" hole, Nylon STOPFEN	TAPÓN TAPPO	PLUG PROP	BOUCHON BUJÃO	050T
26		D143427		1	BRACADEIRA SCHELLE	COLLAR MORSETTO	CLAMP CLAMP	COLLIER BRACADEIRA	1640
27		614-8030		1	PARAFUSO, Hex, M8 x 30, 8.8 SCHRAUBE	TORNILLO BULLONE	BOLT SKRUE	BOULON PARAFUSO	140B
28		D143417		1	ESPAÇADOR DISTANZSTÜCK	ESPACIADOR DISTANZIALE	SPACER AFSTANDSSTYKKE	ENTRETOISE ESPACADOR	8090
29		825-2408		1	PORCA, M8 x 1.25, Flg, Cl 8 MUTTER	TUERCA DADO	NUT MØTRIK	ECROU PORCA	010D
30		377233A2		1	MANGOTE, 1830mm SCHLAUCH, GROSS	MANGUITO TUBO FLESSIBILE,GRDE	HOSE, LARGE SLANGE, STOR	DURITE MANGOTE	Z336
31		D88052		2	BRACADEIRA SCHELLE	COLLAR MORSETTO	CLAMP CLAMP	COLLIER BRACADEIRA	1640
32		1987096C1		1	PLACA ESPESSA PLATTE, BREIT	PLACA, GRANDE PIASTRA, LARGA	PLATE, LARGE PLADE, STOR	PLAQUE, GRANDE PLACA ESPESSA	Z308
33		217-144		1	COTOVELO, 45º, 5/8" Hose x 1/2" NPTF Beaded KNIESTUECK	CODO GOMITO	ELBOW VINKELROER	COUDE JOELHO	085G

09-124	01	p1	06/09

CABINE - EVAPORADOR E LINHAS DO AR CONDICIONADO
CABINA - EVAPORADOR Y TUBERIAS DEL AIRE ACONDICIONADO
CAB - EVAPORATOR CORE AIR CONDITIONING LINES
CAB - EVAPORATOR CORE AIR CONDITIONING LINES

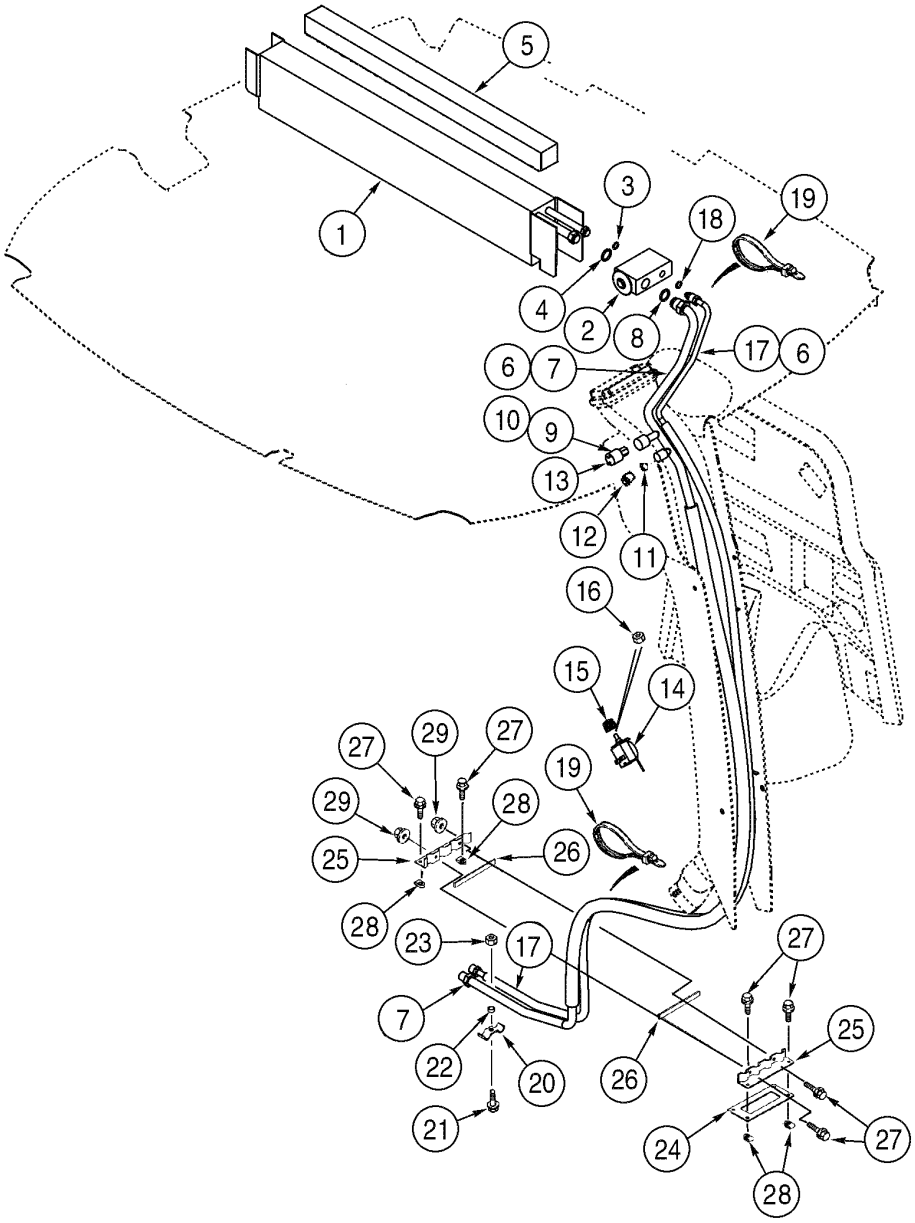

CAB - EVAPORATOR CORE AIR CONDITIONING LINES
CAB - EVAPORATOR CORE AIR CONDITIONING LINES
CAB - EVAPORATOR CORE AIR CONDITIONING LINES
CAB - EVAPORATOR CORE AIR CONDITIONING LINES

R	N	P.N.	MOD	Q	Denominação Bezeichnung	Denominacion Descrizione	Description Beskrivelse	Description Denominação	L.C.
		363832A5		1	EVAPORADOR, Assy, Includes items 1 - 4				
						EVAPORADOR	EVAPORATOR	EVAPORATEUR	3046
					VERDAMPFER	EVAPORATORE	FORDAMPER	EVAPORADOR	
1		**360263A4**		1	EVAPORADOR	EVAPORADOR	EVAPORATOR	EVAPORATEUR	3046
					VERDAMPFER	EVAPORATORE	FORDAMPER	EVAPORADOR	
2		**386535A1**		1	VALVULA	VALVULA	VALVE	SOUPAPE	9620
					VENTIL	VALVOLA	VENTIL	VALVULA	
3		**128484A1**		1	ANEL "O"	JUNTA HERMETICA	O-RING	JOINT THORIQUE	055A
					DICHTRING	ANELLO TOROIDALE	O-RING	O-RING	
4		**128485A1**		1	ANEL "O"	JUNTA HERMETICA	O-RING	JOINT THORIQUE	055A
					DICHTRING	ANELLO TOROIDALE	O-RING	O-RING	
		83822C1		3	CINTA	CINTA	TAPE, ADHESIVE	RUBAN ADHESIF	8960
					BAND	NASTRO	BÅND	CINTA	
5		**406287A1**		1	ANEL DE VEDAÇÃO, Adhesive				
						ANILLO DE CIERRE	SEAL	JOINT	7460
					DICHTUNG	ANELLO DI TENUTA	PAKNINGSRING	ANEL DE VEDACAO	
6		**345-621**		2	CINTA	CINTA	TAPE, ADHESIVE	RUBAN ADHESIF	8960
					BAND	NASTRO	BÅND	CINTA	
7		**360257A1**		1	TUBO PLASTICO, Includes items 8 - 12				
						FUNDA DE PLÁSTICO	TUBE, PLASTIC-RUBBEF	GAINE PLASTIQUE	Z192
					KUNSTSTOPFFSCHLAU(	TUBO, PLASTICA-GOMM	PLASTIKGUMMISLANGE	TUBO PLASTICO	
8		**128485A1**		1	ANEL "O"	JUNTA HERMETICA	O-RING	JOINT THORIQUE	055A
					DICHTRING	ANELLO TOROIDALE	O-RING	O-RING	
9		**128483A1**		1	ANEL "O"	JUNTA HERMETICA	O-RING	JOINT THORIQUE	055A
					DICHTRING	ANELLO TOROIDALE	O-RING	O-RING	
10		**1250594C1**		1	NUCLÉO, low pressure	NÚCLEO	CORE	NOYAU	2160
					KERN	NUCLEO	KØLERLEGEME	NÚCLEO	
11		**1250594C1**		1	NUCLÉO, high pressure	NÚCLEO	CORE	NOYAU	2160
					KERN	NUCLEO	KØLERLEGEME	NÚCLEO	
12		**122553A1**		1	TAMPA DO RESERVATÓRIO				
						TAPON DEL DEPOSITO	CAP	CHAPEAU	1380
					ABDECKAPPE	TAPPO SERBATOIO	TANKDAEKSEL	TAMPAO DE RESERVAT(	
13		**87000228**		1	INTERRUPTOR DE PRESSÃO, low pressure				
						INTERRUPTOR DE PRES	SWITCH, PRESSURE	PRESSOSTAT	079I
					DRUCKSCHALTER	INTERRUTTORE PRESSI	TRYKKONTAKT	INTERRUPTOR DE PRES	
14		**370381A1**		1	INTERRUPTOR, temp	CONTACTOR	SWITCH	CONTACTEUR	8850
					SCHALTER	INTERRUTTORE	KONTAKT	INTERRUPTOR	
15		**400379A1**		1	PLACA, 23mm	PLACA	KNOB	PLAQUE	4850
					PLATTE	PIASTRAPLADE	KNOB	CHAPA	
16		**A42561**		1	PORCA	TUERCA	NUT	ECROU	5780
					MUTTER	DADO	MØTRIK	PORCA	
17		**360256A1**		1	TUBO PLASTICO, Includes item 18				
						FUNDA DE PLÁSTICO	TUBE, PLASTIC-RUBBEF	GAINE PLASTIQUE	Z192
					KUNSTSTOPFFSCHLAU(	TUBO, PLASTICA-GOMM	PLASTIKGUMMISLANGE	TUBO PLASTICO	
18		**128483A1**		1	ANEL "O"	JUNTA HERMETICA	O-RING	JOINT THORIQUE	055A
					DICHTRING	ANELLO TOROIDALE	O-RING	O-RING	
19		**L18337**		4	TIRA DE CABO, 9.95"-12.1" lg				
						CIERRA CABLES	STRAP, CABLE	SERRE-CABLE	P716
					KABELBINDER	CINGHIA, CABLAGGIO	SELEKABEL	APRIETACABLES	

09-124	01	p2	06/09

CABINE - EVAPORADOR E LINHAS DO AR CONDICIONADO
CABINA - EVAPORADOR Y TUBERIAS DEL AIRE ACONDICIONADO
CAB - EVAPORATOR CORE AIR CONDITIONING LINES
CAB - EVAPORATOR CORE AIR CONDITIONING LINES

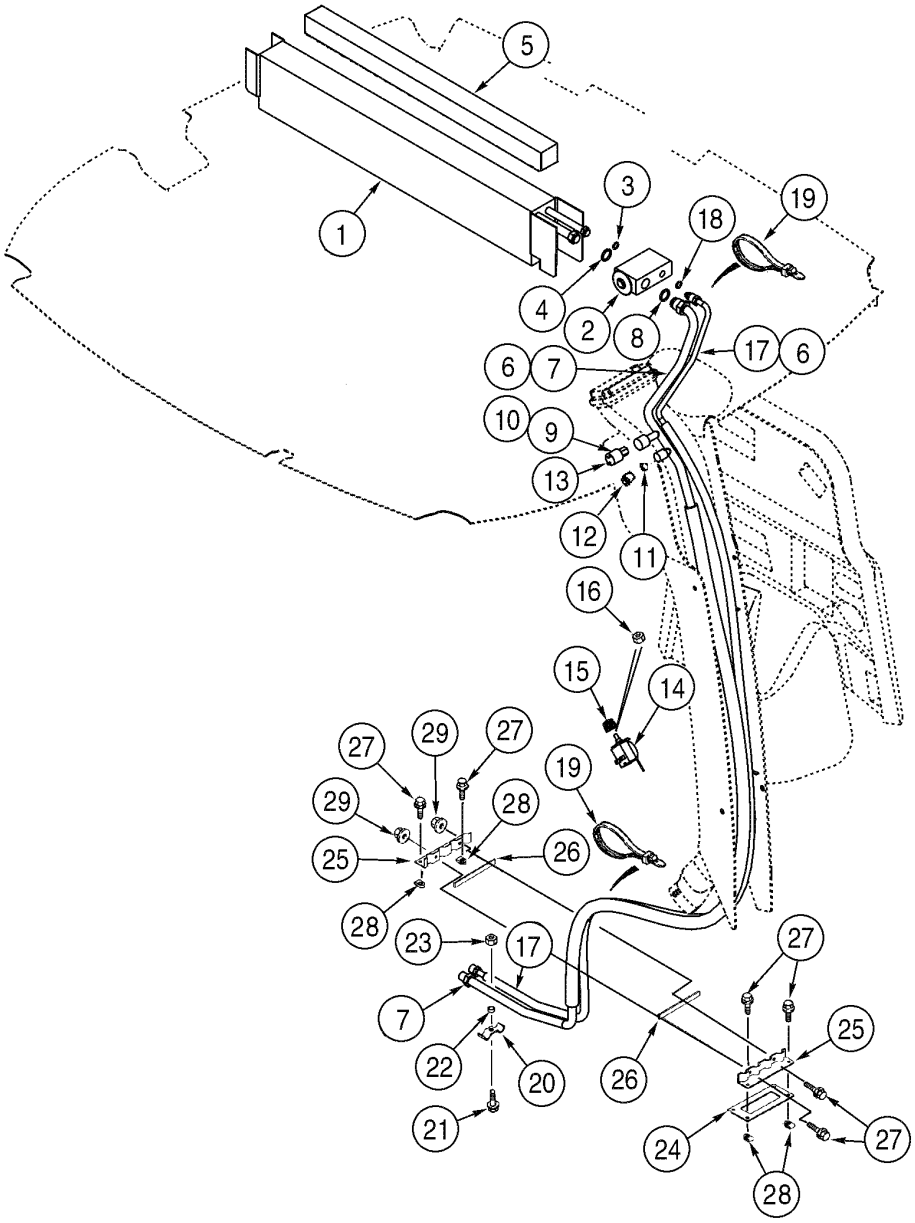

CAB - EVAPORATOR CORE AIR CONDITIONING LINES
CAB - EVAPORATOR CORE AIR CONDITIONING LINES
CAB - EVAPORATOR CORE AIR CONDITIONING LINES
CAB - EVAPORATOR CORE AIR CONDITIONING LINES

R	N	P.N.	MOD	Q	Denominação Bezeichnung	Denominacion Descrizione	Description Beskrivelse	Description Denominação	L.C.
20		D143427		1	BRACADEIRA SCHELLE	COLLAR MORSETTO	CLAMP CLAMP	COLLIER BRACADEIRA	1640
21		614-8030		1	PARAFUSO, Hex, M8 x 30, 8.8 SCHRAUBE	TORNILLO BULLONE	BOLT SKRUE	BOULON PARAFUSO	140B
22		D143417		1	ESPAÇADOR DISTANZSTÜCK	ESPACIADOR DISTANZIALE	SPACER AFSTANDSSTYKKE	ENTRETOISE ESPACADOR	8090
23		825-2408		1	PORCA, M8 x 1.25, Flg, Cl 8 MUTTER	TUERCA DADO	NUT MØTRIK	ECROU PORCA	010D
24		124011A1		1	JUNTA DICTHUNG	JUNTA HERMETICA GUARNIZIONE	GASKET PAKNING	JOINT JUNTA	3720
25		123980A1		2	FREIO STREICHBLECHKANTE	BRIDA SOMMITA	SHIN LASK	BRIDE FREIO	7775
26		181979A1		2	TIRA VEDADORA DICHTSTREIFEN	BANDA HERMETICIDAD STRISCIA, DI TENUTA	STRIP, SEALING TÆTNINGSLISTE	BANDE D'ETANCHEITE TIRA VEDADORA	P679
27		845-6020		6	PARAFUSO, Hex Flg, M6 x 20, 8.8, Full Thd SCHRAUBE	TORNILLO BULLONE	BOLT SKRUE	BOULON PARAFUSO	140B
28		833-40406		4	PORCA, M6, U MUTTER	TUERCA DADO	NUT MØTRIK	ECROU PORCA	010D
29		825-2406		2	PORCA, M6 x 1, Flg, Cl 8 MUTTER	TUERCA DADO	NUT MØTRIK	ECROU PORCA	010D

09-126	01	p1	06/09

AR CONDICIONADO - CONDENSADOR E RECEPTOR SECADOR
AIRE ACONDICIONADO - CONDENSADOR Y RECEPTOR SECADOR
AIR CONDITIONING - CONDENSER AND RECEIVER DRIER
AIR CONDITIONING - CONDENSER AND RECEIVER DRIER

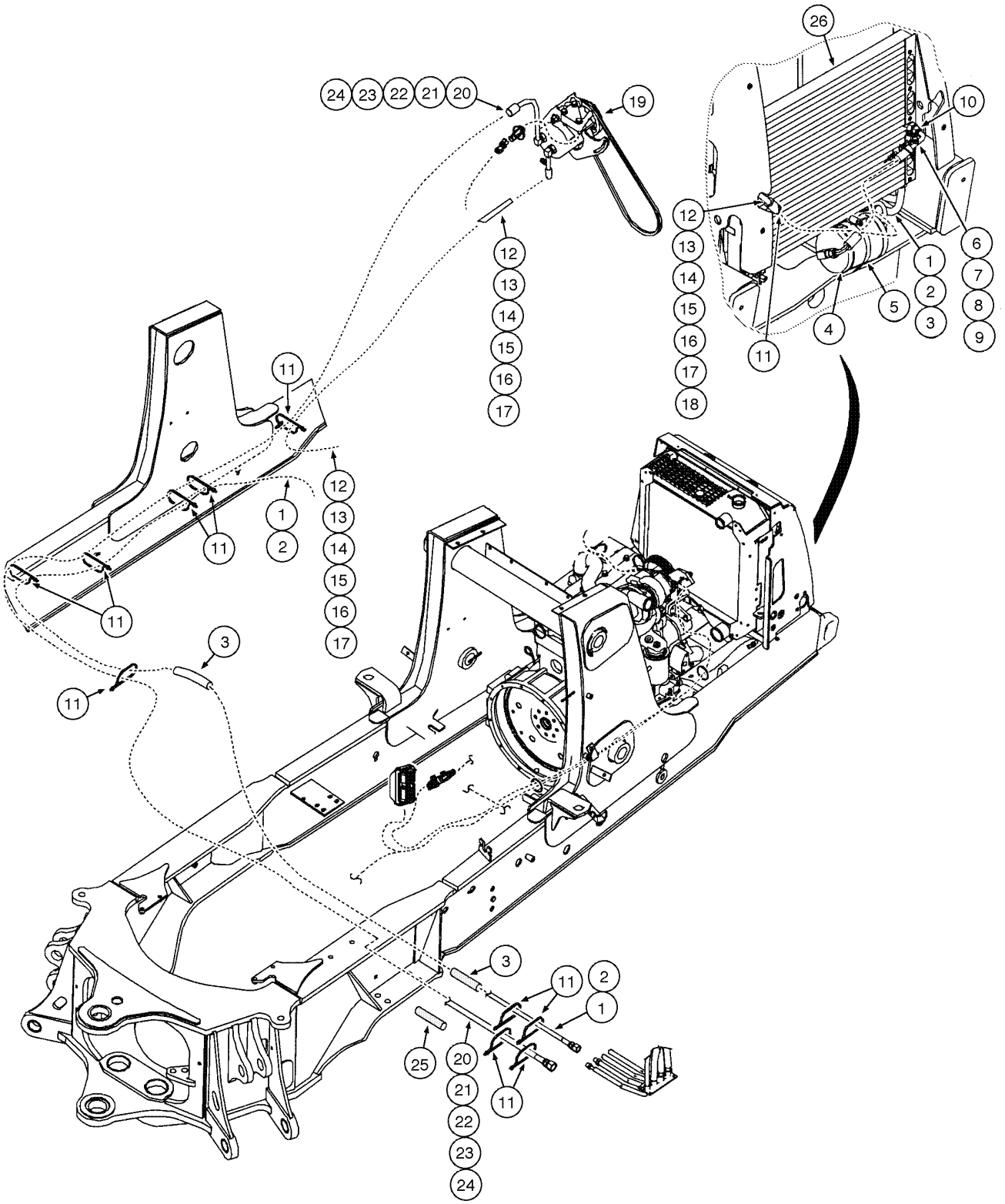

AIR CONDITIONING - CONDENSER AND RECEIVER DRIER
AIR CONDITIONING - CONDENSER AND RECEIVER DRIER
AIR CONDITIONING - CONDENSER AND RECEIVER DRIER
AIR CONDITIONING - CONDENSER AND RECEIVER DRIER

R	N	P.N.	MOD	Q	Denominação Bezeichnung	Denominacion Descrizione	Description Beskrivelse	Description Denominação	L.C.
1		87421777		1	MANGUEIRA CONJUNTO, Drier (2730mm), Includes item 2				
						MANGUERA (CONJUNTC	HOSE ASSY.	FLEXIBLE (ASSEMBLE)	P457
					SCHLAUCH (KPLT.)	GRUPPO TUBO FLESS	HOSE ASSY.	MANGUEIRA CONJUNTC	
2		128483A1		2	ANEL "O"	JUNTA HERMETICA	O-RING	JOINT THORIQUE	055A
					DICHTRING	ANELLO TOROIDALE	O-RING	O-RING	
3		191704A1		4	TUBO ISOLANTE, 460mm	TUBO AISLANTE	LOOM	GAINE	5340
					FUTTERAL	TUBO	LOOM	TUBO ISOLANTE	
4		86984155		1	DESIDRATADOR	RECEPTOR-DESHIDRAT	RECEIVER-DRYER	RECEVEUR-DÉSHYDRA	058D
					FILTERTROCKNER	DISIDRATATORE	VENDUDSKILLER	DESIDRATADOR	
5		214-1464		2	BRACADEIRA MANGUEIRA, #64, 3.56/4.50 Type F Worm				
						ABRAZADERA MANGUEI	CLAMP, HOSE	BRIDE, FLEXIBLE	P729
					SCHLAUCHSCHELLE	MORSETTO	SLANGEKLEMME	BRACADEIRA MANGUEII	
6		87421775		1	MANGUEIRA CONJUNTO, Condenser (431mm), Includes items 7, 8, 9				
						MANGUERA (CONJUNTC	HOSE ASSY.	FLEXIBLE (ASSEMBLE)	P457
					SCHLAUCH (KPLT.)	GRUPPO TUBO FLESS	HOSE ASSY.	MANGUEIRA CONJUNTC	
7		128483A1		3	ANEL "O"	JUNTA HERMETICA	O-RING	JOINT THORIQUE	055A
					DICHTRING	ANELLO TOROIDALE	O-RING	O-RING	
8		1250594C1		1	NUCLÉO, high pressure	NÚCLEO	CORE	NOYAU	2160
					KERN	NUCLEO	KØLERLEGEME	NÚCLEO	
9		122081A1		1	CONEXAO, switch	CONEXION	FITTING	RACCORD	3300
					FITTING	RACCORDO	FITTING	CONEXAO	
10		232948A1		1	INTERRUPTOR DE PRESSÃO, high pressure				
						INTERRUPTOR DE PRES	SWITCH, PRESSURE	PRESSOSTAT	079I
					DRUCKSCHALTER	INTERRUTTORE PRESS	TRYKKONTAKT	INTERRUPTOR DE PRES	
11		L18337		15	TIRA DE CABO, 9.95"-12.1" lg				
						CIERRA CABLES	STRAP, CABLE	SERRE-CABLE	P716
					KABELBINDER	CINGHIA, CABLAGGIO	SELEKABEL	APRIETACABLES	
12		87421776		1	MANGUEIRA CONJUNTO, Compressor (1542mm), Includes items 13 - 17				
						MANGUERA (CONJUNTC	HOSE ASSY.	FLEXIBLE (ASSEMBLE)	P457
					SCHLAUCH (KPLT.)	GRUPPO TUBO FLESS	HOSE ASSY.	MANGUEIRA CONJUNTC	
13		128484A1		1	ANEL "O"	JUNTA HERMETICA	O-RING	JOINT THORIQUE	055A
					DICHTRING	ANELLO TOROIDALE	O-RING	O-RING	
14		128485A1		1	ANEL "O"	JUNTA HERMETICA	O-RING	JOINT THORIQUE	055A
					DICHTRING	ANELLO TOROIDALE	O-RING	O-RING	
15		1999926C1		1	BOCAL TUBO	TUBO, BOQUILLA	FITTING, PIPE	EMBOUT DE TUYAUTER	P190
					ROHRFITTING	RACCORDO,TUBAZIONE	PASRØR	BOCAL TUBO	
16		1250594C1		1	NUCLÉO	NÚCLEO	CORE	NOYAU	2160
					KERN	NUCLEO	KØLERLEGEME	NÚCLEO	
17		122554A1		1	TAMPA DO RESERVATÓRIO, sealing				
						TAPON DEL DEPOSITO	CAP	CHAPEAU	1380
					ABDECKAPPE	TAPPO SERBATOIO	TANKDAEKSEL	TAMPAO DE RESERVAT	
18		193913A1		1	PROTETOR	PROTECTOR	PROTECTOR	PROTECTEUR	6540
					SCHUTZVORRICHTUNG	PROTETTORE	PROTECTOR	PROTETOR	
19		{}		1	COMPRESSOR A/C (p.9-126)				

09-126	01	p2	06/09

AR CONDICIONADO - CONDENSADOR E RECEPTOR SECADOR
AIRE ACONDICIONADO - CONDENSADOR Y RECEPTOR SECADOR
AIR CONDITIONING - CONDENSER AND RECEIVER DRIER
AIR CONDITIONING - CONDENSER AND RECEIVER DRIER

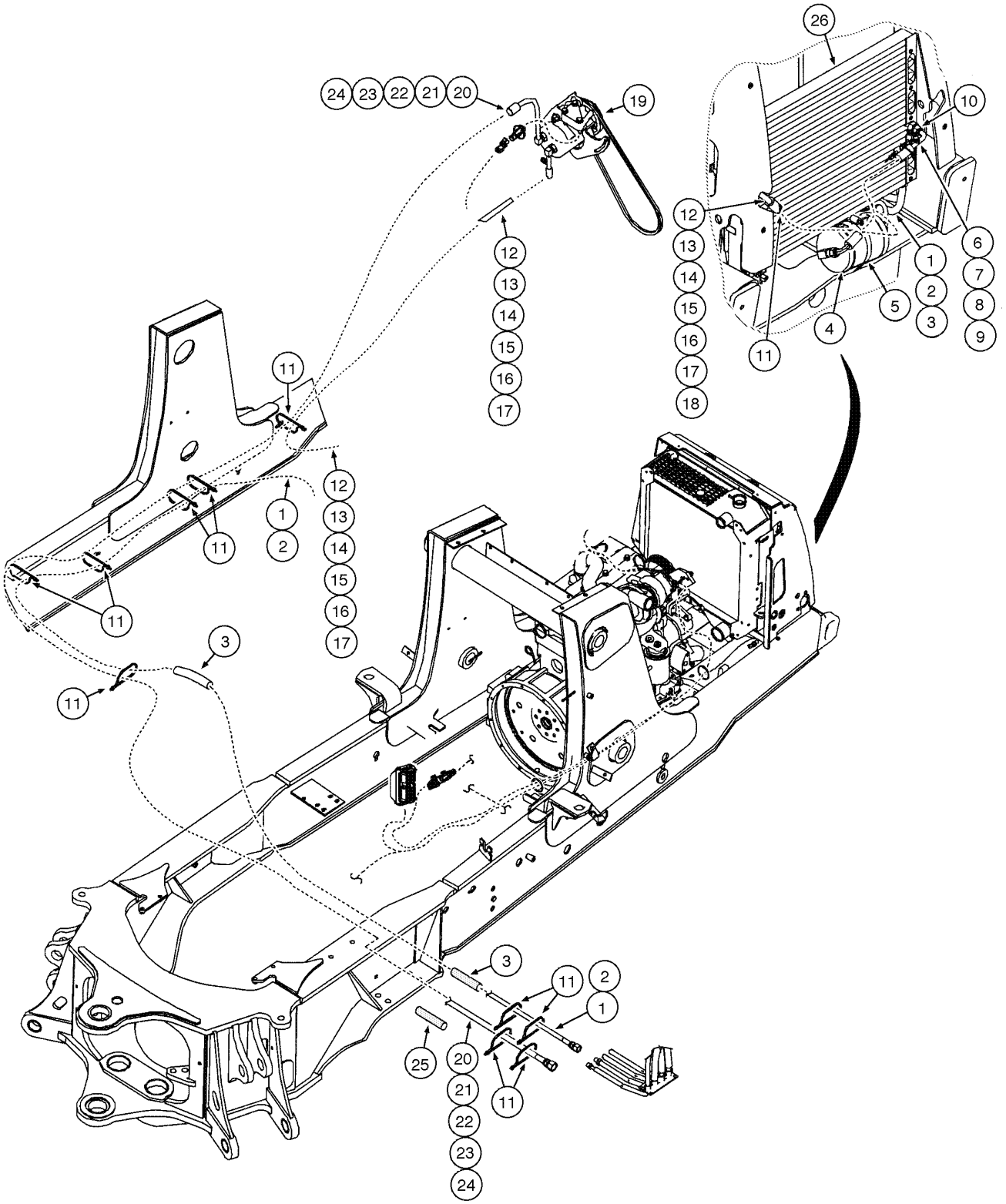

AIR CONDITIONING - CONDENSER AND RECEIVER DRIER
AIR CONDITIONING - CONDENSER AND RECEIVER DRIER
AIR CONDITIONING - CONDENSER AND RECEIVER DRIER
AIR CONDITIONING - CONDENSER AND RECEIVER DRIER

R	N	P.N.	MOD	Q	Denominação Bezeichnung	Denominacion Descrizione	Description Beskrivelse	Description Denominação	L.C.
20		87427294		1	MANGUEIRA CONJUNTO, Cab (2240mm), Includes items 21 - 24				
						MANGUERA (CONJUNTO	HOSE ASSY.	FLEXIBLE (ASSEMBLE)	P457
					SCHLAUCH (KPLT.)	GRUPPO TUBO FLESS	HOSE ASSY.	MANGUEIRA CONJUNTO	
21		128485A1		2	ANEL "O"	JUNTA HERMETICA	O-RING	JOINT THORIQUE	055A
					DICHTRING	ANELLO TOROIDALE	O-RING	O-RING	
22		1999927C1		1	BOCAL TUBO	TUBO, BOQUILLA	FITTING, PIPE	EMBOUT DE TUYAUTER	P190
					ROHRFITTING	RACCORDO,TUBAZIONE	PASRØR	BOCAL TUBO	
23		1250594C1		1	NUCLÉO	NÚCLEO	CORE	NOYAU	2160
					KERN	NUCLEO	KØLERLEGEME	NÚCLEO	
24		122553A1		1	TAMPA DO RESERVATÓRIO, sealing				
						TAPON DEL DEPOSITO	CAP	CHAPEAU	1380
					ABDECKAPPE	TAPPO SERBATOIO	TANKDAEKSEL	TAMPAO DE RESERVAT	
25		191703A1		2	TUBO ISOLANTE, 400mm	TUBO AISLANTE	LOOM	GAINE	5340
					FUTTERAL	TUBO	LOOM	TUBO ISOLANTE	
26		87417329		1	CONDENSADOR	CONDENSADOR	CONDENSER	CONDENSATEUR	220C
					KONDENSATOR	CONDENSATORE	KONDENSATOR	CONDENSADOR	
		895-11008		4	ARRUELA PLANA, M8 x 16 x 1.6				
						ARANDELA	WASHER	RONDELLE	131R
					UNTERLEGSCHEIBE	ROSETTA PIANA	FLADSKIVE	ANILHA	
		829-1408		4	PORCA, M8, Cl 10	TUERCA	NUT	ECROU	010D
					MUTTER	DADO	MØTRIK	PORCA	

09-128	01	p1	11/07

AR CONDICIONADO - COMPRESSOR MONTAGEM E ACIONAMENTO
AIRE ACONDICIONADO - MONTAJE Y ACIONAMIENTO
AIR CONDITIONING - COMPRESSOR MOUNTING AND DRIVE
AIR CONDITIONING - COMPRESSOR MOUNTING AND DRIVE

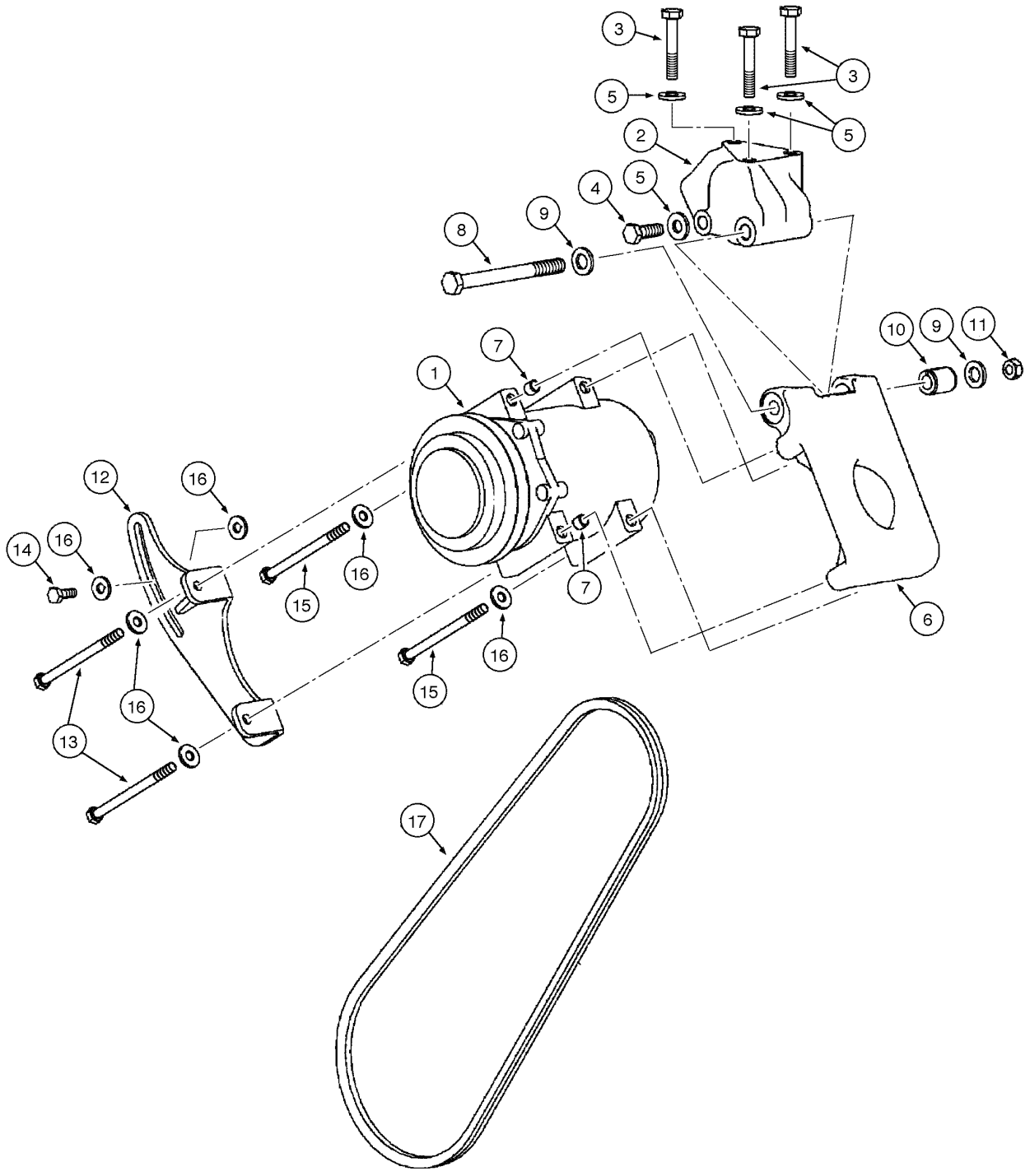

AIR CONDITIONING - COMPRESSOR MOUNTING AND DRIVE
AIR CONDITIONING - COMPRESSOR MOUNTING AND DRIVE
AIR CONDITIONING - COMPRESSOR MOUNTING AND DRIVE
AIR CONDITIONING - COMPRESSOR MOUNTING AND DRIVE

R	N	P.N.	MOD	Q	Denominação Bezeichnung	Denominacion Descrizione	Description Beskrivelse	Description Denominação	L.C.
1		87430122		1	COMPRESSOR AR COND. KLIMAKOMPRESSOR	COMPRESOR ACOND. COMPRESSORE CONDI	COMPRESSOR, AIRCON AIR. CONDIT. KOMPRES	COMPRESSEUR CLIMAT COMPRESSOR AR CONI	217C
2		87429950		1	SUPORTE HALTERUNG, LAGERBO	SOPORTE SUPPORTO	SUPPORT BESLAG	SUPPORT SUPORTE	300S
3		814-10055		3	PARAFUSO, Hex, M10 x 55, 8.8 SCHRAUBE	TORNILLO BULLONE	BOLT SKRUE	BOULON PARAFUSO	140B
4		614-10030		1	PARAFUSO, Hex, M10 x 30, 8.8 SCHRAUBE	TORNILLO BULLONE	BOLT SKRUE	BOULON PARAFUSO	140B
5		896-15010		4	ARRUELA PLANA, M10 x 24.5 x 3, HT UNTERLEGSCHEIBE	ARANDELA ROSETTA PIANA	WASHER FLADSKIVE	RONDELLE ANILHA	131R
6		87429948		1	SUPORTE HALTERUNG, LAGERBO	SOPORTE SUPPORTO	SUPPORT BESLAG	SUPPORT SUPORTE	300S
7		87429952		2	ANEL RING	ANILLO ANELLO	RING RING	ANNEAU ANEL	045A
8		814-12130		1	PARAFUSO, Hex, M12 x 130, 8.8 SCHRAUBE	TORNILLO BULLONE	BOLT SKRUE	BOULON PARAFUSO	140B
9		896-11012		2	ARRUELA PLANA, M13.5 x 24.5 x 3, HT UNTERLEGSCHEIBE	ARANDELA ROSETTA PIANA	WASHER FLADSKIVE	RONDELLE ANILHA	131R
10		87429951		1	ESPAÇADOR DISTANZSTÜCK	SEPARADOR DISTANZIALE	SPACER AFSTANDSSTYKKE	ENTRETOISE ESPACADOR	075D
11		829-1412		1	PORCA, M12, Cl 10 MUTTER	TUERCA DADO	NUT MØTRIK	ECROU PORCA	010D
12		87429949		1	SUPORTE SCHALTER, AUTOM. AU	PIEZA DE APOYO SQUADRETTA	BRACKET, SUPPORTING STOETTEBESLAG	EQUERRE PECA DE SUPORTE	215S
13		814-8110		2	PARAFUSO, Hex, M8 x 110, 8.8 SCHRAUBE	TORNILLO BULLONE	BOLT SKRUE	BOULON PARAFUSO	140B
14		614-8020		1	PARAFUSO, Hex, M8 x 20, 8.8 SCHRAUBE	TORNILLO BULLONE	BOLT SKRUE	BOULON PARAFUSO	140B
15		814-8100		2	PARAFUSO, Hex, M8 x 100, 8.8 SCHRAUBE	TORNILLO BULLONE	BOLT SKRUE	BOULON PARAFUSO	140B
16		896-15008		6	ARRUELA PLANA, M8 x 21.5 x 2.5, HT UNTERLEGSCHEIBE	ARANDELA ROSETTA PIANA	WASHER FLADSKIVE	RONDELLE ANILHA	131R
17		87429954		1	CORREIA DE TRANSMISSÃO ANTRIEBS RIEMEN	CORREA DE TRANSMIS CINGHIA DI TRASMISSIC	BELT, TRANSMISSION DRIVREM	COURROIE DE TRANSM CORREIA DE TRANSMIS	173C

09-130	01	p1	06/09

ROPS - ESTRUTURA, COBERTURAS E ESPELHO (STANDARD)
ROPS - ESTRUCTURA, CUBIERTAS Y ESPEJO (STANDARD)
ROPS - FRAME, COVERS AND REAR VIEW MIRROR (STANDARD)
ROPS - FRAME, COVERS AND REAR VIEW MIRROR (STANDARD)

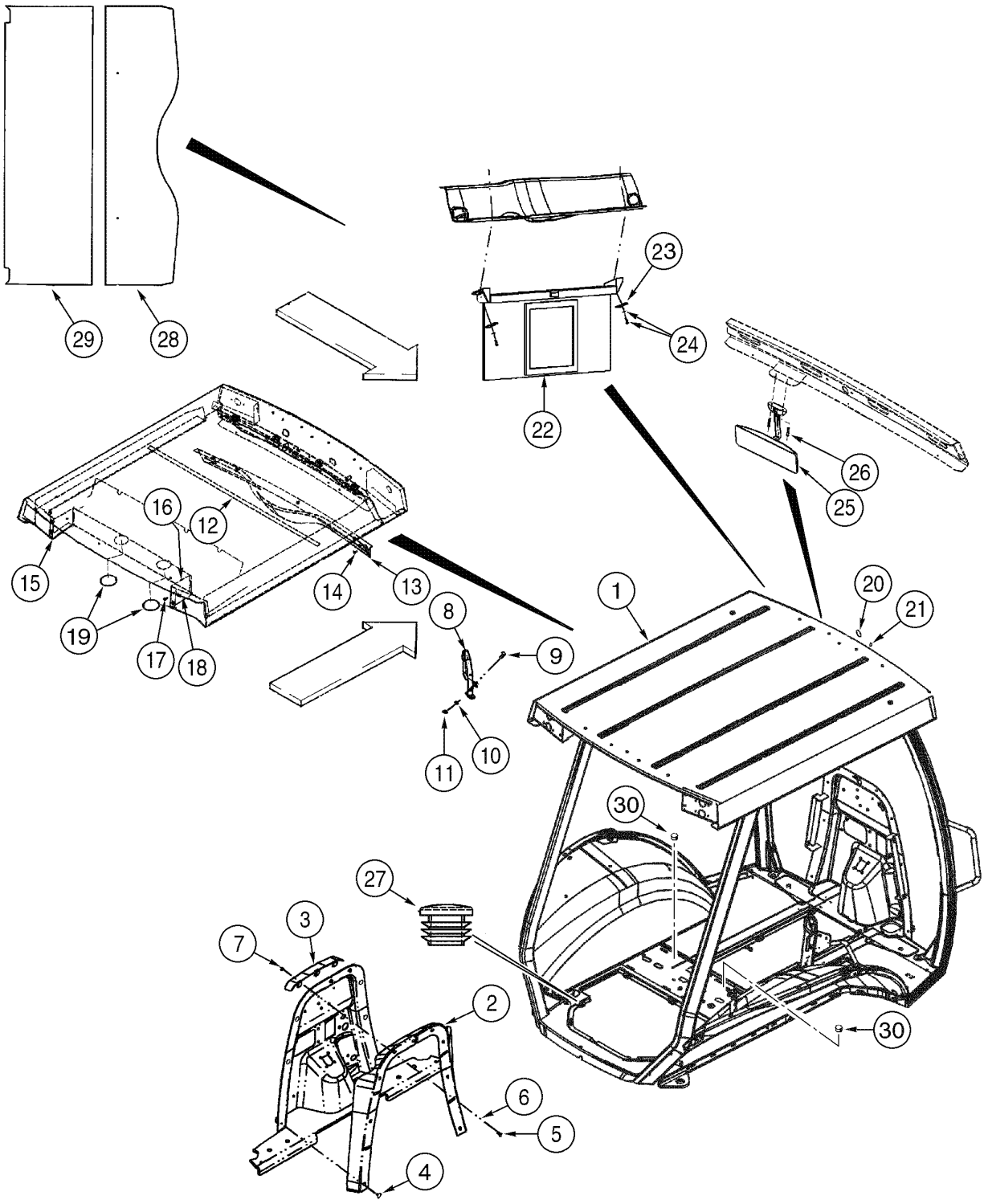

ROPS - FRAME, COVERS AND REAR VIEW MIRROR (STANDARD)
ROPS - FRAME, COVERS AND REAR VIEW MIRROR (STANDARD)
ROPS - FRAME, COVERS AND REAR VIEW MIRROR (STANDARD)
ROPS - FRAME, COVERS AND REAR VIEW MIRROR (STANDARD)

R	N	P.N.	MOD	Q	Denominação Bezeichnung	Denominacion Descrizione	Description Beskrivelse	Description Denominação	L.C.
		87449825		1	BALDAQUIM, Assy, Includes item 1				
						BALDAQUIN	CANOPY	CANOPY	139B
					SCHUTZDACH	BALDACCHINO	BALDAKIN	A CAPOTA	
1		**87443434**		1	CHARPENTE CAB	ESTRUCTURA CABINA	FRAME, CAB	CABINE-CHASSIS	071I
					KABINENRAHMEN	INTELAIATURA CABINA	KABINERAMME	CHARPENTE CAB	
2		**396938A3**		1	MOLDURA, Firewall	MOLDURA	MOLDING	MOULURE	5650
					ZIERLEISTE	MODANATURA	STØBNING	MOLDURA	
3		**395478A3**		1	BRACADEIRA	PIEZA DE SOPORTE	BRACKET	PATTE FIXATION	1010
					HALTERUNG	STAFFA	BESLAG	SUPORTE	
4		**D143242**		6	BUJÃO	TAPÓN	PLUG	BOUCHON	6400
					STOPFEN	TAPPO	PROP	BUJAO	
5		**614-8020**		3	PARAFUSO, Hex, M8 x 20, 8.8				
						TORNILLO	BOLT	BOULON	140B
					SCHRAUBE	BULLONE	SKRUE	PARAFUSO	
6		**495-81001**		3	ARRUELA PLANA, 5/16"	ARANDELA	WASHER	RONDELLE	131R
					UNTERLEGSCHEIBE	ROSETTA PIANA	FLADSKIVE	ANILHA	
7		**832-10408**		3	CONTRA PORCA, M8 x 1.25, Cl 8				
						CONTRA TUERCA	NUT, LOCK	CONTRE-ECROU	P263
					SICHERUNGSMUTTER	CONTRODADO	LASEMOETRIK	CONTRA PORCA	
8		**392930A1**		1	GALERIA	BARANDILLA	GRAB RAIL	RAMBARDE	Z608
					HANDLAUF	GUIDA, ESTRATTORE	GELÆNDER	BARANDILLA	
9		**87310177**		2	PARAFUSO	TORNILLO	BOLT	BOULON	140B
					SCHRAUBE	BULLONE	SKRUE	PARAFUSO	
10		**495-81267**		2	ARRUELA PLANA, .469" x 1 1/2" x .134"				
						ARANDELA	WASHER	RONDELLE	131R
					UNTERLEGSCHEIBE	ROSETTA PIANA	FLADSKIVE	ANILHA	
11		**832-10410**		2	CONTRA PORCA, M10 x 1.5, Cl 8				
						CONTRA TUERCA	NUT, LOCK	CONTRE-ECROU	P263
					SICHERUNGSMUTTER	CONTRODADO	LASEMOETRIK	CONTRA PORCA	
12		**385506A1**		1	TIRA DE PROTECAO	BANDA DE PROTECCIÓN	STRIP, PROTECTION	PROFIL PROTECTEUR	P737
					SCHUTZSTREIFEN	PROTEZIONE PIASTRINA	BESKYTTELSESLISTE	TIRA DE PROTECAO	
13		**367712A3**		1	TAMPA, Harness	TAPA	COVER	COUVERCLE	2250
					DECKEL	COPERCHIO	COVER	TAMPA	
14		**F64519**		5	PARAFUSO, Cross Wash Hd, #10-16 x 3/4"				
						TORNILLO AUTOROSCA	SCREW, SELF TAPPING	VIS AUTO-TARAUDEUSE	062V
					SCHRAUBE, SELBSTSCH	VITE AUTOFILETTANTE	BOLT, SELVLAASENDES	PARAFUSO	
15		**357099A1**		1	TAMPA, LH	TAPA	COVER	COUVERCLE	2250
					DECKEL	COPERCHIO	COVER	TAMPA	
16		**357100A1**		1	TAMPA, RH	TAPA	COVER	COUVERCLE	2250
					DECKEL	COPERCHIO	COVER	TAMPA	
17		**87310098**		4	PARAFUSO	TORNILLO	BOLT	BOULON	140B
					SCHRAUBE	BULLONE	SKRUE	PARAFUSO	
18		**833-40406**		4	PORCA, M6, U	TUERCA	NUT	ECROU	010D
					MUTTER	DADO	MØTRIK	PORCA	
19		**1302758C1**		2	BUJÃO	TAPÓN	PLUG	BOUCHON	6400
					STOPFEN	TAPPO	PROP	BUJAO	
		353-410		1	BUJÃO, Dome, .875" hole, Nylon				
						TAPÓN	PLUG	BOUCHON	050T
					STOPFEN	TAPPO	PROP	BUJÃO	

09-130	01	p2	06/09

ROPS - ESTRUTURA, COBERTURAS E ESPELHO (STANDARD)
ROPS - ESTRUCTURA, CUBIERTAS Y ESPEJO (STANDARD)
ROPS - FRAME, COVERS AND REAR VIEW MIRROR (STANDARD)
ROPS - FRAME, COVERS AND REAR VIEW MIRROR (STANDARD)

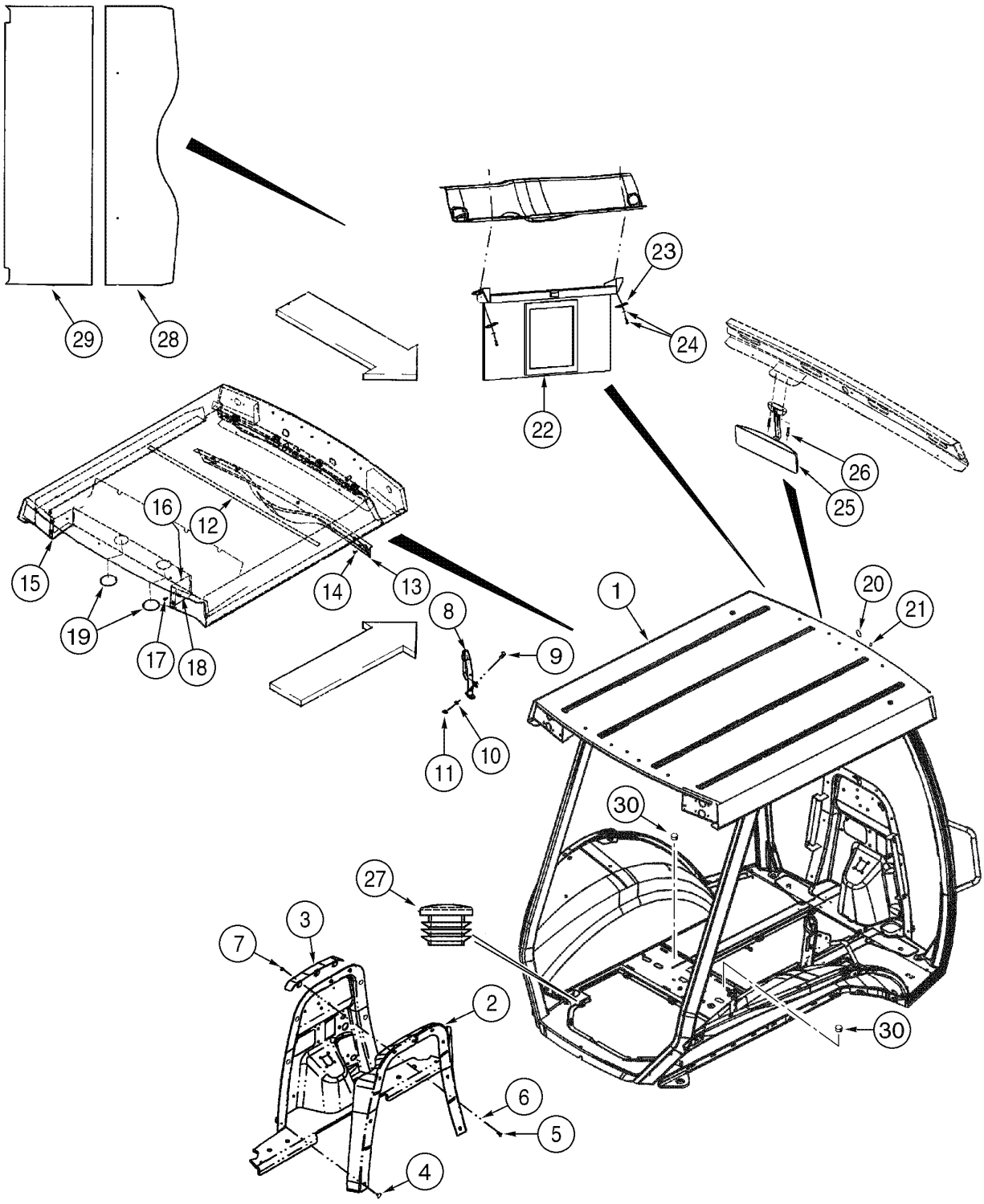

ROPS - FRAME, COVERS AND REAR VIEW MIRROR (STANDARD)
ROPS - FRAME, COVERS AND REAR VIEW MIRROR (STANDARD)
ROPS - FRAME, COVERS AND REAR VIEW MIRROR (STANDARD)
ROPS - FRAME, COVERS AND REAR VIEW MIRROR (STANDARD)

R	N	P.N.	MOD	Q	Denominação Bezeichnung	Denominacion Descrizione	Description Beskrivelse	Description Denominação	L.C.
20		411549A1		1	BUJÃO STOPFEN	TAPÓN TAPPO	PLUG PROP	BOUCHON BUJAO	6400
21		353-421		2	BUJÃO, Dome, .187" hole, Nylon STOPFEN	TAPÓN TAPPO	PLUG PROP	BOUCHON BUJÃO	050T
22		364180A1		1	PARA-SOL SONNENBLENDE	PARASOL PARASOLE	VISOR, SUN VISOR, SUN	PARE-SOLEIL PARA-SOL	P680
23		409618A1		2	PLACA PLATTE	PLACA PIASTRA	PLATE PLADE	PLAQUE CHAPA	6360
24		396516A1		2	PARAFUSO DE PONTA NADELVENTIL	PUNZON VALVULA VITE, A PUNTA	SCREW, POINTED SCREW, POINTED	POINTEAU PARAFUSO DE PONTA	Z358
25		87406924		1	ESPELHO RETROVISOR RÜCKSPIEGEL	ESPEJO RETROVISOR SPECCHIO RETROVISOI	MIRROR, REAR-VIEW SIDESPEJL	RÉTROVISEUR ESPELHO RETROVISOR	185S
26		286-56520		2	PARAFUSO, Cross Fil Hd, #10-24 x 1 1/4" SCHRAUBE	TORNILLO VITE	SCREW SKRUE	VIS PARAFUSO	040V
27		382298A1		2	BUJÃO STOPFEN	TAPÓN TAPPO	PLUG PROP	BOUCHON BUJAO	6400
28		431583A1		1	PAINEL, Roof Front TAFEL	CONTRAPANEL PANNELLO	PANEL PANEL	PANNEAU PAINEL	6070
29		431584A1		1	PAINEL, Roof Rear TAFEL	CONTRAPANEL PANNELLO	PANEL PANEL	PANNEAU PAINEL	6070
30		87301515		2	TAPÓN PLÁSTICO KUNSTSTOFFSTOPFEN	TAPÓN PLÁSTICO TAPPO IN PLASTICA	PLASTIC PLUG PLASTICTÆNDRØR	BOUCHON PLASTIQUE TAPÓN PLÁSTICO	Z412

09-132	01	p1	11/07

ROPS - VIDROS
ROPS - VIDRIOS
ROPS - GLASSES
ROPS - GLASSES

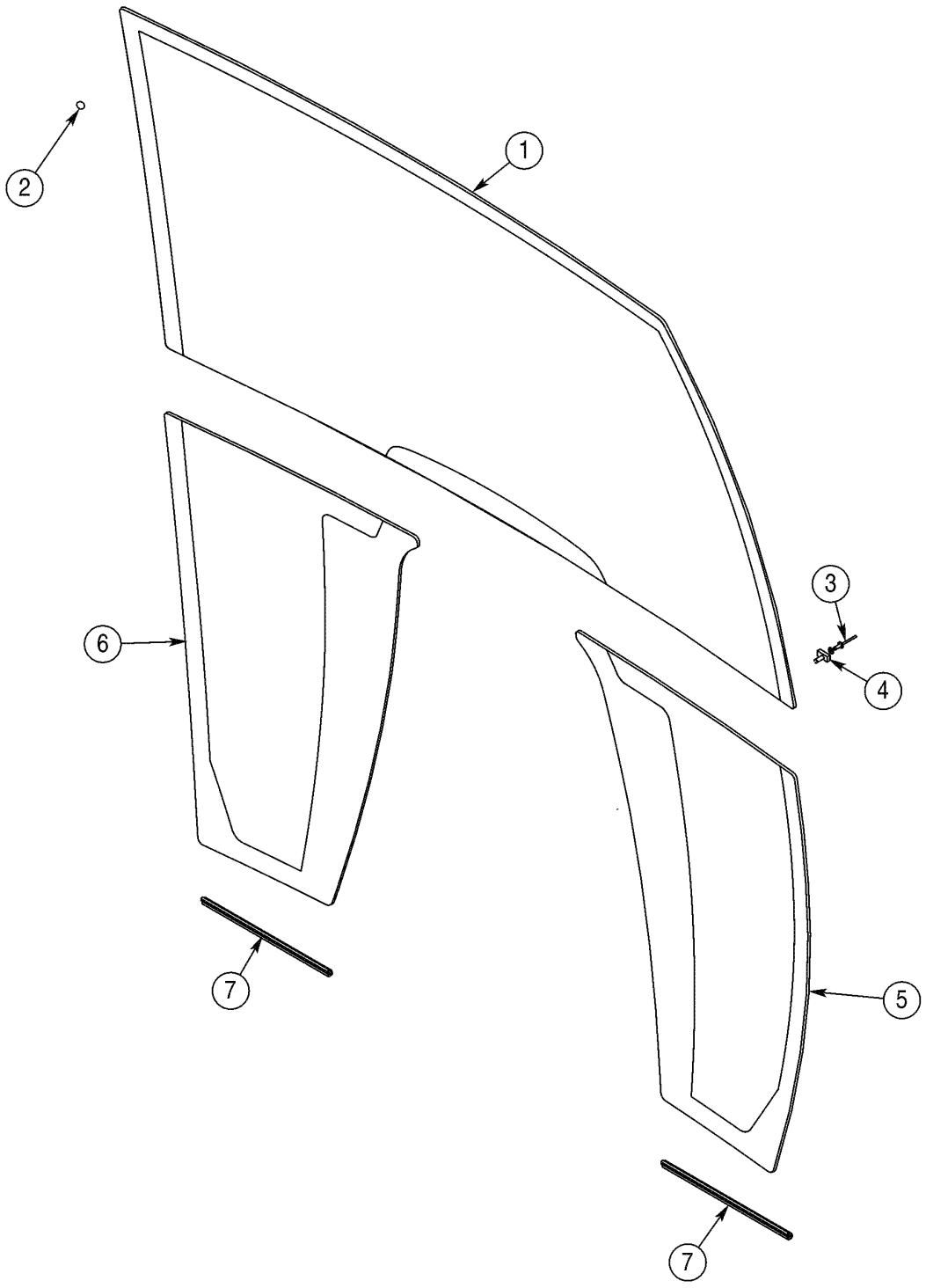

ROPS - GLASSES
ROPS - GLASSES
ROPS - GLASSES
ROPS - GLASSES

R	N	P.N.	MOD	Q	Denominação Bezeichnung	Denominacion Descrizione	Description Beskrivelse	Description Denominação	L.C.
1		448607A1		1	PARA-BRISA WINDSCHUTZSCHEIBE	PARABRISAS PARABRISA	WINDSHIELD FORRUDE	PARE-BRISE PARA-BRISA	P081
2		391827A1		28	ESPAÇADOR DISTANZSTÜCK	ESPACIADOR DISTANZIALE	SPACER AFSTANDSSTYKKE	ENTRETOISE ESPACADOR	8090
3		151-516		2	REBITE, Pop, 1/8" x .775" NIETE	REMACHE RIBATTINO	RIVET NITTE	RIVET REBITE	055R
4		279482A1		2	BRACADEIRA KLEMME	TORNILLO DE SUJECTIC MORSETTO	CLAMP CLAMP	ATTACHE ASSEMBLEE BRACADEIRA	P489
5		448609A1		1	PARA-BRISA, Lower RH WINDSCHUTZSCHEIBE	PARABRISAS PARABRISA	WINDSHIELD FORRUDE	PARE-BRISE PARA-BRISA	P081
6		448608A1		1	PARA-BRISA, Lower LH WINDSCHUTZSCHEIBE	PARABRISAS PARABRISA	WINDSHIELD FORRUDE	PARE-BRISE PARA-BRISA	P081
7		395793A1		2	TIRA DE PROTECAO, Lower Glass SCHUTZSTREIFEN	BANDA DE PROTECCIÓI PROTEZIONE PIASTRIN/	STRIP, PROTECTION BESKYTTELSESLISTE	PROFIL PROTECTEUR TIRA DE PROTECAO	P737

09-134	01	p1	06/09

ROPS - LIMPADOR E LAVADOR DO PÁRA-BRISA
ROPS - LIMPIADOR Y LAVADOR DEL PARABRISA
ROPS - WINDSHIELD WIPER AND WASHER
ROPS - WINDSHIELD WIPER AND WASHER

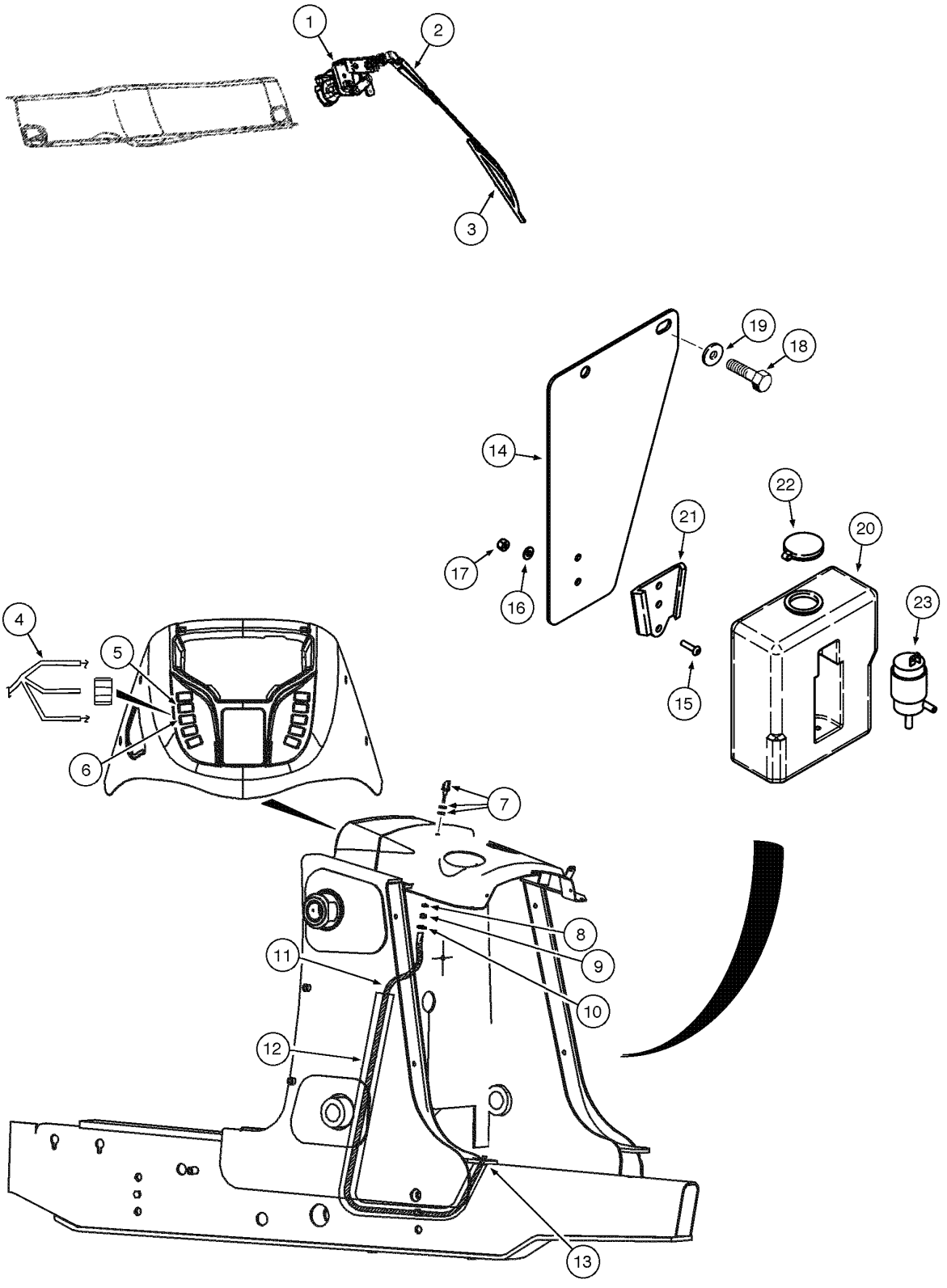

ROPS - WINDSHIELD WIPER AND WASHER
ROPS - WINDSHIELD WIPER AND WASHER
ROPS - WINDSHIELD WIPER AND WASHER
ROPS - WINDSHIELD WIPER AND WASHER

R	N	P.N.	MOD	Q	Denominação Bezeichnung	Denominacion Descrizione	Description Beskrivelse	Description Denominação	L.C.
1		450037A1		1	LIMPADOR DE PÁRA-BRISA, 12V				
						LIMPIA-PARABRISAS	WIPER MOTOR	MOTEUR ESSUIE-GLACE	Z152
					WISCHERMOTOR	MOTORINO TERGICRIST	VISKERMOTOR	ESCOVA DE LIMPA-VIDR	
		814-6050		2	PARAFUSO, Hex, M6 x 50, 8.8				
						TORNILLO	BOLT	BOULON	140B
					SCHRAUBE	BULLONE	SKRUE	PARAFUSO	
		892-11006		2	ARRUELA-TRAVA, M6	ARANDELA DE FRENO	WASHER, LOCK	RONDELLE FREIN	132R
					SICHERUNGSSCHEIBE	ROSETTA DI SICUREZZA	LAASESKIVE	ANILHA DE FIXACAO	
2		D128745		1	BRACO LIMPADOR	BRAZO DE ESCOBILLAS	WIPER ARM	BRAS D'ESSUIE-GLACE	Z151
					WISCHERARM	SPAZZOLA TERGICR	WIPER ARM	BRACO LIMPADOR	
3		414426A1		1	PALHETA	ESCOBILLA	BLADE, WIPER	BALAI D'ESSUIE-GLACE	P796
					WISCHERBLATT	RACCHETTA TERGICR	BLADE, WIPER	PALHETA	
		404617A1		1	CHICOTE, front lamp	HAZ	HARNESS	FAISCEAU	4160
					KABELBAUM	CABLAGGIO	HARNESS	CHICOTE	
4		87433546		1	CHICOTE DE FIOS, front console				
						GRUPO DE CABLES	HARNESS, WIRE	FAISCEAU COMPLET	070I
					KABELBAUM	INSIEME CAVI	KABELNET	CABLAGEM	
5		386785A1		1	INTERRUPTOR, front wiper	CONTACTOR	SWITCH	CONTACTEUR	8850
					SCHALTER	INTERRUTTORE	KONTAKT	INTERRUPTOR	
6		386787A1		1	INTERRUPTOR, washer	CONTACTOR	SWITCH	CONTACTEUR	8850
					SCHALTER	INTERRUTTORE	KONTAKT	INTERRUPTOR	
7		284154A1		1	INJECTOR	INYECTOR	NOZZLE INJECTION	INJECTEUR	4640
					EINSPRITZDUESE	UGELLO	NOZZLE INJECTION	INJECTOR	
8		492-11038		1	ARRUELA-TRAVA, 3/8"	ARANDELA DE FRENO	WASHER, LOCK	RONDELLE FREIN	132R
					SICHERUNGSSCHEIBE	ROSETTA DI SICUREZZA	LAASESKIVE	ANILHA DE FIXACAO	
9		425-106		1	PORCA, 3/8"-16, G5	TUERCA	NUT	ECROU	010D
					MUTTER	DADO	MØTRIK	PORCA	
10		87444176		1	COLAR	COLLAR	CLIP, HOSE	COLLIER	180C
					SCHLAUCHKLEMME	COLLARE	KRAVE	COLAR	
11		87428316		1	MANGUEIRA EM METRO, 3150mm				
						TUBO (METROS)	HOSE (METRES)	FLEXIBLE AU METRE	Z303
					SCHLAUCH, METERWAR	TUBO FLESSIBILE	SLANGE, MÅLERE	MANGUEIRA EM METRO	
12		386718A3		1	PROTEÇÃO, 1630mm	DEFENSA	GUARD	GARANT	4040
					SCHUTZBLECH	RIPARO	BESKYTTELSESSKÆRM	PROTECCAO	
13		L18337		6	TIRA DE CABO, 9.95"-12.1" lg				
						CIERRA CABLES	STRAP, CABLE	SERRE-CABLE	P716
					KABELBINDER	CINGHIA, CABLAGGIO	SELEKABEL	APRIETACABLES	
14		87561205		1	PLACA, water reservoir	PLACA	PLATE	PLAQUE	105P
					BLECH, PLATTE	PIASTRA	PLADE	CHAPA	
15		440-11012		2	PARAFUSO, Cross Pan Hd, #10-24 x 3/4"				
						TORNILLO	SCREW	VIS	040V
					SCHRAUBE	VITE	SKRUE	PARAFUSO	
16		495-31022		4	ARRUELA PLANA, #10	ARANDELA	WASHER	RONDELLE	131R
					UNTERLEGSCHEIBE	ROSETTA PIANA	FLADSKIVE	ANILHA	
17		231-14109		2	CONTRA PORCA, #10-24, GB				
						CONTRA TUERCA	NUT, LOCK	CONTRE-ECROU	P263
					SICHERUNGSMUTTER	CONTRODADO	LASEMOETRIK	CONTRA PORCA	

09-134	01	p2	06/09

ROPS - LIMPADOR E LAVADOR DO PÁRA-BRISA
ROPS - LIMPIADOR Y LAVADOR DEL PARABRISA
ROPS - WINDSHIELD WIPER AND WASHER
ROPS - WINDSHIELD WIPER AND WASHER

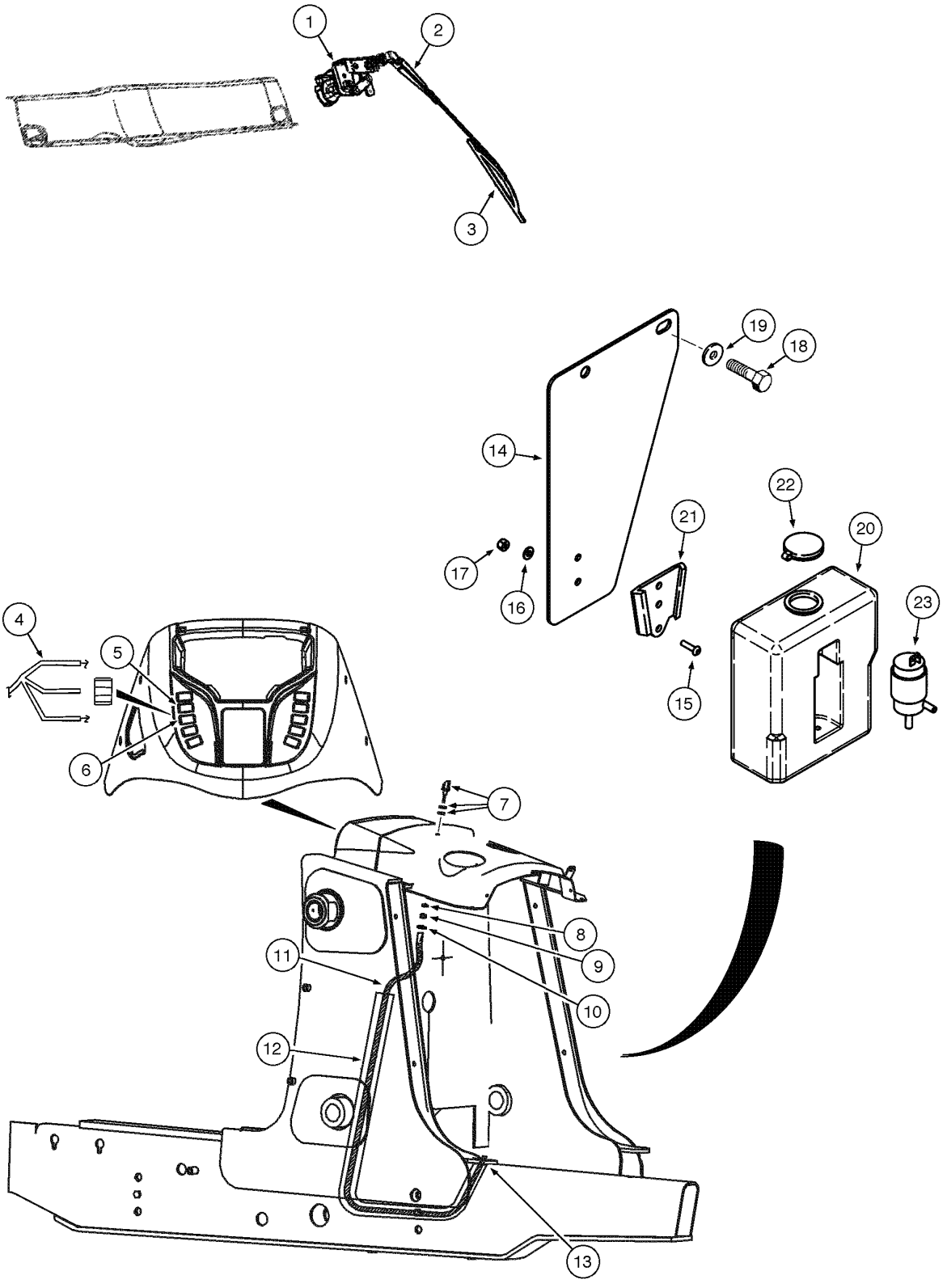

ROPS - WINDSHIELD WIPER AND WASHER
ROPS - WINDSHIELD WIPER AND WASHER
ROPS - WINDSHIELD WIPER AND WASHER
ROPS - WINDSHIELD WIPER AND WASHER

R	N	P.N.	MOD	Q	Denominação Bezeichnung	Denominacion Descrizione	Description Beskrivelse	Description Denominação	L.C.
18		**806-8025**		2	PARAFUSO, Hex, Lock, M8 x 25, Cl 10.9				
						TORNILLO	BOLT	BOULON	140B
					SCHRAUBE	BULLONE	SKRUE	PARAFUSO	
19		**895-15008**		2	ARRUELA PLANA, M8 x 20 x 1.6				
						ARANDELA	WASHER	RONDELLE	131R
					UNTERLEGSCHEIBE	ROSETTA PIANA	FLADSKIVE	ANILHA	
		87564072		1	RESERVATORIO, washer Assy, Includes items 20 - 23				
						DEPÓSITO	RESERVOIR	RÉSERVOIR	7050
					VORRATSBEHÄLTER	SERBATOIO	RESERVOIR	RSERVATORIO	
20		**75286906**		1	DEPOSITO, washer	DEPOSITO	TANK	RESERVOIR	115S
					TANK	SERBATOIO	TANK	DEPOSITO	
21		**87572037**		1	SUPORTE	SOPORTE	SUPPORT	SUPPORT	300S
					HALTERUNG, LAGERBO	SUPPORTO	BESLAG	SUPORTE	
22		**75286905**		1	TAMPA	TAPADERA	COVER	COUVERCLE	265C
					ABDECKUNG	COPERCHIO	DÆKSEL	COBERTA	
23		**87572034**		1	BOMBA DE ÁGUA, 12V	BOMBA DE AGUA	PUMP, WATER	POMPE A EAU	152P
					WASSERPUMPE	POMPA ACQUA	VANDPUMPE	BOMBA DE AGUA	

09-136	01	p1	06/09

CABINE - ESPELHOS RETROVISORES EXTERNOS
CABINA - ESPEJO RETROVISOR EXTERIOR
CAB - EXTERNAL REAR VIEW MIRROR
CAB - EXTERNAL REAR VIEW MIRROR

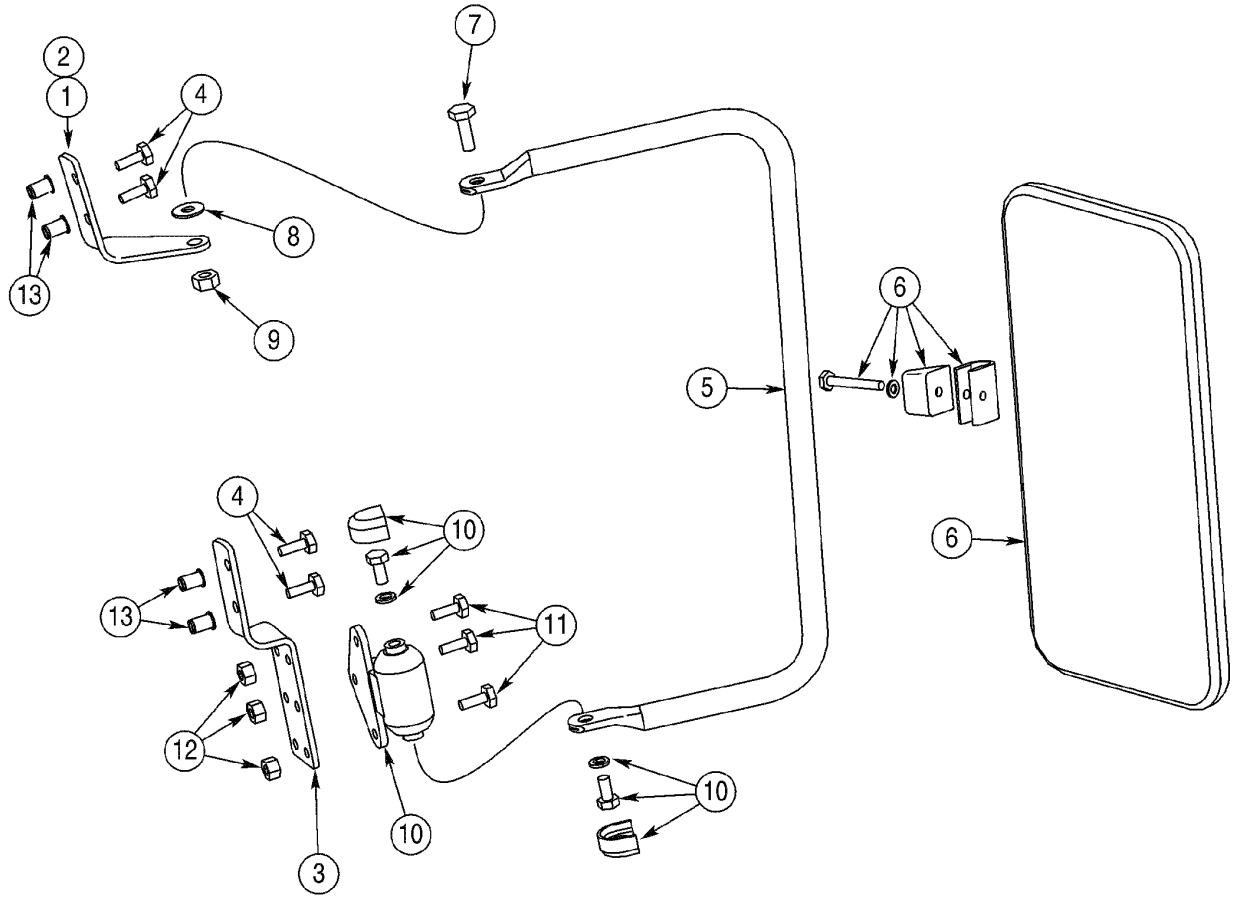

CAB - EXTERNAL REAR VIEW MIRROR
CAB - EXTERNAL REAR VIEW MIRROR
CAB - EXTERNAL REAR VIEW MIRROR
CAB - EXTERNAL REAR VIEW MIRROR

R	N	P.N.	MOD	Q	Denominação Bezeichnung	Denominacion Descrizione	Description Beskrivelse	Description Denominação	L.C.
		397974A1		1	JOGO, MIRROR outside, Includes items 1 - 14				
						JEUGO	KIT	POCHETTE	4830
					PACKUNG	KIT	KIT	JOGO	
1		**402933A1**		1	BRACADEIRA, upper RH	PIEZA DE SOPORTE	BRACKET	PATTE FIXATION	1010
					HALTERUNG	STAFFA	BESLAG	SUPORTE	
2		**402934A1**		1	BRACADEIRA, upper LH	PIEZA DE SOPORTE	BRACKET	PATTE FIXATION	1010
					HALTERUNG	STAFFA	BESLAG	SUPORTE	
3		**402936A1**		2	BRACADEIRA, lower	PIEZA DE SOPORTE	BRACKET	PATTE FIXATION	1010
					HALTERUNG	STAFFA	BESLAG	SUPORTE	
4		**413-412**		8	PARAFUSO, Hex, 1/4"-20 x 3/4", G5, Full Thd				
						TORNILLO	BOLT	BOULON	140B
					SCHRAUBE	BULLONE	SKRUE	PARAFUSO	
5		**402935A1**		2	SUPORTE TUBO	TUBO PORTADOR	TUBE, SUPPORT	TUBE PORTEUR	Z267
					STÜTZROHR	SUPPORTO, TUBO	SLANGEAFSTIVER	SUPORTE TUBO	
6		**R54682**		2	ESPELHO, outside	ESPEJO	MIRROR	RETROVISEUR	5580
					SPIEGEL	RIFLETTORE	SPEJL	ESPELHO	
7		**413-516**		2	PARAFUSO, Hex, 5/16"-18 x 1", G5, Full Thd				
						TORNILLO	BOLT	BOULON	140B
					SCHRAUBE	BULLONE	SKRUE	PARAFUSO	
8		**A167037**		2	ARRUELA PLANA	ARANDELA	WASHER	RONDELLE	9720
					UNTERLEGSCHEIBE	ROSETTA PIANA	FLADSKIVE	ANILHA	
9		**231-4115**		2	CONTRA PORCA, 5/16"-18, GB				
						CONTRA TUERCA	NUT, LOCK	CONTRE-ECROU	P263
					SICHERUNGSMUTTER	CONTRODADO	LASEMOETRIK	CONTRA PORCA	
10		**D142144**		2	ARTICULACAO DIRECAO, adjustable				
						CHARNELA	KNUCKLE, STEERING	FUSEE	4880
					ACHSSCHENKEL	ARTICOLAZIONE	SPINDEL, STYRING	ARTICULACAO DIRECAO	
11		**413-412**		6	PARAFUSO, Hex, 1/4"-20 x 3/4", G5, Full Thd				
						TORNILLO	BOLT	BOULON	140B
					SCHRAUBE	BULLONE	SKRUE	PARAFUSO	
12		**231-1444**		6	CONTRA PORCA, 1/4"-20, GB				
						CONTRA TUERCA	NUT, LOCK	CONTRE-ECROU	P263
					SICHERUNGSMUTTER	CONTRODADO	LASEMOETRIK	CONTRA PORCA	
13		**255447A1**		10	REBITE	REMACHE	RIVET	RIVET	7220
					NIET	RIBATTINO	NITTE	REBITE	
14	1	**NSS**		1	NÃO FORNECIDO SEPARADAMENTE, TOOL				
						NO SE REPARA SEPARA	NOT SERVICED SEPARA	NON FOURNI SEPAREM	064N
					KEIN ERSATZTEIL	NON FORNITO SEPARAT	NOT SERVICED SEPARA	NOT SERVICED SEPARA	

(1) Não ilustrado

09-138	01	p1	10/08

DECALQUES
CALCOMANIAS
DECALS
DECALS



1



2 3

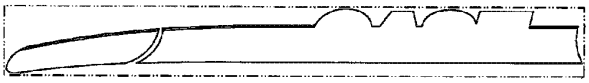

4

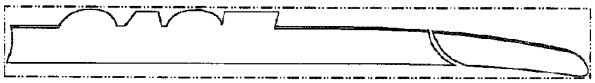

5

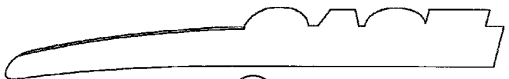

6



7



8

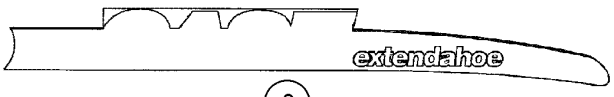

9



14



15



10



11

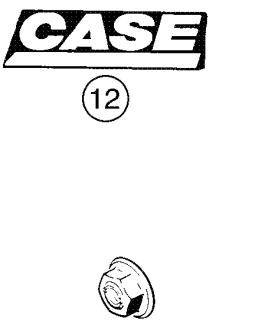

12

13

DECALS
DECALS
DECALS
DECALS

R	N	P.N.	MOD	Q	Denominação Bezeichnung	Denominacion Descrizione	Description Beskrivelse	Description Denominação	L.C.
1		401461A1		2	DECALCOMANIA, 580 Super M				
						CALCOMANIA	DECAL	DECALCOMANIE	P903
					ABZIEHBILD	DECALCOMANIA	TRANSFER	DECALCOMANIA	
2		401457A1		2	DECALCOMANIA, Case - Loader Arm				
						CALCOMANIA	DECAL	DECALCOMANIE	P903
					ABZIEHBILD	DECALCOMANIA	TRANSFER	DECALCOMANIA	
3		401458A1		4	DECALCOMANIA, Case - Dipper				
						CALCOMANIA	DECAL	DECALCOMANIE	P903
					ABZIEHBILD	DECALCOMANIA	TRANSFER	DECALCOMANIA	
4		401459A2		1	DECALCOMANIA, Case - Loader Arm LH				
						CALCOMANIA	DECAL	DECALCOMANIE	P903
					ABZIEHBILD	DECALCOMANIA	TRANSFER	DECALCOMANIA	
5		401460A2		1	DECALCOMANIA, Case - Loader Arm RH				
						CALCOMANIA	DECAL	DECALCOMANIE	P903
					ABZIEHBILD	DECALCOMANIA	TRANSFER	DECALCOMANIA	
6		407009A2		1	DECALCOMANIA, Case - Dipper LH				
						CALCOMANIA	DECAL	DECALCOMANIE	P903
					ABZIEHBILD	DECALCOMANIA	TRANSFER	DECALCOMANIA	
7		407010A2		1	DECALCOMANIA, Case - Dipper RH				
						CALCOMANIA	DECAL	DECALCOMANIE	P903
					ABZIEHBILD	DECALCOMANIA	TRANSFER	DECALCOMANIA	
8		373698A2		1	DECALCOMANIA, Case - Ext Dipper LH				
						CALCOMANIA	DECAL	DECALCOMANIE	P903
					ABZIEHBILD	DECALCOMANIA	TRANSFER	DECALCOMANIA	
9		373699A2		1	DECALCOMANIA, Case - Ext Dipper RH				
						CALCOMANIA	DECAL	DECALCOMANIE	P903
					ABZIEHBILD	DECALCOMANIA	TRANSFER	DECALCOMANIA	
10		395910A2		1	DECALCOMANIA, FNR	CALCOMANIA	DECAL	DECALCOMANIE	P903
					ABZIEHBILD	DECALCOMANIA	TRANSFER	DECALCOMANIA	
11		87435569		1	SÍMBOLO, Case - steering wheel				
						SIMBOLO	EMBLEM	EMBLÈME	157S
					EMBLEM	EMBLEMA	EMBLEM	EMBLEMA	
12		186989A1		1	SÍMBOLO, Case Emblem	SIMBOLO	EMBLEM	EMBLÈME	157S
					EMBLEM	EMBLEMA	EMBLEM	EMBLEMA	
13		131-431		2	CONTRA PORCA, Self, Threading, 1/4"				
						CONTRA TUERCA	NUT, LOCK	CONTRE-ECROU	P263
					SICHERUNGSMUTTER	CONTRODADO	LASEMOETRIK	CONTRA PORCA	
14		87598648	a	1	DECALCOMANIA, Case - 50 years LH				
						CALCOMANIA	DECAL	DECALCOMANIE	012D
					AUFKLEBER	DECALCOMANIA	TRANSFER	DECALCOMANIA	
14		401459A2	b	1	DECALCOMANIA, Case - 50 years LH				
						CALCOMANIA	DECAL	DECALCOMANIE	P903
					ABZIEHBILD	DECALCOMANIA	TRANSFER	DECALCOMANIA	
15		87598649	a	1	DECALCOMANIA, Case - 50 years RH				
						CALCOMANIA	DECAL	DECALCOMANIE	012D
					AUFKLEBER	DECALCOMANIA	TRANSFER	DECALCOMANIA	

(a) BSN N8AH14047
(b) ASN N8AH14047

09-138	01	p2	10/08

DECALQUES
CALCOMANIAS
DECALS
DECALS



1



2 3

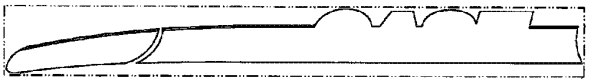

4

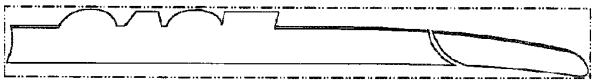

5



6



7



8

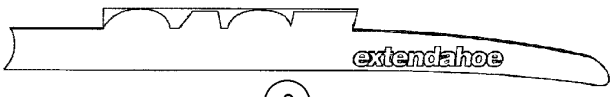

9



14



15



10



11

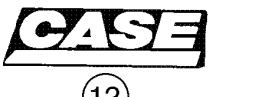

12



13

DECALS
DECALS
DECALS
DECALS

R	N	P.N.	MOD	Q	Denominação Bezeichnung	Denominacion Descrizione	Description Beskrivelse	Description Denominação	L.C.
15		**401460A2**	a	1	DECALCOMANIA, Case - 50 years RH CALCOMANIA ABZIEHBILD	 DECALCOMANIA DECALCOMANIA	 DECAL TRANSFER	 DECALCOMANIE DECALCOMANIA	 P903

(a) ASN N8AH14047

09-140	01	p1	11/07

DECALQUES
CALCOMANIAS
DECALS
DECALS

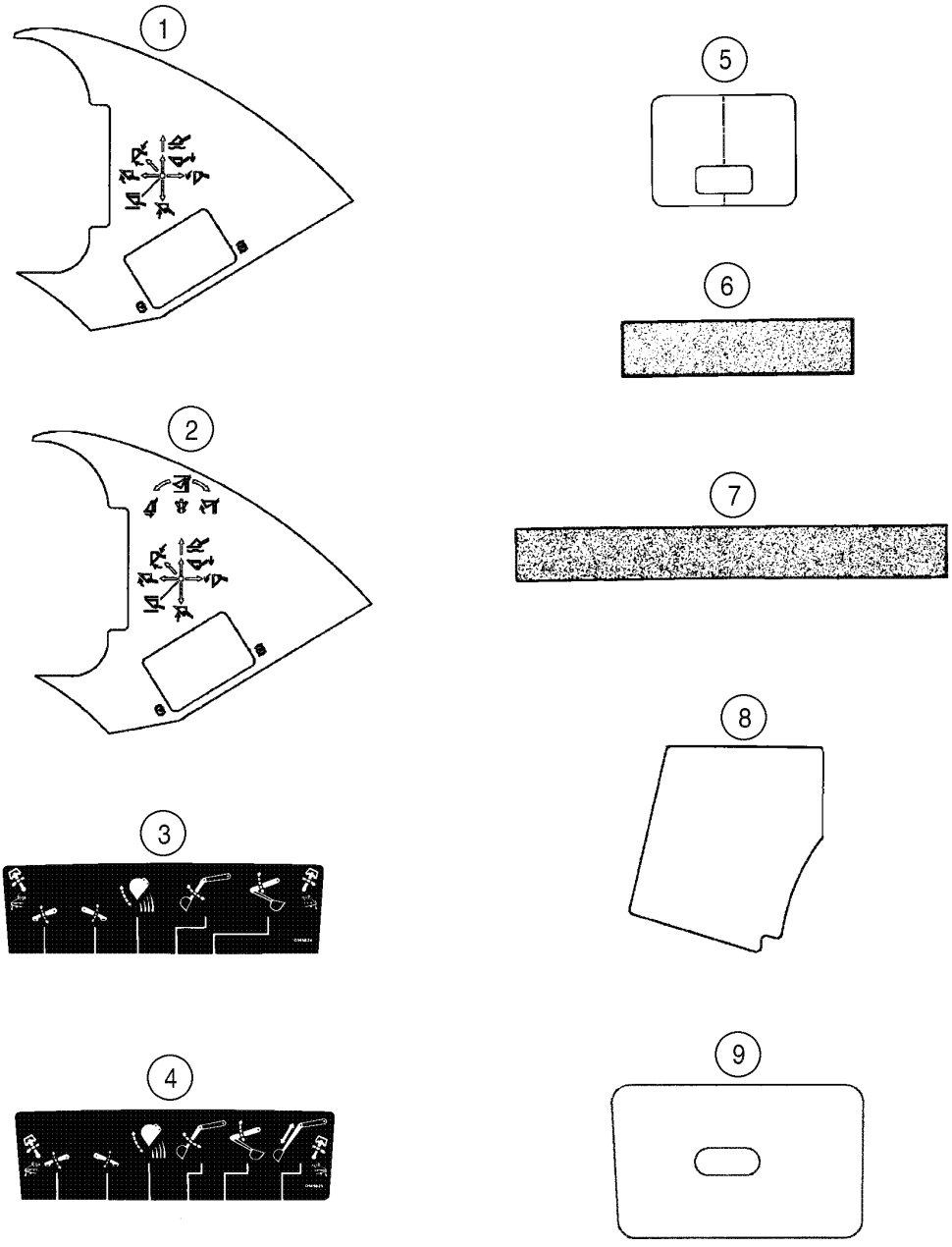

DECALS
DECALS
DECALS
DECALS

R	N	P.N.	MOD	Q	Denominação Bezeichnung	Denominacion Descrizione	Description Beskrivelse	Description Denominação	L.C.
1		384930A2			DECALCOMANIA, 2 Loader Function				
						CALCOMANIA	DECAL	DECALCOMANIE	P903
					ABZIEHBILD	DECALCOMANIA	TRANSFER	DECALCOMANIA	
2		384931A2			DECALCOMANIA, 3 Loader Function				
						CALCOMANIA	DECAL	DECALCOMANIE	P903
					ABZIEHBILD	DECALCOMANIA	TRANSFER	DECALCOMANIA	
3		D149824			DECALCOMANIA, Backhoe Control				
						CALCOMANIA	DECAL	DECALCOMANIE	P903
					ABZIEHBILD	DECALCOMANIA	TRANSFER	DECALCOMANIA	
4		D149825			DECALCOMANIA, Extendahoe Control				
						CALCOMANIA	DECAL	DECALCOMANIE	P903
					ABZIEHBILD	DECALCOMANIA	TRANSFER	DECALCOMANIA	
5		192450A1			DECALCOMANIA, Hood, vinyl				
						CALCOMANIA	DECAL	DECALCOMANIE	P903
					ABZIEHBILD	DECALCOMANIA	TRANSFER	DECALCOMANIA	
6		D55216			FAIXA ANTI-DERRAPANTE	TIRA CONTRA DESLIZAM	STRIP, ANTI-SKID	BANDE ANTI-DERAPANT	407S
					GLEITSCHUTZSTREIFEN	STRISCIA ANTISDRUCC	SKRIDSIKKER STRIMME	FITA ANTI-DESLIZAMEN	
7		D80270			CINTA, anti-skid	CINTA	STRIP	RUBAN	8660
					STREIFEN	STRISCIA	LISTE	CINTA	
8		367848A2			CUNHA, anti-skid ROPS	TACO	PAD	PLAQUE DE GARNISSAG	5980
					ZWISCHENLAGE	TASSELLO	DYVEL	ESPACADOR	
9		406723A1			DECALCOMANIA, Poly Filr	CALCOMANIA	DECAL	DECALCOMANIE	P903
					ABZIEHBILD	DECALCOMANIA	TRANSFER	DECALCOMANIA	

09-142	01	p1	05/08

DECALQUES (PORTUGUÊS)
CALCOMANIAS (PORTUGUÉS)
DECALS (PORTUGUESE)
DECALS (PORTUGUESE)

1

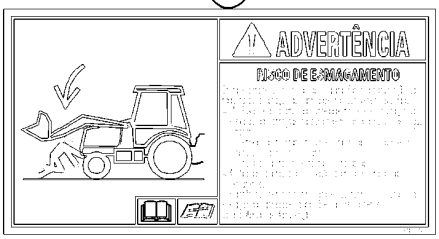

13



7

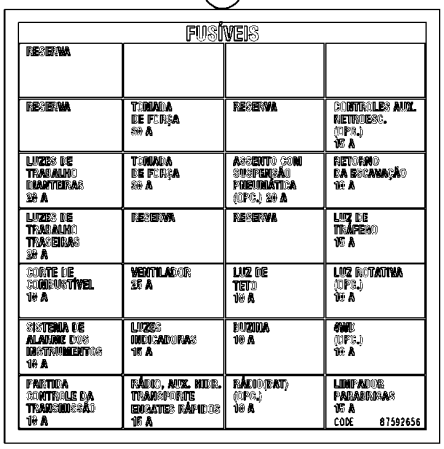

2

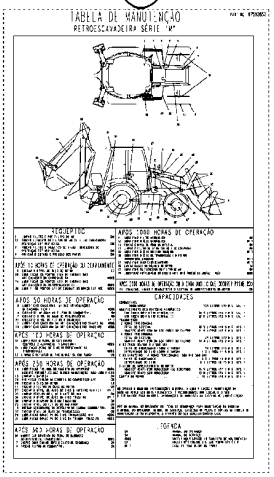

5

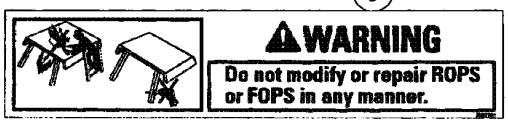

3



11



8

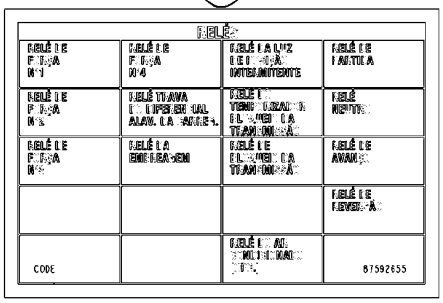

13



9



14

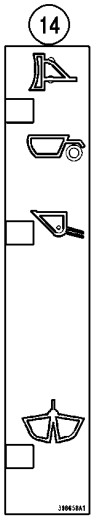

10

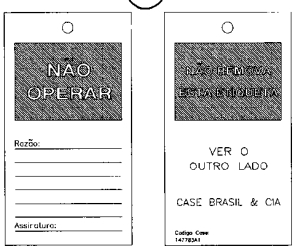

6



12



4

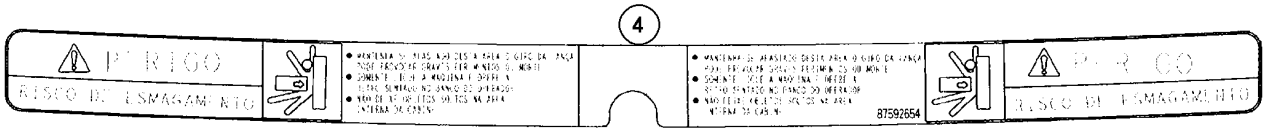

DECALS (PORTUGUESE)
DECALS (PORTUGUESE)
DECALS (PORTUGUESE)
DECALS (PORTUGUESE)

R	N	P.N.	MOD	Q	Denominação Bezeichnung	Denominacion Descrizione	Description Beskrivelse	Description Denominação	L.C.
1		87413674		1	DECALCOMANIA, Crush Hazard				
						CALCOMANIA	DECAL	DECALCOMANIE	012D
					AUFKLEBER	DECALCOMANIA	TRANSFER	DECALCOMANIA	
2		87592653		1	DECALCOMANIA, Maintenance				
						CALCOMANIA	DECAL	DECALCOMANIE	012D
					AUFKLEBER	DECALCOMANIA	TRANSFER	DECALCOMANIA	
4		87592654		1	DECALCOMANIA, Crush Hazard				
						CALCOMANIA	DECAL	DECALCOMANIE	012D
					AUFKLEBER	DECALCOMANIA	TRANSFER	DECALCOMANIA	
5		148016A1		1	DECALCOMANIA, Do Not Modify ROPS				
						CALCOMANIA	DECAL	DECALCOMANIE	012D
					AUFKLEBER	DECALCOMANIA	TRANSFER	DECALCOMANIA	
6		148554A1		1	DECALCOMANIA, Important				
						CALCOMANIA	DECAL	DECALCOMANIE	012D
					AUFKLEBER	DECALCOMANIA	TRANSFER	DECALCOMANIA	
7		87592656		1	DECALCOMANIA, Fuse Location				
						CALCOMANIA	DECAL	DECALCOMANIE	012D
					AUFKLEBER	DECALCOMANIA	TRANSFER	DECALCOMANIA	
8		87592655		1	DECALCOMANIA, Relay	CALCOMANIA	DECAL	DECALCOMANIE	012D
					AUFKLEBER	DECALCOMANIA	TRANSFER	DECALCOMANIA	
9		124273A1		2	DECALCOMANIA, Do Not Jump				
						CALCOMANIA	DECAL	DECALCOMANIE	P903
					ABZIEHBILD	DECALCOMANIA	TRANSFER	DECALCOMANIA	
9		124273A1		2	DECALCOMANIA, Use Seat Belt				
						CALCOMANIA	DECAL	DECALCOMANIE	P903
					ABZIEHBILD	DECALCOMANIA	TRANSFER	DECALCOMANIA	
10		147783A1		1	ETIQUETA, Do Not Operate	ETIQUETA	TAG	ETIQUETTE	8925
					BEZEICHNUNGSSCHILD	ETICHETTA	ETIKET	ETIQUETA	
11		87595723		2	DECALCOMANIA, No Step	CALCOMANIA	DECAL	DECALCOMANIE	012D
					AUFKLEBER	DECALCOMANIA	TRANSFER	DECALCOMANIA	
12		87595724		1	DECALCOMANIA, Read Operator's Manual				
						CALCOMANIA	DECAL	DECALCOMANIE	012D
					AUFKLEBER	DECALCOMANIA	TRANSFER	DECALCOMANIA	
13		148023A1		1	DECALCOMANIA, Important - Lubrication				
						CALCOMANIA	DECAL	DECALCOMANIE	012D
					AUFKLEBER	DECALCOMANIA	TRANSFER	DECALCOMANIA	

09-144	01	p1	05/08

DECALQUES (ESPANHOL)
CALCOMANIAS (ESPAÑOL)
DECALS (SPANISH)
DECALS (SPANISH)

1

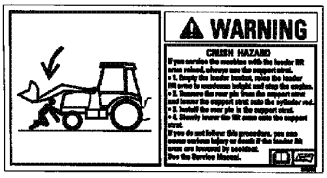

2

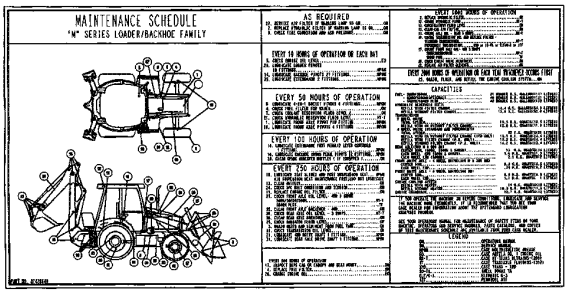

4



5

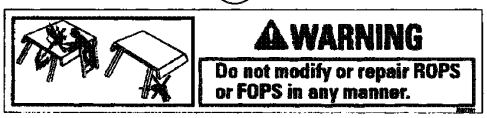

6

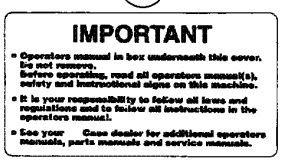

7

FUSES			87423410
SPARE	----	----	----
SPARE	POWER OUTLET 30A	----	PILOT CONTROLS BH AUX (OPT) 15AMP
FRONT WORK LIGHTS 20A	POWER OUTLET 30A	AIR SUSP. SEAT-AIR COMP. (OPT) 20A	RETURN TO DIG 10A
REAR WORK LIGHTS 20A	SPARE	SPARE	DRIVING LIGHTS 15A
FUEL SHUTOFF 10A	BLOWER 25A	DOME LIGHT 10A	ROTATING BEACON (OPT) 10A
INSTRUMENTS ALARM SYS. 10A	SIGNAL LIGHTS 15A	HORN 10A	4WD (OPT) 10A
STARTING TRANSMISSION CONTROL 10A	RADIO, RIDE CONTROL, HAND AUX HYD'S 15A	RADIO (BATT) (OPT) 10A	WIPERS 15A

8

RELAYS			87423409
POWER RELAY #1	POWER RELAY #4	FLASHER RELAY	STARTER RELAY
POWER RELAY #2	LDR LVR DIFF LK RELAY	SHUTTLE INTLK TIMING RELAY	NEUTRAL RELAY
POWER RELAY #3	CLUTCH RELAY	SHUTTLE INTLK RELAY	FORWARD RELAY
----	----	----	REVERSE RELAY
----	----	AC RELAY (OPTION)	----

9

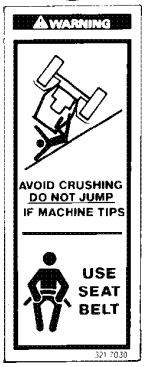

10

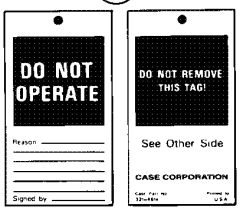

11



12

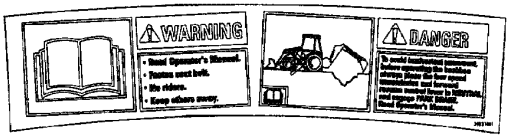

13



DECALS (SPANISH)
DECALS (SPANISH)
DECALS (SPANISH)
DECALS (SPANISH)

R	N	P.N.	MOD	Q	Denominação Bezeichnung	Denominacion Descrizione	Description Beskrivelse	Description Denominação	L.C.
1		398576A1		1	DECALCOMANIA, Crush Hazard				
						CALCOMANIA	DECAL	DECALCOMANIE	P903
					ABZIEHBILD	DECALCOMANIA	TRANSFER	DECALCOMANIA	
2		87592108		1	DECALCOMANIA, Maintenance				
						CALCOMANIA	DECAL	DECALCOMANIE	012D
					AUFKLEBER	DECALCOMANIA	TRANSFER	DECALCOMANIA	
4		86992981		1	DECALCOMANIA, Crush Hazard				
						CALCOMANIA	DECAL	DECALCOMANIE	012D
					AUFKLEBER	DECALCOMANIA	TRANSFER	DECALCOMANIA	
5		148016A1		1	DECALCOMANIA, Do Not Modify ROPS				
						CALCOMANIA	DECAL	DECALCOMANIE	012D
					AUFKLEBER	DECALCOMANIA	TRANSFER	DECALCOMANIA	
6		148553A1		1	DECALCOMANIA, Important				
						CALCOMANIA	DECAL	DECALCOMANIE	012D
					AUFKLEBER	DECALCOMANIA	TRANSFER	DECALCOMANIA	
7		87431078		1	DECALCOMANIA, Fuse Location				
						CALCOMANIA	DECAL	DECALCOMANIE	012D
					AUFKLEBER	DECALCOMANIA	TRANSFER	DECALCOMANIA	
8		87431081		1	DECALCOMANIA, Relay	CALCOMANIA	DECAL	DECALCOMANIE	012D
					AUFKLEBER	DECALCOMANIA	TRANSFER	DECALCOMANIA	
9		398672A1		2	DECALCOMANIA, Do Not Jump				
						CALCOMANIA	DECAL	DECALCOMANIE	P903
					ABZIEHBILD	DECALCOMANIA	TRANSFER	DECALCOMANIA	
9		398672A1		2	DECALCOMANIA, Use Seat Belt				
						CALCOMANIA	DECAL	DECALCOMANIE	P903
					ABZIEHBILD	DECALCOMANIA	TRANSFER	DECALCOMANIA	
10		321-5677		1	DECALCOMANIA, Do Not Operate				
						CALCOMANIA	DECAL	DECALCOMANIE	P903
					ABZIEHBILD	DECALCOMANIA	TRANSFER	DECALCOMANIA	
11		86992980		2	DECALCOMANIA, No Step	CALCOMANIA	DECAL	DECALCOMANIE	012D
					AUFKLEBER	DECALCOMANIA	TRANSFER	DECALCOMANIA	
12		398598A1		1	DECALCOMANIA, Read Operator's Manual				
						CALCOMANIA	DECAL	DECALCOMANIE	012D
					AUFKLEBER	DECALCOMANIA	TRANSFER	DECALCOMANIA	
13		148093A1		1	DECALCOMANIA, Lubrication				
						CALCOMANIA	DECAL	DECALCOMANIE	012D
					AUFKLEBER	DECALCOMANIA	TRANSFER	DECALCOMANIA	
14		148095A1		1	DECALCOMANIA, Welding	CALCOMANIA	DECAL	DECALCOMANIE	012D
					AUFKLEBER	DECALCOMANIA	TRANSFER	DECALCOMANIA	

09-146	01	p1	11/07

DECALQUES (INGLÊS)
CALCOMANIAS (INGLÉS)
DECALS (ENGLISH)
DECALS (ENGLISH)

1

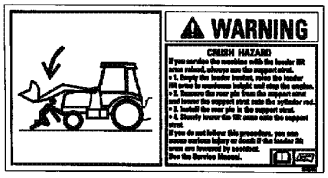

2

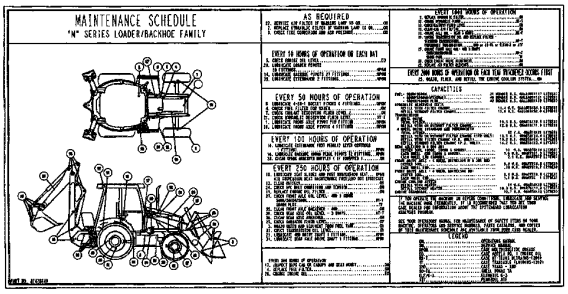

4

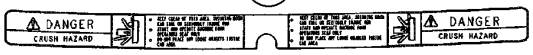

5

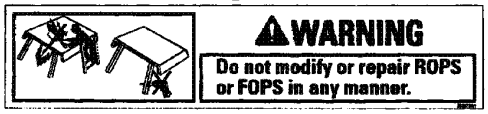

6

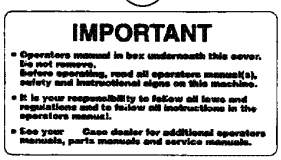

12

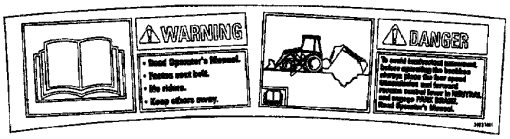

7

FUSES			87423410
SPARE	----	----	----
SPARE	POWER OUTLET 30A	----	PILOT CONTROLS RH AUX (OPT) 15AMP
FRONT WORK LIGHTS 20A	POWER OUTLET 30A	AIR SUSP. SEAT-AIR COMP. (OPT) 20A	RETURN TO DIG 10A
REAR WORK LIGHTS 20A	SPARE	SPARE	DRIVING LIGHTS 15A
FUEL SHUTOFF 10A	BLOWER 25A	DOME LIGHT 10A	ROTATING BEACON (OPT) 10A
INSTRUMENTS ALARM SYS. 10A	SIGNAL LIGHTS 15A	HORN 10A	4WD (OPT) 10A
STARTING TRANSMISSION CONTROL 10A	RADIO, RIDE CONTROL, HAND AUX HYD'S 15A	RADIO (BATT) (OPT) 10A	WIPERS 15A

8

RELAYS			87423409
POWER RELAY #1	POWER RELAY #4	FLASHER RELAY	STARTER RELAY
POWER RELAY #2	LDR LVR DIFF LK RELAY	SHUTTLE INTLK TIMING RELAY	NEUTRAL RELAY
POWER RELAY #3	CLUTCH RELAY	SHUTTLE INTLK RELAY	FORWARD RELAY
----	----	----	REVERSE RELAY
----	----	AC RELAY (OPTION)	----

9

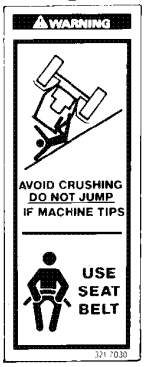

10

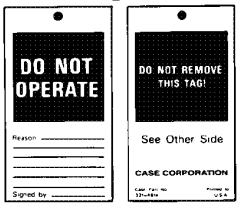

11



DECALS (ENGLISH)
DECALS (ENGLISH)
DECALS (ENGLISH)
DECALS (ENGLISH)

R	N	P.N.	MOD	Q	Denominação Bezeichnung	Denominacion Descrizione	Description Beskrivelse	Description Denominação	L.C.
1		**384264A1**		1	DECALCOMANIA, Crush Hazard				
						CALCOMANIA	DECAL	DECALCOMANIE	P903
					ABZIEHBILD	DECALCOMANIA	TRANSFER	DECALCOMANIA	
2		**87308996**		1	DECALCOMANIA, Maintenance				
						CALCOMANIA	DECAL	DECALCOMANIE	012D
					AUFKLEBER	DECALCOMANIA	TRANSFER	DECALCOMANIA	
4		**86992976**		1	DECALCOMANIA, Crush Hazard				
						CALCOMANIA	DECAL	DECALCOMANIE	012D
					AUFKLEBER	DECALCOMANIA	TRANSFER	DECALCOMANIA	
5		**383972A1**		1	DECALCOMANIA, Do Not Modify ROPS				
						CALCOMANIA	DECAL	DECALCOMANIE	P903
					ABZIEHBILD	DECALCOMANIA	TRANSFER	DECALCOMANIA	
6		**144193A3**		1	DECALCOMANIA, Important				
						CALCOMANIA	DECAL	DECALCOMANIE	P903
					ABZIEHBILD	DECALCOMANIA	TRANSFER	DECALCOMANIA	
7		**87423410**		1	DECALCOMANIA, Fuse Location				
						CALCOMANIA	DECAL	DECALCOMANIE	012D
					AUFKLEBER	DECALCOMANIA	TRANSFER	DECALCOMANIA	
8		**87423409**		1	DECALCOMANIA, Relay	CALCOMANIA	DECAL	DECALCOMANIE	012D
					AUFKLEBER	DECALCOMANIA	TRANSFER	DECALCOMANIA	
9		**321-7030**		2	DECALCOMANIA, Do Not Jump				
						CALCOMANIA	DECAL	DECALCOMANIE	P903
					ABZIEHBILD	DECALCOMANIA	TRANSFER	DECALCOMANIA	
9		**321-7030**		2	DECALCOMANIA, Use Seat Belt				
						CALCOMANIA	DECAL	DECALCOMANIE	P903
					ABZIEHBILD	DECALCOMANIA	TRANSFER	DECALCOMANIA	
10		**87358697**		1	ETIQUETA, Do Not Operate	ETIQUETA	TAG	ETIQUETTE	8925
					BEZEICHNUNGSSCHILD	ETICHETTA	ETIKET	ETIQUETA	
11		**86992975**		2	DECALCOMANIA, No Step	CALCOMANIA	DECAL	DECALCOMANIE	012D
					AUFKLEBER	DECALCOMANIA	TRANSFER	DECALCOMANIA	
12		**392374A1**		1	DECALCOMANIA, Read Operator's Manual				
						CALCOMANIA	DECAL	DECALCOMANIE	P903
					ABZIEHBILD	DECALCOMANIA	TRANSFER	DECALCOMANIA	

09-148	01	p1	08/08

DECALQUES (PORTUGUÊS)
CALCOMANIAS (PORTUGUÉS)
DECALS (PORTUGUESE)
DECALS (PORTUGUESE)

1

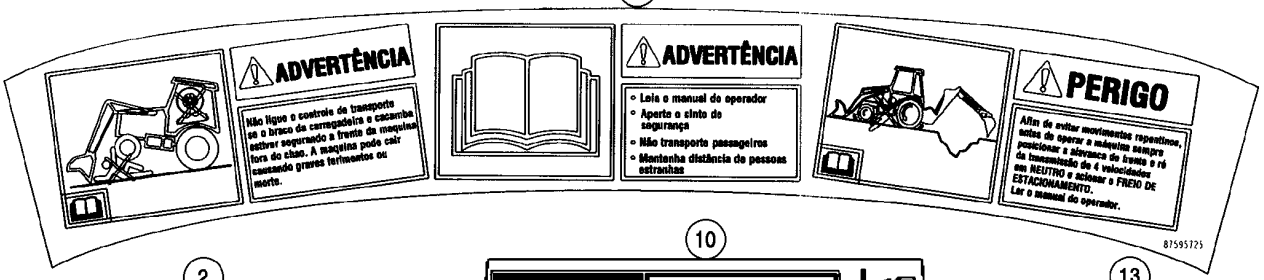

2

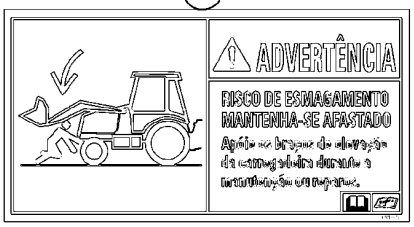

10

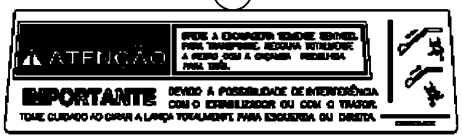

13



9

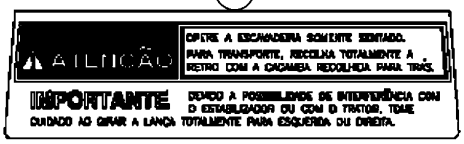

11

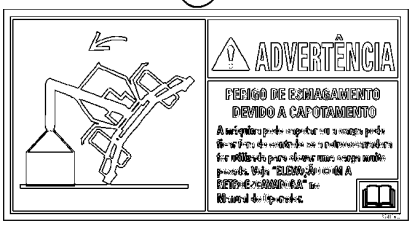

5



3



7



6



8



4



12



DECALS (PORTUGUESE)
DECALS (PORTUGUESE)
DECALS (PORTUGUESE)
DECALS (PORTUGUESE)

R	N	P.N.	MOD	Q	Denominação Bezeichnung	Denominacion Descrizione	Description Beskrivelse	Description Denominação	L.C.
1		87595725		1	DECALCOMANIA, Do not use Ride Control				
						CALCOMANIA	DECAL	DECALCOMANIE	012D
					AUFKLEBER	DECALCOMANIA	TRANSFER	DECALCOMANIA	
2		87413676		1	DECALCOMANIA, Crush Hazard				
						CALCOMANIA	DECAL	DECALCOMANIE	012D
					AUFKLEBER	DECALCOMANIA	TRANSFER	DECALCOMANIA	
3		87413685		2	DECALCOMANIA, Entanglement Hazard				
						CALCOMANIA	DECAL	DECALCOMANIE	012D
					AUFKLEBER	DECALCOMANIA	TRANSFER	DECALCOMANIA	
4		147114A1		1	DECALCOMANIA, Do not Start in Gear				
						CALCOMANIA	DECAL	DECALCOMANIE	012D
					AUFKLEBER	DECALCOMANIA	TRANSFER	DECALCOMANIA	
5		87413688		2	DECALCOMANIA, Jump Start				
						CALCOMANIA	DECAL	DECALCOMANIE	012D
					AUFKLEBER	DECALCOMANIA	TRANSFER	DECALCOMANIA	
6		87413683		1	DECALCOMANIA, Hot Liquid				
						CALCOMANIA	DECAL	DECALCOMANIE	012D
					AUFKLEBER	DECALCOMANIA	TRANSFER	DECALCOMANIA	
7		E155859		1	DECALCOMANIA, Diesel Fuel				
						CALCOMANIA	DECAL	DECALCOMANIE	012D
					AUFKLEBER	DECALCOMANIA	TRANSFER	DECALCOMANIA	
8		321-2403		1	DECALCOMANIA, Hydraulic Fluid				
						CALCOMANIA	DECAL	DECALCOMANIE	012D
					AUFKLEBER	DECALCOMANIA	TRANSFER	DECALCOMANIA	
9		147675A1		1	DECALCOMANIA, Important - Extendahoe				
						CALCOMANIA	DECAL	DECALCOMANIE	012D
					AUFKLEBER	DECALCOMANIA	TRANSFER	DECALCOMANIA	
10		147679A1		1	DECALCOMANIA, Important - Extendahoe				
						CALCOMANIA	DECAL	DECALCOMANIE	012D
					AUFKLEBER	DECALCOMANIA	TRANSFER	DECALCOMANIA	
11		87413692		1	DECALCOMANIA, Rollover	CALCOMANIA	DECAL	DECALCOMANIE	012D
					AUFKLEBER	DECALCOMANIA	TRANSFER	DECALCOMANIA	
12		148017A1		1	DECALCOMANIA, Warning/Spring				
						CALCOMANIA	DECAL	DECALCOMANIE	012D
					AUFKLEBER	DECALCOMANIA	TRANSFER	DECALCOMANIA	
13		87595756		2	DECALCOMANIA, Unexpected Movement				
						CALCOMANIA	DECAL	DECALCOMANIE	012D
					AUFKLEBER	DECALCOMANIA	TRANSFER	DECALCOMANIA	

DECALQUES (ESPANHOL)
CALCOMANIAS (ESPAÑOL)
DECALS (SPANISH)
DECALS (SPANISH)

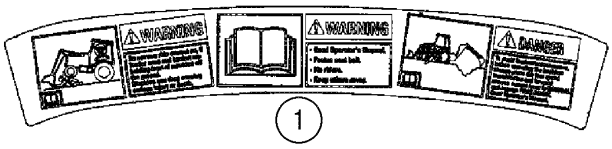

1



2



3

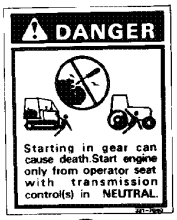

4



5

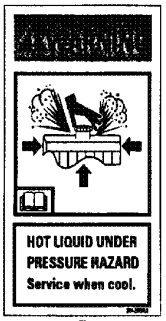

6



7



8

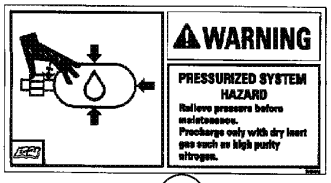

10



11



12

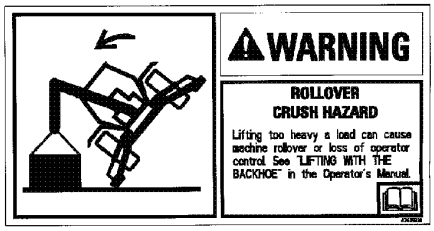

13



14



15

DECALS (SPANISH)
DECALS (SPANISH)
DECALS (SPANISH)
DECALS (SPANISH)

R	N	P.N.	MOD	Q	Denominação Bezeichnung	Denominacion Descrizione	Description Beskrivelse	Description Denominação	L.C.
1		398600A1		1	DECALCOMANIA, Do not use Ride Control				
						CALCOMANIA	DECAL	DECALCOMANIE	P903
					ABZIEHBILD	DECALCOMANIA	TRANSFER	DECALCOMANIA	
2		398578A1		1	DECALCOMANIA, Crush Hazard				
						CALCOMANIA	DECAL	DECALCOMANIE	P903
					ABZIEHBILD	DECALCOMANIA	TRANSFER	DECALCOMANIA	
3		398580A1		2	DECALCOMANIA, Entanglement Hazard				
						CALCOMANIA	DECAL	DECALCOMANIE	P903
					ABZIEHBILD	DECALCOMANIA	TRANSFER	DECALCOMANIA	
4		124281A1		1	DECALCOMANIA, Do not Start in Gear				
						CALCOMANIA	DECAL	DECALCOMANIE	P903
					ABZIEHBILD	DECALCOMANIA	TRANSFER	DECALCOMANIA	
5		398582A1		2	DECALCOMANIA, Jump Start				
						CALCOMANIA	DECAL	DECALCOMANIE	P903
					ABZIEHBILD	DECALCOMANIA	TRANSFER	DECALCOMANIA	
6		398570A1		1	DECALCOMANIA, Hot Liquid				
						CALCOMANIA	DECAL	DECALCOMANIE	P903
					ABZIEHBILD	DECALCOMANIA	TRANSFER	DECALCOMANIA	
7		{321-6159}		1	Diesel Fuel				
8		321-2403		1	DECALCOMANIA, Hydraulic Fluid				
						CALCOMANIA	DECAL	DECALCOMANIE	012D
					AUFKLEBER	DECALCOMANIA	TRANSFER	DECALCOMANIA	
10		398572A1		1	DECALCOMANIA, Caution - Foot Swing				
						CALCOMANIA	DECAL	DECALCOMANIE	P903
					ABZIEHBILD	DECALCOMANIA	TRANSFER	DECALCOMANIA	
12		148089A1		1	DECALCOMANIA, Important - Extendahoe				
						CALCOMANIA	DECAL	DECALCOMANIE	012D
					AUFKLEBER	DECALCOMANIA	TRANSFER	DECALCOMANIA	
13		87435939		1	DECALCOMANIA, Rollover	CALCOMANIA	DECAL	DECALCOMANIE	012D
					AUFKLEBER	DECALCOMANIA	TRANSFER	DECALCOMANIA	
14		148092A1		1	DECALCOMANIA, Warning/Spring				
						CALCOMANIA	DECAL	DECALCOMANIE	012D
					AUFKLEBER	DECALCOMANIA	TRANSFER	DECALCOMANIA	
15		87429163		2	DECALCOMANIA, Unexpected Movement				
						CALCOMANIA	DECAL	DECALCOMANIE	012D
					AUFKLEBER	DECALCOMANIA	TRANSFER	DECALCOMANIA	

09-152	01	p1	11/07

DECALQUES (INGLÊS)
CALCOMANIAS (INGLÉS)
DECALS (ENGLISH)
DECALS (ENGLISH)

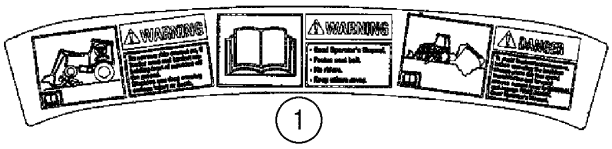

1



2



3

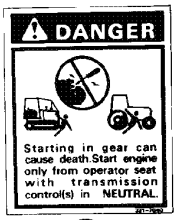

4



5

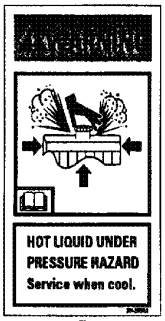

6



7



8

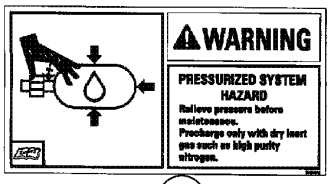

10



11



12

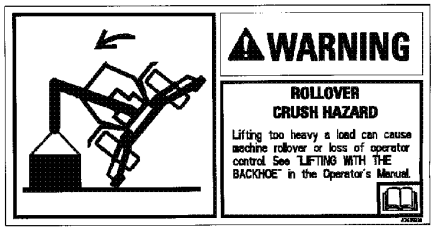

13



14



15

DECALS (ENGLISH)
DECALS (ENGLISH)
DECALS (ENGLISH)
DECALS (ENGLISH)

R	N	P.N.	MOD	Q	Denominação Bezeichnung	Denominacion Descrizione	Description Beskrivelse	Description Denominação	L.C.
1		392375A1		1	DECALCOMANIA, Do not use Ride Control				
						CALCOMANIA	DECAL	DECALCOMANIE	P903
					ABZIEHBILD	DECALCOMANIA	TRANSFER	DECALCOMANIA	
2		384265A1		1	DECALCOMANIA, Crush Hazard				
						CALCOMANIA	DECAL	DECALCOMANIE	P903
					ABZIEHBILD	DECALCOMANIA	TRANSFER	DECALCOMANIA	
3		384267A1		2	DECALCOMANIA, Entanglement Hazard				
						CALCOMANIA	DECAL	DECALCOMANIE	P903
					ABZIEHBILD	DECALCOMANIA	TRANSFER	DECALCOMANIA	
4		321-7040		1	DECALCOMANIA, Do not Start in Gear				
						CALCOMANIA	DECAL	DECALCOMANIE	P903
					ABZIEHBILD	DECALCOMANIA	TRANSFER	DECALCOMANIA	
5		384269A1		2	DECALCOMANIA, Jump Start				
						CALCOMANIA	DECAL	DECALCOMANIE	P903
					ABZIEHBILD	DECALCOMANIA	TRANSFER	DECALCOMANIA	
6		384258A1		1	DECALCOMANIA, Hot Liquid				
						CALCOMANIA	DECAL	DECALCOMANIE	P903
					ABZIEHBILD	DECALCOMANIA	TRANSFER	DECALCOMANIA	
7		321-230		1	DECALCOMANIA, Diesel Fuel				
						CALCOMANIA	DECAL	DECALCOMANIE	P903
					ABZIEHBILD	DECALCOMANIA	TRANSFER	DECALCOMANIA	
8		321-229		1	DECALCOMANIA, Hydraulic Fluid				
						CALCOMANIA	DECAL	DECALCOMANIE	P903
					ABZIEHBILD	DECALCOMANIA	TRANSFER	DECALCOMANIA	
10		384260A1		1	DECALCOMANIA, Caution - Foot Swing				
						CALCOMANIA	DECAL	DECALCOMANIE	P903
					ABZIEHBILD	DECALCOMANIA	TRANSFER	DECALCOMANIA	
11		D149826		1	DECALCOMANIA, Important - Extendahoe				
						CALCOMANIA	DECAL	DECALCOMANIE	P903
					ABZIEHBILD	DECALCOMANIA	TRANSFER	DECALCOMANIA	
12		D149827		1	DECALCOMANIA, Important - Extendahoe				
						CALCOMANIA	DECAL	DECALCOMANIE	P903
					ABZIEHBILD	DECALCOMANIA	TRANSFER	DECALCOMANIA	
13		87435938		1	DECALCOMANIA, Rollover	CALCOMANIA	DECAL	DECALCOMANIE	012D
					AUFKLEBER	DECALCOMANIA	TRANSFER	DECALCOMANIA	
15		87423813		2	DECALCOMANIA, Unexpected Movement				
						CALCOMANIA	DECAL	DECALCOMANIE	012D
					AUFKLEBER	DECALCOMANIA	TRANSFER	DECALCOMANIA	

Number	Figure	Sequence	Ref.	Number	Figure	Sequence	Ref.
{}	02-02	01	1	{}	08-26	01	6
	02-04	01	1		08-32	01	9
	02-08	01	1		08-38	01	5
	02-08	01	1		09-004	01	44
	02-08	01	2		09-008	01	10
	02-08	01	2		09-010	01	20
	02-34	01	1		09-042	01	1
	03-10	01	26		09-044	01	26
	03-36	01	12		09-046	01	1
	04-06	01	11		09-046	01	15
	04-06	01	7		09-046	01	9
	04-12	01	30		09-050	01	1
	04-12	01	31		09-050	01	31
	04-16	01	14		09-052	01	1
	04-24	01	1		09-052	01	10
	04-24	01	2		09-052	01	25
	05-02	01	18		09-052	01	9
	05-02	01	6		09-126	01	19
	05-06	01	14	{148482A1}	05-16	01	
	05-06	01	29	{321-6159}	09-150	01	7
	05-06	01	30	{70096481-2}	06-50	01	3
	05-06	01	31	{71103376}	03-24	01	10
	05-12	01	11		03-32	01	10
	06-02	01	1	{71103671}	02-42	01	
	06-02	01	13	{71103672}	02-42	01	
	06-06	01		{J-4932713}	03-16	01	7
	06-08	01		{J804899}	02-22	01	
	06-10	01		{J906031}	03-08	01	27
	06-12	01		{J906032}	03-08	01	28
	06-14	01		{J911740}	03-08	01	
	06-16	01		{J911741}	03-08	01	
	06-24	01	14	{J918296}	03-08	01	20
	06-24	01	15	{J970548}	02-42	01	
	06-24	01	35		02-42	01	9
	06-24	01	40	100-21237	05-12	01	31
	06-24	01	41	100-21315	08-78	01	14
	06-28	01		100-39001	09-104	01	21
	06-30	01		100520A1	06-04	01	12
	06-32	01		100522A1	06-04	01	9
	06-32	01		100532A1	06-06	01	3
	06-34	01			06-64	01	8
	06-34	01		100533A1	06-06	01	8
	06-36	01		100552A1	06-12	01	5
	06-36	01		100553A1	06-12	01	
	06-38	01		100554A1	06-12	01	
	06-38	01		100555A1	06-12	01	18
	06-40	01		100556A1	06-12	01	4
	06-40	01		100557A1	06-12	01	22
	06-42	01			06-28	01	9
	06-44	01			06-30	01	10
	06-44	01			06-56	01	1
	06-48	01			06-64	01	27
	06-52	01	1	100559A1	06-12	01	6
	07-06	01	1	100561A1	06-12	01	13
	07-08	01	1	100562A1	06-12	01	19
	08-02	01	17	100696A1	09-008	01	3
	08-02	01	18	100748A1	06-26	01	9
	08-02	01	3	100753A1	06-42	01	17
	08-02	01	48	101479A1	08-20	01	23
	08-02	01	6	101531A1	04-32	01	9
	08-04	01	1	102-1387	05-04	01	4
	08-04	01	2	102-23283	08-40	01	7
	08-04	01	47	102761A1	09-002	01	12
	08-06	01	1		09-004	01	24
	08-08	01	1	102765A1	09-034	01	19
	08-08	01	2	103-1437	09-004	01	15
	08-10	01	29	103-1475	09-040	01	8
	08-10	01	30	103-1518	03-06	01	8
	08-12	01	1	103-16175	09-042	01	3
	08-12	01	2		09-042	01	5
	08-12	01	3		09-046	01	25
	08-14	01	1		09-046	01	33
	08-14	01	20		09-050	01	18
	08-16	01	1		09-050	01	25
	08-16	01	22		09-050	01	28
	08-18	01	1		09-050	01	3
	08-18	01	21		09-050	01	30
	08-20	01	1		09-052	01	14
	08-20	01	35		09-052	01	40
	08-22	01	1		09-052	01	50
	08-22	01	17	103-16200	09-044	01	18
	08-24	01	17	103-1687	05-12	01	38
	08-24	01	18	103-3350	09-008	01	29
	08-24	01	19	103670A1	08-30	01	19

Number	Figure	Sequence	Ref.	Number	Figure	Sequence	Ref.
104587A1	04-02	01	14	121729A1	07-08	01	5
104588A1	04-02	01	3	121778A1	09-044	01	3
104824A1	09-008	01	23	121779A1	09-046	01	2
10520221	09-012	01	11	121856A1	03-02	01	25
	09-012	01	11		09-074	01	31
	09-014	01	11		09-078	01	2
106989A1	09-034	01	13		09-080	01	2
106990A1	09-034	01	15		09-082	01	2
107071A1	06-64	01	14		09-084	01	28
107124A1	09-052	01	33	121920A1	09-020	01	12
	09-072	01	7	122081A1	09-126	01	9
108088A1	09-002	01	11	122264A1	06-06	01	10
	09-004	01	12	122265A1	06-06	01	9
	09-004	01	22	122268A1	06-04	01	13
108366A1	04-32	01	4	122270A1	06-04	01	7
108864A1	09-034	01	1	122503A1	09-052	01	
108923A1	09-034	01	9	122553A1	09-124	01	12
108924A1	09-034	01	8		09-126	01	24
109268A1	09-008	01	4	122554A1	09-126	01	17
109511A1	04-30	01	6	122603A1	09-074	01	32
10977821	03-06	01	35	122897A1	09-046	01	6
109879A1	09-076	01	3	123493A1	09-004	01	9
	09-084	01	38	123537A1	09-024	01	29
110307A1	08-70	01	12	123809A2	04-08	01	
	08-72	01	12	123815A1	09-004	01	2
11124931	03-02	01	10	123980A1	09-124	01	25
	09-074	01	8	124011A1	09-124	01	24
111580A1	08-42	01	4	124243A1	09-004	01	8
111589A1	08-40	01	10	124273A1	09-142	01	9
	08-42	01	10		09-142	01	9
111592A1	08-40	01	13	124281A1	09-150	01	4
	08-42	01	13	124568A2	08-78	01	3
112380A1	09-002	01	14	124721A1	09-006	01	14
	09-004	01	30	1250594C1	09-124	01	10
	09-034	01	21		09-124	01	11
112382A1	09-004	01	26		09-126	01	16
112486A1	06-14	01	10		09-126	01	23
	06-58	01	9		09-126	01	8
112509A1	06-08	01	3	125113A1	09-034	01	12
112517A1	06-42	01	4		09-034	01	14
112946A1	09-012	01	8	125749A1	09-116	01	11
113133A2	08-72	01	1	126-116	06-24	01	12
113135A2	08-72	01	2	126155A1	09-024	01	31
113561A3	06-04	01		126844A1	04-12	01	17
113629A1	09-008	01	25		04-12	01	21
114295A1	06-12	01	20		04-16	01	10
114296A1	06-08	01	9		04-16	01	16
114318A1	09-044	01	28		04-16	01	20
	09-072	01	3	126918A1	09-038	01	2
114549A1	09-106	01	8	127009A1	04-18	01	6
114882A2	05-02	01	2	127158A1	04-32	01	6
114980A1	09-084	01	11	127862A1	08-80	01	6
115507A1	08-02	01	33	128312A1	04-08	01	28
116339A1	09-010	01	21		04-14	01	3
116425A1	06-12	01	12		04-24	01	13
116426A1	06-12	01	7		04-26	01	6
116427A1	06-12	01	8		09-008	01	19
117844A1	02-18	01	5	128376A1	06-62	01	11
117846A1	06-24	01	33	128483A1	09-124	01	18
117933A1	06-52	01	5		09-124	01	9
118900A1	09-008	01	24		09-126	01	2
118901A1	09-008	01	30		09-126	01	7
	09-010	01	3	128484A1	09-124	01	3
120303A1	08-04	01	8		09-126	01	13
	08-06	01	8	128485A1	09-124	01	4
	08-36	01	25		09-124	01	8
	08-38	01	8		09-126	01	14
121-145	07-06	01	19		09-126	01	21
121412A1	04-12	01	2	128570A1	06-16	01	11
	04-32	01	16		06-60	01	9
121413A1	04-12	01	3	128770A2	08-86	01	3
	04-36	01	1	128772A1	08-86	01	13
	08-32	01	27	128781A1	02-10	01	6
	08-36	01	19	128782A1	02-10	01	7
121414A1	04-12	01	4	128783A1	02-10	01	
121415A1	04-16	01		128818A1	09-008	01	11
121416A1	04-12	01	5	129-369	05-10	01	3
121421A1	02-12	01	8	129-667	08-64	01	2
121501A2	02-02	01	21	129015A1	09-030	01	1
	02-04	01	21	129040A1	09-046	01	23
12164121	09-012	01	10		09-046	01	26
	09-012	01	10	129041A1	09-046	01	30
	09-014	01	12		09-050	01	2
121665A1	09-042	01	4		09-052	01	12

Number	Figure	Sequence	Ref.	Number	Figure	Sequence	Ref.
129885A1	09-062	01	1	136267A1	09-030	01	5
129893A1	09-058	01	3	136269A1	09-030	01	6
	09-062	01	3	136270A2	09-030	01	40
	09-062	01	3	136271A2	09-030	01	39
129894A1	09-058	01	2	136278A2	09-082	01	3
	09-062	01	2	136436A1	08-20	01	30
	09-062	01	2	136822A1	09-026	01	12
129914A1	09-004	01	4	136824A1	09-026	01	14
129944A1	09-062	01	4	136990A1	06-04	01	8
13-1638	05-12	01	14	137219A1	04-36	01	3
130047A1	03-02	01	23	137248A1	08-78	01	13
130048A1	03-02	01	29	137283A1	09-006	01	1
130245A1	07-12	01	25	137315A1	09-082	01	
1302758C1	04-20	01	39	137343A1	09-024	01	28
	09-130	01	19	137344A1	09-024	01	27
131-121	04-18	01	15	138467A1	08-04	01	23
	09-004	01	34		08-06	01	11
131-431	09-138	01	13	138595A1	09-074	01	46
131-619	04-20	01	21	138616A1	05-12	01	8
	04-20	01	24		06-02	01	11
131-861	04-18	01	7	138624A1	09-046	01	36
	09-002	01	4	139180A1	09-010	01	12
	09-026	01	17	139195A1	09-010	01	14
	09-116	01	7	139235A1	09-010	01	13
131-869	09-090	01	28	139363A1	09-084	01	14
	09-090	01	7	139865A1	09-006	01	8
131084A2	02-02	01	8	140-103	09-116	01	10
	02-04	01	8	140-107	04-18	01	12
1312210C2	04-24	01	6		04-18	01	13
	04-24	01	8		09-026	01	15
	04-26	01	2		09-104	01	22
	04-26	01	4	140-119	04-16	01	15
131417A1	08-66	01	1	140943A1	06-16	01	7
131418A1	08-66	01	2	140944A1	06-16	01	7
131750A2	08-86	01		140945A1	06-16	01	7
	08-86	01		140946A1	06-16	01	7
132215A1	02-02	01	12	140947A1	06-16	01	7
	02-04	01	12	140948A1	06-16	01	7
132217A1	02-02	01	14	140949A1	06-16	01	7
	02-04	01	14	140951A1	06-16	01	7
132218A1	02-04	01	13	140953A1	06-16	01	7
132318A1	02-02	01	13	140954A1	06-16	01	7
132661A1	09-002	01	5	141232A1	09-066	01	1
132842A1	09-052	01	45	141233A1	09-066	01	3
132844A1	09-052	01	44	141234A1	09-066	01	2
132873A1	09-004	01	42	141324A1	09-008	01	1
132931A1	03-06	01	2	141354A1	04-02	01	45
	09-002	01	25	141355A1	04-02	01	34
132988A1	09-012	01	3	141360A1	04-02	01	18
133083A1	08-66	01	12	141361A1	04-02	01	35
	08-68	01	12	141512A1	02-02	01	16
133097A1	08-66	01	13	141513A1	02-02	01	18
1331087C1	09-122	01	14		02-04	01	18
133615A1	09-002	01	2	142-103	09-104	01	24
133617A1	09-004	01	19	142166A1	09-018	01	
133715A1	04-16	01	11	142300A1	09-020	01	3
133716A1	04-16	01	13	142404A1	09-006	01	2
133989A1	09-004	01	13	142524A1	09-008	01	12
1340763C1	08-78	01	18	142538A1	09-012	01	5
1340764C1	08-78	01	17		09-012	01	5
1340795C2	08-66	01	4		09-014	01	7
1340798C1	08-74	01	13		09-014	01	7
1340969C2	08-88	01	1		09-016	01	8
1340970C1	08-88	01	2		09-018	01	7
134167A1	09-044	01	22	142539A1	02-10	01	9
1346189C1	08-74	01	1	142540A1	02-10	01	8
1346190C1	08-74	01	1	142842A1	09-046	01	27
1346191C1	08-74	01	2	143210A1	09-004	01	7
1346192C1	08-74	01	2	143218A1	09-074	01	25
1346195C1	08-74	01	11	143400A1	08-20	01	20
1346476C1	08-86	01	5	143401A1	08-20	01	19
1348264C1	03-02	01	26	144193A3	09-146	01	6
134844A1	09-016	01	3	144215A1	08-02	01	46
1349058C1	06-16	01	5	144219A1	05-06	01	22
1349059C1	06-16	01	6	144278A1	06-18	01	
	06-60	01	5		06-66	01	
1349265C1	06-64	01	5	144279A1	06-18	01	7
135161A1	08-68	01	13		06-66	01	7
135248A1	09-044	01	9	144454A1	06-04	01	
135249A1	09-044	01	10	144457A1	06-08	01	
136-54	04-32	01	14	144458A1	06-08	01	5
136261A1	09-030	01	11	144459A1	06-08	01	7
136263A1	09-030	01	8	144460A1	06-16	01	
	09-032	01	2	144461A1	06-10	01	

Number	Figure	Sequence	Ref.	Number	Figure	Sequence	Ref.
144462A1	06-10	01	1	148822A1	09-044	01	1
144463A1	06-10	01	5	149582A1	08-76	01	
144465A1	06-10	01	4	149899A1	03-02	01	9
144466A1	06-12	01		149900A1	03-02	01	8
144477A1	08-28	01	14	149948A1	03-36	01	2
	08-28	01	7	151-516	09-108	01	8
144479A1	08-28	01	8		09-132	01	3
14464680	08-02	01	51	1530028C1	06-28	01	3
144908A2	09-084	01	12		06-30	01	4
147114A1	09-148	01	4	1537663C1	06-06	01	5
147369A1	05-16	01	2	1537664C1	06-06	01	6
	05-16	01	2	1542876C1	08-76	01	
147496A1	06-50	01	4	1542877C1	08-84	01	
	06-50	01	4	1542879C1	08-82	01	6
	06-50	01	4	1542928C1	08-80	01	9
	06-50	01	4		08-86	01	7
	06-50	01	4	1542929C1	08-80	01	10
	06-50	01	7		08-86	01	6
	06-50	01	7	1542996C1	08-70	01	8
	06-52	01	2	1542997C1	08-70	01	7
147675A1	09-148	01	9	1542998C1	08-66	01	8
147679A1	09-148	01	10		08-88	01	7
147783A1	09-142	01	10	1542999C1	08-66	01	7
148016A1	09-142	01	5		08-88	01	6
	09-144	01	5	1543000C1	08-78	01	8
148017A1	09-148	01	12	1543001C1	08-78	01	7
148023A1	09-142	01	13	1543256C1	08-72	01	
148025A1	05-16	01		1543260C1	08-68	01	
148089A1	09-150	01	12	1543267C1	08-66	01	
148092A1	09-150	01	14		08-66	01	
148093A1	09-144	01	13		08-74	01	
148095A1	09-144	01	14		08-88	01	
148190A1	09-022A	01	2		08-88	01	
148192A1	09-042	01	6	1546500C1	04-02	01	9
148278A1	05-16	01	6	1547924C1	02-02	01	9
148279A1	06-50	01	2		02-04	01	9
	06-50	01	2	168-71	04-32	01	7
148281A1	06-50	01	2	170-104	09-004	01	3
	06-50	01	2	174-93	02-16	01	15
148346A1	09-042	01	9	175156A1	09-020	01	
148480A1	05-16	01		175160A1	09-020	01	
148481A1	06-50	01		175161A1	02-06	01	1
	06-50	01			02-06	01	1
148483A1	06-50	01		175162A1	02-06	01	4
	06-50	01			02-06	01	4
148500A1	03-36	01	13	175163A1	02-06	01	3
148501A2	03-36	01	8		02-06	01	3
148502A1	03-02	01	27	175164A1	02-06	01	5
148506A1	05-16	01	3		02-06	01	5
	05-16	01	3	175165A2	02-06	01	6
	05-16	01	7		02-06	01	6
148507A1	05-16	01	8	175238A1	08-70	01	1
148517A1	05-16	01		175239A1	08-70	01	2
148553A1	09-144	01	6	175247A2	08-70	01	4
148554A1	09-142	01	6	175250A1	08-70	01	13
148556A1	06-66	01		175251A1	08-70	01	
148557A1	06-18	01			08-70	01	
148612A1	09-050	01	33	175599A1	09-084	01	1
148630A2	08-84	01	1	175637A1	02-18	01	2
148631A2	08-84	01	2	175956A1	06-60	01	
148632A1	08-84	01	3	175957A1	06-60	01	6
148652A1	02-18	01	12	175959A1	06-58	01	8
148678A1	05-14	01	4	175964A2	06-62	01	9
148679A1	06-50	01		175965A1	06-62	01	10
	06-50	01		175966A1	06-62	01	8
148680A1	06-50	01	6	175968A1	06-62	01	12
	06-50	01	6	175974A1	06-64	01	1
148681A1	06-50	01	9	175976A1	06-64	01	15
	06-50	01	9	175977A1	06-64	01	24
148682A1	06-50	01	10	175978A1	06-64	01	21
	06-50	01	10	175979A1	06-64	01	20
148687A1	09-044	01	24	175980A1	06-64	01	19
148693A1	09-044	01	13	175982A1	06-64	01	16
148694A1	09-044	01	14	175984A1	06-64	01	11
148714A1	09-008	01	1	175987A1	06-64	01	7
148726A1	03-02	01	2	175989A1	06-64	01	22
148729A1	09-074	01	4	175990A1	06-64	01	17
148796A1	08-76	01	1	176311A1	09-002	01	10
148797A1	08-76	01	1		09-004	01	21
148798A1	08-76	01	2	176952A1	09-076	01	5
148799A1	08-76	01	2	176957A1	09-076	01	6
148800A1	08-76	01	14	177269A1	04-34	01	14
148803A1	08-76	01	4		09-116	01	17
148805A1	08-76	01	16	177518A1	08-78	01	12

Number	Figure	Sequence	Ref.	Number	Figure	Sequence	Ref.
178004A1	09-034	01	18	181171A1	06-34	01	7
178006A1	09-034	01	17	181173A1	06-34	01	16
178015A1	09-062	01	1	181175A1	06-34	01	18
178019A1	09-062	01	4	181176A1	06-30	01	19
178951A1	08-14	01	12	181177A1	06-34	01	11
	08-16	01	12	181179A1	06-28	01	15
	08-18	01	12		06-30	01	16
	08-20	01	12	181197A1	06-28	01	7
178952A1	08-14	01	13		06-30	01	8
	08-16	01	13	181198A1	06-42	01	3
	08-18	01	13	181199A4	06-32	01	1
	08-20	01	13	181202A1	06-26	01	13
179029A1	09-038	01	1	181203A1	06-34	01	21
179956A1	09-028	01	6	181205A1	06-32	01	16
180427A1	09-072	01	2	181207A1	06-44	01	74
1806233C1	03-34	01	10	181214A1	06-32	01	11
1806234C1	03-34	01	10	181215A1	06-32	01	13
1806235C1	03-34	01	10	181216A1	06-32	01	15
1806236C1	03-34	01	10	181218A1	06-32	01	22
1806237C1	03-34	01	10	181219A1	06-26	01	10
1806238C1	03-34	01	10	181232A1	06-28	01	17
1806239C1	03-34	01	10		06-30	01	18
1806240C1	03-34	01	10	181245A2	06-34	01	1
1806241C1	03-34	01	10	181251A1	06-44	01	11
1806242C1	03-34	01	10	181270A1	06-32	01	3
1806243C1	03-34	01	10	181274A1	06-26	01	3
1806244C1	03-34	01	10	181842A1	09-008	01	8
1806245C1	03-34	01	10	181979A1	09-124	01	26
1806246C1	03-34	01	10	181981A1	09-088	01	11
1806247C1	03-34	01	10		09-120	01	3
1806248C1	03-34	01	10	182006A1	09-032	01	4
1806249C1	03-34	01	10		09-040	01	9
1806250C1	03-34	01	10	182109A1	08-80	01	13
1806251C1	03-34	01	10	182116A1	08-80	01	20
1806252C1	03-34	01	10	182218A1	08-80	01	
1806253C1	03-34	01	10		08-80	01	
1806254C1	03-34	01	10	182445A1	07-10	01	
1806255C1	03-34	01	10	182594A1	04-20	01	13
1806256C1	03-34	01	10	182697A1	09-120	01	2
1806257C1	03-34	01	10	182721A2	04-34	01	11
1806258C1	03-34	01	10	182895A1	09-008	01	27
1806259C1	03-34	01	10	183168A1	09-084	01	19
1806260C1	03-34	01	10	183243A1	08-12	01	37
1806261C1	03-34	01	10		08-24	01	3
1806262C1	03-34	01	10	183322A1	08-20	01	18
181042A1	09-046	01	22	183443A1	09-052	01	51
	09-052	01	8	183509A1	09-052	01	52
181100A1	06-28	01	5	183735A1	06-20	01	13
	06-30	01	6	183736A1	08-20	01	29
	06-48	01	5	183808A1	09-058	01	1
181101A1	06-26	01	2	183810A1	09-058	01	4
	06-30	01	21	184254A1	08-16	01	27
181102A1	06-26	01	12	184297A1	08-20	01	21
181104A1	06-34	01	23	184616A1	08-22	01	13
	07-04	01	22	184617A1	08-22	01	12
181105A1	06-28	01	16	184627A2	07-08	01	9
	06-30	01	17	184723A1	09-046	01	35
181108A1	06-38	01	24	184726A1	04-20	01	12
	06-40	01	28	184884A1	09-046	01	34
181109A1	06-32	01	6	185325A1	09-084	01	37
181111A1	06-38	01	13	185384A1	02-02	01	32
181116A1	06-38	01	9	185488A1	09-020	01	
181118A1	06-40	01	1	185493A1	09-080	01	5
181122A1	06-42	01	5		09-082	01	7
181123A1	06-40	01	33	185497A1	08-16	01	21
181126A1	06-36	01	3	185506A1	09-016	01	4
	06-38	01	23	185926A1	03-02	01	13
	06-42	01	9		09-074	01	10
181128A1	06-38	01	3	186405A1	09-042	01	
181130A1	06-40	01	32	186433A1	02-02	01	5
181132A1	06-36	01	5		02-04	01	5
	06-40	01	2	186977A1	09-072	01	13
181138A1	06-34	01	12	186989A1	09-138	01	12
181139A1	06-34	01	5	187281A1	04-34	01	12
181141A1	06-28	01	18	187714A1	06-24	01	1
	06-30	01	20	187715A1	06-24	01	2
181142A1	06-32	01	20	187778A1	08-14	01	23
181144A1	06-40	01	35	188027A2	08-78	01	1
181145A1	06-32	01	10	188028A2	08-78	01	2
181148A1	02-06	01	2	188032A1	08-78	01	4
181158A1	06-38	01	12	188034A3	08-78	01	15
181159A1	06-38	01	11	188035A1	08-78	01	
181161A1	06-38	01	14	188036A1	08-78	01	24
181165A1	06-40	01	36	188311A2	03-02	01	20

Number	Figure	Sequence	Ref.
189109A1	03-06	01	3
	09-002	01	26
	09-004	01	43
189122A1	08-76	01	20
189653A2	08-80	01	1
189654A1	08-80	01	2
189657A2	08-80	01	15
189955A1	09-042	01	24
19-488	08-40	01	8
190035A1	09-042	01	26
190036A1	09-042	01	28
190427A1	06-40	01	
190428A3	06-34	01	8
190431A1	06-48	01	10
190442A1	06-44	01	3
190450A1	07-02	01	9
190451A1	07-04	01	1
190452A1	06-58	01	12
190463A1	07-04	01	2
190468A1	06-58	01	2
190469A1	06-58	01	4
190476A2	07-04	01	4
190477A2	07-04	01	4
190493A1	07-02	01	14
190500A1	07-02	01	4
190506A1	06-60	01	7
190508A1	06-60	01	7
190509A1	06-60	01	7
190510A1	06-60	01	7
190511A1	06-60	01	7
190512A1	06-60	01	7
190513A1	06-60	01	7
190514A1	06-60	01	7
190515A1	06-60	01	7
190516A1	06-60	01	7
190675A1	09-122	01	18
190682A1	06-12	01	10
190684A1	06-12	01	9
190967A1	09-042	01	27
191067A1	06-58	01	7
191239A1	09-024	01	
191252A1	08-78	01	16
191703A1	09-126	01	25
191704A1	05-06	01	20
	09-074	01	26
	09-126	01	3
191747A1	08-78	01	
	08-78	01	
191758A1	08-12	01	12
191796A1	05-12	01	5
	06-02	01	10
192152A1	08-04	01	32
192154A1	08-04	01	33
192156A1	08-04	01	34
192196A2	04-08	01	29
192345A1	08-08	01	4
192352A1	08-08	01	3
192450A1	09-140	01	5
192815A1	09-008	01	28
192895A1	08-34	01	2
192971A1	08-12	01	34
193-1000	04-08	01	19
	04-08	01	8
	04-12	01	37
193-1003	09-008	01	17
193867A1	02-10	01	
193913A1	09-126	01	18
194160A1	08-20	01	10
194161A1	08-20	01	11
194199A1	03-02	01	44
194520A1	09-070	01	1
195-81023	09-104	01	25
195-81030	02-18	01	4
1954626C1	09-122	01	15
1954736C1	09-122	01	3
195552A1	04-34	01	3
195615A1	09-002	01	6
	09-004	01	20
1959509C1	05-02	01	4
196085A1	07-04	01	8
196090A1	06-64	01	2
196247A1	03-02	01	46
196252A1	03-02	01	45
196278A1	08-12	01	4
196278A1	08-24	01	16
196454A1	06-40	01	4
1964831C2	04-16	01	4
1966136C1	06-04	01	16
1966138C1	06-04	01	17
1966149C2	06-04	01	5
	06-56	01	11
1966153C1	06-14	01	9
1966169C1	06-12	01	2
1966186C1	06-04	01	10
1966559C1	06-14	01	11
1966579C1	06-12	01	16
1966835C1	06-34	01	3
1966993C1	06-34	01	4
1967003C1	06-14	01	4
1967581C1	06-34	01	10
1967585C1	06-34	01	9
196813A1	08-04	01	29
196815A1	08-04	01	28
196821A1	08-06	01	13
196824A1	08-06	01	12
197718A1	09-044	01	32
197745A1	04-34	01	4
1978141C1	08-34	01	8
1978142C1	08-34	01	
1978143C1	08-34	01	5
1978144C1	08-34	01	6
1978158C1	08-34	01	7
197948A4	05-12	01	
1980245C1	08-78	01	19
1980296C1	08-88	01	11
1980321C3	08-68	01	4
198539A1	09-016	01	
1987096C1	09-122	01	32
198712A1	06-32	01	12
198713A1	06-32	01	5
198976A1	08-12	01	7
	09-044	01	27
1995135C1	06-24	01	21
1995135C1R	06-24	01	
1999666C1	09-122	01	
1999667C1	09-122	01	16
1999668C1	09-122	01	17
1999926C1	09-126	01	15
1999927C1	09-126	01	22
20-21032	09-020	01	13
20-21232	09-016	01	5
	09-020	01	4
211-1011	04-02	01	15
213-123	03-04	01	14
	03-06	01	20
213-126	07-12	01	17
	09-004	01	35
	09-030	01	22
	09-032	01	6
	09-040	01	10
214-1406	09-074	01	24
	09-120	01	16
214-1420	08-02	01	58
214-1432	02-02	01	17
	02-04	01	17
214-1440	02-02	01	19
	02-04	01	19
214-1448	02-10	01	4
214-1456	02-08	01	17
	02-08	01	9
214-1464	02-08	01	16
	02-10	01	4
	08-04	01	36
	08-08	01	21
	08-18	01	22
	08-22	01	22
	09-126	01	5
214-1472	08-04	01	21
214-1492	08-12	01	32
214-1704	03-02	01	18
	03-02	01	42
	03-36	01	6
	03-36	01	7
	07-08	01	7
214-1706	07-08	01	8
214-1708	03-02	01	17
	03-02	01	40
	03-36	01	11

Number	Figure	Sequence	Ref.
214-273	08-14	01	24
	08-16	01	25
214-3132	08-20	01	22
	08-30	01	20
214-314	06-22	01	11
214-3156	08-30	01	17
214-3188	08-10	01	28
	08-12	01	31
217-1102	09-074	01	30
217-144	09-122	01	33
217-151	03-36	01	9
217-221	03-02	01	47
217-314	06-20	01	11
217-342	08-02	01	53
217-347	03-36	01	5
	09-074	01	23
217-374	03-36	01	10
217-380	09-074	01	29
217-436	09-074	01	20
217-77	02-12	01	3
217-92	02-02	01	20
	02-04	01	20
218-1023	06-30	01	12
218-1254	09-024	01	20
218-1256	08-30	01	22
	09-024	01	33
218-1279	09-024	01	34
218-335	08-28	01	30
	08-30	01	23
218-459	06-24	01	36
218-5027	05-06	01	3
218-5050	08-28	01	24
218-5057	06-54	01	2
	06-54	01	4
	08-10	01	5
	08-12	01	25
	08-36	01	6
218-5059	05-06	01	8
	08-02	01	4
	08-08	01	23
	08-10	01	11
	08-10	01	33
	08-12	01	28
	08-24	01	6
218-5062	08-04	01	18
	08-22	01	19
218-5063	08-14	01	8
	08-16	01	8
	08-18	01	8
	08-20	01	8
	08-22	01	8
	08-24	01	14
218-5064	08-02	01	2
	08-28	01	28
	08-28	01	41
218-5065	08-16	01	23
	08-18	01	19
	08-20	01	31
218-5069	08-02	01	24
	08-24	01	12
	08-26	01	2
218-5077	08-02	01	47
218-5086	08-02	01	7
218-5103	05-06	01	2
	07-08	01	12
218-5105	06-54	01	6
	08-10	01	8
	08-12	01	20
	08-36	01	5
	09-024	01	14
218-5106	05-06	01	27
	05-06	01	6
	08-12	01	26
218-5107	08-04	01	16
	08-06	01	2
	08-08	01	18
	08-12	01	38
	08-14	01	18
	08-16	01	19
	08-18	01	23
	08-20	01	33
	08-22	01	15
	08-24	01	5
218-5110	08-02	01	16
218-5110	08-26	01	4
218-5117	08-32	01	11
218-5118	08-02	01	5
218-5119	08-12	01	27
218-5121	08-10	01	20
	08-12	01	29
218-5123	08-14	01	21
218-5136	05-06	01	11
	05-12	01	12
	08-10	01	35
	08-24	01	8
218-5137	08-08	01	16
218-5174	08-32	01	14
218-5182	09-024	01	15
218-5211	03-02	01	15
	09-074	01	12
218-5216	08-28	01	34
218-5220	08-04	01	27
218-5241	08-04	01	3
218-5242	08-08	01	25
	08-36	01	32
218-5245	08-02	01	26
	08-02	01	28
218-5280	05-06	01	15
	06-02	01	6
	08-02	01	9
	08-24	01	7
	08-28	01	26
218-5351	06-02	01	4
	08-28	01	31
218-5352	08-02	01	14
218-5511	08-02	01	8
	08-28	01	43
218-5584	08-24	01	13
218-5600	08-32	01	18
218-5650	08-08	01	28
218-587	08-02	01	40
218-655	08-32	01	15
218-676	08-30	01	21
218-693	09-024	01	19
218-695	09-024	01	32
218-776	08-06	01	17
218-840	08-08	01	27
	08-28	01	33
218-845	05-06	01	28
	08-02	01	15
	08-36	01	31
219-1	05-12	01	9
	06-02	01	8
	08-04	01	54
	08-66	01	19
	08-68	01	19
	08-74	01	17
	08-76	01	22
	08-78	01	22
	08-80	01	5
	08-82	01	18
	08-86	01	19
	09-008	01	32
	09-010	01	23
	09-010	01	5
	09-020	01	9
	09-030	01	41
	09-038	01	14
	09-044	01	23
	09-046	01	17
	09-046	01	3
	09-050	01	19
	09-052	01	3
	09-052	01	35
	09-052	01	41
219-10	06-18	01	5
	06-18	01	8
	06-66	01	4
	06-66	01	5
219-36	08-70	01	19
	08-72	01	19
	08-86	01	20
219-55	08-04	01	17
	08-74	01	18
	08-78	01	23
	09-008	01	36
	09-044	01	17
	09-048	01	5

Number	Figure	Sequence	Ref.	Number	Figure	Sequence	Ref.
219-55	09-072	01	8	234412A1	08-34	01	
219-86	09-052	01	36	234719A1	06-20	01	17
219-87	09-024	01	4		06-22	01	14
219-89	05-12	01	21	234876A2	02-06	01	
	05-12	01	30	234888A1	03-02	01	27
	09-052	01	53	234892A1	03-02	01	22
220413A1	09-072	01	6	235002A1	04-16	01	12
221-841	03-10	01	2		08-32	01	26
221-89	09-122	01	22	235038A2	02-04	01	35
221477A1	09-040	01	17	235040A2	02-04	01	34
221733A1	08-04	01	52	237-6004	05-06	01	4
222-101	03-10	01	23		07-08	01	13
	03-10	01	6	237-6006	06-02	01	5
222-103	03-10	01	10		06-02	01	7
	03-10	01	13		06-54	01	3
	03-10	01	15		06-54	01	5
	03-10	01	21		06-54	01	7
222-615	02-16	01			08-08	01	29
222-650	02-16	01	4		08-10	01	6
222-660	02-16	01	5		08-10	01	9
222421A1	02-10	01	6		08-28	01	27
222422A1	02-10	01	7		08-28	01	32
223944A1	02-08	01	8		08-28	01	44
224057A1	08-14	01	26		08-64	01	4
	08-16	01	26		09-024	01	14
224423A2	05-06	01	5		09-024	01	15
225-14105	09-004	01	5		09-074	01	22
225-14210	03-04	01	13	237-6008	05-06	01	12
	03-06	01	23		05-06	01	7
225033A2	02-14	01	5		05-06	01	9
226378A1	02-10	01			05-12	01	13
226456A1	09-074	01	14		06-44	01	68
227389A1	04-34	01	2		08-08	01	24
227504A1	08-14	01	11		08-08	01	26
227507A1	08-14	01	10		08-10	01	12
227513A1	08-16	01	10		08-10	01	21
227514A1	08-16	01	11		08-10	01	34
228120A1	02-10	01			08-10	01	36
228133A2	02-02	01	27		08-32	01	12
	02-04	01	27		08-32	01	19
229398A2	09-084	01	5	237-6010	03-02	01	16
229676A1	09-078	01	1		06-20	01	12
229678A1	09-022A	01	1		06-22	01	12
230-4216	09-042	01	23		08-06	01	3
	09-042	01	30		08-08	01	17
230513A1	09-070	01	1		08-08	01	19
230857A1	09-074	01	2		08-14	01	19
230973A1	07-06	01	23		08-14	01	22
231-126	09-036	01	6		08-16	01	20
231-14109	09-076	01	4		08-16	01	24
	09-084	01	36		08-18	01	20
	09-090	01	13		08-18	01	24
	09-090	01	18		08-20	01	32
	09-090	01	34		08-20	01	34
	09-134	01	17		08-22	01	16
231-1444	09-136	01	12		08-22	01	20
231-1446	09-002	01	18		08-38	01	17
	09-004	01	29		09-074	01	13
231-24409	04-12	01	12	237-6012	08-14	01	9
	04-14	01	19		08-16	01	9
231-2446	09-036	01	18		08-18	01	9
231-4115	09-136	01	9		08-20	01	9
231-4246	09-024	01	5		08-22	01	9
231-4247	09-042	01	21		08-28	01	25
231656A1	09-074	01	11		08-28	01	29
232-1446	09-102	01	2		08-28	01	42
	09-104	01	29		09-024	01	35
232366A1	02-04	01	16	237-6016	08-02	01	23
232556A1	08-04	01	37	237021A1	07-02	01	1
232948A1	09-126	01	10	237022A1	07-02	01	2
233104A1	08-84	01	21	237025A1	07-02	01	5
233262A1	09-084	01	40	237026A1	07-02	01	6
	09-084	01	43	238-5005	04-32	01	8
	09-084	01	44	238-5011	08-64	01	5
233272A1	02-02	01	4	238-5013	02-30	01	15
	02-04	01	4		06-44	01	70
233283A1	06-42	01	1	238-5014	06-44	01	69
233284A1	06-40	01	34	238-5139	05-12	01	33
233409A1	02-02	01	3	238-5152	06-16	01	10
233749A1	09-082	01			06-60	01	11
233970A1	06-22	01	15	238-5227	05-02	01	3
233971A1	06-22	01	16	238-5230	05-10	01	10
233972A1	06-20	01	16		08-64	01	9
	06-22	01	13		08-70	01	9

Number	Figure	Sequence	Ref.	Number	Figure	Sequence	Ref.
238-5231	08-66	01	9	256776A1	03-06	01	6
	08-72	01	9	257279A1	04-10	01	3
	08-74	01	8	257381A1	09-084	01	51
	08-88	01	8	257382A1	09-084	01	50
238-5233	08-68	01	9	257434A1	02-06	01	2
	08-86	01	8	257948A1	08-02	01	41
238-5237	08-78	01	9	257953A1	08-40	01	
238-5239	08-78	01	25	258616A1	09-002	01	1
238-5241	08-76	01	11		09-004	01	48
238-5243	08-80	01	11	25863R1	08-70	01	17
	08-84	01	9		08-72	01	17
238-5245	08-82	01	9		08-88	01	16
238-5246	08-82	01	10	258746A1	06-20	01	18
238-5270	06-56	01	3	258747A1	06-20	01	19
238-6121	06-28	01	10	258748A1	06-20	01	20
	06-30	01	11	259044A1	08-02	01	54
	06-56	01	2	259254A1	07-04	01	19
	06-64	01	28	25974R1	08-66	01	17
238-6226	08-76	01	21		08-68	01	17
238-6228	08-84	01	19	259773A3	08-36	01	2
238-8217	06-42	01	22	260-1436	09-116	01	15
239306A1	09-004	01	14	261-14310	04-28	01	11
239406A1	09-006	01	7		04-28	01	4
239606A1	06-30	01	3	275488A2	08-36	01	18
239739A2	02-06	01		276-2446	08-66	01	11
241172A3	09-080	01	1		08-68	01	11
242459A1	08-30	01	5		08-70	01	11
	08-30	01	9		08-72	01	11
242561A1	09-052	01	32		08-74	01	10
242562A1	09-052	01	30		08-78	01	11
243084A1	09-044	01	21		08-80	01	4
243298A1	08-30	01	4		08-86	01	10
243300A1	08-30	01	1		08-88	01	10
243398A1	08-30	01	8	276-2456	08-34	01	3
243404A1	08-30	01	2	276-24916	02-16	01	8
243679A2	08-30	01	14	276-26512	04-34	01	10
244109A1	06-40	01	6	276498A1	04-24	01	9
244790A1	09-052	01	46		04-26	01	5
245011A3	09-082	01	1	277016A1	04-08	01	31
245258A1	04-16	01	7	277320A1	08-36	01	1
245423A1	09-024	01	30	277377R1	02-10	01	2
245450A1	09-080	01	3	277664A1	09-080	01	4
	09-082	01	4	278316A2	04-18	01	9
245466A1	09-054	01	6	278328A1	04-12	01	27
	09-054	01	9	278532A1	06-34	01	14
	09-056	01	6	278533A1	06-34	01	13
	09-056	01	6	278534A1	06-26	01	8
	09-056	01	9	279039A1	06-34	01	15
	09-056	01	9	279223A1	04-26	01	8
	09-058	01	6	279224A1	04-26	01	7
	09-060	01	6	279265A2	04-26	01	17
	09-060	01	6	279482A1	09-108	01	3
	09-060	01	9		09-132	01	4
	09-060	01	9	279645A1	07-04	01	
	09-062	01	6	279916A1	04-26	01	18
	09-062	01	6	28-1664	08-78	01	20
	09-064	01	6	28-2048	08-86	01	17
	09-064	01	9	28-2052	08-80	01	18
	09-066	01	6	280164A1	09-074	01	36
	09-066	01	9	280436A1	07-04	01	3
246063A1	09-082	01	5	280443A1	07-04	01	20
246064A1	09-082	01	6	280450A1	07-04	01	15
246151A1	08-30	01	18	280452A1	07-04	01	16
246158A1	08-30	01	16	280457A1	07-04	01	17
246526A1	04-08	01	22	281-14520	09-122	01	9
247550A1	06-64	01	18	281-14716	09-026	01	20
247743A1	02-10	01	8	281-18712	09-120	01	23
250851A1	09-010	01	7	281-54512	09-116	01	24
	09-020	01	25	281185A1	09-052	01	
252737A1	08-28	01	3	281952A1	07-04	01	
253125A1	09-012	01		281960A1	07-04	01	18
253889A1	09-084	01	49	282-16512	04-34	01	7
254686A2	06-26	01	1	282033A1	06-02	01	21
254729A1	02-16	01	18	282038A2	06-02	01	20
255447A1	09-084	01	48	282242A1	03-06	01	1
	09-136	01	13	282497A1	08-02	01	55
255659A1	08-12	01	33	282775A1	04-16	01	
256210A2	08-30	01	15	283462A1	07-04	01	6
256347A1	09-002	01	1	283466A1	07-04	01	14
	09-004	01	47	283673A1	09-014	01	1
256478A1	07-04	01	10	283779A1	04-16	01	22
256481A1	07-04	01	11	283781A1	04-16	01	23
256482A1	07-04	01	12	284154A1	09-112	01	3
256485A1	07-04	01	13		09-134	01	7

Number	Figure	Sequence	Ref.	Number	Figure	Sequence	Ref.
284223A1	09-074	01	34	307388A1	09-024	01	25
284641A2	06-24	01	29	307389A1	09-024	01	26
284723A2	06-24	01	30	307577A1	08-04	01	41
286-56520	09-108	01	12	3078668R1	03-24	01	6
	09-130	01	26		03-32	01	6
29-1010	09-020	01	14	3078672R1	03-24	01	13
29-1012	09-020	01	5		03-32	01	13
291-1	08-84	01	20	308029A1	07-02	01	3
291010A1	04-34	01	6	308030A1	07-02	01	15
292207A1	06-58	01	5	308036A1	07-02	01	12
292208A1	06-58	01	6	308038A1	06-56	01	4
292210A1	06-62	01	3	308039A1	06-56	01	6
292212A1	06-62	01	4	308040A1	07-04	01	5
292213A1	06-62	01	1	308042A1	07-02	01	16
292214A1	06-62	01	6	308254A1	08-38	01	4
292268A1	06-58	01	14	308255A1	08-38	01	3
292740A1	02-10	01	11	308441A1	08-02	01	52
292902A1	06-62	01	7	309674A1	08-38	01	14
292969A2	09-024	01	1	309747A1	06-24	01	
293571A1	02-10	01		310492A1	06-64	01	12
293923A1	08-40	01		310519A1	06-38	01	8
293925A1	08-40	01	12	310765A1	06-30	01	13
	08-42	01	12	310766A1	06-30	01	1
293926A1	08-40	01	11	310767A1	06-28	01	12
	08-42	01	11	310768A1	06-28	01	1
294192A1	06-58	01	1	310772A1	06-28	01	
294245A1	06-56	01	20		06-28	01	14
294933A1	06-14	01			06-30	01	
295111A1	07-02	01	17		06-30	01	15
295112A1	07-02	01	18	310842A1	09-084	01	8
295113A1	07-02	01	18	310843A1	09-084	01	9
295172A1	08-02	01	1	311565A1	06-04	01	11
296824A1	05-14	01	12	311569A1	06-12	01	1
297281A1	08-74	01	3	3125705R1	04-32	01	10
297615A1	09-004	01	1	313648A1	08-02	01	25
298176A1	09-002	01	1		08-24	01	1
	09-004	01	49		08-26	01	1
298614A1	06-44	01	72	314319A1	08-30	01	26
299249A1	09-084	01	6	314320A1	08-30	01	27
300013A1	09-046	01	18	315785A1	03-02	01	41
300030A1	04-36	01	4	315786A1	03-02	01	28
300588A1	09-052	01	26	319888A2	06-20	01	6
300996A3	08-38	01	9	319889A2	06-20	01	5
301008A2	08-36	01	15		06-22	01	5
301009A2	08-36	01	17	320877A1	06-20	01	1
301104A1	08-02	01	10	321-1707	09-020	01	24
301239A1	06-22	01	1	321-1708	09-020	01	23
301322A1	09-076	01	1	321-229	09-152	01	8
301340A2	06-22	01	6	321-230	09-152	01	7
301342A2	08-02	01	37	321-2403	09-148	01	8
301803R1	09-122	01	21		09-150	01	8
302358A1	03-02	01	11	321-5677	09-144	01	10
	09-074	01	9	321-7030	09-146	01	9
302820A2	08-38	01	11		09-146	01	9
3031159R1	08-42	01	8	321-7040	09-152	01	4
303465A2	04-18	01	10	321183A1	07-04	01	9
303466A1	04-18	01	10	321428A1	06-48	01	8
303467A1	04-18	01	10	322860A1	03-06	01	5
3043101R1	03-20	01	49	3233348R1	09-102	01	8
	03-28	01	49	325465A2	08-08	01	22
3043102R1	03-20	01	50	325489A2	08-02	01	36
	03-28	01	50	326-1080	08-40	01	9
3043103R1	03-20	01	44		08-42	01	9
	03-28	01	44	326-640	09-024	01	6
3043111R1	03-20	01	71	328186A1	06-20	01	21
	03-28	01	71		06-22	01	21
304424A1	08-38	01	13		08-02	01	21
304890A1	08-38	01	12	329032A1	04-24	01	3
305152A1	06-62	01	2	329797A1	08-28	01	5
305492A1	09-024	01	16	329799A1	08-28	01	4
305493A1	09-024	01	18	331620A1	09-010	01	1
305494A1	09-024	01	17	331621A1	09-010	01	1
305495A1	09-024	01	9	332467A1	04-02	01	10
305496A1	09-024	01	7	332468A1	04-02	01	44
305497A1	09-024	01	3	332475A1	04-02	01	36
305499A1	09-024	01	8	332476A1	04-02	01	38
305508A1	09-024	01	21	335130A1	05-12	01	17
30634	08-74	01	12	335132A1	05-12	01	18
3064263R1	03-20	01	60	335177A1	09-008	01	6
	03-28	01	60	336420A1	03-02	01	43
307277A1	08-38	01	15	337927A8	09-086	01	1
307385A1	09-024	01	22	338424A1	09-108	01	5
307386A1	09-024	01	23	338425A1	09-108	01	4
307387A1	09-024	01	24	338428A1	09-104	01	5

Number	Figure	Sequence	Ref.
338886A4	07-06	01	31
339046A3	07-06	01	30
339047A3	07-06	01	29
340997A3	09-092	01	2
340998A3	09-092	01	1
341564A2	09-008	01	21
344892A1	09-008	01	22
345-44	06-22	01	
345-621	09-124	01	6
345061A2	07-08	01	2
345231A1	09-092	01	3
346198A1	08-02	01	56
346583A1	06-56	01	15
346584A1	06-56	01	14
347706A3	04-12	01	7
347959A1	06-56	01	17
347960A1	06-56	01	18
348794A1	05-04	01	
349291A1	06-44	01	71
349292A1	06-44	01	73
349295A1	06-44	01	67
352208A1	09-110	01	9
352209A1	09-110	01	11
352210A1	09-110	01	13
352401A1	05-02	01	7
352487A3	05-12	01	
	05-14	01	
352568A1	05-04	01	
352727A1	05-02	01	15
	05-02	01	23
353-402	09-086	01	3
353-405	09-106	01	
353-407	09-106	01	
353-408	09-106	01	
353-410	09-106	01	
	09-122	01	25
	09-130	01	
353-411	09-026	01	7
353-415	09-106	01	
353-421	09-106	01	
	09-130	01	21
353-422	09-088	01	5
353-425	09-106	01	
353068A2	04-20	01	22
353103A1	08-08	01	6
353167A1	08-08	01	5
355197A2	04-20	01	3
355198A2	04-20	01	2
355827A2	04-18	01	1
355984A2	09-088	01	1
356162A1	08-84	01	14
356163A1	08-84	01	12
356588A1	08-76	01	23
	08-84	01	22
356743A1	08-08	01	12
356800A8	09-086	01	2
357099A1	09-130	01	15
357100A1	09-130	01	16
357278A1	04-14	01	17
357540A1	04-26	01	9
357541A1	04-26	01	10
357966A1	04-14	01	16
358212A1	07-02	01	
358279A1	06-56	01	10
358280A1	06-56	01	9
358282A1	06-40	01	20
358283A1	06-40	01	30
358286A1	06-64	01	6
358631A1	06-38	01	20
358632A1	06-38	01	7
358633A1	06-38	01	6
358635A1	06-38	01	4
358636A1	06-36	01	2
358637A1	06-38	01	15
358638A1	06-38	01	21
358639A1	06-38	01	22
	06-40	01	31
358640A1	06-38	01	10
358641A1	06-38	01	16
358642A1	06-38	01	19
358643A1	06-38	01	18
358644A1	06-38	01	17
358645A1	06-38	01	1
	06-42	01	7
358646A1	06-36	01	4
358647A1	06-40	01	16
358648A1	06-40	01	5
358649A1	06-40	01	3
358650A1	06-40	01	4
358651A1	06-40	01	4
358652A1	06-40	01	4
358653A1	06-40	01	29
359653A1	07-02	01	13
360242A2	04-18	01	10
360243A2	04-18	01	11
360244A1	04-18	01	4
360245A2	04-18	01	8
360246A3	09-106	01	19
360247A3	09-106	01	18
360250A2	04-20	01	1
360251A3	09-120	01	4
360252A2	09-118	01	5
360253A3	09-120	01	6
360254A3	09-120	01	8
360255A1	09-120	01	12
360256A1	09-124	01	17
360257A1	09-124	01	7
360260A2	09-118	01	1
360261A1	09-118	01	3
360262A2	09-122	01	1
360263A4	09-124	01	1
360266A2	09-106	01	4
360267A3	09-106	01	2
360272A6	09-116	01	
361776A1	09-074	01	33
361900A1	04-12	01	9
362340A6	09-084	01	2
362556A2	09-094	01	2
362557A1	09-094	01	1
362558A1	09-094	01	3
362607A1	09-084	01	24
362609A1	09-084	01	25
362930A2	04-14	01	7
363832A5	09-124	01	
363883A1	09-116	01	9
364134A2	09-104	01	7
364135A2	09-104	01	8
364180A1	09-106	01	12
	09-130	01	22
365412R91	02-10	01	3
365413R1	02-10	01	2
365789A1	09-120	01	17
366230A1	06-42	01	13
366231A1	06-42	01	18
366232A1	06-42	01	15
366234A1	06-42	01	11
366235A1	06-42	01	12
366236A1	06-42	01	14
366366A1	06-40	01	29
366398A1	06-40	01	
366632A2	04-20	01	25
366633A3	04-20	01	29
366889A2	04-12	01	28
366909A1	06-34	01	22
366910A1	06-48	01	9
367175A1	06-56	01	5
367259A1	08-84	01	
367352A1	08-08	01	7
367704A4	09-116	01	1
367705A6	09-116	01	
367712A3	09-130	01	13
367848A2	09-140	01	8
367977A1	07-12	01	
368146A1	09-104	01	27
368147A1	09-104	01	18
368417A1	09-094	01	10
368801A2	09-122	01	10
368805A1	09-120	01	5
368807A1	09-120	01	11
368809A1	09-106	01	25
368813A2	09-116	01	3
368818A1	09-120	01	26
368990A1	09-118	01	6
369249A1	09-120	01	7
369450A1	09-116	01	14
370381A1	09-124	01	14
370755A1	04-22	01	1
370756A1	04-22	01	3

Number	Figure	Sequence	Ref.
370758A1	04-22	01	4
370760A1	04-22	01	6
370914A1	08-30	01	
371-7060	05-16	01	5
371031A1	08-04	01	31
373689A2	04-18	01	10
373693A1	04-18	01	10
373698A2	09-138	01	8
373699A2	09-138	01	9
373995A1	09-120	01	
375112A1	04-20	01	30
375392A1	09-120	01	25
376332A1	09-104	01	16
376334A1	09-104	01	14
376336A1	09-104	01	15
377194A1	09-116	01	8
377220A2	09-120	01	1
377222A1	09-122	01	4
377230A3	09-120	01	24
377232A2	09-122	01	19
377233A2	09-122	01	30
377241A2	09-120	01	1
377594A5	09-116	01	12
378172A1	08-04	01	15
378173A1	08-04	01	14
378227A1	09-106	01	7
378742A3	09-090	01	14
	09-090	01	22
	09-090	01	35
378955A1	03-06	01	10
378956A3	03-06	01	18
378957A3	03-04	01	17
378958A1	03-06	01	17
379160A1	09-116	01	4
379161A1	09-116	01	5
379209A1	09-116	01	6
379314A4	06-24	01	6
379424A2	09-106	01	5
379425A3	09-106	01	3
379846A1	05-02	01	14
	05-02	01	22
379941A1	09-048	01	1
380442A1	03-02	01	19
380483A2	03-06	01	16
380537A2	06-24	01	13
380719A2	09-116	01	
381111A2	09-120	01	22
381113A2	09-120	01	21
381261A1	04-08	01	2
381659A1	04-34	01	5
381696A5	09-116	01	2
381926A1	09-084	01	30
381927A1	09-084	01	31
381972A1	09-116	01	13
382298A1	09-106	01	24
	09-130	01	27
382664A2	04-34	01	1
382770A2	09-118	01	2
383794A2	09-120	01	19
383795A2	09-120	01	20
383972A1	09-146	01	5
384240A1	08-68	01	1
	08-68	01	2
384258A1	09-152	01	6
384260A1	09-152	01	10
384264A1	09-146	01	1
384265A1	09-152	01	2
384267A1	09-152	01	3
384269A1	09-152	01	5
384930A2	09-140	01	1
384931A2	09-140	01	2
384952A1C	06-56	01	
	06-58	01	
	06-60	01	
	06-62	01	
	06-64	01	
	07-02	01	
	07-04	01	
385506A1	09-130	01	12
385614A4	04-20	01	35
386092A2	09-044	01	20
386368A2	04-20	01	33
386369A2	04-20	01	32
386502A1	04-20	01	35
386535A1	09-124	01	2
386718A3	09-112	01	2
	09-134	01	12
386720A1	09-112	01	12
386785A1	04-12	01	22
	09-112	01	17
	09-114	01	10
	09-134	01	5
386786A1	04-16	01	19
	09-112	01	15
	09-114	01	9
386787A1	04-12	01	23
	09-112	01	18
	09-134	01	6
386788A1	04-16	01	18
	09-112	01	16
386789A2	04-16	01	21
386849A1	04-12	01	18
386850A1	04-12	01	19
386851A1	04-12	01	20
	04-32	01	15
386852A2	04-16	01	17
386927A1	04-34	01	9
387810A1	02-10	01	
387940A1	04-32	01	
388053A2	04-22	01	7
388116A2	05-02	01	8
388762A1	09-122	01	7
389402A1	09-122	01	8
389487A1	04-12	01	13
390029A1	06-10	01	2
390255A2	04-20	01	18
390258A1	04-20	01	17
	04-20	01	18
390551A2	09-088	01	7
390690A1	09-026	01	5
390758A1	09-026	01	2
390759A1	09-026	01	1
390760A1	09-026	01	3
391818A2	04-20	01	17
391827A1	09-104	01	6
	09-108	01	9
	09-132	01	2
391845A1	09-104	01	11
391849A1	09-104	01	19
392295A2	02-14	01	3
392301A1	02-12	01	1
	02-14	01	1
392353A1	04-14	01	8
392374A1	09-146	01	12
392375A1	09-152	01	1
392828A2	09-084	01	23
	09-086	01	4
392930A1	09-130	01	8
393211A1	09-102	01	5
393330A1	09-104	01	10
393354A1	08-22	01	11
393357A1	08-22	01	10
393569A1	02-12	01	3
393623A1	09-088	01	6
393826A1	06-56	01	13
394800A1	09-102	01	7
394863A1	04-26	01	11
	09-106	01	20
394864A1	09-104	01	4
394865A1	09-104	01	9
395136A1	09-114	01	6
395189A2	03-04	01	1
395344A1	06-24	01	37
395348A1	09-110	01	10
	09-110	01	12
395387A1	09-106	01	21
395388A1	09-106	01	22
395478A3	09-130	01	3
395793A1	09-108	01	10
	09-132	01	7
395910A2	09-138	01	10
396-41028	09-002	01	16
	09-002	01	33
	09-004	01	32
	09-034	01	23
396018A3	04-26	01	15
	09-114	01	8
396023A2	04-24	01	10

Number	Figure	Sequence	Ref.	Number	Figure	Sequence	Ref.
396092A1	09-048	01	10	403193A1	09-120	01	29
396483A1	09-052	01	23	403225A1	09-120	01	28
396516A1	09-106	01	14	403271A1	09-118	01	9
	09-116	01	19	404226A1	09-110	01	5
	09-130	01	24	404227A1	09-110	01	7
396592A1	05-08	01	3	404228A1	09-110	01	3
396593A1	05-08	01	4	404229A1	09-110	01	6
396605A1	09-084	01	15	404471A1	04-34	01	
396841A1	09-102	01	3	404617A1	04-24	01	12
	09-104	01	30		04-26	01	12
396938A3	09-130	01	2		09-114	01	7
397025A2	09-090	01	27		09-134	01	
397026A3	09-090	01	5	404816A1	04-12	01	14
397064A1	09-102	01	1	405738A1	09-108	01	15
	09-104	01	28	405739A1	09-108	01	14
397065A2	03-06	01	25	405740A1	09-108	01	13
397076A1	07-08	01	6	405741A1	09-108	01	17
397569A1	04-16	01	5	405742A1	09-108	01	18
397570A1	04-16	01	6	406287A1	09-122	01	20
397653A1	06-06	01	1		09-124	01	5
397654A1	06-06	01	2	406723A1	09-140	01	9
397870A3	09-026	01	18	407009A2	09-138	01	6
397876A1	04-14	01	13	407010A2	09-138	01	7
397911A1	09-028	01	13	407660A1	04-20	01	10
397974A1	09-136	01		408965A1	09-112	01	7
397990A1	04-12	01	29	409402A1	05-06	01	10
398380A3	04-26	01	14	409404A1	05-06	01	13
398570A1	09-150	01	6	409618A1	09-106	01	13
398572A1	09-150	01	10		09-130	01	23
398576A1	09-144	01	1	409672A1	09-034	01	4
398578A1	09-150	01	2	409673A1	09-034	01	5
398580A1	09-150	01	3	409723A1	09-116	01	18
398582A1	09-150	01	5	410561A1	06-24	01	42
398598A1	09-144	01	12	410867A1	09-110	01	2
398600A1	09-150	01	1	411074A1	09-088	01	10
398672A1	09-144	01	9	411399A1	09-106	01	28
	09-144	01	9	411549A1	09-130	01	20
398675A2	04-12	01	24	411844A1	09-110	01	
398738A1	09-118	01	4	411845A1	09-110	01	
398846A3	04-24	01	5	411846A1	09-110	01	
	04-26	01	1	411847A1	09-110	01	
398847A3	04-24	01	7	411848A1	09-110	01	
	04-26	01	3	411849A1	09-110	01	
398986A1	09-120	01	27	411850A1	09-110	01	
399963A1	08-08	01		411851A1	09-110	01	
400069A1	09-028	01	7	411892A1	09-072	01	14
400077A1	09-090	01	26	411908A1	09-110	01	20
	09-090	01	4	411909A1	09-110	01	17
400200A1	09-110	01	4	411910A1	09-110	01	22
400280A1	09-122	01	11	411911A1	09-110	01	29
400282A1	09-122	01	2	411912A1	09-110	01	31
400379A1	04-16	01	9	411914A1	09-110	01	27
	09-122	01	5	411916A1	09-110	01	18
	09-124	01	15	411917A1	09-110	01	15
400398A1	09-052	01	32	412285A1	09-106	01	26
400494A1	09-110	01	14	412510A1	04-20	01	44
400571A2	09-108	01	20	413-1228	09-042	01	18
400572A1	09-108	01	19	413-412	09-136	01	11
400573A1	09-108	01	16		09-136	01	4
400588A2	06-24	01	7	413-516	09-024	01	11
401106A1	04-02	01	33		09-136	01	7
401126A1	04-02	01	39	413-620	03-02	01	3
401457A1	09-138	01	2		09-074	01	5
401458A1	09-138	01	3	413-624	03-36	01	14
401459A2	09-138	01	14		09-036	01	12
	09-138	01	4	413-628	09-002	01	19
401460A2	09-138	01	15	413-632	05-12	01	22
	09-138	01	5		09-004	01	10
401461A1	09-138	01	1		09-004	01	28
401541A1	02-12	01	2		09-042	01	22
	02-14	01	2	413-728	08-02	01	45
401949A1	09-106	01	6	413-816	09-044	01	11
402359A1	06-06	01	4	413460A1	06-24	01	32
402610A1	09-106	01	23	413778A1	08-28	01	9
402836A1	09-110	01	26	413870A1	07-06	01	24
402843A1	09-110	01	23	414033A1	04-18	01	18
402844A1	09-110	01	25	414034A1	04-18	01	17
402845A1	09-110	01	30	414071A1	04-20	01	43
402846A1	09-110	01	19	414092A1	04-20	01	42
402847A1	09-110	01	16	414174A1	04-14	01	14
402933A1	09-136	01	1	414426A1	09-114	01	5
402934A1	09-136	01	2		09-134	01	3
402935A1	09-136	01	5	414572A1	04-18	01	16
402936A1	09-136	01	3	414600A1	09-116	01	16

Number	Figure	Sequence	Ref.
414753A1	05-06	01	17
414755A1	05-06	01	18
414939A1	09-106	01	27
418789A1	08-04	01	25
418791A1	08-04	01	24
425-1012	09-042	01	19
425-105	07-06	01	20
425-106	03-36	01	17
	04-14	01	2
	04-14	01	20
	05-10	01	5
	05-12	01	24
	09-002	01	21
	09-036	01	13
	09-112	01	5
	09-134	01	9
425-1110	09-034	01	16
425-115	09-006	01	6
425-116	09-002	01	22
	09-004	01	27
	09-004	01	41
	09-030	01	36
	09-036	01	5
425-118	05-12	01	27
	09-030	01	10
	09-032	01	3
	09-034	01	7
	09-040	01	7
425-147	09-110	01	
	09-114	01	13
425-1514	05-10	01	17
425-156	07-06	01	6
	07-12	01	15
	09-030	01	27
	09-030	01	47
	09-032	01	9
	09-038	01	9
	09-040	01	16
425-1918	05-14	01	7
427-3058	03-04	01	15
	03-06	01	21
427-5094	09-048	01	13
427-6088	09-008	01	33
	09-030	01	25
	09-032	01	7
	09-038	01	7
427107A1	06-04	01	1
428-510	06-24	01	22
429-1012	09-016	01	6
430471A1	04-20	01	41
430916A1	07-06	01	34
431583A1	09-130	01	28
431584A1	09-130	01	29
431801A1	09-108	01	21
432-1232	05-14	01	6
432-1416	02-44	01	16
432-48	03-04	01	10
	03-04	01	16
	03-06	01	22
432-612	07-06	01	9
	07-12	01	16
	07-12	01	3
	09-002	01	27
	09-004	01	40
	09-006	01	5
	09-008	01	34
	09-030	01	26
	09-030	01	38
	09-030	01	49
	09-032	01	8
	09-036	01	4
	09-038	01	12
	09-038	01	8
	09-040	01	12
	09-048	01	14
432-828	09-002	01	13
	09-004	01	25
	09-034	01	20
432431A1	09-102	01	9
434605A1	08-38	01	16
435-51652	09-052	01	4
438-12040	07-06	01	22
439-5436	09-004	01	6
440-10616	09-008	01	18
440-1066	04-20	01	31
	09-074	01	3
440-1088	09-116	01	23
440-11010	09-076	01	2
440-11012	09-084	01	35
	09-134	01	15
442842A1	09-102	01	6
443375A1	08-02	01	59
446178A1	08-82	01	8
446195A1	08-82	01	12
446481A1	08-82	01	14
448428A1	09-122	01	12
448429A1	09-122	01	13
448607A1	09-108	01	2
	09-132	01	1
448608A1	09-108	01	7
	09-132	01	6
448609A1	09-108	01	6
	09-132	01	5
449679A1	03-18	01	48
	03-26	01	48
450037A1	09-114	01	1
	09-134	01	1
451384A1	09-052	01	43
452698C1	04-02	01	29
465004R91	09-002	01	14
	09-004	01	30
484-6316	06-24	01	5
490-11010	03-02	01	31
490-11012	04-14	01	18
490-1108	04-12	01	36
492-11031	09-024	01	12
492-11038	03-02	01	4
	03-36	01	16
	05-12	01	23
	09-074	01	6
	09-112	01	4
	09-134	01	8
492-11044	08-02	01	44
492-11050	05-12	01	26
492-11056	03-14	01	3
493-11026	04-32	01	2
493-21020	04-08	01	12
	08-64	01	3
493-21033	04-08	01	10
493-41020	06-24	01	4
495-11028	09-002	01	8
	09-004	01	17
495-11034	02-16	01	11
	09-024	01	13
495-11041	03-02	01	5
	03-36	01	15
	09-004	01	36
	09-042	01	29
	09-074	01	7
495-11047	09-110	01	
	09-114	01	12
495-11053	09-008	01	35
	09-044	01	12
495-11081	09-034	01	10
495-11094	05-12	01	37
495-21031	04-32	01	3
495-21038	07-12	01	4
	09-094	01	7
495-21044	09-004	01	11
	09-074	01	16
495-21056	02-18	01	14
	06-02	01	17
	06-02	01	22
495-31022	03-04	01	9
	04-24	01	4
	09-134	01	16
495-81001	02-08	01	12
	09-130	01	6
495-81153	04-14	01	6
495-81184	09-002	01	9
	09-004	01	23
495-81226	09-046	01	24
	09-046	01	32
	09-050	01	21
	09-050	01	27
	09-050	01	4
	09-052	01	13
	09-052	01	42

Number	Figure	Sequence	Ref.
495-81227	09-044	01	19
	09-046	01	29
	09-046	01	40
495-81252	04-02	01	37
495-81261	07-06	01	26
495-81267	09-130	01	10
495-81282	09-008	01	7
	09-042	01	8
	09-050	01	16
	09-052	01	38
495-81292	09-068	01	6
496-21041	02-02	01	29
	02-04	01	29
	06-24	01	17
	06-24	01	25
	09-002	01	20
496-41041	08-10	01	
	08-10	01	3
	08-12	01	35
	08-14	01	6
	08-16	01	6
	08-18	01	6
	08-20	01	6
	08-22	01	6
	08-24	01	10
	09-028	01	5
	09-092	01	4
	09-112	01	27
496-41081	09-046	01	5
496-81000	06-02	01	3
496-81018	02-18	01	6
	03-04	01	7
496-81028	05-02	01	11
49773	04-08	01	30
	05-06	01	25
49852	09-112	01	32
514-633	09-104	01	12
514-634	07-04	01	21
514-847	03-04	01	3
515-2295	09-004	01	18
515-23127	03-02	01	24
	04-08	01	15
	04-08	01	16
515-23190	05-06	01	24
515-2379	07-08	01	11
515-25238	08-02	01	27
515-25254	08-08	01	13
604-20045	08-28	01	6
604-8050	03-06	01	11
608-12025	06-02	01	14
614-10016	09-022A	01	5
614-10020	02-08	01	4
	05-02	01	19
	05-02	01	9
	06-20	01	2
	06-22	01	2
	09-074	01	17
	09-076	01	7
614-10025	02-12	01	5
	03-06	01	29
	04-16	01	28
	07-06	01	11
	07-12	01	22
	08-28	01	11
	09-022	01	2
	09-030	01	42
	09-036	01	16
	09-038	01	3
	09-084	01	18
614-10030	02-12	01	9
	05-06	01	21
	06-28	01	8
	06-30	01	9
	08-12	01	14
	08-20	01	28
	09-084	01	27
	09-128	01	4
614-10035	03-06	01	26
	05-02	01	20
	08-14	01	28
	09-028	01	4
	09-076	01	8
614-10040	04-06	01	10
	08-04	01	6
614-10040	08-14	01	5
	08-16	01	5
	08-18	01	5
	08-20	01	5
	08-22	01	5
	08-30	01	28
614-10050	09-048	01	6
614-12016	06-34	01	2
614-12025	06-20	01	8
	06-22	01	19
614-12035	06-24	01	27
	08-02	01	49
614-20035	09-076	01	12
614-20040	09-046	01	4
614-6016	09-002	01	15
	09-004	01	31
	09-008	01	13
	09-034	01	22
614-6020	04-32	01	13
	09-002	01	32
	09-002	01	7
	09-004	01	16
	09-034	01	24
614-6025	09-040	01	4
614-8012	02-06	01	7
	02-06	01	7
614-8016	02-02	01	22
	02-02	01	33
	02-04	01	22
	02-04	01	33
	06-34	01	24
614-8018	06-26	01	11
614-8020	02-08	01	18
	03-06	01	12
	04-14	01	9
	04-30	01	3
	07-06	01	32
	07-08	01	3
	09-028	01	9
	09-112	01	14
	09-128	01	14
	09-130	01	5
614-8022	06-42	01	2
614-8025	04-14	01	10
	04-30	01	7
	08-12	01	18
	09-006	01	15
	09-030	01	2
	09-030	01	20
	09-048	01	23
	09-090	01	37
614-8030	06-62	01	13
	07-06	01	2
	07-08	01	16
	09-010	01	8
	09-048	01	33
	09-092	01	5
	09-094	01	6
	09-112	01	25
	09-122	01	27
	09-124	01	21
614-8040	09-094	01	4
619387R1	05-14	01	2
625743C1	05-14	01	3
626-10016	06-24	01	26
627-10020	02-14	01	9
627-10030	02-14	01	6
	02-14	01	8
	06-24	01	16
627-6020	03-02	01	6
637-62081	04-08	01	32
70076572	04-10	01	10
70097578	06-50	01	1
701419R1	03-24	01	21
	03-32	01	21
70973	02-08	01	3
711-10040	08-36	01	11
	09-094	01	9
711-6050	08-36	01	7
71100483	08-42	01	1
71100484	08-42	01	3
71100485	08-42	01	
71101708	02-46	01	1
71101709	02-46	01	

Number	Figure	Sequence	Ref.
71102591	02-46	01	
71102593	02-46	01	
71102984	09-098	01	11
	09-100	01	11
71103058	08-44	01	13
	08-44	01	14
	08-46	01	14
	08-46	01	15
	08-48	01	16
	08-48	01	17
	08-52	01	14
	08-52	01	15
	08-56	01	16
	08-56	01	17
	08-60	01	14
	08-60	01	15
71103271	03-18	01	1
	03-20	01	25
	03-26	01	1
	03-28	01	25
71103272	03-18	01	3
	03-26	01	3
71103273	03-18	01	4
	03-26	01	4
71103274	03-18	01	5
	03-26	01	5
71103275	03-18	01	6
	03-26	01	6
71103276	03-18	01	7
	03-26	01	7
71103277	03-18	01	16
	03-26	01	16
71103278	03-18	01	17
	03-26	01	17
71103279	03-18	01	19
	03-26	01	19
71103280	03-18	01	20
	03-26	01	20
71103281	03-18	01	21
	03-26	01	21
71103282	03-18	01	26
	03-26	01	25
71103283	03-18	01	28
	03-26	01	28
71103284	03-18	01	30
	03-26	01	30
71103285	03-18	01	31
	03-26	01	31
71103286	03-18	01	32
	03-26	01	32
71103287	03-18	01	33
	03-26	01	33
71103288	03-18	01	34
	03-26	01	34
71103289	03-18	01	54
	03-24	01	14
	03-26	01	54
	03-32	01	14
71103290	03-18	01	58
	03-26	01	58
71103291	03-18	01	59
	03-26	01	59
71103292	03-18	01	40
	03-26	01	40
71103293	03-18	01	46
	03-26	01	46
71103294	03-18	01	45
	03-26	01	45
71103295	03-18	01	43
	03-26	01	43
71103296	03-18	01	44
	03-26	01	44
71103297	03-18	01	47
71103298	03-18	01	37
	03-26	01	37
71103299	03-20	01	3
	03-28	01	3
71103300	03-20	01	4
	03-28	01	4
71103301	03-20	01	5
	03-28	01	5
71103302	03-20	01	6
	03-28	01	6
71103303	03-20	01	1
71103303	03-28	01	1
71103304	03-20	01	8
	03-28	01	8
	03-28	01	9
71103305	03-20	01	9
71103306	03-20	01	10
	03-28	01	10
71103307	03-20	01	12
	03-28	01	12
71103308	03-20	01	13
	03-28	01	13
71103309	03-20	01	14
	03-28	01	14
71103310	03-20	01	15
	03-28	01	15
71103311	03-20	01	16
	03-28	01	16
71103312	03-20	01	17
	03-28	01	17
71103313	03-20	01	18
	03-28	01	18
71103314	03-20	01	20
	03-28	01	20
71103315	03-20	01	21
	03-28	01	21
71103316	03-20	01	21
	03-28	01	21
71103317	03-20	01	21
	03-28	01	21
71103318	03-20	01	22
	03-28	01	22
71103319	03-20	01	24
	03-28	01	24
71103320	03-26	01	47
71103321	03-20	01	26
	03-28	01	26
71103322	03-20	01	27
	03-28	01	27
71103323	03-20	01	28
	03-28	01	28
71103324	03-20	01	29
	03-28	01	29
71103325	03-20	01	31
	03-28	01	31
71103326	03-20	01	32
71103327	03-20	01	33
	03-28	01	33
71103328	03-20	01	34
	03-28	01	34
71103329	03-20	01	35
	03-28	01	35
71103330	03-20	01	36
	03-28	01	36
71103331	03-20	01	37
	03-28	01	37
71103332	03-20	01	38
	03-28	01	38
71103333	03-20	01	39
	03-28	01	39
71103334	03-20	01	45
	03-28	01	45
71103335	03-20	01	46
	03-24	01	42
	03-28	01	46
	03-32	01	42
71103336	03-20	01	47
	03-28	01	47
71103337	03-20	01	48
	03-28	01	48
71103338	03-32	01	7
71103339	03-20	01	51
	03-28	01	51
71103340	03-20	01	52
	03-28	01	52
71103341	03-20	01	55
	03-28	01	55
71103342	03-20	01	56
	03-28	01	56
71103343	03-20	01	57
	03-28	01	57
71103344	03-20	01	61
	03-28	01	61
71103345	03-20	01	62
	03-28	01	62

Number	Figure	Sequence	Ref.	Number	Figure	Sequence	Ref.
71103346	03-20	01	63	71103449	09-096	01	7
	03-28	01	63	71103450	09-098	01	13
71103347	03-20	01	64		09-100	01	13
	03-28	01	64	71103451	09-098	01	14
71103348	03-20	01	64		09-100	01	14
	03-28	01	64	71103452	09-096	01	8
71103349	03-20	01	65		09-098	01	15
	03-28	01	65		09-100	01	15
71103350	03-20	01	66	71103453	09-096	01	10
	03-28	01	66		09-098	01	16
71103351	03-20	01	67		09-100	01	16
	03-28	01	67	71103454	09-096	01	9
71103352	03-20	01	68		09-100	01	17
	03-28	01	68	71103455	09-098	01	17
71103353	03-20	01	69		09-098	01	18
	03-28	01	69		09-100	01	18
71103354	03-20	01	70	71103457	09-098	01	20
	03-28	01	70		09-100	01	20
71103355	03-20	01	72	71103458	09-096	01	12
	03-28	01	72	71103670	02-42	01	
71103356	03-24	01	1	71103673	03-14	01	7
	03-32	01	1	71103674	02-30	01	13
71103357	03-24	01	3	71103675	02-32	01	1
	03-32	01	3	71103676	03-14	01	1
71103358	03-24	01	4		03-18	01	
	03-32	01	4	71103677	03-34	01	1
71103359	03-24	01	5	71103680	03-18	01	3
	03-32	01	5	71103681	03-24	01	8
71103360	03-24	01	5	71103682	03-18	01	47
	03-32	01	5	71103683	03-20	01	51
71103361	03-24	01	7	71104027	09-096	01	5
71103362	03-24	01	9	71104028	09-096	01	14
	03-32	01	9		09-098	01	22
71103363	03-24	01	10	71104029	09-096	01	15
71103364	03-24	01	11		09-098	01	21
	03-32	01	11		09-100	01	21
71103365	03-32	01	8	71104030	09-100	01	1
71103366	03-24	01	15	71104031	09-100	01	2
	03-32	01	15	71104032	09-100	01	3
71103367	03-24	01	17	71104033	09-100	01	4
	03-32	01	17	71104153	09-096	01	11
71103368	03-24	01	50		09-098	01	19
	03-32	01	50		09-100	01	19
71103369	03-24	01	48	71104176	09-100	01	22
	03-32	01	48	71104177	09-100	01	23
71103370	03-24	01	18	71104178	09-100	01	24
	03-32	01	18	71104459	09-096	01	13
71103371	03-24	01	19	71105449	09-098	01	12
	03-32	01	19		09-100	01	12
71103372	03-24	01	20	712998R91	06-06	01	7
	03-32	01	20	75206635	04-06	01	3
71103373	03-24	01	22	75208110	02-42	01	22
	03-32	01	22	75208117	02-40	01	37
71103374	03-18	01		75208320	02-40	01	18
	03-20	01		75208372	02-40	01	33
	03-24	01		75208388	04-06	01	8
	03-26	01		75238350	09-014	01	9
	03-28	01		75238351	09-014	01	10
	03-32	01		75241340	04-16	01	26
71103375	03-18	01			04-16	01	35
	03-20	01		75248059	05-16	01	1
	03-24	01		75248827	04-10	01	7
	03-26	01		75259613	04-10	01	6
	03-28	01		75259889	06-50	01	2
	03-32	01		75260148	06-50	01	
71103440	09-096	01	1	75260222	05-16	01	1
	09-098	01	1	75260416	06-50	01	1
71103441	09-096	01	2		06-50	01	1
	09-098	01	2	75260685	09-050	01	5
71103442	09-096	01	3	75260699	09-050	01	
	09-098	01	3	75260700	09-050	01	12
71103443	09-096	01	4	75260710	08-86	01	1
	09-098	01	4	75260711	08-86	01	2
71103444	09-098	01	5	75260713	08-86	01	11
	09-100	01	5	75260870	09-050	01	12
71103445	09-096	01	6	75260974	08-18	01	10
	09-098	01	6	75260975	08-18	01	11
	09-100	01	6	75260976	09-050	01	9
71103446	09-098	01	8	75260977	08-18	01	18
	09-100	01	8	75261187	09-050	01	8
71103447	09-098	01	9	75261188	09-050	01	6
	09-100	01	9		09-052	01	17
71103448	09-098	01	10	75261195	09-052	01	46
	09-100	01	10	75262140	09-012	01	9

Number	Figure	Sequence	Ref.
75262140	09-012	01	9
75264317	03-06	01	28
75286109	04-06	01	5
75286174	02-30	01	15
75286362	02-02	01	31
	02-04	01	31
	04-06	01	12
75286629	04-06	01	1
75286905	09-134	01	22
75286906	09-134	01	20
75313886	09-098	01	7
	09-100	01	7
75327662	04-10	01	5
761-17325	04-34	01	13
781-24613	04-08	01	26
	04-14	01	15
781-24820	09-090	01	38
800-1134	06-12	01	17
800-2136	06-64	01	9
800-4065	09-044	01	16
800-44040	09-008	01	26
	09-008	01	31
	09-010	01	22
	09-010	01	4
	09-048	01	4
	09-052	01	27
800-44050	05-12	01	10
	05-12	01	4
	06-02	01	9
	09-008	01	9
	09-046	01	28
800-5120	06-62	01	5
800-5145	06-42	01	19
806-8016	02-02	01	6
	02-04	01	6
806-8025	02-08	01	11
	09-112	01	33
	09-134	01	18
806-8050	02-02	01	10
	02-04	01	10
811-10070	09-074	01	37
814-10040	08-06	01	6
	08-08	01	10
	08-28	01	10
	08-30	01	10
	08-32	01	6
814-10045	08-04	01	43
	08-20	01	24
814-10050	02-02	01	23
	02-04	01	23
	05-02	01	10
	08-02	01	31
814-10055	09-128	01	3
814-10060	07-12	01	23
	08-30	01	6
814-10070	02-02	01	28
	02-04	01	28
	08-10	01	22
	08-12	01	24
	08-36	01	22
814-10080	08-14	01	2
	08-16	01	2
	08-18	01	2
	08-20	01	2
	08-22	01	2
	08-32	01	2
	08-36	01	34
	09-020	01	20
814-10090	08-38	01	10
	09-002	01	30
	09-020	01	16
814-10110	09-002	01	35
814-10120	08-14	01	14
	08-16	01	14
	08-18	01	14
	08-20	01	14
814-10150	06-28	01	11
814-12050	08-28	01	17
814-12110	02-18	01	9
814-12120	09-084	01	17
814-12130	09-128	01	8
814-14140	06-56	01	7
814-16110	06-24	01	31
814-6030	09-048	01	16
814-6035	07-02	01	10
814-6050	09-114	01	2
	09-134	01	
814-8040	07-06	01	16
814-8050	09-048	01	27
814-8060	06-32	01	17
	06-48	01	7
	07-08	01	22
	08-10	01	2
	08-24	01	9
814-8070	08-28	01	21
814-8080	06-62	01	14
814-8100	09-128	01	15
814-8110	09-128	01	13
81868381	08-44	01	8
	08-46	01	9
	08-48	01	18
	08-52	01	19
	08-56	01	18
	08-60	01	19
824-1405	04-08	01	13
	04-36	01	7
825-11412	03-04	01	8
825-11418	06-02	01	2
825-1408	04-10	01	9
825-1410	04-02	01	43
825-2406	09-124	01	29
825-2408	09-112	01	11
	09-122	01	29
	09-124	01	23
825-2410	09-084	01	39
827-10040	03-06	01	32
827-10075	06-14	01	3
827-12045	02-18	01	13
	06-02	01	16
	06-02	01	23
827-12065	06-24	01	9
827-16085	09-072	01	10
827-16100	09-072	01	11
827-20075	08-12	01	8
	09-044	01	31
827-20170	09-070	01	2
827-20190	09-010	01	16
827-20230	06-52	01	3
827-8050	07-12	01	6
828-20160	09-012	01	4
	09-012	01	4
	09-014	01	5
	09-014	01	5
	09-016	01	7
	09-018	01	5
829-10410	08-20	01	26
829-1406	08-36	01	10
	09-002	01	34
	09-034	01	25
	09-040	01	5
	09-048	01	18
829-1408	02-08	01	20
	03-06	01	15
	04-08	01	11
	04-14	01	12
	04-30	01	4
	07-06	01	25
	07-06	01	5
	07-12	01	11
	08-10	01	4
	08-12	01	39
	08-24	01	11
	08-28	01	23
	09-006	01	17
	09-010	01	11
	09-048	01	29
	09-112	01	28
	09-126	01	
829-1410	02-08	01	6
	02-12	01	10
	02-14	01	10
	04-16	01	29
	07-06	01	13
	07-12	01	19
	08-04	01	11
	08-06	01	10
	08-06	01	15
	08-10	01	26

Number	Figure	Sequence	Ref.	Number	Figure	Sequence	Ref.
829-1410	08-12	01	15	833-40406	09-088	01	4
	08-14	01	31		09-090	01	10
	08-14	01	4		09-090	01	21
	08-16	01	4		09-090	01	31
	08-18	01	4		09-124	01	28
	08-20	01	4		09-130	01	18
	08-22	01	4	833-40408	02-08	01	15
	08-28	01	13		09-094	01	5
	08-30	01	13	838-3640	03-06	01	19
	08-30	01	7	83822C1	09-124	01	
	08-36	01	13	83981068	08-46	01	19
	08-38	01	2		08-52	01	20
	09-046	01	39		08-56	01	21
829-1412	06-02	01	15		08-56	01	22
	08-28	01	19		08-60	01	20
	09-084	01	20	84211753	03-06	01	38
	09-128	01	11	843-1516	04-36	01	5
829-1416	09-072	01	15	844-10020	04-08	01	17
829-1420	06-52	01	6		04-10	01	2
	08-12	01	10		04-16	01	32
	09-010	01	19		04-26	01	13
	09-044	01	29		09-006	01	9
	09-070	01	4	844-10110	09-020	01	6
	09-076	01	13	844-6025	03-06	01	40
832-10404	04-20	01	16		04-12	01	33
	09-106	01	11		04-16	01	30
832-10405	03-06	01	37		04-20	01	8
832-10406	03-06	01	41	845-6020	09-124	01	27
	04-12	01	34	85801444	06-50	01	1
	04-16	01	31		06-50	01	1
	04-20	01	11	85802820	08-10	01	1
832-10408	04-20	01	38		08-12	01	19
	04-30	01	9	85803008	08-20	01	27
	05-02	01	17	85999136	08-44	01	13
	05-02	01	25		08-44	01	14
	07-06	01	17		08-46	01	14
	09-030	01	21		08-46	01	15
	09-030	01	3		08-48	01	16
	09-090	01	41		08-48	01	17
	09-094	01	8		08-52	01	14
	09-102	01	10		08-52	01	15
	09-118	01	8		08-56	01	16
	09-120	01	10		08-56	01	17
	09-120	01	14		08-60	01	14
	09-130	01	7		08-60	01	15
832-10410	02-02	01	26	864-10025	06-34	01	17
	02-04	01	26	864-12130	06-56	01	8
	05-02	01	13	864-6025	06-32	01	8
	08-08	01	15	864-6035	07-02	01	11
	08-14	01	15	864-8025	06-34	01	6
	08-16	01	15	86507198	09-112	01	21
	08-18	01	15	86982437	08-74	01	19
	08-20	01	15	86982443	08-82	01	16
	08-30	01	25	86982709	04-02	01	1
	08-36	01	41	86983190	09-088	01	2
	09-020	01	18	86984155	09-126	01	4
	09-020	01	22	86984547	09-048	01	28
	09-020	01	8	86991496	07-08	01	10
	09-030	01	44	86992193	02-18	01	3
	09-036	01	17	86992243	09-090	01	23
	09-038	01	4	86992245	09-090	01	15
	09-074	01	35	86992247	09-090	01	1
	09-084	01	22	86992284	09-090	01	25
	09-094	01	12		09-090	01	3
	09-130	01	11	86992975	09-146	01	11
832-10412	02-18	01	8	86992976	09-146	01	4
	06-24	01	11	86992977	09-090	01	36
832-10416	06-24	01	34	86992980	09-144	01	11
832-10420	09-012	01	6	86992981	09-144	01	4
	09-012	01	6	87000228	09-124	01	13
	09-014	01	8	87020181	06-24	01	3
	09-014	01	8	87041331	09-048	01	31
	09-016	01	10	87049215	04-30	01	1
	09-018	01	8	87301351	09-002	01	1
832-10508	09-104	01	17		09-004	01	50
8320758	06-50	01	5	87301515	09-106	01	29
	06-50	01	5		09-130	01	30
833-40310	09-072	01	9	87301687	04-12	01	11
	09-086	01	5	87306050	08-02	01	19
833-40406	04-18	01	3	87307689	08-36	01	4
	04-20	01	27	87308996	09-146	01	2
	04-20	01	5	87310085	09-088	01	8
	09-008	01	15	87310086	04-18	01	5
	09-028	01	15	87310088	09-090	01	6

Number	Figure	Sequence	Ref.
87310096	06-24	01	8
	09-028	01	14
	09-088	01	9
87310098	04-20	01	26
	04-20	01	4
	09-090	01	19
	09-090	01	29
	09-090	01	8
	09-130	01	17
87310126	04-20	01	20
	04-20	01	23
	09-002	01	3
	09-004	01	33
	09-026	01	16
87310127	09-090	01	11
	09-090	01	16
	09-090	01	32
87310128	04-20	01	19
	04-20	01	34
87310139	09-026	01	9
87310142	04-18	01	14
87310144	04-20	01	40
87310146	09-090	01	12
	09-090	01	17
	09-090	01	33
87310147	09-106	01	9
87310152	04-18	01	2
	04-20	01	7
87310156	09-026	01	8
87310176	04-20	01	36
87310177	09-130	01	9
87310184	04-20	01	14
87310185	04-20	01	37
	09-090	01	40
87310186	09-090	01	20
	09-090	01	30
	09-090	01	9
87312712	04-08	01	24
87313378	09-006	01	3
87326726	09-112	01	30
87327489	07-12	01	27
87331077	07-12	01	5
87335469	03-02	01	14
87339012	04-22	01	
87340753	03-04	01	11
87340754	03-06	01	24
87346725	04-22	01	5
87352218	02-18	01	1
87352220	02-18	01	1
87358697	09-146	01	10
87360280	03-02	01	48
	08-02	01	60
	09-074	01	48
87382812	09-002	01	17
	09-036	01	11
87393270	05-16	01	5
87396488	06-26	01	
87396489	06-26	01	
87402553	08-82	01	1
87402621	08-82	01	15
87403649	08-82	01	13
87406924	09-108	01	11
	09-130	01	25
87410634	08-82	01	
87410635	08-82	01	3
87410652	08-82	01	4
87410690	08-82	01	11
87411002	08-82	01	
87411083	09-026	01	4
87411084	09-026	01	6
87411108	09-102	01	4
87412687	09-002	01	1
	09-004	01	46
87413674	09-142	01	1
87413676	09-148	01	2
87413683	09-148	01	6
87413685	09-148	01	3
87413688	09-148	01	5
87413692	09-148	01	11
87415585	08-42	01	
87415728	06-64	01	5
87416024	08-32	01	21
87416108	06-64	01	1
87417329	09-126	01	26
87417599	09-002	01	36
87417601	09-006	01	
87417721	08-32	01	8
	09-002	01	37
87418516	09-028	01	1
87418518	09-028	01	8
87418541	04-14	01	1
87419229	04-08	01	3
87419256	08-32	01	24
87419257	04-10	01	4
87419634	05-08	01	1
87420672	08-10	01	25
	08-12	01	21
87420673	08-10	01	23
	08-12	01	23
87420696	08-32	01	17
87421213	08-32	01	4
87421775	09-126	01	6
87421776	09-126	01	12
87421777	09-126	01	1
87421836	08-28	01	20
87421938	08-32	01	13
87422239	09-030	01	33
87422241	09-030	01	31
87422243	09-030	01	28
87422245	09-030	01	29
87422247	09-030	01	30
87422249	09-030	01	32
87422253	09-036	01	15
87422256	09-036	01	14
87422262	09-036	01	10
87422264	09-036	01	8
87422891	06-56	01	
	06-58	01	
	06-60	01	
	06-62	01	
	06-64	01	
	07-02	01	
	07-04	01	
87422891C	06-56	01	
	06-58	01	
	06-60	01	
	06-62	01	
	06-64	01	
	07-02	01	
	07-04	01	
87422891R	06-56	01	
	06-58	01	
	06-60	01	
	06-62	01	
	06-64	01	
	07-02	01	
	07-04	01	
87422948	08-28	01	35
87422977	08-28	01	38
87423067	08-32	01	5
87423346	09-112	01	6
87423409	09-146	01	8
87423410	09-146	01	7
87423502	09-110	01	32
87423503	09-110	01	24
87423813	09-152	01	15
87423926	04-08	01	9
	04-10	01	11
87423969	08-28	01	39
87423970	08-28	01	40
87424024	04-04	01	
87425117	09-040	01	3
87425118	09-040	01	1
87425122	09-026	01	19
87425631	04-36	01	2
87425869	04-30	01	10
87426221	08-44	01	6
	08-46	01	7
87426227	08-44	01	9
	08-46	01	10
87426232	08-44	01	7
	08-46	01	8
87426233	08-44	01	5
	08-46	01	6
87426238	08-44	01	15
	08-46	01	16
	08-48	01	21
	08-52	01	8

Number	Figure	Sequence	Ref.	Number	Figure	Sequence	Ref.
87426238	08-56	01	23	87430972	08-28	01	1
	08-60	01	8	87431078	09-144	01	7
87426241	08-46	01	18	87431081	09-144	01	8
	08-48	01	7	87431701	06-54	01	1
	08-48	01	8	87432811	09-048	01	30
	08-52	01	10	87433028	08-56	01	21
	08-52	01	11		08-60	01	25
	08-56	01	7	87433029	08-48	01	10
	08-56	01	8		08-52	01	13
	08-60	01	10		08-56	01	10
	08-60	01	11		08-60	01	13
87426716	08-44	01	12	87433030	08-48	01	23
	08-46	01	13		08-52	01	22
87426717	08-44	01	11		08-56	01	25
	08-46	01	12		08-60	01	26
87427294	09-126	01	20	87433240	08-32	01	1
87428152	09-002	01	24	87433546	09-134	01	4
87428153	09-004	01	37	87434099	02-08	01	10
87428316	09-112	01	1	87434783	09-110	01	
	09-134	01	11	87435453	09-110	01	21
87428476	08-56	01	13	87435569	05-02	01	1
	08-60	01	22		05-02	01	1
87428477	08-56	01	14		09-138	01	11
	08-60	01	23	87435923	08-32	01	20
87428486	08-48	01	22	87435924	09-048	01	11
	08-52	01	9	87435929	09-110	01	1
	08-56	01	24	87435938	09-152	01	13
	08-60	01	9	87435939	09-150	01	13
87428488	08-48	01	20	87436076	09-088	01	3
	08-52	01	18	87436235	09-052	01	18
	08-56	01	20	87436836	04-12	01	15
	08-60	01	18		04-12	01	8
87428490	08-48	01	19	87437108	08-32	01	16
	08-52	01	17	87437231	08-28	01	37
	08-56	01	19	87437232	08-28	01	36
	08-60	01	17	87437265	08-32	01	22
87428491	08-48	01	13	87437441	08-24	01	2
	08-52	01	23		08-26	01	3
87428492	08-48	01	14	87437840	08-10	01	
	08-52	01	24		08-24	01	15
87428495	08-48	01	12	87438157	09-040	01	14
	08-52	01	21	87439135	09-040	01	13
	08-56	01	12	87439210	09-028	01	12
	08-56	01	21	87439243	03-36	01	
	08-60	01	21	87439306	08-10	01	10
	08-60	01	25		08-12	01	6
87428497	08-48	01	9	87439537	08-22	01	18
	08-52	01	12	87439665	08-10	01	24
	08-56	01	9		08-12	01	22
	08-60	01	12	87439722	09-104	01	2
87428500	08-48	01	8	87439723	09-104	01	3
	08-52	01	10	87439724	09-104	01	1
	08-56	01	8	87440045	08-64	01	
	08-60	01	10	87440058	09-038	01	10
87428501	08-56	01	21	87440076	09-032	01	10
	08-60	01	25	87440282	09-106	01	15
87429150	08-56	01	21	87440283	09-106	01	17
	08-60	01	25	87441372	08-30	01	30
87429151	08-48	01	8	87441850	09-048	01	12
	08-52	01	10	87442062	09-046	01	10
	08-56	01	8	87442204	09-104	01	
	08-60	01	10	87442441	09-112	01	10
87429163	09-150	01	15	87443080	04-24	01	7
87429387	08-28	01	2		04-26	01	3
87429584	08-10	01	19	87443434	09-130	01	1
	08-12	01	5	87444147	09-084	01	4
87429654	08-10	01	32	87444148	09-084	01	3
	08-24	01	4	87444149	09-048	01	15
87429816	09-012	01		87444176	09-112	01	31
	09-014	01	1		09-112	01	9
87429817	09-012	01	8		09-134	01	10
87429818	09-012	01	3	87444567	08-46	01	18
	09-014	01	14		08-48	01	10
87429819	09-014	01	13		08-48	01	7
87429948	09-128	01	6		08-48	01	8
87429949	09-128	01	12		08-52	01	10
87429950	09-128	01	2		08-52	01	11
87429951	09-128	01	10		08-52	01	13
87429952	09-128	01	7		08-56	01	10
87429954	09-128	01	17		08-56	01	7
87429978	06-48	01			08-56	01	8
87430122	09-128	01	1		08-60	01	10
87430618	06-24	01	20		08-60	01	11
87430677	09-026	01	21		08-60	01	13

Number	Figure	Sequence	Ref.
87445051	09-110	01	28
87445245	09-048	01	9
87446113	09-032	01	10
87446596	09-002	01	23
87447345	08-04	01	4
87447348	08-04	01	5
87447350	08-06	01	5
87447352	08-06	01	4
87447354	08-04	01	13
87447356	08-04	01	12
87447434	08-02	01	35
87447450	05-02	01	12
87447958	08-02	01	11
87448198	09-104	01	
87448272	09-108	01	1
87448658	07-08	01	19
87448661	07-08	01	17
87448681	08-02	01	13
	08-26	01	5
87448685	09-112	01	
87449514	09-112	01	19
87449517	09-112	01	22
87449579	07-08	01	21
87449825	09-130	01	
87449995	09-048	01	25
87449996	09-048	01	26
87450910	07-08	01	18
87450978	08-48	01	11
	08-52	01	16
	08-56	01	11
	08-60	01	16
87450979	08-48	01	11
	08-52	01	16
	08-56	01	11
	08-60	01	16
87450980	08-48	01	11
	08-52	01	16
	08-56	01	11
	08-60	01	16
87451021	09-106	01	16
87451751	07-08	01	20
87452253	08-04	01	19
87452255	08-04	01	20
87452272	05-06	01	1
87452404	09-036	01	2
87452406	09-036	01	1
87452478	08-36	01	33
87452480	08-36	01	30
87453392	09-022	01	1
87453752	08-02	01	12
87454056	08-36	01	3
87454392	08-28	01	16
87454545	05-08	01	2
87454547	08-46	01	18
	08-48	01	10
	08-48	01	7
	08-48	01	8
	08-48	01	8
	08-48	01	9
	08-52	01	10
	08-52	01	10
	08-52	01	11
	08-52	01	12
	08-52	01	13
	08-56	01	10
	08-56	01	21
	08-56	01	7
	08-56	01	8
	08-56	01	8
	08-56	01	9
	08-60	01	10
	08-60	01	10
	08-60	01	11
	08-60	01	12
	08-60	01	13
	08-60	01	25
87454548	08-46	01	18
	08-48	01	10
	08-48	01	7
	08-48	01	8
	08-48	01	8
	08-48	01	9
	08-52	01	10
	08-52	01	10
87454548	08-52	01	11
	08-52	01	12
	08-52	01	13
	08-56	01	10
	08-56	01	21
	08-56	01	7
	08-56	01	8
	08-56	01	8
	08-56	01	9
	08-60	01	10
	08-60	01	10
	08-60	01	11
	08-60	01	12
	08-60	01	13
	08-60	01	25
87455533	08-48	01	9
	08-52	01	12
	08-56	01	9
	08-60	01	12
87455534	08-44	01	13
	08-46	01	14
	08-48	01	16
	08-52	01	14
	08-56	01	16
	08-60	01	14
87455536	08-44	01	13
	08-44	01	14
	08-46	01	14
	08-46	01	15
	08-48	01	16
	08-48	01	17
	08-52	01	14
	08-52	01	15
	08-56	01	16
	08-56	01	17
	08-60	01	14
	08-60	01	15
87455538	08-44	01	13
	08-46	01	14
	08-48	01	10
	08-48	01	16
	08-52	01	13
	08-52	01	14
	08-56	01	10
	08-56	01	16
	08-60	01	13
	08-60	01	14
87455539	08-44	01	13
	08-46	01	14
	08-48	01	16
	08-52	01	14
	08-56	01	16
	08-60	01	14
87455540	08-44	01	14
	08-46	01	15
	08-48	01	17
	08-52	01	15
	08-56	01	17
	08-60	01	15
87455541	08-46	01	18
	08-48	01	7
	08-48	01	8
	08-48	01	8
	08-48	01	9
	08-52	01	10
	08-52	01	10
	08-52	01	11
	08-52	01	12
	08-52	01	13
	08-56	01	21
	08-56	01	7
	08-56	01	8
	08-56	01	8
	08-56	01	9
	08-60	01	10
	08-60	01	10
	08-60	01	11
	08-60	01	12
	08-60	01	25
87455545	08-48	01	10
	08-56	01	10
	08-60	01	13
87455549	08-48	01	11
	08-48	01	19

Number	Figure	Sequence	Ref.	Number	Figure	Sequence	Ref.
87455549	08-48	01	20	87537153	04-12	01	16
	08-52	01	16	87537247	09-072	01	1
	08-52	01	17	87541852	08-48	01	
	08-52	01	18	87541853	08-48	01	
	08-56	01	11	87541854	08-52	01	
	08-56	01	19	87541855	08-52	01	
	08-56	01	20	87541860	08-56	01	
	08-60	01	16	87541862	08-56	01	
	08-60	01	17	87541867	08-60	01	
	08-60	01	18	87541871	08-60	01	
87455551	08-44	01	11	87541939	08-44	01	14
	08-46	01	12		08-46	01	15
87455564	08-56	01	21		08-48	01	17
	08-60	01	25		08-52	01	15
87455565	08-56	01	21		08-56	01	17
	08-60	01	25		08-60	01	15
87455580	08-44	01	8	87541940	08-44	01	13
	08-46	01	9		08-46	01	14
	08-48	01	18		08-48	01	16
	08-52	01	19		08-52	01	14
	08-56	01	18		08-56	01	16
	08-60	01	19		08-60	01	14
87455874	09-028	01	2	87553394	02-18	01	1
87455876	09-028	01	3	87554006	02-08	01	13
87455974	08-48	01	22	87554105	08-44	01	
	08-52	01	9	87554106	08-46	01	
	08-56	01	24	87556670	09-112	01	24
	08-60	01	9	87561205	09-134	01	14
87455975	08-44	01	15	87564072	09-134	01	
	08-46	01	16	87570938	03-02	01	1
	08-48	01	21	87571522	09-074	01	
	08-52	01	8	87572034	09-134	01	23
	08-56	01	23	87572037	09-134	01	21
	08-60	01	8	87583696	03-06	01	39
87456900	06-44	01		87584546	04-12	01	1
87456901	06-48	01	11	87587068	04-16	01	1
87456968	06-44	01	1	87587070	04-08	01	6
87456969	06-48	01	12	87587148	04-08	01	4
87458810	04-04	01	1	87592108	09-144	01	2
87458811	04-04	01	2	87592653	09-142	01	2
87458812	04-04	01	3	87592654	09-142	01	4
87458813	04-04	01	4	87592655	09-142	01	8
87458814	04-04	01	5	87592656	09-142	01	7
87458815	04-04	01	6	87593585	04-08	01	1
87458816	04-04	01	7	87593642	03-06	01	4
87458817	04-04	01	8	87593773	04-16	01	27
87458818	04-04	01	9		04-16	01	34
87458819	04-04	01	10	87595723	09-142	01	11
87458820	04-04	01	11	87595724	09-142	01	12
87458821	04-04	01	12	87595725	09-148	01	1
87458822	04-04	01	13	87595756	09-148	01	13
87458823	04-04	01	14	87596773	07-12	01	14
87458824	04-04	01	15	87598648	09-138	01	14
87458825	04-04	01	16	87598649	09-138	01	15
87458826	04-04	01	17	87598654	05-02	01	1
87458827	04-04	01	18	87598995	08-90	01	
87458828	04-04	01	19	87604194	09-096	01	
87458829	04-04	01	20	87604195	09-098	01	
87458830	04-04	01	21	87604196	09-100	01	
87458831	04-04	01	22	87615800	09-120	01	15
87458832	04-04	01	23	87619781	09-052	01	18
87463444	03-16	01	1	87634725	03-06	01	34
	03-26	01		87639920	03-06	01	31
	03-28	01		87663804	09-002	01	24
	03-32	01		87729804	02-08	01	8
87463445	03-14	01	1	87730260	02-28	01	1
	03-18	01		87736574	02-18	01	1
	03-20	01		892-11005	04-36	01	6
	03-24	01		892-11006	08-36	01	9
87463446	02-22	01	20		09-048	01	17
87491322	09-046	01	37		09-114	01	3
87524409	06-44	01			09-134	01	
87524432	06-44	01		892-11008	03-06	01	13
87524433	06-44	01			04-14	01	11
87524435	06-44	01	63		04-30	01	5
87524436	06-44	01	6		07-06	01	33
87524437	06-44	01			07-06	01	4
87524438	06-44	01			07-08	01	4
87524439	06-44	01			07-12	01	10
87524440	06-44	01			08-28	01	22
87524441	06-44	01			09-010	01	10
87525756	06-44	01			09-028	01	11
87530365	06-44	01	7		09-048	01	24
87535244	09-042	01	11		09-092	01	6

Number	Figure	Sequence	Ref.	Number	Figure	Sequence	Ref.
892-11010	03-06	01	27	895-15010	09-048	01	8
	04-02	01	42		09-120	01	9
	04-06	01	9	895-15012	08-02	01	50
	05-06	01	23	895-30107	09-104	01	13
	07-06	01	12	895985H1	03-28	01	32
	07-12	01	20	895991H1	03-24	01	8
	08-04	01	10	896-11008	09-112	01	26
	08-06	01	16	896-11010	02-12	01	7
	08-06	01	9		02-14	01	7
	08-08	01	11		06-22	01	3
	08-12	01	16		08-14	01	3
	08-14	01	30		08-16	01	3
	08-20	01	25		08-18	01	3
	08-28	01	12		08-20	01	3
	08-30	01	12		08-22	01	3
	08-36	01	12		08-30	01	24
	08-38	01	1		09-002	01	31
	09-022A	01	4		09-022A	01	3
	09-046	01	38	896-11012	06-20	01	9
	09-048	01	7		06-24	01	10
892-11014	03-16	01	3		08-28	01	18
892-1108	08-12	01	36		09-128	01	9
893-11005	04-34	01	8	896-11016	09-072	01	12
895-11004	04-20	01	15	896-11020	03-02	01	12
	09-106	01	10		06-52	01	4
895-11005	03-06	01	36		08-12	01	9
	03-06	01	7		09-010	01	18
895-11006	03-02	01	7		09-012	01	7
	08-36	01	8		09-012	01	7
895-11008	02-02	01	11		09-014	01	6
	02-04	01	11		09-014	01	6
	02-06	01	8		09-016	01	9
	02-06	01	8		09-018	01	6
	02-08	01	19		09-044	01	30
	03-06	01	14		09-070	01	3
	04-10	01	8		09-074	01	19
	04-30	01	2	896-15008	07-12	01	12
	04-30	01	8		09-128	01	16
	07-06	01	3	896-15010	09-022	01	3
	07-12	01	13		09-128	01	5
	08-02	01	20	896-15012	02-18	01	10
	09-006	01	16		02-18	01	7
	09-010	01	9		06-24	01	28
	09-028	01	10		09-084	01	34
	09-040	01	15	905794R1	06-34	01	20
	09-048	01	32	905839R1	06-08	01	4
	09-126	01		905876R1	06-12	01	23
895-11010	02-08	01	5	906086R1	09-104	01	20
	03-06	01	30	934667R1	06-28	01	4
	04-16	01	33		06-30	01	5
	06-20	01	3		06-48	01	6
	07-12	01	24	934727R1	06-08	01	2
	08-02	01	29	9827902	07-12	01	26
	08-04	01	9	9841626	09-112	01	20
	08-08	01	14	A13240	02-12	01	11
	08-10	01	31		08-32	01	10
	08-12	01	13	A15672	06-24	01	23
	08-14	01	16	A156873	06-04	01	6
	08-14	01	29	A166057	04-08	01	18
	08-16	01	16		04-08	01	7
	08-18	01	16	A167037	09-136	01	8
	08-20	01	16	A170241	02-02	01	2
	08-30	01	11		02-04	01	2
	08-32	01	3		02-06	01	9
	09-008	01	20		02-06	01	9
	09-020	01	17	A170309	02-18	01	11
	09-020	01	21	A170467	02-14	01	4
	09-084	01	33	A171099	02-02	01	15
	09-094	01	11		02-04	01	15
895-11012	06-22	01	20	A171940	02-16	01	6
895-15006	04-20	01	9	A172116	02-16	01	7
895-15008	02-02	01	7	A177435	03-04	01	2
	02-04	01	7	A178706	06-24	01	24
	02-08	01	12	A184545	02-02	01	30
	05-02	01	16		02-04	01	30
	05-02	01	24	A187542	04-32	01	5
	09-090	01	39	A187575	04-32	01	11
	09-112	01	34	A187714	09-110	01	8
	09-118	01	7		09-114	01	11
	09-120	01	13	A187923	02-16	01	10
	09-134	01	19	A187990	04-14	01	5
895-15010	05-02	01	21		07-06	01	28
	07-12	01	24	A188028	07-12	01	21
	08-32	01	7	A189154	02-16	01	1

Number	Figure	Sequence	Ref.
A19101	06-50	01	11
	06-50	01	11
A20058	06-50	01	3
	06-50	01	3
	06-50	01	3
	06-50	01	3
	06-50	01	8
	06-50	01	8
A23870	04-32	01	1
A27602	05-12	01	28
A28230	05-12	01	34
A30013	08-02	01	43
A30881	09-006	01	11
	09-030	01	15
	09-032	01	5
	09-034	01	3
	09-040	01	6
A33509	09-052	01	29
A38208	05-14	01	5
	05-16	01	4
	05-16	01	4
A41264	04-28	01	9
A42281	02-10	01	3
A42561	04-16	01	8
	09-122	01	6
	09-124	01	16
A46948	04-02	01	2
A47230	04-02	01	
A47232	04-02	01	16
A47233	04-02	01	17
A47235	04-02	01	19
A47236	04-02	01	20
A47239	04-02	01	31
A47240	04-02	01	
A47242	04-02	01	28
A47247	04-02	01	30
A47249	04-02	01	32
A48041	06-12	01	11
	06-36	01	6
	06-38	01	2
A48186	03-34	01	
A61448	05-14	01	11
A61449	05-14	01	10
A62209	09-008	01	14
A65544	05-02	01	5
A66759	05-14	01	1
A77310	07-06	01	15
A77429	02-40	01	21
	02-40	01	37
A77490	02-32	01	
A77505	02-40	01	7
A77634	02-40	01	
B17575	06-04	01	
	06-06	01	
	06-08	01	
	06-12	01	
	06-14	01	
	06-16	01	
B93222	05-14	01	
D103626	05-12	01	
D121152	04-28	01	
D121194	09-010	01	6
D121608	07-12	01	8
D123655	05-12	01	7
D123684	05-12	01	6
	06-02	01	12
D123806	05-12	01	16
D123865	05-12	01	29
D124528	07-06	01	18
D124529	07-06	01	14
D124530	07-06	01	21
D124857	03-06	01	9
D127167	09-052	01	21
D127168	09-052	01	19
D127172	09-052	01	22
	09-052	01	33
D127335	04-20	01	28
D127507	05-12	01	19
D127542	09-008	01	2
D128402	02-16	01	9
D128745	09-114	01	4
	09-134	01	2
D129227	09-048	01	2
D129264	09-012	01	2
D129264	09-012	01	2
	09-014	01	4
	09-014	01	4
	09-016	01	2
	09-018	01	4
	09-020	01	11
D129747	07-12	01	9
D132076	09-010	01	17
D132494	09-046	01	16
	09-052	01	2
D132895	09-076	01	10
D132982	05-06	01	19
	07-08	01	14
	09-122	01	23
D133632	09-046	01	21
	09-052	01	7
D133865	09-052	01	24
D134900	09-038	01	6
D135384	04-28	01	
D135557	09-044	01	5
D135559	09-044	01	6
D135739	09-046	01	12
D135741	09-044	01	4
D136391	09-044	01	25
	09-046	01	19
	09-052	01	5
D136392	09-046	01	20
	09-052	01	6
D136700	09-044	01	15
D137077	07-06	01	7
D137218	09-046	01	13
D137345	05-12	01	2
D137363	04-08	01	14
	09-008	01	16
D137625	08-02	01	39
D137626	06-02	01	18
	06-18	01	12
	06-24	01	38
	06-66	01	12
D137627	06-02	01	19
	06-18	01	13
	06-24	01	39
	06-66	01	13
D138005	08-38	01	7
D138047	05-12	01	3
	09-050	01	13
	09-052	01	34
	09-052	01	47
D138055	08-04	01	7
	08-06	01	14
	08-06	01	7
	08-36	01	23
D138157	09-054	01	7
	09-056	01	7
	09-056	01	7
	09-060	01	7
	09-060	01	7
	09-064	01	7
	09-066	01	7
D138954	05-12	01	1
D139039	09-030	01	19
D139849	09-054	01	
	09-056	01	
	09-056	01	
	09-060	01	
	09-060	01	
	09-064	01	
	09-066	01	
D139851	09-054	01	
	09-056	01	
	09-056	01	
	09-060	01	
	09-060	01	
	09-064	01	
	09-066	01	
D140029	08-86	01	12
D140035	07-06	01	10
D140247	09-052	01	28
D140267	09-084	01	16
D140679	09-068	01	
D140706	08-22	01	18
D141075	09-050	01	15
D141142	09-050	01	36
	09-052	01	37

Number	Figure	Sequence	Ref.
D141164	09-050	01	17
	09-052	01	39
D141666	09-052	01	11
D142012	09-060	01	4
	09-066	01	4
D142144	09-136	01	10
D142314	09-042	01	20
D142519	09-042	01	15
D142787	08-04	01	22
	08-10	01	27
	08-12	01	30
D142898	06-38	01	25
	06-42	01	16
	06-56	01	16
D142986	06-64	01	2
D143033	06-58	01	13
D143242	09-130	01	4
D143324	09-050	01	23
	09-050	01	34
D143406	09-042	01	13
	09-042	01	31
	09-050	01	35
D143410	08-02	01	30
D143411	08-12	01	11
D143416	09-038	01	5
D143417	09-084	01	47
	09-122	01	28
	09-124	01	22
D143427	09-122	01	26
	09-124	01	20
D143591	09-006	01	13
	09-048	01	21
D143714	09-084	01	10
D143715	09-084	01	7
D143723	09-048	01	22
D143735	09-048	01	20
D143846	08-08	01	8
D144592	09-048	01	3
D145060	09-056	01	4
D145061	09-060	01	4
D145062	09-064	01	4
D145767	09-008	01	5
D145978	09-050	01	7
	09-052	01	16
D146288	09-050	01	20
	09-052	01	49
D146420	09-056	01	3
	09-056	01	3
	09-060	01	3
	09-060	01	3
	09-064	01	3
D146421	09-056	01	2
	09-056	01	2
	09-060	01	2
	09-060	01	2
	09-064	01	2
D146588	09-056	01	1
D147166	04-12	01	6
D147247	09-056	01	1
D147249	09-056	01	4
D147383	04-08	01	25
	09-112	01	29
D147409	09-054	01	4
D147410	09-054	01	3
D147411	09-054	01	2
D147418	09-054	01	1
D148108	04-12	01	35
	04-14	01	4
	07-06	01	27
D14846	05-06	01	16
D148947	09-034	01	2
D148962	03-04	01	6
D148992	09-030	01	7
D148994	09-030	01	18
D149033	09-042	01	25
D149079	08-80	01	14
	08-80	01	3
	08-82	01	2
	08-84	01	13
	09-044	01	2
	09-050	01	11
D149239	09-044	01	33
D149262	09-030	01	46
D149287	09-002	01	28
D149287	09-004	01	39
	09-006	01	4
	09-030	01	37
	09-032	01	11
	09-036	01	3
	09-038	01	11
D149288	07-12	01	18
	09-004	01	38
	09-030	01	23
	09-030	01	48
	09-036	01	7
	09-040	01	11
D149295	09-030	01	34
	09-036	01	9
D149298	09-050	01	29
D149309	08-30	01	3
D149725	06-04	01	2
D149726	06-04	01	4
D149737	06-08	01	8
D149738	06-08	01	6
D149739	06-08	01	
D149824	09-140	01	3
D149825	09-140	01	4
D149826	09-152	01	11
D149827	09-152	01	12
D149860	06-18	01	
	06-66	01	
D149866	09-026	01	10
D149867	09-026	01	11
D149868	09-026	01	13
D150032	09-038	01	13
D150122	09-052	01	31
D150155	05-12	01	20
D150348	09-060	01	1
D150364	09-060	01	1
D150365	09-064	01	1
D150397	09-030	01	9
D150434	09-030	01	13
D150435	09-030	01	12
D150486	09-030	01	17
D150493	09-030	01	24
D150503	09-030	01	45
D150608	09-050	01	10
D150619	09-050	01	26
D150633	07-12	01	7
D151034	09-010	01	15
D151069	09-072	01	4
D151070	09-072	01	5
D151071	09-046	01	11
D151073	09-044	01	7
D151074	09-044	01	8
D25279	09-042	01	10
	09-042	01	14
	09-050	01	24
	09-068	01	7
D26368	09-014	01	2
D27748	09-014	01	3
D28648	09-042	01	12
D30933	09-054	01	12
	09-056	01	12
	09-056	01	12
	09-058	01	9
	09-060	01	12
	09-060	01	12
	09-062	01	9
	09-062	01	9
	09-064	01	12
	09-066	01	12
D31140	09-020	01	2
	09-050	01	14
	09-052	01	48
D34666	09-030	01	16
D36179	09-082	01	8
D36264	02-10	01	12
D36505	05-12	01	15
D37495	09-056	01	11
	09-056	01	11
	09-058	01	8
	09-060	01	11
	09-060	01	11
	09-062	01	8
	09-062	01	8
	09-064	01	11
	09-066	01	11

Number	Figure	Sequence	Ref.	Number	Figure	Sequence	Ref.
D37495	09-068	01	2	D95144	08-78	01	5
D37614	09-050	01	22	D95145	08-80	01	7
D38435	08-02	01	57		08-84	01	5
D38648	08-08	01	20		08-86	01	4
	08-22	01	21	D95146	08-82	01	5
D38907	09-042	01	2	E135750	06-56	01	12
D39093	09-054	01	5	E135777	06-58	01	3
	09-056	01	5	E135785	06-58	01	11
	09-056	01	5	E135809	06-28	01	13
	09-058	01	5		06-28	01	2
	09-060	01	5		06-30	01	14
	09-060	01	5		06-30	01	2
	09-062	01	5		06-54	01	9
	09-062	01	5	E135810	07-04	01	7
	09-064	01	5	E155859	09-148	01	7
	09-066	01	5	E155897	03-36	01	18
D39118	09-034	01	11	E15728	09-014	01	
D39256	09-042	01	17	E158437	03-36	01	1
D39696	06-20	01	7	E158457	03-36	01	3
	06-22	01	18	E158459	03-36	01	4
D40243	09-054	01	11	E158728	09-050	01	32
D40442	03-02	01	38	E43769	09-112	01	13
	09-074	01	21	E46853	09-018	01	2
	09-074	01	47	E48692	09-018	01	3
D41659	09-058	01		E48696	09-018	01	
	09-062	01		F22426	04-20	01	35
	09-062	01		F42827	09-082	01	
D43417	09-068	01	4	F44883	09-084	01	26
D48212	09-054	01	10	F45165	09-104	01	26
	09-056	01	10	F64198	09-104	01	23
	09-056	01	10	F64519	09-130	01	14
	09-060	01	10	G100439	08-76	01	17
	09-060	01	10	G100440	08-76	01	18
	09-064	01	10	G100444	08-66	01	15
	09-066	01	10		08-72	01	15
D50296	09-042	01	7		08-74	01	15
D51391	09-020	01	7		08-88	01	14
D51392	09-020	01	15	G100448	08-76	01	19
D51393	09-020	01	19	G100449	08-66	01	16
D51750	09-054	01	8		08-72	01	16
	09-056	01	8		08-74	01	16
	09-056	01	8		08-88	01	15
	09-060	01	8	G101533	08-76	01	6
	09-060	01	8		08-78	01	6
	09-064	01	8	G101994	08-80	01	16
	09-066	01	8	G101995	08-80	01	17
D52276	02-02	01	25	G101996	08-80	01	21
	02-04	01	25	G102287	08-68	01	14
	08-14	01	7		08-86	01	14
	08-16	01	7	G102288	08-66	01	14
	08-18	01	7		08-72	01	14
	08-20	01	7		08-74	01	14
	08-22	01	7		08-88	01	13
D54218	09-068	01	5	G102424	08-70	01	6
D55216	09-140	01	6		08-72	01	6
D57486	05-12	01	25	G102425	08-66	01	6
D59912	09-030	01	4		08-68	01	6
	09-034	01	6		08-74	01	5
	09-040	01	2		08-88	01	5
D61297	05-12	01	36	G102426	08-80	01	8
D61368	09-042	01	16		08-84	01	6
D67297	08-02	01	32	G102427	08-82	01	7
D72371	05-12	01	32	G104439	05-10	01	15
D72372	05-12	01	35		08-70	01	15
D73741	02-16	01	14	G104454	05-10	01	16
D74949	05-14	01	8		08-70	01	14
D75103	05-14	01		G104989	08-80	01	19
D75465	03-02	01	21		08-86	01	18
D76209	09-076	01	11	G105187	05-10	01	14
D80270	09-140	01	7		08-70	01	16
D83306	09-068	01	3	G106808	05-10	01	2
D83485	04-10	01	1	G106810	05-10	01	7
D83885	03-02	01	32	G106813	05-10	01	18
D86664	09-048	01	19	G106817	05-10	01	6
D88052	09-122	01	31	G106832	05-10	01	4
D90961	02-16	01		G107277	08-88	01	12
D95142	05-10	01	8	G107720	05-10	01	1
	08-70	01	5	G107721	05-10	01	
	08-72	01	5	G107921	05-10	01	9
D95143	08-66	01	5	G108512	08-70	01	3
	08-68	01	5		08-72	01	3
	08-74	01	4	G108518	08-72	01	13
	08-88	01	4	G109297	08-84	01	18
D95144	08-76	01	5	G109298	08-66	01	10

Number	Figure	Sequence	Ref.
G109298	08-72	01	10
	08-74	01	9
	08-88	01	9
G109299	08-78	01	26
G109300	08-80	01	12
	08-84	01	10
G109395	08-76	01	13
	08-82	01	17
	08-84	01	11
G109881	08-72	01	4
G109884	08-88	01	3
G110045	05-10	01	
G110529	08-84	01	16
G110530	08-84	01	17
G110531	08-84	01	15
G15215	05-14	01	9
G32122	08-68	01	10
	08-86	01	9
G32126	08-78	01	10
G32129	05-10	01	11
	08-70	01	10
G32176	08-76	01	12
G32303	08-66	01	18
	08-68	01	18
	08-78	01	21
H275784	02-16	01	13
H434163	08-02	01	38
H71514	09-046	01	7
J008468	02-36	01	3
	02-40	01	21
J033033	02-26	01	3
J035960	02-20	01	10
J037236	02-26	01	
	02-26	01	14
J089460	02-46	01	1
J089615	02-46	01	1
J089724	02-46	01	1
J089932	02-46	01	1
J101322	02-40	01	33
J2830411	02-20	01	13
J283569	02-34	01	2
J283767	02-40	01	26
J284377	02-36	01	31
J285102	02-34	01	10
J285414	02-20	01	1
J286275	02-20	01	
J286503	03-12	01	2
J353972	02-34	01	17
	04-06	01	6
J354335	02-34	01	15
	04-06	01	4
J356651	02-34	01	
J357056	02-40	01	29
J357072	02-40	01	28
J4039339	02-28	01	1
J4089614	02-46	01	1
J4089725	02-46	01	
J4089726	02-46	01	
J4089735	02-46	01	
J4089736	02-46	01	
J4089737	02-46	01	
J4089738	02-46	01	
J4934912	02-26	01	1
J678923	02-40	01	
J678924	02-40	01	19
J678925	02-40	01	20
J800330	02-42	01	
J800331	02-42	01	
J802010	02-42	01	
J802011	02-42	01	
J802012	02-42	01	
J802013	02-42	01	
J802014	02-42	01	
J802355	02-36	01	
J802356	02-36	01	
J802820	02-42	01	15
J804931	02-46	01	1
	02-46	01	1
J804932	02-46	01	1
J812092	02-36	01	2
J818823	02-26	01	9
J818824	02-26	01	10
J900068	02-40	01	17
	02-40	01	3
J900225	02-44	01	4
J900227	02-38	01	5
J900242	02-36	01	19
J900245	02-36	01	20
J900250	02-36	01	6
	02-36	01	8
J900257	02-22	01	7
	02-40	01	15
J900589	03-14	01	5
	03-16	01	5
J900629	02-40	01	24
	03-08	01	44
	03-10	01	41
J900630	02-26	01	17
	02-32	01	5
	03-14	01	9
	03-16	01	9
J900631	02-20	01	19
	02-34	01	16
	03-08	01	4
	03-10	01	4
	04-06	01	2
J900632	02-30	01	9
	02-34	01	14
J900633	02-22	01	14
	02-22	01	6
J900677	02-32	01	2
J900687	02-40	01	12
J900705	02-36	01	22
	02-36	01	26
J900955	02-40	01	11
J900956	02-40	01	8
J900958	02-40	01	10
J900965	02-40	01	6
J901049	02-32	01	6
J901221	02-36	01	29
J901223	02-24	01	1
J901249	02-22	01	9
	02-40	01	32
J901356	02-26	01	7
J901395	02-44	01	14
J901446	02-22	01	12
J901757	02-40	01	36
J901919	02-24	01	9
J902332	02-38	01	6
J902343	02-40	01	16
J902425	02-32	01	12
J902501	03-14	01	4
	03-16	01	4
J903035	03-08	01	7
	03-10	01	7
J903242	02-38	01	3
J903380	03-08	01	38
	03-10	01	25
	03-34	01	11
J903475	02-22	01	18
J903522	03-10	01	28
J903523	03-10	01	29
J903524	03-10	01	30
J903525	03-10	01	31
J903723	03-08	01	25
	03-08	01	34
	03-10	01	37
J903738	03-14	01	2
	03-16	01	2
J903757	02-34	01	9
J903857	02-42	01	7
J903924	02-22	01	24
J903990	02-20	01	6
J904105	02-36	01	16
J904166	02-46	01	10
J904181	02-44	01	12
J904230	02-40	01	39
J904369	02-38	01	2
J904408	02-36	01	12
J904409	02-36	01	13
J904446	02-20	01	18
J904483	02-42	01	3
J904711	03-08	01	24
	03-08	01	33
	03-10	01	34
	03-10	01	38
J904781	03-20	01	43
	03-28	01	43

Number	Figure	Sequence	Ref.	Number	Figure	Sequence	Ref.
J904849	02-22	01	26	J918427	02-30	01	7
J905113	02-32	01	14	J918428	02-30	01	8
	02-40	01	41	J918612	02-40	01	38
J905206	02-32	01	3	J918951	02-26	01	4
J905307	03-08	01	39	J918952	02-26	01	5
	03-10	01	24	J918954	02-30	01	1
J905353	03-08	01	11	J919333	03-34	01	1
	03-10	01	11	J919381	03-08	01	30
J905363	03-08	01	14	J919683	02-22	01	22
	03-10	01	14	J919686	02-30	01	14
J905364	03-08	01	9	J920400	02-32	01	10
	03-10	01	9	J920447	02-44	01	2
J905375	03-08	01	12	J920706	02-40	01	14
	03-10	01	12	J920758	02-22	01	1
J905388	03-08	01	41	J920773	02-32	01	9
	03-10	01	19	J920779	02-36	01	17
J905432	03-08	01		J920780	02-36	01	17
	03-10	01		J920781	02-36	01	30
J905440	02-40	01	30	J920867	02-36	01	5
J905443	02-24	01	10	J920868	02-36	01	7
J905649	03-08	01	5	J921043	02-42	01	9
	03-10	01	5	J921395	02-34	01	2
J905692	03-08	01	40	J921397	02-34	01	2
J905820	02-42	01	6	J921816	02-22	01	16
J905860	03-08	01		J922064	03-08	01	
	03-10	01			03-10	01	22
J906206	02-36	01	14	J922488	02-36	01	18
J906619	02-30	01	3	J923044	02-20	01	9
	02-36	01	4	J923049	02-44	01	13
J906659	03-10	01	27	J923331	02-34	01	11
	03-34	01	2	J924147	02-32	01	8
	03-34	01	2	J924148	02-32	01	11
J906696	02-40	01	31	J924389	02-26	01	12
J906697	02-40	01	35	J924962	02-22	01	15
J906698	02-20	01	3	J925186	02-20	01	16
J906773	02-24	01	14	J925195	02-20	01	15
	02-24	01	6	J925234	02-44	01	3
J906854	02-36	01	15	J925882	03-08	01	42
J907049	02-34	01	6		03-10	01	20
J907185	02-24	01	13	J925954	03-12	01	1
	02-24	01	5	J926047	02-40	01	13
J907769	02-20	01	8	J926126	02-42	01	19
J907998	02-22	01	23	J926846	02-22	01	8
J908082	02-24	01	12	J926972	02-34	01	13
J908083	02-24	01	4	J927154	02-24	01	2
J908118	02-34	01	7	J927155	02-38	01	4
J909355	02-30	01	2	J927692	02-36	01	24
J909356	03-34	01	3		02-36	01	28
J909409	02-42	01		J927772	02-42	01	14
J909695	03-08	01	37	J927773	02-42	01	14
	03-10	01	18	J927774	02-42	01	14
J910248	02-44	01	6	J927775	02-42	01	14
J910260	02-44	01	7	J927776	02-42	01	14
J910495	02-34	01	8	J927948	02-40	01	4
J910517	02-40	01	42	J928404	02-34	01	3
J910739	02-20	01	11	J928624	02-26	01	16
J910808	02-36	01	25	J928759	02-40	01	23
J910809	02-36	01	21		03-08	01	45
J910810	02-36	01			03-10	01	42
J910811	02-36	01		J928873	02-20	01	14
J911924	02-20	01	12	J928989	02-44	01	17
J912220	02-12	01	4	J929016	02-42	01	12
J912473	02-44	01	5	J929017	02-42	01	12
J912772	02-22	01	13	J929018	02-42	01	12
J913689	02-44	01	11	J929019	02-42	01	12
J913759	02-26	01	11	J929020	02-42	01	12
J913994	02-22	01	25	J929021	02-42	01	13
J914035	02-40	01	9	J929022	02-42	01	13
J914462	02-20	01	5	J929023	02-42	01	13
J914494	02-42	01	5		02-42	01	13
J914868	02-22	01	10	J929024	02-42	01	13
J915772	02-22	01	21	J929025	02-42	01	13
J915787	02-30	01	5		02-42	01	13
J917712	03-08	01	26	J929027	02-42	01	2
	03-08	01	35	J929028	02-38	01	7
	03-10	01	35	J929457	02-30	01	6
	03-10	01	39	J930249	02-24	01	3
J917746	03-08	01	23	J930688	03-08	01	29
	03-08	01	32		03-10	01	36
	03-10	01	33	J930689	03-08	01	21
J918109	02-24	01	16		03-10	01	32
	02-24	01	8	J930886	02-44	01	1
	03-08	01	36	J930906	02-34	01	4
	03-10	01	40	J931350	02-26	01	8

Number	Figure	Sequence	Ref.	Number	Figure	Sequence	Ref.
J931623	02-36	01	32	J974891	03-14	01	8
J932451	02-40	01	2		03-16	01	8
J932453	02-36	01	9	J991306	02-42	01	10
J933026	02-26	01	2	K260177	06-28	01	6
J933224	02-40	01			06-30	01	7
J933261	02-22	01	3	K261014	06-16	01	4
J934085	02-26	01			06-60	01	4
J934092	02-26	01	15	K261065	06-16	01	3
J934429	02-30	01	10		06-60	01	3
J934877	02-40	01	34	K262143	06-16	01	9
J934920	02-36	01			06-60	01	12
J934937	02-44	01		K395027	06-14	01	12
J935959	02-22	01	4	K395075	06-14	01	8
J936188	02-40	01	25	K395082	06-64	01	26
J936365	02-30	01	4	K395083	06-12	01	24
J936791	02-40	01	2	K395086	06-14	01	13
J936895	02-42	01	8	K395087	06-14	01	6
J937027	02-32	01	1	K395089	06-12	01	25
J937028	02-32	01	1	K395090	06-16	01	8
J937111	02-42	01	4		06-60	01	10
J937214	02-40	01	22	K395091	06-12	01	21
J937438	02-36	01	23	K395093	06-64	01	23
	02-36	01	27	K395101	06-64	01	4
J938153	02-24	01	15	K395131	06-64	01	13
	02-24	01	7	K691987	02-02	01	24
J938156	02-22	01	5		02-04	01	24
J938157	02-32	01	4		09-076	01	9
J938159	02-42	01	11	K963916	03-24	01	16
J938162	02-32	01	7		03-32	01	16
J938364	02-40	01	1	K963918	03-24	01	2
J938366	02-40	01			03-32	01	2
J938655	02-22	01	11	L113178	02-44	01	15
J939258	03-08	01	3	L113910	02-08	01	3
	03-10	01	3	L11541	03-02	01	30
J939355	03-14	01	6		04-08	01	5
	03-16	01	6		08-38	01	6
J939367	02-42	01	1		09-112	01	23
J939371	02-46	01	6	L116820	02-08	01	17
J939374	02-46	01	4	L129440	08-34	01	
J939375	02-46	01	3	L129963	02-12	01	6
	02-46	01	3	L15401	09-006	01	12
	02-46	01	3	L18331	04-08	01	27
	02-46	01	3		04-34	01	15
	02-46	01	3		05-06	01	26
	02-46	01	3		08-02	01	22
	02-46	01	3	L18337	02-08	01	14
	02-46	01	3		02-16	01	17
	02-46	01	3		03-04	01	12
J939380	02-46	01	9		04-08	01	21
J939381	02-46	01	9		04-12	01	26
J939382	02-46	01	9		04-24	01	11
J939383	02-46	01	9		04-26	01	16
J939384	02-46	01	9		06-20	01	10
J939390	02-46	01	8		06-22	01	10
J939391	02-46	01	8		06-54	01	8
J939392	02-46	01	8		07-08	01	15
J939393	02-46	01	8		08-14	01	17
J939394	02-46	01	8		08-14	01	25
J939407	02-46	01			08-16	01	17
J939409	02-46	01	7		08-16	01	18
J940059	02-38	01	2		08-18	01	17
	02-40	01	5		08-20	01	17
J941981	02-20	01	4		08-22	01	14
J942914	02-30	01	13		08-28	01	15
J942915	02-30	01	11		08-30	01	31
J944061	02-34	01	8		08-32	01	25
J944593	02-24	01	11		09-004	01	45
J944816	02-22	01	19		09-024	01	36
J957543	02-30	01	12		09-112	01	8
J957912	02-36	01	11		09-120	01	18
J957913	02-36	01	10		09-122	01	24
J958412	02-20	01			09-124	01	19
J963983	03-08	01	8		09-126	01	11
	03-10	01	8		09-134	01	13
J966448	02-36	01	1	L26209	07-06	01	8
J967188	02-20	01	17	L30338	02-10	01	10
J967202	02-34	01	5	L32318	08-40	01	2
J967460	02-36	01			08-42	01	2
J968355	02-22	01	17	L54563	09-030	01	14
J968381	02-38	01	1		09-032	01	1
J969976	02-22	01	2	L59682	02-16	01	16
J970880	03-08	01	1	L60224	04-20	01	6
	03-10	01	1	L60539X	02-16	01	2
J972071	02-34	01	12	L71879	04-08	01	20

Number	Figure	Sequence	Ref.
L71879	04-12	01	10
L78607	03-06	01	33
L79937	08-04	01	35
N13505	06-06	01	11
N14283	04-28	01	10
N14330	08-02	01	42
N14367	06-04	01	3
N14407	06-14	01	5
N14408	06-14	01	7
N14410	06-10	01	3
N14466	09-116	01	21
N14784	07-10	01	
N6755	08-64	01	
N6836	04-28	01	3
N6941	08-64	01	
N9025	08-64	01	
NSS	02-10	01	1
	02-10	01	5
	02-16	01	12
	02-16	01	3
	02-20	01	2
	02-20	01	7
	02-26	01	13
	02-28	01	10
	02-28	01	11
	02-28	01	12
	02-28	01	13
	02-28	01	14
	02-28	01	15
	02-28	01	16
	02-28	01	17
	02-28	01	18
	02-28	01	19
	02-28	01	2
	02-28	01	20
	02-28	01	21
	02-28	01	22
	02-28	01	23
	02-28	01	24
	02-28	01	25
	02-28	01	26
	02-28	01	3
	02-28	01	4
	02-28	01	5
	02-28	01	6
	02-28	01	7
	02-28	01	8
	02-28	01	9
	02-30	01	1
	02-32	01	13
	02-40	01	27
	02-40	01	40
	02-42	01	14
	02-42	01	14
	02-42	01	16
	02-42	01	17
	02-42	01	18
	02-42	01	20
	02-42	01	21
	02-42	01	8
	02-44	01	10
	02-44	01	8
	02-44	01	9
	02-46	01	2
	02-46	01	2
	02-46	01	2
	02-46	01	2
	02-46	01	2
	02-46	01	2
	02-46	01	2
	02-46	01	2
	02-46	01	5
	03-08	01	16
	03-08	01	17
	03-08	01	18
	03-08	01	19
	03-10	01	16
	03-10	01	17
	03-18	01	41
	03-18	01	42
	03-26	01	41
	03-26	01	42
	03-34	01	4
NSS	03-34	01	5
	03-34	01	6
	03-34	01	7
	03-34	01	8
	03-34	01	9
	04-02	01	21
	04-02	01	22
	04-02	01	23
	04-02	01	24
	04-02	01	25
	04-02	01	26
	04-02	01	4
	04-02	01	5
	04-02	01	6
	04-02	01	7
	04-02	01	8
	04-08	01	23
	04-16	01	2
	04-16	01	25
	04-16	01	3
	04-22	01	2
	04-28	01	1
	04-28	01	5
	04-28	01	6
	04-28	01	7
	04-28	01	8
	04-32	01	12
	05-04	01	1
	05-04	01	3
	05-04	01	5
	05-04	01	6
	05-10	01	12
	05-10	01	13
	06-04	01	14
	06-08	01	1
	06-08	01	10
	06-08	01	11
	06-08	01	12
	06-08	01	13
	06-08	01	14
	06-08	01	15
	06-08	01	16
	06-12	01	14
	06-12	01	15
	06-12	01	3
	06-14	01	1
	06-14	01	2
	06-16	01	1
	06-16	01	2
	06-18	01	10
	06-18	01	11
	06-18	01	2
	06-18	01	3
	06-18	01	4
	06-18	01	6
	06-18	01	9
	06-32	01	14
	06-32	01	18
	06-32	01	19
	06-32	01	2
	06-32	01	21
	06-32	01	4
	06-32	01	7
	06-32	01	9
	06-40	01	10
	06-40	01	11
	06-40	01	12
	06-40	01	13
	06-40	01	14
	06-40	01	15
	06-40	01	21
	06-40	01	22
	06-40	01	23
	06-40	01	24
	06-40	01	25
	06-40	01	26
	06-40	01	27
	06-40	01	7
	06-40	01	8
	06-40	01	9
	06-44	01	10
	06-44	01	12
	06-44	01	13
	06-44	01	14

Number	Figure	Sequence	Ref.	Number	Figure	Sequence	Ref.
NSS	06-44	01	15	NSS	07-10	01	17
	06-44	01	16		07-10	01	18
	06-44	01	17		07-10	01	2
	06-44	01	18		07-10	01	3
	06-44	01	19		07-10	01	4
	06-44	01	2		07-10	01	5
	06-44	01	20		07-10	01	6
	06-44	01	21		07-10	01	7
	06-44	01	22		07-10	01	8
	06-44	01	23		07-10	01	9
	06-44	01	24		07-12	01	1
	06-44	01	25		07-12	01	2
	06-44	01	26		08-30	01	29
	06-44	01	27		08-34	01	1
	06-44	01	28		08-34	01	10
	06-44	01	29		08-34	01	11
	06-44	01	30		08-34	01	12
	06-44	01	30		08-34	01	13
	06-44	01	30		08-34	01	4
	06-44	01	31		08-34	01	9
	06-44	01	32		08-40	01	1
	06-44	01	33		08-40	01	3
	06-44	01	34		08-40	01	4
	06-44	01	35		08-40	01	5
	06-44	01	36		08-42	01	5
	06-44	01	37		08-44	01	1
	06-44	01	38		08-44	01	2
	06-44	01	39		08-44	01	3
	06-44	01	4		08-44	01	4
	06-44	01	40		08-46	01	1
	06-44	01	41		08-46	01	19
	06-44	01	42		08-46	01	2
	06-44	01	43		08-46	01	3
	06-44	01	44		08-46	01	4
	06-44	01	45		08-46	01	5
	06-44	01	46		08-46	01	6
	06-44	01	47		08-48	01	1
	06-44	01	48		08-48	01	11
	06-44	01	49		08-48	01	2
	06-44	01	5		08-48	01	3
	06-44	01	50		08-48	01	4
	06-44	01	51		08-48	01	5
	06-44	01	52		08-48	01	6
	06-44	01	53		08-52	01	1
	06-44	01	54		08-52	01	16
	06-44	01	55		08-52	01	2
	06-44	01	56		08-52	01	3
	06-44	01	57		08-52	01	4
	06-44	01	58		08-52	01	5
	06-44	01	59		08-52	01	6
	06-44	01	60		08-52	01	7
	06-44	01	61		08-56	01	1
	06-44	01	62		08-56	01	11
	06-44	01	64		08-56	01	2
	06-44	01	65		08-56	01	3
	06-44	01	66		08-56	01	4
	06-44	01	8		08-56	01	5
	06-44	01	9		08-56	01	6
	06-48	01	1		08-60	01	1
	06-48	01	2		08-60	01	16
	06-48	01	3		08-60	01	2
	06-48	01	4		08-60	01	3
	06-60	01	1		08-60	01	4
	06-60	01	2		08-60	01	5
	06-62	01	15		08-60	01	6
	06-64	01	10		08-60	01	7
	06-64	01	25		08-64	01	1
	06-66	01	1		08-64	01	6
	06-66	01	10		08-64	01	7
	06-66	01	11		08-64	01	8
	06-66	01	2		08-66	01	
	06-66	01	3		08-68	01	
	06-66	01	6		08-68	01	7
	06-66	01	9		08-68	01	8
	07-02	01	7		08-70	01	
	07-02	01	8		08-72	01	7
	07-10	01	1		08-72	01	8
	07-10	01	10		08-74	01	
	07-10	01	11		08-74	01	6
	07-10	01	12		08-74	01	7
	07-10	01	13		08-76	01	
	07-10	01	14		08-76	01	8
	07-10	01	15		08-76	01	9
	07-10	01	16		08-78	01	

Number	Figure	Sequence	Ref.	Number	Figure	Sequence	Ref.
NSS	08-80	01					
	08-82	01					
	08-82	01					
	08-84	01	4				
	08-84	01	7				
	08-84	01	8				
	08-86	01					
	08-88	01					
	09-006	01	10				
	09-012	01	1				
	09-012	01	1				
	09-016	01	1				
	09-018	01	1				
	09-020	01	1				
	09-020	01	10				
	09-024	01	10				
	09-024	01	2				
	09-052	01	15				
	09-052	01	20				
	09-058	01	7				
	09-062	01	7				
	09-062	01	7				
	09-068	01	1				
	09-074	01	1				
	09-074	01	15				
	09-090	01	2				
	09-090	01	24				
	09-106	01	1				
	09-116	01	20				
	09-116	01	22				
	09-136	01	14				
P1139855	06-60	01	8				
P2230493	06-56	01	19				
P2745466	06-42	01	21				
P2745478	06-42	01	10				
P2930467	06-64	01	3				
P3034505A	06-58	01	10				
P3533055	06-40	01	37				
	06-42	01	20				
R14668	08-12	01	17				
	08-14	01	27				
R21391	02-10	01	9				
R24840	08-14	01	27				
R32119	09-046	01	8				
R46493	08-08	01	9				
R54682	09-136	01	6				
REF	02-26	01	6				
	09-002	01	29				
S109444	08-68	01	15				
	08-86	01	15				
S109445	08-68	01	16				
	08-86	01	16				
S115351	05-04	01	2				
S300976	06-58	01	15				
S301064	06-04	01	18				
S301065	06-04	01	15				
S88754	08-40	01	6				
	08-42	01	6				
S88756	08-42	01	7				
S94643	08-70	01	18				
	08-72	01	18				
	08-88	01	17				
ST205A	06-36	01	1				
	06-42	01	6				
T34857	04-28	01	2				
W16323	08-40	01	14				
	08-42	01	14				